Escavadeira 210G e 210GLC
PIN:1FF210GX_ _C520001-
PIN:1FF210GX_ _D520001-

RUTHZIL TRATOR COMERCIAL DE PEÇAS LTDA 11 97083-6812 ROLANDO CITRANGULO

AGOSTO 2014

JOHN DEERE

CATÁLOGO DE PEÇAS

Escavadeira 210G e 210GLC

PIN:1FF210GX_ _C520001-
PIN:1FF210GX_ _D520001-
PC10255P (ago-14) Português

Worldwide Construction and Forestry Division
Worldwide Edition
Printed in U.S.A. (Revised)
COPYRIGHT © 2014
DEERE & COMPANY
Moline, Illinois
All rights reserved

210G and 210GLC Excavator

TX1105295 A.1



210G and 210GLC Excavator

(Manufactured 2012–)

(Engine 6068HT085 — RE540692)

(Engine 6068HT069 — RE554448)

(Engine 6068HT069 — RE529930)

(Engine 6068HT104 — RE556878)

(Engine 6068HT109 — RE562670)

(Engine 6068HT105 — RE557901)

(Engine 6068HT111— RE570112)

(Specifications and design are subject to change without notice)

17 Digit Product Identification Number

TX1113662 A.1

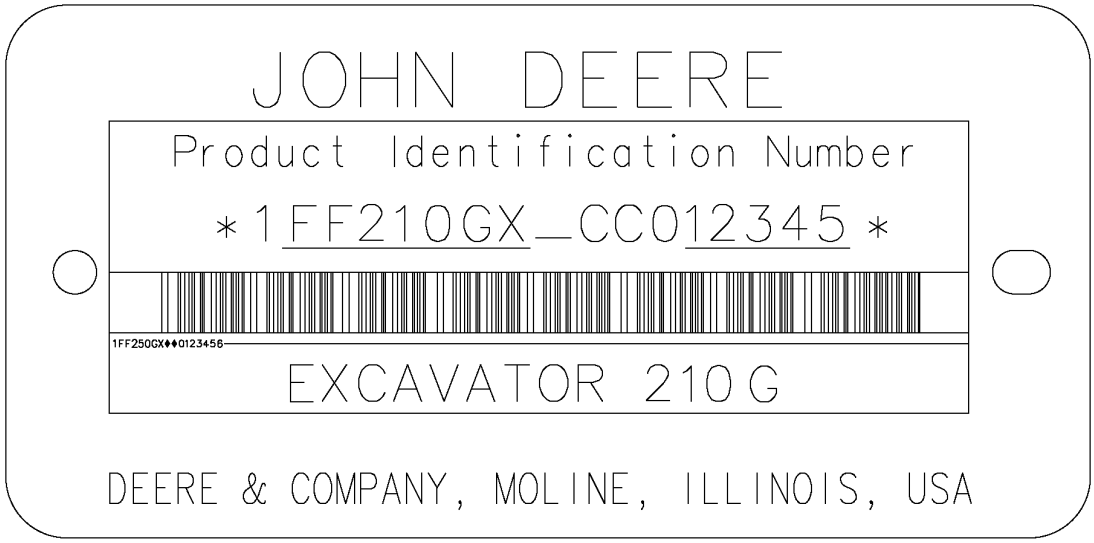

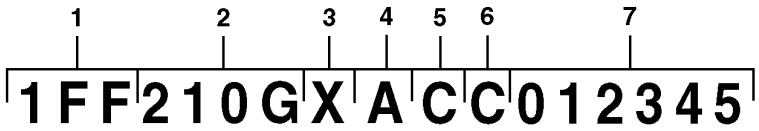

TX1113662

Key			
1	World Code	1FF	John Deere
2	Model Identifier	210G	Machine Model
3	Machine Option Code	X	Linkage Configuration X.....Tracked Excavators R.....Military Excavators
4	Check Letter	A	Factory Use Only
5	Year Manufactured Code	C	Code C.....2012 D.....2013
6	Engine Emissions Code	C	Emissions Level C.....Tier 2 / Stage 2 D.....Tier 3 / Stage 3
7	Machine Serial Number	012345	

Engine Emission Level Identification

Engine Model Number	17 Digit PIN (11th Digit)	Emissions Level
6068HT105 — RE557901	XXXXXXXXXXCXXXXXX-	Tier 2 / Stage II
6068HT109 — RE562670	XXXXXXXXXXDXXXXXX-	Tier 3 / Stage III A
6068HT104 — RE556878	XXXXXXXXXXDXXXXXX-	Tier 3 / Stage III A
6068HT069 — RE529930	XXXXXXXXXXDXXXXXX-	Tier 3 / Stage III A
6068HT069 — RE554448	XXXXXXXXXXDXXXXXX-	Tier 3 / Stage III A

To The Customer

The part numbers in this Parts Catalog were correct at the time of publication. Per John Deere policy, we continuously improve our products. Therefore, when ordering parts verify the part numbers with your dealer.

SI Units of Measure

Metric dimensions are provided as applicable throughout this parts catalog.

Bolt and Cap Screw Strength Identification

Bolts and cap screws required to have high-strength qualities equivalent to metric property class 10.9 (SAE grade 8) or higher are identified throughout this catalog by the description 10.9, 12.9 or 14.9. All standard bolts and cap screws are metric property class 8.8 (SAE grade 5) or lower.

Serial Number Listing Information

Serial number information is listed to show on which machines each part can be used; for example:

	–		**The part can be used on all products.**
000000	–		**The part can be used on products beginning with the serial number listed.**
	–	**000000**	**The part can be used on products up to and including the serial number listed.**
000000	–	**000000**	**The part can be used on products between and including the serial number listed.**

When XXXXXX's are listed in place of a serial number, a serial number change was made, but the exact serial number was not available at the time of publication.

Direction Arrow

Arrows are used with illustrations to indicate the front of the unit. “Right-Hand” and “Left-Hand” sides are determined by facing in direction of machine forward travel.

Box-Enclosed Illustrations

Box-enclosed keyed parts in the illustration are available as a service assembly or an attachment. These parts may also include parts not available for service. The illustrations may not show all individual parts of an attachment. A box not keyed includes non-current parts.

Complete Goods Listings

Complete Goods are listed in bold face type. Order separately. Do not include on replacement part order.

Orientation of Engine

Right Hand (RH) and Left Hand (LH) sides are determined by standing at flywheel and facing the engine.

John Deere Remanufactured Components

The REMAN parts listed in this catalog are intended for the repair or replacement of failed or worn original equipment components. John Deere Reman components are manufactured to stringent John Deere standards and produced to original John Deere specifications that incorporates the latest design and performance improvement updates.

Serial Number Location

Each 210G and 210GLC excavator has seven serial number plates: A product identification number plate, an engine serial number plate, a hydraulic pump serial number plate, a left-hand travel device serial number plate, a right-hand propel motor serial number plate, a swing motor serial number plate and a control valve serial number plate.

The product identification plate is located at the front of the upperstructure to the right of the cab.

The engine serial number plate is located on the right side of the cylinder block near the starter.

The hydraulic pump serial number plate is located near the front of the hydraulic pump

The swing motor serial number plate is located on the top of the swing motor.

The right travel device serial number plate is located on the left-hand of the motor.

The left travel device serial number plate is located on the right-hand of the motor

The control valve serial number plate is located on the upper left-hand side of the control valve.

If product identification numbers or serial numbers are required for warranty claims or correspondence pertaining to this product. It is extremely important that all characters be furnished. This point cannot be overemphasized.

Trademarks

Throughout this parts catalog, you may find the following Deere and Company trademarks:

Best Bid™	CounterParts™	DEERE™ (Deere™)
Dura-Trax™	Fanggs™	Guardian™
HTH™	Jagz™	JDLink™
MARKS™	MIC™ [Machine Information Center]	MTH™
Power Curve™	Powerllel™	PowerShift Plus™
Powerwize™	POWR SAVR™	PowrShift™
ProPath™	Quad-Cool™	Quik-Tatch™
SC-2™	Side-Tracker™	Stinger™
StructureALL™	Swamper™	TMC™ [Total Machine Control]
ValueSelect™	Waratah™	Worksite Pro™
FlexBox™	Funk™	iTorque™
Phoenix™	Phoenix International™	PowerTech™
PowerTech™ E	PowerTech™ M	PowerTech™ Plus
Precision Joint™	SHIFT-O-MATIC™	SWEDA™ (Super Wide Extreme Dual Axle)
TeamMate™	TeamMate™II	TeamMate™ IV
TMII™	TMIII™	

Remarks and Abbreviations

The following remarks and abbreviations may appear throughout this parts catalog. Refer to the following table for translations.

Phrase	Meaning	Phrase	Meaning
ALSO ORDER, ORD W/	Also Order	MFWD	Mechanical Front Wheel Drive
AMP	Ampere	NA, NOT USED THIS APPL	Not used in this application
APPL, APPL ONLY	This application only	NLA	No longer available
AR	As required	NSEP	Not available separately
ASSY	Complete assembly	OD	Outside diameter
BOAC	Bolt-on cutting edge	OPTIONAL	Optional
CCW	Counterclockwise	OR	Or
COMPLETE	Complete	ORD, ORDER	Order
COMPLETE GOODS	Complete goods	OS	Oversize
CONVENIENCE ASSY, CA	Convenience assembly	OUTER	Outer
CTL, CUT TO LENGTH	Cut to length	PKG, PACKG	Package, Packet of
CW	Clockwise	PTO	Power Take Off
ENGINE	Engine	RATIO	Ratio
FOR	For	REAR	Rear
FRONT	Front	REMAN	Remanufactured
GAS	Gasoline	REPL	Replaces
HFWD	Hydraulic Front-Wheel Drive	RH	Right-hand
HP	Horsepower	SN	Serial number
HS, HEAD MARKED	High Strength, head marked	STD	Standard
ID	Inside diameter	SUB	Replaced by
INCH	Inch	SUB COMPONENTS	Substitute components (of the kit or assy)
INCL KEYS	Includes keys…	SUB FOR	Substitutes for
INCL, INCLUDES	Includes…	TEETH, Z	Number of gear teeth
INCLUDES PARTS/ ITEMS MARKED	Includes parts/items marked…	TK	Thickness
INNER	Inner	UP, UPPER	Upper
KIT	Kit	US	Undersize
L	Number of links	USE UNTIL EXHAUSTED	Use until exhausted
LF, LINE FILL	Line Fill	USE WITH	Use with
LGP	Low Ground Pressure	VEC	Vehicle Electronic Controller
LGTH	Length	VLC	Vehicle Load Center
LH	Left-hand	W/	With
LOW, LOWER	Lower	W/O	Without
LT	Long Track	WHOLE GOODS	Whole Goods
MAKE FROM, MF	Make from	WT	Wide Track
MARKED	Marked	XLT	Extra Long Track
MATCHED SET	Matched set		

Excavatrice 210G et 210GLC

TX1105295 A.1



Excavatrice 210G et 210GLC

(Fabriquée à partir de 2012)

(Moteur 6068HT085 — RE540692)

(Moteur 6068HT069 — RE554448)

(Moteur 6068HT069 — RE529930)

(Moteur 6068HT104 — RE556878)

(Moteur 6068HT109 — RE562670)

(Moteur 6068HT105 — RE557901)

(Moteur 6068HT111— RE570112)

(Les caractéristiques et la conception sont sujettes à modification sans préavis.)

Numéro d'identification de produit à 17 chiffres

TX1113662 A.1

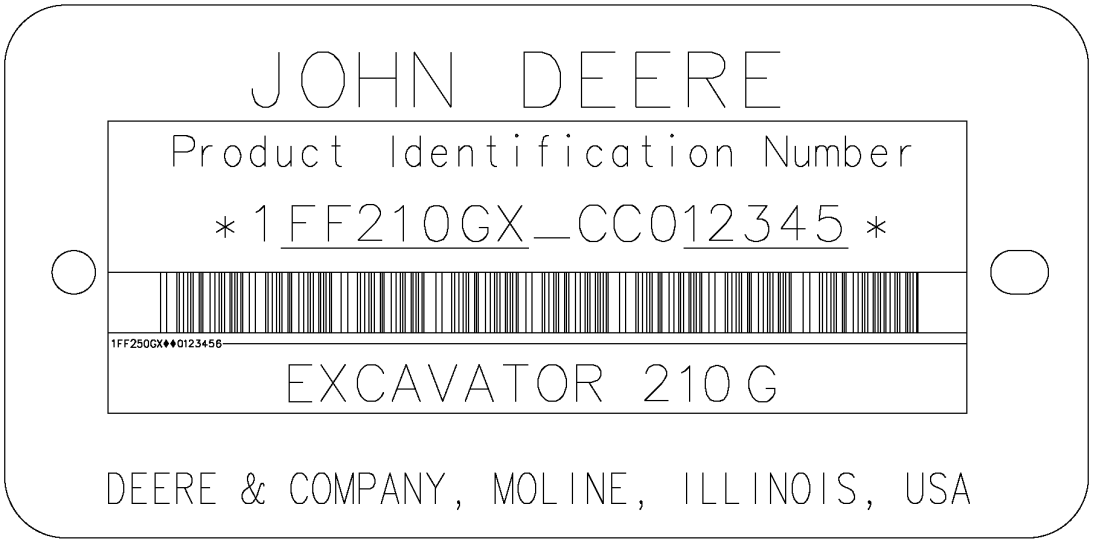

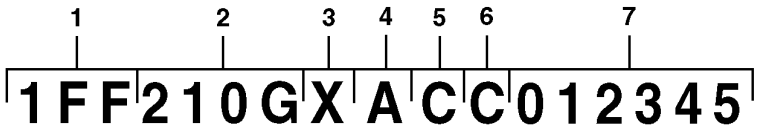

TX1113662

Légende			
1	Code mondial	1FF	John Deere
2	Identificateur de modèle	210G	Modèle machine
3	Code d'option de machine	X	Configuration de la tringlerie X.....Excavatrices à chenilles R.....Excavatrices militaires
4	Lettre de contrôle	A	Utilisation en usine uniquement
5	Code d'année de fabrication	C	Code C.....2012 D.....2013
6	Code d'émissions du moteur	C	Niveau d'émissions C.....Tier 2 / phase 2 D.....Tier 3 / phase 3
7	Numéro de série de la machine	012345	

Identification de niveau d'émissions du moteur

Numéro de modèle de moteur	NIP à 17 chiffres (11e chiffre)	Niveau d'émissions
6068HT105 — RE557901	XXXXXXXXXXCXXXXXX-	Tier 2 / phase II
6068HT109 — RE562670	XXXXXXXXXXDXXXXXX-	Tier 3 / phase III A
6068HT104 — RE556878	XXXXXXXXXXDXXXXXX-	Tier 3 / phase III A
6068HT069 — RE529930	XXXXXXXXXXDXXXXXX-	Tier 3 / phase III A
6068HT069 — RE554448	XXXXXXXXXXDXXXXXX-	Tier 3 / phase III A

Au client

Les numéros de référence dans ce catalogue de pièces étaient corrects au moment de la publication. Chez John Deere, notre politique est celle d'une amélioration continue des produits que nous fabriquons. Lors de la commande de pièces, il est donc recommandé de vérifier les numéros de référence auprès du concessionnaire.

Unités de mesure SI

Les dimensions sont données en unités métriques, le cas échéant, dans ce catalogue pièces.

Identification de la résistance des boulons

Les boulons devant présenter des caractéristiques de haute résistance de qualité au moins équivalente à la classe de propriété métrique 10.9 (catégorie SAE 8) sont identifiés tout au long de ce catalogue par la description 10.9, 12.9 ou 14.9. Tous les boulons standard sont de classe de propriété métrique 8.8 (catégorie SAE 5) ou inférieure.

Informations concernant la liste des numéros de série

Le numéro de série est donné dans la liste pour indiquer sur quelles machines chaque pièce peut être utilisée.

	–		**La pièce peut être utilisée sur tous les produits.**
000000	–		**La pièce peut être utilisée sur tous les produits à partir du numéro de série indiqué.**
	–	**000000**	**La pièce peut être utilisée sur tous les produits jusqu'au numéro de série indiqué inclus.**
000000	–	**000000**	**La pièce peut être utilisée sur tous les produits entre les numéros de série indiqués inclus.**

Le XXXXXX à la place du numéro de série signale que celui-ci a été modifié mais que le nouveau numéro de série n'était pas encore disponible au moment de la publication du catalogue.

Flèche de direction

Les flèches sont utilisées avec les illustrations pour indiquer l'avant de l'unité. Les côtés "droit" et "gauche" sont déterminés en faisant face au sens de marche avant de la machine.

Illustrations encadrées

Les pièces indiquées avec un numéro de légende dans l'encadré sont disponibles en tant qu'ensemble de rechange ou accessoire. Ces pièces peuvent aussi comporter des pièces non réparables/remplaçables. Il se peut que toutes les pièces d'un accessoire ne figurent pas dans une illustration. Un encadré sans légende contient des pièces périmées.

Listes d'articles complets

Les articles complets sont indiqués en caractères gras. À commander séparément. Ne pas inclure sur la commande de pièces de rechange.

Orientation du moteur

Les côtés droit et gauche sont déterminés en se mettant devant le volant-moteur et en faisant face au moteur.

Composants réusinés John Deere

Les pièces de REMAN répertoriées dans ce catalogue sont destinées à la réparation ou au remplacement de composants d'équipement d'origine qui sont cassés ou usés. Les composants John Deere Reman sont fabriqués selon les normes strictes de John Deere et de manière à être conformes aux spécifications d'origine John Deere comprenant les dernières améliorations apportées à la conception et en termes de rendement.

Emplacement du numéro de série

Chaque excavateur 210G et 210GLC possède sept plaques constructeurs: la plaque de numéro d'identification de produit, la plaque constructeur du moteur, la plaque constructeur de la pompe hydraulique, la plaque constructeur du dispositif de déplacement gauche, la plaque constructeur du moteur de propulsion droit, la plaque constructeur du moteur de pivotement et la plaque constructeur du distributeur.

La plaque d'identification de produit se trouve sur la partie avant de la superstructure, à droite de la cabine.

La plaque constructeur du moteur se trouve sur le côté droit du bloc-cylindres, près du démarreur.

La plaque constructeur de pompe hydraulique se trouve près de la partie avant de la pompe hydraulique.

La plaque constructeur du moteur de pivotement se trouve sur la partie supérieure du moteur de pivotement.

La plaque constructeur du dispositif de déplacement droit se trouve sur la partie gauche du moteur.

La plaque constructeur du dispositif de déplacement gauche se trouve sur la partie droite du moteur.

La plaque constructeur du distributeur se trouve sur la partie avant gauche du distributeur.

Si les numéros d'identification ou de série du produit sont nécessaires pour les réclamations sous garantie ou dans le cadre d'une correspondance concernant le produit, il est essentiel que l'ensemble des caractères soit indiqué. On ne peut trop insister sur ce point.

Marques commerciales

Les marques commerciales Deere and Company suivantes peuvent figurer dans ce catalogue de pièces:

Best Bid™	CounterParts™	DEERE™ (Deere™)
Dura-Trax™	Fanggs™	Guardian™
HTH™	Jagz™	JDLink™
MARKS™	MIC™ [Machine Centre d'information]	MTH™
Power Curve™	PowerIlel™	PowerShift Plus™
Powerwize™	POWR SAVR™	PowrShift™
ProPath™	Quad-Cool™	Quik-Tatch™
SC-2™	Side-Tracker™	Stinger™
StructureALL™	Swamper™	TMC™ [Machine Total Control]
ValueSelect™	Waratah™	Worksite Pro™
FlexBox™	Funk™	iTorque™
Phoenix™	Phoenix International™	PowerTech
PowerTech™ E	PowerTech™ M	PowerTech™ Plus
Precision Joint™	SHIFT-O-MATIC™	SWEDA™ (Super Wide Extreme double essieu)
TeamMate™	TeamMate™II	TeamMate™ IV
TMII™	TMIII™	

Remarques et abréviations

Les remarques et les abréviations qui suivent peuvent figurer dans ce catalogue de pièces. Consulter le tableau suivant pour leurs explications.

Expression	Signification	Expression	Signification
COMMANDER AUSSI, CMDE AVEC	Commander aussi	Pont avant	Pont avant mécanique
A	Ampère	SO, NON UTILISÉ PR APPLICATION	Non utilisé pour cette application
APPL, APPL UNIQUEMENT	Cette application uniquement	NLA	Plus disponible
AR	Selon le besoin	NSEP	Non disponible(s) séparément
ASSY	Ensemble complet	OD	Diamètre extérieur
BAB	Bord d'attaque boulonné	OPTIONAL	En option
CCW	Vers la gauche	OR	Ou
COMPLETE	Complet	CMDE, COMMANDER	Commande
ARTICLES COMPLETS	Articles complets	OS	Surdimensionné
ENSEMBLE UTILITAIRE, EU	Ensemble utilitaire	OUTER	Extérieur
CLV, COUPER À LA LONGUEUR VOULUE	Couper à la longueur voulue	PQT, PAQUET	Ensemble, paquet de
CW	Vers la droite	PTO	Prise de force
MOTEUR	Moteur	RATIO	Rapport
FOR	Pour	REAR	Arrière
FRONT	Avant	REMAN	Pièce réusinée
ESSENCE	Essence	REMPLACE	Remplace
HFWD	Traction avant hydraulique	RH	De droite
HP	Puissance	NS	Numéro de série
HS, HEAD MARKED	Haute résistance, tête marquée	STD	Standard
ID	Diamètre intérieur	SUB	Remplacé par
US	US	SUB COMPONENTS	Substituer les composants (du kit ou de l'ensemble)
INCL KEYS	Clés comprises…	SUB FOR	Remplace
COMPREND, COMPREND	Comprend…	DENTS, Z	Nombre de dents d'engrenage
COMPREND LES PIÈCES/ ARTICLES MARQUÉS	Comprend les pièces/articles marqués…	TK	Épaisseur
INTÉRIEUR	Intérieur	UP,SUPÉRIEUR	Supérieur
KIT	Kit	US	À cote inférieure
L	Nombre de maillons	UTILISER JUSQU'À ÉPUISEMENT	Utiliser jusqu'à épuisement
PC, PRIS DE LA CHAÎNE	Pris de la chaîne	USE WITH	À utiliser avec
FPS	Faible pression au sol	CEV	Contrôleur électronique du véhicule
LGTH	Longueur	CRV	Coffret de répartition du véhicule
LH	De gauche	W/	Avec
LOW, INFÉRIEUR	Inférieur	W/O	Sans
LT	Chenille longue	MARCHANDISES EN VRAC	Marchandises en vrac

À CONFECTIONNER À PARTIR DE, MF	À confectionner à partir de		PDS	Chenille large
MARKED	Marqué		XLT	Chenille extra longue
JEU APPARIÉ	Jeu apparié			

Escavadeira 210G e 210GLC

TX1105295 A.1



Escavadeira 210G e 210GLC

(Fabricado em 2012–)

(Motor 6068HT085 — RE540692)

(Motor 6068HT069 — RE554448)

(Motor 6068HT069 — RE529930)

(Motor 6068HT104 — RE556878)

(Motor 6068HT109 — RE562670)

(Motor 6068HT105 — RE557901)

(Motor 6068HT111— RE570112)

(As especificações e o projeto estão sujeitos a alterações sem aviso prévio)

Número de Identificação do Produto com 17 Dígitos

TX1113662 A.1

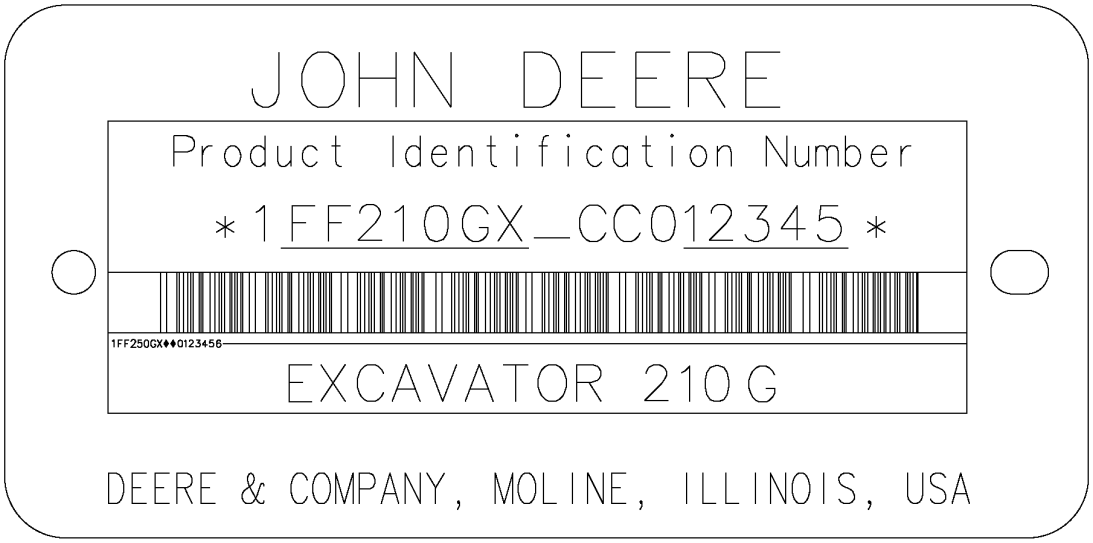

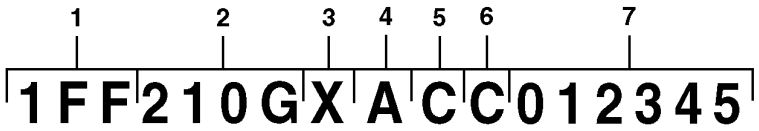

TX1113662

Chave			
1	Código Mundial	1FF	John Deere
2	Identificador do Modelo	210G	Modelo da máquina
3	Código de Opção da Máquina	X	Configuração da Articulação X.....Escavadeiras com Esteiras R.....Escavadeiras Militares
4	Letra de Verificação	A	Uso Exclusivo da Fábrica
5	Código do Ano de Fabricação	C	Código C.....2012 D.....2013
6	Código de Emissões do Motor	C	Nível de Emissões C.....Classe 2 / Estágio 2 D.....Classe 3 / Estágio 3
7	Número de Série da Máquina	012345	

Identificação do Nível de Emissões do Motor

Número do Modelo do Motor	PIN de 17 Dígitos (11º Dígito)	Nível de Emissões
6068HT105 — RE557901	XXXXXXXXXXCXXXXXX-	Classe 2 / Estágio II
6068HT109 — RE562670	XXXXXXXXXXDXXXXXX-	Classe 3 / Estágio III A
6068HT104 — RE556878	XXXXXXXXXXDXXXXXX-	Classe 3 / Estágio III A
6068HT069 — RE529930	XXXXXXXXXXDXXXXXX-	Classe 3 / Estágio III A
6068HT069 — RE554448	XXXXXXXXXXDXXXXXX-	Classe 3 / Estágio III A

Ao Cliente

Os números de peça neste Catálogo de peças estavam corretos quando o catálogo foi publicado. De acordo com a política da John Deere, nossos produtos são aprimorados continuamente. Portanto, ao fazer um pedido de peças, verifique os números de peça com seu concessionário.

Unidades de Medida do SI

As dimensões métricas são fornecidas conforme aplicável do começo ao fim deste catálogo de peças.

Identificação de Resistência de Parafusos

Os parafusos que devem ter qualidades de alta resistência equivalentes à classe 10.9 do sistema métrico (SAE grau 8) ou superior são identificados do começo ao fim deste catálogo pela descrição 10.9, 12.9 ou 14.9. Todos os parafusos padrão são da classe 8.8 do sistema métrico (SAE grau 5) ou inferior.

Informações do Nº de Série do Motor

As informações sobre número de série são listadas para mostrar em quais máquinas cada peça pode ser utilizada, por exemplo:

	–		**Pode ser usada em todos os tipos de motor.**
000000	–		**A peça pode ser usada em produtos que começam com o número de série listado.**
	–	**000000**	**A peça pode ser usada em produtos até (e incluindo) o número de série listado.**
000000	–	**000000**	**A peça pode ser usada em produtos entre (e incluindo) os números de série listados.**

Quando XXXXXX é listado no lugar do número de série, uma alteração no número de série foi feita, porém o número de série exato não estava disponível quando o catálogo foi publicado.

Seta de Direção

As setas são utilizadas com as ilustrações para indicar a parte dianteira da unidade. Os LADOS DIREITO E ESQUERDO são determinados com base na direção do movimento de avanço do veículo.

Ilustrações Exibidas em Caixas

As peças com legenda exibidas em caixas na ilustração estão disponíveis como um conjunto de serviço ou um acessório. Essas peças também podem incluir peças não disponíveis para serviço. As ilustrações podem não mostrar todas as peças individuais de um acessório. Uma caixa sem legenda inclui peças não atuais.

Listas de Peças Completas

As Peças Completas estão listadas em negrito. Faça o pedido separadamente. Não inclua em pedidos de peças de reposição.

Orientação do Motor

Os lados Direito (RH) e Esquerdo (LH) são determinados estando no volante do motor e de frente para o motor.

Componentes John Deere Remanufaturados

As peças REMAN listadas neste catálogo destinam-se ao reparo ou substituição de componentes originais do equipamento que apresentem defeito ou desgate. Os componentes John Deere Reman são fabricados conforme os rigorosos padrões John Deere e produzidos conforme as especificações originais John Deere que incorporam as mais recentes melhorias de projeto e desempenho.

Localização do Número de Série

Cada escavadeira 210G e 210GLC possui sete placas de número de série: Uma placa do número de identificação do produto, uma placa do número de série do motor, uma placa do número de série da bomba hidráulica, uma placa do número de série do dispositivo de deslocamento esquerdo, uma placa do número de série do motor de propulsão direito, uma placa do número de série do motor do giro e uma placa do número de série da válvula de controle.

A placa de identificação do produto está localizada na frente da estrutura superior, à direita da cabine.

A placa do número de série do motor está localizada no lado direito do bloco de cilindros, perto do motor de partida.

A placa do número de série da bomba hidráulica está localizada perto da parte frontal da bomba hidráulica.

A placa do número de série do motor do giro está localizada na parte superior do motor do giro.

A placa do número de série do dispositivo de deslocamento direito está localizada no lado esquerdo do motor.

A placa do número de série do dispositivo de deslocamento esquerdo está localizada no lado direito do motor.

A placa do número de série da válvula de controle está localizada no lado esquerdo superior da válvula de controle.

Se os números de identificação dos produtos ou números de série forem necessários para solicitações de garantia ou correspondência pertencentes a este produto, é extremamente importante informar todos os caracteres. Este ponto é crucial.

Marcas comerciais

Ao longo deste catálogo de peças, você encontrará as seguintes marcas comerciais da Deere & Company:

Best Bid™	CounterParts™	DEERE™ (Deere™)
Dura-Trax™	Fanggs™	Guardian™
HTH™	Jagz™	JDLink™
MARKS™	MIC™ [Centro de Informações sobre a Máquina]	MTH™
Power Curve™	Powerllel™	PowerShift Plus™
Powerwize™	POWR SAVR™	PowrShift™
ProPath™	Quad-Cool™	Quik-Tatch™
SC-2™	Side-Tracker™	Stinger™
StructureALL™	Swamper™	TMC™ [Controle Total da Máquina]
ValueSelect™	Waratah™	Worksite Pro™
FlexBox™	Funk™	iTorque™
Phoenix™	Phoenix International™	PowerTech
PowerTech™ E	PowerTech™ M	PowerTech™ Plus
Precision Joint™	SHIFT-O-MATIC™	SWEDA™ (Eixo Duplo Extremo Super Largo)
TeamMate™	TeamMate™II	TeamMate™ IV
TMII™	TMIII™	

Observações e Abreviações

As seguintes observações e abreviações podem aparecer ao longo deste catálogo. Consulte a tabela a seguir para ver as traduções.

Frase	Significado	Frase	Significado
ALSO ORDER, ORD W/	Encomende Também	MFWD	Tração Dianteira Mecânica
AMP	Ampere	NA, NOT USED THIS APPL	Não Usado Nesta Aplicação
APPL, APPL ONLY	Somente nesta aplicação	NLA	Não está mais disponível
AR	Conforme necessário	NSEP	Não disponível separadamente
ASSY	Conjunto completo	OD	Diâmetro externo
BOAC	Borda de corte aparafusada	OPTIONAL	Opcional
CCW	Sentido anti-horário	OR	Ou
COMPLETE	Completo	ORD, ORDER	Encomendar
COMPLETE GOODS	Peças completas	OS	Tamanho Superior
CONVENIENCE ASSY, CA	Conjunto de conveniência	OUTER	Externo
CTL, CUT TO LENGTH	Cortar no comprimento correto	PKG, PACKG	Pacote, Pacote de
CW	Sentido Horário	PTO	Tomada de Potência
ENGINE	Motor	RATIO	Relação
FOR	Para	REAR	Traseira
FRONT	Dianteira	REMAN	Remanufaturado
GAS	Gasolina	REPL	Substitui
HFWD	Transmissão Dianteira Hidráulica	RH	Lado direito
HP	Cavalos de potência	SN	Número de série
HS, HEAD MARKED	Alta Resistência, cabeça marcada	STD	Padrão
ID	Diâmetro interno	SUB	Substituído por
INCH	Polegada	SUB COMPONENTS	Componentes substitutos (do kit ou conjunto)
INCL KEYS	Inclui chaves…	SUB FOR	Substituto para
INCL, INCLUDES	Inclui…	TEETH, Z	Número de dentes da engrenagem
INCLUDES PARTS/ ITEMS MARKED	Inclui peças/itens marcados…	TK	Espessura
INNER	Interno	UP, UPPER	Superior
KIT	Kit	US	Tamanho inferior
L	Número de elos	USE UNTIL EXHAUSTED	Use até esgotar
LF, LINE FILL	Enchimento da Linha	USE WITH	Usar com
LGP	Baixa Pressão no Solo	VEC	Controlador Eletrônico do Veículo
LGTH	Comprimento	VLC	Central de Carga do Veículo
LH	Esquerdo	W/	Com
LOW, LOWER	Inferior	W/O	Sem
LT	Esteira Longa	WHOLE GOODS	Pacotes de Produto
MAKE FROM, MF	Fabricação de	WT	Esteira Larga
MARKED	Marcado	XLT	Esteira Extra Longa
MATCHED SET	Conjunto correspondente		

Excavadora 210G y 210GLC

TX1105295 A.1



Excavadora 210G y 210GLC

(Fabricación 2012–)

(Motor 6068HT085 — RE540692)

(Motor 6068HT069 — RE554448)

(Motor 6068HT069 — RE529930)

(Motor 6068HT104 — RE556878)

(Motor 6068HT109 — RE562670)

(Motor 6068HT105 — RE557901)

(Motor 6068HT111— RE570112)

(Las especificaciones y el diseño están sujetos a cambios sin previo aviso)

Número de identificación de producto de 17 dígitos

TX1113662 A.1

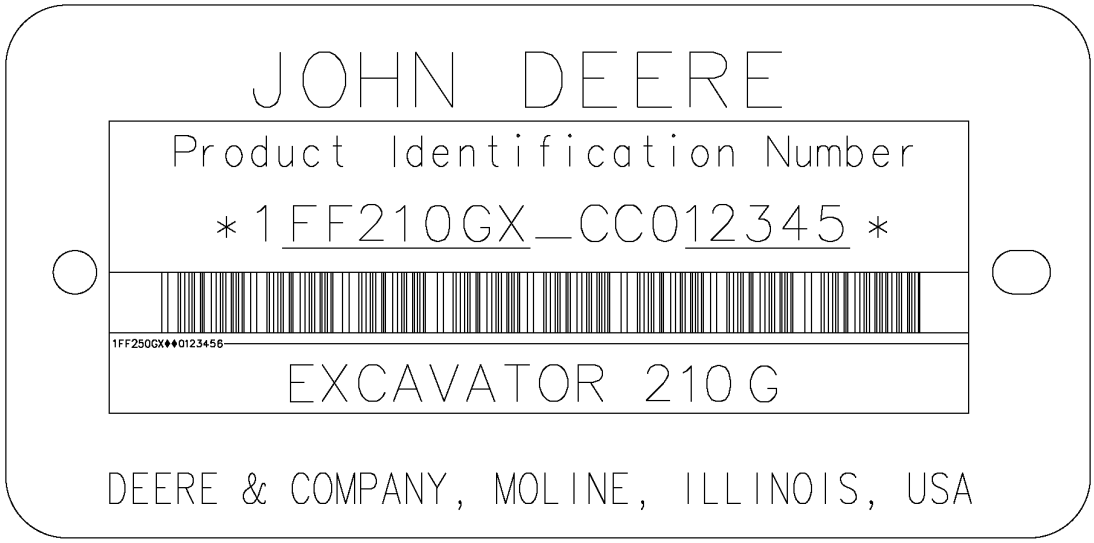

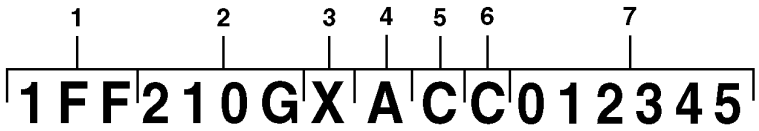

TX1113662

Clave			
1	Código mundial	1FF	John Deere
2	Identificador de modelo	210G	Modelo de máquina
3	Código de opciones de la máquina	X	Configuración de articulación X.....Excavadoras de orugas R.....Excavadoras militares
4	Letra de verificación	a	Sólo para uso de fábrica
5	Código de año de fabricación	C	Código C.....2012 D.....2013
6	Código de emisiones de motor	C	Nivel de emisiones C.....Tier 2 / Fase 2 D.....Tier 3 / Fase 3
7	Número de serie de máquina	012345	

Identificación de nivel de emisiones del motor

Número de modelo de motor	Pin de 17 dígitos (dígito 11)	Nivel de emisiones
6068HT105 — RE557901	XXXXXXXXXXCXXXXXX-	Tier 2 / Fase II
6068HT109 — RE562670	XXXXXXXXXXDXXXXXX-	Tier 3 / Fase III A
6068HT104 — RE556878	XXXXXXXXXXDXXXXXX-	Tier 3 / Fase III A
6068HT069 — RE529930	XXXXXXXXXXDXXXXXX-	Tier 3 / Fase III A
6068HT069 — RE554448	XXXXXXXXXXDXXXXXX-	Tier 3 / Fase III A

Al cliente

Los números de pieza en este catálogo de piezas eran correctos al momento de la publicación. Conforme a la política de John Deere, mejoramos los productos continuamente. Por lo tanto, al pedir piezas, consultar al concesionario para verificar los números de pieza.

Unidades de medida SI

Siempre que sea aplicable, en todo este catálogo de piezas las dimensiones se indican en el sistema métrico.

Identificación de resistencia de pernos y tornillos

Los pernos y tornillos que deben tener características de resistencia alta equivalentes al valor de sistema métrico 10,9 (grado 8 de SAE) o superior se identifican en este catálogo con la descripción 10,9; 12,9 ó 14,9. Todos los pernos y tornillos estándar son del valor de sistema métrico 8,8 (grado 5 de SAE) o inferior.

Información de lista de número de serie

La información de número de serie se lista para indicar la máquina en la cual se puede usar la pieza; por ejemplo:

	–		**La pieza puede usarse en todos los productos.**
000000	–		**La pieza puede usarse en los productos a partir del número de serie listado.**
	–	**000000**	**La pieza puede usarse en los productos hasta e inclusive el número de serie listado.**
000000	–	**000000**	**La pieza puede usarse en los productos entre e inclusive el número de serie listado.**

Cuando XXXXXX aparece en lugar de un número de serie, quiere decir que se modificó el número de serie, pero el número de serie preciso no estaba disponible al momento de la publicación.

Flecha de sentido

Las flechas se emplean en las ilustraciones para indicar la parte delantera de la unidad. Los lados derecho e izquierdo se determinan mirando en el sentido de avance de la máquina.

Ilustraciones encerradas en cuadros

Los componentes con referencias encerradas en cuadros en la ilustración están disponibles como un conjunto de mantenimiento o un accesorio. Estas piezas pueden incluir otras que no estén disponibles como piezas de repuesto. Es posible que en las ilustraciones no se muestren todos los componentes individuales de un accesorio. Un cuadro sin referencia incluye componentes no actuales.

Conjuntos completos

Los conjuntos completos se listan en negritas. Pedir por separado. No incluir en el pedido de piezas de repuesto.

Orientación del motor

Los lados derecho (RH) e izquierdo (LH) se determinan al pararse junto al volante mirando hacia el motor.

Componentes remanufacturados de John Deere

Los componentes REMAN listadao en este catálogo están destinados a la reparación o la sustitución de componentes originales averiados o desgastados. Los componentes Reman de John Deere están fabricados bajo estrictas normas de John Deere y realizados según las especificaciones originales de John Deere que incorporan las últimas actualizaciones y mejoras del diseño y del rendimiento.

Posición de números de serie

Cada excavadora 210G y 210GLC tiene siete chapas de número de serie: Una chapa de número de identificación del producto, una chapa de número de serie del motor, una chapa de número de serie de la bomba hidráulica, una chapa de número de serie del mecanismo propulsor izquierdo, una chapa de número de serie del motor propulsor derecho, una chapa de número de serie del motor de giro y una chapa de número de serie de la válvula de control.

La chapa de identificación del producto se encuentra en la parte delantera de la estructura superior, a la derecha de la cabina.

La chapa del número de serie del motor se encuentra en el lado derecho del bloque de cilindros, cerca del arrancador.

La chapa del número de serie de la bomba hidráulica se encuentra cerca de la parte delantera de la bomba hidráulica.

La chapa del número de serie del motor de giro se encuentra en la parte superior del motor.

La chapa del número de serie del dispositivo de propulsión derecho se encuentra en el lado izquierdo de dicho motor.

La chapa del número de serie del dispositivo de propulsión izquierdo se encuentra en el lado derecho de dicho motor.

La chapa del número de serie de la válvula de control se encuentra en la parte superior izquierda de la válvula de control.

Es posible que sea necesario especificar los números de identificación del producto o los números de serie al presentar una reclamación por garantía o en la correspondencia relacionada con este producto. En esos casos es muy importante que se suministren todos los caracteres. Resulta indispensable recalcar la importancia de este punto.

Marcas comerciales

En este catálogo de piezas pueden aparecer las siguientes marcas comerciales de Deere and Company:

Best Bid™	CounterParts™	DEERE™ (Deere™)
Dura-Trax™	Fanggs™	Guardian™
HTH™	Jagz™	JDLink™
MARKS™	MIC™ [Centro de información de máquina]	MTH™
Power Curve™	Powerllel™	PowerShift Plus™
Powerwize™	POWR SAVR™	PowrShift™
ProPath™	Quad-Cool™	Quik-Tatch™
SC-2™	Side-Tracker™	Stinger™
StructureALL™	Swamper™	TMC™ [Control total de la máquina]
ValueSelect™	Waratah™	Worksite Pro™
FlexBox™	Funk™	iTorque™
Phoenix™	Phoenix International™	PowerTech
PowerTech™ E	PowerTech™ M	PowerTech™ Plus
Precision Joint™	SHIFT-O-MATIC™	SWEDA™ (eje doble extremo súper ancho)
TeamMate™	TeamMate™II	TeamMate™ IV
TMII™	TMIII™	

Comentarios y abreviaturas

Los comentarios y las abreviaturas siguientes pueden aparecer en este catálogo de piezas. Consultar la tabla siguiente para las traducciones.

Frase	Significado	Frase	Significado
ALSO ORDER, ORD W/	Pedir también	MFWD	Tracción delantera mecánica
AMP	Amperio	NA, NOT USED THIS APPL	No se usa para esta aplicación
APPL, APPL ONLY	Esta aplicación solamente	NLA	Ya no está disponible
AR	Según se requiera	NSEP	No disponible por separado
ASSY	Conjunto completo	OD	Diámetro exterior
BOAC	Borde cortante empernado	OPTIONAL	Opcional
CCW	Sentido contrahorario	OR	O
COMPLETE	Completo	ORD, ORDER	Pedir
COMPLETE GOODS	Mercancía completa	OS	Sobretamaño
CONVENIENCE ASSY, CA	Conjunto de comodidad	OUTER	Exterior
CTL, CUT TO LENGTH	Cortar según se requiera	PKG, PACKG	Paquete, paquete de
CW	Sentido horario	PTO	Toma de fuerza
ENGINE	Motor	RATIO	Relación
FOR	Para	REAR	Posterior, parte trasera
FRONT	Frente, frontal	REMAN	Remanufacturado
GAS	Gasolina	REPL	Reemplaza a
HFWD	Tracción delantera hidráulica	RH	Lado derecho
HP	Caballos de fuerza	SN	Número de serie
HS, HEAD MARKED	Resistencia alta, cabeza marcada	STD	Estándar
ID	Diámetro interior	SUB	Sustituido por
INCH	Pulgada	SUB COMPONENTS	Sustituir componentes (del juego o conjunto)
INCL KEYS	Incluye los elementos ...	SUB FOR	Sustitución para
INCL, INCLUDES	Incluye…	TEETH, Z	Número de dientes de engranaje
INCLUYE PIEZAS/ ELEMENTOS MARCADOS	Incluye las piezas/elementos marcados...	TK	Espesor
INNER	Interior	UP, UPPER	Arriba, superior
KIT	Juego	US	Subtamaño
L	Número de eslabones	USE UNTIL EXHAUSTED	Usar hasta que se acabe
LL, LINE FILL	Llenado de línea	USE WITH	Usar con
LGP	Baja presión sobre suelo	VEC	Controlador electrónico de vehículo
LGTH	Largo	VLC	Centro eléctrico del vehículo
LH	Lado izquierdo	W/	Con
LOW, LOWER	Bajo, inferior	W/O	Sin
LT	Cadena de oruga larga	WHOLE GOODS	Mercancía completa
MAKE FROM, MF	Fabricar de	WT	Cadena de oruga ancha
MARKED	Marcado	XLT	Cadena de oruga extra larga
MATCHED SET	Conjunto apareado		

Conteúdo

01 Rodas e Pneus e Esteiras
0130 Sistemas das Esteiras 62
02 Eixos, Diferenciais e Sistemas de Suspensão
0260 Eixos, Diferencial e Sistema Hidráulico do Sistema da Suspensão (Inclui Avanço) 84
04A Motor
0400A Motor 6068HT085-RE540692 104
04B Motor
0400B Motor 6068HT069 RE529930 RE554448 202
04C Motor
0400C Motor 6068HT109-RE562670 282
04D Motor
0400D Motor 6068HT104 - RE556878 374
04E Motor
0400E Motor 6068HT105-RE557901 456
04F Motor Diesel
0400F Motor Diesel 6068HT111-RE570112 542
05 Sistema Auxiliar do Motor
0505 Auxílios de Partida em Clima Frio 628
0510 Sistema de Arrefecimento do Motor 630
0520 Sistema de Admissão 648
0530 Sistema de Escape Externo 658
0540 Suporte do Motor 668
0560 Sistemas Externos de Suprimento de Combustível 672
13 Diversos, Veículo
1311 Conjunto do Veículo 682
1322 Etiquetas e Marcas Comerciais 684
16 Sistemas Elétricos do Veículo
1671 Baterias, Suporte e Cabos 694
1673 Sistema de Iluminação do Veículo 698
1674 Chicote Elétrico e Interruptores 708
17 Chassi da Estrutura ou Estrutura de Suporte
1740 Instalação da Estrutura 742
18 Estação do Operador
1810 Compartimento do Operador 748
1821 Assento e Cintos de Segurança 800
1830 Aquecimento e Ar Condicionado 820
19 Chapa de Metal e Estilo
1910 Capô ou Compartimento do Motor 836
20 Segurança, Conveniência e Diversos
2001 Rádio 866
2002 Espelho 868
2004 Dispositivos de Advertência Incluindo Buzina e Alarme de Ré 874
2010 Diversos 882
21 Sistema Hidráulico Principal do Veículo
2161 Bombas e Acionamentos Hidráulicos 886
2162 Válvulas de Controle 898
2164 Reservatório Hidráulico, Filtro e Resfriador 922
26 Comunicação Global do Veículo
2601 Controlador de Comunicação 926
33 Retroescavadeira e Escavadeira
3302 Caçamba com Dentes 930
3315 Articulação dos Controles 954

Conteúdo - continuação

3340 Estruturas da Retroescavadeira e Escavadeira 976
3362 Válvulas de Controle e de Retenção da Carga 984
3363 Linhas, Mangueiras e Conexões 988
3365 Cilindros Hidráulicos 1050
43 Giro, Rotação ou Sistema de Articulação
4350 Elementos de Acionamento Mecânico 1060

Índice alfabético

Página

1146 ROCKER ARM COVER ... 282
1163 Rocker Arm Cover ... 104, 202, 374, 456
1163 Valve Cover ... 542
12 V Power Supply Wiring Harness ... 740
1299 Oil Filler Neck Cover ... 204, 284, 376, 458, 544
1321 Crankshaft Pulley ... 106, 206, 286, 378, 460
1321 Pulley ... 546
1403 Flywheel Housing ... 107, 287, 379, 461, 548
1403 FLYWHEEL HOUSING ... 207
1517 Flywheel ... 108, 288, 380, 462, 550
1517 FLYWHEEL ... 208
16A6 Fuel Injection Pump ... 210, 382
16AF Fuel Injection Pump ... 110, 464
16C9 Fuel Injection Pump ... 290
16KB Fuel Injection Pump ... 552
17BV AIR INLET ... 292
17CN Air Intake ... 112
17CN Intake Manifold ... 384, 466, 554
17CN INTAKE MANIFOLD ... 212
1989 Oil Pan ... 114, 294, 386, 468, 556
1989 OIL PAN ... 214
2001 WATER PUMP ... 216
2001 Water Pump Pulley ... 116, 296, 470, 558
2154 Thermostat Cover ... 298
2158 Thermostat Cover ... 117, 388, 472, 560
2158 THERMOSTAT COVER ... 217
2217 Thermostat ... 118
2217 THERMOSTAT ... 218
2224 Thermostat ... 120, 220, 390, 474, 562
2255 Thermostat ... 300
2399 Fan Drive Bracket ... 302
24FF Fan Belt ... 122, 303, 392, 476, 564
24FF FAN BELT ... 222
2695 ENGINE COOLANT HEATER ... 223
2695 Engine Coolant Heater Fittings ... 123, 304, 393, 477
2695 Heater ... 566
2876 Exhaust Manifold ... 305
2894 EXHAUST MANIFOLD ... 224
28AG Exhaust Manifold ... 124, 394, 478
28AG EXHAUST MANIFOLD ... 225
28AG Exhaust Manifolde ... 568
2962 Ventilating System ... 306
2964 Ventilating System ... 126, 396, 480, 570
2964 VENTILATING SYSTEM ... 226
3031 Starting Motor ... 128, 308, 398, 482, 572
3031 STARTING MOTOR ... 228
3150 Alternator ... 129, 310, 400, 484, 574
3150 ALTERNATOR ... 229
35EN Fuel Filter ... 312
35EW Final Fuel Filter ... 130, 402, 486
35EW FINAL FUEL FILTER ... 230
3614 Front Plate ... 132
3614 Front Plate and Idle Gears (Upper And Lower) ... 314, 404, 488, 576
3614 FRONT PLATE AND IDLE GEARS (UPPER AND LOWER) ... 232
3713 Fuel Transfer Pump ... 134, 316, 406, 490
3713 FUEL TRANSFER PUMP ... 234
3799 Fuel Transfer Pump Cover ... 578
3917 Thermostat Housing, By Pass Tube To Water Pump ... 318
3924 Thermostat Housing ... 136, 408, 492, 580
3924 THERMOSTAT HOUSING, BY PASS TUBE TO WATER PUMP ... 236
4059 Engine Oil Dipstick ... 320
4062 Engine Oil Dipstick ... 138, 410, 494, 582
4062 ENGINE OIL DIPSTICK ... 238
4112 Auxiliary Drive Pulley ... 139
4112 FRONT AUXILIARY DRIVE ... 239
4112 Front Auxiliary Drive Pulley ... 322, 411, 495, 583
4330 Starting Aid ... 324
4434 Timing Gear Cover ... 140, 412, 496
4434 TIMING GEAR COVER ... 240
4434 Timing Gear Cover And Water Pump ... 584
4435 Timing Gear Cover / Water Pump ... 326
4633 Engine Cylinder Block ... 328
4644 Cylinder Block ... 142, 414, 498
4644 CYLINDER BLOCK ... 242
4689 Cylinder Block ... 586
4712 Crankshaft ... 144
4712 Crankshaft And Bearings ... 330, 416, 500, 588
4712 CRANKSHAFT, BEARINGS ... 244
4834 Connecting Rods / Pistons ... 332
4839 Connecting Rod and Piston-Cylinder Liner Kit ... 590
4839 Connecting Rods and Pistons ... 146, 418, 502
4839 CONNECTING RODS AND PISTONS ... 246

Página

4902 Rocker Arm / Shaft / Tappet / Push Rod ... 148
4902 Rocker Arm Assembly ... 420, 504
4902 Rocker Arm Shaft, Push Rods and Rocker Arms ... 592
4902 ROCKER ARM, SHAFT, TAPPET, PUSH ROD ... 248
4905 Rocker Arm / Shaft / Tappet / Push Rod ... 334
5001 OIL PUMP ... 250
5024 Engine Oil Pump ... 336, 422, 506, 594
5024 Oil Pump ... 150
5024 OIL PUMP ... 251
5120 Cylinder Head ... 338
5123 Cylinder Head ... 152, 424, 508
5123 CYLINDER HEAD ... 252
5132 Cylinder Head ... 596
5204 AUXILIARY DRIVE ... 254
5204 Auxiliary Drive Cover ... 154, 340, 426, 510
5204 Gear Driven Auxiliary Drive ... 598
5497 Turbo Air Inlet ... 341
5728 Water Pump Inlet ... 155, 343, 427, 511, 600
5728 WATER PUMP INLET ... 255
5945 Engine Oil Cooler ... 342
5949 Oil Cooler ... 156, 428, 512, 602
5949 OIL COOLER ... 256
62A4 Alternator Brackets ... 157, 344, 430, 514, 604
62A4 ALTERNATOR BRACKETS ... 257
6382 Fuel Lines, Low Pressure ... 346
63AN Fuel Lines ... 158, 258, 432, 516
63FW Low Pressure Fuel Lines ... 606
65QM Turbocharger (- 022883) ... 260
65S9 Turbocharger ... 348
65VM Turbocharger (022884 - 077011) ... 262
65WA Turbocharger ... 160, 434, 518, 608
65WA Turbocharger (080821 -) ... 264
6698 Temperature Switch ... 610
6698 Water Temperature Sensor ... 350, 436, 520
6721 Sensors ... 352
6730 Engine Sensors ... 612
6733 ENGINE SENSORS ... 266
6733 Sensors ... 162
6764 Engine Sensors ... 438, 522
6895 Crankshaft Pulley and Dampener ... 354, 614
8175 Primary Fuel Filter ... 356
8192 Primary Fuel Filter ... 164, 440, 524
8192 PRIMARY FUEL FILTER ... 268
8451 Wiring Harness Accessories ... 358
8472 Engine Wiring Harness ... 166, 270
84FK Engine Wiring Harness Hardware ... 442, 526, 616
8699 Fan Pulley/Belt Tensioner Support ... 618
8718 Belt Tensioner ... 168, 360, 444, 528, 620
8718 BELT TENSIONER ... 272
8875 Engine Oil Filter ... 169, 362, 446, 530
8875 Engine Oil Filter Adapter ... 622
8875 OIL FILTER ADAPTER ... 273
8912 Exhaust Gas Recirculation (EGR) ... 364
9801 Lift Straps ... 170, 366, 448, 532, 624
9801 LIFT STRAPS ... 274
9901 Camshaft and Camshaft Gears ... 181
9901 COMPLETE BLOCK ASSEMBLY ... 276
9901 Connecting Rod Bearing Kit ... 171
9901 Connecting Rod Bearings, Undersized ... 176
9901 Control Valve ... 177
9901 Crankshaft Bearing Kit ... 172
9901 Crankshaft Main Bearing Kit, Undersized ... 174
9901 Crankshaft Thrust Bearing Kit ... 173
9901 Cylinder Head Bolts Kit ... 188
9901 Cylinder Liner Packing ... 178
9901 Engine Gasket Kit ... 184, 186
9901 Engine Overhaul Kit ... 192
9901 Front oil Seal ... 182
9901 Injector Service Kit ... 195
9901 Piston Ring Kit ... 189
9901 Rear Oil Seal ... 180
9901 Replacement Engine ... 368, 450, 536, 626
9901 REPLACEMENT ENGINE ... 278
9901 Short Block Assembly ... 190, 534
9901 Starter Motor Kit ... 194
9901 Starter Relay ... 179
9901 Thrust Bearing, Undersized ... 175

A

Access Panels, Bottom Covers ... 836
Accessories, Wiring Harness- 8451-6068HT109-RE562670 ... 358
Actuator, Exhaust Throttle-65S9-6068HT109-RE562670 ... 348

Índice alfabético - continuação

Página

Adapter, Fuel Injection Pump-16KB-6068HT111-RE570112 552
Adapter, TK350 Series Tooth System 946
Additional Fuse Box 722
Adjuster, Track Chain 78
Air Cleaner 648
Air Cleaner Piping 650
Air Cleaner Piping (6068HT109 - RE562670) 652
Air Conditioner 820
Air Conditioner and Heater 820
Air Conditioner and Heater Components 822
Air Conditioner Components 822
Air Conditioner Compressor and Condenser Hoses 830
AIR CONDITIONER COMPRESSOR HOSE 830
Air Conditioner Condenser 824
AIR CONDITIONER CONDENSER HOSE 830
Air Conditioner Refrigerant Hose and Compressor Belt 832
Air Conditioning and Heater Duct 828
Air Conditioning Compressor 824
Air Conditioning Compressor Components 826
AIR CONDITIONING DRIVE PULLEY (4112) 239
Air Conditioning, Condenser and Compressor 824
Air Door Motor, Air Conditioner and Heater 822
Air Duct 828
Air Duct, Air Conditioner, Heater 820
Air Filter, Heating and Air Conditioning 822
AIR INTAKE (17BV) 292
Air Intake-17CN-6068HT085-RE540692 112
Air Precleaner 654
Air Suspension Heated Seat 800
Air Suspension Heated Seat Components 802
Air Suspension Seat Heater Switch 816
AIR TEMPERATURE SENSOR (6733) 266
Air Temperature Sensor-6721-6068HT109-RE562670 352
Air Temperature Sensor-6730-6068HT111-RE570112 612
Air Temperature Sensor-6733-6068HT085-RE540692 162
Air Temperature Sensor-6764-6068HT104 - RE556878 438
Air Temperature Sensor-6764-6068HT105-RE557901 522
Alarm Switch, Motion 880
Alarm Switch, Travel 880
Alarm, Travel 876
Alarm, Travel, Buzzer 714
ALTERNATOR (3150) (28 VOLT 80 AMP) 229
Alternator 24 V 80 A-3150-6068HT104 - RE556878 400
Alternator 24 V 80 A-3150-6068HT105-RE557901 484
Alternator 24 V 80 A-3150-6068HT109-RE562670 310
Alternator 24 V 80 A-3150-6068HT111-RE570112 574
ALTERNATOR MOUNTING BRACKETS (62A4) 257
Alternator Mounting Brackets-62A4-6068HT085-RE540692 157
Alternator Mounting Brackets-62A4-6068HT104 - RE556878 430
Alternator Mounting Brackets-62A4-6068HT105-RE557901 514
Alternator Mounting Brackets-62A4-6068HT109-RE562670 344
Alternator Mounting Brackets-62A4-6068HT111-RE570112 604
ALTERNATOR PULLEY (3150) 229
Alternator Pulley-3150-6068HT085-RE540692 129
Alternator Pulley-3150-6068HT104 - RE556878 400
Alternator Pulley-3150-6068HT105-RE557901 484
Alternator Pulley-3150-6068HT109-RE562670 310
Alternator Pulley-3150-6068HT111-RE570112 574
Alternator-3150-6068HT085-RE540692 129
Ambient Air Temperature Sensor, Air Conditioner 824
Antenna, JDLink™ MTG (Cellular) 926
Antenna, Radio 754
ANTI-DRIFT KIT, ARM 1046
ANTI-DRIFT KIT, BOOM 1048
ARM ANTI-DRIFT KIT 1046
Arm Auxiliary Lines (High Flow) (2.42 m) 1036
Arm Auxiliary Lines (High Flow) (2.91m Arm) 1038
Arm Cylinder Components 1054
Arm Cylinder Oil Line 1054
Arm Cylinder Seal Kit 1054
Arm Hi-Flow Auxiliary Lines (2.42m) 1036
Arm Hi-Flow Auxiliary Lines (2.91 m) 1038
Arm High Flow Auxiliary Lines (2.42 m) Kit 1036
Arm High Flow Auxiliary Lines (2.91m Arm) 1038
ARM REDUCED LEAKAGE VALVE 1046
Arm Reduced Leakage Valve Kit 1046
Arm, Front Windshield Wiper 766
ARM, ROCKER (4902) 248
ARM, ROCKER (4902)-4902-6068HT104 - RE556878 420
ARM, ROCKER (4902)-4902-6068HT105-RE557901 504
Arm, Short 2.42 m 980
Arm, Standard, 2.91 m 978
Armrest, Cab 788

Página

Ashtray 774
Assembly Block, Cylinder-9901-6068HT085-RE540692 190
Assembly Block, Cylinder-9901-6068HT105-RE557901 534
ASSEMBLY, COMPLETE BLOCK 276
Attaching Pins, Bucket Thumb (Kits Built 28 June 2010 -) 948
Attenuator Lines 996
Attenuator Lines, Hydraulic Pump 996
Auxiliary Audio Interface Wiring Harness 884
Auxiliary Audio Wiring Harness 884
Auxiliary Control Pilot Controller Grip 960
Auxiliary Drive Adapter-5204-6068HT104 - RE556878 426
Auxiliary Drive Adapter-5204-6068HT105-RE557901 510
AUXILIARY DRIVE COVER (5204) 254
Auxiliary Drive Cover-5204-6068HT085-RE540692 154
Auxiliary Drive Pulley-4112-6068HT085-RE540692 139
AUXILIARY DRIVE, FRONT (4112) 239
Auxiliary Drive, Front- 4112-6068HT104 - RE556878 411
Auxiliary Drive, Front- 4112-6068HT105-RE557901 495
Auxiliary Drive, Front- 4112-6068HT109-RE562670 322
Auxiliary Drive, Front- 4112-6068HT111-RE570112 583
Auxiliary Drive, Gear Driven-5204-6068HT111-RE570112 598
Auxiliary Foot Control Solenoid Valve Kit, 1 Way 966
Auxiliary Foot Control Solenoid Valve Kit, 2 Way 968
Auxiliary Hi-Flow Pressure Relief Valves 1042
Auxiliary High Flow Boom Hydraulic Lines 1040
Auxiliary Hydraulics, Electric Solenoid Valve Kit 968
Auxiliary Lines, Arm (High Flow) (2.42 m) 1036
Auxiliary Lines, Arm (High Flow) (2.91m Arm) 1038
Auxiliary Pilot Lines (Signal manifold To Pilot Valve) 970
Auxiliary Stop Valve 1044
Auxiliary Three Button Cancel Switch Wiring Harness 720
Auxiliary Travel Pilot Control Valve and Pedals 964
Auxiliary Valve Stop 1044

B

BASE, SEAT 810
Batteries, Support and Cables 694
Batteries, Support and Cables (6068HT109 - RE562670) 696
Battery 694
Battery (6068HT109 - RE562670) 696
Battery Cable 694
Battery Cable (6068HT109 - RE562670) 696
Battery Cover 694
Battery Cover (6068HT109 - RE562670) 696
Battery Relay 694
Battery Relay (6068HT109 - RE562670) 696
Battery Relay Cover 694
Battery Relay Cover (6068HT109 - RE562670) 696
Battery Terminal Clamp 694
Battery Terminal Clamp (6068HT109 - RE562670) 696
Beacon 702
Beacon Jumper Wiring Harness 702
Beacon Switch 702
Beacon Wiring Harness 702
BEARING BOTTOM COVER, TRACK FRAME 82
Bearing Kit, Connecting Rod (Standard)-9901-6068HT085-RE540692 171
BEARING, CARRIER TRACK ROLLER 72
Bearing, Connecting Rod (Undersized)-9901-6068HT085-RE540692 176
BEARING, TRACK IDLER 80
Bearing,Swing 1066
Bearings / Connecting Rod-4839-6068HT104 - RE556878 418
Bearings / Connecting Rod-4839-6068HT105-RE557901 502
Bearings And Connecting Rod-4839-6068HT111-RE570112 590
Bearings and Crankshaft-4712-6068HT104 - RE556878 416
Bearings and Crankshaft-4712-6068HT105-RE557901 500
Bearings and Crankshaft-4712-6068HT109-RE562670 330
Bearings and Crankshaft-4712-6068HT111-RE570112 588
BEARINGS, CONNECTING ROD (4839) 246
Bearings, Connecting Rod-4834-6068HT109-RE562670 332
Bearings, Connecting Rod-4839-6068HT085-RE540692 146
Bearings, Crankshaft-4712-6068HT085-RE540692 144
BEARINGS, CRANKSHAFT4712) 244
Belt Tensioner-8718-6068HT085-RE540692 168
Belt Tensioner-8718-6068HT104 - RE556878 444
Belt Tensioner-8718-6068HT105-RE557901 528
Belt Tensioner-8718-6068HT109-RE562670 360
Belt Tensioner-8718-6068HT111-RE570112 620
Belt, Air Conditioner Compressor 832
BELT, FAN (24FF) 222

Índice alfabético - continuação

Página

Belt, Fan-24FF-6068HT085-RE540692 ... 122
Belt, Fan-24FF-6068HT104 - RE556878 ... 392
Belt, Fan-24FF-6068HT105-RE557901 ... 476
Belt, Fan-24FF-6068HT109-RE562670 ... 303
Belt, Seat, Air Suspension Heated Seat ... 800
Belt, Seat, Mechanical Suspension Seat ... 804
Blade, Front Windshield Wiper ... 766
Bleed Valve-4644-6068HT104 - RE556878 ... 414
Bleed Valve-4644-6068HT105-RE557901 ... 498
Block Assembly, Short-9901-6068HT085-RE540692 ... 190
Block Assembly, Short-9901-6068HT105-RE557901 ... 534
BLOCK, COMPLETE ASSEMBLY ... 276
BLOCK, CYLINDER (4644) ... 242
Block, Cylinder-4644-6068HT085-RE540692 ... 142
Block, Cylinder-4644-6068HT104 - RE556878 ... 414
Block, Cylinder-4644-6068HT105-RE557901 ... 498
Block, Cylinder-4689-6068HT111-RE570112 ... 586
Blower Motor, Air Conditioner and Heater ... 822
Bolt Kit, Cylinder Head-9901-6068HT085-RE540692 ... 188
BOOM ANTI-DRIFT KIT ... 1048
Boom Auxiliary Hydraulic Lines (High Flow) ... 1040
Boom Auxiliary Hydraulic Lines (High Flow) Kit ... 1040
BOOM BOTTOM TO ARM HYDRAULIC CYLINDER LINES ... 1030
Boom Cylinder Components, Left ... 1052
Boom Cylinder Lines ... 1002
Boom Cylinder Lines To Boom Bottom Lines ... 1002
Boom Cylinder Lines To Control Valve ... 1002
Boom Cylinder, Right ... 1050
Boom Foot Pin ... 746
Boom Pins And Bushings, Standard ... 976
BOOM REDUCED LEAKAGE VALVE ... 1048
Boom Reduced Leakage Valve Kit ... 1048
Boom Wiring Harness ... 698
Boom Work Light ... 698
Boom Work Light Wiring Harness ... 698, 704
Boom Work Light, Ground Wire ... 698, 704
Boom, Standard ... 976
Boot, Pilot Controller ... 960
Bottom Covers ... 836
Box, Switch ... 718
Bracket, Air conditioner Compressor ... 832
Bracket, Cab Floor ... 790
BRACKET, CAB MOUNTING ... 768
BRACKET, CARRIER TRACK ROLLER ... 72
Bracket, Cooling Package ... 658
Bracket, Counterweight Mirror ... 872
Bracket, Data Converter ... 738
Bracket, Falling Object Protection Kit ... 776
BRACKET, FAN DRIVE (4434) ... 240
Bracket, Fan Drive-2399-6068HT109-RE562670 ... 302
Bracket, Hydraulic Pump Attenuator Line ... 996
Bracket, Turbo Air Inlet- 5497-6068HT109-RE562670 ... 341
Bracket, Windshield Washer ... 786
Brackets, Alternator Mounting-62A4-6068HT104 - RE556878 ... 430
Brackets, Alternator Mounting-62A4-6068HT105-RE557901 ... 514
Brackets, Alternator Mounting-62A4-6068HT109-RE562670 ... 344
Brackets, Alternator Mounting-62A4-6068HT111-RE570112 ... 604
BRACKETS, CAB ... 760
Brackets, Cab Roof ... 758
Brackets, Control Valve Mounting ... 898
Brackets, Wiring Harness- 8451-6068HT109-RE562670 ... 358
Brake Valve, Propel Motor, Components ... 92
Brake Valve, Travel Motor ... 90
Brake Valve, Travel Motor Components ... 92
Breather-2964-6068HT085-RE540692 ... 126
Breather-2964-6068HT104 - RE556878 ... 396
Breather-2964-6068HT105-RE557901 ... 480
Breather-2964-6068HT111-RE570112 ... 570
Bucket Cylinder ... 978, 980
Bucket Cylinder Components ... 1056
Bucket Cylinder Seal Kit ... 1056
Bucket Link ... 982
BUCKET LINK BUSHING ... 982
Bucket Thumb Attaching Pins (Kits Built 28 June 2010 -) ... 948
Bucket Tooth System, TK350 Series ... 946
Bucket Tooth, Heavy Duty Bucket (Horizontal Tooth Pin Retention) ... 932
BUCKET, DITCHING ... 940
Bucket, Ditching, Super Long Front ... 944
Bucket, General Purpose High Capacity (Horizontal Tooth Pin Retention) ... 932
Bucket, General Purpose, High Capacity (Vertical Tooth Pin Retention) ... 930
BUCKET, HEAVY DUTY ... 934
Bucket, Heavy Duty (Horizontal Tooth Pin Retention) ... 932
Bucket, Heavy Duty High Capacity (Horizontal Tooth Pin Retention) ... 938
Bucket, Heavy Duty High Capacity (Vertical Tooth Pin Retention) ... 936
Bucket, Super Long Front (0.52 Yd³, 30 In.) ... 942
BUSHING, BUCKET LINK ... 982
Bushing, Door Catch ... 752
Bushing, Falling Object Protection Kit ... 776
Bushing, Track Chain Assembly, Long Carriage ... 64
Bushing, Track Chain Assembly, Standard ... 68
Bushings, Boom, Standard ... 976
BUSHINGS, CAB ... 760
BY PASS TUBE (3924) ... 236
By Pass Tube Thermostat Housing-3924-6068HT085-RE540692 ... 136
By Pass Tube, Thermostat Housing- 3917-6068HT109-RE562670 ... 318
By Pass Tube-3924-6068HT104 - RE556878 ... 408
By Pass Tube-3924-6068HT105-RE557901 ... 492
By Pass Tube-3924-6068HT111-RE570112 ... 580

C

Cab ... 748
Cab Air Vent Cover ... 756
Cab Armrest ... 788
Cab Beacon Light ... 702
Cab Beacon Relay ... 702
Cab Beacon Switch ... 702
Cab Components (Brackets, Bushings and Stoppers) ... 760
Cab Components (Cab Glass) ... 764
Cab Components (Cab Light, Antenna and Speakers) ... 754
Cab Components (Door Catch) ... 752
Cab Components (Door) ... 750
Cab Components (Handrail, Guard Bars) ... 756
Cab Components (Sunroof, Shade, and Headliner) ... 758
Cab Components (Windshield) ... 766
Cab Console and Armrest ... 788
Cab Dome Light ... 754
Cab Door ... 748
Cab Door Components ... 750, 764
Cab Door Lock ... 750
Cab Door Window Glass ... 750
Cab Floor Brackets ... 790
Cab Floor Parts (Tie Bolt) ... 772
CAB FLOOR PLATE ... 796
Cab Floor Plate Hardware ... 762
Cab Guard, Operator Protection, Front ... 778
Cab Headlamp Wiring Harness ... 706
Cab Horn ... 726
Cab Inside Right Cover ... 792
Cab Isolators, Mounting ... 770
Cab Mounting ... 770
Cab Mounting Bracket ... 768
Cab Roof and Boom Lights Kit ... 704
Cab Shell ... 748
CAB TIE BOLT ... 772
CAB TO FLOOR PLATE HARDWARE ... 762
Cab Wiring Harness ... 712
CAB WIRING HARNESS COVER ... 726
CAB WIRING HARNESS GROUND STRAPS ... 712
CAB WIRING HARNESS RELAYS ... 712
Cab, Fops ... 776
Cab, Mirror ... 870
Cable, Battery ... 694
Cable, Battery (6068HT109 - RE562670) ... 696
Cable, Door Catch Release ... 752
CAM FOLLOWER (4902) ... 248
CAM FOLLOWER (4902)-4902-6068HT104 - RE556878 ... 420
CAM FOLLOWER (4902)-4902-6068HT105-RE557901 ... 504
Cam Follower-4902-6068HT085-RE540692 ... 148
Cam Follower-4902-6068HT111-RE570112 ... 592
Camera Harness ... 708
Camera Harness (6068HT109 - RE562670) ... 710
Camera, Mounting Parts ... 882
Camera, Rear ... 882
Camera, Rear Object Detection System ... 882
Camera, Rear Object Detection System Kit ... 882
CAMSHAFT (4644) ... 242
Camshaft Kit With Gear-9901-6068HT085-RE540692 ... 181
Camshaft-4633-6068HT109-RE562670 ... 328
Camshaft-4644-6068HT085-RE540692 ... 142
Camshaft-4644-6068HT104 - RE556878 ... 414
Camshaft-4644-6068HT105-RE557901 ... 498

Índice alfabético - continuação

Página

Camshaft-4689-6068HT111-RE570112 ... 586
Cap, Fuel Tank ... 672
CAPSCREWS, CONTROL VALVE ... 908
Carrier Roller ... 72
Case, Air Conditioner and Heater ... 822
Case, Travel Motion Alarm Switch ... 880
Catch, Door ... 752
Center Joint Components ... 1072
Center Joint Lines To Control Valve ... 1028
CENTER JOINT LINES TO RETURN LINES ... 994
Center Joint Seal and Swing Stop ... 1068
Chain Adjuster, Track ... 78
Chain Drive Gear, Track ... 88
CHAIN IDLER, TRACK ... 80
Chain, Track Assembly, Long Carriage ... 64
Chain, Track Assembly, Standard ... 68
Channel, Cab Door Window ... 750
Circuit Box, Hydraulic Coupler Kit ... 952
Clamp Kit, Arm Cylinder ... 1054
Clamp, Direct Hydraulic (Kits Built 28 June 2010 -) ... 948
Clamp, Progressive Hydraulic (Kits Built 28 June 2010 -) ... 950
Clutch, Compressor, Air Conditioning ... 826
CODE 1403 FLYWHEEL HOUSING ... 207
CODE 1517 FLYWHEEL ... 208
CODE 17CN INTAKE MANIFOLD ... 212
CODE 1989 OIL PAN ... 214
CODE 2001 WATER PUMP PULLEY ... 216
CODE 2158 THERMOSTAT COVER ... 217
CODE 2217 THERMOSTAT ... 218
CODE 24FF FAN BELT ... 222
CODE 2695 COOLANT HEATER ... 223
CODE 2894 EXHAUST MANIFOLD ... 224
CODE 28AG EXHAUST MANIFOLD ... 225
CODE 2964 VENTILATING SYSTEM ... 226
CODE 3031 STARTING MOTOR ... 228
CODE 3150 ALTERNATOR (28 VOLT 80 AMP) ... 229
CODE 35EW FUEL FILTER, FINAL ... 230
CODE 3614 FRONT PLATE AND IDLER GEAR ... 232
CODE 3713 FUEL TRANSFER PUMP ... 234
CODE 3924 THERMOSTAT HOUSING ... 236
CODE 4059 OIL DIPSTICK-4059-6068HT109-RE562670 ... 320
CODE 4062 ENGINE OIL DIPSTICK (HT056) ... 238
CODE 4112 FRONT AUXILIARY DRIVE ... 239
CODE 4434 TIMING GEAR COVER, WATER PU ... 240
CODE 4644 (CYLINDER BLOCK) ... 242
CODE 4712 CRANKSHAFT, BEARINGS ... 244
CODE 4839 CONNECTION ROD AND PISTON ... 246
CODE 4902 ROCKER ARMS AND PUSH RODS ... 248
CODE 5001 OIL PUMP ... 250
CODE 5024 OIL PUMP ... 251
CODE 5123 CYLINDER HEAD ... 252
CODE 5204 AUXILIARY DRIVE COVER ... 254
CODE 5728 WATER PUMP INLET ... 255
CODE 5949 OIL COOLER ... 256
CODE 62A4 ALTERNATOR BRACKETS ... 257
CODE 6733 ENGINE SENSORS ... 266
CODE 8192 PRIMARY FUEL FILTER ... 268
CODE 8718 FAN DRIVE BELT TENSIONER ... 272
CODE 8875 OIL FILTER AND HEADER ... 273
CODE 9801 LIFT STRAPS ... 274
CODE 9901 COMPLETE BLOCK ASSEMBLY ... 276
CODE 9901 REPLACEMENT ENGINE ... 278
Cold Weather Starting Aid- 4330-6068HT109-RE562670 ... 324
COMMON RAIL SYSTEM, HIGH PRESSURE-16A6-6068HT104 - RE556878 ... 382
Common Rail System, High Pressure-16C9-6068HT109-RE562670 ... 290
COMPARTMENT, COOLING PACKAGE; DOOR ... 842
COMPARTMENT, HYDRAULIC PUMP; DOOR ... 842
COMPLETE BLOCK ASSEMBLY ... 276
Components, Air Suspension Heated Seat ... 802
Components, Center Joint ... 1072
Components, Hydraulic Thumb Kit Cylinder (Kits Built 28 June 2010 -) ... 1058
Components, Left Boom Cylinder ... 1052
Components, Mechanical Suspension Seat ... 806
Components, Pilot Control Valve ... 962
Components, Rotary Manifold ... 1072
Compressor Mounting, Air Conditioner ... 832
Compressor, Air Conditioner ... 824
Compressor, Air Conditioner, Components ... 826
Condenser Mounting, Air Conditioner ... 832
Condenser, Air Conditioner ... 824
Connecting Rod Bearing (Undersized)-9901-6068HT085-RE540692 ... 176
Connecting Rod Bearing Kit (Standard)-9901-6068HT085-RE540692 ... 171
Connecting Rod, Piston-4839-6068HT104 - RE556878 ... 418
Connecting Rod, Piston-4839-6068HT105-RE557901 ... 502
CONNECTING RODS (4839) ... 246
Connecting Rods And Pistons-4834-6068HT109-RE562670 ... 332
Connecting Rods-4839-6068HT085-RE540692 ... 146
Connector Terminal, Windshield ... 766
Console Cover ... 774
Console, Armrest ... 788
Console, Cab ... 788
Console, Engine Control ... 718
Console, Switch ... 712
Control Console, Engine ... 718
Control Lever, Pilot, Wiring Harnesses And Relays ... 720
Control Valve Body and Spools (4 Spool Side) ... 900
Control Valve Body and Spools (5 Spool Side) ... 904
Control Valve Body And Spools (5-Spool Side) ... 904
CONTROL VALVE CAPSCREWS ... 908
Control Valve Components, Travel Pilot ... 958
Control Valve Covers ... 838
Control Valve End Caps (4 Spool Side) ... 902
Control Valve End Caps (5 Spool Side) ... 906
Control Valve Hardware and O-Rings ... 908
Control Valve Lines To Center Joint ... 1028
Control Valve Lines To Cooling Package ... 992
Control Valve Lines To Front Lines (Arm And Bucket Cylinder) ... 1000
Control Valve Lines to Hydraulic Pump ... 998, 1006
Control Valve Lines To Oil Tank ... 990, 1006
Control Valve Lines To Rotary Manifold ... 1028
CONTROL VALVE LINES TO SWING DEVICE ... 994
CONTROL VALVE LINES TO SWING MOTOR ... 1004
Control Valve Mounting Brackets ... 898
CONTROL VALVE O-RINGS ... 908
Control Valve Side, Pilot Signal Manifold ... 918
CONTROL VALVE SPOOLS (4-SPOOL SIDE) ... 900
Control Valve To Boom Cylinder Lines ... 1002
CONTROL VALVE TO SELECTOR VALVE AUXILIARY PILOT LINES ... 1034
Control Valve, Travel ... 956
CONTROL VALVE-16A6-6068HT104 - RE556878 ... 382
Control Valve-9901-6068HT085-RE540692 ... 177
Controller, Air Conditioner, Heater ... 820
Controller, JDLink™ Modular Telematics Gateway ... 928
Controller, JDLink™ Satellite Module ... 928
Controller, Main (MCZ) (- XXXXXX) ... 730
Controller, Monitor (DSZ) (- XXXXXX) ... 728
Controller, Pilot ... 960
Controller, Radio ... 712
CONTROLLER, RIGHT PILOT, TO PILOT SIGNAL MANIFOLD HYDRAULIC PILOT HOSES ... 1016
CONTROLLER, RIGHT PILOT, TO PILOT SIGNAL MANIFOLD HYDRAULIC PILOT LINES ... 1016
Controls Solenoid Valve Kit, 1 Way ... 966
Controls, Solenoid Valve Kit, 2 Way ... 968
Converter, Data ... 738
Converter, Power ... 740
Converter, Power Outlet, 12 V ... 740
COOLANT HEATER (2695) ... 223
Coolant Heater Plug-2695-6068HT085-RE540692 ... 123
Coolant Heater Plug-2695-6068HT104 - RE556878 ... 393
Coolant Heater Plug-2695-6068HT105-RE557901 ... 477
Coolant Heater Plug-2695-6068HT109-RE562670 ... 304
Coolant Temperature Sensor-6730-6068HT111-RE570112 ... 612
Coolant, Engine Heater, Kit ... 646
COOLER, ENGINE OIL (5949) ... 256
Cooler, Engine Oil-5945-6068HT109-RE562670 ... 342
Cooler, Engine Oil-5949-6068HT085-RE540692 ... 156
Cooler, Engine Oil-5949-6068HT104 - RE556878 ... 428
Cooler, Engine Oil-5949-6068HT105-RE557901 ... 512
Cooler, Fuel System ... 676
Cooler, Fuel System (6068HT109 - RE562670) ... 680
Cooler, Fuel System (6068HT111) ... 678
Cooler, Hydraulic Oil ... 632
Cooling Motor, Air Conditioner and Heater ... 822
Cooling Package ... 630
Cooling Package and Hydraulic Pump Compartment Doors ... 842
Cooling Package Bracket ... 658
COOLING PACKAGE COMPARTMENT DOOR ... 842
COOLING PACKAGE COMPARTMENT FRONT COVER ... 846

Índice alfabético - continuação

Página

COOLING PACKAGE COMPARTMENT FRONT PANEL AND FRONT COVER ... 846
Cooling Package Compartment Panels ... 846
Cooling Package Components ... 632
Cooling Package Hoses ... 658
Cooling Package Lines To Control Valve ... 992
Cooling Package Mounting ... 634
Cooling Package Piping (6068HT109 - RE562670) ... 660
Cooling Package, Fuel System Hoses ... 676
Cooling Package, Fuel System Hoses (6068HT109 - RE562670) ... 680
Cooling Package, Fuel System Hoses (6068HT111) ... 678
Cooling Package, Reversing Fan Drive ... 640
Core, Air Conditioning and Heater ... 822
Counterweight ... 744
Counterweight Mirror ... 872
Coupler Kit, Hydraulic ... 952
Coupling, Hydraulic Pump ... 888
Cover (Floor of Storage Compartment) ... 844
Cover Panel, Engine Compartment ... 848
COVER, AUXILIARY DRIVE (5204) ... 254
Cover, Auxiliary Drive Adapter-5204-6068HT104 - RE556878 ... 426
Cover, Auxiliary Drive Adapter-5204-6068HT105-RE557901 ... 510
Cover, Auxiliary Drive-5204-6068HT085-RE540692 ... 154
Cover, Auxiliary Drive-5204-6068HT109-RE562670 ... 340
Cover, Battery ... 694
Cover, Battery (6068HT109 - RE562670) ... 696
Cover, Battery Relay ... 694
Cover, Battery Relay (6068HT109 - RE562670) ... 696
Cover, Bottom ... 836
Cover, Cab Air Vent ... 756
Cover, Cab Door ... 750
Cover, Cab Interior; Rear Tray ... 798
Cover, Cab Rear Post ... 758
Cover, Cab Rear Roof ... 758
COVER, CAB WIRING HARNESS COVER ... 726
Cover, Console ... 774
COVER, COOLING PACKAGE COMPARTMENT DOOR ... 842
COVER, COOLING PACKAGE COMPARTMENT FRONT ... 846
Cover, Door Catch ... 752
Cover, Engine ... 840
Cover, Falling Object Protection Kit ... 776
Cover, Flex Load Controller (FLC) ... 732
Cover, Flex Load Controller (FLC) (6068HT109 - RE562670) ... 736
Cover, Fuel Tank ... 854
Cover, Fuse Box ... 712
Cover, Hydraulic Pump Compartment ... 850
Cover, Hydraulic Pump Compartment (6068HT109 - RE562670) ... 852
COVER, HYDRAULIC PUMP COMPARTMENT DOOR ... 842
Cover, Oil Filler Neck-1299-6068HT069 RE529930 RE554448 ... 204
Cover, Oil Filler Neck-1299-6068HT104 - RE556878 ... 376
Cover, Oil Filler Neck-1299-6068HT105-RE557901 ... 458
Cover, Oil Filler Neck-1299-6068HT109-RE562670 ... 284
Cover, Oil Filler Neck-1299-6068HT111-RE570112 ... 544
Cover, Pilot Shutoff Lever ... 974
Cover, Propel Motor ... 96
COVER, RADIATOR COMPARTMENT FRONT ... 846
Cover, Rear Cab Interior ... 754
Cover, Rear Tray Lid ... 798
Cover, Right Cab Inside ... 792
COVER, ROCKER ARM (1146) ... 282
Cover, Rocker Arm-1163-6068HT069 RE529930 RE554448 ... 202
Cover, Rocker Arm-1163-6068HT085-RE540692 ... 104
Cover, Rocker Arm-1163-6068HT104 - RE556878 ... 374
Cover, Rocker Arm-1163-6068HT105-RE557901 ... 456
Cover, Rocker Arm-1163-6068HT111-RE570112 ... 542
Cover, Rotary Manifold ... 1068
Cover, Seat Back ... 802
Cover, Seat Base ... 814
Cover, Seat Bottom ... 802
Cover, Storage Compartment Top ... 860
COVER, THERMOSTAT (2158) ... 217
Cover, Thermostat-2154-6068HT109-RE562670 ... 298
Cover, Thermostat-2158-6068HT085-RE540692 ... 117
Cover, Thermostat-2158-6068HT104 - RE556878 ... 388
Cover, Thermostat-2158-6068HT105-RE557901 ... 472
Cover, Thermostat-2158-6068HT111-RE570112 ... 560
COVER, TIMING GEAR AND WATER PUMP (4434) ... 240
Cover, Timing Gear and Water Pump-4434-6068HT085-RE540692 ... 140
Cover, Timing Gear and Water Pump-4434-6068HT104 - RE556878 ... 412
Cover, Timing Gear and Water Pump-4434-6068HT105-RE557901 ... 496
Cover, Timing Gear-4435-6068HT109-RE562670 ... 326
Cover, Tool Box ... 864
COVER, TRACK FRAME BOTTOM ... 82
Cover, Travel Motor ... 96
COVER, VALVE (1146) ... 282
Cover, Valve-1163-6068HT069 RE529930 RE554448 ... 202
Cover, Valve-1163-6068HT085-RE540692 ... 104
Cover, Valve-1163-6068HT104 - RE556878 ... 374
Cover, Valve-1163-6068HT105-RE557901 ... 456
Cover, Valve-1163-6068HT111-RE570112 ... 542
Cover, Without Fuel Pump-3799-6068HT111-RE570112 ... 578
Covers, Cab Headliner ... 758
Covers, Cab Sunroof ... 758
Covers, Control Valve ... 838
Covers, Door Catch ... 752
Crankshaft and Bearings-4712-6068HT104 - RE556878 ... 416
Crankshaft and Bearings-4712-6068HT105-RE557901 ... 500
Crankshaft and Bearings-4712-6068HT109-RE562670 ... 330
Crankshaft and Bearings-4712-6068HT111-RE570112 ... 588
Crankshaft Bearing Kit (Main)-9901-6068HT085-RE540692 ... 172
CRANKSHAFT BEARING, STD, (4712) ... 244
CRANKSHAFT BEARINGS(4712) ... 244
Crankshaft Main Bearing Kit (Undersized)-9901-6068HT085-RE540692 ... 174
CRANKSHAFT POSITION SENSOR (6733) ... 266
Crankshaft Position Sensor-6721-6068HT109-RE562670 ... 352
Crankshaft Position Sensor-6730-6068HT111-RE570112 ... 612
Crankshaft Position Sensor-6733-6068HT085-RE540692 ... 162
Crankshaft Pulley-1321-6068HT069 RE529930 RE554448 ... 206
Crankshaft Pulley-1321-6068HT085-RE540692 ... 106
Crankshaft Pulley-1321-6068HT104 - RE556878 ... 378
Crankshaft Pulley-1321-6068HT105-RE557901 ... 460
Crankshaft Pulley-1321-6068HT109-RE562670 ... 286
Crankshaft Thrust Bearing Kit (Standard)-9901-6068HT085-RE540692 ... 173
Crankshaft Thrust Bearing Kit (Undersized)-9901-6068HT085-RE540692 ... 175
Crankshaft, Bearings-4712-6068HT085-RE540692 ... 144
Crankshaft-4712-6068HT085-RE540692 ... 144
CRANKSHFT BEARING, UNDERSIZE 0.254MM ... 244
Cutting Edge, Heavy Duty (Horizontal Tooth Pin Retention) ... 932
CYLINDER BLOCK (4644) ... 242
Cylinder Block assembly-9901-6068HT085-RE540692 ... 190
Cylinder Block assembly-9901-6068HT105-RE557901 ... 534
Cylinder Block Fitting-4633-6068HT109-RE562670 ... 328
Cylinder Block-4633-6068HT109-RE562670 ... 328
Cylinder Block-4644-6068HT085-RE540692 ... 142
Cylinder Block-4644-6068HT104 - RE556878 ... 414
Cylinder Block-4644-6068HT105-RE557901 ... 498
Cylinder Block-4689-6068HT111-RE570112 ... 586
Cylinder Components, Bucket ... 1056
Cylinder Components, Hydraulic Thumb Kit (Kits Built 28 June 2010 -) ... 1058
Cylinder Components, Left Boom ... 1052
Cylinder Components, Right Boom ... 1050
CYLINDER HEAD (5123) ... 252
Cylinder Head Bolt Kit-9901-6068HT085-RE540692 ... 188
CYLINDER HEAD GASKET (5123) ... 252
Cylinder Head Gasket Kit-5132-6068HT111-RE570112 ... 596
Cylinder Head Gasket-5123-6068HT085-RE540692 ... 152
Cylinder Head Gasket-5123-6068HT104 - RE556878 ... 424
Cylinder Head Gasket-5123-6068HT105-RE557901 ... 508
Cylinder Head Mounting Bolts-5132-6068HT111-RE570112 ... 596
Cylinder Head-5123-6068HT085-RE540692 ... 152
Cylinder Head-5123-6068HT104 - RE556878 ... 424
Cylinder Head-5123-6068HT105-RE557901 ... 508
CYLINDER LINER (4839) ... 246
Cylinder Liner Packing-9901-6068HT085-RE540692 ... 178
Cylinder Liner-4834-6068HT109-RE562670 ... 332
Cylinder Liner-4839-6068HT085-RE540692 ... 146
Cylinder Liner-4839-6068HT104 - RE556878 ... 418
Cylinder Liner-4839-6068HT105-RE557901 ... 502
Cylinder Liner-4839-6068HT111-RE570112 ... 590
Cylinder Seal Kit, Direct Hydraulic Thumb (Kits Built 28 June 2010 -) ... 948
Cylinder Seal Kit, Progressive Hydraulic Thumb (Kits Built 28 June 2010 -) ... 950
Cylinder, Arm, Components ... 1054
Cylinder, Bucket ... 978, 980
Cylinder, Bucket, Components ... 1056
Cylinder, Direct Hydraulic Thumb (Kits Built 28 June 2010 -) ... 948
Cylinder, Progressive Hydraulic Thumb (Kits Built 28 June 2010 -) ... 950
Cylinder, Right Boom ... 1050

Índice alfabético - continuação

Página

D

Dampener, Torsional-6895-6068HT109-RE562670 ... 354
Dampener, Torsional-6895-6068HT111-RE570112 ... 614
Damper-1321-6068HT069 RE529930 RE554448 ... 206
Damper-1321-6068HT085-RE540692 ... 106
Damper-1321-6068HT104 - RE556878 ... 378
Damper-1321-6068HT105-RE557901 ... 460
Damper-1321-6068HT109-RE562670 ... 286
Data Converter ... 738
Decals and Labels (1) ... 686
Decals and Labels (1) (6068HT109 - RE562670) ... 690
Decals and Labels (2) ... 688
Decals and Labels (2) (6068HT109 - RE562670) ... 692
Decals and Labels, 1 ... 686
Decals and Labels, Cab ... 684
Decals, Hydraulic Coupler Kit ... 952
Delivery Lines ... 998
Dial, Monitor ... 718
Diodes, Cab Wiring Harness ... 712
Dipperstick, Short 2.42 m ... 980
Dipperstick, Standard 2.91 m ... 978
DIPSTICK TUBE, OIL (4062) (HT056) ... 238
Dipstick Tube, Oil-4062-6068HT085-RE540692 ... 138
Dipstick Tube, Oil-4062-6068HT104 - RE556878 ... 410
Dipstick Tube, Oil-4062-6068HT105-RE557901 ... 494
Dipstick Tube, Oil-4062-6068HT111-RE570112 ... 582
DIPSTICK, ENGINE OIL (4062) (HT056) ... 238
Dipstick, Engine Oil-4062-6068HT085-RE540692 ... 138
Dipstick, Engine Oil-4062-6068HT104 - RE556878 ... 410
Dipstick, Engine Oil-4062-6068HT105-RE557901 ... 494
Dipstick, Engine Oil-4062-6068HT111-RE570112 ... 582
Dipstick, Hydraulic Pump ... 888
DIPSTICK, OIL (4059)-4059-6068HT109-RE562670 ... 320
Dipstick, Swing Motor Oil ... 1060
Direct Hydraulic Thumb Kit (Kits Built 28 June 2010 -) ... 948
Ditching Bucket ... 940
Ditching Bucket, Super Long Front ... 944
Dome Light ... 754
Dome Light Wiring Harness ... 754
Door And Panels, Storage Compartment ... 858
Door Catch ... 752
Door Components, Cab ... 750
Door Switch ... 754
Door Switch Wiring Harness ... 754
Door, Air Conditioner and Heater ... 822
Door, Cab ... 748
Door, Cab, Components ... 764
DOOR, COOLING PACKAGE COMPARTMENT ... 842
Door, Hydraulic Pump Compartment ... 850
DOOR, HYDRAULIC PUMP COMPARTMENT ... 842
Door, Hydraulic Pump Compartment (6068HT109 - RE562670) ... 852
Door, Storage Compartment ... 858
Drain Lines ... 994
DRAIN LINES (CENTER JOINT, SWING DEVICE, CONTROL VALVE) ... 994
Drain Valve, Fuel Tank ... 672, 676, 678, 680
Drive Cover, Travel Motor ... 96
Drive Gear, Travel Motor ... 88
Duct, Air ... 828
Duct, Air Conditioner, Heater ... 820

E

Edge, Cutting, Heavy Duty Bucket (Horizontal Tooth Pin Retention) ... 932
EGR Valve-8912-6068HT109-RE562670 ... 364
EGR-8912-6068HT109-RE562670 ... 364
Electric Connector Terminal, Windshield ... 766
Electric Solenoid Valve Kit, 1 Way ... 966
Electric Solenoid Valve Kit, 2 Way ... 968
Electrical Box, Hydraulic Coupler Kit ... 952
Electronic Tach Drive-6721-6068HT109-RE562670 ... 352
Element, Air Cleaner Filter ... 648
Element, Final Fuel Filter-35EW-6068HT085-RE540692 ... 130
ELEMENT, OIL FILTER (8875) ... 273
Element, Severe Duty Fuel Filter ... 674
End Bits, Heavy Duty High Capacity Bucket (Vertical Tooth Pin Retention) ... 936
END CAPS, CONTROL VALVE (4-SPOOL SIDE) ... 902
End Caps, Control Valve (5-Spool Side) ... 906
Engine Compartment Panel ... 848
Engine Control Unit and Engine Interface Wiring Harness ... 732

Página

Engine Control Unit and Engine Interface Wiring Harness (6068HT109 - RE562670) ... 736
Engine Control Unit and Engine Interface Wiring Harness (6068HT111) ... 734
Engine Control Unit, ECU-16C9-6068HT109-RE562670 ... 290
Engine Controller-16A6-6068HT069 RE529930 RE554448 ... 210
ENGINE CONTROLLER-16A6-6068HT104 - RE556878 ... 382
Engine Controller-16AF-6068HT085-RE540692 ... 110
Engine Controller-16AF-6068HT105-RE557901 ... 464
Engine Coolant Heater Kit ... 646
Engine Cover ... 840
Engine Cylinder Block-4633-6068HT109-RE562670 ... 328
Engine Fan Motor Reversing Valve ... 640
Engine Gasket Kit-9901-6068HT085-RE540692 ... 184, 186
Engine Mount ... 832
ENGINE MOUNTING BRACKET ... 668
Engine Mounting Bracket (6068HT109 - RE562670) ... 670
ENGINE MOUNTING COMPONENTS ... 668
Engine Mounting Components (6068HT109 - RE562670) ... 670
Engine Mounts ... 668
Engine Mounts (6068HT109 - RE562670) ... 670
Engine Oil By Pass Valve-4644-6068HT085-RE540692 ... 142
Engine Oil By Pass Valve-4644-6068HT104 - RE556878 ... 414
Engine Oil By Pass Valve-4644-6068HT105-RE557901 ... 498
ENGINE OIL BY-PASS VALVE (4644) ... 242
Engine Oil Cooler-5949-6068HT085-RE540692 ... 156
Engine Oil Cooler-5949-6068HT104 - RE556878 ... 428
Engine Oil Cooler-5949-6068HT105-RE557901 ... 512
ENGINE OIL DIPSTICK (4062) (HT056) ... 238
Engine Oil Dipstick-4062-6068HT085-RE540692 ... 138
Engine Oil Dipstick-4062-6068HT104 - RE556878 ... 410
Engine Oil Dipstick-4062-6068HT105-RE557901 ... 494
Engine Oil Dipstick-4062-6068HT111-RE570112 ... 582
Engine Oil Filter Adapter-8875-6068HT085-RE540692 ... 169
Engine Oil Filter Adapter-8875-6068HT104 - RE556878 ... 446
Engine Oil Filter Adapter-8875-6068HT105-RE557901 ... 530
Engine Oil Filter Adapter-8875-6068HT109-RE562670 ... 362
Engine Oil Filter Adapter-8875-6068HT111-RE570112 ... 622
Engine Oil Pressure Sensor-6730-6068HT111-RE570112 ... 612
Engine Overhaul Kit-9901-6068HT085-RE540692 ... 192
Engine Service-9901-6068HT109-RE562670 ... 368
ENGINE SPEED SENSOR (6733) ... 266
Engine Speed Sensor-6733-6068HT085-RE540692 ... 162
Engine Speed, Sensor-6721-6068HT109-RE562670 ... 352
Engine Wiring Harness (6068HT111) ... 734
Engine, Replacement ... 196
Engine, Replacement-9901-6068HT104 - RE556878 ... 450
Engine, Replacement-9901-6068HT105-RE557901 ... 536
Engine, Replacement-9901-6068HT111-RE570112 ... 626
ENGINE, SERVICE ... 278
Engine, Service-9901-6068HT104 - RE556878 ... 450
Engine, Service-9901-6068HT105-RE557901 ... 536
Engine, Service-9901-6068HT111-RE570112 ... 626
Ether Starting Aid Kit ... 628
Evaporator, Air Conditioner and Heater ... 822
Exhaust Brake-65S9-6068HT109-RE562670 ... 348
Exhaust Filter Parked Cleaning Switch ... 712
Exhaust Gas Recirculation-8912-6068HT109-RE562670 ... 364
EXHAUST MANIFOLD (2894) ... 224
EXHAUST MANIFOLD (28AG) ... 225
Exhaust Manifold-28AG-6068HT085-RE540692 ... 124
Exhaust Manifold-28AG-6068HT104 - RE556878 ... 394
Exhaust Manifold-28AG-6068HT105-RE557901 ... 478
Exhaust Manifold-28AG-6068HT111-RE570112 ... 568
EXHAUST PIPE ... 662
Exhaust Pipe (6068HT109 - RE562670) ... 666
Exhaust Throttle Actuator-65S9-6068HT109-RE562670 ... 348
Exhaust Valve-5120-6068HT109-RE562670 ... 338
Exhaust Valve-5123-6068HT104 - RE556878 ... 424
Exhaust Valve-5123-6068HT105-RE557901 ... 508
Expansion Valve, Air Conditioner ... 822

F

Falling Object Protection Kit ... 776
FAN BELT (24FF) ... 222
Fan Belt-24FF-6068HT085-RE540692 ... 122
FAN DRIVE BELT TENSIONER (8718) ... 272
Fan Drive Hardware-2399-6068HT109-RE562670 ... 302
Fan Drive Kit, Reversing ... 644
Fan Drive Motor Components, Reversing ... 642
FAN DRIVE PULLEY (8718) ... 272

Índice alfabético - continuação

Página

Fan Drive Pulley-8718-6068HT085-RE540692 ... 168
FAN DRIVE TENSIONER (8718) ... 272
Fan Drive Valve, Reversing ... 640
Fan Guard ... 630
FAN PULLEY-8699-6068HT111-RE570112 ... 618
Fan Shroud ... 630
Fan, Cooling Package ... 630
Filter Assembly, Fuel ... 676
Filter Assembly, Fuel (6068HT109 - RE562670) ... 680
Filter Assembly, Fuel (6068HT111) ... 678
Filter Element, Severe Duty ... 676
Filter Element, Severe Duty (6068HT111) ... 678
Filter Element-35EW-6068HT104 - RE556878 ... 402
Filter Element-35EW-6068HT105-RE557901 ... 486
Filter Head, Oil ... 682
Filter Lines, Fuel-6382-6068HT109-RE562670 ... 346
Filter Restriction Indicator Kit, Hydraulic ... 922
Filter, Air Cleaner ... 648
Filter, Air, Air Conditioner and Heater ... 822
Filter, Final Fuel ... 676
Filter, Final Fuel (6068HT109 - RE562670) ... 680
Filter, Final Fuel (6068HT111) ... 678
Filter, Fresh Air ... 828
FILTER, FUEL (35EW) ... 230
Filter, Fuel Final-63AN-6068HT104 - RE556878 ... 432
Filter, Fuel Final-63AN-6068HT105-RE557901 ... 516
Filter, Fuel System, Severe Duty ... 674
Filter, Fuel- 35EN-6068HT109-RE562670 ... 312
Filter, Fuel-35EW-6068HT104 - RE556878 ... 402
Filter, Fuel-35EW-6068HT105-RE557901 ... 486
Filter, Hydraulic Oil Tank ... 924
Filter, Oil ... 682, 1006
FILTER, OIL (8875) ... 273
Filter, Pilot Oil, Components ... 1008
Filter, Primary Fuel ... 676
Filter, Primary Fuel (6068HT109 - RE562670) ... 680
Filter, Primary Fuel (6068HT111) ... 678
Filter, Severe Duty ... 676
Filter, Severe Duty (6068HT109 - RE562670) ... 680
Filter, Severe Duty (6068HT111) ... 678
Final Drive Cover, Travel Motor ... 96
Final Fuel Filter ... 676
FINAL FUEL FILTER (35EW) ... 230
Final Fuel Filter (6068HT109 - RE562670) ... 680
Final Fuel Filter (6068HT111) ... 678
Final Fuel Filter Element-35EW-6068HT085-RE540692 ... 130
Final Fuel Filter-35EW-6068HT085-RE540692 ... 130
Final Fuel Filter-35EW-6068HT104 - RE556878 ... 402
Final Fuel Filter-35EW-6068HT105-RE557901 ... 486
Fittings, Fuel Transfer Pump-63AN-6068HT069 RE529930 RE554448 ... 258
Fittings, Fuel Transfer Pump-63AN-6068HT085-RE540692 ... 158
Fittings, Pilot Signal Manifold (Control Valve Side) ... 918
Fittings, Pilot Signal Manifold (Pilot Controller Side) ... 916
Flex Coupling, Hydraulic Pump ... 888
Flex Load Controller (FLC) ... 732
Flex Load Controller (FLC) (6068HT109 - RE562670) ... 736
Float, Fuel Tank ... 672
Floor Cover, Storage Compartment ... 844
Floor Mat ... 794
Floor Mat (Auxiliary Hydraulics) ... 972
FLOOR PARTS, CAB, TIE BOLT ... 772
Floor Plate ... 796
FLOOR PLATE TO CAB HARDWARE ... 762
FLOOR PLATE, CAB ... 796
Flow Control Hydraulic Valve, Windshield Washer ... 754
Flow Control Valve, Air Conditioner and Heater ... 822
FLYWHEEL (1517) ... 208
FLYWHEEL HOUSING (1403) ... 207
Flywheel Housing-1403-6068HT085-RE540692 ... 107
Flywheel Housing-1403-6068HT111-RE570112 ... 548
Flywheel-1517-6068HT085-RE540692 ... 108
Flywheel-1517-6068HT104 - RE556878 ... 380
Flywheel-1517-6068HT105-RE557901 ... 462
Flywheel-1517-6068HT109-RE562670 ... 288
Flywheel-1517-6068HT111-RE570112 ... 550
Foot Control Solenoid Valve Kit, 1 Way ... 966
Foot Control Solenoid Valve Kit, 2 Way ... 968
Foot Pedal Switch, Electric solenoid Valve Kit, 1 Way ... 966
Foot Pedal Wiring Harness, Electric solenoid Valve Kit, 1 Way ... 966
Footrest Mounting ... 954
Footrest, Travel Pilot Control Pedals ... 954
FOPS ... 776

Página

FRAME BOTTOM COVER, TRACK ... 82
FRAME COUNTERWEIGHT ... 744
Frame, Cab Door Window ... 750
FRAME, MAIN, BOOM FOOT PIN ... 746
Frame, Standard Undercarriage ... 66
Frame, Undercarriage ... 62
Fresh Air Filter ... 828
Front Attach Pressure Sensor ... 1026
Front Auxiliary Drive- 4112-6068HT104 - RE556878 ... 411
Front Auxiliary Drive- 4112-6068HT105-RE557901 ... 495
Front Auxiliary Drive- 4112-6068HT109-RE562670 ... 322
Front Auxiliary Drive- 4112-6068HT111-RE570112 ... 583
Front Lights ... 700
Front Lights (2 Lamp), Cab Roof and Boom Light Kit ... 704
Front Lights Wiring Harness ... 700
Front Lines (Arm and Bucket Cylinder) ... 1000
Front Lines To Control Valve (Arm And Bucket Cylinder) ... 1000
Front Oil Seal-4434-6068HT085-RE540692 ... 140
Front Oil Seal-4435-6068HT109-RE562670 ... 326
Front Oil Seal-9901-6068HT085-RE540692 ... 182
FRONT PANEL, COOLING PACKAGE COMPARTMENT ... 846
FRONT PLATE (3614) ... 232
Front Plate-3614-6068HT085-RE540692 ... 132
Front Window Guard, Front ... 778
Fuel Filter Lines-6382-6068HT109-RE562670 ... 346
Fuel Filter Lines-63AN-6068HT069 RE529930 RE554448 ... 258
Fuel Filter Lines-63AN-6068HT085-RE540692 ... 158
Fuel Filter Lines-63AN-6068HT104 - RE556878 ... 432
Fuel Filter Lines-63AN-6068HT105-RE557901 ... 516
Fuel Filter to Fuel Tank Bottom Hose ... 676
Fuel Filter to Fuel Tank Bottom Hose (6068HT109 - RE562670) ... 680
Fuel Filter to Fuel Tank Bottom Hose (6068HT111) ... 678
FUEL FILTER, FINAL (35EW) ... 230
Fuel Filter, Final-35EW-6068HT085-RE540692 ... 130
Fuel Filter, Final-35EW-6068HT104 - RE556878 ... 402
Fuel Filter, Final-35EW-6068HT105-RE557901 ... 486
FUEL FILTER, PRIMARY (8192) ... 268
Fuel Filter, Primary-8192-6068HT085-RE540692 ... 164
Fuel Filter, Primary-8192-6068HT104 - RE556878 ... 440
Fuel Filter, Primary-8192-6068HT105-RE557901 ... 524
Fuel Filter, Severe Duty ... 674
FUEL INJECTION PUMP, COMMON RAIL-16A6-6068HT104 - RE556878 ... 382
Fuel Injection Pump-16A6-6068HT069 RE529930 RE554448 ... 210
Fuel Injection Pump-16AF-6068HT085-RE540692 ... 110
Fuel Injection Pump-16AF-6068HT105-RE557901 ... 464
Fuel Injectors-16A6-6068HT069 RE529930 RE554448 ... 210
Fuel Injectors-16AF-6068HT085-RE540692 ... 110
Fuel Injectors-16AF-6068HT105-RE557901 ... 464
Fuel Lines, High Pressure-16C9-6068HT109-RE562670 ... 290
Fuel Lines, Low Pressure Lines-63FW-6068HT111-RE570112 ... 606
Fuel Lines, Severe Duty ... 674
Fuel Lines-63FW-6068HT111-RE570112 ... 606
Fuel Pressure Sensor (6068HT111) ... 734
Fuel Pressure Sensor-6764-6068HT104 - RE556878 ... 438
Fuel Pressure Sensor-6764-6068HT105-RE557901 ... 522
Fuel Pump With Wiring Harness-16A6-6068HT069 RE529930 RE554448 ... 210
Fuel Pump With Wiring Harness-16AF-6068HT085-RE540692 ... 110
Fuel Pump With Wiring Harness-16AF-6068HT105-RE557901 ... 464
Fuel Rail-16KB-6068HT111-RE570112 ... 552
Fuel System Filter Assembly ... 676
Fuel System Filter Assembly (6068HT109 - RE562670) ... 680
Fuel System Filter Assembly (6068HT111) ... 678
Fuel System Hoses ... 676
Fuel System Hoses (6068HT109 - RE562670) ... 680
Fuel System Hoses (6068HT111) ... 678
Fuel Tank ... 672
Fuel Tank Bottom to Fuel Filter Hose ... 676
Fuel Tank Bottom to Fuel Filter Hose (6068HT109 - RE562670) ... 680
Fuel Tank Bottom to Fuel Filter Hose (6068HT111) ... 678
Fuel Tank Cap ... 672
Fuel Tank Cover ... 854
Fuel Tank Drain Valve ... 672, 676, 678, 680
Fuel Tank Float ... 672
Fuel Tank Level Sending Unit ... 672
Fuel Tank Strainer ... 672
Fuel Temperature Sensor-16A6-6068HT069 RE529930 RE554448 ... 210
Fuel Temperature Sensor-16AF-6068HT085-RE540692 ... 110
Fuel Temperature Sensor-16AF-6068HT105-RE557901 ... 464
FUEL TRANSFER PUMP (3713) ... 234

Índice alfabético - continuação

Página

Fuel Transfer Pump Fittings-63AN-6068HT069 RE529930 RE554448 ... 258
Fuel Transfer Pump Fittings-63AN-6068HT085-RE540692 ... 158
FUSE BOX ... 712
FUSE COVER ... 712
Fuse, Additional Box ... 722
Fuses ... 712

G

Gasket Kit. Cylinder Head-5132-6068HT111-RE570112 ... 596
Gasket Kit, Engine-9901-6068HT085-RE540692 ... 184, 186
Gasket, Auxiliary Drive Adapter-5204-6068HT104 - RE556878 ... 426
Gasket, Auxiliary Drive Adapter-5204-6068HT105-RE557901 ... 510
GASKET, CYLINDER HEAD (5123) ... 252
Gasket, Cylinder Head-5120-6068HT109-RE562670 ... 338
Gasket, Cylinder Head-5123-6068HT085-RE540692 ... 152
Gasket, Cylinder Head-5123-6068HT104 - RE556878 ... 424
Gasket, Cylinder Head-5123-6068HT105-RE557901 ... 508
Gasket, Exhaust Manifold-2876-6068HT109-RE562670 ... 305
Gasket, Intake Manifold-17CN-6068HT104 - RE556878 ... 384
Gasket, Intake Manifold-17CN-6068HT105-RE557901 ... 466
Gasket, Intake Manifold-17CN-6068HT111-RE570112 ... 554
GASKET, ROCKER ARM COVER (1146) ... 282
Gasket, Rocker Arm Cover-1163-6068HT069 RE529930 RE554448 ... 202
Gasket, Rocker Arm Cover-1163-6068HT085-RE540692 ... 104
Gasket, Rocker Arm Cover-1163-6068HT104 - RE556878 ... 374
Gasket, Rocker Arm Cover-1163-6068HT105-RE557901 ... 456
Gasket, Rocker Arm Cover-1163-6068HT111-RE570112 ... 542
Gasket, Turbocharger-65S9-6068HT109-RE562670 ... 348
Gauge, Sight, Hydraulic Oil Tank ... 924
Gear Case, Swing ... 1062
Gear Case, Swing Motor ... 1060
Gear Driven Auxiliary Drive-5204-6068HT111-RE570112 ... 598
Gear, Auxiliary Drive Adapter-5204-6068HT104 - RE556878 ... 426
Gear, Auxiliary Drive Adapter-5204-6068HT105-RE557901 ... 510
GEAR, OIL PUMP (5024) ... 251
Gear, Oil Pump-5024-6068HT085-RE540692 ... 150
GEAR, UPPER IDLER (3614) ... 232
Gear, Upper Idler-3614-6068HT085-RE540692 ... 132
Gearbox, Swing ... 1062
Gearbox, Travel Motor ... 88
General Purpose High Capacity Bucket (Horizontal Tooth Pin Retention) ... 932
General Purpose High Capacity Bucket (Vertical Tooth Pin Retention) ... 930
Glass, Cab ... 764
Glass, Cab Door, Upper ... 750
Glass, Windshield ... 766
Grab Bar, Cab Left ... 756
GREASE HOSES ... 1032
GREASE LINES ... 1032
Grille, Air Duct ... 828
Grille, Radio Speaker ... 754
Grip, Cab Door ... 750
Grip, Pilot Controller Lever ... 960
Grip, Pilot Shutoff Lever ... 974
Grip, Travel Pilot Control Valve Lever ... 956
Ground Strap, Monitor Wiring Harness ... 714
GROUND STRAPS, CAB WIRING HARNESS ... 712
Ground Wire, Boom Work Light ... 698
Ground Wire, Boom Work Light Kit ... 704
Grouser, Track Chain Assembly, Long Carriage ... 64
Grouser, Track Chain Assembly, Standard ... 68
Guard Bars, Cab Side Window ... 756
Guard, Fan ... 630
Guard, FOPS ... 776
Guard, Front Window, Front ... 778
GUARD, LOWER ROLLER ... 76
Guard, Operator Protection, Front ... 778

H

Hammer, Cab ... 754
Hammer, Escape ... 754
Hand Rail, RH ... 864
Handle, Cab Door ... 750
Handle, Door Catch ... 752
Handle, Windshield ... 766
Handrail, Cab Door ... 750
Handrail, Cab Left ... 756
Hardware Kit, Seat ... 808
Harness, Alternator-3150-6068HT104 - RE556878 ... 400
Harness, Alternator-3150-6068HT105-RE557901 ... 484
Harness, Alternator-3150-6068HT109-RE562670 ... 310
Harness, Alternator-3150-6068HT111-RE570112 ... 574
HARNESS, CAB WIRING AND COMPONENTS ... 712
Harness, Headlamp, Cab ... 706
Harness, Machine ... 708
Harness, Machine (6068HT109 - RE562670) ... 710
Harness, Reversing Fan Drive Kit ... 644
Harness, Wire, Roof Lights ... 784
Harness, Wiring, Engine Interface ... 732
Harness, Wiring, Engine Interface (6068HT109 - RE562670) ... 736
Harness, Wiring, Engine Interface (6068HT111) ... 734
Harness, Wiring; Hydraulic Filter Restriction Indicator Kit ... 922
Harness, Wiring, Windshield Wiper ... 766
Harness, Wiring-8472-6068HT069 RE529930 RE554448 ... 270
Harness, Wiring-8472-6068HT085-RE540692 ... 166
Harness-Wiring And Injection Nozzle-16C9-6068HT109-RE562670 ... 290
Hatch, Cab Roof ... 758
Head Lamp and Boom Light Kit ... 704
Head Lamp, Front Lights ... 700
HEAD, CYLINDER (5123) ... 252
Head, Cylinder-5120-6068HT109-RE562670 ... 338
Head, Cylinder-5123-6068HT085-RE540692 ... 152
Head, Cylinder-5132-6068HT111-RE570112 ... 596
HEADER, OIL FILTER (8875) ... 273
Headlight, Front Lights ... 700
Headliner, Cab ... 758
Heat Exchanger ... 632
Heated Air Suspension Seat Components ... 802
Heated Seat, Air Suspension ... 800
Heater ... 820
Heater And Air Conditioning Wiring Harness ... 822
Heater Components ... 822
Heater Core, Air Conditioner and Heater ... 822
Heater Hoses ... 834
HEATER HOSES TO ENGINE ... 834
Heater Plug, Coolant-2695-6068HT085-RE540692 ... 123
Heater Plug, Coolant-2695-6068HT104 - RE556878 ... 393
Heater Plug, Coolant-2695-6068HT105-RE557901 ... 477
Heater Plug, Coolant-2695-6068HT109-RE562670 ... 304
Heater Switch Wiring Harness, Seat (Air-Suspension) ... 816
Heater Switch, Seat (Air-Suspension) ... 816
Heater Wiring Harness, Seat ... 818
HEATER, COOLANT (2695) ... 223
Heater, Engine Coolant, Kit ... 646
Heating and Air Conditioning Air Filter ... 822
Heavy Duty Bucket ... 934
Heavy Duty Bucket (Horizontal Tooth Pin Retention) ... 932
Heavy Duty High Capacity Bucket (Horizontal Tooth Pin Retention) ... 938
Heavy Duty High Capacity Bucket (Vertical Tooth Pin Retention) ... 936
Hi-Flow Auxiliary Pressure Relief Valve ... 1042
High Capacity Bucket, General Purpose (Vertical Tooth Pin Retention) ... 930
High Capacity General Purpose Bucket (Horizontal Tooth Pin Retention) ... 932
High Capacity Heavy Duty Bucket (Horizontal Tooth Pin Retention) ... 938
High Flow Arm Auxiliary Lines (2.42 m) ... 1036
High Flow Arm Auxiliary Lines (2.91m Arm) ... 1038
High Flow Boom Auxiliary Hydraulic Lines ... 1040
HIGH PRESSURE, COMMON RAIL SYSTEM-16A6-6068HT104 - RE556878 ... 382
Hinge, Cab Door ... 750
Hinge, Cab Roof ... 758
Horn ... 726, 874
Horn and Cab Hardware ... 726
Hose, Air Cleaner ... 650
Hose, Air Cleaner (6068HT109 - RE562670) ... 652
Hose, Air Conditioner ... 832
Hose, Boom Cylinder To Boom Bottom Lines ... 1002
Hose, Boom Cylinder To Control Valve ... 1002
Hose, Center Joint To Control Valve ... 1028
HOSE, CENTER JOINT TO RETURN LINES ... 994
Hose, Compressor, Air Conditioner ... 830
Hose, Condenser, Air Conditioner ... 830
Hose, Control Valve To Cooling Package ... 992
Hose, Control Valve To Front Lines (Arm And Bucket Cylinder) ... 1000
Hose, Control Valve to Hydraulic Pump ... 998, 1006
Hose, Control Valve To Oil Tank ... 990, 1006
Hose, Control Valve to Pilot Signal Manifold ... 1020

Índice alfabético - continuação

Página

HOSE, CONTROL VALVE TO SWING DEVICE ... 994
Hose, Cooling Package (6068HT109 - RE562670) ... 660
Hose, Cooling Package, Reversing Fan Drive ... 640
Hose, Direct Hydraulic Thumb Kit (Kits Built 28 June 2010 -) ... 948
Hose, Electric Solenoid Valve Kit, 1 Way ... 966
Hose, Electric Solenoid Valve Kit, 2 Way ... 968
Hose, Engine Fan Motor Reversing Valve ... 640
Hose, Ether Start Aid Kit ... 628
Hose, Fuel Tank Bottom to Fuel Filter ... 676
Hose, Fuel Tank Bottom to Fuel Filter (6068HT109 - RE562670) ... 680
Hose, Fuel Tank Bottom to Fuel Filter (6068HT111) ... 678
Hose, Hydraulic Motor Reversing Valve, Fan ... 640
Hose, Hydraulic Pilot (Pilot Signal Manifold To Swing Motor) ... 1026
Hose, Hydraulic Pump Attenuator ... 996
Hose, Lower Radiator (6068HT109 - RE562670) ... 660
Hose, Oil Filter ... 682
Hose, Oil Tank To Control Valve ... 1006
Hose, Oil Tank To Cooling Package ... 990
Hose, Oil Tank To Hydraulic Pump ... 988
Hose, Pilot Signal Manifold to Control Valve ... 1020, 1026
Hose, Pilot Signal Manifold to Solenoid Valve ... 1022
Hose, Radiator ... 658
Hose, Rotary Manifold To Control Valve ... 1028
Hose, Short Arm ... 980
Hose, Solenoid Valve to Control Valve ... 1022
Hose, Solenoid Valve to Oil Tank ... 1022
Hose, Standard Arm ... 978
HOSE, SWING DEVICE TO RETURN LINES ... 994
HOSE, SWING MOTOR TO CONTROL VALVE ... 1004
Hose, Vent-2964-6068HT085-RE540692 ... 126
Hose, Vent-2964-6068HT104 - RE556878 ... 396
Hose, Vent-2964-6068HT105-RE557901 ... 480
Hose, Vent-2964-6068HT111-RE570112 ... 570
HOSE, VENTILATING (2964) ... 226
Hose, Ventilating-2962-6068HT109-RE562670 ... 306
Hose, Window Washer ... 754
Hoses, Arm Auxiliary (High Flow) (2.42 m) ... 1036
Hoses, Arm Auxiliary (High Flow) (2.91m Arm) ... 1038
HOSES, ARM CYLINDER ... 1030
Hoses, Boom Auxiliary High Flow ... 1040
HOSES, ENGINE TO HEATER ... 834
Hoses, Fuel System ... 676
Hoses, Fuel System (6068HT109 - RE562670) ... 680
Hoses, Fuel System (6068HT111) ... 678
Hoses, Fuel System, Severe Duty ... 674
HOSES, GREASE ... 1032
Hoses, Hydraulic Coupler Kit ... 952
HOSES, LUBRICATION ... 1032
Hoses, Pattern Changer ... 984
Hoses, Pattern Changer Mechanical ... 986
HOSES, PILOT (CONTROL VALVE TO SELECTOR VALVE) ... 1034
Hoses, Pilot (Hydraulic Filter To Solenoid Valve) ... 1024
Hoses, Pilot (Hydraulic Pump To Solenoid Valve) ... 1024
Hoses, Pilot (Pilot Signal Manifold To Hydraulic Pump) ... 1024
Hoses, Pilot (Pilot Signal Manifold To Left Pilot Controller) ... 1010
HOSES, PILOT (PILOT SIGNAL MANIFOLD TO PILOT SHUTOFF VALVE) ... 1012
HOSES, PILOT (PILOT SIGNAL MANIFOLD TO RIGHT PILOT CONTROLLER) ... 1016
Hoses, Pilot (Propel Pilot Valve To Pilot Shutoff Valve) ... 1018
Hoses, Pilot (Solenoid Valve To Hydraulic Pump) ... 1024
Hoses, Pilot Propel Valve To Pilot Signal Manifold ... 1014
Hoses, Pilot Shutoff Valve To Propel Pilot Valve ... 1018
Hoses, Pilot, Propel Valve To Pilot Sgnal Manifold (Auxiliary) ... 970
Hoses, Propel Pilot Valve To Pilot Shutoff Valve ... 1018
Hoses, Surge Tank ... 636
Hoses, Surge Tank (6068HT109 - RE562670) ... 638
Hoses, Travel Motor Hydraulic (Long Carriage) ... 84
Hoses, Travel Motor Hydraulic (Standard) ... 86
Housing And Gaskets, Pilot Signal Manifold ... 912
Housing, Air Cleaner ... 648
HOUSING, FLYWHEEL (1403) ... 207
Housing, Flywheel-1403-6068HT085-RE540692 ... 107
Housing, Flywheel-1403-6068HT104 - RE556878 ... 379
Housing, Flywheel-1403-6068HT105-RE557901 ... 461
Housing, Flywheel-1403-6068HT109-RE562670 ... 287
Housing, Flywheel-1403-6068HT111-RE570112 ... 548
HOUSING, OIL PUMP (5024) ... 251
Housing, Oil Pump-5024-6068HT085-RE540692 ... 150
Housing, Thermostat- 3917-6068HT109-RE562670 ... 318
Housing, Thermostat-3924-6068HT085-RE540692 ... 136
HOUSING-THERMOSTAT (3924) ... 236
Housing-Thermostat-3924-6068HT104 - RE556878 ... 408
Housing-Thermostat-3924-6068HT105-RE557901 ... 492
Housing-Thermostat-3924-6068HT111-RE570112 ... 580
Hydraulic Actuated Control Valve Components ... 958
Hydraulic Coupler Kit ... 952
Hydraulic Filter Restriction Indicator Kit ... 922
Hydraulic Lines (Control Valve To Rotary Manifold) ... 1028
Hydraulic Lines On Boom To Cylinders ... 1030
Hydraulic Lines, Boom Auxiliary (High Flow) ... 1040
Hydraulic Lines, Travel Motor (Long Carriage) ... 84
Hydraulic Lines, Travel Motor (Standard) ... 86
Hydraulic Motor Reversing Valve, Fan ... 640
Hydraulic Oil Cooler ... 632
Hydraulic Oil Reservoir ... 924
Hydraulic Oil Tank Filter ... 924
Hydraulic Pilot Line (Pilot Signal Manifold To Swing Motor) ... 1026
Hydraulic Pilot Pump Components ... 896
Hydraulic Pump Attenuator Lines ... 996
Hydraulic Pump Compartment Door ... 850
HYDRAULIC PUMP COMPARTMENT DOOR ... 842
Hydraulic Pump Compartment Panels ... 850
Hydraulic Pump Compartment Panels (6068HT109 - RE562670) ... 852
Hydraulic Pump Components ... 888
Hydraulic Pump Delivery Pressure Sensor ... 890
Hydraulic Pump Flex Coupling ... 888
Hydraulic Pump Lines to Control Valve ... 998
Hydraulic Pump Lines to Oil Filter ... 1006
Hydraulic Pump Lines To Oil Tank ... 988
Hydraulic Pump Mounting ... 886
Hydraulic Pump Regulator (1) Components ... 892
Hydraulic Pump Regulator (2) Components ... 894
Hydraulic Pump Rotating Group ... 890
Hydraulic Pump Seal Kit ... 888, 890
Hydraulic Thumb Kit Cylinder Components (Kits Built 28 June 2010 -) ... 1058
Hydraulic Thumb, Direct (Kits Built 28 June 2010 -) ... 948
Hydraulic Thumb, Progressive (Kits Built 28 June 2010 -) ... 950

I

IDLER GEAR (3614) ... 232
Idler Gear-3614-6068HT085-RE540692 ... 132
Idler Gear-3614-6068HT104 - RE556878 ... 404
Idler Gear-3614-6068HT105-RE557901 ... 488
Idler Gear-3614-6068HT109-RE562670 ... 314
Idler Gear-3614-6068HT111-RE570112 ... 576
Idler Pulley-24FF-6068HT085-RE540692 ... 122
IDLER, TRACK CHAIN ... 80
Ignition Switch ... 716
INJECTION NOZZLE & WIRING HARNESS-16A6-6068HT104 - RE556878 ... 382
Injection Nozzle and Wiring Harness-16C9-6068HT109-RE562670 ... 290
Injection Nozzle-16A6-6068HT069 RE529930 RE554448 ... 210
Injection Nozzle-16AF-6068HT085-RE540692 ... 110
Injection Nozzle-16AF-6068HT105-RE557901 ... 464
Injection Nozzle-9901-6068HT085-RE540692 ... 195
Injection Pump, Fuel Lines, Wiring Harness-16A6-6068HT069 RE529930 RE554448 ... 210
Injection Pump, Fuel Lines, Wiring Harness-16AF-6068HT085-RE540692 ... 110
Injection Pump, Fuel Lines, Wiring Harness-16AF-6068HT105-RE557901 ... 464
Injector Kit-16A6-6068HT069 RE529930 RE554448 ... 210
Injector Kit-16AF-6068HT085-RE540692 ... 110
Injector Kit-16AF-6068HT105-RE557901 ... 464
Injector Kit-9901-6068HT085-RE540692 ... 195
Injectors, Fuel-16A6-6068HT069 RE529930 RE554448 ... 210
Injectors, Fuel-16AF-6068HT085-RE540692 ... 110
Injectors, Fuel-16AF-6068HT105-RE557901 ... 464
INLET, WATER PUMP (5728) ... 255
Inlet, Water Pump-5728-6068HT085-RE540692 ... 155
Inlet, Water Pump-5728-6068HT104 - RE556878 ... 427
Inlet, Water Pump-5728-6068HT105-RE557901 ... 511
Inlet, Water Pump-5728-6068HT109-RE562670 ... 343
Inlet, Water Pump-5728-6068HT111-RE570112 ... 600
Inside Covers, Cab Right ... 792
Inside Right Cover, Cab ... 792
INTAKE MANIFOLD (17CN) ... 212
Intake Manifold-17CN-6068HT104 - RE556878 ... 384
Intake Manifold-17CN-6068HT105-RE557901 ... 466
Intake Manifold-17CN-6068HT111-RE570112 ... 554
Intake Valve-5120-6068HT109-RE562670 ... 338
Intake Valve-5123-6068HT104 - RE556878 ... 424

Índice alfabético - continuação

Página

Intake Valve-5123-6068HT105-RE557901 ... 508
INTAKE, AIR (17BV) ... 292
Intake, Air-17CN-6068HT085-RE540692 ... 112
INTAKE, OIL PUMP (1989) ... 214
Intake, Oil Pump-1989-6068HT085-RE540692 ... 114
Intake, Oil Pump-1989-6068HT104 - RE556878 ... 386
Intake, Oil Pump-1989-6068HT105-RE557901 ... 468
Intake, Oil Pump-1989-6068HT109-RE562670 ... 294
Intake, Oil Pump-1989-6068HT111-RE570112 ... 556
Intercooler ... 630, 632
Interface Wiring Harness (6068HT111) ... 734
Isolator, Cab Door ... 750
Isolator, Cab Floor ... 790
Isolator, Cab Window ... 750
Isolator, Door Catch ... 752
Isolator, Falling Object Protection Kit ... 776
Isolator, Pilot Shutoff Lever ... 974
Isolator, Rear Tray ... 798
Isolators, Cab Mounting ... 770
Isolators, Cab Sunroof ... 758
ISOLATORS, COUNTERWEIGHT ... 744

J

JDLink™ Modular Telematics Gateway ... 928
JDLink™ Modular Telematics Gateway and Satellite Module Controller ... 928
JDLink™ MTG Assembly ... 926
JDLink™ Satellite Module ... 928
JDLink™ Vehicle Integration (MTG) ... 926
Joystick ... 960
Jumper Harness, Electric Solenoid Valve, 1 Way ... 966
Jumper Harness, Start Terminal (6068HT109 - RE562670) ... 696

K

Key Start Switch ... 716
Key Switch ... 716
KIT, ARM ANTI-DRIFT ... 1046
Kit, Arm High Flow Auxiliary Lines (2.42 m) ... 1036
KIT, ARM REDUCED LEAKAGE VALVE ... 1046
Kit, Auxiliary (Hi-Flow) (Arm) (2.91m Arm) ... 1038
KIT, BOOM ANTI-DRIFT ... 1048
Kit, Boom Auxiliary Hydraulic Lines, High Flow ... 1040
KIT, BOOM REDUCED LEAKAGE VALVE ... 1048
Kit, Cab Beacon ... 702
Kit, Cab Roof and Boom Lights ... 704
Kit, Clamp, Arm Cylinder ... 1054
Kit, Direct Hydraulic Thumb (Kits Built 28 June 2010 -) ... 948
Kit, Edge Protector, General Purpose High Capacity Bucket (Horizontal Tooth Pin Retention) ... 932
Kit, Edge Protector, Heavy Duty Bucket (Horizontal Tooth Pin Retention) ... 932
Kit, Electric Solenoid Valve, 1 Way ... 966
Kit, Electric Solenoid Valve, 2 Way ... 968
Kit, Engine Coolant Heater ... 646
Kit, Ether Starting Aid ... 628
Kit, Falling Object Protection ... 776
Kit, Field, JDLink™ MTG ... 926
Kit, Hydraulic Coupler ... 952
Kit, Hydraulic Filter Restriction Indicator ... 922
Kit, Hydraulic Pump Seal ... 888
Kit, Operator Protection Guard, Front ... 778
Kit, Progressive Hydraulic Thumb (Kits Built 28 June 2010 -) ... 950
Kit, Seal, Arm Cylinder ... 1054
Kit, Seal, Bucket Cylinder ... 1056
Kit, Seal, Hydraulic Pump Regulator (1) ... 892
Kit, Seal, Hydraulic Pump Regulator (2) ... 894
Kit, Seal, Hydraulic Pump Rotating Group ... 890
Kit, Seal, Left Boom Cylinder ... 1052
Kit, Seal, Pilot Pump ... 896
Kit, Seal, Right Boom Cylinder ... 1050
Kit, Seat Hardware ... 808
Kits, Air Suspension Heated Seat ... 802

L

Label, Hydraulic Coupler Kit ... 952
Label, Starter-3031-6068HT104 - RE556878 ... 398
Label, Starter-3031-6068HT105-RE557901 ... 482
Label, Starter-3031-6068HT109-RE562670 ... 308
Label, Starter-3031-6068HT111-RE570112 ... 572
Labels and Decals (1) (6068HT109 - RE562670) ... 690
Labels and Decals (2) ... 688
Labels and Decals (2) (6068HT109 - RE562670) ... 692
Labels and Decals (Cab) ... 684
Lamp, Head and Boom Light Kit ... 704
Lamp, Head, Front Lights ... 700
Latch, Door Catch ... 752
Latch, Hydraulic Pump compartment Door ... 850
Latch, Hydraulic Pump compartment Door (6068HT109 - RE562670) ... 852
LATCH, HYDRAULIC PUMP DOOR ... 842
LEAKAGE VALVE, ARM REDUCED ... 1046
LEAKAGE VALVE, BOOM REDUCED ... 1048
Left Boom Cylinder Components ... 1052
Left Boom Cylinder Seal Kit ... 1052
Left Pedal, Travel Pilot Control ... 954
Left Pilot Controller To Pilot Signal Manifold Hydraulic Pilot Hoses ... 1010
Left Pilot Controller To Pilot Signal Manifold Hydraulic Pilot Lines ... 1010
Left Rear View Mirror ... 868
Left/Right Enable Switch ... 720
Lever, Air Conditioner and Heater ... 822
Lever, Door Catch ... 752
Lever, Pilot Control Valve ... 960
Lever, Pilot Control, Travel ... 956
Lever, Pilot Shutoff ... 974
Lever, Travel Pilot Control Valve ... 956
LIFT STRAPS (9801) ... 274
Lift Straps-9801-6068HT085-RE540692 ... 170
Lift Straps-9801-6068HT104 - RE556878 ... 448
Lift Straps-9801-6068HT105-RE557901 ... 532
Lift Straps-9801-6068HT109-RE562670 ... 366
Lift Straps-9801-6068HT111-RE570112 ... 624
Light Wire Harness, Cab Roof ... 784
Light, Boom ... 698, 704
Light, Boom and Cab Roof Kit ... 704
Light, Dome ... 754
Light, Toolbox ... 864
Lighter ... 798
Lights (2 Lamp), Front Cab Roof and Boom Kit ... 704
Lights, Front ... 700
Line, Auxiliary Drive Adapter-5204-6068HT104 - RE556878 ... 426
Line, Auxiliary Drive Adapter-5204-6068HT105-RE557901 ... 510
Line, Control Valve To Hydraulic Pump ... 1006
Line, Control Valve To Oil Tank ... 1006
LINE, ENGINE TO HEATER ... 834
Line, Hydraulic Pilot (Pilot Signal Manifold To Swing Motor) ... 1026
Line, Oil Tank To Control Valve ... 1006
Line, Oil, Arm Cylinder ... 1054
LINE, PILOT (PILOT SHUTOFF VALVE TO HYDRAULIC OIL TANK) ... 1012
LINE, PILOT, (SOLENOID VALVE TO PILOT SHUTOFF VALVE) ... 1012
Line, Solenoid Valve to Oil Tank ... 1022
Liner O-Ring Kit-9901-6068HT085-RE540692 ... 178
LINER, CYLINDER (4839) ... 246
Liner, Cylinder-4834-6068HT109-RE562670 ... 332
Liner, Cylinder-4839-6068HT085-RE540692 ... 146
Liner, Cylinder-4839-6068HT104 - RE556878 ... 418
Liner, Cylinder-4839-6068HT105-RE557901 ... 502
Liner, Cylinder-4839-6068HT111-RE570112 ... 590
Lines, Arm Auxiliary (High Flow) (2.42 m) ... 1036
Lines, Arm Auxiliary (High Flow) (2.91m Arm) ... 1038
LINES, BOOM BOTTOM TO ARM HYDRAULIC CYLINDER LINES ... 1030
LINES, BOOM BOTTOM TO BUCKET HYDRAULIC CYLINDER ... 1030
Lines, Boom Cylinder To Boom Bottom Lines ... 1002
Lines, Boom Cylinder To Control Valve ... 1002
LINES, BOOM HYDRAULIC ... 1030
Lines, Boom Hydraulic (Auxiliary) (High Flow) ... 1040
Lines, Center Joint To Control Valve ... 1028
LINES, CENTER JOINT TO RETURN LINES ... 994
Lines, Control Valve To Cooling Package ... 992
Lines, Control Valve To Front Lines (Arm And Bucket Cylinder) ... 1000
Lines, Control Valve to Hydraulic Pump ... 998
Lines, Control Valve To Oil Tank ... 990
LINES, CONTROL VALVE TO SWING DEVICE ... 994
Lines, Delivery ... 998
LINES, DRAIN (CENTER JOINT, SWING DEVICE, CONTROL VALVE) ... 994
Lines, Front (Arm And Bucket Cylinder) ... 1000
Lines, Fuel Filter-6382-6068HT109-RE562670 ... 346
Lines, Fuel Filter-63AN-6068HT069 RE529930 RE554448 ... 258

Índice alfabético - continuação

Página

Lines, Fuel Filter-63AN-6068HT085-RE540692 ... 158
Lines, Fuel Filter-63AN-6068HT104 - RE556878 ... 432
Lines, Fuel Filter-63AN-6068HT105-RE557901 ... 516
Lines, Fuel System ... 676
Lines, Fuel System (6068HT109 - RE562670) ... 680
Lines, Fuel System (6068HT111) ... 678
Lines, Fuel System, Severe Duty ... 674
Lines, fuel, High Pressure.-16C9-6068HT109-RE562670 ... 290
Lines, Fuel-63FW-6068HT111-RE570112 ... 606
LINES, GREASE ... 1032
Lines, Hydraulic Coupler Kit ... 952
Lines, Hydraulic Pump Attenuator ... 996
LINES, LUBRICATION ... 1032
Lines, Oil Filter ... 682
Lines, Oil Tank To Cooling Package ... 990
Lines, Oil Tank To Hydraulic Pump ... 988
Lines, Pilot (Hydraulic Filter To Solenoid Valve) ... 1024
Lines, Pilot (Hydraulic Pump To Solenoid Valve) ... 1024
Lines, Pilot (Pilot Signal Manifold To Hydraulic Pump) ... 1024
Lines, Pilot (Pilot Signal Manifold To Left Pilot Controller) ... 1010
LINES, PILOT (PILOT SIGNAL MANIFOLD TO PILOT SHUTOFF VALVE) ... 1012
Lines, Pilot (Pilot Signal Manifold To Pilot Valve) (Auxiliary) ... 970
LINES, PILOT (PILOT SIGNAL MANIFOLD TO PROPEL PILOT VALVE) ... 1014
LINES, PILOT (PILOT SIGNAL MANIFOLD TO RIGHT PILOT CONTROLLER) ... 1016
Lines, Pilot (Propel Pilot Valve To Pilot Shutoff Valve) ... 1018
Lines, Pilot (Solenoid Valve To Hydraulic Pump) ... 1024
LINES, PILOT AUXILIARY (CONTROL VALVE TO SELECTOR VALVE) ... 1034
Lines, Pilot Shutoff Valve To Propel Pilot Valve ... 1018
Lines, Propel Pilot Valve To Pilot Shutoff Valve ... 1018
Lines, Return ... 990
Lines, Return (Control Valve To Cooling Package) ... 992
Lines, Rotary Manifold To Control Valve ... 1028
Lines, Suction ... 988
LINES, SWING DEVICE TO RETURN LINES ... 994
LINES, SWING MOTOR TO CONTROL VALVE ... 1004
Lines, Travel Motor Hydraulic (Long Carriage) ... 84
Lines, Travel Motor Hydraulic (Standard) ... 86
Lines, Turbocharger Oil (- 022883)-65QM-6068HT069 RE529930 RE554448 ... 260
Lines, Turbocharger Oil (022884 - 077011)-65VM-6068HT069 RE529930 RE554448 ... 262
Lines, Turbocharger Oil (080821 -)-65WA-6068HT069 RE529930 RE554448 ... 264
Lines, Turbocharger Oil-65WA-6068HT085-RE540692 ... 160
Lines, Turbocharger Oil-65WA-6068HT104 - RE556878 ... 434
Lines, Turbocharger Oil-65WA-6068HT105-RE557901 ... 518
Lines, Turbocharger Oil-65WA-6068HT111-RE570112 ... 608
Lines,(Control Valve To Front Lines) ... 1000
LINES-FUEL, HIGH PRESSURE-16A6-6068HT104 - RE556878 ... 382
LINK, BUCKET ... 982
Link, Track Chain Assembly, Long Carriage ... 64
Link, Track Chain Assembly, Standard ... 68
Lock, Cab Door ... 750
Lock, Cab Door Window ... 750
Lock, Cab Roof ... 758
Lock, TK350 Series Bucket Tooth System ... 946
Lock, Tool Box ... 864
Lock, Windshield ... 766
Long Front Bucket, Super (0.52 Yd³, 30 In.) ... 942
Long Front, Super, Ditching Bucket ... 944
Louver, Cab Inside Right Cover ... 792
Louver, Rear Tray ... 798
Lower Roller Guard ... 76
Lower Roller, Track ... 74
Lower Track Chain Roller ... 74
LUBRICATION HOSES ... 1032
LUBRICATION LINES ... 1032
Lubrication System ... 1032

M

Machine Harness ... 708
Machine Harness (6068HT109 - RE562670) ... 710
Machine Wiring Harness ... 708
Machine Wiring Harness (6068HT109 - RE562670) ... 710
MAGNETIC PICK UP SENSOR (6733) ... 266
Magnetic Pick Up Sensor-6733-6068HT085-RE540692 ... 162
Magnetic Pick-Up Sensor-6721-6068HT109-RE562670 ... 352
Magnetic Pick-Up Sensor-6730-6068HT111-RE570112 ... 612
Main Bearing Kit, Crankshaft (Undersized)-9901-6068HT085-RE540692 ... 174
Main Body Hi-Flow Auxiliary Lines ... 1034
Main Controller (MCZ) (- XXXXXX) ... 730
Main Crankshaft Bearing Kit (Standard)-9901-6068HT085-RE540692 ... 172
Main Frame ... 742
MAIN FRAME BOOM FOOT PIN ... 746
Manifold Air Pressure Sensor-6721-6068HT109-RE562670 ... 352
MANIFOLD, EXHAUST (2894) ... 224
MANIFOLD, EXHAUST (28AG) ... 225
Manifold, Exhaust-2876-6068HT109-RE562670 ... 305
Manifold, Exhaust-28AG-6068HT085-RE540692 ... 124
Manifold, Exhaust-28AG-6068HT104 - RE556878 ... 394
Manifold, Exhaust-28AG-6068HT105-RE557901 ... 478
Manifold, Exhaust-28AG-6068HT111-RE570112 ... 568
MANIFOLD, INTAKE (17CN) ... 212
Manifold, Intake-17CN-6068HT104 - RE556878 ... 384
Manifold, Intake-17CN-6068HT105-RE557901 ... 466
Manifold, Intake-17CN-6068HT111-RE570112 ... 554
Manifold, Pilot Signal (Control Valve Side) ... 918
Manifold, Pilot Signal (Housing and Gaskets) ... 912
Manifold, Pilot Signal (Pilot Controller Side) ... 916
Manifold, Pilot Signal (Valve Section) ... 914
Manifold, Pilot Signal (Valves) ... 920
Manifold, Pilot Signal, To Left Pilot Controller Hydraulic Pilot Lines ... 1010
Manifold, Pilot Signal, To Pilot Valve Pilot Hydraulic Hose (Auxiliary) ... 970
MANIFOLD, PILOT SIGNAL, TO RIGHT PILOT CONTROLLER HYDRAULIC PILOT HOSES ... 1016
Manifold, Pilot Signal, To Swing Motor Pilot Hydraulic Line ... 1026
Manifold, Solenoid Valve ... 910
Mat, Floor ... 794
Mat, Floor (Auxiliary Hydraulics) ... 972
Mechanical Pattern Changer Kit ... 986
Mechanical Suspension Seat ... 804
Mechanical Suspension Seat Components ... 806
Mirror, Cab ... 870
Mirror, Cab, Left Rear View ... 868
Mirror, Counterweight ... 872
Mirror, Rear View ... 870
Mirror, Right Rear View ... 864
Mirror, Tool Box ... 864
Monitor ... 714
Monitor and Monitor Wiring Harness ... 714
Monitor Bracket ... 714
Monitor Controller (DSZ) (- XXXXXX) ... 728
Monitor Dial ... 718
Monitor Dial And Switch Panel ... 718
Monitor Wiring Harness ... 714
Motion Alarm ... 876
Motion Alarm Switch ... 880
Motion Alarm Wire Harness ... 880
Motion Alarm, Buzzer ... 714
Motor Components, Reversing Fan Drive ... 642
Motor Mount, Swing ... 1060
Motor Reversing Drive Valve, Fan ... 640
Motor, Air Door, Air Conditioner and Heater ... 822
Motor, Blower, Air Conditioner and Heater ... 822
Motor, Cooling, Air Conditioner and Heater ... 822
Motor, Propel ... 88
Motor, Reversing Fan Drive Kit ... 644
MOTOR, STARTING (3031) ... 228
Motor, Starting-3031-6068HT104 - RE556878 ... 398
Motor, Starting-3031-6068HT105-RE557901 ... 482
Motor, Starting-3031-6068HT109-RE562670 ... 308
Motor, Starting-3031-6068HT111-RE570112 ... 572
Motor, Swing ... 1060
Motor, Swing Components ... 1064
Motor, Swing, To Control Valve Pilot Hydraulic Line ... 1026
Motor, Travel ... 88
Motor, Travel, Components ... 90
Motor, Windshield Wiper ... 766
Mounting Bracket, Pilot Signal Manifold ... 1020
Mounting Brackets, Alternator-62A4-6068HT085-RE540692 ... 157
Mounting Brackets, Alternator-62A4-6068HT104 - RE556878 ... 430
Mounting Brackets, Alternator-62A4-6068HT105-RE557901 ... 514
Mounting Brackets, Alternator-62A4-6068HT109-RE562670 ... 344
Mounting Brackets, Alternator-62A4-6068HT111-RE570112 ... 604
Mounting Brackets, Control Valve ... 898
Mounting, Cab ... 770
Mounting, Cooling Package ... 634

Índice alfabético - continuação

Página

MOUNTING, ENGINE ... 668
Mounting, Engine (6068HT109 - RE562670) ... 670
Mounting, JDLink™ MTG (Cellular Controller) ... 926
Mounting, Seat ... 812
MP3 Player Wiring Harness ... 884
MTG Assembly, JDLink™ ... 926
Muffler ... 662
MUFFLER ... 662
Muffler (6068HT109 - RE562670) ... 666
Muffler Mounting Bracket (6068HT109 - RE562670) ... 666
Multi-Function Pilot Control Lever Wiring Harness ... 720

N

No Engine Oil Filter-8875-6068HT085-RE540692 ... 169
No Engine Oil Filter-8875-6068HT104 - RE556878 ... 446
No Engine Oil Filter-8875-6068HT105-RE557901 ... 530
No Engine Oil Filter-8875-6068HT109-RE562670 ... 362
NOZZLE INJECTION & WIRING HARNESS-16A6-6068HT104 - RE556878 ... 382
Nozzle Injection And Wiring Harness-16C9-6068HT109-RE562670 ... 290
Nozzle, Ether Start Aid ... 628
Nozzle, Fuel Injection-16KB-6068HT111-RE570112 ... 552

O

O-RINGS, CONTROL VALVE ... 908
Oil Cooler ... 632
OIL COOLER, ENGINE (5949) ... 256
Oil Cooler, Engine-5945-6068HT109-RE562670 ... 342
Oil Cooler, Engine-5949-6068HT085-RE540692 ... 156
Oil Cooler, Engine-5949-6068HT104 - RE556878 ... 428
Oil Cooler, Engine-5949-6068HT105-RE557901 ... 512
OIL DIPSTICK (4059)-4059-6068HT109-RE562670 ... 320
OIL DIPSTICK TUBE (4062) (HT056) ... 238
Oil Dipstick Tube-4062-6068HT085-RE540692 ... 138
Oil Dipstick Tube-4062-6068HT104 - RE556878 ... 410
Oil Dipstick Tube-4062-6068HT105-RE557901 ... 494
Oil Dipstick Tube-4062-6068HT111-RE570112 ... 582
Oil Fill, Swing Motor ... 1060
Oil Filler Neck, Cover-1299-6068HT069 RE529930 RE554448 ... 204
Oil Filler Neck, Cover-1299-6068HT104 - RE556878 ... 376
Oil Filler Neck, Cover-1299-6068HT105-RE557901 ... 458
Oil Filler Neck, Cover-1299-6068HT109-RE562670 ... 284
Oil Filler Neck, Cover-1299-6068HT111-RE570112 ... 544
Oil Filter ... 1006
OIL FILTER (8875) ... 273
Oil Filter and Lines ... 682
Oil Filter, Pilot, Components ... 1008
Oil Lines, Turbocharger (- 022883)-65QM-6068HT069 RE529930 RE554448 ... 260
Oil Lines, Turbocharger (022884 - 077011)-65VM-6068HT069 RE529930 RE554448 ... 262
Oil Lines, Turbocharger (080821 -)-65WA-6068HT069 RE529930 RE554448 ... 264
Oil Lines, Turbocharger-65S9-6068HT109-RE562670 ... 348
Oil Lines, Turbocharger-65WA-6068HT085-RE540692 ... 160
Oil Lines, Turbocharger-65WA-6068HT104 - RE556878 ... 434
Oil Lines, Turbocharger-65WA-6068HT105-RE557901 ... 518
Oil Lines, Turbocharger-65WA-6068HT111-RE570112 ... 608
OIL PAN (1989) ... 214
Oil Pan-1989-6068HT085-RE540692 ... 114
OIL PUMP (5001) ... 250
OIL PUMP (5024) ... 251
OIL PUMP INTAKE (1989) ... 214
Oil Pump Intake-1989-6068HT085-RE540692 ... 114
Oil Pump Intake-1989-6068HT104 - RE556878 ... 386
Oil Pump Intake-1989-6068HT105-RE557901 ... 468
Oil Pump Intake-1989-6068HT109-RE562670 ... 294
Oil Pump Intake-1989-6068HT111-RE570112 ... 556
Oil Pump-5024-6068HT085-RE540692 ... 150
Oil Pump-5024-6068HT104 - RE556878 ... 422
Oil Pump-5024-6068HT105-RE557901 ... 506
Oil Pump-5024-6068HT109-RE562670 ... 336
Oil Pump-5024-6068HT111-RE570112 ... 594
Oil Reservoir, Hydraulic ... 924
Oil Seal, Front-4434-6068HT085-RE540692 ... 140
Oil Seal, Front-4435-6068HT109-RE562670 ... 326
Oil Seal, Front-9901-6068HT085-RE540692 ... 182
Oil Seal, Rear-1403-6068HT085-RE540692 ... 107
Oil Seal, Rear-9901-6068HT085-RE540692 ... 180
Oil Tank Lines To Control Valve ... 990, 1006
Oil Tank Lines To Cooling Package ... 990
Oil Tank Lines To Hydraulic Pump ... 988
Oil Tank, Hydraulic ... 924
Operator Protection Guard ... 778
Operator Protection Guard, Front ... 778
ORIFICE, PISTON COOLING (4644) ... 242
Orifice, Piston Cooling-4644-6068HT104 - RE556878 ... 414
Orifice, Piston Cooling-4644-6068HT105-RE557901 ... 498
Overhaul Kit, Engine-9901-6068HT085-RE540692 ... 192

P

PAN, OIL (1989) ... 214
Pan, Oil-1989-6068HT085-RE540692 ... 114
Pan, Oil-1989-6068HT104 - RE556878 ... 386
Pan, Oil-1989-6068HT105-RE557901 ... 468
Pan, Oil-1989-6068HT109-RE562670 ... 294
Pan, Oil-1989-6068HT111-RE570112 ... 556
Panel, Access, Bottom Covers ... 836
PANEL, COOLING PACKAGE COMPARTMENT DOOR ... 842
PANEL, COOLING PACKAGE COMPARTMENT FRONT ... 846
Panel, Engine Cover ... 848
Panel, Hydraulic Pump Compartment ... 850
Panel, Hydraulic Pump Compartment (6068HT109 - RE562670) ... 852
PANEL, HYDRAULIC PUMP COMPARTMENT DOOR ... 842
PANEL, RADIATOR COMPARTMENT FRONT ... 846
Panel, Switch ... 718
Panels, Storage Compartment ... 858
Pattern Changer ... 984
Pattern Changer Kit, Mechanical ... 986
Pattern Changer Mounting ... 984
Pedal, Travel Pilot Control Valve, Auxiliary ... 964
Pedals, Travel Pilot Control ... 954
Pilot Control Lever Wiring Harnesses and Relays ... 720
Pilot Control Valve And Pedals, Auxiliary ... 964
Pilot Control Valve Components, Travel ... 958
Pilot Controller Side, Pilot Signal Manifold ... 916
Pilot Controllers ... 960
PILOT HOSE (SOLENOID VALVE TO PILOT SHUTOFF VALVE) .. 1012
Pilot Hoses (Control Valve to Pilot Signal Manifold) ... 1020
PILOT HOSES, (PILOT SIGNAL MANIFOLD TO PILOT SHUTOFF VALVE) ... 1012
PILOT HOSES, (PILOT SIGNAL MANIFOLD TO RIGHT PILOT CONTROLLER) ... 1016
Pilot Hoses, Pilot Valve To Pilot Signal Manifold (Auxiliary) ... 970
PILOT LINE (PILOT SHUTOFF VALVE TO HYDRAULIC OIL TANK) ... 1012
Pilot Line (Pilot Signal Manifold To Swing Motor) ... 1026
Pilot Lines (Control Valve Lines) ... 1022
Pilot Lines (Control Valve To Pilot Signal Manifold) ... 1020
Pilot Lines (Hydraulic Filter To Solenoid Valve) ... 1024
Pilot Lines (Hydraulic Pump To Solenoid Valve) ... 1024
Pilot Lines (Pilot Signal Manifold To Hydraulic Pump) ... 1024
Pilot Lines (Pilot Signal Manifold To Left Pilot Controller) ... 1010
Pilot Lines (Pilot Signal Manifold To Pilot Shutoff Valve) ... 1012
Pilot Lines (Pilot Signal Manifold To Pilot Valve) (Auxiliary) ... 970
Pilot Lines (Pilot Signal Manifold To Propel Pilot Valve) ... 1014
Pilot Lines (Pilot Signal Manifold To Right Pilot Controller) ... 1016
Pilot Lines (Propel Pilot Valve To Pilot Shutoff Valve) ... 1018
Pilot Lines (Pump To Pilot Signal Manifold) ... 1024
Pilot Lines (Solenoid Valve To Hydraulic Pump) ... 1024
PILOT LINES, AUXILIARY, (CONTROL VALVE TO SELECTOR VALVE) ... 1034
Pilot Lines, Filter, and Bypass Valve ... 1006
Pilot Oil Filter Components ... 1008
Pilot Pump Components ... 896
Pilot Pump, Main Hydraulic Pump ... 888
Pilot Shutoff Lever ... 974
Pilot Shutoff Switch ... 974
Pilot Shutoff Valve ... 1018
PILOT SHUTOFF VALVE TO PILOT SIGNAL MANIFOLD PILOT HYDRAULIC HOSES ... 1012
Pilot Shutoff Valve To Propel Pilot Valve Pilot Hydraulic Lines ... 1018
PILOT SHUTOFF VALVE TO SOLENOID VALVE PILOT HYDRAULIC HOSES ... 1012
Pilot Signal Manifold (Control Valve Side) ... 918
Pilot Signal Manifold (Housing and Gaskets) ... 912
Pilot Signal Manifold (Pilot Controller Side) ... 916
Pilot Signal Manifold (Valve Section) ... 914
Pilot Signal Manifold Mounting Bracket ... 1020

Índice alfabético - continuação

Página

Pilot Signal Manifold Spools ... 920
PILOT SIGNAL MANIFOLD TO PILOT SHUTOFF VALVE PILOT HYDRAULIC HOSES ... 1012
PILOT SIGNAL MANIFOLD TO PROPEL PILOT VALVE PILOT HYDRAULIC LINES ... 1014
Pilot Signal Manifold To Swing Motor Hydraulic Pilot Line ... 1026
Pilot Signal Manifold Valves ... 920
Pilot Solenoid Valve Kit, 1 Way ... 966
Pilot Solenoid Valve Kit, 2 Way ... 968
Pilot Valve Components ... 962
Pilot Valve To Pilot Signal Manifold Pilot Hydraulic Lines (Auxiliary) ... 970
PIN, BOOM FOOT ... 746
Pin, TK350 Series Bucket Tooth ... 946
Pin, Track Chain Assembly, Long Carriage ... 64
Pin, Track Chain Assembly, Standard ... 68
Pins, Boom, Standard ... 976
Piping, Air Cleaner ... 650
Piping, Air Cleaner (6068HT109 - RE562670) ... 652
Piping, Cooling Package ... 658
Piping, Cooling Package (6068HT109 - RE562670) ... 660
PISTON (4839) ... 246
PISTON COOLING ORIFICE (4644) ... 242
Piston Cooling Orifice-4644-6068HT104 - RE556878 ... 414
Piston Cooling Orifice-4644-6068HT105-RE557901 ... 498
Piston Ring Kit-4839-6068HT085-RE540692 ... 146
Piston Ring Kit-9901-6068HT085-RE540692 ... 189
Piston, Travel Motor ... 90
Piston-4839-6068HT085-RE540692 ... 146
Piston-4839-6068HT104 - RE556878 ... 418
Piston-4839-6068HT105-RE557901 ... 502
Piston-4839-6068HT111-RE570112 ... 590
PLATE, CAB FLOOR ... 796
Plate, Footrest ... 954
PLATE, FRONT (3614) ... 232
Plate, Front-3614-6068HT085-RE540692 ... 132
Plate, Front-3614-6068HT104 - RE556878 ... 404
Plate, Front-3614-6068HT105-RE557901 ... 488
Plate, Front-3614-6068HT109-RE562670 ... 314
Plate, Front-3614-6068HT111-RE570112 ... 576
Plate, Travel Motor Cover ... 96
PLUG, FLOOR PLATE ... 796
Poppet Valve, Solenoid; Hydraulic Coupler Kit ... 952
Power Converter (12V) ... 740
Power Outlet (12 Volt), Rear Tray ... 798
Precleaner, Air Intake System ... 654
Pressure Differential Switch, Hydraulic Filter Restriction Indicator Kit ... 922
Pressure Reducing Valve, Electric Solenoid Valve Kit, 1 Way ... 966
Pressure Reducing Valve, Two-Way Auxiliary Hydraulic Kit ... 968
Pressure Relief Valve, Hi-Flow ... 1042
PRESSURE RELIEF VALVE-16A6-6068HT104 - RE556878 ... 382
Pressure Sensor, Front Attach ... 1026
Primary Fuel Filter ... 676
PRIMARY FUEL FILTER ... 268
Primary Fuel Filter (6068HT109 - RE562670) ... 680
Primary Fuel Filter (6068HT111) ... 678
Primary Fuel Filter Element-8192-6068HT085-RE540692 ... 164
Primary Fuel Filter Element-8192-6068HT104 - RE556878 ... 440
Primary Fuel Filter Element-8192-6068HT105-RE557901 ... 524
Primary Fuel Filter-8192-6068HT085-RE540692 ... 164
Primary Fuel Filter-8192-6068HT104 - RE556878 ... 440
Primary Fuel Filter-8192-6068HT105-RE557901 ... 524
Progressive Hydraulic Thumb Kit (Kits Built 28 June 2010 -) ... 950
Progressive Hydraulic Thumb Kit (Kits Built 28 June 2010 -) ... 950
Propel Motor Brake Valve ... 90
Propel Motor Brake Valve Components ... 92
Propel Motor Components ... 90
Propel Motor Cover ... 96
Propel Motor Hydraulic Lines (Long Carriage) ... 84
Propel Motor Hydraulic Lines (Standard) ... 86
Propel Motor, Gearbox ... 88
Propel Pilot Valve To Pilot Shutoff Valve Pilot Hydraulic Lines ... 1018
PROPEL PILOT VALVE TO PILOT SIGNAL MANIFOLD PILOT HYDRAULIC LINES ... 1014
Protection Guard, Operator, Front ... 778
PULLEY, AIR CONDITIONING DRIVE (4112) ... 239
PULLEY, ALTERNATOR (3150) ... 229
Pulley, Alternator-3150-6068HT085-RE540692 ... 129
Pulley, Alternator-3150-6068HT104 - RE556878 ... 400
Pulley, Alternator-3150-6068HT105-RE557901 ... 484
Pulley, Alternator-3150-6068HT109-RE562670 ... 310
Pulley, Alternator-3150-6068HT111-RE570112 ... 574
Pulley, Auxiliary Drive-4112-6068HT085-RE540692 ... 139

Página

Pulley, Compressor, Air Conditioner ... 832
Pulley, Crankshaft-1321-6068HT069 RE529930 RE554448 ... 206
Pulley, Crankshaft-1321-6068HT085-RE540692 ... 106
Pulley, Crankshaft-1321-6068HT104 - RE556878 ... 378
Pulley, Crankshaft-1321-6068HT105-RE557901 ... 460
Pulley, Crankshaft-1321-6068HT109-RE562670 ... 286
Pulley, Crankshaft-6895-6068HT109-RE562670 ... 354
Pulley, Crankshaft-6895-6068HT111-RE570112 ... 614
PULLEY, FAN DRIVE (8718) ... 272
Pulley, Fan Drive-8718-6068HT085-RE540692 ... 168
PULLEY, FAN-8699-6068HT111-RE570112 ... 618
Pulley, Idler-24FF-6068HT085-RE540692 ... 122
PULLEY, TENSIONER (8718) ... 272
PULLEY, WATER PUMP (2001) ... 216
Pulley, Water Pump-2001-6068HT085-RE540692 ... 116
Pulley, Water Pump-2001-6068HT105-RE557901 ... 470
Pulley, Water Pump-2001-6068HT109-RE562670 ... 296
Pulley, Water Pump-2001-6068HT111-RE570112 ... 558
PUMP COMPARTMENT DOOR ... 842
Pump Delivery Pressure Sensor ... 890
Pump Fittings, Fuel Transfer-63AN-6068HT069 RE529930 RE554448 ... 258
Pump Fittings, Fuel Transfer-63AN-6068HT085-RE540692 ... 158
Pump Harness ... 708
Pump Harness (6068HT109 - RE562670) ... 710
Pump Inlet, Water-5728-6068HT104 - RE556878 ... 427
Pump Inlet, Water-5728-6068HT105-RE557901 ... 511
Pump Inlet, Water-5728-6068HT109-RE562670 ... 343
Pump Inlet, Water-5728-6068HT111-RE570112 ... 600
Pump Mounting, Hydraulic ... 886
PUMP PULLEY, WATER (2001) ... 216
Pump Rotating Group ... 890
Pump, Fuel Injection, Common Rail-16C9-6068HT109-RE562670 ... 290
Pump, Fuel Injection-16KB-6068HT111-RE570112 ... 552
PUMP, FUEL TRANSFER (3713) ... 234
Pump, Fuel Transfer-3713-6068HT085-RE540692 ... 134
Pump, Fuel Transfer-3713-6068HT104 - RE556878 ... 406
Pump, Fuel Transfer-3713-6068HT105-RE557901 ... 490
Pump, Fuel Transfer-3713-6068HT109-RE562670 ... 316
Pump, Hydraulic ... 886
Pump, Hydraulic Lines, Attenuator ... 996
Pump, Hydraulic, Components ... 888
Pump, Hydraulic, Rotating Group ... 890
PUMP, INTAKE OIL (1989) ... 214
Pump, Intake Oil-1989-6068HT104 - RE556878 ... 386
Pump, Intake Oil-1989-6068HT105-RE557901 ... 468
Pump, Intake Oil-1989-6068HT109-RE562670 ... 294
Pump, Intake Oil-1989-6068HT111-RE570112 ... 556
PUMP, OIL (5001) ... 250
PUMP, OIL (5024) ... 251
Pump, Oil-5024-6068HT085-RE540692 ... 150
Pump, Oil-5024-6068HT104 - RE556878 ... 422
Pump, Oil-5024-6068HT105-RE557901 ... 506
Pump, Oil-5024-6068HT109-RE562670 ... 336
Pump, Oil-5024-6068HT111-RE570112 ... 594
Pump, Pilot Components ... 896
Pump, Reversing Fan Drive ... 640
PUMP, WATER (4434) ... 240
Pump, Water-4434-6068HT104 - RE556878 ... 412
Pump, Water-4434-6068HT105-RE557901 ... 496
Pump, Water-4434-6068HT111-RE570112 ... 584
Pump, Water-4435-6068HT109-RE562670 ... 326
Pump, Windshield Washer ... 786
PUSH ROD (4902) ... 248
PUSH ROD (4902)-4902-6068HT104 - RE556878 ... 420
PUSH ROD (4902)-4902-6068HT105-RE557901 ... 504
Push Rod-4902-6068HT085-RE540692 ... 148
Push Rod-4902-6068HT111-RE570112 ... 592
Push Rod/Rocker Arm/Shaft/Tappet-4905-6068HT109-RE562670 ... 334

R

Race, Swing Bearing ... 1066
Radiator ... 632
RADIATOR COMPARTMENT FRONT COVER ... 846
RADIATOR COMPARTMENT FRONT PANEL ... 846
Radiator Hoses ... 658
Radiator Surge Tank ... 636
Radiator Surge Tank (6068HT109 - RE562670) ... 638
Radiator, Fuel System ... 676
Radiator, Fuel System (6068HT109 - RE562670) ... 680
Radiator, Fuel System (6068HT111) ... 678

Índice alfabético - continuação

Página

Radio ... 866
Radio Antenna ... 754
Radio Controller ... 712
Radio Speakers ... 754
Rail, Fuel-16KB-6068HT111-RE570112 ... 552
Rain Visor ... 782
Rain Visor Support ... 780
Rear Cab Light ... 702
Rear Camera ... 882
Rear Oil Seal-1403-6068HT085-RE540692 ... 107
Rear Oil Seal-9901-6068HT085-RE540692 ... 180
Rear Tray ... 798
Rear View Mirror ... 870
Rear View Mirror, Counterweight ... 872
Rear View Mirror, Left ... 868
Rear View Mirror, Right ... 864
REDUCED LEAKAGE VALVE, ARM ... 1046
REDUCED LEAKAGE VALVE, BOOM ... 1048
Refrigerant Hose, Air Conditioner ... 832
regulator (1) Components, Hydraulic Pump ... 892
Regulator (2) Components, Hydraulic Pump ... 894
Regulator, Hydraulic Pump ... 888
Relay Box ... 712
Relay, Air Conditioner and Heater ... 822
Relay, Battery ... 694
Relay, Battery (6068HT109 - RE562670) ... 696
Relay, Cab Beacon ... 702
Relay, Cab Headlamp Wiring Harness ... 706
Relay, Pilot Control Lever ... 720
Relay, Seat Heater (Air-Suspension) ... 816
Relay, Seat Heater Wiring Harness ... 818
Relay, Starter-9901-6068HT085-RE540692 ... 179
RELAYS, CAB WIRING HARNESS ... 712
Release Lever, Door Catch ... 752
Relief Valve (Auxiliary Hi-Flow) ... 1042
RELIEF VALVE, TRAVEL MOTOR BRAKE VALVE (COMPONENTS) ... 94
Relief Valve, Travel Motor Crossover Components ... 94
Relief Valve,Travel Motor Crossover ... 92
Reman Alternator ... 229
Reman Alternator-3150-6068HT085-RE540692 ... 129
Reman Bucket Cylinder Components ... 1056
Reman Camshaft ... 242
Reman Camshaft-4633-6068HT109-RE562670 ... 328
Reman Camshaft-4644-6068HT085-RE540692 ... 142
Reman Camshaft-4644-6068HT104 - RE556878 ... 414
Reman Camshaft-4644-6068HT105-RE557901 ... 498
Reman Camshaft-9901-6068HT085-RE540692 ... 181
Reman Center Joint Components ... 1072
Reman Complete Block Assembly ... 276
Reman Connecting Rod-4834-6068HT109-RE562670 ... 332
Reman Connecting Rod-4839-6068HT104 - RE556878 ... 418
Reman Connecting Rod-4839-6068HT105-RE557901 ... 502
Reman Connecting Rod-4839-6068HT111-RE570112 ... 590
Reman Crankshaft ... 244
Reman Crankshaft-4712-6068HT085-RE540692 ... 144
Reman Crankshaft-4712-6068HT104 - RE556878 ... 416
Reman Crankshaft-4712-6068HT105-RE557901 ... 500
Reman Crankshaft-4712-6068HT109-RE562670 ... 330
Reman Crankshaft-4712-6068HT111-RE570112 ... 588
Reman Cylinder Barrel, Arm ... 1054
Reman Cylinder Barrel, Left Boom ... 1052
Reman Cylinder Barrel, Right Boom ... 1050
Reman Cylinder Head ... 252
Reman Cylinder Head-5123-6068HT085-RE540692 ... 152
Reman Cylinder Head-5123-6068HT104 - RE556878 ... 424
Reman Cylinder Head-5123-6068HT105-RE557901 ... 508
Reman Cylinder Rod, Arm ... 1054
Reman Cylinder, Bucket ... 1056
Reman Cylinder, Right Boom ... 1050
Reman Engine ... 278
Reman Engine Controller-16A6-6068HT069 RE529930 RE554448 ... 210
Reman Engine Controller-16AF-6068HT085-RE540692 ... 110
Reman Engine Controller-16AF-6068HT105-RE557901 ... 464
Reman Engine Controller-16C9-6068HT109-RE562670 ... 290
Reman Fuel Injection Nozzle-16A6-6068HT069 RE529930 RE554448 ... 210
REMAN FUEL INJECTION NOZZLE-16A6-6068HT104 - RE556878 ... 382
Reman Fuel Injection Pump-16A6-6068HT069 RE529930 RE554448 ... 210
REMAN FUEL INJECTION PUMP-16A6-6068HT104 - RE556878 ... 382
Reman Fuel Injection Pump-16AF-6068HT085-RE540692 ... 110
Reman Fuel Injection Pump-16AF-6068HT105-RE557901 ... 464
REMAN HYDRAULIC PROPEL MOTOR ... 88
Reman Hydraulic Propel Motor Components ... 90
Reman Hydraulic Pump ... 886
Reman Hydraulic Pump Components ... 888
Reman Hydraulic Swing Motor ... 1064
REMAN INJECTION NOZZLE-16A6-6068HT104 - RE556878 ... 382
Reman Oil Pump ... 250, 251
Reman Oil Pump-5024-6068HT085-RE540692 ... 150
Reman Oil Pump-5024-6068HT104 - RE556878 ... 422
Reman Oil Pump-5024-6068HT105-RE557901 ... 506
Reman Oil Pump-5024-6068HT109-RE562670 ... 336
Reman Oil Pump-5024-6068HT111-RE570112 ... 594
Reman Rotary Manifold Components ... 1072
Reman Starter Motor ... 228
Reman Starter Motor (24V)-3031-6068HT085-RE540692 ... 128
Reman Starter Motor-3031-6068HT104 - RE556878 ... 398
Reman Starter Motor-3031-6068HT105-RE557901 ... 482
Reman Starter Motor-3031-6068HT109-RE562670 ... 308
Reman Starter Motor-3031-6068HT111-RE570112 ... 572
REMAN SWING BEARING ... 1066
Reman Swing Motor ... 1060
Reman Turbocharger (- 022883)-65QM-6068HT069 RE529930 RE554448 ... 260
Reman Turbocharger (022884 - 077011)-65VM-6068HT069 RE529930 RE554448 ... 262
Reman Turbocharger (080821 -)-65WA-6068HT069 RE529930 RE554448 ... 264
Reman Turbocharger-65WA-6068HT085-RE540692 ... 160
Reman Turbocharger-65WA-6068HT104 - RE556878 ... 434
Reman Turbocharger-65WA-6068HT105-RE557901 ... 518
Reman Turbocharger-65WA-6068HT111-RE570112 ... 608
Reman Water Pump ... 240
Reman Water Pump-4434-6068HT085-RE540692 ... 140
Reman Water Pump-4434-6068HT104 - RE556878 ... 412
Reman Water Pump-4434-6068HT105-RE557901 ... 496
Reman Water Pump-4434-6068HT111-RE570112 ... 584
Reman Water Pump-4435-6068HT109-RE562670 ... 326
Reman, Fuel Injection Pump-16C9-6068HT109-RE562670 ... 290
Reman, Injection Nozzle-16C9-6068HT109-RE562670 ... 290
Remote Diagnostics and Programming Wiring Harness ... 720
Replacement Engine ... 196
REPLACEMENT ENGINE ... 278
Reservoir, Hydraulic Oil ... 924
Reservoir, Window Washer ... 786
Resistor, Terminating, 3-Way DT CAN Bus Receptacle ... 732
Resistor, Terminating, 3-Way DT CAN Bus Receptacle (6068HT109 - RE562670) ... 736
Restriction Indicator Kit, Hydraulic Filter ... 922
Return Lines ... 990
Return Lines (Control Valve To Cooling Package) ... 992
RETURN LINES TO CENTER JOINT ... 994
RETURN LINES TO SWING DEVICE ... 994
Reversing Fan Drive Hoses ... 640
Reversing Fan Drive Kit ... 644
Reversing Fan Drive Motor Components ... 642
Reversing Fan Drive Motor Valve Seal Kit ... 642
Right Boom Cylinder ... 1050
Right Boom Cylinder Components ... 1050
Right Boom Cylinder Seal Kit ... 1050
Right Cab Inside Cover ... 792
Right Pedal, Travel Pilot Control ... 954
RIGHT PILOT CONTROLLER TO PILOT SIGNAL MANIFOLD HYDRAULIC PILOT HOSES ... 1016
RING GEAR, FLYWHEEL (1517) ... 208
Ring Gear, Flywheel-1517-6068HT085-RE540692 ... 108
Ring Gear, Flywheel-1517-6068HT104 - RE556878 ... 380
Ring Gear, Flywheel-1517-6068HT105-RE557901 ... 462
Ring Gear, Flywheel-1517-6068HT109-RE562670 ... 288
Ring Gear, Flywheel-1517-6068HT111-RE570112 ... 550
RING KIT, PISTON (4839) ... 246
Ring Kit, Piston-4834-6068HT109-RE562670 ... 332
Ring Kit, Piston-4839-6068HT085-RE540692 ... 146
Ring Kit, Piston-4839-6068HT104 - RE556878 ... 418
Ring Kit, Piston-4839-6068HT105-RE557901 ... 502
Ring Kit, Piston-4839-6068HT111-RE570112 ... 590
Ring Kit, Piston-9901-6068HT085-RE540692 ... 189
ROCKER ARM (4902) ... 248
ROCKER ARM (4902)-4902-6068HT104 - RE556878 ... 420
ROCKER ARM (4902)-4902-6068HT105-RE557901 ... 504
ROCKER ARM COVER (1146) ... 282
Rocker Arm Cover-1163-6068HT069 RE529930 RE554448 ... 202
Rocker Arm Cover-1163-6068HT085-RE540692 ... 104

Índice alfabético - continuação

Página

Rocker Arm Cover-1163-6068HT104 - RE556878 ... 374
Rocker Arm Cover-1163-6068HT105-RE557901 ... 456
Rocker Arm Cover-1163-6068HT111-RE570112 ... 542
ROCKER ARM SHAFT SUPPORT (4902) ... 248
ROCKER ARM SHAFT SUPPORT (4902)-4902-6068HT104 - RE556878 ... 420
ROCKER ARM SHAFT SUPPORT (4902)-4902-6068HT105-RE557901 ... 504
Rocker Arm Shaft Support-4902-6068HT085-RE540692 ... 148
Rocker Arm Shaft-4902-6068HT085-RE540692 ... 148
Rocker Arm Shaft-4902-6068HT111-RE570112 ... 592
Rocker Arm-4902-6068HT085-RE540692 ... 148
Rocker Arm-4902-6068HT111-RE570112 ... 592
ROLLER, CARRIER TRACK ... 72
ROLLER, LOWER GUARD ... 76
Roller, Lower Track ... 74
Roller, Swing Bearing ... 1066
Roof Lights Wiring Harness ... 784
Roof, Cab ... 758
Rotary Manifold Components ... 1072
Rotary Manifold Cover ... 1068
Rotary Manifold Lines To Control Valve ... 1028
Rotary Manifold Seal and Swing Stop ... 1068
Rotary Manifold Swing Stop ... 1068
Rotating Group, Hydraulic Pump ... 890
RUBBER, COUNTERWEIGHT ... 744

S

Seal Kit, Arm Cylinder ... 1054
Seal Kit, Bucket Cylinder ... 1056
Seal Kit, Fuel Filter- 35EN-6068HT109-RE562670 ... 312
Seal Kit, Hydraulic Pump ... 888
SEAL KIT, HYDRAULIC PUMP REGULATOR (1) ... 892
SEAL KIT, HYDRAULIC PUMP REGULATOR (2) ... 894
Seal Kit, Hydraulic Pump Rotating Group ... 890
Seal Kit, Hydraulic Thumb Kit Cylinder (Kits Built 28 June 2010 -) ... 1058
Seal Kit, Left Boom Cylinder ... 1052
Seal Kit, Pilot Pump ... 896
Seal Kit, Right Boom Cylinder ... 1050
Seal Kit, Valve, Reverse Fan Drive Motor ... 642
Seal, Cab Door ... 750
Seal, Cab Window ... 750
Seal, Oil Filter Head ... 682
Seal, Rotary Manifold ... 1068
Seal, Thermostat-2255-6068HT109-RE562670 ... 300
Seal, Toolbox Cover ... 864
SEAT BASE ... 810
Seat Base Cover ... 814
SEAT BASE TRACK KIT ... 810
Seat Belt, Air Suspension Heated Seat ... 800
Seat Belt, Mechanical Suspension Seat ... 804
Seat Components, Mechanical Suspension ... 806
Seat Hardware Service Kit ... 808
Seat Heater Switch Wiring Harness (Air-Suspension) ... 816
Seat Heater Wiring Harness ... 818
Seat Heater Wiring Harness (Air Suspension) ... 816
Seat Mounting ... 812
Seat Mounting, Cab Floor ... 790
SEAT SLIDE TRACK KIT ... 810
Seat Stand ... 810
Seat Support ... 810
SEAT SUPPORT ... 810
Seat, Air Suspension, Heated ... 800
Seat, Mechanical Suspension ... 804
Seat, Mechanical Suspension, Components ... 806
Sediment Bowl, Severe Fuel Filter ... 676
Sediment Bowl, Severe Fuel Filter (6068HT111) ... 678
SELECTOR VALVE TO CONTROL VALVE PILOT AUXILIARY LINES ... 1034
Sending Unit, Fuel Tank Level ... 672
Sensor, Air Cleaner (6068HT109 - RE562670) ... 652
SENSOR, AIR TEMPERATURE (6733) ... 266
Sensor, Air Temperature-6721-6068HT109-RE562670 ... 352
Sensor, Air Temperature-6730-6068HT111-RE570112 ... 612
Sensor, Air Temperature-6733-6068HT085-RE540692 ... 162
Sensor, Air Temperature-6764-6068HT104 - RE556878 ... 438
Sensor, Air Temperature-6764-6068HT105-RE557901 ... 522
SENSOR, CRANKSHAFT POSITION (6733) ... 266
Sensor, Crankshaft Position-6721-6068HT109-RE562670 ... 352
Sensor, Crankshaft Position-6730-6068HT111-RE570112 ... 612
Sensor, Crankshaft Position-6733-6068HT085-RE540692 ... 162

Página

SENSOR, ENGINE SPEED (6733) ... 266
Sensor, Engine Speed-6721-6068HT109-RE562670 ... 352
Sensor, Engine Speed-6730-6068HT111-RE570112 ... 612
Sensor, Engine Speed-6733-6068HT085-RE540692 ... 162
Sensor, Front Attach Pressure ... 1026
Sensor, Fuel Pressure (6068HT111) ... 734
Sensor, Fuel Pressure-6764-6068HT104 - RE556878 ... 438
Sensor, Fuel Pressure-6764-6068HT105-RE557901 ... 522
SENSOR, MAGNETIC PICK UP (6733) ... 266
Sensor, Magnetic Pick Up-6730-6068HT111-RE570112 ... 612
Sensor, Magnetic Pick Up-6733-6068HT085-RE540692 ... 162
Sensor, Magnetic Pick-Up-6721-6068HT109-RE562670 ... 352
Sensor, Magnetic Pick-Up-6764-6068HT104 - RE556878 ... 438
Sensor, Magnetic Pick-Up-6764-6068HT105-RE557901 ... 522
SENSOR, MANIFOLD AIR PRESSURE (6733) ... 266
Sensor, Manifold Air Pressure-6721-6068HT109-RE562670 ... 352
Sensor, Manifold Air Pressure-6733-6068HT085-RE540692 ... 162
Sensor, Pressure, Control Valve ... 1020
Sensor, Pressure, Hydraulic Pump Regulator (1) ... 892
Sensor, Pressure, Hydraulic Pump Regulator (2) ... 894
Sensor, Pressure, Pilot Control Valve ... 1020
Sensor, Pump Delivery Pressure ... 890
Sensor, Reversing Fan Drive Motor Speed ... 642
Sensor, Solar, Air Conditioner ... 824
Sensor, Temperature, Air Conditioner ... 824
Sensor, Temperature, Hydraulic Oil Reservoir ... 924
Sensor, Thermo, Air Conditioner and Heater ... 822
Sensor, Water In Fuel (WIF)-8175-6068HT109-RE562670 ... 356
Sensor, Water In Fuel, Severe Duty Filter ... 676
Sensor, Water In Fuel, Severe Duty Filter (6068HT111) ... 678
Sensor, Water Temperature-6698-6068HT104 - RE556878 ... 436
Sensor, Water Temperature-6698-6068HT105-RE557901 ... 520
Sensor, Water Temperature-6698-6068HT109-RE562670 ... 350
Sensor-6721-6068HT109-RE562670 ... 352
Separator, Water-8175-6068HT109-RE562670 ... 356
Service Advisor Remote (SAR) Switch ... 720
Service Engine ... 196
SERVICE ENGINE ... 278
Service Engine-9901-6068HT104 - RE556878 ... 450
Service Engine-9901-6068HT105-RE557901 ... 536
Service Engine-9901-6068HT109-RE562670 ... 368
Service Engine-9901-6068HT111-RE570112 ... 626
Severe Duty Filter Wiring Harness ... 676
Severe Duty Filter Wiring Harness (6068HT111) ... 678
Severe Duty Fuel Filter and Lines ... 674
Severe Duty Fuel Filter Components ... 676
Severe Duty Fuel Filter Components (6068HT109 - RE562670) ... 680
Severe Duty Fuel Filter Components (6068HT111) ... 678
Severe Duty Fuel Filter Sensor ... 674
SHAFT, ROCKER ARM (4902) ... 248
SHAFT, ROCKER ARM (4902)-4902-6068HT104 - RE556878 ... 420
SHAFT, ROCKER ARM (4902)-4902-6068HT105-RE557901 ... 504
Shaft, Rocker Arm-4902-6068HT085-RE540692 ... 148
Shaft, Rocker Arm-4902-6068HT111-RE570112 ... 592
Shaft/Tappet/Push Rod/Rocker Arm-4905-6068HT109-RE562670 ... 334
Shell, Cab ... 748
Shoe, Track Chain Assembly, Long Carriage ... 64
Shoe, Track Chain Assembly, Standard ... 68
Short Arm 2.42 m ... 980
Short Arm, 2.42 m ... 980
Short Block Assembly-9901-6068HT085-RE540692 ... 190
Short Block Assembly-9901-6068HT105-RE557901 ... 534
Shroud, Fan ... 630
Shutoff Lever, Pilot ... 974
Shutoff Valve, Pilot ... 1018
Side Cutters, Heavy Duty High Capacity Bucket (Vertical Tooth Pin Retention) ... 936
Side Window Guard Bars ... 756
Sight Gauge, Hydraulic Oil Tank ... 924
SKID PLATE, LOWER ROLLER ... 76
SMARTLOC™ Hydraulic Coupler Kit ... 952
Solenoid Valve ... 910
Solenoid Valve Coil, Reversing Fan Drive Motor ... 642
Solenoid Valve Lines to Oil Tank ... 1022
Solenoid Valve Wiring Harness ... 968
Solenoid Valve, Hydraulic Coupler Kit ... 952
Solenoid Valve, Kit, 1 Way ... 966
Solenoid Valve, Kit, 2 Way ... 968
Solenoid, Ether Starting Aid ... 628
Spacer, Wiring Harness-84FK-6068HT104 - RE556878 ... 442
Spacer, Wiring Harness-84FK-6068HT105-RE557901 ... 526
Spacer, Wiring Harness-84FK-6068HT111-RE570112 ... 616
Speaker Wiring Harness ... 754

Índice alfabético - continuação

Página

Speakers, Radio ... 754
Speed Sensor, Reversing Fan Drive Motor ... 642
Spool Valve, Solenoid; Hydraulic Coupler Kit ... 952
SPOOLS, CONTROL VALVE (4-SPOOL SIDE) ... 900
SPOOLS, CONTROL VALVE (5-SPOOL SIDE) ... 904
Spools, Pilot Signal Manifold ... 920
SPRING, ROCKER ARM SHAFT (4902)-4902-6068HT104 - RE556878 ... 420
SPRING, ROCKER ARM SHAFT (4902)-4902-6068HT105-RE557901 ... 504
Spring, Track Chain Adjuster ... 78
Standard Arm 2.91 m ... 978
Standard Boom ... 976
Start Aid Kit ... 628
Start Terminal Jumper Harness ... 694
STARTER (3031) ... 228
Starter Motor Kit-9901-6068HT085-RE540692 ... 194
Starter Motor-3031-6068HT085-RE540692 ... 128
Starter Relay-9901-6068HT085-RE540692 ... 179
Starter-3031-6068HT104 - RE556878 ... 398
Starter-3031-6068HT105-RE557901 ... 482
Starter-3031-6068HT109-RE562670 ... 308
Starter-3031-6068HT111-RE570112 ... 572
Starting Aid- 4330-6068HT109-RE562670 ... 324
STARTING MOTOR (3031) ... 228
Starting Motor-3031-6068HT085-RE540692 ... 128
Starting Motor-3031-6068HT104 - RE556878 ... 398
Starting Motor-3031-6068HT105-RE557901 ... 482
Starting Motor-3031-6068HT109-RE562670 ... 308
Starting Motor-3031-6068HT111-RE570112 ... 572
Step ... 70
Step, Standard Track Frame ... 66
Step, Standard Undercarriage ... 66
Step, Tool Box ... 864
Step, Track Frame ... 62
Step, Undercarriage ... 62, 70
Stop Valve; Auxiliary ... 1044
Stop, Swing, Rotary Manifold ... 1068
STOPPERS, CAB ... 760
Storage Compartment Door and Panels ... 858
Storage Compartment Floor Cover ... 844
Storage Compartment Top Cover ... 860
Strainer, Fuel Tank ... 672
STRAPS, LIFT (9801) ... 274
Straps, Lift-9801-6068HT085-RE540692 ... 170
Straps, Lift-9801-6068HT104 - RE556878 ... 448
Straps, Lift-9801-6068HT105-RE557901 ... 532
Straps, Lift-9801-6068HT109-RE562670 ... 366
Straps, Lift-9801-6068HT111-RE570112 ... 624
Suction Lines ... 988
Sunroof, Cab ... 758
Super Long Front Bucket 0.52 Yd³ (30 In.) ... 942
Super Long Front Ditching Bucket ... 944
SUPPORT, ROCKER ARM SHAFT (4902) ... 248
SUPPORT, ROCKER ARM SHAFT (4902)-4902-6068HT104 - RE556878 ... 420
SUPPORT, ROCKER ARM SHAFT (4902)-4902-6068HT105-RE557901 ... 504
Support, Rocker Arm Shaft-4902-6068HT085-RE540692 ... 148
SUPPORT, SEAT ... 810
SUPPORTS, FLOOR PLATE ... 796
Surge Tank ... 636
Surge Tank (6068HT109 - RE562670) ... 638
Surge Tank Hoses ... 636
Surge Tank Hoses (6068HT109 - RE562670) ... 638
Surge Tank Mounting ... 636
Surge Tank Mounting (6068HT109 - RE562670) ... 638
Swing Bearing ... 1066
SWING BEARING BOTTOM COVER, TRACK FRAME ... 82
SWING DEVICE LINES TO CONTROL VALVE ... 994
Swing Gear Case ... 1062
Swing Motor ... 1060
Swing Motor Components ... 1064
Swing Motor Lines From Control Valve ... 1004
SWING MOTOR LINES TO CONTROL VALVE ... 1004
Swing Motor Mounting and Oil Fill ... 1060
Swing Motor Oil Fill ... 1060
Swing Motor To Control Valve Pilot Hydraulic Line ... 1026
Swing Stop, Rotary Manifold ... 1068
Switch Board ... 712
Switch Box ... 718
Switch Panel ... 718
Switch Panel And Monitor Dial ... 718

Página

Switch Panel Components ... 718
Switch, Cab Beacon ... 702
Switch, Door ... 754
Switch, Exhaust Filter Parked Cleaning ... 712
Switch, Foot Pedal, Electric solenoid Valve Kit, 1 Way ... 966
Switch, Ignition ... 716
Switch, Key Start ... 716
Switch, Left/Right Enable ... 720
Switch, Monitor Dial ... 718
Switch, Pilot Shutoff ... 974
Switch, Pressure Differential; Hydraulic Filter Restriction Indicator Kit ... 922
Switch, Reversing Fan Drive ... 640
Switch, Reversing Fan Drive Kit ... 644
Switch, Seat Heater (Air-Suspension) ... 816
Switch, Service Advisor Remote (SAR) ... 720
Switch, Temperature; Hydraulic Filter Restriction Indicator Kit ... 922
Switch, Temperature-6698-6068HT111-RE570112 ... 610
Switch, Travel Alarm ... 880
Switch, Travel Motion Alarm ... 880
Switch, Windshield Wiper and Washer ... 712, 718

T

Tank, Fuel ... 672
Tank, Fuel Hoses ... 676
Tank, Fuel Hoses (6068HT109 - RE562670) ... 680
Tank, Fuel Hoses (6068HT111) ... 678
Tank, Hydraulic Oil ... 924
Tank, Surge ... 636
Tank, Surge (6068HT109 - RE562670) ... 638
Tank, Window Washer ... 786
Tappet-4902-6068HT085-RE540692 ... 148
Tappet-4902-6068HT111-RE570112 ... 592
Tappet/Push Rod/Rocker Arm/Shaft-4905-6068HT109-RE562670 ... 334
Teeth, General Purpose High Capacity Bucket (Vertical Tooth Pin Retention) ... 930
TEETH, HEAVY DUTY BUCKET ... 934
Teeth, Heavy Duty High Capacity Bucket (Vertical Tooth Pin Retention) ... 936
Teeth, Super Long Front Bucket (0.52 Yd³, 30 In.) ... 942
Temperature Sensor, Hydraulic Oil Reservoir ... 924
TEMPERATURE SENSOR-16A6-6068HT104 - RE556878 ... 382
Temperature Switch, Hydraulic Filter Restriction Indicator Kit ... 922
Tension Device, Track Chain Adjuster ... 78
TENSION DEVICE, TRACK CHAIN IDLER ... 80
Tensioner, Belt-8718-6068HT104 - RE556878 ... 444
Tensioner, Belt-8718-6068HT105-RE557901 ... 528
Tensioner, Belt-8718-6068HT109-RE562670 ... 360
Tensioner, Belt-8718-6068HT111-RE570112 ... 620
TENSIONER, FAN DRIVE BELT (8718) ... 272
Terminal, Battery Clamp ... 694
Terminal, Battery Clamp (6068HT109 - RE562670) ... 696
Terminating Resistor, 3-way DT CAN Bus Receptacle ... 732
Terminating Resistor, 3-Way DT CAN Bus Receptacle (6068HT109 - RE562670) ... 736
Thermo Sensor, Air Conditioner and Heater ... 822
Thermocouple, Air Cleaner (6068HT109 - RE562670) ... 652
Thermocouple-6721-6068HT109-RE562670 ... 352
THERMOSTAT (2217) ... 218
THERMOSTAT COVER (2158) ... 217
Thermostat Cover-2158-6068HT085-RE540692 ... 117
THERMOSTAT HOUSING (3924) ... 236
Thermostat Housing- 3917-6068HT109-RE562670 ... 318
Thermostat Housing-3924-6068HT085-RE540692 ... 136
Thermostat Housing-3924-6068HT104 - RE556878 ... 408
Thermostat Housing-3924-6068HT105-RE557901 ... 492
Thermostat Housing-3924-6068HT111-RE570112 ... 580
Thermostat-2154-6068HT109-RE562670 ... 298
Thermostat-2217-6068HT085-RE540692 ... 118
Thermostat-2224-6068HT069 RE529930 RE554448 ... 220
Thermostat-2224-6068HT085-RE540692 ... 120
Thermostat-2224-6068HT104 - RE556878 ... 390
Thermostat-2224-6068HT105-RE557901 ... 474
Thermostat-2224-6068HT111-RE570112 ... 562
Throttle Actuator-65S9-6068HT109-RE562670 ... 348
Thrust Bearing Kit, Crankshaft (Standard)-9901-6068HT085-RE540692 ... 173
Thrust Bearing, Main (Undersized)-9901-6068HT085-RE540692 ... 175
THRUST BEARING, STD, (4712) ... 244
THRUST BEARING, UNDERSIZE 0.254MM ... 244
Thrust Bearing, Undersized-9901-6068HT085-RE540692 ... 175

Índice alfabético - continuação

Página

Thumb, Direct Hydraulic (Kits Built 28 June 2010 -)... 948
Thumb, Progressive Hydraulic (Kits Built 28 June 2010 -)... 950
TIE BOLT, FLOOR PARTS, CAB... 772
TIMING GEAR COVER AND WATER PUMP (4434)... 240
Timing Gear Cover and Water Pump-4434-6068HT085-RE540692.. 140
Timing Gear Cover and Water Pump-4434-6068HT104 - RE556878... 412
Timing Gear Cover and Water Pump-4434-6068HT105-RE557901.. 496
Timing Gear Cover and Water Pump-4434-6068HT111-RE570112.. 584
Timing Gear Cover-4434-6068HT111-RE570112... 584
Timing Gear Cover-4435-6068HT109-RE562670... 326
TK350 Series Bucket Tooth System... 946
Tool Box Cover... 864
Tool Box Lock... 864
Toolbox... 864
Tooth, Bucket, Super Long Front (0.52 Yd³, 30 In.)... 942
Tooth, Bucket, TK350 Series... 946
Tooth, General Purpose High Capacity Bucket (Horizontal Tooth Pin Retention)... 932
Tooth, Heavy Duty Bucket (Horizontal Tooth Pin Retention)... 932
Tooth, High Capacity Heavy Duty Bucket (Horizontal Tooth Pin Retention)... 938
Top Cover, Storage Compartment... 860
Torsional Dampener-6895-6068HT109-RE562670... 354
Torsional Dampener-6895-6068HT111-RE570112... 614
Track Chain Adjuster... 78
Track Chain Assembly, Long Carriage... 64
Track Chain Assembly, Standard... 68
Track Chain Drive Gear... 88
Track Chain Idler... 80
Track Frame Bottom Cover... 82
Track Frame, Long Carriage... 62
Track Frame, Standard... 66
Track Frame, Standard Undercarriage... 66
Track Frame, Undercarriage... 62
TRACK KIT, SEAT BASE... 810
TRACK KIT, SEAT SLIDE... 810
TRACK ROLLER, CARRIER... 72
Track Roller, Lower... 74
Transfer Pump Fittings-63AN-6068HT069 RE529930 RE554448... 258
Transfer Pump Fittings-63AN-6068HT085-RE540692... 158
TRANSFER PUMP, FUEL (3713)... 234
Transfer Pump, Fuel-3713-6068HT085-RE540692... 134
Transfer Pump, Fuel-3713-6068HT104 - RE556878... 406
Transfer Pump, Fuel-3713-6068HT105-RE557901... 490
Transfer Pump, Fuel-3713-6068HT109-RE562670... 316
Transistor, Air Conditioner and Heater... 822
Travel Alarm... 876
Travel Alarm Switch... 880
Travel Alarm Wire Harness... 880
Travel Device Hydraulic Lines (Standard)... 86
Travel Motion Alarm Switch and Wiring Harness... 880
Travel Motor Brake Valve... 92
Travel Motor Brake Valve Components... 92
Travel Motor Components... 90
Travel Motor Cover... 96
Travel Motor Crossover Relief Valve... 92
Travel Motor Crossover Relief Valve Components... 94
TRAVEL MOTOR CROSSOVER RELIEF VALVE COMPONENTS... 94
Travel Motor Drive Gear... 88
Travel Motor Gearbox... 88
Travel Motor Hydraulic Lines (Long Carriage)... 84
Travel Motor Hydraulic Lines (Standard)... 86
Travel Motor Hydraulic Lines, Long Carriage... 84
Travel Pilot Control Pedals... 954
Travel Pilot Control Valve... 956
Travel Pilot Control Valve Components... 958
Travel Pilot Control Valve Lever... 956
Travel Pilot Control Valve, Auxiliary... 964
Travel Warning Alarm, Buzzer... 714
Tray, Left Console... 774
Tray, Rear... 798
TUBE BY PASS (3924)... 236
Tube By Pass-3924-6068HT104 - RE556878... 408
Tube By Pass-3924-6068HT105-RE557901... 492
Tube By Pass-3924-6068HT111-RE570112... 580
Tube, By Pass, Thermostat Housing- 3917-6068HT109-RE562670.. 318
TUBE, OIL DIPSTICK (4062) (HT056)... 238
Tube, Oil Dipstick-4062-6068HT085-RE540692... 138
Tube, Oil Dipstick-4062-6068HT104 - RE556878... 410
Tube, Oil Dipstick-4062-6068HT105-RE557901... 494
Tube, Oil Dipstick-4062-6068HT111-RE570112... 582
TUBE, OIL PUMP INTAKE (5024)... 251

Página

Tube, Oil Pump Intake-5024-6068HT085-RE540692... 150
Tube, Water Pump Bypass-2158-6068HT104 - RE556878... 388
Tube, Water Pump Bypass-2158-6068HT105-RE557901... 472
Tube, Water Pump Bypass-2158-6068HT111-RE570112... 560
Turbo Air Inlet- 5497-6068HT109-RE562670... 341
Turbocharger (- 022883)-65QM-6068HT069 RE529930 RE554448... 260
Turbocharger (022884 - 077011)-65VM-6068HT069 RE529930 RE554448... 262
Turbocharger and Oil Lines (- 022883)-65QM-6068HT069 RE529930 RE554448... 260
Turbocharger and Oil Lines (022884 - 077011)-65VM-6068HT069 RE529930 RE554448... 262
Turbocharger and Oil Lines (080821 -)-65WA-6068HT069 RE529930 RE554448... 264
Turbocharger Oil Lines (- 022883)-65QM-6068HT069 RE529930 RE554448... 260
Turbocharger Oil Lines (022884 - 077011)-65VM-6068HT069 RE529930 RE554448... 262
Turbocharger Oil Lines (080821 -)-65WA-6068HT069 RE529930 RE554448... 264
Turbocharger Oil Lines-65S9-6068HT109-RE562670... 348
Turbocharger Oil Lines-65WA-6068HT085-RE540692... 160
Turbocharger Oil Lines-65WA-6068HT104 - RE556878... 434
Turbocharger Oil Lines-65WA-6068HT105-RE557901... 518
Turbocharger Oil Lines-65WA-6068HT111-RE570112... 608
Turbocharger-65S9-6068HT109-RE562670... 348
Turbocharger-65WA-6068HT085-RE540692... 160
Turbocharger-65WA-6068HT104 - RE556878... 434
Turbocharger-65WA-6068HT105-RE557901... 518
Turbocharger-65WA-6068HT111-RE570112... 608

U

Undercarriage Frame... 62
Undercarriage Frame, Standard... 66
Undercarriage Step... 62
Undercarriage Step, Standard... 66
Undercarriage, Step... 70
UPPER ROLLER, TRACK... 72

V

VALVE BODY, CONTROL VALVE (4-SPOOL SIDE)... 900
VALVE BODY, CONTROL VALVE (5-SPOOL SIDE)... 904
VALVE COVER (1146)... 282
Valve Cover, Travel Pilot Control Valve Components... 958
Valve Cover-1163-6068HT069 RE529930 RE554448... 202
Valve Cover-1163-6068HT085-RE540692... 104
Valve Cover-1163-6068HT104 - RE556878... 374
Valve Cover-1163-6068HT105-RE557901... 456
Valve Cover-1163-6068HT111-RE570112... 542
Valve Kit, Electric Solenoid, 1 Way... 966
Valve Kit, Electric Solenoid, 2 Way... 968
Valve Section, Pilot Signal Manifold... 914
Valve, 2 Way Rotary, Pattern Changer Mechanical... 986
VALVE, ARM REDUCED LEAKAGE... 1046
VALVE, BOOM REDUCED LEAKAGE... 1048
Valve, Control-9901-6068HT085-RE540692... 177
Valve, Engine Oil By Pass-4644-6068HT085-RE540692... 142
Valve, Engine Oil By Pass-4644-6068HT104 - RE556878... 414
Valve, Engine Oil By Pass-4644-6068HT105-RE557901... 498
VALVE, ENGINE OIL BY-PASS (4644)... 242
Valve, Exhaust-5123-6068HT104 - RE556878... 424
Valve, Exhaust-5123-6068HT105-RE557901... 508
Valve, Expansion, Air Conditioner... 822
Valve, Fan Motor (Reversing)... 640
Valve, Flow Control, Air Conditioner and Heater... 822
Valve, Flow Control, Windshield Washer... 754
Valve, Intake-5123-6068HT104 - RE556878... 424
Valve, Intake-5123-6068HT105-RE557901... 508
Valve, Oil Filter Head... 682
Valve, Pattern Changer... 984
Valve, Pilot Control... 962
Valve, Pilot Control, Auxiliary... 964
Valve, Pilot Controller... 960
Valve, Pilot Shutoff... 1018
VALVE, PILOT SHUTOFF, TO PILOT SIGNAL MANIFOLD PILOT HYDRAULIC HOSES... 1012
VALVE, PILOT SHUTOFF, TO PILOT SIGNAL MANIFOLD PILOT HYDRAULIC LINES... 1012

Índice alfabético - continuação

Página

VALVE, PILOT SHUTOFF, TO SOLENOID VALVE PILOT HYDRAULIC LINES ... 1012
Valve, Pressure Relief, Auxiliary Hi-Flow ... 1042
Valve, Relief, Travel Motor Brake (Components) ... 94
Valve, Solenoid ... 910
Valve, Solenoid; Hydraulic Coupler Kit ... 952
Valve; Stop ... 1044
Valve, Travel Motor Brake ... 90
Valve, Travel Motor Brake Components ... 92
Valve, Travel Pilot Control ... 956
Valves, Cylinder Head-5132-6068HT111-RE570112 ... 596
Valves, Pilot Signal Manifold ... 920
Vent Hose-2964-6068HT085-RE540692 ... 126
Vent Hose-2964-6068HT104 - RE556878 ... 396
Vent Hose-2964-6068HT105-RE557901 ... 480
Vent Hose-2964-6068HT111-RE570112 ... 570
VENTILATING HOSE (2964) ... 226
Ventilating Hose-2962-6068HT109-RE562670 ... 306
VENTILATING SYSTEM (2964) ... 226
Visor Support, Rain ... 780
Visor, Rain ... 782

W

Water in Fuel Sensor, Severe Duty Filter ... 676
Water in Fuel Sensor, Severe Duty Filter (6068HT111) ... 678
Water in Fuel Sensor-8175-6068HT109-RE562670 ... 356
WATER PUMP (4434) ... 240
Water Pump Bypass Tube-2158-6068HT104 - RE556878 ... 388
Water Pump Bypass Tube-2158-6068HT105-RE557901 ... 472
Water Pump Bypass Tube-2158-6068HT111-RE570112 ... 560
WATER PUMP INLET (5728) ... 255
Water Pump Inlet-5728-6068HT085-RE540692 ... 155
Water Pump Inlet-5728-6068HT104 - RE556878 ... 427
Water Pump Inlet-5728-6068HT105-RE557901 ... 511
Water Pump Inlet-5728-6068HT109-RE562670 ... 343
Water Pump Inlet-5728-6068HT111-RE570112 ... 600
WATER PUMP PULLEY (2001) ... 216
Water Pump Pulley-2001-6068HT085-RE540692 ... 116
Water Pump Pulley-2001-6068HT105-RE557901 ... 470
Water Pump Pulley-2001-6068HT109-RE562670 ... 296
Water Pump Pulley-2001-6068HT111-RE570112 ... 558
Water Pump-4434-6068HT085-RE540692 ... 140
Water Pump-4434-6068HT104 - RE556878 ... 412
Water Pump-4434-6068HT105-RE557901 ... 496
Water Pump-4434-6068HT111-RE570112 ... 584
Water Pump-4435-6068HT109-RE562670 ... 326
Water Separator-8175-6068HT109-RE562670 ... 356
Water Temperature Sensor-6698-6068HT104 - RE556878 ... 436
Water Temperature Sensor-6698-6068HT105-RE557901 ... 520
Water Temperature Sensor-6698-6068HT109-RE562670 ... 350
Weatherstrip, Cab Door ... 750
WEIGHT, REAR FRAME ... 744
Wheel, Crankshaft-6764-6068HT104 - RE556878 ... 438
Wheel, Crankshaft-6764-6068HT105-RE557901 ... 522
WIF Sensor-8175-6068HT109-RE562670 ... 356
Window Guard Bars ... 756
Window Guard, Front ... 778
Window Washer Hose ... 754
Window Washer Reservoir ... 786
Window, Cab ... 764
Window, Cab Door, Upper ... 750
Window, Windshield ... 766
Windshield Washer Reservoir ... 786
Windshield Wiper and Washer Switch ... 712, 718
Windshield Wiper Wiring Harness ... 766
Wiper Arm, Windshield Wiper ... 766
Wiper Blade, Windshield ... 766
Wiper Motor, Windshield ... 766
Wire Harness, Roof Lights ... 784
WIRING HARNESS & INJECTION NOZZLE-16A6-6068HT104 - RE556878 ... 382
Wiring Harness And Injection Nozzle-16C9-6068HT109-RE562670 ... 290
Wiring Harness Bracket- 8451-6068HT109-RE562670 ... 358
Wiring Harness Cover, Cab ... 726
Wiring Harness Screw-84FK-6068HT104 - RE556878 ... 442
Wiring Harness Screw-84FK-6068HT105-RE557901 ... 526
Wiring Harness Screw-84FK-6068HT111-RE570112 ... 616
Wiring Harness, 12 V Power Supply ... 740
Wiring Harness, Additional Fuse Box ... 722
Wiring Harness, Alternator-3150-6068HT104 - RE556878 ... 400

Página

Wiring Harness, Alternator-3150-6068HT105-RE557901 ... 484
Wiring Harness, Alternator-3150-6068HT109-RE562670 ... 310
Wiring Harness, Alternator-3150-6068HT111-RE570112 ... 574
Wiring Harness, Auxiliary Audio ... 884
Wiring Harness, Auxiliary Audio Interface ... 884
Wiring Harness, Auxiliary Three Button Cancel Switch ... 720
Wiring Harness, Battery Relay (6068HT109 - RE562670) ... 696
Wiring Harness, Beacon ... 702
Wiring Harness, Beacon Jumper ... 702
Wiring Harness, Beacon Switch ... 702
Wiring Harness, Boom ... 698
Wiring Harness, Boom and Cab Roof Lights Kit ... 704
Wiring Harness, Boom Work Light ... 698
Wiring Harness, Cab ... 712
Wiring Harness, Cab Headlamp ... 706
Wiring Harness, Camera ... 708
Wiring Harness, Camera (6068HT109 - RE562670) ... 710
Wiring Harness, Dome Light ... 754
Wiring Harness, Door Switch ... 754
Wiring Harness, Electric Solenoid Valve Kit, 1 Way ... 966
Wiring Harness, Electric Solenoid Valve Kit, 2 Way ... 968
Wiring Harness, Engine (6068HT111) ... 734
Wiring Harness, Engine Interface ... 732
Wiring Harness, Engine Interface (6068HT109 - RE562670) ... 736
Wiring Harness, Engine Interface (6068HT111) ... 734
Wiring Harness, Engine-8472-6068HT069 RE529930 RE554448 ... 270
Wiring Harness, Engine-8472-6068HT085-RE540692 ... 166
Wiring Harness, Exhaust Filter Parked Cleaning Switch ... 712
Wiring Harness, Foot Pedal, Electric solenoid Valve Kit, 1 Way ... 966
Wiring Harness, Front Lights ... 700
WIRING HARNESS, FRONT LIGHTS (2 LAMP) ... 704
Wiring Harness, Fuel Injection Pump-16KB-6068HT111-RE570112 ... 552
Wiring Harness, Heater And Air Conditioning ... 822
Wiring Harness, Hydraulic Filter Restriction Indicator Kit ... 922
Wiring Harness, Interface (6068HT111) ... 734
Wiring Harness, Machine ... 708
Wiring Harness, Machine (6068HT109 - RE562670) ... 710
Wiring Harness, Main Body Hi-Flow Auxiliary Lines ... 1034
Wiring Harness, Monitor ... 714
Wiring Harness, MP3 Player ... 884
Wiring Harness, Multi-Function Pilot Control Lever ... 720
Wiring Harness, Pilot Control Lever ... 720
Wiring Harness, Pump ... 708
Wiring Harness, Remote Diagnostics and Programming ... 720
Wiring Harness, Reversing Fan Drive Kit ... 644
Wiring Harness, Reversing Fan Drive Switch ... 640
Wiring Harness, Seat Heater ... 818
Wiring Harness, Seat Heater (Air Suspension) ... 816
Wiring Harness, Seat Heater Switch (Air-Suspension) ... 816
Wiring Harness, Severe Duty Filter ... 676
Wiring Harness, Severe Duty Filter (6068HT111) ... 678
Wiring Harness, Solenoid Valve ... 968
Wiring Harness, Speakers ... 754
Wiring Harness, Start Terminal ... 694
Wiring Harness, Start Terminal Jumper (6068HT109 - RE562670) ... 696
Wiring Harness, Starter (6068HT109 - RE562670) ... 696
Wiring Harness, Travel Alarm ... 876, 880
Wiring Harness, Windshield Wiper ... 766
Without Fuel Pump, Cover-3799-6068HT111-RE570112 ... 578
Work Light, Boom ... 698
Work Light, Boom and Headlight Kit ... 704

Y

YOKE, TRACK IDLER ... 80

Track Frame, Long Carriage
Bâti de chenille, longue portée
Estrutura da Esteira, Carro Longo
Bastidor de oruga, rodaje largo

TX1095200 A.1

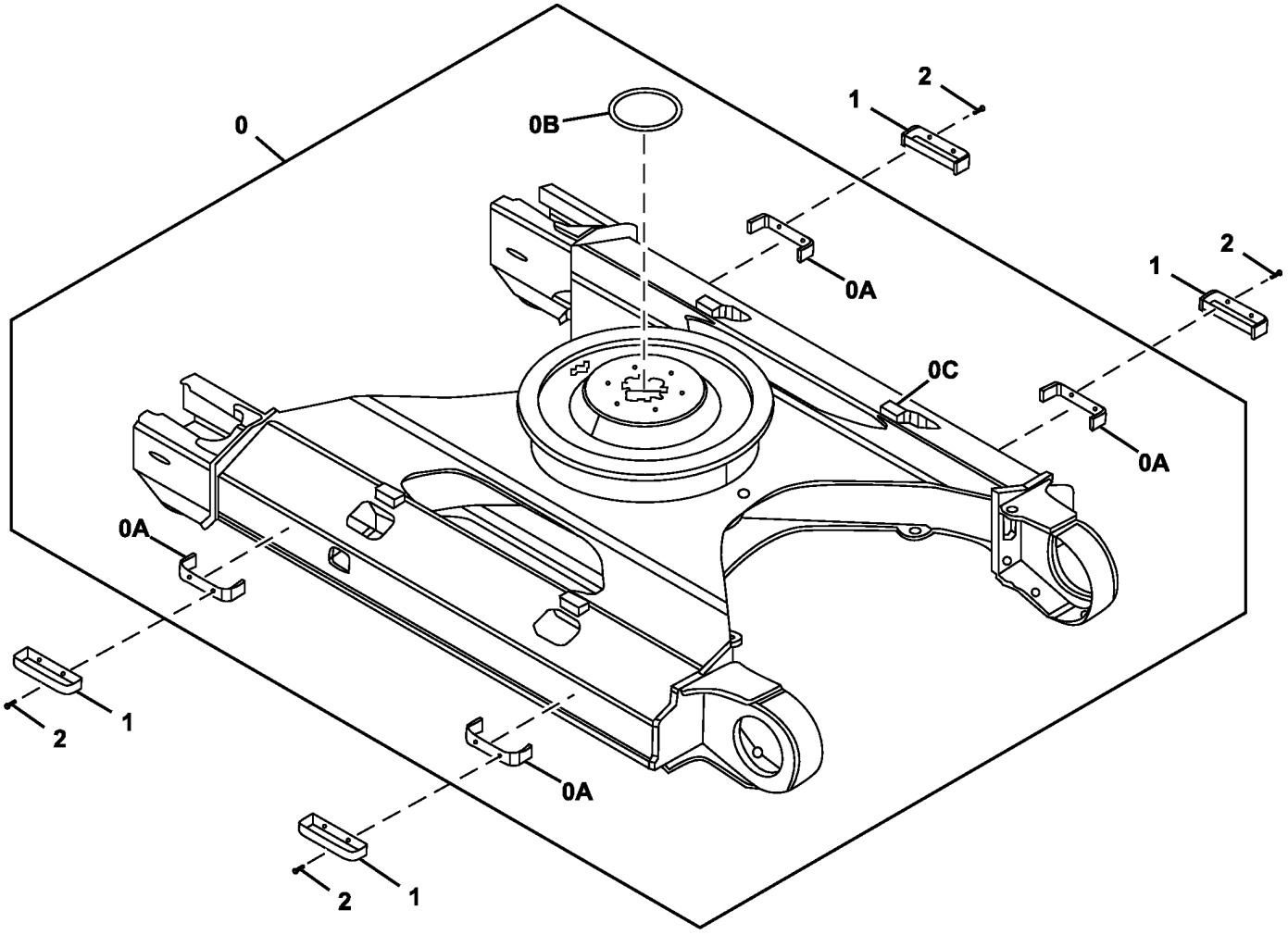

TX1095200

Item	*Nº peça*	*Descrição*	*Qtde*	*Nº série*	*Notas*
0	5009912	Estrutura	1		
0A	4447430	Degrau	4		
0B	4477681	Capa	1		
0C	3103979	Apoio	4		
1	9755978	Degrau	4		Somente sapatas de 800 mm
2	19M7493	Parafuso sextavado	8		M12 X 40, SUB FOR J901240, J281240 NLA
	24H1748	Arruela	8		1/2" X 1-1/4" X 0.105"

Track Chain Assembly, Long Carriage
Ensemble de chaîne de chenille, longue portée
Conjunto da Corrente da Esteira, Carro Longo
Conjunto de cadena de oruga, rodaje largo

TX1095305 A.1

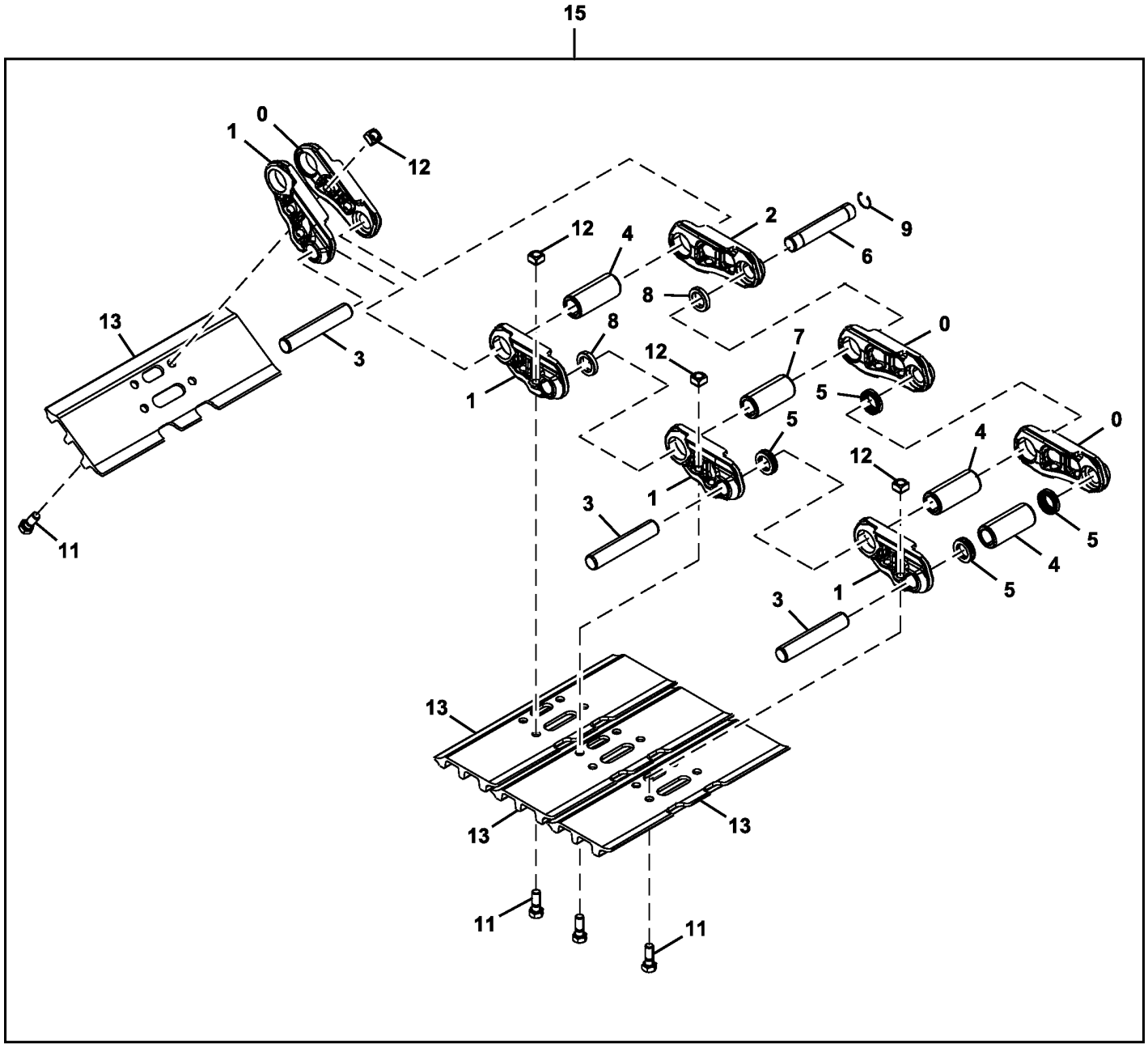

TX1095305

Item	*Nº peça*	*Descrição*	*Qtde*	*Nº série*	*Notas*
0	0005251R	Elo de esteira	48		SUB FOR 0005251 RH
1	0005252R	Elo de esteira	49		SUB FOR 0005252, LH
2	4633367R	Elo mestre da esteira	1		SUB FOR 4633367
3	AT180028	Pino fixador	48		SUB FOR 4314671
4	AT186162	Bucha	48		SUB FOR 4386609
5	AT186161	Vedação	96		SUB FOR 4408124
6	T209260	Pino mestre da esteira	1		Pino Principal da Esteira, SUB FOR 4267743
7	AT219468	Bucha	1		Bucha Principal da Esteira, SUB FOR 4345302
8	AT219471	Espaçador	2		Vedação Principal da Esteira, SUB FOR 4379310
9	T209259	Anel de pressão	1		SUB FOR 4192666
10	9250500R	Corrente esteira s/sapatas	1		SUB FOR 9250500
11	T139614	Parafuso	196		SUB FOR 4631640 OR 4659287
12	T139615	Porca	196		SUB FOR 4255638
13	AT219482	Sapata ab. 3garraS perp.dir	49		600 mm, SUB FOR 2050647 OR 2050647R
	AT219483	Sapata ab. 3garraS perp.dir	49		700 mm, SUB FOR 2053495 OR 2053495R
	AT219484	Sapata ab. 3garraS perp.dir	49		800 mm, SUB FOR 2053496 OR 2053496R
	T186383	Sapata ab. garra perp.dir.m	49		700 mm
15	9250499R	Conjunto esteira	2		600 mm, SUB FOR 9250499
	9264205R	Conjunto esteira	2		700 mm, SUB FOR 9264205
	9264206R	Conjunto esteira	2		800 mm, SUB FOR 9264206
	FF507969	Conjunto esteira	2		700 mm, Sapata com Uma Barra

Track Frame, Standard
Bâti de chenille, standard
Estrutura da Esteira, Padrão
Bastidor de oruga, estándar

TX1095200 A.1

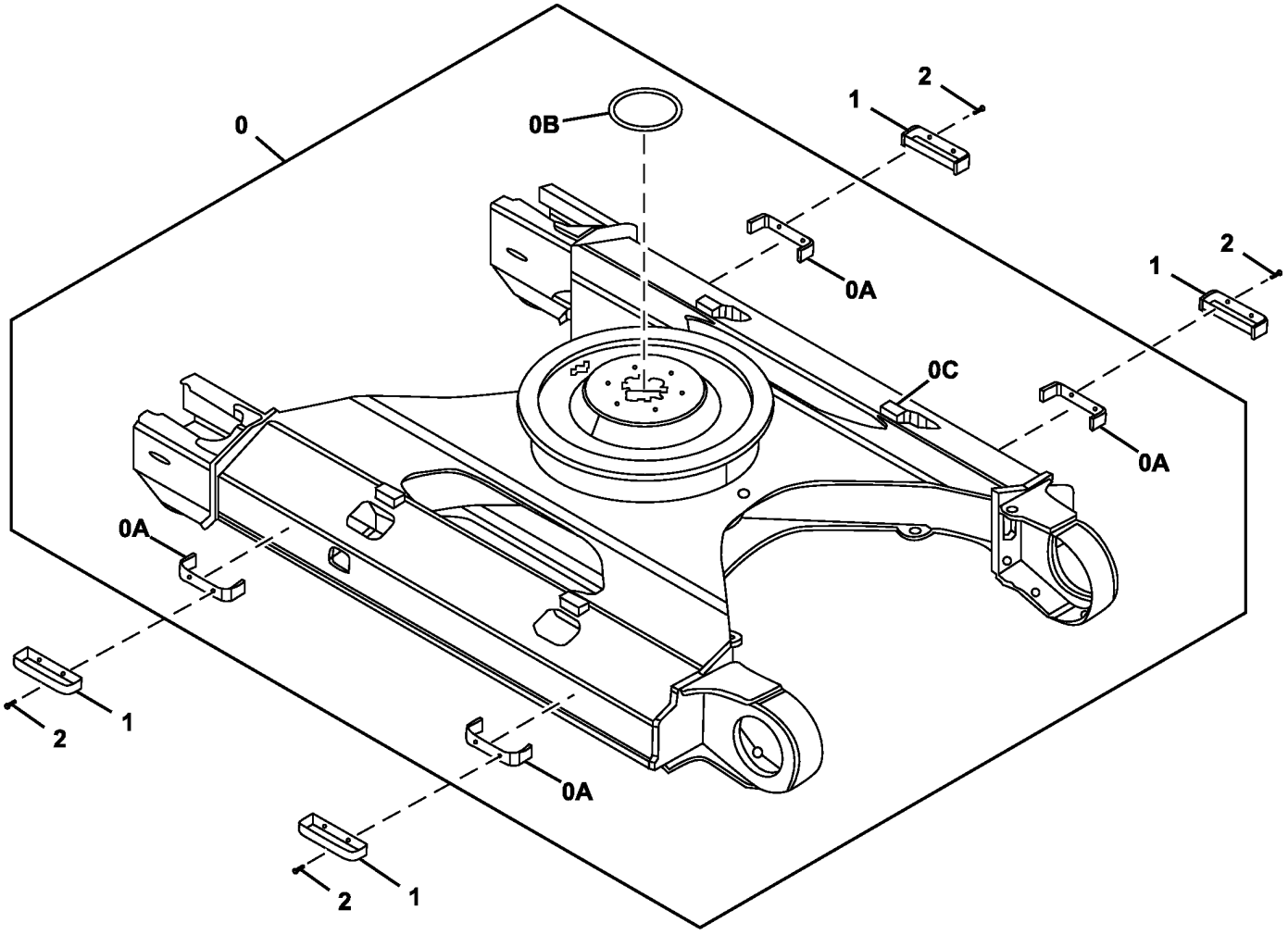

TX1095200

Item	*Nº peça*	*Descrição*	*Qtde*	*Nº série*	*Notas*
0	5009133	Estrutura	1		
0A	4447430	Degrau	4		
0B	4477681	Capa	1		
0C	3103979	Apoio	4		
1	9755978	Degrau	4		Somente Sapatas de 800 mm
2	.....	Parafuso c/arruela	8		J281240 NLA
	19M7493	Parafuso sextavado	8		M12 X 40, SUB FOR J901240
	24H1748	Arruela	8		1/2" X 1-1/4" X 0.105", SUB FOR 449490, 4249324 NLA

Track Chain Assembly, Standard
Ensemble chaînes de chenille, standard
Conjunto da Corrente da Esteira, Padrão
Conjunto de cadena de oruga, estándar

TX1095305 A.1

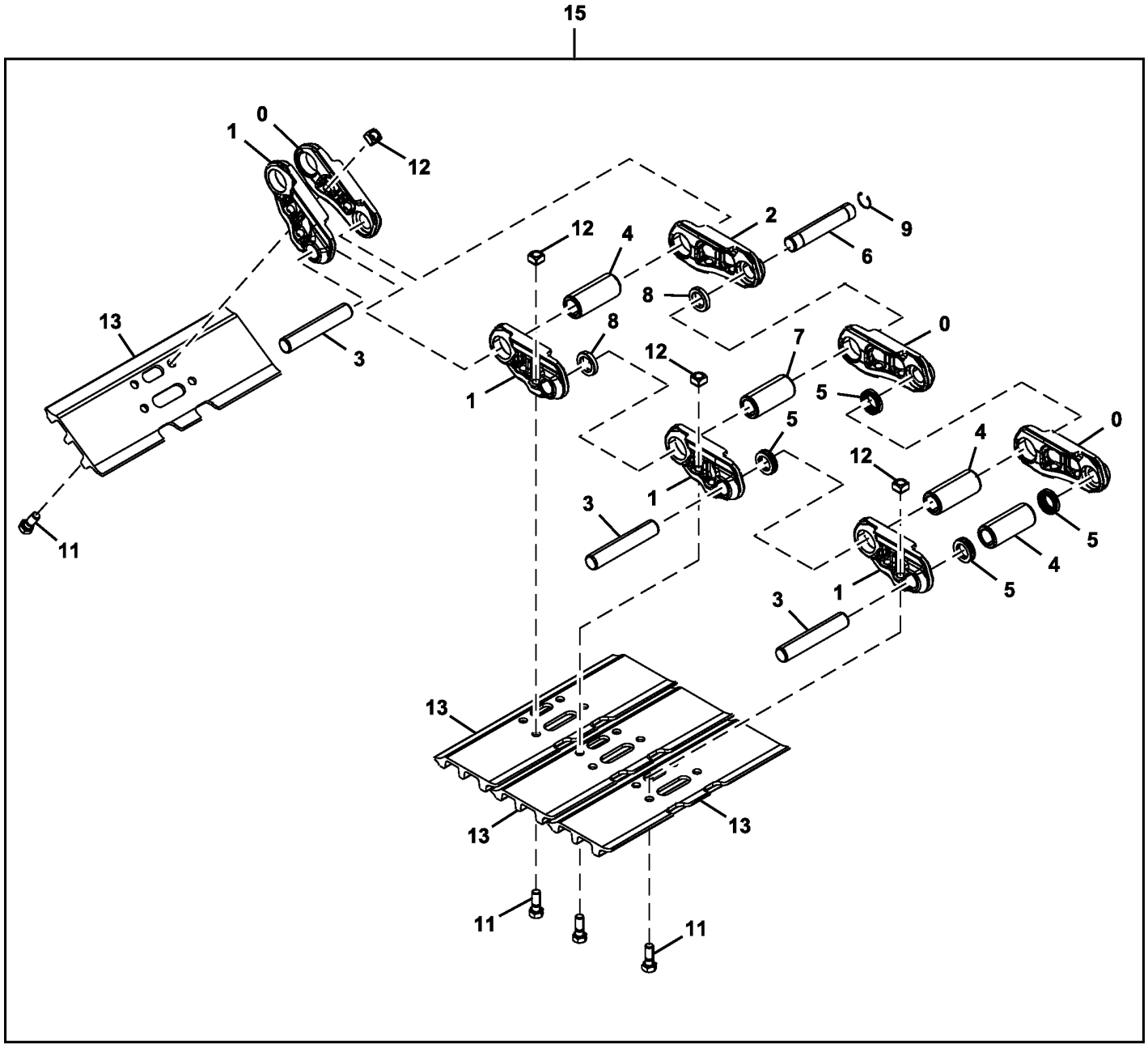

10 — [0],1,2,3,4,5,6,7,8,9

TX1095305

Item	*Nº peça*	*Descrição*	*Qtde*	*Nº série*	*Notas*
0	0005251R	Elo de esteira	45		SUB FOR 0005251, RH
1	0005252R	Elo de esteira	46		SUB FOR 0005252, LH
2	4633367R	Elo mestre da esteira	1		SUB FOR 4633367
3	AT180028	Pino fixador	45		SUB FOR 4314671
4	AT186162	Bucha	45		SUB FOR 4386609
5	AT186161	Vedação	90		SUB FOR 4408124
6	T209260	Pino mestre da esteira	1		Pino Principal da Esteira, SUB FOR 4267743
7	AT219468	Bucha	1		Bucha Principal da Esteira, SUB FOR 4345302
8	AT219471	Espaçador	2		Vedação Principal da Esteira, SUB FOR 4379310
9	T209259	Anel de pressão	1		SUB FOR 4192666
10	9248706	Corrente esteira s/sapatas	1		SUB FOR 9250500
11	T139614	Parafuso	184		SUB FOR 4631640 OR 4659287
12	T139615	Porca	184		SUB FOR 4255638
13	AT219482	Sapata ab. 3garraS perp.dir	46		600 mm, SUB FOR 2050647 OR 2050647R
	AT219483	Sapata ab. 3garraS perp.dir	46		700 mm, SUB FOR 2053495 OR 2053495R
	AT219484	Sapata ab. 3garraS perp.dir	46		800 mm, SUB FOR 2053496 OR 2053496R
15	.....	Sapata ab. 3garraS perp.dir	2		600 mm, 9248705 NLA
	.....	Sapata ab. 3garraS perp.dir	2		700 mm, 9264202 NLA
	.....	Sapata ab. 3garraS perp.dir	2		800 mm, 9264203 NLA

Step
Marchepied
Degrau
Escalón

TX1148770 A.1

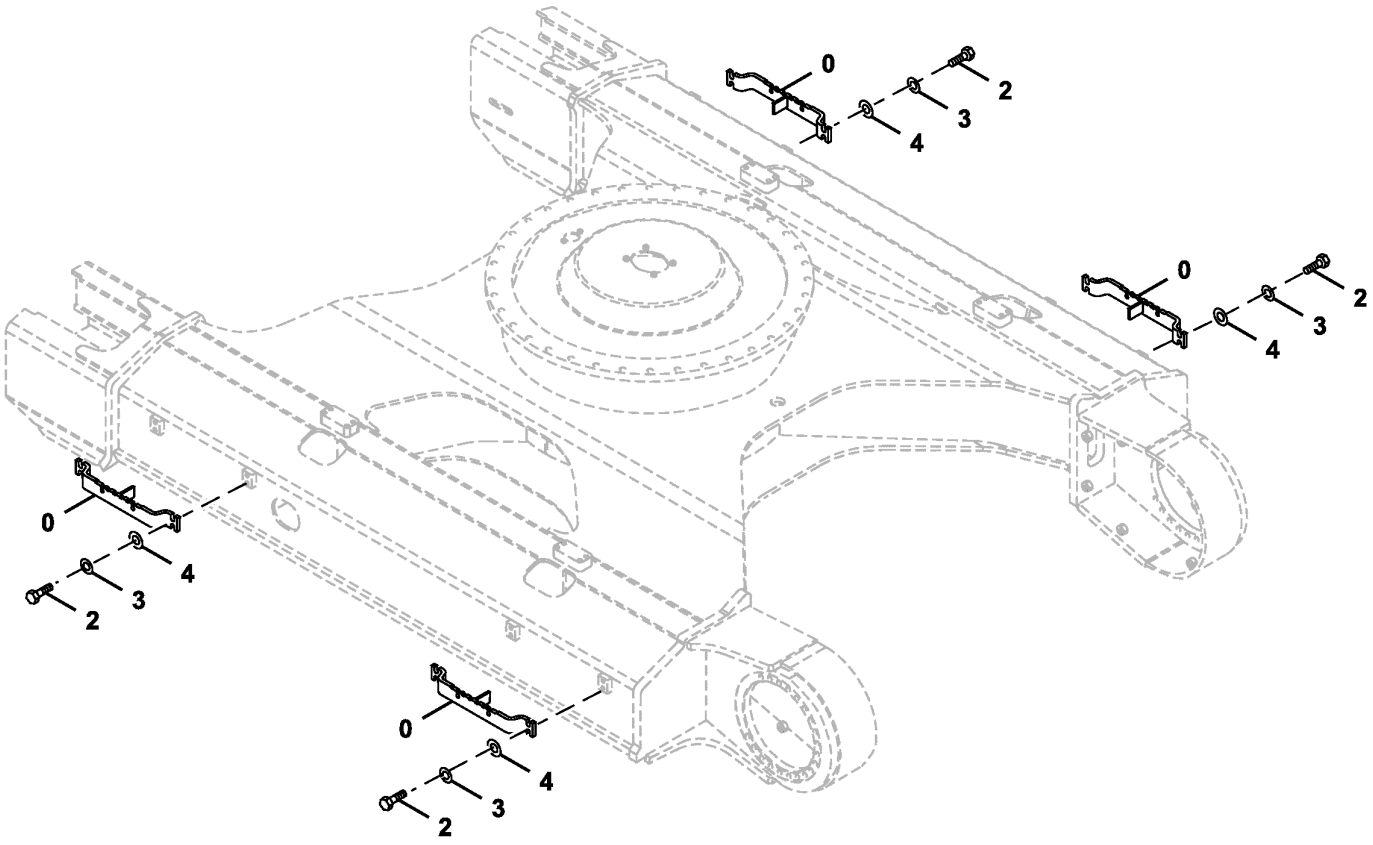

TX1148770

Item	*Nº peça*	*Descrição*	*Qtde*	*Nº série*	*Notas*
0	9755974	Degrau	4		
2	19M7489	Parafuso sextavado	16		M16 X 45, SUB FOR J901645
3	12H294	Arruela de pressão	16		5/8", SUB FOR A590916
4	24M7338	Arruela	16		17 X 30 X 3 mm, SUB FOR J222016

Carrier Roller
Galet porteur
Cilindro do Transportador
Rodillo superior

TX1095301 B.1

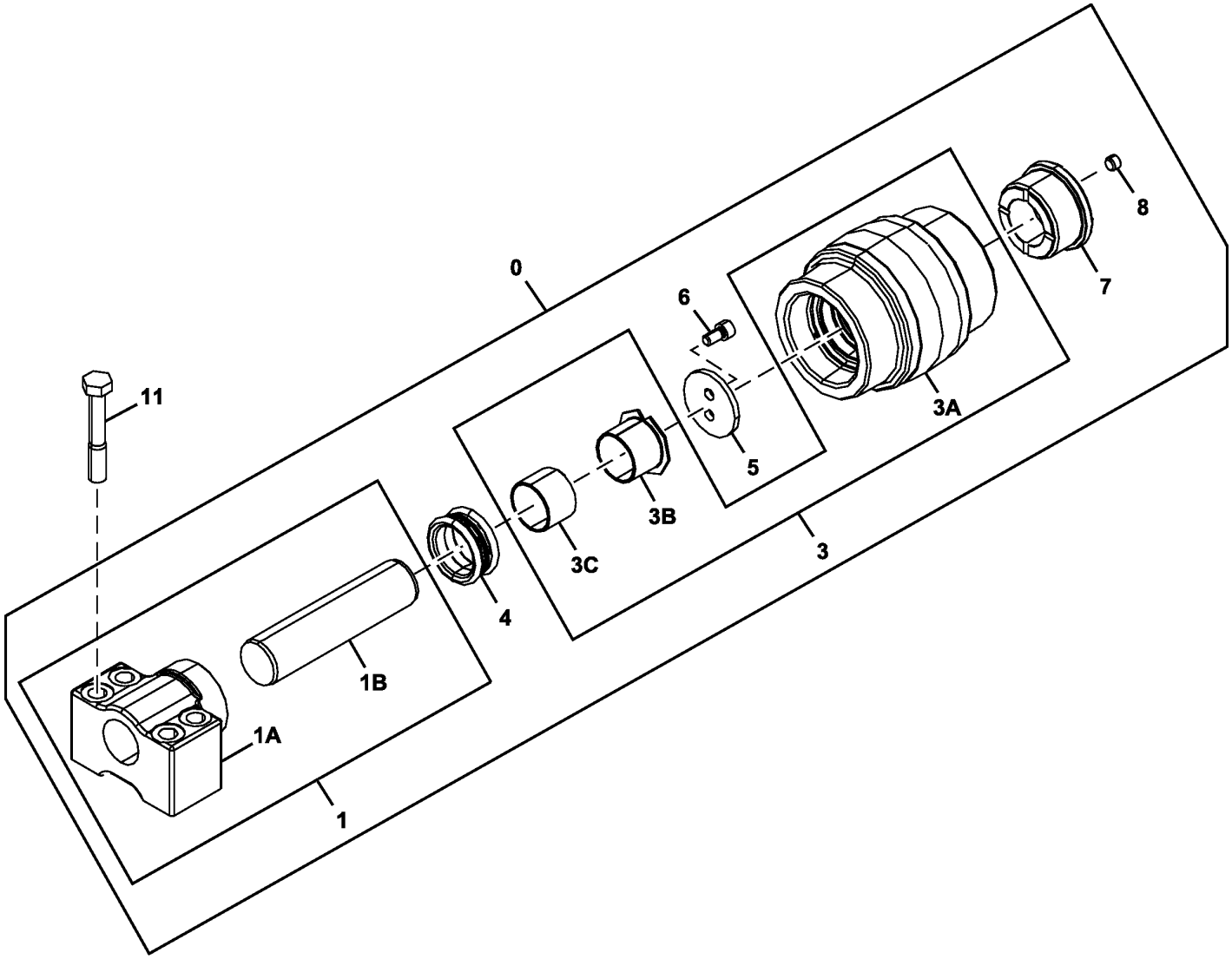

TX1095301

Item	*Nº peça*	*Descrição*	*Qtde*	*Nº série*	*Notas*
0	9234984R	Rolete	1		SUB FOR 9234984
1	.....	Suporte	1		9234985 NLA
1A	.....	Bucha	1		2050981 NLA
1B	.....	Eixo	1		3101035 NLA
3	9300912	Rolete	1		SUB FOR 9235104
3A	7056582	Rolete	1		NLA, SUB FOR 2050980, ORDER 9300912
3B	3115657	Rolete	1		SUB FOR 3101093
3C	3115658	Bucha	1		SUB FOR 4172349
4	AT180008	Vedação	1		SUB FOR 4317584
5	.....	Arruela de encosto	1		4614277 NLA
6	AT180006	Parafuso	1		SUB FOR M351020
7	.....	Capa	1		3101117 NLA
8	94-2011	Tampão	1		SUB FOR 4315607
11	19M8020	Parafuso sextavado	4		M16 X 100, SUB FOR J931600

Lower Track Chain Roller
Galet inférieur de chaîne de chenille
Rolete Inferior da Corrente da Esteira
Rodillo de cadena de orugas inferior

TX1095302 A.1

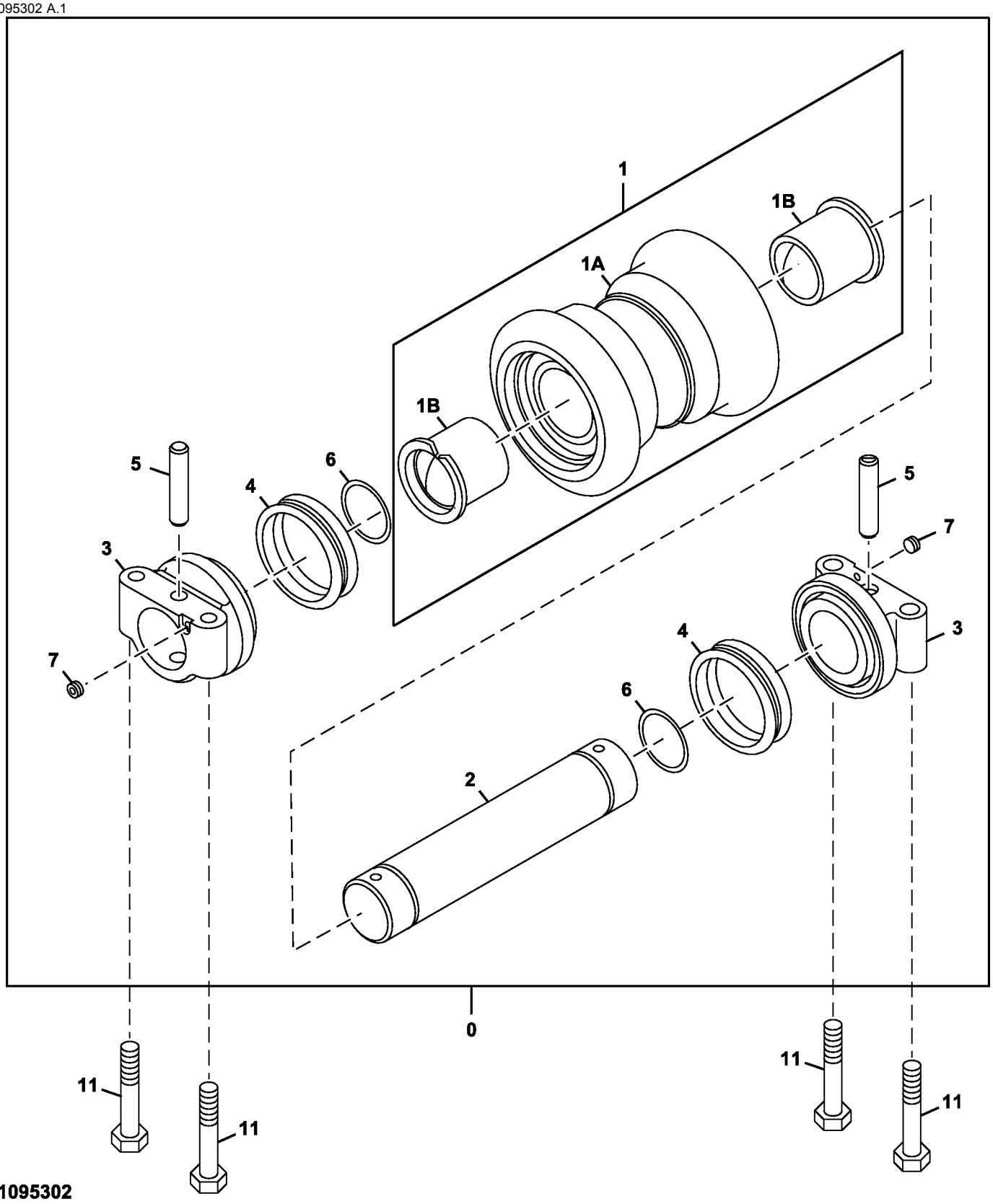

TX1095302

Item	*Nº peça*	*Descrição*	*Qtde*	*Nº série*	*Notas*
0	AT332621	Rolete	1		SUB FOR AP34666
1	.....	Rolete	1		9156396 NLA
1A	.....	Rolete	1		7031988 NLA
1B	AT180013	Bucha	2		SUB FOR 3047030
2	.....	Eixo	1		3046945 NLA
3	.....	Suporte	2		2036934 NLA
4	AT180011	Vedação	2		SUB FOR 4317586
5	.....	Pino	2		4137684 NLA
6	AT180012	Anel o	2		
7	AT180007	Tampão	2		SUB FOR 4315607
11	4331851	Parafuso sextavado	4		

Lower Roller Guard
Protections galet inférieur
Proteção do Rolete Inferior
Protectores rodillo inferior

TX1095299 A.1

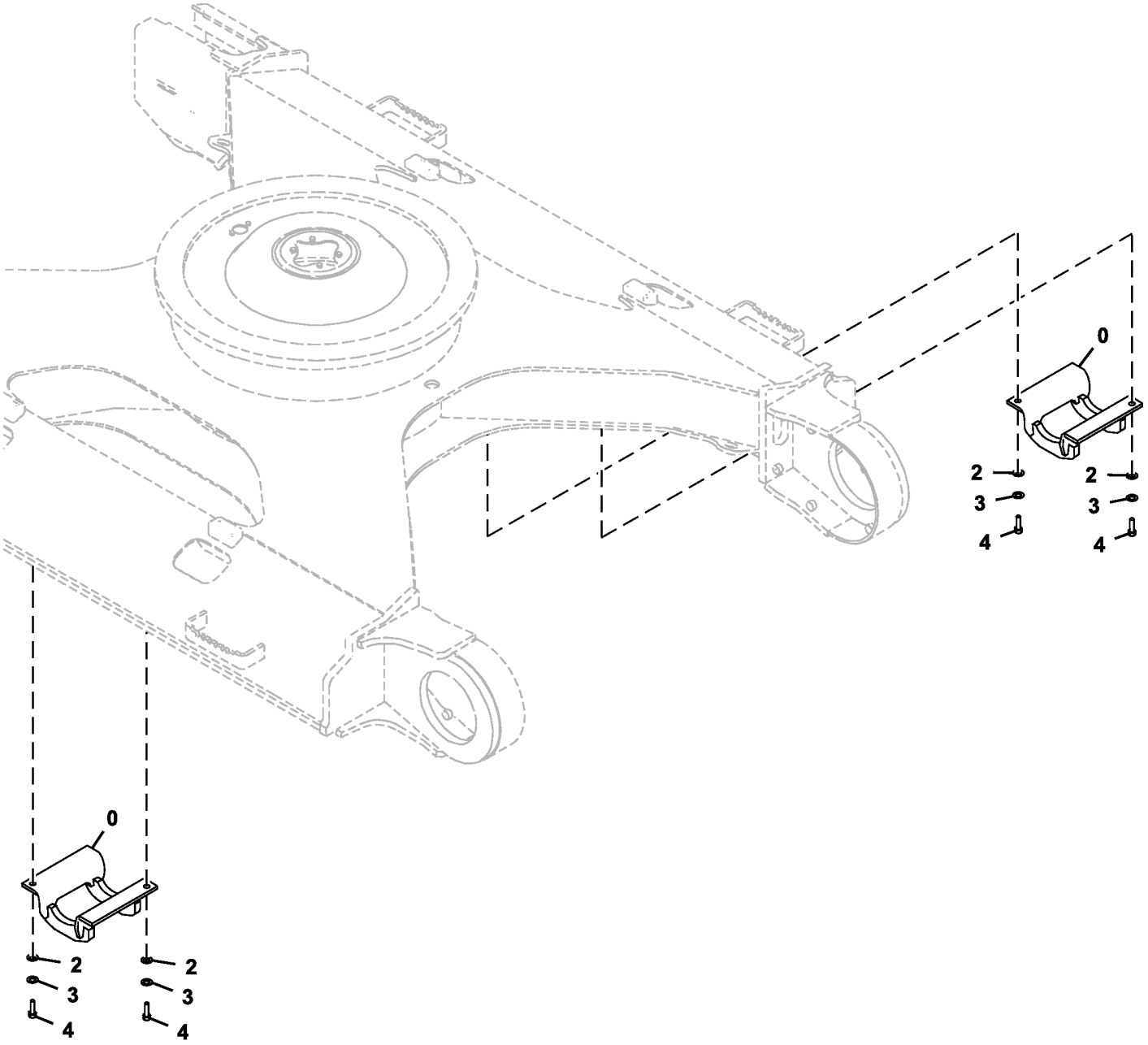

TX1095299

Item	*Nº peça*	*Descrição*	*Qtde*	*Nº série*	*Notas*
0	8097015	Proteção	2		
2	24M7353	Arruela	4		20 X 34 X 3 mm, SUB FOR J222018 OR AT154553
3	24M7055	Arruela	4		8.400 X 16 X 1.600 mm, SUB FOR A590918
4	19M8232	Parafuso sextavado	4		M18 X 50, SUB FOR 4252880

Track Chain Adjuster
Dispositif de réglage de chaîne de chenille
DtlAjustador da Corrente da Esteira
Ajustador de cadena de oruga

TX1095295 B.2

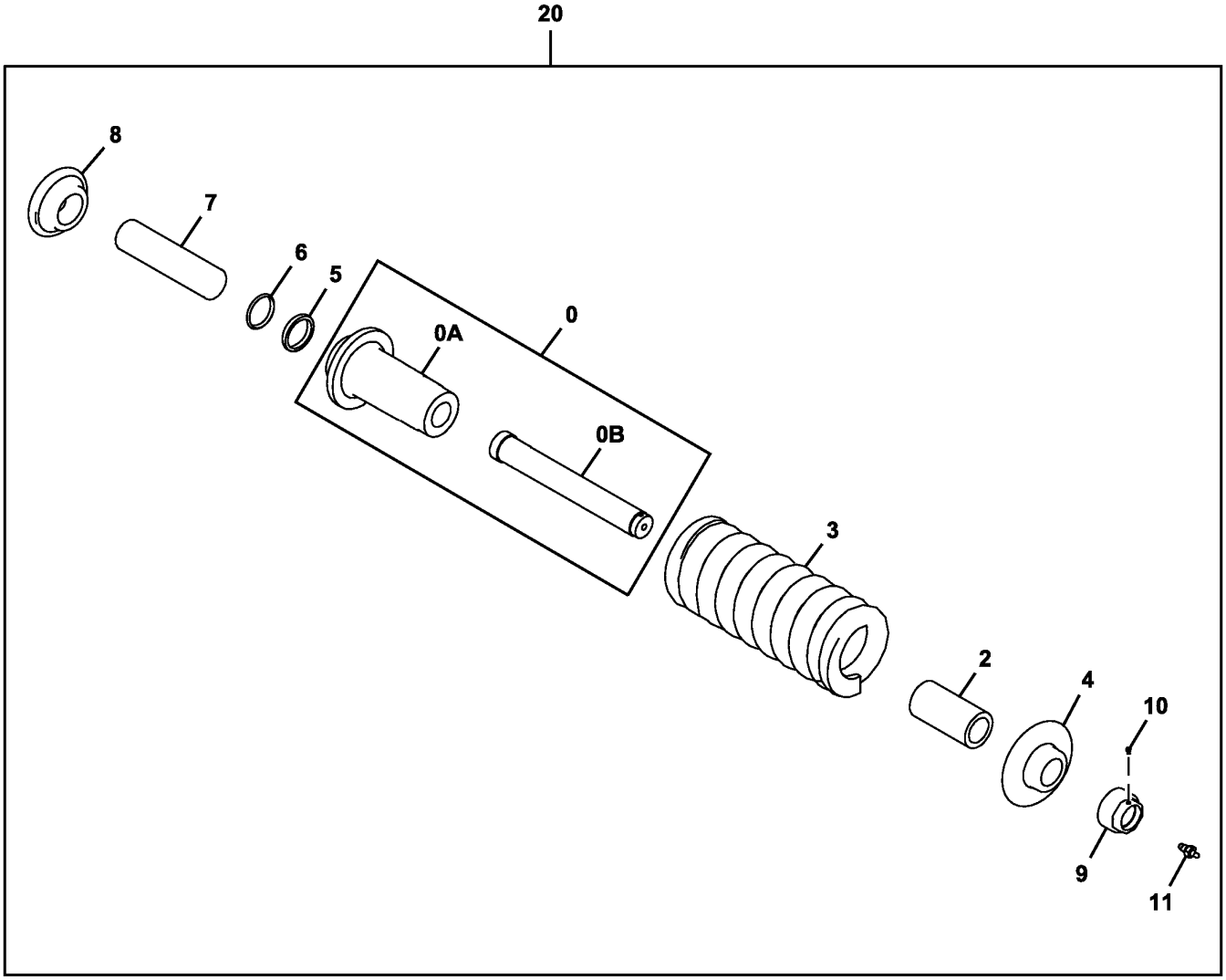

TX1095295

Item	*Nº peça*	*Descrição*	*Qtde*	*Nº série*	*Notas*
0	9243238R	Cilindro	1		SUB FOR 9243238
0A	.....	Cilindro	1		2051413 NLA
0B	.....	TiranTe	1		3103151 NLA
2	4625482R	Espaçador	1		SUB FOR 4625482
3	3102993R	Mola	1		SUB FOR 3102993
	3118592	Mola	1		Para Ambiente Agressivo
4	3103149R	Arruela	1		SUB FOR 3103149
5	4412826R	Vedação	1		SUB FOR 4412826
6	4412827R	Vedação	1		SUB FOR 4412827
7	3103150R	TiranTe	1		SUB FOR 3103150
8	DH400366	Flange	1		SUB FOR 3103148
9	4412710R	Porca	1		SUB FOR 4412710
10	AT180047	Tampão	1		SUB FOR 4248106
11	4255055R	VálVula	1		SUB FOR 4255055
20	.....	Ajustador	1		9243267 NLA, FURNISH COMPONENTS

Track Chain Idler
Tendeur de chaîne de chenille
Polia Intermediária da Corrente da Esteira
Rodillo tensor de cadena de oruga

TX1095293 A.1

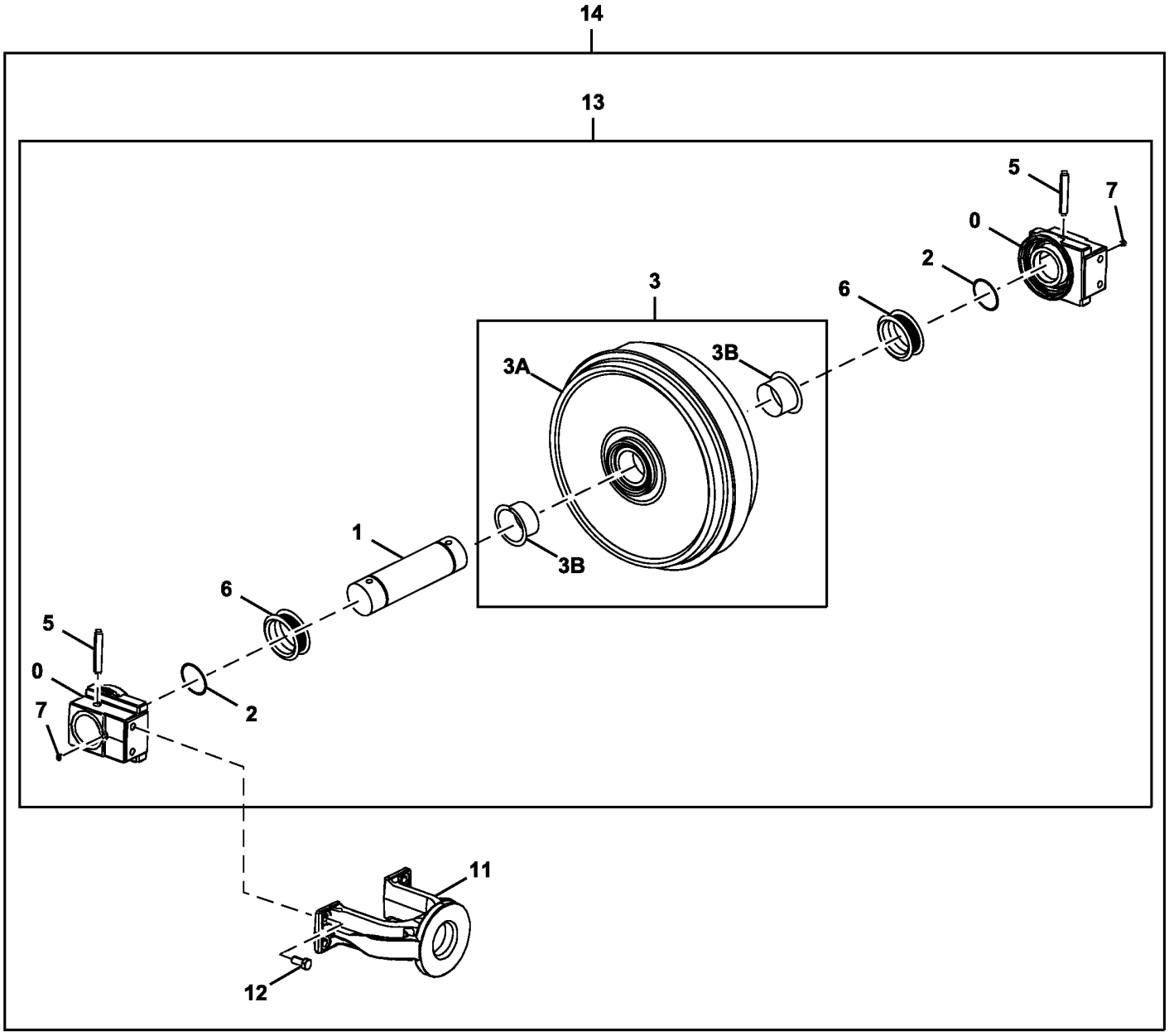

TX1095293

Item	*Nº peça*	*Descrição*	*Qtde*	*Nº série*	*Notas*
0	1032503R	Rolamento	2		SUB FOR 1032503
1	3070162R	Eixo	1		SUB FOR 3070162
2	AT180019	Anel o	2		SUB FOR A810070
3	9242963R	Polia-guia	1		SUB FOR 9242963
3A	.....	Polia-guia	1		7047084 NLA
3B	3103096R	Bucha	2		SUB FOR 3103096
5	4126209R	Pino	2		SUB FOR 4126209
6	AT180017	Vedação	2		SUB FOR 4153731 OR TH100433
7	94-2011	Tampão	2		SUB FOR 4315607
11	DH100029	Forquilha	1		SUB FOR 1026777
12	19M8035	Parafuso sextavado	4		M16 X 35, SUB FOR J901635
13	9242964R	Roda-guia	1		SUB FOR 9242964
14	.....	Roda-guia	1		9242965 NLA, FURNISH COMPONENTS

Track Frame Bottom Cover
Couvercle inférieur bâti de chenille
Tampa Inferior da Estrutura da Esteira
Cubierta de fondo de bastidor de cadena

TX1095290 A.1

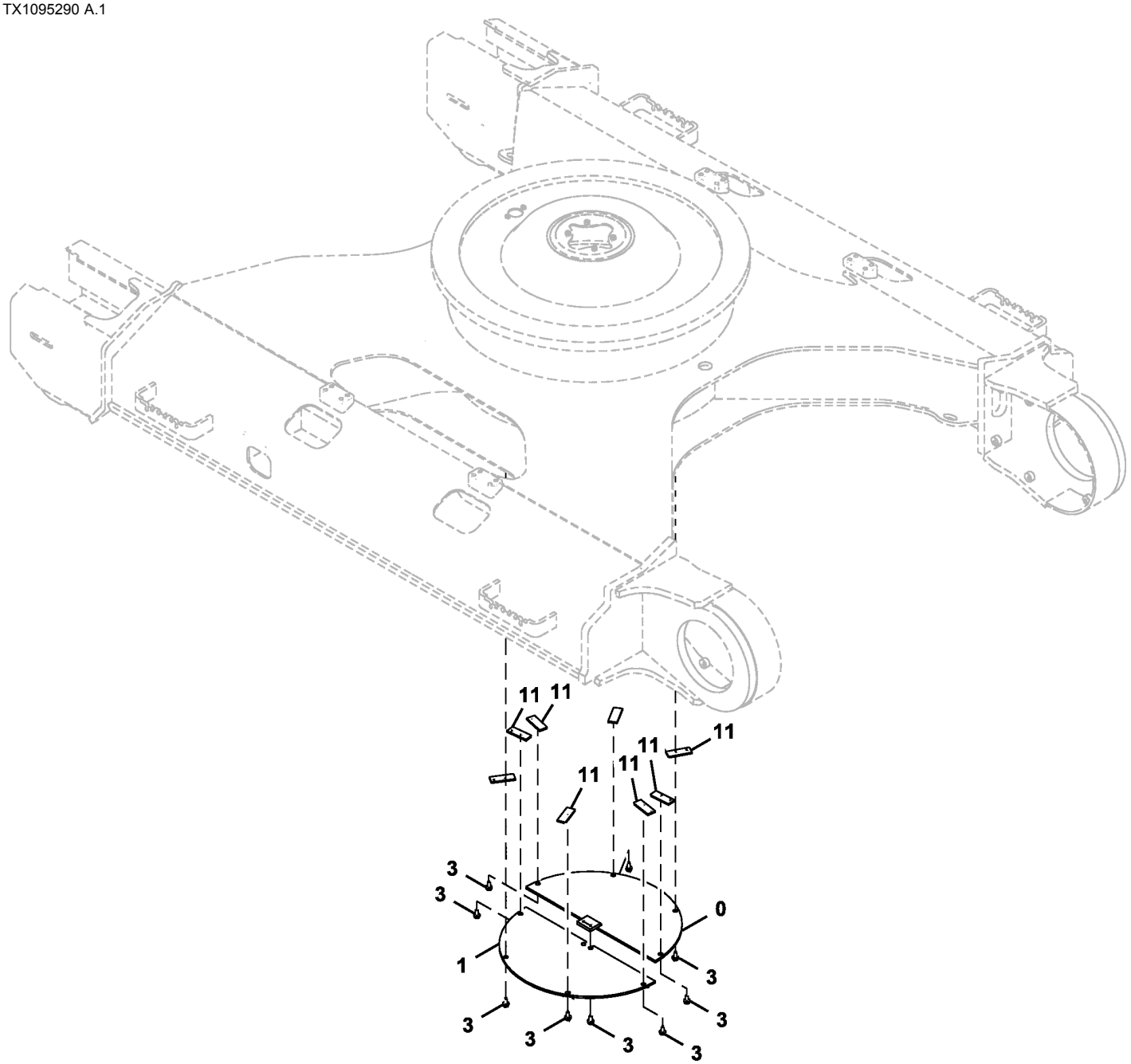

TX1095290

Item	*Nº peça*	*Descrição*	*Qtde*	*Nº série*	*Notas*
0	9738383	Capa	1		
1	9738384	Capa	1		
3	.....	Parafuso	10		J271230 NLA
	19M8011	Parafuso sextavado	10		M12 X 30, SUB FOR J901230
	24M7345	Arruela	10		13.500 X 24 X 2.500 mm, SUB FOR J222012
11	4156540	RetentoR	8		

Travel Motor Hydraulic Lines, Long Carriage
Conduites hydrauliques de moteur de déplacement, carrosserie longue
Linhas Hidráulicas do Motor de Deslocamento, Carro Longo
Tuberías hidráulicas de motor propulsor, tren de rodaje largo

TX1102905 B.1

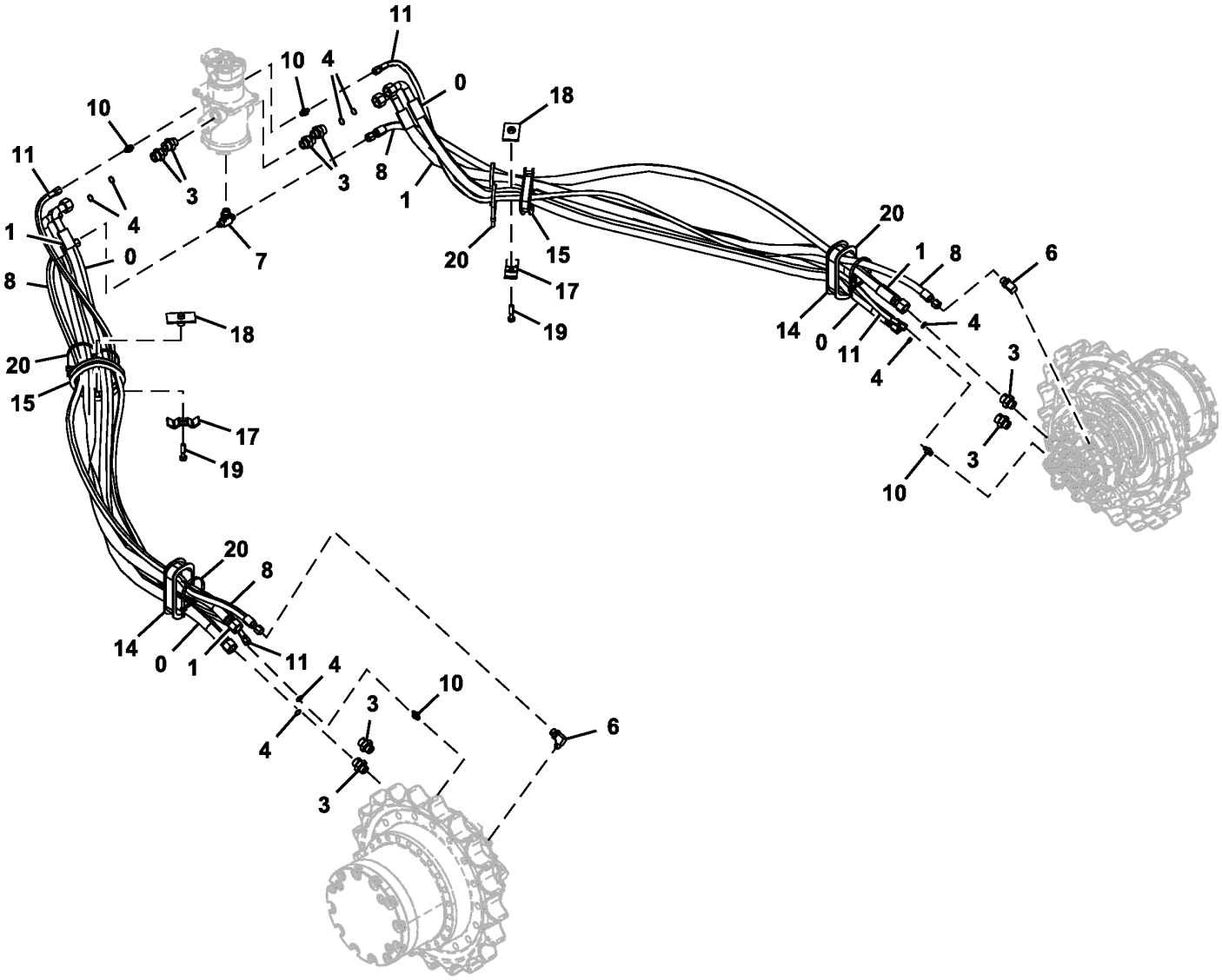

TX1102905

Item	*Nº peça*	*Descrição*	*Qtde*	*Nº série*	*Notas*
0	4632449	Mangueira hidraulica-fabric	2		
1	4632450	Mangueira hidraulica-fabric	2		
3	A853166	Adaptador	8		INCLUDES AT318035
	AT318035	Anel o	1		SUB FOR 4506424
4	T77858	Anel o	8		4187308 NLA
6	A852344	Conexão em ângulo	2		INCLUDES 4506418
	4506418	Anel o	1		
7	A852544	Conexão em t	1		INCLUDES 4506418
	4506418	Anel o	1		
8	4267667	Mangueira hidraulica-fabric	2		
10	A852122	Adaptador	4		
	M800650	Junta de vedação	1		INCLUDES M800650, SUB FOR 957366
11	4449378	Mangueira hidraulica-fabric	2		
14	4437525	Passa-fio	2		
15	4428098	Passa-fio	2		
17	4202103	Braçadeira	2		
18	9727822	Braçadeira	2		
19	19M7361	Parafuso sextavado	2		M12 X 50, J901250 NLA
20	H77698	Cinta	6		SUB FOR 4121859

Travel Device Hydraulic Lines (Standard)
Conduites hydrauliques de dispositif de déplacement (standard)
Linhas Hidráulicas do Dispositivo de Deslocamento (Padrão)
Tuberías hidráulicas de dispositivo propulsor (estándar)

TX1103802 B.1

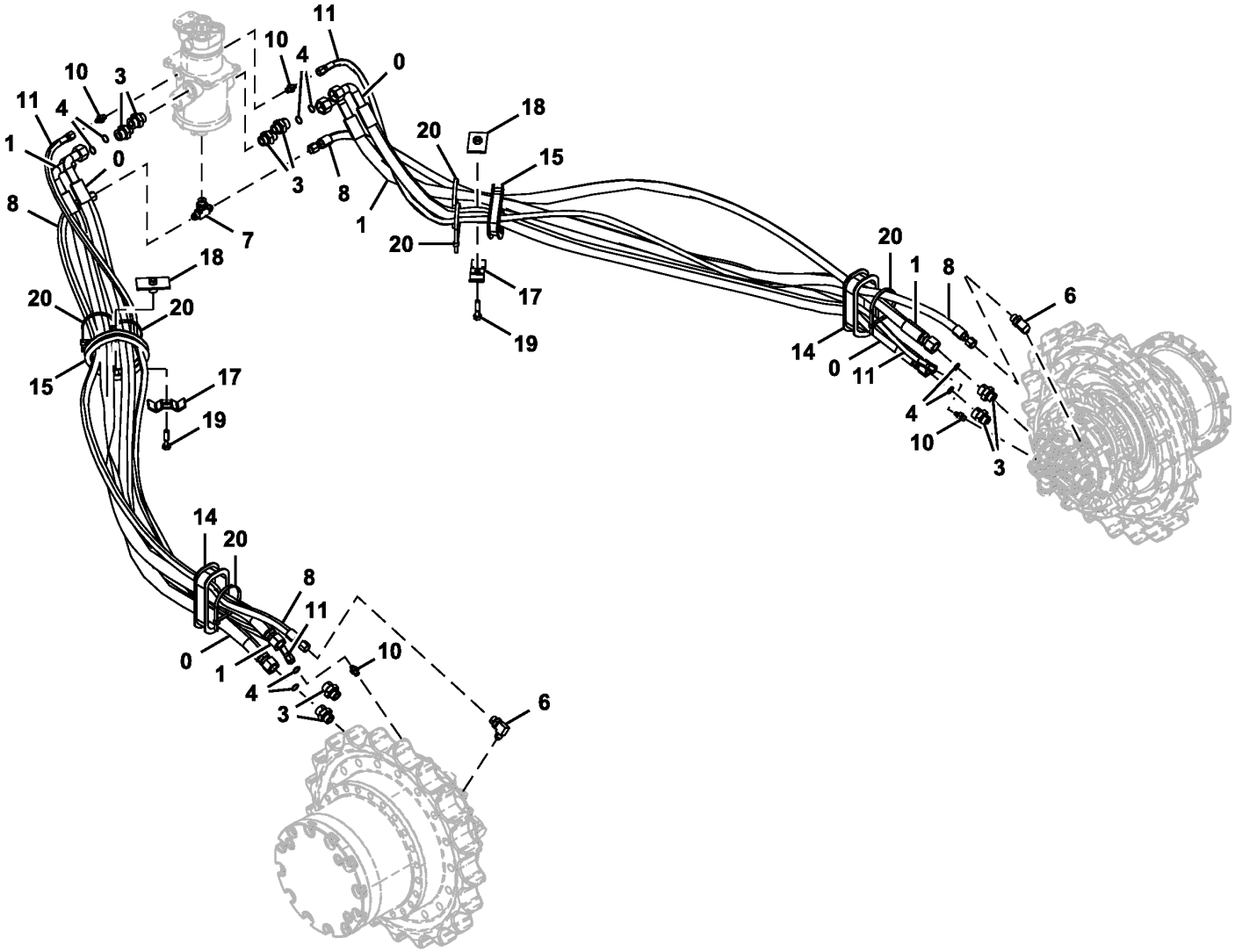

9262534_TX1103802

Item	*Nº peça*	*Descrição*	*Qtde*	*Nº série*	*Notas*
0	4629655	Mangueira	2		
1	4629656	Mangueira	2		
3	A853166	Adaptador	8		
4	T77858	Anel o	8		SUB FOR 4187308
6	A852344	Conexão em ângulo	2		
7	A852544	Conexão em t	1		
8	4262927	Mangueira hidraulica-fabric	2		
10	A852122	Adaptador	4		
11	4447566	Mangueira hidraulica-fabric	2		
14	4437525	Passa-fio	2		
15	4428098	Passa-fio	2		
17	4202103	Braçadeira	2		
18	9727822	Braçadeira	2		
19	19M7361	Parafuso sextavado	2		M12 X 50, SUB FOR J901250
20	H77698	Cinta	6		SUB FOR 4121859

Travel Motor Gearbox
Boîte d'engrenages de moteur de déplacement
Caixa de Engrenagens do Motor de Deslocamento
Caja de engranajes de motor propulsor

TX1102901 A.1

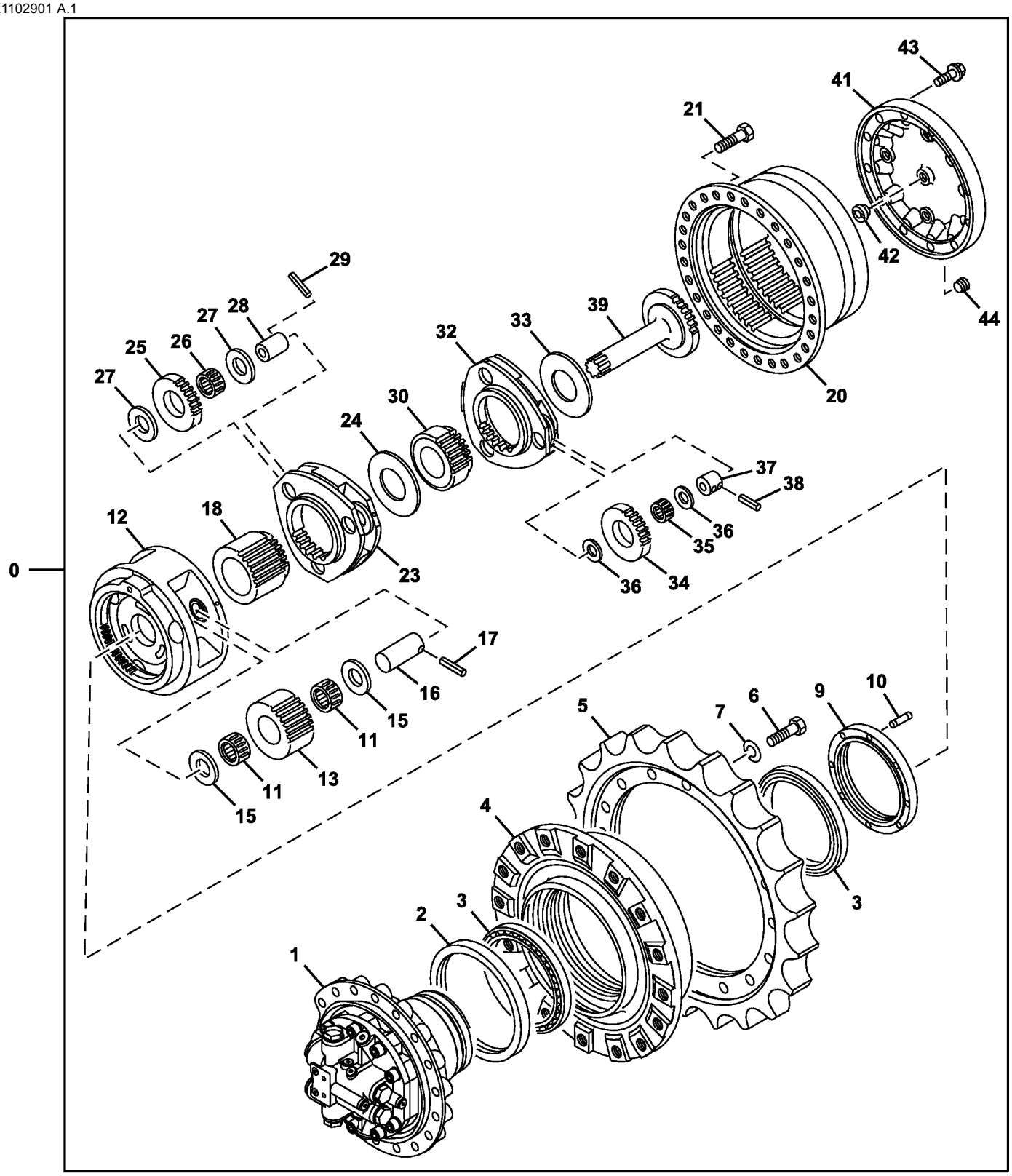

TX1102901

Item	*Nº peça*	*Descrição*	*Qtde*	*Nº série*	*Notas*
0	9261222	Motor	1		SUB FOR 9233692
1	9258325	Motor hidráulico	1		NLA, ORDER PG200139, Componentes em Outra Página
	PG200139	Motor hidráulico remanufat.	1		SUB FOR 9257254, REMAN FOR 9258325, Componentes em Outra Página
2	FYB00000549	Vedação	1		Contém 2 Vedações, SUB FOR 4634693
3	4697840	Rolamento	2		SUB FOR 4246793
4	1033090	Tambor	1		
5	1033091	EngrEnagem de corrEnte	1		SUB FOR 4S00862
6	19M8002	Parafuso sextavado	18		M20 X 55, SUB FOR J932055
7	A590920	Arruela de pressão	18		
9	3086531	Anel	1		
10	4436242	Pino fixador	1		
11	4713899	Rolamento	6		SUB FOR 4438593
12	1025875	Porta-Planetários	1		
13	3084353	EngrEnagem	3		
15	4284521	Calço	6		
16	4315838	Pino fixador	3		
17	34M7133	Pino elástico	3		8 X 70 mm, SUB FOR 4116309
18	3082156	EngrEnagem sol	1		
20	1025787	Carcaça	1		
21	19M7488	Parafuso sextavado	24		M16 X 40, SUB FOR J931640
23	2042432	Porta-Planetários	1		
24	4401293	Espaçador	1		
25	3082155	EngrEnagem	3		
26	4438592	Rolamento de agulhas	3		
27	4192982	Placa	6		
28	4402086	Pino fixador	3		
29	4192020	Pino elástico	3		
30	3082149	EngrEnagem sol	1		
32	2050691	Cilindro superior	1		
33	4401293	Espaçador	1		
34	3100544	EngrEnagem	3		
35	4406589	Rolamento de agulhas	3		
36	4192910	Placa	6		
37	4210853	Espaçador	3		
38	4173093	Pino elástico	3		
39	2050692	Eixo	1		
41	2034833	Capa	1		
42	4478346	Pino	1		
43	19M8011	Parafuso sextavado	12		M12 X 30, SUB FOR 4609016
44	942013	Tampão	3		SUB FOR 4245797

Travel Motor Components
Composants de moteur de déplacement
Componentes do Motor de Deslocamento
Componentes de motor propulsor

TX1102904 A.1

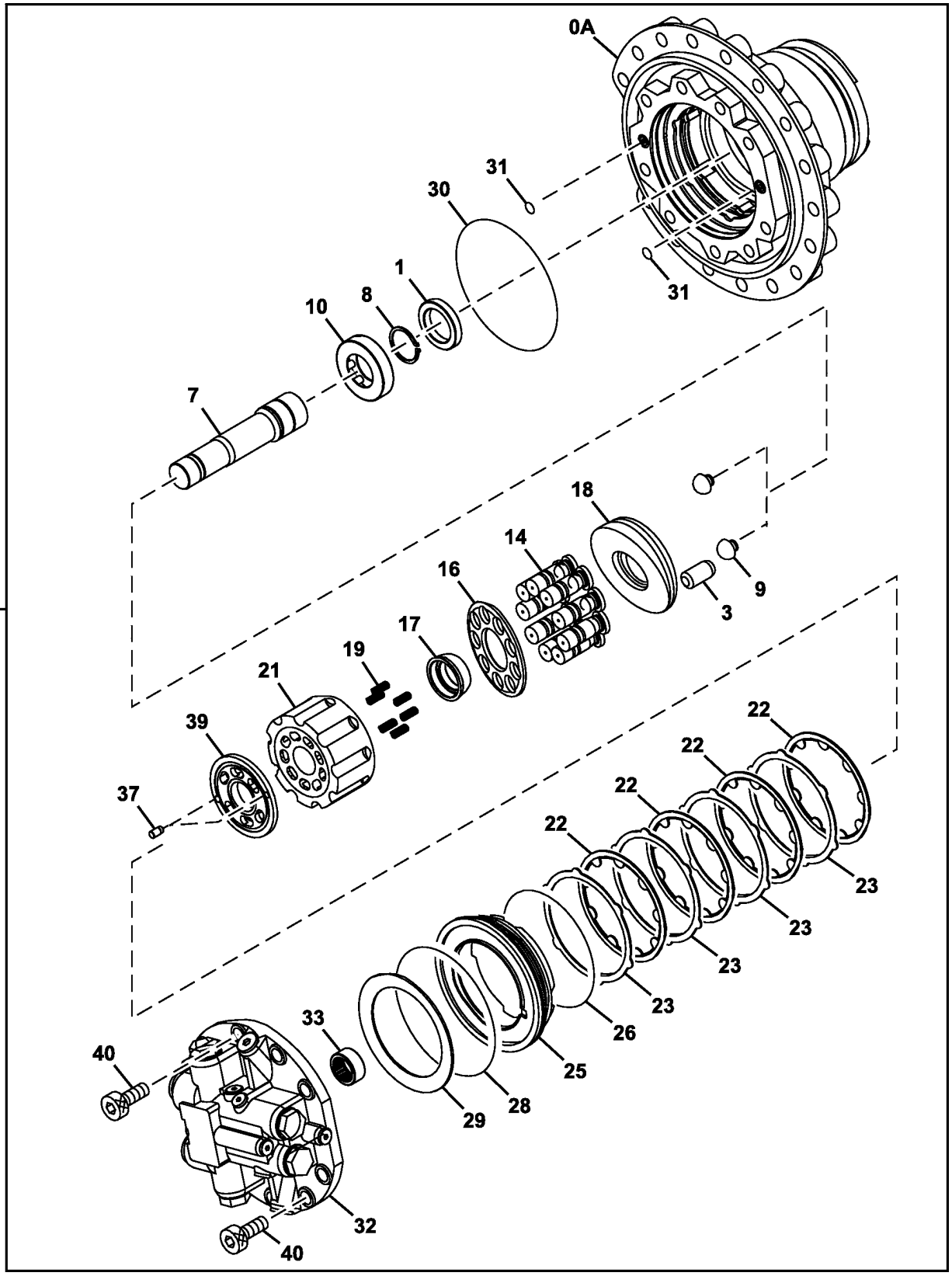

TX1102904

Item	*Nº peça*	*Descrição*	*Qtde*	*Nº série*	*Notas*
0	9258325	Motor hidráulico	1		NLA, ORDER PG200139
	PG200139	Motor hidráulico remanufat.	1		SUB FOR 9257254, REMAN FOR 9258325
0A	.....	Carcaça	1		1031123 NLA
1	4613831	Vedação	1		
3	4601724	Pistão	1		
7	2049166	Eixo cardã	1		
8	40M7047	Anel de pressão	1		SUB FOR 959499
9	4600108	Pino	2		
10	TH4600133	Rolete	1		SUB FOR 4600133
14	8099321	Pistão	9		
16	3081570	RetentoR	1		
17	4397757	Bucha	1		
18	2050565	Placa de deslizamento	1		
19	4396747	Mola	6		
21	2051451	RotoR	1		
22	3081593	Placa	4		
23	3081592	Placa	4		
25	3081595	Pistão	1		
26	4396775	Anel o	1		
28	4396774	Anel o	1		
29	3081594	Mola	1		
30	4420958	Anel o	1		
31	T111819	Anel o	2		SUB FOR 4506415
32	9260003	VálVula	1		SUB FOR 9247662
33	4631910	Rolamento de agulhas	1		
37	4630921	Pino de centragem	2		
39	3106481	Placa	1		
40	M341850	Parafuso	9		

Travel Motor Brake Valve
Clapet de frein de moteur de déplacement
Válvula do Freio do Motor de Deslocamento
Válvula de freno de motor propulsor

TX1095344 A.1

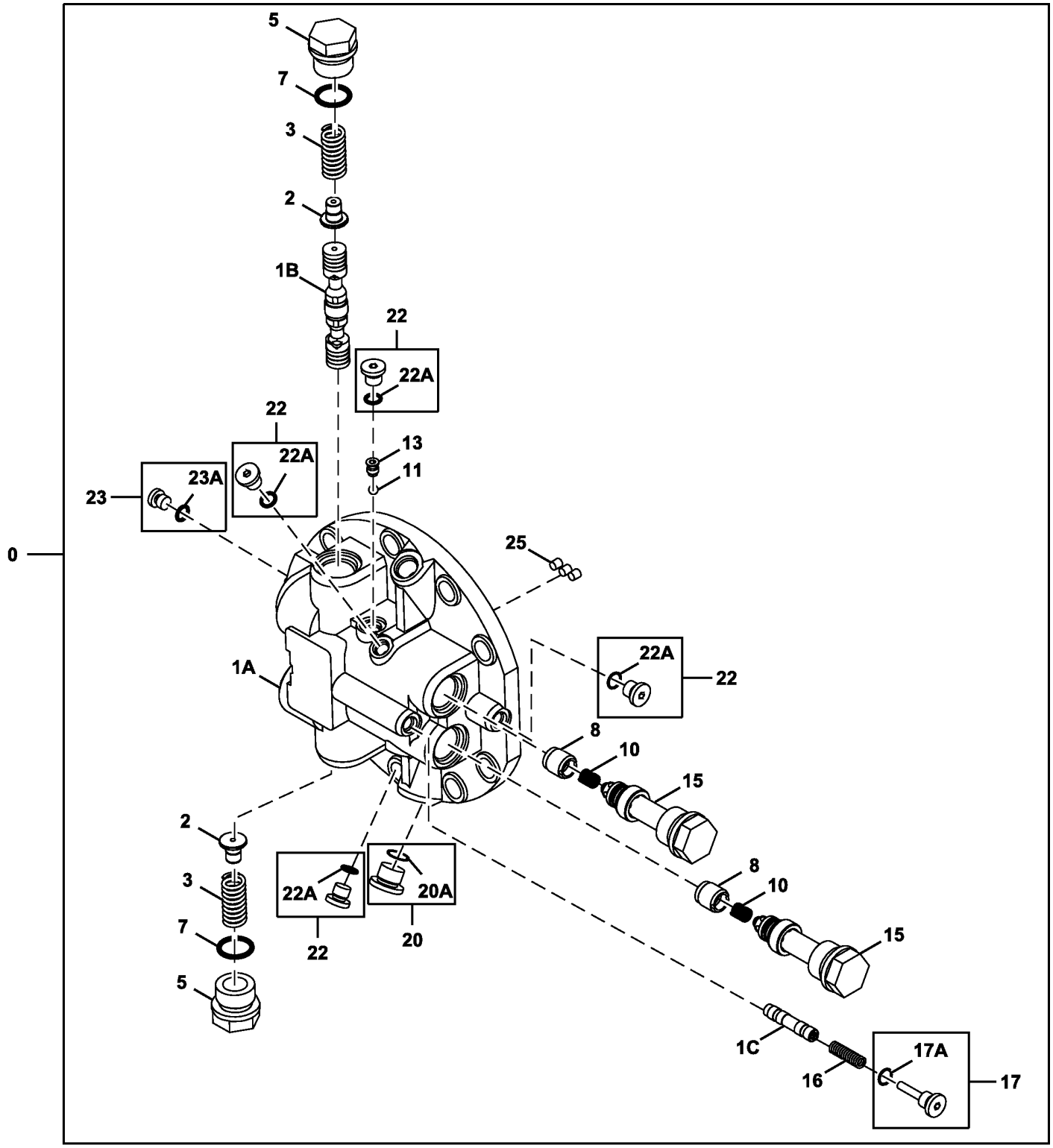

Item	*Nº peça*	*Descrição*	*Qtde*	*Nº série*	*Notas*
0	9260003	VálVula	1		
1	8099406	Caixa	1		
1A	.....	Coletor	1		
1B	.....	Carretel de válvula	1		
1C	.....	Carretel de válvula	1		
2	4602024	Carretel	2		
3	4409389	Mola	2		
5	4229631	Tampão de dreno	2		
7	TH101926	Anel o	2		28.700 X 3.500 mm (1.130" X 0.138"), SUB FOR 4506429
8	4397022	Cone de válvula	2		
10	4396771	Mola	2		
11	R26552	Esfera	1		7.938 mm (5/16"), SUB FOR 4509493
13	4398281	Assento	1		
15	9185757	VálVula de alíVio de press.	2		Consulte Página Separada para Detalhes
16	4297257	Mola de compressão	1		
17	9167977	Tampão	1		
17A	M800650	Junta de vedação	1		SUB FOR 957366
20	9134112	Tampão	1		
20A	4506418	Anel o	1		
22	9134110	Conexão	4		
22A	M800650	Junta de vedação	1		SUB FOR 957366
23	9134109	Tampão de dreno	1		
23A	4506408	Anel o	1		
25	15H560	Tampão	3		1/16", SUB FOR 4050968

Travel Motor Crossover Relief Valve Components
Composants du clapet de décharge de raccordement de moteur de déplacement
Válvula de Alívio de Duas Direções do Motor de Deslocamento
Componentes de la válvula de alivio de traspaso de motor propulsor

TX1095345 A.1

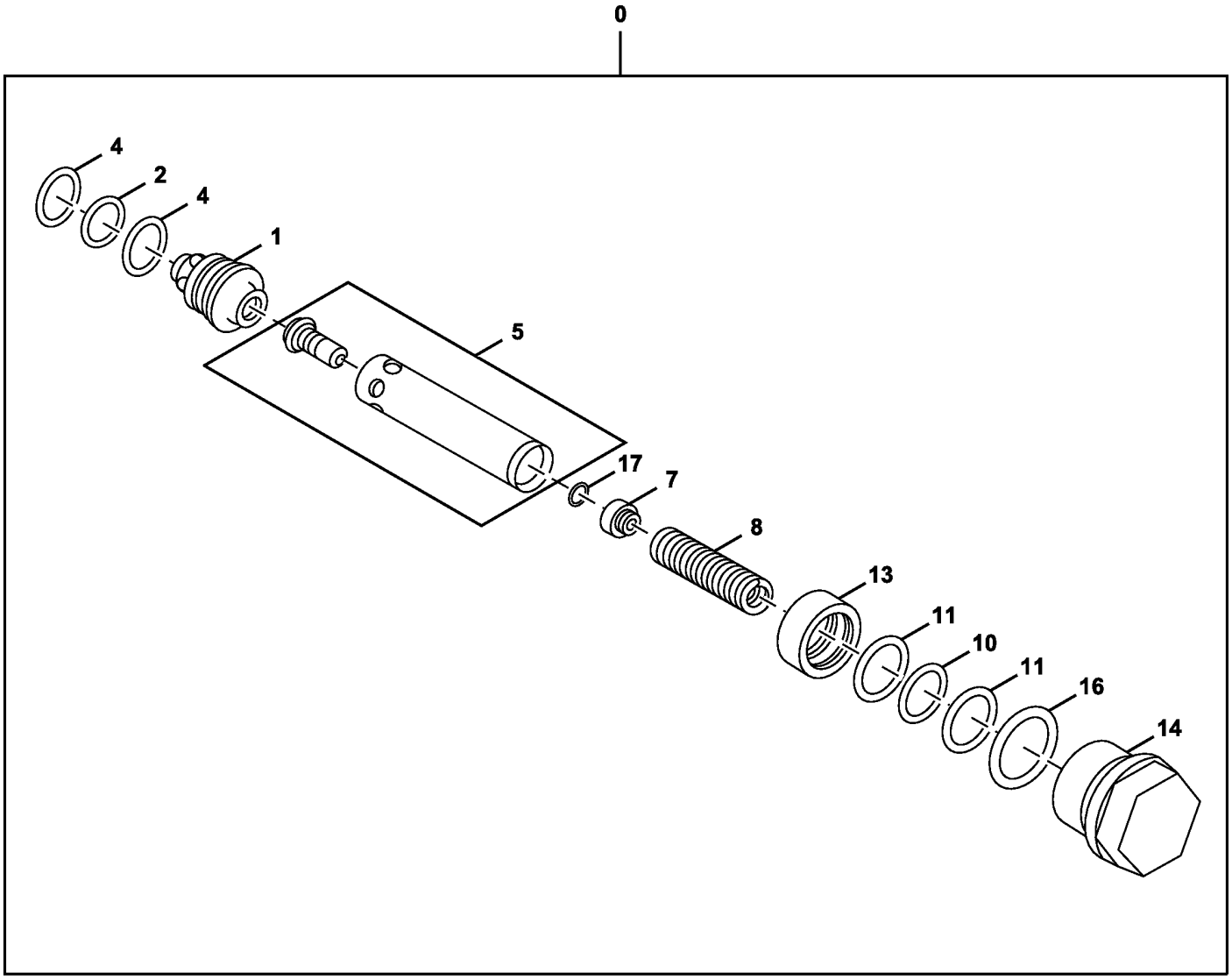

TX1095345

Item	*Nº peça*	*Descrição*	*Qtde*	*Nº série*	*Notas*
0	9185757	VálVula de alíVio de press.	1		Válvula do Freio do Motor de Propulsão
1	.....	Luva	1		TH3086417 NLA
2	4506418	Anel o	1		
4	4033725	Anel de apoio	2		SUB FOR 4S01080
5	.....	VálVula	1		TH9753750 NLA
7	.....	Guia	1		TH4396955 NLA
8	.....	Mola	1		TH4396836 NLA
10	CH12329	Junta de vedação	1		
11	4027959	Anel de apoio	2		
13	.....	Pistão	1		TH4396950 NLA
14	4397029	Tampão	1		
16	TH101926	Anel o	1		28.700 X 3.500 mm (1.130" X 0.138"), SUB FOR 4506429
17	24M7029	Calço	1		

Travel Motor Cover
Couvercle de moteur de déplacement
Tampa do Motor de Deslocamento
Cubierta de motor propulsor

TX1095334 A.1

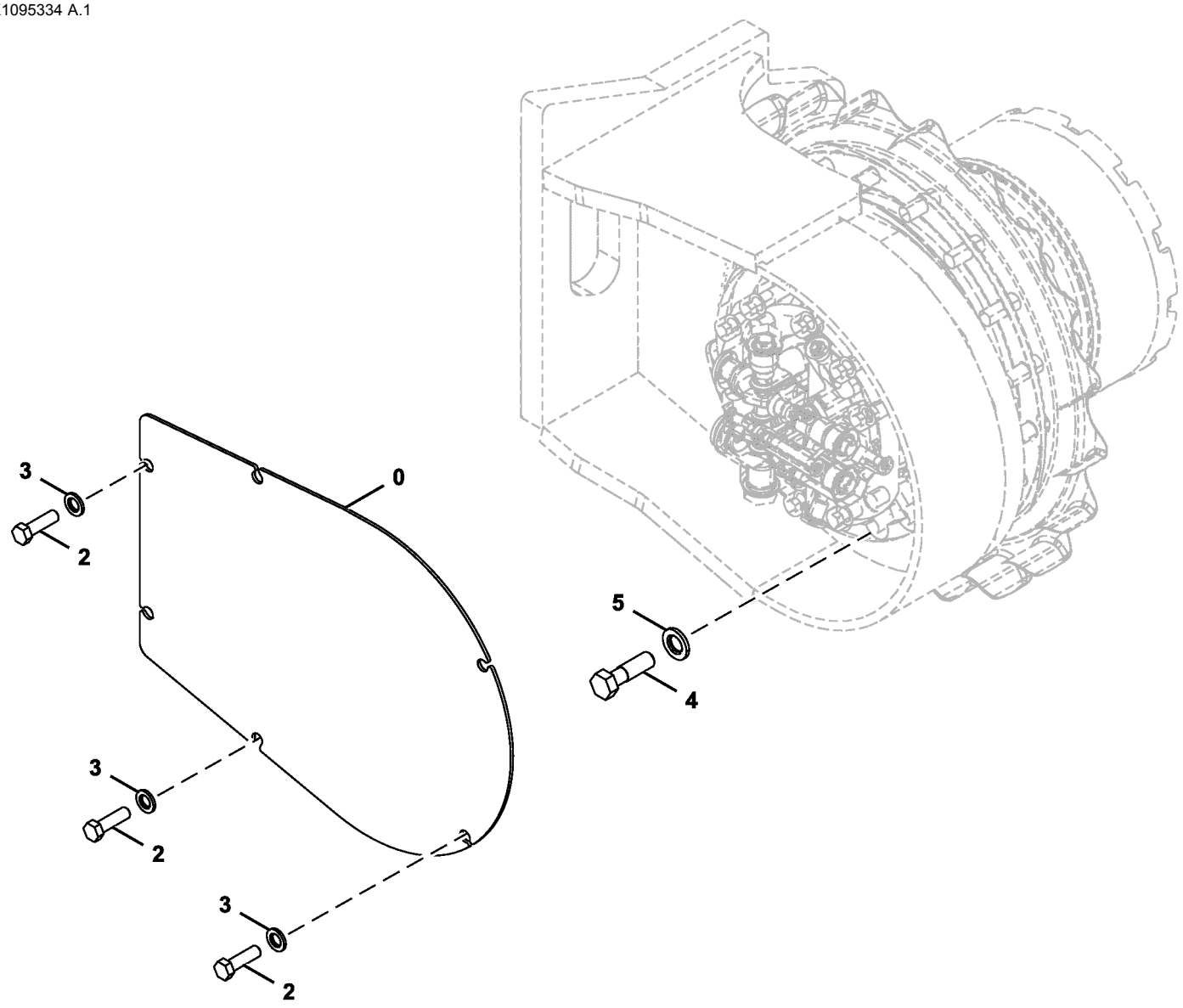

TX1095334

Item	*Nº peça*	*Descrição*	*Qtde*	*Nº série*	*Notas*
0	3087256	Capa	2		Uma em Cada Lado da Unidade
2	19M6332	Parafuso sextavado	6		M14 X 35, SUB FOR J901435
3	J222014	Arruela	6		
4	TH111692	Parafuso sextavado	28		M20 X 70, SUB FOR 4258061
5	N231749	Arruela	28		20.620 X 38.100 X 6.350 mm (13/16" X 1-1/2" X 1/4"), SUB FOR 4018545

Sectional Pictorial Index
Index d'illustrations par sections.
Índice pictórico por seção
Índice de ilustraciones por secciones

RGP13539 A.2

1163-	456
1321-	460
1403-	107
1517-	108
16AF-	464
17CN-	112
1989-	114
2001-	116
2158-	117
2217-	118
24FF-	122
2695-	477
28AG-	478
2964-	126
3031-	128
3150-	129
35EW-	130
3614-	132
3713-	134

6068HT085

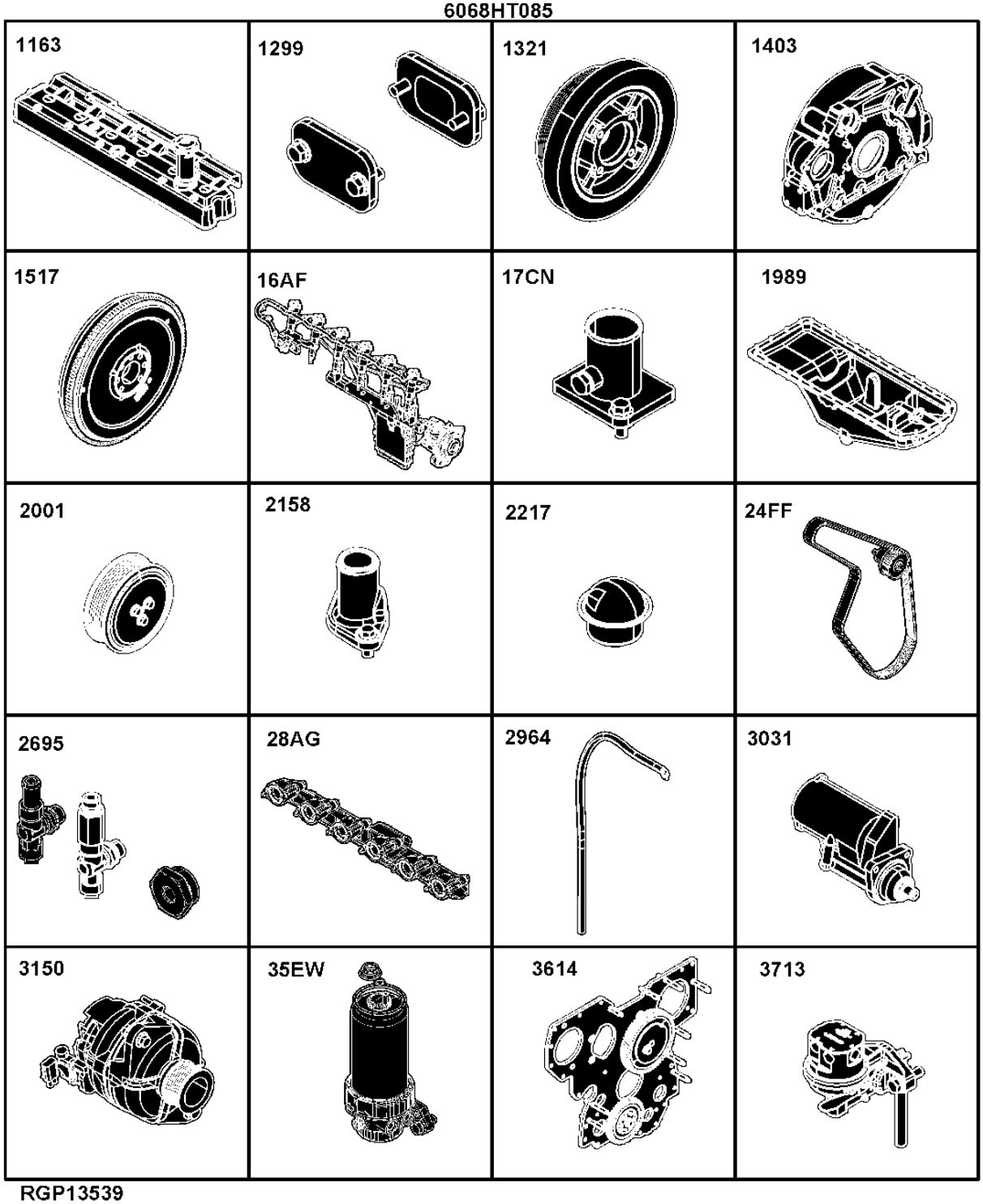

RGP13539

Sectional Pictorial Index
Index d'illustrations par sections.
Índice pictórico por seção
Índice de ilustraciones por secciones

RGP13540 A.2

6068HT085

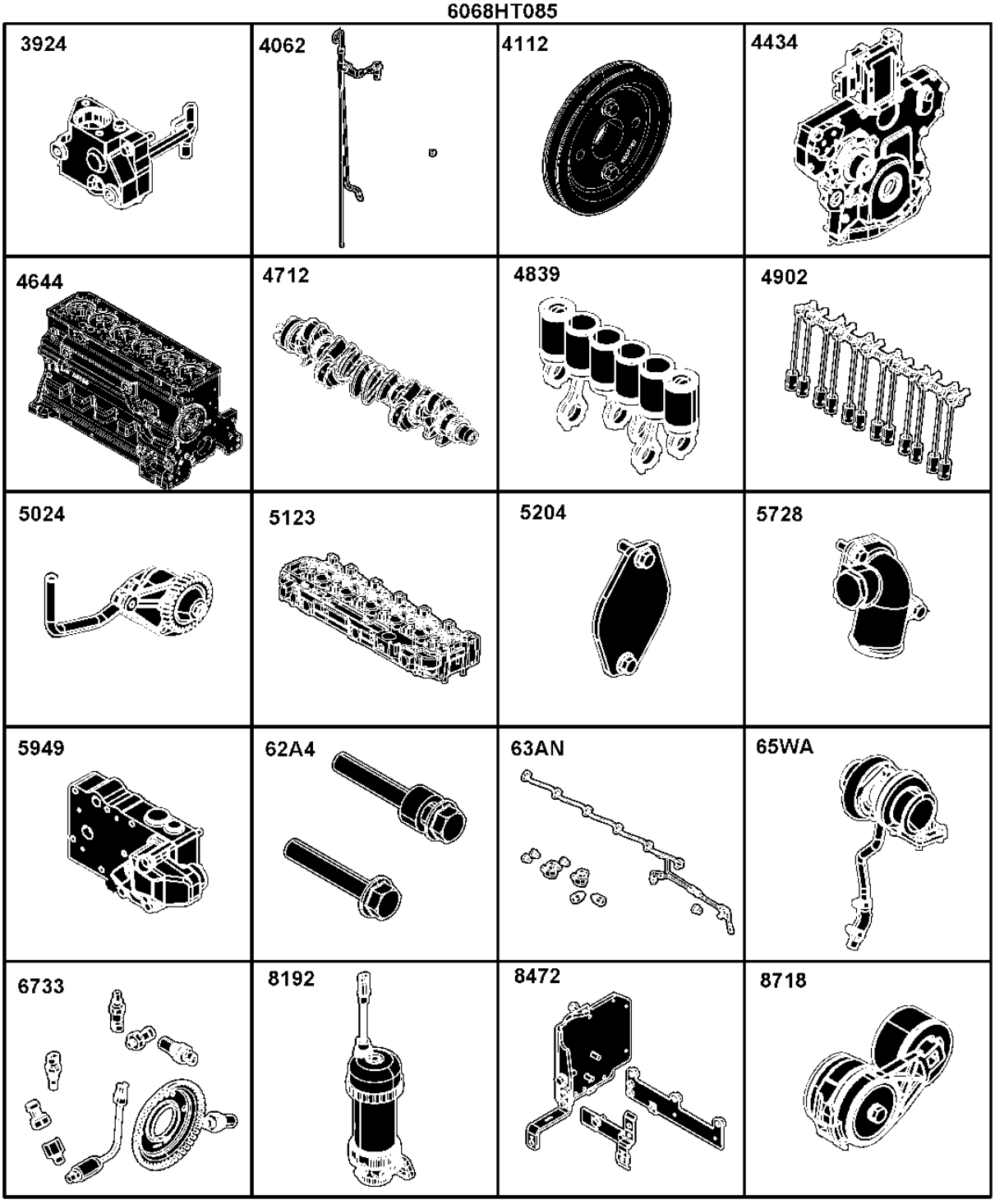

RGP13540

3924- 136
4062- 582
4112- 139
4434- 140
4644- 142
4712- 144
4839- 146
4902- 148
5024- 150
5123- 152
5204- 154
5728- 155
5949- 156
62A4- 157
63AN- 258
65WA- 608
6733- 162
8192- 524
8472- 270
8718- 168

Sectional Pictorial Index
Index d'illustrations par sections.
Índice pictórico por seção
Índice de ilustraciones por secciones

RGP13541 A.2

8875- 530
9801- 170
9901A- 171
9901B- 172
9901C- 173
9901D- 174
9901E- 175
9901F- 176
9901G- 177
9901H- 178
9901I- 179
9901J- 180
9901K- 181
9901L- 182
9901M- 184
9901N- 186
9901O- 188
9901P- 189
9901R- 534
9901S- 192

6068HT085

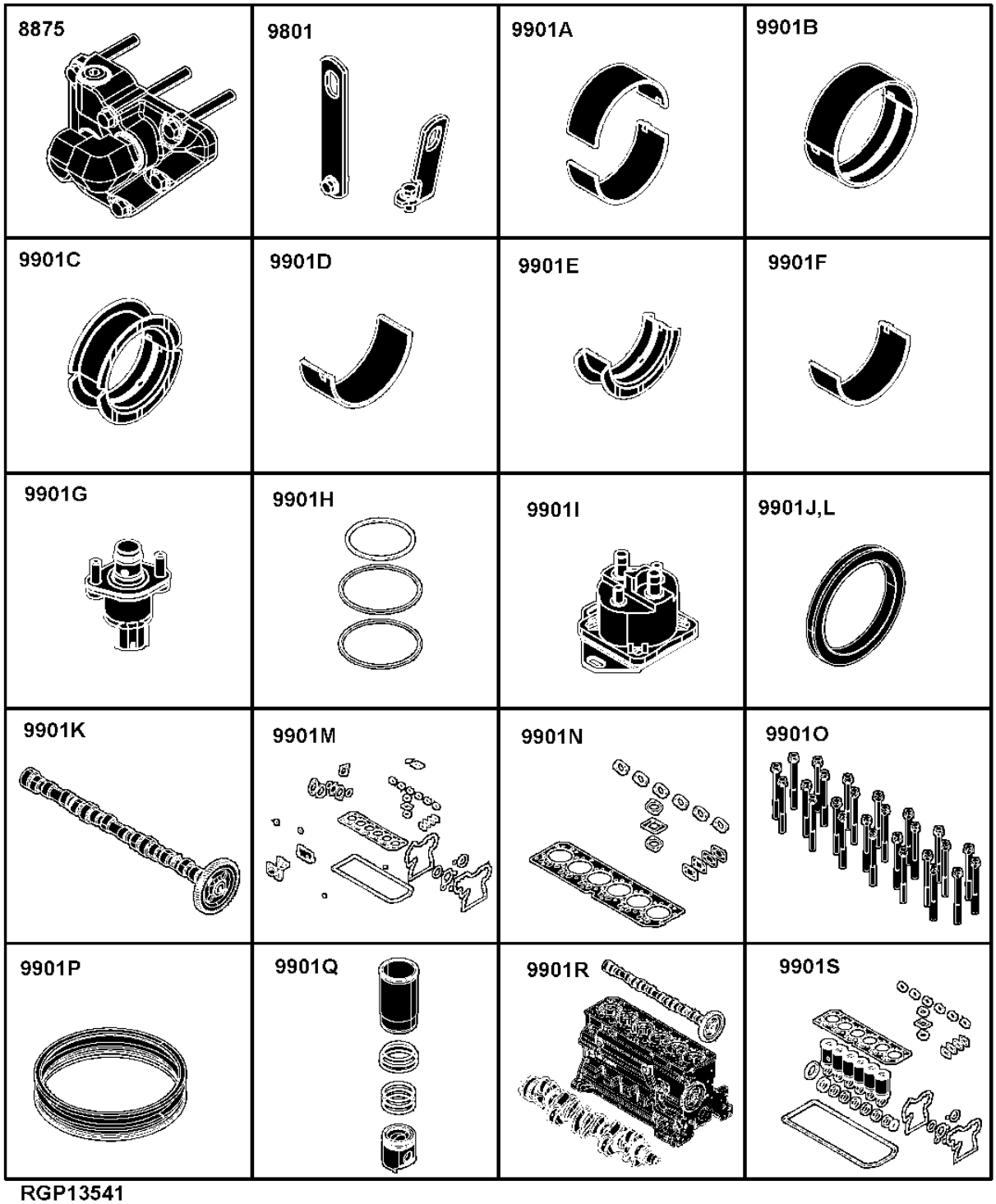

RGP13541

Sectional Pictorial Index
Index d'illustrations par sections.
Índice pictórico por seção
Índice de ilustraciones por secciones

9901T- 194
9901U- 195
9901V- 196

RGP13542 A.2

6068HT085

9901T 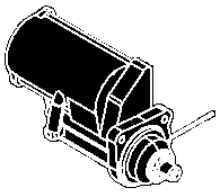	9901U 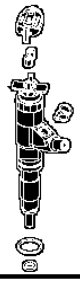	9901V 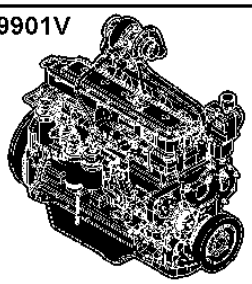	

RGP13542

1163 Rocker Arm Cover
1163 Cache-culbuteurs
1163 Tampa do balancim
1163 Tapa de balancines

RE531386PCDB01 A.1

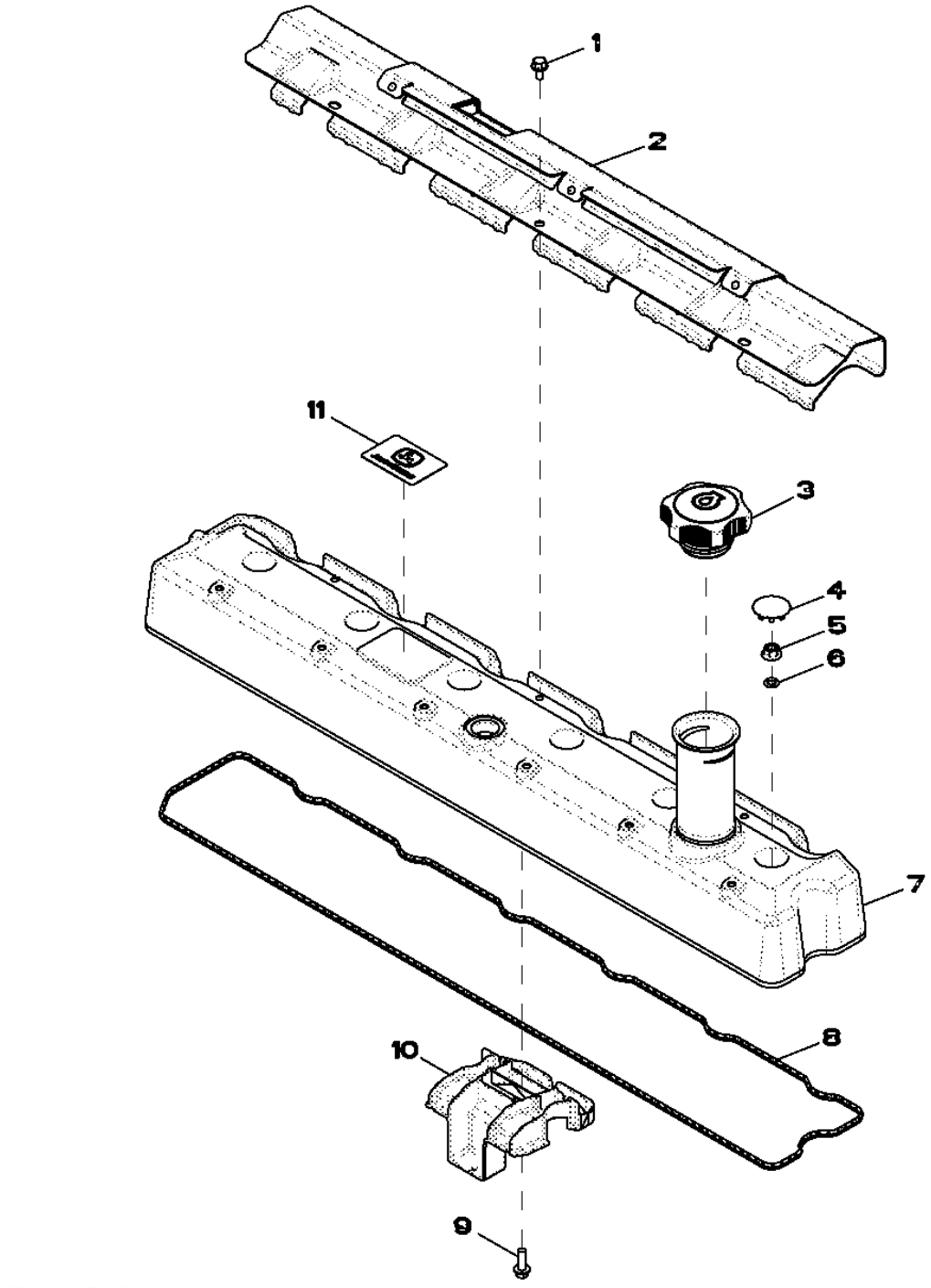

Item	Nº peça	Descrição	Qtde	Nº série motor	Notas
1	RE527858	Parafuso	3		
2	R522410	Proteção térmica	1		
3	RE535517	Tampa do abasTecimenTo	1		
4	H23125	Plugue	6		
5	R123574	Porca	6		
6	R123575	Anel o	6		
7	RE531383	Tampa de válvula	1		
8	R524469	Junta	1		
9	19M7862	Parafuso	1		M6 X 20
10	RE528742	Defletor	1		
11	R521401	EmblEma	1		

1321 Crankshaft Pulley
1321 Poulie du vilebrequin
1321 Polia do Virabrequim
1321 Polea del cigüeñal

RE508855PCDF01 A.1

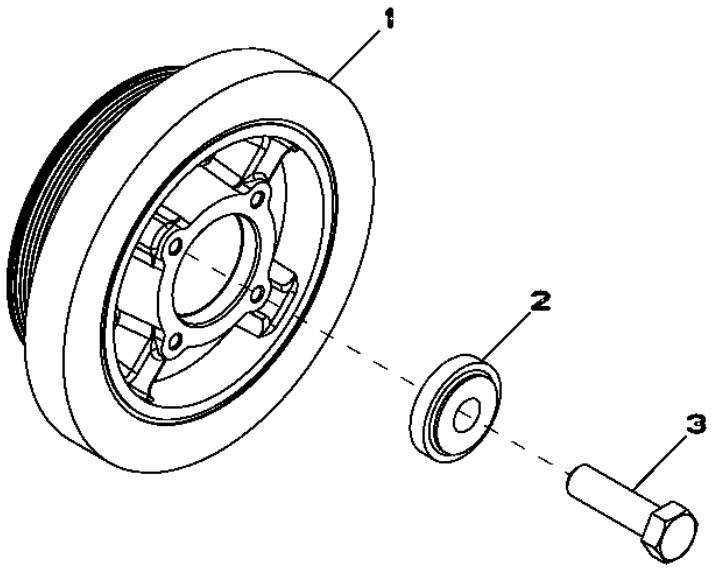

RE508855PCDF01

Item	*Nº peça*	*Descrição*	*Qtde*	*Nº série motor*	*Notas*
1	RE505939	Amortecedor de torção	1		
2	R517237	Bucha	1		
3	R516648	Parafuso sextavado	1		

1403 Flywheel Housing
1403 Carter du volant-moteur
1403 Cobertura do volante do motor
1403 Caja del volante del motor

RE59342PCDE02 A.1

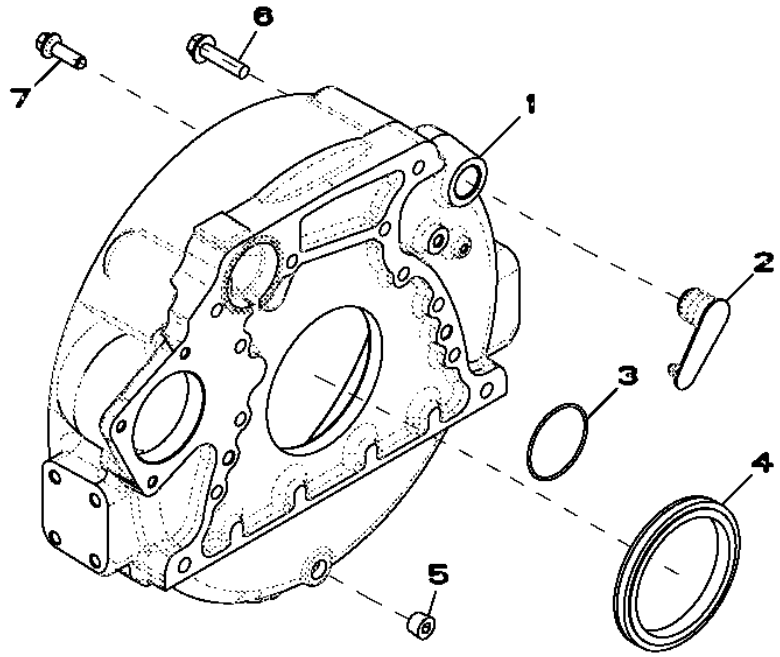

RE59342PCDE02

Item	*Nº peça*	*Descrição*	*Qtde*	*Nº série motor*	*Notas*
1	R503444	Carcaça	1		ALSO ORDER R61467
2	R131768	Plugue	1		
3	R61467	Anel o	1		
4	RE44574	Vedação	1		
5	15H624	Tampão	1		1/2"
6	19M8306	Parafuso	4		M12 X 50
7	R135918	Parafuso	8		

1517 Flywheel
1517 Volant-moteur
1517 Volante do Motor
1517 Volante

RE66748PCDD01 A.1

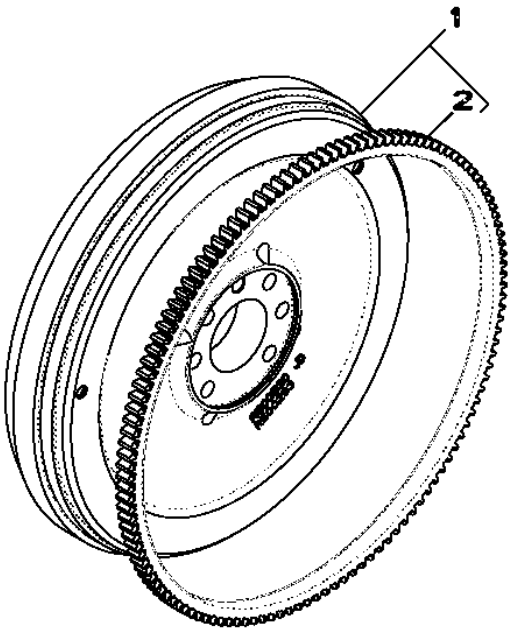

Item	*Nº peça*	*Descrição*	*Qtde*	*Nº série motor*	*Notas*
1	RE500527	Volante	1		MARKED R500293
2	R28811	Coroa	1		
..	R135918	Parafuso	6		4700

16AF Fuel Injection Pump
16AF Pompe d'injection
16AF Bomba de Injeção de Combustível
16AF Bomba de inyección de combustible

16AF_RE541091_PCD B.2

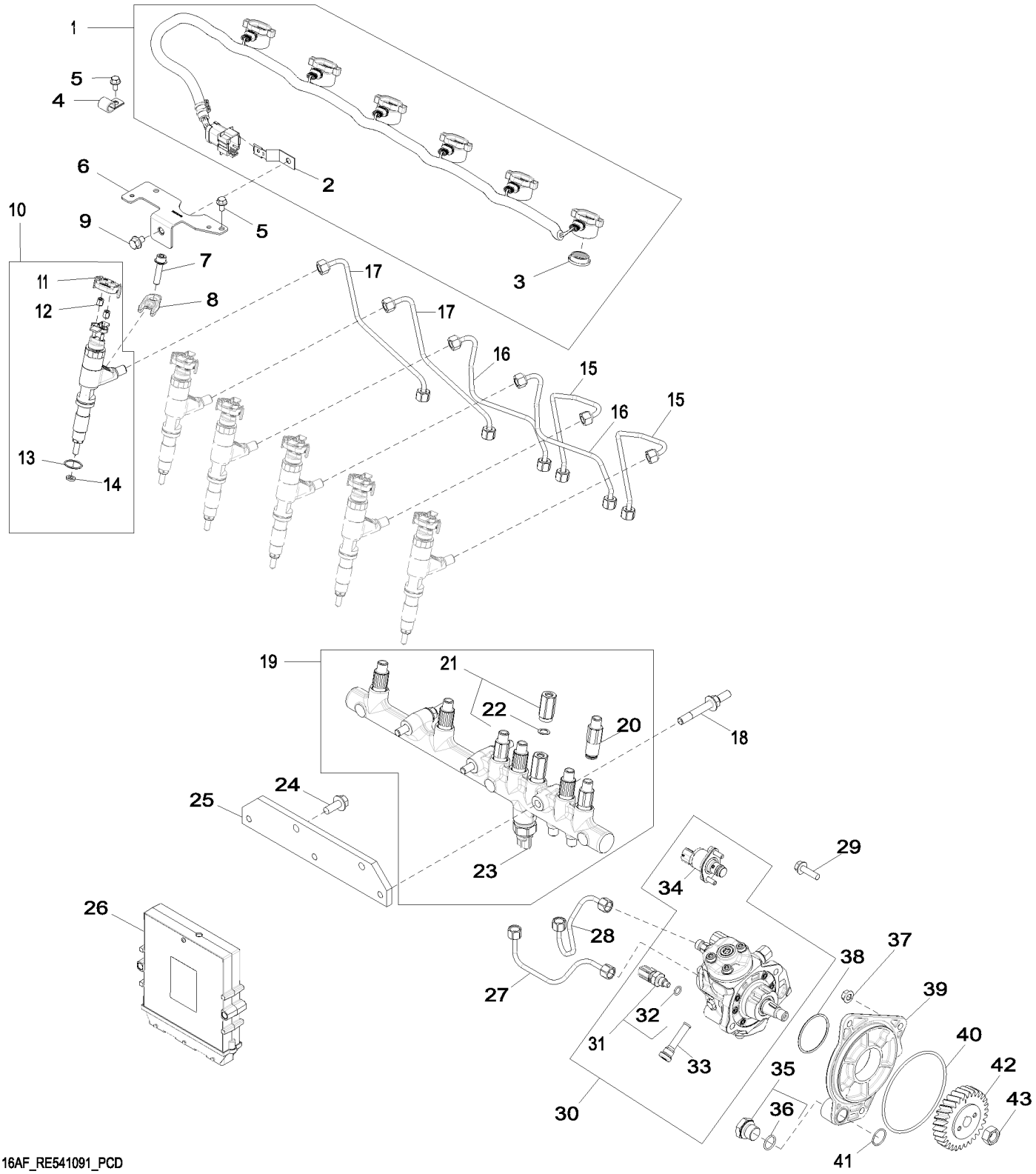

16AF_RE541091_PCD

Item	Nº peça	Descrição	Qtde	Nº série motor	Notas
1	RE528609	Chicote	1		
2	R520930	Apoio	1		
3	R522630	Vedação	1		
4	AH80916	Presilha	2		
5	RE527858	Parafuso	4		
6	R523048	Apoio	1		
7	RE528096	Parafuso c/arruela	6		
8	R520813	Braçadeira	6		
9	RE524730	Parafuso sextavado	1		
10	RE541425	Kit do bocal	6		
11	RE528588	Tampa de conecTor eléTrico	6		
12	R134920	Porca	12		
13	R516647	Anel o	6		
14	R523499	Arruela	6		
15	RE526692	Linha de combustivel	2		
16	RE526693	Linha de combustivel	2		
17	RE526694	Linha de combustivel	2		
18	R529168	Pino	3		
19	RE522596	Trilho	1		
20	RE515636	Limitador	6		
21	RE516335	VálVula de alíVio de press.	1		
22	R515454	Calço	1		
23	RE520930	SenSor	1		
24	19M7785	Parafuso	2		M10 X 25
25	R504239	Apoio	1		
26	RE526588	Controle eletrôn. do motor	1		
	SE502802	Controlador do motor reman.	1		(A) 24 V/12 V, REMAN FOR RE526588
27	RE527055	Linha de combustivel	1		
28	RE527054	Linha de combustivel	1		
29	19M7868	Parafuso	2		M8 X 30
30	RE527528	Bombainjetora combustível	1		
	SE501916	Bombainjet.combust. reman.	1		REMAN FOR RE527528
31	RE516336	SenSor temperatura combuStí	1		
32	R524234	Anel o	1		
33	RE516999	Peneira	1		
34	RE534109	VálVula de controle	1		
35	RE517370	Conexão	1		
36	51M7044	Anel o	1		17.300 X 2.200 mm
37	14M7298	Porca com flange	3		M8
38	R516125	Anel o	1		
39	R504577	Adaptador	1		
40	R55453	Anel o	1		
41	R116031	Anel o	1		
42	R502541	EngrEnagem	1		
43	R91360	Porca	1		

(A) Level 16
Niveau 16
Nível 16
Nivel 16

17CN Air Intake
17CN Admission d'air
17CN Admissão de Ar
17CN Admisión de aire

RE531050PCDA02 A.1

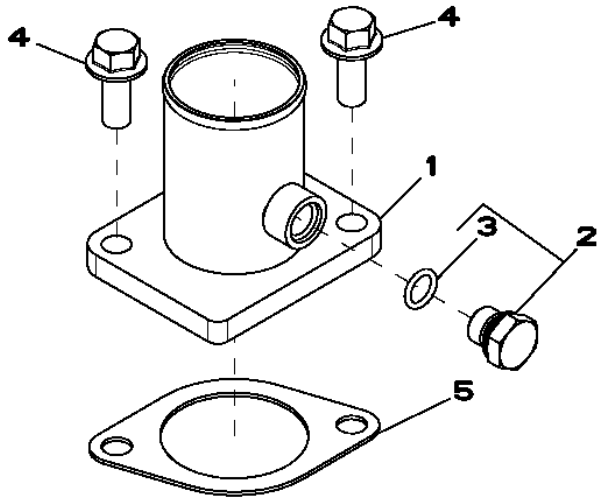

RE531050PCDA02

Item	*Nº peça*	*Descrição*	*Qtde*	*Nº série motor*	*Notas*
1	RE508742	Admissão de ar	1		
2	RE46684	Tampão	1		
3	51M7041	Anel o	1		11.300 X 2.200 mm
4	19M7785	Parafuso	2		M10 X 25
5	R81275	Junta	1		

1989 Oil Pan
1989 Carter d'huile
1989 Bandeja de Óleo
1989 Cárter de aceite

RE515829PCDH02 A.1

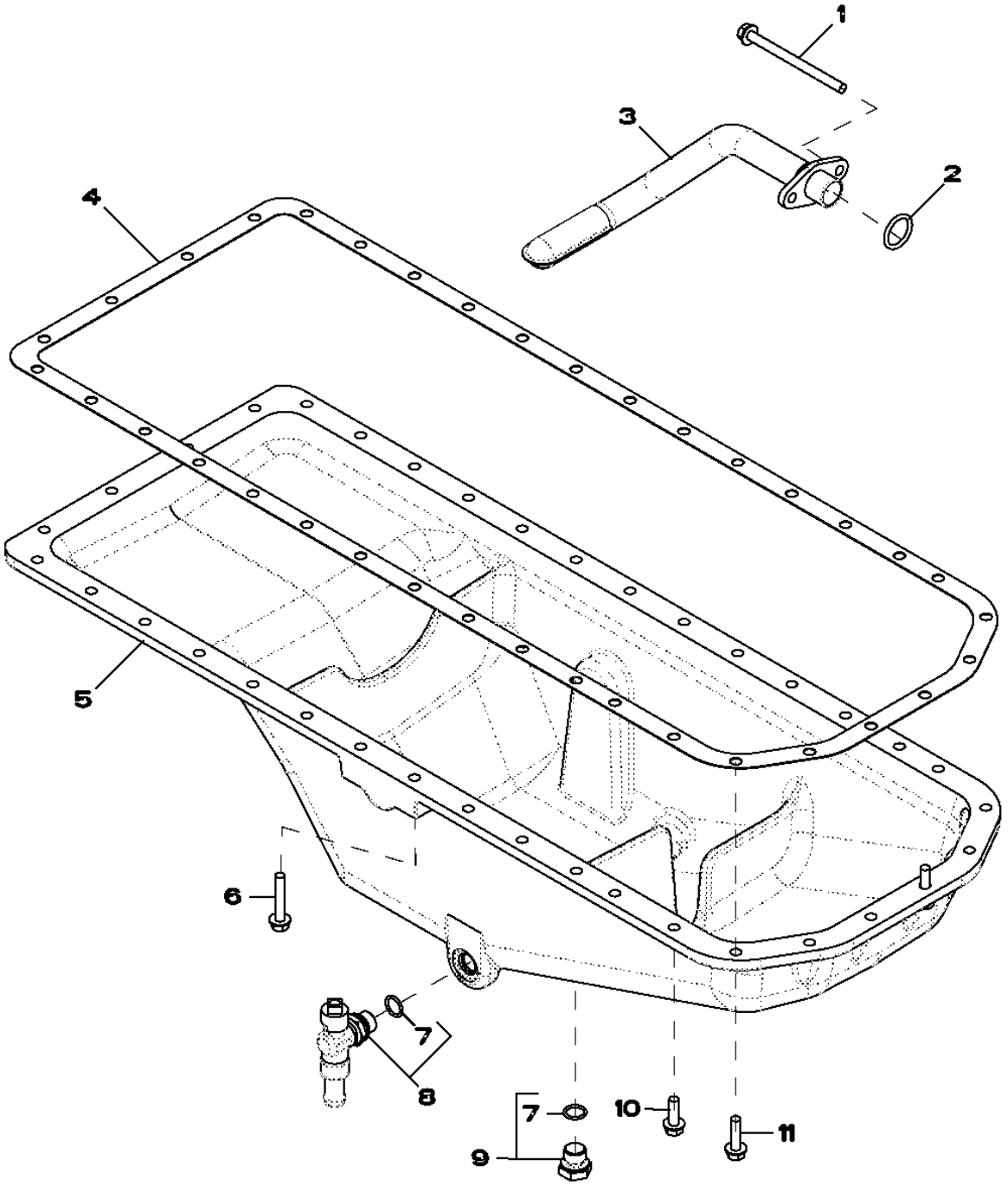

Item	Nº peça	Descrição	Qtde	Nº série motor	Notas
1	19M10075	Parafuso	2		M8 X 110
2	R61871	Anel o	1		
3	RE69898	Entrada da Bombade óleo	1		
4	R123354	Junta	1		
5	R527787	Cárter	1		(Marked R529563)
6	19M7799	Parafuso	6		M8 X 45
7	51M7043	Anel o	2		15.300 X 2.200 mm
8	RE507952	VálVula de dreno	1		
9	RE46685	Tampão	1		
10	19M7867	Parafuso	26		M8 X 25
11	19M7868	Parafuso	4		M8 X 30

2001 Water Pump Pulley
2001 Poulie de pompe à eau
2001 Polia da Bomba de Água
2001 Polea de la bomba de agua

RE58175PCDD02 A.1

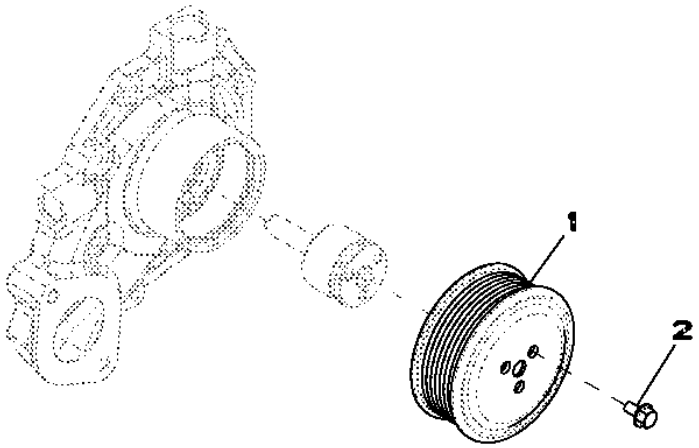

RE58175PCDD02

Item	*Nº peça*	*Descrição*	*Qtde*	*Nº série motor*	*Notas*
1	R115250	Polia	1		
2	19M7774	Parafuso	3		M6 X 12

2158 Thermostat Cover
2158 Couvercle de thermostat
2158 Tampa do Termostato
2158 Tapa de termostato

RE528878PCDA02 A.1

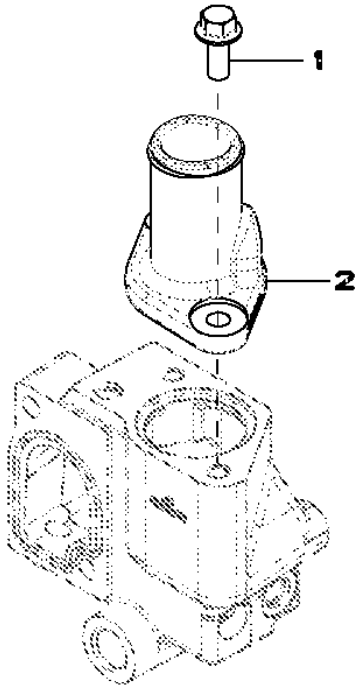

RE528878PCDA02

Item	*Nº peça*	*Descrição*	*Qtde*	*Nº série motor*	*Notas*
1	19M7785	Parafuso	2		M10 X 25
2	R522780	Capa	1		

2217 Thermostat
2217 Thermostat
2217 Válvula Termostática
2217 Termostato

RE529086PCDA04 A.1

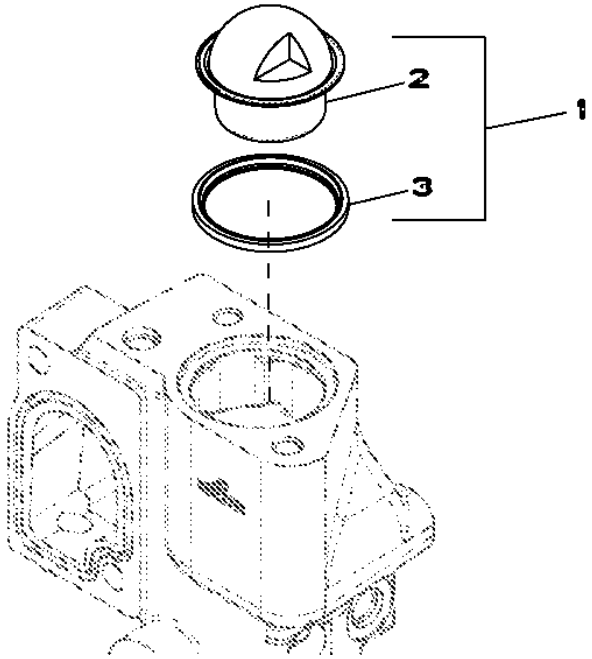

RE529086PCDA04

Item	*Nº peça*	*Descrição*	*Qtde*	*Nº série motor*	*Notas*
1	RE529270	TermosTaTo	1		(Includes RE522076 and R521548)
2	RE522076	TermosTaTo	1		
3	R521548	Vedação	1		

2224 Thermostat
2224 Thermostat
2224 Válvula Termostática
2224 Termostato

2224_RE543721_PCD A.1

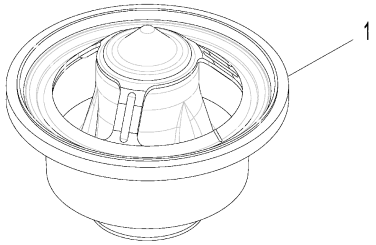

2224_RE543721_PCD

Item	*Nº peça*	*Descrição*	*Qtde*	*Nº série motor*	*Notas*
1	RE540550	TermosTaTo	1		

24FF Fan Belt
24FF Courroie du ventilateur
24FF Correia do Ventilador
24FF Correa del ventilador

RE528645PCDB01 A.1

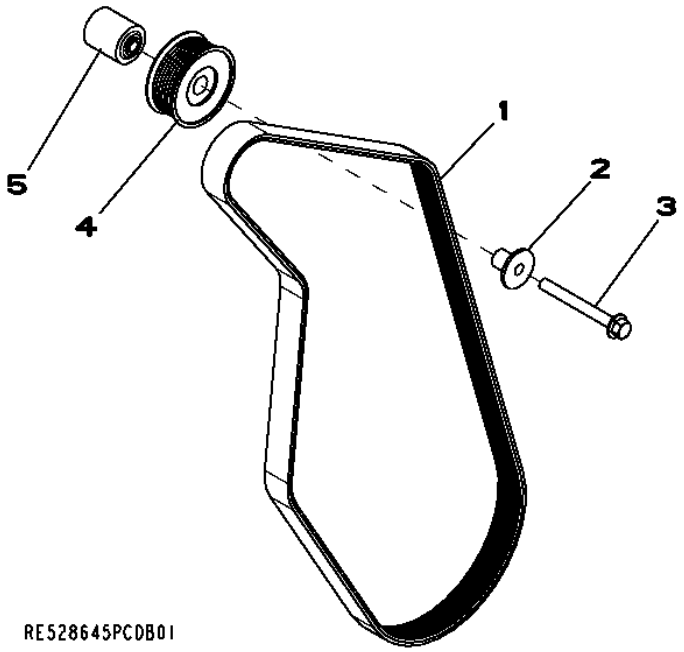

Item	*Nº peça*	*Descrição*	*Qtde*	*Nº série motor*	*Notas*
1	R500242	Correia trapezoidal	1		
2	R502079	Luva	1		
3	19M7811	Parafuso	1		M10 X 90
4	AT211041	Polia	1		
5	R133643	Espaçador	1		

2695 Engine Coolant Heater Fittings
2695 Raccords du réchauffeur de liquide de refroidissement
2695 Conexões do Aquecedor do Líquido de Arrefecimento do Motor
2695 Adaptadores de calentador de refrigerante de motor

RE70218PCDD02 A.1

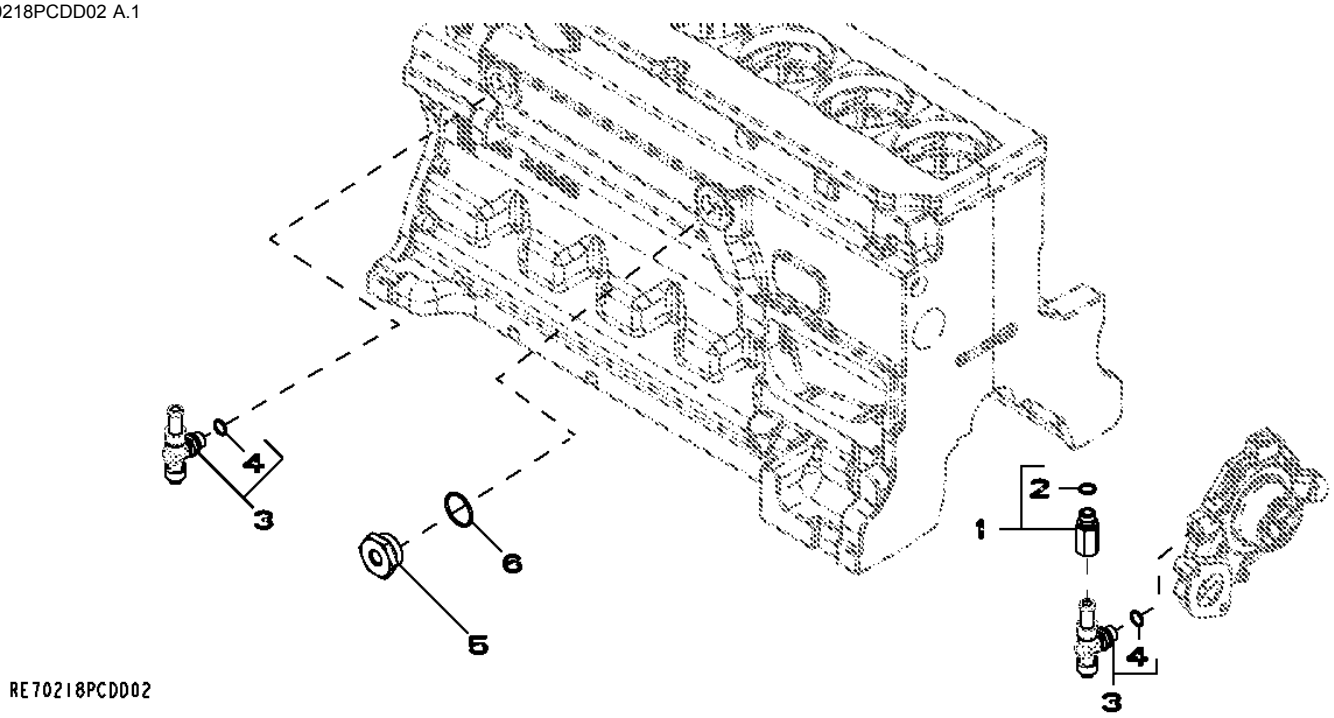

Item	*Nº peça*	*Descrição*	*Qtde*	*Nº série motor*	*Notas*
1	RE520229	Adaptador	1		
2	51M7043	Anel o	1		15.300 X 2.200 mm
3	RE507952	VálVula de dreno	2		
4	51M7043	Anel o	1		15.300 X 2.200 mm
5	R123616	Plugue	1		
6	U13639	Anel o	1		

28AG Exhaust Manifold
28AG Collecteur d'échappement
28AG Coletor de Escape
28AG Colector de escape

RE534310PCDB01 A.1

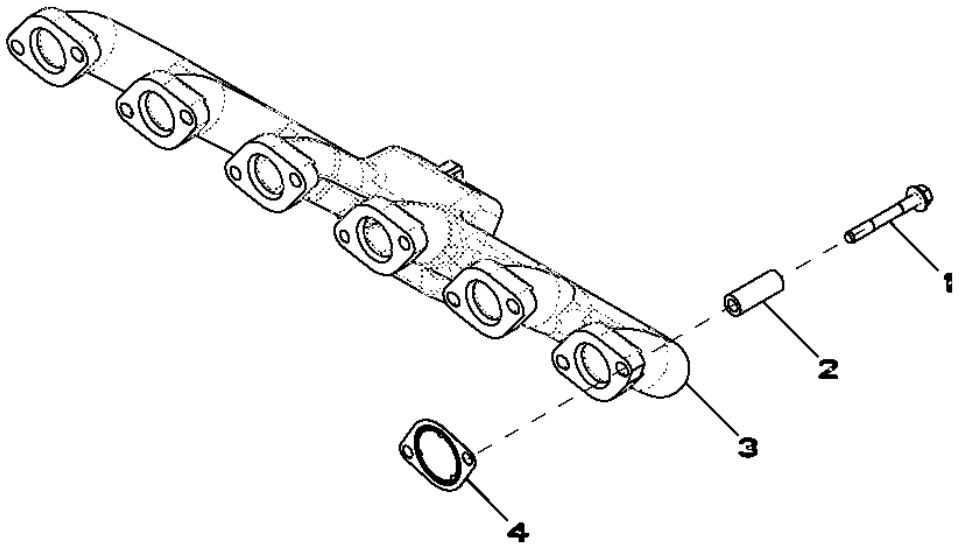

RE534310PCDB01

Item	*Nº peça*	*Descrição*	*Qtde*	*Nº série motor*	*Notas*
1	R522554	Parafuso sextavado	12		
2	R526941	Espaçador	12		
3	R526372	Coletor de escape	1		
4	R519488	Junta	6		

2964 Ventilating System
2964 Système de ventilation
2964 Sistema de Ventilação
2964 Sistema de ventilación

RE531482PCDA02 A.1

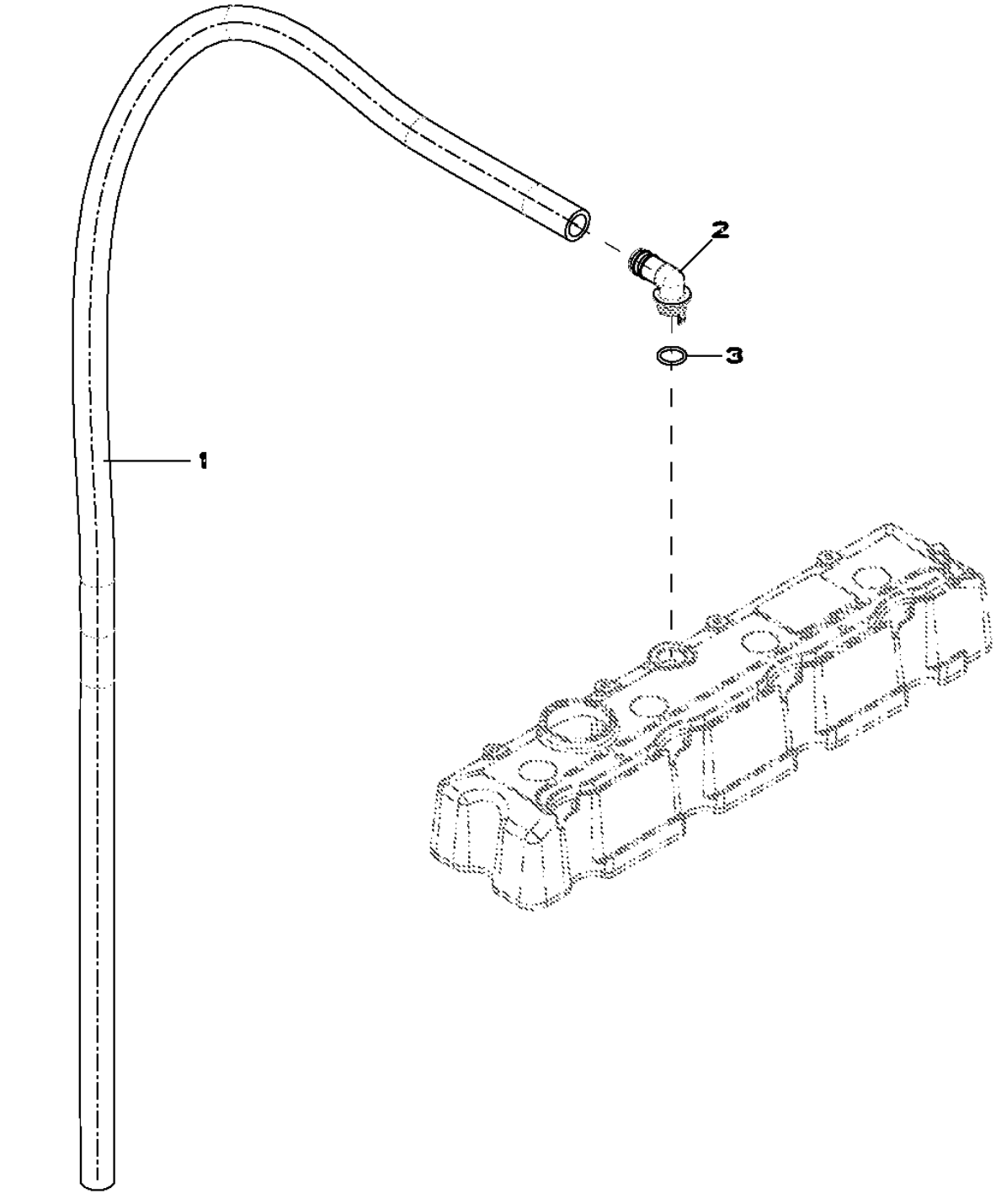

Item	*Nº peça*	*Descrição*	*Qtde*	*Nº série motor*	*Notas*
1	TY22450	Mangueira em metro	1		(A)
2	R120467	Conexão em ângulo	1		
3	R72328	Anel o	1		

(A) Cut to length
Couper à la longueur voulue
Cortar no Comprimento
Cortar según se requiera

3031 Starting Motor
3031 Démarreur
3031 Motor de Partida
3031 Motor de arranque

RE500343PCDE02 A.1

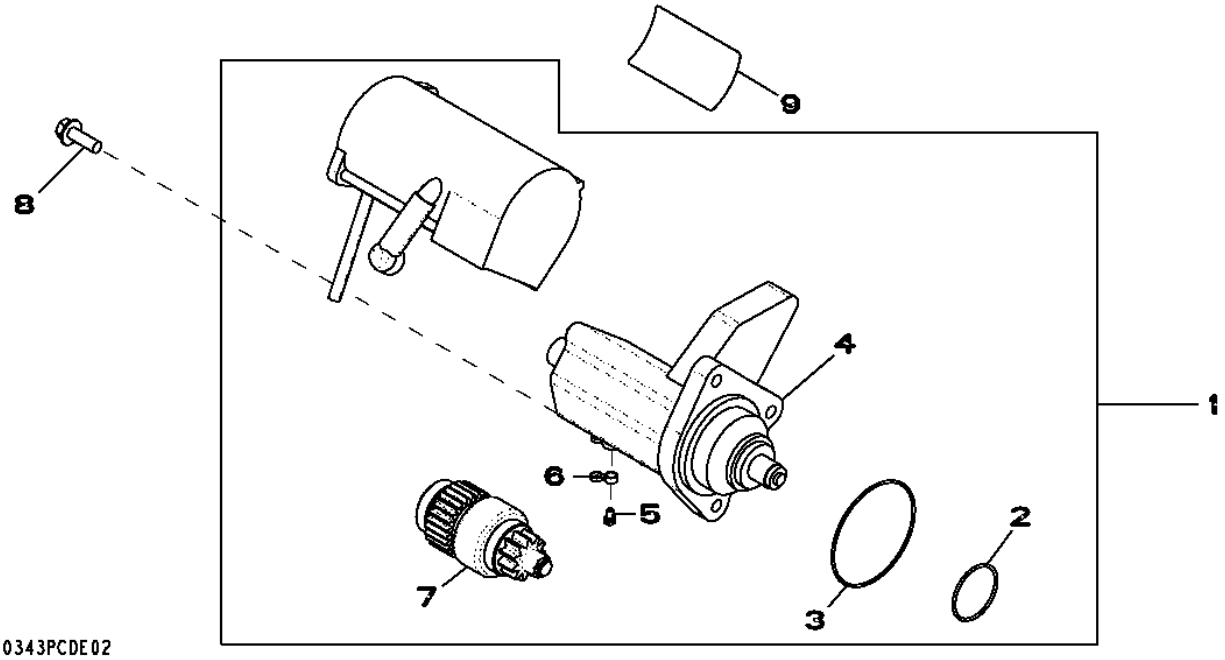

Item	*Nº peça*	*Descrição*	*Qtde*	*Nº série motor*	*Notas*
1	RE500345	Kit para motor de partida	1		(24V) (RH) (Includes RE70756)
	SE501407	Motor de partida remanufat.	1		(24V) (RH) (Reman For RE500345)
2	R135510	Anel o	1		
3	R135509	Anel o	1		
4	RE70681	Interruptor	1		
5	RE71256	Parafuso c/arruela	1		
6	RE70756	Kit da cobertura	1		(Includes T146102)
7	RE70487	EmbreagEm	1		
8	19M7786	Parafuso	3		M10 X 30
9	T146102	Etiqueta	1		
	T146106	Adesivo de segurança	1		(A)
	T146104	Adesivo de segurança	1		(B)
	T146515	Adesivo de segurança	1		(C)
	T146516	Adesivo de segurança	1		(D)

(A) Spanish
Espagnol
ESPANHOL
Español

(B) French
Français
Francês
Francés

(C) German
Allemand
Alemão
Alemán

(D) Italian
Italien
Italiano
Italiano

3150 Alternator
3150 Alternateur
3150 Alternador
3150 Alternador

RE528849PCDD01 A.1

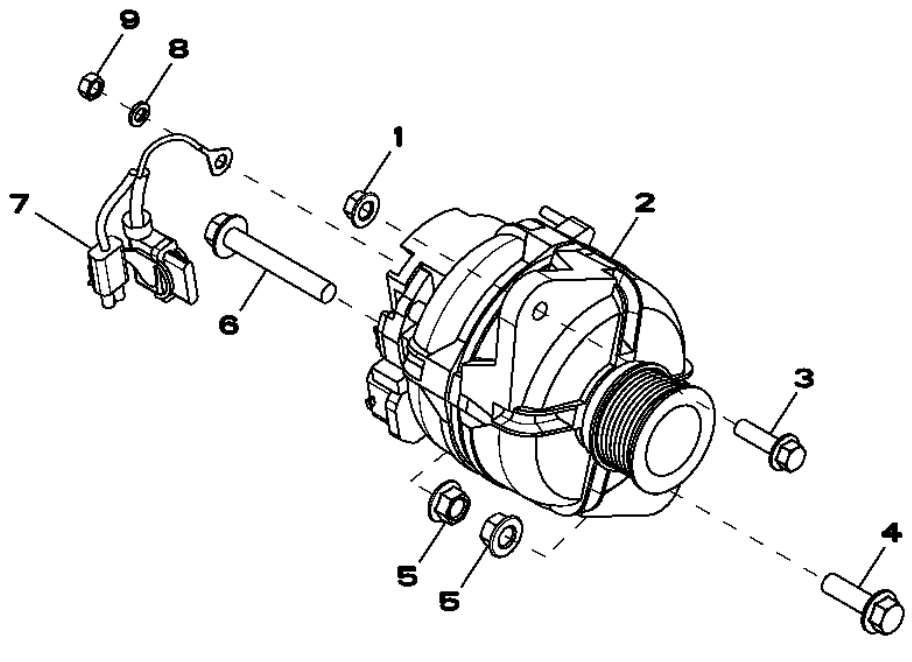

Item	*Nº peça*	*Descrição*	*Qtde*	*Nº série motor*	*Notas*
1	14M7296	Porca com flange	1		M10
2	AT303320	Alternador	1		28 Volt 80 Amp
	SE501833	Alternador remanufaturado	1		28 Volt 80 Amp; REMAN FOR AT303320
3	19M7835	Parafuso	1		M10 X 35
4	19M7791	Parafuso	1		M12 X 40
5	14M7299	Porca com flange	2		M12
6	19M7818	Parafuso	1		M12 X 80
7	AT341429	Conj. chiCotes acion. motor	1		
8	12M7065	Arruela de pressão	1		8 mm
9	14M7273	Porca	1		M8

35EW Final Fuel Filter
35EW Filtre à carburant final
35EW Filtro Final de Combustível
35EW Filtro de combustible final

RE532256PCDA02 A.1

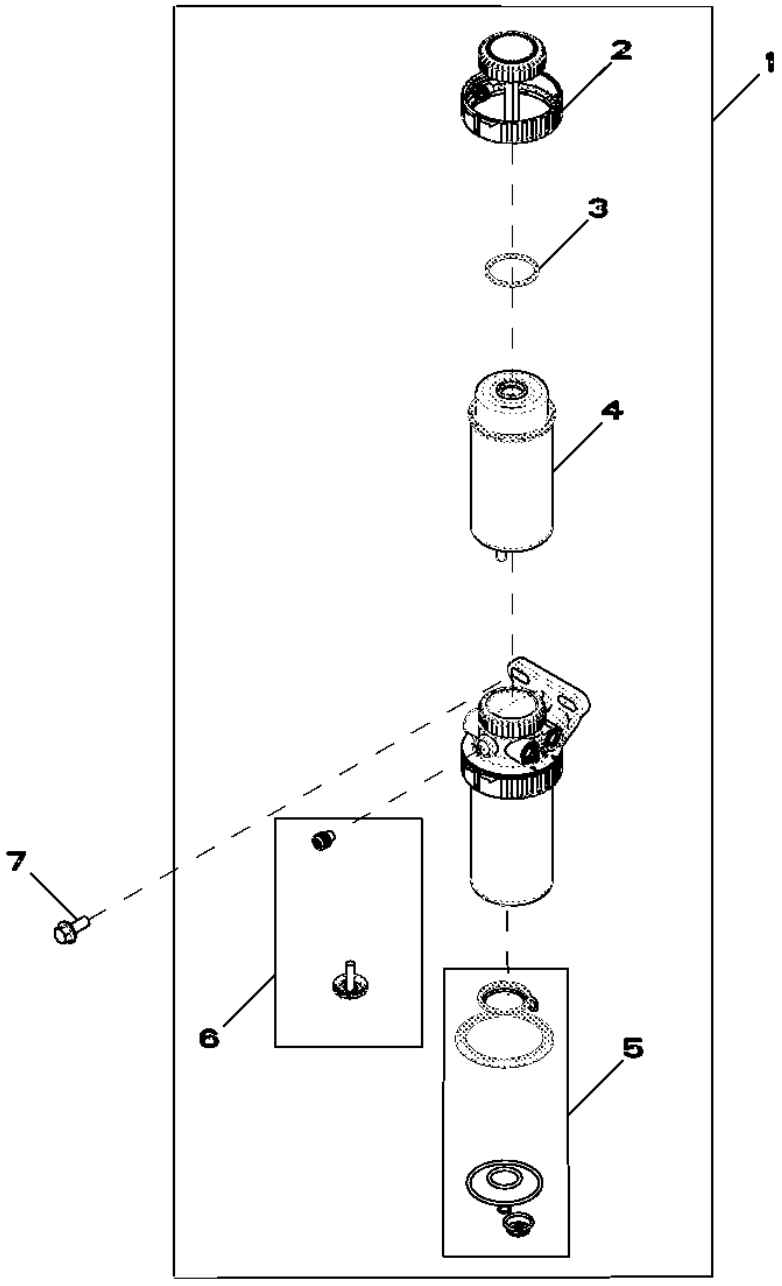

RE532256PCDA02

Item	*Nº peça*	*Descrição*	*Qtde*	*Nº série motor*	*Notas*
1	RE524723	Filtro de combustível	1		
2	RE526834	Kit do filtro	1		
3	RE516512	Kit - anel o	1		
4	RE522878	Elemento de filtro	1		
5	RE516553	Kit retentor	1		
6	RE60854	Kit da válvula	1		
7	19M7785	Parafuso	1		M10 X 25

3614 Front Plate
3614 Plaque avant
3614 Placa dianteira
3614 Placa frontal

RE506566PCDD04 A.1

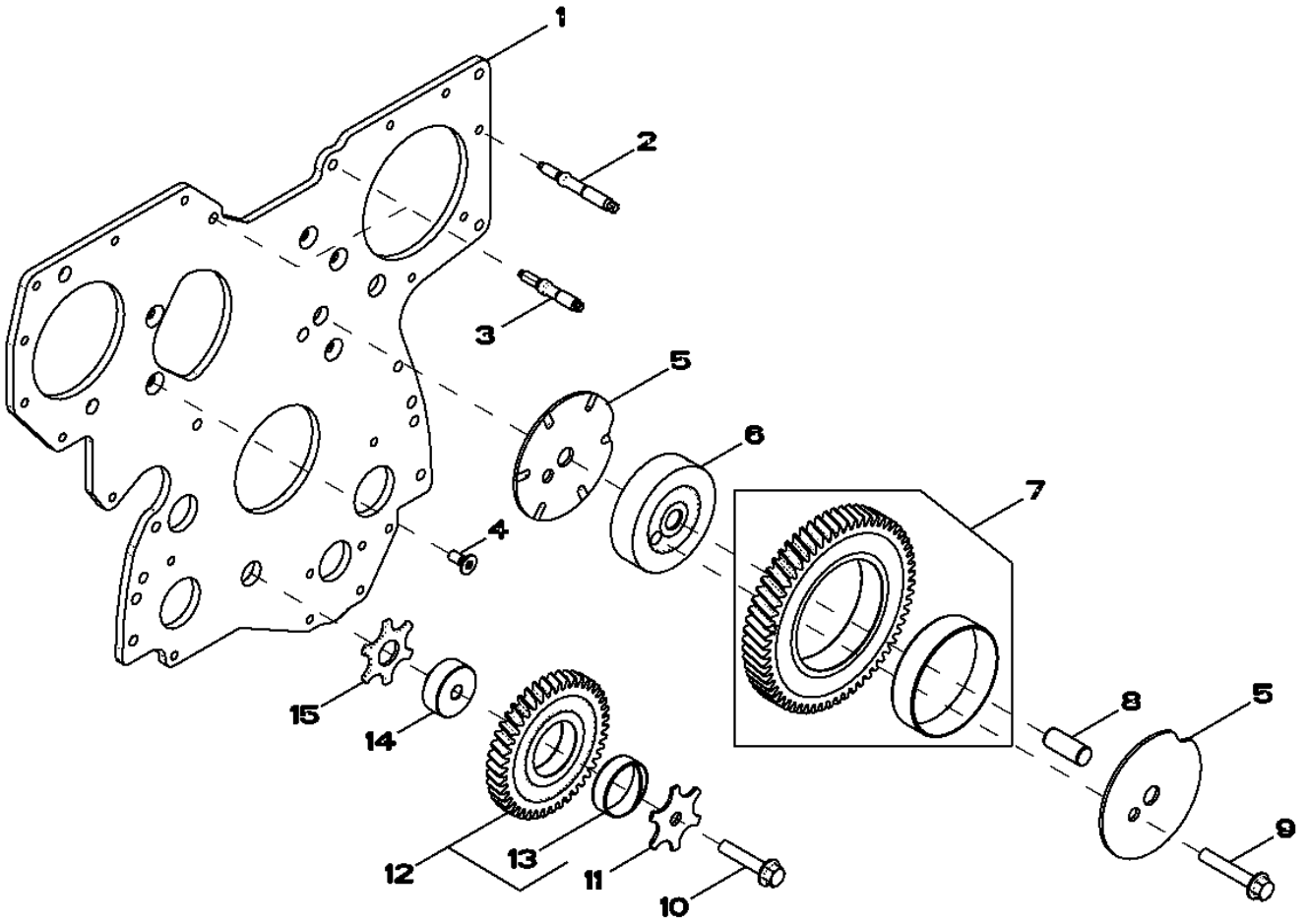

RE506566PCDD04

Item	Nº peça	Descrição	Qtde	Nº série motor	Notas
1	R504282	Placa	1		
2	R520139	Pino	7		
3	R134518	Pino	2		
4	R136475	Parafuso	5		
5	R515494	Arruela de encosto	2		
6	R504843	Eixo	1		
7	RE508489	EngrEnagem	1		
8	R515408	Pino de centragem	1		
9	19M8844	Parafuso	1		M10 X 60
10	19M8966	Parafuso	1		M10 X 50
11	R131283	Arruela de encosto	1		
12	RE56369	EngrEnagem	1		
13	R114193	Bucha	1		
14	R114194	Eixo	1		
15	R101225	Arruela de encosto	1		

3713 Fuel Transfer Pump
3713 Pompe d'alimentation
3713 Bomba de Transferência de Combustível
3713 Bomba de alimentación de combustible

3713_RE506491_PCD D.1

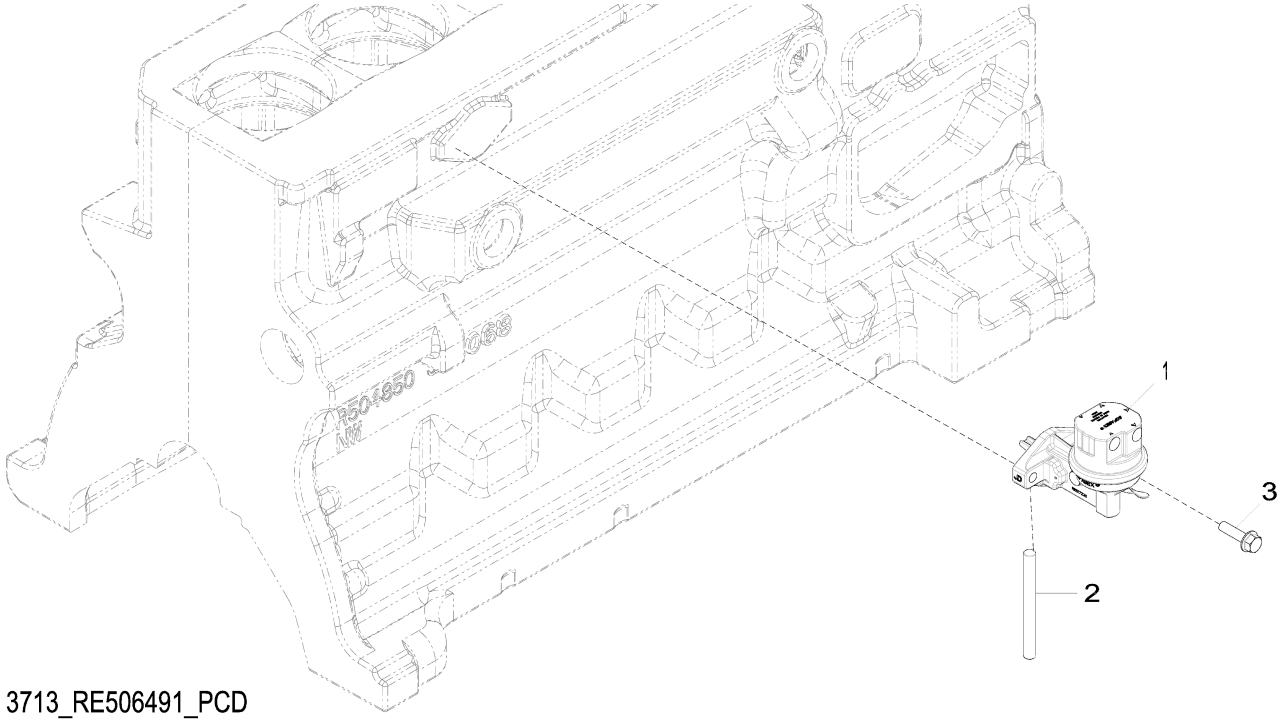

3713_RE506491_PCD

Item	*Nº peça*	*Descrição*	*Qtde*	*Nº série motor*	*Notas*
1	RE517230	Bombade combustível	1		
2	R133405	Pino	1		LGTH = 102 mm
3	RE504233	Parafuso sextavado	2		

3924 Thermostat Housing
3924 Boîtier de thermostat
3924 Alojamento do Termostato
3924 Caja de termostato

RE528584PCDC02 A.1

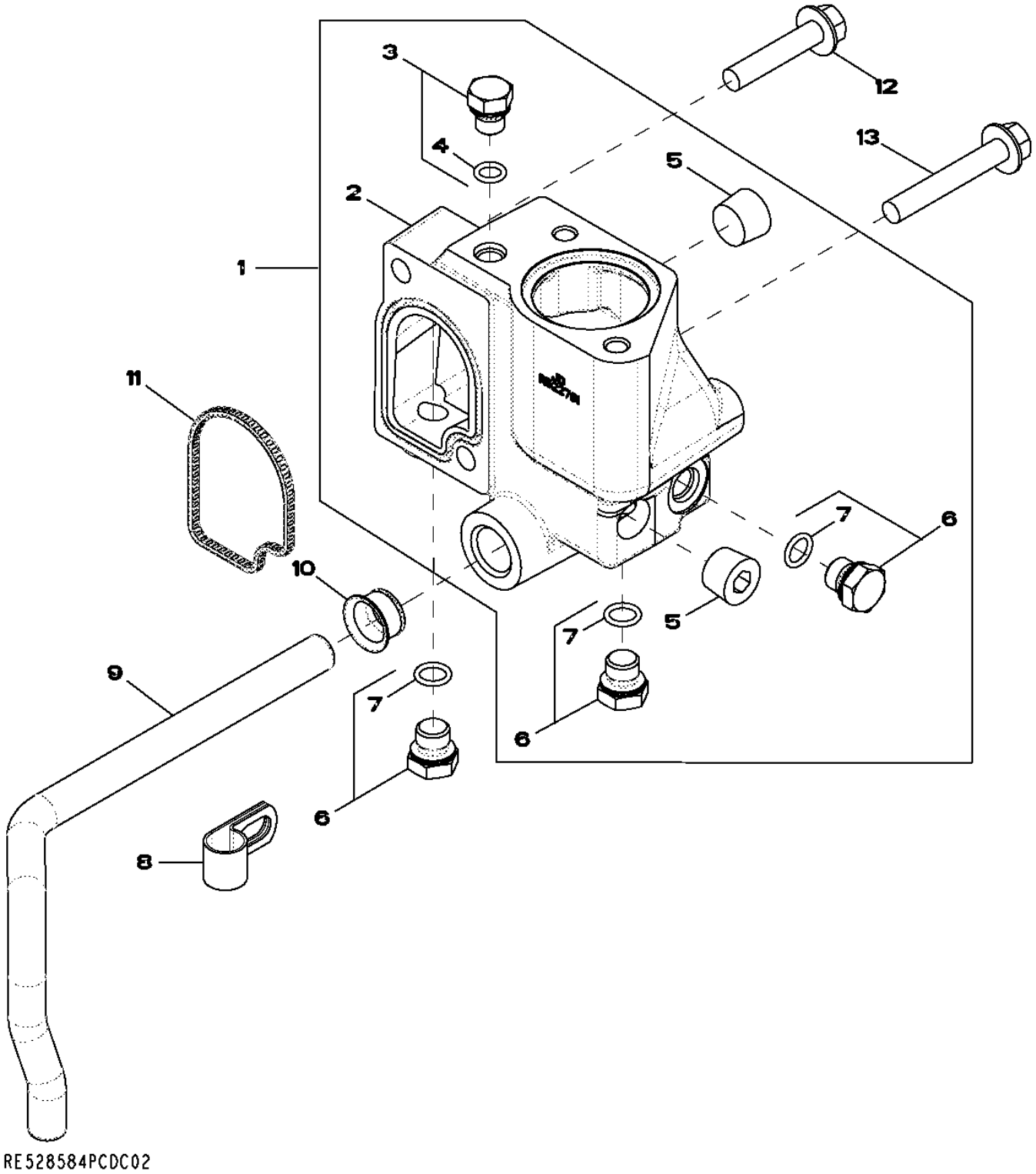

Item	*Nº peça*	*Descrição*	*Qtde*	*Nº série motor*	*Notas*
1	RE532653	Carcaça	1		Kit
2	R522781	Carcaça	1		
3	RE46686	Conexão	1		M12 X 1.5
4	51M7040	Anel o	1		9.300 X 2.200 mm
5	15H584	Tampão	2		1/2",
6	RE46684	Tampão	3		M14 X 1.5
7	51M7041	Anel o	1		11.300 X 2.200 mm
8	R128415	Braçadeira	1		
9	R519025	Tubo	1		
10	R123226	Vedação	1		
11	R501228	Vedação	1		
12	19M8292	Parafuso	1		M10 X 50
13	19M7808	Parafuso	1		M10 X 65

4062 Engine Oil Dipstick
4062 Jauge de niveau d'huile moteur
4062 Vareta de Óleo do Motor
4062 Varilla de nivel de aceite de motor

RE532180PCDB02 A.1

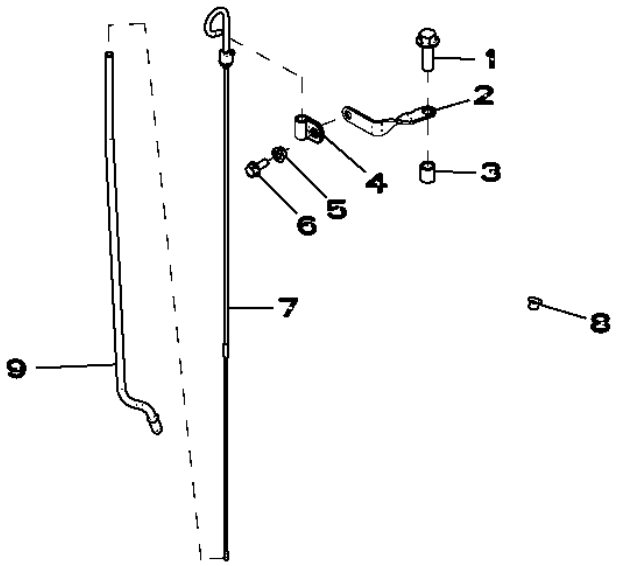

RE532180PCDB02

Item	*Nº peça*	*Descrição*	*Qtde*	*Nº série motor*	*Notas*
1	19M7791	Parafuso	1		M12 X 40
2	R524759	Apoio	1		
3	28H1697	Espaçador	1		0.493" X 0.675" X 3/4"
4	T33276	Braçadeira	1		
5	14M7298	Porca com flange	1		M8
6	19M7866	Parafuso	1		M8 X 20
7	RE66178	Vareta de niVel	1		
8	R502725	Plugue	1		
9	R520929	Tubo vareTa de nível	1		

4112 Auxiliary Drive Pulley
4112 Poulie d'entraînement auxiliaire
4112 Polia do Acionamento Auxiliar
4112 Polea de mando auxiliar

RE527588PCDA02 A.1

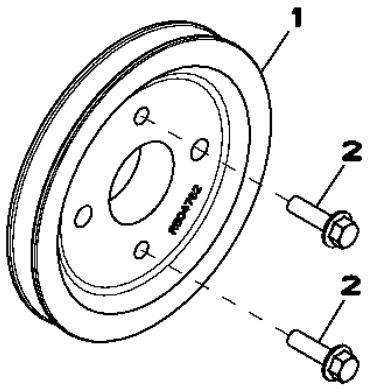

RE527588PCDA02

Item	*Nº peça*	*Descrição*	*Qtde*	*Nº série motor*	*Notas*
1	R504762	Polia	1		
2	19M7835	Parafuso	2		M10 X 35

4434 Timing Gear Cover
4434 Carter de distribution
4434 Tampa da Engrenagem de Distribuição
4434 Cubierta de engranajes de distribución

RE516920PCDH02 A.1

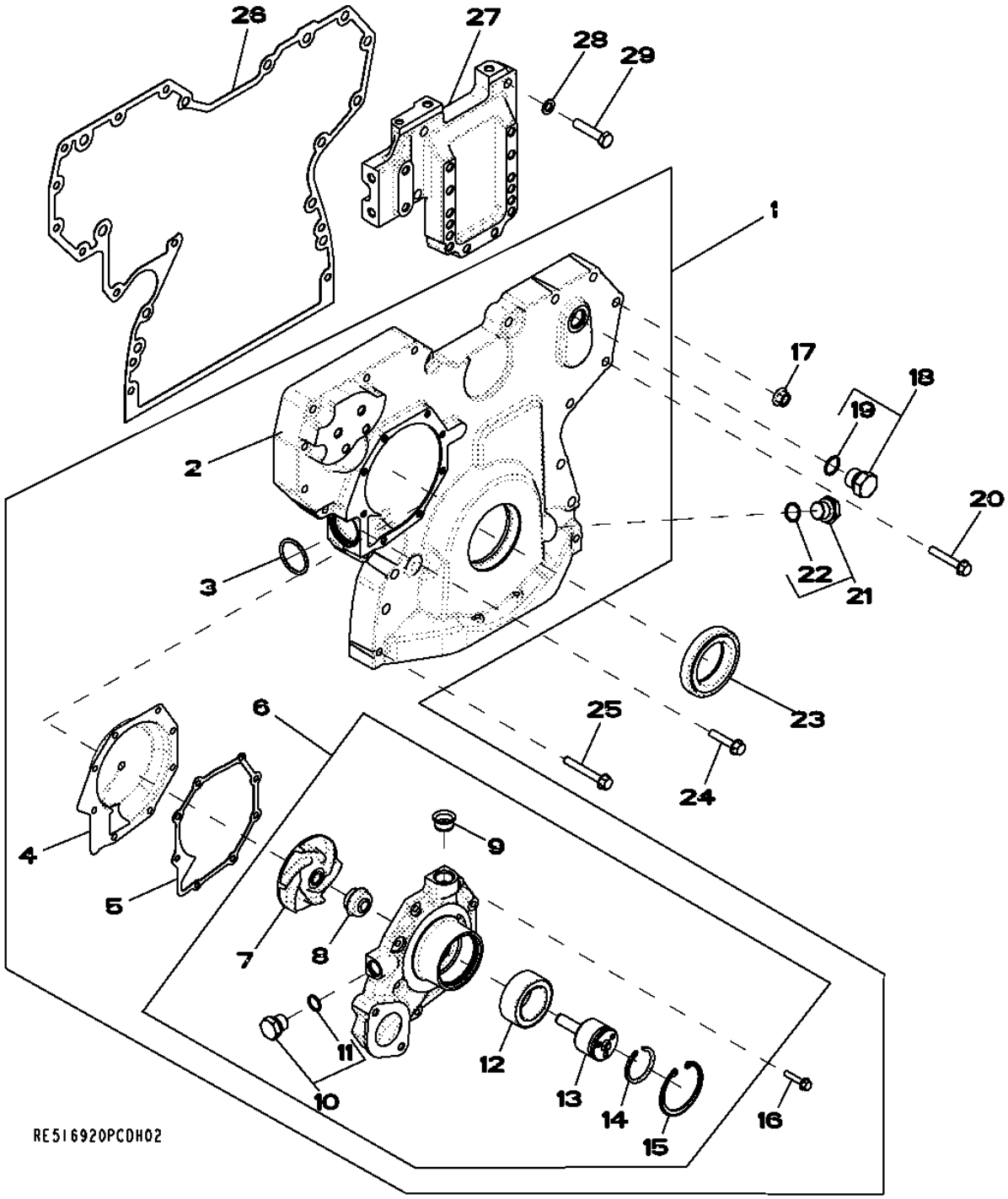

Item	*Nº peça*	*Descrição*	*Qtde*	*Nº série motor*	*Notas*
1	RE509865	Capa	1		
2	.....	Capa	1		(Marked R503596) (Order RE509865) NSEP
3	R504734	Anel o	1		
4	RE508566	Inserto	1		
5	R123417	Junta	1		
6	RE505980	Bombad'água	1		(Also Order R123417)
	SE501609	Bombad'água remanufaturada	1		(Reman For RE505980)
7	.....	Impulsor	1		(Marked R123395) (Order RE505980) NSEP
8	.....	Vedação	1		(Order RE505980) NSEP
9	R123226	Vedação	1		
10	RE46685	Tampão	1		M18 X 1.5
11	51M7043	Anel o	1		15.300 X 2.200 mm
12	.....	Rolamento de esfeRas	1		(Order RE505980) NSEP
13	.....	Eixo	1		(Order RE505980) NSEP
14	A364R	Anel de pressão	1		
15	R71228	Anel	1		
16	19M7796	Parafuso	8		M6 X 30
17	14M7296	Porca com flange	9		M10
18	RE46687	Tampão de dreno	1		M22 X 1.5
19	51M7045	Anel o	1		19.300 X 2.200 mm
20	19M7800	Parafuso	8		M8 X 50
21	RE517370	Conexão	1		M20 X 1.5
22	51M7044	Anel o	1		17.300 X 2.200 mm
23	RE538097	Vedação	1		
24	19M8317	Parafuso	1		M8 X 40
25	19M7801	Parafuso	3		M8 X 60
26	R526944	Junta	1		
27	R516557	Suporte	1		
28	24M7096	Arruela	4		10.500 X 18 X 1.600 mm
29	19M8488	Parafuso sextavado	4		M10 X 45

4644 Cylinder Block
4644 Bloc-cylindres
4644 Bloco de Cilindros
4644 Bloque de cilindros

RE526585PCDB05 A.1

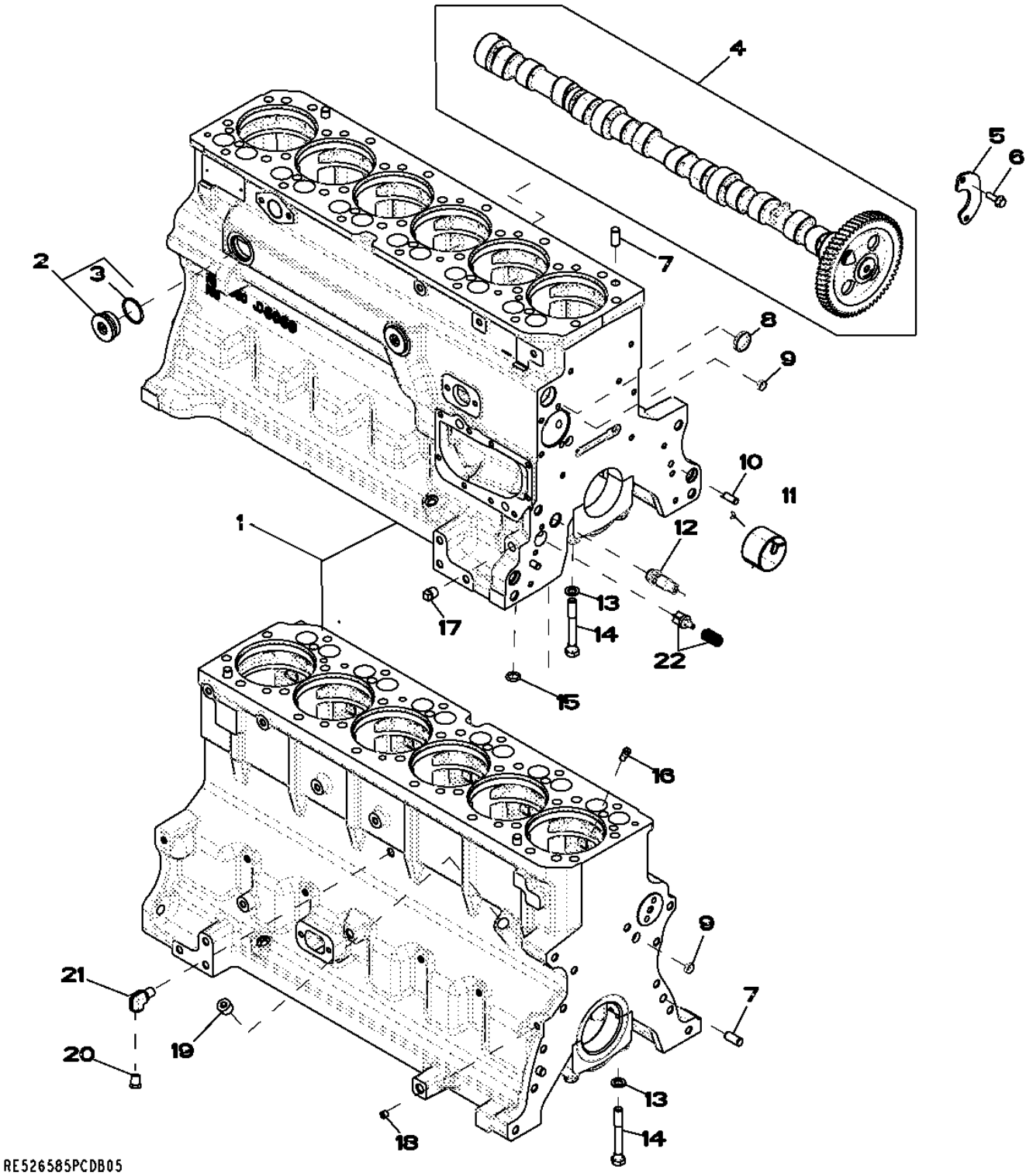

Item	*Nº peça*	*Descrição*	*Qtde*	*Nº série motor*	*Notas*
1	.....	Bloco de cilindro	1		(A) (Marked R504850)
2	RE508185	Conexão	2		
3	U13639	Anel o	1		
4	RE532239	Eixo de cames	1		(Marked R522622)
	SE501811	Comando de Válvulas Reman	AR		(REMAN FOR RE532239)
5	R132518	Placa	1		
6	19M8999	Parafuso	2		M8 X 25
7	A120R	Pino de centragem	4		
8	R116466	Plugue	1		
9	T18891	Plugue	2		
10	B153R	Pino de centragem	2		
11	R119874	Bucha	1		
12	RE505501	VálVula de sangria	1		
13	T20168	Arruela	14		
14	T23474	Parafuso sextavado	14		
15	R97185	Anel o	1		
16	R131182	Orifício	6		
17	15H695	Tampão	1		3/8"
18	RE71255	Tampão	1		(B) 1/8"-14NPT
19	15H584	Tampão	1		1/2"
20	RE507807	Tampão	1		
21	RE537834	Conexão em ângulo	1		(B)
22	RE63674	VálVula	1		Kit

(A) Not Available Separately
Non disponible séparément
Não Disponível Separadamente
No disponible por separado

(B) With Pre Applied Sealant
Avec produit d'étanchéité préappliqué
Com Vedante Pré-aplicado
Con pasta selladora preaplicada

4712 Crankshaft
4712 Vilebrequin
4712 Virabrequim
4712 Cigüeñal

RE506346PCDE01 A.1

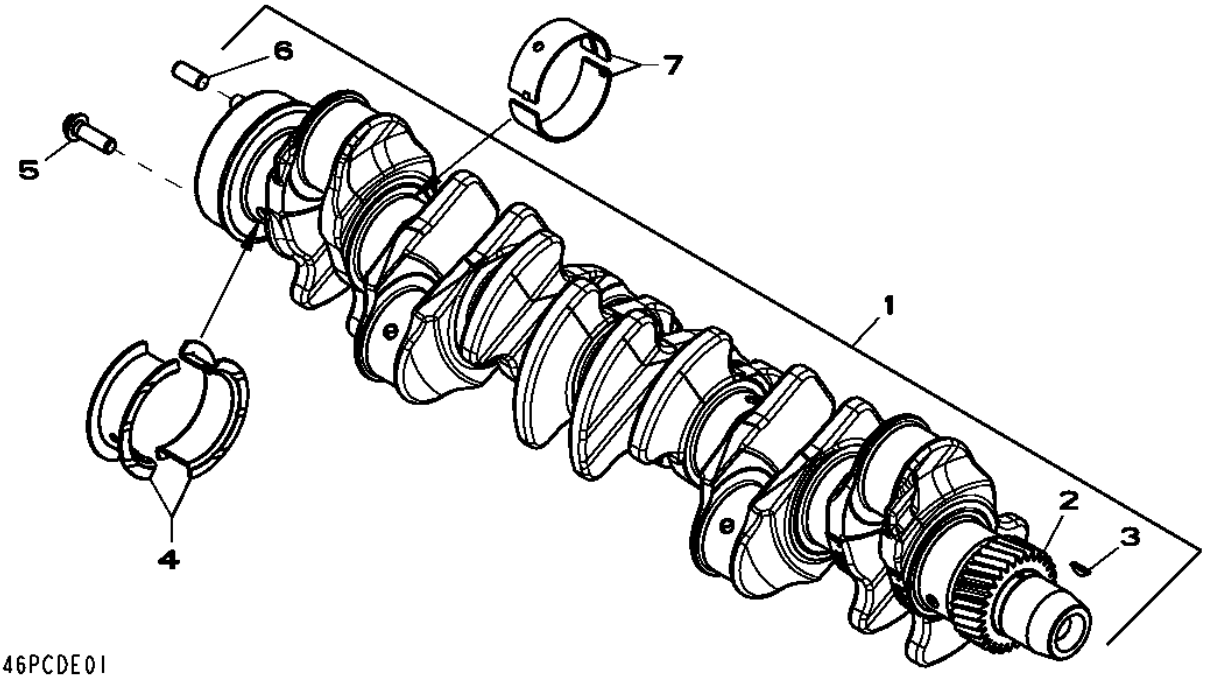

Item	*Nº peça*	*Descrição*	*Qtde*	*Nº série motor*	*Notas*
1	RE505921	Virabrequim	1		(A) (Also Order RE516340 and RE44574)
	SE501655	Virabrequim remanufaturado	1		(B) (Reman For RE505921)
2	R120631	EngrEnagem	1		Z= 30
3	R505609	Chaveta	1		
4	RE65168	Conj. do rolamento	1		(Marked R123563 and R123564)
	RE65912	Rolamento axial	AR		(A) (Marked R130574 and R130575)
5	R135918	Parafuso	6		
6	R48685	Pino de centragem	1		
7	RE65165	Conj. do rolamento	6		(Marked R123561 and R123562)
	RE65911	Rolamento	AR		(A) (Marked R130576 and R130577)

(A) GRINDING GUIDELINES : SEE CTM104
DIRECTIVES DE RECTIFICATION : VOIR CTM105
DIRETRIZES DE RETÍFICA : CONSULTE CTM104
INSTRUCCIONES REFERENTE AL RECTIFICADO : VER CTM107
(B) WITH BEARINGS
AVEC ROULEMENTS
Com Rolamentos
CON COJINETES

4839 Connecting Rods and Pistons
4839 Bielles et pistons
4839 Bielas e Pistões
4839 Biela y pistones

RE525601PCDA02 A.1

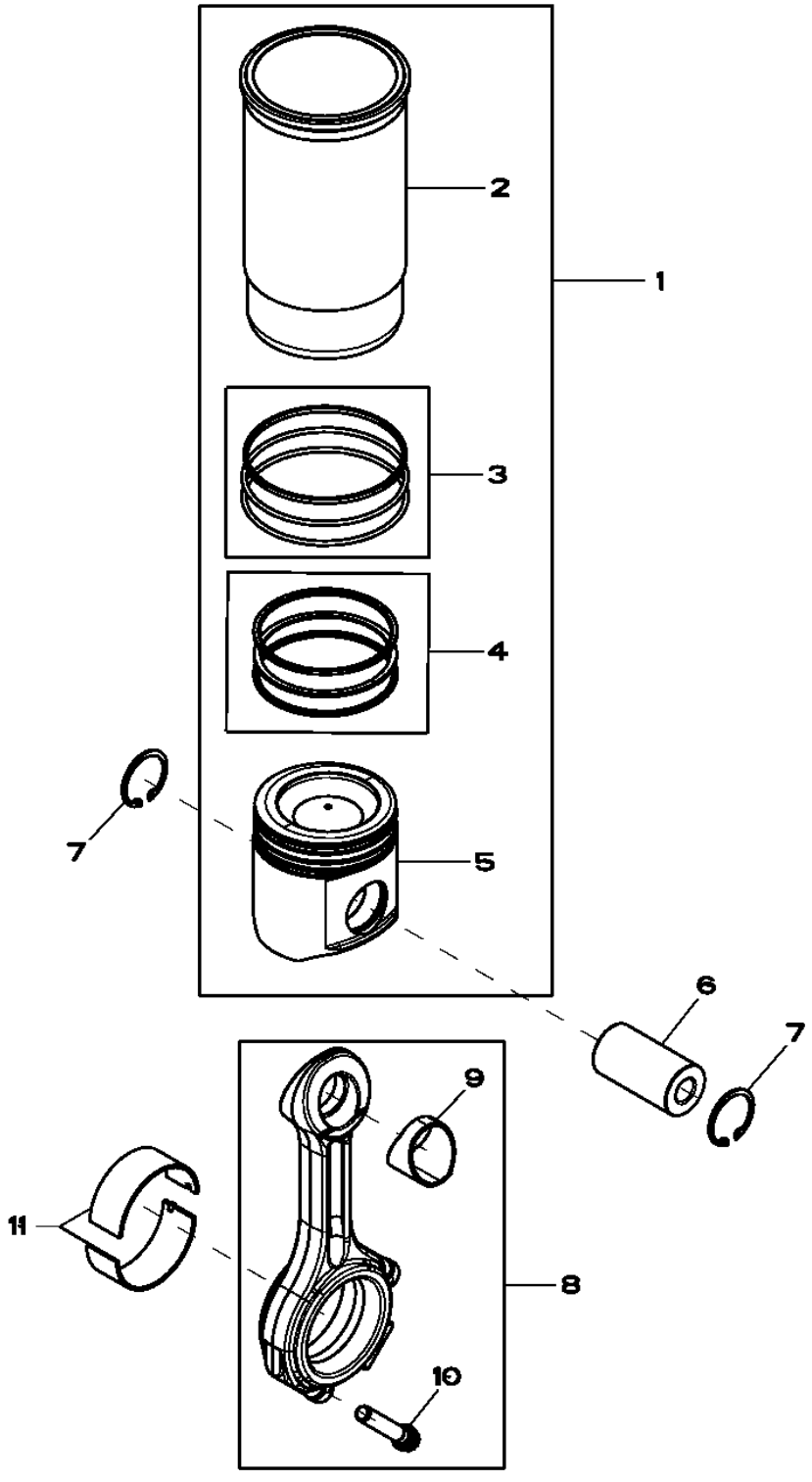

RE525601PCDA02

Item	Nº peça	Descrição	Qtde	Nº série motor	Notas
1	RE527843	Kit pistão e camisa	6		
2	.....	Camisa de cilindro	1		
3	AR65507	Kit - anel o	1		
4	RE507852	Kit anéis de pistão	1		SUB FOR RE524453
5	.....	Pistão	1		ORDER RE536083
6	R502755	Pino do Pistão	6		
7	R54114	Anel de pressão	12		
8	RE500608	Biela	6		
9	R114082	Bucha	1		
10	R501124	Parafuso	2		
11	RE65908	Rolamento	6		

4902 Rocker Arm / Shaft / Tappet / Push Rod
4902 Culbuteur / arbre / poussoir de soupape / tige
4902 Balancim / Eixo / Tucho / Haste de Comando
4902 Balancín / árbol / botador / varilla de empuje

RE59334PCDE03 A.1

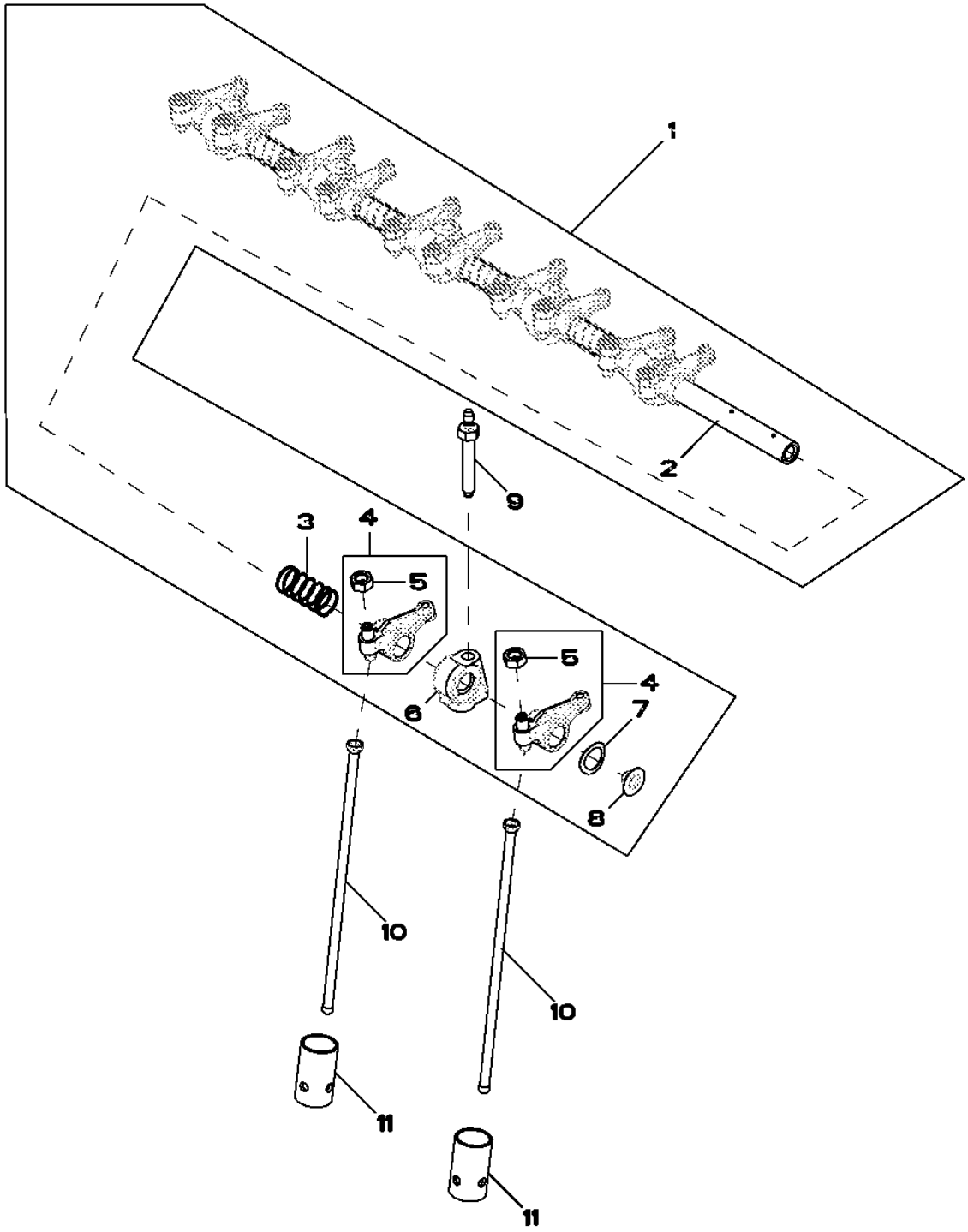

Item	Nº peça	Descrição	Qtde	Nº série motor	Notas
1	RE548060	Kit do eixo	1		INCLUDES (6) R529416, (6) R123271, AND (6) R504813; SUB FOR RE525910
2	.....	Eixo do balancim	1		ORDER RE548060
3	T20314	Mola	5		
4	RE508317	Balancim	12		
5	14M7148	Porca	1		M10
6	R123161	Suporte	6		
7	T20316	Arruela	2		
8	R54565	Plugue	2		
9	R123271	Pino	6		
10	R107731	Vareta	12		
11	R123565	Peça acionada Pelo came	12		
..	R504813	Paraf. auto-frenante	1		
..	R529416	Arruela	1		

5024 Oil Pump
5024 Pompe à huile
5024 Bomba de Óleo
5024 Bomba de aceite

RE522137PCDC02 A.1

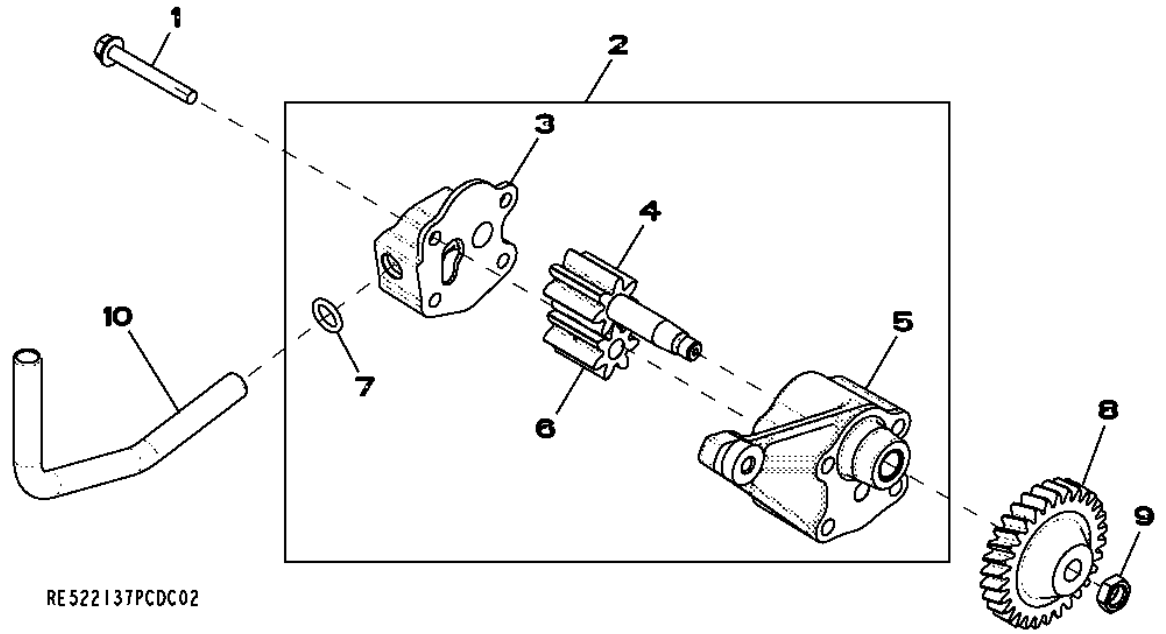

Item	*Nº peça*	*Descrição*	*Qtde*	*Nº série motor*	*Notas*
1	19M7802	Parafuso	2	080821-	M8 X 65
2	RE521756	Bombade óleo	1	080821-	
	SE501813	Bombade óleo remanufatur.	1		(REMAN FOR RE521756)
3	.....	Capa	1		(Order RE521756) NSEP
4	.....	EngrEnagem	1		(Order RE521756) NSEP
5	.....	Carcaça	1		(Order RE521756) NSEP
6	.....	EngrEnagem	1		(Order RE521756) NSEP
7	R97185	Anel o	1	080821-	
8	R120638	EngrEnagem	1	080821-	
9	14M7066	Porca	1	080821-	M12
10	R526838	Tubo de óleo	1	080821-	

5123 Cylinder Head
5123 Culasse
5123 Cabeçote dos Cilindros
5123 Culata

RE525461PCDA06 A.1

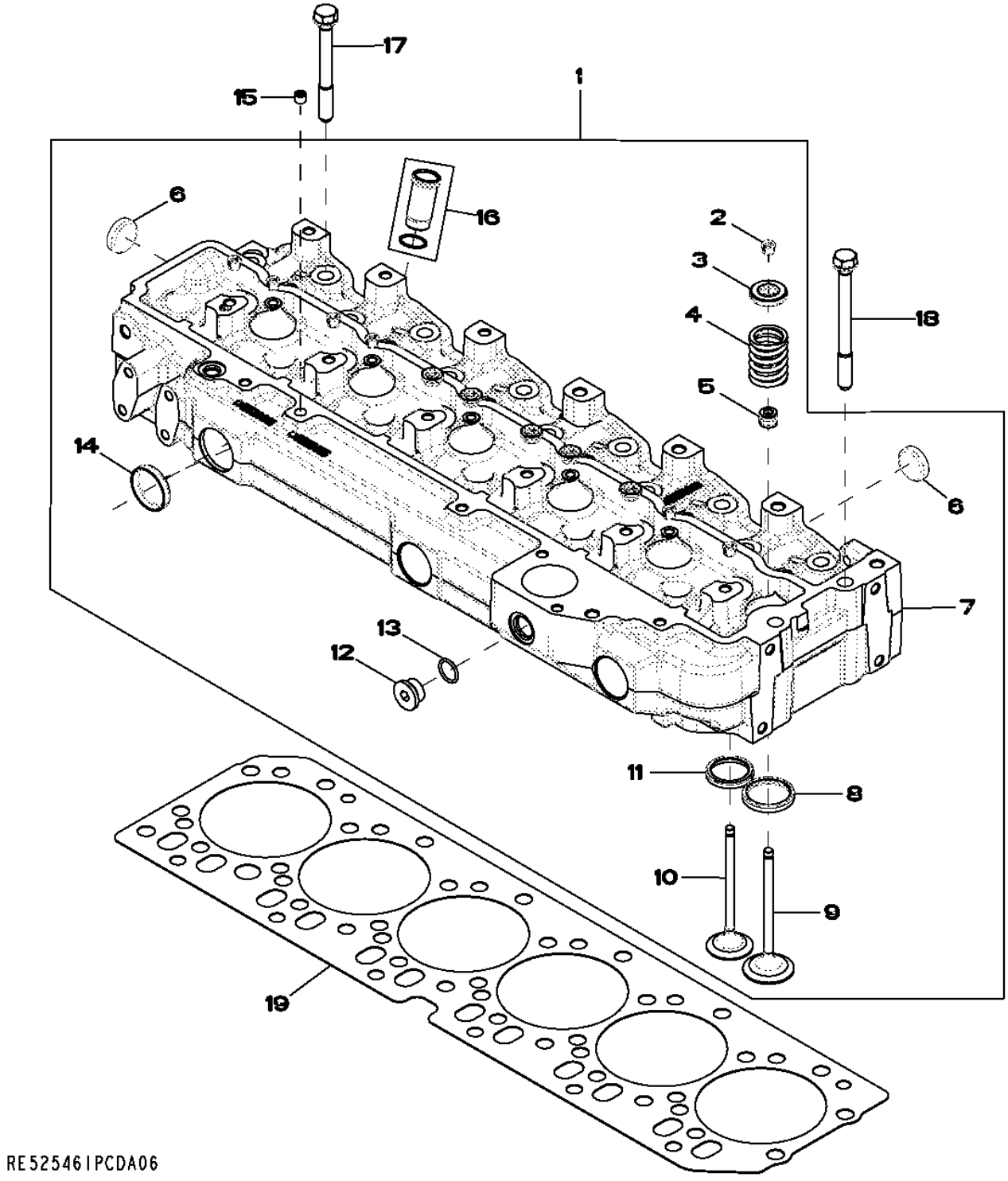

Item	*Nº peça*	*Descrição*	*Qtde*	*Nº série motor*	*Notas*
1	RE525456	Cabeçote	1		
	SE501805	Cabeça do cilindro remanuf.	1		(REMAN FOR RE525456) (MARKED R520301)
2	R91889	RetentoR	24		OD= 11.7MM
3	RE60005	RotadoR	12		
4	R26125	Mola	12		
5	RE31617	Vedação	12		
6	CD16284	Plugue	6		OD= 32.6MM, REAR
7	.....	Cabeçote	1		(Marked R520301) (Order RE525456) NSEP
8	R98063	Inserto de assento válvula	6		
9	R98062	VálVula de admissão	6		OD STD
	R97490	VálVula de admissão	AR		OS +0.381MM
	R97491	VálVula de admissão	AR		OS +0.762MM
10	R90692	VálVula de escape	6		OD STD
	R97492	VálVula de escape	AR		OD +0.381MM
	R97493	VálVula de escape	AR		OD +0.762MM
11	R85687	Inserto de assento válvula	6		
12	T58477	Tampão	1		(Also Order R26906) 7/8"-14UNF
13	R26906	Anel o	1		
14	R43409	Plugue	3		
15	RE71255	Tampão	AR		(A) 1/8"-27NPT
16	RE527456	Luva	6		Kit
17	R85363	Parafuso sextavado	24		12.700 X 112 MM
18	R502511	Parafuso sextavado	2		
19	R116516	Vedação de cilindro	1		

(A) With Pre Applied Sealant
Avec produit d'étanchéité préappliqué
Com Vedante Pré-aplicado
Con pasta selladora preaplicada

5204 Auxiliary Drive Cover
5204 Couvercle d'entraînement auxiliaire
5204 Tampa do Acionamento Auxiliar
5204 Tapa de mando auxiliar

RE59264PCDD04 A.1

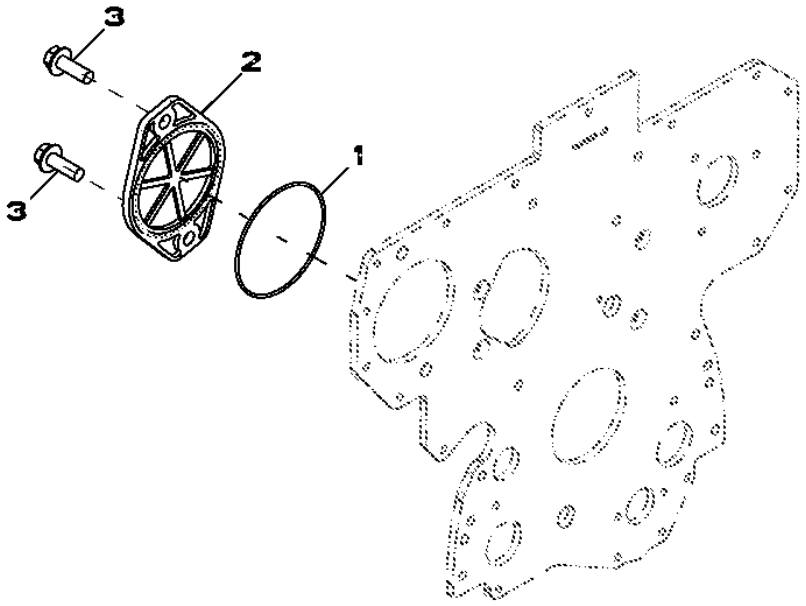

RE59264PCDD04

Item	*Nº peça*	*Descrição*	*Qtde*	*Nº série motor*	*Notas*
1	T20758	Anel o	1		
2	R135757	Capa	1		
3	19M7790	Parafuso	2		M12 X 35

5728 Water Pump Inlet
5728 Entrée de pompe à eau
5728 Entrada da Bomba de Água
5728 Entrada de bomba de agua

RE530087PCDA04 A.1

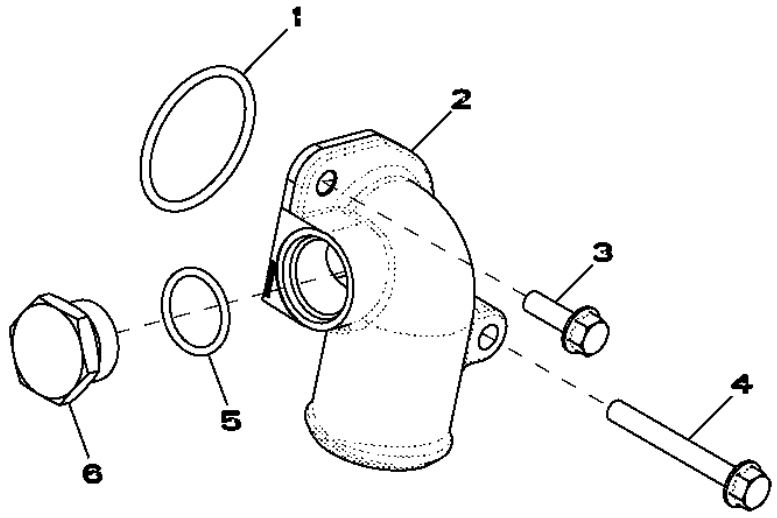

RE530087PCDA04

Item	*Nº peça*	*Descrição*	*Qtde*	*Nº série motor*	*Notas*
1	R89944	Anel o	1		
2	R522686	Conexão em ângulo	1		
3	19M7867	Parafuso	1		M8 X 25
4	19M7802	Parafuso	1		M8 X 65
5	U17409	Anel o	1		
6	R82718	Tampão de dreno	1		

5949 Oil Cooler
5949 Refroidisseur d'huile
5949 Resfriador de Óleo
5949 Enfriador de aceite

RE526618PCDA03 A.1

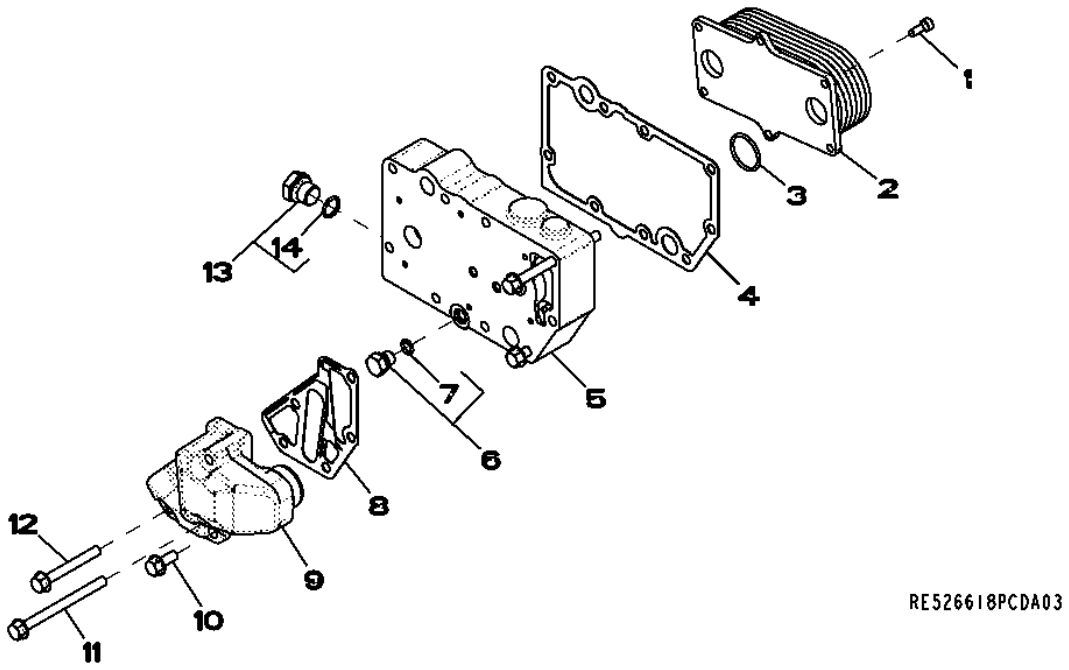

Item	*Nº peça*	*Descrição*	*Qtde*	*Nº série motor*	*Notas*
1	RE67231	Parafuso	6		
2	RE56690	ResfRiadoR de óleo	1		
3	T122075	Anel o	2		
4	R123501	Junta	1		
5	R521037	Carcaça	1		
6	RE46686	Conexão	1		
7	51M7040	Anel o	1		9.300 X 2.200 mm
8	R501428	Junta	1		
9	R502811	Adaptador	1		
10	RE67238	Parafuso	1		
11	19M7970	Parafuso	2		M8 X 100
12	19M7802	Parafuso	2		M8 X 65
13	RE46685	Tampão	1		
14	51M7043	Anel o	1		15.300 X 2.200 mm

62A4 Alternator Brackets
62A4 Supports de l'alternateur
62A4 Suportes do Alternador
62A4 Soporte de alternador

RE531056PCDA02 A.1

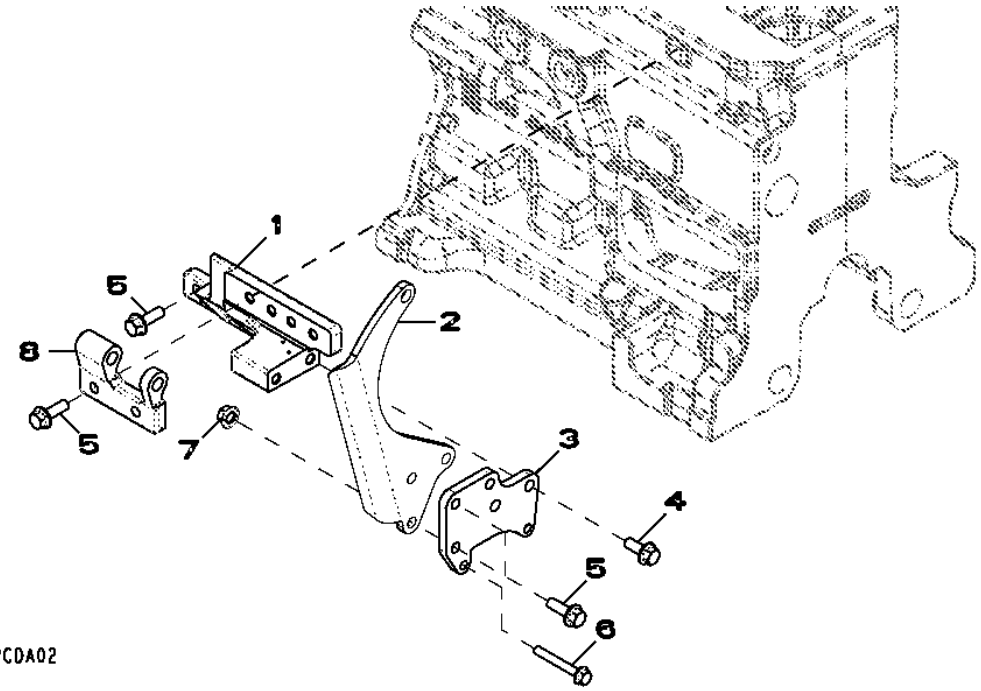

Item	*Nº peça*	*Descrição*	*Qtde*	*Nº série motor*	*Notas*
1	R529946	Apoio	1		
2	R524235	Correia	1		
3	R516510	Apoio	1		
4	19M7785	Parafuso	2		M10 X 25
5	19M7786	Parafuso	7		M10 X 30
6	19M7801	Parafuso	2		M8 X 60
7	14M7296	Porca com flange	3		M10
8	R503766	Suporte	1		

63AN Fuel Lines
63AN Conduites d'alimentation
63AN Linhas de Combustível
63AN Tuberías de combustible

63AN_RE531157_PCD B.1

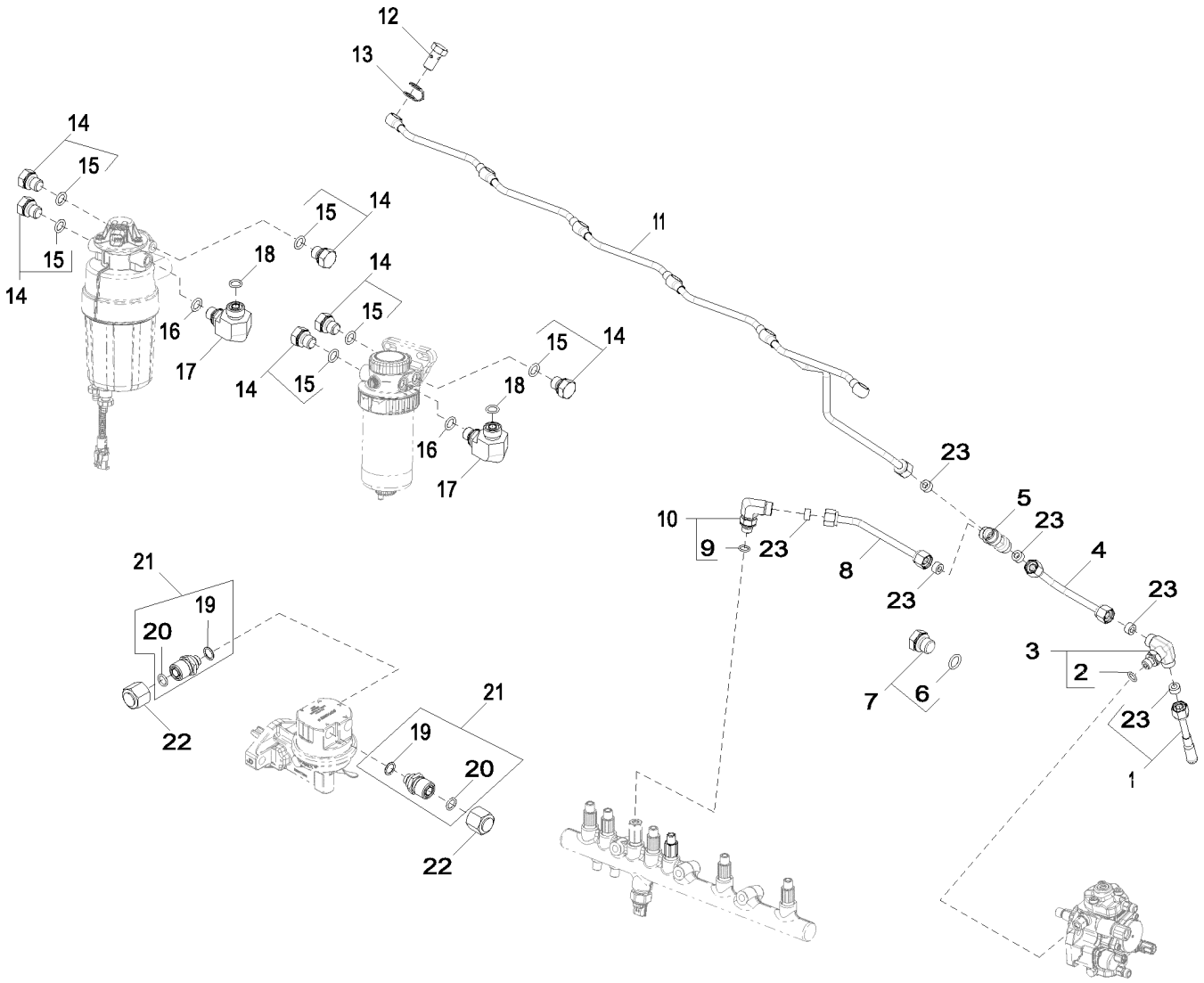

63AN_RE531157_PCD

Item	*Nº peça*	*Descrição*	*Qtde*	*Nº série motor*	*Notas*
1	RE67050	Linha de combustivel	1		INCLUDES R51936
2	51M7039	Anel o	1		8.100 X 1.600 mm
3	RE524220	Conexão	1		
4	RE529916	Linha de combustivel	1		INCLUDES (2) R51936
5	R97061	Conexão em t	1		
6	51M7041	Anel o	1		11.300 X 2.200 mm
7	RE46684	Tampão	1		
8	RE523464	Linha de combustivel	1		INCLUDES (2) R51936
9	51M7039	Anel o	1		8.100 X 1.600 mm
10	RE502173	Conexão	1		
11	RE529915	Linha de combustivel	1		INCLUDES R51936
12	38M7009	Parafuso oco	6		
13	R522899	Arruela de vedação	6		
14	RE46686	Conexão	6		
15	51M7040	Anel o	1		9.300 X 2.200 mm
16	51M7040	Anel o	1		9.300 X 2.200 mm
17	38H5022	Conexão em ângulo	1		
18	T77613	Anel o	1		
19	R500271	Anel o	1		
20	T77613	Anel o	1		
21	RE507247	Conexão de mangueira	2		
22	38H1415	Conexão	2		
23	R51936	Arruela de vedação	6		

65WA Turbocharger
65WA Turbocompresseur
65WA Turbocompressor
65WA Turbocompresor

65WA_RE538655_PCD A.3

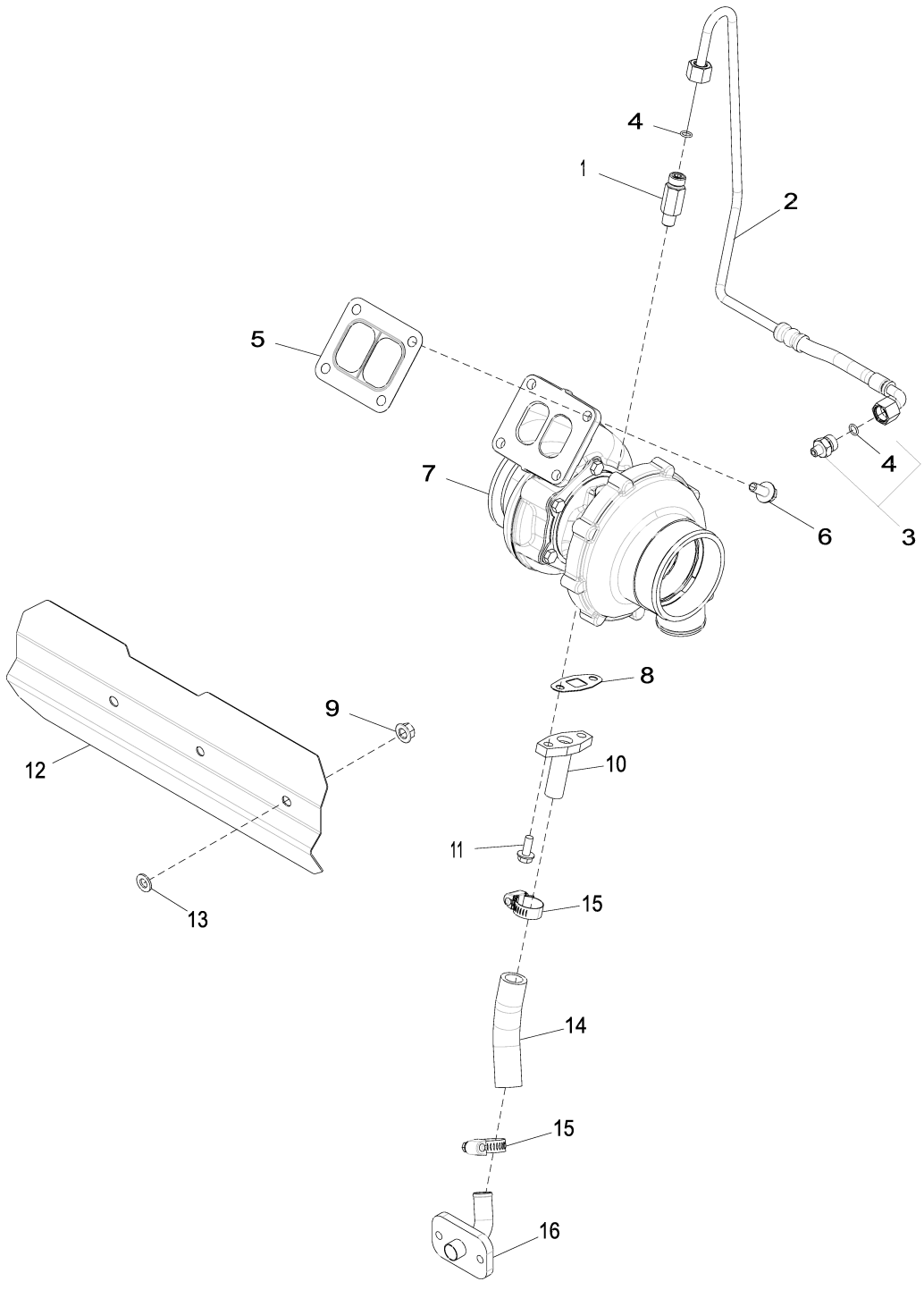

65WA_RE538655_PCD

Item	*Nº peça*	*Descrição*	*Qtde*	*Nº série motor*	*Notas*
1	RE518109	Adaptador	1		ALSO ORDER R63548
2	RE538724	Tubulação de óleo	1		
3	RE521531	Adaptador	1		
4	R63548	Anel o	2		
5	R123572	Junta	1		
6	R522679	Parafuso sextavado	4		
7	RE550941	TurboalimenTador	1		SUB FOR RE529464
	SE502192	TurboalimenTador remanufaT.	1		REMAN FOR RE550941 AND RE529464
8	R123570	Junta	1		
9	14M7296	Porca com flange	3		M10
10	RE60003	Tubulação de óleo	1		
11	19M8062	Parafuso	2		M8 X 20
12	R523340	Proteção térmica	1		
13	24M7028	Arruela	3		10.500 X 20 X 2 mm
14	R115575	Mangueira	1		(A)
15	RE65978	Braçadeira	2		
16	RE504845	Tubo de óleo	1		

(A) Cut to length
Couper à la longueur voulue
Cortar no Comprimento
Cortar según se requiera

6733 Sensors
6733 Capteurs
6733 Sensores
6733 Sensores

RE530008PCDA05 A.1

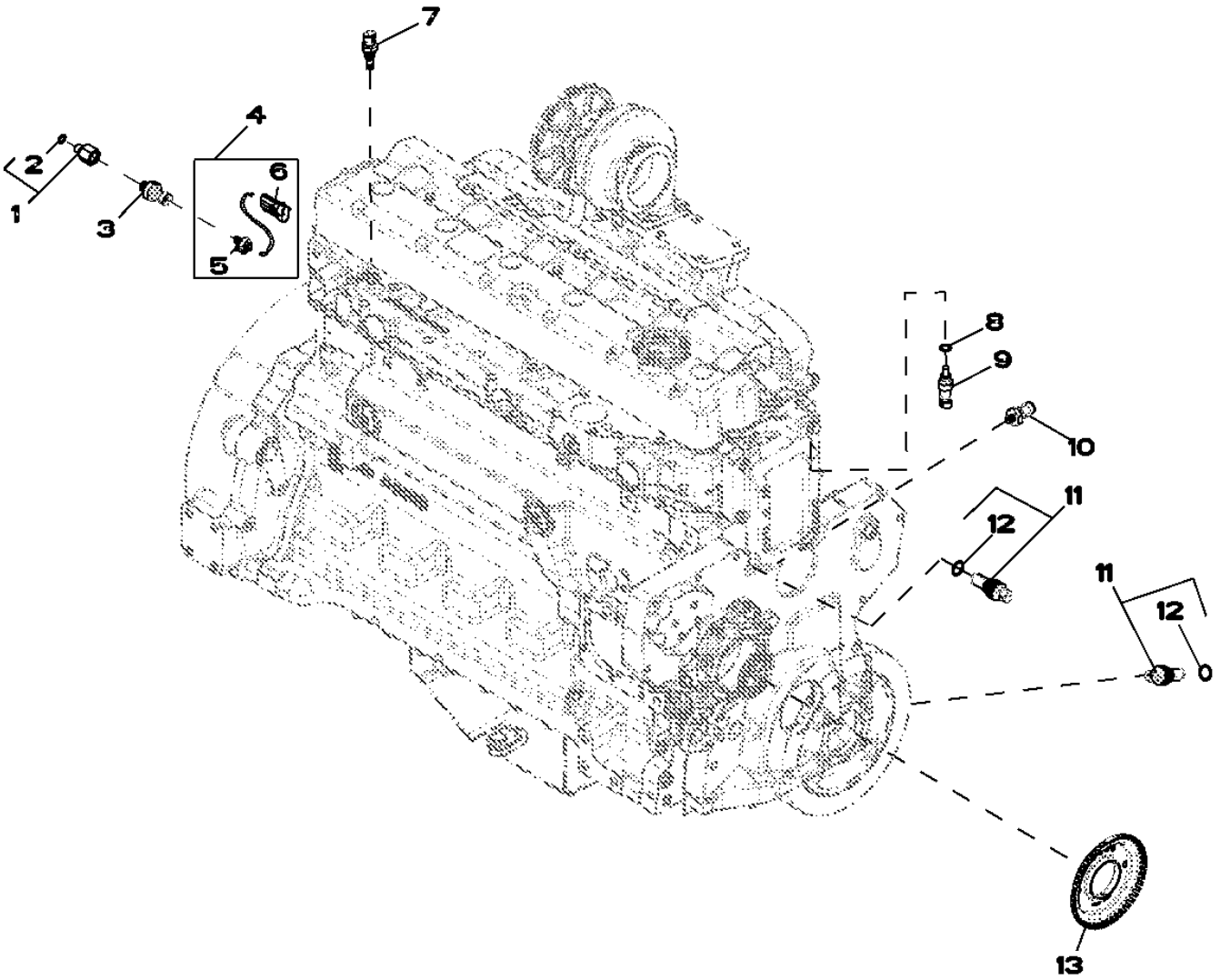

RE530008PCDA05

Item	Nº peça	Descrição	Qtde	Nº série motor	Notas
1	RE523854	Adaptador	1		
2	51M7040	Anel o	1		9.300 X 2.200 mm
3	RE522794	SenSor	1		
4	RE525147	Chicote	1		
5	57M8625	Alojam. conector elétrico	1		
6	57M7257	Alojam. conector elétrico	1		
7	RE525016	Termo-par	1		
8	51M7041	Anel o	1		11.300 X 2.200 mm
9	RE52722	SenSor de temperatura	1		
10	RE167207	SenSor	1		(A)
11	RE519144	SenSor	2		
12	51M7044	Anel o	1		17.300 X 2.200 mm
13	R517471	Roda	1		

(A) Engine Oil Pressure Sensor
Capteur de pression d'huile moteur
Sensor de Pressão do Óleo do Motor
Sensor de presión de aceite de motor

8192 Primary Fuel Filter
8192 Filtre à carburant primaire
8192 Filtro Primário do Combustível
8192 Filtro primario de combustible

RE532255PCDB02 A.1

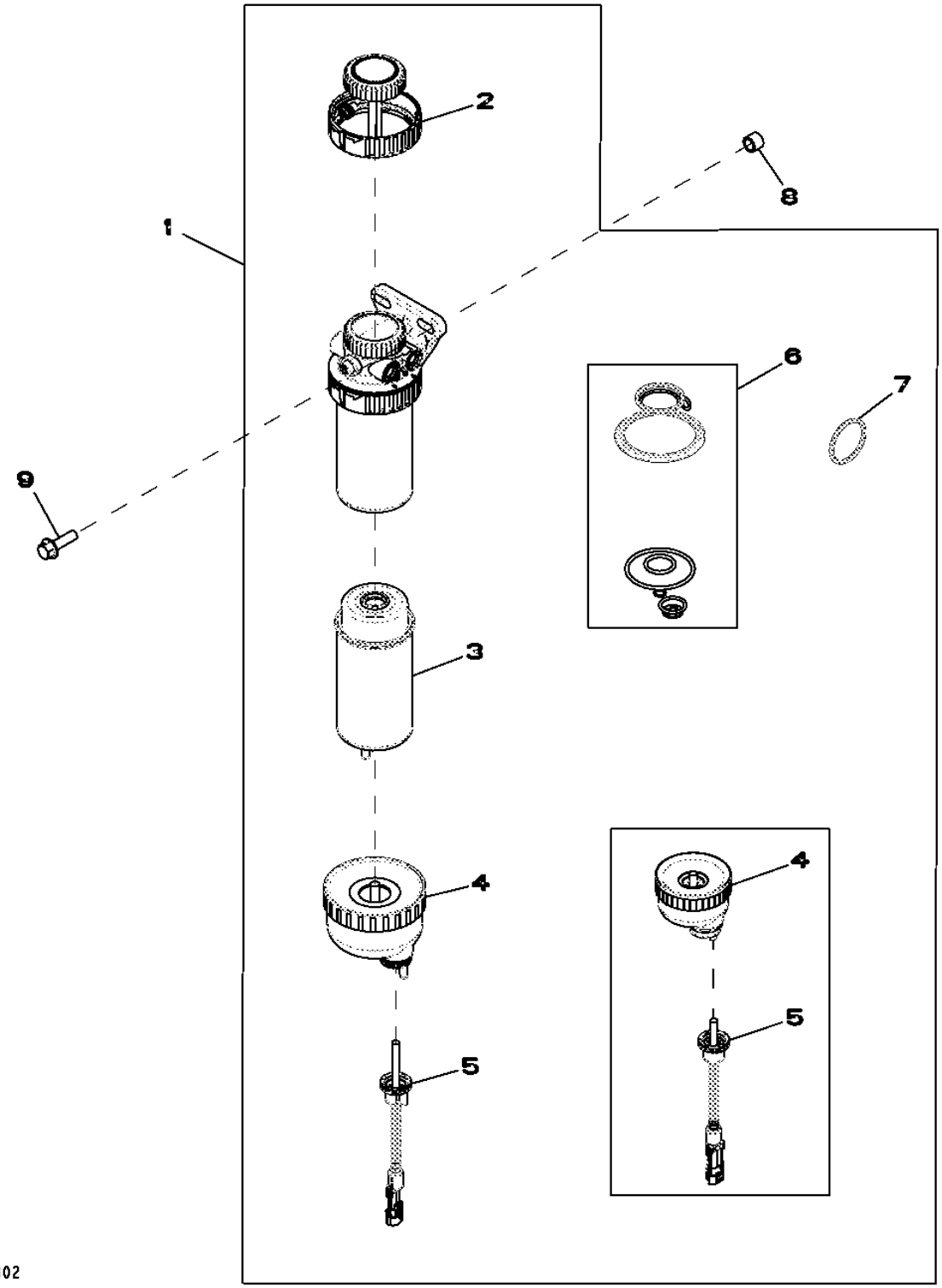

Item	*Nº peça*	*Descrição*	*Qtde*	*Nº série motor*	*Notas*
1	RE540392	Filtro	1		(Sub For RE529641, This Application)
2	RE526834	Kit do filtro	1		
3	RE529643	Elemento de filtro	1		
4	RE51650	Copo de sedimentação	1		(Use With RE519696) (Included In RE529641)
	RE540438	Copo de sedimentação	1		(Use With RE540439) (Included In RE540392)
5	RE519696	SenSor	1		(Use With RE51650) (Included In RE529641)
	RE540439	SenSor	1		(Use With RE540438) (Included In RE540392)
6	RE516553	Kit retentor	1		
7	RE516512	Kit - anel o	1		
8	28H1884	Espaçador	1		0.493" X 0.675" X 1/2"
9	19M7835	Parafuso	1		M10 X 35

8472 Engine Wiring Harness
8472 Faisceau moteur
8472 Chicote do Motor
8472 Grupo de cables del motor

8472_RE532222_PCD A.2

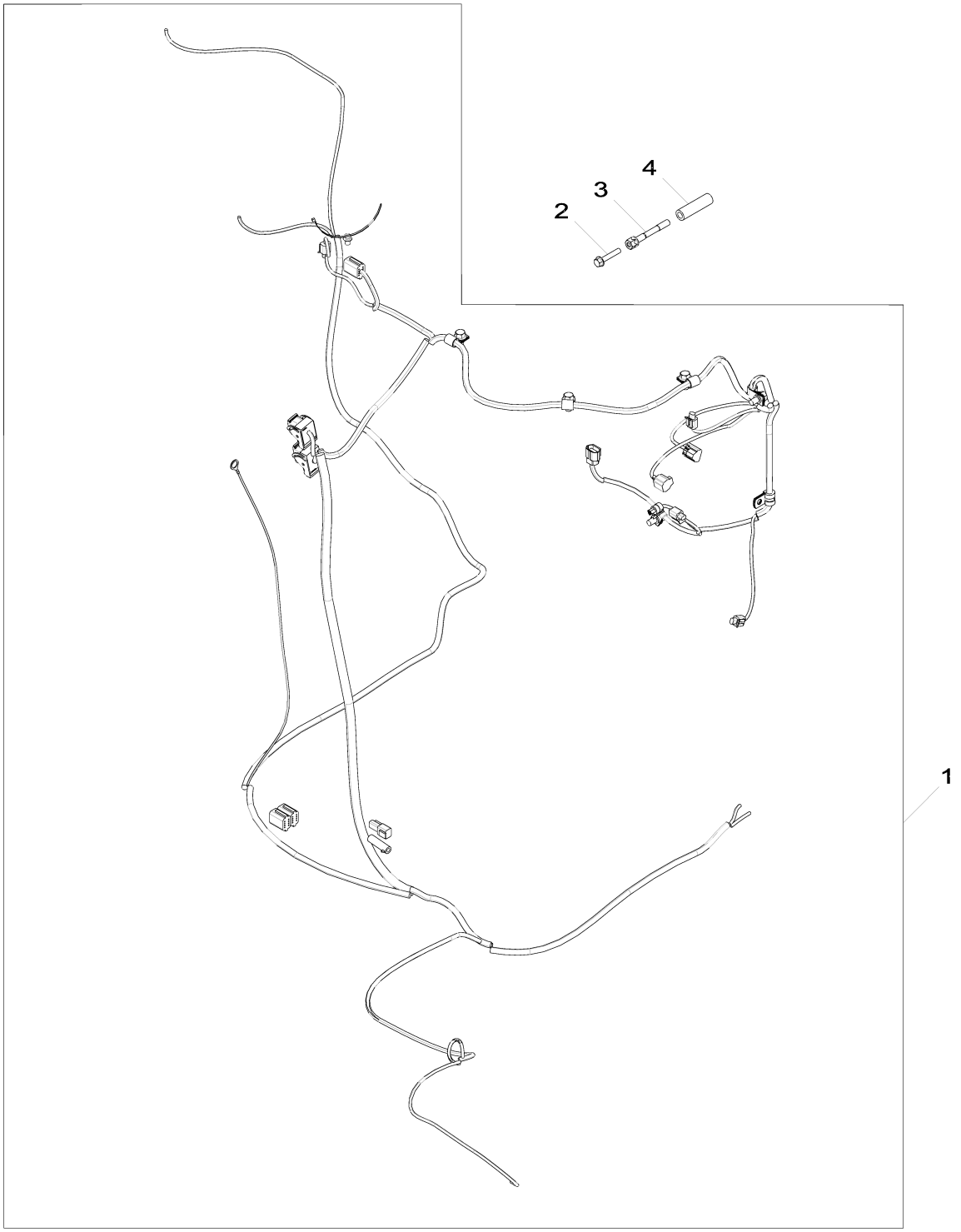

8472_RE532222_PCD

Item	*Nº peça*	*Descrição*	*Qtde*	*Nº série motor*	*Notas*
1	AT372359	Chicote	1		(Sub For AT331813)
2	19M7799	Parafuso	1		M8 X 45
3	R521458	Parafuso	1		
4	R520632	Espaçador	1		

8718 Belt Tensioner
8718 Dispositif de réglage de tension de courroie
8718 Tensor da Correia
8718 Tensor de la correa

RE517336PCDD03 A.1

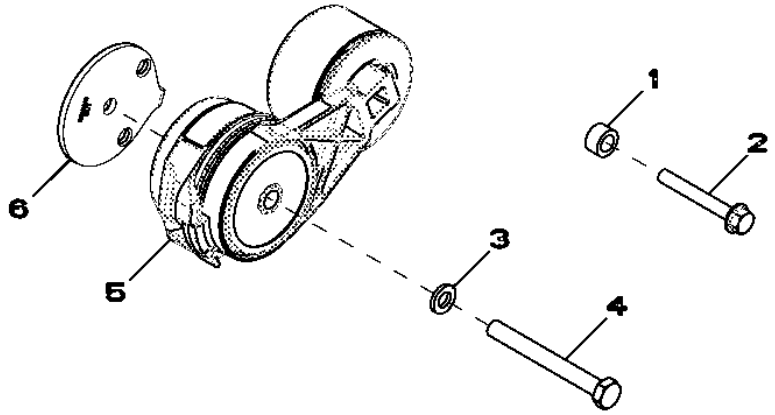

RE517336PCDD03

Item	*Nº peça*	*Descrição*	*Qtde*	*Nº série motor*	*Notas*
1	28H860	Arruela	1		0.423" X 0.675" X 3/8"
2	19M7801	Parafuso	1		M8 X 60
3	24M7106	Arruela	1		10 X 18 X 2.500 mm
4	19M8131	Parafuso	1		M10 X 70
5	RE518097	Tensionador de correia	1		
6	R518210	Espaçador	1		

8875 Engine Oil Filter
8875 Filtre à huile moteur
8875 Filtro do Óleo do Motor
8875 Filtro de aceite de motor

RE528763PCDB02 A.1

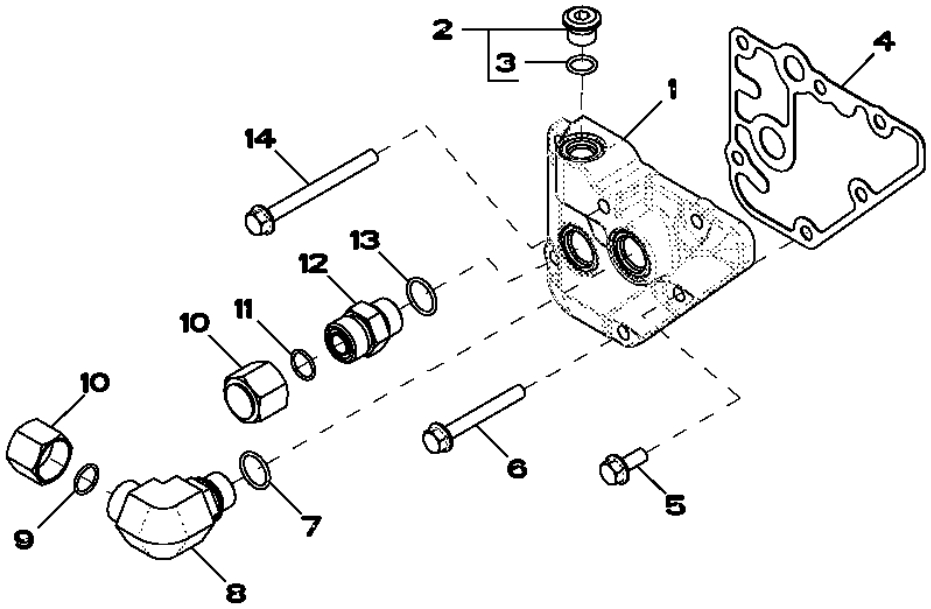

Item	*Nº peça*	*Descrição*	*Qtde*	*Nº série motor*	*Notas*
1	R518455	Adaptador	1		
2	RE52242	Tampão de dreno	1		
3	51M7042	Anel o	1		13.300 X 2.200 mm
4	R123525	Junta	1		
5	RE67238	Parafuso	1		(A)
6	19M7802	Parafuso	4		M8 X 65
7	51M7045	Anel o	1		19.300 X 2.200 mm
8	38H5018	Conexão em ângulo	1		
9	T77932	Anel o	1		
10	38H1417	Conexão	2		
11	T77932	Anel o	1		
12	38H5004	Adaptador	1		
13	51M7045	Anel o	1		19.300 X 2.200 mm
14	19M7913	Parafuso	1		M8 X 90

(A) With Pre Applied Sealant
Avec produit d'étanchéité préappliqué
Com Vedante Pré-aplicado
Con pasta selladora preaplicada

9801 Lift Straps
9801 Oeillets de levage
9801 Tirantes de Elevação
9801 Cintas de elevación

RE53353PCDF03 A.1

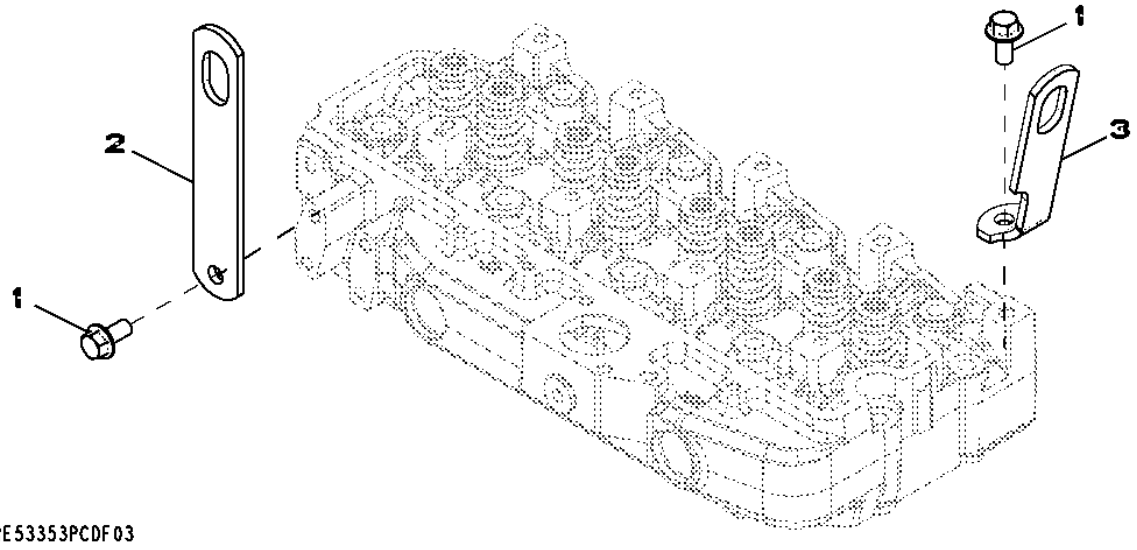

Item	*Nº peça*	*Descrição*	*Qtde*	*Nº série motor*	*Notas*
1	19M7788	Parafuso	2		M12 X 25
2	R502329	Correia	1		(Rear)
3	R502175	Suporte	1		

9901 Connecting Rod Bearing Kit
9901 Kit de coussinet de bielle
9901 Kit do Rolamento da Biela
9901 Juego de cojinetes de biela

RE65908PCDA02 A.1

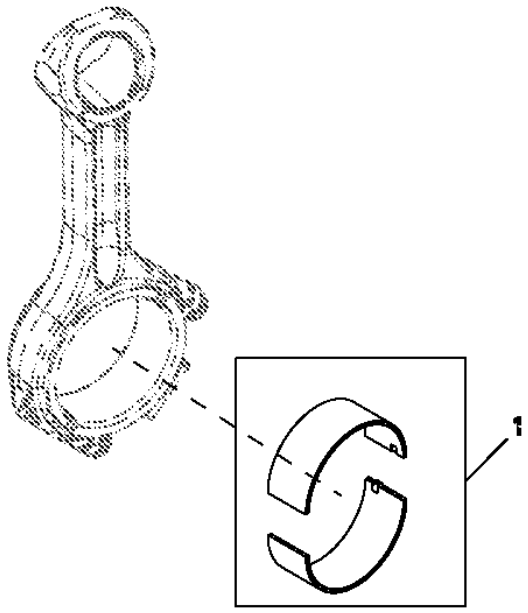

Item	*Nº peça*	*Descrição*	*Qtde*	*Nº série motor*	*Notas*
1	RE65908	Rolamento	1		STD

9901 Crankshaft Bearing Kit
9901 Vilebrequin, kit de roulements
9901 Kit de Mancal do Virabrequim
9901 Juego de cojinetes del cigüeñal

RE65165PCDA02 A.1

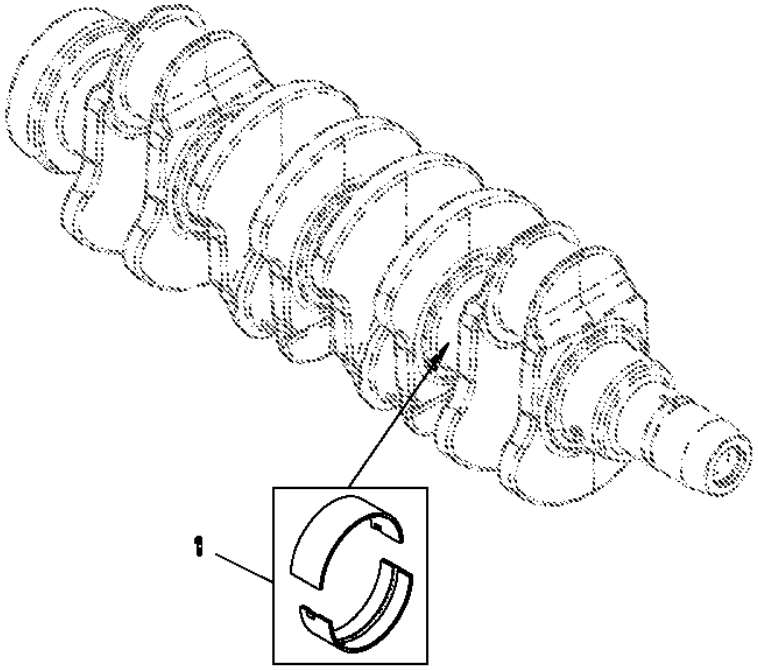

Item	*Nº peça*	*Descrição*	*Qtde*	*Nº série motor*	*Notas*
1	RE65165	Conj. do rolamento	1		STD

9901 Crankshaft Thrust Bearing Kit
9901 Kit de palier de butée de vilebrequin
9901 Kit de Mancal Axial do Virabrequim
9901 Juego de cojinetes de empuje del cigüeñal

RE65168PCDA02 A.1

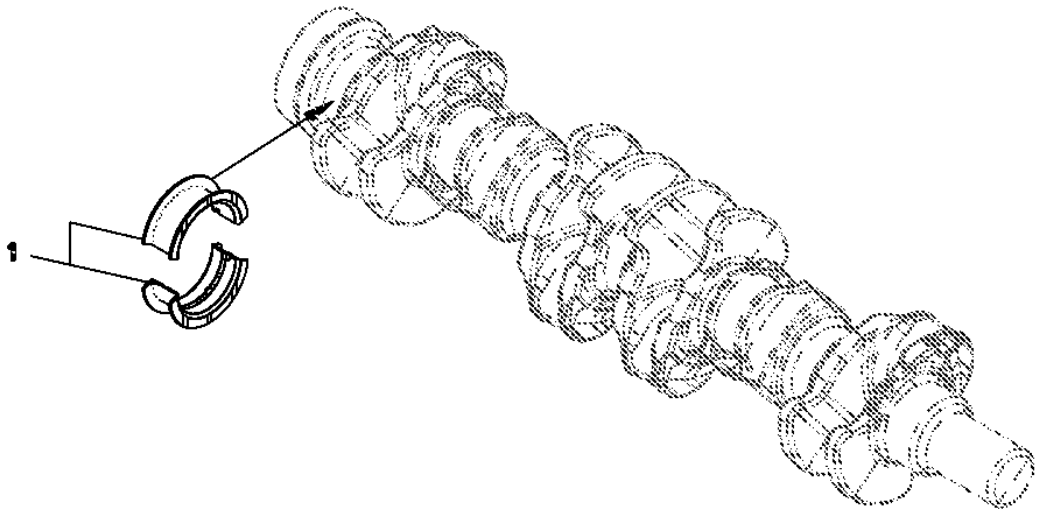

RE65168PCDA02

Item	*Nº peça*	*Descrição*	*Qtde*	*Nº série motor*	*Notas*
1	RE65168	Conj. do rolamento	1		STD

9901 Crankshaft Main Bearing Kit, Undersized
9901 Kit de paliers principaux de vilebrequin, à cote inférieure
9901 Kit do Mancal Principal do Virabrequim, Subdimensionado
9901 Tamaño reducido, juego de cojinetes de bancada del cigüeñal

RE65911PCDB03 A.1

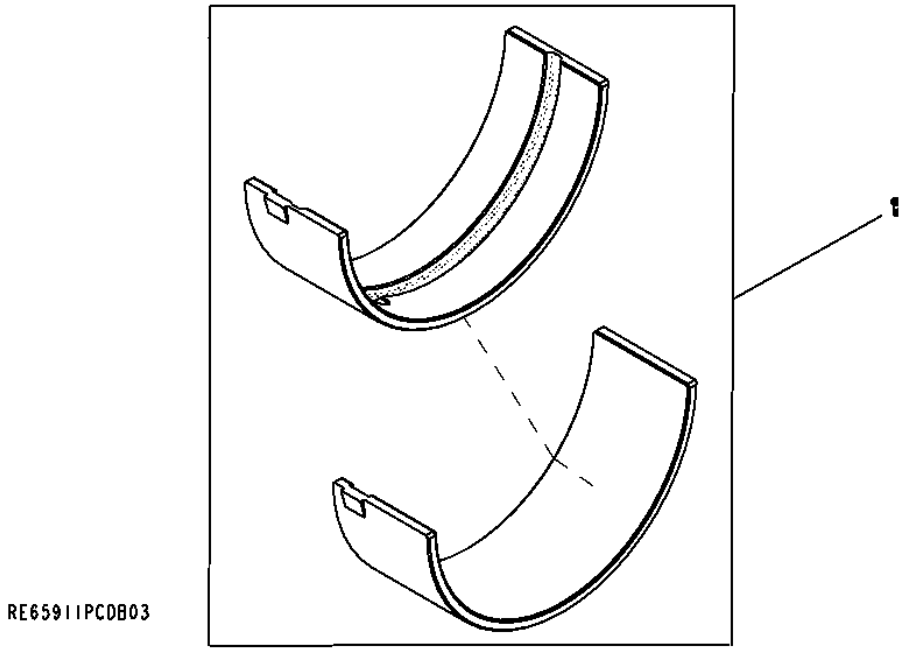

Item	*Nº peça*	*Descrição*	*Qtde*	*Nº série motor*	*Notas*
1	RE65911	Rolamento	1		Main Half (.254mm) Undersized

9901 Thrust Bearing, Undersized
9901 Roulement de butée, à cote inférieure
9901 Bronzina de Mancal Subdimensionada
9901 Cojinete de empuje de tamaño reducido

RE65912PCDB01 A.1

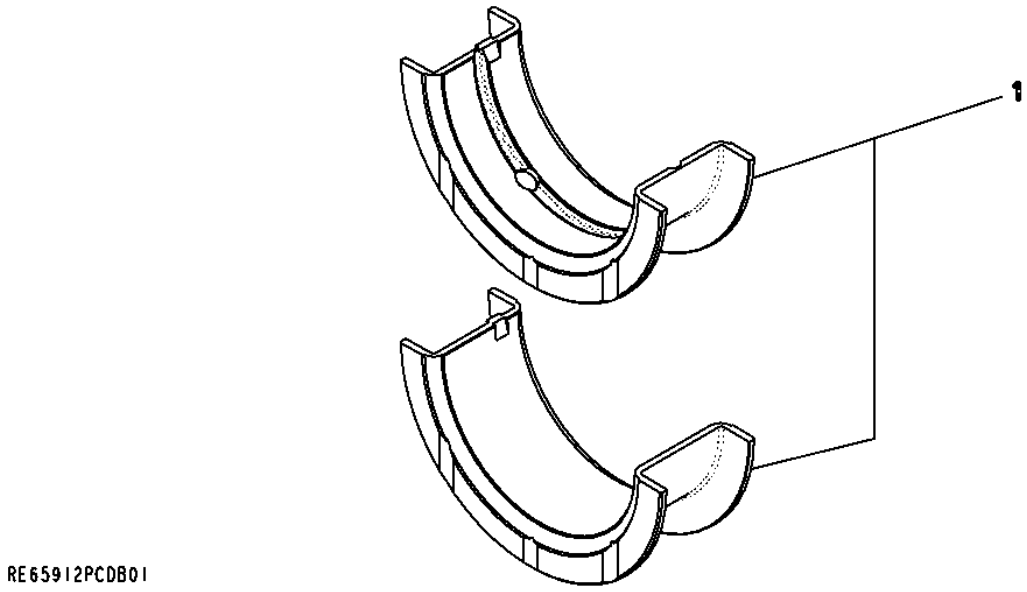

Item	*Nº peça*	*Descrição*	*Qtde*	*Nº série motor*	*Notas*
1	RE65912	Rolamento axial	1		(.254mm) Undersized

9901 Connecting Rod Bearings, Undersized
9901 Coussinets de bielles, à cote inférieure
9901 Rolamentos da Biela, Subdimensionados
9901 Biela, cojinetes de subtamaño

RE65909PCDB01 A.1

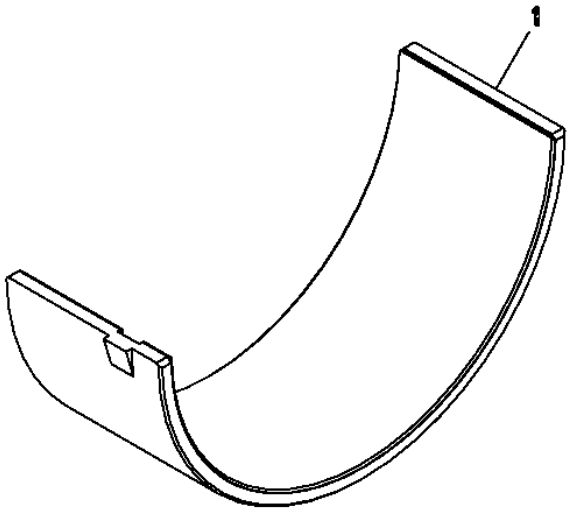

RE65909PCDB01

Item	*Nº peça*	*Descrição*	*Qtde*	*Nº série motor*	*Notas*
1	RE65909	Rolamento	1		(.254MM) Undersized

9901 Control Valve
9901 Clapet de commande
9901 Válvula de Controle
9901 Válvula de control

RE534109PCDC01 A.1

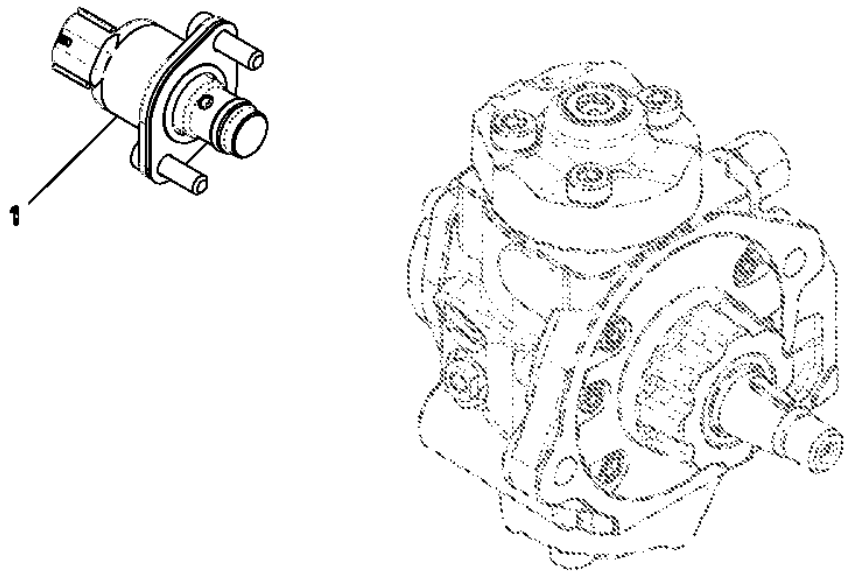

Item	*Nº peça*	*Descrição*	*Qtde*	*Nº série motor*	*Notas*
1	RE534109	VálVula de controle	1		

9901 Cylinder Liner Packing
9901 Garniture de chemise de cylindre
9901 Lubrificação da Camisa do Cilindro
9901 Retén de camisa de cilindro

AR65507PCDA02 A.1

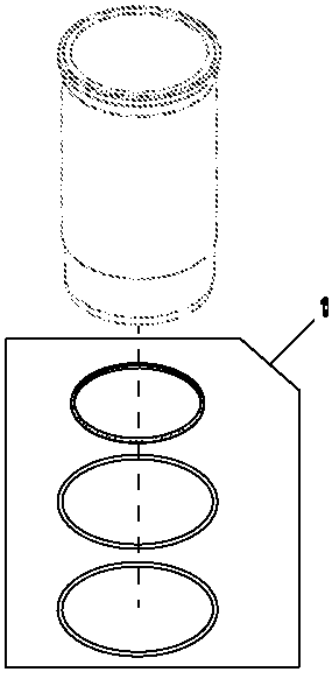

Item	*Nº peça*	*Descrição*	*Qtde*	*Nº série motor*	*Notas*
1	AR65507	Kit - anel o	1		

9901 Starter Relay
9901 Relais de démarreur
9901 Relé do Motor de Partida
9901 Relé de arrancador

RE504839PCDB02 A.1

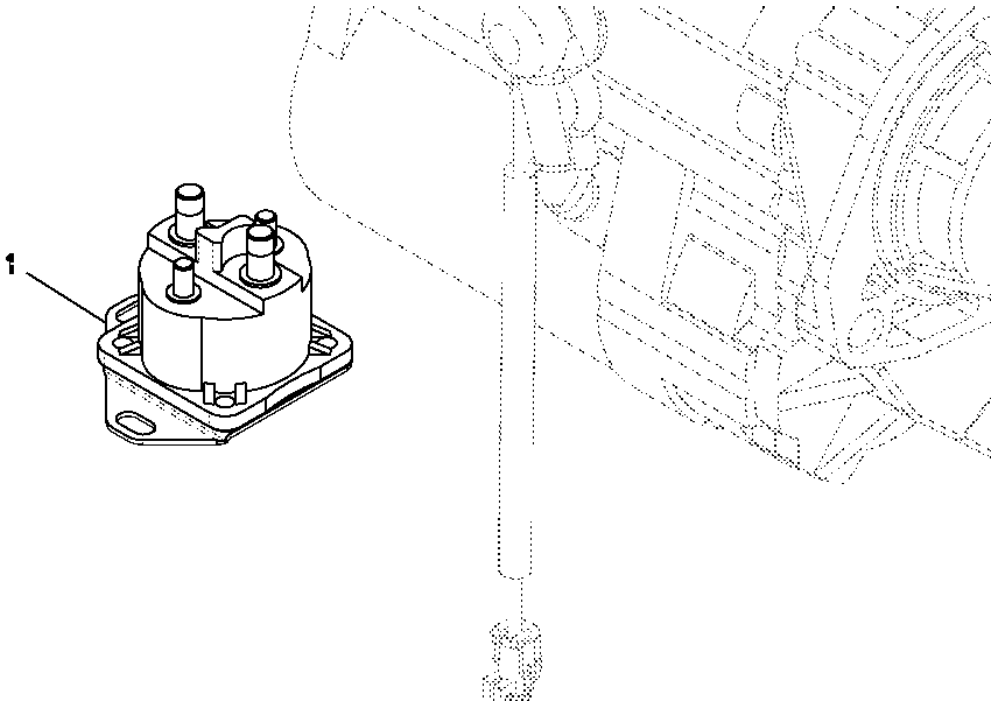

Item	*Nº peça*	*Descrição*	*Qtde*	*Nº série motor*	*Notas*
1	RE504839	Relé de paRtida	1		(24V)

9901 Rear Oil Seal
9901 Joint d'arrêt d'huile arrière
9901 Vedação Traseira de Óleo
9901 Retén de aceite trasero

RE44574PCDC03 A.1

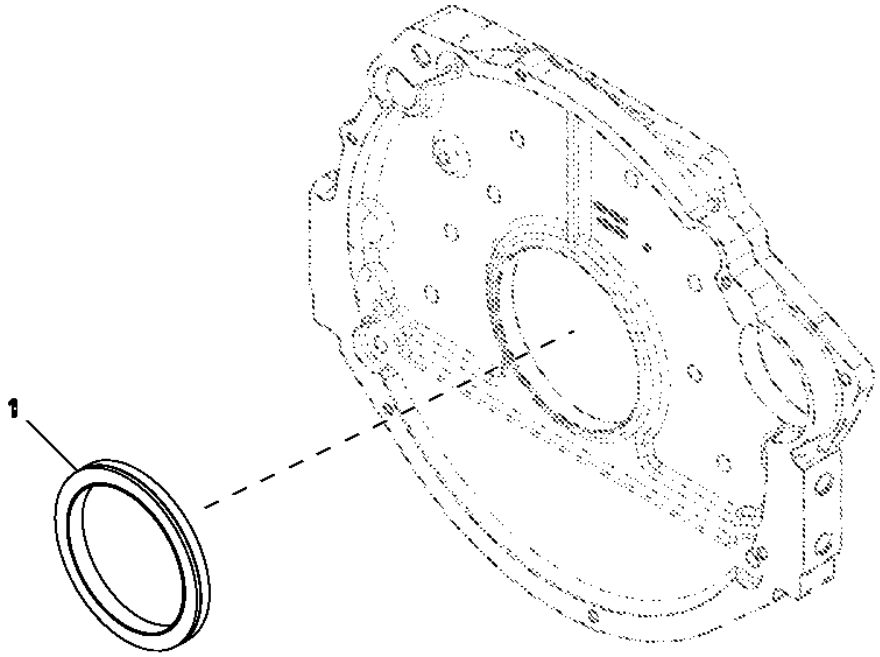

Item	*Nº peça*	*Descrição*	*Qtde*	*Nº série motor*	*Notas*
1	RE44574	Vedação	1		

9901 Camshaft and Camshaft Gears
9901 Arbre à cames et pignons d'arbre à cames
9901 Comando de Válvulas e Engrenagens do Comando de Válvulas
9901 Árbol de levas y engranajes

RE532239PCDA01 A.1

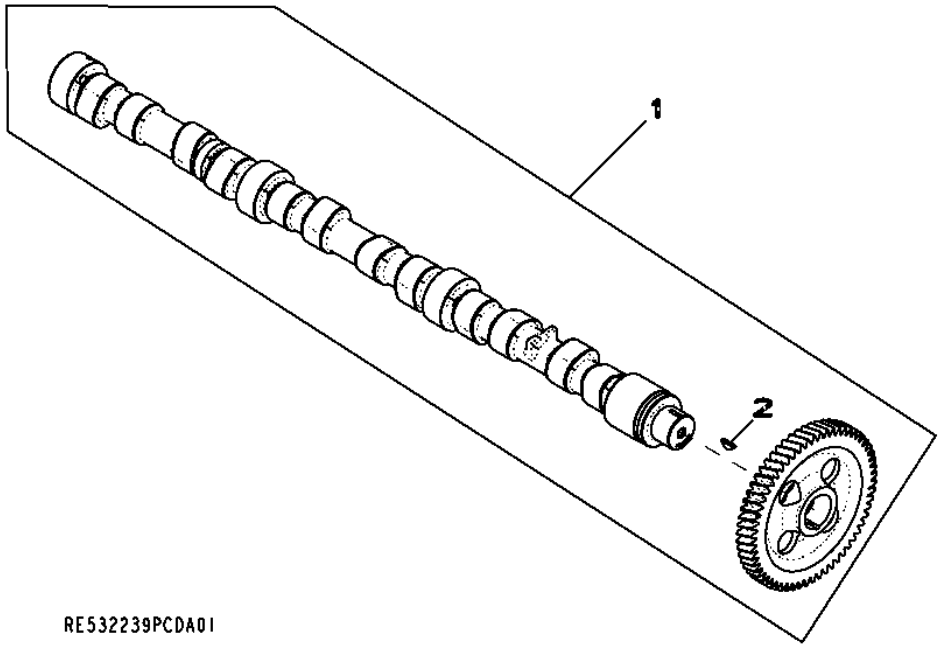

Item	*Nº peça*	*Descrição*	*Qtde*	*Nº série motor*	*Notas*
1	RE532239	Eixo de cames	1		
	SE501811	Comando de Válvulas Reman	1		(REMAN FOR RE532239)
2	R133303	Chaveta	1		

9901 Front oil Seal
9901 Joint pare-huile avant
9901 Vedação de Óleo Dianteira
9901 Sello de aceite delantero

RE538097PCDA02 A.1

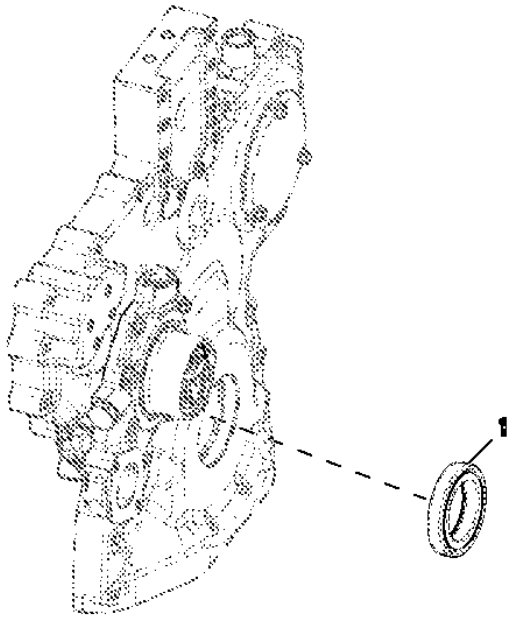

RE538097PCDA02

Item	*Nº peça*	*Descrição*	*Qtde*	*Nº série motor*	*Notas*
1	RE538097	Vedação	1		

9901 Engine Gasket Kit
9901 Jeu de joints du moteur
9901 Kit de Juntas do Motor
9901 Kit de empaquetaduras de motor

RE532631PCDC02 A.1

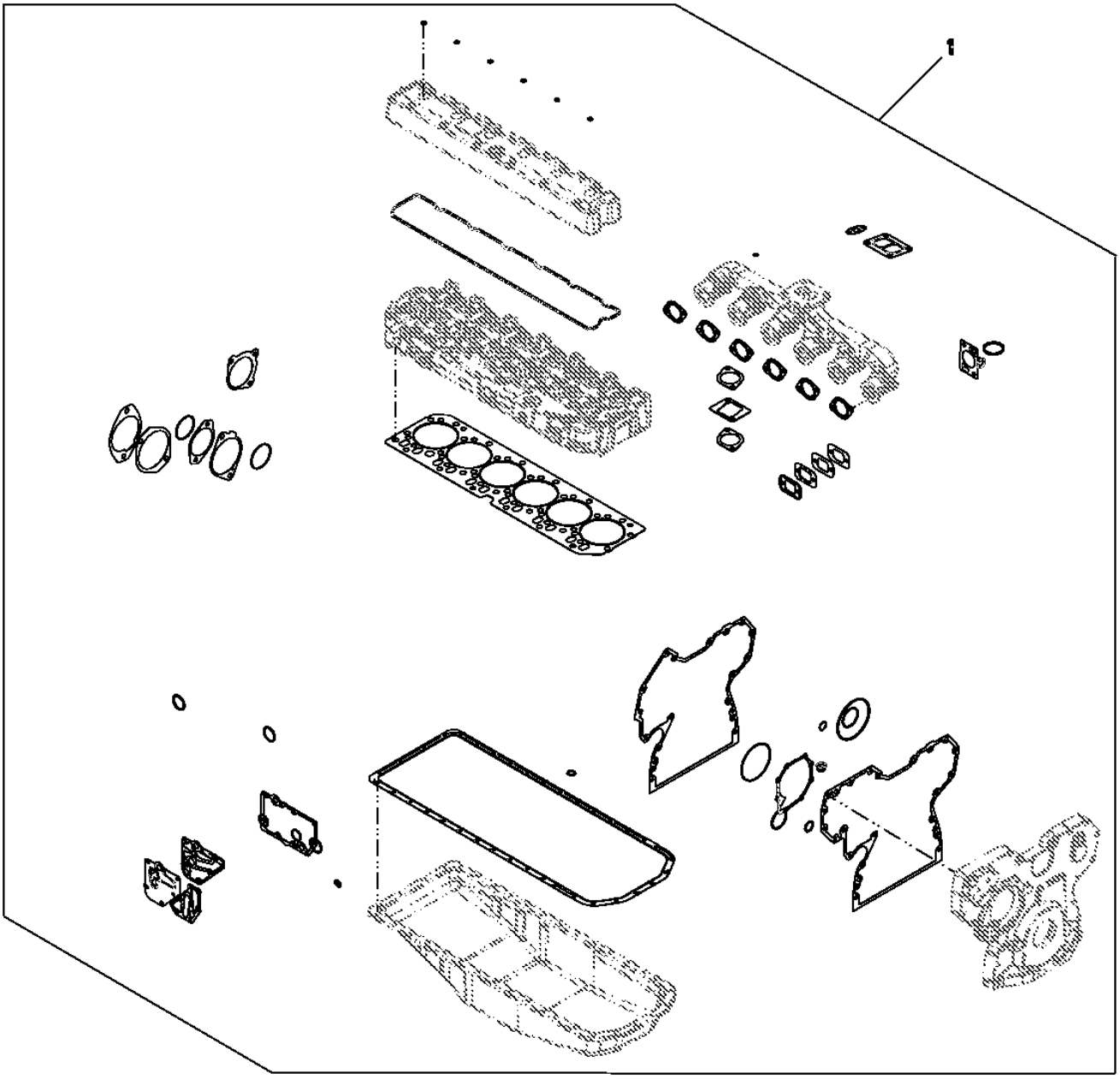

Item	*Nº peça*	*Descrição*	*Qtde*	*Nº série motor*	*Notas*
1	RE532631	Kit de juntas	1		

9901 Engine Gasket Kit
9901 Jeu de joints du moteur
9901 Kit de Juntas do Motor
9901 Kit de empaquetaduras de motor

RE532841PCDA02 A.1

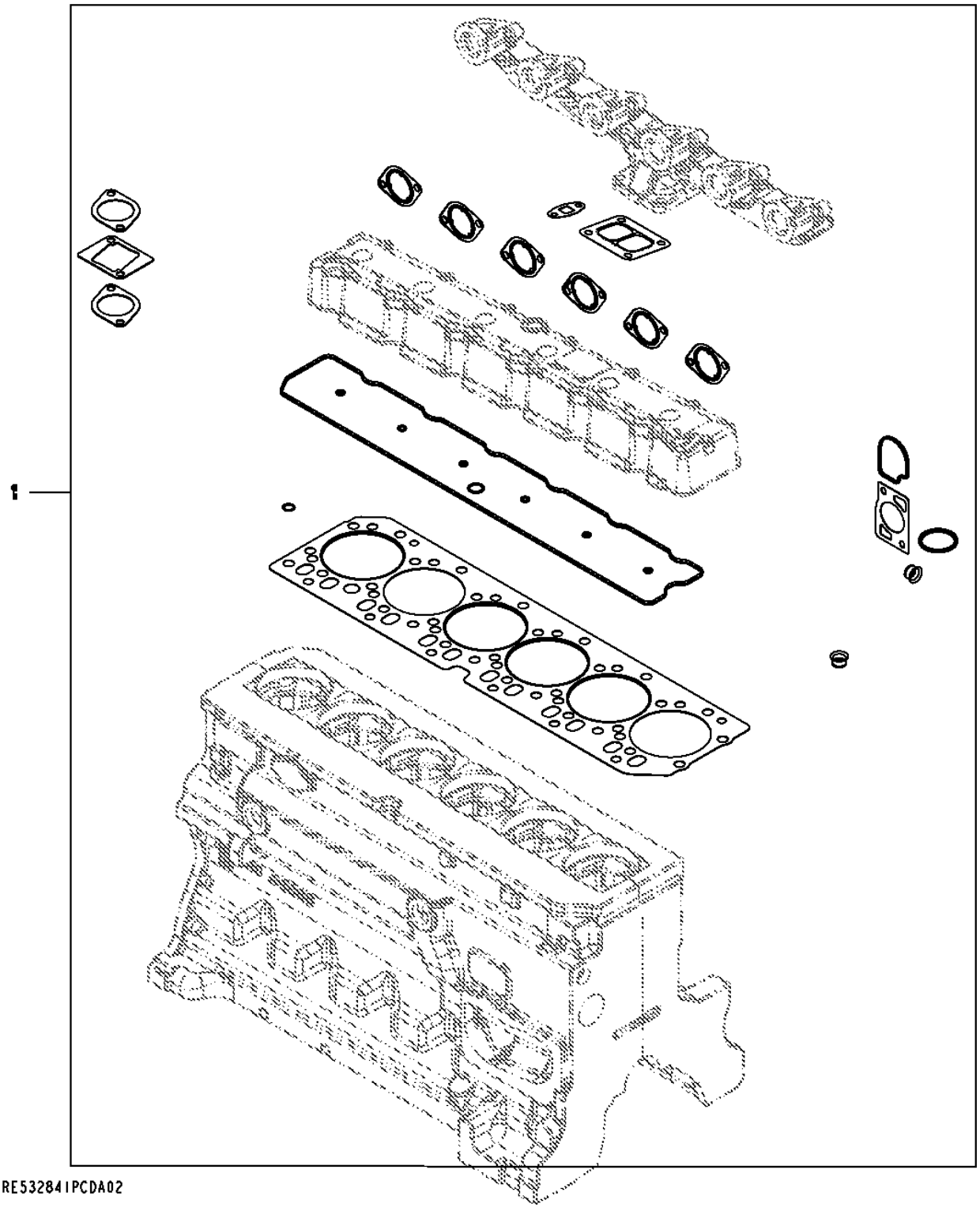

Item	*Nº peça*	*Descrição*	*Qtde*	*Nº série motor*	*Notas*
1	RE532841	Kit de juntas	1		(Also Order RE532993)

9901 Cylinder Head Bolts Kit
9901 Kit de boulons de culasse
9901 Kit de Parafusos do Cabeçote dos Cilindros
9901 Juego de pernos de cabeza de cilindro

RE532993PCDA02 A.1

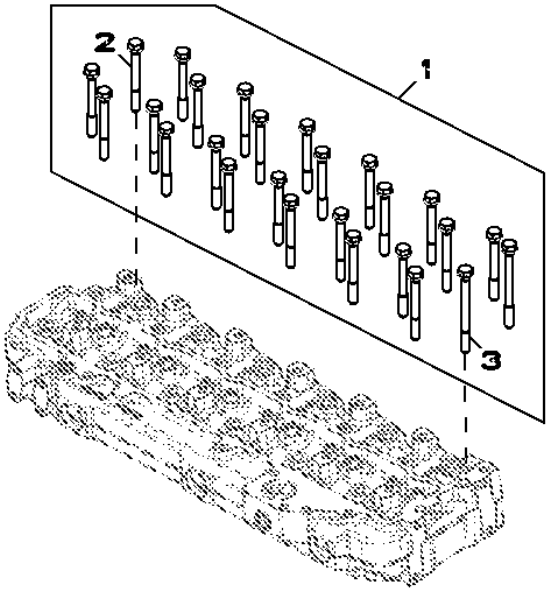

RE532993PCDA02

Item	*Nº peça*	*Descrição*	*Qtde*	*Nº série motor*	*Notas*
1	RE532993	Kit do parafuso	1		
2	R85363	Parafuso sextavado	24		
3	R502511	Parafuso sextavado	2		

9901 Piston Ring Kit
9901 Kit de segments de piston
9901 Kit de Anéis de Pistão
9901 Juego de segmentos de pistón

RE507852PCDB02 A.1

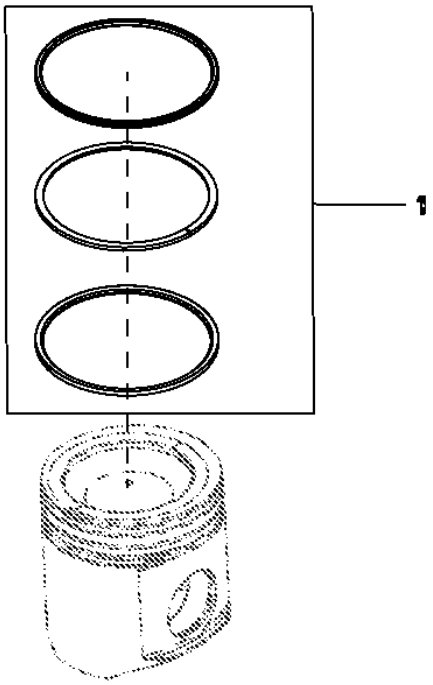

Item	*Nº peça*	*Descrição*	*Qtde*	*Nº série motor*	*Notas*
1	RE507852	Kit anéis de pistão	1		(Includes RE508561, RE504302 and R522512)

9901 Short Block Assembly
9901 Bloc moteur embielle
9901 Conjunto do Bloco Curto
9901 Conjunto de bloque corto

9901_RE540105_PCD A.1

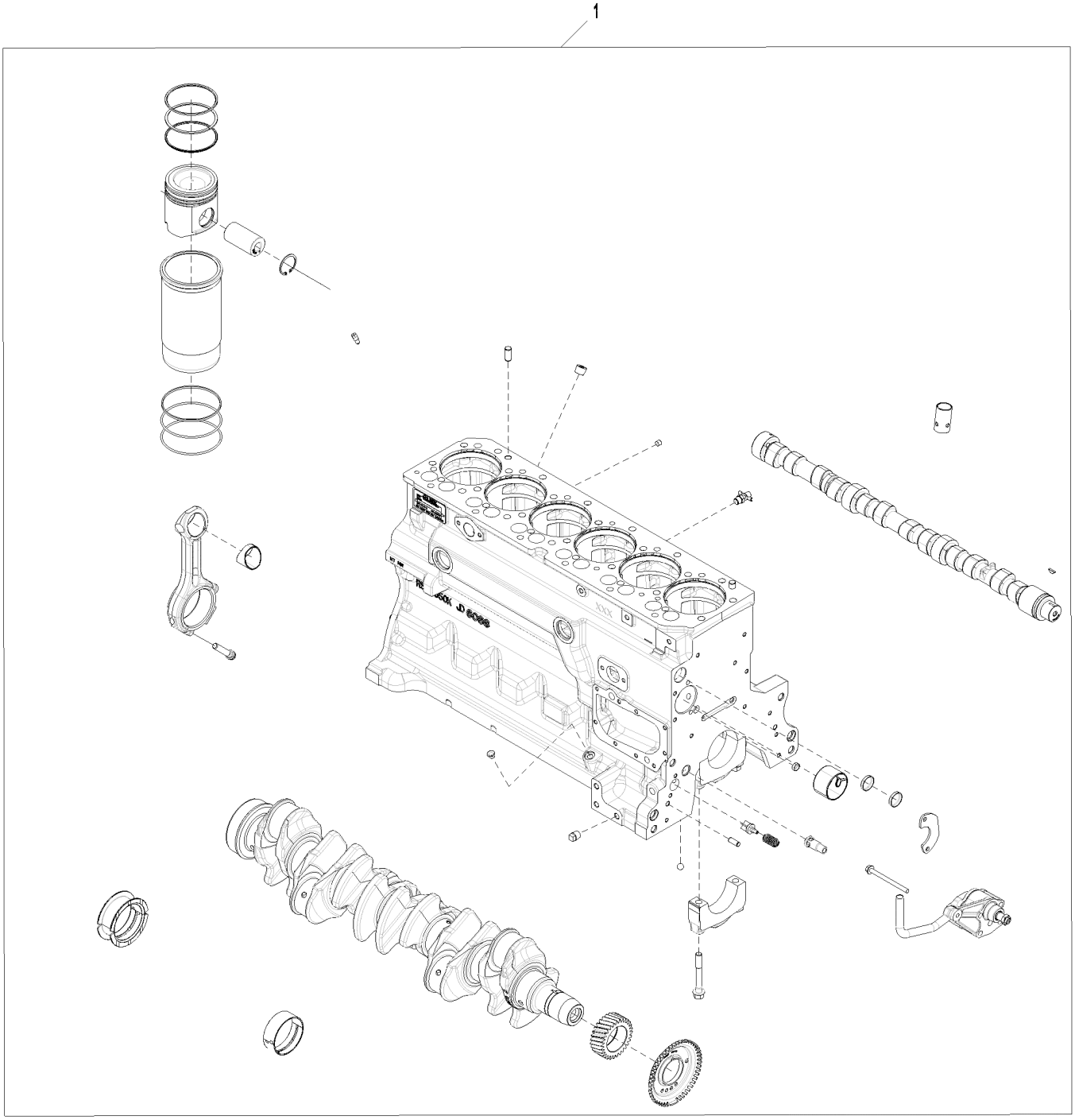

9901_RE540105_PCD

Item	*Nº peça*	*Descrição*	*Qtde*	*Nº série motor*	*Notas*
1	RE532651	Bloco de cil.c/peças móveis	1		SUB FOR RE540105

9901 Engine Overhaul Kit
9901 Kit de reconditionnement du moteur
9901 Kit de Retífica do Motor
9901 Conjunto de reconstrucción del motor

RE532634PCDB02 A.1

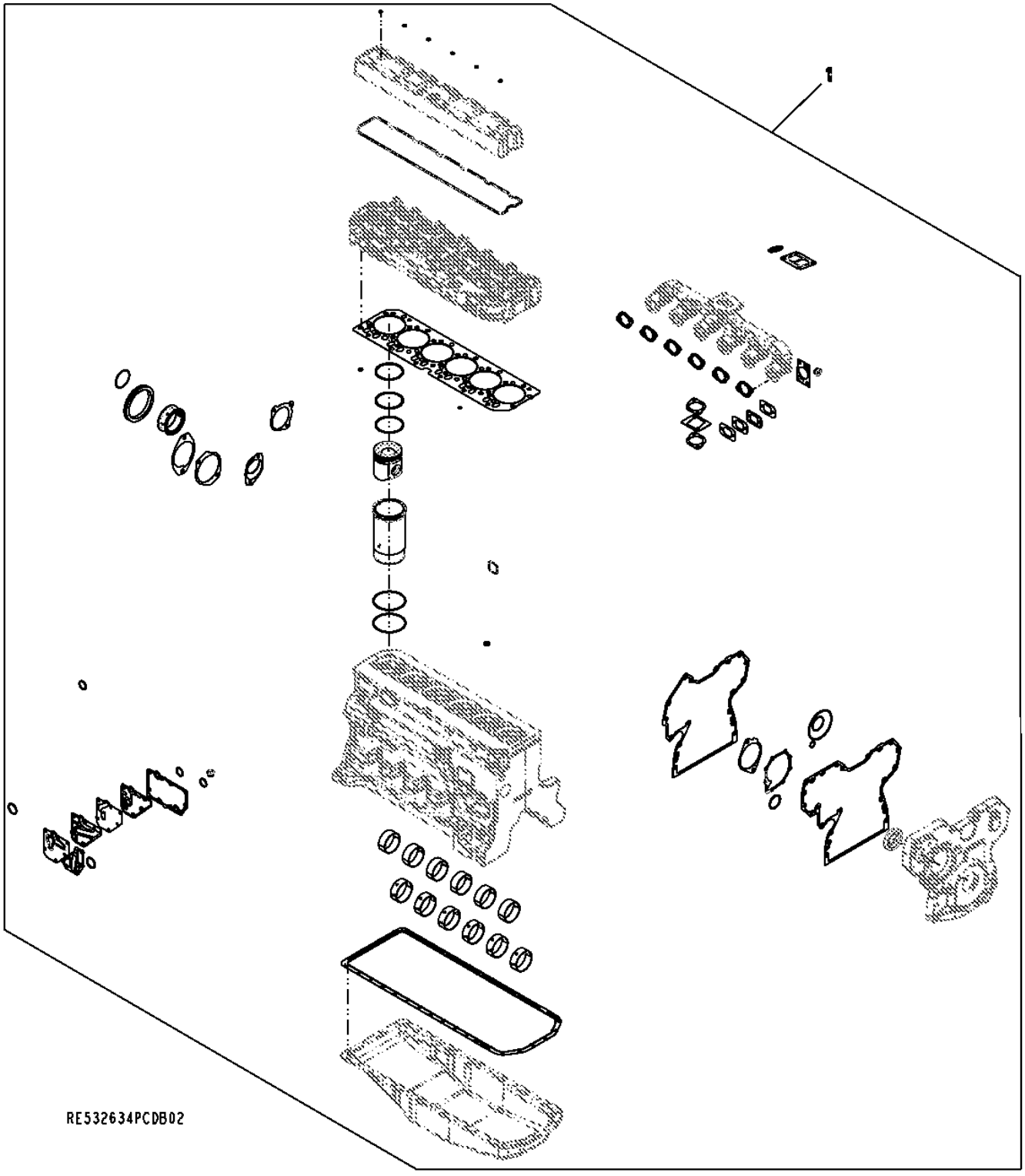

Item	*Nº peça*	*Descrição*	*Qtde*	*Nº série motor*	*Notas*
1	RE532634	Kit reparação do motor	1		(Also Order R501124 and RE532993) Kit, Overhaul, 6 CYL, PT-E, Tier3

9901 Starter Motor Kit
9901 Kit de démarreur
9901 Kit do Motor de Partida
9901 Juego de arrancador

RE500345PCDA01 A.1

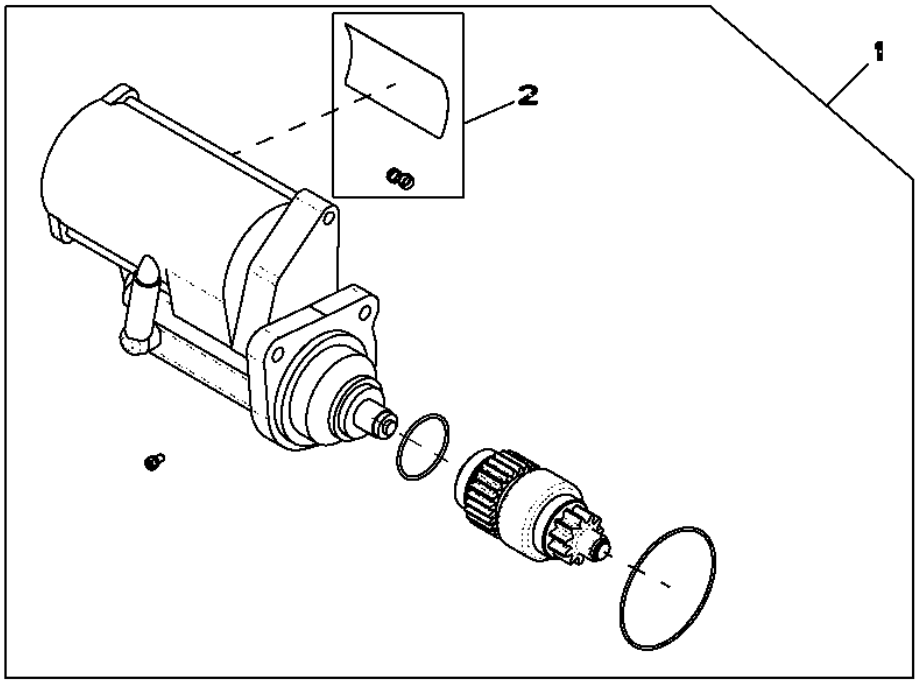

Item	*Nº peça*	*Descrição*	*Qtde*	*Nº série motor*	*Notas*
1	RE500345	Kit para motor de partida	1		
2	RE70756	Kit da cobertura	1		

9901 Injector Service Kit
9901 Kit d'entretien des injecteurs
9901 Kit de Manutenção do Injetor
9901 Juego de mantenimiento de inyectores

RE541425PCDA01 A.1

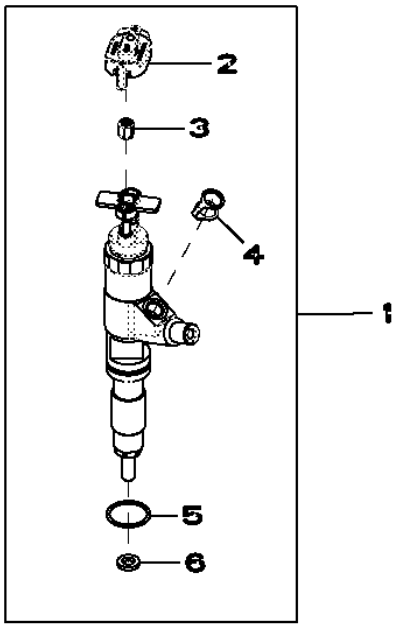

RE541425PCDA01

Item	*Nº peça*	*Descrição*	*Qtde*	*Nº série motor*	*Notas*
1	RE541425	Unidade injeção eletrônica	1		
2	RE528588	Tampa de conecTor eléTrico	1		
3	R134920	Porca	2		
4	R522899	Arruela de vedação	1		
5	R516647	Anel o	1		
6	R523499	Arruela	1		

Replacement Engine
Moteur de rechange
Motor de Reposição
Motor de recambio

RGP13289 A.1

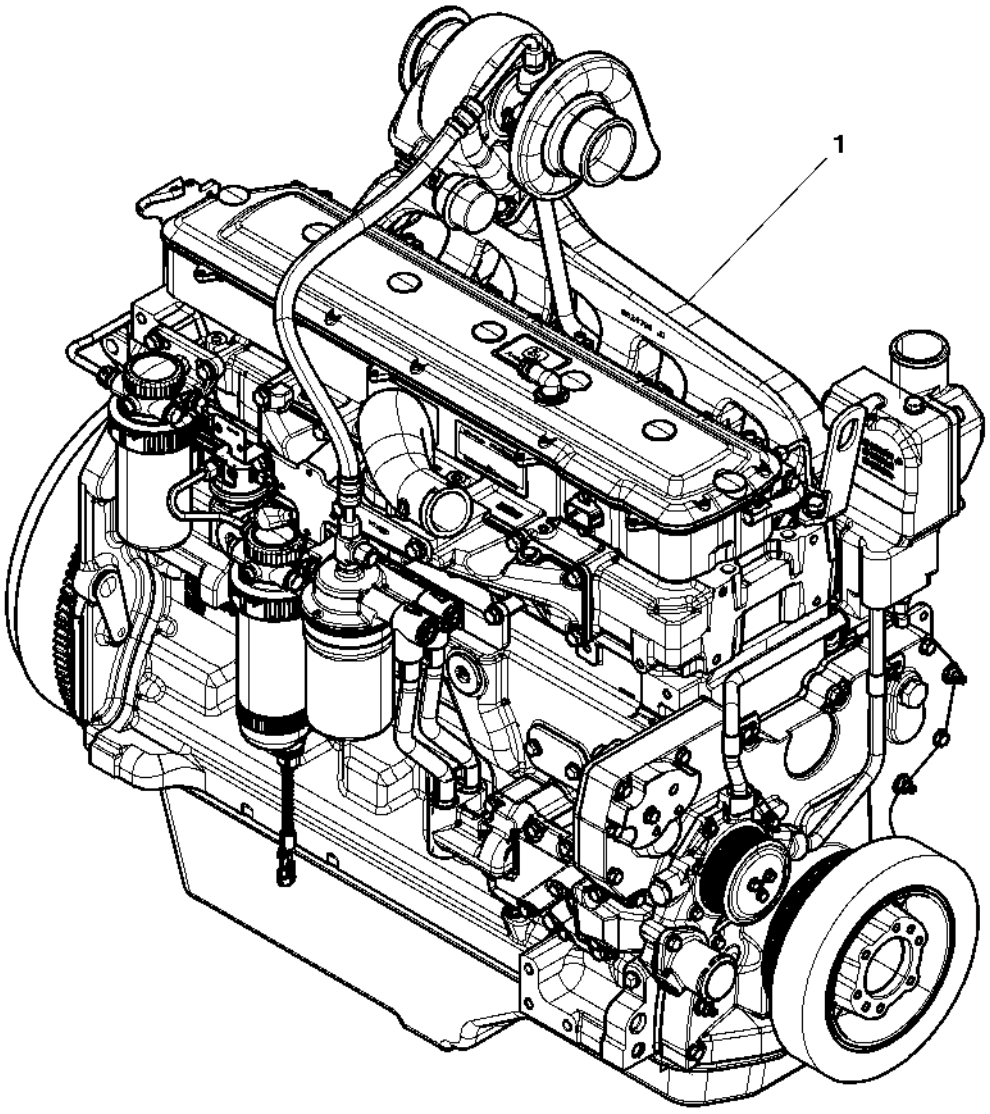

RGP13289

Item	*Nº peça*	*Descrição*	*Qtde*	*Nº série motor*	*Notas*
1	PE10997	Motor a diesel	1		(A)

(A) May Not Be as Illustrated
Peut ne pas ressembler à l'image
Pode Não Ser Conforme Ilustrado
Puede diferir de la ilustración

Sectional Pictorial Index
Index d'illustrations par sections.
Índice pictórico por seção
Índice de ilustraciones por secciones

RGP13260 A.1

6068HT069

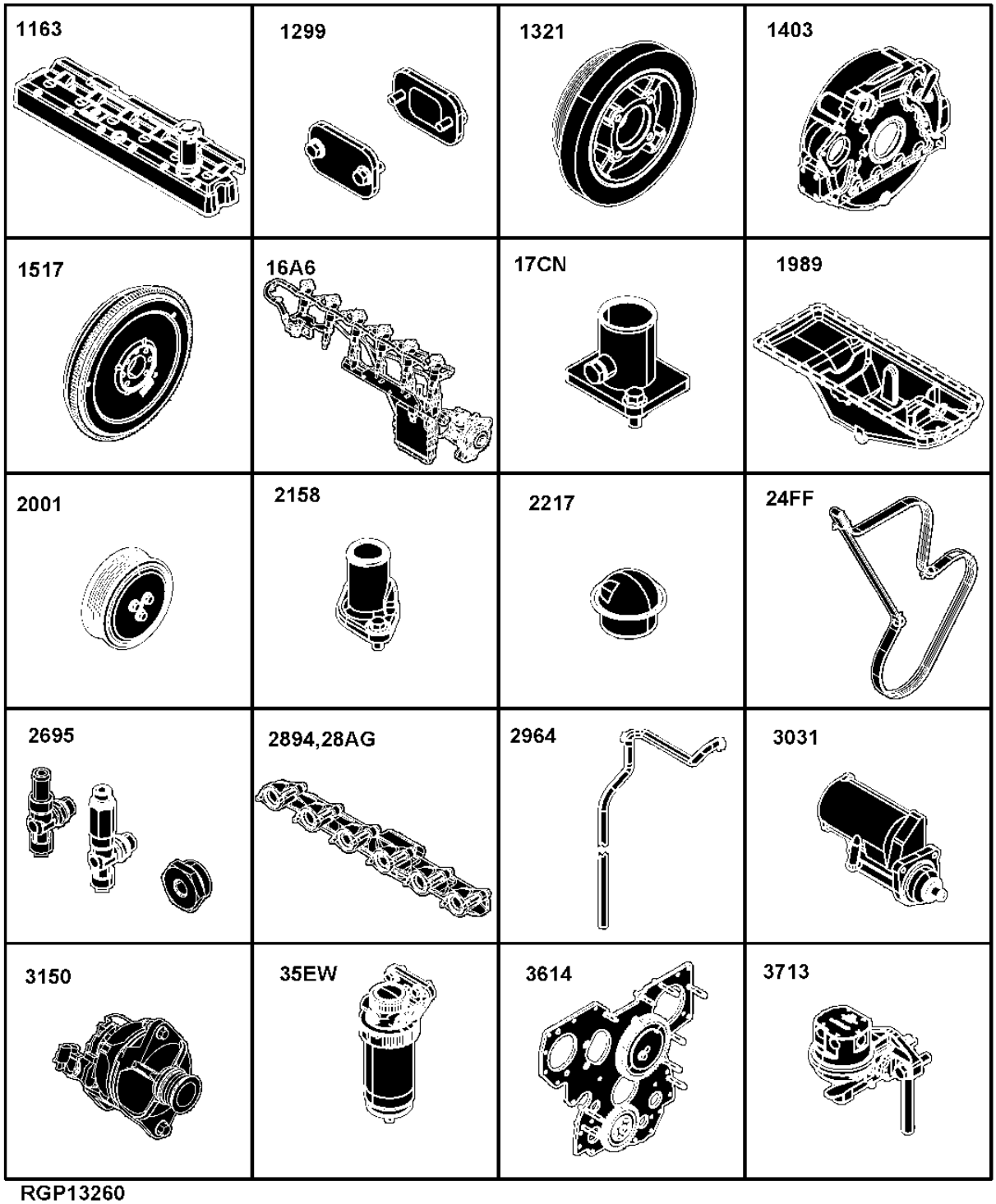

RGP13260

1163- 456
1299- 544
1321- 460
1403- 207
1517- 208
16A6- 210
17CN- 212
1989- 214
2001- 216
2158- 217
2217- 218
24FF- 222
2695- 223
2894- 224
28AG- 225
2964- 226
3031- 228
3150- 229
35EW- 230
3614- 232
3713- 234

Sectional Pictorial Index
Index d'illustrations par sections.
Índice pictórico por seção
Índice de ilustraciones por secciones

RGP13261 A.1

6068HT069

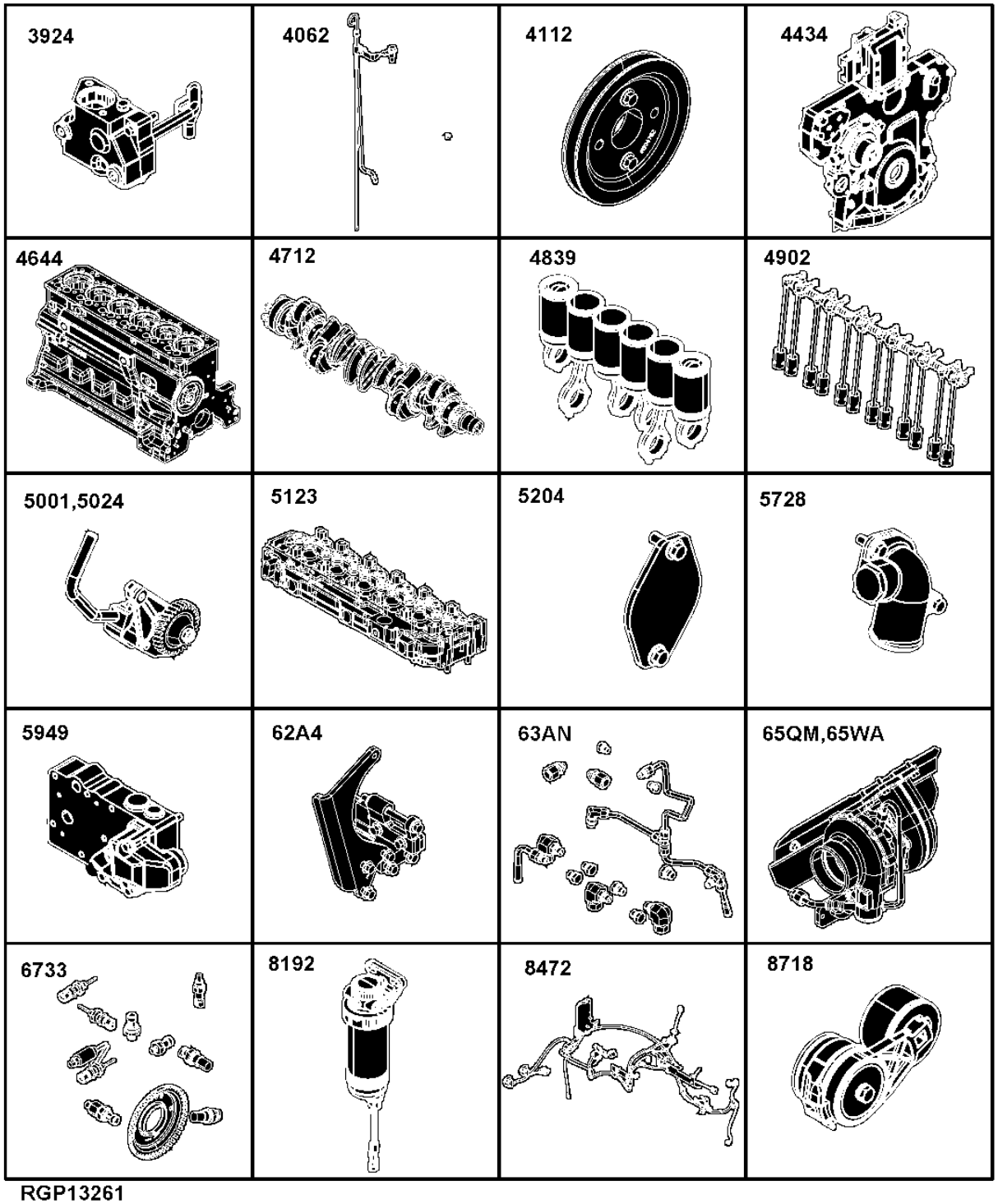

RGP13261

3924- 236
4062- 238
4112- 239
4434- 240
4644- 242
4712- 244
4839- 246
4902- 248
5001- 250
5024- 251
5123- 252
5204- 254
5728- 255
5949- 256
62A4- 257
63AN- 258
65QM- 260
65WA- 264
6733- 266
8192- 268
8472- 270
8718- 272

Sectional Pictorial Index
Index d'illustrations par sections.
Índice pictórico por seção
Índice de ilustraciones por secciones

8875-	273
9801-	274
2-	276
1-	278

RGP13262 A.1

6068HT069

8875 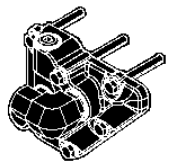	9801 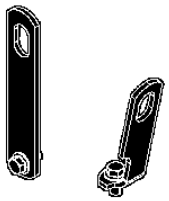	1 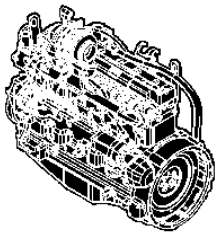	2 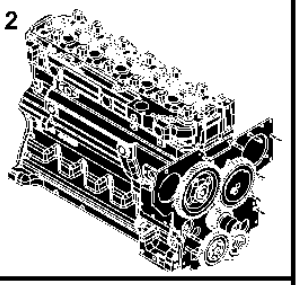

RGP13262

1163 Rocker Arm Cover
1163 Cache-culbuteurs
1163 Tampa do balancim
1163 Tapa de balancines

RE531386PCDB01 A.1

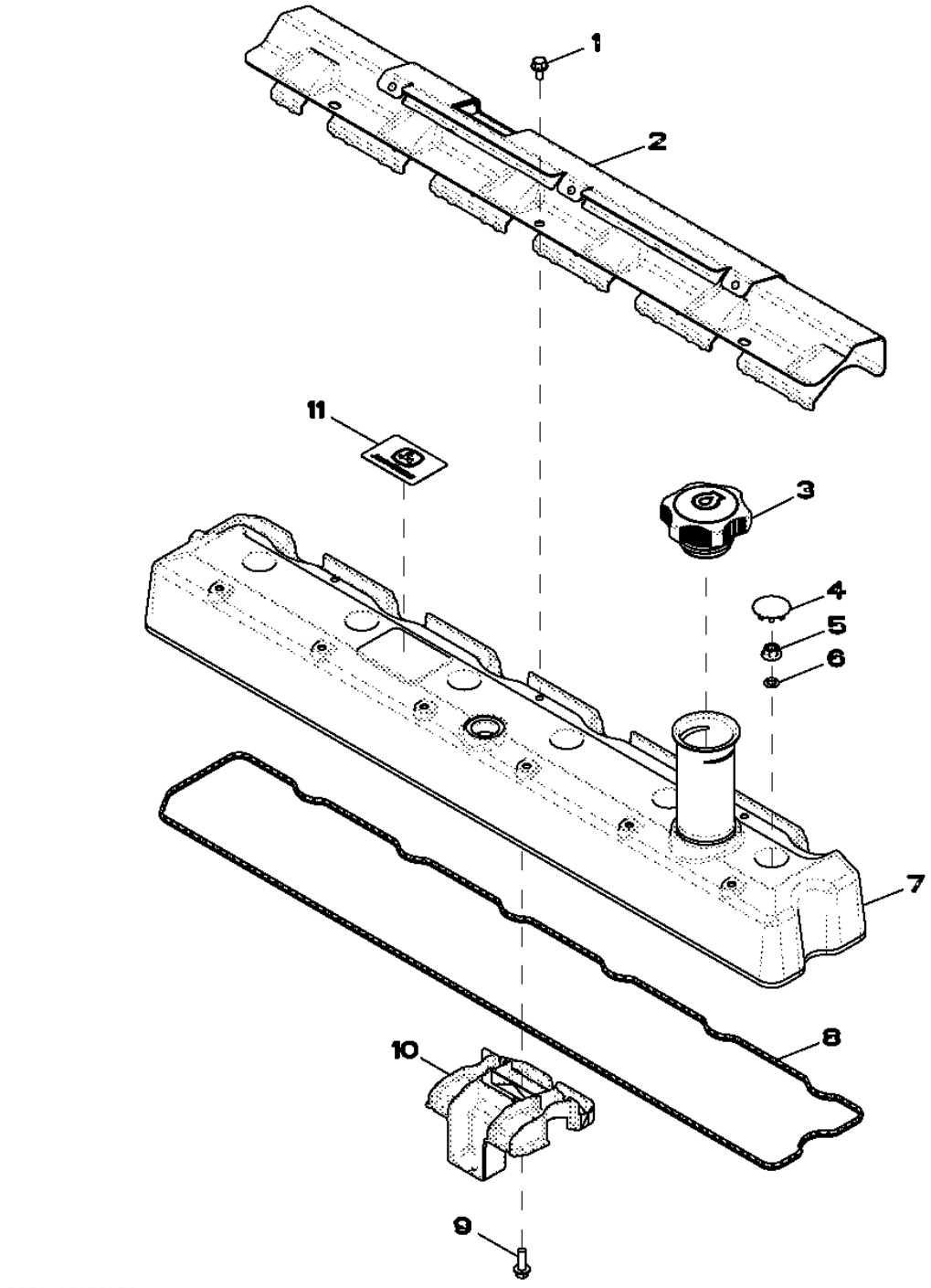

Item	*Nº peça*	*Descrição*	*Qtde*	*Nº série motor*	*Notas*
1	RE527858	Parafuso	3		
2	R522410	Proteção térmica	1		
3	RE535517	Tampa do abasTecimenTo	1		
4	H23125	Plugue	6		
5	R123574	Porca	6		
6	R123575	Anel o	6		
7	RE531383	Tampa de válvula	1		
8	R524469	Junta	1		
9	19M7862	Parafuso	1		M6 X 20
10	RE528742	Defletor	1		
11	R521401	EmblEma	1		

1299 Oil Filler Neck Cover
1299 Couvercle de goulotte de remplissage d'huile
1299 Tampa do Gargalo de Abastecimento de Óleo
1299 Cubierta de cuello de llenado de aceite

1299_RE57761_PCD A.2

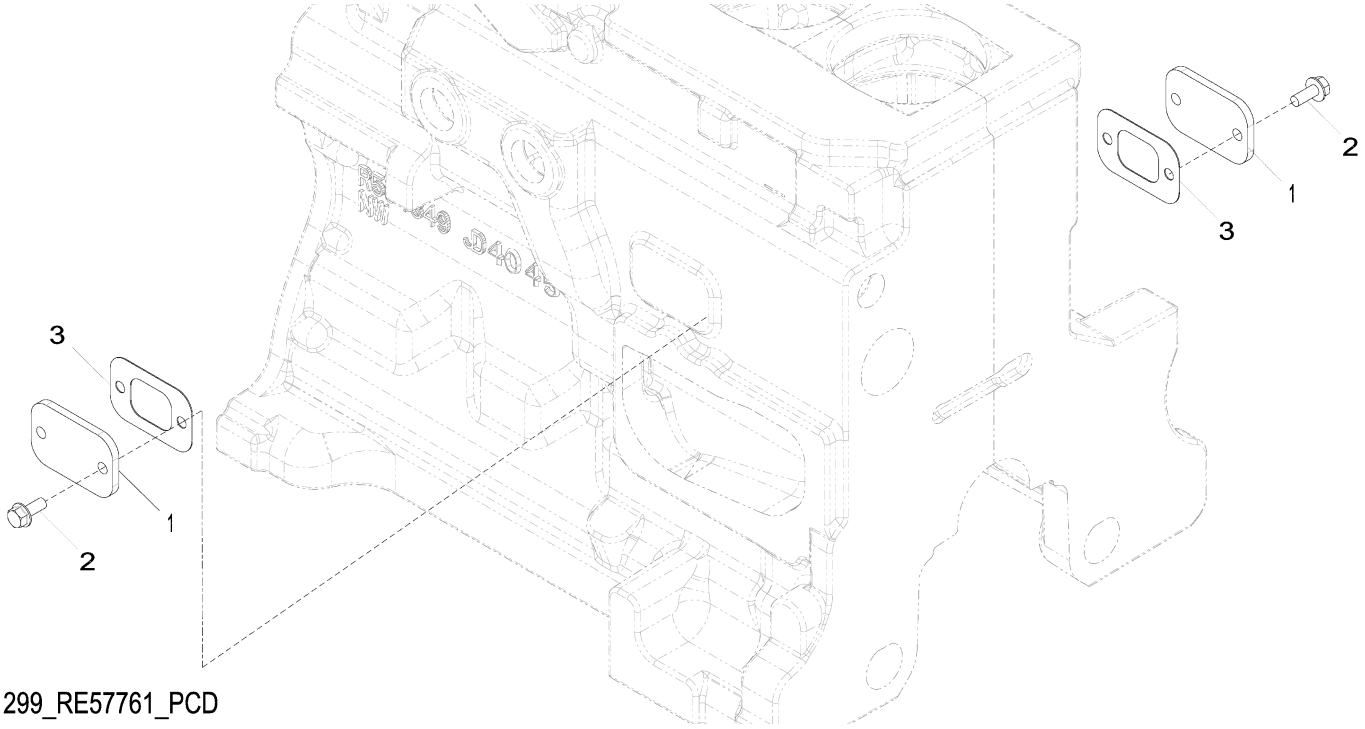

1299_RE57761_PCD

Item	*Nº peça*	*Descrição*	*Qtde*	*Nº série motor*	*Notas*
1	R116296	Capa	2		
2	RE67238	Parafuso	4		(A)
3	R136495	Junta	2		

(A) Threads With Pre-Applied Sealant
Filetages avec produit d'étanchéité préappliqué
Roscas com Vedante Pré-aplicado
Roscas con pasta selladora preaplicada

1321 Crankshaft Pulley
1321 Poulie du vilebrequin
1321 Polia do Virabrequim
1321 Polea del cigüeñal

RE508855PCDF01 A.1

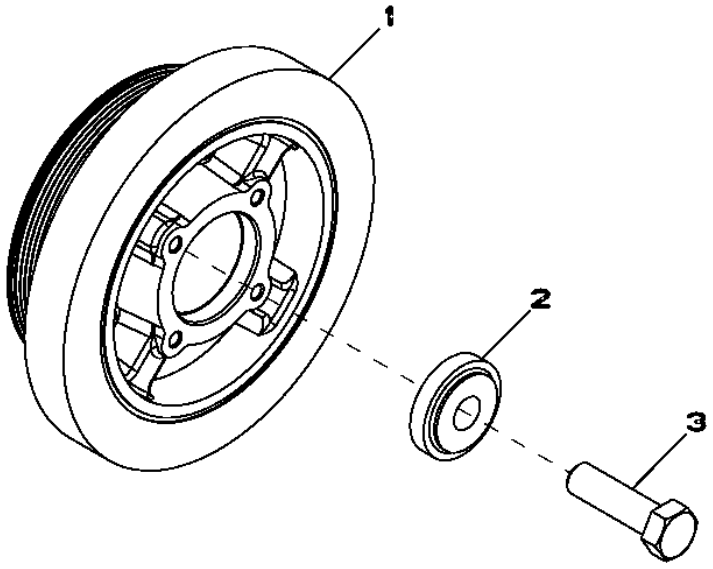

RE508855PCDF01

Item	*Nº peça*	*Descrição*	*Qtde*	*Nº série motor*	*Notas*
1	RE505939	Amortecedor de torção	1		
2	R517237	Bucha	1		
3	R516648	Parafuso sextavado	1		

1403 FLYWHEEL HOUSING
1403 CARTER VOLANT
1403 ALOJAMENTO DO VOLANTE
1403 CAJA DEL VOLANTE MOTOR

RE59342PCDE01 A.1

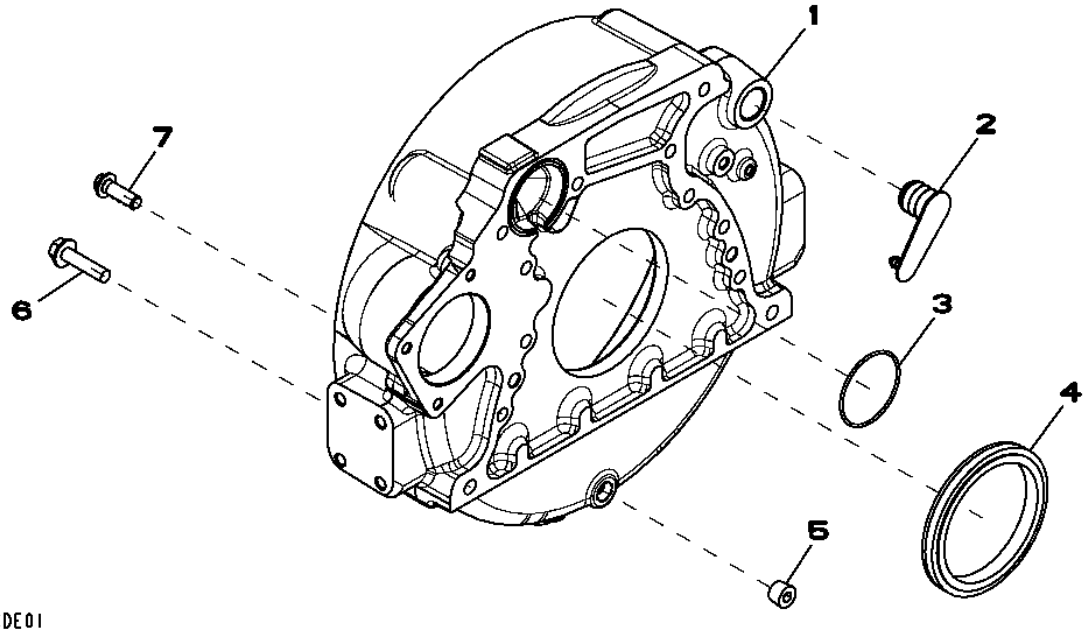

Item	*Nº peça*	*Descrição*	*Qtde*	*Nº série motor*	*Notas*
1	R503444	Carcaça	1		
2	R131768	Plugue	1		
3	R61467	Anel o	1		
4	RE44574	Vedação	1		
5	15H624	Tampão	1		1/2"
6	19M8306	Parafuso	4		M12 X 50
7	R135918	Parafuso	8		

1517 FLYWHEEL
1517 VOLANT
1517 VOLANTE
1517 VOLANTE MOTOR

RE66748PCDD01 A.1

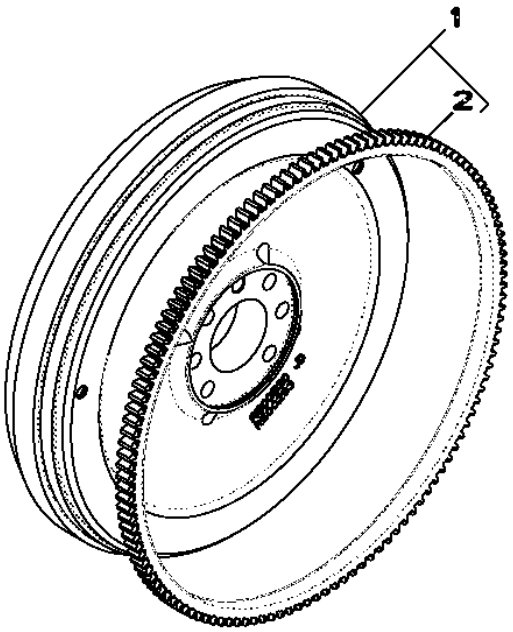

Item	*Nº peça*	*Descrição*	*Qtde*	*Nº série motor*	*Notas*
1	RE500527	Volante	1		(MARKED R500293)
2	R28811	Coroa	1		
..	R135918	Parafuso	6		

16A6 Fuel Injection Pump
16A6 Pompe d'injection
16A6 Bomba de Injeção de Combustível
16A6 Bomba de inyección de combustible

RE525491PCDC04 A.1

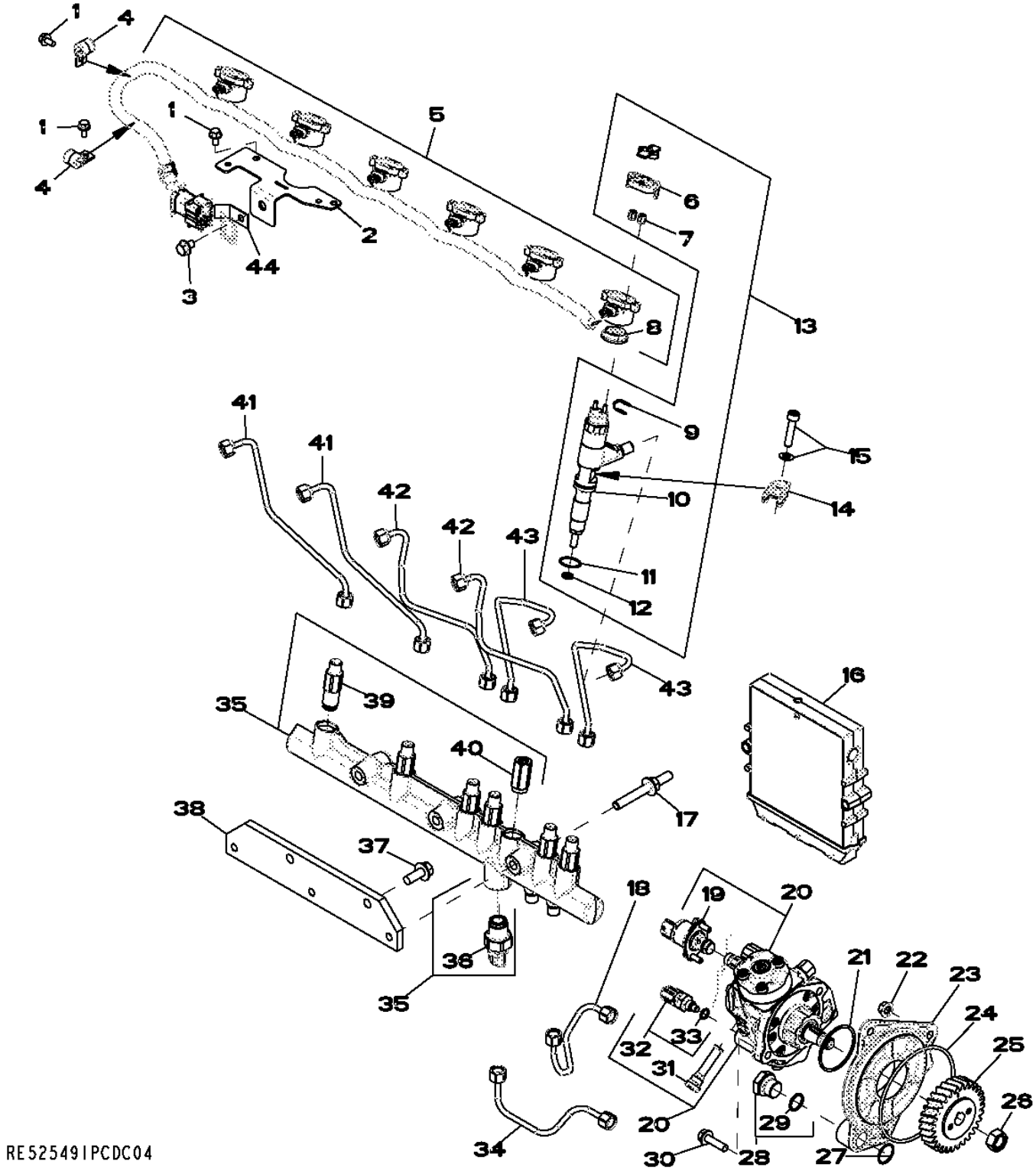

Item	*Nº peça*	*Descrição*	*Qtde*	*Nº série motor*	*Notas*
1	RE527858	Parafuso	4		(A) M6 X 12
2	R523048	Apoio	1		
3	RE524730	Parafuso sextavado	AR		(A) M8 X 12
4	AH80916	Presilha	2		
5	RE528609	Chicote	1		
6	RE528588	Tampa de conecTor eléTrico	6		
7	R134920	Porca	12		
8	R522630	Vedação	1		
9	R522899	Arruela de vedação	AR		
10	.....	Unidade injeção eletrônica	1		TYPE 72 - 1000 cc , NSEP; ORDER RE546784
11	R516647	Anel o	1		
12	R523499	Arruela	6		
13	RE546784	Kit do bocal	6		
	SE501925	Bico injetor remanufaturado	6		REMAN FOR RE546784
14	R520813	Braçadeira	6		
15	RE528096	Parafuso c/arruela	6		
16	RE526588	Controle eletrôn. do motor	1		
	SE502802	Controlador do motor reman.	1		(C) 24 V / 12 V, REMAN FOR RE526588
17	R521159	Pino	3		
18	RE527054	Linha de combustivel	1		
19	RE534109	VálVula de controle	1		
20	RE507959	Bombainjetora combustível	1		SUB FOR RE527528
	SE501916	Bombainjet.combust. reman.	1		REMAN FOR RE527528
	SE501915	Bombainjet.combust. reman.	1		REMAN FOR RE507959
21	R516125	Anel o	1		
22	14M7298	Porca com flange	3		M8
23	R504577	Adaptador	1		
24	R55453	Anel o	1		
25	R502541	EngrEnagem	1		Z = 30
26	R91360	Porca	1		
27	R116031	Anel o	1		
28	RE517370	Conexão	1		
29	51M7044	Anel o	1		17.300 X 2.200 mm
30	19M7868	Parafuso	2		M8 X 30
31	RE516999	Peneira	1		
32	RE516336	SenSor temperatura combuStí	1		
33	R524234	Anel o	1		
34	RE527055	Linha de combustivel	1		
35	RE522596	Trilho	1		SUB FOR RE520928
36	RE520930	SenSor	1		
37	19M7785	Parafuso	2		M10 X 25
38	R504239	Apoio	1		
39	RE515636	Limitador	6		
40	RE516335	VálVula de alíVio de press.	1		(B)
41	RE526694	Linha de combustivel	2		
42	RE526693	Linha de combustivel	2		
43	RE526692	Linha de combustivel	2		
44	R520930	Apoio	1		

(A) Threads With Pre-Applied Sealant
Filetages avec produit d'étanchéité préappliqué
Roscas com Vedante Pré-aplicado
Roscas con pasta selladora preaplicada

(B) Includes O-Ring
Comprend le joint torique
Inclui Anel O
Incluye anillo tórico.

(C) Level 16
Niveau 16
Nível 16
Nivel 16

17CN INTAKE MANIFOLD
17CN PIPE D'ADMISSION
17CN COLETOR DE ADMISSÃO
17CN COLECTOR DE ADMISION

RE531050PCDA02 A.1

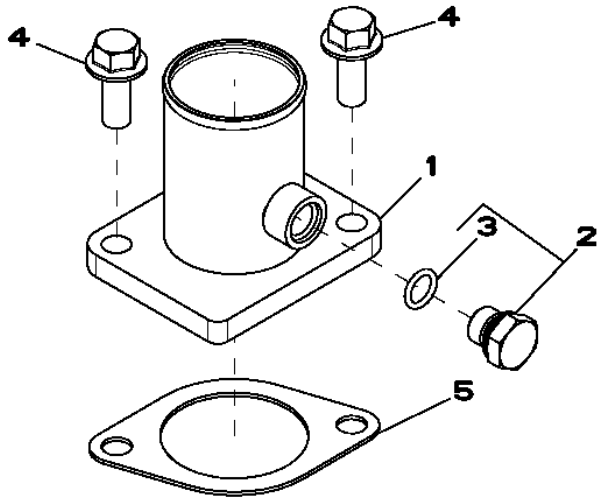

RE531050PCDA02

Item	*Nº peça*	*Descrição*	*Qtde*	*Nº série motor*	*Notas*
1	RE508742	Admissão de ar	1		
2	RE46684	Tampão	1		
3	51M7041	Anel o	1		11.300 X 2.200 mm
4	19M7785	Parafuso	2		M10 X 25
5	R81275	Junta	1		

1989 OIL PAN
1989 CARTER D'HUILE
1989 BANDEJA DE ÓLEO
1989 CARTER DEL MOTOR

RE515829PCDH02 A.1

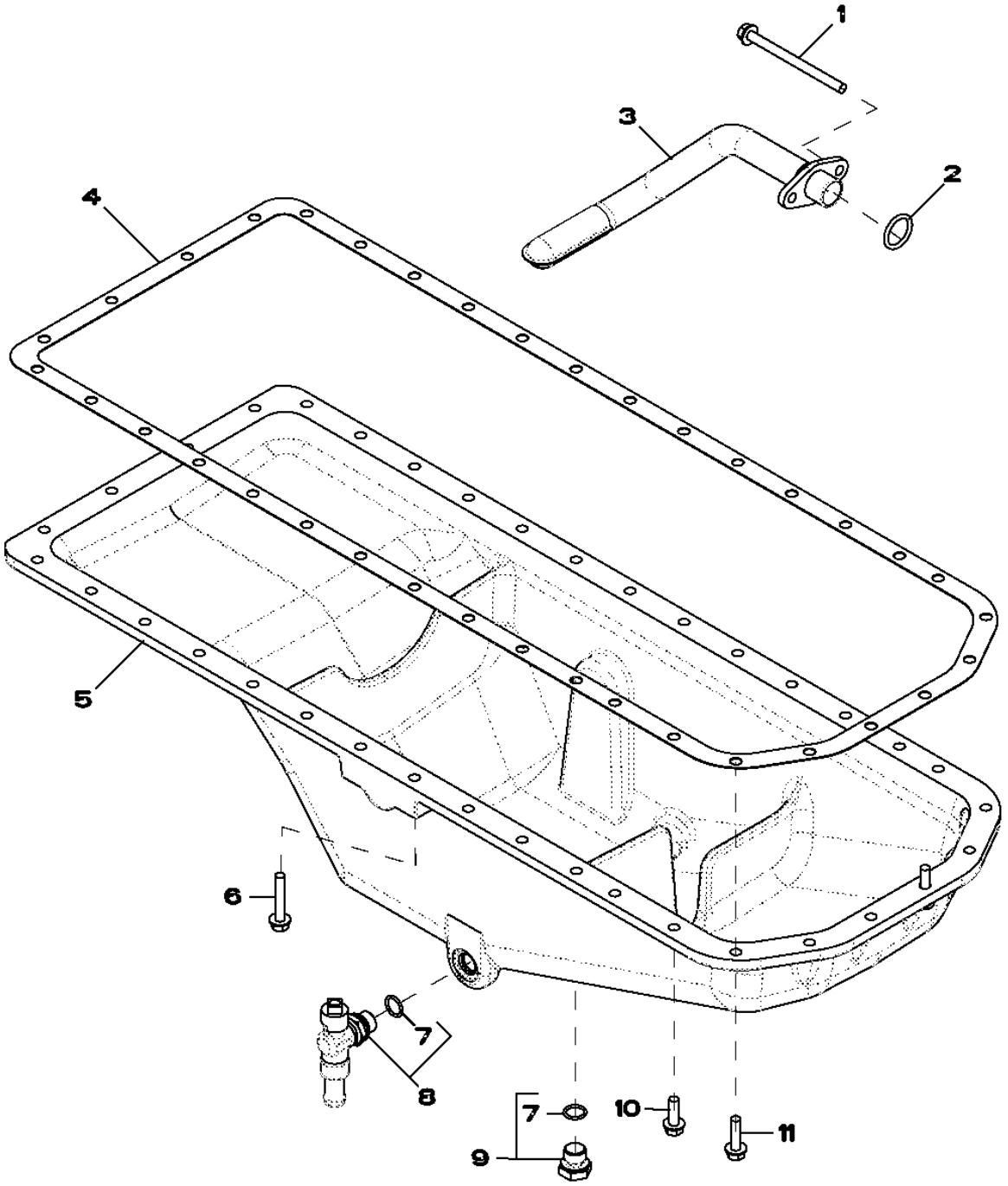

Item	*Nº peça*	*Descrição*	*Qtde*	*Nº série motor*	*Notas*
1	19M10075	Parafuso	2		M8 X 110
2	R61871	Anel o	1		
3	RE69898	Entrada da Bombade óleo	1		
4	R123354	Junta	1		
5	R527787	Cárter	1		(MARKED R529563) (SUB FOR R515307)
6	19M7799	Parafuso	6		M8 X 45
7	51M7043	Anel o	2		15.300 X 2.200 mm
8	RE507952	VálVula de dreno	1		
9	RE46685	Tampão	1		
10	19M7867	Parafuso	26		M8 X 25
11	19M7868	Parafuso	4		M8 X 30

2001 WATER PUMP
2001 POMPE A EAU
2001 BOMBA DE ÁGUA
2001 BOMBA DE AGUA

RE58175PCDD02 A.1

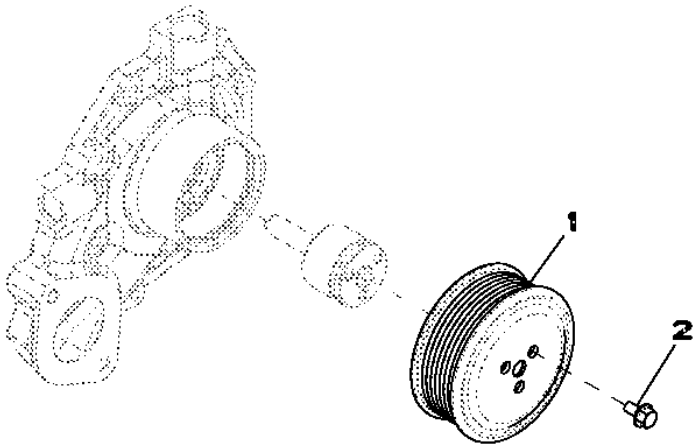

RE58175PCDD02

Item	*Nº peça*	*Descrição*	*Qtde*	*Nº série motor*	*Notas*
1	R115250	Polia	1		
2	19M7774	Parafuso	3		M6 X 12

2158 THERMOSTAT COVER
2158 COUVERCLE DE THERMOSTAT
2158 TAMPA DO TERMOSTATO
2158 TAPA TERMOSTATO

RE528878PCDA02 A.1

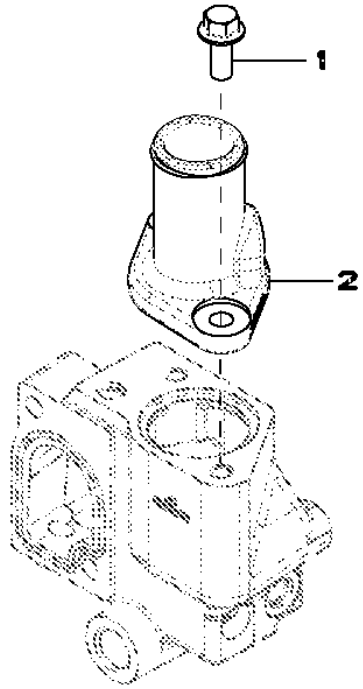

RE528878PCDA02

Item	*Nº peça*	*Descrição*	*Qtde*	*Nº série motor*	*Notas*
1	19M7785	Parafuso	2		M10 X 25
2	R522780	Capa	1		

2217 THERMOSTAT
2217 THERMOSTAT
2217 TERMOSTATO
2217 TERMOSTATO

RE529086PCDA04 A.1

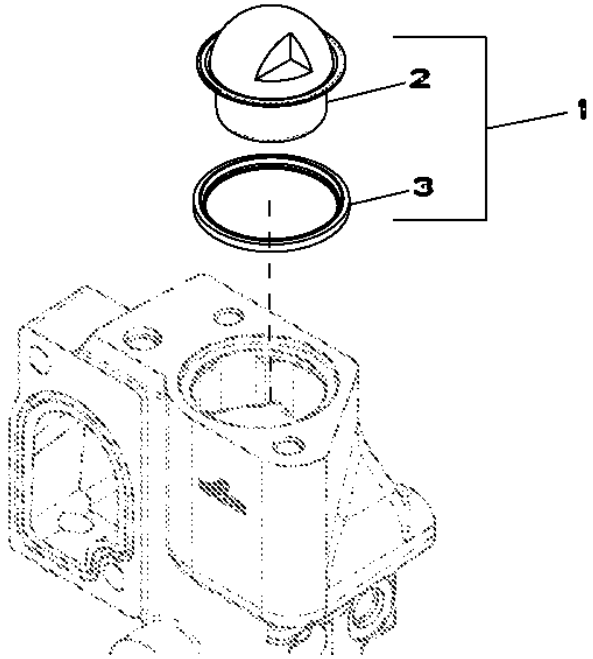

RE529086PCDA04

Item	*Nº peça*	*Descrição*	*Qtde*	*Nº série motor*	*Notas*
1	RE529270	TermosTaTo	1		
2	RE522076	TermosTaTo	1		
3	R521548	Vedação	1		

2224 Thermostat
2224 Thermostat
2224 Válvula Termostática
2224 Termostato

2224_RE543721_PCD A.1

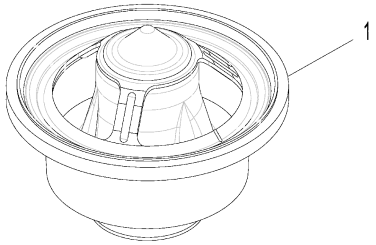

2224_RE543721_PCD

Item	*Nº peça*	*Descrição*	*Qtde*	*Nº série motor*	*Notas*
1	RE540550	TermosTaTo	1		

24FF FAN BELT
24FF COURROIE DE VENTILATEUR
24FF CORREIA DO VENTILADOR
24FF CORREA DE VENTILADOR

RE528645PCDB01 A.1

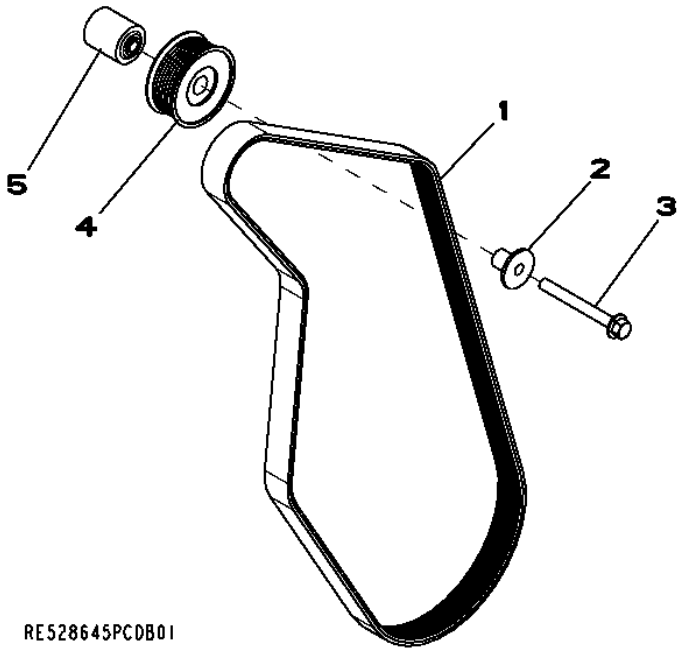

Item	*Nº peça*	*Descrição*	*Qtde*	*Nº série motor*	*Notas*
1	R500242	Correia trapezoidal	1		(LGTH=1590MM)
2	R502079	Luva	1		
3	19M7811	Parafuso	1		M10 X 90
4	AT211041	Polia	1		
5	R133643	Espaçador	1		

2695 ENGINE COOLANT HEATER
2695 RECHAUFFEUR DU LIQUIDE DE REFROIDISSEMENT
2695 AQUECEDOR DO LÍQUIDO DE ARREFECIMENTO DO MOTOR
2695 DISPOSITIVO PARA EL CALENTAMIENTO DEL LIQUIDO REFRIGERANTE

RE70218PCDD01 A.1

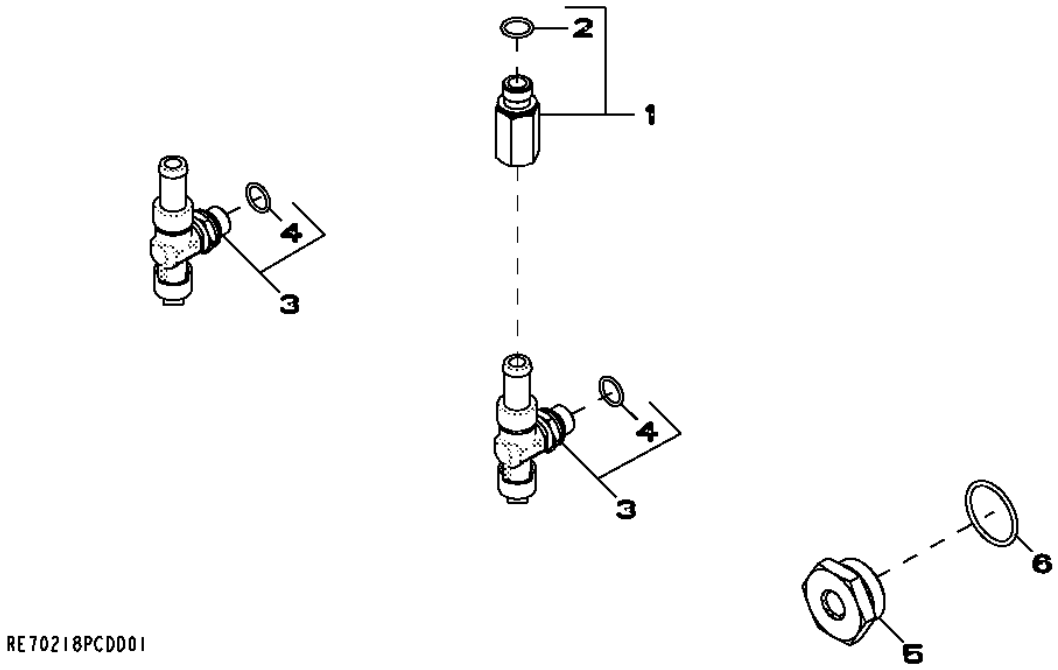

Item	*Nº peça*	*Descrição*	*Qtde*	*Nº série motor*	*Notas*
1	RE520229	Adaptador	1		
2	51M7043	Anel o	1		15.300 X 2.200 mm
3	RE507952	VálVula de dreno	2		
4	51M7043	Anel o	1		15.300 X 2.200 mm
5	R123616	Plugue	1		
6	U13639	Anel o	1		

2894 EXHAUST MANIFOLD
2894 COLLECTEUR D'ECHAPPEMENT
2894 COLETOR DE ESCAPE
2894 COLECTOR DE ESCAPE

RE530487PCDA01 A.1

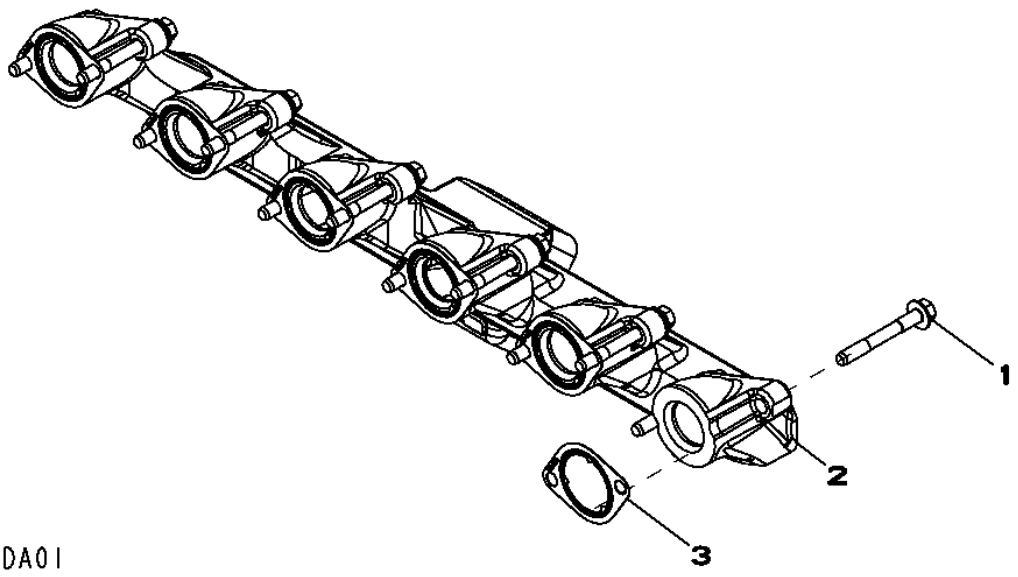

Item	*Nº peça*	*Descrição*	*Qtde*	*Nº série motor*	*Notas*
1	R522554	Parafuso sextavado	12	-04077	
2	R132471	Coletor de escape	1	-04077	
3	R519488	Junta	6	-04077	

28AG EXHAUST MANIFOLD
28AG COLLECTEUR D'ECHAPPEMENT
28AG COLETOR DE ESCAPE
28AG COLECTOR DE ESCAPE

RE534310PCDB01 A.1

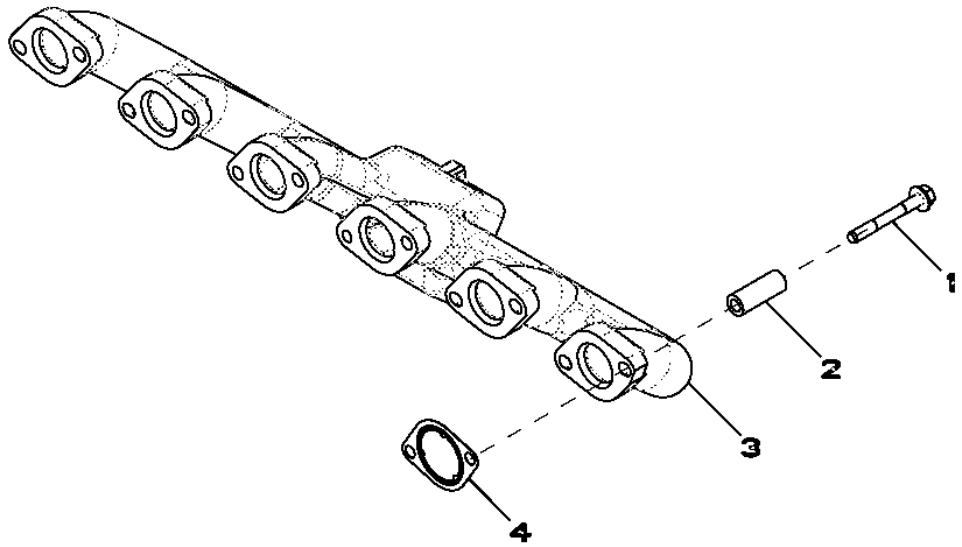

Item	*Nº peça*	*Descrição*	*Qtde*	*Nº série motor*	*Notas*
1	R522554	Parafuso sextavado	12	06355-	
2	R526941	Espaçador	12	06355-	
3	R526372	Coletor de escape	1	06355-	
4	R519488	Junta	6	06355-	

2964 VENTILATING SYSTEM
2964 SYSTEME DE VENTILATION
2964 SISTEMA DE VENTILAÇÃO
2964 SISTEMA DE VENTILACION

RE531482PCDA01 A.1

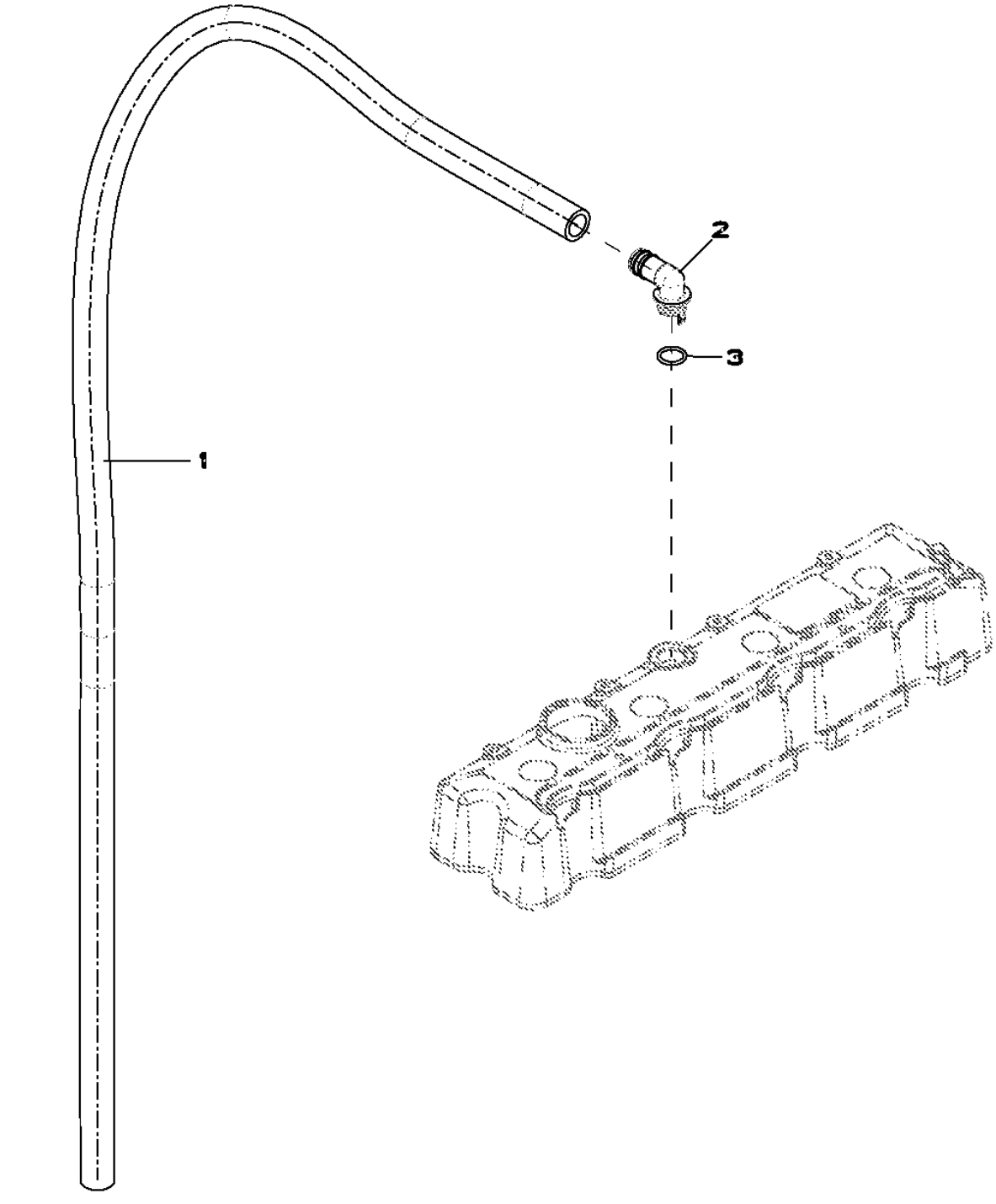

Item	*Nº peça*	*Descrição*	*Qtde*	*Nº série motor*	*Notas*
1	TY22450	Mangueira em metro	1		(LGTH=1510MM)
2	R120467	Conexão em ângulo	1		
3	R72328	Anel o	1		

3031 STARTING MOTOR
3031 DEMARREUR
3031 MOTOR DE PARTIDA
3031 MOTOR DA ARRANQUE

RE500343PCDE02 A.1

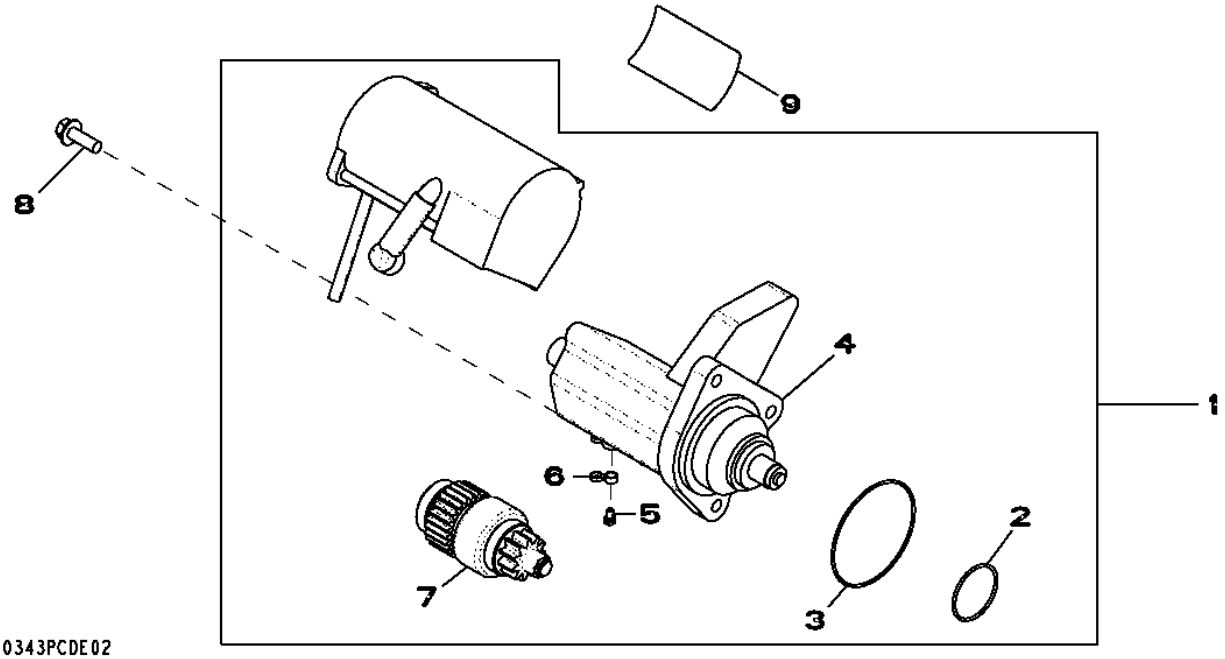

Item	*Nº peça*	*Descrição*	*Qtde*	*Nº série motor*	*Notas*
1	RE500345	Kit para motor de partida	1		(INCLUDES RE70756) DENSO, 24V
	SE501407	Motor de partida remanufat.	1		DENSO, 24V (REMAN FOR RE500345)
2	R135510	Anel o	1		
3	R135509	Anel o	1		
4	RE70681	Interruptor	1		
5	RE71256	Parafuso c/arruela	1		
6	RE70756	Kit da cobertura	1		(INCLUDES T146102)
7	RE70487	EmbreagEm	1		
8	19M7786	Parafuso	3		M10 X 30
9	T146102	Etiqueta	1		
	T146516	Adesivo de segurança	1		(A)
	T146106	Adesivo de segurança	1		(B)
	T146104	Adesivo de segurança	1		(C)
	T146515	Adesivo de segurança	1		(D)

(A) SPANISH
ESPAGNOL
ESPANHOL
ESPANOL

(B) FRENCH
FRANCAIS
FRANCÊS
FRANCES

(C) GERMAN
ALLEMAND
ALEMÃO
ALEMAN

(D) ITALIAN
ITALIEN
ITALIANO
ITALIANO

3150 ALTERNATOR
3150 ALTERNATEUR
3150 ALTERNADOR
3150 ALTERNADOR

RE528849PCDD01 A.1

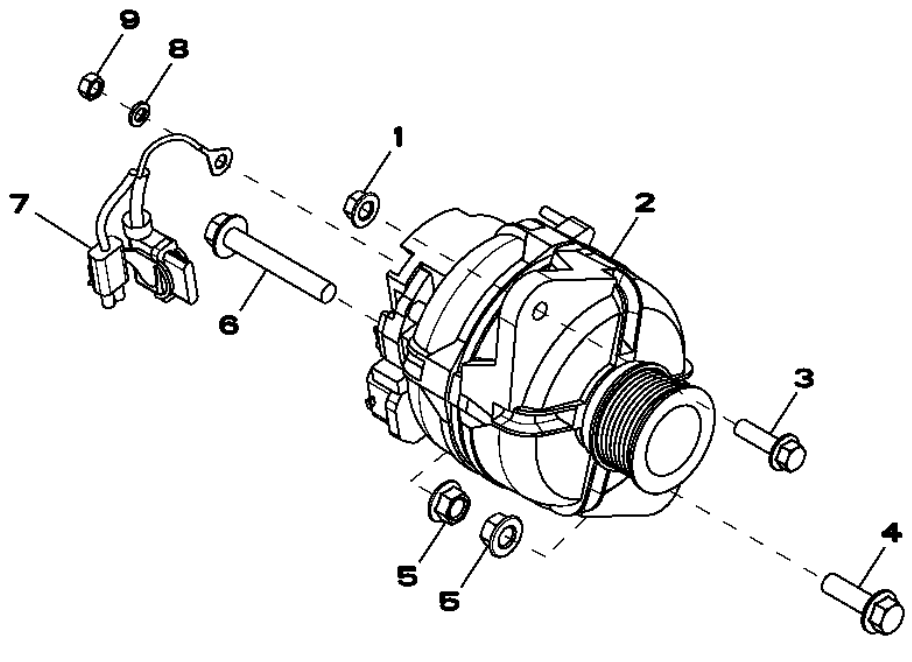

Item	*Nº peça*	*Descrição*	*Qtde*	*Nº série motor*	*Notas*
1	14M7296	Porca com flange	1		M10
2	AT303320	Alternador	1		24V, 80 AMP, BOSCH COMPACT
	SE501833	Alternador remanufaturado	1		24V, 80 AMP, BOSCH; REMAN FOR AT303320
3	19M7835	Parafuso	1		M10 X 35
4	19M7791	Parafuso	1		M12 X 40
5	14M7299	Porca com flange	2		M12
6	19M7818	Parafuso	1		M12 X 80
7	AT341429	Conj. chiCotes acion. motor	1		(SUB FOR AT333557)
8	12M7065	Arruela de pressão	1		8 mm
9	14M7273	Porca	1		M8

35EW FINAL FUEL FILTER
35EW FILTRE A COMBUSTIBLE FINAL
35EW FILTRO FINAL DE COMBUSTÍVEL
35EW FILTRO FINAL DE COMBUSTIBLE

RE532256PCDA02 A.1

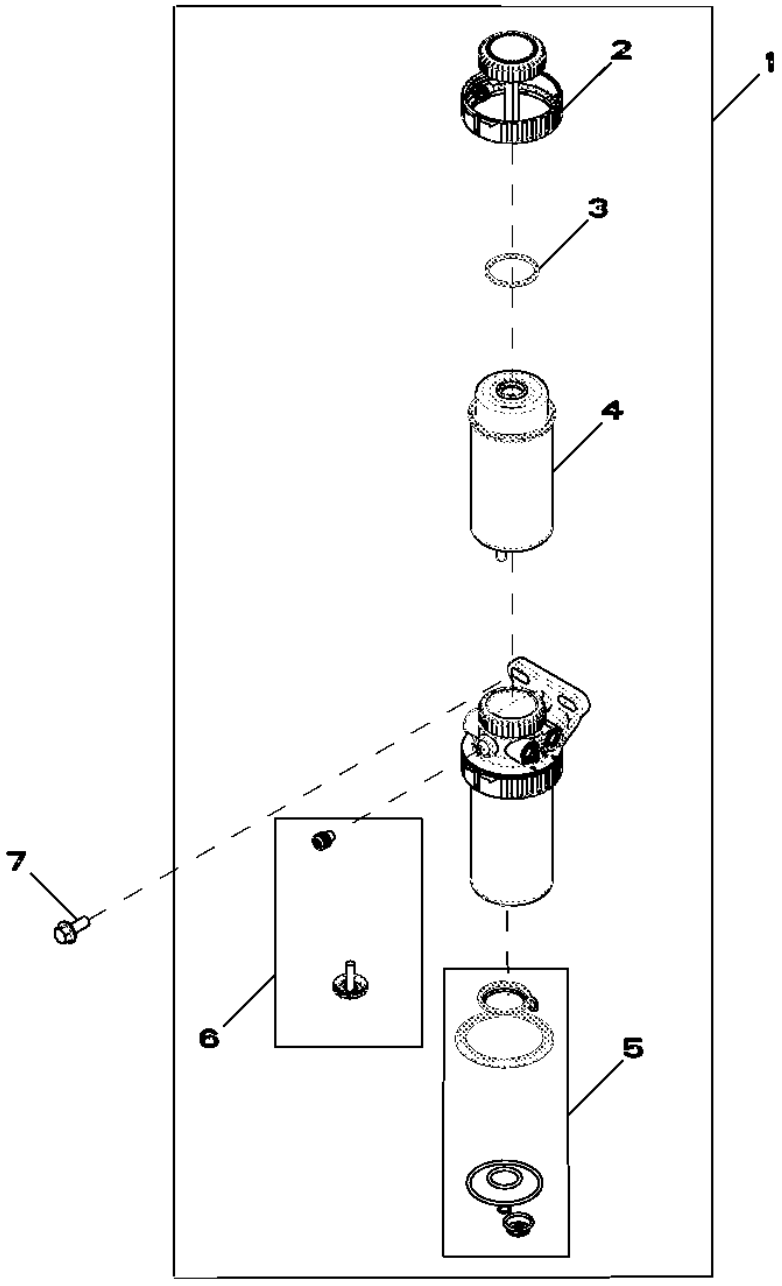

RE532256PCDA02

Item	*Nº peça*	*Descrição*	*Qtde*	*Nº série motor*	*Notas*
1	RE524723	Filtro de combustível	1		
2	RE526834	Kit do filtro	1		
3	RE516512	Kit - anel o	1		
4	RE522878	Elemento de filtro	1		
5	RE516553	Kit retentor	1		
6	RE60854	Kit da válvula	1		
7	19M7785	Parafuso	1		M10 X 25

3614 FRONT PLATE AND IDLE GEARS (UPPER AND LOWER)
3614 PLAQUE AVANT ET PIGNONS DE LA DISTRIBUTION (SUPERIEUR ET INFERIEUR)
3614 PLACA DIANTEIRA E ENGRENAGENS INTERMEDIÁRIAS (SUPERIOR E INFERIOR)
3614 PLACA DELANTERA Y ENGRANAJE DE DISTRIBUCION (SUPERIOR Y INFERIOR)

RE506566PCDD04 A.1

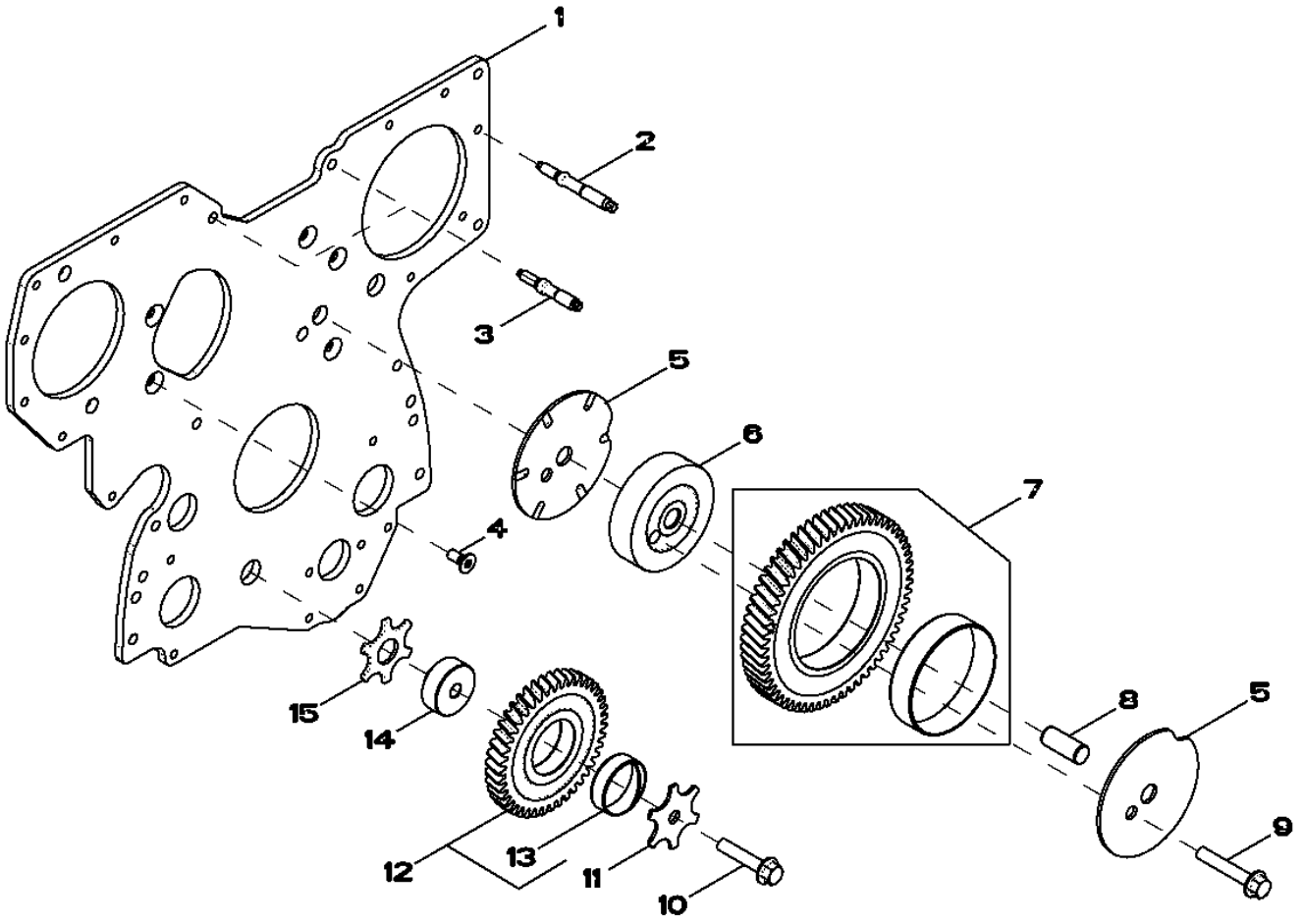

RE506566PCDD04

Item	Nº peça	Descrição	Qtde	Nº série motor	Notas
1	R504282	Placa	1		
2	R520139	Pino	7		
3	R134518	Pino	2		
4	R136475	Parafuso	5		
5	R515494	Arruela de encosto	2		
6	R504843	Eixo	1		
7	RE508489	EngrEnagem	1		
8	R515408	Pino de centragem	1		
9	19M8844	Parafuso	1		M10 X 60
10	19M8966	Parafuso	1		M10 X 50
11	R131283	Arruela de encosto	1		
12	RE56369	EngrEnagem	1		
13	R114193	Bucha	1		
14	R114194	Eixo	1		
15	R101225	Arruela de encosto	1		

3713 FUEL TRANSFER PUMP
3713 POMPE D'ALIMENTATION
3713 BOMBA DE TRANSFERÊNCIA DE COMBUSTÍVEL
3713 BOMBA DE ALIMENTACION DE COMBUSTIBLE

RE506491PCDE02 A.1

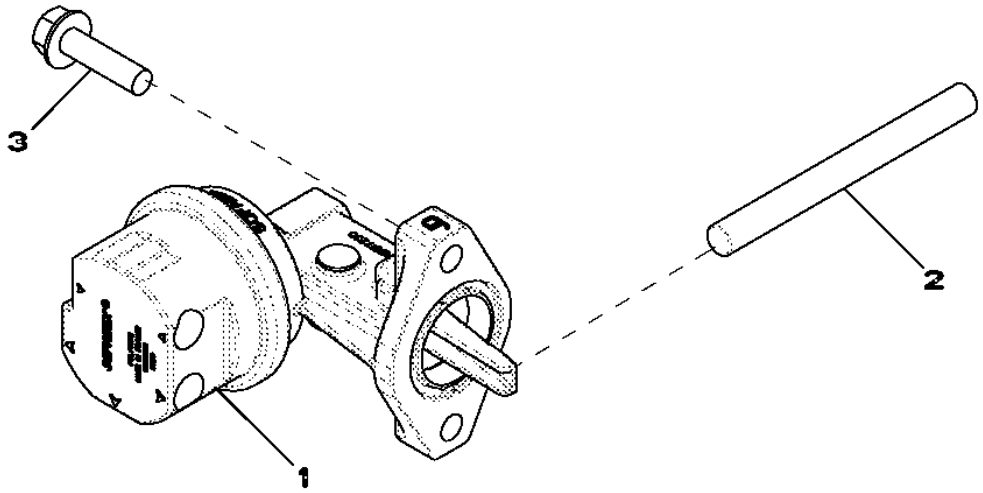

Item	*Nº peça*	*Descrição*	*Qtde*	*Nº série motor*	*Notas*
1	RE517230	Bombade combustível	1		(SOFABEX PUMP)
2	R133405	Pino	1		
3	RE504233	Parafuso sextavado	2		

3924 THERMOSTAT HOUSING, BY PASS TUBE TO WATER PUMP
3924 BOITIER DE THERMOSTAT, TUBE DE DERIVATION A LA POMPE A EAU
3924 CARCAÇA DO TERMOSTATO, TUBO DE DESVIO PARA A BOMBA DE ÁGUA
3924 CARCASA DEL TERMOSTATO, TUBO DE DERIVACION A LA BOMBA DE AGUA

RE528584PCDC02 A.1

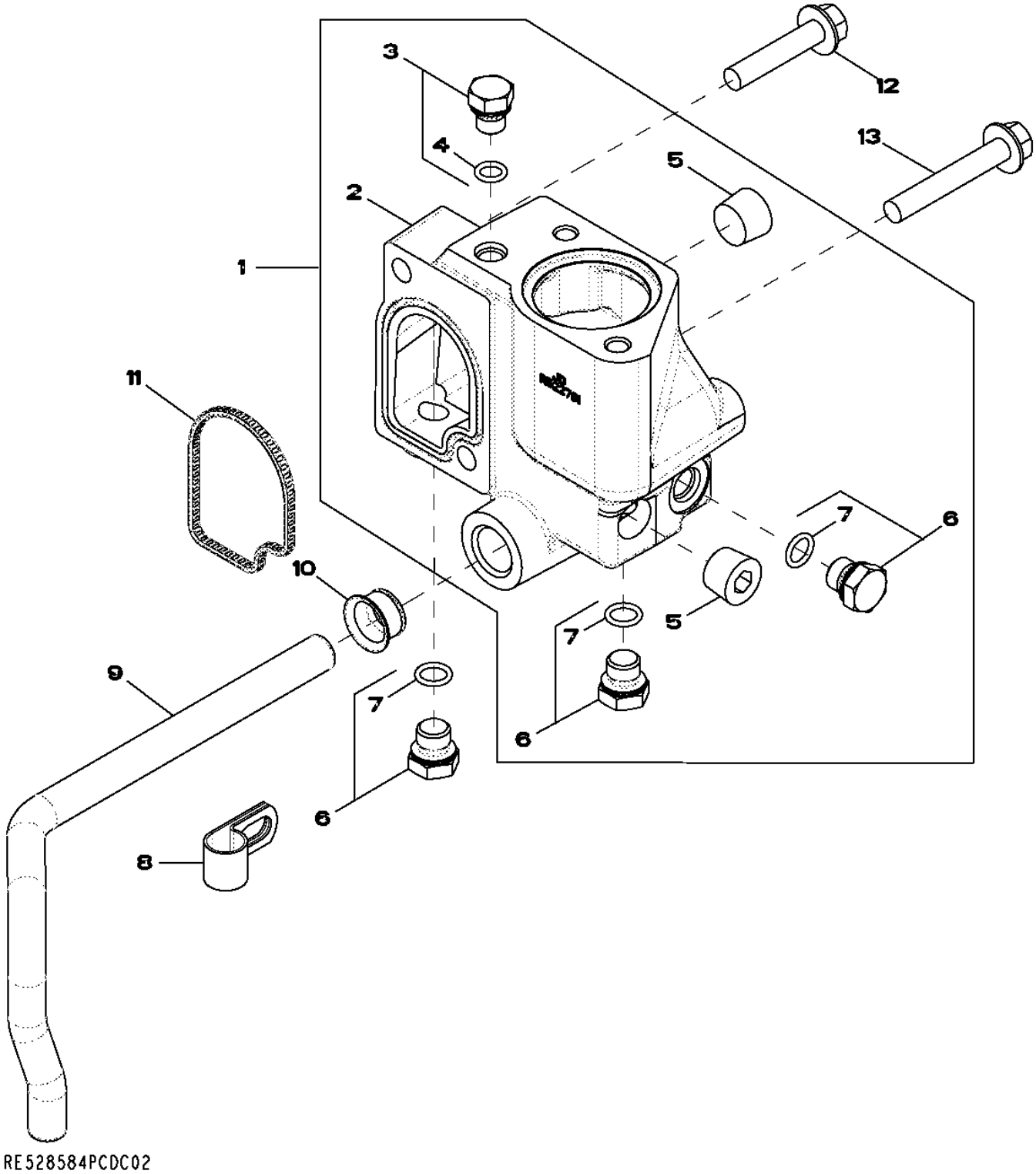

Item	*Nº peça*	*Descrição*	*Qtde*	*Nº série motor*	*Notas*
1	RE532653	Carcaça	1		KIT
2	R522781	Carcaça	1		
3	RE46686	Conexão	1		M12 X 1.5
4	51M7040	Anel o	1		9.300 X 2.200 mm
5	15H584	Tampão	2		1/2",
6	RE46684	Tampão	3		M14 X 1.5
7	51M7041	Anel o	1		11.300 X 2.200 mm
8	R128415	Braçadeira	1		
9	R519025	Tubo	1		
10	R123226	Vedação	1		
11	R501228	Vedação	1		
12	19M8292	Parafuso	1		M10 X 50
13	19M7808	Parafuso	1		M10 X 65

4062 ENGINE OIL DIPSTICK
4062 JAUGE A HUILE MOTEUR
4062 VARETA DE ÓLEO DO MOTOR
4062 ASPILLA PARA MEDIR EL NIVEL DE ACEITE DEL MOTOR

RE532180PCDB02 A.1

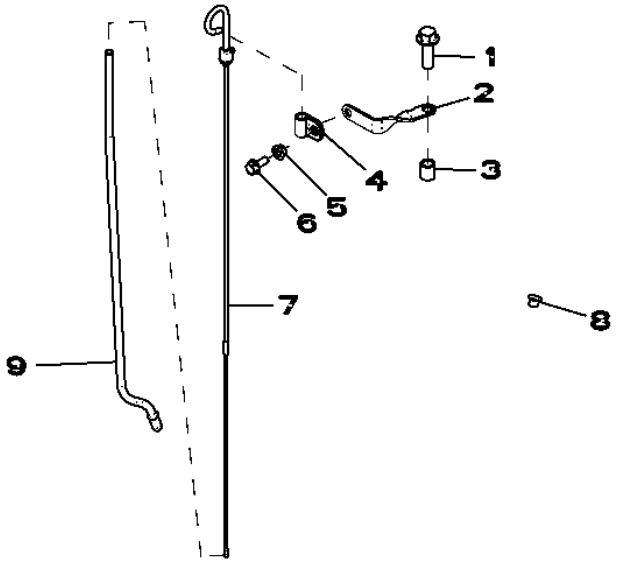

RE532180PCDB02

Item	*Nº peça*	*Descrição*	*Qtde*	*Nº série motor*	*Notas*
1	19M7791	Parafuso	1		M12 X 40
2	R524759	Apoio	1		
3	28H1697	Espaçador	1		0.493" X 0.675" X 3/4"
4	T33276	Braçadeira	1		
5	14M7298	Porca com flange	1		M8
6	19M7866	Parafuso	1		M8 X 20
7	RE66178	Vareta de niVel	1		
8	R502725	Plugue	1		
9	R520929	Tubo vareTa de nível	1		

4112 FRONT AUXILIARY DRIVE
4112 ENTRAINEMENT AUXILIAIRE AVANT
4112 ACIONAMENTO AUXILIAR DIANTEIRO
4112 TRANSMISION AUXILIAR FRONTAL

RE527588PCDA02 A.1

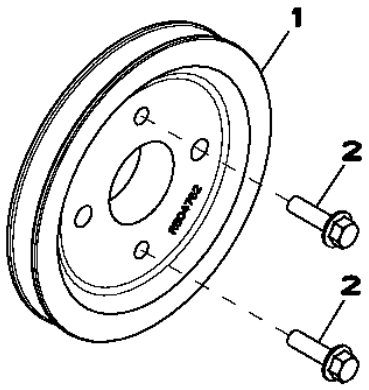

RE527588PCDA02

Item	*Nº peça*	*Descrição*	*Qtde*	*Nº série motor*	*Notas*
1	R504762	Polia	1		
2	19M7835	Parafuso	2		M10 X 35

4434 TIMING GEAR COVER
4434 COUVERCLE DE DISTRIBUTION
4434 TAMPA DA ENGRENAGEM DE DISTRIBUIÇÃO
4434 TAPA DE LA DISTRIBUCION

RE516920PCDH02 A.1

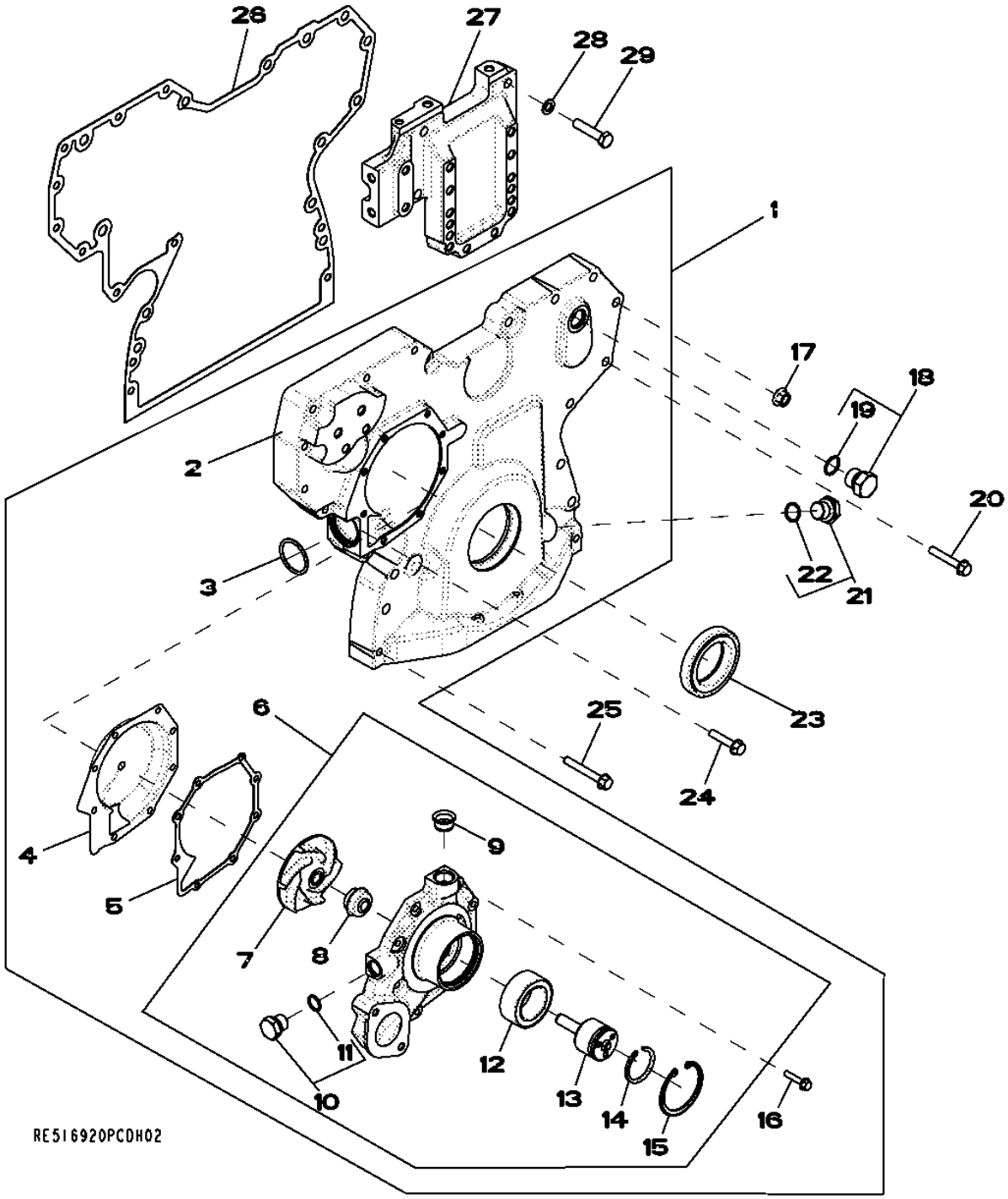

Item	Nº peça	Descrição	Qtde	Nº série motor	Notas
1	RE509865	Capa	1		
2	.....	Capa	1		(MARKED R503596) (ORDER RE509865)NSEP
3	R504734	Anel o	1		
4	RE508566	Inserto	1		(A) KIT
5	R123417	Junta	1		
6	RE505980	Bombad'água	1		(ALSO ORDER R123417)
	SE501609	Bombad'água remanufaturada	1		(Reman For RE505980)
7	.....	Impulsor	1		(MARKED R123395) (ORDER RE505980)NSEP
8	.....	Vedação	1		(ORDER RE505980)NSEP
9	R123226	Vedação	1		
10	RE46685	Tampão	1		M18 X 1.5
11	51M7043	Anel o	1		15.300 X 2.200 mm
12	.....	Rolamento de esfeRas	1		(ORDER RE505980)NSEP
13	.....	Eixo	1		(ORDER RE505980)NSEP
14	A364R	Anel de pressão	1		
15	R71228	Anel	1		
16	19M7796	Parafuso	8		M6 X 30
17	14M7296	Porca com flange	9		M10
18	RE46687	Tampão de dreno	1		M22 X 1.5
19	51M7045	Anel o	1		19.300 X 2.200 mm
20	19M7800	Parafuso	8		M8 X 50
21	RE517370	Conexão	1		M20 X 1.5
22	51M7044	Anel o	1		17.300 X 2.200 mm
23	RE538097	Vedação	1		(SUB FOR RE505515)
24	19M8317	Parafuso	1		M8 X 40
25	19M7801	Parafuso	3		M8 X 60
26	R526944	Junta	1		(SUB FOR R523184)
27	R516557	Suporte	1		
28	24M7096	Arruela	4		10.500 X 18 X 1.600 mm
29	19M8488	Parafuso sextavado	4		M10 X 45

(A) INCLUDE INSTRUCTIONS
COMPREND LES INSTRUCTIONS
INCLUEM INSTRUÇÕES
INCLUYE INSTRUCCIONES

4644 CYLINDER BLOCK
4644 BLOC-CYLINDRES
4644 BLOCO DOS CILINDROS
4644 BLOQUE DE CILINDROS

RE526585PCDB05 A.1

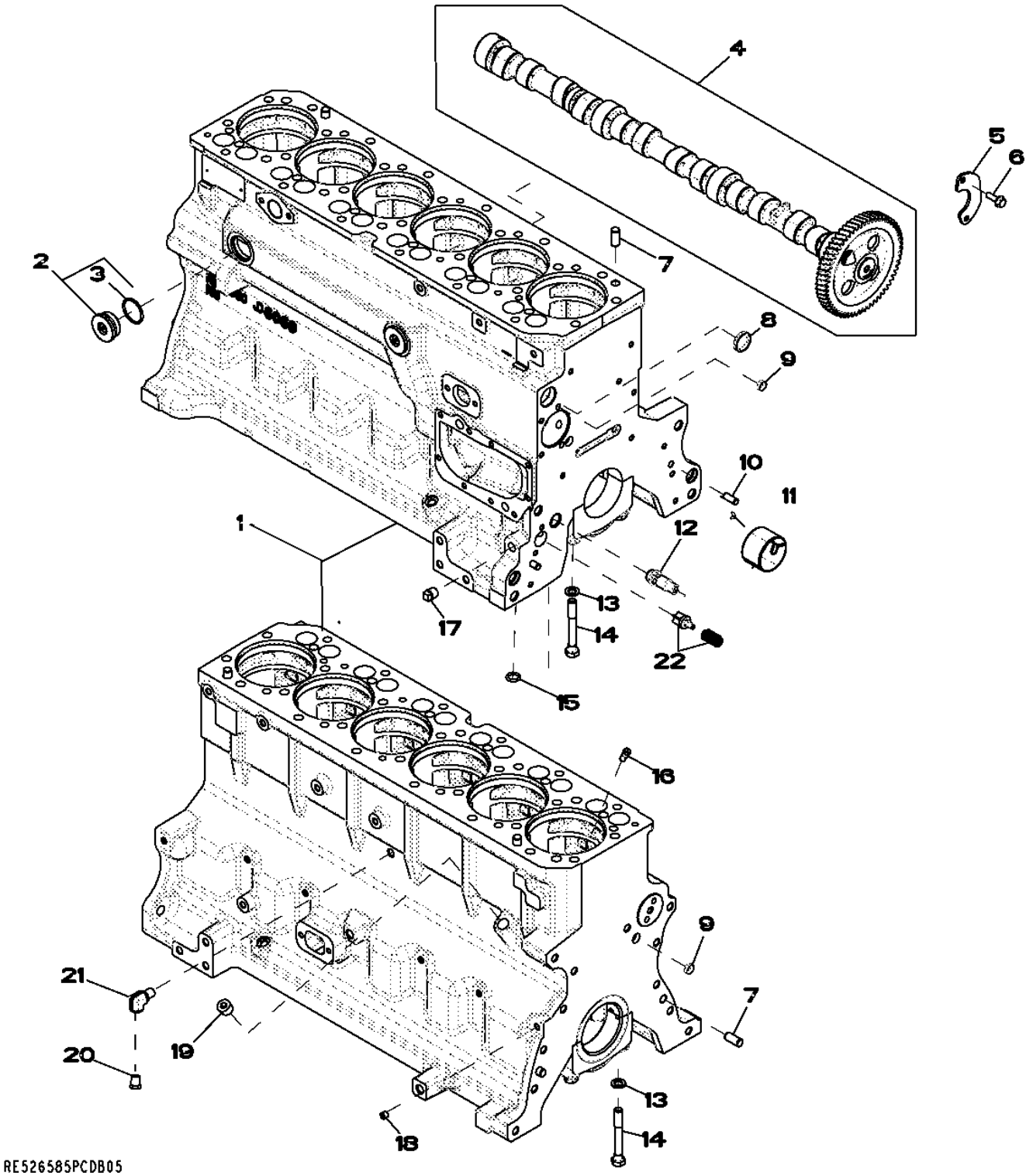

Item	Nº peça	Descrição	Qtde	Nº série motor	Notas
1	.....	Bloco de cilindro	1		(A) (MARKED R504850)
2	RE508185	Conexão	2		
3	U13639	Anel o	1		
4	RE532239	Eixo de cames	1		(MARKED R522622)
	SE501811	Comando de Válvulas Reman	AR		(REMAN FOR RE532239)
5	R132518	Placa	1		
6	19M8999	Parafuso	2		M8 X 25
7	A120R	Pino de centragem	4		
8	R116466	Plugue	1		
9	T18891	Plugue	2		
10	B153R	Pino de centragem	2		
11	R119874	Bucha	1		
12	RE505501	VálVula de sangria	1		
13	T20168	Arruela	14		
14	T23474	Parafuso sextavado	14		
15	R97185	Anel o	1		
16	R131182	Orifício	6		
17	15H695	Tampão	1		3/8"
18	RE71255	Tampão	1		(B) (SUB FOR R104592 AND RE42713)1/8"-14NPT
19	15H584	Tampão	1		1/2"
20	RE507807	Tampão	1		
21	RE537834	Conexão em ângulo	1		(B)
22	RE63674	VálVula	1		KIT

(A) NOT AVAILABLE SEPARATELY
PAS DISPONIBLE SEPAREMENT
NAO DISPONIVEL POR SEPARADO
NO DISPONIBLE POR SEPARADO

(B) THREADS WITH PRE-APPLIED SEALANT
FILETS ENDUITS DE PRODUIT D'ETANCHEITE
ROSCAS REVESTIDA DE PRODUTO D'ETANCHEIDADE
CON SELLADOR

4712 CRANKSHAFT, BEARINGS
4712 VILEBREQUIN COUSSINETS
4712 VIRABREQUIM, MANCAIS
4712 CIGUENAL, COJINETE

RE506346PCDE01 A.1

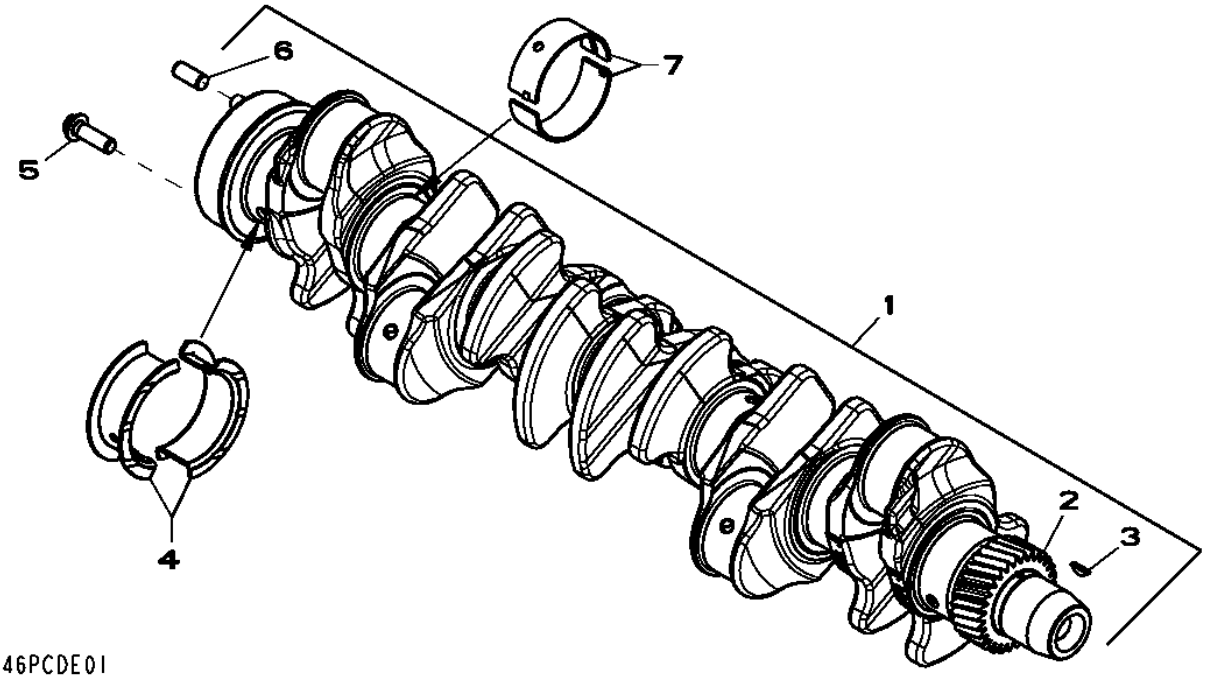

Item	*Nº peça*	*Descrição*	*Qtde*	*Nº série motor*	*Notas*
1	RE505921	Virabrequim	1		(A) (ALSO ORDER RE538097 AND RE44574)
	SE501655	Virabrequim remanufaturado	1		(B) (Reman For RE505921)
2	R120631	EngrEnagem	1		Z= 30
3	R505609	Chaveta	1		
4	RE65168	Conj. do rolamento	1		(MARKED R123563 AND R123564)STD
	RE65912	Rolamento axial	AR		(A) (MARKED R130574 AND R130575)US, 0.254MM
5	R135918	Parafuso	6		
6	R48685	Pino de centragem	1		
7	RE65165	Conj. do rolamento	4		(MARKED R123561 AND R123562)STD
	RE65911	Rolamento	AR		(A) (MARKED R130576 AND R130577)US, 0.254MM

(A) GRINDING GUIDELINES : SEE CTM104
DIRECTIVES DE RECTIFICATION : VOIR CTM105
DIRETRIZES DE RETÍFICA : CONSULTE CTM104
INSTRUCCIONES REFERENTE AL RECTIFICADO : VER CTM107

(B) WITH BEARINGS
AVEC ROULEMENTS
Com Rolamentos
CON COJINETES

4839 CONNECTING RODS AND PISTONS
4839 BIELLES ET PISTONS
4839 BIELAS E PISTÕES
4839 BIELA Y PISTONES

RE525601PCDA02 A.1

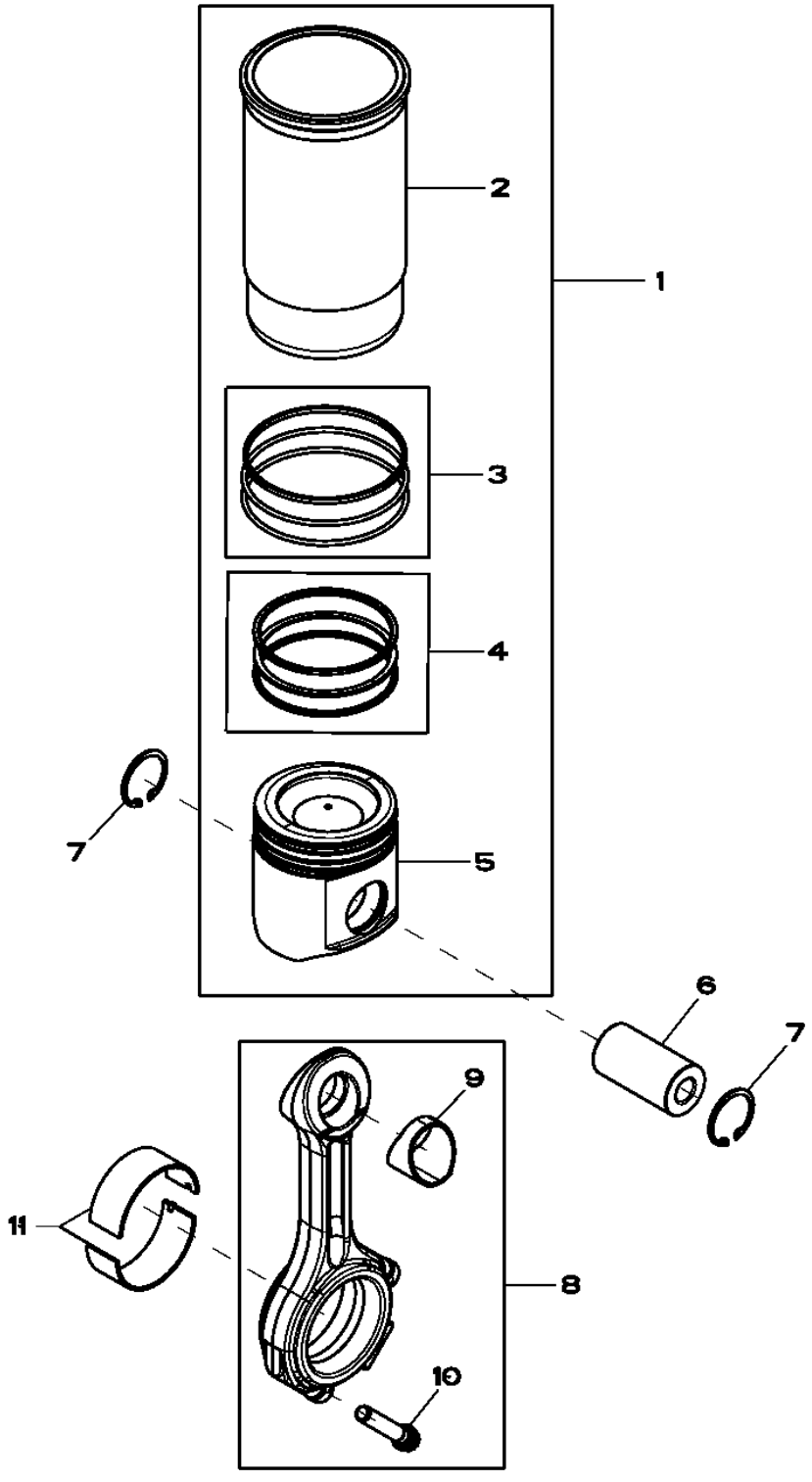

Item	*Nº peça*	*Descrição*	*Qtde*	*Nº série motor*	*Notas*
1	RE527843	Kit pistão e camisa	6		
2	.....	Camisa de cilindro	1		(ORDER RE527843)NSEP
3	AR65507	Kit - anel o	1		
4	RE507852	Kit anéis de pistão	1		
5	.....	Pistão	1		(ORDER RE527843)NSEP
6	R502755	Pino do Pistão	6		
7	R54114	Anel de pressão	12		
8	RE500608	Biela	6		
9	R114082	Bucha	1		
10	R501124	Parafuso	2		
11	RE65908	Rolamento	6		

4902 ROCKER ARM, SHAFT, TAPPET, PUSH ROD
4902 CULBUTEUR, ARBRE, POUSSOIR DE SOUPAPE, TIGE
4902 BALANCIM, EIXO, TUCHO, HASTE DE COMANDO
4902 BALANCIN ARBOL, BOTADOR, VARILLA DE EMPUJE

RE59334PCDE03 A.1

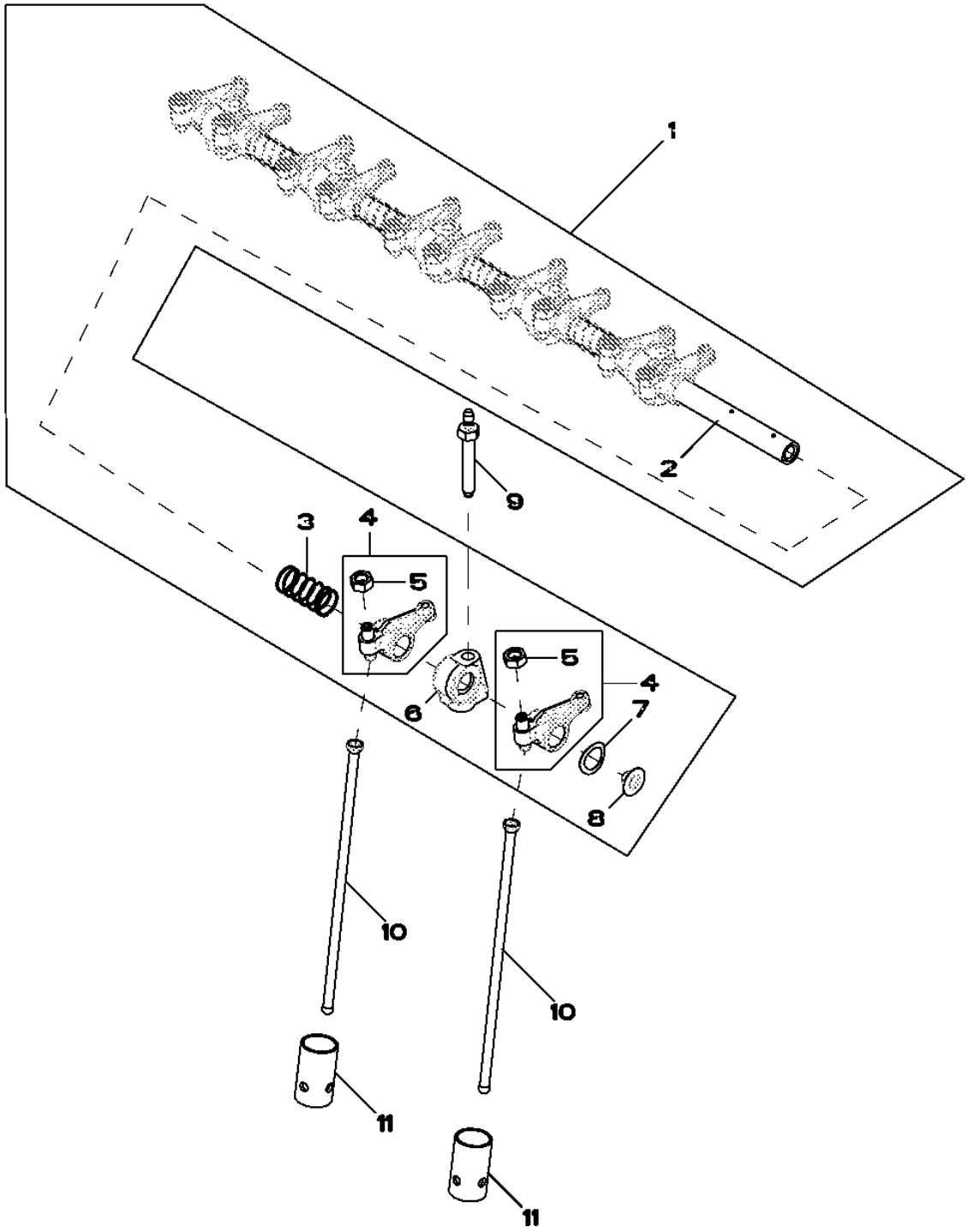

Item	*Nº peça*	*Descrição*	*Qtde*	*Nº série motor*	*Notas*
1	RE548060	Kit do eixo	1		INCLUDES (6) R519416, (6) R504813 AND (6) R123271; SUB FOR RE525910
2	.....	Eixo do balancim	1		ORDER RE548060
3	T20314	Mola	5		
4	RE508317	Balancim	12		
5	14M7148	Porca	1		M10
6	R123161	Suporte	6		
7	T20316	Arruela	2		
8	R54565	Plugue	2		
9	R123271	Pino	6		
10	R107731	Vareta	12		
11	R123565	Peça acionada Pelo came	12		
..	R504813	Paraf. auto-frenante	1		
..	R529416	Arruela	1		

5001 OIL PUMP
5001 POMPE A HUILE
5001 BOMBA DE ÓLEO
5001 BOMBA DE ACEITE

RE57763PCDD02 A.1

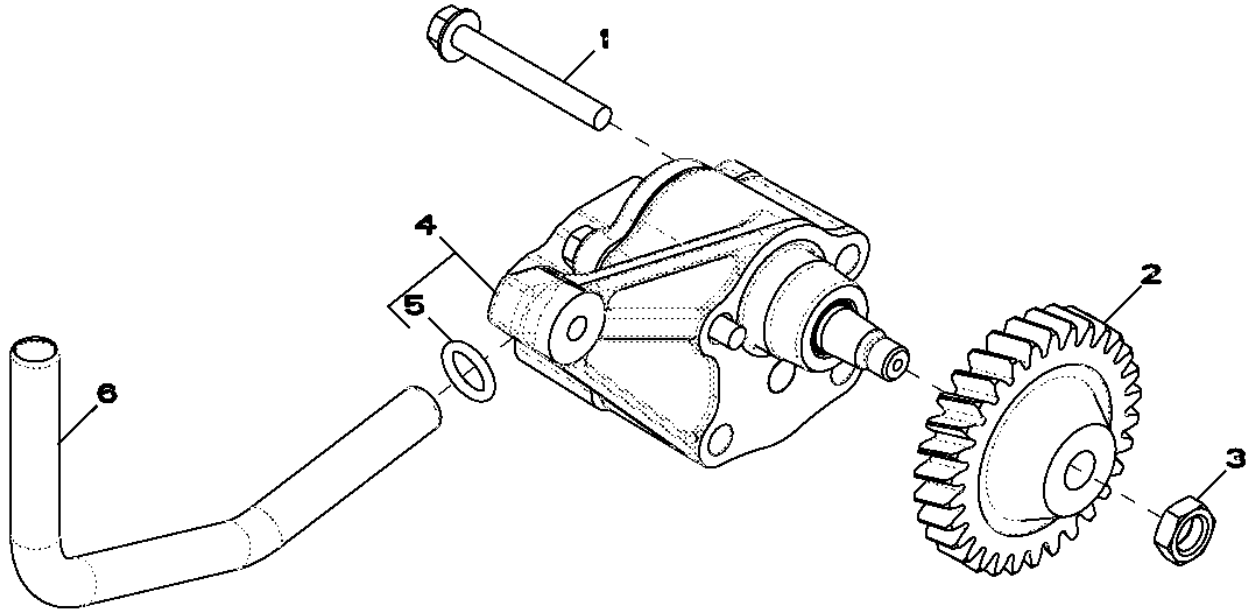

RE57763PCDD02

Item	*Nº peça*	*Descrição*	*Qtde*	*Nº série motor*	*Notas*
1	19M8987	Parafuso	2	-077011	M8 X 65
2	R120638	EngrEnagem	1	-077011	
3	14M7066	Porca	1	-077011	M12
4	RE504914	Bombade óleo	1	-077011	
	SE501814	Bombade óleo remanufatur.	1	-077011	(REMAN FOR RE504914)
5	R97185	Anel o	1	-077011	
6	R121376	Tubo	1	-077011	

5024 OIL PUMP
5024 POMPE A HUILE
5024 BOMBA DE ÓLEO
5024 BOMBA DE ACEITE

RE522137PCDC02 A.1

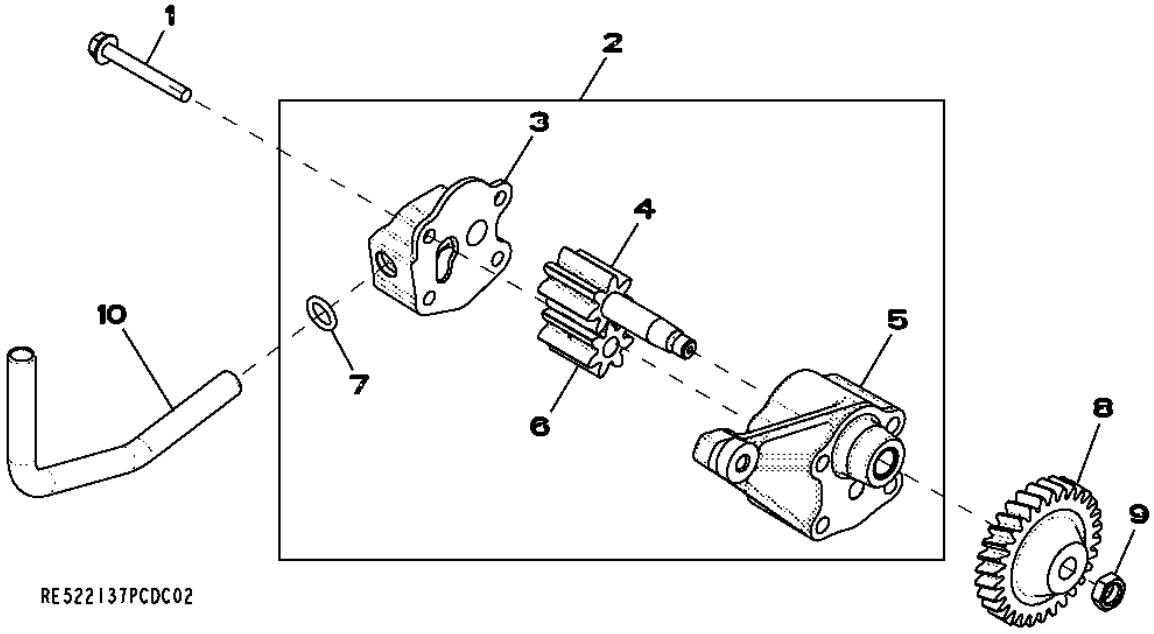

Item	*Nº peça*	*Descrição*	*Qtde*	*Nº série motor*	*Notas*
1	19M7802	Parafuso	2	080821-	M8 X 65
2	RE521756	Bombade óleo	1	080821-	
	SE501813	Bombade óleo remanufatur.	1		(REMAN FOR RE521756)
3	.....	Capa	1		(ORDER RE521756)NSEP
4	.....	EngrEnagem	1		(ORDER RE521756)NSEP
5	.....	Carcaça	1		(ORDER RE521756)NSEP
6	.....	EngrEnagem	1		(ORDER RE521756)NSEP
7	R97185	Anel o	1	080821-	
8	R120638	EngrEnagem	1	080821-	
9	14M7066	Porca	1	080821-	M12
10	R526838	Tubo de óleo	1	080821-	

5123 CYLINDER HEAD
5123 CULASSE
5123 CABEÇOTE DOS CILINDROS
5123 CULATA

RE525461PCDA06 A.1

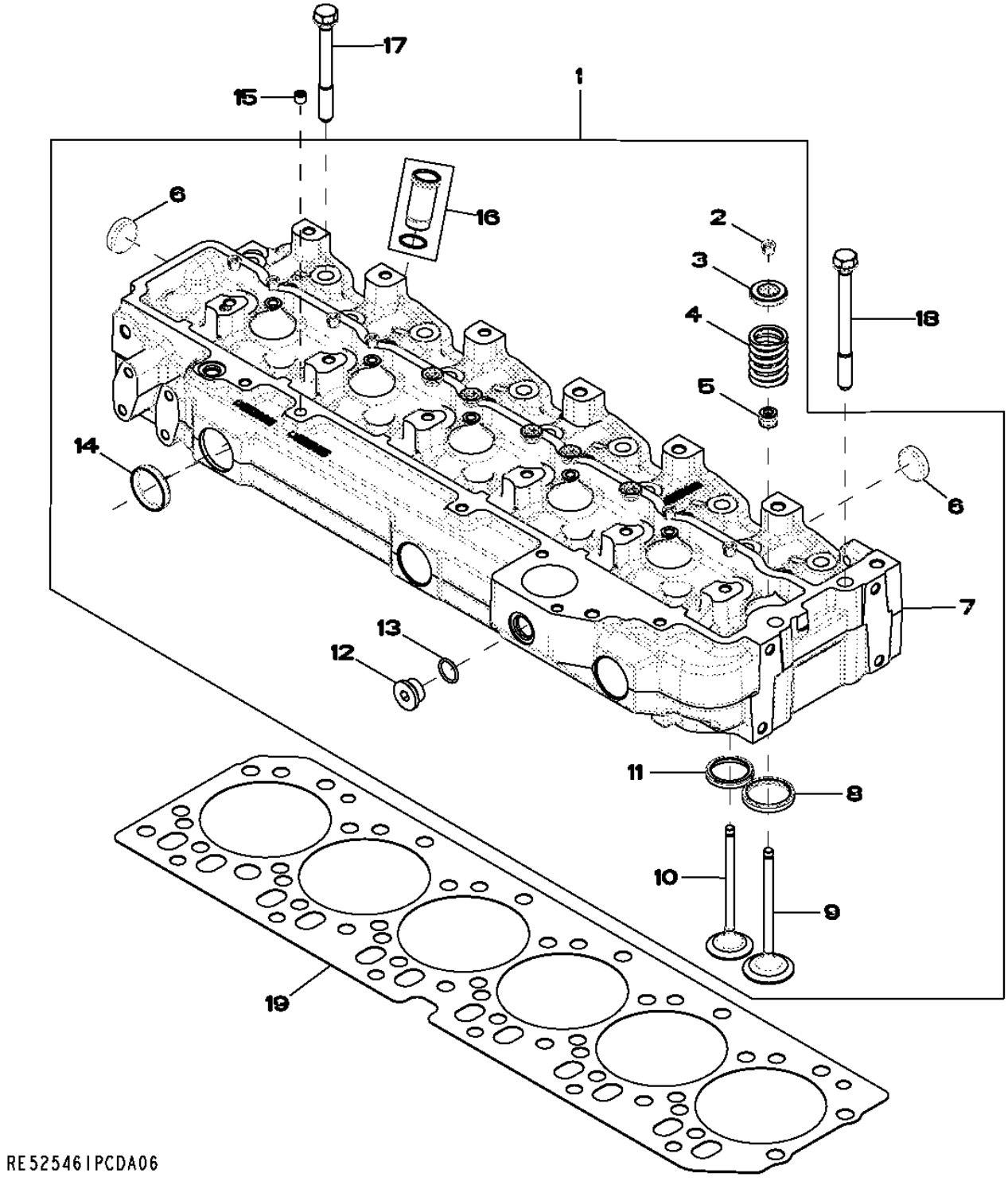

Item	Nº peça	Descrição	Qtde	Nº série motor	Notas
1	RE525456	Cabeçote	1		
	SE501805	Cabeça do cilindro remanuf.	1		(REMAN FOR RE525456)
2	R91889	RetentoR	24		OD= 11.7MM
3	RE60005	RotadoR	12		
4	R26125	Mola	12		
5	RE31617	Vedação	12		(SUB FOR RE529811)
6	CD16284	Plugue	6		OD= 32.6MM, REAR
7	.....	Cabeçote	1		(MARKED R520301) (ORDER RE525456)NSEP
8	R98063	Inserto de assento válvula	6		
9	R98062	VálVula de admissão	6		OD STD
	R97490	VálVula de admissão	AR		OS +0.381MM
	R97491	VálVula de admissão	AR		OS +0.762MM
10	R90692	VálVula de escape	6		OD STD
	R97492	VálVula de escape	AR		OD +0.381MM
	R97493	VálVula de escape	AR		OD +0.762MM
11	R85687	Inserto de assento válvula	6		
12	T58477	Tampão	1		(ALSO ORDER R26906)7/8"-14UNF
13	R26906	Anel o	1		
14	R43409	Plugue	3		
15	RE71255	Tampão	AR		(A) (SUB FOR R104592)1/8"-27NPT
16	RE527456	Luva	6		KIT
17	R85363	Parafuso sextavado	24		12.700 X 112 MM
18	R502511	Parafuso sextavado	2		
19	R116516	Vedação de cilindro	1		

(A) THREADS WITH PRE-APPLIED SEALANT
FILETS ENDUITS DE PRODUIT D'ETANCHEITE
ROSCAS COM VEDANTE PRÉ-APLICADO
CON SELLADOR

5204 AUXILIARY DRIVE
5204 ENTRAINEMENT AUXILIAIRE
5204 ACIONAMENTO AUXILIAR
5204 TRANSMISION ADICIONAL

RE59264PCDD04 A.1

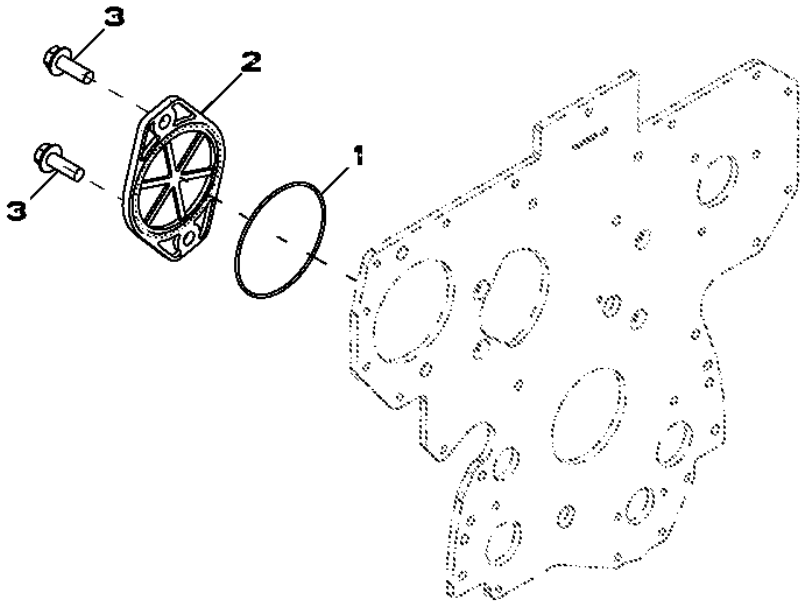

RE59264PCDD04

Item	*Nº peça*	*Descrição*	*Qtde*	*Nº série motor*	*Notas*
1	T20758	Anel o	1		
2	R135757	Capa	1		
3	19M7790	Parafuso	2		M12 X 35

5728 WATER PUMP INLET
5728 ENTREE DE LA POMPE A EAU
5728 ENTRADA DA BOMBA DE ÁGUA
5728 ENTRADA DE BOMBA DE AGUA

RE530087PCDA04 A.1

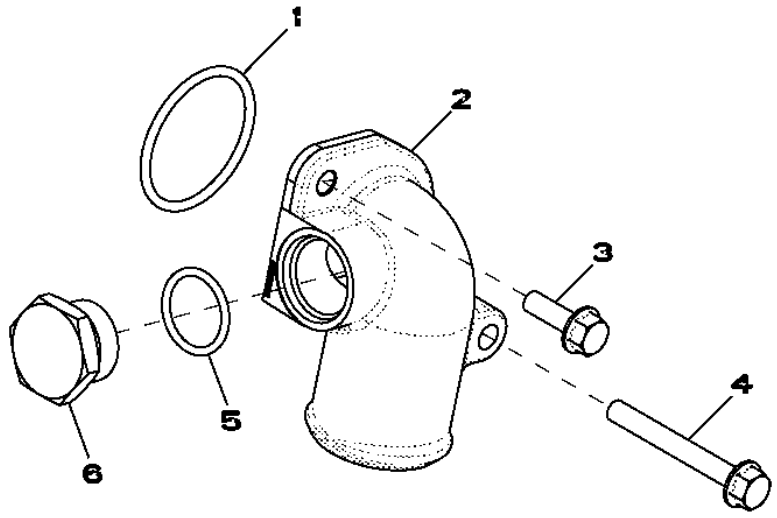

RE530087PCDA04

Item	*Nº peça*	*Descrição*	*Qtde*	*Nº série motor*	*Notas*
1	R89944	Anel o	1		
2	R522686	Conexão em ângulo	1		
3	19M7867	Parafuso	1		M8 X 25
4	19M7802	Parafuso	1		M8 X 65
5	U17409	Anel o	1		
6	R82718	Tampão de dreno	1		

5949 OIL COOLER
5949 REFROIDISSEUR D'HUILE
5949 RESFRIADOR DE ÓLEO
5949 REFRIGERANTE DE ACEITE

RE526618PCDA03 A.1

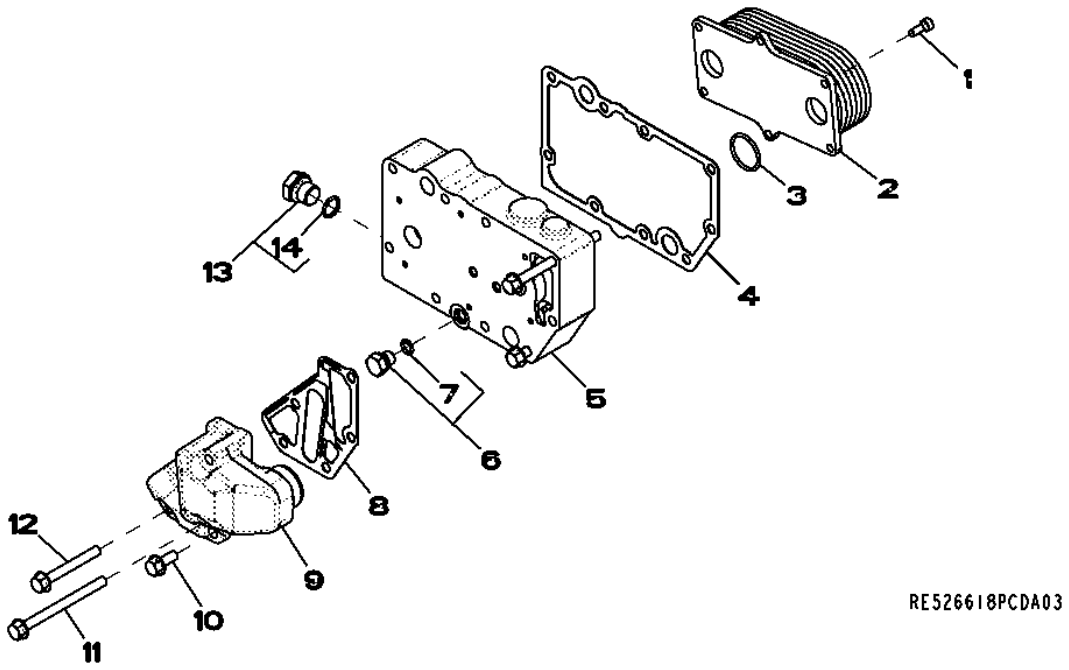

Item	*Nº peça*	*Descrição*	*Qtde*	*Nº série motor*	*Notas*
1	RE67231	Parafuso	6		
2	RE56690	ResfRiadoR de óleo	1		
3	T122075	Anel o	2		
4	R123501	Junta	1		
5	R521037	Carcaça	1		
6	RE46686	Conexão	1		
7	51M7040	Anel o	1		9.300 X 2.200 mm
8	R501428	Junta	1		
9	R502811	Adaptador	1		
10	RE67238	Parafuso	1		
11	19M7970	Parafuso	2		M8 X 100
12	19M7802	Parafuso	2		M8 X 65
13	RE46685	Tampão	1		
14	51M7043	Anel o	1		15.300 X 2.200 mm

62A4 ALTERNATOR BRACKETS
62A4 SUPPORTS DE L'ALTERNATEUR
62A4 SUPORTES DO ALTERNADOR
62A4 SOPORTE DEL ALTERNADOR

RE531056PCDA02 A.1

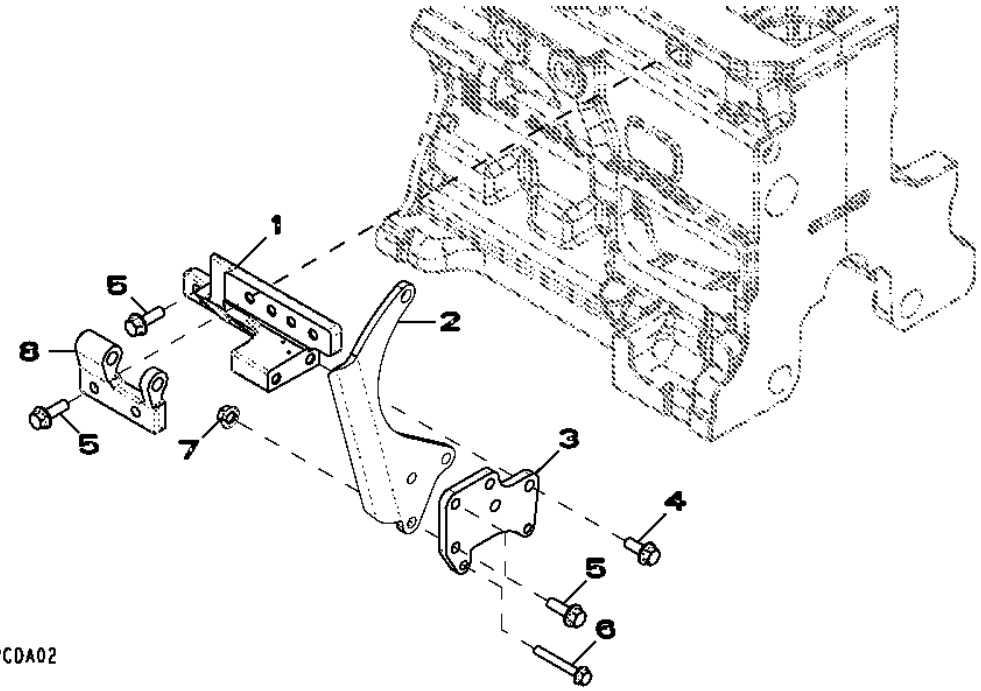

Item	*Nº peça*	*Descrição*	*Qtde*	*Nº série motor*	*Notas*
1	R516584	Apoio	1		
2	R524235	Correia	1		
3	R516510	Apoio	1		
4	19M7785	Parafuso	2		M10 X 25
5	19M7786	Parafuso	7		M10 X 30
6	19M7801	Parafuso	2		M8 X 60
7	14M7296	Porca com flange	3		M10
8	R503766	Suporte	1		

63AN Fuel Lines
63AN Conduites d'alimentation
63AN Linhas de Combustível
63AN Tuberías de combustible

63AN_RE531157_PCD B.1

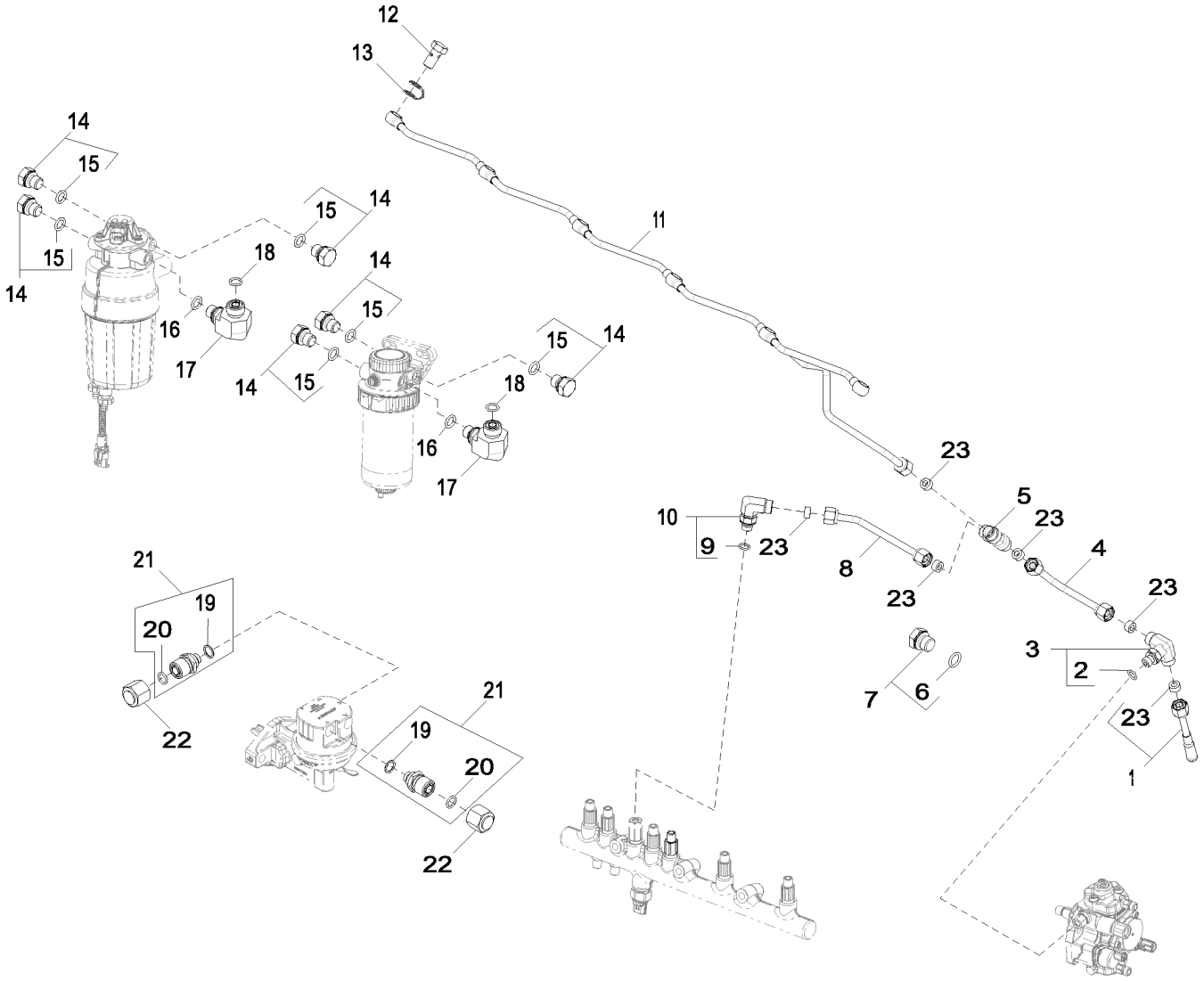

63AN_RE531157_PCD

Item	*Nº peça*	*Descrição*	*Qtde*	*Nº série motor*	*Notas*
1	RE67050	Linha de combustivel	1		INCLUDES R51936
2	51M7039	Anel o	1		8.100 X 1.600 mm
3	RE524220	Conexão	1		
4	RE529916	Linha de combustivel	1		INCLUDES (2) R51936
5	R97061	Conexão em t	1		
6	51M7041	Anel o	1		11.300 X 2.200 mm
7	RE46684	Tampão	1		
8	RE523464	Linha de combustivel	1		INCLUDES (2) R51936
9	51M7039	Anel o	1		8.100 X 1.600 mm
10	RE502173	Conexão	1		
11	RE529915	Linha de combustivel	1		INCLUDES R51936
12	38M7009	Parafuso oco	6		
13	R522899	Arruela de vedação	6		
14	RE46686	Conexão	6		
15	51M7040	Anel o	1		9.300 X 2.200 mm
16	51M7040	Anel o	1		9.300 X 2.200 mm
17	38H5022	Conexão em ângulo	1		
18	T77613	Anel o	1		
19	R500271	Anel o	1		
20	T77613	Anel o	1		
21	RE507247	Conexão de mangueira	2		
22	38H1415	Conexão	2		
23	R51936	Arruela de vedação	6		

65QM Turbocharger (- 022883)
65QM Turbocompresseur (- 022883)
65QM Turbocompressor (- 022883)
65QM Turbocompresor (- 022883)

RE529461PCDD02 A.1

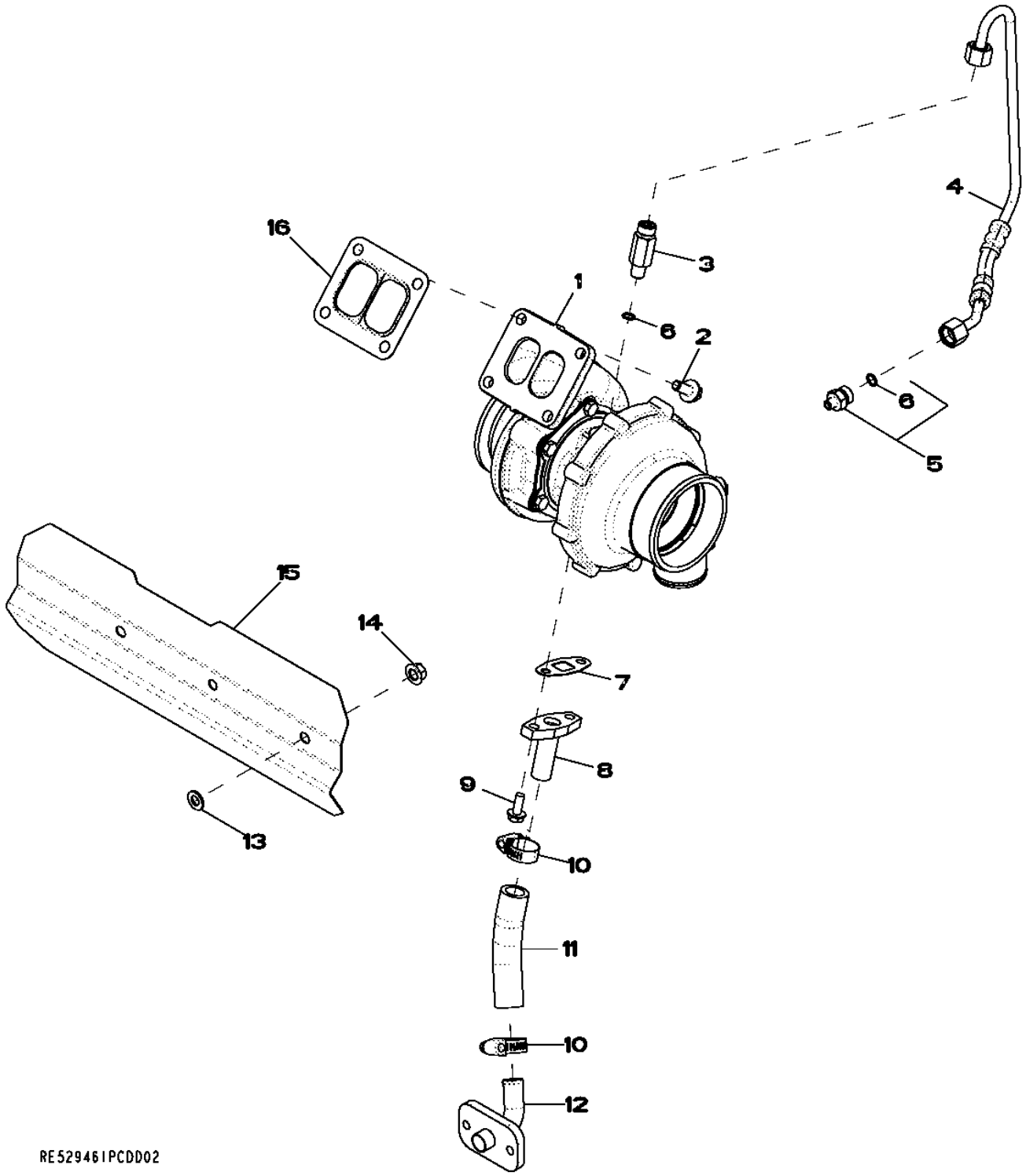

Item	Nº peça	Descrição	Qtde	Nº série motor	Notas
1	RE528770	TurboalimenTador	1		NLA; ORDER RE550941
	SE502192	TurboalimenTador remanufaT.	1		REMAN FOR RE528770
	RE550941	TurboalimenTador	1		
2	R522679	Parafuso sextavado	4		
3	R516679	Adaptador	1		ALSO ORDER R63548
4	RE529481	Mangueira	1		
5	RE521531	Adaptador	1		
6	R63548	Anel o	2		
7	R123570	Junta	1		
8	RE60003	Tubulação de óleo	1		
9	19M8062	Parafuso	2		M8 X 20
10	RE65978	Braçadeira	2		
11	R104536	Mangueira	1		(A) MAKE FROM R120013
12	RE504845	Conexão	1		
13	24M7028	Arruela	3		10.500 X 20 X 2 mm
14	14M7296	Porca com flange	3		M10
15	R523340	Proteção térmica	1		
16	R123572	Junta	1		

(A) Cut to Length
Couper à la longueur voulue
Cortar no Comprimento Correto
Cortar según se requiera

65VM Turbocharger (022884 - 077011)
65VM Turbocompresseur (022884 - 077011)
65VM Turbocompressor (022884 - 077011)
65VM Turbocompresor (022884 - 077011)

RE529461PCDD02 A.1

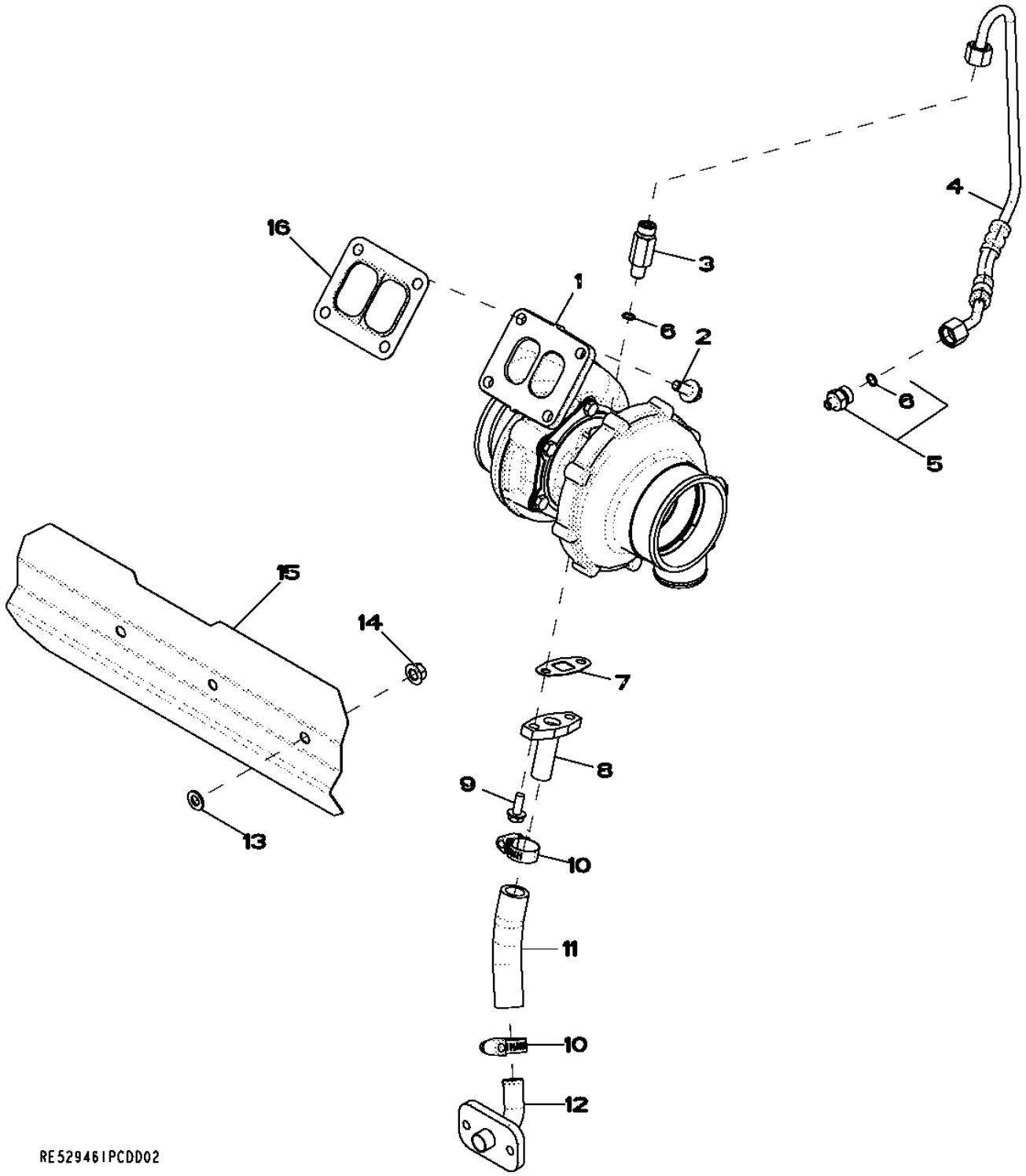

Item	Nº peça	Descrição	Qtde	Nº série motor	Notas
1	RE528770	TurboalimenTador	1		NLA; ORDER RE550941
	SE502192	TurboalimenTador remanufaT.	1		REMAN FOR RE528770
	RE550941	TurboalimenTador	1		
2	R522679	Parafuso sextavado	4		
3	M87733	Adaptador	1		ALSO ORDER R63548
4	RE529481	Tubulação de óleo	1		
5	RE521531	Adaptador	1		
6	R63548	Anel o	2		
7	R123570	Junta	1		
8	RE60003	Tubulação de óleo	1		
9	19M8062	Parafuso	2		M8 X 20
10	RE65978	Braçadeira	2		
11	R104536	Mangueira	1		(A) MAKE FROM R120013
12	RE504845	Conexão	1		
13	24M7028	Arruela	3		10.500 X 20 X 2 mm
14	14M7296	Porca com flange	3		M10
15	R523340	Proteção térmica	1		
16	R123572	Junta	1		

(A) Cut to Length
Couper à la longueur voulue
Cortar no Comprimento Correto
Cortar según se requiera

65WA Turbocharger (080821 -)
65WA Turbocompresseur (080821 -)
65WA Turbocompressor (080821 -)
65WA Turbocompresor (080821 -)

RE538655PCDA02 A.1

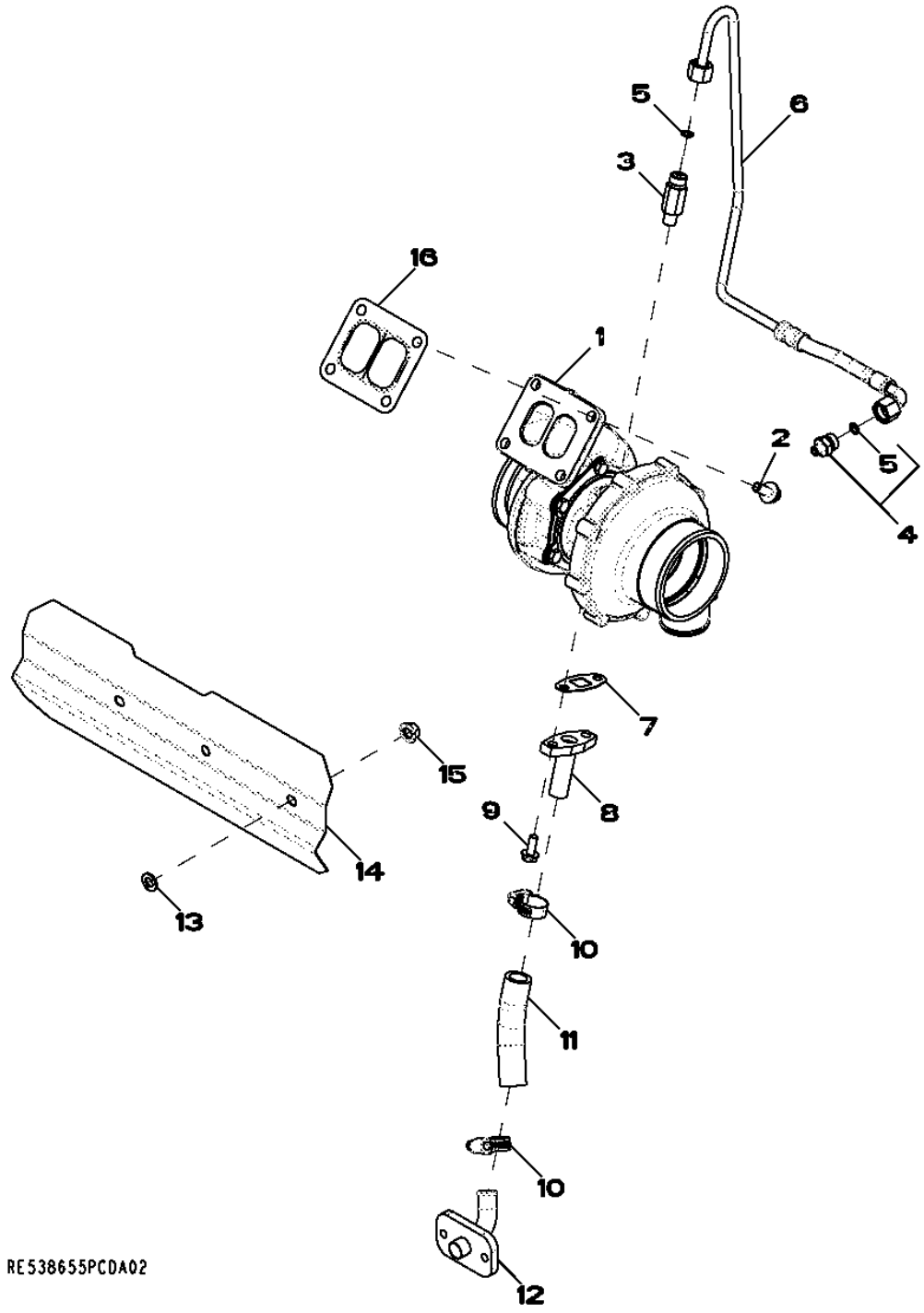

Item	*Nº peça*	*Descrição*	*Qtde*	*Nº série motor*	*Notas*
1	RE528770	TurboalimenTador	1		NLA; ORDER RE550941
	SE502192	TurboalimenTador remanufaT.	1		REMAN FOR RE528770
	RE550941	TurboalimenTador	1		
2	R522679	Parafuso sextavado	4		
3	R516679	Adaptador	1		ALSO ORDER R63548
4	RE521531	Adaptador	1		
5	R63548	Anel o	2		
6	RE538724	Tubulação de óleo	1		
7	R123570	Junta	1		
8	RE60003	Tubulação de óleo	1		
9	19M8062	Parafuso	2		M8 X 20
10	RE65978	Braçadeira	2		
11	R120013	Mangueira	1		(A)
12	RE504845	Conexão	1		
13	24M7028	Arruela	3		10.500 X 20 X 2 mm
14	R523340	Proteção térmica	1		
15	14M7296	Porca com flange	3		M10
16	R123572	Junta	1		

(A) Cut to Length
Couper à la longueur voulue
Cortar no Comprimento Correto
Cortar según se requiera

6733 ENGINE SENSORS
6733 CAPTEURS POUR LE MOTEUR
6733 SENSORES DO MOTOR
6733 TRANSDUCTORS DEL MOTOR

RE530008PCDA05 A.1

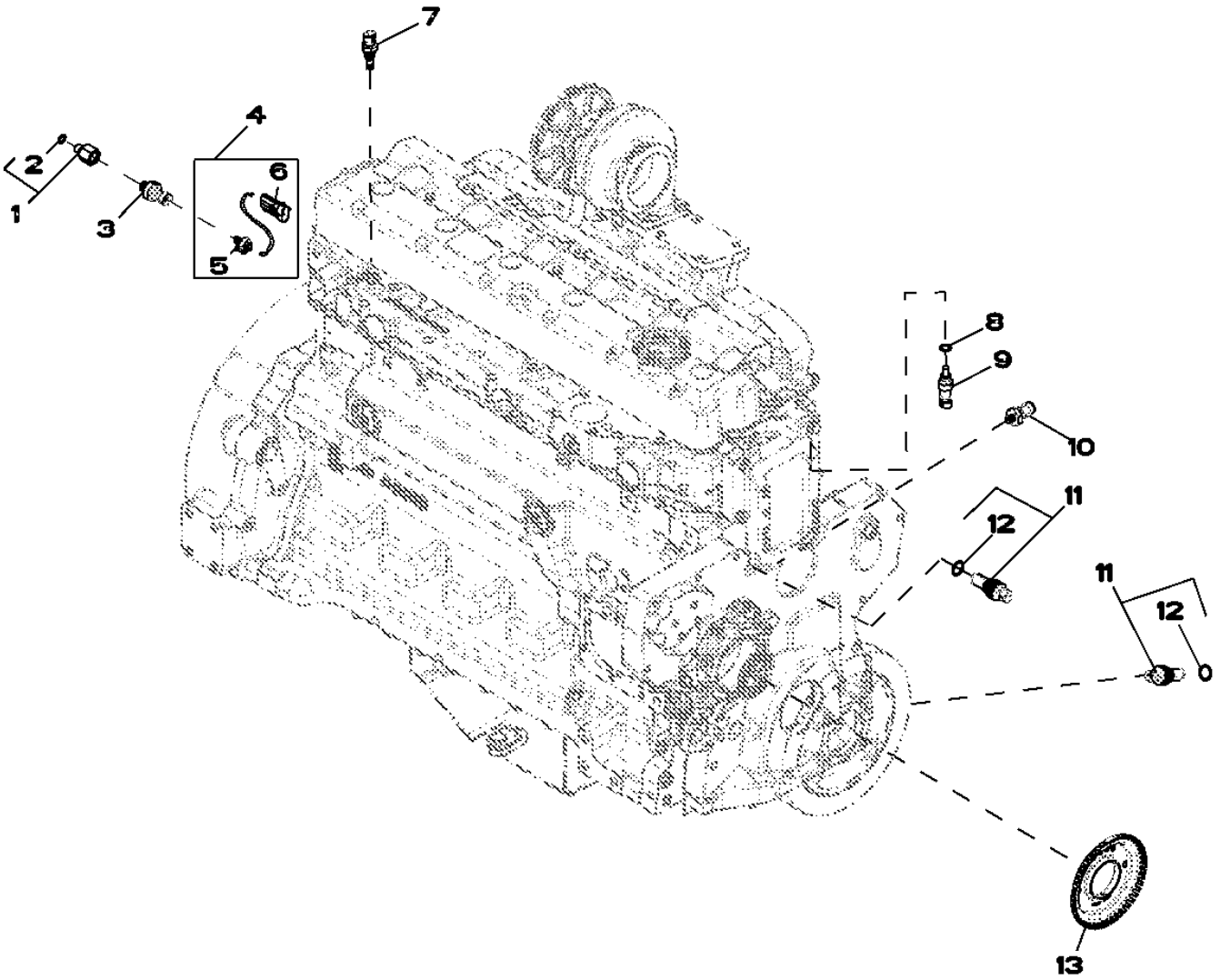

RE530008PCDA05

Item	Nº peça	Descrição	Qtde	Nº série motor	Notas
1	RE523854	Adaptador	1		
2	51M7040	Anel o	1		9.300 X 2.200 mm
3	RE522794	SenSor	1		(FUEL PRESSURE)
4	RE525147	Chicote	1		
5	57M8625	Alojam. conector elétrico	1		
6	57M7257	Alojam. conector elétrico	1		
7	RE525016	Termo-par	1		
8	51M7041	Anel o	1		11.300 X 2.200 mm
9	RE52722	SenSor de temperatura	1		
10	RE167207	SenSor	1		(A)
11	RE519144	SenSor	2		(MAGNETIC PICK-UP)
12	51M7044	Anel o	1		17.300 X 2.200 mm
13	R517471	Roda	1		

(A) Engine Oil Pressure Sensor
Capteur de pression d'huile moteur
Sensor de Pressão do Óleo do Motor
Sensor de presión de aceite de motor

8192 PRIMARY FUEL FILTER
8192 PREFILTRE A COMBUSTIBLE
8192 FILTRO DE COMBUSTÍVEL PRIMÁRIO
8192 FILTRO PRIMARIO DE COMBUSTIBLE

RE532255PCDB02 A.1

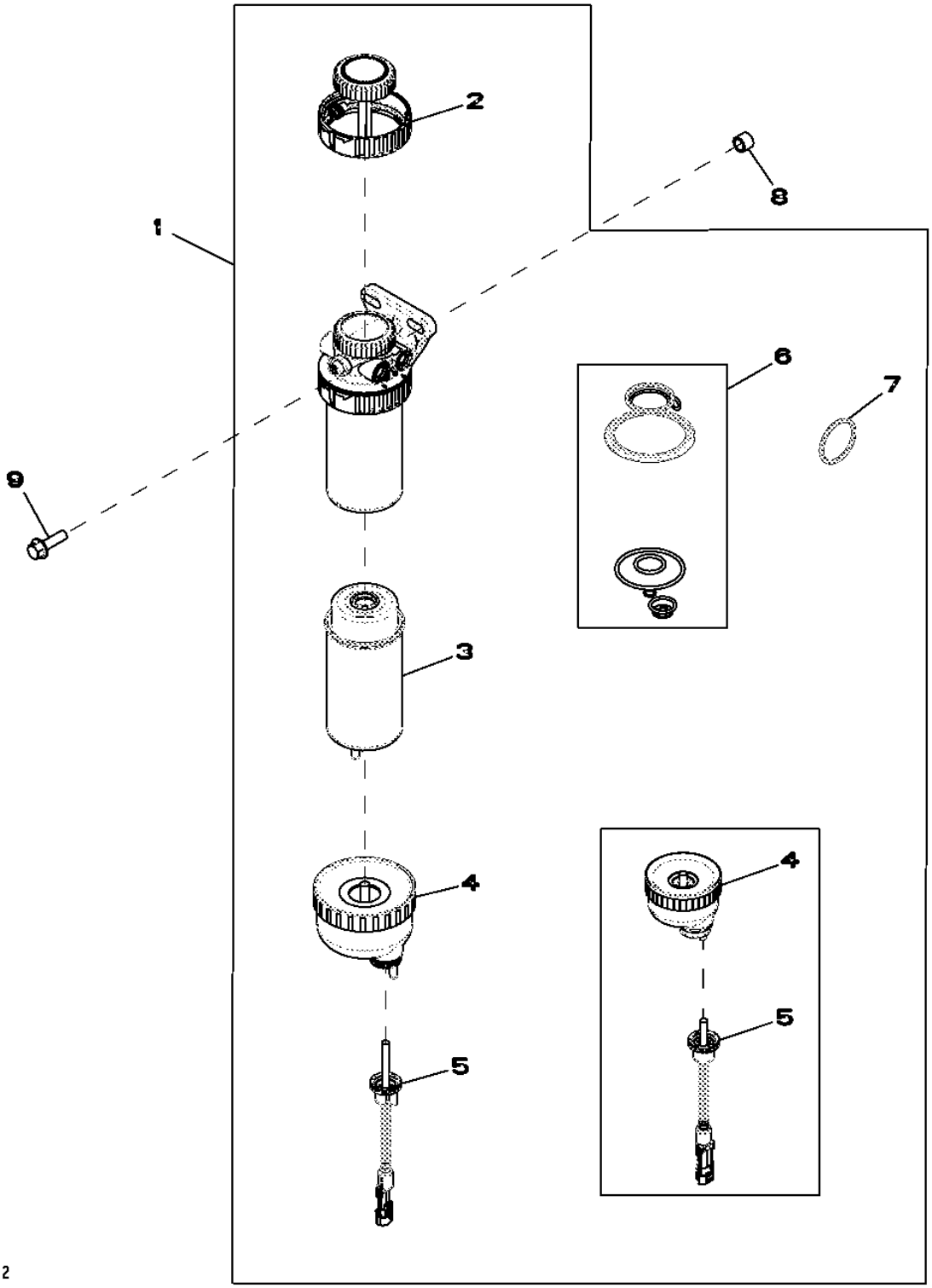

Item	*Nº peça*	*Descrição*	*Qtde*	*Nº série motor*	*Notas*
1	RE540392	Filtro	1		(SUB FOR RE529641, THIS APPLICATION)
2	RE526834	Kit do filtro	1		
3	RE529643	Elemento de filtro	1		
4	RE51650	Copo de sedimentação	1		(USE WITH RE519696)(INCLUDED IN RE529641)
	RE540438	Copo de sedimentação	1		(USE WITH RE540439)(INCLUDED IN RE540392)
5	RE519696	SenSor	1		(USE WITH RE51650)(INCLUDED IN RE529641)
	RE540439	SenSor	1		(USE WITH RE540438)(INCLUDED IN RE540392)
6	RE516553	Kit retentor	1		
7	RE516512	Kit - anel o	1		
8	28H1884	Espaçador	1		0.493" X 0.675" X 1/2"
9	19M7835	Parafuso	1		M10 X 35

8472 Engine Wiring Harness
8472 Faisceau moteur
8472 Chicote do Motor
8472 Grupo de cables del motor

8472_RE532222_PCD A.2

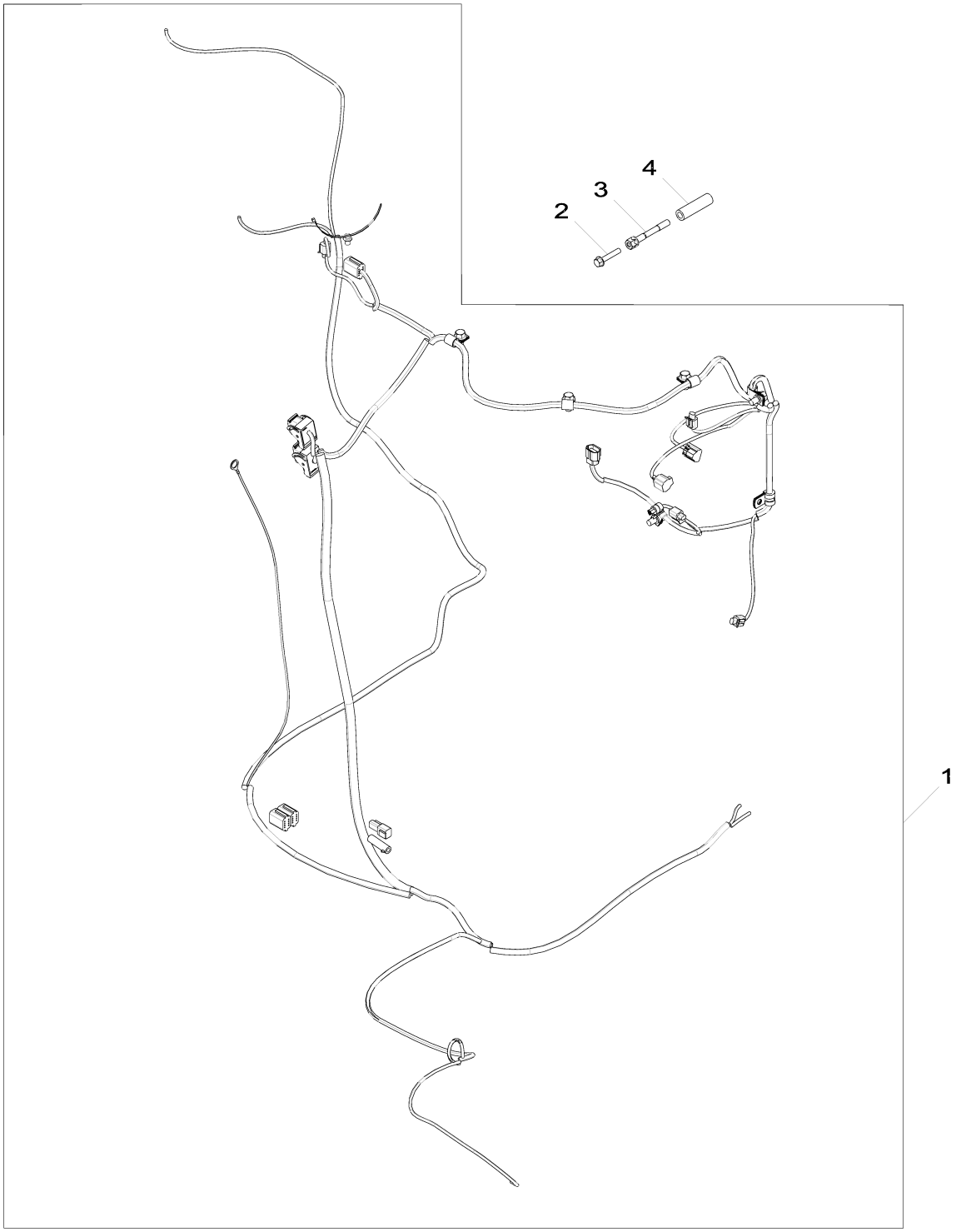

8472_RE532222_PCD

Item	*Nº peça*	*Descrição*	*Qtde*	*Nº série motor*	*Notas*
1	AT372359	Chicote	1		(Sub For AT331813)
2	19M7799	Parafuso	1		M8 X 45
3	R521458	Parafuso	1		
4	R520632	Espaçador	1		

8718 BELT TENSIONER
8718 TENDEUR DE LA COURROIE D'ENTRAINEMENT
8718 TENSOR DA CORREIA
8718 ENSOR DE LA CORREA DE TRANSMISION

RE517336PCDD03 A.1

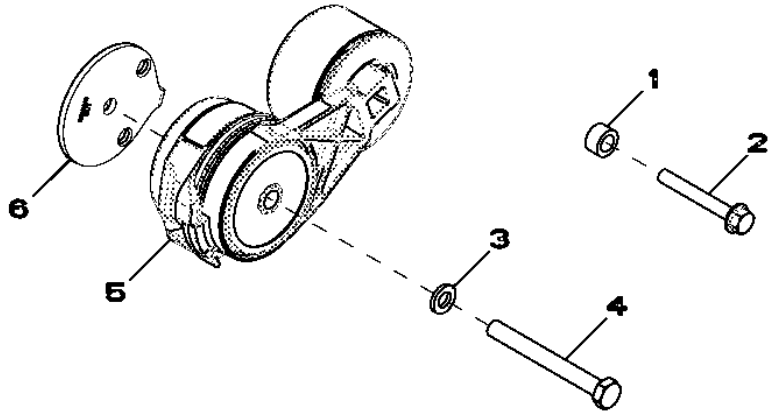

RE517336PCDD03

Item	*Nº peça*	*Descrição*	*Qtde*	*Nº série motor*	*Notas*
1	28H860	Arruela	1		0.423" X 0.675" X 3/8"
2	19M7801	Parafuso	1		M8 X 60
3	24M7106	Arruela	1		10 X 18 X 2.500 mm
4	19M8183	Parafuso sextavado	1		M10 X 90
5	RE518097	Tensionador de correia	1		
6	R518210	Espaçador	1		

8875 OIL FILTER ADAPTER
8875 FILTRE A HUILE ADAPTATEUR
8875 ADAPTADOR DO FILTRO DE ÓLEO
8875 FILTRO DE ACEITE ADAPTADOR

RE528763PCDB02 A.1

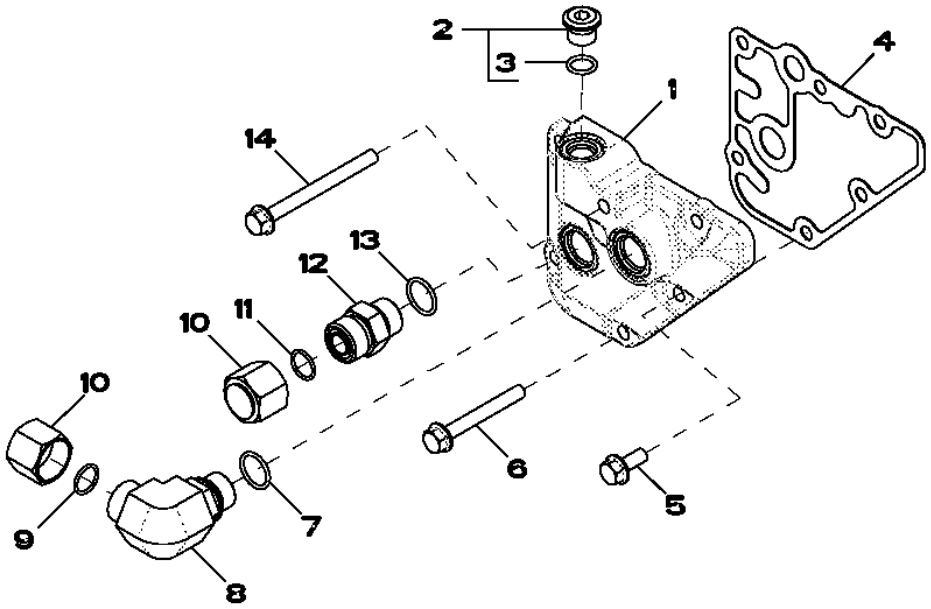

Item	*Nº peça*	*Descrição*	*Qtde*	*Nº série motor*	*Notas*
1	R518455	Adaptador	1		
2	RE52242	Tampão de dreno	1		
3	51M7042	Anel o	1		13.300 X 2.200 mm
4	R123525	Junta	1		
5	RE67238	Parafuso	1		(A)
6	19M7802	Parafuso	4		M8 X 65
7	51M7045	Anel o	1		19.300 X 2.200 mm
8	38H5018	Conexão em ângulo	1		
9	T77932	Anel o	1		
10	38H1417	Conexão	2		
11	T77932	Anel o	1		
12	38H5004	Adaptador	1		
13	51M7045	Anel o	1		19.300 X 2.200 mm
14	19M7913	Parafuso	1		M8 X 90

(A) THREADS WITH PRE-APPLIED SEALANT
FILETS ENDUITS DE PRODUIT D'ETANCHEITE
ROSCAS COM VEDANTE PRÉ-APLICADO
CON SELLADOR

9801 LIFT STRAPS
9801 OEILLETS DE LEVAGE
9801 TIRANTES DE ELEVAÇÃO
9801 CINTAS DE ELEVACION

RE53353PCDF03 A.1

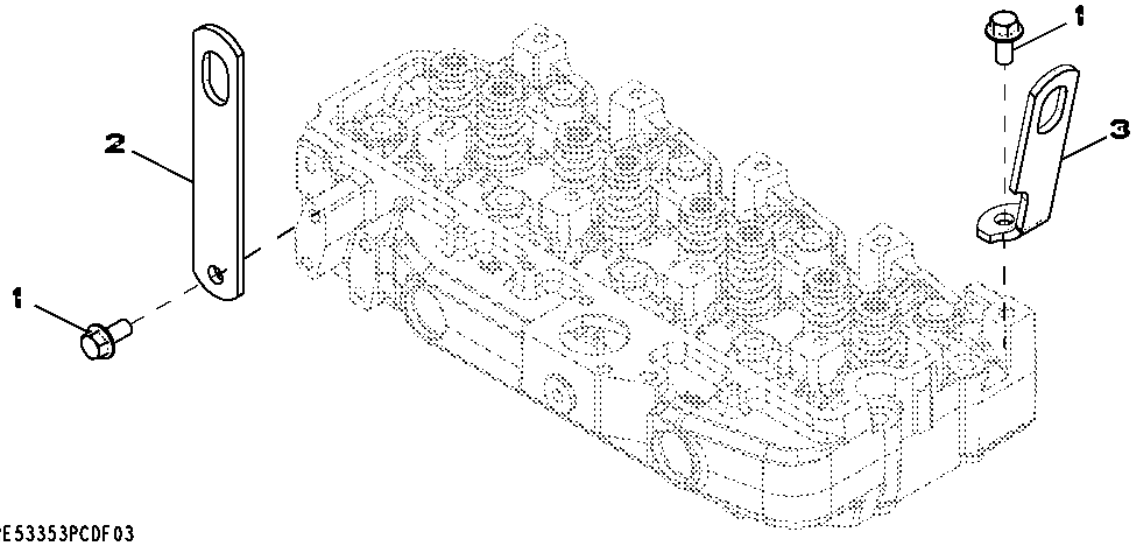

Item	*Nº peça*	*Descrição*	*Qtde*	*Nº série motor*	*Notas*
1	19M7788	Parafuso	2		M12 X 25
2	R502329	Correia	1		(REAR)
3	R502175	Suporte	1		

9901 COMPLETE BLOCK ASSEMBLY
9901 ENSEMBLE BLOC-CYL.COMPLET
9901 CONJUNTO COMPLETO DO BLOCO
9901 BLOQUE MOTOR COMPLETO

CDP48591 A.1

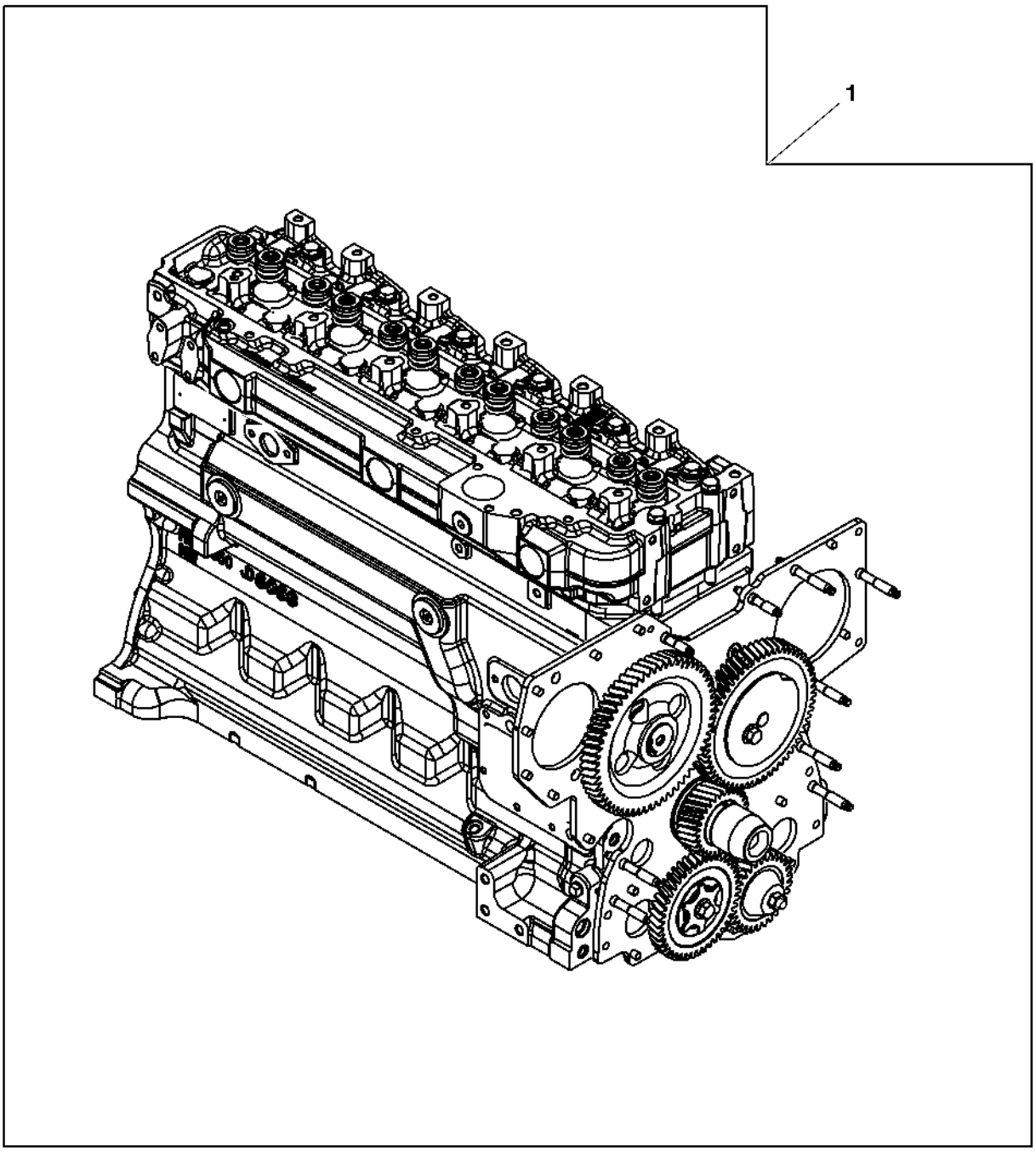

CDP48591

Item	*Nº peça*	*Descrição*	*Qtde*	*Nº série motor*	*Notas*
1	SE501791	Bloco motor completo reman.	1		(A) (USE WITH DENSO HPCR)

(A) WITH AUXILIARY DRIVE
AVEC POMPE D'INJECTION ROTATIVE, AVEC ENTRAINEMENT AUXILIAIRE
COM ACIONAMENTO AUXILIAR
CON BOMBA GIRATORIA DE INYECCION DE COMBUSTIBLE, CON MANDO AUXILIAR

9901 REPLACEMENT ENGINE
9901 MOTEUR DE RECHANGE
9901 MOTOR DE SUBSTITUIÇÃO
9901 MOTOR DE RECAMBIO

RGP12657 A.1

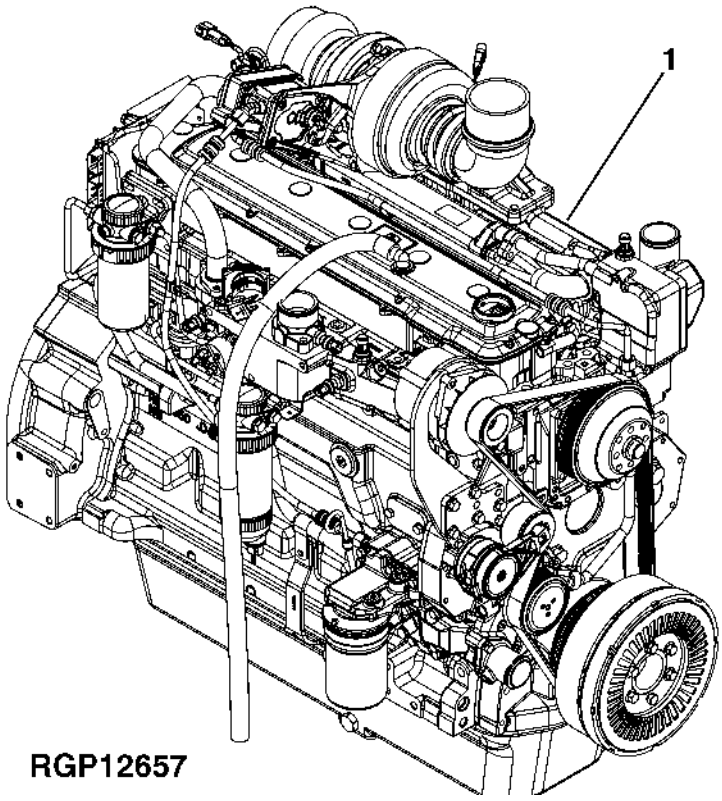

Item	*Nº peça*	*Descrição*	*Qtde*	*Nº série motor*	*Notas*
1	RE529930	Motor a diesel	1		(A) (ORDER PE11091)
	PE11091	Motor a diesel	1		
	SE502139	Motor a diesel remanufatur.	1		(REMAN FOR PE11091)

(A) MAY NOT BE AS ILLUSTRATED
PEUT NE PAS ETRE ILLUSTRE
PODE NÃO SER CONFORME ILUSTRADO
PUEDE DIFERIR DE LA ILUSTRACION

Sectional Pictorial Index
Index d'illustrations par sections.
Índice pictórico por seção
Índice de ilustraciones por secciones

RGP17489 A.2

1146-	282
1299-	544
1321-	460
1403-	461
1517-	550
16C9-	290
17BV-	292
1989-	556
2001-	558
2154-	298
2255-	300
2399-	302
24FF-	476
2695-	477
2876-	305
2962-	306
3031-	572
3150-	574
35EN-	312
3614-	576

6068HT109

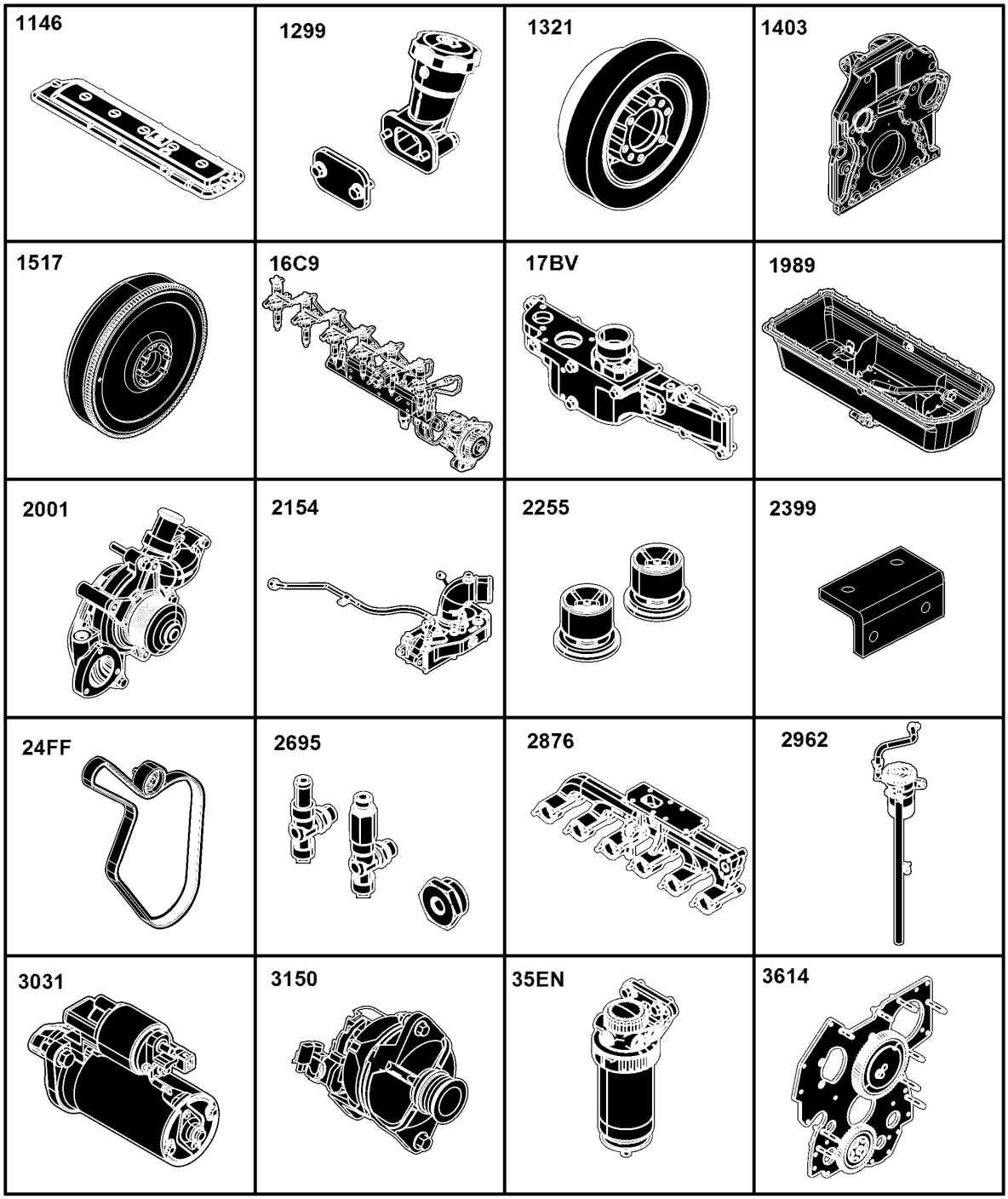

RGP17489

Sectional Pictorial Index
Index d'illustrations par sections.
Índice pictórico por seção
Índice de ilustraciones por secciones

RGP17490 A.1

3713-	490
3917-	318
4059-	320
4112-	583
4330-	324
4435-	326
4633-	328
4712-	500
4834-	332
4905-	334
5024-	594
5120-	338
5497-	340
5728-	600
5945-	342
62A4-	604
6382-	346
65S9-	348
6698-	520

6068HT109

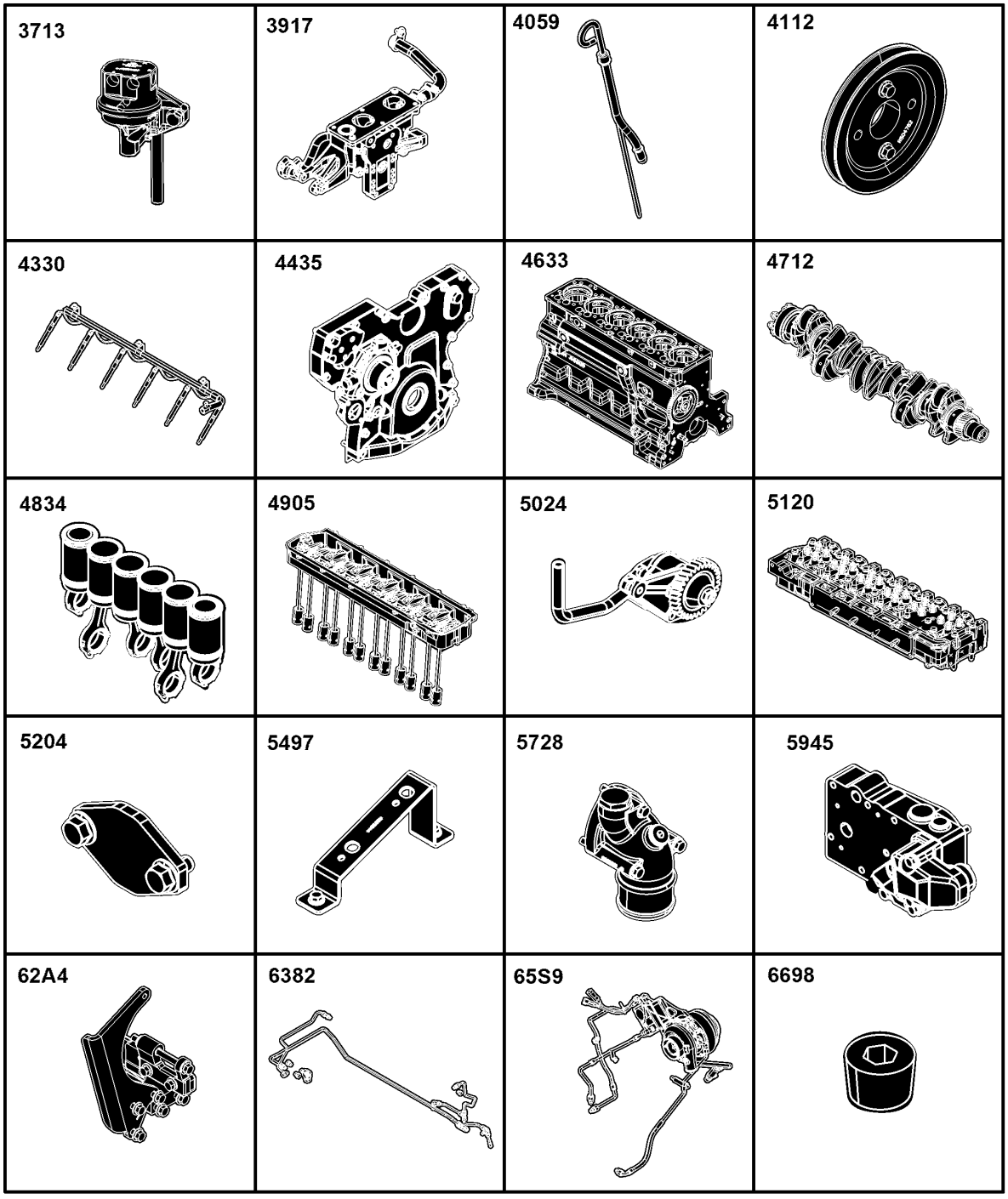

RGP17490

Sectional Pictorial Index
Index d'illustrations par sections.
Índice pictórico por seção
Índice de ilustraciones por secciones

RGP17491 A.1

6721-	352
6895-	614
8175-	356
8451-	358
8718-	620
8875-	530
8912-	364
9801-	624
1-	368

6068HT109

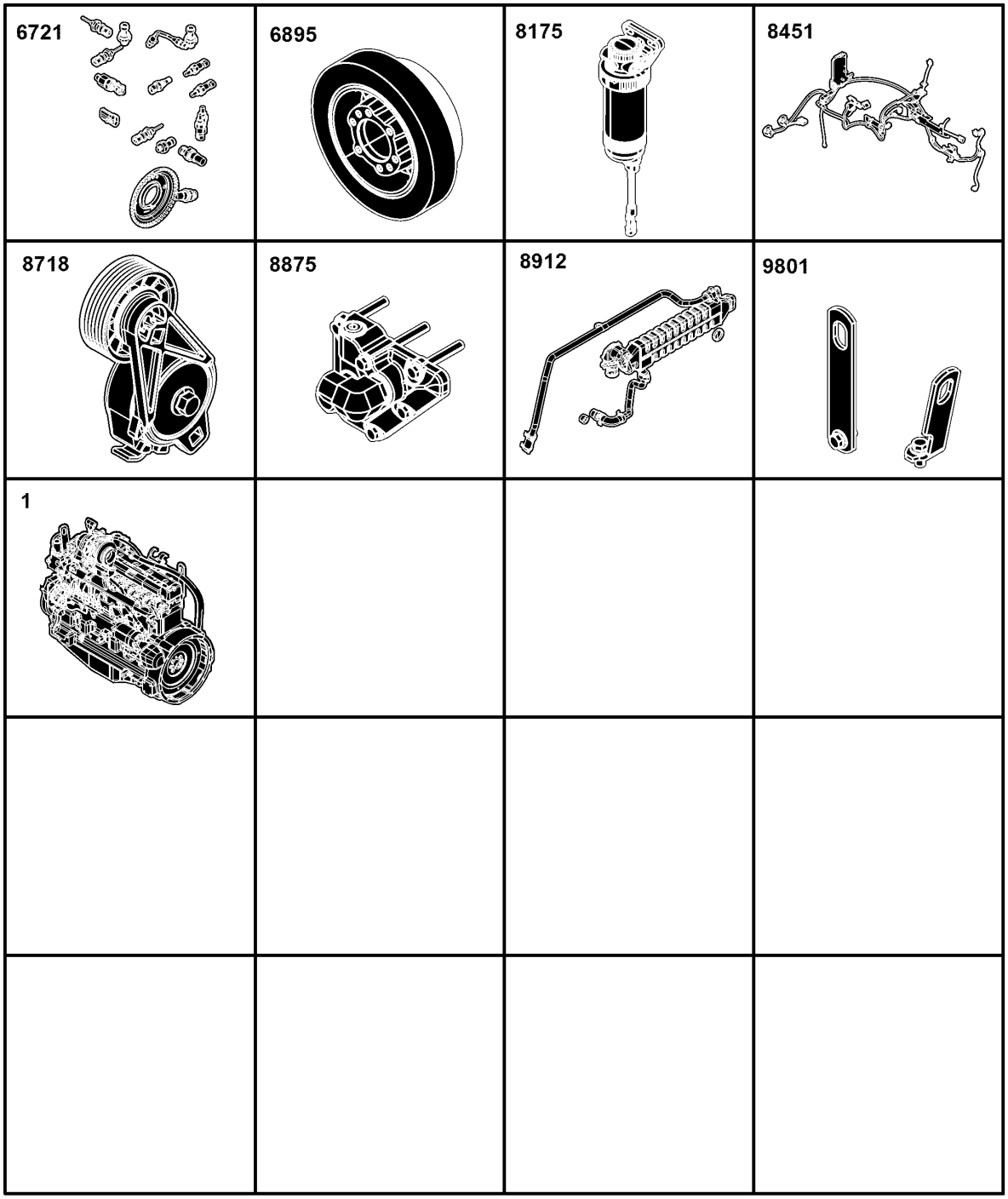

RGP17491

1146 ROCKER ARM COVER
1146 CULBUTEURS
1146 TAMPA DO BALANCIM
1146 TAPA DE BALANCINES

RE527025PCDD02 A.1

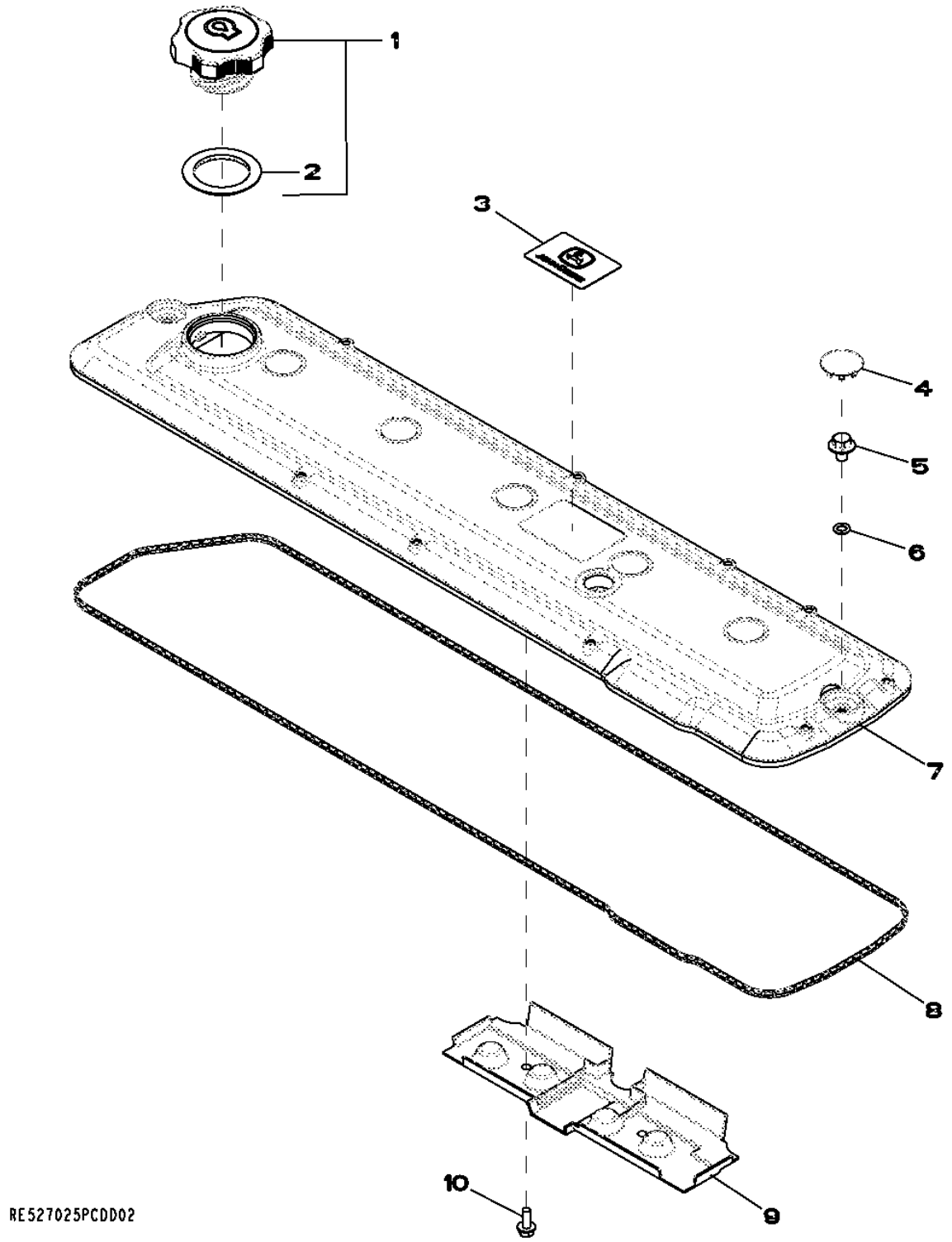

Item	*Nº peça*	*Descrição*	*Qtde*	*Nº série motor*	*Notas*
1	RE535560	Tampa do abasTecimenTo	1		
2	R502902	Junta de vedação	1		
3	R521401	EmblEma	1		
4	H23125	Plugue	7		
5	R521390	Parafuso	7		
6	R123575	Anel o	7		
7	R522199	Tampa de válvula	1		
8	R524497	Junta	1		
9	R515555	Defletor	1		
10	19M7775	Parafuso	2		M6 X 16

1299 Oil Filler Neck Cover
1299 Couvercle de goulotte de remplissage d'huile
1299 Tampa do Gargalo de Abastecimento de Óleo
1299 Cubierta de cuello de llenado de aceite

1299_RE57761_PCD A.2

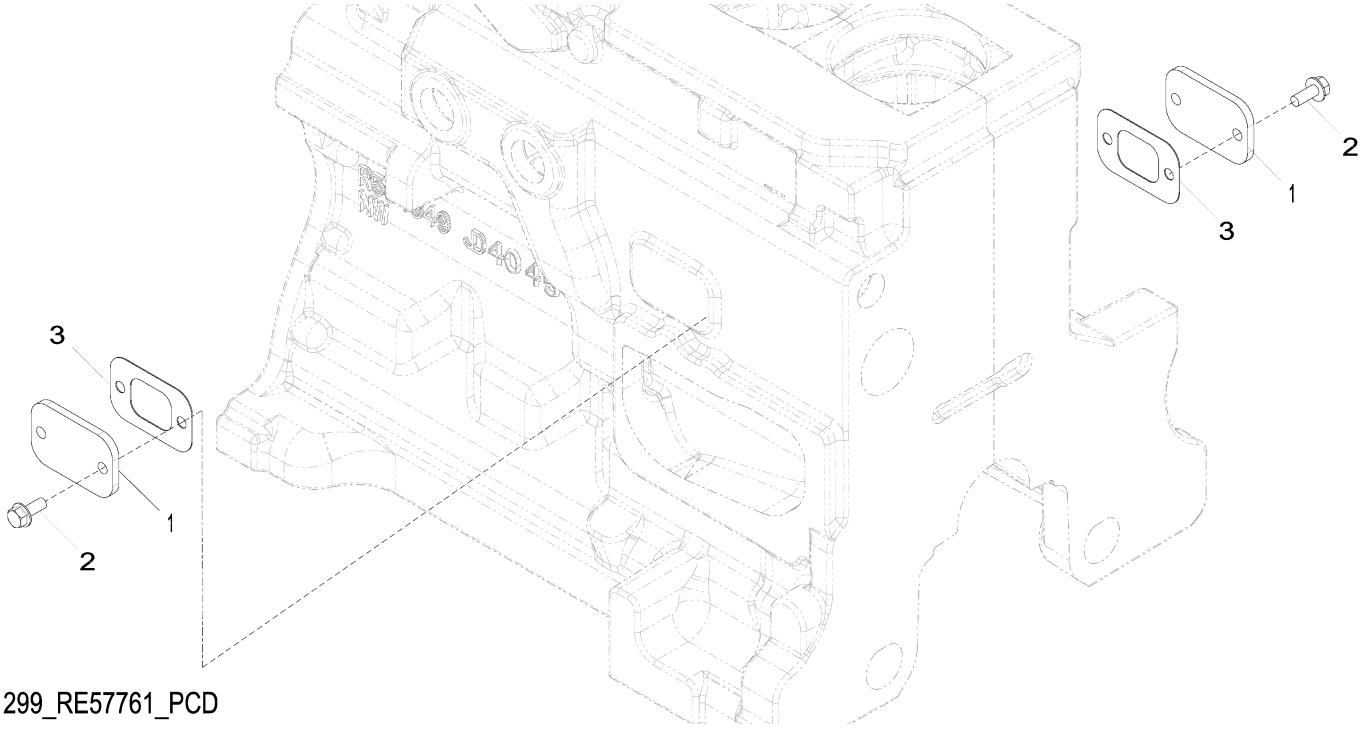

1299_RE57761_PCD

Item	*Nº peça*	*Descrição*	*Qtde*	*Nº série motor*	*Notas*
1	R116296	Capa	2		
2	RE67238	Parafuso	4		(A)
3	R136495	Junta	2		

(A) Threads With Pre-Applied Sealant
Filetages avec produit d'étanchéité préappliqué
Roscas com Vedante Pré-aplicado
Roscas con pasta selladora preaplicada

1321 Crankshaft Pulley
1321 Poulie du vilebrequin
1321 Polia do Virabrequim
1321 Polea del cigüeñal

RE508855PCDF01 A.1

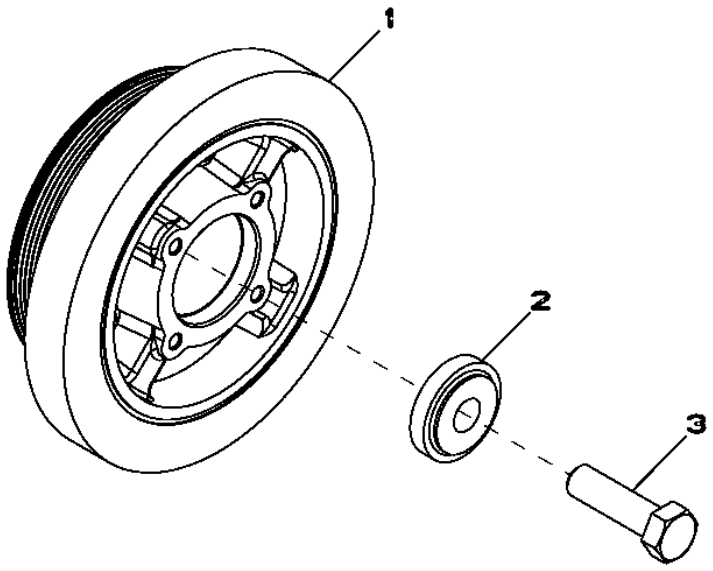

RE508855PCDF01

Item	*Nº peça*	*Descrição*	*Qtde*	*Nº série motor*	*Notas*
1	RE505939	Amortecedor de torção	1		
2	R517237	Bucha	1		
3	R516648	Parafuso sextavado	1		

1403 Flywheel Housing
1403 Carter de volant-moteur
1403 Cobertura do volante do motor
1403 Caja de volante

RE59342PCDE01 A.1

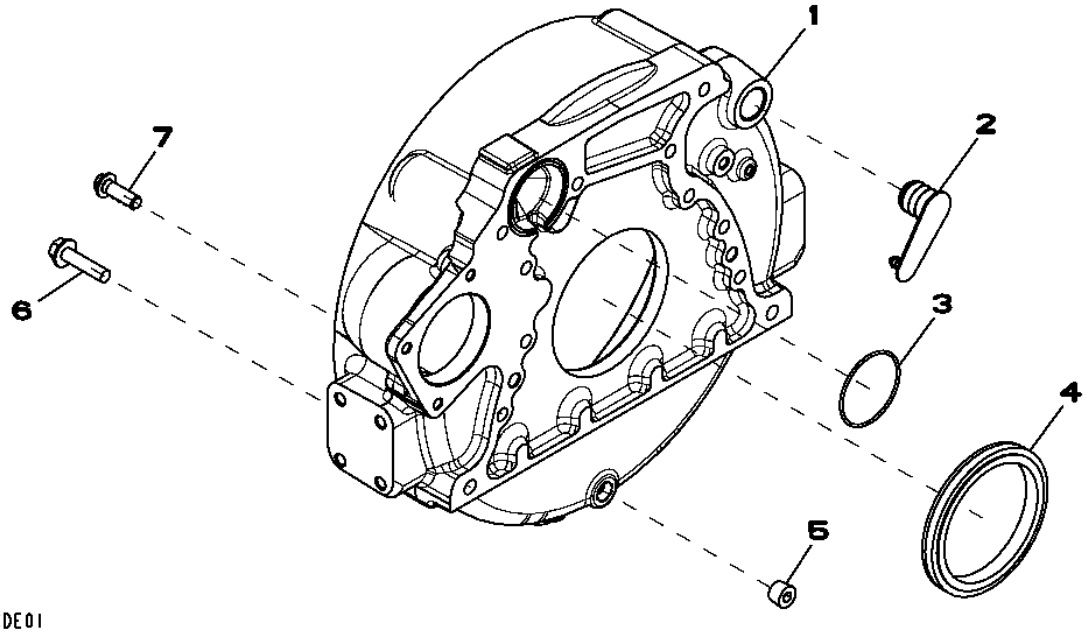

Item	*Nº peça*	*Descrição*	*Qtde*	*Nº série motor*	*Notas*
1	R503444	Carcaça	1		
2	R131768	Plugue	1		
3	R61467	Anel o	1		
4	RE44574	Vedação	1		
5	RE57836	Tampão	1		(A) 1/2"-14NPT
6	19M8306	Parafuso	4		M12 X 50
7	R135918	Parafuso	8		M12 X 38

(A) Threads With Pre-Applied Sealant
Filetages avec produit d'étanchéité préappliqué
Roscas com Vedante Pré-aplicado
Roscas con pasta selladora preaplicada

1517 Flywheel
1517 Volant-moteur
1517 Volante do Motor
1517 Volante

1517_RE66748_PCD A.1

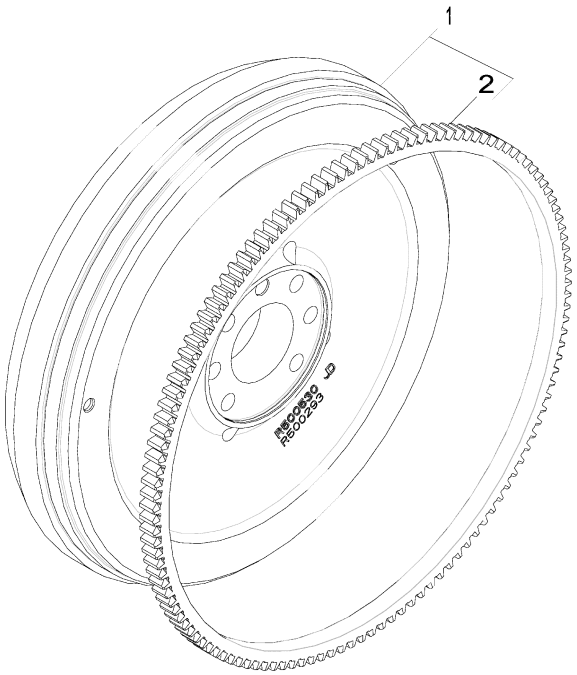

1517_RE66748_PCD

Item	*Nº peça*	*Descrição*	*Qtde*	*Nº série motor*	*Notas*
1	RE500527	Volante	1		
2	R28811	Coroa	1		

16C9 Fuel Injection Pump
16C9 Pompe d'injection
16C9 Bomba de Injeção de Combustível
16C9 Bomba de inyección de combustible

16C9_RE529413_PCD A.1

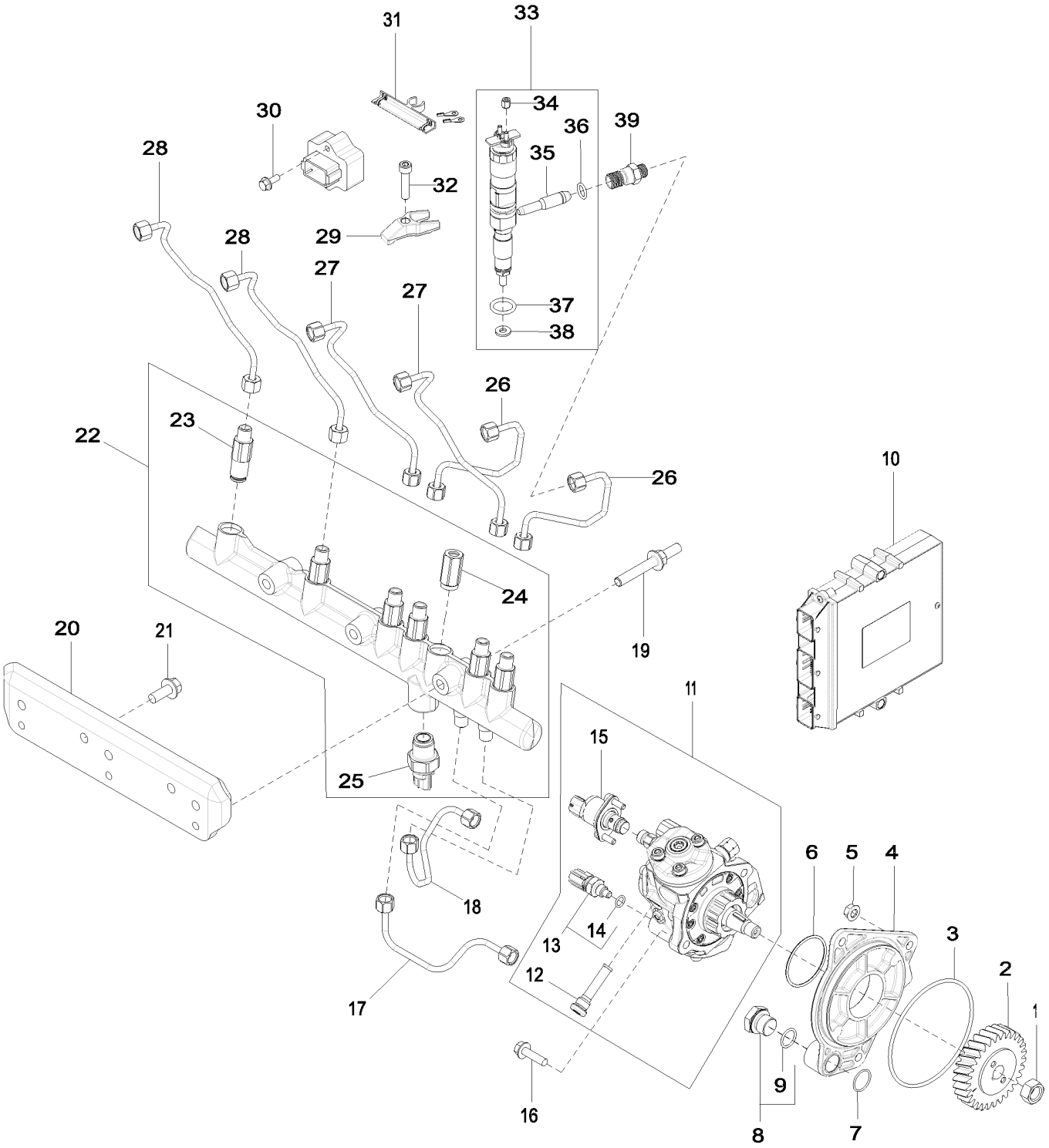

16C9_RE529413_PCD

Item	Nº peça	Descrição	Qtde	Nº série motor	Notas
1	R91360	Porca	1		
2	R502541	EngrEnagem	1		
3	R55453	Anel o	1		
4	R504577	Adaptador	1		
5	14M7298	Porca com flange	3		M8
6	R516125	Anel o	1		
7	R116031	Anel o	1		
8	RE517370	Conexão	1		
9	51M7044	Anel o	1		17.300 X 2.200 mm
10	RE531808	Unidade de controle eletrôn	1		(A) SUB FOR RE520953
	SE502800	Controlador do motor reman.	1		(C) REMAN FOR RE531808
	RE520953	Controle eletrôn. do motor	1		
	SE502801	Controlador do motor reman.	1		(C) REMAN FOR RE520953
11	RE507959	Bombainjetora combustível	1		SUB FOR RE527528
	SE501915	Bombainjet.combust. reman.	1		REMAN FOR RE507959
	SE501916	Bombainjet.combust. reman.	1		REMAN FOR RE527528
12	RE516999	Peneira	1		
13	RE516336	SenSor temperatura combuStí	1		
14	R524234	Anel o	1		
15	RE534109	VálVula de controle	1		
16	19M7868	Parafuso	2		M8 X 30
17	RE527055	Linha de combustivel	1		
18	RE527054	Linha de combustivel	1		
19	R529168	Pino	3		SUB FOR R521159
20	R521530	Apoio	1		
21	19M7785	Parafuso	2		M10 X 25
22	RE522596	Trilho	1		SUB FOR RE520928
23	RE515636	Limitador	6		
24	RE516335	VálVula de alíVio de press.	1		
25	RE520930	SenSor	1		
26	RE507539	Linha de combustivel	2		
27	RE507540	Linha de combustivel	2		
28	RE523249	Linha de combustivel	2		
29	R518345	Braçadeira	6		
30	19M7775	Parafuso	2		M6 X 16
31	RE509093	Chicote	1		
32	R504781	Parafuso sextavado	6		
33	RE529414	Bico injetor	6		
	SE501927	Bico injetor remanufaturado	6		REMAN FOR RE529414
34	R134920	Porca	12		
35	RE522594	Tubo	6		
36	R65397	Anel o	6		
37	R505452	Anel o	6		
38	R515535	Arruela	6		
39	R515044	Conexão	6		

(A) This Part Must Be Ordered with Engine Serial Number
Cette pièce doit être commandée en indiquant le numéro de série du moteur.
Esta Peça Deve Ser Encomendada pelo Número de Série do Motor
Esta pieza se debe pedir con el número de serie de motor

(B) See Your Authorized Pump Repair Station For Parts Not Listed
Consulter le centre de réparation de pompe agréé local pour les pièces ne figurant pas sur la liste.
Consulte seu Posto Autorizado de Reparo de Bombas para Obter Informações Sobre Peças Não Listadas
Consultar el taller de reparación de bombas autorizado para las piezas no listadas

(C) Level 14
Niveau 14
Nível 14
Nivel 14

17BV AIR INLET
17BV ADMISSION D'AIR
17BV ENTRADA DE AR
17BV ENTRADA DE AIRE

RE526592PCDA01 A.1

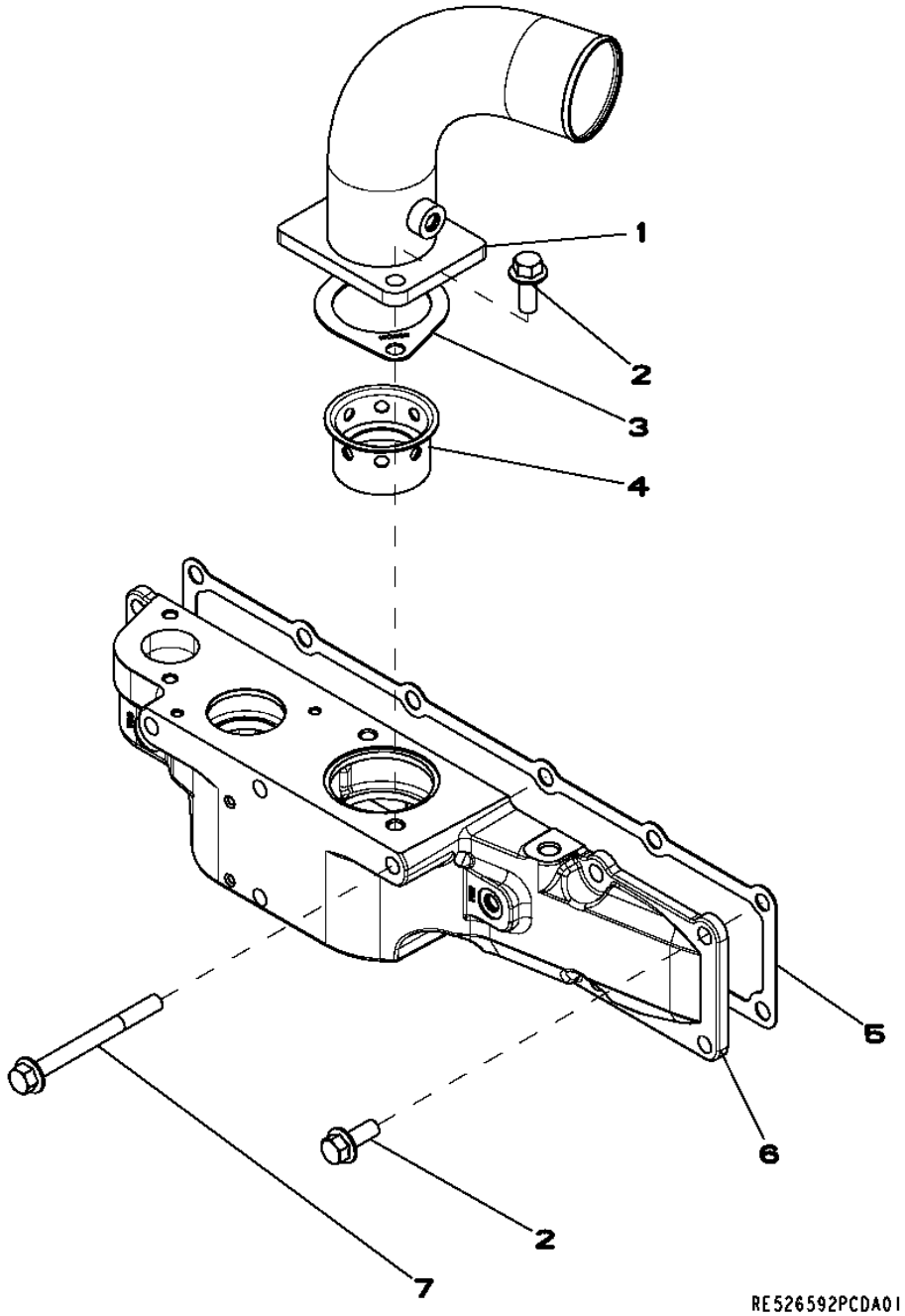

Item	*Nº peça*	*Descrição*	*Qtde*	*Nº série motor*	*Notas*
1	RE526541	Tubo	1		
3	R521061	Junta	1		
4	R521083	Luva	1		
5	R515030	Junta	1		
6	R519308	Capa	1		
7	R522106	Parafuso	4		

1989 Oil Pan
1989 Carter d'huile
1989 Bandeja de Óleo
1989 Cárter

1989_RE515829_PCD A.1

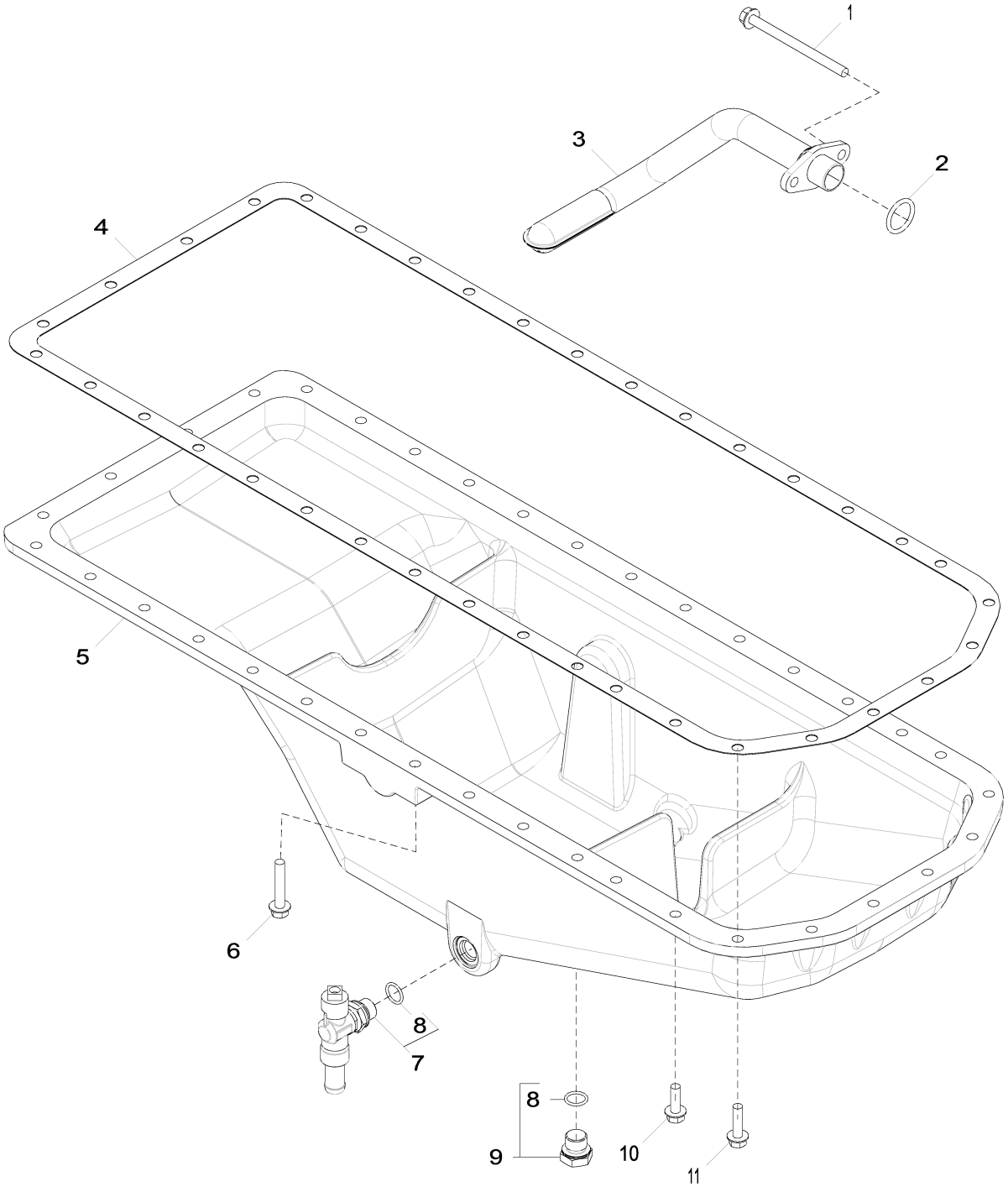

1989_RE515829_PCD

Item	*Nº peça*	*Descrição*	*Qtde*	*Nº série motor*	*Notas*
1	19M10075	Parafuso	2		M8 X 110
2	R61871	Anel o	1		
3	RE69898	Entrada da Bombade óleo	1		
4	R123354	Junta	1		
5	R527787	Cárter	1		MARKED R529563
6	19M7799	Parafuso	4		M8 X 45
7	RE507952	VálVula de dreno	1		
8	51M7043	Anel o	2		15.300 X 2.200 mm
9	RE46685	Tampão	1		
10	19M7867	Parafuso	26		M8 X 25
11	19M7868	Parafuso	6		M8 X 30

2001 Water Pump Pulley
2001 Poulie de pompe à eau
2001 Polia da Bomba de Água
2001 Polea de la bomba de agua

2001_RE58175_PCD A.1

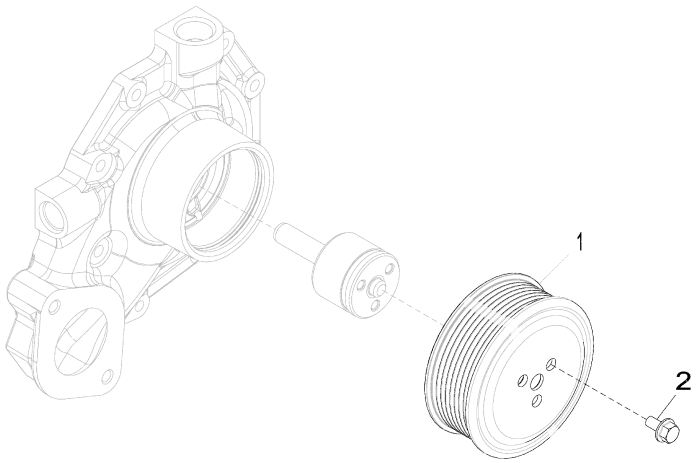

2001_RE58175_PCD

Item	*Nº peça*	*Descrição*	*Qtde*	*Nº série motor*	*Notas*
1	R115250	Polia	1		
2	19M7774	Parafuso	3		M6 X 12

2154 Thermostat Cover
2154 Couvercle de thermostat
2154 Tampa do Termostato
2154 Tapa de termostato

2154_RE522740_PCD A.1

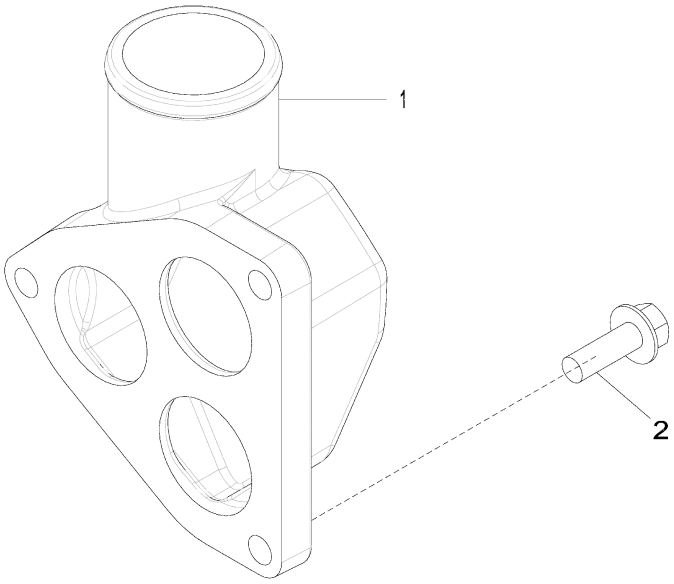

2154_RE522740_PCD

Item	*Nº peça*	*Descrição*	*Qtde*	*Nº série motor*	*Notas*
1	R519491	Capa	1		
2	19M7786	Parafuso	3		M10 X 30

2255 Thermostat
2255 Thermostat
2255 Válvula Termostática
2255 Termostato

2255_RE522818_PCD B.1

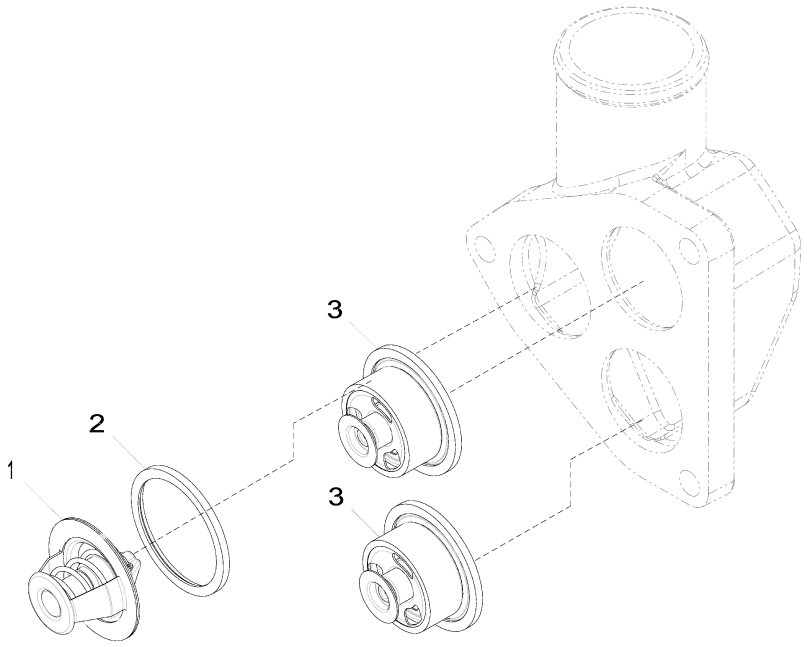

2255_RE522818_PCD

Item	*Nº peça*	*Descrição*	*Qtde*	*Nº série motor*	*Notas*
1	RE33705	TermosTaTo	1		
2	R521548	Vedação	1		
3	RE538289	TermosTaTo	2		SUB FOR RE538806

2399 Fan Drive Bracket
2399 Support d'entraînement de ventilateur
2399 Suporte do Acionamento do Ventilador
2399 Soporte de mando de ventilador

RGP9088 A.1

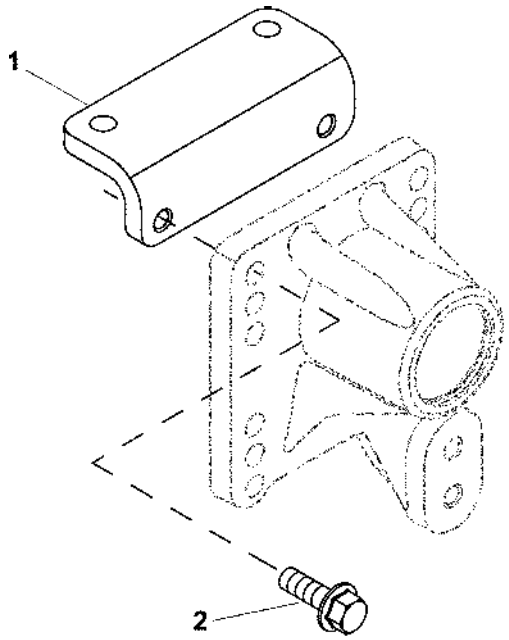

RGP9088

Item	*Nº peça*	*Descrição*	*Qtde*	*Nº série motor*	*Notas*
1	R516436	Apoio	1		

24FF Fan Belt
24FF Courroie du ventilateur
24FF Correia do Ventilador
24FF Correa del ventilador

RE528645PCDB01 A.1

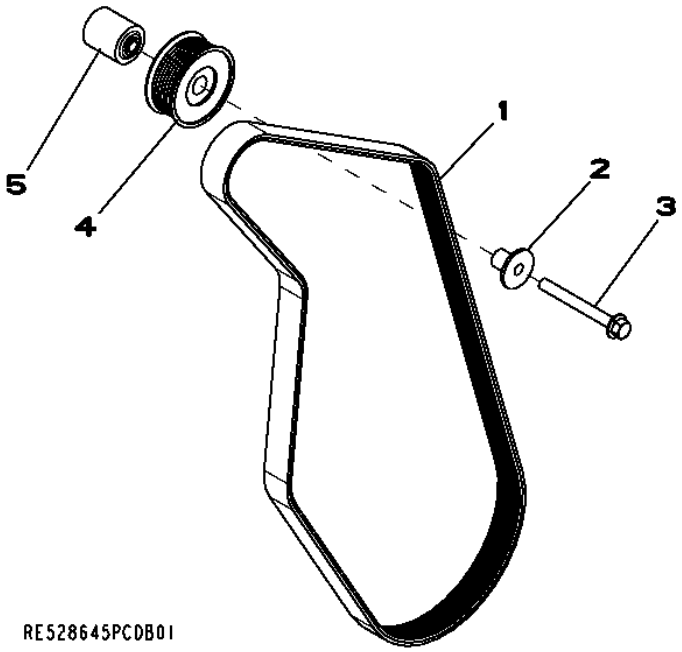

Item	*Nº peça*	*Descrição*	*Qtde*	*Nº série motor*	*Notas*
1	R500242	Correia trapezoidal	1		
2	R502079	Luva	1		
3	19M7811	Parafuso	1		M10 X 90
4	AT211041	Polia	1		
5	R133643	Espaçador	1		

2695 Engine Coolant Heater Fittings
2695 Raccords du réchauffeur de liquide de refroidissement
2695 Conexões do Aquecedor do Líquido de Arrefecimento do Motor
2695 Adaptadores de calentador de refrigerante de motor

RE70218PCDD02 A.1

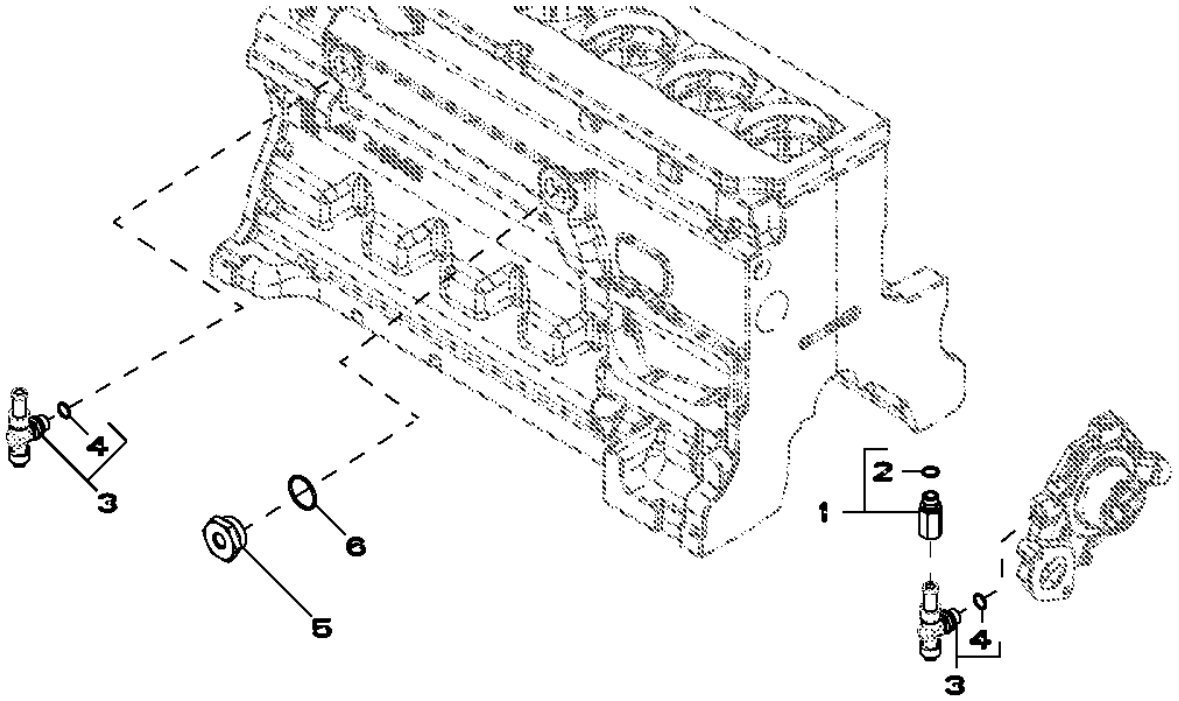

Item	*Nº peça*	*Descrição*	*Qtde*	*Nº série motor*	*Notas*
1	RE520229	Adaptador	1		
2	51M7043	Anel o	1		15.300 X 2.200 mm
3	RE507952	VálVula de dreno	2		
4	51M7043	Anel o	1		15.300 X 2.200 mm
5	R123616	Plugue	1		
6	U13639	Anel o	1		

2876 Exhaust Manifold
2876 Collecteur d'échappement
2876 Coletor de Descarga
2876 Colector de escape

RE523564PCDB01 A.1

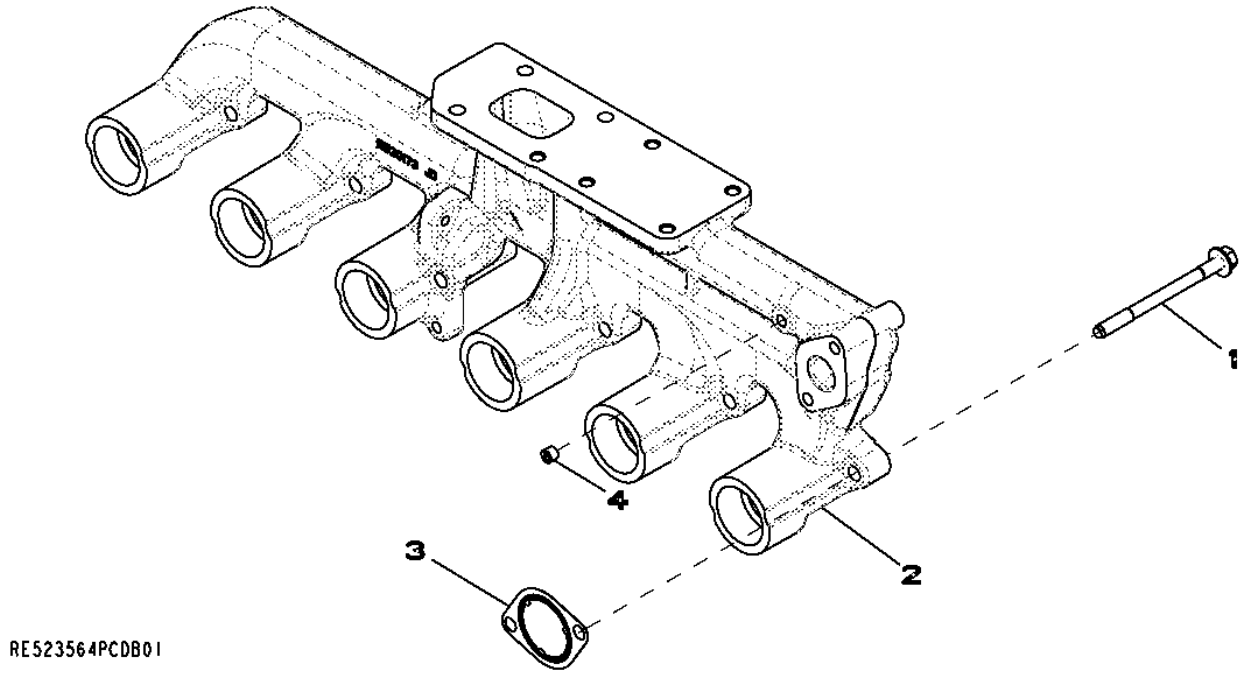

Item	*Nº peça*	*Descrição*	*Qtde*	*Nº série motor*	*Notas*
1	R519486	Parafuso sextavado	12		
2	R520173	Coletor de escape	1		
3	R519488	Junta	6		
4	RE71255	Tampão	1		1/8-27 NPTF, SUB FOR R104592

2962 Ventilating System
2962 Système de ventilation
2962 Sistema de Ventilação
2962 Sistema de ventilación

RE529833PCDB02 A.1

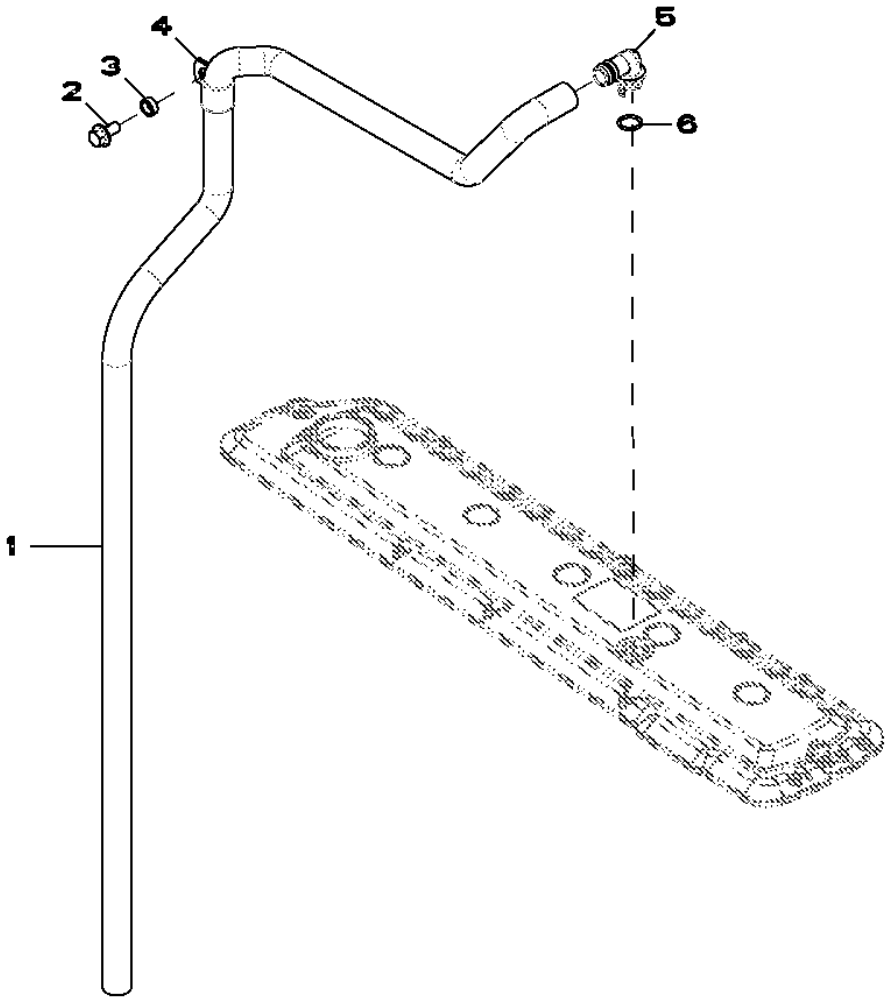

RE529833PCDB02

Item	*Nº peça*	*Descrição*	*Qtde*	*Nº série motor*	*Notas*
1	TY22450	Mangueira em metro	1		(A) LGTH = 1510 mm
2	19M7784	Parafuso	1		M10 X 20
3	28H1517	Arruela	1		0.493" X 0.675" X 1/4"
4	R72659	Braçadeira	1		
5	R120467	Conexão em ângulo	1		
6	R72328	Anel o	1		

(A) Cut to Length
Couper à la longueur voulue
Cortar no Comprimento Correto
Cortar según se requiera

3031 Starting Motor
3031 Démarreur
3031 Motor de Partida
3031 Motor de arranque

RE500343PCDE02 A.1

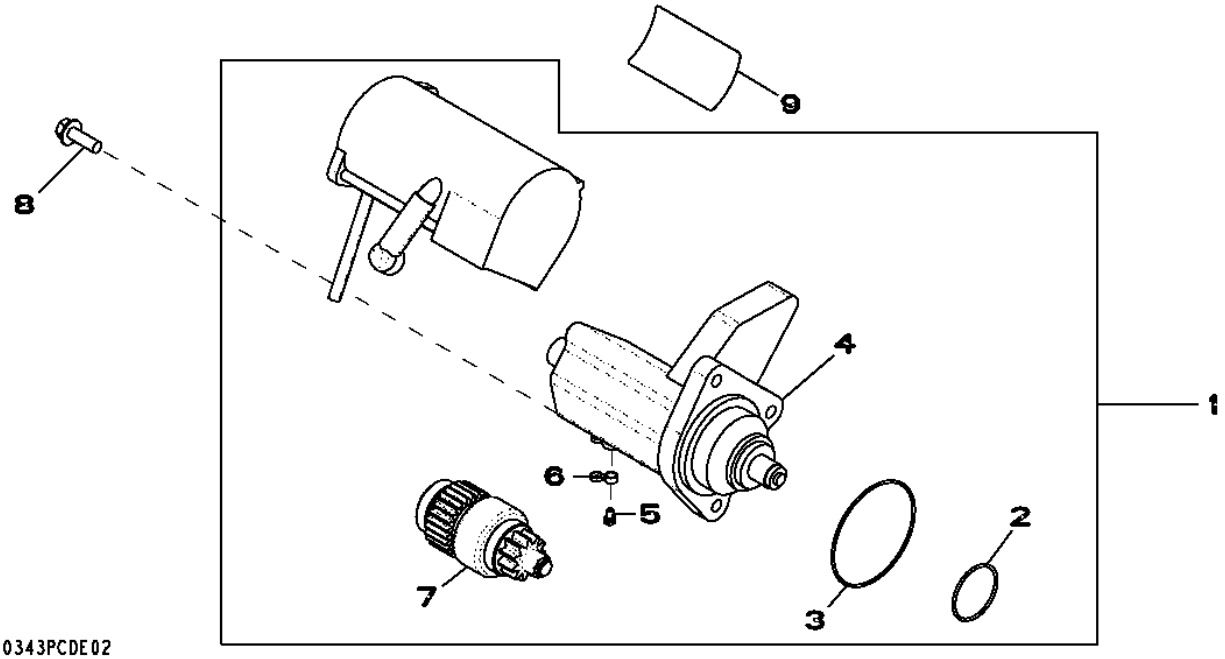

Item	*Nº peça*	*Descrição*	*Qtde*	*Nº série motor*	*Notas*
1	RE500345	Kit para motor de partida	1		
	SE501407	Motor de partida remanufat.	1		REMAN FOR RE500345
2	R135510	Anel o	1		
3	R135509	Anel o	1		
4	RE70681	Interruptor	1		
5	RE71256	Parafuso c/arruela	1		
6	RE70756	Capa	1		
7	RE70487	EmbreagEm	1		
8	19M7786	Parafuso	3		M10 X 30
9	T146102	Etiqueta	1		

3150 Alternator
3150 Alternateur
3150 Alternador
3150 Alternador

3150_RE528849_PCD A.1

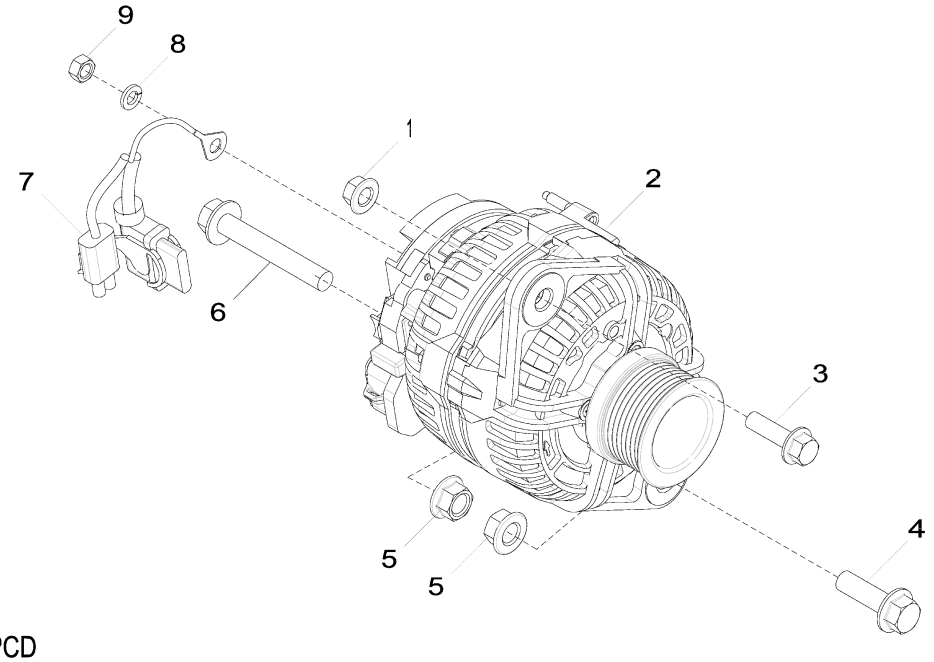

3150_RE528849_PCD

Item	*Nº peça*	*Descrição*	*Qtde*	*Nº série motor*	*Notas*
1	14M7296	Porca com flange	1		M10
2	AT387573	Alternador	1		24 V; 80 A, SUB FOR AT303320
3	19M7835	Parafuso	1		M10 X 35
4	19M7791	Parafuso	1		M12 X 40
5	14M7299	Porca com flange	2		M12
6	19M7818	Parafuso	1		M12 X 80
7	AT341429	Conj. chiCotes acion. motor	1		SUB FOR AT333557
8	12M7065	Arruela de pressão	1		8 mm
9	14M7273	Porca	1		M8

35EN Fuel Filter
35EN Filtre à carburant
35EN Filtro de Combustível
35EN Filtro de combustible

RE529055PCDA02 A.1

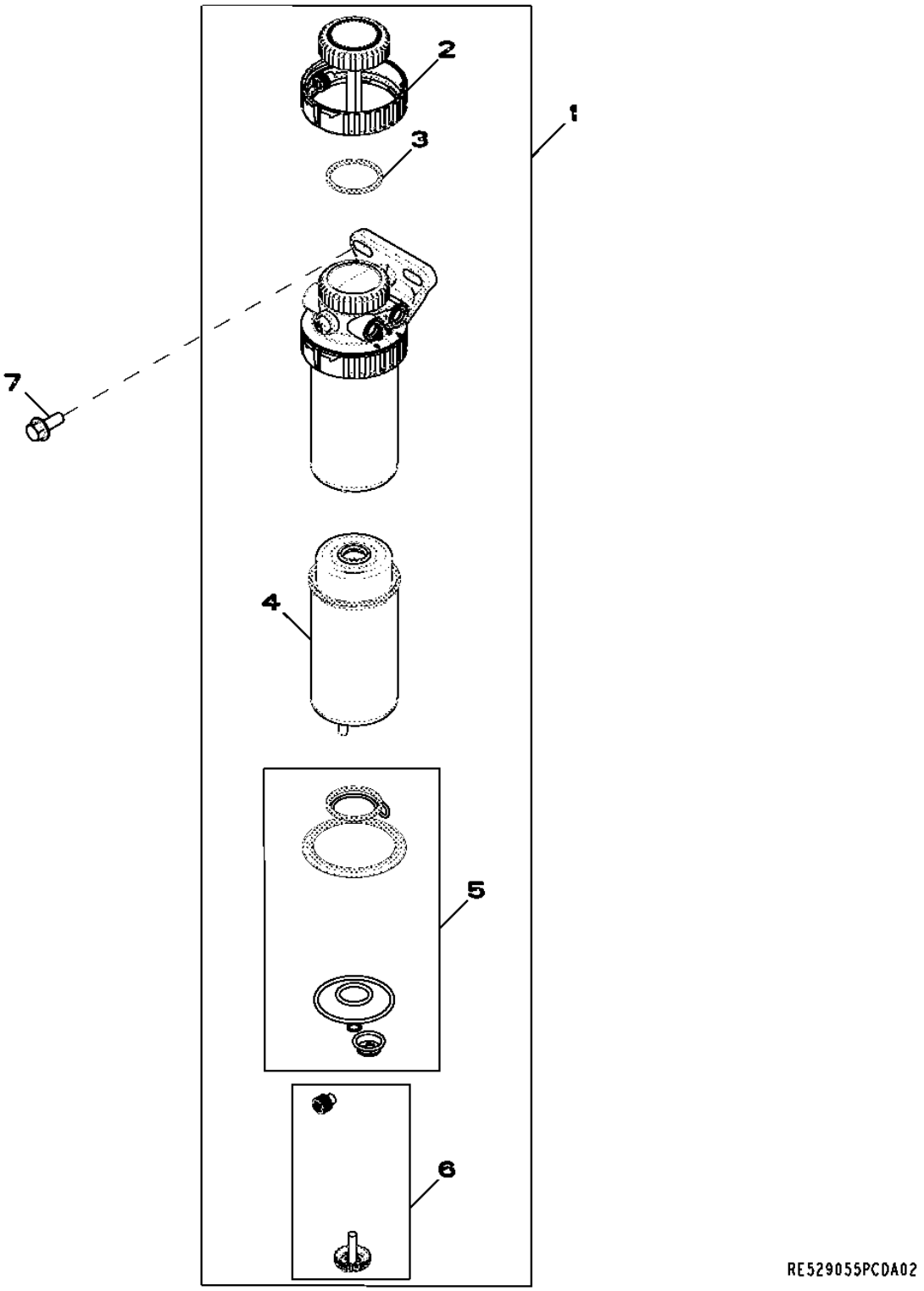

Item	*Nº peça*	*Descrição*	*Qtde*	*Nº série motor*	*Notas*
1	RE524723	Filtro de combustível	1		
2	RE526834	Kit do filtro	1		
3	RE516512	Kit - anel o	1		
4	RE522878	Elemento de filtro	1		
5	RE516553	Kit retentor	1		
6	RE60854	Kit da válvula	1		
7	19M7785	Parafuso	2		M10 X 25

3614 Front Plate and Idle Gears (Upper And Lower)
3614 Plaque avant et pignons intermédiaires (supérieur et inférieur)
3614 Placa Dianteira e Engrenagens Intermediárias (Superior e Inferior)
3614 Placa delantera y engranajes intermedios (superior e inferior)

RE506566PCDD04 A.1

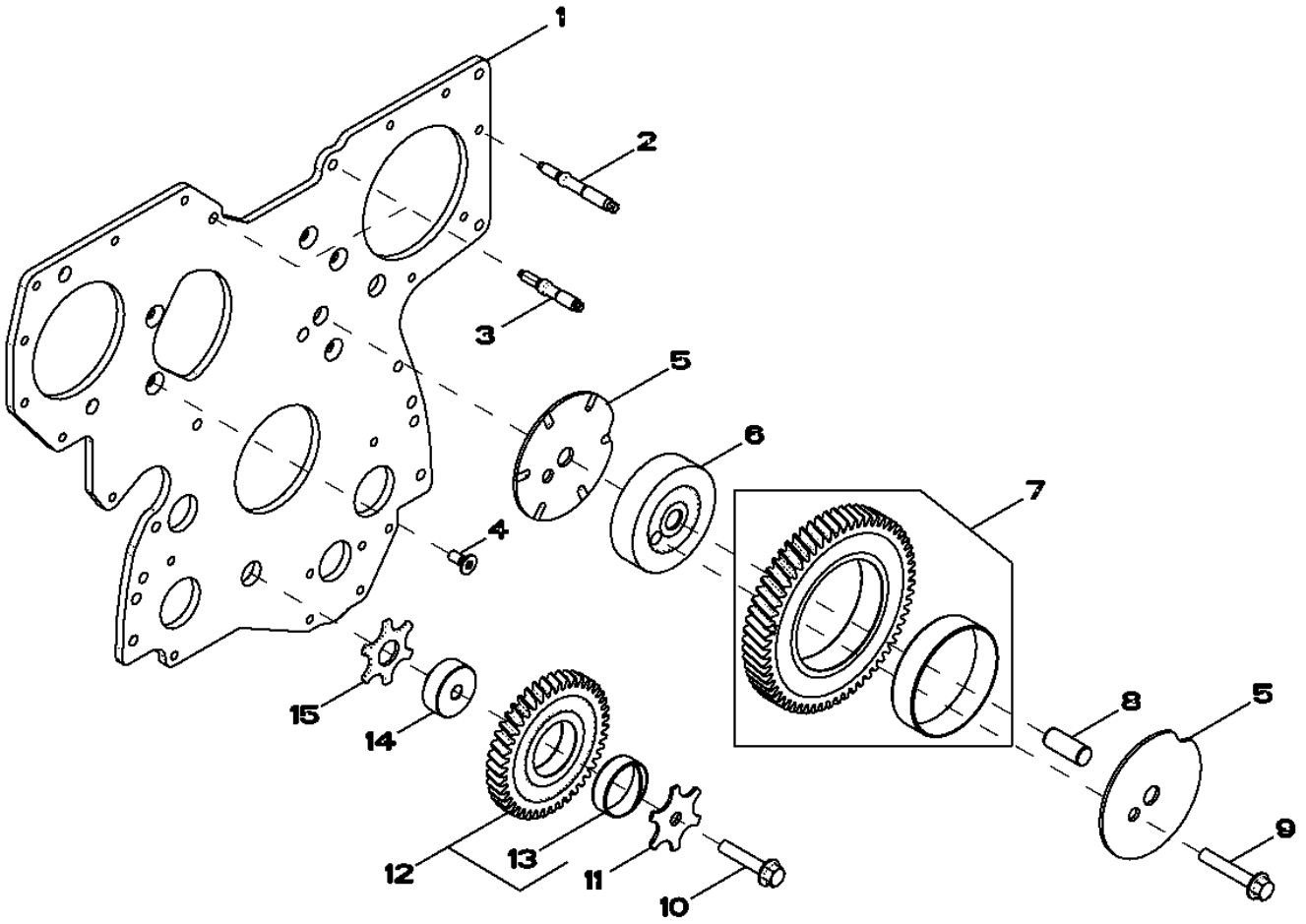

RE506566PCDD04

Item	Nº peça	Descrição	Qtde	Nº série motor	Notas
1	R504282	Placa	1		
2	R520139	Pino	7		SUB FOR R123584
3	R134518	Pino	2		
4	R136475	Parafuso	5		
5	R515494	Arruela de encosto	2		
6	R504843	Eixo	1		UPPER
7	RE508489	EngrEnagem	1		MARKED R504614IDLER; UPPER
8	R515408	Pino de centragem	1		
9	19M8844	Parafuso	1		M10 X 60
10	19M8966	Parafuso	1		M10 X 50
11	R131283	Arruela de encosto	1		
12	RE56369	EngrEnagem	1		IDLER; LOWER
13	R114193	Bucha	1		
14	R114194	Eixo	1		LOWER
15	R101225	Arruela de encosto	1		

3713 Fuel Transfer Pump
3713 Pompe d'alimentation
3713 Bomba de Transferência de Combustível
3713 Bomba de alimentación de combustible

3713_RE506491_PCD D.1

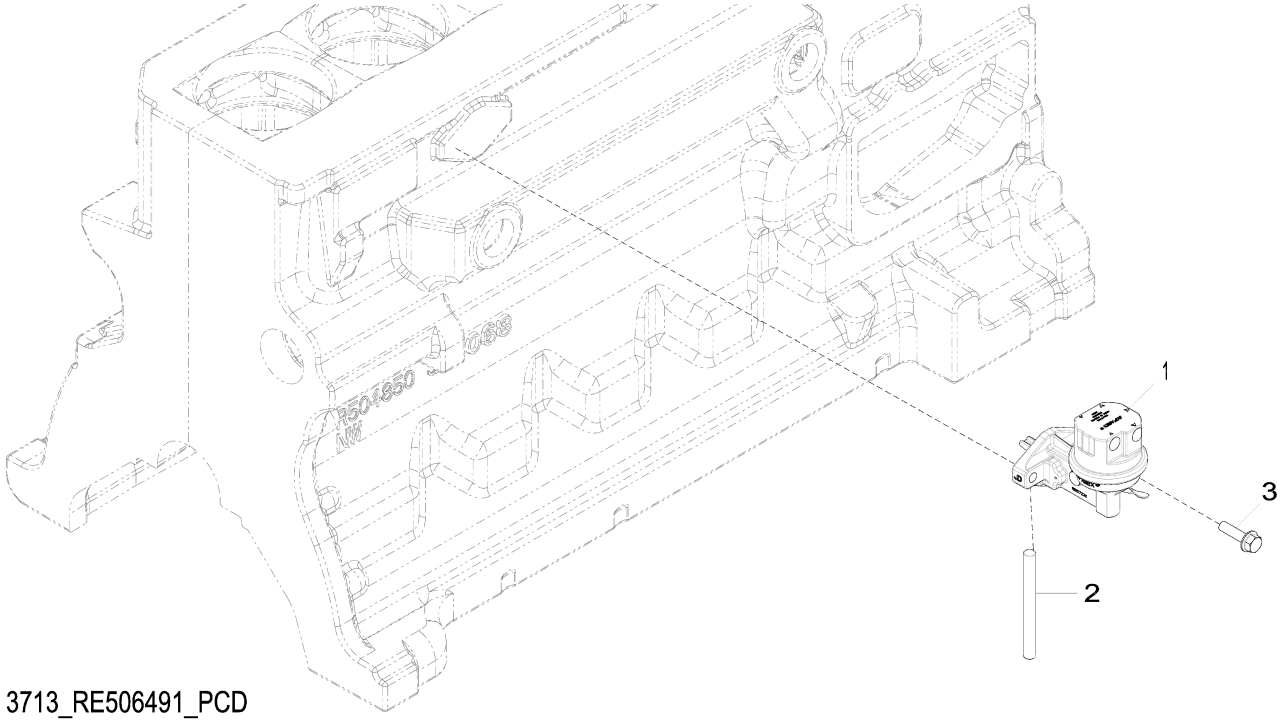

3713_RE506491_PCD

Item	*Nº peça*	*Descrição*	*Qtde*	*Nº série motor*	*Notas*
1	RE517230	Bombade combustível	1		INCLUDES R123273
2	R133405	Pino	1		
3	RE504233	Parafuso sextavado	2		
..	R123273	Anel o	1		

3917 Thermostat Housing, By Pass Tube To Water Pump
3917 Boîtier de thermostat, tube de dérivation vers pompe à eau
3917 Carcaça do Termostato, Tubo de Desvio para Bomba de Água
3917 Caja de termostato, tubo de derivación a bomba de agua

RE522133PCDE02 A.1

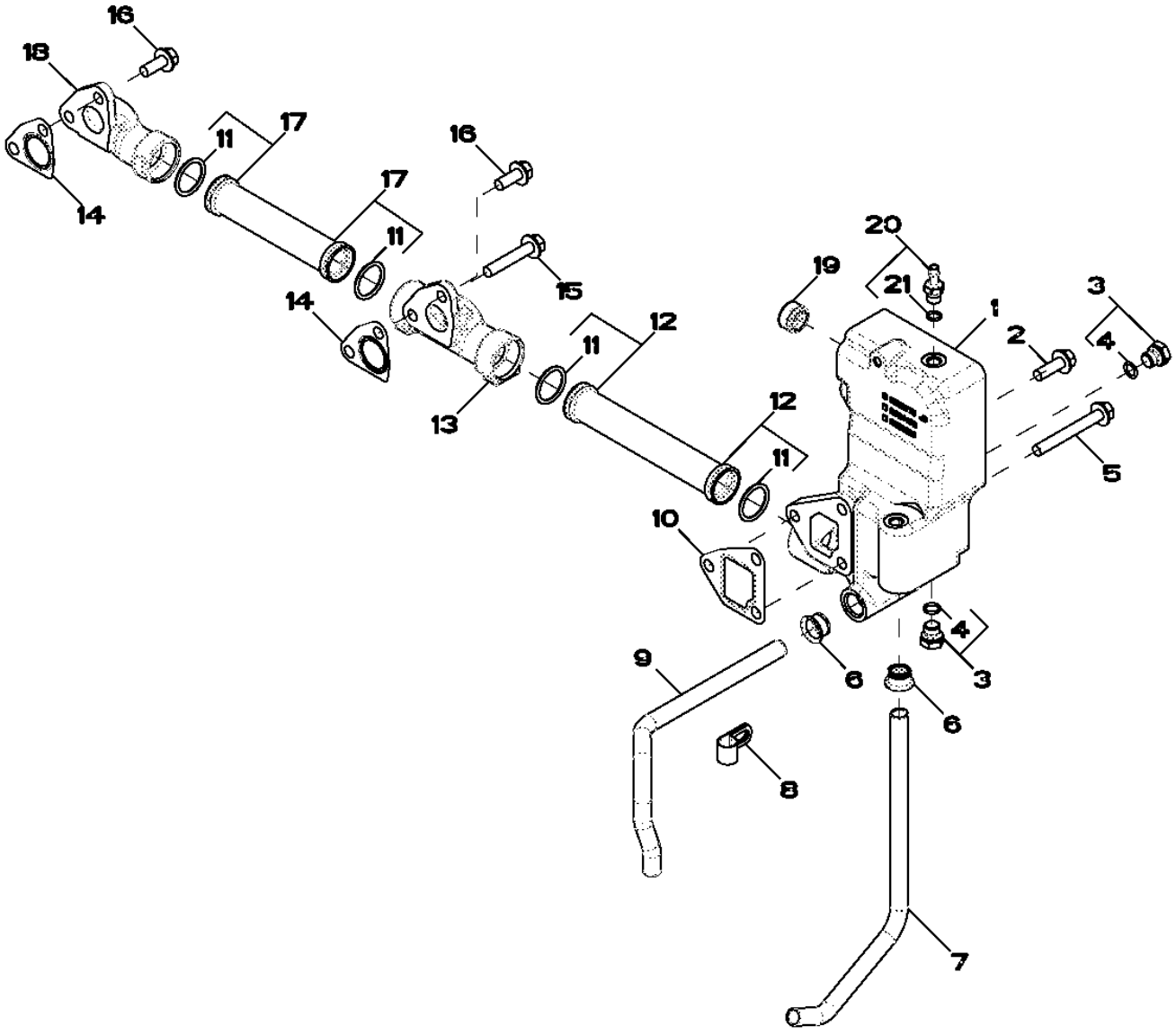

RE522133PCDE02

Item	Nº peça	Descrição	Qtde	Nº série motor	Notas
1	R522776	Carcaça	1		
2	19M7786	Parafuso	1		M10 X 30
3	RE46684	Tampão	4		M14 X 1.5
4	51M7041	Anel o	1		11.300 X 2.200 mm
5	19M7810	Parafuso	2		M10 X 80
6	R123226	Junta	2		
7	R519517	Tubo	1		
8	R128415	Braçadeira	2		
9	R519025	Tubo	1		
10	R505479	Junta	1		
11	R63185	Anel o	4		
12	RE516026	Tubo	1		
13	R519737	Coletor	1		
14	R505480	Junta	2		
15	19M8528	Parafuso	1		M10 X 55
16	19M7785	Parafuso	3		M10 X 25
17	RE523250	Tubo	1		
18	R504754	Coletor	1		
19	RE57190	Vedação	1		
20	AT323961	Adaptador	1		M12 X 1.5
21	51M7040	Anel o	1		9.300 X 2.200 mm

4059 Engine Oil Dipstick
4059 Jauge de niveau d'huile moteur
4059 Vareta de Óleo do Motor
4059 Varilla de nivel de aceite de motor

RE529454PCDA02 A.1

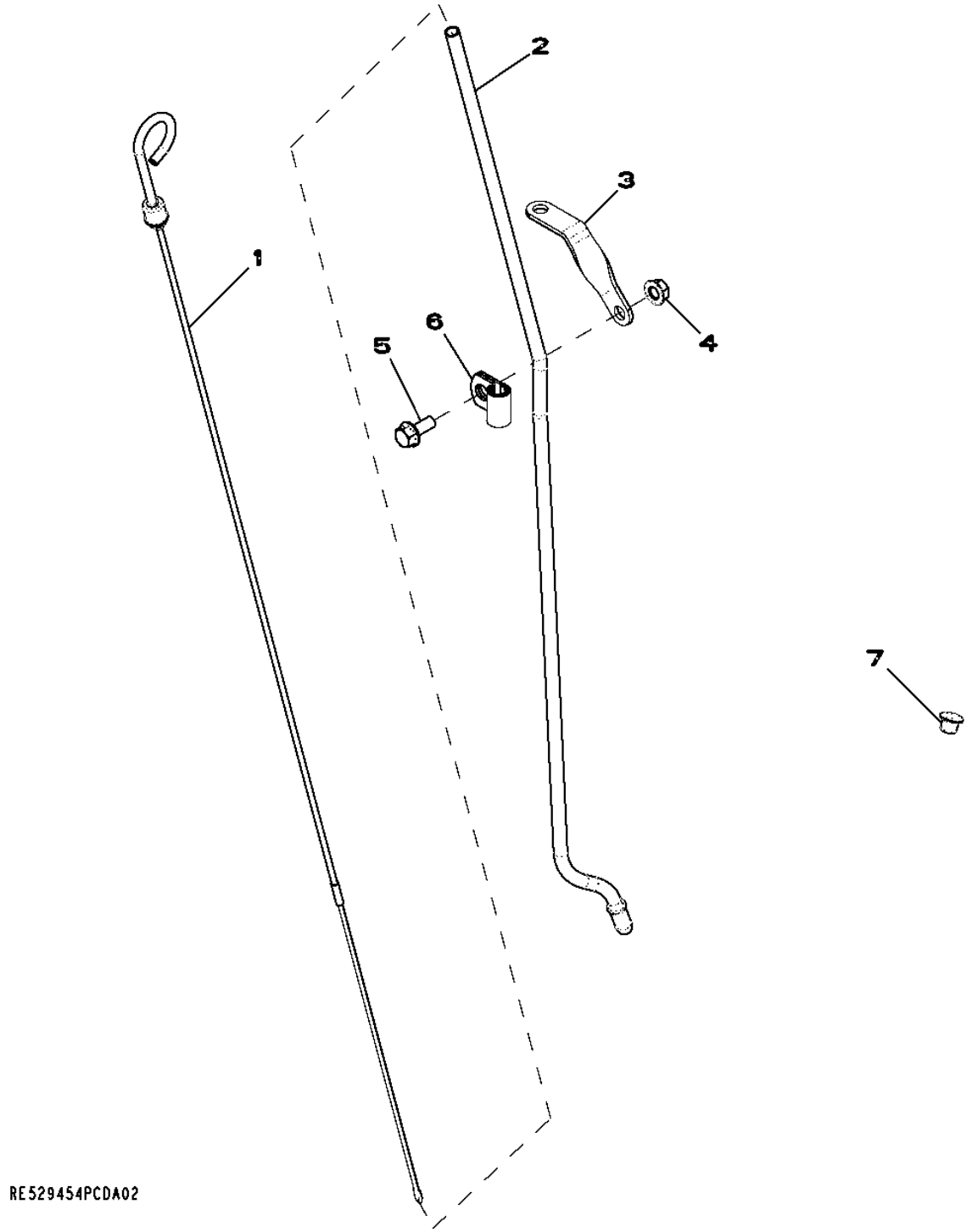

Item	Nº peça	Descrição	Qtde	Nº série motor	Notas
1	RE529822	Vareta de niVel	1		
2	R523199	Tubo vareTa de nível	1		
3	R134552	Apoio	1		
4	14M7298	Porca com flange	1		M8
5	19M7866	Parafuso	1		M8 X 20
6	T33276	Braçadeira	1		
7	R502725	Plugue	1		

4112 Front Auxiliary Drive Pulley
4112 Poulie pour entraînement auxiliaire avant
4112 Polia de Transmissão Auxiliar Frontal
4112 Polea de mando auxiliar delantero

RE527588PCDA02 A.1

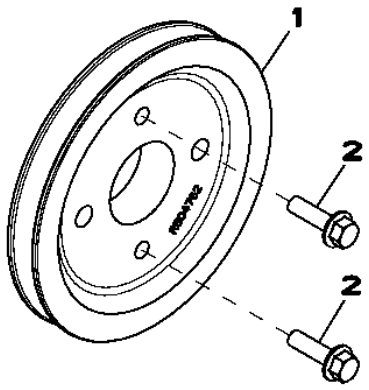

RE527588PCDA02

Item	*Nº peça*	*Descrição*	*Qtde*	*Nº série motor*	*Notas*
1	R504762	Polia	1		
2	19M7835	Parafuso	2		M10 X 35

4330 Starting Aid
4330 Aide au démarrage
4330 Auxílio de Partida
4330 Auxiliar de arranque

RE524899PCDA01 A.1

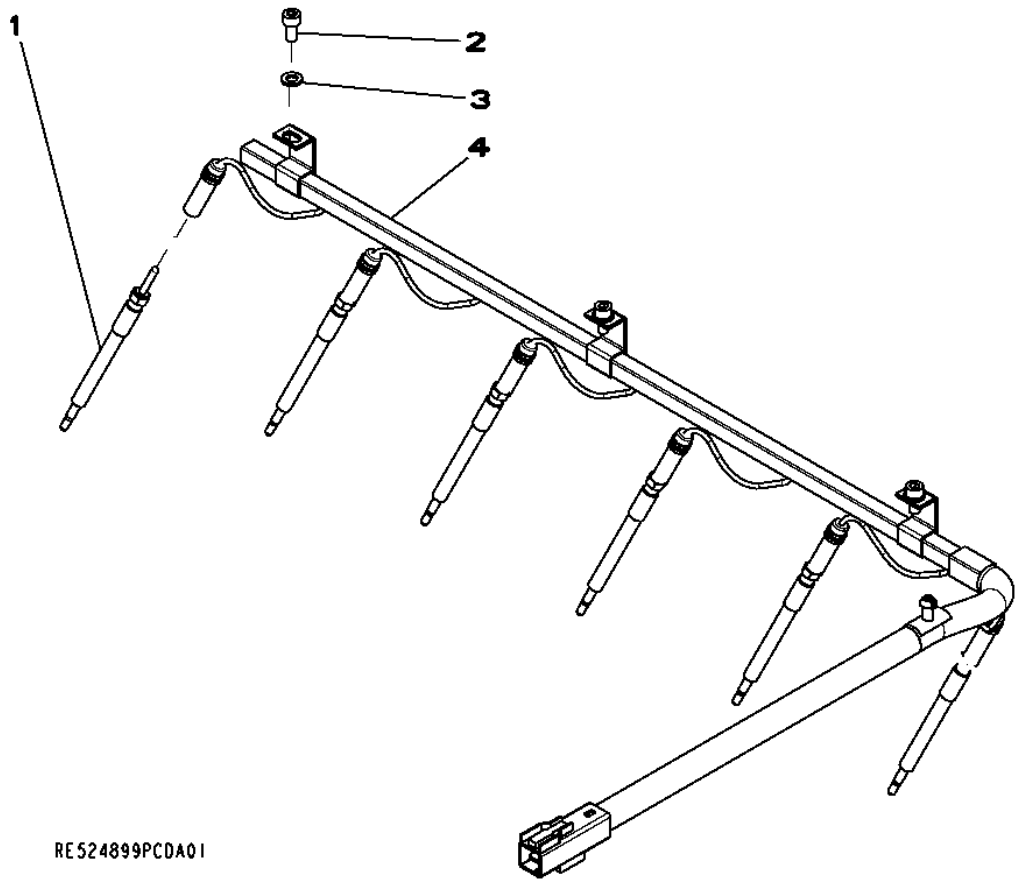

Item	*Nº peça*	*Descrição*	*Qtde*	*Nº série motor*	*Notas*
1	RE515622	Vela incandescente	6		
2	19M8618	Parafuso	3		M6 X 12
3	24M7088	Arruela	3		6.600 X 12 X 1.600 mm
4	RE527098	Chicote	1		

4435 Timing Gear Cover / Water Pump
4435 Carter de distribution / pompe à eau
4435 Tampa da Engrenagem de Distribuição da Bomba d'água
4435 Tapa de distribución / Bomba de agua

RE522931PCDF02 A.1

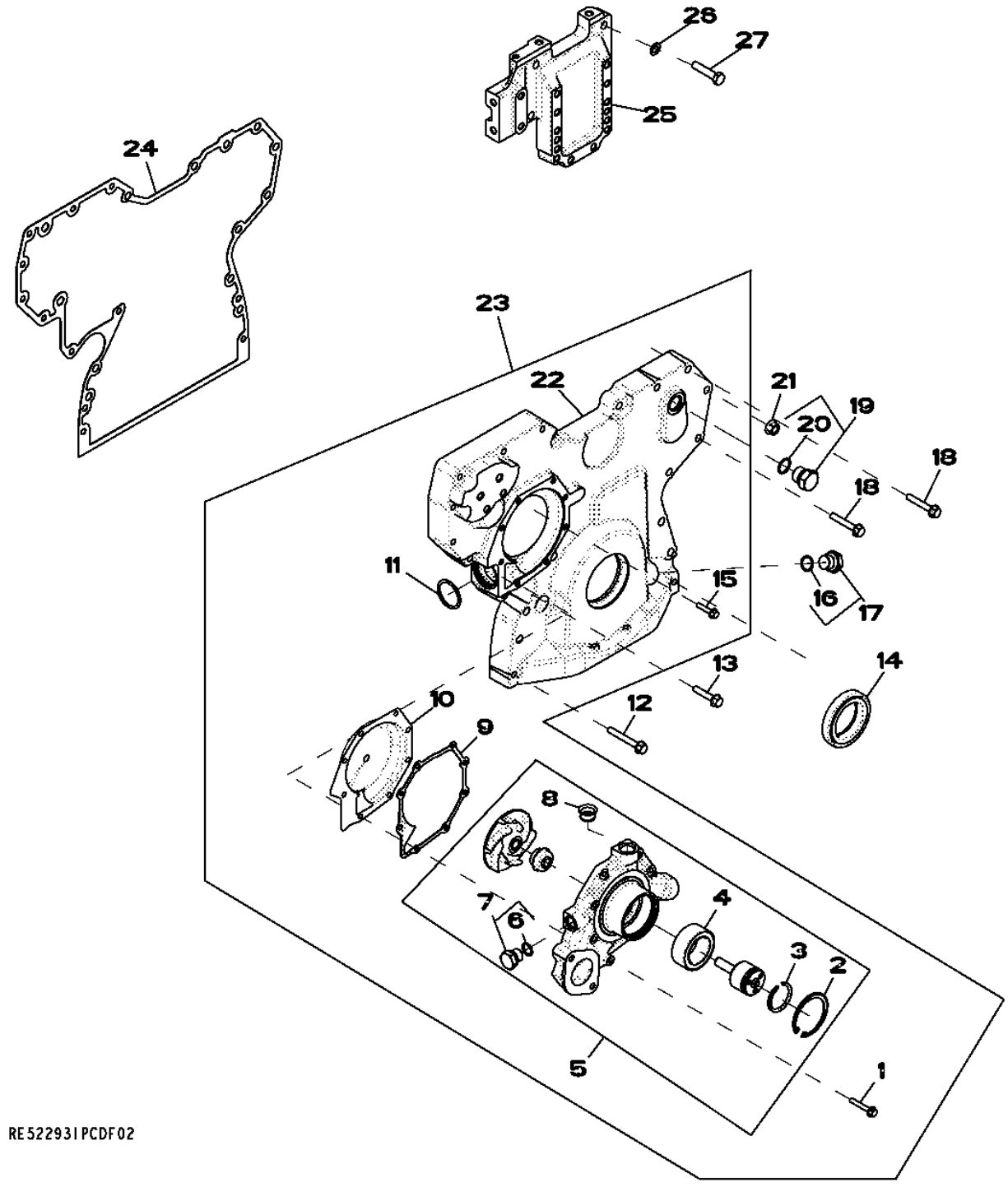

Item	Nº peça	Descrição	Qtde	Nº série motor	Notas
1	19M7797	Parafuso	3		M6 X 40
2	R71228	Anel	1		
3	A364R	Anel de pressão	1		
4	.....	Rolamento de esfeRas	1		ORDER RE546918
5	RE546918	Bombad'água	1		SUB FOR RE523169
	SE502816	Bombad'água remanufaturada	1		REMAN FOR RE546918
	RE523169	Bombad'água	1		
	SE501227	Bombad'água remanufaturada	1		REMAN FOR RE523169
6	51M7043	Anel o	1		15.300 X 2.200 mm
7	RE46685	Tampão	1		
8	R123226	Vedação	2		
9	R123417	Junta	1		
10	RE508566	Inserto	1		
11	R504734	Anel o	1		
12	19M7801	Parafuso	3		M8 X 60
13	19M8317	Parafuso	1		M8 X 40
14	RE538097	Vedação	1		SUB FOR RE516340
15	19M7796	Parafuso	5		M6 X 30
16	51M7044	Anel o	1		17.300 X 2.200 mm
17	RE517370	Conexão	1		
18	19M7800	Parafuso	8		M8 X 50
19	RE46687	Tampão de dreno	1		
20	51M7045	Anel o	1		19.300 X 2.200 mm
21	14M7296	Porca com flange	9		M10
22	RE509865	Capa	1		ALSO ORDER RE508566
23	RE523168	Capa	1		
24	R526944	Junta	1		SUB FOR R523184
25	R516557	Suporte	1		
26	24M7096	Arruela	4		10.500 X 18 X 1.600 mm
27	19M8488	Parafuso sextavado	4		M10 X 45

4633 Engine Cylinder Block
4633 Bloc-cylindres de moteur
4633 Bloco de Cilindros do Motor
4633 Bloque de cilindros de motor

RE522134PCDC03 A.1

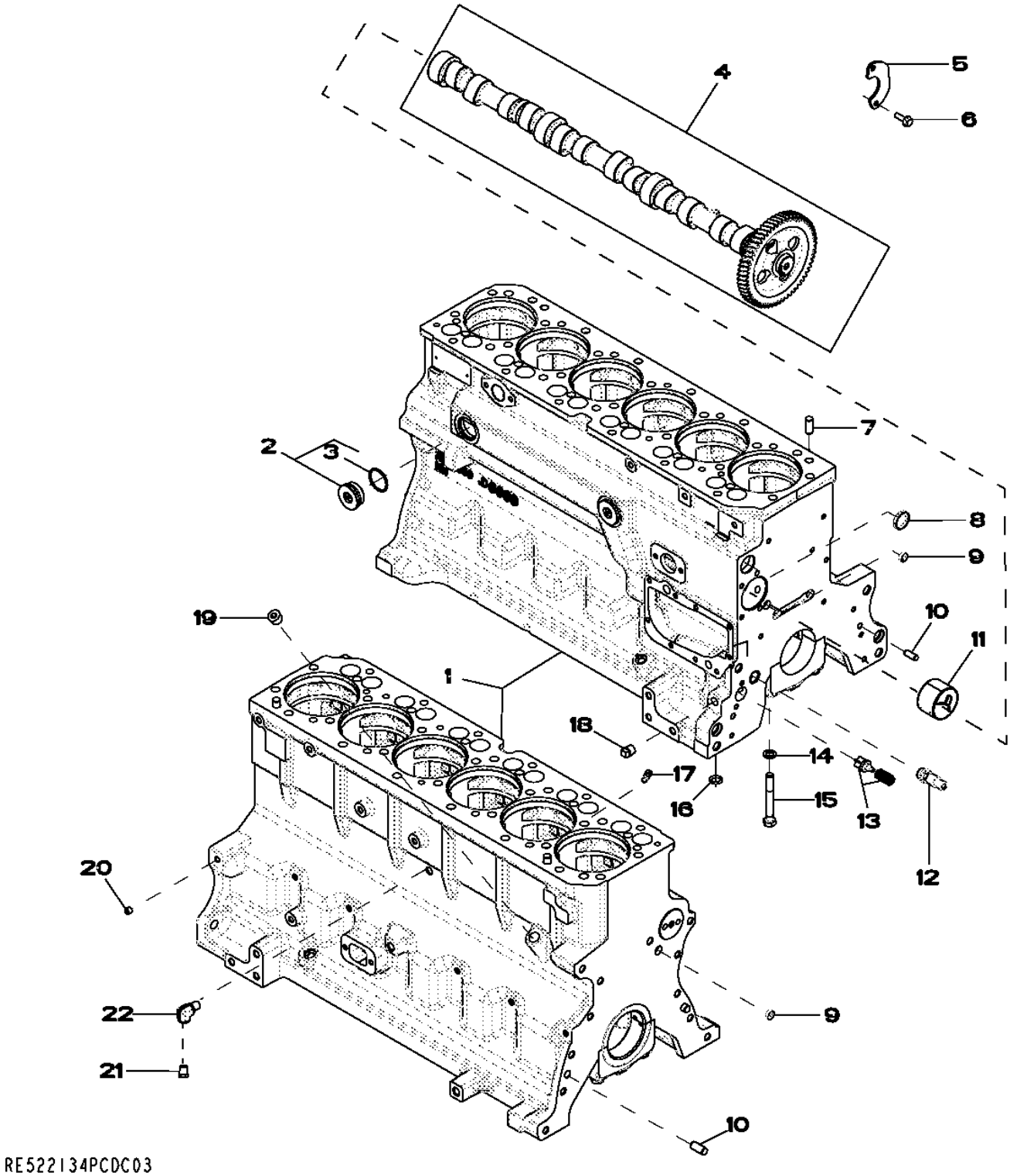

Item	Nº peça	Descrição	Qtde	Nº série motor	Notas
1	.....	Bloco de cilindro	1		(Marked R504850) (Order RE528638)
2	RE508185	Conexão	2		1-5/8"-12UN
3	U13639	Anel o	1		
4	RE528950	Eixo de cames	1		(Marked R518861)
	SE501812	Comando de Válvulas Reman	1		(REMAN FOR RE528950)
5	R132518	Placa	1		
6	19M8999	Parafuso	2		M8 X 25
7	R48685	Pino de centragem	4		
8	R116466	Plugue	1		
9	T18891	Plugue	2		OD= 16MM
10	R26650	Pino de centragem	2		
11	R119874	Bucha	1		(Also Order TY6333)
12	RE505501	VálVula de sangria	1		
13	RE63674	VálVula	1		Kit
14	T20168	Arruela	14		
15	T23474	Parafuso sextavado	14		
16	R97185	Anel o	1		
17	R131182	Orifício	6		
18	15H695	Tampão	1		3/8", 3/8"-18NPT
19	15H584	Tampão	1		1/2", 1/2"-14NPT
20	RE71255	Tampão	7		(A) (Sub For R104592 and RE42713)1/8"-27NPT
21	RE507807	Tampão	1		(A) 1/4"-18NPT
22	RE537834	Conexão em ângulo	1		(A)

(A) Threads With Pre-Applied Sealant
Filetages avec produit d'étanchéité préappliqué
Roscas com Vedante Pré-aplicado
Roscas con pasta selladora preaplicada

4712 Crankshaft And Bearings
4712 Vilebrequin et roulements
4712 Virabrequim e Rolamentos
4712 Cigüeñal y cojinetes

4712_RE506346_PCD A.1

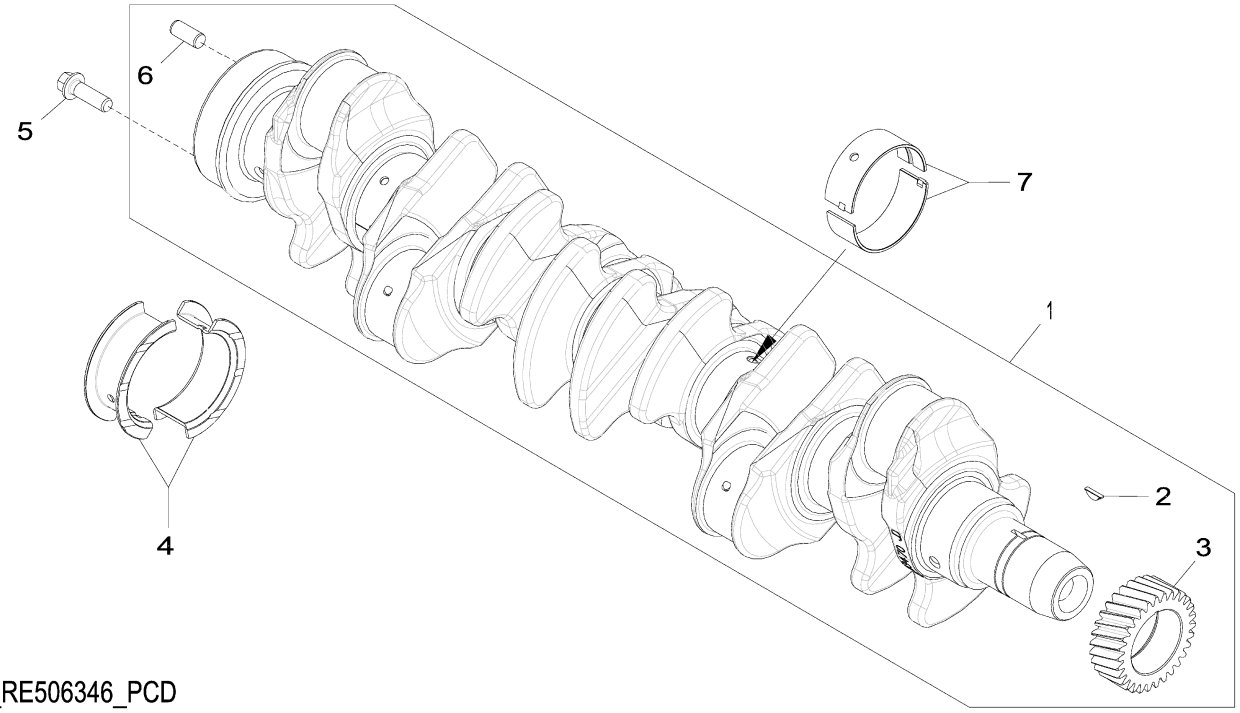

4712_RE506346_PCD

Item	*Nº peça*	*Descrição*	*Qtde*	*Nº série motor*	*Notas*
1	RE505921	Virabrequim	1		ALSO ORDER RE537070 AND RE537071
	SE501655	Virabrequim remanufaturado	1		(A) REMAN FOR RE505921
2	R505609	Chaveta	1		LGTH = 18.5 mm
3	R120631	EngrEnagem	1		Z = 30
4	RE65168	Conj. do rolamento	1		STD; KIT R123563 AND R123564
	RE65912	Rolamento axial	AR		US = 0.254 mm, KIT R130574 AND R130575
5	R135918	Parafuso	6		
6	A120R	Pino de centragem	1		
7	RE65165	Conj. do rolamento	6		STD; KIT R123561 AND R123562
	RE65911	Rolamento	AR		US = 0.254 mm, KIT R130576 AND R130577

(A) With Bearings
AVEC ROULEMENTS
Com Rolamentos
Con cojinetes

4834 Connecting Rods / Pistons
4834 Bielles / pistons
4834 Bielas do Pistão
4834 Bielas / Pistones

4834_RE522135_PCD A.1

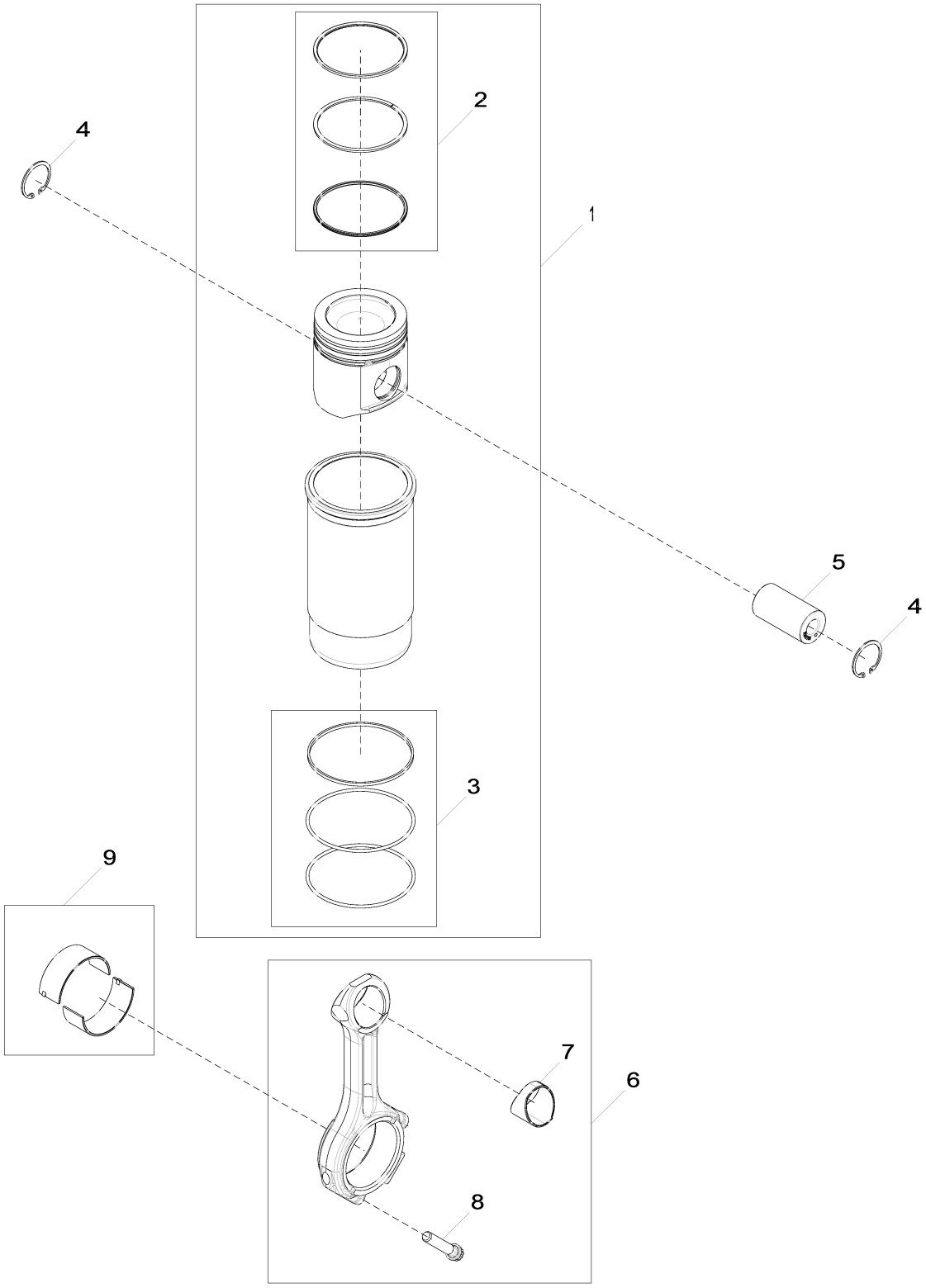

4834_RE522135_PCD

Item	Nº peça	Descrição	Qtde	Nº série motor	Notas
1	RE516228	Kit pistão e camisa	6		
2	RE524453	Kit anéis de pistão	1		
3	AR65507	Kit - anel o	1		
4	R54114	Anel de pressão	12		
5	R502755	Pino do Pistão	6		
6	RE500608	Biela	6		
	SE501094	Biela remanufaturada	6		REMAN FOR RE500608
7	R114082	Bucha	1		
8	R501124	Parafuso	2		
9	R113698	Rolamento	6		

4905 Rocker Arm / Shaft / Tappet / Push Rod
4905 Culbuteur / arbre / poussoir de soupape / tige
4905 Balancim / Eixo / Tucho / Haste de Comando
4905 Balancín / árbol / botador / varilla de empuje

4905_RE522136_PCD C.2

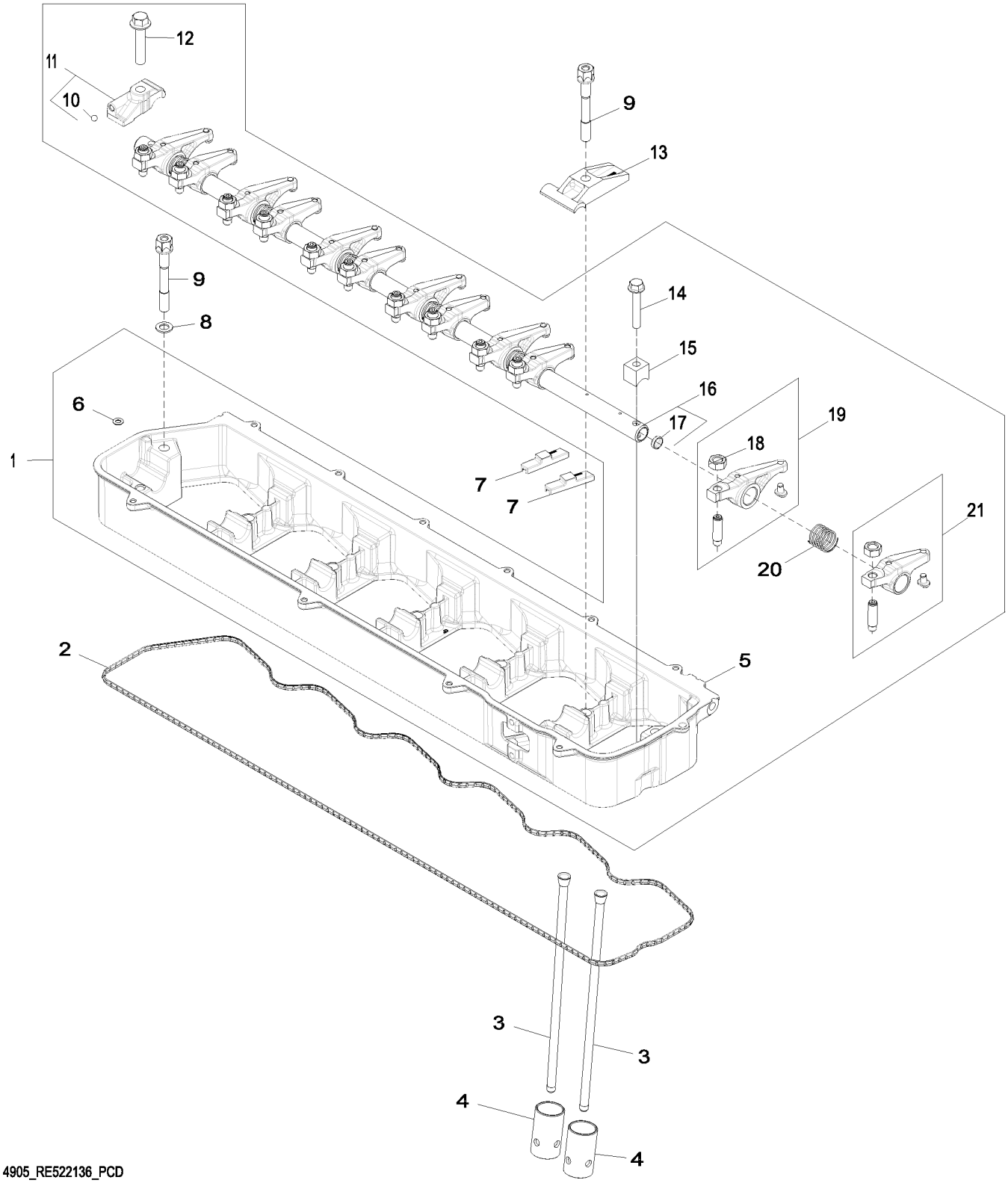

4905_RE522136_PCD

Item	*Nº peça*	*Descrição*	*Qtde*	*Nº série motor*	*Notas*
1	RE533148	Eixo do balancim	1		
2	R524496	Junta	1		SUB FOR R504882
3	RE556544	Vareta	12		NLA; ORDER RE566623; SUB FOR RE547909
	RE566623	Vareta	12		SUB FOR RE556544
4	R123565	Peça acionada Pelo came	12		
5	RE533148	Eixo do balancim	1		MARKED R518809 OR R525452; SUB FOR RE525452
6	R520867	Anel o	1		
7	R502341	Ponte da válvula	12		
8	24M7096	Arruela	2		10.500 X 18 X 1.600 mm
9	R521458	Parafuso	7		
10	R69281	Esfera	1		
11	RE523032	Tampa	1		
12	19M8966	Parafuso	1		M10 X 50
13	R516140	Correia	5		
14	19M9170	Parafuso	1		M8 X 50
15	R504631	Braçadeira	1		
16	RE516491	Eixo do balancim	1		MARKED R504782
17	30M7004	Plugue	2		
18	14M7148	Porca	1		M10
19	RE504210	Balancim	6		(B)
20	R505543	Mola	6		
21	RE523023	Balancim	6		(A)

(A) Intake
Admission
Admissão
Admisión

(B) Exhaust
Échappement
Escape
Escape

5024 Engine Oil Pump
5024 Pompe à huile
5024 Bomba de Óleo do Motor
5024 Bomba de aceite

5024_RE522137_PCD A.1

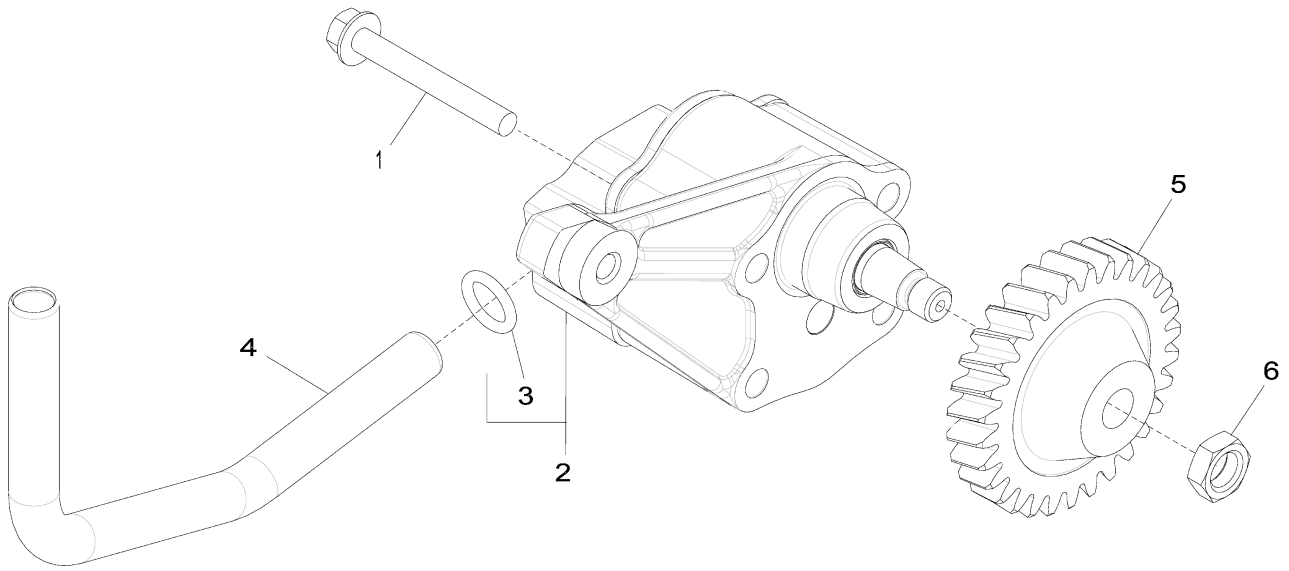

5024_RE522137_PCD

Item	*Nº peça*	*Descrição*	*Qtde*	*Nº série motor*	*Notas*
1	19M8987	Parafuso	2		M8 X 65
2	RE521756	Bombade óleo	1		
	SE501813	Bombade óleo remanufatur.	1		REMAN FOR RE521756
3	R97185	Anel o	1		
4	R526838	Tubo de óleo	1		SUB FOR R518880
5	R120638	EngrEnagem	1		
6	14M7066	Porca	1		M12

5120 Cylinder Head
5120 Culasse
5120 Cabeçote do Cilindro
5120 Culata

5120_RE522138_PCD A.1

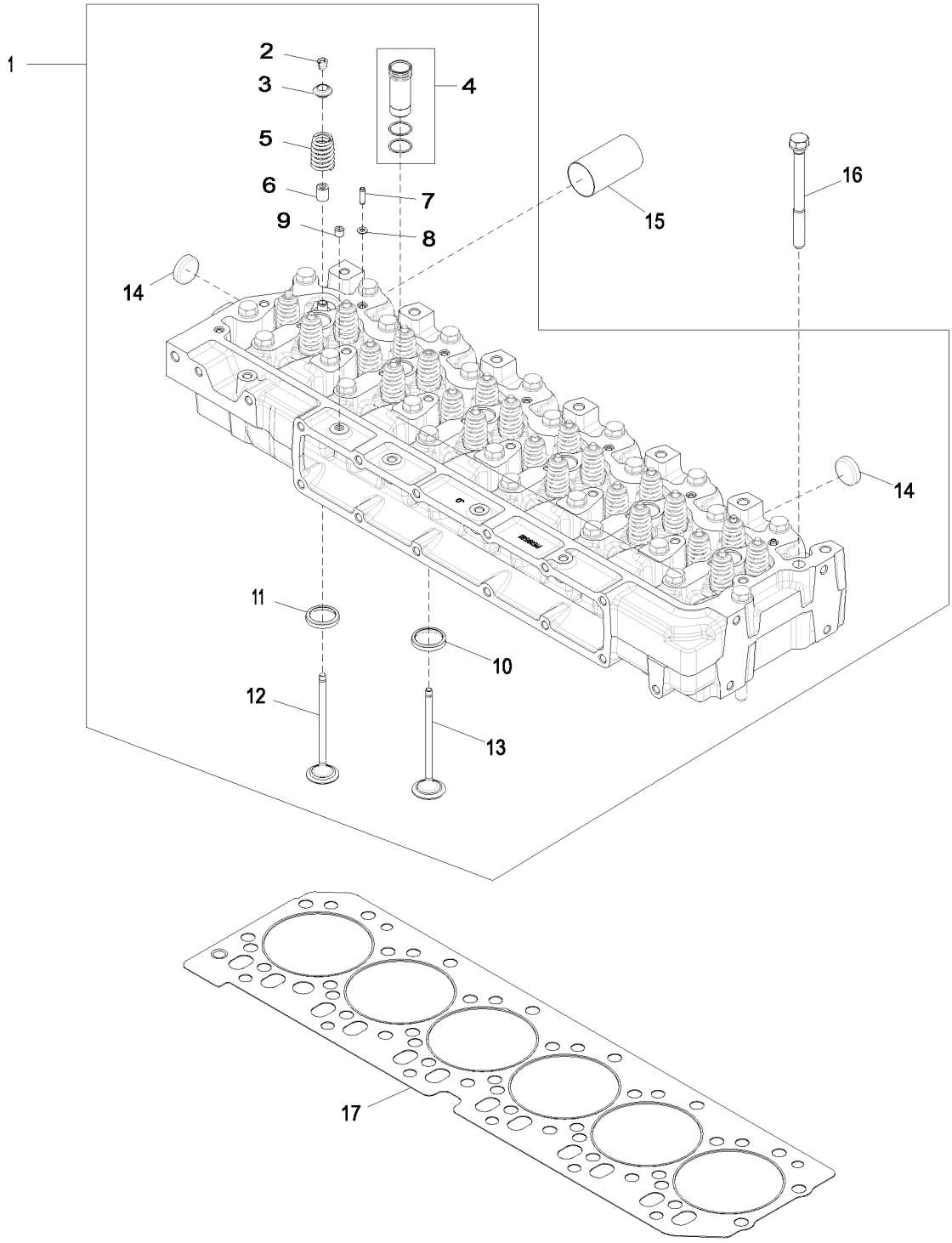

5120_RE522138_PCD

Item	Nº peça	Descrição	Qtde	Nº série motor	Notas
1	RE521639	Cabeçote	1		NLA; ORDER RE553421
	SE501583	Cabeça do cilindro remanuf.	1		REMAN FOR RE521639
2	R534978	RetentoR	48		
3	R502367	Tampa	24		
4	RE543935	Luva	6		
5	R518872	Mola	24		
6	RE526519	Vedação	24		
7	R521544	Bucha	2		
8	R520867	Anel o	7		
9	RE71255	Tampão	1		
10	R515034	Inserto de assento válvula	12		(A)
11	R515033	Inserto de assento válvula	12		(B)
12	RE557891	Kit da válvula	12		(B) INCLUDES R536136, RE519115, R502367, RE526519 AND R534978
13	RE557890	Kit da válvula	12		(A) INCLUDES R536135, RE519115, R502367, RE526519 AND R534978
14	CD16284	Plugue	4		
15	R519582	Luva	6		
16	R534091	Parafuso sextavado	26		
17	R116516	Vedação de cilindro	1		

(A) Intake
Admission
Admissão
Admisión

(B) Exhaust
Échappement
Escape
Escape

5204 Auxiliary Drive Cover
5204 Couvercle d'entraînement auxiliaire
5204 Tampa do Acionamento Auxiliar
5204 Tapa de mando auxiliar

RE59264PCDD01 A.1

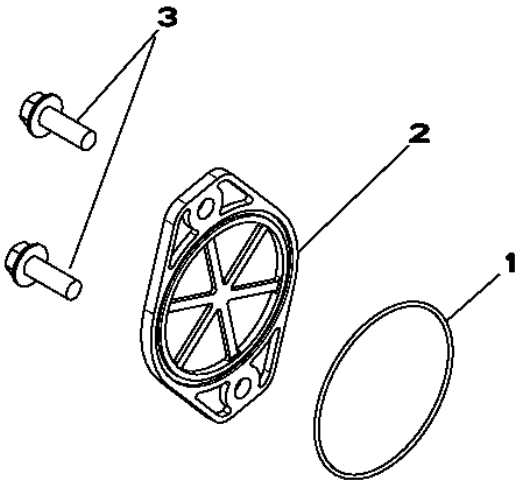

RE59264PCDD01

Item	*Nº peça*	*Descrição*	*Qtde*	*Nº série motor*	*Notas*
1	T20758	Anel o	1		
2	R135757	Capa	1		
3	19M7790	Parafuso	2		M12 X 35

5497 Turbo Air Inlet
5497 Entrée d'air du turbocompresseur
5497 Admissão de Ar do Turbo
5497 Entrada de aire de turbocompresor

RE529875PCDB02 A.1

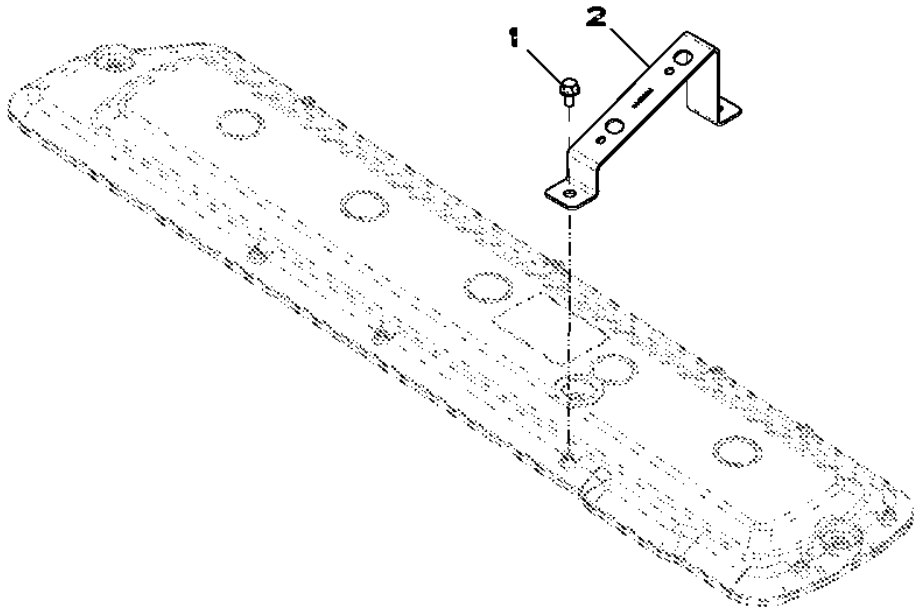

Item	*Nº peça*	*Descrição*	*Qtde*	*Nº série motor*	*Notas*
1	RE527858	Parafuso	2		
2	R522944	Apoio	1		

5945 Engine Oil Cooler
5945 Refroidisseur d'huile moteur
5945 Resfriador do Óleo do Motor
5945 Enfriador de aceite de motor

RE522847PCDB04 A.1

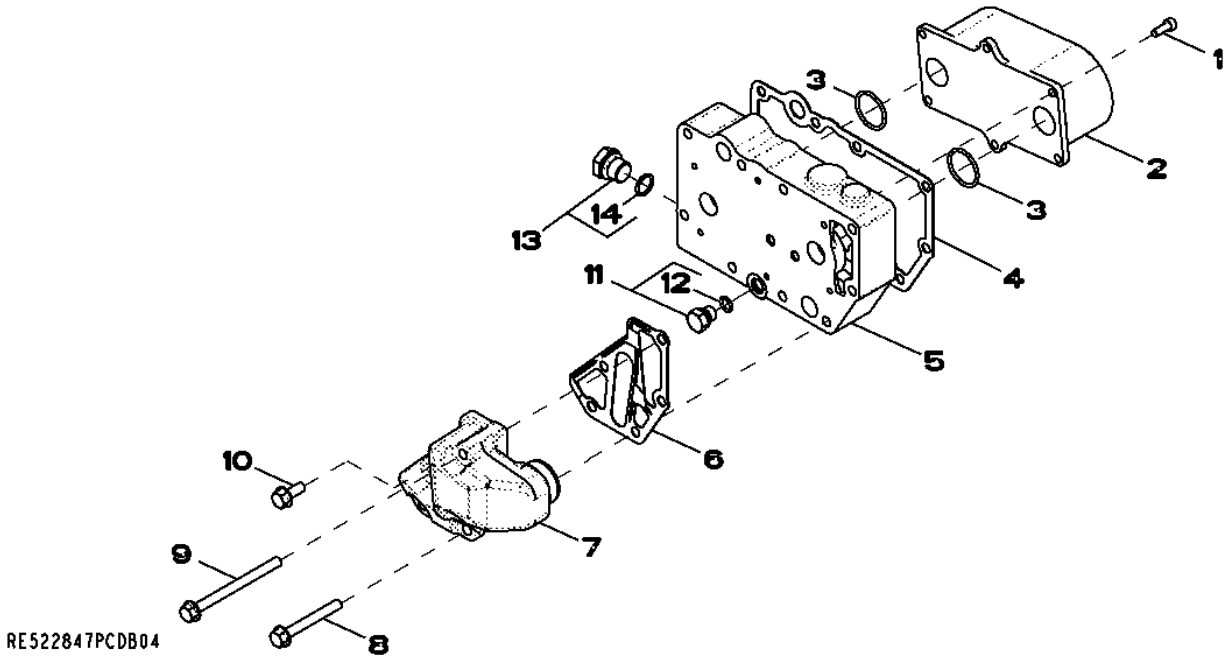

Item	*Nº peça*	*Descrição*	*Qtde*	*Nº série motor*	*Notas*
1	RE67231	Parafuso	6		
2	RE59298	ResfRiadoR de óleo	1		(A)
3	T122075	Anel o	2		
4	R123501	Junta	1		
5	R520983	Carcaça	1		
6	R501428	Junta	1		
7	RE508599	Kit	1		
8	19M7802	Parafuso	2		M8 X 65
9	19M7970	Parafuso	2		M8 X 100
10	RE67238	Parafuso	1		
11	RE46686	Conexão	1		
12	51M7040	Anel o	1		9.300 X 2.200 mm
13	RE46685	Tampão	1		
14	51M7043	Anel o	1		15.300 X 2.200 mm

(A) 9 Plates
9 Plates
9 Chapas
9 platos

5728 Water Pump Inlet
5728 Entrée de pompe à eau
5728 Entrada da Bomba de Água
5728 Entrada de bomba de agua

RE530087PCDA04 A.1

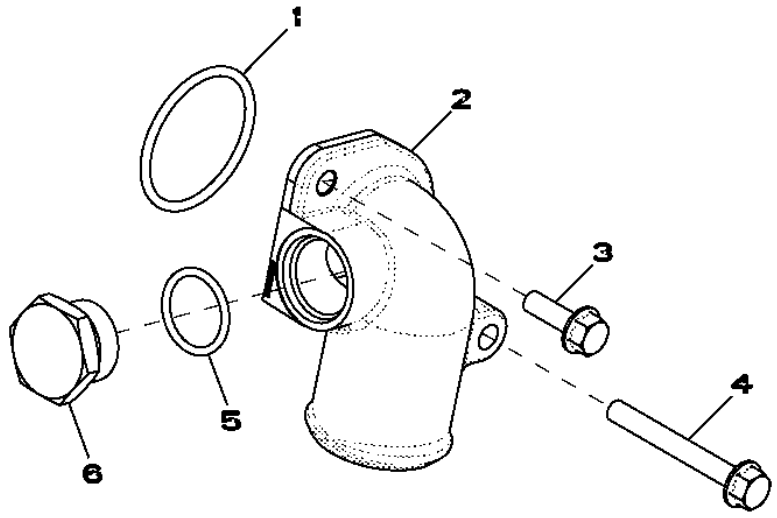

RE530087PCDA04

Item	*Nº peça*	*Descrição*	*Qtde*	*Nº série motor*	*Notas*
1	R89944	Anel o	1		
2	R522686	Conexão em ângulo	1		
3	19M7867	Parafuso	1		M8 X 25
4	19M7802	Parafuso	1		M8 X 65
5	U17409	Anel o	1		
6	R82718	Tampão de dreno	1		

62A4 Alternator Brackets
62A4 Supports d'alternateur
62A4 Suportes do Alternador
62A4 Soportes del alternador

62A4_RE531056_PCD A.1

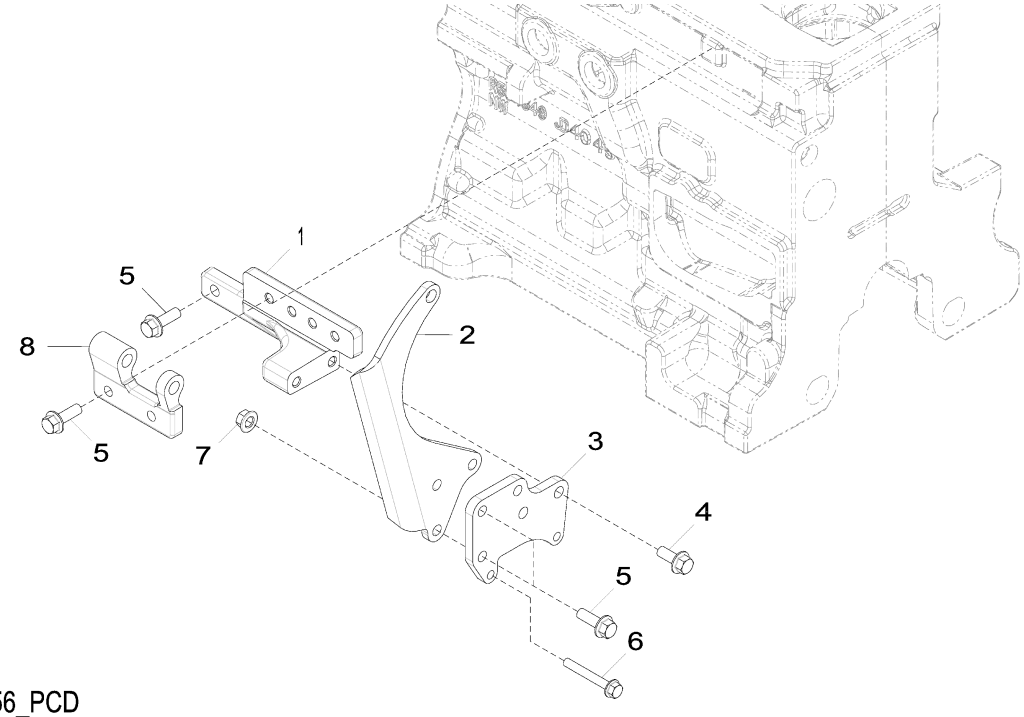

62A4_RE531056_PCD

Item	*Nº peça*	*Descrição*	*Qtde*	*Nº série motor*	*Notas*
1	R529946	Apoio	1		SUB FOR R516584
2	R524235	Correia	1		
3	R516510	Mangueira	1		
4	19M7785	Parafuso	2		M10 X 25
5	19M7786	Parafuso	7		M10 X 30
6	19M7801	Parafuso	2		M8 X 60
7	14M7296	Porca com flange	3		M10
8	R503766	Suporte	1		

6382 Fuel Lines, Low Pressure
6382 Conduites de combustible, basse pression
6382 Linhas de Combustível, Baixa Pressão
6382 Tubería de combustible, baja presión

RE525482PCDA02 A.1

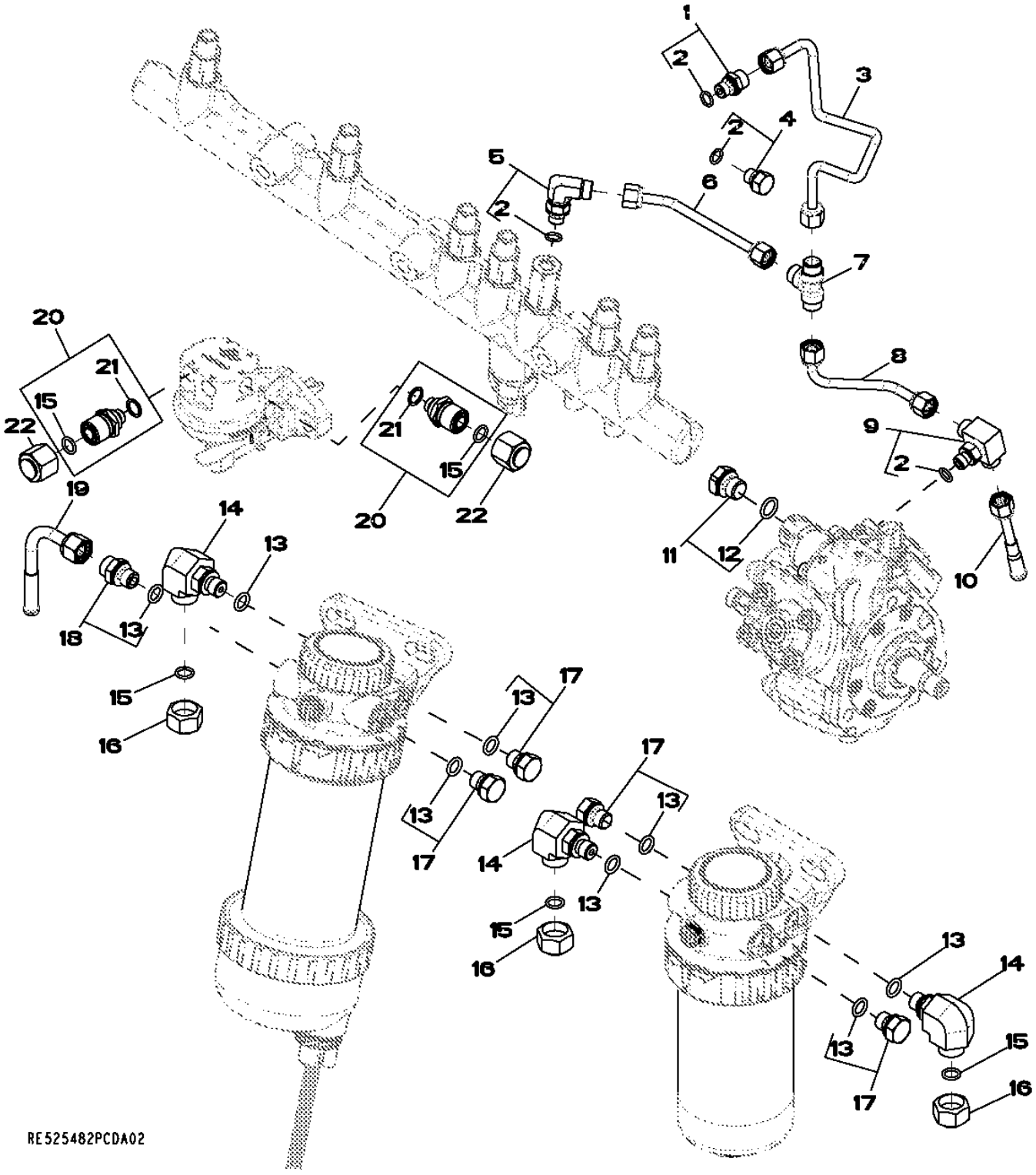

Item	Nº peça	Descrição	Qtde	Nº série motor	Notas
1	RE60028	Conexão	1		
2	51M7039	Anel o	4		8.100 X 1.600 mm
3	RE523462	Linha de combustivel	1		
4	RE60071	Conexão	2		
5	RE502173	Conexão	1		
6	RE523464	Linha de combustivel	1		
7	R97061	Conexão em t	1		
8	RE523629	Linha de combustivel	1		
9	RE524220	Conexão	1		
10	RE67050	Linha de combustivel	1		
11	RE46684	Tampão	1		
12	51M7041	Anel o	1		11.300 X 2.200 mm
13	51M7040	Anel o	8		9.300 X 2.200 mm
14	38H5022	Conexão em ângulo	1		
15	T77613	Anel o	5		
16	38H5141	Conexão	3		
17	RE46686	Conexão	4		
18	RE60029	Adaptador	1		
19	RE60242	Linha de combustivel	1		
20	RE507247	Conexão de mangueira	2		
21	R500271	Anel o	1		
22	38H1415	Conexão	2		

65S9 Turbocharger
65S9 Turbocompresseur
65S9 Turbocompressor
65S9 Turbocompresor

65S9_RE563765_PCD A.2

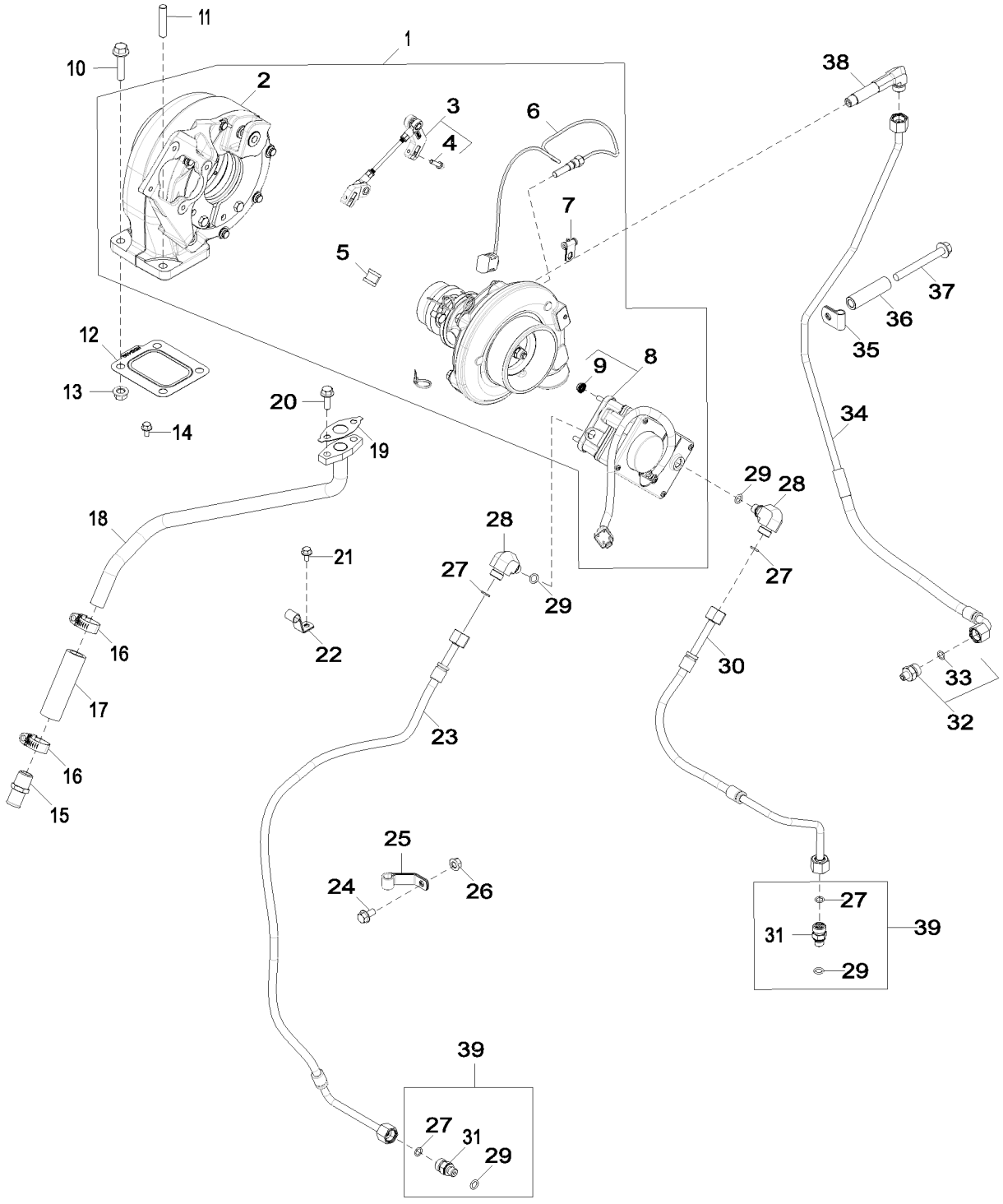

65S9_RE563765_PCD

Item	Nº peça	Descrição	Qtde	Nº série motor	Notas
1	RE535686	TurboalimenTador	1		
	SE501680	TurboalimenTador remanufaT.	1		REMAN FOR RE535686
2	RE538123	Carcaça	1		
3	RE535990	Articulação	1		
4	RE528219	Parafuso c/arruela	2		
5	R521407	Braçadeira	1		
6	RE523319	SenSor	1		
7	R524453	Braçadeira	2		
8	RE523491	Atuador	1		ALSO ORDER RE528219
9	E63524	Porca	4		
10	R519484	Parafuso sextavado	2		
11	R521200	Pino	2		
12	R519489	Junta	1		
13	14M7296	Porca com flange	4		M10
14	19M7774	Parafuso	1		M6 X 12
15	RE54885	Conexão de mangueira	1		
16	RE65978	Braçadeira	2		
17	R523372	Mangueira	1		
18	RE524901	Tubulação de óleo	1		
19	R521158	Junta	1		
20	19M8063	Parafuso	2		M8 X 25
21	RE527858	Parafuso	1		
22	R520856	Braçadeira	1		
23	RE529364	Mangueira	1		
24	19M7865	Parafuso	1		M8 X 16
25	R135752	Presilha	2		
26	14M7298	Porca com flange	1		M8
27	T77613	Anel o	2		
28	38H5022	Conexão em ângulo	1		
29	51M7040	Anel o	2		9.300 X 2.200 mm
30	RE528089	Mangueira do ar condicionad	1		
31	38H5008	Adaptador	1		
32	RE521531	Adaptador	1		
33	R63548	Anel o	1		
34	RE536805	Tubulação de óleo	1		
35	T38545	Braçadeira	1		
36	R520632	Espaçador	1		
37	19M7811	Parafuso	1		M10 X 90
38	R522735	Conexão	1		
39	61M5008	Adaptador	2		

6698 Water Temperature Sensor
6698 Capteur de température d'eau
6698 Sensor de Temperatura da Água
6698 Transductor, agua

RE500556PCDD02 A.1

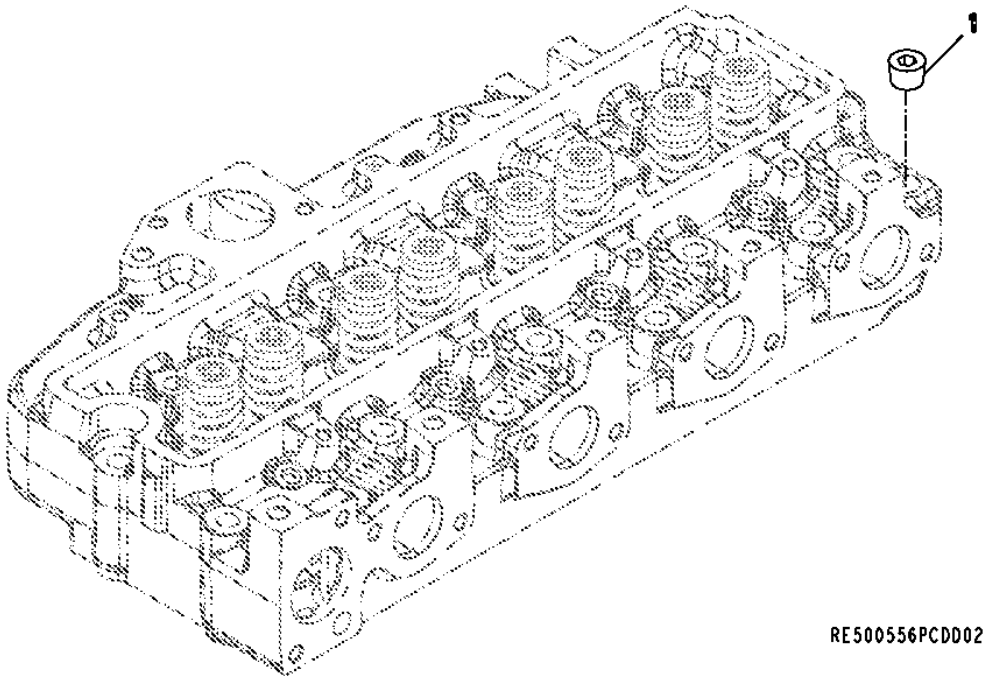

Item	*Nº peça*	*Descrição*	*Qtde*	*Nº série motor*	*Notas*
1	15H584	Tampão	1		1/2"

6721 Sensors
6721 Capteurs
6721 Sensores
6721 Sensores

RE526028PCDC04 A.1

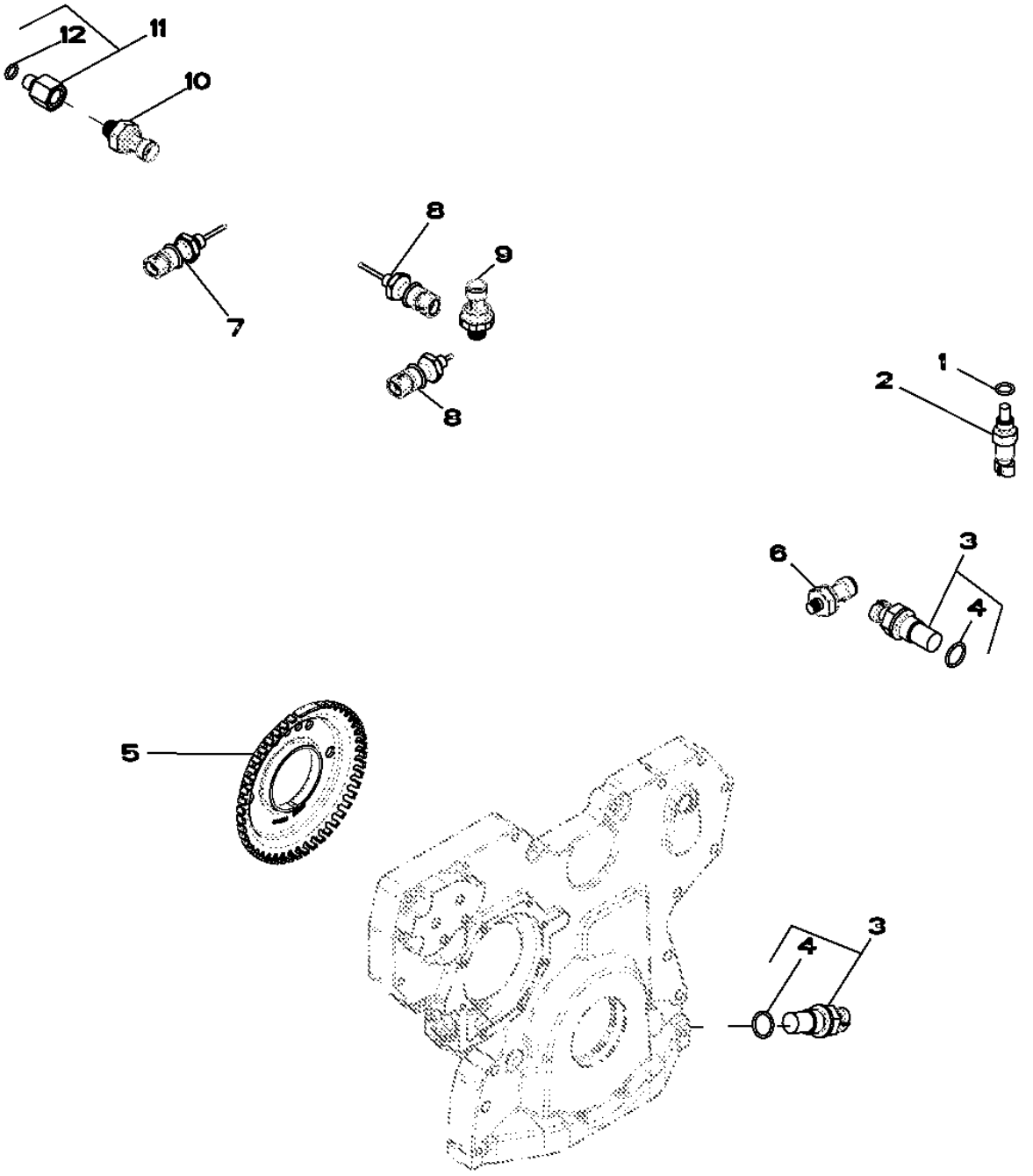

RE526028PCDC04

Item	Nº peça	Descrição	Qtde	Nº série motor	Notas
1	51M7041	Anel o	1		11.300 X 2.200 mm
2	RE52722	SenSor de temperatura	1		(A)
3	RE519144	SenSor	2		(B)
4	51M7044	Anel o	1		17.300 X 2.200 mm
5	R517471	Roda	1		
6	RE167207	SenSor	1		(C)
7	RE522824	SenSor de temperatura	1		(D)
8	RE522823	SenSor de temperatura	2		(E)
9	RE522723	SenSor de preSSão do ar	1		
10	RE522794	SenSor	1		(F)
11	RE523854	Adaptador	1		
12	51M7040	Anel o	1		9.300 X 2.200 mm

(A) Coolant Temperature Sensor
Capteur de température du liquide de refroidissement
Sensor da Temperatura do Líquido de Arrefecimento
Sensor de temperatura del refrigerante

(B) Magnetic Pick Up Sensor
Capteur magnétique
Sensor do Captador Magnético
Sensor de captador magnético

(C) Engine Oil Pressure Switch
Contacteur de pression d'huile moteur
Pressostato de Óleo do Motor
Interruptor de presión de aceite de motor

(D) Exhaust Gas Recirculation
Recirculation des gaz d'échappement
Recirculação do Gás de Escape
Recirculación de gases de escape

(E) Air Intake Temperature Sensor
Capteur de température d'admission d'air
Sensor de Temperatura da Admissão de Ar
Sensor de temperatura de admisión de aire

(F) Fuel Pressure Sensor
Capteur de pression du carburant
Sensor de Pressão do Combustível
Sensor de presión de combustible

6895 Crankshaft Pulley and Dampener
6895 Arbre et amortisseur de vilebrequin
6895 Polia e Amortecedor do Virabrequim
6895 Polea y amortiguador de cigüeñal

RGP8851 A.1

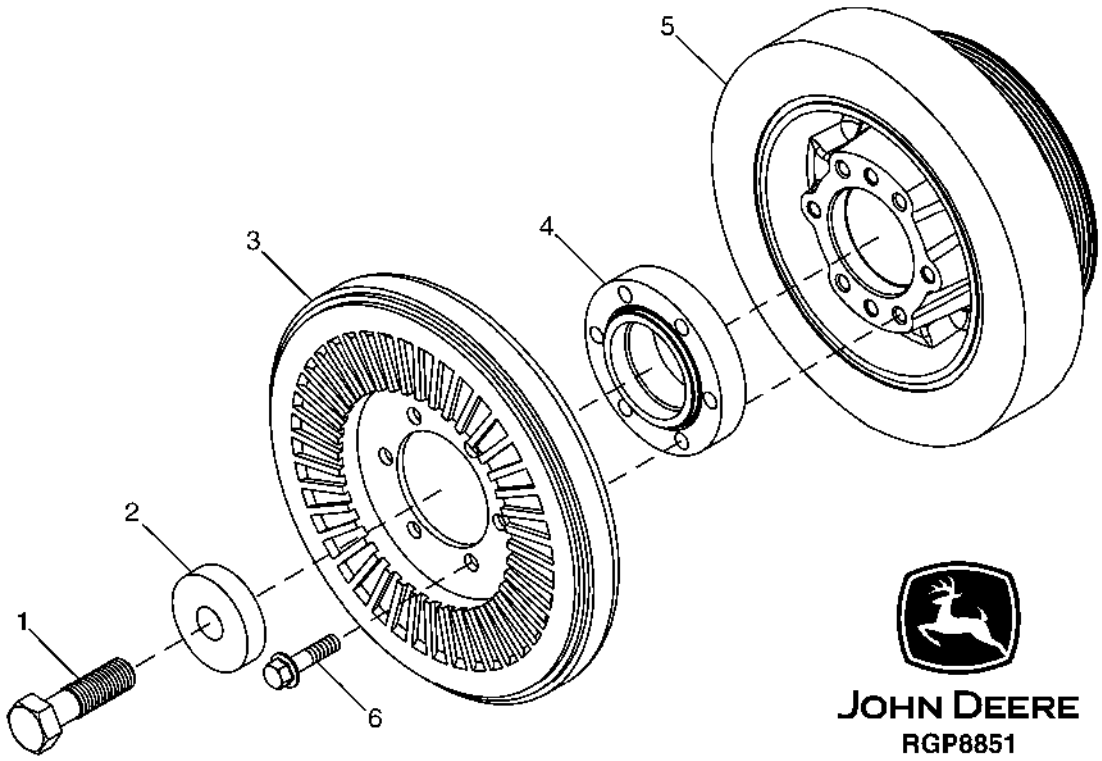

Item	*Nº peça*	*Descrição*	*Qtde*	*Nº série motor*	*Notas*
1	TH111692	Parafuso sextavado	1		SUB FOR 4258061
2	R517237	Arruela	1		
3	RE57604	Amortecedor de torção	1		OD = 271 mm
4	R504531	Espaçador	1		
5	RE505940	Polia com amortecedor	1		OD = 173 mm
6	19M8162	Parafuso	6		M10 X 40

8175 Primary Fuel Filter
8175 Filtre à carburant primaire
8175 Filtro Primário do Combustível
8175 Filtro primario de combustible

8175_RE529054_PCD A.1

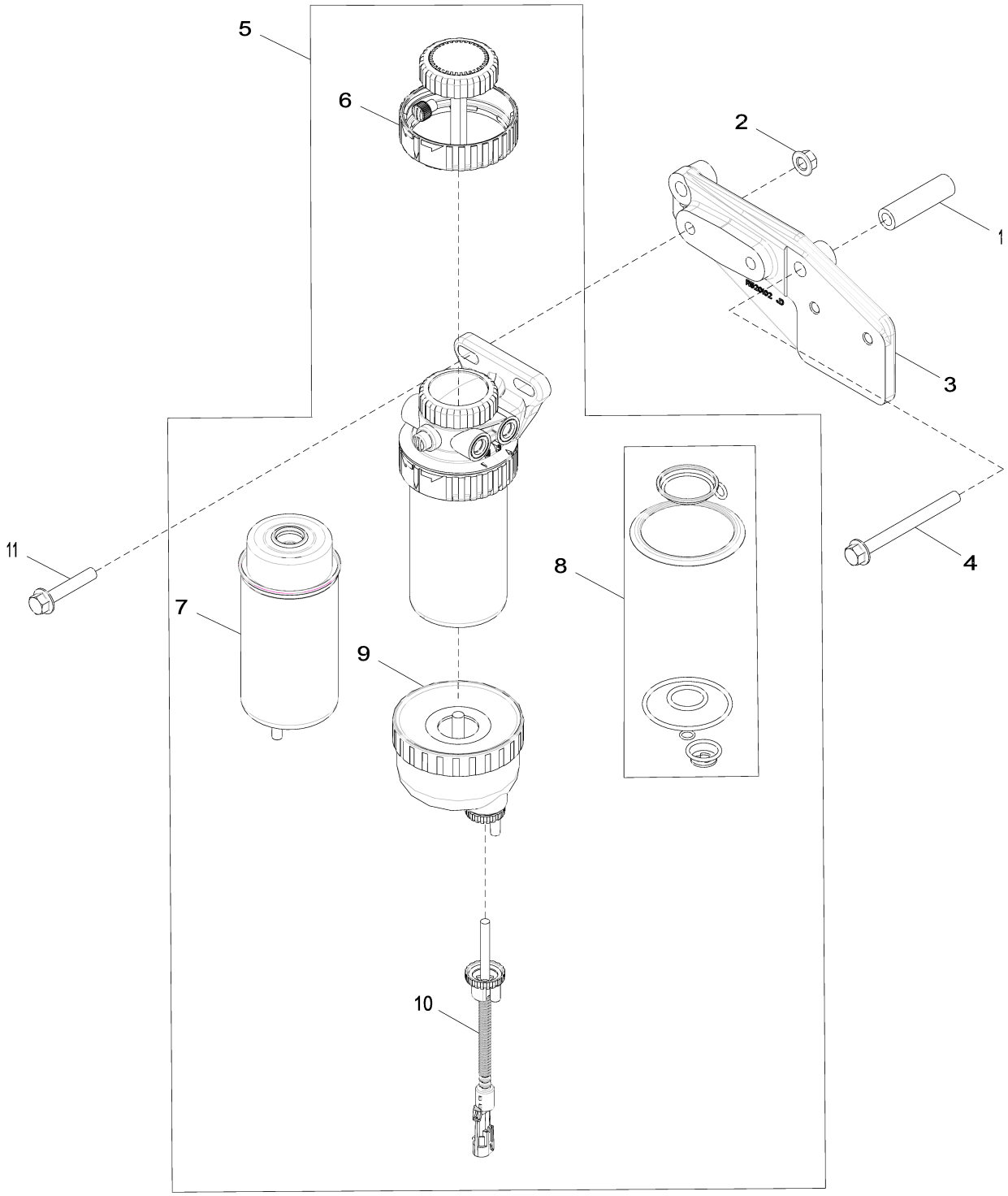

8175_RE529054_PCD

Item	Nº peça	Descrição	Qtde	Nº série motor	Notas
1	R520632	Espaçador	1		
2	14M7296	Porca com flange	2		M10
3	R520102	Apoio	1		
4	19M7836	Parafuso	1		M10 X 110
5	RE540392	Filtro	1		NLA ORDER RE553072; INCLUDES RE540438 AND RE540439
	RE553072	Filtro	1		SUB FOR RE540392; INCLUDES RE51650 AND RE553073
6	RE526834	Kit do filtro	1		
7	RE529643	Elemento de filtro	1		USE WITH; RE553072, RE540392 OR RE529641
8	RE516553	Kit retentor	1		
9	RE540438	Copo de sedimentação	1		LGTH = 94.2 mm, USE WITH RE540439
	RE51650	Copo de sedimentação	1		LGTH = 67.8 mm, USE WITH; RE553073 OR RE519696
10	RE540439	SenSor	1		LGTH = 226.1 mm, USE WITH RE540438 AND RE540392
	RE553073	Kit do sensor	1		(A) USE WITH RE51650 AND RE553072
	RE519696	SenSor	1		LGTH = 200.1 mm, USE WITH RE51650 AND RE529641
11	19M8528	Parafuso	2		M10 X 55

(A) With Threaded Bolt
Avec boulon fileté
Com Parafuso Roscado
Con tornillo con rosca

8451 Wiring Harness Accessories
8451 Accessoires de faisceau
8451 Acessórios do Chicote Elétrico
8451 Accesorios de grupos de cables

RE529452PCDG02 A.1

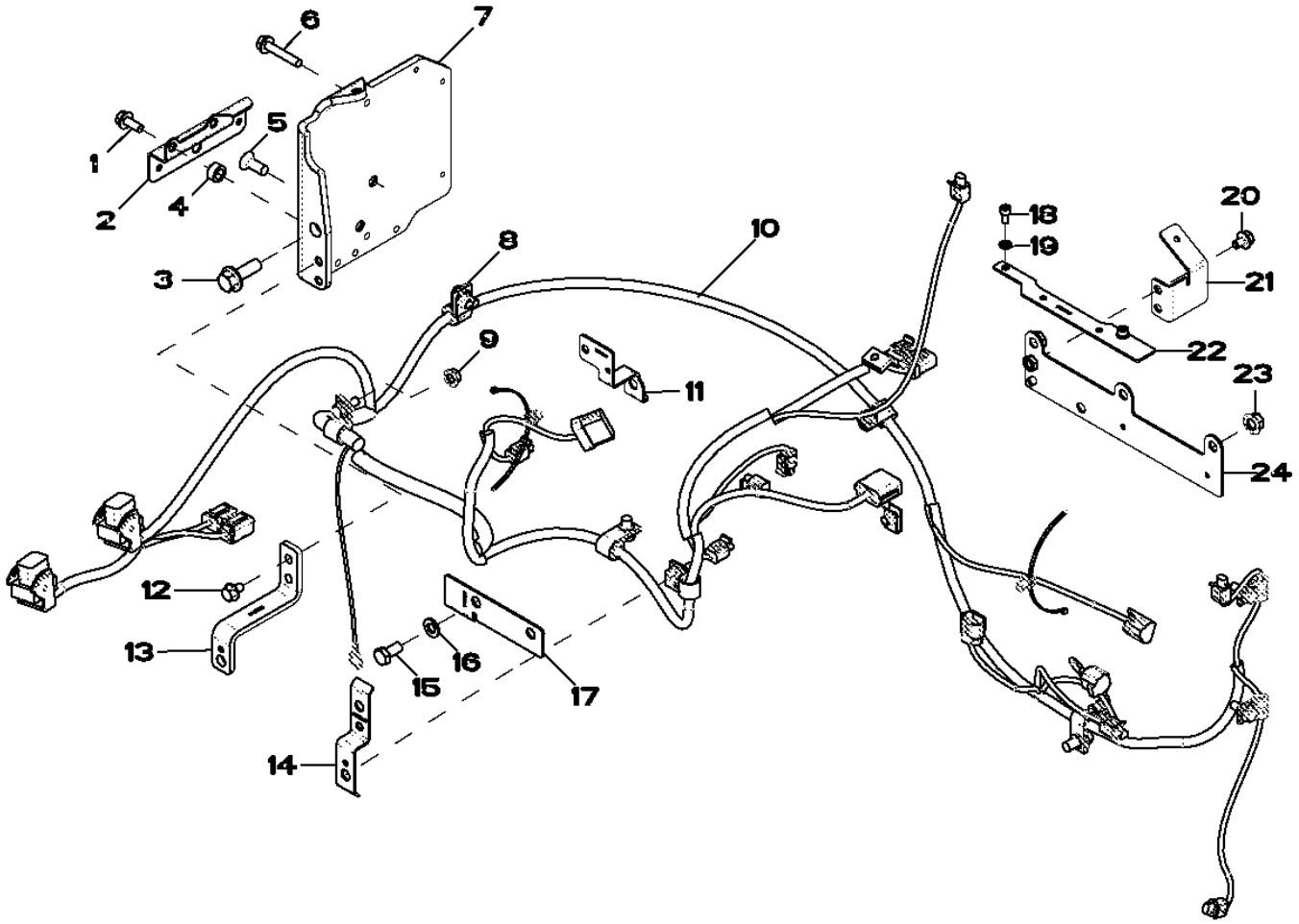

RE529452PCDG02

Item	Nº peça	Descrição	Qtde	Nº série motor	Notas
1	19M7866	Parafuso	2		M8 X 20
2	R523187	Apoio	1		
3	19M7790	Parafuso	1		M12 X 35
4	T20280	Arruela	2		
5	19M8551	Parafuso	2		M10 X 25
6	19M7799	Parafuso	2		M8 X 45
7	R519440	Apoio	1		
8	M84971	Porca	5		
9	14M7524	Porca com flange	1		M8
10	AT332413	Chicote	1		
11	R521207	Apoio	1		
12	19M7864	Parafuso	2		M8 X 12
13	R522943	Apoio	1		
14	R522942	Apoio	1		
15	19M7166	Parafuso sextavado	1		M10 X 20
16	24M7028	Arruela	2		10.500 X 20 X 2 mm
17	R522941	Apoio	1		
18	19M8618	Parafuso	2		M6 X 12
19	24M7088	Arruela	2		6.600 X 12 X 1.600 mm
20	RE524730	Parafuso sextavado	2		
21	R521540	Apoio	1		
22	R522482	Apoio	1		
23	14M7296	Porca com flange	3		M10
24	RE529804	Apoio	1		

8718 Belt Tensioner
8718 Tendeur de courroie
8718 Tensionador da Correia
8718 Tensor de correa

8718_re517336_pcd B.2

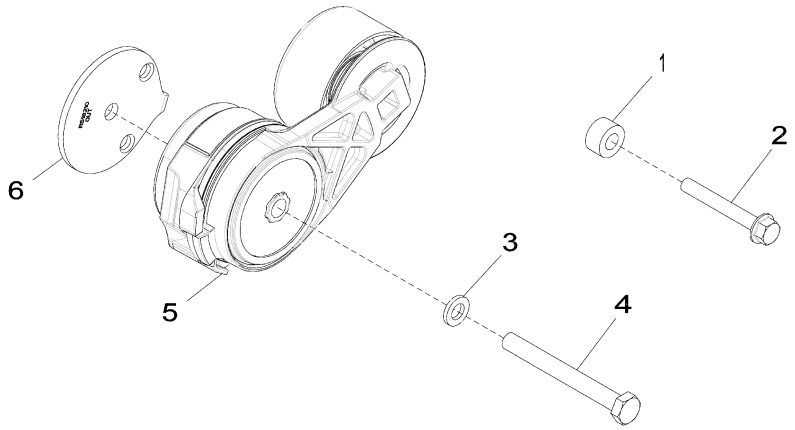

8718_RE517336_PCD

Item	*Nº peça*	*Descrição*	*Qtde*	*Nº série motor*	*Notas*
1	CD14689	Espaçador	1		
2	19M7801	Parafuso	1		M8 X 60
3	24M7106	Arruela	1		10 X 18 X 2.500 mm
4	19M8183	Parafuso sextavado	1		M10 X 90
5	RE548027	Tensionador de correia	1		SUB FOR RE518097
6	R518210	Espaçador	1		

8875 Engine Oil Filter
8875 Filtre à huile moteur
8875 Filtro do Óleo do Motor
8875 Filtro de aceite de motor

RE528763PCDB02 A.1

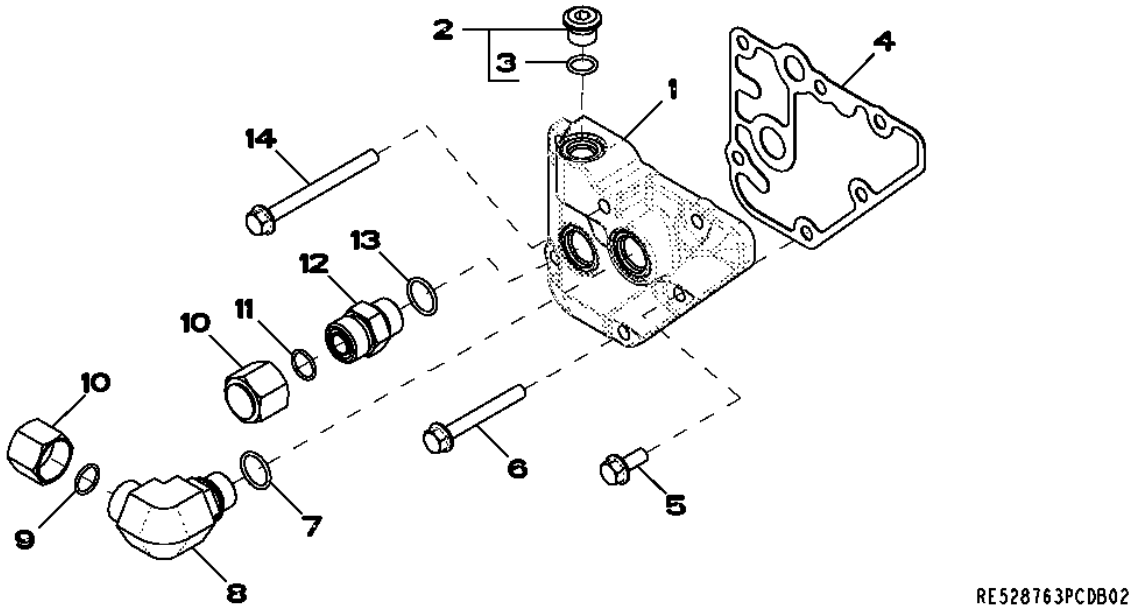

Item	*Nº peça*	*Descrição*	*Qtde*	*Nº série motor*	*Notas*
1	R518455	Adaptador	1		
2	RE52242	Tampão de dreno	1		
3	51M7042	Anel o	1		13.300 X 2.200 mm
4	R123525	Junta	1		
5	RE67238	Parafuso	1		(A)
6	19M7802	Parafuso	4		M8 X 65
7	51M7045	Anel o	1		19.300 X 2.200 mm
8	38H5018	Conexão em ângulo	1		
9	T77932	Anel o	1		
10	38H1417	Conexão	2		
11	T77932	Anel o	1		
12	38H5004	Adaptador	1		
13	51M7045	Anel o	1		19.300 X 2.200 mm
14	19M7913	Parafuso	1		M8 X 90

(A) With Pre Applied Sealant
Avec produit d'étanchéité préappliqué
Com Vedante Pré-aplicado
Con pasta selladora preaplicada

8912 Exhaust Gas Recirculation (EGR)
8912 Recirculation des gaz d'échappement (EGR)
8912 Recirculação do Gás de Escape (EGR)
8912 Recirculación de gases de escape (EGR)

8912_RE528605_PCD A.1

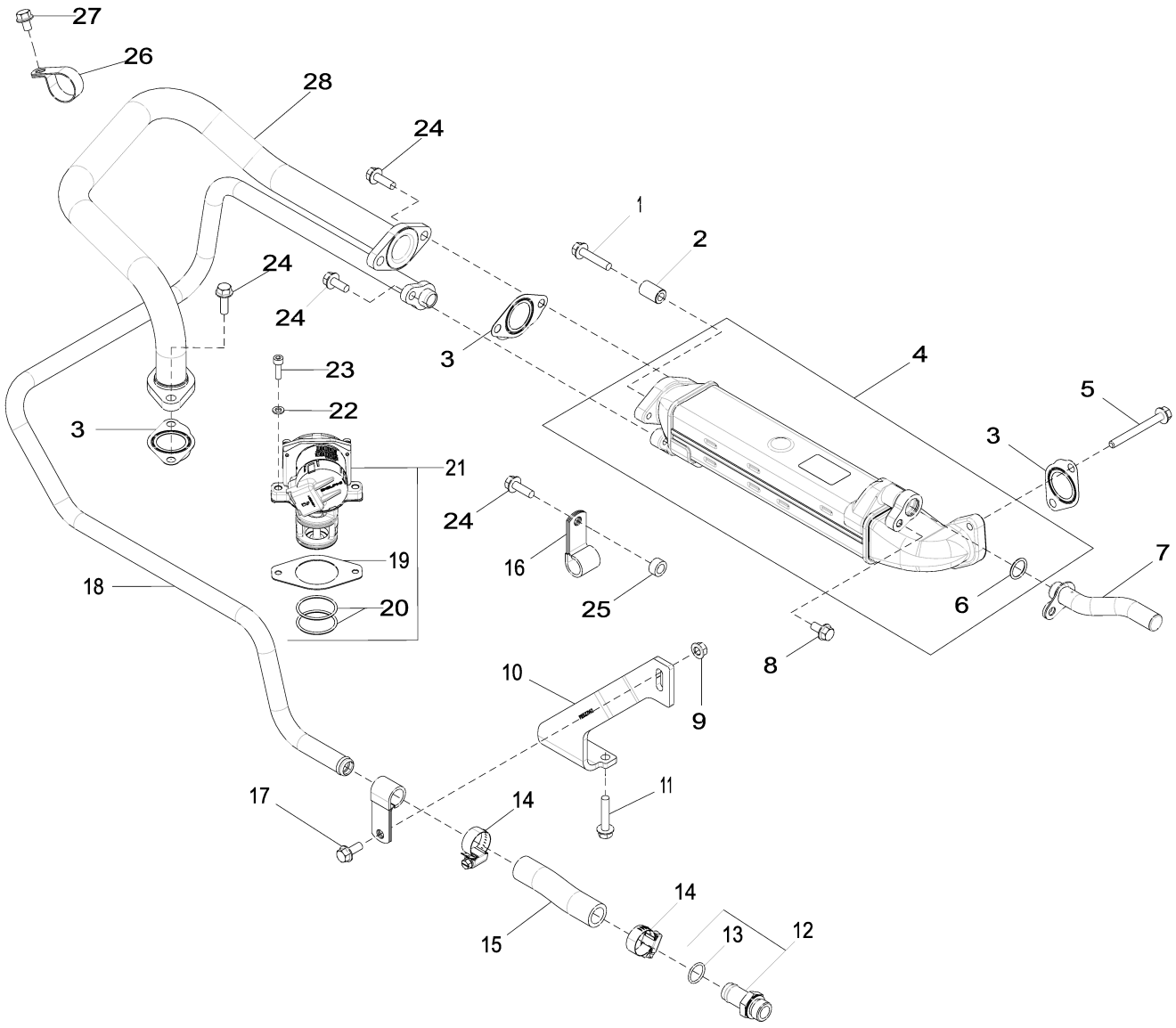

8912_RE528605_PCD

Item	Nº peça	Descrição	Qtde	Nº série motor	Notas
1	19M7798	Parafuso	1		M8 X 40
2	R518859	Bucha	1		
3	R519487	Junta	3		
4	RE535729	Trocador de calor	1		
5	R520672	Parafuso sextavado	2		
6	R518543	Anel o	2		
7	RE538045	Tubo	1		
8	19M7865	Parafuso	1		M8 X 16
9	14M7298	Porca com flange	1		M8
10	RE527142	Apoio	1		
11	19M8317	Parafuso	2		M8 X 40
12	RE523483	Conexão	1		
13	51M7045	Anel o	1		19.300 X 2.200 mm
14	RE65978	Braçadeira	2		
15	R524438	Mangueira	1		
16	T27523	Braçadeira	2		
17	19M7866	Parafuso	2		M8 X 20
18	RE523554	Tubo	1		
19	R519398	Junta	1		
20	R519989	Anel o	2		
21	RE543306	VálVula reciclag gás exaust	1		
22	24M7088	Arruela	2		6.600 X 12 X 1.600 mm
23	19M8627	Parafuso	2		M6 X 20
24	19M7867	Parafuso	5		M8 X 25
25	T20280	Arruela	1		
26	R519482	Braçadeira	1		
27	19M7864	Parafuso	1		M8 X 12
28	RE523553	Tubo	1		

9801 Lift Straps
9801 Oeillets de levage
9801 Tirantes de Elevação
9801 Cintas de elevación

9801_RE53353_PCD A.1

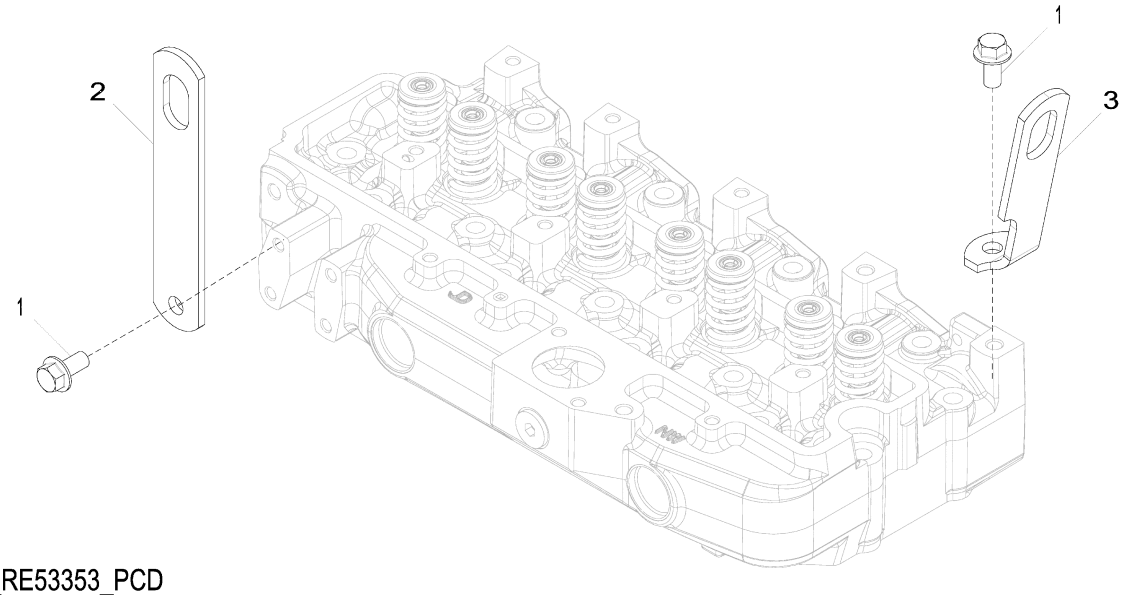

9801_RE53353_PCD

Item	*Nº peça*	*Descrição*	*Qtde*	*Nº série motor*	*Notas*
1	19M7788	Parafuso	2		M12 X 25
2	R502329	Correia	1		REAR
3	R502175	Correia	1		FRONT

9901 Replacement Engine
9901 Moteur de rechange
9901 Motor de Reposição
9901 Motor de recambio

RGP15061 A.1

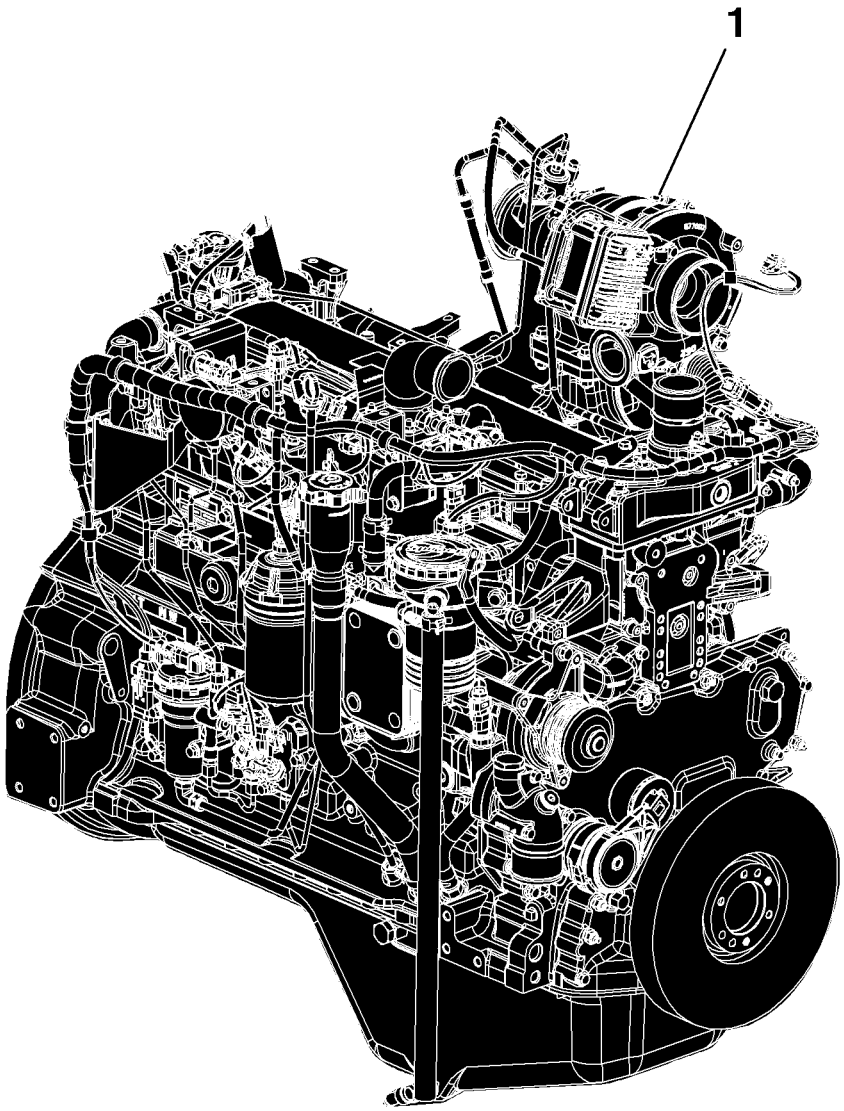

RGP15061

Item	Nº peça	Descrição	Qtde	Nº série motor	Notas
1	PE11459	Motor a diesel	1		(A) (B) 6068HT109

(A) May Not Be as Illustrated
Peut ne pas ressembler à l'image
Pode Não Ser Conforme Ilustrado
Puede diferir de la ilustración

(B) IT4
IT4
IT4
IT4

Sectional Pictorial Index
Index d'illustrations par sections.
Índice pictórico por seção
Índice de ilustraciones por secciones

RGP16562 A.1

1163-	456
1299-	544
1321-	460
1403-	461
1517-	550
16A6-	382
17CN-	554
1989-	556
2001-	560
2158-	562
2224-	476
24FF-	476
2695-	477
28AG-	478
2964-	480
3031-	572
3150-	574
35EW-	486
3614-	576
3713-	490

6068HT104

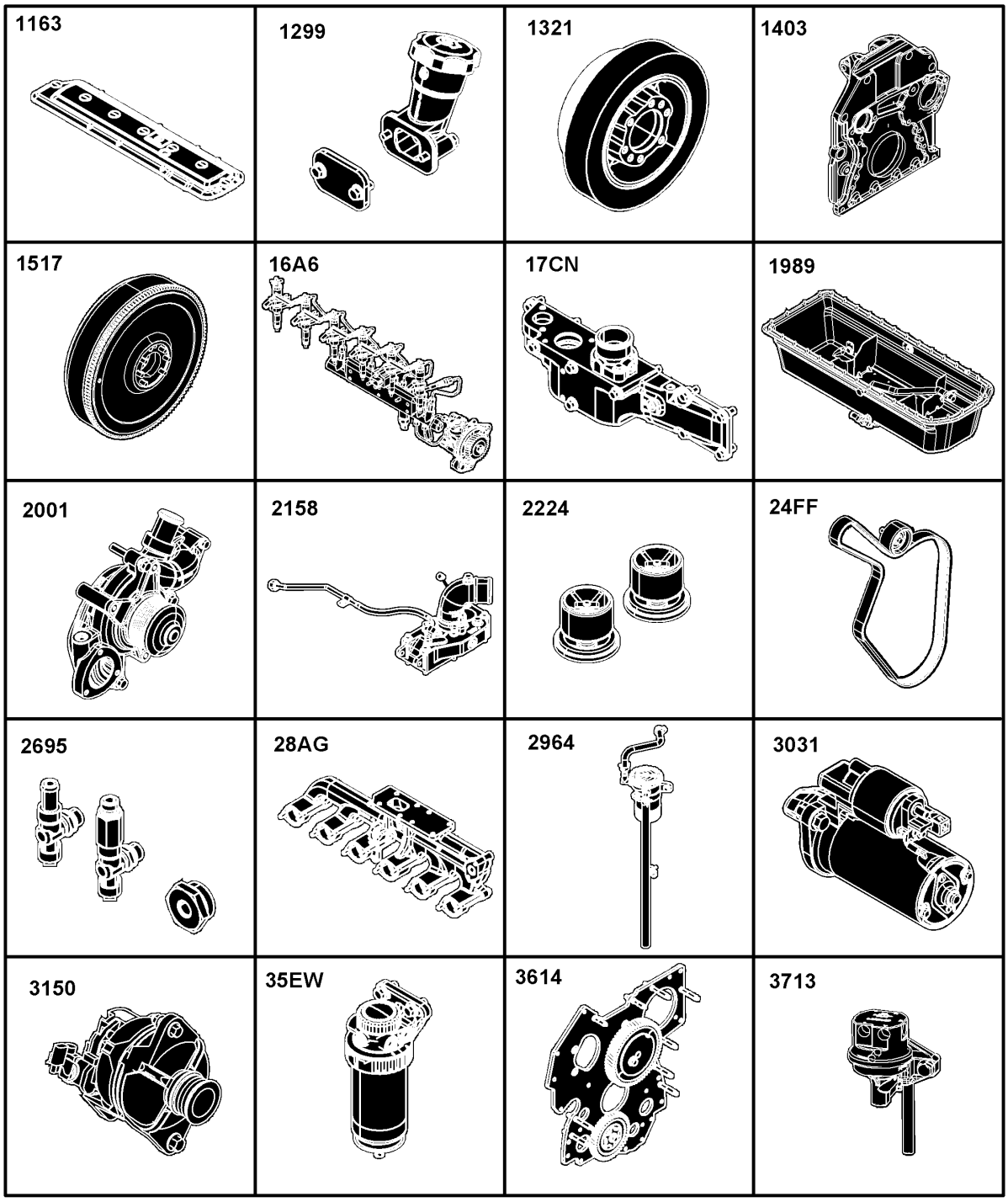

RGP16562

Sectional Pictorial Index
Index d'illustrations par sections.
Índice pictórico por seção
Índice de ilustraciones por secciones

RGP16563 A.1

3924-	580
4089-	582
4112-	583
4434-	496
4644-	498
4712-	500
4839-	502
4902-	504
5024-	594
5123-	508
5204-	510
5728-	600
5949-	512
62A4-	604
63AN-	516
65WA-	608
6698-	520
6764-	522
8192-	524
84FK-	616

6068HT104

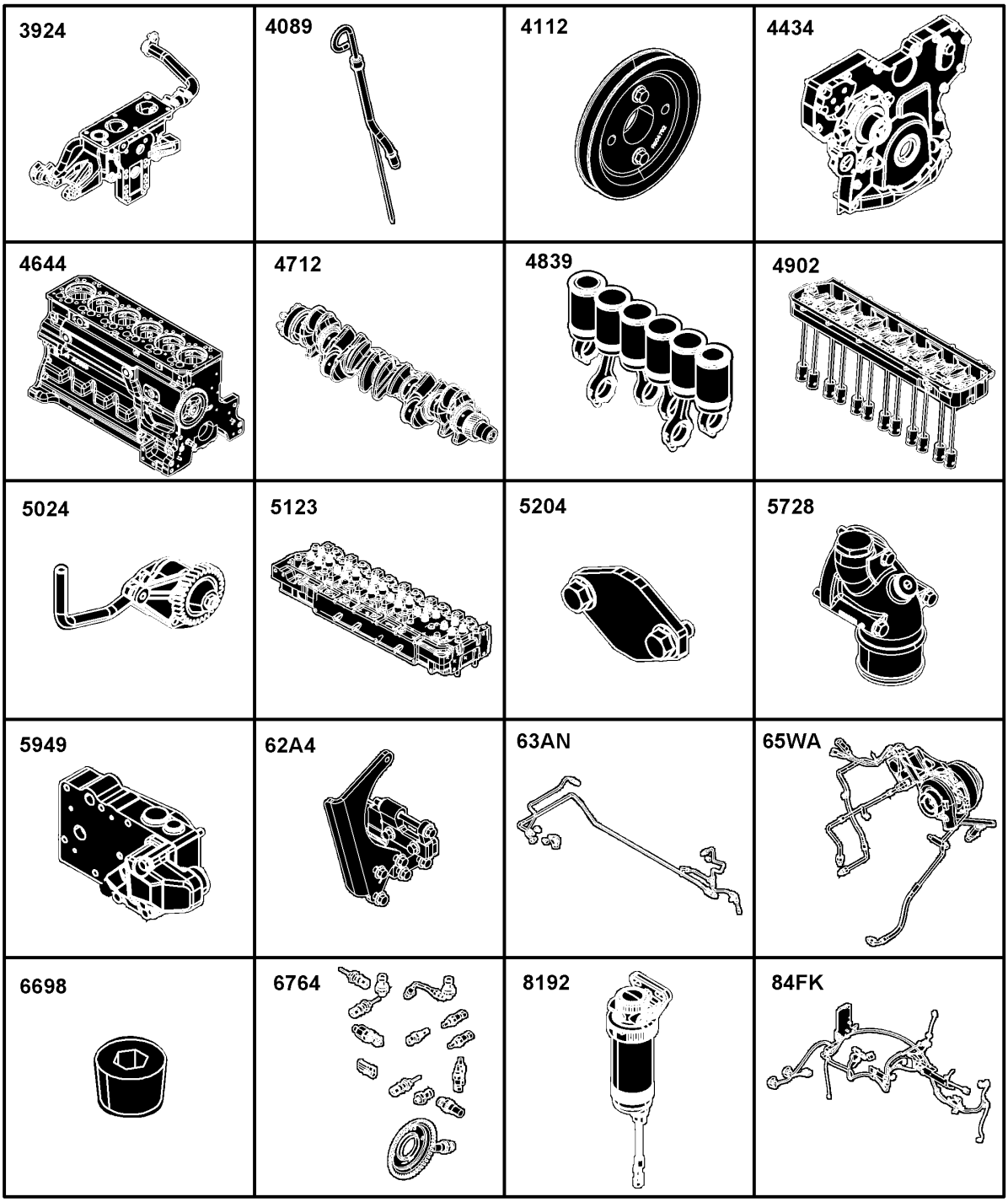

RGP16563

Sectional Pictorial Index
Index d'illustrations par sections.
Índice pictórico por seção
Índice de ilustraciones por secciones

RGP16564 A.1

8718-	620
8875-	530
9801-	624
9901-	450

6068HT104

8718 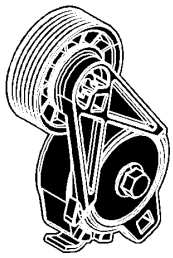	8875 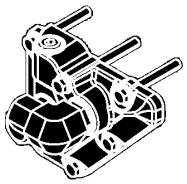	9801 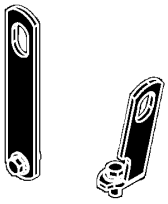	

RGP16564

1163 Rocker Arm Cover
1163 Cache-culbuteurs
1163 Tampa do balancim
1163 Tapa de balancines

RE531386PCDB01 A.1

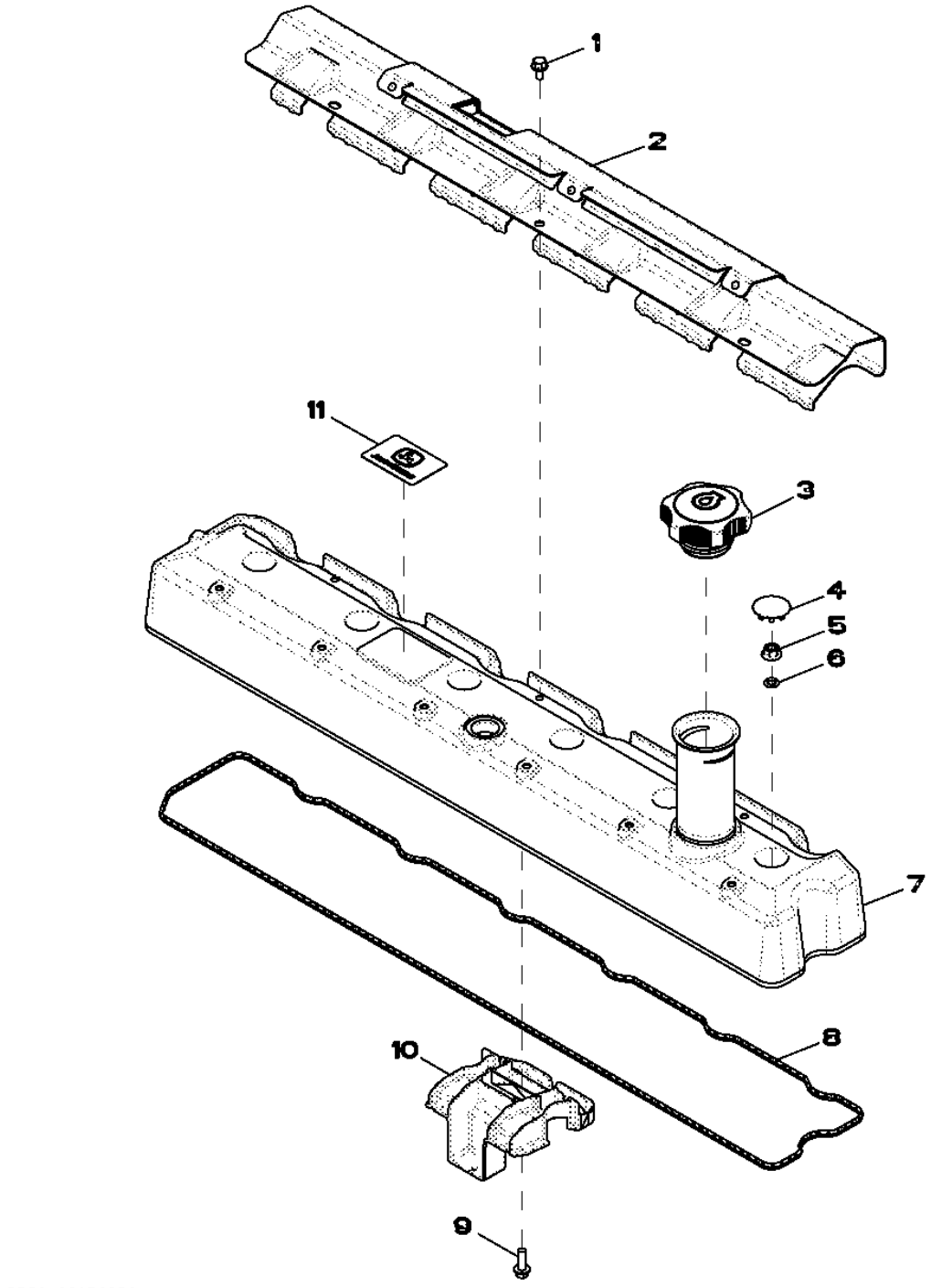

Item	Nº peça	Descrição	Qtde	Nº série motor	Notas
1	RE527858	Parafuso	3		
2	R522410	Proteção térmica	1		
3	RE535517	Tampa do abasTecimenTo	1		
4	H23125	Plugue	6		
5	R123574	Porca	6		
6	R123575	Anel o	6		
7	RE531383	Tampa de válvula	1		
8	R524469	Junta	1		
9	19M7862	Parafuso	1		M6 X 20
10	RE528742	Defletor	1		
11	R521401	EmblEma	1		

1299 Oil Filler Neck Cover
1299 Couvercle de goulotte de remplissage d'huile
1299 Tampa do Gargalo de Abastecimento de Óleo
1299 Cubierta de cuello de llenado de aceite

1299_RE57761_PCD A.2

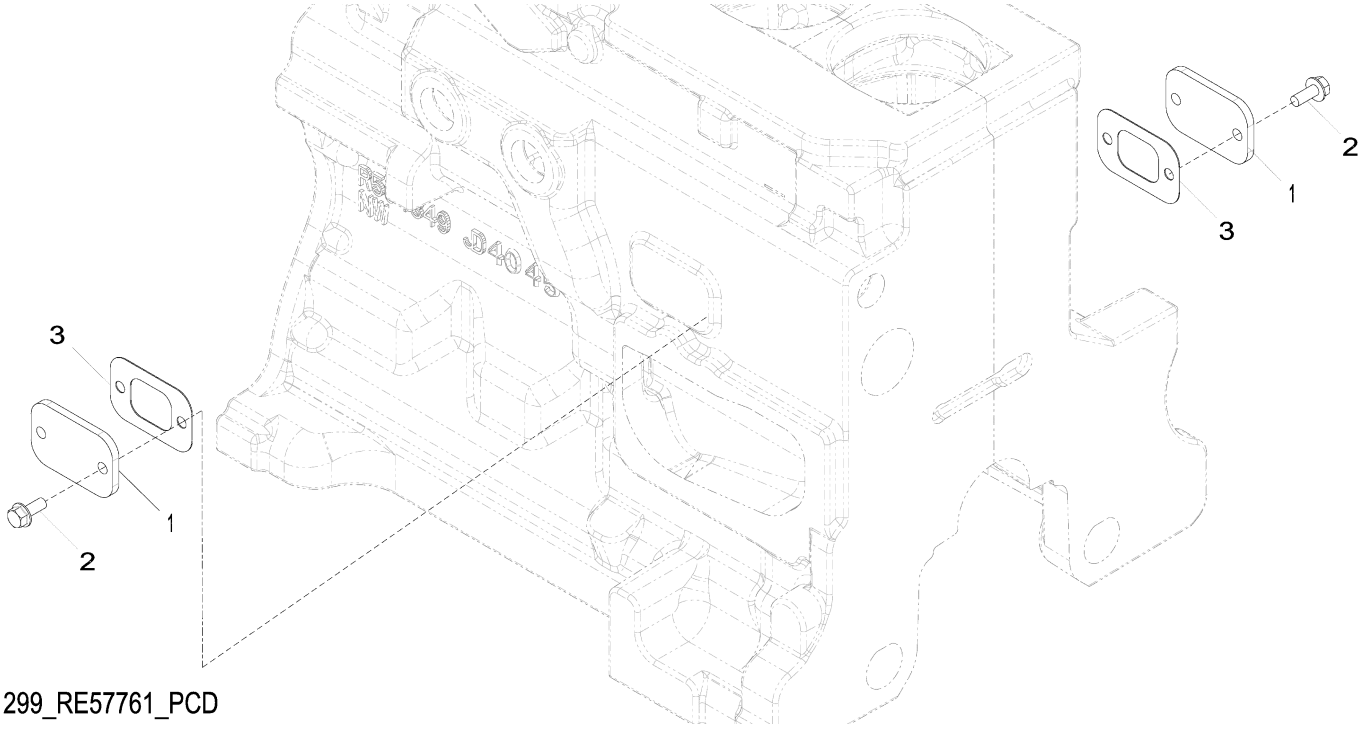

1299_RE57761_PCD

Item	*Nº peça*	*Descrição*	*Qtde*	*Nº série motor*	*Notas*
1	R116296	Capa	2		
2	RE67238	Parafuso	4		(A)
3	R136495	Junta	2		

(A) Threads With Pre-Applied Sealant
Filetages avec produit d'étanchéité préappliqué
Roscas com Vedante Pré-aplicado
Roscas con pasta selladora preaplicada

1321 Crankshaft Pulley
1321 Poulie du vilebrequin
1321 Polia do Virabrequim
1321 Polea del cigüeñal

RE508855PCDF01 A.1

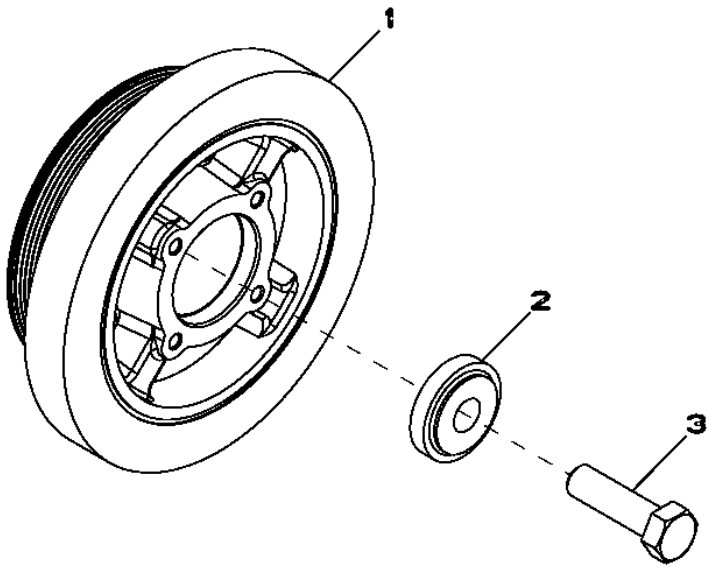

RE508855PCDF01

Item	*Nº peça*	*Descrição*	*Qtde*	*Nº série motor*	*Notas*
1	RE505939	Amortecedor de torção	1		
2	R517237	Bucha	1		
3	R516648	Parafuso sextavado	1		

1403 Flywheel Housing
1403 Carter de volant-moteur
1403 Cobertura do volante do motor
1403 Caja de volante

RE59342PCDE01 A.1

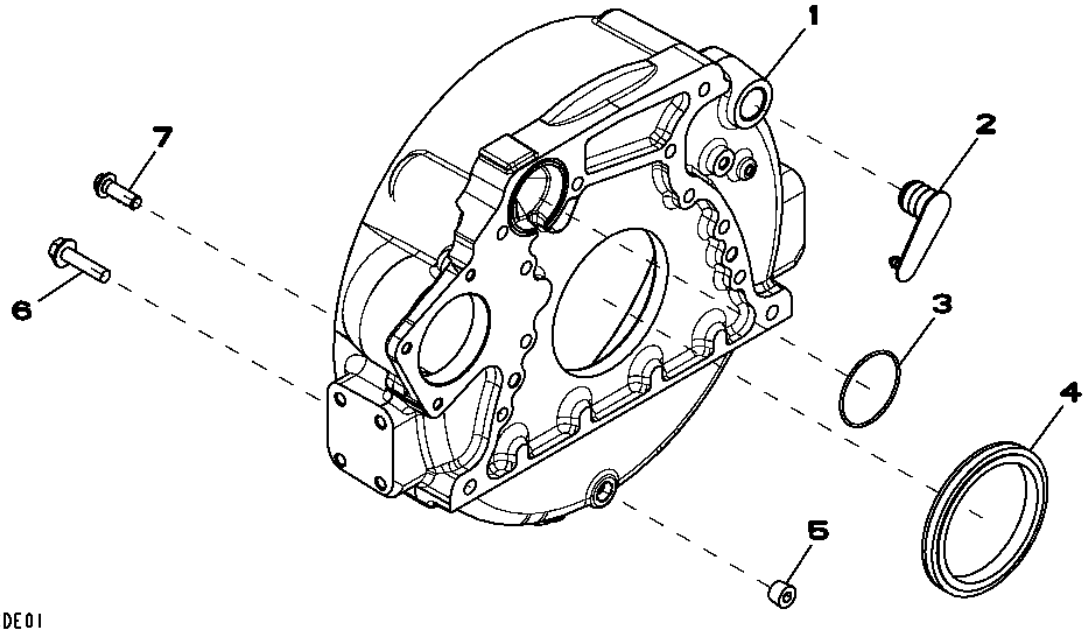

Item	*Nº peça*	*Descrição*	*Qtde*	*Nº série motor*	*Notas*
1	R503444	Carcaça	1		
2	R131768	Plugue	1		
3	R61467	Anel o	1		
4	RE44574	Vedação	1		
5	RE57836	Tampão	1		(A) 1/2"-14NPT
6	19M8306	Parafuso	4		M12 X 50
7	R135918	Parafuso	8		M12 X 38

(A) Threads With Pre-Applied Sealant
Filetages avec produit d'étanchéité préappliqué
Roscas com Vedante Pré-aplicado
Roscas con pasta selladora preaplicada

1517 Flywheel
1517 Volant-moteur
1517 Volante do Motor
1517 Volante

1517_RE66748_PCD A.1

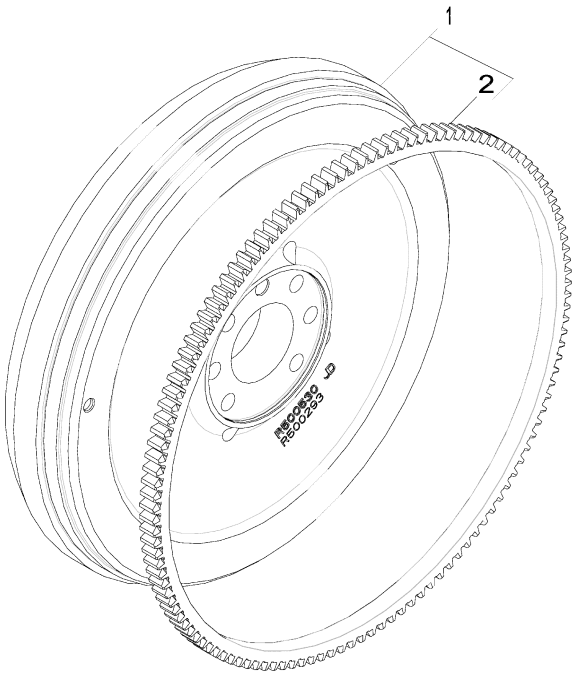

1517_RE66748_PCD

Item	*Nº peça*	*Descrição*	*Qtde*	*Nº série motor*	*Notas*
1	RE500527	Volante	1		
2	R28811	Coroa	1		

16A6 Fuel Injection Pump
16A6 Pompe d'injection
16A6 Bomba de Injeção de Combustível
16A6 Bomba de inyección de combustible

RE525491PCDE02 A.1

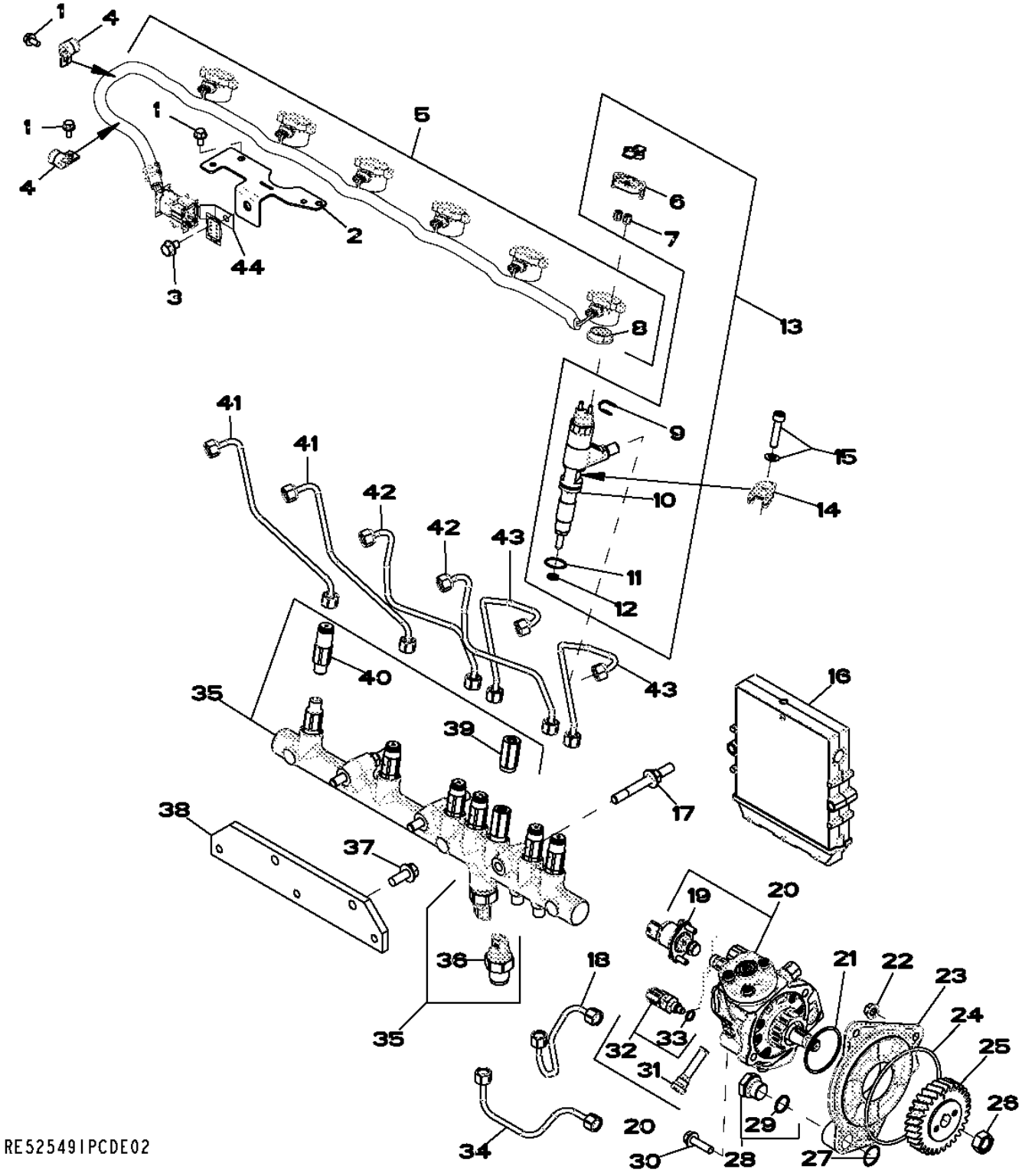

Item	*Nº peça*	*Descrição*	*Qtde*	*Nº série motor*	*Notas*
1	RE527858	Parafuso	4		(A) M6 X 12
2	R523048	Apoio	1		
3	RE524730	Parafuso sextavado	AR		(A) M8 X 12
4	AH80916	Presilha	2		
5	RE528609	Chicote	1		(INCLUDES R522630)
6	RE528588	Tampa de conecTor eléTrico	6		
7	R134920	Porca	12		
8	R522630	Vedação	1		
9	R522899	Arruela de vedação	AR		
10	.....	Unidade injeção eletrônica	1		NSEP (ORDER RE531209)(TYPE 72 - 1000CC)
11	R516647	Anel o	1		
12	R523499	Arruela	6		
13	RE531209	Bico injetor	6		
	SE501925	Bico injetor remanufaturado	6		(REMAN FOR RE531209)
14	R520813	Braçadeira	6		
15	RE528096	Parafuso c/arruela	6		
16	RE526588	Controle eletrôn. do motor	1		
17	R529168	Pino	3		
18	RE527054	Linha de combustivel	1		
19	RE534109	VálVula de controle	1		
20	RE507959	Bombainjetora combustível	1		SUB FOR RE527528
	SE501915	Bombainjet.combust. reman.	1		REMAN FOR RE507959
	SE501916	Bombainjet.combust. reman.	1		REMAN FOR RE527528
21	R516125	Anel o	1		
22	14M7298	Porca com flange	3		M8
23	R504577	Adaptador	1		
24	R55453	Anel o	1		
25	R502541	EngrEnagem	1		Z= 30
26	R91360	Porca	1		
27	R116031	Anel o	1		
28	RE517370	Conexão	1		
29	51M7044	Anel o	1		17.300 X 2.200 mm
30	19M7868	Parafuso	2		M8 X 30
31	R524234	Anel o	1		
32	RE516336	SenSor temperatura combuStí	1		
33	R50919	Anel o	1		
34	RE544263	Linha de combustivel	1		SUB FOR RE527055
35	RE522596	Trilho	1		
36	RE520930	SenSor	1		
37	19M7785	Parafuso	2		M10 X 25
38	R504239	Apoio	1		
39	RE515636	Limitador	6		
40	RE516335	VálVula de alíVio de press.	1		(B)
41	RE526694	Linha de combustivel	2		NO. 5 & 6
42	RE526693	Linha de combustivel	2		NO. 3 & 4
43	RE526692	Linha de combustivel	2		NO. 1 & 2
44	R520930	Apoio	1		

(A) THREADS WITH PRE-APPLIED SEALANT
FILETS ENDUITS DE PRODUIT D'ETANCHEITE
ROSCAS COM VEDANTE PRÉ-APLICADO
CON SELLADOR

(B) INCLUDES O-RING
COMPREND LE JOINT TORIQUE
INCLUI ANEL O
INCLUYE ANILLO TORICO

17CN Intake Manifold
17CN Collecteur d'admission
17CN Coletor de Admissão
17CN Colector de admisión

17CN_RE531050_PCD A.1

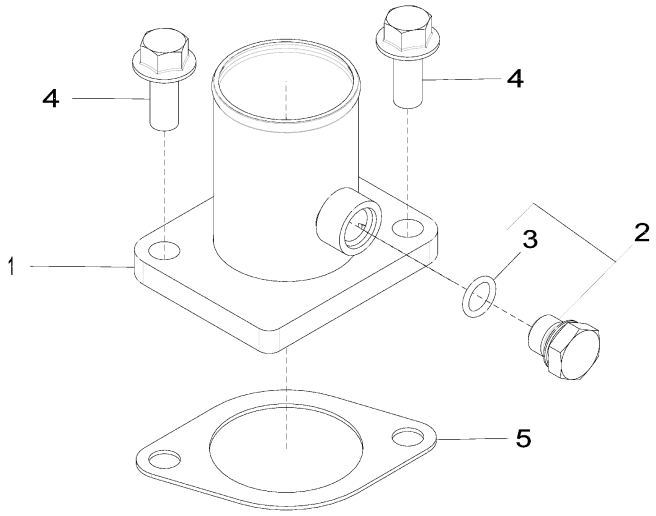

17CN_RE531050_PCD

Item	*Nº peça*	*Descrição*	*Qtde*	*Nº série motor*	*Notas*
1	RE508742	Admissão de ar	1		
2	RE46684	Tampão	1		
3	51M7041	Anel o	1		11.300 X 2.200 mm
4	19M7785	Parafuso	2		M10 X 25
5	R81275	Junta	1		

1989 Oil Pan
1989 Carter d'huile
1989 Bandeja de Óleo
1989 Cárter

1989_RE515829_PCD A.1

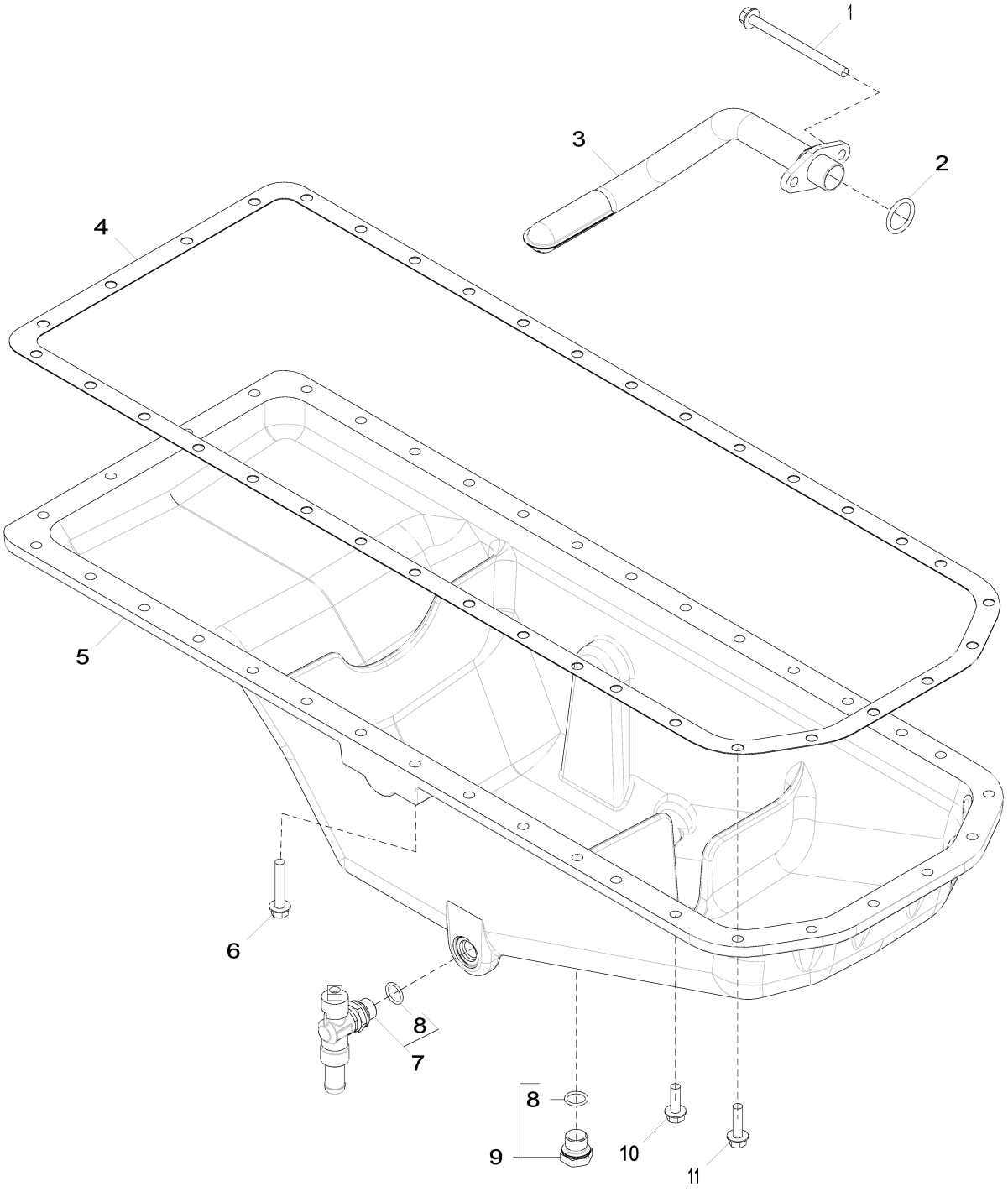

1989_RE515829_PCD

Item	Nº peça	Descrição	Qtde	Nº série motor	Notas
1	19M10075	Parafuso	2		M8 X 110
2	R61871	Anel o	1		
3	RE69898	Entrada da Bombade óleo	1		
4	R123354	Junta	1		
5	R527787	Cárter	1		MARKED R529563
6	19M7799	Parafuso	4		M8 X 45
7	RE507952	VálVula de dreno	1		
8	51M7043	Anel o	2		15.300 X 2.200 mm
9	RE46685	Tampão	1		
10	19M7867	Parafuso	26		M8 X 25
11	19M7868	Parafuso	6		M8 X 30

2158 Thermostat Cover
2158 Couvercle de thermostat
2158 Tampa do Termostato
2158 Tapa de termostato

RE528878PCDA02 A.1

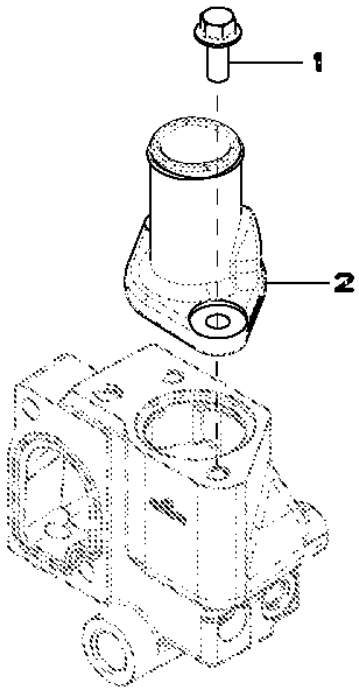

Item	*Nº peça*	*Descrição*	*Qtde*	*Nº série motor*	*Notas*
1	19M7785	Parafuso	2		M10 X 25
2	R522780	Capa	1		NLA; ORDER R543696
	R543696	Capa	1		SUB FOR R522780

2224 Thermostat
2224 Thermostat
2224 Válvula Termostática
2224 Termostato

2224_RE543721_PCD A.1

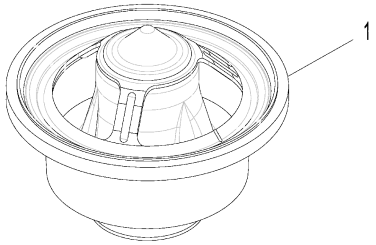

2224_RE543721_PCD

Item	*Nº peça*	*Descrição*	*Qtde*	*Nº série motor*	*Notas*
1	RE540550	TermosTaTo	1		

24FF Fan Belt
24FF Courroie du ventilateur
24FF Correia do Ventilador
24FF Correa del ventilador

RE528645PCDB01 A.1

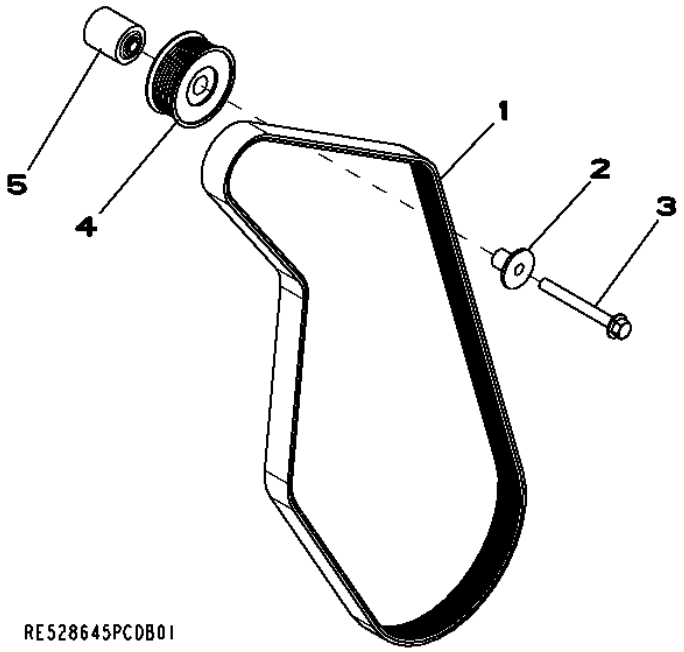

Item	*Nº peça*	*Descrição*	*Qtde*	*Nº série motor*	*Notas*
1	R500242	Correia trapezoidal	1		
2	R502079	Luva	1		
3	19M7811	Parafuso	1		M10 X 90
4	AT211041	Polia	1		
5	R133643	Espaçador	1		

2695 Engine Coolant Heater Fittings
2695 Raccords du réchauffeur de liquide de refroidissement
2695 Conexões do Aquecedor do Líquido de Arrefecimento do Motor
2695 Adaptadores de calentador de refrigerante de motor

RE70218PCDD02 A.1

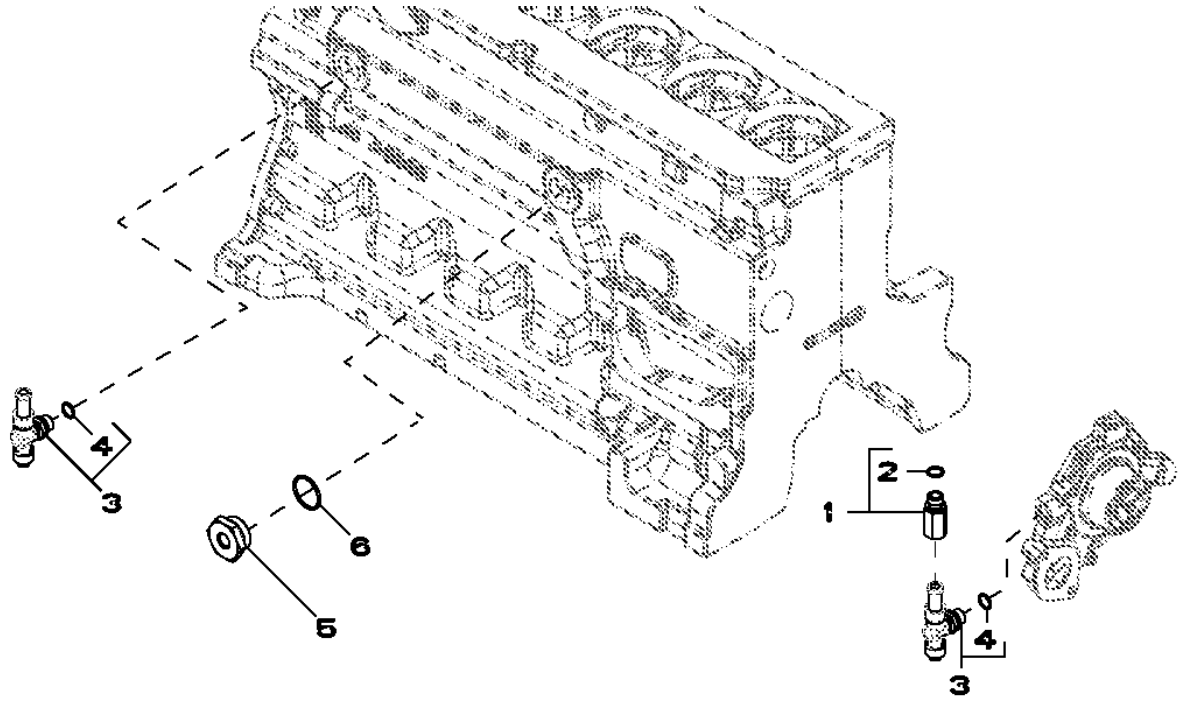

Item	*Nº peça*	*Descrição*	*Qtde*	*Nº série motor*	*Notas*
1	RE520229	Adaptador	1		
2	51M7043	Anel o	1		15.300 X 2.200 mm
3	RE507952	VálVula de dreno	2		
4	51M7043	Anel o	1		15.300 X 2.200 mm
5	R123616	Plugue	1		
6	U13639	Anel o	1		

28AG Exhaust Manifold
28AG Collecteur d'échappement
28AG Coletor de Escape
28AG Colector de escape

RE534310PCDB01 A.1

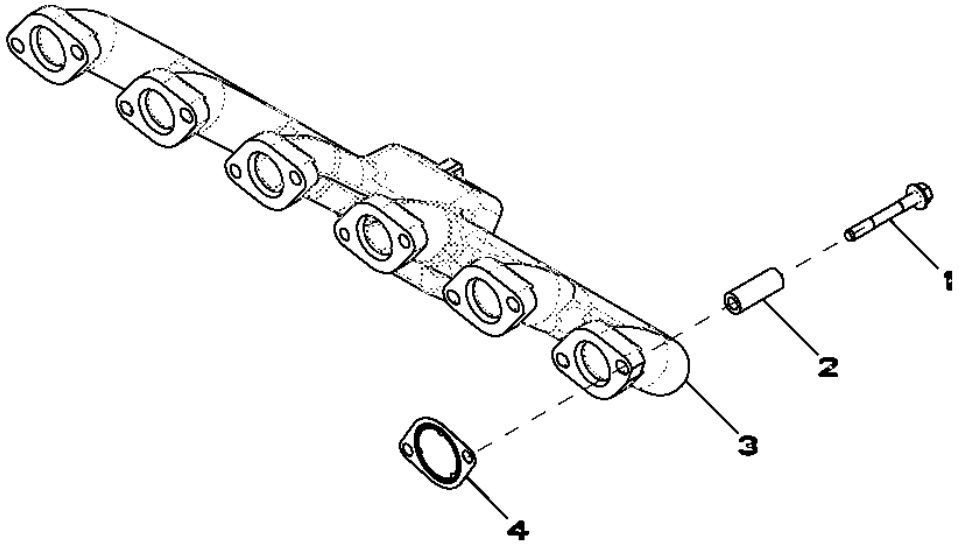

RE534310PCDB01

Item	*Nº peça*	*Descrição*	*Qtde*	*Nº série motor*	*Notas*
1	R522554	Parafuso sextavado	12		
2	R526941	Espaçador	12		
3	R526372	Coletor de escape	1		
4	R519488	Junta	6		

2964 Ventilating System
2964 Système de ventilation
2964 Sistema de Ventilação
2964 Sistema de ventilación

RE531482PCDA02 A.1

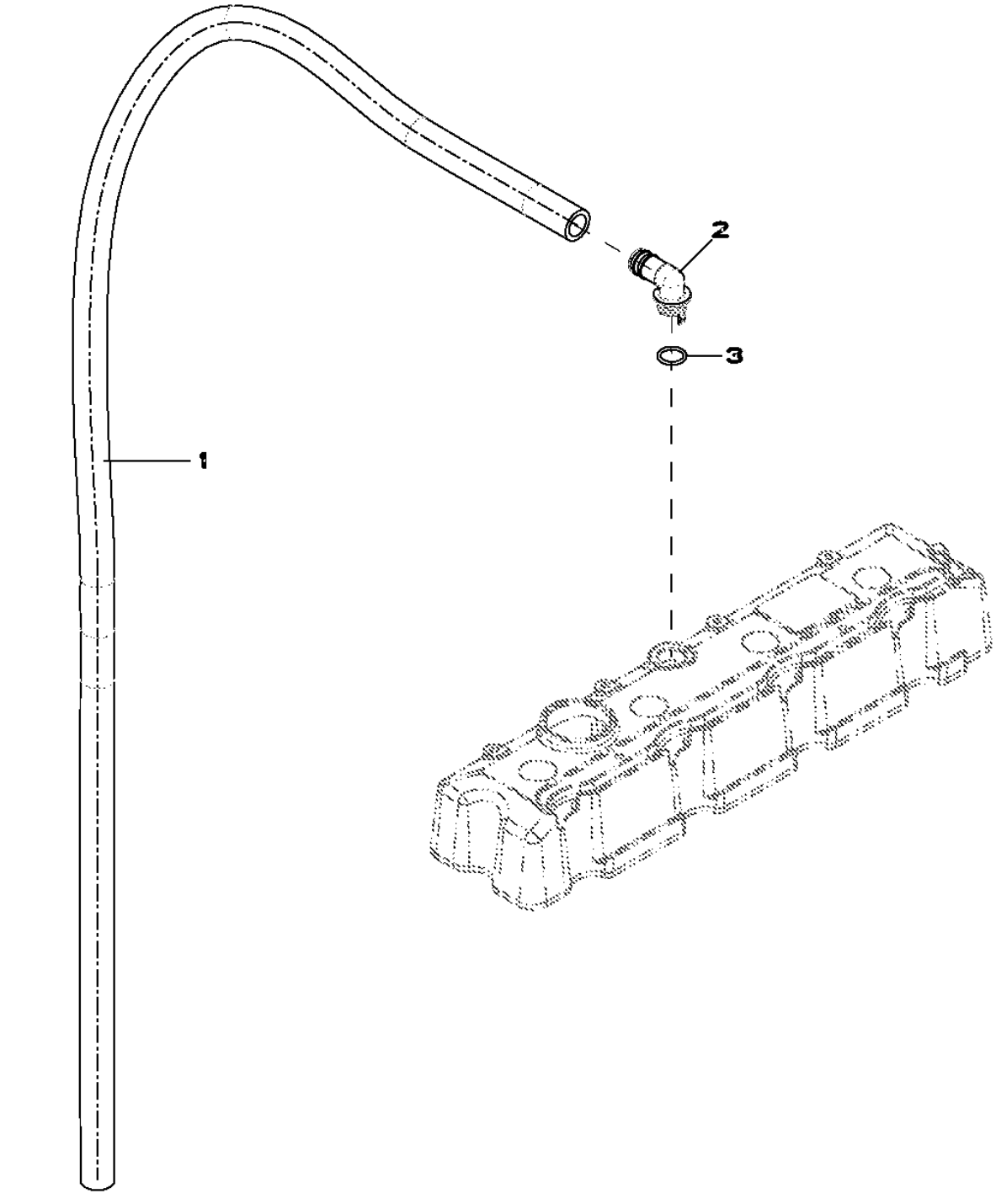

Item	*Nº peça*	*Descrição*	*Qtde*	*Nº série motor*	*Notas*
1	TY22450	Mangueira em metro	1		(A)
2	R120467	Conexão em ângulo	1		
3	R72328	Anel o	1		

(A) Cut to Length
Couper à la longueur voulue
Cortar no Comprimento Correto
Cortar según se requiera

3031 Starting Motor
3031 Démarreur
3031 Motor de Partida
3031 Motor de arranque

RE500343PCDE02 A.1

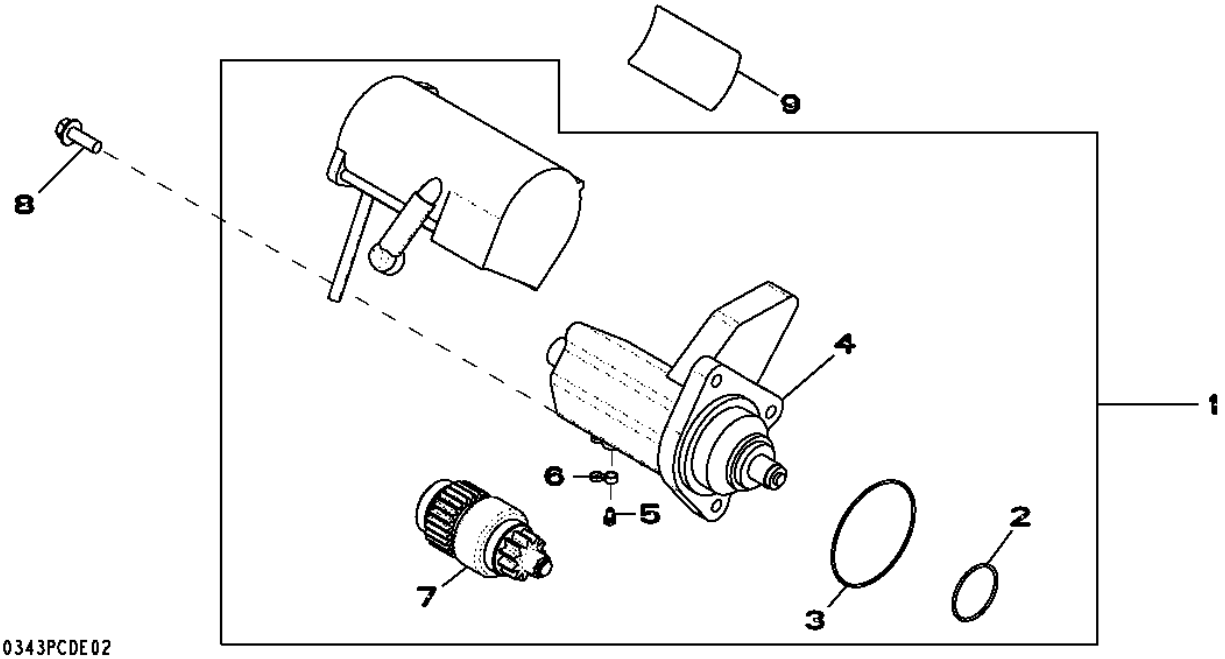

Item	*Nº peça*	*Descrição*	*Qtde*	*Nº série motor*	*Notas*
1	RE500345	Kit para motor de partida	1		
	SE501407	Motor de partida remanufat.	1		REMAN FOR RE500345
2	R135510	Anel o	1		
3	R135509	Anel o	1		
4	RE70681	Interruptor	1		
5	RE71256	Parafuso c/arruela	1		
6	RE70756	Capa	1		
7	RE70487	EmbreagEm	1		
8	19M7786	Parafuso	3		M10 X 30
9	T146102	Etiqueta	1		

3150 Alternator
3150 Alternateur
3150 Alternador
3150 Alternador

3150_RE528849_PCD A.1

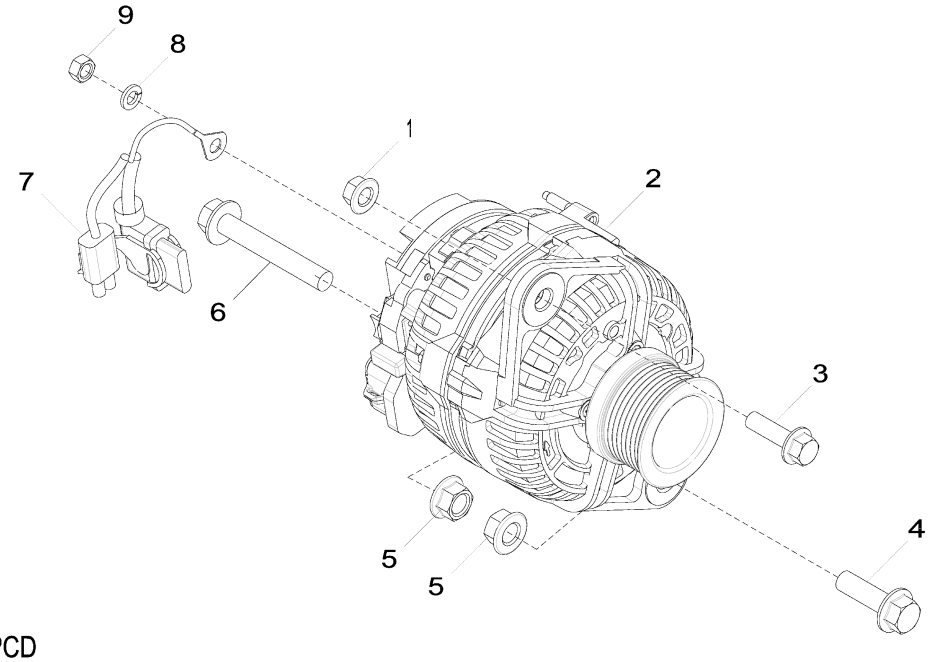

3150_RE528849_PCD

Item	Nº peça	Descrição	Qtde	Nº série motor	Notas
1	14M7296	Porca com flange	1		M10
2	AT387573	Alternador	1		24 V; 80 A, SUB FOR AT303320
3	19M7835	Parafuso	1		M10 X 35
4	19M7791	Parafuso	1		M12 X 40
5	14M7299	Porca com flange	2		M12
6	19M7818	Parafuso	1		M12 X 80
7	AT341429	Conj. chiCotes acion. motor	1		SUB FOR AT333557
8	12M7065	Arruela de pressão	1		8 mm
9	14M7273	Porca	1		M8

35EW Final Fuel Filter
35EW Filtre à carburant final
35EW Filtro Final de Combustível
35EW Filtro de combustible final

RE532256PCDA02 A.1

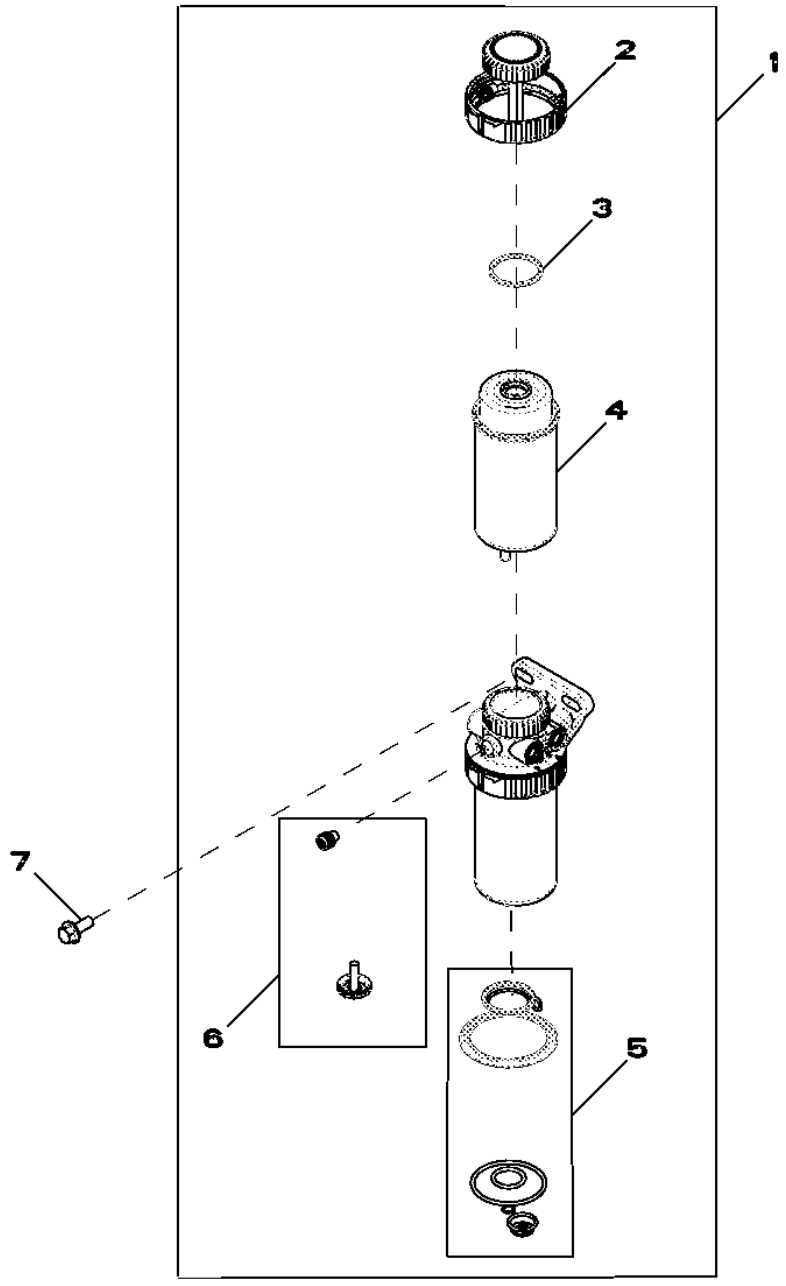

RE532256PCDA02

Item	*Nº peça*	*Descrição*	*Qtde*	*Nº série motor*	*Notas*
1	RE524723	Filtro de combustível	1		
2	RE526834	Kit do filtro	1		
3	RE516512	Kit - anel o	1		
4	RE522878	Elemento de filtro	1		
5	RE516553	Kit retentor	1		
6	RE60854	Kit da válvula	1		
7	19M7785	Parafuso	1		M10 X 25

3614 Front Plate and Idle Gears (Upper And Lower)
3614 Plaque avant et pignons intermédiaires (supérieur et inférieur)
3614 Placa Dianteira e Engrenagens Intermediárias (Superior e Inferior)
3614 Placa delantera y engranajes intermedios (superior e inferior)

RE506566PCDD04 A.1

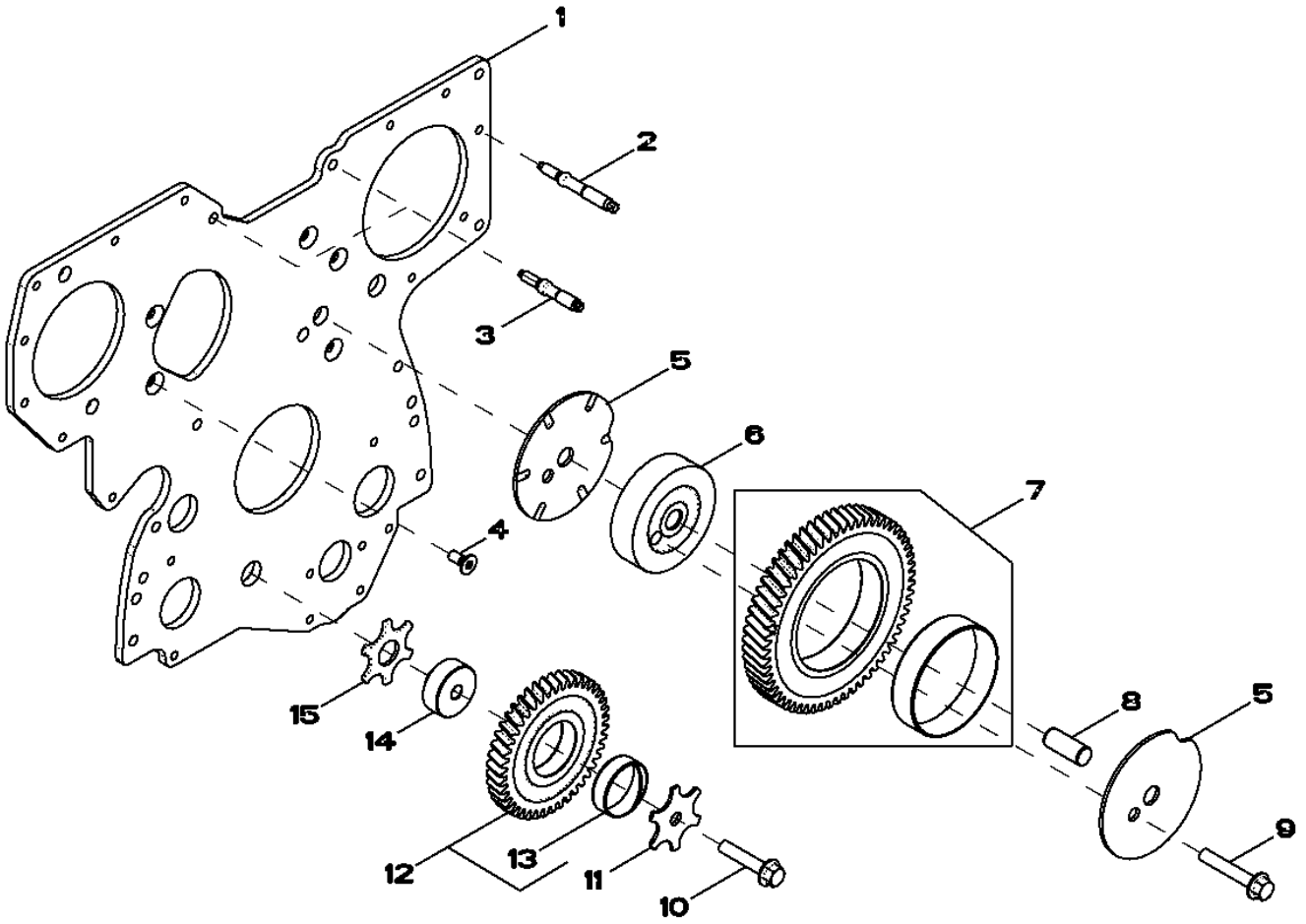

RE506566PCDD04

Item	*Nº peça*	*Descrição*	*Qtde*	*Nº série motor*	*Notas*
1	R504282	Placa	1		
2	R520139	Pino	7		SUB FOR R123584
3	R134518	Pino	2		
4	R136475	Parafuso	5		
5	R515494	Arruela de encosto	2		
6	R504843	Eixo	1		UPPER
7	RE508489	EngrEnagem	1		MARKED R504614IDLER; UPPER
8	R515408	Pino de centragem	1		
9	19M8844	Parafuso	1		M10 X 60
10	19M8966	Parafuso	1		M10 X 50
11	R131283	Arruela de encosto	1		
12	RE56369	EngrEnagem	1		IDLER; LOWER
13	R114193	Bucha	1		
14	R114194	Eixo	1		LOWER
15	R101225	Arruela de encosto	1		

3713 Fuel Transfer Pump
3713 Pompe d'alimentation
3713 Bomba de Transferência de Combustível
3713 Bomba de alimentación de combustible

3713_RE506491_PCD D.1

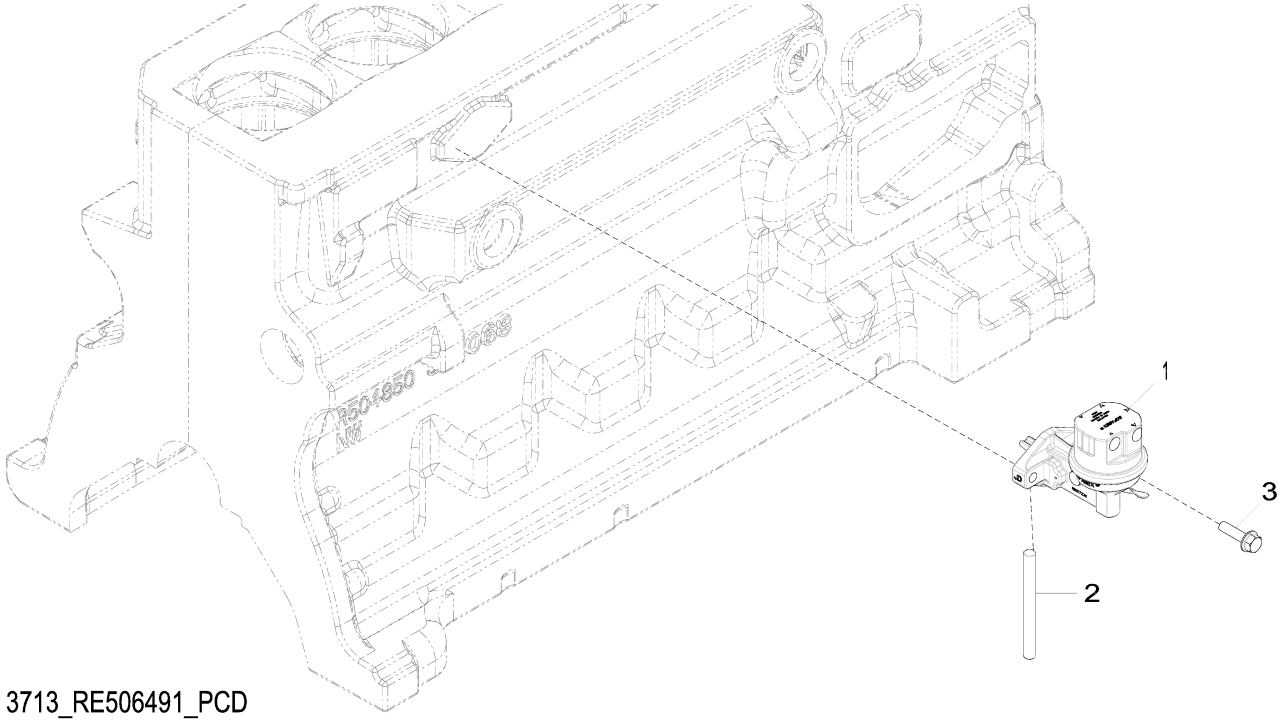

3713_RE506491_PCD

Item	*Nº peça*	*Descrição*	*Qtde*	*Nº série motor*	*Notas*
1	RE517230	Bombade combustível	1		INCLUDES R123273
2	R133405	Pino	1		
3	RE504233	Parafuso sextavado	2		
..	R123273	Anel o	1		

3924 Thermostat Housing
3924 Boîtier de thermostat
3924 Alojamento do Termostato
3924 Caja de termostato

3924_RE528584_PCD A.1

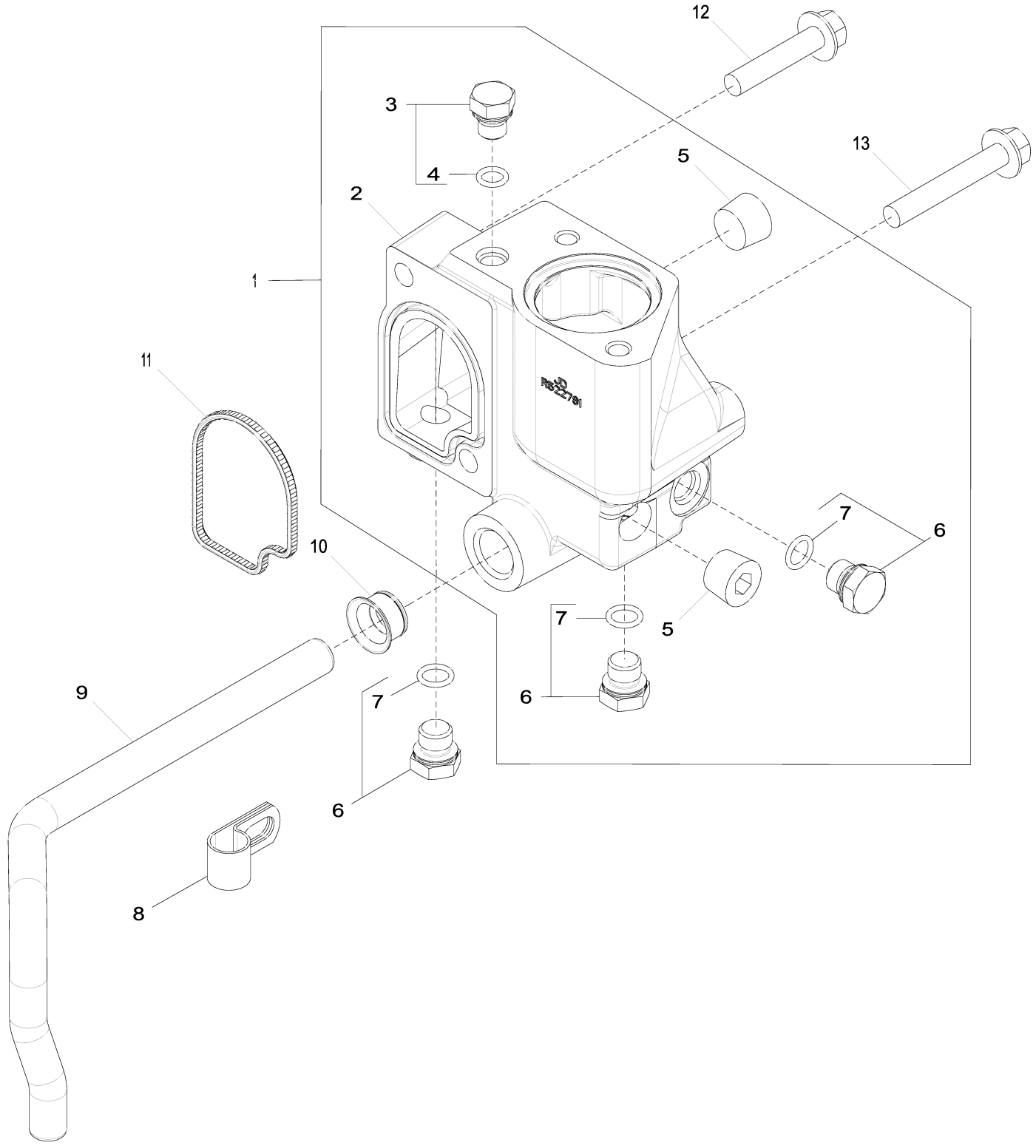

3924_RE528584_PCD

Item	Nº peça	Descrição	Qtde	Nº série motor	Notas
1	RE532653	Carcaça	1		
2	R522781	Carcaça	1		
3	RE46686	Conexão	1		
4	51M7040	Anel o	1		9.300 X 2.200 mm
5	15H584	Tampão	2		1/2"
6	RE46684	Tampão	3		INCLUDES 51M7040
7	51M7041	Anel o	3		11.300 X 2.200 mm
8	R128415	Braçadeira	1		
9	R519025	Tubo	1		
10	R123226	Vedação	1		
11	R501228	Vedação	1		
12	19M8292	Parafuso	1		M10 X 50
13	19M7808	Parafuso	1		M10 X 65

4062 Engine Oil Dipstick
4062 Jauge de niveau d'huile moteur
4062 Vareta de Óleo do Motor
4062 Varilla de nivel de aceite de motor

RE532180PCDB02 A.1

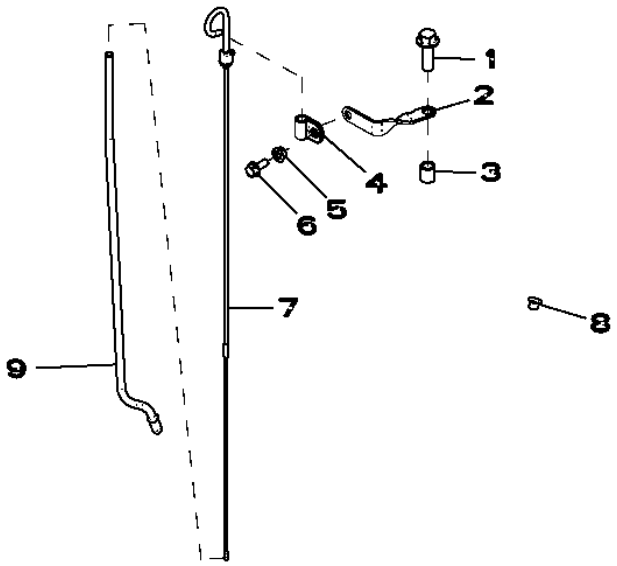

RE532180PCDB02

Item	*Nº peça*	*Descrição*	*Qtde*	*Nº série motor*	*Notas*
1	19M7791	Parafuso	1		M12 X 40
2	R524759	Apoio	1		
3	28H1697	Espaçador	1		0.493" X 0.675" X 3/4"
4	T33276	Braçadeira	1		
5	14M7298	Porca com flange	1		M8
6	19M7866	Parafuso	1		M8 X 20
7	RE66178	Vareta de niVel	1		
8	R502725	Plugue	1		
9	R520929	Tubo vareTa de nível	1		

4112 Front Auxiliary Drive Pulley
4112 Poulie pour entraînement auxiliaire avant
4112 Polia de Transmissão Auxiliar Frontal
4112 Polea de mando auxiliar delantero

RE527588PCDA02 A.1

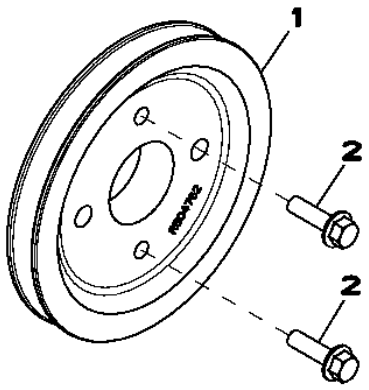

RE527588PCDA02

Item	*Nº peça*	*Descrição*	*Qtde*	*Nº série motor*	*Notas*
1	R504762	Polia	1		
2	19M7835	Parafuso	2		M10 X 35

4434 Timing Gear Cover
4434 Carter de distribution
4434 Tampa da Engrenagem de Distribuição
4434 Tapa de distribución

RE516920PCDH02 A.1

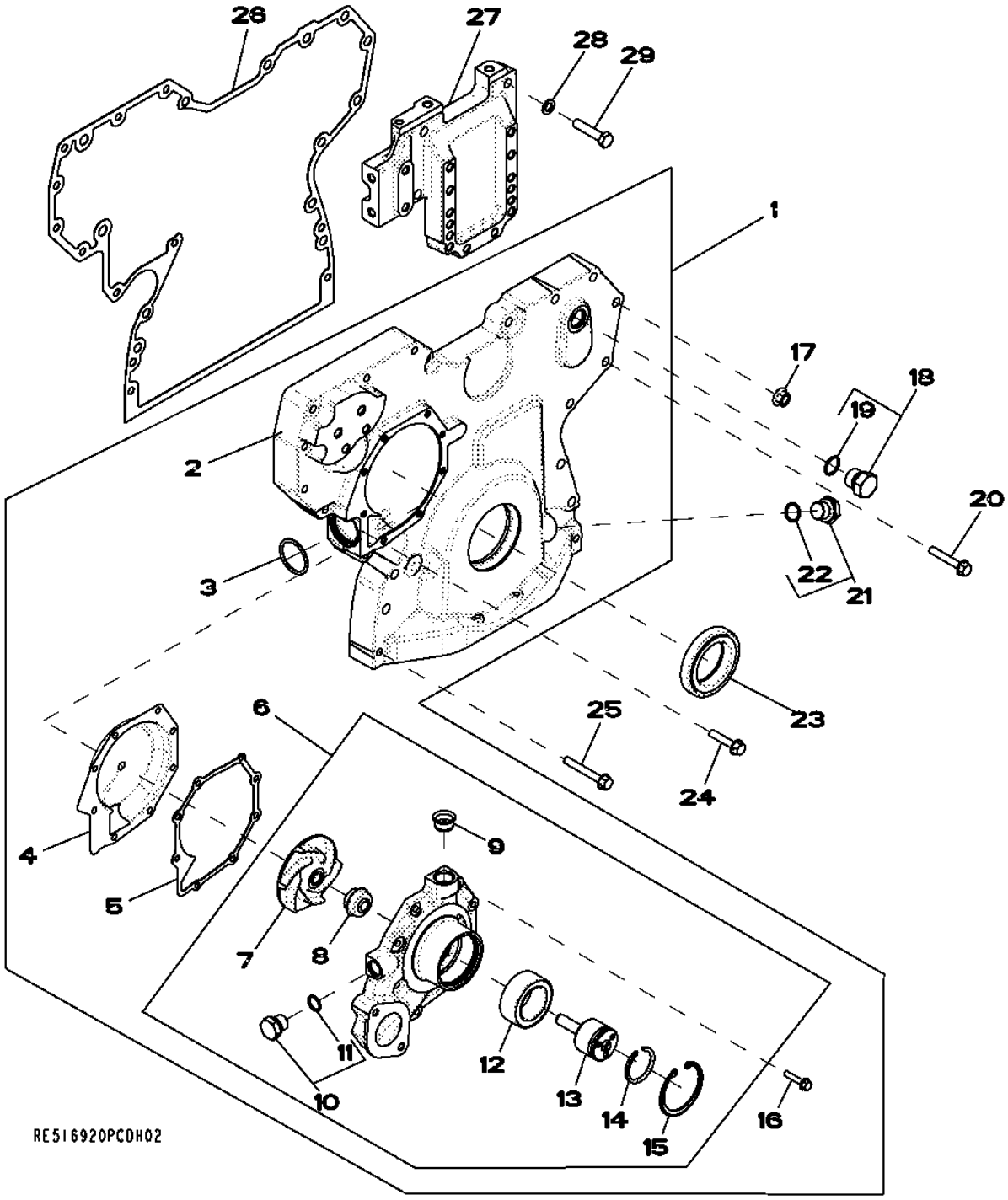

Item	Nº peça	Descrição	Qtde	Nº série motor	Notas
1	RE509865	Capa	1		
2	.....	Capa	1		NSEP; MARKED R503596; ORDER RE509865
3	R504734	Anel o	1		
4	RE508566	Inserto	1		(A) KIT
5	R123417	Junta	1		
6	RE505980	Bombad'água	1		ALSO ORDER R123417
	SE501609	Bombad'água remanufaturada	1		REMAN FOR RE505980
7	.....	Impulsor	1		NSEP; MARKED R123395; ORDER RE505980
8	.....	Vedação	1		NSEP; ORDER RE505980
9	R123226	Vedação	1		
10	RE46685	Tampão	1		M18 X 1.5
11	51M7043	Anel o	1		15.300 X 2.200 mm
12	.....	Rolamento de esfeRas	1		NSEP; ORDER RE505980
13	.....	Eixo	1		NSEP; ORDER RE505980
14	A364R	Anel de pressão	1		
15	R71228	Anel	1		
16	19M7796	Parafuso	8		M6 X 30
17	14M7296	Porca com flange	9		M10
18	RE46687	Tampão de dreno	1		M22 X 1.5
19	51M7045	Anel o	1		19.300 X 2.200 mm
20	19M7800	Parafuso	8		M8 X 50
21	RE517370	Conexão	1		M20 X 1.5
22	51M7044	Anel o	1		17.300 X 2.200 mm
23	RE538097	Vedação	1		SUB FOR RE505515
24	19M8317	Parafuso	1		M8 X 40
25	19M7801	Parafuso	3		M8 X 60
26	R526944	Junta	1		SUB FOR R523184
27	R516557	Suporte	1		
28	24M7096	Arruela	4		10.500 X 18 X 1.600 mm
29	19M8488	Parafuso sextavado	4		M10 X 45

(A) Includes Instructions
Notice de montage comprise
Inclui Instruções
Incluye las instrucciones

4644 Cylinder Block
4644 Bloc-cylindres
4644 Bloco de Cilindros
4644 Bloque de cilindros

RE526585PCDB05 A.1

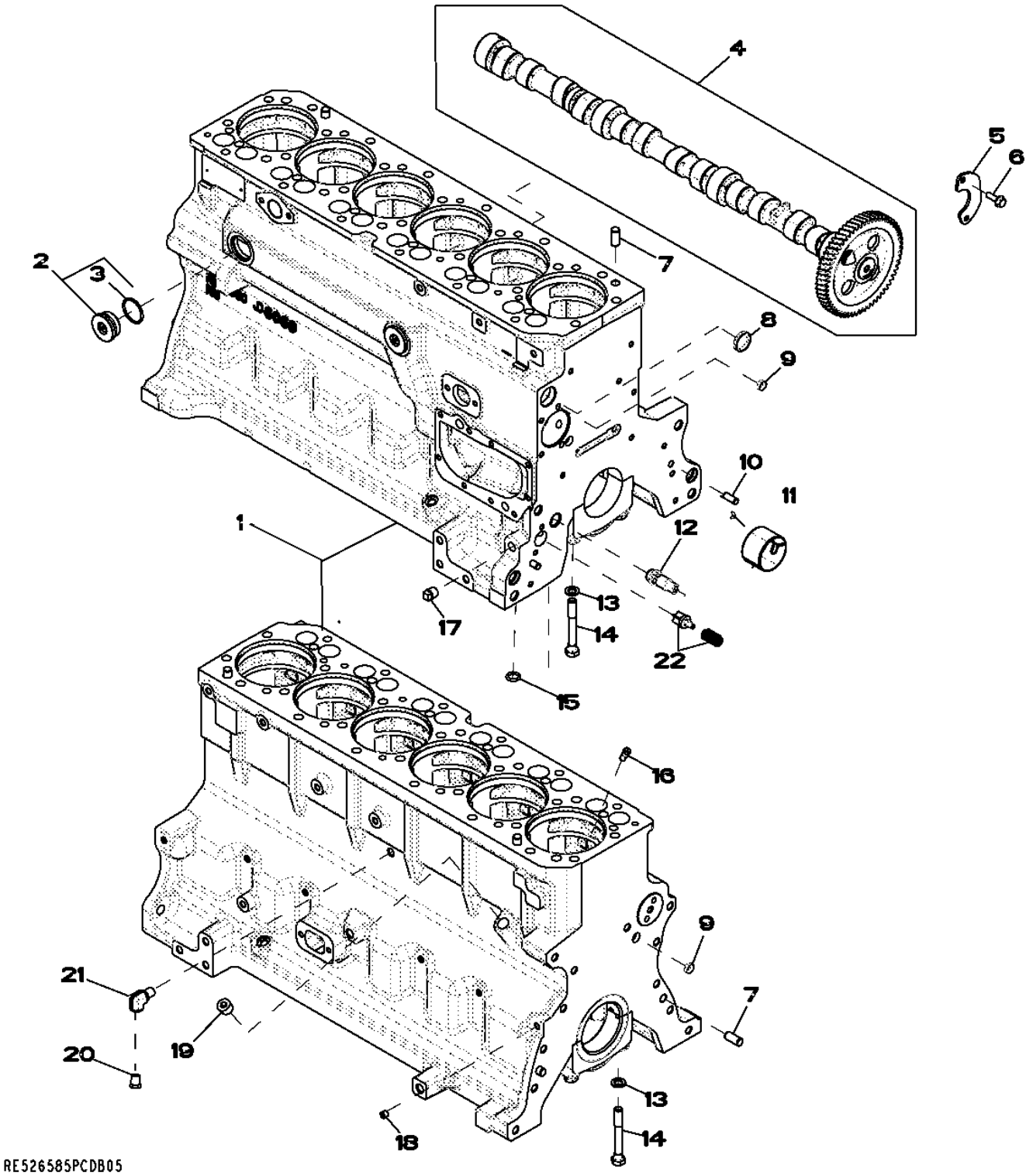

Item	Nº peça	Descrição	Qtde	Nº série motor	Notas
1	.....	Bloco de cilindro	1		(A) (MARKED R504850)
2	RE508185	Conexão	2		
3	U13639	Anel o	1		
4	RE532239	Eixo de cames	1		(MARKED R522622)
	SE501811	Comando de Válvulas Reman	AR		(REMAN FOR RE532239)
5	R132518	Placa	1		
6	19M8999	Parafuso	2		M8 X 25
7	A120R	Pino de centragem	4		
8	R116466	Plugue	1		
9	T18891	Plugue	2		
10	B153R	Pino de centragem	2		
11	R119874	Bucha	1		
12	RE505501	VálVula de sangria	1		
13	T20168	Arruela	14		
14	T23474	Parafuso sextavado	14		
15	R97185	Anel o	1		
16	R131182	Orifício	6		
17	15H695	Tampão	1		3/8"
18	RE71255	Tampão	1		(B) 1/8"-14NPT
19	15H584	Tampão	1		1/2"
20	RE507807	Tampão	1		
21	RE537834	Conexão em ângulo	1		(B)
22	RE63674	VálVula	1		KIT

(A) NOT AVAILABLE SEPARATELY
PAS DISPONIBLE SEPAREMENT
NÃO DISPONÍVEL SEPARADAMENTE
NO DISPONIBLE POR SEPARADO

(B) THREADS WITH PRE-APPLIED SEALANT
FILETS ENDUITS DE PRODUIT D'ETANCHEITE
ROSCAS COM VEDANTE PRÉ-APLICADO
CON SELLADOR

4712 Crankshaft And Bearings
4712 Vilebrequin et roulements
4712 Virabrequim e Rolamentos
4712 Cigüeñal y cojinetes

4712_RE506346_PCD A.1

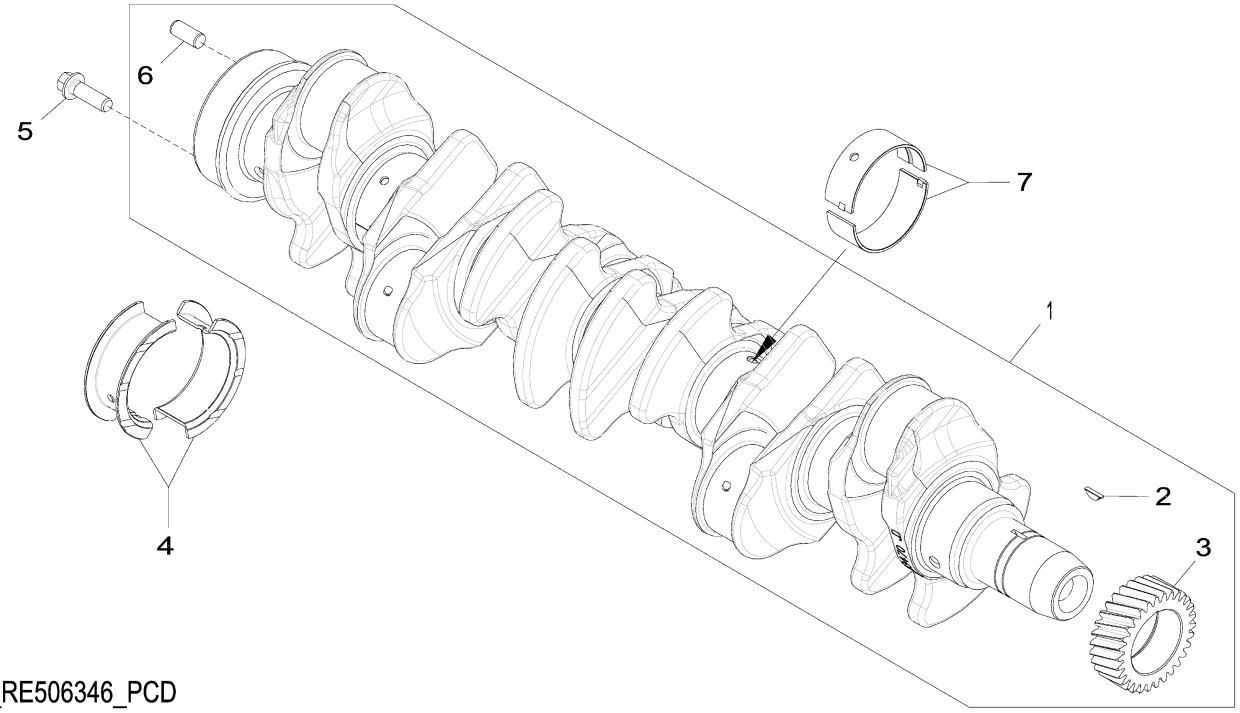

4712_RE506346_PCD

Item	*Nº peça*	*Descrição*	*Qtde*	*Nº série motor*	*Notas*
1	RE505921	Virabrequim	1		ALSO ORDER RE537070 AND RE537071
	SE501655	Virabrequim remanufaturado	1		(A) REMAN FOR RE505921
2	R505609	Chaveta	1		LGTH = 18.5 mm
3	R120631	EngrEnagem	1		Z = 30
4	RE65168	Conj. do rolamento	1		STD; KIT R123563 AND R123564
	RE65912	Rolamento axial	AR		US = 0.254 mm, KIT R130574 AND R130575
5	R135918	Parafuso	6		
6	A120R	Pino de centragem	1		
7	RE65165	Conj. do rolamento	6		STD; KIT R123561 AND R123562
	RE65911	Rolamento	AR		US = 0.254 mm, KIT R130576 AND R130577

(A) With Bearings
AVEC ROULEMENTS
Com Rolamentos
Con cojinetes

4839 Connecting Rods and Pistons
4839 Bielles et pistons
4839 Bielas e Pistões
4839 Biela y pistones

RE525601PCDA02 A.1

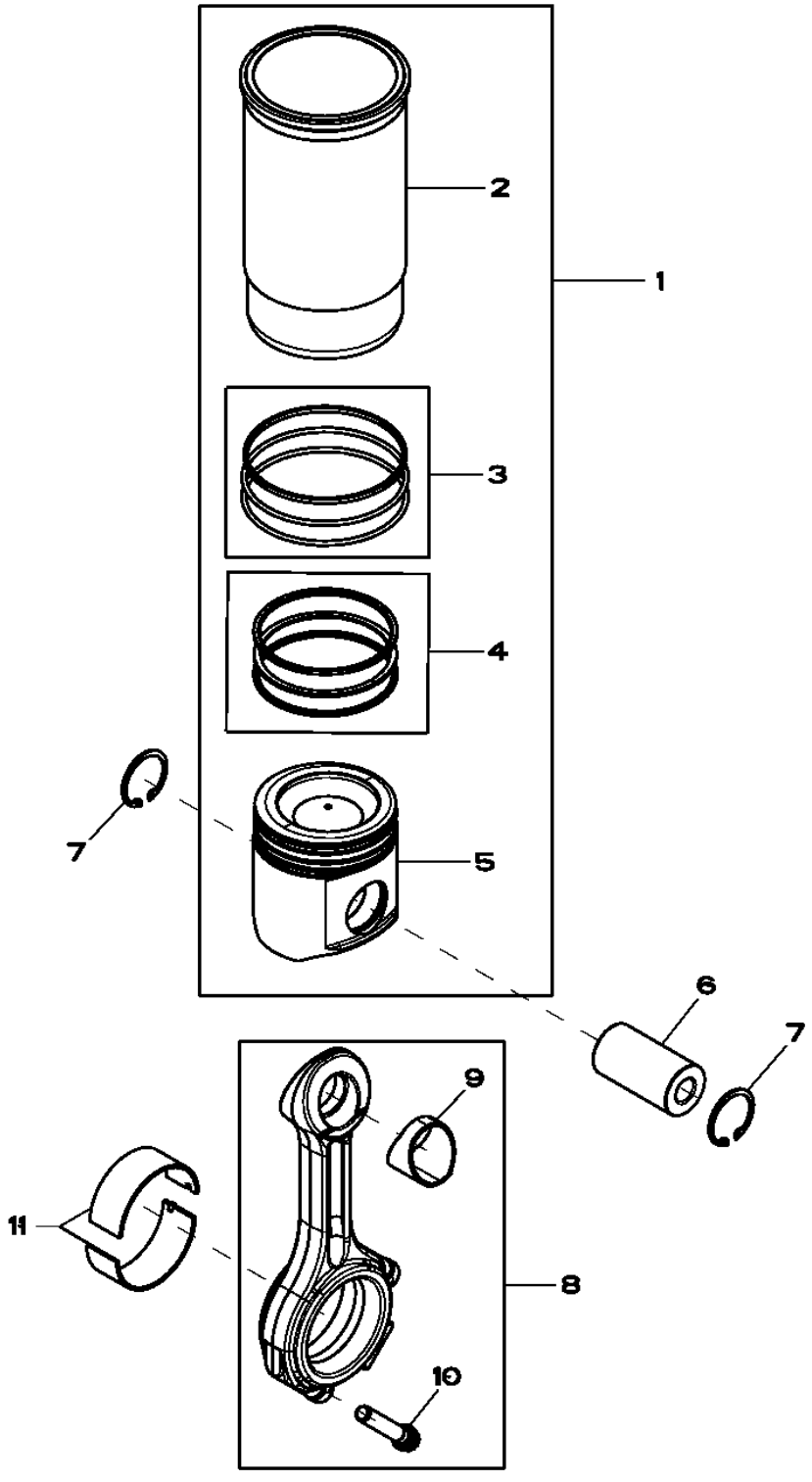

RE525601PCDA02

Item	Nº peça	Descrição	Qtde	Nº série motor	Notas
1	RE536083	Kit pistão e camisa	6		(SUB FOR RE527843)
2	.....	Camisa de cilindro	1		NSEP (ORDER RE536083)
3	AR65507	Kit - anel o	1		PKG (3)
4	RE507852	Kit anéis de pistão	1		PKG (3) , SUB FOR RE524453 and RE527844
5	.....	Pistão	1		NSEP (MARKED RE527039) (ORDER RE536083)
6	R502755	Pino do Pistão	6		OD= 41MM, LGTH= 77MM
7	R54114	Anel de pressão	12		
8	RE500608	Biela	6		(MARKED R500335)
	SE501094	Biela remanufaturada	AR		(MARKED R500335) (REMAN FOR RE500608)
9	R114082	Bucha	1		
10	R501124	Parafuso	2		A= 61MM, M12
11	RE65908	Rolamento	6		STD (KIT (2) R113698)
	RE65909	Rolamento	AR		(A) ID -0.254MM, (KIT (2) R130578)

(A) Grinding Guidelines : See CTM104
Consignes sur le broyage: consulter le CTM104
Diretrizes de Retífica : Consulte CTM104
Pautas de rectificado: Ver CTM104

4902 Rocker Arm Assembly
4902 Rampe des culbuteurs
4902 Conjunto de Balancins
4902 Conjunto de balancines

RE59334PCDE06 A.1

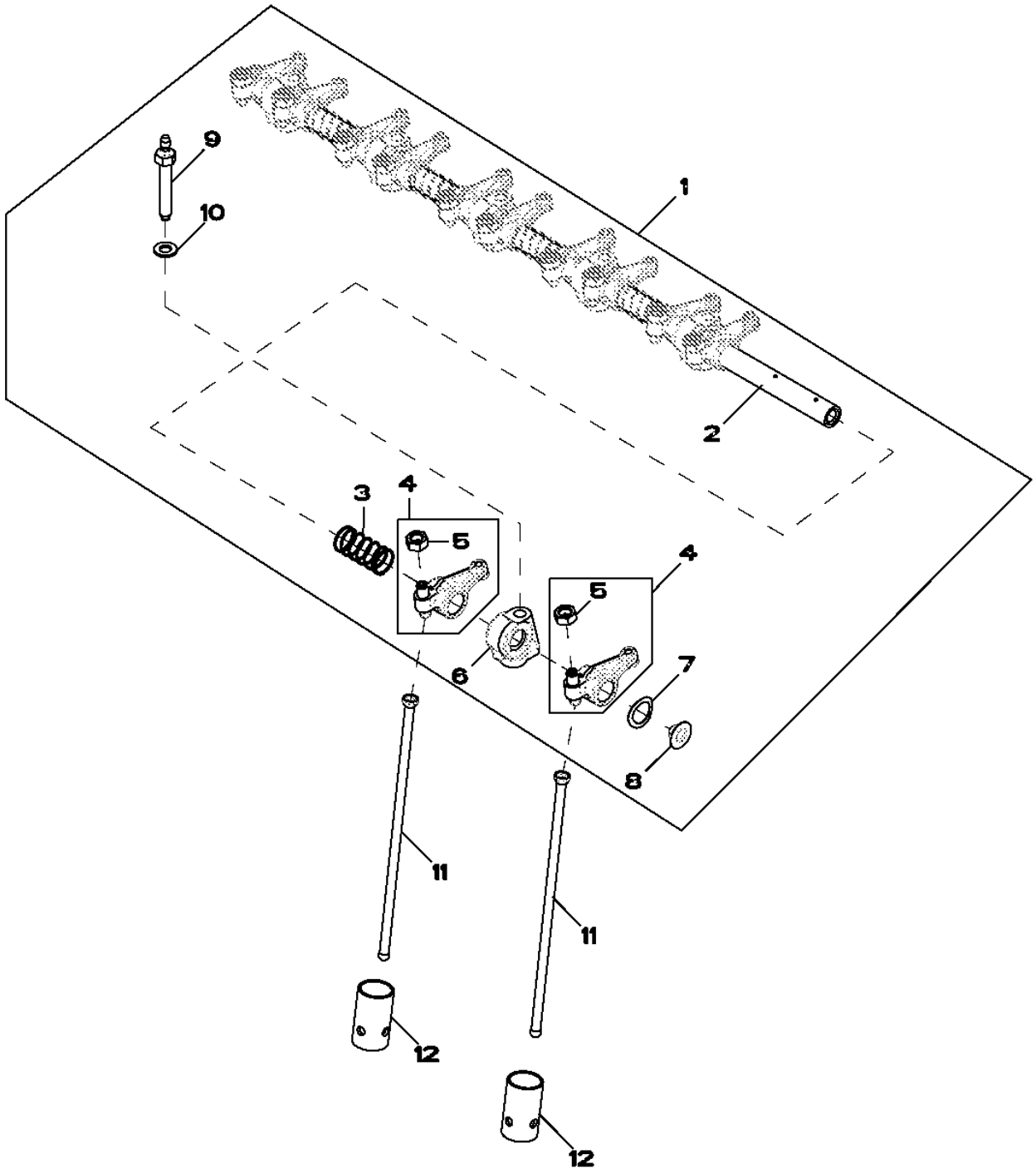

Item	Nº peça	Descrição	Qtde	Nº série motor	Notas
1	RE548060	Kit do eixo	1		INCLUDES R504813; SUB FOR RE525910
2	.....	Eixo do balancim	1		ORDER RE548060
3	T20314	Mola	5		
4	RE508317	Balancim	12		
5	14M7148	Porca	1		M10
6	R123161	Suporte	6		
7	T20316	Arruela	2		
8	R54565	Plugue	2		
9	R123271	Pino	6		
10	R529416	Arruela	6		
11	R107731	Vareta	12		
12	R123565	Peça acionada Pelo came	12		
..	R504813	Paraf. auto-frenante	1		

5024 Engine Oil Pump
5024 Pompe à huile
5024 Bomba de Óleo do Motor
5024 Bomba de aceite

5024_RE522137_PCD A.1

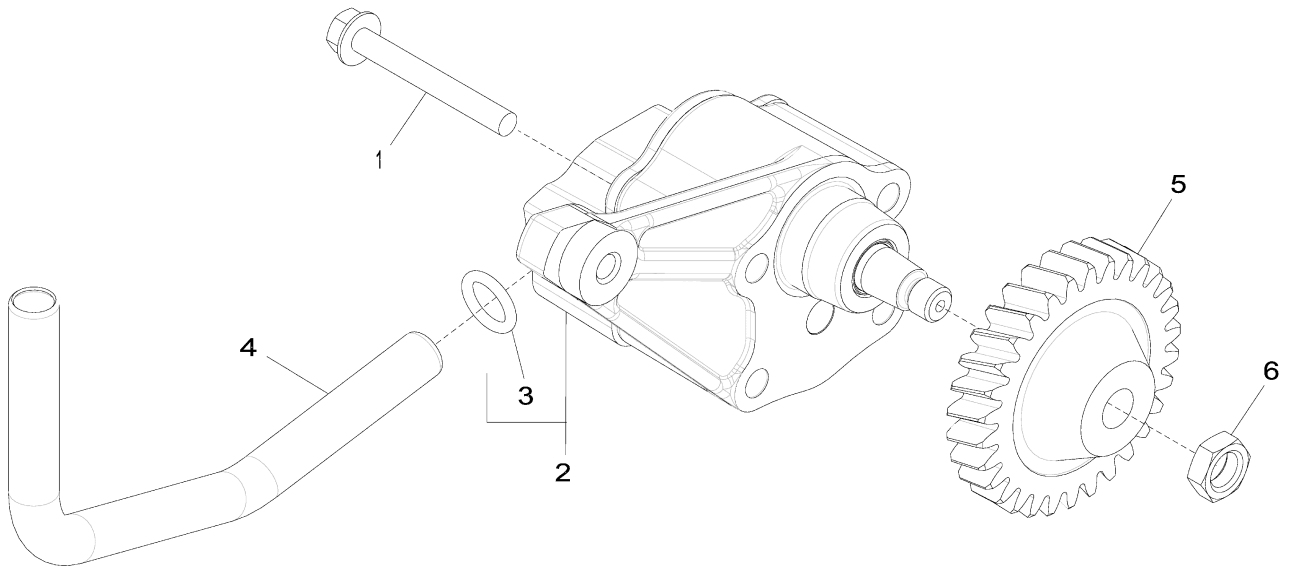

5024_RE522137_PCD

Item	*Nº peça*	*Descrição*	*Qtde*	*Nº série motor*	*Notas*
1	19M8987	Parafuso	2		M8 X 65
2	RE521756	Bombade óleo	1		
	SE501813	Bombade óleo remanufatur.	1		REMAN FOR RE521756
3	R97185	Anel o	1		
4	R526838	Tubo de óleo	1		SUB FOR R518880
5	R120638	EngrEnagem	1		
6	14M7066	Porca	1		M12

5123 Cylinder Head
5123 Culasse
5123 Cabeçote do Cilindro
5123 Culata

5123_RE525461_PCD A.2

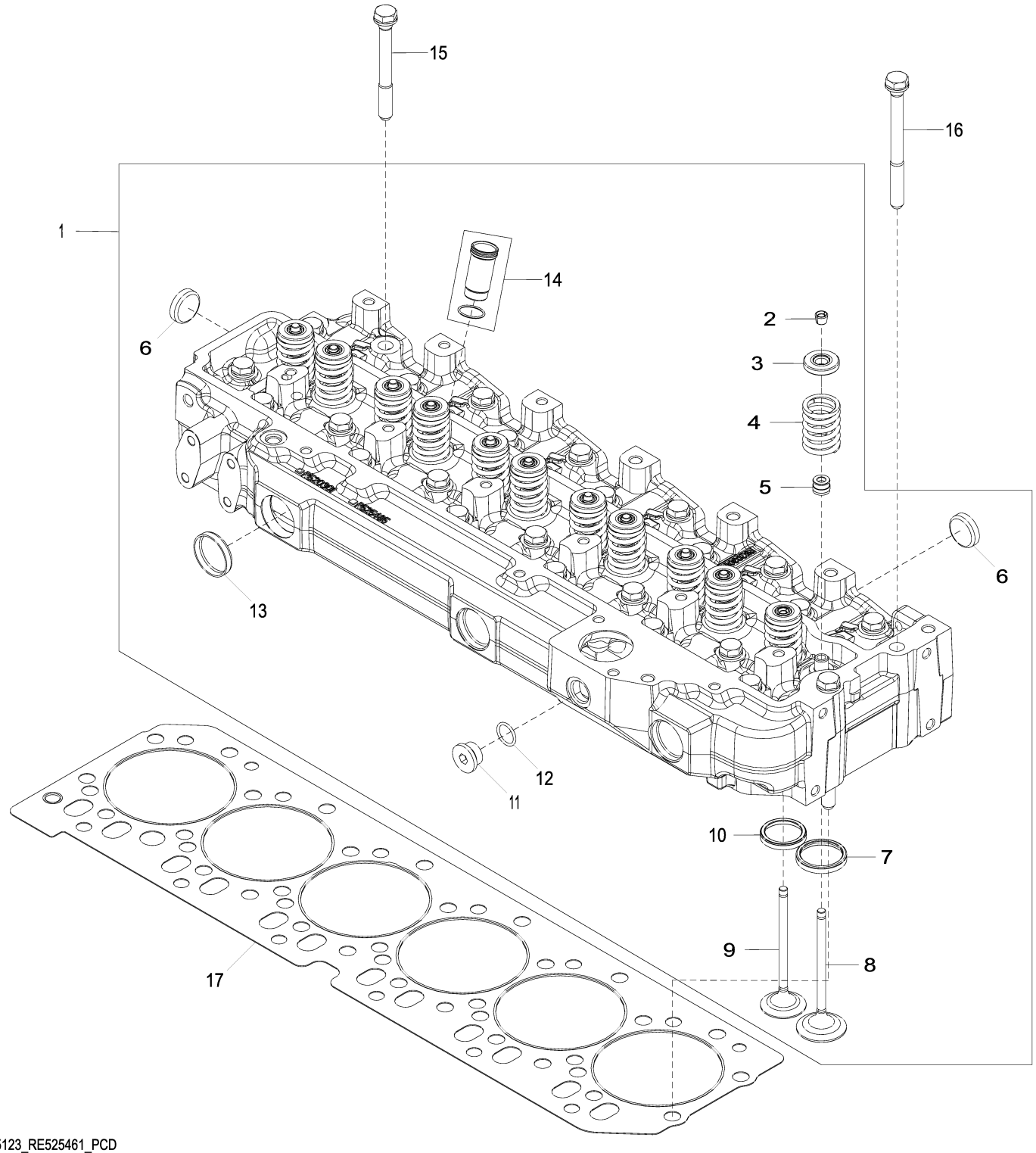

5123_RE525461_PCD

Item	Nº peça	Descrição	Qtde	Nº série motor	Notas
1	RE525456	Cabeçote	1		
	SE501805	Cabeça do cilindro remanuf.	1		REMAN FOR RE525456
2	R91889	RetentoR	24		OD = 11.7 mm
3	RE60005	RotadoR	12		
4	R26125	Mola	12		
5	RE31617	Vedação	12		SUB FOR RE529811
	RE37643	Vedação	12		OS + 0.015 mm
	RE37644	Vedação	12		OS + 0.030 mm
6	CD16284	Plugue	6		OD = 32.6 mm, REAR
7	R98063	Inserto de assento válvula	6		
8	R98062	VálVula de admissão	6		OD STD
	R97490	VálVula de admissão	6		OS + 0.381 mm
	R97491	VálVula de admissão	6		OS + 0.762 mm
9	R90692	VálVula de escape	6		OD STD
	R97492	VálVula de escape	6		OS + 0.381 mm
	R97493	VálVula de escape	6		OS + 0.762 mm
10	R85687	Inserto de assento válvula	6		
11	T58477	Conexão	1		7/8” – 14UNF, ALSO ORDER R26906
12	R26906	Anel o	1		
13	R43409	Plugue	3		
14	RE527456	Luva	6		KIT
15	R85363	Parafuso sextavado	24		12.700 X 112 mm
16	R534091	Parafuso sextavado	2		SUB FOR R502511
17	R116516	Vedação de cilindro	1		

5204 Auxiliary Drive Cover
5204 Couvercle d'entraînement auxiliaire
5204 Tampa do Acionamento Auxiliar
5204 Tapa de mando auxiliar

RE59264PCDD04 A.1

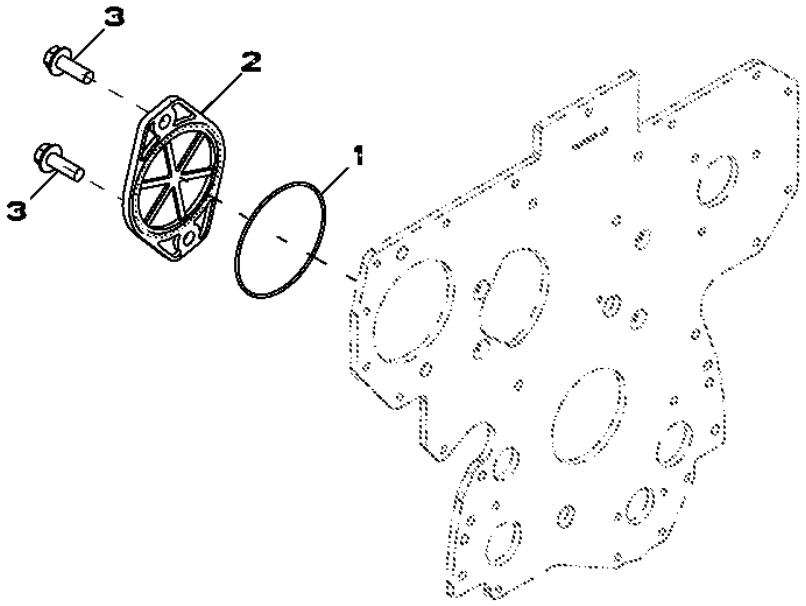

RE59264PCDD04

Item	*Nº peça*	*Descrição*	*Qtde*	*Nº série motor*	*Notas*
1	T20758	Anel o	1		
2	R135757	Capa	1		
3	19M7790	Parafuso	2		M12 X 35

5728 Water Pump Inlet
5728 Entrée de pompe à eau
5728 Entrada da Bomba de Água
5728 Entrada de bomba de agua

RE530087PCDA04 A.1

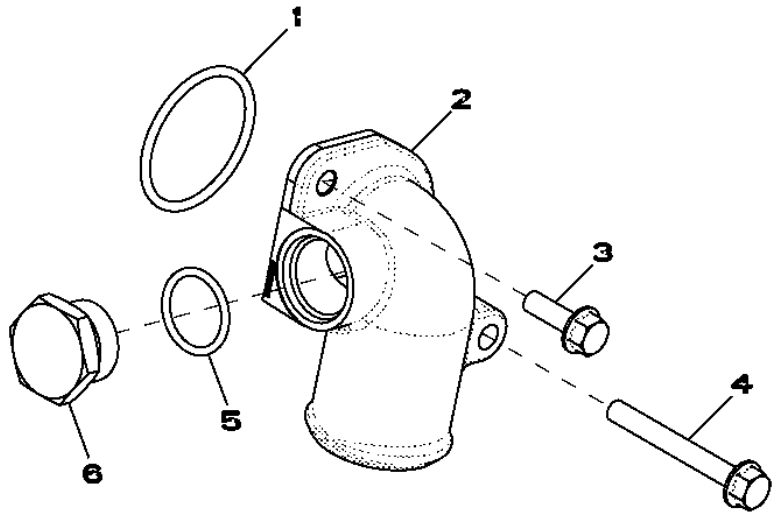

RE530087PCDA04

Item	*Nº peça*	*Descrição*	*Qtde*	*Nº série motor*	*Notas*
1	R89944	Anel o	1		
2	R522686	Conexão em ângulo	1		
3	19M7867	Parafuso	1		M8 X 25
4	19M7802	Parafuso	1		M8 X 65
5	U17409	Anel o	1		
6	R82718	Tampão de dreno	1		

5949 Oil Cooler
5949 Refroidisseur d'huile
5949 Resfriador de Óleo
5949 Enfriador de aceite

RE526618PCDA03 A.1

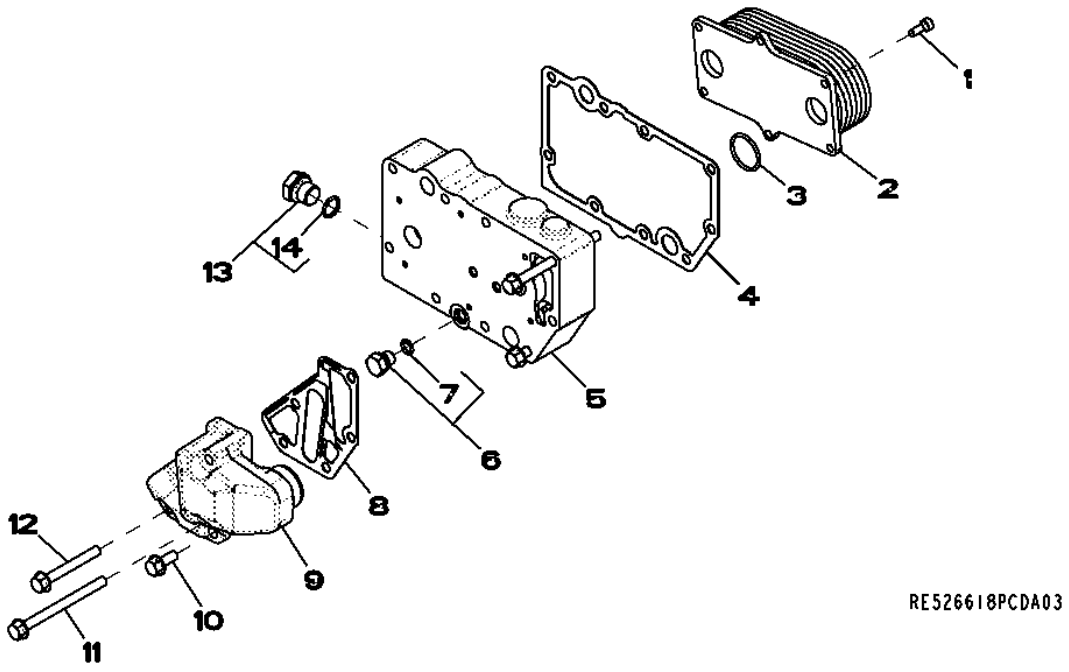

Item	*Nº peça*	*Descrição*	*Qtde*	*Nº série motor*	*Notas*
1	RE67231	Parafuso	6		
2	RE56690	ResfRiadoR de óleo	1		
3	T122075	Anel o	2		
4	R123501	Junta	1		
5	R521037	Carcaça	1		
6	RE46686	Conexão	1		
7	51M7040	Anel o	1		9.300 X 2.200 mm
8	R501428	Junta	1		
9	R502811	Adaptador	1		
10	RE67238	Parafuso	1		
11	19M7970	Parafuso	2		M8 X 100
12	19M7802	Parafuso	2		M8 X 65
13	RE46685	Tampão	1		
14	51M7043	Anel o	1		15.300 X 2.200 mm

62A4 Alternator Brackets
62A4 Supports d'alternateur
62A4 Suportes do Alternador
62A4 Soportes del alternador

62A4_RE531056_PCD A.1

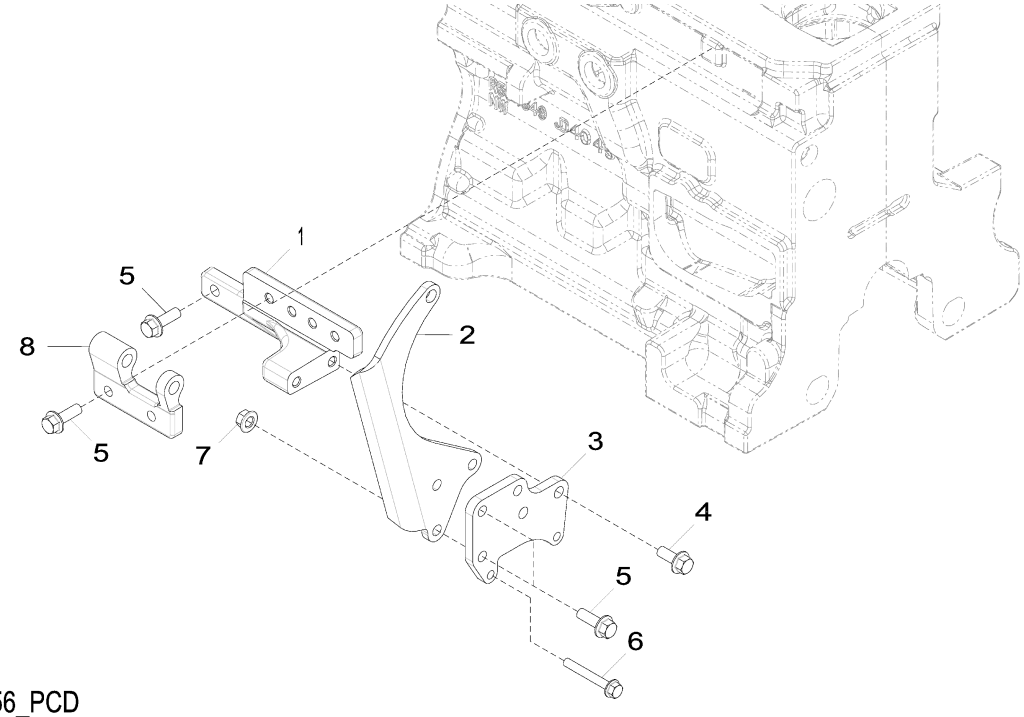

62A4_RE531056_PCD

Item	*Nº peça*	*Descrição*	*Qtde*	*Nº série motor*	*Notas*
1	R529946	Apoio	1		SUB FOR R516584
2	R524235	Correia	1		
3	R516510	Mangueira	1		
4	19M7785	Parafuso	2		M10 X 25
5	19M7786	Parafuso	7		M10 X 30
6	19M7801	Parafuso	2		M8 X 60
7	14M7296	Porca com flange	3		M10
8	R503766	Suporte	1		

63AN Fuel Lines
63AN Conduites d'alimentation
63AN Linhas de Combustível
63AN Tuberías de combustible

RE531157PCDA01 A.1

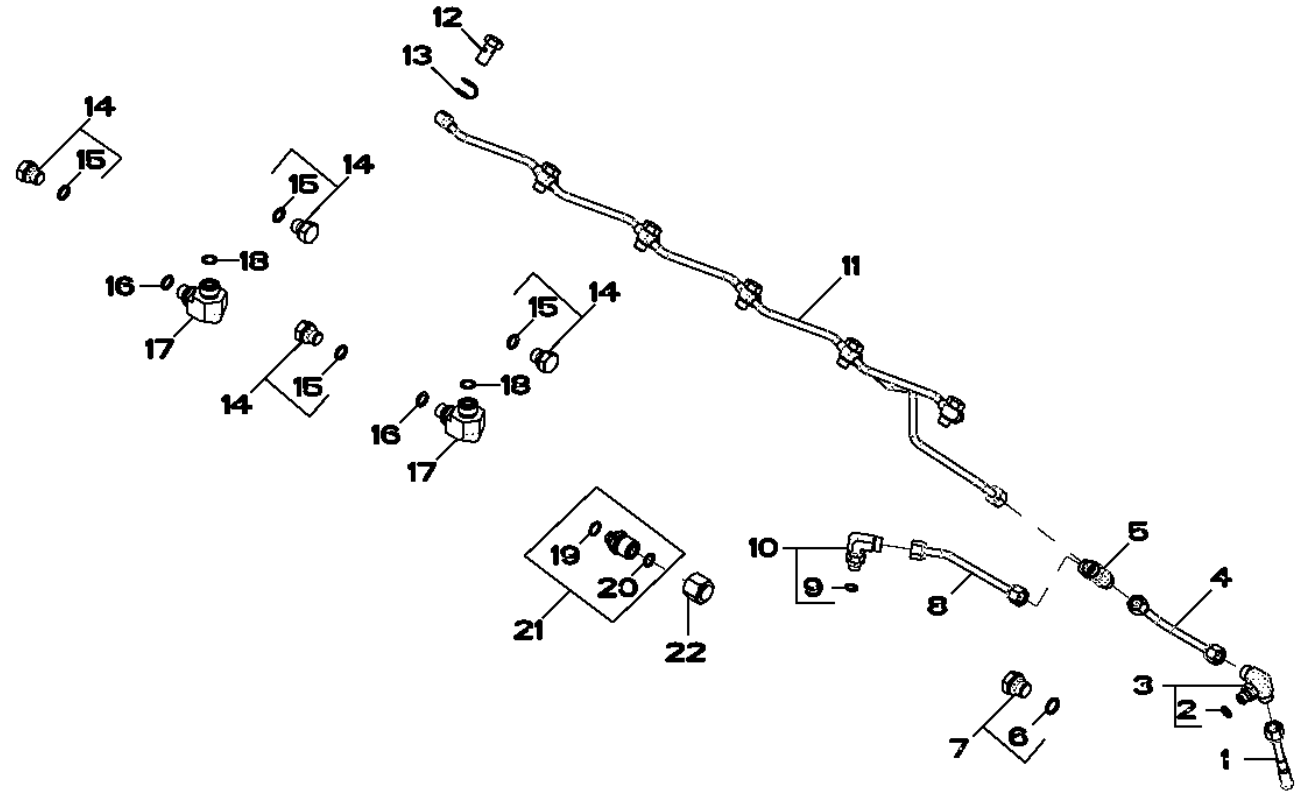

RE531157PCDA01

Item	Nº peça	Descrição	Qtde	Nº série motor	Notas
1	RE67050	Linha de combustivel	1		
2	51M7039	Anel o	1		8.100 X 1.600 mm
3	RE524220	Conexão	1		
4	RE529916	Linha de combustivel	1		
5	R97061	Conexão em t	1		
6	51M7041	Anel o	1		11.300 X 2.200 mm
7	RE46684	Tampão	1		
8	RE523464	Linha de combustivel	1		
9	51M7039	Anel o	1		8.100 X 1.600 mm
10	RE502173	Conexão	1		
11	RE529915	Linha de combustivel	1		
12	38M7009	Parafuso oco	6		
13	R522899	Arruela de vedação	6		
14	RE46686	Conexão	6		
15	51M7040	Anel o	1		9.300 X 2.200 mm
16	51M7040	Anel o	1		9.300 X 2.200 mm
17	38H5022	Conexão em ângulo	1		
18	T77613	Anel o	1		
19	R500271	Anel o	1		
20	T77613	Anel o	1		
21	RE507247	Conexão de mangueira	2		
22	38H1415	Conexão	2		

65WA Turbocharger
65WA Turbocompresseur
65WA Turbocompressor
65WA Turbocompresor

65WA_RE538655_PCD A.3

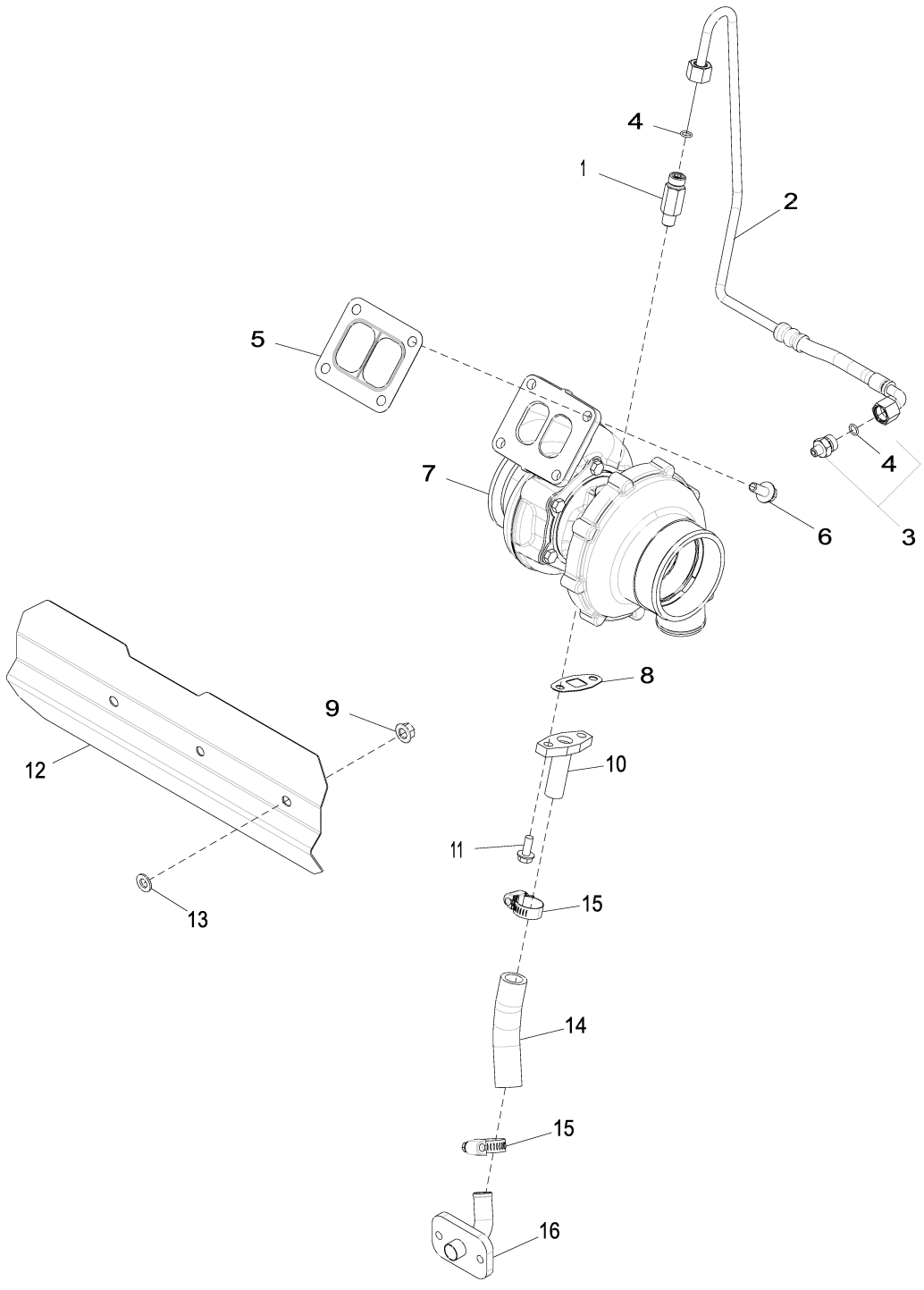

65WA_RE538655_PCD

Item	*Nº peça*	*Descrição*	*Qtde*	*Nº série motor*	*Notas*
1	RE518109	Adaptador	1		ALSO ORDER R63548
2	RE538724	Tubulação de óleo	1		
3	RE521531	Adaptador	1		
4	R63548	Anel o	2		
5	R123572	Junta	1		
6	R522679	Parafuso sextavado	4		
7	RE550941	TurboalimenTador	1		SUB FOR RE529464
	SE502192	TurboalimenTador remanufaT.	1		REMAN FOR RE550941 AND RE529464
8	R123570	Junta	1		
9	14M7296	Porca com flange	3		M10
10	RE60003	Tubulação de óleo	1		
11	19M8062	Parafuso	2		M8 X 20
12	R523340	Proteção térmica	1		
13	24M7028	Arruela	3		10.500 X 20 X 2 mm
14	R115575	Mangueira	1		(A)
15	RE65978	Braçadeira	2		
16	RE504845	Tubo de óleo	1		

(A) Cut to length
Couper à la longueur voulue
Cortar no Comprimento
Cortar según se requiera

6698 Water Temperature Sensor
6698 Capteur de température d'eau
6698 Sensor de Temperatura da Água
6698 Transductor, agua

RE500556PCDD02 A.1

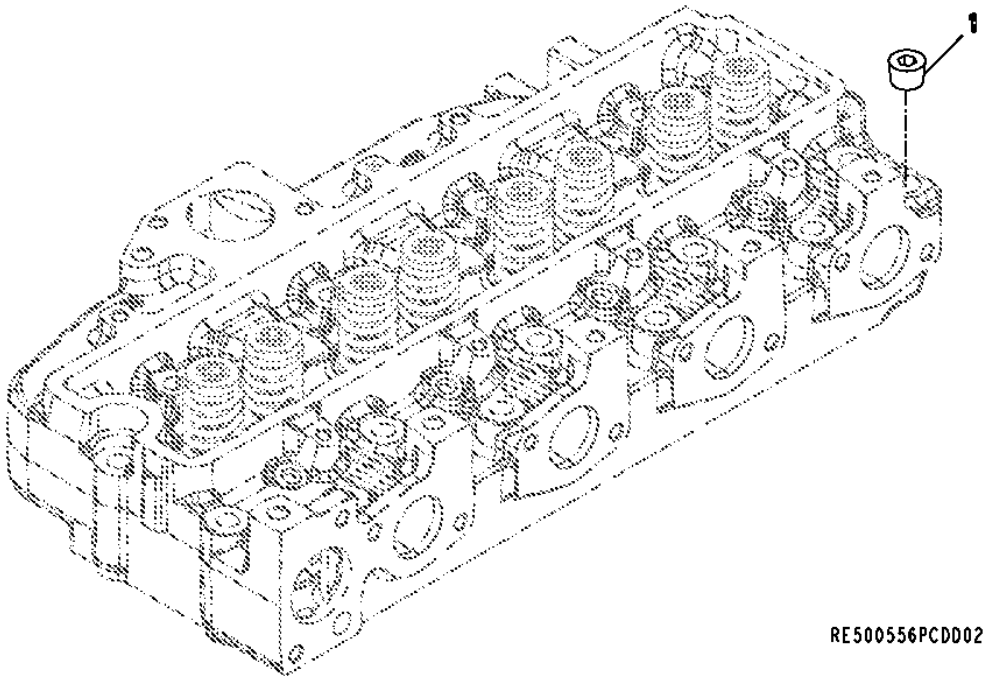

Item	*Nº peça*	*Descrição*	*Qtde*	*Nº série motor*	*Notas*
1	15H584	Tampão	1		1/2"

6764 Engine Sensors
6764 Capteurs du moteur
6764 Sensores do Motor
6764 Sensores de motor

6764_RE545574_PCD A.1

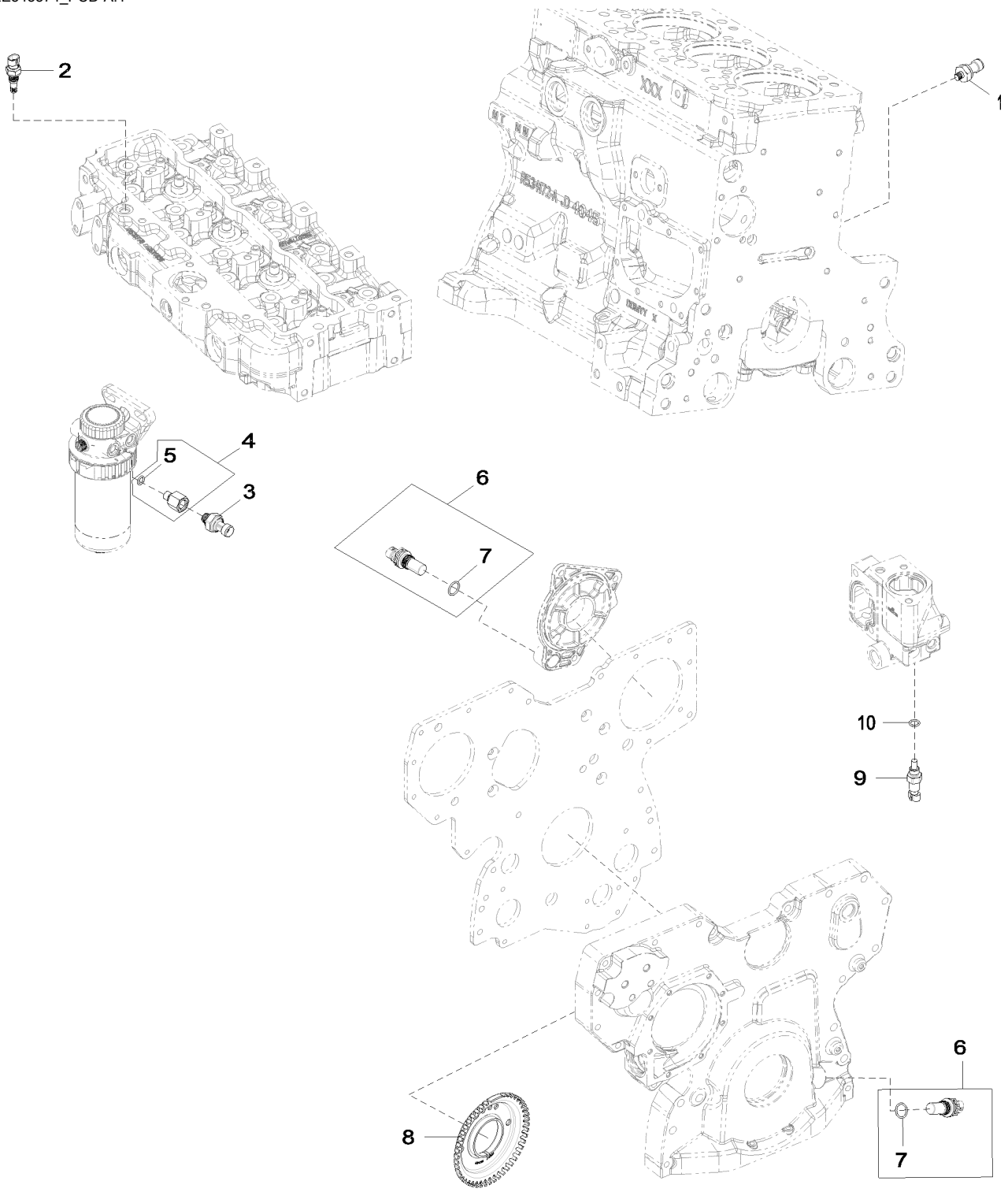

6764_RE545574_PCD

Item	Nº peça	Descrição	Qtde	Nº série motor	Notas
1	RE167207	SenSor	1		(A)
2	RE525016	Termo-par	1		(B)
3	RE522794	SenSor	1		(C)
4	RE523854	Adaptador	1		
5	51M7040	Anel o	1		9.300 X 2.200 mm
6	RE519144	SenSor	2		(D)
7	51M7044	Anel o	1		17.300 X 2.200 mm
8	R517471	Roda	1		
9	RE52722	SenSor de temperatura	1		(E)
10	51M7041	Anel o	1		11.300 X 2.200 mm

(A) Oil Pressure Sensor
Capteur de pression d'huile
Sensor de Pressão do Óleo
Sensor de presión de aceite

(B) Air Temperature Sensor
Capteur de température d'air
Sensor de Temperatura do Ar
Sensor de temperatura de aire

(C) Fuel Pressure Sensor
Capteur de pression du carburant
Sensor de Pressão do Combustível
Sensor de presión de combustible

(D) Magnetic Pick Up Sensor
Capteur magnétique
Sensor do Captador Magnético
Sensor de captador magnético

(E) Coolant Temperature Sensor
Capteur de température du liquide de refroidissement
Sensor da Temperatura do Líquido de Arrefecimento
Sensor de temperatura del refrigerante

8192 Primary Fuel Filter
8192 Filtre à carburant primaire
8192 Filtro Primário do Combustível
8192 Filtro primario de combustible

RE532255PCDB02 A.1

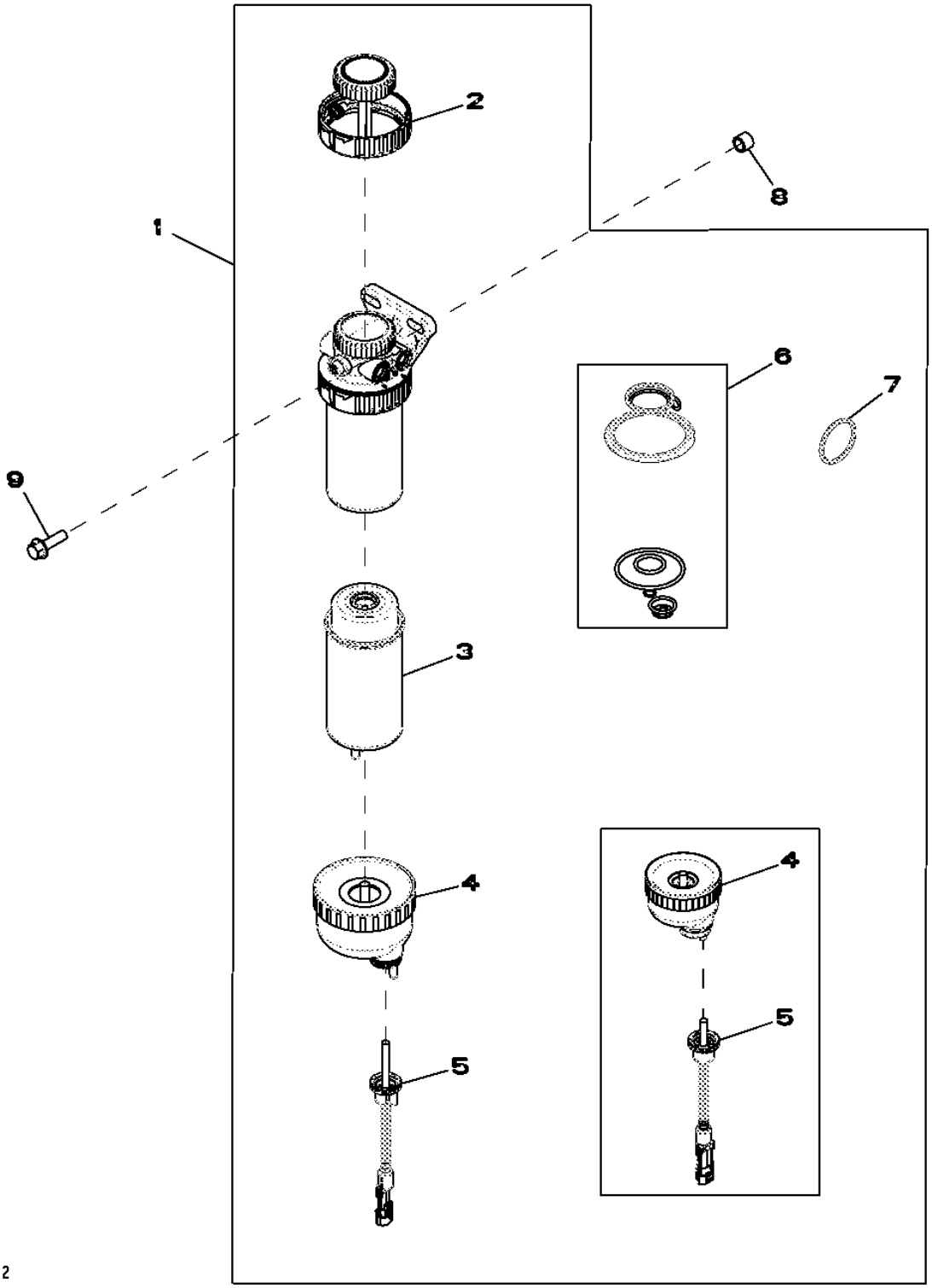

Item	*Nº peça*	*Descrição*	*Qtde*	*Nº série motor*	*Notas*
1	RE540392	Filtro	1		(Sub For RE529641, This Application)
2	RE526834	Kit do filtro	1		
3	RE529643	Elemento de filtro	1		
4	RE51650	Copo de sedimentação	1		(Use With RE519696) (Included In RE529641)
	RE540438	Copo de sedimentação	1		(Use With RE540439) (Included In RE540392)
5	RE519696	SenSor	1		(Use With RE51650) (Included In RE529641)
	RE540439	SenSor	1		(Use With RE540438) (Included In RE540392)
6	RE516553	Kit retentor	1		
7	RE516512	Kit - anel o	1		
8	28H1884	Espaçador	1		0.493" X 0.675" X 1/2"
9	19M7835	Parafuso	1		M10 X 35

84FK Engine Wiring Harness Hardware
84FK Boulonnerie de faisceau moteur
84FK Peças de Fixação do Chicote Elétrico do Motor
84FK Tornillería de grupo de cables de motor

84FK_RE559075_PCD B.1

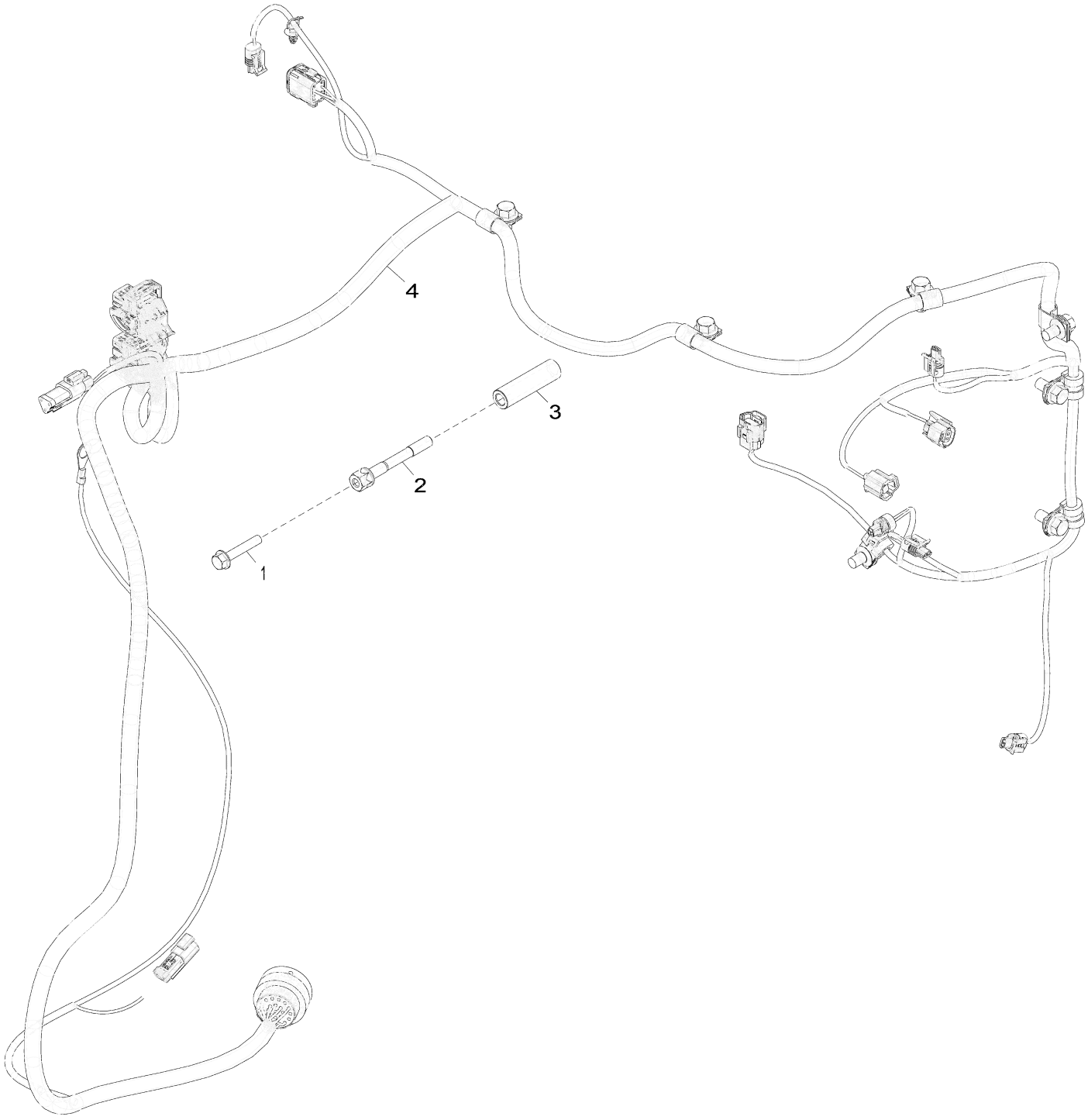

84FK_RE559075_PCD

Item	*Nº peça*	*Descrição*	*Qtde*	*Nº série motor*	*Notas*
1	19M7799	Parafuso	1		M8 X 45
2	R521458	Parafuso	1		
3	R520632	Espaçador	1		
4	AT426796	Chicote	1		

8718 Belt Tensioner
8718 Tendeur de courroie
8718 Tensionador da Correia
8718 Tensor de correa

8718_re517336_pcd B.2

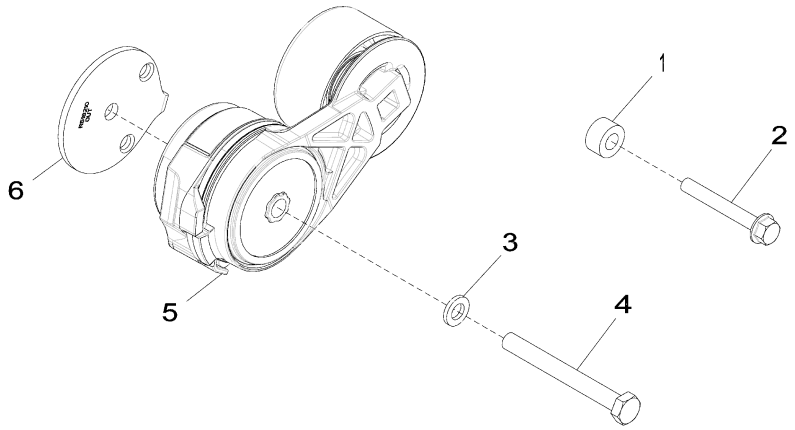

8718_RE517336_PCD

Item	*Nº peça*	*Descrição*	*Qtde*	*Nº série motor*	*Notas*
1	CD14689	Espaçador	1		
2	19M7801	Parafuso	1		M8 X 60
3	24M7106	Arruela	1		10 X 18 X 2.500 mm
4	19M8183	Parafuso sextavado	1		M10 X 90
5	RE548027	Tensionador de correia	1		SUB FOR RE518097
6	R518210	Espaçador	1		

8875 Engine Oil Filter
8875 Filtre à huile moteur
8875 Filtro do Óleo do Motor
8875 Filtro de aceite de motor

RE528763PCDB02 A.1

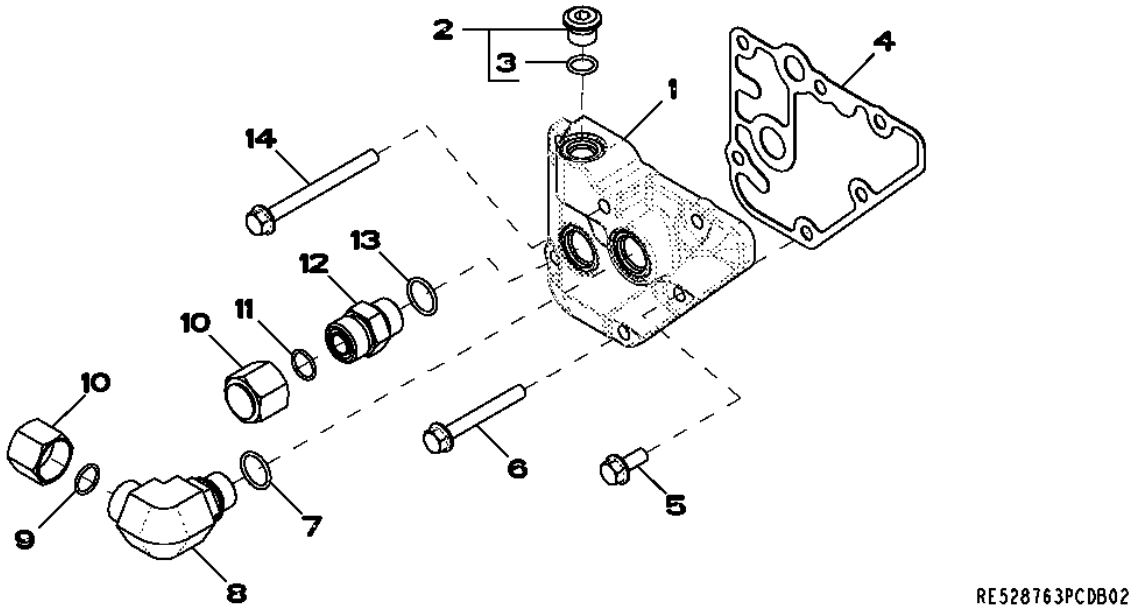

Item	*Nº peça*	*Descrição*	*Qtde*	*Nº série motor*	*Notas*
1	R518455	Adaptador	1		
2	RE52242	Tampão de dreno	1		
3	51M7042	Anel o	1		13.300 X 2.200 mm
4	R123525	Junta	1		
5	RE67238	Parafuso	1		(A)
6	19M7802	Parafuso	4		M8 X 65
7	51M7045	Anel o	1		19.300 X 2.200 mm
8	38H5018	Conexão em ângulo	1		
9	T77932	Anel o	1		
10	38H1417	Conexão	2		
11	T77932	Anel o	1		
12	38H5004	Adaptador	1		
13	51M7045	Anel o	1		19.300 X 2.200 mm
14	19M7913	Parafuso	1		M8 X 90

(A) With Pre Applied Sealant
Avec produit d'étanchéité préappliqué
Com Vedante Pré-aplicado
Con pasta selladora preaplicada

9801 Lift Straps
9801 Oeillets de levage
9801 Tirantes de Elevação
9801 Cintas de elevación

9801_RE53353_PCD A.1

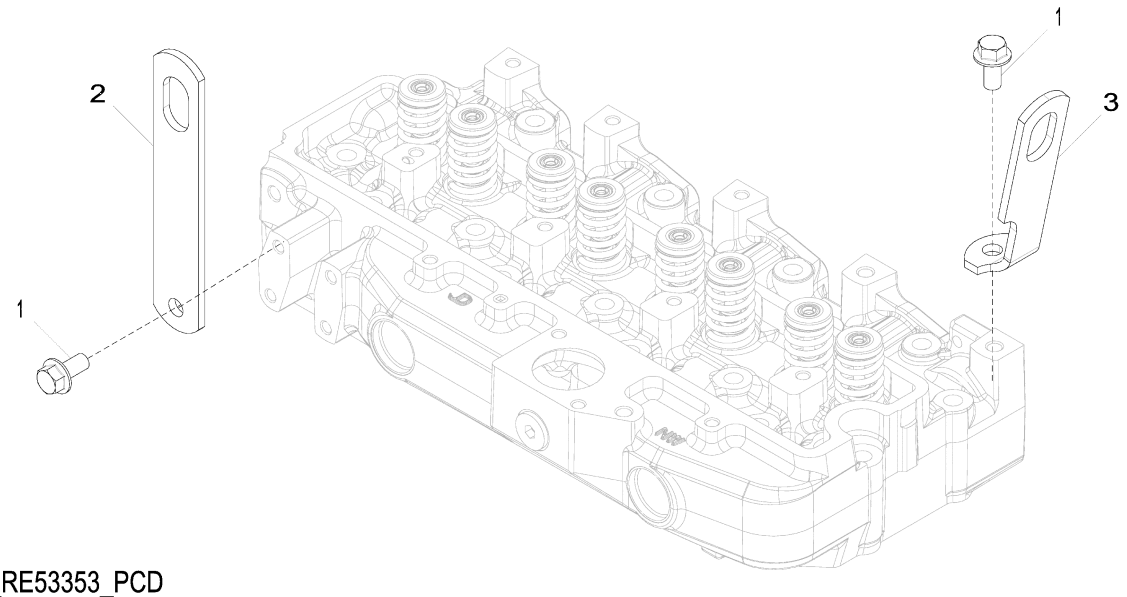

9801_RE53353_PCD

Item	*Nº peça*	*Descrição*	*Qtde*	*Nº série motor*	*Notas*
1	19M7788	Parafuso	2		M12 X 25
2	R502329	Correia	1		REAR
3	R502175	Correia	1		FRONT

9901 Replacement Engine
9901 Moteur de rechange
9901 Motor de Reposição
9901 Motor de recambio

RGP15061 A.1

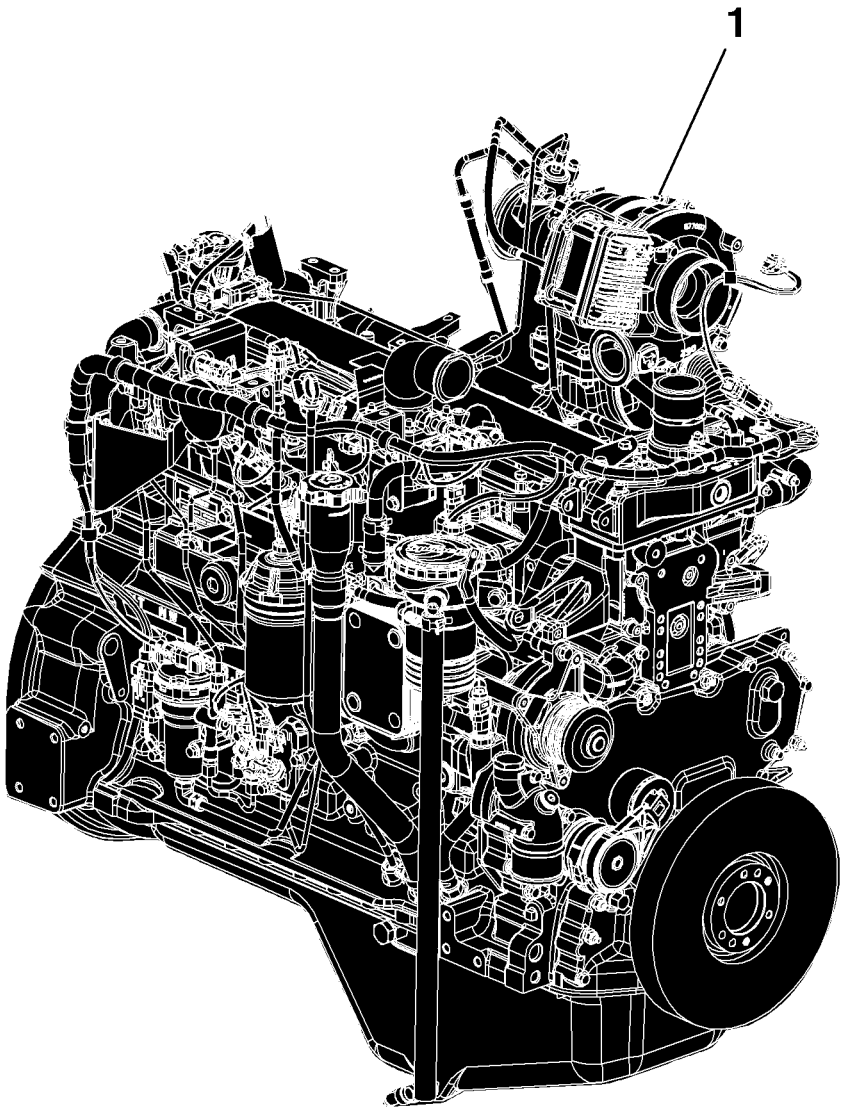

RGP15061

Item	*Nº peça*	*Descrição*	*Qtde*	*Nº série motor*	*Notas*
1	PE11369	Motor a diesel	1		(A) (B) 6068HT104

(A) May Not Be as Illustrated
Peut ne pas ressembler à l'image
Pode Não Ser Conforme Ilustrado
Puede diferir de la ilustración

(B) IT4
IT4
IT4
IT4

Sectional Pictorial Index
Index d'illustrations par sections.
Índice pictórico por seção
Índice de ilustraciones por secciones

RGP16566 A.1

1163-	456
1299-	544
1321-	460
1403-	461
1517-	550
16AF-	464
17CN-	554
1989-	556
2001-	558
2158-	560
2224-	562
24FF-	476
2695-	477
28AG-	478
2964-	480
3031-	572
3150-	574
35EW-	486
3614-	576
3713-	490

6068HT105

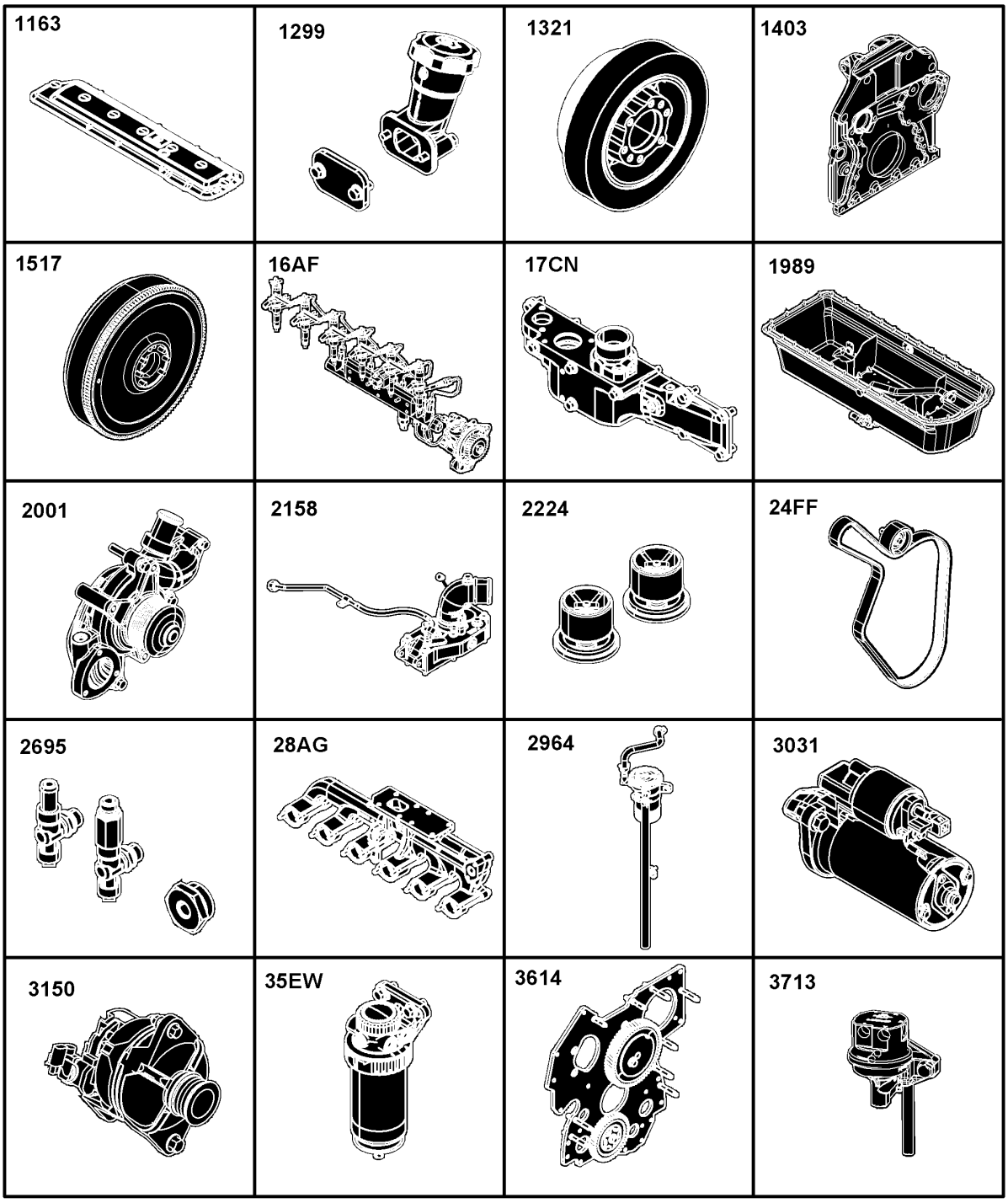

RGP16566

Sectional Pictorial Index
Index d'illustrations par sections.
Índice pictórico por seção
Índice de ilustraciones por secciones

RGP16567 A.1

3924-	580
4089-	582
4112-	583
4434-	496
4644-	498
4712-	500
4839-	502
4902-	504
5024-	594
5123-	508
5204-	510
5728-	600
5949-	512
62A4-	604
63AN-	516
65WA-	608
6698-	520
6764-	522
8192-	524
84FK-	616

6068HT104

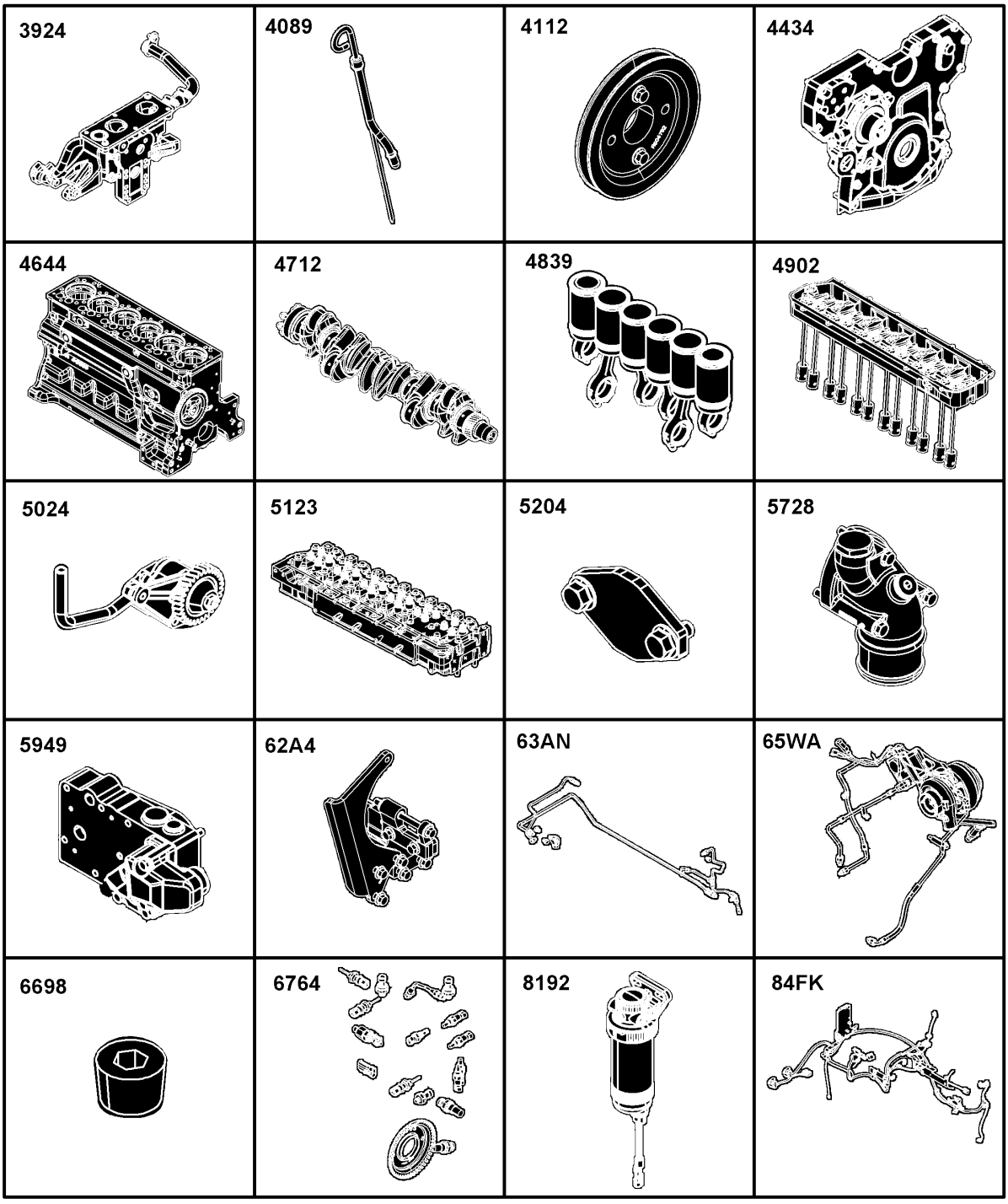

RGP16567

Sectional Pictorial Index
Index d'illustrations par sections.
Índice pictórico por seção
Índice de ilustraciones por secciones

RGP16568 A.1

8718-	620
8875-	530
9801-	624
9901-	536

6068HT104

8718 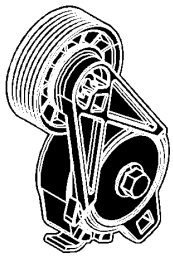	8875 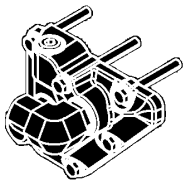	9801 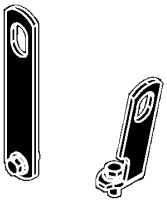	

RGP16568

1163 Rocker Arm Cover
1163 Cache-culbuteurs
1163 Tampa do balancim
1163 Tapa de balancines

RE531386PCDB01 A.1

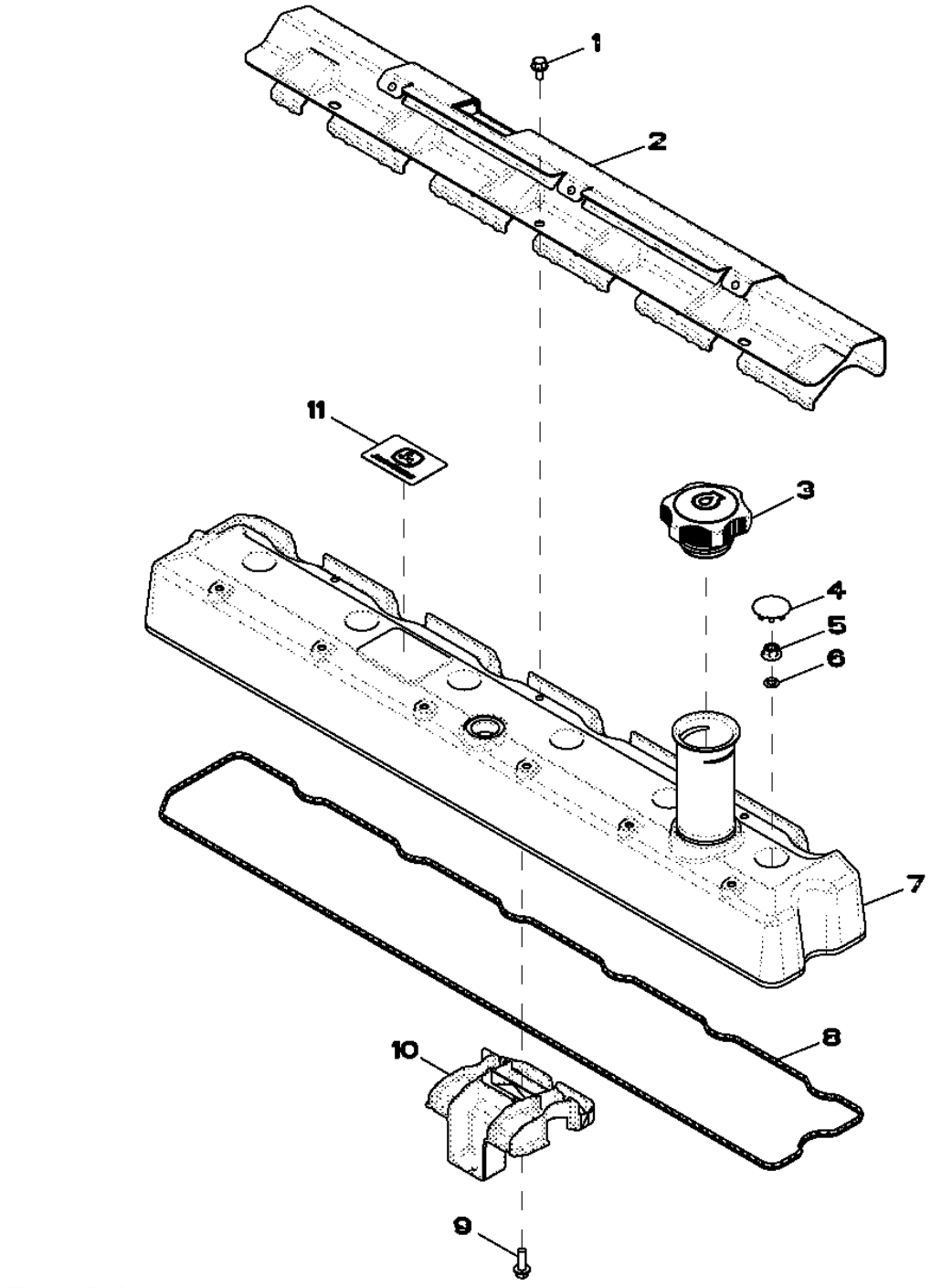

Item	Nº peça	Descrição	Qtde	Nº série motor	Notas
1	RE527858	Parafuso	3		
2	R522410	Proteção térmica	1		
3	RE535517	Tampa do abasTecimenTo	1		
4	H23125	Plugue	6		
5	R123574	Porca	6		
6	R123575	Anel o	6		
7	RE531383	Tampa de válvula	1		
8	R524469	Junta	1		
9	19M7862	Parafuso	1		M6 X 20
10	RE528742	Defletor	1		
11	R521401	EmblEma	1		

1299 Oil Filler Neck Cover
1299 Couvercle de goulotte de remplissage d'huile
1299 Tampa do Gargalo de Abastecimento de Óleo
1299 Cubierta de cuello de llenado de aceite

1299_RE57761_PCD A.2

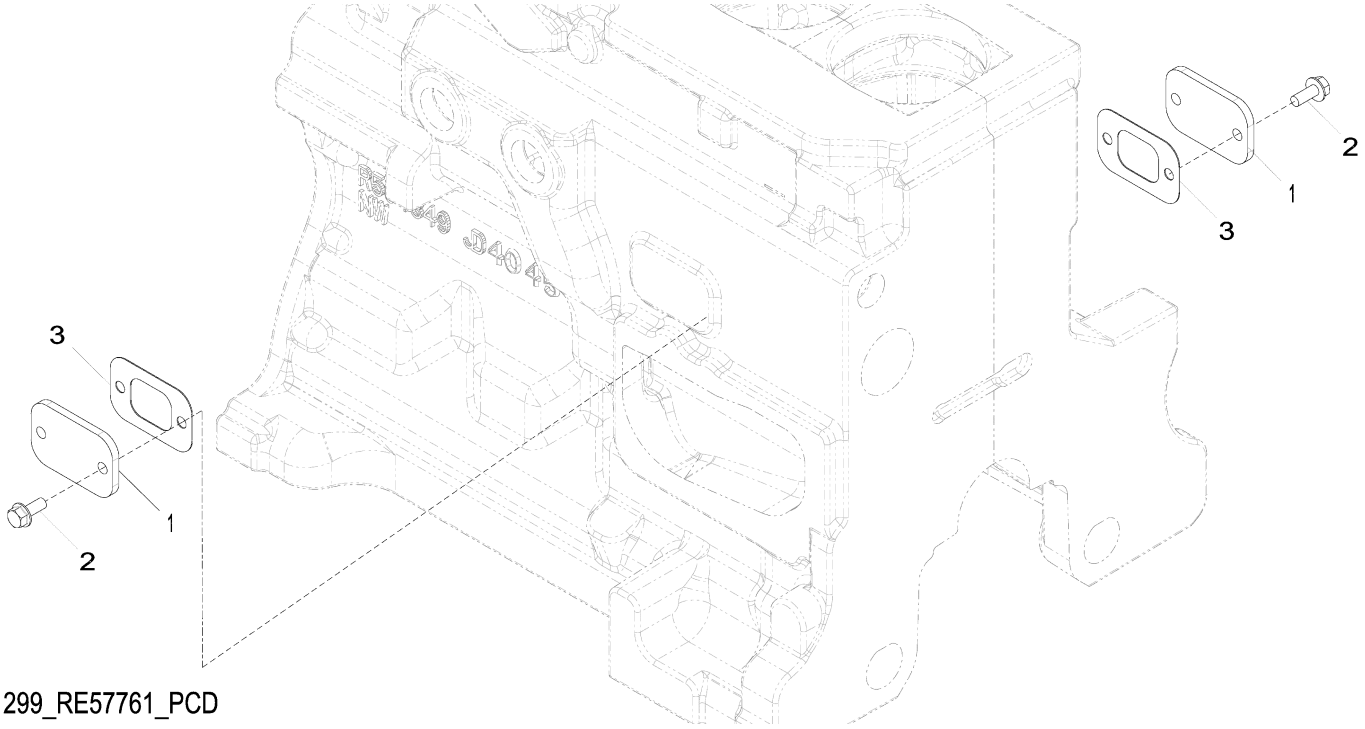

1299_RE57761_PCD

Item	*Nº peça*	*Descrição*	*Qtde*	*Nº série motor*	*Notas*
1	R116296	Capa	2		
2	RE67238	Parafuso	4		(A)
3	R136495	Junta	2		

(A) Threads With Pre-Applied Sealant
Filetages avec produit d'étanchéité préappliqué
Roscas com Vedante Pré-aplicado
Roscas con pasta selladora preaplicada

1321 Crankshaft Pulley
1321 Poulie du vilebrequin
1321 Polia do Virabrequim
1321 Polea del cigüeñal

RE508855PCDF01 A.1

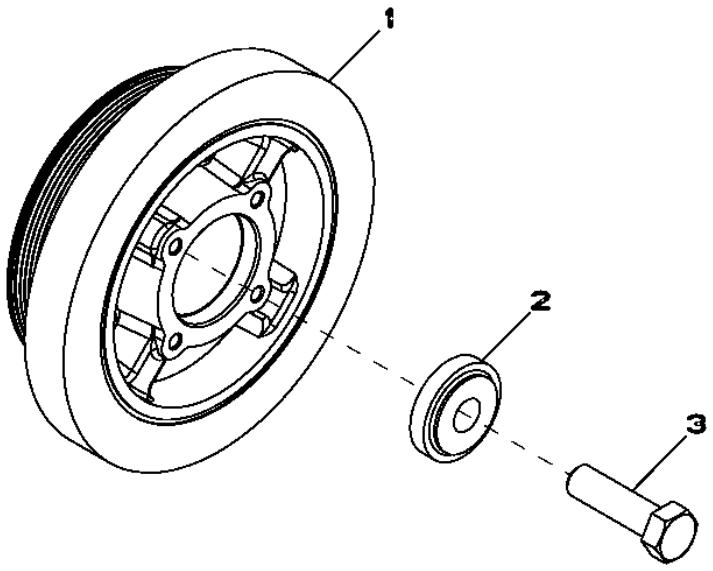

RE508855PCDF01

Item	*Nº peça*	*Descrição*	*Qtde*	*Nº série motor*	*Notas*
1	RE505939	Amortecedor de torção	1		
2	R517237	Bucha	1		
3	R516648	Parafuso sextavado	1		

1403 Flywheel Housing
1403 Carter de volant-moteur
1403 Cobertura do volante do motor
1403 Caja de volante

RE59342PCDE01 A.1

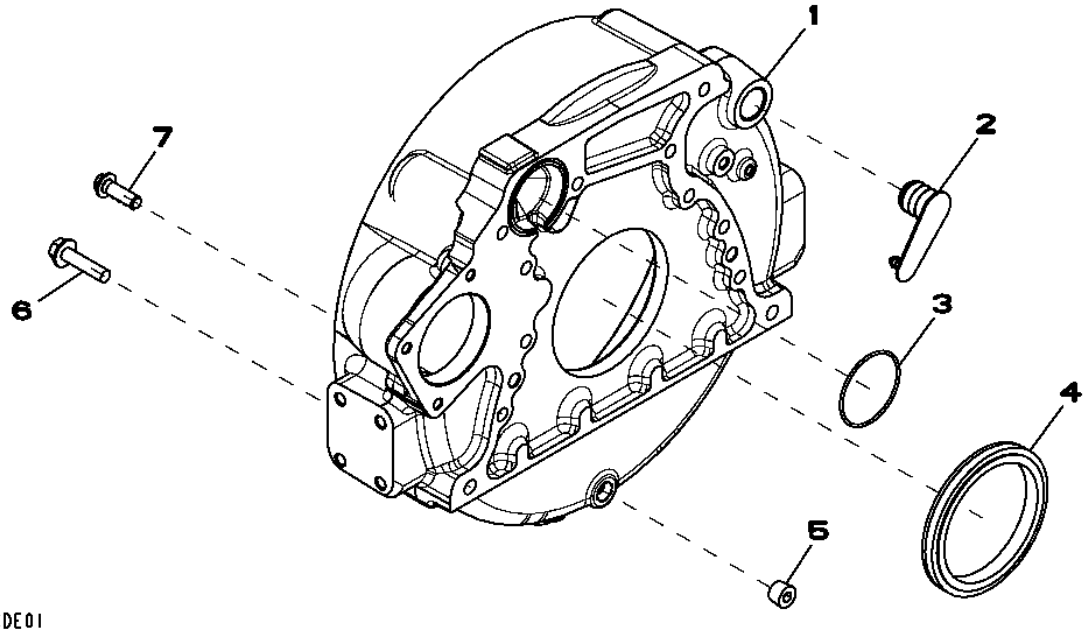

Item	*Nº peça*	*Descrição*	*Qtde*	*Nº série motor*	*Notas*
1	R503444	Carcaça	1		
2	R131768	Plugue	1		
3	R61467	Anel o	1		
4	RE44574	Vedação	1		
5	RE57836	Tampão	1		(A) 1/2"-14NPT
6	19M8306	Parafuso	4		M12 X 50
7	R135918	Parafuso	8		M12 X 38

(A) Threads With Pre-Applied Sealant
Filetages avec produit d'étanchéité préappliqué
Roscas com Vedante Pré-aplicado
Roscas con pasta selladora preaplicada

1517 Flywheel
1517 Volant-moteur
1517 Volante do Motor
1517 Volante

1517_RE66748_PCD A.1

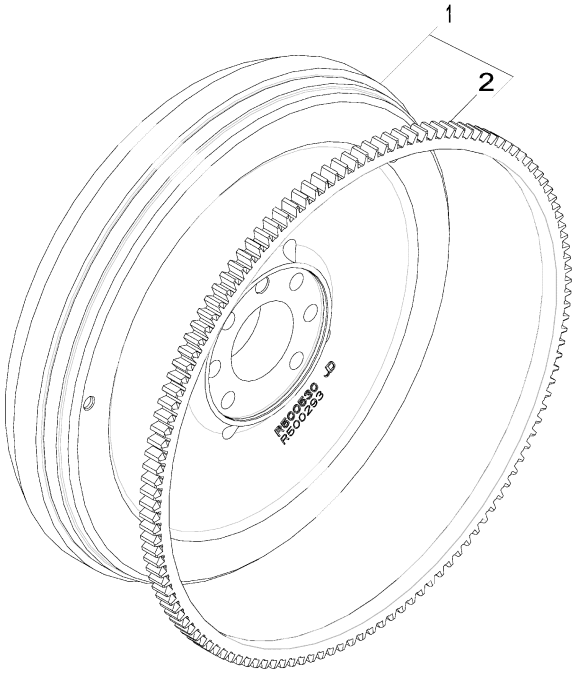

1517_RE66748_PCD

Item	*Nº peça*	*Descrição*	*Qtde*	*Nº série motor*	*Notas*
1	RE500527	Volante	1		
2	R28811	Coroa	1		

16AF Fuel Injection Pump
16AF Pompe d'injection
16AF Bomba de Injeção de Combustível
16AF Bomba de inyección de combustible

16AF_RE541091_PCD B.2

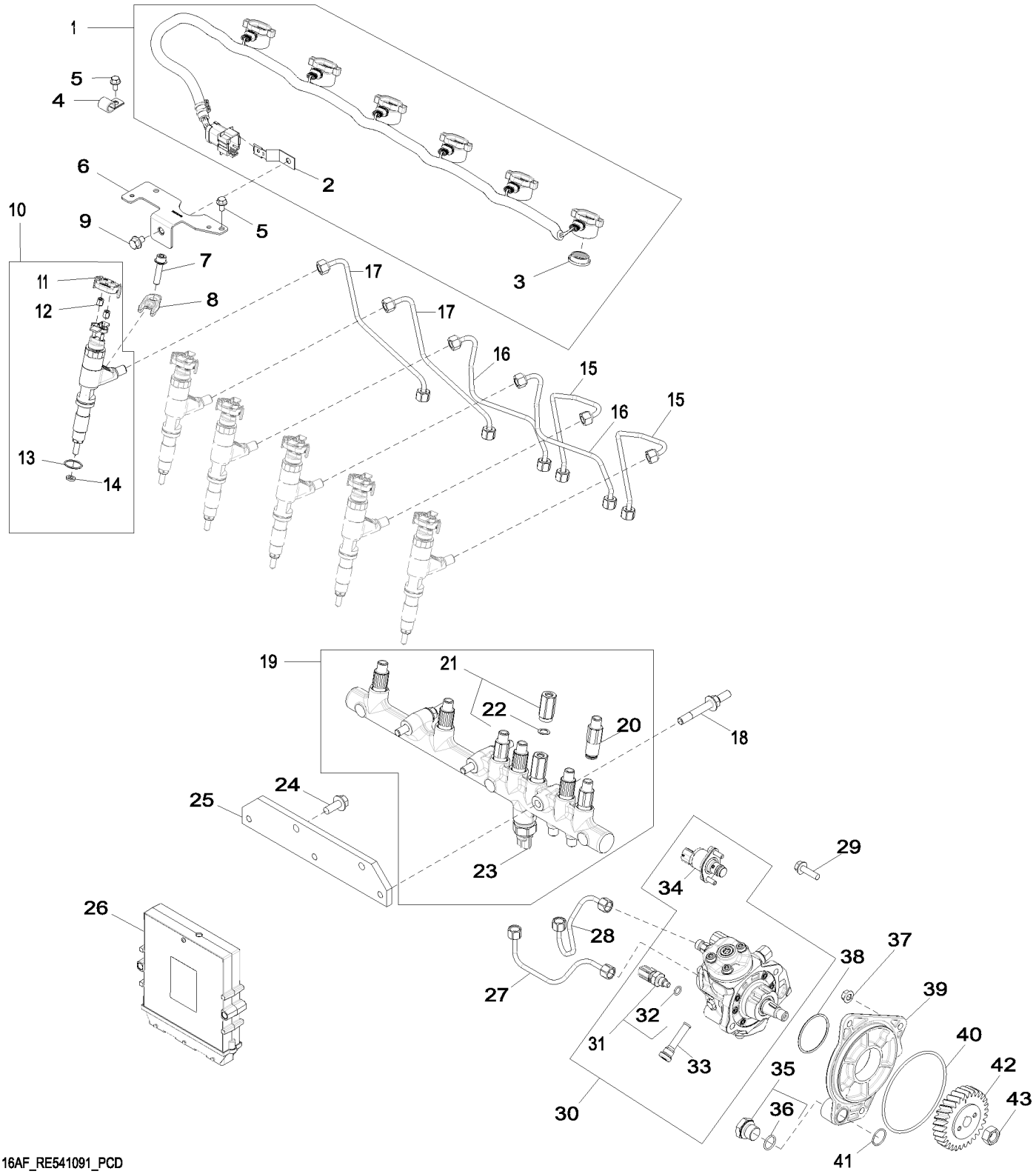

16AF_RE541091_PCD

Item	Nº peça	Descrição	Qtde	Nº série motor	Notas
1	RE528609	Chicote	1		
2	R520930	Apoio	1		
3	R522630	Vedação	1		
4	AH80916	Presilha	2		
5	RE527858	Parafuso	4		
6	R523048	Apoio	1		
7	RE528096	Parafuso c/arruela	6		
8	R520813	Braçadeira	6		
9	RE524730	Parafuso sextavado	1		
10	RE541425	Kit do bocal	6		
11	RE528588	Tampa de conecTor eléTrico	6		
12	R134920	Porca	12		
13	R516647	Anel o	6		
14	R523499	Arruela	6		
15	RE526692	Linha de combustivel	2		
16	RE526693	Linha de combustivel	2		
17	RE526694	Linha de combustivel	2		
18	R529168	Pino	3		
19	RE522596	Trilho	1		
20	RE515636	Limitador	6		
21	RE516335	VálVula de alíVio de press.	1		
22	R515454	Calço	1		
23	RE520930	SenSor	1		
24	19M7785	Parafuso	2		M10 X 25
25	R504239	Apoio	1		
26	RE526588	Controle eletrôn. do motor	1		
	SE502802	Controlador do motor reman.	1		(A) 24 V/12 V, REMAN FOR RE526588
27	RE527055	Linha de combustivel	1		
28	RE527054	Linha de combustivel	1		
29	19M7868	Parafuso	2		M8 X 30
30	RE527528	Bombainjetora combustível	1		
	SE501916	Bombainjet.combust. reman.	1		REMAN FOR RE527528
31	RE516336	SenSor temperatura combuStí	1		
32	R524234	Anel o	1		
33	RE516999	Peneira	1		
34	RE534109	VálVula de controle	1		
35	RE517370	Conexão	1		
36	51M7044	Anel o	1		17.300 X 2.200 mm
37	14M7298	Porca com flange	3		M8
38	R516125	Anel o	1		
39	R504577	Adaptador	1		
40	R55453	Anel o	1		
41	R116031	Anel o	1		
42	R502541	EngrEnagem	1		
43	R91360	Porca	1		

(A) Level 16
Niveau 16
Nível 16
Nivel 16

17CN Intake Manifold
17CN Collecteur d'admission
17CN Coletor de Admissão
17CN Colector de admisión

17CN_RE531050_PCD A.1

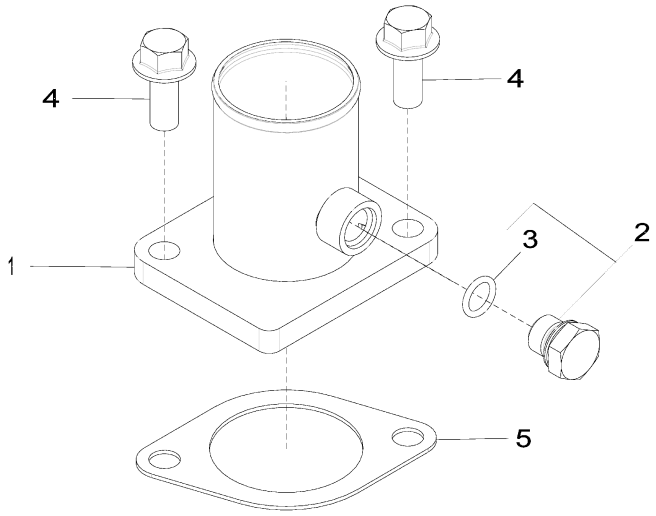

17CN_RE531050_PCD

Item	*Nº peça*	*Descrição*	*Qtde*	*Nº série motor*	*Notas*
1	RE508742	Admissão de ar	1		
2	RE46684	Tampão	1		
3	51M7041	Anel o	1		11.300 X 2.200 mm
4	19M7785	Parafuso	2		M10 X 25
5	R81275	Junta	1		

1989 Oil Pan
1989 Carter d'huile
1989 Bandeja de Óleo
1989 Cárter

1989_RE515829_PCD A.1

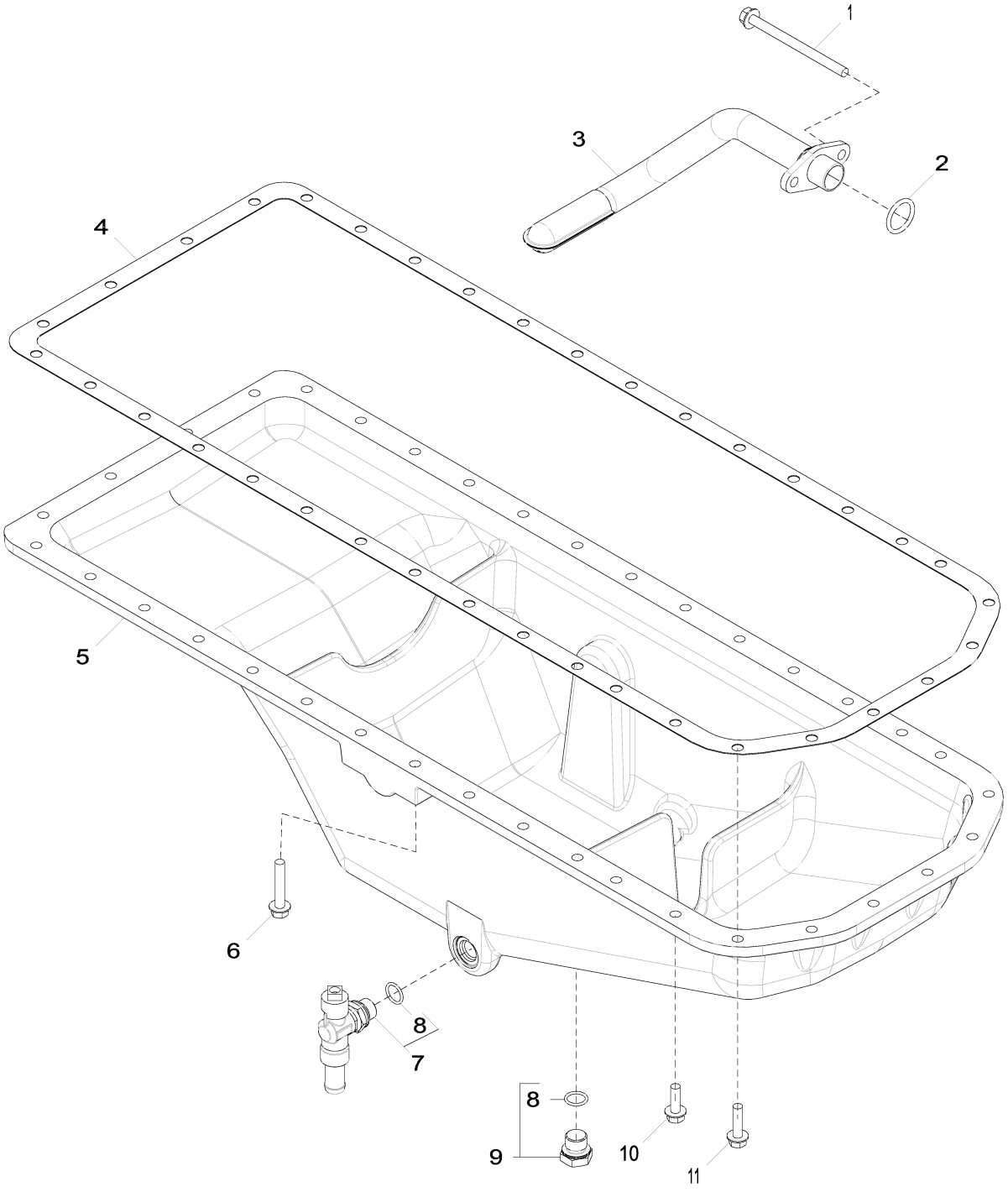

1989_RE515829_PCD

Item	Nº peça	Descrição	Qtde	Nº série motor	Notas
1	19M10075	Parafuso	2		M8 X 110
2	R61871	Anel o	1		
3	RE69898	Entrada da Bombade óleo	1		
4	R123354	Junta	1		
5	R527787	Cárter	1		MARKED R529563
6	19M7799	Parafuso	4		M8 X 45
7	RE507952	VálVula de dreno	1		
8	51M7043	Anel o	2		15.300 X 2.200 mm
9	RE46685	Tampão	1		
10	19M7867	Parafuso	26		M8 X 25
11	19M7868	Parafuso	6		M8 X 30

2001 Water Pump Pulley
2001 Poulie de pompe à eau
2001 Polia da Bomba de Água
2001 Polea de la bomba de agua

2001_RE58175_PCD A.1

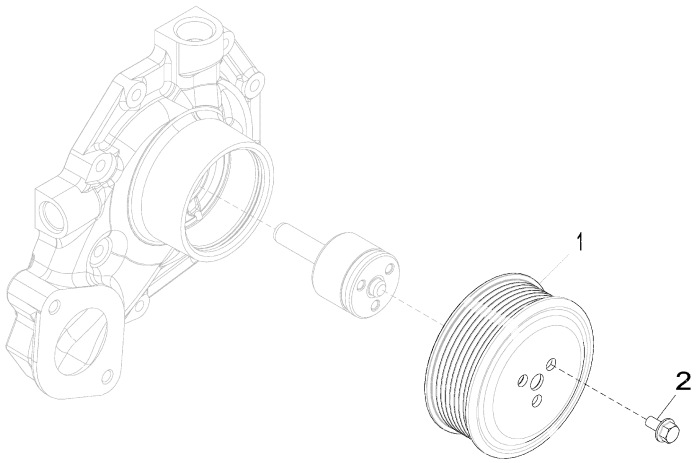

2001_RE58175_PCD

Item	*Nº peça*	*Descrição*	*Qtde*	*Nº série motor*	*Notas*
1	R115250	Polia	1		
2	19M7774	Parafuso	3		M6 X 12

2158 Thermostat Cover
2158 Couvercle de thermostat
2158 Tampa do Termostato
2158 Tapa de termostato

RE528878PCDA02 A.1

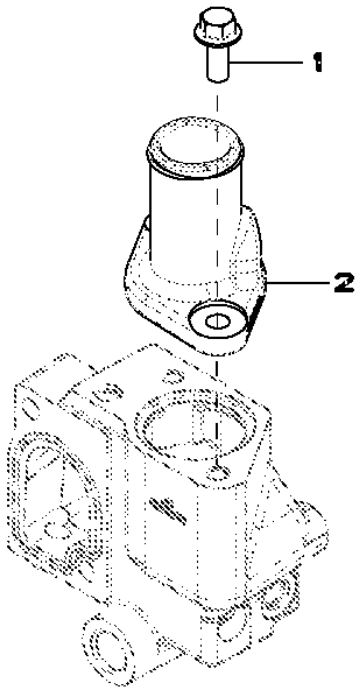

Item	*Nº peça*	*Descrição*	*Qtde*	*Nº série motor*	*Notas*
1	19M7785	Parafuso	2		M10 X 25
2	R522780	Capa	1		NLA; ORDER R543696
	R543696	Capa	1		SUB FOR R522780

2224 Thermostat
2224 Thermostat
2224 Válvula Termostática
2224 Termostato

2224_RE543721_PCD A.1

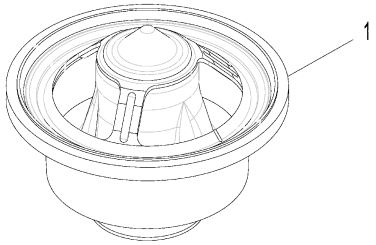

2224_RE543721_PCD

Item	*Nº peça*	*Descrição*	*Qtde*	*Nº série motor*	*Notas*
1	RE540550	TermosTaTo	1		

24FF Fan Belt
24FF Courroie du ventilateur
24FF Correia do Ventilador
24FF Correa del ventilador

RE528645PCDB01 A.1

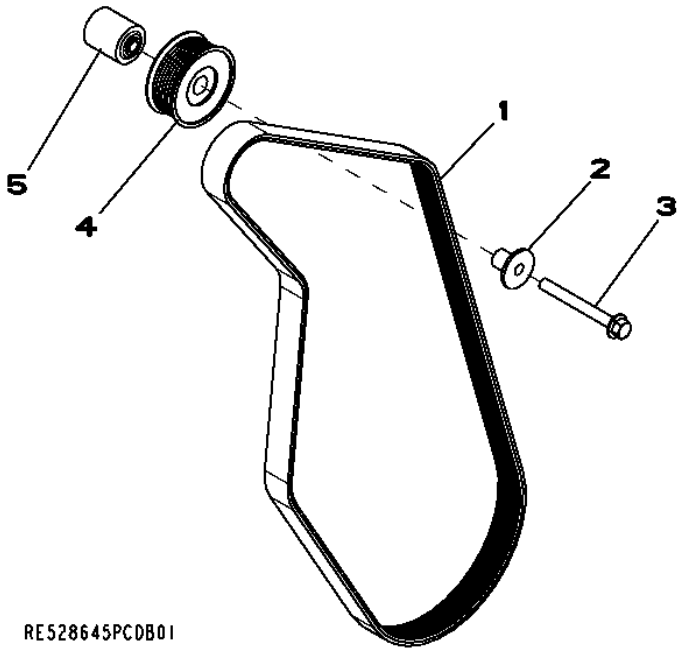

Item	*Nº peça*	*Descrição*	*Qtde*	*Nº série motor*	*Notas*
1	R500242	Correia trapezoidal	1		
2	R502079	Luva	1		
3	19M7811	Parafuso	1		M10 X 90
4	AT211041	Polia	1		
5	R133643	Espaçador	1		

2695 Engine Coolant Heater Fittings
2695 Raccords du réchauffeur de liquide de refroidissement
2695 Conexões do Aquecedor do Líquido de Arrefecimento do Motor
2695 Adaptadores de calentador de refrigerante de motor

RE70218PCDD02 A.1

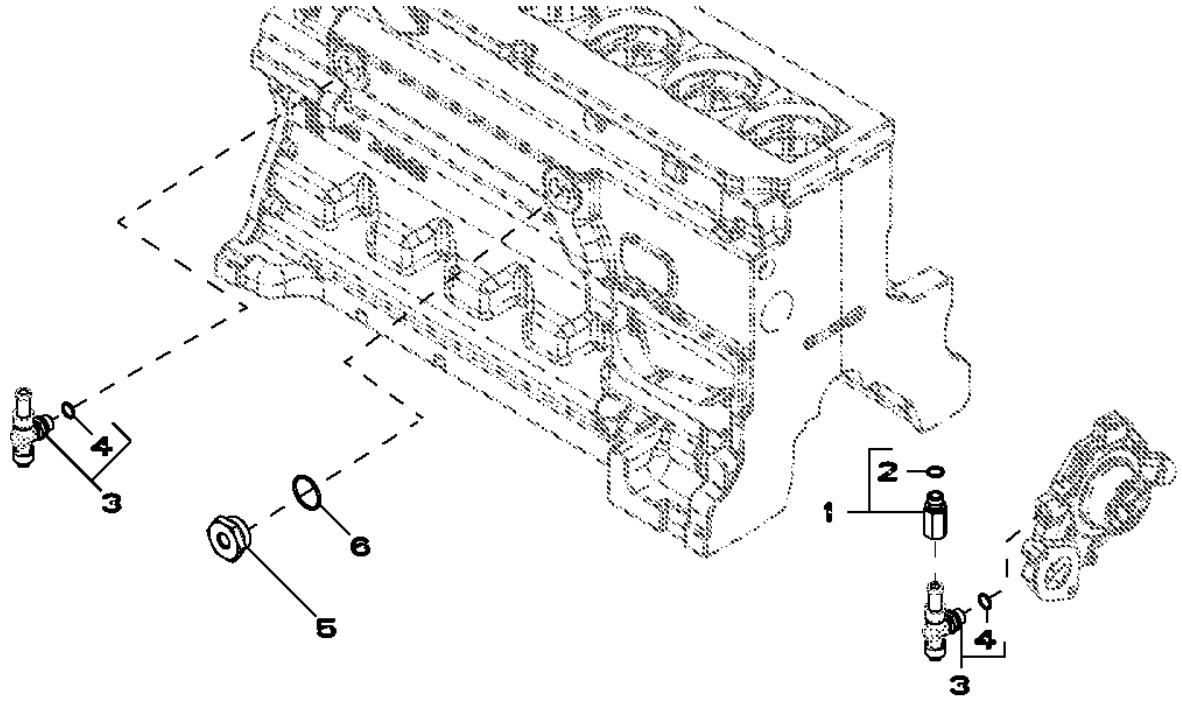

Item	*Nº peça*	*Descrição*	*Qtde*	*Nº série motor*	*Notas*
1	RE520229	Adaptador	1		
2	51M7043	Anel o	1		15.300 X 2.200 mm
3	RE507952	VálVula de dreno	2		
4	51M7043	Anel o	1		15.300 X 2.200 mm
5	R123616	Plugue	1		
6	U13639	Anel o	1		

28AG Exhaust Manifold
28AG Collecteur d'échappement
28AG Coletor de Escape
28AG Colector de escape

RE534310PCDB01 A.1

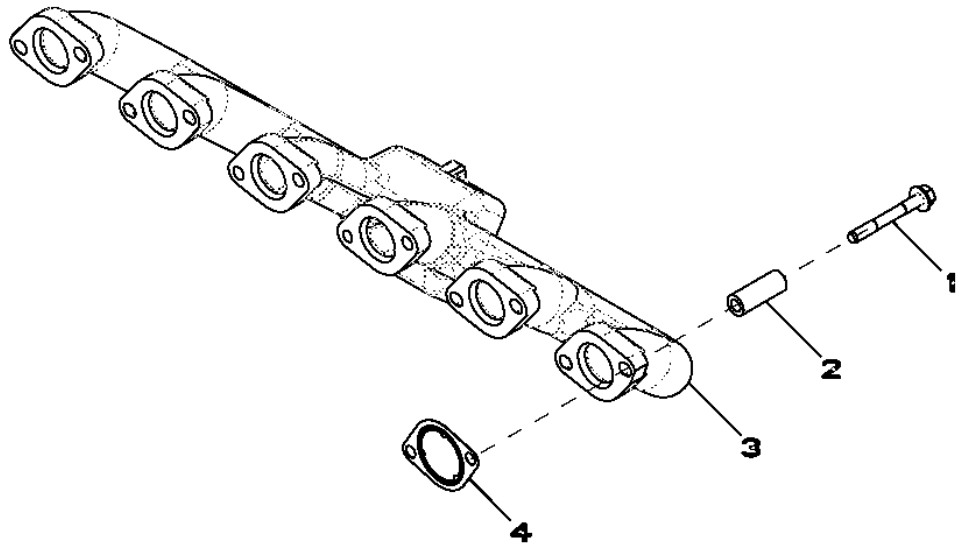

RE534310PCDB01

Item	*Nº peça*	*Descrição*	*Qtde*	*Nº série motor*	*Notas*
1	R522554	Parafuso sextavado	12		
2	R526941	Espaçador	12		
3	R526372	Coletor de escape	1		
4	R519488	Junta	6		

2964 Ventilating System
2964 Système de ventilation
2964 Sistema de Ventilação
2964 Sistema de ventilación

RE531482PCDA02 A.1

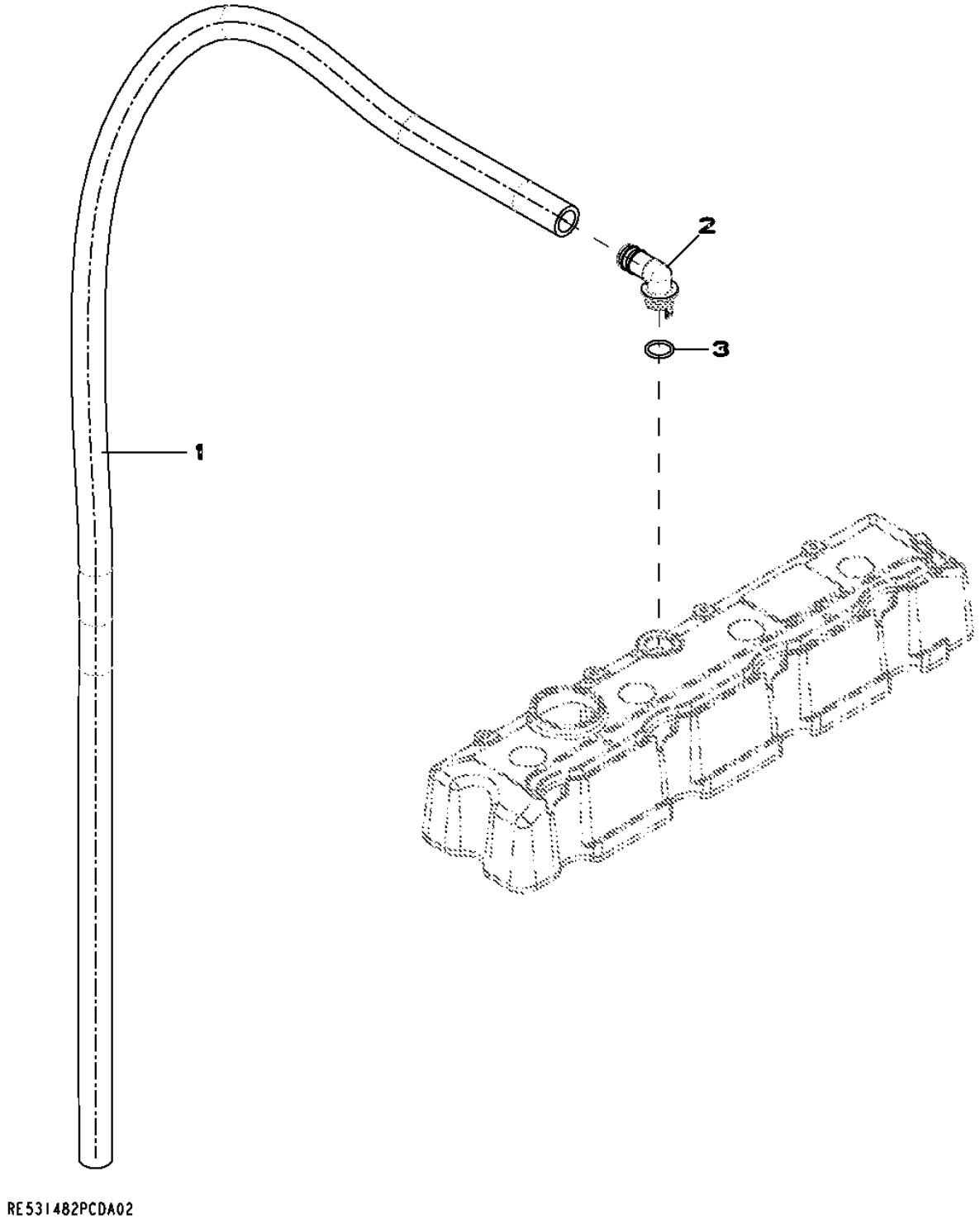

Item	*Nº peça*	*Descrição*	*Qtde*	*Nº série motor*	*Notas*
1	TY22450	Mangueira em metro	1		(A)
2	R120467	Conexão em ângulo	1		
3	R72328	Anel o	1		

(A) Cut to Length
Couper à la longueur voulue
Cortar no Comprimento Correto
Cortar según se requiera

3031 Starting Motor
3031 Démarreur
3031 Motor de Partida
3031 Motor de arranque

RE500343PCDE02 A.1

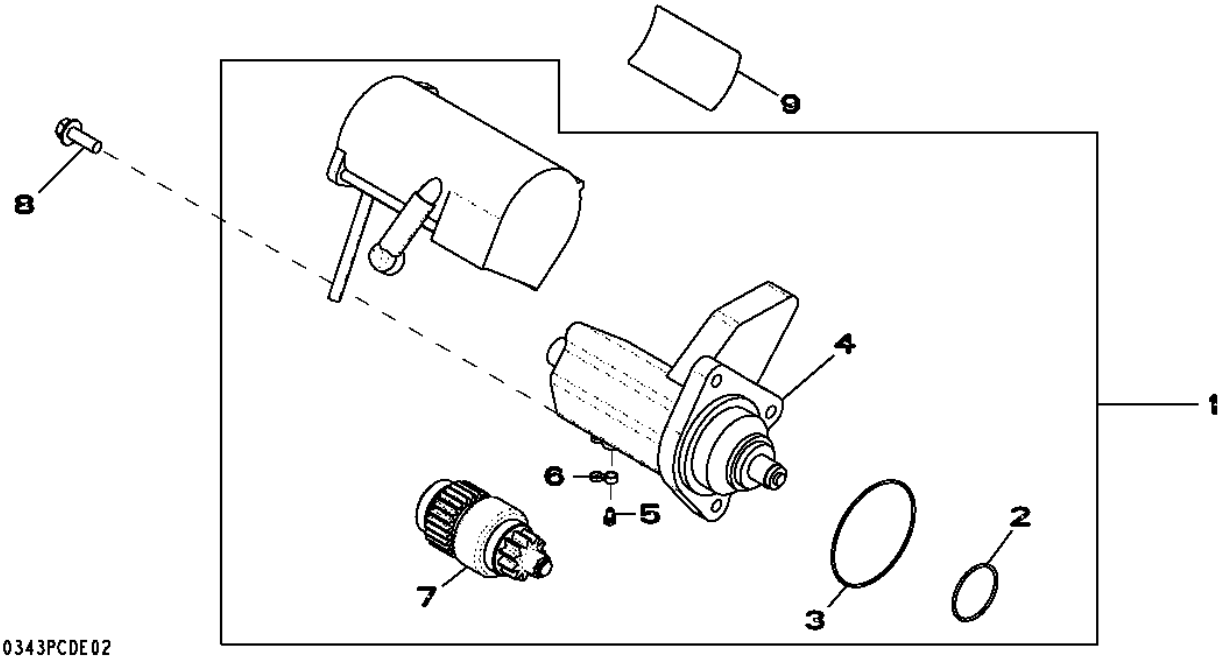

Item	*Nº peça*	*Descrição*	*Qtde*	*Nº série motor*	*Notas*
1	RE500345	Kit para motor de partida	1		
	SE501407	Motor de partida remanufat.	1		REMAN FOR RE500345
2	R135510	Anel o	1		
3	R135509	Anel o	1		
4	RE70681	Interruptor	1		
5	RE71256	Parafuso c/arruela	1		
6	RE70756	Capa	1		
7	RE70487	EmbreagEm	1		
8	19M7786	Parafuso	3		M10 X 30
9	T146102	Etiqueta	1		

3150 Alternator
3150 Alternateur
3150 Alternador
3150 Alternador

3150_RE528849_PCD A.1

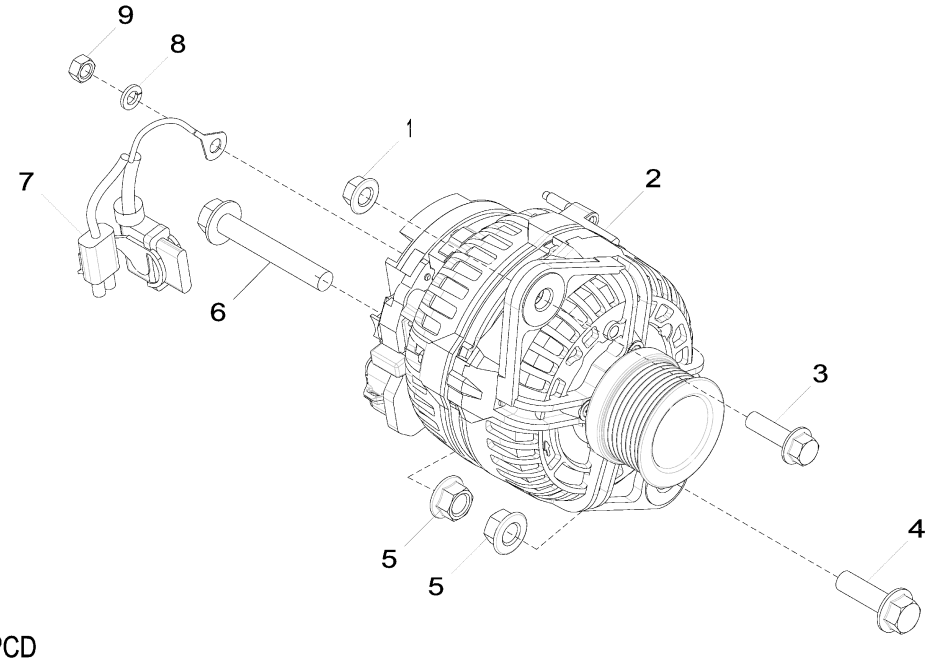

3150_RE528849_PCD

Item	Nº peça	Descrição	Qtde	Nº série motor	Notas
1	14M7296	Porca com flange	1		M10
2	AT387573	Alternador	1		24 V; 80 A, SUB FOR AT303320
3	19M7835	Parafuso	1		M10 X 35
4	19M7791	Parafuso	1		M12 X 40
5	14M7299	Porca com flange	2		M12
6	19M7818	Parafuso	1		M12 X 80
7	AT341429	Conj. chiCotes acion. motor	1		SUB FOR AT333557
8	12M7065	Arruela de pressão	1		8 mm
9	14M7273	Porca	1		M8

35EW Final Fuel Filter
35EW Filtre à carburant final
35EW Filtro Final de Combustível
35EW Filtro de combustible final

RE532256PCDA02 A.1

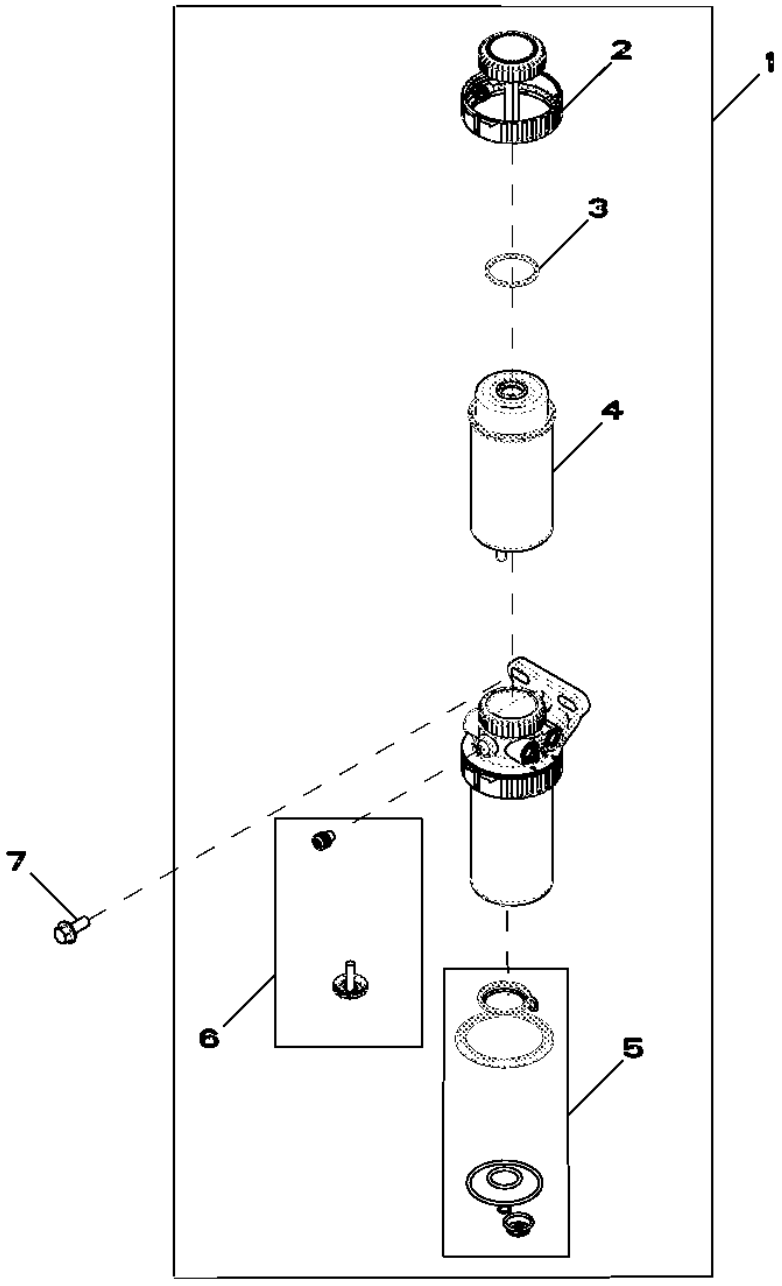

RE532256PCDA02

Item	*Nº peça*	*Descrição*	*Qtde*	*Nº série motor*	*Notas*
1	RE524723	Filtro de combustível	1		
2	RE526834	Kit do filtro	1		
3	RE516512	Kit - anel o	1		
4	RE522878	Elemento de filtro	1		
5	RE516553	Kit retentor	1		
6	RE60854	Kit da válvula	1		
7	19M7785	Parafuso	1		M10 X 25

3614 Front Plate and Idle Gears (Upper And Lower)
3614 Plaque avant et pignons intermédiaires (supérieur et inférieur)
3614 Placa Dianteira e Engrenagens Intermediárias (Superior e Inferior)
3614 Placa delantera y engranajes intermedios (superior e inferior)

RE506566PCDD04 A.1

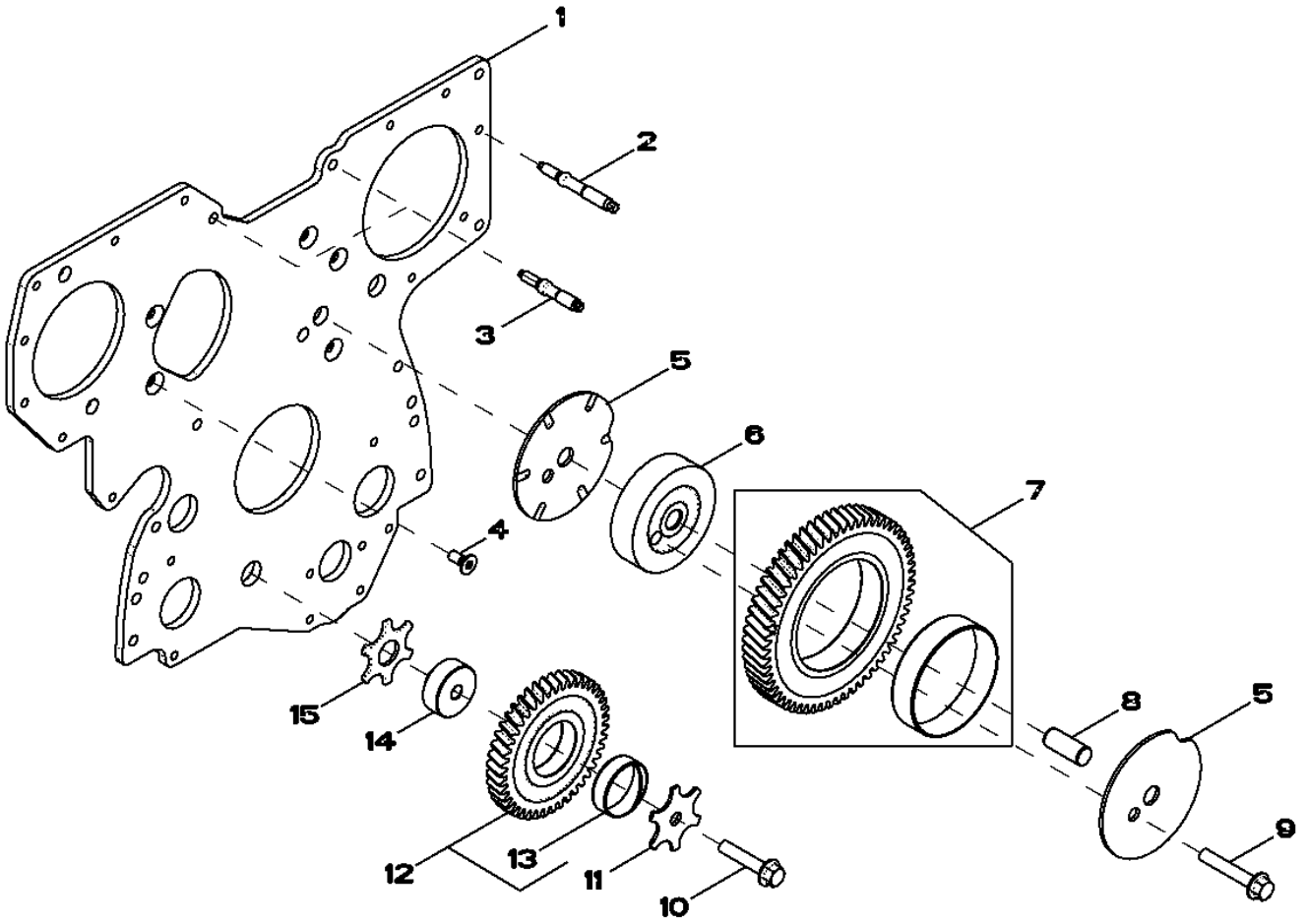

RE506566PCDD04

Item	*Nº peça*	*Descrição*	*Qtde*	*Nº série motor*	*Notas*
1	R504282	Placa	1		
2	R520139	Pino	7		SUB FOR R123584
3	R134518	Pino	2		
4	R136475	Parafuso	5		
5	R515494	Arruela de encosto	2		
6	R504843	Eixo	1		UPPER
7	RE508489	EngrEnagem	1		MARKED R504614IDLER; UPPER
8	R515408	Pino de centragem	1		
9	19M8844	Parafuso	1		M10 X 60
10	19M8966	Parafuso	1		M10 X 50
11	R131283	Arruela de encosto	1		
12	RE56369	EngrEnagem	1		IDLER; LOWER
13	R114193	Bucha	1		
14	R114194	Eixo	1		LOWER
15	R101225	Arruela de encosto	1		

3713 Fuel Transfer Pump
3713 Pompe d'alimentation
3713 Bomba de Transferência de Combustível
3713 Bomba de alimentación de combustible

3713_RE506491_PCD D.1

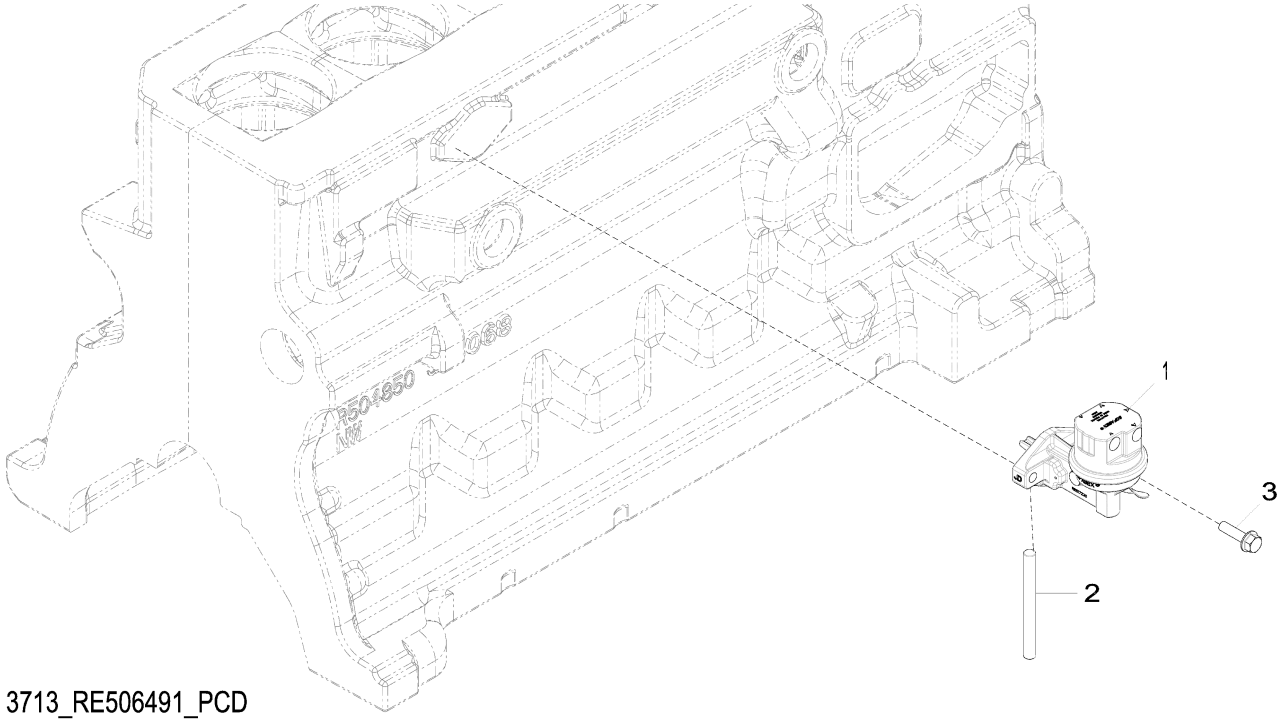

3713_RE506491_PCD

Item	*Nº peça*	*Descrição*	*Qtde*	*Nº série motor*	*Notas*
1	RE517230	Bombade combustível	1		INCLUDES R123273
2	R133405	Pino	1		
3	RE504233	Parafuso sextavado	2		
..	R123273	Anel o	1		

3924 Thermostat Housing
3924 Boîtier de thermostat
3924 Alojamento do Termostato
3924 Caja de termostato

3924_RE528584_PCD A.1

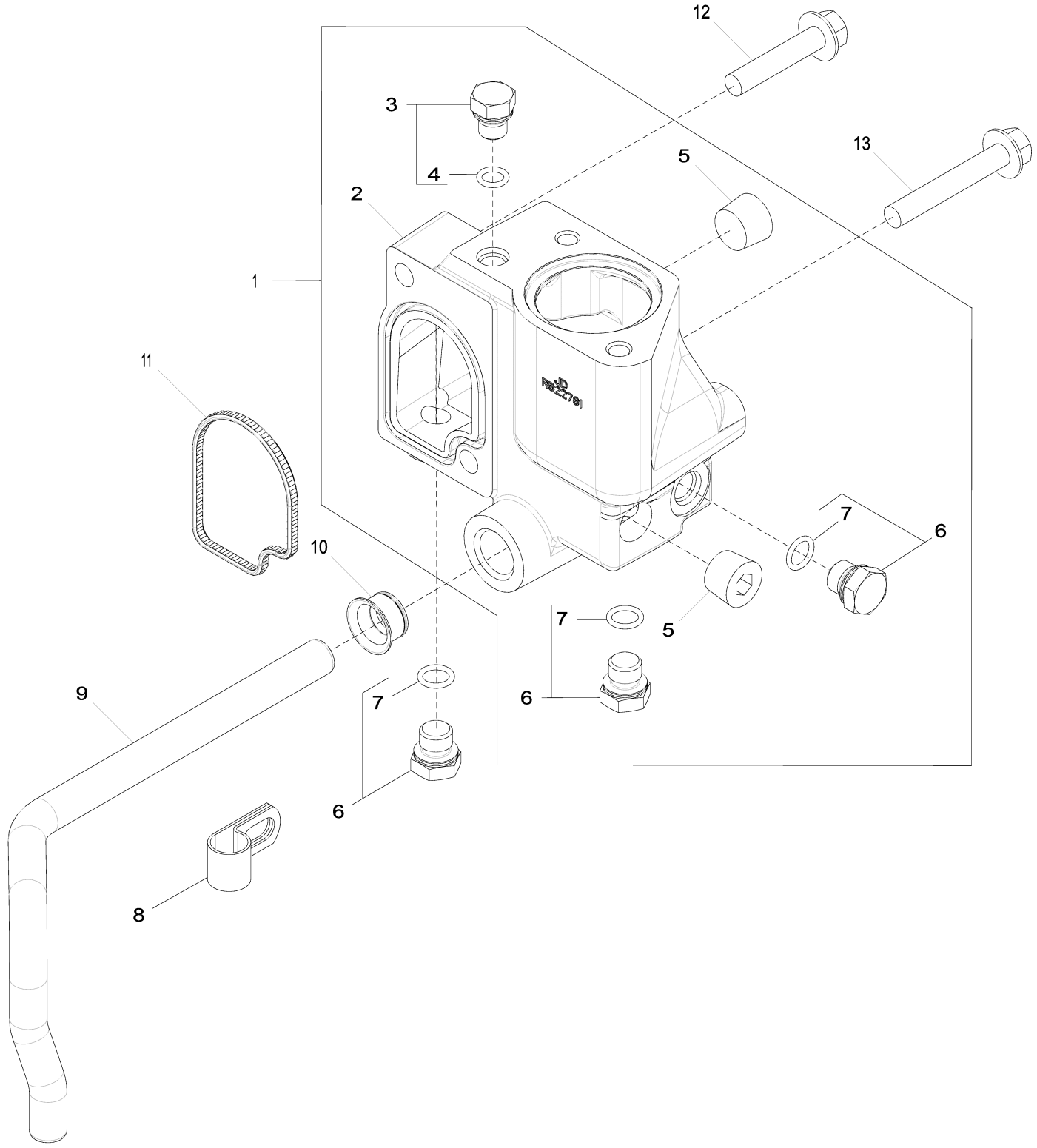

3924_RE528584_PCD

Item	Nº peça	Descrição	Qtde	Nº série motor	Notas
1	RE532653	Carcaça	1		
2	R522781	Carcaça	1		
3	RE46686	Conexão	1		
4	51M7040	Anel o	1		9.300 X 2.200 mm
5	15H584	Tampão	2		1/2"
6	RE46684	Tampão	3		INCLUDES 51M7040
7	51M7041	Anel o	3		11.300 X 2.200 mm
8	R128415	Braçadeira	1		
9	R519025	Tubo	1		
10	R123226	Vedação	1		
11	R501228	Vedação	1		
12	19M8292	Parafuso	1		M10 X 50
13	19M7808	Parafuso	1		M10 X 65

4062 Engine Oil Dipstick
4062 Jauge de niveau d'huile moteur
4062 Vareta de Óleo do Motor
4062 Varilla de nivel de aceite de motor

RE532180PCDB02 A.1

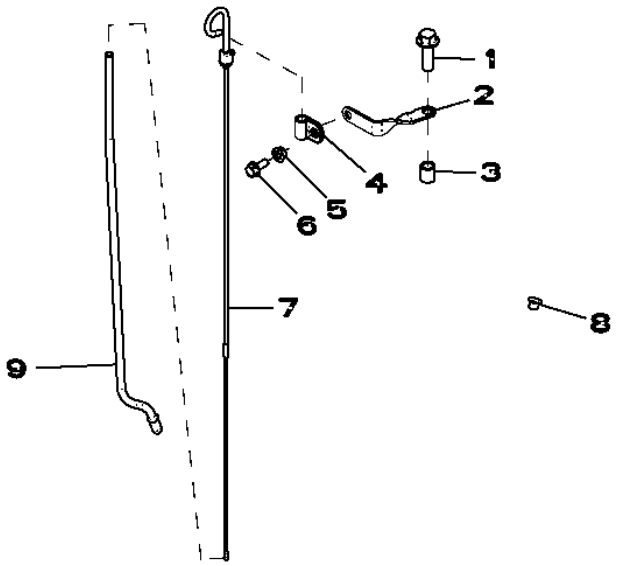

RE532180PCDB02

Item	*Nº peça*	*Descrição*	*Qtde*	*Nº série motor*	*Notas*
1	19M7791	Parafuso	1		M12 X 40
2	R524759	Apoio	1		
3	28H1697	Espaçador	1		0.493" X 0.675" X 3/4"
4	T33276	Braçadeira	1		
5	14M7298	Porca com flange	1		M8
6	19M7866	Parafuso	1		M8 X 20
7	RE66178	Vareta de niVel	1		
8	R502725	Plugue	1		
9	R520929	Tubo vareTa de nível	1		

4112 Front Auxiliary Drive Pulley
4112 Poulie pour entraînement auxiliaire avant
4112 Polia de Transmissão Auxiliar Frontal
4112 Polea de mando auxiliar delantero

RE527588PCDA02 A.1

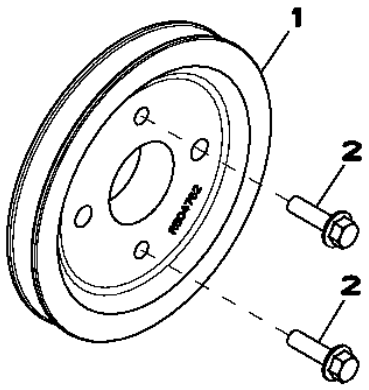

RE527588PCDA02

Item	*Nº peça*	*Descrição*	*Qtde*	*Nº série motor*	*Notas*
1	R504762	Polia	1		
2	19M7835	Parafuso	2		M10 X 35

4434 Timing Gear Cover
4434 Carter de distribution
4434 Tampa da Engrenagem de Distribuição
4434 Tapa de distribución

RE516920PCDH02 A.1

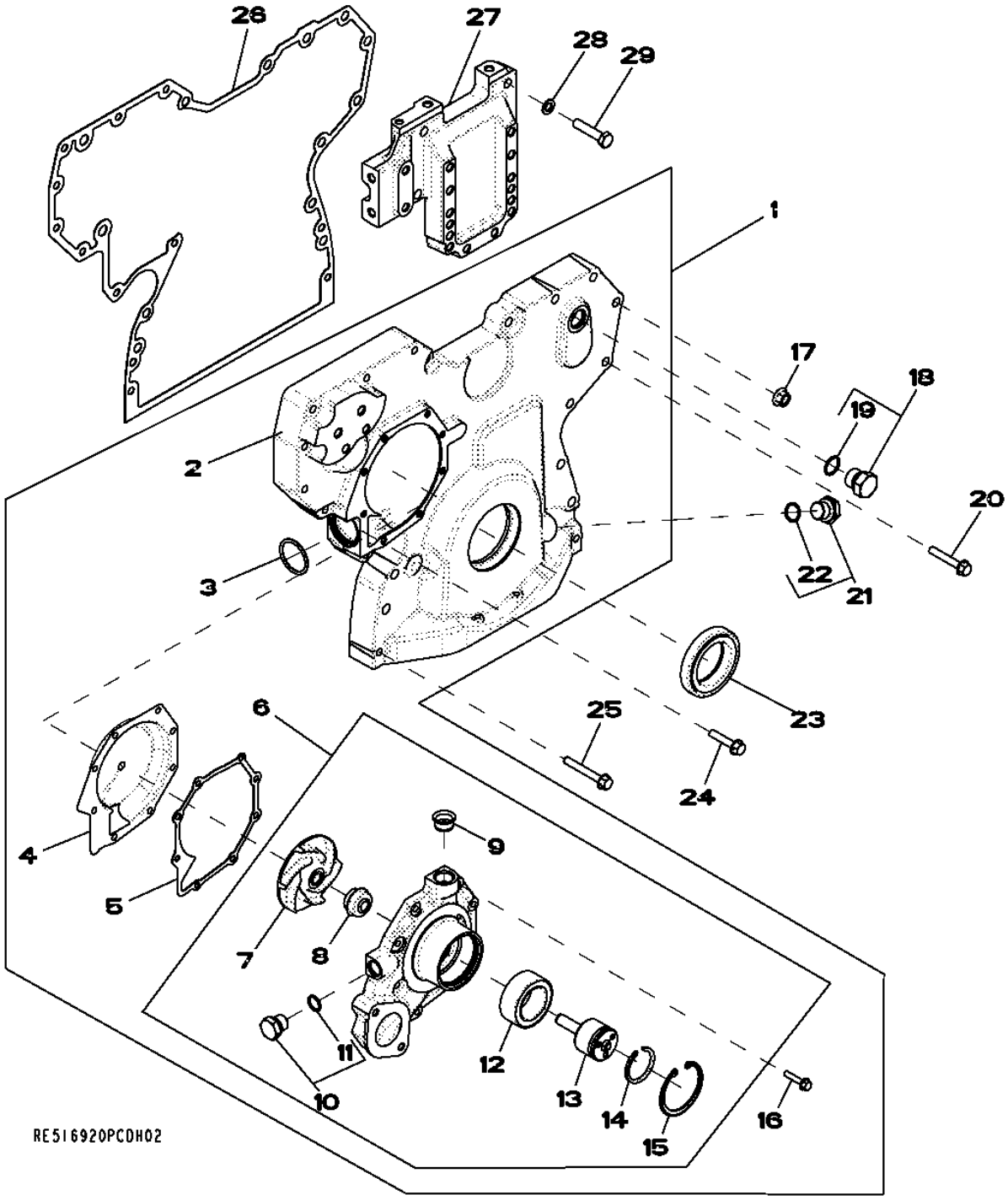

Item	Nº peça	Descrição	Qtde	Nº série motor	Notas
1	RE509865	Capa	1		
2	.....	Capa	1		NSEP; MARKED R503596; ORDER RE509865
3	R504734	Anel o	1		
4	RE508566	Inserto	1		(A) KIT
5	R123417	Junta	1		
6	RE505980	Bombad'água	1		ALSO ORDER R123417
	SE501609	Bombad'água remanufaturada	1		REMAN FOR RE505980
7	.....	Impulsor	1		NSEP; MARKED R123395; ORDER RE505980
8	.....	Vedação	1		NSEP; ORDER RE505980
9	R123226	Vedação	1		
10	RE46685	Tampão	1		M18 X 1.5
11	51M7043	Anel o	1		15.300 X 2.200 mm
12	.....	Rolamento de esfeRas	1		NSEP; ORDER RE505980
13	.....	Eixo	1		NSEP; ORDER RE505980
14	A364R	Anel de pressão	1		
15	R71228	Anel	1		
16	19M7796	Parafuso	8		M6 X 30
17	14M7296	Porca com flange	9		M10
18	RE46687	Tampão de dreno	1		M22 X 1.5
19	51M7045	Anel o	1		19.300 X 2.200 mm
20	19M7800	Parafuso	8		M8 X 50
21	RE517370	Conexão	1		M20 X 1.5
22	51M7044	Anel o	1		17.300 X 2.200 mm
23	RE538097	Vedação	1		SUB FOR RE505515
24	19M8317	Parafuso	1		M8 X 40
25	19M7801	Parafuso	3		M8 X 60
26	R526944	Junta	1		SUB FOR R523184
27	R516557	Suporte	1		
28	24M7096	Arruela	4		10.500 X 18 X 1.600 mm
29	19M8488	Parafuso sextavado	4		M10 X 45

(A) Includes Instructions
Notice de montage comprise
Inclui Instruções
Incluye las instrucciones

4644 Cylinder Block
4644 Bloc-cylindres
4644 Bloco de Cilindros
4644 Bloque de cilindros

RE526585PCDB05 A.1

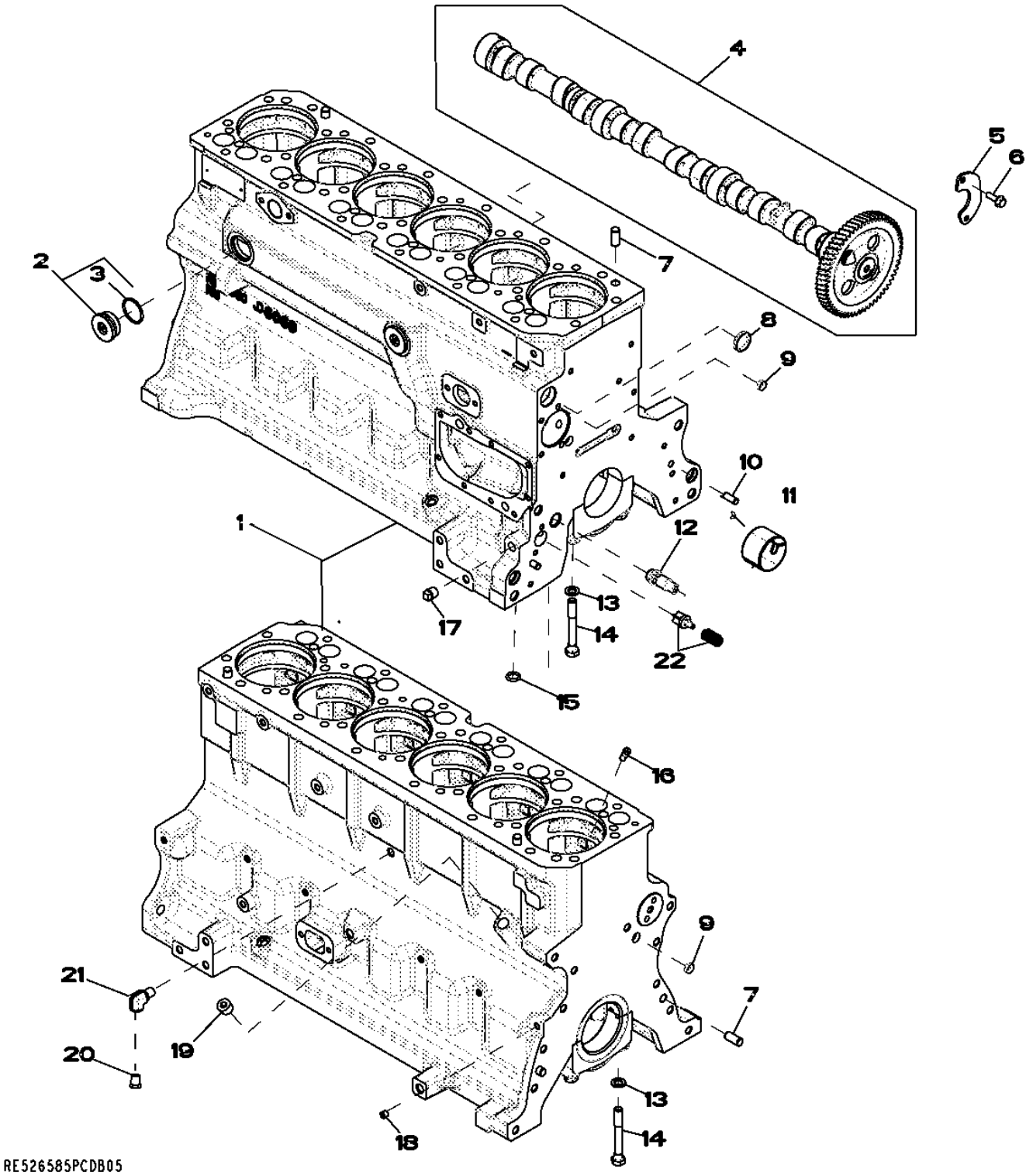

Item	Nº peça	Descrição	Qtde	Nº série motor	Notas
1	.....	Bloco de cilindro	1		(A) (MARKED R504850)
2	RE508185	Conexão	2		
3	U13639	Anel o	1		
4	RE532239	Eixo de cames	1		(MARKED R522622)
	SE501811	Comando de Válvulas Reman	AR		(REMAN FOR RE532239)
5	R132518	Placa	1		
6	19M8999	Parafuso	2		M8 X 25
7	A120R	Pino de centragem	4		
8	R116466	Plugue	1		
9	T18891	Plugue	2		
10	B153R	Pino de centragem	2		
11	R119874	Bucha	1		
12	RE505501	VálVula de sangria	1		
13	T20168	Arruela	14		
14	T23474	Parafuso sextavado	14		
15	R97185	Anel o	1		
16	R131182	Orifício	6		
17	15H695	Tampão	1		3/8"
18	RE71255	Tampão	1		(B) 1/8"-14NPT
19	15H584	Tampão	1		1/2"
20	RE507807	Tampão	1		
21	RE537834	Conexão em ângulo	1		(B)
22	RE63674	VálVula	1		KIT

(A) NOT AVAILABLE SEPARATELY
PAS DISPONIBLE SEPAREMENT
NÃO DISPONÍVEL SEPARADAMENTE
NO DISPONIBLE POR SEPARADO

(B) THREADS WITH PRE-APPLIED SEALANT
FILETS ENDUITS DE PRODUIT D'ETANCHEITE
ROSCAS COM VEDANTE PRÉ-APLICADO
CON SELLADOR

4712 Crankshaft And Bearings
4712 Vilebrequin et roulements
4712 Virabrequim e Rolamentos
4712 Cigüeñal y cojinetes

4712_RE506346_PCD A.1

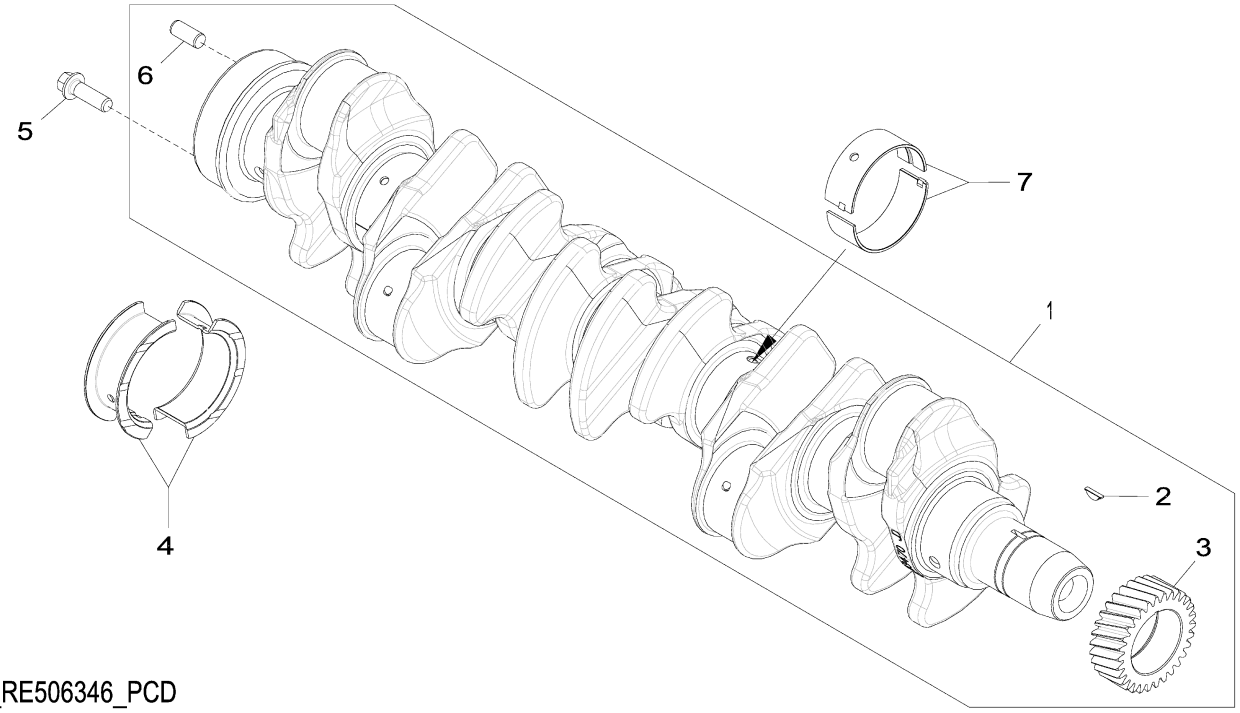

4712_RE506346_PCD

Item	*Nº peça*	*Descrição*	*Qtde*	*Nº série motor*	*Notas*
1	RE505921	Virabrequim	1		ALSO ORDER RE537070 AND RE537071
	SE501655	Virabrequim remanufaturado	1		(A) REMAN FOR RE505921
2	R505609	Chaveta	1		LGTH = 18.5 mm
3	R120631	EngrEnagem	1		Z = 30
4	RE65168	Conj. do rolamento	1		STD; KIT R123563 AND R123564
	RE65912	Rolamento axial	AR		US = 0.254 mm, KIT R130574 AND R130575
5	R135918	Parafuso	6		
6	A120R	Pino de centragem	1		
7	RE65165	Conj. do rolamento	6		STD; KIT R123561 AND R123562
	RE65911	Rolamento	AR		US = 0.254 mm, KIT R130576 AND R130577

(A) With Bearings
AVEC ROULEMENTS
Com Rolamentos
Con cojinetes

4839 Connecting Rods and Pistons
4839 Bielles et pistons
4839 Bielas e Pistões
4839 Biela y pistones

RE525601PCDA02 A.1

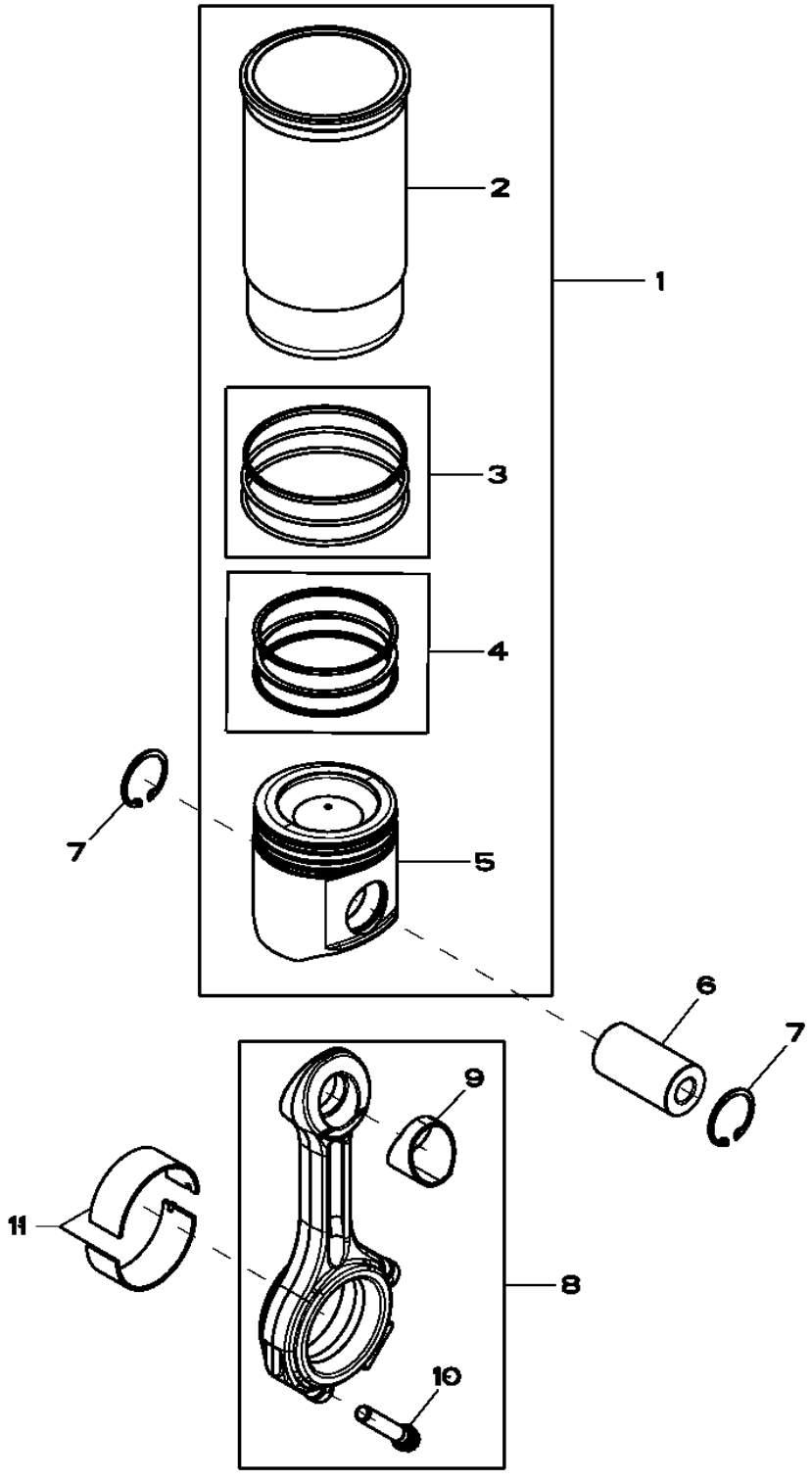

RE525601PCDA02

Item	Nº peça	Descrição	Qtde	Nº série motor	Notas
1	RE536083	Kit pistão e camisa	6		(SUB FOR RE527843)
2	.....	Camisa de cilindro	1		NSEP (ORDER RE536083)
3	AR65507	Kit - anel o	1		PKG (3)
4	RE507852	Kit anéis de pistão	1		PKG (3) , SUB FOR RE524453 and RE527844
5	.....	Pistão	1		NSEP (MARKED RE527039) (ORDER RE536083)
6	R502755	Pino do Pistão	6		OD= 41MM, LGTH= 77MM
7	R54114	Anel de pressão	12		
8	RE500608	Biela	6		(MARKED R500335)
	SE501094	Biela remanufaturada	AR		(MARKED R500335) (REMAN FOR RE500608)
9	R114082	Bucha	1		
10	R501124	Parafuso	2		A= 61MM, M12
11	RE65908	Rolamento	6		STD (KIT (2) R113698)
	RE65909	Rolamento	AR		(A) ID -0.254MM, (KIT (2) R130578)

(A) Grinding Guidelines : See CTM104
Consignes sur le broyage: consulter le CTM104
Diretrizes de Retífica : Consulte CTM104
Pautas de rectificado: Ver CTM104

4902 Rocker Arm Assembly
4902 Rampe des culbuteurs
4902 Conjunto de Balancins
4902 Conjunto de balancines

RE59334PCDE06 A.1

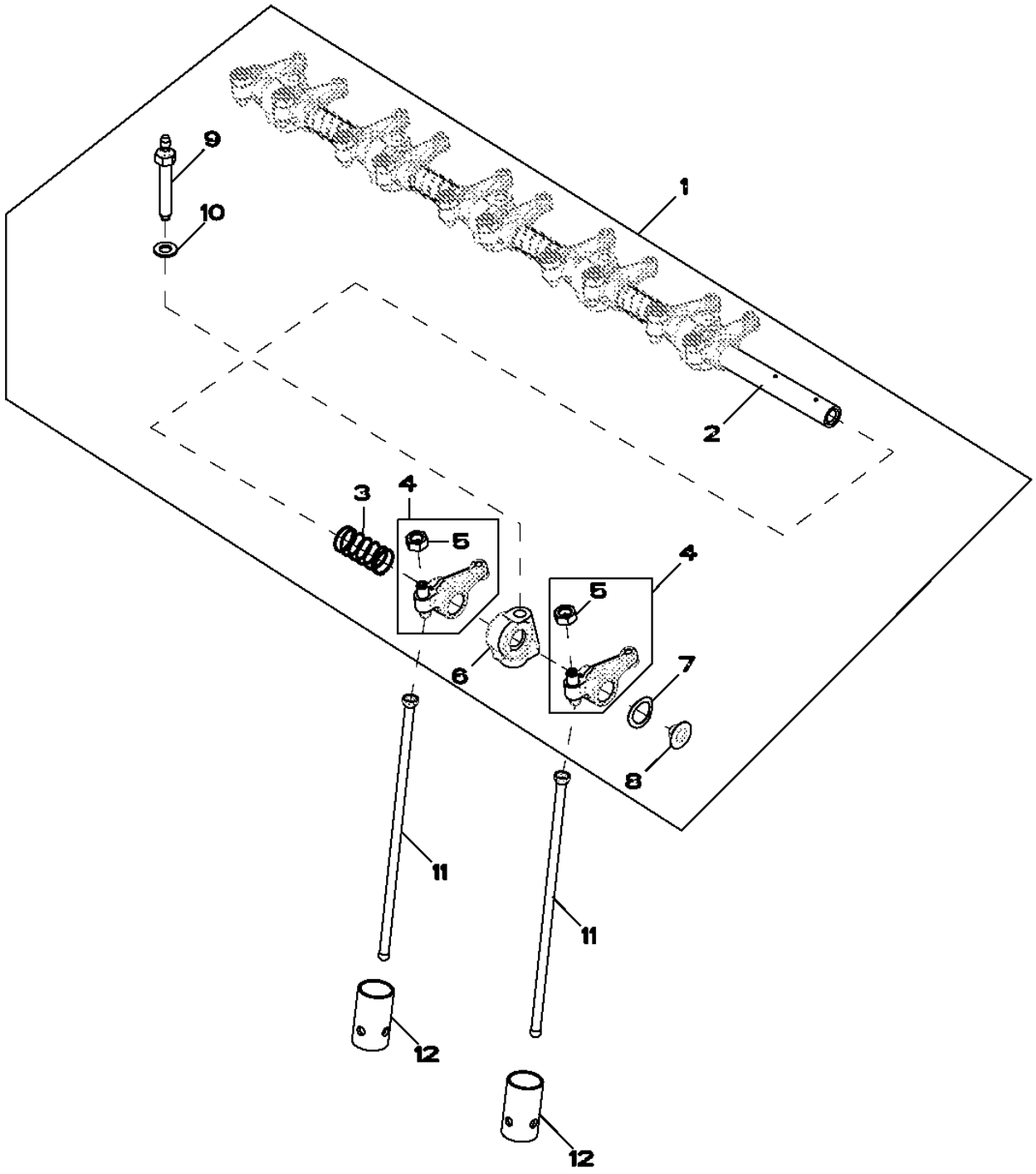

Item	Nº peça	Descrição	Qtde	Nº série motor	Notas
1	RE548060	Kit do eixo	1		INCLUDES R504813; SUB FOR RE525910
2	.....	Eixo do balancim	1		ORDER RE548060
3	T20314	Mola	5		
4	RE508317	Balancim	12		
5	14M7148	Porca	1		M10
6	R123161	Suporte	6		
7	T20316	Arruela	2		
8	R54565	Plugue	2		
9	R123271	Pino	6		
10	R529416	Arruela	6		
11	R107731	Vareta	12		
12	R123565	Peça acionada Pelo came	12		
..	R504813	Paraf. auto-frenante	1		

5024 Engine Oil Pump
5024 Pompe à huile
5024 Bomba de Óleo do Motor
5024 Bomba de aceite

5024_RE522137_PCD A.1

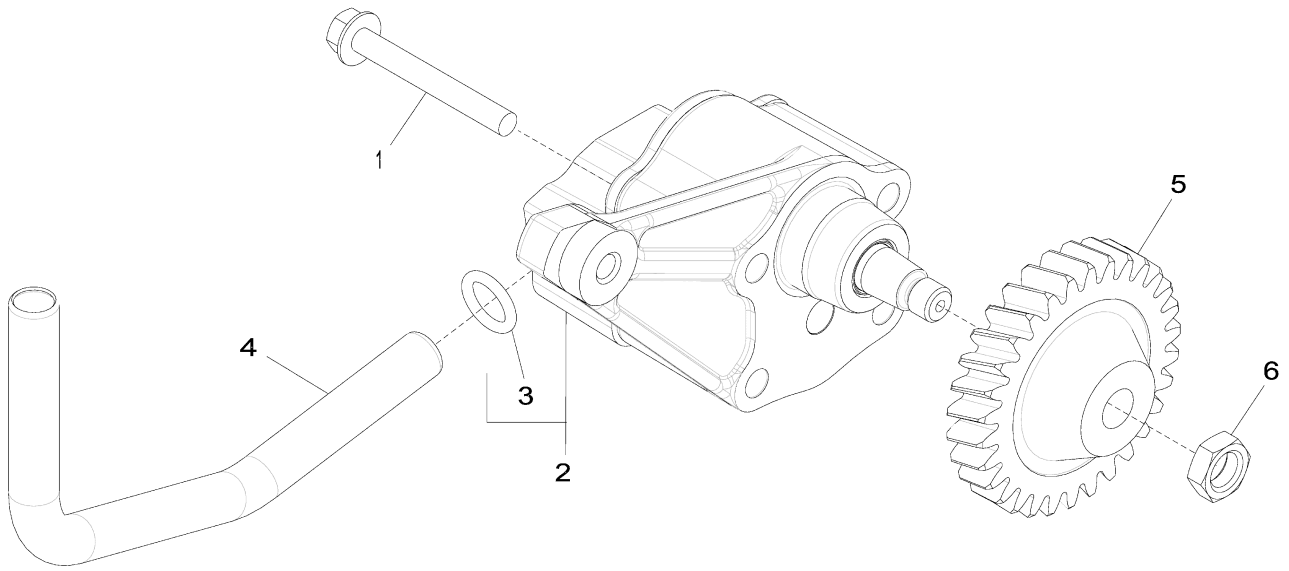

5024_RE522137_PCD

Item	*Nº peça*	*Descrição*	*Qtde*	*Nº série motor*	*Notas*
1	19M8987	Parafuso	2		M8 X 65
2	RE521756	Bombade óleo	1		
	SE501813	Bombade óleo remanufatur.	1		REMAN FOR RE521756
3	R97185	Anel o	1		
4	R526838	Tubo de óleo	1		SUB FOR R518880
5	R120638	EngrEnagem	1		
6	14M7066	Porca	1		M12

5123 Cylinder Head
5123 Culasse
5123 Cabeçote do Cilindro
5123 Culata

5123_RE525461_PCD A.2

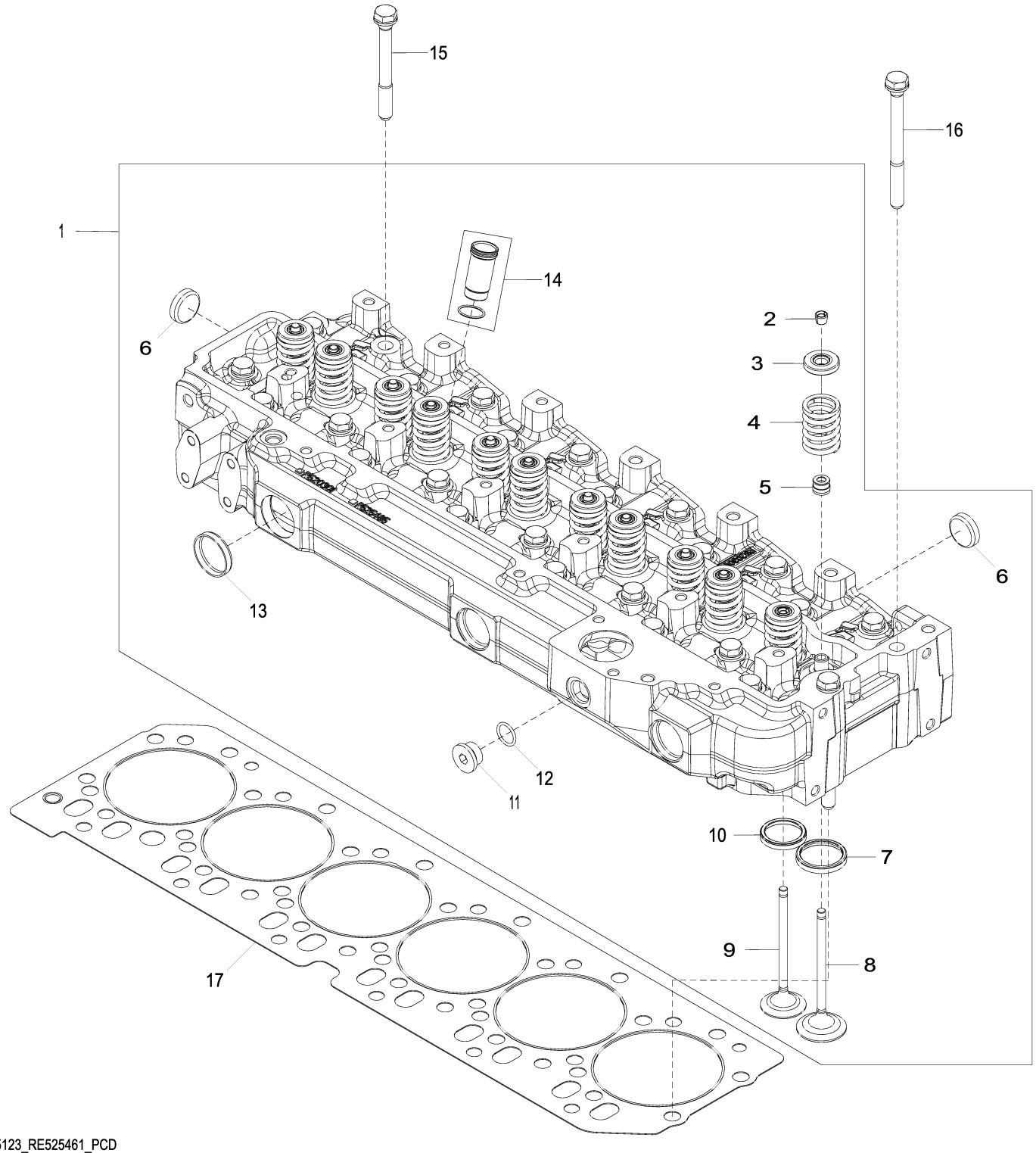

5123_RE525461_PCD

Item	Nº peça	Descrição	Qtde	Nº série motor	Notas
1	RE525456	Cabeçote	1		
	SE501805	Cabeça do cilindro remanuf.	1		REMAN FOR RE525456
2	R91889	RetentoR	24		OD = 11.7 mm
3	RE60005	RotadoR	12		
4	R26125	Mola	12		
5	RE31617	Vedação	12		SUB FOR RE529811
	RE37643	Vedação	12		OS + 0.015 mm
	RE37644	Vedação	12		OS + 0.030 mm
6	CD16284	Plugue	6		OD = 32.6 mm, REAR
7	R98063	Inserto de assento válvula	6		
8	R98062	VálVula de admissão	6		OD STD
	R97490	VálVula de admissão	6		OS + 0.381 mm
	R97491	VálVula de admissão	6		OS + 0.762 mm
9	R90692	VálVula de escape	6		OD STD
	R97492	VálVula de escape	6		OS + 0.381 mm
	R97493	VálVula de escape	6		OS + 0.762 mm
10	R85687	Inserto de assento válvula	6		
11	T58477	Conexão	1		7/8” – 14UNF, ALSO ORDER R26906
12	R26906	Anel o	1		
13	R43409	Plugue	3		
14	RE527456	Luva	6		KIT
15	R85363	Parafuso sextavado	24		12.700 X 112 mm
16	R534091	Parafuso sextavado	2		SUB FOR R502511
17	R116516	Vedação de cilindro	1		

5204 Auxiliary Drive Cover
5204 Couvercle d'entraînement auxiliaire
5204 Tampa do Acionamento Auxiliar
5204 Tapa de mando auxiliar

RE59264PCDD04 A.1

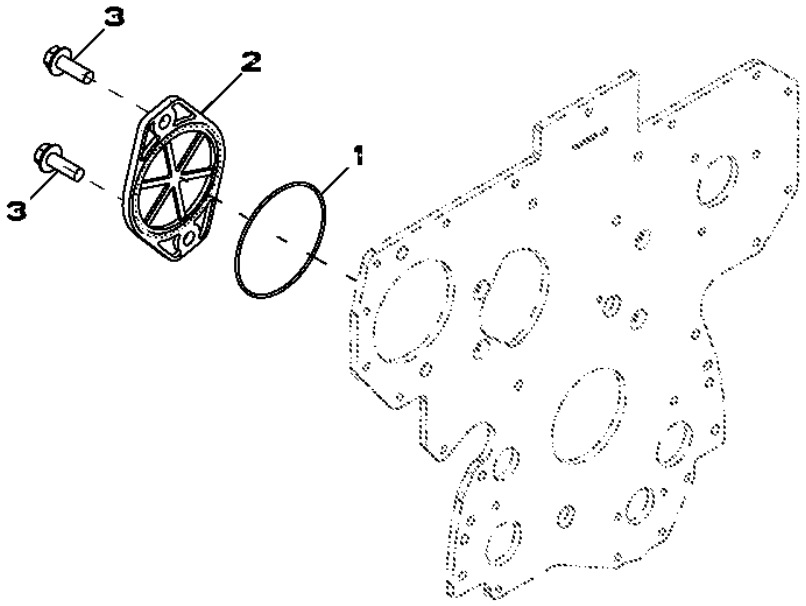

Item	*Nº peça*	*Descrição*	*Qtde*	*Nº série motor*	*Notas*
1	T20758	Anel o	1		
2	R135757	Capa	1		
3	19M7790	Parafuso	2		M12 X 35

5728 Water Pump Inlet
5728 Entrée de pompe à eau
5728 Entrada da Bomba de Água
5728 Entrada de bomba de agua

RE530087PCDA04 A.1

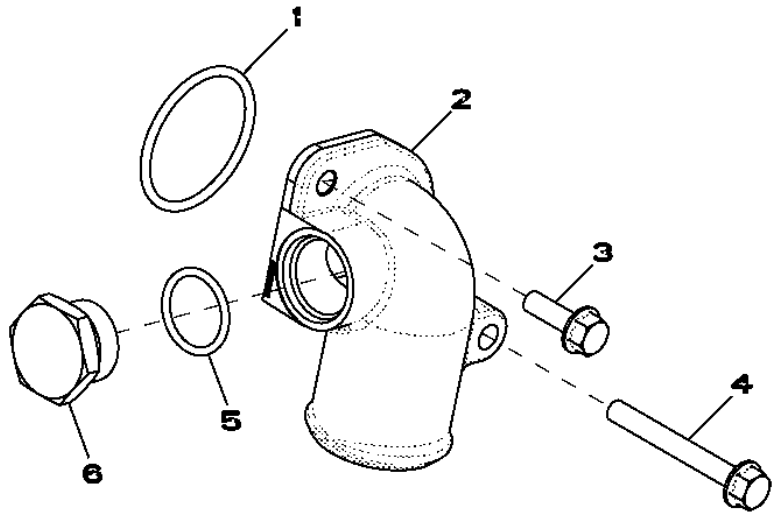

RE530087PCDA04

Item	*Nº peça*	*Descrição*	*Qtde*	*Nº série motor*	*Notas*
1	R89944	Anel o	1		
2	R522686	Conexão em ângulo	1		
3	19M7867	Parafuso	1		M8 X 25
4	19M7802	Parafuso	1		M8 X 65
5	U17409	Anel o	1		
6	R82718	Tampão de dreno	1		

5949 Oil Cooler
5949 Refroidisseur d'huile
5949 Resfriador de Óleo
5949 Enfriador de aceite

RE526618PCDA03 A.1

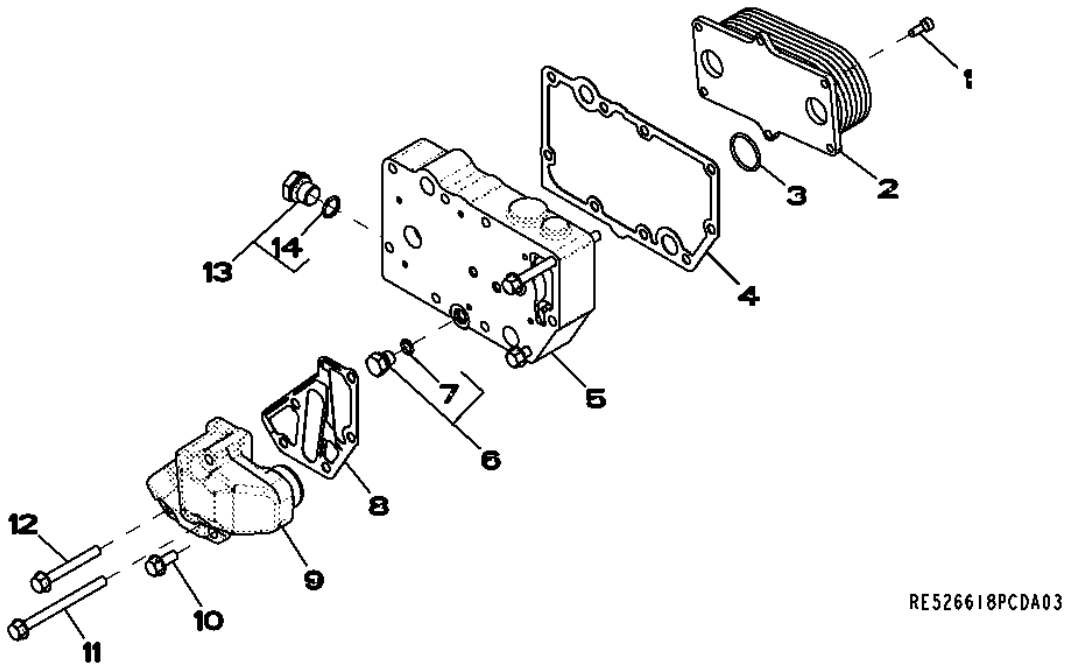

Item	*Nº peça*	*Descrição*	*Qtde*	*Nº série motor*	*Notas*
1	RE67231	Parafuso	6		
2	RE56690	ResfRiadoR de óleo	1		
3	T122075	Anel o	2		
4	R123501	Junta	1		
5	R521037	Carcaça	1		
6	RE46686	Conexão	1		
7	51M7040	Anel o	1		9.300 X 2.200 mm
8	R501428	Junta	1		
9	R502811	Adaptador	1		
10	RE67238	Parafuso	1		
11	19M7970	Parafuso	2		M8 X 100
12	19M7802	Parafuso	2		M8 X 65
13	RE46685	Tampão	1		
14	51M7043	Anel o	1		15.300 X 2.200 mm

62A4 Alternator Brackets
62A4 Supports d'alternateur
62A4 Suportes do Alternador
62A4 Soportes del alternador

62A4_RE531056_PCD A.1

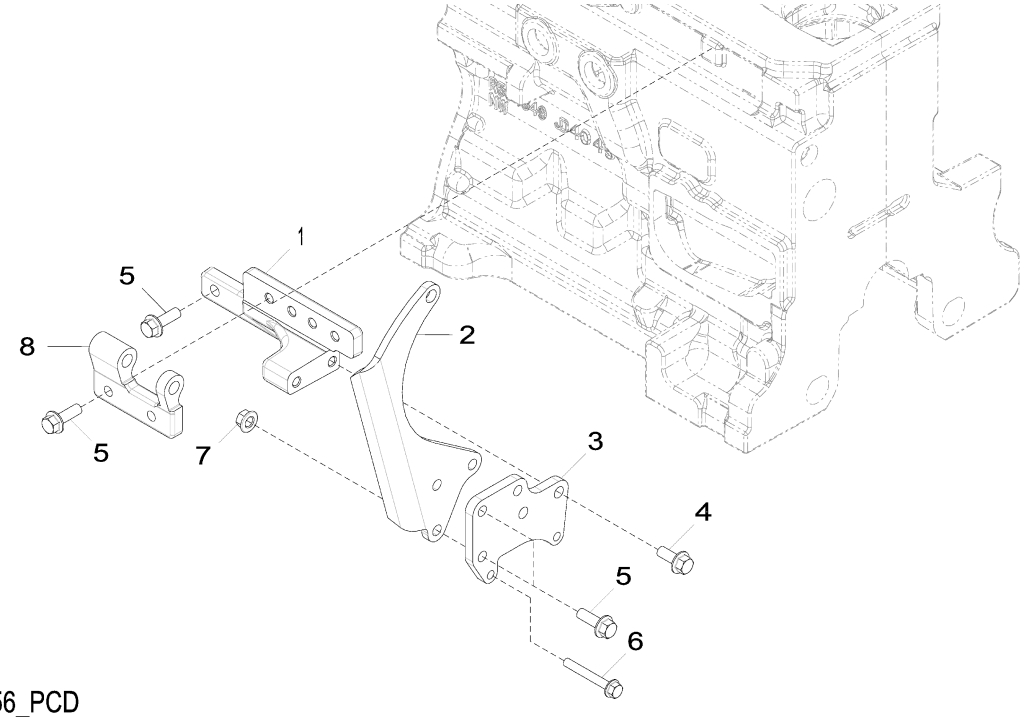

62A4_RE531056_PCD

Item	*Nº peça*	*Descrição*	*Qtde*	*Nº série motor*	*Notas*
1	R529946	Apoio	1		SUB FOR R516584
2	R524235	Correia	1		
3	R516510	Mangueira	1		
4	19M7785	Parafuso	2		M10 X 25
5	19M7786	Parafuso	7		M10 X 30
6	19M7801	Parafuso	2		M8 X 60
7	14M7296	Porca com flange	3		M10
8	R503766	Suporte	1		

63AN Fuel Lines
63AN Conduites d'alimentation
63AN Linhas de Combustível
63AN Tuberías de combustible

RE531157PCDA01 A.1

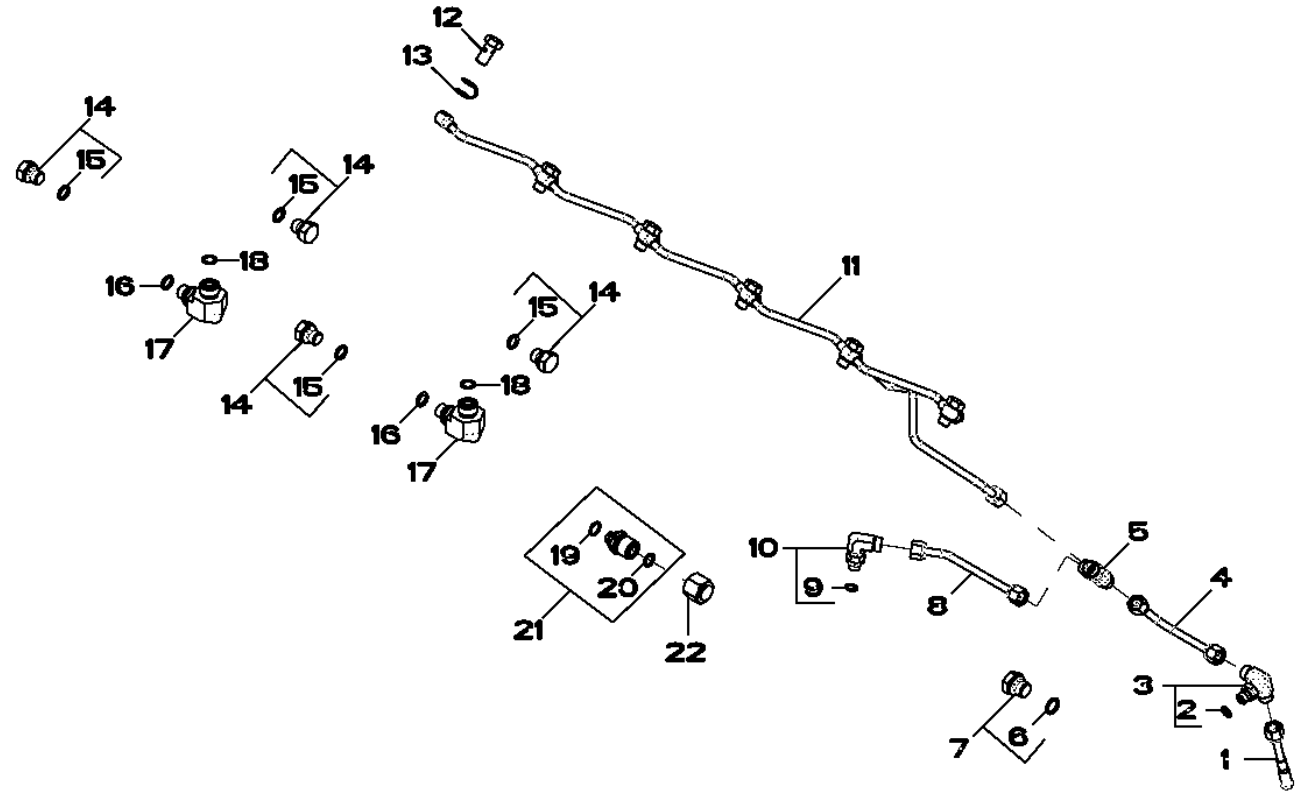

RE531157PCDA01

Item	Nº peça	Descrição	Qtde	Nº série motor	Notas
1	RE67050	Linha de combustivel	1		
2	51M7039	Anel o	1		8.100 X 1.600 mm
3	RE524220	Conexão	1		
4	RE529916	Linha de combustivel	1		
5	R97061	Conexão em t	1		
6	51M7041	Anel o	1		11.300 X 2.200 mm
7	RE46684	Tampão	1		
8	RE523464	Linha de combustivel	1		
9	51M7039	Anel o	1		8.100 X 1.600 mm
10	RE502173	Conexão	1		
11	RE529915	Linha de combustivel	1		
12	38M7009	Parafuso oco	6		
13	R522899	Arruela de vedação	6		
14	RE46686	Conexão	6		
15	51M7040	Anel o	1		9.300 X 2.200 mm
16	51M7040	Anel o	1		9.300 X 2.200 mm
17	38H5022	Conexão em ângulo	1		
18	T77613	Anel o	1		
19	R500271	Anel o	1		
20	T77613	Anel o	1		
21	RE507247	Conexão de mangueira	2		
22	38H1415	Conexão	2		

65WA Turbocharger
65WA Turbocompresseur
65WA Turbocompressor
65WA Turbocompresor

65WA_RE538655_PCD A.3

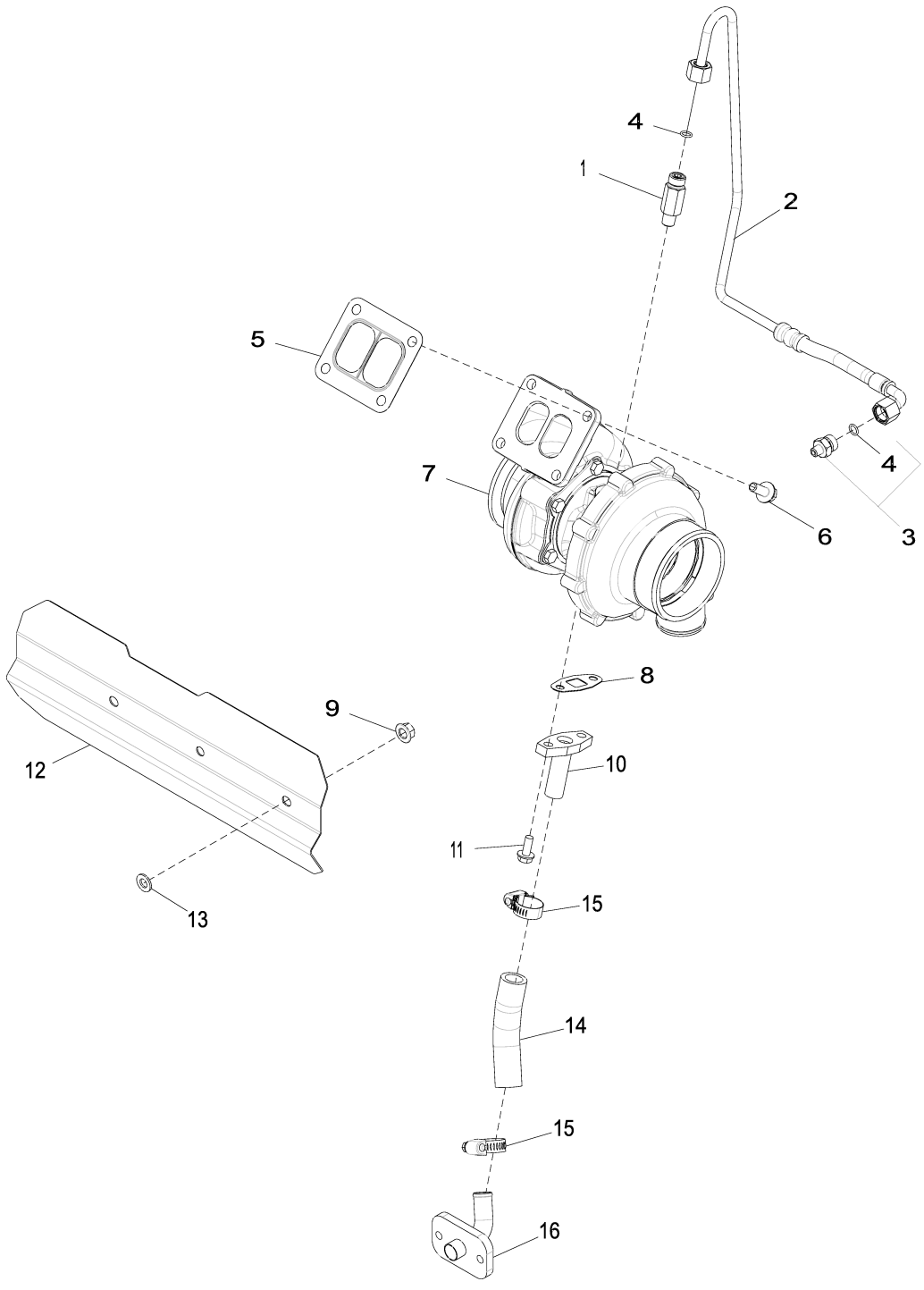

65WA_RE538655_PCD

Item	Nº peça	Descrição	Qtde	Nº série motor	Notas
1	RE518109	Adaptador	1		ALSO ORDER R63548
2	RE538724	Tubulação de óleo	1		
3	RE521531	Adaptador	1		
4	R63548	Anel o	2		
5	R123572	Junta	1		
6	R522679	Parafuso sextavado	4		
7	RE550941	TurboalimenTador	1		SUB FOR RE529464
	SE502192	TurboalimenTador remanufaT.	1		REMAN FOR RE550941 AND RE529464
8	R123570	Junta	1		
9	14M7296	Porca com flange	3		M10
10	RE60003	Tubulação de óleo	1		
11	19M8062	Parafuso	2		M8 X 20
12	R523340	Proteção térmica	1		
13	24M7028	Arruela	3		10.500 X 20 X 2 mm
14	R115575	Mangueira	1		(A)
15	RE65978	Braçadeira	2		
16	RE504845	Tubo de óleo	1		

(A) Cut to length
Couper à la longueur voulue
Cortar no Comprimento
Cortar según se requiera

6698 Water Temperature Sensor
6698 Capteur de température d'eau
6698 Sensor de Temperatura da Água
6698 Transductor, agua

RE500556PCDD02 A.1

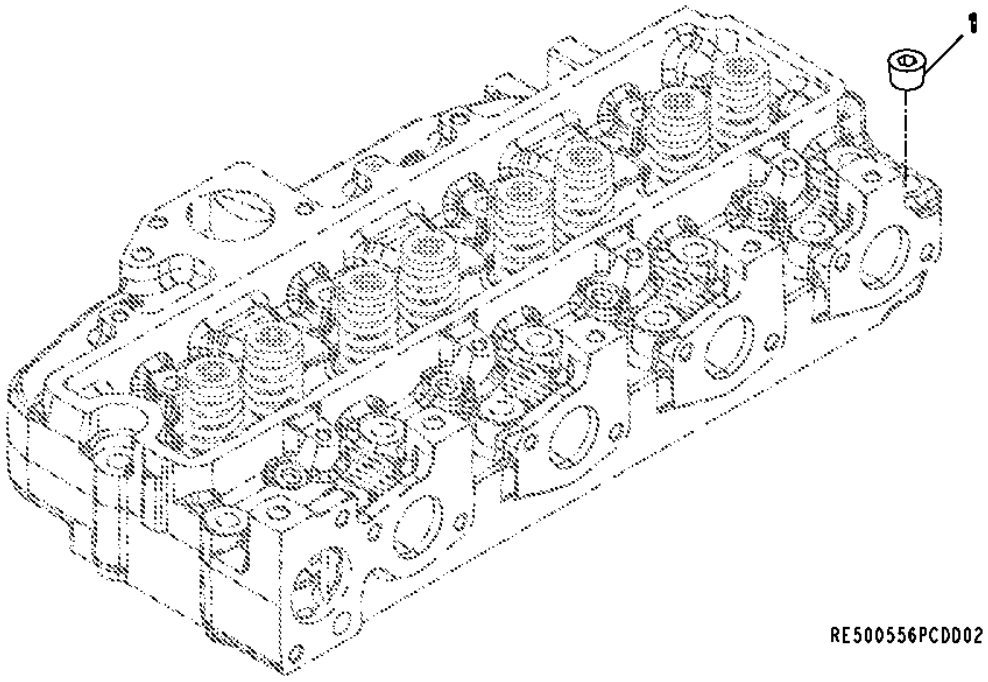

Item	*Nº peça*	*Descrição*	*Qtde*	*Nº série motor*	*Notas*
1	15H584	Tampão	1		1/2"

6764 Engine Sensors
6764 Capteurs du moteur
6764 Sensores do Motor
6764 Sensores de motor

6764_RE545574_PCD A.1

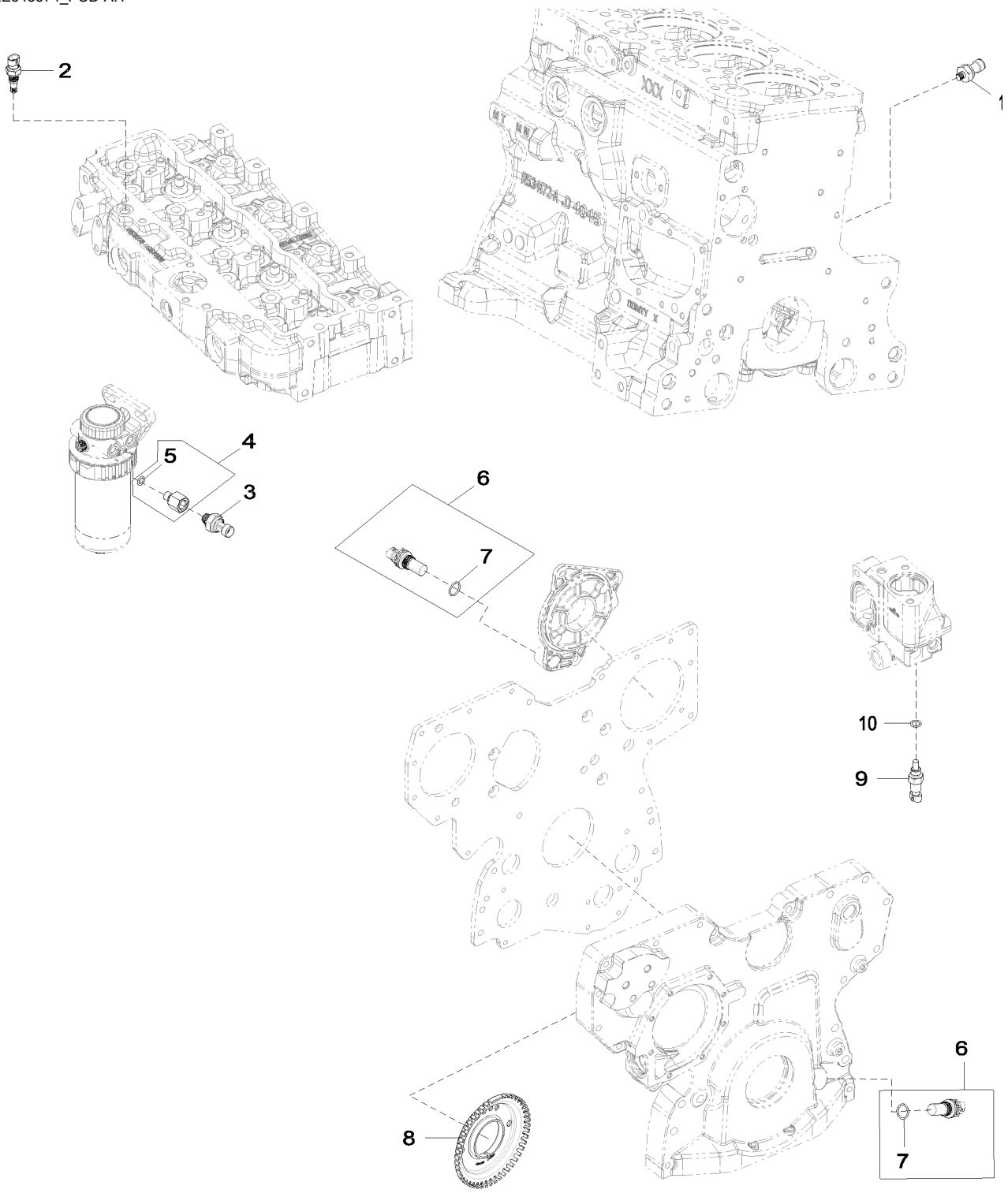

6764_RE545574_PCD

Item	*Nº peça*	*Descrição*	*Qtde*	*Nº série motor*	*Notas*
1	RE167207	SenSor	1		(A)
2	RE525016	Termo-par	1		(B)
3	RE522794	SenSor	1		(C)
4	RE523854	Adaptador	1		
5	51M7040	Anel o	1		9.300 X 2.200 mm
6	RE519144	SenSor	2		(D)
7	51M7044	Anel o	1		17.300 X 2.200 mm
8	R517471	Roda	1		
9	RE52722	SenSor de temperatura	1		(E)
10	51M7041	Anel o	1		11.300 X 2.200 mm

(A) Oil Pressure Sensor
Capteur de pression d'huile
Sensor de Pressão do Óleo
Sensor de presión de aceite

(B) Air Temperature Sensor
Capteur de température d'air
Sensor de Temperatura do Ar
Sensor de temperatura de aire

(C) Fuel Pressure Sensor
Capteur de pression du carburant
Sensor de Pressão do Combustível
Sensor de presión de combustible

(D) Magnetic Pick Up Sensor
Capteur magnétique
Sensor do Captador Magnético
Sensor de captador magnético

(E) Coolant Temperature Sensor
Capteur de température du liquide de refroidissement
Sensor da Temperatura do Líquido de Arrefecimento
Sensor de temperatura del refrigerante

8192 Primary Fuel Filter
8192 Filtre à carburant primaire
8192 Filtro Primário do Combustível
8192 Filtro primario de combustible

RE532255PCDB02 A.1

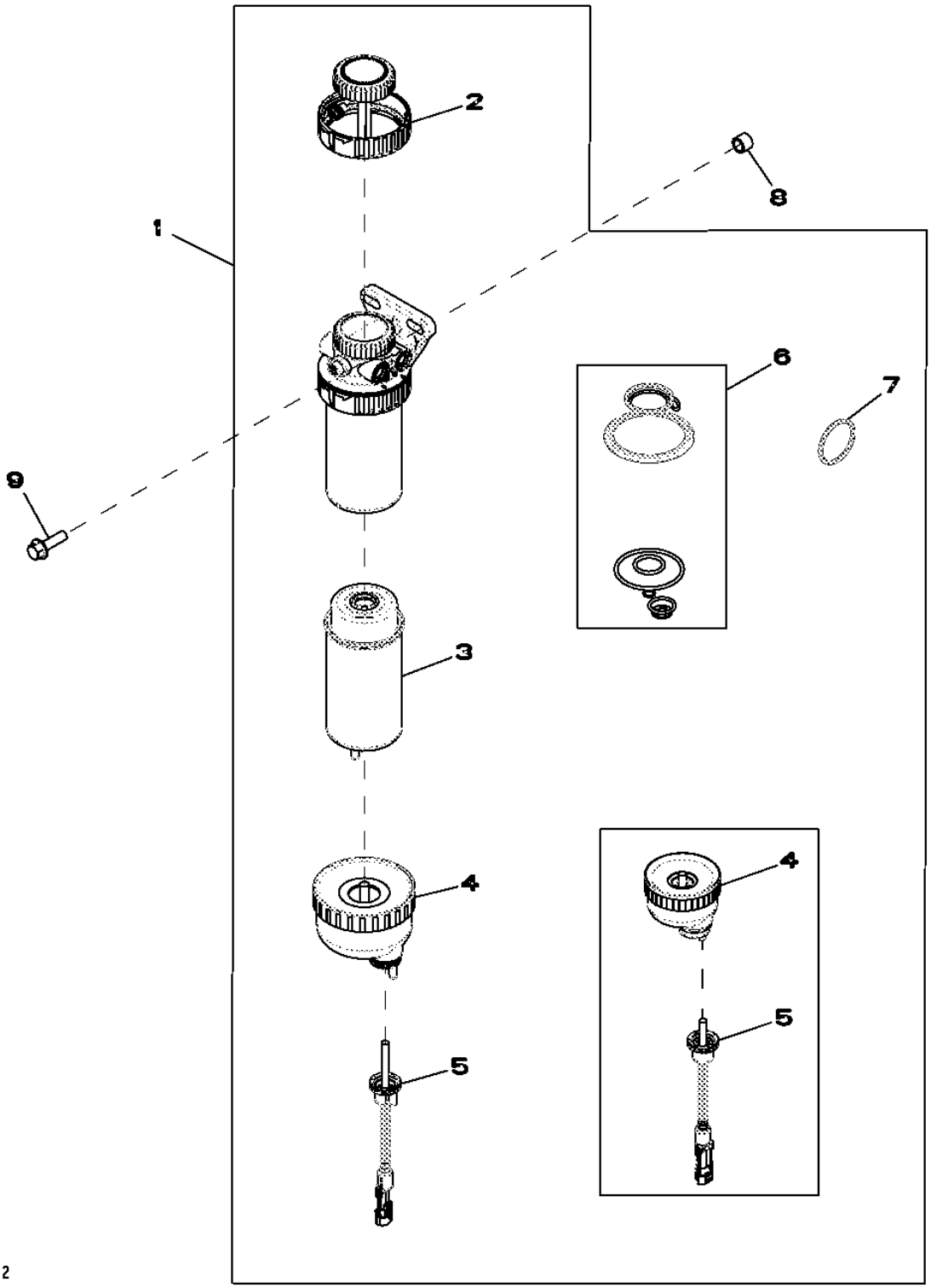

Item	Nº peça	Descrição	Qtde	Nº série motor	Notas
1	RE540392	Filtro	1		(Sub For RE529641, This Application)
2	RE526834	Kit do filtro	1		
3	RE529643	Elemento de filtro	1		
4	RE51650	Copo de sedimentação	1		(Use With RE519696) (Included In RE529641)
	RE540438	Copo de sedimentação	1		(Use With RE540439) (Included In RE540392)
5	RE519696	SenSor	1		(Use With RE51650) (Included In RE529641)
	RE540439	SenSor	1		(Use With RE540438) (Included In RE540392)
6	RE516553	Kit retentor	1		
7	RE516512	Kit - anel o	1		
8	28H1884	Espaçador	1		0.493" X 0.675" X 1/2"
9	19M7835	Parafuso	1		M10 X 35

84FK Engine Wiring Harness Hardware
84FK Boulonnerie de faisceau moteur
84FK Peças de Fixação do Chicote Elétrico do Motor
84FK Tornillería de grupo de cables de motor

84FK_RE559075_PCD B.1

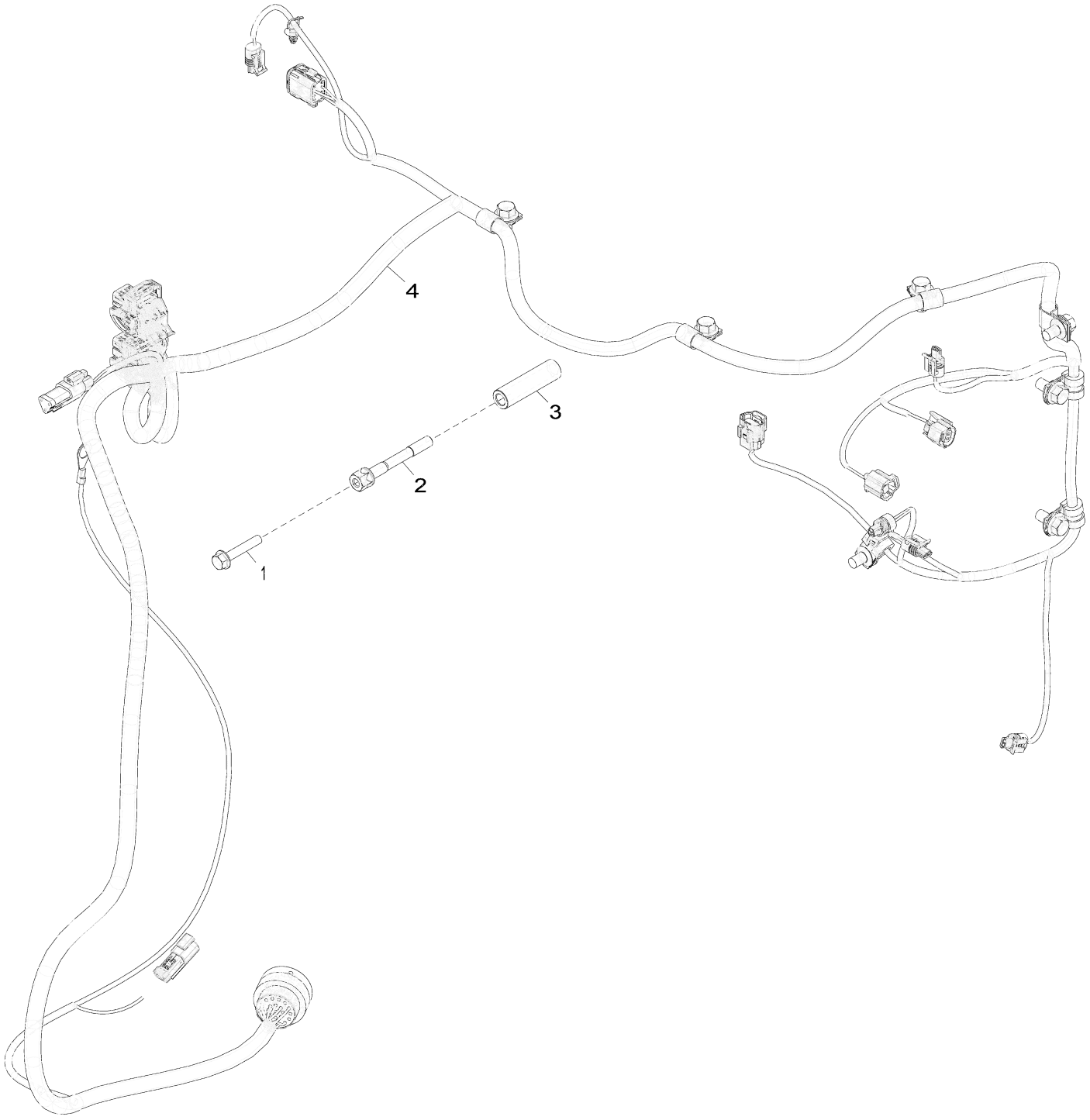

84FK_RE559075_PCD

Item	Nº peça	Descrição	Qtde	Nº série motor	Notas
1	19M7799	Parafuso	1		M8 X 45
2	R521458	Parafuso	1		
3	R520632	Espaçador	1		
4	AT426796	Chicote	1		

8718 Belt Tensioner
8718 Tendeur de courroie
8718 Tensionador da Correia
8718 Tensor de correa

8718_re517336_pcd B.2

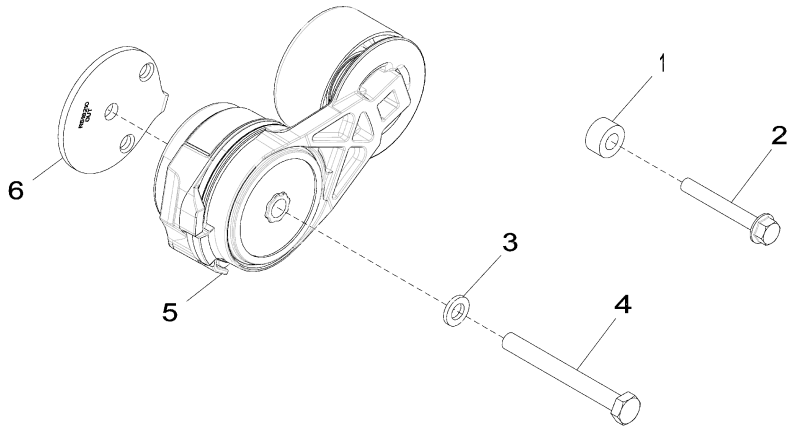

8718_RE517336_PCD

Item	*Nº peça*	*Descrição*	*Qtde*	*Nº série motor*	*Notas*
1	CD14689	Espaçador	1		
2	19M7801	Parafuso	1		M8 X 60
3	24M7106	Arruela	1		10 X 18 X 2.500 mm
4	19M8183	Parafuso sextavado	1		M10 X 90
5	RE548027	Tensionador de correia	1		SUB FOR RE518097
6	R518210	Espaçador	1		

8875 Engine Oil Filter
8875 Filtre à huile moteur
8875 Filtro do Óleo do Motor
8875 Filtro de aceite de motor

RE528763PCDB02 A.1

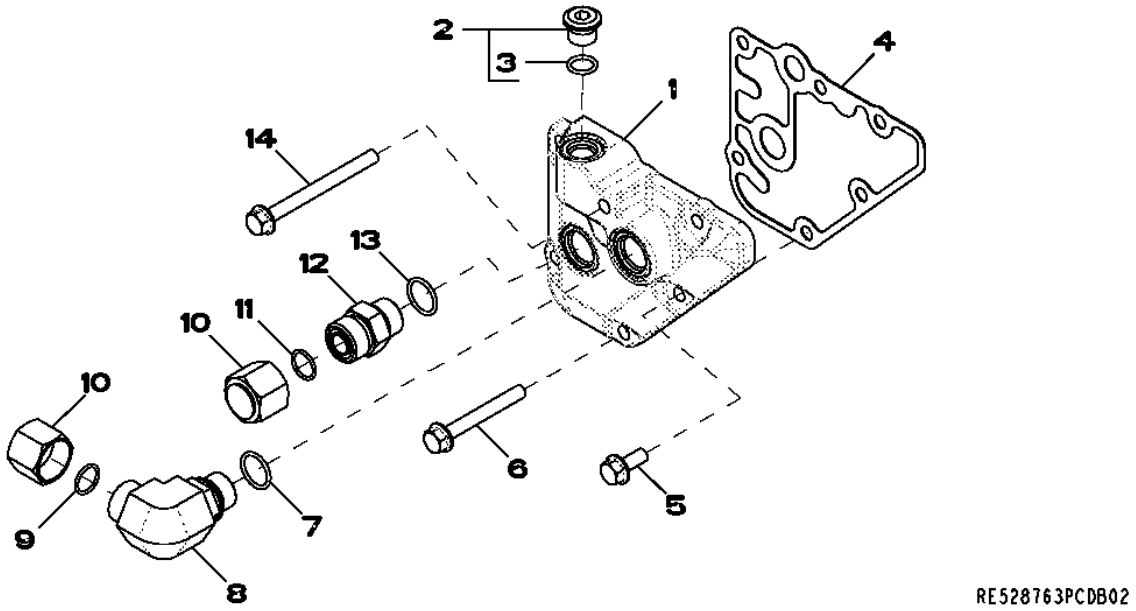

Item	*Nº peça*	*Descrição*	*Qtde*	*Nº série motor*	*Notas*
1	R518455	Adaptador	1		
2	RE52242	Tampão de dreno	1		
3	51M7042	Anel o	1		13.300 X 2.200 mm
4	R123525	Junta	1		
5	RE67238	Parafuso	1		(A)
6	19M7802	Parafuso	4		M8 X 65
7	51M7045	Anel o	1		19.300 X 2.200 mm
8	38H5018	Conexão em ângulo	1		
9	T77932	Anel o	1		
10	38H1417	Conexão	2		
11	T77932	Anel o	1		
12	38H5004	Adaptador	1		
13	51M7045	Anel o	1		19.300 X 2.200 mm
14	19M7913	Parafuso	1		M8 X 90

(A) With Pre Applied Sealant
Avec produit d'étanchéité préappliqué
Com Vedante Pré-aplicado
Con pasta selladora preaplicada

9801 Lift Straps
9801 Oeillets de levage
9801 Tirantes de Elevação
9801 Cintas de elevación

9801_RE53353_PCD A.1

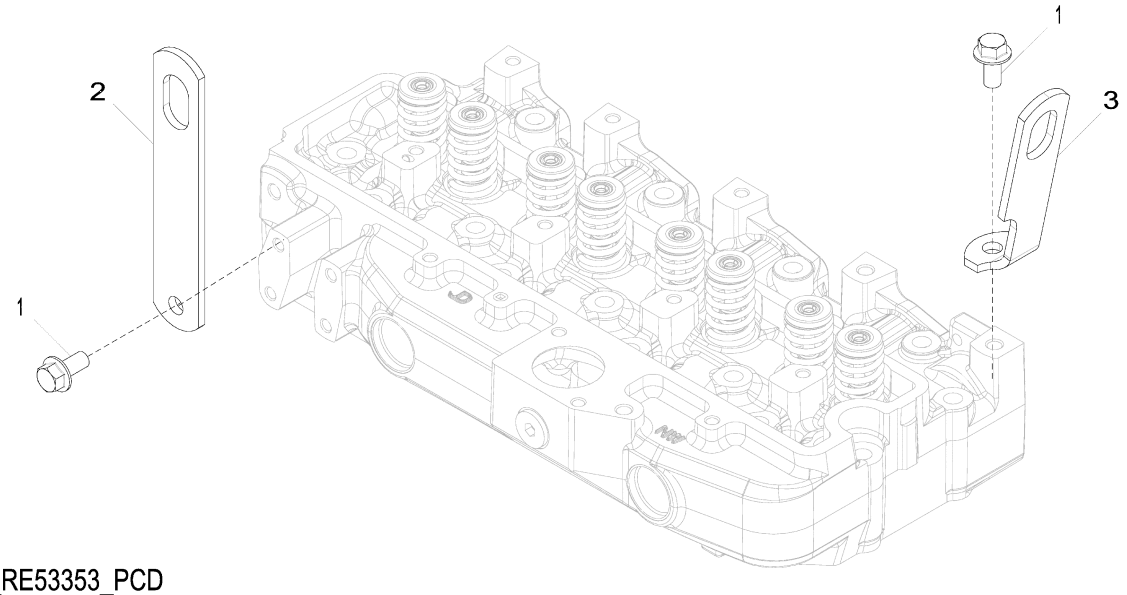

9801_RE53353_PCD

Item	*Nº peça*	*Descrição*	*Qtde*	*Nº série motor*	*Notas*
1	19M7788	Parafuso	2		M12 X 25
2	R502329	Correia	1		REAR
3	R502175	Correia	1		FRONT

9901 Short Block Assembly
9901 Bloc moteur embielle
9901 Conjunto do Bloco Curto
9901 Conjunto de bloque corto

9901_RE540105_PCD A.1

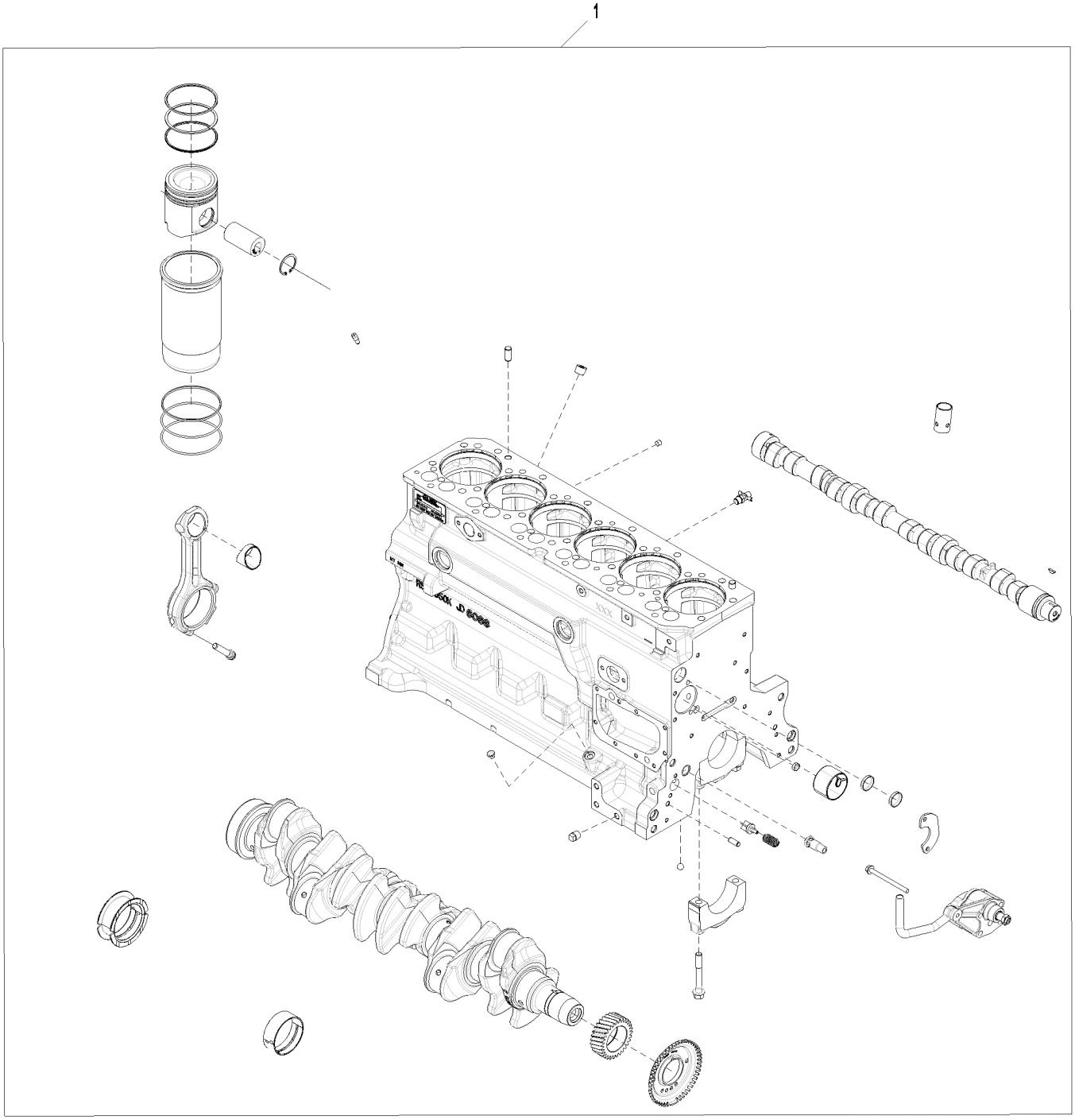

9901_RE540105_PCD

Item	*Nº peça*	*Descrição*	*Qtde*	*Nº série motor*	*Notas*
1	RE532651	Bloco de cil.c/peças móveis	1		SUB FOR RE540105

9901 Replacement Engine
9901 Moteur de rechange
9901 Motor de Reposição
9901 Motor de recambio

RGP15061 A.1

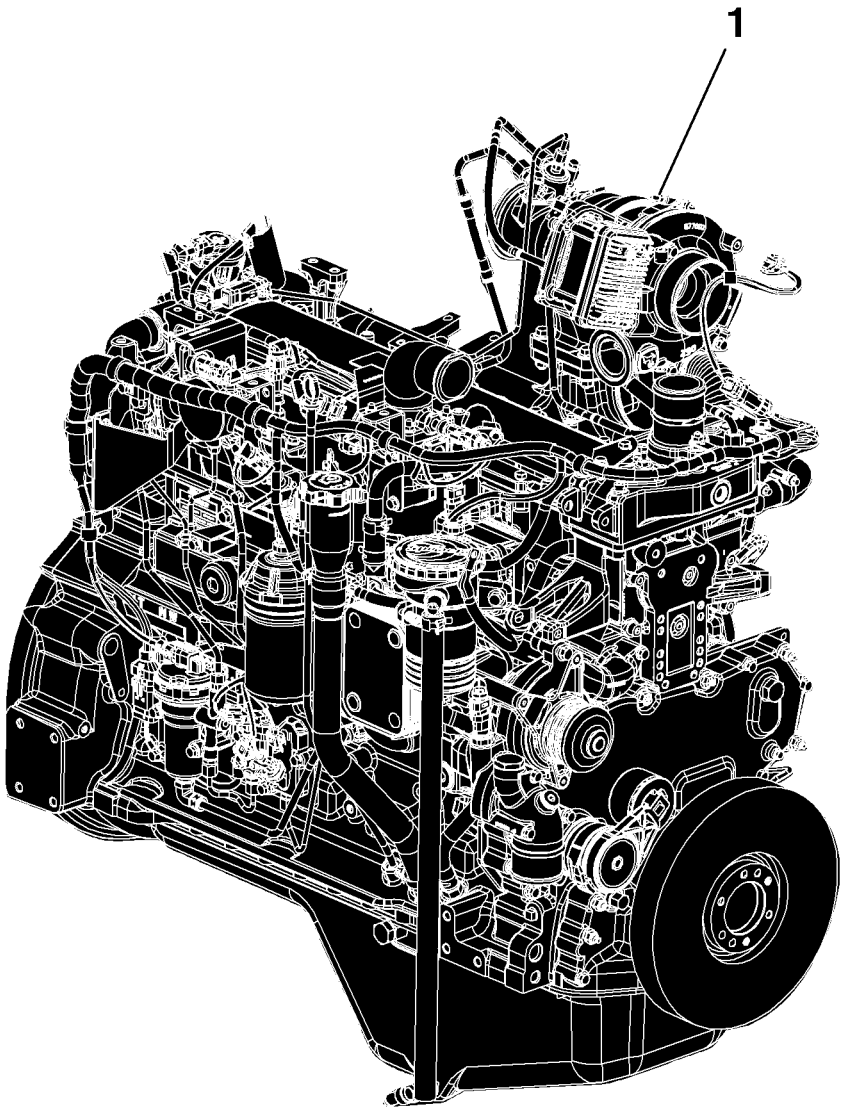

RGP15061

Item	*Nº peça*	*Descrição*	*Qtde*	*Nº série motor*	*Notas*
1	PE11376	Motor a diesel	1		(A) (B) 6068HT105

(A) May Not Be as Illustrated
Peut ne pas ressembler à l'image
Pode Não Ser Conforme Ilustrado
Puede diferir de la ilustración

(B) IT4
IT4
IT4
IT4

Sectional Pictorial Index
Index d'illustrations par sections.
Índice pictórico por seção
Índice de ilustraciones por secciones

RGP18158 A.1

6068HT111-RE570112

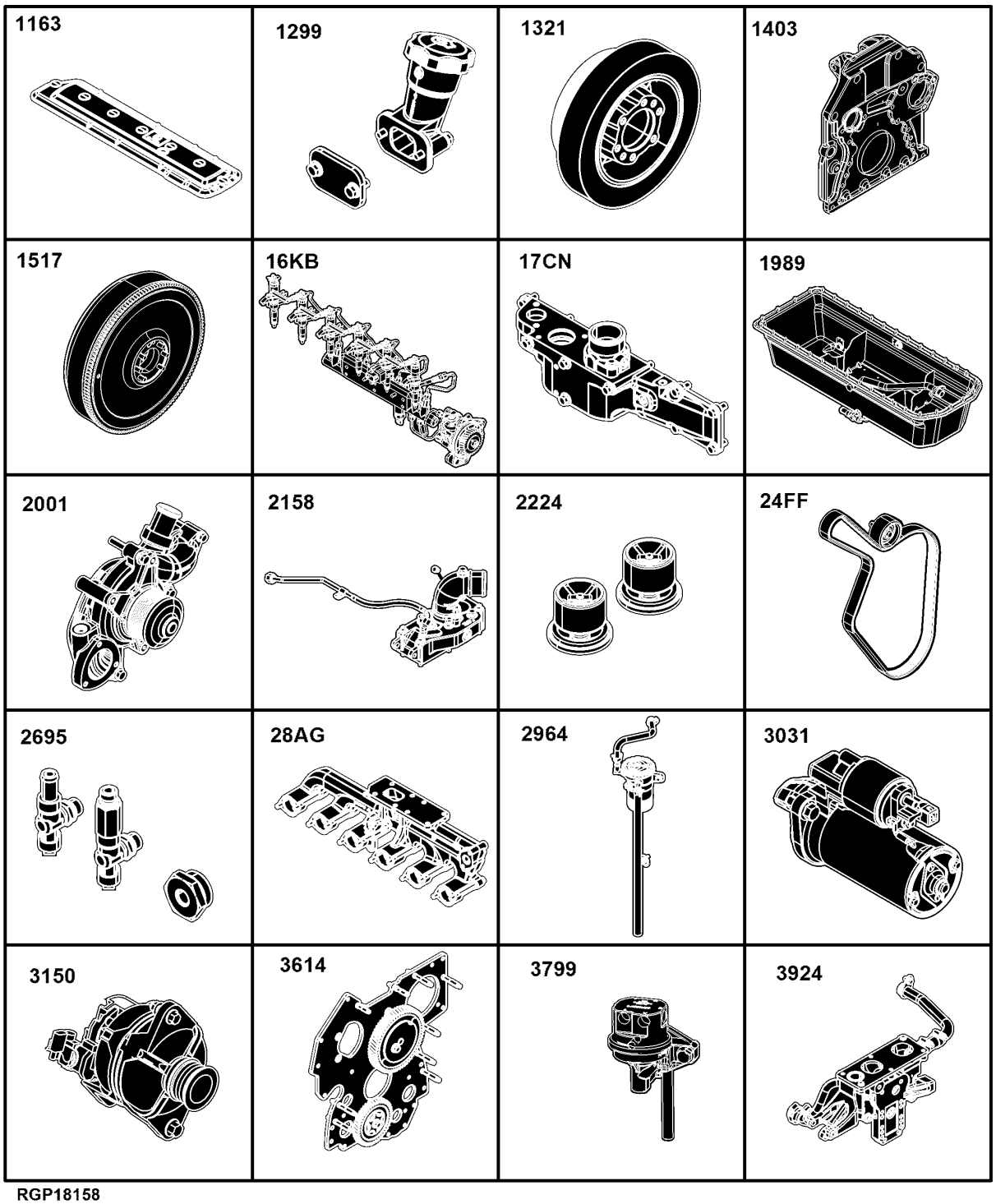

RGP18158

1163- 542
1299- 544
1321- 546
1403- 548
1517- 550
16KB- 552
17cn- 554
17CN- 554
1989- 556
2001- 558
2158- 560
2224- 562
24FF- 564
2695- 566
28AG- 568
2964- 570
3031- 572
3614- 576
3799- 578
3924- 580

Sectional Pictorial Index
Index d'illustrations par sections.
Índice pictórico por seção
Índice de ilustraciones por secciones

RGP18159 A.1

6068HT111-RE570112

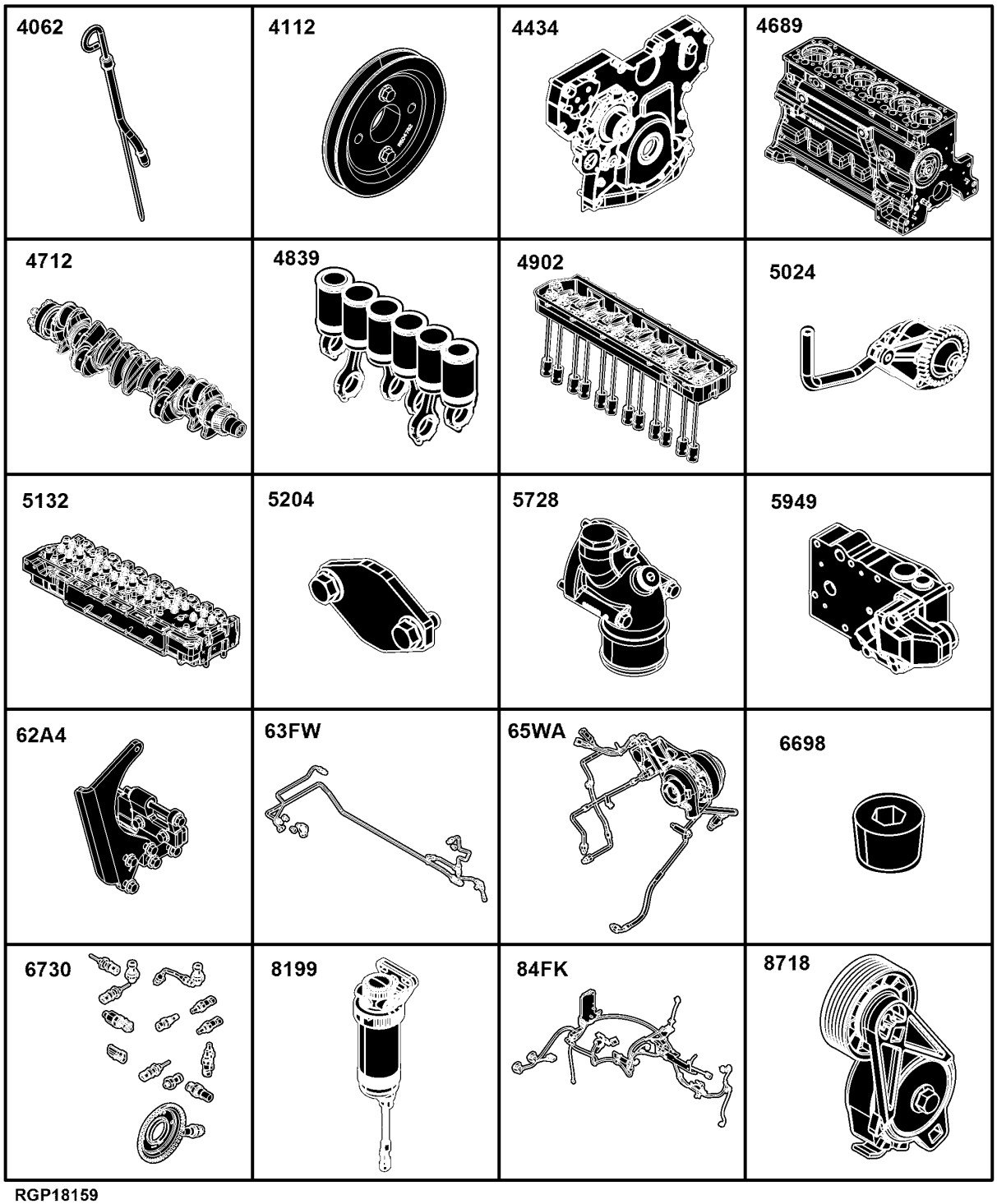

RGP18159

4062- 582
4112- 583
4434- 584
4689- 586
4712- 588
4839- 590
4902- 592
5024- 594
5132- 596
5204- 598
5728- 600
5949- 602
62A4- 604
63FW- 606
65WA- 608
84FK- 616
8699- 618
8718- 620

Sectional Pictorial Index
Index d'illustrations par sections.
Índice pictórico por seção
Índice de ilustraciones por secciones

8875- 622
9801- 624

RGP18160 A.1

6068HT111-RE570112

8875 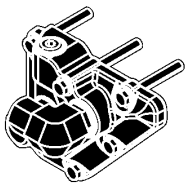	**9801** 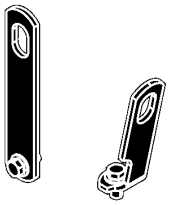		

RGP18160

1163 Valve Cover
1163 Cache-soupapes
1163 Tampa da Válvula
1163 Tapa de válvulas

1163_RE531386_PCD A.2

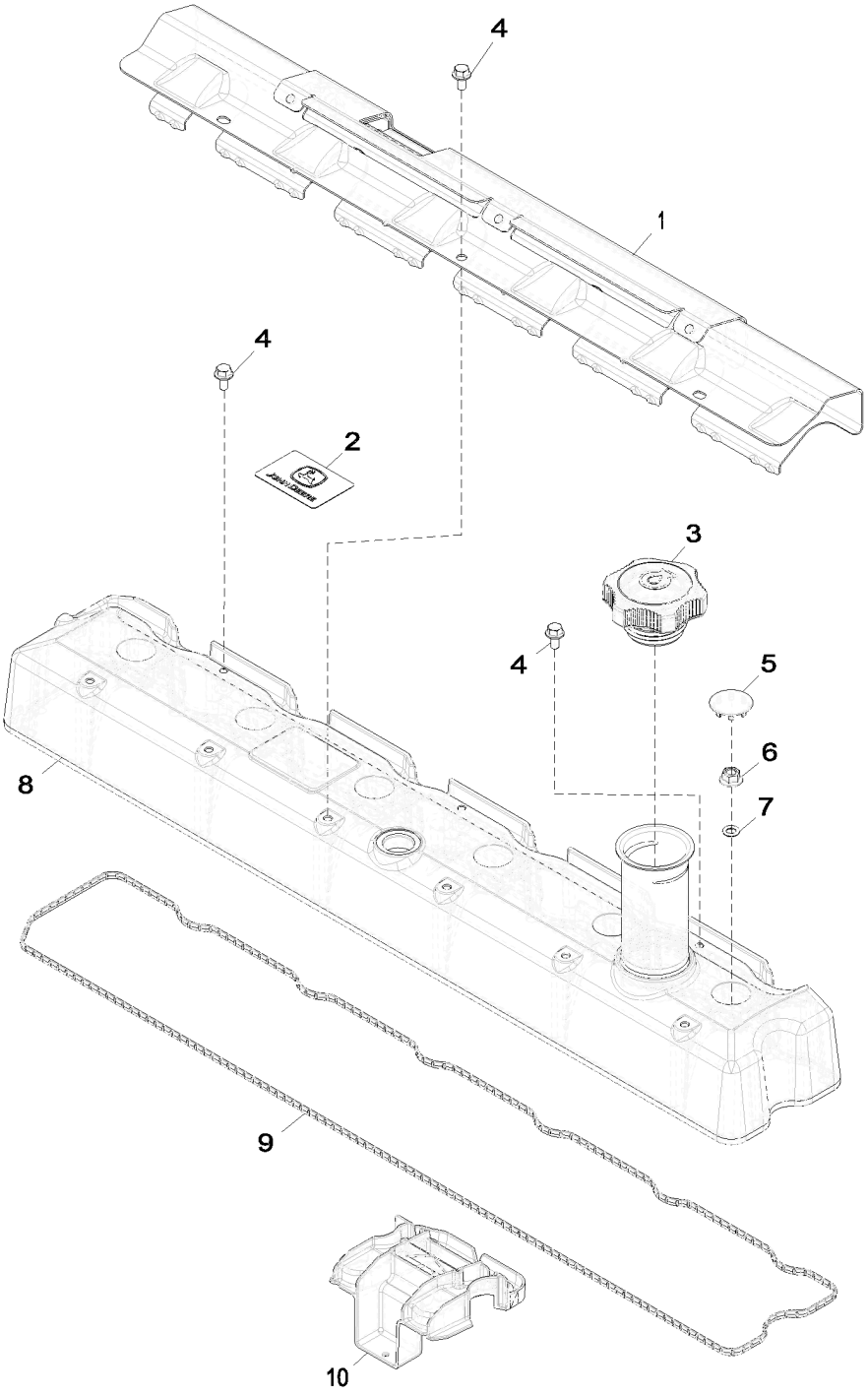

1163_RE531386_PCD

Item	Nº peça	Descrição	Qtde	Nº série motor	Notas
1	R522410	Proteção térmica	1		
2	R521401	EmblÊma	1		
3	RE535517	Tampa do abasTecimenTo	1		
4	RE527858	Parafuso	3		
5	H23125	Plugue	6		
6	R123574	Porca	6		
7	R123575	Anel o	6		
8	RE531383	Tampa de válvula	1		
9	R524469	Junta	1		
10	RE528742	Defletor	1		

1299 Oil Filler Neck Cover
1299 Couvercle de goulotte de remplissage d'huile
1299 Tampa do Gargalo de Abastecimento de Óleo
1299 Cubierta de cuello de llenado de aceite

1299_RE57761_PCD A.2

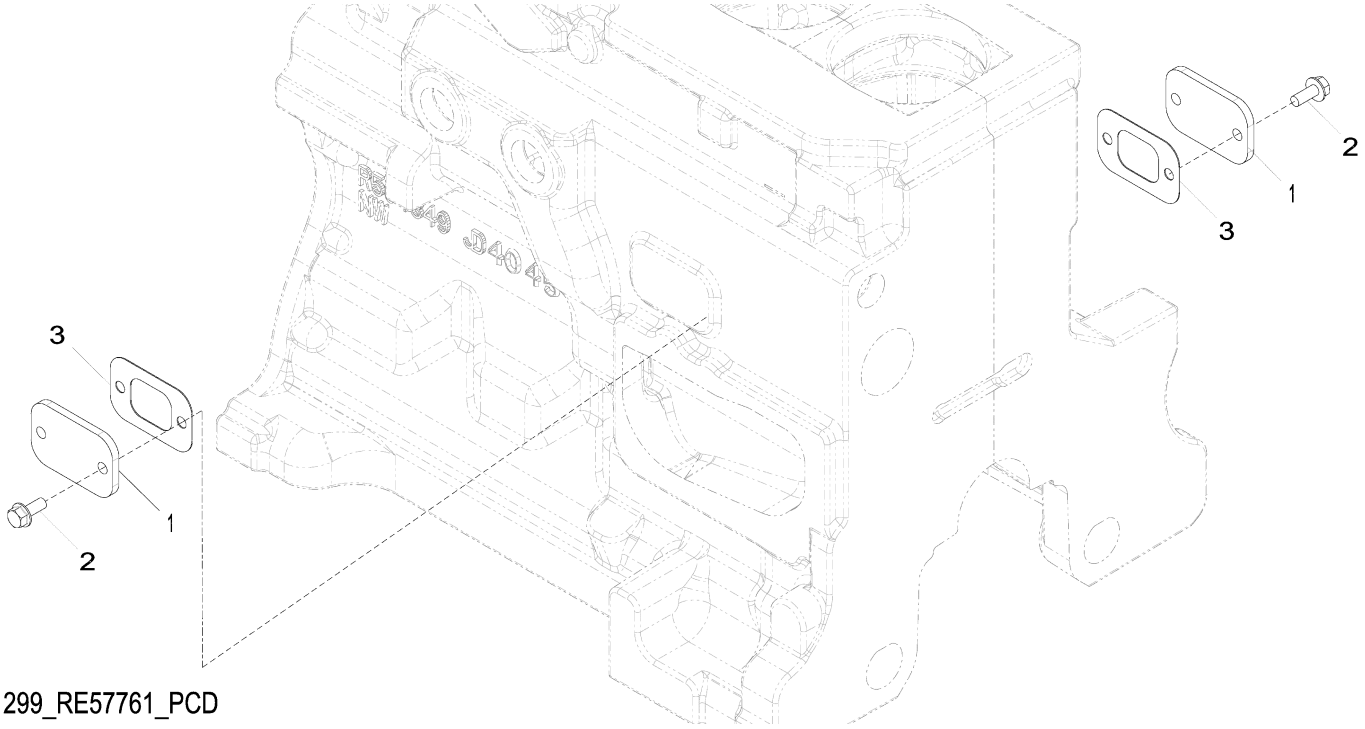

1299_RE57761_PCD

Item	*Nº peça*	*Descrição*	*Qtde*	*Nº série motor*	*Notas*
1	R116296	Capa	2		
2	RE67238	Parafuso	4		(A)
3	R136495	Junta	2		

(A) Threads With Pre-Applied Sealant
Filetages avec produit d'étanchéité préappliqué
Roscas com Vedante Pré-aplicado
Roscas con pasta selladora preaplicada

1321 Pulley
1321 Poulie
1321 Polia
1321 Polea

1321_RE508855_PCD A.1

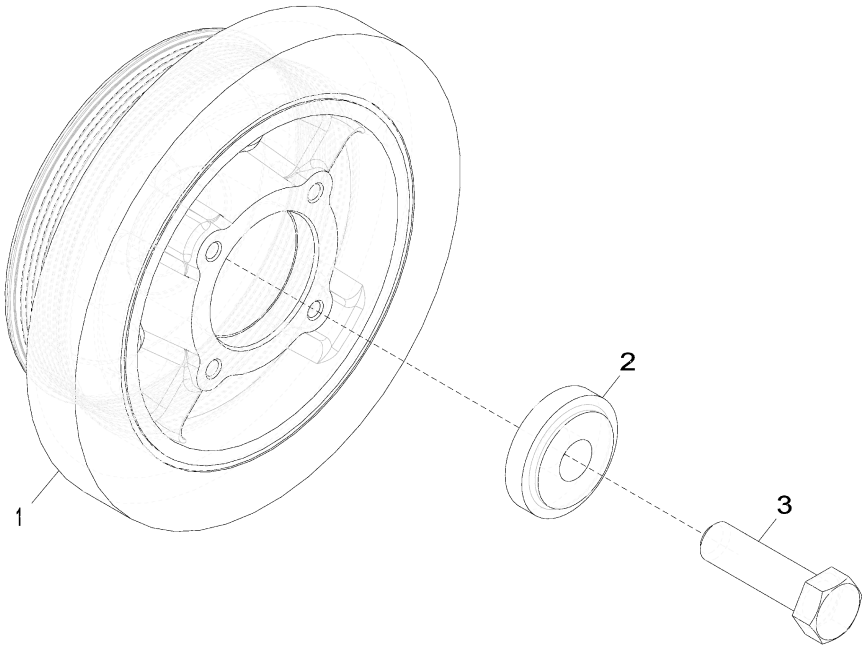

1321_RE508855_PCD

Item	*Nº peça*	*Descrição*	*Qtde*	*Nº série motor*	*Notas*
1	RE505939	Polia	1		
2	R517237	Bucha	1		
3	R516648	Parafuso sextavado	1		

1403 Flywheel Housing
1403 Carter de volant-moteur
1403 Cobertura do volante do motor
1403 Caja de volante

1403_RE59342_PCD A.1

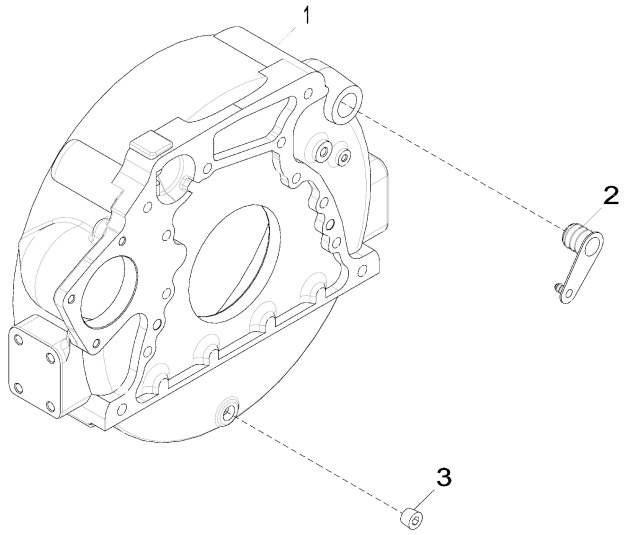

1403_RE59342_PCD

Item	*Nº peça*	*Descrição*	*Qtde*	*Nº série motor*	*Notas*
1	R503444	Carcaça	1		
2	R131768	Plugue	1		
3	15H584	Tampão	1		1/2"

1517 Flywheel
1517 Volant-moteur
1517 Volante do Motor
1517 Volante

1517_RE66748_PCD A.1

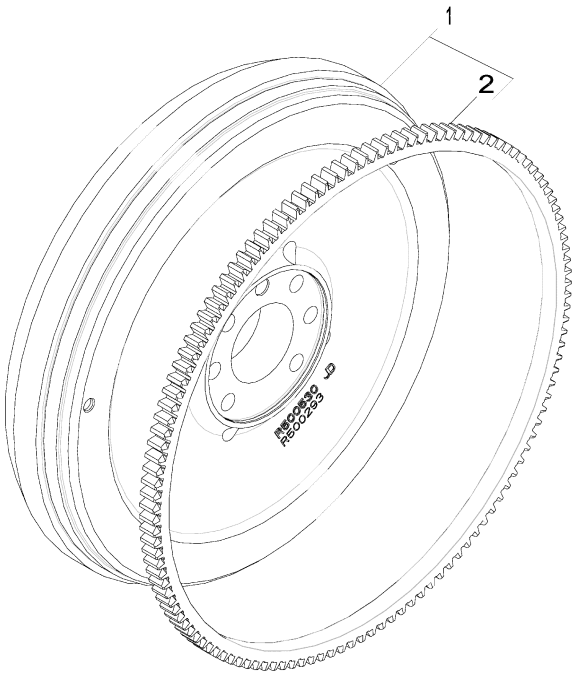

1517_RE66748_PCD

Item	*Nº peça*	*Descrição*	*Qtde*	*Nº série motor*	*Notas*
1	RE500527	Volante	1		
2	R28811	Coroa	1		

16KB Fuel Injection Pump
16KB Pompe d'injection
16KB Bomba de Injeção de Combustível
16KB Bomba de inyección

16KB_RE557634_PCD B.4

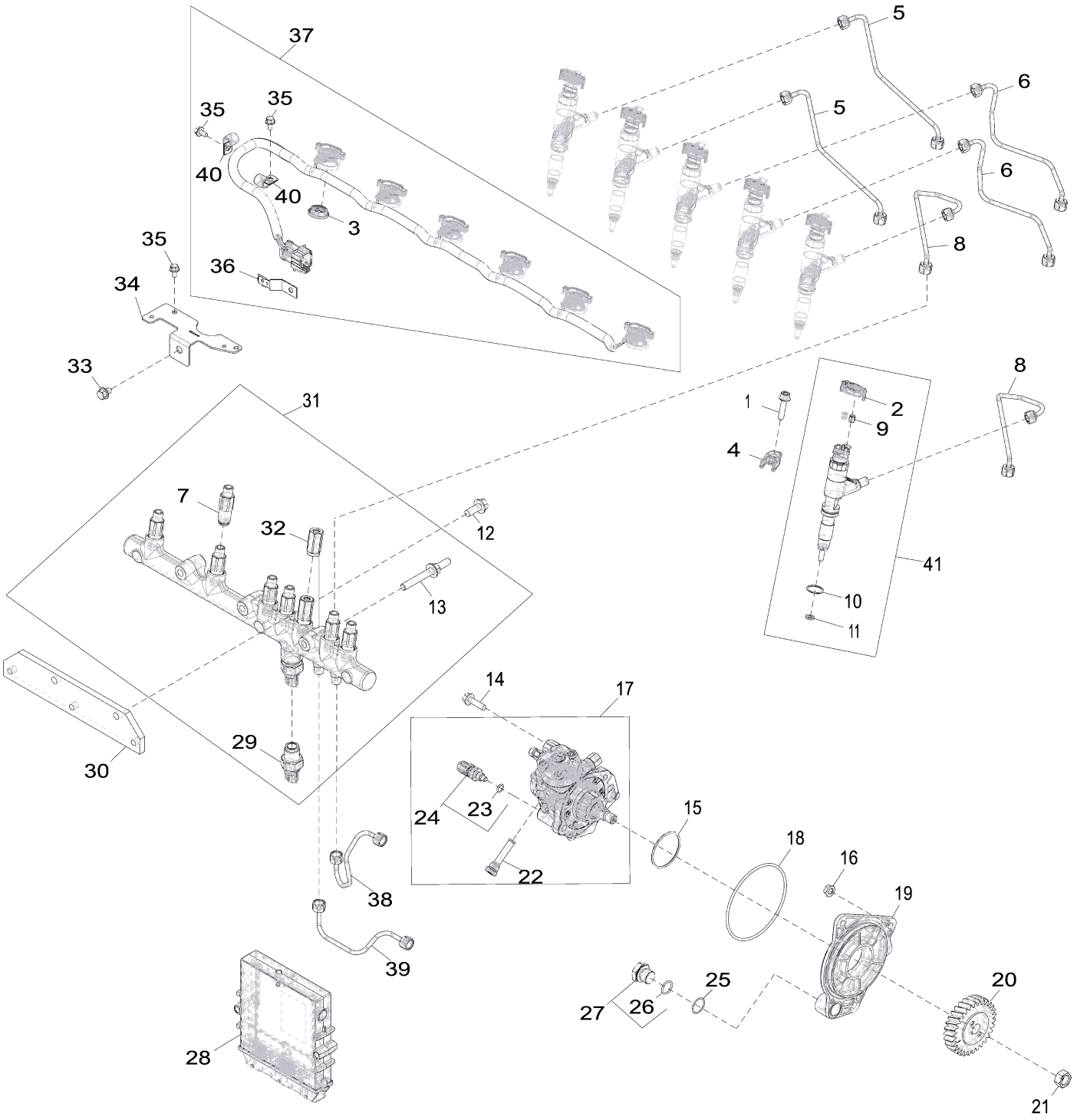

16KB_RE557634_PCD

Item	Nº peça	Descrição	Qtde	Nº série motor	Notas
1	RE528096	Parafuso c/arruela	6		
2	RE528588	Tampa de conecTor eléTrico	6		
3	R522630	Vedação	1		
4	R520813	Braçadeira	6		
5	RE526694	Linha de combustivel	2		
6	RE526693	Linha de combustivel	2		
7	RE515636	Limitador	6		
8	RE526692	Linha de combustivel	2		
9	R134920	Porca	12		
10	R516647	Anel o	6		
11	R523499	Arruela	6		
12	19M7785	Parafuso	2		M10 X 25
13	R529168	Pino	3		
14	19M7868	Parafuso	2		M8 X 30
15	R516125	Anel o	1		
16	14M7298	Porca com flange	3		M8
17	RE507959	Bombainjetora combustível	1		
18	R55453	Anel o	1		
19	R504577	Adaptador	1		
20	R502541	EngrEnagem	1		
21	R91360	Porca	1		
22	RE516999	Peneira	1		
23	R524234	Anel o	1		
24	RE516336	SenSor temperatura combuStí	1		
25	R116031	Anel o	1		
26	51M7044	Anel o	1		17.300 X 2.200 mm
27	RE517370	Conexão	1		
28	RE526588	Controle eletrôn. do motor	1		
29	RE520930	SenSor	1		
30	R504239	Apoio	1		
31	RE522596	Trilho	1		
32	RE516335	VálVula de alíVio de press.	1		
33	RE524730	Parafuso sextavado	1		
34	R523048	Apoio	1		
35	RE527858	Parafuso	4		
36	R520930	Apoio	1		
37	RE528609	Chicote	1		
38	RE544262	Linha de combustivel	1		
39	RE544263	Linha de combustivel	1		
40	AH80916	Presilha	2		
41	RE546784	Kit do bocal	6		

17CN Intake Manifold
17CN Collecteur d'admission
17CN Coletor de Admissão
17CN Colector de admisión

17CN_RE531050_PCD A.1

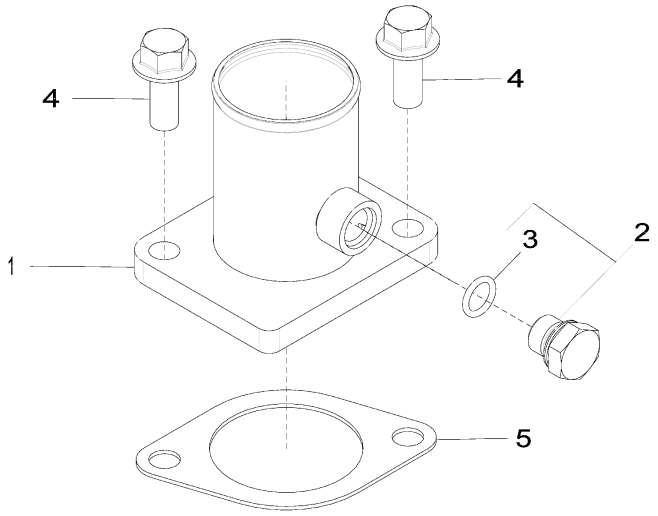

17CN_RE531050_PCD

Item	*Nº peça*	*Descrição*	*Qtde*	*Nº série motor*	*Notas*
1	RE508742	Admissão de ar	1		
2	RE46684	Tampão	1		
3	51M7041	Anel o	1		11.300 X 2.200 mm
4	19M7785	Parafuso	2		M10 X 25
5	R81275	Junta	1		

1989 Oil Pan
1989 Carter d'huile
1989 Bandeja de Óleo
1989 Cárter

1989_RE515829_PCD A.1

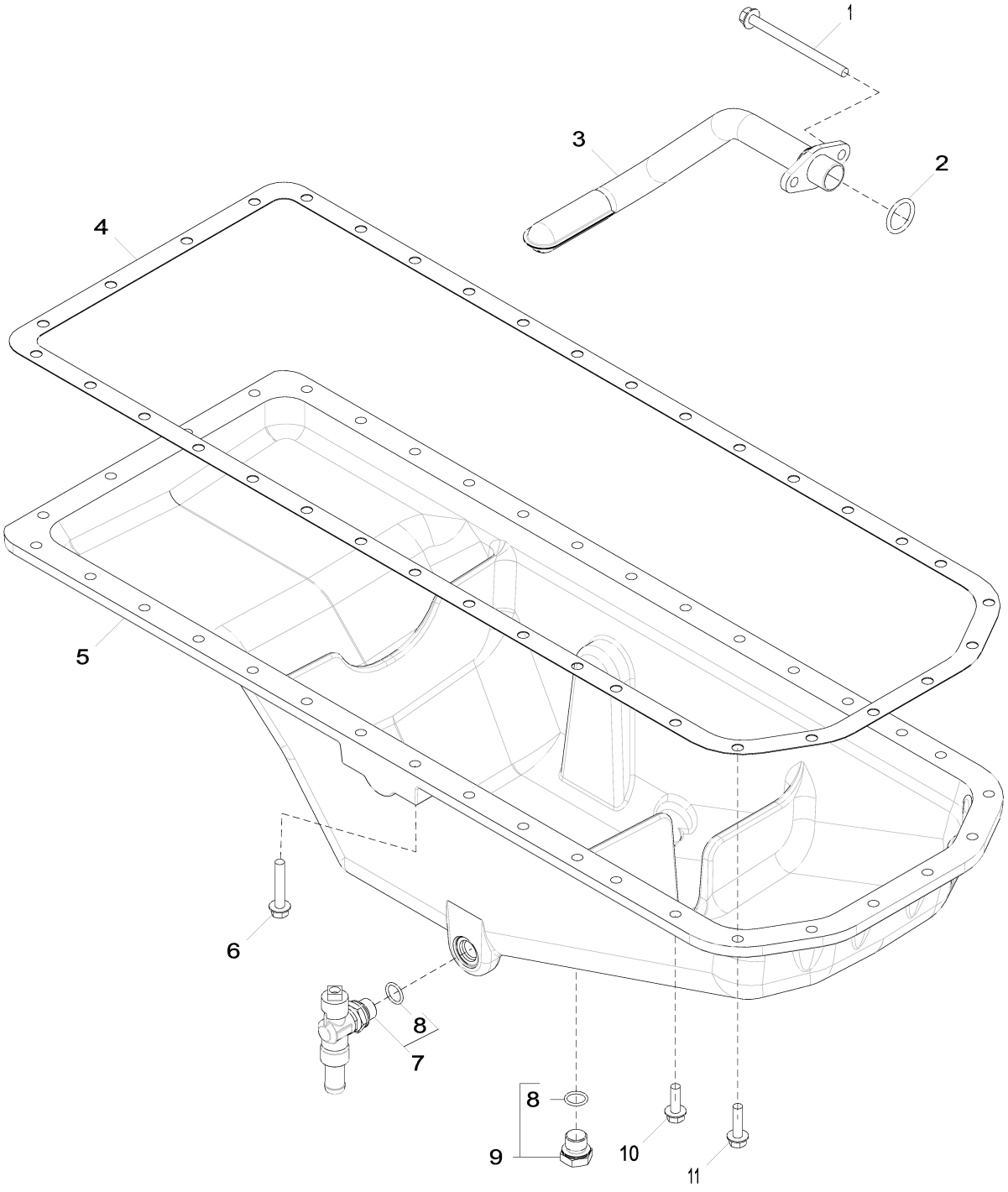

1989_RE515829_PCD

Item	*Nº peça*	*Descrição*	*Qtde*	*Nº série motor*	*Notas*
1	19M10075	Parafuso	2		M8 X 110
2	R61871	Anel o	1		
3	RE69898	Entrada da Bombade óleo	1		
4	R123354	Junta	1		
5	R527787	Cárter	1		MARKED R529563
6	19M7799	Parafuso	4		M8 X 45
7	RE507952	VálVula de dreno	1		
8	51M7043	Anel o	2		15.300 X 2.200 mm
9	RE46685	Tampão	1		
10	19M7867	Parafuso	26		M8 X 25
11	19M7868	Parafuso	6		M8 X 30

2001 Water Pump Pulley
2001 Poulie de pompe à eau
2001 Polia da Bomba de Água
2001 Polea de la bomba de agua

2001_RE58175_PCD A.1

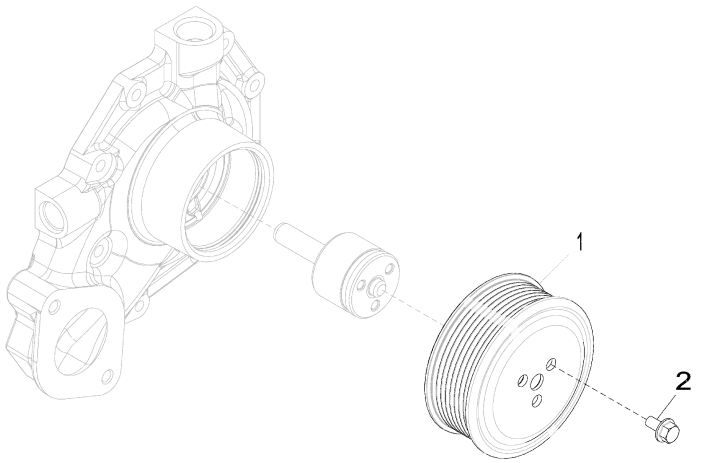

2001_RE58175_PCD

Item	*Nº peça*	*Descrição*	*Qtde*	*Nº série motor*	*Notas*
1	R115250	Polia	1		
2	19M7774	Parafuso	3		M6 X 12

2158 Thermostat Cover
2158 Couvercle de thermostat
2158 Tampa do Termostato
2158 Tapa de termostato

RE528878PCDA02 A.1

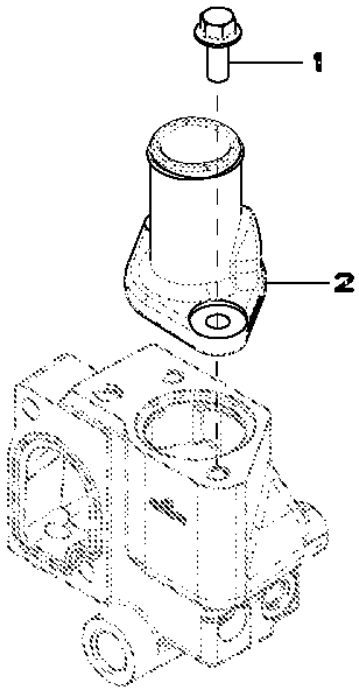

Item	*Nº peça*	*Descrição*	*Qtde*	*Nº série motor*	*Notas*
1	19M7785	Parafuso	2		M10 X 25
2	R522780	Capa	1		NLA; ORDER R543696
	R543696	Capa	1		SUB FOR R522780

2224 Thermostat
2224 Thermostat
2224 Válvula Termostática
2224 Termostato

2224_RE543721_PCD A.1

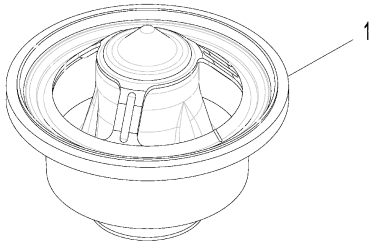

2224_RE543721_PCD

Item	*Nº peça*	*Descrição*	*Qtde*	*Nº série motor*	*Notas*
1	RE540550	TermosTaTo	1		

24FF Fan Belt
24FF Courroie du ventilateur
24FF Correia do Ventilador
24FF Correa del ventilador

24FF_RE528645_PCD A.1

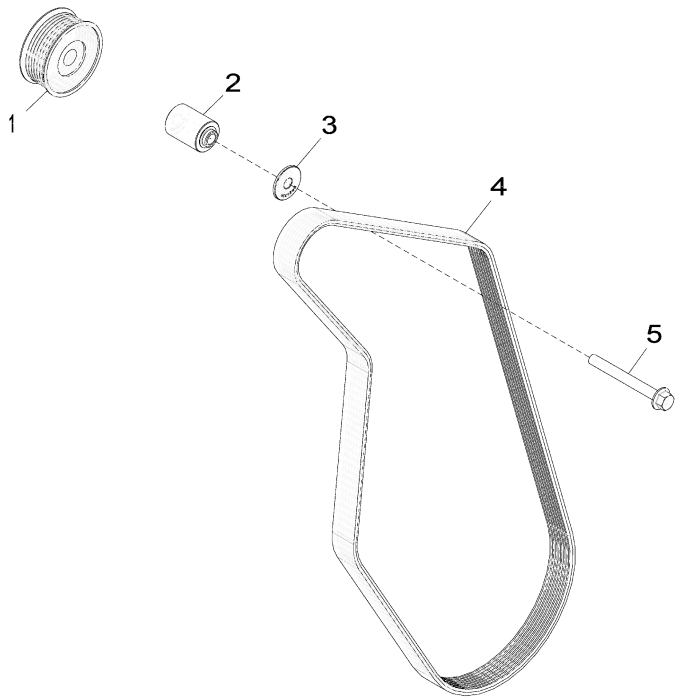

24FF_RE528645_PCD

Item	*Nº peça*	*Descrição*	*Qtde*	*Nº série motor*	*Notas*
1	AT211041	Polia	1		
2	R529378	Espaçador	1		
3	R529790	Luva	1		
4	R500242	Correia trapezoidal	1		
5	19M7811	Parafuso	1		M10 X 90

2695 Heater
2695 Élément thermique
2695 Aquecedor
2695 Calefactor

2695_RE70218_PCD A.1

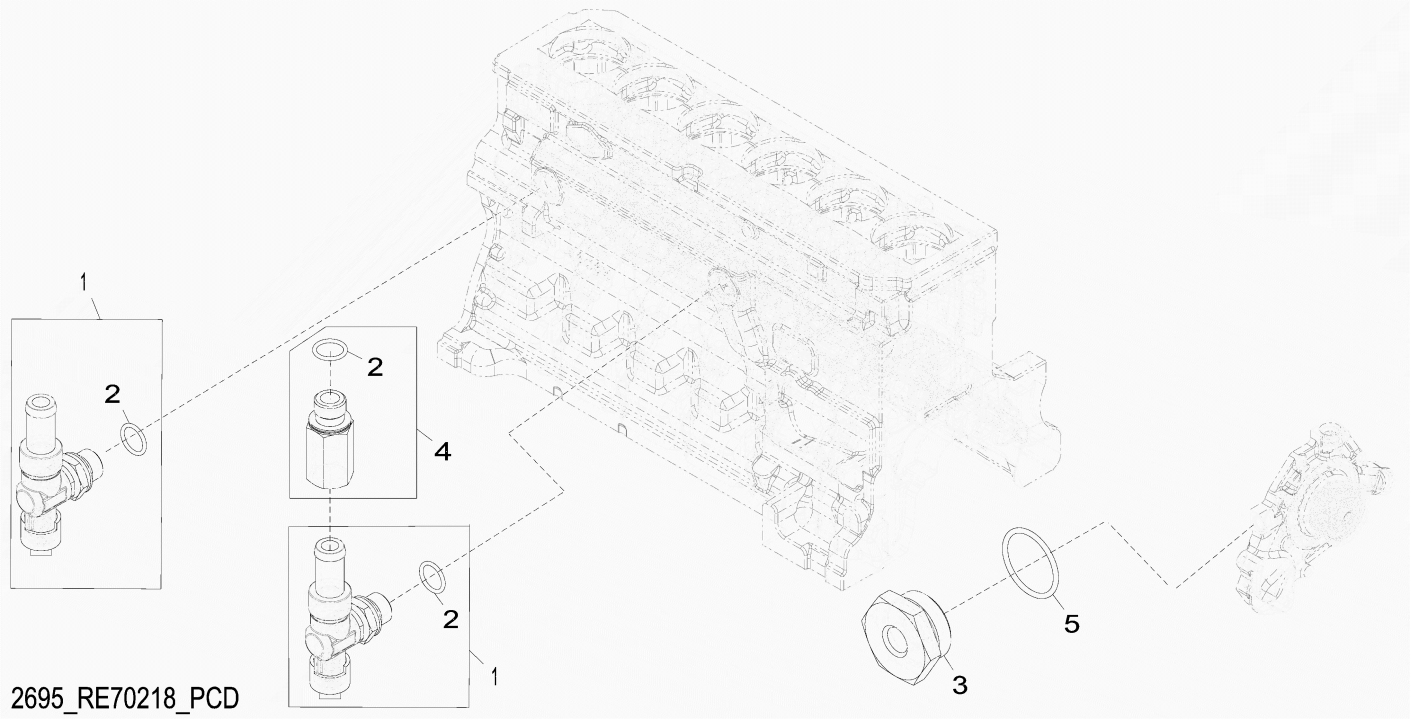

Item	*Nº peça*	*Descrição*	*Qtde*	*Nº série motor*	*Notas*
1	RE507952	VálVula de dreno	2		
2	51M7043	Anel o	1		15.300 X 2.200 mm
3	R123616	Plugue	1		
4	RE520229	Adaptador	1		
5	U13639	Anel o	1		

28AG Exhaust Manifolde
28AG Collecteur d'échappement
28AG Coletor de Escape
28AG Colector del escape

28AG_RE534310_PCD A.1

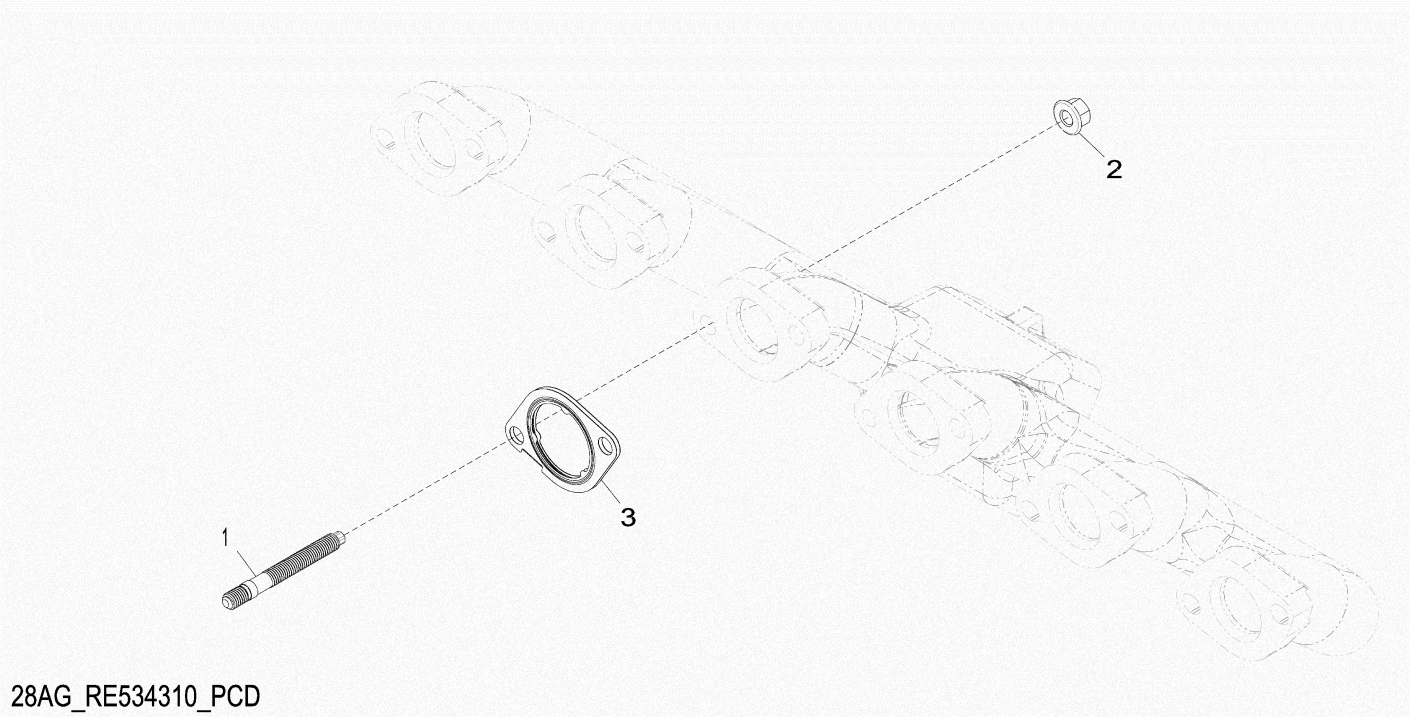

Item	*Nº peça*	*Descrição*	*Qtde*	*Nº série motor*	*Notas*
1	R530022	Pino	12		
2	R539762	Porca com flange	12		
3	R519488	Junta	6		

2964 Ventilating System
2964 Système de ventilation
2964 Sistema de Ventilação
2964 Sistema de ventilación

RE531482PCDA02 A.1

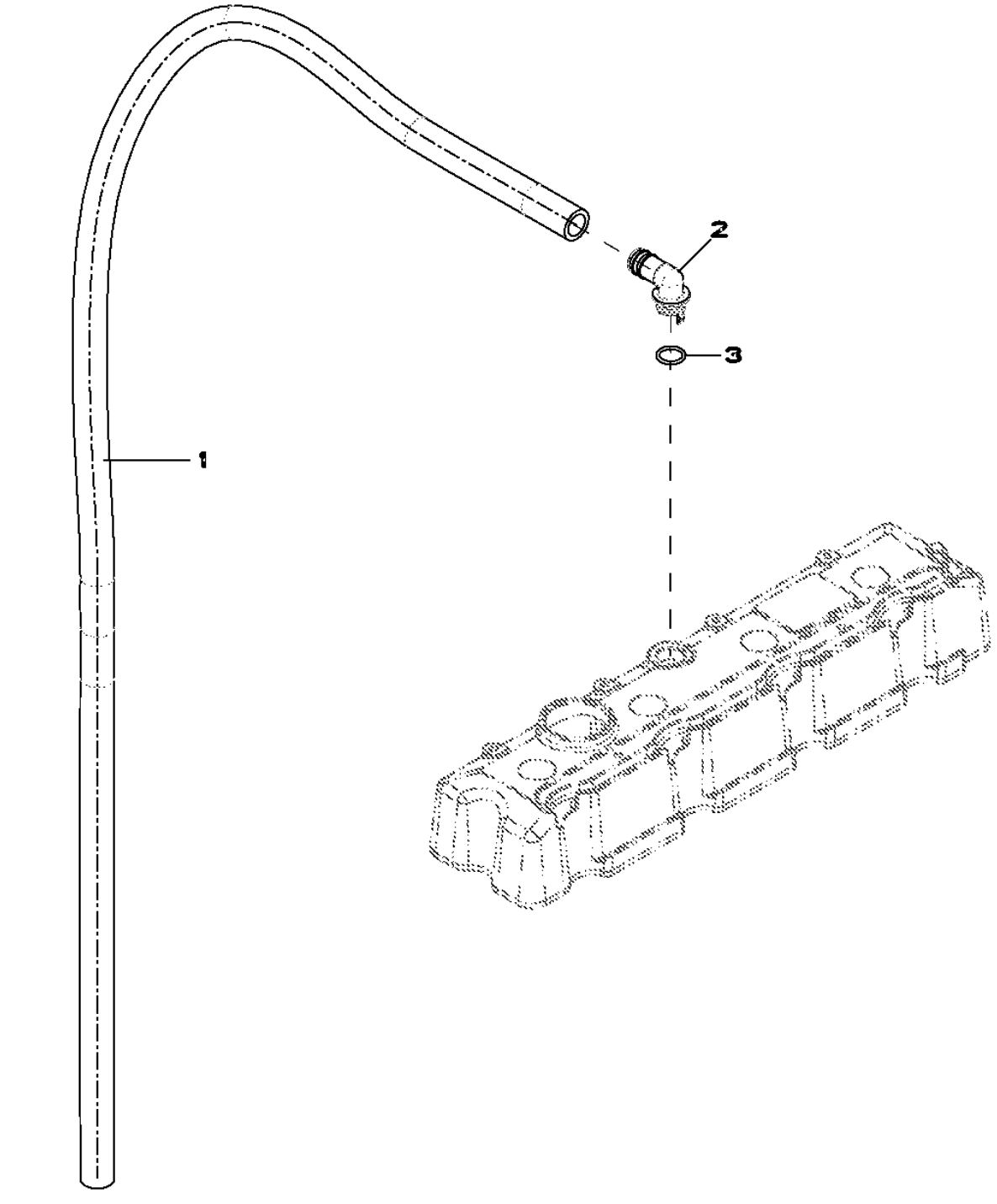

Item	*Nº peça*	*Descrição*	*Qtde*	*Nº série motor*	*Notas*
1	TY22450	Mangueira em metro	1		(A)
2	R120467	Conexão em ângulo	1		
3	R72328	Anel o	1		

(A) Cut to Length
Couper à la longueur voulue
Cortar no Comprimento Correto
Cortar según se requiera

3031 Starting Motor
3031 Démarreur
3031 Motor de Partida
3031 Motor de arranque

RE500343PCDE02 A.1

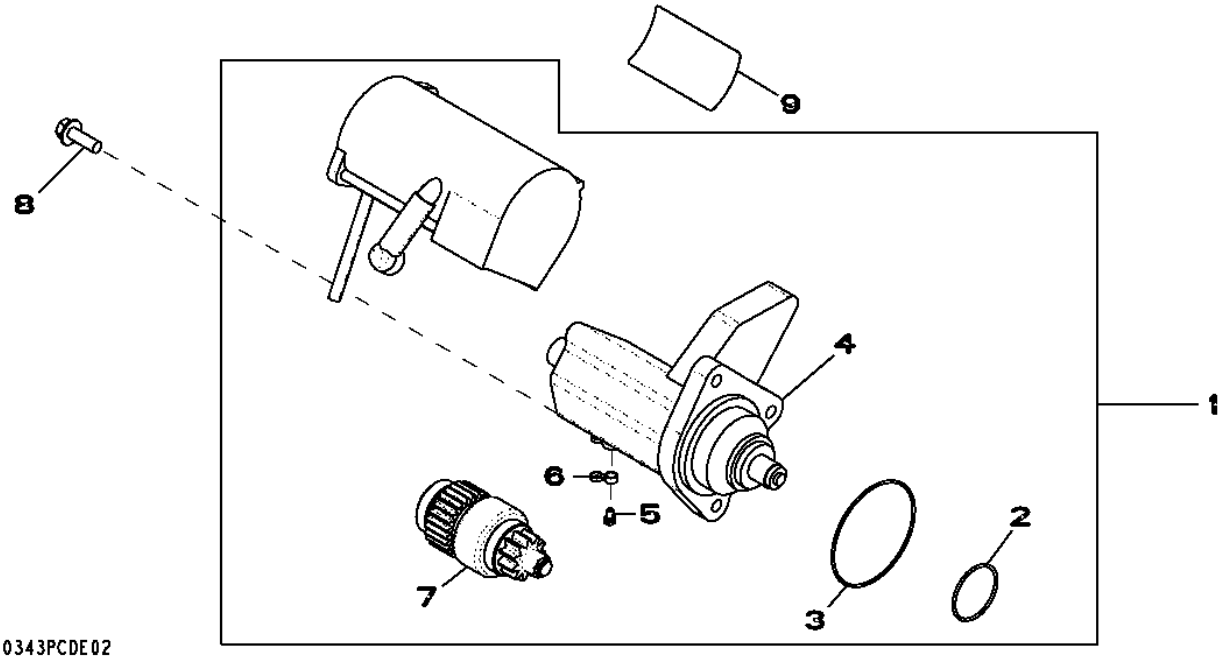

Item	*Nº peça*	*Descrição*	*Qtde*	*Nº série motor*	*Notas*
1	RE500345	Kit para motor de partida	1		
	SE501407	Motor de partida remanufat.	1		REMAN FOR RE500345
2	R135510	Anel o	1		
3	R135509	Anel o	1		
4	RE70681	Interruptor	1		
5	RE71256	Parafuso c/arruela	1		
6	RE70756	Capa	1		
7	RE70487	EmbreagEm	1		
8	19M7786	Parafuso	3		M10 X 30
9	T146102	Etiqueta	1		

3150 Alternator
3150 Alternateur
3150 Alternador
3150 Alternador

3150_RE528849_PCD A.1

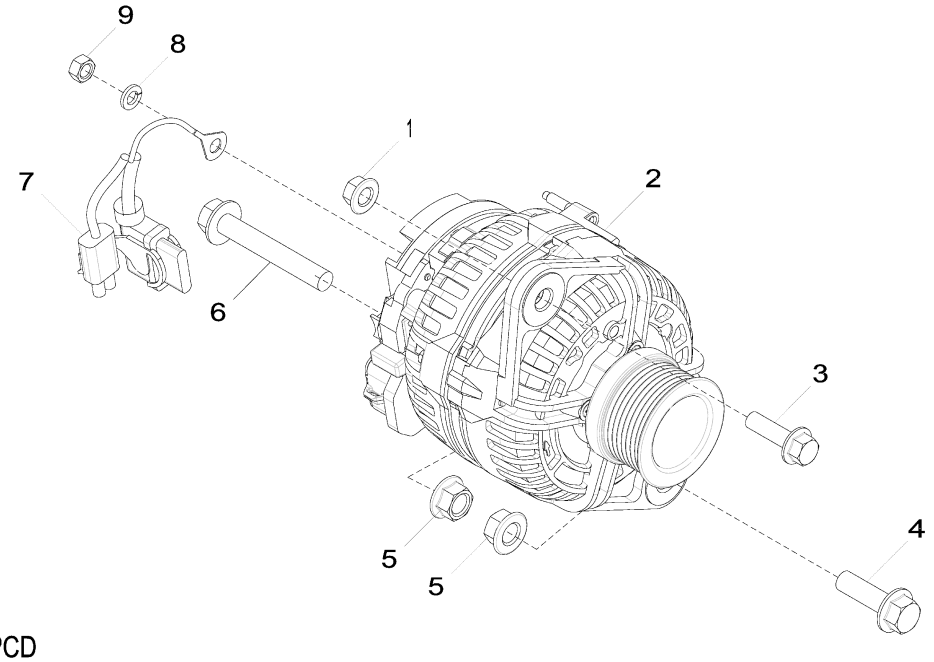

3150_RE528849_PCD

Item	Nº peça	Descrição	Qtde	Nº série motor	Notas
1	14M7296	Porca com flange	1		M10
2	AT387573	Alternador	1		24 V; 80 A, SUB FOR AT303320
3	19M7835	Parafuso	1		M10 X 35
4	19M7791	Parafuso	1		M12 X 40
5	14M7299	Porca com flange	2		M12
6	19M7818	Parafuso	1		M12 X 80
7	AT341429	Conj. chiCotes acion. motor	1		SUB FOR AT333557
8	12M7065	Arruela de pressão	1		8 mm
9	14M7273	Porca	1		M8

3614 Front Plate and Idle Gears (Upper And Lower)
3614 Plaque avant et pignons intermédiaires (supérieur et inférieur)
3614 Placa Dianteira e Engrenagens Intermediárias (Superior e Inferior)
3614 Placa delantera y engranajes intermedios (superior e inferior)

RE506566PCDD04 A.1

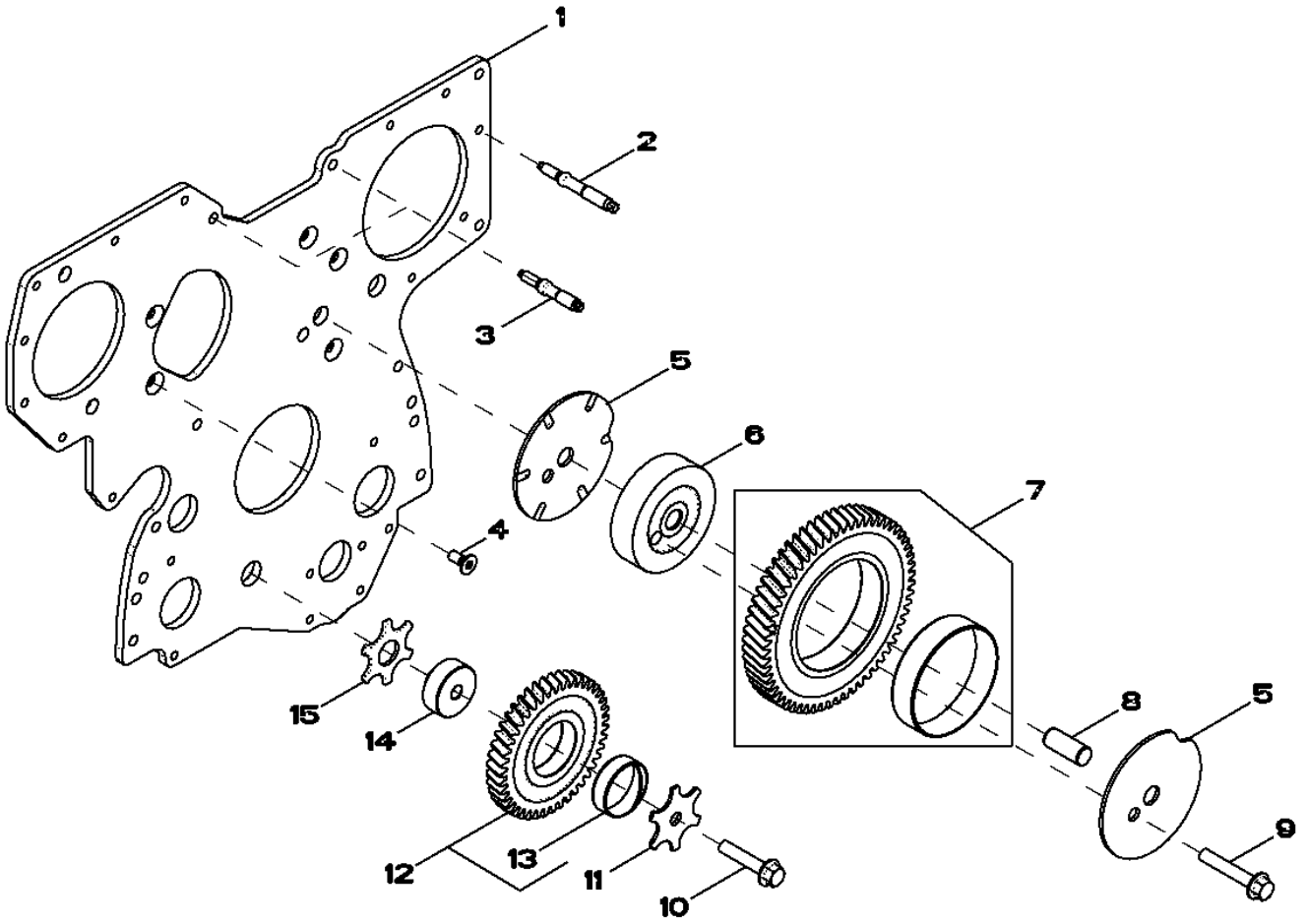

RE506566PCDD04

Item	*Nº peça*	*Descrição*	*Qtde*	*Nº série motor*	*Notas*
1	R504282	Placa	1		
2	R520139	Pino	7		SUB FOR R123584
3	R134518	Pino	2		
4	R136475	Parafuso	5		
5	R515494	Arruela de encosto	2		
6	R504843	Eixo	1		UPPER
7	RE508489	EngrEnagem	1		MARKED R504614IDLER; UPPER
8	R515408	Pino de centragem	1		
9	19M8844	Parafuso	1		M10 X 60
10	19M8966	Parafuso	1		M10 X 50
11	R131283	Arruela de encosto	1		
12	RE56369	EngrEnagem	1		IDLER; LOWER
13	R114193	Bucha	1		
14	R114194	Eixo	1		LOWER
15	R101225	Arruela de encosto	1		

3799 Fuel Transfer Pump Cover
3799 Couvercle de pompe de transfert de carburant
3799 Tampa da Bomba de Transferência de Combustível
3799 Cubierta de la bomba de transferencia de combustible

3799_RE59619_PCD A.1

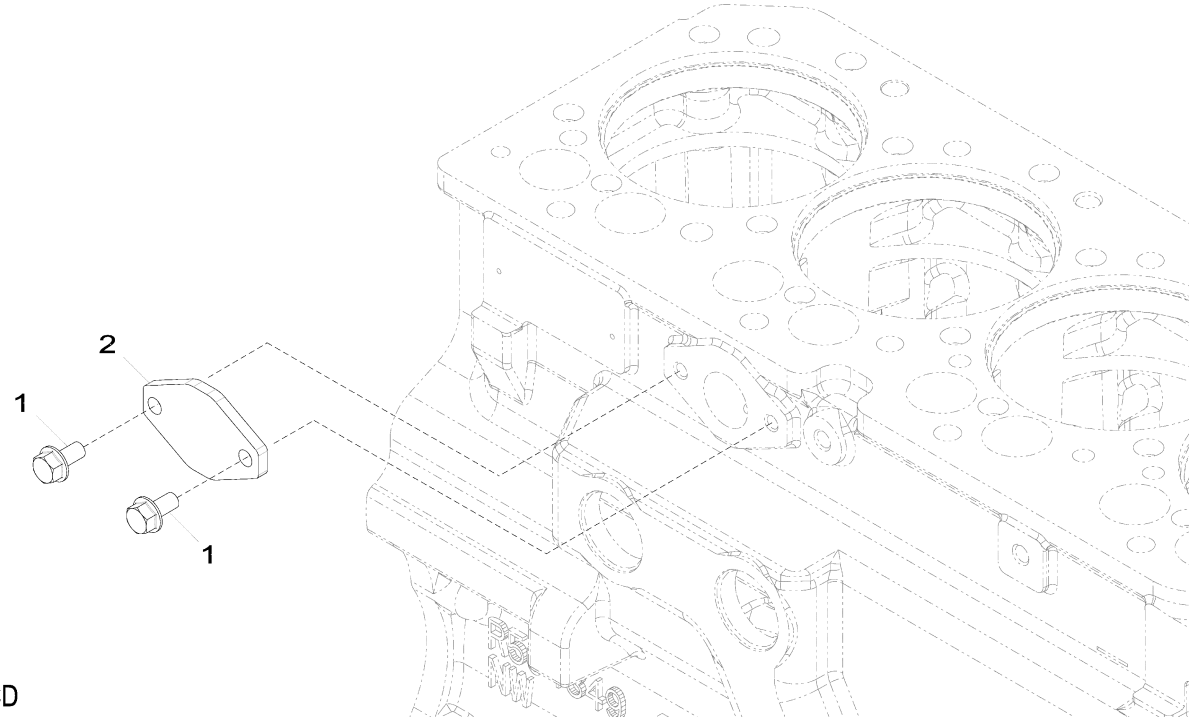

3799_RE59619_PCD

Item	*Nº peça*	*Descrição*	*Qtde*	*Nº série motor*	*Notas*
1	RE66334	Parafuso sextavado	2		(A)
2	R123396	Capa	1		

(A) Threads With Pre-Applied Sealant
Filetages avec produit d'étanchéité préappliqué
Roscas com Vedante Pré-aplicado
Roscas con pasta selladora preaplicada

3924 Thermostat Housing
3924 Boîtier de thermostat
3924 Alojamento do Termostato
3924 Caja de termostato

3924_RE528584_PCD A.1

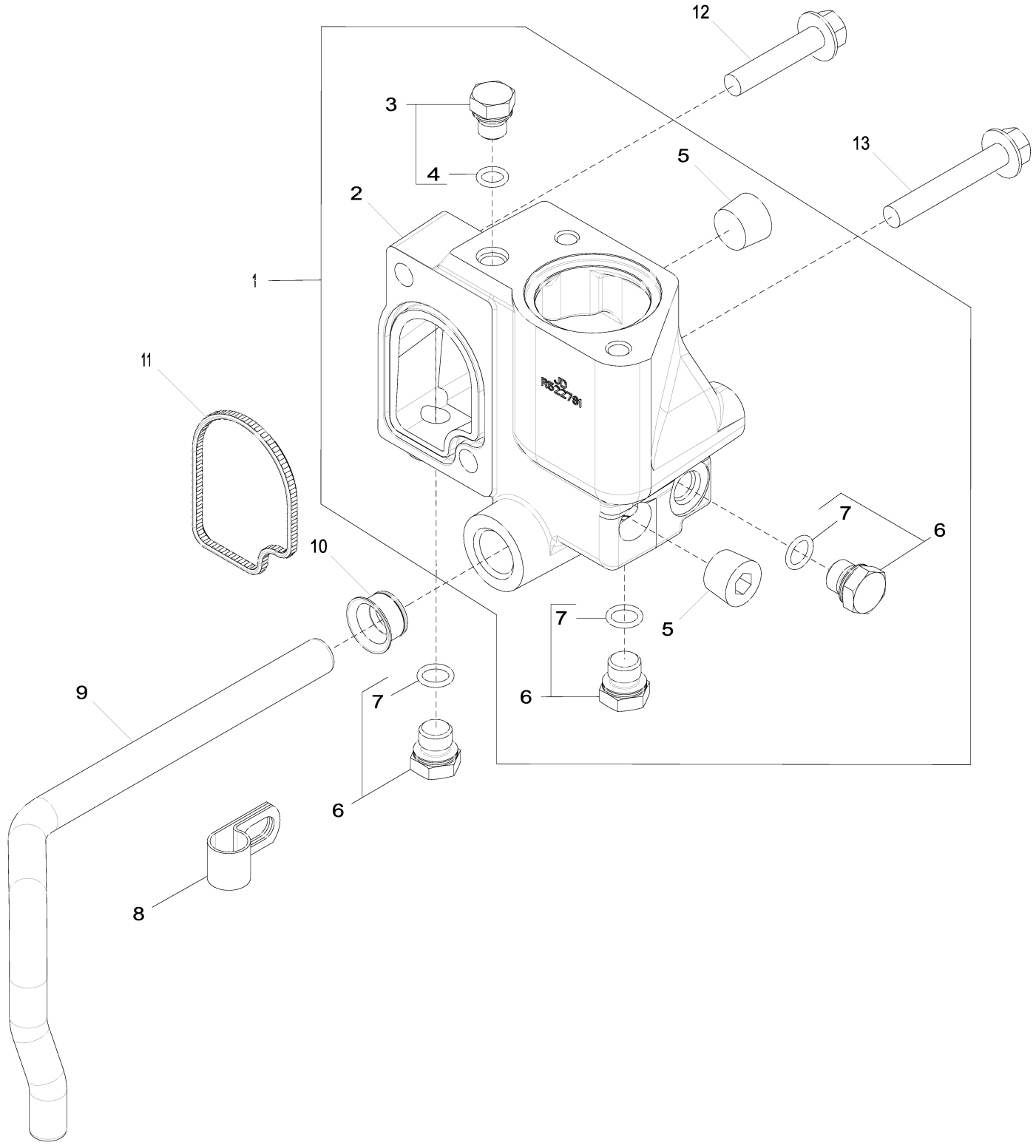

3924_RE528584_PCD

Item	*Nº peça*	*Descrição*	*Qtde*	*Nº série motor*	*Notas*
1	RE532653	Carcaça	1		
2	R522781	Carcaça	1		
3	RE46686	Conexão	1		
4	51M7040	Anel o	1		9.300 X 2.200 mm
5	15H584	Tampão	2		1/2"
6	RE46684	Tampão	3		INCLUDES 51M7040
7	51M7041	Anel o	3		11.300 X 2.200 mm
8	R128415	Braçadeira	1		
9	R519025	Tubo	1		
10	R123226	Vedação	1		
11	R501228	Vedação	1		
12	19M8292	Parafuso	1		M10 X 50
13	19M7808	Parafuso	1		M10 X 65

4062 Engine Oil Dipstick
4062 Jauge de niveau d'huile moteur
4062 Vareta de Óleo do Motor
4062 Varilla de nivel de aceite de motor

RE532180PCDB02 A.1

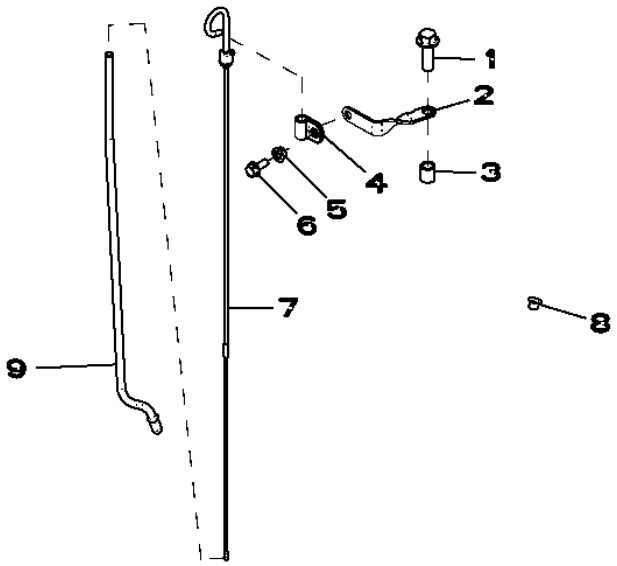

RE532180PCDB02

Item	*Nº peça*	*Descrição*	*Qtde*	*Nº série motor*	*Notas*
1	19M7791	Parafuso	1		M12 X 40
2	R524759	Apoio	1		
3	28H1697	Espaçador	1		0.493" X 0.675" X 3/4"
4	T33276	Braçadeira	1		
5	14M7298	Porca com flange	1		M8
6	19M7866	Parafuso	1		M8 X 20
7	RE66178	Vareta de niVel	1		
8	R502725	Plugue	1		
9	R520929	Tubo vareTa de nível	1		

4112 Front Auxiliary Drive Pulley
4112 Poulie pour entraînement auxiliaire avant
4112 Polia de Transmissão Auxiliar Frontal
4112 Polea de mando auxiliar delantero

RE527588PCDA02 A.1

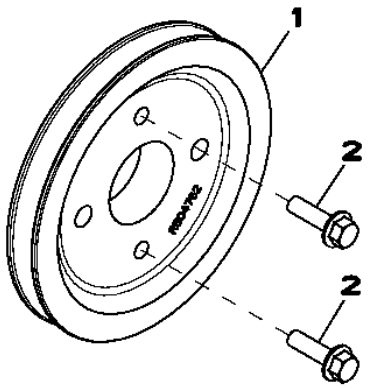

RE527588PCDA02

Item	*Nº peça*	*Descrição*	*Qtde*	*Nº série motor*	*Notas*
1	R504762	Polia	1		
2	19M7835	Parafuso	2		M10 X 35

4434 Timing Gear Cover And Water Pump
4434 Couvercle de distribution et pompe à eau
4434 Tampa da Engrenagem de Distribuição e Bomba de Água
4434 Tapa de distribución y bomba de agua

4434_RE516920_PCD A.1

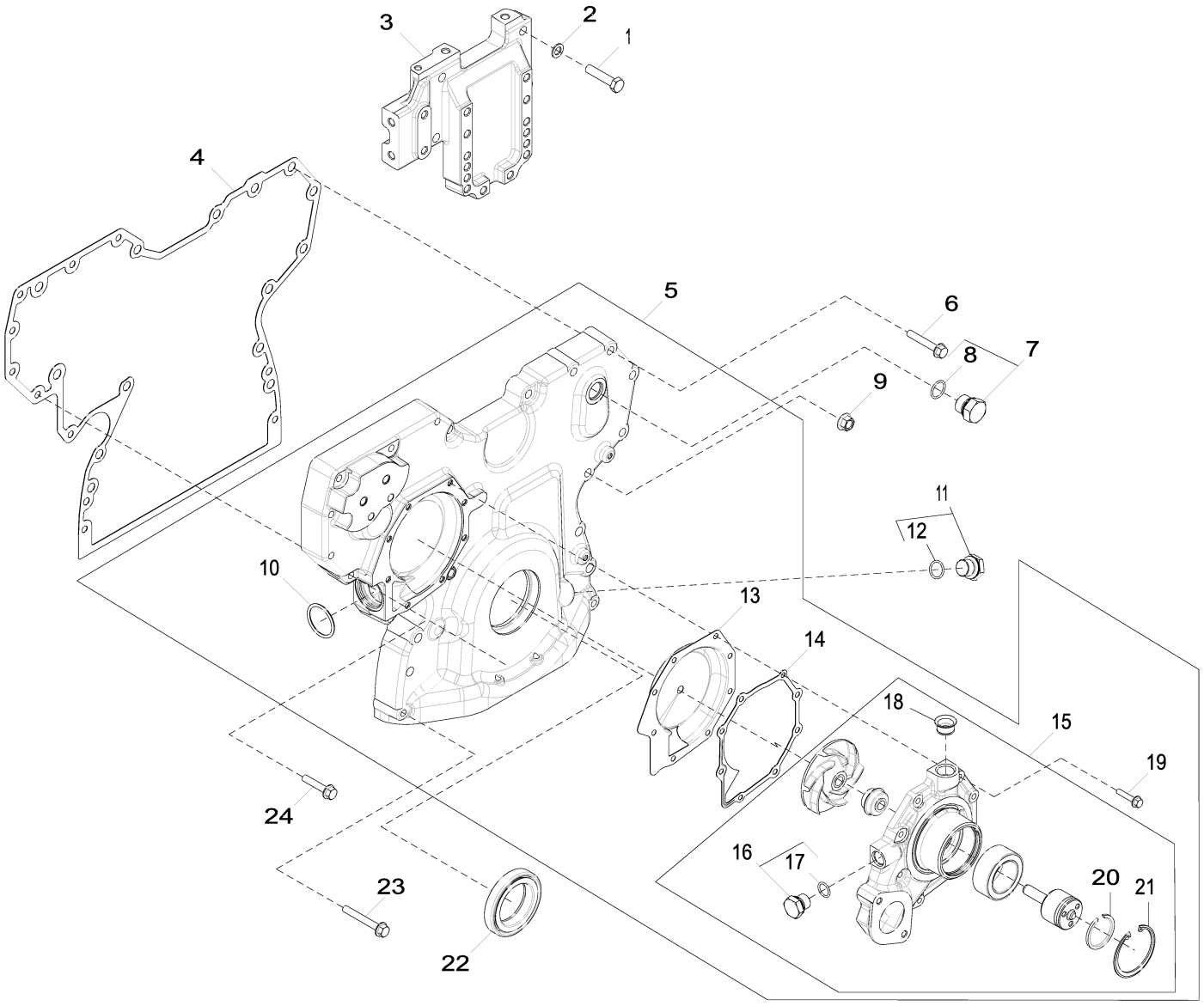

4434_RE516920_PCD

Item	*Nº peça*	*Descrição*	*Qtde*	*Nº série motor*	*Notas*
1	19M8488	Parafuso sextavado	4		M10 X 45
2	24M7096	Arruela	4		10.500 X 18 X 1.600 mm
3	R516557	Suporte	1		
4	R526944	Junta	1		SUB FOR R523184
5	RE509865	Capa	1		NLA; ORDER DZ10353
	DZ10353	Capa	1		SUB FOR RE509865
6	19M7800	Parafuso	8		M8 X 50
7	RE46687	Tampão de dreno	1		
8	51M7045	Anel o	1		19.300 X 2.200 mm
9	14M7296	Porca com flange	10		M10
10	R504734	Anel o	1		
11	RE517370	Conexão	1		
12	51M7044	Anel o	1		17.300 X 2.200 mm
13	RE508566	Inserto	1		(A) Kit
14	R123417	Junta	1		
15	RE505980	Bombad'água	1		NLA; ORDER RE546906
	RE546906	Bombad'água	1		SUB FOR RE505980; ALSO ORDER R123417
	SE501609	Bombad'água remanufaturada	1		REMAN FOR RE505980
16	RE46685	Tampão	1		
17	51M7043	Anel o	1		15.300 X 2.200 mm
18	R123226	Vedação	1		
19	19M7796	Parafuso	8		M6 X 30
20	A364R	Anel de pressão	1		
21	R71228	Anel	1		
22	RE538097	Vedação	1		SUB FOR RE505515
23	19M7801	Parafuso	2		M8 X 60
24	19M8317	Parafuso	1		M8 X 40

(A) INCLUDE INSTRUCTIONS
COMPREND LES INSTRUCTIONS
INCLUEM INSTRUÇÕES
INCLUYE INSTRUCCIONES

4689 Cylinder Block
4689 Bloc-cylindres
4689 Bloco de Cilindros
4689 Bloque de cilindros

4689_RE552135_PCD A.1

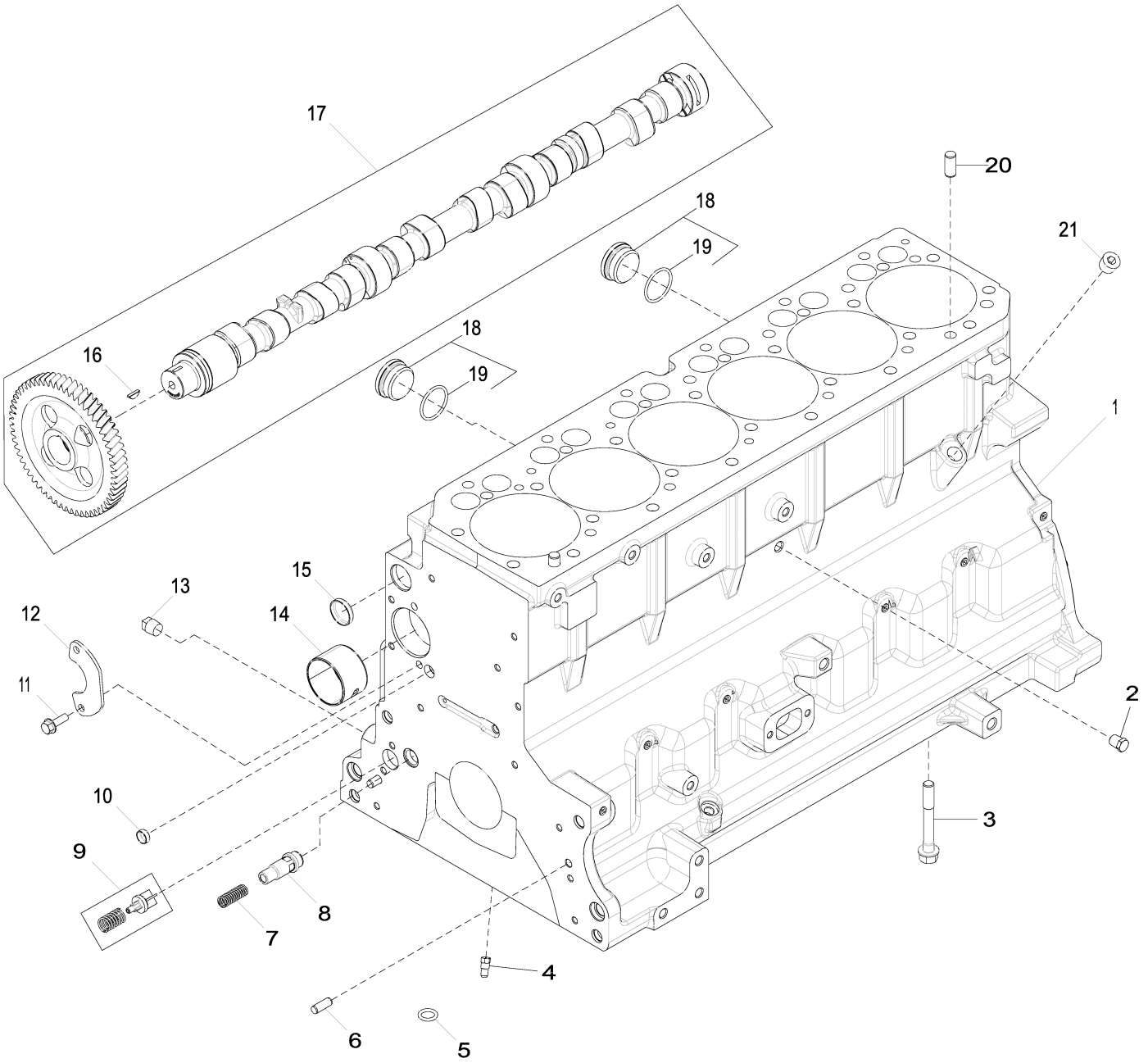

4689_RE552135_PCD

Item	*Nº peça*	*Descrição*	*Qtde*	*Nº série motor*	*Notas*
1	.....	Bloco de cilindro	1		
2	RE507807	Tampão	1		
3	R528387	Parafuso sextavado	14		
4	R131182	Orifício	6		
5	R97185	Anel o	1		
6	R26650	Pino de centragem	2		
7	R131425	Mola de compressão	1		
8	RE505501	VálVula de sangria	1		
9	RE63674	VálVula	1		
10	T18891	Plugue	2		
11	19M8999	Parafuso	2		M8 X 25
12	R132518	Placa	1		
13	15H695	Tampão	1		3/8"
14	R119874	Bucha	1		
15	R116466	Plugue	1		
16	R133303	Chaveta	1		
17	RE507149	Eixo de cames	1		
18	RE508185	Conexão	2		
19	U13639	Anel o	1		
20	R48685	Pino de centragem	4		
21	15H584	Tampão	1		1/2"

4712 Crankshaft And Bearings
4712 Vilebrequin et roulements
4712 Virabrequim e Rolamentos
4712 Cigüeñal y cojinetes

4712_RE506346_PCD A.1

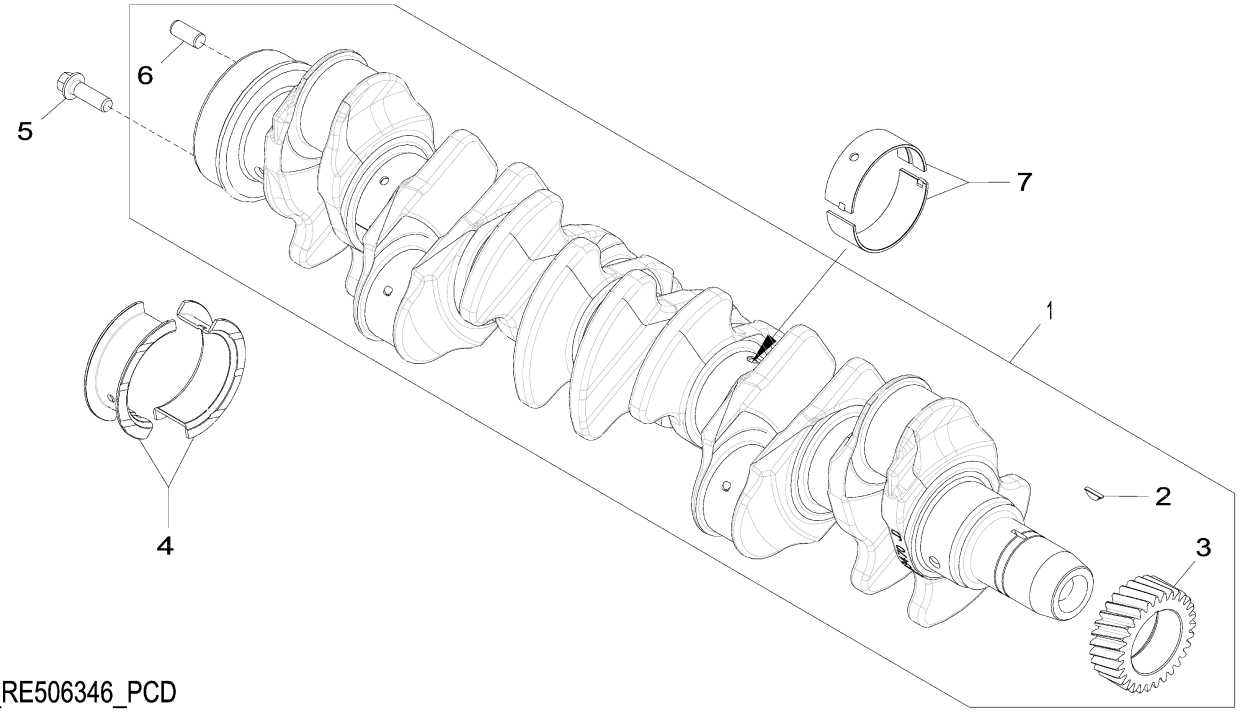

4712_RE506346_PCD

Item	*Nº peça*	*Descrição*	*Qtde*	*Nº série motor*	*Notas*
1	RE505921	Virabrequim	1		ALSO ORDER RE537070 AND RE537071
	SE501655	Virabrequim remanufaturado	AR		(A) REMAN FOR RE505921
2	R505609	Chaveta	1		LGTH = 18.5 mm
3	R120631	EngrEnagem	1		Z = 30
4	RE65168	Conj. do rolamento	1		KIT R123563 AND R123564; STD
	RE65912	Rolamento axial	AR		0.254 mm, US, KIT R130574 AND R130575
5	R135918	Parafuso	6		
6	A120R	Pino de centragem	1		
7	RE65165	Conj. do rolamento	6		KIT R123561 AND R123562; STD
	RE65911	Rolamento	AR		0.254 mm, US, KIT R130576 AND R130577

(A) With Bearings
AVEC ROULEMENTS
Com Rolamentos
Con cojinetes

4839 Connecting Rod and Piston-Cylinder Liner Kit
4839 Bielle et piston-chemise, jeu de pièces
4839 Kit de Camisa da Biela e do Cilindro do Pistão
4839 Biela y pistón-camisa de cilindro, kit

RE525601PCDA02 A.1

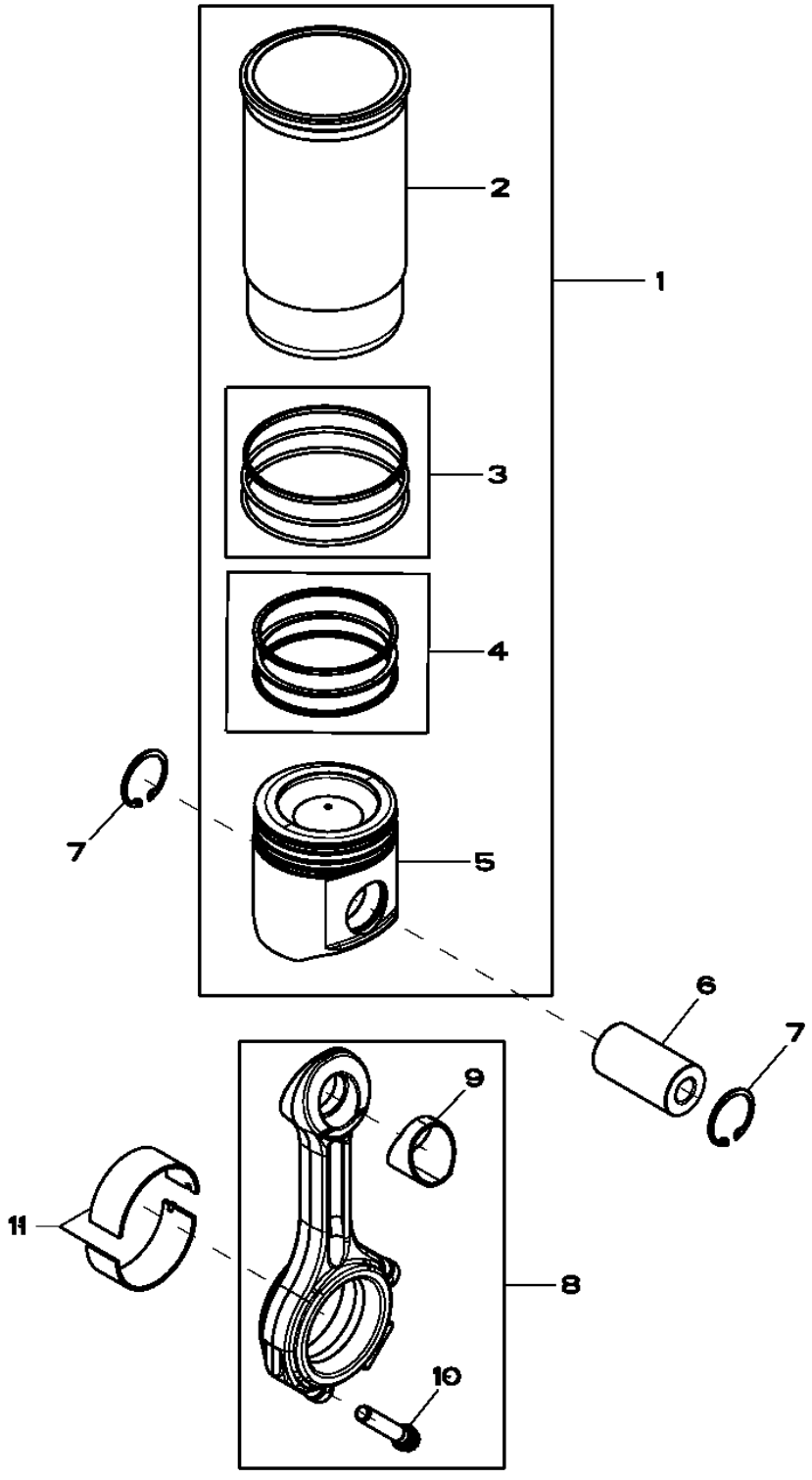

RE525601PCDA02

Item	Nº peça	Descrição	Qtde	Nº série motor	Notas
1	RE536083	Kit pistão e camisa	6		
2	.....	Camisa de cilindro	1		NSEP; ORDER RE536083
3	AR65507	Kit - anel o	1		PKG OF 3
4	RE507852	Kit anéis de pistão	1		PKG OF 3 , SUB FOR RE527844
5	.....	Pistão	1		NSEP; MARKED RE527039; ORDER RE536083
6	R502755	Pino do Pistão	6		OD = 41 mm; LGTH = 77 mm
7	R54114	Anel de pressão	12		
8	RE500608	Biela	6		MARKED R500335
	SE501094	Biela remanufaturada	AR		MARKED R500335; REMAN FOR RE500608
9	R114082	Bucha	1		
10	R501124	Parafuso	2		M12; A = 61 mm
11	RE65908	Rolamento	6		KIT (2) R113698; STD
	RE65909	Rolamento	AR		(A) ID = 0.254 mm; US, KIT (2) R130578

(A) Grinding Guidelines : See CTM104
Consignes sur le broyage: consulter le CTM104
Diretrizes de Retífica : Consulte CTM104
Pautas de rectificado: Ver CTM104

4902 Rocker Arm Shaft, Push Rods and Rocker Arms
4902 Arbre de culbuteur, tiges de culbuteur et culbuteurs
4902 Eixo do Braço do Balancim, Hastes de Comando e Braços do Balancim
4902 Eje de balancín, varillas de empuje y balancines

4902_RE59334_PCD B.1

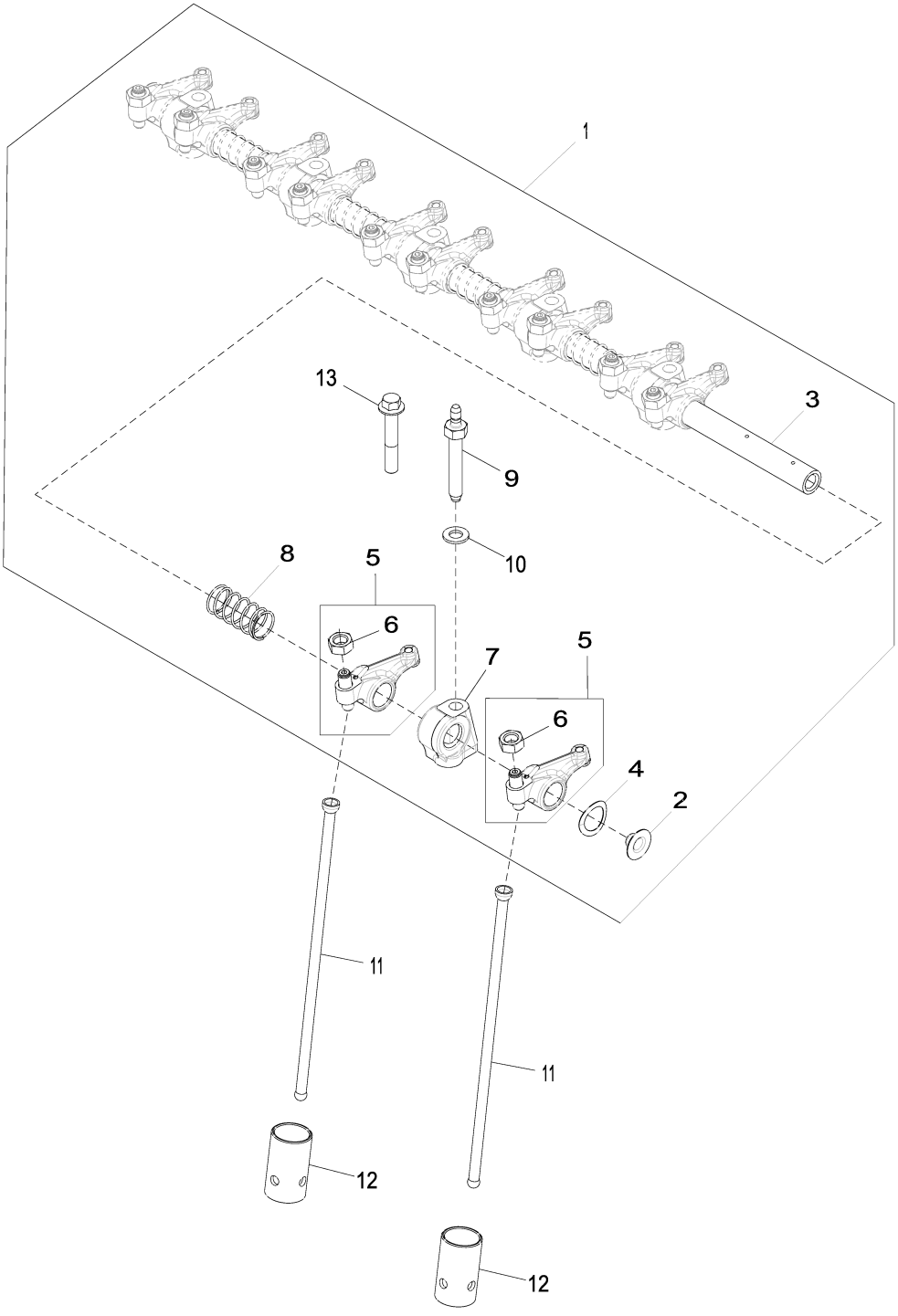

4902_RE59334_PCD

Item	*Nº peça*	*Descrição*	*Qtde*	*Nº série motor*	*Notas*
1	RE548060	Kit do eixo	1		SUB FOR RE525910 AND RE519737
2	R54565	Plugue	2		
3	.....	Eixo do balancim	1		ORDER RE548060
4	T20316	Arruela	2		
5	RE508317	Balancim	12		
6	14M7148	Porca	1		M10
7	R123161	Suporte	6		(A)
8	T20314	Mola	5		
9	R123271	Pino	6		
10	R529416	Arruela	6		SUB FOR APPL 24M7346
11	R107731	Vareta	12		LGTH = 265 mm; 10.43"
12	R123565	Peça acionada Pelo came	12		
13	R504813	Paraf. auto-frenante	1		

(A) Aluminium
Aluminium
Alumínio
Aluminio

5024 Engine Oil Pump
5024 Pompe à huile
5024 Bomba de Óleo do Motor
5024 Bomba de aceite

5024_RE522137_PCD A.1

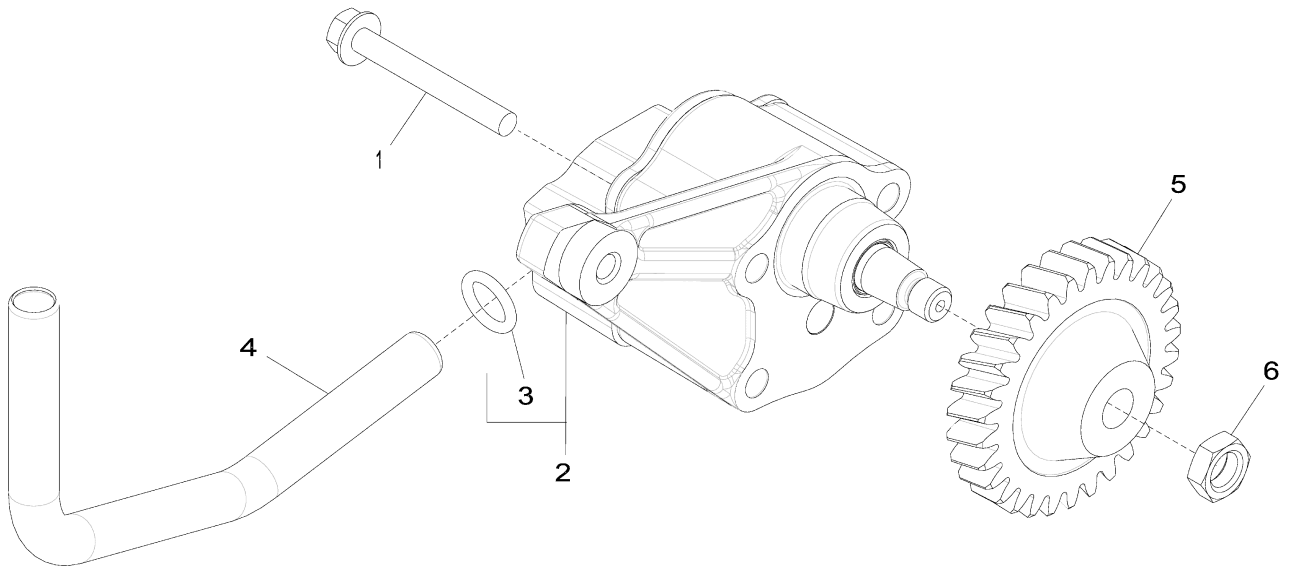

5024_RE522137_PCD

Item	*Nº peça*	*Descrição*	*Qtde*	*Nº série motor*	*Notas*
1	19M8987	Parafuso	2		M8 X 65
2	RE521756	Bombade óleo	1		
	SE501813	Bombade óleo remanufatur.	1		REMAN FOR RE521756
3	R97185	Anel o	1		
4	R526838	Tubo de óleo	1		SUB FOR R518880
5	R120638	EngrEnagem	1		
6	14M7066	Porca	1		M12

5132 Cylinder Head
5132 Culasse
5132 Cabeçote dos Cilindros
5132 Culata

5132_RE533346_PCD B.1

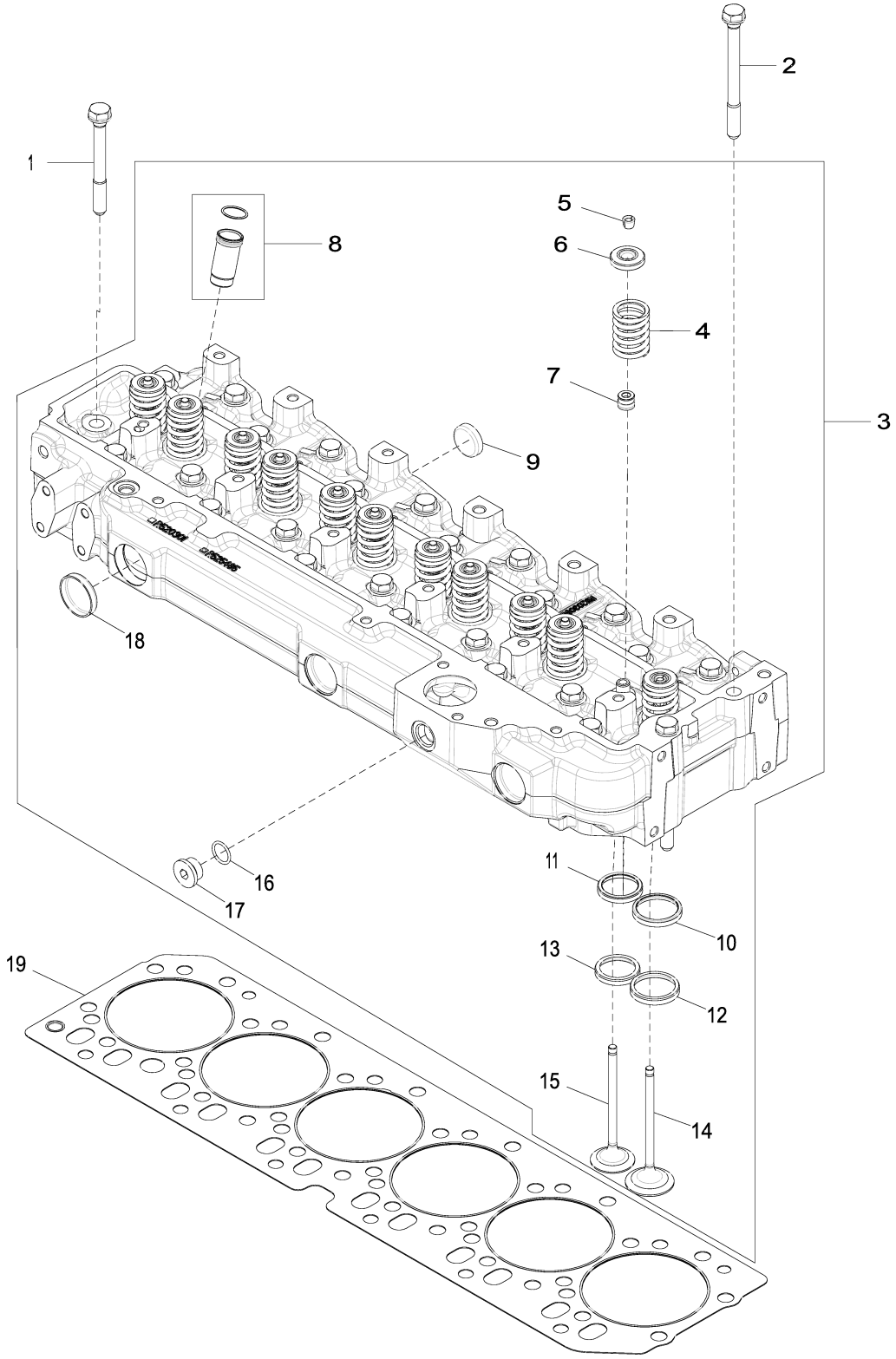

5132_RE533346_PCD

Item	Nº peça	Descrição	Qtde	Nº série motor	Notas
1	R85363	Parafuso sextavado	24		
2	R534091	Parafuso sextavado	2		SUB FOR R502511
3	RE533345	Cabeçote	1		(A)
4	R26125	Mola	12		
5	R91889	RetentoR	24		
6	RE60005	RotadoR	12		
7	RE31617	Vedação	12		
8	RE527456	Luva	1		
9	CD16284	Plugue	6		
10	R98063	Inserto de assento válvula	6		
11	R85687	Inserto de assento válvula	6		
12	R106831	Inserto de assento válvula	6		
13	R106829	Inserto de assento válvula	6		
14	R98062	VálVula de admissão	6		(B) STD
	R97490	VálVula de admissão	AR		OD +0.381MM
	R97491	VálVula de admissão	AR		OD +0.762MM
15	R90692	VálVula de escape	6		(C) STD
	R97492	VálVula de escape	AR		OD +0.381MM
	R97493	VálVula de escape	AR		OD +0.762MM
16	R26906	Anel o	1		
17	T58477	Conexão	1		
18	R43409	Plugue	3		
19	R116516	Vedação de cilindro	1		

(A) Include Instructions
Instructions fournies
Incluem Instruções
Incluye instrucciones

(B) Intake Valve
Soupape d'admission
Válvula de Admissão
Válvula de admisión

(C) Exhaust Valve
Soupape d'échappement
Válvula de Escape
Válvula de escape

5204 Gear Driven Auxiliary Drive
5204 Entraînement auxiliaire à engrenage
5204 Acionamento Auxiliar Acionado por Engrenagem
5204 Mando auxiliar por engranajes

5204_RE59264_PCD A.1

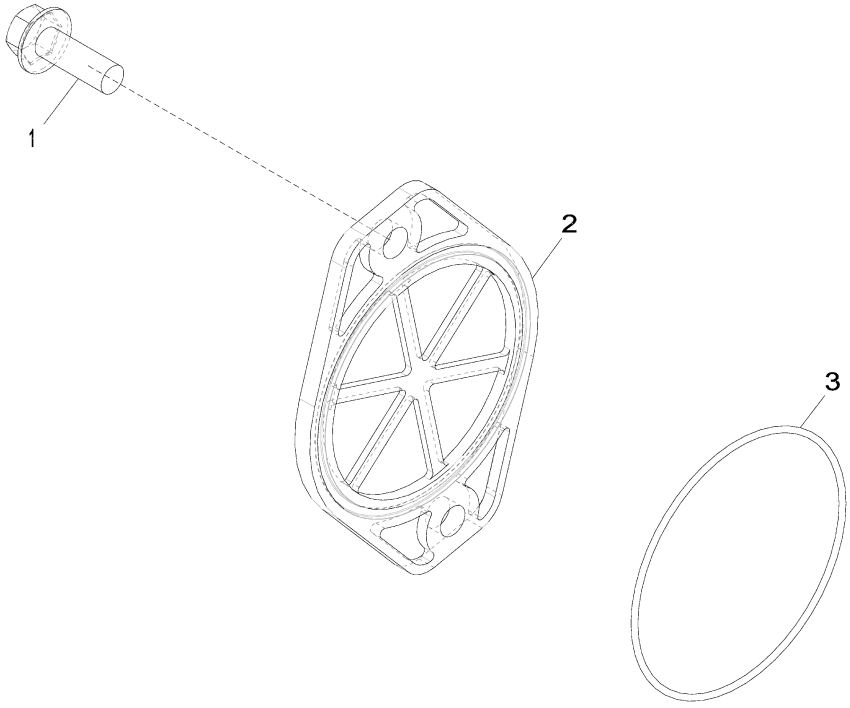

5204_RE59264_PCD

Item	*Nº peça*	*Descrição*	*Qtde*	*Nº série motor*	*Notas*
1	19M7790	Parafuso	2		M12 X 35
2	R135757	Capa	1		
3	T20758	Anel o	1		

5728 Water Pump Inlet
5728 Entrée de pompe à eau
5728 Entrada da Bomba de Água
5728 Entrada de bomba de agua

RE530087PCDA04 A.1

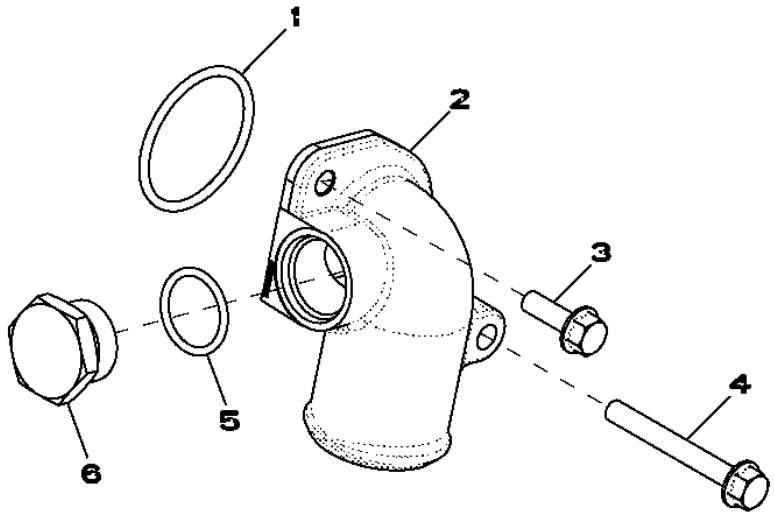

RE530087PCDA04

Item	*Nº peça*	*Descrição*	*Qtde*	*Nº série motor*	*Notas*
1	R89944	Anel o	1		
2	R522686	Conexão em ângulo	1		
3	19M7867	Parafuso	1		M8 X 25
4	19M7802	Parafuso	1		M8 X 65
5	U17409	Anel o	1		
6	R82718	Tampão de dreno	1		

5949 Oil Cooler
5949 Refroidisseur d'huile
5949 Resfriador de Óleo
5949 Refrigerador de aceite

5949_RE526618_PCD A.1

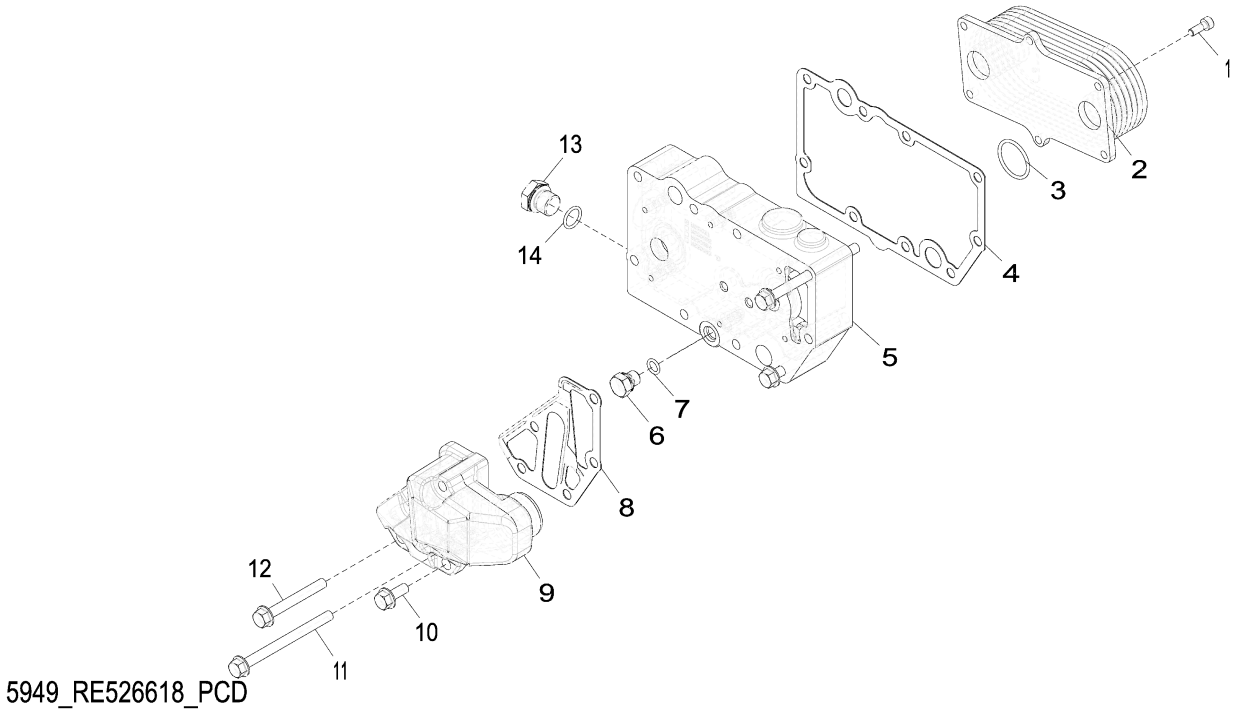

Item	*Nº peça*	*Descrição*	*Qtde*	*Nº série motor*	*Notas*
1	RE67231	Parafuso	6		
2	RE56690	ResfRiadoR de óleo	1		
3	T122075	Anel o	2		
4	R123501	Junta	1		
5	R521037	Carcaça	1		
6	RE46686	Conexão	1		
7	51M7040	Anel o	1		9.300 X 2.200 mm
8	R501428	Junta	1		
9	R502811	Adaptador	1		
10	RE67238	Parafuso	1		
11	19M7970	Parafuso	2		M8 X 100
12	19M7802	Parafuso	2		M8 X 65
13	RE46685	Tampão	1		
14	51M7043	Anel o	1		15.300 X 2.200 mm

62A4 Alternator Brackets
62A4 Supports d'alternateur
62A4 Suportes do Alternador
62A4 Soportes del alternador

62A4_RE531056_PCD A.1

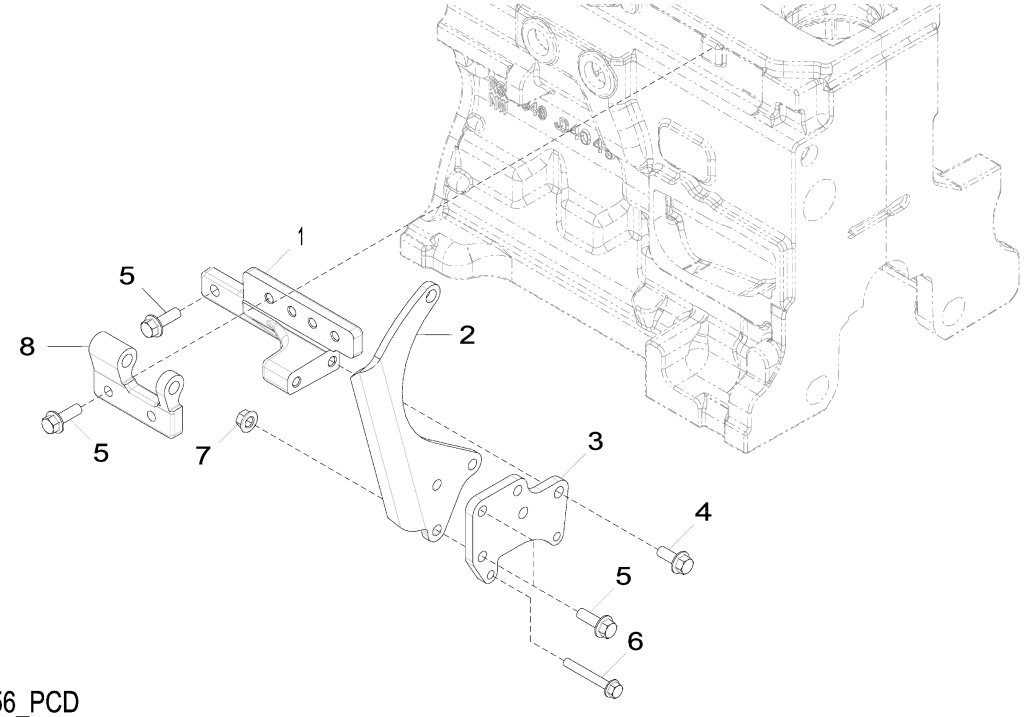

62A4_RE531056_PCD

Item	*Nº peça*	*Descrição*	*Qtde*	*Nº série motor*	*Notas*
1	R529946	Apoio	1		SUB FOR R516584
2	R524235	Correia	1		
3	R516510	Mangueira	1		
4	19M7785	Parafuso	2		M10 X 25
5	19M7786	Parafuso	7		M10 X 30
6	19M7801	Parafuso	2		M8 X 60
7	14M7296	Porca com flange	3		M10
8	R503766	Suporte	1		

63FW Low Pressure Fuel Lines
63FW Conduites d'alimentation basse pression
63FW Linhas de Combustível de Baixa Pressão
63FW Tuberías de combustible a baja presión

63FW_RE571499_PCD A.6

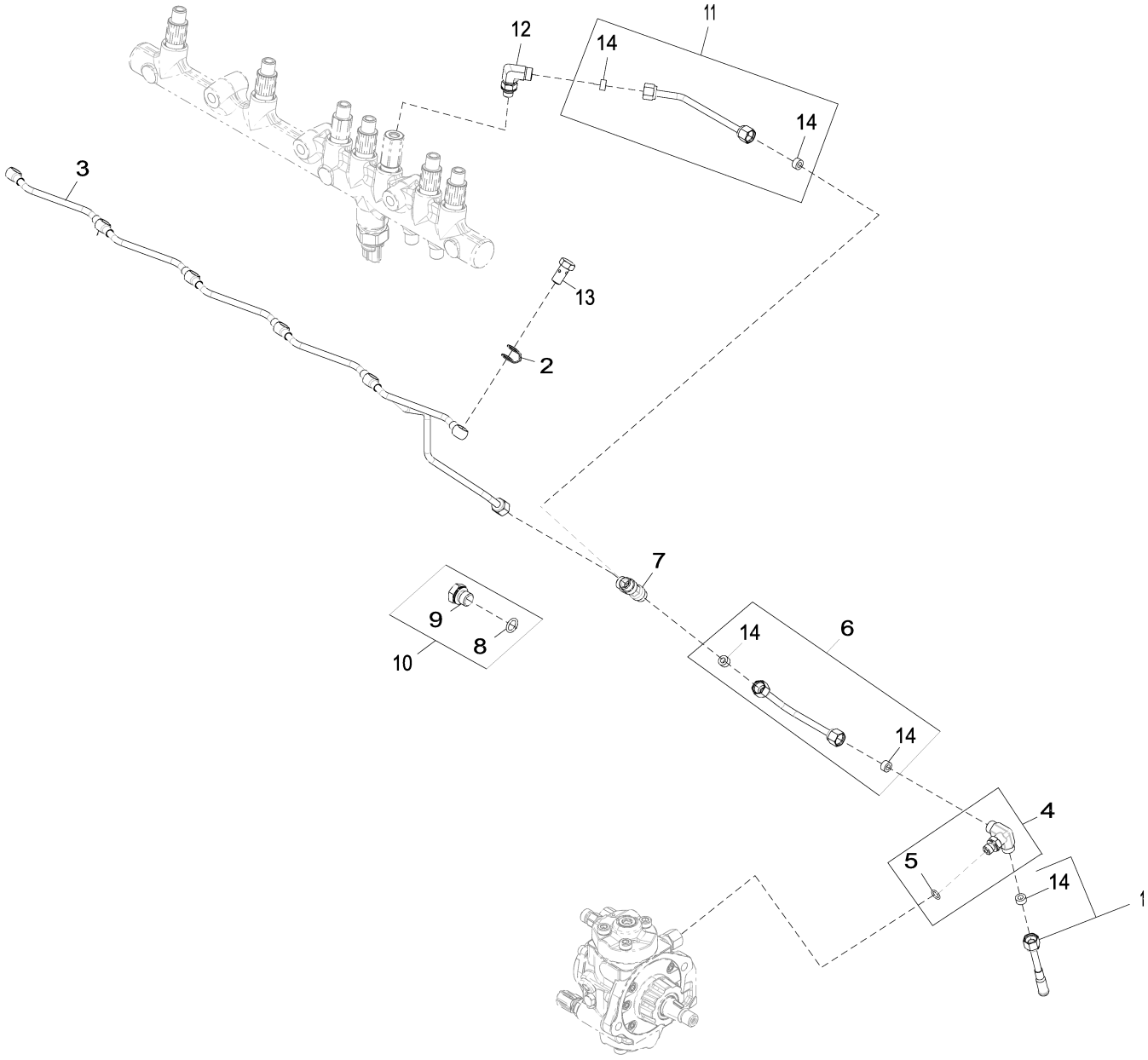

63FW_RE571499_PCD

Item	*Nº peça*	*Descrição*	*Qtde*	*Nº série motor*	*Notas*
1	RE67050	Linha de combustivel	1		INCLUDES R51936
2	R522899	Arruela de vedação	6		
3	RE529915	Linha de combustivel	1		
4	RE524220	Conexão	1		
5	51M7039	Anel o	1		8.100 X 1.600 mm
6	RE529916	Linha de combustivel	1		
7	R97061	Conexão em t	1		
8	51M7041	Anel o	1		11.300 X 2.200 mm
9	R107768	Tampão de dreno	1		
10	RE46684	Tampão	1		
11	RE523464	Linha de combustivel	1		
12	RE502173	Conexão	1		
13	38M7009	Parafuso oco	6		
14	R51936	Arruela de vedação	5		

65WA Turbocharger
65WA Turbocompresseur
65WA Turbocompressor
65WA Turbocompresor

65WA_RE538655_PCD A.3

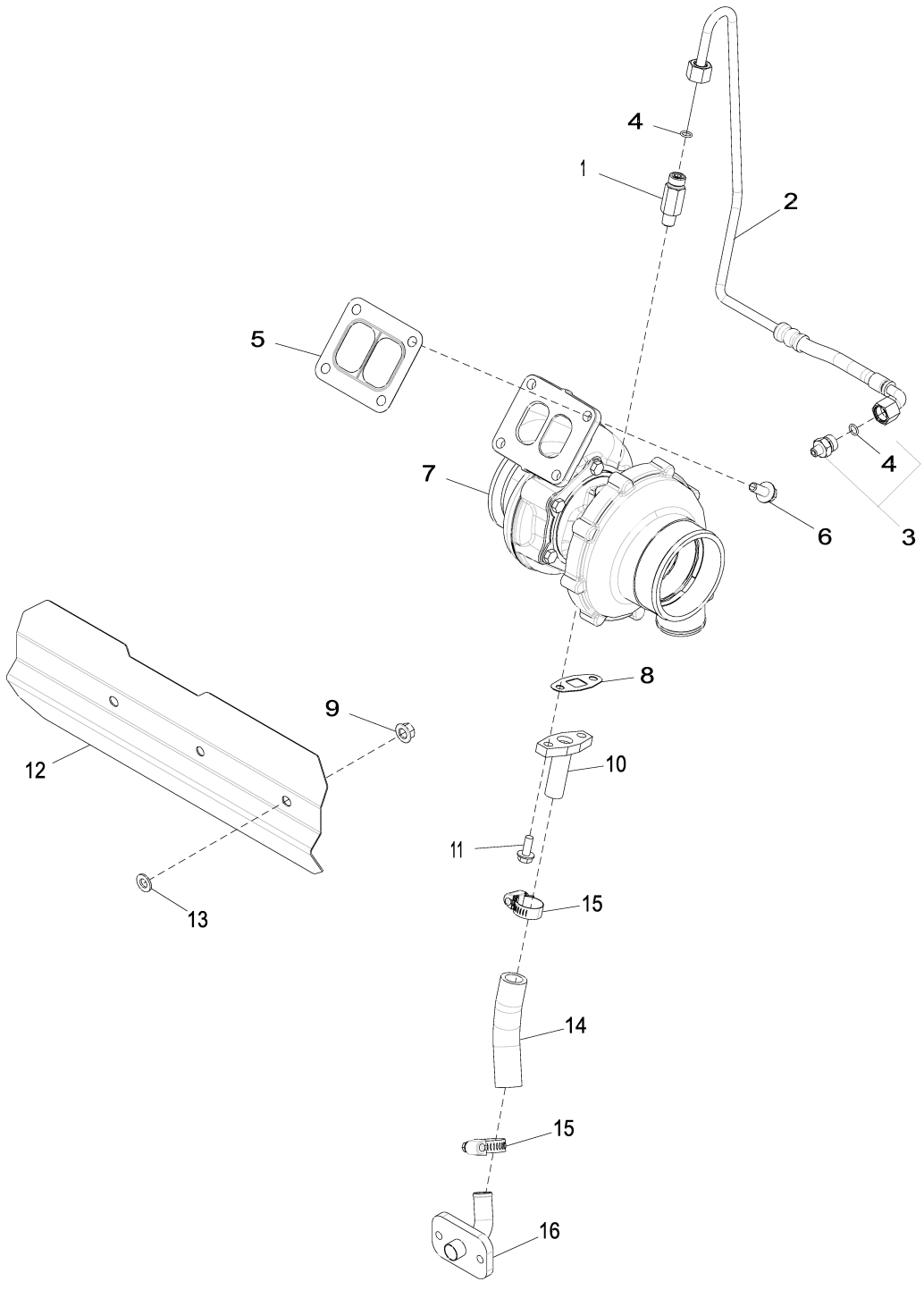

65WA_RE538655_PCD

Item	*Nº peça*	*Descrição*	*Qtde*	*Nº série motor*	*Notas*
1	RE518109	Adaptador	1		ALSO ORDER R63548
2	RE538724	Tubulação de óleo	1		
3	RE521531	Adaptador	1		
4	R63548	Anel o	2		
5	R123572	Junta	1		
6	R522679	Parafuso sextavado	4		
7	RE550941	TurboalimenTador	1		SUB FOR RE529464
	SE502192	TurboalimenTador remanufaT.	1		REMAN FOR RE550941 AND RE529464
8	R123570	Junta	1		
9	14M7296	Porca com flange	3		M10
10	RE60003	Tubulação de óleo	1		
11	19M8062	Parafuso	2		M8 X 20
12	R523340	Proteção térmica	1		
13	24M7028	Arruela	3		10.500 X 20 X 2 mm
14	R115575	Mangueira	1		(A)
15	RE65978	Braçadeira	2		
16	RE504845	Tubo de óleo	1		

(A) Cut to length
Couper à la longueur voulue
Cortar no Comprimento
Cortar según se requiera

6698 Temperature Switch
6698 Contacteur thermostatique
6698 Interruptor de Temperatura
6698 Interruptor de temperatura

6698_RE500556_PCD B.1

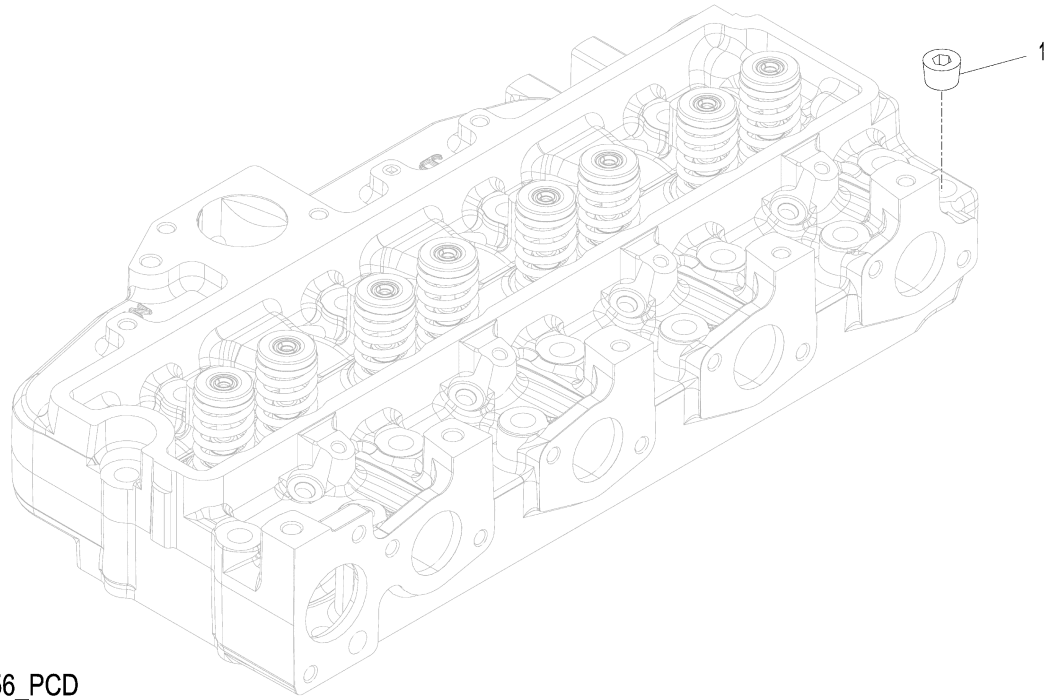

6698_RE500556_PCD

Item	*Nº peça*	*Descrição*	*Qtde*	*Nº série motor*	*Notas*
1	15H584	Tampão	1		1/2"

6730 Engine Sensors
6730 Capteurs du moteur
6730 Sensores do Motor
6730 Sensores de motor

6730_RE527631_PCD A.1

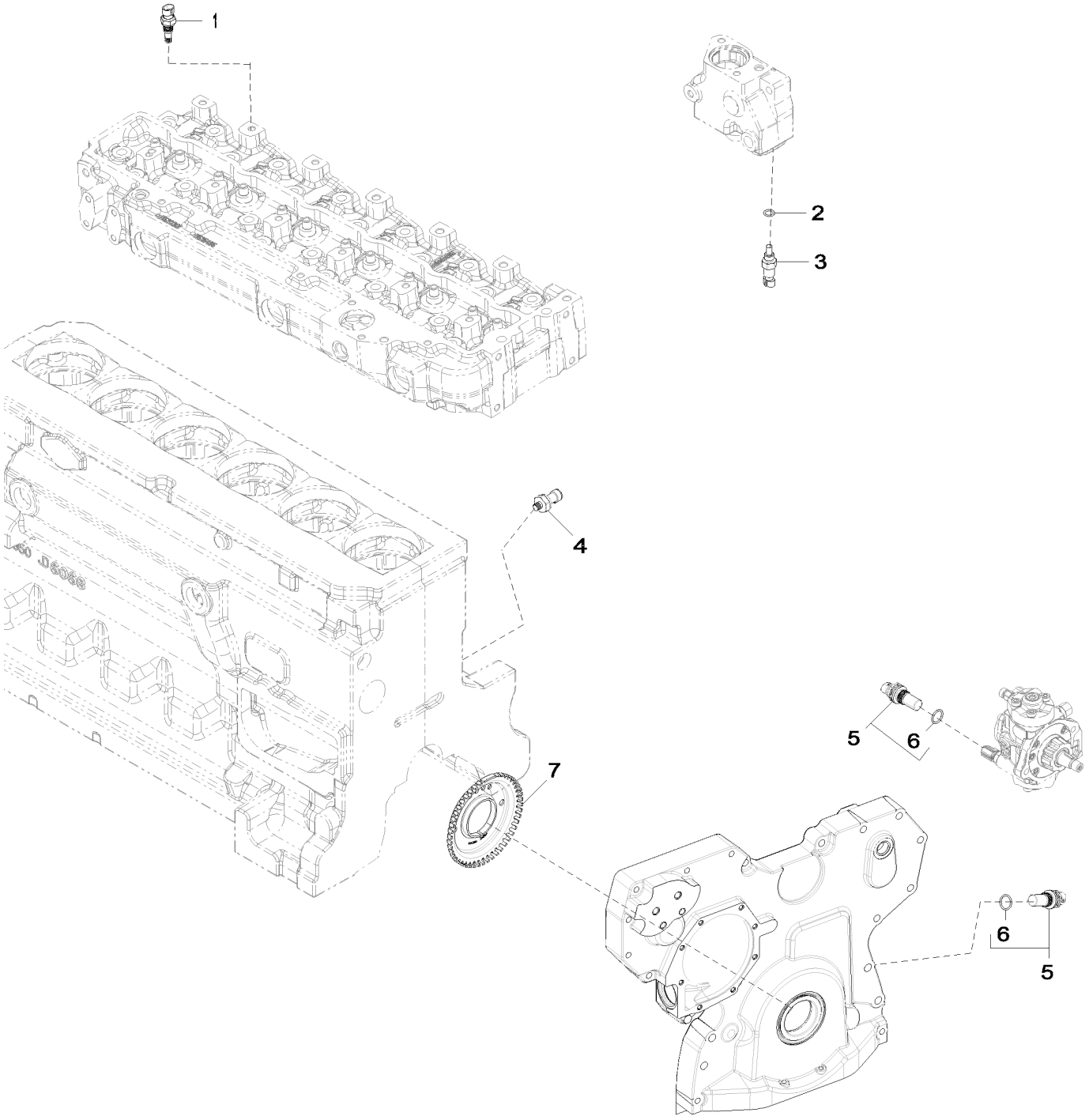

6730_RE527631_PCD

Item	*Nº peça*	*Descrição*	*Qtde*	*Nº série motor*	*Notas*
1	RE525016	Termo-par	1		(A)
2	51M7041	Anel o	1		11.300 X 2.200 mm
3	RE52722	SenSor de temperatura	1		(B)
4	RE167207	SenSor	1		(C)
5	RE519144	SenSor	2		(D)
6	51M7044	Anel o	1		17.300 X 2.200 mm
7	R517471	Roda	1		

(A) Air Temperature Sensor
Capteur de température d'air
Sensor de Temperatura do Ar
Sensor de temperatura de aire

(B) Coolant Temperature Sensor
Capteur de température du liquide de refroidissement
Sensor da Temperatura do Líquido de Arrefecimento
Sensor de temperatura del refrigerante

(C) Engine Oil Pressure Sensor
Capteur de pression d'huile moteur
Sensor de Pressão do Óleo do Motor
Sensor de presión de aceite de motor

(D) Magnetic Pick Up Sensor
Capteur magnétique
Sensor do Captador Magnético
Sensor de captador magnético

6895 Crankshaft Pulley and Dampener
6895 Arbre et amortisseur de vilebrequin
6895 Polia e Amortecedor do Virabrequim
6895 Polea y amortiguador de cigüeñal

RGP8851 A.1

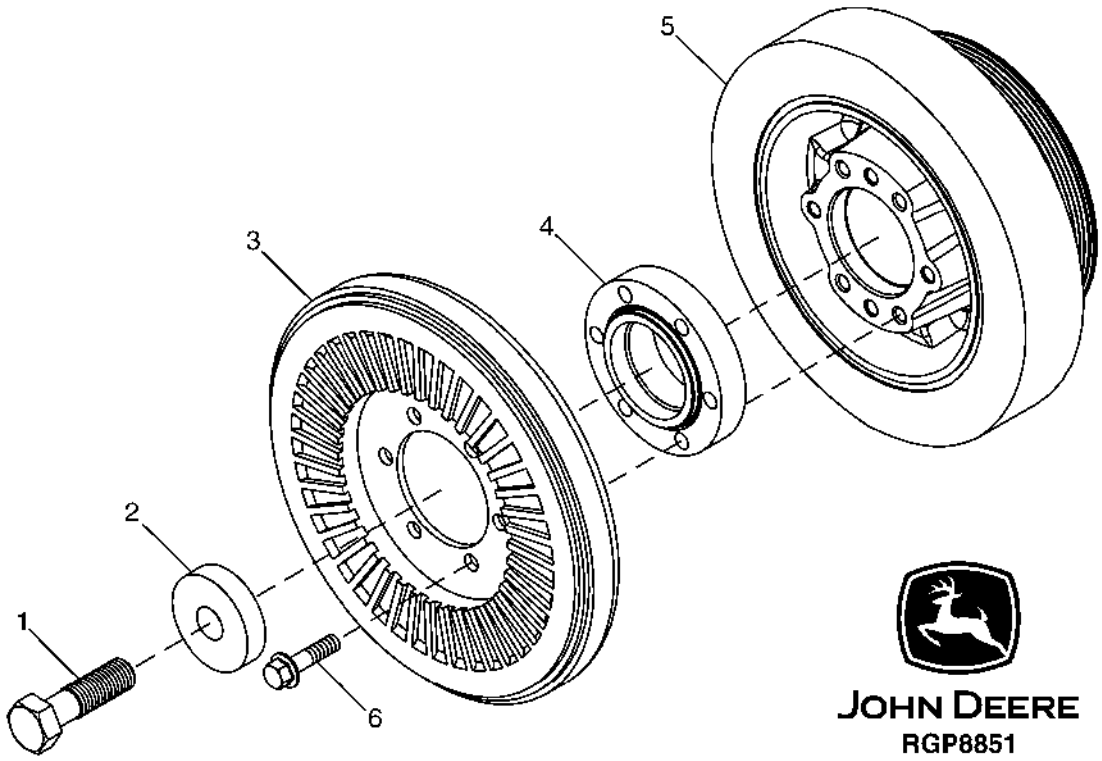

Item	*Nº peça*	*Descrição*	*Qtde*	*Nº série motor*	*Notas*
1	TH111692	Parafuso sextavado	1		SUB FOR 4258061
2	R517237	Arruela	1		
3	RE57604	Amortecedor de torção	1		OD = 271 mm
4	R504531	Espaçador	1		
5	RE505940	Polia com amortecedor	1		OD = 173 mm
6	19M8162	Parafuso	6		M10 X 40

84FK Engine Wiring Harness Hardware
84FK Boulonnerie de faisceau moteur
84FK Peças de Fixação do Chicote Elétrico do Motor
84FK Tornillería de grupo de cables de motor

84FK_RE559075_PCD B.1

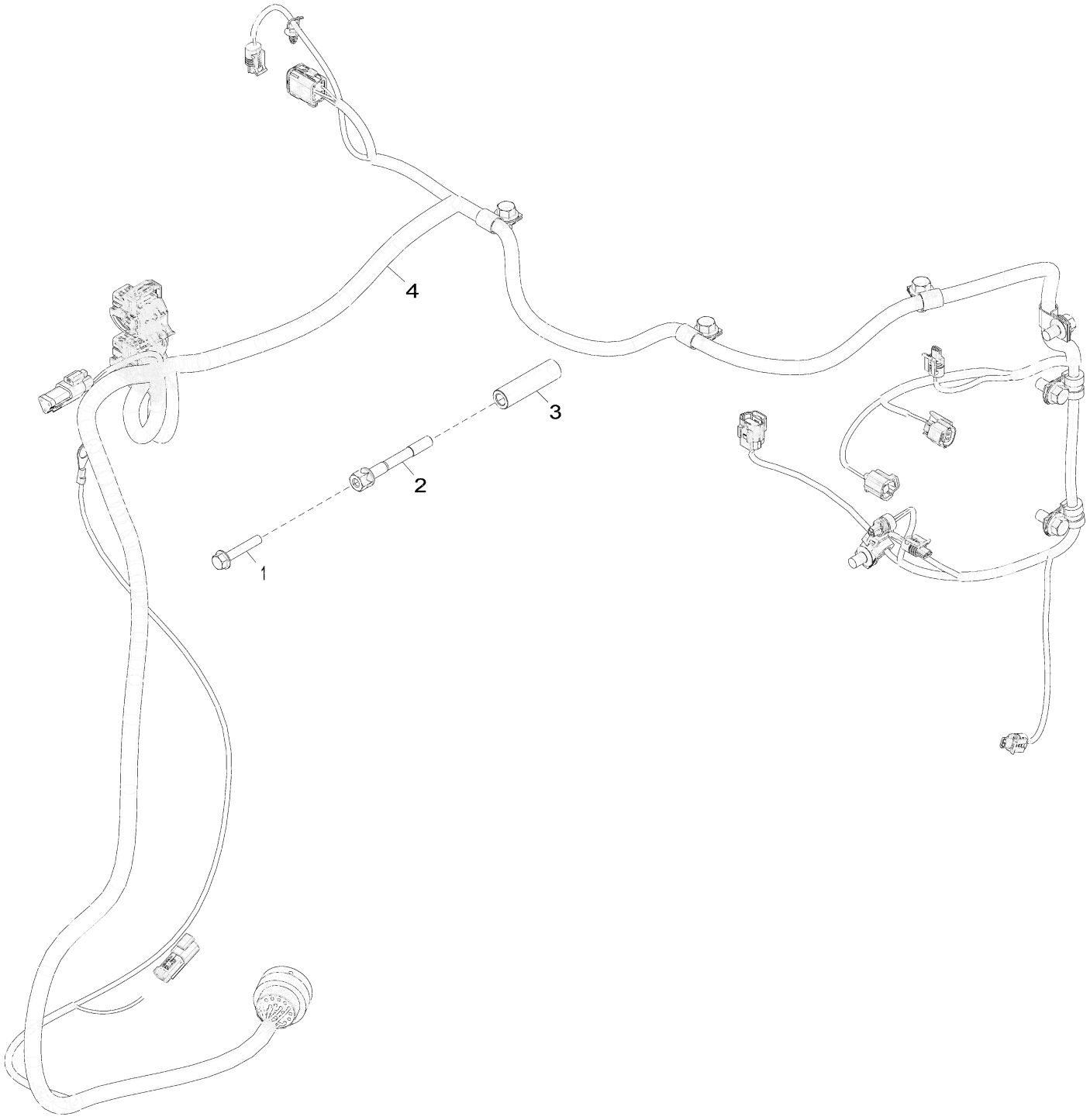

84FK_RE559075_PCD

Item	*Nº peça*	*Descrição*	*Qtde*	*Nº série motor*	*Notas*
1	19M7799	Parafuso	1		M8 X 45
2	R521458	Parafuso	1		
3	R520632	Espaçador	1		
4	AT426796	Chicote	1		

8699 Fan Pulley/Belt Tensioner Support
8699 Poulie de ventilateur/support de tendeur de courroie
8699 Suporte da Polia do Ventilador / Tensor da Correia
8699 Polea de ventilador/soporte de tensor de correa

TP46387 A.1

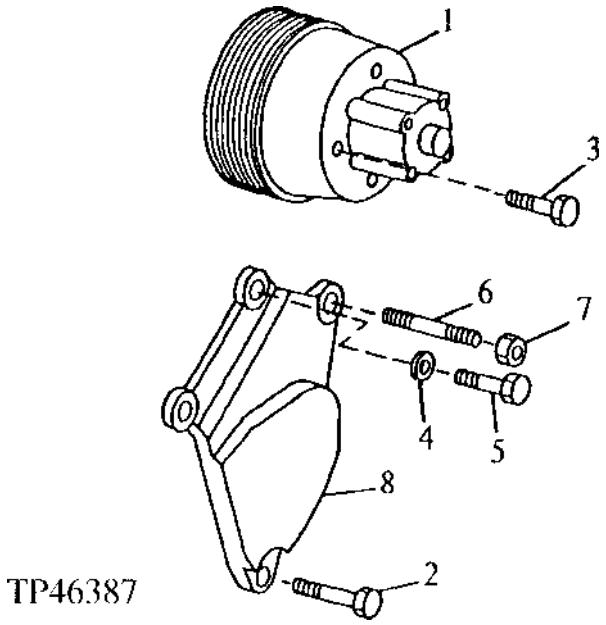

Item	*Nº peça*	*Descrição*	*Qtde*	*Nº série motor*	*Notas*
1	R113480	Polia	1		
2	19H3727	Parafuso	1		3/8" X 2"
3	19H3467	Parafuso	4		5/16" X 1"
4	24M7106	Arruela	4		10 X 18 X 2.500 mm
5	19H3065	Parafuso sextavado	2		3/8" X 2"
6	R106859	Pino	1		
7	N10215	Porca de segurança	1		
8	R112989	Suporte	1		

8718 Belt Tensioner
8718 Tendeur de courroie
8718 Tensionador da Correia
8718 Tensor de correa

8718_re517336_pcd B.2

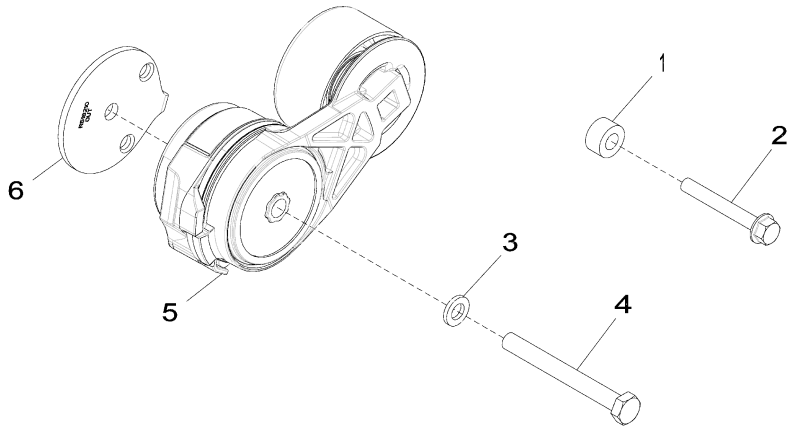

8718_RE517336_PCD

Item	*Nº peça*	*Descrição*	*Qtde*	*Nº série motor*	*Notas*
1	CD14689	Espaçador	1		
2	19M7801	Parafuso	1		M8 X 60
3	24M7106	Arruela	1		10 X 18 X 2.500 mm
4	19M8183	Parafuso sextavado	1		M10 X 90
5	RE548027	Tensionador de correia	1		SUB FOR RE518097
6	R518210	Espaçador	1		

8875 Engine Oil Filter Adapter
8875 Adaptateur du filtre à huile moteur
8875 Adaptador do Filtro do Óleo do Motor
8875 Adaptador de filtro de aceite del motor

RE528763PCDB02 A.1

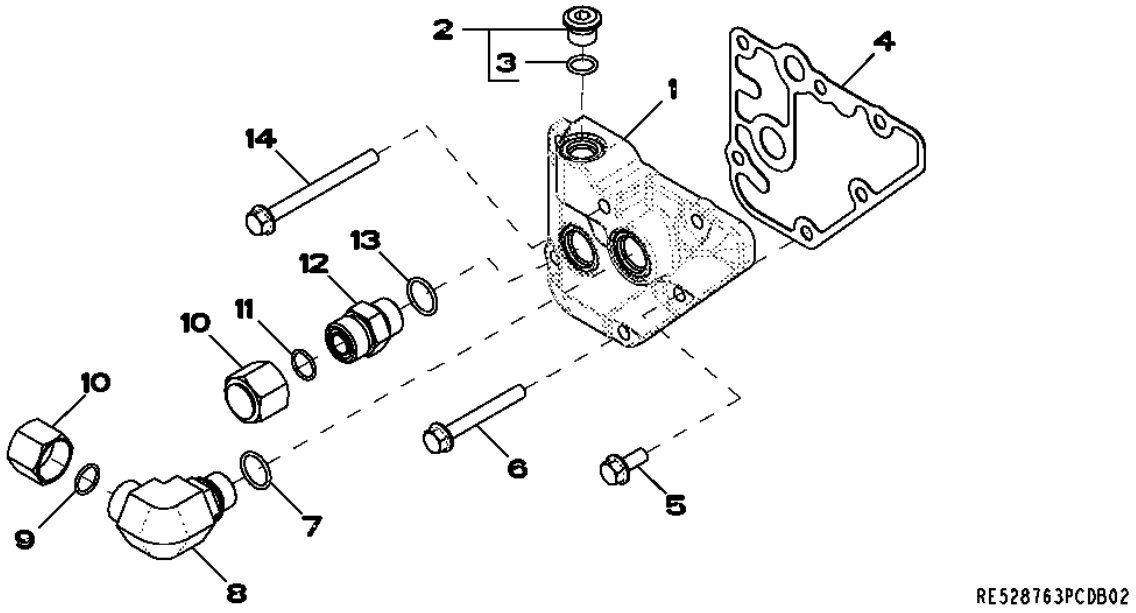

Item	*Nº peça*	*Descrição*	*Qtde*	*Nº série motor*	*Notas*
1	R518455	Adaptador	1		
2	RE52242	Tampão de dreno	1		
3	51M7042	Anel o	1		13.300 X 2.200 mm
4	R123525	Junta	1		
5	RE67238	Parafuso	1		(A)
6	19M7802	Parafuso	4		M8 X 65
7	51M7045	Anel o	1		19.300 X 2.200 mm
8	38H5018	Conexão em ângulo	1		
9	T77932	Anel o	1		
10	38H1417	Conexão	2		
11	T77932	Anel o	1		
12	38H5004	Adaptador	1		
13	51M7045	Anel o	1		19.300 X 2.200 mm
14	19M7913	Parafuso	1		M8 X 90

(A) Threads With Pre-Applied Sealant
Filetages avec produit d'étanchéité préappliqué
Roscas com Vedante Pré-aplicado
Roscas con pasta selladora preaplicada

9801 Lift Straps
9801 Oeillets de levage
9801 Tirantes de Elevação
9801 Cintas de elevación

9801_RE53353_PCD A.1

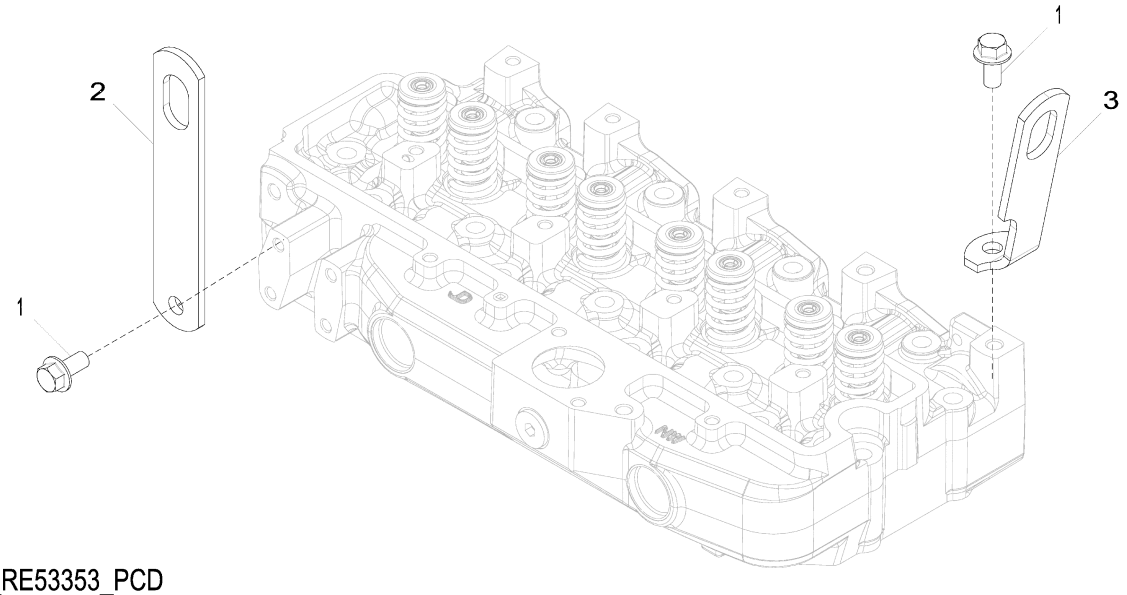

9801_RE53353_PCD

Item	*Nº peça*	*Descrição*	*Qtde*	*Nº série motor*	*Notas*
1	19M7788	Parafuso	2		M12 X 25
2	R502329	Correia	1		REAR
3	R502175	Correia	1		FRONT

9901 Replacement Engine
9901 Moteur de rechange
9901 Motor de Reposição
9901 Motor de recambio

RGP13289 A.1

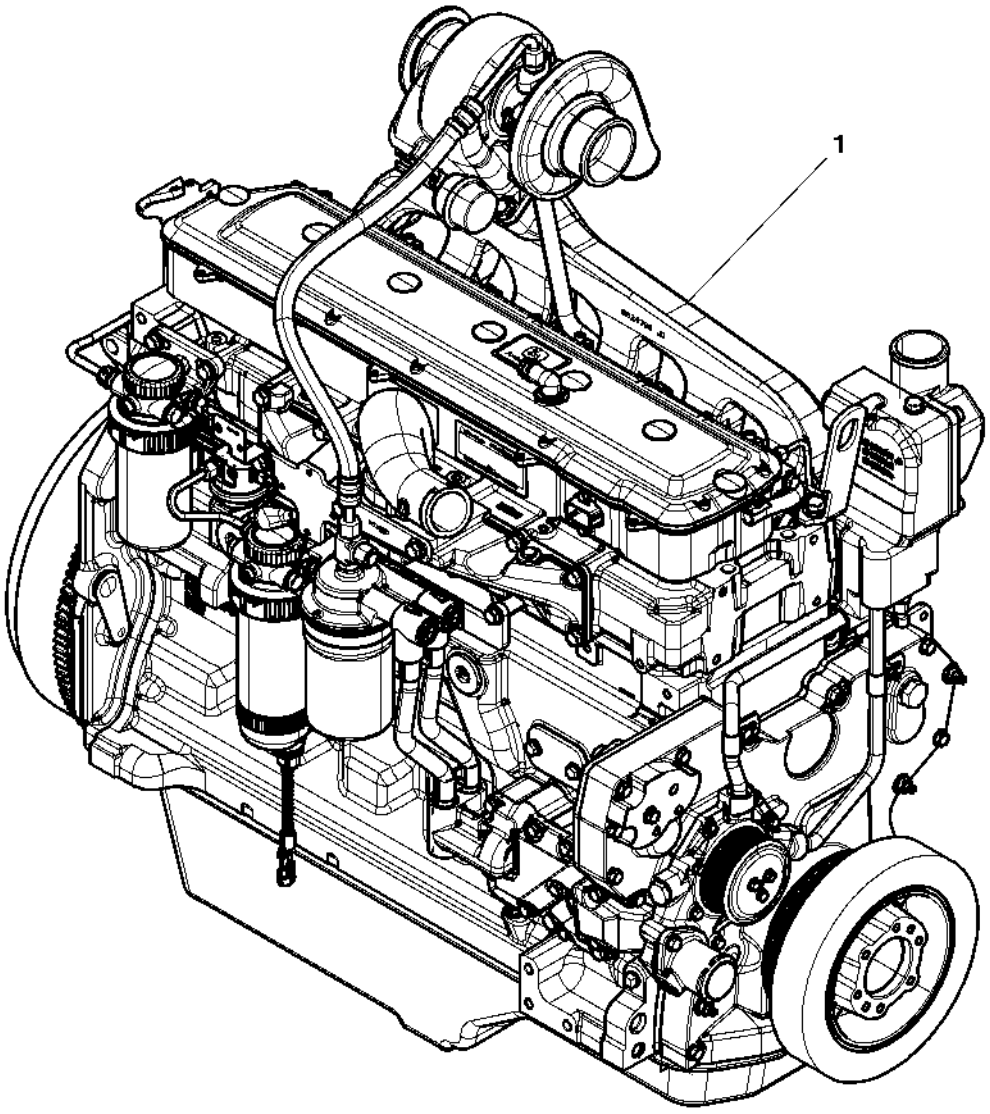

RGP13289

Item	*Nº peça*	*Descrição*	*Qtde*	*Nº série motor*	*Notas*
1	PE11487	Motor a diesel	1		(A) (B) 6068HT111–RE570112

(A) May Not Be as Illustrated
Peut ne pas ressembler à l'image
Pode Não Ser Conforme Ilustrado
Puede diferir de la ilustración
(B) TIER II
TIER II
CLASSE II
TIER II

Ether Starting Aid Kit
Kit d'aide au démarrage à l'éther
Kit de Auxílio de Partida a Éter
Juego de fluido auxiliar de arranque

TX1113278 A.1

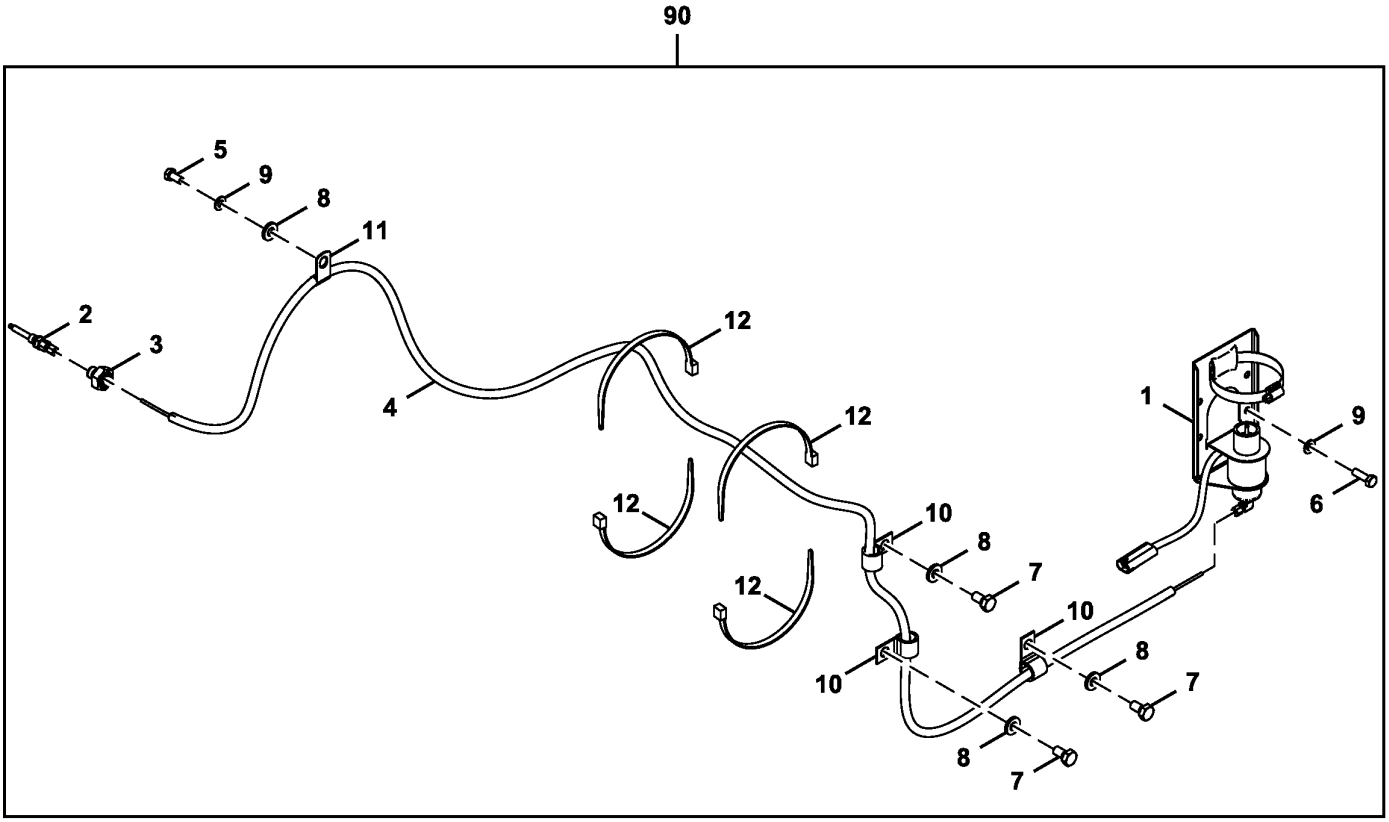

FF513307_TX1113278

Item	*Nº peça*	*Descrição*	*Qtde*	*Nº série*	*Notas*
1	AT345746	Solenóide	1		SUB FOR AT170759 APPL
	AT181582	Conexão em ângulo	1		
	AT171539	Tampa	1		
	TY22472	Braçadeira	1		
2	AT183222	Bico	1		
3	AT338725	Adaptador	1		
4	DH900720	Mangueira hidráulica	1		
5	19M7162	Parafuso sextavado	1		M8 X 16, SUB FOR J900816
6	19M7407	Parafuso sextavado	4		M8 X 25, SUB FOR J900825
7	19M7938	Parafuso sextavado	3		M10 X 20, SUB FOR J901020
8	24M7346	Arruela	4		11 X 20 X 2 mm, SUB FOR DH400703
9	24M7055	Arruela	5		8.400 X 16 X 1.600 mm, SUB FOR A590108
10	T28949	Braçadeira	3		SUB FOR 4190273
11	4190275	Braçadeira	1		SUB FOR 4190261
12	H77698	Cinta	4		SUB FOR 4121859
90	**AT418775**	**Kit - instalação de campo**	**1**		**Pacotes de Produto**

Cooling Package
Ensemble de refroidissement
Sistema de Arrefecimento
Conjunto de enfriamiento

AT380321_TX1101947 A.1

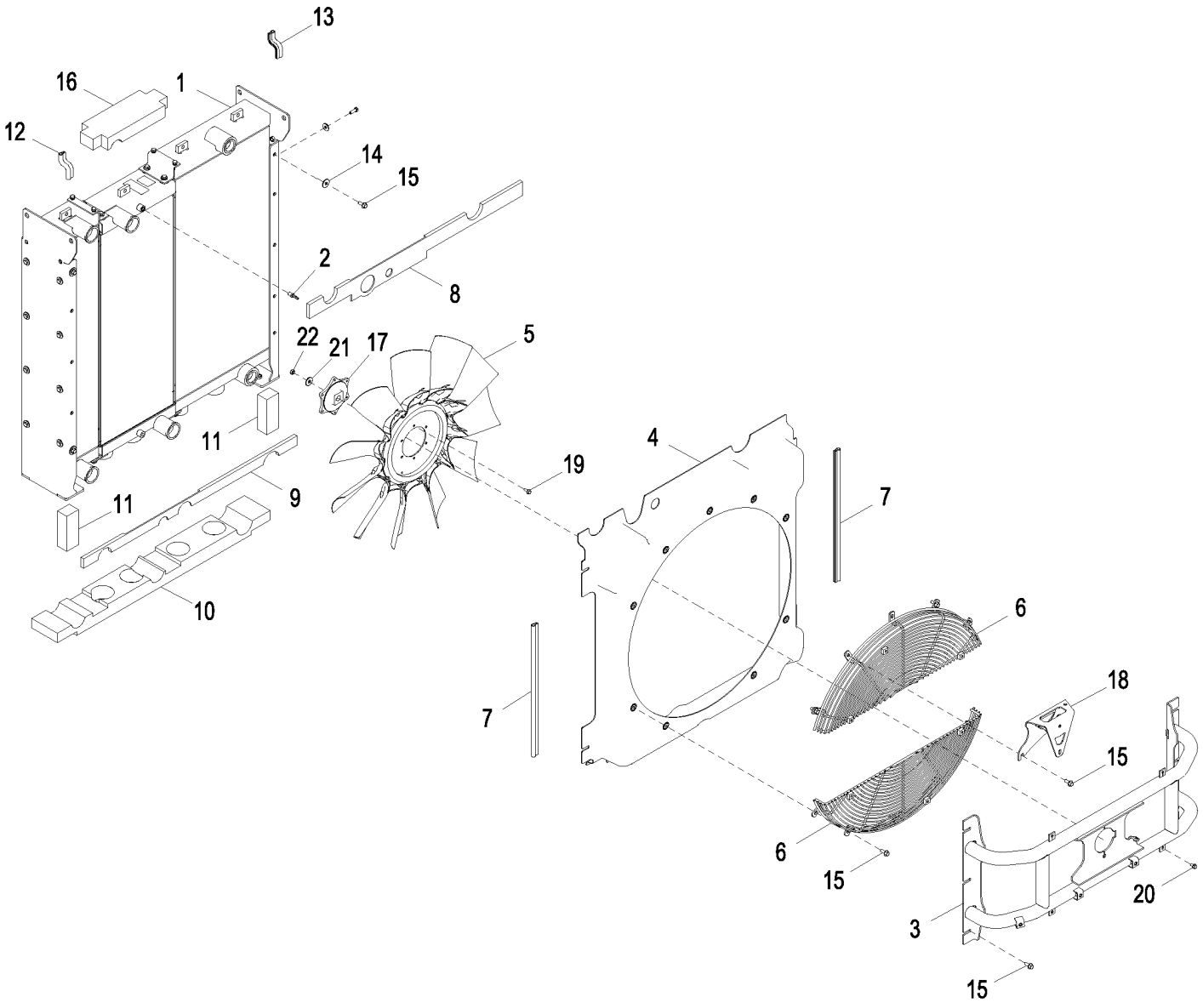

AT380321_TX1101947

Item	*Nº peça*	*Descrição*	*Qtde*	*Nº série*	*Notas*
1	.....	Intercooler	1		AT380317 NLA, Componentes em Página Separada
2	R162917	Conexão de mangueira	1		
3	AT425220	Suporte	1		SUB FOR AT389800
4	AT381407	Adutor	1		
5	AT367644	Ventilador	1		
6	AT368482	Proteção	2		
7	T277225	Isolador	2		
8	T271441	Isolador	1		
9	T271438	Isolador	1		
10	T277629	Isolador	1		
11	T277667	Isolador	2		
12	T277664	Isolador	1		
13	T277664	Isolador	1		
14	24H1330	Arruela	4		15/32" X 1-3/8" X 7/64"
15	19M7785	Parafuso	19		M10 X 25
16	T343078	Isolador	1		SUB FOR T298467
17	T266239	Espaçador	1		
18	AT384914	Apoio	1		
19	19M7866	Parafuso	7		M8 X 20
20	19M7865	Parafuso	5		M8 X 16
21	AT154553	Arruela	1		SUB FOR J222018
22	14M7330	Porca de segurança	1		M16

Cooling Package Components
Ensemble de refroidissement
Componentes do Sistema de Arrefecimento
Conjunto de enfriamiento

TX1104940 B.1

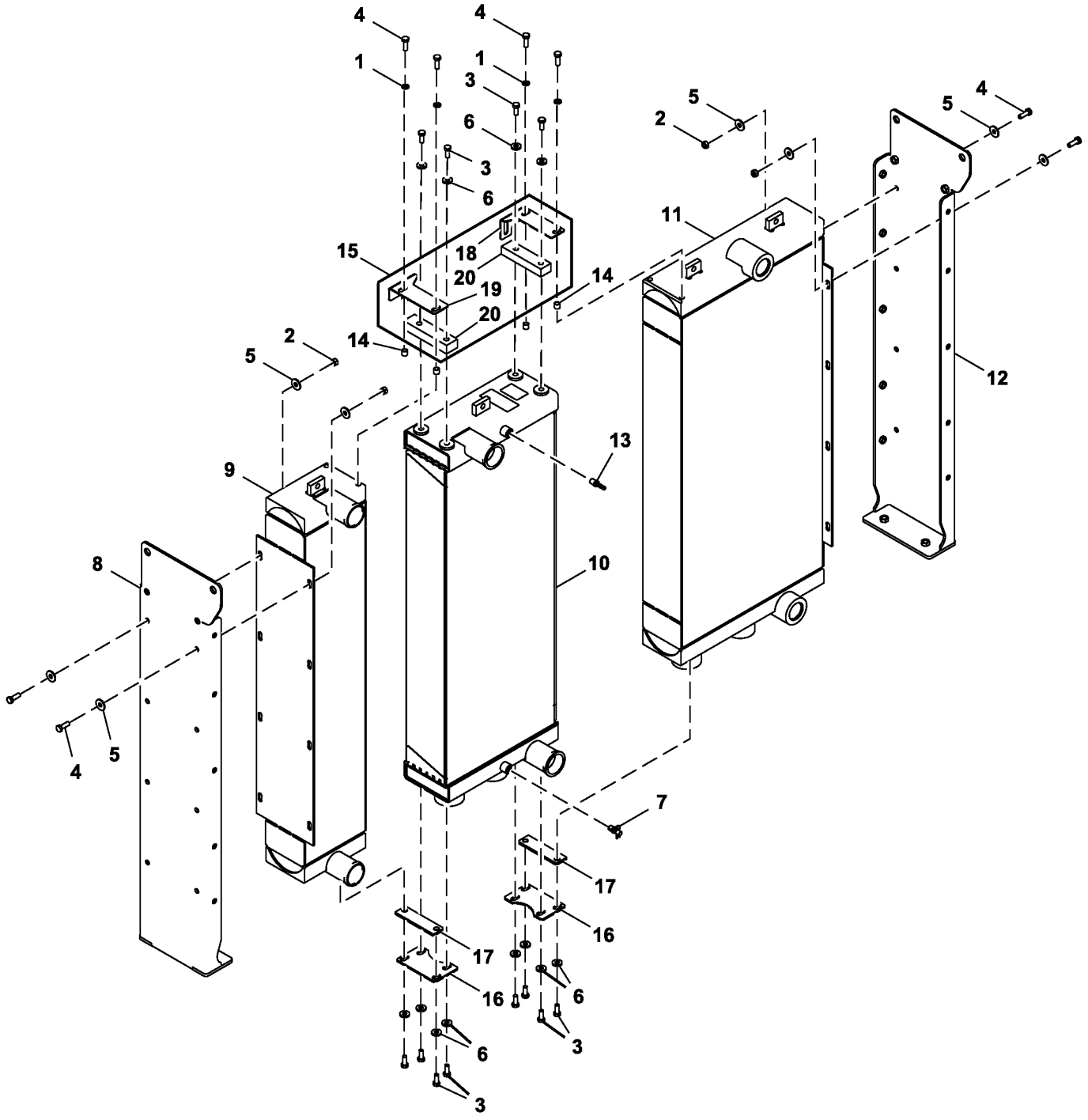

AT380317_TX1104940

Item	*Nº peça*	*Descrição*	*Qtde*	*Nº série*	*Notas*
1	12M7067	Arruela de pressão	4		12 mm
2	14M7274	Porca	16		M10
3	19M7402	Parafuso sextavado	12		M10 X 25
4	19M7662	Parafuso sextavado	20		M10 X 30
5	24M7296	Arruela	32		10.500 X 30 X 2.500 mm, SUB FOR 24M7178
6	24M7477	Arruela	12		10.500 X 25 X 4 mm
7	AT13740	VálVula de dreno	1		
8	AT368483	Suporte	1		
9	AT421243	Trocador de calor	1		
10	AT380318	RadiadoR	1		
11	AT380314	ResfRiadoR de óleo	1		
12	AT383306	Cantoneira	1		
13	R162917	Conexão de mangueira	1		
14	T244724	Espaçador	4		
15	AT437251	Kit do suporte	1		
16	T290637	Apoio	2		
17	T290638	Apoio	2		
18	T343081	Apoio	1		LD, SUB FOR T290636
19	T343082	Kit do suporte	1		ESQ, SUB FOR T290636
20	T343083	Apoio	2		

Cooling Package Mounting
Support de montage d'ensemble de refroidissement
Montagem do Sistema de Arrefecimento
Montaje de conjunto de enfriamiento

TX1104674 B.1

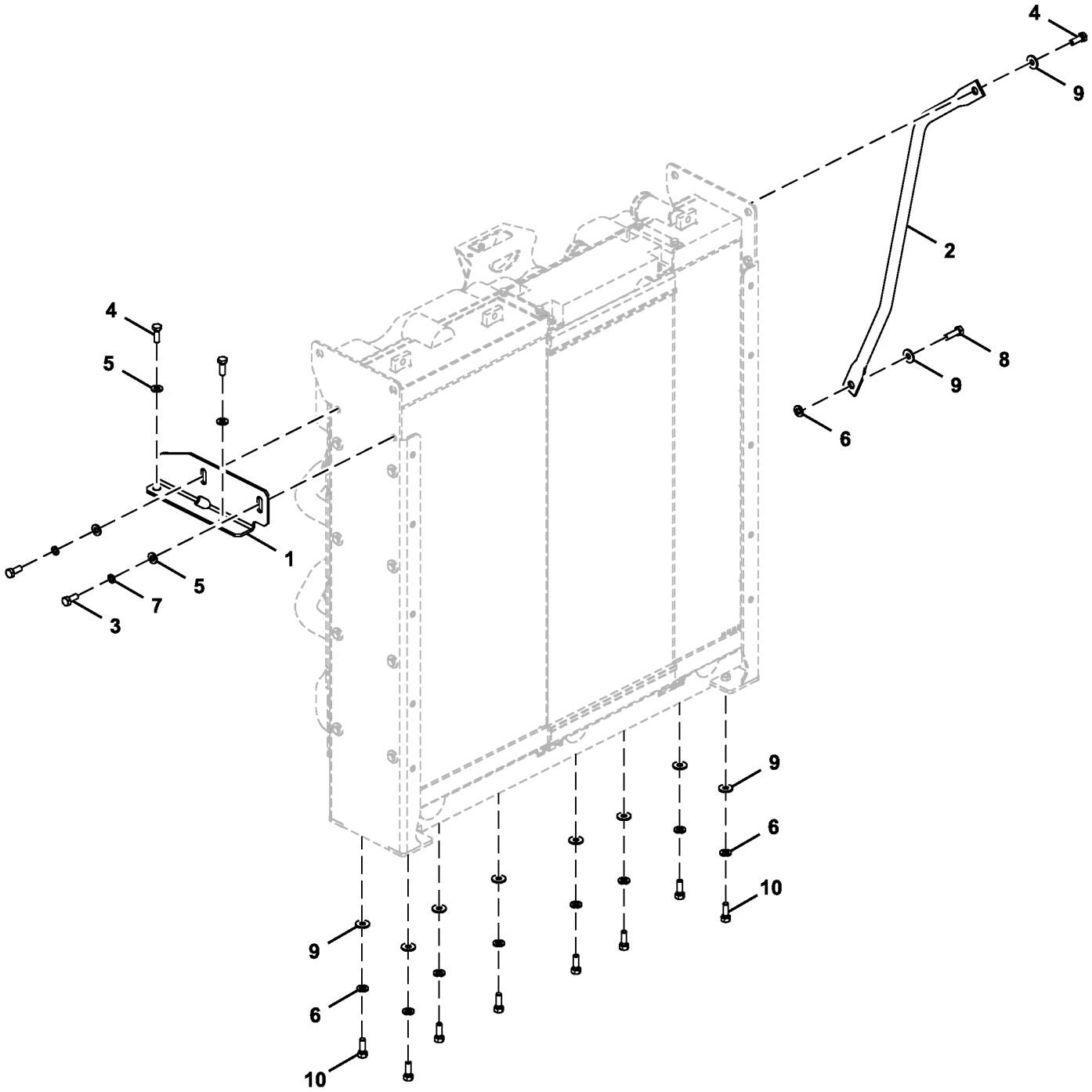

FF107747_TX1104674

Item	*Nº peça*	*Descrição*	*Qtde*	*Nº série*	*Notas*
1	FF509348	Apoio	1		
2	FF513326	Apoio	1		
3	19M8011	Parafuso sextavado	2		M12 X 30, SUB FOR J921230
4	19M7403	Parafuso sextavado	3		M12 X 35, SUB FOR J901235
5	DH400704	Arruela	4		
6	24M7345	Arruela	9		13.500 X 24 X 2.500 mm, SUB FOR J222012
7	12H301	Arruela de pressão	2		1/2", SUB FOR A590912
8	19M7493	Parafuso sextavado	1		M12 X 40, SUB FOR J901240
9	24H1748	Arruela	10		1/2" X 1-1/4" X 0.105", SUB FOR Z449490
10	19M7403	Parafuso sextavado	8		M12 X 35, SUB FOR J921235

Surge Tank
Réservoir d'expansion
Tanque de Compensação
Tanque de rebose

TX1113123 A.1

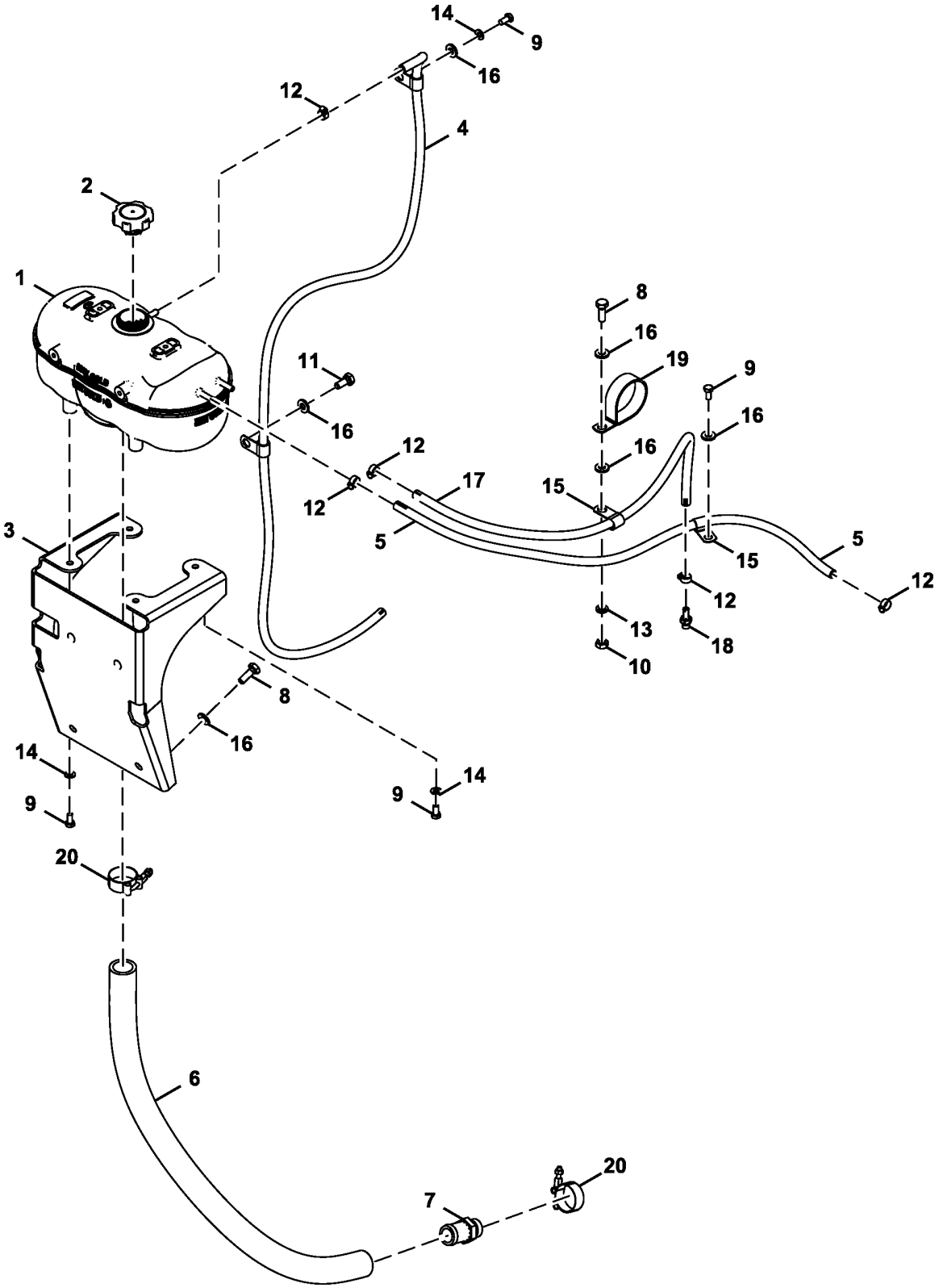

TX1113123

Item	*Nº peça*	*Descrição*	*Qtde*	*Nº série*	*Notas*
1	AT372893	Tanque	1		
	AL201300	Interruptor de nível	2		
2	AT372657	Tampa do abasTecimenTo	1		
3	FF509395	Apoio	1		
4	FF510120	Mangueira	1		
5	FF510122	Mangueira	1		
6	.....	Mangueira em metro	1		FF513017 NLA, ORDER TY22332, CTL 780 mm
7	AT326597	Adaptador	1		
8	19M7662	Parafuso sextavado	5		M10 X 30, SUB FOR J901030
9	19M7162	Parafuso sextavado	6		M8 X 16, SUB FOR J900816
10	14M7274	Porca	1		M10, SUB FOR J950010
11	19M7402	Parafuso sextavado	1		M10 X 25, SUB FOR J901025
12	AR77962	Abraçadeira para mangueira	5		
13	12M7066	Arruela de pressão	1		10 mm, SUB FOR A590910
14	24M7055	Arruela	5		8.400 X 16 X 1.600 mm, SUB FOR A590108
15	4190275	Braçadeira	4		
16	24M7346	Arruela	9		11 X 20 X 2 mm, SUB FOR DH400703
17	FF100525	Mangueira hidráulica	1		
18	AT323961	Adaptador	1		
19	4204135	Presilha	1		
20	RE56097	Braçadeira	2		

Surge Tank (6068HT109 - RE562670)
Réservoir d'expansion (6068HT109 - RE562670)
Tanque de Compensação (6068HT109 - RE562670)
Depósito de rebose (6068HT109 - RE562670)

TX1139772 A.1

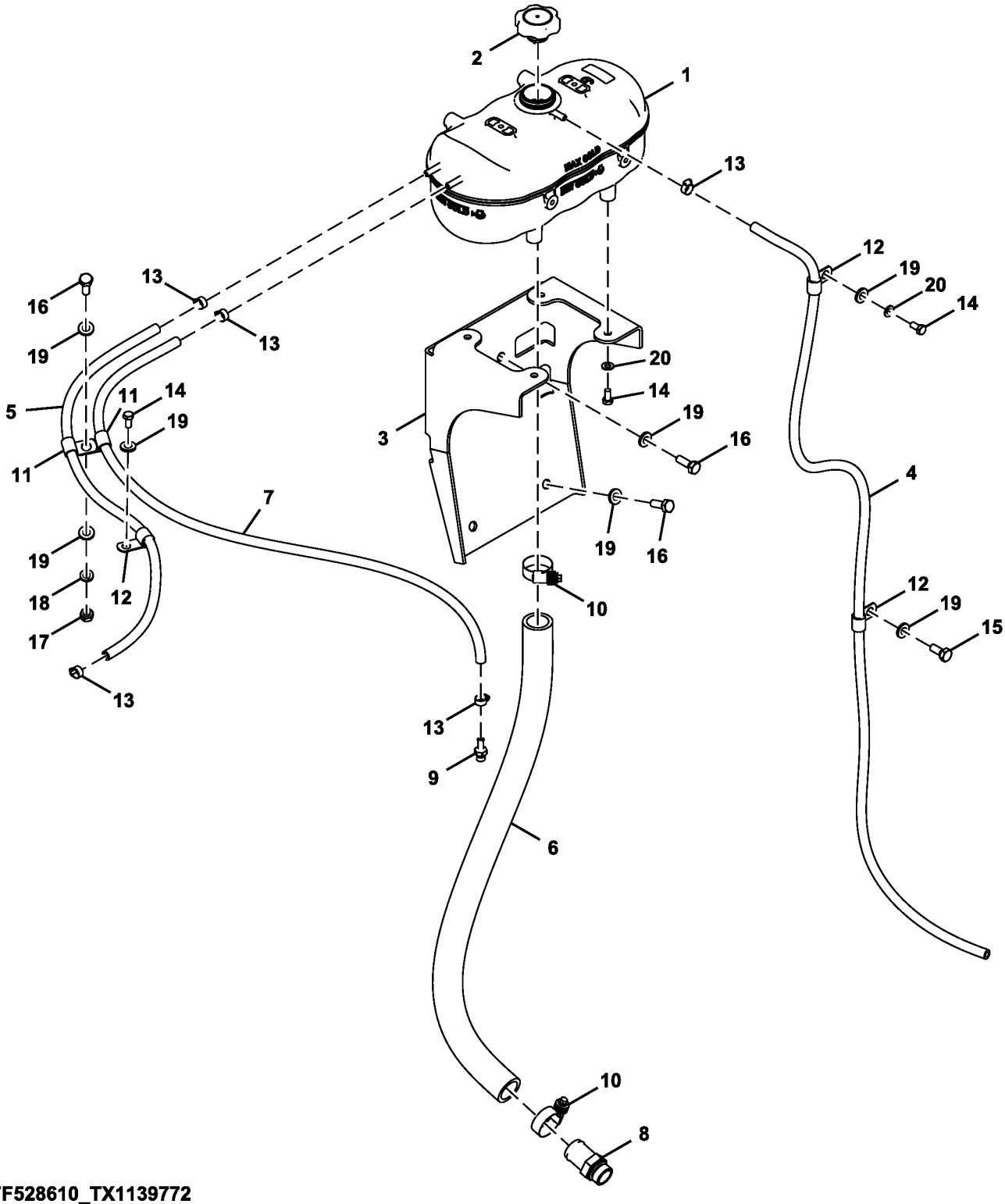

FF528610_TX1139772

Item	*Nº peça*	*Descrição*	*Qtde*	*Nº série*	*Notas*
1	AT372893	Tanque	1		
	AL201300	Interruptor de nível	2		
2	AT372657	Tampa do abasTecimenTo	1		
3	FF509395	Apoio	1		
4	FF510120	Mangueira	1		
5	FF510122	Mangueira	1		
6	.....	Mangueira em metro	1		FF513017 NLA, MF TY22332, CTL 780 mm
7	.....	Mangueira em metro	1		FF100525 NLA, MF TY22502, CTL 1040 mm
8	AT326597	Adaptador	1		NLA, ORDER T223206 AND U17409
	T223206	Adaptador	1		
	U17409	Anel o	1		Lado do Orifício
9	AT323961	Adaptador	1		
10	RE56097	Braçadeira	2		
11	R73384	Braçadeira	2		SUB FOR 4190253
12	4190275	Braçadeira	3		
13	AR77962	Abraçadeira para mangueira	5		
14	19M7162	Parafuso sextavado	6		M8 X 16, SUB FOR J900816
15	19M7402	Parafuso sextavado	1		M10 X 25, SUB FOR J901025
16	19M7662	Parafuso sextavado	5		M10 X 30, SUB FOR J901030
17	14M7274	Porca	1		M10, SUB FOR J950010
18	12M7066	Arruela de pressão	1		10 mm, SUB FOR A590910
19	24M7346	Arruela	9		11 X 20 X 2 mm, SUB FOR DH400703
20	24M7055	Arruela	5		8.400 X 16 X 1.600 mm, SUB FOR A590108

Reversing Fan Drive Hoses
Flexibles d'entraînement du ventilateur d'inversion
Mangueiras do Acionamento do Ventilador Reversível
Mangueras de transmisión de ventilador reversible

TX1102199 A.1

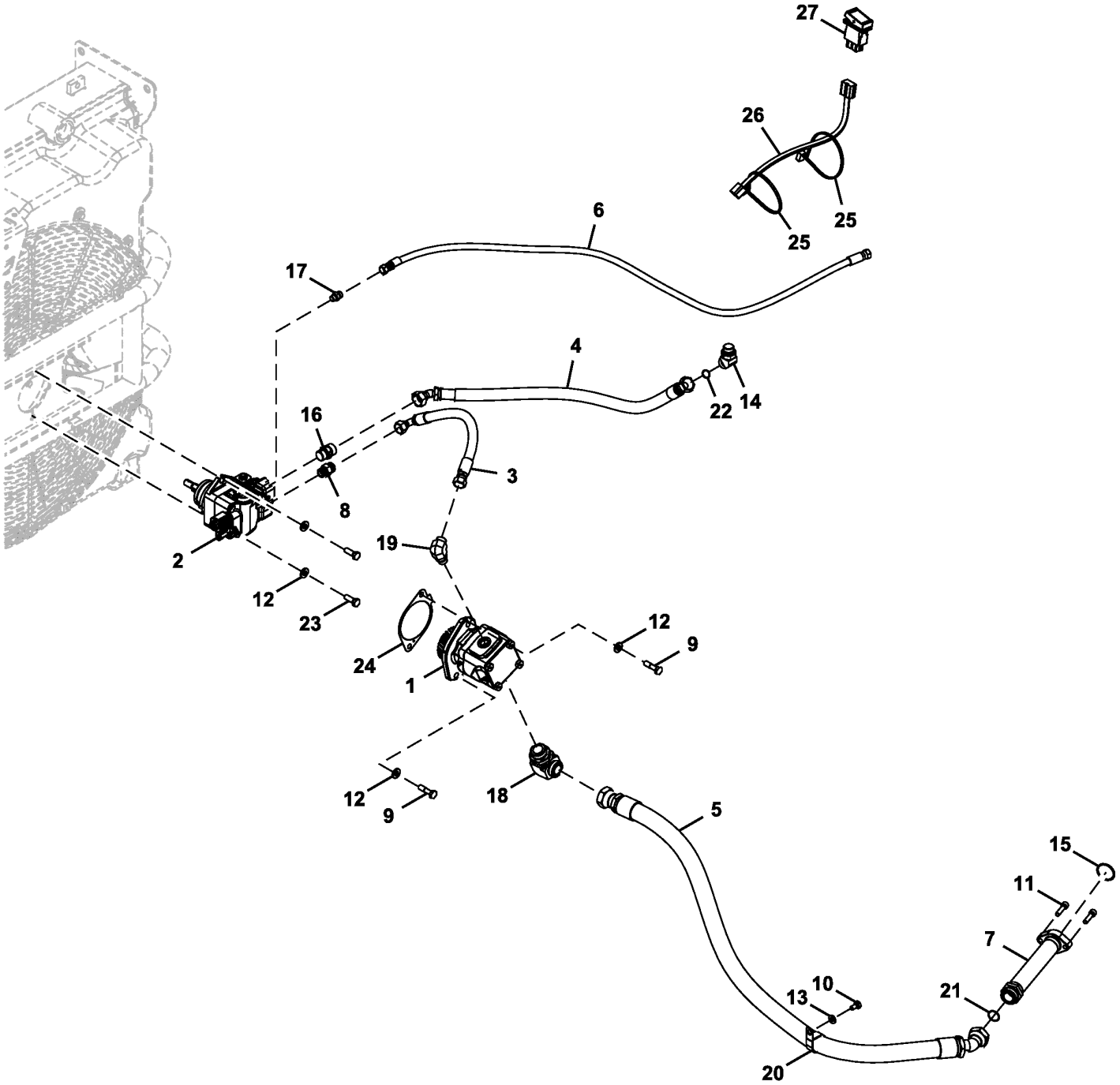

FF108170_TX1102199

Item	*Nº peça*	*Descrição*	*Qtde*	*Nº série*	*Notas*
1	AT388452	Bombahidráulica	1		
	AT426864	Kit retentor	1		
2	AT388454	Motor hidráulico	1		Componentes Listados em Outra Página
3	FF510070	Mangueira	1		
4	FF510072	Mangueira	1		
5	FF510074	Mangueira	1		
6	FF510099	Mangueira	1		
7	FF103460	Tubulação de óleo	1		
8	AT380013	VálVula de alíVio de press.	1		
9	19M7496	Parafuso sextavado	2		M12 X 45, SUB FOR J901245
10	19M7938	Parafuso sextavado	1		M10 X 20, SUB FOR J901020
11	19M8338	Parafuso	2		M10 X 40, SUB FOR J781040
12	DH400704	Arruela	4		
13	24M7346	Arruela	1		11 X 20 X 2 mm, SUB FOR DH400703
14	A853266	Conexão em ângulo	1		
15	A811045R	Anel o	1		SUB FOR A811045
16	38H1162	Adaptador	1		61H1162 NLA
	R26906	Anel o	1		
	T77932	Anel o	1		
17	38H1160	Adaptador	1		SUB FOR 61H1160
18	61H1008	Conexão em ângulo	1		
19	61H1006	Conexão em ângulo	1		
20	XCL-29	Abraçadeira para mangueira	1		SUB FOR 4193848
21	T78612	Anel o	1		SUB FOR 4187329
22	T77858	Anel o	1		SUB FOR 4187308
23	19M7403	Parafuso sextavado	2		M12 X 35, SUB FOR J901235
24	R522690	Junta	1		
25	H77698	Cinta	2		SUB FOR 4121859
26	4653879	Chicote	1		
27	4654150	Interruptor	1		Acionamento do Ventilador Reversível

Reversing Fan Drive Motor Components
Composants de moteur d'entraînement de ventilateur d'inversion
Componentes do Motor de Acionamento do Ventilador Reversível
Componentes de motor de ventilador reversible

TX1134581 A.1

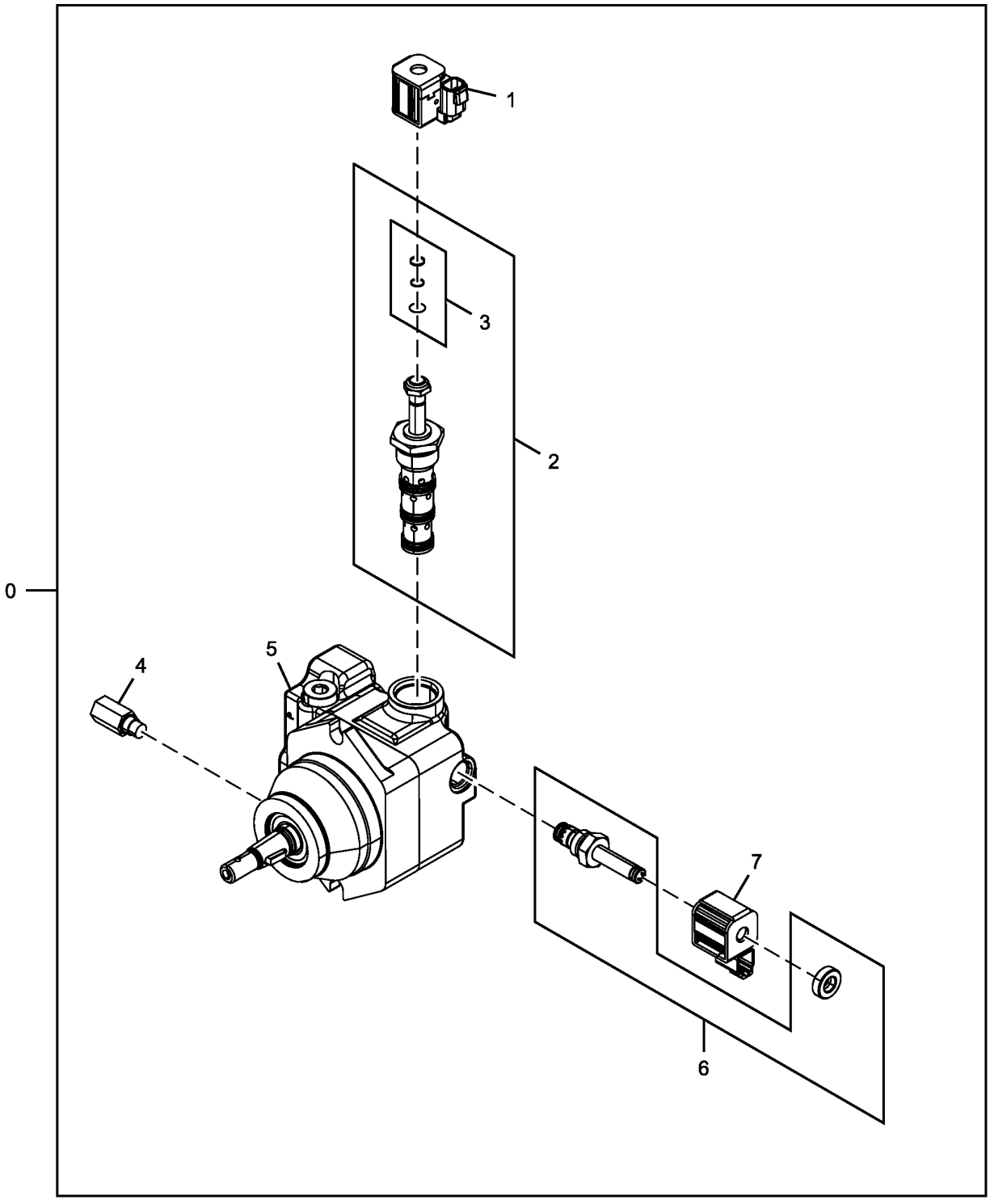

TX1134581

Item	*Nº peça*	*Descrição*	*Qtde*	*Nº série*	*Notas*
0	AT388454	Motor hidráulico	1		
1	AT393257	VálVula solenóide	1		
2	AT393256	VálVula elet. proporcional	1		
3	AT393258	Kit retentor	1		
4	AT370048	SenSor	1		Rotação
5	.....	Motor	1		NSEP
6	AT393253	VálVula elet. proporcional	1		
	AT393255	Kit retentor	1		
7	AT393254	VálVula solenóide	1		

Reversing Fan Drive Kit
Kit d'entraînement du ventilateur d'inversion
Kit do Acionamento do Ventilador Reversível
Kit de transmisión de ventilador reversible

TX1169508 A.1

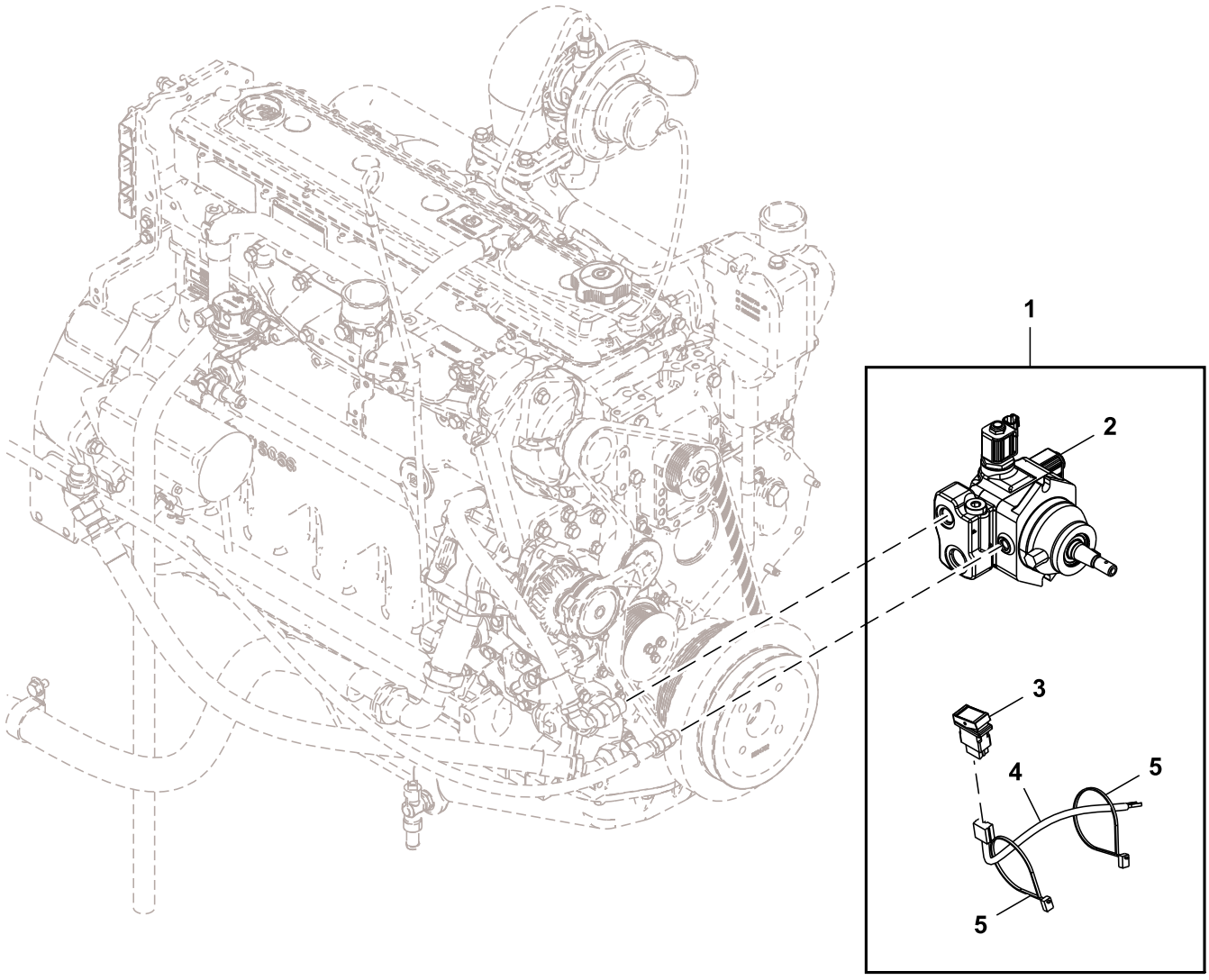

FF513083_TX1169508

Item	*Nº peça*	*Descrição*	*Qtde*	*Nº série*	*Notas*
1	**AT437440**	**Kit do ventilador**	**1**		**Pacotes de Produto**
2	AT388454	Motor hidráulico	1		
3	4654150	Interruptor	1		Acionamento do Ventilador Reversível
4	4653879	Chicote	1		Acionamento do Ventilador Reversível
5	H77698	Cinta	2		SUB FOR 4121859

Engine Coolant Heater Kit
Kit de réchauffeur de liquide de refroidissement
Kit de Aquecedor do Líquido de Arrefecimento do Motor
Juego de calentador de refrigerante del motor

TX1110925 A.1

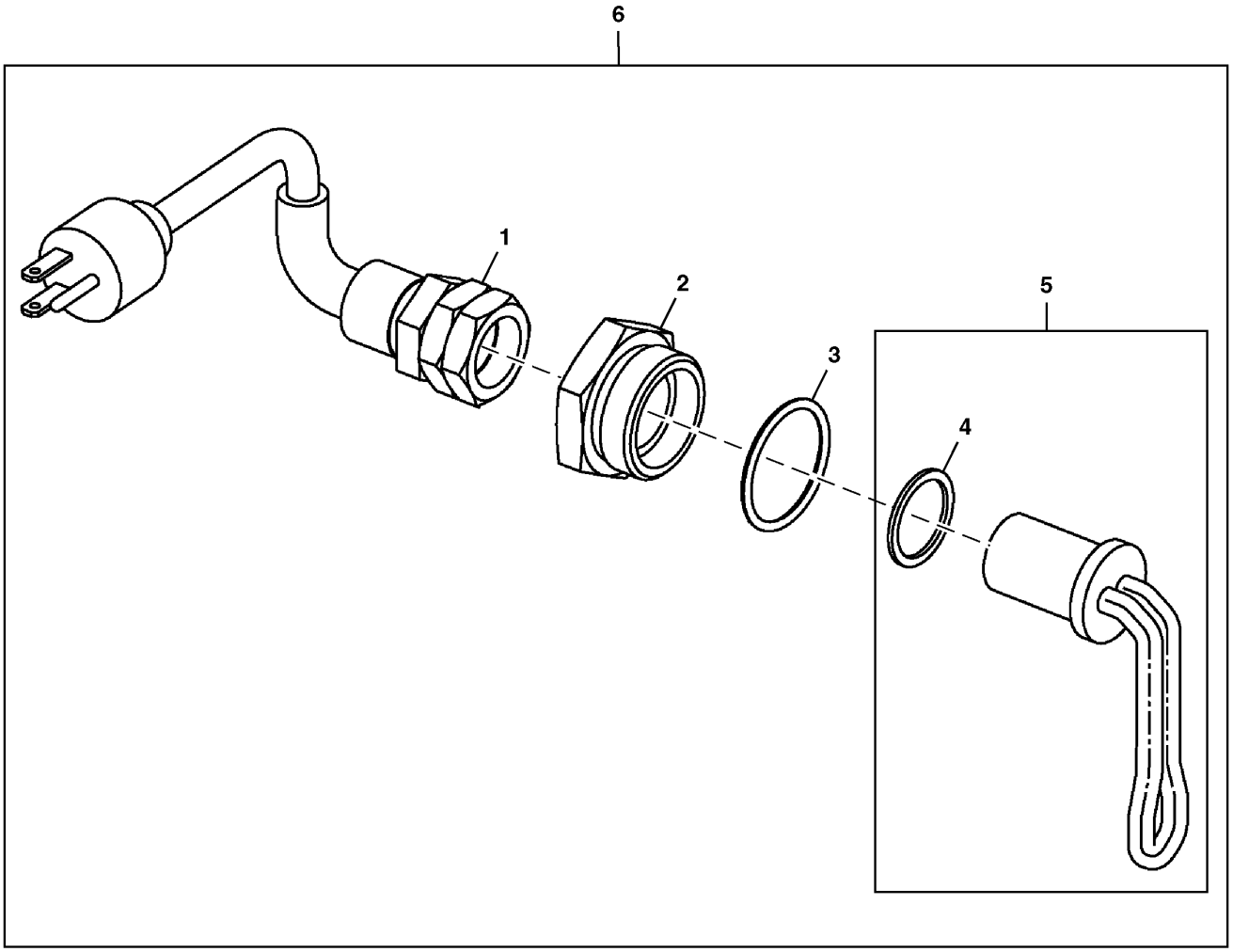

TX1110925

Item	*Nº peça*	*Descrição*	*Qtde*	*Nº série*	*Notas*
1	AT73296	Cabo elétrico	1		
2	R54123	Adaptador	1		
3	U13639	Anel o	1		
4	U13639	Anel o	1		
5	RE42139	Elemento de aquecimento	1		
6	**AT390826**	**Kit - instalação de campo**	**1**		**Pacotes de Produto**

Air Cleaner
Filtre à air
Filtro de ar
Filtro de aire

TX1085656 A.1

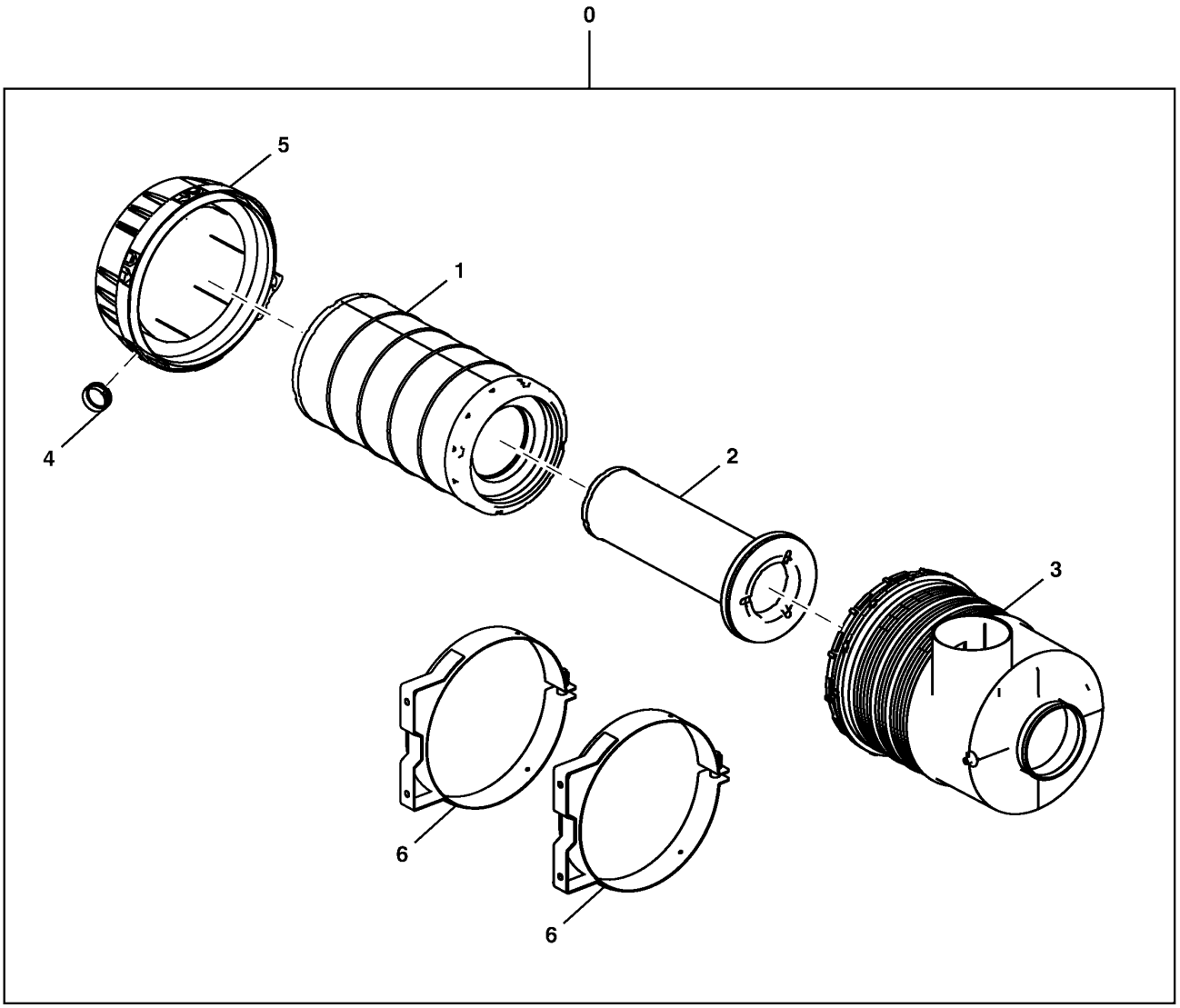

TX1085656

Item	*Nº peça*	*Descrição*	*Qtde*	*Nº série*	*Notas*
0	.....	Purificador de ar	1		Fornecer os Componentes, AT374502 NLA, INCLUDES T217272
1	AT300487	Elemento de filtro	1		Primário
2	AT314583	Elemento de filtro	1		Secundária
3	.....	Carcaça	1		AT329958 NO LONGER USED FOR THIS APPLICATION, ORDER AT443162
	AT443162	Carcaça	1		
4	M89679	Ejetor	1		
5	.....	Capa	1		T223372 NO LONGER USED FOR THIS APPLICATION, ORDER T351015
	T351015	Capa	1		
6	AT324091	Cinta	2		
7	T217272	Plugue	1		Não Ilustrado

Air Cleaner Piping
Tuyauterie de filtre à air
Tubulação do Purificador de Ar
Tuberías de filtro de aire

TX1102464 A.1

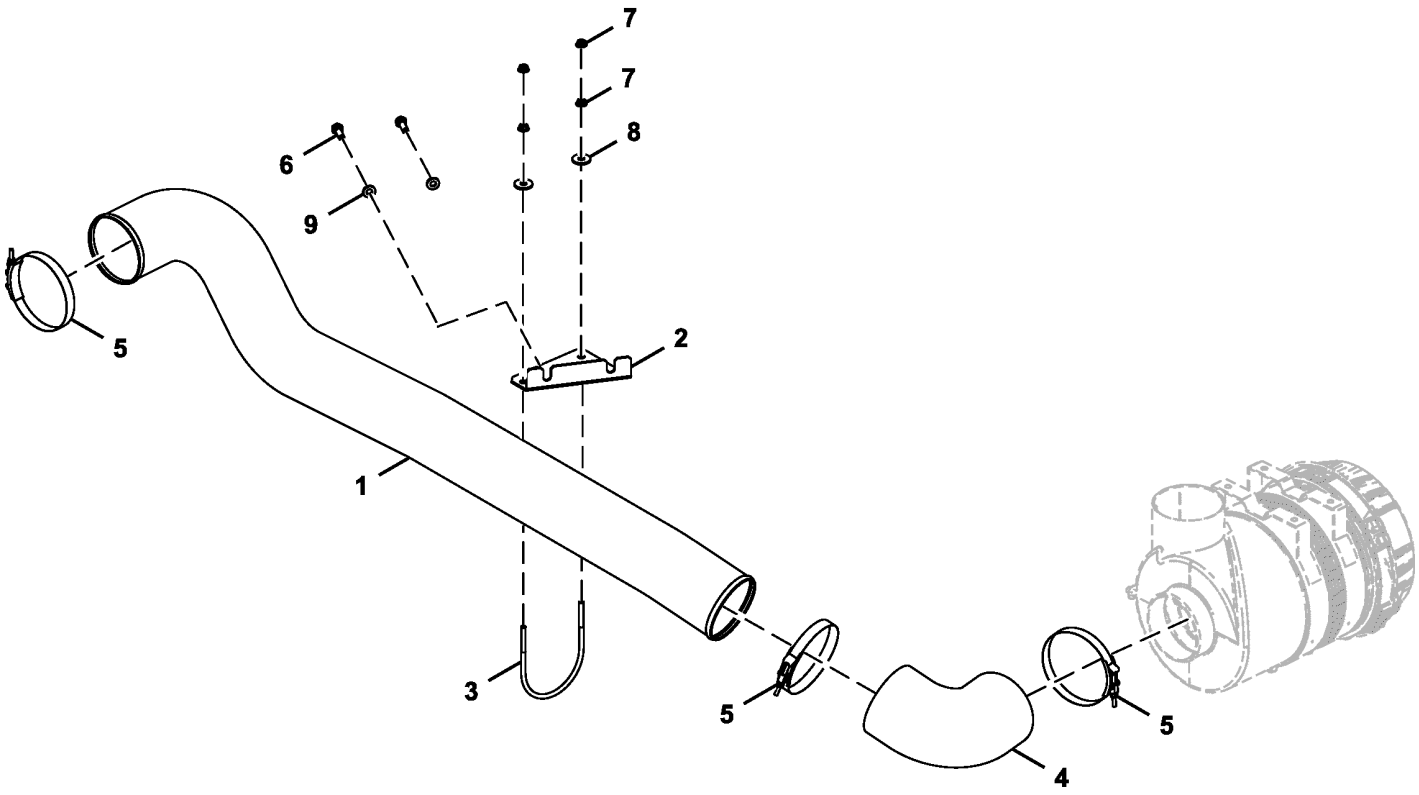

TX1102464

Item	*Nº peça*	*Descrição*	*Qtde*	*Nº série*	*Notas*
1	FF508901	Tubo	1		
2	FF510048	Apoio	1		
3	FF107504	Parafuso u	1		
4	T161926	Mangueira	1		
5	AT39390	Abraçadeira para mangueira	3		SUB FOR AT53439
6	19M7662	Parafuso sextavado	2		M10 X 30, SUB FOR J901030
7	MG145458	Porca com flange	4		SUB FOR N10213
8	24M7101	Arruela	2		11 X 34 X 3 mm, SUB FOR J217083
9	24M7346	Arruela	2		11 X 20 X 2 mm, SUB FOR DH400703

Air Cleaner Piping (6068HT109 - RE562670)
Conduites de filtre à air (6068HT109 - RE562670)
Tubulação do Purificador de Ar (6068HT109 - RE562670)
Tubería del filtro de aire (6068HT109 - RE562670)

TX1162137 A.1

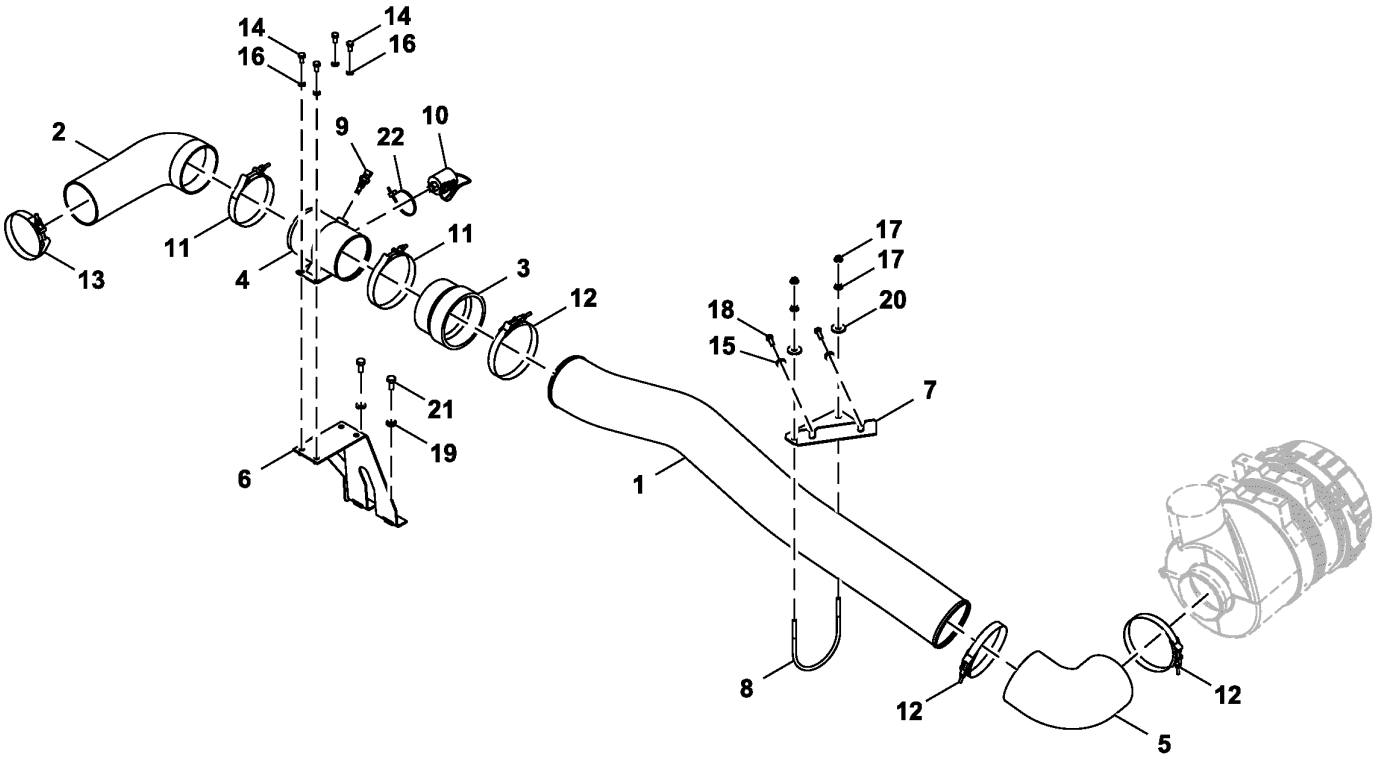

FF800089_TX1162137

Item	*Nº peça*	*Descrição*	*Qtde*	*Nº série*	*Notas*
1	T334293	Tubo de fluxo de ar	1		
2	DH300203	Duto de ar	1		
3	FF511024	Mangueira	1		
4	DH800228	Tubulação	1		
5	T161926	Mangueira	1		
6	FF800094	Apoio	1		
7	FF510048	Apoio	1		
8	FF107504	Parafuso u	1		
9	RE525016	Termo-par	1		
10	RE68255	SenSor	1		Ar
11	DH400240	Cinta	2		
12	AT53439	Abraçadeira para mangueira	3		
13	AT191294	Braçadeira	1		
14	19M7162	Parafuso sextavado	4		M8 X 16, SUB FOR J900816
15	24M7239	Arruela	2		10.700 X 21 X 2.500 mm
16	24M7055	Arruela	4		8.400 X 16 X 1.600 mm
17	N10213	Porca de segurança	4		
18	19M7288	Parafuso sextavado	2		M8 X 30, SUB FOR J900830
19	24M7346	Arruela	2		11 X 20 X 2 mm, SUB FOR DH400703
20	24M7101	Arruela	2		11 X 34 X 3 mm, SUB FOR J217083
21	19M7402	Parafuso sextavado	2		M10 X 25, SUB FOR J901025
22	DH400240	Cinta	1		

Air Precleaner
Grille de prénettoyage à air
Pré-purificador de Ar
Prefiltro de aire

FF106913_TX1085345 C.1

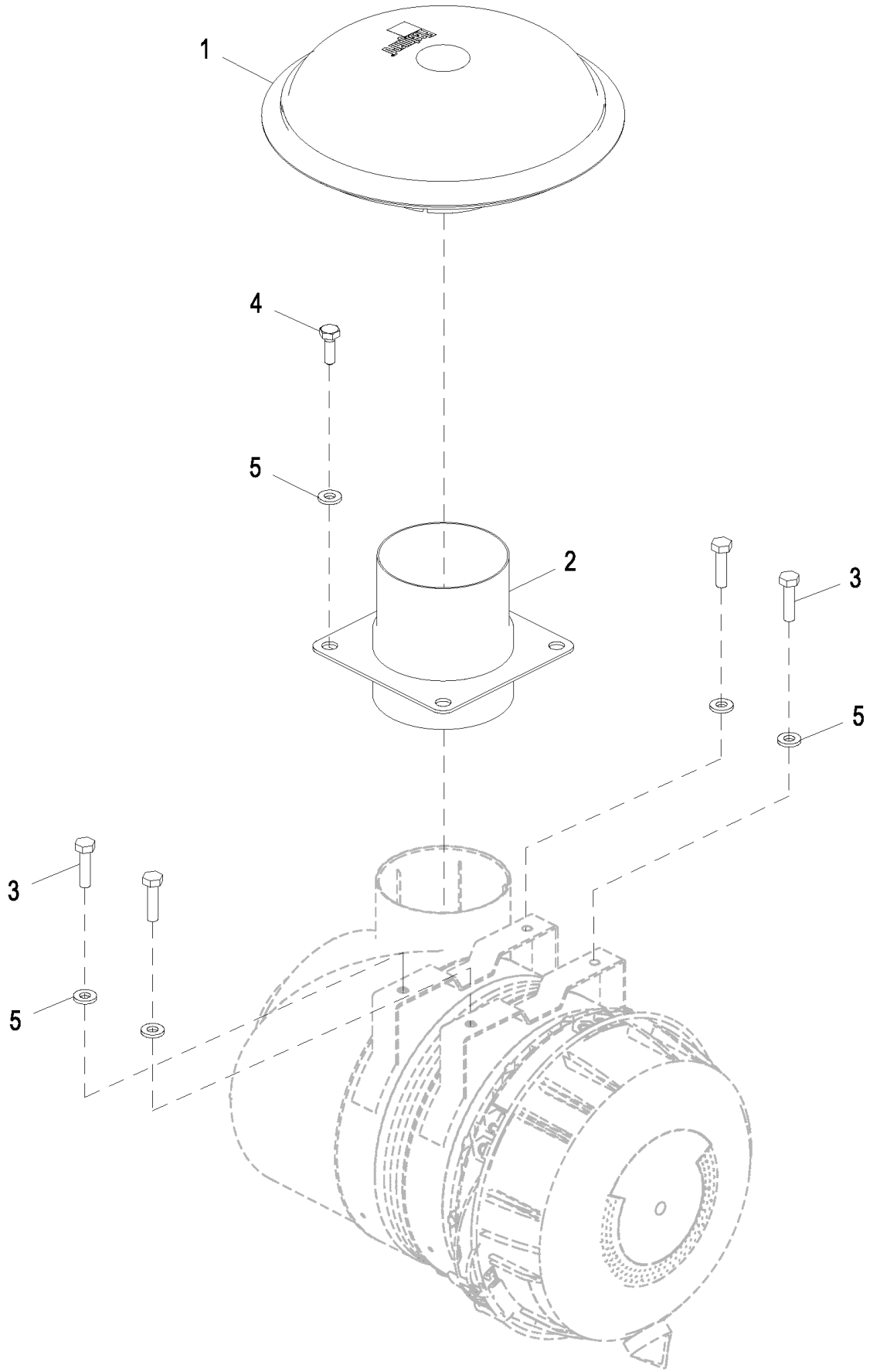

Item	*Nº peça*	*Descrição*	*Qtde*	*Nº série*	*Notas*
1	AT372458	Tampa	1		
2	FF502641	Adaptador	1		
3	19M7572	Parafuso sextavado	4		M10 X 45, SUB FOR J901045
4	19M7662	Parafuso sextavado	4		M10 X 30, SUB FOR J901030
5	24M7346	Arruela	8		11 X 20 X 2 mm, SUB FOR DH400703

Cooling Package Hoses
Flexibles de bloc de refroidissement
Mangueiras do Sistema de Arrefecimento
Mangueras del sistema de enfriamiento

TX1113122 A.1

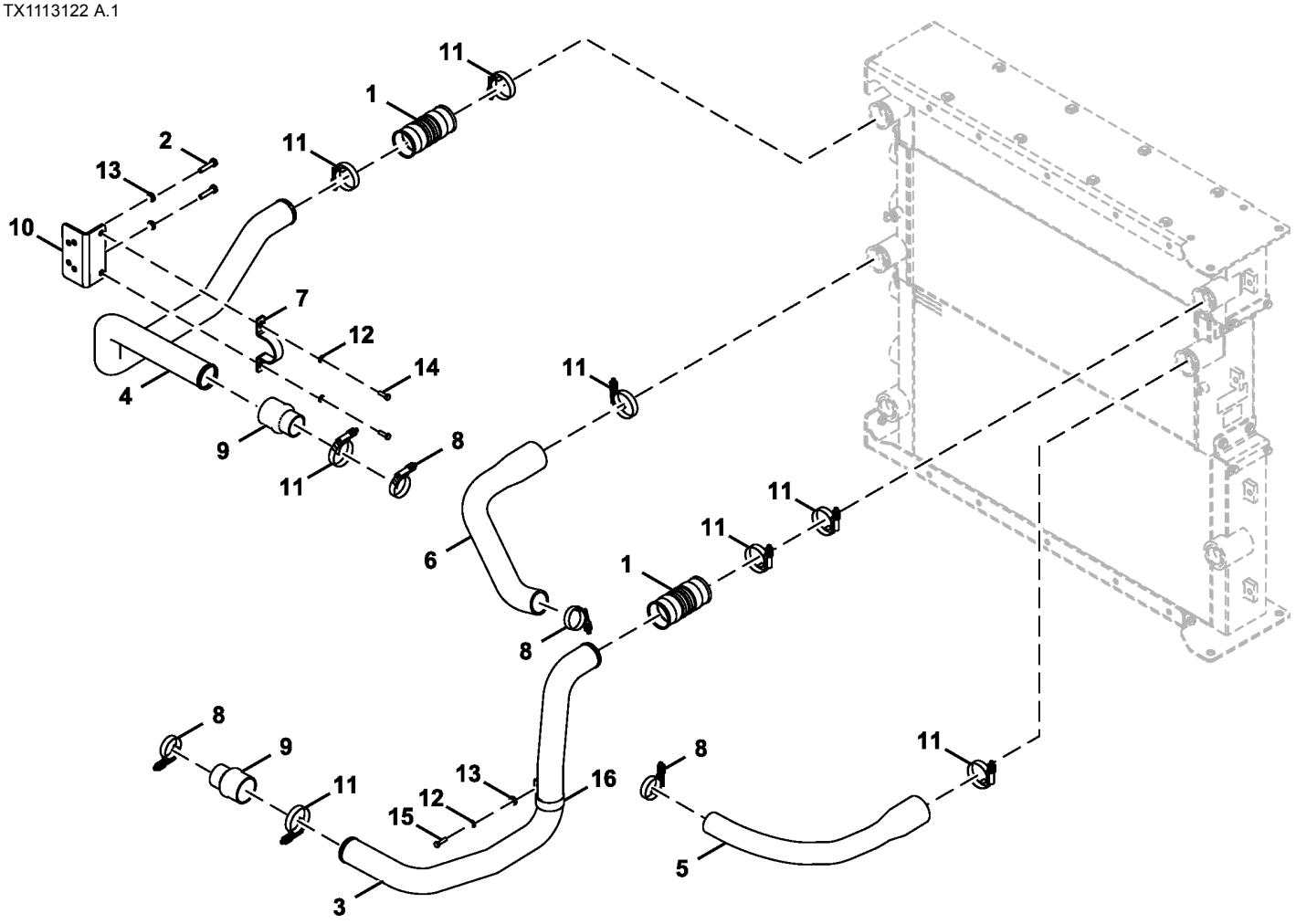

TX1113122

Item	*Nº peça*	*Descrição*	*Qtde*	*Nº série*	*Notas*
1	T258145	Mangueira p/ ar comprimido	2		
2	19M7572	Parafuso sextavado	2		M10 X 45, SUB FOR J901045
3	T308140	Tubo de fluxo de ar	1		
4	T308141	Tubo de fluxo de ar	1		
5	T308142	Mangueira do radiador	1		
6	T308143	Mangueira do radiador	1		
7	T227876	Braçadeira	1		
8	RE56098	Braçadeira	4		
9	R188811	Mangueira de alta pressão	2		
10	FF513039	Apoio	1		
11	AH170895	Braçadeira	8		
12	24M7055	Arruela	3		8.400 X 16 X 1.600 mm, SUB FOR A590108;
13	24M7346	Arruela	3		11 X 20 X 2 mm, SUB FOR DH400703
14	19M7407	Parafuso sextavado	2		M8 X 25, SUB FOR J900825
15	19M7288	Parafuso sextavado	1		M8 X 30, SUB FOR J900830
16	T118385	Braçadeira	1		

Cooling Package Piping (6068HT109 - RE562670)
Tuyauterie d'ensemble de refroidissement (6068HT109 - RE562670)
Tubulação do Sistema de Arrefecimento (6068HT109 - RE562670)
Tuberías de conjunto de enfriamiento (6068HT109 - RE562670)

TX1140248 C.1

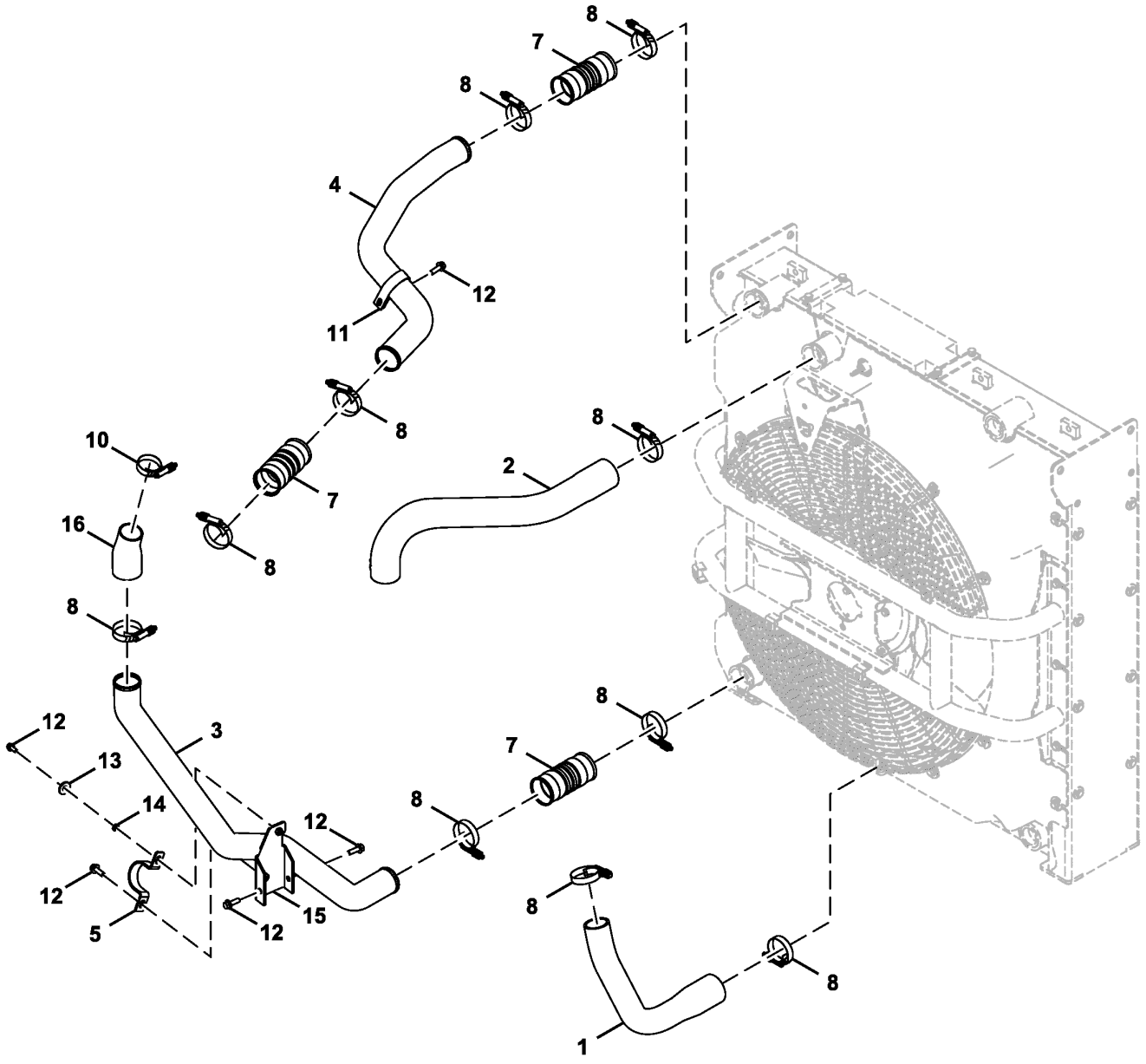

TX1140248

Item	*Nº peça*	*Descrição*	*Qtde*	*Nº série*	*Notas*
1	T308143	Mangueira do radiador	1		
2	T335039	Mangueira do radiador	1		
3	T335042	Tubo de fluxo de ar	1		
4	T335041	Tubo de fluxo de ar	1		
5	T227876	Braçadeira	1		
7	T258145	Mangueira p/ ar comprimido	3		
8	AH170895	Braçadeira	11		
10	RE56098	Braçadeira	1		
11	T118385	Braçadeira	1		
12	19M7786	Parafuso	3		M10 X 30
13	24H1748	Arruela	1		1/2" X 1-1/4" X 0.105", SUB FOR Z449490
14	24M7055	Arruela	1		8.400 X 16 X 1.600 mm, SUB FOR A590108
15	FF800201	Apoio	1		
16	T340101	Mangueira	1		

Muffler
Silencieux
Silencioso
Silenciador

TX1113128 A.1

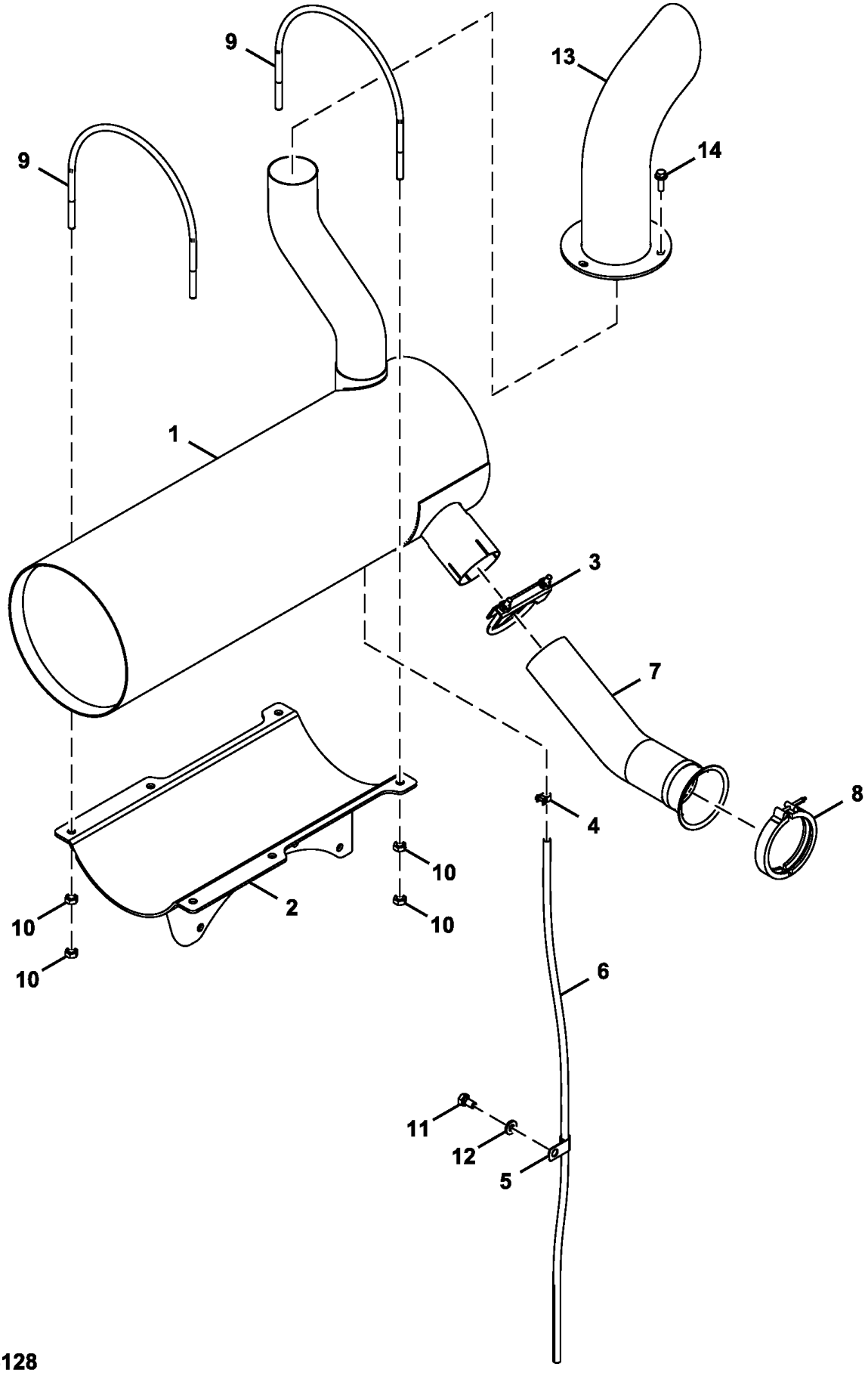

FF513337_TX1113128

Item	*Nº peça*	*Descrição*	*Qtde*	*Nº série*	*Notas*
1	AT412740	SilencioSo	1		
2	AT329645	Suporte	1		
3	AT316671	Braçadeira	1		
4	AR48236	Braçadeira	1		SUB FOR 4396451
5	4190275	Braçadeira	1		SUB FOR 4344303
6	4297136	Tubo	1		
7	T223078	Tubo de fluxo de ar	1		
8	RE40048	Braçadeira	1		
9	T223086	Parafuso u	2		
10	14M7274	Porca	8		M10, SUB FOR J950010
11	19M7938	Parafuso sextavado	1		M10 X 20, SUB FOR J901020
12	J222010	Arruela	1		SUB FOR DH400703
13	AT387498	Cano de descarga	1		
14	19M7786	Parafuso	3		M10 X 30

Muffler (6068HT109 - RE562670)
Silencieux (6068HT109 - RE562670)
Silencioso (6068HT109 - RE562670)
Silenciador (6068HT109 - RE562670)

TX1139776 A.1

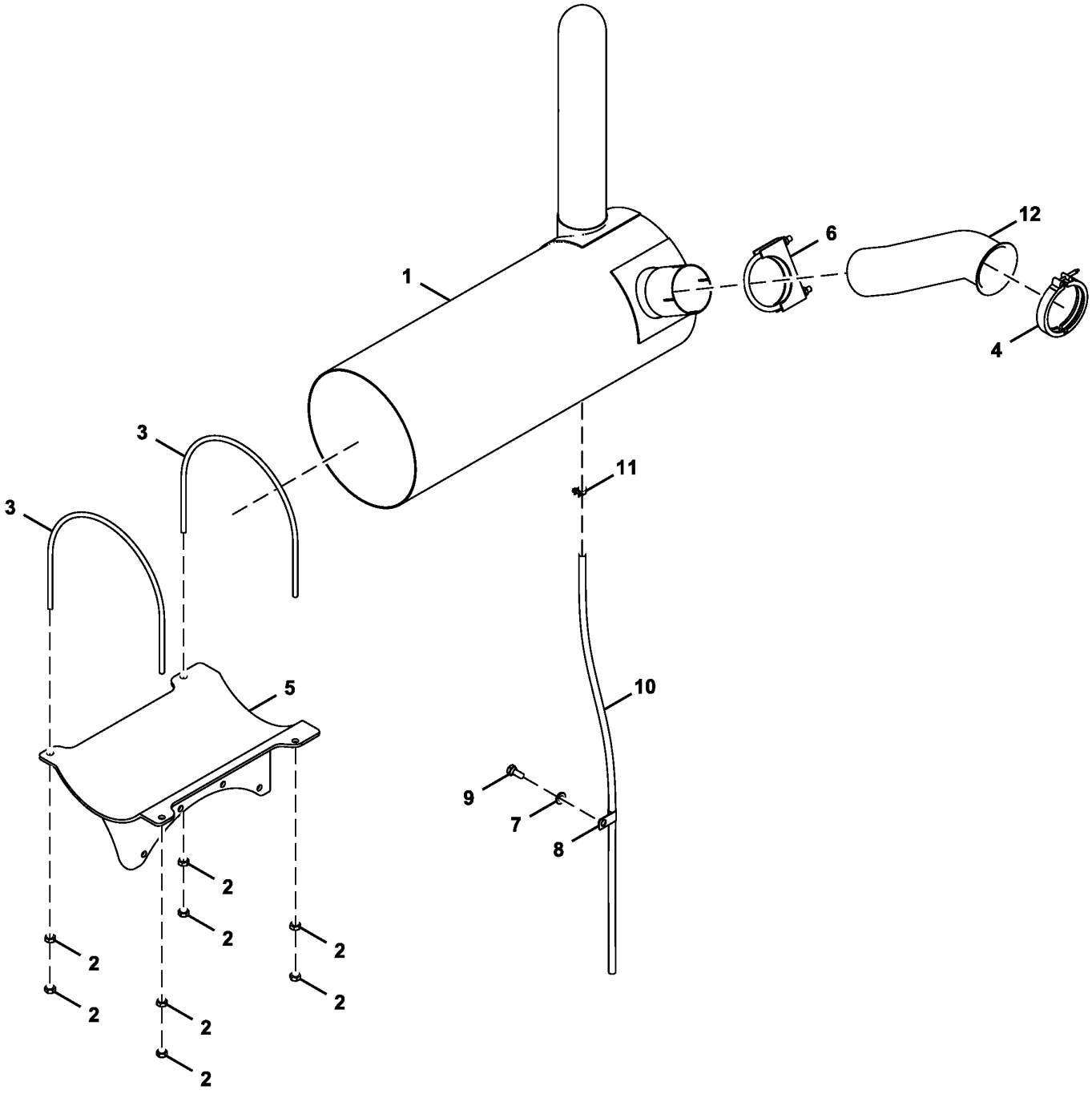

FF525318_TX1139776

Item	*Nº peça*	*Descrição*	*Qtde*	*Nº série*	*Notas*
1	AT329531	SilencioSo	1		
2	14M7274	Porca	8		M10, SUB FOR J950010
3	4420083	Parafuso u	2		
4	RE40048	Braçadeira	1		
5	FF530134	Apoio	1		SUB FOR FF525319
6	AT116380	Braçadeira	1		
7	24M7346	Arruela	1		11 X 20 X 2 mm, SUB FOR DH400703
8	4190275	Braçadeira	1		SUB FOR 4344303
9	19M7402	Parafuso sextavado	1		M10 X 25, SUB FOR J901025
10	4435717	Tubulação esTruTural	1		SUB FOR DH401242
11	TY22462	Braçadeira	1		SUB FOR 4396451
12	T335585	Tubo de fluxo de ar	1		

Engine Mounts
Supports du moteur
Suportes do Motor
Montajes de motor

TX1113120 A.1

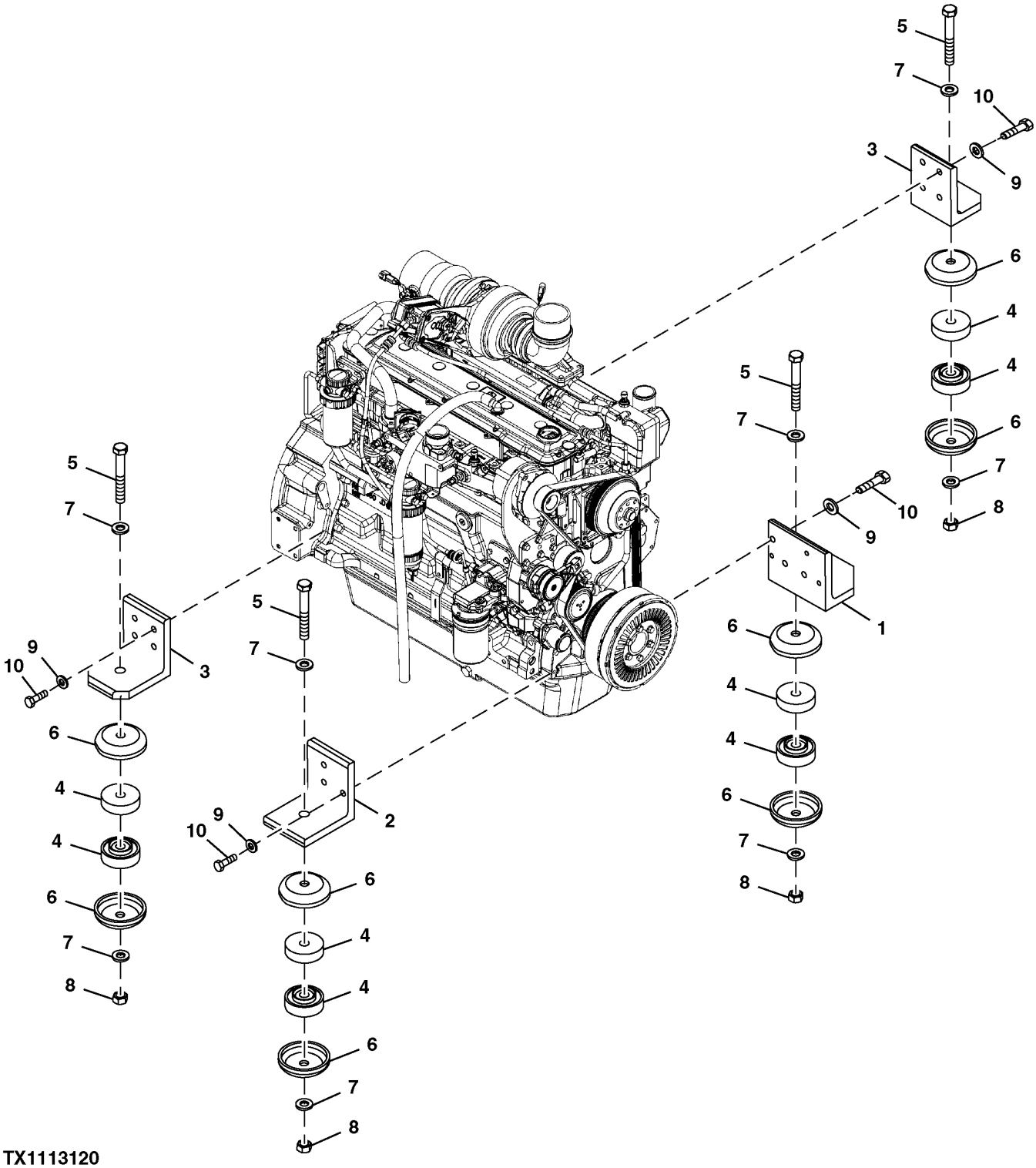

TX1113120

Item	*Nº peça*	*Descrição*	*Qtde*	*Nº série*	*Notas*
1	3075901	Apoio	1		SUB FOR AT215091
2	3075902	Apoio	1		SUB FOR AT215089
3	3075899	Apoio	2		SUB FOR AT215088
4	4622543	Isolador	8		
5	J921806	Parafuso	4		SUB FOR AT217704
6	4189018	RetentoR	8		SUB FOR TH109410
7	24M7353	Arruela	8		20 X 34 X 3 mm, SUB FOR AT154553, J222018
8	J950018	Porca	4		SUB FOR AT217708
9	24M7345	Arruela	14		13.500 X 24 X 2.500 mm, SUB FOR J222012
10	19M7493	Parafuso sextavado	14		M12 X 40, SUB FOR J921240

Engine Mounts (6068HT109 - RE562670)
Montages, de moteur (6068HT109 - RE562670)
Suportes do Motor (6068HT109 - RE562670)
Montajes del motor (6068HT109 - RE562670)

TX1140157 A.1

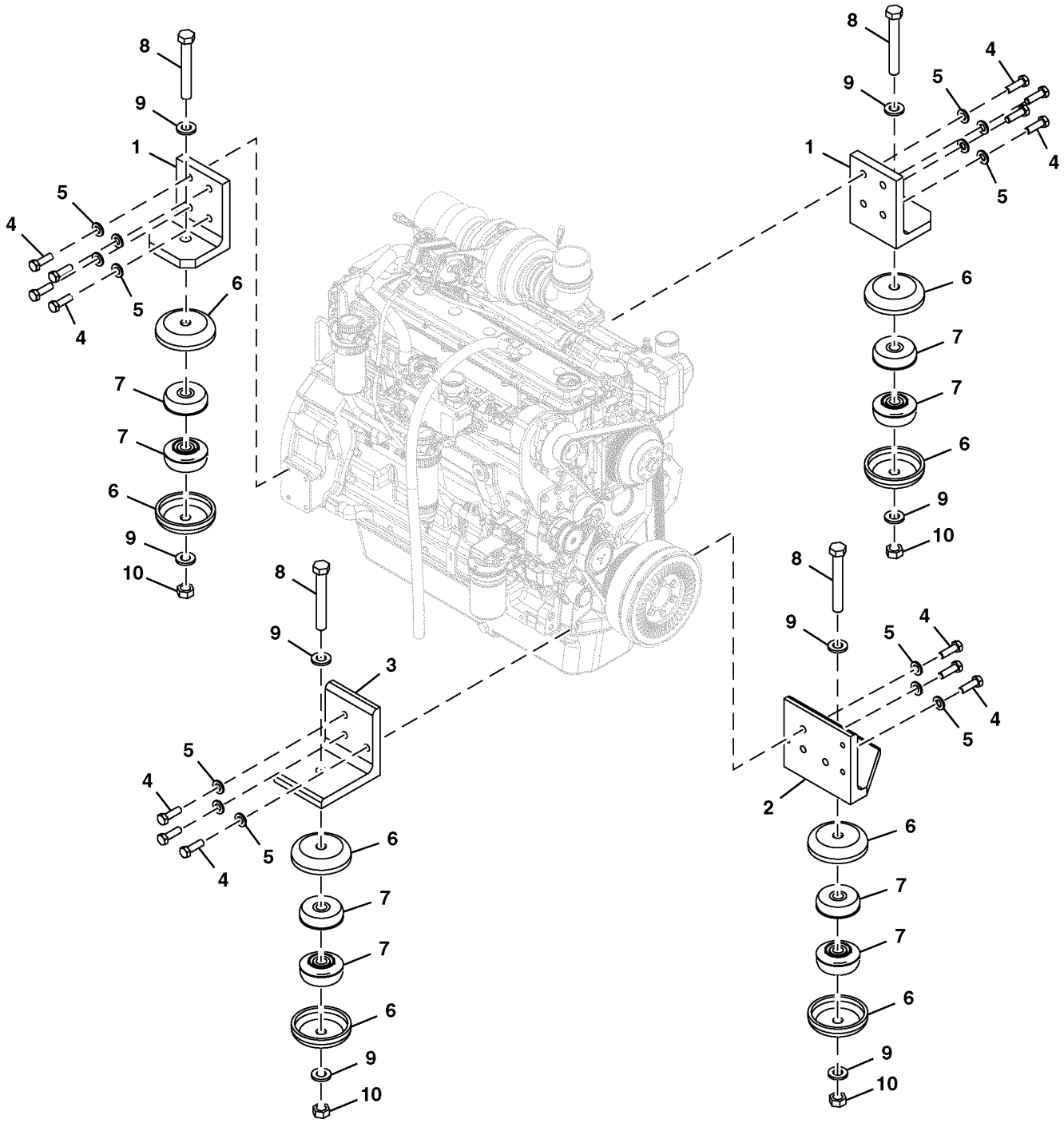

FF800275_TX1140157

Item	*Nº peça*	*Descrição*	*Qtde*	*Nº série*	*Notas*
1	3075899	Cantoneira	2		
2	FF800274	Apoio	1		
3	3075902	Cantoneira	1		
4	19M7493	Parafuso sextavado	14		M12 X 40, SUB FOR J921240
5	24M7345	Arruela	14		13.500 X 24 X 2.500 mm, SUB FOR J222012
6	4189018	RetentoR	8		
7	4622543	Isolador	8		
8	J921806	Parafuso	4		
9	24M7353	Arruela	8		20 X 34 X 3 mm, SUB FOR J222018
10	J950018	Porca	4		

Fuel Tank
Réservoir à combustible
Tanque de Combustível
Tanque de combustible

TX1103688 A.1

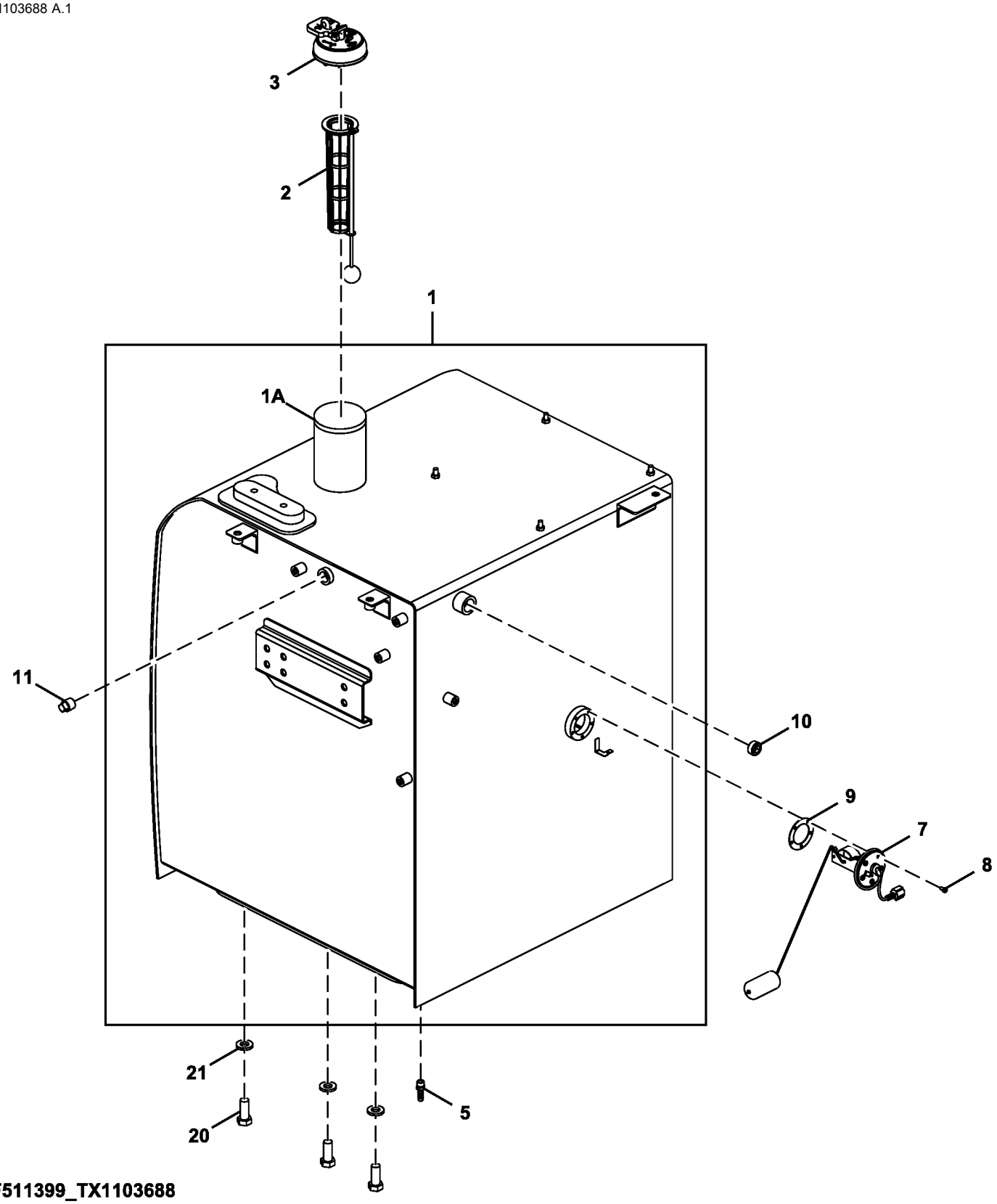

FF511399_TX1103688

Item	*Nº peça*	*Descrição*	*Qtde*	*Nº série*	*Notas*
1	FF511398J	Tanque de combusTível	1		FF511398 NLA
1A	FYA00027433	Tubo	1		SUB FOR 4121497
2	4353560	Coador	1		
3	AT321249	Tampa do abasTecimenTo	1		SUB FOR AT375011
5	4449362	Adaptador	1		
7	4660782	Flutuador	1		
8	21M7278	Parafuso	5		M5 X 10, SUB FOR J450510
9	T211051	Junta	1		SUB FOR 4269607
10	94-2014	Tampão	1		
11	4655968	Plugue	1		
20	19M7488	Parafuso sextavado	6		M16 X 40, SUB FOR J921640
21	24M7338	Arruela	6		17 X 30 X 3 mm, SUB FOR J222016

Severe Duty Fuel Filter and Lines
Filtre à carburant à usage intensif et conduites
Filtro e Linhas de Combustível para Serviço Severo
Filtro de combustible y tuberías para servicio severo

TX1102414 A.2

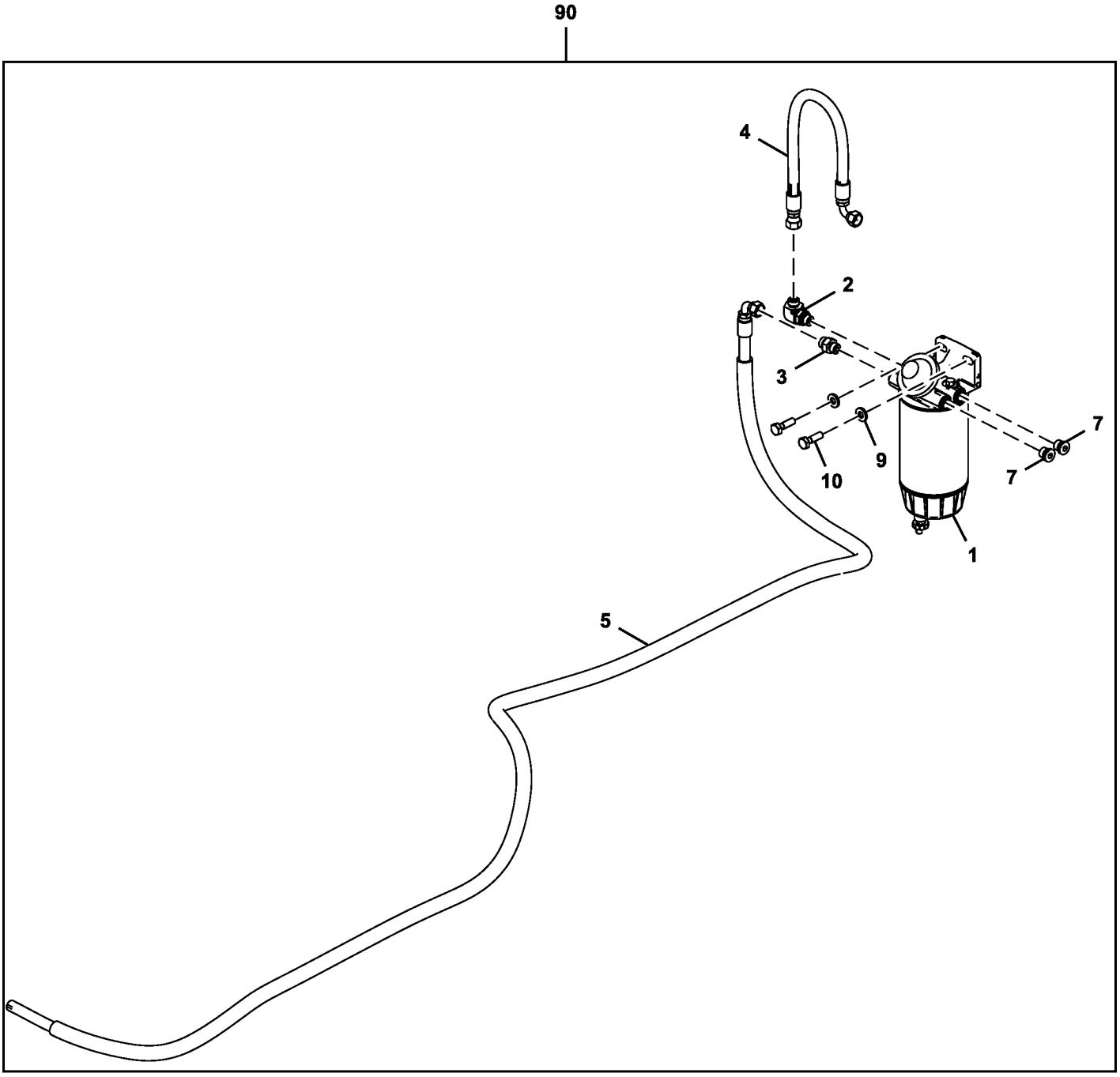

FF108253_TX1102414

Item	*Nº peça*	*Descrição*	*Qtde*	*Nº série*	*Notas*
1	AT387543	Filtro	1		SUB FOR AT370488
	AT365870	Elemento de filtro	1		
	AT387545	Copo de sedimentação	1		
	AT366928	SenSor químico	1		
2	61M5035	Conexão em ângulo	1		NLA, ORDER 38H5035, T77613, AND 51M7042
	38H5035	Conexão em ângulo	1		
	T77613	Anel o	1		
	51M7042	Anel o	1		13.300 X 2.200 mm
3	61M5037	Adaptador	1		NLA, ORDER 38H5037, T77613, AND 51M7042
	38H5037	Adaptador	1		
	T77613	Anel o	1		
	51M7042	Anel o	1		13.300 X 2.200 mm
4	FF510336	Mangueira	1		
5	FF513117	Mangueira	1		
7	RE530299	Tampão de dreno	2		
9	24M7346	Arruela	2		11 X 20 X 2 mm, SUB FOR DH400703
10	19M7550	Parafuso sextavado	2		M10 X 35, SUB FOR J901035
90	**AT390815**	**Kit - instalação de campo**	**1**		**Pacotes de Produto**

Fuel System Hoses
Flexibles de circuit de carburant
Mangueiras do Sistema de Combustível
Mangueras de sistema de combustible

TX1113129 C.2

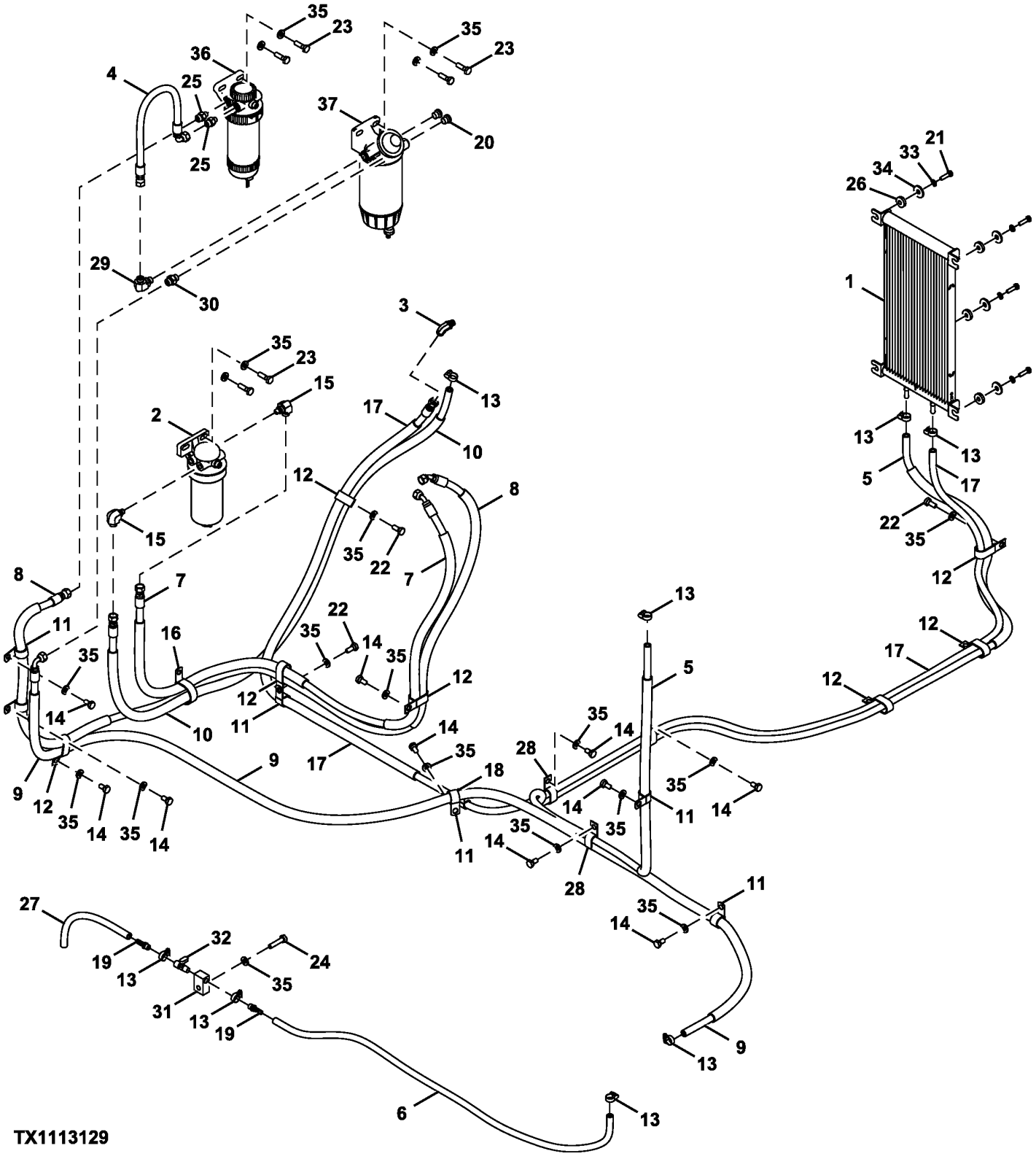

Item	*Nº peça*	*Descrição*	*Qtde*	*Nº série*	*Notas*
1	AT376261	ResfRiadoR de combustível	1		
2	AT387543	Filtro	1		Filtro para Serviço Severo, SUB FOR AT370488
	AT365870	Elemento de filtro	1		Não Ilustrado
	AT374689	Chicote	1		Não Ilustrado
	AT387538	Copo de sedimentação	1		Sensor de Água no Combustível, Não Ilustrado
3	DH400971	Conexão	1		
4	FF510336	Mangueira	1		
5	FF510468	Mangueira	1		
6	FF510469	Mangueira	1		
7	FF513114	Mangueira	1		
	4625600	Luva	1		
	4610630	Luva	1		
8	FF513116	Mangueira	1		
	4610630	Luva	2		
9	FF513117	Mangueira	1		
10	FF513121	Mangueira	1		
	FF513120	Proteção	1		
11	TH108594	Presilha	6		SUB FOR 4190263
12	R50454	Braçadeira	7		SUB FOR 4192034
13	4514700	Presilha	8		
14	19M7938	Parafuso sextavado	10		M10 X 20, SUB FOR J901020
15	61M5022	Conexão em ângulo	2		
16	N198631	Braçadeira	1		SUB FOR 4190265
17	FF513123	Mangueira	1		
	FF510174	Proteção	1		
18	T28949	Braçadeira	1		SUB FOR 4190273
19	4449362	Adaptador	2		
20	RE530299	Tampão de dreno	2		
21	J900830	Parafuso sextavado	4		
22	19M7402	Parafuso sextavado	3		M10 X 25, SUB FOR J901025
23	J901035	Parafuso sextavado	6		
24	J901045	Parafuso sextavado	1		
25	PMH1539	Adaptador	2		
26	AH235592	Isolador	4		
27	9257194	Mangueira	1		SUB FOR 4407161
28	4190282	Presilha	2		
29	61M5035	Conexão em ângulo	1		
30	38H5037	Adaptador	1		SUB FOR 61M5037
31	4725406	Adaptador	1		
32	4478378	VálVula bóia	1		Fuel Tank Drain Valve
33	0342307	Arruela	4		SUB FOR A590108
34	24M7101	Arruela	4		11 X 34 X 3 mm, SUB FOR J217083
35	J222010	Arruela	21		SUB FOR DH400703
36	RE524723	Filtro de combustível	1		Filtro Final, Componentes em Página Separada
37	RE540392	Filtro	1		Filtro Primário, Componentes em Página Separada

Fuel System Hoses (6068HT111)
Flexibles de circuit d'alimentation (6068HT111)
Mangueiras do Sistema de Combustível (6068HT111)
Mangueras del sistema de combustible (6068HT111)

TX1155703 B.1

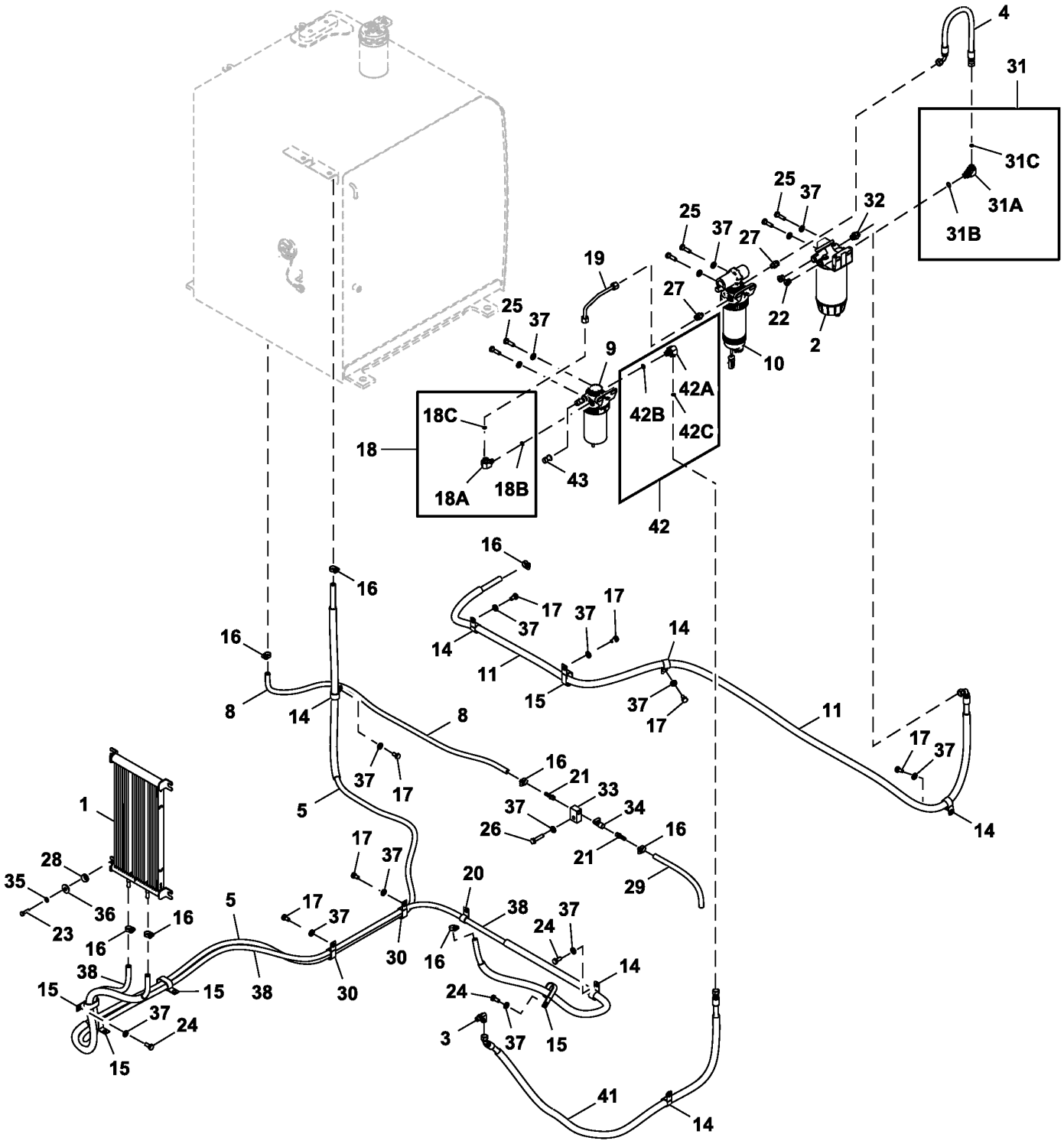

FF530682_TX1155703

Item	*Nº peça*	*Descrição*	*Qtde*	*Nº série*	*Notas*
1	AT376261	ResfRiadoR de combustível	1		
2	AT387543	Filtro	1		Serviço Severo, SUB FOR AT370488
	AT365870	Elemento de filtro	1		
	AT387545	Copo de sedimentação	1		
3	DH400971	Conexão	1		
4	FF510336	Mangueira	1		ALSO ORDER FF513598
	.....	Proteção de mangueira	1		MF TY26190 CTL 300 mm, FF513598 NLA
5	FF510468	Mangueira	1		Conjunto da Mangueira
	FF510467	Mangueira	1		ALSO ORDER 4610630
	4610630	Luva	2		
8	FF510469	Mangueira	1		
9	RE541924	Filtro de combustível	1		Final
	RE541925	Elemento de filtro	1		
10	RE559946	Alojamento de filtro	1		Primário
	RE541922	Elemento de filtro	1		
	RE545631	SenSor	1		Água no Combustível
11	FF513117	Mangueira	1		ALSO ORDER FF513118 AND FF513137
	FF513118	Mangueira	1		
	FF513137	Proteção	1		
14	4190263	Presilha	6		
15	R50454	Braçadeira	5		SUB FOR 4192034
16	4514700	Presilha	8		
17	19M7938	Parafuso sextavado	7		M10 X 20, SUB FOR J901020
18	61M5022	Conexão em ângulo	2		
18A	38H5022	Conexão em ângulo	2		
18B	51M7040	Anel o	2		9.300 X 2.200 mm
18C	T77613	Anel o	2		9.250 X 1.780 mm (0.364" X 0.070")
19	FF530681	Tubo	1		
20	T28949	Braçadeira	1		SUB FOR 4190273
21	4449362	Adaptador	2		
22	RE530299	Tampão de dreno	2		INCLUDES 51M7096
	51M7096	Anel o	1		13.300 X 2.200 mm
23	19M7288	Parafuso sextavado	4		M8 X 30, SUB FOR J900830
24	19M7402	Parafuso sextavado	3		M10 X 25, SUB FOR J901025
25	19M7550	Parafuso sextavado	6		M10 X 35, SUB FOR J901035
26	19M7572	Parafuso sextavado	1		M10 X 45, SUB FOR J901045
27	PMH1539	Adaptador	2		
28	AH235592	Isolador	4		
29	4407161	Mangueira	1		
30	T32854	Braçadeira	2		SUB FOR 4190282
31	61M5035	Conexão em ângulo	1		
31A	38H5035	Conexão em ângulo	1		
31B	51M7042	Anel o	1		13.300 X 2.200 mm
31C	T77613	Anel o	1		9.250 X 1.780 mm (0.364" X 0.070")
32	61M5037	Adaptador	1		
33	4725406	Adaptador	1		
34	4478378	VálVula bóia	1		Fuel Tank Drain Valve
35	24M7055	Arruela	4		8.400 X 16 X 1.600 mm, SUB FOR A590108
36	24M7101	Arruela	4		11 X 34 X 3 mm, SUB FOR J217083
37	24M7346	Arruela	18		11 X 20 X 2 mm, SUB FOR DH400703
38	FF514582	Mangueira	1		
	FF510174	Proteção	1		
41	FF531106	Mangueira	1		
42	61M5016	Conexão em ângulo	1		
42A	38H5016	Conexão em ângulo	1		
42B	51M7041	Anel o	1		11.300 X 2.200 mm
42C	T77613	Anel o	1		9.250 X 1.780 mm (0.364" X 0.070")
43	RE522794	SenSor	1		Pressão do Combustível

Fuel System Hoses (6068HT109 - RE562670)
Flexibles de circuit d'alimentation (6068HT109 - RE562670)
Mangueiras do Sistema de Combustível (6068HT109 - RE562670)
Mangueras del sistema de combustible (6068HT109 - RE562670)

TX1140175 B.1

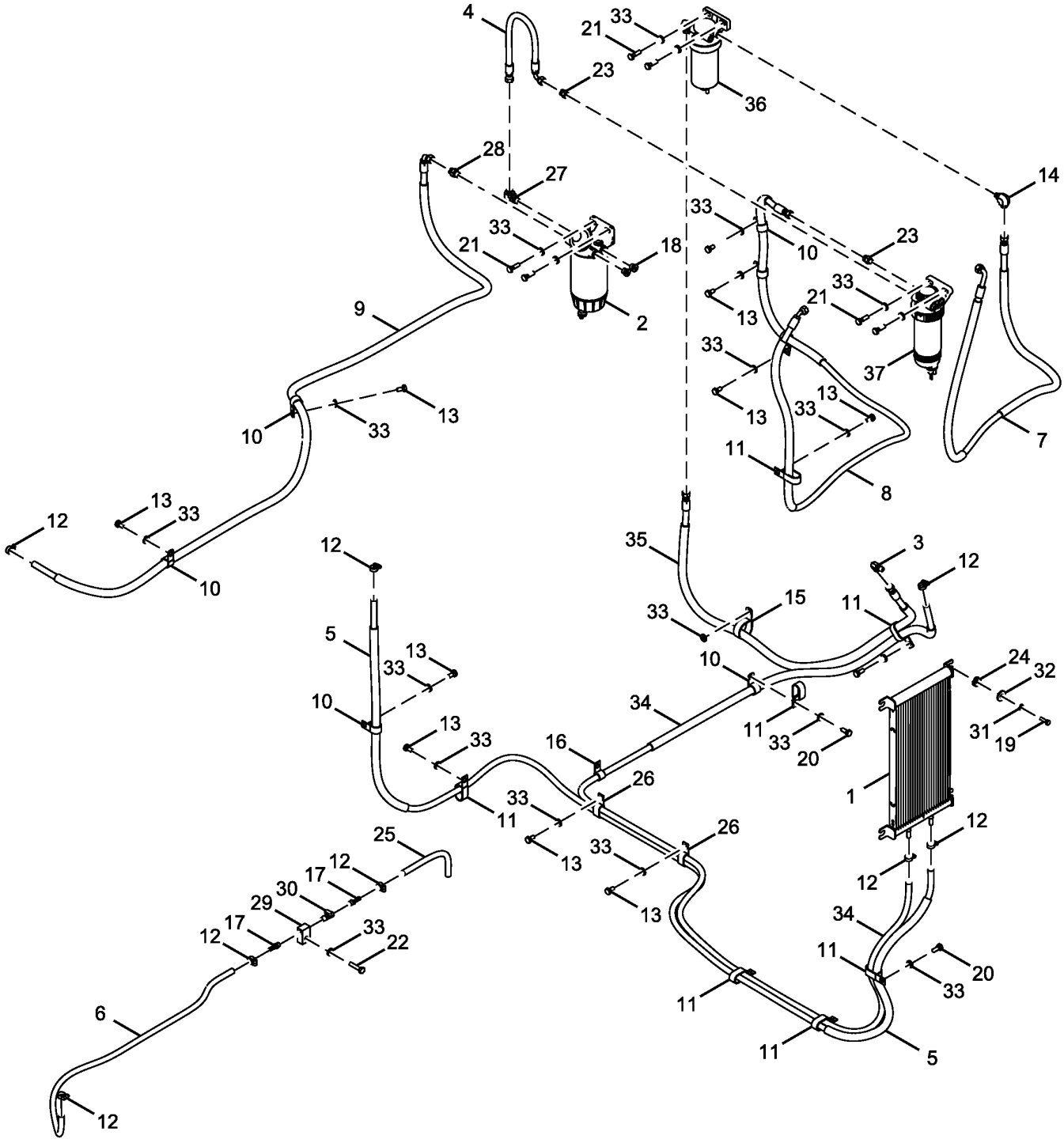

FF800254_TX1140175

Item	*Nº peça*	*Descrição*	*Qtde*	*Nº série*	*Notas*
1	AT376261	ResfRiadoR de combustível	1		
2	AT387543	Filtro	1		SUB FOR AT370488, Filtro para Serviço Severo
3	DH400971	Conexão	1		
4	FF510336	Mangueira	1		
5	FF510468	Mangueira	1		
6	FF510469	Mangueira	1		
7	FF800255	Mangueira	1		
8	FF513115	Mangueira	1		
9	FF513117	Mangueira	1		
10	R72659	Braçadeira	6		SUB FOR 4190263
11	R50454	Braçadeira	8		SUB FOR 4192034
12	4514700	Presilha	8		
13	19M7938	Parafuso sextavado	10		M10 X 20, SUB FOR J901020
14	61M5022	Conexão em ângulo	1		NLA, ORDER 38H5022, T77613 AND 51M7040
	38H5022	Conexão em ângulo	1		
	T77613	Anel o	1		Extremidade da Mangueira
	51M7040	Anel o	1		9.300 X 2.200 mm
15	N198631	Braçadeira	1		SUB FOR 4190265
16	T28949	Braçadeira	1		SUB FOR 4190273
17	4449362	Adaptador	2		
18	RE530299	Tampão de dreno	2		
19	19M7288	Parafuso sextavado	4		M8 X 30, SUB FOR J900830
20	19M7402	Parafuso sextavado	3		M10 X 25, SUB FOR J901025
21	19M7550	Parafuso sextavado	6		M10 X 35, SUB FOR J901035
22	19M7572	Parafuso sextavado	1		M10 X 45, SUB FOR J901045
23	PMH1539	Adaptador	2		
24	AH235592	Isolador	4		
25	4407161	Mangueira	1		
26	T32854	Braçadeira	2		SUB FOR 4190282
27	61M5035	Conexão em ângulo	1		NLA, ORDER 38H5035, 51M7042 AND T77613
	38H5035	Conexão em ângulo	1		
	51M7042	Anel o	1		13.300 X 2.200 mm
	T77613	Anel o	1		Extremidade da Mangueira
28	61M5037	Adaptador	1		NLA, ORDER 38H5037, T77613 AND 51M7042
	38H5037	Adaptador	1		
	T77613	Anel o	1		Extremidade da Mangueira
	51M7042	Anel o	1		13.300 X 2.200 mm
29	4725406	Adaptador	1		
30	4478378	VálVula bóia	1		Fuel Tank Drain Valve
31	24M7055	Arruela	4		8.400 X 16 X 1.600 mm, SUB FOR A590108
32	24M7101	Arruela	4		11 X 34 X 3 mm, SUB FOR J217083
33	24M7346	Arruela	21		11 X 20 X 2 mm, SUB FOR DH400703
34	FF514582	Mangueira	1		
35	FF103294	Mangueira hidráulica	1		NLA, ORDER FF102955 AND FF102956
	FF102955	Mangueira hidraulica-fabric	1		
	FF102956	Proteção de mangueira	1		
36	RE524723	Filtro de combustível	1		Filtro Final
37	RE524724	Filtro	1		Filtro Primário

Oil Filter and Lines
Filtre à huile et conduites
Filtro e Linhas de Óleo
Filtro de aceite y líneas

TX1113121 F.1

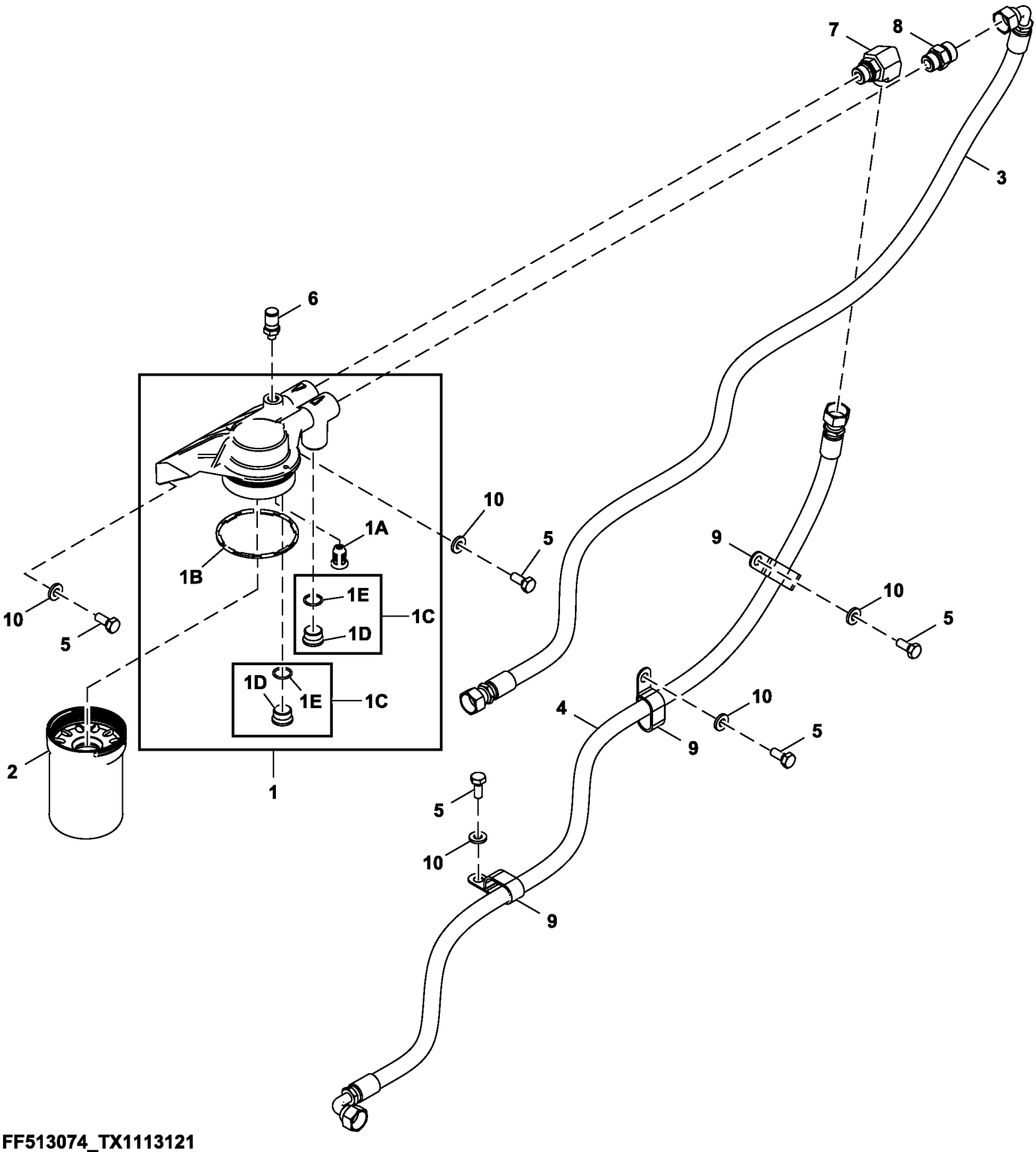

FF513074_TX1113121

Item	*Nº peça*	*Descrição*	*Qtde*	*Nº série*	*Notas*
1	RE541933	Cabeçote do filtro	1		
1A	RE504543	VálVula	1		
1B	R502513	Vedação	1		
1C	RE505232	Conexão	2		
1D	R51031	Conexão	1		
1E	R28782	Anel o	1		8.915 X 1.829 mm (0.351" X 0.072")
2	RE539279	Filtro de óleo	1		
3	FF513073	Mangueira	1		
4	FF513072	Mangueira	1		
5	19M7402	Parafuso sextavado	5		M10 X 25, SUB FOR J901025
6	AT321211	Conexão	1		
7	61M5018	Conexão em ângulo	1		
8	38H5004	Adaptador	1		SUB FOR 61M5004
9	4190266	Presilha	3		
10	24M7346	Arruela	5		11 X 20 X 2 mm, SUB FOR DH400703

Labels and Decals (Cab)
Étiquettes et autocollants (cabine)
Etiquetas e Adesivos (Cabine)
Etiquetas y calcomanías (cabina)

TX1105627 B.1

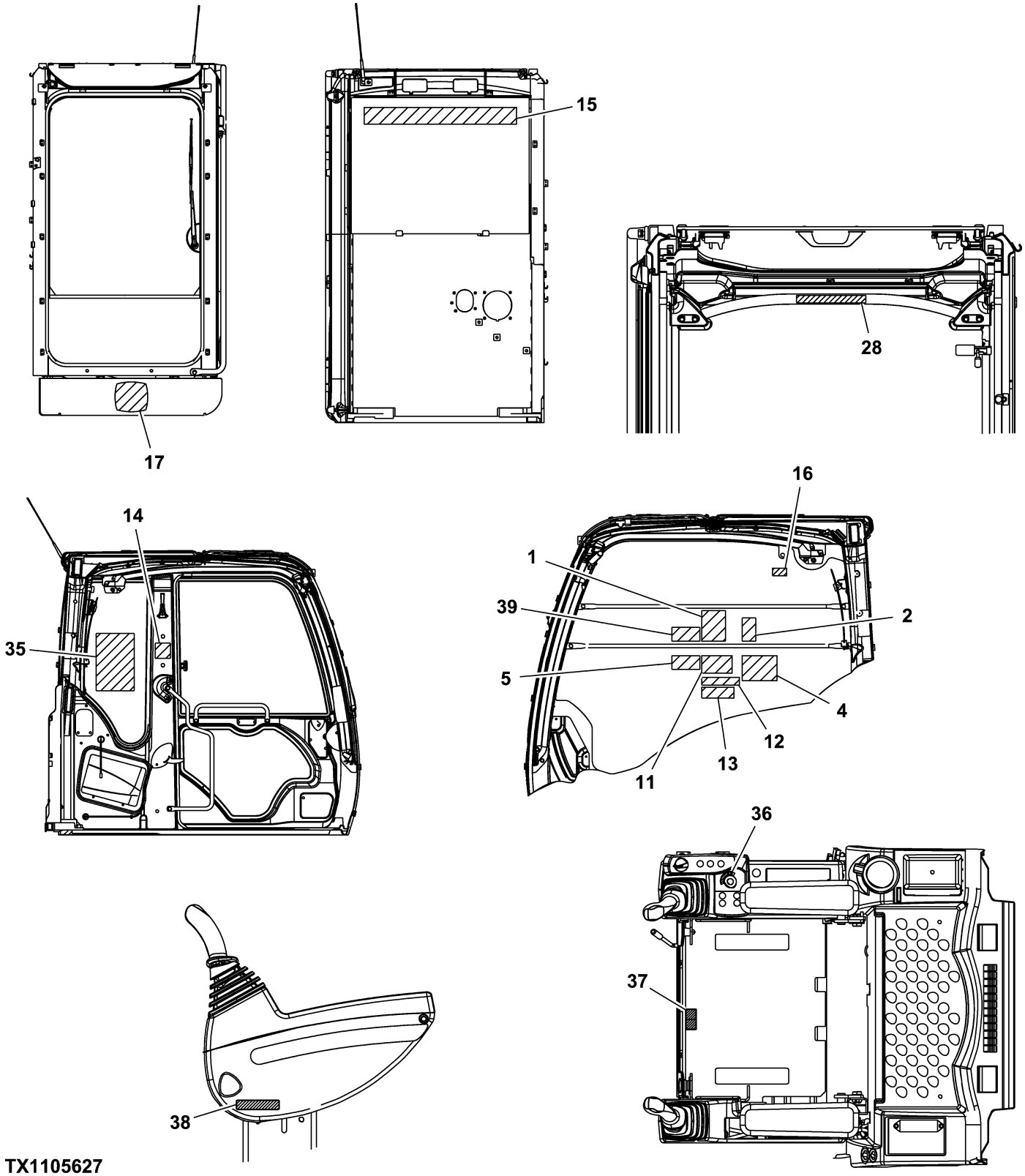

Item	*Nº peça*	*Descrição*	*Qtde*	*Nº série*	*Notas*
1	T248584	Etiqueta	1		Indicadores do Filtro de Escape, Somente Aplicações iT4
2	T292534	Etiqueta	1		Procedimento de Limpeza Estacionada, Somente Aplicações iT4
4	T248562	Etiqueta	1		Aviso
5	T248547	Etiqueta	1		Funcionamento do Motor
11	T146667	Adesivo de segurança	1		Perigo - Eletrocussão
12	T146668	Adesivo de segurança	1		Advertência - Evite Esmagamento
13	T201519	Etiqueta	1		Controle do Piloto
14	T190393	Etiqueta	1		Saída Secundária
15	JD5850	Etiqueta	1		JOHN DEERE™
16	T187535	Etiqueta	1		Aviso - Trava da Janela
17	JD5742	Etiqueta	1		Cervo Saltando
28	T223082	Adesivo de segurança	1		Aviso - Alça
35	T307498	Etiqueta	1		Tabela de Elevação
36	4264805	Etiqueta	1		Chave de Ignição
37	4371371	Etiqueta	1		Alavanca de Inclinação
38	4299059	Etiqueta	1		Bloqueio Hidráulico
39	T248570	Etiqueta	1		Inglês, Modo Acessório
	T248574	Etiqueta	1		Espanhol, Modo Acessório
	T248572	Etiqueta	1		Francês, Modo Acessório
	T312811	Etiqueta	1		Português, Modo Acessório

Decals and Labels (1)
Autocollants et étiquettes (1)
Adesivos e Etiquetas (1)
Adhesivos y etiquetas (1)

TX1105629 A.1

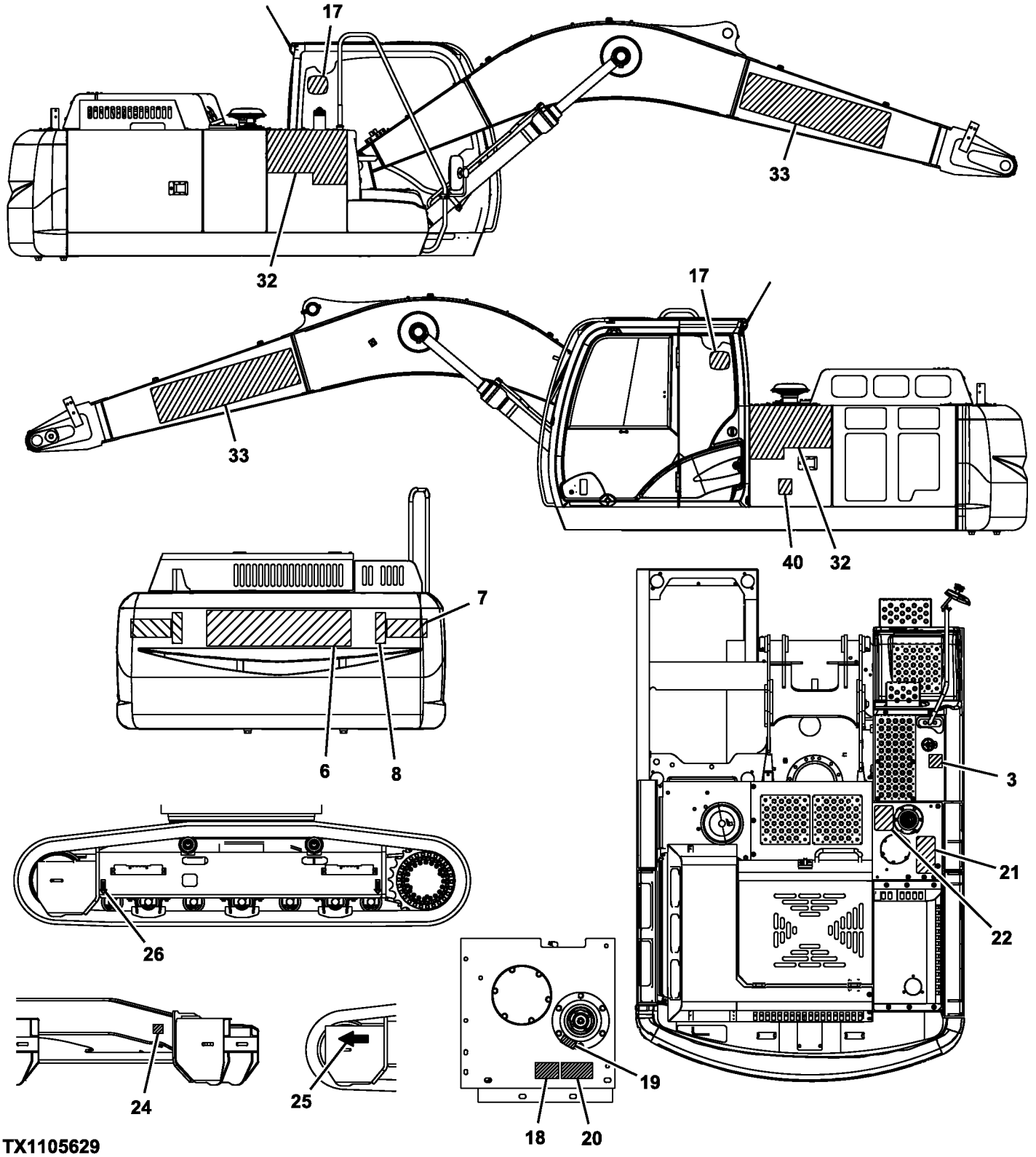

TX1105629

Item	*Nº peça*	*Descrição*	*Qtde*	*Nº série*	*Notas*
3	3076520	Etiqueta	1		Somente Óleo Diesel
6	JD5851	Etiqueta	1		Deere™
7	T248455	Etiqueta	2		Advertência - Perigo de Esmagamento
8	JD5909	RefletoR	2		Refletor
17	JD5742	Etiqueta	2		Cervo Saltando
18	T216193	Adesivo de segurança	1		Tampa de Pressão
19	P63448	Etiqueta	1		Dano à Bomba Hidráulica
20	T235478	Etiqueta	1		Somente Óleo Hidráulico
21	4121128	TapeTe	1		Não Deslizante 150X200
22	4224791	Fita	1		Não Deslizante 150X300
24	T221128	Etiqueta	4		Fixação
25	4448679	Etiqueta	2		Seta de Direção
26	3089138	Etiqueta	4		Posição de Elevação
32	T307494	Etiqueta	2		210 G LC
33	JD5849	Etiqueta	2		Deere™
40	3076246	Etiqueta	1		Advertência - Tombamento

Labels and Decals (2)
Étiquettes et autocollants (2)
Etiquetas e Adesivos (2)
Etiquetas y calcomanías (2)

TX1105630 A.1

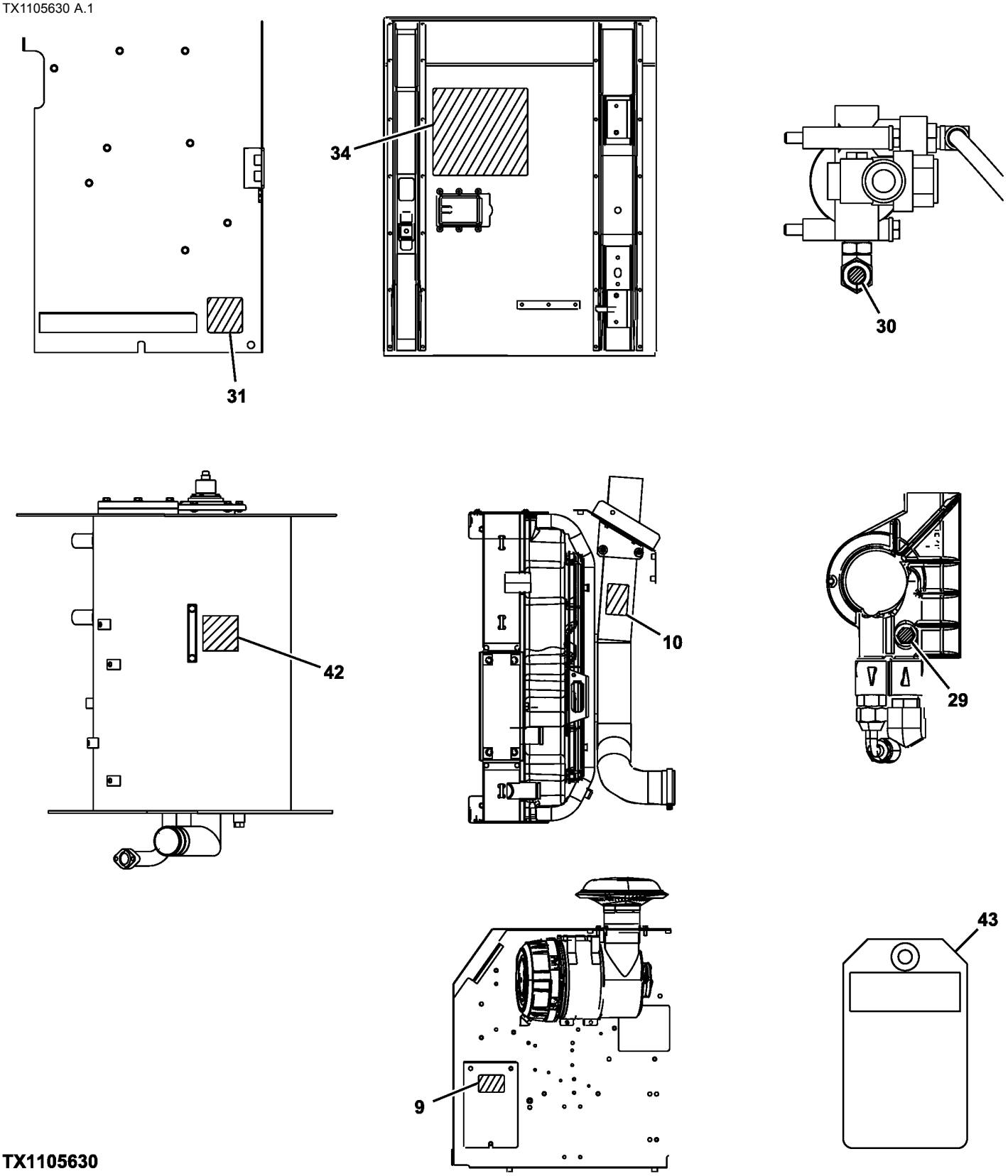

TX1105630

Item	*Nº peça*	*Descrição*	*Qtde*	*Nº série*	*Notas*
9	R56902	Etiqueta	1		FILTRO DE AR
10	T187757	Etiqueta	1		Advertência - Proteção do Ventilador
29	T217790	Etiqueta	1		Válvula de Amostragem de Óleo do Motor
30	T223082	Adesivo de segurança	1		Válvula de Amostragem de Óleo Hidráulico
31	T247868	Etiqueta	1		Tanque de Combustível, Dreno de Água
34	T313667	Etiqueta	1		Manutenção Periódica
42	T149983	Etiqueta	1		Importante - Nível do Óleo, SUB FOR 4342227
43	3059274	Etiqueta	1		Não Dê Partida

Labels and Decals (1) (6068HT109 - RE562670)
Étiquettes et autocollants (1) (6068HT109 - RE562670)
Etiquetas e Adesivos (1) (6068HT109 - RE562670)
Etiquetas y adhesivos (1) (6068HT109 - RE562670)

TX1139763 B.1

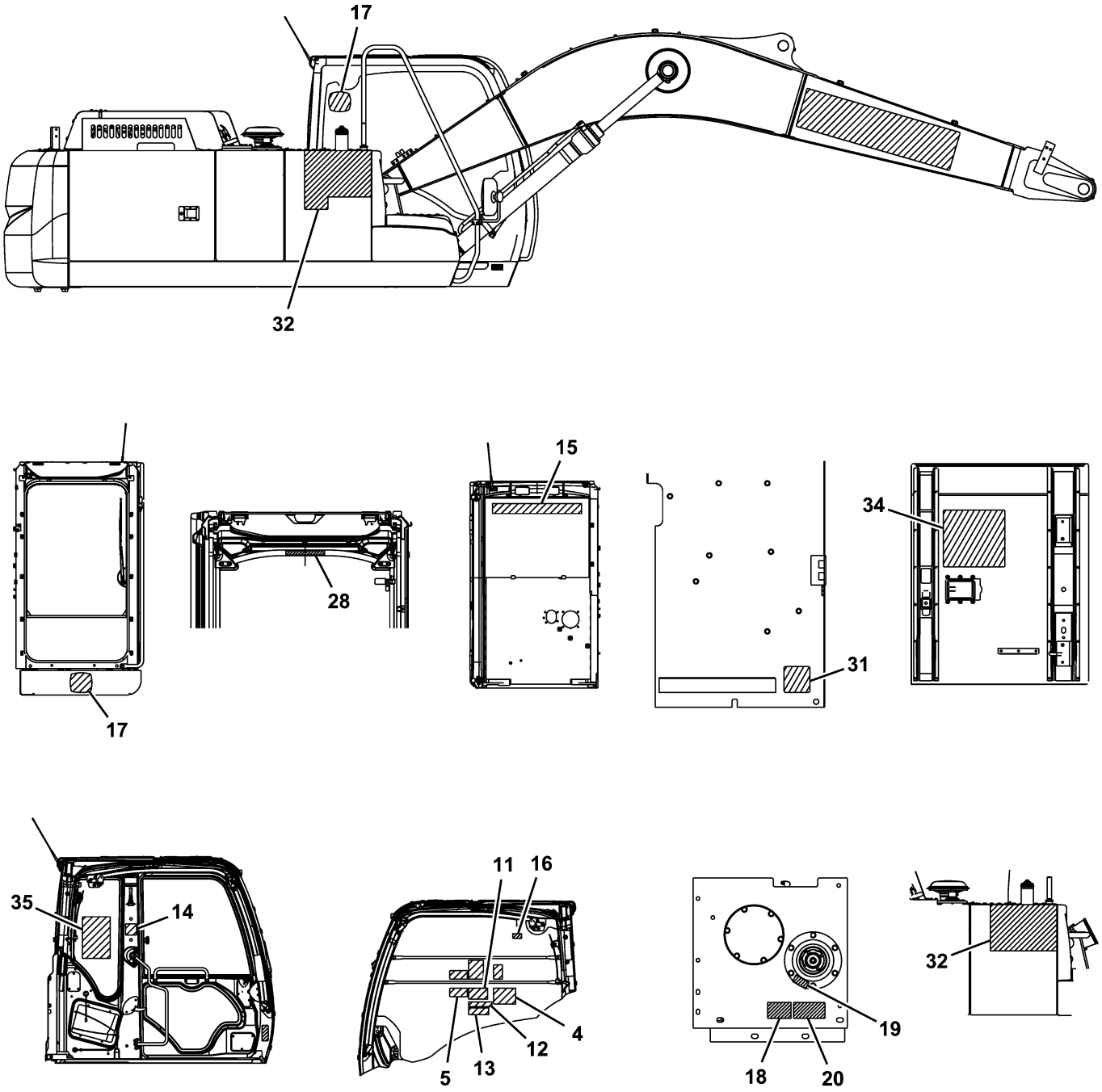

TX1139763

Item	*Nº peça*	*Descrição*	*Qtde*	*Nº série*	*Notas*
4	T248562	Etiqueta	1		Aviso
5	T248552	Etiqueta	1		Funcionamento do Motor
11	T146667	Adesivo de segurança	1		Perigo Elétrico, SUB FOR 3069396
12	T146668	Adesivo de segurança	1		Advertência - Evite Esmagamento, SUB FOR 3067125
13	T201519	Etiqueta	1		Controle do Piloto
14	T190393	Etiqueta	1		Saída Secundária
15	JD5850	Etiqueta	1		John Deere
16	T187535	Etiqueta	1		Aviso - Janela Dianteira
17	JD5742	Etiqueta	2		Símbolo da John Deere - Janela
18	T216193	Adesivo de segurança	1		Tampa de Pressão
19	P63448	Etiqueta	1		Dano à Bomba Hidráulica, SUB FOR 4371799
20	T235478	Etiqueta	1		Somente Óleo Hidráulico
28	T223082	Adesivo de segurança	1		Aviso - Alça
31	T247868	Etiqueta	1		Dreno de Água
32	T307494	Etiqueta	2		Modelo
34	T342999	Etiqueta	1		Manutenção Periódica
35	T307498	Etiqueta	1		Tabela de Elevação

Labels and Decals (2) (6068HT109 - RE562670)
Étiquettes et autocollants (2) (6068HT109 - RE562670)
Etiquetas e Adesivos (2) (6068HT109 - RE562670)
Etiquetas y adhesivos (2) (6068HT109 - RE562670)

TX1139764 A.1

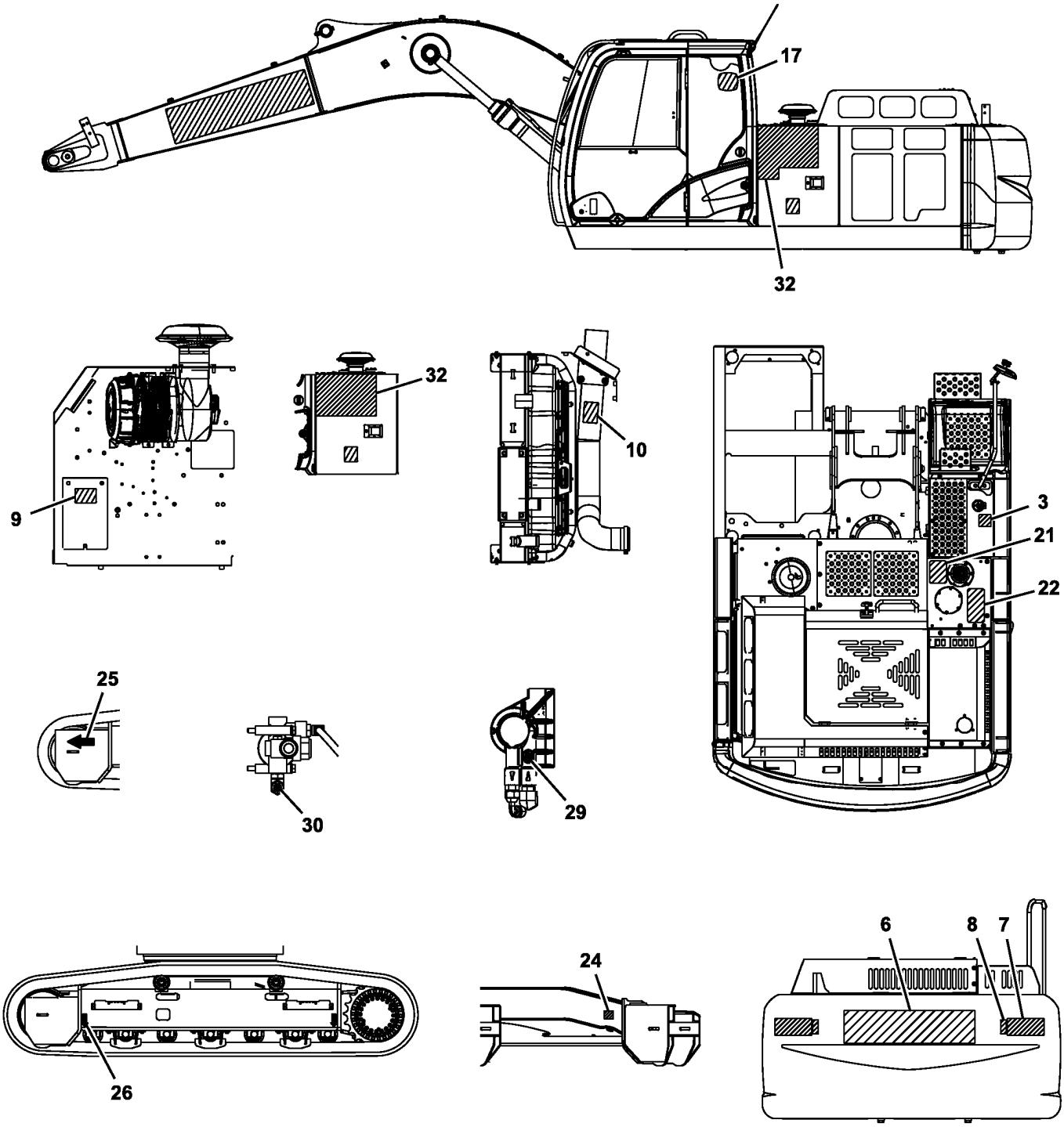

TX1139764

Item	*Nº peça*	*Descrição*	*Qtde*	*Nº série*	*Notas*
3	3076520	Etiqueta	1		Somente Diesel
6	JD5851	Etiqueta	1		Deere
7	T248455	Etiqueta	2		Advertência, SUB FOR T147008
8	JD5909	RefletoR	2		Refletor, SUB FOR 4386712
9	R56902	Etiqueta	1		FILTRO DE AR, SUB FOR 3042079
10	T187757	Etiqueta	1		Advertência - Proteção do Ventilador
17	JD5742	Etiqueta	1		Símbolo da John Deere - Janela
21	4121128	TapeTe	2		Não Deslizante 150X200
22	4224791	Fita	1		Não Deslizante 150X300
24	T221128	Etiqueta	4		Fixação
25	4448679	Etiqueta	2		Seta de Direção
26	FYA00028559	Etiqueta	4		Posição de Elevação, SUB FOR 3089138
29	T217790	Etiqueta	1		Óleo do Motor
30	T217792	Etiqueta	1		Óleo Hidráulico
32	T307494	Etiqueta	2		Modelo

Batteries, Support and Cables
Batteries, support et câbles
Baterias, Apoio e Cabos
Baterías, soporte y cables

TX1113134 A.1

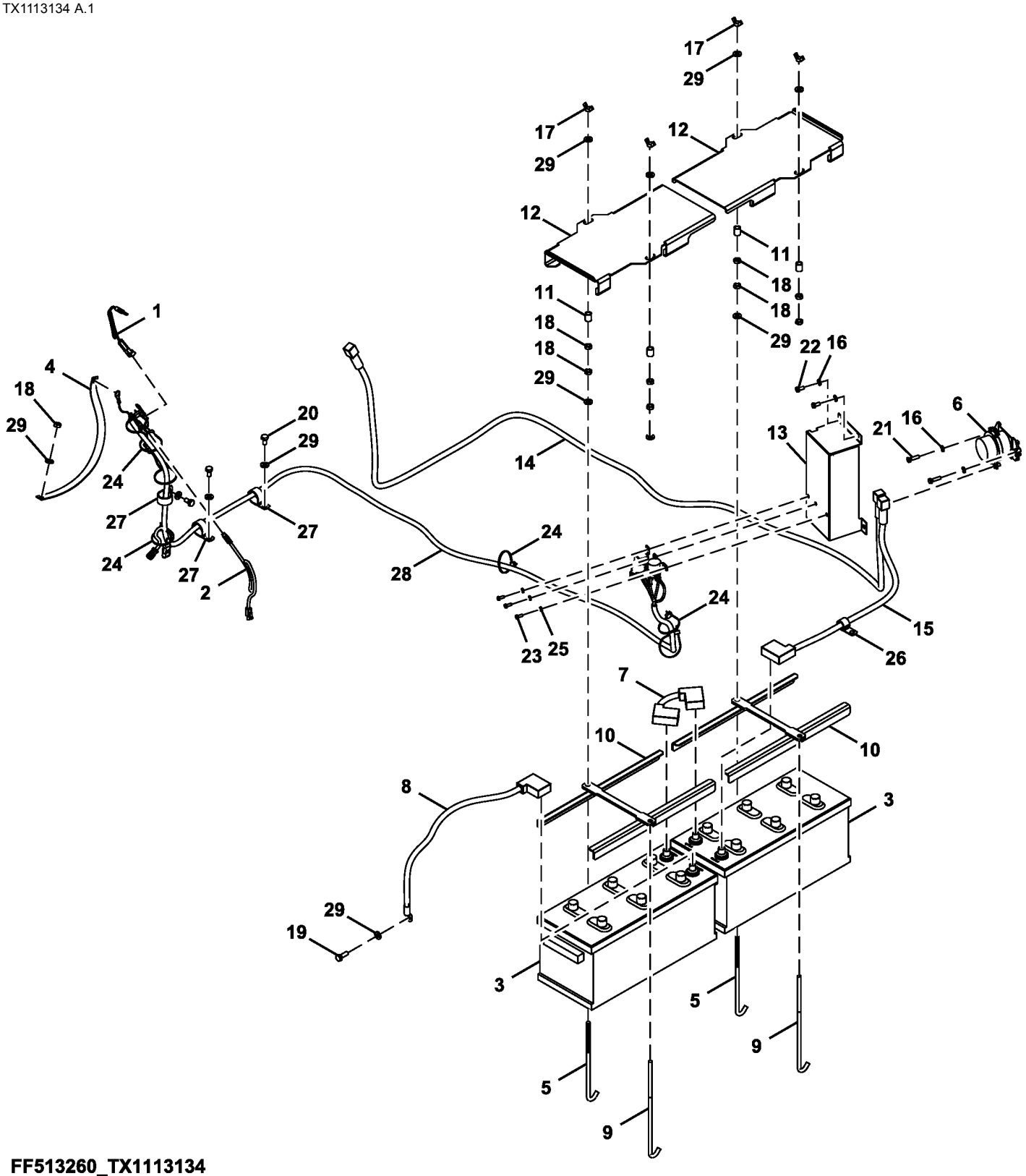

FF513260_TX1113134

Item	*Nº peça*	*Descrição*	*Qtde*	*Nº série*	*Notas*
1	AT322385	Chicote	1		Ligação do Terminal de Partida
2	AT414273	Chicote	1		Extensão da Proteção do Motor de Partida
3	TY23020	Bateria com carga seca	2		SUB FOR DH100015
4	4397839	Cabo negativo	1		SUB FOR 4392330
5	4257034	Paraf. com gancho	2		
6	4255762	Relé	1		BATERIA
7	DH400410	Cabo da bateria	1		
8	DH400872	Cabo	1		
9	DH400866	Parafuso	2		
10	FF100273	Apoio	2		
11	FF100290	Espaçador	4		
12	FF101679	Capa	2		
13	FF101926	Capa	1		
14	FF104372	Cabo da bateria	1		
15	FF108308	Cabo da bateria	1		
16	24M7055	Arruela	5		8.400 X 16 X 1.600 mm, SUB FOR A590108
17	14M7025	Porca borboleta	4		M10, SUB FOR M570010
18	14M7274	Porca	9		M10, SUB FOR J950010
19	19M7662	Parafuso sextavado	1		M10 X 30, SUB FOR J901030
20	19M7938	Parafuso sextavado	3		M10 X 20, SUB FOR J901020
21	19M7288	Parafuso sextavado	2		M8 X 30, SUB FOR J900830
22	19M7162	Parafuso sextavado	3		M8 X 16, SUB FOR J900816
23	19M7560	Parafuso sextavado	3		M6 X 16, SUB FOR J900616
24	DH400240	Cinta	7		
25	24M7054	Arruela	3		6.400 X 12 X 1.600 mm, SUB FOR A590106
26	4190277	Braçadeira	1		
27	4190291	Presilha	3		SUB FOR 4190264
28	AT344623	Chicote	1		Proteção do Motor de Partida
29	24M7346	Arruela	12		11 X 20 X 2 mm, SUB FOR DH400703

Batteries, Support and Cables (6068HT109 - RE562670)
Batteries, support et câbles (6068HT109 - RE562670)
Baterias, Suporte e Cabos (6068HT109 - RE562670)
Baterías, soporte y cables (6068HT109 - RE562670)

TX1140214 B.1

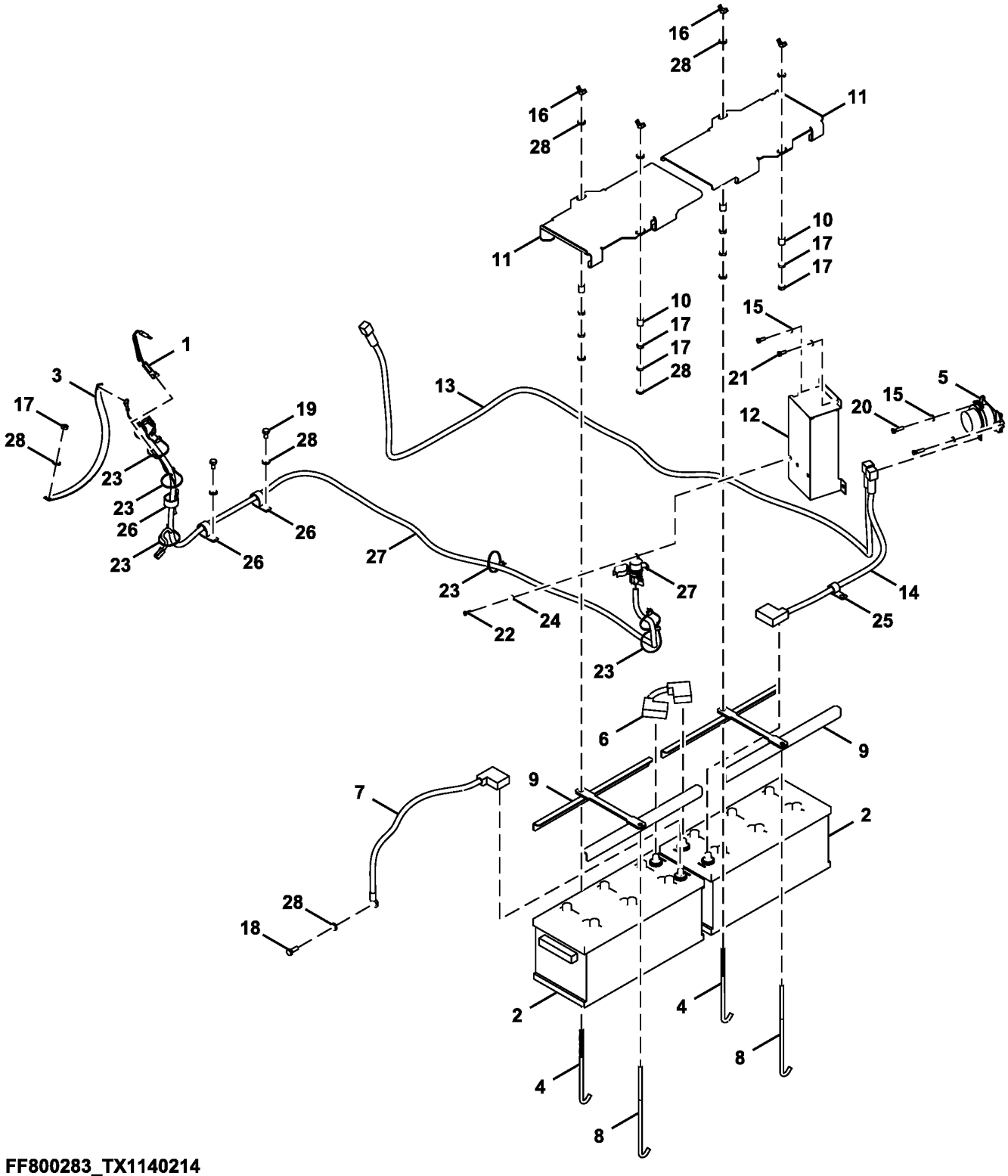

FF800283_TX1140214

Item	*Nº peça*	*Descrição*	*Qtde*	*Nº série*	*Notas*
1	AT322385	Chicote	1		Ligação do Terminal de Partida
2	TY23020	Bateria com carga seca	2		DH100015 NLA
3	4397839	Cabo negativo	1		SUB FOR 4392330
4	4257034	Paraf. com gancho	2		
5	4255762	Relé	1		BATERIA
6	DH400410	Cabo da bateria	1		
7	DH400872	Cabo	1		
8	DH400866	Parafuso	2		
9	FF100273	Apoio	2		
10	FF100290	Espaçador	4		
11	FF101679	Capa	2		
12	FF510981	Capa	1		SUB FOR FF101926
13	FF104372	Cabo da bateria	1		
14	FF108308	Chicote	1		Cabo da Bateria
15	24M7055	Arruela	5		8.400 X 16 X 1.600 mm, SUB FOR A590108
16	14M7025	Porca borboleta	4		M10, SUB FOR M570010
17	14M7274	Porca	9		M10, SUB FOR J950010
18	19M7662	Parafuso sextavado	1		M10 X 30, SUB FOR J901030
19	19M7938	Parafuso sextavado	3		M10 X 20, SUB FOR J901020
20	19M7288	Parafuso sextavado	2		M8 X 30, SUB FOR J900830
21	19M7162	Parafuso sextavado	3		M8 X 16, SUB FOR J900816
22	19M7560	Parafuso sextavado	3		M6 X 16, SUB FOR J900616
23	DH400240	Cinta	7		
24	24M7054	Arruela	3		6.400 X 12 X 1.600 mm, SUB FOR A590106
25	4190277	Braçadeira	1		
26	4193848	Presilha	3		SUB FOR 4190264
27	AT375832	Chicote	1		Proteção do Motor de Partida
28	24M7346	Arruela	12		11 X 20 X 2 mm, SUB FOR DH400703

Boom Work Light
Projecteur de travail de flèche
Luz de Trabalho da Lança
Luce de trabajo de aguilón

TX1089519 A.1

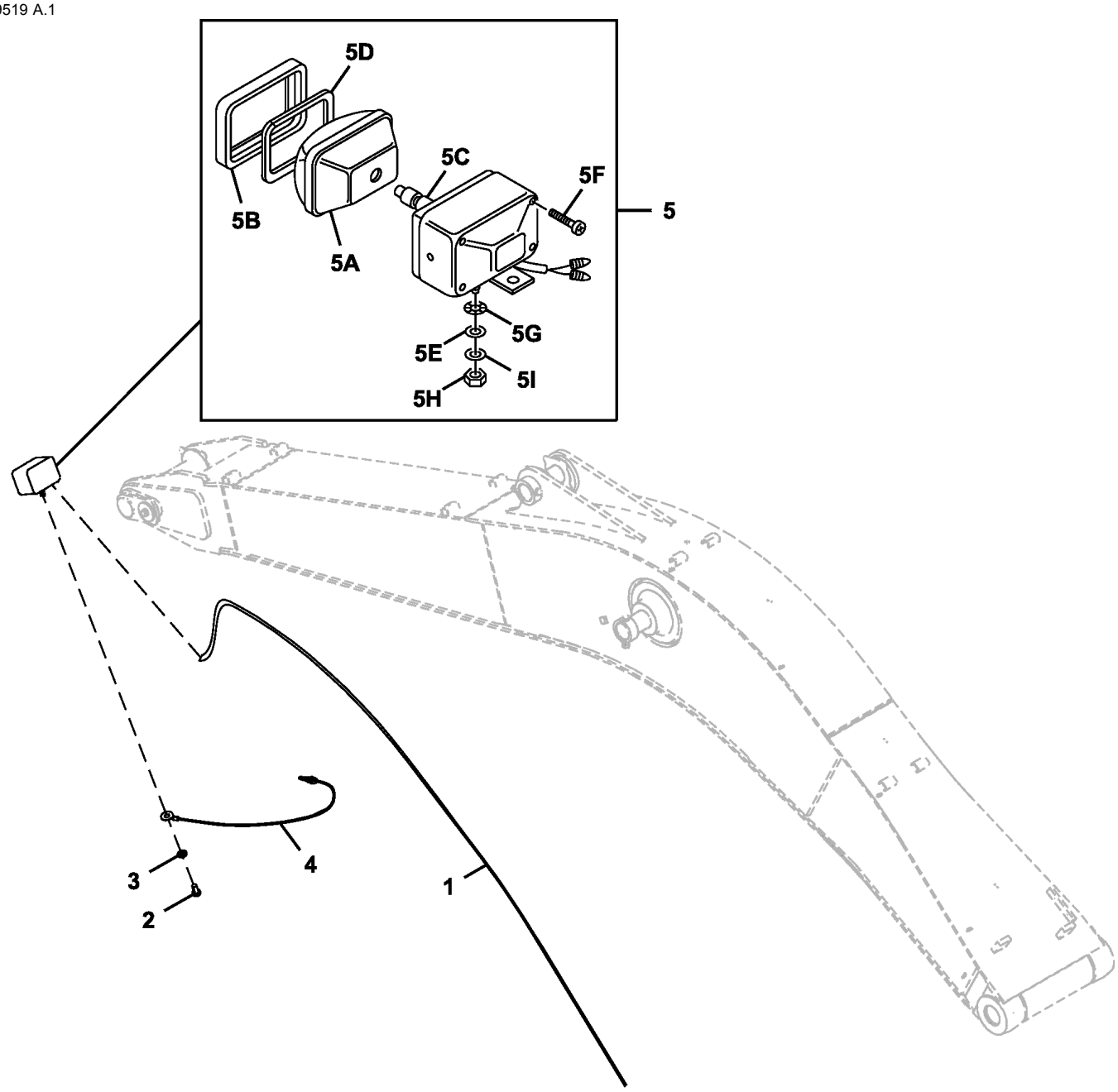

TX1089512

Item	*Nº peça*	*Descrição*	*Qtde*	*Nº série*	*Notas*
1	4447624	Chicote	1		Lança, SUB FOR 4437513
2	21M7285	Parafuso	1		M6 X 12, SUB FOR M430613
3	12M7006	Arruela de pressão	1		6 mm, SUB FOR A590906
4	4254604	Chicote	1		Luz da Lança
5	4326800	Farol	1		SUB FOR 4336570
5A	4326801	Lente	1		
5B	4326802	Estrutura	1		
5C	AT135758	Lâmpada	1		SUB FOR AT274462
5D	4326803	Junta	1		
5E	4307026	Arruela	1		
5F	37H19	Parafuso	4		SUB FOR 4307027
5G	24M7085	Arruela	1		15 X 28 X 2.500 mm, SUB FOR A590114
5H	14M7345	Porca	1		M14, SUB FOR J952014
5I	12H317	Arruela de pressão	1		9/16", SUB FOR A590914

Front Lights
Feux avant
Luzes Dianteira
Luces delanteras

TX1089813 D.1

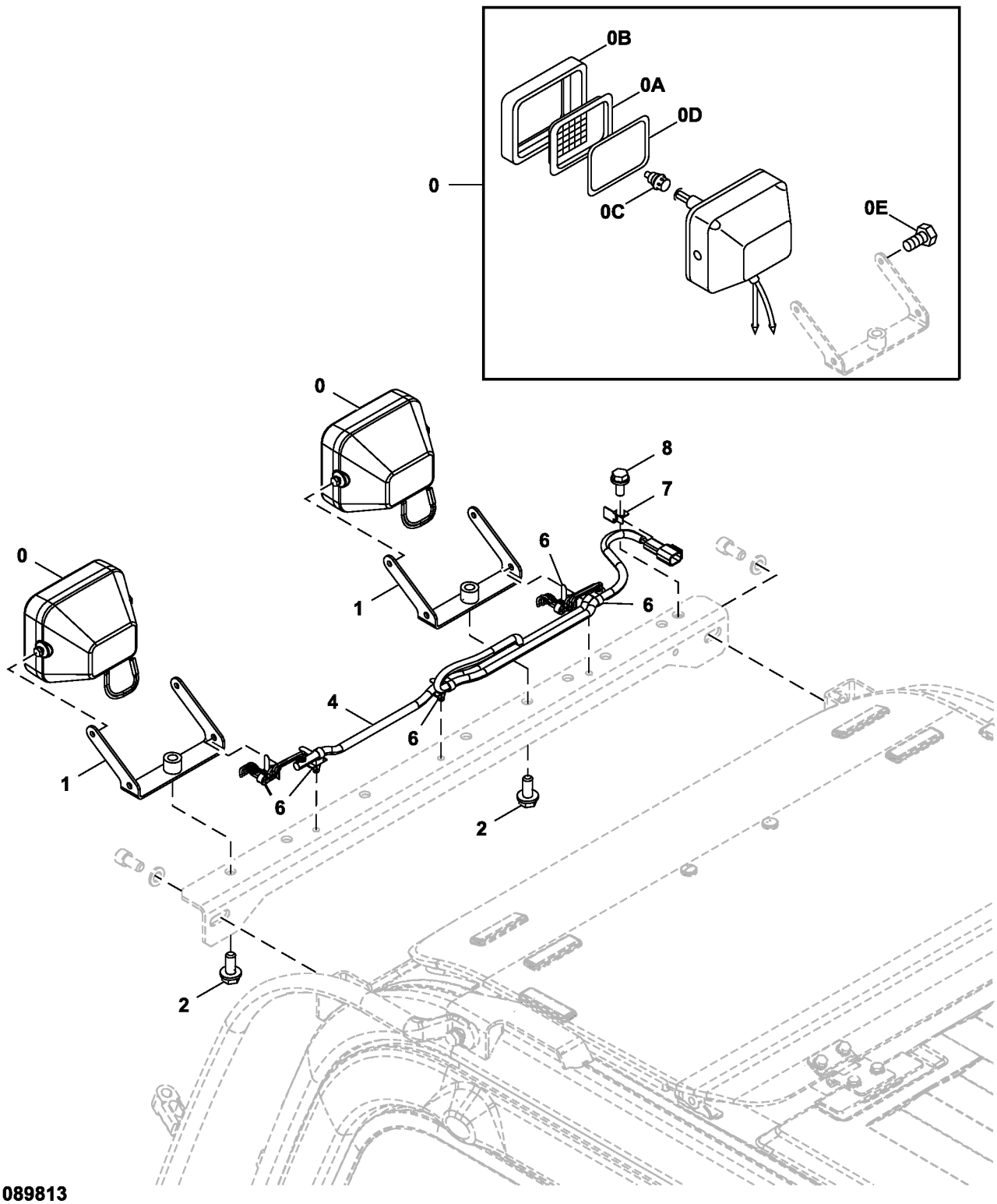

TX1089813

Item	*Nº peça*	*Descrição*	*Qtde*	*Nº série*	*Notas*
0	4274478	Farol dianteiro	2		
0A	4285646	Lente	1		
0B	4285647	Aro	1		
0C	AT135758	Lâmpada	1		SUB FOR 4285648
0D	4288342	Junta	1		
0E	19M7560	Parafuso sextavado	2		M6 X 16, SUB FOR J900616
	24M7054	Arruela	2		6.400 X 12 X 1.600 mm
1	8104656	Apoio	2		
2	19M8011	Parafuso sextavado	2		M12 X 30, J271230 NLA
	24M7346	Arruela	2		11 X 20 X 2 mm
4	4652915	Chicote	1		Luzes Dianteiras
6	4259220	Presilha	5		
7	4257159	Apoio	1		
8	19M7402	Parafuso sextavado	1		M10 X 25, J271025 NLA
	24M7346	Arruela	1		11 X 20 X 2 mm

Rear Cab Light
Éclairage de cabine arrière
Luz Traseira da Cabine
Luz trasera de cabina

TX1139812 A.1

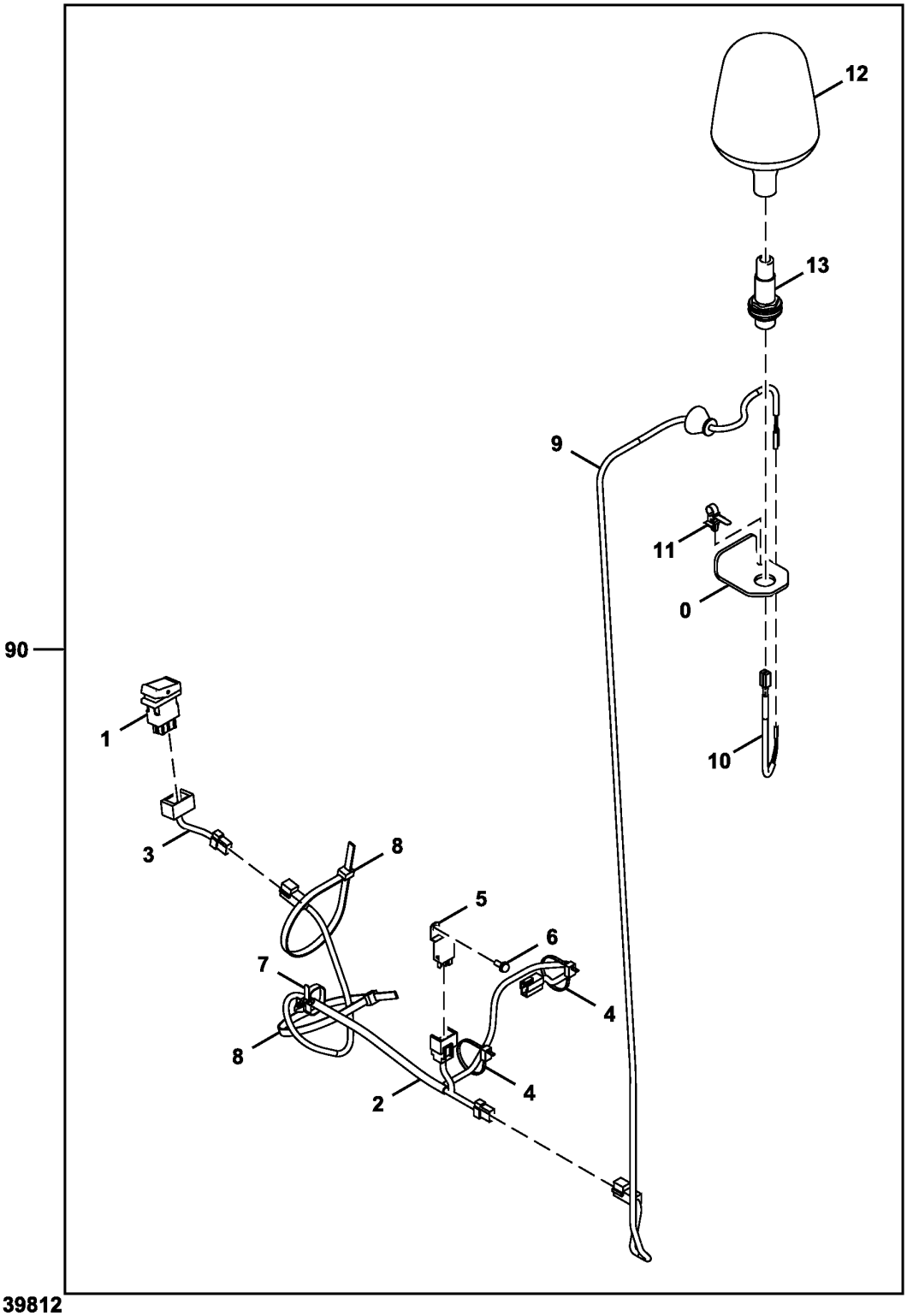

AT420042_TX1139812

Item	*Nº peça*	*Descrição*	*Qtde*	*Nº série*	*Notas*
0	T321259	Placa	1		
1	4651293	Interruptor	1		Luz Giratória da Cabine
2	4632802	Chicote	1		Interruptor da Luz Giratória
3	4659094	Chicote	1		Chicote de Ligação do Interruptor, SUB FOR 4652004
4	DH400240	Cinta	4		
5	4414207	Relé	1		Luz Giratória da Cabine
6	19M8425	Parafuso sextavado	1		M6 X 16, J460616 NLA
	12M7006	Arruela de pressão	1		6 mm
	24M7293	Arruela	1		6.500 X 13 X 1.600 mm
7	4254600	Presilha	1		
8	H77698	Cinta	2		SUB FOR 4121859
9	4652918	Chicote	1		Luz Giratória
10	4653698	Chicote	1		Ligação da Luz Giratória
11	4259220	Presilha	1		
12	4603950	Farol	1		
13	4603921	Tomada	1		
90	**AT420042**	**Kit - instalação de campo**	**1**		**Pacotes de Produto, Luz Giratória da Cabine**

Cab Roof and Boom Lights Kit
Pavillon et kit éclairage de flèche
Kit de Luzes da Lança e de Teto da Cabine
Juego de luces del aguilón y techo de la cabina

TX1110918 A.1

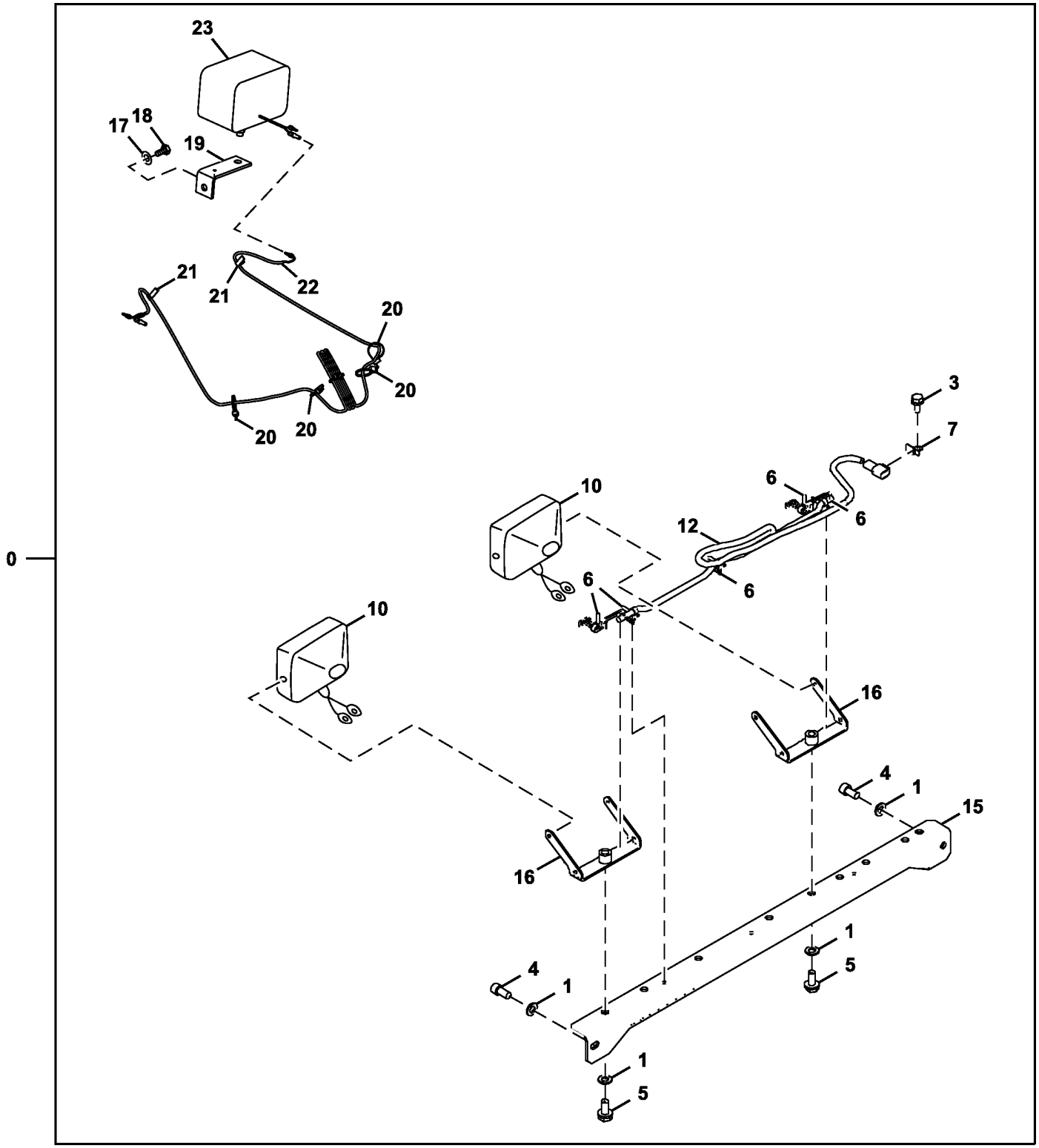

TX1110918

Item	*Nº peça*	*Descrição*	*Qtde*	*Nº série*	*Notas*
0	**AT396663**	**Kit da luz**	**1**		**Pacotes de Produto**
1	24M7047	Arruela	4		13 X 24 X 2.500 mm, SUB FOR A590112
3	19M7402	Parafuso sextavado	1		M10 X 25, SUB FOR J901025
4	J781225	Parafuso	2		
5	19M8011	Parafuso sextavado	2		M12 X 30, SUB FOR J901230
6	4259220	Presilha	5		
7	4257159	Apoio	1		
10	4274478	Farol dianteiro	2		Componentes em Página Separada
12	4652915	Chicote	1		Chicote Elétrico das Luzes de Teto da Cabine
15	7054613	Apoio	1		
16	8104656	Apoio	2		
17	J222014	Arruela	1		
18	19M7877	Parafuso sextavado	1		M14 X 30, SUB FOR J901430
19	4224631	Cantoneira	1		
20	H77698	Cinta	6		SUB FOR 4055311
21	4272256	Presilha	2		
22	4344125	Chicote	1		Chicote Elétrico da Luz da Lança
23	4326800	Farol	1		Componentes em Página Separada, SUB FOR 4336570

Cab Headlamp Wiring Harness
Faisceau de phare principaux de cabine
Chicote Elétrico do Farol da Cabine
Grupo de cables de faro principal de la cabina

TX1089812 A.1

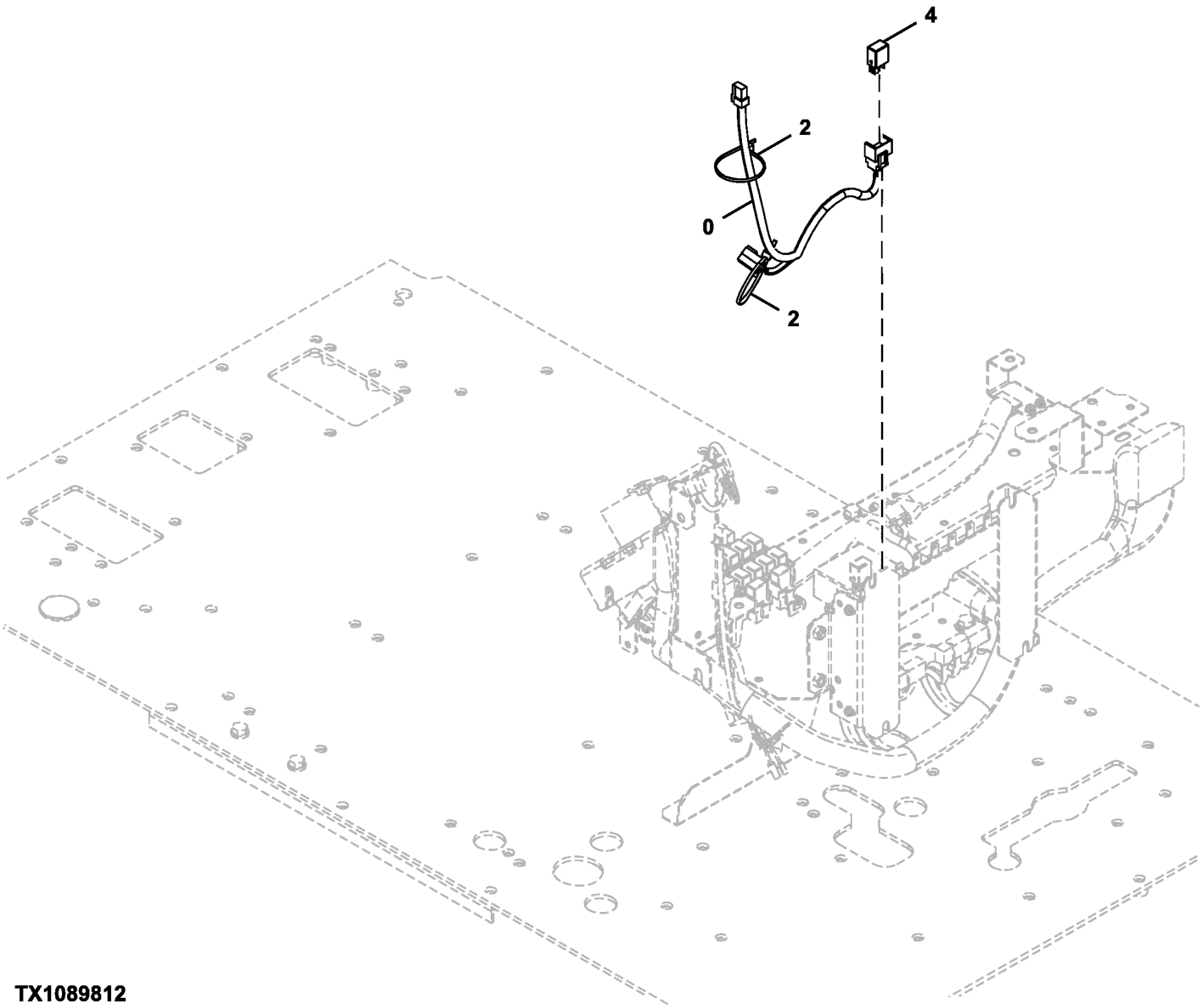

TX1089812

Item	*Nº peça*	*Descrição*	*Qtde*	*Nº série*	*Notas*
0	4680516	Chicote	1		Farol da Cabine
2	H77698	Cinta	2		SUB FOR 4055312
4	4436534	Relé	1		

Machine Wiring Harness
Faisceau de câblage de machine
Chicote Elétrico da Máquina
Grupo de cables de la máquina

TX1102688 B.1

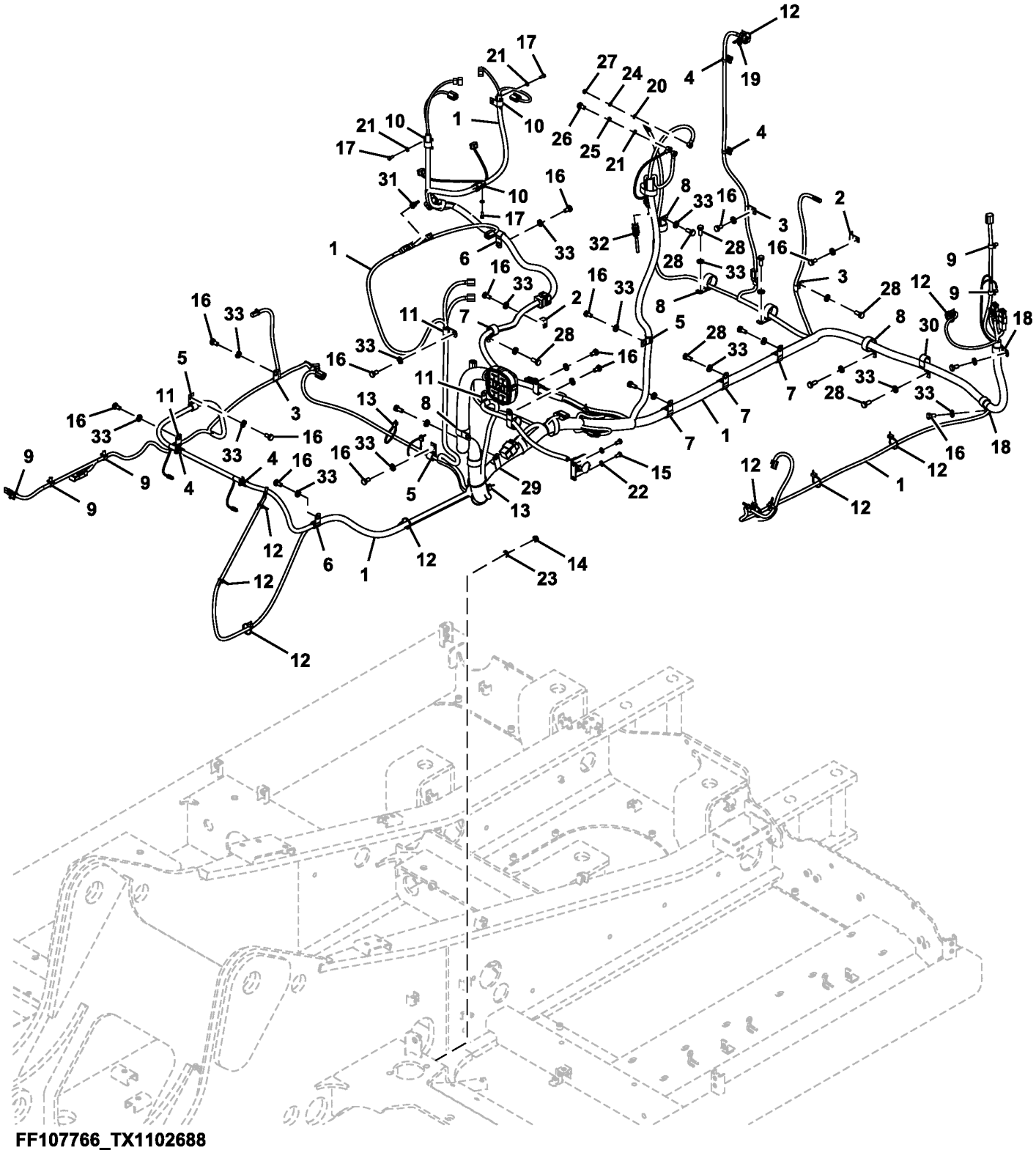

FF107766_TX1102688

Item	*Nº peça*	*Descrição*	*Qtde*	*Nº série*	*Notas*
1	FYA00000653	Chicote	1		Chicote da Máquina
	FYA00001312	Chicote	1		Chicote da Bomba
	FYA00001874	Chicote	1		Chicote da Câmera
2	4418301	Apoio	2		
3	4190275	Braçadeira	3		SUB FOR 4190261
4	4254600	Presilha	4		
5	T28949	Braçadeira	3		SUB FOR 4190273
6	T28949	Braçadeira	2		SUB FOR 4190274
7	XCL-19	Abraçadeira para mangueira	5		SUB FOR 4192035
8	AT131725	Presilha	7		SUB FOR 4190291
9	4449250	Presilha	5		
10	T78787	Braçadeira	3		SUB FOR 4450494
11	4190275	Braçadeira	3		
12	H77698	Cinta	9		SUB FOR 4055311
13	DH400240	Cinta	5		
14	14M7274	Porca	4		M10, SUB FOR J950010
15	19M7162	Parafuso sextavado	2		M8 X 16, SUB FOR J900816
16	19M7938	Parafuso sextavado	19		M10 X 20, SUB FOR J901020
17	19M7560	Parafuso sextavado	3		M6 X 16, SUB FOR J900616
18	R72659	Braçadeira	2		SUB FOR 4190263
19	4259220	Presilha	1		
20	24M7027	Arruela	1		5.300 X 10 X 1 mm, SUB FOR A590105
21	24M7054	Arruela	4		6.400 X 12 X 1.600 mm, SUB FOR A590106
22	24M7055	Arruela	2		8.400 X 16 X 1.600 mm, SUB FOR A590108
23	24M7028	Arruela	4		10.500 X 20 X 2 mm, SUB FOR A590110
24	12M7064	Arruela de pressão	1		5 mm, SUB FOR A590905
25	12M7006	Arruela de pressão	1		6 mm, SUB FOR A590906
26	19M6614	Parafuso sextavado	1		M6 X 12, SUB FOR J900612
27	M500504	Porca	1		SUB FOR J950005
28	19M7402	Parafuso sextavado	11		M10 X 25, SUB FOR J901025
29	4190291	Presilha	1		SUB FOR 4190264
30	4190266	Presilha	1		
31	FF512374	Conj mont Conector elétrico	1		
32	AT410667	ResistoR	1		
33	24M7346	Arruela	30		11 X 20 X 2 mm, SUB FOR DH400703

Machine Wiring Harness (6068HT109 - RE562670)
Faisceau machine (6068HT109 - RE562670)
Chicote Elétrico da Máquina (6068HT109 - RE562670)
Grupo de cables de la máquina (6068HT109 - RE562670)

TX1140223 B.1

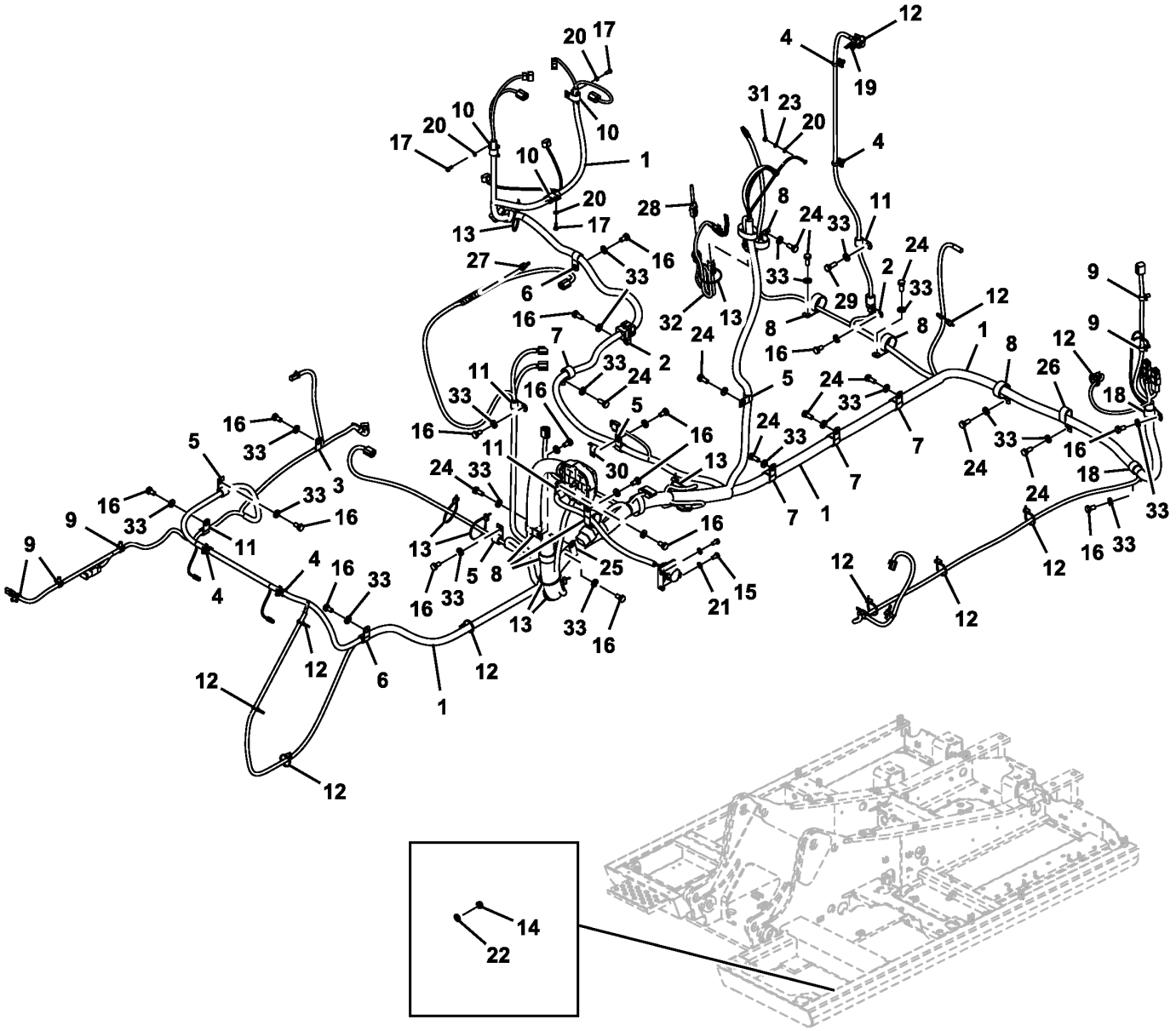

FF800273_TX1140223

Item	*Nº peça*	*Descrição*	*Qtde*	*Nº série*	*Notas*
1	FYA00000653	Chicote	1		Máquina
	FYA00001312	Chicote	1		Chicote da Bomba
	FYA00001874	Chicote	1		Chicote da Câmera
2	4418301	Apoio	2		
3	4190275	Braçadeira	2		SUB FOR 4190261
4	4254600	Presilha	4		
5	T28949	Braçadeira	4		SUB FOR 4190273
6	T28949	Braçadeira	2		SUB FOR 4190274
7	XCL-19	Abraçadeira para mangueira	4		SUB FOR 4192035
8	4193848	Presilha	7		SUB FOR 4190291
9	4449250	Presilha	5		
10	T78787	Braçadeira	3		SUB FOR 4450494
11	4190275	Braçadeira	3		
12	H77698	Cinta	10		SUB FOR 4055311
13	DH400240	Cinta	7		
14	14M7274	Porca	4		M10, SUB FOR J950010
15	19M7162	Parafuso sextavado	2		M8 X 16, SUB FOR J900816
16	19M7938	Parafuso sextavado	17		M10 X 20, SUB FOR J901020
17	19M7560	Parafuso sextavado	3		M6 X 16, SUB FOR J900616
18	R72659	Braçadeira	2		SUB FOR 4190263
19	4259220	Presilha	1		
20	24M7054	Arruela	4		6.400 X 12 X 1.600 mm, SUB FOR A590106
21	24M7055	Arruela	2		8.400 X 16 X 1.600 mm, SUB FOR A590108
22	24M7028	Arruela	4		10.500 X 20 X 2 mm, SUB FOR A590110
23	12M7006	Arruela de pressão	1		6 mm, SUB FOR A590906
24	19M7402	Parafuso sextavado	12		M10 X 25, SUB FOR J901025
25	4193848	Presilha	1		SUB FOR 4190264
26	4190266	Presilha	1		
27	FF512374	Conj mont Conector elétrico	1		
28	AT410667	ResistoR	1		
29	19M7662	Parafuso sextavado	1		M10 X 30, SUB FOR J901030
30	4336875	Apoio	1		
31	14M7272	Porca	1		M6, SUB FOR J950006 OR 14M7027
32	AT401413	Chicote	1		Chicote de Ligação
33	24M7346	Arruela	30		11 X 20 X 2 mm, SUB FOR DH400703

Cab Wiring Harness
Faisceau de cabine
Chicote Elétrico da Cabine
Grupo de cables de cabina

TX1164373 A.1

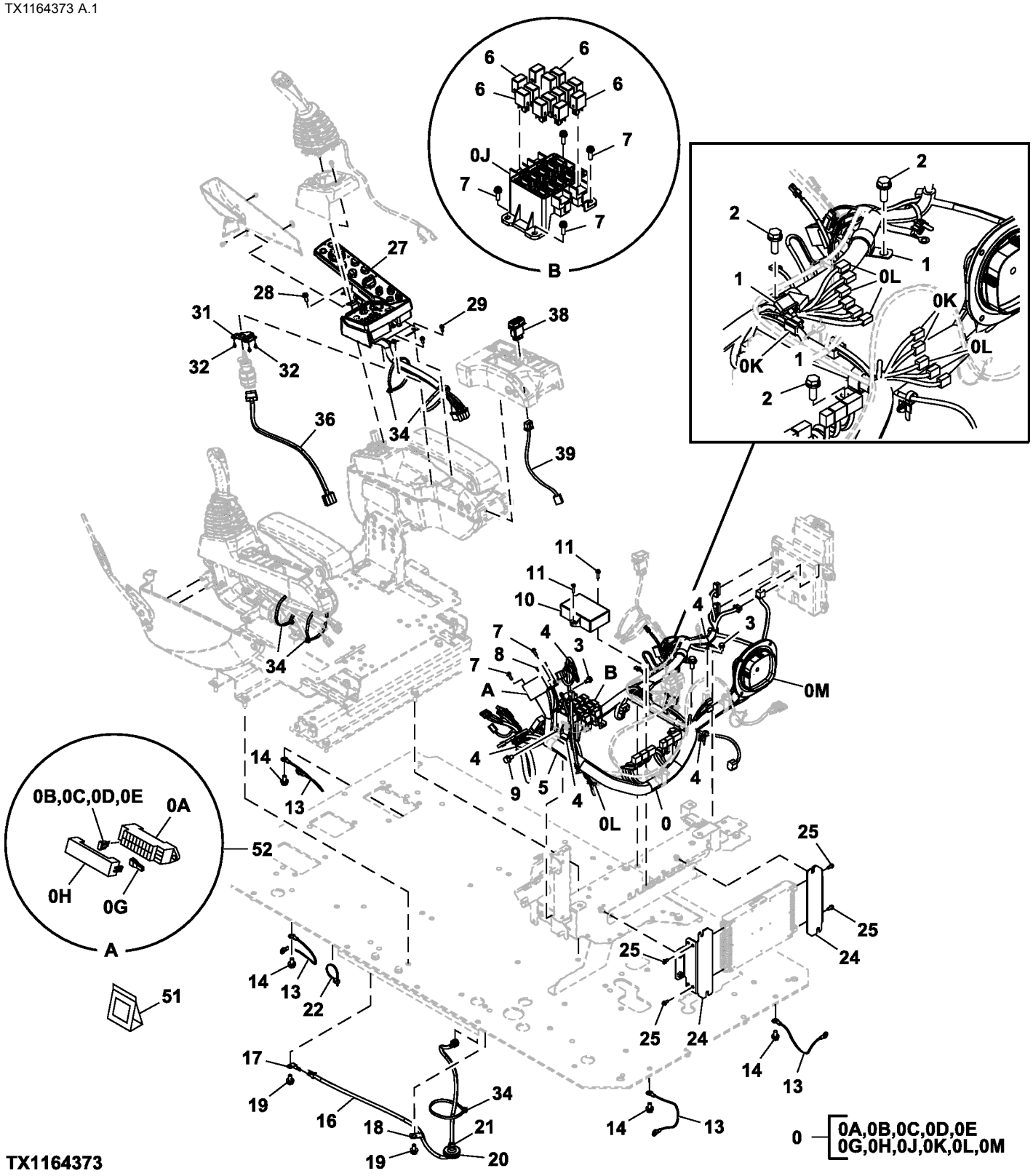

Item	*Nº peça*	*Descrição*	*Qtde*	*Nº série*	*Notas*
0	FYA00014584	Chicote	1		SUB FOR 0007606
0A	4460037	Caixa de fusíveis	1		SUB FOR 4456735
0B	57M7688	Fusível	10		5 A, SUB FOR 4428910
0C	57M7689	Fusível	5		10 A, SUB FOR 4428911
0D	57M7691	Fusível	4		20 A, SUB FOR 4436736
0E	57M8163	Fusível	1		30 A, SUB FOR 4639136
0G	4436737	Puxador	1		
0H	FYA00001346	Capa	1		
0J	4427429	Caixa do cicuito	1		
0K	4611526	Diodo	3		
0L	4456778	Diodo	10		
0M	4654515	Carcaça	1		Macho, Conector
1	XCL-19	Abraçadeira para mangueira	3		SUB FOR 4192035
2	19M7662	Parafuso sextavado	3		M10 X 30, J271030 NLA; SUB FOR J901030
	24M7346	Arruela	3		11 X 20 X 2 mm, SUB FOR J222010
3	19M7162	Parafuso sextavado	2		M8 X 16, J260816 NLA; SUB FOR J900816
	24M7055	Arruela	2		8.400 X 16 X 1.600 mm, SUB FOR A590108
4	4254600	Presilha	5		
5	XCL-29	Abraçadeira para mangueira	1		SUB FOR 4190264
6	4436534	Relé	14		
7	21M7267	Parafuso	6		M6 X 20, J460620 NLA
	24M7293	Arruela	6		6.500 X 13 X 1.600 mm
	12M7006	Arruela de pressão	6		6 mm
8	21M7394	Parafuso	2		M3 X 10, J460310 NLA
	24H1914	Arruela	2		1/8" X 5/16" X 0.032"
	12H233	Arruela de pressão	2		1/8"
9	19M7938	Parafuso sextavado	1		M10 X 20, J271020 NLA; SUB FOR J901020
	24M7346	Arruela	1		11 X 20 X 2 mm, SUB FOR J222010
10	4707468	Controle	1		Controlador do Rádio
11	21M7159	Parafuso	2		M6 X 25, J460625 NLA
	12M7006	Arruela de pressão	2		6 mm
	24M7054	Arruela	2		6.400 X 12 X 1.600 mm
13	4464075	Cabo negativo	4		
14	19M7938	Parafuso sextavado	4		M10 X 20, J271020 NLA; SUB FOR J901020
	24M7346	Arruela	4		11 X 20 X 2 mm, SUB FOR J222010
16	4630572	Chicote	1		Válvula de Corte do Piloto
17	4257159	Apoio	1		
18	4190275	Braçadeira	1		SUB FOR 4190261
19	19M7938	Parafuso sextavado	2		M10 X 20, J271020 NLA; SUB FOR J901020
	24M7346	Arruela	2		11 X 20 X 2 mm, SUB FOR J222010
20	4637225	Isolador	1		
21	H77698	Cinta	1		SUB FOR 4055311
22	H77698	Cinta	1		SUB FOR 4055312
24	8119319	Apoio	2		
25	19M8425	Parafuso sextavado	4		M6 X 16, J460616 NLA
	12M7006	Arruela de pressão	4		6 mm
	24M7293	Arruela	4		6.500 X 13 X 1.600 mm
27	9315463	Interruptor	1		Inclui Interruptor do Lavador e Limpador de Para-brisa
28	21M7089	Parafuso	1		M8 X 20, J460820 NLA
	12M7065	Arruela de pressão	1		8 mm
	24M7036	Arruela	1		9 X 16 X 1.600 mm
29	19M8425	Parafuso sextavado	2		M6 X 16, J460616 NLA
	12M7006	Arruela de pressão	2		6 mm
	24M7293	Arruela	2		6.500 X 13 X 1.600 mm
31	3117588	Apoio	1		
32	21M7396	Parafuso	3		M4 X 10, J460410 NLA
	24M7117	Arruela	3		4.300 X 9 X 0.800 mm
	12H315	Arruela de pressão	3		0.164"
34	H77698	Cinta	5		SUB FOR 4121859
36	4708537	Chicote	1		Interruptor do Motor de Partida
38	FYA00003369	Interruptor	1		Interruptor da Limpeza Estacionada do Filtro de Escape
39	FYA00008127	Chicote	1		Interruptor da Limpeza Estacionada do Filtro de Escape
51	4369817	Conj mont Conector elétrico	1		
52	4460037	Caixa de fusíveis	1		

Monitor and Monitor Wiring Harness
Moniteur et faisceau de fils
Monitor e Chicote Elétrico do Monitor
Monitor y grupo de cables de monitor

TX1088609 B.1

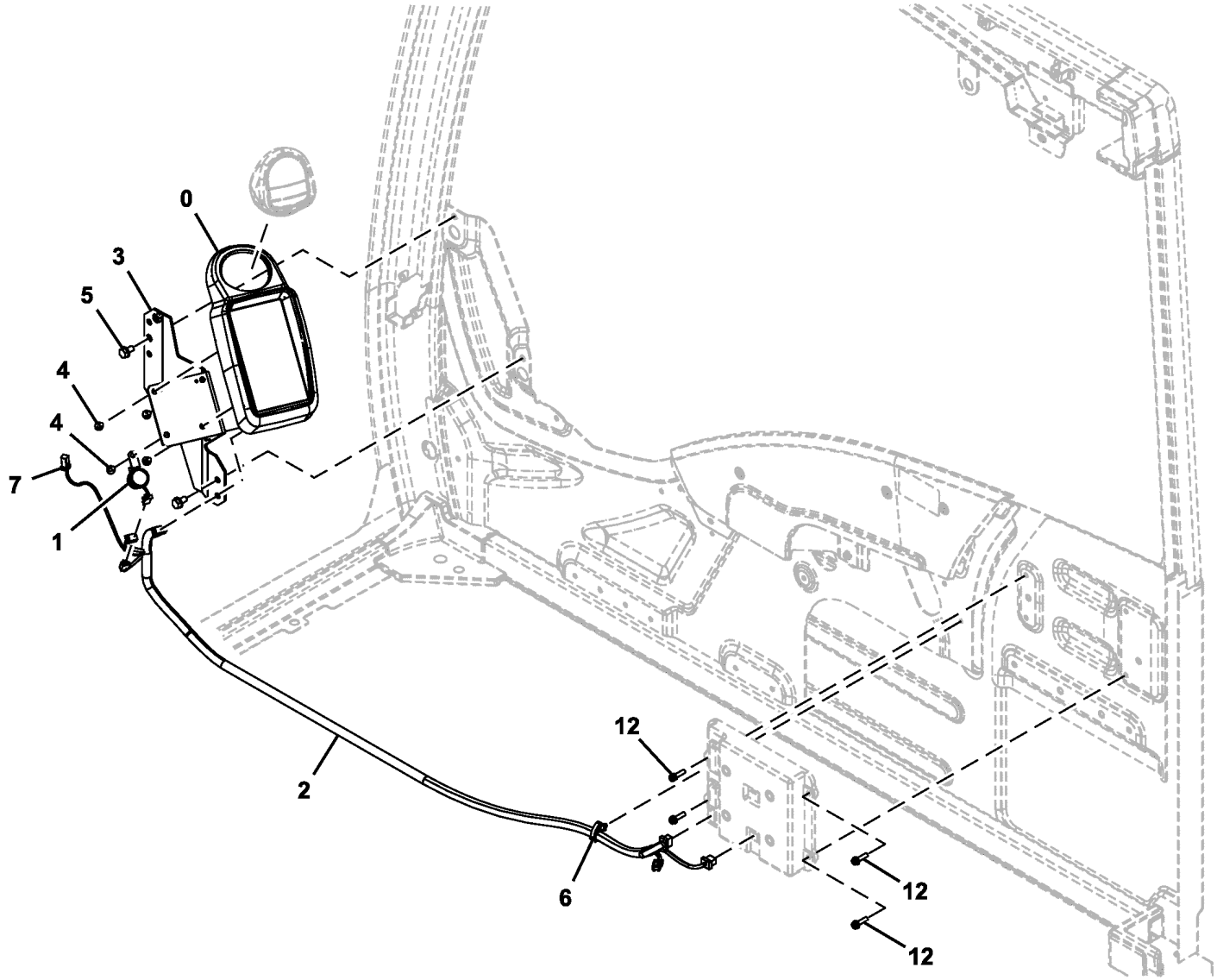

TX1088609

Item	*Nº peça*	*Descrição*	*Qtde*	*Nº série*	*Notas*
0	FYA00001076	Monitor	1		SUB FOR 4705918
1	4297188	Alarme de marcha	1		
2	4708451	Chicote	1		Monitor
3	7057403	Apoio	1		
4	21M7577	Parafuso allen	4		M6 X 16, J680616 NLA
	12M7006	Arruela de pressão	4		6 mm
	24M7054	Arruela	4		6.400 X 12 X 1.600 mm
5	19M7162	Parafuso sextavado	2		M8 X 16, SUB FOR J900816, J260816 NLA
	24M7055	Arruela	2		8.400 X 16 X 1.600 mm, SUB FOR A590108
6	4692542	Presilha	1		
7	FF513334	Fio	1		
12	21M7159	Parafuso	4		M6 X 25, J460625 NLA
	12M7006	Arruela de pressão	4		6 mm
	24M7054	Arruela	4		6.400 X 12 X 1.600 mm

Key Start Switch
Contacteur de démarrage à clé
Chave de Ignição
Interruptor de llave de contacto

TX1088617 B.1

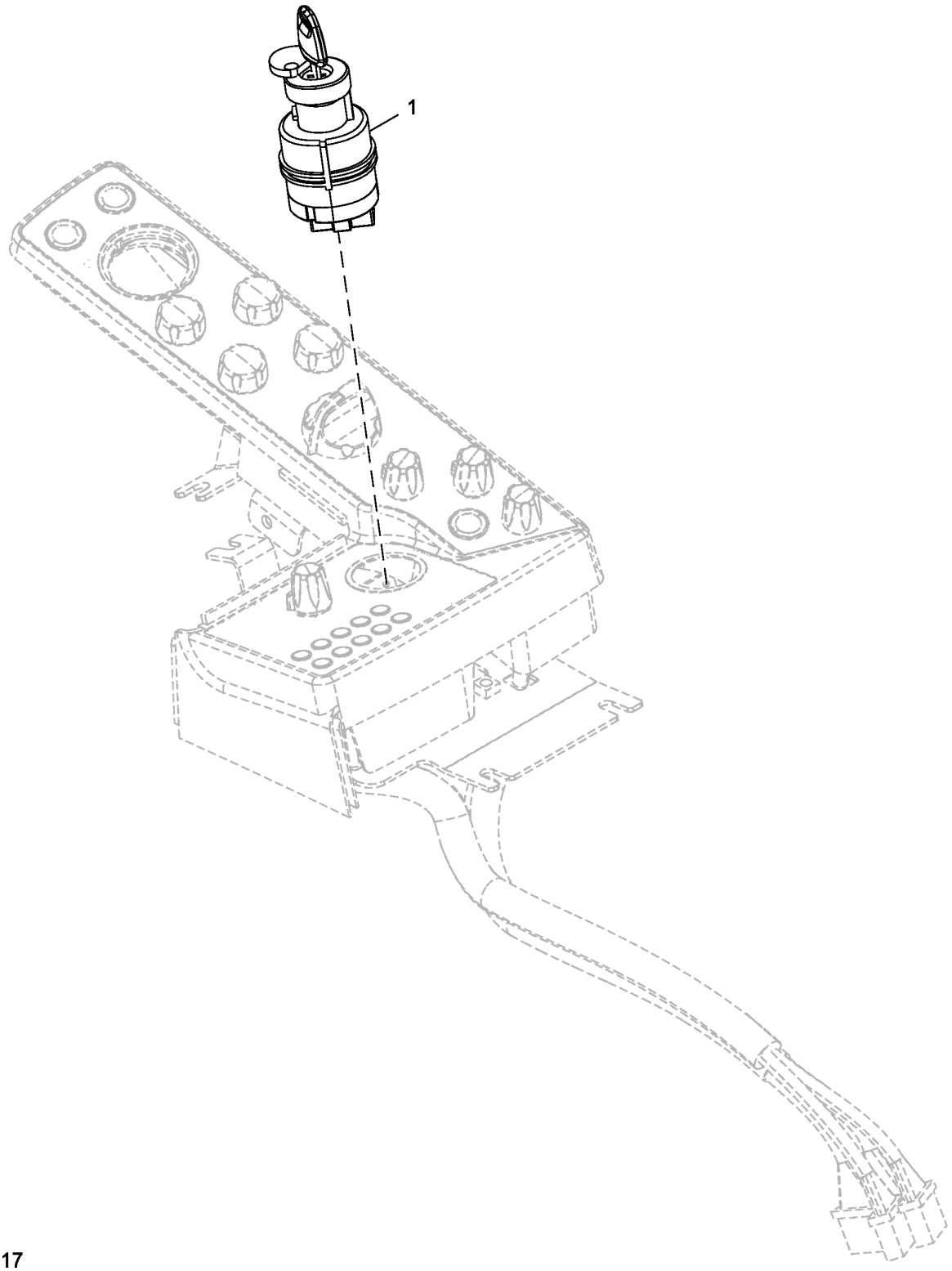

TX1088617

Item	*Nº peça*	*Descrição*	*Qtde*	*Nº série*	*Notas*
1	4477373	Interruptor	1		Partida com Chave
	AT194969	Chave	1		

Switch Panel Components
Composants de panneau de commande
Componentes do Painel de Interruptores
Componentes del tablero de interruptores

TX1113419 A.1

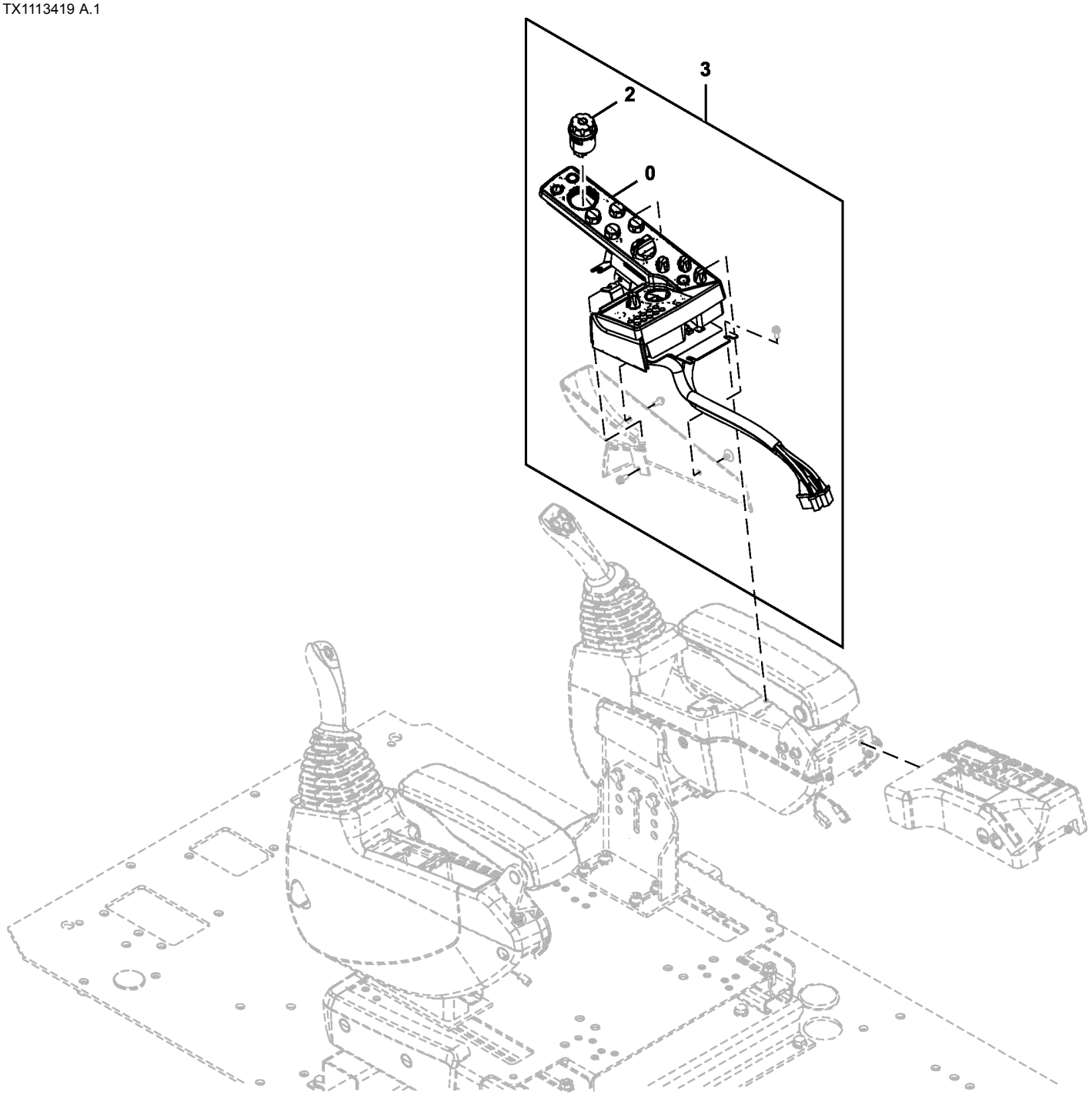

TX1113419

Item	*Nº peça*	*Descrição*	*Qtde*	*Nº série*	*Notas*
0	4705920	Interruptor	1		Painel de Interruptores
2	4705919	Interruptor	1		Botão Giratório do Monitor
3	9315463	Interruptor	1		Painel de Interruptores e Botão Giratório do Monitor, Inclui Interruptor do Lavador e Limpador de Para-brisa

Pilot Control Lever Wiring Harnesses and Relays
Faisceaux de fils de levier de commande pilote et relais
Chicotes Elétricos e Relés da Alavanca de Controle do Piloto
Grupos de cables y relés de palanca de control piloto

TX1089830 B.1

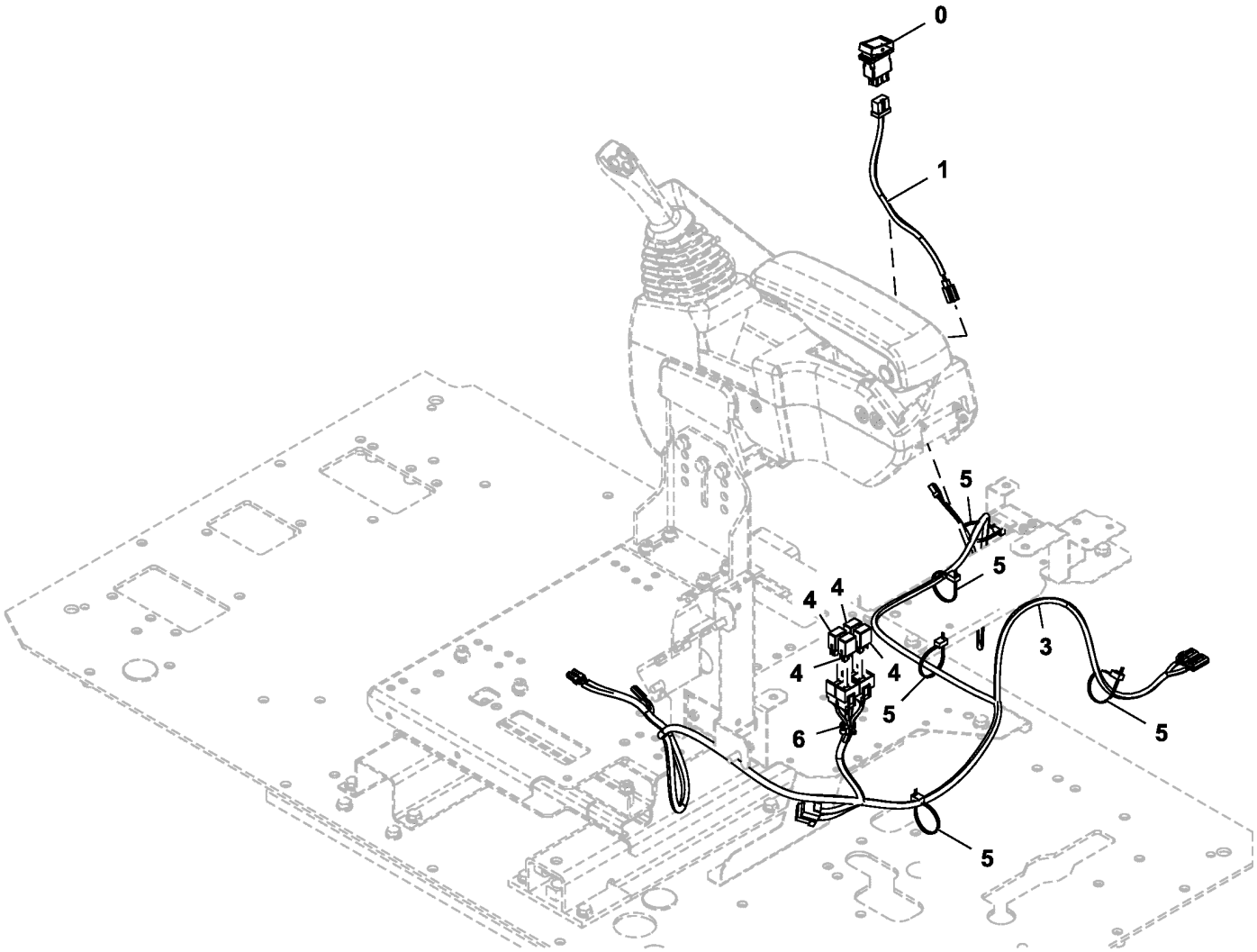

TX1089830

Item	*Nº peça*	*Descrição*	*Qtde*	*Nº série*	*Notas*
0	4651295	Interruptor	1		Interruptor de Ativação Esquerdo/Direito
	FYA00001824	Interruptor	1		Service Advisor Remoto (SAR)
	FYA00003341	Chicote	1		Diagnóstico e Programação Remotos
1	4651278	Chicote	1		Interruptor de Cancelamento Auxiliar de Três Botões
3	FYA00000663	Chicote	1		Alavanca de Controle Piloto Multifuncional
4	4436534	Relé	4		Alavanca do Controle Piloto
5	H77698	Cinta	5		SUB FOR 4055312
6	4692542	Presilha	1		

Additional Fuse Box
Platine de fusibles supplémentaire
Caixa de Fusíveis Adicional
Caja de fusibles adicional

TX1104626 A.1

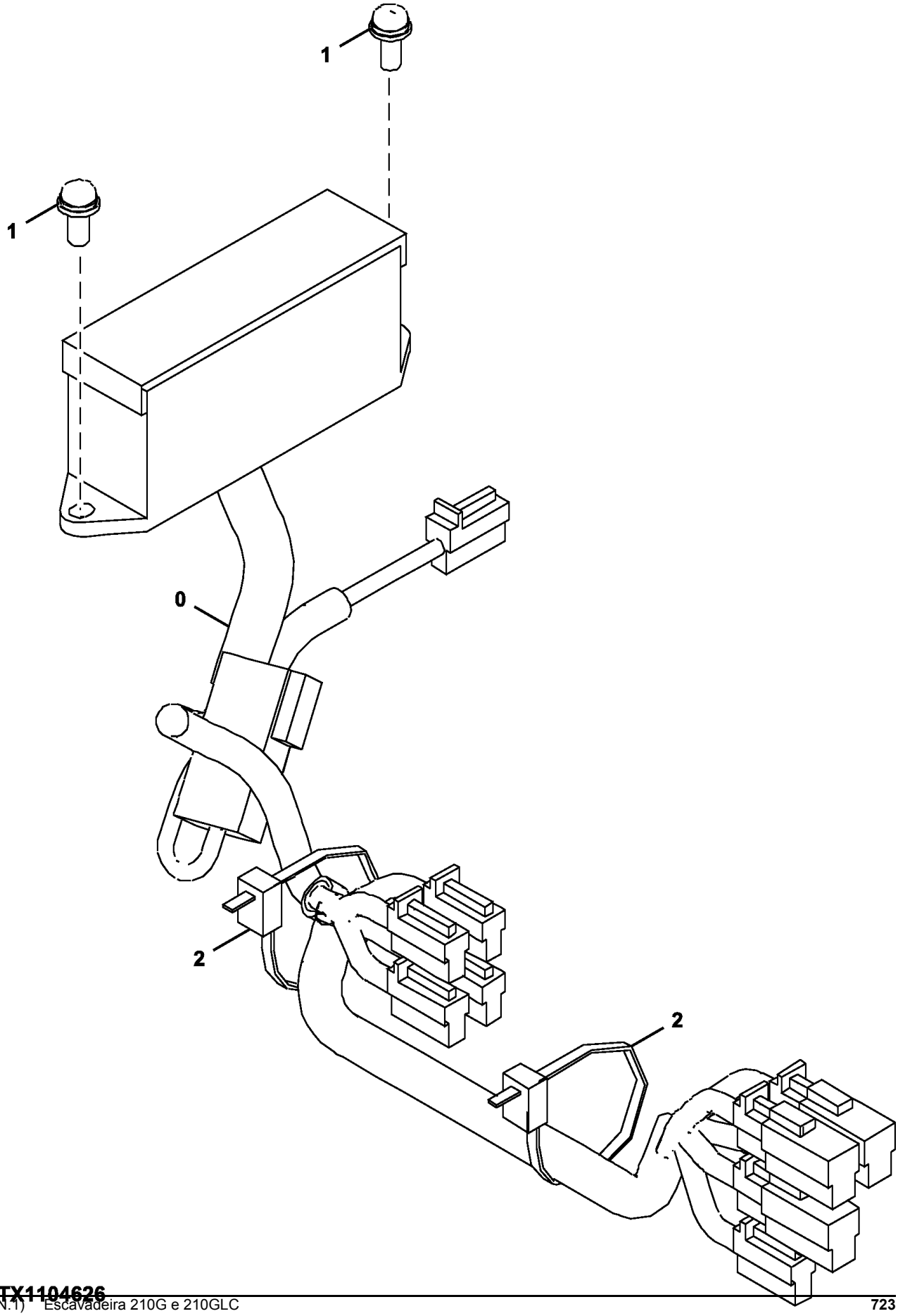

Item	*Nº peça*	*Descrição*	*Qtde*	*Nº série*	*Notas*
0	2053073	Chicote	1		
1	21M7267	Parafuso	2		M6 X 20, J460620 NLA
	24M7293	Arruela	2		6.500 X 13 X 1.600 mm
	12M7006	Arruela de pressão	2		6 mm
2	H77698	Cinta	2		SUB FOR 4055312

Horn and Cab Hardware
Avertisseur sonore et boulonnerie de cabine
Buzina e Peças de Fixação da Cabine
Tornillería de bocina y cabina

TX1089808 A.1

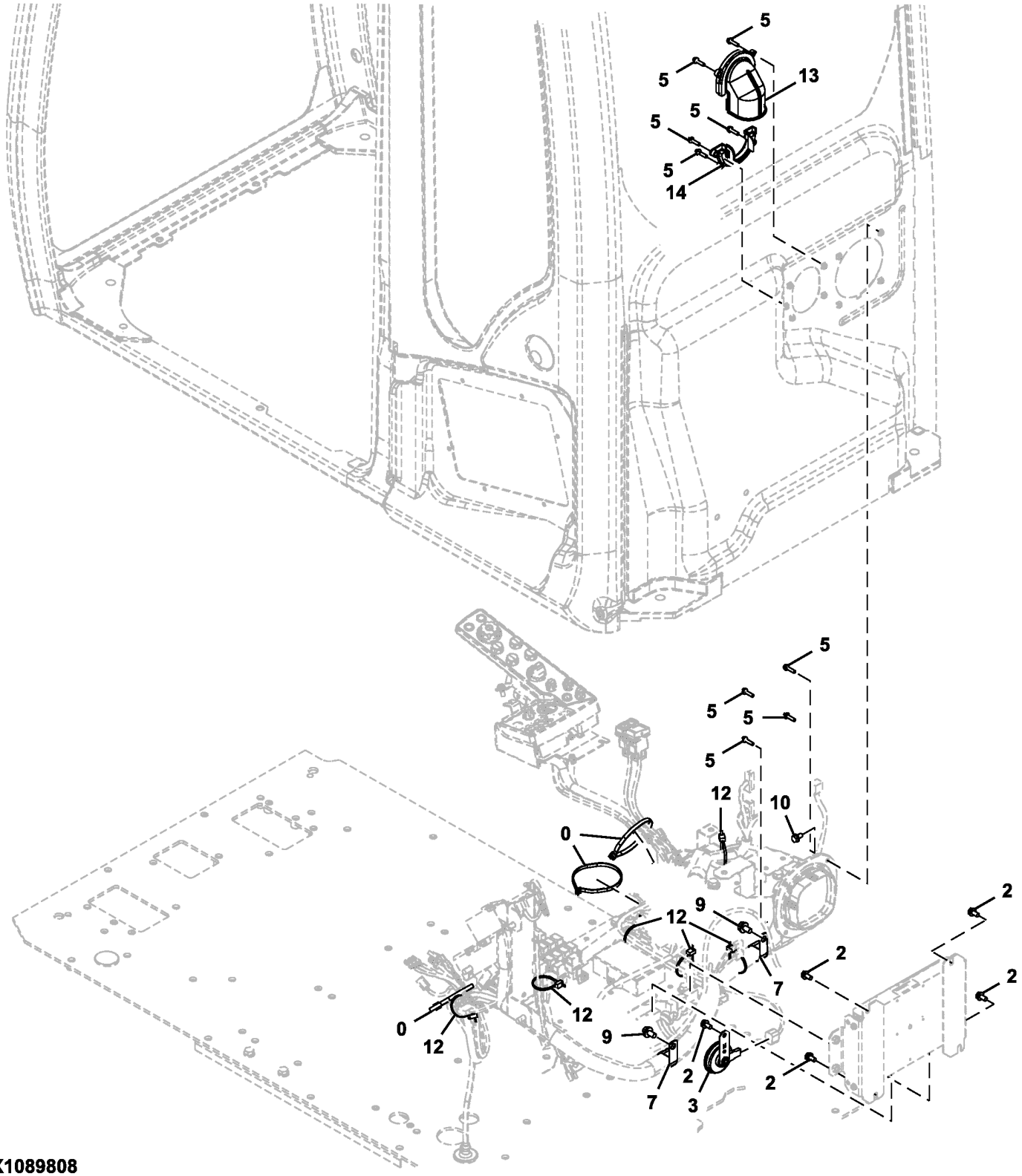

TX1089808

Item	*Nº peça*	*Descrição*	*Qtde*	*Nº série*	*Notas*
0	H77698	Cinta	3		SUB FOR 4121859
2	19M7162	Parafuso sextavado	5		M8 X 16, SUB FOR J900816, J260816 NLA
	24M7055	Arruela	5		8.400 X 16 X 1.600 mm, SUB FOR A590108
3	4703330	Buzina	1		
5	21M7159	Parafuso	9		M6 X 25
	12M7006	Arruela de pressão	9		6 mm
	24M7054	Arruela	9		6.400 X 12 X 1.600 mm
7	XCL-29	Abraçadeira para mangueira	2		SUB FOR 4190264
9	19M7938	Parafuso sextavado	2		M10 X 20, SUB FOR J901020, J271020 NLA
	24M7346	Arruela	2		11 X 20 X 2 mm, SUB FOR J222010
10	19M7162	Parafuso sextavado	1		M8 X 16, SUB FOR J900816, J260816 NLA
	24M7055	Arruela	1		8.400 X 16 X 1.600 mm, SUB FOR A590108
12	H77698	Cinta	6		SUB FOR 4055312
13	7058387	Capa	1		
14	7058388	Capa	1		

Monitor Controller (DSZ) (- XXXXXX)
Contrôleur du moniteur (DSZ) (- XXXXXX)
Controlador do Monitor (DSZ) (- XXXXXX)
Controlador de monitor (DSZ) (- XXXXXX)

TX1089811 A.1

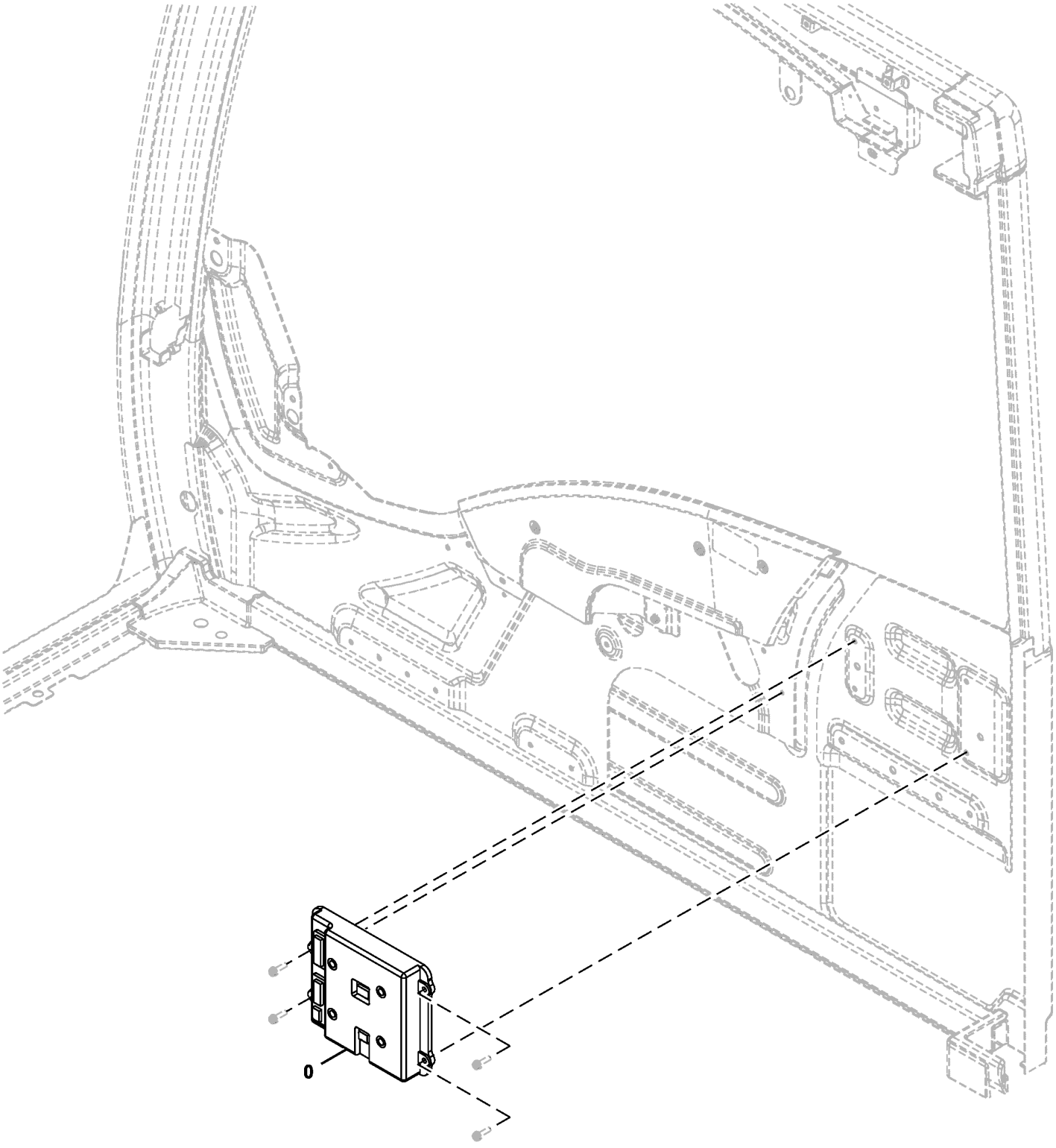

TX1089811

Item	*Nº peça*	*Descrição*	*Qtde*	*Nº série*	*Notas*
0	FYA00002099	Controle	1		SUB FOR FYA60001131, Controlador do Monitor (DSZ)

Main Controller (MCZ) (- XXXXXX)
Contrôleur principal (MCZ) (- XXXXXX)
Controlador Principal (MCZ) (- XXXXXX)
Controlador principal (MCZ) (- XXXXXX)

TX1089810 A.1

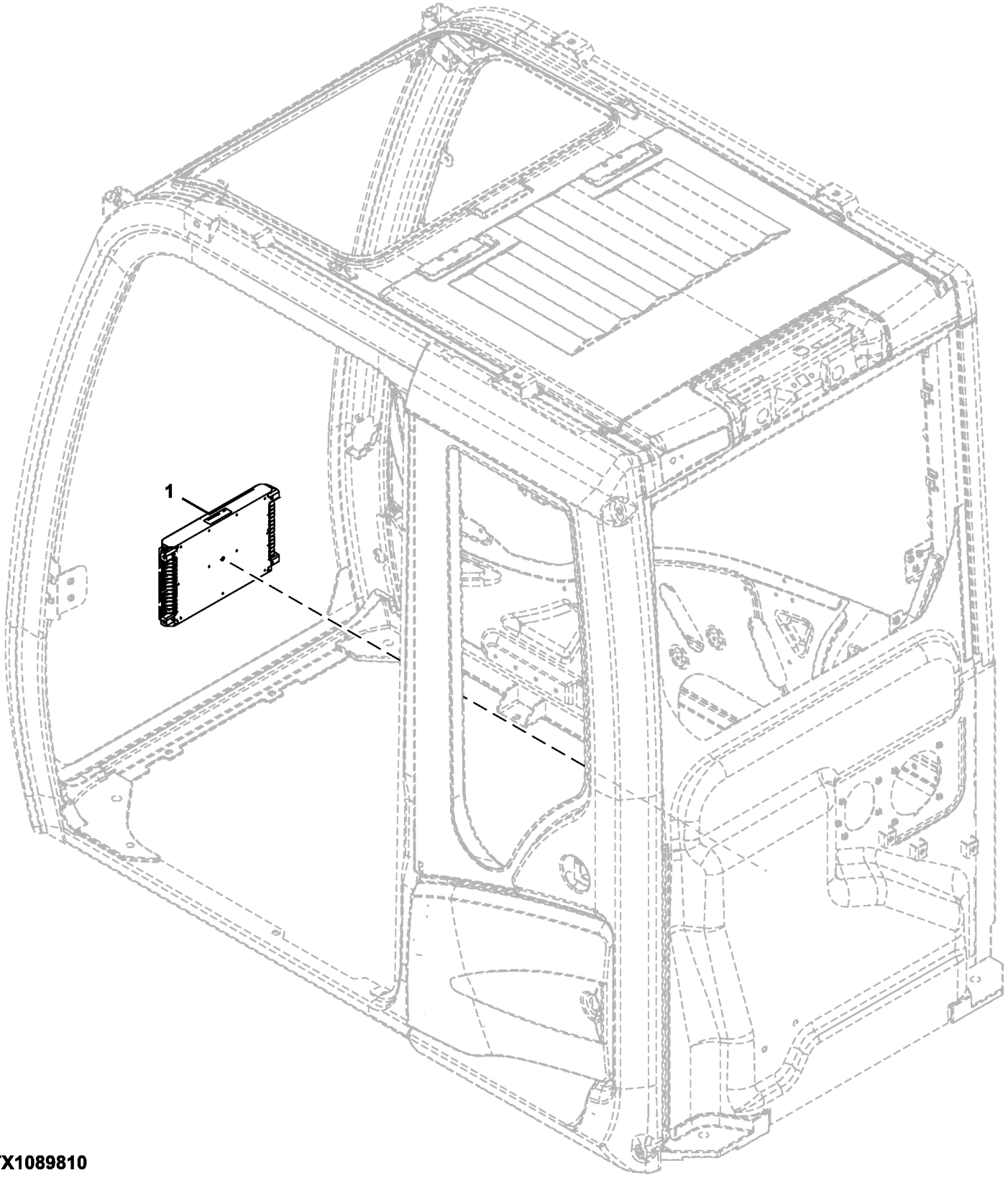

TX1089810

Item	*Nº peça*	*Descrição*	*Qtde*	*Nº série*	*Notas*
1	FYA60001118	Controlador eletrô. do veíc	1		

Engine Control Unit and Engine Interface Wiring Harness
Faisceau de fils d'unité de commande et de connexion du moteur
Chicote Elétrico da Interface do Motor e Unidade de Controle do Motor
Unidad de control de motor y grupo de cables de interfase de motor

TX1113133 A.1

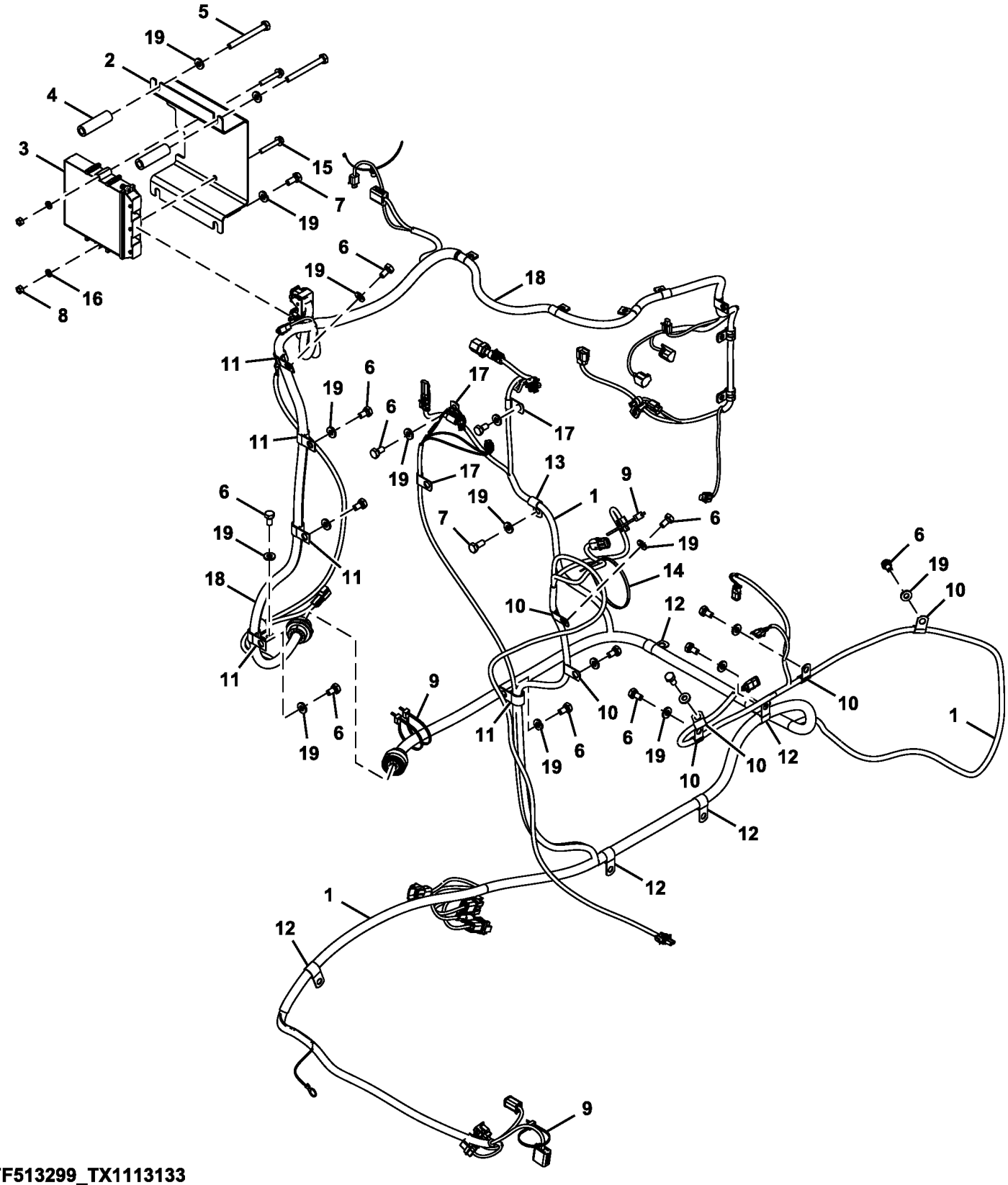

FF513299_TX1113133

Item	*Nº peça*	*Descrição*	*Qtde*	*Nº série*	*Notas*
1	AT426795	Chicote	1		Interface, SUB FOR AT414272
	57M8131	Terminador eleTrônico	1		Receptáculo de 3 Vias do Barramento CAN DT
2	T214171	Apoio	1		
3	RE520953	Controle eletrôn. do motor	1		
4	FF513298	Espaçador	2		
5	19M7668	Parafuso sextavado	2		M10 X 100, SUB FOR J901000
6	19M7938	Parafuso sextavado	16		M10 X 20, SUB FOR J901020
7	19M7402	Parafuso sextavado	3		M10 X 25, SUB FOR J901025
8	14M7273	Porca	2		M8, SUB FOR J950008
9	DH400240	Cinta	4		
10	AH79175	Presilha	6		SUB FOR 4190272
11	T28949	Braçadeira	6		SUB FOR 4190273
12	T28949	Braçadeira	6		SUB FOR 4190274
13	4190275	Braçadeira	1		
14	4467676	Presilha	1		
15	19M8319	Parafuso	2		M8 X 50
16	24M3739	Arruela	2		8 X 15 X 2 mm
17	4190275	Braçadeira	3		SUB FOR 4190261
18	AT426796	Chicote	1		SUB FOR AT423580 AND AT414271
19	24M7346	Arruela	20		11 X 20 X 2 mm, SUB FOR DH400703

Engine Control Unit and Engine Interface Wiring Harness (6068HT111)
Faisceau du contrôleur ECU et de l'interface moteur (6068HT111)
Chicote Elétrico da Interface do Motor e Unidade de Controle do Motor (6068HT111)
Unidad de control del motor y grupo de cables de interfaz de motor (6068HT111)

TX1155679 A.1

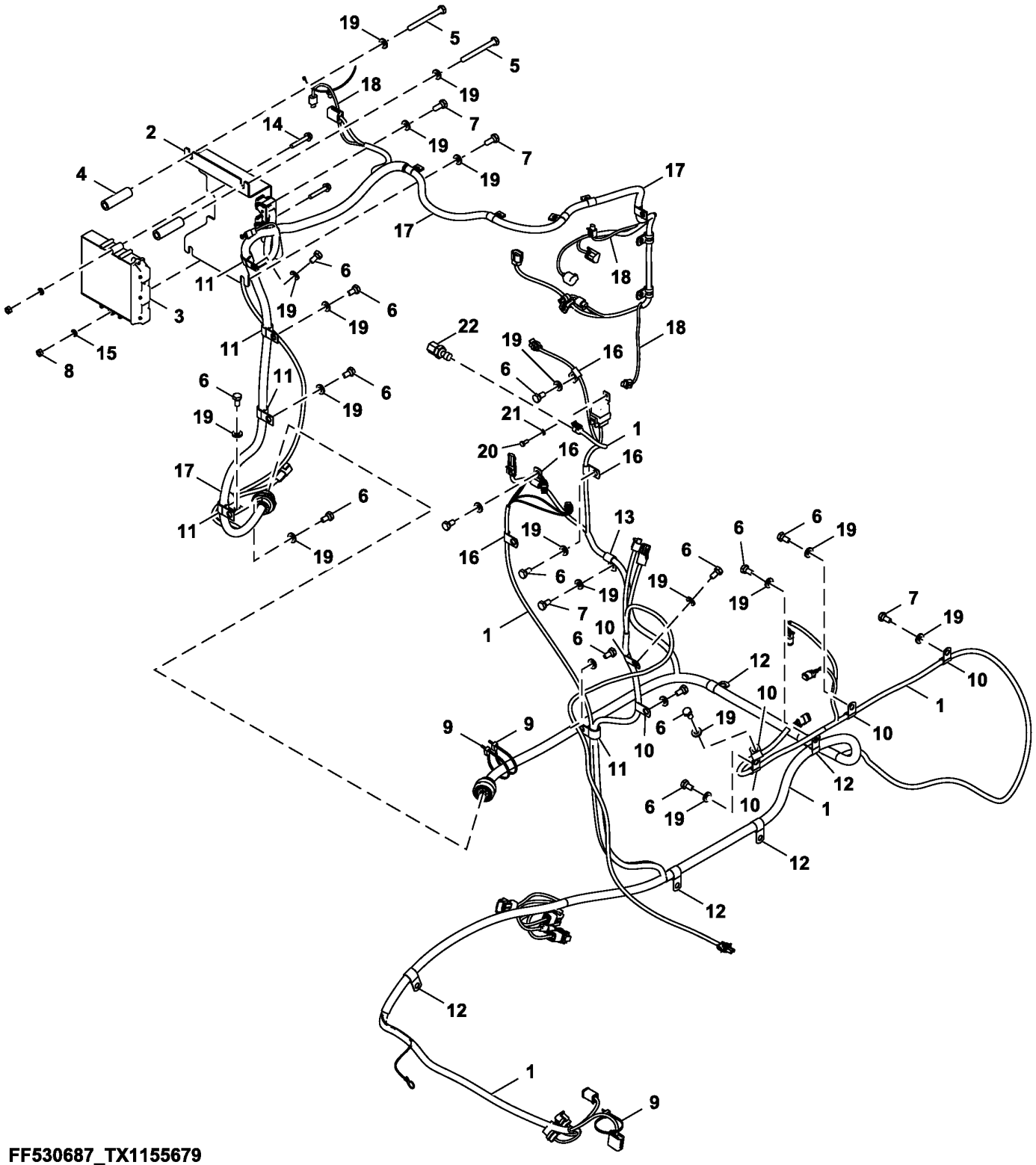

FF530687_TX1155679

Item	*Nº peça*	*Descrição*	*Qtde*	*Nº série*	*Notas*
1	AT442322	Chicote	1		Interface
2	T214171	Apoio	1		
3	RE520953	Controle eletrôn. do motor	1		
4	FF513298	Espaçador	2		
5	19M7668	Parafuso sextavado	2		M10 X 100, SUB FOR J901000
6	19M7938	Parafuso sextavado	17		M10 X 20, SUB FOR J901020
7	19M7402	Parafuso sextavado	3		M10 X 25, SUB FOR J901025
8	14M7273	Porca	2		M8, SUB FOR J950008
9	DH400240	Cinta	4		
10	AH79175	Presilha	6		SUB FOR 4190272
11	T28949	Braçadeira	6		SUB FOR 4190273
12	T28949	Braçadeira	6		SUB FOR 4190274
13	4190275	Braçadeira	1		
14	19M8319	Parafuso	2		M8 X 50
15	24M3739	Arruela	2		8 X 15 X 2 mm
16	4190275	Braçadeira	4		SUB FOR 4190261
17	AT442323	Chicote	1		Motor
19	24M7346	Arruela	21		11 X 20 X 2 mm, SUB FOR DH400703
20	J900614	Parafuso	1		
21	24M7054	Arruela	1		6.400 X 12 X 1.600 mm, SUB FOR A590106
22	RE522794	SenSor	1		Pressão do Combustível

Engine Control Unit and Engine Interface Wiring Harness (6068HT109 - RE562670)
Faisceau du contrôleur ECU et de l'interface moteur (6068HT109 - RE562670)
Chicote Elétrico da Unidade de Controle do Motor e da Interface do Motor (6068HT109 - RE562670)
Unidad de control del motor y grupo de cables de interfaz de motor (6068HT109 - RE562670)

TX1140198 B.1

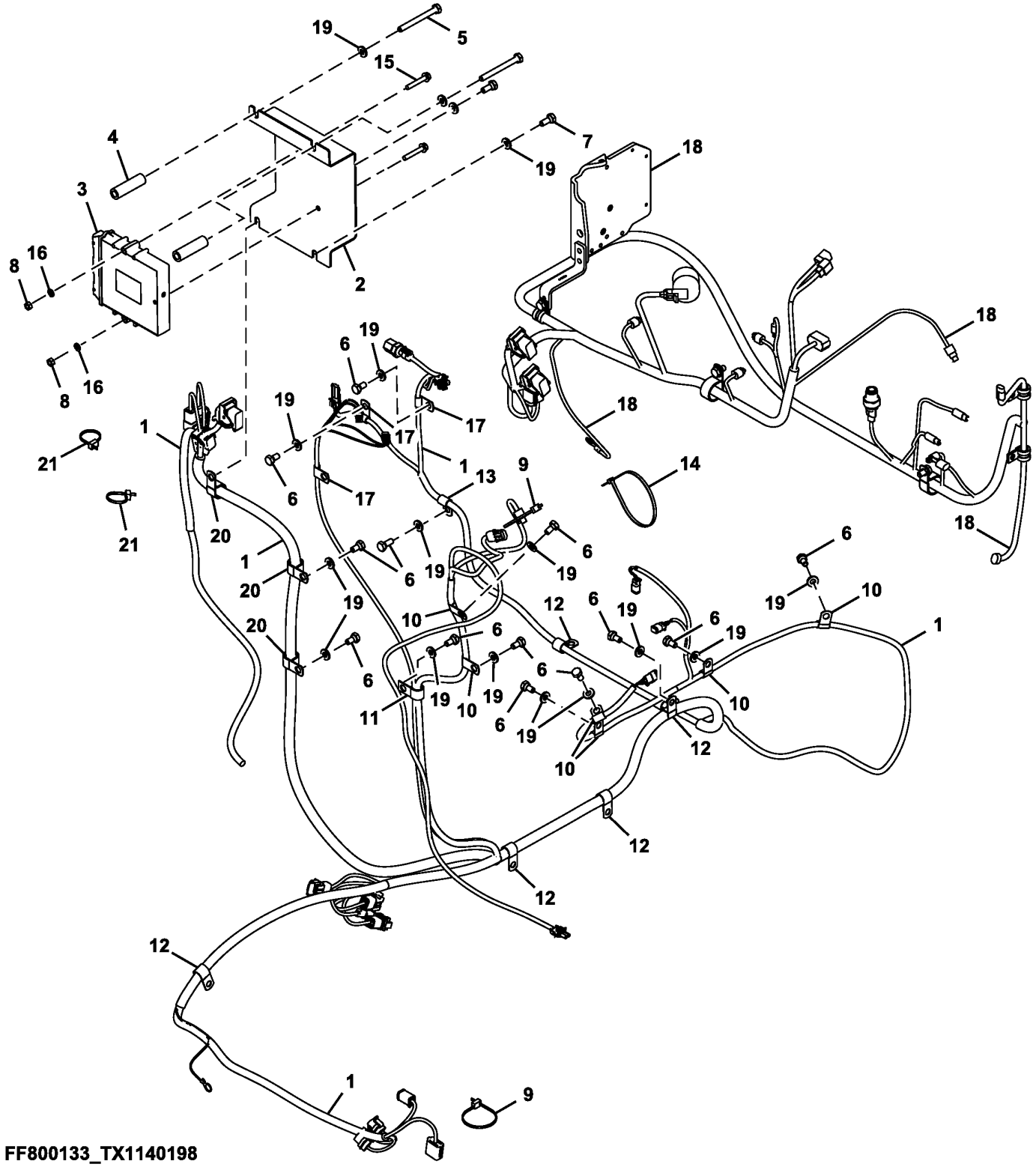

Item	*Nº peça*	*Descrição*	*Qtde*	*Nº série*	*Notas*
1	AT408510	Chicote	1		Interface
	57M8131	Terminador eleTrônico	1		Receptáculo de 3 Vias do Barramento CAN DT
2	FF530161	Apoio	1		SUB FOR FF800272
3	RE531808	Unidade de controle eletrôn	1		
4	FF513298	Espaçador	2		
5	19M8093	Parafuso sextavado	2		M10 X 100, SUB FOR J901000 AND 19M7668
6	19M7938	Parafuso sextavado	12		M10 X 20, SUB FOR J901020
7	19M7402	Parafuso sextavado	3		M10 X 25, SUB FOR J901025
8	14M7273	Porca	2		M8, SUB FOR J950008
9	DH400240	Cinta	2		
10	AH79175	Presilha	6		SUB FOR 4190272
11	T28949	Braçadeira	1		SUB FOR 4190273
12	T28949	Braçadeira	6		SUB FOR 4190274
13	4190275	Braçadeira	1		
14	M73027	Cinta	1		SUB FOR 4467676
15	19M8319	Parafuso	2		M8 X 50
16	24M3739	Arruela	2		8 X 15 X 2 mm
17	4190275	Braçadeira	3		SUB FOR 4190261
18	AT332413	Chicote	1		Motor
19	24M7346	Arruela	17		11 X 20 X 2 mm, SUB FOR DH400703
20	R72659	Braçadeira	3		SUB FOR 4190263
21	H77698	Cinta	2		SUB FOR 4055311

Data Converter
Convertisseur de données
Conversor de Dados
Convertidor de datos

TX1089817 A.1

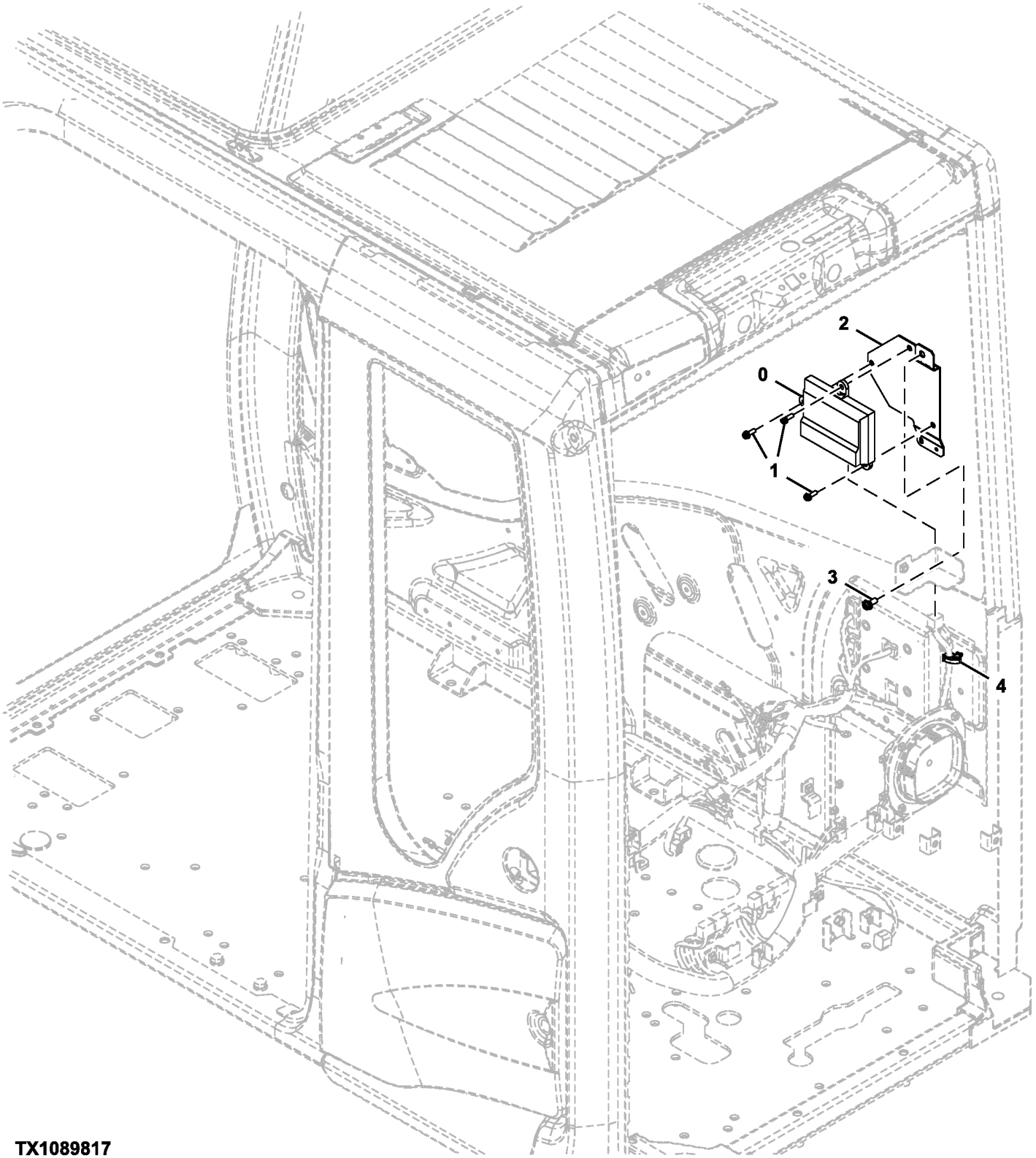

TX1089817

Item	*Nº peça*	*Descrição*	*Qtde*	*Nº série*	*Notas*
0	FYA00016095	Controle	1		Conversor de Dados, SUB FOR 4729000 OR FYA00016270
1	.....	Parafuso c/arruela	3		J460620 NLA
	21M7267	Parafuso	3		M6 X 20
	24M7293	Arruela	3		6.500 X 13 X 1.600 mm
	12M7006	Arruela de pressão	1		6 mm
2	8126604	Apoio	1		
3	.....	Parafuso c/arruela	1		J460820 NLA
	21M7089	Parafuso	1		M8 X 20
	12M7065	Arruela de pressão	1		8 mm
	24M7036	Arruela	1		9 X 16 X 1.600 mm
4	4692542	Presilha	1		

Power Converter (12V)
Convertisseur d'alimentation (12 V)
Conversor de Alimentação (12 V)
Convertidor de alimentación (12V)

TX1103809 A.1

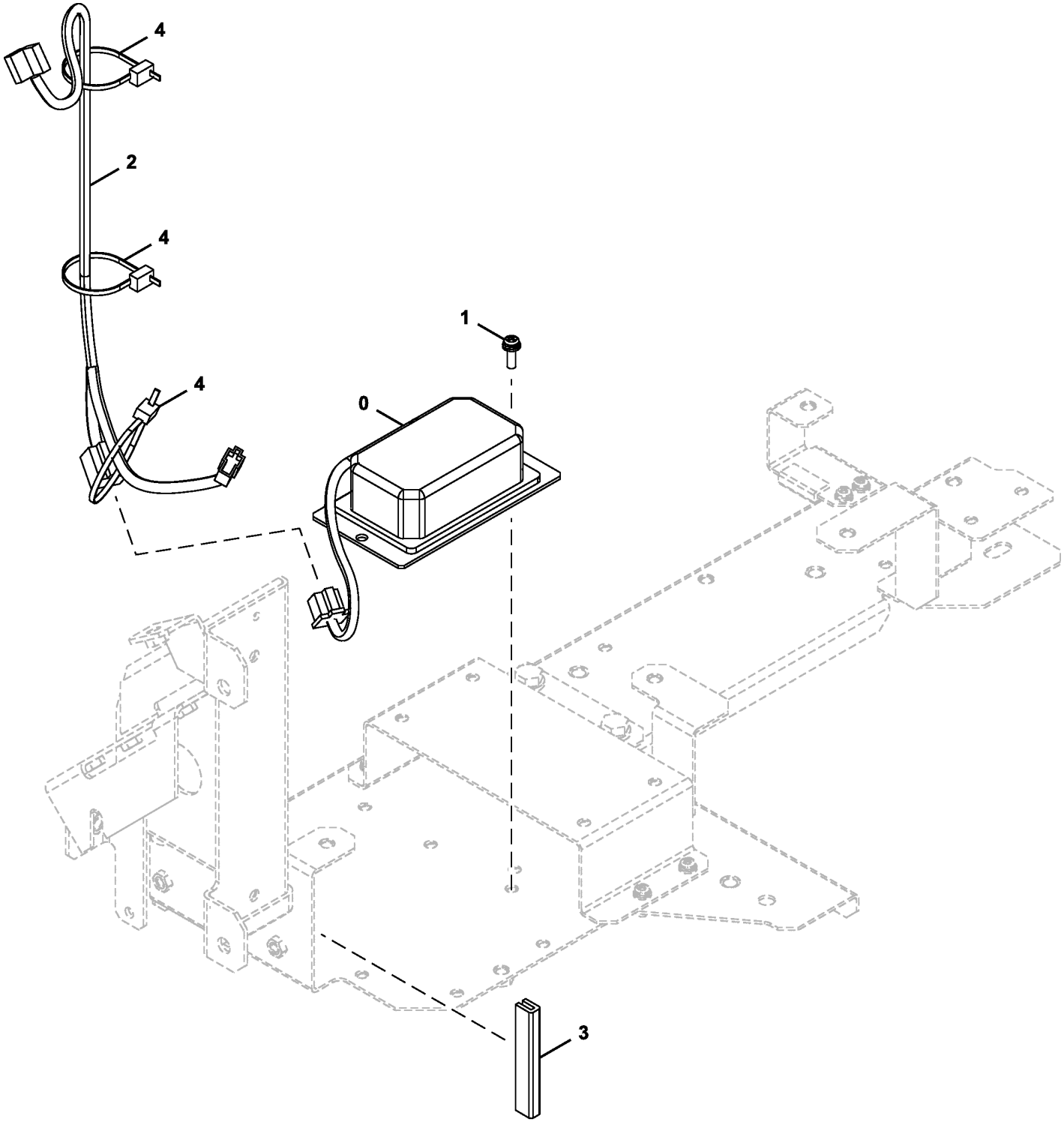

DC323139_TX1103809

Item	*Nº peça*	*Descrição*	*Qtde*	*Nº série*	*Notas*
0	4450008	Fonte de alimentação	1		
1	21M7267	Parafuso	1		M6 X 20, J460620 NLA
	24M7293	Arruela	1		6.500 X 13 X 1.600 mm
	12M7006	Arruela de pressão	1		6 mm
2	3105989	Chicote	1		Alimentação de 12 V
3	4649377	Isolador	1		
4	H77698	Cinta	3		SUB FOR 4055312

Main Frame
Châssis principal
Estrutura Principal
Bastidor principal

TX1102691 B.1

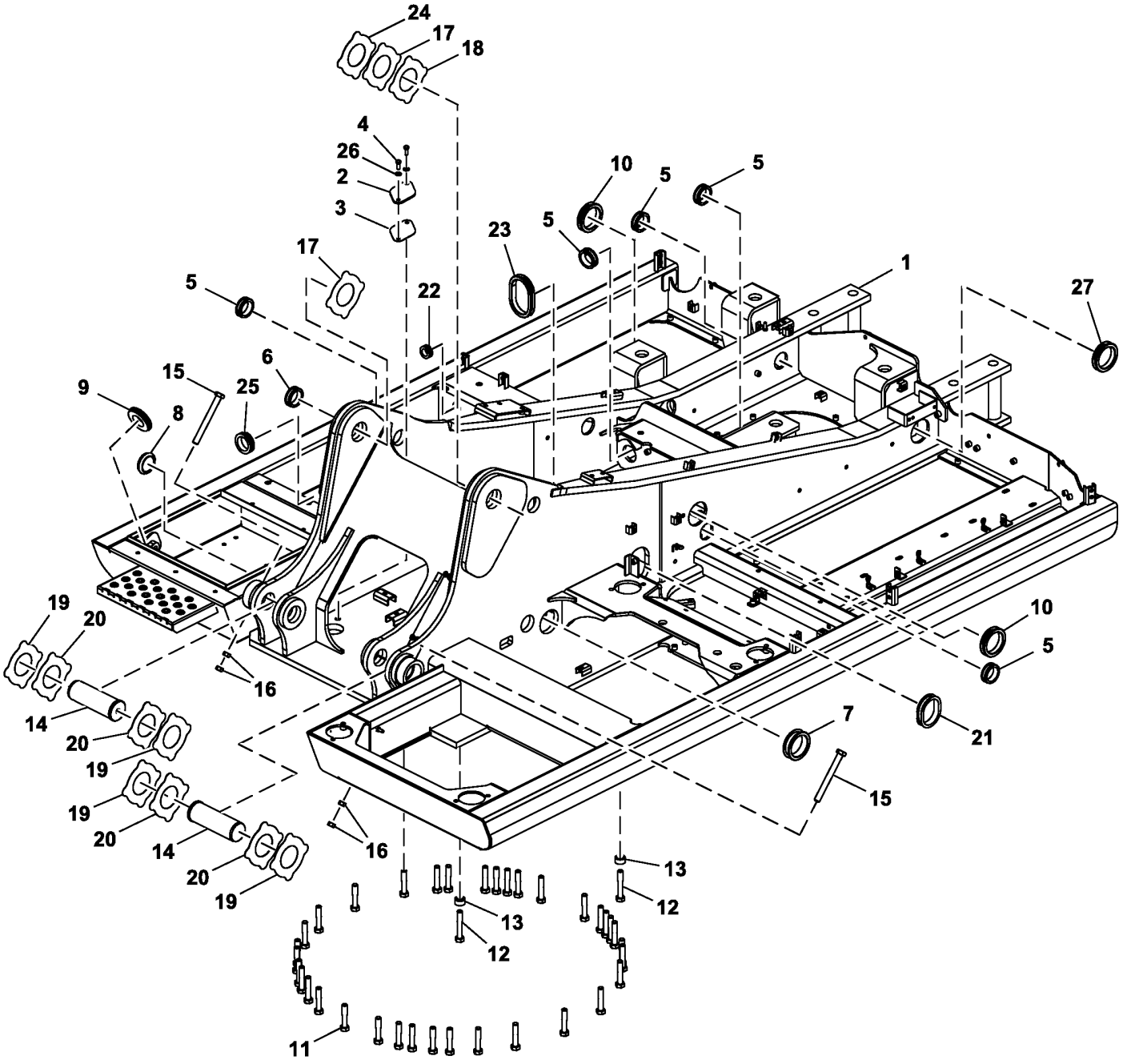

FF107664_TX1102691

Item	*Nº peça*	*Descrição*	*Qtde*	*Nº série*	*Notas*
1	FF108087	Estrutura principal	1		LINE FILL
2	4604209	Capa	1		SUB FOR 4255799
3	4161735	Junta	1		
4	19M7662	Parafuso sextavado	2		M10 X 30, SUB FOR J901030
5	4255567	Bucha	5		SUB FOR 4255530
6	4338858	Bucha	1		
7	4191977	Passa-fio	1		
8	4654597	Bucha	1		
9	4422519	Bucha	1		
10	4201986	Passa-fio	3		
11	19M7963	Parafuso sextavado	35		M20 X 100, SUB FOR J922000
12	19M7883	Parafuso	2		M20 X 120, SUB FOR J922004
13	4649152	Espaçador	2		
14	AT318060	Pino fixador	2		SUB FOR 3088573
15	4435129	Pino fixador	2		
16	14M7276	Porca	4		M16, SUB FOR J950016
17	4470743	Arruela de encosto	2		SUB FOR 4444284
18	4470744	Placa	1		SUB FOR 4444285
19	4444286	Arruela de encosto	4		
20	4444287	Arruela de encosto	4		
21	4191978	Passa-fio	1		
22	4279257	Bucha	1		
23	4304274	Bucha	2		
24	4460370	Placa	1		
25	4208279	Passa-fio	1		
26	24M7346	Arruela	2		11 X 20 X 2 mm, SUB FOR DH400703

Counterweight
Contrepoids
Contrapeso
Contrapeso

TX1102700 A.1

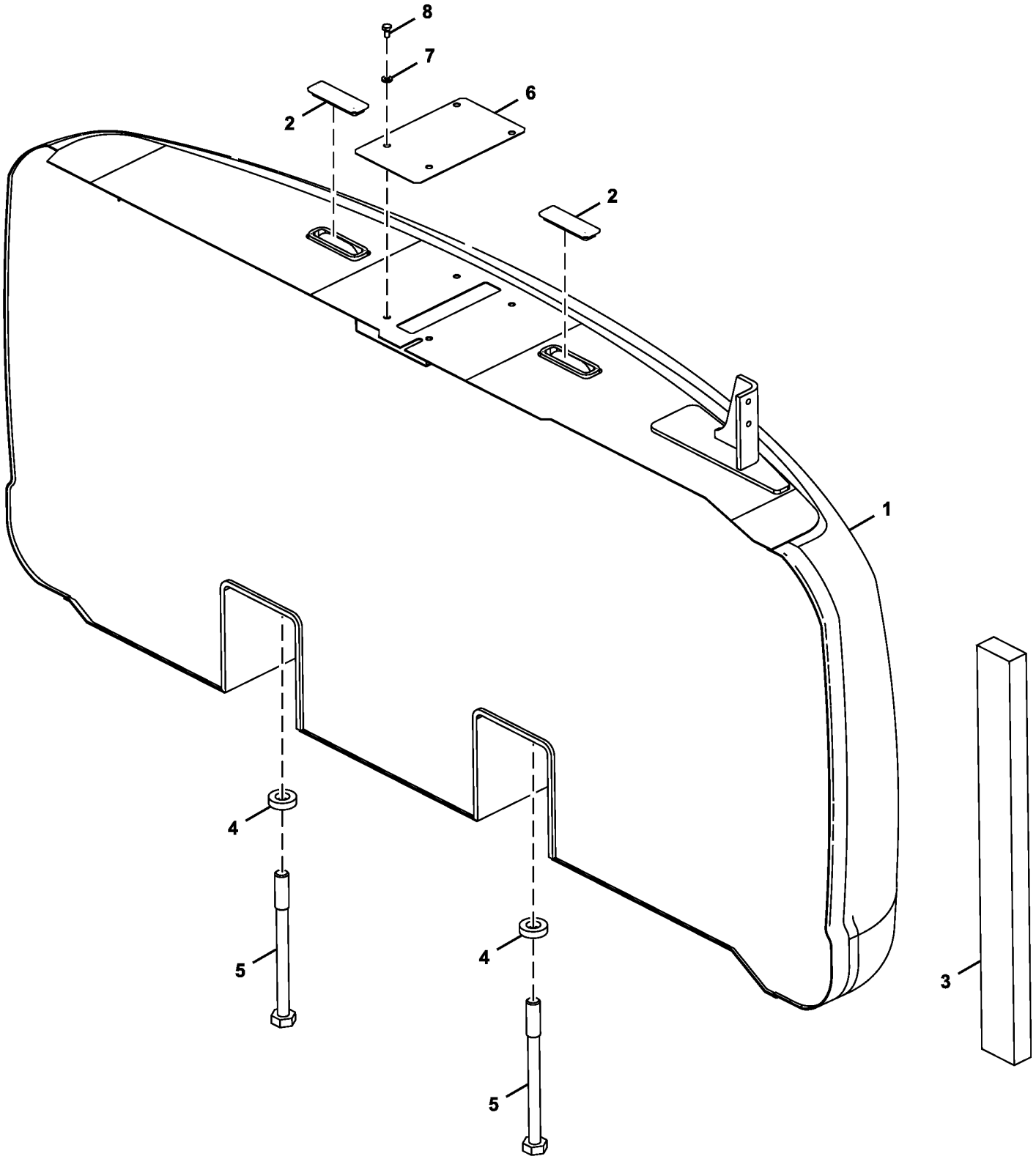

TX1102700

Item	*Nº peça*	*Descrição*	*Qtde*	*Nº série*	*Notas*
1	**FF513408**	**Contrapeso**	**1**		**Enchimento da Linha**
2	DH400360	Tampa	2		
3	4652779	Isolador	1		
4	4174859P	Arruela	4		
5	J823030	Parafuso	4		
6	FF528862	Capa	1		SUB FOR FF509584
7	24M7346	Arruela	4		11 X 20 X 2 mm, SUB FOR DH400703
8	19M7938	Parafuso sextavado	4		M10 X 20, SUB FOR J901020

Boom Foot Pin
Axe de pied de flèche
Pino do Pé da Lança
Pasador de pie de aguilón

TX1104102 A.1

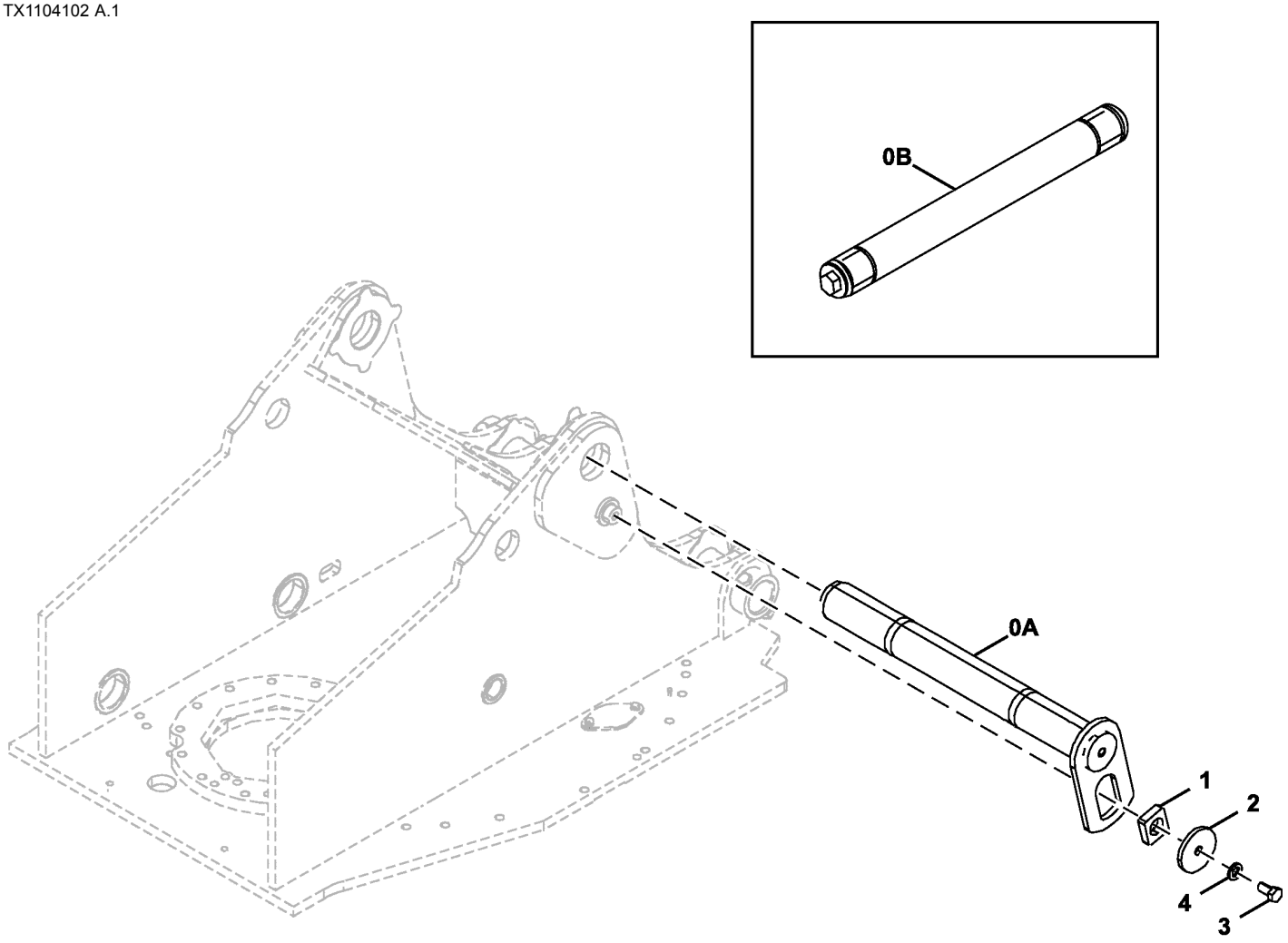

TX1104102

Item	*Nº peça*	*Descrição*	*Qtde*	*Nº série*	*Notas*
0A	8102646	Pino fixador	1		SUB FOR 3107472
0B	AT361191	Pino	1		Opção de Pino Expansor, INCLUDES T248607
	T248607	Luva	2		
1	4424425	Espaçador	1		
2	4640621	Placa	1		
3	T116332	Parafuso	1		M18 X 40, SUB FOR J921840
4	24M7353	Arruela	1		20 X 34 X 3 mm, SUB FOR J222018

Cab
Cabine
Cabine
Cabina

TX1089425 A.1

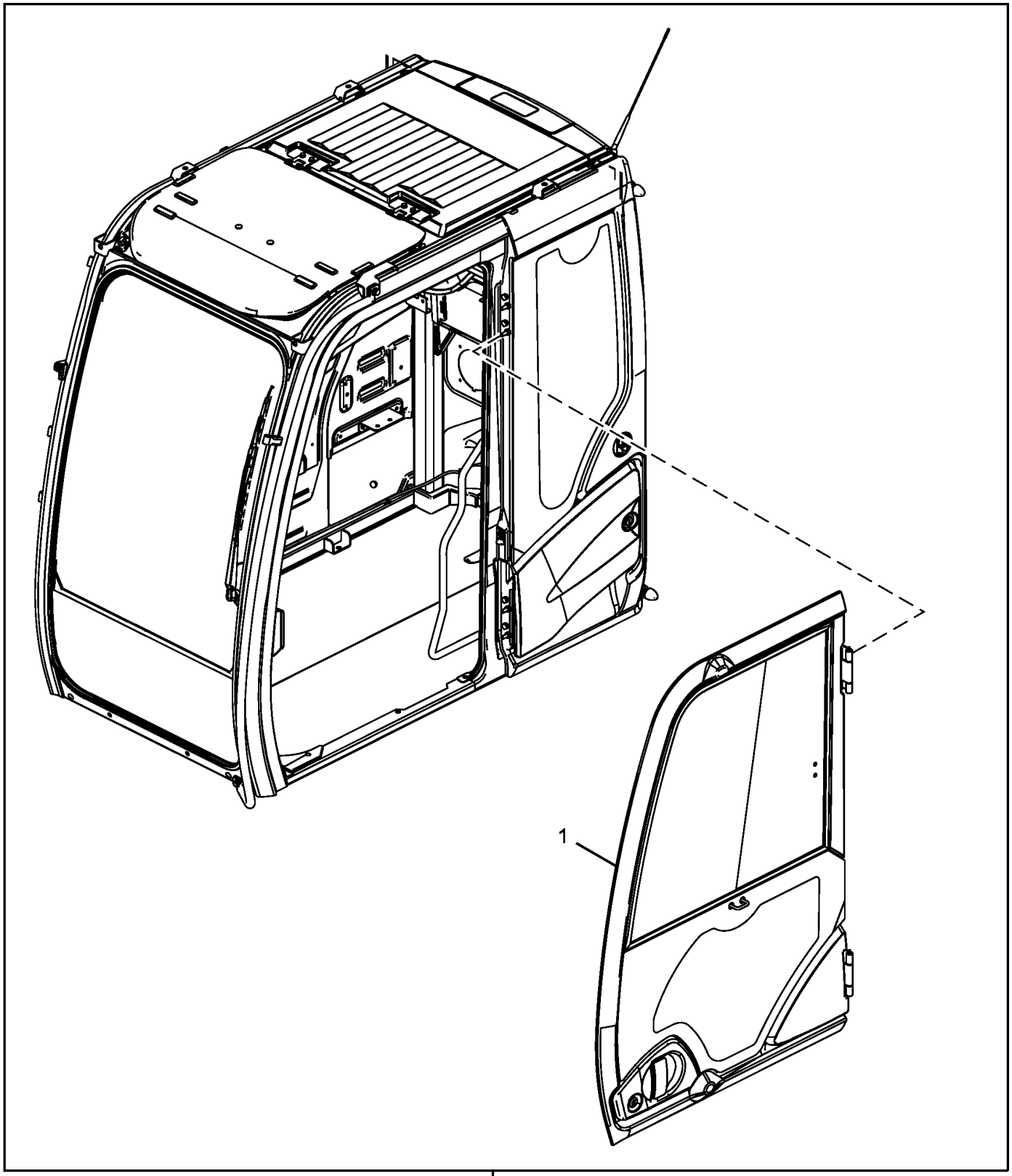

TX1089425

Item	*Nº peça*	*Descrição*	*Qtde*	*Nº série*	*Notas*
1	FYA00001494	Porta	1		Componentes em Páginas Separadas
2	FYA00009656	Cabine	1		Componentes em Páginas Separadas

Cab Components (Door)
Composants de cabine (portière)
Componentes da Cabine (Porta)
Componentes de cabina (puerta)

TX1085687 F.1

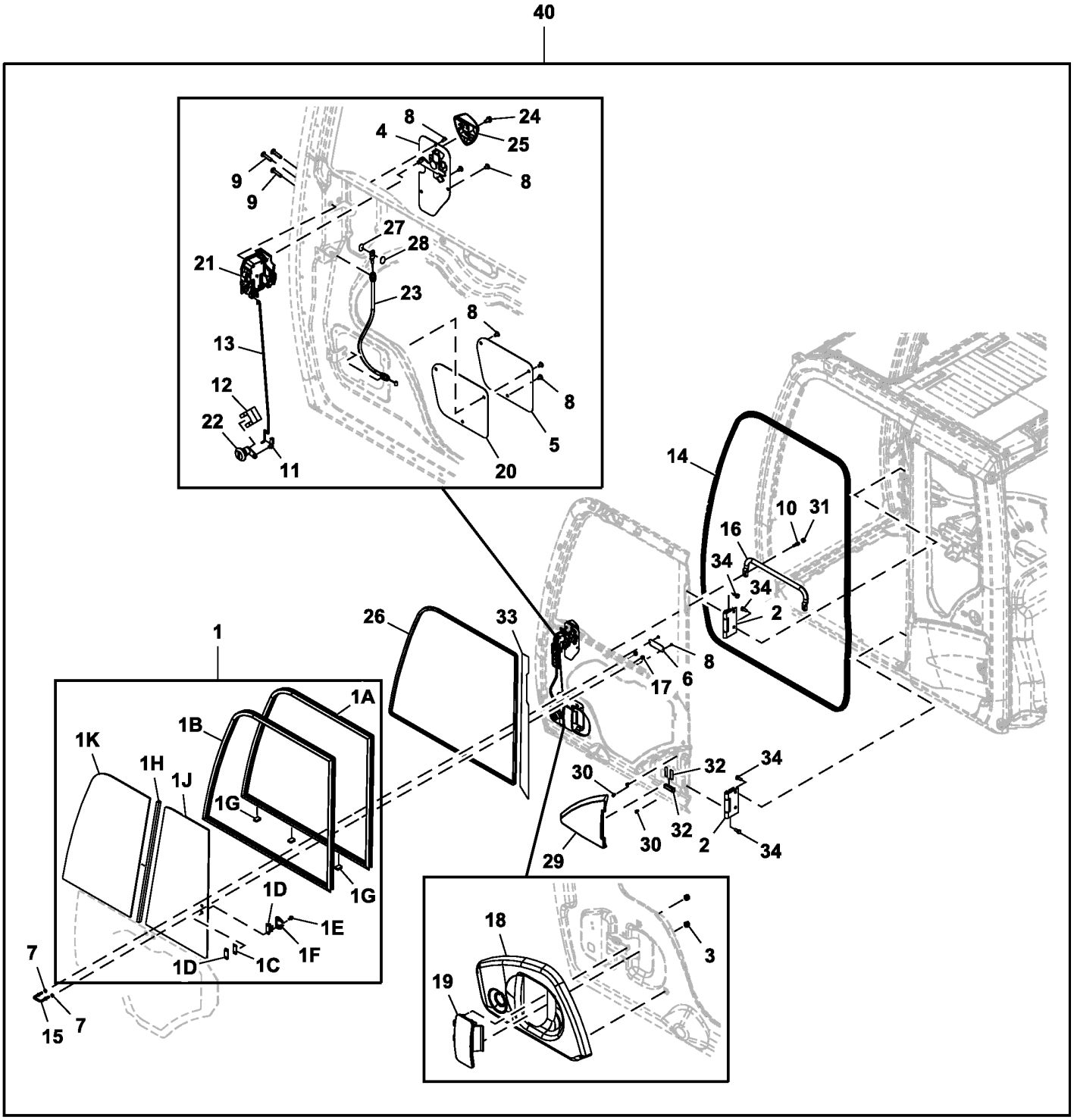

TX1085687

Item	*Nº peça*	*Descrição*	*Qtde*	*Nº série*	*Notas*
1	FXB00000975	Janela	1		
1A	FXB00000976	Estrutura	1		
1B	FXB00000977	Perfil "u"	1		
1C	4420531	Espaçador	1		
1D	4369653	Fechadura	1		
1E	FXB00000978	Parafuso	2		
1F	FXB00000979	Capa	1		
1G	4411682	Isolador	3		
1H	FXB00000980	Vedação	1		
1J	FYA00001501	Janela	1		
1K	FYA00001500	Janela	1		
2	FXB00000981	Dobradiça	2		
3	FXB00000982	Porca	2		
4	FXB00000983	Alavanca	1		
5	4665500	Capa	1		
6	4665501	Capa	1		
7	24M7055	Arruela	2		8.400 X 16 X 1.600 mm, SUB FOR A590108
8	4706566	Parafuso	8		
9	FXB00000984	Parafuso	3		
10	19M7288	Parafuso sextavado	2		M8 X 30, SUB FOR 4708387
11	FXB00000985	Suporte	1		
12	4372091	Presilha	1		
13	FXB00000986	TiranTe	1		
14	FXB00000987	Isolador	1		
15	FXB00000988	Parafuso	1		
16	FXB00000989	Corrimão	1		
17	4414857	Porca	2		
18	FXB00000990	Capa	1		
19	FXB00000991	Alavanca	1		
20	4665503	Vedação	1		
21	FXB00000992	Fechadura	1		
22	FXB00000993	Chave	1		
23	FXB00000994	Cabo	1		
24	4662252	Parafuso	1		
25	4665490	Manete	1		
26	FXB00000995	Isolador	1		
27	FXB00000996	Espaçador	1		
28	FXB00000997	Espaçador	1		
29	FXB00000998	Capa	1		
30	FXB00000999	Presilha	3		
31	FXB00000923	Tampa	2		
32	FXB00001000	Vedação	3		
33	FXB00001001	Vedação	1		
34	R168831	Parafuso sextavado	8		4411829 NLA
	24M7271	Arruela	8		10.500 X 20 X 2 mm
40	FYA00001494	Porta	1		

Cab Components (Door Catch)
Composants de cabine (loquet de portière)
Componentes da Cabine (Detentor da Porta)
Componentes de cabina (traba de la puerta)

TX1085686 B.1

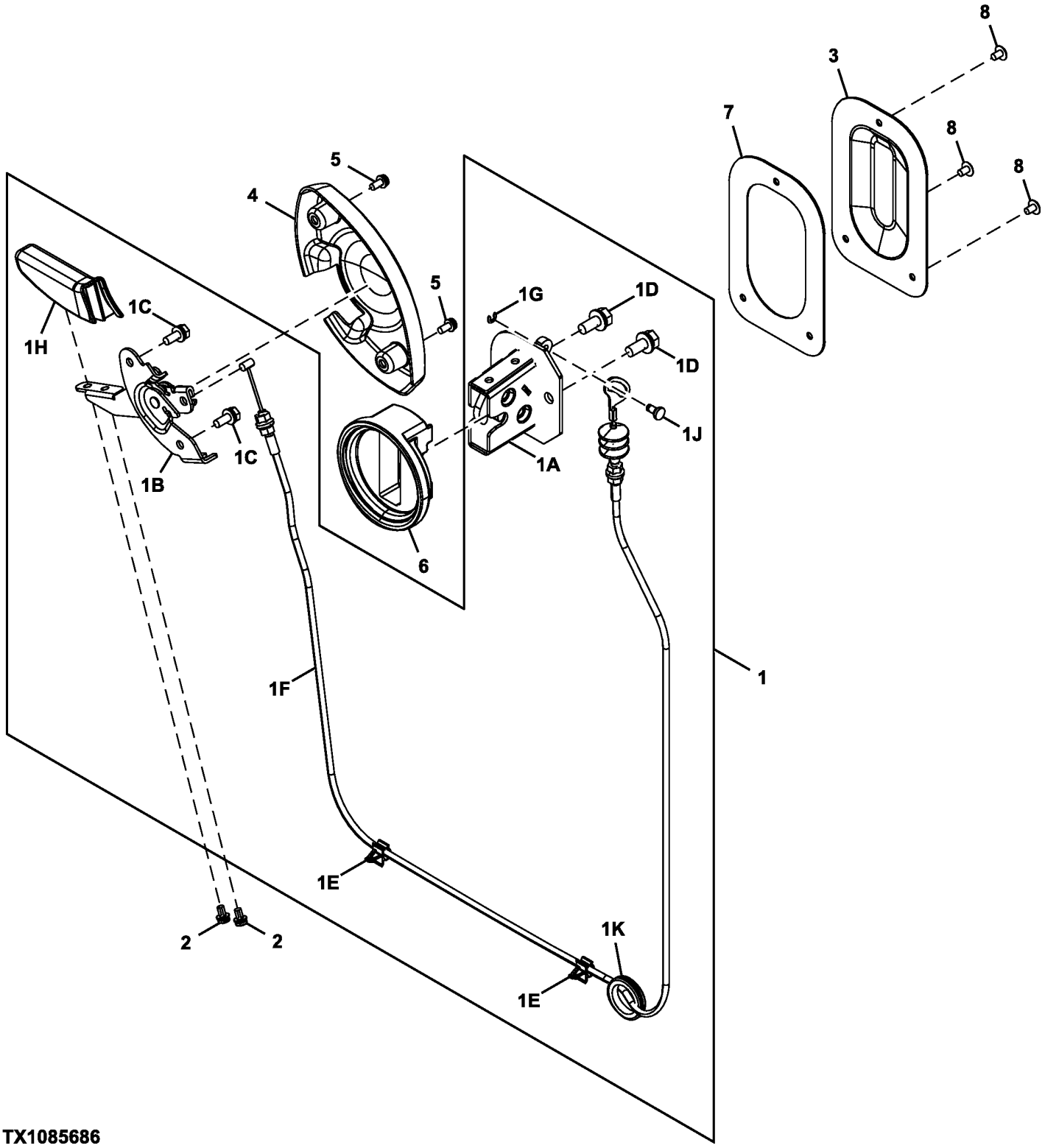

TX1085686

Item	*Nº peça*	*Descrição*	*Qtde*	*Nº série*	*Notas*
1	.....	Trava	1		FXB00000967 NLA, Fornecer os Componentes
1A	FXB00000968	Trava	1		
1B	4662724	Alavanca	1		
1C	4662730	Parafuso	2		
1D	4658110	Parafuso	2		
1E	4662728	Presilha	2		
1F	4662727	Cabo	1		
1G	4662722	Anel de pressão	1		
1H	4662725	Alavanca	1		
1J	4662721	Pino	1		
1K	4607409	Bucha	1		
2	FXB00000970	Parafuso	2		
3	FXB00000971	Capa	1		
4	4662726	Capa	1		
5	4662729	Parafuso	2		
6	FXB00000972	Isolador	1		
7	FXB00000973	Junta de vedação	1		
8	4706566	Parafuso	3		

Cab Components (Cab Light, Antenna and Speakers)
Composants de cabine (éclairage de cabine, antenne et haut-parleurs)
Componentes da Cabine (Luz, Antena e Alto-falantes da Cabine)
Componentes de cabina (luz interior de cabina, antena y altavoces)

TX1085680 D.1

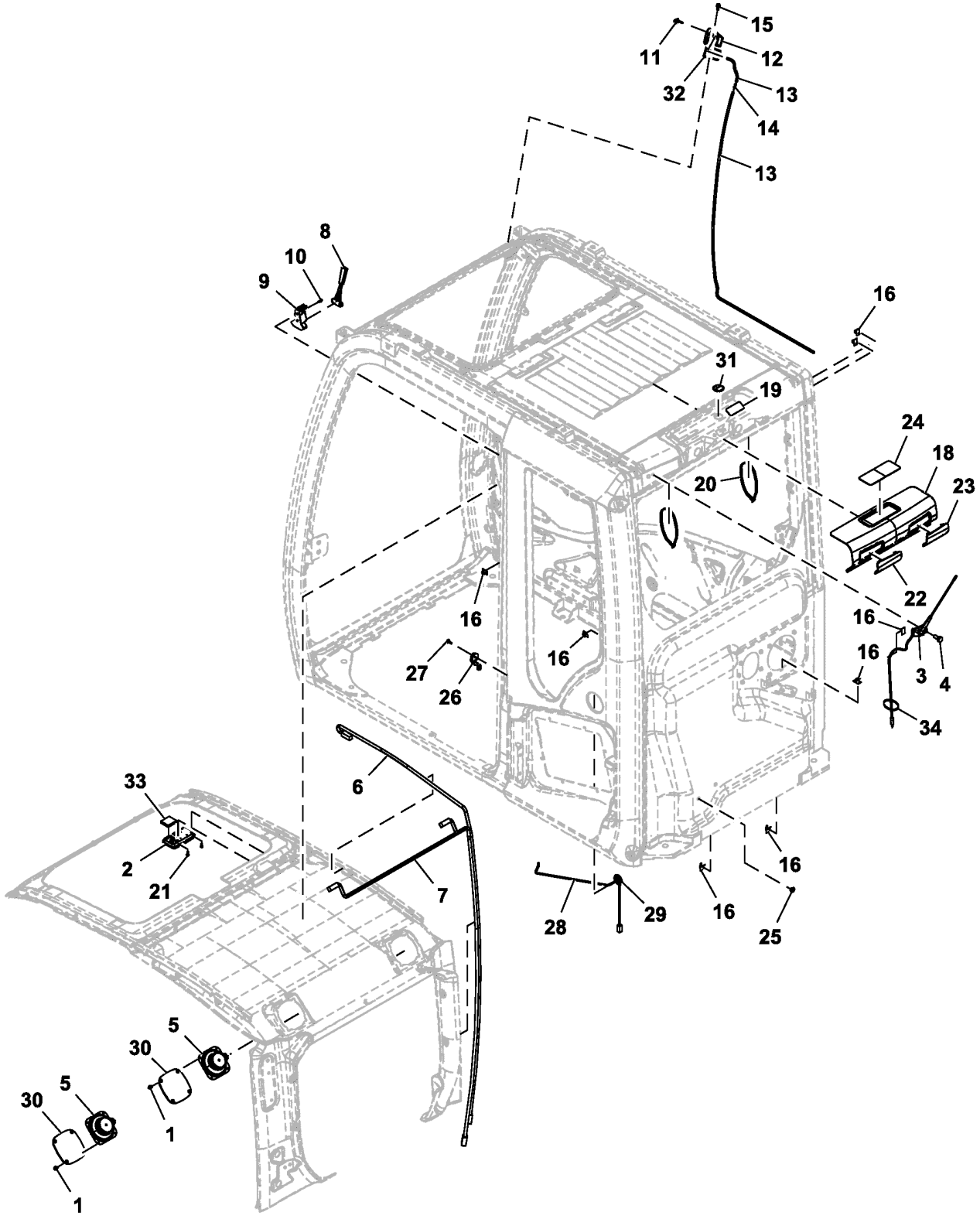

TX1085680

Item	*Nº peça*	*Descrição*	*Qtde*	*Nº série*	*Notas*
1	4372608	Parafuso	8		
2	FYA00003626	Farol	1		
3	FXB00000883	Antena	1		
4	FXB00000884	Parafuso	1		
5	4361302	Alto-Falante	2		
6	FXB00000885	Chicote	1		Luz do Teto
7	FXB00000886	Chicote	1		Alto-falante
8	4362700	Martelo	1		
9	2038764	Apoio	1		
10	4662729	Parafuso	2		
11	4464394	Bico	1		
12	4662759	Adaptador	1		
13	.....	Mangueira em metro	1		4666369 NLA, MF TY25139 CTL
14	4367481	VálV. controladora de fluxo	1		
15	4658095	Parafuso	1		
16	4662758	Presilha	9		
18	FXB00000888	Capa	1		
19	FXB00000889	Vedação	1		
20	4662378	Presilha	2		
21	4662368	Parafuso	2		
22	FXB00000890	Capa	1		
23	FYA00005153	Capa	1		
24	FXB00000891	Capa	1		
25	4287903	Passa-fio	1		
26	FXB00000892	Interruptor	1		Interruptor da Porta
27	FXB00000893	Parafuso	1		
28	FXB00000894	Chicote	1		Chicote Elétrico do Interruptor da Porta
29	FXB00000895	Bucha	1		
30	4685180	Grade	2		
31	4662744	Bucha	1		
32	FXB00000896	Isolador	1		
33	FXB00000897	Isolador	1		
34	FXB00002565	Cinta	1		

Cab Components (Handrail, Guard Bars)
Composants de cabine (main courante, barres de protection)
Componentes da Cabine (Corrimão, Barras de Proteção)
Componentes de cabina (asidero, protectores de barras)

TX1085683 A.2

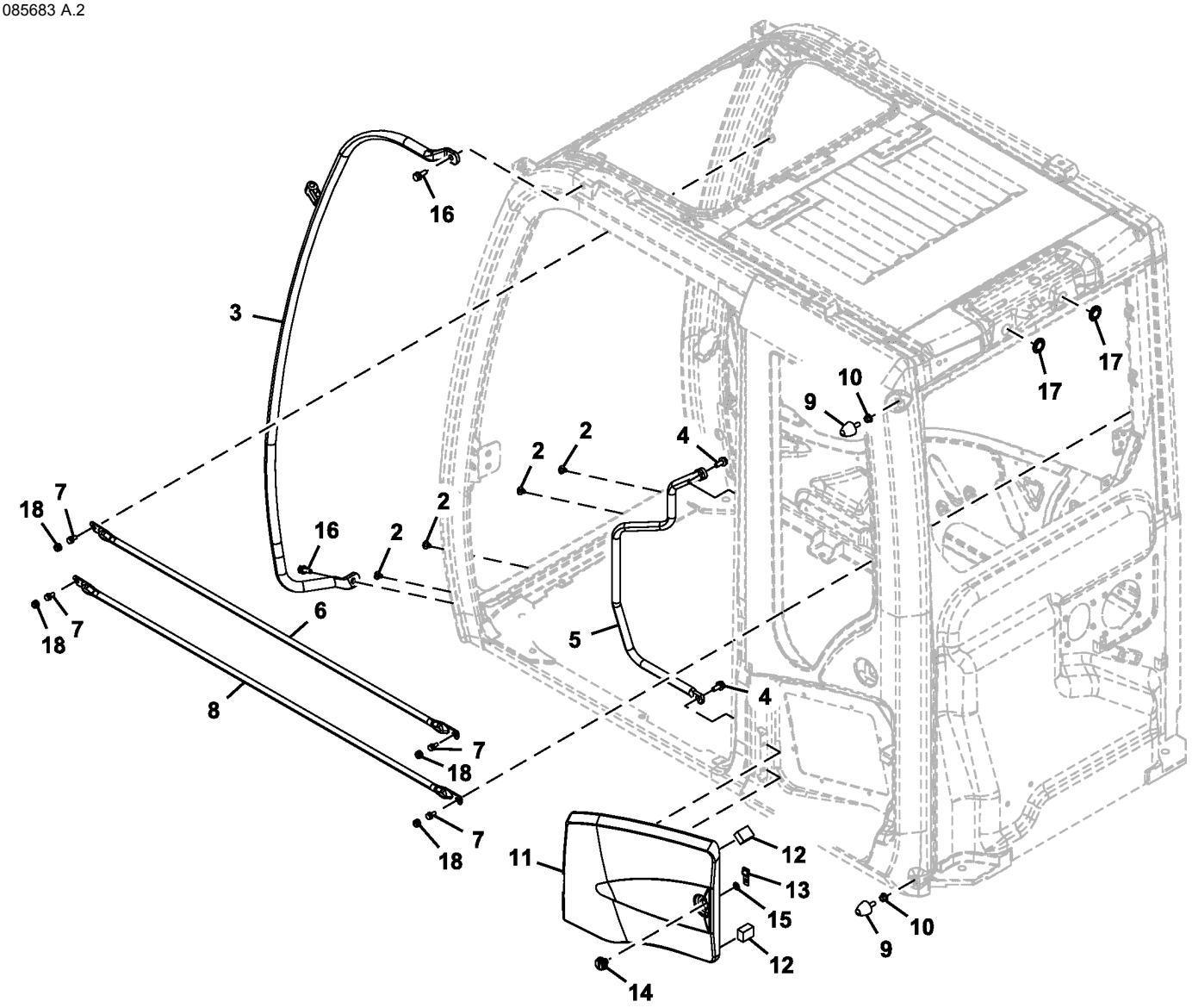

TX1085683

Item	*Nº peça*	*Descrição*	*Qtde*	*Nº série*	*Notas*
2	4662755	Presilha	4		
3	FXB00000917	Corrimão	1		
4	.....	Parafuso c/arruela	2		J271025 NLA
	19M7402	Parafuso sextavado	2		M10 X 25, SUB FOR J901025
	24M7346	Arruela	2		11 X 20 X 2 mm, SUB FOR J222010
5	FXB00000918	Corrimão	1		
6	FXB00000919	Proteção	1		
7	4658110	Parafuso	4		
8	FXB00000920	Proteção	1		
9	4607054	Limitador	2		
10	4341450	Porca	2		
11	FXB00000921	Capa	1		
12	FXB00000922	Isolador	2		
13	4662751	Placa de segurança	1		
14	4662763	Fechadura	1		
15	4662770	Arruela	1		
16	4665689	Parafuso	2		
17	FYA00005155	Passa-fio	2		
18	FXB00000923	Tampa	4		

Cab Components (Sunroof, Shade, and Headliner)
Composants de cabine (toit ouvrant, pare-soleil et revêtement de toit)
Componentes da Cabine (Teto Solar, Quebra-sol e Revestimento)
Componentes de cabina (techo de cristal, parasol y forro)

TX1085685 C.1

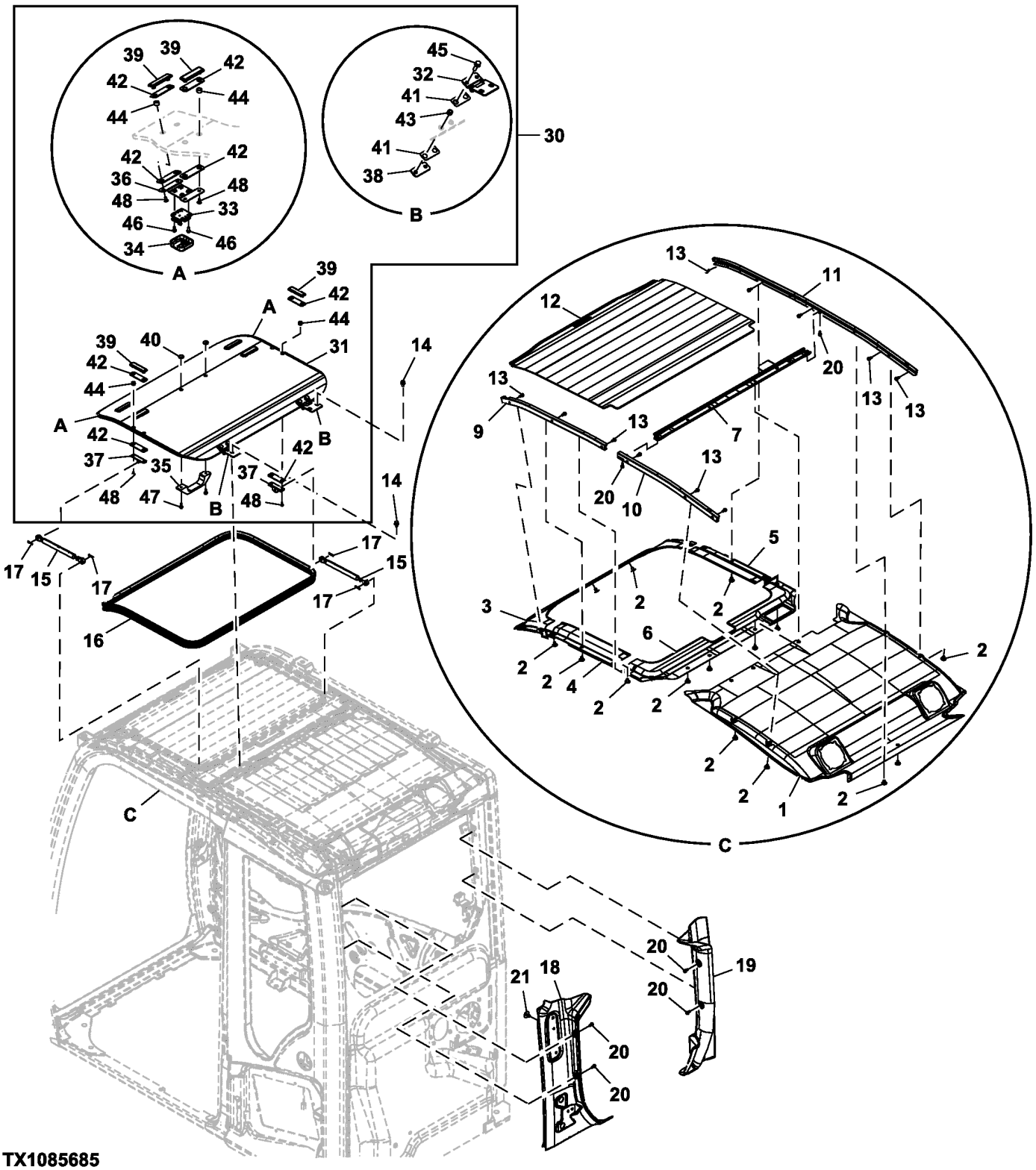

Item	*Nº peça*	*Descrição*	*Qtde*	*Nº série*	*Notas*
1	FYA00005147	Guarnição de teto	1		
2	4662718	Presilha	16		
3	FXB00000947	Capa	1		
4	FXB00000948	Capa	1		
5	FXB00000949	Capa	1		
6	FXB00000950	Capa	1		
7	FXB00000951	Apoio	1		
9	FXB00000961	Capa	1		
10	FXB00000962	Capa	1		
11	FXB00000963	Capa	1		
12	FXB00000964	Capa	1		
13	4662252	Parafuso	11		
14	4658110	Parafuso	4		
15	4369619	Cilindro	2		
16	FXB00000965	Isolador	1		
17	4022697	Pino de trava	4		
18	FYA00005148	Capa	1		
19	FXB00000966	Capa	1		
20	4685091	Parafuso	6		
21	FYA00027583	Presilha	2		SUB FOR FYA00005150
30	FXB00000957	TeTo	1		
31	4662359	TeTo	1		
32	4662360	Dobradiça	2		
33	FXB00000956	Fechadura	2		
34	FXB00000954	Capa	2		
35	4662358	Manete	1		
36	4662362	Apoio	2		
37	4662361	Apoio	2		
38	4662366	Apoio	2		
39	4662356	RetentoR	6		
40	4662357	RetentoR	2		
41	4474476	Junta de vedação	4		
42	FXB00000958	Junta de vedação	12		
43	4474482	Bucha	4		
44	FXB00000959	Isolador	12		
45	19M7288	Parafuso sextavado	4		M8 X 30, SUB FOR 4708387
46	4662368	Parafuso	8		
47	FXB00000960	Parafuso	2		
48	4662364	Parafuso	12		

Cab Components (Brackets, Bushings and Stoppers)
Composants de cabine (supports, bagues et butées)
Componentes da Cabine (Suportes, Buchas e Batentes)
Componentes de cabina (escuadras, bujes y topes)

TX1104634 A.1

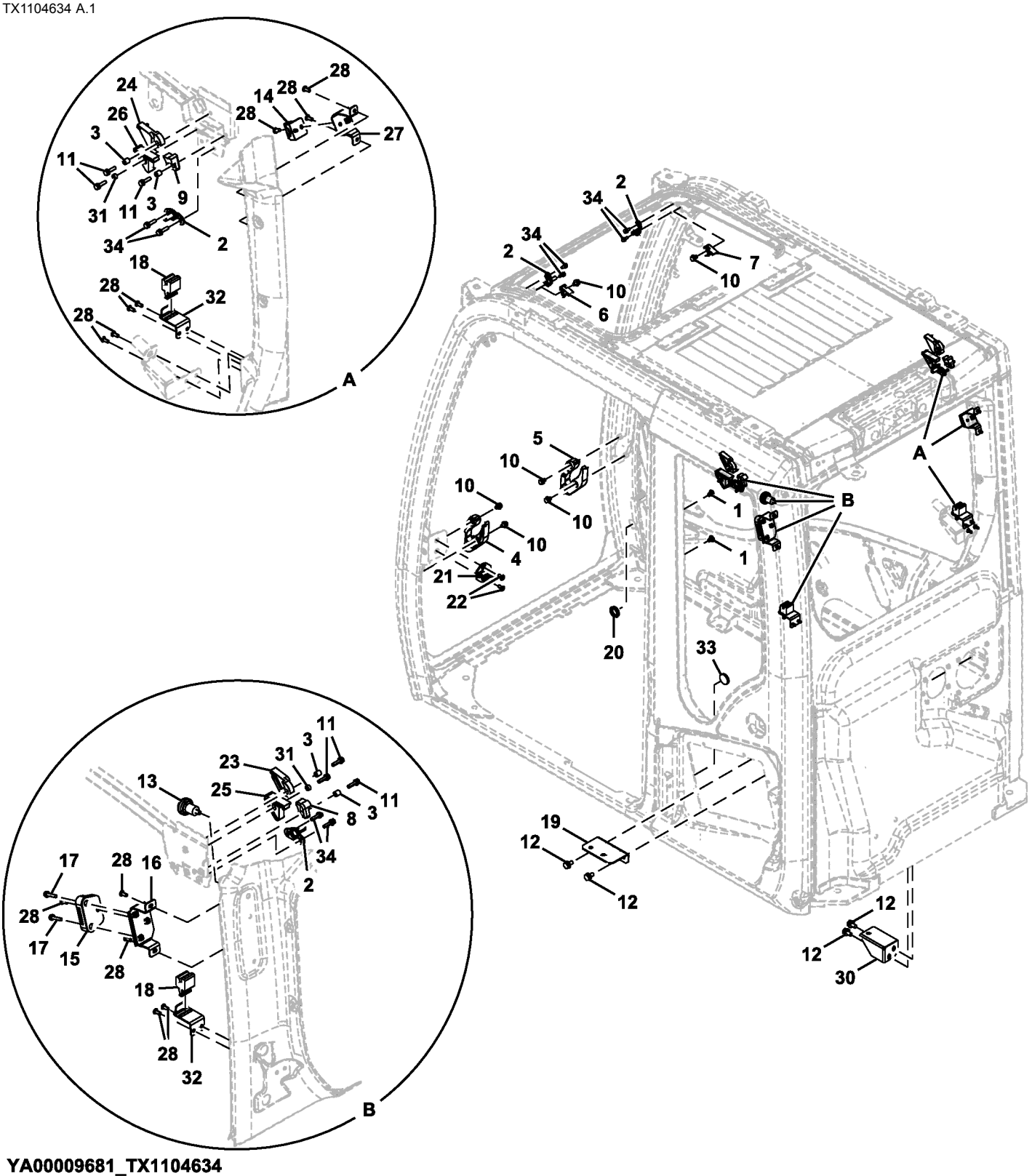

YA00009681_TX1104634

Item	*Nº peça*	*Descrição*	*Qtde*	*Nº série*	*Notas*
1	4662755	Presilha	2		
2	4662242	Trinco	4		
3	4662227	Bucha	4		
4	FXB00000905	Isolador	1		
5	FXB00000906	Isolador	1		
6	4662230	Plugue	1		
7	4662231	Plugue	1		
8	4662232	Plugue	1		
9	4662233	Plugue	1		
10	4662245	Parafuso	6		
11	4708351	Parafuso	6		
12	19M7938	Parafuso sextavado	4		M10 X 20, J271020 NLA. SUB FOR J901020
	24M7346	Arruela	4		11 X 20 X 2 mm, SUB FOR J222010
13	4295573	Gancho	1		SUB FOR 4341413
14	4464305	Suporte	1		
15	4464273	Suporte	1		
16	FXB00000907	Apoio	1		
17	4662741	Parafuso	2		
18	4464309	Suporte	2		
19	FXB00000908	Apoio	1		
20	4466815	Bucha	1		
21	FXB00000909	Trinco	1		
22	4341415	Parafuso c/arruela	2		
23	FXB00000910	Limitador	1		
24	FXB00000911	Limitador	1		
25	FXB00002590	Isolador	1		
26	FXB00002591	Isolador	1		
27	FXB00000914	Apoio	1		
28	4609479	Parafuso	12		
30	FXB00000915	Apoio	1		
31	4456237	Bucha	2		
32	FXB00000916	Apoio	2		
33	4708533	Bucha	1		
34	4662224	Parafuso	8		

Cab Floor Plate Hardware
Boulonnerie de plaque de plancher de cabine
DtlPeças de Fixação da Chapa do Piso da Cabine
Tornillería de plancha de piso de cabina

TX1089821 B.1

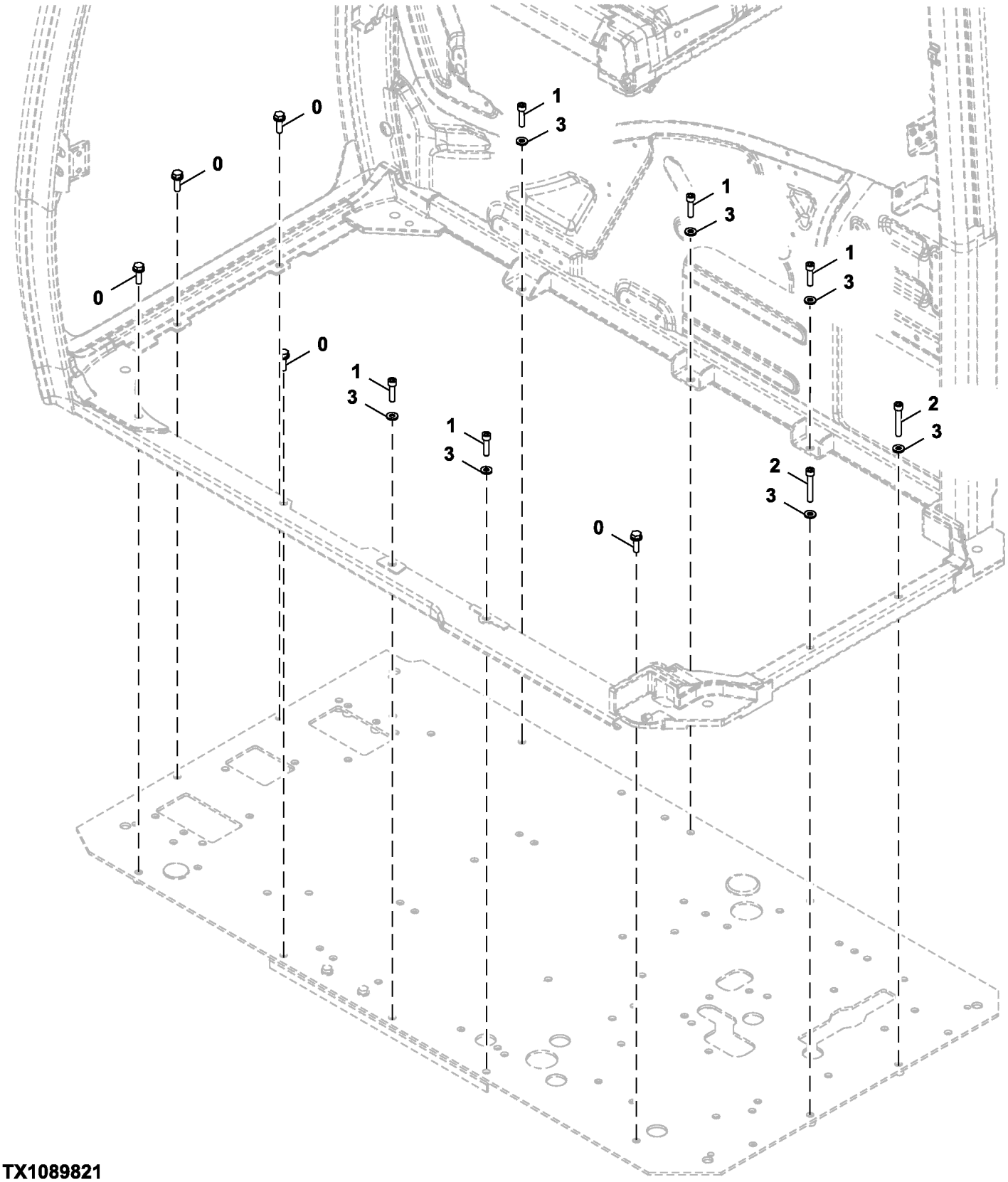

TX1089821

Item	*Nº peça*	*Descrição*	*Qtde*	*Nº série*	*Notas*
0	.....	Parafuso	5		J271035 NLA
	19M7550	Parafuso sextavado	5		M10 X 35, SUB FOR J901035
	24M7346	Arruela	5		11 X 20 X 2 mm, SUB FOR J222010
1	19M8338	Parafuso	5		M10 X 40, SUB FOR J781040
2	19M6876	Parafuso	2		M10 X 65, SUB FOR J781065
3	24M7346	Arruela	7		11 X 20 X 2 mm, SUB FOR J222010

Cab Components (Cab Glass)
Composants de cabine (glace de cabine)
Componentes da Cabine (Vidro da Cabine)
Componentes de la cabina (cabina de vidrio)

TX1085681 C.1

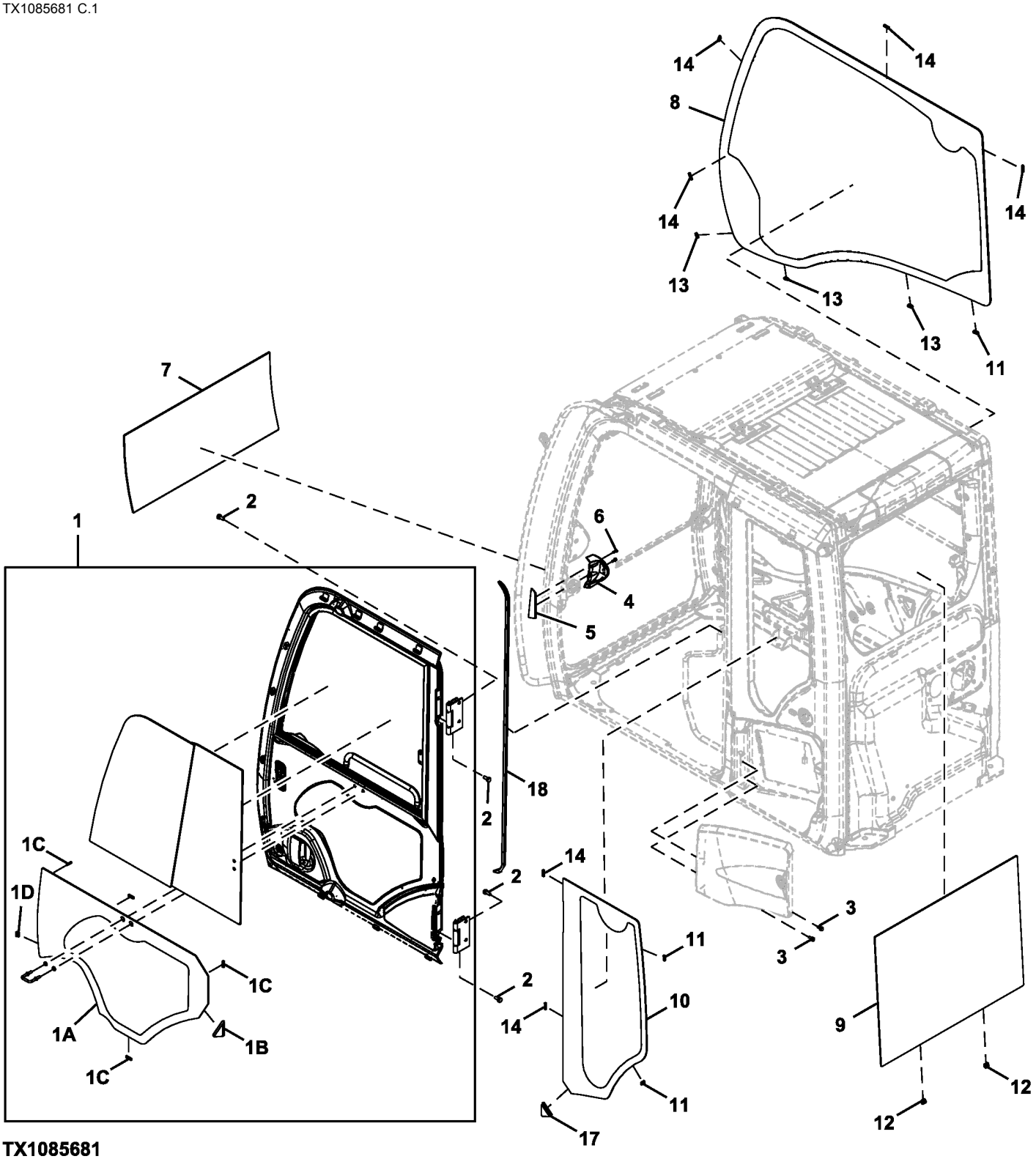

TX1085681

Item	*Nº peça*	*Descrição*	*Qtde*	*Nº série*	*Notas*
1	FYA00001494	Porta	1		Componentes Adicionais em Páginas Separadas
1A	FYA00001499	Janela	1		
1B	FXB00000901	Limitador	1		
1C	4659595	Isolador	4		
1D	4659592	Bucha	1		
2	.....	Parafuso	8		4411829 NLA
	R168831	Parafuso sextavado	8		
	24M7271	Arruela	8		10.500 X 20 X 2 mm
3	4658110	Parafuso	2		
4	FXB00000899	Capa	1		
5	FXB00000900	Capa	1		
6	4485892	Parafuso	2		
7	4651654	Vidraça	1		
8	FYA00001496	Janela	1		Direita
9	FYA00001497	Janela	1		Traseira
10	FYA00001498	Janela	1		Traseiros Esquerdos
11	4659592	Bucha	3		
12	4659593	Bucha	2		
13	4659594	Bucha	3		
14	4659595	Isolador	6		
17	FXB00000902	Limitador	1		
18	4662747	Isolador	1		

Cab Components (Windshield)
Composants de cabine (essuie-glace)
Componentes da Cabine (Para-brisa)
Componentes de cabina (parabrisas)

TX1085684 E.1

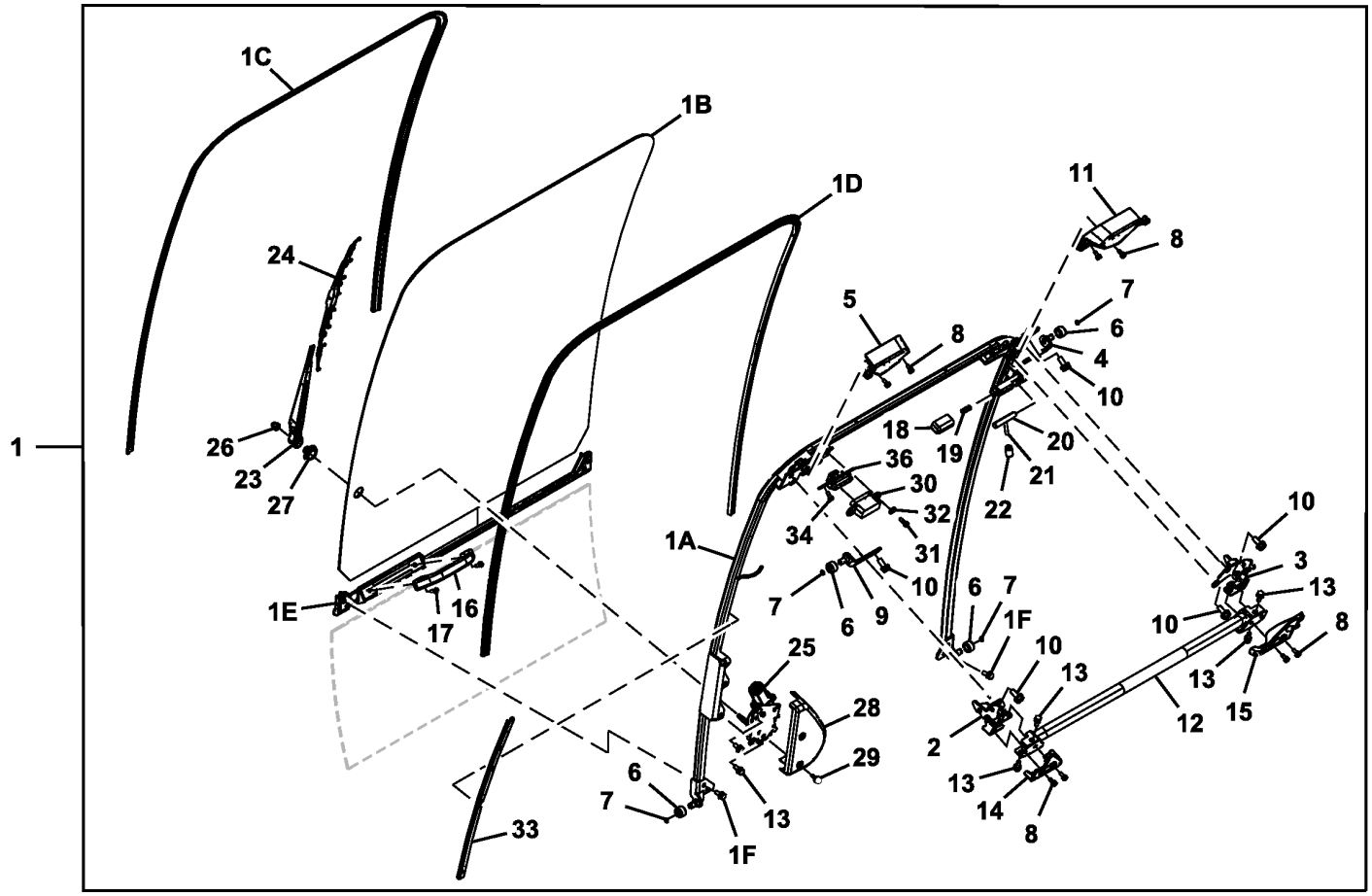

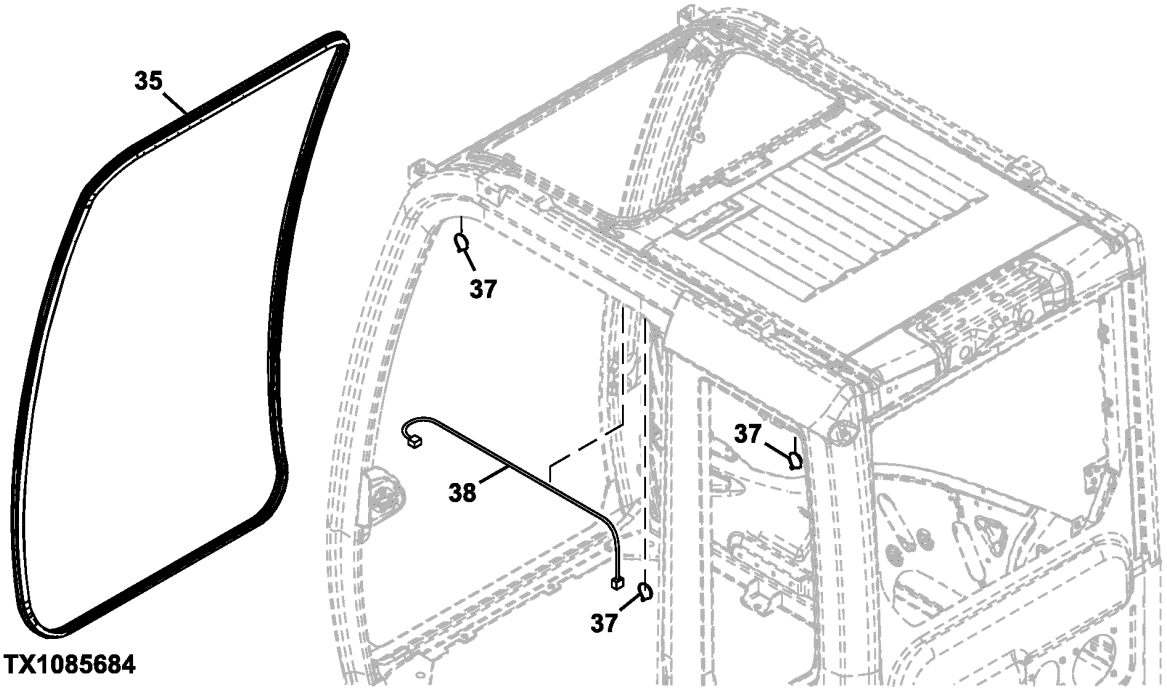

TX1085684

Item	*Nº peça*	*Descrição*	*Qtde*	*Nº série*	*Notas*
1	FYA00000236	Janela	1		
1A	FXB00000926	Estrutura	1		
1B	FYA00001495	Janela	1		
1C	FXB00000927	Isolador	1		
1D	FXB00000928	Isolador	1		
1E	FXB00000929	Isolador	1		
1F	4658110	Parafuso	4		
2	FXB00000930	Fechadura	1		
3	FXB00000931	Fechadura	1		
4	FXB00000932	Apoio	1		
5	FXB00000933	Capa	1		
6	4204558	Rolete	4		
7	FXB00000934	Mola	4		
8	FXB00000935	Parafuso	8		
9	FXB00000936	Apoio	1		
10	4662250	Parafuso	8		
11	FXB00000938	Capa	1		
12	FXB00000939	Alavanca	1		
13	4658110	Parafuso	6		
14	FXB00000940	Capa	1		
15	FXB00000941	Capa	1		
16	4204579	Alavanca	1		
17	4485892	Parafuso	2		
18	4456227	Capa	1		
19	4662251	Mola	1		
20	4662243	Eixo	1		
21	4662223	Alavanca	1		
22	4607646	Capa	1		
23	4650571	Haste limp. de pára-brisa	1		
24	4650572	Palheta do limP. Pára-brisa	1		
25	FYA00010377	Motor do limp. pára-brisa	1		SUB FOR 4709168
26	4464401	Porca	1		
27	4656158	Tampa	1		
28	4650573	Capa	1		
29	4658109	Parafuso	2		
30	4658091	Terminal conecTor eléTrico	1		
31	4658095	Parafuso	2		
32	4662226	Arruela	2		
33	FXB00000942	Capa	1		
34	4658094	Parafuso	2		
35	4659659	Isolador	1		
36	4658090	Terminal conecTor eléTrico	1		
37	4377820	Braçadeira	3		
38	FXB00000943	Chicote	1		Limpador de Para-brisa

Cab Mounting Bracket
Support de montage de cabine
Suporte de Montagem da Cabine
Escuadra de montaje de cabina

TX1089825 A.1

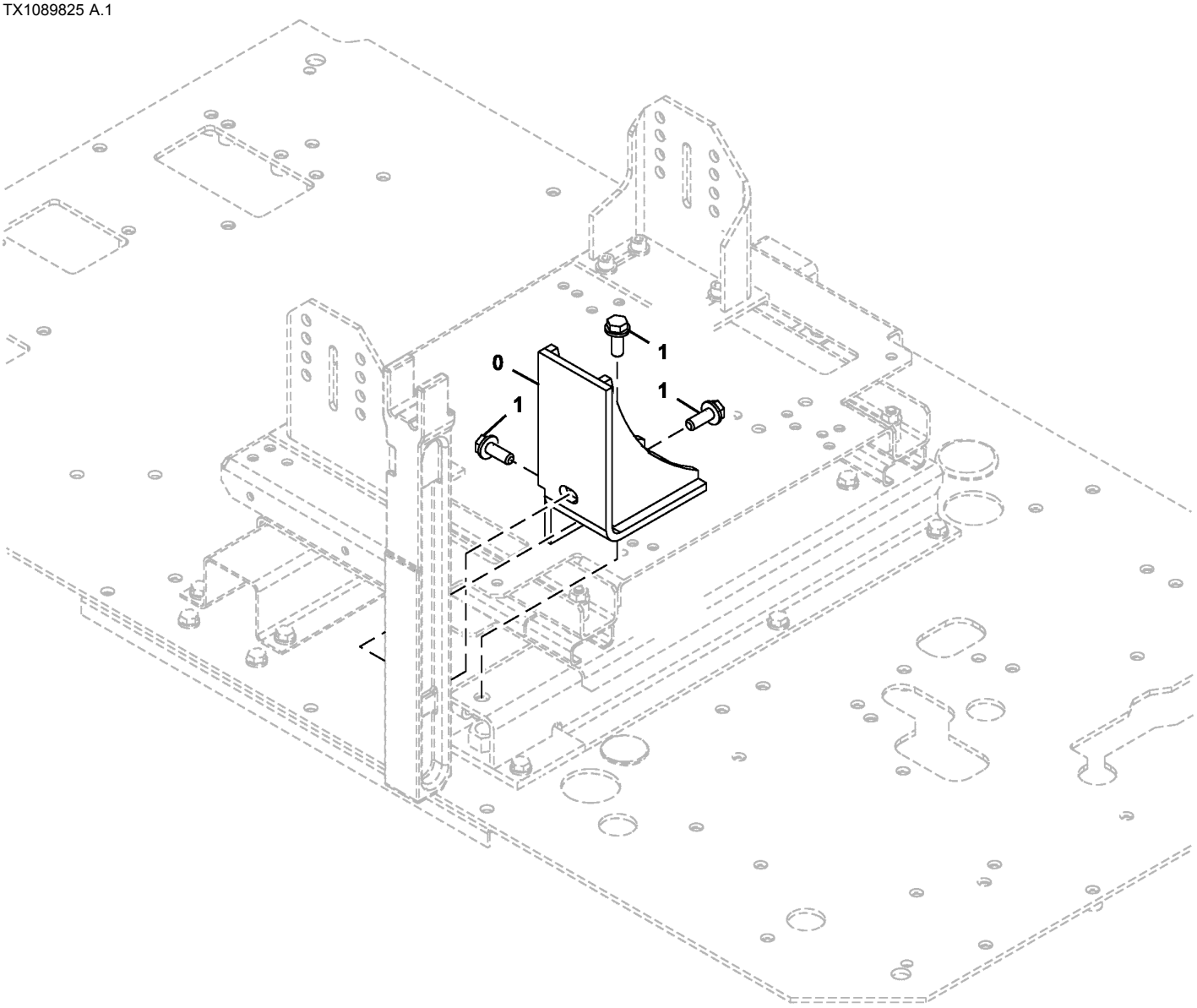

TX1089825

Item	*Nº peça*	*Descrição*	*Qtde*	*Nº série*	*Notas*
0	8119061	Apoio	1		
1	.....	Parafuso	3		J271235 NLA
	19M7403	Parafuso sextavado	3		M12 X 35
	24M7345	Arruela	3		13.500 X 24 X 2.500 mm

Cab Mounting
Montage de cabine
Montagem da Cabine
Montaje de cabina

TX1102564 B.1

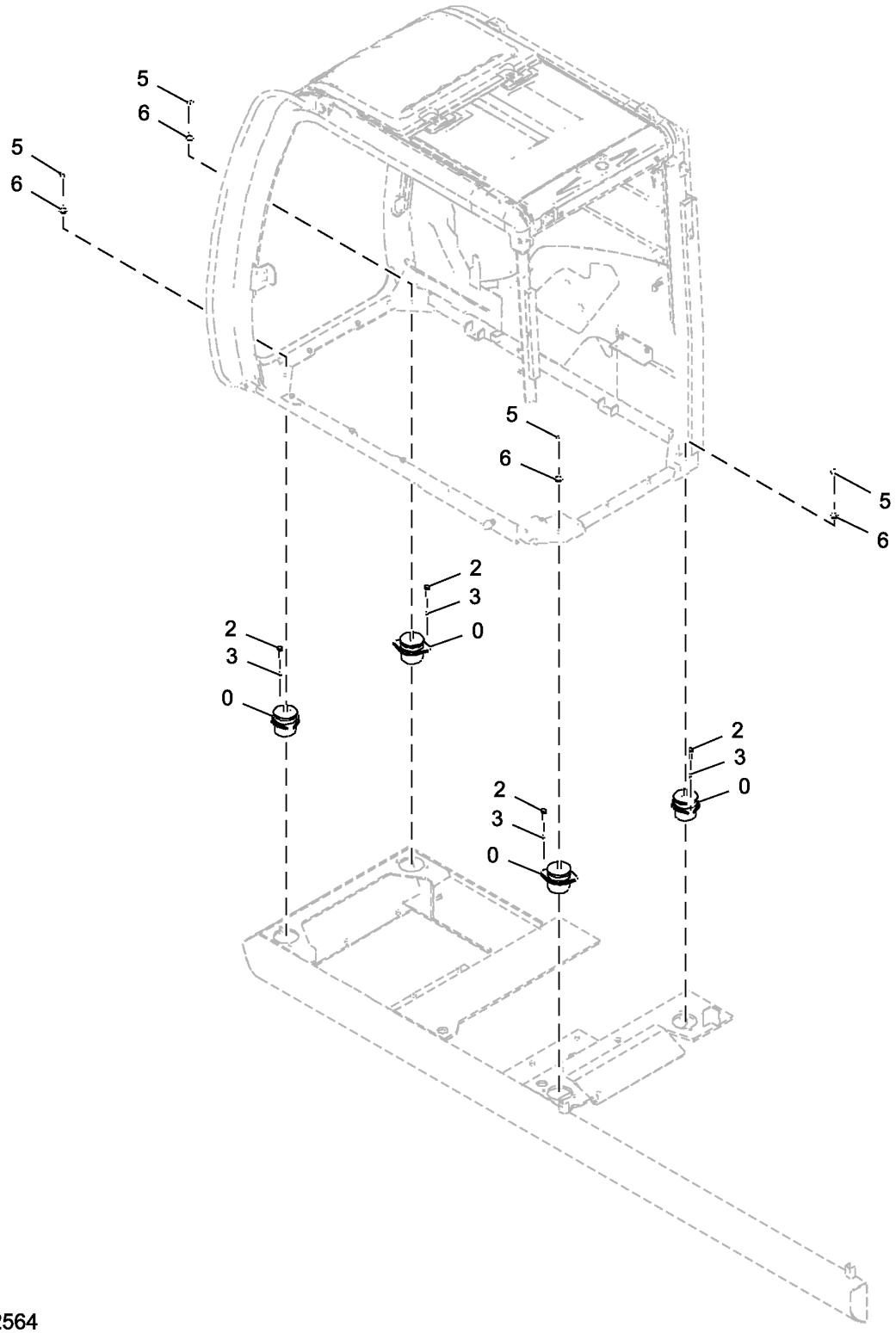

TX1102564

Item	*Nº peça*	*Descrição*	*Qtde*	*Nº série*	*Notas*
0	4630660	Isolador	4		
2	19M7496	Parafuso sextavado	8		M12 X 45, SUB FOR J921245
3	24M7345	Arruela	8		13.500 X 24 X 2.500 mm, SUB FOR J222012
5	14M7328	Porca de segurança	4		M16, SUB FOR 4423699
6	24M7338	Arruela	4		17 X 30 X 3 mm, SUB FOR J222016

Cab Floor Parts (Tie Bolt)
Pièces de plancher de cabine (boulon d'ancrage)
Peças do Piso da Cabine (Parafuso de Fixação)
Partes de piso de cabina (perno de amarre)

TX1032604 A.1

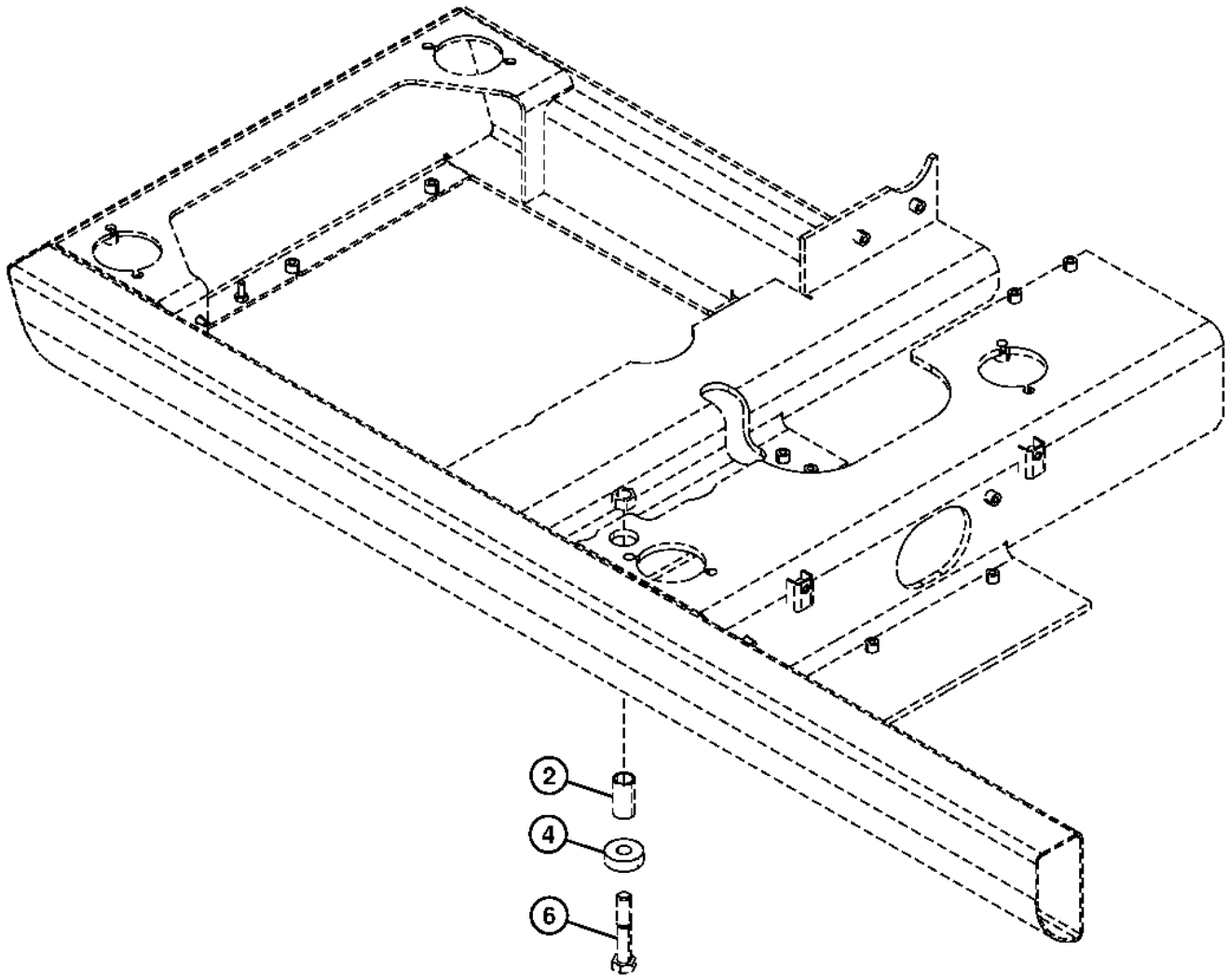

TX1032604

Item	*Nº peça*	*Descrição*	*Qtde*	*Nº série*	*Notas*
2	4630531	Espaçador	1		
4	4630532	Arruela	1		
6	R134070	Parafuso sextavado	1		(SUB FOR J922204)

Console Cover
Couvercle de console
Tampa do Console
Cubierta de consola

TX1089829 B.1

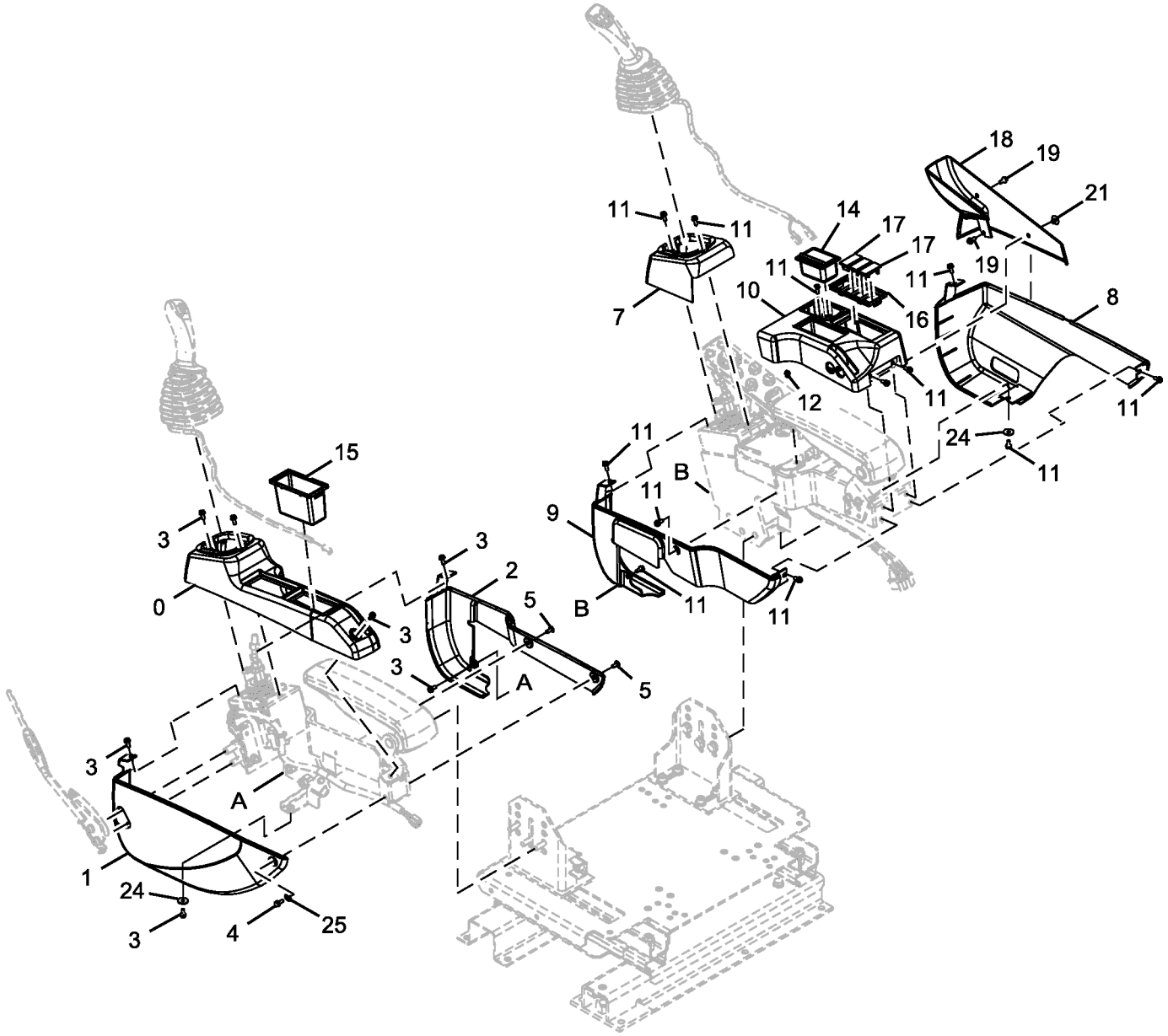

TX1089829

Item	*Nº peça*	*Descrição*	*Qtde*	*Nº série*	*Notas*
0	2058766	Capa	1		
1	2058767	Capa	1		
2	2058768	Capa	1		
3	19M8425	Parafuso sextavado	7		M6 X 16, J460616 NLA
	12M7006	Arruela de pressão	7		6 mm
	24M7293	Arruela	7		6.500 X 13 X 1.600 mm
4	19M7560	Parafuso sextavado	1		M6 X 16, J260616 NLA SUB FOR J900616
	24M7054	Arruela	1		6.400 X 12 X 1.600 mm, SUB FOR A590106
5	T108221	Parafuso	2		SUB FOR J650614
7	2058769	Capa	1		
8	2058770	Capa	1		
9	2058771	Capa	1		
10	2058772	Capa	1		
11	19M8425	Parafuso sextavado	12		M6 X 16, J460616 NLA
	12M7006	Arruela de pressão	12		6 mm
	24M7293	Arruela	12		6.500 X 13 X 1.600 mm
12	4651537	Presilha	1		
14	4415024	Cinzeiro	1		
15	2058775	Bandeja	1		
16	2058776	Caixa	1		
17	3121182	Tampa	3		
18	2058774	Capa	1		
19	19M8425	Parafuso sextavado	2		M6 X 16, J460616 NLA
	12M7006	Arruela de pressão	2		6 mm
	24M7293	Arruela	2		6.500 X 13 X 1.600 mm
21	4653156	Presilha	1		
24	4607546	Arruela	2		
25	FYA00002134	Arruela	1		

Falling Object Protection Kit
Protection contre les chutes d'objets kit
Kit de Proteção contra Queda de Objetos
Protección contra caída de objetos kit

TX1089819 B.1

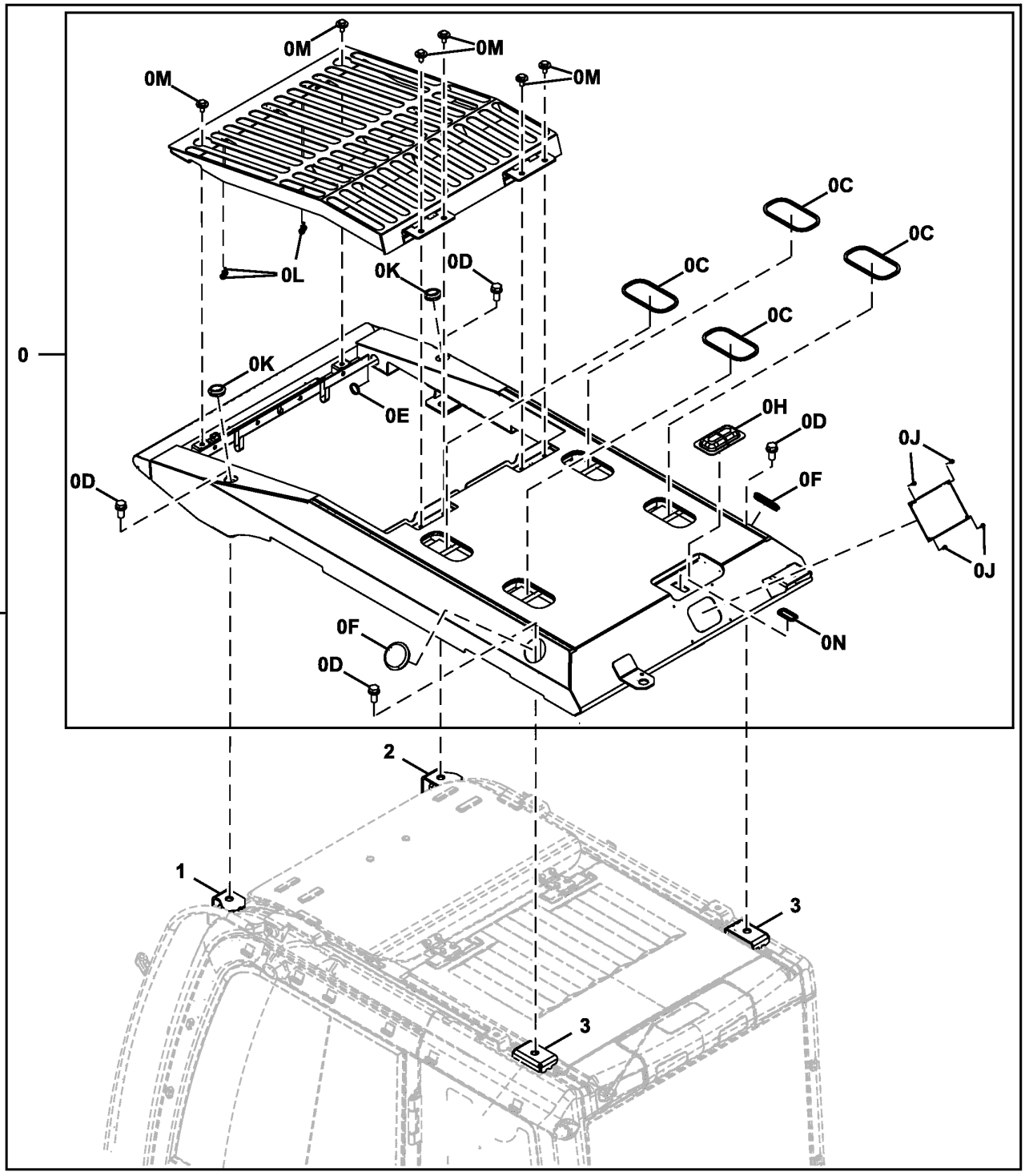

TX1089819

Item	*Nº peça*	*Descrição*	*Qtde*	*Nº série*	*Notas*
0	FYA00008615	Proteção	1		
0C	4466834	Isolador	4		
0D	4456179	Parafuso	4		
0E	4466815	Bucha	1		
0F	4666063	Bucha	2		
0H	4662370	Capa	1		
0J	4662729	Parafuso	4		
0K	4476843	Bucha	2		
0L	4204580	Pára-choque	4		
0M	.....	Parafuso c/arruela	6		J281025 NLA
	19M7402	Parafuso sextavado	6		M10 X 25, SUB FOR J901025
	4486055	Arruela	6		
0N	4666057	Bucha	1		
1	FYA00009154	Apoio	1		
2	FYA00009153	Apoio	1		
3	4655548	Apoio	2		
10	**AT390802**	**Kit - instalação de campo**	**1**		**Pacotes de Produto, FOPS**

Operator Protection Guard
Protection de l'opérateur
Proteção do Operador
Protector de operador

TX1089820 C.1

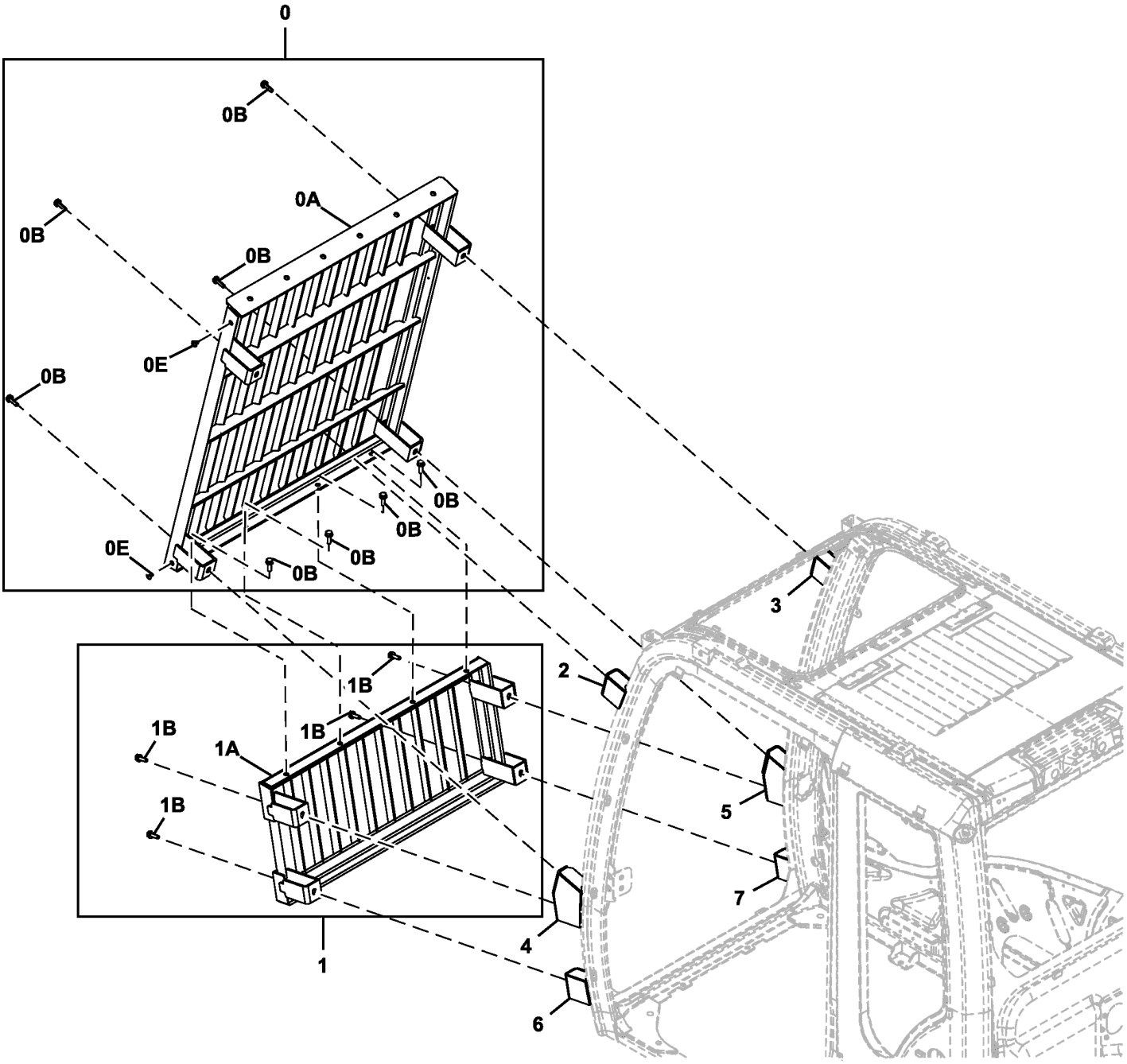

10 — [0],2,3

20 — [1],4,5,6,7

TX1089820

Item	*Nº peça*	*Descrição*	*Qtde*	*Nº série*	*Notas*
0	FYA00009151	Proteção	1		
0A	.....	Proteção	1		NLA
0B	.....	Parafuso c/arruela	8		J271035 NLA
	19M7550	Parafuso sextavado	8		M10 X 35, SUB FOR J901035
	24M7346	Arruela	8		11 X 20 X 2 mm, SUB FOR J222010
0E	4662755	Presilha	2		
1	FYA00009152	Proteção	1		
1A	.....	Proteção	1		NLA
1B	.....	Parafuso c/arruela	4		J271035 NLA
	19M7550	Parafuso sextavado	4		M10 X 35, SUB FOR J901035
	24M7346	Arruela	4		11 X 20 X 2 mm, SUB FOR J222010
2	4666221	Apoio	1		
3	4666222	Apoio	1		
4	4666223	Apoio	1		
5	4666224	Apoio	1		
6	4666225	Apoio	1		
7	4666226	Apoio	1		
10	**AT390823**	**Kit - instalação de campo**	**1**		**Pacotes de Produto, Proteção Dianteira Superior da Cabine**
20	**AT390824**	**Kit - instalação de campo**	**1**		**Pacotes de Produto, Proteção da Janela Dianteira Inferior**

Rain Visor Support
Support de pare-pluie
Suporte da Viseira para Chuva
Soporte de visera para lluvia

TX1089814 A.1

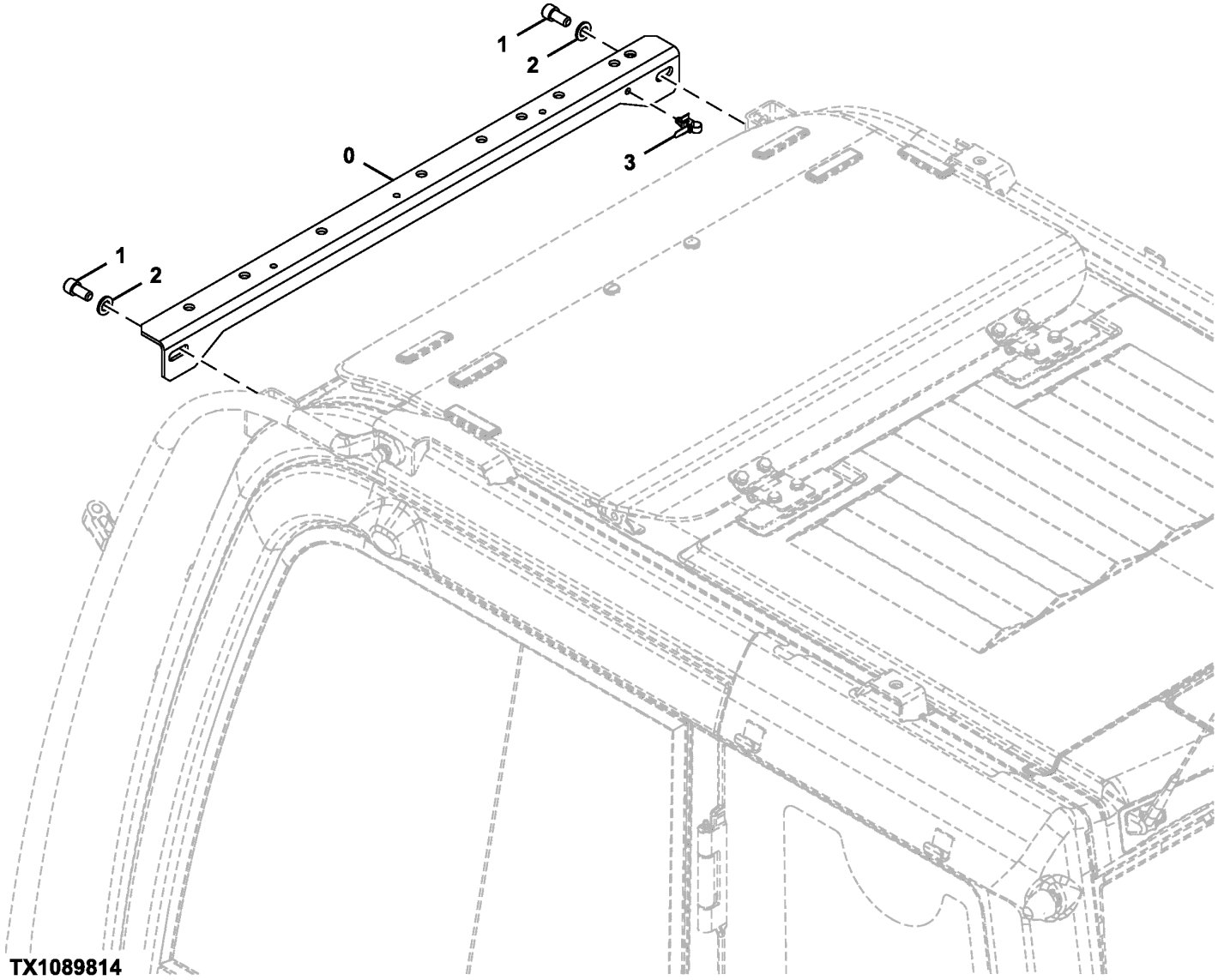

Item	*Nº peça*	*Descrição*	*Qtde*	*Nº série*	*Notas*
0	7054613	Apoio	1		
1	J781225	Parafuso	2		
2	24M7047	Arruela	2		13 X 24 X 2.500 mm, SUB FOR A590112
3	4259220	Presilha	1		

Rain Visor
Pare-pluie
Viseira para Chuva
Visera para lluvia

TX1089826 A.1

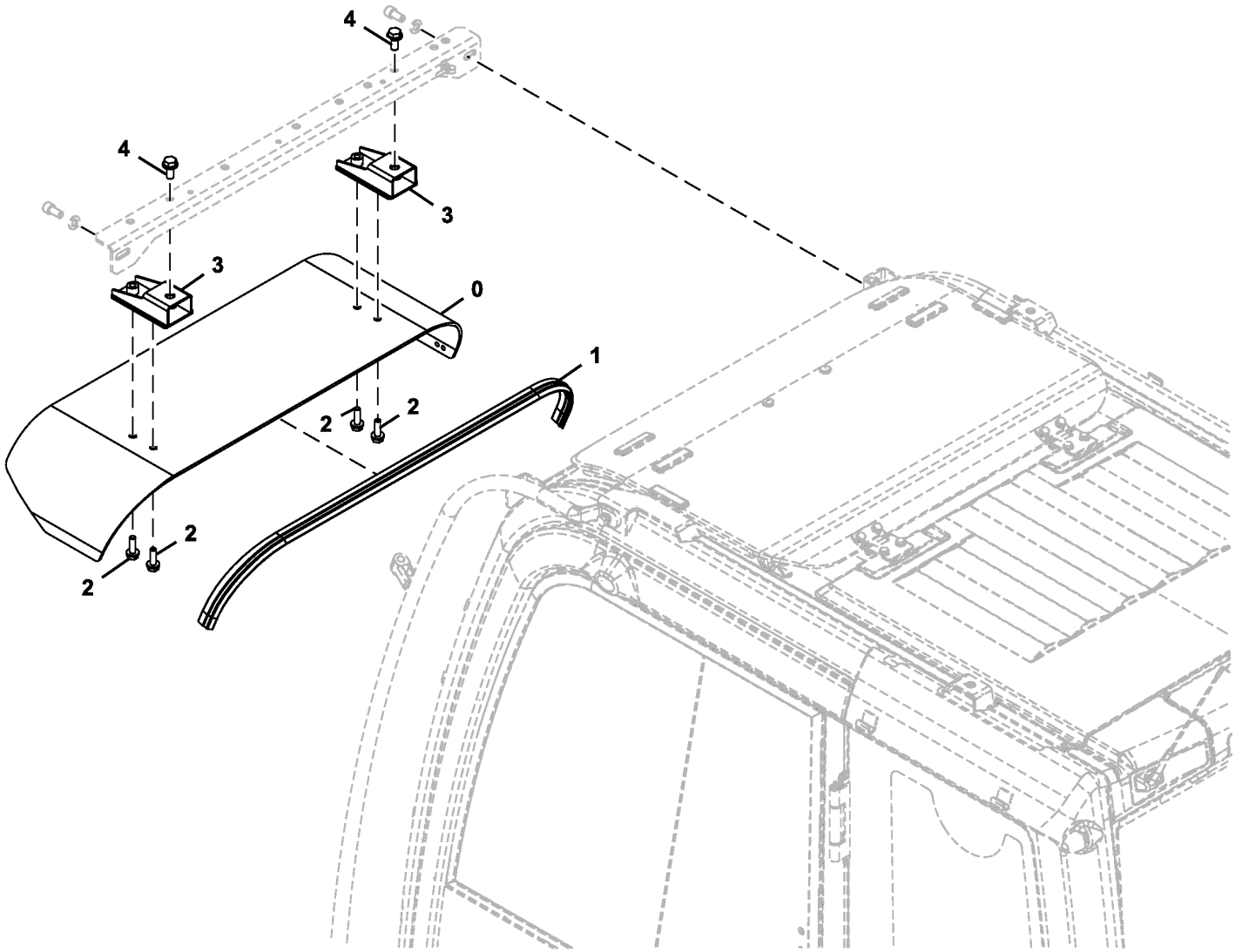

TX1089826

Item	*Nº peça*	*Descrição*	*Qtde*	*Nº série*	*Notas*
0	3106733	Pára-sol	1		
1	4646226	Bucha	1		
2	.....	Parafuso c/arruela	4		J271035 NLA
	19M7550	Parafuso sextavado	4		M10 X 35, SUB FOR J901035
	24M7346	Arruela	4		11 X 20 X 2 mm, SUB FOR J222010
3	7050520	Apoio	2		
4	.....	Parafuso c/arruela	2		J271230 NLA
	19M8011	Parafuso sextavado	2		M12 X 30, SUB FOR J901230
	24M7345	Arruela	2		13.500 X 24 X 2.500 mm, SUB FOR J222012

Roof Lights Wiring Harness
Faisceau gyrophares
Chicote Elétrico das Luzes do Teto
Grupo de cables de luces de techo

TX1085688 A.2

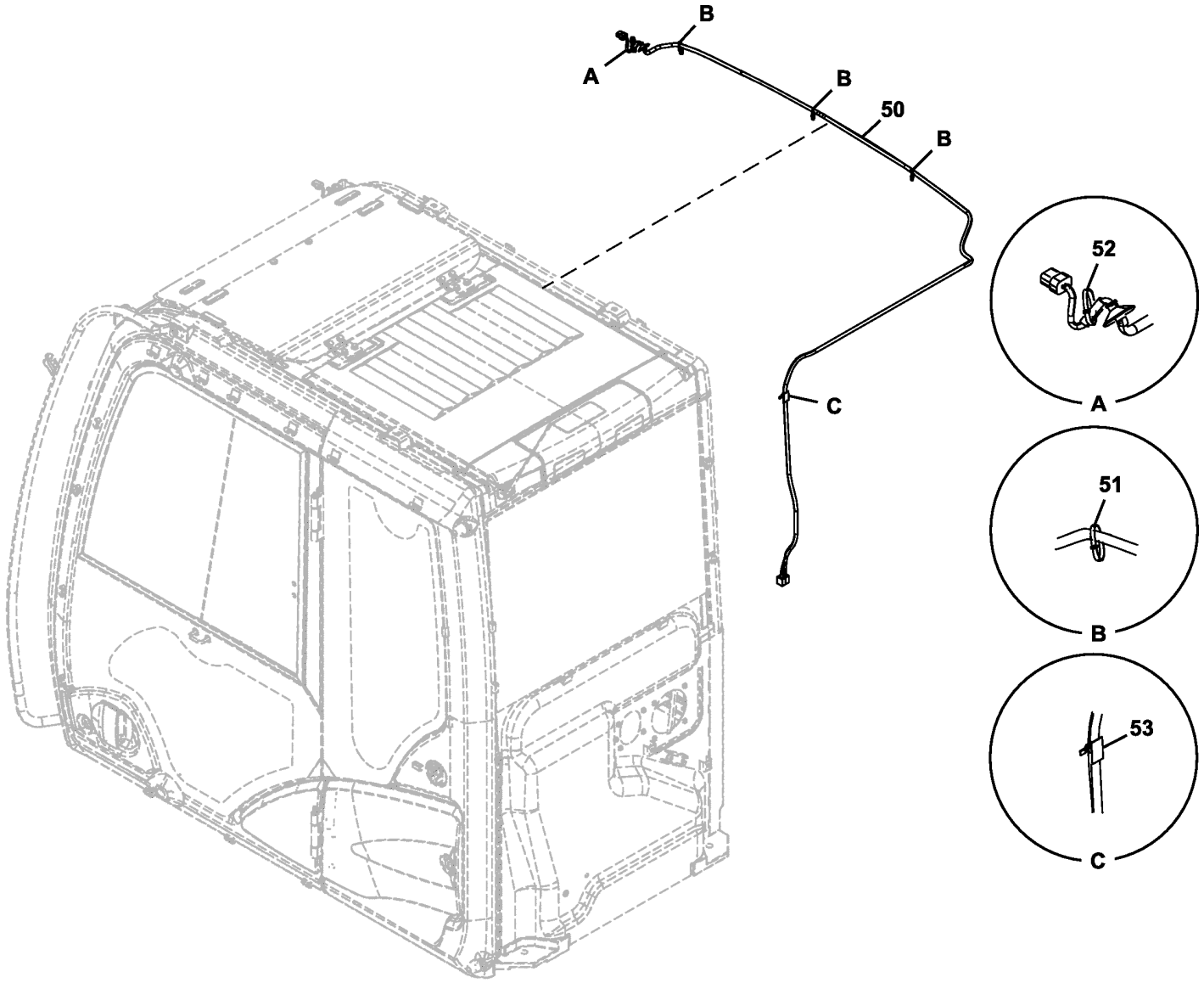

TX1085688

Item	*Nº peça*	*Descrição*	*Qtde*	*Nº série*	*Notas*
50	4722649	Chicote	1		SUB FOR FXB00001002, Luzes do Teto
51	4377820	Braçadeira	3		
52	4654945	Presilha	1		
53	4662758	Presilha	1		

Window Washer Reservoir
Réservoir de lave-glace
Reservatório do Lavador da Janela
Depósito de lavaparabrisas

9243060_TX1085552 B.1

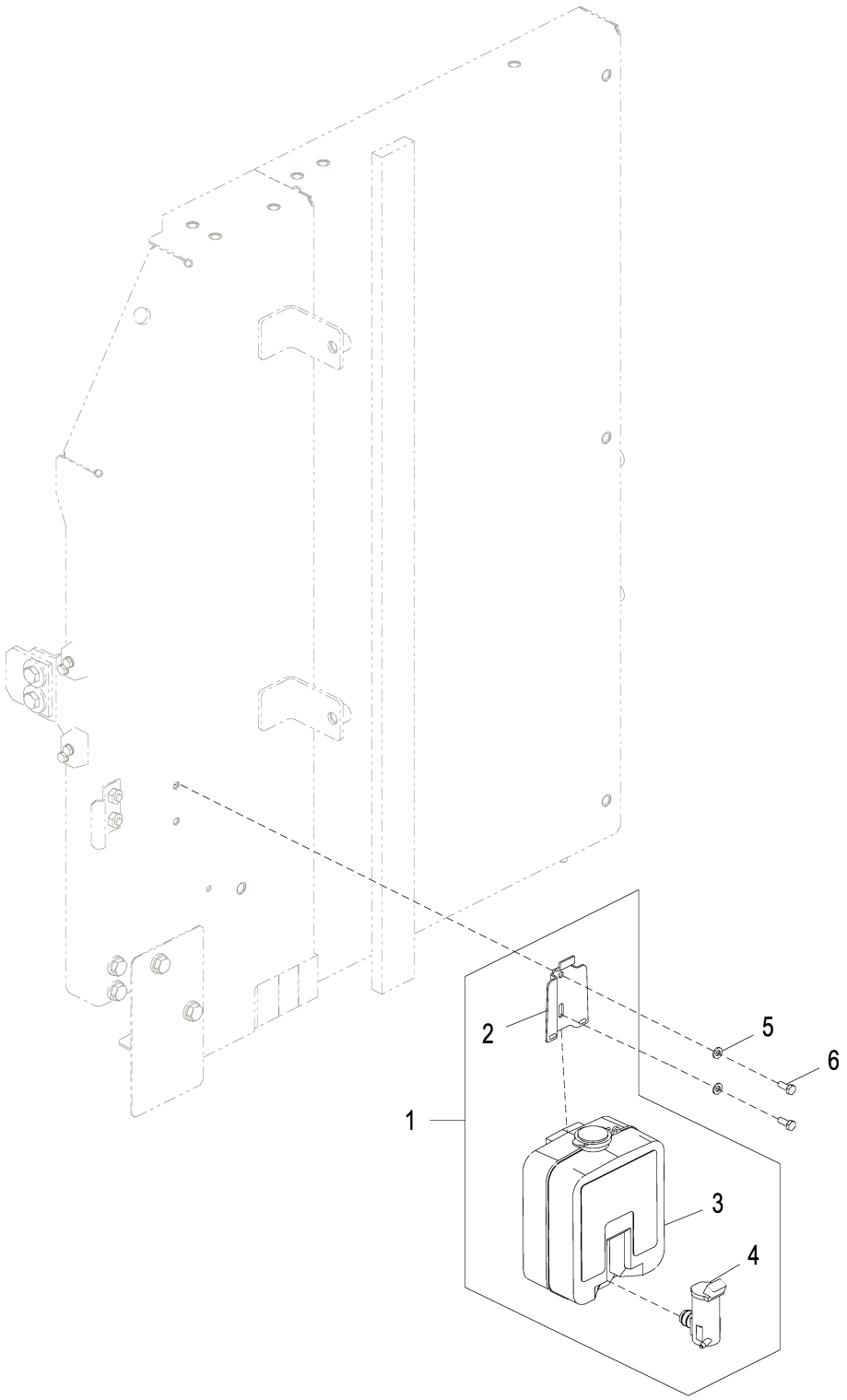

9243060_TX1085552

Item	*Nº peça*	*Descrição*	*Qtde*	*Nº série*	*Notas*
1	4333185	ReseRvatóRio	1		SUB FOR AT177804
2	4338974	Apoio	1		SUB FOR AT177806
3	.....	ReseRvatóRio	1		4369472 NLA
4	4326095	Bomba	1		SUB FOR AT187562
5	24M7054	Arruela	2		6.400 X 12 X 1.600 mm, SUB FOR A590106
6	19M7560	Parafuso sextavado	2		M6 X 16, SUB FOR J900616

Cab Console and Armrest
Console de cabine et accoudoir
Console e Apoio de Braço da Cabine
Consola de cabina y reposabrazos

TX1088635 A.1

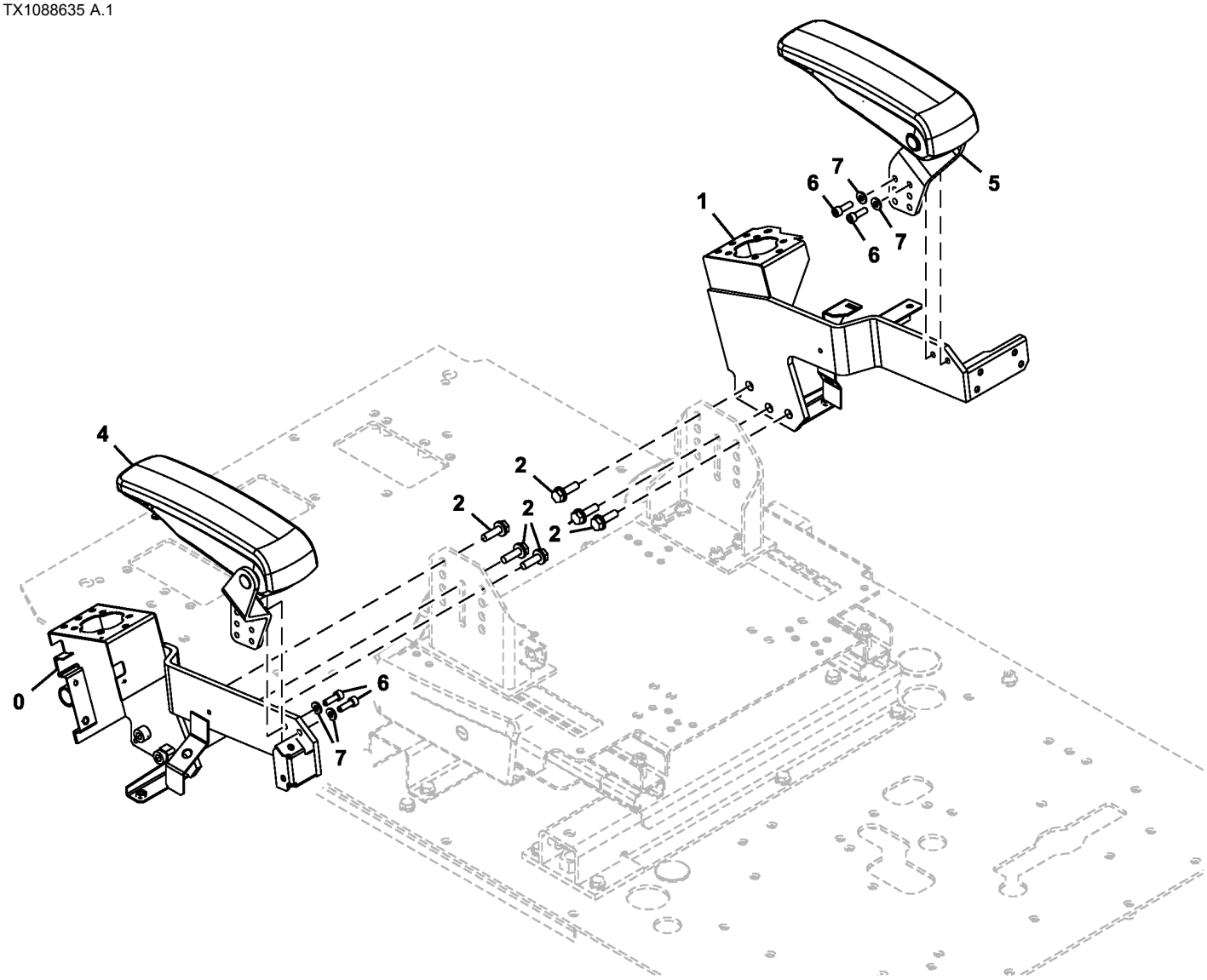

TX1088635

Item	*Nº peça*	*Descrição*	*Qtde*	*Nº série*	*Notas*
0	6027660	Console	1		Esquerda
1	6027661	Console	1		Direita
2	.....	Parafuso c/arruela	6		J271035 NLA
	19M7550	Parafuso sextavado	6		M10 X 35, SUB FOR J901035
	24M7346	Arruela	6		11 X 20 X 2 mm, SUB FOR J222010
4	1036508	Apoio para braço	1		Esquerda
5	1036511	Apoio para braço	1		Direita
6	4713373	Parafuso	4		
7	J222008	Arruela	4		

Cab Floor Brackets
Supports de plancher de cabine
Suportes do Piso da Cabine
Soportes de suelo de la cabina

TX1088636 B.1

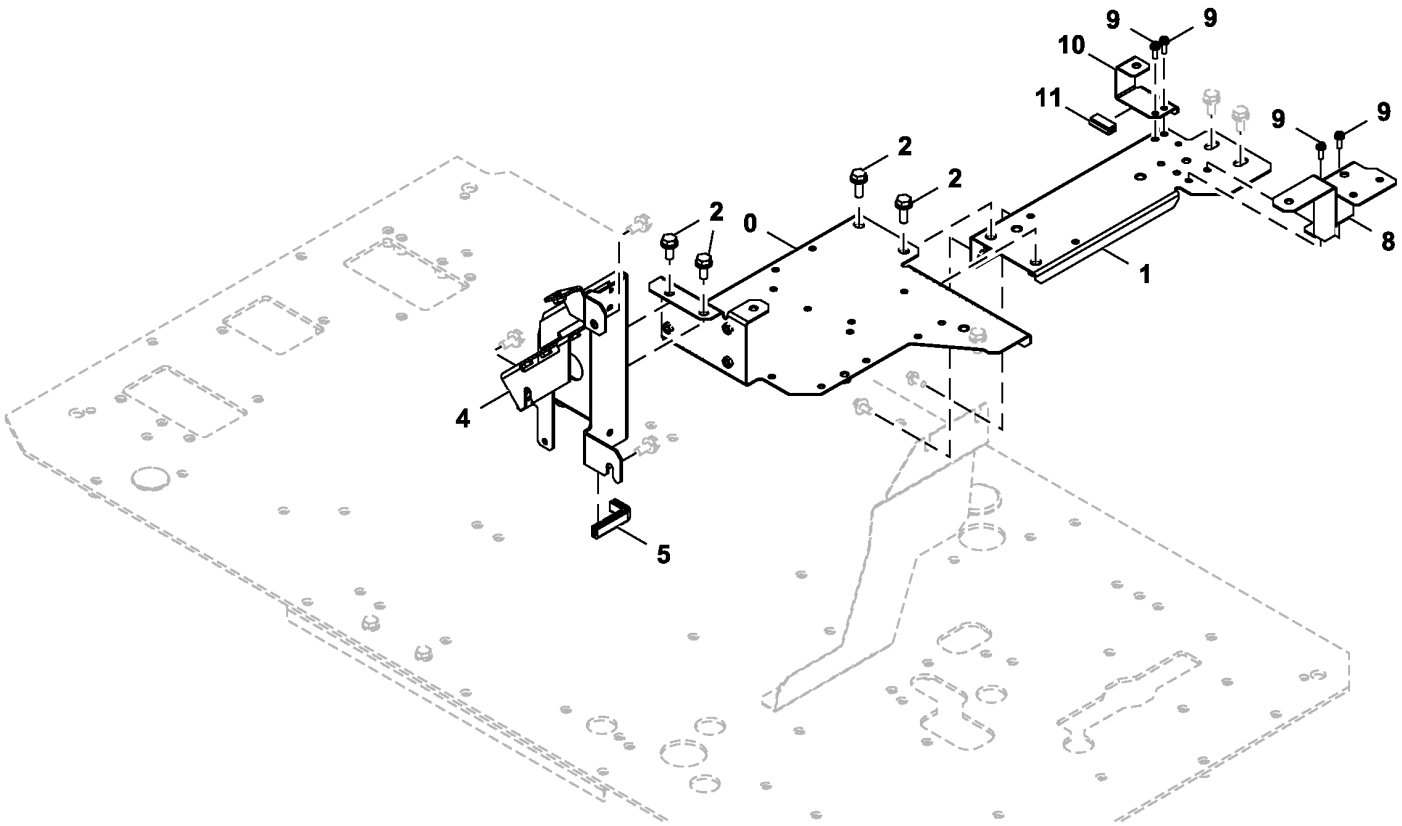

TX1088636

Item	*Nº peça*	*Descrição*	*Qtde*	*Nº série*	*Notas*
0	6027592	Apoio	1		
1	7057539	Apoio	1		
2	.....	Parafuso c/arruela	4		J271030 NLA
	19M7662	Parafuso sextavado	4		M10 X 30, SUB FOR J901030
	24M7346	Arruela	4		11 X 20 X 2 mm, SUB FOR J222010
4	6027593	Apoio	1		
5	4649377	Isolador	1		
8	8119301	Apoio	1		
9	21M7267	Parafuso	4		M6 X 20, J460620 NLA
	24M7293	Arruela	4		6.500 X 13 X 1.600 mm
	12M7006	Arruela de pressão	4		6 mm
10	8120757	Apoio	1		
11	4671802	Isolador	1		

Cab Inside Right Cover
Protection intérieure droite de cabine
Tampa Direita Interna da Cabine
Cubierta derecha interior de cabina

TX1139150 C.1

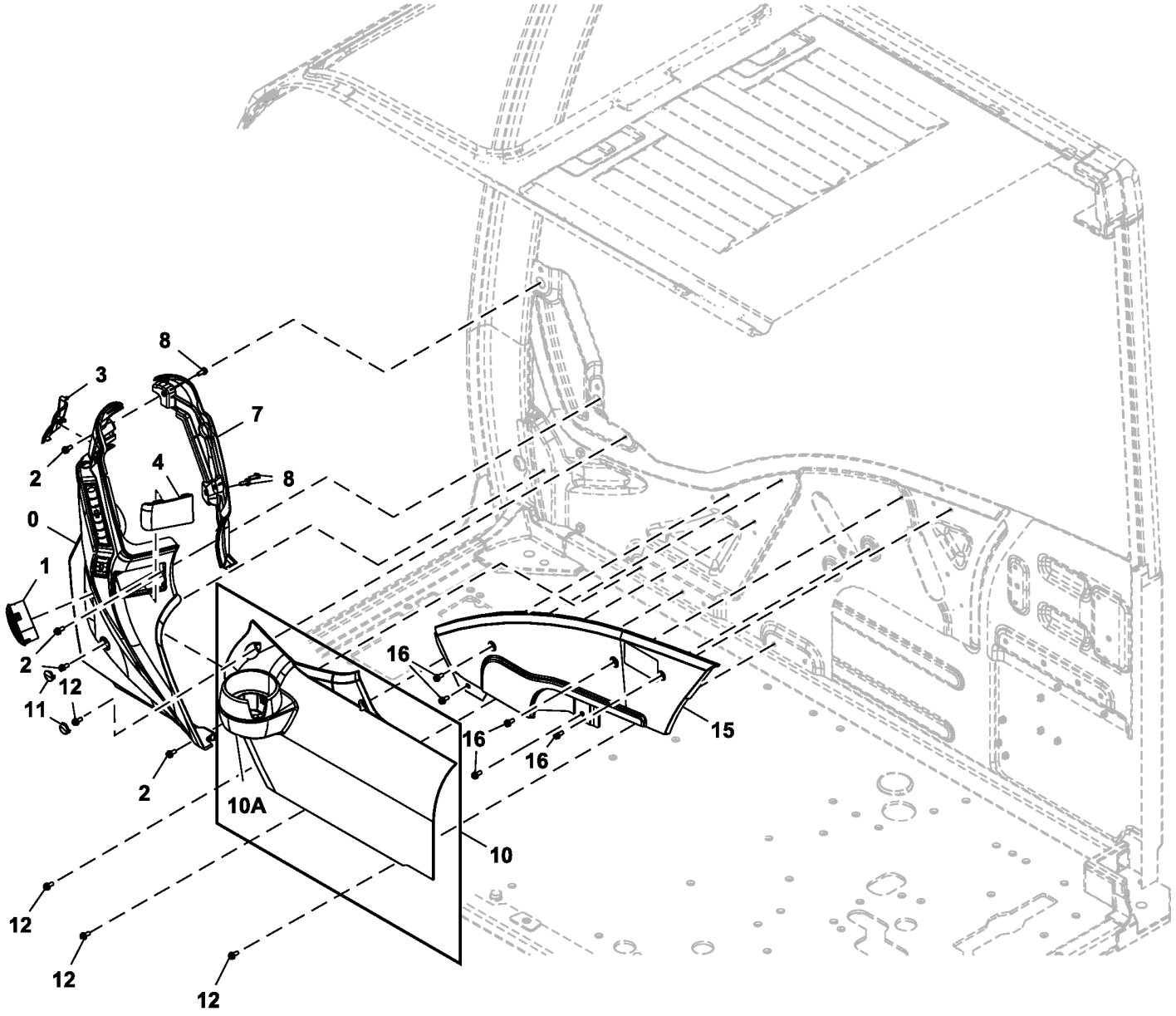

TX1139150

Item	*Nº peça*	*Descrição*	*Qtde*	*Nº série*	*Notas*
0	7058384	Capa	1		SUB FOR 2058730 OR 6028003
1	FYA00003014	Veneziana de aeração	1		
2	21M7577	Parafuso allen	4		M6 X 16, J680616 NLA
	12M7006	Arruela de pressão	4		6 mm
	24M7054	Arruela	4		6.400 X 12 X 1.600 mm
3	2058732	Tampa	1		
4	2058733	Tampa	1		
5	3118337	Tampa	1		
7	2058731	Capa	1		
8	21M7577	Parafuso allen	3		M6 X 16, J680616 NLA
	12M7006	Arruela de pressão	3		6 mm
	24M7054	Arruela	3		6.400 X 12 X 1.600 mm
10	2058734	Capa	1		SUB FOR 7058385
10A	2058735	Suporte	1		
11	3118298	Tampa	1		
12	21M7577	Parafuso allen	4		M6 X 16, J680616 NLA
	12M7006	Arruela de pressão	4		6 mm
	24M7054	Arruela	4		6.400 X 12 X 1.600 mm
15	2058736	Capa	1		
16	21M7577	Parafuso allen	5		M6 X 16, J680616 NLA
	12M7006	Arruela de pressão	5		6 mm
	24M7054	Arruela	5		6.400 X 12 X 1.600 mm

Floor Mat
Tapis de plancher
Tapete do Piso
Felpudo

TX1088633 A.1

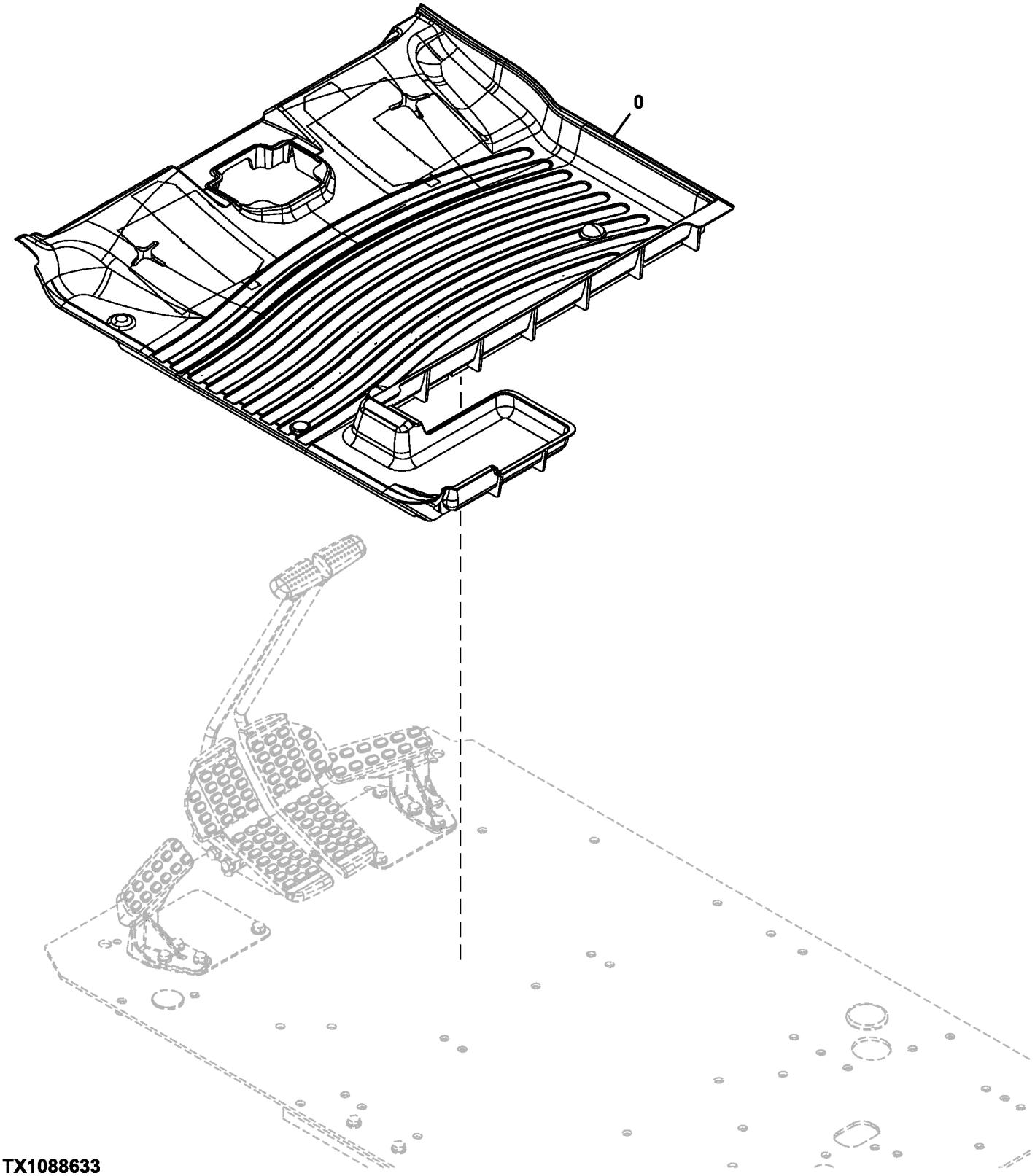

TX1088633

Item	*Nº peça*	*Descrição*	*Qtde*	*Nº série*	*Notas*
0	1035919	TapeTe	1		

Floor Plate
Plaque de plancher
Chapa do Piso
Plancha de piso

TX1089831 A.1

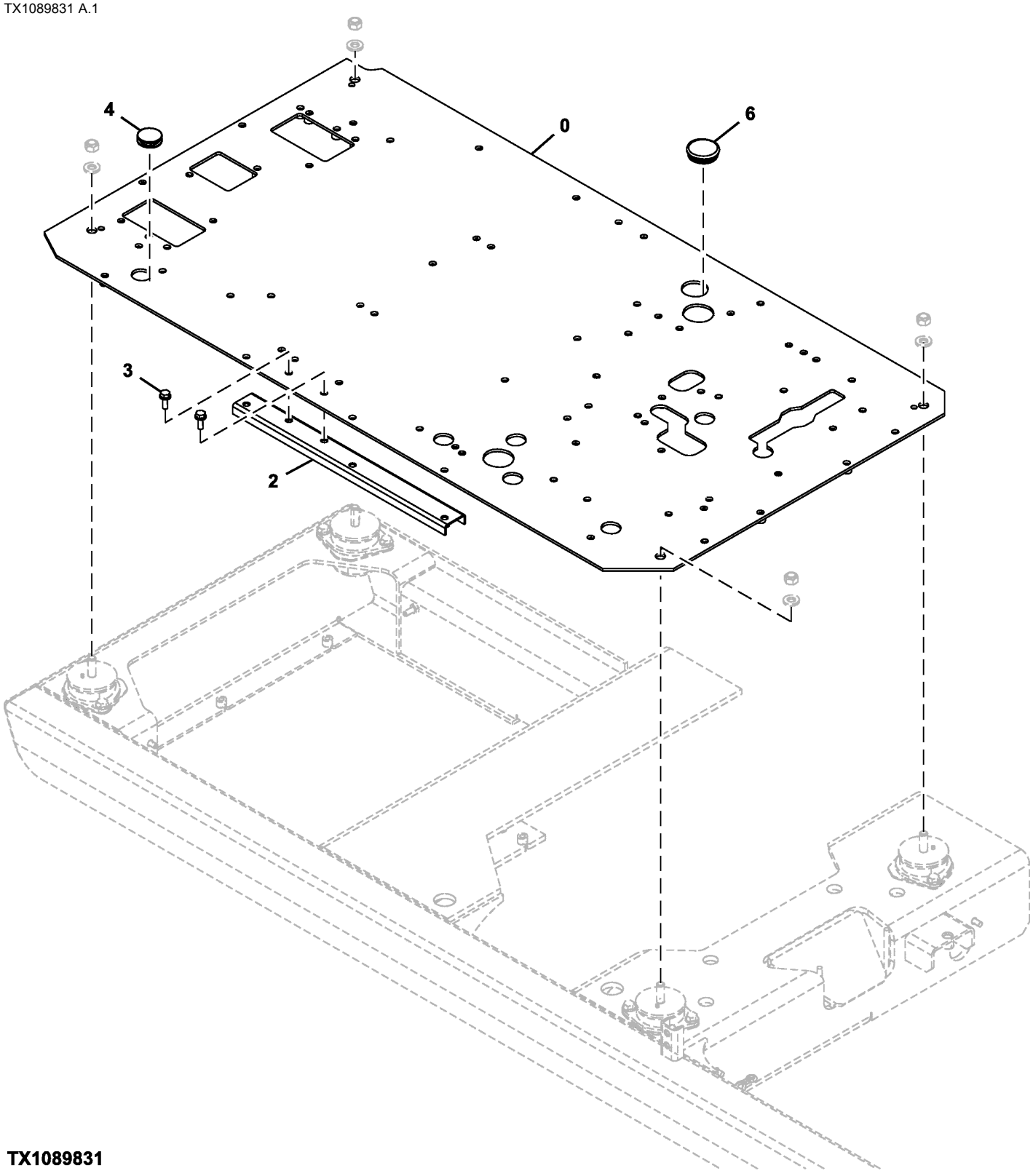

TX1089831

Item	*Nº peça*	*Descrição*	*Qtde*	*Nº série*	*Notas*
0	6027718	Placa	1		
2	8098939	Suporte	1		
3	.....	Parafuso	2		J271030 NLA
	19M7662	Parafuso sextavado	2		M10 X 30, SUB FOR J901030
	24M7346	Arruela	2		11 X 20 X 2 mm, SUB FOR J222010
4	4288445	Plugue	1		
6	4724782	Bucha	1		

Rear Tray
Plateau arrière
Bandeja Traseira
Bandeja posterior

TX1088688 D.1

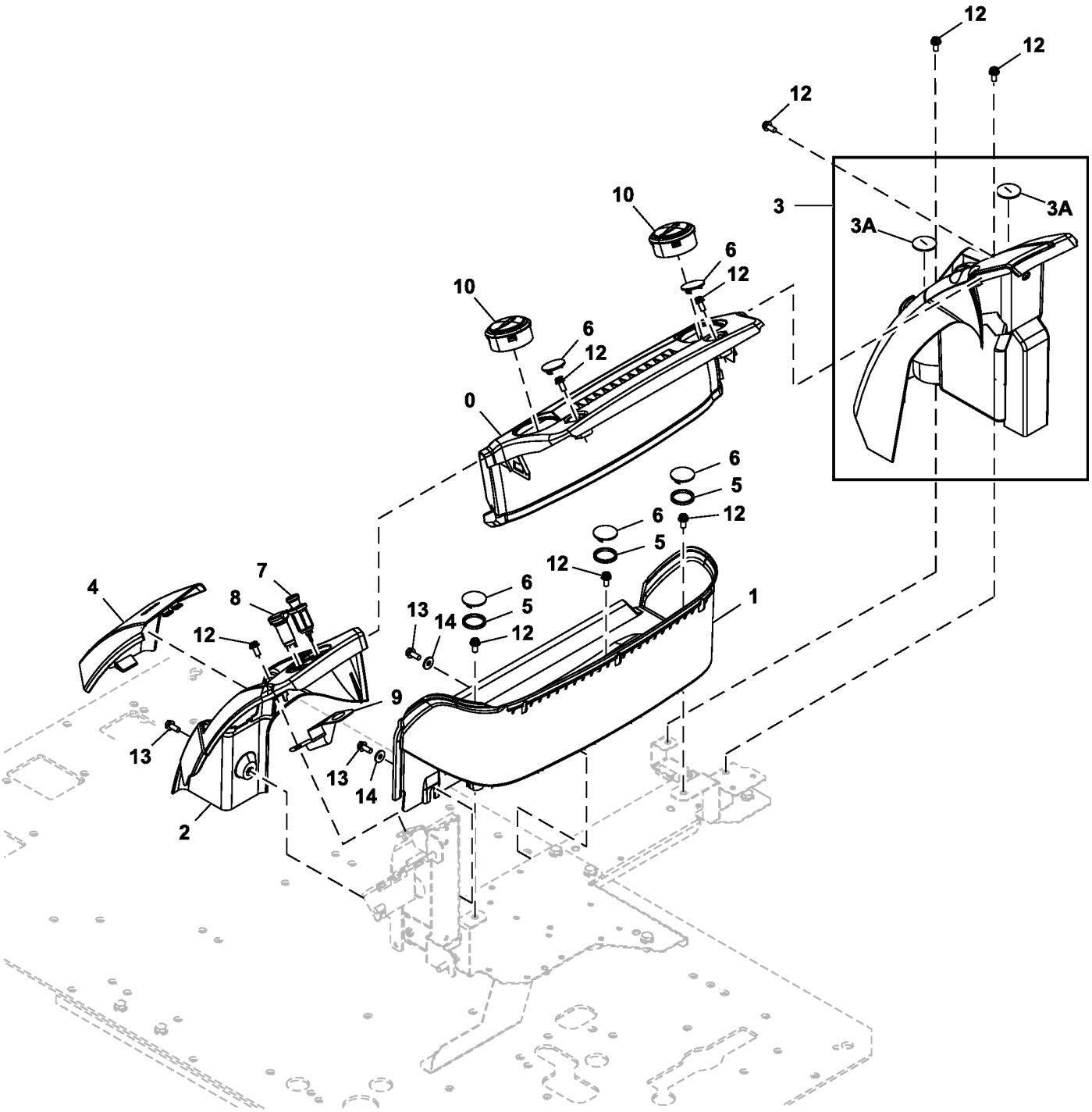

TX1088688

Item	*Nº peça*	*Descrição*	*Qtde*	*Nº série*	*Notas*
0	2058745	Capa	1		
1	2058746	Bandeja	1		
2	2058747	Capa	1		
3	7058390	Capa	1		
3A	3118329	Tampa	2		
4	7058389	Capa	1		
5	4656300	Isolador	3		
6	3118328	Tampa	5		
7	4653906	Isqueiro mecânico	1		
8	4432965	Terminal conecTor eléTrico	1		
9	FYA40009363	Apoio	1		
10	FYA00003014	Veneziana de aeração	2		
12	21M7572	Parafuso allen	9		M8 X 20, J680820 NLA
	12M7065	Arruela de pressão	9		8 mm
	24M7036	Arruela	9		9 X 16 X 1.600 mm
13	19M7881	Parafuso	3		M8 X 20, J260820 NLA
	24M7055	Arruela	3		8.400 X 16 X 1.600 mm
14	4343991	Arruela	2		

Air Suspension Heated Seat
Siège à suspension pneumatique chauffant
Assento com Suspensão Pneumática Aquecido
Asiento calefaccionado con suspensión neumática

9324751_TX1086934 A.1

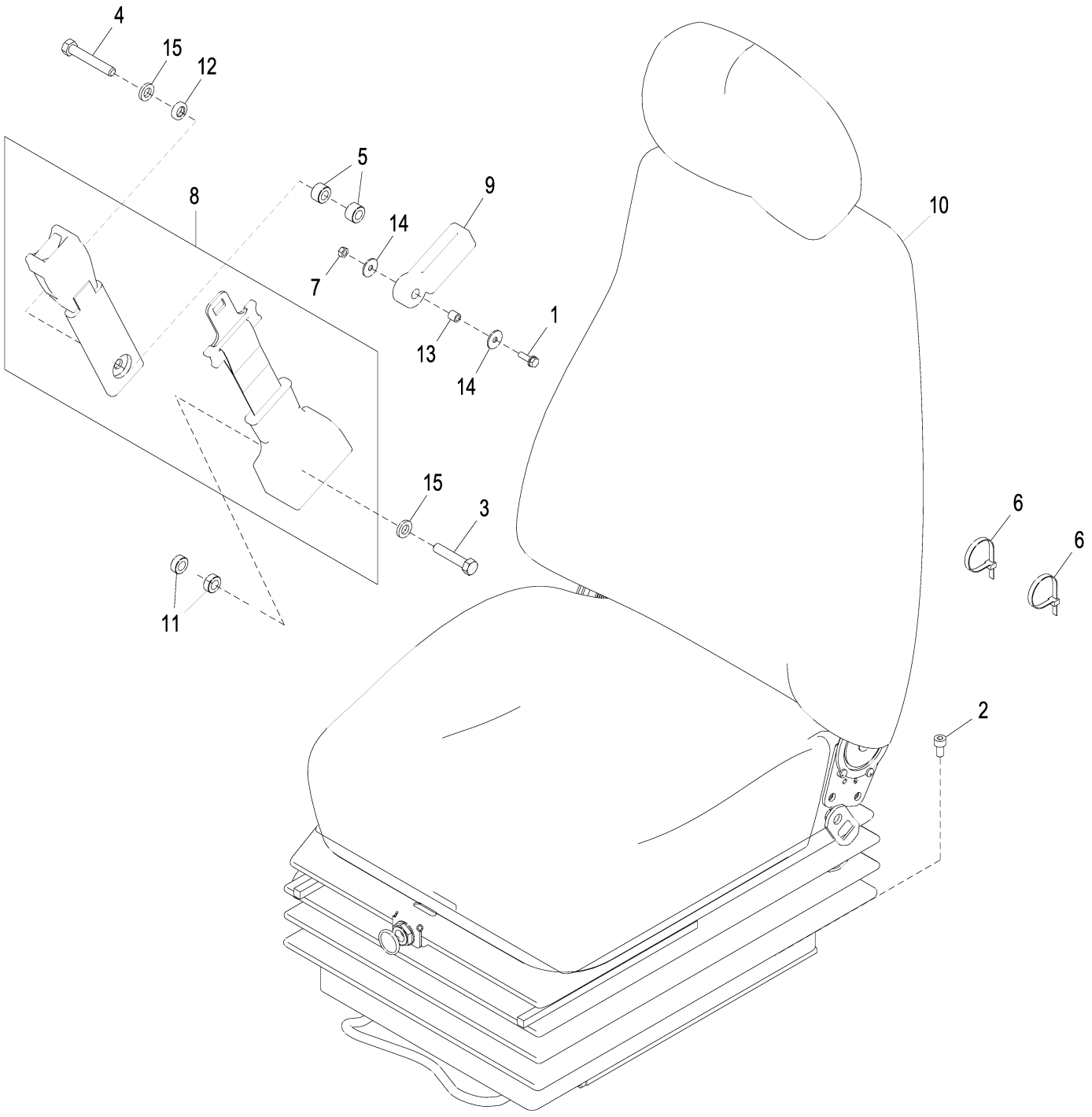

9324751_TX1086934

Item	*Nº peça*	*Descrição*	*Qtde*	*Nº série*	*Notas*
1	.....	Parafuso c/arruela	1		J260620 NLA
	19M7077	Parafuso sextavado	1		M6 X 20, SUB FOR J900620
	A590106	Arruela	1		SUB FOR 24M7054
2	19M7647	Parafuso	4		M8 X 16, SUB FOR M340816
3	4333835	Parafuso	1		
4	4380534	Parafuso sextavado	1		
5	4453874	Espaçador	2		
6	DH400240	Cinta	2		
7	14M7272	Porca	1		M6, SUB FOR M500605
8	4692386R	Cinto de segurança	1		SUB FOR 4692386
9	FYA00005139	Guia	1		
10	FYA00009135	SuSpenSão do aSSento	1		Componentes Listados em Outra Página, SUB FOR 4726055
11	4372200	Espaçador	2		
12	4382554	Arruela	1		
13	4656227	Espaçador	1		
14	4607546	Arruela	2		
15	12H293	Arruela de pressão	2		7/16", SUB FOR J219167

Air Suspension Heated Seat Components
Composants de siège à suspension pneumatique chauffant
Componentes do Acento com Suspensão Pneumática Aquecido
Componentes de asiento calefaccionado con suspensión neumática

TX1118234 C.1

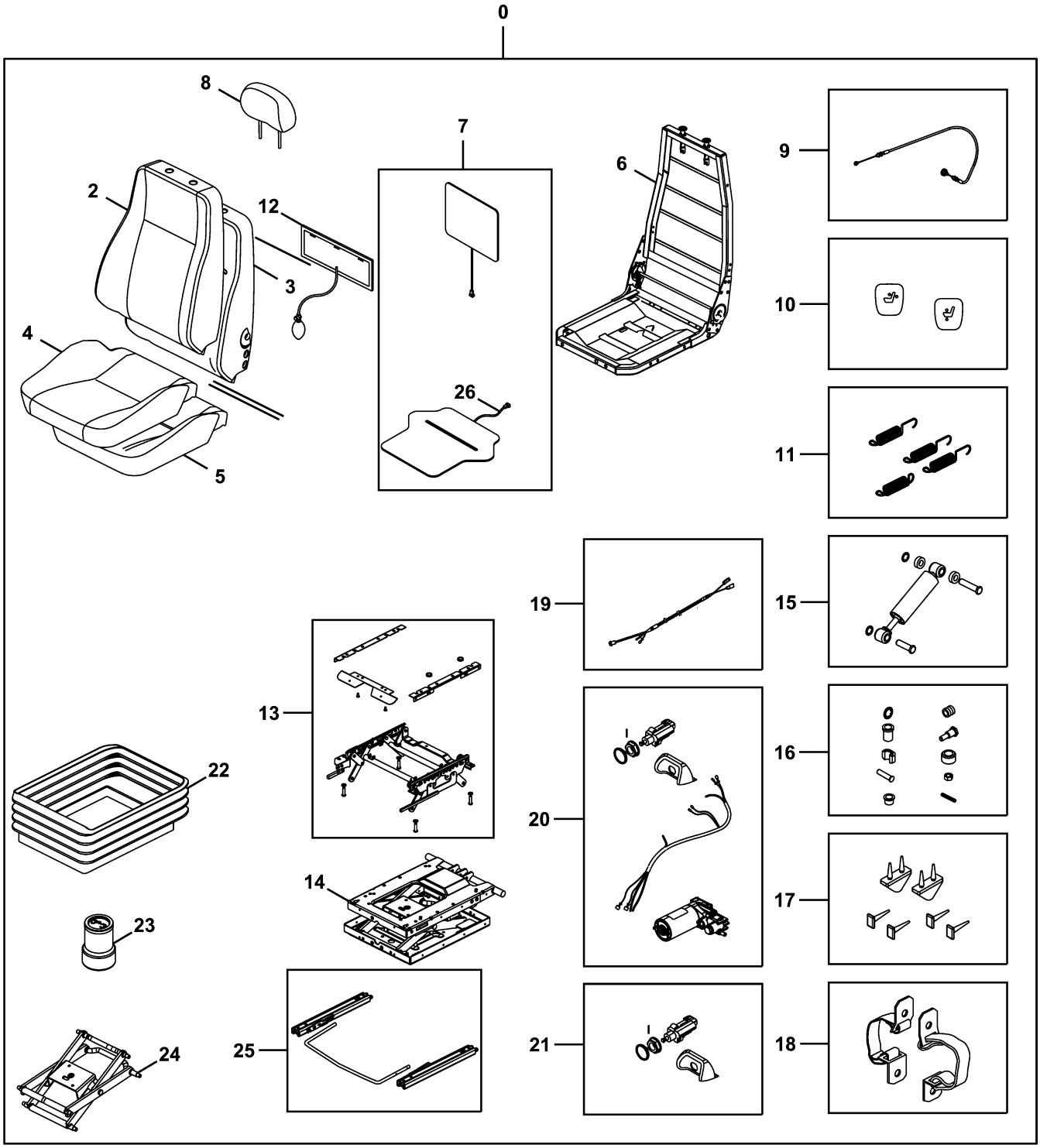

TX1118234

Item	*Nº peça*	*Descrição*	*Qtde*	*Nº série*	*Notas*
0	**FYA00009135**	**Conjunto de assento**	**1**		**Assento com Suspensão Pneumática, Aquecido, SUB FOR 4726055**
2	AT403884	Guarnição	1		Tampa Traseira do Assento
3	AT417623	Encosto	1		Espuma do Encosto do Assento
4	AT403886	Guarnição	1		Tampa Inferior do Assento
5	4392798R	Apoio	1		Espuma do Escosto Inferior, SUB FOR AT417624
6	AT417625	Estrutura	1		Estrutura do Assento
7	AT329366	Aquecedor	1		Kit do Aquecedor do Assento de 24 V, SUB FOR AT417626
8	AT403887	Apoio p/cabeça	1		Apoio para Cabeça
9	AT417627	Kit cabo de ajuste assento	1		Cabo do Ajustador
10	AT417628	Kit botão do assento	1		Kit da Alavanca
11	AT417629	Conj. de peças da mola	1		Mola do Aumentador de Altura
12	AT417630	Kit do coxim	1		Apoio Lombar a Ar
13	4392801R	Suporte	1		Kit do Aumentador de Altura, SUB FOR AT417631
14	AT417632	SuSpenSão do aSSento	1		Kit da Suspensão do Assento
15	AT417633	Amortecedor de torção	1		Kit de Amortecedor Torcional
16	AT417634	Conj. do rolamento	1		Kit de Rolamentos
17	4392805R	Limitador	1		Kit do Batente do Amortecedor, SUB FOR AT417635
18	AT417636	Kit da correia	1		Correia do Controlador Remoto
19	AT336932	Terminal	1		Chicote da Suspensão
20	AT329369	Compressor	1		Kit do Compressor 24V, USE WITH AT336932
21	4660732R	VálVula	1		Interruptor, SUB FOR AT417639
22	AT417640	Kit suspensão do assento	1		Tampa da Suspensão
23	AT329373	Kit p/ assento	1		Kit do Assento da Mola Pneumática, SUB FOR AT417641
24	AT417642	Kit da alavanca	1		Kit do Pivô Central
25	AT417643	Kit do ajustador	1		Kit de Ajuste de Avanço/Recuo
26	AT329381	Chicote	1		Chicote Elétrico Para Kit de Aquecedor de 24 V do Assento, SUB FOR AT403889

Mechanical Suspension Seat
Siège à suspension mécanique
Assento com Suspensão Mecânica
Asiento con suspensión mecánica

YA60001632_TX1086926 A.1

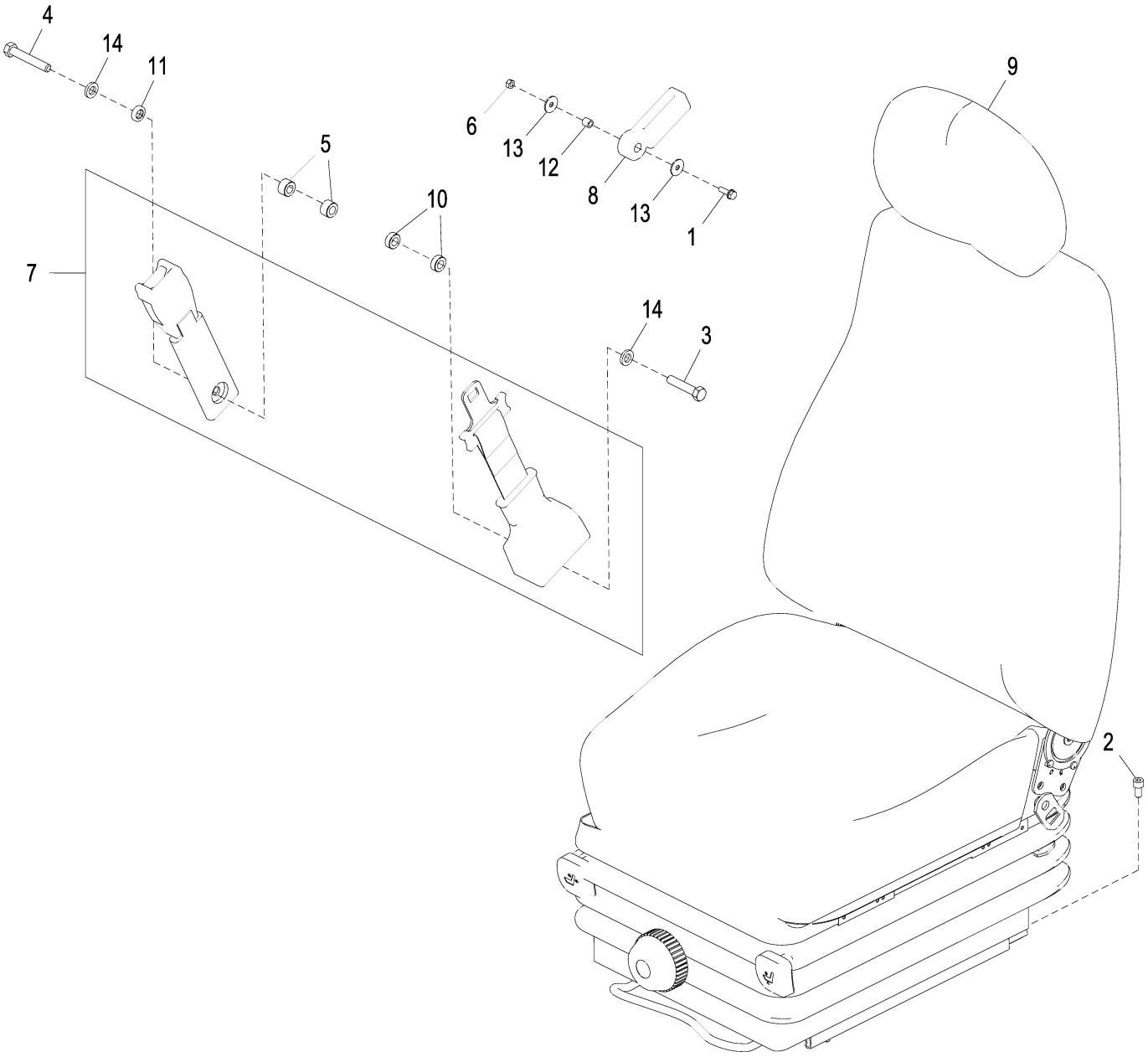

YA60001632_TX1086926

Item	*Nº peça*	*Descrição*	*Qtde*	*Nº série*	*Notas*
1	.....	Parafuso c/arruela	1		J260620 NLA
	J900620	Parafuso sextavado	1		
	A590106	Arruela	1		
2	19M7647	Parafuso	4		M8 X 16, SUB FOR M340816
3	4333835	Parafuso	1		
4	4380534	Parafuso sextavado	1		
5	4453874	Espaçador	2		
6	14M7272	Porca	1		M6, SUB FOR M500605
7	4692386R	Cinto de segurança	1		SUB FOR 4692386
8	FYA00005139	Guia	1		
9	FYA00009134	Assento	1		Componentes em Outra Página, SUB FOR FYA00002203; NLA; NLA
10	4372200	Espaçador	2		
11	4382554	Arruela	1		
12	4656227	Espaçador	1		
13	4607546	Arruela	2		
14	12H293	Arruela de pressão	2		7/16", SUB FOR J219167

Mechanical Suspension Seat Components
Composants de siège à suspension mécanique
Componentes do Asssento com Suspensão Mecânica
Componentes de asiento de suspensión mecánica

TX1118233 B.1

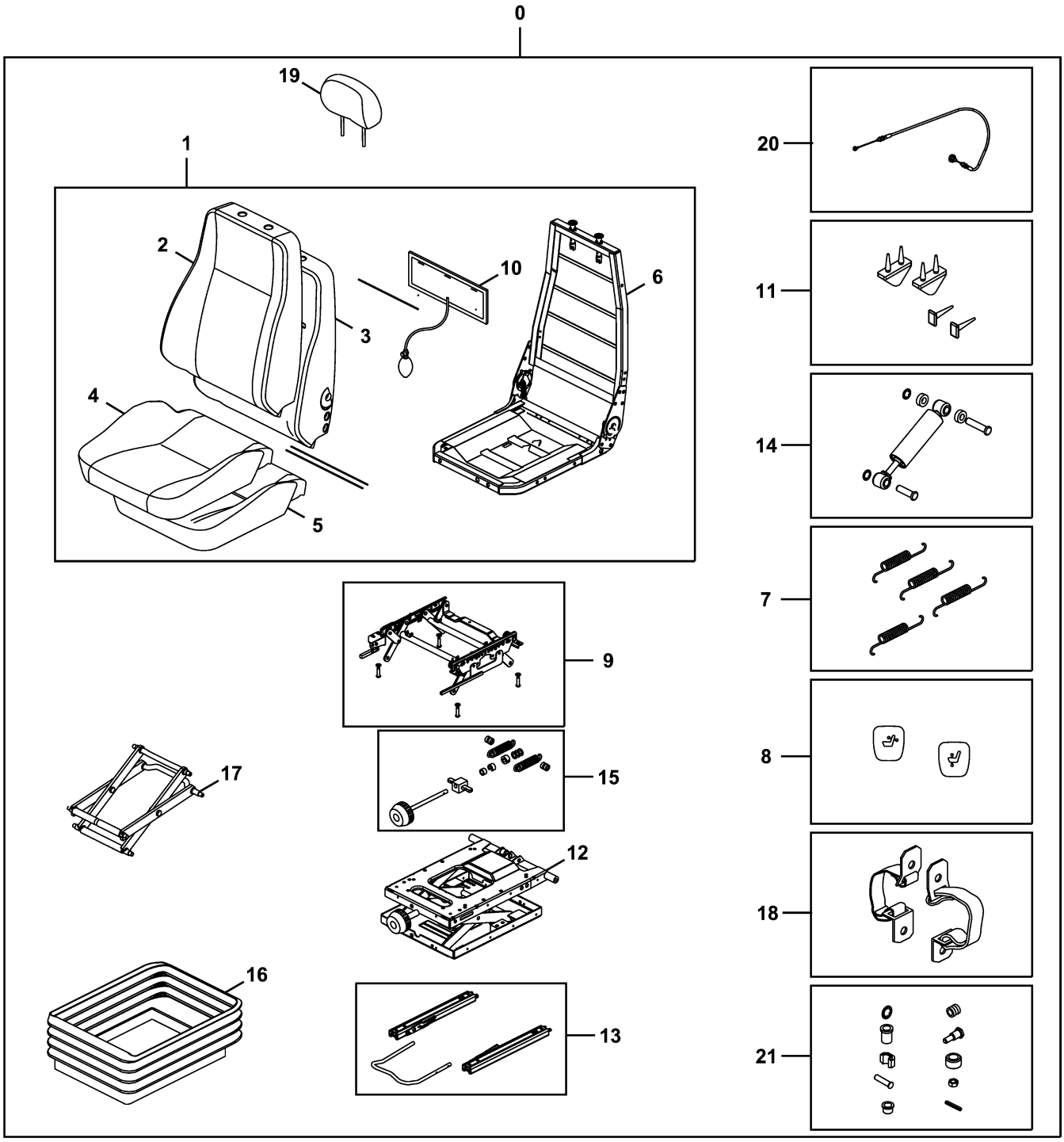

TX1118233

Item	*Nº peça*	*Descrição*	*Qtde*	*Nº série*	*Notas*
0	**FYA00009134**	**Assento**	**1**		**SUB FOR FYA00002203**
1	AT417644	Assento	1		
2	AT403884	Guarnição	1		
3	AT417623	Encosto	1		
4	AT403886	Guarnição	1		
5	4392798R	Apoio	1		SUB FOR AT417624
6	AT417625	Estrutura	1		
7	AT417629	Conj. de peças da mola	1		
8	AT417628	Kit botão do assento	1		
9	4392801R	Suporte	1		SUB FOR AT417631
10	AT417630	Kit do coxim	1		
11	4392805R	Limitador	1		SUB FOR AT417635
12	AT417645	SuSpenSão do aSSento	1		
13	AT417643	Kit do ajustador	1		
14	AT417633	Amortecedor de torção	1		
15	AT417648	Ajustador	1		
16	AT417646	Kit suspensão do assento	1		
17	AT417647	Kit do pivô	1		
18	AT417636	Kit da correia	1		
19	AT403887	Apoio p/cabeça	1		
20	AT417627	Kit cabo de ajuste assento	1		
21	AT417634	Conj. do rolamento	1		

Seat Hardware Service Kit
Kit d'entretien de boulonnerie de siège
Kit de Serviço das Peças de Fixação do Assento
Kit de servicio de tornillería de asiento

TX1150887 A.1

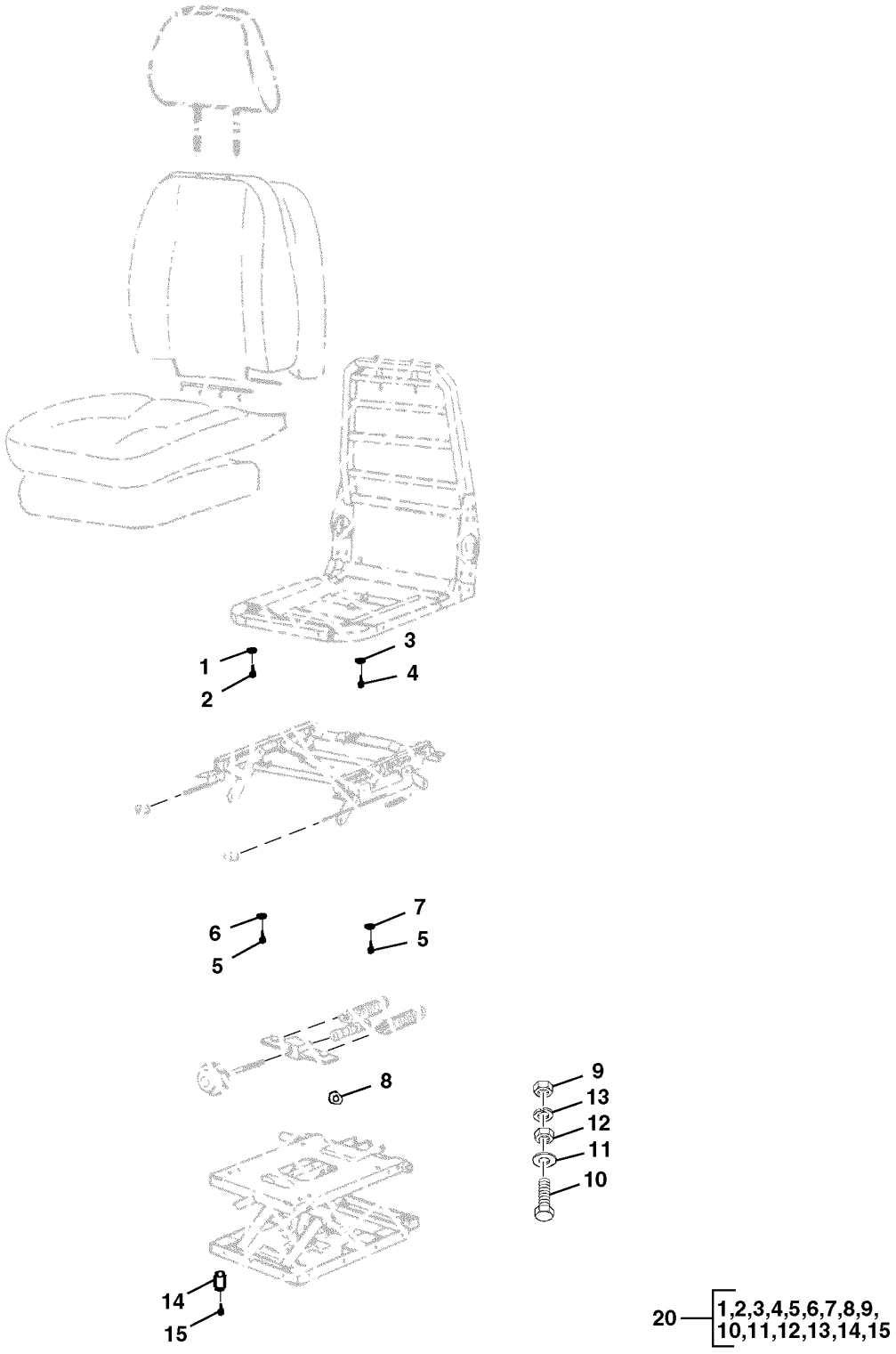

TX1150887

Item	*Nº peça*	*Descrição*	*Qtde*	*Nº série*	*Notas*
1	.....	Arruela	4		157020 NLA, Do Aumentador de Altura até as Peças de Fixação Superiores
2	.....	Parafuso sextavado	4		157070 NLA, Do Aumentador de Altura até as Peças de Fixação Superiores
3	.....	Arruela	4		2160621013 NLA, Do Aumentador de Altura até as Peças de Fixação Superiores
4	.....	Parafuso sextavado	4		53511340001 NLA, Segura o Levantador de Altura no Assento Superior
5	.....	Parafuso	4		79495 NLA, Do Aumentador de Altura até as Peças de Fixação da Suspensão
6	.....	Espaçador	2		151141 NLA, Do Aumentador de Altura até as Peças de Fixação da Suspensão
7	.....	Arruela	2		151207 NLA, Do Aumentador de Altura até as Peças de Fixação da Suspensão
8	.....	Arruela	4		53530010007 NLA, Do Aumentador de Altura até as Peças de Fixação da Suspensão
9	.....	Porca	6		53500250005 NLA, Dos Trilhos Deslizantes até a Suspensão
10	.....	Parafuso	6		53490210001 NLA, Dos Trilhos Deslizantes até a Suspensão
11	.....	Arruela	6		5350020006 NLA, Dos Trilhos Deslizantes até a Suspensão
12	.....	Espaçador	6		166579 NLA, Dos Trilhos Deslizantes até a Suspensão
13	.....	Arruela	6		2160821019 NLA, Abaixo da Porca no Trilho Deslizante até a Suspensão
14	.....	Espaçador	4		150584 NLA, Entre o Trilho Deslizante e os Suportes da Suspensão
15	.....	Parafuso	4		2050616016 NLA, Dos Suportes Dianteiros do Trilho Deslizante até a Suspensão
20	AT335573	Kit de peças de montagem	1		

Seat Stand
Base de siège
Suporte do Assento
Soporte de asiento

TX1088680 G.1

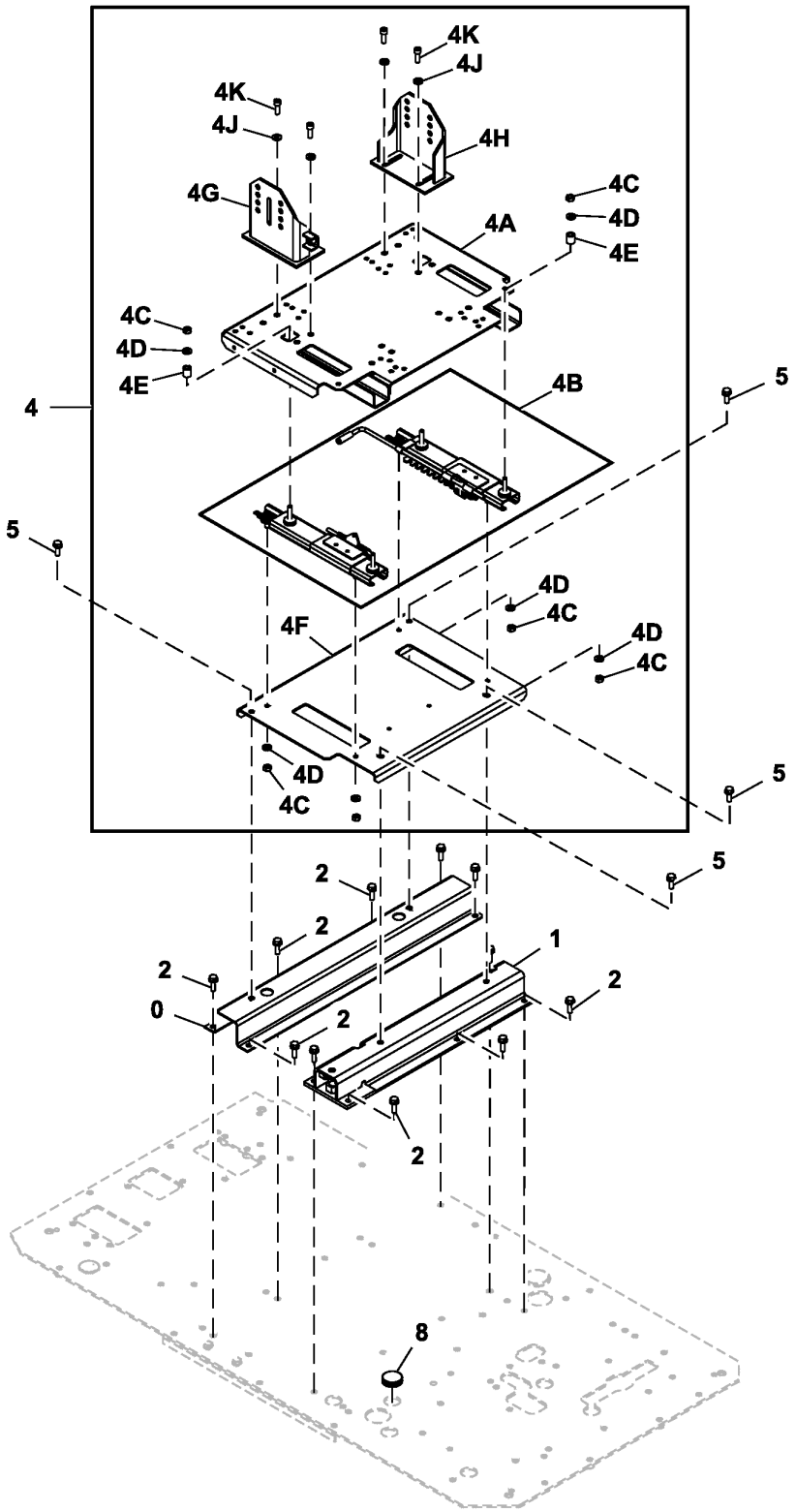

TX1088680

Item	*Nº peça*	*Descrição*	*Qtde*	*Nº série*	*Notas*
0	7057119	Suporte	1		
1	7057120	Suporte	1		
2	19M7550	Parafuso sextavado	11		M10 X 35, J271035 NLA, SUB FOR J901035
	24M7346	Arruela	11		11 X 20 X 2 mm, SUB FOR J222010
4	.....	Estrutura	1		9307430 NLA
4A	6027603	Cilindro superior	1		
4B	4706817	Kit trilhos do assento	1		
4C	14M7444	Porca	8		M10, SUB FOR J952010
4D	24M7346	Arruela	8		11 X 20 X 2 mm, SUB FOR J222010
4E	4702991	Espaçador	4		
4F	8118287	Placa	1		
4G	7057117	Suporte	1		
4H	7057118	Suporte	1		
4J	24M7346	Arruela	4		11 X 20 X 2 mm, SUB FOR J222010
4K	19M7576	Parafuso	4		M10 X 30, SUB FOR J781030
5	19M7662	Parafuso sextavado	4		M10 X 30, J271030 NLA, SUB FOR J901030
	24M7346	Arruela	4		11 X 20 X 2 mm, SUB FOR J222010
6	FYA00005172	Capa	1		
8	4288445	Plugue	2		

Seat Mounting
Fixation du fauteuil
Montagem do Assento
Montaje del asiento

TX1088683 A.1

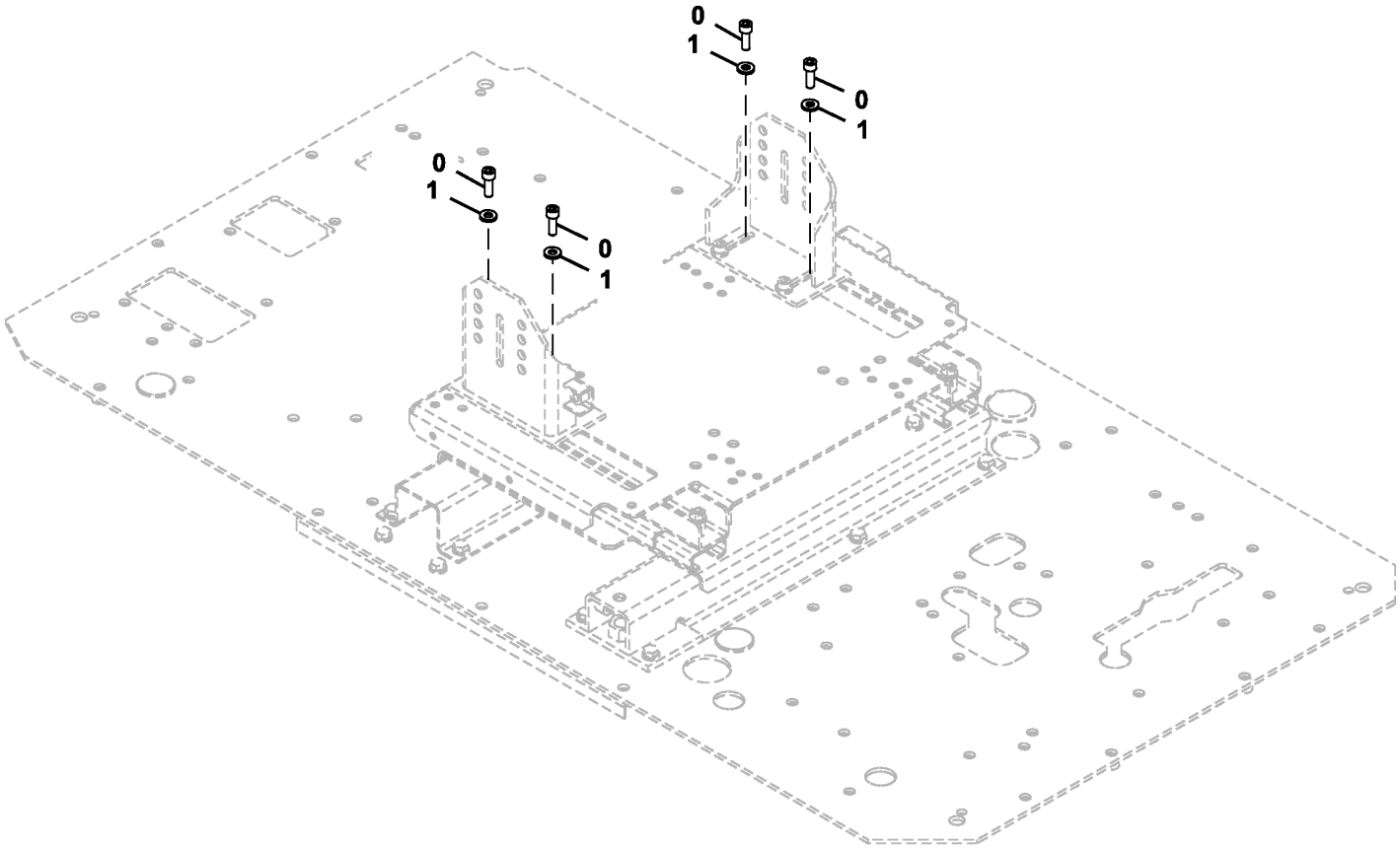

TX1088683

Item	*Nº peça*	*Descrição*	*Qtde*	*Nº série*	*Notas*
0	19M7576	Parafuso	4		M10 X 30, SUB FOR J781030
1	24M7346	Arruela	4		11 X 20 X 2 mm, SUB FOR J222010

Seat Base Cover
Protection de base de siège
Tampa da Base do Assento
Cubierta base de asiento

TX1088682 A.1

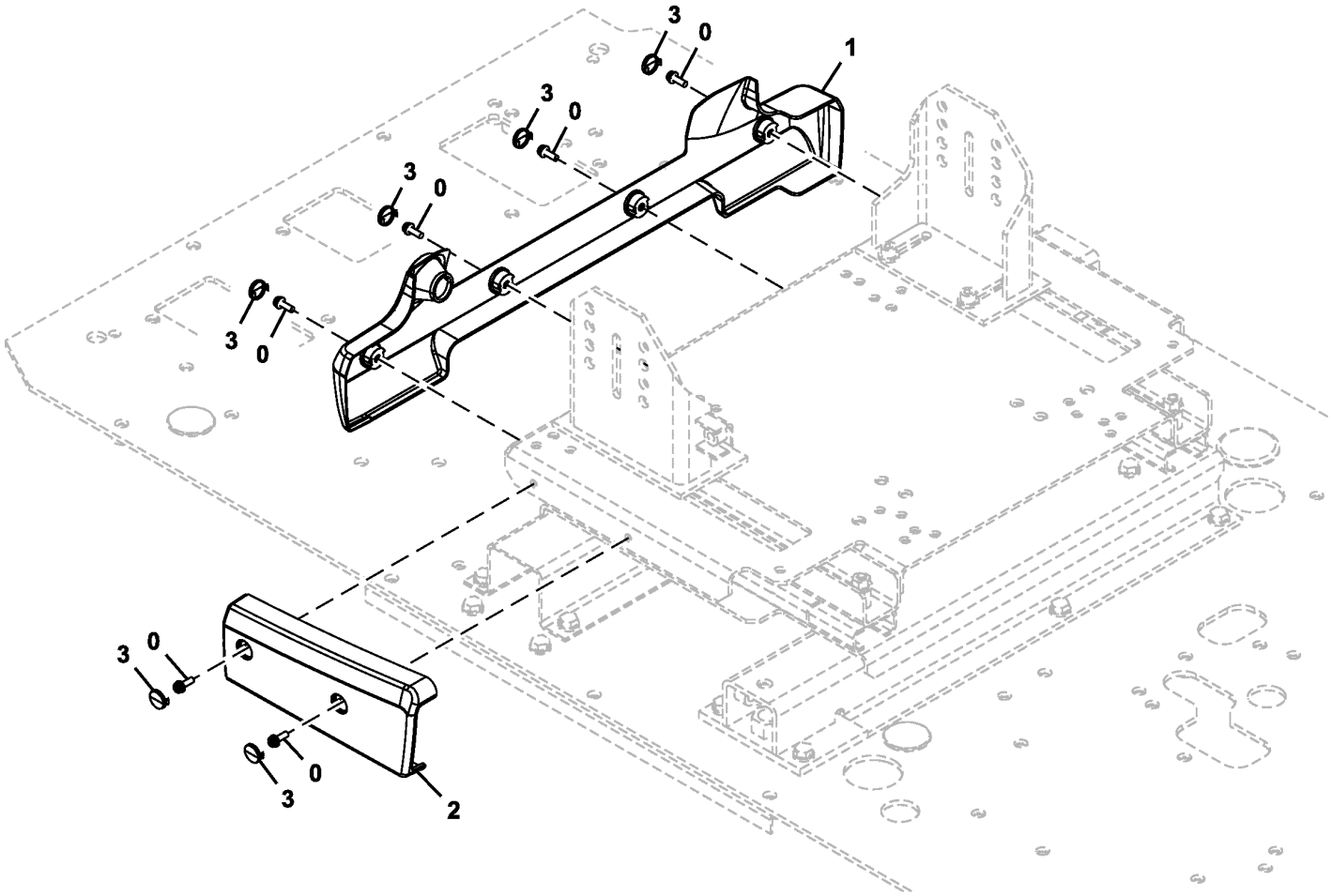

TX1088682

Item	*Nº peça*	*Descrição*	*Qtde*	*Nº série*	*Notas*
0	.....	Parafuso c/arruela	6		J460620 NLA
	21M7267	Parafuso	6		M6 X 20
	24M7293	Arruela	6		6.500 X 13 X 1.600 mm
	12M7006	Arruela de pressão	1		6 mm
1	2058778	Capa	1		
2	2058779	Capa	1		
3	3118337	Tampa	6		

Air Suspension Seat Heater Switch
Interrupteur de chauffage de siège à suspension pneumatique
Interruptor do Aquecedor do Assento com Suspensão Pneumática
Interruptor de calentador de asiento con suspensión neumática

TX1089832 A.1

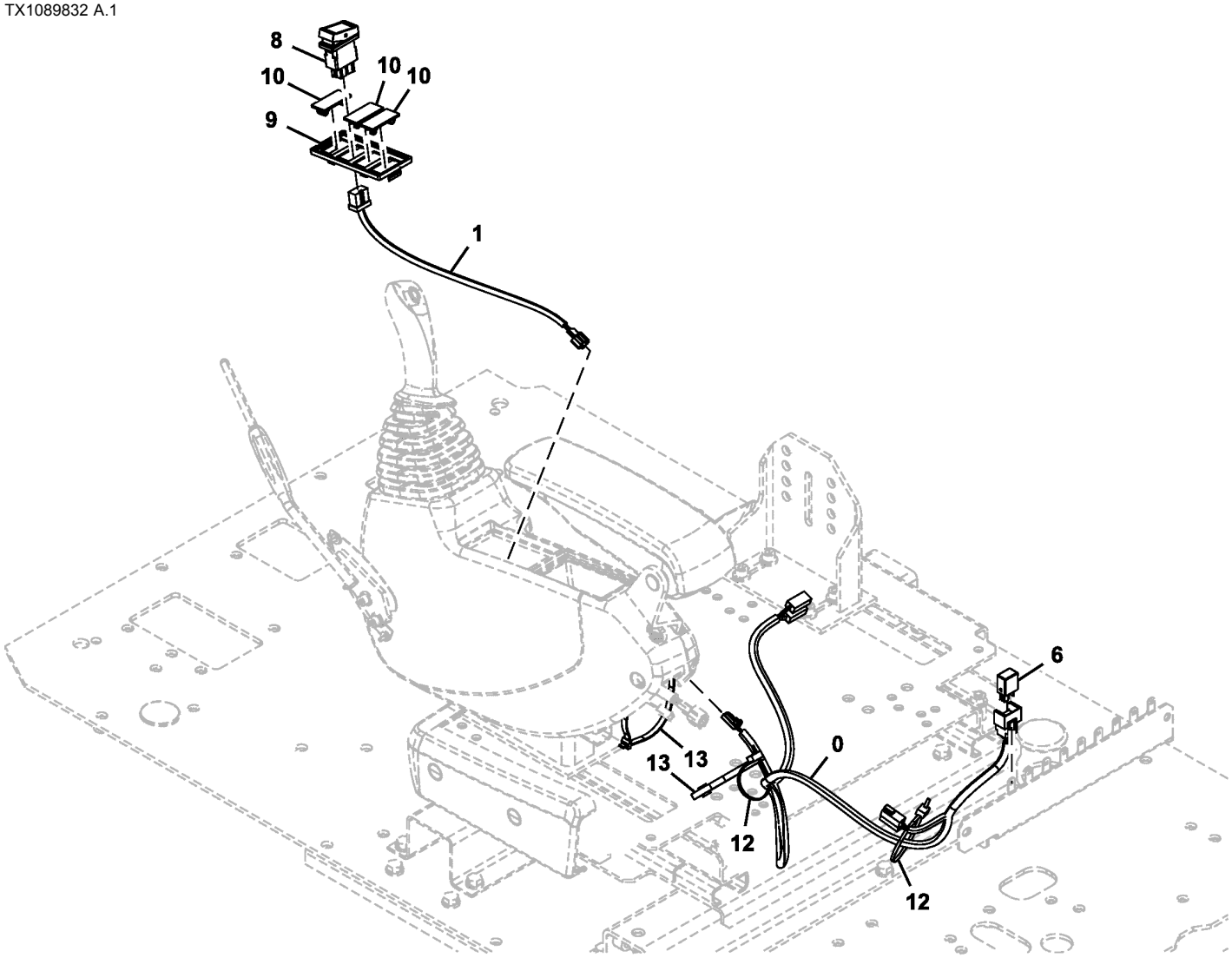

TX1089832

Item	*Nº peça*	*Descrição*	*Qtde*	*Nº série*	*Notas*
0	3110326	Chicote	1		Aquecedor do Assento (Suspensão Pneumática)
1	4651877	Chicote	1		Interruptor do Aquecedor do Assento (Suspensão Pneumática)
6	4436534	Relé	1		Interruptor do Aquecedor do Assento (Suspensão Pneumática)
8	4651292	Interruptor	1		Aquecedor do Assento (Suspensão Pneumática)
9	2058776	Caixa	1		
10	3121182	Tampa	3		
12	H77698	Cinta	2		SUB FOR 4055312
13	H77698	Cinta	2		SUB FOR 4121859

Seat Heater Wiring Harness
Faisceau de chauffage de siège
Chicote Elétrico do Aquecedor do Assento
Grupo de cables de calefactor de asiento

TX1089833 A.1

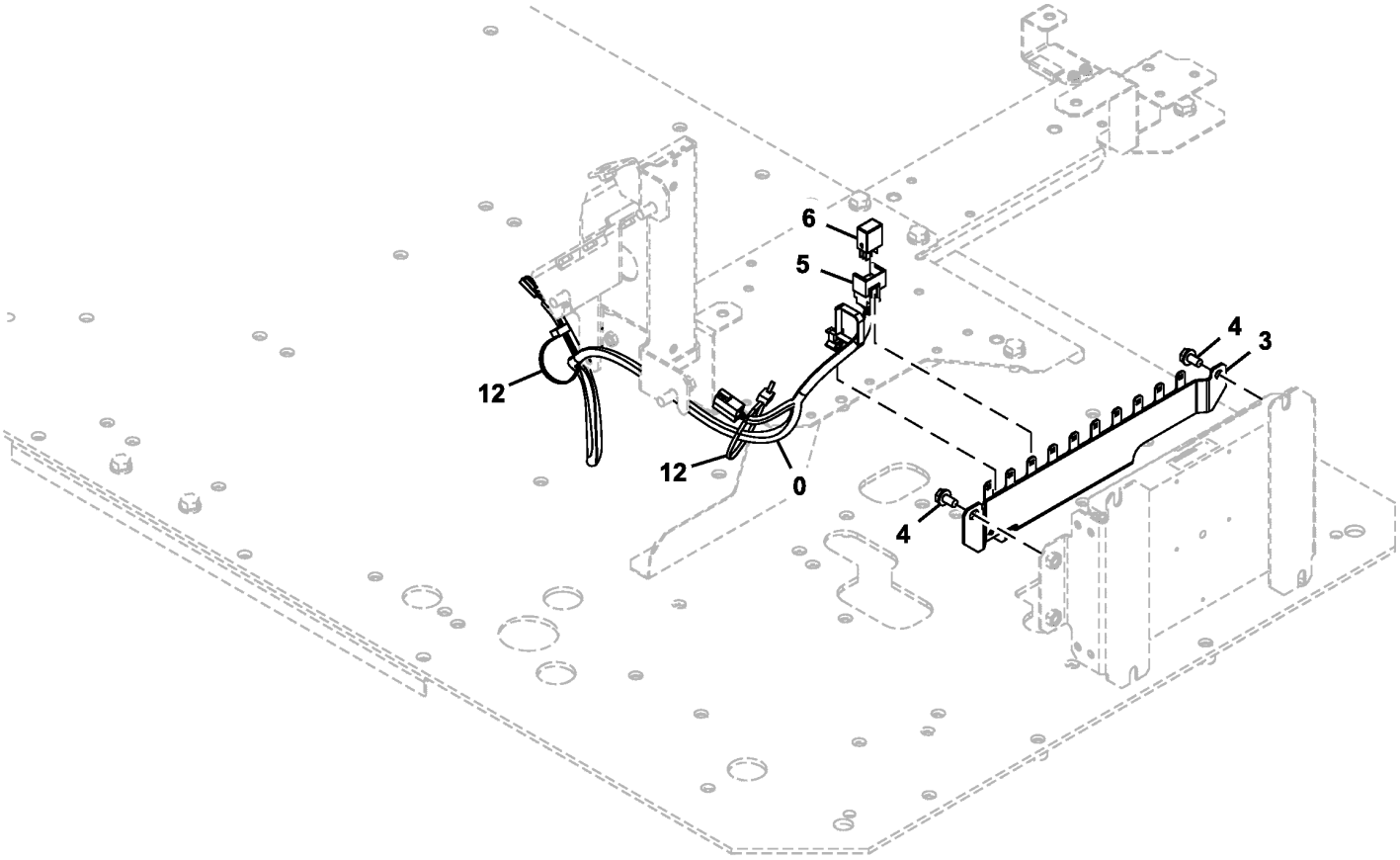

TX1089833

Item	*Nº peça*	*Descrição*	*Qtde*	*Nº série*	*Notas*
0	3110326	Chicote	1		Aquecedor do Assento
3	FYA00031006	Apoio	1		SUB FOR FYA40002175
4	.....	Parafuso c/arruela	2		J260816 NLA
	19M7162	Parafuso sextavado	2		M8 X 16, SUB FOR J900816
	24M7055	Arruela	2		8.400 X 16 X 1.600 mm, SUB FOR A590108
5	4254600	Presilha	1		
6	4436534	Relé	1		Aquecedor do Assento
12	H77698	Cinta	2		SUB FOR 4055312

Air Conditioner and Heater
Climatiseur et chauffage
Ar Condicionado e Aquecedor
Acondicionador de aire y calefactor

TX1089834 B.1

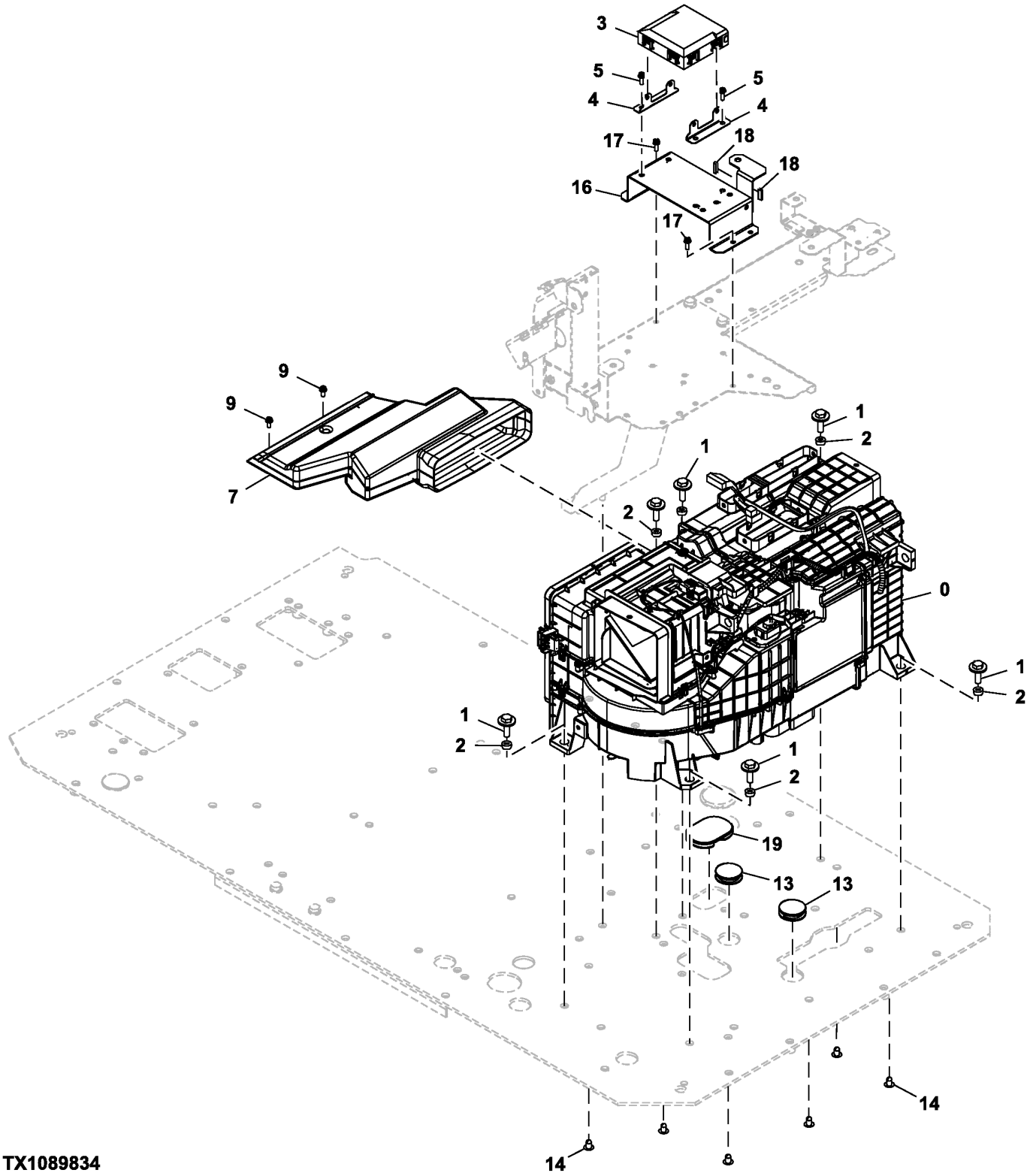

TX1089834

Item	*Nº peça*	*Descrição*	*Qtde*	*Nº série*	*Notas*
0	4704922	Ar condicionado	1		Componentes em Página Separada
1	.....	Parafuso c/arruela	6		J281035 NLA
	19M7550	Parafuso sextavado	6		M10 X 35, SUB FOR J901035
	4486055	Arruela	6		
2	FYA00008897	Espaçador	6		
3	FYA00007726	Controlador aquecedor de ar	1		
4	4704925	Apoio	2		
5	.....	Parafuso c/arruela	4		J460620 NLA
	21M7267	Parafuso	4		M6 X 20
	24M7293	Arruela	4		6.500 X 13 X 1.600 mm
	12M7006	Arruela de pressão	4		6 mm
7	7058406	Duto de ar	1		
9	.....	Parafuso c/arruela	2		J460616 NLA
	19M8425	Parafuso sextavado	2		M6 X 16
	12M7006	Arruela de pressão	2		6 mm
	24M7293	Arruela	2		6.500 X 13 X 1.600 mm
13	4288445	Plugue	2		
14	4280359	Plugue	6		
16	8119300	Apoio	1		
17	.....	Parafuso c/arruela	4		J460620 NLA
	21M7267	Parafuso	4		M6 X 20
	24M7293	Arruela	4		6.500 X 13 X 1.600 mm
	12M7006	Arruela de pressão	4		6 mm
18	3120378	Bucha	2		
19	3120378	Bucha	1		

Air Conditioner and Heater Components
Composants de climatisation et de chauffage
Componentes do Ar-condicionado e Aquecedor
Componentes de aire acondicionado y calefactor

TX1088692 D.1

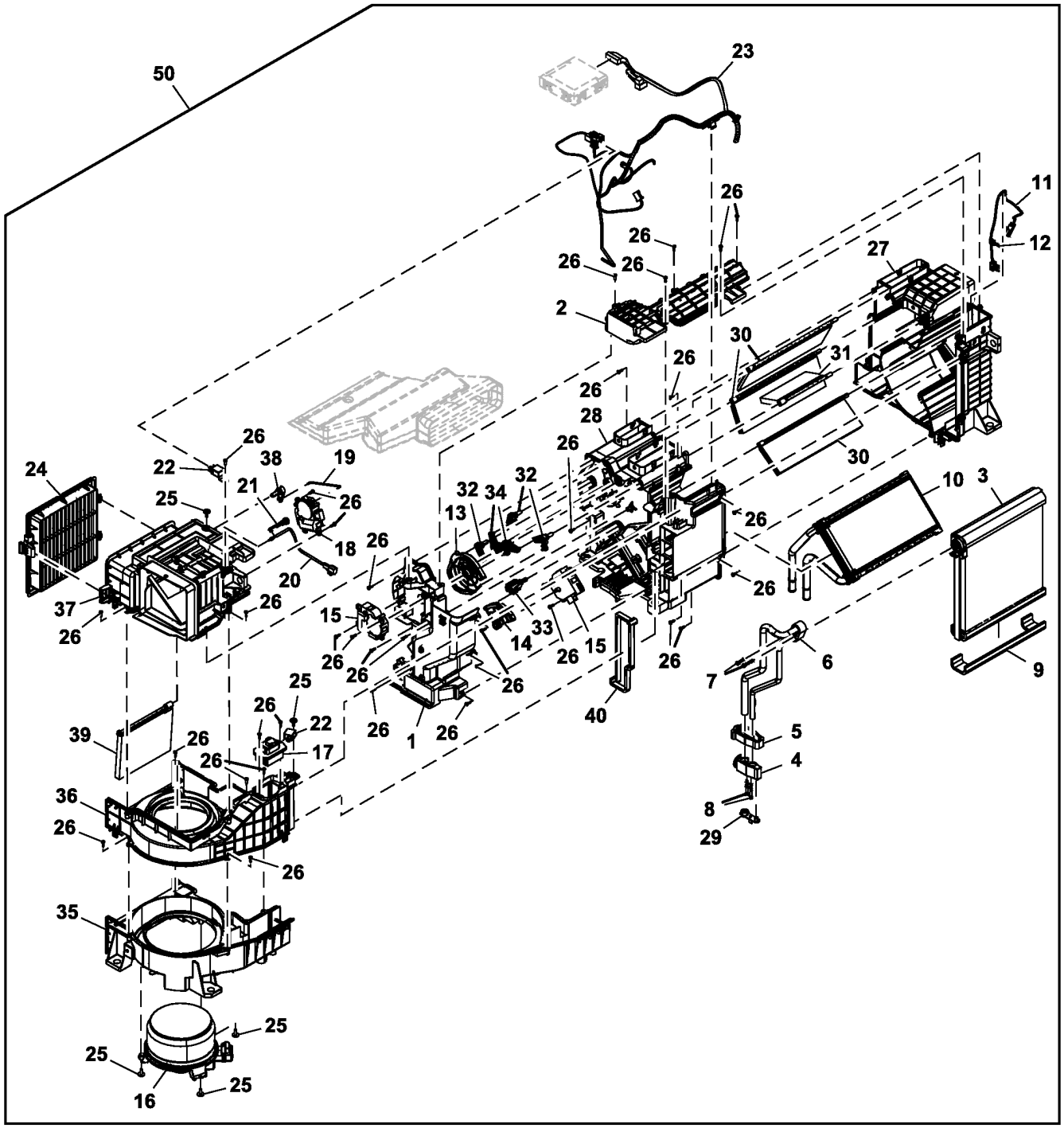

51 — 27,28,30,31,32,33
52 — 35,36

TX1088692

Item	*Nº peça*	*Descrição*	*Qtde*	*Nº série*	*Notas*
1	FXB00001042	Caixa	1		
2	FXB00001043	Placa	1		
3	FXB00001044	Evaporador	1		
4	FXB00001045	VálVula	1		Válvula de Expansão
5	FXB00001046	Junta de vedação	1		
6	FXB00001047	Tubo	1		
7	FXB00001048	Parafuso	2		
8	FXB00001049	Parafuso	2		
9	FXB00001050	Junta de vedação	1		
10	FXB00001051	Núcleo	1		
11	FXB00001052	SenSor	1		Térmico
12	FXB00001053	Braçadeira	1		
13	FXB00001054	Placa	1		
14	FXB00001055	Placa	1		
15	FXB00001056	Motor	2		Motor de Arrefecimento
16	FXB00001057	Motor	1		Motor do Ventilador
17	FXB00001058	TransisTor	1		
18	FXB00001059	Motor	1		Motor da Porta de Ar
19	FXB00001060	Eixo	1		
20	FXB00001061	SenSor	1		Térmico
21	FXB00001062	Apoio	1		
22	FXB00001063	Relé	2		
23	FXB00001064	Chicote	1		Chicote Elétrico do Aquecedor e Ar-condicionado
24	FYA00001490	Filtro de ar	1		Filtro de Ar do Aquecimento e Ar-condicionado
25	FXB00001065	Parafuso	5		
26	4382883	Parafuso	35		
27	.....	Caixa	1		NSEP
28	.....	Caixa	1		NSEP
29	FXB00001068	Plugue	1		
30	FXB00001069	Porta	3		
31	FXB00001070	Porta	1		
32	FXB00001071	Alavanca	3		
33	FXB00001072	Alavanca	1		
34	FXB00001073	Alavanca	2		
35	.....	Caixa	1		NSEP
36	.....	Caixa	1		NSEP
37	FXB00001076	Caixa	1		
38	FXB00001077	Alavanca	1		
39	FXB00001078	Porta	1		
40	FXB00001079	Junta de vedação	1		
50	4704922	Ar condicionado	1		
51	FYA00002304	Caixa	1		
52	FYA00002305	Caixa	1		

Air Conditioning, Condenser and Compressor
Condenseur de climatisation et conduites
Ar Condicionado, Condensador e Compressor
Aire acondicionado, condensador y compresor

TX1085960 A.1

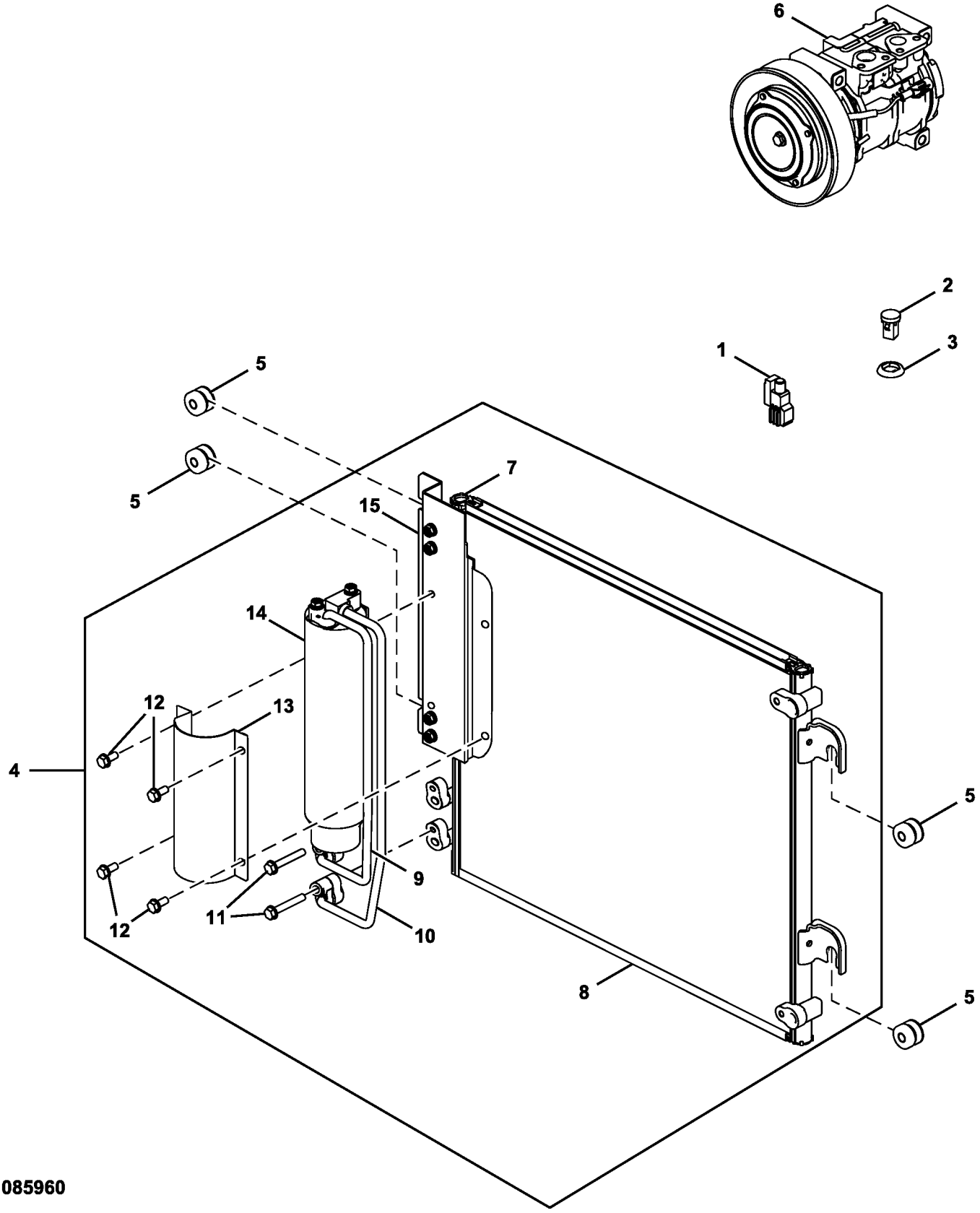

TX1085960

Item	*Nº peça*	*Descrição*	*Qtde*	*Nº série*	*Notas*
1	4405815	SenSor	1		Temperatura do Ar Ambiente
2	4405814	SenSor	1		Solar
3	4405194	Espaçador	1		
4	4704924	Condensador de vapor	1		
5	4618721	Bucha	4		
6	4721999	Compressor	1		Componentes em Página Separada
7	FXB00001037	Apoio	2		
8	FXB00001036	Núcleo	1		
9	FXB00001031	Tubo	1		
10	FXB00001032	Tubo	1		
11	FXB00001033	Parafuso	2		
12	FXB00001034	Parafuso	4		
13	FXB00001035	Suporte	1		
14	4333461	Tanque	1		
15	FXB00001038	Apoio	1		

Air Conditioning Compressor Components
Composants de compresseur de climatisation
Componentes do Compressor do Ar-condicionado
Componentes del compresor de aire acondicionado

TX1089839 B.1

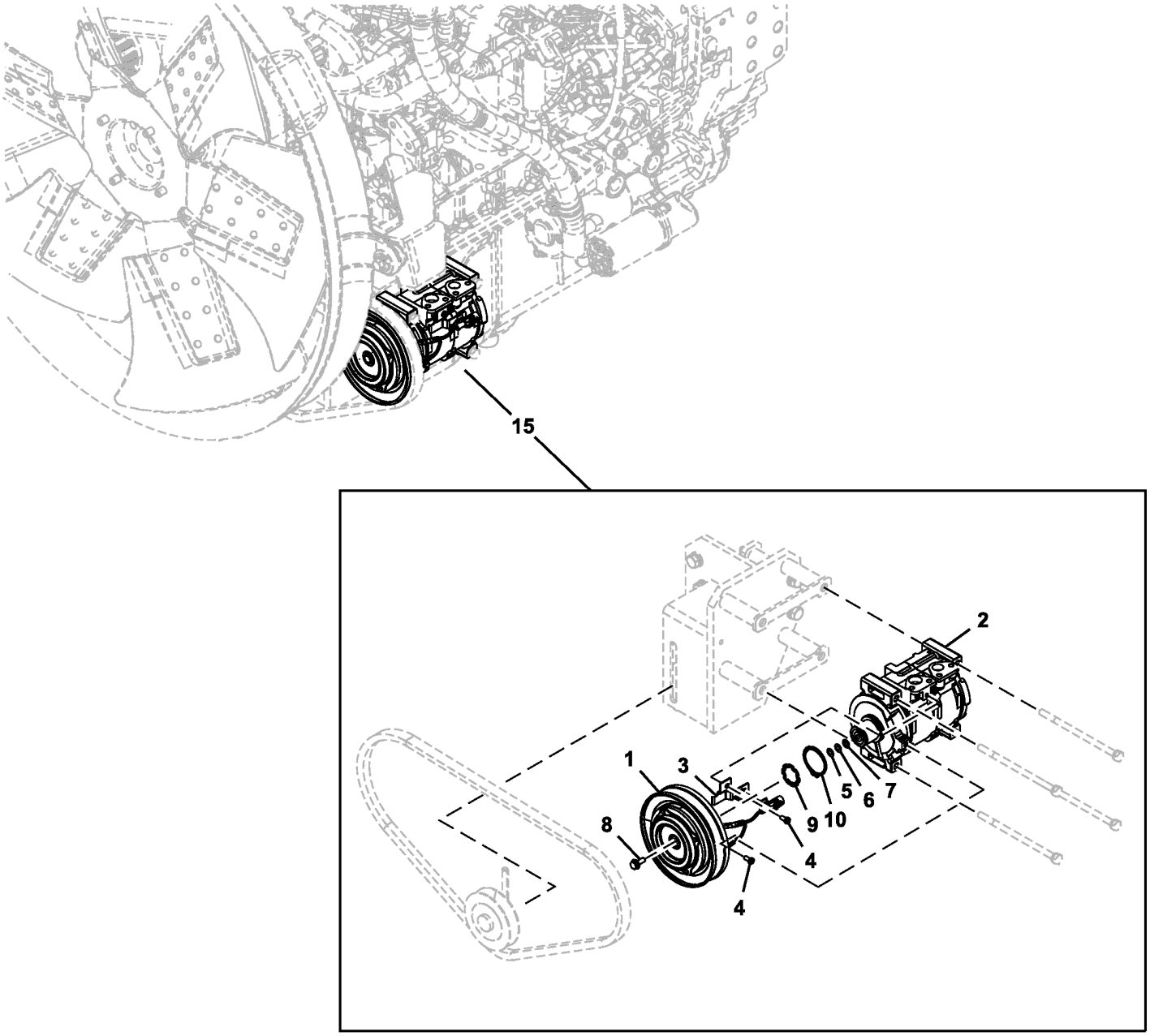

TX1089839

Item	*Nº peça*	*Descrição*	*Qtde*	*Nº série*	*Notas*
1	FXB00001039	EmbreagEm	1		
2	.....	Compressor	1		FXB00001040 NLA
3	FXB00001041	Apoio	1		
4	4475245	Parafuso	2		
5	4475237	Arruela	1		
6	4475242	Arruela	1		
7	4475243	Arruela	1		
8	4475244	Parafuso	1		
9	4475236	Anel	1		
10	4475230	Anel	1		
15	4721999	Compressor	1		

Air Conditioning and Heater Duct
Conduit de chauffage et climatisation
Duto do Aquecedor e Ar-condicionado
Conducto de calefactor y aire acondicionado

TX1088685 A.1

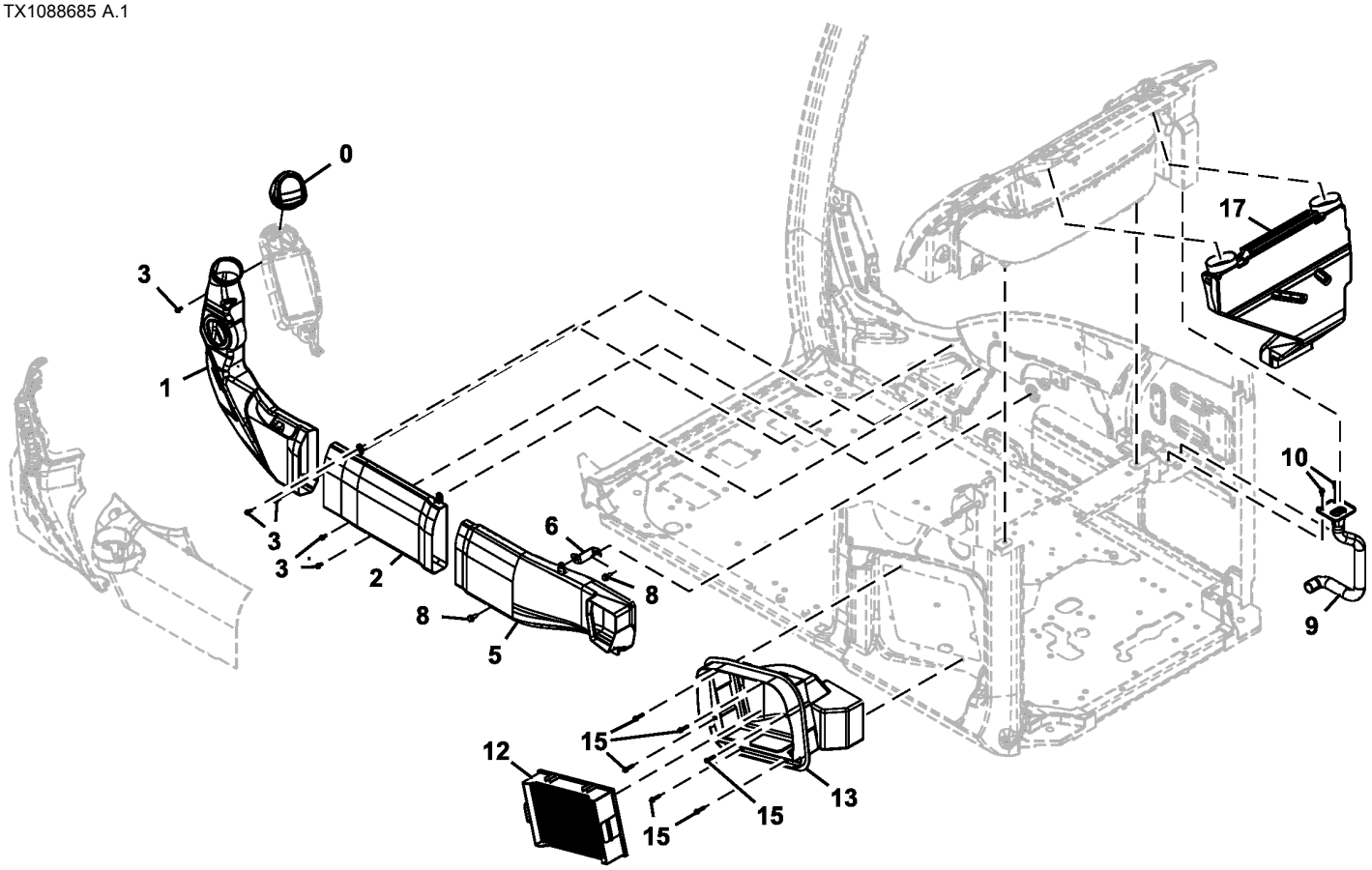

TX1088685

Item	*Nº peça*	*Descrição*	*Qtde*	*Nº série*	*Notas*
0	7058382	Grade	1		
1	7058363	Duto de ar	1		
2	7058364	Duto de ar	1		
3	21M7577	Parafuso allen	5		M6 X 16, J680616 NLA
	12M7006	Arruela de pressão	5		6 mm
	24M7054	Arruela	5		6.400 X 12 X 1.600 mm
5	7058402	Duto de ar	1		
6	8100576	Apoio	1		
8	.....	Parafuso c/arruela	2		J260820 NLA
	19M7881	Parafuso	2		M8 X 20, SUB FOR J900820
	24M7055	Arruela	2		8.400 X 16 X 1.600 mm, SUB FOR A590108
9	7058366	Duto de ar	1		
10	21M7577	Parafuso allen	2		M6 X 16, J680616 NLA
	12M7006	Arruela de pressão	2		6 mm
	24M7054	Arruela	2		6.400 X 12 X 1.600 mm
12	4S00686	Filtro	1		SUB FOR 4632689
13	7058400	Duto de ar	1		
15	21M7466	Parafuso	6		M6 X 30, J460630 NLA
	12M7006	Arruela de pressão	6		6 mm
	24M7054	Arruela	6		6.400 X 12 X 1.600 mm
17	7058365	Duto de ar	1		

Air Conditioner Compressor and Condenser Hoses
Flexibles de compresseur de climatiseur et de condenseur
Mangueiras do Condensador e Compressor do Ar Condicionado
Mangueras de compresor y condensador de acondicionador de aire

TX1089835 B.1

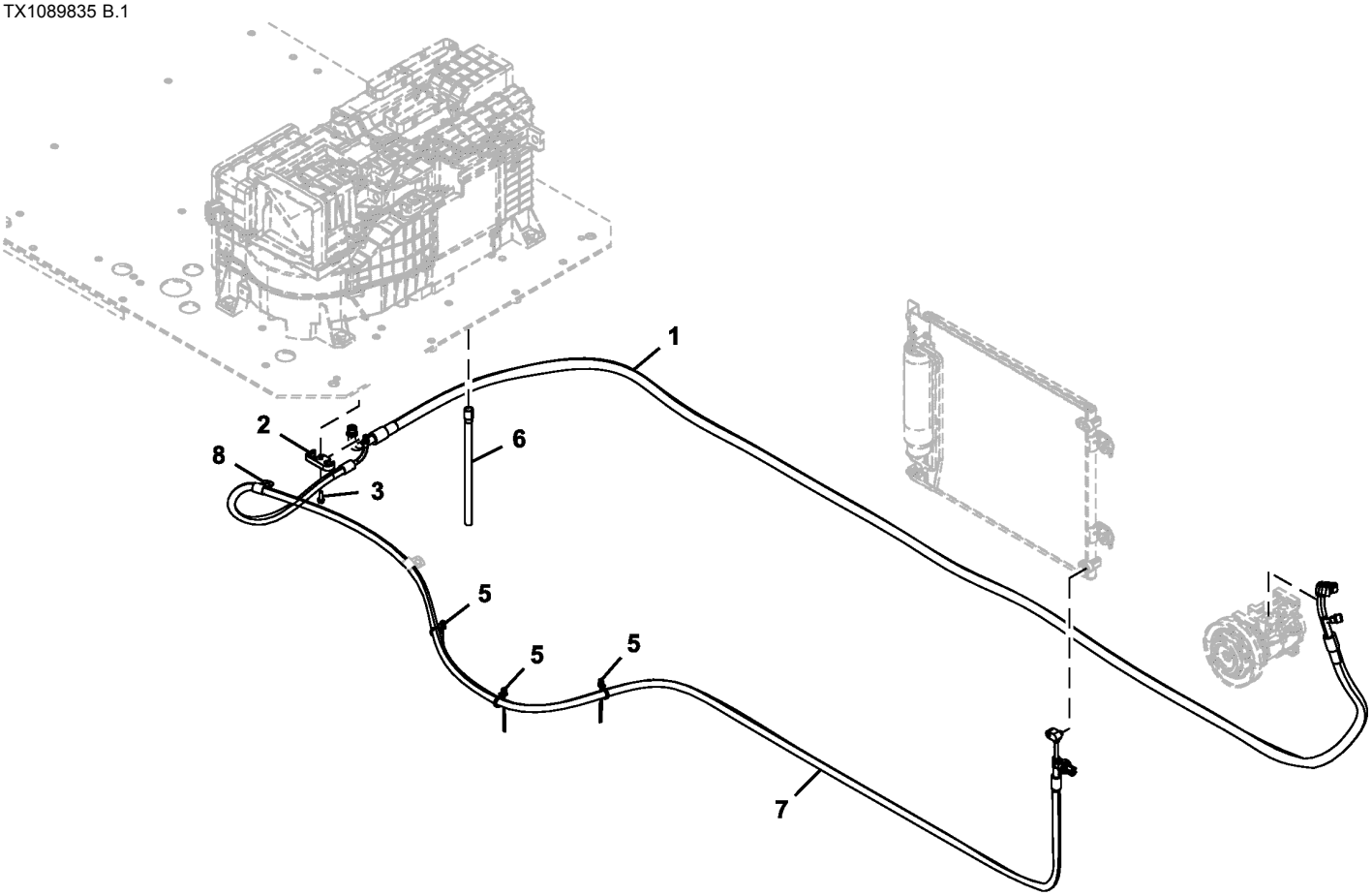

TX1089835

Item	*Nº peça*	*Descrição*	*Qtde*	*Nº série*	*Notas*
1	4707784	Mangueira	1		
2	4632325	Conexão	1		
3	.....	Parafuso	1		J260620 NLA
	19M7077	Parafuso sextavado	1		M6 X 20, SUB FOR J900620
	24M7054	Arruela	1		6.400 X 12 X 1.600 mm, SUB FOR A590106
5	H77698	Cinta	3		SUB FOR 4371049
6	4704927	Mangueira	1		
7	4713323	Mangueira	1		Inclui Pressostato de Alta/Baixa Pressão, NSEP
8	R73384	Braçadeira	1		SUB FOR 4190253

Air Conditioner Refrigerant Hose and Compressor Belt
Flexible de réfrigérant de climatiseur et courroie de compresseur
Mangueira do Refrigerante do Ar Condicionado e Correia do Compressor
Manguera de refrigerante de acondicionador de aire y correa de compresor

TX1138330 B.2

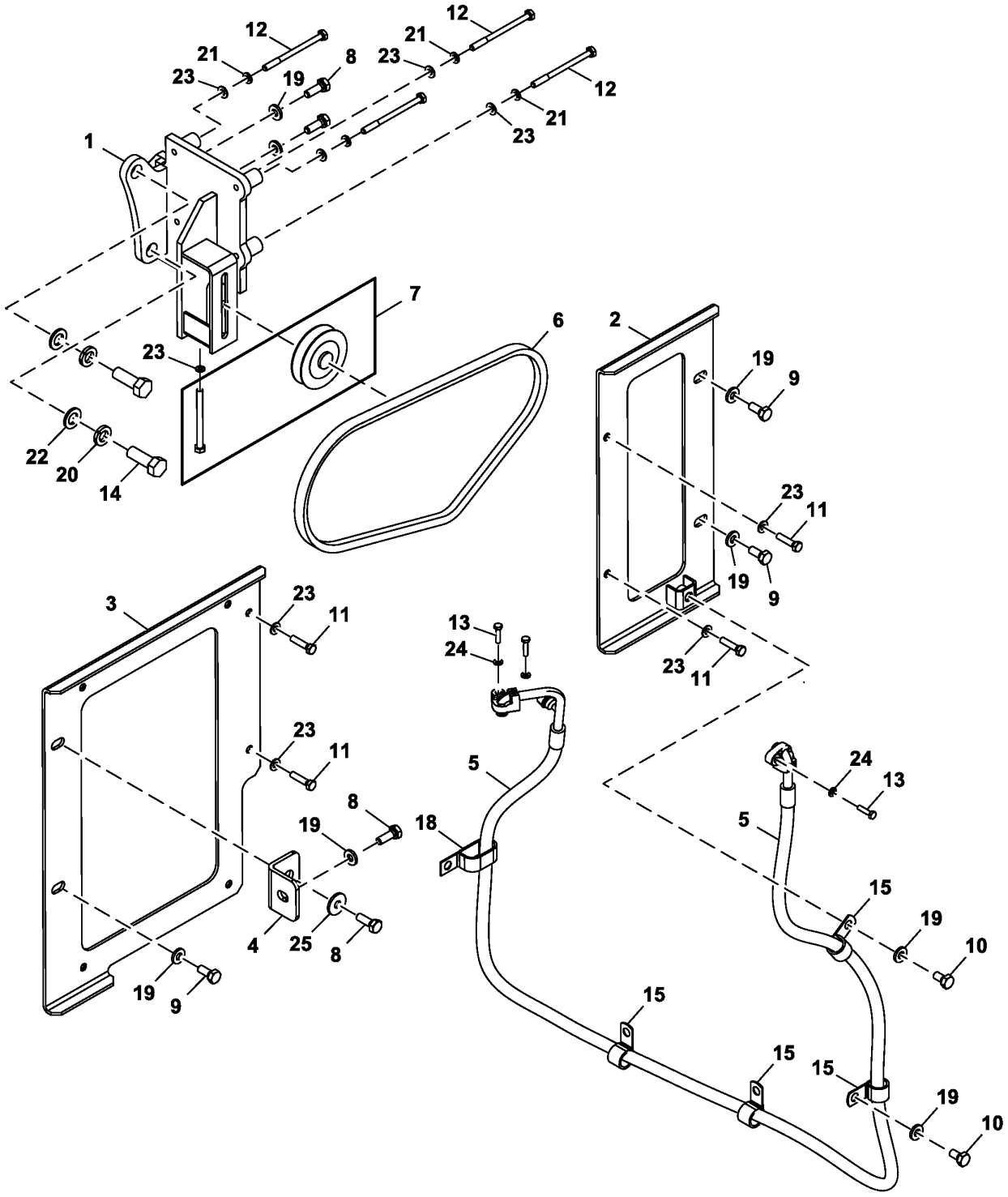

FF513091_TX1138330

Item	*Nº peça*	*Descrição*	*Qtde*	*Nº série*	*Notas*
1	FF513092	Apoio	1		
2	FF509936	Apoio	1		
3	FF509935	Apoio	1		
4	FF510766	Apoio	1		
5	FYA00001704	Mangueira	1		
6	FYA00007116	Correia trapezoidal	1		
7	4346770	Polia	1		
8	19M7662	Parafuso sextavado	4		M10 X 30, SUB FOR J901030
9	19M7402	Parafuso sextavado	3		M10 X 25, SUB FOR J901025
10	19M7938	Parafuso sextavado	2		M10 X 20, SUB FOR J901020
11	19M7298	Parafuso sextavado	4		M8 X 35, SUB FOR J900835
12	19M7997	Parafuso sextavado	4		M8 X 110, SUB FOR J900802
13	19M7286	Parafuso sextavado	4		M6 X 25, SUB FOR J900625
14	19M7489	Parafuso sextavado	2		M16 X 45, SUB FOR J901645
15	4190277	Braçadeira	4		
18	R50454	Braçadeira	1		SUB FOR 4192034
19	24M7346	Arruela	8		11 X 20 X 2 mm, SUB FOR DH400703
20	12H294	Arruela de pressão	2		5/8", SUB FOR A590916
21	12M7065	Arruela de pressão	4		8 mm, SUB FOR A590908
22	24M7053	Arruela	2		17 X 30 X 3 mm, SUB FOR A590116
23	24M7055	Arruela	9		8.400 X 16 X 1.600 mm, SUB FOR A590108
24	24M7054	Arruela	4		6.400 X 12 X 1.600 mm, SUB FOR A590106
25	24M7101	Arruela	1		11 X 34 X 3 mm, SUB FOR J217083

Heater Hoses
Flexibles de chauffage
Mangueiras do Aquecedor
Mangueras de calefactor

TX1102727 A.1

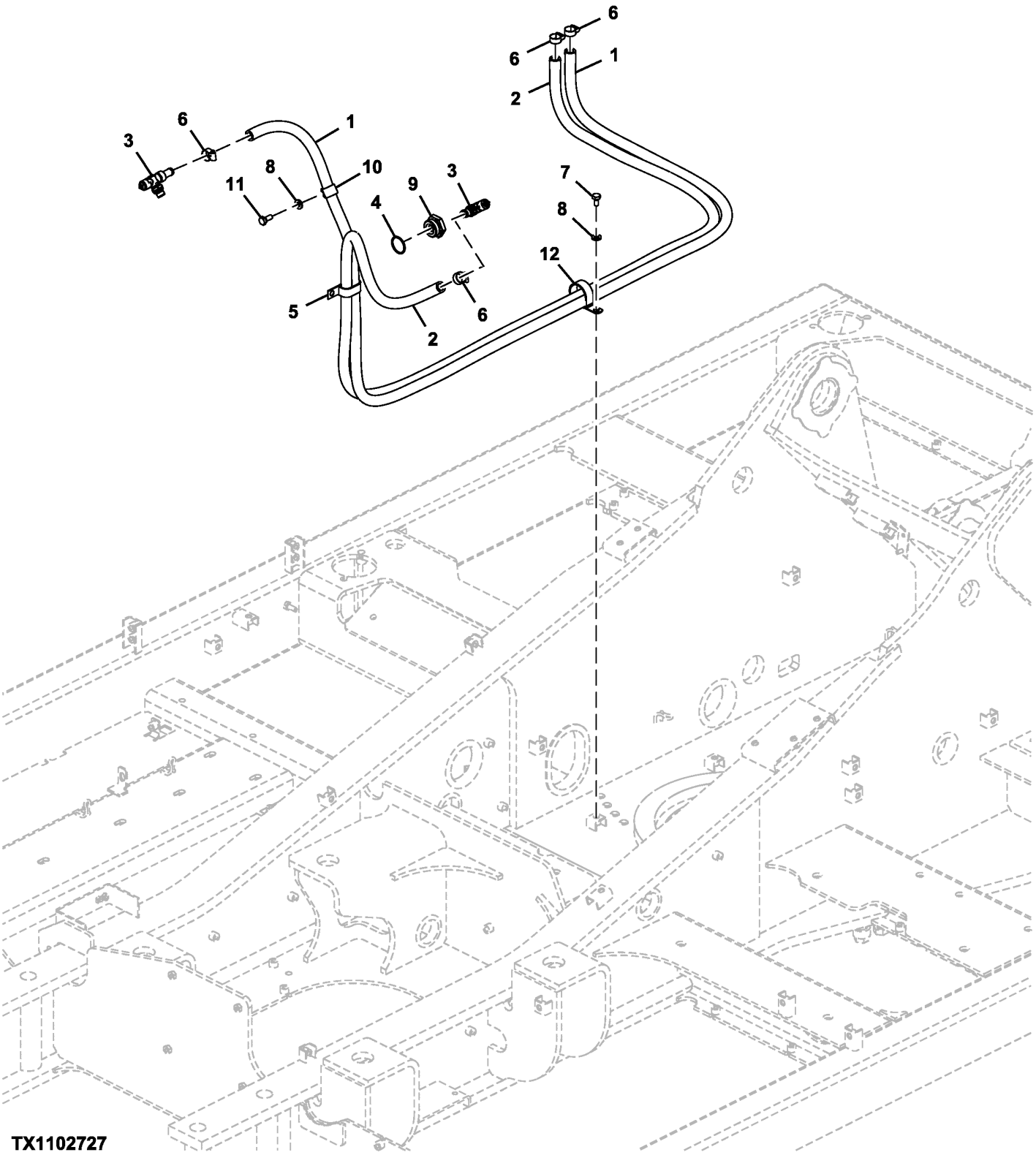

Item	*Nº peça*	*Descrição*	*Qtde*	*Nº série*	*Notas*
1	4283016	Mangueira	1		SUB FOR 4341804
2	FF502660	Mangueira	1		
3	RE507952	VálVula de dreno	2		
4	U13639	Anel o	1		
5	AH77869	Presilha	1		SUB FOR 4192034
6	4514699	Braçadeira	4		
7	19M7938	Parafuso sextavado	3		M10 X 20, SUB FOR J901020
8	24M7346	Arruela	4		11 X 20 X 2 mm, SUB FOR DH400703
9	R123616	Plugue	1		
10	R72659	Braçadeira	1		SUB FOR 4190263
11	19M7402	Parafuso sextavado	1		M10 X 25, SUB FOR J901025
12	N198631	Braçadeira	3		SUB FOR 4190265

Bottom Covers
Couvercles d'accès du bas
Tampas Inferiores
Cubiertas inferiores

TX1104650 A.1

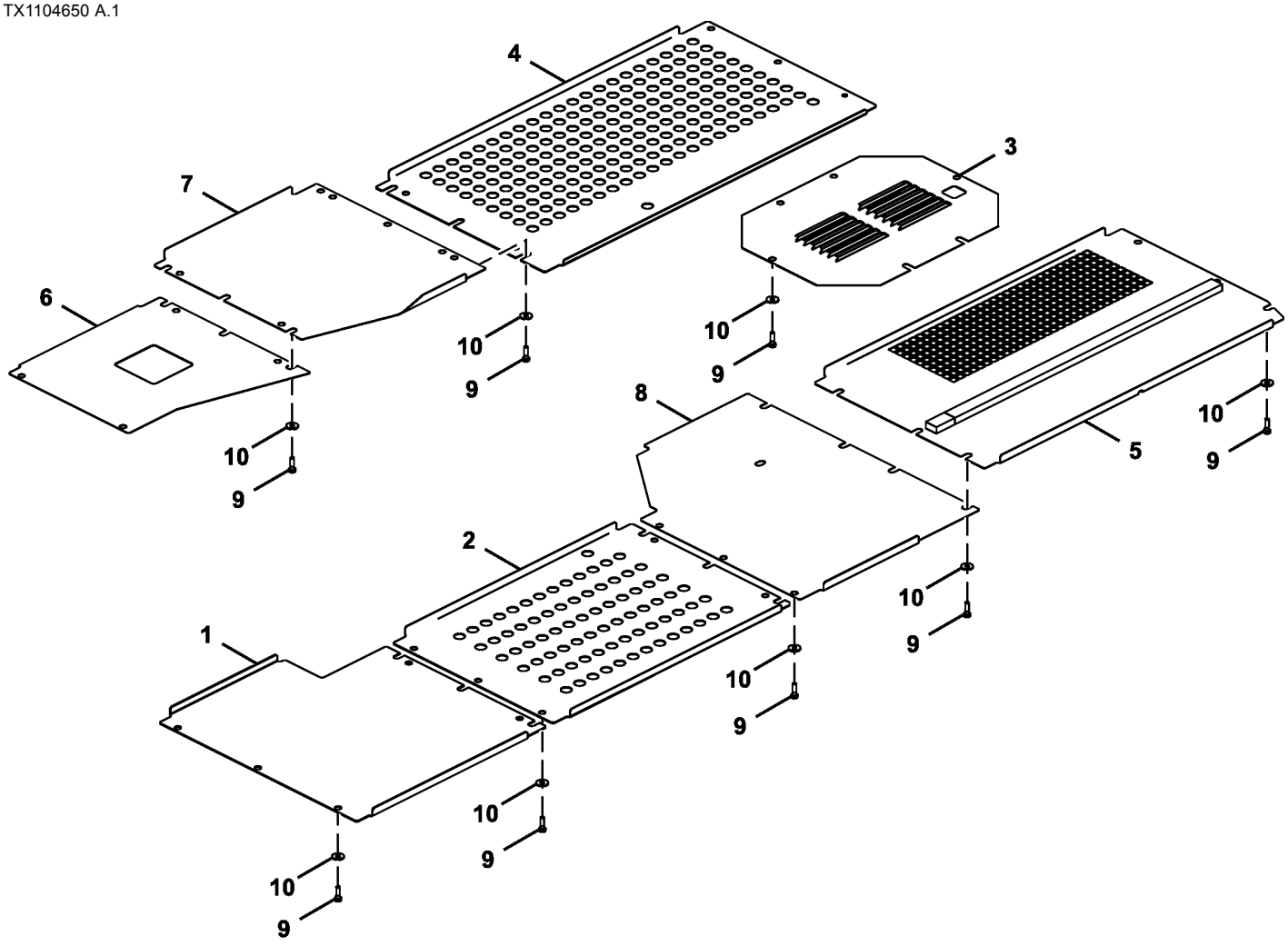

FF107779_TX1104650

Item	*Nº peça*	*Descrição*	*Qtde*	*Nº série*	*Notas*
1	3116726	Capa	1		
2	3117185	Capa	1		
3	3118978	Capa	1		
4	2057986	Capa	1		
5	FF510342	Capa	1		
6	3116729	Capa	1		
7	3116730	Capa	1		
8	FF510340	Capa	1		
9	19M7550	Parafuso sextavado	40		M10 X 35, SUB FOR J901035
10	24M7101	Arruela	40		11 X 34 X 3 mm, SUB FOR J217083

Control Valve Covers
Carters du distributeur
Tampas da Válvula de Controle
Carcasas de válvula de control

TX1103405 B.1

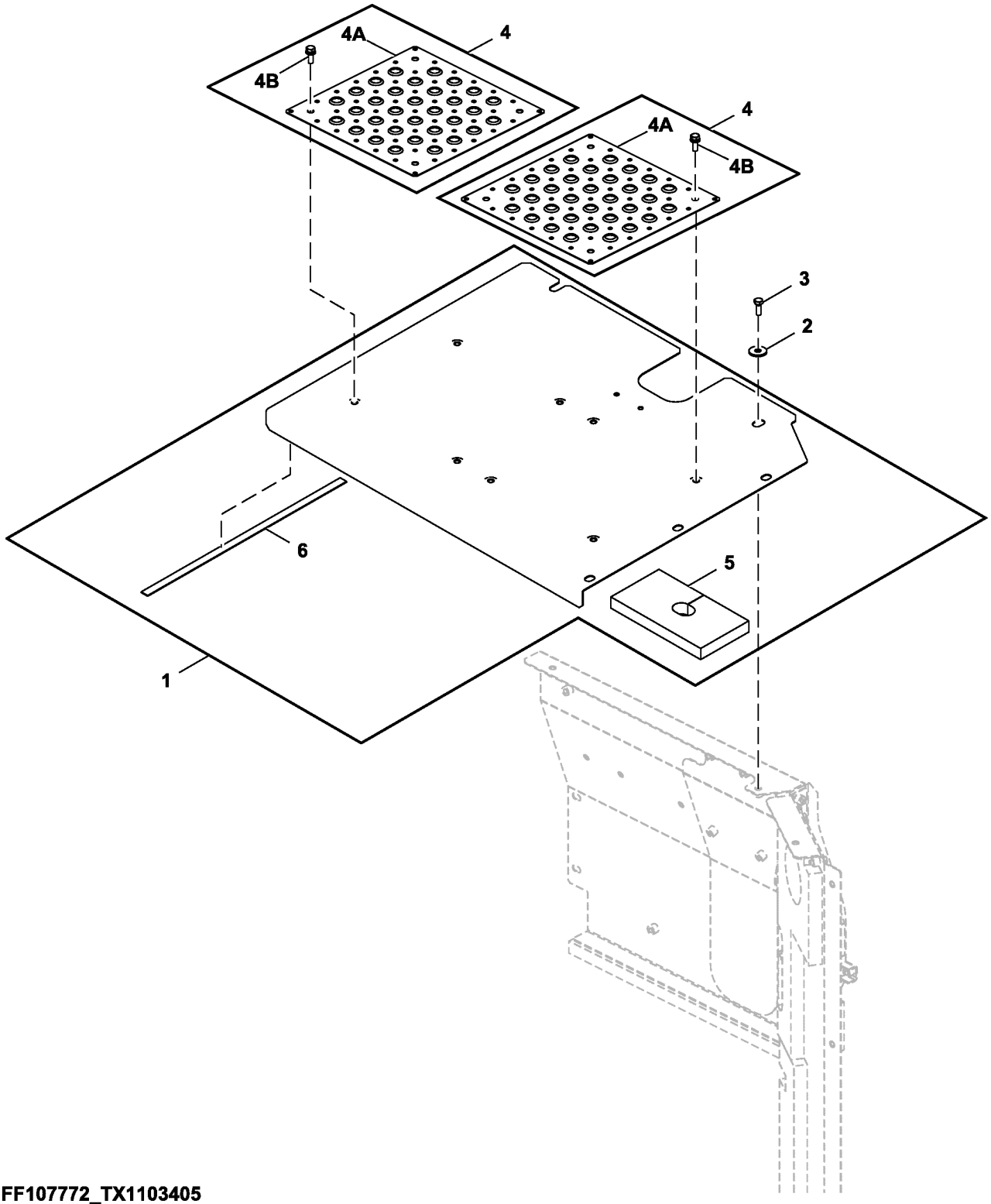

FF107772_TX1103405

Item	*Nº peça*	*Descrição*	*Qtde*	*Nº série*	*Notas*
1	FF509885	Capa	1		
2	24M7101	Arruela	5		11 X 34 X 3 mm, SUB FOR J217083
3	19M7662	Parafuso sextavado	5		M10 X 30, SUB FOR J901030
4	.....	Capa	2		9196157 NLA
4A	3091337	Capa	1		
4B	19M7662	Parafuso sextavado	4		M10 X 30, SUB FOR J901030
	24M7346	Arruela	4		11 X 20 X 2 mm, SUB FOR DH400703
5	FF509884	Vedação de acabamento	1		
6	4382518	Isolador	1		

Engine Cover
Carter moteur
Tampa do Motor
Cubierta de motor

TX1113150 B.1

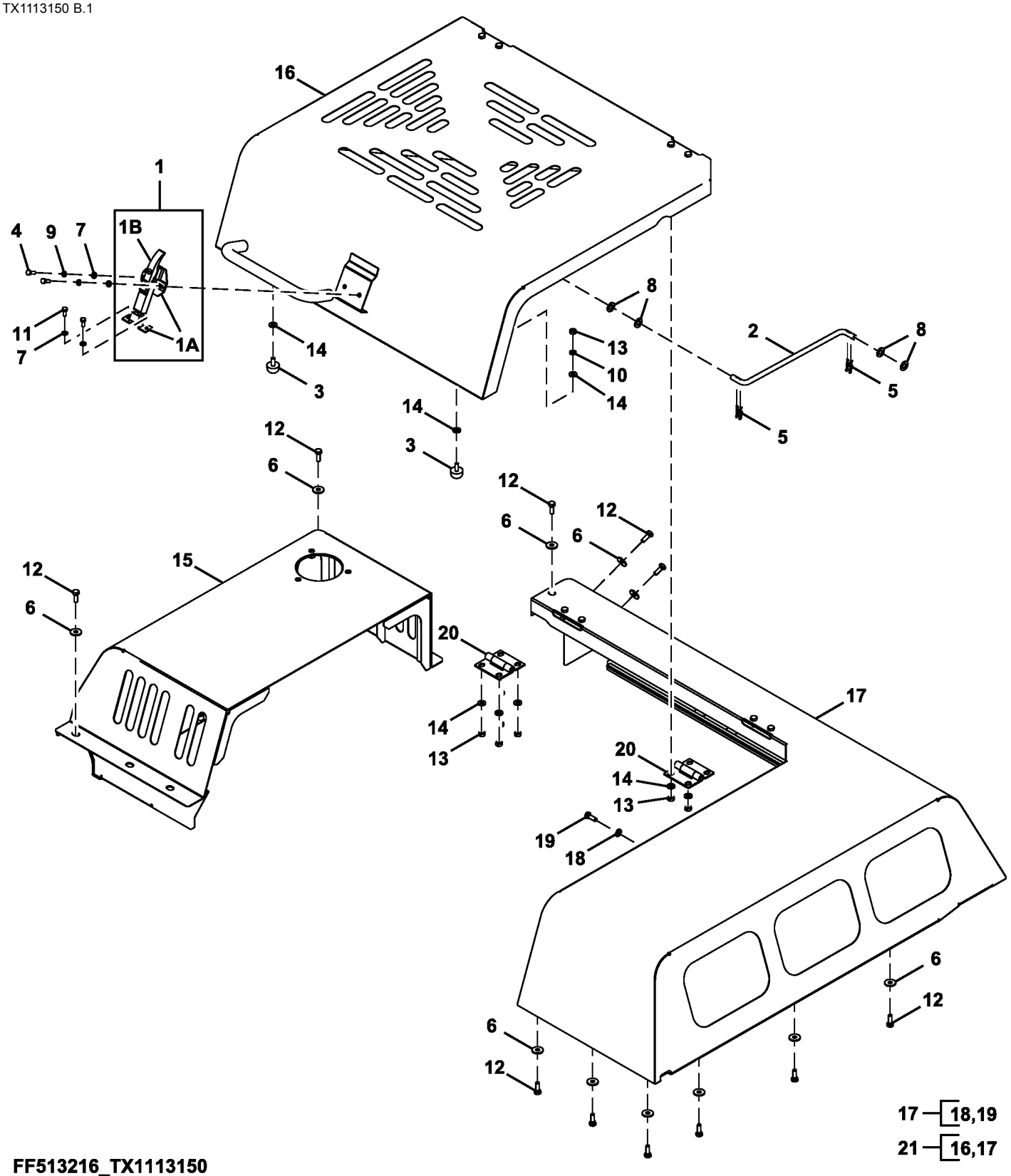

FF513216_TX1113150

Item	*Nº peça*	*Descrição*	*Qtde*	*Nº série*	*Notas*
1	4361455	Trava	1		SUB FOR TH111036, TH108769
	AT194969	Chave	1		SUB FOR AT147803
1A	3040904	Trava	1		SUB FOR AT126162
1B	3021131	âncora	1		SUB FOR TH102247
2	FF502674	Trava	1		
3	4294508	Pára-choque	2		
4	21M7397	Parafuso	2		M8 X 25, SUB FOR M430825
5	L12622	Pino de trava	4		SUB FOR 4022700
6	24M7101	Arruela	15		11 X 34 X 3 mm, SUB FOR J217083
7	24M7055	Arruela	4		8.400 X 16 X 1.600 mm, SUB FOR A590108
8	24M7085	Arruela	4		15 X 28 X 2.500 mm, SUB FOR A590114
9	12M7065	Arruela de pressão	2		8 mm, SUB FOR A590908
10	12M7066	Arruela de pressão	2		10 mm, SUB FOR A590910
11	19M7881	Parafuso	2		M8 X 20, SUB FOR J900820
12	19M7662	Parafuso sextavado	15		M10 X 30, SUB FOR J901030
13	14M7274	Porca	10		M10, SUB FOR J950010
14	24M7346	Arruela	12		11 X 20 X 2 mm, SUB FOR DH400703
15	FF513086	Capa	1		
16	FF511371	Capa	2		
17	FF511373	Capa	2		
18	24M7346	Arruela	16		11 X 20 X 2 mm, SUB FOR DH400703
19	19M7662	Parafuso sextavado	16		M10 X 30, SUB FOR J901030
20	FF108374	Dobradiça	2		
21	.....	Kit da capota	1		

Cooling Package and Hydraulic Pump Compartment Doors
Portes de compartiments d'ensemble de refroidissement et de pompe hydraulique
Portas do Compartimento da Bomba Hidráulica e Sistema de Arrefecimento
Conjunto de enfriamiento y puertas de compartimiento de bomba hidráulica

TX1104647 C.2

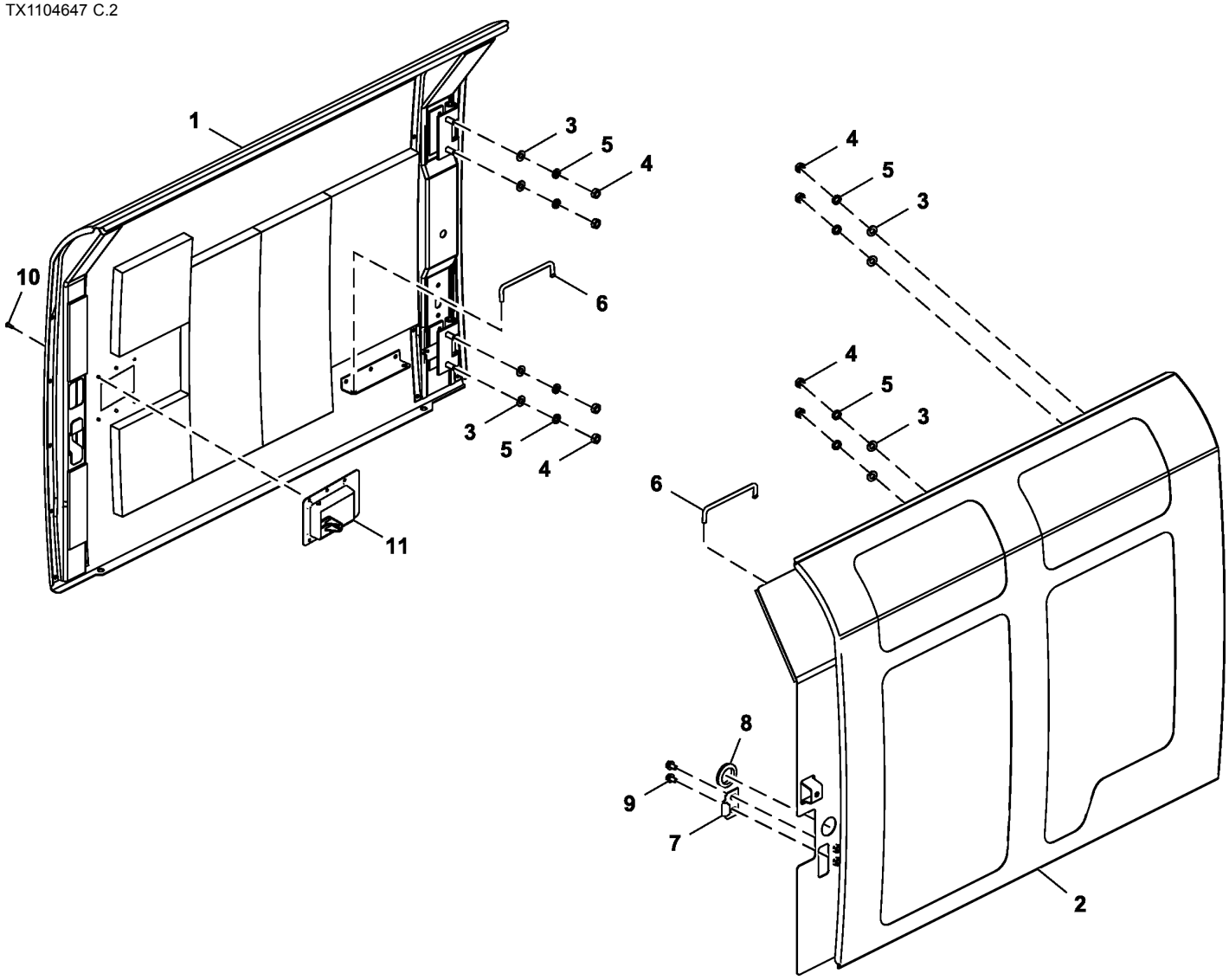

FF107776_TX1104647

Item	*Nº peça*	*Descrição*	*Qtde*	*Nº série*	*Notas*
1	FF508248	Porta	1		RH
2	FF508282	Porta	1		LH, SUB FOR FF508281
3	24M7028	Arruela	8		10.500 X 20 X 2 mm, SUB FOR A590110
4	14M7274	Porca	8		M10, SUB FOR J950010
5	12M7066	Arruela de pressão	8		10 mm, SUB FOR A590910
6	4639112	Trava	2		
7	4642167	Limitador	1		
8	H210728	Passa-fio	1		SUB FOR 4211059
9	19M7162	Parafuso sextavado	2		M8 X 16, SUB FOR J260816; J900816 NLA
	24M7055	Arruela	2		8.400 X 16 X 1.600 mm, SUB FOR A590108
10	M63200	Rebite	6		
11	DH400030	Trava	1		

Cover (Floor of Storage Compartment)
Couvercle (plancher du compartiment de rangement)
Tampa (Piso do Compartimento de Armazenagem)
Cubierta (piso de compartimiento de almacenamiento)

TX1103490 A.1

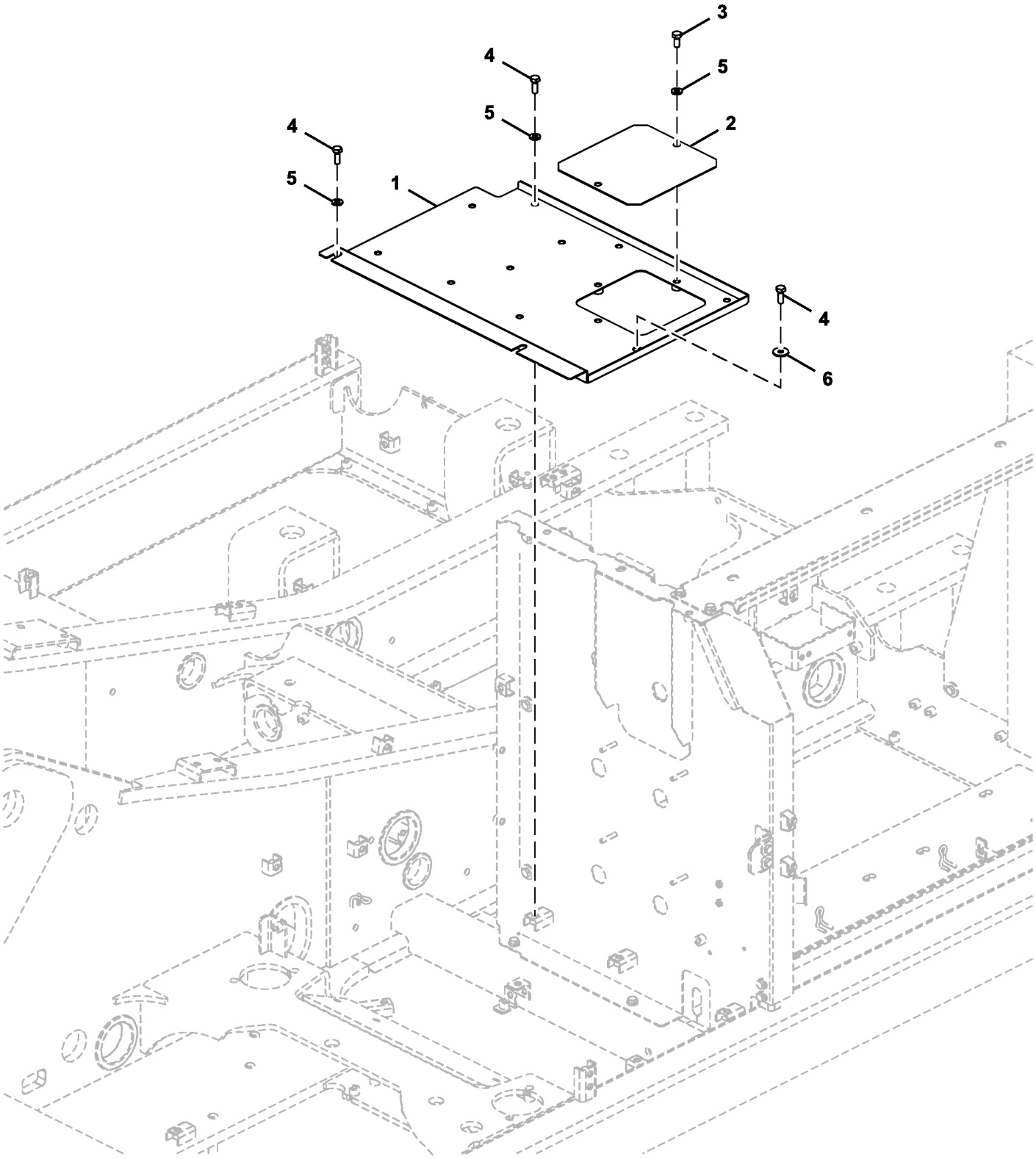

FF107777_TX1103490

Item	*Nº peça*	*Descrição*	*Qtde*	*Nº série*	*Notas*
1	FF510366	Capa	1		
2	4660511	Placa	1		
3	19M7402	Parafuso sextavado	2		M10 X 25, SUB FOR J901025
4	19M7662	Parafuso sextavado	6		M10 X 30, SUB FOR J901030
5	24M7346	Arruela	7		11 X 20 X 2 mm, SUB FOR DH400703
6	24M7101	Arruela	1		11 X 34 X 3 mm, SUB FOR J217083

Cooling Package Compartment Panels
Panneaux de compartiment d'ensemble de refroidissement
DtlPainéis do Compartimento do Sistema de Arrefecimento
Tableros de compartimiento de sistema de enfriamiento

TX1113148 B.1

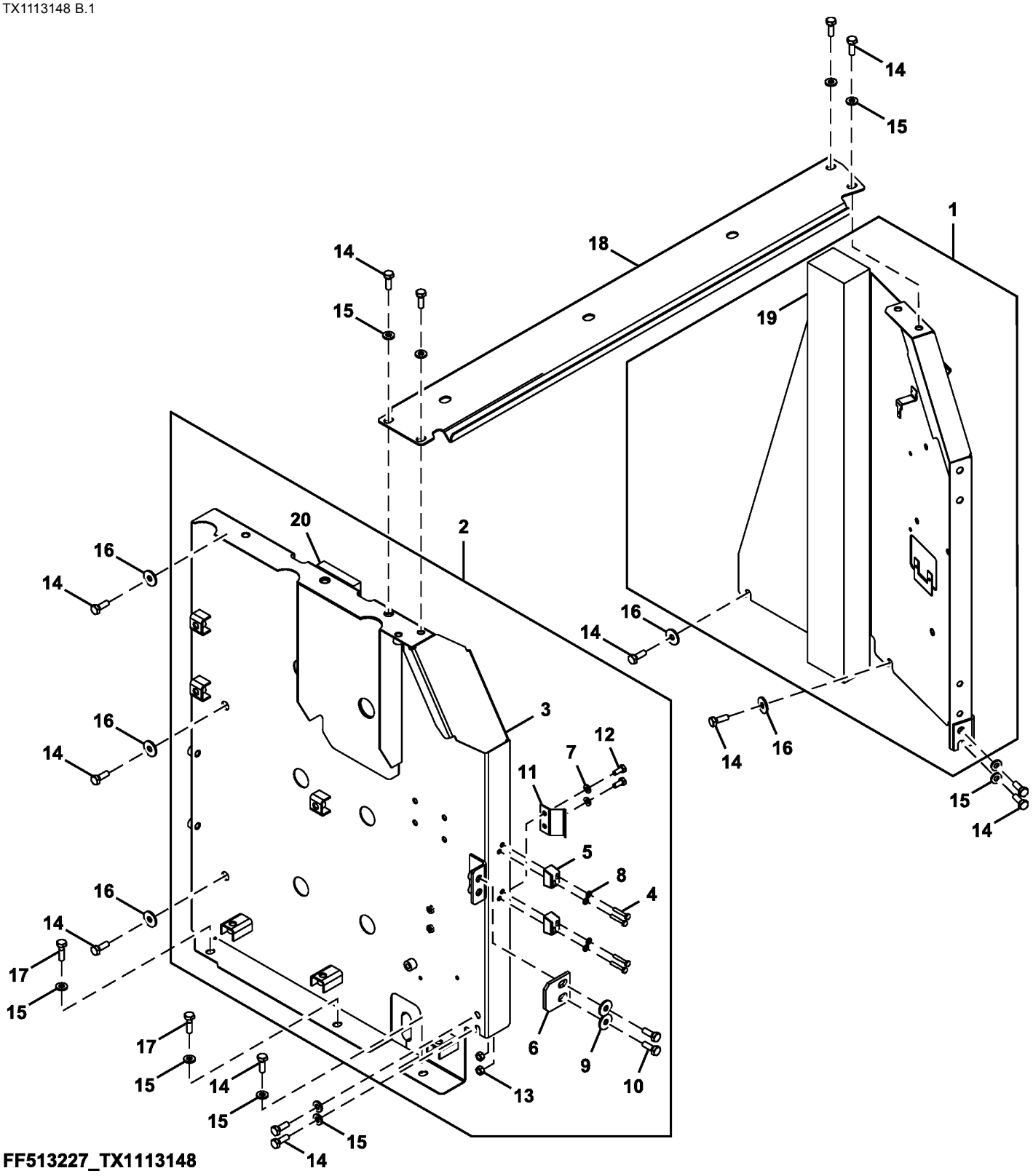

FF513227_TX1113148

Item	*Nº peça*	*Descrição*	*Qtde*	*Nº série*	*Notas*
1	FF508449	Capa	1		
2	FF513226	Capa	1		
3	FF513225	Capa	1		
4	19M7177	Parafuso sextavado	4		M6 X 35, SUB FOR J900635
5	4652573	Limitador	2		
6	4638905	Limitador	1		
7	24M7055	Arruela	2		8.400 X 16 X 1.600 mm, SUB FOR A590108
8	24M7054	Arruela	4		6.400 X 12 X 1.600 mm, SUB FOR A590106
9	24M7101	Arruela	2		11 X 34 X 3 mm, SUB FOR J217083
10	19M7662	Parafuso sextavado	2		M10 X 30, SUB FOR J901030
11	4719469	Limitador	1		
12	19M7881	Parafuso	2		M8 X 20, SUB FOR J900820
13	14M7273	Porca	2		M8, SUB FOR J950008
14	19M7662	Parafuso sextavado	14		M10 X 30, SUB FOR J901030
15	24M7346	Arruela	11		11 X 20 X 2 mm, SUB FOR DH400703
16	24M7101	Arruela	5		11 X 34 X 3 mm, SUB FOR J217083
17	19M7550	Parafuso sextavado	2		M10 X 35, SUB FOR J901035
18	FF511678	Capa	1		
19	FF508448	Vedação de acabamento	1		
20	FF508455	Vedação de acabamento	1		

Engine Compartment Panel
Panneau du compartiment moteur
Painel do Compartimento do Motor
Tablero de compartimiento de motor

TX1113146 B.2

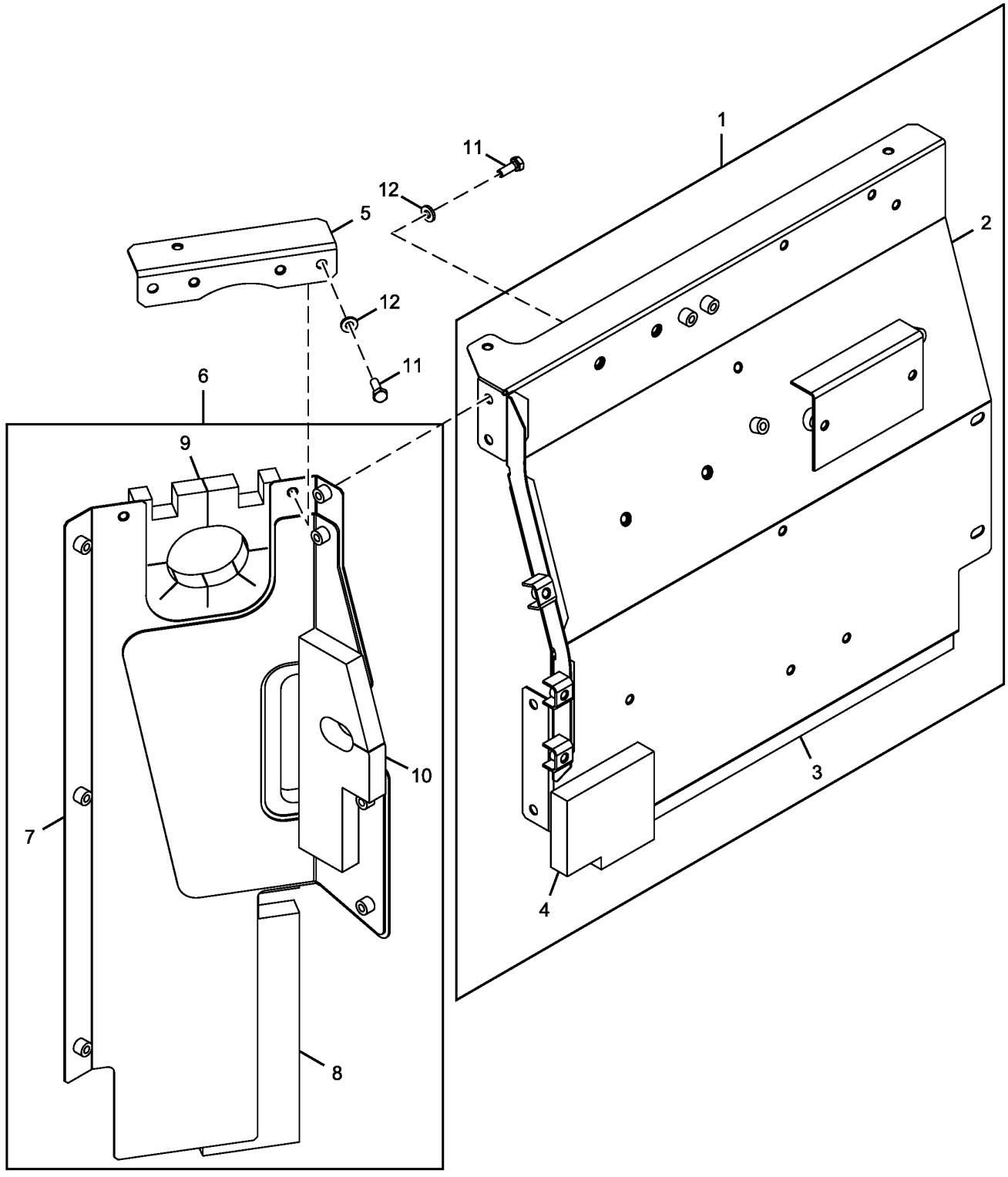

FF513338_TX1113146

Item	*Nº peça*	*Descrição*	*Qtde*	*Nº série*	*Notas*
1	FF513128	Capa	1		
2	.....	Capa	1		FF513127 NLA
3	FF508940	Vedação de acabamento	1		
4	FF508941	Vedação de acabamento	1		
5	FF509334	Apoio	1		
6	FF530275	Capa	1		SUB FOR FF508948
7	.....	Capa	1		FF508944 NLA
8	FF508945	Vedação de acabamento	1		
9	FF508946	Vedação de acabamento	1		
10	FF508947	Vedação de acabamento	1		
11	19M7662	Parafuso sextavado	6		M10 X 30, SUB FOR J901030
12	24M7346	Arruela	6		11 X 20 X 2 mm, SUB FOR DH400703

Hydraulic Pump Compartment Panels
Panneaux de logement de pompe hydraulique
Painéis do Compartimento da Bomba Hidráulica
Tableros de compartimiento de bomba hidráulica

TX1113149 B.1

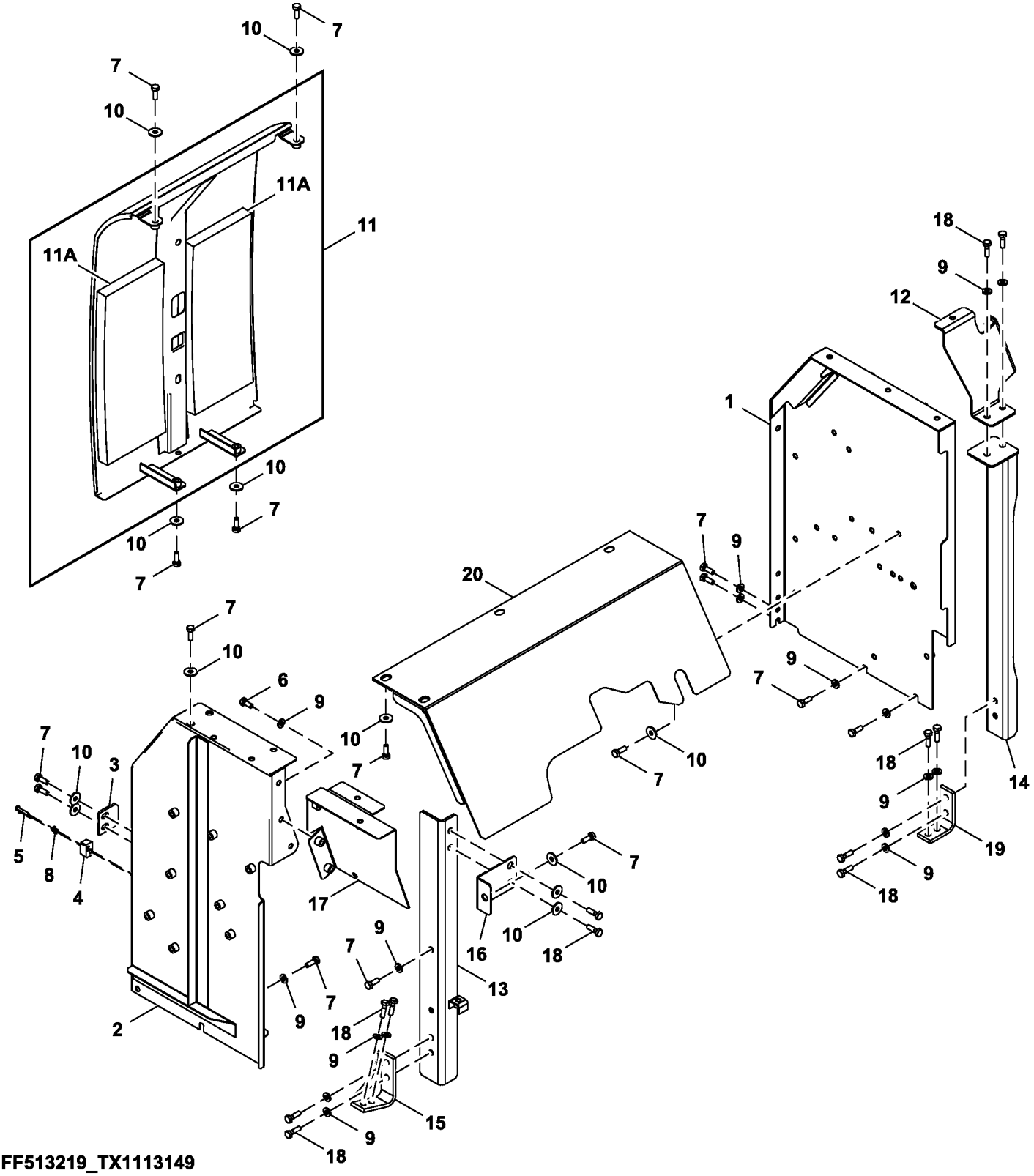

FF513219_TX1113149

Item	*Nº peça*	*Descrição*	*Qtde*	*Nº série*	*Notas*
1	FF513088	Capa	1		
	FF530684	Capa	1		Para Uso com (6068HT111)
2	FF508935	Capa	1		
3	4638905	Limitador	1		
4	4652573	Limitador	1		
5	19M7177	Parafuso sextavado	2		M6 X 35, SUB FOR J900635
6	19M7402	Parafuso sextavado	3		M10 X 25, SUB FOR J901025
7	19M7662	Parafuso sextavado	24		M10 X 30, SUB FOR J901030
8	24M7054	Arruela	2		6.400 X 12 X 1.600 mm, SUB FOR A590106
9	24M7346	Arruela	21		11 X 20 X 2 mm, SUB FOR DH400703
10	24M7101	Arruela	18		11 X 34 X 3 mm, SUB FOR J217083
11	8102285J	Capa	1		
11A	4650193	Isolador	2		
12	FF511355	Apoio	1		
13	FF511356	Apoio	1		
14	FF530146	Apoio	1		SUB FOR FF511357
15	FF511634	Apoio	1		
16	FF511369	Apoio	1		
17	FF511368	Capa	1		
18	19M7550	Parafuso sextavado	12		M10 X 35, SUB FOR J901035
19	FF512910	Apoio	1		
20	FF513087	Capa	1		

Hydraulic Pump Compartment Panels (6068HT109 - RE562670)
Panneaux de compartiment de pompe hydraulique (6068HT109 - RE562670)
Painéis do Compartimento da Bomba Hidráulica (6068HT109 - RE562670)
Paneles del compartimiento de la bomba hidráulica (6068HT109 - RE562670)

TX1165300 A.1

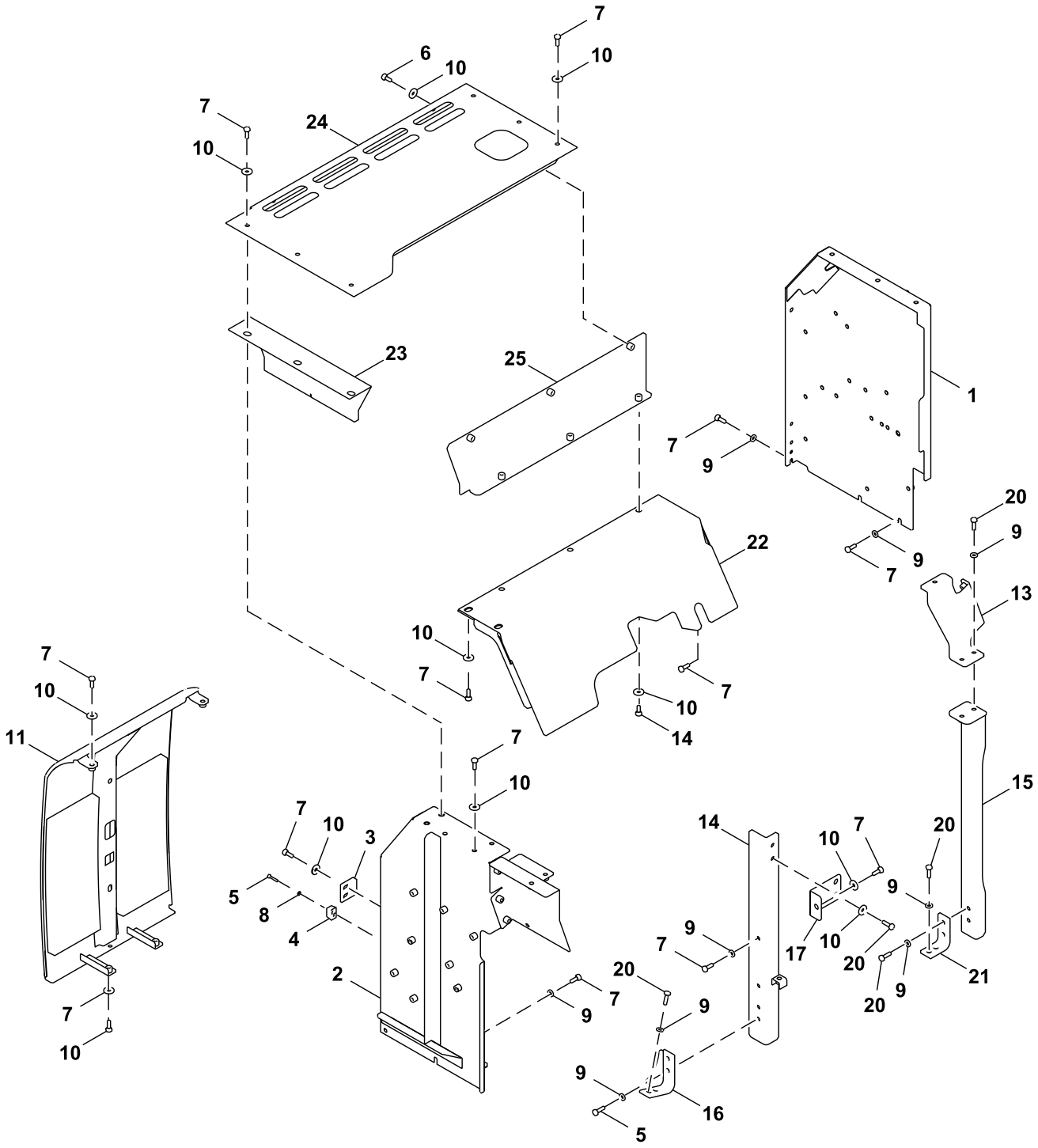

FF529081_TX1165300

Item	*Nº peça*	*Descrição*	*Qtde*	*Nº série*	*Notas*
1	FF530684	Capa	1		SUB FOR FF513088
2	FF508935	Capa	1		

3	4638905	Limitador	1	
4	4652573	Limitador	1	
5	19M7177	Parafuso sextavado	2	M6 X 35, SUB FOR J900635
6	19M7402	Parafuso sextavado	9	M10 X 25, SUB FOR J901025
7	19M7662	Parafuso sextavado	28	M10 X 30, SUB FOR J901030
8	24M7054	Arruela	2	6.400 X 12 X 1.600 mm, SUB FOR A590106
9	24M7346	Arruela	21	11 X 20 X 2 mm, SUB FOR DH400703
10	24M7101	Arruela	28	11 X 34 X 3 mm, SUB FOR J217083
11	8102285J	Capa	1	
12	4650193	Isolador	2	
13	FF511355	Apoio	1	
14	FF511356	Apoio	1	
15	FF530146	Apoio	1	
16	FF511634	Apoio	1	
17	FF511369	Apoio	1	
18	FF525320	Capa	1	
20	J901035	Parafuso sextavado	12	
21	FF512910	Apoio	1	
22	FF800675	Capa	1	
23	FF525441	Capa	1	
24	FF529082	Capa	1	
25	FF528574	Capa	1	

Fuel Tank Cover
Couvercle de réservoir de carburant
Tampa do Tanque de Combustível
Cubierta de depósito de combustible

TX1103500 B.2

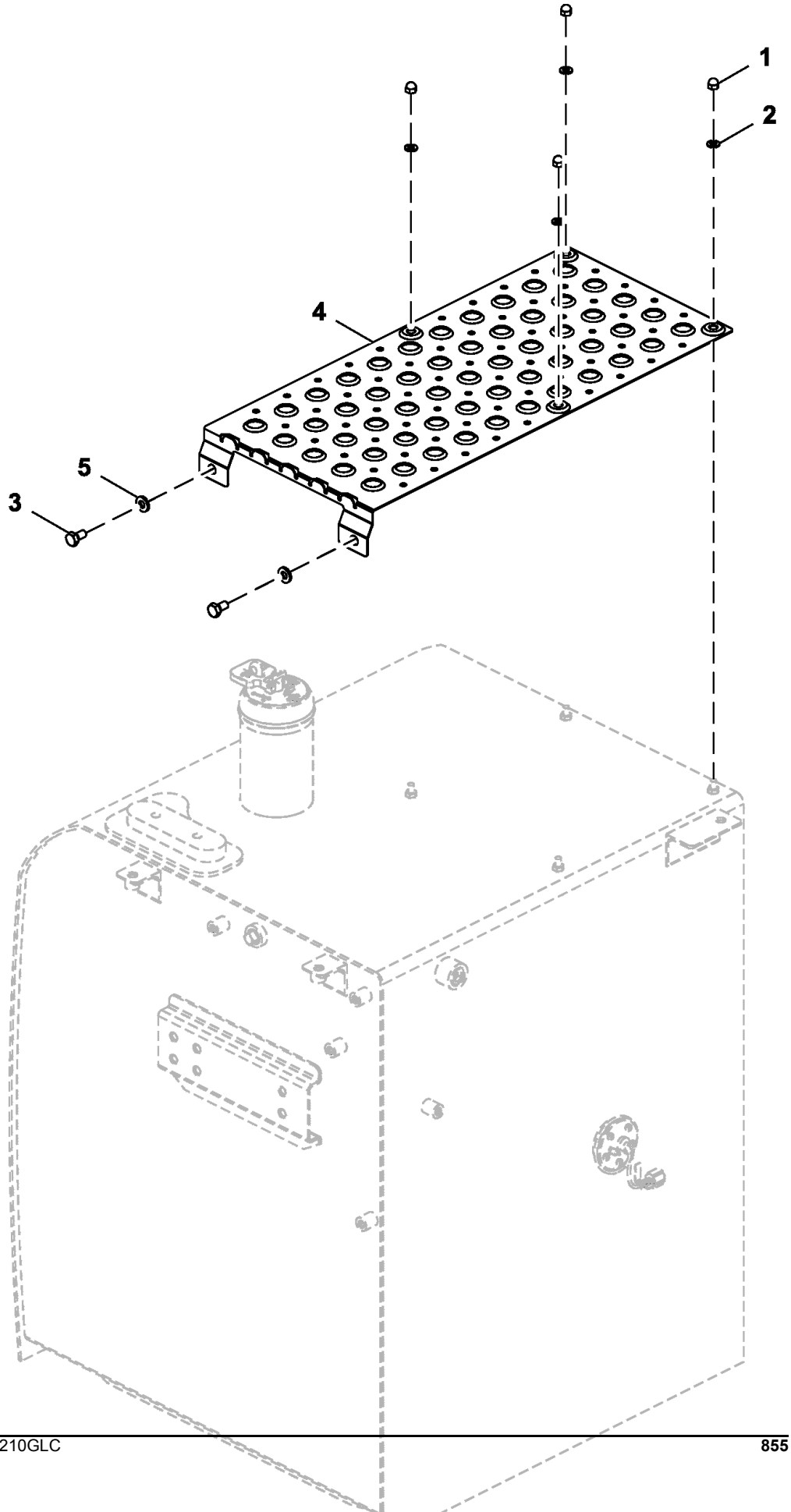

Item	*Nº peça*	*Descrição*	*Qtde*	*Nº série*	*Notas*
1	4410536	Porca	4		
2	24M7055	Arruela	4		8.400 X 16 X 1.600 mm, SUB FOR A590108
3	19M7938	Parafuso sextavado	2		M10 X 20, SUB FOR J901020
4	3121279	Capa	1		SUB FOR FF511883
5	24M7346	Arruela	2		11 X 20 X 2 mm, SUB FOR DH400703

Storage Compartment Door and Panels
Porte et panneaux de compartiment de rangement
Porta e Painéis do Compartimento de Armazenagem
Puerta y tableros de compartimiento de almacenamiento

TX1103388 A.1

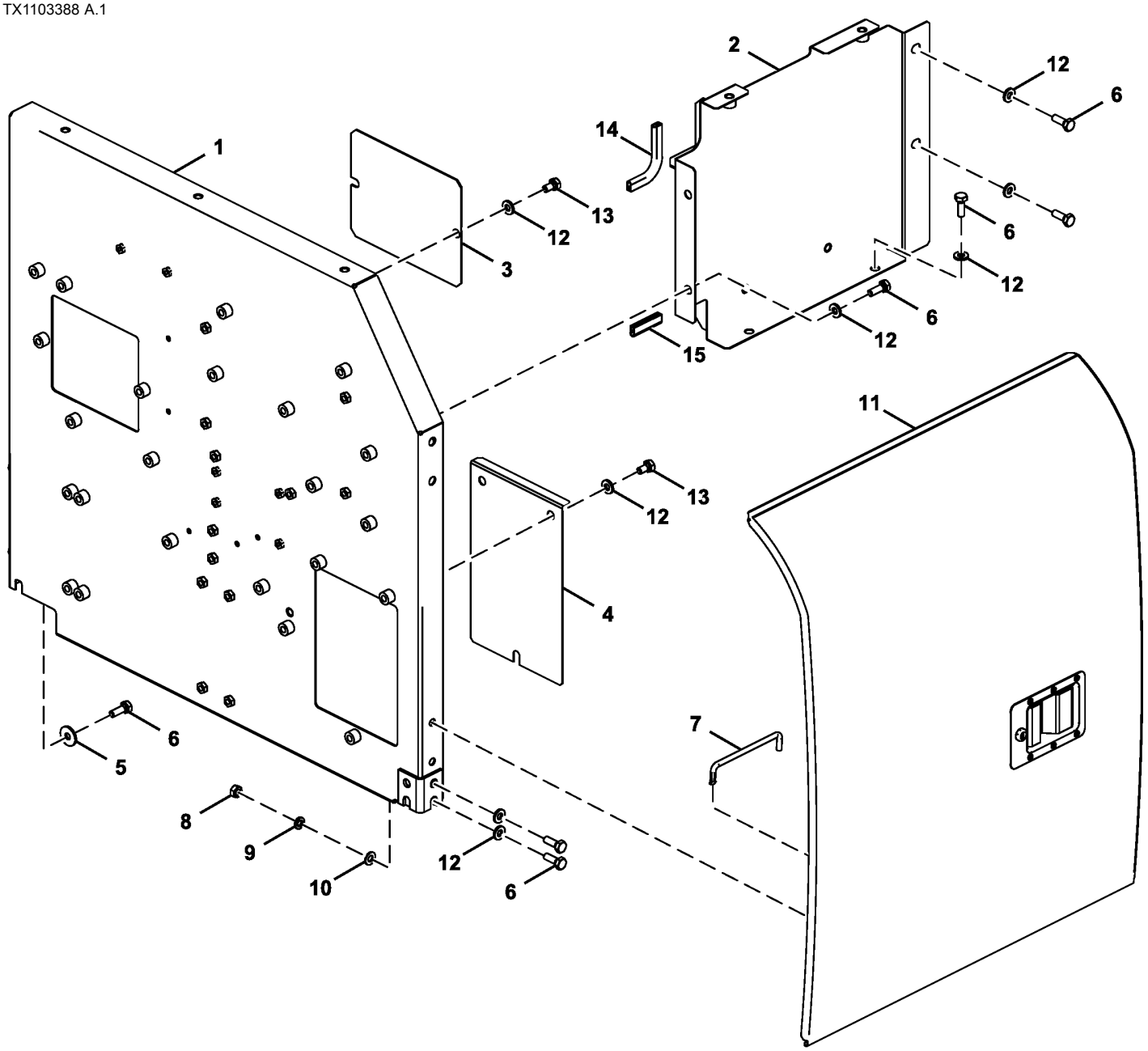

FF107770_TX1103388

Item	*Nº peça*	*Descrição*	*Qtde*	*Nº série*	*Notas*
1	FF510365	Capa	1		
2	FF509365	Capa	1		
3	4707071	Capa	1		
4	4702551	Capa	1		
5	24M7101	Arruela	1		11 X 34 X 3 mm, SUB FOR J217083
6	19M7662	Parafuso sextavado	9		M10 X 30, SUB FOR J901030
7	4639112	Trava	1		
8	14M7274	Porca	4		M10, SUB FOR J950010
9	12M7066	Arruela de pressão	4		10 mm, SUB FOR A590910
10	24M7028	Arruela	4		10.500 X 20 X 2 mm, SUB FOR A590110
11	FF508243	Porta	1		
12	24M7346	Arruela	13		11 X 20 X 2 mm, SUB FOR DH400703
13	19M7938	Parafuso sextavado	5		M10 X 20, SUB FOR J901020
14	FF512478	Proteção	1		
15	FF512480	Proteção	1		

Storage Compartment Top Cover
Couvercle supérieur du comparti.ment de rangement
Tampa Superior do Compartimento de Armazenagem
Cubierta superior de compartimiento de almacenamiento

TX1103396 A.1

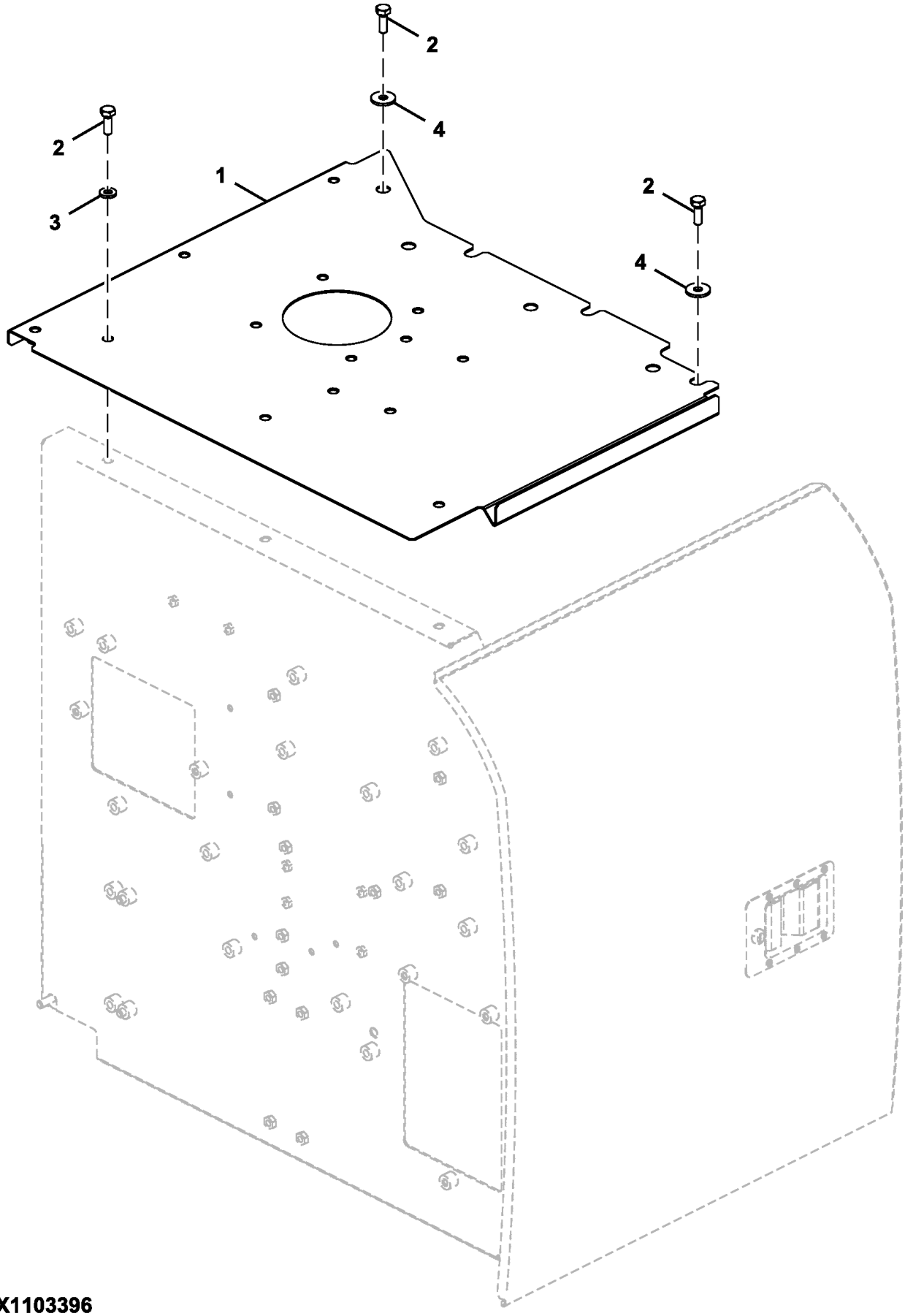

FF107771_TX1103396

Item	*Nº peça*	*Descrição*	*Qtde*	*Nº série*	*Notas*
1	FF509347	Capa	1		
2	19M7662	Parafuso sextavado	5		M10 X 30, SUB FOR J901030
3	24M7346	Arruela	3		11 X 20 X 2 mm, SUB FOR DH400703
4	24M7101	Arruela	2		11 X 34 X 3 mm, SUB FOR J217083

Toolbox
Boîte à outils
Caixa de Ferramentas
Caja de herramientas

TX1113972 D.1

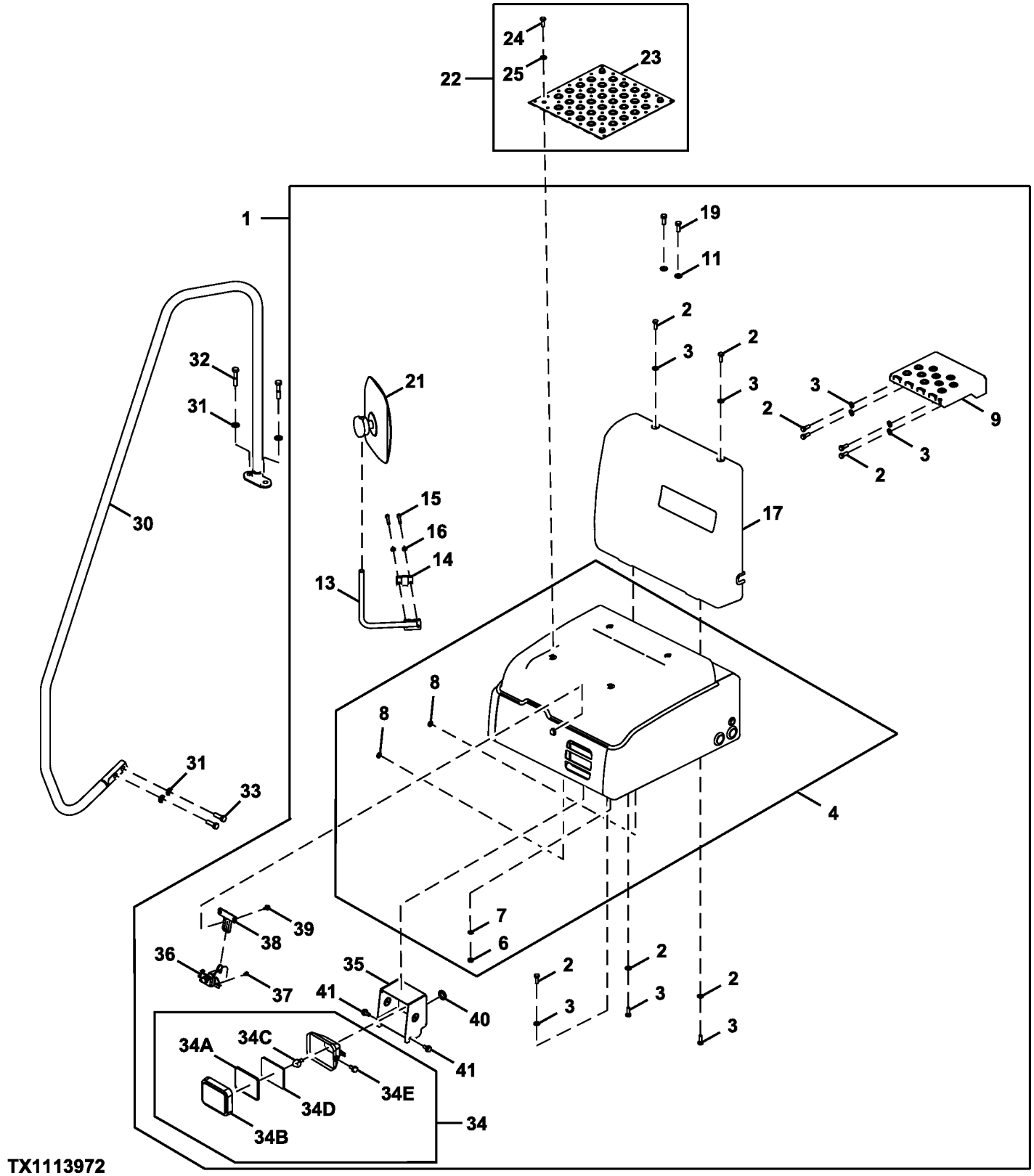

TX1113972

Item	*Nº peça*	*Descrição*	*Qtde*	*Nº série*	*Notas*
1	.....	Caixa de ferramentas	1		
2	19M7662	Parafuso sextavado	13		M10 X 30, (SUB FOR J901030)
3	24M7346	Arruela	13		11 X 20 X 2 mm, (SUB FOR DH400703)
4	4657929	Caixa de ferramentas	1		
	4639385	Vedação	1		Não Ilustrado
6	14M7274	Porca	4		M10, (SUB FOR J950010)
7	24M7028	Arruela	4		10.500 X 20 X 2 mm, (SUB FOR A590110)
8	24M7028	Arruela	2		10.500 X 20 X 2 mm, (SUB FOR A590110)
9	7049994J	Degrau	1		
11	24M7345	Arruela	2		13.500 X 24 X 2.500 mm, (SUB FOR J222012)
13	DH800108	Suporte	1		
14	DH400660	Braçadeira	1		
15	19M7184	Parafuso sextavado	2		M8 X 55, (SUB FOR J900855)
16	24M7055	Arruela	2		8.400 X 16 X 1.600 mm, (SUB FOR A590108)
17	4676839	Capa	1		
19	19M8011	Parafuso sextavado	2		M12 X 30, (SUB FOR J921230)
21	4675257	Espelho	1		
22	.....	Película anti-derraPante	1		
23	FF105054	Capa	1		
24	19M7662	Parafuso sextavado	4		M10 X 30, (SUB FOR J901030)
25	24M7346	Arruela	4		11 X 20 X 2 mm, (SUB FOR DH400703)
30	7059432	Corrimão	1		RH
31	24M7345	Arruela	4		13.500 X 24 X 2.500 mm, SUB FOR J222012
32	19M7363	Parafuso sextavado	2		M12 X 60, SUB FOR J921260
33	19M7493	Parafuso sextavado	2		M12 X 40, SUB FOR A590108
34	4274478	Farol dianteiro	1		
34A	4285646	Lente	1		
34B	4285647	Aro	1		
34C	AT135758	Lâmpada	1		SUB FOR 4285648
34D	4288342	Junta	1		
34E	19M8425	Parafuso sextavado	2		M6 X 16, SUB FOR J900616
35	8100886	Capa	1		
36	4631659	Fechadura	1		
37	19M8425	Parafuso sextavado	2		M6 X 16, J260614 NLA SUB FOR A590106
	24M7054	Arruela	2		6.400 X 12 X 1.600 mm
38	8100524	Trava	1		
39	19M7162	Parafuso sextavado	2		M8 X 16, J260816 NLA, SUB FOR J900816
	24M7055	Arruela	2		8.400 X 16 X 1.600 mm, SUB FOR A590108
40	4335429	Bucha	1		
41	19M7402	Parafuso sextavado	3		M10 X 25, J271025 NLA, SUB FOR J901025
	24M7346	Arruela	3		11 X 20 X 2 mm, SUB FOR J222010

Radio
Radio
Rádio
Radio

TX1089661 A.1

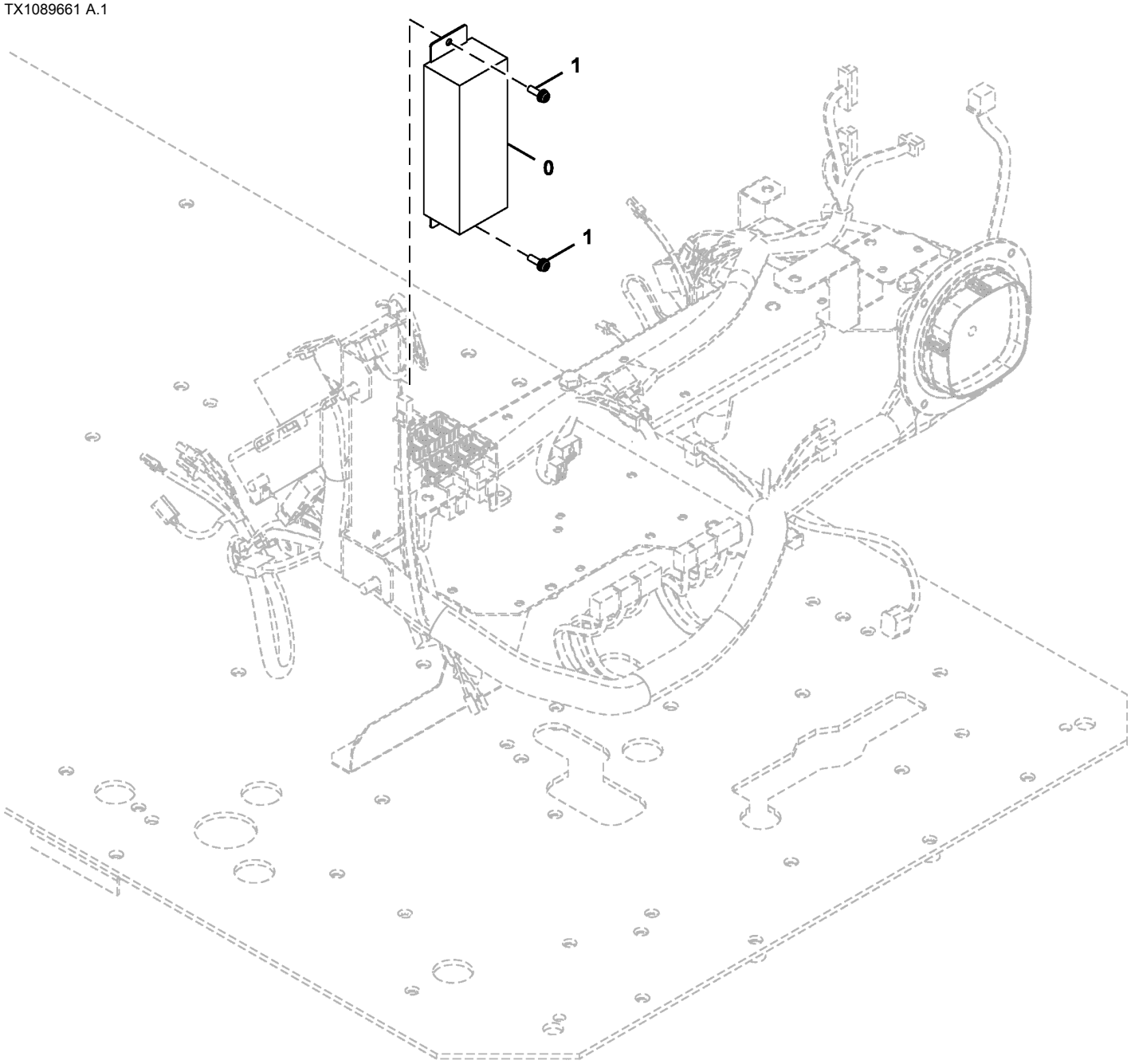

TX1089661

Item	*Nº peça*	*Descrição*	*Qtde*	*Nº série*	*Notas*
0	4714376	Kit do rádio	1		Módulo
1	21M7267	Parafuso	2		M6 X 20, J460620 NLA
	12M7006	Arruela de pressão	2		6 mm
	24M7293	Arruela	2		6.500 X 13 X 1.600 mm

Left Rear View Mirror
Rétroviseur gauche
Espelho Retrovisor Esquerdo
Espejo retrovisor izquierdo

9318348_TX1086468 A.1

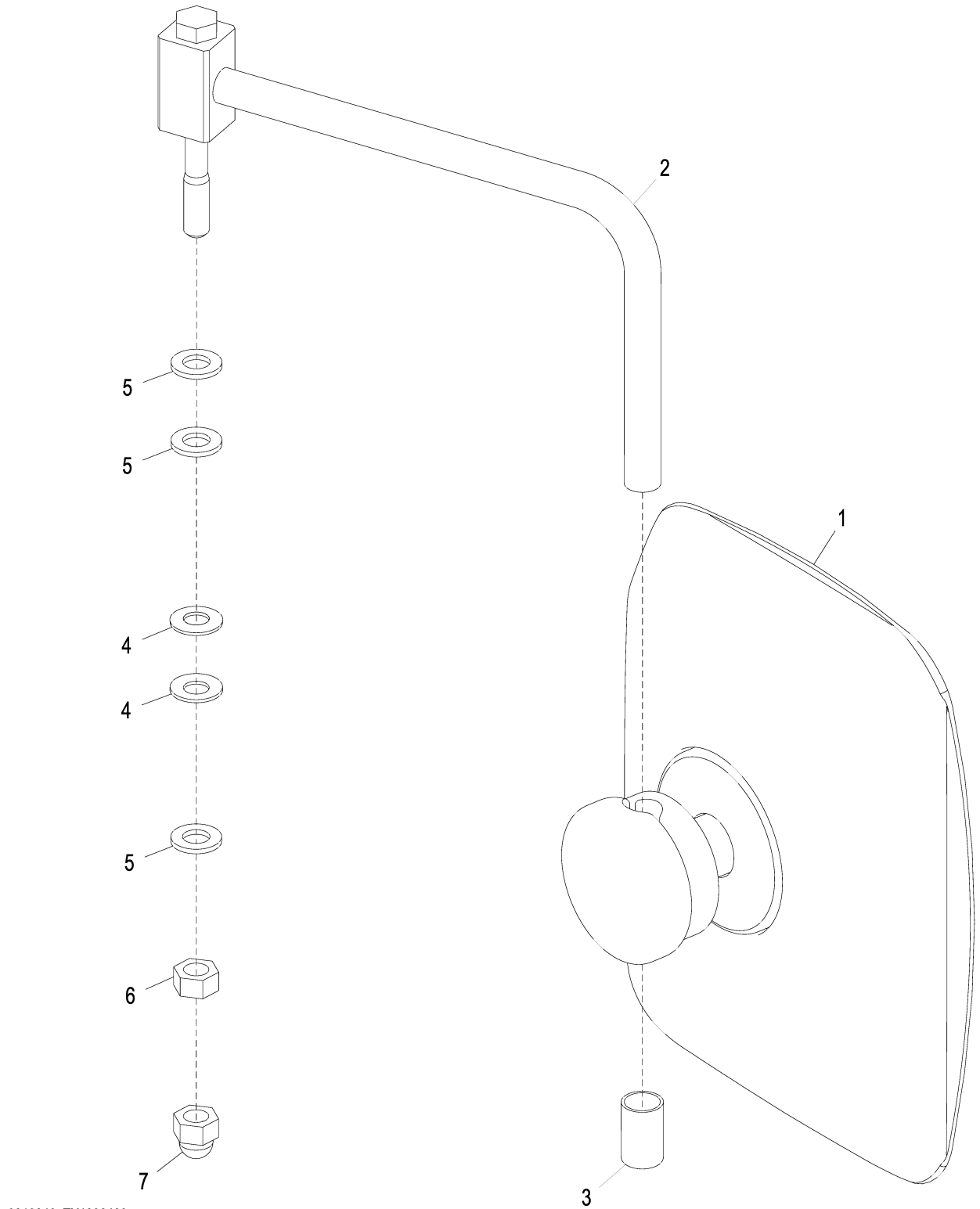

9318348_TX1086468

Item	*Nº peça*	*Descrição*	*Qtde*	*Nº série*	*Notas*
1	4675257	Espelho	1		
2	8103785	Apoio	1		SUB FOR FF100378
3	4642023	Tampa	1		
4	4172172	Arruela	2		
5	24M7047	Arruela	3		13 X 24 X 2.500 mm, SUB FOR J253112
6	14M7275	Porca	1		M12, SUB FOR J231212
7	4449509	Tampa	1		

Rear View Mirror
Rétroviseur
Espelho Retrovisor
Retrovisor

9262484_TX1101931 A.1

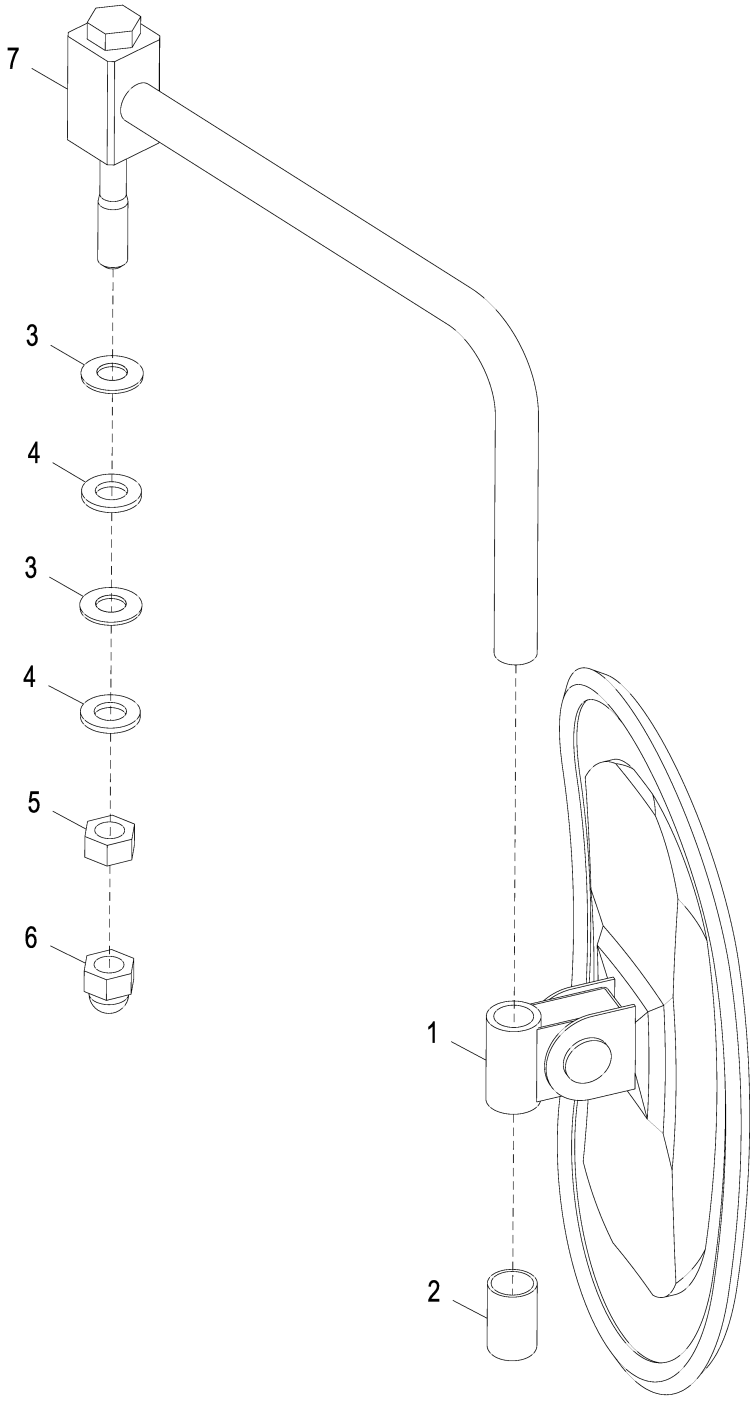

9262484_TX1101931

Item	*Nº peça*	*Descrição*	*Qtde*	*Nº série*	*Notas*
1	4420724	RetRovisoR	1		SUB FOR 4416704
2	4642023	Tampa	1		
3	4172172	Arruela	2		
4	24M7047	Arruela	2		13 X 24 X 2.500 mm, SUB FOR J253112
5	14M7275	Porca	1		M12, SUB FOR J231212
6	4449509	Tampa	1		
7	8103785	Apoio	1		SUB FOR FF100378

Counterweight Mirror
Contrepoids Miroir
Espelho do Contrapeso
Espejo retrovisor de contrapeso

FF108159_TX1086467 A.1

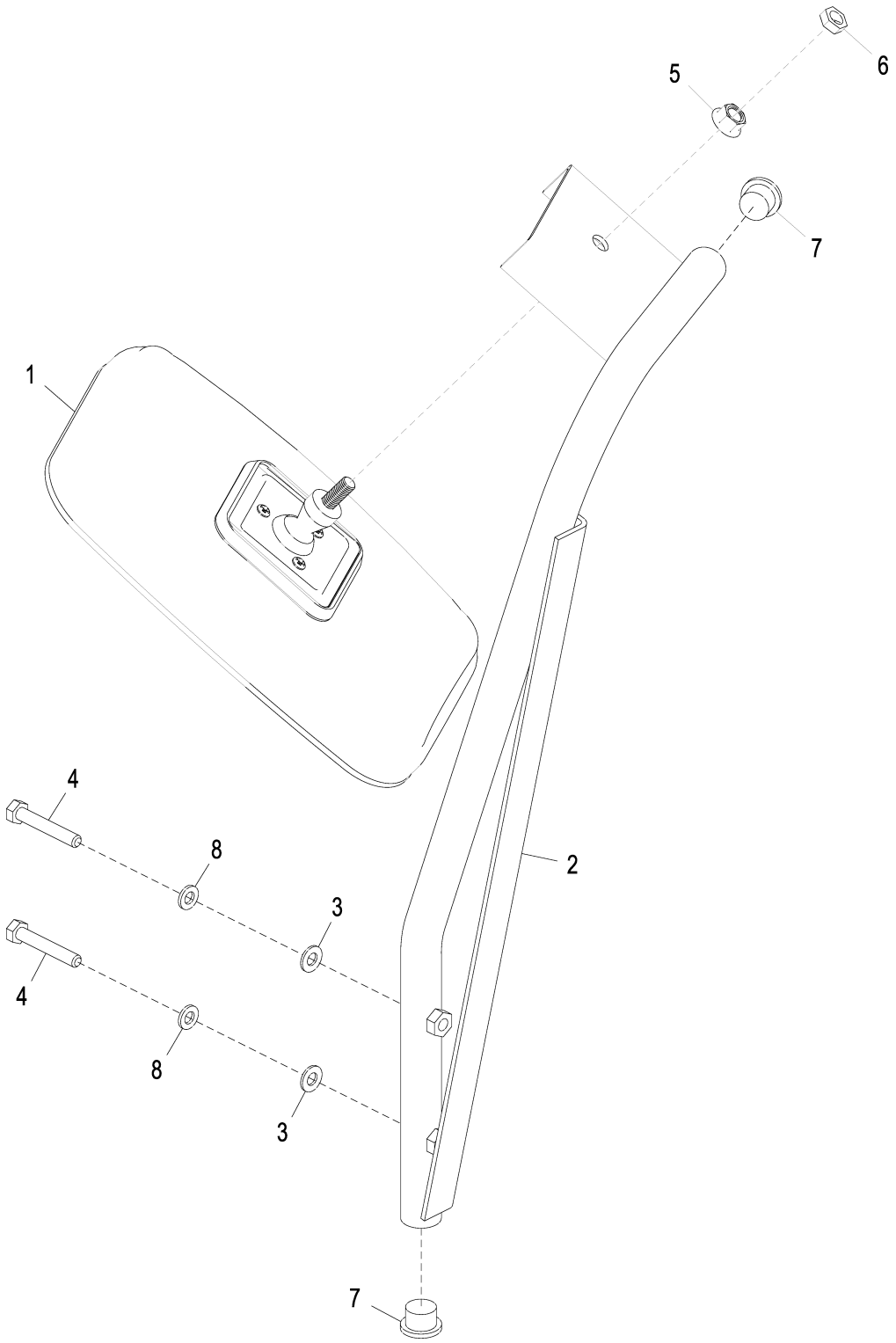

FF108159_TX1086467

Item	*Nº peça*	*Descrição*	*Qtde*	*Nº série*	*Notas*
1	AT393244	RetRovisoR	1		Contrapeso
2	FF510944	Apoio	1		
3	24M7055	Arruela	2		8.400 X 16 X 1.600 mm, SUB FOR A590108
4	19M8397	Parafuso sextavado	2		M8 X 50, SUB FOR J900850
5	14H1090	Porca	1		3/8"
6	14H732	Porca	1		3/8"
7	FF509835	Tampa	2		
8	12M7065	Arruela de pressão	2		8 mm, SUB FOR A590908

Horn
Klaxon
Buzina
Bocina

9309546_TX1085415 A.1

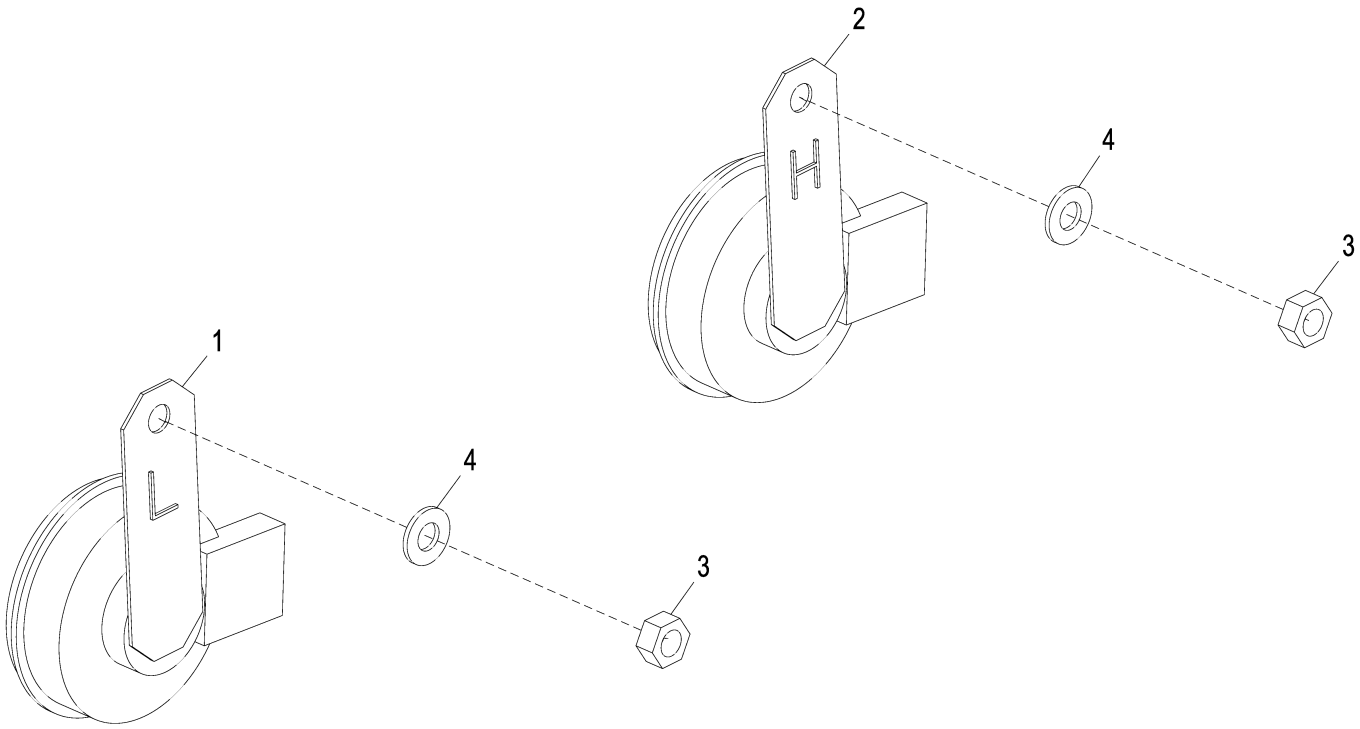

9309546_TX1085415

Item	*Nº peça*	*Descrição*	*Qtde*	*Nº série*	*Notas*
1	4703329	Buzina	1		
2	4703330	Buzina	1		
3	14M7273	Porca	2		M8, SUB FOR J950008
4	24M7055	Arruela	2		8.400 X 16 X 1.600 mm, SUB FOR A590108

Travel Alarm
Alarme de déplacement
Alarme de Deslocamento
Alarma de propulsión

TX1103505 A.1

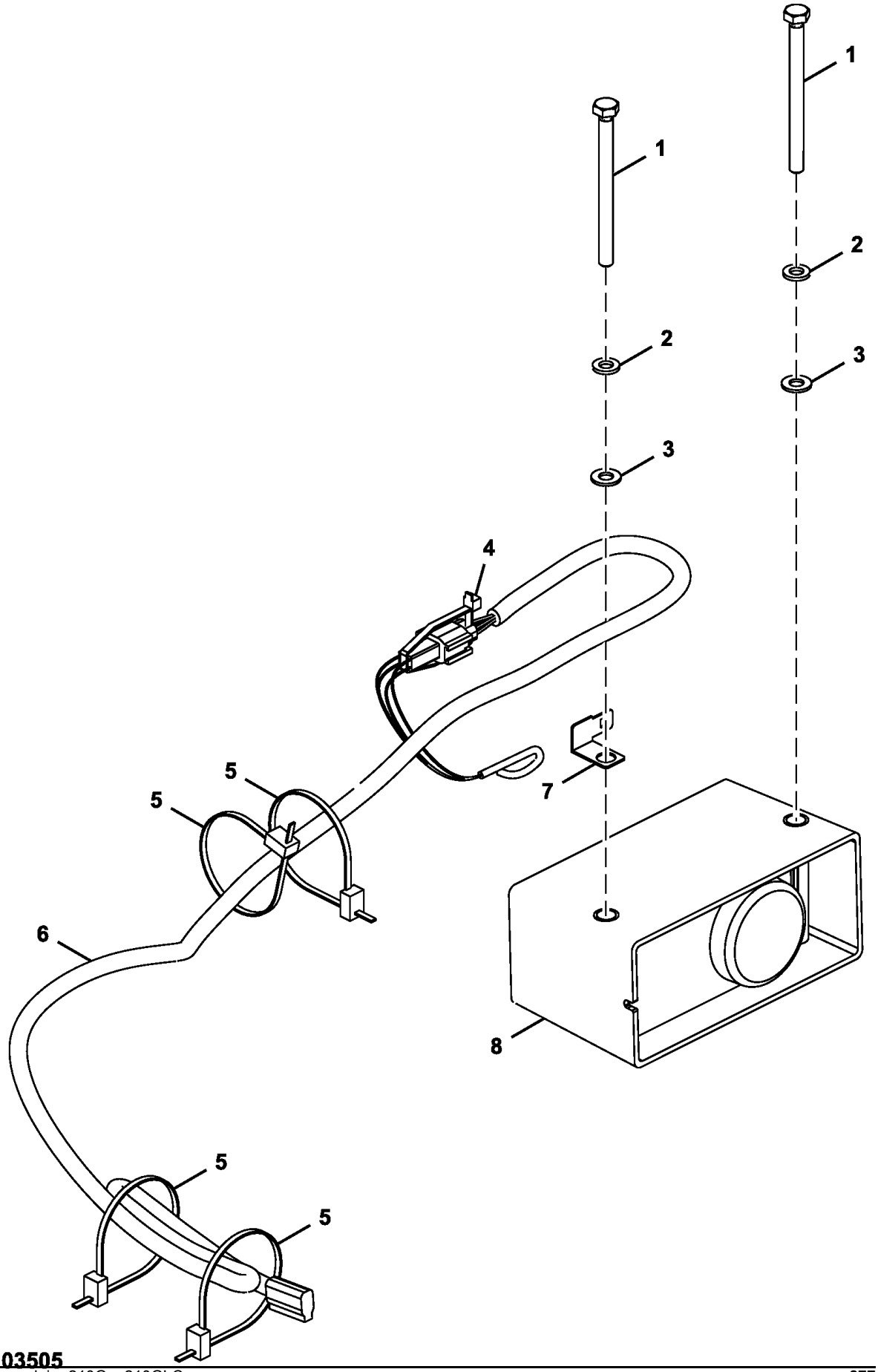

DH900722 TX1103505

Item	*Nº peça*	*Descrição*	*Qtde*	*Nº série*	*Notas*
1	19M7296	Parafuso sextavado	2		M8 X 100, SUB FOR J900800
2	12M7065	Arruela de pressão	2		8 mm, SUB FOR A590908
3	24M7055	Arruela	2		8.400 X 16 X 1.600 mm, SUB FOR A590108
4	H77698	Cinta	1		SUB FOR 4055311
5	DH400240	Cinta	4		
6	3090079	Chicote	1		
7	4418301	Apoio	1		
8	AT301074	SiStema de alarme	1		SUB AT331020

Travel Motion Alarm Switch and Wiring Harness
Interrupteur et faisceau de câblage d'avertisseur de déplacement
Interruptor e Chicote Elétrico do Alarme de Movimento de Deslocamento
Interruptor y grupo de cables de alarma de propulsión

DCYA60001073_TX1159445 A.3

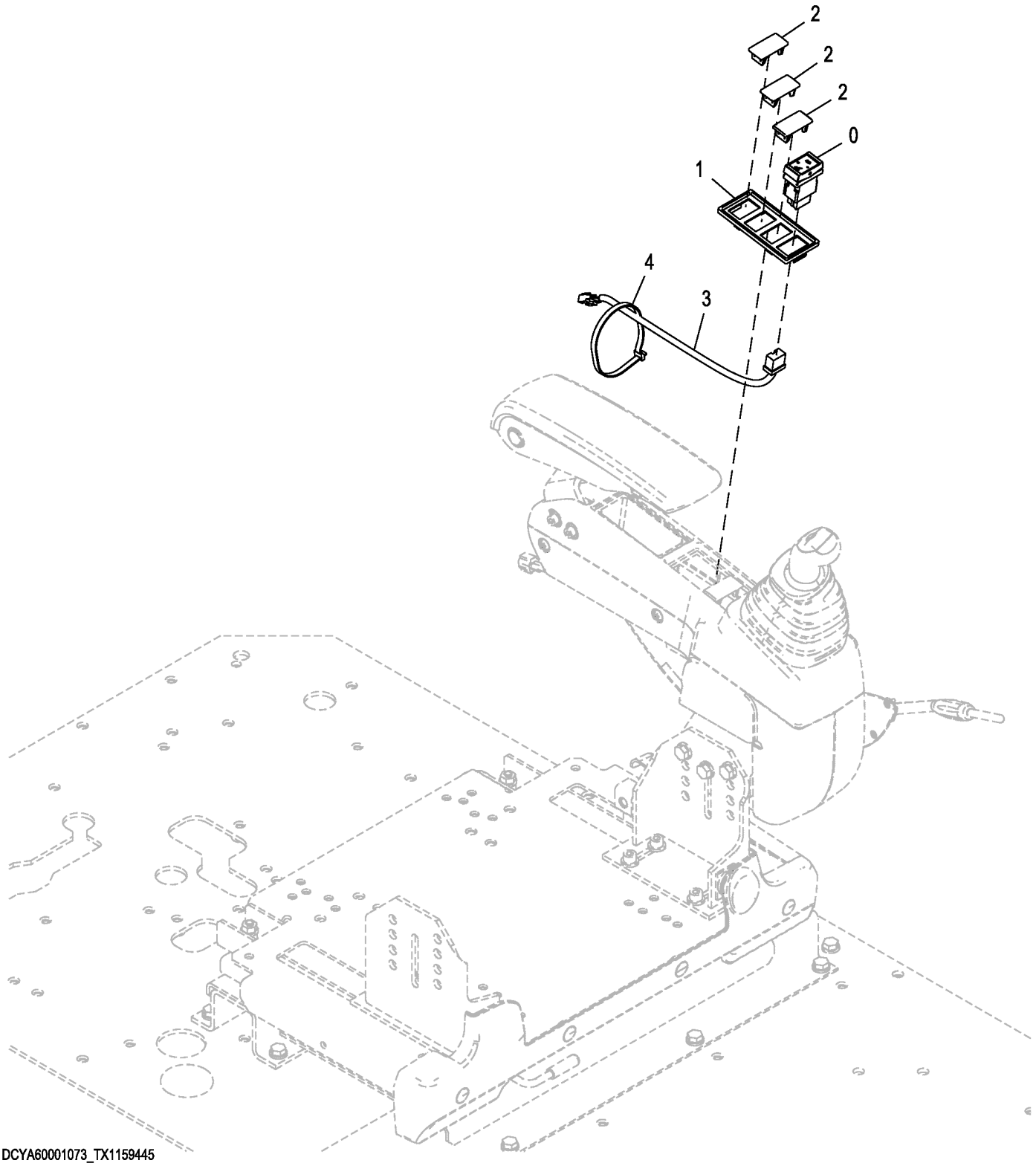

Item	*Nº peça*	*Descrição*	*Qtde*	*Nº série*	*Notas*
0	4651296	Interruptor	1		Alarme de Deslocamento
1	2058776	Caixa	1		
2	3121182	Tampa	3		
3	4730755	Chicote	1		Alarme de Deslocamento
4	H77698	Cinta	1		SUB FOR 4121859

Rear Camera
Caméra arrière
Câmera Traseira
Cámara trasera

TX1111077 C.1

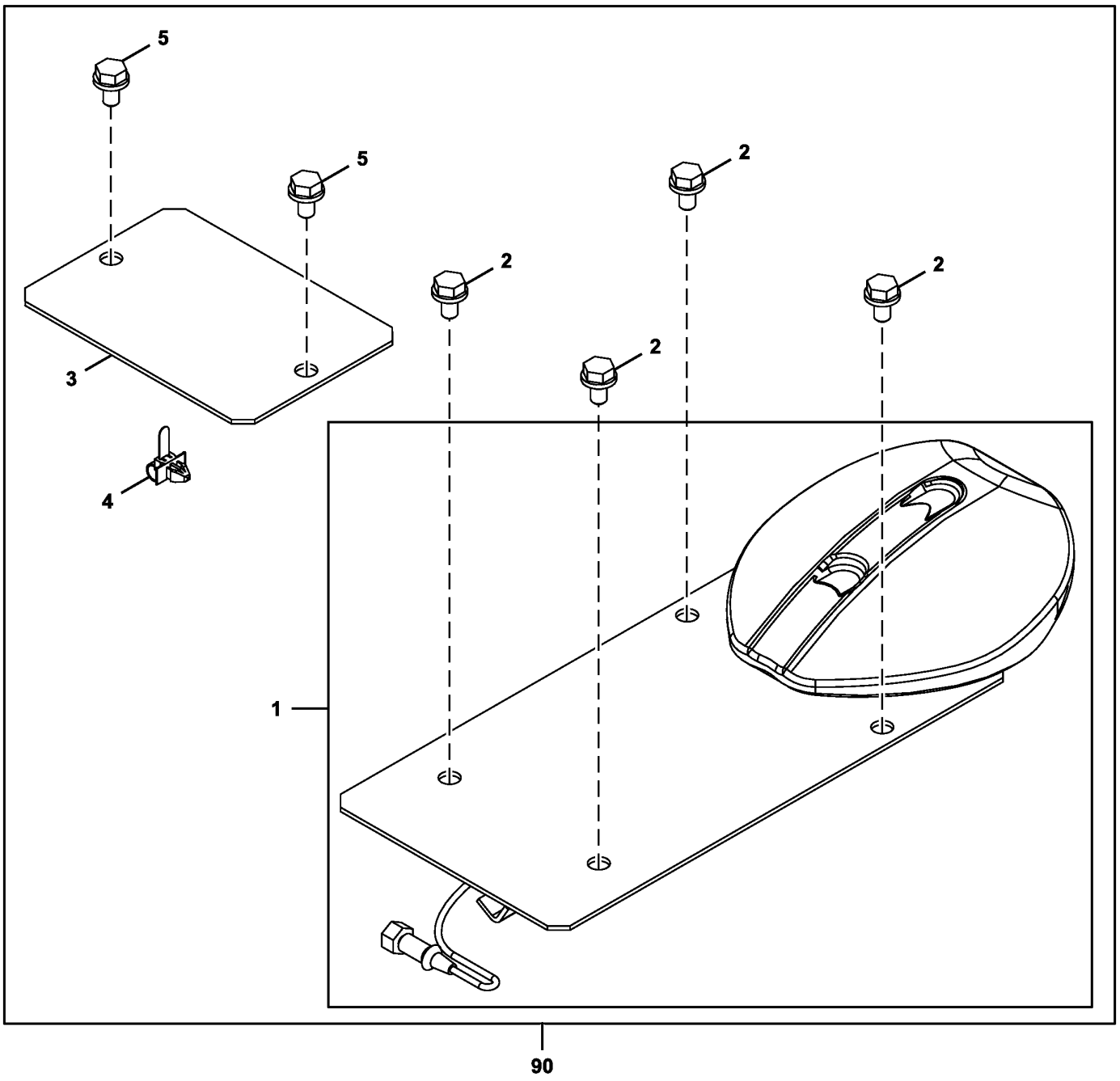

AT387779_TX1111077

Item	*Nº peça*	*Descrição*	*Qtde*	*Nº série*	*Notas*
1	9315741	câmera de tv	1		
2	19M7938	Parafuso sextavado	4		M10 X 20, J271020 NLA, SUB FOR J901020
	24M7346	Arruela	4		11 X 20 X 2 mm, SUB FOR J222010
3	4701415	Capa	1		
4	4254600	Presilha	1		
5	19M7938	Parafuso sextavado	2		M10 X 20, SUB FOR J901020, J271020 NLA
	24M7346	Arruela	2		11 X 20 X 2 mm, SUB FOR J222010
90	**AT387779**	**Kit - instalação de campo**	**1**		**Pacotes de Produto**

MP3 Player Wiring Harness
Faisceau de lecteur MP3
Chicote Elétrico do Reprodutor de MP3
Grupo de cables de reproductor de MP3

TX1119348 A.1

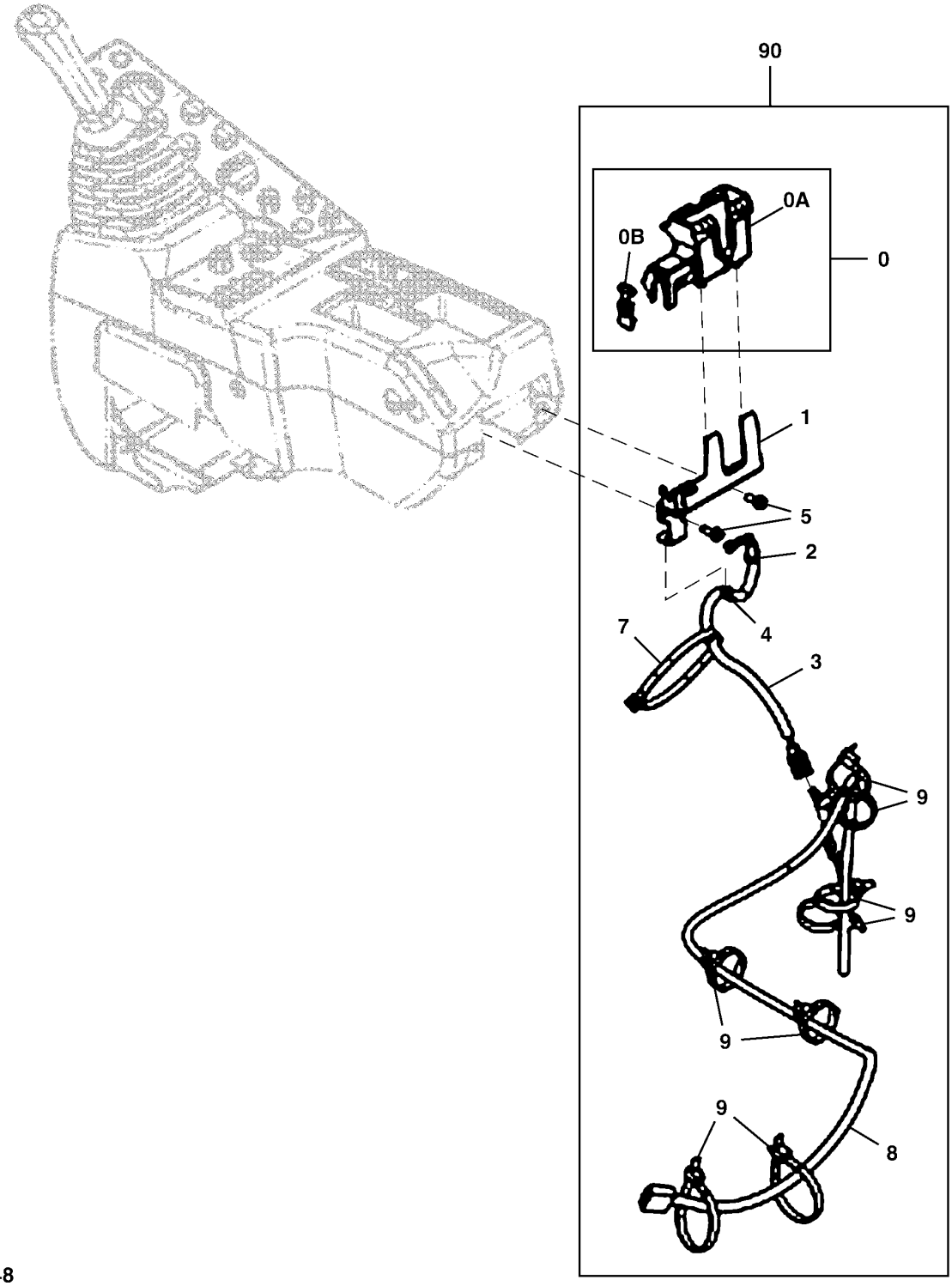

TX1119348

Item	*Nº peça*	*Descrição*	*Qtde*	*Nº série*	*Notas*
0	FYA40005509	Caixa	1		NLA, ORDER FYA00008594 AND FYA00008595
0A	FYA00008595	Caixa	1		
0B	FYA00008594	Capa	1		
1	FYA00008596	Apoio	1		
2	4165068	Passa-fio	1		
3	FYA00008476	Chicote	1		Áudio Auxiliar
4	H77698	Cinta	1		SUB FOR 4300351
5	.....	Parafuso c/arruela	2		J460620 NLA
	12M7006	Arruela de pressão	2		6 mm
	21M7267	Parafuso	2		M6 X 20
	24M7293	Arruela	2		6.500 X 13 X 1.600 mm
7	4121859	Presilha	1		
8	FYA00008477	Chicote	1		Interface de Áudio Auxiliar
9	4055312	Presilha	8		
90	**ETN93549**	**Kit - instalação de campo**	**1**		**Pacotes de Produto**

Hydraulic Pump Mounting
Montage de pompe hydraulique
Montagem da Bomba Hidráulica
Montaje de bomba hidráulica

TX1104678 A.1

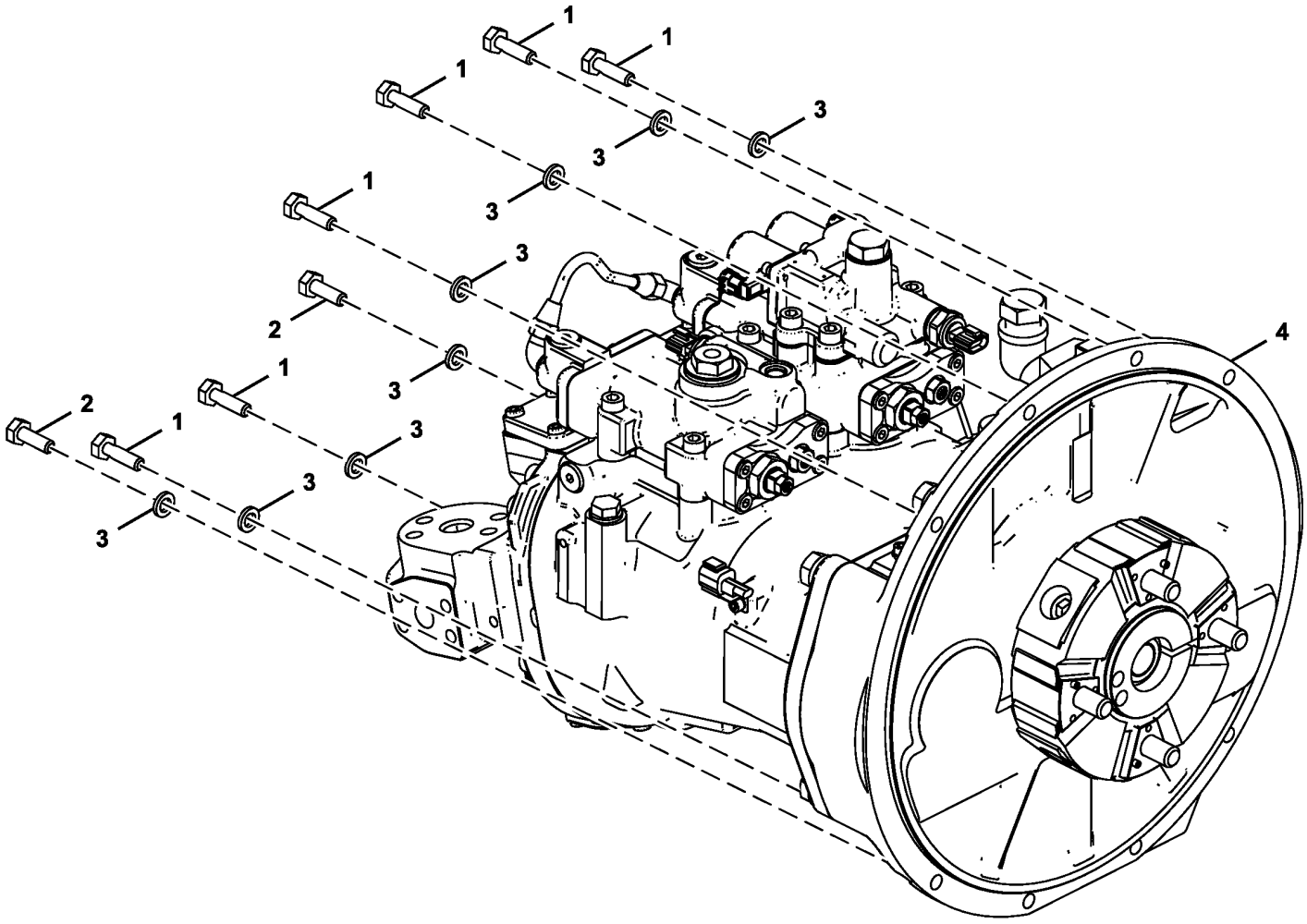

FF102165_TX1104678

Item	*Nº peça*	*Descrição*	*Qtde*	*Nº série*	*Notas*
1	19M7550	Parafuso sextavado	6		M10 X 35, SUB FOR J921035
2	19M7662	Parafuso sextavado	2		M10 X 30, SUB FOR J921030
3	12M7066	Arruela de pressão	8		10 mm, SUB FOR A590910
4	FYB60000045	Bomba	1		Componentes Listados em Páginas Separadas
	PG203774	Bombahidráulica remanufat.	1		REMAN FOR FYB60000045, Componentes Listados em Páginas Separadas, Não Inclui o Engate

Hydraulic Pump Components
Composants de pompe hydraulique
Componentes da Bomba Hidráulica
Componentes de bomba hidráulica

TX1109646 C.1

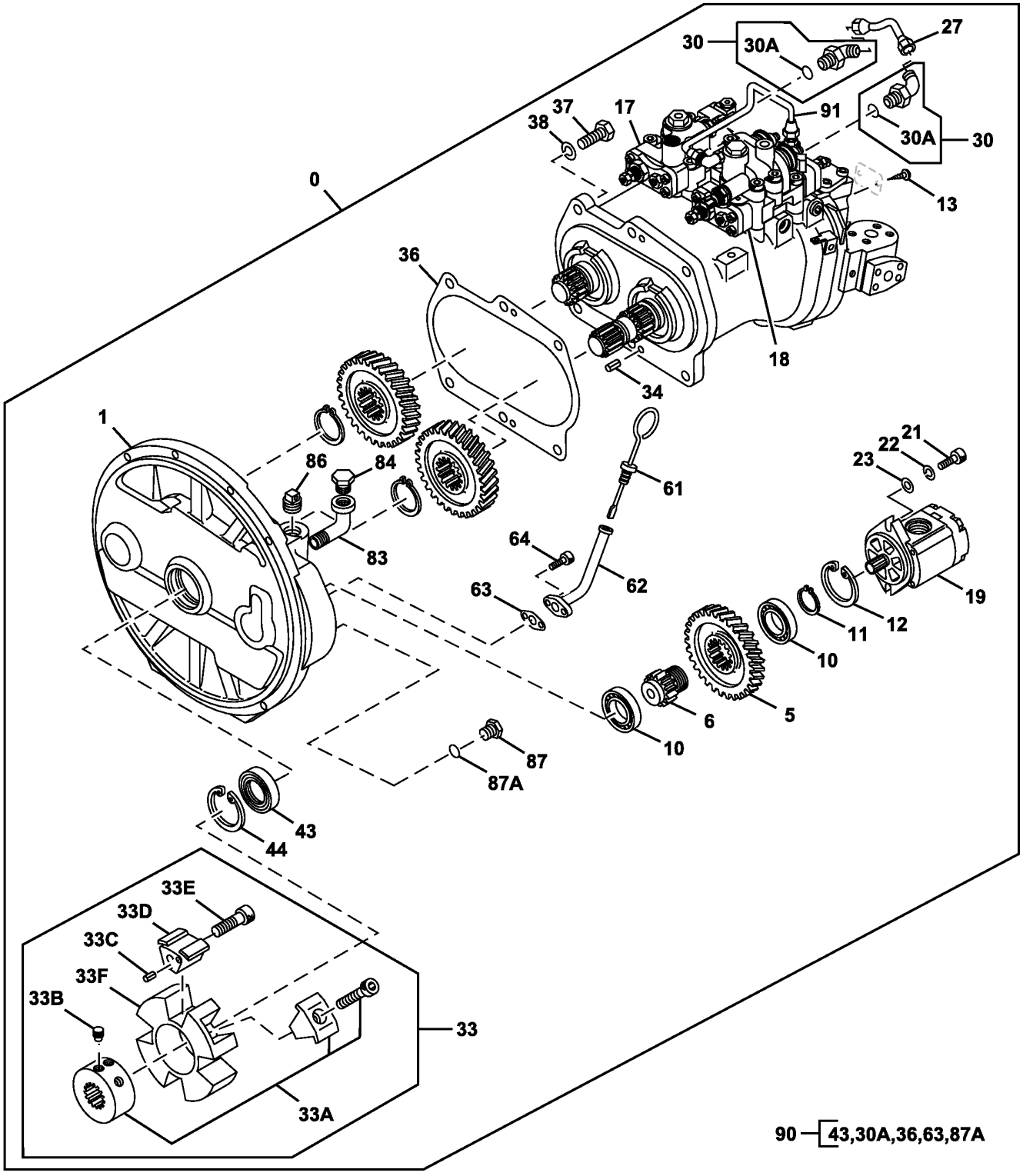

TX1109646

Item	*Nº peça*	*Descrição*	*Qtde*	*Nº série*	*Notas*
0	FYB60000045	Bomba	1		
	PG203774	Bombahidráulica remanufat.	1		REMAN FOR FYB60000045, Não Inclui o Engate
1	1033158	Carcaça	1		
5	3063840	EngrEnagem	1		SUB FOR AT202414 OR 4099290
6	3055594	Eixo	1		SUB FOR AT202412
10	6008X	Rolamento de esfeRas	2		SUB FOR 958740 OR JD8514
11	962002	Anel de pressão	1		SUB FOR TH100483
12	991725	Anel de pressão	1		
13	37H99	Parafuso	2		0.100" X 1/4", SUB FOR M492564
17	9266180	ReguladoR	1		Componentes em Página Separada
18	FYB60000198	ReguladoR	1		Componentes em Página Separada
19	9218005	Bomba	1		Componentes em Página Separada
	A811085	Anel o	1		
21	19M8337	Parafuso	2		M10 X 30, SUB FOR M341030
22	12M7135	Arruela de pressão	2		10 mm, SUB FOR 984054
23	4114402	Arruela	2		SUB FOR TH102181
27	4631943	Tubulação	1		
30	4293950	Conexão	2		SUB FOR AT160584
30A	957366	Anel o	1		
33	FYB00000114	Engate	1		SUB FOR 4700170
33A	4702172	Cubo	1		SUB FOR 4463992 OR 4687331, ALSO ORDER (2) 4702173
33B	4702173	Parafuso de fenda	2		SUB FOR 4334899, ALSO ORDER 4716583
	4716583	Cubo	1		ALSO ORDER (2) 4702173
33C	34M7117	Pino elástico	4		5 X 10 mm, SUB FOR 4101345 OR TH4101345
33D	4463993	Inserto	4		SUB FOR TH4463993
33E	4334894	Parafuso	4		
33F	FYB00000115	Engate	1		SUB FOR 4654760
34	34M7061	Pino elástico	2		8 X 20 mm, SUB FOR 4099290
36	8058352	Junta	1		
37	19M7489	Parafuso sextavado	6		M16 X 45, SUB FOR J901645 OR TH101724
38	12H294	Arruela de pressão	6		5/8", SUB FOR A590916
43	4310055	Vedação	1		SUB FOR AT202443
44	991725	Anel de pressão	1		
61	4438059	Vareta de niVel	1		SUB FOR TH4438059
62	9743977	Tubo vareTa de nível	1		SUB FOR AT214406
63	9742779	Junta	1		SUB FOR AT214401
64	19M7647	Parafuso	2		M8 X 16, SUB FOR AT217709 OR M340816
83	15H621	Conexão em ângulo	1		3/4", SUB FOR 94-0649
84	4645330	Plugue	1		
86	4234782	Plugue	1		SUB FOR AT200990
87	15M7036	Tampão de dreno	1		SUB FOR TH101813 OR 4092534
87A	4622346	Anel o	1		SUB FOR 4509180
90	4451036	Kit retentor	1		SUB FOR TH4451036

Hydraulic Pump Rotating Group
Groupe de rotation de pompe hydraulique
Grupo Rotativo da Bomba Hidráulica
Grupo giratorio de bomba hidráulica

TX1086806 C.1

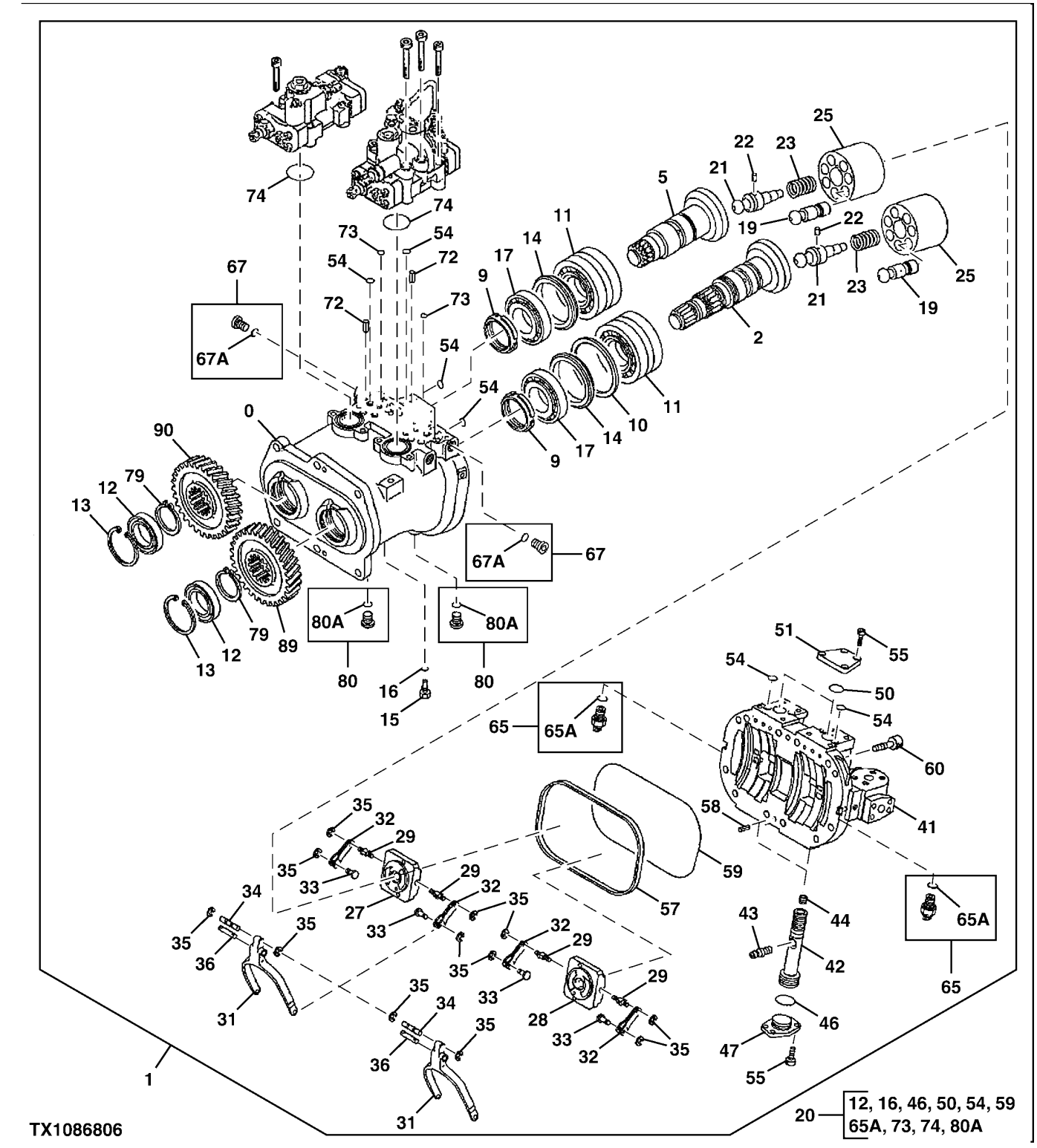

Item	*Nº peça*	*Descrição*	*Qtde*	*Nº série*	*Notas*
0	1032319	Carcaça	1		
1	FYB60000191	Bombahidráulica	1		
2	2058908	Disco	1		SUB FOR 2054392
5	2052080	Prato condutor	1		
9	4178173	Porca	2		M60
10	4330054	Arruela de encosto	1		SUB FOR 4338907
11	4410050	Rolamento autocompensadoR	2		
12	T225266	Vedação	2		SUB FOR 4333170
13	4116290	Anel de pressão	2		
14	4339171	Anel	2		
15	4233165	Conexão	1		
16	957366	Anel o	1		
17	4622945	Rolamento autocompensadoR	2		
19	8050658	Pistão	14		
20	4451039	Kit retentor	1		
21	4337035	Eixo	2		
22	4198956	Pino fixador	2		
23	4179181	Mola de compressão	2		
25	2052956	RotoR	2		
27	2052073	VálVula	1		
28	2052067	VálVula	1		
29	4179179	Pino de centragem	4		
31	3104058	Ligação	2		
32	9724756	Alavanca	4		
33	4179177	Pino de centragem	4		6 X 9.500 mm (0.236" X 0.374")
34	4179176	Pino de centragem	2		6 X 44 mm (0.236" X 1.732")
35	CH17951	Anel	12		SUB FOR 4146370
36	4200227	Pino de centragem	2		
41	1032517	Cabeçote	1		
42	3069541	Pistão	2		
43	4338053	Pino	2		
44	4337812	Parafuso de fenda	2		
46	4355085	Anel o	2		
47	4338060	Limitador	2		
50	4355083	Anel o	2		SUB FOR 0444001
51	4338061	Capa	2		
54	CH11560	Junta de vedação	20		SUB FOR 4180349
55	19M8439	Parafuso	16		M8 X 25, SUB FOR M340825
57	3070581	Junta de vedação	1		
58	34M7061	Pino elástico	2		8 X 20 mm, SUB FOR 4099290
59	4342840	Anel o	1		
60	19M8341	Parafuso	12		M12 X 45, SUB FOR M341245
65	4703324	SenSor	2		
65A	4365826	Anel o	1		
67	9134110	Conexão	2		
67A	957366	Anel o	1		
72	34M3845	Pino elástico	4		4 X 10 mm, SUB FOR 4515041
73	4343074	Anel o	4		
74	4348665	Anel o	2		
79	AT152406	Anel de pressão	2		SUB FOR 4274552
80	9134111	Conexão	2		
80A	4622346	Anel o	1		SUB FOR 4509180
89	3100993	EngrEnagem	1		
90	3100994	EngrEnagem	1		

Hydraulic Pump Regulator (1) Components
Composants de régulateur de pompe hydraulique (1)
Componentes do Regulador (1) da Bomba Hidráulica
Componentes de regulador de bomba hidráulica (1)

TX1086875 A.1

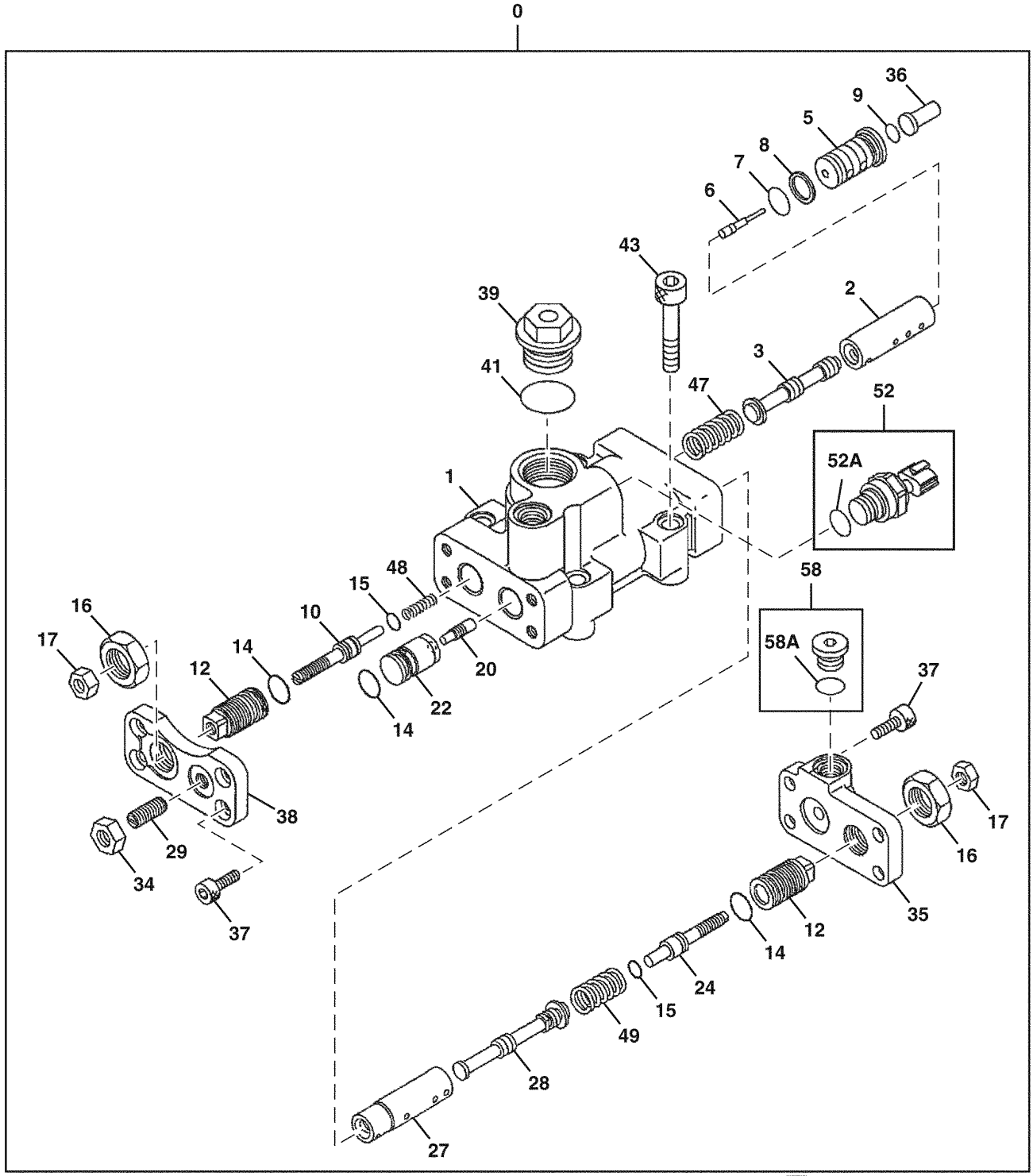

TX1086875

50 — 7, 8, 9, 14, 15, 41, 52A, 58A

Item	*Nº peça*	*Descrição*	*Qtde*	*Nº série*	*Notas*
0	9266180	ReguladoR	1		
1	1033182	Carcaça	1		NLA
2	4179155	Luva	1		
3	4179156	Carretel	1		
5	4375722	Pistão	1		4435025 NLA
6	4360590	Pistão	1		4435024 NLA
7	.....	Anel o	1		4150302 AND TH102560 NLA
8	4085607	Anel de apoio	1		
9	CH11560	Junta de vedação	1		SUB FOR 4297380 AND 4180349
10	4368619	Limitador	1		
12	4179161	Limitador	2		
14	4342843	Anel o	3		
15	4342841	Anel o	2		
16	4068898	Porca	2		
17	14M7273	Porca	2		M8, SUB FOR M500807
20	4179171	Pistão	1		
22	4451498	Pistão	1		
24	4347107	Limitador	1		
27	4346522	Luva	1		
28	4346521	Carretel de válvula	1		
29	22M7098	Parafuso de fenda	1		M10 X 25, SUB FOR 4265964
34	14M7274	Porca	1		M10, SUB FOR J950010
35	FYB00000132	Capa	1		
36	4611012	Pistão	1		
37	M340820	Parafuso	8		
38	4433327	Capa	1		
39	4724232	Plugue	1		SUB FOR 4447264
41	4342846	Anel o	1		
43	19M8339	Parafuso	4		M10 X 55, M341056 NLA
47	4616531	Mola de compressão	1		
48	4616533	Mola de compressão	1		
49	4350928	Mola de compressão	1		
50	4455719	Kit retentor	1		
52	4436536	SenSor	1		
52A	4153095	Anel o	1		
58	9134110	Conexão	1		
58A	957366	Anel o	1		

Hydraulic Pump Regulator (2) Components
Composants de régulateur de pompe hydraulique (2)
Componentes do Regulador (2) da Bomba Hidráulica
Componentes de regulador de bomba hidráulica (2)

TX1107780 A.1

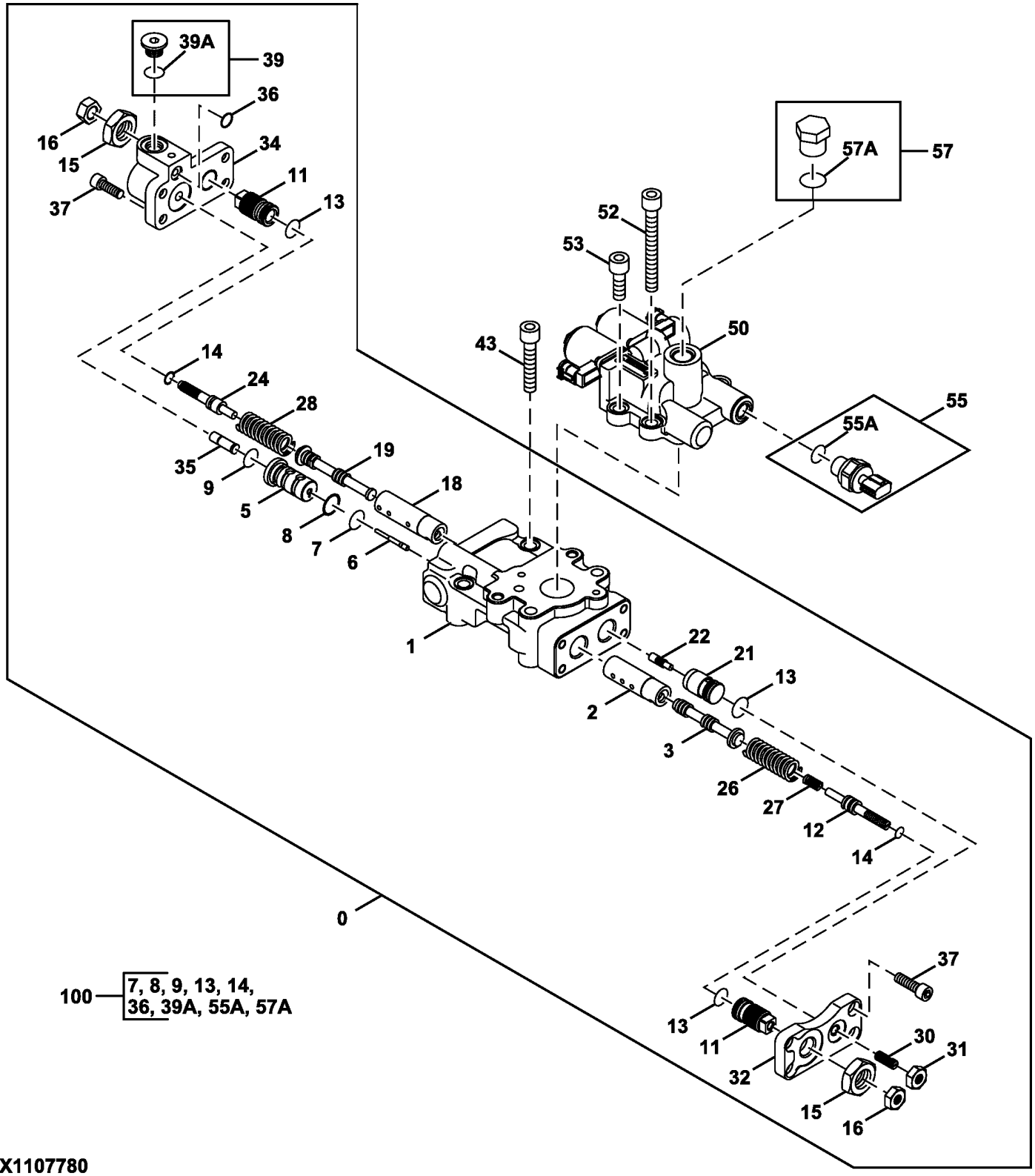

TX1107780

Item	*Nº peça*	*Descrição*	*Qtde*	*Nº série*	*Notas*
0	FYB60000198	ReguladoR	1		
1	1036883	Caixa	1		
2	4179155	Luva	1		
3	4179156	Carretel	1		
5	4375722	Cilindro	1		
6	4360590	Pistão	1		
7	TH102560	Anel o	1		SUB FOR 4150302
8	4085607	Anel de apoio	1		
9	4297380	Anel o	1		
11	4179161	Limitador	2		
12	4368619	Limitador	1		
13	4342843	Anel o	3		
14	4342841	Anel o	2		
15	4068898	Porca	2		
16	14M7273	Porca	2		M8, SUB FOR M500807
18	4346522	Luva	1		
19	4346521	Carretel de válvula	1		
21	4451498	Pistão	1		
22	4179171	Pistão	1		
24	4347107	Limitador	1		
26	4616531	Mola de compressão	1		
27	4616533	Mola de compressão	1		
28	4350928	Mola de compressão	1		
30	22M7098	Parafuso de fenda	1		M10 X 25, SUB FOR 4265964
31	14M7274	Porca	1		M10, SUB FOR J950010
32	4433327	Capa	1		
34	3118701	Capa	1		
35	4611012	Pistão	1		
36	CH11560	Junta de vedação	1		SUB FOR 4180349
37	19M8446	Parafuso	8		M8 X 20, SUB FOR M340820
39	9134110	Conexão	1		
39A	957366	Anel o	1		
43	19M8339	Parafuso	2		M10 X 55, SUB FOR M341056
50	9312792	VálVula solenóide	1		
52	19M8574	Parafuso	2		M10 X 85, SUB FOR M341090
53	19M8337	Parafuso	2		M10 X 30, SUB FOR M341030
55	4436536	SenSor	1		
55A	4153095	Anel o	1		
57	4174541	Conexão	1		
57A	4506418	Anel o	1		
100	FYB00000330	Kit retentor	1		

Pilot Pump Components
Pompe pilote composants
Componentes da Bomba do Piloto
Bomba de circuito piloto componentes

TX1155907 A.1

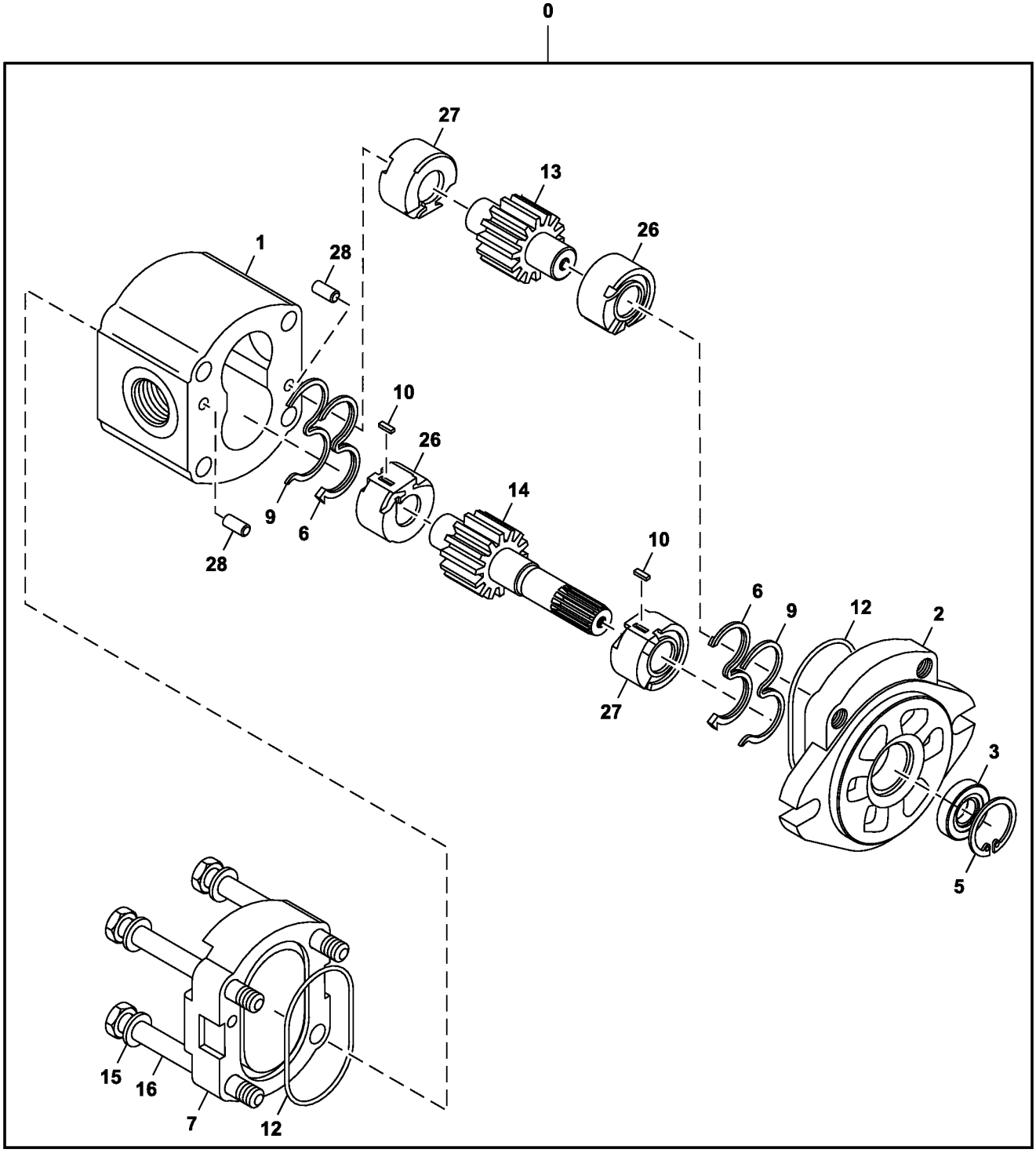

TX1155907

30 — 3,5,6,9,12

Item	*Nº peça*	*Descrição*	*Qtde*	*Nº série*	*Notas*
0	9218005	Bomba	1		
1	.....	Carcaça	1		NLA
2	.....	Flange	1		2050209 NLA
3	3097272	Vedação	1		
5	40M1855	Anel de pressão	1		SUB FOR 447068
6	3095748	Vedação	2		SUB FOR 1031045
7	.....	Capa	1		4605732 NLA
9	4487250	Anel	2		
10	4484119	Chave	2		
12	4488720	Anel o	2		
13	.....	EngrEnagem	1		NLA
14	.....	EngrEnagem	1		NLA
15	4605742	Arruela	4		
16	4605670	Parafuso	4		
26	.....	Bucha	2		NLA
27	.....	Bucha	2		NLA
28	J400613	Pino de centragem	4		SUB FOR 400613
30	4487340	Kit retentor	1		

Control Valve Mounting Brackets
Supports de montage de distributeur
Suportes de Montagem da Válvula de Controle
Escuadras de montaje de la válvula de control

9315930_TX1086907 C.2

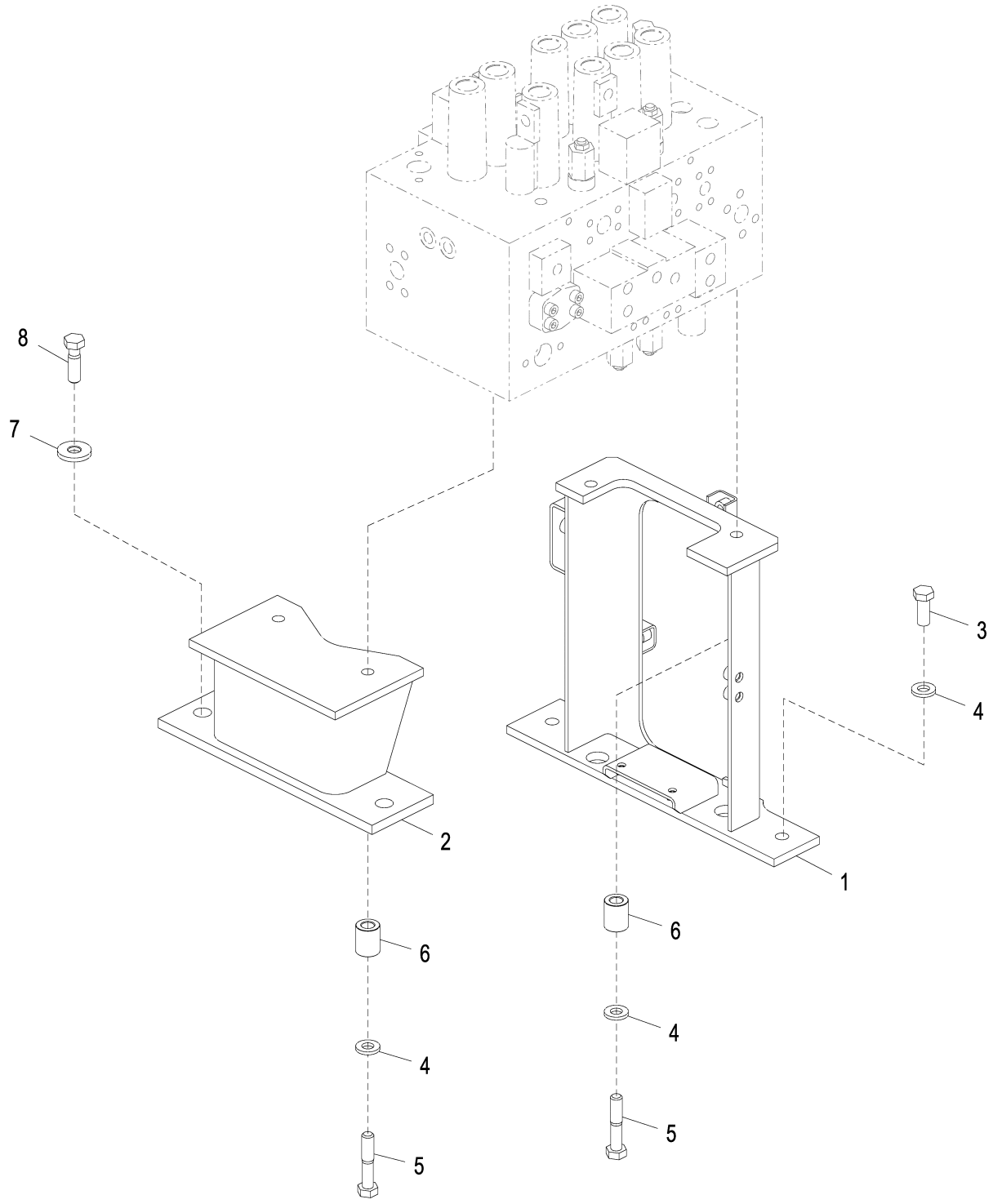

9315930_TX1086907

Item	*Nº peça*	*Descrição*	*Qtde*	*Nº série*	*Notas*
1	7059062	Apoio	1		
2	FYA40004618	Apoio	1		SUB FOR 8098475
3	19M7488	Parafuso sextavado	2		M16 X 40, SUB FOR J921640
4	24M7338	Arruela	6		17 X 30 X 3 mm, SUB FOR J222016
5	19M7720	Parafuso sextavado	4		M16 X 80, SUB FOR J921680
6	4646320	Espaçador	4		
7	4650338	Arruela	2		
8	19M8295	Parafuso sextavado	2		M16 X 55, SUB FOR J921655

Control Valve Body and Spools (4 Spool Side)
Corps et tiroirs de distributeur (côté à 4 tiroirs)
Corpo e Carretéis da Válvula de Controle (Lado de 4 Carretéis)
Cuerpo y carretes de válvula de control (lado de 4 carretes)

TX1086093 A.1

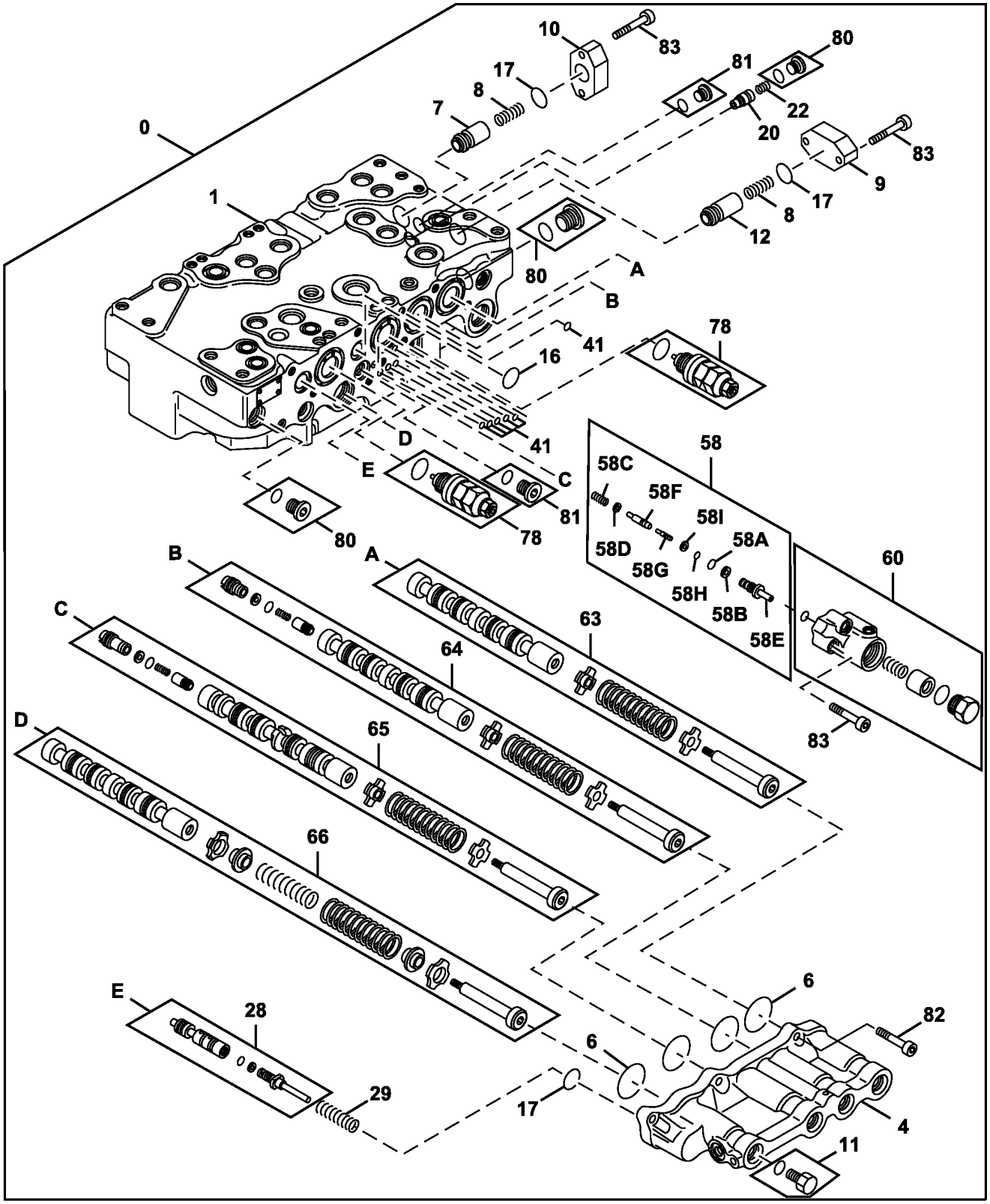

TX1086093

Item	*Nº peça*	*Descrição*	*Qtde*	*Nº série*	*Notas*
0	FYA00000703	VálVula de controle	1		Componentes Adicionais Listados em Outra Página
1	.....	Carcaça	1		
4	0976702	Tampa	1		
6	A811045R	Anel o	4		SUB FOR A811045
7	0668111	Cone de válvula	1		
8	0668112	Mola	2		
9	0791601	Flange	1		
10	0792001	Flange	1		
11	0332914	Tampão de dreno	1		SUB FOR 0309732
12	0792002	Cone de válvula	1		
16	0976602	Anel o	1		SUB FOR 0792003 OR AT264354 OR 4S00734
17	CH17886	Junta de vedação	3		SUB FOR 4226446
20	0792005	Cone de válvula	1		
22	0668007	Mola	1		
28	.....	Carretel de válvula	1		
29	0791914	Mola	1		
41	4506406	Anel o	6		
58	.....	VálVula	1		NLA
58A	CH10571	Junta de vedação	1		SUB FOR 933226
58B	0332924	Anel de apoio	1		
58C	0791808	Mola	1		
58D	0791809	Assento de válvula	1		
58E	.....	Luva	1		
58F	.....	Cone de válvula	1		
58G	.....	Carretel de válvula	1		
58H	CH11560	Junta de vedação	1		SUB FOR 4140436
58I	4105067	Anel de apoio	1		
60	0976704	Carcaça	1		
63	.....	Carretel de válvula	1		
64	.....	Carretel de válvula	1		
65	.....	Carretel de válvula	1		
66	.....	Carretel de válvula	1		
78	4358914	VálVula de alíVio de press.	2		
80	0695007	Tampão	3		
81	0689405	Tampão	2		
82	19M8337	Parafuso	6		M10 X 30, SUB FOR 0459541
83	4720520	Parafuso	7		

Control Valve End Caps (4 Spool Side)
Couvercles d'extrémité de distributeur (côté à 4 tiroirs)
Tampas de Extremidade da Válvula de Controle (Lado de 4 Carretéis)
Tapas terminales de válvula de control (lado de 4 carretes)

TX1086097 B.1

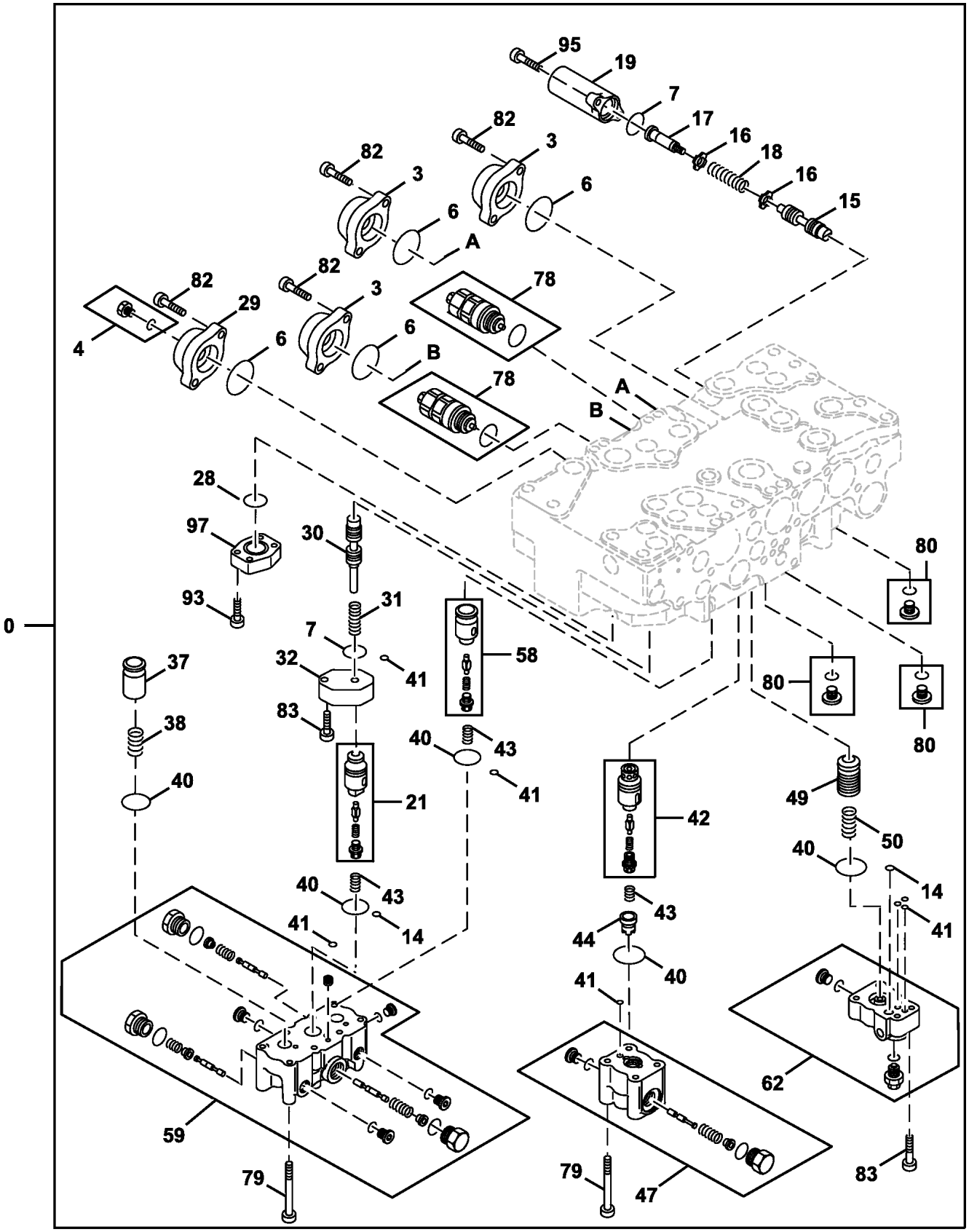

TX1086097

Item	*Nº peça*	*Descrição*	*Qtde*	*Nº série*	*Notas*
0	FYA00000703	VálVula de controle	1		Componentes Adicionais Listados em Outra Página
3	0791801	Tampa	3		
4	0309731	Tampão	1		
6	A811045R	Anel o	4		SUB FOR A811045
7	CH17886	Junta de vedação	2		SUB FOR 4226446
14	CH17167	Anel o	2		SUB FOR 4506320
15	.....	Carretel de válvula	1		
16	0332904	RetentoR	2		
17	0735807	Carretel	1		
18	0791902	Mola	1		
19	0791803	Tampa	1		
21	0977201	Cone de válvula	1		
28	0224422	Anel o	1		
29	0791816	Tampa	1		
30	.....	Carretel de válvula	1		
31	0976802	Mola	1		
32	0791702	Flange	1		
37	0791603	Cone de válvula	1		
38	0791604	Mola	1		
40	985098	Anel o	5		
41	4506406	Anel o	6		
42	0976803	Cone de válvula	1		
43	0791606	Mola	3		
44	0791607	Espaçador	1		
47	0976804	Carcaça	1		
49	0791619	Cone de válvula	1		
50	0791620	Mola	1		
58	0976805	Cone de válvula	1		
59	FXB00001449	Carcaça	1		
62	0976807	Carcaça	1		
78	4358914	VálVula de alíVio de press.	2		
79	0791622	Parafuso	12		
80	0695007	Tampão	3		
82	19M8337	Parafuso	8		M10 X 30, SUB FOR 0459541
83	4720520	Parafuso	6		
93	19M8447	Parafuso	4		M10 X 35, SUB FOR 0413619
95	0455002	Parafuso	2		
97	0413712	Tampa	1		

Control Valve Body and Spools (5 Spool Side)
Corps et tiroirs de distributeur (côté à 5 tiroirs)
Corpo e Carretéis da Válvula de Controle (Lado de 5 Carretéis)
Cuerpo y carretes de válvula de control (lado de 5 carretes)

TX1086100 A.2

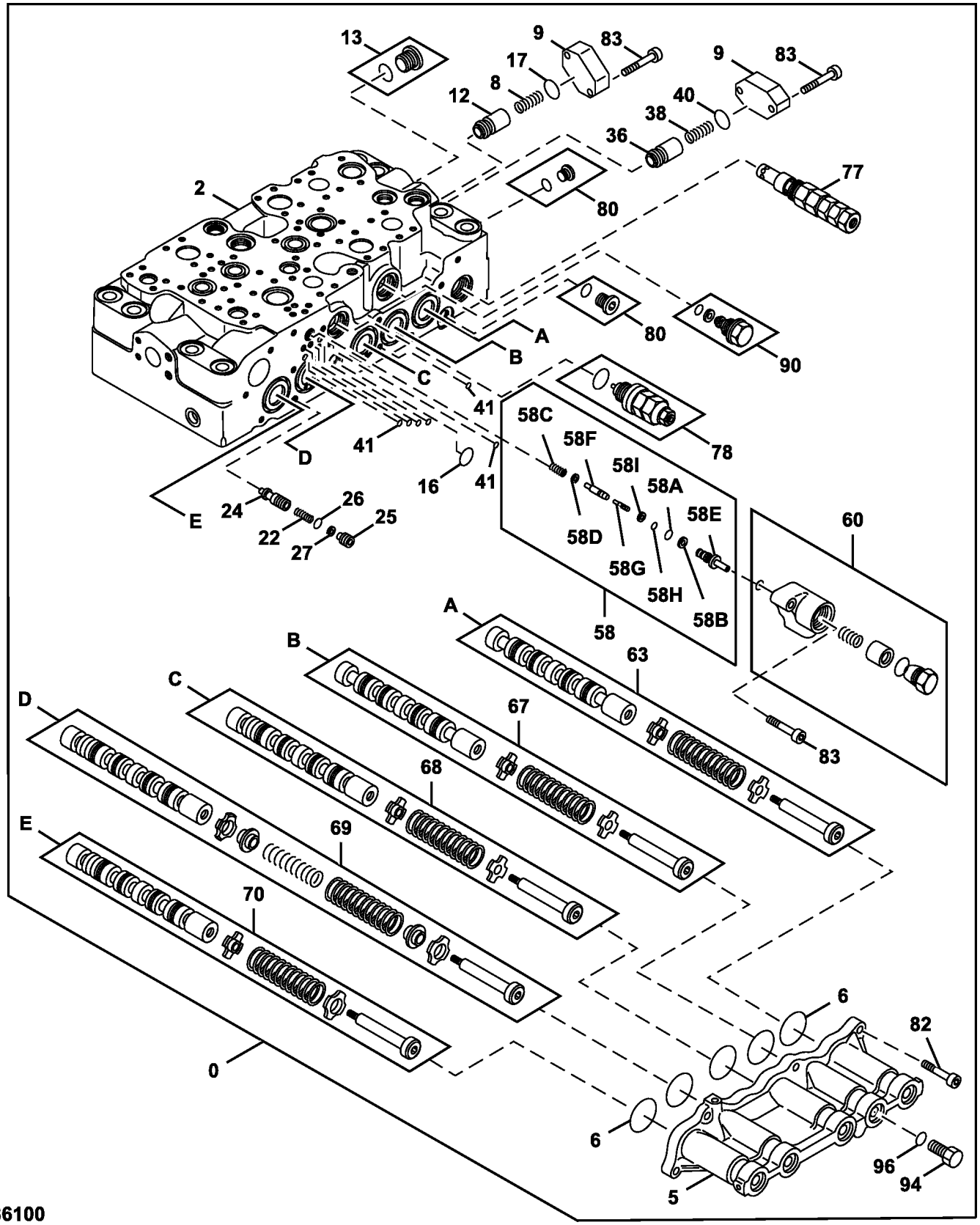

TX1086100

Item	*Nº peça*	*Descrição*	*Qtde*	*Nº série*	*Notas*
0	FYA00000703	VálVula de controle	1		Componentes Adicionais Listados em Outra Página
2	.....	Carcaça	1		
5	0976901	Tampa	1		
6	A811045R	Anel o	5		SUB FOR A811045
8	0668112	Mola	1		
9	0791601	Flange	2		
12	0792002	Cone de válvula	1		
13	0668108	Tampão	1		
16	0976602	Anel o	1		SUB FOR 0792003 OR AT264354 OR 4S00734
17	CH17886	Junta de vedação	1		SUB FOR 4226446
22	0668007	Mola	1		
24	0791804	Cone de válvula	1		
25	0791805	Espaçador	1		
26	4317636	Anel o	1		SUB FOR 971823
27	0332924	Anel de apoio	1		
36	0792006	Cone de válvula	1		
38	0791604	Mola	1		
40	985098	Anel o	1		
41	4506406	Anel o	6		
58	.....	VálVula	1		NLA
58A	CH10571	Junta de vedação	1		SUB FOR 933226
58B	0332924	Anel de apoio	1		
58C	0791808	Mola	1		
58D	0791809	Assento de válvula	1		
58E	.....	Luva	1		
58F	.....	Cone de válvula	1		
58G	.....	Carretel	1		
58H	CH11560	Junta de vedação	1		
58I	4105067	Anel de apoio	1		
60	0976704	Carcaça	1		
63	.....	Carretel	1		
67	.....	Carretel	1		
68	.....	Carretel	1		
69	.....	Carretel	1		
70	.....	Carretel	1		
77	FYA00011313	VálVula de alíVio de press.	1		
78	4358914	VálVula de alíVio de press.	1		
80	0695007	Tampão	2		
82	19M8337	Parafuso	6		M10 X 30, SUB FOR 0459541
83	4720520	Parafuso	7		
90	0667927	Tampão	1		
94	0667931	Tampão	1		
96	CH11570	Anel o	1		SUB FOR 4509180

Control Valve End Caps (5 Spool Side)
Couvercles d'extrémité de distributeur (côté à 5 tiroirs)
Tampas de Extremidade da Válvula de Controle (Lado de 5 Carretéis)
Tapas terminales de válvula de control (lado de 5 carretes)

TX1086104 A.2

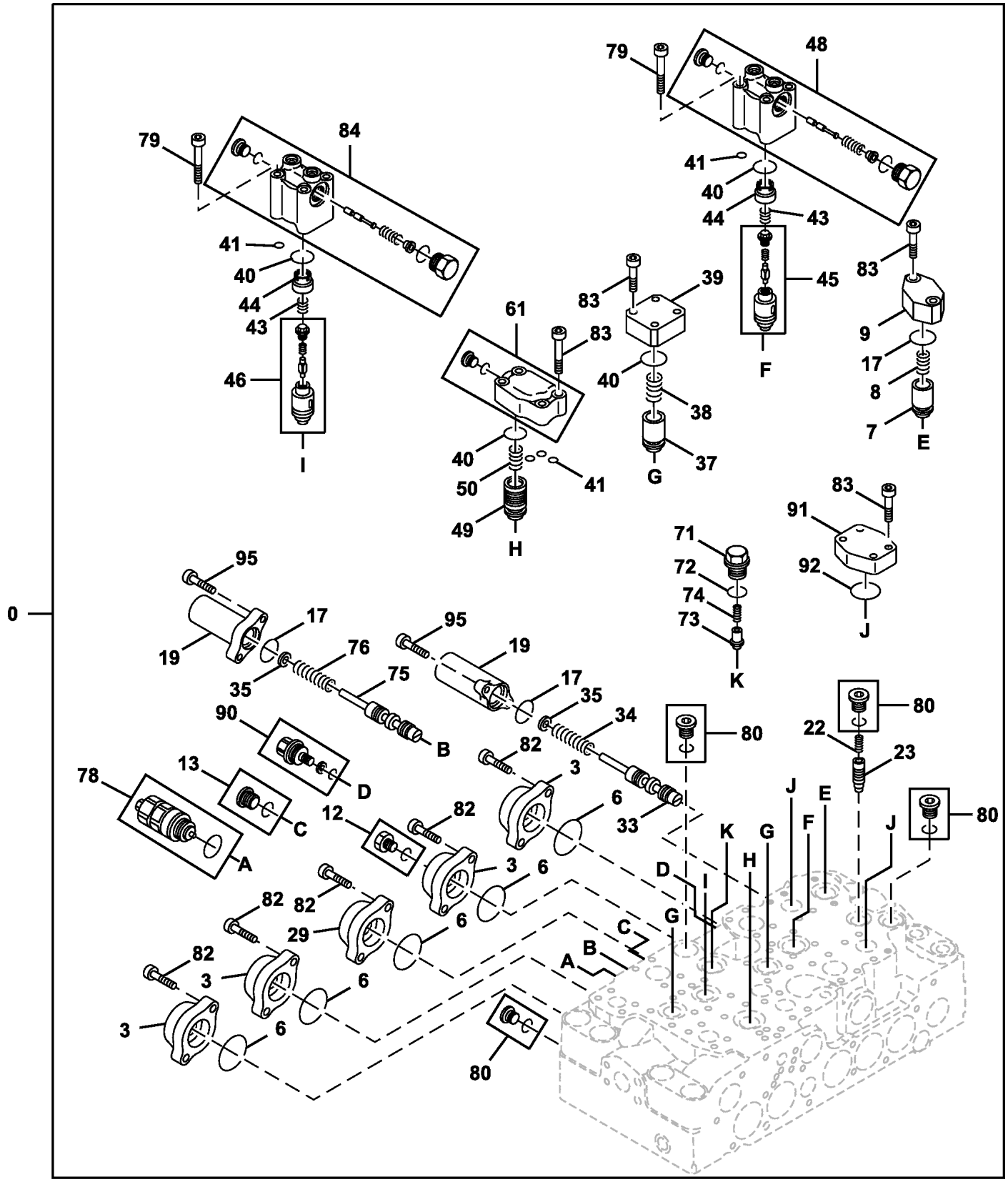

TX1086104

Item	*Nº peça*	*Descrição*	*Qtde*	*Nº série*	*Notas*
0	FYA00000703	VálVula de controle	1		Componentes Adicionais Listados em Outra Página
3	0791801	Tampa	4		
6	A811045R	Anel o	5		SUB FOR A811045
7	0668111	Cone de válvula	1		
8	0668112	Mola	1		
9	0791601	Flange	1		
12	0218607	Tampão	1		
13	0668108	Tampão	3		
17	CH17886	Junta de vedação	3		SUB FOR 4226446
19	0791803	Tampa	2		
22	0668007	Mola	1		
23	0791602	Cone de válvula	1		
29	0791816	Tampa	1		
33	.....	Carretel	1		
34	1120801	Mola	1		
35	0791807	Arruela	2		
37	0791603	Cone de válvula	2		
38	0791604	Mola	2		
39	0791605	Flange	2		
40	985098	Anel o	5		
41	4506406	Anel o	5		
43	0791606	Mola	2		
44	0791607	Espaçador	2		
45	0977202	Cone de válvula	1		
46	0977203	Cone de válvula	1		
48	0977003	Carcaça	1		
49	0791619	Cone de válvula	1		
50	0791620	Mola	1		
61	0977004	Carcaça	1		
71	0714504	Tampão	1		
72	4506418	Anel o	1		
73	0714503	Cone de válvula	1		
74	0225209	Mola	1		
75	.....	Carretel	1		
76	0977204	Mola	1		
78	4358914	VálVula de alíVio de press.	1		
79	0791622	Parafuso	8		
80	0695007	Tampão	4		
82	0459541	Parafuso	10		
83	4720520	Parafuso	22		
84	0977206	Carcaça	1		
90	0667927	Tampão	1		
91	0667726	Tampa	2		
92	966993	Anel o	2		
95	0455002	Parafuso	4		

Control Valve Hardware and O-Rings
Boulonnerie et joints toriques de distributeur
Peças de Fixação e Anéis O da Válvula de Controle
Tornillería y anillos tóricos de válvula de control

TX1086085 B.1

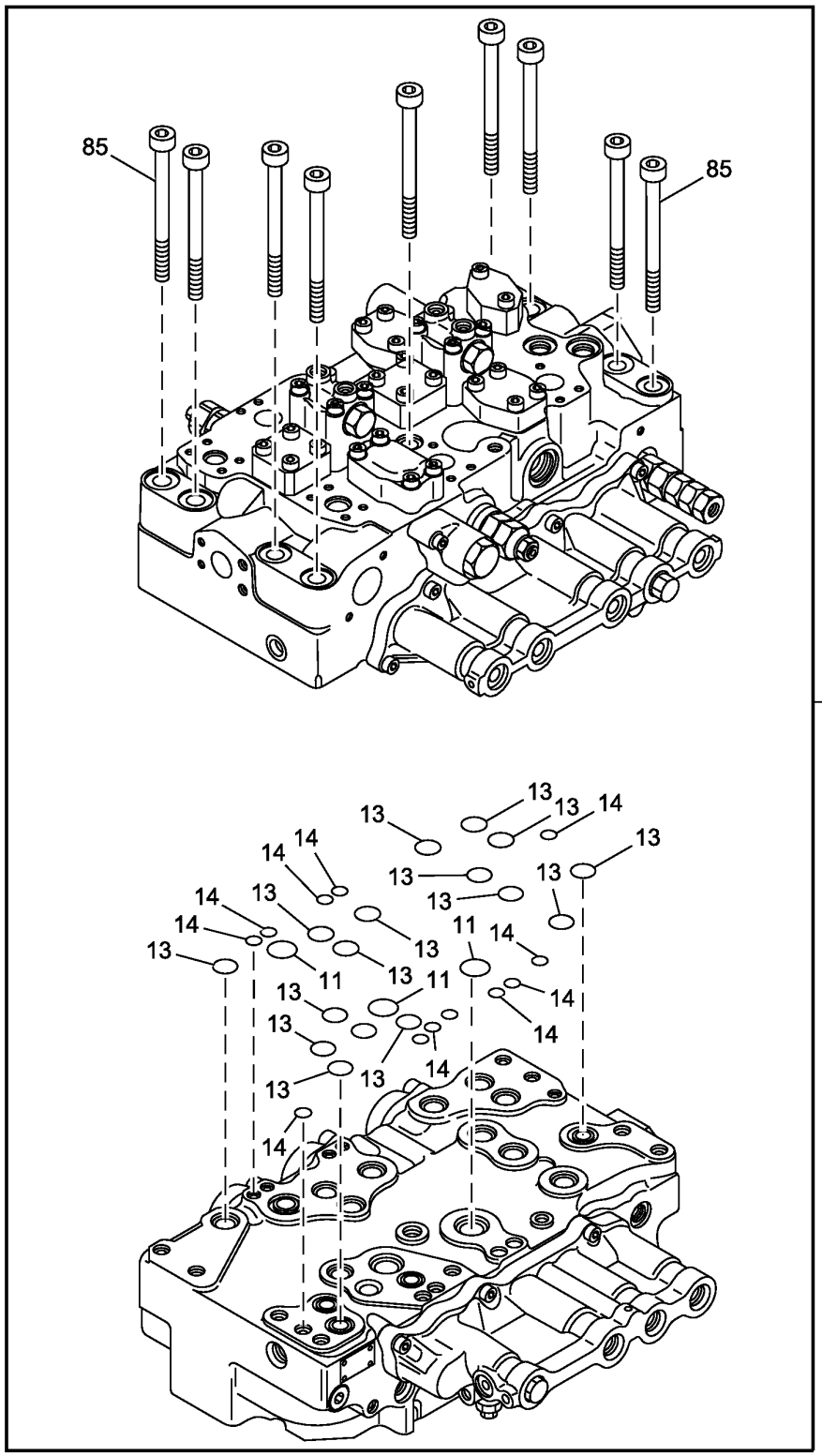

TX1086085

Item	*Nº peça*	*Descrição*	*Qtde*	*Nº série*	*Notas*
0	FYA00000703	VálVula de controle	1		Componentes Adicionais Listados em Outra Página
11	0682503	Anel o	3		SUB FOR 0976601 OR 4S00730
13	0976602	Anel o	16		SUB FOR 4S00734
14	CH17167	Anel o	12		SUB FOR 4506320
85	0792007	Parafuso	9		

Solenoid Valve
Distributeur solénoïde
Válvula Solenoide
Válvula de solenoide

TX1109617 C.1

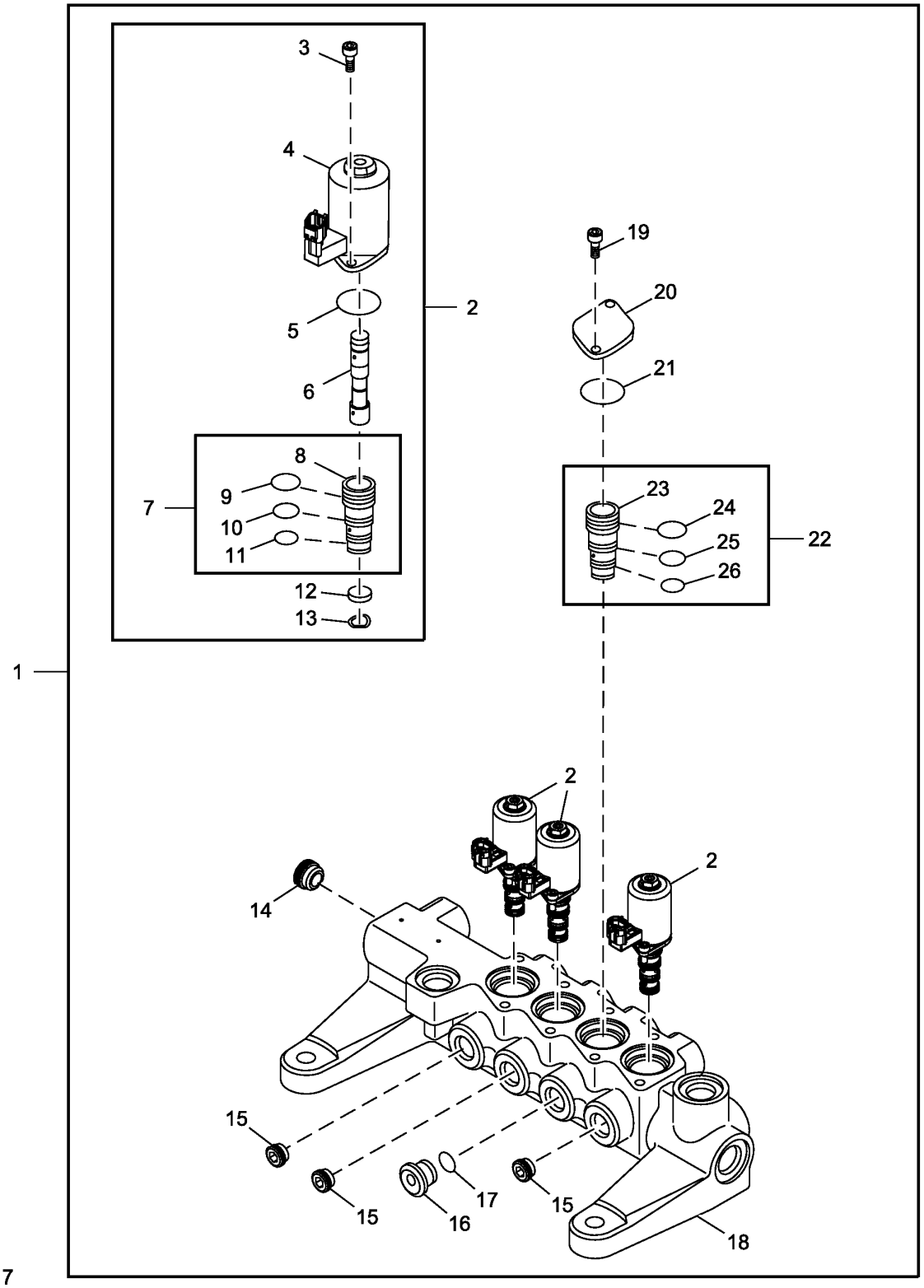

TX1109617

Item	*Nº peça*	*Descrição*	*Qtde*	*Nº série*	*Notas*
1	FYB60000078	VálVula solenóide	1		
2	9314145	VálVula solenóide	3		
3	19M7600	Parafuso	2		M5 X 12, SUB FOR J780512
4	.....	Solenóide	1		NSEP
5	4484114	Anel o	1		
6	.....	Carretel	1		NSEP
7	.....	Luva	1		NSEP
8	.....	Luva	1		NSEP
9	4163873	Anel o	1		SUB FOR 4484116
10	R99052	Anel o	1		SUB FOR 4484118
11	4185600	Anel o	1		
12	.....	Placa	1		NSEP
13	.....	Arruela	1		NSEP
14	9228828	Plugue	1		
15	9761179	Plugue	3		
16	3097791	Plugue	1		SUB FOR 9230458
17	957366	Anel o	1		
18	.....	Carcaça	1		NSEP
19	19M7600	Parafuso	2		M5 X 12, SUB FOR J780512
20	4484115	Placa	1		
21	4484114	Anel o	1		
22	9275950	Luva	1		
23	.....	Luva	1		3110014 NLA
24	4185600	Anel o	1		
25	R99052	Anel o	1		SUB FOR 4484118
26	4163873	Anel o	1		SUB FOR 4484116

Pilot Signal Manifold (Housing and Gaskets)
Collecteur de signal pilote (carter et joints)
Coletor do Sinal Piloto (Carcaça e Juntas)
Colector de señales piloto (caja y empaquetaduras)

TX1093460 B.1

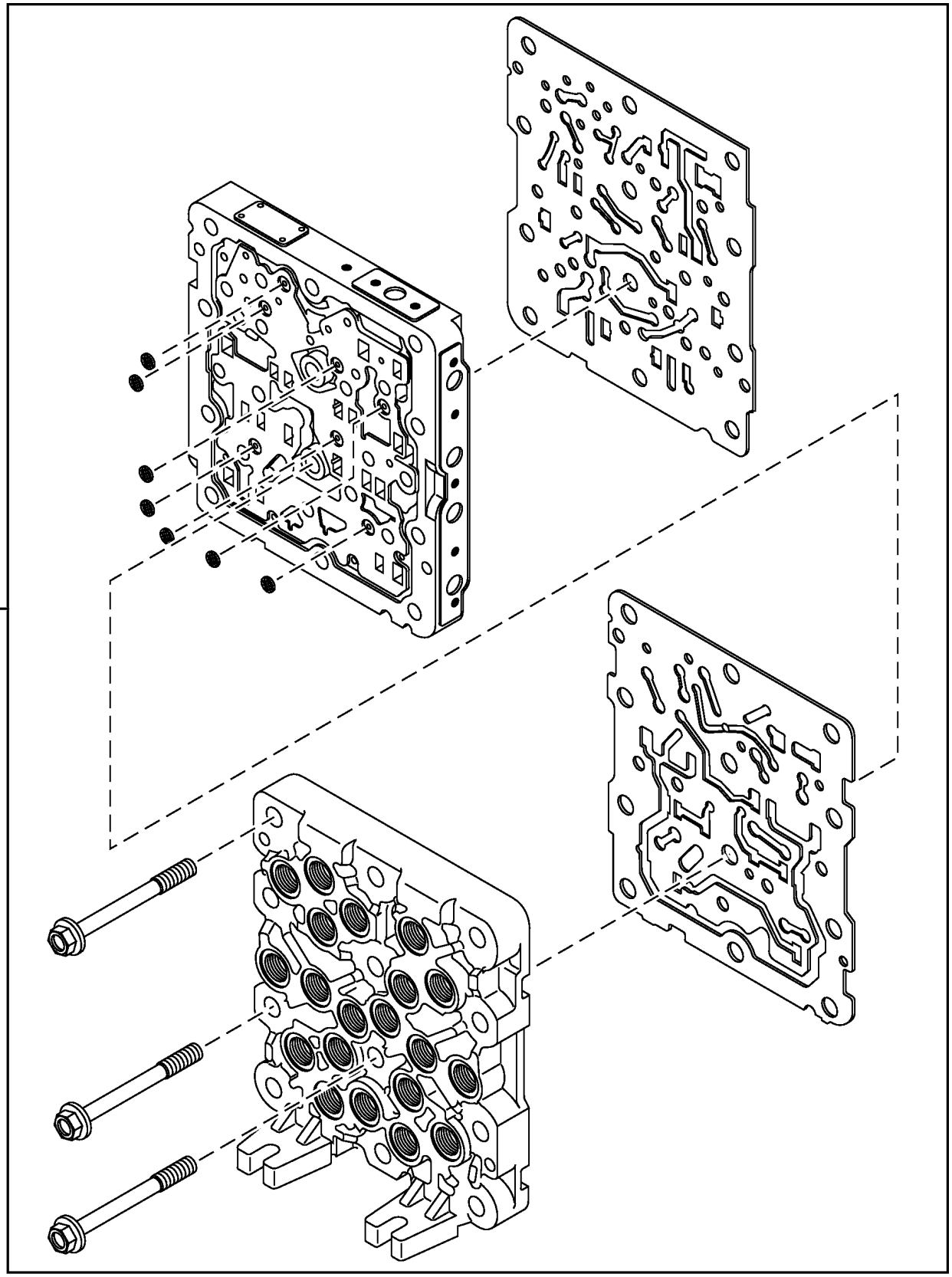

Item	*Nº peça*	*Descrição*	*Qtde*	*Nº série*	*Notas*
0	4718274	VálVula	1		Coletor do Sinal do Piloto, Componentes Adicionais em Páginas Separadas, SUB FOR 4645278; ALSO ORDER A852122
1	A852122	Adaptador	1		Não Ilustrado

Pilot Signal Manifold (Valve Section)
Collecteur de signal pilote (section de distributeur)
Coletor do Sinal Piloto (Seção da Válvula)
Colector de señales piloto (Sección de válvula)

TX1093461 B.1

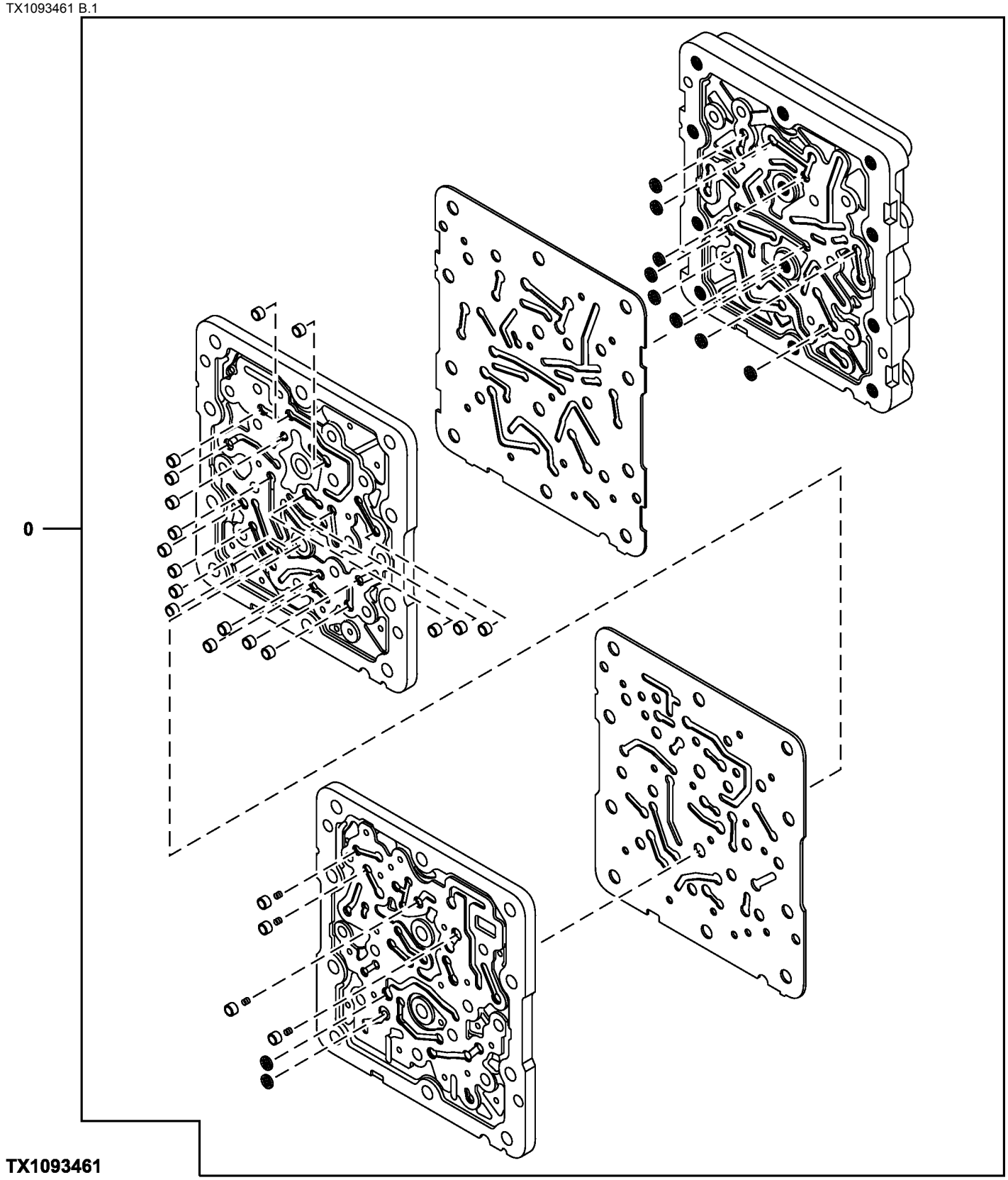

Item	*Nº peça*	*Descrição*	*Qtde*	*Nº série*	*Notas*
0	4718274	VálVula	1		Coletor do Sinal do Piloto, Componentes Adicionais em Páginas Separadas, SUB FOR 4645278; ALSO ORDER A852122
1	A852122	Adaptador	1		Não Ilustrado

Pilot Signal Manifold (Pilot Controller Side)
Collecteur de signal pilote (côté commande pilote)
Coletor do Sinal Piloto (Lado do Controlador do Piloto)
Colector de señales piloto (lado de controlador piloto)

TX1093462 A.1

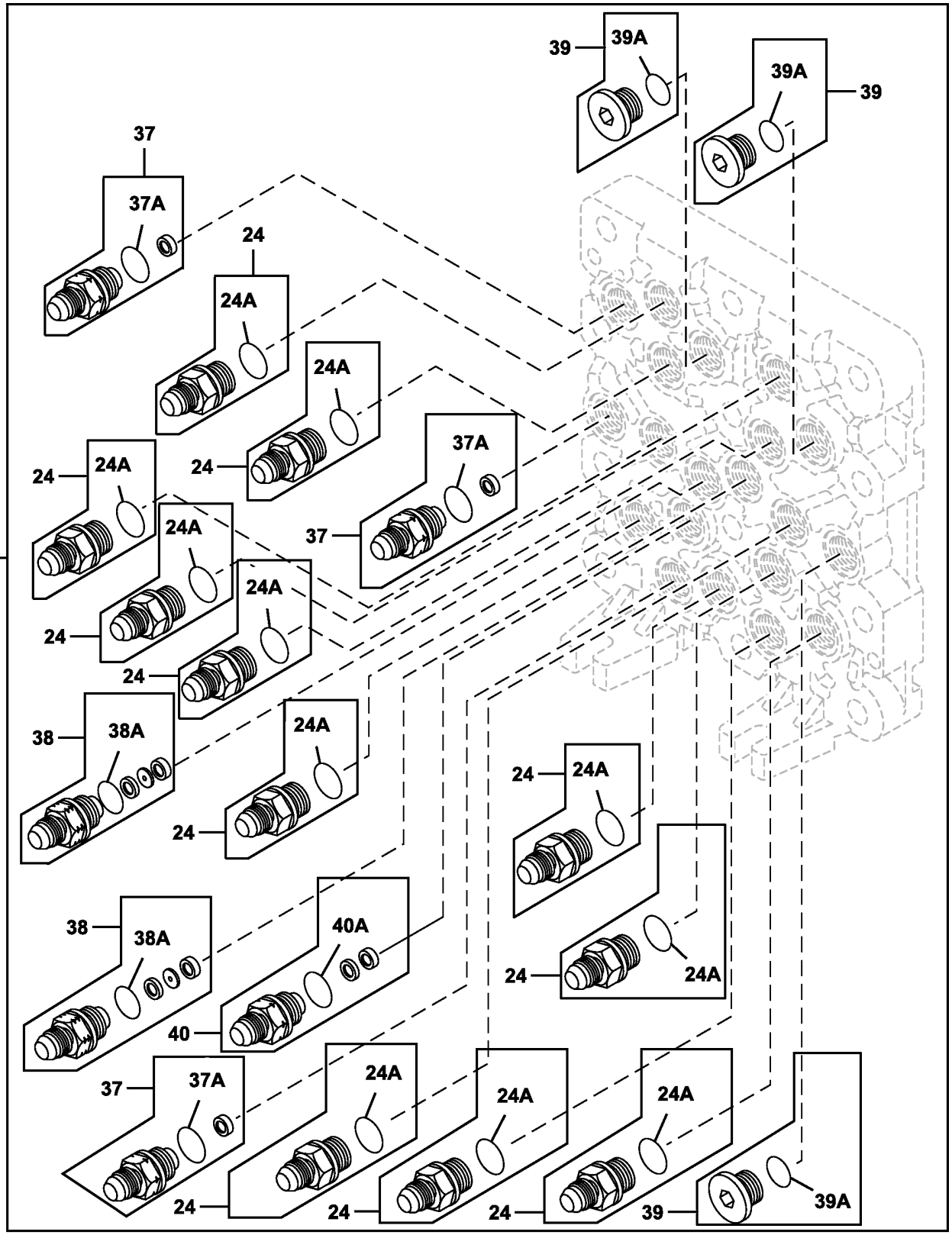

TX1093462

Item	*Nº peça*	*Descrição*	*Qtde*	*Nº série*	*Notas*
0	4718274	VálVula	1		Coletor do Sinal do Piloto, Componentes Adicionais em Páginas Separadas, SUB FOR 4645278; ALSO ORDER A852122
1	A852122	Adaptador	1		Não Ilustrado
24	4451784	Adaptador	11		SUB FOR TH4451784
24A	CH11570	Anel o	1		SUB FOR TH4451787
37	4451787	Adaptador	3		
37A	CH11570	Anel o	1		SUB FOR TH4451788 OR 4451788
38	4482233	Adaptador	2		
38A	CH11570	Anel o	1		
39	4451789	Tampão	3		SUB FOR TH4451789
39A	CH11570	Anel o	1		
40	4654655	Adaptador	1		
40A	CH11570	Anel o	1		

Pilot Signal Manifold (Control Valve Side)
Collecteur de signal pilote (côté distributeur)
Coletor do Sinal Piloto (Lado da Válvula de Controle)
Colector de señales piloto (lado de válvula de control)

TX1093463 A.1

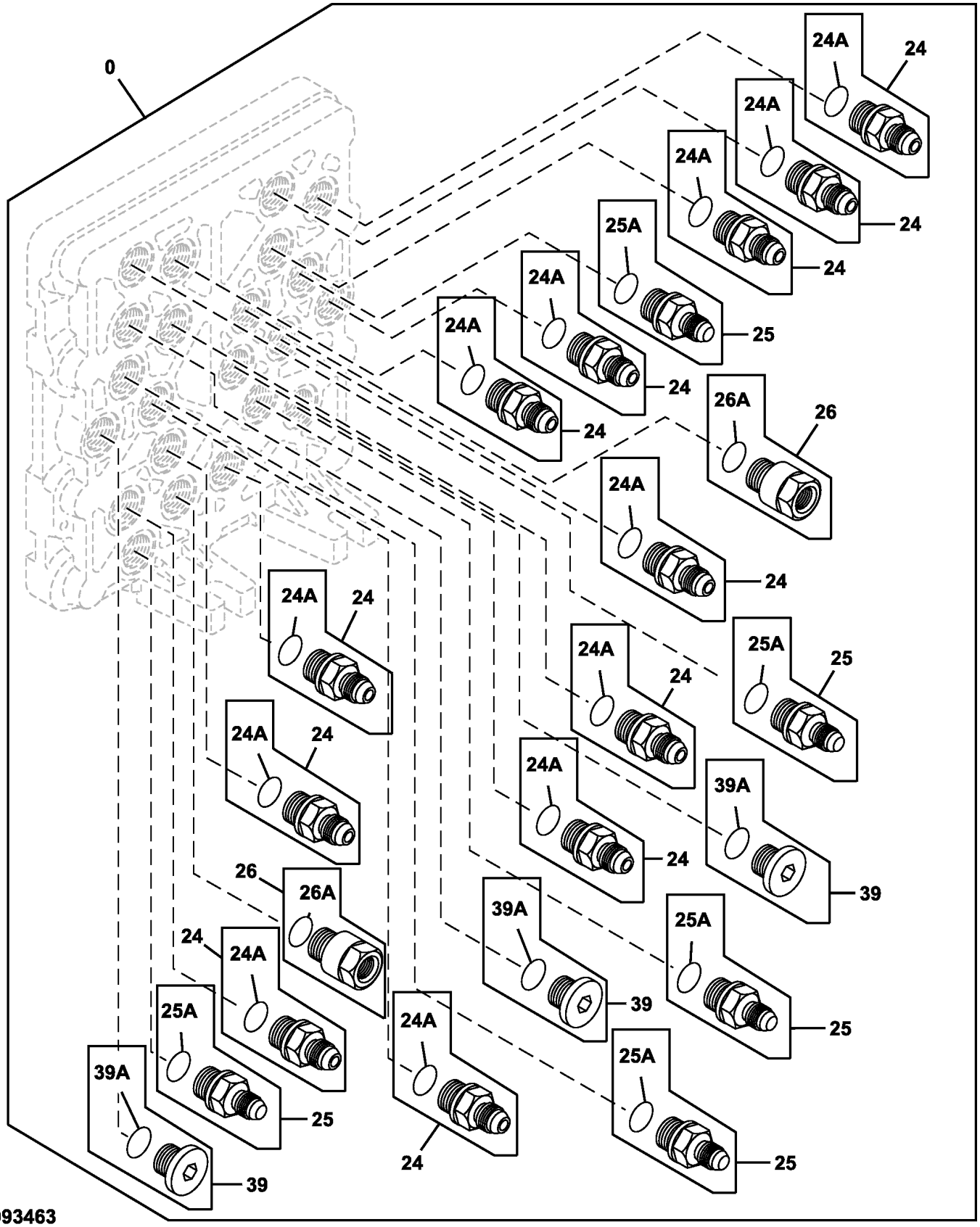

TX1093463

Item	*Nº peça*	*Descrição*	*Qtde*	*Nº série*	*Notas*
0	4718274	VálVula	1		Coletor do Sinal do Piloto, Componentes Adicionais em Páginas Separadas, SUB FOR 4645278; ALSO ORDER A852122
1	A852122	Adaptador	1		Não Ilustrado
24	4451784	Adaptador	12		
24A	CH11570	Anel o	1		SUB FOR 4509180
25	4451785	Adaptador	5		
25A	CH11570	Anel o	1		SUB FOR 4509180
26	4451786	RedutoR	2		
26A	CH11570	Anel o	1		SUB FOR 4509180
39	4451789	Tampão	3		
39A	CH11570	Anel o	1		SUB FOR 4509180

Pilot Signal Manifold Valves
Soupapes de collecteur de signal pilote
Válvula do Coletor do Sinal Piloto
Válvulas de colector de señal piloto

TX1093464 A.1

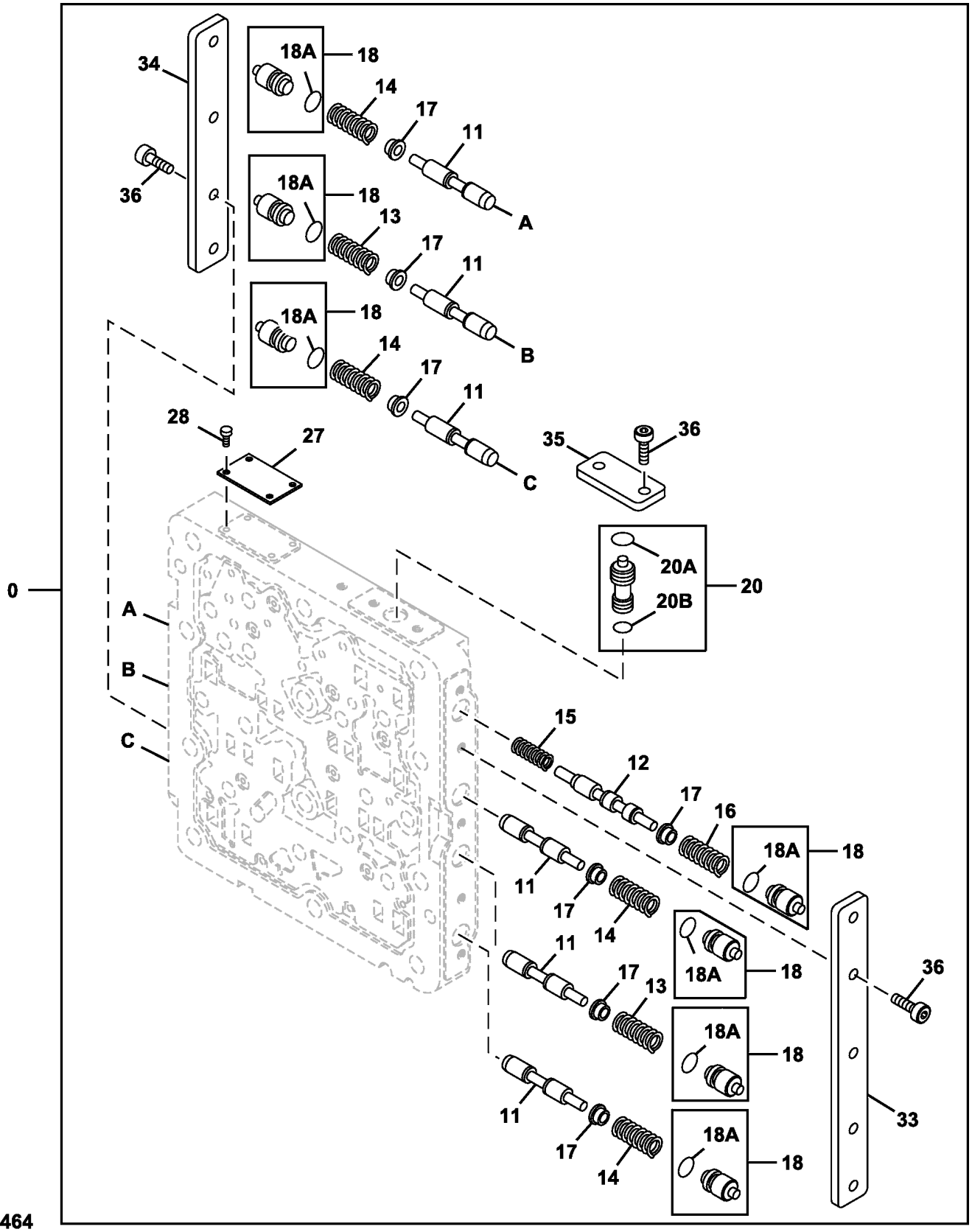

TX1093464

Item	*Nº peça*	*Descrição*	*Qtde*	*Nº série*	*Notas*
0	4718274	VálVula	1		Coletor do Sinal do Piloto, Componentes Adicionais em Páginas Anteriores, SUB FOR 4645278; ALSO ORDER A852122
1	A852122	Adaptador	1		Não Ilustrado
11	4453819	VálVula de carretel	6		
12	4453820	VálVula de carretel	1		
13	0788703	Mola	2		
14	0788704	Mola	4		
15	0788705	Mola	1		
16	0788706	Mola	1		
17	0788707	Assento de válvula	7		
18	4452647	Tampão	7		
18A	CH11560	Junta de vedação	1		SUB FOR 4140436
20	4452648	VálVula de carretel	1		
20A	CH11560	Junta de vedação	1		SUB FOR 4140436
20B	CH10567	Junta de vedação	1		SUB FOR 992526
27	.....	Placa	1		NLA
28	.....	Parafuso	4		NLA
33	0788710	Placa	1		
34	0788711	Placa	1		
35	0788712	Placa	1		
36	0788713	Parafuso	11		

Hydraulic Filter Restriction Indicator Kit
Kit de témoin d'obstruction du filtre hydraulique
Kit de Indicador de Restrição do Filtro Hidráulico
Juego de luz indicadora de obstrucción de filtro hidráulico

TX1105722 B.1

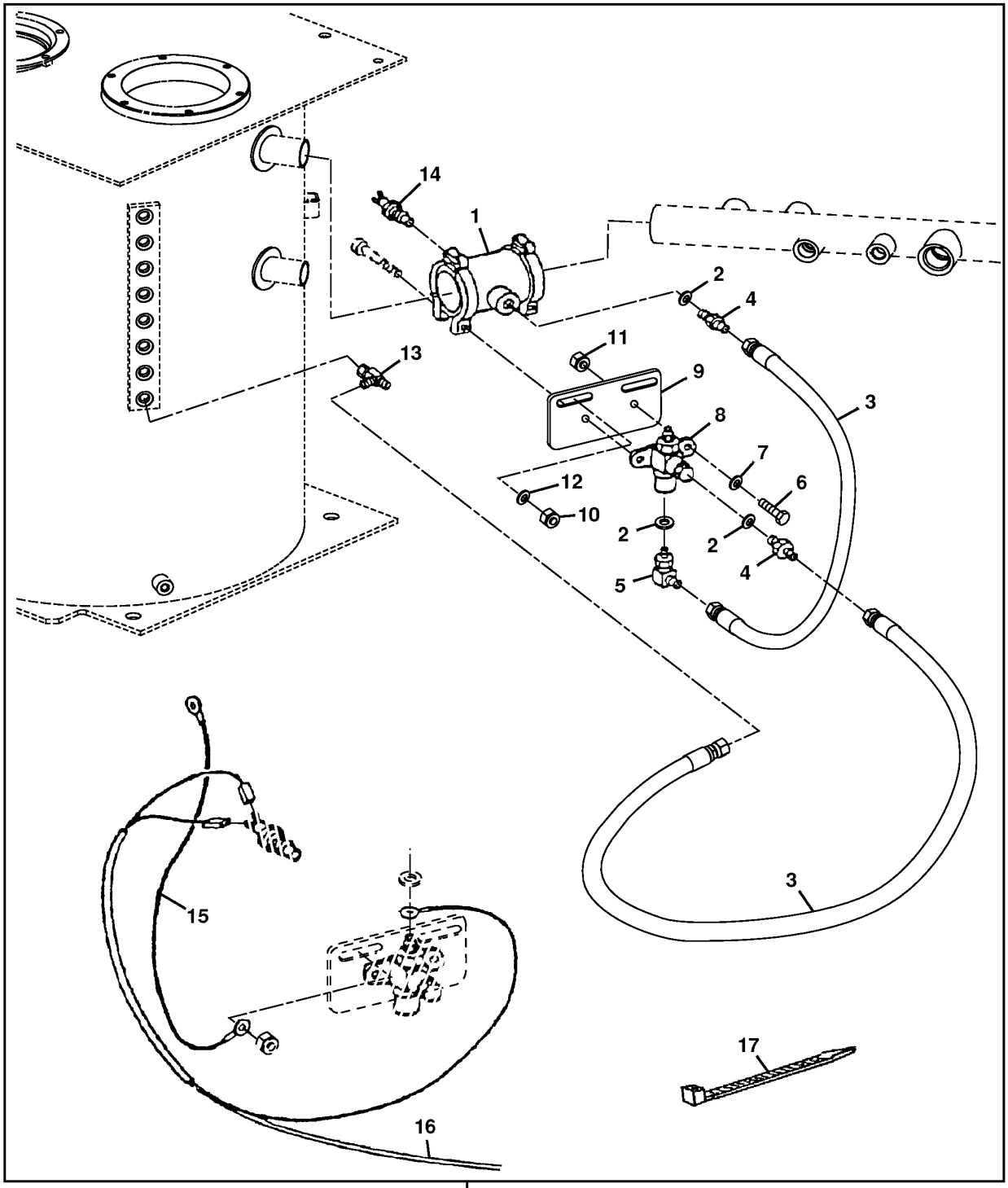

TX1105722

Item	*Nº peça*	*Descrição*	*Qtde*	*Nº série*	*Notas*
1	AT134346	Engate	1		
2	T70177	Anel o	3		
3	AT38628	Mangueira hidraulica-fabric	2		
4	R27212	Conexão	2		
5	AT35121	Conexão em ângulo	1		
6	19H1919	Parafuso sextavado	2		1/4" X 5/8"
7	24H1286	Arruela	2		9/32" X 1/2" X 1/16"
8	AT131436	Interrup. de pressão	1		
9	T138910	Apoio	1		
10	14M7273	Porca	2		M8
11	14H786	Porca	2		1/4"
12	24M7036	Arruela	4		9 X 16 X 1.600 mm
13	AT36921	Conexão em t	1		
14	AT131437	Interruptor	1		Interruptor de Temperatura
15	AR76140	Terminal	1		Fio Terra
16	AT334102	Chicote	1		Chicote Elétrico do Indicador de Restrição do Filtro Hidráulico
17	H77698	Cinta	5		
90	**AT334168**	**Kit - instalação de campo**	**1**		**INDICADOR DE RESTRIÇÃO DO FILTRO HIDRÁULICO, Pacotes de Produto**

Hydraulic Oil Reservoir
Réservoir à huile hydraulique
Reservatório de Óleo Hidráulico
Depósito de aceite hidráulico

TX1103519 B.1

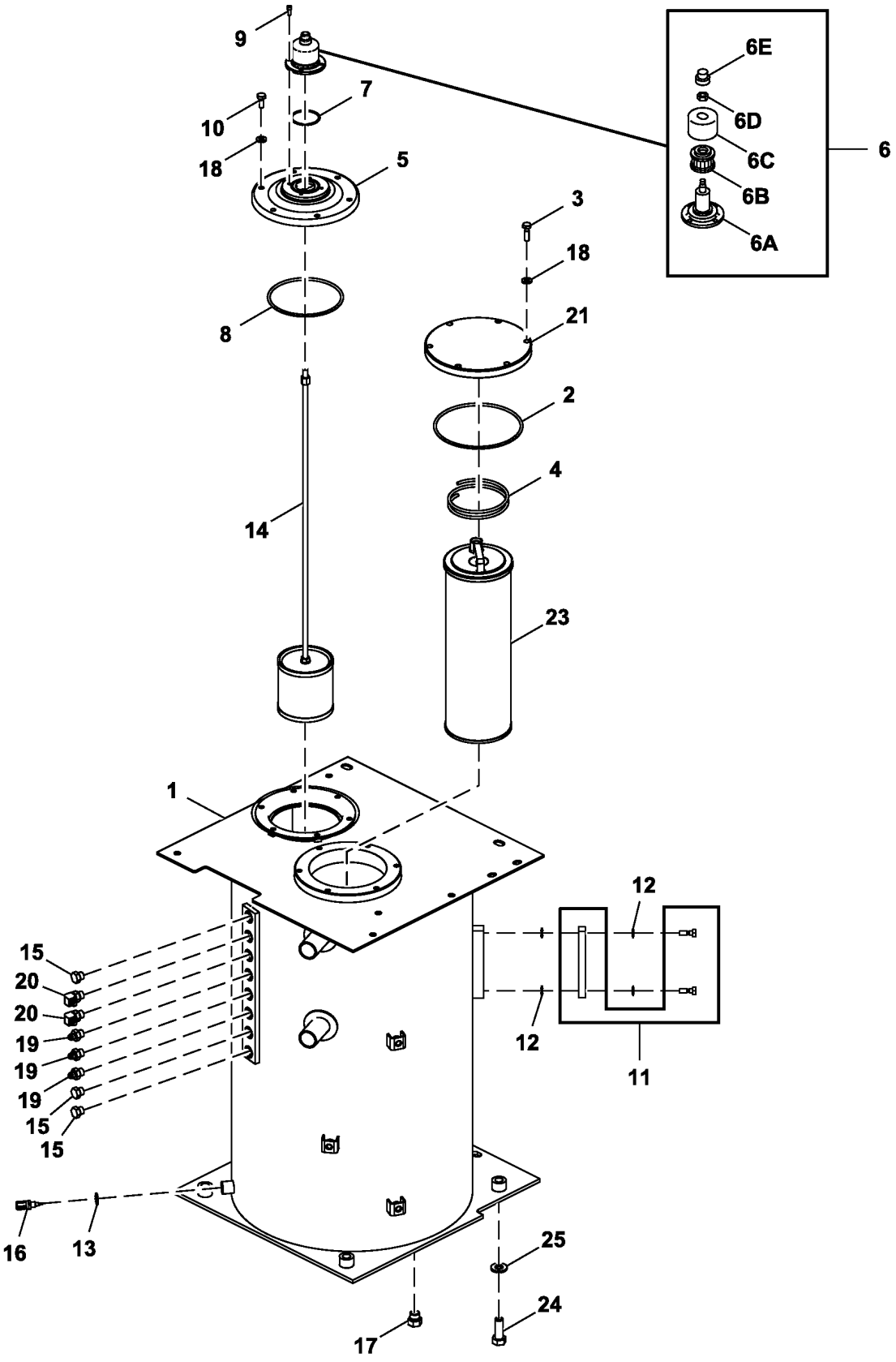

FF107754_TX1103519

Item	*Nº peça*	*Descrição*	*Qtde*	*Nº série*	*Notas*
1	FF108089J	Tanque	1		SUB FOR FF108089
2	T110444	Anel o	1		SUB FOR A810190
3	19M7550	Parafuso sextavado	6		M10 X 35, SUB FOR J901035
4	4472673	Mola	1		
5	9184556	Capa	1		
6	4434017	Filtro	1		
6A	4437833	Carcaça	1		
6B	4437838	Elemento de filtro	1		
6C	4437837	Capa	1		
6D	4371825	Porca	1		
6E	4437836	Tampa	1		
7	A810060	Junta de vedação	1		
8	A810160	Anel o	1		
9	19M7768	Parafuso	4		M6 X 16, SUB FOR J780616
10	19M7402	Parafuso sextavado	6		M10 X 25, SUB FOR J901025
11	8053499	Indicador de nível	1		
12	449558	Arruela	4		
13	4250261	Junta	1		
14	4626878	Elemento de filtro	1		
15	A885003	Tampão	3		
16	4697482	SenSor	1		
17	4174541	Conexão	1		SUB FOR A885004
18	24M7346	Arruela	12		11 X 20 X 2 mm, SUB FOR DH400703
19	A852133	Adaptador	3		
20	A852333	Conexão em ângulo	2		
21	4440802	Capa	1		SUB FOR 4639235, ALSO ORDER FYA00016053
	FYA00016053	Elemento de filtro	1		
23	FYA00016054	Elemento de filtro	1		SUB FOR 4656608 AND 4656522 WITH 4643444 AND 4643446
	4643444	VálVula	1		
	4643446	Anel de vedação	1		
24	J921850	Parafuso	4		
25	24M7353	Arruela	4		20 X 34 X 3 mm, SUB FOR J222018

JDLink™ MTG Assembly
JDLink™ Assemblée MTG
Conjunto MTG do JDLink™
Conjunto de módulo MTG JDLink™

TX1121497 A.1

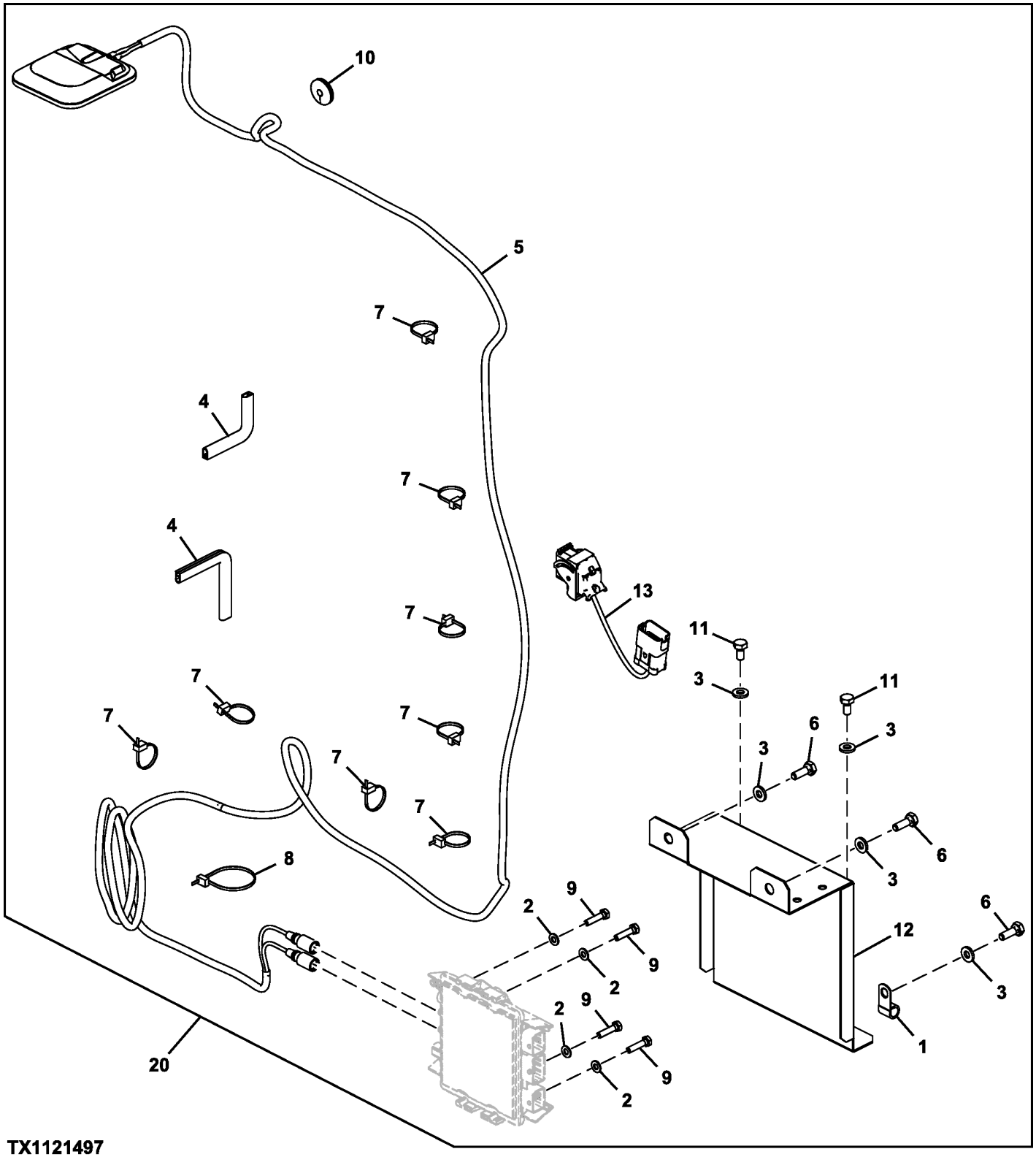

TX1121497

Item	*Nº peça*	*Descrição*	*Qtde*	*Nº série*	*Notas*
1	4190275	Braçadeira	1		
2	24M7055	Arruela	4		8.400 X 16 X 1.600 mm, SUB FOR A590108
3	24M7346	Arruela	5		11 X 20 X 2 mm, SUB FOR DH400703
4	FF100431	Isolador	1		CTL
5	AT399832	Antena	1		
6	19M7662	Parafuso sextavado	3		M10 X 30, SUB FOR J901030
7	H77698	Cinta	8		SUB FOR 4055311
8	DH400240	Cinta	1		
9	19M8008	Parafuso sextavado	4		M8 X 35, SUB FOR J900835
10	R205544	Passa-fio	1		
11	19M7938	Parafuso sextavado	2		M10 X 20, SUB FOR J901020
12	FF512574	Capa	1		SUB FOR FF509795
13	AT394282	Chicote	1		Chicote de Ligação
20	**AT422765**	**Kit - instalação de campo**	**1**		**INCLUDES MTG, SUB FOR AT396182, Pacotes de Produto, Encomende Através do Configurador de Produtos**

JDLink™ Modular Telematics Gateway and Satellite Module Controller
Contrôleur de passerelle télématique modulaire (MTG) et module satellite JDLink™
Gateway Telemático Modular e Controlador de Módulo para Satélite JDLink™
Controlador de pórtico de Telematics modular y módulo de satélite JDLink™

PUPC100377 A.1

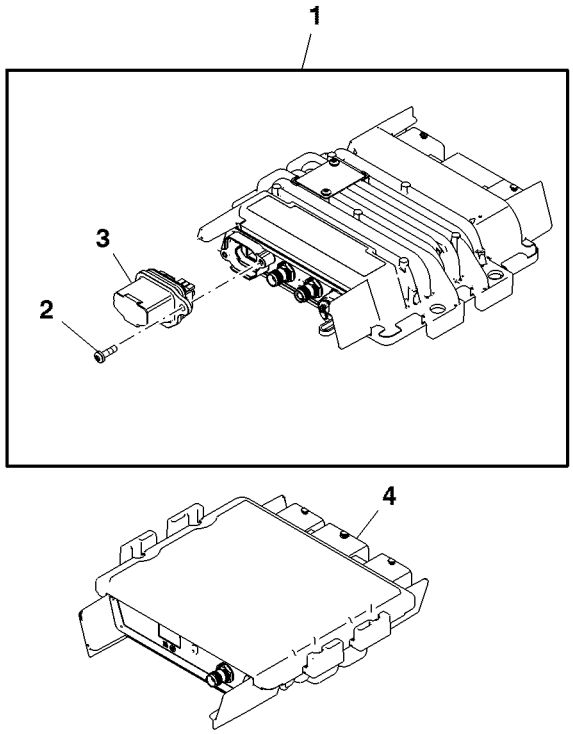

PUPC100377

Item	*Nº peça*	*Descrição*	*Qtde*	*Nº série*	*Notas*
1	PF81438	Unidade de controle eletrôn	1		(A)
	PFA10255	Unidade de controle eletrôn	1		
	PFA10319	Unidade de controle eletrôn	1		(B)
	PFA10481	Unidade de controle eletrôn	1		(C)
2	PF13564	Parafuso	2		
3	PF81429	Kit do bujão	1		(D) USE WITH PF81438, PFA10319
	PFA10274	Plugue	1		(E) USE WITH PFA10255
	PFA10480	Plugue	1		(C) USE WITH PFA10481, PFA10255
4	PF81399	Módulo	1		(F)

(A) 2G Technology
Technologie 2G
Tecnologia 2G
Tecnología 2G

(B) Only For China Market
Uniquement pour le marché chinois
Somente para o Mercado da China
Únicamente para el mercado chino

(C) Non-Deere SIM Use
Utilisation de SIM autre que Deere
Uso de SIM Não John Deere
Sin uso de tarjeta SIM de Deere

(D) Gray SIM Card Holder
Support gris de carte SIM
Suporte de Cartão SIM Cinza
Soporte gris de tarjeta SIM

(E) Non-Deere Owned SIM
SIM non appartenant à Deere
SIM Não John Deere
Sin uso de tarjeta SIM de propietario de Deere

(F) Satellite Module
Module satellite
Módulo de Satélite
Módulo de satélite

General Purpose High Capacity Bucket (Vertical Tooth Pin Retention)
Benne grande contenance à usage général (retenue d'axe de dent verticale)
Caçamba de Alta Capacidade para Uso Geral (Retenção Vertical do Pino do Dente)
Cucharón de alta capacidad para uso general (retención de pasador de dientes vertical)

TX1103820 C.1

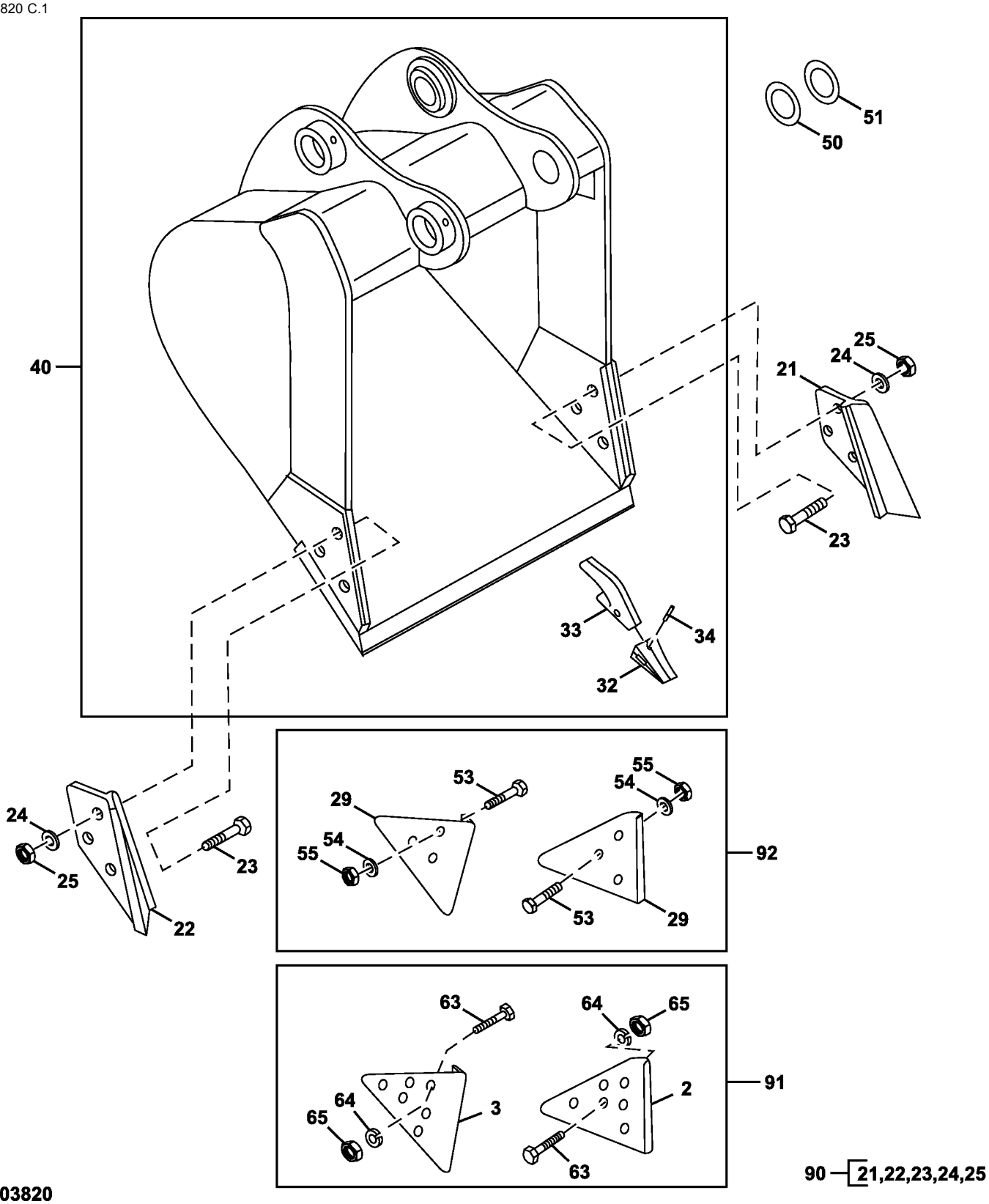

TX1103820

Item	*Nº peça*	*Descrição*	*Qtde*	*Nº série*	*Notas*
2	T1156A	Proteção lateral	1		
3	T1157A	Proteção lateral	1		
21	CE17748L3	Proteção lateral	1		
22	CE17748R3	Proteção lateral	1		
23	09H1772	Parafuso	6		7/8" X 3-1/2"
24	12H245	Arruela de pressão	6		7/8"
25	14H1077	Porca	6		7/8"
29	TPDE31329	Adutor	2		Desgaste
32	TF290	Dente	AR		
33	T158X290	Adapt.do dente da pá diant.	AR		
34	TK290	Pino	AR		
40	**.....**	**Caçamba escavadeira**	**1**		**30 in³ 0.79 yd³, 4 Dentes, WHOLE GOODS AT339115 NLA**
	.....	**Caçamba escavadeira**	**1**		**36 in³ 1 yd³, 5 Dentes, WHOLE GOODS AT339122 NLA**
	.....	**Caçamba escavadeira**	**1**		**42 in³ 1.22 yd³, 5 Dentes, WHOLE GOODS AT339124 NLA**
	.....	**Caçamba escavadeira**	**1**		**48 in³ 1.43 yd³, 6 Dentes, WHOLE GOODS AT339126 NLA**
50	T241930	Arruela	AR		85 X 140 X 1 mm (3.346" X 5.512" X 0.039")
51	T241937	Calço	AR		
53	09H1772	Parafuso	6		7/8" X 3-1/2"
54	12H245	Arruela de pressão	6		7/8"
55	14H1077	Porca	6		7/8"
63	09H1772	Parafuso	12		7/8" X 3-1/2"
64	12H245	Arruela de pressão	12		7/8"
65	14H1077	Porca	12		7/8"
90	**AT342512**	**Kit**	**1**		**3 in., Cortador Lateral, WHOLE GOODS**
91	**AT342513**	**Kit**	**1**		**6 in., Cortador Lateral, WHOLE GOODS**
92	**AT342511**	**Kit**	**1**		**Protetor de Borda, WHOLE GOODS**

General Purpose High Capacity Bucket (Horizontal Tooth Pin Retention)
Benne grande contenance à usage général (retenue d'axe de dent horizontale)
Caçamba de Alta Capacidade para Uso Geral (Retenção Horizontal do Pino do Dente)
Cucharón de alta capacidad para uso general (retención de pasador de dientes horizontal)

TX1079882 D.1

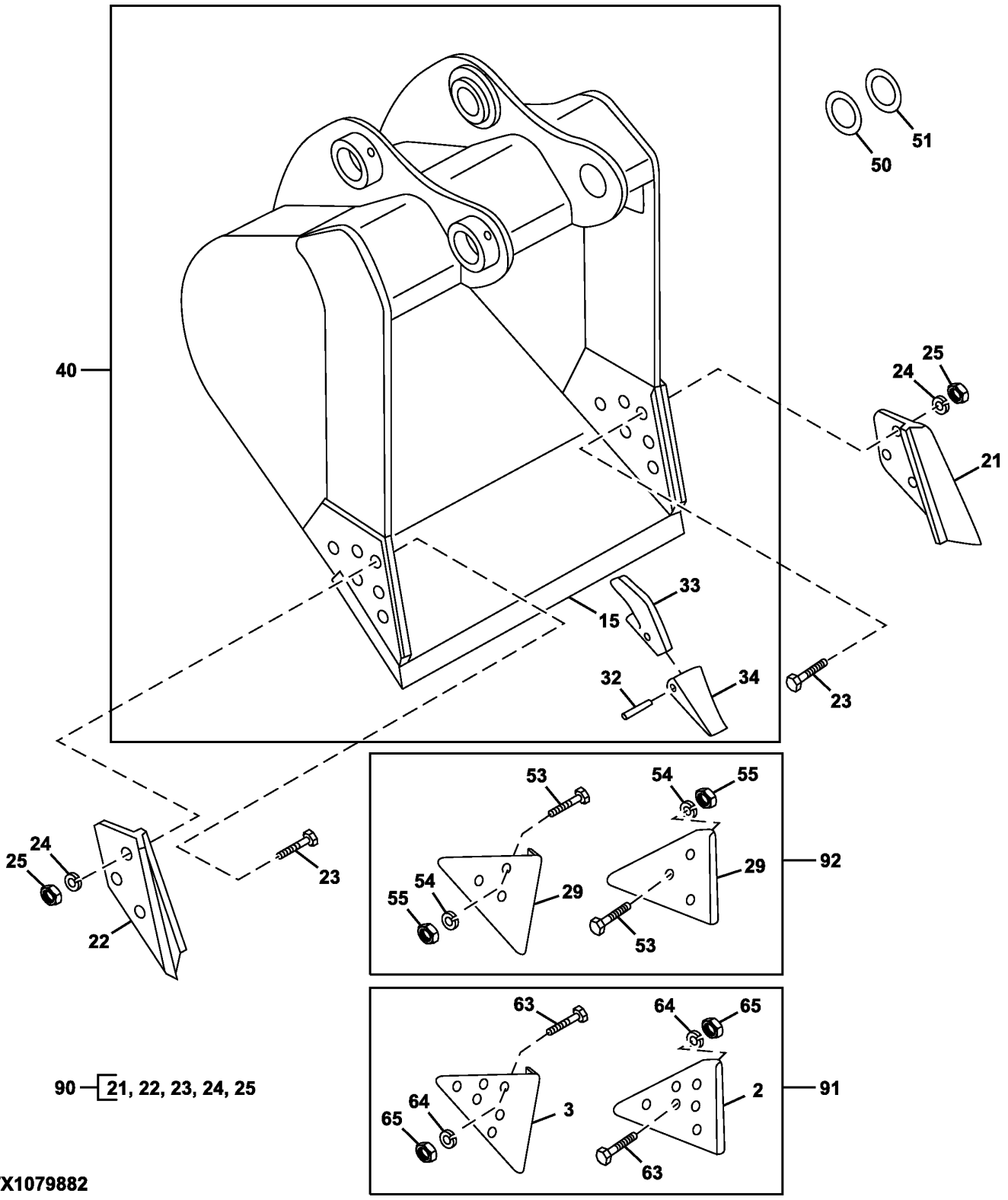

Item	*Nº peça*	*Descrição*	*Qtde*	*Nº série*	*Notas*
2	T1156A	Proteção lateral	1		
3	T1157A	Proteção lateral	1		
15	.....	Caçamba escavadeira	1		
21	CE17748L3	Proteção lateral	1		
22	CE17748R3	Proteção lateral	1		
23	09H1772	Parafuso	6		7/8" X 3-1/2"
24	12H245	Arruela de pressão	6		7/8"
25	14H1077	Porca	6		7/8"
29	TPDE31329	Adutor	2		Desgaste
32	TF1U3352D	Dente	AR		
33	T3G8354	Adapt.do dente da pá diant.	AR		
	T8E6359	RetentoR	AR		
34	T8E6358	Pino	AR		
40	**AT378045**	**Caçamba escavadeira**	**1**		**48 in. 1.43 yd³, 6 Dentes, WHOLE GOODS**
50	T241930	Arruela	AR		
51	T241937	Calço	AR		0.5 mm
53	09H1772	Parafuso	6		7/8" X 3-1/2"
54	12H245	Arruela de pressão	6		7/8"
55	14H1077	Porca	6		7/8"
63	09H1772	Parafuso	6		7/8" X 3-1/2"
64	12H245	Arruela de pressão	6		7/8"
65	14H1077	Porca	6		7/8"
90	**AT342512**	**Kit**	**1**		**3 in., WHOLE GOODS, Cortador Lateral**
91	**AT342513**	**Kit**	**1**		**6 in., WHOLE GOODS, Cortador Lateral**
92	**AT342511**	**Kit**	**1**		**WHOLE GOODS, Protetor de Borda**

Heavy Duty Bucket
Benne à usage intensif
Caçamba de Serviço Pesado
Cucharón para servicio severo

TX1079882 D.1

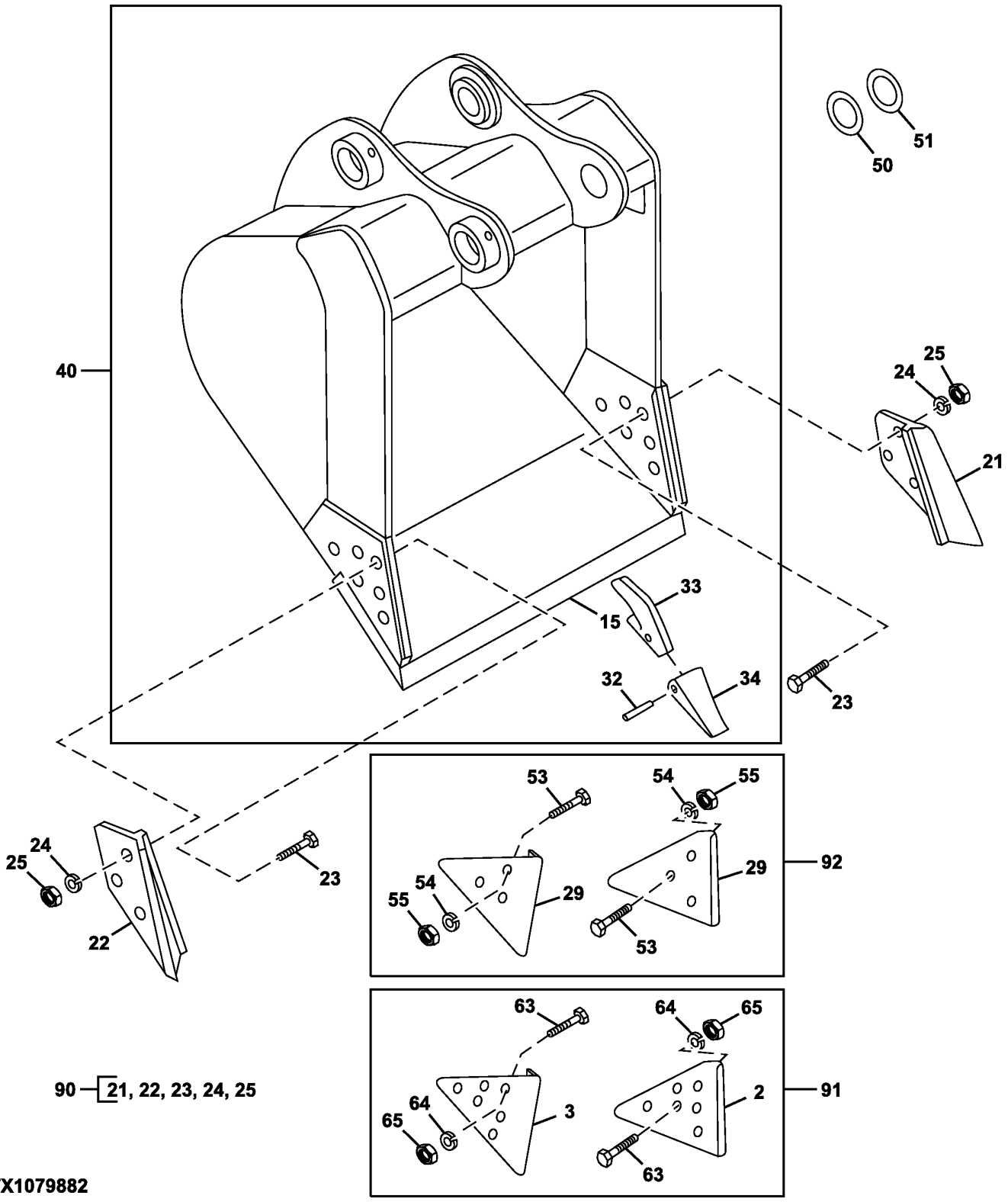

Item	*Nº peça*	*Descrição*	*Qtde*	*Nº série*	*Notas*
2	T1156A	Proteção lateral	1		
3	T1157A	Proteção lateral	1		
15	AT131082	Borda cortante	1		CTL
21	CE17748L3	Proteção lateral	1		
22	CE17748R3	Proteção lateral	1		
23	09H1772	Parafuso	6		7/8" X 3-1/2"
24	12H245	Arruela de pressão	6		7/8"
25	14H1077	Porca	6		7/8"
29	TPDE31329	Adutor	2		Desgaste
32	TF290	Dente	AR		
33	T158X290	Adapt.do dente da pá diant.	AR		
34	TK290	Pino	AR		
40	**AT339128**	**Caçamba escavadeira**	**1**		**24 in. ? 0.52 yd³, 4 Dentes, Para Opções Adicionais de Dentes, Consulte Sistema de Dentes de Caçamba Série TK350, WHOLE GOODS**
	AT339130	**Caçamba escavadeira**	**1**		**30 in. ? 0.71 yd³, 4 Dentes, Para Opções Adicionais de Dentes, Consulte Sistema de Dentes de Caçamba Série TK350, WHOLE GOODS**
	AT339132	**Caçamba escavadeira**	**1**		**36 in. ? 0.90 yd³, 5 Dentes, Para Opções Adicionais de Dentes, Consulte Sistema de Dentes de Caçamba Série TK350, WHOLE GOODS**
	AT339134	**Caçamba escavadeira**	**1**		**42 in. ? 1.09 yd³, 5 Dentes, Para Opções Adicionais de Dentes, Consulte Sistema de Dentes de Caçamba Série TK350, WHOLE GOODS**
	AT339136	**Caçamba escavadeira**	**1**		**48 in. ? 1.29 yd³, 6 Dentes, Para Opções Adicionais de Dentes, Consulte Sistema de Dentes de Caçamba Série TK350, WHOLE GOODS**
50	T241930	Arruela	AR		85 X 140 X 1 mm (3.346" X 5.512" X 0.039")
51	T241937	Calço	AR		0.5 mm
53	09H1772	Parafuso	6		7/8" X 3-1/2"
54	12H245	Arruela de pressão	6		7/8"
55	14H1077	Porca	6		7/8"
63	09H1772	Parafuso	6		7/8" X 3-1/2"
64	12H245	Arruela de pressão	6		7/8"
65	14H1077	Porca	6		7/8"
90	**AT342512**	**Kit**	**1**		**3.0 in., Cortador Lateral, WHOLE GOODS**
91	**AT342513**	**Kit**	**1**		**6 in., Cortador Lateral, WHOLE GOODS**
92	**AT342511**	**Kit**	**1**		**Protetor de Borda, WHOLE GOODS**

Heavy Duty High Capacity Bucket (Vertical Tooth Pin Retention)
Benne grande contenance renforcée (retenue d'axe de dent verticale)
Caçamba de Alta Capacidade para Serviço Pesado (Retenção Vertical do Pino do Dente)
Cucharón de alta capacidad para trabajos pesados (retención de pasador de dientes vertical)

TX1103820 C.1

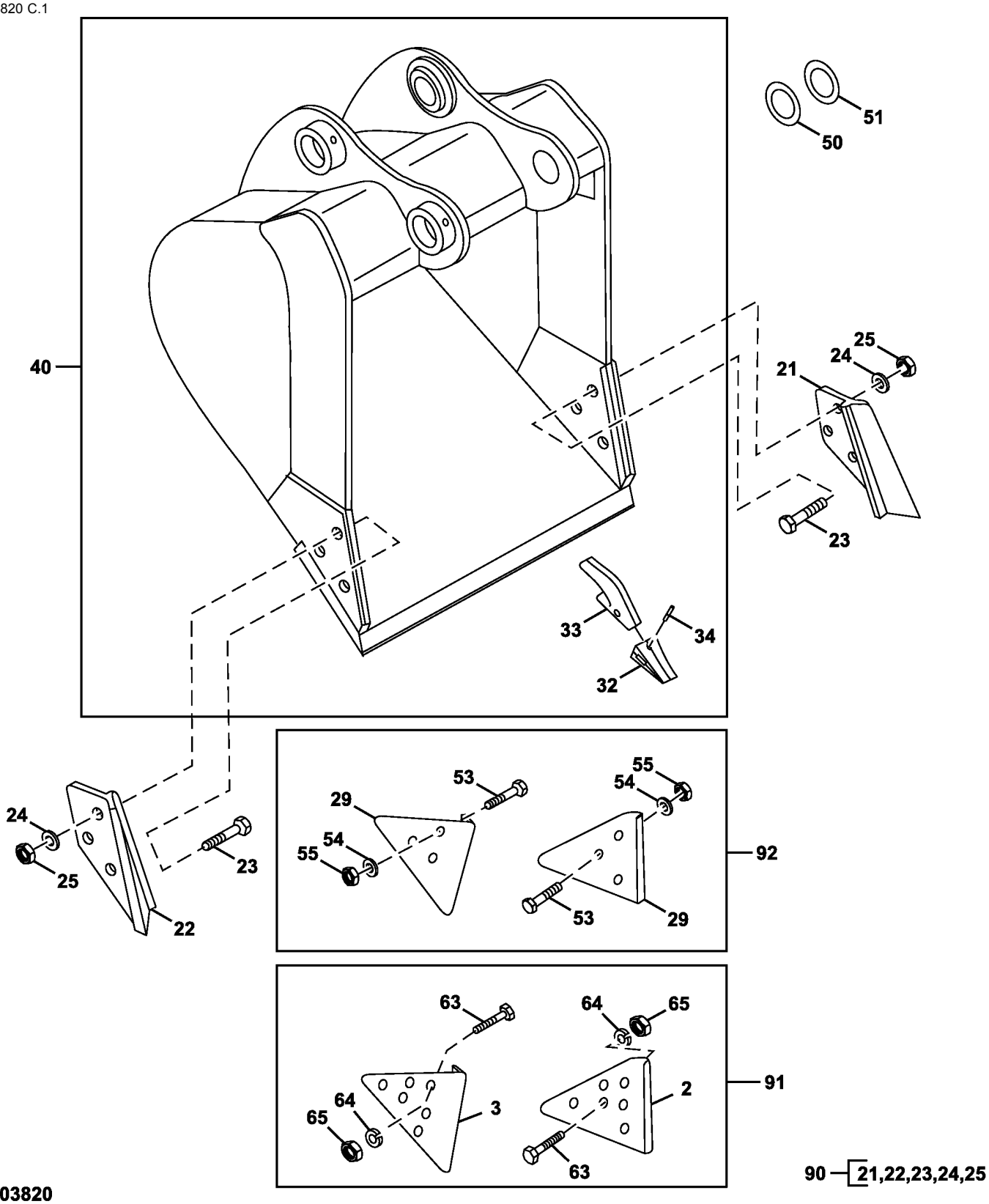

TX1103820

Item	*Nº peça*	*Descrição*	*Qtde*	*Nº série*	*Notas*
2	T1156A	Proteção lateral	1		
3	T1157A	Proteção lateral	1		
21	CE17748L3	Proteção lateral	1		
22	CE17748R3	Proteção lateral	1		
23	09H1772	Parafuso	6		7/8" X 3-1/2"
24	12H245	Arruela de pressão	6		7/8"
25	14H1077	Porca	6		7/8"
29	TPDE31329	Adutor	2		Desgaste
32	TF290	Dente	AR		
33	T158X290	Adapt.do dente da pá diant.	AR		
34	TK290	Pino	AR		
40	**AT339138**	**Caçamba escavadeira**	**1**		**24 in. ? 0.56 yd³, 4 Dentes, Para Opções Adicionais de Dentes, Consulte Sistema de Dentes de Caçamba Série TK350, WHOLE GOODS**
	AT339140	**Caçamba escavadeira**	**1**		**30 in. ? 0.76 yd³, 4 Dentes, Para Opções Adicionais de Dentes, Consulte Sistema de Dentes de Caçamba Série TK350**
	AT339142	**Caçamba escavadeira**	**1**		**36 in. ? 0.97 yd³, 5 Dentes, Para Opções Adicionais de Dentes, Consulte Sistema de Dentes de Caçamba Série TK350, WHOLE GOODS**
	AT339144	**Caçamba escavadeira**	**1**		**42 in. ? 1.19 yd³, 5 Dentes, Para Opções Adicionais de Dentes, Consulte Sistema de Dentes de Caçamba Série TK350, WHOLE GOODS**
	AT339146	**Caçamba escavadeira**	**1**		**48 in. ? 1.39 yd³, 6 Dentes, Para Opções Adicionais de Dentes, Consulte Sistema de Dentes de Caçamba Série TK350, WHOLE GOODS**
50	T241930	Arruela	AR		85 X 140 X 1 mm (3.346" X 5.512" X 0.039"),
51	T241937	Calço	AR		
53	09H1772	Parafuso	6		7/8" X 3-1/2"
54	12H245	Arruela de pressão	6		7/8"
55	14H1077	Porca	6		7/8"
63	09H1772	Parafuso	12		7/8" X 3-1/2"
64	12H245	Arruela de pressão	12		7/8"
65	14H1077	Porca	12		7/8"
90	**AT342512**	**Kit**	**1**		**3.0 in., Cortador Lateral, WHOLE GOODS**
91	**AT342513**	**Kit**	**1**		**6.0 in., Cortador Lateral, WHOLE GOODS**
92	**AT342511**	**Kit**	**1**		**Protetor de Borda, WHOLE GOODS**

Heavy Duty High Capacity Bucket (Horizontal Tooth Pin Retention)
Benne renforcée grande contenance (retenue d'axe de dent verticale)
Caçamba de Alta Capacidade para Serviço Pesado (Retenção Horizontal do Pino do Dente)
Cucharón de alta capacidad para servicio severo (retención de pasador de dientes horizontal)

TX1079882 D.1

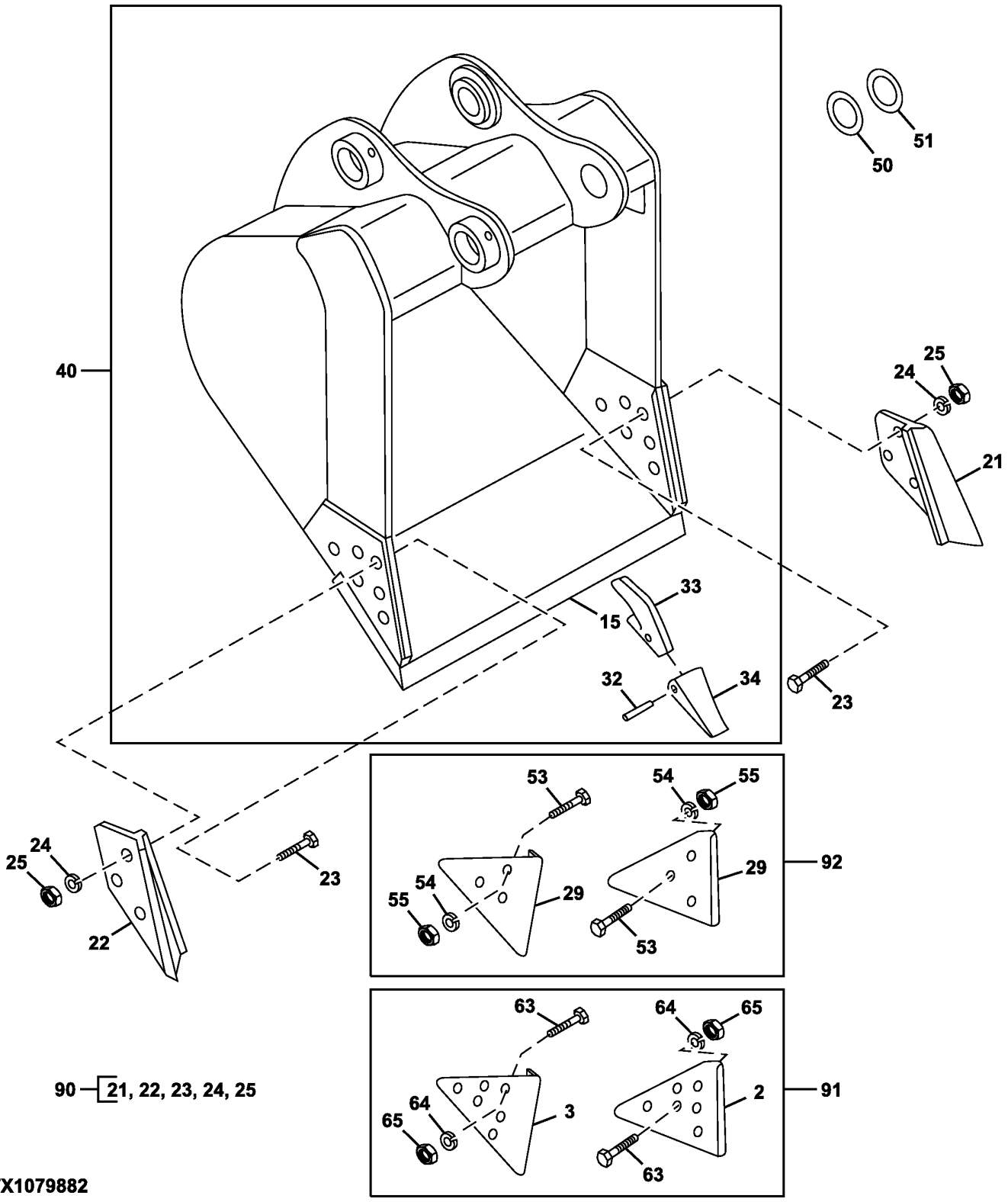

Item	*Nº peça*	*Descrição*	*Qtde*	*Nº série*	*Notas*
2	T1156A	Proteção lateral	1		
3	T1157A	Proteção lateral	1		
15	AT131082	Borda cortante	1		CTL
21	CE17748L3	Proteção lateral	1		
22	CE17748R3	Proteção lateral	1		
23	09H1772	Parafuso	6		7/8" X 3-1/2"
24	12H245	Arruela de pressão	6		7/8"
25	14H1077	Porca	6		7/8"
29	TPDE31329	Adutor	2		Desgaste
32	T8E6358	Pino	AR		
33	T3G8354	Adapt.do dente da pá diant.	AR		
	T8E6359	RetentoR	AR		
34	TF1U3352D	Dente	1		
40	**AT378044**	**Caçamba escavadeira**	**1**		**48 in. 1.43 yd³, WHOLE GOODS, 6 Dentes**
50	T241930	Arruela	AR		1 mm
51	T241937	Calço	AR		0.5 mm
53	09H1772	Parafuso	6		7/8" X 3-1/2"
54	12H245	Arruela de pressão	6		7/8"
55	14H1077	Porca	6		7/8"
63	09H1772	Parafuso	6		7/8" X 3-1/2"
64	12H245	Arruela de pressão	6		7/8"
65	14H1077	Porca	6		7/8"
90	**AT342512**	**Kit**	**1**		**3 in., WHOLE GOODS, Cortador Lateral**
91	**AT342513**	**Kit**	**1**		**6 in., WHOLE GOODS, Cortador Lateral**
92	**AT342511**	**Kit**	**1**		**WHOLE GOODS, Protetor de Borda**

Ditching Bucket
Benne d'excavation de fossé
Caçamba para Cavar Valas
Cucharón de zanjeo

TX1103178 A.1

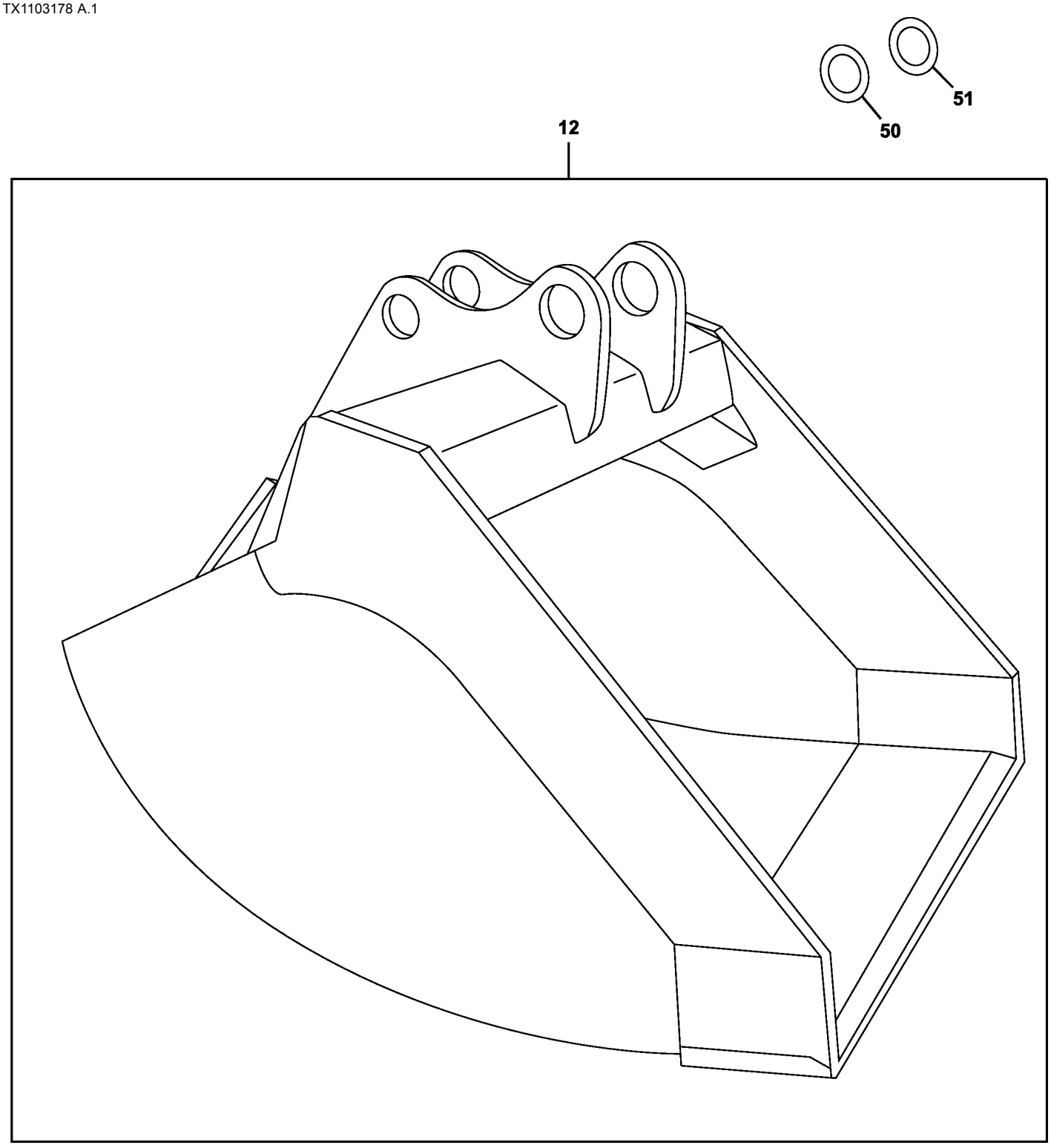

TX1103178

Item	*Nº peça*	*Descrição*	*Qtde*	*Nº série*	*Notas*
12	**AT339148**	**Caçamba escavadeira**	**1**		**60 in. ? 1.09 yd³, WHOLE GOODS**
50	T241930	Arruela	AR		85 X 140 X 1 mm (3.346" X 5.512" X 0.039")
51	T241937	Calço	AR		0.5 mm

Super Long Front Bucket 0.52 Yd³ (30 In.)
Benne avant super longue 0,52 cu yd (30 in.)
Caçamba para Dianteira Super Longa 0.52 Yd³ (30 In.)
Cucharón de frente súper largo de 0.52 yd³ (30 in.)

TX1096860 C.1

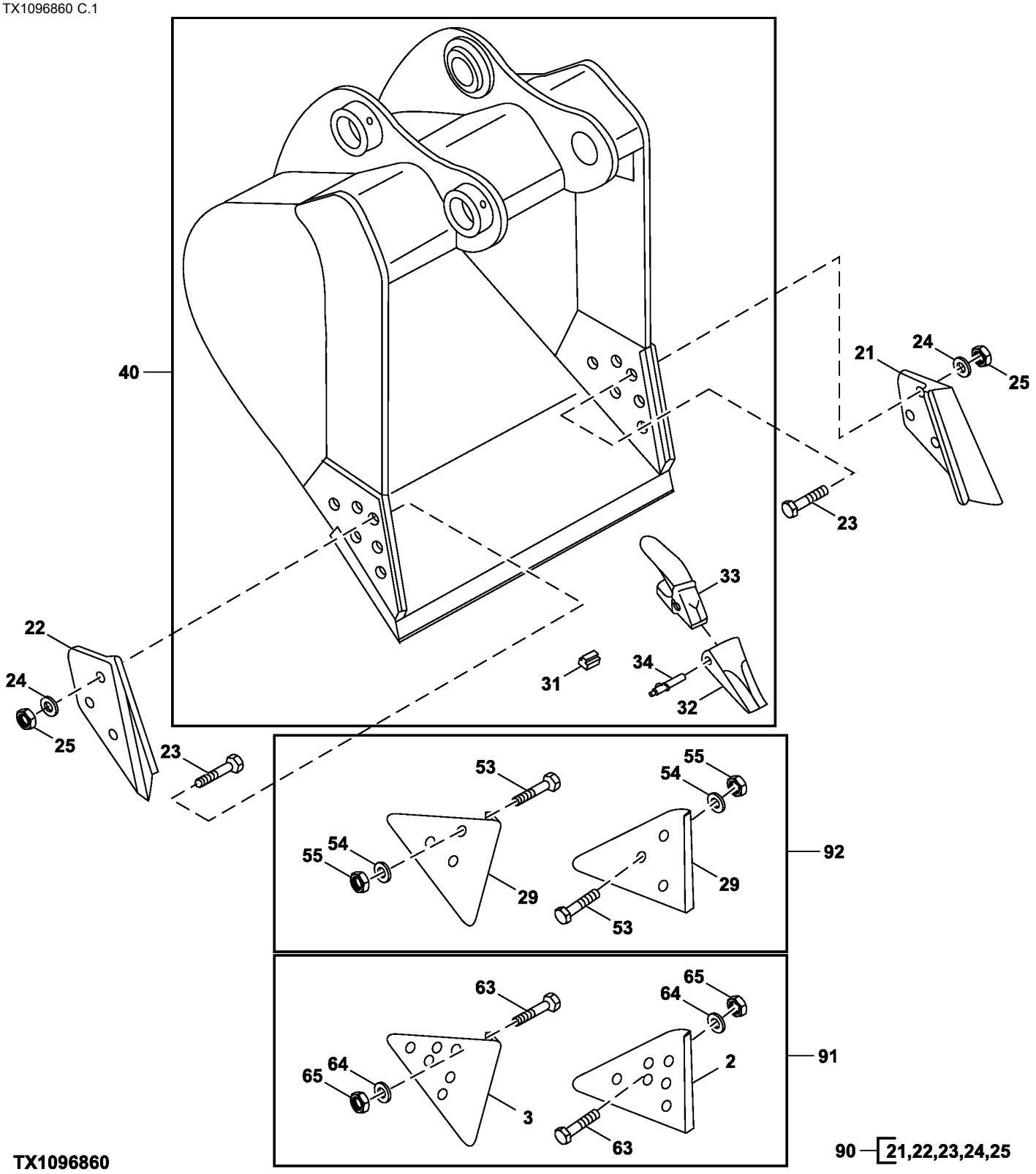

Item	*Nº peça*	*Descrição*	*Qtde*	*Nº série*	*Notas*
2	T1156A	Proteção lateral	1		
3	T1157A	Proteção lateral	1		
21	CE17748L3	Proteção lateral	1		
22	CE17748R3	Proteção lateral	1		
23	09H1772	Parafuso	6		7/8" X 3-1/2"
24	12H245	Arruela de pressão	6		7/8"
25	14H1077	Porca	6		7/8"
29	TPDE31329	Adutor	2		Desgaste
31	.....	Fechadura	6		NLA
32	.....	Dente	6		NLA
33	.....	Adapt.do dente da pá diant.	6		NLA
34	.....	Pino fixador	6		NLA
40	**AT395833**	**Caçamba escavadeira**	**1**		**0.52 yd³ (30 in.), Para Opções Adicionais de Dentes, Consulte Sistema de Dentes de Caçamba Série TK225, Pacotes de Produto**
53	09H1772	Parafuso	6		7/8" X 3-1/2"
54	12H245	Arruela de pressão	6		7/8"
55	14H1077	Porca	6		7/8"
63	09H1772	Parafuso	12		7/8" X 3-1/2"
64	12H245	Arruela de pressão	12		7/8"
65	14H1077	Porca	12		7/8"
90	**AT342512**	**Kit**	**1**		**76.2 mm (3.0 in.), Cortador Lateral, Pacotes de Produto**
91	**AT342513**	**Kit**	**1**		**152.4 mm (6.0 in.), Cortador Lateral, Pacotes de Produto**
92	**AT342511**	**Kit**	**1**		**Protetor de Borda, Pacotes de Produto**

Super Long Front Ditching Bucket
Benne d'excavation de fossés avant super longue
Caçamba para Cavar Valar para Dianteira Super Longa
Cucharón de zanjeo frente súper largo

TX1103178 A.1

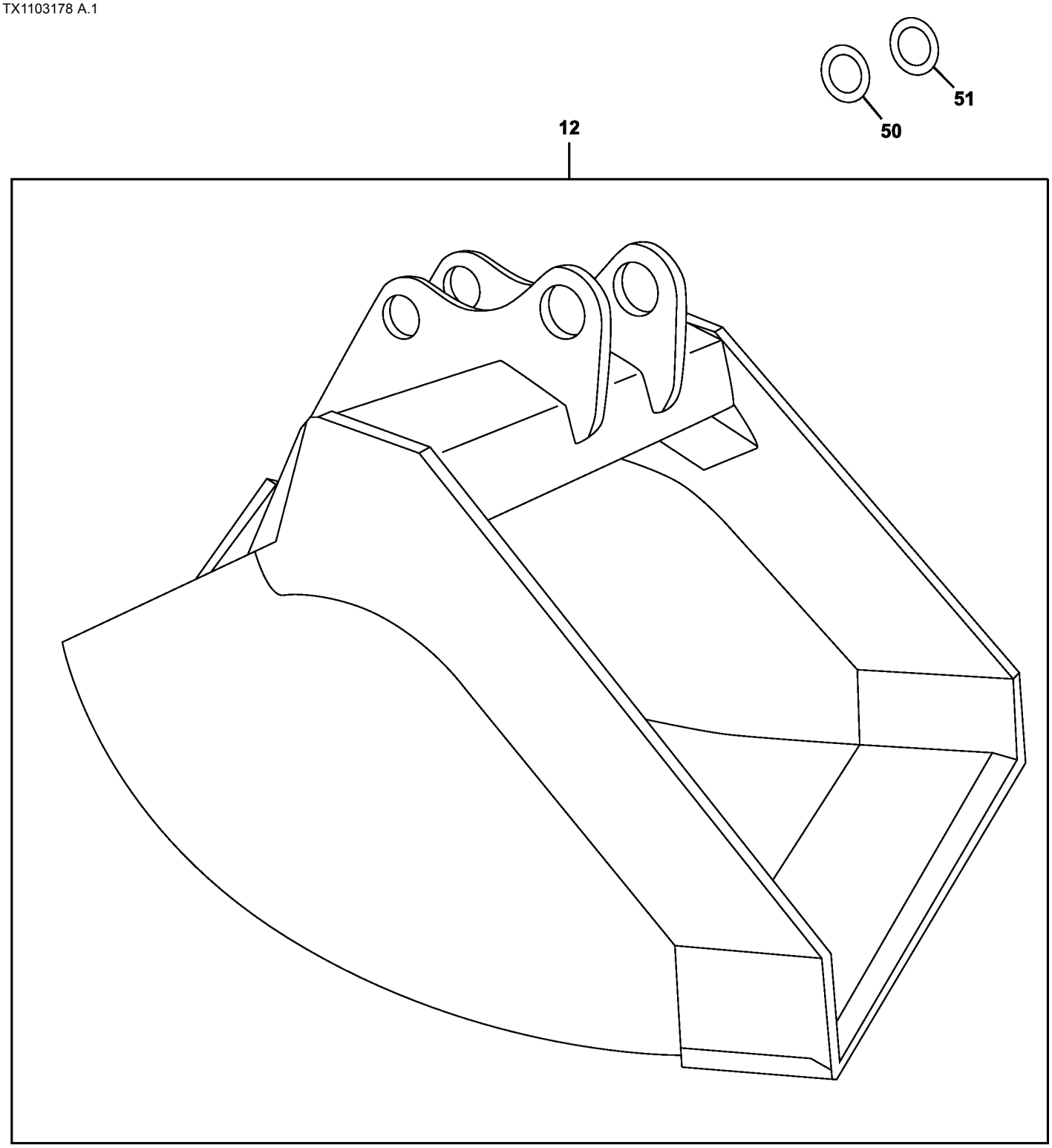

TX1103178

Item	*Nº peça*	*Descrição*	*Qtde*	*Nº série*	*Notas*
12	**AT339152**	**Caçamba escavadeira**	**1**		**60 in. ? .83 yd³, WHOLE GOODS**
50	T241930	Arruela	AR		85 X 140 X 1 mm (3.346" X 5.512" X 0.039")
51	T241937	Calço	AR		0.5 mm

TK350 Series Bucket Tooth System
Système de dent de benne de série TK350
Sistema de Dente de Caçamba Série TK350
Sistema de dientes de cucharón serie TK350

TX1099539 A.1

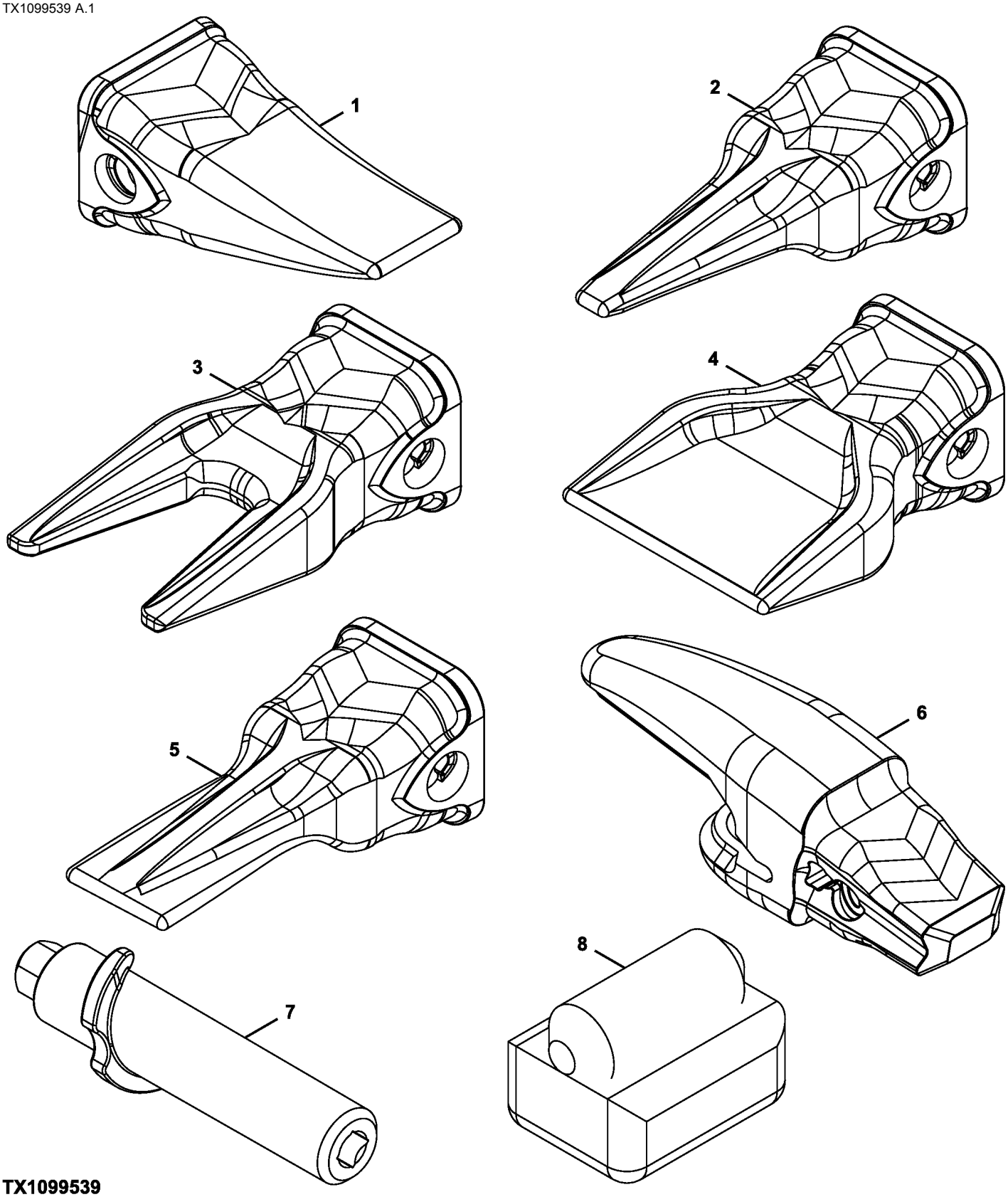

TX1099539

Item	*Nº peça*	*Descrição*	*Qtde*	*Nº série*	*Notas*
1	TK350FD	Dente	AR		Caninos
2	TK350TG	Dente	AR		Tigre
3	TK350TT	Dente	AR		Tigre Duplo
4	TK350FR	Dente	AR		Acampanado
5	TK350CH	Dente	AR		Buril
6	TK350C150	Adapt.do dente da pá diant.	AR		
7	TK350P	Pino fixador	AR		
8	TK4L	Fechadura	AR		

Direct Hydraulic Thumb Kit (Kits Built 28 June 2010 -)
Kit de pouce hydraulique direct (kits construits le 28 juin 2010 -)
Kit de Garra de Apoio Hidráulica Direta (Kits Fabricados Desde 28 de Junho de 2010)
Juego de pulgar hidráulico directo (juegos fabricados el 28 de junio de 2010 -)

TX1077154 C.1

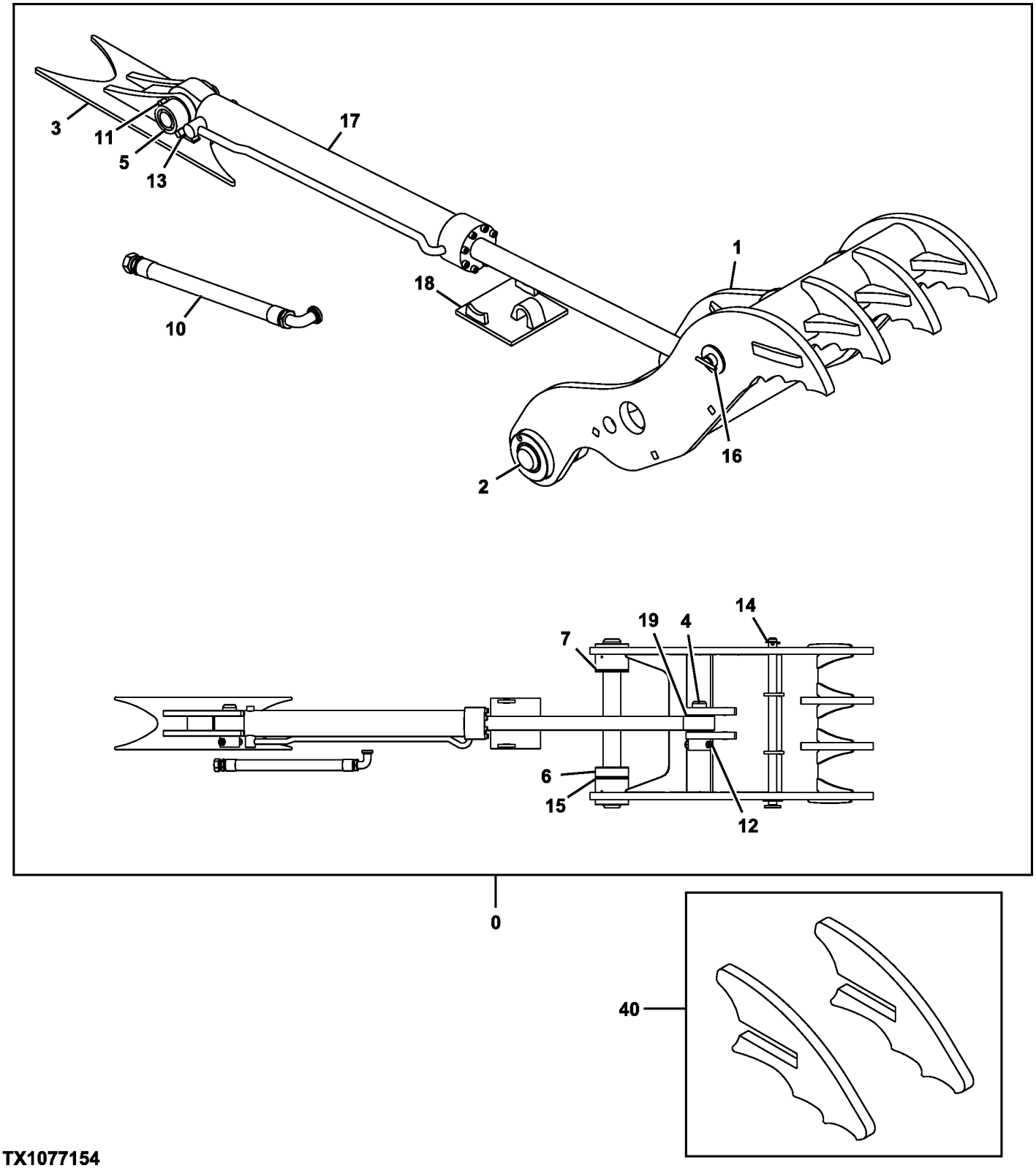

TX1077154

Item	*Nº peça*	*Descrição*	*Qtde*	*Nº série*	*Notas*
0	**AT379648**	**Kit - instalação de campo**	**1**		**sem Acoplador, Pacotes de Produto**
	AT379649	**Kit - instalação de campo**	**1**		**com Acoplador, Pacotes de Produto**
1	.....	Braçadeira	1		
2	AT387237	Pino	1		
3	.....	Apoio	1		
4	T276467	Pino	1		
5	T229481	Pino	1		
6	.....	Espaçador	1		
7	.....	Espaçador	1		
10	AT339692	Mangueira hidraulica-fabric	1		
11	19H2826	Parafuso sextavado	1		3/4" X 4-1/2"
12	19H3105	Parafuso sextavado	1		3/4" X 5"
13	14H1058	Porca	2		3/4"
14	T276470	Pino de trava	1		
15	T229509	Calço	6		
16	AT383426	Pino	1		
17	AT383236	Cilindro hidráulico	1		Componentes em Página Separada
	AT383237	Kit retentor	1		
18	.....	Limitador	1		
19	T229515	Calço	14		
40	**AT389295**	**Kit da placa**	**1**		**Para Uso com Kit de Seletor Hidráulico com Acoplador**

Progressive Hydraulic Thumb Kit (Kits Built 28 June 2010 -)
Kit pouce hydraulique progressif (kits construits le 28 juin 2010 -)
Kit de Garra de Apoio Hidráulica Progressiva (Kits Fabricados em 28 de Junho de 2010 -)
Juego de pulgar hidráulico progresivo (juegos fabricados el 28 de junio de 2010 -)

TX1077186 B.1

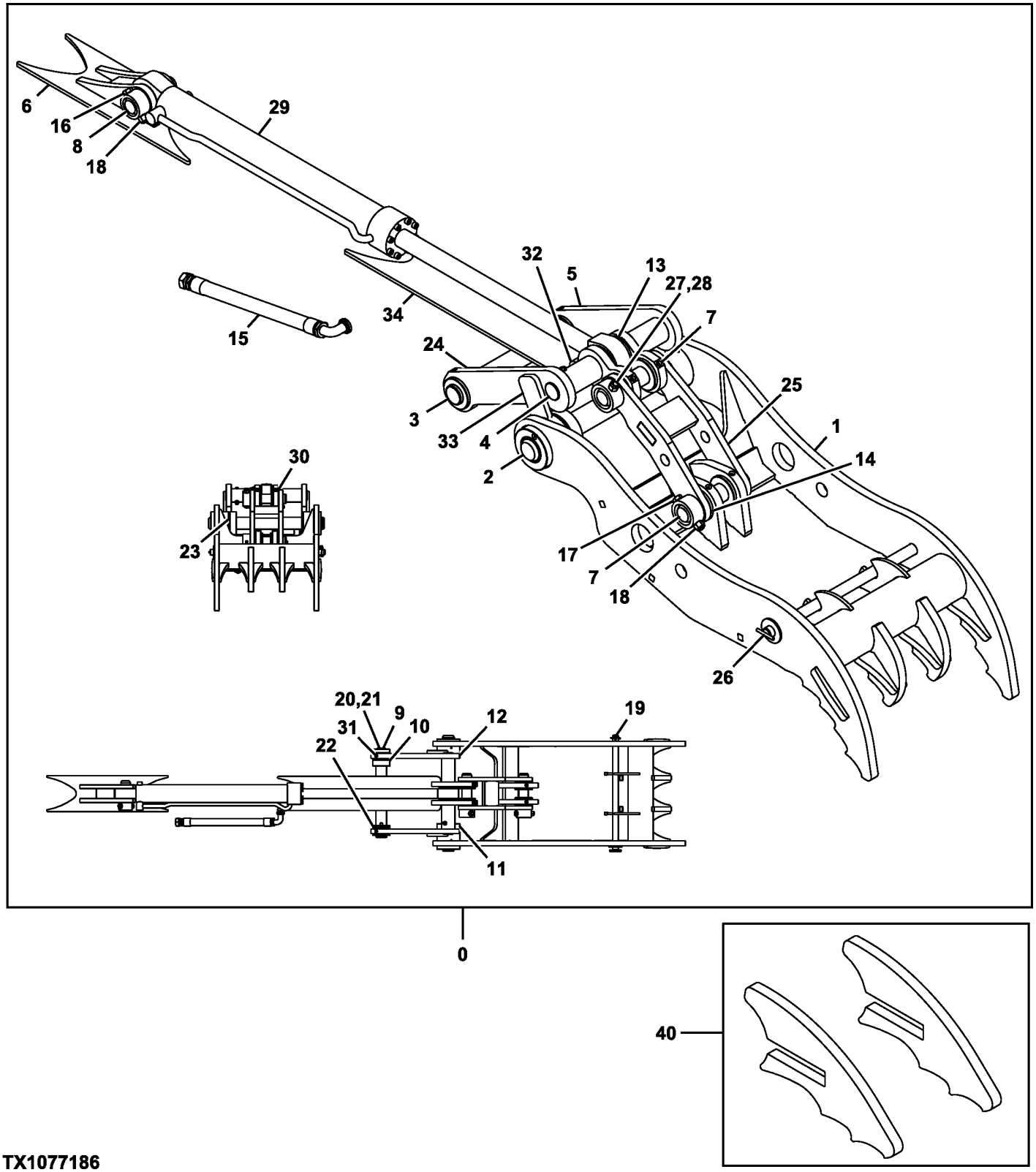

TX1077186

Item	*Nº peça*	*Descrição*	*Qtde*	*Nº série*	*Notas*
0	**AT379650**	**Kit - instalação de campo**	**1**		**sem Acoplador, Pacotes de Produto**
	AT379651	**Kit - instalação de campo**	**1**		**com Acoplador, Pacotes de Produto**
1	.....	Braçadeira	1		
2	AT387237	Pino	1		
3	AT383862	Pino	1		
4	T277101	Pino	1		
5	AT383883	Ligação	1		
6	.....	Apoio	1		
7	T277102	Pino	2		
8	T229481	Pino	1		
9	T229312	Tampa	1		
10	.....	Espaçador	1		
11	.....	Espaçador	1		
12	T276469	Espaçador	1		
13	T229499	Arruela de encosto	2		
14	T276673	Espaçador	2		
15	AT342742	Mangueira hidraulica-fabric	1		
16	19H2826	Parafuso sextavado	1		3/4" X 4-1/2"
17	19H3105	Parafuso sextavado	2		3/4" X 5"
18	14H1058	Porca	3		3/4"
19	T276470	Pino de trava	1		
20	19H2633	Parafuso sextavado	3		3/8" X 1-1/2"
21	12H304	Arruela de pressão	3		3/8"
22	T229330	Calço	10		
23	T229509	Calço	6		
24	AT383885	Ligação	1		
25	AT383886	Ligação	1		
26	AT383426	Pino	1		
27	12H301	Arruela de pressão	1		1/2"
28	19H3544	Parafuso sextavado	1		1/2" X 4-1/2"
29	AT383236	Cilindro hidráulico	1		Componentes em Página Separada
	AT383237	Kit retentor	1		
30	T229515	Calço	7		
31	JD7759	Conexão de lubrificação	4		
32	U16721	Porca de segurança	1		
33	T277117	Limitador	2		
34	.....	Limitador	1		
40	**AT389295**	**Kit da placa**	**1**		**Para Uso com Kit de Seletor Hidráulico com Acoplador**

Hydraulic Coupler Kit
Kit de raccord hydraulique
Kit de Acoplador Hidráulico
Kit de acoplador hidráulico

TX1103185 A.1

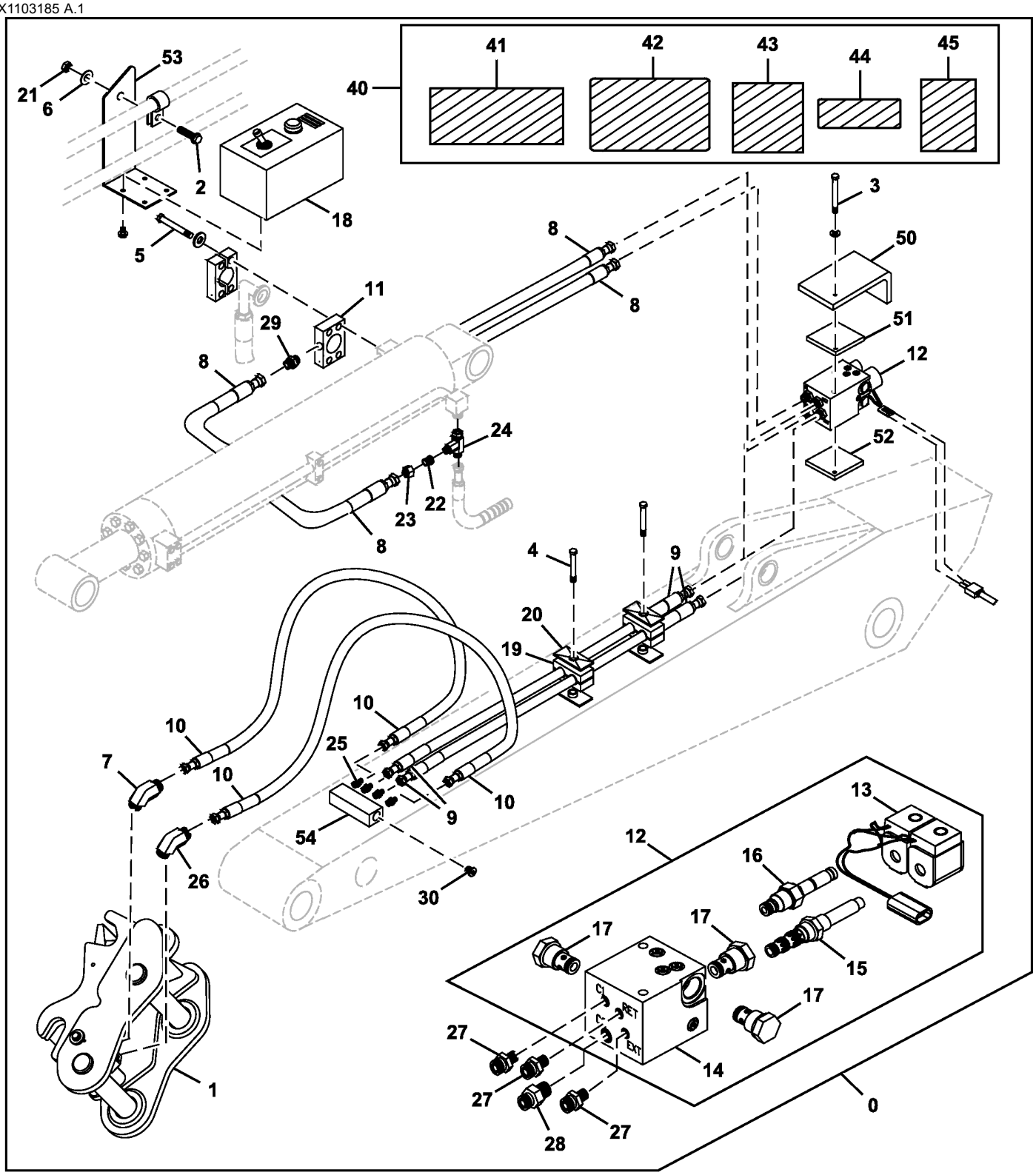

TX1103185

Item	*Nº peça*	*Descrição*	*Qtde*	*Nº série*	*Notas*
0	**AT343230**	**Kit - instalação de campo**	**1**		**Acoplador Hidráulico, WHOLE GOODS**
1	.....	Engate hidr. rápido	1		Componentes em Página Separada, AT343218 NLA
2	19H1648	Parafuso sextavado	1		3/8" X 3/4"
3	19H2852	Parafuso sextavado	2		5/16" X 4"
4	19H3219	Parafuso sextavado	2		3/8" X 1-3/8"
5	19M7935	Parafuso sextavado	4		M10 X 55
6	24H1298	Arruela	1		3/8" X 5/8" X 0.032"
7	38H1004	Conexão em ângulo	1		SUB FOR AE48033
	R26448	Anel o	1		
	T77613	Anel o	1		
8	AT343349	Mangueira hidraulica-fabric	2		
9	AT343356	Mangueira hidraulica-fabric	2		
10	AT343363	Mangueira hidraulica-fabric	2		
11	AT343367	Conexão em t	1		
12	AT343400	VálVula solenóide	1		
13	AT343401	VálVula solenóide	1		
14	.....	Coletor	1		AT343406 NLA
15	AT343410	Carretel de válvula	1		
16	AT343412	Cone de válvula	1		
17	AT343413	VálVula de retenção	3		
18	AT343415	Caixa do cicuito	1		
19	H120847	Braçadeira	4		
20	H121168	Placa	2		
21	T11234	Porca de segurança	1		9.525 mm (3/8")
22	X12-6TRLO-S	RedutoR	1		
23	X12BL-S	Porca de tubo	1		
24	X12R6LO-S	Conexão em t	1		
25	X4-6F5OLO-S	Adaptador	4		
26	X6-4C5OLO-S	Conexão em ângulo	1		
27	X6-4F5OLO-S	Adaptador	3		
28	X6F5OLO-S	Adaptador	1		
29	X6FLO-S	Adaptador	1		
30	X6HP5ON-S	Tampão	2		
40	AT344819	Kit adesivos	1		Inglês
	AT344821	Kit adesivos	1		Francês
	AT344820	Kit adesivos	1		Espanhol
41	.....	Adesivo de segurança	3		Advertência - Perigo de Esmagamento, T232151 NSEP
42	.....	Adesivo de segurança	1		Advertência - Verifique a Interferência, T232154 NSEP
43	.....	Adesivo de segurança	1		Inglês, Advertência - Perigo de Espaço Livre, T232157 NSEP
	.....	Adesivo de segurança	1		Espanhol, Advertência - Perigo de Espaço Livre, T232158 NSEP
	.....	Adesivo de segurança	1		Francês, Advertência - Perigo de Espaço Livre, T232159 NSEP
	T346392	Adesivo de segurança	1		Português, Advertência - Perigo de Espaço Livre
44	.....	Adesivo de segurança	1		Aviso: Leia o Manual do Operador, T232161 NSEP
45	.....	Adesivo de segurança	1		Advertência - Operação do Acoplador, T232166 NSEP
50	T257731	Placa	1		
51	T257733	Placa	1		
52	T257732	Placa	1		
53	T257734	Placa	1		
54	T257730	Coletor	1		

Travel Pilot Control Pedals
Pédales de commande pilote de déplacement
Pedais de Controle do Piloto do Deslocamento
Pedales de control piloto de propulsión

TX1088958 A.2

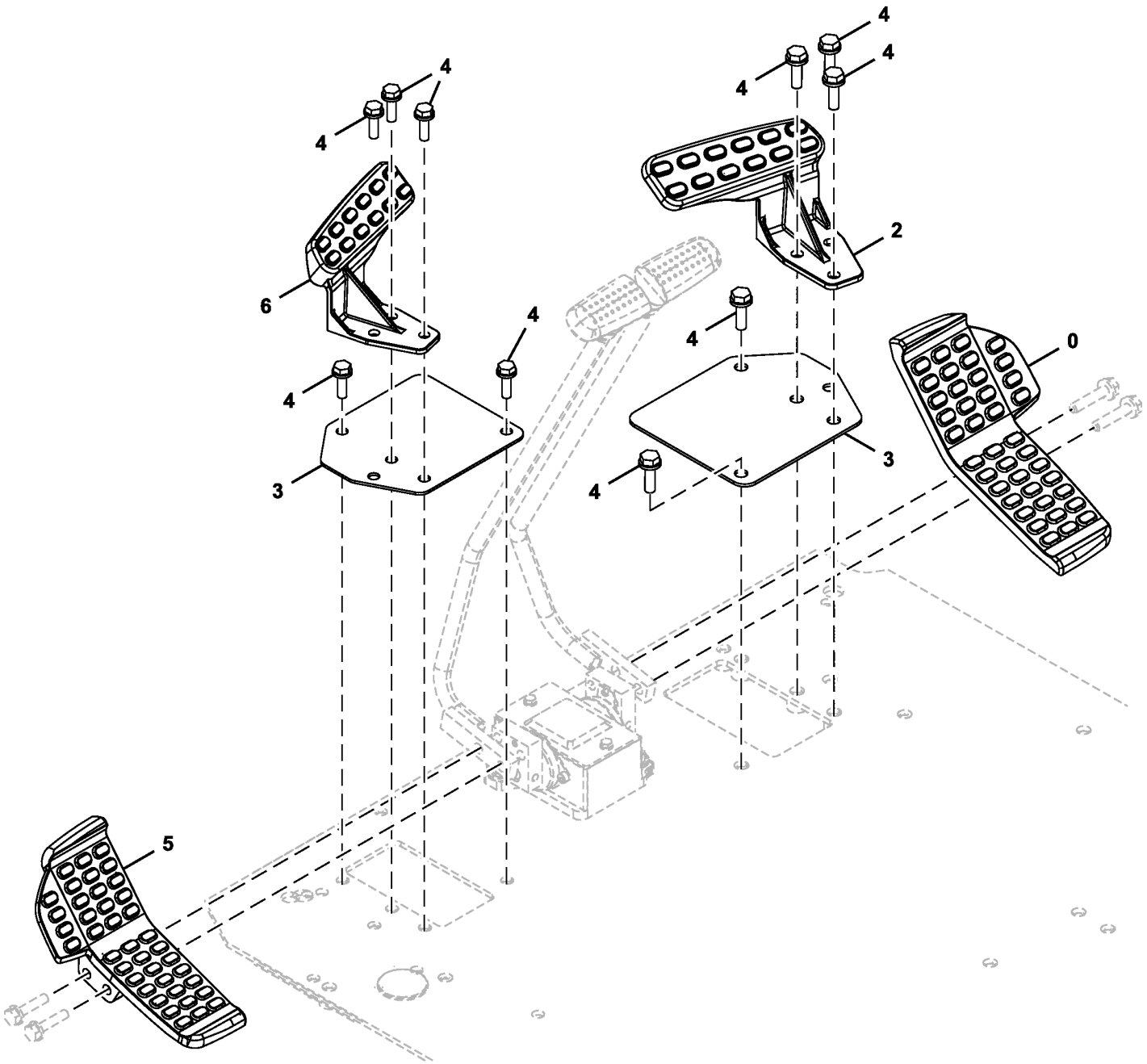

TX1088958

Item	*Nº peça*	*Descrição*	*Qtde*	*Nº série*	*Notas*
0	1033299	Pedal	1		Direita
2	FYA00002481	Descanso para os pés	1		Direita
3	4689585	Placa	2		
4	.....	Parafuso c/arruela	10		J271035 NLA
	19M7550	Parafuso sextavado	10		M10 X 35, SUB FOR J901035
	24M7346	Arruela	10		11 X 20 X 2 mm, SUB FOR J222010
5	1033298	Pedal	1		Esquerda
6	FYA00002482	Descanso para os pés	1		Esquerda

Travel Pilot Control Valve Lever
Levier de distributeur pilote de déplacement
Alavanca da Válvula de Controle Piloto de Deslocamento
Palanca de válvula de control piloto de propulsión

TX1088956 A.2

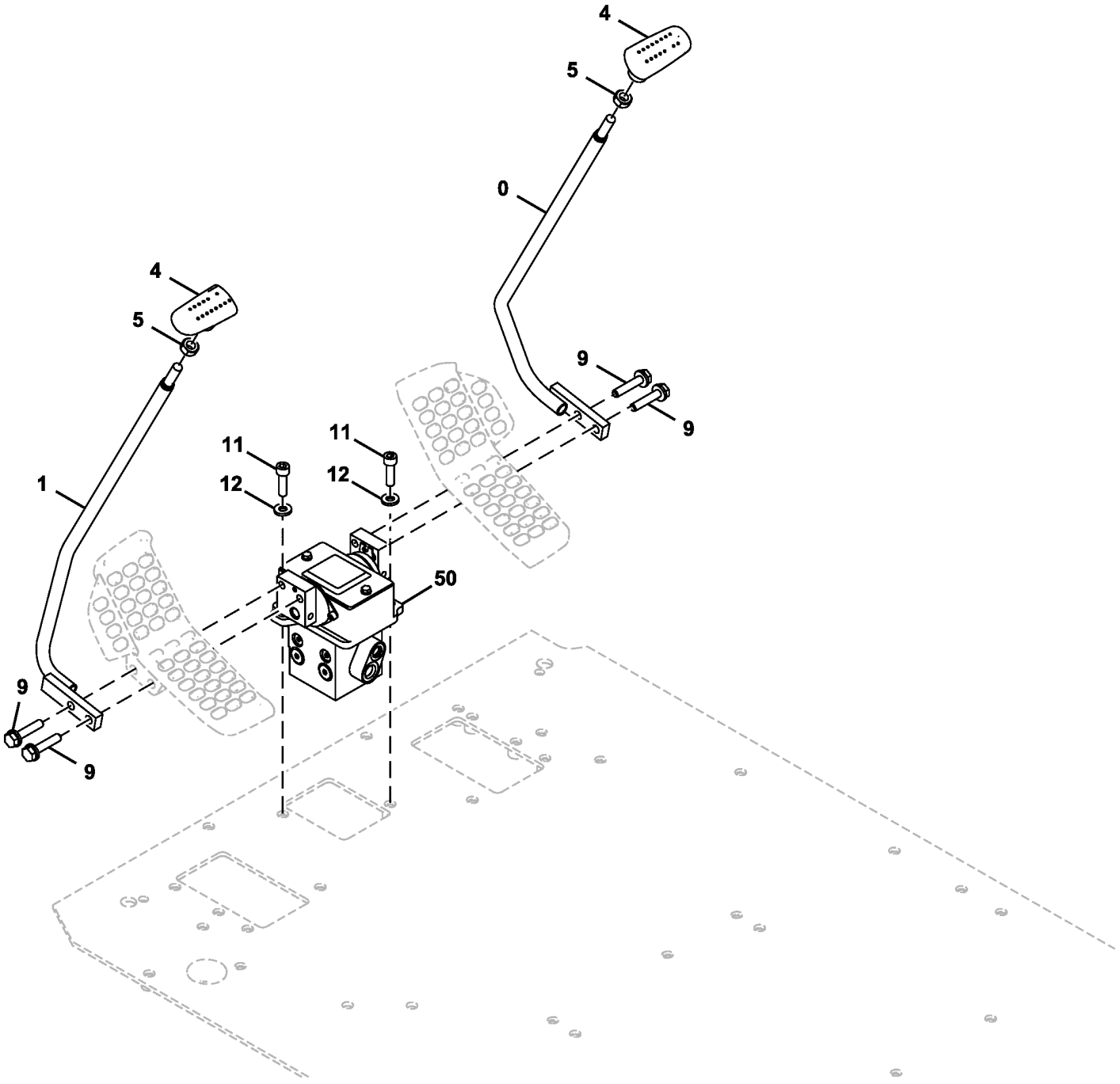

TX1088956

Item	*Nº peça*	*Descrição*	*Qtde*	*Nº série*	*Notas*
0	8099800	Alavanca	1		Direita
1	8099799	Alavanca	1		Esquerda
4	2052912	Manete	2		
5	4424185	Porca	2		
9	.....	Parafuso c/arruela	4		J271050 NLA
	19M7658	Parafuso sextavado	4		M10 X 50, SUB FOR J901050
	24M7346	Arruela	4		11 X 20 X 2 mm, SUB FOR J222010
11	19M8337	Parafuso	2		M10 X 30, SUB FOR J781035
12	24M7346	Arruela	2		11 X 20 X 2 mm, SUB FOR J222010
50	FYB60000033	VálV.de contr.atuada hidr.	1		Componentes em Página Separada

Travel Pilot Control Valve Components
Composants de distributeur pilote de déplacement
Componentes da Válvula de Controle Piloto de Deslocamento
Componentes de válvula de control piloto de propulsión

TX1086074 A.2

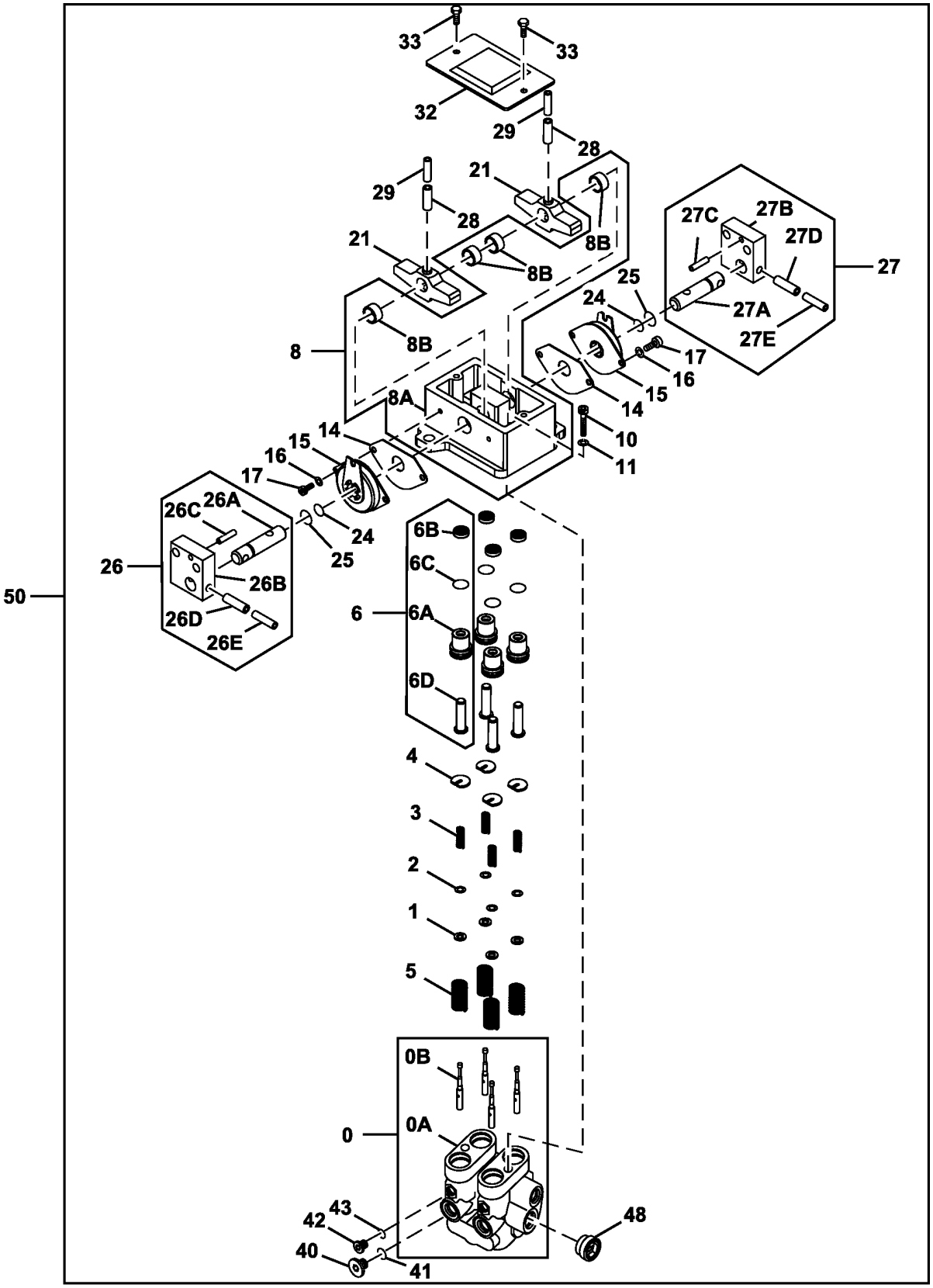

TX1086074

Item	*Nº peça*	*Descrição*	*Qtde*	*Nº série*	*Notas*
0	8118208	Tampa de válvula	1		
0A	.....	Tampa de válvula	1		NLA
0B	.....	Carretel	4		NLA
1	4319299	Espaçador	4		
2	4662206	Calço	4		0.1 mm, SUB FOR 4203411
3	4368629	Mola de compressão	4		
4	4364970	Guia	4		
5	4368630	Mola de compressão	4		
6	9226367	Porca de Pressão	4		
6A	3099628	Bucha	1		
6B	4447050	Vedação	1		
6C	4201993	Anel o	1		
6D	4602154	Porca de Pressão	1		
8	.....	Base	1		9184275 NLA
8A	.....	Suporte	1		2044332 NLA
8B	4437433	Bucha	4		
10	19M7576	Parafuso	2		M10 X 30, SUB FOR J781030
11	12M7066	Arruela de pressão	2		10 mm, SUB FOR A590910
14	4437432	Junta	2		
15	4428902	Amortecedor de torção	2		
16	12M7006	Arruela de pressão	4		6 mm, SUB FOR A590906
17	J780612	Parafuso	4		
21	3098245	Came	2		
24	4185600	Anel o	2		
25	4447067	Anel o	2		
26	9207567	Pino fixador	1		
26A	4425305	Pino fixador	1		
26B	3087987	Apoio	1		
26C	4051262	Pino elástico	1		
26D	34M7124	Pino elástico	1		8 X 30 mm, SUB FOR 4205318
26E	4205317	Pino elástico	1		
27	9207568	Pino fixador	1		
27A	4425305	Pino fixador	1		
27B	3087987	Apoio	1		
27C	4051262	Pino elástico	1		
27D	34M7124	Pino elástico	1		8 X 30 mm, SUB FOR 4205318
27E	4205317	Pino elástico	1		
28	34M6402	Pino elástico	2		8 X 28 mm, SUB FOR 4027427
29	4213419	Pino elástico	2		
32	8077903	Capa	1		
33	.....	Parafuso c/arruela	2		J260614 NLA
	19M7560	Parafuso sextavado	2		M6 X 16
	24M7054	Arruela	2		6.400 X 12 X 1.600 mm
40	4208977	Tampão de dreno	2		
41	CH11561	Junta de vedação	2		SUB FOR Z964255
42	9134109	Tampão de dreno	2		SUB FOR 4217651
43	CH19111	Anel o	2		SUB FOR 4113154
48	9773023	Tampão de dreno	1		
50	FYB60000033	VálV.de contr.atuada hidr.	1		SUB FOR FYB60000029

Pilot Controllers
Contrôleurs pilotes
Controladores do Piloto
Controladores piloto

TX1089827 C.1

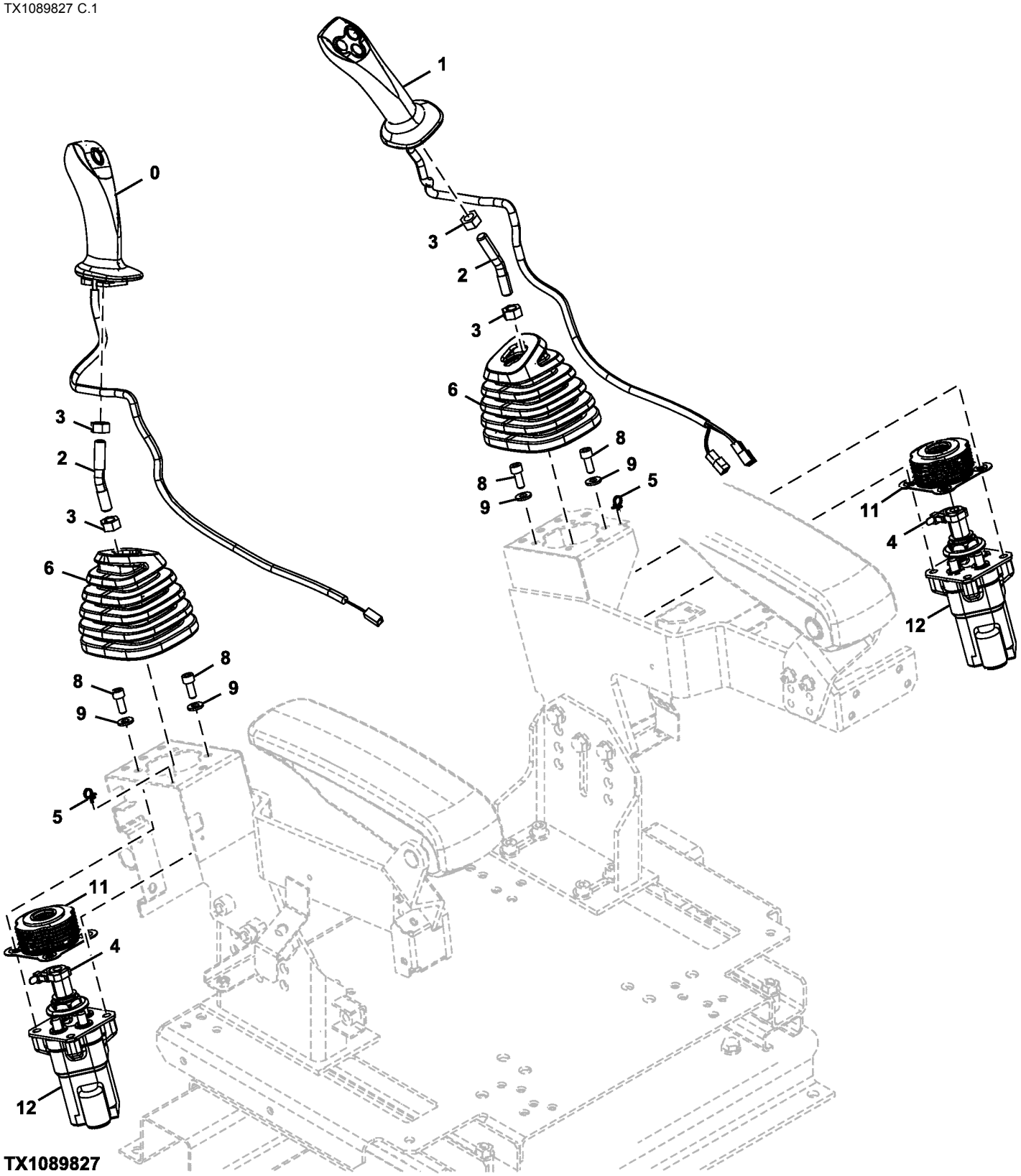

TX1089827

Item	*Nº peça*	*Descrição*	*Qtde*	*Nº série*	*Notas*
0	4708459	Manete	1		Esquerda
1	4708462	Manete	1		Direita
2	4705608	Eixo	2		
3	14M7275	Porca	4		M12, SUB FOR J950012
4	H77698	Cinta	2		SUB FOR 4055311
5	H77698	Cinta	2		SUB FOR 4300351
6	2058780	Protetor	2		
8	19M7660	Parafuso	8		M8 X 20, SUB FOR J780820
9	J222008	Arruela	8		
11	8120379	Protetor	2		
12	FYB60000205	VálV.de contr.atuada hidr.	2		SUB FOR FYB60000204, Componentes em Página Separada

Pilot Valve Components
Composants de soupape pilote
Componentes da Válvula Piloto
Componentes de válvula piloto

TX1085691 D.1

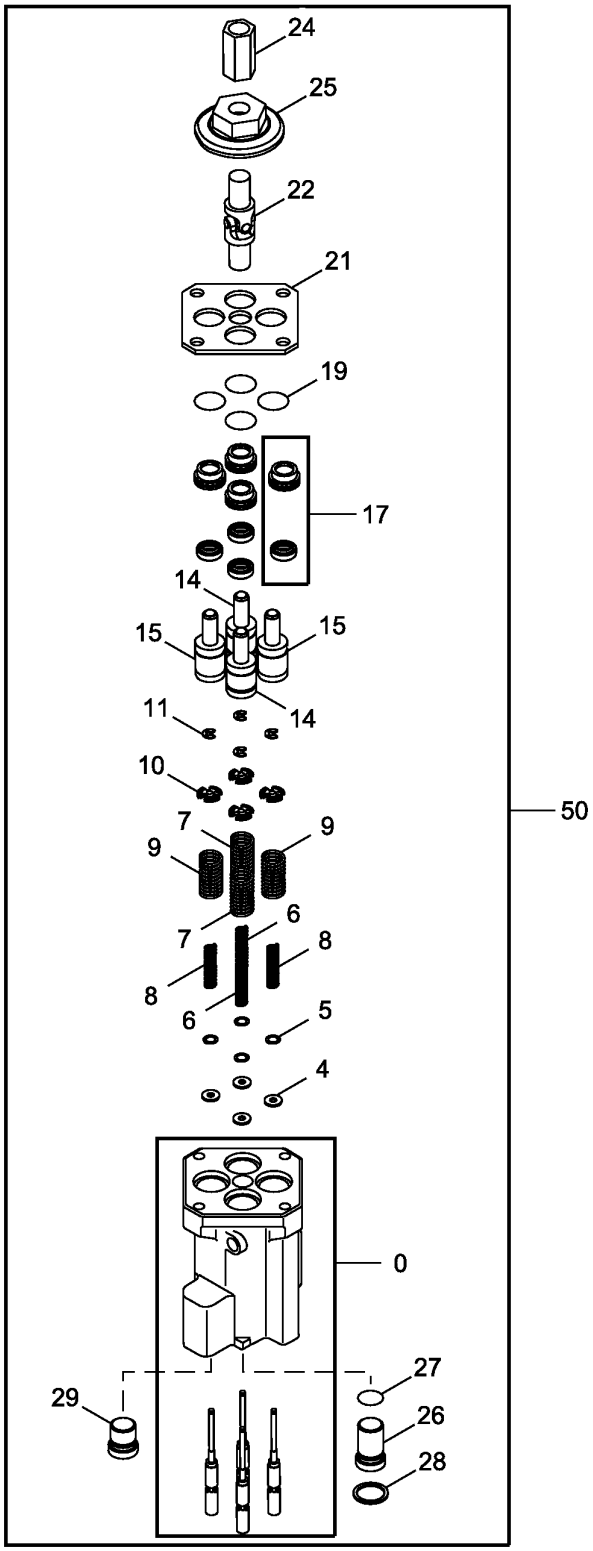

TX1085691

Item	*Nº peça*	*Descrição*	*Qtde*	*Nº série*	*Notas*
0	FYB40000015	Tampa de válvula	1		
4	4410898	Espaçador	4		
5	4662206	Calço	4		
6	4429120	Mola	2		
7	4651556	Mola de compressão	2		
8	4425414	Mola	2		
9	4651557	Mola de compressão	2		
10	4615610	Guia	4		
11	4437333	Anel de pressão	4		
14	9759157	Pistão	2		
15	9759158	Pistão	2		
17	9246436	Luva	4		
19	4201993	Anel o	4		
21	4614296	Placa	1		
22	4335060	Junta universal	1		
24	4631248	Conexão	1		
25	FYB00000019	Came	1		
26	4614286	Plugue	1		
27	4170585	Anel o	1		
28	4614331	Anel de pressão	1		
29	9773023	Plugue	1		
50	FYB60000205	VálV.de contr.atuada hidr.	1		SUB FOR FYB60000204, Controle do Piloto

Auxiliary Travel Pilot Control Valve and Pedals
Distributeur pilote de déplacement auxiliaire et pédales
Válvula e Pedais de Controle do Piloto de Deslocamento Auxiliar
Válvula de control piloto y pedales de propulsión auxiliares

TX1103954 C.1

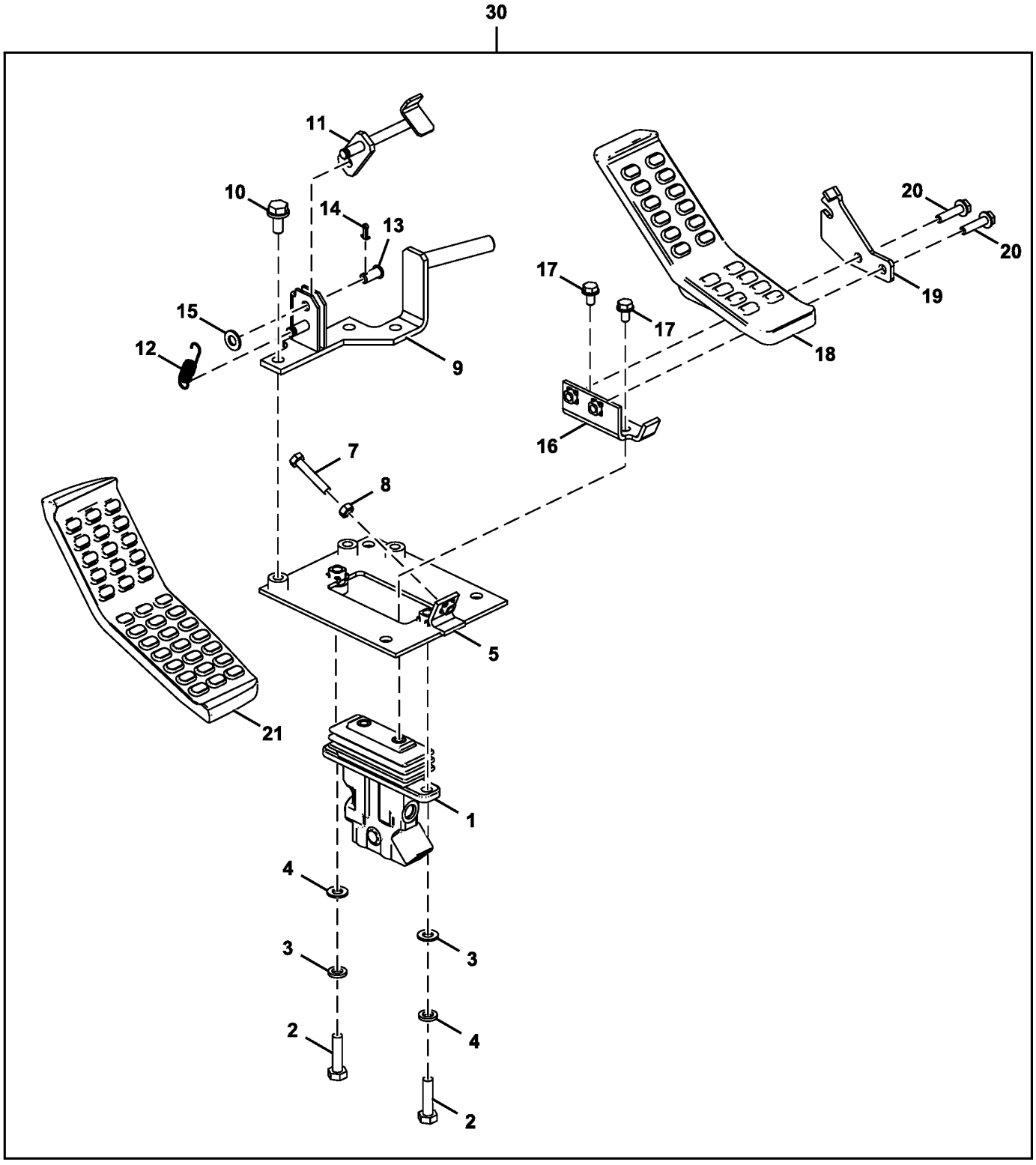

TX1103954

Item	*Nº peça*	*Descrição*	*Qtde*	*Nº série*	*Notas*
1	FYB60000024	VálV.de contr.atuada hidr.	1		
2	19M7358	Parafuso sextavado	2		M10 X 40, SUB FOR J901040
3	24M7028	Arruela	2		10.500 X 20 X 2 mm, SUB FOR A590110
4	12M7066	Arruela de pressão	2		10 mm, SUB FOR A590910
5	8101299	Apoio	1		
7	4317640	Parafuso	1		
8	14M7273	Porca	1		M8, SUB FOR M500807
9	8106893	Apoio	1		
10	19M7402	Parafuso sextavado	3		M10 X 25, SUB FOR J901025
	24M7346	Arruela	3		11 X 20 X 2 mm, SUB FOR J222010
11	9766166	Limitador	1		
12	4279604	Mola	1		
13	4287795	Pino	1		
14	11M7080	Contra-pino	1		2.500 X 16 mm, SUB FOR A763016
15	24M7028	Arruela	1		10.500 X 20 X 2 mm, SUB FOR A590110
16	9765447	Apoio	1		
17	19M7162	Parafuso sextavado	2		M8 X 16, SUB FOR J900816
18	1033219	Pedal	1		
19	4660755	Placa	1		
20	19M7298	Parafuso sextavado	2		M8 X 35, SUB FOR J900835
	24M7055	Arruela	2		8.400 X 16 X 1.600 mm, SUB FOR A590108
21	3106855	Pedal	1		
30	**AT390724**	**Controle**	**1**		**ADDITIONAL COMPONENTS ON SEPARATE PAGES**

Electric Solenoid Valve Kit, 1 Way
Kit d'électrovanne, 1 voie
Kit de Válvula Solenoide Elétrica, 1 Via
Juego de electroválvula eléctrica, 1 vía

TX1110893 B.1

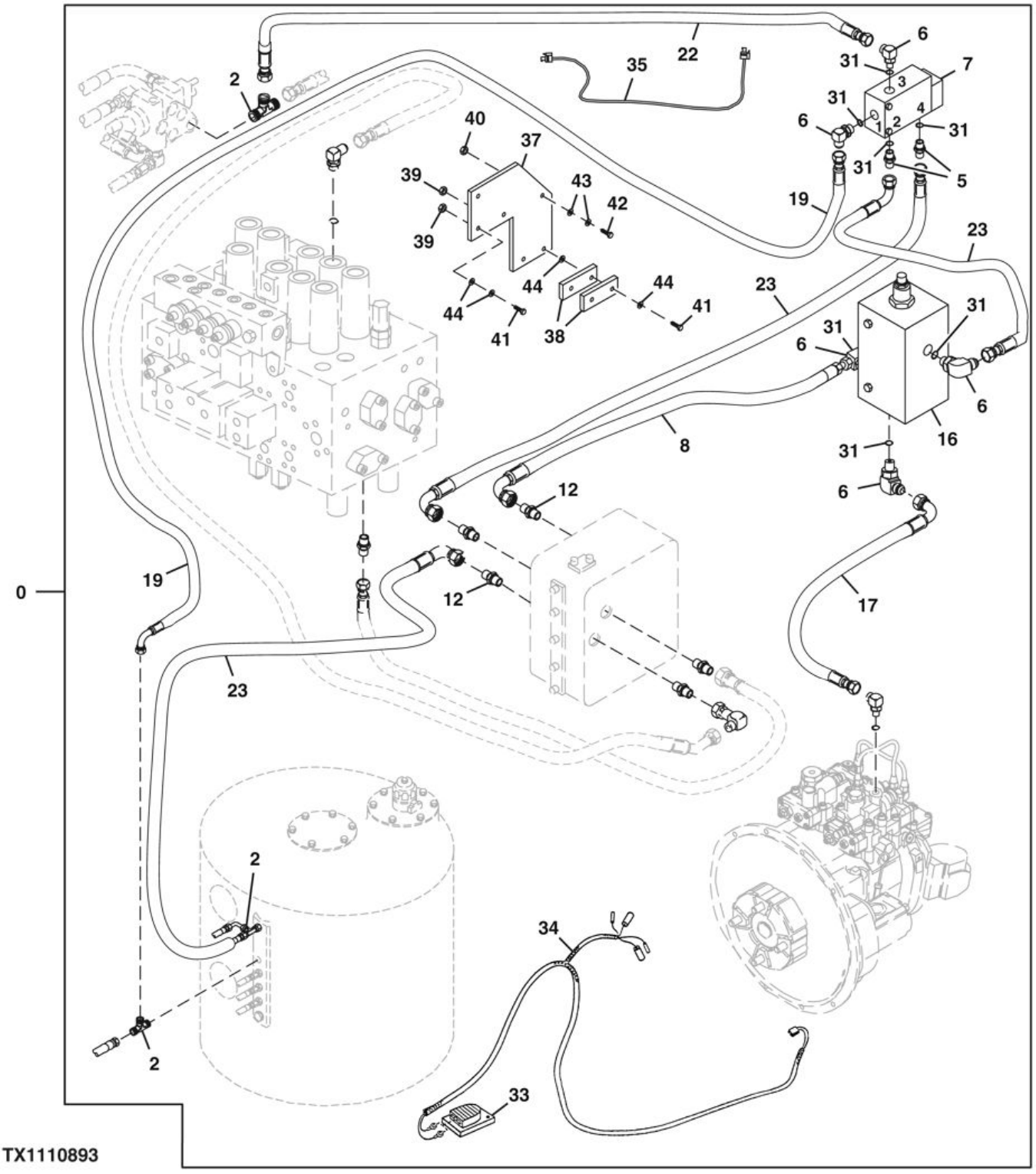

Item	*Nº peça*	*Descrição*	*Qtde*	*Nº série*	*Notas*
0	**AT390742**	**Kit - instalação de campo**	**1**		**Pacotes de Produto**
2	AT36921	Conexão em t	3		
5	R27212	Conexão	2		
6	AT35121	Conexão em ângulo	5		
7	AT306723	VálVula elet. proporcional	1		
8	AT71082	Mangueira hidraulica-fabric	1		
12	A852133	Adaptador	2		
16	AT186623	VálVula de press.hidráulica	1		
17	AT331766	Mangueira hidraulica-fabric	1		
19	AT331768	Mangueira hidraulica-fabric	1		
22	AT130684	Mangueira hidraulica-fabric	1		
23	AT71732	Mangueira hidraulica-fabric	3		
31	R26448	Anel o	7		
33	AT82210	Interruptor	1		PedalPedal
34	AT196588	Chicote	1		PedalPedal
35	AT191297	Chicote	1		Chicote de Ligação
36	R44302	Cinta	7		Não Ilustrado
37	T201367	RefoRço	1		
38	T202379	Correia	2		
39	14M7272	Porca	4		M6
40	14M7298	Porca com flange	2		M8
41	19M7529	Parafuso sextavado	4		M6 X 55
42	19M7868	Parafuso	2		M8 X 30
43	24M7036	Arruela	4		9 X 16 X 1.600 mm
44	24M7139	Arruela	8		6.400 X 18 X 1.600 mm
45	T149434	Etiqueta	1		Inglês, Importante, Não Ilustrado
	T222993	Etiqueta	1		Espanhol, Importante, Não Ilustrado
	T222992	Etiqueta	1		Francês, Importante, Não Ilustrado
	T346643	Etiqueta	1		Português, Importante, Não Ilustrado

Electric Solenoid Valve Kit, 2 Way
Kit d'électrovanne, 2 voies
Kit de Válvula Solenoide Elétrica, 2 Vias
Juego de electroválvula eléctrica, 2 vías

TX1110883 A.1

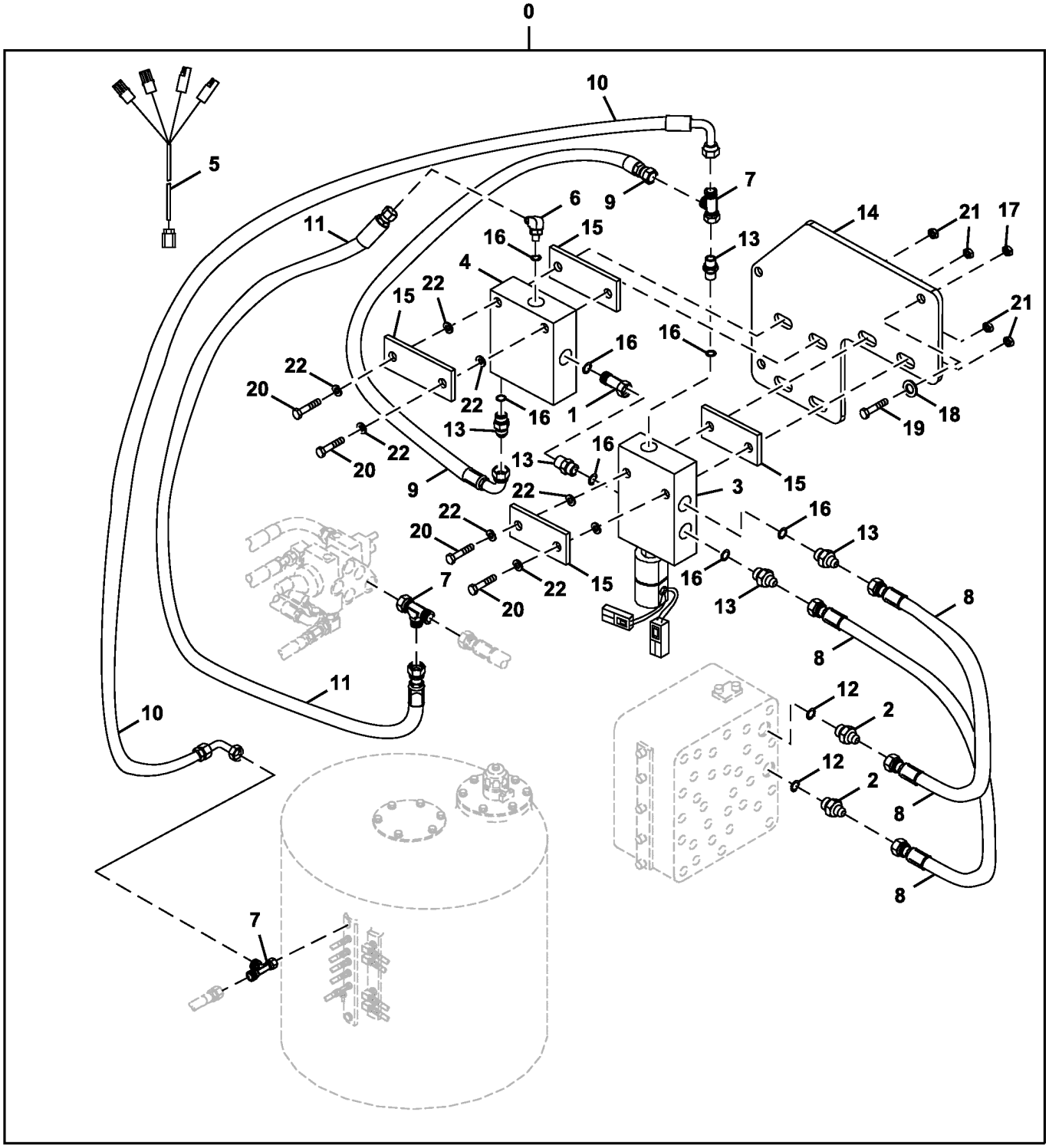

TX1110883

Item	*Nº peça*	*Descrição*	*Qtde*	*Nº série*	*Notas*
0	**AT390718**	**Kit - instalação de campo**	**1**		**Pacotes de Produto**
1	AE52955	Adaptador	1		
2	AT131445	Adaptador	2		
3	AT180585	VálVula solenóide	1		
4	AT186623	VálVula de press.hidráulica	1		
5	AT331104	Chicote	1		Chicote Elétrico da Válvula Solenoide
	AR94101	Diodo	1		30A, Não Ilustrado
6	AT35121	Conexão em ângulo	1		
7	AT36921	Conexão em t	3		
8	AT68901	Mangueira hidraulica-fabric	2		
9	AT71082	Mangueira hidraulica-fabric	1		
10	AT71732	Mangueira hidraulica-fabric	1		
11	AT78124	Mangueira hidraulica-fabric	1		
12	CH11570	Anel o	2		
13	R27212	Conexão	5		
14	T201367	RefoRço	1		
15	T202379	Correia	4		
16	R26448	Anel o	7		
17	14M7298	Porca com flange	2		M8
18	24M7036	Arruela	2		9 X 16 X 1.600 mm
19	19M7868	Parafuso	2		M8 X 30
20	19M7529	Parafuso sextavado	4		M6 X 55
21	14M7272	Porca	4		M6
22	24M7139	Arruela	8		6.400 X 18 X 1.600 mm

Pilot Lines (Pilot Signal Manifold To Pilot Valve) (Auxiliary)
Conduites pilote (entre collecteur de signal de commande et soupape de commande)
Linhas do Piloto (Coletor de Sinal Piloto à Válvula Piloto) (Auxiliar)
Tuberías de control (colector de señales piloto a válvula de control) (Auxiliar)

TX1103966 C.1

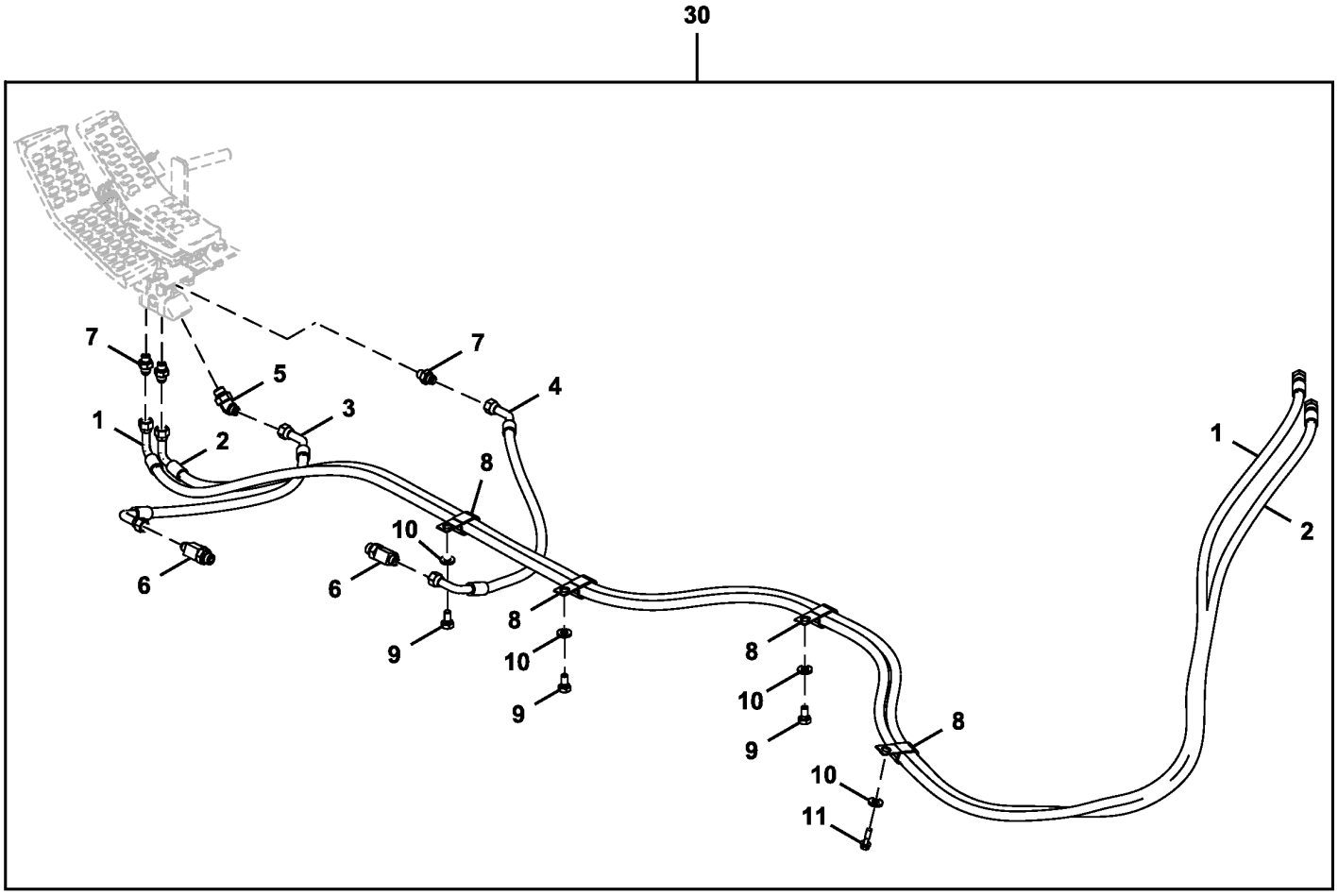

TX1103966

Item	*Nº peça*	*Descrição*	*Qtde*	*Nº série*	*Notas*
1	4652483	Mangueira hidraulica-fabric	1		
2	4450249	Mangueira	1		
3	4648204	Mangueira hidraulica-fabric	1		
4	4648205	Mangueira hidraulica-fabric	1		
5	A852233	Conexão em ângulo	1		
6	A852433	Conexão em t	2		
7	A852123	Adaptador	3		
8	T32854	Braçadeira	4		SUB FOR 4190282
9	19M7938	Parafuso sextavado	3		M10 X 20, SUB FOR J901020
10	24M7346	Arruela	4		11 X 20 X 2 mm, SUB FOR DH400703
11	19M7550	Parafuso sextavado	1		M10 X 35
30	**AT390724**	**Kit - instalação de campo**	**1**		**Componentes Adicionais em Página Separada**

Floor Mat (Auxiliary Hydraulics)
Tapis de sol (circuit hydraulique auxiliaire)
Tapete do Piso (Sistema Hidráulico Auxiliar)
Alfombrilla (sistema hidráulico auxiliar)

TX1103979 A.1

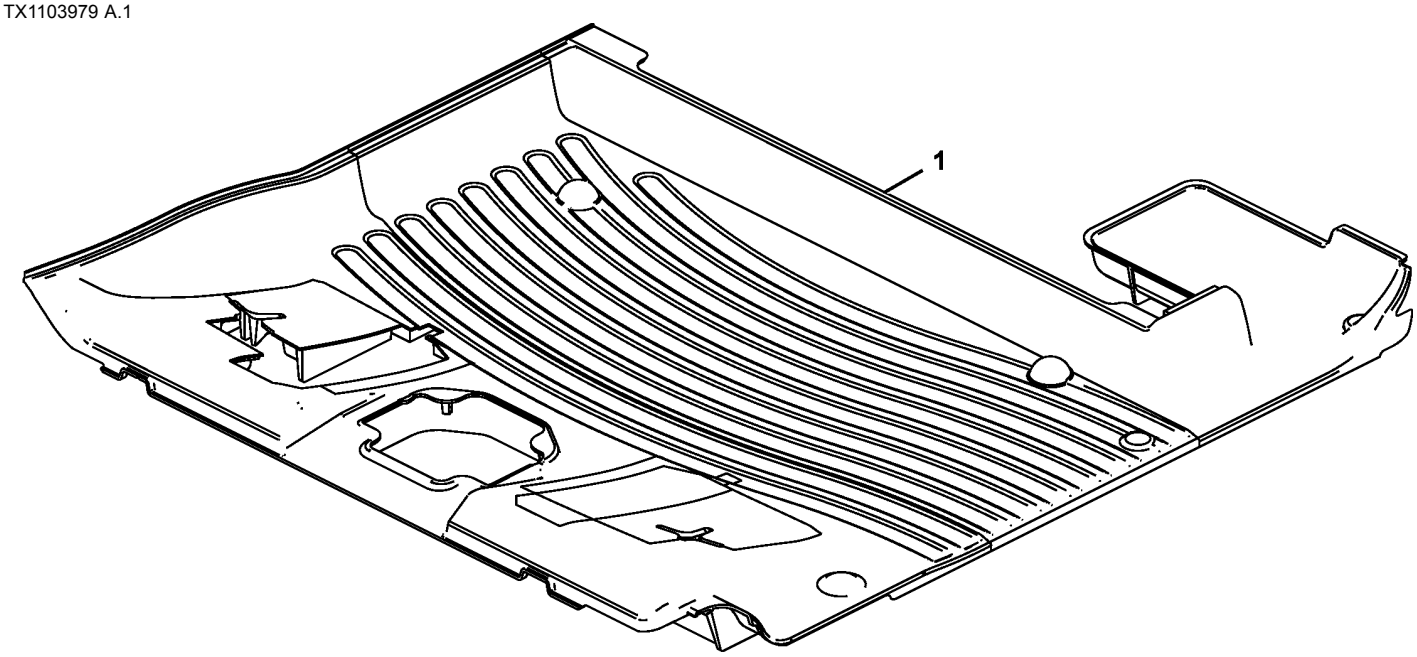

TX1103979

Item	*Nº peça*	*Descrição*	*Qtde*	*Nº série*	*Notas*
1	3120708	TapeTe	1		SUB FOR FF511284

Pilot Shutoff Lever
Levier d'arrêt pilote
Alavanca de Corte Piloto
Palanca de corte piloto

TX1088957 A.1

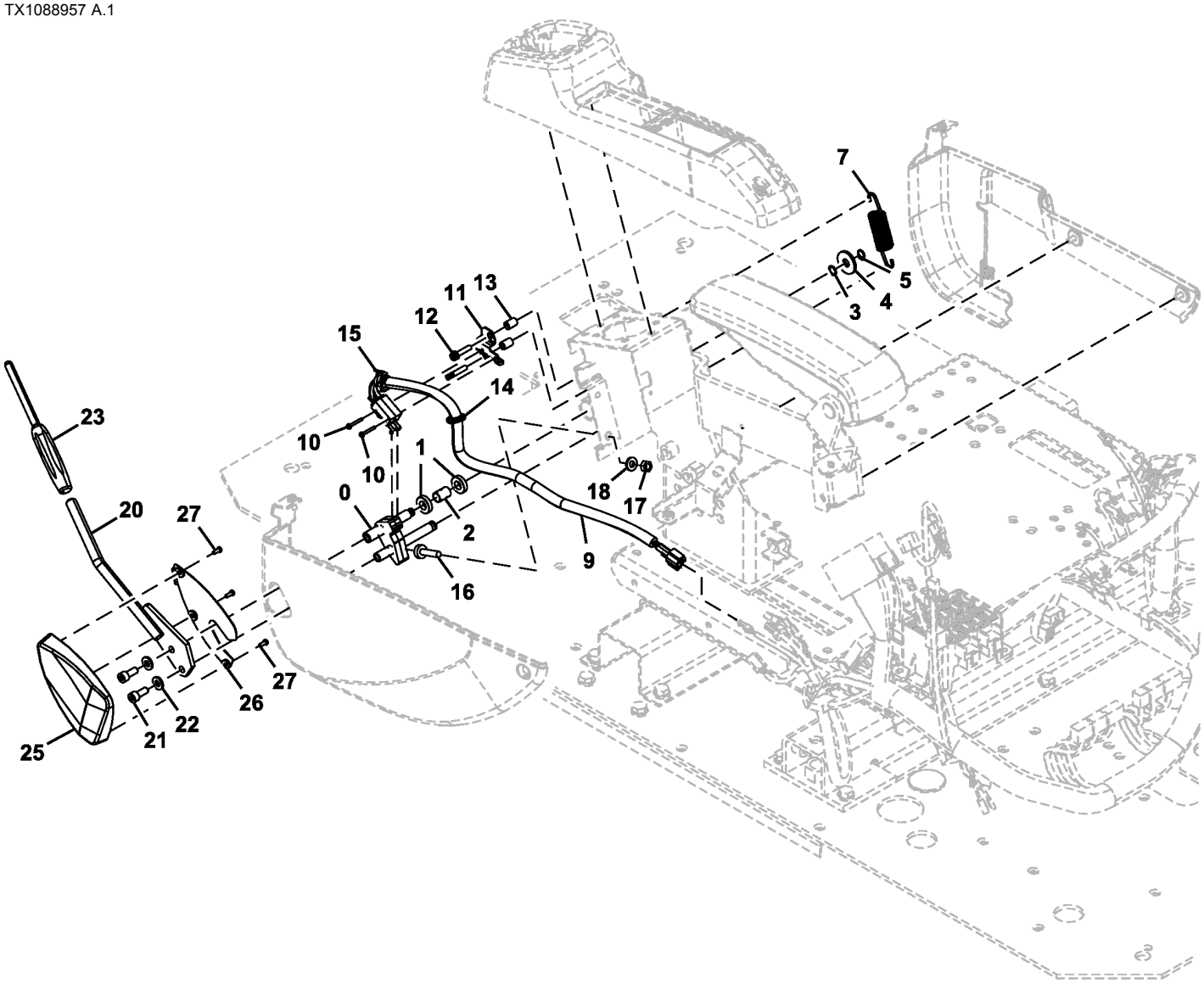

TX1088957

Item	*Nº peça*	*Descrição*	*Qtde*	*Nº série*	*Notas*
0	8119409	Apoio	1		
1	4637175	Rolamento de esfeRas	2		
2	4631103	Espaçador	1		
3	4454269	Calço	1		0.5 mm
4	4486055	Arruela	1		SUB FOR 4371706
5	991334	Anel de pressão	1		SUB FOR Z991334
7	4636765	Mola	1		
9	4716973	Interruptor	1		Interruptor de Fechamento Piloto
10	21M7281	Parafuso	2		M3 X 25, J460325 NLA
	24H1914	Arruela	2		1/8" X 5/16" X 0.032"
	12H233	Arruela de pressão	2		1/8"
11	4705785	Apoio	1		
12	21M7466	Parafuso	2		M6 X 30, J460630 NLA
	12M7006	Arruela de pressão	2		6 mm
	24M7054	Arruela	2		6.400 X 12 X 1.600 mm
13	4705786	Espaçador	2		
14	H77698	Cinta	1		SUB FOR 4300351
15	H77698	Cinta	1		SUB FOR 4055311
16	4642575	Isolador	1		
17	14M7273	Porca	1		M8, SUB FOR J950008
18	J222008	Arruela	1		
20	8119897	Alavanca	1		
21	19M7660	Parafuso	2		M8 X 20, SUB FOR J780820
22	J222008	Arruela	2		
23	3109101	Manete	1		
25	2058781	Capa	1		
26	2059701	Capa	1		
27	4452613	Parafuso	3		

Standard Boom
Flèche standard
Lança Padrão
Aguilón estándar

TX1103538 A.1

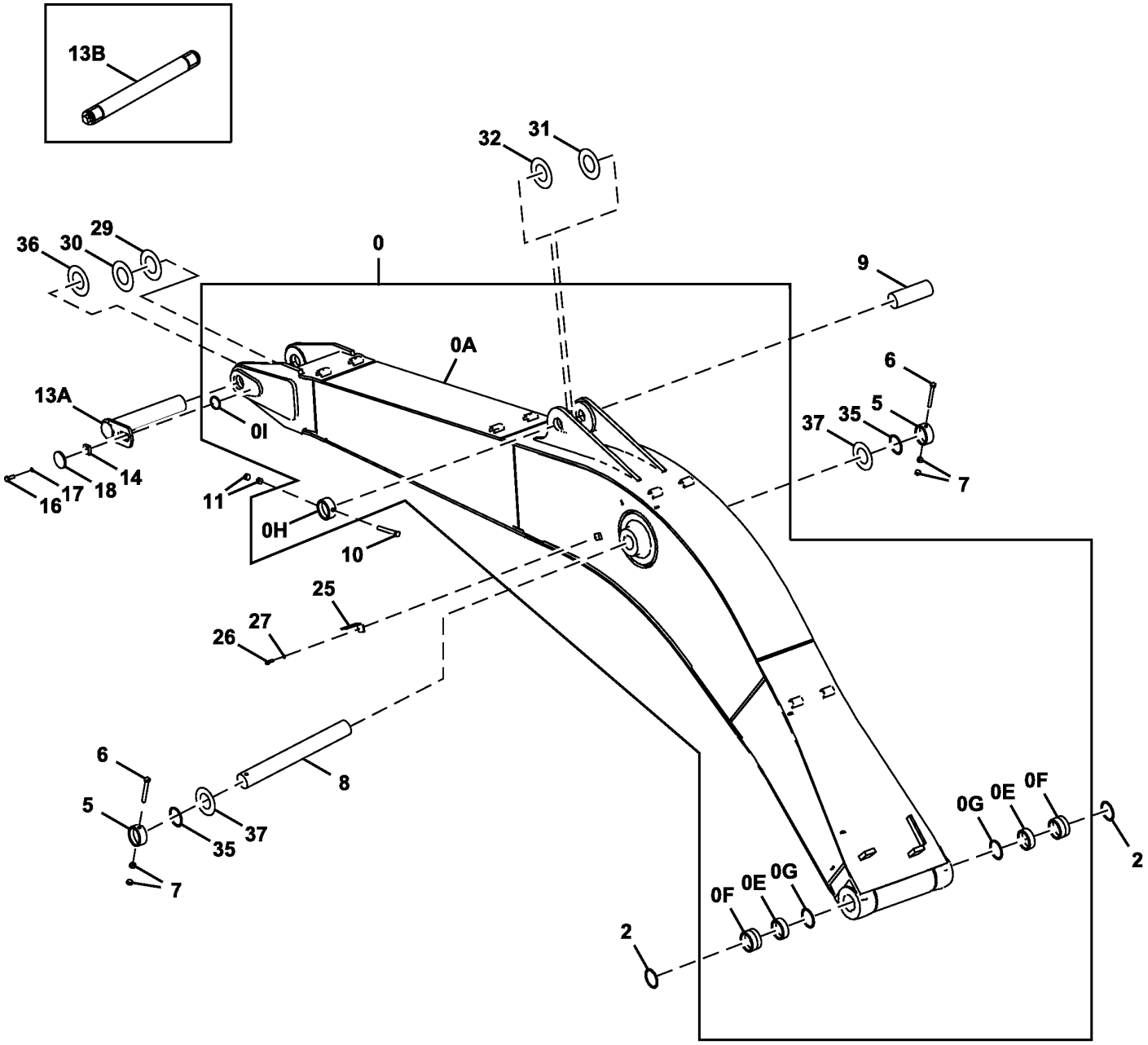

TX1103538

Item	*Nº peça*	*Descrição*	*Qtde*	*Nº série*	*Notas*
0	7046189G	Lança da escavadeira	1		SUB FOR 7046189
0A	.....	Lança da escavadeira	1		5009654 NLA
0E	4402460	Bucha	2		
0F	4443880	Bucha	2		
0G	TH102445	Vedação	2		SUB FOR 4067901
0H	4434953	Limitador	1		
0I	4426117	Limitador	1		
2	TH102445	Vedação	2		SUB FOR 4067901
5	TH102409	Bucha	2		SUB FOR 4067720
6	4435126	Pino fixador	2		
7	14M7277	Porca	4		M20, SUB FOR J950020, SUB FOR 3063826
8	3088574	Pino	1		
9	3088575	Pino	1		
10	4435126	Pino fixador	1		
11	14M7277	Porca	2		M20, SUB FOR J950020, SUB FOR 3063826
13A	8102957	Pino	1		
13B	AT361193	Pino	1		Opção de Pino Expansor
	T248607	Luva	2		
14	4424425	Espaçador	1		
16	T116332	Parafuso	1		M18 X 40, SUB FOR J921840
17	24M7353	Arruela	1		20 X 34 X 3 mm, SUB FOR J222018
18	4640621	Placa	1		
25	4224631	Cantoneira	1		
26	19M7877	Parafuso sextavado	1		M14 X 30, SUB FOR J901430
27	J222014	Arruela	1		
29	4460370	Placa	1		1.5 mm
30	4470743	Arruela de encosto	1		1 mm, SUB FOR 4444284
31	4444286	Arruela de encosto	1		1 mm
32	4444287	Arruela de encosto	1		2 mm
35	4444755	Arruela de encosto	2		1 mm
36	4470744	Placa	1		2 mm, SUB FOR 4444285
37	4476062	Arruela de encosto	2		1 mm, SUB FOR 4450013

Standard Arm 2.91 m
Bras standard 2,91 m
Braço Padrão de 2,91 m
Brazo estándar de 2,91 m

TX1103317 B.1

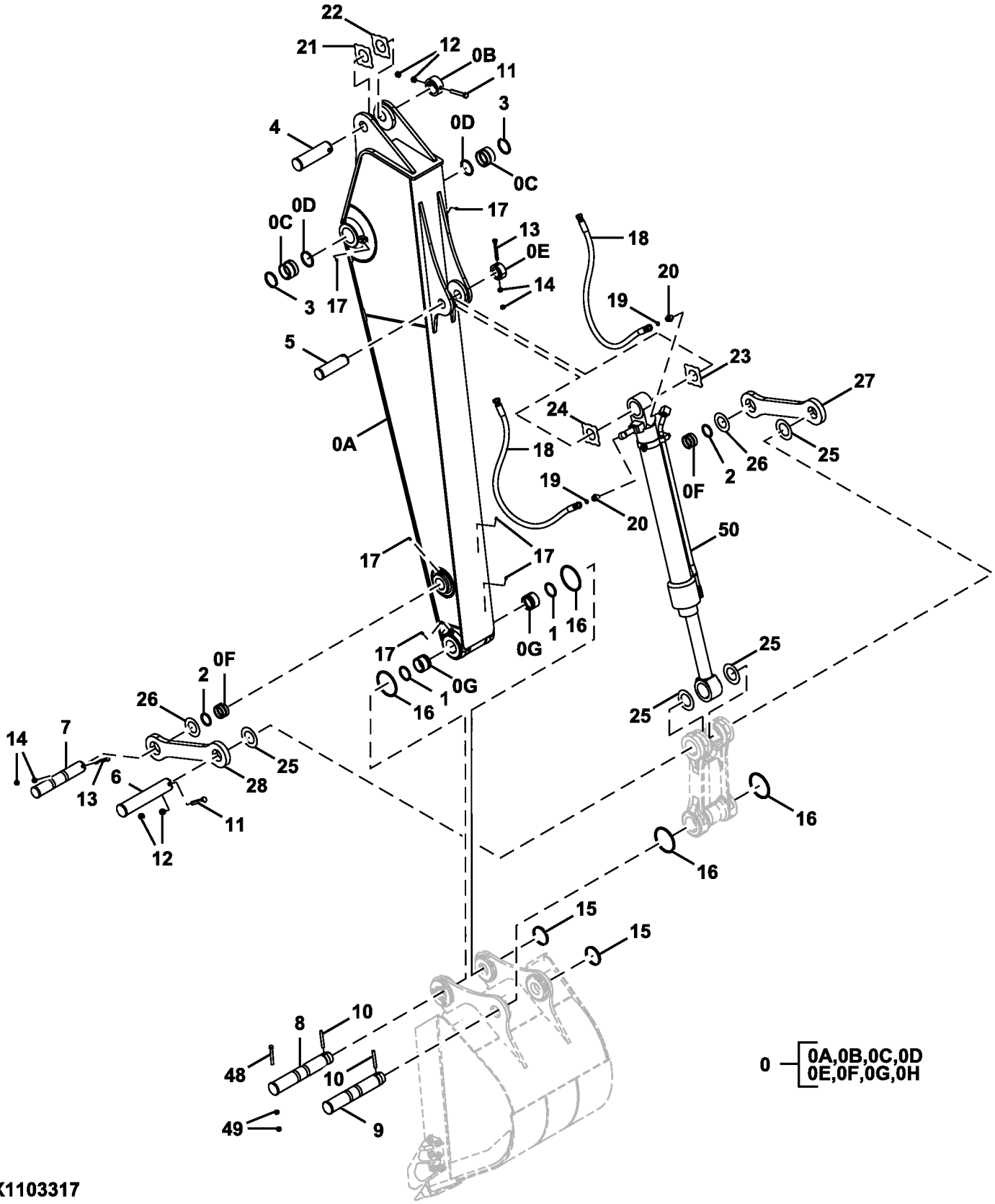

TX1103317

Item	*Nº peça*	*Descrição*	*Qtde*	*Nº série*	*Notas*
0	7047110G	Braço	1		SUB FOR 7047110
0A	.....	Braço	1		5009668 NLA
0B	4434953	Limitador	1		
0C	4443881	Bucha	2		
0D	TH102445	Vedação	2		SUB FOR 4067901
0E	4435239	Limitador	1		
0F	4409122	Bucha	2		
0G	4409178	Bucha	2		
0H	8070638	Ressalto	1		Não Ilustrado, Peças da Extremidade do Braço de Substituição
1	TH102446	Vedação	2		SUB FOR 4067902
2	TH104472	Vedação	2		SUB FOR 4084578
3	4067901	Vedação	2		
4	3088575	Pino	1		
5	3088578	Pino fixador	1		
6	AT317252	Pino fixador	1		SUB FOR 3088581
7	3088579	Pino fixador	1		
8	3088577	Pino fixador	1		
9	3088580	Pino fixador	1		
10	4454560	Pino fixador	2		
11	4435126	Pino fixador	2		
12	14M7277	Porca	4		M20, SUB FOR J950020; SUB FOR 3063826
13	4435124	Pino fixador	2		
14	14M7276	Porca	4		M16, SUB FOR J950016
15	4454561	Bucha	2		
16	4089028	Anel o	4		Anel O Padrão
	AT349466	Vedação	4		Anel O Bipartido
17	TH100074	Conexão de lubrificação	6		SUB FOR J75481
18	4628043	Mangueira hidraulica-fabric	2		
19	T77858	Anel o	2		SUB FOR 4187308
20	A853166	Adaptador	2		
	AT318035	Anel o	1		SUB FOR 4506424
21	4444286	Arruela de encosto	1		1 mm
22	4444287	Arruela de encosto	1		2 mm
23	4361293	Placa	1		1 mm, SUB FOR 4444288
24	4361294	Placa	1		2 mm, SUB FOR 4444289
25	4450012	Arruela de encosto	4		1 mm
26	4450011	Arruela de encosto	2		1 mm
27	8074315G	Ligação	1		SUB FOR 8074315
28	3084173G	Ligação	1		SUB FOR 3084173
48	19H3256	Parafuso sextavado	1		5/8" X 6"
49	14H1039	Porca	2		5/8"
50	9248307G	Cilindro hidráulico	1		Caçamba, Componentes em Página Separada

Short Arm 2.42 m
Bras court 2,42 m
Braço Curto de 2,42 m
Brazo corto de 2,42 m

TX1103466 A.1

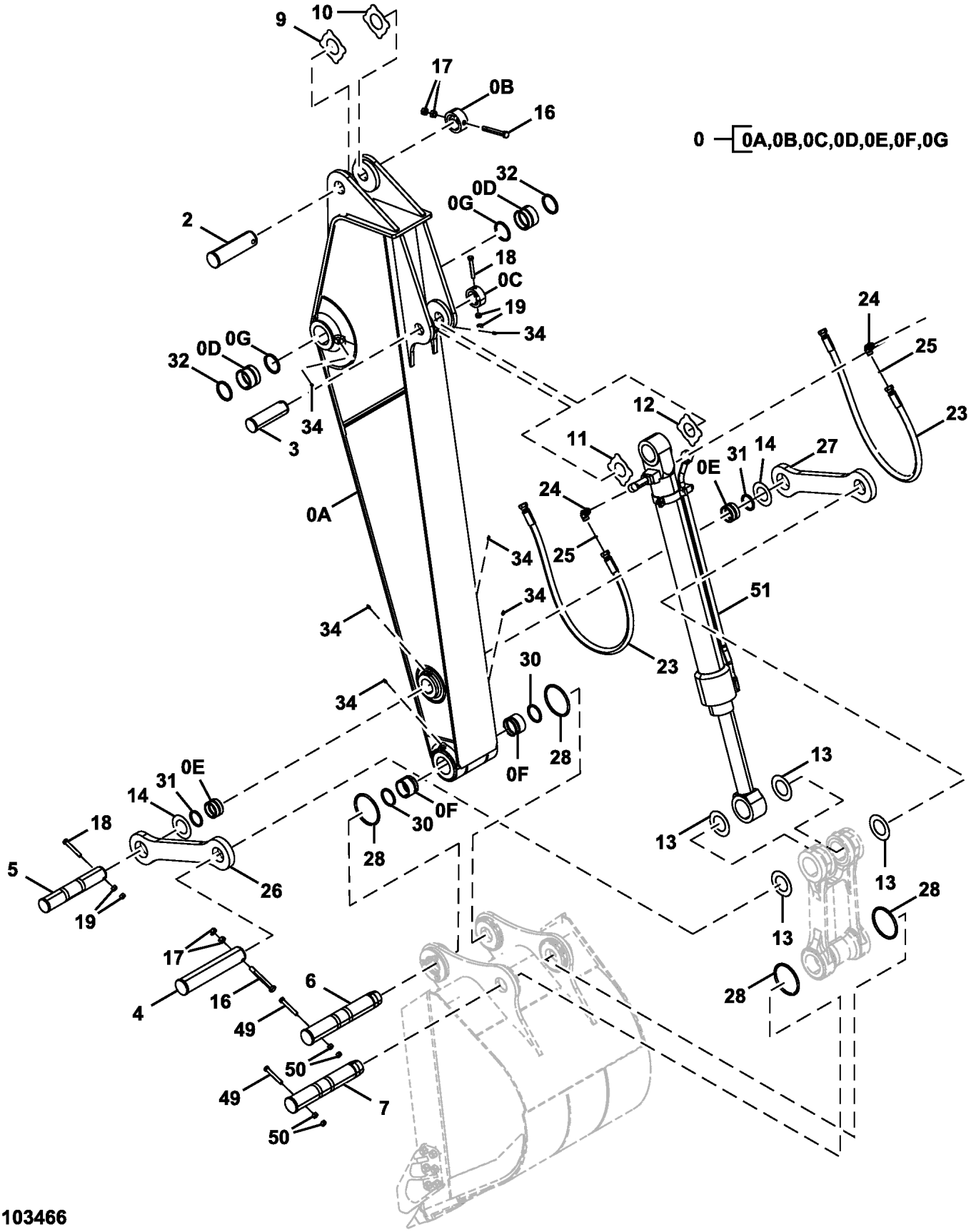

TX1103466

Item	*Nº peça*	*Descrição*	*Qtde*	*Nº série*	*Notas*
0	7048654G	Braço	1		SUB FOR 7048654
0A	.....	Braço	1		5010089 NLA
0B	4434953	Limitador	1		
0C	4435239	Limitador	1		
0D	4443881	Bucha	2		
0E	4409122	Bucha	2		
0F	4409178	Bucha	2		
0G	TH102445	Vedação	2		SUB FOR 4067901
2	3088575	Pino	1		
3	3088578	Pino fixador	1		
4	AT317252	Pino fixador	1		SUB FOR 3088581
5	3088579	Pino fixador	1		
6	3088577	Pino fixador	1		
7	3088580	Pino fixador	1		
9	4444286	Arruela de encosto	1		1 mm
10	4444287	Arruela de encosto	1		2 mm
11	4361293	Placa	1		1 mm, SUB FOR 4444288
12	4361294	Placa	1		2 mm, SUB FOR 4444289
13	4450012	Arruela de encosto	4		1 mm
14	4450011	Arruela de encosto	2		1 mm
16	4435126	Pino fixador	2		
17	14M7277	Porca	4		M20, SUB FOR J950020, SUB FOR 3063826
18	4435124	Pino fixador	2		
19	14M7276	Porca	4		M16, SUB FOR J950016
23	4628043	Mangueira hidraulica-fabric	2		
24	A853366	Conexão em ângulo	2		INCLUDES AT318035
	AT318035	Anel o	1		SUB FOR 4506424
25	T77858	Anel o	2		SUB FOR 4187308
26	3084173G	Ligação	1		SUB FOR 3084173
27	8074315G	Ligação	1		SUB FOR 8074315
28	4089028	Anel o	4		Anel O Padrão
	AT349466	Vedação	4		Anel O Bipartido
30	4067902	Vedação	2		
31	TH104472	Vedação	2		SUB FOR 4084578
32	TH102445	Vedação	2		SUB FOR 4067901
34	TH100074	Conexão de lubrificação	6		SUB FOR J75481
49	19H3256	Parafuso sextavado	2		5/8" X 6"
50	14H1039	Porca	4		5/8"
51	9248307G	Cilindro hidráulico	1		Caçamba, Componentes em Página Separada

Bucket Link
Tringlerie de benne
Articulação da Caçamba
Brazos de cucharón

TX1103565 A.1

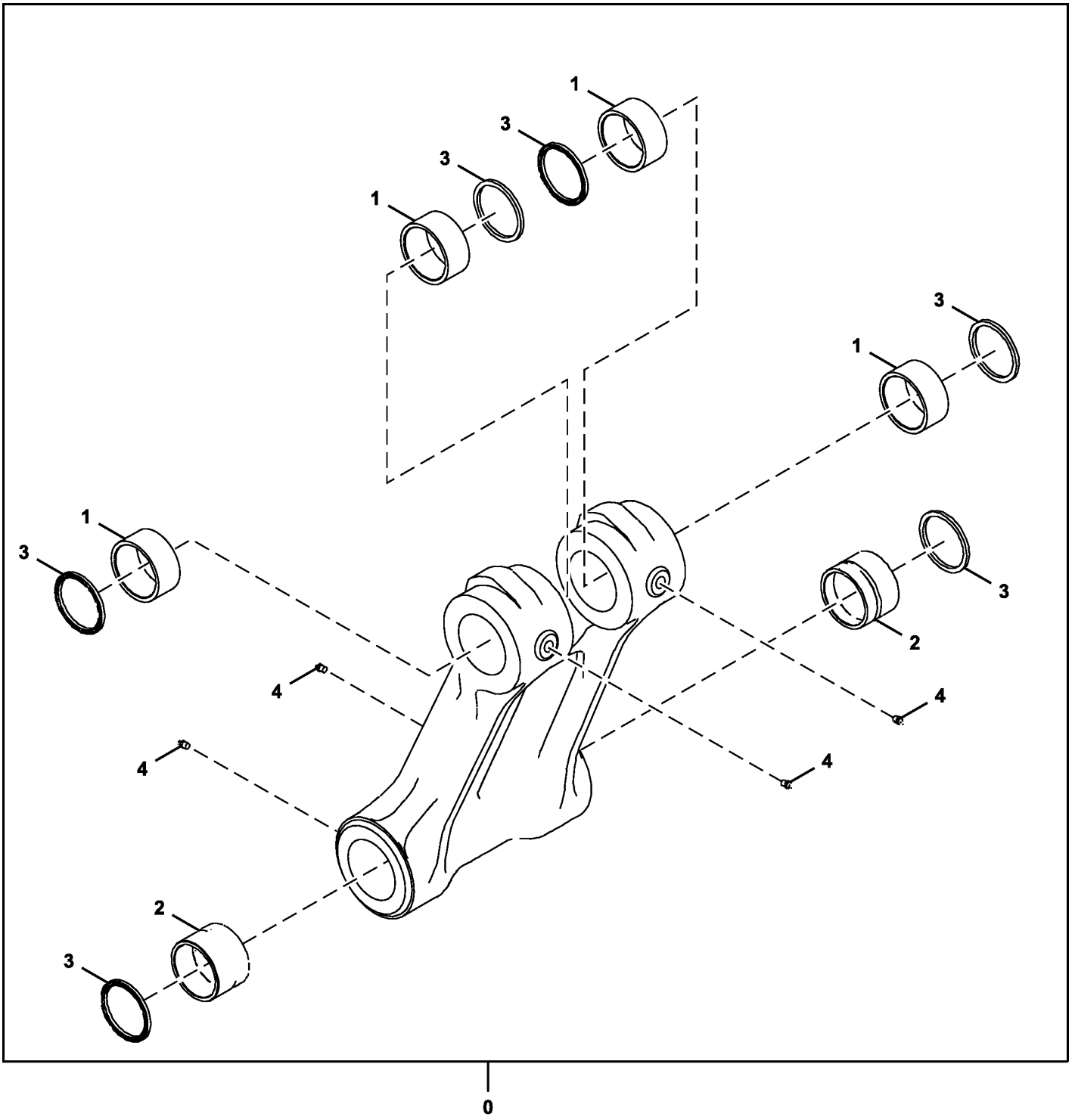

TX1103565

Item	*Nº peça*	*Descrição*	*Qtde*	*Nº série*	*Notas*
0	**8076541**	**Ligação**	**1**		**WHOLE GOODS, SUB FOR 1027222**
1	4352398	Bucha	4		
2	4443882	Bucha	2		
3	TH102446	Vedação	6		SUB FOR 4067902
4	TH100074	Conexão de lubrificação	4		SUB FOR J75481

Pattern Changer
Modificateur de configuration
Trocador de Padrão
Cambiador patrón

TX1103641 A.1

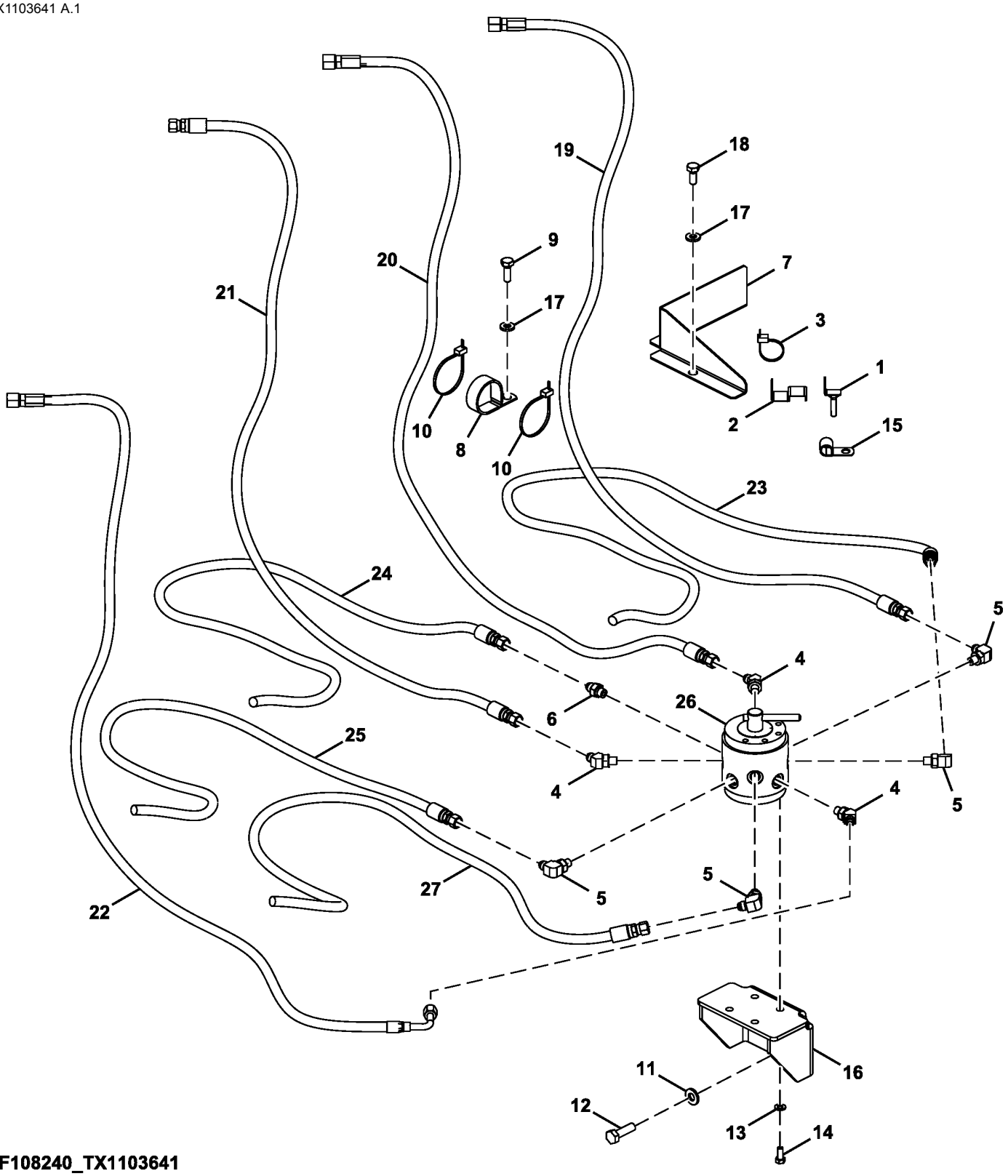

FF108240_TX1103641

Item	*Nº peça*	*Descrição*	*Qtde*	*Nº série*	*Notas*
1	9767321	Apoio	1		
2	4665191	Apoio	1		
3	H77698	Cinta	1		SUB FOR 4055311
4	A852223	Conexão em ângulo	3		
5	A852323	Conexão em ângulo	4		
6	A852123	Adaptador	1		
7	3109199	Apoio	1		
8	N198631	Braçadeira	1		SUB FOR 4190265
9	19M7662	Parafuso sextavado	1		M10 X 30, SUB FOR J901030
10	DH400240	Cinta	2		
11	DH400704	Arruela	3		
12	19M7493	Parafuso sextavado	3		M12 X 40, SUB FOR J901240
13	24M7055	Arruela	4		8.400 X 16 X 1.600 mm, SUB FOR A590108
14	19M7881	Parafuso	4		M8 X 20, SUB FOR J900820
15	R73384	Braçadeira	1		SUB FOR 4190253
16	FF510126	Apoio	1		
17	24M7346	Arruela	3		11 X 20 X 2 mm, SUB FOR DH400703
18	19M7402	Parafuso sextavado	2		M10 X 25, SUB FOR J901025
19	4662479	Mangueira hidraulica-fabric	1		
20	4663086	Mangueira hidraulica-fabric	1		
21	4662477	Mangueira hidraulica-fabric	1		
22	4663083	Mangueira hidraulica-fabric	1		
23	4707578	Mangueira	1		
24	4681879	Mangueira	1		
25	4707586	Mangueira	1		
26	4612930	VálVula	1		
27	4661819	Mangueira hidraulica-fabric	1		

Mechanical Pattern Changer Kit
Kit de changement de configuration mécanique
Kit do Trocador Mecânico de Padrão
Kit de cambio de configuración mecánica

TX1097805 B.1

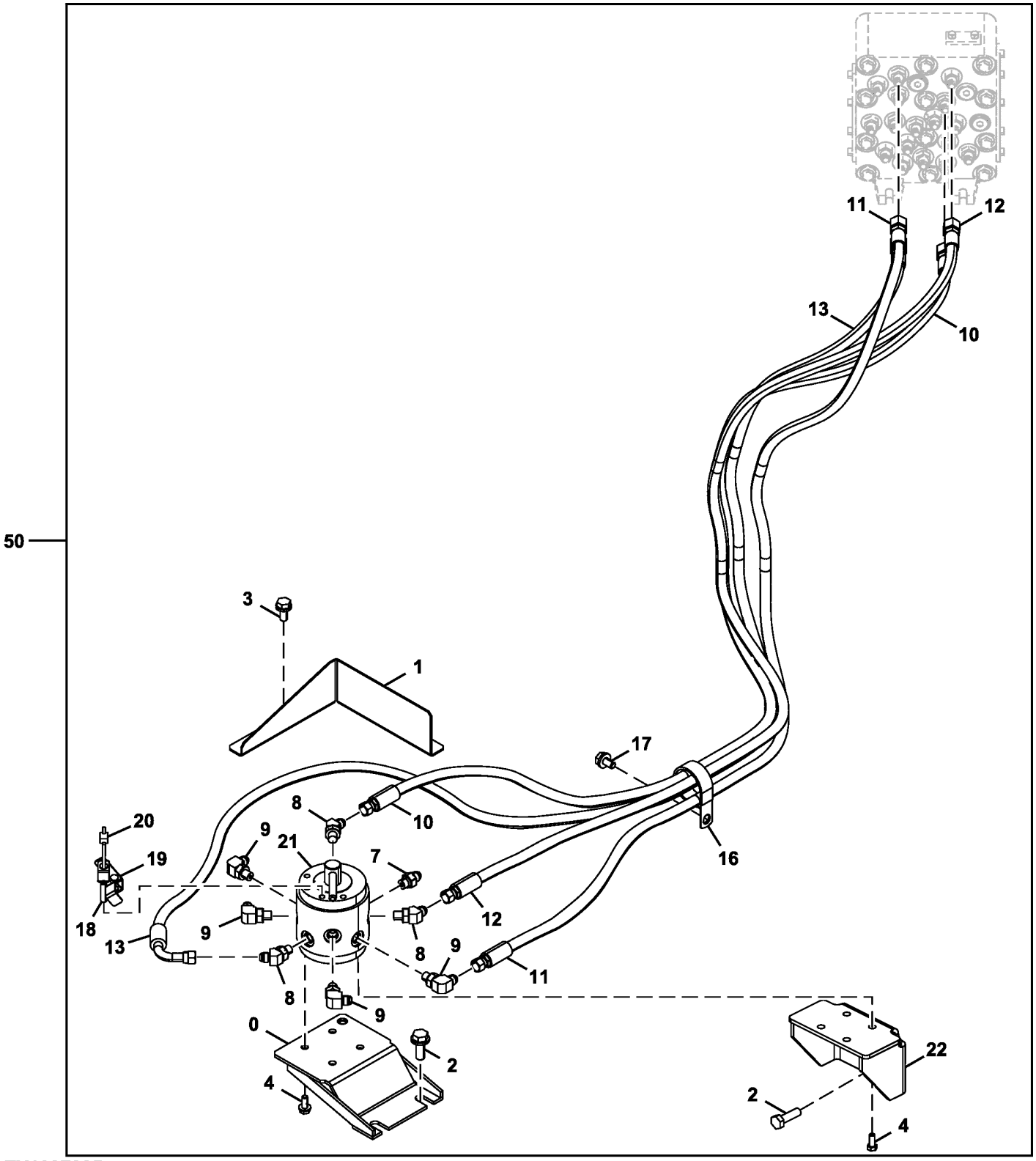

TX1097805

Item	*Nº peça*	*Descrição*	*Qtde*	*Nº série*	*Notas*
0	FF501968	Apoio	1		
1	3109199	Apoio	1		
2	.....	Parafuso c/arruela	3		J901235 NLA
	19M7403	Parafuso sextavado	3		M12 X 35
	24M7345	Arruela	3		13.500 X 24 X 2.500 mm
3	.....	Parafuso c/arruela	1		J901025 NLA
	19M7402	Parafuso sextavado	1		M10 X 25
	24M7346	Arruela	1		11 X 20 X 2 mm
4	.....	Parafuso c/arruela	5		J900820 NLA
	19M7139	Parafuso sextavado	5		M8 X 20
	24M7055	Arruela	5		8.400 X 16 X 1.600 mm
7	A852123	Adaptador	1		
	M800650	Junta de vedação	1		
8	A852223	Conexão em ângulo	3		
	M800650	Junta de vedação	3		
9	A852323	Conexão em ângulo	4		
	M800650	Junta de vedação	4		
10	4662477	Mangueira hidraulica-fabric	1		
11	4662479	Mangueira hidraulica-fabric	1		
12	4463086	Mangueira hidráulica	1		
13	4663083	Mangueira hidraulica-fabric	1		
16	4204136	Presilha	1		
17	.....	Parafuso c/arruela	1		J901030 NLA
	19M7662	Parafuso sextavado	1		M10 X 30
	24M7346	Arruela	1		11 X 20 X 2 mm
18	9767321	Apoio	1		
19	4665191	Apoio	1		
20	H77698	Cinta	1		
21	4612930	VálVula	1		Válvula Rotativa de 2 Vias
22	FF510126	Apoio	1		210 ONLY
50	**AT393163**	**Kit - instalação de campo**	**1**		**WHOLE GOODS**

Suction Lines
Conduites d'aspiration
Linhas de Sucção
Líneas de aspiración

TX1103635 A.1

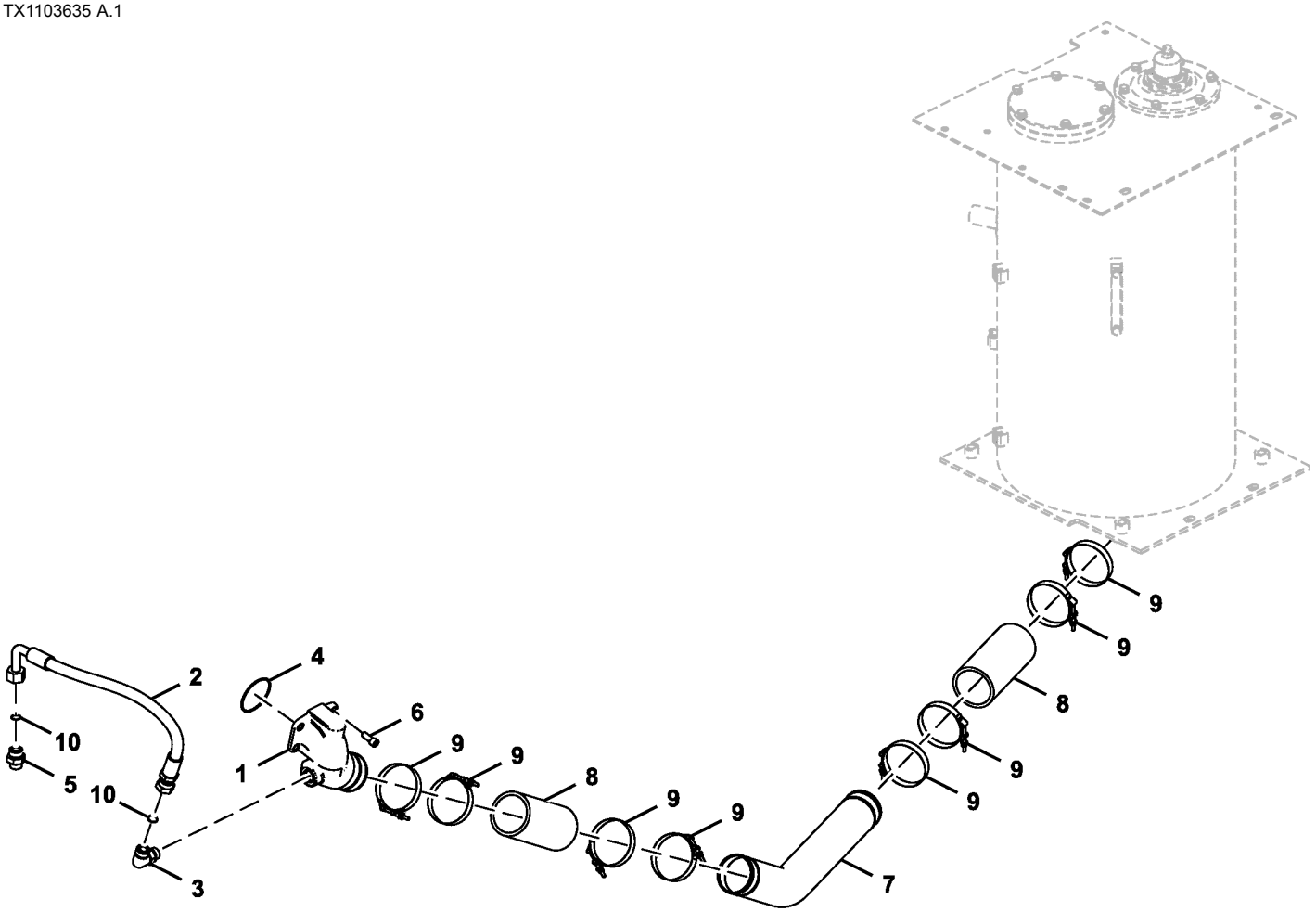

FF107755_TX1103635

Item	*Nº peça*	*Descrição*	*Qtde*	*Nº série*	*Notas*
1	2052673	Coletor	1		
2	4644625	Mangueira hidraulica-fabric	1		
3	A853366	Conexão em ângulo	1		
4	CH17854	Junta de vedação	1		SUB FOR A811085
5	A853166	Adaptador	1		
6	19M7988	Parafuso	4		M12 X 30, SUB FOR J781230
7	FF508902	Tubo	1		
8	DH401248	Mangueira	2		
9	AT56658	Abraçadeira para mangueira	8		SUB FOR 4283535
10	T77858	Anel o	2		SUB FOR 4187308

Return Lines
Conduites de retour
Linhas de Retorno
Líneas de retorno

TX1103626 A.1

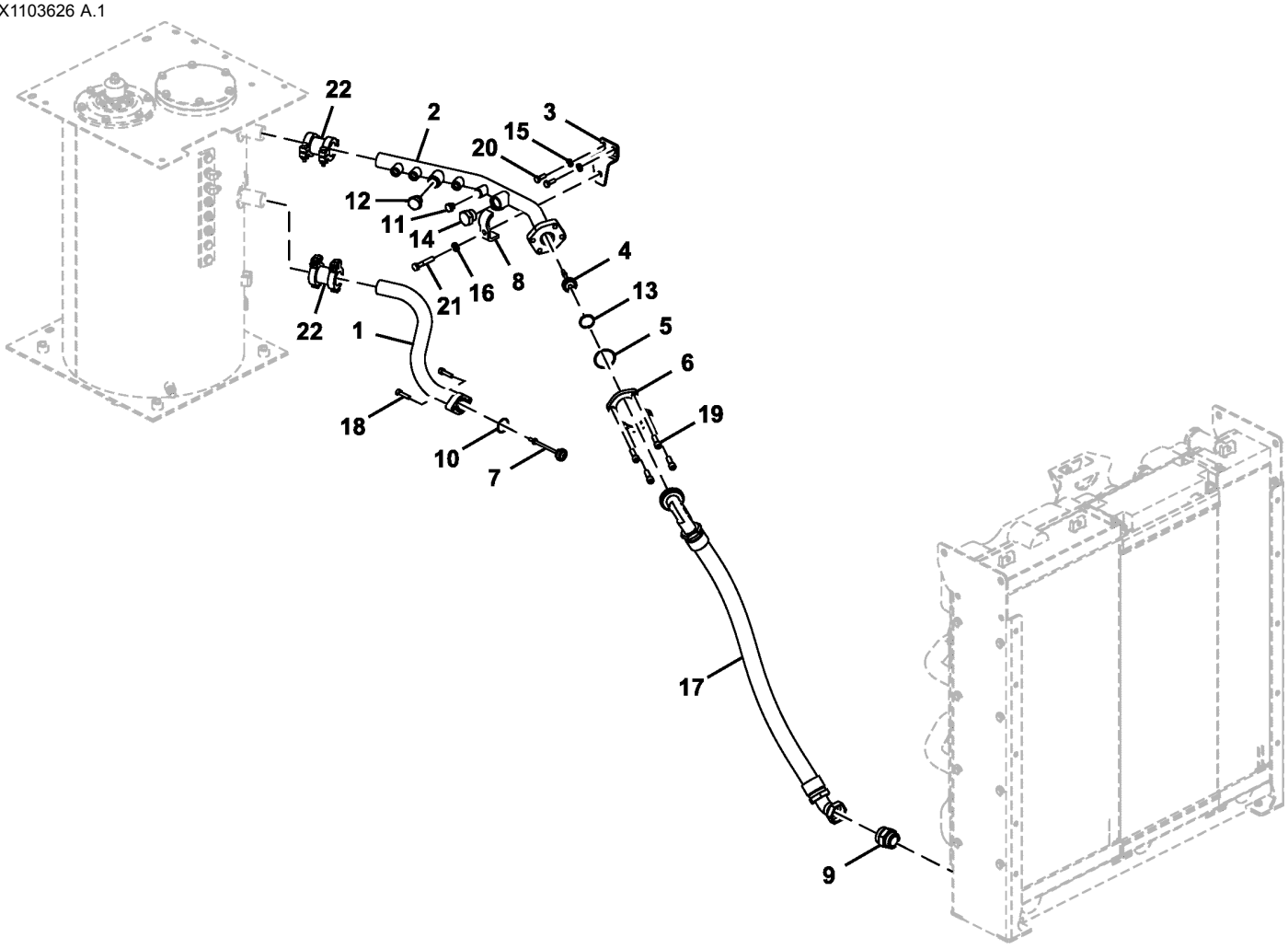

FF107757_TX1103626

Item	*Nº peça*	*Descrição*	*Qtde*	*Nº série*	*Notas*
1	FF509398	Tubo	1		
2	FF509397	Tubo	1		
3	FF509408	Apoio	1		
4	4276584	VálV. controladora de fluxo	1		
5	4510170R	Anel o	1		SUB FOR 4510170
6	4510174	Flange	2		
7	4656988	VálVula	1		
8	4053698	Braçadeira	1		
9	38H1191	Adaptador	1		SUB FOR 61H1191
	R26773	Anel o	1		Extremidade do Orifício
	T78784	Anel o	1		Extremidade da Mangueira
10	A811040	Anel o	1		
11	A885003	Tampão	1		
12	A885006	Plugue	1		
13	991718	Anel de pressão	1		SUB FOR Z991718
14	A885008	Tampão	1		
15	24M7346	Arruela	2		11 X 20 X 2 mm, SUB FOR DH400703
16	DH400704	Arruela	1		
17	FF509405	Mangueira	1		
18	L159272	Parafuso	2		SUB FOR J781040
19	19M8273	Parafuso	4		M12 X 45, SUB FOR J781245
20	19M7662	Parafuso sextavado	2		M10 X 30, SUB FOR J901030
21	19M7753	Parafuso sextavado	1		M12 X 70, SUB FOR J901270
22	4712341	Engate	2		

Return Lines (Control Valve To Cooling Package)
Conduites de retour (entre distributeur et ensemble de refroidissement)
Linhas de Retorno (Válvula de Controle ao Sistema de Arrefecimento)
Líneas de retorno (válvula de control a conjunto de enfriamiento)

TX1103632 A.1

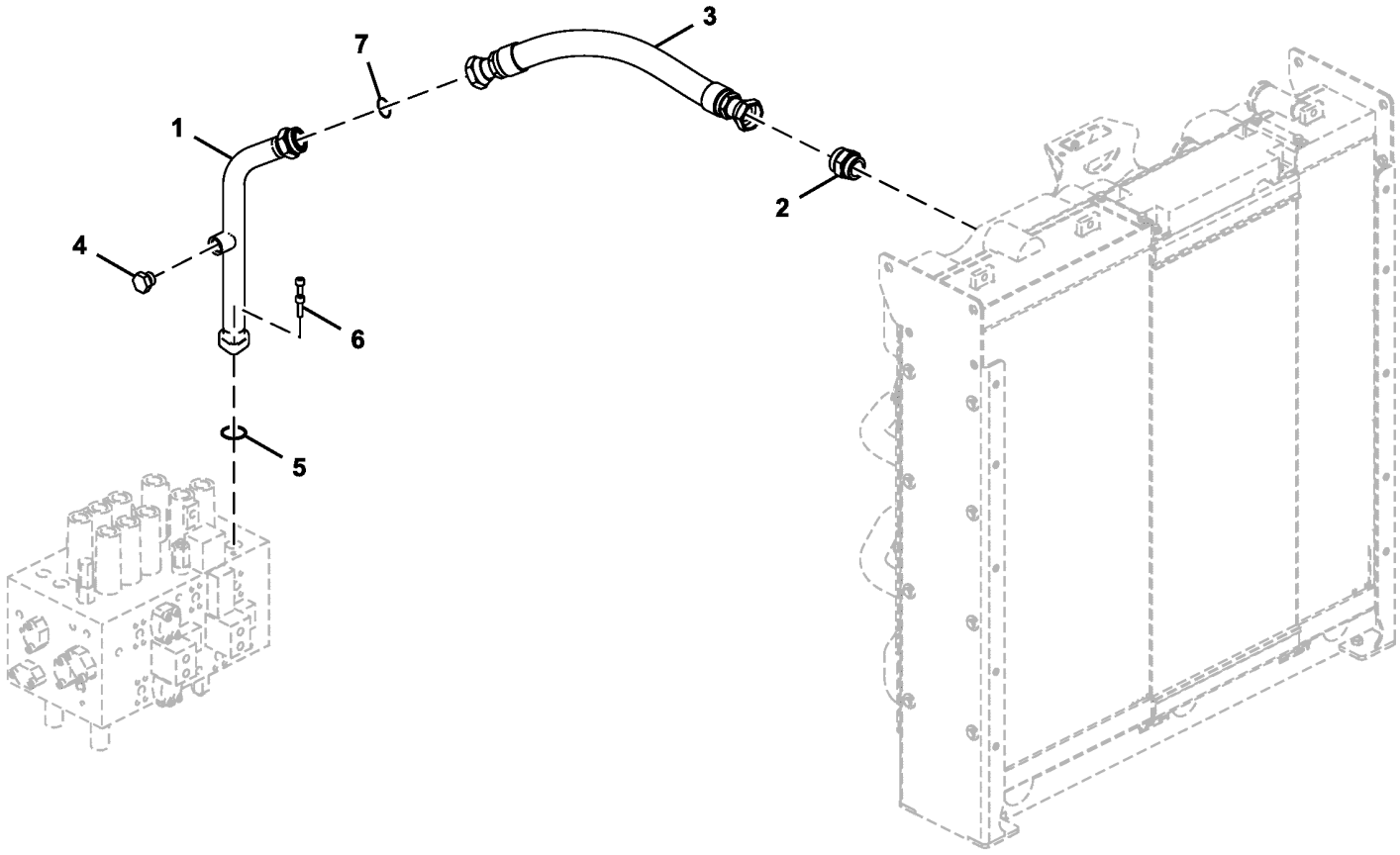

FF107758_TX1103632

Item	*Nº peça*	*Descrição*	*Qtde*	*Nº série*	*Notas*
1	FF509399	Tubo	1		
2	38H1191	Adaptador	1		SUB FOR 61H1191
	R26773	Anel o	1		Extremidade do Orifício
	T78784	Anel o	1		Extremidade da Mangueira
3	FF509407	Mangueira	1		
4	A885006	Plugue	1		
5	A811045R	Anel o	1		SUB FOR A811045
6	19M8337	Parafuso	2		M10 X 30, SUB FOR J781035
7	T78784	Anel o	1		

Drain Lines
Conduites de vidange
Linhas de Drenagem
Líneas de vaciado

TX1104709 A.1

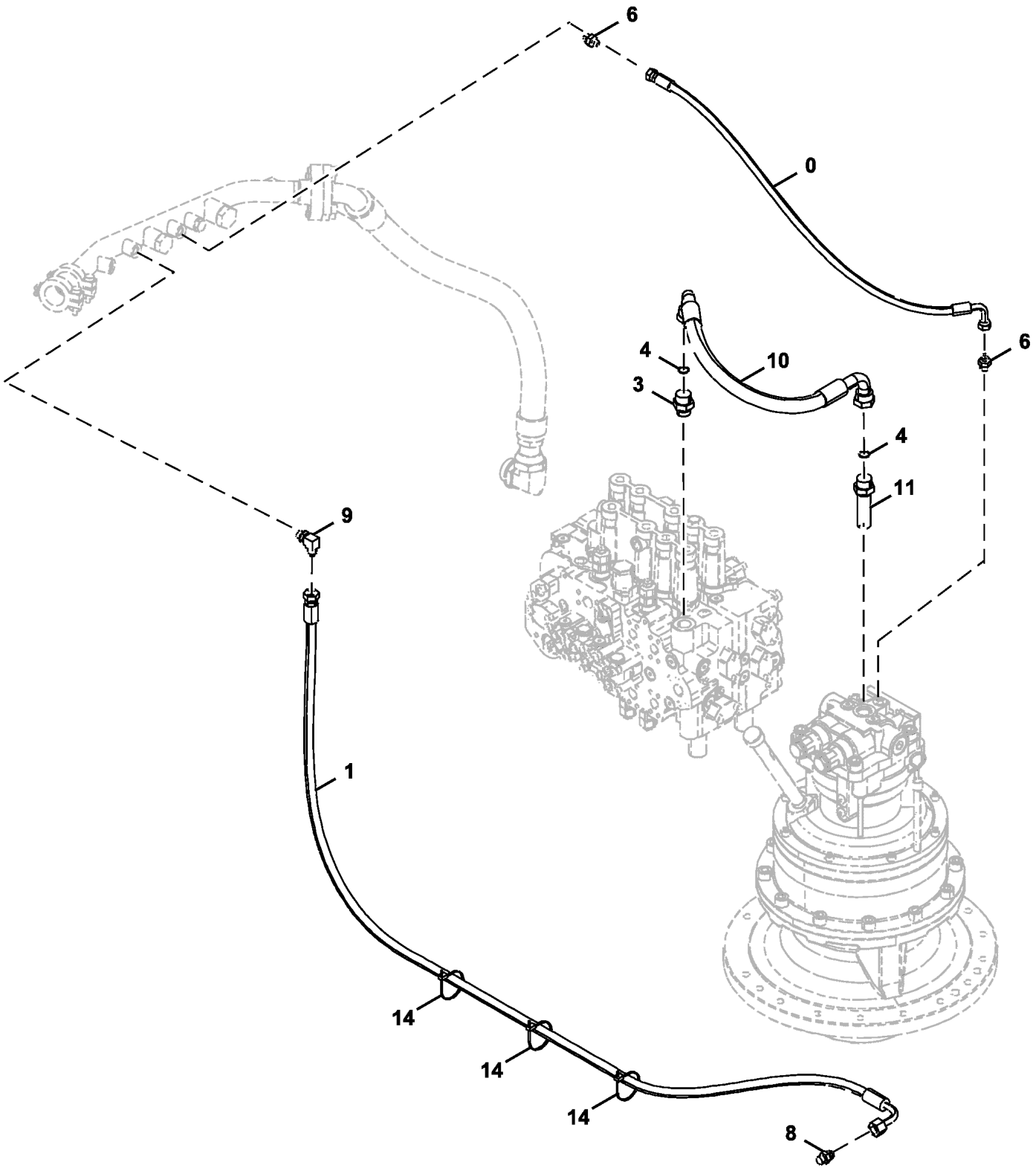

TX1104709

Item	*Nº peça*	*Descrição*	*Qtde*	*Nº série*	*Notas*
0	4453023	Mangueira hidraulica-fabric	1		
1	4334456	Mangueira hidraulica-fabric	1		
3	A853166	Adaptador	1		INCLUDES AT318035
	AT318035	Anel o	1		
4	T77858	Anel o	2		SUB FOR 4187308
6	A852133	Adaptador	2		INCLUDES CH11570
	CH11570	Anel o	1		
8	A852134	Adaptador	1		INCLUDES CH11570
	CH11570	Anel o	1		
9	A852334	Conexão em ângulo	1		INCLUDES CH11570
	CH11570	Anel o	1		
10	4656682	Mangueira hidraulica-fabric	1		
11	4189539	Adaptador	1		INCLUDES CH11570
	CH11570	Anel o	1		
14	DH400240	Cinta	3		

Attenuator Lines
Conduites d'atténuateur
Linhas do Atenuador
Líneas de la atenuadora

TX1103573 A.1

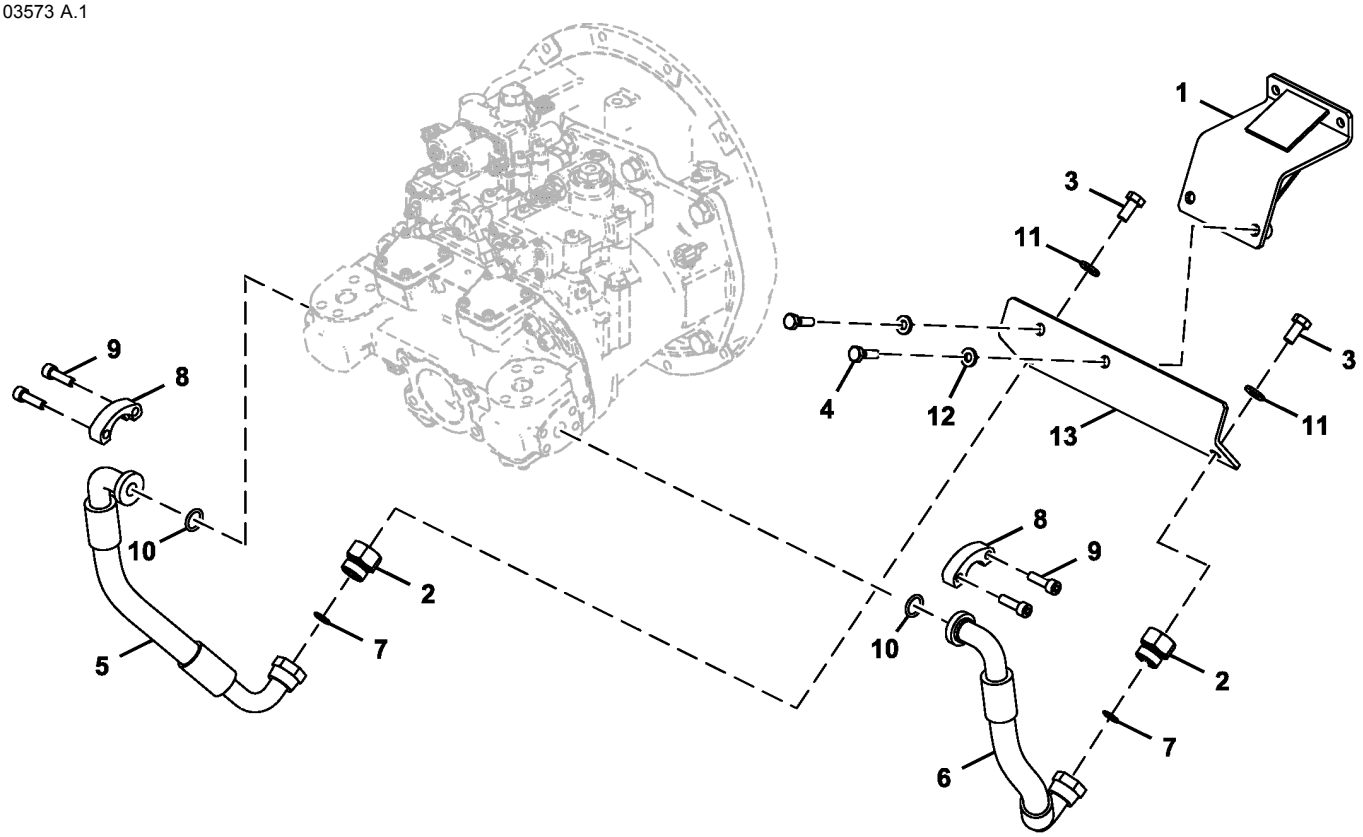

FF108290_TX1103573

Item	*Nº peça*	*Descrição*	*Qtde*	*Nº série*	*Notas*
1	FF510748	Apoio	1		
2	4204882	Tampão	2		
3	19M7872	Parafuso sextavado	2		M12 X 25, SUB FOR J901225
4	19M7550	Parafuso sextavado	2		M10 X 35, SUB FOR J901035
5	4655323	Mangueira hidráulica	1		
6	4655324	Mangueira hidraulica-fabric	1		
7	T77858	Anel o	2		SUB FOR 4187308
8	T107446	Conexão flangeada	4		SUB FOR 4506459
9	19M8337	Parafuso	8		M10 X 30, SUB FOR J781035
10	971489	Anel o	2		SUB FOR Z971489
11	DH400704	Arruela	2		
12	24M7346	Arruela	2		11 X 20 X 2 mm, SUB FOR DH400703
13	FF512474	Apoio	1		

Delivery Lines
Conduites d'alimentation
Linhas de Distribuição
Líneas de entrega

TX1103763 A.1

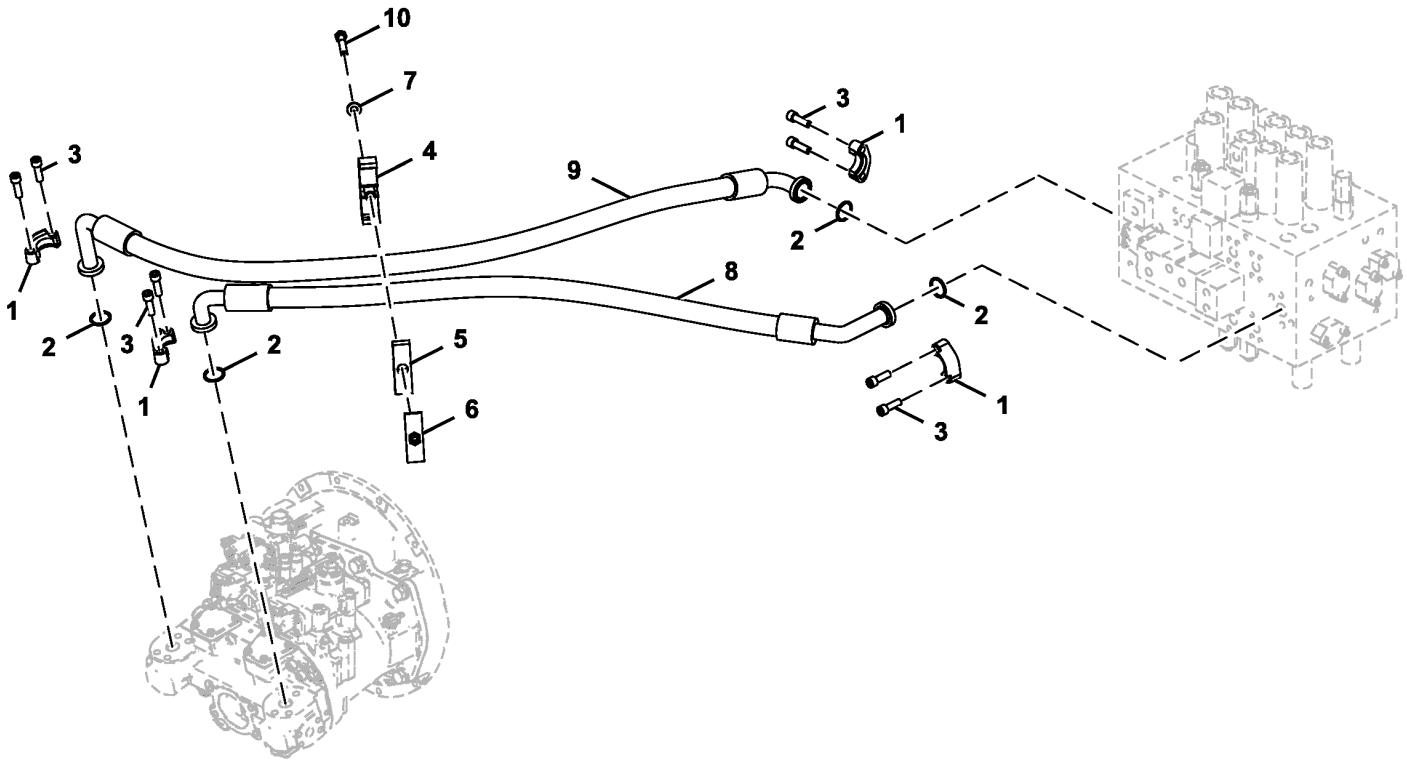

FF107756_TX1103763

Item	*Nº peça*	*Descrição*	*Qtde*	*Nº série*	*Notas*
1	4085560	Conexão flangeada	8		
2	966993	Anel o	4		SUB FOR Z966993
3	19M9163	Parafuso	16		M12 X 40, SUB FOR J781240
4	8061722	Braçadeira	1		
5	3072291	Isolador	1		
6	9738975	Braçadeira	1		
7	DH400704	Arruela	1		
8	DH400853	Mangueira hidráulica	1		
9	FF508335	Mangueira	1		
10	19M7364	Parafuso sextavado	1		M12 X 80, SUB FOR J901280

Front Lines (Arm and Bucket Cylinder)
Conduites avant (vérin de benne et bras)
Linhas Dianteiras (Cilindro da Caçamba e Braço)
Líneas delanteras (cilindro de brazo y cucharón)

TX1104743 A.1

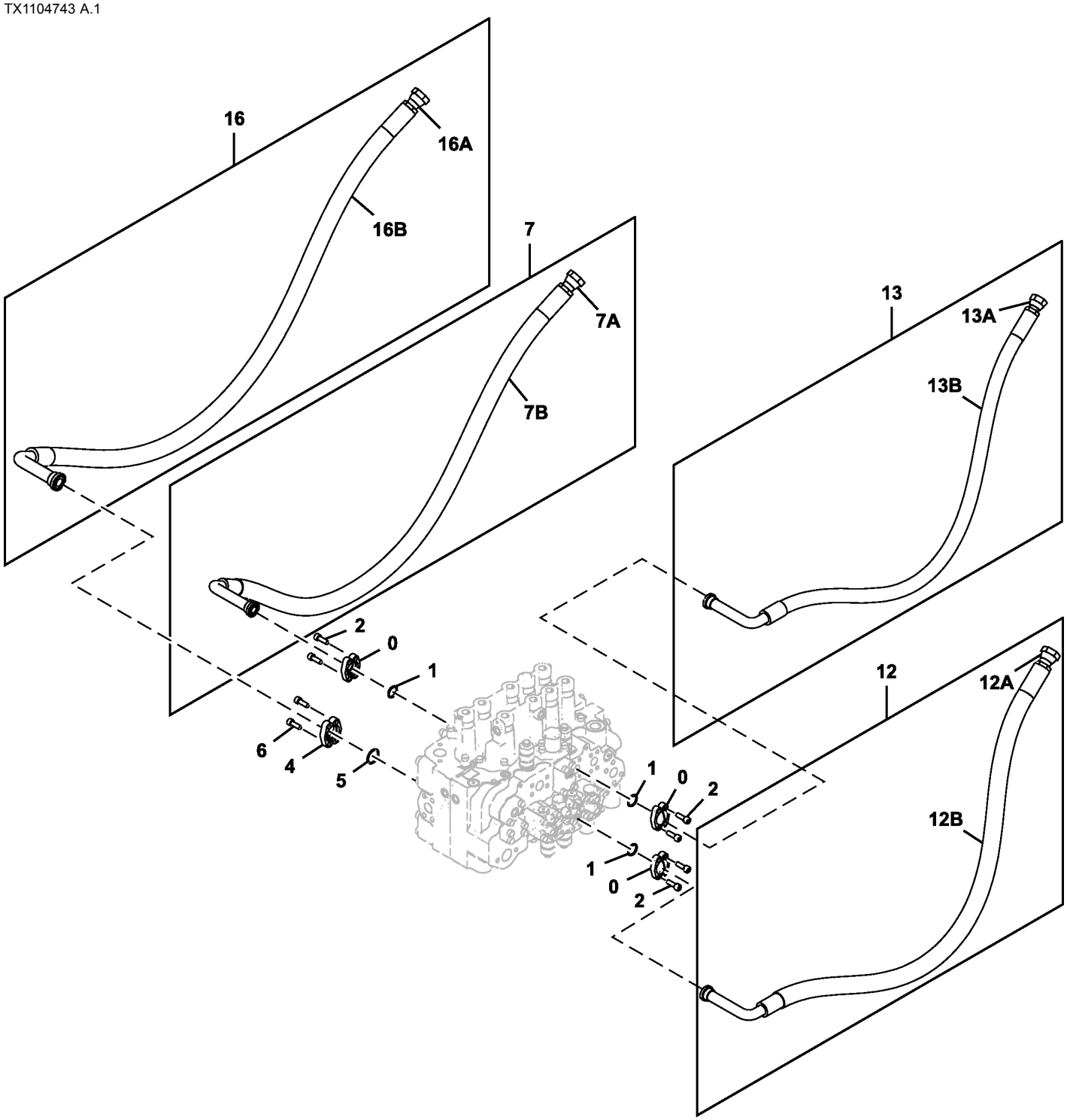

TX1104743

Item	*Nº peça*	*Descrição*	*Qtde*	*Nº série*	*Notas*
0	R29424	Conexão flangeada	6		SUB FOR 986910
1	T59014	Anel o	3		SUB FOR 971489
2	19M7576	Parafuso	12		M10 X 30, SUB FOR J781030
4	H61354	Conexão flangeada	2		SUB FOR 962453
5	966993	Anel o	1		
6	19M7576	Parafuso	4		M10 X 30, SUB FOR J781030
7	.....	Mangueira hidráulica	1		9264581 NLA
7A	4639528	Mangueira hidráulica	1		OD 1.55 in., MARKED 350–25
7B	.....	Proteção de mangueira	1		MAKE FROM XHG-075, CTL. 4327294 NLA
12	.....	Mangueira hidráulica	1		9244235 NLA
12A	4626738	Mangueira hidráulica	1		OD 1.20 in., MARKED 350–19
12B	.....	Proteção de mangueira	1		MAKE FROM XHG-075, CTL. 4327294 NLA
13	.....	Mangueira hidráulica	1		9234888 NLA
13A	4614167	Mangueira hidráulica	1		
13B	.....	Proteção de mangueira	1		MAKE FROM XHG-075, CTL. 4327294 NLA
16	.....	Mangueira hidráulica	1		9234887 NLA
16A	4614165	Mangueira hidráulica	1		
16B	.....	Proteção de mangueira	1		MAKE FROM XHG-075, CTL. 4327294 NLA

Boom Cylinder Lines
Conduites de vérin de flèche
Linhas do Cilindro da Lança
Líneas de cilindro de aguilón

TX1104275 A.1

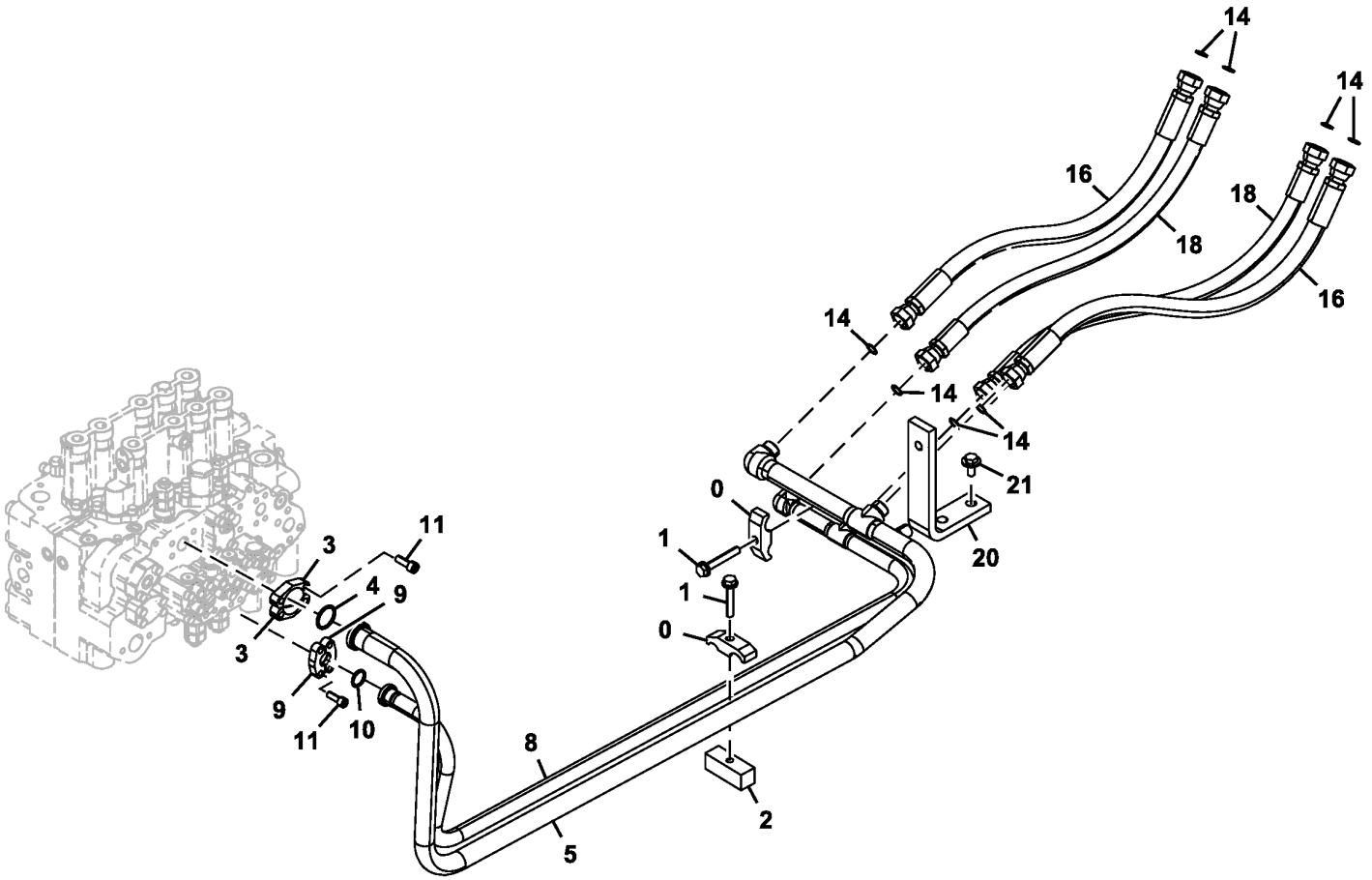

TX1104275

Item	*Nº peça*	*Descrição*	*Qtde*	*Nº série*	*Notas*
0	4153488	Braçadeira	2		
1	.....	Parafuso c/arruela	2		J271270 NLA
	19M7753	Parafuso sextavado	1		M12 X 70, SUB FOR J901270
	24M7345	Arruela	1		13.500 X 24 X 2.500 mm
2	4209157	Porca soldável	1		
3	H61354	Conexão flangeada	2		SUB FOR 962453
4	966993	Anel o	1		
5	8098306	Tubo	1		
8	8098305	Tubo	1		
9	R29424	Conexão flangeada	2		SUB FOR Z986910
10	T59014	Anel o	1		24.994 X 3.531 mm (63/64" X 0.139"), SUB FOR Z971489
11	19M7576	Parafuso	8		M10 X 30, SUB FOR J781030
14	T77858	Anel o	8		18.771 X 1.778 mm (0.739" X 0.070"), SUB FOR 4187308
16	4661965	Mangueira hidraulica-fabric	2		SUB FOR 4614162, THIS APPLICATION
18	4660944	Mangueira hidraulica-fabric	2		SUB FOR 4642488
20	9766968	Suporte	1		SUB FOR 4417635, THIS APPLICATION
21	.....	Parafuso c/arruela	2		J281230 NLA
	19M8011	Parafuso sextavado	2		M12 X 30, SUB FOR Z449490
	24H1748	Arruela	2		1/2" X 1-1/4" X 0.105", SUB FOR Z449490 SUB FOR 4249324, THIS APPLICATION

Swing Motor Lines From Control Valve
Conduites de moteur de pivotement venant du distributeur
Linhas do Motor do Giro da Válvula de Controle
Líneas de motor de giro desde válvula de control

TX1103568 A.1

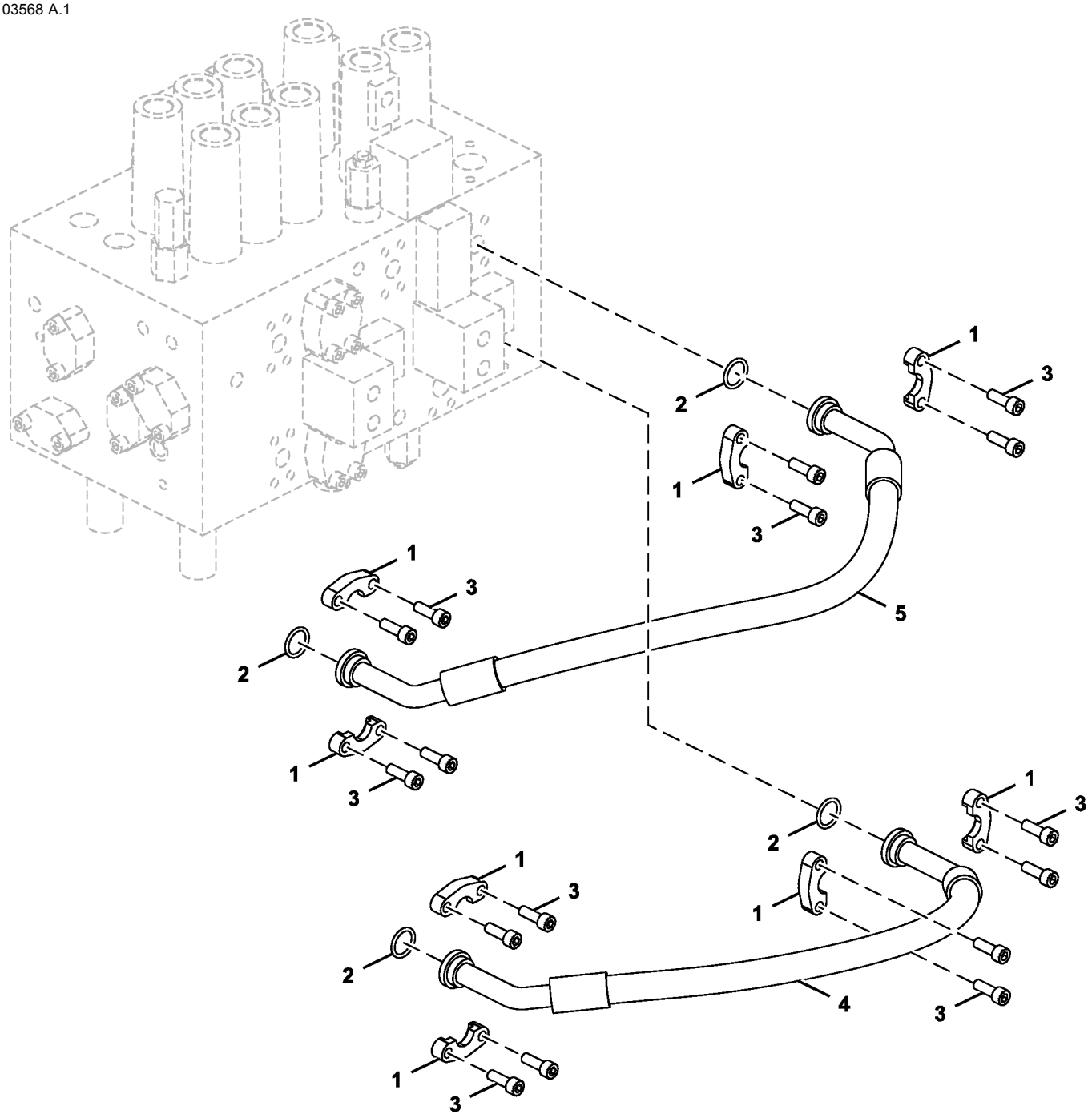

FF512509_TX1103568

Item	*Nº peça*	*Descrição*	*Qtde*	*Nº série*	*Notas*
1	986910	Conexão flangeada	8		SUB FOR Z986910
2	971489	Anel o	4		SUB FOR Z971489
3	19M7576	Parafuso	16		M10 X 30, SUB FOR J781030
4	4626739	Mangueira hidráulica	1		
5	4660220	Mangueira hidráulica	1		

Pilot Lines, Filter, and Bypass Valve
Conduites pilotes, filtre et vanne de dérivation
Linhas, Filtro e Válvula de Derivação do Piloto
Líneas, filtro y válvula derivadora de circuito piloto

TX1103544 C.1

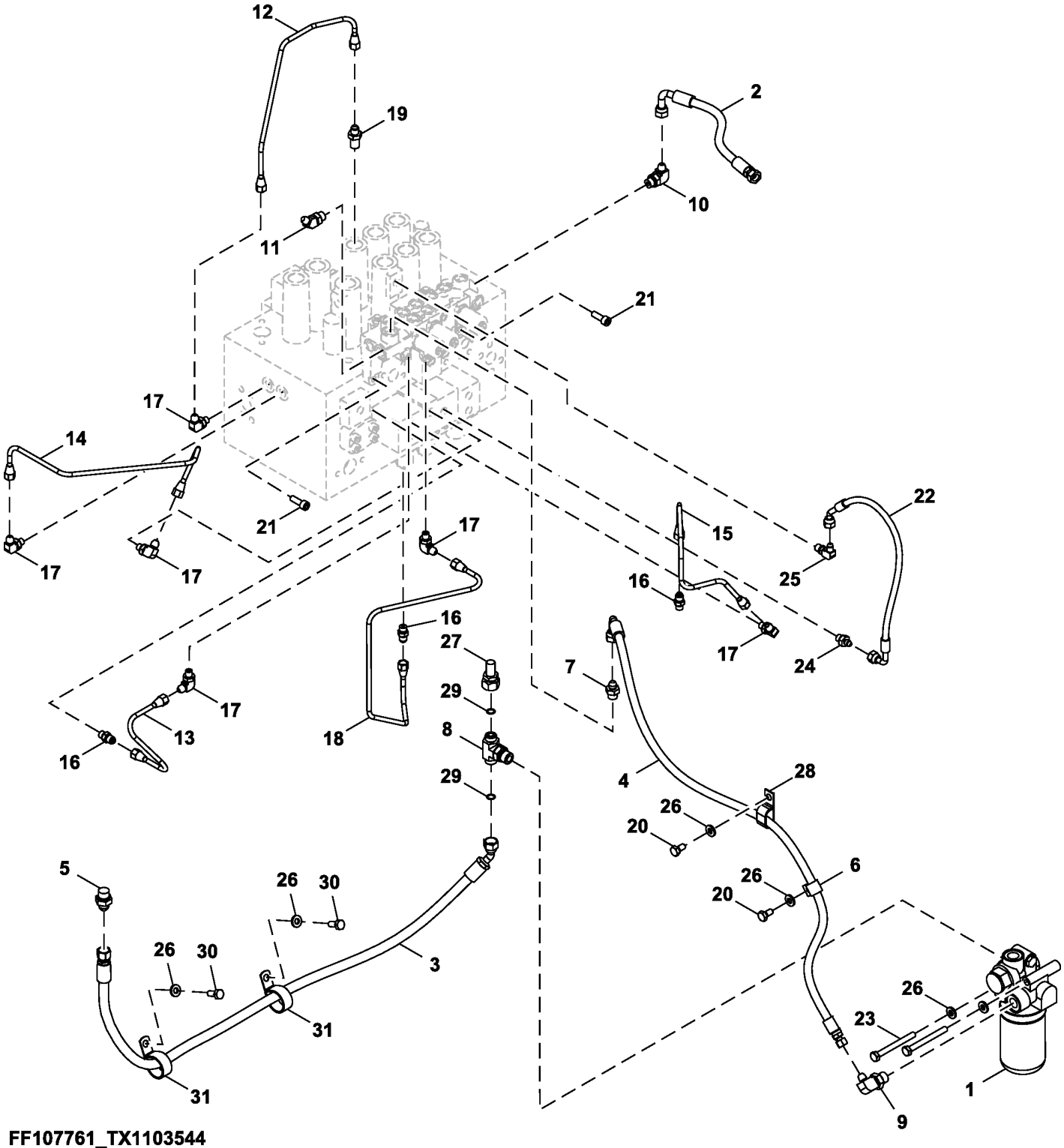

FF107761_TX1103544

Item	*Nº peça*	*Descrição*	*Qtde*	*Nº série*	*Notas*
1	4629717	Filtro	1		Componentes Adicionais em Página Separada
2	4630939	Mangueira hidraulica-fabric	1		
3	FF510150	Mangueira	1		
4	DH400911	Mangueira hidraulica-fabric	1		
5	A852144	Adaptador	1		
6	T28949	Braçadeira	1		SUB FOR 4190273
7	A852133	Adaptador	1		
8	A853544	Conexão em t	1		
9	A852343	Conexão em ângulo	1		
10	A852333	Conexão em ângulo	1		
11	4190244	Conexão em ângulo	1		SUB FOR A852233
12	4625330	Tubulação	1		
13	4625323	Tubulação	1		
14	4639990	Tubulação	1		
15	4639992	Tubulação	1		
16	4255304	Conexão	3		
17	4293950	Conexão	6		
18	4639993	Tubulação	1		
19	4339541	Conexão	1		
20	19M7938	Parafuso sextavado	2		M10 X 20, SUB FOR J901020
21	19M7576	Parafuso	2		M10 X 30, SUB FOR J781030
22	4643029	Mangueira hidraulica-fabric	1		
23	19M7668	Parafuso sextavado	2		M10 X 100, SUB FOR J901000
24	A852122	Adaptador	1		
25	4154670	Conexão em ângulo	1		SUB FOR A852322
26	24M7346	Arruela	6		11 X 20 X 2 mm, SUB FOR DH400703
27	AT312932	Conexão	1		
28	T32854	Braçadeira	1		SUB FOR 4190282
29	T77857	Anel o	2		SUB FOR 4138938
30	19M7402	Parafuso sextavado	2		M10 X 25, SUB FOR J901025
31	AT131725	Presilha	2		SUB FOR 4190291

Pilot Oil Filter Components
Composants de filtre à huile de commande
Componentes do Filtro de Óleo Piloto
Componentes del filtro de aceite piloto

TX1149024 A.1

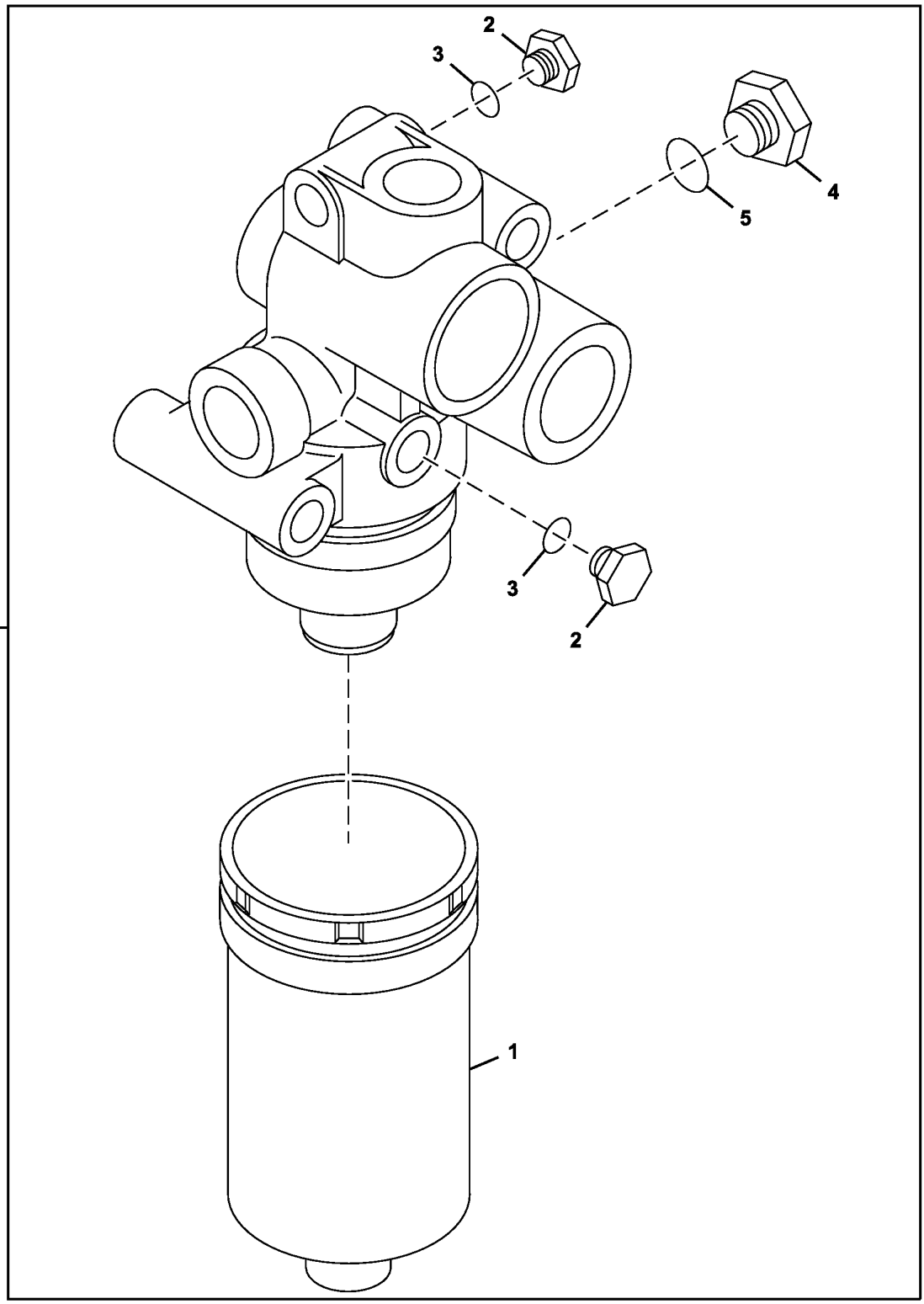

Item	*Nº peça*	*Descrição*	*Qtde*	*Nº série*	*Notas*
0	4629717	Filtro	1		
1	4630525	Elemento de filtro	1		
2	4174541	Conexão	2		SUB FOR A885004
3	957366	Anel o	2		
4	A885002	Plugue	1		
5	4506418	Anel o	1		

Pilot Lines (Pilot Signal Manifold To Left Pilot Controller)
Conduites pilotes (collecteur de signal pilote vers commande pilote gauche)
Linhas do Piloto (Coletor do Sinal do Piloto ao Controlador do Piloto Esquerdo)
Líneas piloto (colector de señales piloto a controlador piloto izquierdo)

TX1089799 A.1

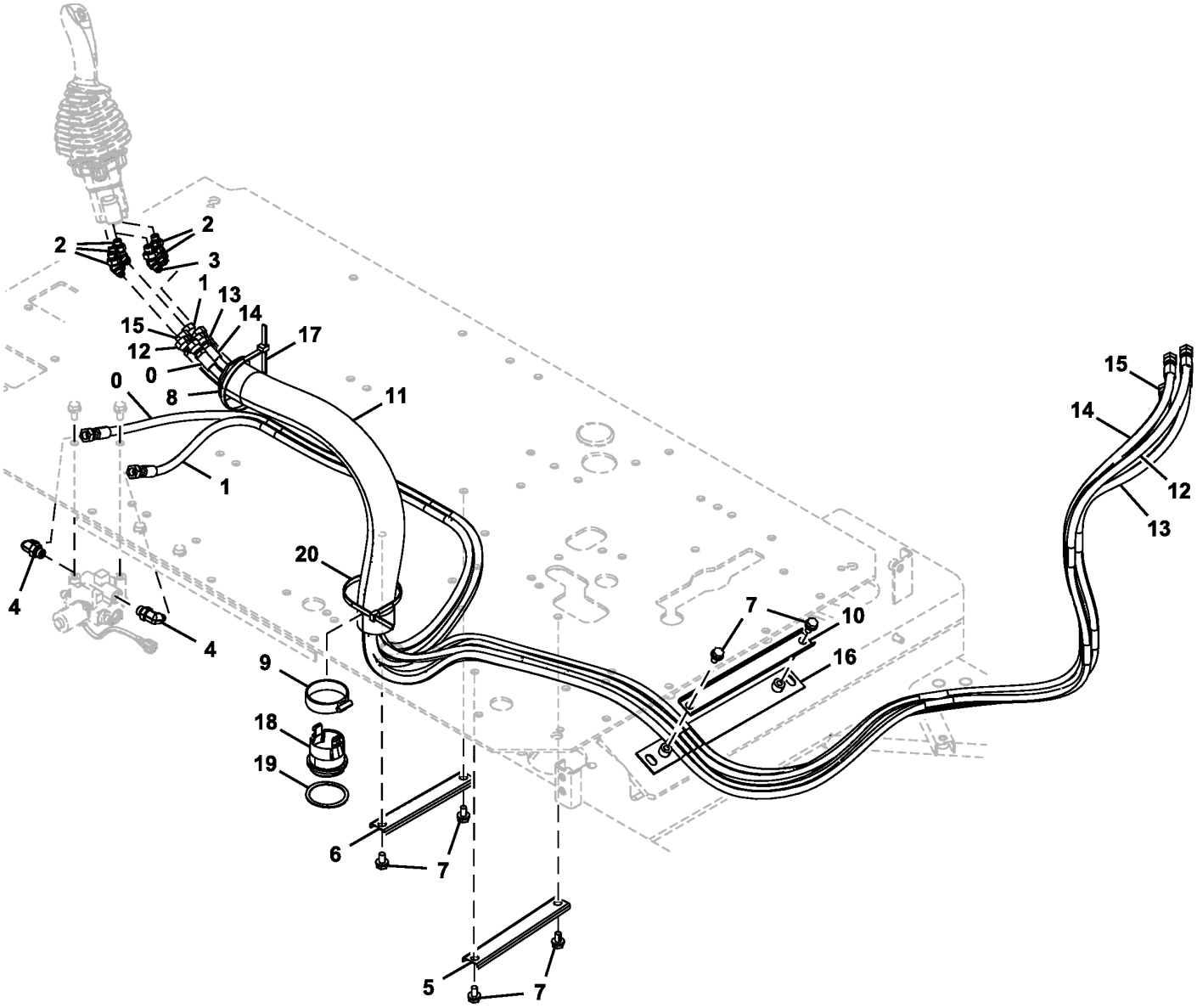

TX1089799

Item	*Nº peça*	*Descrição*	*Qtde*	*Nº série*	*Notas*
0	4707581	Mangueira	1		
1	4707585	Mangueira	1		
2	A852223	Conexão em ângulo	5		INCLUDES 957366
	957366	Anel o	1		
3	4190244	Conexão em ângulo	1		SUB FOR A852233, INCLUDES 4622346
	4622346	Anel o	1		SUB FOR 4509180 AND 4674883
4	A852333	Conexão em ângulo	2		INCLUDES 4622346
	4622346	Anel o	1		SUB FOR 4509180 AND 4674883
5	4465377	Abraçadeira para mangueira	1		
6	4436124	Braçadeira	1		
7	.....	Parafuso c/arruela	6		J271020 NLA
	19M7938	Parafuso sextavado	6		M10 X 20, SUB FOR J901020
	24M7346	Arruela	6		11 X 20 X 2 mm, SUB FOR J222010
8	3079728	Bucha	1		
9	4351774	Braçadeira	1		
10	4341877	Perfil "u"	1		
11	4629782	Proteção	1		
12	4707576	Mangueira	1		
13	4629707	Mangueira	1		
14	4681879	Mangueira	1		
15	4707578	Mangueira	1		
16	9765409	Apoio	1		
17	H77698	Cinta	1		SUB FOR 4323613
18	FYA00000261	Bucha	1		
19	FYA00000262	Espaçador	1		
20	H77698	Cinta	1		SUB FOR 4121859

Pilot Lines (Pilot Signal Manifold To Pilot Shutoff Valve)
Conduites pilotes (collecteur de signal pilote vers soupape d'arrêt pilote)
Linhas do Piloto (Coletor do Sinal do Piloto à Válvula de Corte do Piloto)
Líneas piloto (colector de señales piloto a válvula de corte piloto)

TX1089804 A.1

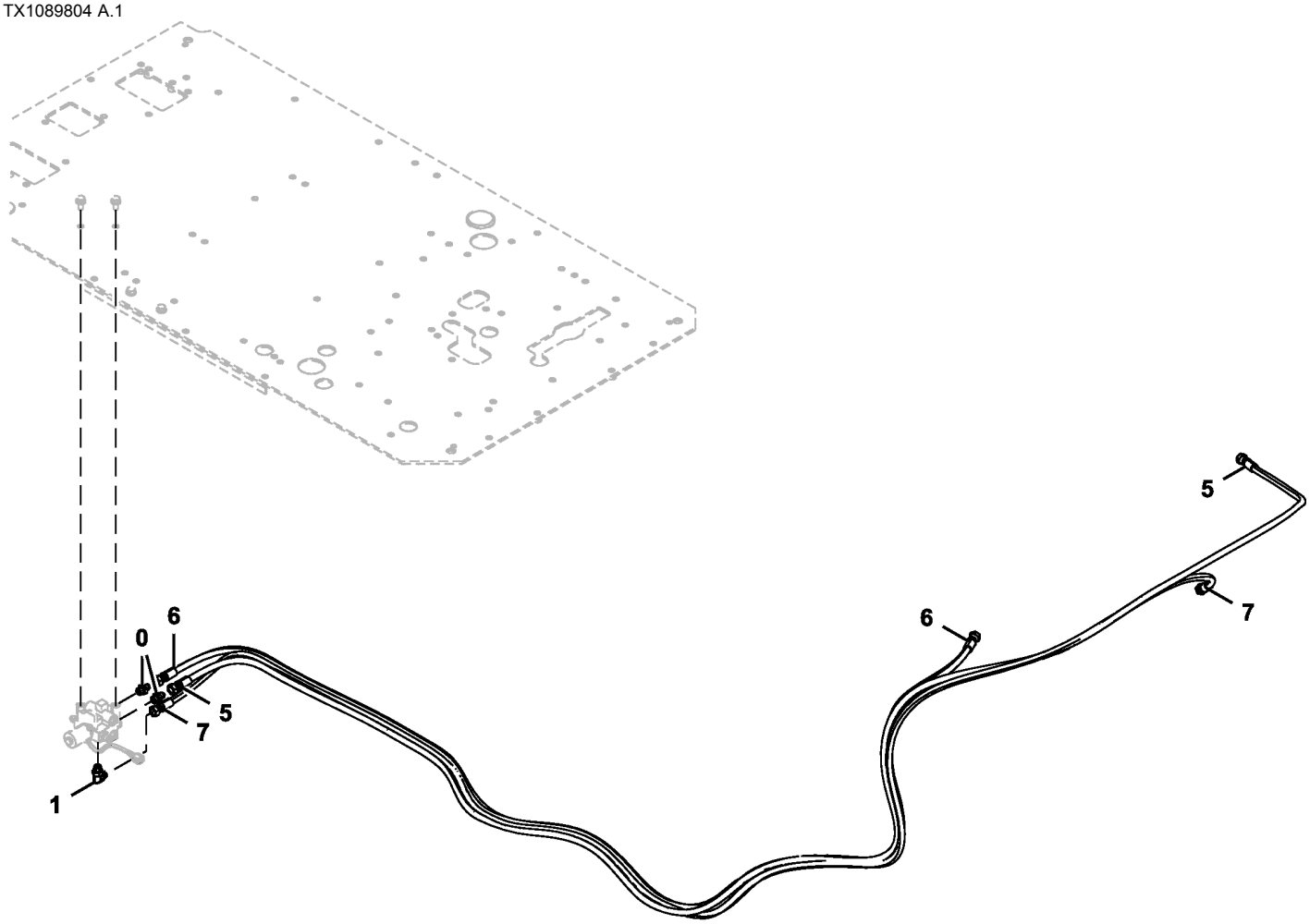

TX1089804

Item	*Nº peça*	*Descrição*	*Qtde*	*Nº série*	*Notas*
0	A852133	Adaptador	2		INCLUDES 4622346
	4622346	Anel o	1		SUB FOR 4509180 AND 4674883
1	A852333	Conexão em ângulo	1		INCLUDES 4622346
	4622346	Anel o	1		SUB FOR 4509180 AND 4674883
5	4719393	Mangueira	1		
6	4719395	Mangueira	1		
7	4719394	Mangueira	1		

Pilot Lines (Pilot Signal Manifold To Propel Pilot Valve)
Conduites pilotes (collecteur de signal pilote vers soupape pilote de propulsion)
Linhas do Piloto (Coletor do Sinal do Piloto à Válvula do Piloto da Propulsão)
Líneas piloto (colector de señales piloto a depósito de aceite hidráulico)

TX1088964 A.1

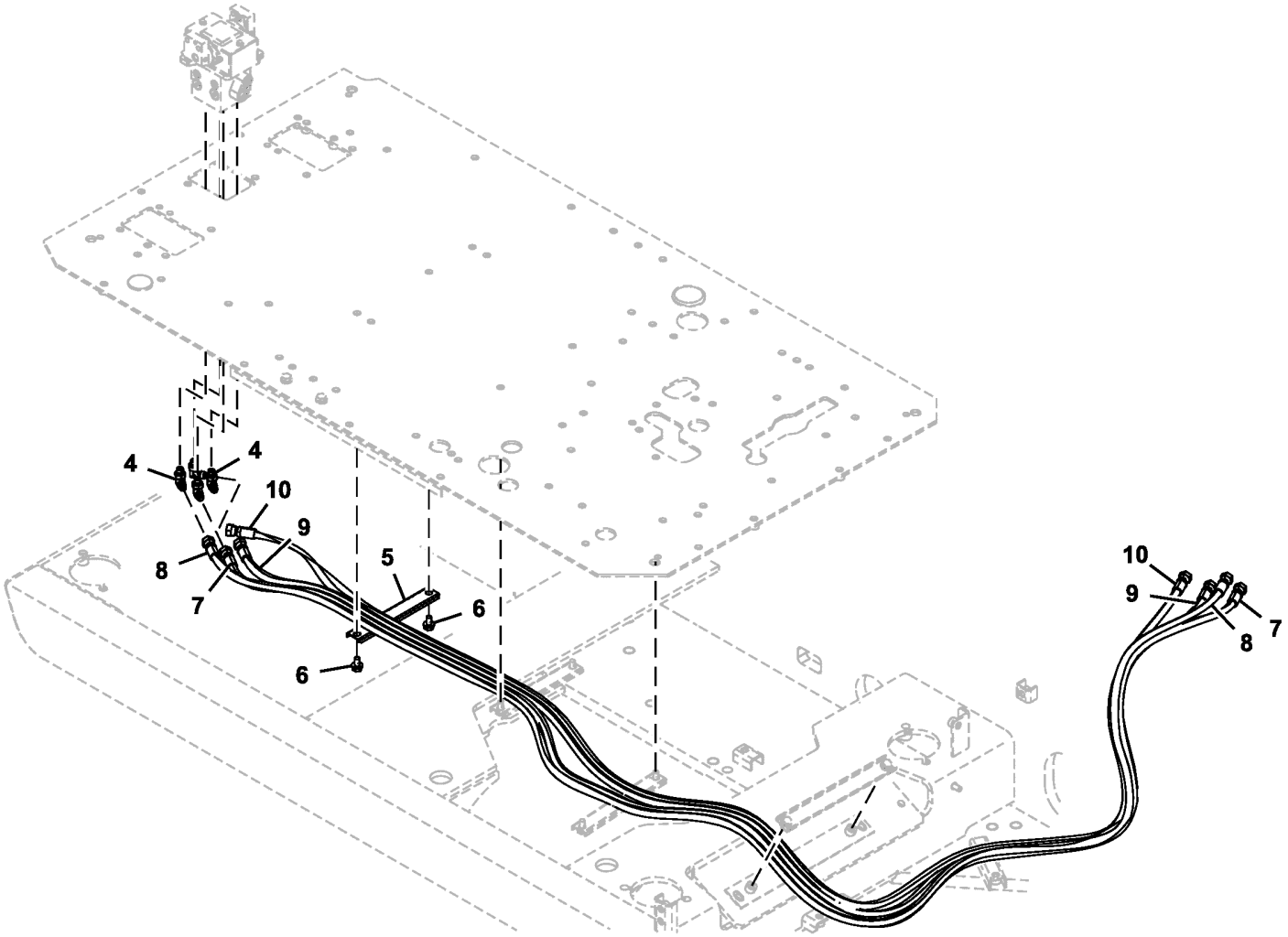

TX1088964

Item	*Nº peça*	*Descrição*	*Qtde*	*Nº série*	*Notas*
4	A852323	Conexão em ângulo	4		Includes 957366
	957366	Anel o	1		
5	4436124	Braçadeira	1		
6	.....	Parafuso c/arruela	2		J271020 NLA
	19M7938	Parafuso sextavado	2		M10 X 20, SUB FOR J901020
	24M7346	Arruela	2		11 X 20 X 2 mm, SUB FOR J222010
7	4655171	Mangueira	1		
8	4639629	Mangueira	1		
9	4719387	Mangueira	1		
10	4719388	Mangueira	1		

Pilot Lines (Pilot Signal Manifold To Right Pilot Controller)
Conduites pilotes (collecteur de signal pilote vers commande pilote droite)
Linhas do Piloto (Coletor do Sinal do Piloto ao Controlador do Piloto Direito)
Líneas piloto (colector de señales piloto a controlador piloto derecho)

TX1089801 B.1

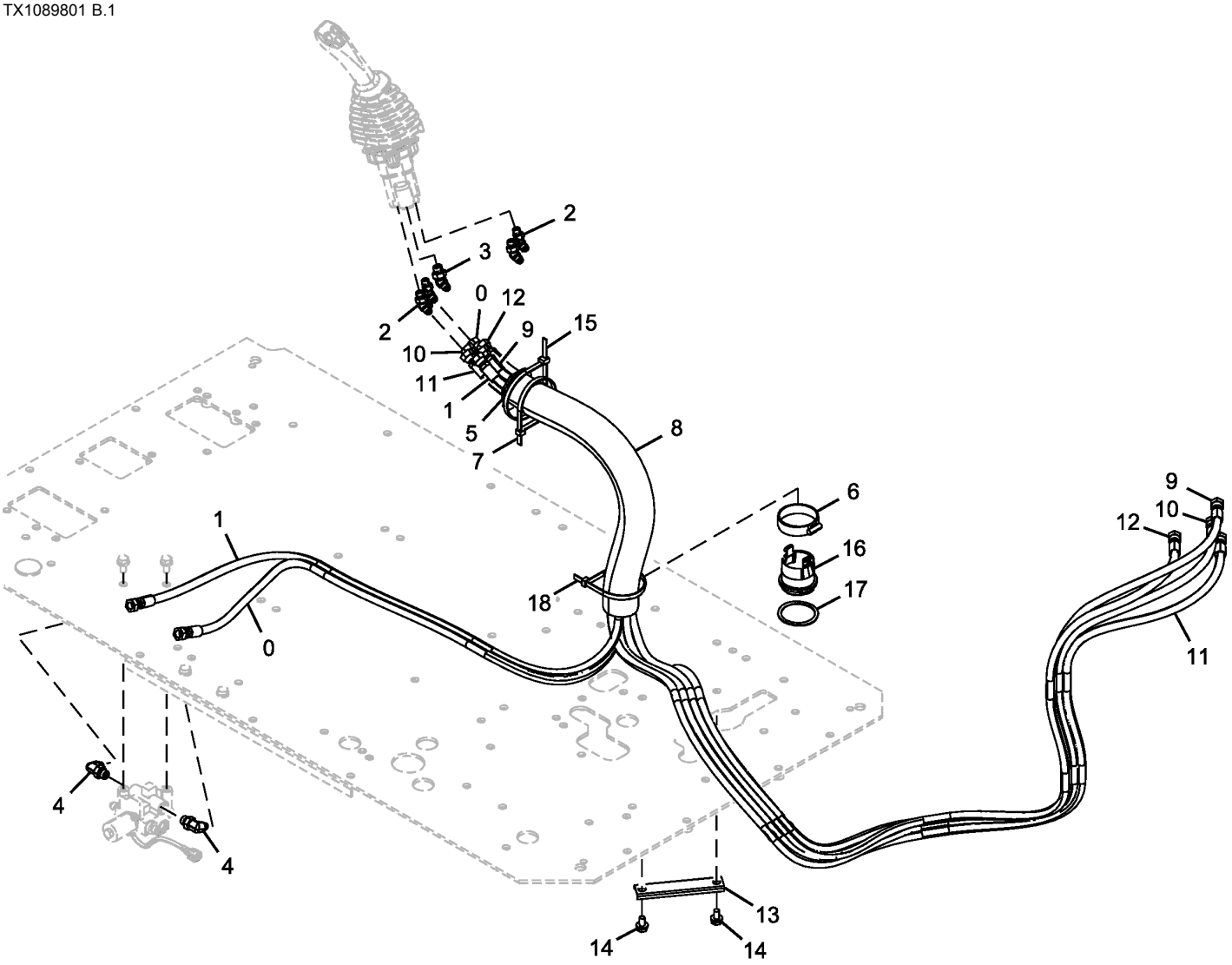

TX1089801

Item	*Nº peça*	*Descrição*	*Qtde*	*Nº série*	*Notas*
0	4713022	Mangueira	1		
1	4713021	Mangueira	1		
2	4190244	Conexão em ângulo	5		SUB FOR A852223, INCLUDES 957366
	957366	Anel o	1		
3	A852233	Conexão em ângulo	1		INCLUDES 4622346
	4622346	Anel o	1		SUB FOR 4509180 AND 4674883
4	A852333	Conexão em ângulo	2		INCLUDES 4622346
	4622346	Anel o	1		SUB FOR 4509180 AND 4674883
5	3079728	Bucha	1		
6	4351774	Braçadeira	1		
7	H77698	Cinta	1		SUB FOR 4121859
8	4629782	Proteção	1		
9	4661819	Mangueira hidraulica-fabric	1		
10	4707586	Mangueira	1		
11	4707588	Mangueira	1		
12	4656533	Mangueira hidraulica-fabric	1		
13	4342692	Perfil "u"	1		
14	.....	Parafuso	2		J271020 NLA
	19M7938	Parafuso sextavado	2		M10 X 20, SUB FOR J901020
	24M7346	Arruela	2		11 X 20 X 2 mm, SUB FOR J222010
15	H77698	Cinta	1		SUB FOR 4323613
16	FYA00000261	Bucha	1		
17	FYA00000262	Espaçador	1		
18	H77698	Cinta	1		SUB FOR 4121859

Pilot Lines (Propel Pilot Valve To Pilot Shutoff Valve)
Conduites pilotes (soupape pilote de propulsion vers soupape d'arrêt pilote)
Linhas do Piloto (Válvula do Piloto da Propulsão à Válvula de Corte do Piloto)
Líneas piloto (válvula piloto de propulsión a válvula de corte piloto)

TX1089798 A.1

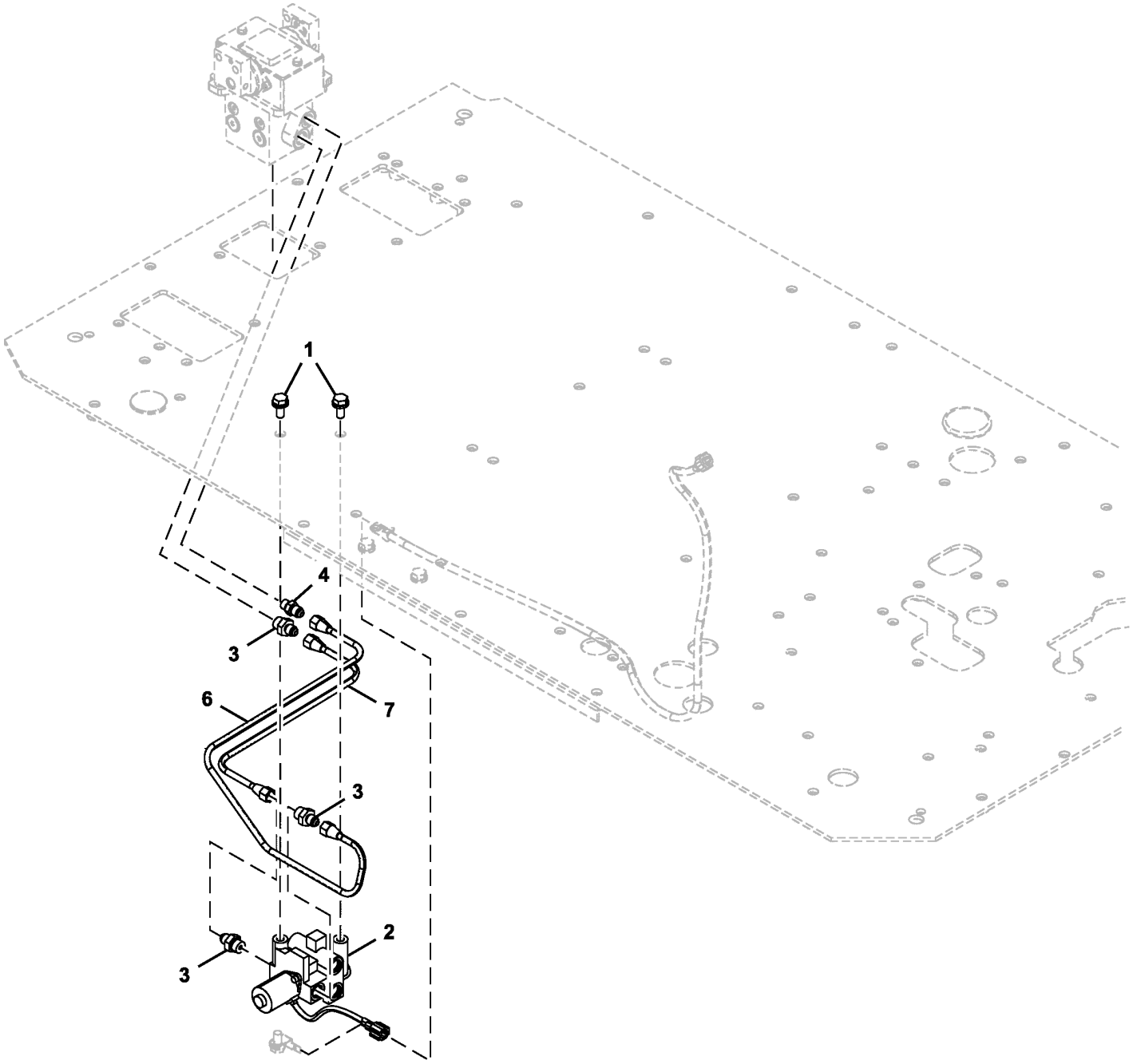

TX1089798

Item	*Nº peça*	*Descrição*	*Qtde*	*Nº série*	*Notas*
1	.....	Parafuso c/arruela	2		J271025 NLA
	19M7402	Parafuso sextavado	2		M10 X 25, SUB FOR J901025
	24M7346	Arruela	2		11 X 20 X 2 mm, SUB FOR J222010
2	4609630	VálVula	1		Válvula de Corte do Piloto, Componentes em Página Separada
3	4255305	Conexão	3		INCLUDES 4622346
	4622346	Anel o	1		SUB FOR 4509180 AND 4674883
4	4255304	Conexão	1		INCLUDES 957366
	957366	Anel o	1		
6	4705203	Tubo	1		
7	4705202	Tubo	1		

Pilot Lines (Control Valve To Pilot Signal Manifold)
Conduites pilotes (distributeur vers collecteur de signal pilote)
Linhas do Piloto (Válvula de Controle ao Coletor do Sinal do Piloto)
Líneas piloto (de válvula de control a colector de señales piloto)

TX1156180 B.1

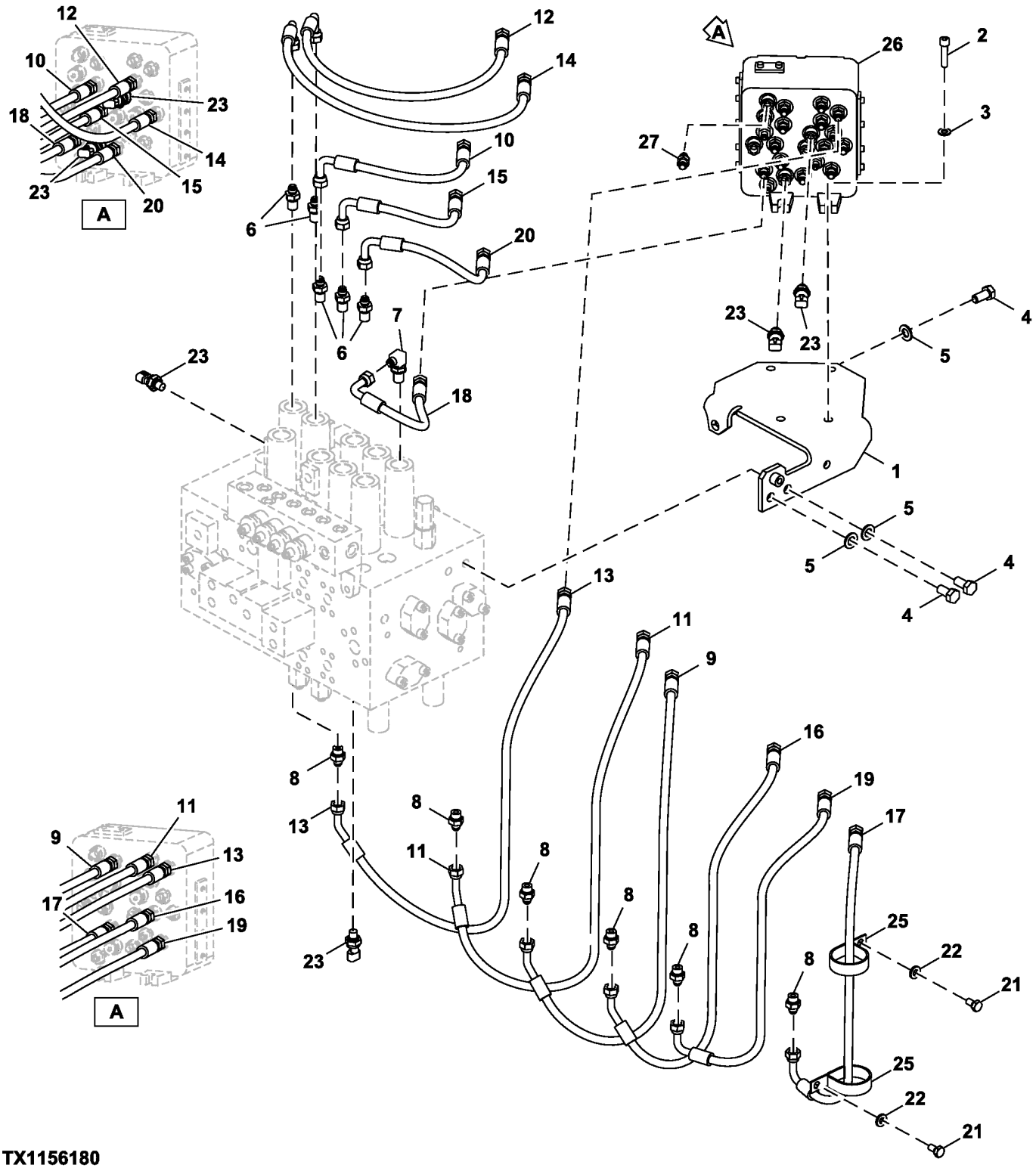

TX1156180

Item	*Nº peça*	*Descrição*	*Qtde*	*Nº série*	*Notas*
1	8102521	Apoio	1		
2	J781045	Parafuso	4		
3	24M7028	Arruela	4		10.500 X 20 X 2 mm, SUB FOR A590110
4	19M7877	Parafuso sextavado	3		M14 X 30, SUB FOR J901430
5	24M7085	Arruela	3		15 X 28 X 2.500 mm, SUB FOR A590114
6	4202422	Adaptador	5		
7	4208913	Adaptador	1		
8	A852133	Adaptador	6		
9	4630934	Mangueira hidráulica	1		
10	4630938	Mangueira hidraulica-fabric	1		
11	4630933	Mangueira hidraulica-fabric	1		
12	4630941	Mangueira hidraulica-fabric	1		
13	4630932	Mangueira hidraulica-fabric	1		
14	4630940	Mangueira hidraulica-fabric	1		
15	4630939	Mangueira hidraulica-fabric	1		
16	4630935	Mangueira hidráulica	1		
17	4630936	Mangueira hidraulica-fabric	1		
18	4649405	Mangueira hidraulica-fabric	1		
19	4630937	Mangueira hidraulica-fabric	1		
20	4630943	Mangueira hidraulica-fabric	1		
21	19M7938	Parafuso sextavado	2		M10 X 20, SUB FOR J901020
22	24M7346	Arruela	2		11 X 20 X 2 mm, SUB FOR DH400703
23	4436535	SenSor	4		Pressão
25	R134002	Braçadeira	2		SUB FOR 4193816
26	4718274	VálVula	1		Coletor do Sinal do Piloto, Componentes em Páginas Separadas
27	A852122	Adaptador	1		

Pilot Lines (Control Valve Lines)
Conduites pilotes (conduites de distributeur)
Linhas Piloto (Linhas da Válvula de Controle)
Líneas piloto (líneas de válvula de control)

TX1103561 B.1

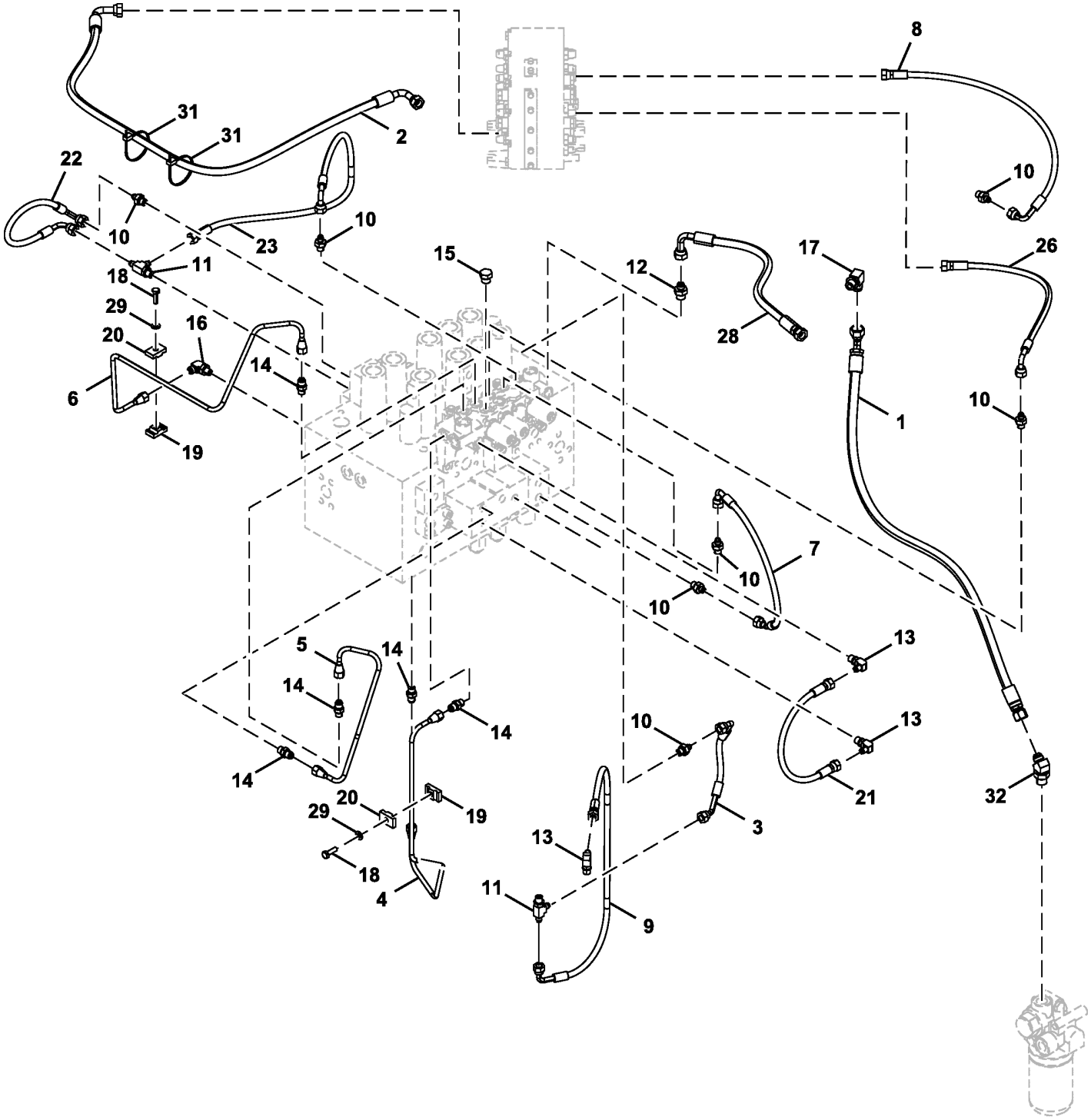

FF107763_TX1103561

Item	*Nº peça*	*Descrição*	*Qtde*	*Nº série*	*Notas*
1	FF510409	Mangueira	1		
2	FF510410	Mangueira	1		
3	4427357	Mangueira hidraulica-fabric	1		
4	3103187	Tubulação	1		
5	4639989	Tubulação	1		
6	3103186	Tubulação	1		
7	4632041	Mangueira hidraulica-fabric	1		
8	4219363	Mangueira	1		NLA, ORDER AE42718 AND AH89069
	AE42718	Mangueira hidraulica-fabric	1		
	AH89069	Conexão em ângulo	1		
9	4630946	Mangueira hidraulica-fabric	1		
10	A852122	Adaptador	7		
11	A852422	Conexão em t	2		
12	A852133	Adaptador	1		
13	4154670	Conexão em ângulo	3		SUB FOR A852322
14	4255304	Conexão	5		
15	A885002	Plugue	1		
16	4293950	Conexão	1		
17	A852334	Conexão em ângulo	1		
18	19M7407	Parafuso sextavado	2		M8 X 25, SUB FOR J900825
19	AP33637	Braçadeira	2		SUB FOR 9735305
20	9735306	Braçadeira	2		SUB FOR AP33638
21	4452035	Mangueira hidráulica	1		SUB FOR 4452733
22	4427351	Mangueira hidraulica-fabric	1		
23	4630947	Mangueira hidraulica-fabric	1		
26	4630949	Mangueira hidraulica-fabric	1		
28	4635248	Mangueira hidráulica	1		SUB FOR 4213401
29	24M7055	Arruela	2		8.400 X 16 X 1.600 mm, SUB FOR A590108
31	DH400240	Cinta	2		
32	A852244	Conexão em ângulo	1		

Pilot Lines (Pump To Pilot Signal Manifold)
Conduites pilotes (entre pompe et collecteur de signal pilote)
Linhas do Piloto (Bomba ao Coletor do Sinal do Piloto)
Líneas piloto (bomba a colector de señal piloto)

TX1103597 A.1

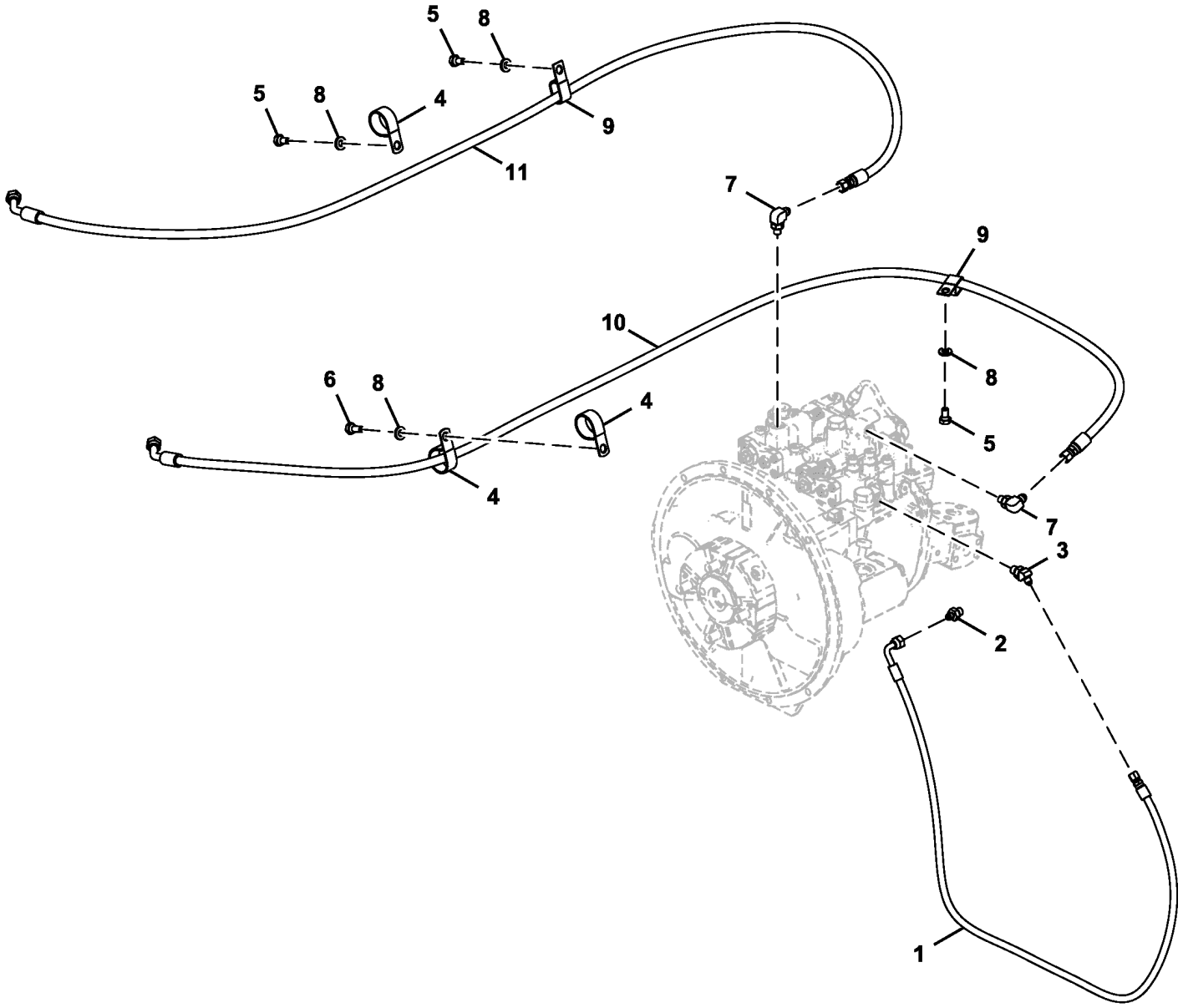

FF107762_TX1103597

Item	*Nº peça*	*Descrição*	*Qtde*	*Nº série*	*Notas*
1	FF510408	Mangueira	1		
2	A852122	Adaptador	1		
3	A852222	Conexão de união	1		
4	AT131725	Presilha	3		SUB FOR 4190291
5	19M7938	Parafuso sextavado	3		M10 X 20, SUB FOR J901020
6	19M7402	Parafuso sextavado	1		M10 X 25, SUB FOR J901025
7	A852323	Conexão em ângulo	2		
8	24M7346	Arruela	4		11 X 20 X 2 mm, SUB FOR DH400703
9	T32854	Braçadeira	2		SUB FOR 4190282
10	FF502446	Mangueira hidraulica-fabric	1		
11	FF502701	Mangueira hidraulica-fabric	1		

Pilot Line (Pilot Signal Manifold To Swing Motor)
Conduites pilotes (collecteur de signal pilote vers moteur de pivotement)
Linha do Piloto (Coletor do Sinal do Piloto ao Motor do Giro)
Líneas piloto (colector de señales piloto a motor de giro)

TX1103603 D.1

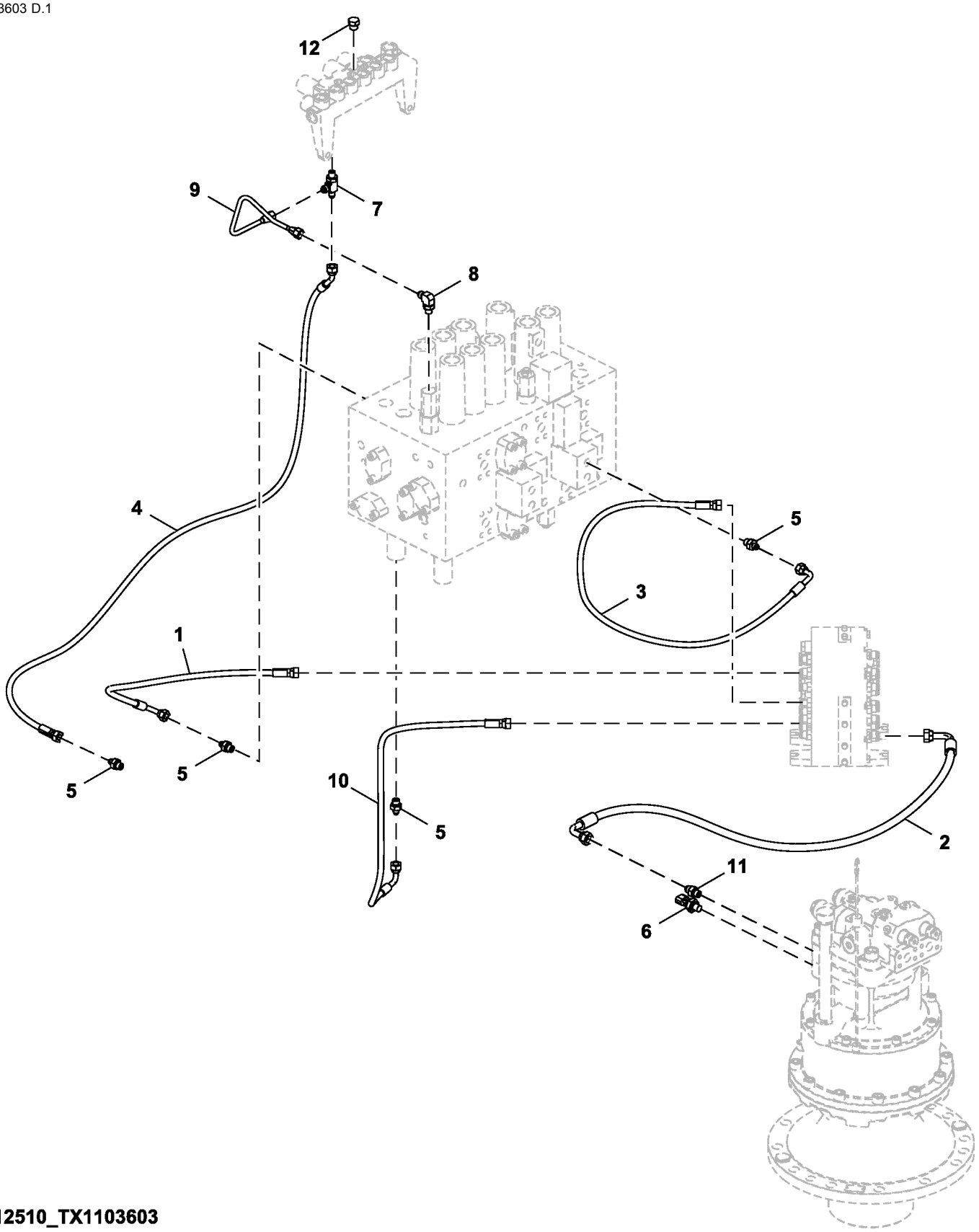

FF512510_TX1103603

Item	*Nº peça*	*Descrição*	*Qtde*	*Nº série*	*Notas*
1	4427111	Mangueira hidraulica-fabric	1		
2	4632493	Mangueira hidraulica-fabric	1		
3	4648912	Mangueira hidraulica-fabric	1		
4	4488649	Mangueira	1		
5	A852122	Adaptador	4		
6	4436535	SenSor	1		Pressão
7	4203485	Conexão	1		
8	4293950	Conexão	1		
9	4625320	Tubulação	1		
10	4630952	Mangueira hidraulica-fabric	1		
11	A852123	Adaptador	1		
12	A885002	Plugue	1		

Hydraulic Lines (Control Valve To Rotary Manifold)
Conduites hydrauliques (entre distributeur à collecteur rotatif)
Linhas Hidráulicas (Válvula de Controle ao Coletor Giratório)
Líneas hidráulicas (válvula de control a colector giratorio)

TX1104754 A.1

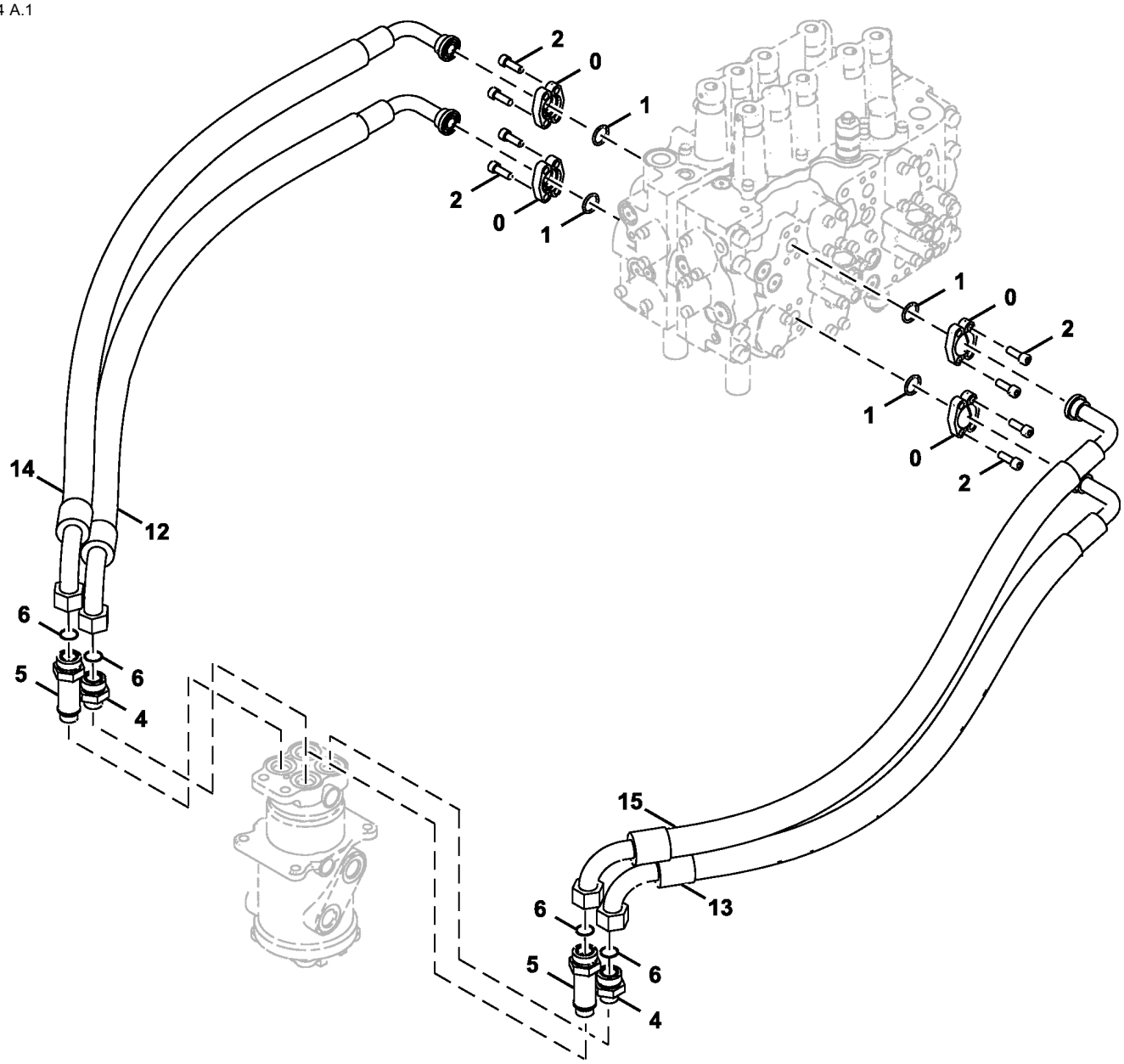

TX1104754

Item	*Nº peça*	*Descrição*	*Qtde*	*Nº série*	*Notas*
0	R29424	Conexão flangeada	8		SUB FOR 986910
1	T59014	Anel o	4		SUB FOR 971489
2	19M7576	Parafuso	16		M10 X 30, SUB FOR J781030
4	A853166	Adaptador	2		Includes AT318035
	AT318035	Anel o	1		SUB FOR 4506424
5	4189539	Adaptador	2		Includes AT318035
	AT318035	Anel o	1		SUB FOR 4506424
6	T77858	Anel o	4		SUB FOR 4187308
12	4626741	Mangueira hidráulica	1		9268625 NLA
	.....	Proteção de mangueira	1		MF XHG-075, CTL. 4327294 NLA
13	4626743	Mangueira hidráulica	1		9268628 NLA
	.....	Proteção de mangueira	1		MF XHG-075, CTL. 4327294 NLA
14	4626740	Mangueira hidráulica	1		9268626 NLA
	.....	Proteção de mangueira	1		MF XHG-075, CTL. 4327294 NLA
15	4626742	Mangueira hidráulica	1		9268627 NLA
	.....	Proteção de mangueira	1		MF XHG-075, CTL. 4327294 NLA

Hydraulic Lines On Boom To Cylinders
Conduites hydrauliques sur flèche vers vérins
Linhas Hidráulica na Lança aos Cilindros
Líneas hidráulicas en el aguilón a los cilindros

TX1104227 A.1

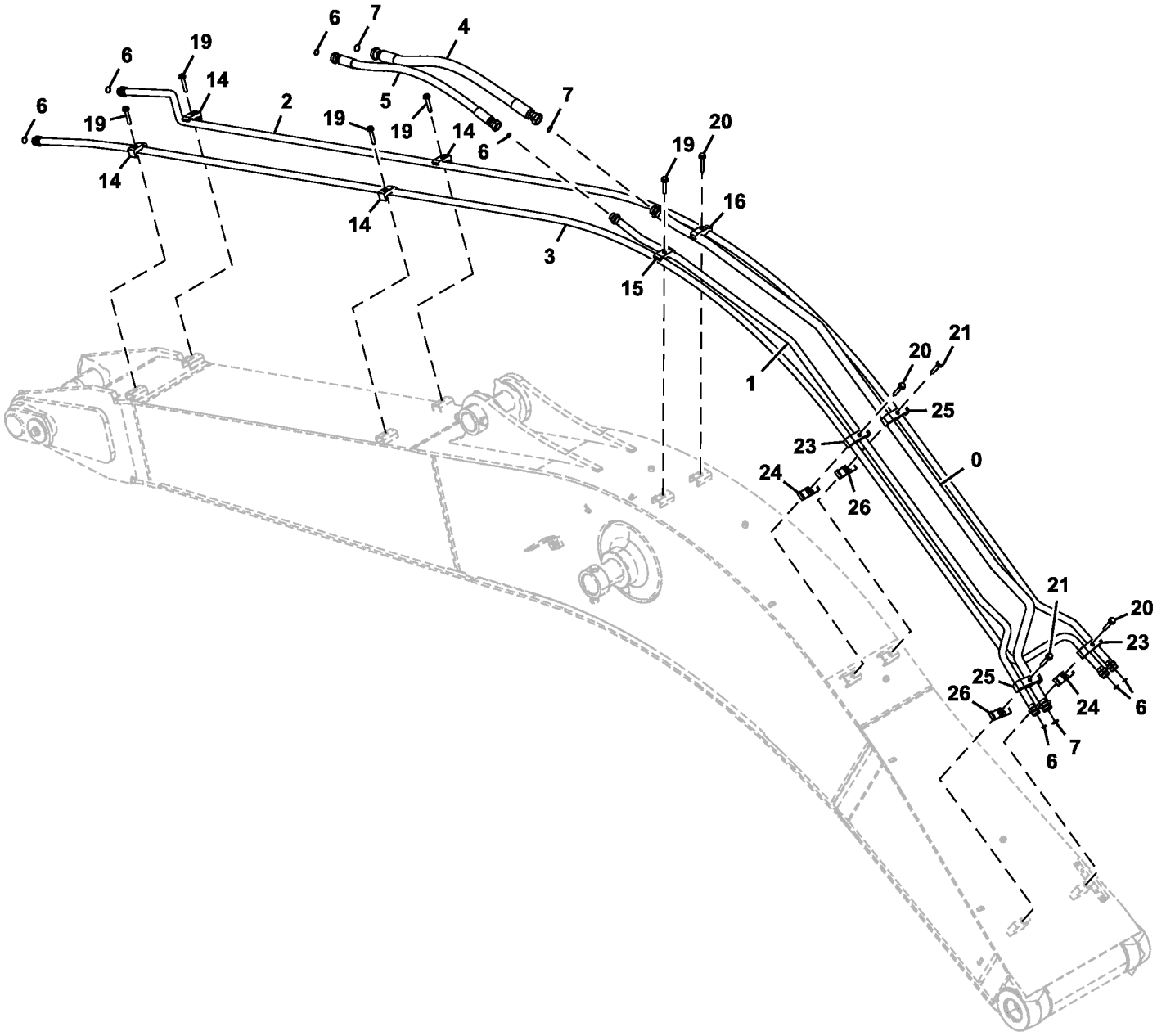

TX1104227

Item	*Nº peça*	*Descrição*	*Qtde*	*Nº série*	*Notas*
0	9156686G	Tubulação	1		SUB FOR 8062625G
1	9156685G	Tubulação	1		SUB FOR 8062624G
2	8082106G	Tubo	1		SUB FOR 8082106
3	8081525G	Tubo	1		SUB FOR 8081525
4	4628956	Mangueira hidraulica-fabric	1		SUB FOR 4676587
5	4628514	Mangueira hidraulica-fabric	1		SUB FOR 4676586
6	T77858	Anel o	7		SUB FOR 4187308
7	T76938	Anel o	3		SUB FOR 4187328
14	4190126	Braçadeira	4		
15	4285723	Braçadeira	1		Borracha
	4189859	Braçadeira	1		Aço
16	4153488	Braçadeira	1		
19	.....	Parafuso c/arruela	5		J271265 NLA
	19M7331	Parafuso sextavado	5		M12 X 65, SUB FOR J901265
	24M7047	Arruela	5		13 X 24 X 2.500 mm
20	.....	Parafuso c/arruela	3		J271275 NLA
	19M8767	Parafuso	3		M12 X 75, SUB FOR J901275
	24M7047	Arruela	3		13 X 24 X 2.500 mm
21	.....	Parafuso c/arruela	2		J271280 NLA
	19M7364	Parafuso sextavado	2		M12 X 80, SUB FOR J901280
	DH400704	Arruela	2		J222012 NA
23	4463553	Abraçadeira para mangueira	2		
24	AT318021	Braçadeira	2		SUB FOR 4285722
25	4463554	Abraçadeira para mangueira	2		
26	AT309596	Braçadeira	2		SUB FOR 4285724

Lubrication System
Circuit de lubrification
Sistema de Lubrificação
Sistema de lubricación

TX1103786 A.1

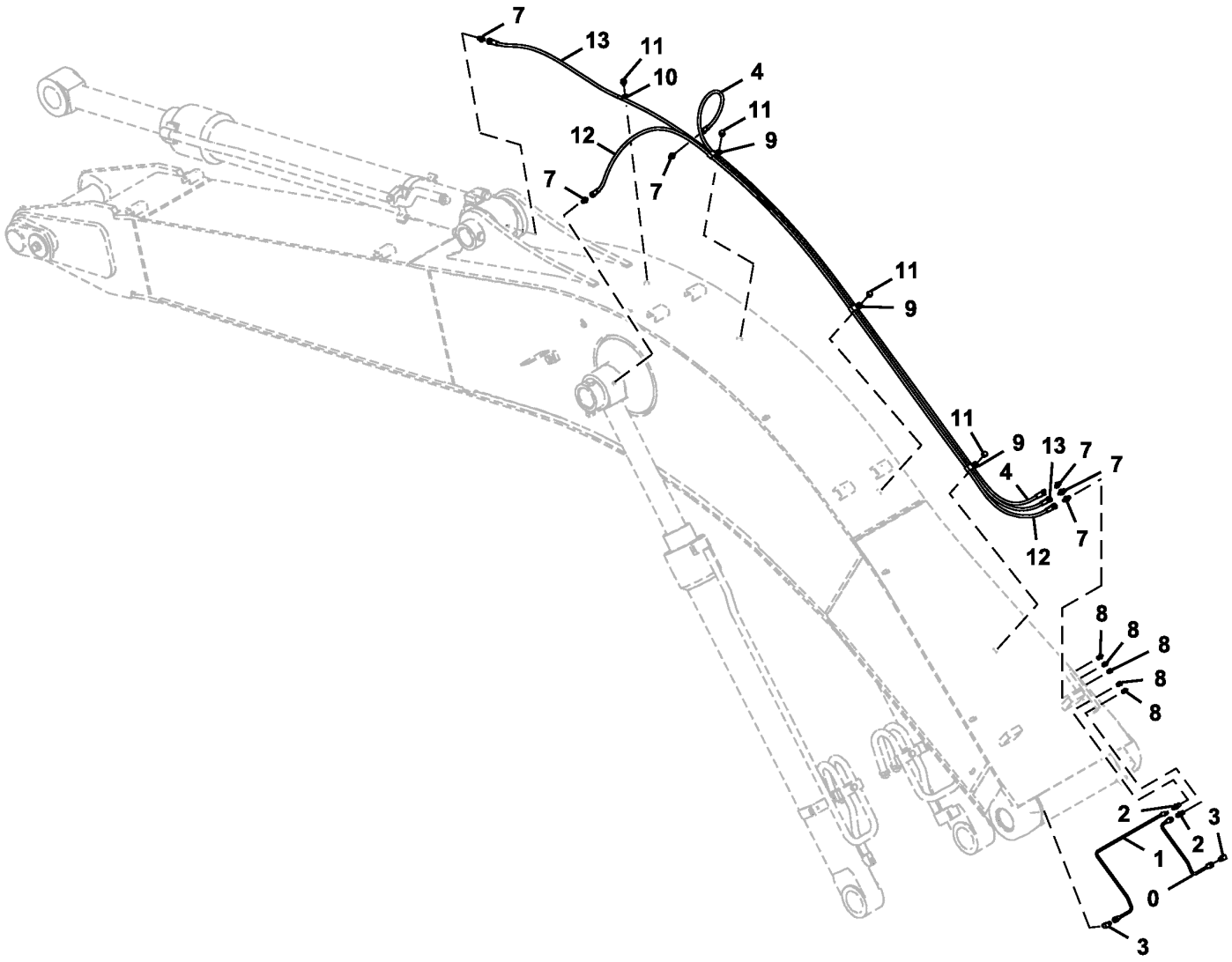

TX1103786

Item	*Nº peça*	*Descrição*	*Qtde*	*Nº série*	*Notas*
0	4361000	Tubulação de óleo	1		
1	4370555	Tubulação	1		
2	4360981	Adaptador	2		
3	4345297	Conexão em ângulo	2		
4	4447713	Mangueira hidraulica-fabric	1		
7	4154651	Adaptador	6		
8	JD7769	Conexão de lubrificação	5		SUB FOR J75482
9	T152608	Braçadeira	3		SUB FOR 4252877
10	4190261	Presilha	1		
11	19M8324	Parafuso sextavado	4		M10 X 16, J271016 NLA, SUB FOR J901016
	24M7346	Arruela	4		11 X 20 X 2 mm, J222012 NLA, SUB FOR DH400704
12	4483563	Mangueira hidraulica-fabric	1		
13	4622684	Mangueira hidraulica-fabric	1		

Main Body Hi-Flow Auxiliary Lines
Conduites auxiliaires débit élevé corps principal
Linhas Auxiliares de Alta Vazão do Corpo Principal
Líneas auxiliares de alto caudal de cuerpo principal

TX1103586 C.1

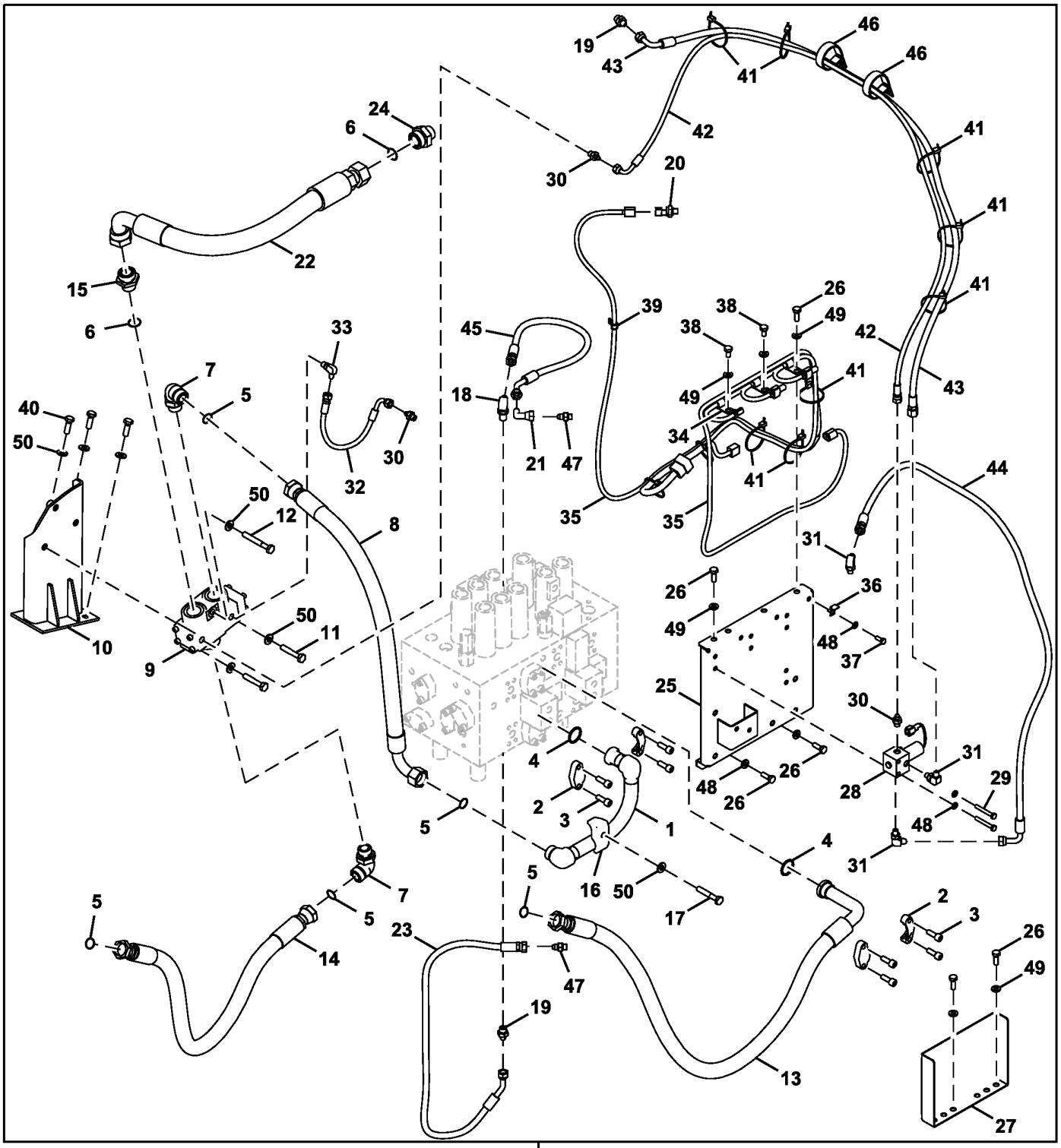

Item	*Nº peça*	*Descrição*	*Qtde*	*Nº série*	*Notas*
1	8100955	Tubo	1		
2	962453	Flange	4		SUB FOR Z962453
3	19M7576	Parafuso	8		M10 X 30, SUB FOR J781030
4	966993	Anel o	2		SUB FOR Z966993
5	T76938	Anel o	5		SUB FOR 4187328
6	T78612	Anel o	2		SUB FOR 4187329
7	A853388	Conexão em ângulo	2		
8	4308148	Mangueira hidraulica-fabric	1		
9	4626057	VálVula	1		
10	8100958	Apoio	1		
11	19M8348	Parafuso sextavado	2		M12 X 65, SUB FOR J901265
12	19M7943	Parafuso sextavado	1		M12 X 90, SUB FOR J901290
13	9263210	Mangueira hidráulica	1		
14	4275675	Mangueira hidraulica-fabric	1		SUB FOR 9154207
15	4205196	Adaptador	1		
16	4190127	Braçadeira	1		
17	19M7753	Parafuso sextavado	1		M12 X 70, SUB FOR J901270
18	4208913	Adaptador	1		
19	A852133	Adaptador	2		
20	4436535	SenSor	1		
21	4239976	Conexão de união	1		
22	4416382	Mangueira hidráulica	1		
23	4654406	Mangueira hidraulica-fabric	1		
24	A853180	Adaptador	1		
25	7049580	Apoio	1		
26	19M7662	Parafuso sextavado	6		M10 X 30, SUB FOR J901030
27	FF500924	Capa	1		
28	4729022	VálVula solenóide	1		
29	19M6451	Parafuso sextavado	2		M8 X 60, SUB FOR J900860
30	A852122	Adaptador	3		
31	A852323	Conexão em ângulo	3		
32	4470393	Mangueira	1		
33	4154670	Conexão em ângulo	1		SUB FOR A852322
34	4190275	Braçadeira	3		
35	3106815	Chicote	1		
36	4257159	Apoio	3		
37	19M7881	Parafuso	3		M8 X 20, SUB FOR J900820
38	19M7938	Parafuso sextavado	2		M10 X 20, SUB FOR J901020
39	T28949	Braçadeira	1		SUB FOR 4190273
40	19M7403	Parafuso sextavado	3		M12 X 35, SUB FOR J901235
41	DH400240	Cinta	10		
42	4654640	Mangueira hidraulica-fabric	1		
43	4647882	Mangueira hidraulica-fabric	1		
44	4655785	Mangueira hidraulica-fabric	1		
45	4453063	Mangueira hidráulica	1		
46	R134002	Braçadeira	2		SUB FOR 4193816
47	A852123	Adaptador	4		
48	24M7055	Arruela	5		8.400 X 16 X 1.600 mm, SUB FOR A590108
49	24M7346	Arruela	8		11 X 20 X 2 mm, SUB FOR DH400703
50	DH400704	Arruela	7		
90	**AT390759**	**Kit - instalação de campo**	**1**		**2.42 m, WHOLE GOODS, Componentes Adicionais em Páginas Separadas**
	AT390758	**Kit - instalação de campo**	**1**		**2.91 m, WHOLE GOODS, Componentes Adicionais em Páginas Separadas**

Arm Hi-Flow Auxiliary Lines (2.42m)
Conduites auxiliaires de débit élevé de bras (2,42 m)
Linhas Auxiliares de Alta Vazão do Braço (2,42 m)
Líneas auxiliares de alto caudal de brazo (2,42 m)

TX1104233 B.1

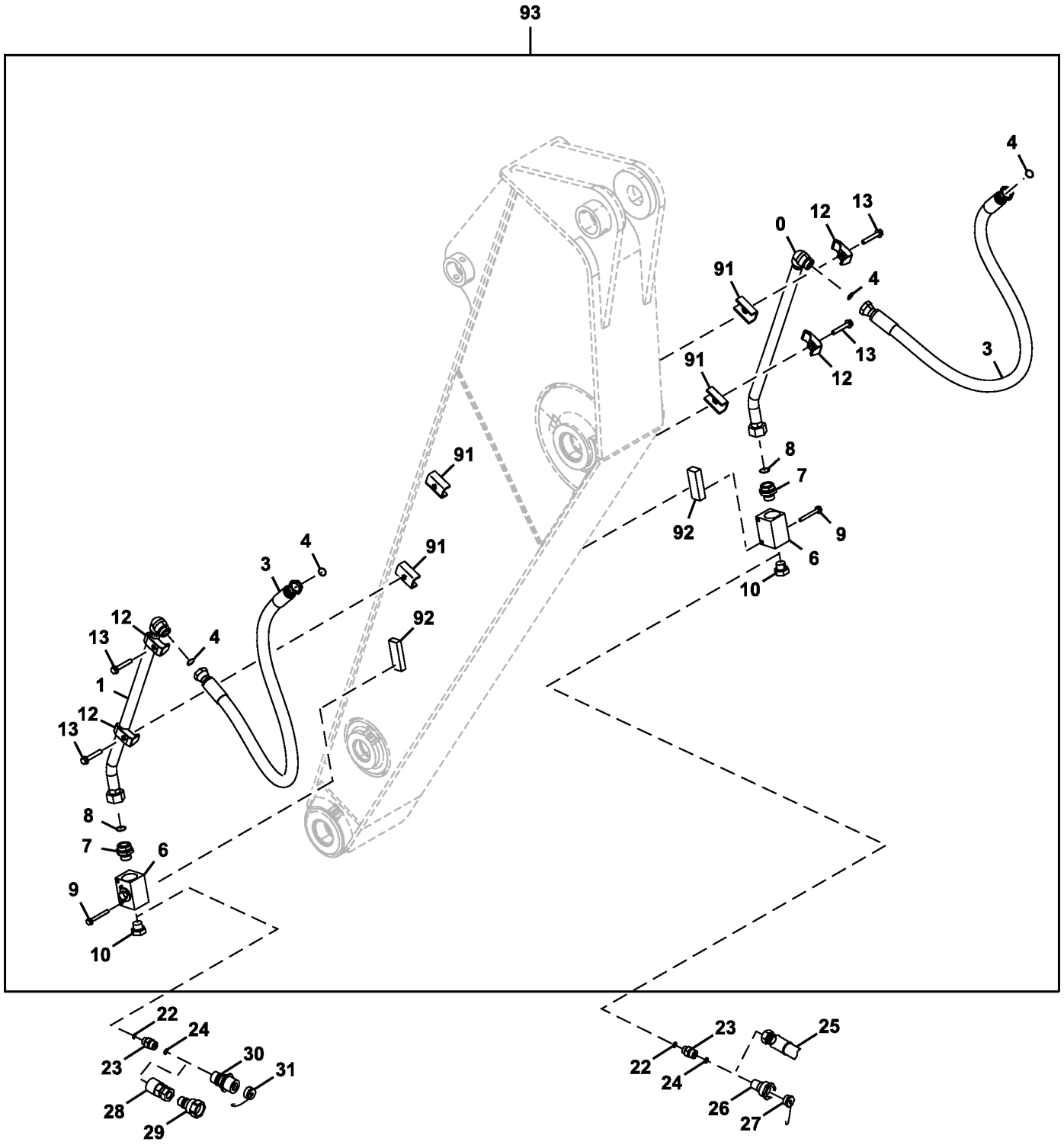

TX1104233

Item	*Nº peça*	*Descrição*	*Qtde*	*Nº série*	*Notas*
0	8087257G	Tubo	1		SUB FOR 8087257
1	8087377G	Tubo	1		SUB FOR 8087377
3	4628902	Mangueira hidraulica-fabric	2		
4	T76938	Anel o	4		SUB FOR 4187328
6	4447675	VálV. controladora de fluxo	2		-16, Britânica
7	4205196	Adaptador	2		INCLUDES TH101926
	TH101926	Anel o	1		SUB FOR 4506429
8	T78612	Anel o	2		SUB FOR 4187329
9	.....	Parafuso c/arruela	4		J271085 NLA
	19M8197	Parafuso sextavado	4		M10 X 85, SUB FOR J901085
	24M7346	Arruela	4		11 X 20 X 2 mm, SUB FOR J222010
10	A885008	Tampão	2		INCLUDES TH101926
	TH101926	Anel o	1		SUB FOR 4506429
12	4190127	Braçadeira	4		SUB FOR TH108313
13	.....	Parafuso c/arruela	4		J271275 NLA
	19M8767	Parafuso	4		M12 X 75, SUB FOR J901275
	24M7047	Arruela	4		13 X 24 X 2.500 mm
22	TH101926	Anel o	2		
23	4189535	Adaptador	2		1 in., ORFS
	AT318016	Adaptador	2		.75 in, ORFS, SUB FOR 4189537
	AT301151	Conexão	2		1 in., SAE, Fêmea
	X1216F4OMXS	Adaptador	2		.75 in, 37 Graus
	X16F4OMXS	Adaptador	2		1 in., 37 Graus
	AT305641	Conexão	2		.75 in, SAE, Fêmea
24	R29936	Anel o	2		
25	X1JS782016	Conexão de mangueira	2		Extremidade da Mangueira - Reta 1.25 in.x 1 in.
	X1J9782016	Conexão de mangueira	2		Extremidade de Mangueira - 90 Graus 1.25 in. x 1 in.
26	AT186111	Engate rápido	1		Parafuso Fêmea de 1 in. Junto com Acoplador
27	AT186114	Plugue	1		
28	AT117364	Conexão engate rápido	1		Acoplador Rápido Fêmea (-12) 1 1/16 Anel O SAE
	AT120499	Engate	1		Acoplador Rápido Fêmea (-16) 1 5/16 Anel O SAE
29	AT117365	Tomada engaTe rápido	1		Acoplador Rápido Macho (-12) 1 1/16 Anel O SAE
	AT120498	Engate	1		Acoplador Rápido Macho (-16) 1 5/16 Anel O SAE
30	AT186112	Engate rápido	1		Parafuso Macho de 1 in. Junto com Acoplador
31	AT186113	Tampa	1		
91	9763817	Porca soldável	4		
92	4429829	Porca soldável	2		
93	**AT390759**	**Kit - instalação de campo**	**1**		**2.42 m, Linhas Auxiliares de Alta Vazão do Braço, Pacotes de Produto, Componentes Adicionais em Páginas Separadas**

Arm Hi-Flow Auxiliary Lines (2.91 m)
Conduites auxiliaires de débit élevé de bras (2,91 m)
Linhas Auxiliares de Alta Vazão do Braço (2,91 m)
Líneas auxiliares de brazo de caudal alto (2,91 m)

TX1104233 B.1

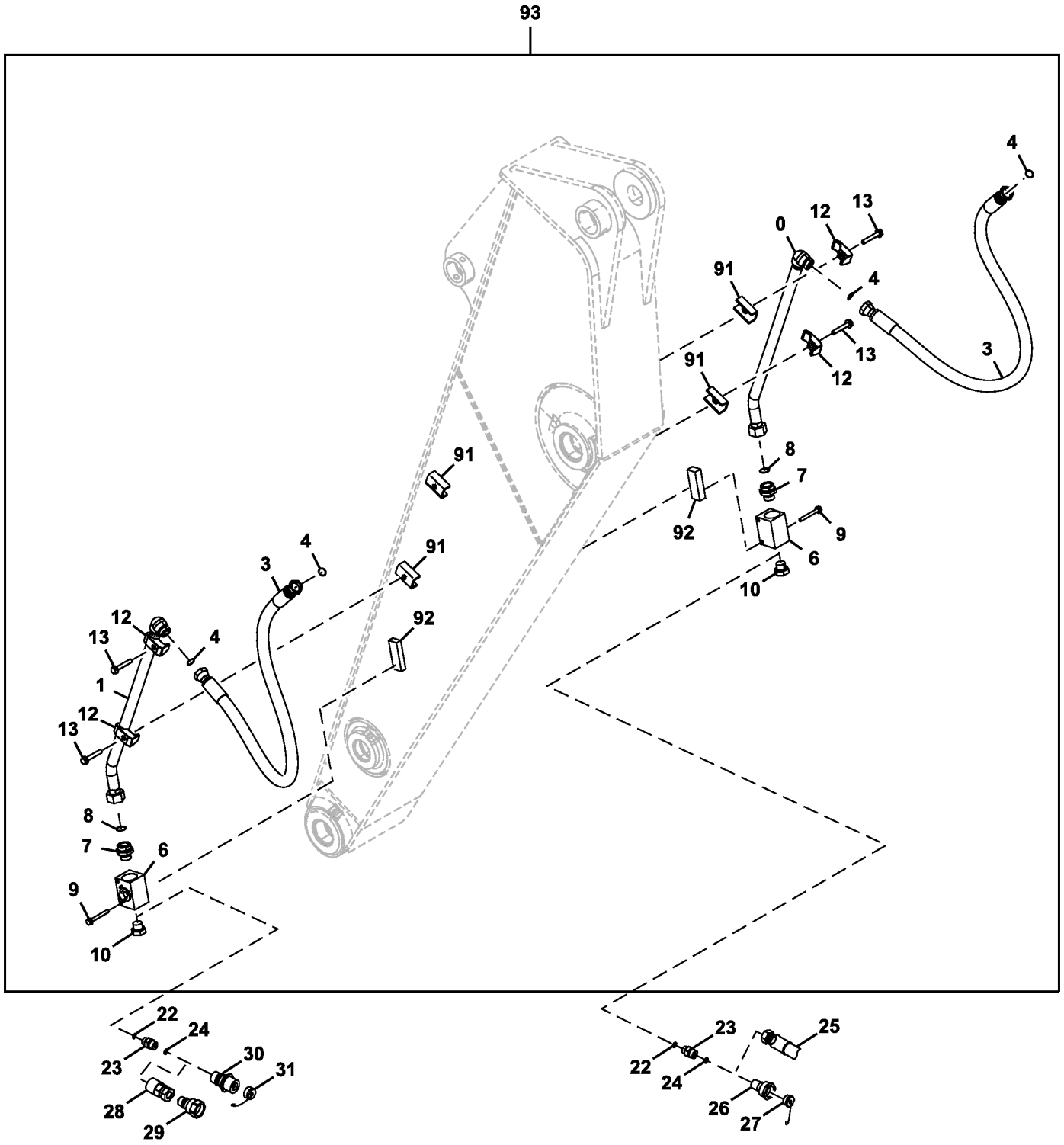

TX1104233

Item	*Nº peça*	*Descrição*	*Qtde*	*Nº série*	*Notas*
0	8084097G	Tubulação de óleo	1		SUB FOR 8084097
1	8083882G	Tubulação de óleo	1		SUB FOR 8083882
3	4628902	Mangueira hidraulica-fabric	2		
4	T76938	Anel o	4		SUB FOR 4187328
6	4447675	VálV. controladora de fluxo	2		
7	4205196	Adaptador	2		Includes TH101926
	TH101926	Anel o	1		SUB FOR 4506429
8	T78612	Anel o	2		SUB FOR 4187329
9	.....	Parafuso c/arruela	4		J271275 NLA
	19M8197	Parafuso sextavado	4		M10 X 85, SUB FOR J901085
	24M7346	Arruela	4		11 X 20 X 2 mm, SUB FOR J222010
10	A885008	Tampão	2		Includes TH101926, SUB FOR THA885008
	TH101926	Anel o	1		SUB FOR 4506429
12	4190127	Braçadeira	4		SUB FOR TH108313
13	.....	Parafuso c/arruela	4		J271275 NLA
	19M8088	Parafuso sextavado	4		M12 X 75, SUB FOR J901275
	24M7345	Arruela	4		13.500 X 24 X 2.500 mm, SUB FOR J222012
91	9763817	Porca soldável	4		
92	4429829	Porca soldável	2		
93	**AT390758**	**Kit - instalação de campo**	**1**		**2.91 m, Linhas Auxiliares de Alta Vazão do Braço, WHOLE GOODS, Componentes Adicionais em Páginas Separadas**

Boom Auxiliary Hydraulic Lines (High Flow)
Conduites hydrauliques auxiliaires de flèche (débit élevé)
Linhas Hidráulicas Auxiliares da Lança (Alta Vazão)
Líneas hidráulicas auxiliares de aguilón (caudal alto)

TX1097119 B.1

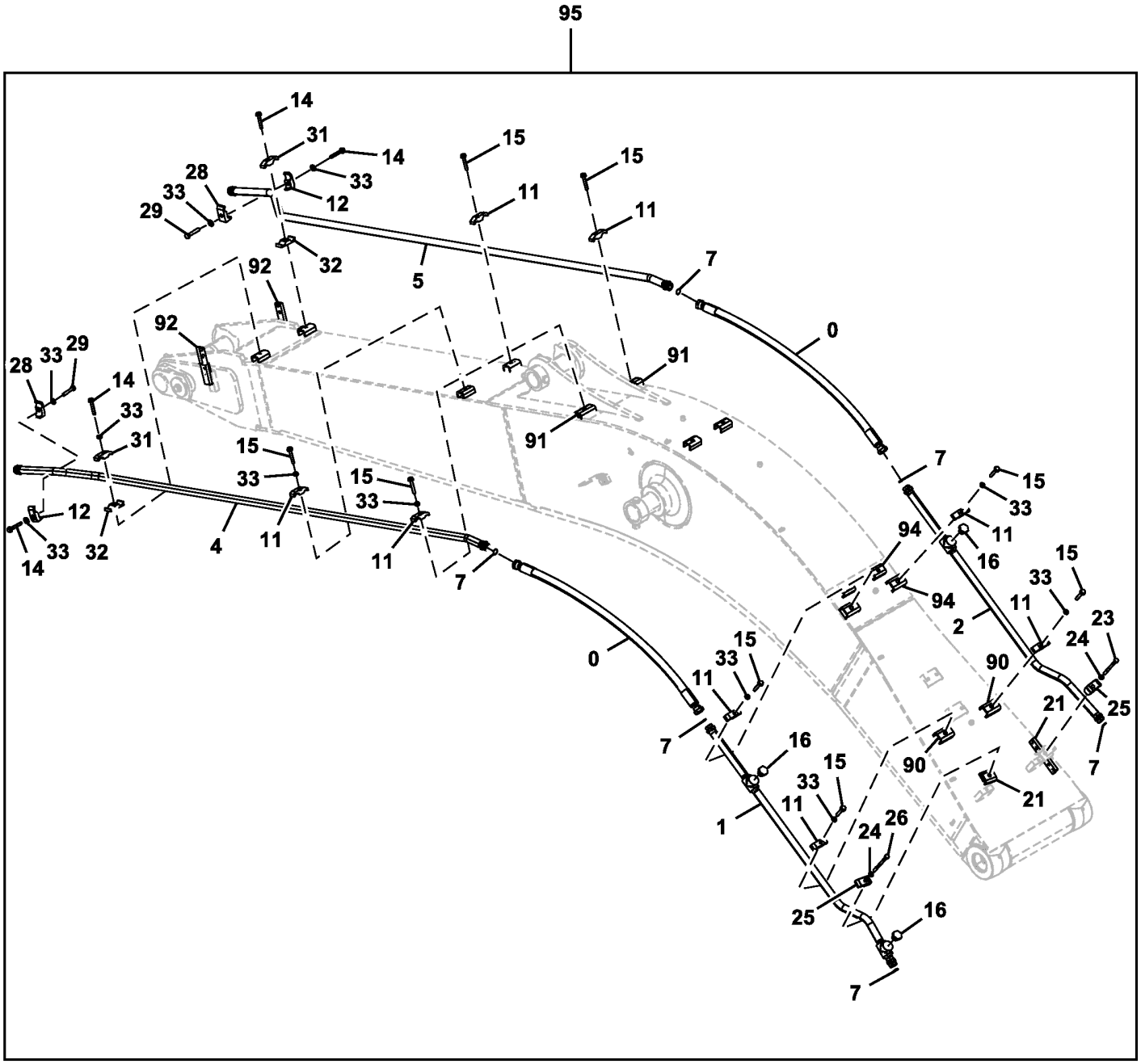

TX1097119

Item	*Nº peça*	*Descrição*	*Qtde*	*Nº série*	*Notas*
0	4649213	Mangueira hidraulica-fabric	2		
1	8101300G	Tubulação de óleo	1		SUB FOR 8101300
2	8101301G	Tubulação de óleo	1		SUB FOR 8101301
4	DH800081G	Tubo	1		SUB FOR 8082052 OR 8082052G
5	DH800082G	Tubo	1		SUB FOR 8082053 OR 8082053G
7	T76938	Anel o	6		SUB FOR 4187328
11	4153488	Braçadeira	8		SUB FOR TH103780
12	4190127	Braçadeira	2		SUB FOR TH108313
14	.....	Parafuso c/arruela	4		J271280 NLA
	19M7364	Parafuso sextavado	4		M12 X 80, SUB FOR J901280
	24M7345	Arruela	4		13.500 X 24 X 2.500 mm, SUB FOR J222012
15	.....	Parafuso c/arruela	8		J271275 NLA
	19M8767	Parafuso	8		M12 X 75, SUB FOR J901275,
	24M7047	Arruela	8		13 X 24 X 2.500 mm
16	A885008	Tampão	3		SUB FOR THA885008
	TH101926	Anel o	3		SUB FOR 4506429
21	9764772	Apoio	2		
23	19M8061	Parafuso sextavado	2		M12 X 140, SUB FOR J901208
24	24M7047	Arruela	2		13 X 24 X 2.500 mm, SUB FOR A590112
25	4190127	Braçadeira	2		
26	19M8413	Parafuso sextavado	1		M12 X 150, SUB FOR J901210
28	4190126	Braçadeira	2		
29	19M8348	Parafuso sextavado	2		M12 X 65, SUB FOR J901265
31	4285725	Braçadeira	2		
32	4285724	Braçadeira	2		
33	DH400704	Arruela	14		
90	9765007	Porca soldável	2		
91	9765301	Porca soldável	4		
92	8118420	Apoio	2		SUB FOR 9765303
94	9765653R	Porca soldável	4		SUB FOR 9765653
95	**AT390759**	**Kit - instalação de campo**	**1**		**2.42 m, Linhas Auxiliares de Alta Vazão do Braço, WHOLE GOODS, Componentes Adicionais em Páginas Separadas**
	AT390758	**Kit - instalação de campo**	**1**		**2.91 m, Linhas Auxiliares de Alta Vazão do Braço, WHOLE GOODS, Componentes Adicionais em Páginas Separadas**

Auxiliary Hi-Flow Pressure Relief Valves
Clapets de décharge de pression à haut débit auxiliaires
Válvula de Alívio de Pressão Auxiliar de Alta Vazão
Válvulas de descarga de presión auxiliares de alto caudal

9150780_TX1091866 A.1

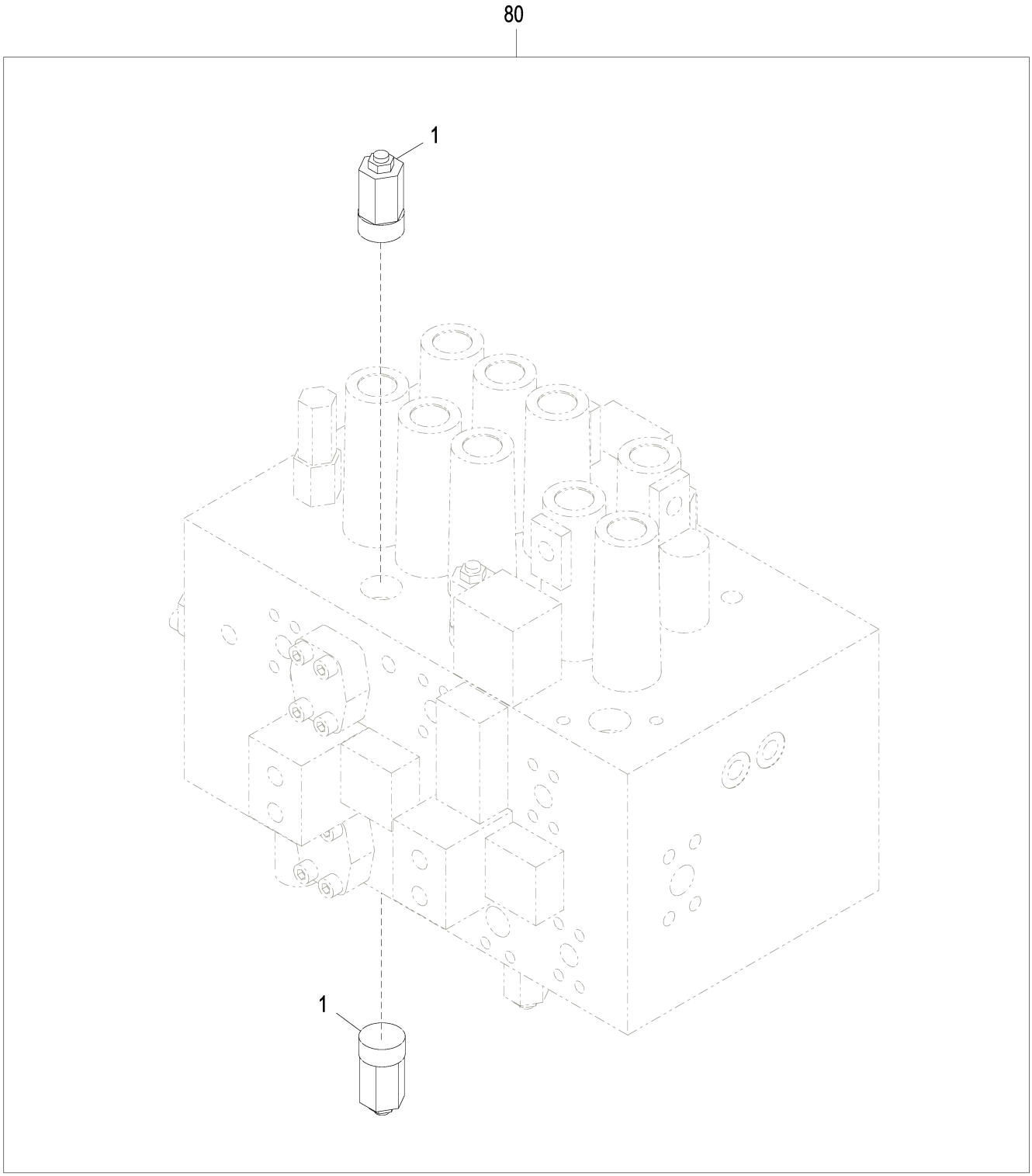

9150780_TX1091866

Item	*Nº peça*	*Descrição*	*Qtde*	*Nº série*	*Notas*
1	4309832	VálVula	2		
80	**AT390759**	**Kit - instalação de campo**	**1**		**WHOLE GOODS, 2.42 m, Linhas Auxiliares de Alta Vazão, Braço Padrão, Componentes Adicionais em Páginas Separadas**
	AT390758	**Kit - instalação de campo**	**1**		**WHOLE GOODS, 2.91 m, Linhas Auxiliares de Alta Vazão, Braço Longo, Componentes Adicionais em Páginas Separadas**

Auxiliary Stop Valve
Soupape d'arrêt auxiliaire
Válvula de Parada Auxiliar
Válvula de tope auxiliar

46600164_TX1091875 A.1

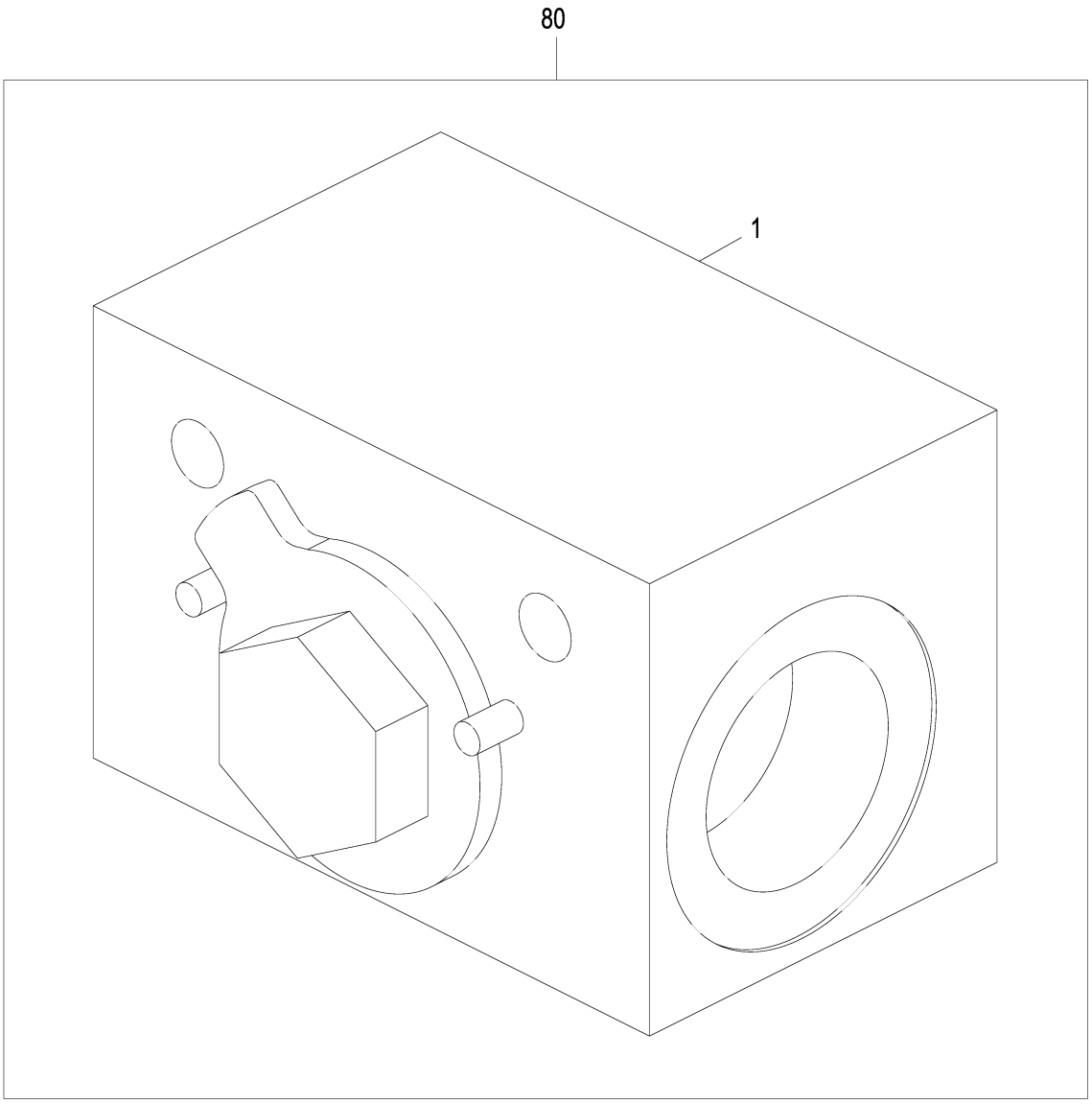

46600164_TX1091875

Item	*Nº peça*	*Descrição*	*Qtde*	*Nº série*	*Notas*
1	4447675	VálV. controladora de fluxo	1		
80	**AT390759**	**Kit - instalação de campo**	**1**		**2.42 m, WHOLE GOODS, Linhas Auxiliares de Alta Vazão, Braço Padrão, Componentes Adicionais em Páginas Separadas**
	AT390758	**Kit - instalação de campo**	**1**		**2.91 m, WHOLE GOODS, Linhas Auxiliares de Alta Vazão, Braço Longo, Componentes Adicionais em Páginas Separadas**

Arm Reduced Leakage Valve Kit
Kit clapet de réduction des fuites du bras
Kit de Válvula de Vazamento Reduzido do Braço
Kit válvula de reducción de fugas de brazo

TX1147658 A.1

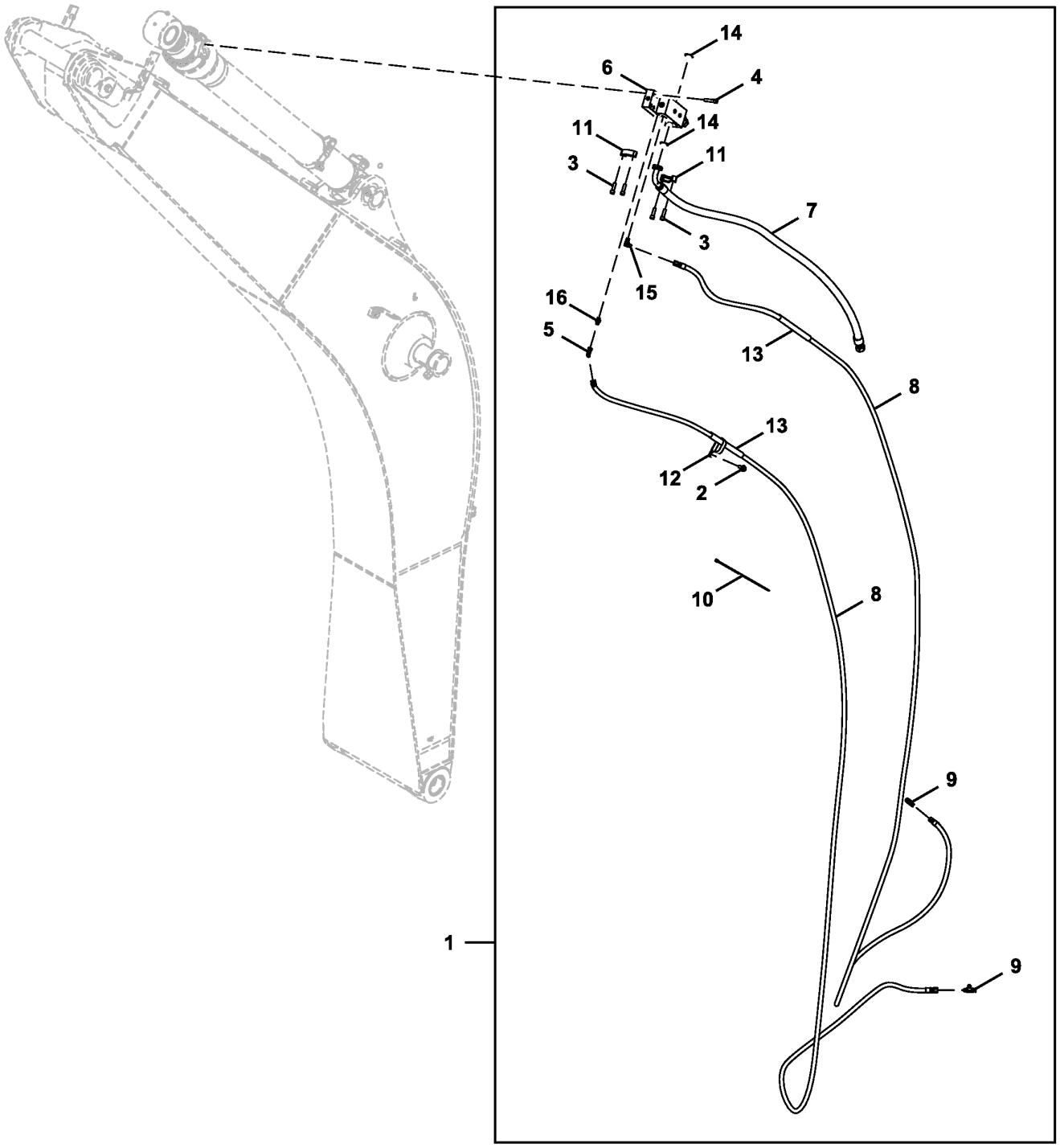

AT300477_TX1147658

Item	*Nº peça*	*Descrição*	*Qtde*	*Nº série*	*Notas*
1	**AT300477**	**Kit - instalação de campo**	**1**		**Pacotes de Produto**
2	19M7788	Parafuso	1		M12 X 25
3	19M8395	Parafuso	4		M12 X 40
4	19M9012	Parafuso	4		M12 X 55
5	AE24616	Conexão em ângulo	1		
6	AT300303	VálVula de retenção	1		
7	AT300468	Mangueira hidraulica-fabric	1		
8	AT300469	Mangueira hidraulica-fabric	2		
9	AT36921	Conexão em t	2		
10	H77698	Cinta	20		
11	T107068	Conexão flangeada	2		
12	T185154	Braçadeira	1		
13	T253246	Proteção de mangueira	2		
14	T78313	Anel o	2		
15	X6C4OMXS	Conexão em ângulo	1		
	AT119999	Anel o	1		10.770 X 2.616 mm (0.424" X 0.103")
16	X6F4OMXS	Adaptador	1		
	AT119999	Anel o	1		10.770 X 2.616 mm (0.424" X 0.103")

Boom Reduced Leakage Valve Kit
Kit vanne de réduction des fuites de flèche
Kit de Válvula de Vazamento Reduzido da Lança
Juego de válvula de reducción de fugas, aguilón

TX1147657 A.1

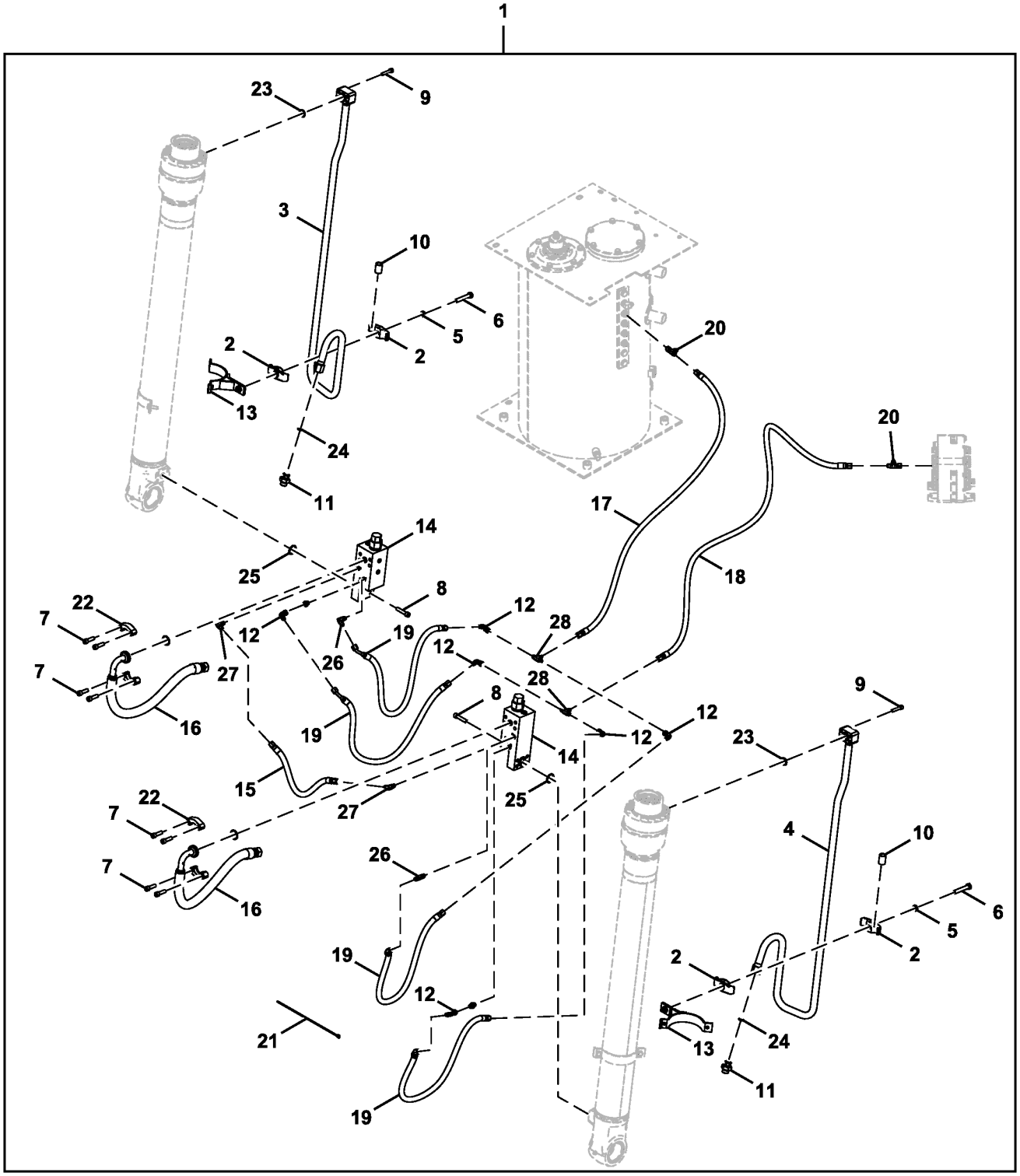

AT340288_TX1147657

Item	*Nº peça*	*Descrição*	*Qtde*	*Nº série*	*Notas*
1	**AT340288**	**Kit - instalação de campo**	**1**		**Pacotes de Produto**
2	0236915G	Semi-braçadeira	4		
3	AH148789	Tubulação de óleo	1		
4	AH148795	Tubulação de óleo	1		
5	12H317	Arruela de pressão	2		9/16"
6	19M4789	Parafuso sextavado	2		M14 X 80
7	19M8395	Parafuso	8		M12 X 40
8	19M9012	Parafuso	8		M12 X 55
9	19M9057	Parafuso	8		M10 X 50
10	28H2577	Espaçador	2		0.742" X 1.050" X 1-1/2"
11	A853166	Adaptador	2		
12	AE24616	Conexão em ângulo	6		
13	AH233834	Braçadeira	2		
14	AT300303	Válvula de retenção	2		
15	AT300337	Mangueira hidraúlica-fabric	1		
16	AT300339	Mangueira hidraulica-fabric	2		
17	AT300465	Mangueira hidraulica-fabric	1		
18	AT300466	Mangueira hidraulica-fabric	1		
19	AT332018	Mangueira hidraulica-fabric	4		
20	AT36921	Conexão em t	2		
21	H77698	Cinta	20		
22	T107068	Conexão flangeada	4		
23	T59014	Anel o	2		24.994 X 3.531 mm (63/64" X 0.139")
24	T77858	Anel o	2		18.771 X 1.778 mm (0.739" X 0.070")
25	T78313	Anel o	4		32.920 X 3.530 mm (1.296" X 0.139")
26	X6C4OMXS	Conexão em ângulo	4		
	AT119999	Anel o	1		10.770 X 2.616 mm (0.424" X 0.103")
27	X6F4OMXS	Adaptador	2		
	AT119999	Anel o	1		10.770 X 2.616 mm (0.424" X 0.103")
28	X6JTXS	Adaptador	2		

Right Boom Cylinder Components
Composants de vérin de flèche de droite
Componentes do Cilindro Direito da Lança
Componentes de cilindro derecho de aguilón

TX1104787 B.1

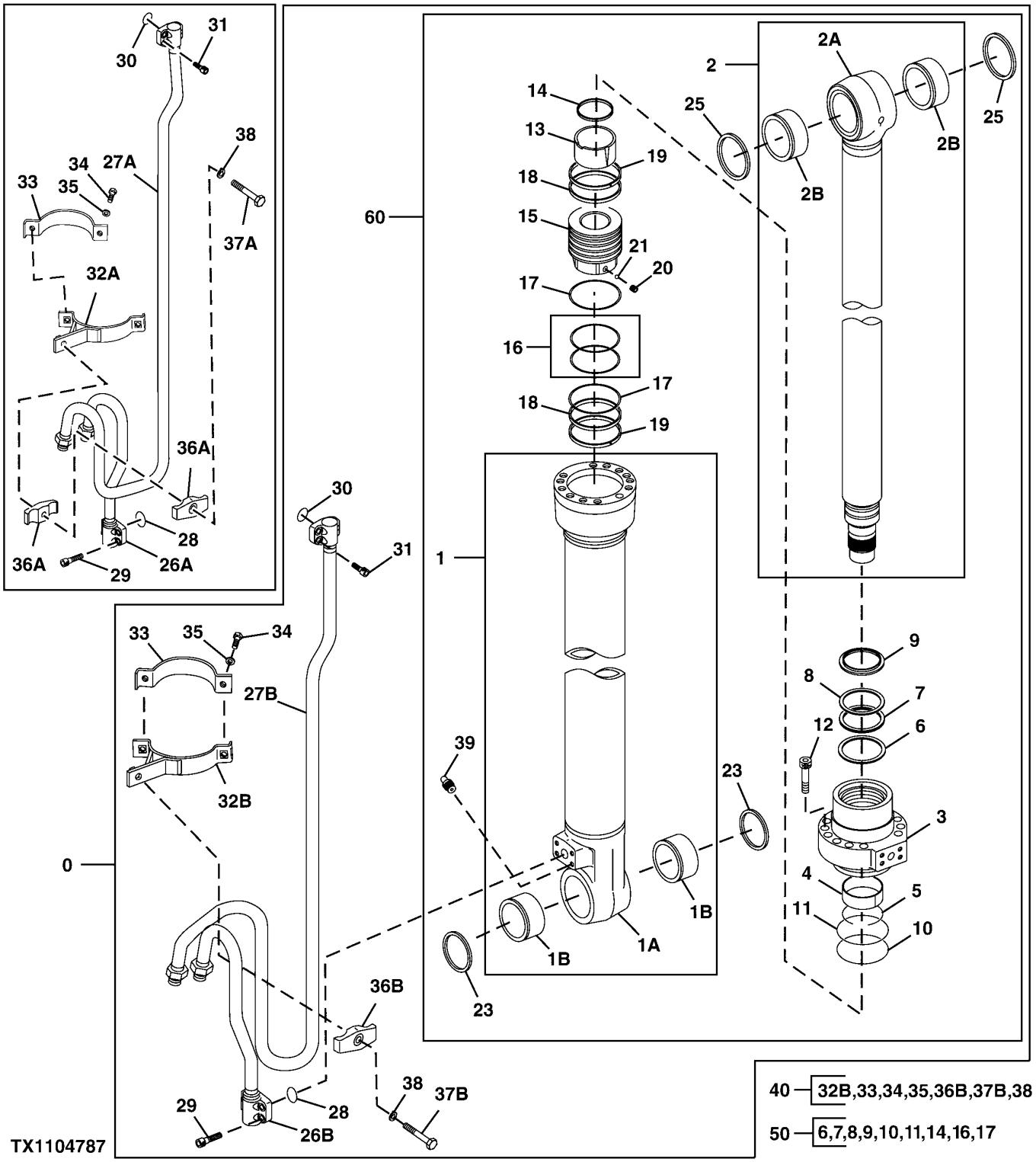

Item	*Nº peça*	*Descrição*	*Qtde*	*Nº série*	*Notas*
0	9286528G	Cilindro hidráulico	1		SUB FOR 4664871, 9248074, 9286528
1	0998901G	Camisa do cilindro hidr.	1		SUB FOR 0998901
1A	.....	Tubo	1		
1B	4352398	Bucha	2		
2	AH234564	TiranTe	1		SUB FOR 0998902G, AH225134
2A	.....	TiranTe	1		
2B	4355875	Bucha	2		
3	H180210	Guia do pistão cil hidr	1		SUB FOR 0788905
4	T108019	Bucha	1		SUB FOR 0309004
5	TH104944	Anel de pressão	1		SUB FOR 0208304
6	H227911	Vedação	1		SUB FOR 0788911
7	H227912	Vedação	1		SUB FOR 0788912
8	TH104953	Anel de apoio	1		SUB FOR 0208306
9	H155911	Vedação	1		SUB FOR 0667204
10	TH100125	Anel o	1		SUB FOR A811115
11	TH104929	Anel de apoio	1		SUB FOR 0261310
12	19M8931	Parafuso	12		M16 X 75, SUB FOR 0409705
13	H155920	Anel	1		SUB FOR 0409706
14	H155919	Vedação	1		SUB FOR 0667205
15	H227626	Pistão	1		SUB FOR 0998903
16	TH104922	Vedação	1		SUB FOR 0258205
17	H155916	Anel de apoio	2		SUB FOR 0409709
18	H227906	Anel	2		SUB FOR 0998904
19	TH104923	Anel de desgaste	2		SUB FOR 0261308
20	22M7099	Parafuso de fenda	1		M5 X 6, SUB FOR 0309011
21	T13624	Esfera	1		SUB FOR 0111707
23	TH102446	Vedação	2		SUB FOR 4067902
25	TH102445	Vedação	2		SUB FOR 4067901
26A	0788909	Tubulação	1		
26B	AH234614	Tubulação de óleo	1		SUB FOR AH226285
	4669126G	Tubulação de óleo	1		SUB FOR 4669126
27A	0998905G	Tubo	1		SUB FOR 0998905
27B	AH234612	Tubulação de óleo	1		SUB FOR AH226284
	4669118G	Tubulação de óleo	1		SUB FOR 4669118
28	AT264348	Anel o	1		SUB FOR 984614
29	19M8448	Parafuso	4		M12 X 35, SUB FOR M341236
30	4506430	Anel o	1		
31	J971030	Parafuso sextavado	4		SUB FOR 4486953
32A	AH234565	Braçadeira	1		SUB FOR 0957204G, AH225143
32B	4679686	Braçadeira	1		SUB FOR 4673615
33	H163434	Cinta	1		SUB FOR 0686409
34	19M7550	Parafuso sextavado	2		M10 X 35, SUB FOR J901035
35	12M7006	Arruela de pressão	2		6 mm, SUB FOR A590910
36A	0236915G	Semi-braçadeira	2		
36B	0236915G	Semi-braçadeira	1		
37A	19M4789	Parafuso sextavado	1		M14 X 80, SUB FOR 0254312
37B	4673616	Parafuso	1		
38	12H317	Arruela de pressão	1		9/16", SUB FOR A590914
39	AH226483	Conexão de lubrificação	1		SUB FOR J75481
40	.....	Kit da cinta	1		0957203, 1130903 NLA
50	AH225136	Kit retentor	1		SUB FOR 4661485, 4654421
60	PG200112G	Cilindro hidráulico remanuf	1		NLA, REMAN

Left Boom Cylinder Components
Composants de vérin de flèche de gauche
Componentes do Cilindro Esquerdo da Lança
Componentes de cilindro izquierdo de aguilón

TX1158026 B.1

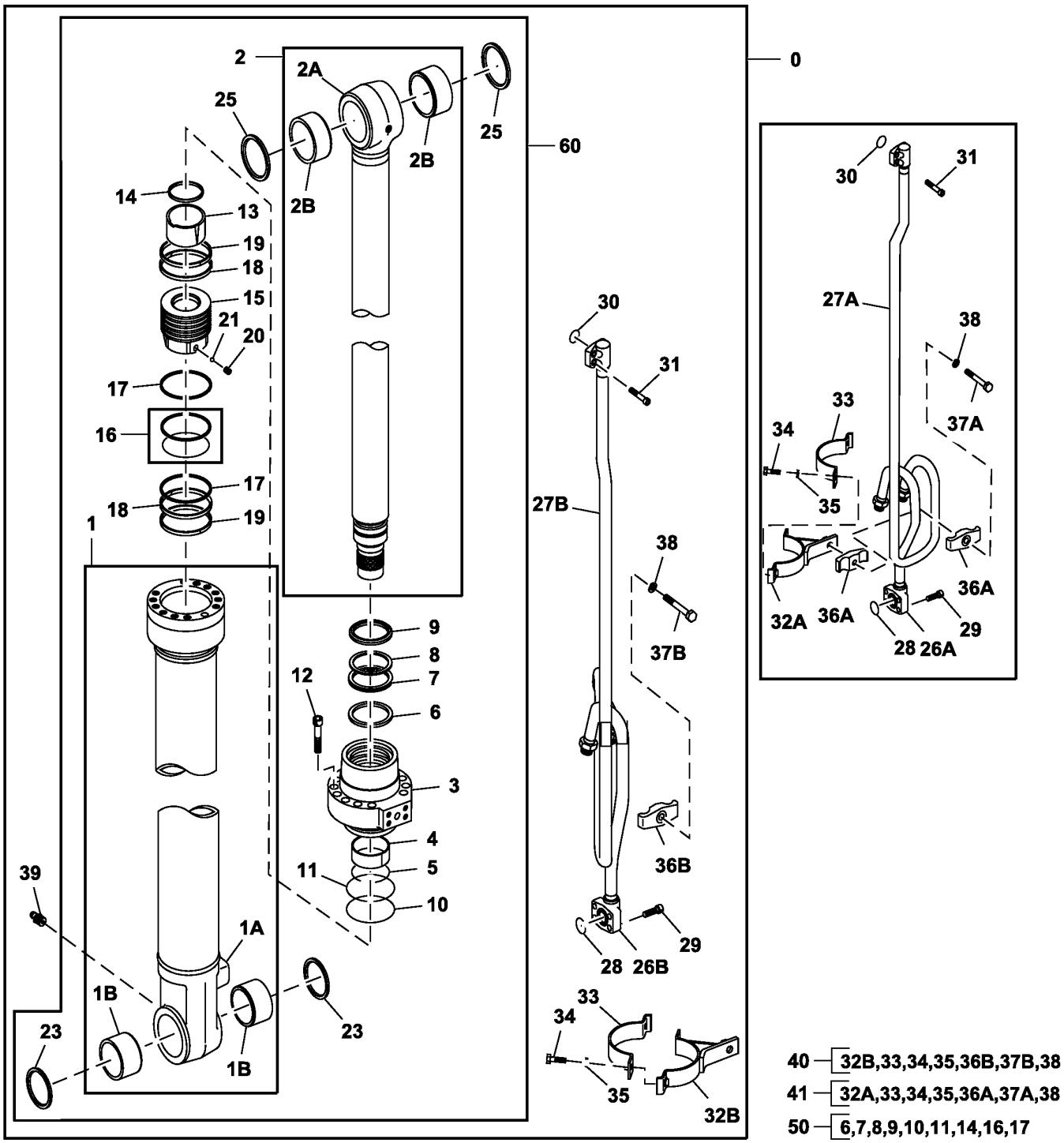

TX1158026

Item	*Nº peça*	*Descrição*	*Qtde*	*Nº série*	*Notas*
0	9286529G	Cilindro hidráulico	1		SUB FOR 4664872, 9248075, 9286529
1	0999101G	Camisa do cilindro hidr.	1		SUB FOR 0999101
	PG201208	Tradução não disponível	1		REMAN FOR 0999101G
1A	.....	Tubo	1		
1B	4352398	Bucha	2		
2	AH234564	TiranTe	2		SUB FOR 0998902G AND AH225134
2A	.....	TiranTe	1		
2B	4355875	Bucha	2		
3	H180210	Guia do pistão cil hidr	1		SUB FOR 0788905
4	T108019	Bucha	1		SUB FOR 0309004
5	TH104944	Anel de pressão	1		SUB FOR 0208304
6	H227911	Vedação	1		SUB FOR 0788911
7	H227912	Vedação	1		SUB FOR 0788912, THIS APPLICATION
8	TH104953	Anel de apoio	1		SUB FOR 0208306
9	H155911	Vedação	1		SUB FOR 0667204
10	TH100125	Anel o	1		SUB FOR A811115
11	TH104929	Anel de apoio	1		SUB FOR 0261310
12	19M8931	Parafuso	12		M16 X 75, SUB FOR 0409705, THIS APPLICATION
13	H155920	Anel	1		SUB FOR 0409706
14	H155919	Vedação	1		SUB FOR 0667205
15	H227626	Pistão	1		SUB FOR 0998903
16	TH104922	Vedação	1		SUB FOR 0258205
17	H155916	Anel de apoio	2		SUB FOR 0409709
18	H227906	Anel	2		SUB FOR 0998904, THIS APPLICATION
19	TH104923	Anel de desgaste	2		SUB FOR 0261308
20	22M7099	Parafuso de fenda	1		M5 X 6, SUB FOR 0309011, THIS APPLICATION
21	T13624	Esfera	1		SUB FOR 0111707
23	TH102446	Vedação	2		SUB FOR 4067902
25	TH102445	Vedação	2		SUB FOR 4067901
26A	0789003	Tubulação	1		
26B	4669127G	Tubulação de óleo	1		SUB FOR 4669127
27A	0999102G	Tubo	1		SUB FOR 0957002
27B	4669120G	Tubulação de óleo	1		SUB FOR 4669120
28	AT264348	Anel o	1		SUB FOR 984614
29	19M8448	Parafuso	4		M12 X 35, SUB FOR M341236
30	4506430	Anel o	1		
31	19M8337	Parafuso	4		M10 X 30, SUB FOR M341030
32A	0957204G	Cinta	1		
32B	4679686	Braçadeira	1		SUB FOR 4673615
33	H163434	Cinta	1		SUB FOR 0686409
34	19M7550	Parafuso sextavado	2		M10 X 35, SUB FOR J901035
35	12M7006	Arruela de pressão	2		6 mm, SUB FOR A590910
36A	0236915G	Semi-braçadeira	2		
36B	0236915G	Semi-braçadeira	1		
37A	19M4789	Parafuso sextavado	1		M14 X 80, SUB FOR 0254312
37B	4673616	Parafuso	1		
38	12H317	Arruela de pressão	1		9/16", SUB FOR A590914
39	AH226483	Conexão de lubrificação	1		SUB FOR J75481, THIS APPLICATION
40	.....	Kit da cinta	1		0957203 NSEP
41	.....	Kit da cinta	1		1130903 NSEP
50	AH225136	Kit retentor	1		SUB FOR J75481
60	PG200113G	Cilindro hidráulico remanuf	1		NLA; ORDER 9286529G

Arm Cylinder Components
Composants de vérin de bras
Componentes do Cilindro do Braço
Componentes de cilindro de brazo

TX1103323 A.1

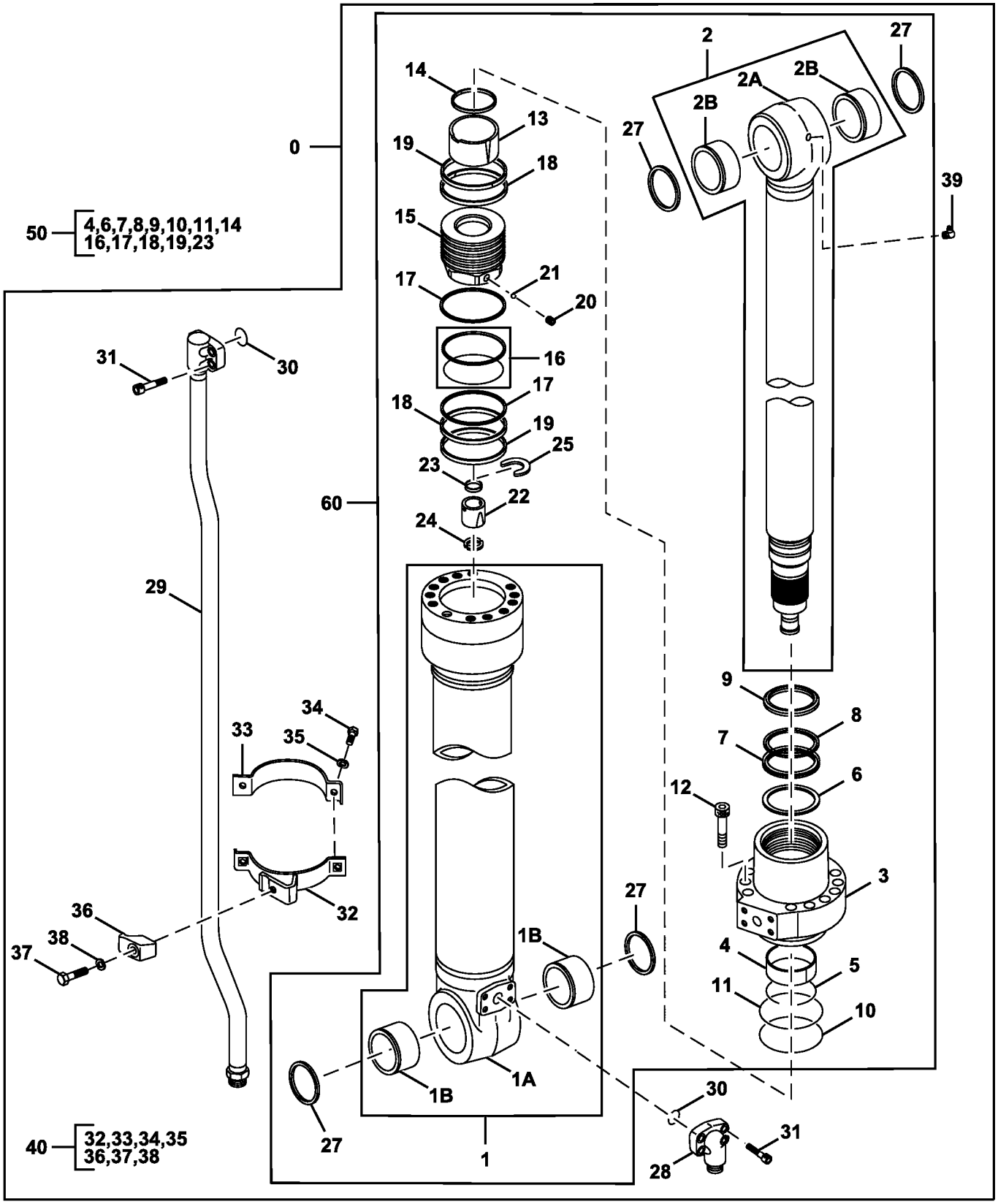

TX1103323

Item	*Nº peça*	*Descrição*	*Qtde*	*Nº série*	*Notas*
0	9234748G	Cilindro hidráulico	1		SUB FOR 9234748, 4613950 NLA
1	1100501G	Camisa do cilindro hidr.	1		
	PG201203	Tradução não disponível	1		REMAN FOR 1100501G
1A	.....	Camisa do cilindro hidr.	1		NLA
1B	4352399	Bucha	2		
2	AH234560	TiranTe	1		SUB FOR AH225127G, AH234560, OR 1100502G
	PG201204	Tradução não disponível	1		REMAN FOR AH234560
2A	.....	Haste cilindro hidráulico	1		NLA
2B	4355875	Bucha	2		
3	H178686	Guia do pistão cil hidr	1		SUB FOR 0789105
4	T108050	Anel de desgaste	1		SUB FOR 0309204
5	TH102766	Anel de pressão	1		SUB FOR 0236905
6	H227909	Vedação	1		SUB FOR 0997703
7	H227910	Vedação	1		SUB FOR 0997704
8	H155310	Anel de apoio	1		SUB FOR 0667405
9	H155311	Vedação	1		SUB FOR 0667406
10	H178690	Anel o	1		SUB FOR A811130, THIS APPLICATION
11	H178691	Anel de apoio	1		SUB FOR 0789107
12	19M8913	Parafuso	12		M18 X 80, SUB FOR 0219305
13	H227903	Anel	1		SUB FOR 1100503
14	H227908	Vedação	1		SUB FOR 1100504
15	H227625	Pistão	1		SUB FOR 1100505
16	AH173446	Anel	1		SUB FOR 0309210
17	H178694	Anel de apoio	2		SUB FOR 0789109
18	H227905	Anel	2		SUB FOR 0962104
19	H178696	Anel de apoio	2		SUB FOR 0309212
20	H228111	Parafuso de fenda	1		SUB FOR 0352715
21	R26552	Esfera	1		SUB FOR 0104404
22	H227904	Anel	1		SUB FOR 1100506, THIS APPLICATION
23	H155322	Vedação	1		SUB FOR 0667411
24	H155329	Anel	1		SUB FOR 0409915
25	H155330	Anel de pistão	1		SUB FOR 0409916
27	TH102446	Vedação	4		SUB FOR 4067902
28	H155333	Conexão flangeada	1		SUB FOR 0906103
29	AH234566	Tubulação de óleo	1		SUB FOR 1100507 OR AH225139
30	AT264348	Anel o	2		SUB FOR 984614
31	19M8448	Parafuso	8		M12 X 35, SUB FOR M341236
32	AH234562	Braçadeira	1		SUB FOR 0962106 OR AH225133
33	H227901G	Braçadeira	1		SUB FOR 0309221 OR H227901
34	19M7550	Parafuso sextavado	2		M10 X 35, SUB FOR J901035
35	12M7066	Arruela de pressão	2		10 mm, SUB FOR A590910
36	0309219G	Semi-braçadeira	1		SUB FOR 0309219
37	19M8348	Parafuso sextavado	1		M12 X 65, SUB FOR 0224115
38	12M7067	Arruela de pressão	1		12 mm, SUB FOR 0208516
39	AH226482	Conexão de lubrificação	1		SUB FOR 0225709
40	0962110	Kit da braçadeira	1		
50	AH225135	Kit cilindro hidráulico	1		Kit de Vedação, SUB FOR 4654422
60	PG200114G	Cilindro hidráulico remanuf	1		NLA. REMAN

Bucket Cylinder Components
Composants de vérin de benne
Componentes do Cilindro da Caçamba
Componentes de cilindro de cucharón

TX1104797 B.1

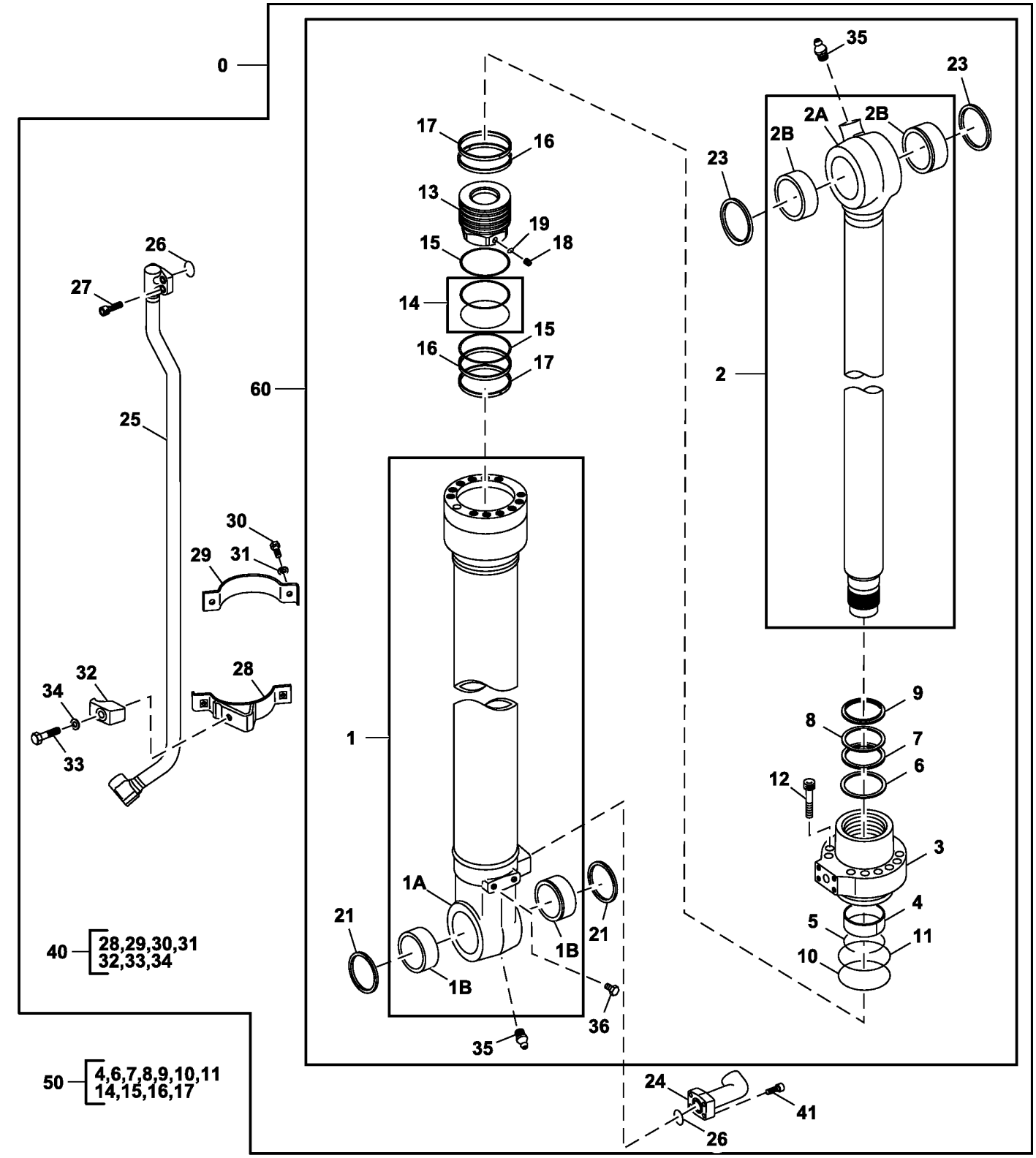

TX1104797

Item	*Nº peça*	*Descrição*	*Qtde*	*Nº série*	*Notas*
0	9248307G	Cilindro hidráulico	1		SUB FOR 4629154 AND 9248307
1	1102301G	Camisa do cilindro hidr.	1		SUB FOR 1102301
	PG201200	Tradução não disponível	1		REMAN FOR 1102301G
1A	.....	Camisa	1		NLA
1B	4352400	Bucha	2		
2	AH234856	TiranTe	1		SUB FOR 1102302, THIS APPLICATION, SUB FOR AH225142
	PG201201	Tradução não disponível	1		REMAN FOR AH234856
2A	.....	Haste cilindro hidráulico	1		NLA
2B	4352398	Bucha	2		
3	H178708	Guia do pistão cil hidr	1		SUB FOR 0789205
4	T108041	Anel de desgaste	1		SUB FOR 0309304
5	AT132690	Anel de pressão	1		SUB FOR 0208604, THIS APPLICATION
6	H227913	Vedação	1		SUB FOR 0789214, THIS APPLICATION
7	H227914	Vedação	1		SUB FOR 0789214
8	TH104926	Anel de apoio	1		SUB FOR 0208606
9	H157235	Vedação	1		SUB FOR 0667006
10	AT264320	Anel o	1		SUB FOR A811110 OR T110448
11	TH109353	Anel de apoio	1		SUB FOR 0310904
12	19M8931	Parafuso	10		M16 X 75, SUB FOR 0409705
13	H227627	Pistão	1		SUB FOR 1102303
14	TH105767	Anel	1		SUB FOR 0225614
15	H163431	Anel de apoio	2		SUB FOR 0496605
16	H227907	Anel	2		SUB FOR 1102304, THIS APPLICATION
17	TH109357	Anel	2		SUB FOR 0310908
18	22M7009	Parafuso de fenda	1		M12 X 12, SUB FOR 0309011, THIS APPLICATION
19	T13624	Esfera	1		SUB FOR 0111707
21	TH104472	Vedação	2		SUB FOR 4084578
23	TH102446	Vedação	2		SUB FOR 4067902
24	AT114835	Conexão em ângulo	1		SUB FOR 0309312
25	AH234610	Tubulação de óleo	1		SUB FOR AH225998G OR 1102305
26	4506430	Anel o	2		
27	19M8339	Parafuso	4		M10 X 55, USE WITH AH234610
28	AH234557	Cinta	1		SUB FOR 0789210 OR AH173454
29	AT127347	Cinta	1		SUB FOR 4459282
30	19M7550	Parafuso sextavado	2		M10 X 35, SUB FOR J901035
31	12M7066	Arruela de pressão	2		10 mm, SUB FOR A590910
32	T108036G	Braçadeira	1		SUB FOR 0309021 OR T108036
33	19M7362	Parafuso sextavado	1		M12 X 55, SUB FOR 0667013
34	12M7067	Arruela de pressão	1		12 mm, SUB FOR 0208516
35	AH226483	Conexão de lubrificação	2		SUB FOR J75481, THIS APPLICATION
36	19M8017	Parafuso sextavado	2		M12 X 20, SUB FOR 0409110
40	0789209	Kit da braçadeira	1		
41	19M8337	Parafuso	4		M10 X 30
50	AH225137	Kit cilindro hidráulico	1		SUB FOR 1102306
60	PG200115G	Cilindro hidráulico remanuf	1		NLA

Hydraulic Thumb Kit Cylinder Components (Kits Built 28 June 2010 -)
Composants du vérin de kit de pouce hydraulique (kits construits le 28 juin 2010 -)
Componentes do Cilindro do Kit de Garra de Apoio Hidráulica (Kits Fabricados Desde 28 de Junho de 2010)
Componentes del cilindro de juego de pulgar hidráulico (juegos fabricados el 28 de junio de 2010 -)

TX1077723 A.1

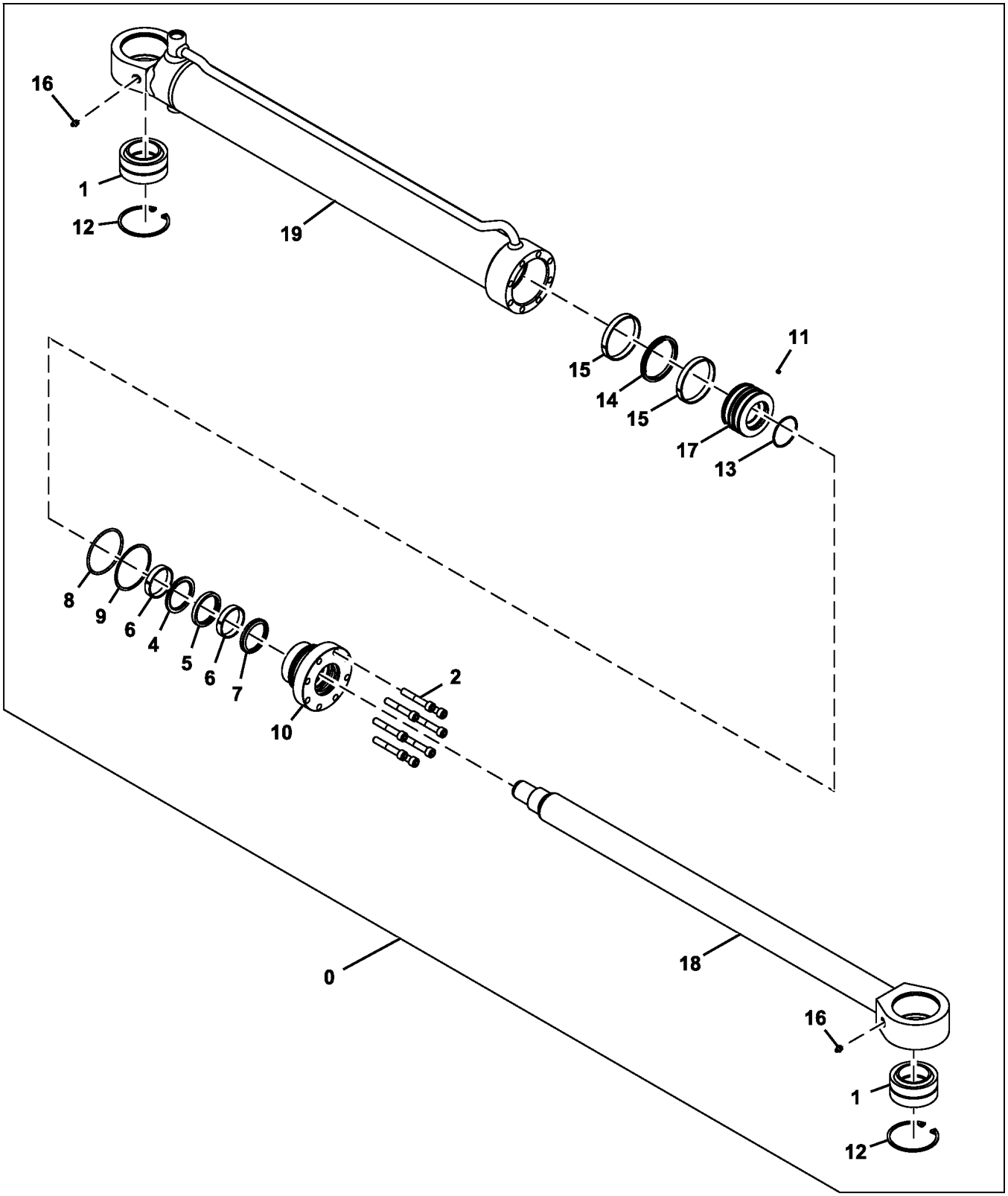

TX1077723

Item	*Nº peça*	*Descrição*	*Qtde*	*Nº série*	*Notas*
0	AT383236	Cilindro hidráulico	1		
1	AT339959	Rolamento	2		
2	T276092	Parafuso sextavado	8		
4	.....	Vedação	1		NLA
5	.....	Vedação	1		NLA
6	.....	Anel de desgaste	2		NLA
7	.....	Vedação	1		NLA
8	.....	Anel o	1		NLA
9	.....	Anel de apoio	1		NLA
10	T276083	Guia do pistão cil hidr	1		
11	T276098	Parafuso de fenda	1		
12	T229485	Anel de pressão	2		
13	.....	Anel o	1		NLA
14	.....	Vedação	1		NLA
15	.....	Anel de desgaste	2		NLA
16	JD7759	Conexão de lubrificação	2		
17	T276082	Pistão	1		
18	T276080	Haste cilindro hidráulico	1		
19	.....	Camisa do cilindro hidr.	1		T276079 NLA
20	AT383237	Kit retentor	1		

Swing Motor Mounting and Oil Fill
Monture de moteur de pivotement et remplissage d'huile
Montagem do Motor do Giro e Enchimento de Óleo
Montaje y conducto de llenado de motor de giro

TX1085727 F.1

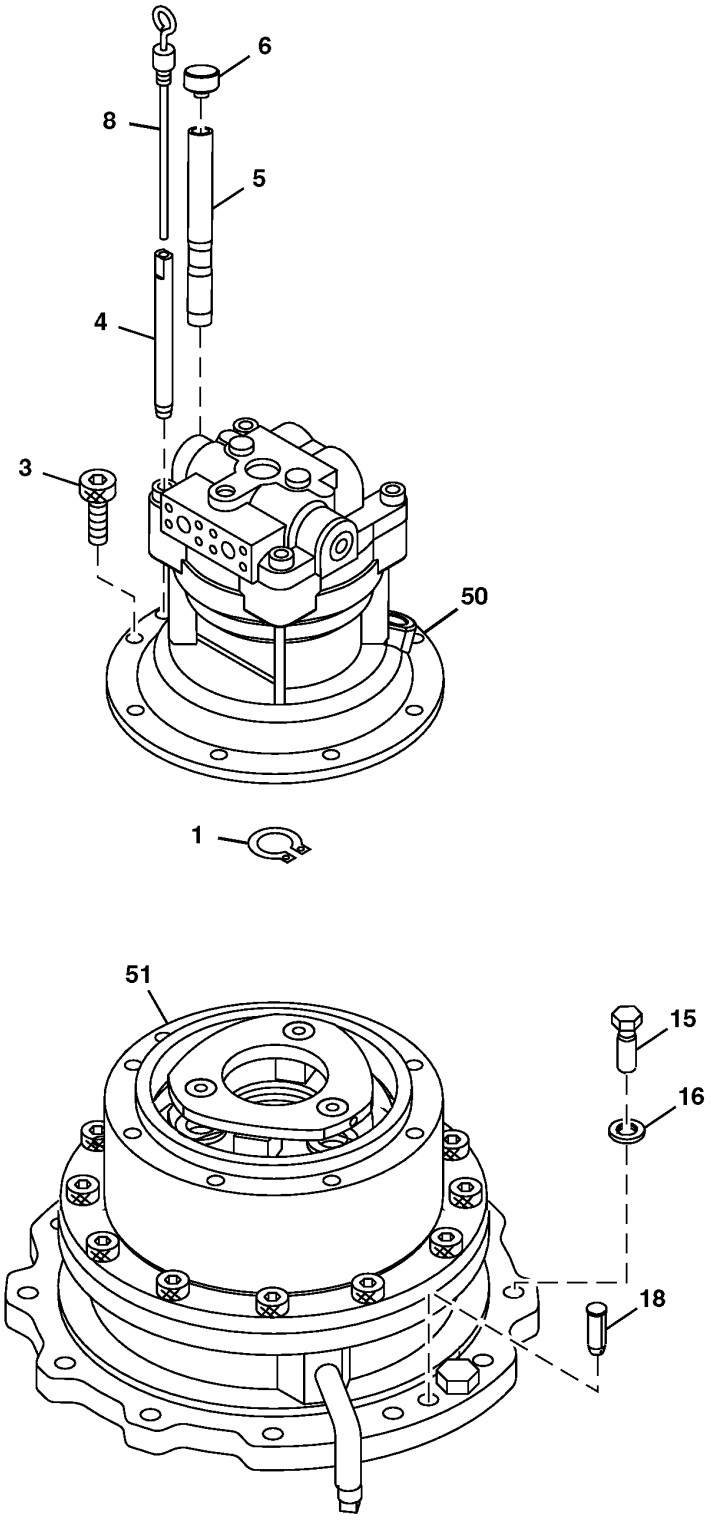

TX1085727

Item	*Nº peça*	*Descrição*	*Qtde*	*Nº série*	*Notas*
1	40M7046	Anel de pressão	1		SUB FOR 991342
3	M341228	Parafuso	8		
4	4449144	Tubulação	1		
5	4332658	Tubo	1		SUB FOR AT213843
6	4343365	Tampa	1		SUB FOR AT204965
8	3107447	Indicador de nível	1		
15	J922060	Parafuso sextavado	14		
16	J222020	Arruela	14		
18	4623111	Pino	2		
50	4729032	Motor	1		Componentes em Página Separada
	PG203775	Motor hidráulico remanufat.	1		REMAN FOR 4729032, Componentes em Página Separada
51	9262916	Caixa de engrenagens	1		Componentes em Página Separada
60	.....	Motor hidráulico	1		9316612 NLA, Não Ilustrado

Swing Gear Case
Boîtier d'engrenages de pivotement
Caixa de Engrenagens de Giro
Caja de engranajes de giro

TX1103614 B.1

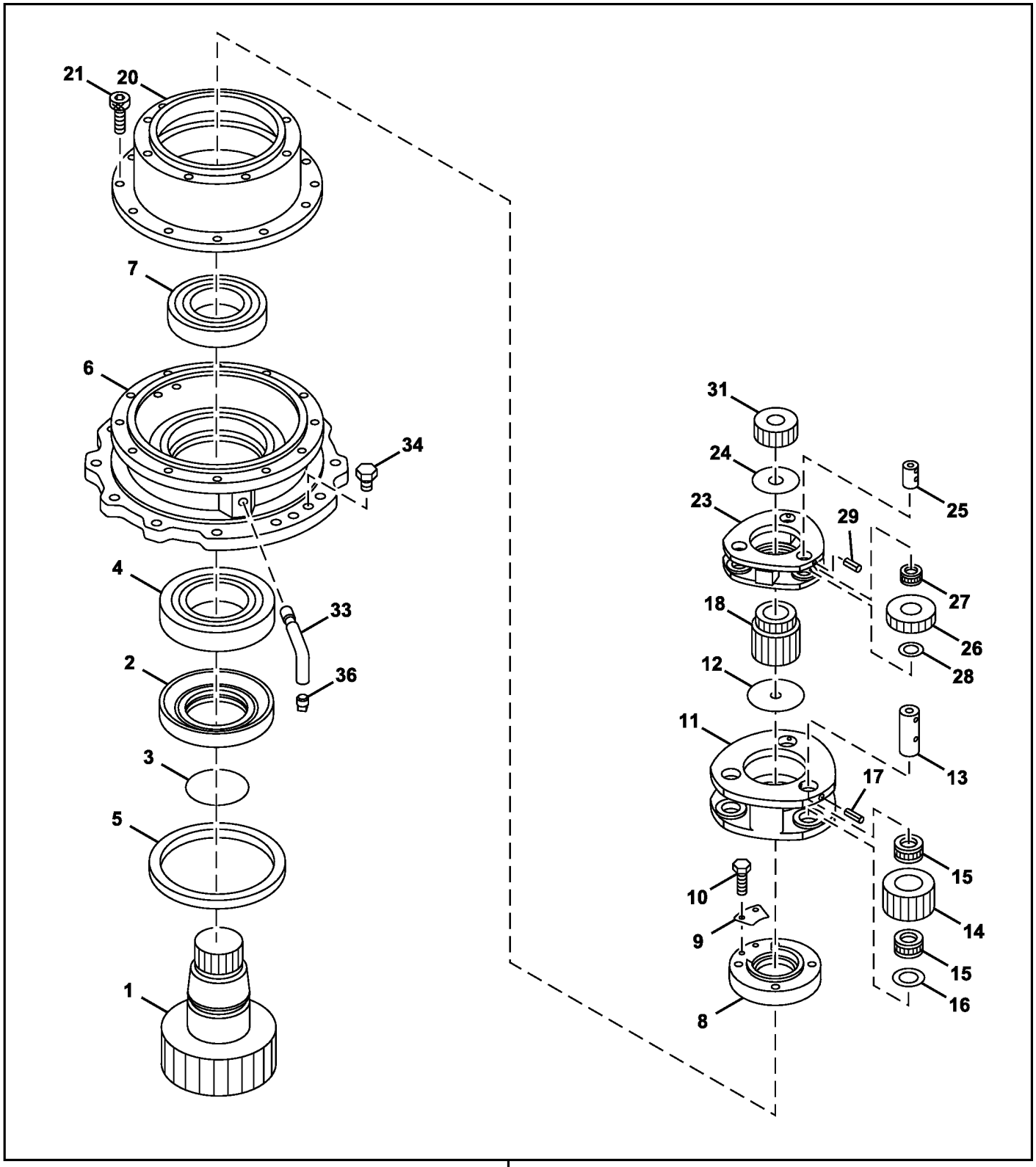

TX1103614

0

Item	*Nº peça*	*Descrição*	*Qtde*	*Nº série*	*Notas*
0	9262916	Caixa de engrenagens	1		
1	2053199	Eixo	1		
2	3083742	Luva	1		
3	AT264339	Anel o	1		SUB FOR A811120
4	4402481	Rolamento cilíndRico	1		
5	4411535	Vedação	1		
6	1033370	Carcaça	1		
7	4667150	Rolamento	1		SUB FOR 4402637
8	3099830	Porca	1		
9	4474191	Placa	1		
10	19M8324	Parafuso sextavado	2		M10 X 16, SUB FOR J901016
11	1031849	Porta-Planetários	1		
12	4642361	Placa	1		SUB FOR 4187590
13	4488904	Pino	3		
14	3099815	EngrEnagem	3		
15	4438593	Rolamento de agulhas	6		
16	4336929	Placa de desgaste	3		
17	34M6402	Pino elástico	3		8 X 28 mm, SUB FOR 4027427
18	3099795	EngrEnagem sol	1		
20	1032548	Coroa	1		
21	19M8445	Parafuso	12		M16 X 45, SUB FOR M341645
23	1031817	Porta-Planetários	1		
24	4403371	Placa	1		
25	4336923	Pino	3		
26	3102045	EngrEnagem	3		
27	4404506	Rolamento de agulhas	3		SUB FOR 4336945
28	4403082	Placa	3		
29	4051262	Pino elástico	3		
31	3084056	EngrEnagem sol	1		
33	3089362	Tubulação	1		
34	4445354	Tampão	2		
36	94-2012	Tampão	1		

Swing Motor Components
Composants du moteur de pivotement
Componentes do Motor do Giro
Componentes de motor de giro

TX1117124 A.1

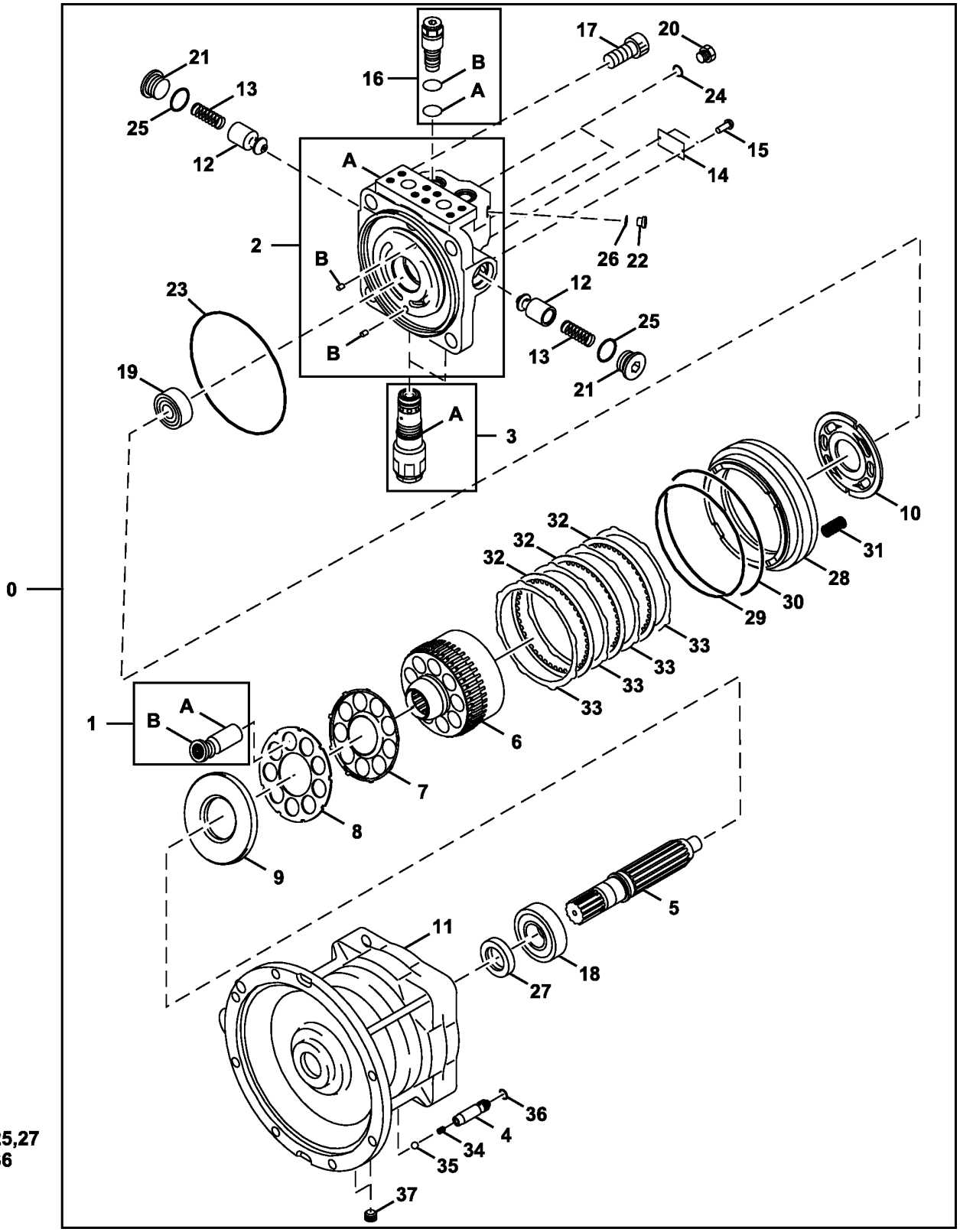

TX1117124

Item	*Nº peça*	*Descrição*	*Qtde*	*Nº série*	*Notas*
0	4729032	Motor	1		
	PG203775	Motor hidráulico remanufat.	1		REMAN FOR 4729032
1	0788801	Pistão	1		
1A	.....	Pistão	9		
1B	.....	Sapata	9		
2	FXB00001131	Carcaça	1		
2A	.....	Caixa	1		
2B	.....	Mola	2		
3	4654845	VálVula de alíVio de press.	2		
3A	A811030	Anel o	1		
4	0788803	êmbolo	1		
5	0788804	Eixo	1		
6	0788805	Coletor	1		
7	0788806	Placa	1		
8	0788807	RetentoR	1		
9	0788808	Placa	1		
10	0788809	Placa	1		
11	.....	Caixa	1		0788810 NLA
12	0409215	êmbolo	2		
13	0409216	Mola	2		
14	.....	Placa	1		
15	0625509	Parafuso sextavado	2		
16	4655266	VálVula	2		
16A	CH12329	Junta de vedação	1		SUB FOR 4506420
16B	4027959	Anel de apoio	1		
17	M342045	Parafuso	4		0365318
18	0788811	Rolamento cilíndRico	1		
19	0677203	Rolamento cilíndRico	1		
20	0629404	Tampão	2		
21	FXB00001945	Plugue	2		
22	4656242	Plugue	2		
23	1119003	Anel o	1		SUB FOR 4S00924
24	Z957366	Anel o	2		
25	AT264347	Anel o	2		SUB FOR 4506428
26	4506408	Anel o	2		
27	0788813	Vedação	1		SUB FOR 4S00821
28	0788814	Pistão	1		
29	0353321	Anel o	1		SUB FOR 4S00218
30	T80622	Anel o	1		SUB FOR 0425117
31	0788815	Mola	24		
32	0788816	Arruela de encosto	3		
33	0788817	Prato condutor	4		
34	0788818	Mola	1		
35	0221509	Esfera	1		
36	CH11568	Junta de vedação	1		SUB FOR 4506407
37	0934502	Plugue	2		SUB FOR 0263019
38	FXB00001143	Kit retentor	1		

Swing Bearing
Roulement de oscillant
Mancal do Giro
Cojinete de giratorio

TX1105784 A.1

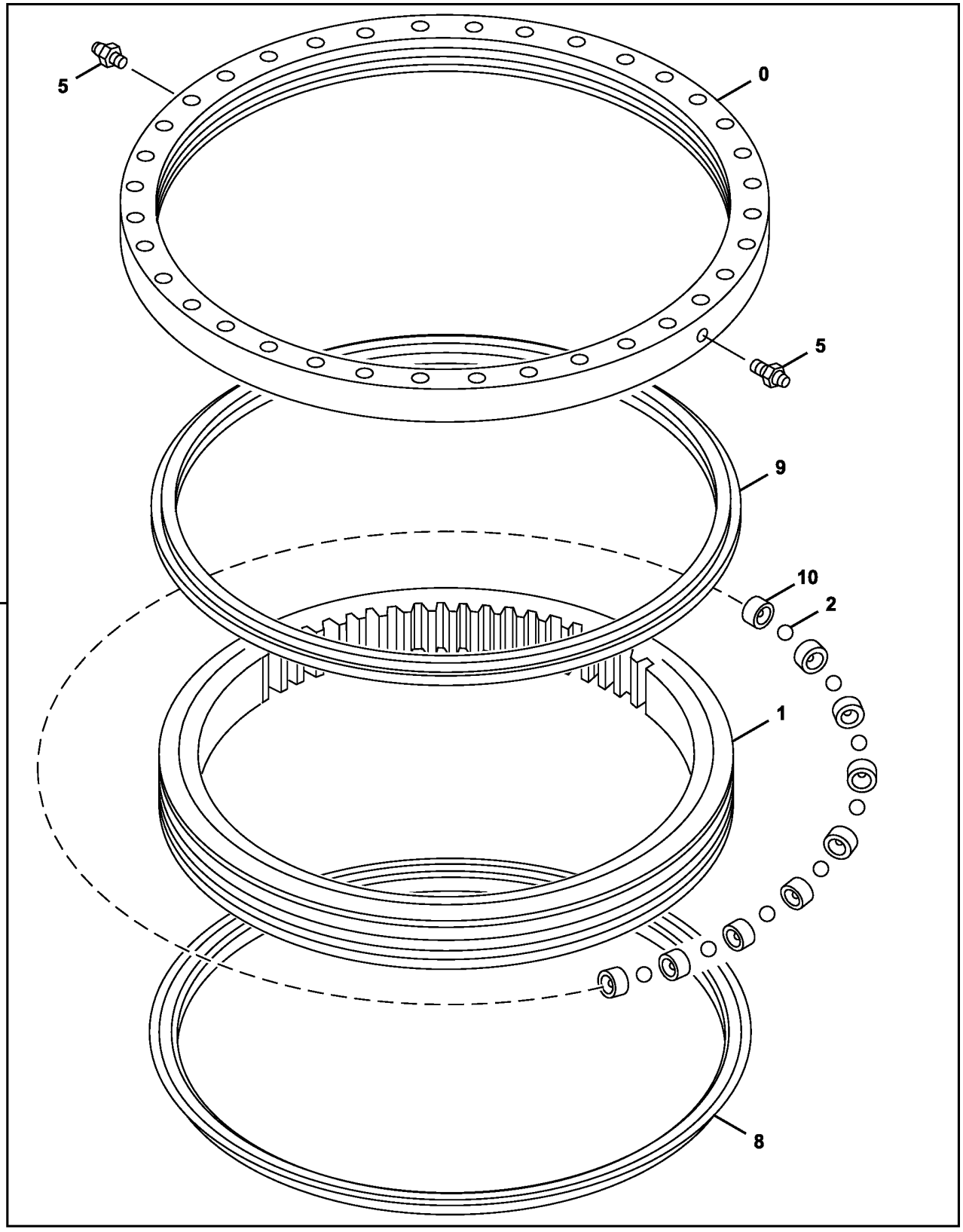

Item	*Nº peça*	*Descrição*	*Qtde*	*Nº série*	*Notas*
0	.....	Pista do rolamento	1		Externo
1	.....	Pista do rolamento	1		Interno
2	4640421	Esfera	111		
5	TH100074	Conexão de lubrificação	2		SUB FOR J75481
8	T203958	Vedação	1		4631753 NLA, SUB FOR 4634010; ALSO ORDER PM37391 AND AT66866; ALSO ORDER T216880, Instrução de Instalação
	PM37391	Adesivo	1		
	AT66866	Fluido	1		
9	T203958	Vedação	1		4631753 NLA, SUB FOR 4634010; ALSO ORDER PM37391 AND AT66866; ALSO ORDER T216880, Instrução de Instalação
	PM37391	Adesivo	1		
	AT66866	Fluido	1		
10	4640418	Suporte	111		
11	9262248	Rolamento do giRo	1		NLA, ORDER PG200154
	PG200154	Rolamento do giRo	1		SUB FOR 9260971, REMAN FOR 9262248

Rotary Manifold Seal and Swing Stop
Joint de collecteur rotatif et butée de pivotement
Vedação do Coletor Giratório e Batente do Giro
Sellos de colector giratorio y tope de giro

TX1085615 A.1

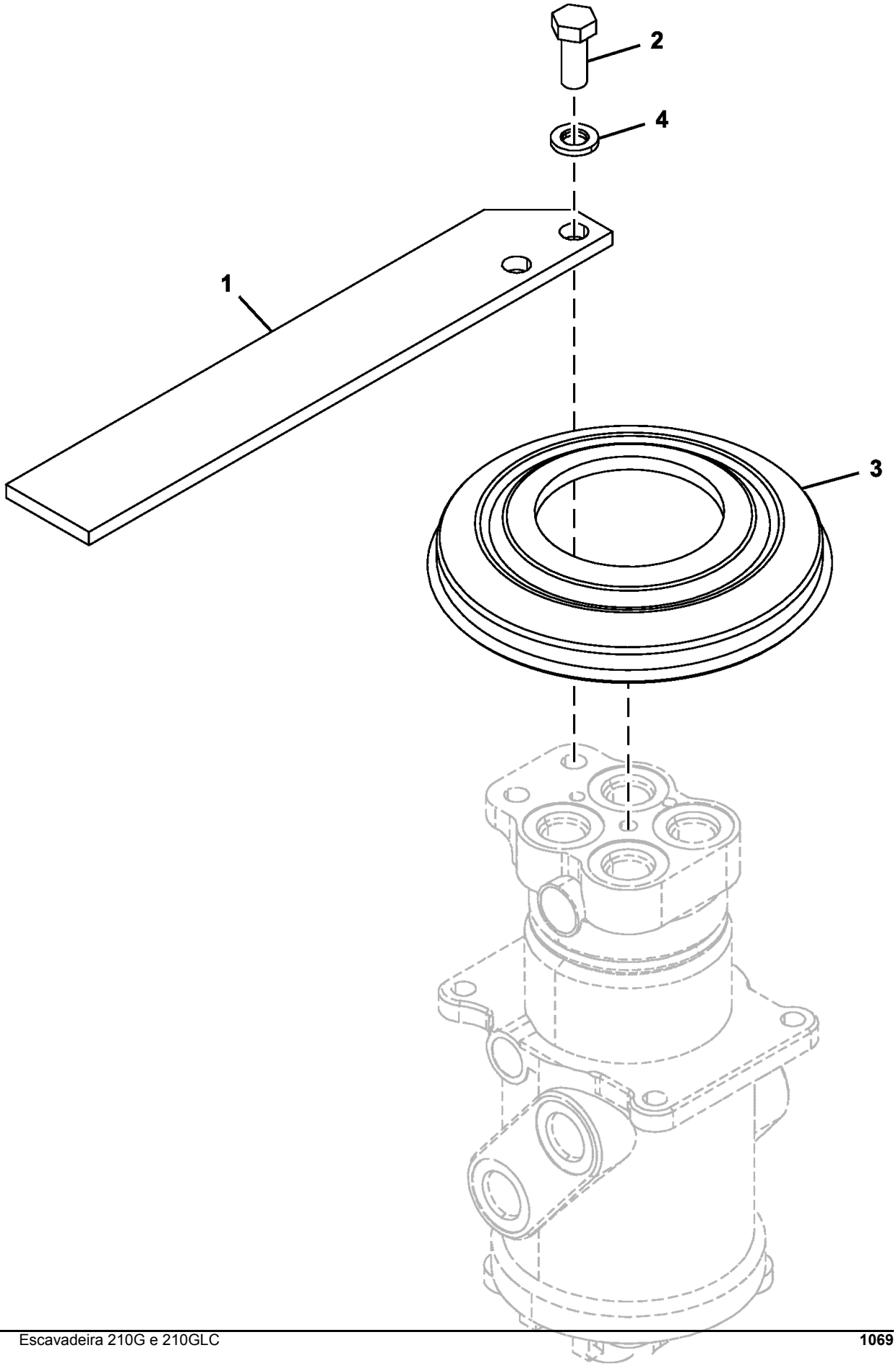

TX1085615

Item	*Nº peça*	*Descrição*	*Qtde*	*Nº série*	*Notas*
1	4613452	Limitador	1		
2	19M6332	Parafuso sextavado	2		M14 X 35, SUB FOR J901435
3	4428007	Capa	1		
4	12H317	Arruela de pressão	2		9/16", SUB FOR A590914

Rotary Manifold Components
Composants du collecteur rotatif
Componentes do Coletor Rotativo
Componentes de colector giratorio

TX1095326 B.1

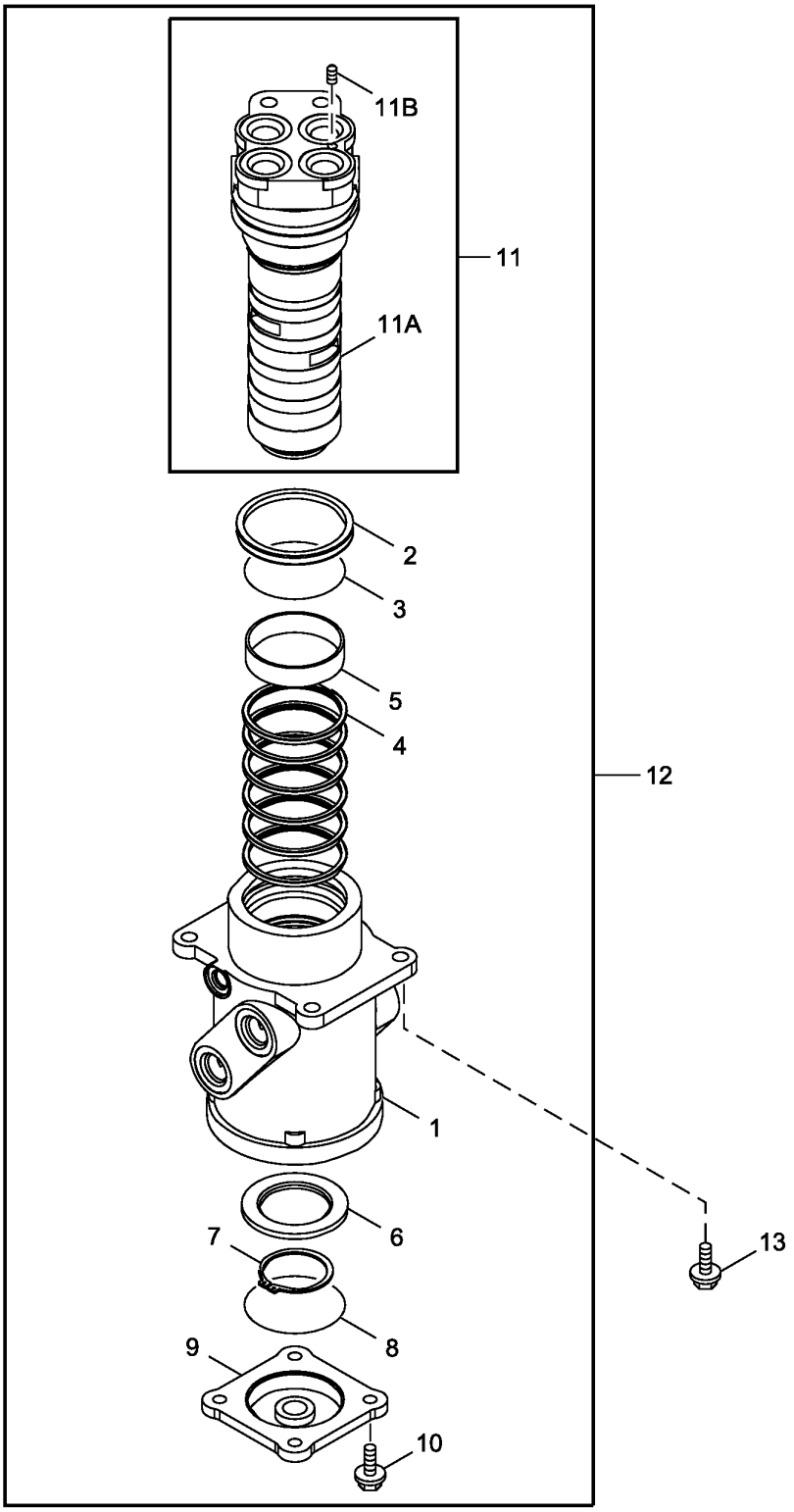

TX1095326

Item	*Nº peça*	*Descrição*	*Qtde*	*Nº série*	*Notas*
1	.....	Carcaça	1		0003542 NLA, Fornecer os Componentes
2	4390776	Vedação	1		
3	AT264418	Anel o	1		SUB FOR 4367664
4	AT154162	Vedação	6		SUB FOR 4231543
5	4241780	Bucha	1		
6	3070250	Anel	1		
7	40M7048	Anel de pressão	1		SUB FOR 991347
8	CH16109	Junta de vedação	1		SUB FOR A810100
9	2034607	Capa	1		
10	19M7662	Parafuso sextavado	4		M10 X 30, SUB FOR J271030
	24M7346	Arruela	4		11 X 20 X 2 mm
11	9145787	Fuso	1		
11A	.....	Fuso	1		0001193 NLA
11B	4239611	Plugue	1		
12	9107265	Coletor	1		SUB FOR 9101521, Para Aplicações que Não Sejam Norte-americanas
	9107265EX	Coletor remanufaturado	1		REMAN FOR 9107265, Para Aplicações Norte-americanas
13	.....	Parafuso c/arruela	4		SUB FOR 4614637, J011235 NLA
	19M7403	Parafuso sextavado	4		M12 X 35
	12H301	Arruela de pressão	4		1/2"

Índice numérico

Nº peça	Item	Página
0001193	11A	1073
0003542	1	1073
0005251	0	65
0005251	0	69
0005251R	0	65
0005251R	0	69
0005252	1	65
0005252	1	69
0005252R	1	65
0005252R	1	69
0007606	0	713
0104404	21	1055
0111707	21	1051
0111707	21	1053
0111707	19	1057
0208304	5	1051
0208304	5	1053
0208306	8	1051
0208306	8	1053
0208516	38	1055
0208516	34	1057
0208604	5	1057
0208606	8	1057
0218607	12	907
0219305	12	1055
0221509	35	1065
0224115	37	1055
0224422	28	903
0225209	74	907
0225614	14	1057
0225709	39	1055
0236905	5	1055
0236915G	2	1049
0236915G	36A	1051
0236915G	36B	1051
0236915G	36A	1053
0236915G	36B	1053
0254312	37A	1051
0254312	37A	1053
0258205	16	1051
0258205	16	1053
0261308	19	1051
0261308	19	1053
0261310	11	1051
0261310	11	1053
0263019	37	1065
0309004	4	1051
0309004	4	1053
0309011	20	1051
0309011	20	1053
0309011	18	1057
0309021	32	1057
0309204	4	1055
0309210	16	1055
0309212	19	1055
0309219	36	1055
0309219G	36	1055
0309221	33	1055
0309304	4	1057
0309312	24	1057
0309731	4	903
0309732	11	901
0310904	11	1057
0310908	17	1057
0332904	16	903
0332914	11	901
0332924	58B	901
0332924	27	905
0332924	58B	905
0342307	33	677
0352715	20	1055
0353321	29	1065
0365318	17	1065
0409110	36	1057
0409215	12	1065
0409216	13	1065
0409705	12	1051
0409705	12	1053
0409705	12	1057
0409706	13	1051
0409706	13	1053
0409709	17	1051
0409709	17	1053
0409915	24	1055
0409916	25	1055
0413619	93	903
0413712	97	903
0425117	30	1065
0444001	50	891
0455002	95	903
0455002	95	907
0459541	82	901
0459541	82	903
0459541	82	905
0459541	82	907
0496605	15	1057
0625509	15	1065
0629404	20	1065
0667006	9	1057
0667013	33	1057
0667204	9	1051
0667204	9	1053
0667205	14	1051
0667205	14	1053
0667405	8	1055
0667406	9	1055
0667411	23	1055
0667726	91	907
0667927	90	905
0667927	90	907
0667931	94	905
0668007	22	901
0668007	22	905
0668007	22	907
0668108	13	905
0668108	13	907
0668111	7	901
0668111	7	907
0668112	8	901
0668112	8	905
0668112	8	907
0677203	19	1065
0682503	11	909
0686409	33	1051
0686409	33	1053
0689405	81	901
0695007	80	901
0695007	80	903
0695007	80	905
0695007	80	907
0714503	73	907
0714504	71	907
0735807	17	903
0788703	13	921
0788704	14	921
0788705	15	921
0788706	16	921
0788707	17	921
0788710	33	921
0788711	34	921
0788712	35	921
0788713	36	921
0788801	1	1065
0788803	4	1065
0788804	5	1065
0788805	6	1065
0788806	7	1065
0788807	8	1065
0788808	9	1065
0788809	10	1065
0788810	11	1065
0788811	18	1065
0788813	27	1065
0788814	28	1065
0788815	31	1065
0788816	32	1065
0788817	33	1065
0788818	34	1065
0788905	3	1051
0788905	3	1053
0788909	26A	1051
0788911	6	1051
0788911	6	1053
0788912	7	1051
0788912	7	1053
0789003	26A	1053
0789105	3	1055
0789107	11	1055
0789109	17	1055
0789205	3	1057
0789209	40	1057
0789210	28	1057
0789214	6	1057
0789214	7	1057
0791601	9	901
0791601	9	905
0791601	9	907
0791602	23	907
0791603	37	903
0791603	37	907
0791604	38	903
0791604	38	905
0791604	38	907
0791605	39	907
0791606	43	903
0791606	43	907
0791607	44	903
0791607	44	907
0791619	49	903
0791619	49	907
0791620	50	903
0791620	50	907
0791622	79	903
0791622	79	907
0791702	32	903
0791801	3	903
0791801	3	907
0791803	19	903
0791803	19	907
0791804	24	905
0791805	25	905
0791807	35	907
0791808	58C	901
0791808	58C	905
0791809	58D	901
0791809	58D	905
0791816	29	903
0791816	29	907
0791902	18	903
0791914	29	901
0792001	10	901
0792002	12	901
0792002	12	905
0792003	16	901
0792003	16	905
0792005	20	901
0792006	36	905
0792007	85	909
0906103	28	1055
0934502	37	1065
0957002	27A	1053
0957203	40	1051
0957203	40	1053
0957204G	32A	1051
0957204G	32A	1053
0962104	18	1055
0962106	32	1055
0962110	40	1055
0976601	11	909
0976602	16	901
0976602	16	905
0976602	13	909
0976702	4	901
0976704	60	901
0976704	60	905
0976802	31	903
0976803	42	903
0976804	47	903
0976805	58	903
0976807	62	903
0976901	5	905
0977003	48	907
0977004	61	907
0977201	21	903
0977202	45	907
0977203	46	907
0977204	76	907
0977206	84	907
0997703	6	1055
0997704	7	1055
0998901	1	1051
0998901G	1	1051

Índice numérico - continuação

Nº peça	Item	Página
0998902G	2	1051
0998902G	2	1053
0998903	15	1051
0998903	15	1053
0998904	18	1051
0998904	18	1053
0998905	27A	1051
0998905G	27A	1051
0999101	1	1053
0999101G	1	1053
0999102G	27A	1053
1025787	20	89
1025875	12	89
1026777	11	81
1027222	0	983
1031045	6	897
1031123	0A	91
1031817	23	1063
1031849	11	1063
1032319	0	891
1032503	0	81
1032503R	0	81
1032517	41	891
1032548	20	1063
1033090	4	89
1033091	5	89
1033158	1	889
1033182	1	893
1033219	18	965
1033298	5	955
1033299	0	955
1033370	6	1063
1035919	0	795
1036508	4	789
1036511	5	789
1036883	1	895
1100501G	1	1055
1100502G	2	1055
1100503	13	1055
1100504	14	1055
1100505	15	1055
1100506	22	1055
1100507	29	1055
1102301	1	1057
1102301G	1	1057
1102302	2	1057
1102303	13	1057
1102304	16	1057
1102305	25	1057
1102306	50	1057
1119003	23	1065
1120801	34	907
1130903	40	1051
1130903	41	1053
150584	14	809
151141	6	809
151207	7	809
157020	1	809
157070	2	809
166579	12	809
2034607	9	1073
2034833	41	89
2036934	3	75
2038764	9	755
2042432	23	89
2044332	8A	959
2049166	7	91
2050209	2	897
2050565	18	91
2050616016	15	809
2050647	13	65
2050647	13	69
2050647R	13	65
2050647R	13	69
2050691	32	89
2050692	39	89
2050980	3A	73
2050981	1A	73
2051413	0A	79
2051451	21	91
2052067	28	891
2052073	27	891
2052080	5	891
2052673	1	989
2052912	4	957
2052956	25	891
2053073	0	724
2053199	1	1063
2053495	13	65
2053495	13	69
2053495R	13	65
2053495R	13	69
2053496	13	65
2053496	13	69
2053496R	13	65
2053496R	13	69
2054392	2	891
2057986	4	837
2058730	0	793
2058731	7	793
2058732	3	793
2058733	4	793
2058734	10	793
2058735	10A	793
2058736	15	793
2058745	0	799
2058746	1	799
2058747	2	799
2058766	0	775
2058767	1	775
2058768	2	775
2058769	7	775
2058770	8	775
2058771	9	775
2058772	10	775
2058774	18	775
2058775	15	775
2058776	16	775
2058776	9	817
2058776	1	881
2058778	1	815
2058779	2	815
2058780	6	961
2058781	25	975
2058908	2	891
2059701	26	975
2160621013	3	809
2160821019	13	809
3021131	1B	841
3040904	1A	841
3042079	9	693
3046945	2	75
3047030	1B	75
3055594	6	889
3059274	43	689
3063826	11	977
3063826	7	977
3063826	12	979
3063826	17	981
3063840	5	889
3067125	12	691
3069396	11	691
3069541	42	891
3070162	1	81
3070162R	1	81
3070250	6	1073
3070581	57	891
3072291	5	999
3075899	3	669
3075899	1	671
3075901	1	669
3075902	2	669
3075902	3	671
3076246	40	687
3076520	3	687
3076520	3	693
3079728	8	1011
3079728	5	1017
3081570	16	91
3081592	23	91
3081593	22	91
3081594	29	91
3081595	25	91
3082149	30	89
3082155	25	89
3082156	18	89
3083742	2	1063
3084056	31	1063
3084173	28	979
3084173	26	981
3084173G	28	979
3084173G	26	981
3084353	13	89
3086531	9	89
3087256	0	97
3087987	26B	959
3087987	27B	959
3088573	14	743
3088574	8	977
3088575	9	977
3088575	4	979
3088575	2	981
3088577	8	979
3088577	6	981
3088578	5	979
3088578	3	981
3088579	7	979
3088579	5	981
3088580	9	979
3088580	7	981
3088581	6	979
3088581	4	981
3089138	26	687
3089138	26	693
3089362	33	1063
3090079	6	878
3091337	4A	839
3095748	6	897
3097272	3	897
3097791	16	911
3098245	21	959
3099628	6A	959
3099795	18	1063
3099815	14	1063
3099830	8	1063
3100544	34	89
3100993	89	891
3100994	90	891
3101035	1B	73
3101093	3B	73
3101117	7	73
3102045	26	1063
3102993	3	79
3102993R	3	79
3103096	3B	81
3103096R	3B	81
3103148	8	79
3103149	4	79
3103149R	4	79
3103150	7	79
3103150R	7	79
3103151	0B	79
3103186	6	1023
3103187	4	1023
3103979	0C	63
3103979	0C	67
3104058	31	891
3105989	2	741
3106481	39	91
3106733	0	783
3106815	35	1035
3106855	21	965
3107447	8	1061
3107472	0A	747
3109101	23	975
3109199	7	985
3109199	1	987
3110014	23	911
3110326	0	817
3110326	0	819
3115657	3B	73
3115658	3C	73
3116726	1	837
3116729	6	837
3116730	7	837
3117185	2	837
3117588	31	713
3118298	11	793
3118328	6	799

Índice numérico - continuação

Nº peça	Item	Página
3118329	3A	799
3118337	5	793
3118337	3	815
3118592	3	79
3118701	34	895
3118978	3	837
3120378	18	821
3120378	19	821
3120708	1	973
3121182	17	775
3121182	10	817
3121182	2	881
3121279	4	856
400613	28	897
4018545	5	97
4022697	17	759
4022700	5	841
4027427	17	1063
4027427	28	959
4027959	16B	1065
4027959	11	95
4033725	4	95
4050968	25	93
4051262	29	1063
4051262	26C	959
4051262	27C	959
4053698	8	991
4055311	20	705
4055311	12	709
4055311	12	711
4055311	21	713
4055311	21	737
4055311	4	878
4055311	7	927
4055311	4	961
4055311	15	975
4055311	3	985
4055312	2	707
4055312	22	713
4055312	5	721
4055312	2	724
4055312	12	727
4055312	4	741
4055312	12	817
4055312	12	819
4055312	9	885
4067720	5	977
4067901	25	1051
4067901	25	1053
4067901	0G	977
4067901	2	977
4067901	0D	979
4067901	3	979
4067901	0G	981
4067901	32	981
4067902	23	1051
4067902	23	1053
4067902	27	1055
4067902	23	1057
4067902	1	979
4067902	30	981
4067902	3	983
4068898	16	893
4068898	15	895
4084578	21	1057
4084578	2	979
4084578	31	981
4085560	1	999
4085607	8	893
4085607	8	895
4089028	16	979
4089028	28	981
4092534	87	889
4099290	34	889
4099290	5	889
4099290	58	891
4101345	33C	889
4105067	58I	901
4105067	58I	905
4113154	43	959
4114402	23	889
4116290	13	891
4116309	17	89
4121128	21	687
4121128	21	693
4121497	1A	673
4121859	20	1011
4121859	18	1017
4121859	7	1017
4121859	12	629
4121859	25	641
4121859	5	645
4121859	8	703
4121859	34	713
4121859	0	727
4121859	13	817
4121859	20	85
4121859	20	87
4121859	4	881
4121859	7	885
4126209	5	81
4126209R	5	81
4137684	5	75
4138938	29	1007
4140436	58H	901
4140436	18A	921
4140436	20A	921
4146370	35	891
4150302	7	893
4150302	7	895
4153095	52A	893
4153095	55A	895
4153488	0	1003
4153488	16	1031
4153488	11	1041
4153731	6	81
4154651	7	1033
4154670	25	1007
4154670	13	1023
4154670	33	1035
4156540	11	83
4161735	3	743
4163873	26	911
4163873	9	911
4165068	2	885
4170585	27	963
4172172	4	869
4172172	3	871
4172349	3C	73
4173093	38	89
4174541	2	1009
4174541	57	895
4174541	17	925
4174859P	4	745
4178173	9	891
4179155	2	893
4179155	2	895
4179156	3	893
4179156	3	895
4179161	12	893
4179161	11	895
4179171	20	893
4179171	22	895
4179176	34	891
4179177	33	891
4179179	29	891
4179181	23	891
4180349	54	891
4180349	9	893
4180349	36	895
4185600	11	911
4185600	24	911
4185600	24	959
4187308	14	1003
4187308	6	1029
4187308	6	1031
4187308	22	641
4187308	4	85
4187308	4	87
4187308	19	979
4187308	25	981
4187308	10	989
4187308	4	995
4187308	7	997
4187328	7	1031
4187328	5	1035
4187328	4	1037
4187328	4	1039
4187328	7	1041
4187329	6	1035
4187329	8	1037
4187329	8	1039
4187329	21	641
4187590	12	1063
4189018	6	669
4189018	6	671
4189535	23	1037
4189537	23	1037
4189539	5	1029
4189539	11	995
4189859	15	1031
4190126	14	1031
4190126	28	1041
4190127	16	1035
4190127	12	1037
4190127	12	1039
4190127	12	1041
4190127	25	1041
4190244	11	1007
4190244	3	1011
4190244	2	1017
4190253	11	639
4190253	8	831
4190253	15	985
4190261	10	1033
4190261	11	629
4190261	3	709
4190261	3	711
4190261	18	713
4190261	17	733
4190261	16	735
4190261	17	737
4190263	11	677
4190263	14	679
4190263	10	681
4190263	18	709
4190263	18	711
4190263	20	737
4190263	10	835
4190264	27	695
4190264	26	697
4190264	29	709
4190264	25	711
4190264	5	713
4190264	7	727
4190265	16	677
4190265	15	681
4190265	12	835
4190265	8	985
4190266	9	683
4190266	30	709
4190266	26	711
4190272	10	733
4190272	10	735
4190272	10	737
4190273	6	1007
4190273	39	1035
4190273	10	629
4190273	18	677
4190273	20	679
4190273	16	681
4190273	5	709
4190273	5	711
4190273	11	733
4190273	11	735
4190273	11	737
4190274	6	709
4190274	6	711
4190274	12	733
4190274	12	735
4190274	12	737
4190275	34	1035
4190275	11	629
4190275	15	637
4190275	12	639
4190275	5	664
4190275	8	667
4190275	11	709
4190275	3	709

Índice numérico - continuação

Nº peça	Item	Página
4190275	11	711
4190275	3	711
4190275	18	713
4190275	13	733
4190275	17	733
4190275	13	735
4190275	16	735
4190275	13	737
4190275	17	737
4190275	1	927
4190277	26	695
4190277	25	697
4190277	15	833
4190282	28	1007
4190282	9	1025
4190282	28	677
4190282	30	679
4190282	26	681
4190282	8	971
4190291	31	1007
4190291	4	1025
4190291	27	695
4190291	29	709
4190291	8	709
4190291	8	711
4191977	7	743
4191978	21	743
4192020	29	89
4192034	12	677
4192034	15	679
4192034	11	681
4192034	18	833
4192034	5	835
4192035	7	709
4192035	7	711
4192035	1	713
4192666	9	65
4192666	9	69
4192910	36	89
4192982	27	89
4193816	25	1021
4193816	46	1035
4193848	20	641
4193848	26	697
4193848	25	711
4193848	8	711
4198956	22	891
4200227	36	891
4201986	10	743
4201993	6C	959
4201993	19	963
4202103	17	85
4202103	17	87
4202422	6	1021
4203411	2	959
4203485	7	1027
4204135	19	637
4204136	16	987
4204558	6	767
4204579	16	767
4204580	0L	777
4204882	2	997
4205196	15	1035
4205196	7	1037
4205196	7	1039
4205317	26E	959
4205317	27E	959
4205318	26D	959
4205318	27D	959
4208279	25	743
4208913	7	1021
4208913	18	1035
4208977	40	959
4209157	2	1003
4210853	37	89
4211059	8	843
4213401	28	1023
4213419	29	959
4217651	42	959
4219363	8	1023
4224631	19	705
4224631	25	977
4224791	22	687
4224791	22	693
4226446	17	901
4226446	7	903
4226446	17	905
4226446	17	907
4229631	5	93
4231543	4	1073
4233165	15	891
4234782	86	889
4239611	11B	1073
4239976	21	1035
4241780	5	1073
4245797	44	89
4246793	3	89
4248106	10	79
4249324	21	1003
4249324	2	67
4250261	13	925
4252877	9	1033
4252880	4	77
4254600	7	703
4254600	4	709
4254600	4	711
4254600	4	713
4254600	5	819
4254600	4	883
4254604	4	699
4255055	11	79
4255055R	11	79
4255304	16	1007
4255304	4	1019
4255304	14	1023
4255305	3	1019
4255530	5	743
4255567	5	743
4255638	12	65
4255638	12	69
4255762	6	695
4255762	5	697
4255799	2	743
4257034	5	695
4257034	4	697
4257159	36	1035
4257159	7	701
4257159	7	705
4257159	17	713
4258061	1	354
4258061	1	614
4258061	4	97
4259220	6	701
4259220	11	703
4259220	6	705
4259220	19	709
4259220	19	711
4259220	3	781
4262927	8	87
4264805	36	685
4265964	29	893
4265964	30	895
4267667	8	85
4267743	6	65
4267743	6	69
4269607	9	673
4272256	21	705
4274478	0	701
4274478	10	705
4274478	34	865
4274552	79	891
4275675	14	1035
4276584	4	991
4279257	22	743
4279604	12	965
4280359	14	821
4283016	1	835
4283535	9	989
4284521	15	89
4285646	0A	701
4285646	34A	865
4285647	0B	701
4285647	34B	865
4285648	0C	701
4285648	34C	865
4285722	24	1031
4285723	15	1031
4285724	26	1031
4285724	32	1041
4285725	31	1041
4287795	13	965
4287903	25	755
4288342	0D	701
4288342	34D	865
4288445	4	797
4288445	8	811
4288445	13	821
4293950	17	1007
4293950	16	1023
4293950	8	1027
4293950	30	889
4294508	3	841
4295573	13	761
4297136	6	664
4297188	1	715
4297257	16	93
4297380	9	893
4297380	9	895
4299059	38	685
4300351	4	885
4300351	5	961
4300351	14	975
4304274	23	743
4307026	5E	699
4307027	5F	699
4308148	8	1035
4309832	1	1043
4310055	43	889
4314671	3	65
4314671	3	69
4315607	8	73
4315607	7	75
4315607	7	81
4315838	16	89
4317584	4	73
4317586	4	75
4317636	26	905
4317640	7	965
4319299	1	959
4323613	17	1011
4323613	15	1017
4326095	4	787
4326800	5	699
4326800	23	705
4326801	5A	699
4326802	5B	699
4326803	5D	699
4327294	12B	1001
4327294	13B	1001
4327294	16B	1001
4327294	7B	1001
4327294	12	1029
4327294	13	1029
4327294	14	1029
4327294	15	1029
4330054	10	891
4331851	11	75
4332658	5	1061
4333170	12	891
4333185	1	787
4333461	14	825
4333835	3	801
4333835	3	805
4334456	1	995
4334894	33E	889
4334899	33B	889
4335060	22	963
4335429	40	865
4336570	5	699
4336570	23	705
4336875	30	711
4336923	25	1063
4336929	16	1063
4336945	27	1063
4337035	21	891
4337812	44	891
4338053	43	891
4338060	47	891
4338061	51	891

Índice numérico - continuação

Nº peça	Item	Página
4338858	6	743
4338907	10	891
4338974	2	787
4339171	14	891
4339541	19	1007
4341413	13	761
4341415	22	761
4341450	10	757
4341804	1	835
4341877	10	1011
4342227	42	689
4342692	13	1017
4342840	59	891
4342841	15	893
4342841	14	895
4342843	14	893
4342843	13	895
4342846	41	893
4343074	73	891
4343365	6	1061
4343991	14	799
4344125	22	705
4344303	5	664
4344303	8	667
4345297	3	1033
4345302	7	65
4345302	7	69
4346521	28	893
4346521	19	895
4346522	27	893
4346522	18	895
4346770	7	833
4347107	24	893
4347107	24	895
4348665	74	891
4350928	49	893
4350928	28	895
4351774	9	1011
4351774	6	1017
4352398	1B	1051
4352398	1B	1053
4352398	2B	1057
4352398	1	983
4352399	1B	1055
4352400	1B	1057
4353560	2	673
4355083	50	891
4355085	46	891
4355875	2B	1051
4355875	2B	1053
4355875	2B	1055
4358914	78	901
4358914	78	903
4358914	78	905
4358914	78	907
4360590	6	893
4360590	6	895
4360981	2	1033
4361000	0	1033
4361293	23	979
4361293	11	981
4361294	24	979
4361294	12	981
4361302	5	755
4361455	1	841
4362700	8	755
4364970	4	959
4365826	65A	891
4367481	14	755
4367664	3	1073
4368619	10	893
4368619	12	895
4368629	3	959
4368630	5	959
4369472	3	787
4369619	15	759
4369653	1D	751
4369817	51	713
4370555	1	1033
4371049	5	831
4371371	37	685
4371706	4	975
4371799	19	691
4371825	6D	925
4372091	12	751
4372200	11	801
4372200	10	805
4372608	1	755
4375722	5	893
4375722	5	895
4377820	37	767
4377820	51	785
4379310	8	65
4379310	8	69
4380534	4	801
4380534	4	805
4382518	6	839
4382554	12	801
4382554	11	805
4382883	26	823
4386609	4	65
4386609	4	69
4386712	8	693
4390776	2	1073
4392330	4	695
4392330	3	697
4392798R	5	803
4392798R	5	807
4392801R	13	803
4392801R	9	807
4392805R	17	803
4392805R	11	807
4396451	4	664
4396451	11	667
4396747	19	91
4396771	10	93
4396774	28	91
4396775	26	91
4397022	8	93
4397029	14	95
4397757	17	91
4397839	4	695
4397839	3	697
4398281	13	93
4401293	24	89
4401293	33	89
4402086	28	89
4402460	0E	977
4402481	4	1063
4402637	7	1063
4403082	28	1063
4403371	24	1063
4404506	27	1063
4405194	3	825
4405814	2	825
4405815	1	825
4406589	35	89
4407161	27	677
4407161	29	679
4407161	25	681
4408124	5	65
4408124	5	69
4409122	0F	979
4409122	0E	981
4409178	0G	979
4409178	0F	981
4409389	3	93
4410050	11	891
4410536	1	856
4410898	4	963
4411535	5	1063
4411682	1G	751
4411829	34	751
4411829	2	765
4412710	9	79
4412710R	9	79
4412826	5	79
4412826R	5	79
4412827	6	79
4412827R	6	79
4414207	5	703
4414857	17	751
4415024	14	775
4416382	22	1035
4416704	1	871
4417635	20	1003
4418301	2	709
4418301	2	711
4418301	7	878
4420083	3	667
4420531	1C	751
4420724	1	871
4420958	30	91
4422519	9	743
4423699	5	771
4424185	5	957
4424425	1	747
4424425	14	977
4425305	26A	959
4425305	27A	959
4425414	8	963
4426117	0I	977
4427111	1	1027
4427351	22	1023
4427357	3	1023
4427429	0J	713
4428007	3	1070
4428098	15	85
4428098	15	87
4428902	15	959
4428910	0B	713
4428911	0C	713
4429120	6	963
4429829	92	1037
4429829	92	1039
4432965	8	799
4433327	38	893
4433327	32	895
4434017	6	925
4434953	0H	977
4434953	0B	979
4434953	0B	981
4435024	6	893
4435025	5	893
4435124	13	979
4435124	18	981
4435126	10	977
4435126	6	977
4435126	11	979
4435126	16	981
4435129	15	743
4435239	0E	979
4435239	0C	981
4435717	10	667
4436124	6	1011
4436124	5	1015
4436242	10	89
4436534	4	707
4436534	6	713
4436534	4	721
4436534	6	817
4436534	6	819
4436535	23	1021
4436535	6	1027
4436535	20	1035
4436536	52	893
4436536	55	895
4436736	0D	713
4436737	0G	713
4437333	11	963
4437432	14	959
4437433	8B	959
4437513	1	699
4437525	14	85
4437525	14	87
4437833	6A	925
4437836	6E	925
4437837	6C	925
4437838	6B	925
4438059	61	889
4438592	26	89
4438593	15	1063
4438593	11	89
4440802	21	925
4443880	0F	977
4443881	0C	979
4443881	0D	981
4443882	2	983
4444284	17	743

Índice numérico - continuação

Nº peça	Item	Página
4444284	30	977
4444285	18	743
4444285	36	977
4444286	19	743
4444286	31	977
4444286	21	979
4444286	9	981
4444287	20	743
4444287	32	977
4444287	22	979
4444287	10	981
4444288	23	979
4444288	11	981
4444289	24	979
4444289	12	981
4444755	35	977
4445354	34	1063
4447050	6B	959
4447067	25	959
4447264	39	893
4447430	0A	63
4447430	0A	67
4447566	11	87
4447624	1	699
4447675	6	1037
4447675	6	1039
4447675	1	1045
4447713	4	1033
4448679	25	687
4448679	25	693
4449144	4	1061
4449250	9	709
4449250	9	711
4449362	5	673
4449362	19	677
4449362	21	679
4449362	17	681
4449378	11	85
4449509	7	869
4449509	6	871
4450008	0	741
4450011	26	979
4450011	14	981
4450012	25	979
4450012	13	981
4450013	37	977
4450249	2	971
4450494	10	709
4450494	10	711
4451036	90	889
4451039	20	891
4451498	22	893
4451498	21	895
4451784	24	917
4451784	24	919
4451785	25	919
4451786	26	919
4451787	37	917
4451788	37A	917
4451789	39	917
4451789	39	919
4452035	21	1023
4452613	27	975
4452647	18	921
4452648	20	921
4452733	21	1023
4453023	0	995
4453063	45	1035
4453819	11	921
4453820	12	921
4453874	5	801
4453874	5	805
4454269	3	975
4454560	10	979
4454561	15	979
4455719	50	893
4456179	0D	777
4456227	18	767
4456237	31	761
4456735	0A	713
4456778	0L	713
4459282	29	1057
4460037	0A	713
4460037	52	713
4460370	24	743
4460370	29	977
4463086	12	987
4463553	23	1031
4463554	25	1031
4463992	33A	889
4463993	33D	889
4464075	13	713
4464273	15	761
4464305	14	761
4464309	18	761
4464394	11	755
4464401	26	767
4465377	5	1011
4466815	20	761
4466815	0E	777
4466834	0C	777
4467676	14	733
4467676	14	737
4470393	32	1035
447068	5	897
4470743	17	743
4470743	30	977
4470744	18	743
4470744	36	977
4472673	4	925
4474191	9	1063
4474476	41	759
4474482	43	759
4475230	10	827
4475236	9	827
4475237	5	827
4475242	6	827
4475243	7	827
4475244	8	827
4475245	4	827
4476062	37	977
4476843	0K	777
4477373	1	717
4477681	0B	63
4477681	0B	67
4478346	42	89
4478378	32	677
4478378	34	679
4478378	30	681
4482233	38	917
4483563	12	1033
4484114	21	911
4484114	5	911
4484115	20	911
4484116	26	911
4484116	9	911
4484118	10	911
4484118	25	911
4484119	10	897
4485892	6	765
4485892	17	767
4486055	0M	777
4486055	1	821
4486055	4	975
4486953	31	1051
4487250	9	897
4487340	30	897
4488649	4	1027
4488720	12	897
4488904	13	1063
449490	2	67
449558	12	925
4506320	14	903
4506320	14	909
4506406	41	901
4506406	41	903
4506406	41	905
4506406	41	907
4506407	36	1065
4506408	26	1065
4506408	23A	93
4506415	31	91
4506418	5	1009
4506418	6	85
4506418	7	85
4506418	57A	895
4506418	72	907
4506418	20A	93
4506418	2	95
4506420	16A	1065
4506424	4	1029
4506424	5	1029
4506424	3	85
4506424	20	979
4506424	24	981
4506428	25	1065
4506429	10	1037
4506429	7	1037
4506429	10	1039
4506429	7	1039
4506429	16	1041
4506429	7	93
4506429	16	95
4506430	30	1051
4506430	30	1053
4506430	26	1057
4506459	8	997
4509180	3	1011
4509180	4	1011
4509180	0	1013
4509180	1	1013
4509180	3	1017
4509180	4	1017
4509180	3	1019
4509180	87A	889
4509180	80A	891
4509180	96	905
4509180	24A	919
4509180	25A	919
4509180	26A	919
4509180	39A	919
4509493	11	93
4510170	5	991
4510170R	5	991
4510174	6	991
4514699	6	835
4514700	13	677
4514700	16	679
4514700	12	681
4515041	72	891
4600108	9	91
4600133	10	91
4601724	3	91
4602024	2	93
4602154	6D	959
4603921	13	703
4603950	12	703
4604209	2	743
4605670	16	897
4605732	7	897
4605742	15	897
4607054	9	757
4607409	1K	753
4607546	24	775
4607546	14	801
4607546	13	805
4607646	22	767
4609016	43	89
4609479	28	761
4609630	2	1019
4610630	7	677
4610630	8	677
4610630	5	679
4611012	36	893
4611012	35	895
4611526	0K	713
4612930	26	985
4612930	21	987
4613452	1	1070
4613831	1	91
4613950	0	1055
4614162	16	1003
4614165	16A	1001
4614167	13A	1001
4614277	5	73
4614286	26	963
4614296	21	963
4614331	28	963
4614637	13	1073

Índice numérico - continuação

Nº peça	Item	Página
4615610	10	963
4616531	47	893
4616531	26	895
4616533	48	893
4616533	27	895
4618721	5	825
4622346	3	1011
4622346	4	1011
4622346	0	1013
4622346	1	1013
4622346	3	1017
4622346	4	1017
4622346	3	1019
4622346	87A	889
4622346	80A	891
4622543	4	669
4622543	7	671
4622684	13	1033
4622945	17	891
4623111	18	1061
4625320	9	1027
4625323	13	1007
4625330	12	1007
4625482	2	79
4625482R	2	79
4625600	7	677
4626057	9	1035
4626738	12A	1001
4626739	4	1005
4626740	14	1029
4626741	12	1029
4626742	15	1029
4626743	13	1029
4626878	14	925
4628043	18	979
4628043	23	981
4628514	5	1031
4628902	3	1037
4628902	3	1039
4628956	4	1031
4629154	0	1057
4629655	0	87
4629656	1	87
4629707	13	1011
4629717	1	1007
4629717	0	1009
4629782	11	1011
4629782	8	1017
4630525	1	1009
4630531	2	773
4630532	4	773
4630572	16	713
4630660	0	771
4630921	37	91
4630932	13	1021
4630933	11	1021
4630934	9	1021
4630935	16	1021
4630936	17	1021
4630937	19	1021
4630938	10	1021
4630939	2	1007
4630939	15	1021
4630940	14	1021
4630941	12	1021
4630943	20	1021
4630946	9	1023
4630947	23	1023
4630949	26	1023
4630952	10	1027
4631103	2	975
4631248	24	963
4631640	11	65
4631640	11	69
4631659	36	865
4631753	8	1067
4631753	9	1067
4631910	33	91
4631943	27	889
4632041	7	1023
4632325	2	831
4632449	0	85
4632450	1	85
4632493	2	1027
4632689	12	829
4632802	2	703
4633367	2	65
4633367	2	69
4633367R	2	65
4633367R	2	69
4634010	8	1067
4634010	9	1067
4634693	2	89
4635248	28	1023
4636765	7	975
4637175	1	975
4637225	20	713
4638905	6	847
4638905	3	851
4638905	3	853
4639112	6	843
4639112	7	859
4639136	0E	713
4639235	21	925
4639385	4	865
4639528	7A	1001
4639629	8	1015
4639989	5	1023
4639990	14	1007
4639992	15	1007
4639993	18	1007
4640418	10	1067
4640421	2	1067
4640621	2	747
4640621	18	977
4642023	3	869
4642023	2	871
4642167	7	843
4642361	12	1063
4642488	18	1003
4642575	16	975
4643029	22	1007
4643444	23	925
4643446	23	925
4644625	2	989
4645278	0	913
4645278	0	915
4645278	0	917
4645278	0	919
4645278	0	921
4645330	84	889
4646226	1	783
4646320	6	899
4647882	43	1035
4648204	3	971
4648205	4	971
4648912	3	1027
4649152	13	743
4649213	0	1041
4649377	3	741
4649377	5	791
4649405	18	1021
4650193	11A	851
4650193	12	853
4650338	7	899
4650571	23	767
4650572	24	767
4650573	28	767
4651278	1	721
4651292	8	817
4651293	1	703
4651295	0	721
4651296	0	881
4651537	12	775
4651556	7	963
4651557	9	963
4651654	7	765
4651877	1	817
4652004	3	703
4652483	1	971
4652573	5	847
4652573	4	851
4652573	4	853
4652779	3	745
4652915	4	701
4652915	12	705
4652918	9	703
4653156	21	775
4653698	10	703
4653879	26	641
4653879	4	645
4653906	7	799
4654150	27	641
4654150	3	645
4654406	23	1035
4654421	50	1051
4654422	50	1055
4654515	0M	713
4654597	8	743
4654640	42	1035
4654655	40	917
4654760	33F	889
4654845	3	1065
4654945	52	785
4655171	7	1015
4655266	16	1065
4655323	5	997
4655324	6	997
4655548	3	777
4655785	44	1035
4655968	11	673
4656158	27	767
4656227	13	801
4656227	12	805
4656242	22	1065
4656300	5	799
4656522	23	925
4656533	12	1017
4656608	23	925
4656682	10	995
4656988	7	991
4657929	4	865
4658090	36	767
4658091	30	767
4658094	34	767
4658095	15	755
4658095	31	767
4658109	29	767
4658110	1D	753
4658110	7	757
4658110	14	759
4658110	3	765
4658110	13	767
4658110	1F	767
4659094	3	703
4659287	11	65
4659287	11	69
4659592	11	765
4659592	1D	765
4659593	12	765
4659594	13	765
4659595	14	765
4659595	1C	765
4659659	35	767
4660220	5	1005
4660511	2	845
4660732R	21	803
4660755	19	965
4660782	7	673
4660944	18	1003
4661485	50	1051
4661819	9	1017
4661819	27	985
4661965	16	1003
4662206	2	959
4662206	5	963
4662223	21	767
4662224	34	761
4662226	32	767
4662227	3	761
4662230	6	761
4662231	7	761
4662232	8	761
4662233	9	761
4662242	2	761
4662243	20	767
4662245	10	761
4662250	10	767
4662251	19	767

Índice numérico - continuação

Nº peça	Item	Página
4662252	24	751
4662252	13	759
4662356	39	759
4662357	40	759
4662358	35	759
4662359	31	759
4662360	32	759
4662361	37	759
4662362	36	759
4662364	48	759
4662366	38	759
4662368	21	755
4662368	46	759
4662370	0H	777
4662378	20	755
4662477	21	985
4662477	10	987
4662479	19	985
4662479	11	987
4662718	2	759
4662721	1J	753
4662722	1G	753
4662724	1B	753
4662725	1H	753
4662726	4	753
4662727	1F	753
4662728	1E	753
4662729	5	753
4662729	10	755
4662729	0J	777
4662730	1C	753
4662741	17	761
4662744	31	755
4662747	18	765
4662751	13	757
4662755	2	757
4662755	1	761
4662755	0E	779
4662758	16	755
4662758	53	785
4662759	12	755
4662763	14	757
4662770	15	757
4663083	22	985
4663083	13	987
4663086	20	985
4664871	0	1051
4664872	0	1053
4665191	2	985
4665191	19	987
4665490	25	751
4665500	5	751
4665501	6	751
4665503	20	751
4665689	16	757
4666057	0N	777
4666063	0F	777
4666221	2	779
4666222	3	779
4666223	4	779
4666224	5	779
4666225	6	779
4666226	7	779
4666369	13	755
4667150	7	1063
4669118	27B	1051
4669118G	27B	1051
4669120	27B	1053
4669120G	27B	1053
4669126	26B	1051
4669126G	26B	1051
4669127	26B	1053
4669127G	26B	1053
4671802	11	791
4673615	32B	1051
4673615	32B	1053
4673616	37B	1051
4673616	37B	1053
4674883	3	1011
4674883	4	1011
4674883	0	1013
4674883	1	1013
4674883	3	1017
4674883	4	1017
4674883	3	1019
4675257	21	865
4675257	1	869
4676586	5	1031
4676587	4	1031
4676839	17	865
4679686	32B	1051
4679686	32B	1053
4680516	0	707
4681879	14	1011
4681879	24	985
4685091	20	759
4685180	30	755
4687331	33A	889
4689585	3	955
4692386	8	801
4692386	7	805
4692386R	8	801
4692386R	7	805
4692542	6	715
4692542	6	721
4692542	4	739
4697482	16	925
4697840	3	89
4700170	33	889
4701415	3	883
4702172	33A	889
4702173	33A	889
4702173	33B	889
4702551	4	859
4702991	4E	811
4703324	65	891
4703329	1	875
4703330	3	727
4703330	2	875
4704922	0	821
4704922	50	823
4704924	4	825
4704925	4	821
4704927	6	831
4705202	7	1019
4705203	6	1019
4705608	2	961
4705785	11	975
4705786	13	975
4705918	0	715
4705919	2	719
4705920	0	719
4706566	8	751
4706566	8	753
4706817	4B	811
4707071	3	859
4707468	10	713
4707576	12	1011
4707578	15	1011
4707578	23	985
4707581	0	1011
4707585	1	1011
4707586	10	1017
4707586	25	985
4707588	11	1017
4707784	1	831
4708351	11	761
4708387	10	751
4708387	45	759
4708451	2	715
4708459	0	961
4708462	1	961
4708533	33	761
4708537	36	713
4709168	25	767
4712341	22	991
4713021	1	1017
4713022	0	1017
4713323	7	831
4713373	6	789
4713899	11	89
4714376	0	867
4716583	33B	889
4716973	9	975
4718274	26	1021
4718274	0	913
4718274	0	915
4718274	0	917
4718274	0	919
4718274	0	921
4719387	9	1015
4719388	10	1015
4719393	5	1013
4719394	7	1013
4719395	6	1013
4719469	11	847
4720520	83	901
4720520	83	903
4720520	83	905
4720520	83	907
4721999	6	825
4721999	15	827
4722649	50	785
4724232	39	893
4724782	6	797
4725406	31	677
4725406	33	679
4725406	29	681
4726055	10	801
4726055	0	803
4729000	0	739
4729022	28	1035
4729032	50	1061
4729032	0	1065
4730755	3	881
4S00218	29	1065
4S00686	12	829
4S00730	11	909
4S00734	16	901
4S00734	16	905
4S00734	13	909
4S00821	27	1065
4S00862	5	89
4S00924	23	1065
4S01080	4	95
5009133	0	67
5009654	0A	977
5009668	0A	979
5009912	0	63
5010089	0A	981
53490210001	10	809
5350020006	11	809
53500250005	9	809
53511340001	4	809
53530010007	8	809
6008X	10	889
6027592	0	791
6027593	4	791
6027603	4A	811
6027660	0	789
6027661	1	789
6027718	0	797
6028003	0	793
7031988	1A	75
7046189	0	977
7046189G	0	977
7047084	3A	81
7047110	0	979
7047110G	0	979
7048654	0	981
7048654G	0	981
7049580	25	1035
7049994J	9	865
7050520	3	783
7054613	15	705
7054613	0	781
7056582	3A	73
7057117	4G	811
7057118	4H	811
7057119	0	811
7057120	1	811
7057403	3	715
7057539	1	791
7058363	1	829
7058364	2	829
7058365	17	829
7058366	9	829
7058382	0	829
7058384	0	793

Índice numérico - continuação

Nº peça	Item	Página
7058385	10	793
7058387	13	727
7058388	14	727
7058389	4	799
7058390	3	799
7058400	13	829
7058402	5	829
7058406	7	821
7059062	1	899
7059432	30	865
79495	5	809
8050658	19	891
8053499	11	925
8058352	36	889
8061722	4	999
8062624G	1	1031
8062625G	0	1031
8070638	0H	979
8074315	27	979
8074315	27	981
8074315G	27	979
8074315G	27	981
8076541	0	983
8077903	32	959
8081525	3	1031
8081525G	3	1031
8082052	4	1041
8082052G	4	1041
8082053	5	1041
8082053G	5	1041
8082106	2	1031
8082106G	2	1031
8083882	1	1039
8083882G	1	1039
8084097	0	1039
8084097G	0	1039
8087257	0	1037
8087257G	0	1037
8087377	1	1037
8087377G	1	1037
8097015	0	77
8098305	8	1003
8098306	5	1003
8098475	2	899
8098939	2	797
8099321	14	91
8099406	1	93
8099799	1	957
8099800	0	957
8100524	38	865
8100576	6	829
8100886	35	865
8100955	1	1035
8100958	10	1035
8101299	5	965
8101300	1	1041
8101300G	1	1041
8101301	2	1041
8101301G	2	1041
8102285J	11	851
8102285J	11	853
8102521	1	1021
8102646	0A	747
8102957	13A	977
8103785	2	869
8103785	7	871
8104656	1	701
8104656	16	705
8106893	9	965
8118208	0	959
8118287	4F	811
8118420	92	1041
8119061	0	769
8119300	16	821
8119301	8	791
8119319	24	713
8119409	0	975
8119897	20	975
8120379	11	961
8120757	10	791
8126604	2	739
9101521	12	1073
9107265	12	1073
9107265EX	12	1073
9134109	23	93
9134109	42	959
9134110	67	891
9134110	58	893
9134110	39	895
9134110	22	93
9134111	80	891
9134112	20	93
9145787	11	1073
9154207	14	1035
9156396	1	75
9156685G	1	1031
9156686G	0	1031
9167977	17	93
9184275	8	959
9184556	5	925
9185757	15	93
9185757	0	95
9196157	4	839
9207567	26	959
9207568	27	959
9218005	19	889
9218005	0	897
9226367	6	959
9228828	14	911
9230458	16	911
9233692	0	89
9234748	0	1055
9234748G	0	1055
9234887	16	1001
9234888	13	1001
9234984	0	73
9234984R	0	73
9234985	1	73
9235104	3	73
9242963	3	81
9242963R	3	81
9242964	13	81
9242964R	13	81
9242965	14	81
9243238	0	79
9243238R	0	79
9243267	20	79
9244235	12	1001
9246436	17	963
9247662	32	91
9248074	0	1051
9248075	0	1053
9248307	0	1057
9248307G	0	1057
9248307G	50	979
9248307G	51	981
9248705	15	69
9248706	10	69
9250499	15	65
9250499R	15	65
9250500	10	65
9250500	10	69
9250500R	10	65
9257194	27	677
9257254	1	89
9257254	0	91
9258325	1	89
9258325	0	91
9258325	0	91
9260003	32	91
9260003	0	93
9260971	11	1067
9261222	0	89
9262248	11	1067
9262916	51	1061
9262916	0	1063
9263210	13	1035
9264202	15	69
9264203	15	69
9264205	15	65
9264205R	15	65
9264206	15	65
9264206R	15	65
9264581	7	1001
9266180	17	889
9266180	0	893
9268625	12	1029
9268626	14	1029
9268627	15	1029
9268628	13	1029
9275950	22	911
9286528	0	1051
9286528G	0	1051
9286529	0	1053
9286529G	0	1053
9286529G	60	1053
9300912	3	73
9300912	3A	73
9307430	4	811
9312792	50	895
9314145	2	911
9315463	27	713
9315463	3	719
9315741	1	883
9316612	60	1061
933226	58A	901
933226	58A	905
94-0649	83	889
94-2011	8	73
94-2011	7	81
94-2012	36	1063
94-2014	10	673
942013	44	89
957366	3	1009
957366	2	1011
957366	4	1015
957366	2	1017
957366	4	1019
957366	10	85
957366	30A	889
957366	16	891
957366	67A	891
957366	58A	893
957366	39A	895
957366	17	911
957366	17A	93
957366	22A	93
958740	10	889
959499	8	91
962002	11	889
962453	4	1001
962453	3	1003
962453	2	1035
966993	5	1001
966993	4	1003
966993	4	1035
966993	92	907
966993	2	999
971489	1	1001
971489	2	1005
971489	1	1029
971489	10	997
971823	26	905
9724756	32	891
9727822	18	85
9727822	18	87
9735305	19	1023
9735306	20	1023
9738383	0	83
9738384	1	83
9738975	6	999
9742779	63	889
9743977	62	889
9755974	0	71
9755978	1	63
9755978	1	67
9759157	14	963
9759158	15	963
9761179	15	911
9763817	91	1037
9763817	91	1039
9764772	21	1041
9765007	90	1041
9765301	91	1041
9765303	92	1041
9765409	16	1011
9765447	16	965
9765653	94	1041
9765653R	94	1041

Índice numérico - continuação

Nº peça	Item	Página
9766166	11	965
9766968	20	1003
9767321	1	985
9767321	18	987
9773023	48	959
9773023	29	963
984054	22	889
984614	28	1051
984614	28	1053
984614	30	1055
985098	40	903
985098	40	905
985098	40	907
986910	0	1001
986910	1	1005
986910	0	1029
991334	5	975
991342	1	1061
991347	7	1073
991718	13	991
991725	12	889
991725	44	889
992526	20B	921
A120R	7	143
A120R	7	243
A120R	6	331
A120R	7	415
A120R	6	417
A120R	7	499
A120R	6	501
A120R	6	589
A364R	14	141
A364R	14	241
A364R	3	327
A364R	14	413
A364R	14	497
A364R	20	585
A590105	20	709
A590106	25	695
A590106	24	697
A590106	21	709
A590106	20	711
A590106	21	735
A590106	4	775
A590106	5	787
A590106	1	801
A590106	1	805
A590106	3	831
A590106	24	833
A590106	8	847
A590106	8	851
A590106	8	853
A590106	37	865
A590108	29	1023
A590108	48	1035
A590108	9	629
A590108	14	637
A590108	20	639
A590108	12	659
A590108	14	661
A590108	33	677
A590108	35	679
A590108	31	681
A590108	16	695
A590108	15	697
A590108	22	709
A590108	21	711
A590108	3	713
A590108	5	715
A590108	10	727
A590108	2	727
A590108	7	751
A590108	4	819
A590108	8	829
A590108	23	833
A590108	7	841
A590108	9	843
A590108	7	847
A590108	2	856
A590108	16	865
A590108	33	865
A590108	39	865
A590108	3	873
A590108	4	875
A590108	3	878
A590108	2	927
A590108	20	965
A590108	13	985
A590110	3	1021
A590110	23	709
A590110	22	711
A590110	3	843
A590110	10	859
A590110	7	865
A590110	8	865
A590110	15	965
A590110	3	965
A590112	24	1041
A590112	1	705
A590112	2	781
A590114	5	1021
A590114	5G	699
A590114	8	841
A590116	22	833
A590905	24	709
A590906	3	699
A590906	25	709
A590906	23	711
A590906	16	959
A590908	21	833
A590908	9	841
A590908	8	873
A590908	2	878
A590910	35	1051
A590910	35	1053
A590910	35	1055
A590910	31	1057
A590910	13	637
A590910	18	639
A590910	10	841
A590910	5	843
A590910	9	859
A590910	3	887
A590910	11	959
A590910	4	965
A590912	7	635
A590914	38	1051
A590914	38	1053
A590914	4	1070
A590914	5I	699
A590916	3	71
A590916	20	833
A590916	38	889
A590918	3	77
A590920	7	89
A763016	14	965
A810060	7	925
A810070	2	81
A810100	8	1073
A810160	8	925
A810190	2	925
A811030	3A	1065
A811040	10	991
A811045	15	641
A811045	6	901
A811045	6	903
A811045	6	905
A811045	6	907
A811045	5	993
A811045R	15	641
A811045R	6	901
A811045R	6	903
A811045R	6	905
A811045R	6	907
A811045R	5	993
A811085	19	889
A811085	4	989
A811110	10	1057
A811115	10	1051
A811115	10	1053
A811120	3	1063
A811130	10	1055
A852122	24	1007
A852122	27	1021
A852122	10	1023
A852122	2	1025
A852122	5	1027
A852122	30	1035
A852122	10	85
A852122	10	87
A852122	0	913
A852122	1	913
A852122	0	915
A852122	1	915
A852122	0	917
A852122	1	917
A852122	0	919
A852122	1	919
A852122	0	921
A852122	1	921
A852123	11	1027
A852123	47	1035
A852123	7	971
A852123	6	985
A852123	7	987
A852133	7	1007
A852133	0	1013
A852133	8	1021
A852133	12	1023
A852133	19	1035
A852133	19	925
A852133	12	967
A852133	6	995
A852134	8	995
A852144	5	1007
A852222	3	1025
A852223	2	1011
A852223	2	1017
A852223	4	985
A852223	8	987
A852233	11	1007
A852233	3	1011
A852233	3	1017
A852233	5	971
A852244	32	1023
A852322	25	1007
A852322	13	1023
A852322	33	1035
A852323	4	1015
A852323	7	1025
A852323	31	1035
A852323	5	985
A852323	9	987
A852333	10	1007
A852333	4	1011
A852333	1	1013
A852333	4	1017
A852333	20	925
A852334	17	1023
A852334	9	995
A852343	9	1007
A852344	6	85
A852344	6	87
A852422	11	1023
A852433	6	971
A852544	7	85
A852544	7	87
A853166	4	1029
A853166	11	1049
A853166	3	85
A853166	3	87
A853166	20	979
A853166	5	989
A853166	3	995
A853180	24	1035
A853266	14	641
A853366	24	981
A853366	3	989
A853388	7	1035
A853544	8	1007
A885002	4	1009
A885002	15	1023
A885002	12	1027
A885003	15	925
A885003	11	991
A885004	2	1009
A885004	17	925
A885006	12	991
A885006	4	993

Índice numérico - continuação

Nº peça	Item	Página
A885008	10	1037
A885008	10	1039
A885008	16	1041
A885008	14	991
AE24616	5	1047
AE24616	12	1049
AE42718	8	1023
AE48033	7	953
AE52955	1	969
AH148789	3	1049
AH148795	4	1049
AH170895	11	659
AH170895	8	661
AH173446	16	1055
AH173454	28	1057
AH225127G	2	1055
AH225133	32	1055
AH225134	2	1051
AH225134	2	1053
AH225135	50	1055
AH225136	50	1051
AH225136	50	1053
AH225137	50	1057
AH225139	29	1055
AH225142	2	1057
AH225143	32A	1051
AH225998G	25	1057
AH226284	27B	1051
AH226285	26B	1051
AH226482	39	1055
AH226483	39	1051
AH226483	39	1053
AH226483	35	1057
AH233834	13	1049
AH234557	28	1057
AH234560	2	1055
AH234562	32	1055
AH234564	2	1051
AH234564	2	1053
AH234565	32A	1051
AH234566	29	1055
AH234610	25	1057
AH234610	27	1057
AH234612	27B	1051
AH234614	26B	1051
AH234856	2	1057
AH235592	26	677
AH235592	28	679
AH235592	24	681
AH77869	5	835
AH79175	10	733
AH79175	10	735
AH79175	10	737
AH80916	4	111
AH80916	4	211
AH80916	4	383
AH80916	4	465
AH80916	40	553
AH89069	8	1023
AL201300	1	637
AL201300	1	639
AP33637	19	1023
AP33638	20	1023
AP34666	0	75
AR48236	4	664
AR65507	3	147
AR65507	1	178
AR65507	3	247
AR65507	3	333
AR65507	3	419
AR65507	3	503
AR65507	3	591
AR76140	15	923
AR77962	12	637
AR77962	13	639
AR94101	5	969
AT114835	24	1057
AT116380	6	667
AT117364	28	1037
AT117365	29	1037
AT119999	15	1047
AT119999	16	1047
AT119999	26	1049
AT119999	27	1049
AT120498	29	1037
AT120499	28	1037
AT126162	1A	841
AT127347	29	1057
AT130684	22	967
AT131082	15	935
AT131082	15	939
AT131436	8	923
AT131437	14	923
AT131445	2	969
AT131725	31	1007
AT131725	4	1025
AT131725	8	709
AT132690	5	1057
AT134346	1	923
AT135758	5C	699
AT135758	0C	701
AT135758	34C	865
AT13740	7	633
AT147803	1	841
AT152406	79	891
AT154162	4	1073
AT154553	21	631
AT154553	7	669
AT154553	2	77
AT160584	30	889
AT170759	1	629
AT171539	1	629
AT177804	1	787
AT177806	2	787
AT180006	6	73
AT180007	7	75
AT180008	4	73
AT180011	4	75
AT180012	6	75
AT180013	1B	75
AT180017	6	81
AT180019	2	81
AT180028	3	65
AT180028	3	69
AT180047	10	79
AT180585	3	969
AT181582	1	629
AT183222	2	629
AT186111	26	1037
AT186112	30	1037
AT186113	31	1037
AT186114	27	1037
AT186161	5	65
AT186161	5	69
AT186162	4	65
AT186162	4	69
AT186623	16	967
AT186623	4	969
AT187562	4	787
AT191294	13	653
AT191297	35	967
AT194969	1	717
AT194969	1	841
AT196588	34	967
AT200990	86	889
AT202412	6	889
AT202414	5	889
AT202443	43	889
AT204965	6	1061
AT211041	4	122
AT211041	4	222
AT211041	4	303
AT211041	4	392
AT211041	4	476
AT211041	1	565
AT213843	5	1061
AT214401	63	889
AT214406	62	889
AT215088	3	669
AT215089	2	669
AT215091	1	669
AT217704	5	669
AT217708	8	669
AT217709	64	889
AT219468	7	65
AT219468	7	69
AT219471	8	65
AT219471	8	69
AT219482	13	65
AT219482	13	69
AT219483	13	65
AT219483	13	69
AT219484	13	65
AT219484	13	69
AT264320	10	1057
AT264339	3	1063
AT264347	25	1065
AT264348	28	1051
AT264348	28	1053
AT264348	30	1055
AT264354	16	901
AT264354	16	905
AT264418	3	1073
AT274462	5C	699
AT300303	6	1047
AT300303	14	1049
AT300337	15	1049
AT300339	16	1049
AT300465	17	1049
AT300466	18	1049
AT300468	7	1047
AT300469	8	1047
AT300477	1	1047
AT300487	1	649
AT301074	8	878
AT301151	23	1037
AT303320	2	129
AT303320	2	229
AT303320	2	311
AT303320	2	401
AT303320	2	485
AT303320	2	575
AT305641	23	1037
AT306723	7	967
AT309596	26	1031
AT312932	27	1007
AT314583	2	649
AT316671	3	664
AT317252	6	979
AT317252	4	981
AT318016	23	1037
AT318021	24	1031
AT318035	4	1029
AT318035	5	1029
AT318035	3	85
AT318035	20	979
AT318035	24	981
AT318035	3	995
AT318060	14	743
AT321211	6	683
AT321249	3	673
AT322385	1	695
AT322385	1	697
AT323961	20	319
AT323961	18	637
AT323961	9	639
AT324091	6	649
AT326597	7	637
AT326597	8	639
AT329366	7	803
AT329369	20	803
AT329373	23	803
AT329381	26	803
AT329531	1	667
AT329645	2	664
AT329958	3	649
AT331020	8	878
AT331104	5	969
AT331766	17	967
AT331768	19	967
AT331813	1	167
AT331813	1	271
AT332018	19	1049
AT332413	10	359
AT332413	18	737
AT332621	0	75
AT333557	7	229
AT333557	7	311
AT333557	7	401

Índice numérico - continuação

Nº peça	Item	Página
AT333557	7	485
AT333557	7	575
AT334102	16	923
AT334168	90	923
AT335573	20	809
AT336932	19	803
AT336932	20	803
AT338725	3	629
AT339115	40	931
AT339122	40	931
AT339124	40	931
AT339126	40	931
AT339128	40	935
AT339130	40	935
AT339132	40	935
AT339134	40	935
AT339136	40	935
AT339138	40	937
AT339140	40	937
AT339142	40	937
AT339144	40	937
AT339146	40	937
AT339148	12	941
AT339152	12	945
AT339692	10	949
AT339959	1	1059
AT340288	1	1049
AT341429	7	129
AT341429	7	229
AT341429	7	311
AT341429	7	401
AT341429	7	485
AT341429	7	575
AT342511	92	931
AT342511	92	933
AT342511	92	935
AT342511	92	937
AT342511	92	939
AT342511	92	943
AT342512	90	931
AT342512	90	933
AT342512	90	935
AT342512	90	937
AT342512	90	939
AT342512	90	943
AT342513	91	931
AT342513	91	933
AT342513	91	935
AT342513	91	937
AT342513	91	939
AT342513	91	943
AT342742	15	951
AT343218	1	953
AT343230	0	953
AT343349	8	953
AT343356	9	953
AT343363	10	953
AT343367	11	953
AT343400	12	953
AT343401	13	953
AT343406	14	953
AT343410	15	953
AT343412	16	953
AT343413	17	953
AT343415	18	953
AT344623	28	695
AT344819	40	953
AT344820	40	953
AT344821	40	953
AT345746	1	629
AT349466	16	979
AT349466	28	981
AT35121	5	923
AT35121	6	967
AT35121	6	969
AT361191	0B	747
AT361193	13B	977
AT365870	1	675
AT365870	2	677
AT365870	2	679
AT366928	1	675
AT367644	5	631
AT368482	6	631
AT368483	8	633
AT36921	9	1047
AT36921	20	1049
AT36921	13	923
AT36921	2	967
AT36921	7	969
AT370048	4	643
AT370488	1	675
AT370488	2	677
AT370488	2	679
AT370488	2	681
AT372359	1	167
AT372359	1	271
AT372458	1	656
AT372657	2	637
AT372657	2	639
AT372893	1	637
AT372893	1	639
AT374502	0	649
AT374689	2	677
AT375011	3	673
AT375832	27	697
AT376261	1	677
AT376261	1	679
AT376261	1	681
AT378044	40	939
AT378045	40	933
AT379648	0	949
AT379649	0	949
AT379650	0	951
AT379651	0	951
AT380013	8	641
AT380314	11	633
AT380317	1	631
AT380318	10	633
AT381407	4	631
AT383236	0	1059
AT383236	17	949
AT383236	29	951
AT383237	20	1059
AT383237	17	949
AT383237	29	951
AT383306	12	633
AT383426	16	949
AT383426	26	951
AT383862	3	951
AT383883	5	951
AT383885	24	951
AT383886	25	951
AT384914	18	631
AT38628	3	923
AT387237	2	949
AT387237	2	951
AT387498	13	664
AT387538	2	677
AT387543	1	675
AT387543	2	677
AT387543	2	679
AT387543	2	681
AT387545	1	675
AT387545	2	679
AT387573	2	311
AT387573	2	401
AT387573	2	485
AT387573	2	575
AT387779	90	883
AT388452	1	641
AT388454	2	641
AT388454	0	643
AT388454	2	645
AT389295	40	949
AT389295	40	951
AT389800	3	631
AT390718	0	969
AT390724	30	965
AT390724	30	971
AT390742	0	967
AT390758	90	1035
AT390758	93	1039
AT390758	95	1041
AT390758	80	1043
AT390758	80	1045
AT390759	90	1035
AT390759	93	1037
AT390759	95	1041
AT390759	80	1043
AT390759	80	1045
AT390802	10	777
AT390815	90	675
AT390823	10	779
AT390824	20	779
AT390826	6	647
AT393163	50	987
AT393244	1	873
AT393253	6	643
AT393254	7	643
AT393255	6	643
AT393256	2	643
AT393257	1	643
AT393258	3	643
AT39390	5	651
AT394282	13	927
AT395833	40	943
AT396182	20	927
AT396663	0	705
AT399832	5	927
AT401413	32	711
AT403884	2	803
AT403884	2	807
AT403886	4	803
AT403886	4	807
AT403887	8	803
AT403887	19	807
AT403889	26	803
AT408510	1	737
AT410667	32	709
AT410667	28	711
AT412740	1	664
AT414271	18	733
AT414272	1	733
AT414273	2	695
AT417623	3	803
AT417623	3	807
AT417624	5	807
AT417625	6	803
AT417625	6	807
AT417626	7	803
AT417627	9	803
AT417627	20	807
AT417628	10	803
AT417628	8	807
AT417629	11	803
AT417629	7	807
AT417630	12	803
AT417630	10	807
AT417631	13	803
AT417631	9	807
AT417632	14	803
AT417633	15	803
AT417633	14	807
AT417634	16	803
AT417634	21	807
AT417635	17	803
AT417635	11	807
AT417636	18	803
AT417636	18	807
AT417639	21	803
AT417640	22	803
AT417641	23	803
AT417642	24	803
AT417643	25	803
AT417643	13	807
AT417644	1	807
AT417645	12	807
AT417646	16	807
AT417647	17	807
AT417648	15	807
AT418775	90	629
AT420042	90	703
AT421243	9	633
AT422765	20	927
AT423580	18	733
AT425220	3	631
AT426795	1	733
AT426796	4	443
AT426796	4	527

Índice numérico - continuação

Nº peça	Item	Página
AT426796	4	617
AT426796	18	733
AT426864	1	641
AT437251	15	633
AT437440	1	645
AT442322	1	735
AT442323	17	735
AT443162	3	649
AT53439	5	651
AT53439	12	653
AT56658	9	989
AT66866	8	1067
AT66866	9	1067
AT68901	8	969
AT71082	8	967
AT71082	9	969
AT71732	23	967
AT71732	10	969
AT73296	1	647
AT78124	11	969
AT82210	33	967
B153R	10	143
B153R	10	243
B153R	10	415
B153R	10	499
CD14689	1	361
CD14689	1	445
CD14689	1	529
CD14689	1	621
CD16284	6	153
CD16284	6	253
CD16284	14	339
CD16284	6	425
CD16284	6	509
CD16284	9	597
CE17748L3	21	931
CE17748L3	21	933
CE17748L3	21	935
CE17748L3	21	937
CE17748L3	21	939
CE17748L3	21	943
CE17748R3	22	931
CE17748R3	22	933
CE17748R3	22	935
CE17748R3	22	937
CE17748R3	22	939
CE17748R3	22	943
CH10567	20B	921
CH10571	58A	901
CH10571	58A	905
CH11560	54	891
CH11560	9	893
CH11560	36	895
CH11560	58H	901
CH11560	58H	905
CH11560	18A	921
CH11560	20A	921
CH11561	41	959
CH11568	36	1065
CH11570	96	905
CH11570	24A	917
CH11570	37A	917
CH11570	38A	917
CH11570	39A	917
CH11570	40A	917
CH11570	24A	919
CH11570	25A	919
CH11570	26A	919
CH11570	39A	919
CH11570	12	969
CH11570	11	995
CH11570	6	995
CH11570	8	995
CH11570	9	995
CH12329	16A	1065
CH12329	10	95
CH16109	8	1073
CH17167	14	903
CH17167	14	909
CH17854	4	989
CH17886	17	901
CH17886	7	903
CH17886	17	905
CH17886	17	907
CH17951	35	891
CH19111	43	959
DH100015	3	695
DH100015	2	697
DH100029	11	81
DH300203	2	653
DH400030	11	843
DH400240	31	1023
DH400240	41	1035
DH400240	11	653
DH400240	22	653
DH400240	24	695
DH400240	23	697
DH400240	4	703
DH400240	13	709
DH400240	13	711
DH400240	9	733
DH400240	9	735
DH400240	9	737
DH400240	6	801
DH400240	5	878
DH400240	8	927
DH400240	10	985
DH400240	14	995
DH400360	2	745
DH400366	8	79
DH400410	7	695
DH400410	6	697
DH400660	14	865
DH400703	26	1007
DH400703	22	1021
DH400703	8	1025
DH400703	49	1035
DH400703	8	629
DH400703	16	637
DH400703	19	639
DH400703	13	641
DH400703	9	651
DH400703	19	653
DH400703	5	656
DH400703	13	659
DH400703	12	664
DH400703	7	667
DH400703	9	675
DH400703	35	677
DH400703	37	679
DH400703	33	681
DH400703	10	683
DH400703	29	695
DH400703	28	697
DH400703	33	709
DH400703	33	711
DH400703	19	733
DH400703	19	735
DH400703	19	737
DH400703	26	743
DH400703	7	745
DH400703	19	833
DH400703	8	835
DH400703	4B	839
DH400703	14	841
DH400703	18	841
DH400703	5	845
DH400703	15	847
DH400703	12	849
DH400703	9	851
DH400703	9	853
DH400703	5	856
DH400703	12	859
DH400703	3	862
DH400703	25	865
DH400703	3	865
DH400703	18	925
DH400703	3	927
DH400703	10	971
DH400703	17	985
DH400703	15	991
DH400703	12	997
DH400704	21	1031
DH400704	11	1033
DH400704	50	1035
DH400704	33	1041
DH400704	5	635
DH400704	12	641
DH400704	11	985
DH400704	16	991
DH400704	11	997
DH400704	7	999
DH400853	8	999
DH400866	9	695
DH400866	8	697
DH400872	8	695
DH400872	7	697
DH400911	4	1007
DH400971	3	677
DH400971	3	679
DH400971	3	681
DH401242	10	667
DH401248	8	989
DH800081G	4	1041
DH800082G	5	1041
DH800108	13	865
DH800228	4	653
DH900720	4	629
DZ10353	5	585
E63524	9	349
ETN93549	90	885
FF100273	10	695
FF100273	9	697
FF100290	11	695
FF100290	10	697
FF100378	2	869
FF100378	7	871
FF100431	4	927
FF100525	17	637
FF100525	7	639
FF101679	12	695
FF101679	11	697
FF101926	13	695
FF101926	12	697
FF102955	35	681
FF102956	35	681
FF103294	35	681
FF103460	7	641
FF104372	14	695
FF104372	13	697
FF105054	23	865
FF107504	3	651
FF107504	8	653
FF108087	1	743
FF108089	1	925
FF108089J	1	925
FF108308	15	695
FF108308	14	697
FF108374	20	841
FF500924	27	1035
FF501968	0	987
FF502446	10	1025
FF502641	2	656
FF502660	2	835
FF502674	2	841
FF502701	11	1025
FF507969	15	65
FF508243	11	859
FF508248	1	843
FF508281	2	843
FF508282	2	843
FF508335	9	999
FF508448	19	847
FF508449	1	847
FF508455	20	847
FF508901	1	651
FF508902	7	989
FF508935	2	851
FF508935	2	853
FF508940	3	849
FF508941	4	849
FF508944	7	849
FF508945	8	849
FF508946	9	849
FF508947	10	849
FF508948	6	849
FF509334	5	849
FF509347	1	862
FF509348	1	635

Índice numérico - continuação

Nº peça	Item	Página
FF509365	2	859
FF509395	3	637
FF509395	3	639
FF509397	2	991
FF509398	1	991
FF509399	1	993
FF509405	17	991
FF509407	3	993
FF509408	3	991
FF509584	6	745
FF509795	12	927
FF509835	7	873
FF509884	5	839
FF509885	1	839
FF509935	3	833
FF509936	2	833
FF510048	2	651
FF510048	7	653
FF510070	3	641
FF510072	4	641
FF510074	5	641
FF510099	6	641
FF510120	4	637
FF510120	4	639
FF510122	5	637
FF510122	5	639
FF510126	16	985
FF510126	22	987
FF510150	3	1007
FF510174	17	677
FF510174	38	679
FF510336	4	675
FF510336	4	677
FF510336	4	679
FF510336	4	681
FF510340	8	837
FF510342	5	837
FF510365	1	859
FF510366	1	845
FF510408	1	1025
FF510409	1	1023
FF510410	2	1023
FF510467	5	679
FF510468	5	677
FF510468	5	679
FF510468	5	681
FF510469	6	677
FF510469	8	679
FF510469	6	681
FF510748	1	997
FF510766	4	833
FF510944	2	873
FF510981	12	697
FF511024	3	653
FF511284	1	973
FF511355	12	851
FF511355	13	853
FF511356	13	851
FF511356	14	853
FF511357	14	851
FF511368	17	851
FF511369	16	851
FF511369	17	853
FF511371	16	841
FF511373	17	841
FF511398	1	673
FF511398J	1	673
FF511634	15	851
FF511634	16	853
FF511678	18	847
FF511883	4	856
FF512374	31	709
FF512374	27	711
FF512474	13	997
FF512478	14	859
FF512480	15	859
FF512574	12	927
FF512910	19	851
FF512910	21	853
FF513017	6	637
FF513017	6	639
FF513039	10	659
FF513072	4	683
FF513073	3	683
FF513086	15	841
FF513087	20	851
FF513088	1	851
FF513088	1	852
FF513092	1	833
FF513114	7	677
FF513115	8	681
FF513116	8	677
FF513117	5	675
FF513117	9	677
FF513117	11	679
FF513117	9	681
FF513118	11	679
FF513120	10	677
FF513121	10	677
FF513123	17	677
FF513127	2	849
FF513128	1	849
FF513137	11	679
FF513225	3	847
FF513226	2	847
FF513298	4	733
FF513298	4	735
FF513298	4	737
FF513326	2	635
FF513334	7	715
FF513408	1	745
FF513598	4	679
FF514582	38	679
FF514582	34	681
FF525319	5	667
FF525320	18	853
FF525441	23	853
FF528574	25	853
FF528862	6	745
FF529082	24	853
FF530134	5	667
FF530146	14	851
FF530146	15	853
FF530161	2	737
FF530275	6	849
FF530681	19	679
FF530684	1	851
FF530684	1	852
FF531106	41	679
FF800094	6	653
FF800201	15	661
FF800255	7	681
FF800272	2	737
FF800274	2	671
FF800675	22	853
FXB00000883	3	755
FXB00000884	4	755
FXB00000885	6	755
FXB00000886	7	755
FXB00000888	18	755
FXB00000889	19	755
FXB00000890	22	755
FXB00000891	24	755
FXB00000892	26	755
FXB00000893	27	755
FXB00000894	28	755
FXB00000895	29	755
FXB00000896	32	755
FXB00000897	33	755
FXB00000899	4	765
FXB00000900	5	765
FXB00000901	1B	765
FXB00000902	17	765
FXB00000905	4	761
FXB00000906	5	761
FXB00000907	16	761
FXB00000908	19	761
FXB00000909	21	761
FXB00000910	23	761
FXB00000911	24	761
FXB00000914	27	761
FXB00000915	30	761
FXB00000916	32	761
FXB00000917	3	757
FXB00000918	5	757
FXB00000919	6	757
FXB00000920	8	757
FXB00000921	11	757
FXB00000922	12	757
FXB00000923	31	751
FXB00000923	18	757
FXB00000926	1A	767
FXB00000927	1C	767
FXB00000928	1D	767
FXB00000929	1E	767
FXB00000930	2	767
FXB00000931	3	767
FXB00000932	4	767
FXB00000933	5	767
FXB00000934	7	767
FXB00000935	8	767
FXB00000936	9	767
FXB00000938	11	767
FXB00000939	12	767
FXB00000940	14	767
FXB00000941	15	767
FXB00000942	33	767
FXB00000943	38	767
FXB00000947	3	759
FXB00000948	4	759
FXB00000949	5	759
FXB00000950	6	759
FXB00000951	7	759
FXB00000954	34	759
FXB00000956	33	759
FXB00000957	30	759
FXB00000958	42	759
FXB00000959	44	759
FXB00000960	47	759
FXB00000961	9	759
FXB00000962	10	759
FXB00000963	11	759
FXB00000964	12	759
FXB00000965	16	759
FXB00000966	19	759
FXB00000967	1	753
FXB00000968	1A	753
FXB00000970	2	753
FXB00000971	3	753
FXB00000972	6	753
FXB00000973	7	753
FXB00000975	1	751
FXB00000976	1A	751
FXB00000977	1B	751
FXB00000978	1E	751
FXB00000979	1F	751
FXB00000980	1H	751
FXB00000981	2	751
FXB00000982	3	751
FXB00000983	4	751
FXB00000984	9	751
FXB00000985	11	751
FXB00000986	13	751
FXB00000987	14	751
FXB00000988	15	751
FXB00000989	16	751
FXB00000990	18	751
FXB00000991	19	751
FXB00000992	21	751
FXB00000993	22	751
FXB00000994	23	751
FXB00000995	26	751
FXB00000996	27	751
FXB00000997	28	751
FXB00000998	29	751
FXB00000999	30	751
FXB00001000	32	751
FXB00001001	33	751
FXB00001002	50	785
FXB00001031	9	825
FXB00001032	10	825
FXB00001033	11	825
FXB00001034	12	825
FXB00001035	13	825
FXB00001036	8	825
FXB00001037	7	825
FXB00001038	15	825
FXB00001039	1	827
FXB00001040	2	827

Índice numérico - continuação

Nº peça	*Item*	*Página*
FXB00001041	3	827
FXB00001042	1	823
FXB00001043	2	823
FXB00001044	3	823
FXB00001045	4	823
FXB00001046	5	823
FXB00001047	6	823
FXB00001048	7	823
FXB00001049	8	823
FXB00001050	9	823
FXB00001051	10	823
FXB00001052	11	823
FXB00001053	12	823
FXB00001054	13	823
FXB00001055	14	823
FXB00001056	15	823
FXB00001057	16	823
FXB00001058	17	823
FXB00001059	18	823
FXB00001060	19	823
FXB00001061	20	823
FXB00001062	21	823
FXB00001063	22	823
FXB00001064	23	823
FXB00001065	25	823
FXB00001068	29	823
FXB00001069	30	823
FXB00001070	31	823
FXB00001071	32	823
FXB00001072	33	823
FXB00001073	34	823
FXB00001076	37	823
FXB00001077	38	823
FXB00001078	39	823
FXB00001079	40	823
FXB00001131	2	1065
FXB00001143	38	1065
FXB00001449	59	903
FXB00001945	21	1065
FXB00002565	34	755
FXB00002590	25	761
FXB00002591	26	761
FYA00000236	1	767
FYA00000261	18	1011
FYA00000261	16	1017
FYA00000262	19	1011
FYA00000262	17	1017
FYA00000653	1	709
FYA00000653	1	711
FYA00000663	3	721
FYA00000703	0	901
FYA00000703	0	903
FYA00000703	0	905
FYA00000703	0	907
FYA00000703	0	909
FYA00001076	0	715
FYA00001312	1	709
FYA00001312	1	711
FYA00001346	0H	713
FYA00001490	24	823
FYA00001494	1	749
FYA00001494	40	751
FYA00001494	1	765
FYA00001495	1B	767
FYA00001496	8	765
FYA00001497	9	765
FYA00001498	10	765
FYA00001499	1A	765
FYA00001500	1K	751
FYA00001501	1J	751
FYA00001704	5	833
FYA00001824	0	721
FYA00001874	1	709
FYA00001874	1	711
FYA00002099	0	729
FYA00002134	25	775
FYA00002203	9	805
FYA00002203	0	807
FYA00002304	51	823
FYA00002305	52	823
FYA00002481	2	955
FYA00002482	6	955
FYA00003014	1	793
FYA00003014	10	799
FYA00003341	0	721
FYA00003369	38	713
FYA00003626	2	755
FYA00005139	9	801
FYA00005139	8	805
FYA00005147	1	759
FYA00005148	18	759
FYA00005150	21	759
FYA00005153	23	755
FYA00005155	17	757
FYA00005172	6	811
FYA00007116	6	833
FYA00007726	3	821
FYA00008127	39	713
FYA00008476	3	885
FYA00008477	8	885
FYA00008594	0	885
FYA00008594	0B	885
FYA00008595	0	885
FYA00008595	0A	885
FYA00008596	1	885
FYA00008615	0	777
FYA00008897	2	821
FYA00009134	9	805
FYA00009134	0	807
FYA00009135	10	801
FYA00009135	0	803
FYA00009151	0	779
FYA00009152	1	779
FYA00009153	2	777
FYA00009154	1	777
FYA00009656	2	749
FYA00010377	25	767
FYA00011313	77	905
FYA00014584	0	713
FYA00016053	21	925
FYA00016054	23	925
FYA00016095	0	739
FYA00016270	0	739
FYA00027433	1A	673
FYA00027583	21	759
FYA00028559	26	693
FYA00031006	3	819
FYA40002175	3	819
FYA40004618	2	899
FYA40005509	0	885
FYA40009363	9	799
FYA60001118	1	731
FYA60001131	0	729
FYB00000019	25	963
FYB00000114	33	889
FYB00000115	33F	889
FYB00000132	35	893
FYB00000330	100	895
FYB00000549	2	89
FYB40000015	0	963
FYB60000024	1	965
FYB60000029	50	959
FYB60000033	50	957
FYB60000033	50	959
FYB60000045	4	887
FYB60000045	0	889
FYB60000078	1	911
FYB60000191	1	891
FYB60000198	18	889
FYB60000198	0	895
FYB60000204	12	961
FYB60000204	50	963
FYB60000205	12	961
FYB60000205	50	963
H120847	19	953
H121168	20	953
H155310	8	1055
H155311	9	1055
H155322	23	1055
H155329	24	1055
H155330	25	1055
H155333	28	1055
H155911	9	1051
H155911	9	1053
H155916	17	1051
H155916	17	1053
H155919	14	1051
H155919	14	1053
H155920	13	1051
H155920	13	1053
H157235	9	1057
H163431	15	1057
H163434	33	1051
H163434	33	1053
H178686	3	1055
H178690	10	1055
H178691	11	1055
H178694	17	1055
H178696	19	1055
H178708	3	1057
H180210	3	1051
H180210	3	1053
H210728	8	843
H227625	15	1055
H227626	15	1051
H227626	15	1053
H227627	13	1057
H227901	33	1055
H227901G	33	1055
H227903	13	1055
H227904	22	1055
H227905	18	1055
H227906	18	1051
H227906	18	1053
H227907	16	1057
H227908	14	1055
H227909	6	1055
H227910	7	1055
H227911	6	1051
H227911	6	1053
H227912	7	1051
H227912	7	1053
H227913	6	1057
H227914	7	1057
H228111	20	1055
H23125	4	105
H23125	4	203
H23125	4	283
H23125	4	375
H23125	4	457
H23125	5	543
H61354	4	1001
H61354	3	1003
H77698	17	1011
H77698	20	1011
H77698	15	1017
H77698	18	1017
H77698	7	1017
H77698	10	1047
H77698	21	1049
H77698	12	629
H77698	25	641
H77698	5	645
H77698	8	703
H77698	20	705
H77698	2	707
H77698	12	709
H77698	12	711
H77698	21	713
H77698	22	713
H77698	34	713
H77698	5	721
H77698	2	724
H77698	0	727
H77698	12	727
H77698	21	737
H77698	4	741
H77698	12	817
H77698	13	817
H77698	12	819
H77698	5	831
H77698	20	85
H77698	20	87
H77698	4	878
H77698	4	881
H77698	4	885
H77698	17	923
H77698	7	927
H77698	4	961

Índice numérico - continuação

Nº peça	Item	Página
H77698	5	961
H77698	14	975
H77698	15	975
H77698	3	985
H77698	20	987
J011235	13	1073
J217083	8	651
J217083	20	653
J217083	34	677
J217083	36	679
J217083	32	681
J217083	25	833
J217083	10	837
J217083	2	839
J217083	6	841
J217083	6	845
J217083	16	847
J217083	9	847
J217083	10	851
J217083	10	853
J217083	5	859
J217083	4	862
J219167	15	801
J219167	14	805
J222008	7	789
J222008	9	961
J222008	18	975
J222008	22	975
J222010	7	1011
J222010	6	1015
J222010	14	1017
J222010	1	1019
J222010	9	1037
J222010	9	1039
J222010	12	664
J222010	35	677
J222010	14	713
J222010	19	713
J222010	2	713
J222010	9	713
J222010	9	727
J222010	4	757
J222010	12	761
J222010	0	763
J222010	3	763
J222010	0B	779
J222010	1B	779
J222010	2	783
J222010	2	789
J222010	2	791
J222010	3	797
J222010	2	811
J222010	4D	811
J222010	4J	811
J222010	5	811
J222010	1	813
J222010	41	865
J222010	2	883
J222010	5	883
J222010	4	955
J222010	12	957
J222010	9	957
J222010	10	965
J222012	21	1031
J222012	11	1033
J222012	13	1039
J222012	14	1041
J222012	6	635
J222012	9	669
J222012	5	671
J222012	3	771
J222012	4	783
J222012	3	83
J222012	11	865
J222012	31	865
J222014	17	705
J222014	3	97
J222014	27	977
J222016	21	673
J222016	4	71
J222016	6	771
J222016	4	899
J222018	21	631
J222018	7	669
J222018	9	671
J222018	4	747
J222018	2	77
J222018	25	925
J222018	17	977
J222020	16	1061
J231212	6	869
J231212	5	871
J253112	5	869
J253112	4	871
J260614	37	865
J260614	33	959
J260616	4	775
J260620	1	801
J260620	1	805
J260620	3	831
J260816	3	713
J260816	5	715
J260816	10	727
J260816	2	727
J260816	4	819
J260816	9	843
J260816	39	865
J260820	13	799
J260820	8	829
J271016	11	1033
J271020	7	1011
J271020	6	1015
J271020	14	1017
J271020	14	713
J271020	19	713
J271020	9	713
J271020	9	727
J271020	12	761
J271020	2	883
J271020	5	883
J271025	1	1019
J271025	8	701
J271025	4	757
J271025	41	865
J271030	10	1073
J271030	2	713
J271030	2	791
J271030	3	797
J271030	5	811
J271035	0	763
J271035	0B	779
J271035	1B	779
J271035	2	783
J271035	2	789
J271035	2	811
J271035	4	955
J271050	9	957
J271085	9	1037
J271230	2	701
J271230	4	783
J271230	3	83
J271235	1	769
J271265	19	1031
J271270	1	1003
J271275	20	1031
J271275	13	1037
J271275	13	1039
J271275	9	1039
J271275	15	1041
J271280	21	1031
J271280	14	1041
J281025	0M	777
J281035	1	821
J281230	21	1003
J281240	2	63
J281240	2	67
J400613	28	897
J450510	8	673
J460310	8	713
J460325	10	975
J460410	32	713
J460616	6	703
J460616	25	713
J460616	29	713
J460616	11	775
J460616	19	775
J460616	3	775
J460616	9	821
J460620	7	713
J460620	1	724
J460620	1	739
J460620	1	741
J460620	9	791
J460620	0	815
J460620	17	821
J460620	5	821
J460620	1	867
J460620	5	885
J460625	11	713
J460625	12	715
J460630	15	829
J460630	12	975
J460820	28	713
J460820	3	739
J650614	5	775
J680616	4	715
J680616	12	793
J680616	16	793
J680616	2	793
J680616	8	793
J680616	10	829
J680616	3	829
J680820	12	799
J75481	39	1051
J75481	39	1053
J75481	50	1053
J75481	35	1057
J75481	5	1067
J75481	17	979
J75481	34	981
J75481	4	983
J75482	8	1033
J780512	19	911
J780512	3	911
J780612	17	959
J780616	9	925
J780820	8	961
J780820	21	975
J781030	2	1001
J781030	6	1001
J781030	11	1003
J781030	3	1005
J781030	21	1007
J781030	2	1029
J781030	3	1035
J781030	4K	811
J781030	0	813
J781030	10	959
J781035	11	957
J781035	6	993
J781035	9	997
J781040	11	641
J781040	1	763
J781040	18	991
J781045	2	1021
J781065	2	763
J781225	4	705
J781225	1	781
J781230	6	989
J781240	3	999
J781245	19	991
J823030	5	745
J900612	26	709
J900614	20	735
J900616	23	695
J900616	22	697
J900616	0E	701
J900616	17	709
J900616	17	711
J900616	4	775
J900616	6	787
J900616	34E	865
J900620	1	801
J900620	1	805
J900620	3	831
J900625	13	833
J900635	4	847
J900635	5	851
J900635	5	853

Índice numérico - continuação

Nº peça	Item	Página
J900800	1	878
J900802	12	833
J900816	5	629
J900816	9	637
J900816	14	639
J900816	14	653
J900816	22	695
J900816	21	697
J900816	15	709
J900816	15	711
J900816	3	713
J900816	5	715
J900816	10	727
J900816	2	727
J900816	4	819
J900816	9	843
J900816	39	865
J900816	17	965
J900820	37	1035
J900820	8	829
J900820	11	841
J900820	12	847
J900820	14	985
J900820	4	987
J900825	18	1023
J900825	6	629
J900825	14	659
J900830	18	653
J900830	15	659
J900830	21	677
J900830	23	679
J900830	19	681
J900830	21	695
J900830	20	697
J900835	11	833
J900835	9	927
J900835	20	965
J900850	4	873
J900855	15	865
J900860	29	1035
J901000	23	1007
J901000	5	733
J901000	5	735
J901000	5	737
J901016	11	1033
J901016	10	1063
J901020	20	1007
J901020	7	1011
J901020	6	1015
J901020	14	1017
J901020	21	1021
J901020	5	1025
J901020	38	1035
J901020	7	629
J901020	10	641
J901020	11	664
J901020	14	677
J901020	17	679
J901020	13	681
J901020	20	695
J901020	19	697
J901020	16	709
J901020	16	711
J901020	14	713
J901020	19	713
J901020	9	713
J901020	9	727
J901020	6	733
J901020	6	735
J901020	6	737
J901020	8	745
J901020	12	761
J901020	10	833
J901020	7	835
J901020	3	856
J901020	13	859
J901020	2	883
J901020	5	883
J901020	11	927
J901020	9	971
J901025	30	1007
J901025	1	1019
J901025	6	1025
J901025	11	637
J901025	15	639
J901025	21	653
J901025	9	667
J901025	22	677
J901025	24	679
J901025	20	681
J901025	5	683
J901025	3	705
J901025	28	709
J901025	24	711
J901025	7	733
J901025	7	735
J901025	7	737
J901025	4	757
J901025	0M	777
J901025	9	833
J901025	11	835
J901025	3	845
J901025	6	851
J901025	6	853
J901025	41	865
J901025	10	925
J901025	10	965
J901025	18	985
J901025	3	987
J901030	26	1035
J901030	8	637
J901030	16	639
J901030	6	651
J901030	4	656
J901030	19	695
J901030	18	697
J901030	29	711
J901030	2	713
J901030	4	743
J901030	2	791
J901030	3	797
J901030	5	811
J901030	8	833
J901030	3	839
J901030	4B	839
J901030	12	841
J901030	19	841
J901030	4	845
J901030	10	847
J901030	14	847
J901030	11	849
J901030	7	851
J901030	7	853
J901030	6	859
J901030	2	862
J901030	2	865
J901030	24	865
J901030	6	927
J901030	9	985
J901030	17	987
J901030	20	991
J901035	34	1051
J901035	34	1053
J901035	34	1055
J901035	30	1057
J901035	10	675
J901035	23	677
J901035	25	679
J901035	21	681
J901035	0	763
J901035	0B	779
J901035	1B	779
J901035	2	783
J901035	2	789
J901035	2	811
J901035	1	821
J901035	9	837
J901035	17	847
J901035	18	851
J901035	20	853
J901035	3	925
J901035	4	955
J901035	4	997
J901040	2	965
J901045	3	656
J901045	2	659
J901045	24	677
J901045	26	679
J901045	22	681
J901050	9	957
J901085	9	1037
J901085	9	1039
J901208	23	1041
J901210	26	1041
J901225	3	997
J901230	5	705
J901230	4	783
J901230	3	83
J901235	40	1035
J901235	4	635
J901235	23	641
J901235	2	987
J901240	2	63
J901240	8	635
J901240	2	67
J901240	12	985
J901245	9	641
J901250	19	85
J901250	19	87
J901265	19	1031
J901265	11	1035
J901265	29	1041
J901270	1	1003
J901270	17	1035
J901270	21	991
J901275	20	1031
J901275	13	1037
J901275	13	1039
J901275	15	1041
J901280	21	1031
J901280	14	1041
J901280	10	999
J901290	12	1035
J901430	4	1021
J901430	18	705
J901430	26	977
J901435	2	1070
J901435	2	97
J901635	12	81
J901645	2	71
J901645	14	833
J901645	37	889
J921030	2	887
J921035	1	887
J921230	3	635
J921230	19	865
J921235	10	635
J921240	10	669
J921240	4	671
J921245	2	771
J921640	20	673
J921640	3	899
J921655	8	899
J921680	5	899
J921806	5	669
J921806	8	671
J921840	3	747
J921840	16	977
J921850	24	925
J922000	11	743
J922004	12	743
J922060	15	1061
J922204	6	773
J931600	11	73
J931640	21	89
J932055	6	89
J950005	27	709
J950006	31	711
J950008	8	733
J950008	8	735
J950008	8	737
J950008	13	847
J950008	3	875
J950008	17	975
J950010	10	637
J950010	17	639
J950010	10	664
J950010	2	667
J950010	18	695

Índice numérico - continuação

Nº peça	Item	Página
J950010	17	697
J950010	14	709
J950010	14	711
J950010	13	841
J950010	4	843
J950010	8	859
J950010	6	865
J950010	34	893
J950010	31	895
J950012	3	961
J950016	16	743
J950016	14	979
J950016	19	981
J950018	8	669
J950018	10	671
J950020	11	977
J950020	7	977
J950020	12	979
J950020	17	981
J952010	4C	811
J952014	5H	699
J971030	31	1051
JD5742	17	685
JD5742	17	687
JD5742	17	691
JD5742	17	693
JD5849	33	687
JD5850	15	685
JD5850	15	691
JD5851	6	687
JD5851	6	693
JD5909	8	687
JD5909	8	693
JD7759	16	1059
JD7759	31	951
JD7769	8	1033
JD8514	10	889
L12622	5	841
L159272	18	991
M340816	2	801
M340816	2	805
M340816	64	889
M340820	37	893
M340820	37	895
M340825	55	891
M341030	31	1053
M341030	21	889
M341030	53	895
M341056	43	893
M341056	43	895
M341090	52	895
M341228	3	1061
M341236	29	1051
M341236	29	1053
M341236	31	1055
M341245	60	891
M341645	21	1063
M341850	40	91
M342045	17	1065
M351020	6	73
M430613	2	699
M430825	4	841
M492564	13	889
M500504	27	709
M500605	7	801
M500605	6	805
M500807	17	893
M500807	16	895
M500807	8	965
M570010	17	695
M570010	16	697
M63200	10	843
M73027	14	737
M800650	10	85
M800650	17A	93
M800650	22A	93
M800650	7	987
M800650	8	987
M800650	9	987
M84971	8	359
M87733	3	263
M89679	4	649
MG145458	7	651
N10213	7	651
N10213	17	653
N10215	7	618
N198631	16	677
N198631	15	681
N198631	12	835
N198631	8	985
N231749	5	97
P63448	19	687
P63448	19	691
PE10997	1	197
PE11091	1	278
PE11369	1	451
PE11376	1	537
PE11459	1	369
PE11487	1	627
PF13564	2	928
PF81399	4	928
PF81429	3	928
PF81438	1	928
PF81438	3	928
PFA10255	1	928
PFA10255	3	928
PFA10274	3	928
PFA10319	1	928
PFA10319	3	928
PFA10480	3	928
PFA10481	1	928
PFA10481	3	928
PG200112G	60	1051
PG200113G	60	1053
PG200114G	60	1055
PG200115G	60	1057
PG200139	1	89
PG200139	0	91
PG200154	11	1067
PG201200	1	1057
PG201201	2	1057
PG201203	1	1055
PG201204	2	1055
PG201208	1	1053
PG203774	4	887
PG203774	0	889
PG203775	50	1061
PG203775	0	1065
PM37391	8	1067
PM37391	9	1067
PMH1539	25	677
PMH1539	27	679
PMH1539	23	681
R101225	15	133
R101225	15	233
R101225	15	315
R101225	15	405
R101225	15	489
R101225	15	577
R104536	11	261
R104536	11	263
R104592	18	243
R104592	15	253
R104592	4	305
R104592	20	329
R106829	13	597
R106831	12	597
R106859	6	618
R107731	10	149
R107731	10	249
R107731	11	421
R107731	11	505
R107731	11	593
R107768	9	607
R112989	8	618
R113480	1	618
R113698	9	333
R113698	11	419
R113698	11	503
R113698	11	591
R114082	9	147
R114082	9	247
R114082	7	333
R114082	9	419
R114082	9	503
R114082	9	591
R114193	13	133
R114193	13	233
R114193	13	315
R114193	13	405
R114193	13	489
R114193	13	577
R114194	14	133
R114194	14	233
R114194	14	315
R114194	14	405
R114194	14	489
R114194	14	577
R115250	1	116
R115250	1	216
R115250	1	297
R115250	1	471
R115250	1	559
R115575	14	161
R115575	14	435
R115575	14	519
R115575	14	609
R116031	41	111
R116031	27	211
R116031	7	291
R116031	27	383
R116031	41	465
R116031	25	553
R116296	1	205
R116296	1	285
R116296	1	377
R116296	1	459
R116296	1	545
R116466	8	143
R116466	8	243
R116466	8	329
R116466	8	415
R116466	8	499
R116466	15	587
R116516	19	153
R116516	19	253
R116516	17	339
R116516	17	425
R116516	17	509
R116516	19	597
R119874	11	143
R119874	11	243
R119874	11	329
R119874	11	415
R119874	11	499
R119874	14	587
R120013	11	261
R120013	11	263
R120013	11	265
R120467	2	127
R120467	2	227
R120467	5	307
R120467	2	397
R120467	2	481
R120467	2	571
R120631	2	144
R120631	2	244
R120631	3	331
R120631	3	417
R120631	3	501
R120631	3	589
R120638	8	150
R120638	2	250
R120638	8	251
R120638	5	337
R120638	5	423
R120638	5	507
R120638	5	595
R121376	6	250
R123161	6	149
R123161	6	249
R123161	6	421
R123161	6	505
R123161	7	593
R123226	10	137
R123226	9	141
R123226	10	237
R123226	9	241
R123226	6	319

Índice numérico - continuação

Nº peça	Item	Página
R123226	8	327
R123226	10	409
R123226	9	413
R123226	10	493
R123226	9	497
R123226	10	581
R123226	18	585
R123271	1	149
R123271	9	149
R123271	1	249
R123271	9	249
R123271	9	421
R123271	9	505
R123271	9	593
R123273	..	317
R123273	1	317
R123273	..	407
R123273	1	407
R123273	..	491
R123273	1	491
R123354	4	115
R123354	4	215
R123354	4	295
R123354	4	387
R123354	4	469
R123354	4	557
R123395	7	141
R123395	7	241
R123395	7	413
R123395	7	497
R123396	2	579
R123417	5	141
R123417	6	141
R123417	5	241
R123417	6	241
R123417	9	327
R123417	5	413
R123417	6	413
R123417	5	497
R123417	6	497
R123417	14	585
R123417	15	585
R123501	4	156
R123501	4	256
R123501	4	342
R123501	4	428
R123501	4	512
R123501	4	603
R123525	4	169
R123525	4	273
R123525	4	362
R123525	4	446
R123525	4	530
R123525	4	622
R123561	7	144
R123561	7	244
R123561	7	331
R123561	7	417
R123561	7	501
R123561	7	589
R123562	7	144
R123562	7	244
R123562	7	331
R123562	7	417
R123562	7	501
R123562	7	589
R123563	4	144
R123563	4	244
R123563	4	331
R123563	4	417
R123563	4	501
R123563	4	589
R123564	4	144
R123564	4	244
R123564	4	331
R123564	4	417
R123564	4	501
R123564	4	589
R123565	11	149
R123565	11	249
R123565	4	335
R123565	12	421
R123565	12	505
R123565	12	593
R123570	8	161
R123570	7	261
R123570	7	263
R123570	7	265
R123570	8	435
R123570	8	519
R123570	8	609
R123572	5	161
R123572	16	261
R123572	16	263
R123572	16	265
R123572	5	435
R123572	5	519
R123572	5	609
R123574	5	105
R123574	5	203
R123574	5	375
R123574	5	457
R123574	6	543
R123575	6	105
R123575	6	203
R123575	6	283
R123575	6	375
R123575	6	457
R123575	7	543
R123584	2	315
R123584	2	405
R123584	2	489
R123584	2	577
R123616	5	123
R123616	5	223
R123616	5	304
R123616	5	393
R123616	5	477
R123616	3	567
R123616	9	835
R128415	8	137
R128415	8	237
R128415	8	319
R128415	8	409
R128415	8	493
R128415	8	581
R130574	4	144
R130574	4	244
R130574	4	331
R130574	4	417
R130574	4	501
R130574	4	589
R130575	4	144
R130575	4	244
R130575	4	331
R130575	4	417
R130575	4	501
R130575	4	589
R130576	7	144
R130576	7	244
R130576	7	331
R130576	7	417
R130576	7	501
R130576	7	589
R130577	7	144
R130577	7	244
R130577	7	331
R130577	7	417
R130577	7	501
R130577	7	589
R130578	11	419
R130578	11	503
R130578	11	591
R131182	16	143
R131182	16	243
R131182	17	329
R131182	16	415
R131182	16	499
R131182	4	587
R131283	11	133
R131283	11	233
R131283	11	315
R131283	11	405
R131283	11	489
R131283	11	577
R131425	7	587
R131768	2	107
R131768	2	207
R131768	2	287
R131768	2	379
R131768	2	461
R131768	2	549
R132471	2	224
R132518	5	143
R132518	5	243
R132518	5	329
R132518	5	415
R132518	5	499
R132518	12	587
R133303	2	181
R133303	16	587
R133405	2	135
R133405	2	234
R133405	2	317
R133405	2	407
R133405	2	491
R133643	5	122
R133643	5	222
R133643	5	303
R133643	5	392
R133643	5	476
R134002	25	1021
R134002	46	1035
R134070	6	773
R134518	3	133
R134518	3	233
R134518	3	315
R134518	3	405
R134518	3	489
R134518	3	577
R134552	3	321
R134920	12	111
R134920	3	195
R134920	7	211
R134920	34	291
R134920	7	383
R134920	12	465
R134920	9	553
R135509	3	128
R135509	3	228
R135509	3	308
R135509	3	398
R135509	3	482
R135509	3	572
R135510	2	128
R135510	2	228
R135510	2	308
R135510	2	398
R135510	2	482
R135510	2	572
R135752	25	349
R135757	2	154
R135757	2	254
R135757	2	340
R135757	2	426
R135757	2	510
R135757	2	599
R135918	7	107
R135918	..	108
R135918	5	144
R135918	7	207
R135918	..	208
R135918	5	244
R135918	7	287
R135918	5	331
R135918	7	379
R135918	5	417
R135918	7	461
R135918	5	501
R135918	5	589
R136475	4	133
R136475	4	233
R136475	4	315
R136475	4	405
R136475	4	489
R136475	4	577
R136495	3	205
R136495	3	285
R136495	3	377

Índice numérico - continuação

Nº peça	Item	Página
R136495	3	459
R136495	3	545
R162917	2	631
R162917	13	633
R168831	34	751
R168831	2	765
R188811	9	659
R205544	10	927
R26125	4	153
R26125	4	253
R26125	4	425
R26125	4	509
R26125	4	597
R26448	7	953
R26448	31	967
R26448	16	969
R26552	21	1055
R26552	11	93
R26650	10	329
R26650	6	587
R26773	9	991
R26773	2	993
R26906	12	153
R26906	13	153
R26906	12	253
R26906	13	253
R26906	11	425
R26906	12	425
R26906	11	509
R26906	12	509
R26906	16	597
R26906	16	641
R27212	4	923
R27212	5	967
R27212	13	969
R28782	1E	683
R28811	2	108
R28811	2	208
R28811	2	289
R28811	2	381
R28811	2	463
R28811	2	551
R29424	0	1001
R29424	9	1003
R29424	0	1029
R29936	24	1037
R43409	14	153
R43409	14	253
R43409	13	425
R43409	13	509
R43409	18	597
R44302	36	967
R48685	6	144
R48685	6	244
R48685	7	329
R48685	20	587
R500242	1	122
R500242	1	222
R500242	1	303
R500242	1	392
R500242	1	476
R500242	4	565
R500271	19	159
R500271	19	259
R500271	21	347
R500271	19	433
R500271	19	517
R500293	1	108
R500293	1	208
R500335	8	419
R500335	8	503
R500335	8	591
R501124	10	147
R501124	1	193
R501124	10	247
R501124	8	333
R501124	10	419
R501124	10	503
R501124	10	591
R501228	11	137
R501228	11	237
R501228	11	409
R501228	11	493
R501228	11	581
R501428	8	156
R501428	8	256
R501428	6	342
R501428	8	428
R501428	8	512
R501428	8	603
R502079	2	122
R502079	2	222
R502079	2	303
R502079	2	392
R502079	2	476
R502175	3	170
R502175	3	274
R502175	3	367
R502175	3	449
R502175	3	533
R502175	3	625
R502329	2	170
R502329	2	274
R502329	2	367
R502329	2	449
R502329	2	533
R502329	2	625
R502341	7	335
R502367	12	339
R502367	13	339
R502367	3	339
R502511	18	153
R502511	3	188
R502511	18	253
R502511	16	425
R502511	16	509
R502511	2	597
R502513	1B	683
R502541	42	111
R502541	25	211
R502541	2	291
R502541	25	383
R502541	42	465
R502541	20	553
R502725	8	138
R502725	8	238
R502725	7	321
R502725	8	410
R502725	8	494
R502725	8	582
R502755	6	147
R502755	6	247
R502755	5	333
R502755	6	419
R502755	6	503
R502755	6	591
R502811	9	156
R502811	9	256
R502811	9	428
R502811	9	512
R502811	9	603
R502902	2	283
R503444	1	107
R503444	1	207
R503444	1	287
R503444	1	379
R503444	1	461
R503444	1	549
R503596	2	141
R503596	2	241
R503596	2	413
R503596	2	497
R503766	8	157
R503766	8	257
R503766	8	345
R503766	8	431
R503766	8	515
R503766	8	605
R504239	25	111
R504239	38	211
R504239	38	383
R504239	25	465
R504239	30	553
R504282	1	133
R504282	1	233
R504282	1	315
R504282	1	405
R504282	1	489
R504282	1	577
R504531	4	354
R504531	4	614
R50454	12	677
R50454	15	679
R50454	11	681
R50454	18	833
R504577	39	111
R504577	23	211
R504577	4	291
R504577	23	383
R504577	39	465
R504577	19	553
R504614	7	315
R504614	7	405
R504614	7	489
R504614	7	577
R504631	15	335
R504734	3	141
R504734	3	241
R504734	11	327
R504734	3	413
R504734	3	497
R504734	10	585
R504754	18	319
R504762	1	139
R504762	1	239
R504762	1	322
R504762	1	411
R504762	1	495
R504762	1	583
R504781	32	291
R504782	16	335
R504813	..	149
R504813	1	149
R504813	..	249
R504813	1	249
R504813	..	421
R504813	1	421
R504813	..	505
R504813	1	505
R504813	13	593
R504843	6	133
R504843	6	233
R504843	6	315
R504843	6	405
R504843	6	489
R504843	6	577
R504850	1	143
R504850	1	243
R504850	1	329
R504850	1	415
R504850	1	499
R504882	2	335
R505452	37	291
R505479	10	319
R505480	14	319
R505543	20	335
R505609	3	144
R505609	3	244
R505609	2	331
R505609	2	417
R505609	2	501
R505609	2	589
R50919	33	383
R51031	1D	683
R515030	5	293
R515033	11	339
R515034	10	339
R515044	39	291
R515307	5	215
R515408	8	133
R515408	8	233
R515408	8	315
R515408	8	405
R515408	8	489
R515408	8	577
R515454	22	111
R515454	22	465
R515494	5	133
R515494	5	233

Índice numérico - continuação

Nº peça	Item	Página
R515494	5	315
R515494	5	405
R515494	5	489
R515494	5	577
R515535	38	291
R515555	9	283
R516125	38	111
R516125	21	211
R516125	6	291
R516125	21	383
R516125	38	465
R516125	15	553
R516140	13	335
R516436	1	302
R516510	3	157
R516510	3	257
R516510	3	345
R516510	3	431
R516510	3	515
R516510	3	605
R516557	27	141
R516557	27	241
R516557	25	327
R516557	27	413
R516557	27	497
R516557	3	585
R516584	1	257
R516584	1	345
R516584	1	431
R516584	1	515
R516584	1	605
R516647	13	111
R516647	5	195
R516647	11	211
R516647	11	383
R516647	13	465
R516647	10	553
R516648	3	106
R516648	3	206
R516648	3	286
R516648	3	378
R516648	3	460
R516648	3	547
R516679	3	261
R516679	3	265
R517237	2	106
R517237	2	206
R517237	2	286
R517237	2	354
R517237	2	378
R517237	2	460
R517237	2	547
R517237	2	614
R517471	13	163
R517471	13	267
R517471	5	353
R517471	8	439
R517471	8	523
R517471	7	613
R518210	6	168
R518210	6	272
R518210	6	361
R518210	6	445
R518210	6	529
R518210	6	621
R518345	29	291
R518455	1	169
R518455	1	273
R518455	1	362
R518455	1	446
R518455	1	530
R518455	1	622
R518543	6	365
R518809	5	335
R518859	2	365
R518861	4	329
R518872	5	339
R518880	4	337
R518880	4	423
R518880	4	507
R518880	4	595
R519025	9	137
R519025	9	237
R519025	9	319
R519025	9	409
R519025	9	493
R519025	9	581
R519308	6	293
R51936	1	159
R51936	11	159
R51936	23	159
R51936	4	159
R51936	8	159
R51936	1	259
R51936	11	259
R51936	23	259
R51936	4	259
R51936	8	259
R51936	1	607
R51936	14	607
R519398	19	365
R519416	1	249
R519440	7	359
R519482	26	365
R519484	10	349
R519486	1	305
R519487	3	365
R519488	4	124
R519488	3	224
R519488	4	225
R519488	3	305
R519488	4	394
R519488	4	478
R519488	3	569
R519489	12	349
R519491	1	299
R519517	7	319
R519582	15	339
R519737	13	319
R519989	20	365
R520102	3	357
R520139	2	133
R520139	2	233
R520139	2	315
R520139	2	405
R520139	2	489
R520139	2	577
R520173	2	305
R520301	1	153
R520301	7	153
R520301	7	253
R520632	4	167
R520632	4	271
R520632	36	349
R520632	1	357
R520632	3	443
R520632	3	527
R520632	3	617
R520672	5	365
R520813	8	111
R520813	14	211
R520813	14	383
R520813	8	465
R520813	4	553
R520856	22	349
R520867	6	335
R520867	8	339
R520929	9	138
R520929	9	238
R520929	9	410
R520929	9	494
R520929	9	582
R520930	2	111
R520930	44	211
R520930	44	383
R520930	2	465
R520930	36	553
R520983	5	342
R521037	5	156
R521037	5	256
R521037	5	428
R521037	5	512
R521037	5	603
R521061	3	293
R521083	4	293
R521158	19	349
R521159	17	211
R521159	19	291
R521200	11	349
R521207	11	359
R521390	5	283
R521401	11	105
R521401	11	203
R521401	3	283
R521401	11	375
R521401	11	457
R521401	2	543
R521407	5	349
R521458	3	167
R521458	3	271
R521458	9	335
R521458	2	443
R521458	2	527
R521458	2	617
R521530	20	291
R521540	21	359
R521544	7	339
R521548	1	118
R521548	3	118
R521548	3	218
R521548	2	301
R522106	7	293
R522199	7	283
R522410	2	105
R522410	2	203
R522410	2	375
R522410	2	457
R522410	1	543
R522482	22	359
R522512	1	189
R522554	1	124
R522554	1	224
R522554	1	225
R522554	1	394
R522554	1	478
R522622	4	143
R522622	4	243
R522622	4	415
R522622	4	499
R522630	3	111
R522630	8	211
R522630	5	383
R522630	8	383
R522630	3	465
R522630	3	553
R522679	6	161
R522679	2	261
R522679	2	263
R522679	2	265
R522679	6	435
R522679	6	519
R522679	6	609
R522686	2	155
R522686	2	255
R522686	2	343
R522686	2	427
R522686	2	511
R522686	2	600
R522690	24	641
R522735	38	349
R522776	1	319
R522780	2	117
R522780	2	217
R522780	2	388
R522780	2	472
R522780	2	560
R522781	2	137
R522781	2	237
R522781	2	409
R522781	2	493
R522781	2	581
R522899	13	159
R522899	4	195
R522899	9	211
R522899	13	259
R522899	9	383
R522899	13	433
R522899	13	517
R522899	2	607

Índice numérico - continuação

Nº peça	Item	Página
R522941	17	359
R522942	14	359
R522943	13	359
R522944	2	341
R523048	6	111
R523048	2	211
R523048	2	383
R523048	6	465
R523048	34	553
R523184	26	241
R523184	24	327
R523184	26	413
R523184	26	497
R523184	4	585
R523187	2	359
R523199	2	321
R523340	12	161
R523340	15	261
R523340	15	263
R523340	14	265
R523340	12	435
R523340	12	519
R523340	12	609
R523372	17	349
R523499	14	111
R523499	6	195
R523499	12	211
R523499	12	383
R523499	14	465
R523499	11	553
R524234	32	111
R524234	33	211
R524234	14	291
R524234	31	383
R524234	32	465
R524234	23	553
R524235	2	157
R524235	2	257
R524235	2	345
R524235	2	431
R524235	2	515
R524235	2	605
R524438	15	365
R524453	7	349
R524469	8	105
R524469	8	203
R524469	8	375
R524469	8	457
R524469	9	543
R524496	2	335
R524497	8	283
R524759	2	138
R524759	2	238
R524759	2	410
R524759	2	494
R524759	2	582
R525452	5	335
R526372	3	124
R526372	3	225
R526372	3	394
R526372	3	478
R526838	10	150
R526838	10	251
R526838	4	337
R526838	4	423
R526838	4	507
R526838	4	595
R526941	2	124
R526941	2	225
R526941	2	394
R526941	2	478
R526944	26	141
R526944	26	241
R526944	24	327
R526944	26	413
R526944	26	497
R526944	4	585
R527787	5	115
R527787	5	215
R527787	5	295
R527787	5	387
R527787	5	469
R527787	5	557
R528387	3	587
R529168	18	111
R529168	19	291
R529168	17	383
R529168	18	465
R529168	13	553
R529378	2	565
R529416	..	149
R529416	1	149
R529416	..	249
R529416	10	421
R529416	10	505
R529416	10	593
R529563	5	115
R529563	5	215
R529563	5	295
R529563	5	387
R529563	5	469
R529563	5	557
R529790	3	565
R529946	1	157
R529946	1	345
R529946	1	431
R529946	1	515
R529946	1	605
R530022	1	569
R534091	16	339
R534091	16	425
R534091	16	509
R534091	2	597
R534978	12	339
R534978	13	339
R534978	2	339
R536135	13	339
R536136	12	339
R539762	2	569
R54114	7	147
R54114	7	247
R54114	4	333
R54114	7	419
R54114	7	503
R54114	7	591
R54123	2	647
R543696	2	388
R543696	2	472
R543696	2	560
R54565	8	149
R54565	8	249
R54565	8	421
R54565	8	505
R54565	2	593
R55453	40	111
R55453	24	211
R55453	3	291
R55453	24	383
R55453	40	465
R55453	18	553
R56902	9	689
R56902	9	693
R61467	1	107
R61467	3	107
R61467	3	207
R61467	3	287
R61467	3	379
R61467	3	461
R61871	2	115
R61871	2	215
R61871	2	295
R61871	2	387
R61871	2	469
R61871	2	557
R63185	11	319
R63548	1	161
R63548	4	161
R63548	3	261
R63548	6	261
R63548	3	263
R63548	6	263
R63548	3	265
R63548	5	265
R63548	33	349
R63548	1	435
R63548	4	435
R63548	1	519
R63548	4	519
R63548	1	609
R63548	4	609
R65397	36	291
R69281	10	335
R71228	15	141
R71228	15	241
R71228	2	327
R71228	15	413
R71228	15	497
R71228	21	585
R72328	3	127
R72328	3	227
R72328	6	307
R72328	3	397
R72328	3	481
R72328	3	571
R72659	4	307
R72659	10	681
R72659	18	709
R72659	18	711
R72659	20	737
R72659	10	835
R73384	11	639
R73384	8	831
R73384	15	985
R81275	5	112
R81275	5	212
R81275	5	385
R81275	5	467
R81275	5	555
R82718	6	155
R82718	6	255
R82718	6	343
R82718	6	427
R82718	6	511
R82718	6	600
R85363	17	153
R85363	2	188
R85363	17	253
R85363	15	425
R85363	15	509
R85363	1	597
R85687	11	153
R85687	11	253
R85687	10	425
R85687	10	509
R85687	11	597
R89944	1	155
R89944	1	255
R89944	1	343
R89944	1	427
R89944	1	511
R89944	1	600
R90692	10	153
R90692	10	253
R90692	9	425
R90692	9	509
R90692	15	597
R91360	43	111
R91360	26	211
R91360	1	291
R91360	26	383
R91360	43	465
R91360	21	553
R91889	2	153
R91889	2	253
R91889	2	425
R91889	2	509
R91889	5	597
R97061	5	159
R97061	5	259
R97061	7	347
R97061	5	433
R97061	5	517
R97061	7	607
R97185	15	143
R97185	7	150
R97185	15	243
R97185	5	250
R97185	7	251
R97185	16	329

Índice numérico - continuação

Nº peça	*Item*	*Página*
R97185	3	337
R97185	15	415
R97185	3	423
R97185	15	499
R97185	3	507
R97185	5	587
R97185	3	595
R97490	9	153
R97490	9	253
R97490	8	425
R97490	8	509
R97490	14	597
R97491	9	153
R97491	9	253
R97491	8	425
R97491	8	509
R97491	14	597
R97492	10	153
R97492	10	253
R97492	9	425
R97492	9	509
R97492	15	597
R97493	10	153
R97493	10	253
R97493	9	425
R97493	9	509
R97493	15	597
R98062	9	153
R98062	9	253
R98062	8	425
R98062	8	509
R98062	14	597
R98063	8	153
R98063	8	253
R98063	7	425
R98063	7	509
R98063	10	597
R99052	10	911
R99052	25	911
RE167207	10	163
RE167207	10	267
RE167207	6	353
RE167207	1	439
RE167207	1	523
RE167207	4	613
RE31617	5	153
RE31617	5	253
RE31617	5	425
RE31617	5	509
RE31617	7	597
RE33705	1	301
RE37643	5	425
RE37643	5	509
RE37644	5	425
RE37644	5	509
RE40048	8	664
RE40048	4	667
RE42139	5	647
RE42713	18	243
RE42713	20	329
RE44574	4	107
RE44574	1	144
RE44574	1	180
RE44574	4	207
RE44574	1	244
RE44574	4	287
RE44574	4	379
RE44574	4	461
RE46684	2	112
RE46684	6	137
RE46684	7	159
RE46684	2	212
RE46684	6	237
RE46684	7	259
RE46684	3	319
RE46684	11	347
RE46684	2	385
RE46684	6	409
RE46684	7	433
RE46684	2	467
RE46684	6	493
RE46684	7	517
RE46684	2	555
RE46684	6	581
RE46684	10	607
RE46685	9	115
RE46685	10	141
RE46685	13	156
RE46685	9	215
RE46685	10	241
RE46685	13	256
RE46685	9	295
RE46685	7	327
RE46685	13	342
RE46685	9	387
RE46685	10	413
RE46685	13	428
RE46685	9	469
RE46685	10	497
RE46685	13	512
RE46685	9	557
RE46685	16	585
RE46685	13	603
RE46686	3	137
RE46686	6	156
RE46686	14	159
RE46686	3	237
RE46686	6	256
RE46686	14	259
RE46686	11	342
RE46686	17	347
RE46686	3	409
RE46686	6	428
RE46686	14	433
RE46686	3	493
RE46686	6	512
RE46686	14	517
RE46686	3	581
RE46686	6	603
RE46687	18	141
RE46687	18	241
RE46687	19	327
RE46687	18	413
RE46687	18	497
RE46687	7	585
RE500345	1	128
RE500345	1	194
RE500345	1	228
RE500345	1	308
RE500345	1	398
RE500345	1	482
RE500345	1	572
RE500527	1	108
RE500527	1	208
RE500527	1	289
RE500527	1	381
RE500527	1	463
RE500527	1	551
RE500608	8	147
RE500608	8	247
RE500608	6	333
RE500608	8	419
RE500608	8	503
RE500608	8	591
RE502173	10	159
RE502173	10	259
RE502173	5	347
RE502173	10	433
RE502173	10	517
RE502173	12	607
RE504210	19	335
RE504233	3	135
RE504233	3	234
RE504233	3	317
RE504233	3	407
RE504233	3	491
RE504302	1	189
RE504543	1A	683
RE504839	1	179
RE504845	16	161
RE504845	12	261
RE504845	12	263
RE504845	12	265
RE504845	16	435
RE504845	16	519
RE504845	16	609
RE504914	4	250
RE505232	1C	683
RE505501	12	143
RE505501	12	243
RE505501	12	329
RE505501	12	415
RE505501	12	499
RE505501	8	587
RE505515	23	241
RE505515	23	413
RE505515	23	497
RE505515	22	585
RE505921	1	144
RE505921	1	244
RE505921	1	331
RE505921	1	417
RE505921	1	501
RE505921	1	589
RE505939	1	106
RE505939	1	206
RE505939	1	286
RE505939	1	378
RE505939	1	460
RE505939	1	547
RE505940	5	354
RE505940	5	614
RE505980	12	141
RE505980	13	141
RE505980	6	141
RE505980	7	141
RE505980	8	141
RE505980	12	241
RE505980	13	241
RE505980	6	241
RE505980	7	241
RE505980	8	241
RE505980	12	413
RE505980	13	413
RE505980	6	413
RE505980	7	413
RE505980	8	413
RE505980	12	497
RE505980	13	497
RE505980	6	497
RE505980	7	497
RE505980	8	497
RE505980	15	585
RE507149	17	587
RE507247	21	159
RE507247	21	259
RE507247	20	347
RE507247	21	433
RE507247	21	517
RE507539	26	291
RE507540	27	291
RE507807	20	143
RE507807	20	243
RE507807	21	329
RE507807	20	415
RE507807	20	499
RE507807	2	587
RE507852	4	147
RE507852	1	189
RE507852	4	247
RE507852	4	419
RE507852	4	503
RE507852	4	591
RE507952	8	115
RE507952	3	123
RE507952	8	215
RE507952	3	223
RE507952	7	295
RE507952	3	304
RE507952	7	387
RE507952	3	393
RE507952	7	469
RE507952	3	477
RE507952	7	557
RE507952	1	567
RE507952	3	835
RE507959	20	211
RE507959	11	291
RE507959	20	383

Índice numérico - continuação

Nº peça	Item	Página
RE507959	17	553
RE508185	2	143
RE508185	2	243
RE508185	2	329
RE508185	2	415
RE508185	2	499
RE508185	18	587
RE508317	4	149
RE508317	4	249
RE508317	4	421
RE508317	4	505
RE508317	5	593
RE508489	7	133
RE508489	7	233
RE508489	7	315
RE508489	7	405
RE508489	7	489
RE508489	7	577
RE508561	1	189
RE508566	4	141
RE508566	4	241
RE508566	10	327
RE508566	22	327
RE508566	4	413
RE508566	4	497
RE508566	13	585
RE508599	7	342
RE508742	1	112
RE508742	1	212
RE508742	1	385
RE508742	1	467
RE508742	1	555
RE509093	31	291
RE509865	1	141
RE509865	2	141
RE509865	1	241
RE509865	2	241
RE509865	22	327
RE509865	1	413
RE509865	2	413
RE509865	1	497
RE509865	2	497
RE509865	5	585
RE515622	1	325
RE515636	20	111
RE515636	39	211
RE515636	23	291
RE515636	39	383
RE515636	20	465
RE515636	7	553
RE516026	12	319
RE516228	1	333
RE516335	21	111
RE516335	40	211
RE516335	24	291
RE516335	40	383
RE516335	21	465
RE516335	32	553
RE516336	31	111
RE516336	32	211
RE516336	13	291
RE516336	32	383
RE516336	31	465
RE516336	24	553
RE516340	1	144
RE516340	14	327
RE516491	16	335
RE51650	4	165
RE51650	5	165
RE51650	4	269
RE51650	5	269
RE51650	10	357
RE51650	5	357
RE51650	9	357
RE51650	4	441
RE51650	5	441
RE51650	4	525
RE51650	5	525
RE516512	3	131
RE516512	7	165
RE516512	3	231
RE516512	7	269
RE516512	3	313
RE516512	3	403
RE516512	7	441
RE516512	3	487
RE516512	7	525
RE516553	5	131
RE516553	6	165
RE516553	5	231
RE516553	6	269
RE516553	5	313
RE516553	8	357
RE516553	5	403
RE516553	6	441
RE516553	5	487
RE516553	6	525
RE516999	33	111
RE516999	31	211
RE516999	12	291
RE516999	33	465
RE516999	22	553
RE517230	1	135
RE517230	1	234
RE517230	1	317
RE517230	1	407
RE517230	1	491
RE517370	35	111
RE517370	21	141
RE517370	28	211
RE517370	21	241
RE517370	8	291
RE517370	17	327
RE517370	28	383
RE517370	21	413
RE517370	35	465
RE517370	21	497
RE517370	27	553
RE517370	11	585
RE518097	5	168
RE518097	5	272
RE518097	5	361
RE518097	5	445
RE518097	5	529
RE518097	5	621
RE518109	1	161
RE518109	1	435
RE518109	1	519
RE518109	1	609
RE519115	12	339
RE519115	13	339
RE519144	11	163
RE519144	11	267
RE519144	3	353
RE519144	6	439
RE519144	6	523
RE519144	5	613
RE519696	4	165
RE519696	5	165
RE519696	4	269
RE519696	5	269
RE519696	10	357
RE519696	9	357
RE519696	4	441
RE519696	5	441
RE519696	4	525
RE519696	5	525
RE519737	1	593
RE520229	1	123
RE520229	1	223
RE520229	1	304
RE520229	1	393
RE520229	1	477
RE520229	4	567
RE520928	35	211
RE520928	22	291
RE520930	23	111
RE520930	36	211
RE520930	25	291
RE520930	36	383
RE520930	23	465
RE520930	29	553
RE520953	10	291
RE520953	3	733
RE520953	3	735
RE521531	3	161
RE521531	5	261
RE521531	5	263
RE521531	4	265
RE521531	32	349
RE521531	3	435
RE521531	3	519
RE521531	3	609
RE521639	1	339
RE521756	2	150
RE521756	3	150
RE521756	4	150
RE521756	5	150
RE521756	6	150
RE521756	2	251
RE521756	3	251
RE521756	4	251
RE521756	5	251
RE521756	6	251
RE521756	2	337
RE521756	2	423
RE521756	2	507
RE521756	2	595
RE522076	1	118
RE522076	2	118
RE522076	2	218
RE52242	2	169
RE52242	2	273
RE52242	2	362
RE52242	2	446
RE52242	2	530
RE52242	2	622
RE522594	35	291
RE522596	19	111
RE522596	35	211
RE522596	22	291
RE522596	35	383
RE522596	19	465
RE522596	31	553
RE522723	9	353
RE522794	3	163
RE522794	3	267
RE522794	10	353
RE522794	3	439
RE522794	3	523
RE522794	43	679
RE522794	22	735
RE522823	8	353
RE522824	7	353
RE522878	4	131
RE522878	4	231
RE522878	4	313
RE522878	4	403
RE522878	4	487
RE523023	21	335
RE523032	11	335
RE523168	23	327
RE523169	5	327
RE523249	28	291
RE523250	17	319
RE523319	6	349
RE523462	3	347
RE523464	8	159
RE523464	8	259
RE523464	6	347
RE523464	8	433
RE523464	8	517
RE523464	11	607
RE523483	12	365
RE523491	8	349
RE523553	28	365
RE523554	18	365
RE523629	8	347
RE523854	1	163
RE523854	1	267
RE523854	11	353
RE523854	4	439
RE523854	4	523
RE524220	3	159
RE524220	3	259
RE524220	9	347
RE524220	3	433
RE524220	3	517
RE524220	4	607

Índice numérico - continuação

Nº peça	Item	Página
RE524453	4	147
RE524453	2	333
RE524453	4	419
RE524453	4	503
RE524723	1	131
RE524723	1	231
RE524723	1	313
RE524723	1	403
RE524723	1	487
RE524723	36	677
RE524723	36	681
RE524724	37	681
RE524730	9	111
RE524730	3	211
RE524730	20	359
RE524730	3	383
RE524730	9	465
RE524730	33	553
RE524901	18	349
RE525016	7	163
RE525016	7	267
RE525016	2	439
RE525016	2	523
RE525016	1	613
RE525016	9	653
RE525147	4	163
RE525147	4	267
RE525452	5	335
RE525456	1	153
RE525456	7	153
RE525456	1	253
RE525456	7	253
RE525456	1	425
RE525456	1	509
RE525910	1	149
RE525910	1	249
RE525910	1	421
RE525910	1	505
RE525910	1	593
RE526519	12	339
RE526519	13	339
RE526519	6	339
RE526541	1	293
RE526588	26	111
RE526588	16	211
RE526588	16	383
RE526588	26	465
RE526588	28	553
RE526692	15	111
RE526692	43	211
RE526692	43	383
RE526692	15	465
RE526692	8	553
RE526693	16	111
RE526693	42	211
RE526693	42	383
RE526693	16	465
RE526693	6	553
RE526694	17	111
RE526694	41	211
RE526694	41	383
RE526694	17	465
RE526694	5	553
RE526834	2	131
RE526834	2	165
RE526834	2	231
RE526834	2	269
RE526834	2	313
RE526834	6	357
RE526834	2	403
RE526834	2	441
RE526834	2	487
RE526834	2	525
RE527039	5	419
RE527039	5	503
RE527039	5	591
RE527054	28	111
RE527054	18	211
RE527054	18	291
RE527054	18	383
RE527054	28	465
RE527055	27	111
RE527055	34	211
RE527055	17	291
RE527055	34	383
RE527055	27	465
RE527098	4	325
RE527142	10	365
RE52722	9	163
RE52722	9	267
RE52722	2	353
RE52722	9	439
RE52722	9	523
RE52722	3	613
RE527456	16	153
RE527456	16	253
RE527456	14	425
RE527456	14	509
RE527456	8	597
RE527528	30	111
RE527528	20	211
RE527528	11	291
RE527528	20	383
RE527528	30	465
RE527843	1	147
RE527843	1	247
RE527843	2	247
RE527843	5	247
RE527843	1	419
RE527843	1	503
RE527844	4	419
RE527844	4	503
RE527844	4	591
RE527858	1	105
RE527858	5	111
RE527858	1	203
RE527858	1	211
RE527858	1	341
RE527858	21	349
RE527858	1	375
RE527858	1	383
RE527858	1	457
RE527858	5	465
RE527858	4	543
RE527858	35	553
RE528089	30	349
RE528096	7	111
RE528096	15	211
RE528096	15	383
RE528096	7	465
RE528096	1	553
RE528219	4	349
RE528219	8	349
RE528588	11	111
RE528588	2	195
RE528588	6	211
RE528588	6	383
RE528588	11	465
RE528588	2	553
RE528609	1	111
RE528609	5	211
RE528609	5	383
RE528609	1	465
RE528609	37	553
RE528638	1	329
RE528742	10	105
RE528742	10	203
RE528742	10	375
RE528742	10	457
RE528742	10	543
RE528770	1	261
RE528770	1	263
RE528770	1	265
RE528950	4	329
RE529270	1	118
RE529270	1	218
RE529364	23	349
RE529414	33	291
RE529464	7	161
RE529464	7	435
RE529464	7	519
RE529464	7	609
RE529481	4	261
RE529481	4	263
RE529641	1	165
RE529641	4	165
RE529641	5	165
RE529641	1	269
RE529641	4	269
RE529641	5	269
RE529641	10	357
RE529641	7	357
RE529641	1	441
RE529641	4	441
RE529641	5	441
RE529641	1	525
RE529641	4	525
RE529641	5	525
RE529643	3	165
RE529643	3	269
RE529643	7	357
RE529643	3	441
RE529643	3	525
RE529804	24	359
RE529811	5	253
RE529811	5	425
RE529811	5	509
RE529822	1	321
RE529915	11	159
RE529915	11	259
RE529915	11	433
RE529915	11	517
RE529915	3	607
RE529916	4	159
RE529916	4	259
RE529916	4	433
RE529916	4	517
RE529916	6	607
RE529930	1	278
RE530299	7	675
RE530299	20	677
RE530299	22	679
RE530299	18	681
RE531209	10	383
RE531209	13	383
RE531383	7	105
RE531383	7	203
RE531383	7	375
RE531383	7	457
RE531383	8	543
RE531808	10	291
RE531808	3	737
RE532239	4	143
RE532239	1	181
RE532239	4	243
RE532239	4	415
RE532239	4	499
RE532631	1	185
RE532634	1	193
RE532651	1	191
RE532651	1	535
RE532653	1	137
RE532653	1	237
RE532653	1	409
RE532653	1	493
RE532653	1	581
RE532841	1	187
RE532993	1	187
RE532993	1	188
RE532993	1	193
RE533148	1	335
RE533148	5	335
RE533345	3	597
RE534109	34	111
RE534109	1	177
RE534109	19	211
RE534109	15	291
RE534109	19	383
RE534109	34	465
RE535517	3	105
RE535517	3	203
RE535517	3	375
RE535517	3	457
RE535517	3	543
RE535560	1	283
RE535686	1	349
RE535729	4	365
RE535990	3	349
RE536083	5	147

Índice numérico - continuação

Nº peça	Item	Página
RE536083	1	419
RE536083	2	419
RE536083	5	419
RE536083	1	503
RE536083	2	503
RE536083	5	503
RE536083	1	591
RE536083	2	591
RE536083	5	591
RE536805	34	349
RE537070	1	331
RE537070	1	417
RE537070	1	501
RE537070	1	589
RE537071	1	331
RE537071	1	417
RE537071	1	501
RE537071	1	589
RE537834	21	143
RE537834	21	243
RE537834	22	329
RE537834	21	415
RE537834	21	499
RE538045	7	365
RE538097	23	141
RE538097	1	182
RE538097	23	241
RE538097	1	244
RE538097	14	327
RE538097	23	413
RE538097	23	497
RE538097	22	585
RE538123	2	349
RE538289	3	301
RE538724	2	161
RE538724	6	265
RE538724	2	435
RE538724	2	519
RE538724	2	609
RE538806	3	301
RE539279	2	683
RE540105	1	191
RE540105	1	535
RE540392	1	165
RE540392	4	165
RE540392	5	165
RE540392	1	269
RE540392	4	269
RE540392	5	269
RE540392	10	357
RE540392	5	357
RE540392	7	357
RE540392	1	441
RE540392	4	441
RE540392	5	441
RE540392	1	525
RE540392	4	525
RE540392	5	525
RE540392	37	677
RE540438	4	165
RE540438	5	165
RE540438	4	269
RE540438	5	269
RE540438	10	357
RE540438	5	357
RE540438	9	357
RE540438	4	441
RE540438	5	441
RE540438	4	525
RE540438	5	525
RE540439	4	165
RE540439	5	165
RE540439	4	269
RE540439	5	269
RE540439	10	357
RE540439	5	357
RE540439	9	357
RE540439	4	441
RE540439	5	441
RE540439	4	525
RE540439	5	525
RE540550	1	121
RE540550	1	221
RE540550	1	391
RE540550	1	475
RE540550	1	563
RE541425	10	111
RE541425	1	195
RE541425	10	465
RE541922	10	679
RE541924	9	679
RE541925	9	679
RE541933	1	683
RE543306	21	365
RE543935	4	339
RE544262	38	553
RE544263	34	383
RE544263	39	553
RE545631	10	679
RE546784	10	211
RE546784	13	211
RE546784	41	553
RE546906	15	585
RE546918	4	327
RE546918	5	327
RE547909	3	335
RE548027	5	361
RE548027	5	445
RE548027	5	529
RE548027	5	621
RE548060	1	149
RE548060	2	149
RE548060	1	249
RE548060	2	249
RE548060	1	421
RE548060	2	421
RE548060	1	505
RE548060	2	505
RE548060	1	593
RE548060	3	593
RE54885	15	349
RE550941	7	161
RE550941	1	261
RE550941	1	263
RE550941	1	265
RE550941	7	435
RE550941	7	519
RE550941	7	609
RE553072	10	357
RE553072	5	357
RE553072	7	357
RE553073	10	357
RE553073	5	357
RE553073	9	357
RE553421	1	339
RE556544	3	335
RE557890	13	339
RE557891	12	339
RE559946	10	679
RE56097	20	637
RE56097	10	639
RE56098	8	659
RE56098	10	661
RE56369	12	133
RE56369	12	233
RE56369	12	315
RE56369	12	405
RE56369	12	489
RE56369	12	577
RE566623	3	335
RE56690	2	156
RE56690	2	256
RE56690	2	428
RE56690	2	512
RE56690	2	603
RE57190	19	319
RE57604	3	354
RE57604	3	614
RE57836	5	287
RE57836	5	379
RE57836	5	461
RE59298	2	342
RE60003	10	161
RE60003	8	261
RE60003	8	263
RE60003	8	265
RE60003	10	435
RE60003	10	519
RE60003	10	609
RE60005	3	153
RE60005	3	253
RE60005	3	425
RE60005	3	509
RE60005	6	597
RE60028	1	347
RE60029	18	347
RE60071	4	347
RE60242	19	347
RE60854	6	131
RE60854	6	231
RE60854	6	313
RE60854	6	403
RE60854	6	487
RE63674	22	143
RE63674	22	243
RE63674	13	329
RE63674	22	415
RE63674	22	499
RE63674	9	587
RE65165	7	144
RE65165	1	172
RE65165	7	244
RE65165	7	331
RE65165	7	417
RE65165	7	501
RE65165	7	589
RE65168	4	144
RE65168	1	173
RE65168	4	244
RE65168	4	331
RE65168	4	417
RE65168	4	501
RE65168	4	589
RE65908	11	147
RE65908	1	171
RE65908	11	247
RE65908	11	419
RE65908	11	503
RE65908	11	591
RE65909	1	176
RE65909	11	419
RE65909	11	503
RE65909	11	591
RE65911	7	144
RE65911	1	174
RE65911	7	244
RE65911	7	331
RE65911	7	417
RE65911	7	501
RE65911	7	589
RE65912	4	144
RE65912	1	175
RE65912	4	244
RE65912	4	331
RE65912	4	417
RE65912	4	501
RE65912	4	589
RE65978	15	161
RE65978	10	261
RE65978	10	263
RE65978	10	265
RE65978	16	349
RE65978	14	365
RE65978	15	435
RE65978	15	519
RE65978	15	609
RE66178	7	138
RE66178	7	238
RE66178	7	410
RE66178	7	494
RE66178	7	582
RE66334	1	579
RE67050	1	159
RE67050	1	259
RE67050	10	347
RE67050	1	433
RE67050	1	517
RE67050	1	607
RE67231	1	156

Índice numérico - continuação

Nº peça	Item	Página
RE67231	1	256
RE67231	1	342
RE67231	1	428
RE67231	1	512
RE67231	1	603
RE67238	10	156
RE67238	5	169
RE67238	2	205
RE67238	10	256
RE67238	5	273
RE67238	2	285
RE67238	10	342
RE67238	5	362
RE67238	2	377
RE67238	10	428
RE67238	5	446
RE67238	2	459
RE67238	10	512
RE67238	5	530
RE67238	2	545
RE67238	10	603
RE67238	5	622
RE68255	10	653
RE69898	3	115
RE69898	3	215
RE69898	3	295
RE69898	3	387
RE69898	3	469
RE69898	3	557
RE70487	7	128
RE70487	7	228
RE70487	7	308
RE70487	7	398
RE70487	7	482
RE70487	7	572
RE70681	4	128
RE70681	4	228
RE70681	4	308
RE70681	4	398
RE70681	4	482
RE70681	4	572
RE70756	1	128
RE70756	6	128
RE70756	2	194
RE70756	1	228
RE70756	6	228
RE70756	6	308
RE70756	6	398
RE70756	6	482
RE70756	6	572
RE71255	18	143
RE71255	15	153
RE71255	18	243
RE71255	15	253
RE71255	4	305
RE71255	20	329
RE71255	9	339
RE71255	18	415
RE71255	18	499
RE71256	5	128
RE71256	5	228
RE71256	5	308
RE71256	5	398
RE71256	5	482
RE71256	5	572
SE501094	6	333
SE501094	8	419
SE501094	8	503
SE501094	8	591
SE501227	5	327
SE501407	1	128
SE501407	1	228
SE501407	1	308
SE501407	1	398
SE501407	1	482
SE501407	1	572
SE501583	1	339
SE501609	6	141
SE501609	6	241
SE501609	6	413
SE501609	6	497
SE501609	15	585
SE501655	1	144
SE501655	1	244
SE501655	1	331
SE501655	1	417
SE501655	1	501
SE501655	1	589
SE501680	1	349
SE501791	1	277
SE501805	1	153
SE501805	1	253
SE501805	1	425
SE501805	1	509
SE501811	4	143
SE501811	1	181
SE501811	4	243
SE501811	4	415
SE501811	4	499
SE501812	4	329
SE501813	2	150
SE501813	2	251
SE501813	2	337
SE501813	2	423
SE501813	2	507
SE501813	2	595
SE501814	4	250
SE501833	2	129
SE501833	2	229
SE501915	20	211
SE501915	11	291
SE501915	20	383
SE501916	30	111
SE501916	20	211
SE501916	11	291
SE501916	20	383
SE501916	30	465
SE501925	13	211
SE501925	13	383
SE501927	33	291
SE502139	1	278
SE502192	7	161
SE502192	1	261
SE502192	1	263
SE502192	1	265
SE502192	7	435
SE502192	7	519
SE502192	7	609
SE502800	10	291
SE502801	10	291
SE502802	26	111
SE502802	16	211
SE502802	26	465
SE502816	5	327
T107068	11	1047
T107068	22	1049
T107446	8	997
T108019	4	1051
T108019	4	1053
T108036	32	1057
T108036G	32	1057
T108041	4	1057
T108050	4	1055
T108221	5	775
T110444	2	925
T110448	10	1057
T111819	31	91
T11234	21	953
T1156A	2	931
T1156A	2	933
T1156A	2	935
T1156A	2	937
T1156A	2	939
T1156A	2	943
T1157A	3	931
T1157A	3	933
T1157A	3	935
T1157A	3	937
T1157A	3	939
T1157A	3	943
T116332	3	747
T116332	16	977
T118385	16	659
T118385	11	661
T122075	3	156
T122075	3	256
T122075	3	342
T122075	3	428
T122075	3	512
T122075	3	603
T13624	21	1051
T13624	21	1053
T13624	19	1057
T138910	9	923
T139614	11	65
T139614	11	69
T139615	12	65
T139615	12	69
T146102	6	128
T146102	9	128
T146102	6	228
T146102	9	228
T146102	9	308
T146102	9	398
T146102	9	482
T146102	9	572
T146104	9	128
T146104	9	228
T146106	9	128
T146106	9	228
T146515	9	128
T146515	9	228
T146516	9	128
T146516	9	228
T146667	11	685
T146667	11	691
T146668	12	685
T146668	12	691
T147008	7	693
T149434	45	967
T149983	42	689
T152608	9	1033
T158X290	33	931
T158X290	33	935
T158X290	33	937
T161926	4	651
T161926	5	653
T185154	12	1047
T186383	13	65
T187535	16	685
T187535	16	691
T187757	10	689
T187757	10	693
T18891	9	143
T18891	9	243
T18891	9	329
T18891	9	415
T18891	9	499
T18891	10	587
T190393	14	685
T190393	14	691
T201367	37	967
T201367	14	969
T201519	13	685
T201519	13	691
T20168	13	143
T20168	13	243
T20168	14	329
T20168	13	415
T20168	13	499
T202379	38	967
T202379	15	969
T20280	4	359
T20280	25	365
T20314	3	149
T20314	3	249
T20314	3	421
T20314	3	505
T20314	8	593
T20316	7	149
T20316	7	249
T20316	7	421
T20316	7	505
T20316	4	593
T203958	8	1067
T203958	9	1067
T20758	1	154
T20758	1	254
T20758	1	340

Índice numérico - continuação

Nº peça	Item	Página
T20758	1	426
T20758	1	510
T20758	3	599
T209259	9	65
T209259	9	69
T209260	6	65
T209260	6	69
T211051	9	673
T214171	2	733
T214171	2	735
T216193	18	687
T216193	18	691
T216880	8	1067
T216880	9	1067
T217272	0	649
T217272	7	649
T217790	29	689
T217790	29	693
T217792	30	693
T221128	24	687
T221128	24	693
T222992	45	967
T222993	45	967
T223078	7	664
T223082	28	685
T223082	30	689
T223082	28	691
T223086	9	664
T223206	8	639
T223372	5	649
T225266	12	891
T227876	7	659
T227876	5	661
T229312	9	951
T229330	22	951
T229481	5	949
T229481	8	951
T229485	12	1059
T229499	13	951
T229509	15	949
T229509	23	951
T229515	19	949
T229515	30	951
T232151	41	953
T232154	42	953
T232157	43	953
T232158	43	953
T232159	43	953
T232161	44	953
T232166	45	953
T23474	14	143
T23474	14	243
T23474	15	329
T23474	14	415
T23474	14	499
T235478	20	687
T235478	20	691
T241930	50	931
T241930	50	933
T241930	50	935
T241930	50	937
T241930	50	939
T241930	50	941
T241930	50	945
T241937	51	931
T241937	51	933
T241937	51	935
T241937	51	937
T241937	51	939
T241937	51	941
T241937	51	945
T244724	14	633
T247868	31	689
T247868	31	691
T248455	7	687
T248455	7	693
T248547	5	685
T248552	5	691
T248562	4	685
T248562	4	691
T248570	39	685
T248572	39	685
T248574	39	685
T248584	1	685
T248607	0B	747
T248607	13B	977
T253246	13	1047
T257730	54	953
T257731	50	953
T257732	52	953
T257733	51	953
T257734	53	953
T258145	1	659
T258145	7	661
T266239	17	631
T271438	9	631
T271441	8	631
T27523	16	365
T276079	19	1059
T276080	18	1059
T276082	17	1059
T276083	10	1059
T276092	2	1059
T276098	11	1059
T276467	4	949
T276469	12	951
T276470	14	949
T276470	19	951
T276673	14	951
T277101	4	951
T277102	7	951
T277117	33	951
T277225	7	631
T277629	10	631
T277664	12	631
T277664	13	631
T277667	11	631
T28949	6	1007
T28949	39	1035
T28949	10	629
T28949	18	677
T28949	20	679
T28949	16	681
T28949	5	709
T28949	6	709
T28949	5	711
T28949	6	711
T28949	11	733
T28949	12	733
T28949	11	735
T28949	12	735
T28949	11	737
T28949	12	737
T290636	18	633
T290636	19	633
T290637	16	633
T290638	17	633
T292534	2	685
T298467	16	631
T307494	32	687
T307494	32	691
T307494	32	693
T307498	35	685
T307498	35	691
T308140	3	659
T308141	4	659
T308142	5	659
T308143	6	659
T308143	1	661
T312811	39	685
T313667	34	689
T321259	0	703
T32854	28	1007
T32854	9	1025
T32854	30	679
T32854	26	681
T32854	8	971
T33276	4	138
T33276	4	238
T33276	6	321
T33276	4	410
T33276	4	494
T33276	4	582
T334293	1	653
T335039	2	661
T335041	4	661
T335042	3	661
T335585	12	667
T340101	16	661
T342999	34	691
T343078	16	631
T343081	18	633
T343082	19	633
T343083	20	633
T346392	43	953
T346643	45	967
T351015	5	649
T38545	35	349
T3G8354	33	933
T3G8354	33	939
T58477	12	153
T58477	12	253
T58477	11	425
T58477	11	509
T58477	17	597
T59014	1	1001
T59014	10	1003
T59014	1	1029
T59014	23	1049
T70177	2	923
T76938	7	1031
T76938	5	1035
T76938	4	1037
T76938	4	1039
T76938	7	1041
T77613	18	159
T77613	20	159
T77613	18	259
T77613	20	259
T77613	15	347
T77613	27	349
T77613	18	433
T77613	20	433
T77613	18	517
T77613	20	517
T77613	2	675
T77613	3	675
T77613	18C	679
T77613	31C	679
T77613	42C	679
T77613	14	681
T77613	27	681
T77613	28	681
T77613	7	953
T77857	29	1007
T77858	14	1003
T77858	6	1029
T77858	6	1031
T77858	24	1049
T77858	22	641
T77858	4	85
T77858	4	87
T77858	19	979
T77858	25	981
T77858	10	989
T77858	4	995
T77858	7	997
T77932	11	169
T77932	9	169
T77932	11	273
T77932	9	273
T77932	11	362
T77932	9	362
T77932	11	446
T77932	9	446
T77932	11	530
T77932	9	530
T77932	11	622
T77932	9	622
T77932	16	641
T78313	14	1047
T78313	25	1049
T78612	6	1035
T78612	8	1037
T78612	8	1039
T78612	21	641
T78784	9	991
T78784	2	993
T78784	7	993

Índice numérico - continuação

Nº peça	Item	Página
T78787	10	709
T78787	10	711
T80622	30	1065
T8E6358	34	933
T8E6358	32	939
T8E6359	33	933
T8E6359	33	939
TF1U3352D	32	933
TF1U3352D	34	939
TF290	32	931
TF290	32	935
TF290	32	937
TH100074	5	1067
TH100074	17	979
TH100074	34	981
TH100074	4	983
TH100125	10	1051
TH100125	10	1053
TH100433	6	81
TH100483	11	889
TH101724	37	889
TH101813	87	889
TH101926	10	1037
TH101926	22	1037
TH101926	7	1037
TH101926	10	1039
TH101926	7	1039
TH101926	16	1041
TH101926	7	93
TH101926	16	95
TH102181	23	889
TH102247	1B	841
TH102409	5	977
TH102445	25	1051
TH102445	25	1053
TH102445	0G	977
TH102445	2	977
TH102445	0D	979
TH102445	0G	981
TH102445	32	981
TH102446	23	1051
TH102446	23	1053
TH102446	27	1055
TH102446	23	1057
TH102446	1	979
TH102446	3	983
TH102560	7	893
TH102560	7	895
TH102766	5	1055
TH103780	11	1041
TH104472	21	1057
TH104472	2	979
TH104472	31	981
TH104922	16	1051
TH104922	16	1053
TH104923	19	1051
TH104923	19	1053
TH104926	8	1057
TH104929	11	1051
TH104929	11	1053
TH104944	5	1051
TH104944	5	1053
TH104953	8	1051
TH104953	8	1053
TH105767	14	1057
TH108313	12	1037
TH108313	12	1039
TH108313	12	1041
TH108594	11	677
TH108769	1	841
TH109353	11	1057
TH109357	17	1057
TH109410	6	669
TH111036	1	841
TH111692	1	354
TH111692	1	614
TH111692	4	97
TH3086417	1	95
TH4101345	33C	889
TH4396836	8	95
TH4396950	13	95
TH4396955	7	95
TH4438059	61	889
TH4451036	90	889
TH4451784	24	917
TH4451787	24A	917
TH4451788	37A	917
TH4451789	39	917
TH4463993	33D	889
TH4600133	10	91
TH9753750	5	95
THA885008	10	1039
THA885008	16	1041
TK290	34	931
TK290	34	935
TK290	34	937
TK350C150	6	947
TK350CH	5	947
TK350FD	1	947
TK350FR	4	947
TK350P	7	947
TK350TG	2	947
TK350TT	3	947
TK4L	8	947
TPDE31329	29	931
TPDE31329	29	933
TPDE31329	29	935
TPDE31329	29	937
TPDE31329	29	939
TPDE31329	29	943
TY22332	6	637
TY22332	6	639
TY22450	1	127
TY22450	1	227
TY22450	1	307
TY22450	1	397
TY22450	1	481
TY22450	1	571
TY22462	11	667
TY22472	1	629
TY22502	7	639
TY23020	3	695
TY23020	2	697
TY25139	13	755
TY26190	4	679
TY6333	11	329
U13639	6	123
U13639	3	143
U13639	6	223
U13639	3	243
U13639	6	304
U13639	3	329
U13639	6	393
U13639	3	415
U13639	6	477
U13639	3	499
U13639	5	567
U13639	19	587
U13639	3	647
U13639	4	647
U13639	4	835
U16721	32	951
U17409	5	155
U17409	5	255
U17409	5	343
U17409	5	427
U17409	5	511
U17409	5	600
U17409	8	639
X12-6TRLO-S	22	953
X1216F4OMXS	23	1037
X12BL-S	23	953
X12R6LO-S	24	953
X16F4OMXS	23	1037
X1J9782016	25	1037
X1JS782016	25	1037
X4-6F5OLO-S	25	953
X6-4C5OLO-S	26	953
X6-4F5OLO-S	27	953
X6C4OMXS	15	1047
X6C4OMXS	26	1049
X6F4OMXS	16	1047
X6F4OMXS	27	1049
X6F5OLO-S	28	953
X6FLO-S	29	953
X6HP5ON-S	30	953
X6JTXS	28	1049
XCL-19	7	709
XCL-19	7	711
XCL-19	1	713
XCL-29	20	641
XCL-29	5	713
XCL-29	7	727
XHG-075	12B	1001
XHG-075	13B	1001
XHG-075	16B	1001
XHG-075	7B	1001
XHG-075	12	1029
XHG-075	13	1029
XHG-075	14	1029
XHG-075	15	1029
Z449490	21	1003
Z449490	9	635
Z449490	13	661
Z957366	24	1065
Z962453	2	1035
Z964255	41	959
Z966993	4	1035
Z966993	2	999
Z971489	10	1003
Z971489	2	1005
Z971489	10	997
Z986910	9	1003
Z986910	1	1005
Z991334	5	975
Z991718	13	991