Escavadeira 210G e 210GLC
PIN:1FF210GX_ _C520001-
PIN:1FF210GX_ _D520001-

RUTHZIL TRATOR COMERCIAL DE PEÇAS LTDA 11 97083-6812 ROLANDO CITRANGULO

DEZEMBRO 2016

JOHN DEERE

CATÁLOGO DE PEÇAS

Escavadeira 210G e 210GLC

PIN:1FF210GX_ _C520001-
PIN:1FF210GX_ _D520001-
PC10255P (dez-16) Português

Worldwide Construction and Forestry Division
Worldwide Edition
Printed in U.S.A. (Revised)
COPYRIGHT © 2016
DEERE & COMPANY
Moline, Illinois
All rights reserved

210G and 210GLC Excavator

TX1105295 A.1



210G and 210GLC Excavator

(Manufactured 2012–)

(Engine 6068HT085 — RE540692)

(Engine 6068HT069 — RE554448)

(Engine 6068HT069 — RE529930)

(Engine 6068HT104 — RE556878)

(Engine 6068HT109 — RE562670)

(Engine 6068HT105 — RE557901)

(Engine 6068HT111— RE570112)

(Specifications and design are subject to change without notice)

17 Digit Product Identification Number

TX1113662 A.1

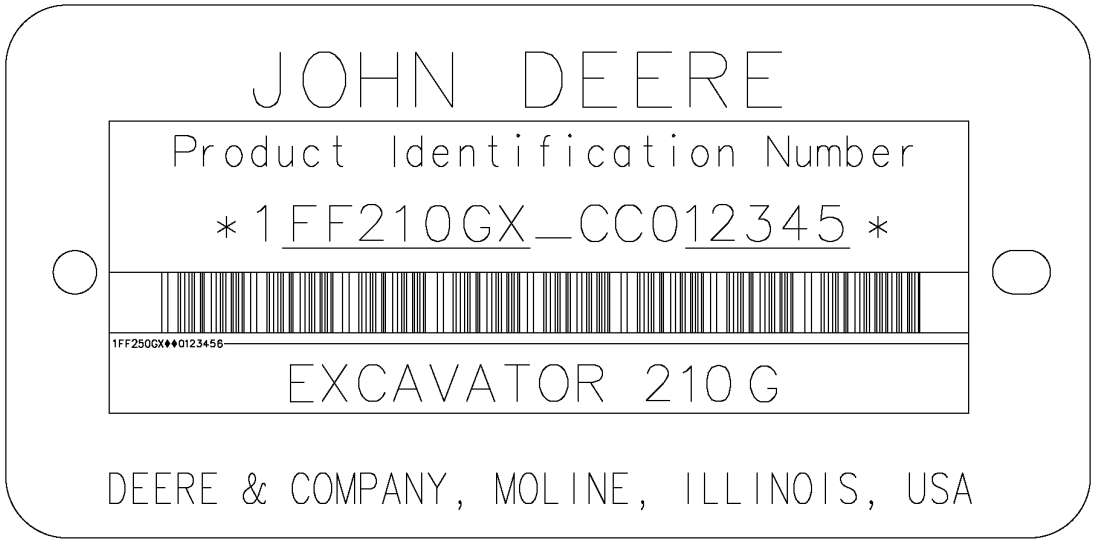

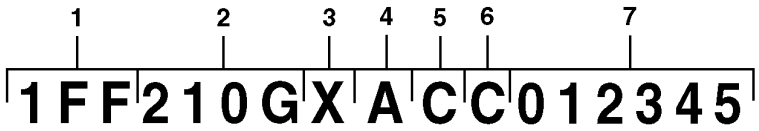

TX1113662

Key			
1	World Code	1FF	John Deere
2	Model Identifier	210G	Machine Model
3	Machine Option Code	X	Linkage Configuration X.....Tracked Excavators R.....Military Excavators
4	Check Letter	A	Factory Use Only
5	Year Manufactured Code	C	Code C.....2012 D.....2013
6	Engine Emissions Code	C	Emissions Level C.....Tier 2 / Stage 2 D.....Tier 3 / Stage 3
7	Machine Serial Number	012345	

Engine Emission Level Identification

Engine Model Number	17 Digit PIN (11th Digit)	Emissions Level
6068HT105 — RE557901	XXXXXXXXXXCXXXXXX-	Tier 2 / Stage II
6068HT109 — RE562670	XXXXXXXXXXDXXXXXX-	Tier 3 / Stage III A
6068HT104 — RE556878	XXXXXXXXXXDXXXXXX-	Tier 3 / Stage III A
6068HT069 — RE529930	XXXXXXXXXXDXXXXXX-	Tier 3 / Stage III A
6068HT069 — RE554448	XXXXXXXXXXDXXXXXX-	Tier 3 / Stage III A

To The Customer

The part numbers in this Parts Catalog were correct at the time of publication. Per John Deere policy, we continuously improve our products. Therefore, when ordering parts verify the part numbers with your dealer.

SI Units of Measure

Metric dimensions are provided as applicable throughout this parts catalog.

Bolt and Cap Screw Strength Identification

Bolts and cap screws required to have high-strength qualities equivalent to metric property class 10.9 (SAE grade 8) or higher are identified throughout this catalog by the description 10.9, 12.9 or 14.9. All standard bolts and cap screws are metric property class 8.8 (SAE grade 5) or lower.

Serial Number Listing Information

Serial number information is listed to show on which machines each part can be used; for example:

	–		**The part can be used on all products.**
000000	–		**The part can be used on products beginning with the serial number listed.**
	–	**000000**	**The part can be used on products up to and including the serial number listed.**
000000	–	**000000**	**The part can be used on products between and including the serial number listed.**

When XXXXXX's are listed in place of a serial number, a serial number change was made, but the exact serial number was not available at the time of publication.

Direction Arrow

Arrows are used with illustrations to indicate the front of the unit. “Right-Hand” and “Left-Hand” sides are determined by facing in direction of machine forward travel.

Box-Enclosed Illustrations

Box-enclosed keyed parts in the illustration are available as a service assembly or an attachment. These parts may also include parts not available for service. The illustrations may not show all individual parts of an attachment. A box not keyed includes non-current parts.

Complete Goods Listings

Complete Goods are listed in bold face type. Order separately. Do not include on replacement part order.

Orientation of Engine

Right Hand (RH) and Left Hand (LH) sides are determined by standing at flywheel and facing the engine.

John Deere Remanufactured Components

The REMAN parts listed in this catalog are intended for the repair or replacement of failed or worn original equipment components. John Deere Reman components are manufactured to stringent John Deere standards and produced to original John Deere specifications that incorporates the latest design and performance improvement updates.

Serial Number Location

Each 210G and 210GLC excavator has seven serial number plates: A product identification number plate, an engine serial number plate, a hydraulic pump serial number plate, a left-hand travel device serial number plate, a right-hand propel motor serial number plate, a swing motor serial number plate and a control valve serial number plate.

The product identification plate is located at the front of the upperstructure to the right of the cab.

The engine serial number plate is located on the right side of the cylinder block near the starter.

The hydraulic pump serial number plate is located near the front of the hydraulic pump

The swing motor serial number plate is located on the top of the swing motor.

The right travel device serial number plate is located on the left-hand of the motor.

The left travel device serial number plate is located on the right-hand of the motor

The control valve serial number plate is located on the upper left-hand side of the control valve.

If product identification numbers or serial numbers are required for warranty claims or correspondence pertaining to this product. It is extremely important that all characters be furnished. This point cannot be overemphasized.

Trademarks

Throughout this parts catalog, you may find the following Deere and Company trademarks:

Best Bid™	CounterParts™	DEERE™ (Deere™)
Dura-Trax™	Fanggs™	Guardian™
HTH™	Jagz™	JDLink™
MARKS™	MIC™ [Machine Information Center]	MTH™
Power Curve™	Powerllel™	PowerShift Plus™
Powerwize™	POWR SAVR™	PowrShift™
ProPath™	Quad-Cool™	Quik-Tatch™
SC-2™	Side-Tracker™	Stinger™
StructureALL™	Swamper™	TMC™ [Total Machine Control]
ValueSelect™	Waratah™	Worksite Pro™
FlexBox™	Funk™	iTorque™
Phoenix™	Phoenix International™	PowerTech™
PowerTech™ E	PowerTech™ M	PowerTech™ Plus
Precision Joint™	SHIFT-O-MATIC™	SWEDA™ (Super Wide Extreme Dual Axle)
TeamMate™	TeamMate™II	TeamMate™ IV
TMII™	TMIII™	

Remarks and Abbreviations

The following remarks and abbreviations may appear throughout this parts catalog. Refer to the following table for translations.

Phrase	Meaning	Phrase	Meaning
ALSO ORDER, ORD W/	Also Order	MFWD	Mechanical Front Wheel Drive
AMP	Ampere	NA, NOT USED THIS APPL	Not used in this application
APPL, APPL ONLY	This application only	NLA	No longer available
AR	As required	NSEP	Not available separately
ASSY	Complete assembly	OD	Outside diameter
BOAC	Bolt-on cutting edge	OPTIONAL	Optional
CCW	Counterclockwise	OR	Or
COMPLETE	Complete	ORD, ORDER	Order
COMPLETE GOODS	Complete goods	OS	Oversize
CONVENIENCE ASSY, CA	Convenience assembly	OUTER	Outer
CTL, CUT TO LENGTH	Cut to length	PKG, PACKG	Package, Packet of
CW	Clockwise	PTO	Power Take Off
ENGINE	Engine	RATIO	Ratio
FOR	For	REAR	Rear
FRONT	Front	REMAN	Remanufactured
GAS	Gasoline	REPL	Replaces
HFWD	Hydraulic Front-Wheel Drive	RH	Right-hand
HP	Horsepower	SN	Serial number
HS, HEAD MARKED	High Strength, head marked	STD	Standard
ID	Inside diameter	SUB	Replaced by
INCH	Inch	SUB COMPONENTS	Substitute components (of the kit or assy)
INCL KEYS	Includes keys…	SUB FOR	Substitutes for
INCL, INCLUDES	Includes…	TEETH, Z	Number of gear teeth
INCLUDES PARTS/ ITEMS MARKED	Includes parts/items marked…	TK	Thickness
INNER	Inner	UP, UPPER	Upper
KIT	Kit	US	Undersize
L	Number of links	USE UNTIL EXHAUSTED	Use until exhausted
LF, LINE FILL	Line Fill	USE WITH	Use with
LGP	Low Ground Pressure	VEC	Vehicle Electronic Controller
LGTH	Length	VLC	Vehicle Load Center
LH	Left-hand	W/	With
LOW, LOWER	Lower	W/O	Without
LT	Long Track	WHOLE GOODS	Whole Goods
MAKE FROM, MF	Make from	WT	Wide Track
MARKED	Marked	XLT	Extra Long Track
MATCHED SET	Matched set		

Excavatrice 210G et 210GLC

TX1105295 A.1



Excavatrice 210G et 210GLC

(Fabriquée à partir de 2012)

(Moteur 6068HT085 — RE540692)

(Moteur 6068HT069 — RE554448)

(Moteur 6068HT069 — RE529930)

(Moteur 6068HT104 — RE556878)

(Moteur 6068HT109 — RE562670)

(Moteur 6068HT105 — RE557901)

(Moteur 6068HT111— RE570112)

(Les caractéristiques et la conception sont sujettes à modification sans préavis.)

Numéro d'identification de produit à 17 chiffres

TX1113662 A.1

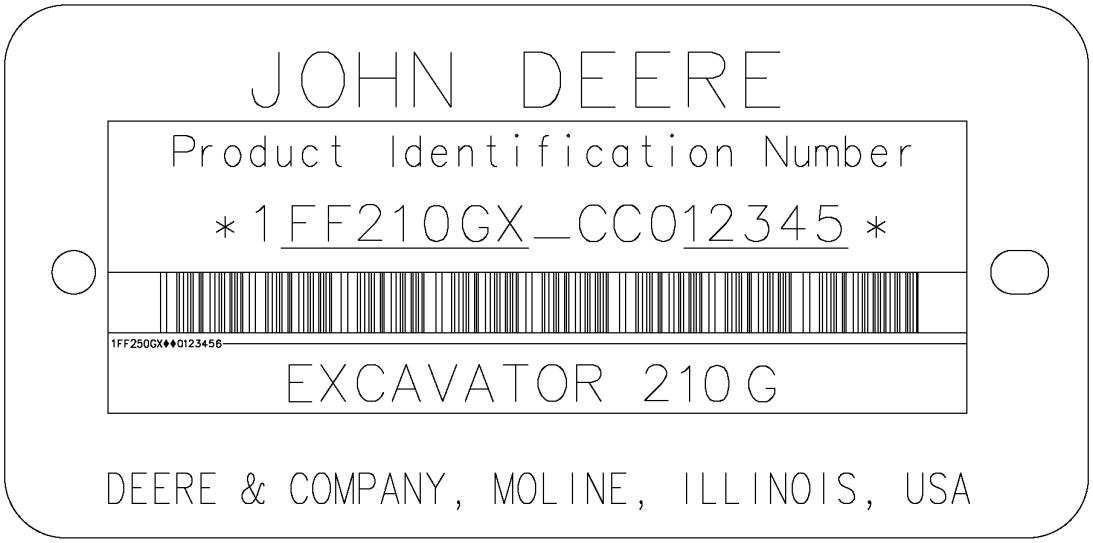

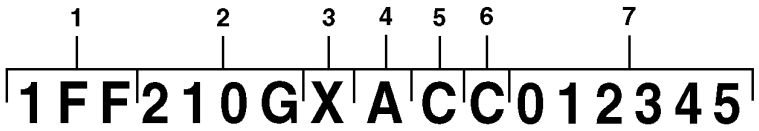

TX1113662

Légende			
1	Code mondial	1FF	John Deere
2	Identificateur de modèle	210G	Modèle machine
3	Code d'option de machine	X	Configuration de la tringlerie X.....Excavatrices à chenilles R.....Excavatrices militaires
4	Lettre de contrôle	A	Utilisation en usine uniquement
5	Code d'année de fabrication	C	Code C.....2012 D.....2013
6	Code d'émissions du moteur	C	Niveau d'émissions C.....Tier 2 / phase 2 D.....Tier 3 / phase 3
7	Numéro de série de la machine	012345	

Identification de niveau d'émissions du moteur

Numéro de modèle de moteur	NIP à 17 chiffres (11e chiffre)	Niveau d'émissions
6068HT105 — RE557901	XXXXXXXXXXCXXXXXX-	Tier 2 / phase II
6068HT109 — RE562670	XXXXXXXXXXDXXXXXX-	Tier 3 / phase III A
6068HT104 — RE556878	XXXXXXXXXXDXXXXXX-	Tier 3 / phase III A
6068HT069 — RE529930	XXXXXXXXXXDXXXXXX-	Tier 3 / phase III A
6068HT069 — RE554448	XXXXXXXXXXDXXXXXX-	Tier 3 / phase III A

Au client

Les numéros de référence dans ce catalogue de pièces étaient corrects au moment de la publication. Chez John Deere, notre politique est celle d'une amélioration continue des produits que nous fabriquons. Lors de la commande de pièces, il est donc recommandé de vérifier les numéros de référence auprès du concessionnaire.

Unités de mesure SI

Les dimensions sont données en unités métriques, le cas échéant, dans ce catalogue pièces.

Identification de la résistance des boulons

Les boulons devant présenter des caractéristiques de haute résistance de qualité au moins équivalente à la classe de propriété métrique 10.9 (catégorie SAE 8) sont identifiés tout au long de ce catalogue par la description 10.9, 12.9 ou 14.9. Tous les boulons standard sont de classe de propriété métrique 8.8 (catégorie SAE 5) ou inférieure.

Informations concernant la liste des numéros de série

Le numéro de série est donné dans la liste pour indiquer sur quelles machines chaque pièce peut être utilisée.

	–		**La pièce peut être utilisée sur tous les produits.**
000000	–		**La pièce peut être utilisée sur tous les produits à partir du numéro de série indiqué.**
	–	**000000**	**La pièce peut être utilisée sur tous les produits jusqu'au numéro de série indiqué inclus.**
000000	–	**000000**	**La pièce peut être utilisée sur tous les produits entre les numéros de série indiqués inclus.**

Le XXXXXX à la place du numéro de série signale que celui-ci a été modifié mais que le nouveau numéro de série n'était pas encore disponible au moment de la publication du catalogue.

Flèche directionnelle

Les flèches sont utilisées avec les illustrations pour indiquer l'avant de l'unité. Les côtés "droit" et "gauche" sont déterminés en faisant face au sens de marche avant de la machine.

Illustrations encadrées

Les pièces indiquées avec un numéro de légende dans l'encadré sont disponibles en tant qu'ensemble de rechange ou accessoire. Ces pièces peuvent aussi comporter des pièces non réparables/remplaçables. Il se peut que toutes les pièces d'un accessoire ne figurent pas dans une illustration. Un encadré sans légende contient des pièces périmées.

Listes de marchandises complètes

Les marchandises complètes sont indiquées en caractères gras. À commander séparément. Ne pas inclure sur la commande de pièces de rechange.

Orientation du moteur

Les côtés droit et gauche sont déterminés en se mettant devant le volant-moteur et en faisant face au moteur.

Composants réusinés John Deere

Les pièces de REMAN répertoriées dans ce catalogue sont destinées à la réparation ou au remplacement de composants d'équipement d'origine qui sont cassés ou usés. Les composants John Deere Reman sont fabriqués selon les normes strictes de John Deere et de manière à être conformes aux spécifications d'origine John Deere comprenant les dernières améliorations apportées à la conception et en termes de rendement.

Emplacement du numéro de série

Chaque excavateur 210G et 210GLC possède sept plaques constructeurs: la plaque de numéro d'identification de produit, la plaque constructeur du moteur, la plaque constructeur de la pompe hydraulique, la plaque constructeur du dispositif de déplacement gauche, la plaque constructeur du moteur de propulsion droit, la plaque constructeur du moteur de pivotement et la plaque constructeur du distributeur.

La plaque d'identification de produit se trouve sur la partie avant de la superstructure, à droite de la cabine.

La plaque constructeur du moteur se trouve sur le côté droit du bloc-cylindres, près du démarreur.

La plaque constructeur de pompe hydraulique se trouve près de la partie avant de la pompe hydraulique.

La plaque constructeur du moteur de pivotement se trouve sur la partie supérieure du moteur de pivotement.

La plaque constructeur du dispositif de déplacement droit se trouve sur la partie gauche du moteur.

La plaque constructeur du dispositif de déplacement gauche se trouve sur la partie droite du moteur.

La plaque constructeur du distributeur se trouve sur la partie avant gauche du distributeur.

Si les numéros d'identification ou de série du produit sont nécessaires pour les réclamations sous garantie ou dans le cadre d'une correspondance concernant le produit, il est essentiel que l'ensemble des caractères soit indiqué. On ne peut trop insister sur ce point.

Marques commerciales

Les marques commerciales Deere and Company suivantes peuvent figurer dans ce catalogue de pièces:

Best Bid™	CounterParts™	DEERE™ (Deere™)
Dura-Trax™	Fanggs™	Guardian™
HTH™	Jagz™	JDLink™
MARKS™	MIC™ [Machine Information Center]	MTH™
Power Curve™	PowerIlel™	PowerShift Plus™
Powerwize™	POWR SAVR™	PowrShift™
ProPath™	Quad-Cool™	Quik-Tatch™
SC-2™	Side-Tracker™	Stinger™
StructureALL™	Swamper™	TMC™ [Total Machine Control]
ValueSelect™	Waratah™	Worksite Pro™
FlexBox™	Funk™	iTorque™
Phoenix™	Phoenix International™	PowerTech™
PowerTech™ E	PowerTech™ M	PowerTech™ Plus
Precision Joint™	SHIFT-O-MATIC™	SWEDA™ (Super Wide Extreme Dual Axle)
TeamMate™	TeamMate™II	TeamMate™ IV
TMII™	TMIII™	

Remarques et abréviations

Les remarques et les abréviations qui suivent peuvent figurer dans ce catalogue de pièces. Consulter le tableau suivant pour leurs explications.

Expression	Signification	Expression	Signification
ALSO ORDER, ORD W/	À commander également	MFWD	Pont avant mécanique
AMP	Ampère	NA, NOT USED THIS APPL	Non utilisé pour cette application
APPL, APPL UNIQUEMENT	Cette application uniquement	NLA	Plus disponible
AR	Selon le besoin	NSEP	Non disponible séparément
ASSY	Ensemble complet	OD	Diamètre extérieur
BOAC	Bord d'attaque boulonné	OPTIONAL	En option
CCW	Sens antihoraire	OR	Ou
COMPLETE	Complet	ORD, ORDER	Commander
COMPLETE GOODS	Marchandises complètes	OS	Surdimensionné
CONVENIENCE ASSY, CA	Ensemble utilitaire	OUTER	Extérieur
CTL, CUT TO LENGTH	Couper à la longueur voulue	PKG, PACKG	Ensemble, paquet de
CW	Vers la droite	PTO	Prise de force
ENGINE	Moteur	RATIO	Rapport
FOR	Pour	REAR	Arrière
FRONT	Avant	REMAN	Pièce réusinée
GAS	Essence	REPL	Remplace
HFWD	Traction avant hydrostatique	RH	Côté droit
HP	Puissance	SN	Numéro de série
HS, HEAD MARKED	Haute résistance, tête marquée	STD	Standard
ID	Diamètre intérieur	SUB	Remplacé par
INCH	Pouce	SUB COMPONENTS	Substituer les composants (du kit ou de l'ensemble)
INCL KEYS	Clés comprises…	SUB FOR	Remplace
INCL, INCLUDES	Comprend…	TEETH, Z	Nombre de dents d'engrenage
INCLUDES PARTS/ ITEMS MARKED	Comprend les pièces/articles marqué(e)s…	TK	Épaisseur
INNER	Intérieur	UP, UPPER	Supérieur
KIT	Kit	US	À cote inférieure
L	Nombre de maillons	USE UNTIL EXHAUSTED	Utiliser jusqu'á épuisement
LF, LINE FILL	Pris de la chaîne	USE WITH	À utiliser avec
LGP	Faible pression au sol	VEC	Contrôleur électronique du véhicule
LGTH	Longueur	VLC	Tableau électrique central du véhicule
LH	Côté gauche	W/	Avec
LOW, LOWER	Inférieur	W/O	Sans
LT	Chenille longue	WHOLE GOODS	Marchandises complètes
MAKE FROM, MF	À confectionner à partir de	WT	Chenille large
MARKED	Marqué	XLT	Chenille extra longue
MATCHED SET	Jeu apparié		

Escavadeira 210G e 210GLC

TX1105295 A.1



Escavadeira 210G e 210GLC

(Fabricado em 2012–)

(Motor 6068HT085 — RE540692)

(Motor 6068HT069 — RE554448)

(Motor 6068HT069 — RE529930)

(Motor 6068HT104 — RE556878)

(Motor 6068HT109 — RE562670)

(Motor 6068HT105 — RE557901)

(Motor 6068HT111— RE570112)

(As especificações e o projeto estão sujeitos a alterações sem aviso prévio)

Número de Identificação do Produto com 17 Dígitos

TX1113662 A.1

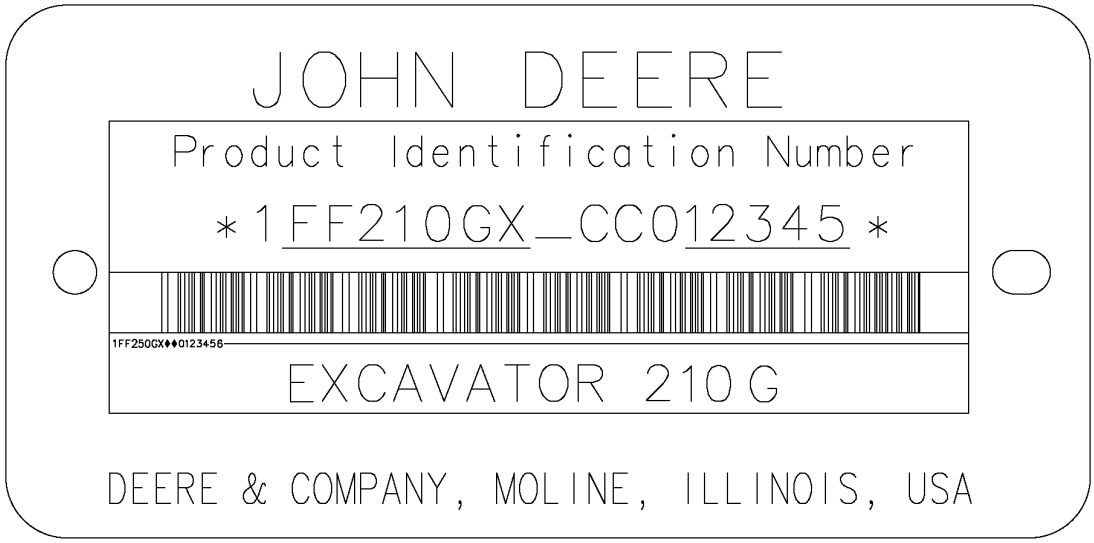

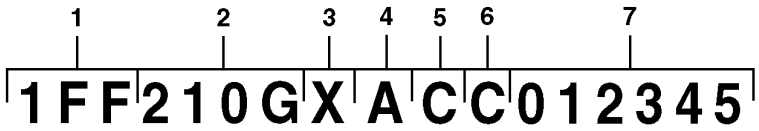

TX1113662

Chave			
1	Código Mundial	1FF	John Deere
2	Identificador do Modelo	210G	Modelo da máquina
3	Código de Opção da Máquina	X	Configuração da Articulação X.....Escavadeiras com Esteiras R.....Escavadeiras Militares
4	Letra de Verificação	A	Uso Exclusivo da Fábrica
5	Código do Ano de Fabricação	C	Código C.....2012 D.....2013
6	Código de Emissões do Motor	C	Nível de Emissões C.....Classe 2 / Estágio 2 D.....Classe 3 / Estágio 3
7	Número de Série da Máquina	012345	

Identificação do Nível de Emissões do Motor

Número do Modelo do Motor	PIN de 17 Dígitos (11º Dígito)	Nível de Emissões
6068HT105 — RE557901	XXXXXXXXXXCXXXXXX-	Classe 2 / Estágio II
6068HT109 — RE562670	XXXXXXXXXXDXXXXXX-	Classe 3 / Estágio III A
6068HT104 — RE556878	XXXXXXXXXXDXXXXXX-	Classe 3 / Estágio III A
6068HT069 — RE529930	XXXXXXXXXXDXXXXXX-	Classe 3 / Estágio III A
6068HT069 — RE554448	XXXXXXXXXXDXXXXXX-	Classe 3 / Estágio III A

Ao Cliente

Os números de peça neste Catálogo de peças estavam corretos quando o catálogo foi publicado. De acordo com a política da John Deere, nossos produtos são aprimorados continuamente. Portanto, ao fazer um pedido de peças, verifique os números de peça com seu concessionário.

Unidades de Medida do SI

As dimensões métricas são fornecidas conforme aplicável do começo ao fim deste catálogo de peças.

Identificação de Resistência de Parafusos

Os parafusos que devem ter qualidades de alta resistência equivalentes à classe 10.9 do sistema métrico (SAE grau 8) ou superior são identificados do começo ao fim deste catálogo pela descrição 10.9, 12.9 ou 14.9. Todos os parafusos padrão são da classe 8.8 do sistema métrico (SAE grau 5) ou inferior.

Informações do Nº de Série do Motor

As informações sobre número de série são listadas para mostrar em quais máquinas cada peça pode ser utilizada, por exemplo:

	–		**Pode ser usada em todos os tipos de motor.**
000000	–		**A peça pode ser usada em produtos que começam com o número de série listado.**
	–	**000000**	**A peça pode ser usada em produtos até (e incluindo) o número de série listado.**
000000	–	**000000**	**A peça pode ser usada em produtos entre (e incluindo) os números de série listados.**

Quando XXXXXX é listado no lugar do número de série, uma alteração no número de série foi feita, porém o número de série exato não estava disponível quando o catálogo foi publicado.

Seta de Direção

As setas são utilizadas com as ilustrações para indicar a parte dianteira da unidade. As laterais “Direita” e “Esquerda” são determinadas olhando-se na direção do deslocamento de avanço da máquina.

Ilustrações Exibidas em Caixas

As peças com legenda exibidas em caixas na ilustração estão disponíveis como um conjunto de serviço ou um acessório. Essas peças também podem incluir peças não disponíveis para serviço. As ilustrações podem não mostrar todas as peças individuais de um acessório. Uma caixa sem legenda inclui peças não atuais.

Listas de Produtos Completos

Os Produtos Completos estão listadas em negrito. Encomende separadamente. Não inclua em pedidos de peças de reposição.

Orientação do Motor

Os lados Direito (RH) e Esquerdo (LH) são determinados estando no volante do motor e de frente para o motor.

Componentes John Deere Remanufaturados

As peças REMAN listadas neste catálogo destinam-se ao reparo ou substituição de componentes originais do equipamento que apresentem defeito ou desgate. Os componentes John Deere Reman são fabricados conforme os rigorosos padrões John Deere e produzidos conforme as especificações originais John Deere que incorporam as mais recentes melhorias de projeto e desempenho.

Localização do Número de Série

Cada escavadeira 210G e 210GLC possui sete placas de número de série: Uma placa do número de identificação do produto, uma placa do número de série do motor, uma placa do número de série da bomba hidráulica, uma placa do número de série do dispositivo de deslocamento esquerdo, uma placa do número de série do motor de propulsão direito, uma placa do número de série do motor do giro e uma placa do número de série da válvula de controle.

A placa de identificação do produto está localizada na frente da estrutura superior, à direita da cabine.

A placa do número de série do motor está localizada no lado direito do bloco de cilindros, perto do motor de partida.

A placa do número de série da bomba hidráulica está localizada perto da parte frontal da bomba hidráulica.

A placa do número de série do motor do giro está localizada na parte superior do motor do giro.

A placa do número de série do dispositivo de deslocamento direito está localizada no lado esquerdo do motor.

A placa do número de série do dispositivo de deslocamento esquerdo está localizada no lado direito do motor.

A placa do número de série da válvula de controle está localizada no lado esquerdo superior da válvula de controle.

Se os números de identificação dos produtos ou números de série forem necessários para solicitações de garantia ou correspondência pertencentes a este produto, é extremamente importante informar todos os caracteres. Este ponto é crucial.

Marcas Registradas

Ao longo deste catálogo de peças, você encontrará as seguintes marcas registradas da Deere & Company:

Best Bid™	CounterParts™	DEERE™ (Deere™)
Dura-Trax™	Fanggs™	Guardian™
HTH™	Jagz™	JDLink™
MARKS™	MIC™ [Centro de Informações da Máquina]	MTH™
Power Curve™	Powerllel™	PowerShift Plus™
Powerwize™	POWR SAVR™	PowrShift™
ProPath™	Quad-Cool™	Quik-Tatch™
SC-2™	Side-Tracker™	Stinger™
StructureALL™	Swamper™	TMC™ [Controle Total da Máquina]
ValueSelect™	Waratah™	Worksite Pro™
FlexBox™	Funk™	iTorque™
Phoenix™	Phoenix International™	PowerTech™
PowerTech™ E	PowerTech™ M	PowerTech™ Plus
Precision Joint™	SHIFT-O-MATIC™	SWEDA™ (Eixo Duplo Extremo Super Largo)
TeamMate™	TeamMate™II	TeamMate™ IV
TMII™	TMIII™	

Observações e Abreviações

As seguintes observações e abreviações podem aparecer ao longo deste catálogo. Consulte a tabela a seguir para ver as traduções.

Frase	Significado	Frase	Significado
ALSO ORDER, ORD W/	Encomende Também	MFWD	Tração Dianteira Mecânica
AMP	Ampère	NA, NOT USED THIS APPL	Não utilizado nesta aplicação
APPL, APPL ONLY	Somente nesta aplicação	NLA	Não está mais disponível
AR	Conforme necessário	NSEP	Não disponível separadamente
ASSY	Conjunto completo	OD	Diâmetro externo
BOAC	Borda de corte aparafusada	OPTIONAL	Opcional
CCW	Sentido anti-horário	OR	Ou
COMPLETE	Completo	ORD, ORDER	Encomende
COMPLETE GOODS	Produtos completos	OS	Superdimensionado
CONVENIENCE ASSY, CA	Conjunto de conveniência	OUTER	Externo
CTL, CUT TO LENGTH	Cortar no comprimento	PKG, PACKG	Pacote, Pacote de
CW	Sentido horário	PTO	Tomada de Potência
ENGINE	Motor	RATIO	Relação
FOR	Para	REAR	Traseira
FRONT	Dianteira	REMAN	Remanufaturado
GAS	Gasolina	REPL	Substitui
HFWD	Tração Dianteira Hidráulica	RH	Direita
HP	Potência em HP	SN	Número de série
HS, HEAD MARKED	Alta resistência, cabeçote marcado	STD	Padrão
ID	Diâmetro interno	SUB	Substituído por
INCH	Polegada	SUB COMPONENTS	Componentes substitutos (do kit ou conjunto)
INCL KEYS	Inclui chaves…	SUB FOR	Substituto para
INCL, INCLUDES	Inclui…	TEETH, Z	Número de dentes da engrenagem
INCLUDES PARTS/ ITEMS MARKED	Inclui peças/itens marcados…	TK	Espessura
INTERNO	Interno	UP, UPPER	Superior
KIT	Kit	US	Subdimensionado
L	Número de elos	USE UNTIL EXHAUSTED	Use até esgotar
LF, LINE FILL	Enchimento da Linha	USE WITH	Use com
LGP	Baixa Pressão no Solo	VEC	Controlador Eletrônico do Veículo
LGTH	Comprimento	VLC	Central de Carga do Veículo
LH	Esquerda	W/	Com
LOW, LOWER	Inferior	W/O	Sem
LT	Esteira Longa	WHOLE GOODS	Produtos Completos
MAKE FROM, MF	Fabricação de	WT	Esteira Larga
MARKED	Marcado	XLT	Esteira Extra Longa
MATCHED SET	Conjunto correspondente		

Excavadora 210G y 210GLC

TX1105295 A.1



Excavadora 210G y 210GLC

(Fabricación 2012–)

(Motor 6068HT085 — RE540692)

(Motor 6068HT069 — RE554448)

(Motor 6068HT069 — RE529930)

(Motor 6068HT104 — RE556878)

(Motor 6068HT109 — RE562670)

(Motor 6068HT105 — RE557901)

(Motor 6068HT111— RE570112)

(Las especificaciones y el diseño están sujetos a cambios sin previo aviso)

Número de identificación de producto de 17 dígitos

TX1113662 A.1

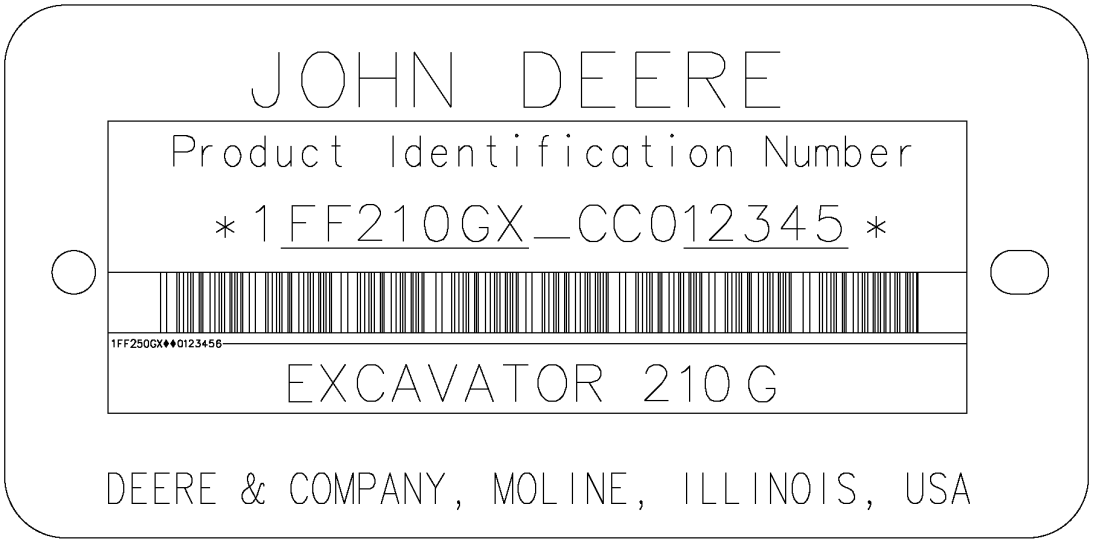

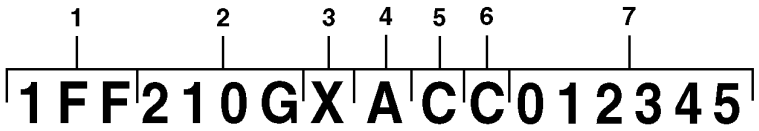

TX1113662

Clave			
1	Código mundial	1FF	John Deere
2	Identificador de modelo	210G	Modelo de máquina
3	Código de opciones de la máquina	X	Configuración de articulación X.....Excavadoras de orugas R.....Excavadoras militares
4	Letra de verificación	a	Sólo para uso de fábrica
5	Código de año de fabricación	C	Código C.....2012 D.....2013
6	Código de emisiones de motor	C	Nivel de emisiones C.....Tier 2 / Fase 2 D.....Tier 3 / Fase 3
7	Número de serie de máquina	012345	

Identificación de nivel de emisiones del motor

Número de modelo de motor	Pin de 17 dígitos (dígito 11)	Nivel de emisiones
6068HT105 — RE557901	XXXXXXXXXXCXXXXXX-	Tier 2 / Fase II
6068HT109 — RE562670	XXXXXXXXXXDXXXXXX-	Tier 3 / Fase III A
6068HT104 — RE556878	XXXXXXXXXXDXXXXXX-	Tier 3 / Fase III A
6068HT069 — RE529930	XXXXXXXXXXDXXXXXX-	Tier 3 / Fase III A
6068HT069 — RE554448	XXXXXXXXXXDXXXXXX-	Tier 3 / Fase III A

Al cliente

Los números de pieza en este catálogo de piezas eran correctos al momento de la publicación. Conforme a la política de John Deere, mejoramos los productos continuamente. Por lo tanto, al pedir piezas, consultar al concesionario para verificar los números de pieza.

Unidades de medida SI

Siempre que sea aplicable, en todo este catálogo de piezas las dimensiones se indican en el sistema métrico.

Identificación de resistencia de pernos y tornillos

Los pernos y tornillos que deben tener características de resistencia alta equivalentes al valor de sistema métrico 10,9 (grado 8 de SAE) o superior se identifican en este catálogo con la descripción 10,9; 12,9 ó 14,9. Todos los pernos y tornillos estándar son del valor de sistema métrico 8,8 (grado 5 de SAE) o inferior.

Información de lista de número de serie

La información de número de serie se lista para indicar la máquina en la cual se puede usar la pieza; por ejemplo:

	–		**La pieza puede usarse en todos los productos.**
000000	–		**La pieza puede usarse en los productos a partir del número de serie listado.**
	–	**000000**	**La pieza puede usarse en los productos hasta e inclusive el número de serie listado.**
000000	–	**000000**	**La pieza puede usarse en los productos entre e inclusive el número de serie listado.**

Cuando XXXXXX aparece en lugar de un número de serie, quiere decir que se modificó el número de serie, pero el número de serie preciso no estaba disponible al momento de la publicación.

Flecha de sentido

Las flechas se emplean en las ilustraciones para indicar la parte delantera de la unidad. Los lados "derecho" e "izquierdo" se determinan mirando en el sentido de avance de la máquina.

Ilustraciones encerradas en cuadros

Los componentes con referencias encerradas en cuadros en la ilustración están disponibles como un conjunto de mantenimiento o un accesorio. Estas piezas pueden incluir otras que no estén disponibles como piezas de repuesto. Es posible que en las ilustraciones no se muestren todos los componentes individuales de un accesorio. Un cuadro sin referencia incluye componentes no actuales.

Listas de mercancía completa

La mercancía completa se detalla en negrita. Pedir por separado. No incluir en el pedido de piezas de repuesto.

Orientación del motor

Los lados derecho (RH) e izquierdo (LH) se determinan al pararse junto al volante mirando hacia el motor.

Componentes remanufacturados de John Deere

Los componentes REMAN listadao en este catálogo están destinados a la reparación o la sustitución de componentes originales averiados o desgastados. Los componentes Reman de John Deere están fabricados bajo estrictas normas de John Deere y realizados según las especificaciones originales de John Deere que incorporan las últimas actualizaciones y mejoras del diseño y del rendimiento.

Posición de números de serie

Cada excavadora 210G y 210GLC tiene siete chapas de número de serie: Una chapa de número de identificación del producto, una chapa de número de serie del motor, una chapa de número de serie de la bomba hidráulica, una chapa de número de serie del mecanismo propulsor izquierdo, una chapa de número de serie del motor propulsor derecho, una chapa de número de serie del motor de giro y una chapa de número de serie de la válvula de control.

La chapa de identificación del producto se encuentra en la parte delantera de la estructura superior, a la derecha de la cabina.

La chapa del número de serie del motor se encuentra en el lado derecho del bloque de cilindros, cerca del arrancador.

La chapa del número de serie de la bomba hidráulica se encuentra cerca de la parte delantera de la bomba hidráulica.

La chapa del número de serie del motor de giro se encuentra en la parte superior del motor.

La chapa del número de serie del dispositivo de propulsión derecho se encuentra en el lado izquierdo de dicho motor.

La chapa del número de serie del dispositivo de propulsión izquierdo se encuentra en el lado derecho de dicho motor.

La chapa del número de serie de la válvula de control se encuentra en la parte superior izquierda de la válvula de control.

Es posible que sea necesario especificar los números de identificación del producto o los números de serie al presentar una reclamación por garantía o en la correspondencia relacionada con este producto. En esos casos es muy importante que se suministren todos los caracteres. Resulta indispensable recalcar la importancia de este punto.

Marcas comerciales

En este catálogo de piezas pueden aparecer las siguientes marcas comerciales de Deere and Company:

Best Bid™	CounterParts™	DEERE™ (Deere™)
Dura-Trax™	Fanggs™	Guardian™
HTH™	Jagz™	JDLink™
MARKS™	MIC™ [Centro de información de máquina]	MTH™
Power Curve™	PowerIlel™	PowerShift Plus™
Powerwize™	POWR SAVR™	Powrshift™
ProPath™	Quad-Cool™	Quik-Tatch™
SC-2™	Side-Tracker™	Stinger™
StructureALL™	Swamper™	TMC™ [Control total de la máquina]
ValueSelect™	Waratah™	Worksite Pro™
FlexBox™	Funk™	iTorque™
Phoenix™	Phoenix International™	PowerTech™
PowerTech™ E	PowerTech™ M	PowerTech™ Plus
Precision Joint™	SHIFT-O-MATIC™	SWEDA™ (Eje doble extremo súper ancho)
TeamMate™	TeamMate™II	TeamMate™ IV
TMII™	TMIII™	

Comentarios y abreviaturas

Los siguientes comentarios y las abreviaturas pueden aparecer en este catálogo de piezas. Consultar la siguiente tabla para las traducciones.

Frase	Significado	Frase	Significado
ALSO ORDER, ORD W/	También pedir, pedir con	MFWD	Tracción delantera mecánica
AMP	Amperio	NA, NOT USED THIS APPL	ND, No se usa para esta aplicación
APPL, APPL ONLY	Solo esta aplicación	NLA	Ya no está disponible
AR	Según sea necesario	NSEP	No disponible por separado
ASSY	Conjunto completo	OD	Diámetro exterior
BOAC	Borde cortante atornillado	OPTIONAL	Opcional
CCW	En sentido contrahorario	OR	O
COMPLETE	Completo	ORD, ORDER	Pedir
COMPLETE GOODS	Mercancía completa	OS	Sobretamaño
CONVENIENCE ASSY, CA	Conjunto de comodidad	OUTER	Exterior
CTL, CUT TO LENGTH	Corte a medida	PKG, PACKG	Paquete, paquete de
CW	En sentido horario	PTO	Toma de fuerza
ENGINE	Motor	RATIO	Relación
FOR	Para	REAR	Parte trasera
FRONT	Parte delantera	REMAN	Remanufacturado
GAS	Gasolina	REPL	Reemplaza a
HFWD	Tracción delantera hidráulica	RH	Lado derecho
HP	Potencia de arrastre	SN	Número de serie
HS, HEAD MARKED	Alta resistencia, cabeza marcada	STD	Estándar
ID	Diámetro interior	SUB	Sustituido por
INCH	Pulgada	SUB COMPONENTS	Sustituir componentes (del juego o conjunto)
INCL KEYS	Incluye los elementos...	SUB FOR	Sustituir por
INCL, INCLUDES	Incluye…	TEETH, Z	Número de dientes de engranaje
INCLUDES PARTS/ ITEMS MARKED	Incluye las piezas/elementos marcados...	TK	Espesor
INNER	Interior	UP, UPPER	Superior
KIT	Juego	US	Subtamaño
L	Número de eslabones	USE UNTIL EXHAUSTED	Usar hasta que se acabe
LF, LINE FILL	Llenado de tubería	USE WITH	Usar con
LGP	Baja presión sobre el suelo	VEC	Unidad de control electrónico del vehículo
LGTH	Longitud	VLC	Centro de carga del vehículo
LH	Lado izquierdo	W/	Con
LOW, LOWER	Inferior	W/O	Sin
LT	Oruga larga	WHOLE GOODS	Mercancía completa
MAKE FROM, MF	Fabricar de	WT	Oruga ancha
MARKED	Marcado	XLT	Oruga extra larga
MATCHED SET	Conjunto combinado		

Conteúdo

01 Rodas e Pneus e Esteiras
0130 Sistemas das Esteiras 46
02 Eixos, Diferenciais e Sistemas de Suspensão
0260 Eixos, Diferencial e Sistema Hidráulico do Sistema da Suspensão (Inclui Avanço) 68
04A Motor 6068HT085-RE540692
0400A Motor 6068HT085 88
04B Motor 6068HT069-RE529930 - RE554448
0400B Motor 6068HT069 192
04C Motor 6068HT109-RE562670
0400C Motor 6068HT109 312
04D Motor 6068HT104-RE556878
0400D Motor 6068HT104 404
04E Motor 6068HT105-RE557901
0400E Motor 6068HT105 490
04F Motor Diesel 6068HT111-RE570112
0400F Motor Diesel 6068HT111 578
05 Sistema Auxiliar do Motor
0505 Auxílios de Partida em Clima Frio 664
0510 Sistema de Arrefecimento do Motor 666
0520 Sistema de Admissão 686
0530 Sistema de Escape Externo 694
0540 Suporte do Motor 704
0560 Sistemas Externos de Suprimento de Combustível 708
13 Diversos, Veículo
1311 Conjunto do Veículo 718
1322 Etiquetas e Marcas Comerciais 720
16 Sistemas Elétricos do Veículo
1671 Baterias, Suporte e Cabos 730
1673 Sistema de Iluminação do Veículo 734
1674 Chicote Elétrico e Interruptores 744
17 Chassi da Estrutura ou Estrutura de Suporte
1740 Instalação da Estrutura 778
18 Estação do Operador
1810 Compartimento do Operador 784
1821 Assento e Cintos de Segurança 836
1830 Aquecimento e Ar Condicionado 856
19 Chapa de Metal e Estilo
1910 Capô ou Compartimento do Motor 872
20 Segurança, Conveniência e Diversos
2001 Rádio 904
2002 Espelho 906
2004 Dispositivos de Advertência Incluindo Buzina e Alarme de Ré 914
2010 Diversos 920
21 Sistema Hidráulico Principal do Veículo
2161 Bombas e Acionamentos Hidráulicos 924
2162 Válvulas de Controle 936
2164 Reservatório Hidráulico, Filtro e Resfriador 960
26 Comunicação Global do Veículo
2601 Controlador de Comunicação 964
33 Retroescavadeira e Escavadeira
3302 Caçamba com Dentes 968
3315 Articulação dos Controles 1006

Conteúdo - continuação

3340 Estruturas da Retroescavadeira e Escavadeira 1028
3362 Válvulas de Controle e de Retenção da Carga 1036
3363 Linhas, Mangueiras e Conexões 1040
3365 Cilindros Hidráulicos 1104
43 Giro, Rotação ou Sistema de Articulação
4350 Elementos de Acionamento Mecânico 1114

Índice alfabético

Página

1146 Tampa do Balancim ... 312
1163 Tampa da Válvula ... 578
1163 Tampa do balancim ... 88, 192, 404, 490
1299 Tampa do Gargalo de Abastecimento de Óleo ... 194, 314, 406, 492, 580
1321 Polia do Virabrequim ... 90, 196, 316, 408, 494, 582
1403 ALOJAMENTO DO VOLANTE ... 197
1403 Cobertura do volante do motor ... 92, 317, 409, 495, 584
1517 VOLANTE ... 198
1517 Volante do Motor ... 94, 318, 410, 496, 586
16A6 Bomba de Injeção de Combustível ... 200, 412
16AF Bomba de Injeção de Combustível ... 96, 498
16C9 Bomba de Injeção de Combustível ... 320
16KB Bomba de Injeção de Combustível ... 588
17BV 17BV ENTRADA DE AR ... 322
17CN Admissão de Ar ... 98
17CN Coletor de Admissão ... 414, 500, 590
17CN COLETOR DE ADMISSÃO ... 202
1989 Bandeja de Óleo ... 100, 324, 416, 502, 592
1989 BANDEJA DE ÓLEO ... 204
2001 BOMBA DE ÁGUA ... 206
2001 Polia da Bomba de Água ... 102, 326, 504, 594
2154 Tampa do Termostato ... 328
2158 Tampa do Termostato ... 104, 418, 506, 596
2158 TAMPA DO TERMOSTATO ... 207
2217 TERMOSTATO ... 208
2217 Válvula Termostática ... 105
2224 Válvula Termostática ... 106, 210, 420, 508, 598
2255 Válvula Termostática ... 330
2399 Suporte do Acionamento do Ventilador ... 332
24FF Correia do Ventilador ... 108, 333, 422, 510, 600
24FF CORREIA DO VENTILADOR ... 212
2695 Aquecedor do Líquido de Arrefecimento do Motor ... 602
2695 AQUECEDOR DO LÍQUIDO DE ARREFECIMENTO DO MOTOR ... 213
2695 Conexões do Aquecedor do Líquido de Arrefecimento do Motor ... 109, 334, 423, 511
2876 Coletor de Descarga ... 335
28AG Coletor de Escape ... 110, 424, 512, 604
28AG Coletor de Escape (006355 -) ... 214
2962 Sistema de Ventilação ... 336
2964 Sistema de Ventilação ... 112, 426, 514, 606
2964 SISTEMA DE VENTILAÇÃO ... 216
3031 Motor de Partida ... 114, 338, 428, 516, 608
3031 MOTOR DE PARTIDA ... 218
3150 Alternador ... 115, 340, 430, 518, 610
3150 ALTERNADOR ... 219
35EN Filtro de Combustível ... 342
35EW Filtro Final de Combustível ... 116, 432, 520
35EW FILTRO FINAL DE COMBUSTÍVEL ... 220
3614 Placa dianteira ... 118
3614 Placa Dianteira e Engrenagens Intermediárias (Superior e Inferior) ... 434, 522, 344, 612
3614 PLACA DIANTEIRA E ENGRENAGENS INTERMEDIÁRIAS (SUPERIOR E INFERIOR) ... 222
3713 Bomba de Transferência de Combustível ... 120, 224, 346, 436, 524
3799 Tampa da Bomba de Transferência de Combustível ... 614
3917 Carcaça do Termostato, Tubo de Desvio para Bomba de Água ... 348
3924 Alojamento do Termostato ... 122, 438, 526, 616
3924 CARCAÇA DO TERMOSTATO, TUBO DE DESVIO PARA A BOMBA DE ÁGUA ... 226
4059 Vareta de Óleo do Motor ... 350
4062 Vareta de Óleo do Motor ... 124, 440, 528, 618
4062 VARETA DE ÓLEO DO MOTOR ... 228
4112 ACIONAMENTO AUXILIAR DIANTEIRO ... 229
4112 Polia de Transmissão Auxiliar Frontal ... 352, 442, 530, 620
4112 Polia do Acionamento Auxiliar ... 126
4330 Auxílio de Partida ... 354
4434 Tampa da Engrenagem de Distribuição ... 128, 444, 532
4434 TAMPA DA ENGRENAGEM DE DISTRIBUIÇÃO ... 230
4434 Tampa da Engrenagem de Distribuição e Bomba de Água ... 622
4435 Tampa da Engrenagem de Distribuição da Bomba d'água ... 356
4633 Bloco de Cilindros do Motor ... 358
4644 Bloco de Cilindros ... 130, 232, 446, 534
4689 Bloco de Cilindros ... 624
4712 Virabrequim ... 132
4712 Virabrequim e Rolamentos ... 360, 448, 536, 626
4712 VIRABREQUIM, MANCAIS ... 234
4834 Bielas e Pistões ... 362
4839 Bielas e Pistões ... 134, 450, 538
4839 BIELAS E PISTÕES ... 236
4839 Kit de Camisa da Biela e do Cilindro do Pistão ... 628
4902 Mecanismo de Acionamento da Válvula ... 136, 540, 630
4902 Mecanismo de Acionamento da Válvula (- 230035) ... 238
4902 Mecanismo de Acionamento da Válvula (- 922618) ... 452
4905 Balancim / Eixo / Tucho / Haste de Comando ... 364
4932 Balancim / Eixo / Haste de Comando (230036 -) ... 240
4932 Balancim / Eixo / Haste de Comando (922619 -) ... 454
5001 Bomba de Óleo do Motor (- 077011) ... 242
5024 Bomba de Óleo do Motor ... 138, 244, 366, 456, 542, 632
5120 Cabeçote do Cilindro ... 368
5123 Cabeçote do Cilindro ... 458, 544
5123 Cabeçote dos Cilindros ... 140
5123 CABEÇOTE DOS CILINDROS ... 246
5132 Cabeçote dos Cilindros ... 634
5204 ACIONAMENTO AUXILIAR ... 248
5204 Tampa do Acionamento Auxiliar ... 142, 370, 460, 546, 636
5497 Admissão de Ar do Turbo ... 371
5728 Entrada da Bomba de Água ... 143, 373, 461, 547, 638
5728 ENTRADA DA BOMBA DE ÁGUA ... 249
5945 Resfriador do Óleo do Motor ... 372
5949 Resfriador de Óleo ... 144, 462, 548, 640
5949 RESFRIADOR DE ÓLEO ... 250
62A4 Suportes do Alternador ... 145, 374, 464, 550, 642
62A4 SUPORTES DO ALTERNADOR ... 251
6382 Linhas de Combustível, Baixa Pressão ... 376
63AN Linhas de Combustível ... 146, 252, 466, 552
63FW Linhas de Combustível de Baixa Pressão ... 644
65QM Turbocompressor (- 022883) ... 254
65S9 Turbocompressor ... 378
65VM Turbocompressor (022884 - 077011) ... 256
65WA Turbocompressor ... 148, 468, 554, 646
65WA Turbocompressor (080821 -) ... 258
6698 Interruptor de Temperatura ... 648
6698 Sensor de Temperatura da Água ... 380, 470, 556
6721 Sensores ... 382
6730 Sensores do Motor ... 650
6733 Sensores ... 150
6733 SENSORES DO MOTOR ... 260
6764 Sensores do Motor ... 472, 558
8175 Filtro Primário do Combustível ... 384
8192 FILTRO DE COMBUSTÍVEL PRIMÁRIO ... 262
8192 Filtro Primário do Combustível ... 152, 474, 560
8451 Acessórios do Chicote Elétrico ... 386
8472 Chicote do Motor ... 154, 264
84FK Peças de Fixação do Chicote Elétrico do Motor ... 476, 562, 652
8699 Suporte da Polia do Ventilador / Tensor da Correia ... 654
8718 Tensionador da Correia ... 388, 478, 564, 656
8718 Tensor da Correia ... 156
8718 TENSOR DA CORREIA ... 266
8875 ADAPTADOR DO FILTRO DE ÓLEO ... 267
8875 Adaptador do Filtro do Óleo do Motor ... 658
8875 Filtro do Óleo do Motor ... 160, 390, 480, 566
8912 Recirculação do Gás de Escape (EGR) ... 392
8933 Recirculação do Gás de Escape, EGR ... 394
9801 Tirantes de Elevação ... 158, 268, 396, 482, 568, 660
9901 Bronzina de Mancal Subdimensionada ... 165
9901 Comando de Válvulas e Engrenagens do Comando de Válvulas ... 171
9901 CONJUNTO COMPLETO DO BLOCO ... 270
9901 Conjunto do Bloco Curto ... 180, 282, 570
9901 Kit de Anéis de Pistão ... 179
9901 Kit de Anéis O ... 294
9901 Kit de Camisa do Pistão ... 276
9901 Kit de Comando de Válvulas ... 300
9901 Kit de Junta do Cabeçote dos Cilindros ... 287
9901 Kit de Juntas do Motor ... 174, 176, 292, 306
9901 Kit de Mancal Axial do Virabrequim ... 163
9901 Kit de Mancal do Virabrequim ... 162
9901 Kit de Mancal do Virabrequim Subdimensionado ... 297
9901 Kit de Manutenção do Injetor ... 185
9901 Kit de Parafusos do Cabeçote do Cilindro ... 274
9901 Kit de Parafusos do Cabeçote dos Cilindros ... 178
9901 Kit de Retífica do Motor ... 182, 288
9901 Kit de Rolamentos ... 298, 304
9901 Kit de Suporte de Montagem ... 273, 278, 279, 290
9901 Kit do Mancal Principal do Virabrequim, Subdimensionado ... 164
9901 Kit do Motor de Partida ... 184
9901 Kit do Rolamento da Biela ... 161, 286
9901 Kit dos Anéis do Pistão ... 296
9901 Lubrificação da Camisa do Cilindro ... 168
9901 Motor de Reposição ... 398, 484, 572, 662
9901 MOTOR DE SUBSTITUIÇÃO ... 272
9901 Relé do Motor de Partida ... 169, 302

Índice alfabético - continuação

Página

9901 Rolamento Principal ... 280
9901 Rolamento, Biela ... 284
9901 Rolamentos da Biela, Subdimensionados ... 166
9901 Válvula de Controle ... 167
9901 Vedação de Óleo Dianteira ... 172
9901 Vedação Traseira de Óleo ... 170

A

Adesivos e Etiquetas (1) ... 722
Alarme de Deslocamento ... 916
Alavanca da Válvula de Controle Piloto de Deslocamento ... 1008
Alavanca de Corte Piloto ... 1026
Antena ... 966
Ar Condicionado e Aquecedor ... 856
Ar Condicionado, Condensador e Compressor ... 860
Articulação da Caçamba ... 1034
Assento com Suspensão Mecânica ... 840
Assento com Suspensão Pneumática Aquecido ... 836

B

Bandeja Traseira ... 834
Baterias, Apoio e Cabos ... 730
Baterias, Suporte e Cabos (6068HT109 - RE562670) ... 732
Braço Curto de 2,42 m ... 1032
Braço Padrão de 2,91 m ... 1030
Buzina ... 914
Buzina e Peças de Fixação da Cabine ... 762

C

Cabine ... 784
Caçamba de Alta Capacidade para Serviço Pesado (Retenção Horizontal do Pino do Dente) ... 990
Caçamba de Alta Capacidade para Serviço Pesado (Retenção Vertical do Pino do Dente) ... 988
Caçamba de Alta Capacidade para Uso Geral (Retenção Horizontal do Pino do Dente) ... 984
Caçamba de Alta Capacidade para Uso Geral (Retenção Vertical do Pino do Dente) ... 982
Caçamba de Serviço Pesado ... 986
Caçamba de Serviço Pesado (24 in) (0.51 yd³) ... 968
Caçamba de Serviço Pesado (30 in) (0.71 yd³) ... 970
Caçamba de Serviço Pesado (36 in) (0.91 yd³) ... 972
Caçamba de Serviço Pesado (42 in) (1.11 yd³) ... 974
Caçamba de Serviço Pesado (48 in) (1.31 yd³) ... 976
Caçamba de Serviço Severo (42 in) (1.32 yd³) ... 980
Caçamba para Cavar Valar para Dianteira Super Longa ... 996
Caçamba para Cavar Valas ... 992
Caçamba para Cavar Valas (60 in) (1.55 yd³) ... 978
Caçamba para Dianteira Super Longa 0.52 Yd³ (30 In.) ... 994
Caixa de Ferramentas ... 900
Caixa de Fusíveis Adicional ... 758
Câmera Traseira ... 920
Chapa do Piso ... 832
Chave de Ignição ... 752
Chicote Elétrico da Cabine ... 748
Chicote Elétrico da Interface do Motor e Unidade de Controle do Motor ... 768
Chicote Elétrico da Interface do Motor e Unidade de Controle do Motor (6068HT111) ... 770
Chicote Elétrico da Máquina ... 744
Chicote Elétrico da Máquina (6068HT109 - RE562670) ... 746
Chicote Elétrico da Unidade de Controle do Motor e da Interface do Motor (6068HT109 - RE562670) ... 772
Chicote Elétrico das Luzes do Teto ... 820
Chicote Elétrico do Aquecedor do Assento ... 854
Chicote Elétrico do Farol da Cabine ... 742
Chicotes Elétricos e Relés da Alavanca de Controle do Piloto ... 756
Cilindro do Transportador ... 56
Coletor de Sinal Piloto, Carcaça e Juntas ... 950
Coletor de Sinal Piloto, Seção da Válvula ... 952
Coletor do Sinal Piloto (Lado da Válvula de Controle) ... 956
Coletor do Sinal Piloto (Lado do Controlador do Piloto) ... 954
Componentes da Bomba do Piloto ... 934
Componentes da Bomba Hidráulica ... 926
Componentes da Cabine (Corrimão, Barras de Proteção) ... 792
Componentes da Cabine (Detentor da Porta) ... 788
Componentes da Cabine (Luz, Antena e Alto-falantes da Cabine) ... 790

Página

Componentes da Cabine (Para-brisa) ... 802
Componentes da Cabine (Suportes, Buchas e Batentes) ... 796
Componentes da Cabine, Porta ... 786
Componentes da Caixa de Engrenagens do Motor de Deslocamento ... 72
Componentes da Caixa de Engrenagens do Motor de Giro ... 1116
Componentes da Válvula de Controle Piloto de Deslocamento ... 1010
Componentes da Válvula do Freio do Motor de Deslocamento ... 76
Componentes da Válvula Piloto ... 1014
Componentes da Válvula Solenoide ... 948
Componentes da Válvula Solenoide de Corte Piloto ... 1072
Componentes do Acento com Suspensão Pneumática Aquecido ... 838
Componentes do Ar-condicionado e Aquecedor ... 858
Componentes do Asssento com Suspensão Mecânica ... 842
Componentes do Cilindro da Caçamba ... 1110
Componentes do Cilindro Direito da Lança ... 1104
Componentes do Cilindro do Braço ... 1108
Componentes do Cilindro do Kit de Garra de Apoio Hidráulica (Kits Fabricados Desde 28 de Junho de 2010) ... 1112
Componentes do Cilindro Esquerdo da Lança ... 1106
Componentes do Coletor Rotativo ... 1126
Componentes do Compressor do Ar-condicionado ... 862
Componentes do Filtro de Óleo Piloto ... 1060
Componentes do Motor de Acionamento do Ventilador Padrão ... 676
Componentes do Motor de Acionamento do Ventilador Reversível ... 680
Componentes do Motor de Deslocamento ... 74
Componentes do Motor do Giro ... 1118
Componentes do Painel de Interruptores ... 754
Componentes do Regulador (1) da Bomba Hidráulica ... 930
Componentes do Regulador (2) da Bomba Hidráulica ... 932
Componentes do Retrovisor ... 902, 908
Componentes, Teto Solar, Quebra-sol e Revestimento da Cabine ... 794
Conjunto da Corrente da Esteira, Carro Longo ... 48
Conjunto da Corrente da Esteira, Padrão ... 52
Conjunto MTG do JDLink™ ... 964
Console e Apoio de Braço da Cabine ... 824
Contrapeso ... 780
Controlador do Monitor (DSZ) ... 764
Controlador Principal (MCZ) ... 766
Controladores do Piloto ... 1012
Conversor de Alimentação (12 V) ... 776
Conversor de Dados ... 774
Corpo e Carretéis da Válvula de Controle, Lado de 4 Carretéis ... 938
Corpo e Carretéis da Válvula de Controle, Lado de 5 Carretéis ... 942

D

Degrau ... 54
DtlÁjustador da Corrente da Esteira ... 62
DtlPainéis do Compartimento do Sistema de Arrefecimento ... 882
DtlPeças de Fixação da Chapa do Piso da Cabine ... 798
Duto do Aquecedor e Ar-condicionado ... 864

E

Espelho do Contrapeso ... 912
Espelho Retrovisor ... 910
Espelho Retrovisor Esquerdo ... 906
Estrutura da Esteira ... 50
Estrutura da Esteira, Carro Longo ... 46
Estrutura Principal ... 778
Etiquetas e Adesivos (1) (6068HT109 - RE562670) ... 726
Etiquetas e Adesivos (2) ... 724
Etiquetas e Adesivos (2) (6068HT109 - RE562670) ... 728
Etiquetas e Adesivos (Cabine) ... 720

F

Filtro de ar ... 686
Filtro e Linhas de Combustível para Serviço Severo ... 710
Filtro e Linhas de Óleo ... 718

G

Gateway Telemático Modular e Controlador de Módulo para Satélite JDLink™ ... 966
Grupo Rotativo da Bomba Hidráulica ... 928

Índice alfabético - continuação

Página

I

Interruptor e Chicote Elétrico do Alarme de Movimento de Deslocamento ... 918
Interruptor e Chicote Elétrico do Aquecedor do Assento com Suspensão Pneumática ... 852

K

Kit de Acoplador Hidráulico ... 1004
Kit de Aquecedor do Líquido de Arrefecimento do Motor ... 684
Kit de Auxílio de Partida a Éter ... 664
Kit de Chicote Elétrico do Reprodutor de MP3 ... 922
Kit de Garra de Apoio Hidráulica Direta (Kits Fabricados Desde 28 de Junho de 2010) ... 1000
Kit de Garra de Apoio Hidráulica Progressiva (Kits Fabricados em 28 de Junho de 2010 -) ... 1002
Kit de Indicador de Restrição do Filtro Hidráulico ... 960
Kit de Luzes da Lança e de Teto da Cabine ... 740
Kit de Proteção contra Queda de Objetos ... 812
Kit de Serviço das Peças de Fixação do Assento ... 844
Kit de Válvula de Vazamento Reduzido da Lança ... 1102
Kit de Válvula de Vazamento Reduzido do Braço ... 1100
Kit de Válvula Solenoide Elétrica, 1 Via ... 1018
Kit de Válvula Solenoide Elétrica, 2 Vias ... 1020
Kit do Acionamento do Ventilador Reversível ... 682
Kit do bujão ... 966
Kit do Trocador Mecânico de Padrão ... 1038
Kit reparação do motor ... 289

L

Lança Padrão ... 1028
Linha Piloto, Coletor de Sinal Piloto ao Motor de Giro ... 1080
Linhas Auxiliares de Alta Vazão da Lança ... 1094
Linhas Auxiliares de Alta Vazão do Braço, Curto ... 1090
Linhas Auxiliares de Alta Vazão do Braço, Padrão ... 1092
Linhas Auxiliares de Alta Vazão do Corpo Principal ... 1088
Linhas de Distribuição ... 1050
Linhas de Drenagem ... 1046
Linhas de Lubrificação ... 1086
Linhas de Retorno ... 1042
Linhas de Retorno, Válvula de Controle ao Sistema de Arrefecimento ... 1044
Linhas de Sucção ... 1040
Linhas Dianteiras ... 1052
Linhas do Atenuador (Engine 6068HT105-RE559029) ... 1048
Linhas do Cilindro da Lança ... 1054
Linhas do Motor do Giro da Válvula de Controle ... 1056
Linhas Hidráulica da Lança aos Cilindros ... 1084
Linhas Hidráulicas (Válvula de Controle ao Coletor Giratório) ... 1082
Linhas Hidráulicas do Motor de Deslocamento ... 70
Linhas Hidráulicas do Motor de Deslocamento, Carro Longo ... 68
Linhas Piloto, Bomba ao Coletor do Sinal Piloto ... 1078
Linhas Piloto, Coletor de Sinal Piloto à Válvula de Controle ... 1076
Linhas Piloto, Coletor do Sinal Piloto à Válvula de Fechamento Piloto ... 1064
Linhas Piloto, Coletor do Sinal Piloto à Válvula Piloto de Deslocamento ... 1066
Linhas Piloto, Coletor do Sinal Piloto ao Controlador do Piloto Direito ... 1068
Linhas Piloto, Coletor do Sinal Piloto ao Controlador Piloto Esquerdo ... 1062
Linhas Piloto, Coletor do Sinal Piloto ao Controlador Piloto Esquerdo ... 1062
Linhas Piloto, Válvula de Controle ao Coletor de Sinal Piloto ... 1074
Linhas Piloto, Válvula de Controle ao Filtro de Óleo Piloto ... 1058
Linhas Piloto, Válvula Piloto de Deslocamento à Válvula de Fechamento Piloto ... 1070
Luz de Trabalho da Lança ... 734
Luz Giratória Traseira da Cabine ... 738
Luzes Dianteira ... 736

M

Mancal do Giro ... 1120
Mangueira do Refrigerante do Ar Condicionado e Correia do Compressor (Engine 6068HT105-RE559029) ... 868
Mangueiras do Acionamento do Ventilador Padrão ... 674
Mangueiras do Acionamento do Ventilador Reversível ... 678
Mangueiras do Aquecedor ... 870
Mangueiras do Condensador e Compressor do Ar Condicionado ... 866
Mangueiras do Filtro de Ar ... 688
Mangueiras do Pedal Auxiliar de Duas Vias ... 1022
Mangueiras do Sistema de Arrefecimento (Engine 6068HT112-RE570113) ... 694
Mangueiras do Sistema de Combustível ... 712
Mangueiras do Sistema de Combustível (6068HT109 - RE562670) ... 716
Mangueiras do Sistema de Combustível (6068HT111) ... 714
Módulo ... 966
Monitor e Chicote Elétrico do Monitor ... 750
Montagem da Bomba Hidráulica ... 924
Montagem do Sistema de Arrefecimento ... 668
Motor de Reposição ... 186
Motor e Caixa de Engrenagens do Giro ... 1114

O

OPG (Proteção do Operador) ... 814

P

Painéis do Compartimento da Bomba Hidráulica ... 886
Painéis do Compartimento da Bomba Hidráulica (6068HT109 - RE562670) ... 888
Painel do Compartimento do Motor ... 884
Peças de Fixação e Anéis O da Válvula de Controle ... 946
Peças de Montagem do Assento ... 848
Peças do Piso da Cabine (Parafuso de Fixação) ... 808
Pedais de Controle do Piloto do Deslocamento ... 1006
Pino do Pé da Lança ... 782
Polia Intermediária da Corrente da Esteira ... 64
Porta e Painéis do Compartimento de Armazenagem ... 894
Portas do Compartimento da Bomba Hidráulica e Sistema de Arrefecimento ... 878
Pré-Limpador ... 692
Proteção do Rolete Inferior ... 60

R

Rádio ... 904
Reservatório de Óleo Hidráulico ... 962
Reservatório do Lavador da Janela ... 822
Rolete Inferior da Esteira ... 58

S

Silencioso ... 698
Silencioso (6068HT109 - RE562670) ... 702
Sistema de Arrefecimento ... 666
Sistema de Dente de Caçamba Série TK350 ... 998
Suporte da Viseira para Chuva ... 816
Suporte de Montagem da Cabine ... 804
Suporte do Assento ... 846
Suportes da Cabine ... 806
Suportes de Montagem da Válvula de Controle ... 936
Suportes do Motor ... 704
Suportes do Motor (6068HT109 - RE562670) ... 706
Suportes do Piso da Cabine ... 826

T

Tampa Antiderrapante do Tanque de Combustível ... 890
Tampa da Base do Assento ... 850
Tampa Direita Interna da Cabine ... 828
Tampa do Console ... 810
Tampa do Motor ... 876
Tampa do Motor de Deslocamento ... 80
Tampa Inferior da Estrutura da Esteira ... 66
Tampa Superior do Compartimento de Armazenagem ... 896
Tampa, Piso do Compartimento de Armazenamento ... 880
Tampas da Válvula de Controle ... 874
Tampas de Fechamento da Válvula de Controle, Lado de 4 Carretéis ... 940
Tampas de Fechamento da Válvula de Controle, Lado de 5 Carretéis ... 944
Tampas Inferiores ... 872
Tanque de Combustível ... 708

Índice alfabético - continuação

Página

Tanque de Compensação ... 670
Tanque de Compensação (6068HT109 - RE562670) ... 672
Tapete do Piso ... 830
Tapete do Piso, Sistema Hidráulico Auxiliar ... 1024
Trocador de Padrão ... 1036
Tubulação do Purificador de Ar (6068HT109 - RE562670) ... 690
Tubulação do Sistema de Arrefecimento (6068HT109 - RE562670) ... 696

U

Unidade de controle eletrôn ... 966

V

Válvula de Alívio de Duas Direções do Motor de Deslocamento ... 78
Válvula de Alívio de Pressão Auxiliar de Alta Vazão ... 1096
Válvula de Parada Auxiliar ... 1098
Válvula do Coletor do Sinal Piloto ... 958
Válvula e Pedais de Controle do Piloto de Deslocamento Auxiliar ... 1016
Vedação do Coletor Giratório e Batente do Giro ... 1122
Vidro da Cabine ... 800
Viseira para Chuva ... 818

Página

Track Frame, Long Carriage
Bâti de chenille, longue portée
Estrutura da Esteira, Carro Longo
Bastidor de oruga, rodaje largo

TX1095200 C.1

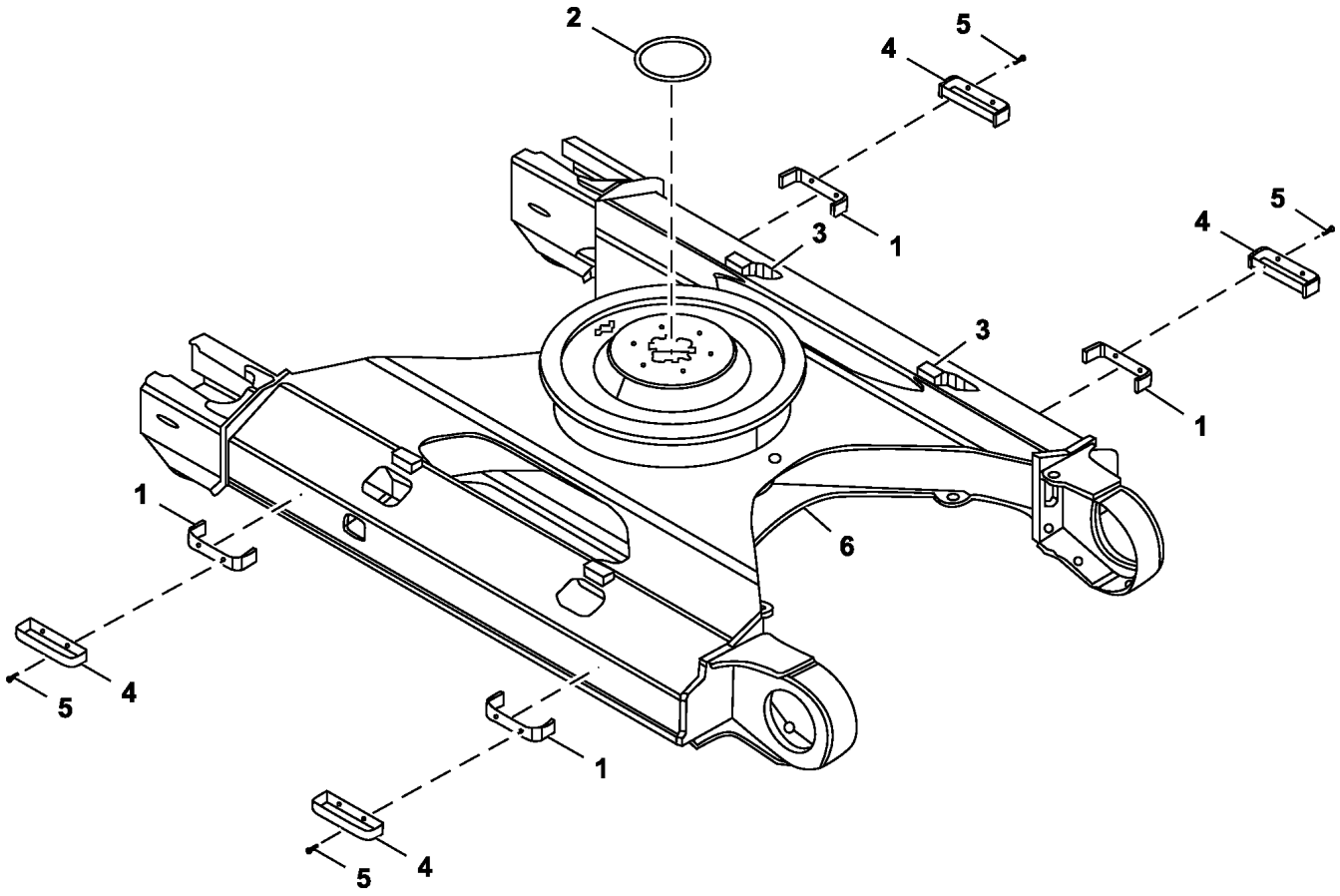

TX1095200

Item	*Nº peça*	*Descrição*	*Qtde*	*Nº série*	*Notas*
1	4447430	Degrau	4		
2	4477681	Capa	1		
3	3103979	Apoio	4		
4	9755978	Degrau	4		Somente sapatas de 800 mm
5	.....	Parafuso c/arruela	8		J281240 NLA
	19M7493	Parafuso sextavado	8		M12 X 40, SUB FOR J901240
	24H1748	Arruela	8		1/2" X 1-1/4" X 0.105"

Track Chain Assembly, Long Carriage
Ensemble de chaîne de chenille, longue portée
Conjunto da Corrente da Esteira, Carro Longo
Conjunto de cadena de oruga, rodaje largo

TX1095305 A.1

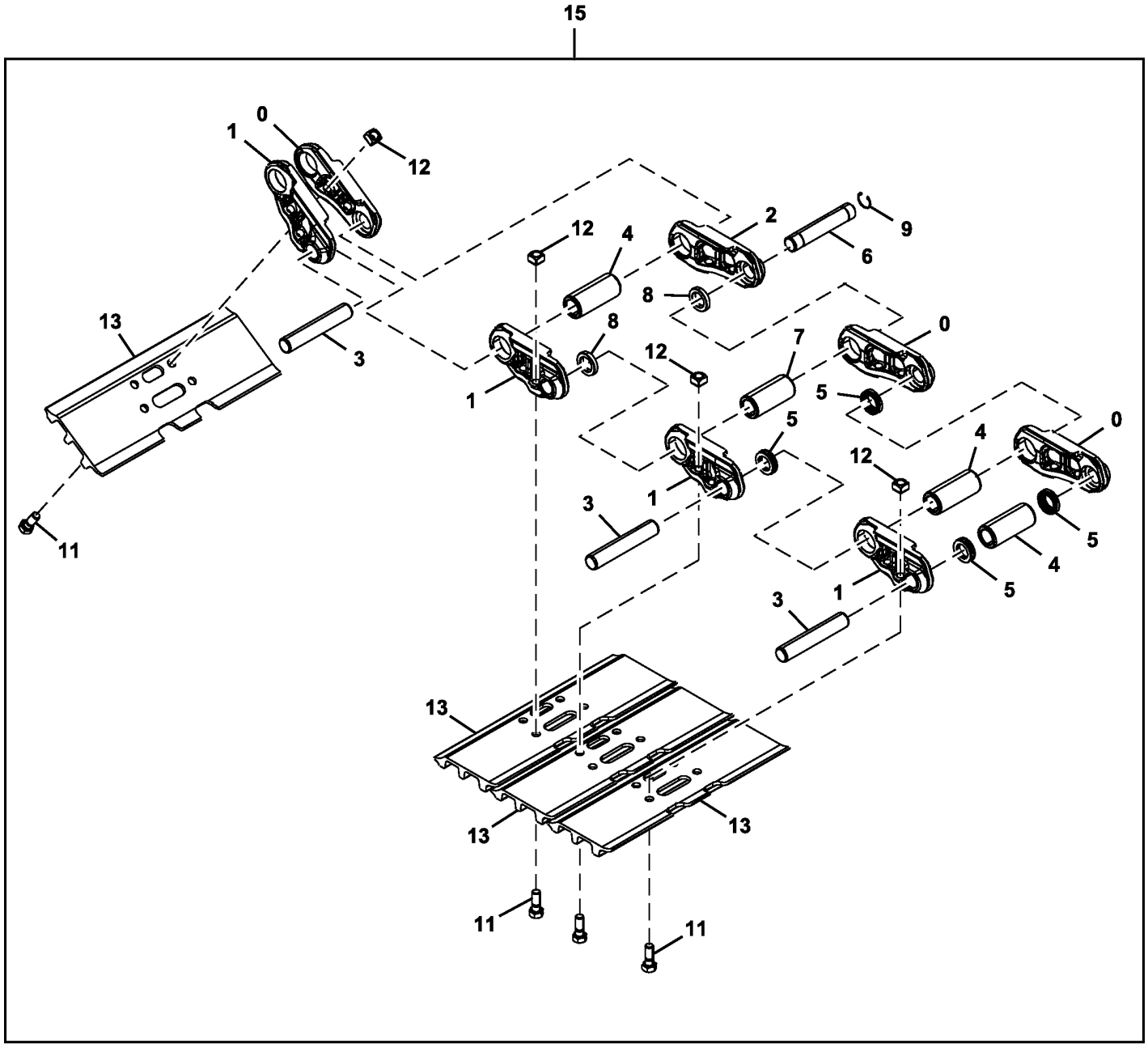

10 — [0],1,2,3,4,5,6,7,8,9

TX1095305

Item	*Nº peça*	*Descrição*	*Qtde*	*Nº série*	*Notas*
0	0005251R	Elo de esteira	48		SUB FOR 0005251 RH
1	0005252R	Elo de esteira	49		SUB FOR 0005252, LH
2	4633367R	Elo mestre da esteira	1		SUB FOR 4633367
3	AT180028	Pino fixador	48		SUB FOR 4314671
4	AT186162	Bucha	48		SUB FOR 4386609
5	AT186161	Vedação	96		SUB FOR 4408124
6	T209260	Pino mestre da esteira	1		Pino Principal da Esteira, SUB FOR 4267743
7	AT219468	Bucha	1		Bucha Principal da Esteira, SUB FOR 4345302
8	AT219471	Espaçador	2		Vedação Principal da Esteira, SUB FOR 4379310
9	T209259	Anel de pressão	1		SUB FOR 4192666
10	9248706	Corrente esteira s/sapatas	1		
11	T139614	Parafuso	196		SUB FOR 4631640 OR 4659287
12	T139615	Porca	196		SUB FOR 4255638
13	AT219482	Sapata ab. 3garraS perp.dir	49		600 mm, SUB FOR 2050647 OR 2050647R
	AT219483	Sapata ab. 3garraS perp.dir	49		700 mm, SUB FOR 2053495 OR 2053495R
	AT219484	Sapata ab. 3garraS perp.dir	49		800 mm, SUB FOR 2053496 OR 2053496R
	T186383	Sapata ab. garra perp.dir.m	49		700 mm
15	9250499R	Conjunto esteira	2		600 mm, SUB FOR 9250499
	9264205R	Conjunto esteira	2		700 mm, SUB FOR 9264205
	9264206R	Conjunto esteira	2		800 mm, SUB FOR 9264206
	FF507969	Conjunto esteira	2		700 mm, Sapata com Uma Barra

Track Frame
Bâti de chenille
Estrutura da Esteira
Bastidor de cadenas

TX1095200 C.1

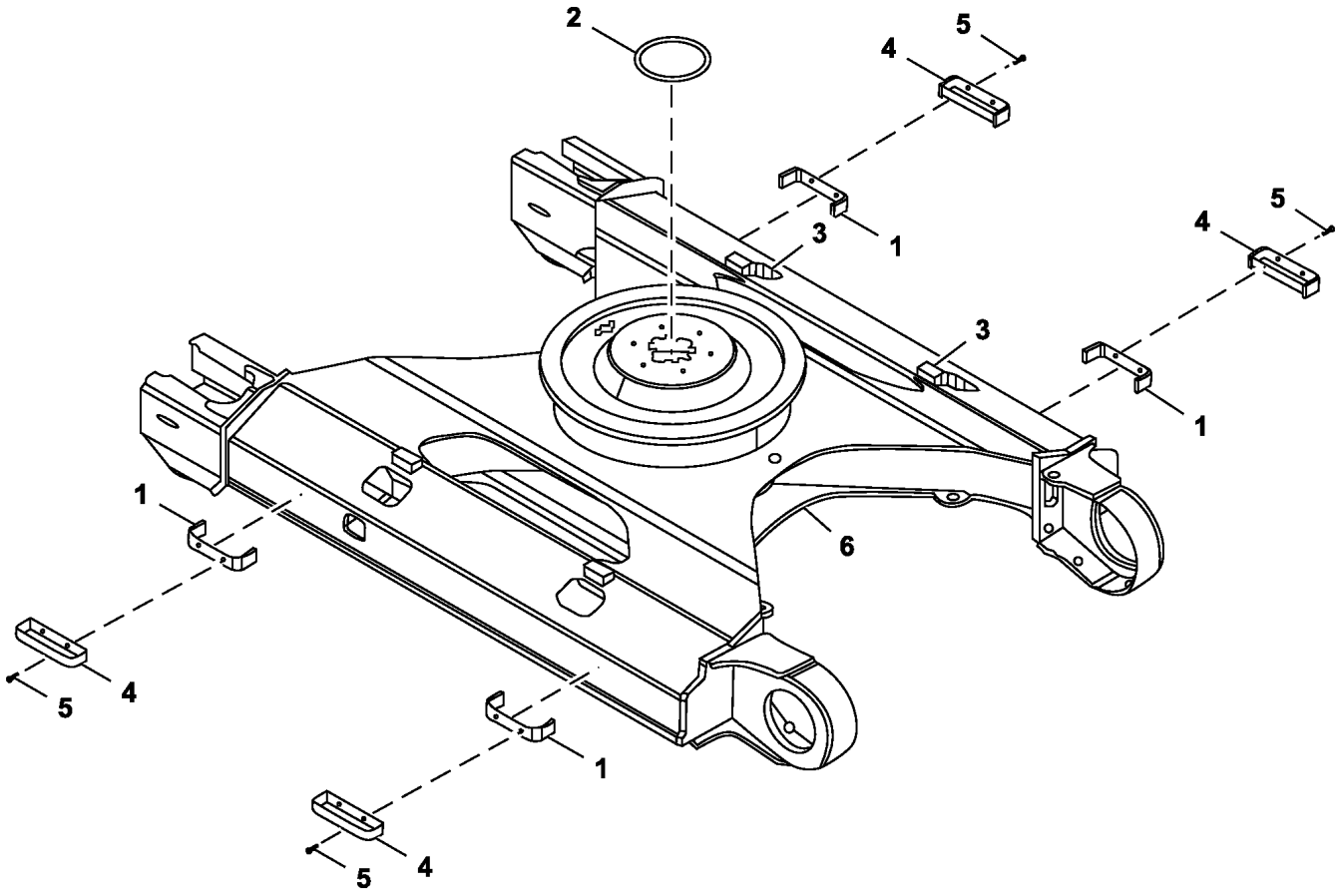

TX1095200

Item	*Nº peça*	*Descrição*	*Qtde*	*Nº série*	*Notas*
1	4447430	Degrau	4		
2	4477681	Capa	1		
3	3103979	Apoio	4		
4	9755978	Degrau	4		Somente Sapatas de 800 mm
5	.....	Parafuso c/arruela	8		J281240 NLA
	19M7493	Parafuso sextavado	8		M12 X 40, SUB FOR J901240
	24H1748	Arruela	8		1/2" X 1-1/4" X 0.105", SUB FOR 449490, 4249324 NLA
6	.....	Estrutura	1		5012395 NLA

Track Chain Assembly, Standard
Ensemble chaînes de chenille, standard
Conjunto da Corrente da Esteira, Padrão
Conjunto de cadena de oruga, estándar

TX1095305 A.1

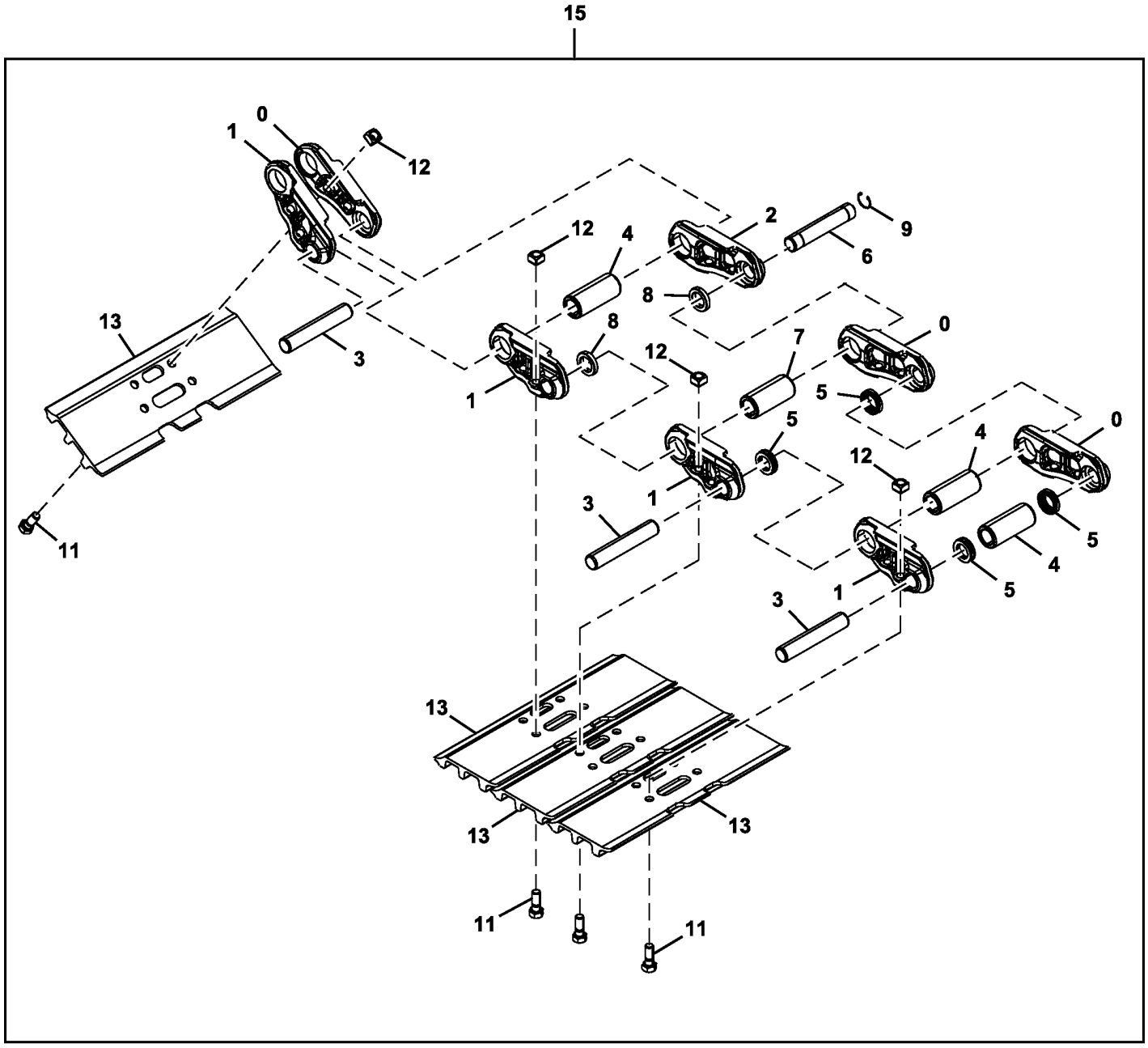

10 — [0],1,2,3,4,5,6,7,8,9

TX1095305

Item	*Nº peça*	*Descrição*	*Qtde*	*Nº série*	*Notas*
0	0005251R	Elo de esteira	45		SUB FOR 0005251, RH
1	0005252R	Elo de esteira	46		SUB FOR 0005252, LH
2	4633367R	Elo mestre da esteira	1		SUB FOR 4633367
3	AT180028	Pino fixador	45		SUB FOR 4314671
4	AT186162	Bucha	45		SUB FOR 4386609
5	AT186161	Vedação	90		SUB FOR 4408124
6	T209260	Pino mestre da esteira	1		Pino Principal da Esteira, SUB FOR 4267743
7	AT219468	Bucha	1		Bucha Principal da Esteira, SUB FOR 4345302
8	AT219471	Espaçador	2		Vedação Principal da Esteira, SUB FOR 4379310
9	T209259	Anel de pressão	1		SUB FOR 4192666
10	9248706	Corrente esteira s/sapatas	1		
11	T139614	Parafuso	184		SUB FOR 4631640 OR 4659287
12	T139615	Porca	184		SUB FOR 4255638
13	AT219482	Sapata ab. 3garraS perp.dir	46		600 mm, SUB FOR 2050647 OR 2050647R
	AT219483	Sapata ab. 3garraS perp.dir	46		700 mm, SUB FOR 2053495 OR 2053495R
	AT219484	Sapata ab. 3garraS perp.dir	46		800 mm, SUB FOR 2053496 OR 2053496R
15	.....	Sapata ab. 3garraS perp.dir	2		600 mm, 9248705 NLA
	.....	Sapata ab. 3garraS perp.dir	2		700 mm, 9264202 NLA
	.....	Sapata ab. 3garraS perp.dir	2		800 mm, 9264203 NLA

Step
Marchepied
Degrau
Escalón

TX1148770 A.1

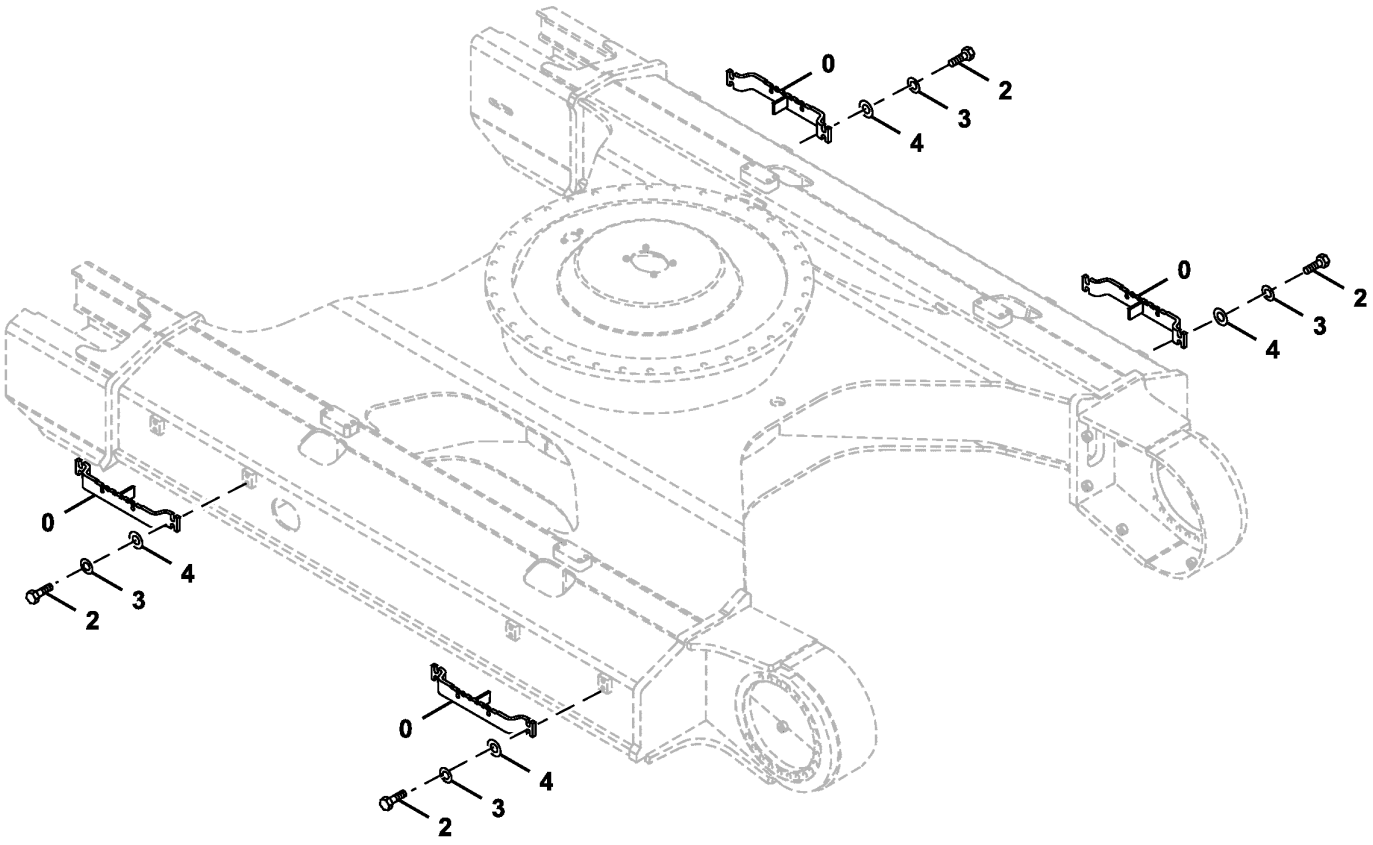

TX1148770

Item	*Nº peça*	*Descrição*	*Qtde*	*Nº série*	*Notas*
0	9755974	Degrau	4		
2	19M7489	Parafuso sextavado	16		M16 X 45, SUB FOR J901645
3	12H294	Arruela de pressão	16		5/8", SUB FOR A590916
4	24M7338	Arruela	16		17 X 30 X 3 mm, SUB FOR J222016

Carrier Roller
Galet porteur
Cilindro do Transportador
Rodillo superior

TX1095301 B.1

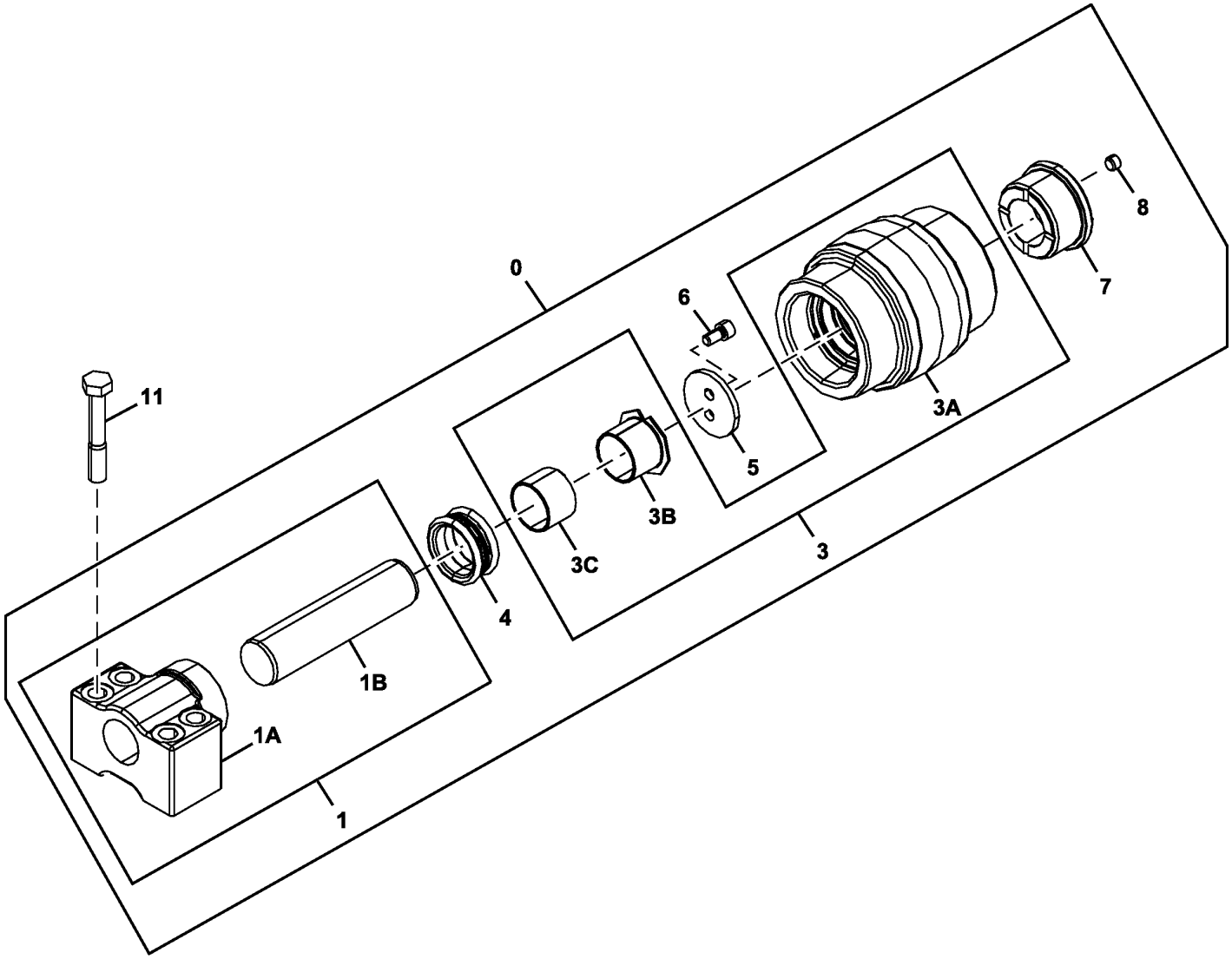

TX1095301

Item	*Nº peça*	*Descrição*	*Qtde*	*Nº série*	*Notas*
0	9234984R	Rolete	1		SUB FOR 9234984
1	.....	Suporte	1		9234985 NLA
1A	.....	Bucha	1		2050981 NLA
1B	.....	Eixo	1		3101035 NLA
3	9300913	Rolete	1		SUB FOR 9235104 OR 9300912
3A	.....	Rolete	1		7056582 NLA, SUB FOR 2050980, ORDER 9300912
3B	3115657	Rolete	1		SUB FOR 3101093
3C	3115658	Bucha	1		SUB FOR 4172349
4	AT180008	Vedação	1		SUB FOR 4317584
5	.....	Arruela de encosto	1		4614277 NLA
6	AT180006	Parafuso	2		SUB FOR M351020
7	.....	Capa	1		3101117 NLA
8	94-2011	Tampão	1		SUB FOR 4315607
11	19M8020	Parafuso sextavado	4		M16 X 100, SUB FOR J931600

Lower Track Roller
Galet de chenille inférieur
Rolete Inferior da Esteira
Rodillo inferior

TX1095302 A.1

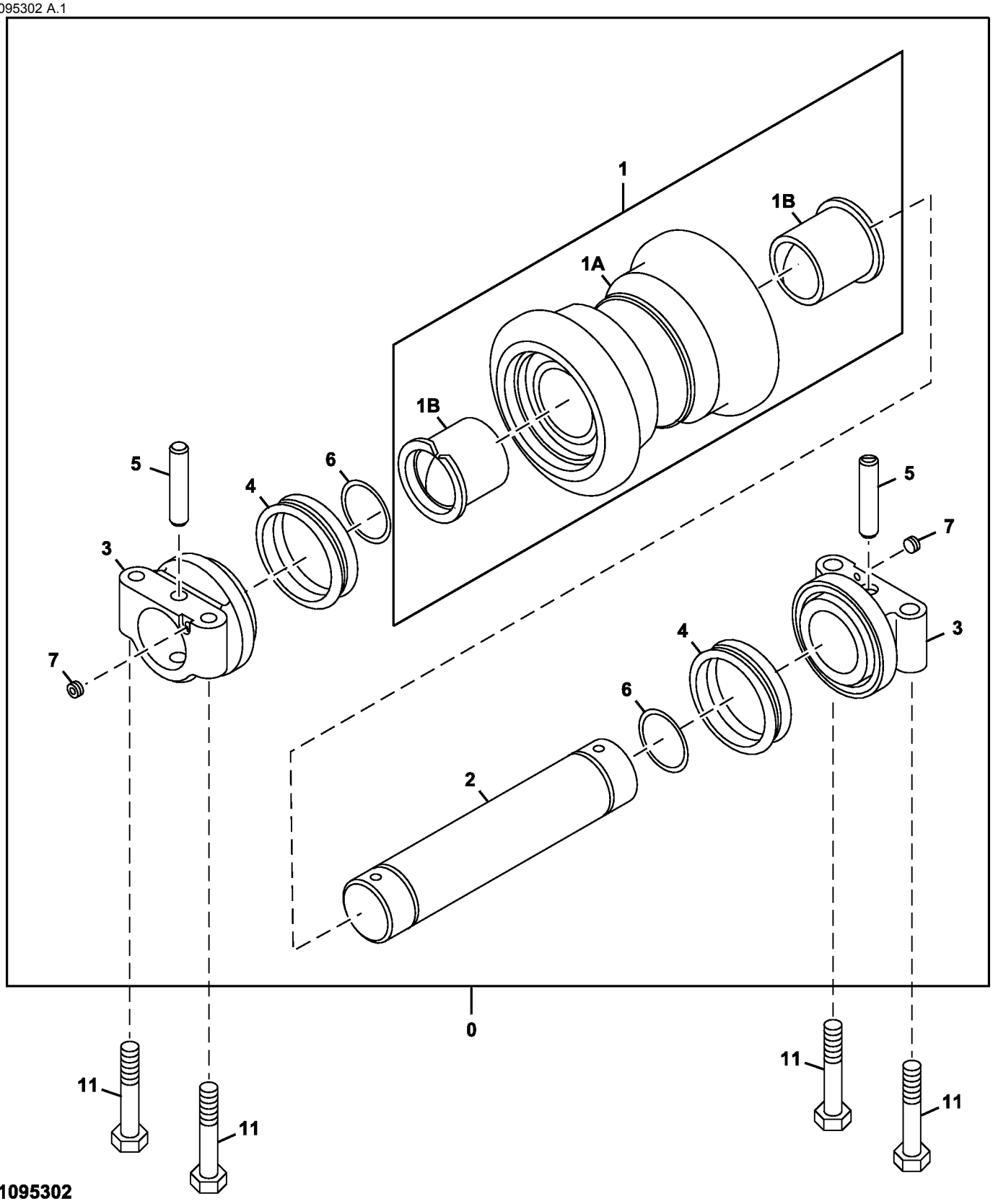

TX1095302

Item	*Nº peça*	*Descrição*	*Qtde*	*Nº série*	*Notas*
0	AT444699	Rolete	1		SUB FOR AT332621
1	.....	Rolete	1		9156396 NLA
1A	.....	Rolete	1		7031988 NLA
1B	AT180013	Bucha	2		SUB FOR 3047030
2	.....	Eixo	1		3046945 NLA
3	.....	Suporte	2		2036934 NLA
4	AT180011	Vedação	2		SUB FOR 4317586
5	.....	Pino	2		4137684 NLA
6	AT180012	Anel o	2		
7	AT180007	Tampão	2		SUB FOR 4315607
11	4331851	Parafuso sextavado	4		

Lower Roller Guard
Protections galet inférieur
Proteção do Rolete Inferior
Protectores rodillo inferior

TX1095299 A.1

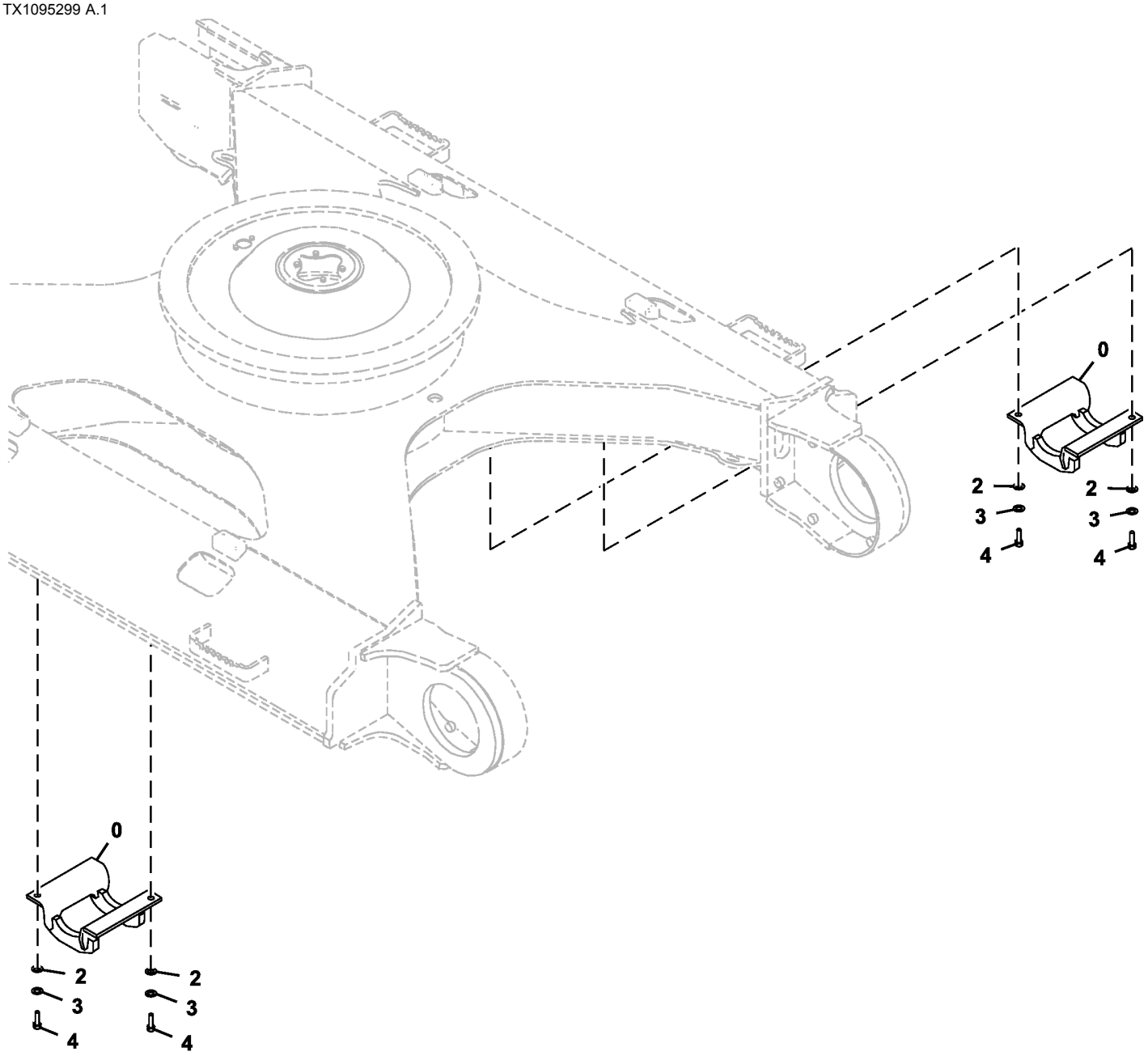

TX1095299

Item	*Nº peça*	*Descrição*	*Qtde*	*Nº série*	*Notas*
0	8097015	Proteção	2		
2	24M7353	Arruela	4		20 X 34 X 3 mm, SUB FOR J222018 OR AT154553
3	24M7055	Arruela	4		8.400 X 16 X 1.600 mm, SUB FOR A590918
4	19M8232	Parafuso sextavado	4		M18 X 50, SUB FOR 4252880

Track Chain Adjuster
Dispositif de réglage de chaîne de chenille
DtlAjustador da Corrente da Esteira
Ajustador de cadena de oruga

TX1095295 B.2

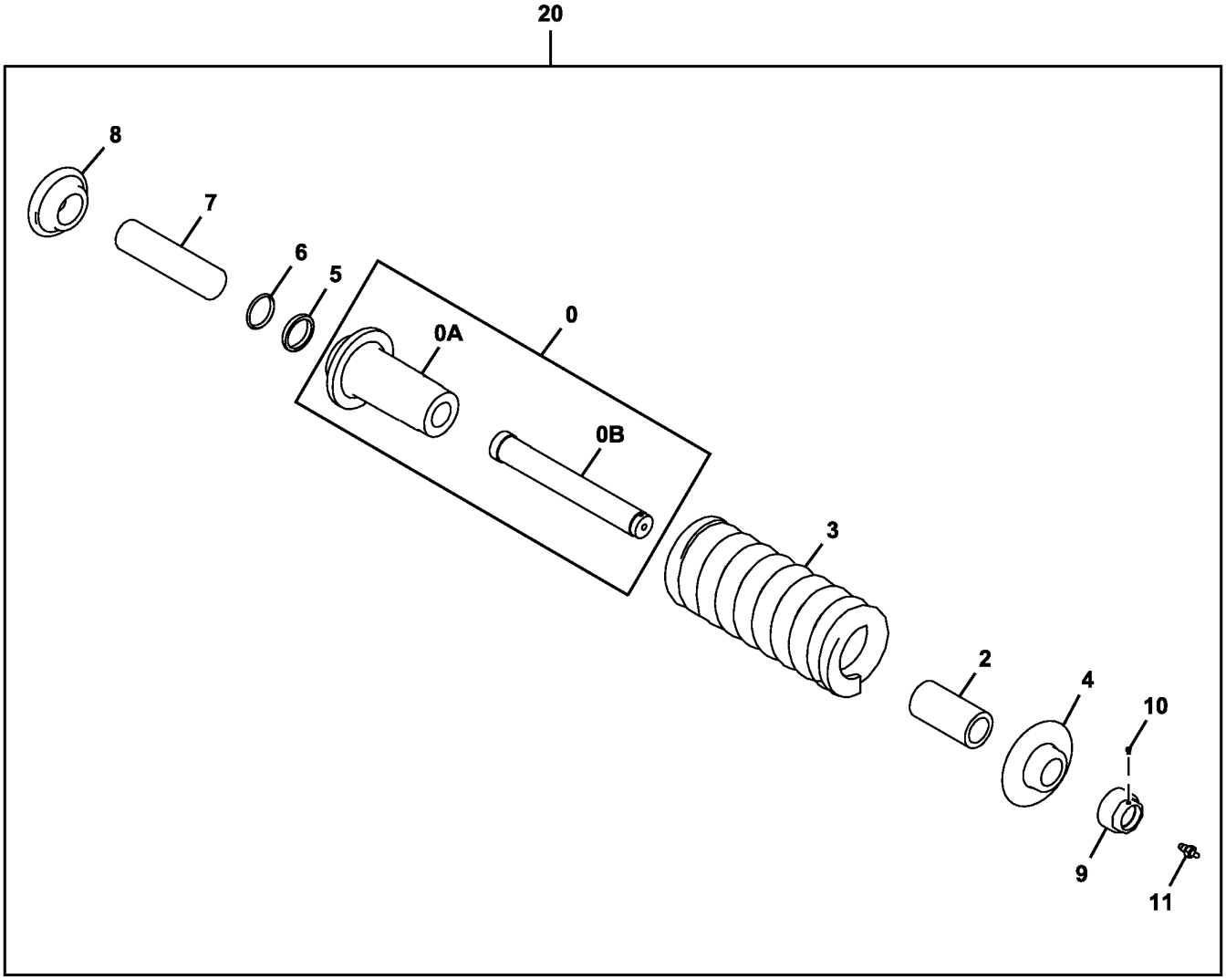

TX1095295

Item	*Nº peça*	*Descrição*	*Qtde*	*Nº série*	*Notas*
0	9243238R	Cilindro	1		SUB FOR 9243238
0A	.....	Cilindro	1		2051413 NLA
0B	.....	TiranTe	1		3103151 NLA
2	4625482R	Espaçador	1		SUB FOR 4625482
3	3102993R	Mola	1		SUB FOR 3102993
	3118592	Mola	1		Para Ambiente Agressivo
4	3103149R	Arruela	1		SUB FOR 3103149
5	4412826R	Vedação	1		SUB FOR 4412826
6	4412827R	Vedação	1		SUB FOR 4412827
7	3103150R	TiranTe	1		SUB FOR 3103150
8	DH400366	Flange	1		SUB FOR 3103148
9	4412710R	Porca	1		SUB FOR 4412710
10	AT180047	Tampão	1		SUB FOR 4248106
11	4255055R	VálVula	1		Graxa, SUB FOR 4255055
20	.....	Ajustador	1		9243267 NLA, FURNISH COMPONENTS

Track Chain Idler
Tendeur de chaîne de chenille
Polia Intermediária da Corrente da Esteira
Rodillo tensor de cadena de oruga

TX1095293 A.1

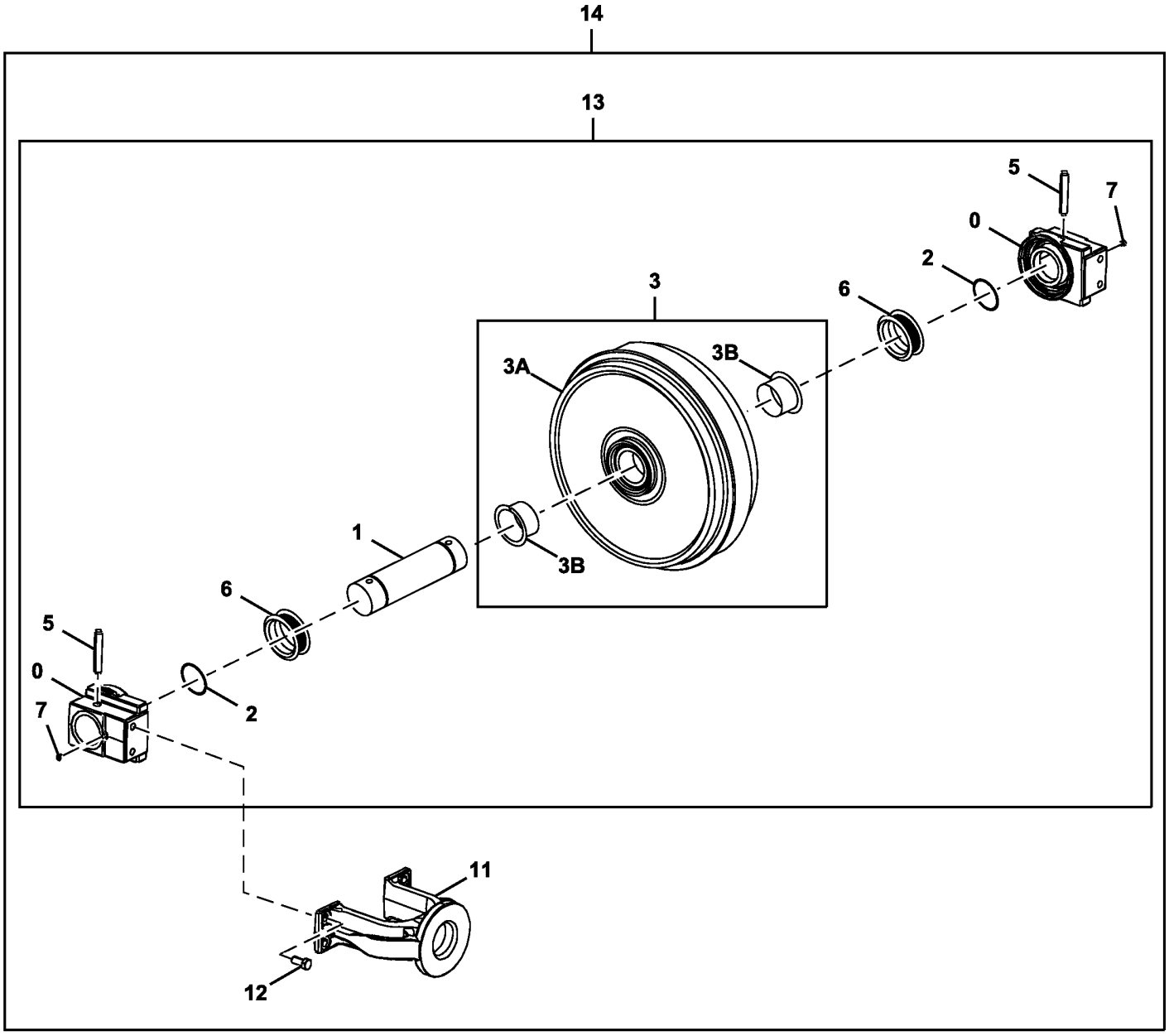

TX1095293

Item	*Nº peça*	*Descrição*	*Qtde*	*Nº série*	*Notas*
0	1032503R	Rolamento	2		SUB FOR 1032503
1	3070162R	Eixo	1		SUB FOR 3070162
2	AT180019	Anel o	2		SUB FOR A810070
3	9242963R	Polia-guia	1		SUB FOR 9242963
3A	.....	Polia-guia	1		7047084 NLA
3B	3103096R	Bucha	2		SUB FOR 3103096
5	4126209R	Pino	2		SUB FOR 4126209
6	AT180017	Vedação	2		SUB FOR 4153731 OR TH100433
7	94-2011	Tampão	2		SUB FOR 4315607
11	DH100029	Forquilha	1		SUB FOR 1026777
12	19M8035	Parafuso sextavado	4		M16 X 35, SUB FOR J901635
13	9242964R	Roda-guia	1		SUB FOR 9242964
14	.....	Roda-guia	1		9242965 NLA, FURNISH COMPONENTS

Track Frame Bottom Cover
Couvercle inférieur bâti de chenille
Tampa Inferior da Estrutura da Esteira
Cubierta de fondo de bastidor de cadena

TX1095290 A.1

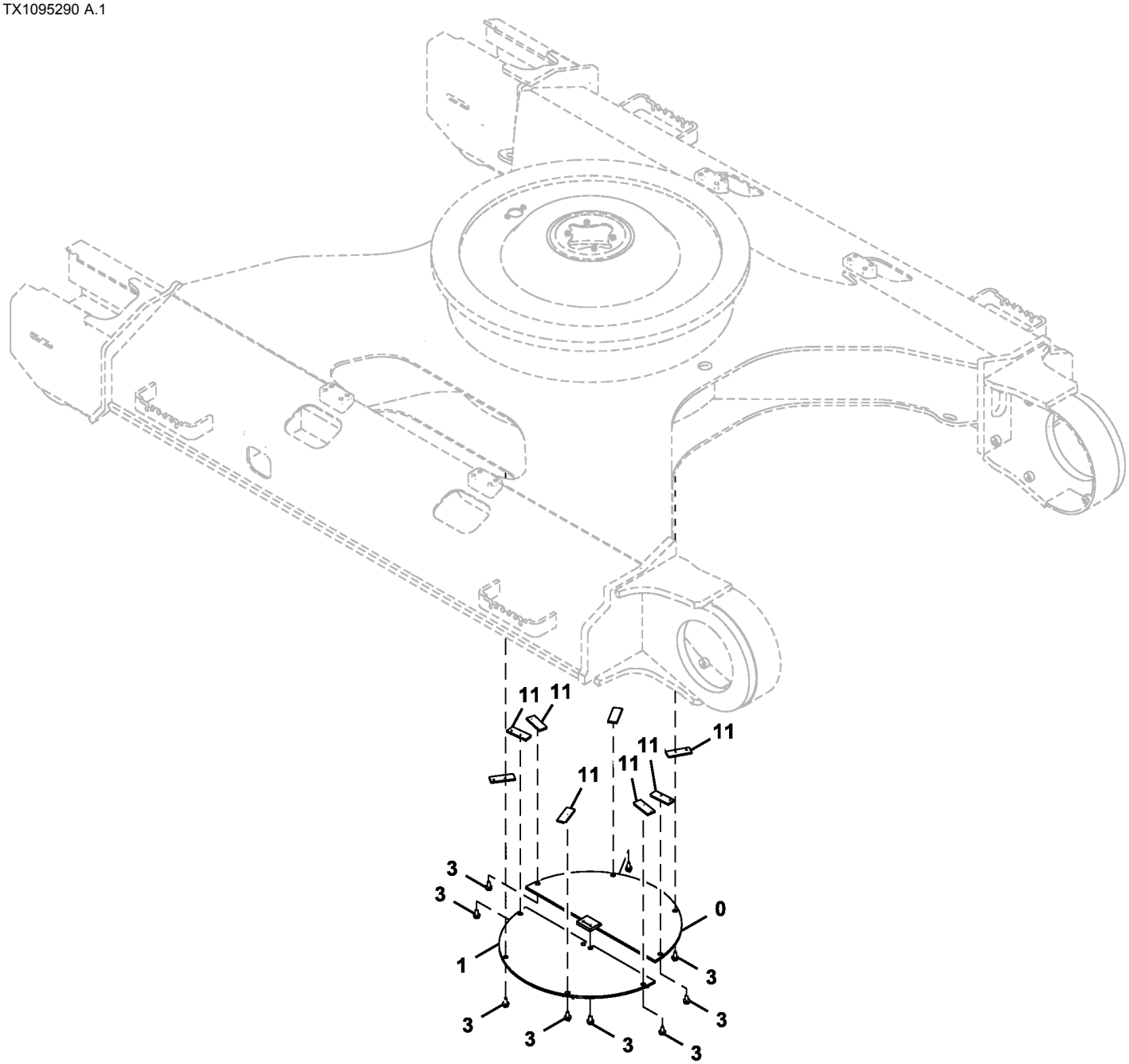

TX1095290

Item	*Nº peça*	*Descrição*	*Qtde*	*Nº série*	*Notas*
0	9738383	Capa	1		
1	9738384	Capa	1		
3	.....	Parafuso c/arruela	10		J271230 NLA
	19M8011	Parafuso sextavado	10		M12 X 30, SUB FOR J901230
	24M7345	Arruela	10		13.500 X 24 X 2.500 mm, SUB FOR J222012
11	4156540	RetentoR	8		

Travel Motor Hydraulic Lines, Long Carriage
Conduites hydrauliques de moteur de déplacement, carrosserie longue
Linhas Hidráulicas do Motor de Deslocamento, Carro Longo
Tuberías hidráulicas de motor propulsor, tren de rodaje largo

TX1102905 B.1

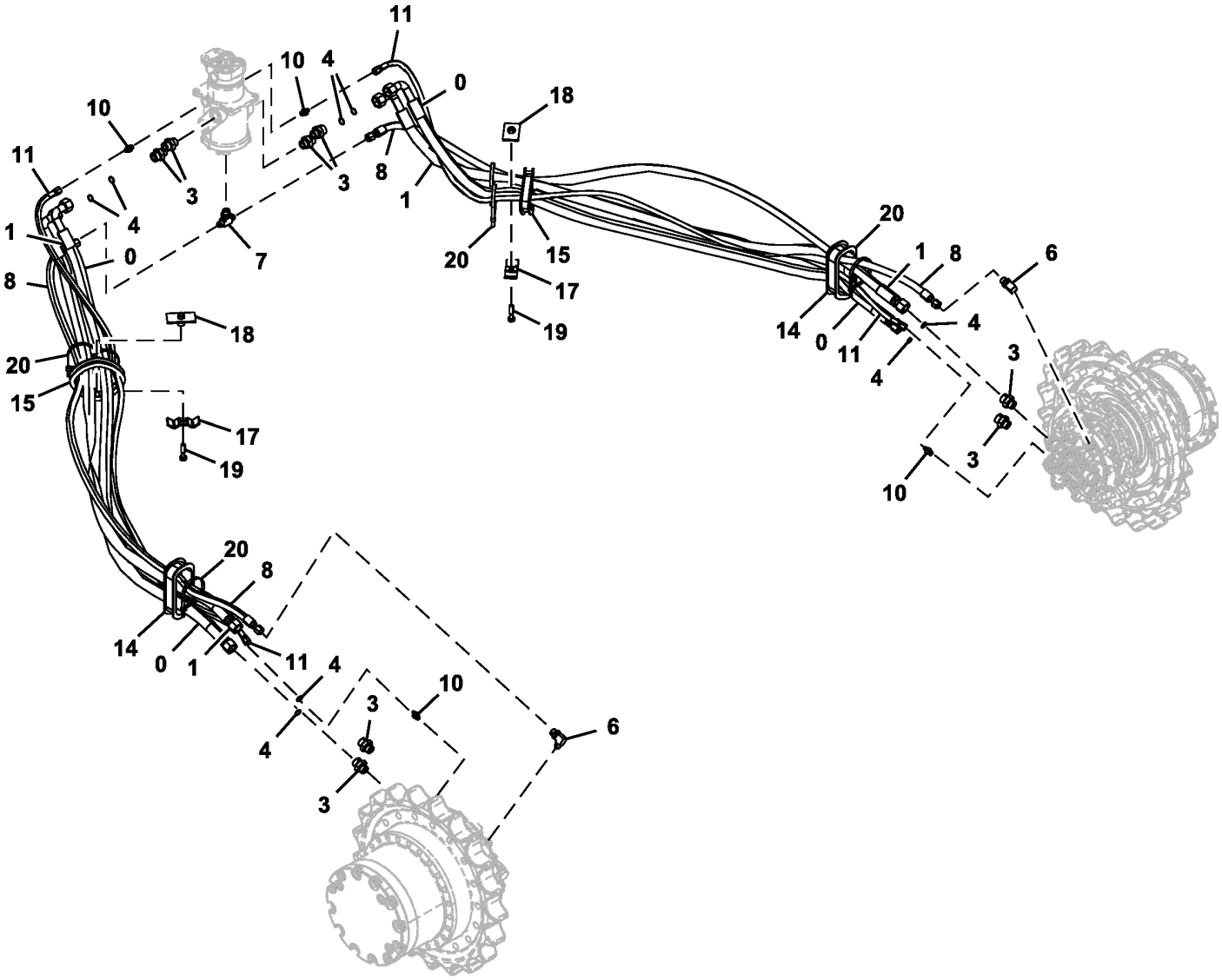

TX1102905

Item	*Nº peça*	*Descrição*	*Qtde*	*Nº série*	*Notas*
0	4632449	Mangueira hidráulica	2		
1	4632450	Mangueira hidráulica	2		
3	A853166	Adaptador	8		INCLUDES AT318035
	AT318035	Anel o	1		SUB FOR 4506424
4	T77858	Anel o	8		4187308 NLA
6	A852344	Conexão em ângulo	2		INCLUDES 4506418
	4506418	Anel o	1		
7	A852544	Conexão em t	1		INCLUDES 4506418
	4506418	Anel o	1		
8	4267667	Mangueira hidráulica	2		
10	A852122	Adaptador	4		INCLUDES M800650
	M800650	Junta de vedação	1		SUB FOR 957366
11	4449378	Mangueira hidráulica	2		
14	4437525	Passa-fio	2		
15	4428098	Passa-fio	2		
17	4202103	Braçadeira	2		
18	9727822	Braçadeira	2		
19	19M7361	Parafuso sextavado	2		M12 X 50, J901250 NLA
20	H77698	Cinta	6		SUB FOR 4121859

Travel Motor Hydraulic Lines
Conduites hydrauliques de déplacement
Linhas Hidráulicas do Motor de Deslocamento
Líneas hidráulicas de propulsión

TX1103802 B.1

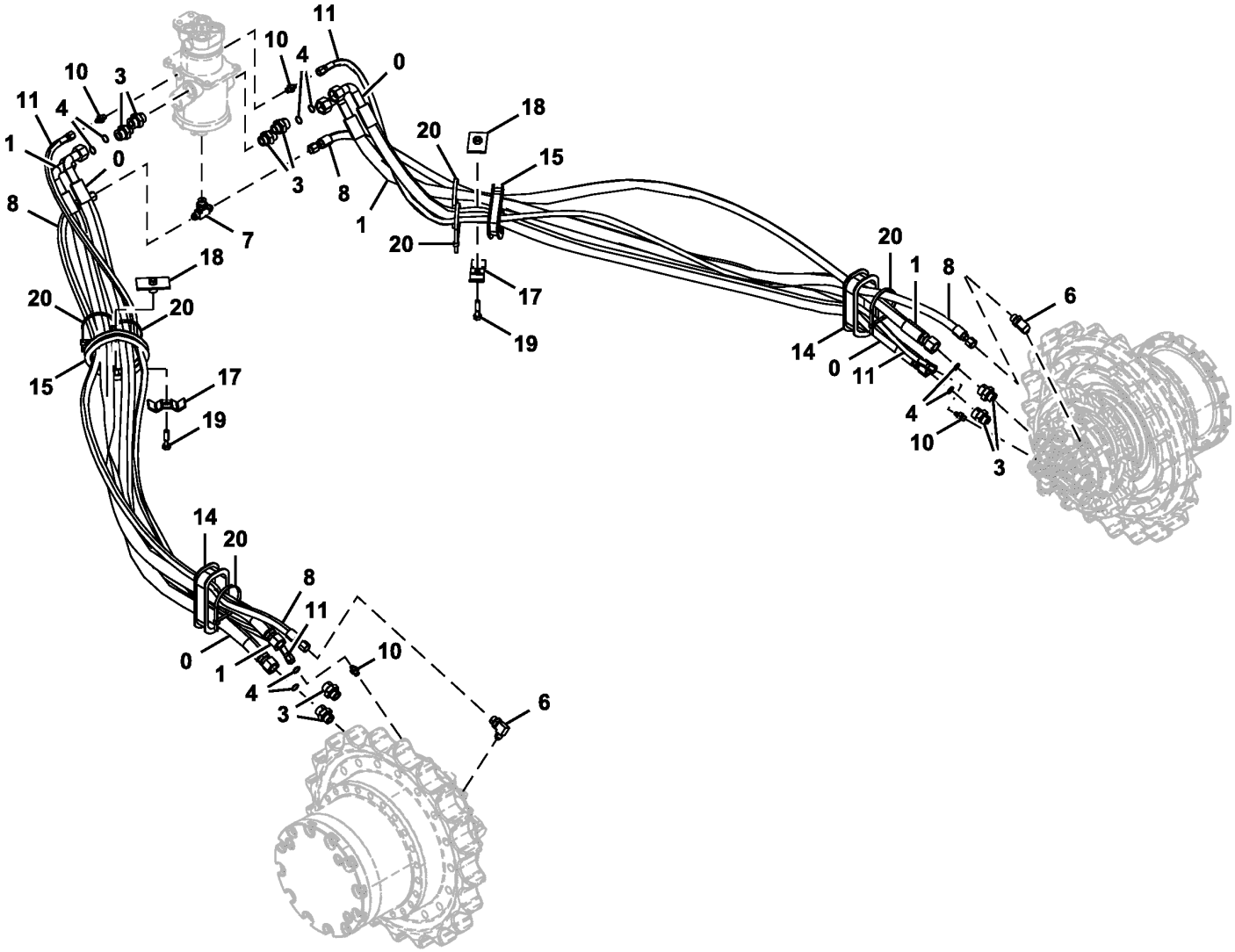

9262534_TX1103802

Item	*Nº peça*	*Descrição*	*Qtde*	*Nº série*	*Notas*
0	4629655	Mangueira	2		
1	4629656	Mangueira	2		
3	A853166	Adaptador	8		
4	T77858	Anel o	8		SUB FOR 4187308
6	A852344	Conexão em ângulo	2		
7	A852544	Conexão em t	1		
8	4262927	Mangueira hidráulica	2		
10	A852122	Adaptador	4		
11	4447566	Mangueira hidráulica	2		
14	4437525	Passa-fio	2		
15	4428098	Passa-fio	2		
17	4202103	Braçadeira	2		
18	9727822	Braçadeira	2		
19	19M7361	Parafuso sextavado	2		M12 X 50, SUB FOR J901250
20	H77698	Cinta	6		SUB FOR 4121859

Travel Motor Gear Case Components
Composants de boîte d'engrenages de moteur de déplacement
Componentes da Caixa de Engrenagens do Motor de Deslocamento
Componentes de motor propulsión y caja de cambios

TX1102901 A.1

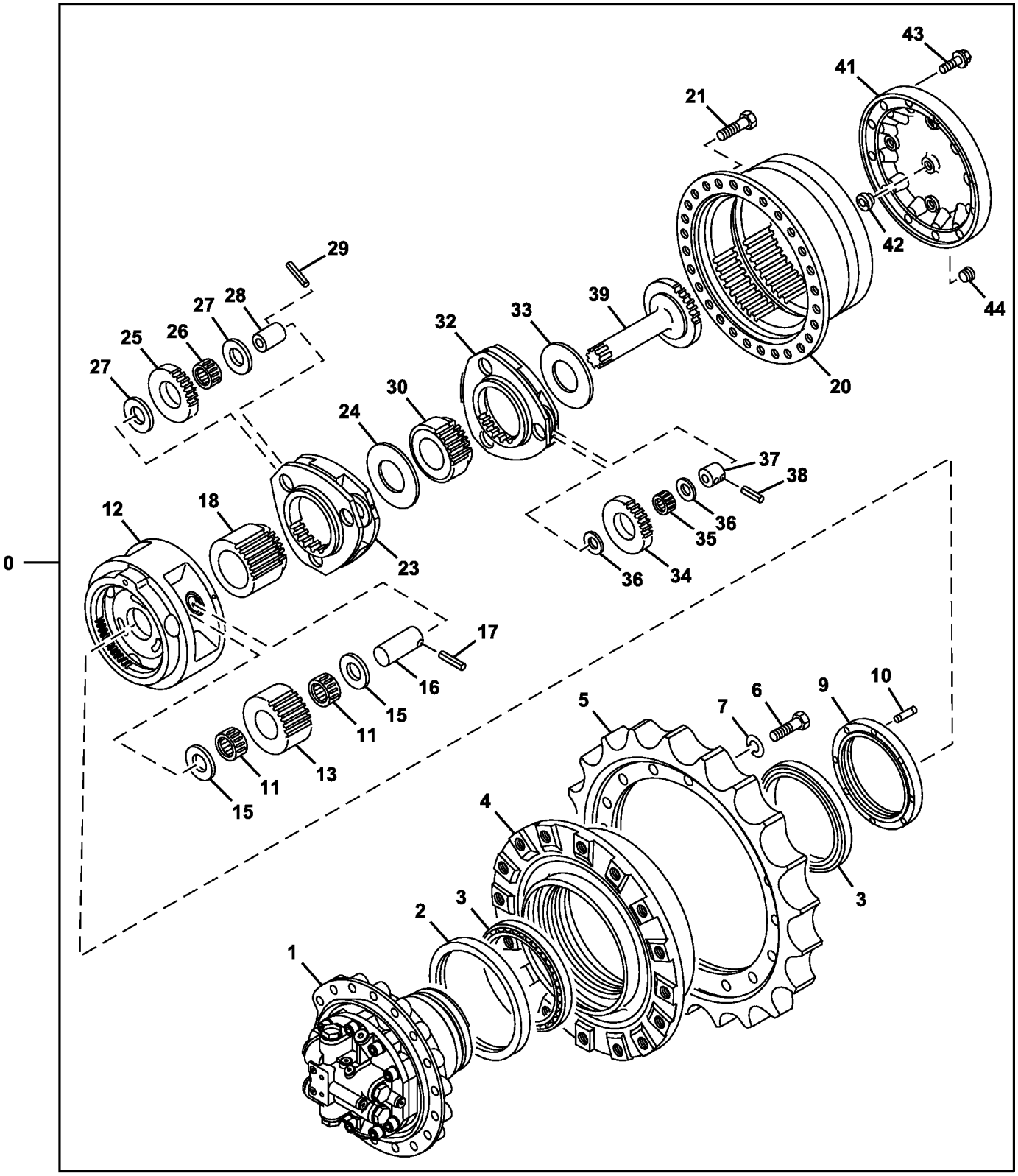

TX1102901

Item	*Nº peça*	*Descrição*	*Qtde*	*Nº série*	*Notas*
0	9261222	Motor	1		SUB FOR 9233692
1	9258325	Motor hidráulico	1		NLA, ORDER PG200139, Deslocamento, Componentes em Outra Página
	PG200139	Motor hidráulico remanufat.	1		REMAN FOR 9258325, SUB FOR 9257254, Deslocamento, Componentes em Outra Página
2	FYB00000549	Vedação	1		Contém 2 Vedações, SUB FOR 4634693
3	4697840	Rolamento	2		SUB FOR 4246793
4	1033090	Tambor	1		
5	1033091	EngrEnagem de corrEnte	1		SUB FOR 4S00862
6	19M8002	Parafuso sextavado	18		M20 X 55, SUB FOR J932055
7	A590920	Arruela de pressão	18		
9	3086531	Anel	1		
10	4436242	Pino fixador	1		
11	4713899	Rolamento	6		SUB FOR 4438593
12	1025875	Porta-Planetários	1		
13	3084353	EngrEnagem	3		
15	4284521	Calço	6		
16	4315838	Pino fixador	3		
17	34M7133	Pino elástico	3		8 X 70 mm, SUB FOR 4116309
18	3082156	EngrEnagem sol	1		
20	1037164	Carcaça	1		SUB FOR 1025787
21	19M7488	Parafuso sextavado	24		M16 X 40, SUB FOR J931640
23	2042432	Porta-Planetários	1		
24	4401293	Espaçador	1		
25	3082155	EngrEnagem	3		
26	4438592	Rolamento de agulhas	3		
27	4192982	Placa	6		
28	4402086	Pino fixador	3		
29	4192020	Pino elástico	3		
30	3082149	EngrEnagem sol	1		
32	2050691	Cilindro superior	1		
33	4401293	Espaçador	1		
34	3100544	EngrEnagem	3		
35	4406589	Rolamento de agulhas	3		
36	4192910	Placa	6		
37	FYB00000839	Pino	3		SUB FOR 4210853
38	4173093	Pino elástico	3		
39	2050692	Eixo	1		
41	2034833	Capa	1		
42	4478346	Pino	1		
43	19M8011	Parafuso sextavado	12		M12 X 30, SUB FOR 4609016
44	942013	Tampão	3		SUB FOR 4245797

Travel Motor Components
Composants de moteur de déplacement
Componentes do Motor de Deslocamento
Componentes de motor propulsor

TX1102904 A.1

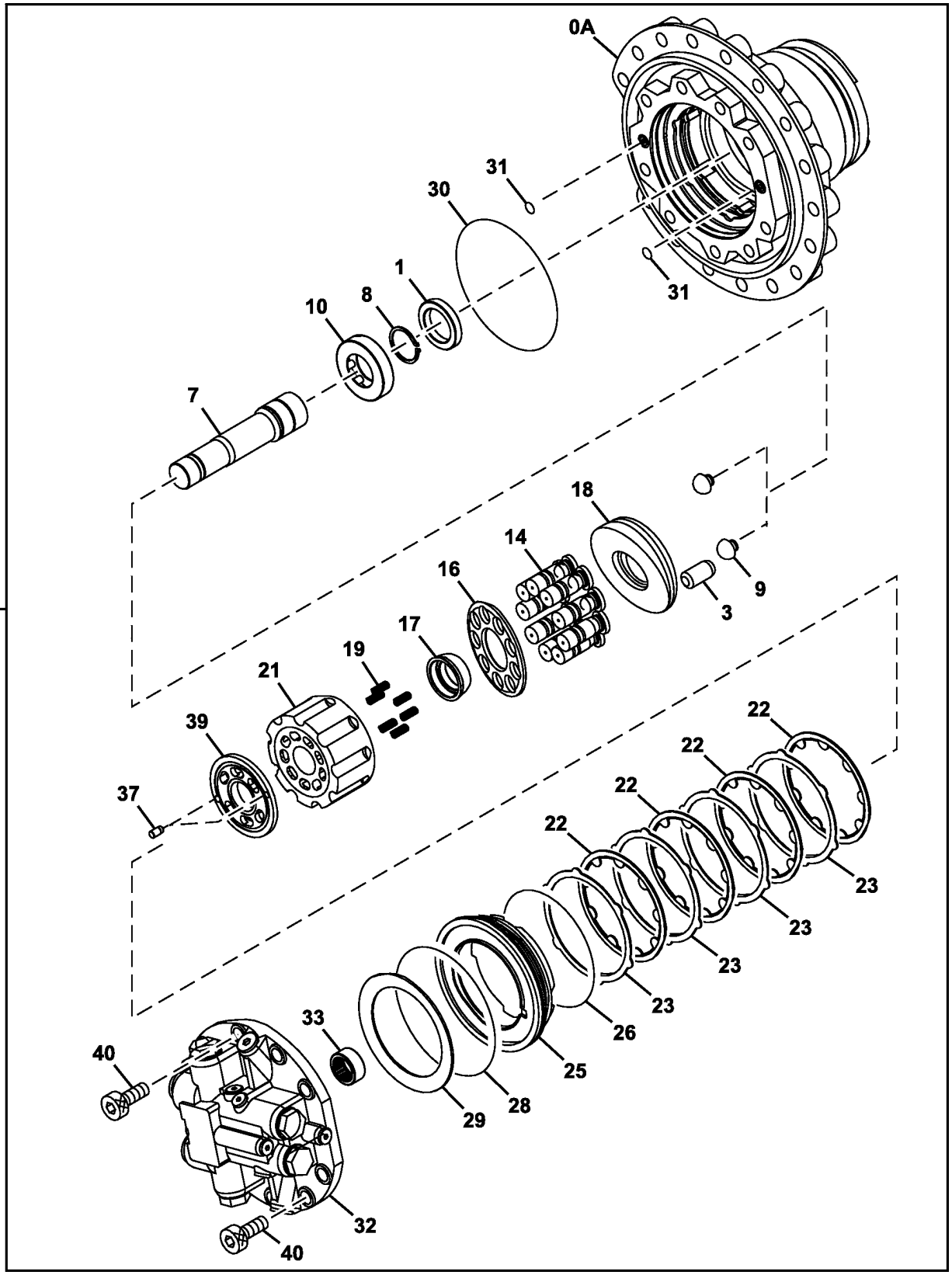

TX1102904

Item	*Nº peça*	*Descrição*	*Qtde*	*Nº série*	*Notas*
0	9258325	Motor hidráulico	1		NLA, ORDER PG200139
	PG200139	Motor hidráulico remanufat.	1		SUB FOR 9257254, REMAN FOR 9258325
0A	.....	Carcaça	1		1031123 NLA
1	4613831	Vedação	1		
3	4601724	Pistão	1		
7	2049166	Eixo cardã	1		
8	40M7047	Anel de pressão	1		SUB FOR 959499
9	4600108	Pino	2		
10	TH4600133	Rolete	1		SUB FOR 4600133
14	8099321	Pistão	9		
16	3081570	RetentoR	1		
17	4397757	Bucha	1		
18	2050565	Placa de deslizamento	1		
19	4396747	Mola	6		
21	2051451	RotoR	1		
22	FYB00002175	Placa	4		3081593 NLA, ALSO ORDER FYB00002174
	FYB00002174	Placa	4		
23	FYB00002174	Placa	4		3081592 NLA, ALSO ORDER FYB00002175
	FYB00002175	Placa	4		
25	3081595	Pistão	1		
26	4396775	Anel o	1		
28	4396774	Anel o	1		
29	3081594	Mola	1		
30	4420958	Anel o	1		
31	T111819	Anel o	2		SUB FOR 4506415
32	9260003	VálVula	1		Componentes em Página Separada, Válvula do Freio, SUB FOR 9247662
33	4631910	Rolamento de agulhas	1		
37	4630921	Pino de centragem	2		
39	3106481	Placa	1		
40	M341850	Parafuso	9		

Travel Motor Brake Valve Components
Composants du clapet de frein de moteur de déplacement
Componentes da Válvula do Freio do Motor de Deslocamento
Componentes de la válvula de freno de motor propulsor

TX1095344 A.1

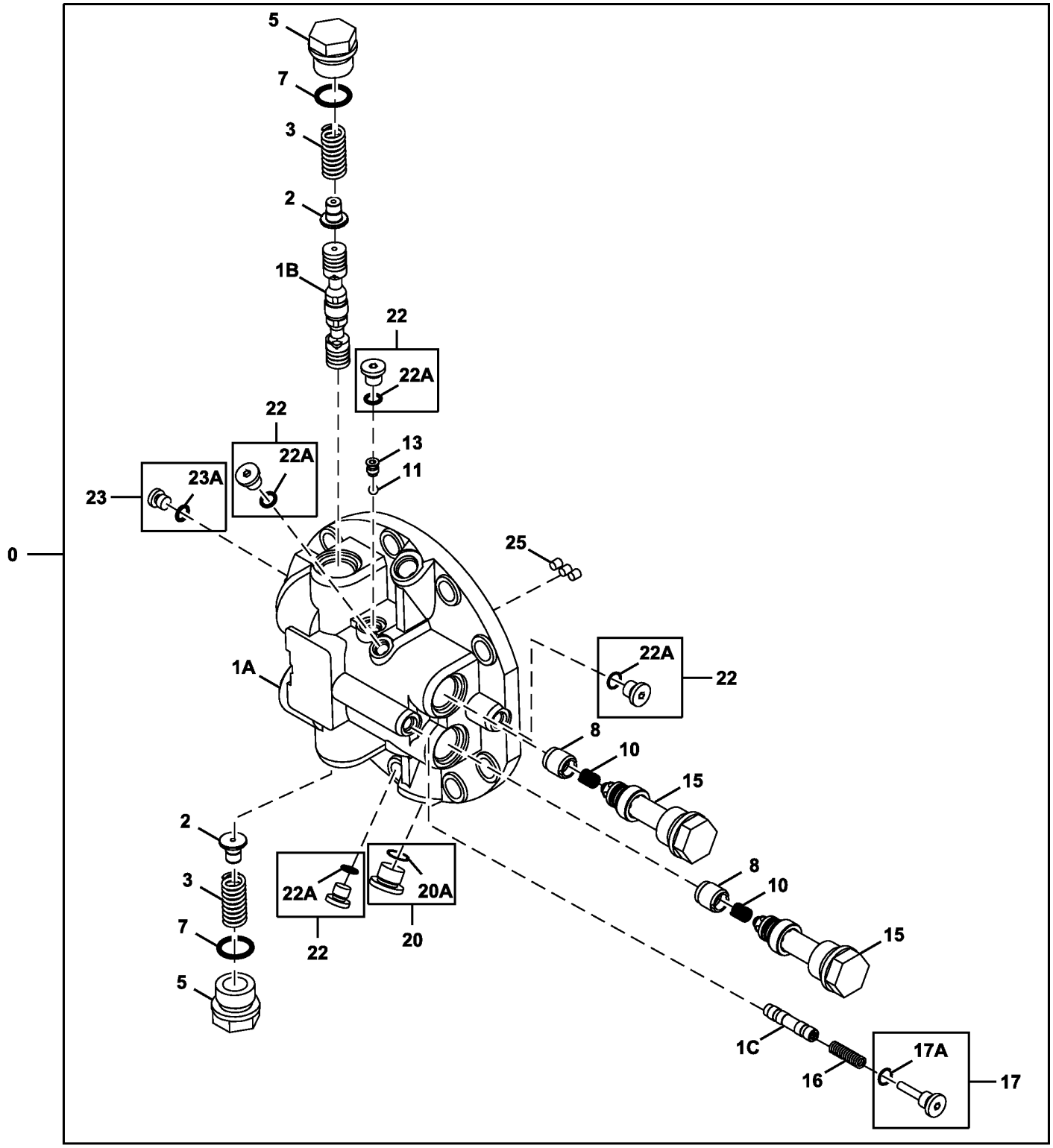

Item	*Nº peça*	*Descrição*	*Qtde*	*Nº série*	*Notas*
0	9260003	VálVula	1		Válvula do Freio do Motor de Deslocamento
1	8099406	Caixa	1		
1A	.....	Coletor	1		NSEP
1B	.....	Carretel de válvula	1		NSEP
1C	.....	Carretel de válvula	1		NSEP
2	4602024	Carretel	2		
3	4409389	Mola	2		
5	4229631	Tampão de dreno	2		
7	TH101926	Anel o	2		28.700 X 3.500 mm (1.130" X 0.138"), SUB FOR 4506429
8	4397022	Cone de válvula	2		
10	4396771	Mola	2		
11	R26552	Esfera	1		7.938 mm (5/16"), SUB FOR 4509493
13	4398281	Assento	1		
15	9185757	VálVula de alíVio de press.	2		Válvula de Alívio de Duas Direções do Motor de Deslocamento, Componentes em Página Separada
16	4297257	Mola de compressão	1		
17	9167977	Tampão	1		
17A	M800650	Junta de vedação	1		SUB FOR 957366
20	9134112	Tampão	1		
20A	4506418	Anel o	1		
22	9134110	Conexão	4		
22A	M800650	Junta de vedação	1		SUB FOR 957366
23	9134109	Tampão de dreno	1		
23A	4506408	Anel o	1		
25	15H560	Tampão	3		1/16", SUB FOR 4050968

Travel Motor Crossover Relief Valve Components
Composants du clapet de décharge de raccordement de moteur de déplacement
Válvula de Alívio de Duas Direções do Motor de Deslocamento
Componentes de la válvula de alivio de traspaso de motor propulsor

TX1095345 A.1

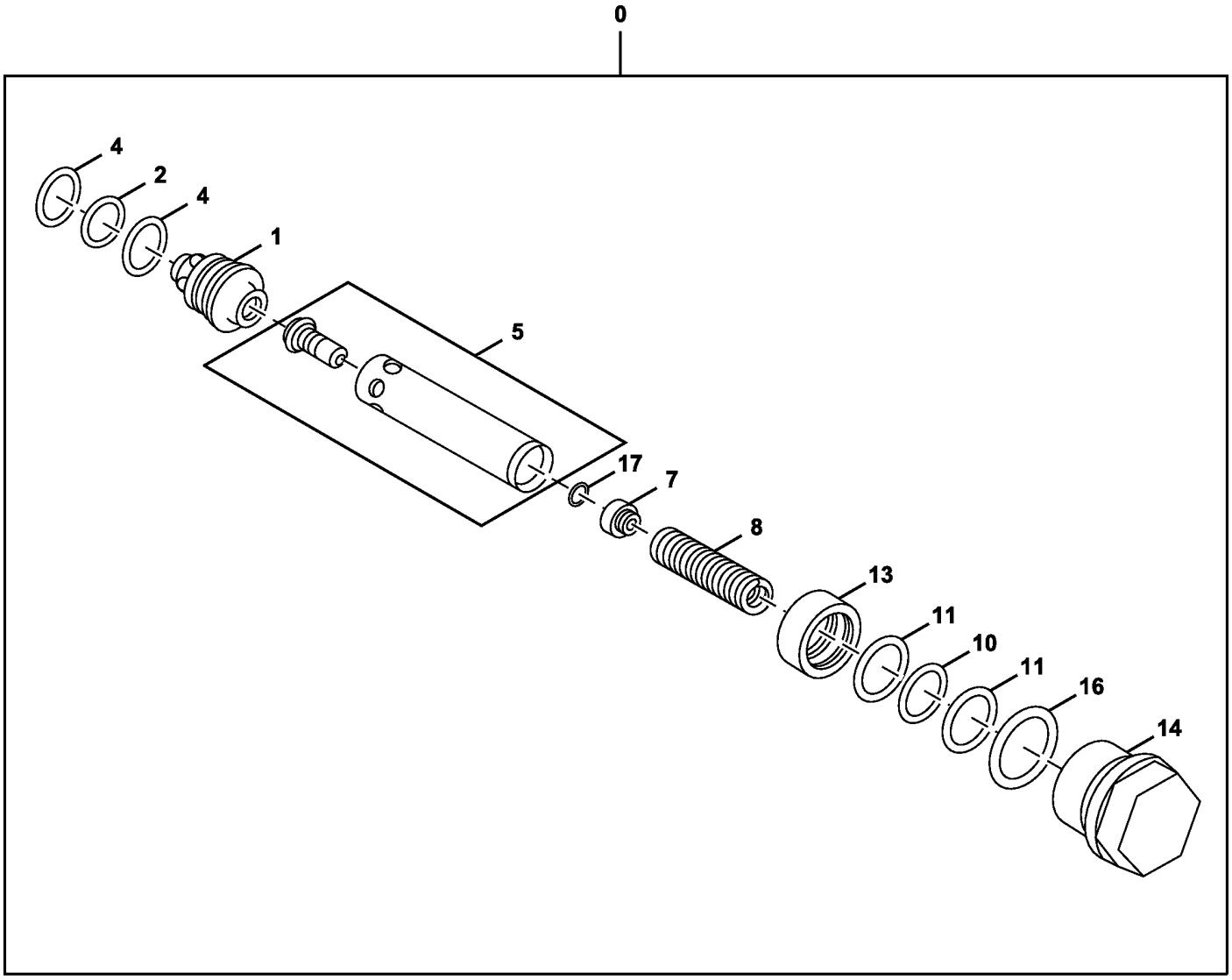

TX1095345

Item	*Nº peça*	*Descrição*	*Qtde*	*Nº série*	*Notas*
0	9185757	VálVula de alíVio de press.	1		Válvula do Freio do Motor de Propulsão
1	.....	Luva	1		TH3086417 NLA
2	4506418	Anel o	1		
4	4033725	Anel de apoio	2		SUB FOR 4S01080
5	.....	VálVula	1		TH9753750 NLA
7	.....	Guia	1		TH4396955 NLA
8	.....	Mola	1		TH4396836 NLA
10	CH12329	Junta de vedação	1		
11	4027959	Anel de apoio	2		
13	.....	Pistão	1		TH4396950 NLA
14	4397029	Tampão	1		
16	TH101926	Anel o	1		28.700 X 3.500 mm (1.130" X 0.138"), SUB FOR 4506429
17	24M7029	Calço	1		3.2 mm (0.13 in)

Travel Motor Cover
Couvercle de moteur de déplacement
Tampa do Motor de Deslocamento
Cubierta de motor propulsor

TX1095334 A.1

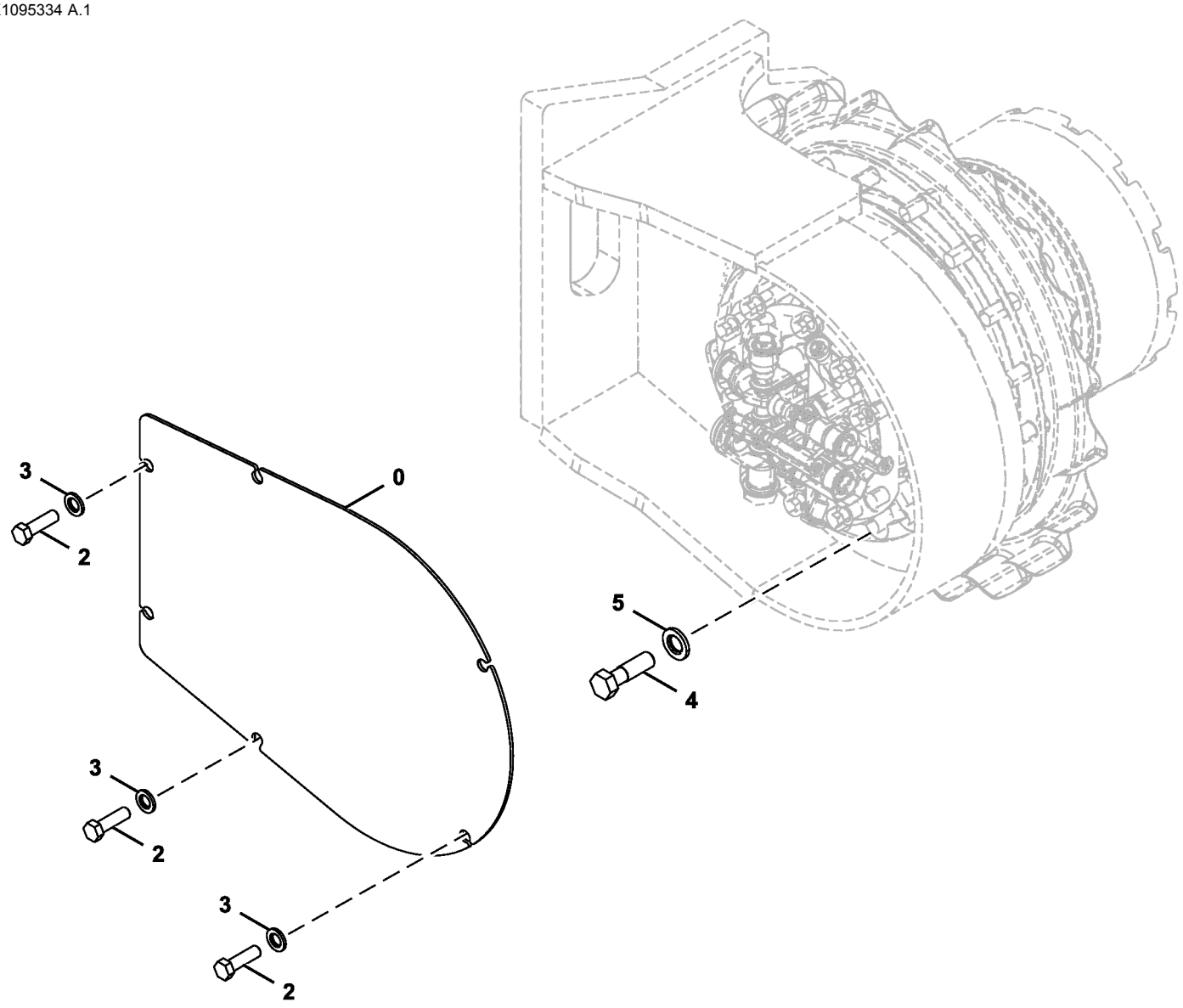

TX1095334

Item	*Nº peça*	*Descrição*	*Qtde*	*Nº série*	*Notas*
0	3087256	Capa	2		Uma em Cada Lado da Unidade
2	19M6332	Parafuso sextavado	6		M14 X 35, SUB FOR J901435
3	J222014	Arruela	6		
4	TH111692	Parafuso sextavado	28		M20 X 70, SUB FOR 4258061
5	N231749	Arruela	28		20.620 X 38.100 X 6.350 mm (13/16" X 1-1/2" X 1/4"), SUB FOR 4018545

Sectional Pictorial Index
Index d'illustrations par sections.
Índice pictórico por seção
Índice de ilustraciones por secciones

RGP13539 A.2

1163-	490
1321-	494
1403-	92
1517-	94
16AF-	498
17CN-	98
1989-	100
2001-	594
2158-	104
2217-	105
2224-	598
24FF-	108
2695-	511
28AG-	512
2964-	112
3031-	114
3150-	115
35EW-	116
3614-	118
3713-	524

6068HT085

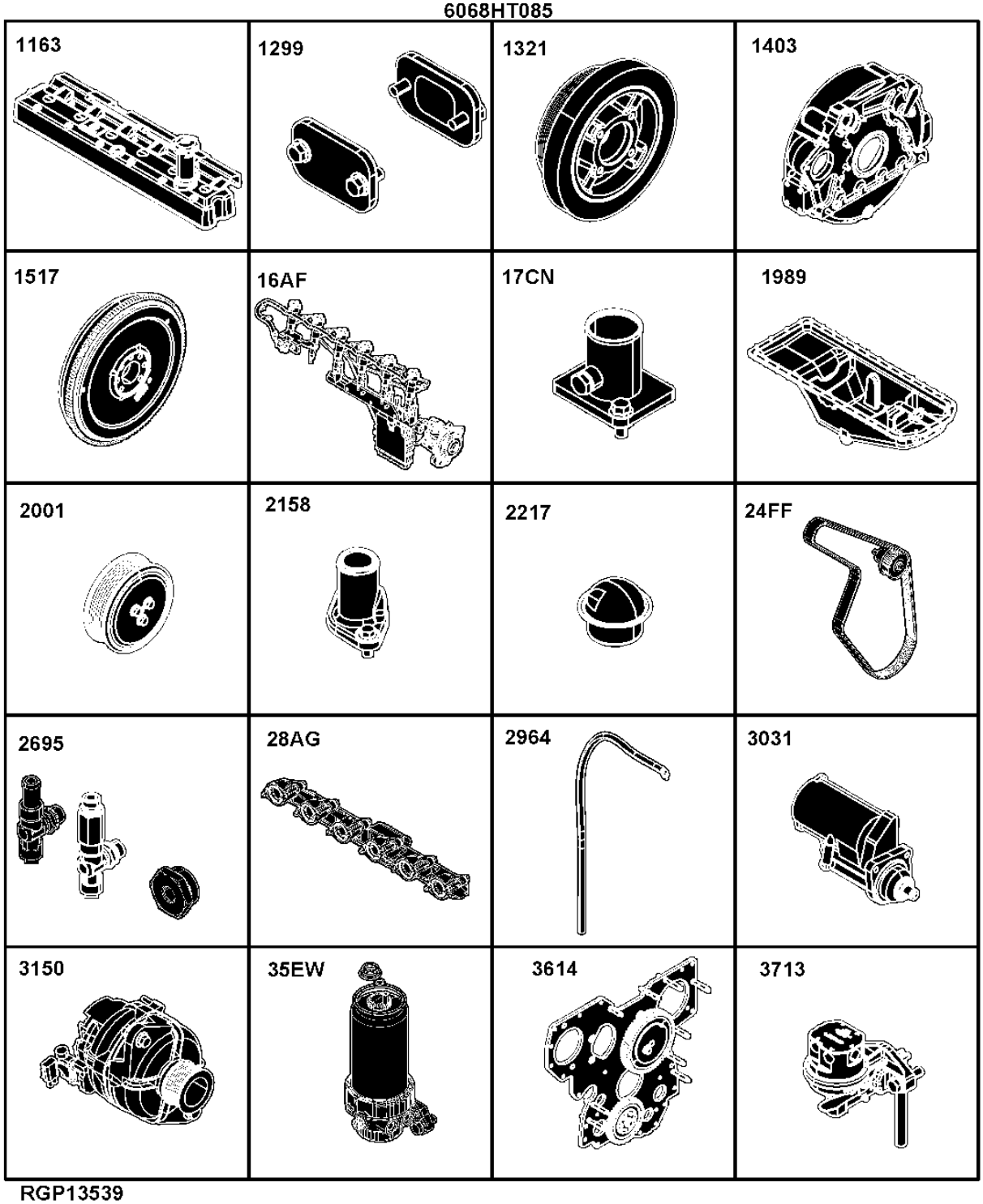

RGP13539

Sectional Pictorial Index
Index d'illustrations par sections.
Índice pictórico por seção
Índice de ilustraciones por secciones

RGP13540 A.2

6068HT085

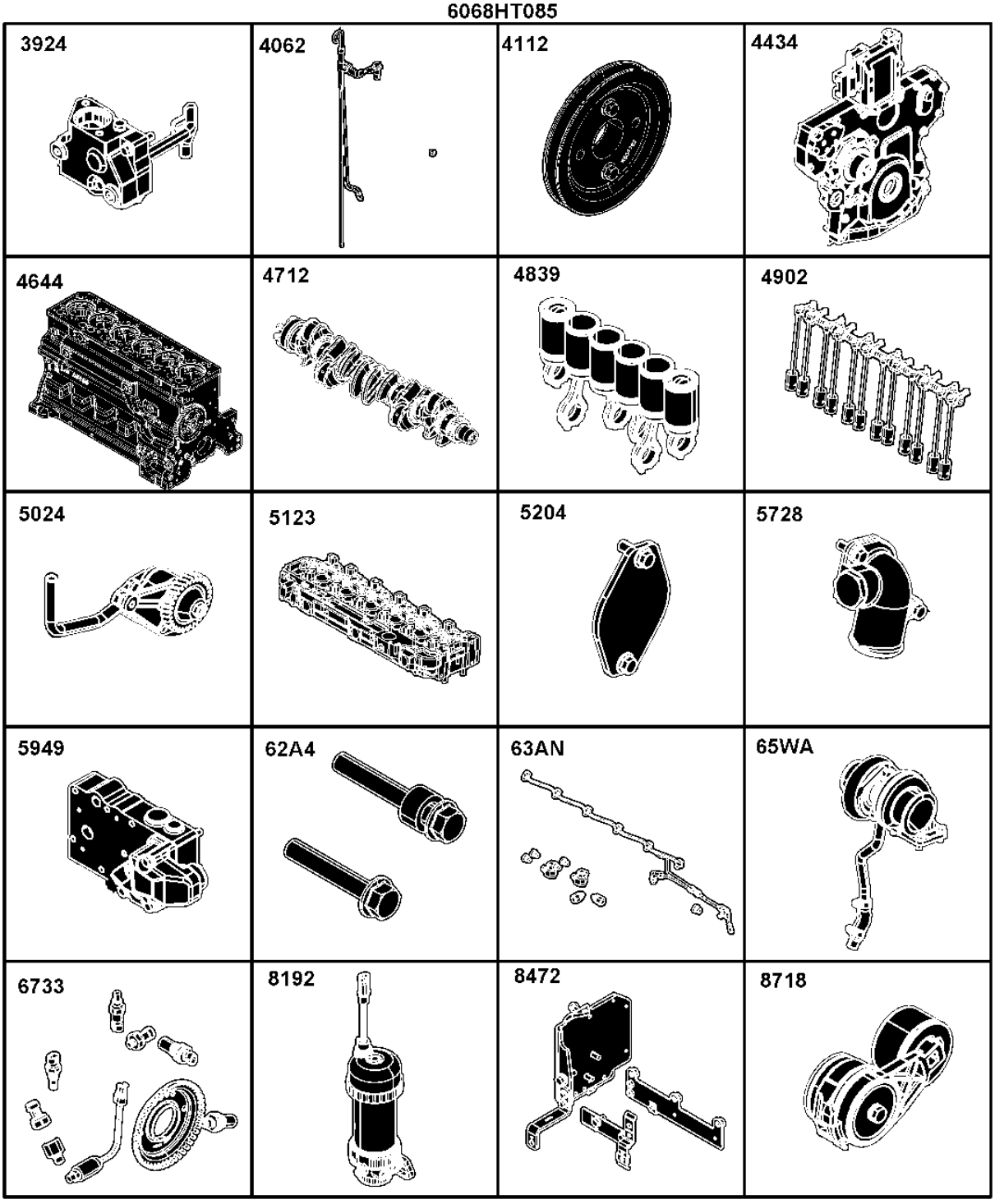

RGP13540

3924- 122
4062- 618
4112- 126
4434- 128
4644- 130
4712- 132
4839- 134
4902- 630
5024- 138
5123- 140
5204- 142
5728- 143
5949- 144
62A4- 145
63AN- 252
65WA- 646
6733- 150
8192- 560
8472- 264
8718- 156

Sectional Pictorial Index
Index d'illustrations par sections.
Índice pictórico por seção
Índice de ilustraciones por secciones

RGP13541 A.2

8875- 566
9801- 660
9901A- 161
9901B- 162
9901C- 163
9901D- 164
9901E- 165
9901F- 166
9901G- 167
9901H- 168
9901I- 169
9901J- 170
9901K- 171
9901L- 172
9901M- 174
9901N- 306
9901O- 178
9901P- 179
9901R- 570
9901S- 182

6068HT085

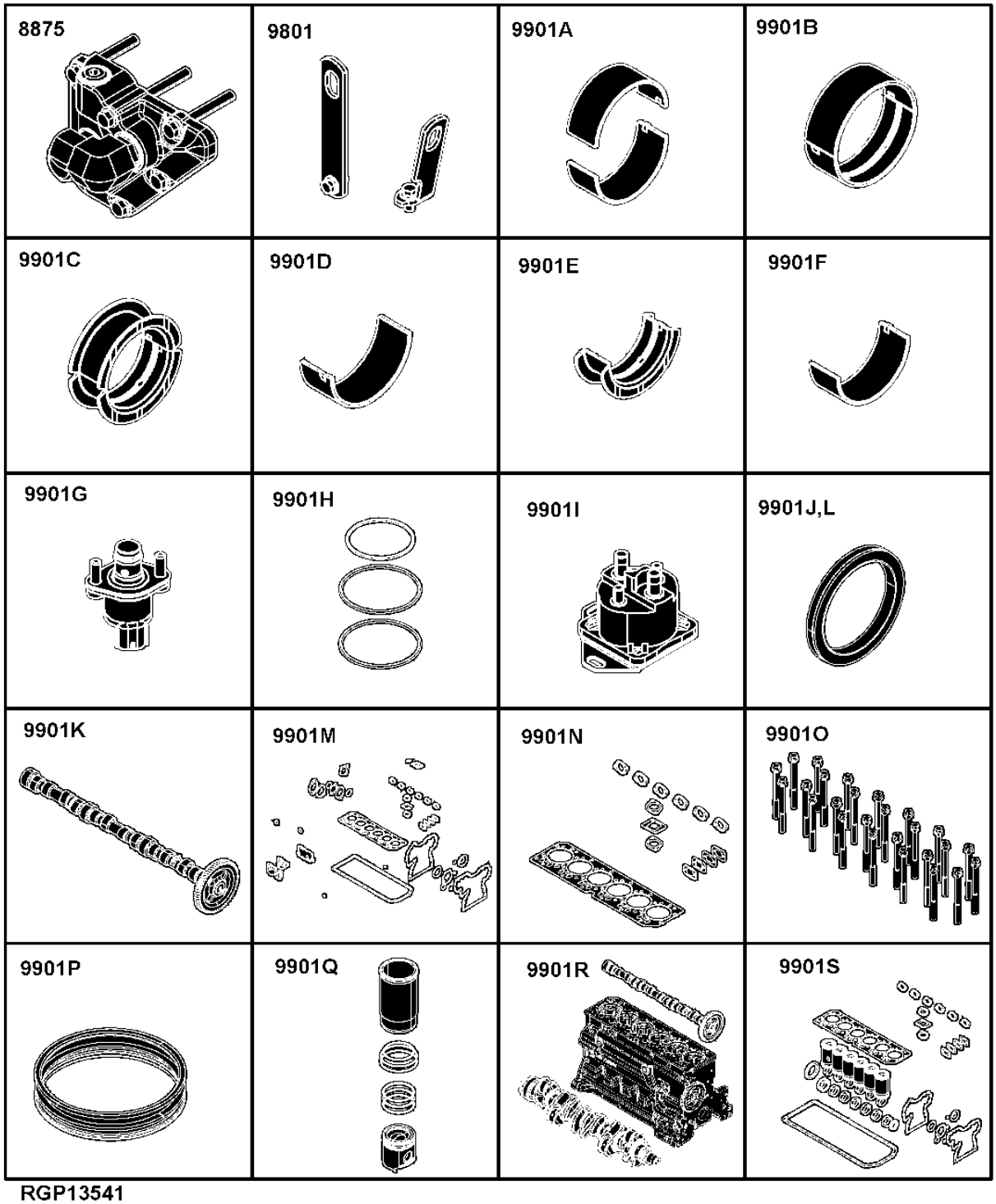

RGP13541

Sectional Pictorial Index
Index d'illustrations par sections.
Índice pictórico por seção
Índice de ilustraciones por secciones

9901T- 184
9901U- 185
9901V- 186

RGP13542 A.2

6068HT085

9901T 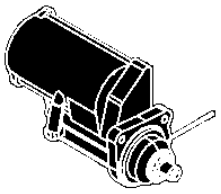	9901U 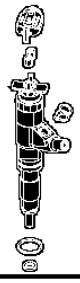	9901V 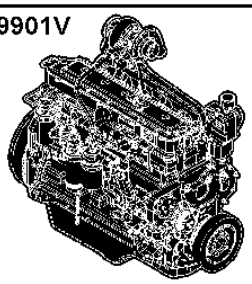	

RGP13542

1163 Rocker Arm Cover
1163 Cache-culbuteurs
1163 Tampa do balancim
1163 Tapa de balancines

RE531386PCDB01 A.1

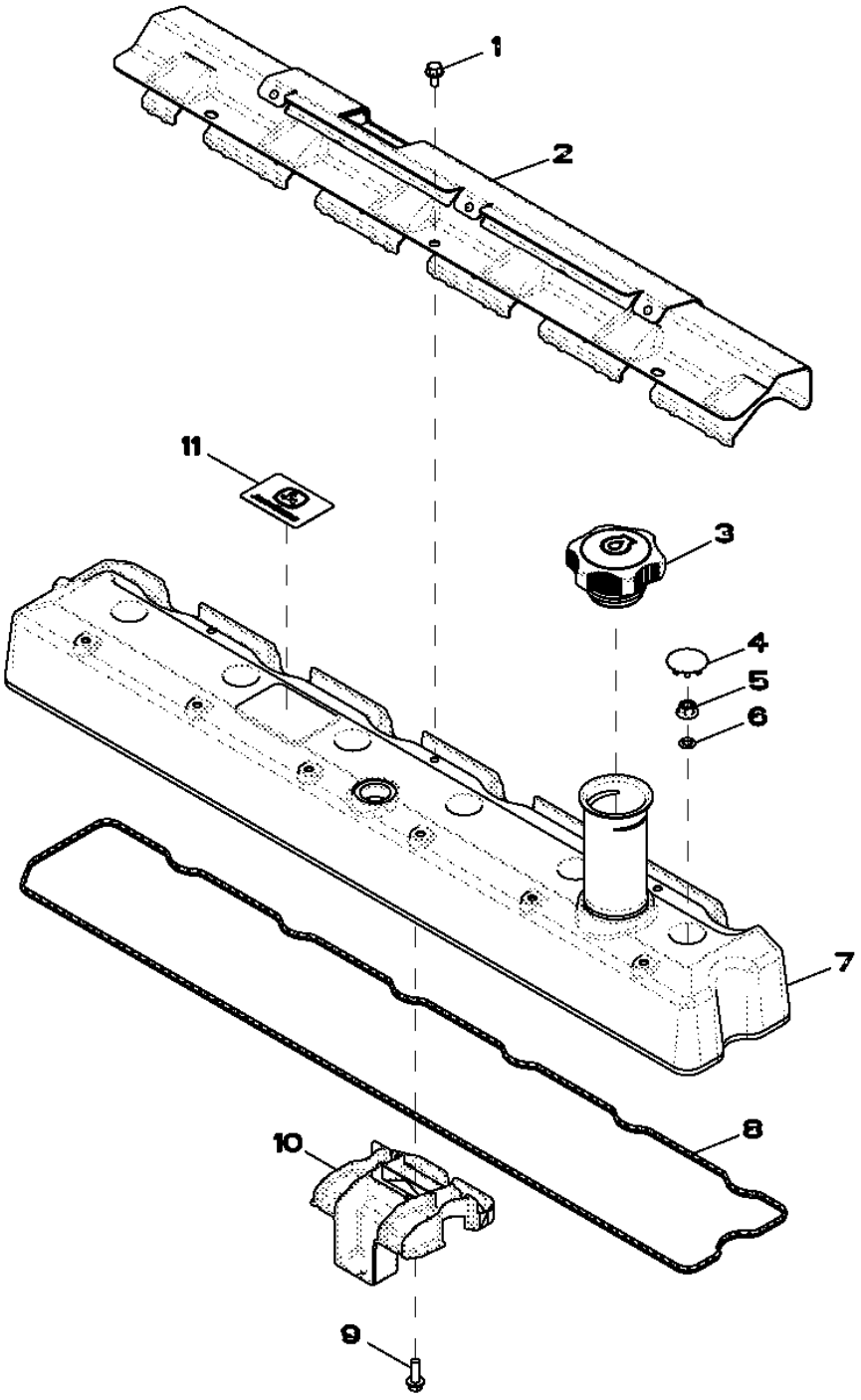

Item	*Nº peça*	*Descrição*	*Qtde*	*Nº série motor*	*Notas*
1	RE527858	Parafuso	3		
2	R522410	Proteção térmica	1		
3	RE535517	Tampa do abasTecimenTo	1		
4	H23125	Plugue	6		
5	R123574	Porca	6		
6	R123575	Anel o	6		
7	RE531383	Tampa de válvula	1		
8	R524469	Junta	1		
9	19M7862	Parafuso	1		M6 X 20
10	RE528742	Defletor	1		
11	R521401	EmblEma	1		

1321 Crankshaft Pulley
1321 Poulie du vilebrequin
1321 Polia do Virabrequim
1321 Polea del cigüeñal

RE508855PCDF01 A.1

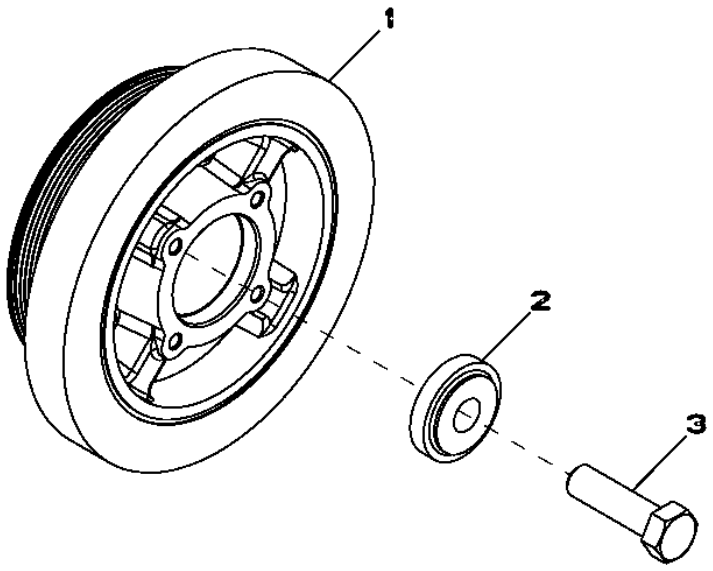

RE508855PCDF01

Item	*Nº peça*	*Descrição*	*Qtde*	*Nº série motor*	*Notas*
1	RE505939	Amortecedor de torção	1		
2	R517237	Bucha	1		
3	R516648	Parafuso sextavado	1		

1403 Flywheel Housing
1403 Carter du volant-moteur
1403 Cobertura do volante do motor
1403 Caja del volante del motor

1403_RE59342_PCD B.1

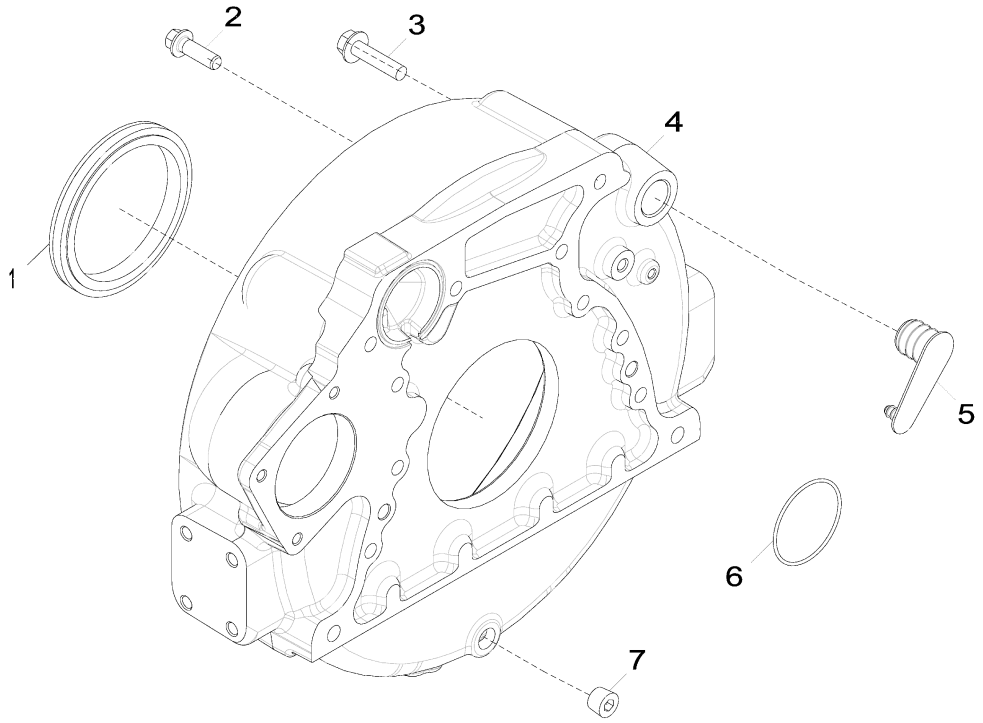

1403_RE59342_PCD

Item	*Nº peça*	*Descrição*	*Qtde*	*Nº série motor*	*Notas*
1	RE44574	Vedação	1		SUB FOR RE524227
2	R135918	Parafuso	8		
3	19M8306	Parafuso	4		M12 X 50
4	R503444	Carcaça	1		MARKED R503444; SUB FOR R123208
5	R131768	Plugue	1		
6	R61467	Anel o	1		USE WITH R503444
7	15H584	Tampão	1		1/2"

1517 Flywheel
1517 Volant-moteur
1517 Volante do Motor
1517 Volante

RE66748PCDD01 A.1

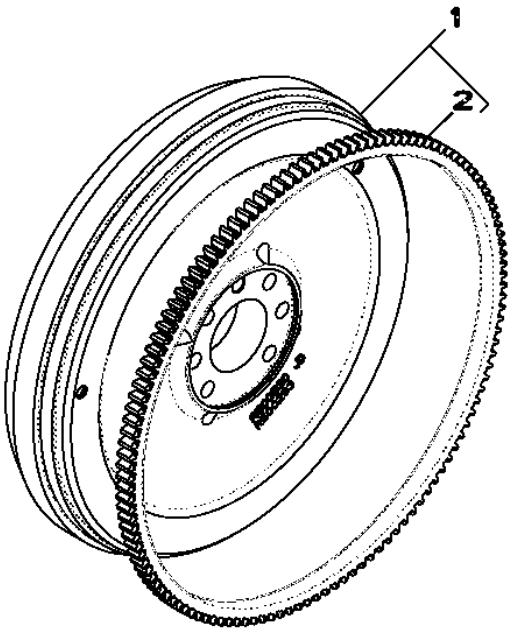

Item	*Nº peça*	*Descrição*	*Qtde*	*Nº série motor*	*Notas*
1	RE500527	Volante	1		MARKED R500293
2	R28811	Coroa	1		
..	R135918	Parafuso	6		4700

16AF Fuel Injection Pump
16AF Pompe d'injection
16AF Bomba de Injeção de Combustível
16AF Bomba de inyección de combustible

16AF_RE541091_PCD C.1

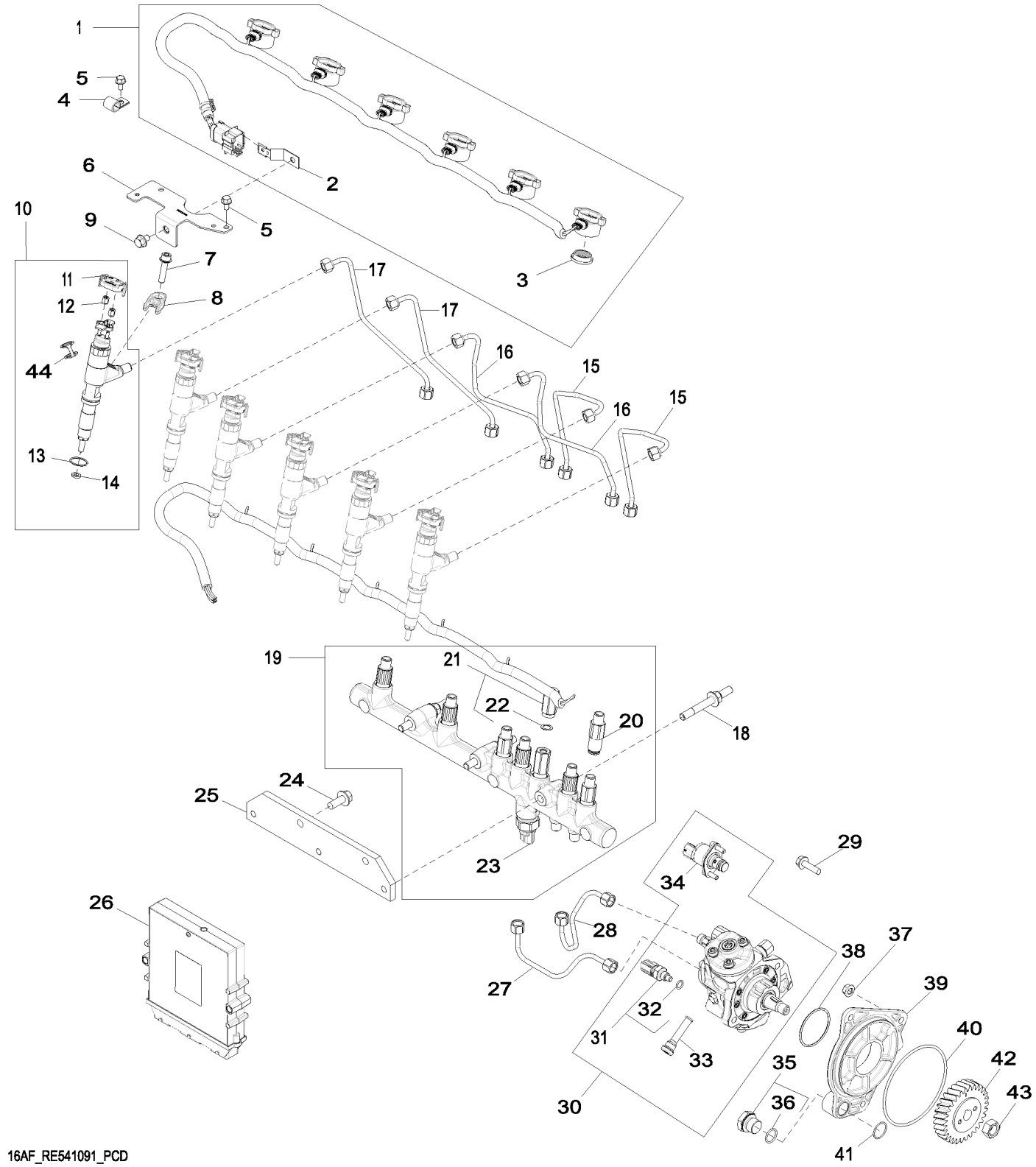

16AF_RE541091_PCD

Item	Nº peça	Descrição	Qtde	Nº série motor	Notas
1	RE528609	Chicote	1		
2	R520930	Apoio	1		
3	R522630	Vedação	1		
4	AH80916	Presilha	2		
5	RE527858	Parafuso	4		
6	R523048	Apoio	1		
7	RE528096	Parafuso c/arruela	6		
8	R520813	Braçadeira	6		
9	RE524730	Parafuso sextavado	1		
10	DZ100215	Kit do bocal	6		SUB FOR RE541425
11	RE528588	Tampa de conecTor eléTrico	6		
12	R134920	Porca	12		
13	R516647	Anel o	6		
14	R523499	Arruela	6		
15	RE526692	Linha de combustivel	2		
16	RE526693	Linha de combustivel	2		
17	RE526694	Linha de combustivel	2		
18	R529168	Pino	3		
19	RE522596	Trilho	1		
20	RE515636	Limitador	6		
21	RE516335	VálVula de alíVio de press.	1		
22	R515454	Calço	1		
23	RE520930	SenSor	1		
24	19M7785	Parafuso	2		M10 X 25
25	R504239	Apoio	1		
26	RE526588	Controle eletrôn. do motor	1		
	SE502802	Controlador do motor reman.	1		(A) 24 V/12 V, REMAN FOR RE526588
27	RE527055	Linha de combustivel	1		
28	RE527054	Linha de combustivel	1		
29	19M7868	Parafuso	2		M8 X 30
30	RE527528	Bombainjetora combustível	1		ORDER RE507959; SUB FOR RE522595
	SE501916	Bombainjet.combust. reman.	1		REMAN FOR RE527528
	RE507959	Bombainjetora combustível	1		
	SE501915	Bombainjet.combust. reman.	1		REMAN FOR RE507959
31	RE516336	SenSor temperatura combuStí	1		
32	R524234	Anel o	1		
33	RE516999	Peneira	1		
34	RE560091	VálVula de controle	1		USE WITH RE527528; SUB FOR RE534109 AND RE532250
	RE531864	VálVula de controle	1		USE WITH RE507959
35	RE517370	Conexão	1		
36	51M7044	Anel o	1		17.300 X 2.200 mm
37	14M7298	Porca com flange	3		M8
38	R516125	Anel o	1		
39	R504577	Adaptador	1		
40	R55453	Anel o	1		
41	R116031	Anel o	1		
42	R502541	EngrEnagem	1		
43	R91360	Porca	1		
44	R522899	Arruela de vedação	1		

(A) Level 16
Niveau 16
Nível 16
Nivel 16

17CN Air Intake
17CN Admission d'air
17CN Admissão de Ar
17CN Admisión de aire

RE531050PCDA02 A.1

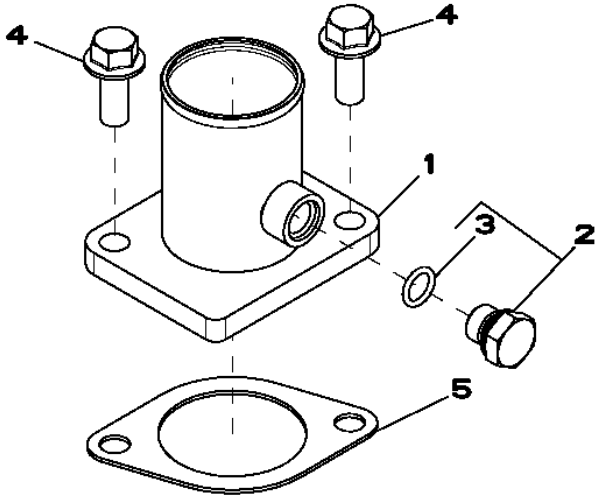

RE531050PCDA02

Item	*Nº peça*	*Descrição*	*Qtde*	*Nº série motor*	*Notas*
1	RE508742	Admissão de ar	1		
2	RE46684	Tampão	1		
3	51M7041	Anel o	1		11.300 X 2.200 mm
4	19M7785	Parafuso	2		M10 X 25
5	R81275	Junta	1		

1989 Oil Pan
1989 Carter d'huile
1989 Bandeja de Óleo
1989 Cárter de aceite

RE515829PCDH02 A.1

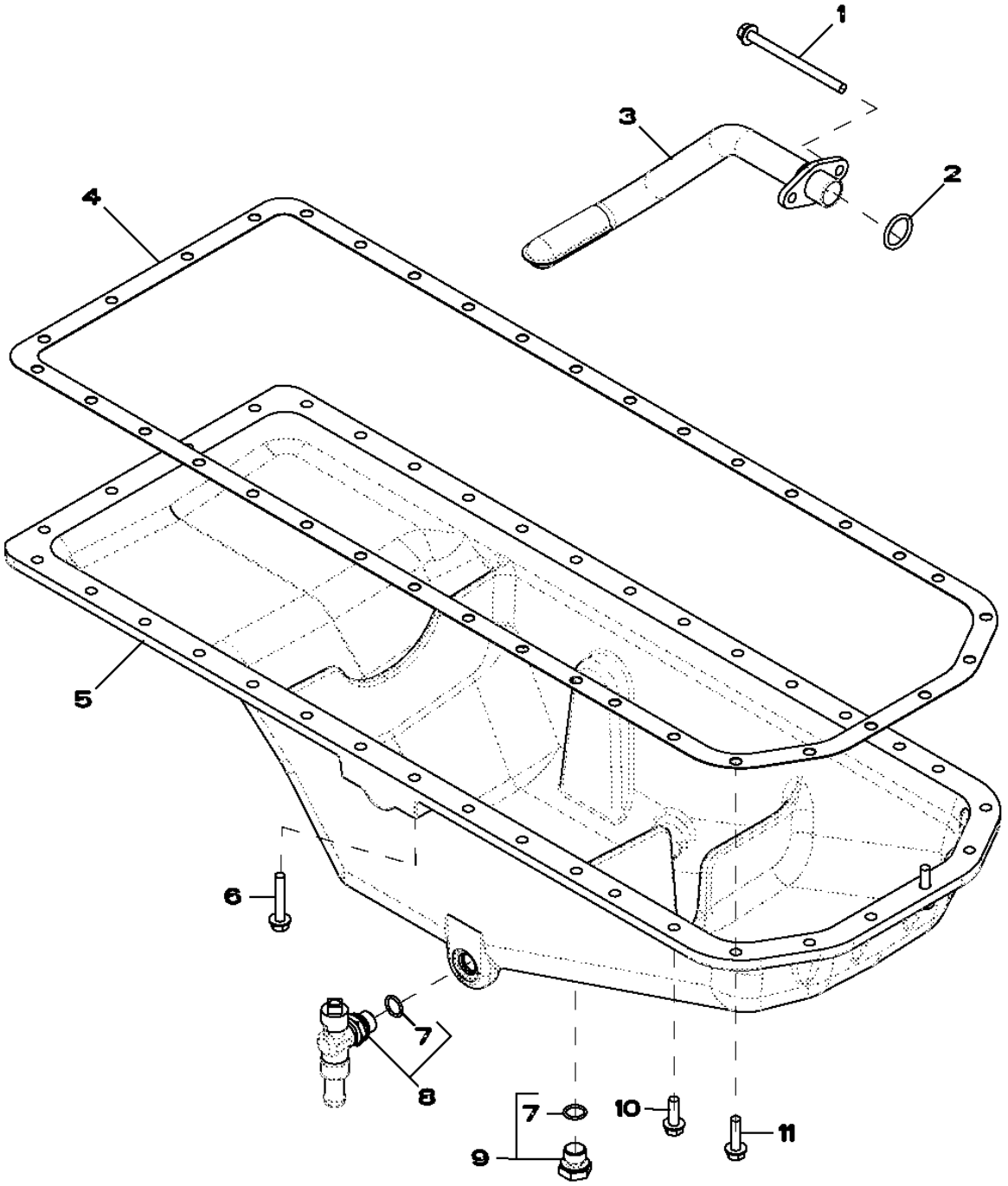

Item	*Nº peça*	*Descrição*	*Qtde*	*Nº série motor*	*Notas*
1	19M10075	Parafuso	2		M8 X 110
2	R61871	Anel o	1		
3	RE69898	Entrada da Bombade óleo	1		
4	R521498	Junta	1		SUB FOR APPL R123354
5	R527787	Cárter	1		(Marked R529563)
6	19M7799	Parafuso	6		M8 X 45
7	51M7043	Anel o	2		15.300 X 2.200 mm
8	RE507952	VálVula de dreno	1		
9	RE46685	Tampão	1		
10	19M7867	Parafuso	26		M8 X 25
11	19M7868	Parafuso	4		M8 X 30

2001 Water Pump Pulley
2001 Poulie de pompe à eau
2001 Polia da Bomba de Água
2001 Polea de la bomba de agua

2001_RE58175_PCD A.1

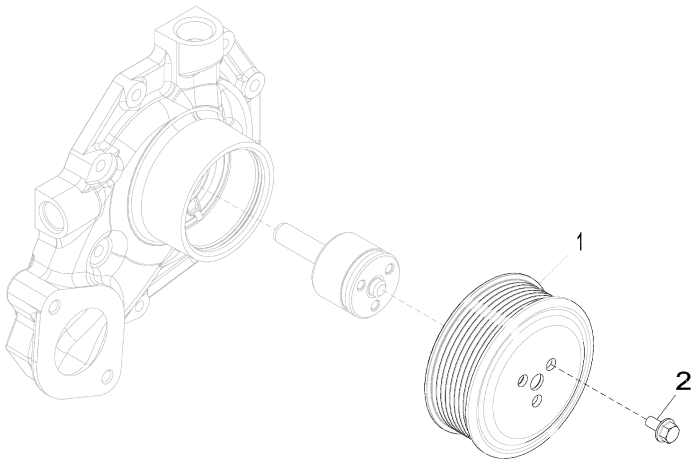

2001_RE58175_PCD

Item	*Nº peça*	*Descrição*	*Qtde*	*Nº série motor*	*Notas*
1	R115250	Polia	1		
2	19M7774	Parafuso	3		M6 X 12

2158 Thermostat Cover
2158 Couvercle de thermostat
2158 Tampa do Termostato
2158 Tapa de termostato

RE528878PCDA02 A.1

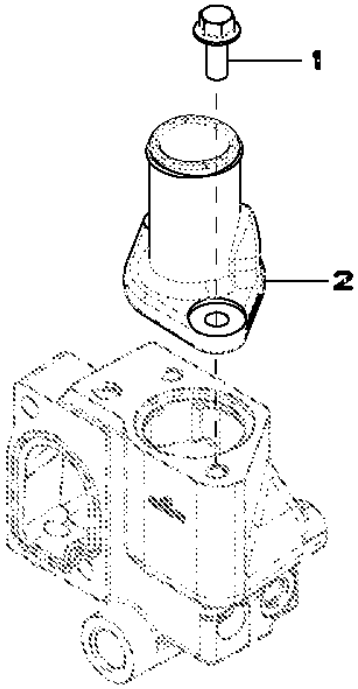

RE528878PCDA02

Item	*Nº peça*	*Descrição*	*Qtde*	*Nº série motor*	*Notas*
1	19M7785	Parafuso	2		M10 X 25
2	R522780	Capa	1		

2217 Thermostat
2217 Thermostat
2217 Válvula Termostática
2217 Termostato

RE529086PCDA04 A.1

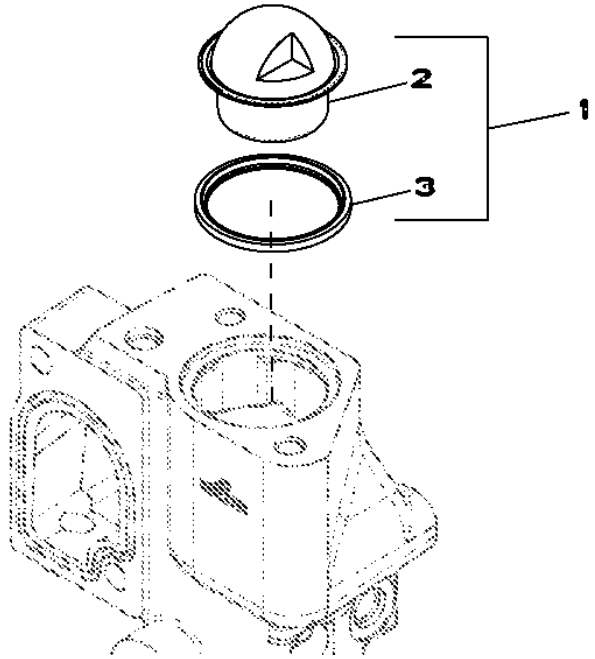

RE529086PCDA04

Item	*Nº peça*	*Descrição*	*Qtde*	*Nº série motor*	*Notas*
1	DZ100554	TermosTaTo	1		SUB FOR RE529270
2	DZ100555	TermosTaTo	1		SUB FOR RE522076
3	R521548	Vedação	1		

2224 Thermostat
2224 Thermostat
2224 Válvula Termostática
2224 Termostato

2224_RE543721_PCD A.1

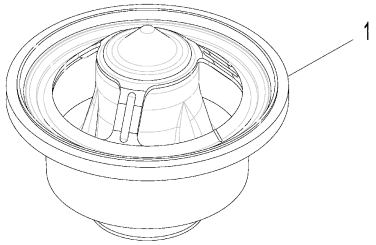

2224_RE543721_PCD

Item	*Nº peça*	*Descrição*	*Qtde*	*Nº série motor*	*Notas*
1	RE540550	TermosTaTo	1		ORDER DZ100553
	DZ100553	TermosTaTo	1		

24FF Fan Belt
24FF Courroie du ventilateur
24FF Correia do Ventilador
24FF Correa del ventilador

RE528645PCDB01 A.1

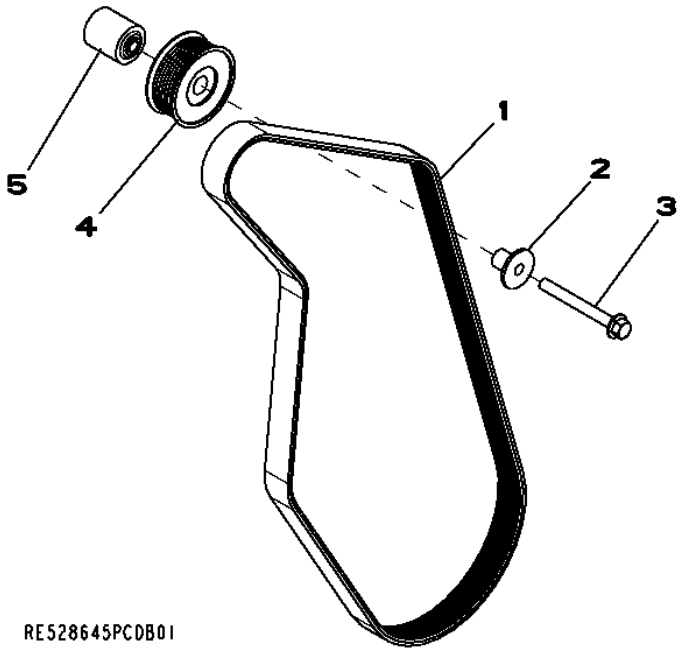

Item	*Nº peça*	*Descrição*	*Qtde*	*Nº série motor*	*Notas*
1	R500242	Correia trapezoidal	1		
2	R502079	Luva	1		
3	19M7811	Parafuso	1		M10 X 90
4	AT211041	Polia	1		
5	R133643	Espaçador	1		

2695 Engine Coolant Heater Fittings
2695 Raccords du réchauffeur de liquide de refroidissement
2695 Conexões do Aquecedor do Líquido de Arrefecimento do Motor
2695 Adaptadores de calentador de refrigerante de motor

RE70218PCDD02 A.1

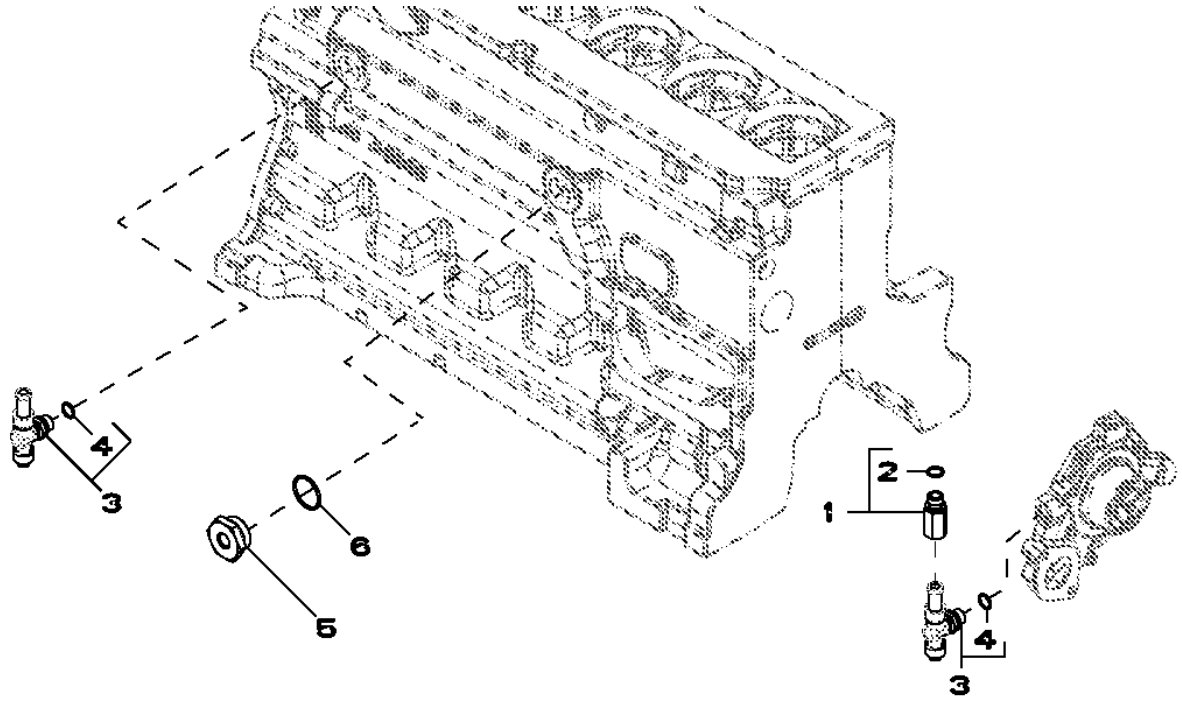

Item	*Nº peça*	*Descrição*	*Qtde*	*Nº série motor*	*Notas*
1	RE520229	Adaptador	1		
2	51M7043	Anel o	1		15.300 X 2.200 mm
3	RE507952	VálVula de dreno	2		
4	51M7043	Anel o	1		15.300 X 2.200 mm
5	R123616	Plugue	1		
6	U13639	Anel o	1		

28AG Exhaust Manifold
28AG Collecteur d'échappement
28AG Coletor de Escape
28AG Colector de escape

28AG_RE534310_PCD B.1

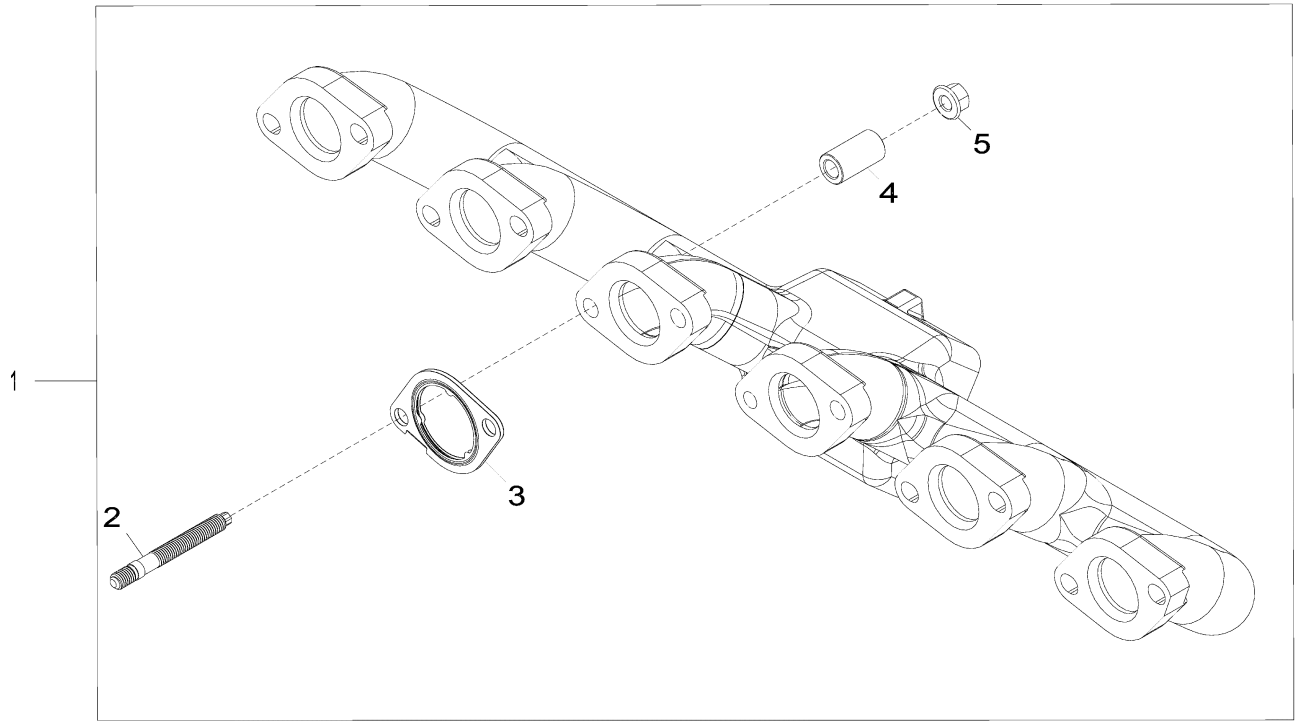

28AG_RE534310_PCD

Item	*Nº peça*	*Descrição*	*Qtde*	*Nº série motor*	*Notas*
1	RE545739	Kit do coletor	1		MARKED R526372
2	DZ10229	Pino	12		SUB FOR R530022
3	R519488	Junta	6		
4	R535122	Espaçador	12		
5	R539762	Porca com flange	12		

2964 Ventilating System
2964 Système de ventilation
2964 Sistema de Ventilação
2964 Sistema de ventilación

RE531482PCDA02 A.1

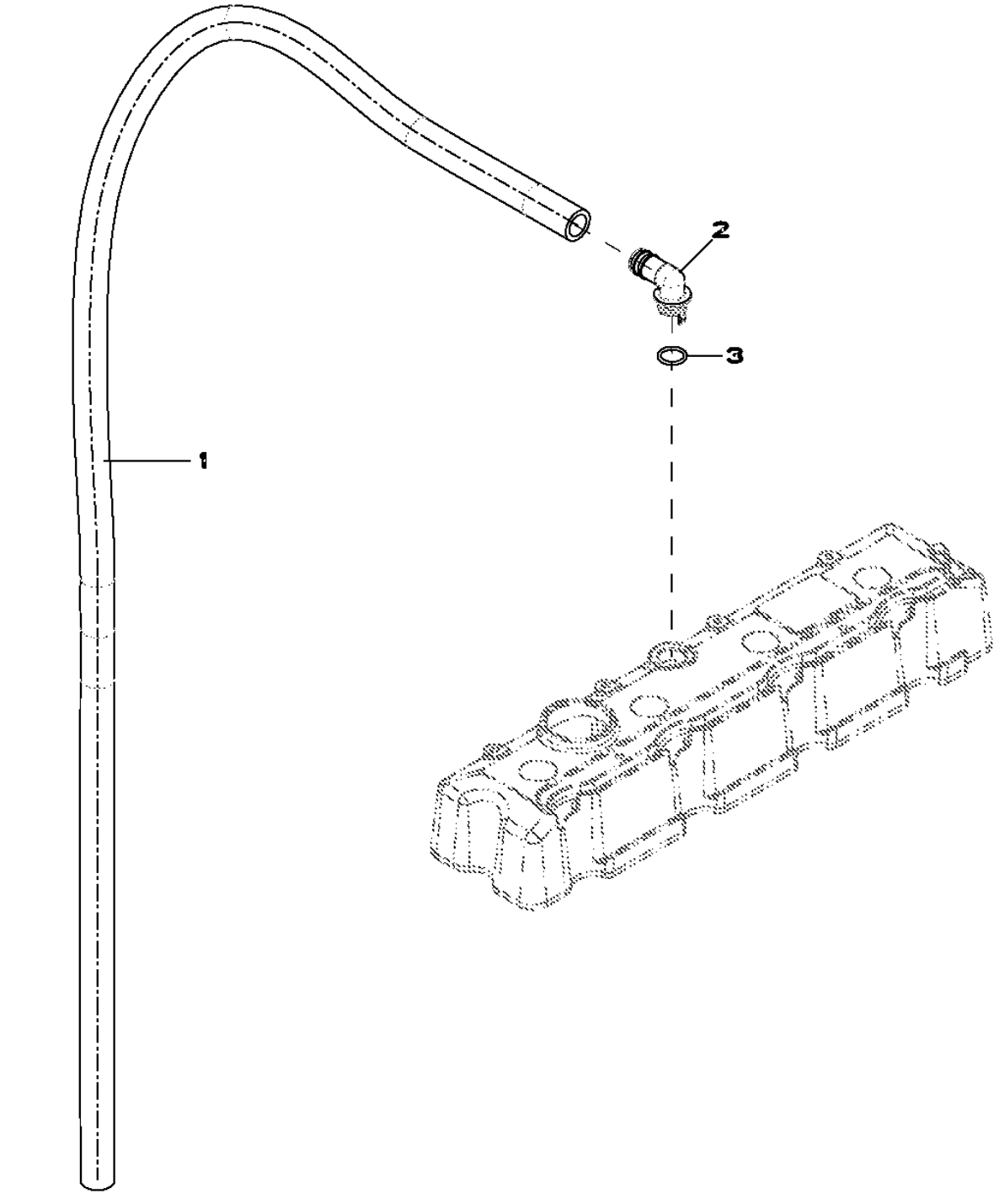

RE531482PCDA02

Item	*Nº peça*	*Descrição*	*Qtde*	*Nº série motor*	*Notas*
1	TY22450	Mangueira em metro	1		(A)
2	R120467	Conexão em ângulo	1		
3	R72328	Anel o	1		

(A) Cut to length
Couper à la longueur voulue
Cortar no Comprimento
Cortar según se requiera

3031 Starting Motor
3031 Démarreur
3031 Motor de Partida
3031 Motor de arranque

RE500343PCDE02 A.1

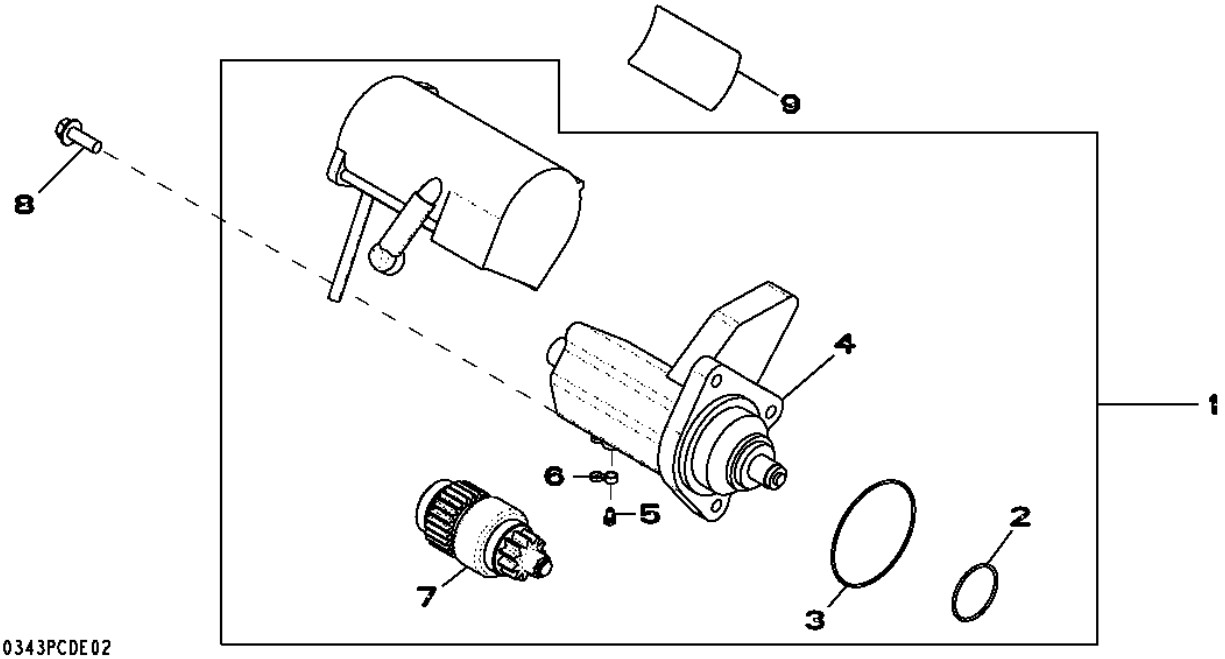

Item	*Nº peça*	*Descrição*	*Qtde*	*Nº série motor*	*Notas*
1	RE500345	Kit para motor de partida	1		(24V) (RH) (Includes RE70756)
	SE501407	Motor de partida remanufat.	1		(24V) (RH) (Reman For RE500345)
2	R135510	Anel o	1		
3	R135509	Anel o	1		
4	RE70681	Interruptor	1		
5	RE71256	Parafuso c/arruela	1		
6	RE70756	Kit da cobertura	1		(Includes T146102)
7	RE70487	EmbreagEm	1		
8	19M7786	Parafuso	3		M10 X 30
9	T146102	Etiqueta	1		
	T146106	Adesivo de segurança	1		(A)
	T146104	Adesivo de segurança	1		(B)
	T146515	Adesivo de segurança	1		(C)
	T146516	Adesivo de segurança	1		(D)

(A) Spanish
Espagnol
ESPANHOL
Español

(B) French
Français
Francês
Francés

(C) German
Allemand
Alemão
Alemán

(D) Italian
Italien
Italiano
Italiano

3150 Alternator
3150 Alternateur
3150 Alternador
3150 Alternador

RE528849PCDD01 A.1

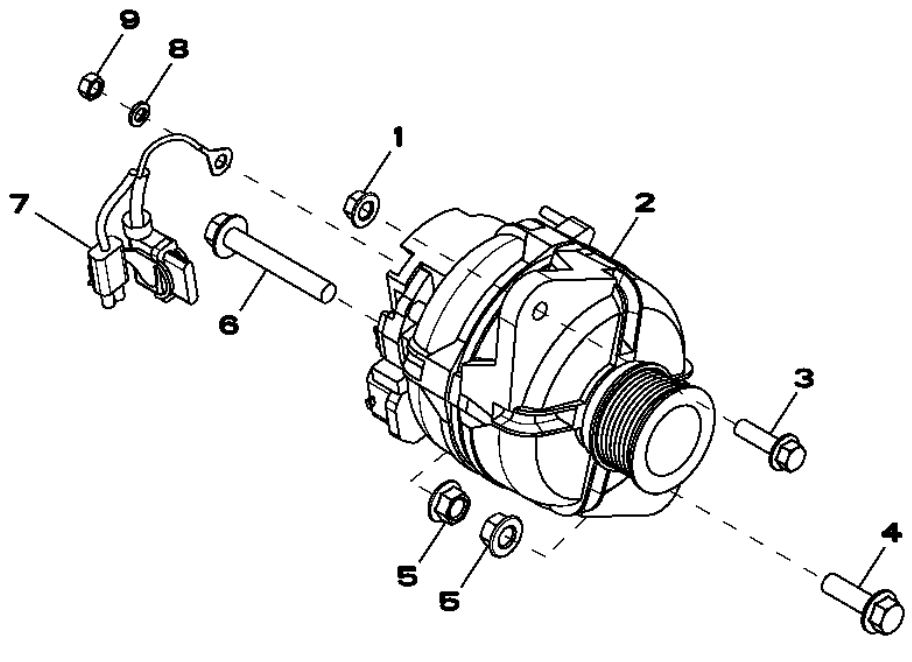

Item	*Nº peça*	*Descrição*	*Qtde*	*Nº série motor*	*Notas*
1	14M7296	Porca com flange	1		M10
2	AT303320	Alternador	1		28 Volt 80 Amp
	SE501833	Alternador remanufaturado	1		28 Volt 80 Amp; REMAN FOR AT303320
3	19M7835	Parafuso	1		M10 X 35
4	19M7791	Parafuso	1		M12 X 40
5	14M7299	Porca com flange	2		M12
6	19M7818	Parafuso	1		M12 X 80
7	AT341429	Conj. chiCotes acion. motor	1		
8	12M7065	Arruela de pressão	1		8 mm
9	14M7273	Porca	1		M8

35EW Final Fuel Filter
35EW Filtre à carburant final
35EW Filtro Final de Combustível
35EW Filtro de combustible final

RE532256PCDA02 A.1

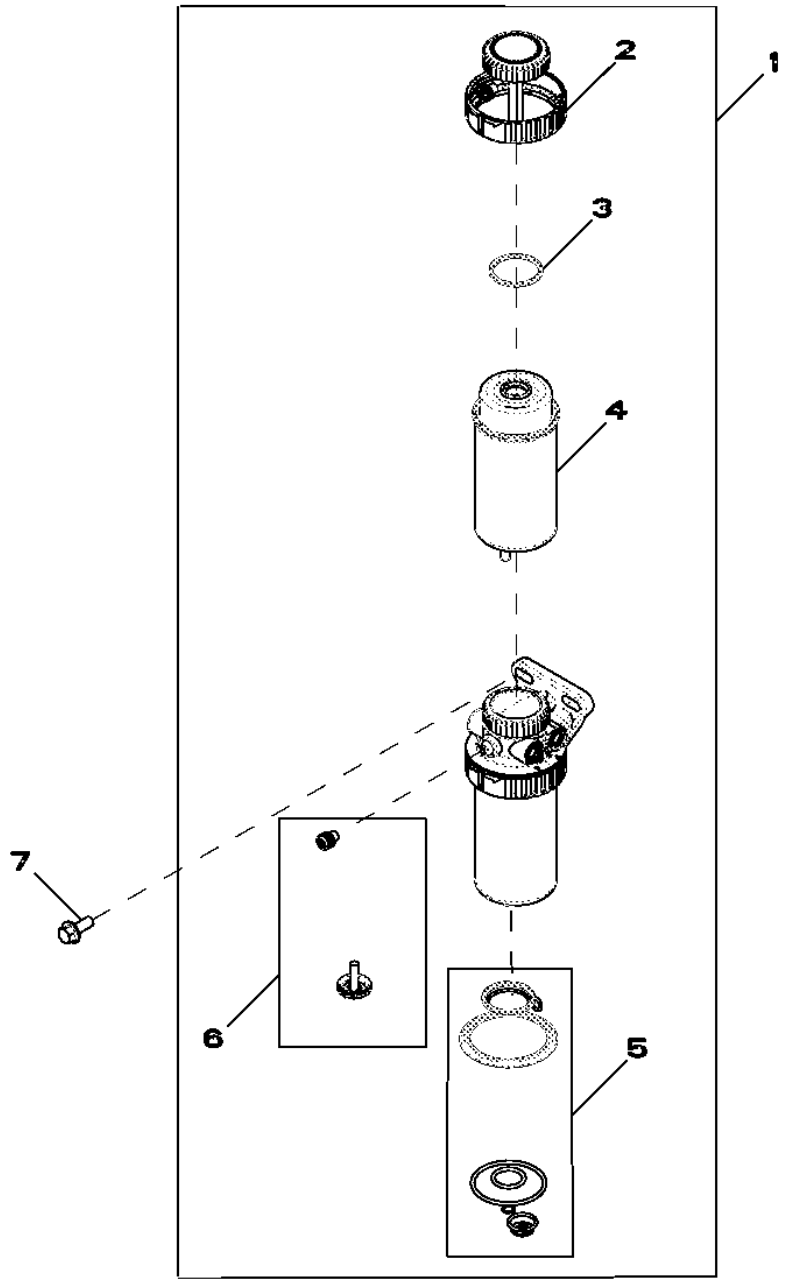

RE532256PCDA02

Item	*Nº peça*	*Descrição*	*Qtde*	*Nº série motor*	*Notas*
1	RE524723	Filtro de combustível	1		
2	RE526834	Kit do filtro	1		
3	RE516512	Kit - anel o	1		
4	RE522878	Elemento de filtro	1		
5	RE516553	Kit retentor	1		
6	RE60854	Kit da válvula	1		
7	19M7785	Parafuso	1		M10 X 25

3614 Front Plate
3614 Plaque avant
3614 Placa dianteira
3614 Placa frontal

RE506566PCDD04 A.1

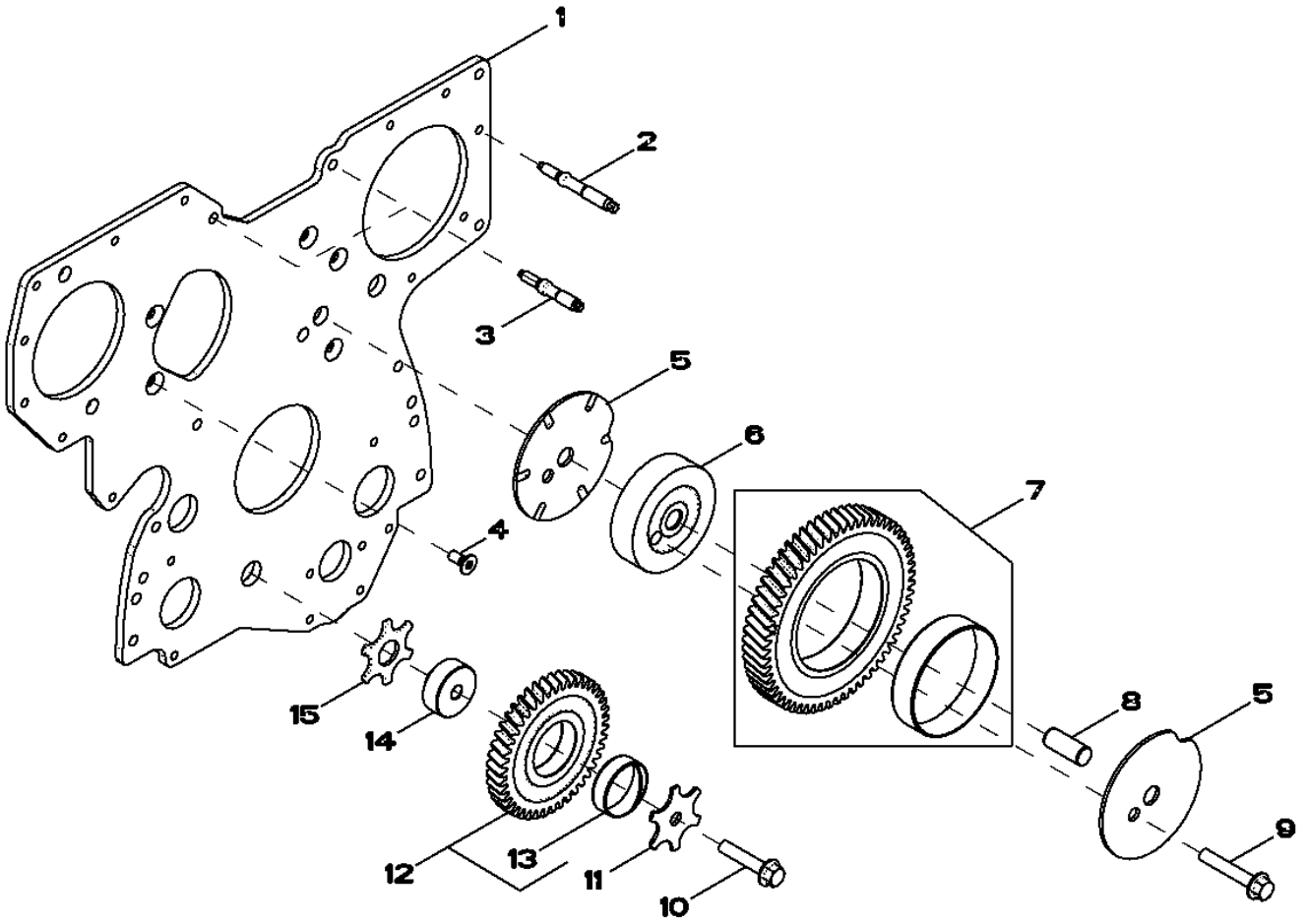

RE506566PCDD04

Item	*Nº peça*	*Descrição*	*Qtde*	*Nº série motor*	*Notas*
1	R504282	Placa	1		
2	R520139	Pino	7		
3	R134518	Pino	2		
4	R136475	Parafuso	5		
5	R515494	Arruela de encosto	2		
6	R504843	Eixo	1		
7	RE508489	EngrEnagem	1		
8	R515408	Pino de centragem	1		
9	19M8844	Parafuso	1		M10 X 60
10	19M8966	Parafuso	1		M10 X 50
11	R131283	Arruela de encosto	1		
12	RE56369	EngrEnagem	1		
13	R114193	Bucha	1		
14	R114194	Eixo	1		
15	R101225	Arruela de encosto	1		

3713 Fuel Transfer Pump
3713 Pompe d'alimentation
3713 Bomba de Transferência de Combustível
3713 Bomba de alimentación de combustible

3713_RE506491_PCD D.1

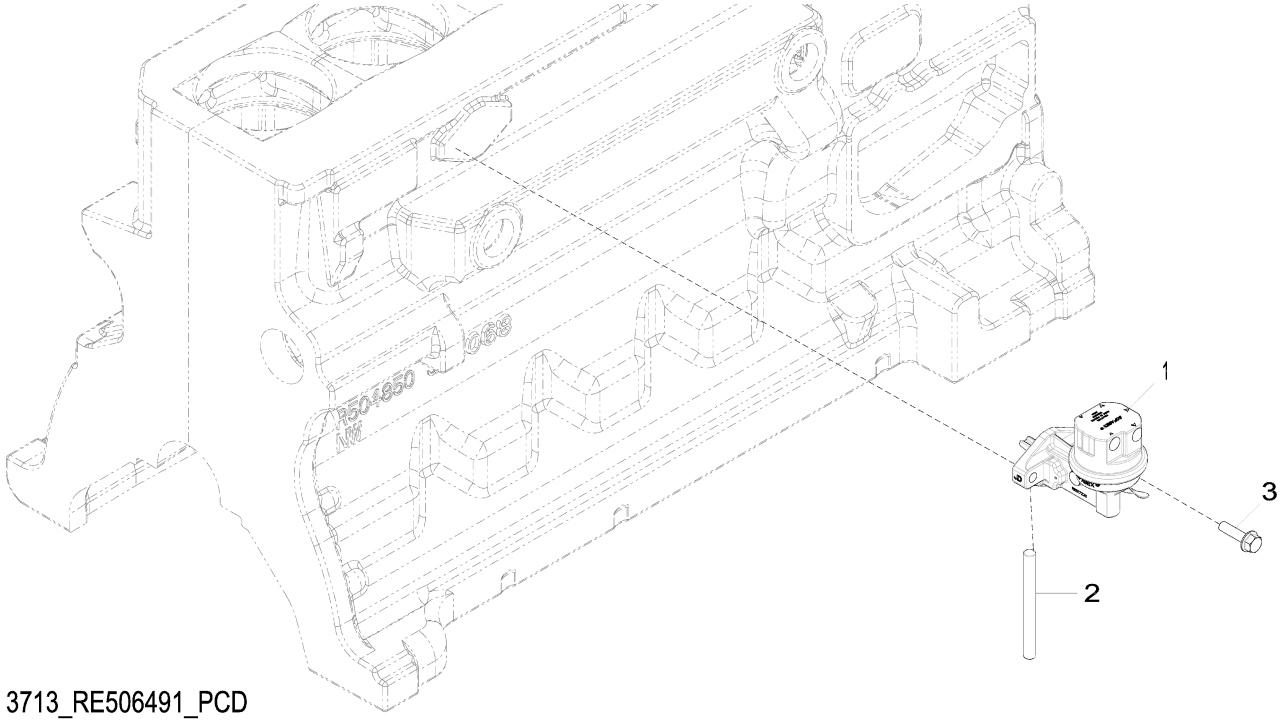

3713_RE506491_PCD

Item	*Nº peça*	*Descrição*	*Qtde*	*Nº série motor*	*Notas*
1	RE517230	Bombade combustível	1		
2	R133405	Pino	1		
3	RE504233	Parafuso sextavado	2		

3924 Thermostat Housing
3924 Boîtier de thermostat
3924 Alojamento do Termostato
3924 Caja de termostato

RE528584PCDC02 A.1

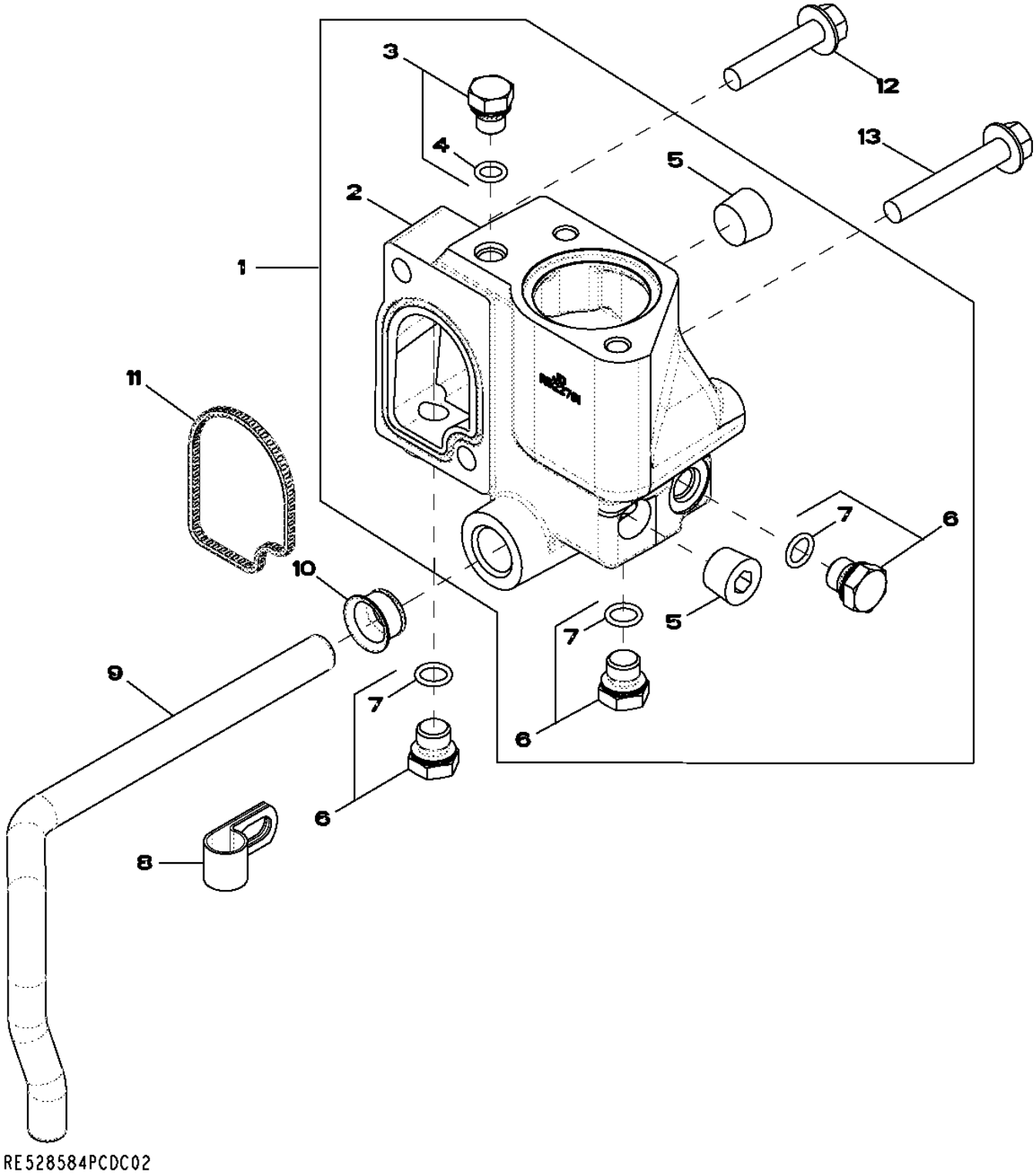

Item	*Nº peça*	*Descrição*	*Qtde*	*Nº série motor*	*Notas*
1	RE532653	Carcaça	1		Kit
2	R522781	Carcaça	1		
3	RE46686	Conexão	1		M12 X 1.5
4	51M7040	Anel o	1		9.300 X 2.200 mm
5	15H584	Tampão	2		1/2",
6	RE46684	Tampão	3		M14 X 1.5
7	51M7041	Anel o	1		11.300 X 2.200 mm
8	R128415	Braçadeira	1		
9	R519025	Tubo	1		
10	R123226	Vedação	1		
11	R501228	Vedação	1		
12	19M8292	Parafuso	1		M10 X 50
13	19M7808	Parafuso	1		M10 X 65

4062 Engine Oil Dipstick
4062 Jauge de niveau d'huile moteur
4062 Vareta de Óleo do Motor
4062 Varilla de nivel de aceite de motor

4062_RE532180_PCD A.1

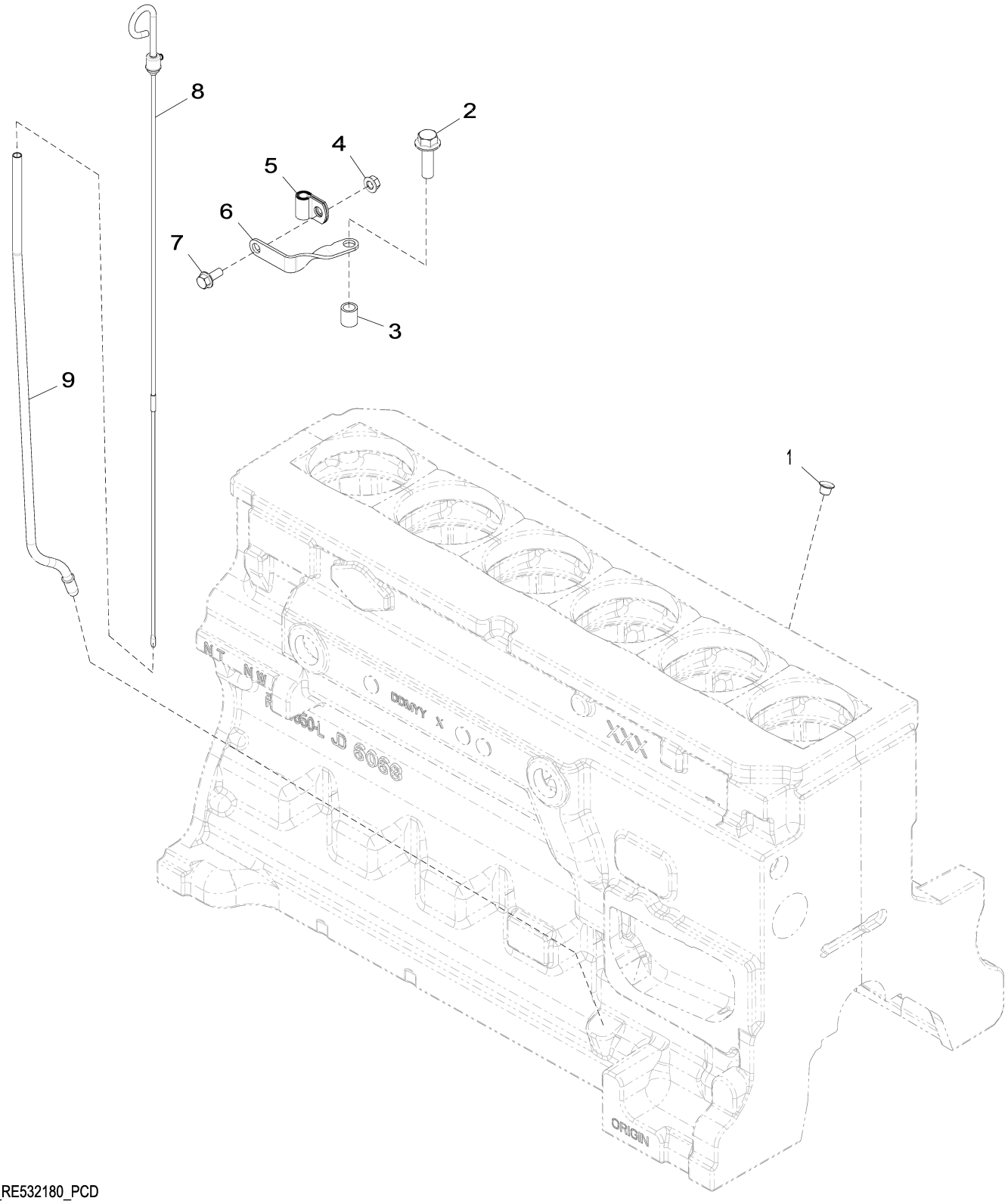

4062_RE532180_PCD

Item	Nº peça	Descrição	Qtde	Nº série motor	Notas
1	R502725	Plugue	1		
2	19M7791	Parafuso	1		M12 X 40
3	28H1697	Espaçador	1		0.493" X 0.675" X 3/4"
4	14M7298	Porca com flange	1		M8
5	T33276	Braçadeira	1		
6	R524759	Apoio	1		
7	19M7866	Parafuso	1		M8 X 20
8	RE66178	Vareta de niVel	1		
9	R520929	Tubo vareTa de nível	1		

4112 Auxiliary Drive Pulley
4112 Poulie d'entraînement auxiliaire
4112 Polia do Acionamento Auxiliar
4112 Polea de mando auxiliar

RE527588PCDA02 A.1

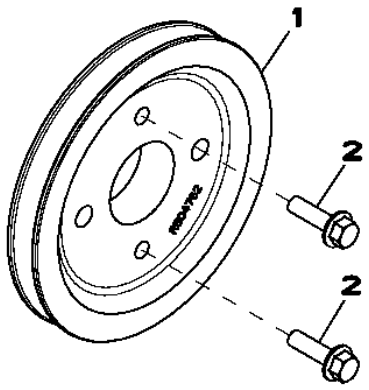

RE527588PCDA02

Item	*Nº peça*	*Descrição*	*Qtde*	*Nº série motor*	*Notas*
1	R504762	Polia	1		
2	19M7835	Parafuso	2		M10 X 35

4434 Timing Gear Cover
4434 Carter de distribution
4434 Tampa da Engrenagem de Distribuição
4434 Cubierta de engranajes de distribución

RE516920PCDH02 A.1

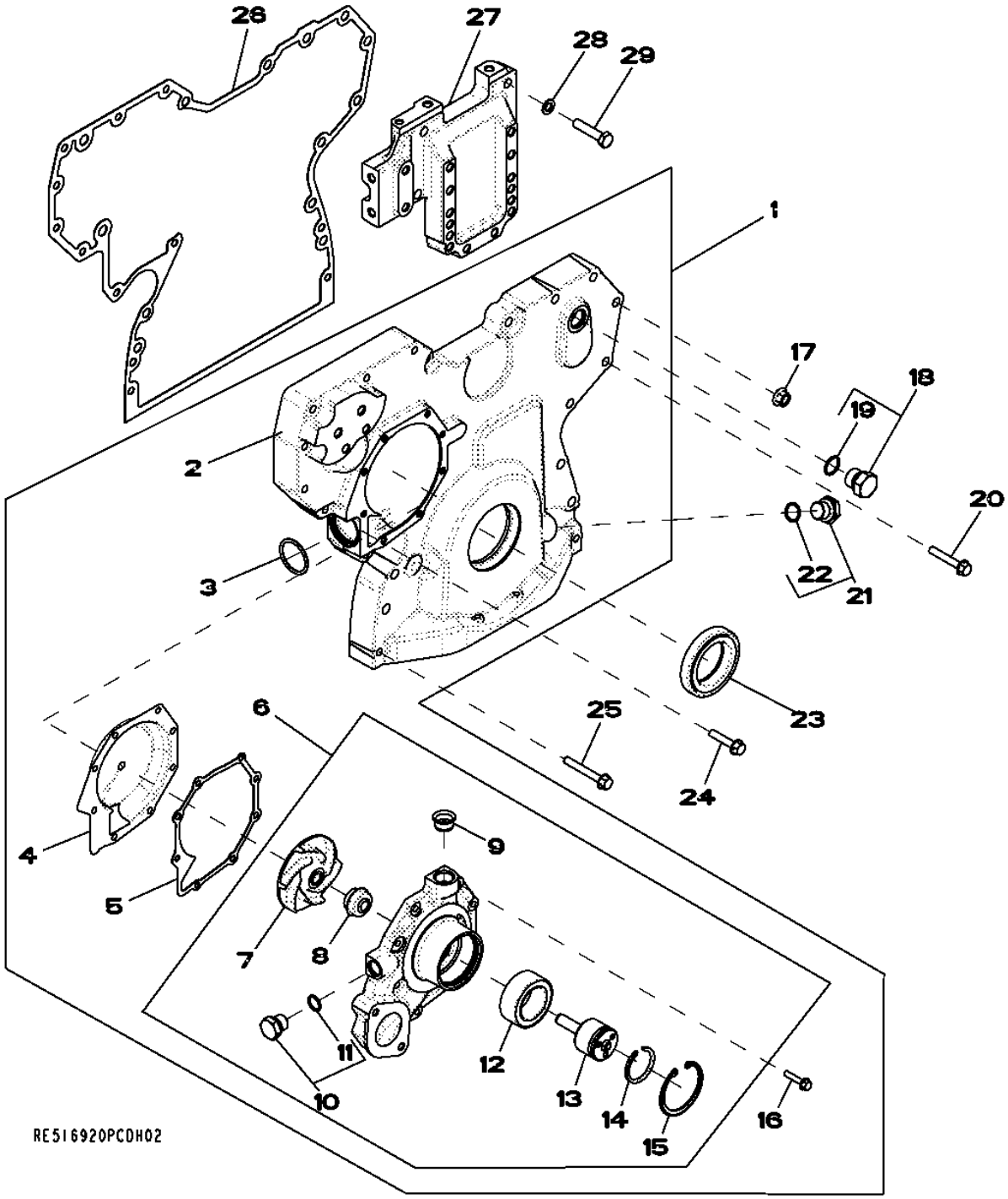

Item	*Nº peça*	*Descrição*	*Qtde*	*Nº série motor*	*Notas*
1	DZ10353	Capa	1		SUB FOR RE509865
2	.....	Capa	1		MARKED R503596; ORDER DZ10353
3	R504734	Anel o	1		
4	RE508566	Inserto	1		
5	R123417	Junta	1		
6	RE505980	Bombad'água	1		(Also Order R123417)
	SE501609	Bombad'água remanufaturada	1		(Reman For RE505980)
7	.....	Impulsor	1		(Marked R123395) (Order RE505980) NSEP
8	.....	Vedação	1		(Order RE505980) NSEP
9	R123226	Vedação	1		
10	RE46685	Tampão	1		M18 X 1.5
11	51M7043	Anel o	1		15.300 X 2.200 mm
12	.....	Rolamento de esfeRas	1		(Order RE505980) NSEP
13	.....	Eixo	1		(Order RE505980) NSEP
14	A364R	Anel de pressão	1		
15	R71228	Anel	1		
16	19M7796	Parafuso	8		M6 X 30
17	14M7296	Porca com flange	9		M10
18	RE46687	Tampão de dreno	1		M22 X 1.5
19	51M7045	Anel o	1		19.300 X 2.200 mm
20	19M7800	Parafuso	8		M8 X 50
21	RE517370	Conexão	1		M20 X 1.5
22	51M7044	Anel o	1		17.300 X 2.200 mm
23	RE538097	Vedação	1		
24	19M8317	Parafuso	1		M8 X 40
25	19M7801	Parafuso	3		M8 X 60
26	R545883	Junta	1		SUB FOR R526944 OR R523184
27	R516557	Suporte	1		
28	24M7096	Arruela	4		10.500 X 18 X 1.600 mm
29	19M8488	Parafuso sextavado	4		M10 X 45

4644 Cylinder Block
4644 Bloc-cylindres
4644 Bloco de Cilindros
4644 Bloque de cilindros

RE526585PCDB05 A.1

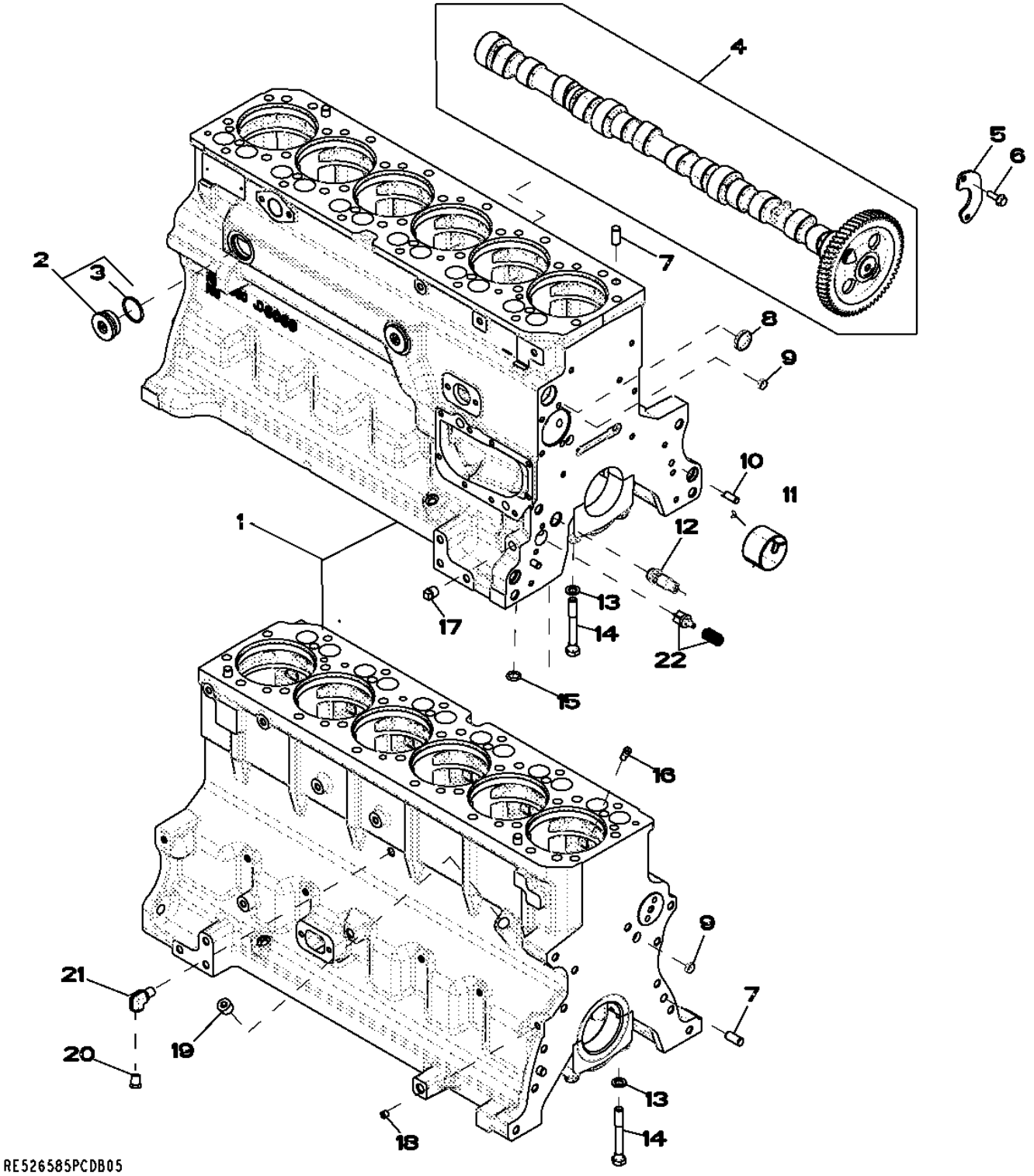

Item	*Nº peça*	*Descrição*	*Qtde*	*Nº série motor*	*Notas*
1	.....	Bloco de cilindro	1		(A) (Marked R504850)
2	RE508185	Conexão	2		
3	U13639	Anel o	1		
4	RE532239	Eixo de cames	1		(Marked R522622)
	SE501811	Comando de Válvulas Reman	AR		(REMAN FOR RE532239)
5	R132518	Placa	1		
6	19M8999	Parafuso	2		M8 X 25
7	A120R	Pino de centragem	4		
8	R116466	Plugue	1		
9	T18891	Plugue	2		
10	B153R	Pino de centragem	2		
11	R119874	Bucha	1		
12	RE505501	VálVula de sangria	1		
13	T20168	Arruela	14		
14	T23474	Parafuso sextavado	14		
15	R97185	Anel o	1		
16	R131182	Orifício	6		
17	15H695	Tampão	1		3/8"
18	RE71255	Tampão	1		(B) 1/8"-14NPT
19	15H584	Tampão	1		1/2"
20	RE507807	Tampão	1		
21	RE537834	Conexão em ângulo	1		(B)
22	RE63674	VálVula	1		Kit

(A) Not Available Separately
Non disponible séparément
Não Disponível Separadamente
No disponible por separado

(B) With Pre Applied Sealant
Avec produit d'étanchéité préappliqué
Com Vedante Pré-aplicado
Con pasta selladora preaplicada

4712 Crankshaft
4712 Vilebrequin
4712 Virabrequim
4712 Cigüeñal

RE506346PCDE01 A.1

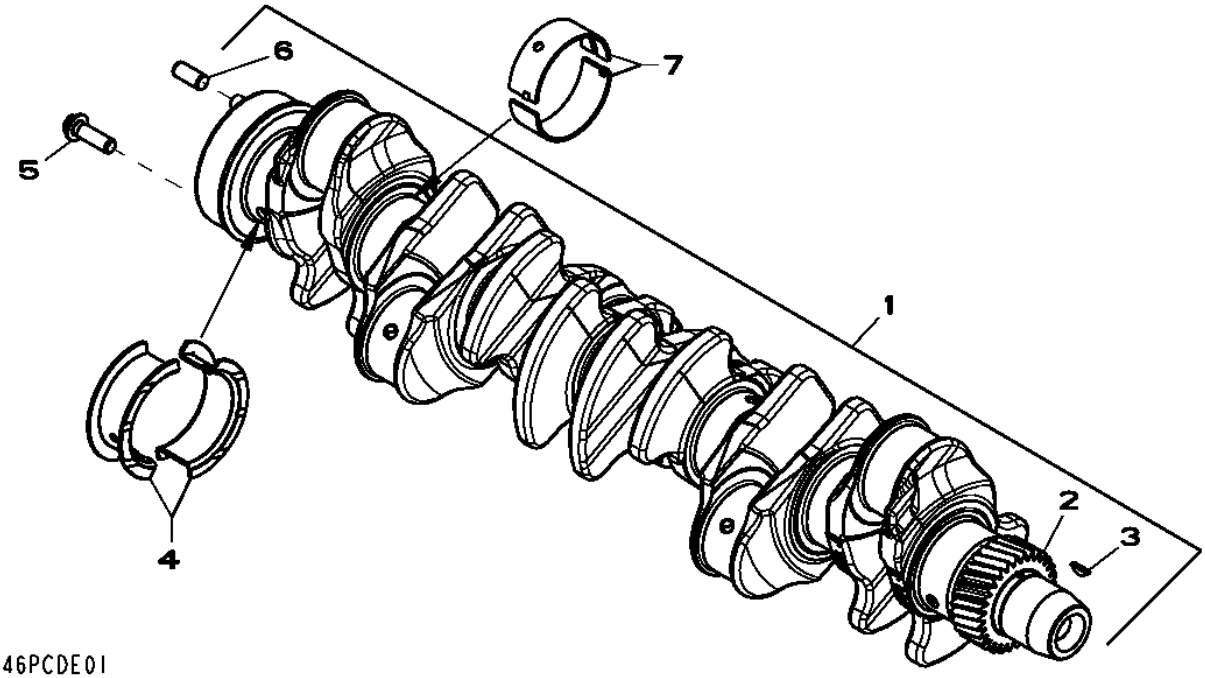

Item	*Nº peça*	*Descrição*	*Qtde*	*Nº série motor*	*Notas*
1	RE505921	Virabrequim	1		(A) (Also Order RE516340 and RE44574)
	SE501655	Virabrequim remanufaturado	1		(B) (Reman For RE505921)
2	R120631	EngrEnagem	1		Z= 30
3	R505609	Chaveta	1		
4	RE65168	Conj. do rolamento	1		(Marked R123563 and R123564)
	RE65912	Rolamento axial	AR		(A) (Marked R130574 and R130575)
5	R135918	Parafuso	6		
6	R48685	Pino de centragem	1		
7	RE65165	Conj. do rolamento	6		(Marked R123561 and R123562)
	RE65911	Rolamento	AR		(A) (Marked R130576 and R130577)

(A) GRINDING GUIDELINES : SEE CTM104
DIRECTIVES DE RECTIFICATION : VOIR CTM105
DIRETRIZES DE RETÍFICA : CONSULTE CTM104
INSTRUCCIONES REFERENTE AL RECTIFICADO : VER CTM107
(B) WITH BEARINGS
AVEC ROULEMENTS
Com Rolamentos
CON COJINETES

4839 Connecting Rods and Pistons
4839 Bielles et pistons
4839 Bielas e Pistões
4839 Biela y pistones

RE525601PCDA02 A.1

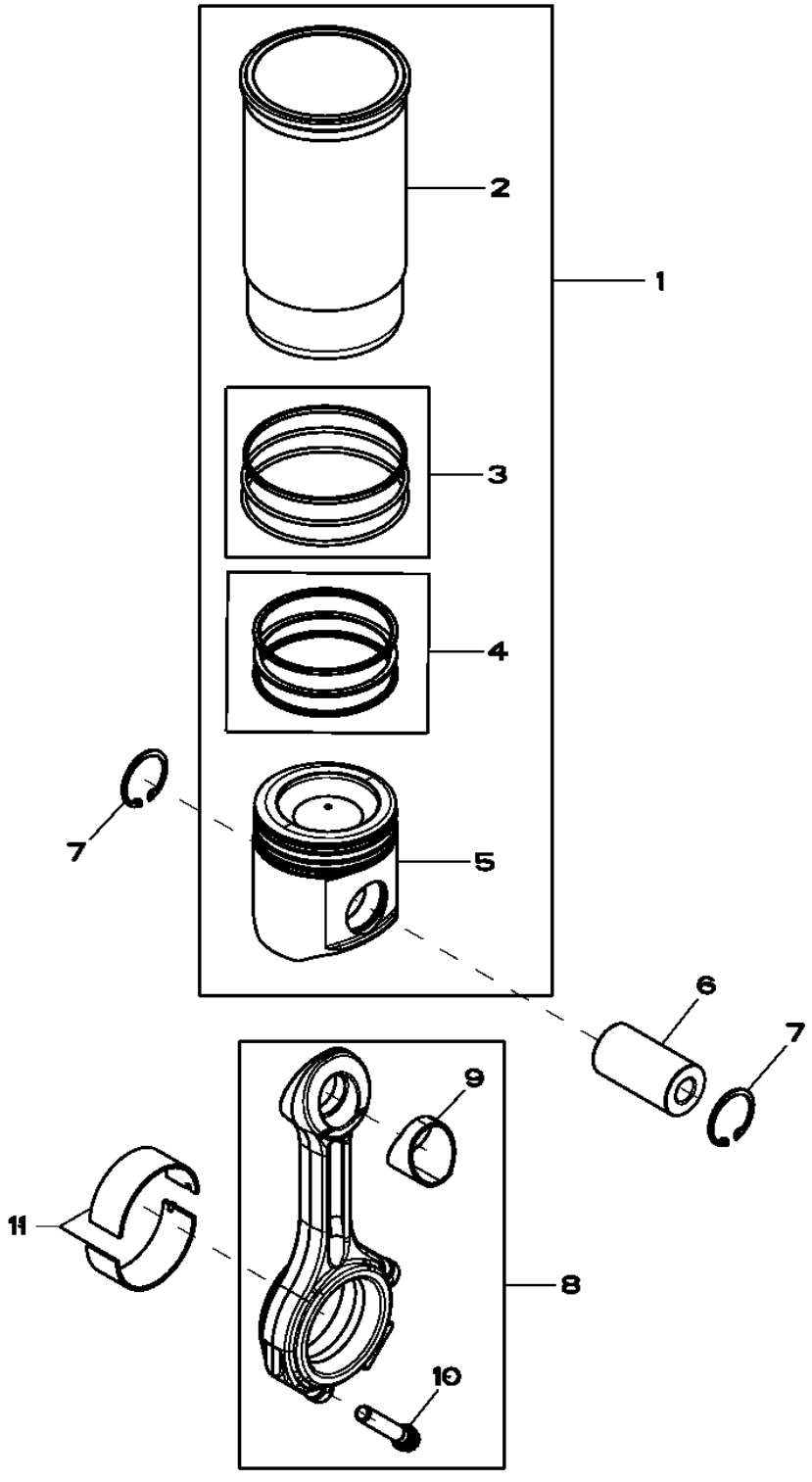

Item	Nº peça	Descrição	Qtde	Nº série motor	Notas
1	RE527843	Kit pistão e camisa	6		
2	.....	Camisa de cilindro	1		
3	AR65507	Kit - anel o	1		
4	RE507852	Kit anéis de pistão	1		SUB FOR RE524453
5	.....	Pistão	1		ORDER RE536083
6	R502755	Pino do Pistão	6		
7	R54114	Anel de pressão	12		
8	RE500608	Biela	6		
9	R114082	Bucha	1		
10	R501124	Parafuso	2		
11	RE65908	Rolamento	6		

4902 Valve Actuating Mechanism
4902 Mécanisme d'actionnement de soupape
4902 Mecanismo de Acionamento da Válvula
4902 Mecanismo accionador de válvulas

4902_RE59334_PCD E.1

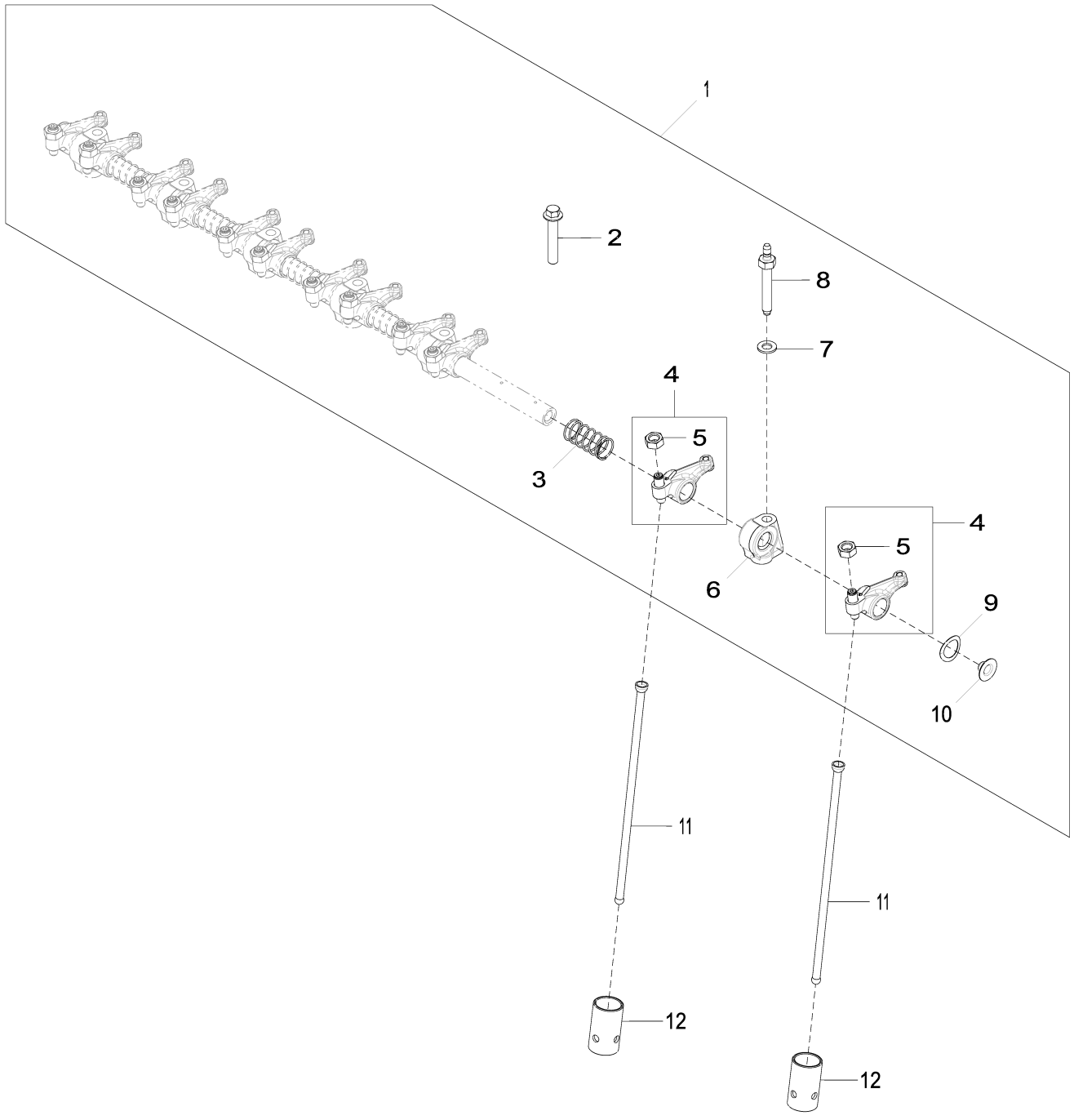

4902_RE59334_PCD

Item	*Nº peça*	*Descrição*	*Qtde*	*Nº série motor*	*Notas*
1	RE548060	Kit do eixo	1		SUB FOR RE519737 OR RE523806 OR RE547826
2	R504813	Paraf. auto-frenante	6		
3	T20314	Mola	5		
4	RE508317	Balancim	12		MARKED R133629
5	14M7148	Porca	1		M10
6	R123161	Suporte	6		(A) SUB FOR R519767
7	R529416	Arruela	6		SUB FOR 24M7346
8	R123271	Pino	6		
9	T20316	Arruela	2		
10	R54565	Plugue	2		
11	R107731	Vareta	12		LGTH = 265 mm; 10.43"
12	DZ101670	Peça acionada Pelo came	12		SUB FOR R123565

(A) Aluminium
Aluminium
Alumínio
Aluminio

5024 Engine Oil Pump
5024 Pompe à huile
5024 Bomba de Óleo do Motor
5024 Bomba de aceite

5024_RE522137_PCD A.1

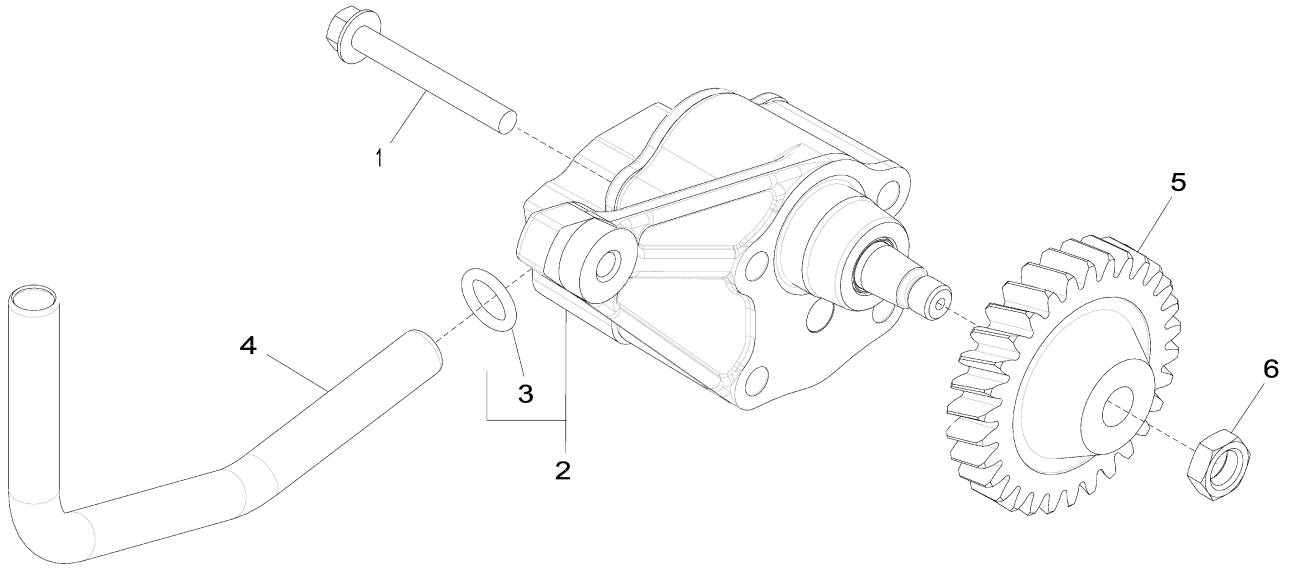

5024_RE522137_PCD

Item	*Nº peça*	*Descrição*	*Qtde*	*Nº série motor*	*Notas*
1	19M8987	Parafuso	2	080821-	M8 X 65
2	DZ100021	Bombade óleo	1		SUB FOR RE521756
	SE501813	Bombade óleo remanufatur.			REMAN FOR RE521756
3	R97185	Anel o	1	080821-	
4	R526838	Tubo de óleo	1	080821-	
5	R120638	EngrEnagem	1	080821-	
6	14M7066	Porca	1	080821-	M12

5123 Cylinder Head
5123 Culasse
5123 Cabeçote dos Cilindros
5123 Culata

RE525461PCDA06 A.1

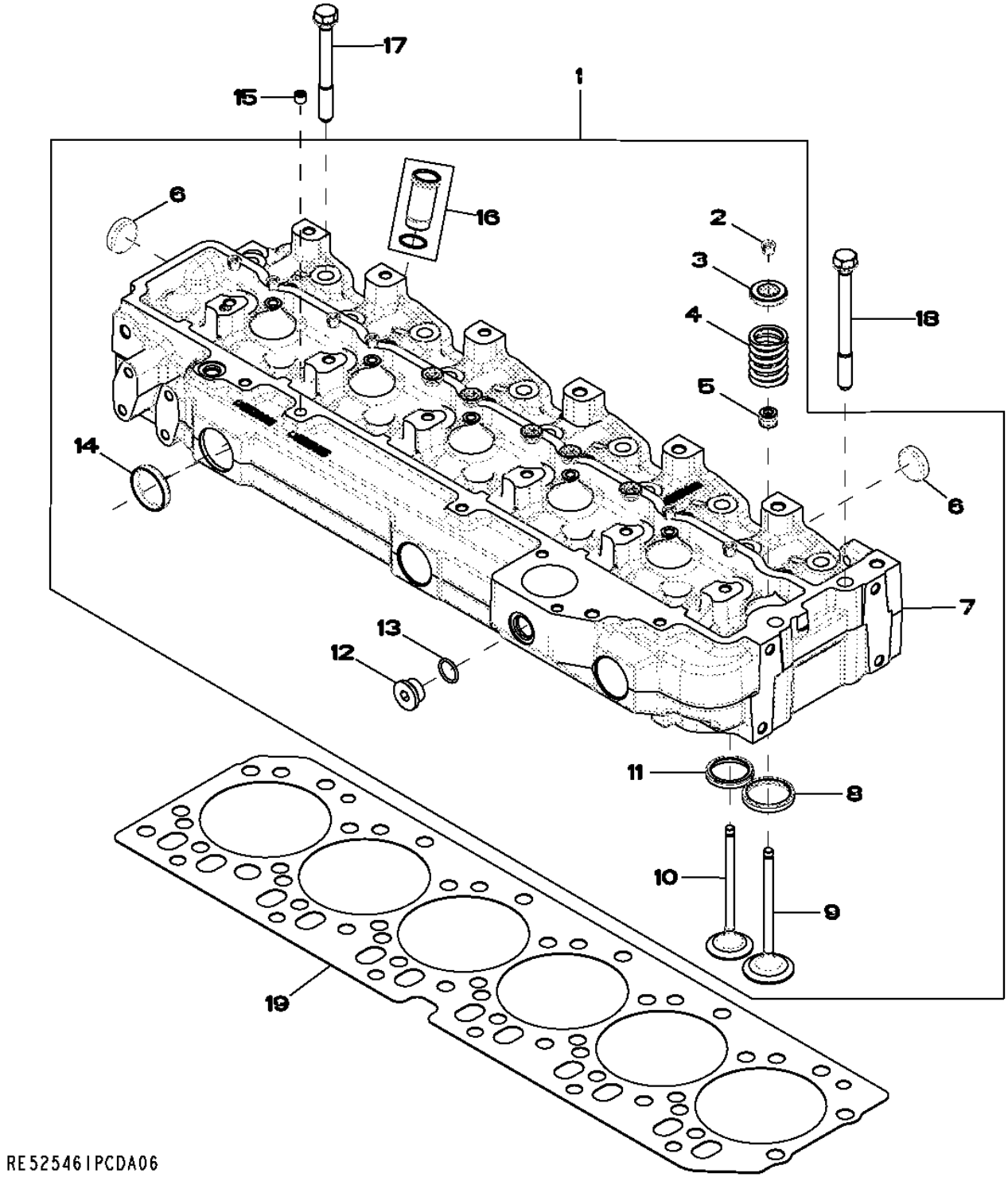

Item	*Nº peça*	*Descrição*	*Qtde*	*Nº série motor*	*Notas*
1	RE525456	Cabeçote	1		
	SE501805	Cabeça do cilindro remanuf.	1		(REMAN FOR RE525456) (MARKED R520301)
2	R91889	RetentoR	24		OD= 11.7MM
3	RE60005	RotadoR	12		
4	R26125	Mola	12		
5	RE31617	Vedação	12		
6	CD16284	Plugue	6		OD= 32.6MM, REAR
7	.....	Cabeçote	1		(Marked R520301) (Order RE525456) NSEP
8	R98063	Inserto de assento válvula	6		
9	R98062	VálVula de admissão	6		OD STD
	R97490	VálVula de admissão	AR		OS +0.381MM
	R97491	VálVula de admissão	AR		OS +0.762MM
10	R90692	VálVula de escape	6		OD STD
	R97492	VálVula de escape	AR		OD +0.381MM
	R97493	VálVula de escape	AR		OD +0.762MM
11	R85687	Inserto de assento válvula	6		
12	T58477	Tampão	1		(Also Order R26906) 7/8"-14UNF
13	R26906	Anel o	1		
14	R43409	Plugue	3		
15	RE71255	Tampão	AR		(A) 1/8"-27NPT
16	RE527456	Luva	6		Kit
17	R85363	Parafuso sextavado	24		12.700 X 112 MM
18	R502511	Parafuso sextavado	2		
19	R116516	Vedação de cilindro	1		

(A) With Pre Applied Sealant
Avec produit d'étanchéité préappliqué
Com Vedante Pré-aplicado
Con pasta selladora preaplicada

5204 Auxiliary Drive Cover
5204 Couvercle d'entraînement auxiliaire
5204 Tampa do Acionamento Auxiliar
5204 Tapa de mando auxiliar

RE59264PCDD04 A.1

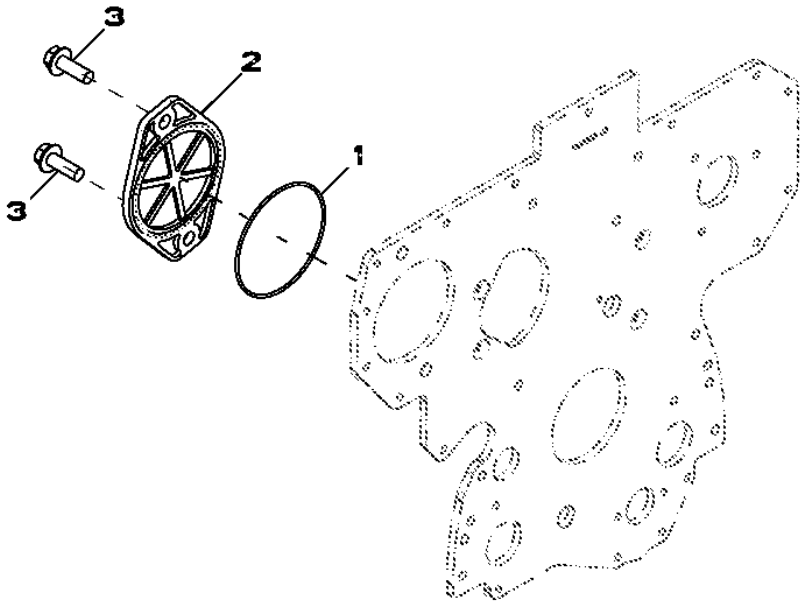

Item	*Nº peça*	*Descrição*	*Qtde*	*Nº série motor*	*Notas*
1	T20758	Anel o	1		
2	R135757	Capa	1		
3	19M7790	Parafuso	2		M12 X 35

5728 Water Pump Inlet
5728 Entrée de pompe à eau
5728 Entrada da Bomba de Água
5728 Entrada de bomba de agua

RE530087PCDA04 A.1

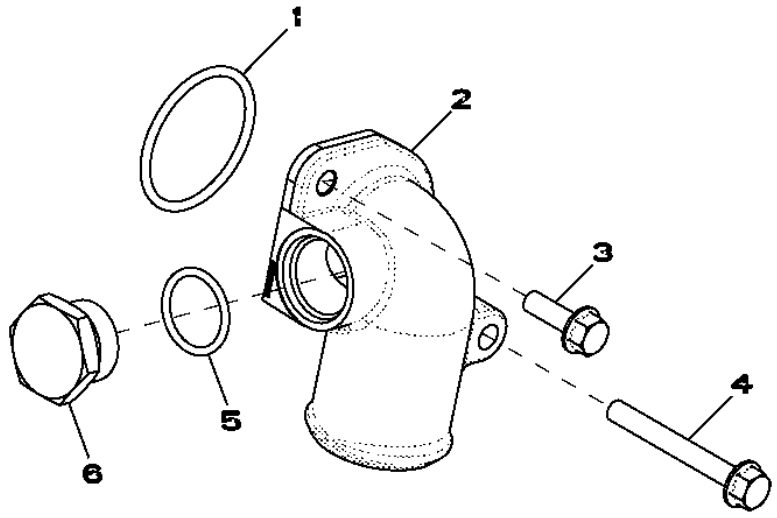

RE530087PCDA04

Item	*Nº peça*	*Descrição*	*Qtde*	*Nº série motor*	*Notas*
1	R89944	Anel o	1		
2	R522686	Conexão em ângulo	1		
3	19M7867	Parafuso	1		M8 X 25
4	19M7802	Parafuso	1		M8 X 65
5	U17409	Anel o	1		
6	R82718	Tampão de dreno	1		

5949 Oil Cooler
5949 Refroidisseur d'huile
5949 Resfriador de Óleo
5949 Enfriador de aceite

RE526618PCDA03 A.1

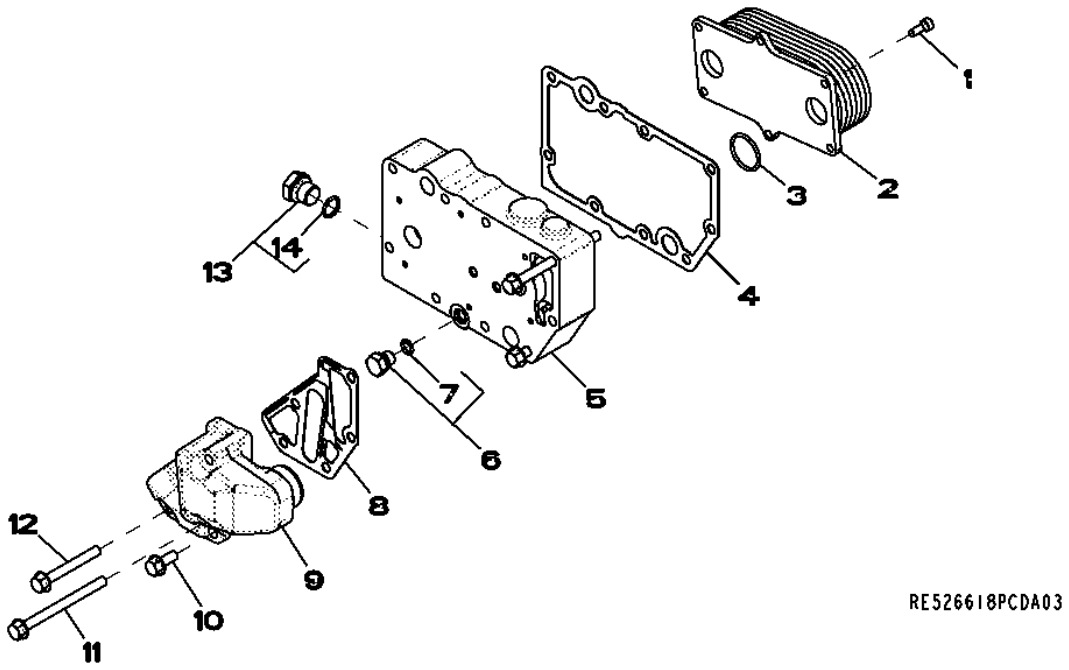

Item	*Nº peça*	*Descrição*	*Qtde*	*Nº série motor*	*Notas*
1	RE67231	Parafuso	6		
2	RE56690	ResfRiadoR de óleo	1		
3	T122075	Anel o	2		
4	R123501	Junta	1		
5	R521037	Carcaça	1		
6	RE46686	Conexão	1		
7	51M7040	Anel o	1		9.300 X 2.200 mm
8	R501428	Junta	1		
9	R502811	Adaptador	1		
10	RE67238	Parafuso	1		
11	19M7970	Parafuso	2		M8 X 100
12	19M7802	Parafuso	2		M8 X 65
13	RE46685	Tampão	1		
14	51M7043	Anel o	1		15.300 X 2.200 mm

62A4 Alternator Brackets
62A4 Supports de l'alternateur
62A4 Suportes do Alternador
62A4 Soporte de alternador

RE531056PCDA02 A.1

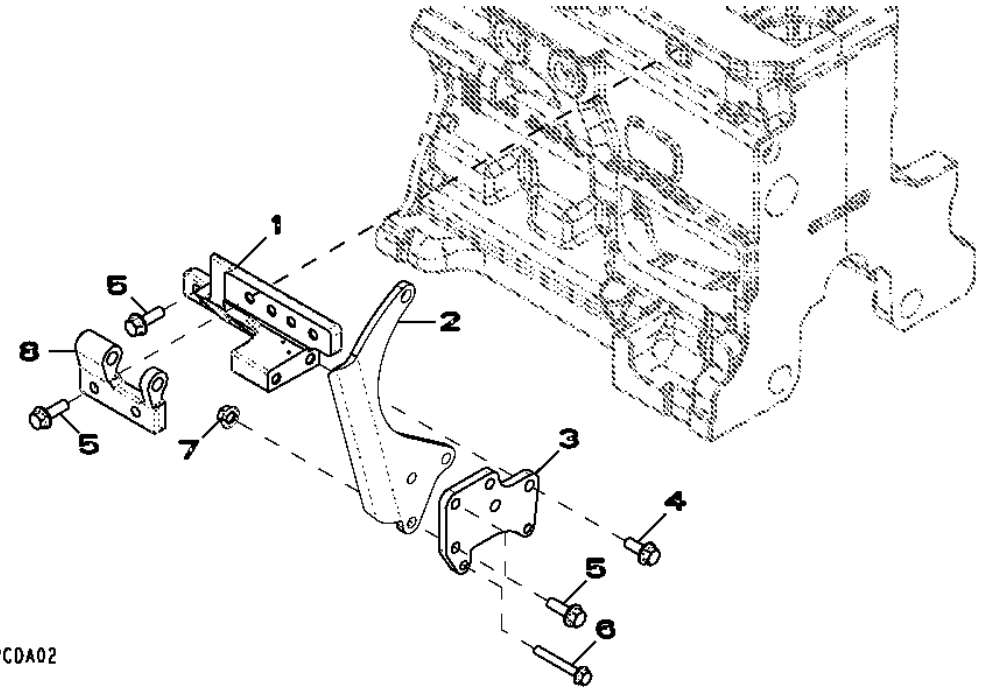

Item	*Nº peça*	*Descrição*	*Qtde*	*Nº série motor*	*Notas*
1	R529946	Apoio	1		
2	R524235	Correia	1		
3	R516510	Apoio	1		
4	19M7785	Parafuso	2		M10 X 25
5	19M7786	Parafuso	7		M10 X 30
6	19M7801	Parafuso	2		M8 X 60
7	14M7296	Porca com flange	3		M10
8	R503766	Suporte	1		

63AN Fuel Lines
63AN Conduites d'alimentation
63AN Linhas de Combustível
63AN Tuberías de combustible

63AN_RE531157_PCD B.1

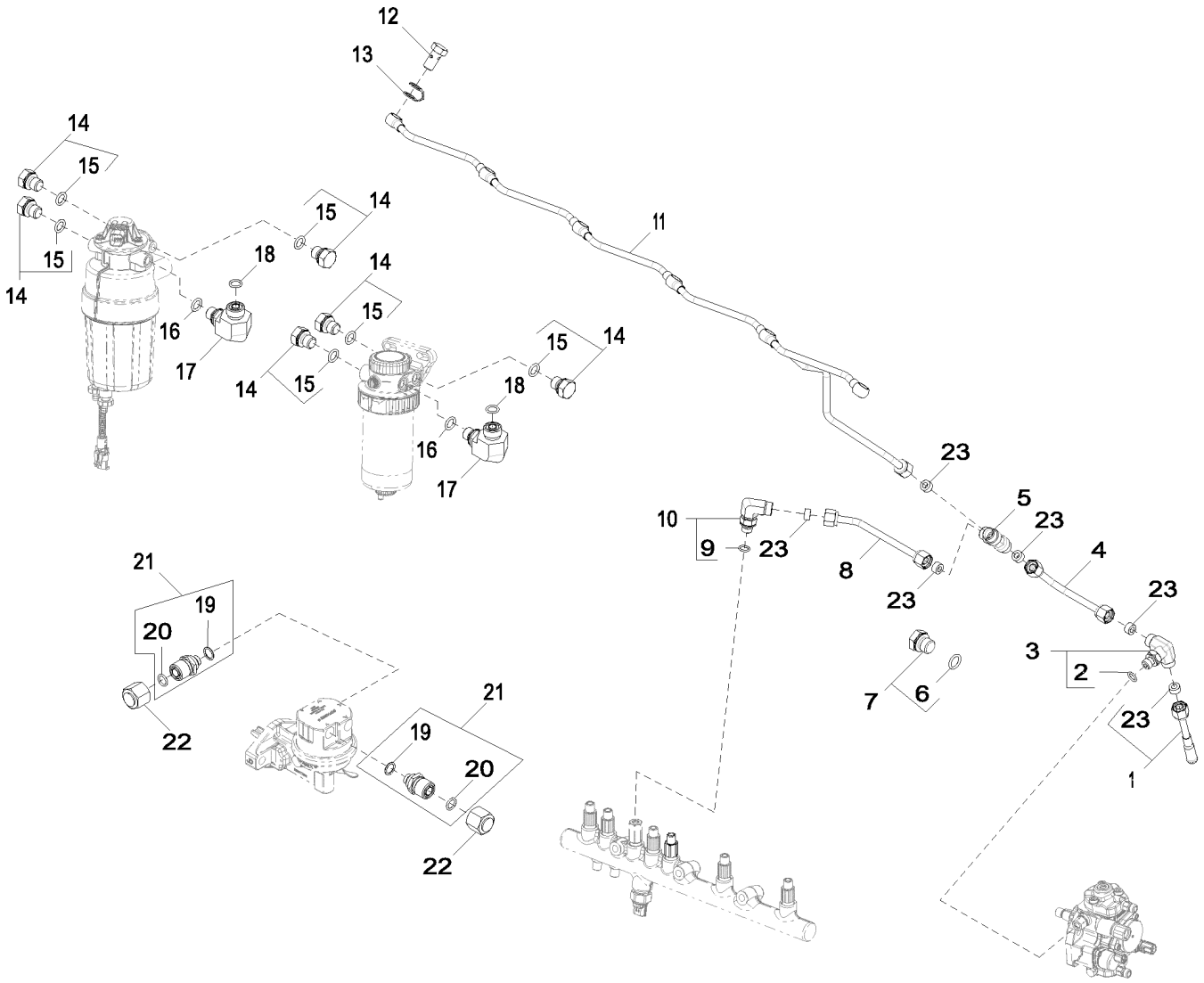

63AN_RE531157_PCD

Item	Nº peça	Descrição	Qtde	Nº série motor	Notas
1	RE67050	Linha de combustivel	1		INCLUDES R51936
2	51M7039	Anel o	1		8.100 X 1.600 mm
3	RE524220	Conexão	1		
4	RE529916	Linha de combustivel	1		INCLUDES (2) R51936
5	R97061	Conexão em t	1		
6	51M7041	Anel o	1		11.300 X 2.200 mm
7	RE46684	Tampão	1		
8	RE523464	Linha de combustivel	1		INCLUDES (2) R51936
9	51M7039	Anel o	1		8.100 X 1.600 mm
10	RE502173	Conexão	1		
11	RE529915	Linha de combustivel	1		INCLUDES R51936
12	38M7009	Parafuso oco	6		
13	R522899	Arruela de vedação	6		
14	RE46686	Conexão	6		
15	51M7040	Anel o	1		9.300 X 2.200 mm
16	51M7040	Anel o	1		9.300 X 2.200 mm
17	38H5022	Conexão em ângulo	1		
18	T77613	Anel o	1		
19	R500271	Anel o	1		
20	T77613	Anel o	1		
21	RE507247	Conexão de mangueira	2		
22	38H1415	Conexão	2		
23	R51936	Arruela de vedação	6		

65WA Turbocharger
65WA Turbocompresseur
65WA Turbocompressor
65WA Turbocompresor

65WA_RE538655_PCD A.3

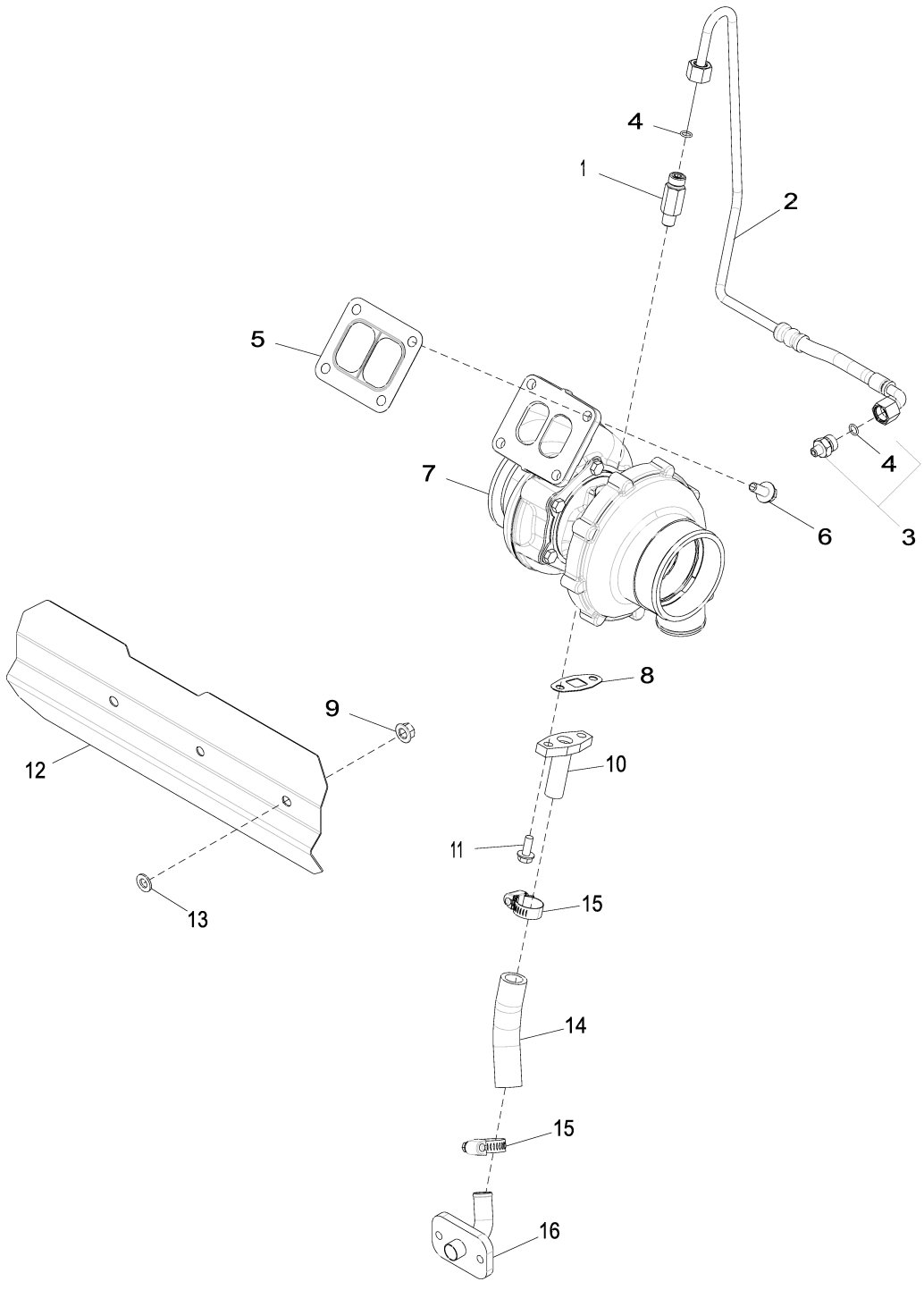

65WA_RE538655_PCD

Item	*Nº peça*	*Descrição*	*Qtde*	*Nº série motor*	*Notas*
1	RE518109	Adaptador	1		ALSO ORDER R63548
2	RE538724	Tubulação de óleo	1		
3	RE521531	Adaptador	1		
4	R63548	Anel o	2		
5	R123572	Junta	1		
6	R522679	Parafuso sextavado	4		
7	RE550941	TurboalimenTador	1		SUB FOR RE529464
	SE502192	TurboalimenTador remanufaT.	1		REMAN FOR RE550941 AND RE529464
8	R123570	Junta	1		
9	14M7296	Porca com flange	3		M10
10	RE60003	Tubulação de óleo	1		
11	19M8062	Parafuso	2		M8 X 20
12	R523340	Proteção térmica	1		
13	24M7028	Arruela	3		10.500 X 20 X 2 mm
14	R115575	Mangueira	1		(A)
15	RE65978	Braçadeira	2		
16	RE504845	Tubo de óleo	1		

(A) Cut to length
Couper à la longueur voulue
Cortar no Comprimento
Cortar según se requiera

6733 Sensors
6733 Capteurs
6733 Sensores
6733 Sensores

6733_RE530008_PCD A.1

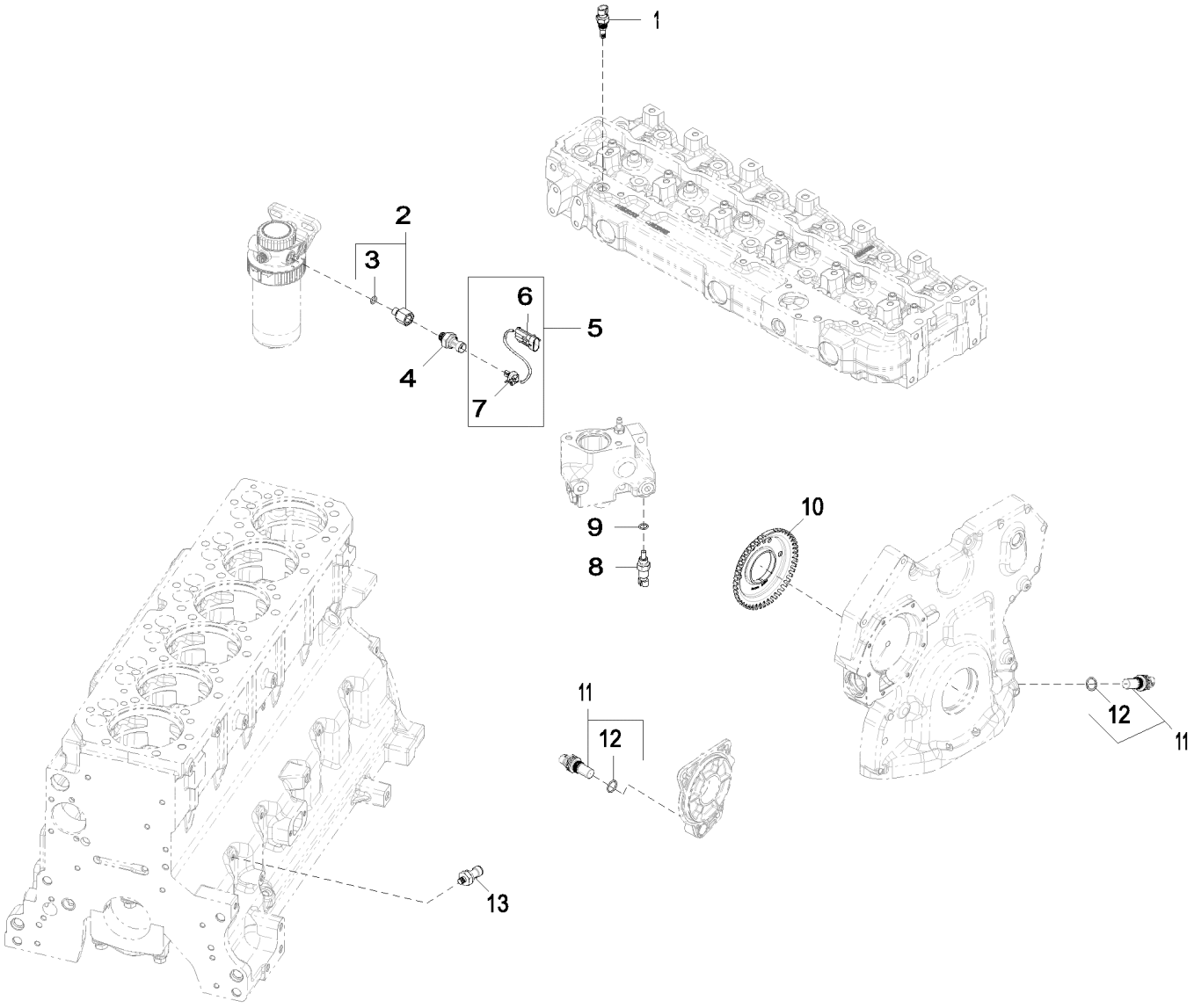

6733_RE530008_PCD

Item	*Nº peça*	*Descrição*	*Qtde*	*Nº série motor*	*Notas*
1	RE525016	Termo-par	1		(E)
2	RE523854	Adaptador	1		
3	51M7040	Anel o	1		9.300 X 2.200 mm
4	RE522794	SenSor	1		(D)
5	RE525147	Chicote	1		
6	57M7257	Alojam. conector elétrico	1		
7	57M8625	Alojam. conector elétrico	1		
8	RE52722	SenSor de temperatura	1		
9	51M7041	Anel o	1		11.300 X 2.200 mm
10	R517471	Roda	1		(B)
11	RE519144	SenSor	2		(C)
12	51M7044	Anel o	1		17.300 X 2.200 mm
13	RE167207	SenSor	1		(A)

(A) Engine Oil Pressure Sensor
Capteur de pression d'huile moteur
Sensor de Pressão do Óleo do Motor
Sensor de presión de aceite de motor

(B) Crankshaft Timing Wheel
Roue codeuse de vilebrequin
Roda de Distribuição do Virabrequim
Rueda de sincronización del cigüeñal

(C) Magnetic Pick Up Sensor
Capteur magnétique
Sensor do Captador Magnético
Sensor de captador magnético

(D) Fuel Pressure Sensor
Capteur de pression du carburant
Sensor de Pressão do Combustível
Sensor de presión de combustible

(E) Air Temperature Sensor
Capteur de température d'air
Sensor de Temperatura do Ar
Sensor de temperatura de aire

8192 Primary Fuel Filter
8192 Filtre à carburant primaire
8192 Filtro Primário do Combustível
8192 Filtro primario de combustible

RE532255PCDB02 A.1

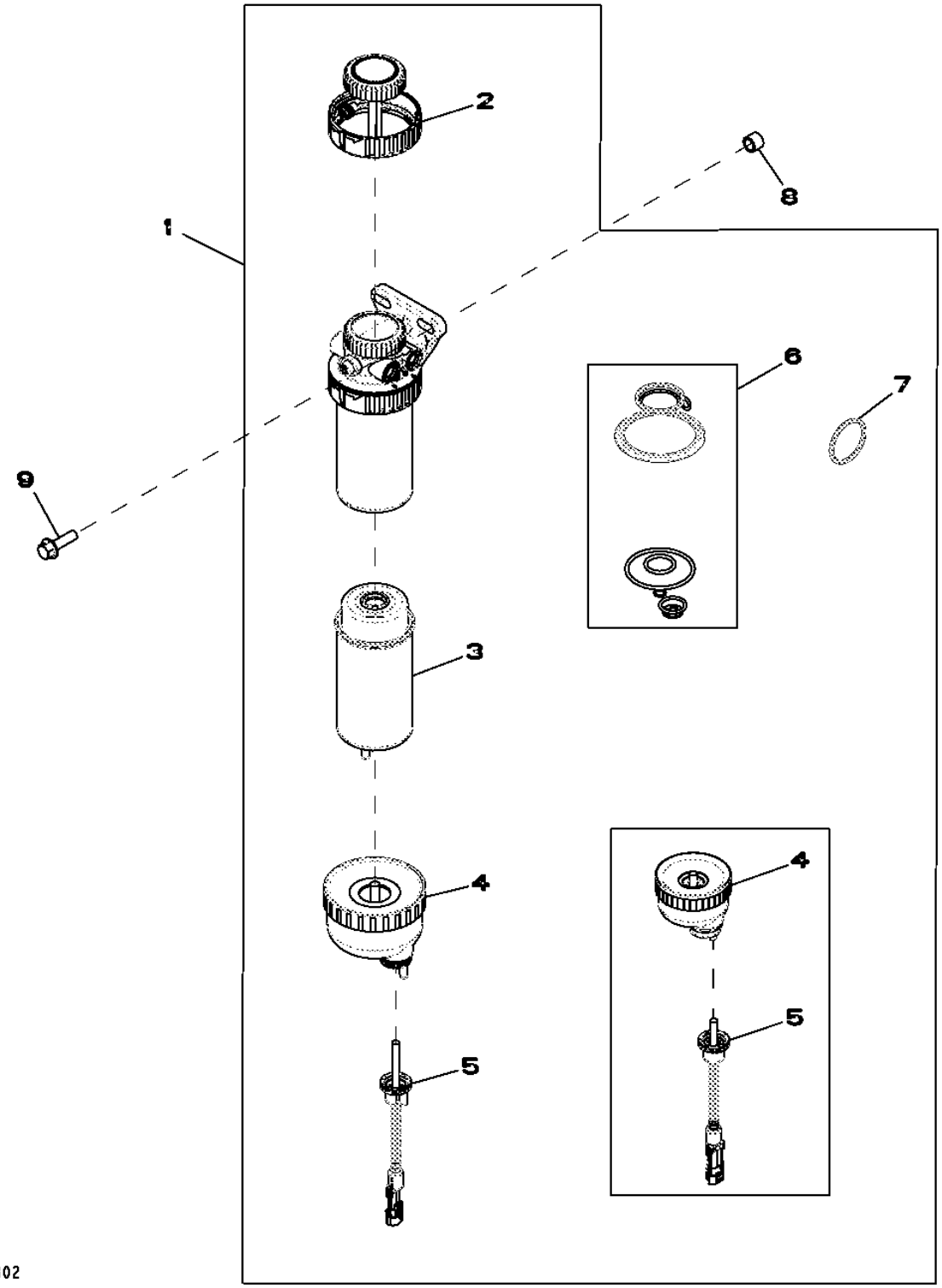

Item	Nº peça	Descrição	Qtde	Nº série motor	Notas
1	RE553072	Filtro	1		SUB FOR RE540392 AND RE529641
2	RE526834	Kit do filtro	1		
3	RE541922	Elemento de filtro	1		SUB FOR RE529643
4	RE51650	Copo de sedimentação	1		(Use With RE519696) (Included In RE529641 and RE553072)
	RE540438	Copo de sedimentação	1		(Use With RE540439) (Included In RE540392)
5	RE519696	SenSor	1		(Use With RE51650) (Included In RE529641)
	RE540439	SenSor	1		(Use With RE540438) (Included In RE540392)
6	RE516553	Kit retentor	1		
7	RE516512	Kit - anel o	1		
8	28H1884	Espaçador	1		0.493" X 0.675" X 1/2"
9	19M7835	Parafuso	1		M10 X 35

8472 Engine Wiring Harness
8472 Faisceau moteur
8472 Chicote do Motor
8472 Grupo de cables del motor

8472_RE532222_PCD A.2

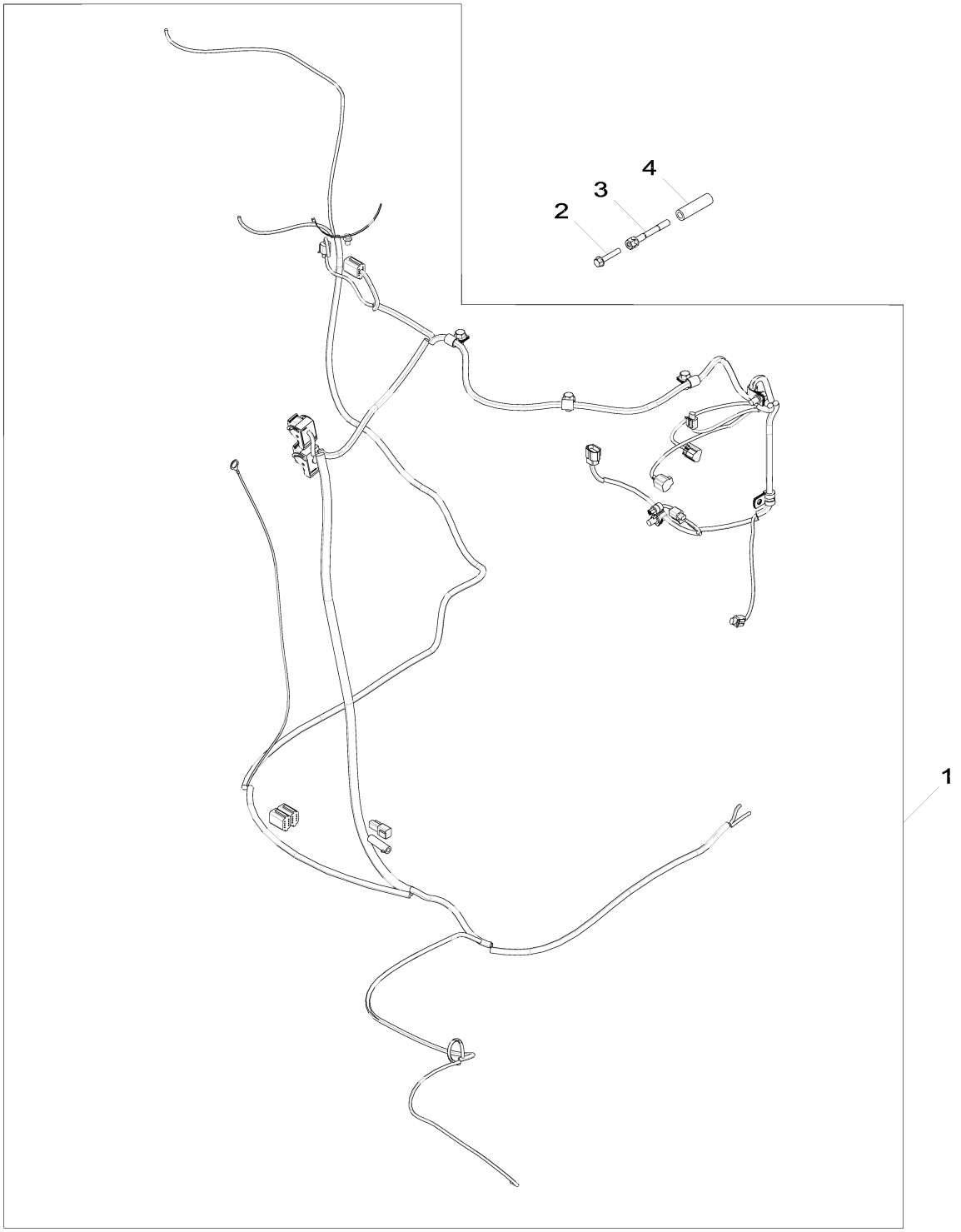

8472_RE532222_PCD

Item	*Nº peça*	*Descrição*	*Qtde*	*Nº série motor*	*Notas*
1	AT372359	Chicote	1		SUB FOR AT331813
	AT344143	Chicote	1		(A)
2	19M7799	Parafuso	1		M8 X 45
3	R521458	Parafuso	1		
4	R520632	Espaçador	1		

(A) For 2154D Machine
Pour les machines 2154D
Para a Máquina 2154D
Para máquina 2154D

8718 Belt Tensioner
8718 Dispositif de réglage de tension de courroie
8718 Tensor da Correia
8718 Tensor de la correa

RE517336PCDD03 A.1

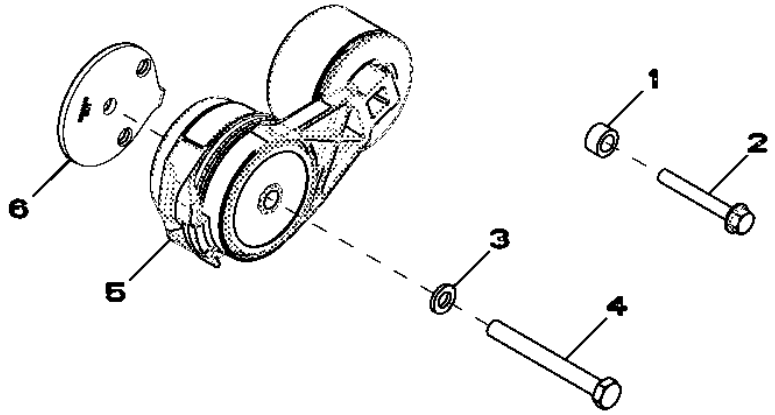

RE517336PCDD03

Item	*Nº peça*	*Descrição*	*Qtde*	*Nº série motor*	*Notas*
1	28H860	Arruela	1		0.423" X 0.675" X 3/8"
2	19M7801	Parafuso	1		M8 X 60
3	24M7106	Arruela	1		10 X 18 X 2.500 mm
4	19M8131	Parafuso	1		M10 X 70
5	RE518097	Tensionador de correia	1		
6	R518210	Espaçador	1		

9801 Lift Straps
9801 Oeillets de levage
9801 Tirantes de Elevação
9801 Cintas de elevación

9801_RE53353_PCD A.1

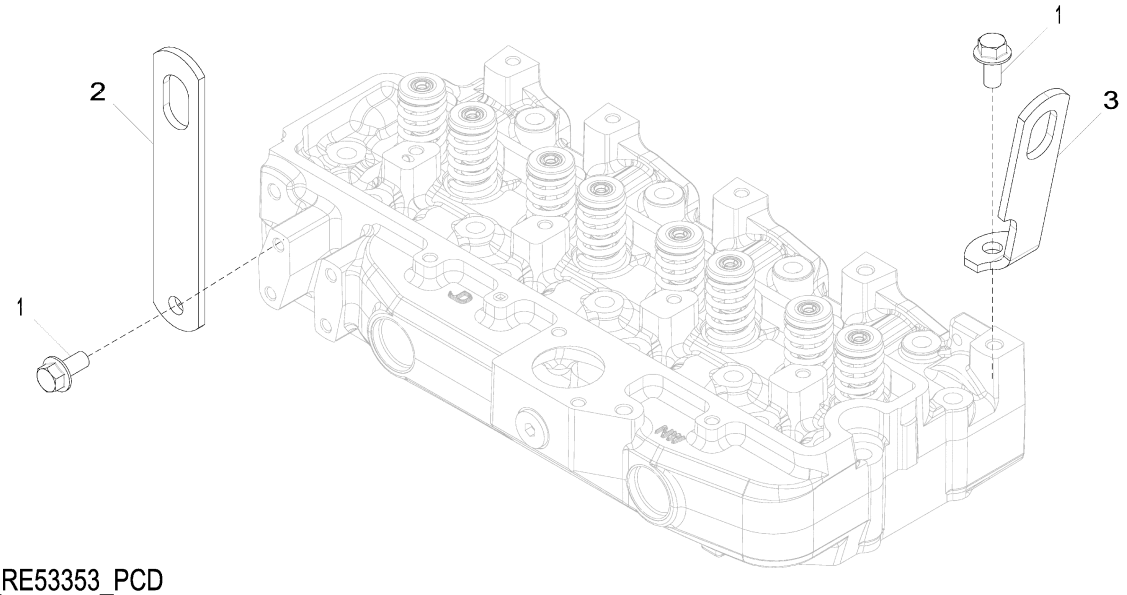

9801_RE53353_PCD

Item	*Nº peça*	*Descrição*	*Qtde*	*Nº série motor*	*Notas*
1	19M7788	Parafuso	2		M12 X 25
2	R502329	Correia	1		REAR
3	R502175	Correia	1		FRONT

8875 Engine Oil Filter
8875 Filtre à huile moteur
8875 Filtro do Óleo do Motor
8875 Filtro de aceite de motor

RE528763PCDB02 A.1

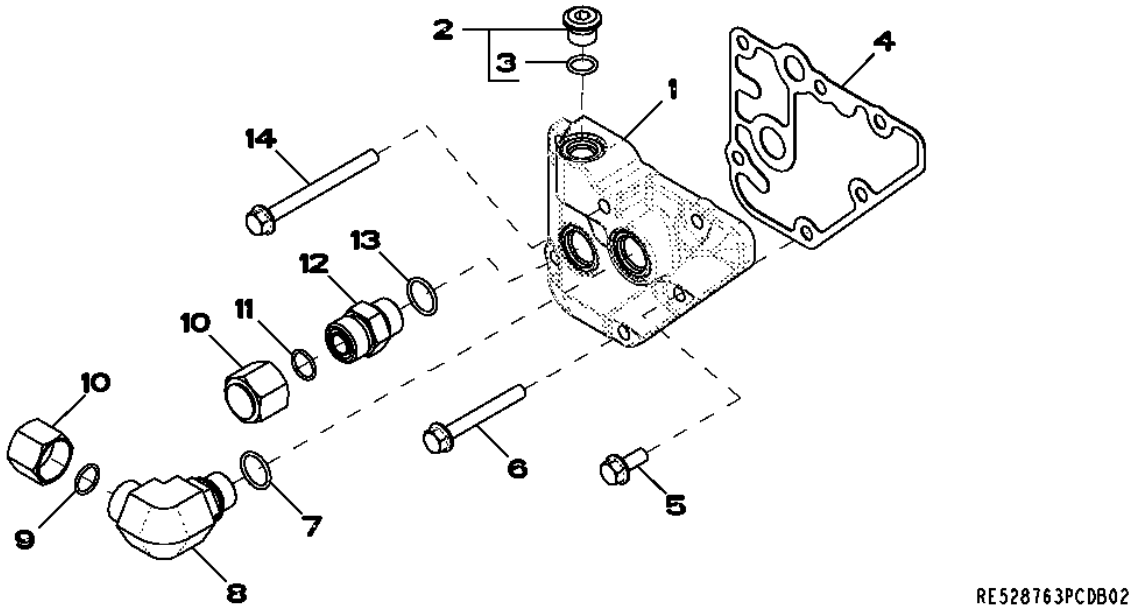

Item	*Nº peça*	*Descrição*	*Qtde*	*Nº série motor*	*Notas*
1	R518455	Adaptador	1		
2	RE52242	Tampão de dreno	1		
3	51M7042	Anel o	1		13.300 X 2.200 mm
4	R123525	Junta	1		
5	RE67238	Parafuso	1		(A)
6	19M7802	Parafuso	4		M8 X 65
7	51M7045	Anel o	1		19.300 X 2.200 mm
8	38H5018	Conexão em ângulo	1		
9	T77932	Anel o	1		
10	38H1417	Conexão	2		
11	T77932	Anel o	1		
12	38H5004	Adaptador	1		
13	51M7045	Anel o	1		19.300 X 2.200 mm
14	19M7913	Parafuso	1		M8 X 90

(A) With Pre Applied Sealant
Avec produit d'étanchéité préappliqué
Com Vedante Pré-aplicado
Con pasta selladora preaplicada

9901 Connecting Rod Bearing Kit
9901 Kit de coussinet de bielle
9901 Kit do Rolamento da Biela
9901 Juego de cojinetes de biela

RE65908PCDA02 A.1

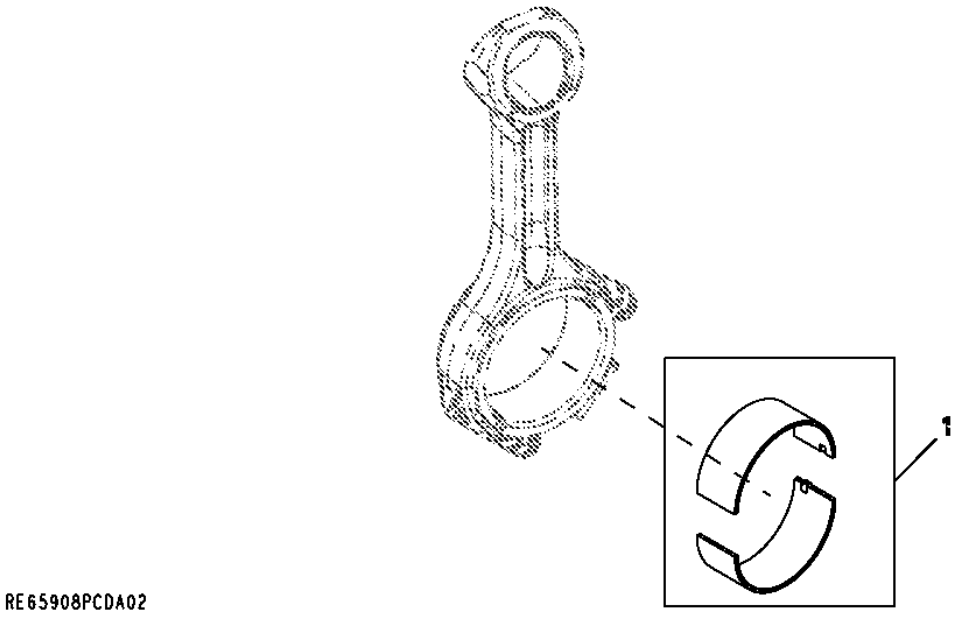

Item	*Nº peça*	*Descrição*	*Qtde*	*Nº série motor*	*Notas*
1	RE65908	Rolamento	1		STD

9901 Crankshaft Bearing Kit
9901 Vilebrequin, kit de roulements
9901 Kit de Mancal do Virabrequim
9901 Juego de cojinetes del cigüeñal

RE65165PCDA02 A.1

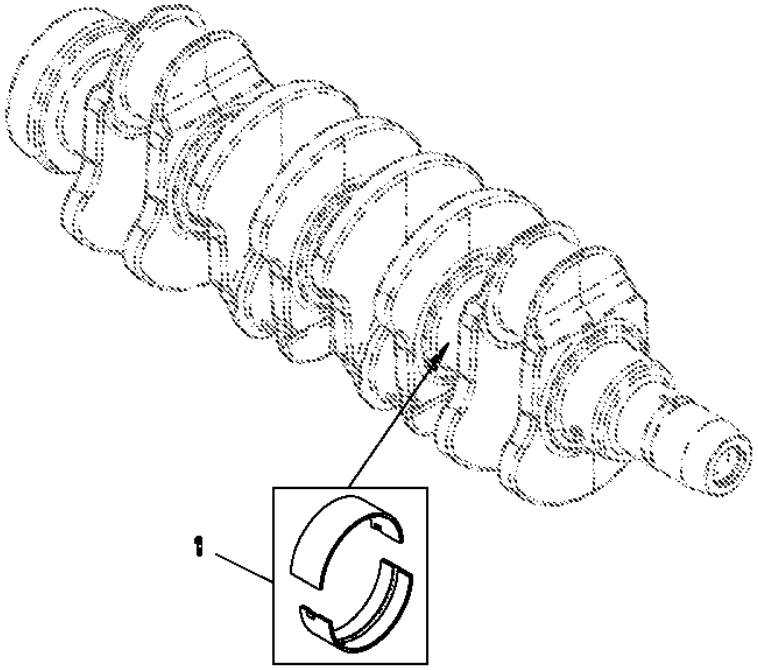

Item	*Nº peça*	*Descrição*	*Qtde*	*Nº série motor*	*Notas*
1	RE65165	Conj. do rolamento	1		STD

9901 Crankshaft Thrust Bearing Kit
9901 Kit de palier de butée de vilebrequin
9901 Kit de Mancal Axial do Virabrequim
9901 Juego de cojinetes de empuje del cigüeñal

RE65168PCDA02 A.1

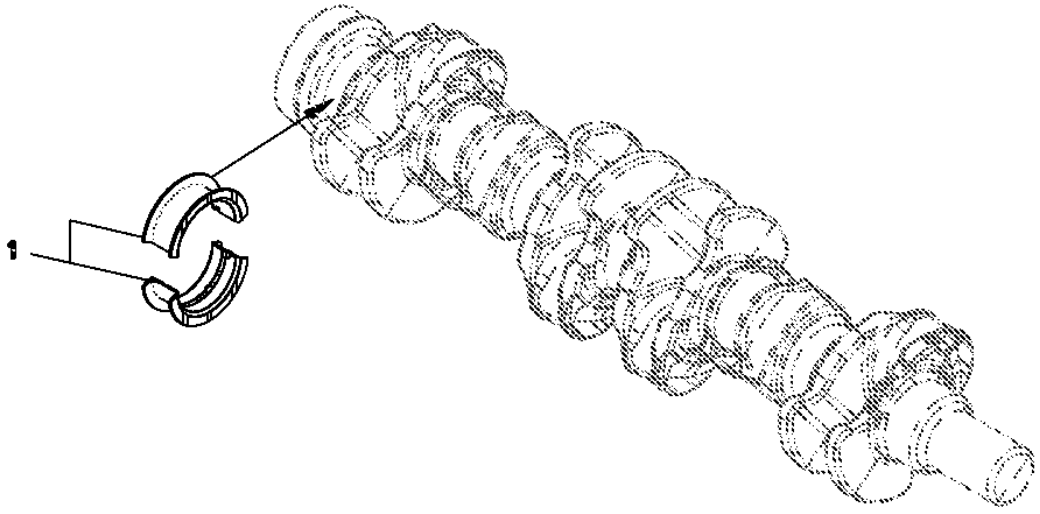

RE65168PCDA02

Item	*Nº peça*	*Descrição*	*Qtde*	*Nº série motor*	*Notas*
1	RE65168	Conj. do rolamento	1		STD

9901 Crankshaft Main Bearing Kit, Undersized
9901 Kit de paliers principaux de vilebrequin, à cote inférieure
9901 Kit do Mancal Principal do Virabrequim, Subdimensionado
9901 Tamaño reducido, juego de cojinetes de bancada del cigüeñal

RE65911PCDB03 A.1

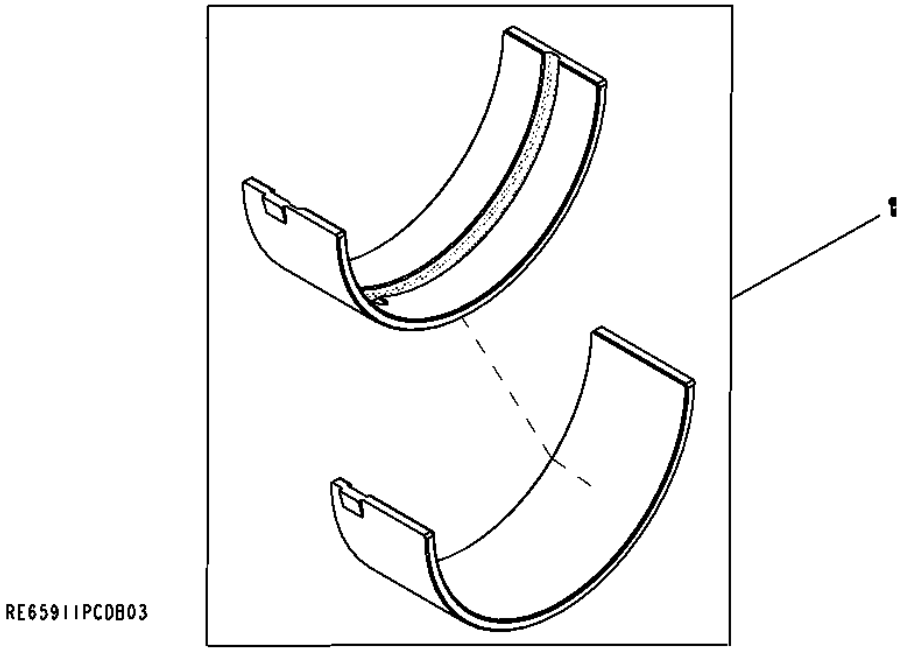

Item	*Nº peça*	*Descrição*	*Qtde*	*Nº série motor*	*Notas*
1	RE65911	Rolamento	1		Main Half (.254mm) Undersized

9901 Thrust Bearing, Undersized
9901 Roulement de butée, à cote inférieure
9901 Bronzina de Mancal Subdimensionada
9901 Cojinete de empuje de tamaño reducido

RE65912PCDB01 A.1

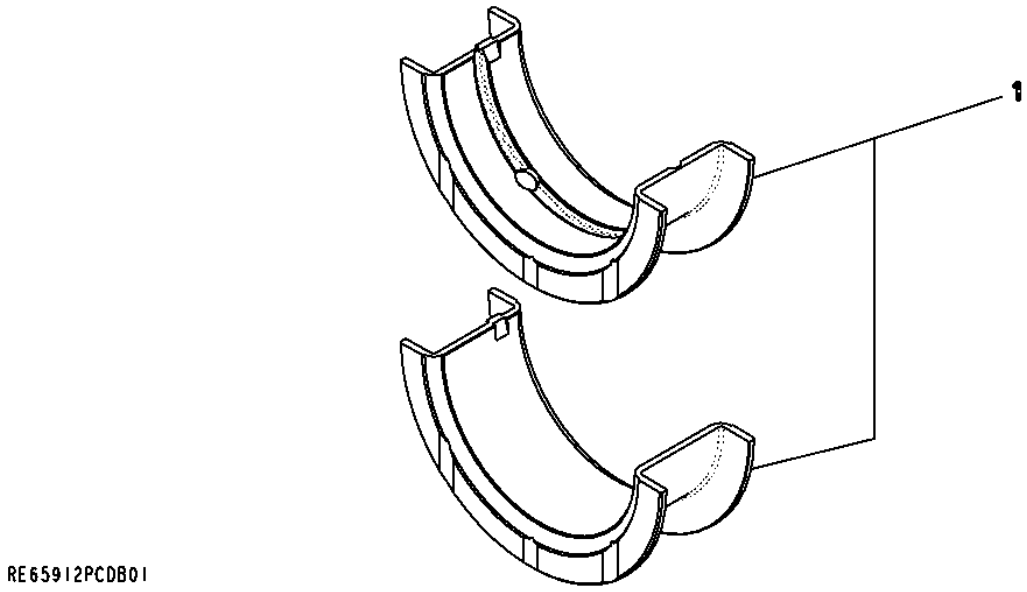

Item	*Nº peça*	*Descrição*	*Qtde*	*Nº série motor*	*Notas*
1	RE65912	Rolamento axial	1		(.254mm) Undersized

9901 Connecting Rod Bearings, Undersized
9901 Coussinets de bielles, à cote inférieure
9901 Rolamentos da Biela, Subdimensionados
9901 Biela, cojinetes de subtamaño

RE65909PCDB01 A.1

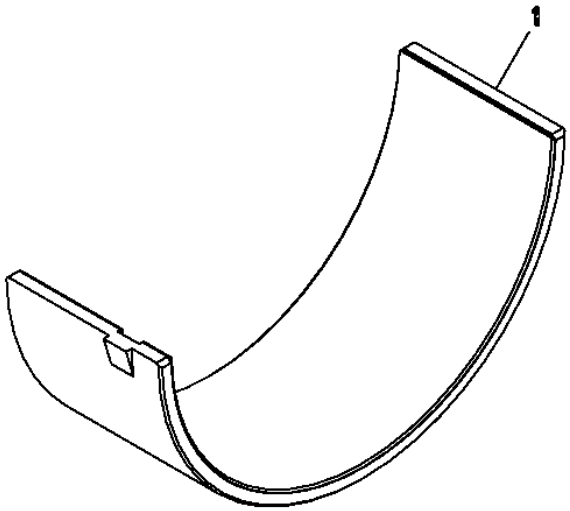

RE65909PCDB01

Item	*Nº peça*	*Descrição*	*Qtde*	*Nº série motor*	*Notas*
1	RE65909	Rolamento	1		(.254MM) Undersized

9901 Control Valve
9901 Clapet de commande
9901 Válvula de Controle
9901 Válvula de control

RE534109PCDC01 A.1

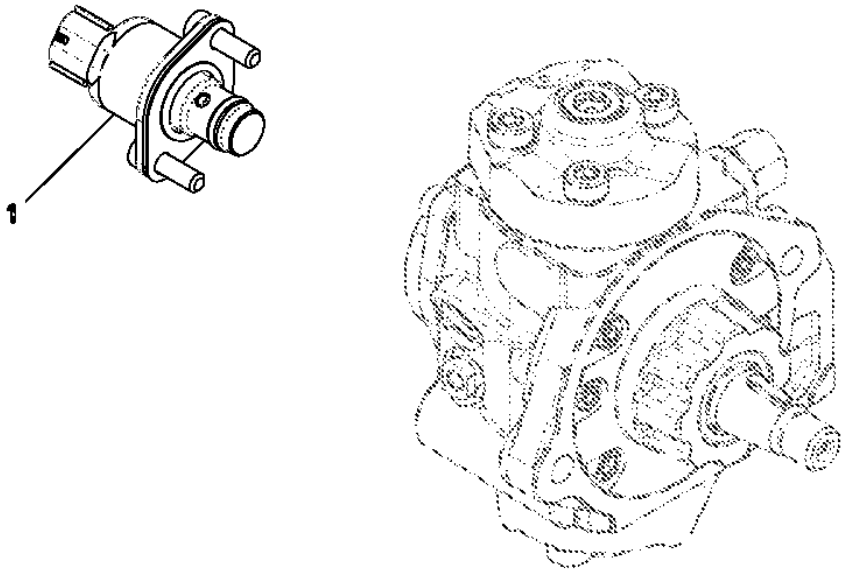

Item	*Nº peça*	*Descrição*	*Qtde*	*Nº série motor*	*Notas*
1	RE534109	VálVula de controle	1		

9901 Cylinder Liner Packing
9901 Garniture de chemise de cylindre
9901 Lubrificação da Camisa do Cilindro
9901 Retén de camisa de cilindro

AR65507PCDA02 A.1

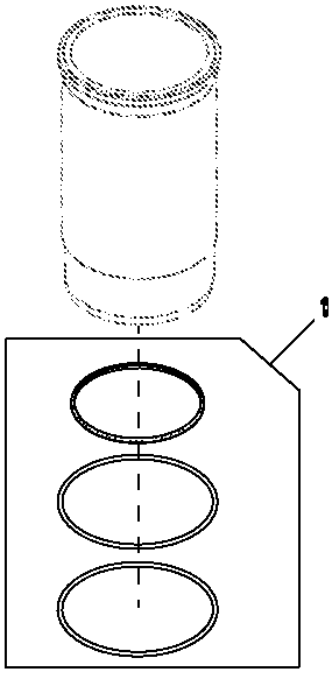

Item	*Nº peça*	*Descrição*	*Qtde*	*Nº série motor*	*Notas*
1	AR65507	Kit - anel o	1		

9901 Starter Relay
9901 Relais de démarreur
9901 Relé do Motor de Partida
9901 Relé de arrancador

RE504839PCDB02 A.1

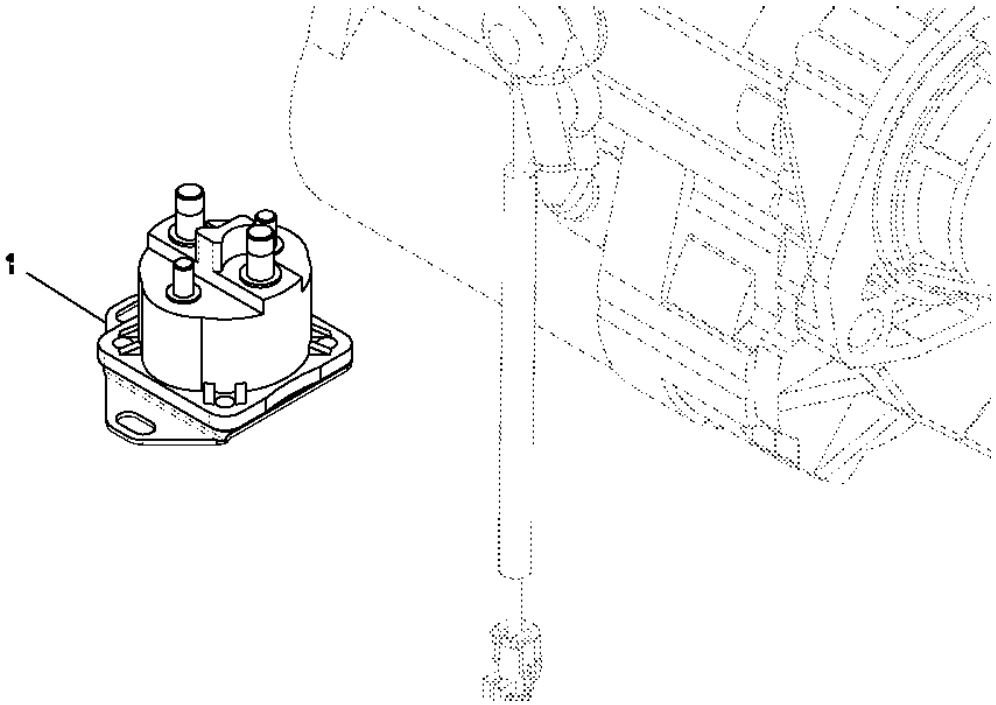

Item	*Nº peça*	*Descrição*	*Qtde*	*Nº série motor*	*Notas*
1	RE504839	Relé de paRtida	1		(24V)

9901 Rear Oil Seal
9901 Joint d'arrêt d'huile arrière
9901 Vedação Traseira de Óleo
9901 Retén de aceite trasero

RE44574PCDC03 A.1

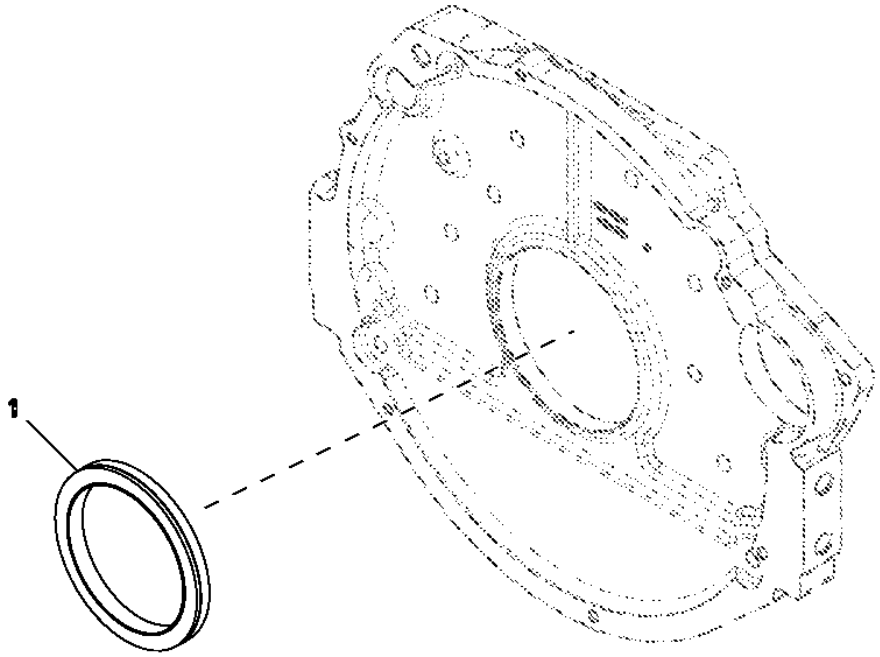

Item	*Nº peça*	*Descrição*	*Qtde*	*Nº série motor*	*Notas*
1	RE44574	Vedação	1		

9901 Camshaft and Camshaft Gears
9901 Arbre à cames et pignons d'arbre à cames
9901 Comando de Válvulas e Engrenagens do Comando de Válvulas
9901 Árbol de levas y engranajes

RE532239PCDA01 A.1

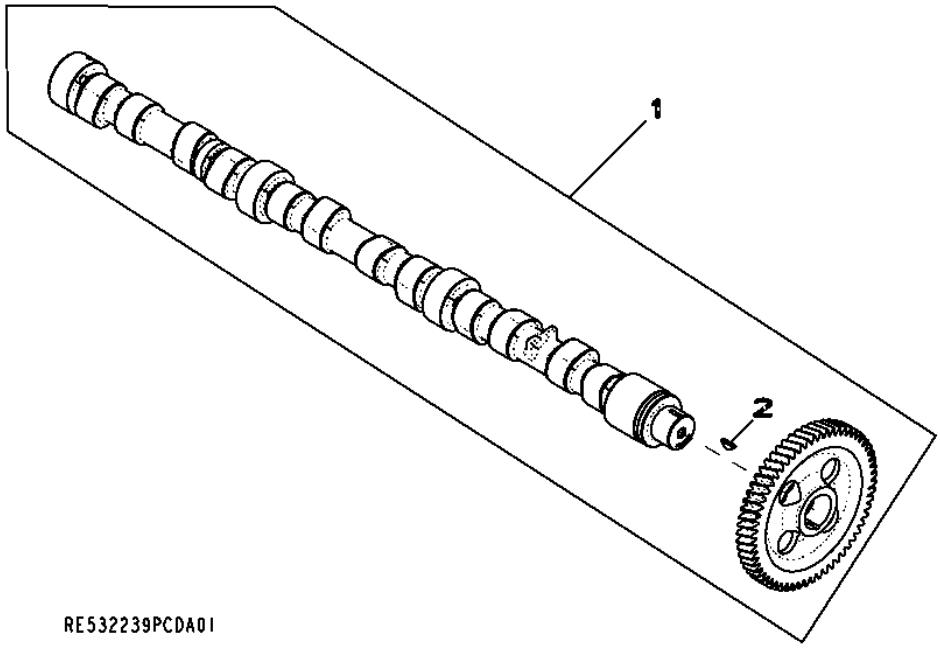

Item	*Nº peça*	*Descrição*	*Qtde*	*Nº série motor*	*Notas*
1	RE532239	Eixo de cames	1		
	SE501811	Comando de Válvulas Reman	1		(REMAN FOR RE532239)
2	R133303	Chaveta	1		

9901 Front oil Seal
9901 Joint pare-huile avant
9901 Vedação de Óleo Dianteira
9901 Sello de aceite delantero

RE538097PCDA02 A.1

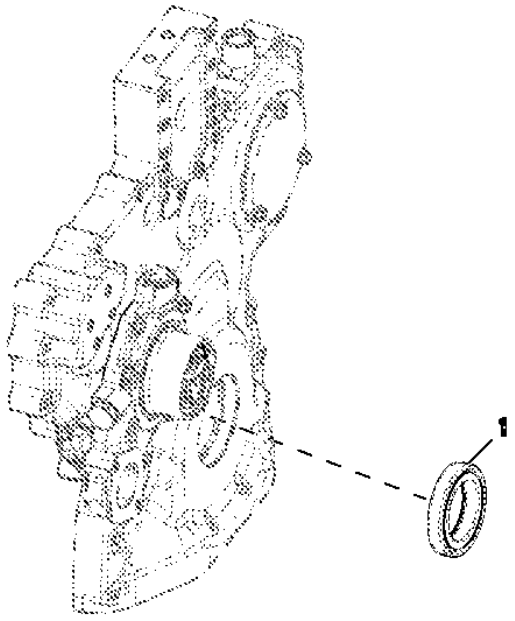

RE538097PCDA02

Item	*Nº peça*	*Descrição*	*Qtde*	*Nº série motor*	*Notas*
1	RE538097	Vedação	1		

9901 Engine Gasket Kit
9901 Jeu de joints du moteur
9901 Kit de Juntas do Motor
9901 Kit de empaquetaduras de motor

RE532631PCDC02 A.1

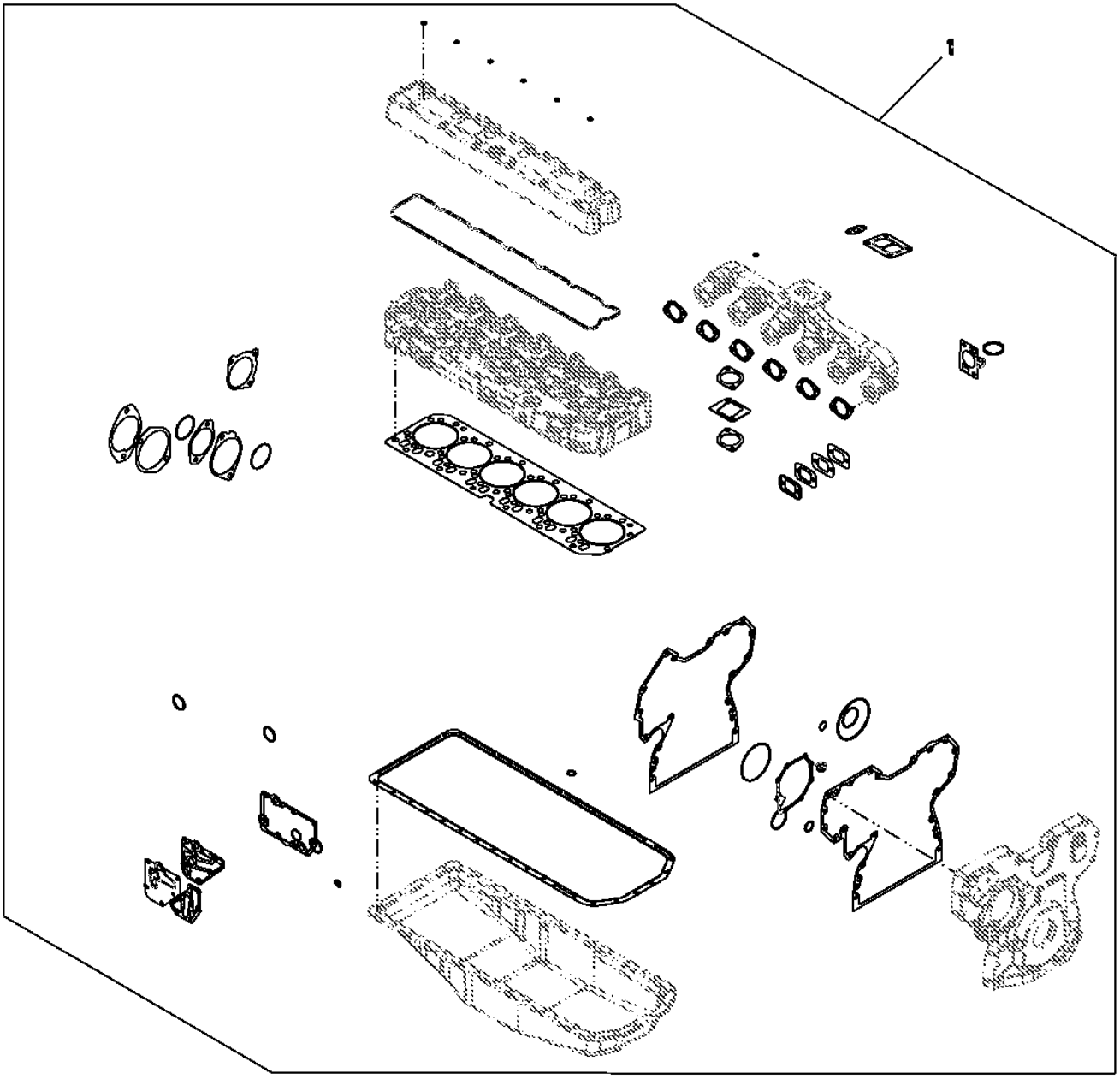

RE532631PCDC02

Item	*Nº peça*	*Descrição*	*Qtde*	*Nº série motor*	*Notas*
1	RE532631	Kit de juntas	1		

9901 Engine Gasket Kit
9901 Jeu de joints du moteur
9901 Kit de Juntas do Motor
9901 Kit de empaquetaduras de motor

RE532841PCDA02 A.1

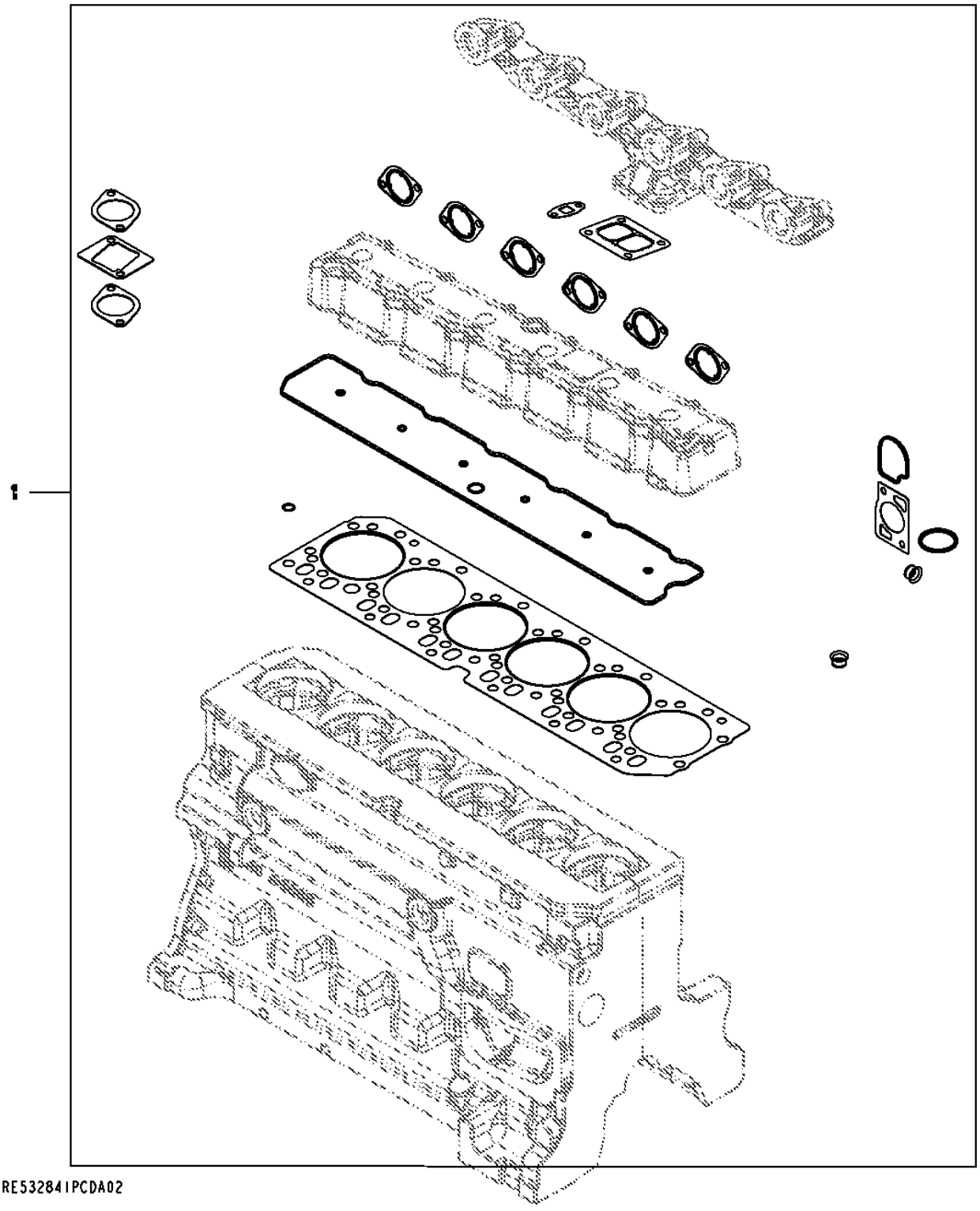

Item	*Nº peça*	*Descrição*	*Qtde*	*Nº série motor*	*Notas*
1	RE532841	Kit de juntas	1		(Also Order RE532993)

9901 Cylinder Head Bolts Kit
9901 Kit de boulons de culasse
9901 Kit de Parafusos do Cabeçote dos Cilindros
9901 Juego de pernos de cabeza de cilindro

RE532993PCDA02 A.1

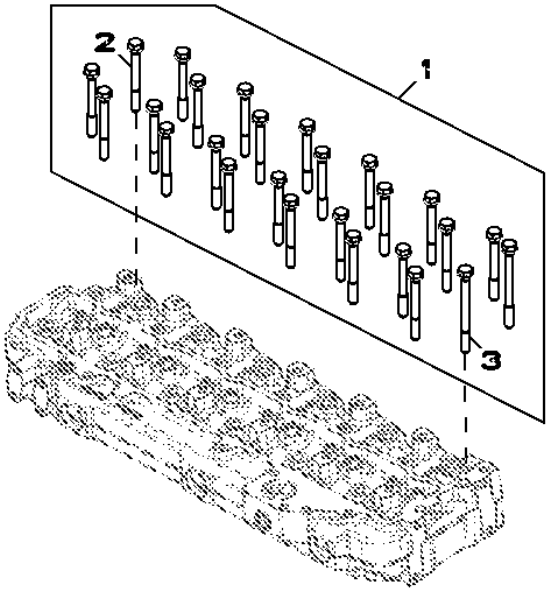

RE532993PCDA02

Item	*Nº peça*	*Descrição*	*Qtde*	*Nº série motor*	*Notas*
1	RE532993	Kit do parafuso	1		
2	R85363	Parafuso sextavado	24		
3	R502511	Parafuso sextavado	2		

9901 Piston Ring Kit
9901 Kit de segments de piston
9901 Kit de Anéis de Pistão
9901 Juego de segmentos de pistón

RE507852PCDB02 A.1

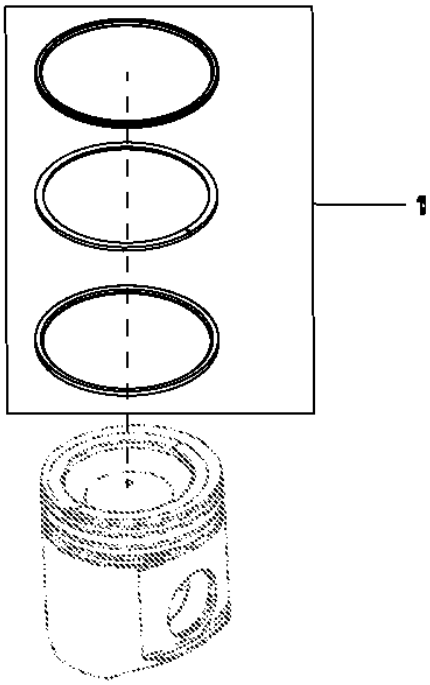

Item	*Nº peça*	*Descrição*	*Qtde*	*Nº série motor*	*Notas*
1	RE507852	Kit anéis de pistão	1		(Includes RE508561, RE504302 and R522512)

9901 Short Block Assembly
9901 Bloc moteur embielle
9901 Conjunto do Bloco Curto
9901 Conjunto de bloque corto

9901_RE540105_PCD A.1

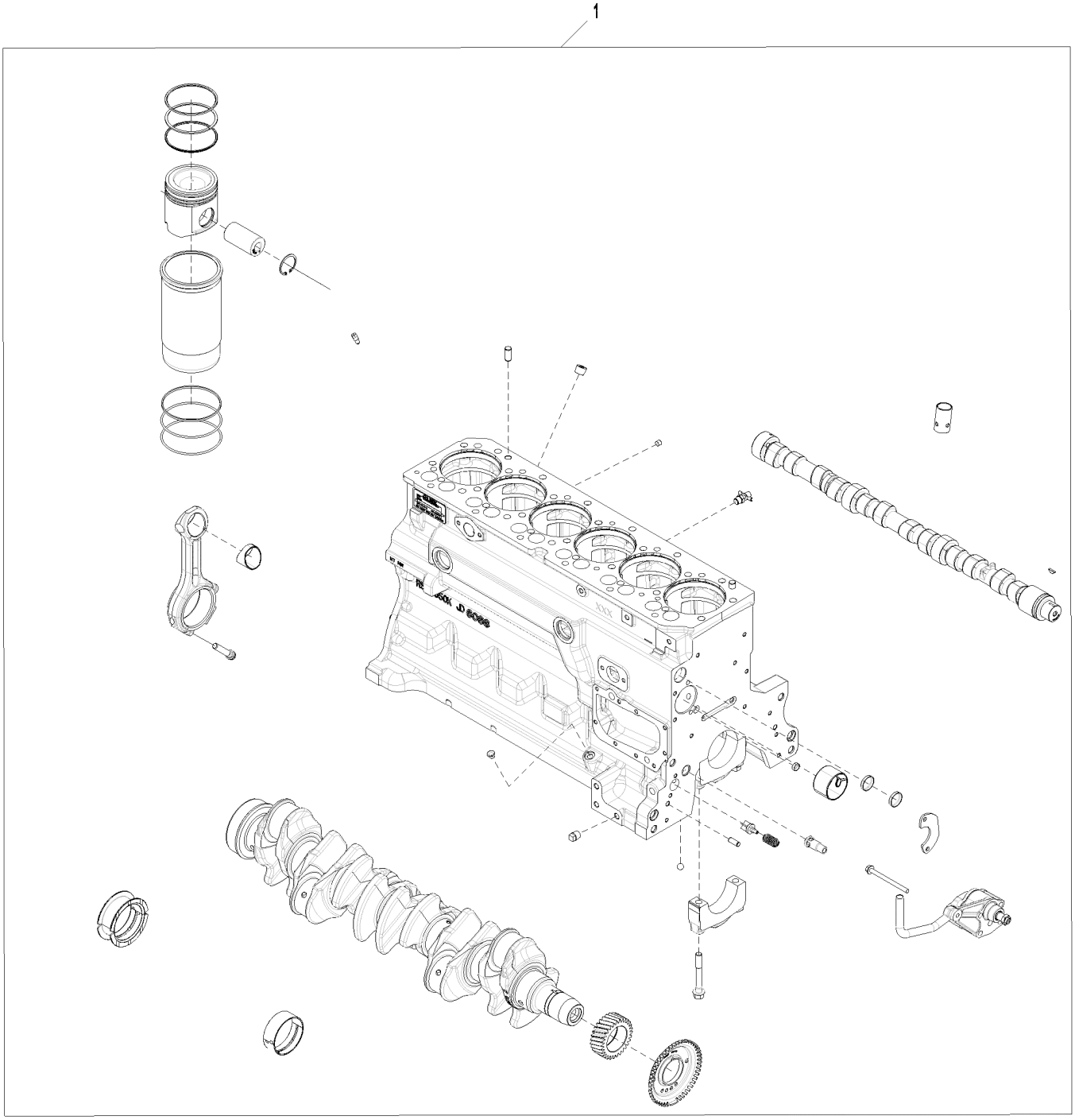

9901_RE540105_PCD

Item	*Nº peça*	*Descrição*	*Qtde*	*Nº série motor*	*Notas*
1	RE532651	Bloco de cil.c/peças móveis	1		SUB FOR RE540105

9901 Engine Overhaul Kit
9901 Kit de reconditionnement du moteur
9901 Kit de Retífica do Motor
9901 Conjunto de reconstrucción del motor

RE532634PCDB02 A.1

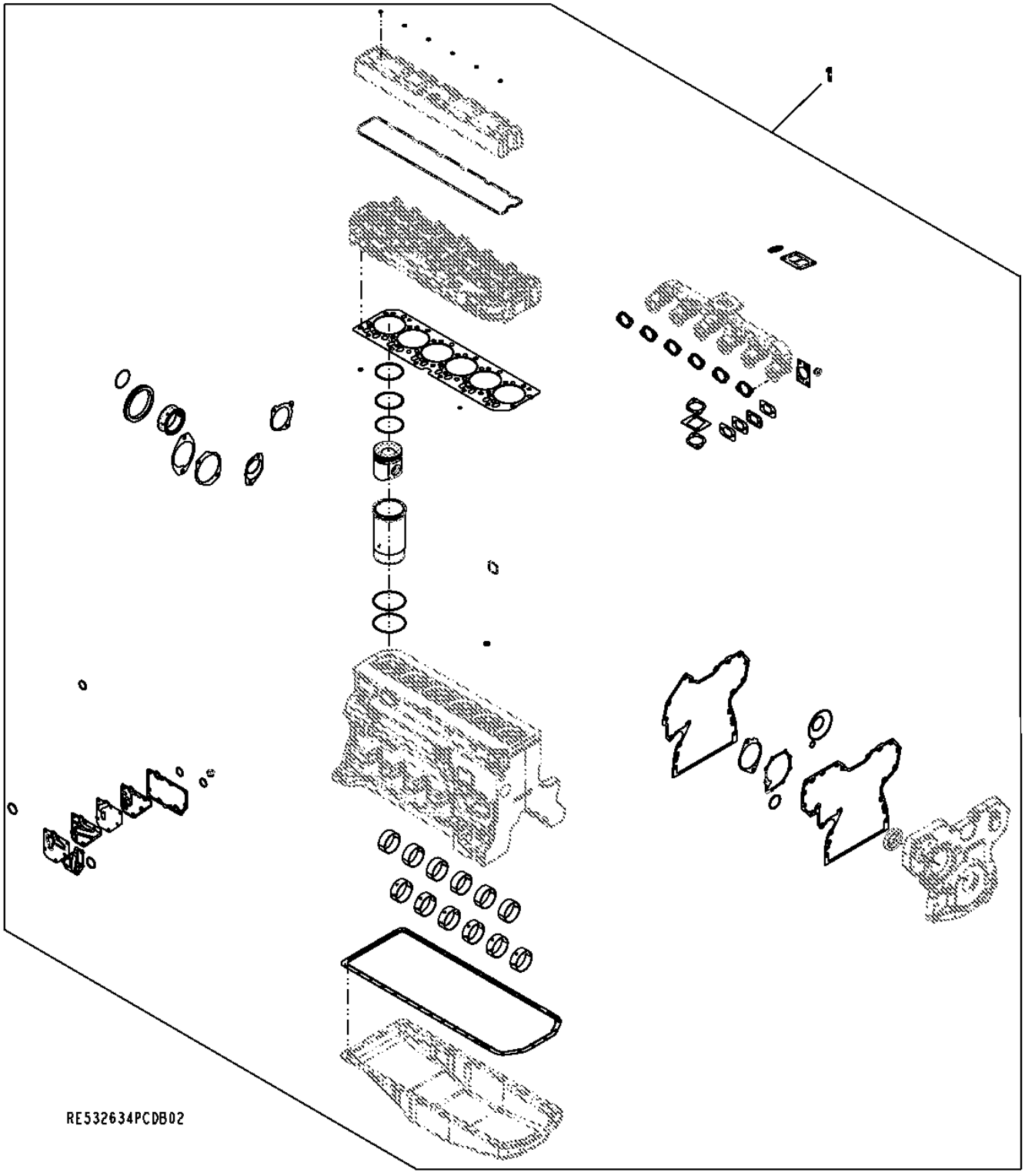

Item	*Nº peça*	*Descrição*	*Qtde*	*Nº série motor*	*Notas*
1	RE532634	Kit reparação do motor	1		(Also Order R501124 and RE532993) Kit, Overhaul, 6 CYL, PT-E, Tier3

9901 Starter Motor Kit
9901 Kit de démarreur
9901 Kit do Motor de Partida
9901 Juego de arrancador

RE500345PCDA01 A.1

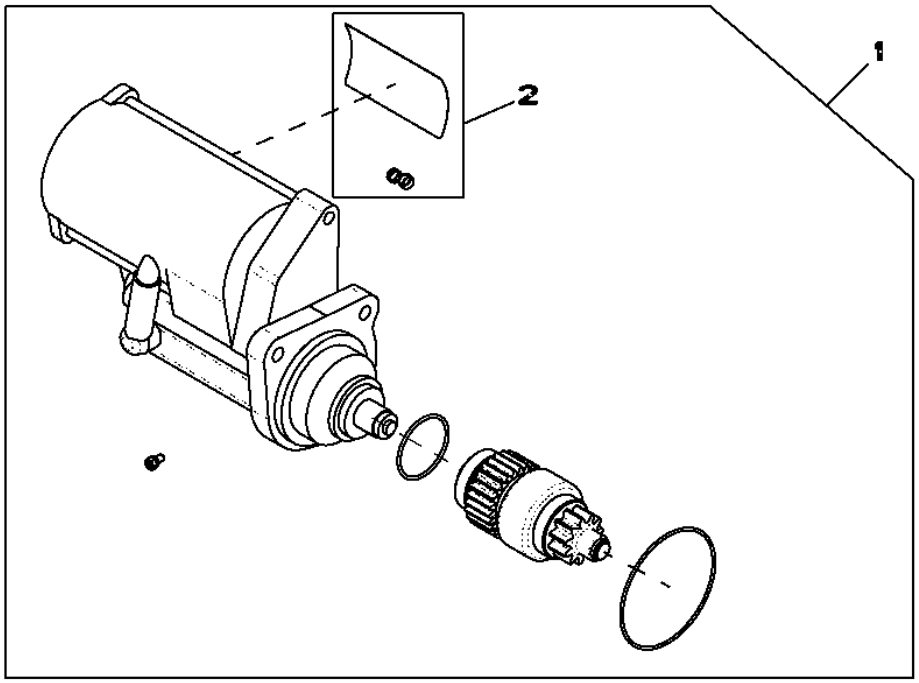

RE500345PCDA01

Item	*Nº peça*	*Descrição*	*Qtde*	*Nº série motor*	*Notas*
1	RE500345	Kit para motor de partida	1		
2	RE70756	Kit da cobertura	1		

9901 Injector Service Kit
9901 Kit d'entretien des injecteurs
9901 Kit de Manutenção do Injetor
9901 Juego de mantenimiento de inyectores

RE541425PCDA01 A.1

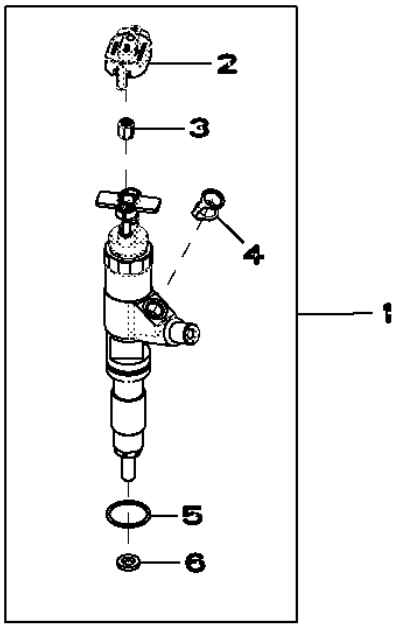

RE541425PCDA01

Item	*Nº peça*	*Descrição*	*Qtde*	*Nº série motor*	*Notas*
1	DZ100215	Unidade injeção eletrônica	1		SUB FOR RE541425
2	RE528588	Tampa de conecTor eléTrico	1		
3	R134920	Porca	2		
4	R522899	Arruela de vedação	1		
5	R516647	Anel o	1		
6	R523499	Arruela	1		

Replacement Engine
Moteur de rechange
Motor de Reposição
Motor de recambio

RGP13289 A.1

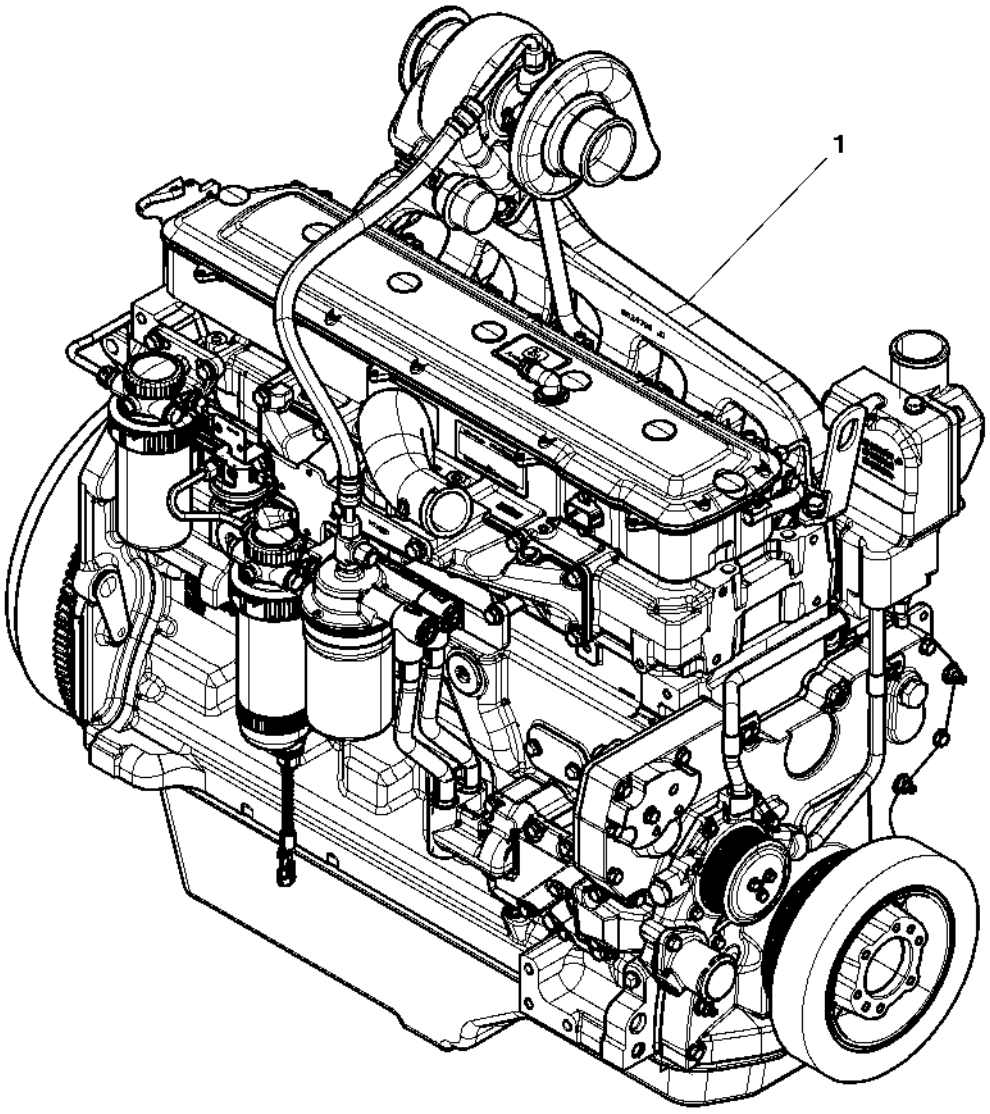

RGP13289

Item	*Nº peça*	*Descrição*	*Qtde*	*Nº série motor*	*Notas*
1	PE10997	Motor a diesel	1		(A)

(A) May Not Be as Illustrated
Peut ne pas ressembler à l'image
Pode Não Ser Conforme Ilustrado
Puede diferir de la ilustración

Sectional Pictorial Index
Index d'illustrations par sections.
Índice pictórico por seção
Índice de ilustraciones por secciones

RGP13260 A.1

1163-	490
1299-	580
1321-	494
1403-	197
1517-	198
16A6-	200
17CN-	202
1989-	204
2001-	206
2158-	207
2217-	208
2224-	598
24FF-	212
2695-	213
2894-	
28AG-	214
2964-	216
3031-	218
3150-	219
35EW-	220
3614-	222
3713-	524

6068HT069

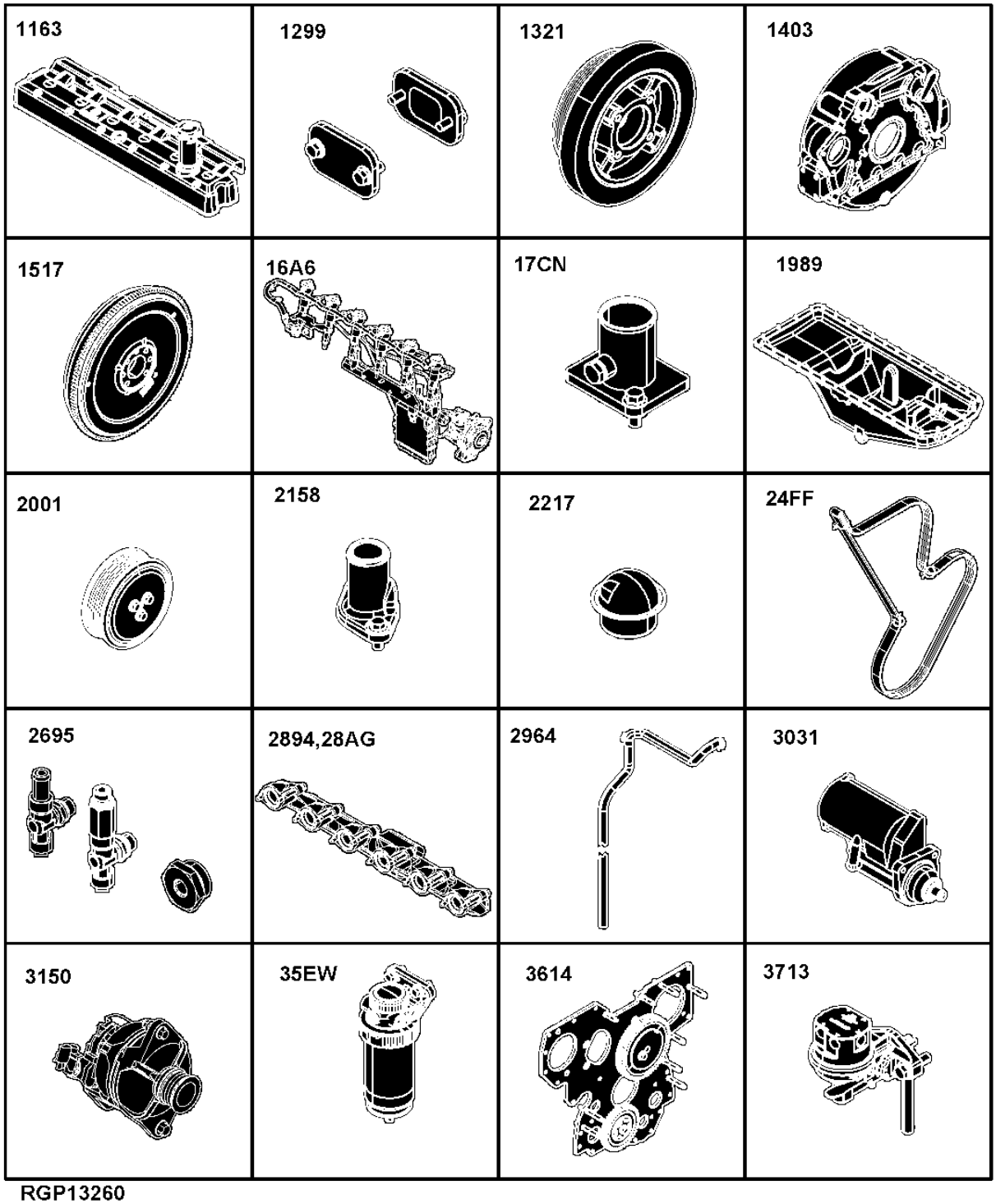

RGP13260

Sectional Pictorial Index
Index d'illustrations par sections.
Índice pictórico por seção
Índice de ilustraciones por secciones

RGP13261 A.1

6068HT069

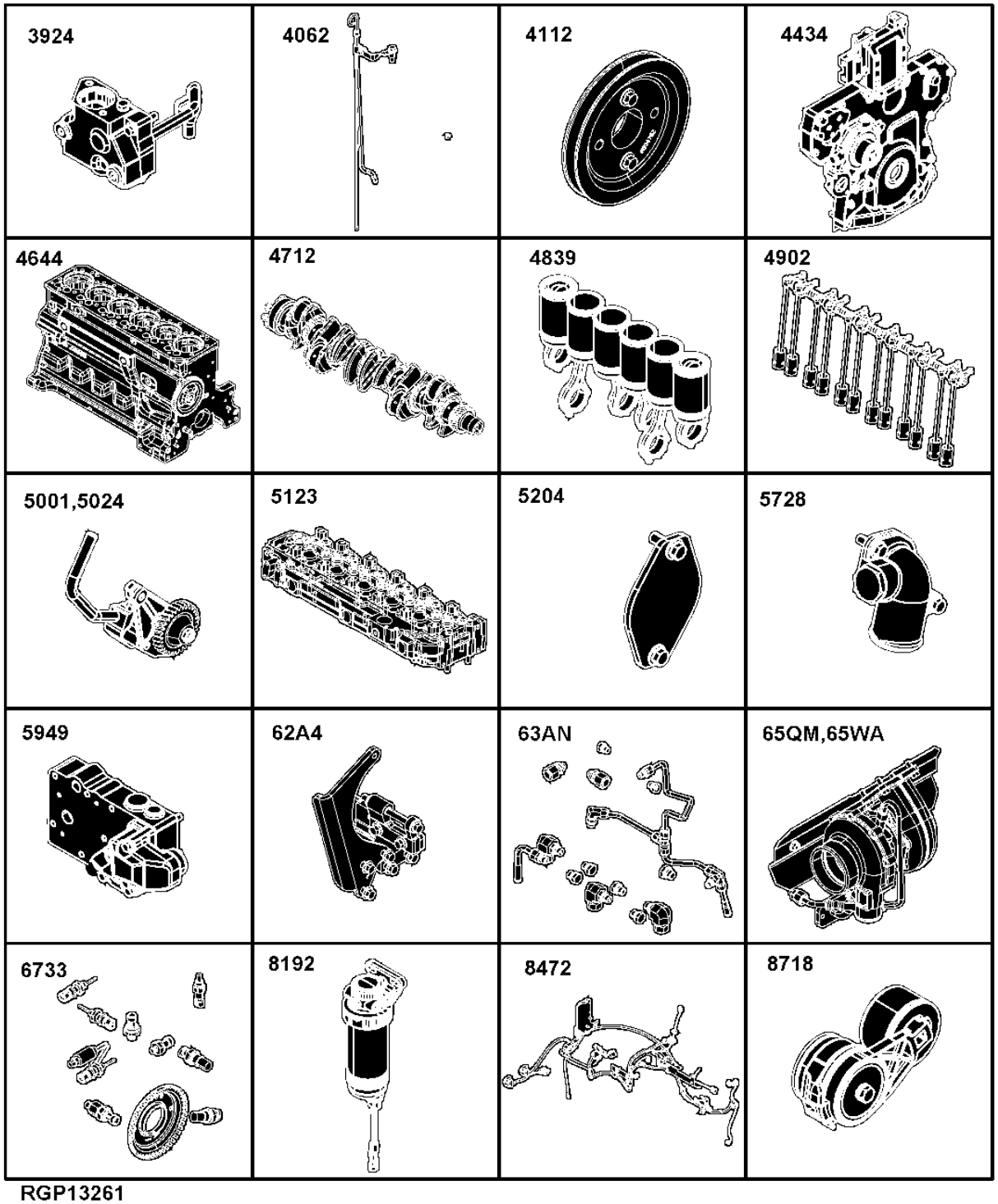

RGP13261

3924- 226
4062- 228
4112- 229
4434- 230
4644- 232
4712- 234
4839- 236
4902- 238
4932- 240
5001- 242
5024- 244
5123- 246
5204- 248
5728- 249
5949- 250
62A4- 251
63AN- 252
65QM- 254
65VM- 256
65WA- 258
6733- 260
8192- 262
8472- 264
8718- 266

Sectional Pictorial Index
Index d'illustrations par sections.
Índice pictórico por seção
Índice de ilustraciones por secciones

RGP13262 A.1

6068HT069

8875 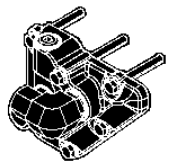	9801 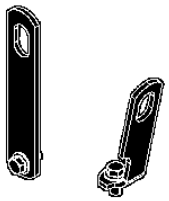	1 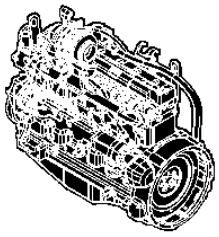	2 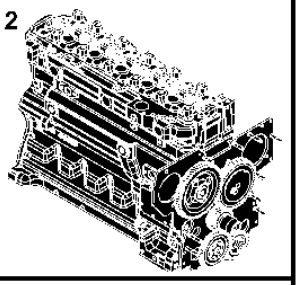

RGP13262

8875-	267
9801-	660
2-	270
1-	272
9901-	273
9901-	274
9901-	276
9901-	278
9901-	279
9901-	280
9901-	282
9901-	284
9901-	286
9901-	287
9901-	288
9901-	290
9901-	292
9901-	294
9901-	296
9901-	297
9901-	298
9901-	300
9901-	302
9901-	304
9901-	306

1163 Rocker Arm Cover
1163 Cache-culbuteurs
1163 Tampa do balancim
1163 Tapa de balancines

RE531386PCDB01 A.1

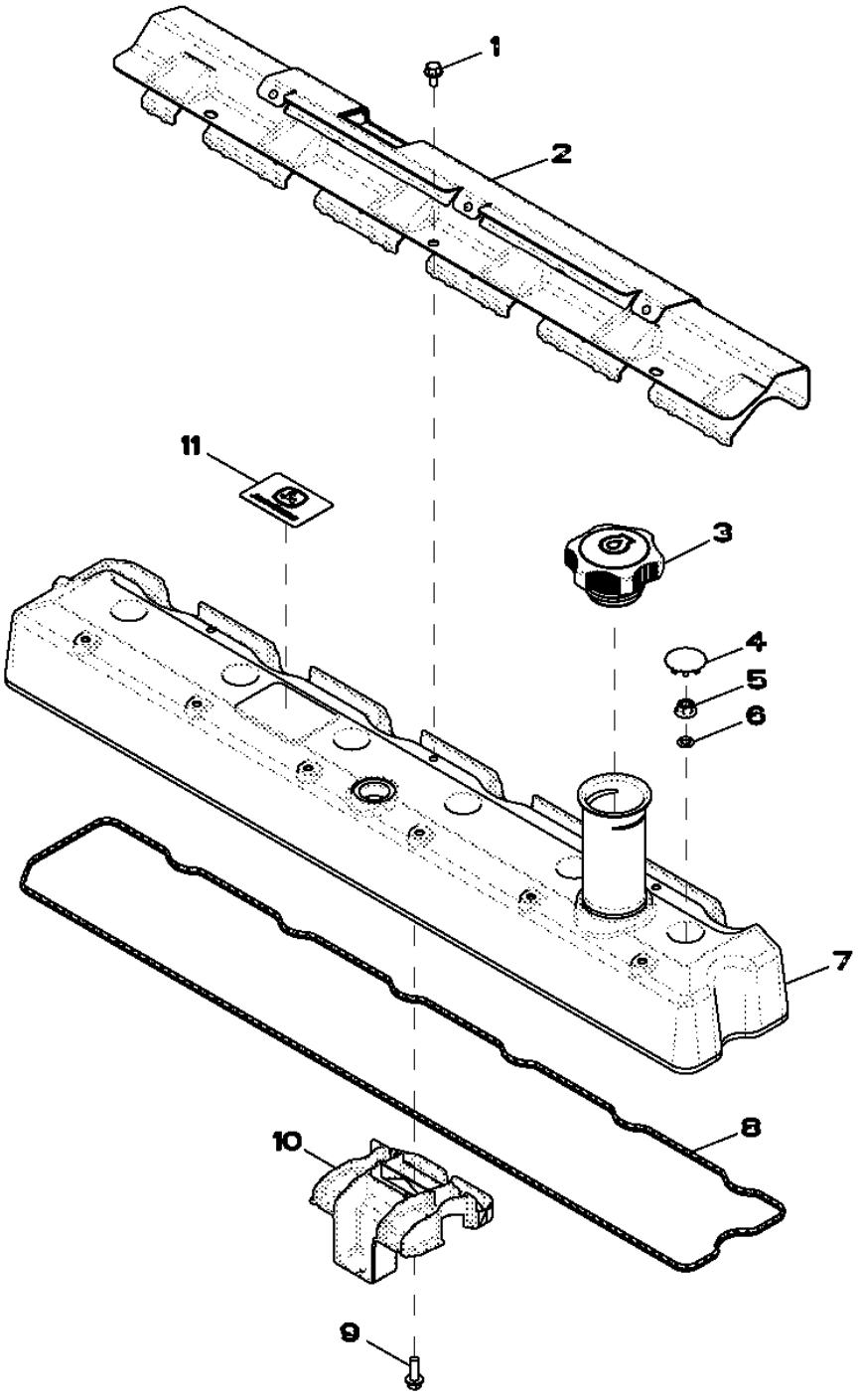

Item	*Nº peça*	*Descrição*	*Qtde*	*Nº série motor*	*Notas*
1	RE527858	Parafuso	3		
2	R522410	Proteção térmica	1		
3	RE535517	Tampa do abasTecimenTo	1		
4	H23125	Plugue	6		
5	R123574	Porca	6		
6	R123575	Anel o	6		
7	RE531383	Tampa de válvula	1		
8	R524469	Junta	1		
9	19M7862	Parafuso	1		M6 X 20
10	RE528742	Defletor	1		
11	R521401	EmblEma	1		

1299 Oil Filler Neck Cover
1299 Couvercle de goulotte de remplissage d'huile
1299 Tampa do Gargalo de Abastecimento de Óleo
1299 Cubierta de cuello de llenado de aceite

1299_RE57761_PCD A.2

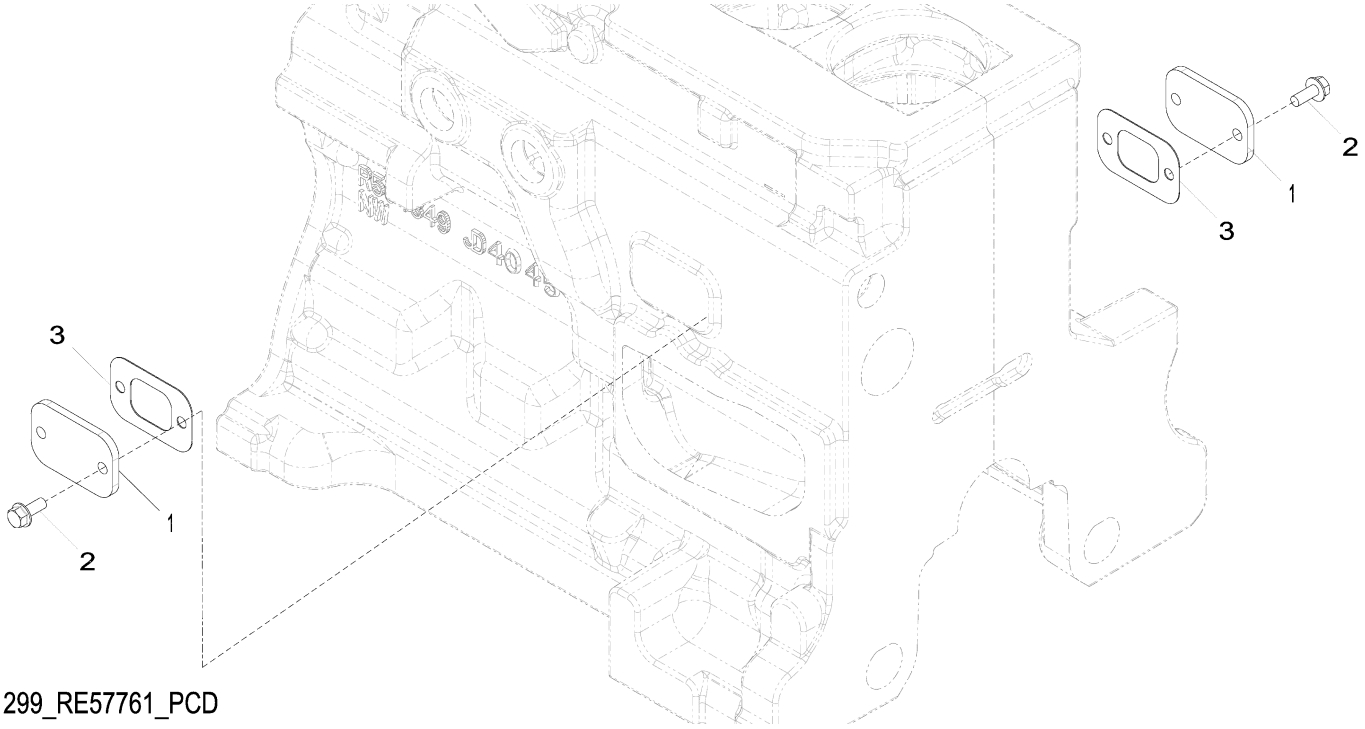

1299_RE57761_PCD

Item	*Nº peça*	*Descrição*	*Qtde*	*Nº série motor*	*Notas*
1	R116296	Capa	2		
2	RE67238	Parafuso	4		(A) M8 X 20
3	R136495	Junta	2		

(A) Threads With Pre-Applied Sealant
Filetages avec produit d'étanchéité préappliqué
Roscas com Vedante Pré-aplicado
Roscas con pasta selladora preaplicada

1321 Crankshaft Pulley
1321 Poulie du vilebrequin
1321 Polia do Virabrequim
1321 Polea del cigüeñal

RE508855PCDF01 A.1

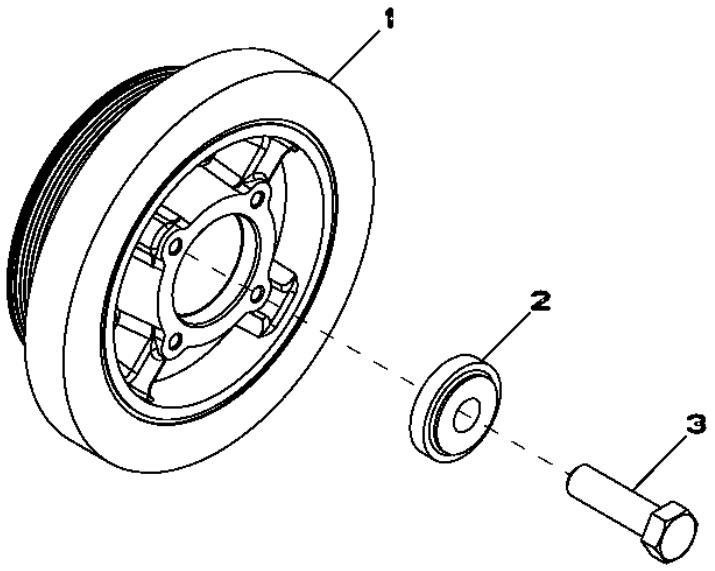

RE508855PCDF01

Item	*Nº peça*	*Descrição*	*Qtde*	*Nº série motor*	*Notas*
1	RE505939	Amortecedor de torção	1		
2	R517237	Bucha	1		
3	R516648	Parafuso sextavado	1		

1403 FLYWHEEL HOUSING
1403 CARTER VOLANT
1403 ALOJAMENTO DO VOLANTE
1403 CAJA DEL VOLANTE MOTOR

RE59342PCDE01 A.1

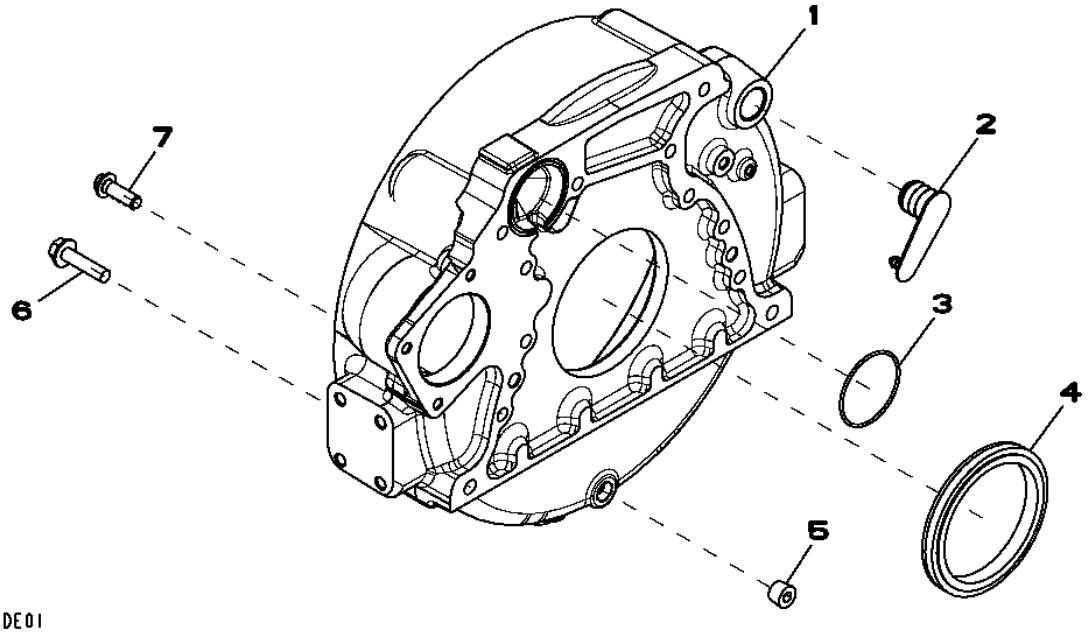

Item	*Nº peça*	*Descrição*	*Qtde*	*Nº série motor*	*Notas*
1	R503444	Carcaça	1		
2	R131768	Plugue	1		
3	R61467	Anel o	1		
4	RE44574	Vedação	1		
5	15H624	Tampão	1		1/2"
6	19M8306	Parafuso	4		M12 X 50
7	R135918	Parafuso	8		

1517 FLYWHEEL
1517 VOLANT
1517 VOLANTE
1517 VOLANTE MOTOR

RE66748PCDD01 A.1

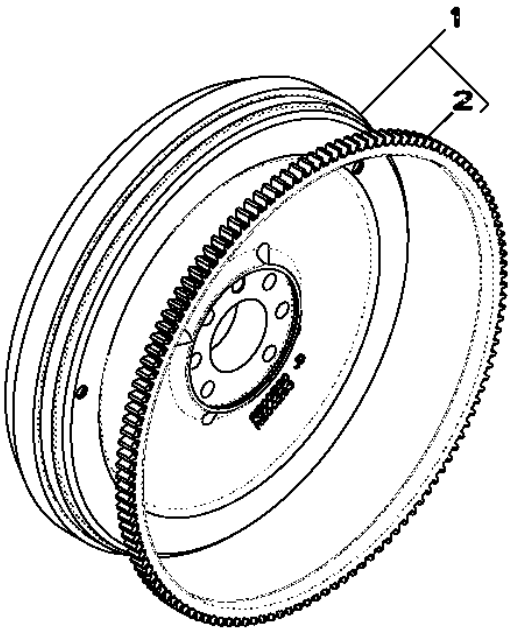

Item	*Nº peça*	*Descrição*	*Qtde*	*Nº série motor*	*Notas*
1	RE500527	Volante	1		(MARKED R500293)
2	R28811	Coroa	1		
..	R135918	Parafuso	6		

16A6 Fuel Injection Pump
16A6 Pompe d'injection
16A6 Bomba de Injeção de Combustível
16A6 Bomba de inyección de combustible

RE525491PCDC04 A.1

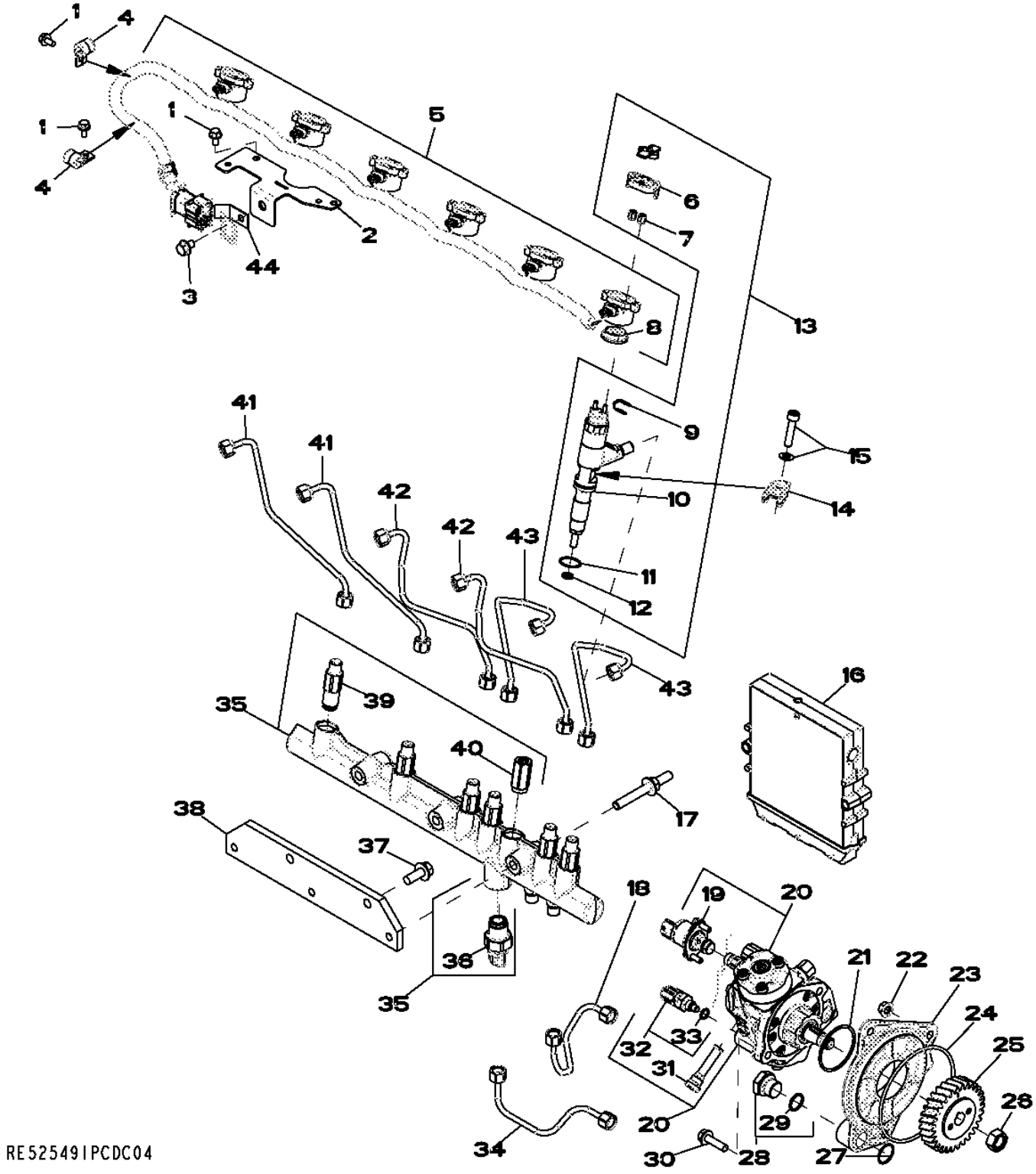

Item	*Nº peça*	*Descrição*	*Qtde*	*Nº série motor*	*Notas*
1	RE527858	Parafuso	4		(A) M6 X 12
2	R523048	Apoio	1		
3	RE524730	Parafuso sextavado	AR		(A) M8 X 12
4	AH80916	Presilha	2		
5	RE528609	Chicote	1		
6	RE528588	Tampa de conecTor eléTrico	6		
7	R134920	Porca	12		
8	R522630	Vedação	1		
9	R522899	Arruela de vedação	AR		
10	.....	Unidade injeção eletrônica	1		TYPE 72 - 1000 cc , ORDER RE546784
11	R516647	Anel o	1		
12	R523499	Arruela	6		
13	DZ100212	Kit do bocal	6		SUB FOR RE546784
	SE501925	Bico injetor remanufaturado	6		REMAN FOR RE546784
14	R520813	Braçadeira	6		
15	RE528096	Parafuso c/arruela	6		
16	RE526588	Controle eletrôn. do motor	1		
	SE502802	Controlador do motor reman.	1		(C) 24 V / 12 V, REMAN FOR RE526588
17	R521159	Pino	3		
18	RE527054	Linha de combustivel	1		
19	RE560091	VálVula de controle	1		SUB FOR RE534109 AND RE532250
20	RE507959	Bombainjetora combustível	1		SUB FOR RE527528
	SE501916	Bombainjet.combust. reman.	1		REMAN FOR RE527528
	SE501915	Bombainjet.combust. reman.	1		REMAN FOR RE507959
21	R516125	Anel o	1		
22	14M7298	Porca com flange	3		M8
23	R504577	Adaptador	1		
24	R55453	Anel o	1		
25	R502541	EngrEnagem	1		Z = 30
26	R91360	Porca	1		
27	R116031	Anel o	1		
28	RE517370	Conexão	1		
29	51M7044	Anel o	1		17.300 X 2.200 mm
30	19M7868	Parafuso	2		M8 X 30
31	RE516999	Peneira	1		
32	RE516336	SenSor temperatura combuStí	1		
33	R524234	Anel o	1		
34	RE527055	Linha de combustivel	1		
35	RE522596	Trilho	1		SUB FOR RE520928
36	RE520930	SenSor	1		
37	19M7785	Parafuso	2		M10 X 25
38	R504239	Apoio	1		
39	RE515636	Limitador	6		
40	RE516335	VálVula de alíVio de press.	1		(B)
41	RE526694	Linha de combustivel	2		
42	RE526693	Linha de combustivel	2		
43	RE526692	Linha de combustivel	2		
44	R520930	Apoio	1		

(A) Threads With Pre-Applied Sealant
Filetages avec produit d'étanchéité préappliqué
Roscas com Vedante Pré-aplicado
Roscas con pasta selladora preaplicada

(B) Includes O-Ring
Comprend le joint torique
Inclui Anel O
Incluye anillo tórico.

(C) Level 16
Niveau 16
Nível 16
Nivel 16

17CN INTAKE MANIFOLD
17CN PIPE D'ADMISSION
17CN COLETOR DE ADMISSÃO
17CN COLECTOR DE ADMISION

RE531050PCDA02 A.1

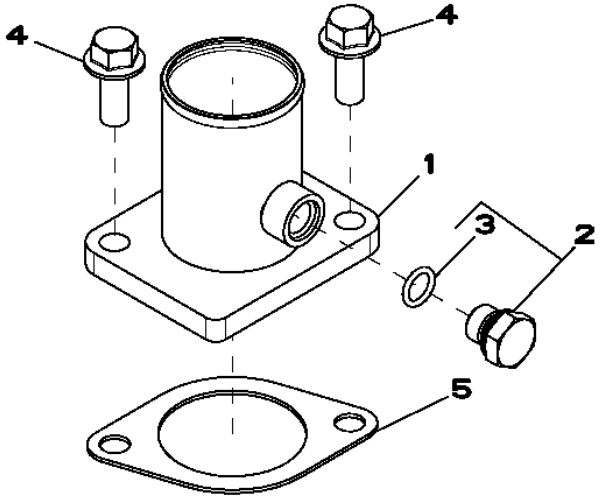

RE531050PCDA02

Item	*Nº peça*	*Descrição*	*Qtde*	*Nº série motor*	*Notas*
1	RE508742	Admissão de ar	1		
2	RE46684	Tampão	1		
3	51M7041	Anel o	1		11.300 X 2.200 mm
4	19M7785	Parafuso	2		M10 X 25
5	R81275	Junta	1		

1989 OIL PAN
1989 CARTER D'HUILE
1989 BANDEJA DE ÓLEO
1989 CARTER DEL MOTOR

RE515829PCDH02 A.1

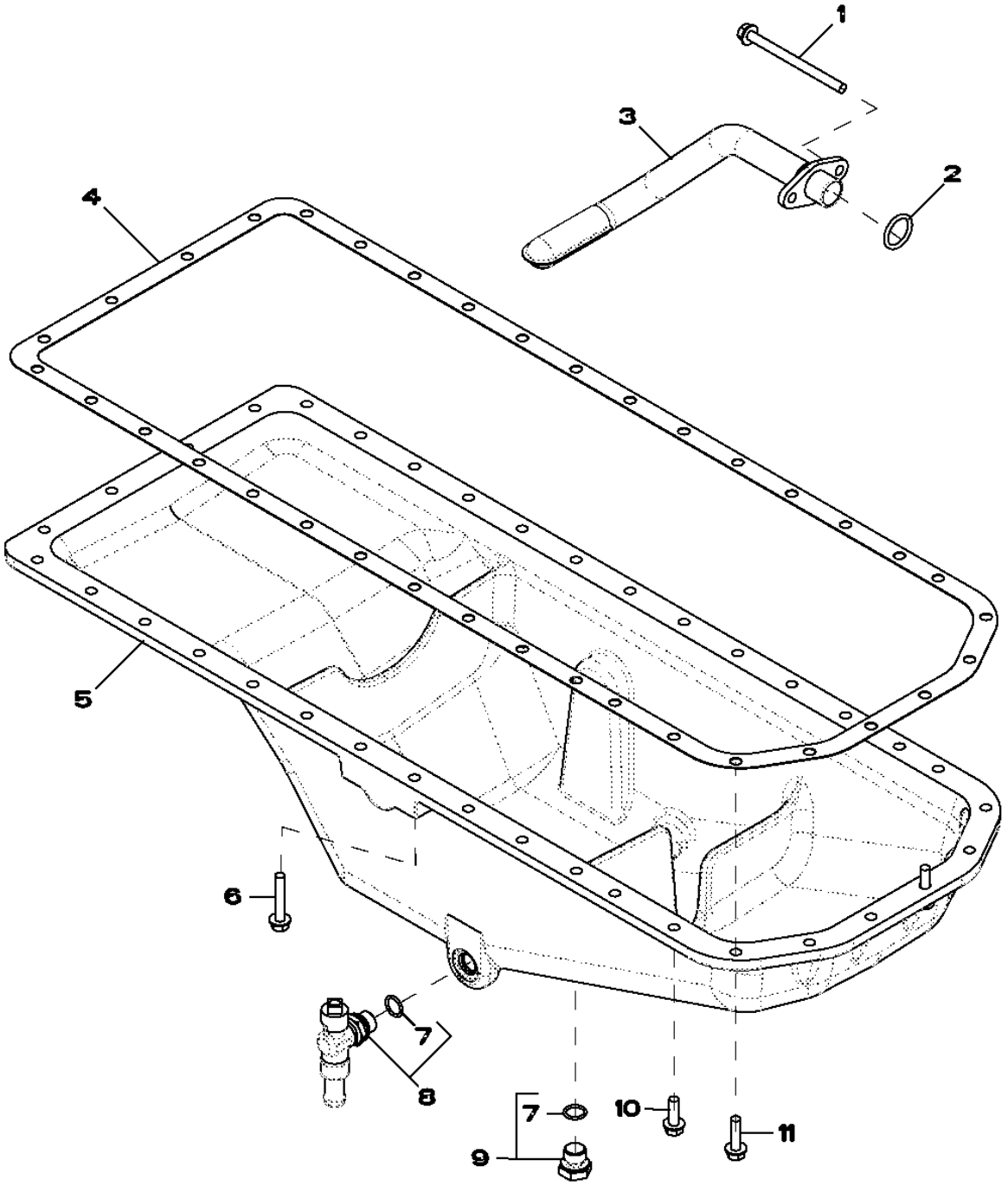

Item	*Nº peça*	*Descrição*	*Qtde*	*Nº série motor*	*Notas*
1	19M10075	Parafuso	2		M8 X 110
2	R61871	Anel o	1		
3	RE69898	Entrada da Bombade óleo	1		
4	R521498	Junta	1		SUB FOR APPL R123354
5	R527787	Cárter	1		(MARKED R529563) (SUB FOR R515307)
6	19M7799	Parafuso	6		M8 X 45
7	51M7043	Anel o	2		15.300 X 2.200 mm
8	RE507952	VálVula de dreno	1		
9	RE46685	Tampão	1		
10	19M7867	Parafuso	26		M8 X 25
11	19M7868	Parafuso	4		M8 X 30

2001 WATER PUMP
2001 POMPE A EAU
2001 BOMBA DE ÁGUA
2001 BOMBA DE AGUA

RE58175PCDD02 A.1

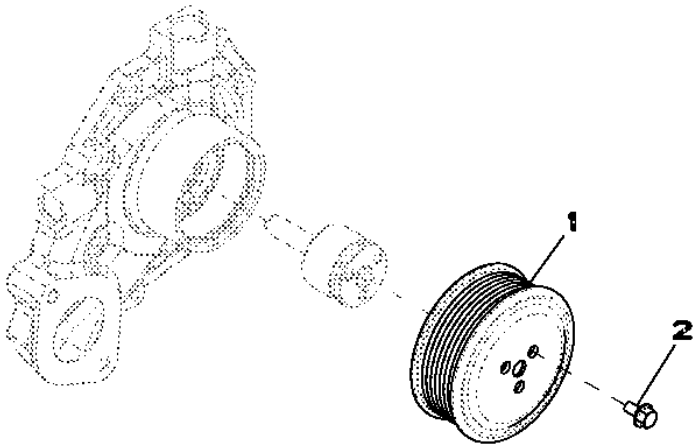

RE58175PCDD02

Item	*Nº peça*	*Descrição*	*Qtde*	*Nº série motor*	*Notas*
1	R115250	Polia	1		
2	19M7774	Parafuso	3		M6 X 12

2158 THERMOSTAT COVER
2158 COUVERCLE DE THERMOSTAT
2158 TAMPA DO TERMOSTATO
2158 TAPA TERMOSTATO

RE528878PCDA02 A.1

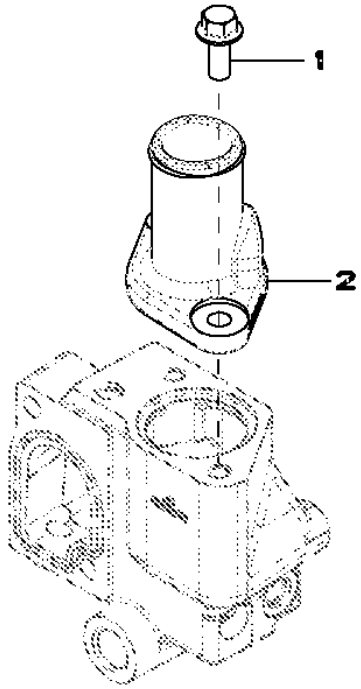

RE528878PCDA02

Item	*Nº peça*	*Descrição*	*Qtde*	*Nº série motor*	*Notas*
1	19M7785	Parafuso	2		M10 X 25
2	R522780	Capa	1		

2217 THERMOSTAT
2217 THERMOSTAT
2217 TERMOSTATO
2217 TERMOSTATO

RE529086PCDA04 A.1

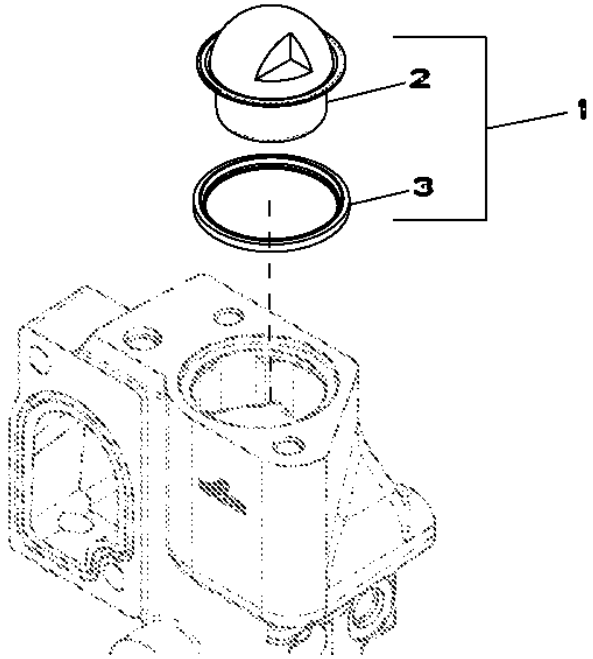

RE529086PCDA04

Item	*Nº peça*	*Descrição*	*Qtde*	*Nº série motor*	*Notas*
1	RE529270	TermosTaTo	1		
2	RE522076	TermosTaTo	1		
3	R521548	Vedação	1		

2224 Thermostat
2224 Thermostat
2224 Válvula Termostática
2224 Termostato

2224_RE543721_PCD A.1

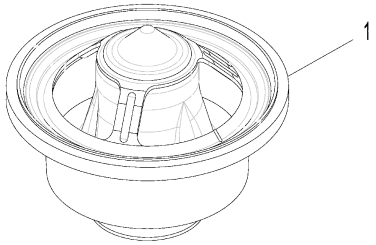

2224_RE543721_PCD

Item	*Nº peça*	*Descrição*	*Qtde*	*Nº série motor*	*Notas*
1	RE540550	TermosTaTo	1		ORDER DZ100553
	DZ100553	TermosTaTo	1		

24FF FAN BELT
24FF COURROIE DE VENTILATEUR
24FF CORREIA DO VENTILADOR
24FF CORREA DE VENTILADOR

RE528645PCDB01 A.1

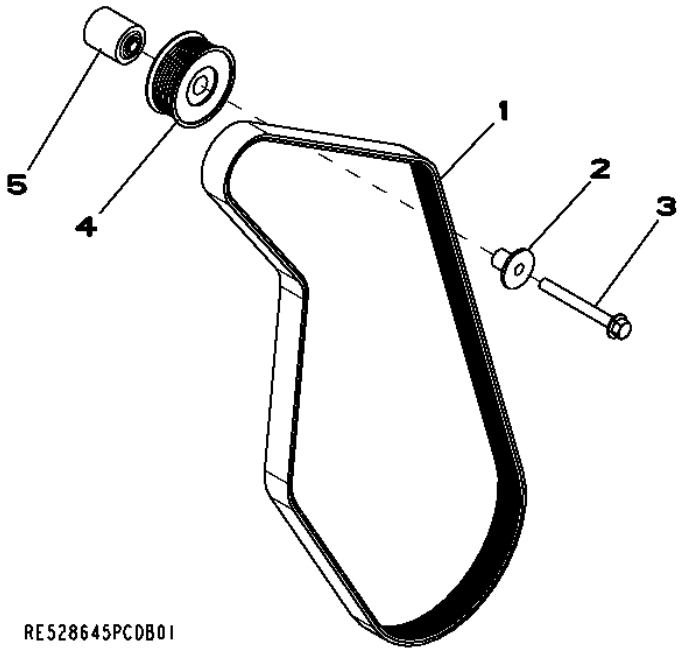

Item	*Nº peça*	*Descrição*	*Qtde*	*Nº série motor*	*Notas*
1	R500242	Correia trapezoidal	1		(LGTH=1590MM)
2	R502079	Luva	1		
3	19M7811	Parafuso	1		M10 X 90
4	AT211041	Polia	1		
5	R133643	Espaçador	1		

2695 ENGINE COOLANT HEATER
2695 RECHAUFFEUR DU LIQUIDE DE REFROIDISSEMENT
2695 AQUECEDOR DO LÍQUIDO DE ARREFECIMENTO DO MOTOR
2695 DISPOSITIVO PARA EL CALENTAMIENTO DEL LIQUIDO REFRIGERANTE

RE70218PCDD01 A.1

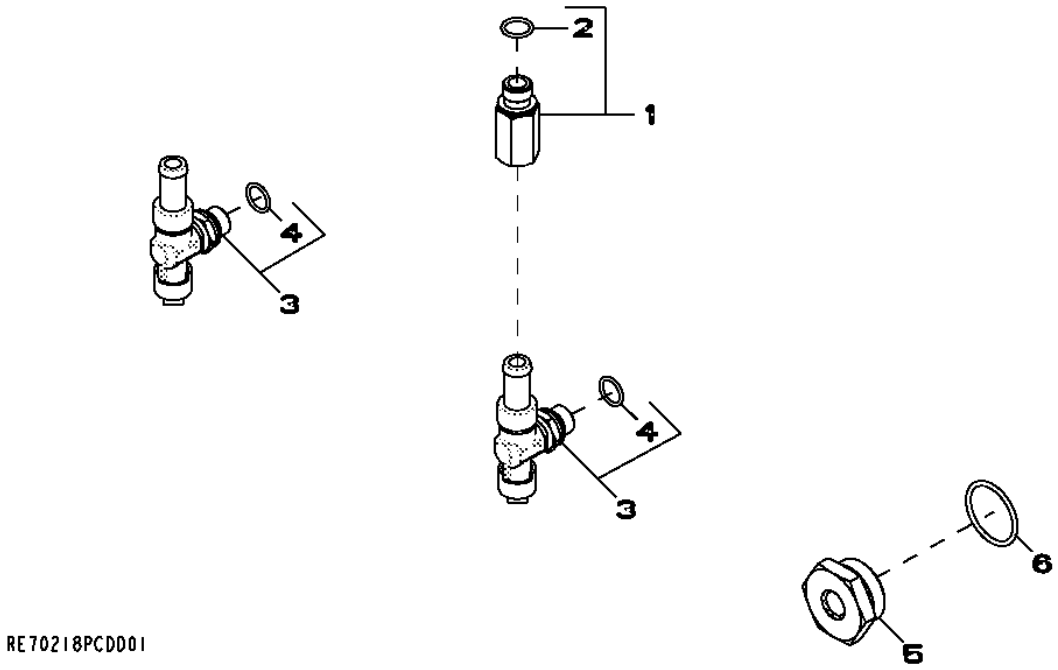

Item	*Nº peça*	*Descrição*	*Qtde*	*Nº série motor*	*Notas*
1	RE520229	Adaptador	1		
2	51M7043	Anel o	1		15.300 X 2.200 mm
3	RE507952	VálVula de dreno	2		
4	51M7043	Anel o	1		15.300 X 2.200 mm
5	R123616	Plugue	1		
6	U13639	Anel o	1		

28AG Exhaust Manifold (006355 -)
28AG Collecteur d'échappement (006355 -)
28AG Coletor de Escape (006355 -)
28AG Colector de escape (006355 -)

28AG_RE534310_PCD B.1

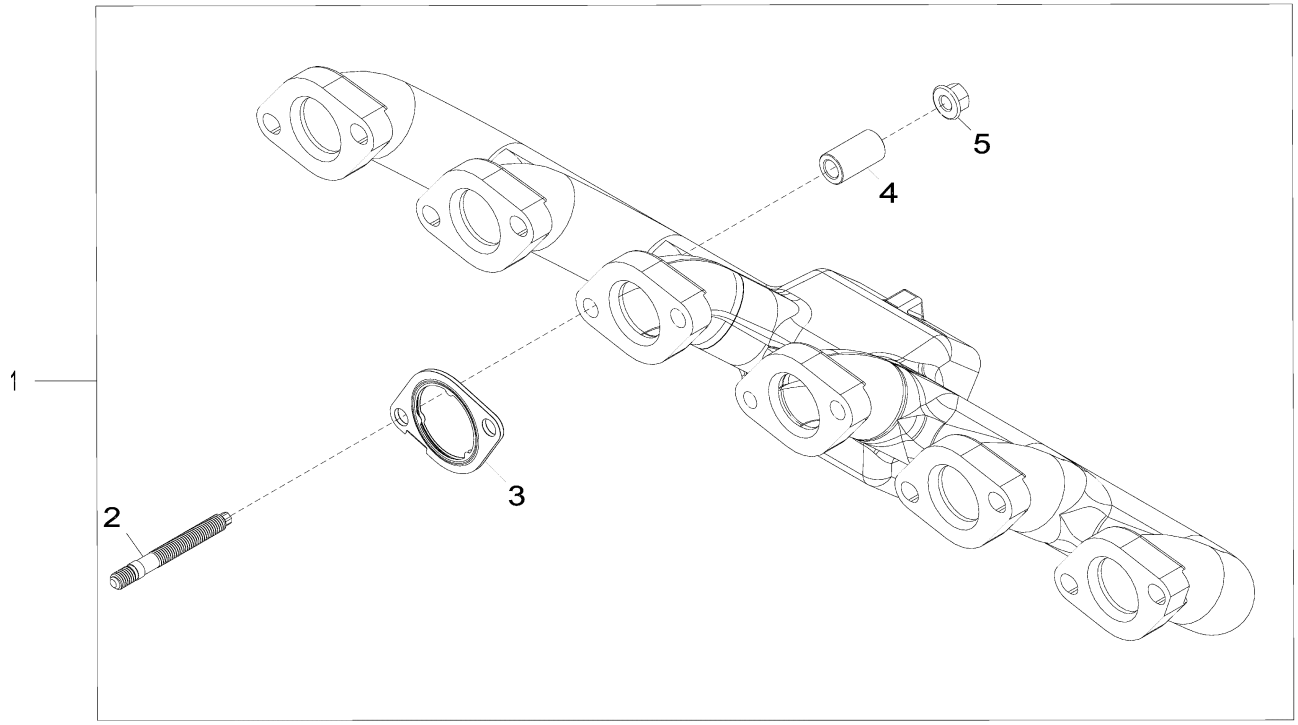

28AG_RE534310_PCD

Item	*Nº peça*	*Descrição*	*Qtde*	*Nº série motor*	*Notas*
1	RE545739	Kit do coletor	1		MARKED R526372
2	DZ10229	Pino	12		SUB FOR R530022
3	R519488	Junta	6		
4	R535122	Espaçador	12		
5	R539762	Porca com flange	12		

2964 VENTILATING SYSTEM
2964 SYSTEME DE VENTILATION
2964 SISTEMA DE VENTILAÇÃO
2964 SISTEMA DE VENTILACION

RE531482PCDA01 A.1

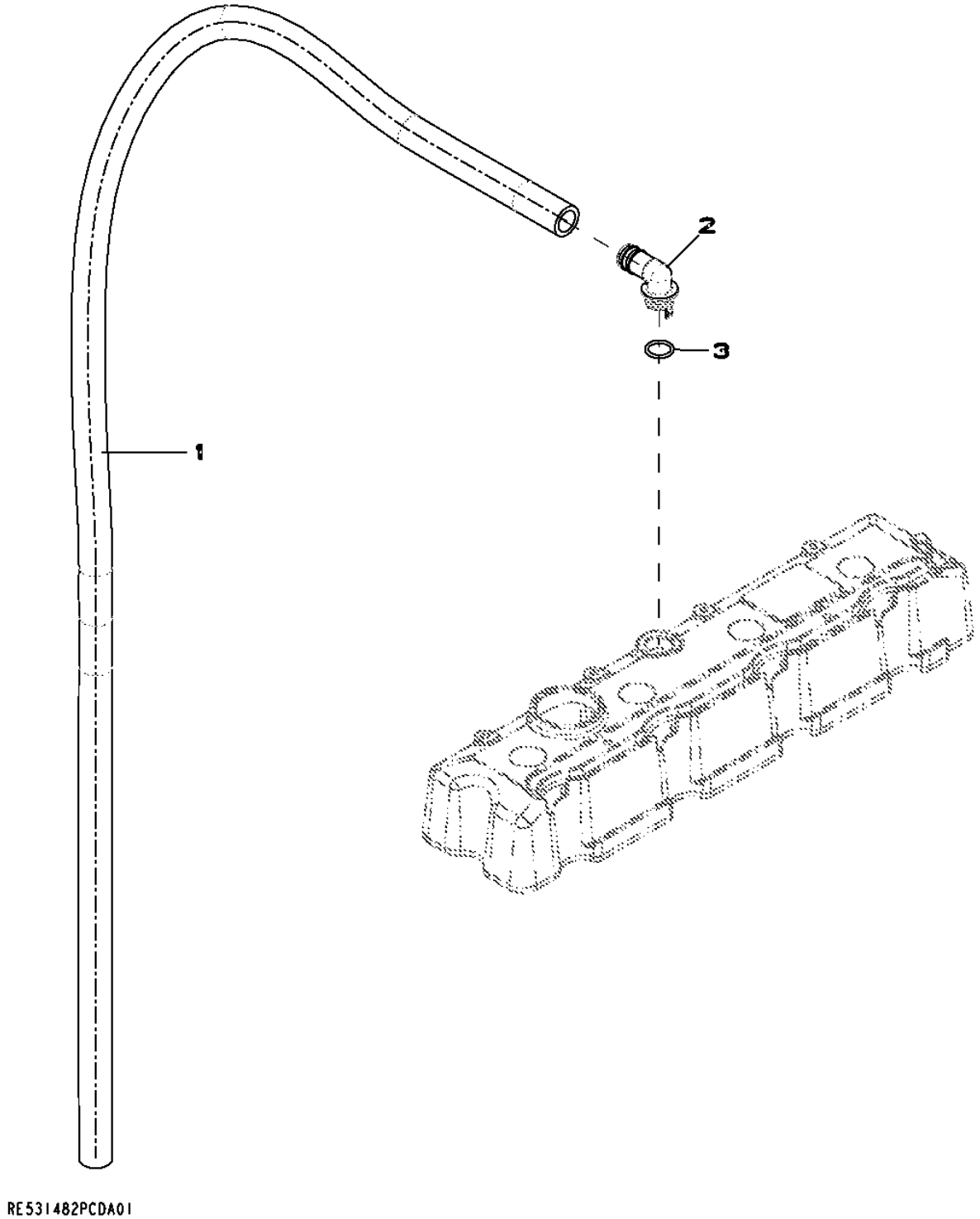

Item	*Nº peça*	*Descrição*	*Qtde*	*Nº série motor*	*Notas*
1	TY22450	Mangueira em metro	1		(LGTH=1510MM)
2	R120467	Conexão em ângulo	1		
3	R72328	Anel o	1		

3031 STARTING MOTOR
3031 DEMARREUR
3031 MOTOR DE PARTIDA
3031 MOTOR DA ARRANQUE

RE500343PCDE02 A.1

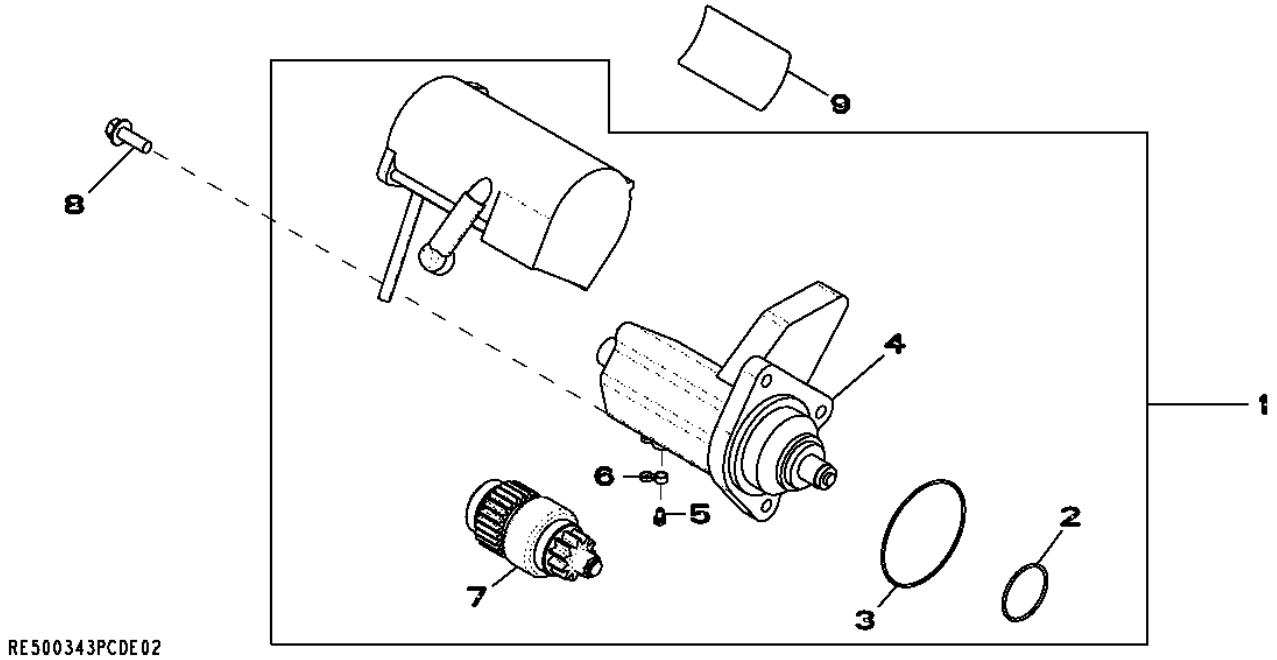

Item	*Nº peça*	*Descrição*	*Qtde*	*Nº série motor*	*Notas*
1	RE500345	Kit para motor de partida	1		(INCLUDES RE70756) DENSO, 24V
	SE501407	Motor de partida remanufat.	1		DENSO, 24V (REMAN FOR RE500345)
2	R135510	Anel o	1		
3	R135509	Anel o	1		
4	RE70681	Interruptor	1		
5	RE71256	Parafuso c/arruela	1		
6	RE70756	Kit da cobertura	1		(INCLUDES T146102)
7	RE70487	EmbreagEm	1		
8	19M7786	Parafuso	3		M10 X 30
9	T146102	Etiqueta	1		
	T146516	Adesivo de segurança	1		(A)
	T146106	Adesivo de segurança	1		(B)
	T146104	Adesivo de segurança	1		(C)
	T146515	Adesivo de segurança	1		(D)

(A) SPANISH
ESPAGNOL
ESPANHOL
ESPANOL

(B) FRENCH
FRANCAIS
FRANCÊS
FRANCES

(C) GERMAN
ALLEMAND
ALEMÃO
ALEMAN

(D) ITALIAN
ITALIEN
ITALIANO
ITALIANO

3150 ALTERNATOR
3150 ALTERNATEUR
3150 ALTERNADOR
3150 ALTERNADOR

RE528849PCDD01 A.1

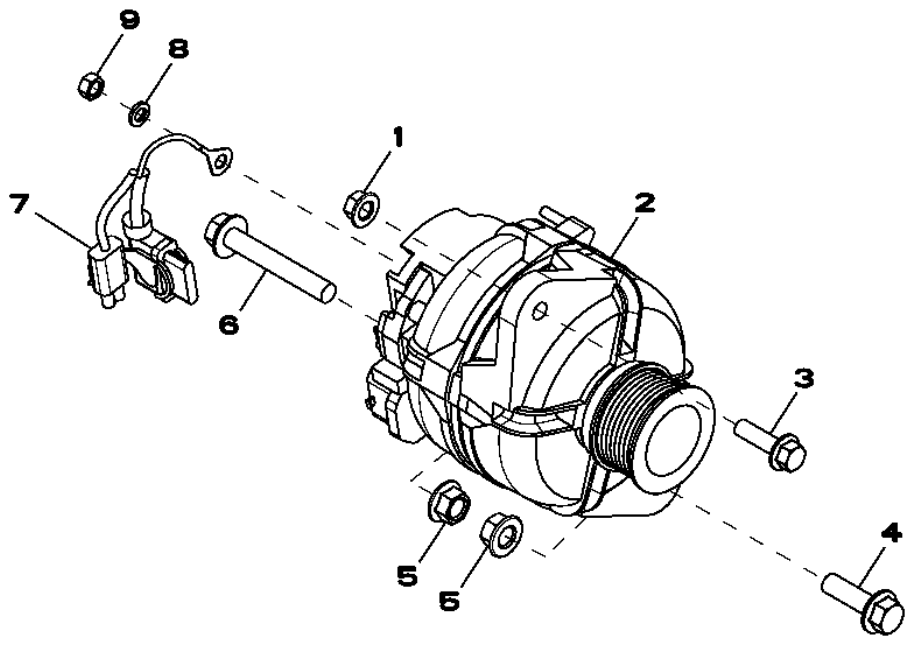

Item	*Nº peça*	*Descrição*	*Qtde*	*Nº série motor*	*Notas*
1	14M7296	Porca com flange	1		M10
2	AT303320	Alternador	1		24V, 80 AMP, BOSCH COMPACT
	SE501833	Alternador remanufaturado	1		24V, 80 AMP, BOSCH; REMAN FOR AT303320
3	19M7835	Parafuso	1		M10 X 35
4	19M7791	Parafuso	1		M12 X 40
5	14M7299	Porca com flange	2		M12
6	19M7818	Parafuso	1		M12 X 80
7	AT341429	Conj. chiCotes acion. motor	1		(SUB FOR AT333557)
8	12M7065	Arruela de pressão	1		8 mm
9	14M7273	Porca	1		M8

35EW FINAL FUEL FILTER
35EW FILTRE A COMBUSTIBLE FINAL
35EW FILTRO FINAL DE COMBUSTÍVEL
35EW FILTRO FINAL DE COMBUSTIBLE

RE532256PCDA02 A.1

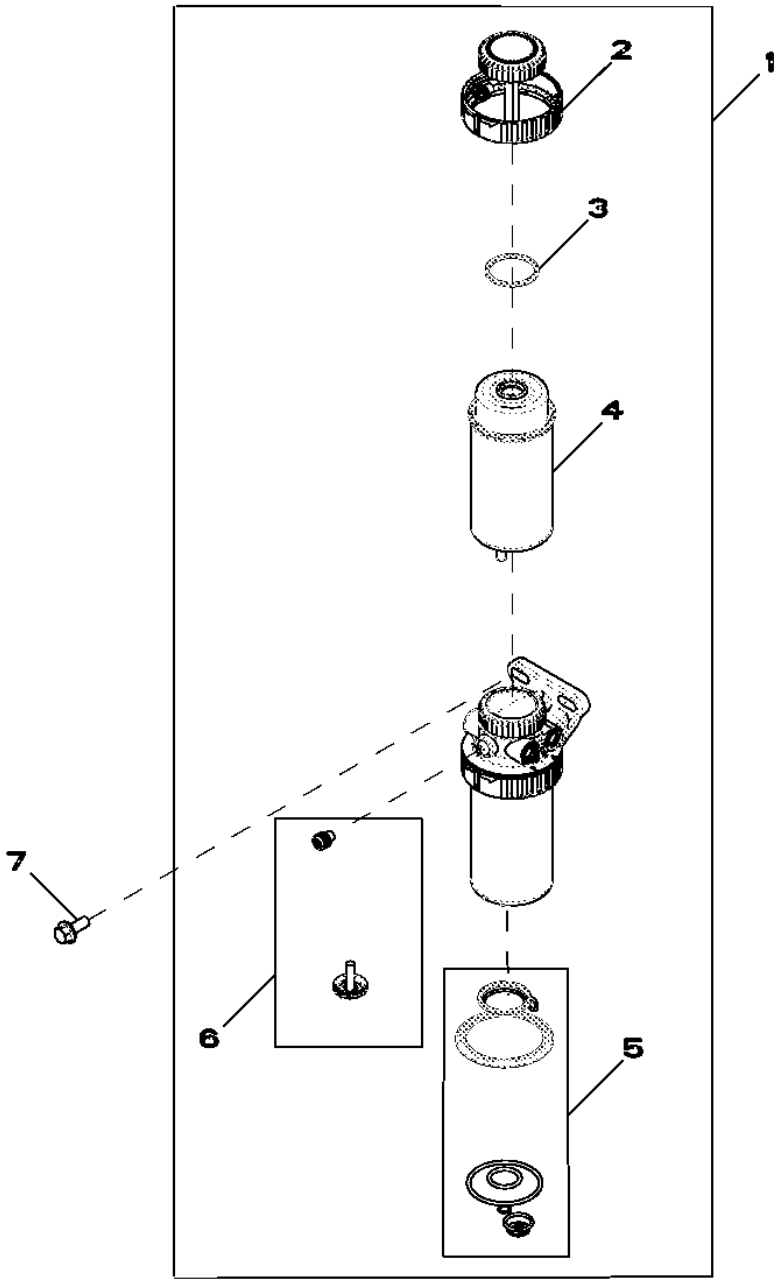

RE532256PCDA02

Item	*Nº peça*	*Descrição*	*Qtde*	*Nº série motor*	*Notas*
1	RE524723	Filtro de combustível	1		
2	RE526834	Kit do filtro	1		
3	RE516512	Kit - anel o	1		
4	RE522878	Elemento de filtro	1		
5	RE516553	Kit retentor	1		
6	RE60854	Kit da válvula	1		
7	19M7785	Parafuso	1		M10 X 25

3614 FRONT PLATE AND IDLE GEARS (UPPER AND LOWER)
3614 PLAQUE AVANT ET PIGNONS DE LA DISTRIBUTION (SUPERIEUR ET INFERIEUR)
3614 PLACA DIANTEIRA E ENGRENAGENS INTERMEDIÁRIAS (SUPERIOR E INFERIOR)
3614 PLACA DELANTERA Y ENGRANAJE DE DISTRIBUCION (SUPERIOR Y INFERIOR)

RE506566PCDD04 A.1

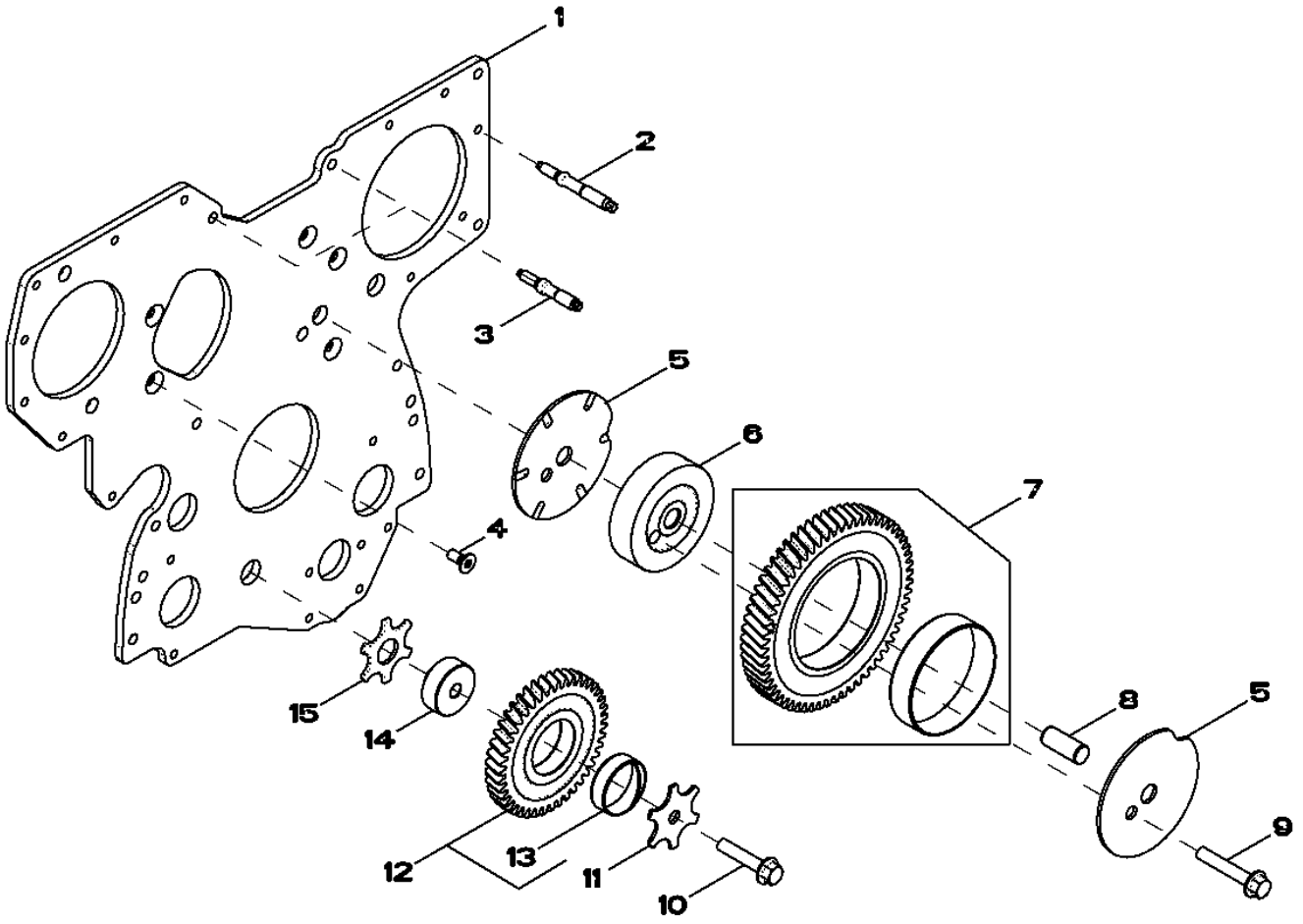

RE506566PCDD04

Item	*Nº peça*	*Descrição*	*Qtde*	*Nº série motor*	*Notas*
1	R504282	Placa	1		
2	R520139	Pino	7		
3	R134518	Pino	2		
4	R136475	Parafuso	5		
5	R515494	Arruela de encosto	2		
6	R504843	Eixo	1		
7	RE508489	EngrEnagem	1		
8	R515408	Pino de centragem	1		
9	19M8844	Parafuso	1		M10 X 60
10	19M8966	Parafuso	1		M10 X 50
11	R131283	Arruela de encosto	1		
12	RE56369	EngrEnagem	1		
13	R114193	Bucha	1		
14	R114194	Eixo	1		
15	R101225	Arruela de encosto	1		

3713 Fuel Transfer Pump
3713 Pompe d'alimentation
3713 Bomba de Transferência de Combustível
3713 Bomba de alimentación de combustible

3713_RE506491_PCD D.1

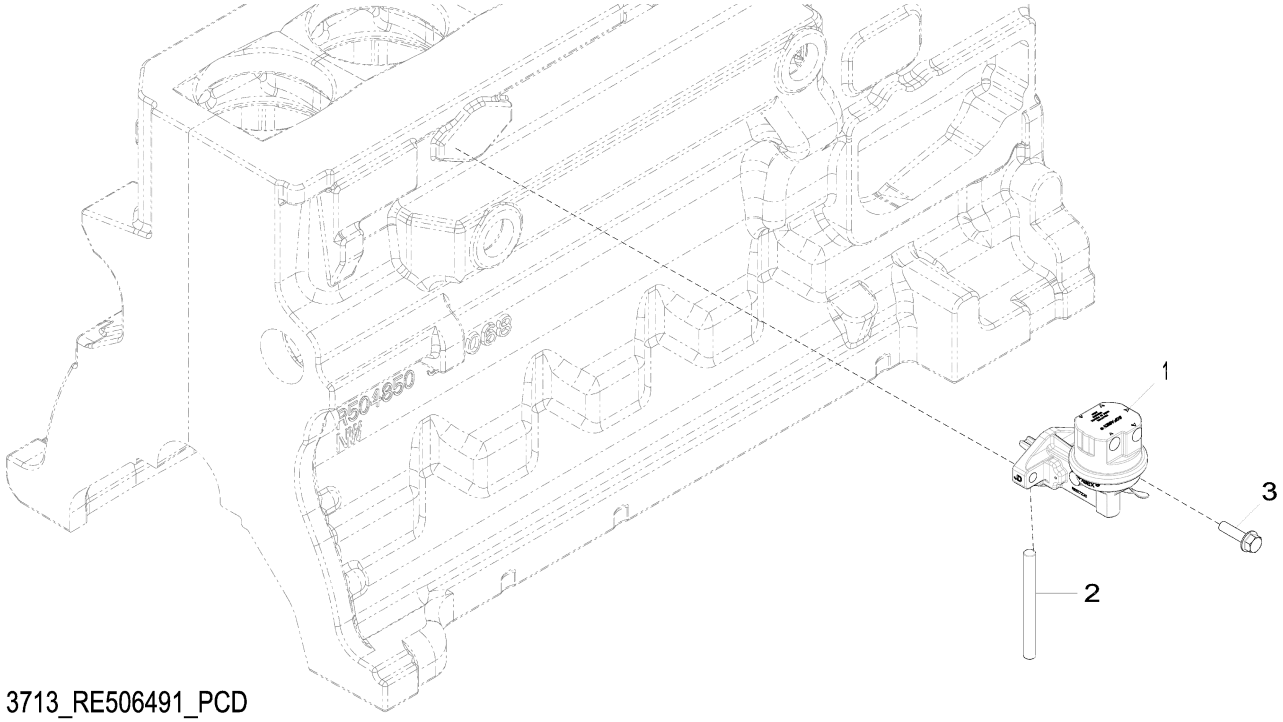

3713_RE506491_PCD

Item	*Nº peça*	*Descrição*	*Qtde*	*Nº série motor*	*Notas*
1	RE517230	Bombade combustível	1		
2	R133405	Pino	1		
3	RE504233	Parafuso sextavado	2		

3924 THERMOSTAT HOUSING, BY PASS TUBE TO WATER PUMP
3924 BOITIER DE THERMOSTAT, TUBE DE DERIVATION A LA POMPE A EAU
3924 CARCAÇA DO TERMOSTATO, TUBO DE DESVIO PARA A BOMBA DE ÁGUA
3924 CARCASA DEL TERMOSTATO, TUBO DE DERIVACION A LA BOMBA DE AGUA

RE528584PCDC02 A.1

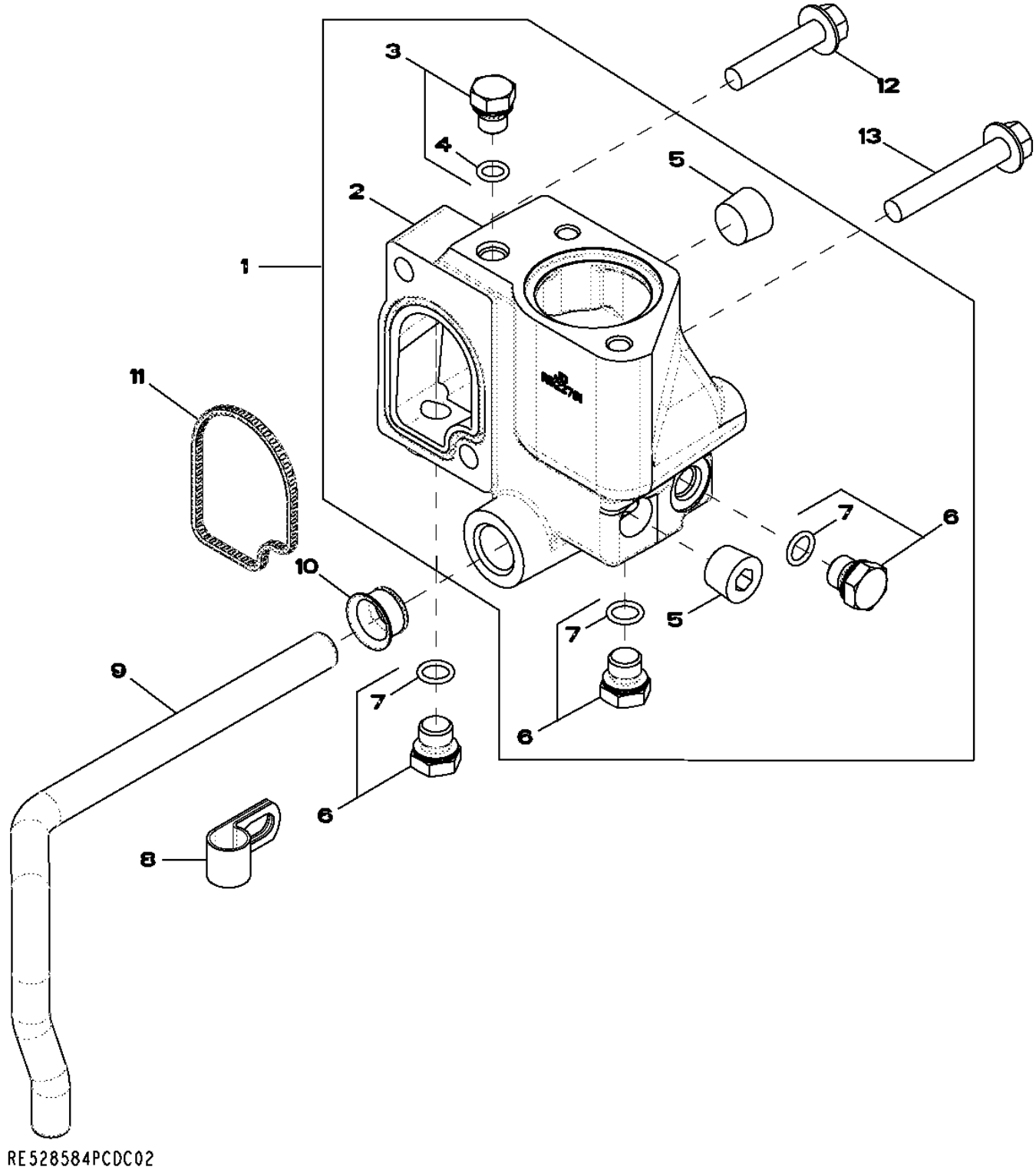

Item	*Nº peça*	*Descrição*	*Qtde*	*Nº série motor*	*Notas*
1	RE532653	Carcaça	1		KIT
2	R522781	Carcaça	1		
3	RE46686	Conexão	1		M12 X 1.5
4	51M7040	Anel o	1		9.300 X 2.200 mm
5	15H584	Tampão	2		1/2",
6	RE46684	Tampão	3		M14 X 1.5
7	51M7041	Anel o	1		11.300 X 2.200 mm
8	R128415	Braçadeira	1		
9	R519025	Tubo	1		
10	R123226	Vedação	1		
11	R501228	Vedação	1		
12	19M8292	Parafuso	1		M10 X 50
13	19M7808	Parafuso	1		M10 X 65

4062 ENGINE OIL DIPSTICK
4062 JAUGE A HUILE MOTEUR
4062 VARETA DE ÓLEO DO MOTOR
4062 ASPILLA PARA MEDIR EL NIVEL DE ACEITE DEL MOTOR

RE532180PCDB02 A.1

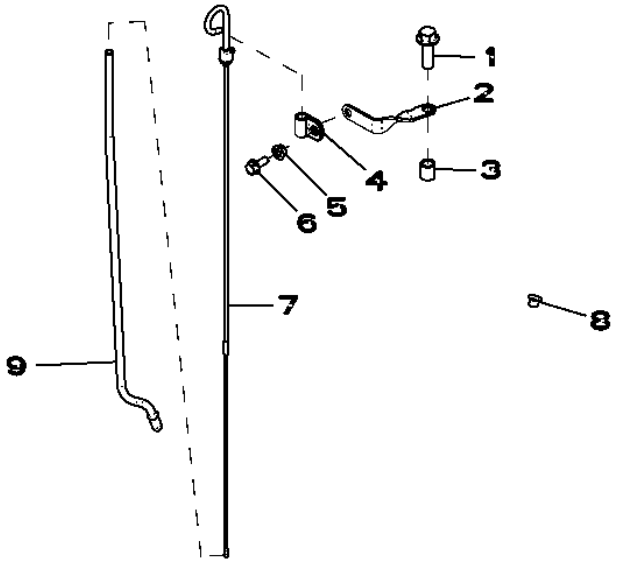

RE532180PCDB02

Item	*Nº peça*	*Descrição*	*Qtde*	*Nº série motor*	*Notas*
1	19M7791	Parafuso	1		M12 X 40
2	R524759	Apoio	1		
3	28H1697	Espaçador	1		0.493" X 0.675" X 3/4"
4	T33276	Braçadeira	1		
5	14M7298	Porca com flange	1		M8
6	19M7866	Parafuso	1		M8 X 20
7	RE66178	Vareta de niVel	1		
8	R502725	Plugue	1		
9	R520929	Tubo vareTa de nível	1		

4112 FRONT AUXILIARY DRIVE
4112 ENTRAINEMENT AUXILIAIRE AVANT
4112 ACIONAMENTO AUXILIAR DIANTEIRO
4112 TRANSMISION AUXILIAR FRONTAL

RE527588PCDA02 A.1

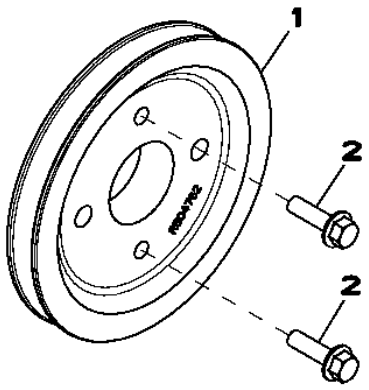

RE527588PCDA02

Item	*Nº peça*	*Descrição*	*Qtde*	*Nº série motor*	*Notas*
1	R504762	Polia	1		
2	19M7835	Parafuso	2		M10 X 35

4434 TIMING GEAR COVER
4434 COUVERCLE DE DISTRIBUTION
4434 TAMPA DA ENGRENAGEM DE DISTRIBUIÇÃO
4434 TAPA DE LA DISTRIBUCION

RE516920PCDH02 A.1

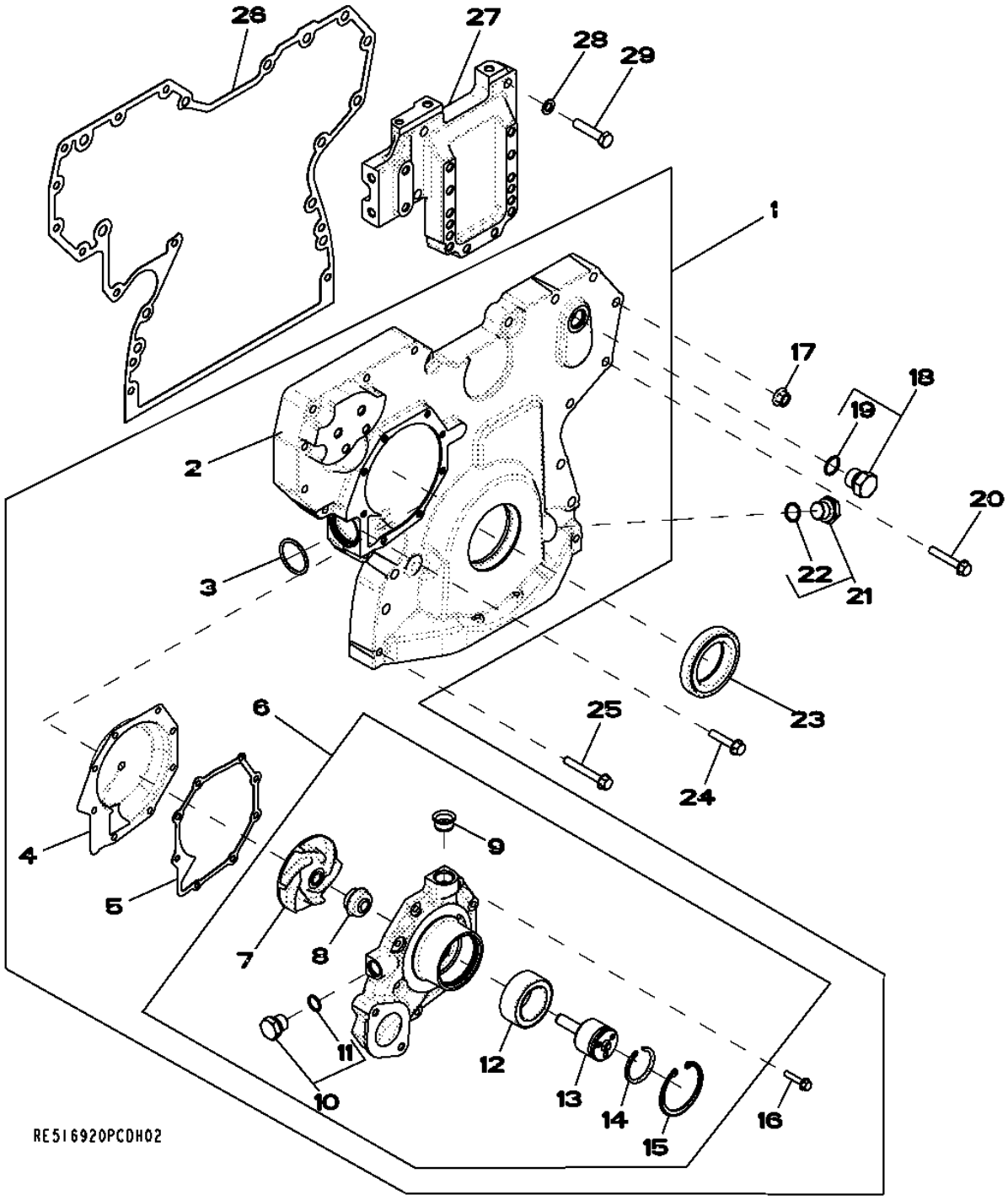

Item	*Nº peça*	*Descrição*	*Qtde*	*Nº série motor*	*Notas*
1	RE509865	Capa	1		
2	.....	Capa	1		(MARKED R503596) (ORDER RE509865)NSEP
3	R504734	Anel o	1		
4	RE508566	Inserto	1		(A) KIT
5	R123417	Junta	1		
6	RE505980	Bombad'água	1		(ALSO ORDER R123417)
	SE501609	Bombad'água remanufaturada	1		(Reman For RE505980)
7	.....	Impulsor	1		(MARKED R123395) (ORDER RE505980)NSEP
8	.....	Vedação	1		(ORDER RE505980)NSEP
9	R123226	Vedação	1		
10	RE46685	Tampão	1		M18 X 1.5
11	51M7043	Anel o	1		15.300 X 2.200 mm
12	.....	Rolamento de esfeRas	1		(ORDER RE505980)NSEP
13	.....	Eixo	1		(ORDER RE505980)NSEP
14	A364R	Anel de pressão	1		
15	R71228	Anel	1		
16	19M7796	Parafuso	8		M6 X 30
17	14M7296	Porca com flange	9		M10
18	RE46687	Tampão de dreno	1		M22 X 1.5
19	51M7045	Anel o	1		19.300 X 2.200 mm
20	19M7800	Parafuso	8		M8 X 50
21	RE517370	Conexão	1		M20 X 1.5
22	51M7044	Anel o	1		17.300 X 2.200 mm
23	RE538097	Vedação	1		(SUB FOR RE505515)
24	19M8317	Parafuso	1		M8 X 40
25	19M7801	Parafuso	3		M8 X 60
26	R545883	Junta	1		SUB FOR R526944 OR R523184
27	R516557	Suporte	1		
28	24M7096	Arruela	4		10.500 X 18 X 1.600 mm
29	19M8488	Parafuso sextavado	4		M10 X 45

(A) INCLUDE INSTRUCTIONS
COMPREND LES INSTRUCTIONS
INCLUEM INSTRUÇÕES
INCLUYE INSTRUCCIONES

4644 Cylinder Block
4644 Bloc-cylindres
4644 Bloco de Cilindros
4644 Bloque de cilindros

4644_RE526585_PCD D.1

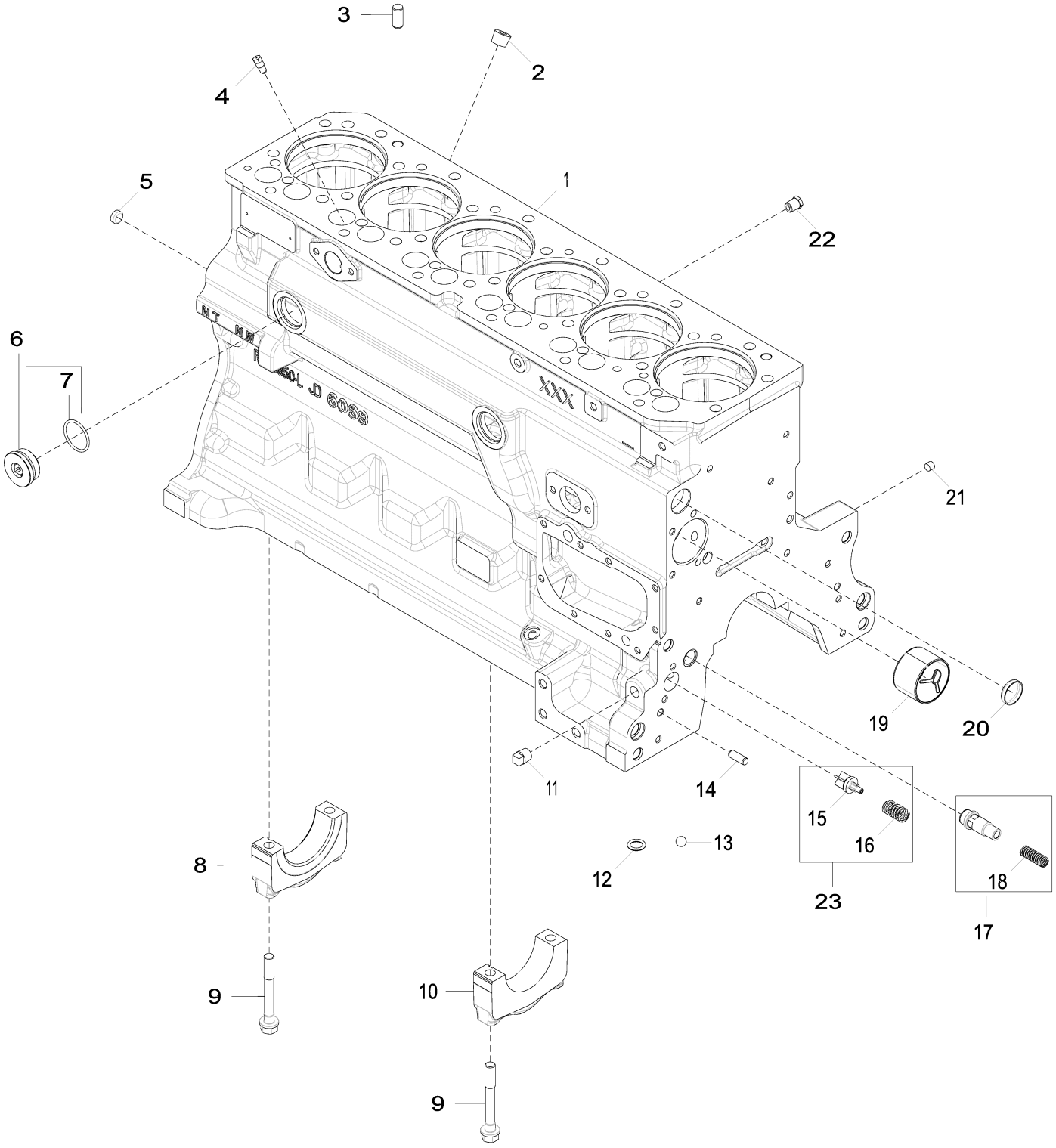

4644_RE526585_PCD

Item	*Nº peça*	*Descrição*	*Qtde*	*Nº série motor*	*Notas*
1	.....	Bloco de cilindro	2		MARKED R504850
2	15H584	Tampão	1		1/2"
3	A120R	Pino de centragem	4		
4	R131182	Orifício	6		
5	T18891	Plugue	2		
6	RE508185	Conexão	2		
7	U13639	Anel o	1		
8	R114240	Tampa do rolamenTo	1		
9	R535005	Parafuso sextavado	14		SUB FOR T23474 AND RE546403
10	R114241	Tampa do rolamenTo	6		
11	15H695	Tampão	1		3/8", SUB FOR 15H623
12	R97185	Anel o	1		
13	D2361R	Esfera	1		
14	B153R	Pino de centragem	2		
15	R121043	VálVula	1		
16	R111137	Mola	1		
17	RE505501	VálVula de sangria	1		
18	R131425	Mola de compressão	1		
19	R119874	Bucha	1		
20	R116466	Plugue	1		
21	RE42713	Tampão	7		SUB FOR RE71255
22	RE507807	Tampão	1		

4712 CRANKSHAFT, BEARINGS
4712 VILEBREQUIN COUSSINETS
4712 VIRABREQUIM, MANCAIS
4712 CIGUENAL, COJINETE

RE506346PCDE01 A.1

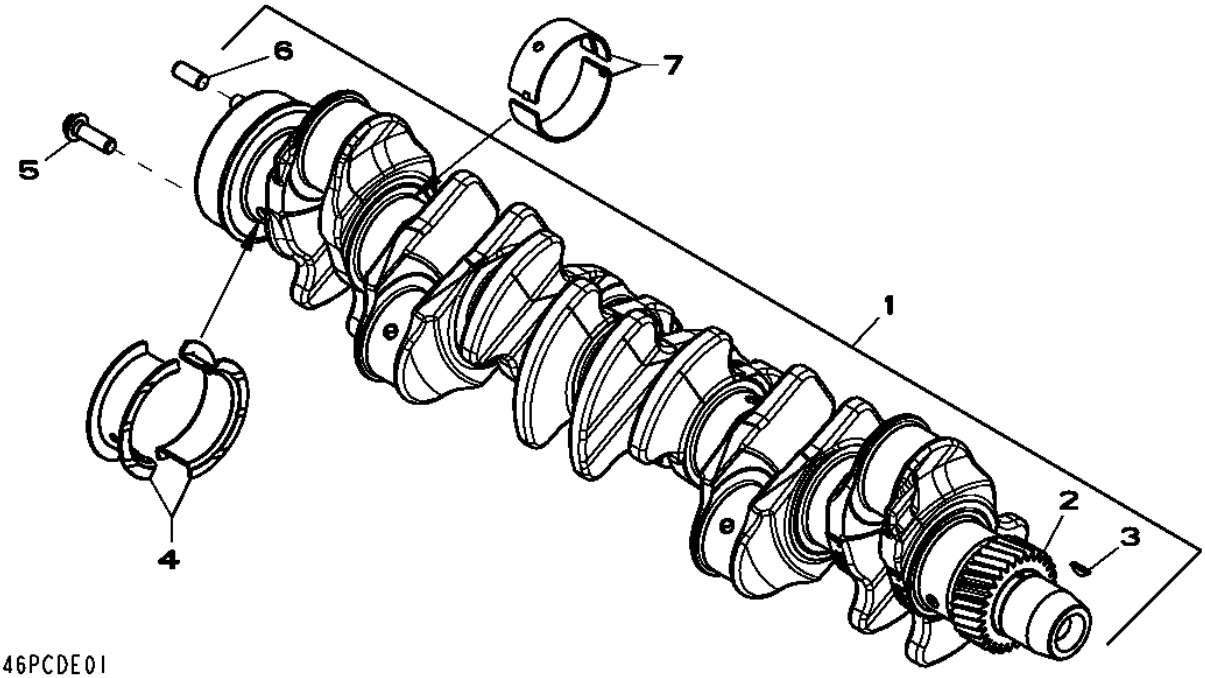

Item	*Nº peça*	*Descrição*	*Qtde*	*Nº série motor*	*Notas*
1	RE505921	Virabrequim	1		(A) (ALSO ORDER RE538097 AND RE44574)
	SE501655	Virabrequim remanufaturado	1		(B) (REMAN FOR RE505921)
2	R120631	EngrEnagem	1		Z= 30
3	R505609	Chaveta	1		
4	RE65168	Conj. do rolamento	1		(MARKED R123563 AND R123564); STD
	RE65912	Rolamento axial	AR		(A) (MARKED R130574 AND R130575) US, 0.254 MM
5	R135918	Parafuso	6		
6	R48685	Pino de centragem	1		
7	RE65165	Conj. do rolamento	6		(MARKED R123561 AND R123562); STD
	RE65911	Rolamento	AR		(A) (MARKED R130576 AND R130577); US, 0.254 MM

(A) GRINDING GUIDELINES : SEE CTM104
DIRECTIVES DE RECTIFICATION : VOIR CTM105
DIRETRIZES DE RETÍFICA : CONSULTE CTM104
INSTRUCCIONES REFERENTE AL RECTIFICADO : VER CTM107

(B) WITH BEARINGS
AVEC ROULEMENTS
Com Rolamentos
CON COJINETES

4839 CONNECTING RODS AND PISTONS
4839 BIELLES ET PISTONS
4839 BIELAS E PISTÕES
4839 BIELA Y PISTONES

RE525601PCDA02 A.1

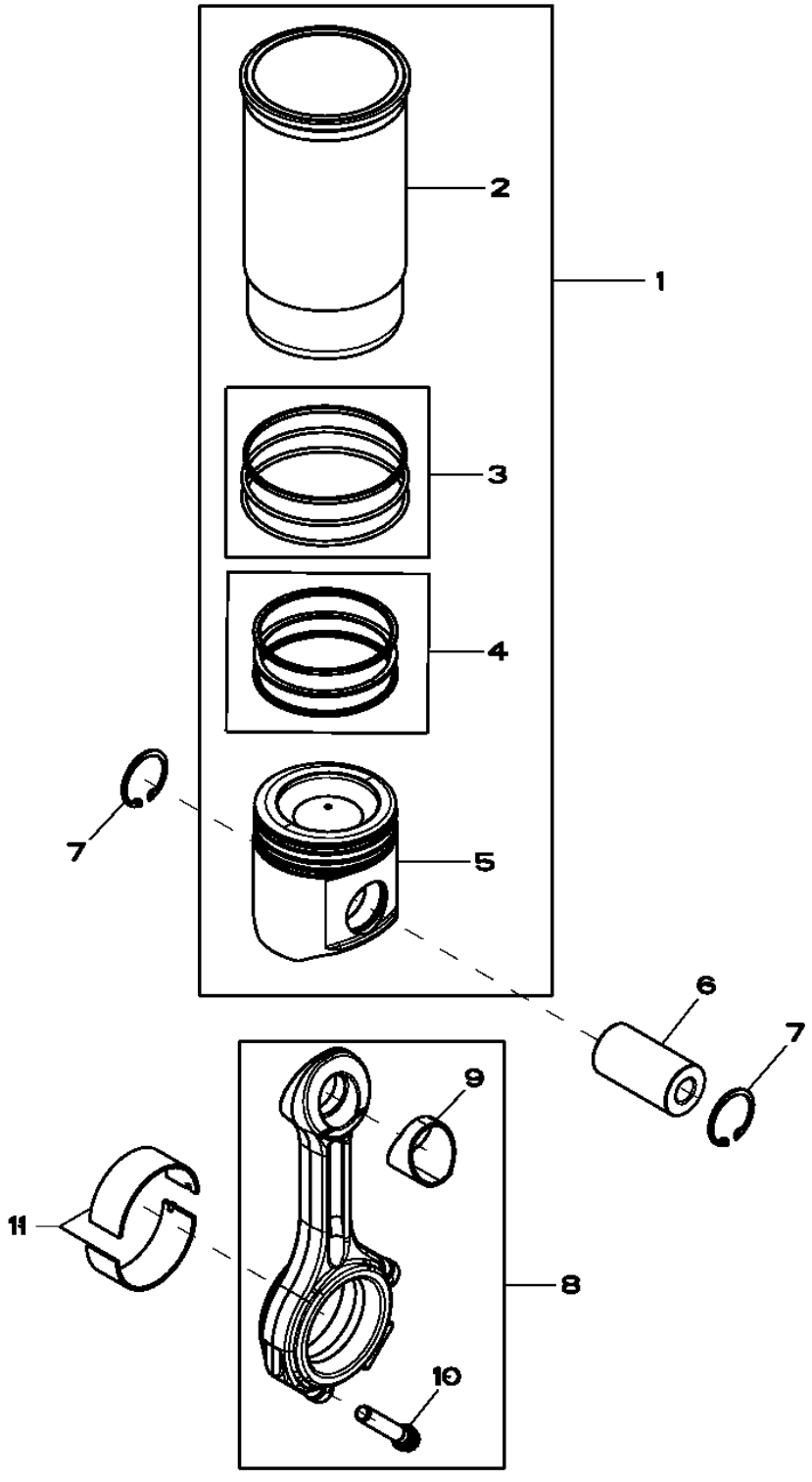

RE525601PCDA02

Item	*Nº peça*	*Descrição*	*Qtde*	*Nº série motor*	*Notas*
1	RE527843	Kit pistão e camisa	6		
2	.....	Camisa de cilindro	1		(ORDER RE527843)NSEP
3	AR65507	Kit - anel o	1		
4	RE507852	Kit anéis de pistão	1		
5	.....	Pistão	1		(ORDER RE527843)NSEP
6	R502755	Pino do Pistão	6		
7	R54114	Anel de pressão	12		
8	RE500608	Biela	6		
9	R114082	Bucha	1		
10	R501124	Parafuso	2		
11	RE65908	Rolamento	6		

4902 Valve Actuating Mechanism (- 230035)
4902 Mécanisme d'actionnement de soupape (- 230035)
4902 Mecanismo de Acionamento da Válvula (- 230035)
4902 Mecanismo accionador de válvulas (- 230035)

4902_RE59334_PCD E.1

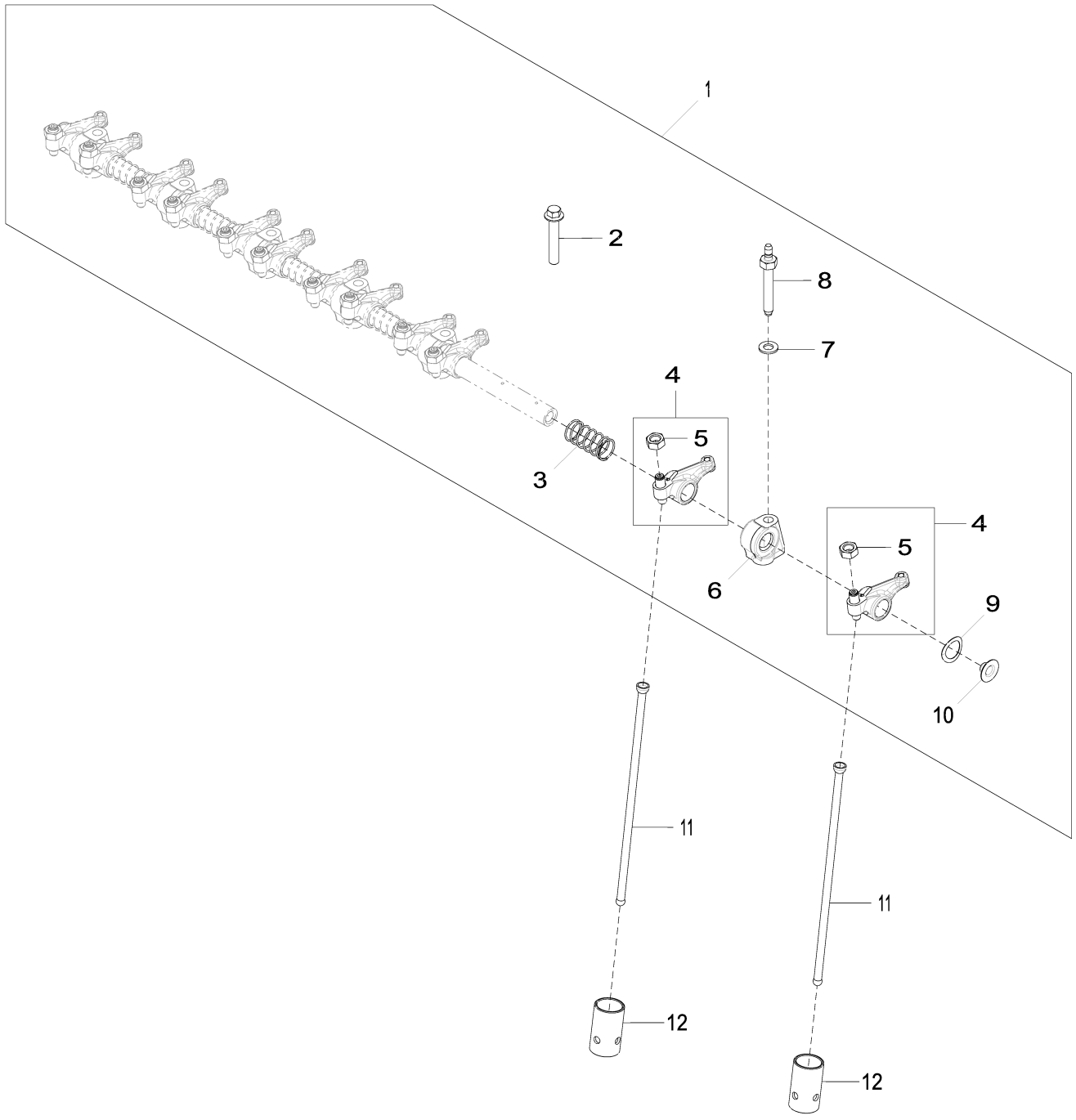

4902_RE59334_PCD

Item	*Nº peça*	*Descrição*	*Qtde*	*Nº série motor*	*Notas*
1	RE548060	Kit do eixo	1		SUB FOR RE519737 OR RE523806 OR RE547826
2	R504813	Paraf. auto-frenante	6		
3	T20314	Mola	5		
4	RE508317	Balancim	12		MARKED R133629
5	14M7148	Porca	1		M10
6	R123161	Suporte	6		(A) SUB FOR R519767
7	R529416	Arruela	6		SUB FOR 24M7346
8	R123271	Pino	6		
9	T20316	Arruela	2		
10	R54565	Plugue	2		
11	R107731	Vareta	12		LGTH = 265 mm; 10.43"
12	DZ101670	Peça acionada Pelo came	12		SUB FOR R123565

(A) Aluminium
Aluminium
Alumínio
Aluminio

4932 Rocker Arm / Shaft / Push Rod (230036 -)
4932 Culbuteur / arbre / tige-poussoir (230036 -)
4932 Balancim / Eixo / Haste de Comando (230036 -)
4932 Balancín / eje / varilla de empuje (230036 -)

4932_ETN136797_PCD A.2

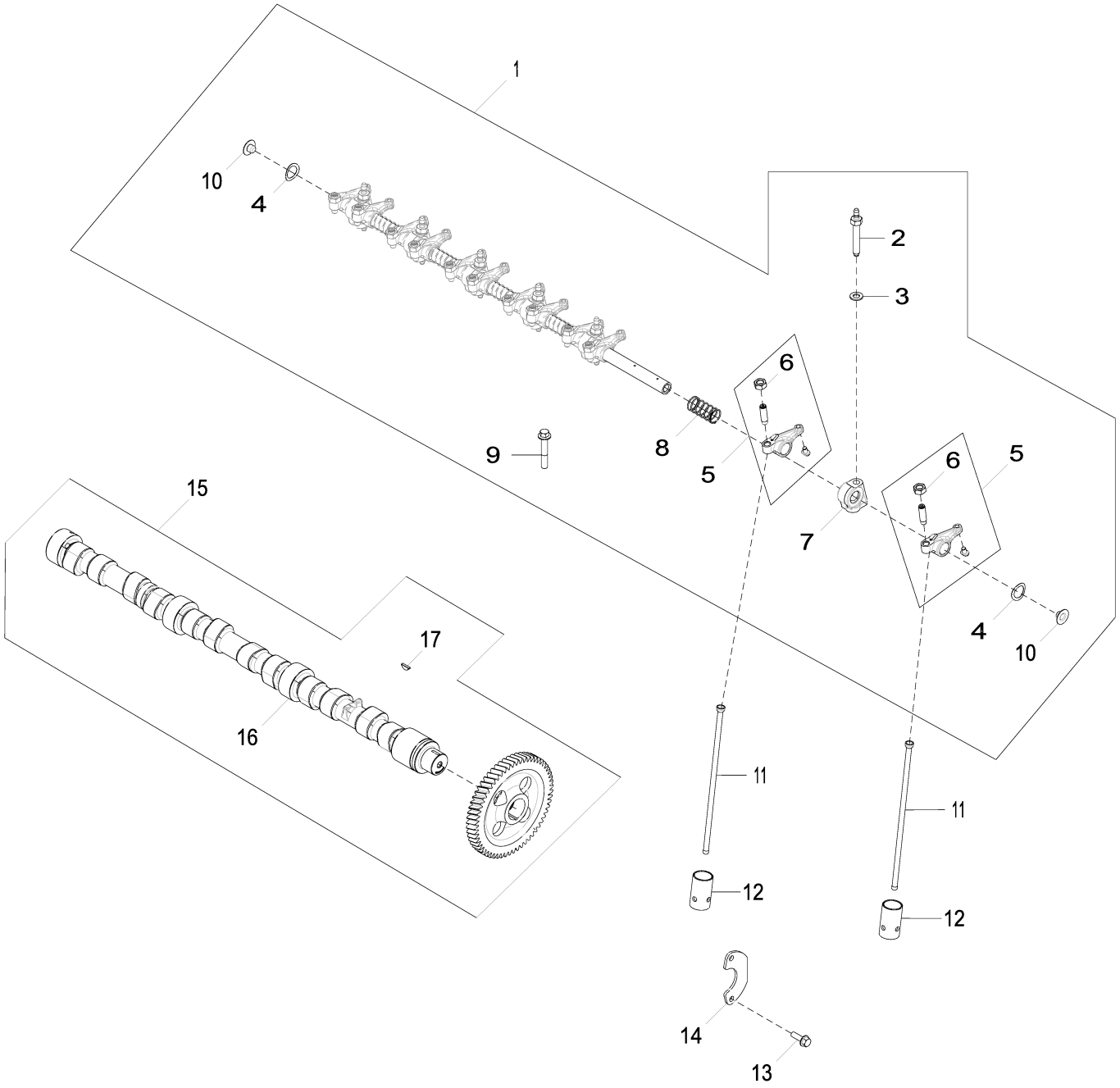

4932_ETN136797_PCD

Item	Nº peça	Descrição	Qtde	Nº série motor	Notas
1	RE548060	Kit do eixo	1		
2	R123271	Pino	6		
3	R529416	Arruela	6		
4	T20316	Arruela	2		
5	RE508317	Balancim	12		
6	14M7148	Porca	1		M10
7	R123161	Suporte	6		
8	T20314	Mola	5		
9	R504813	Paraf. auto-frenante	6		
10	R54565	Plugue	2		
11	R107731	Vareta	12		
12	R123565	Peça acionada Pelo came	12		
13	19M8999	Parafuso	2		M8 X 25
14	R132518	Placa	1		
15	RE532239	Eixo de cames	1		
	SE501811	Comando de Válvulas Reman	1		REMAN FOR RE532239
16	RE526065	Eixo de cames	1		MARKED R522622, INCLUDES R133303
17	R133303	Chaveta	1		

5001 Engine Oil Pump (- 077011)
5001 Pompe à huile (- 077011)
5001 Bomba de Óleo do Motor (- 077011)
5001 Bomba de aceite (- 077011)

5001_RE57763_PCD B.2

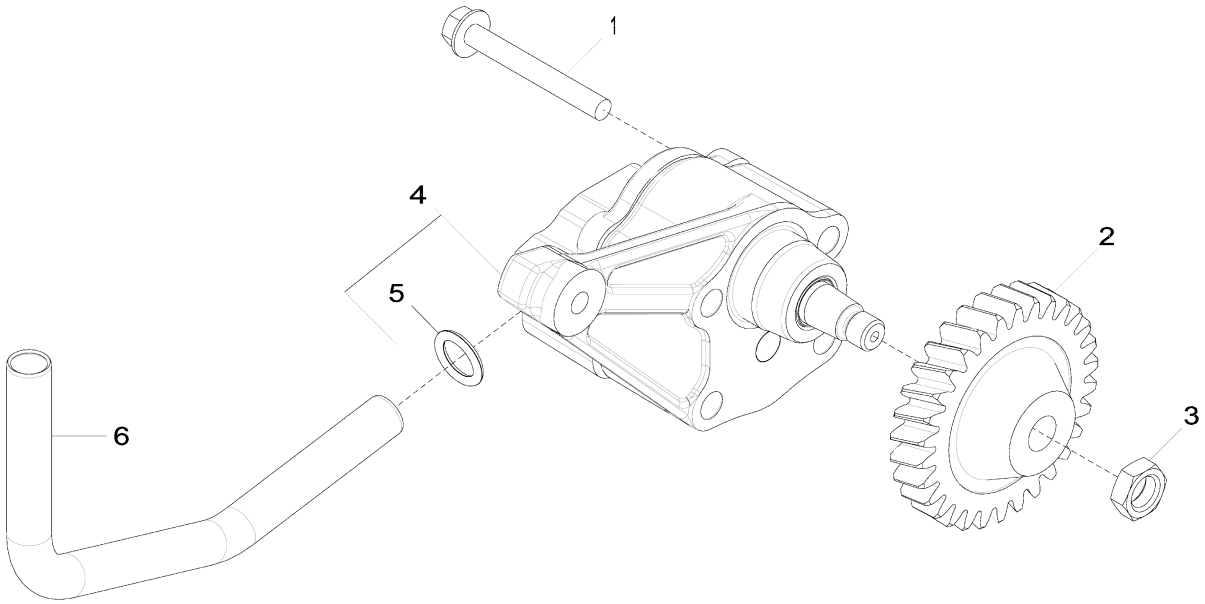

5001_RE57763_PCD

Item	*Nº peça*	*Descrição*	*Qtde*	*Nº série motor*	*Notas*
1	19M7802	Parafuso	2		M8 X 65
2	R120638	EngrEnagem	1		
3	14M7066	Porca	1		M12
4	DZ100057	Bombade óleo	1		SUB FOR RE504914
	SE501814	Bombade óleo remanufatur.	1		REMAN FOR DZ100057 OR RE504914
5	R97185	Anel o	1		
6	R121376	Tubo	1		

5024 Engine Oil Pump
5024 Pompe à huile
5024 Bomba de Óleo do Motor
5024 Bomba de aceite

5024_RE522137_PCD A.1

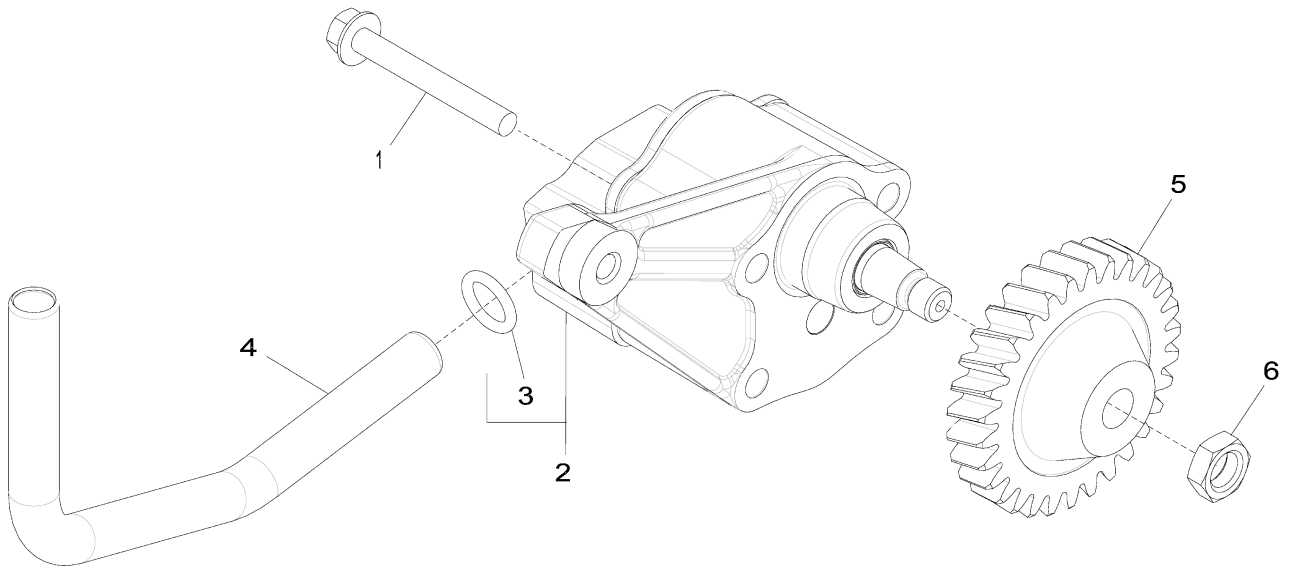

5024_RE522137_PCD

Item	*Nº peça*	*Descrição*	*Qtde*	*Nº série motor*	*Notas*
1	19M8987	Parafuso	2		M8 X 65
2	DZ100021	Bombade óleo	1		SUB FOR RE521756
	SE501813	Bombade óleo remanufatur.	1		REMAN FOR RE521756
3	R97185	Anel o	1		
4	R518880	Tubo de óleo	1		ORDER R526838
	R526838	Tubo de óleo	1		
5	R120638	EngrEnagem	1		
6	14M7066	Porca	1		M12

5123 CYLINDER HEAD
5123 CULASSE
5123 CABEÇOTE DOS CILINDROS
5123 CULATA

RE525461PCDA06 A.1

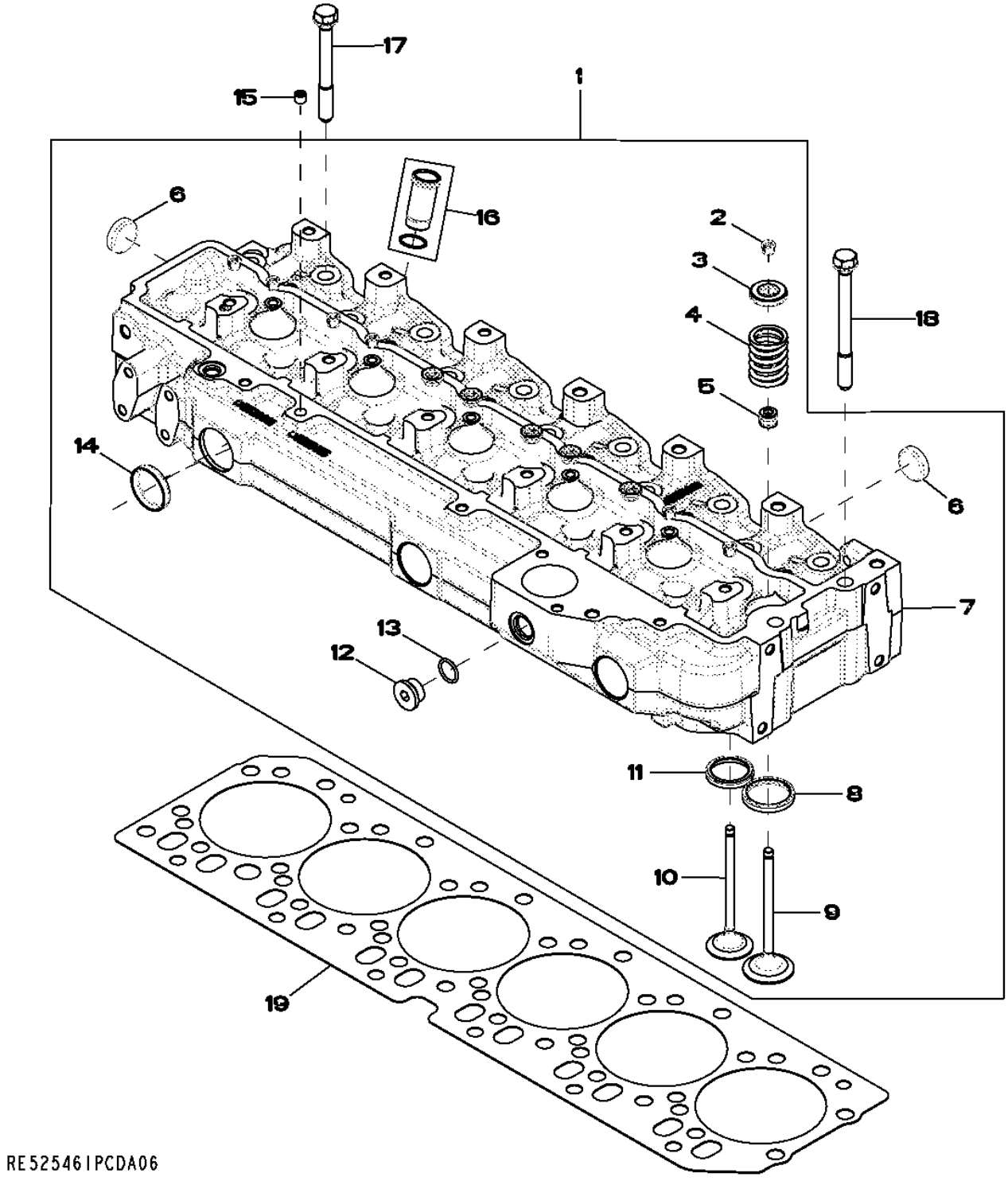

Item	*Nº peça*	*Descrição*	*Qtde*	*Nº série motor*	*Notas*
1	RE525456	Cabeçote	1		
	SE501805	Cabeça do cilindro remanuf.	1		(REMAN FOR RE525456)
2	R91889	RetentoR	24		OD= 11.7MM
3	RE60005	RotadoR	12		
4	R26125	Mola	12		
5	RE31617	Vedação	12		(SUB FOR RE529811)
6	CD16284	Plugue	6		OD= 32.6MM, REAR
7	.....	Cabeçote	1		(MARKED R520301) (ORDER RE525456)NSEP
8	R98063	Inserto de assento válvula	6		
9	R98062	VálVula de admissão	6		OD STD
	R97490	VálVula de admissão	AR		OS +0.381MM
	R97491	VálVula de admissão	AR		OS +0.762MM
10	R90692	VálVula de escape	6		OD STD
	R97492	VálVula de escape	AR		OD +0.381MM
	R97493	VálVula de escape	AR		OD +0.762MM
11	R85687	Inserto de assento válvula	6		
12	T58477	Tampão	1		(ALSO ORDER R26906)7/8"-14UNF
13	R26906	Anel o	1		
14	R43409	Plugue	3		
15	RE71255	Tampão	AR		(A) (SUB FOR R104592)1/8"-27NPT
16	RE527456	Luva	6		KIT
17	R85363	Parafuso sextavado	24		12.700 X 112 MM
18	R502511	Parafuso sextavado	2		
19	R116516	Vedação de cilindro	1		

(A) THREADS WITH PRE-APPLIED SEALANT
FILETS ENDUITS DE PRODUIT D'ETANCHEITE
ROSCAS COM VEDANTE PRÉ-APLICADO
CON SELLADOR

5204 AUXILIARY DRIVE
5204 ENTRAINEMENT AUXILIAIRE
5204 ACIONAMENTO AUXILIAR
5204 TRANSMISION ADICIONAL

RE59264PCDD04 A.1

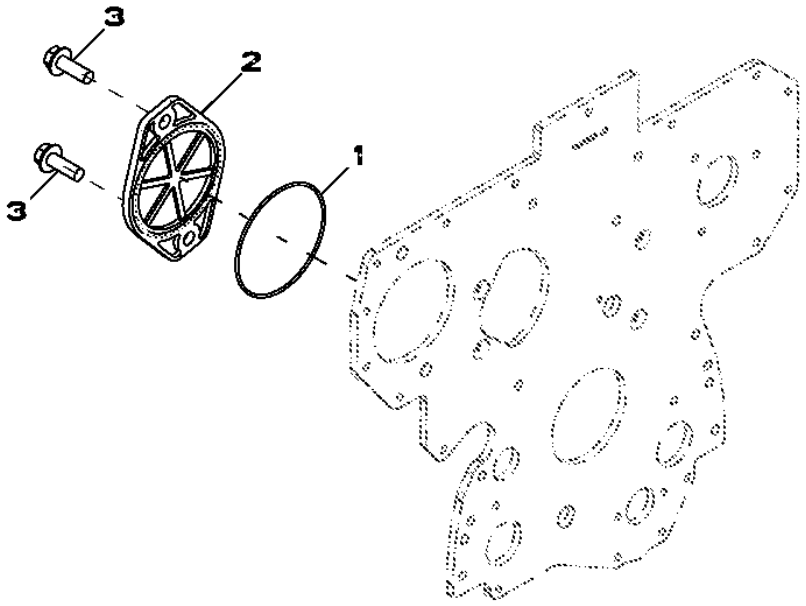

Item	*Nº peça*	*Descrição*	*Qtde*	*Nº série motor*	*Notas*
1	T20758	Anel o	1		
2	R135757	Capa	1		
3	19M7790	Parafuso	2		M12 X 35

5728 WATER PUMP INLET
5728 ENTREE DE LA POMPE A EAU
5728 ENTRADA DA BOMBA DE ÁGUA
5728 ENTRADA DE BOMBA DE AGUA

RE530087PCDA04 A.1

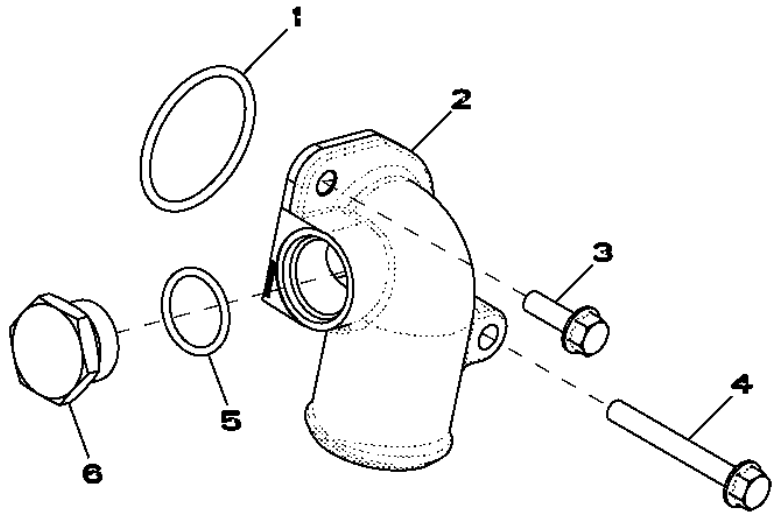

RE530087PCDA04

Item	*Nº peça*	*Descrição*	*Qtde*	*Nº série motor*	*Notas*
1	R89944	Anel o	1		
2	R522686	Conexão em ângulo	1		
3	19M7867	Parafuso	1		M8 X 25
4	19M7802	Parafuso	1		M8 X 65
5	U17409	Anel o	1		
6	R82718	Tampão de dreno	1		

5949 OIL COOLER
5949 REFROIDISSEUR D'HUILE
5949 RESFRIADOR DE ÓLEO
5949 REFRIGERANTE DE ACEITE

RE526618PCDA03 A.1

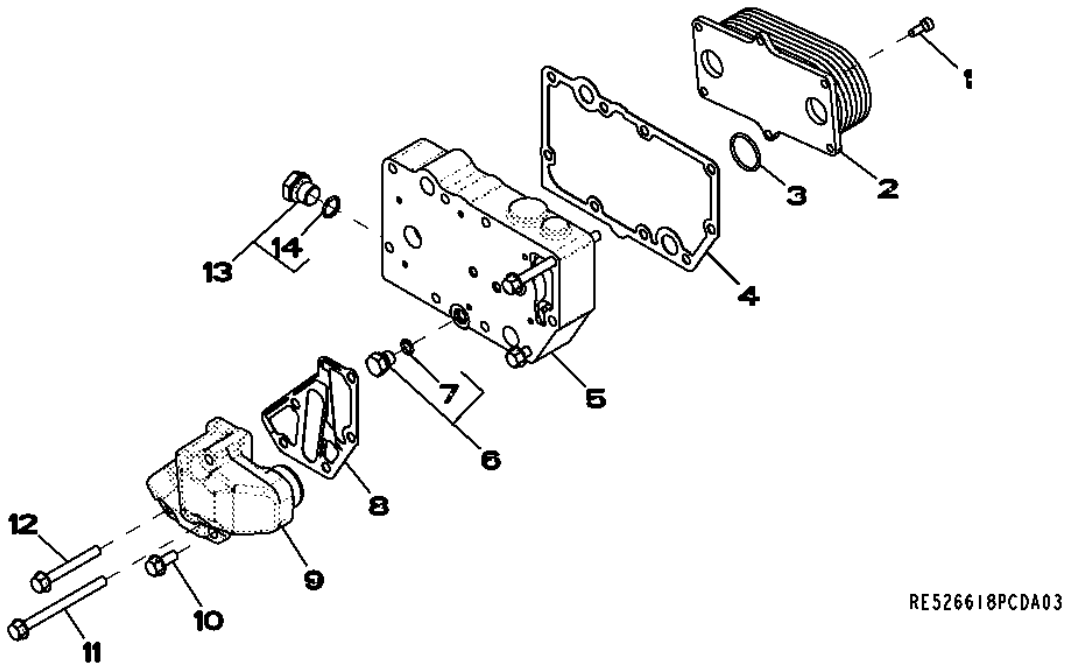

Item	*Nº peça*	*Descrição*	*Qtde*	*Nº série motor*	*Notas*
1	RE67231	Parafuso	6		
2	RE56690	ResfRiadoR de óleo	1		
3	T122075	Anel o	2		
4	R123501	Junta	1		
5	R521037	Carcaça	1		
6	RE46686	Conexão	1		
7	51M7040	Anel o	1		9.300 X 2.200 mm
8	R501428	Junta	1		
9	R502811	Adaptador	1		
10	RE67238	Parafuso	1		
11	19M7970	Parafuso	2		M8 X 100
12	19M7802	Parafuso	2		M8 X 65
13	RE46685	Tampão	1		
14	51M7043	Anel o	1		15.300 X 2.200 mm

62A4 ALTERNATOR BRACKETS
62A4 SUPPORTS DE L'ALTERNATEUR
62A4 SUPORTES DO ALTERNADOR
62A4 SOPORTE DEL ALTERNADOR

RE531056PCDA02 A.1

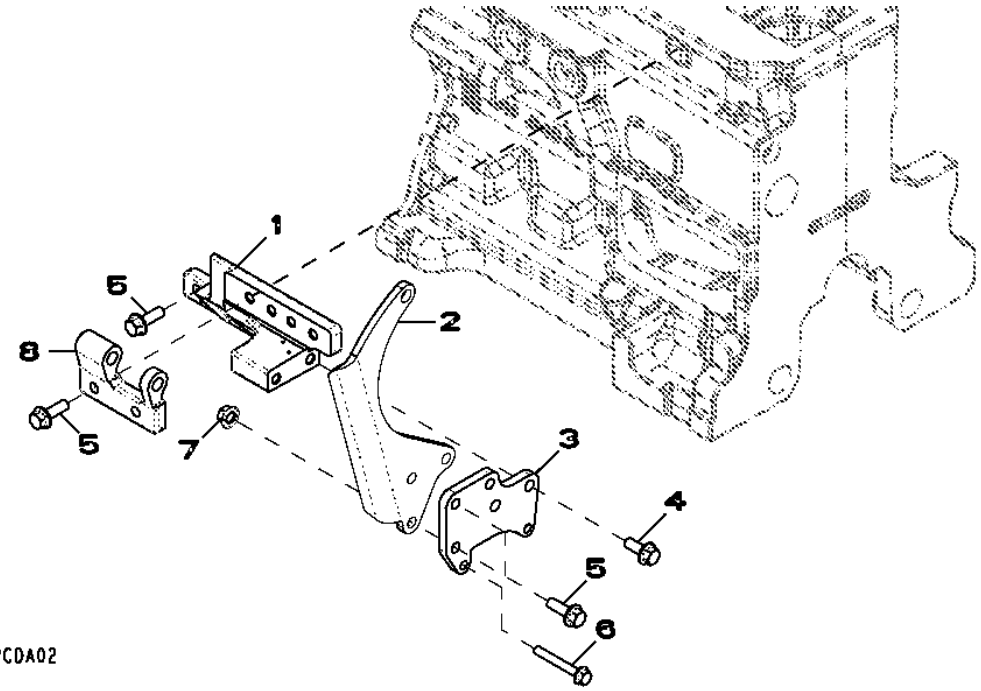

Item	*Nº peça*	*Descrição*	*Qtde*	*Nº série motor*	*Notas*
1	R516584	Apoio	1		
2	R524235	Correia	1		
3	R516510	Apoio	1		
4	19M7785	Parafuso	2		M10 X 25
5	19M7786	Parafuso	7		M10 X 30
6	19M7801	Parafuso	2		M8 X 60
7	14M7296	Porca com flange	3		M10
8	R503766	Suporte	1		

63AN Fuel Lines
63AN Conduites d'alimentation
63AN Linhas de Combustível
63AN Tuberías de combustible

63AN_RE531157_PCD B.1

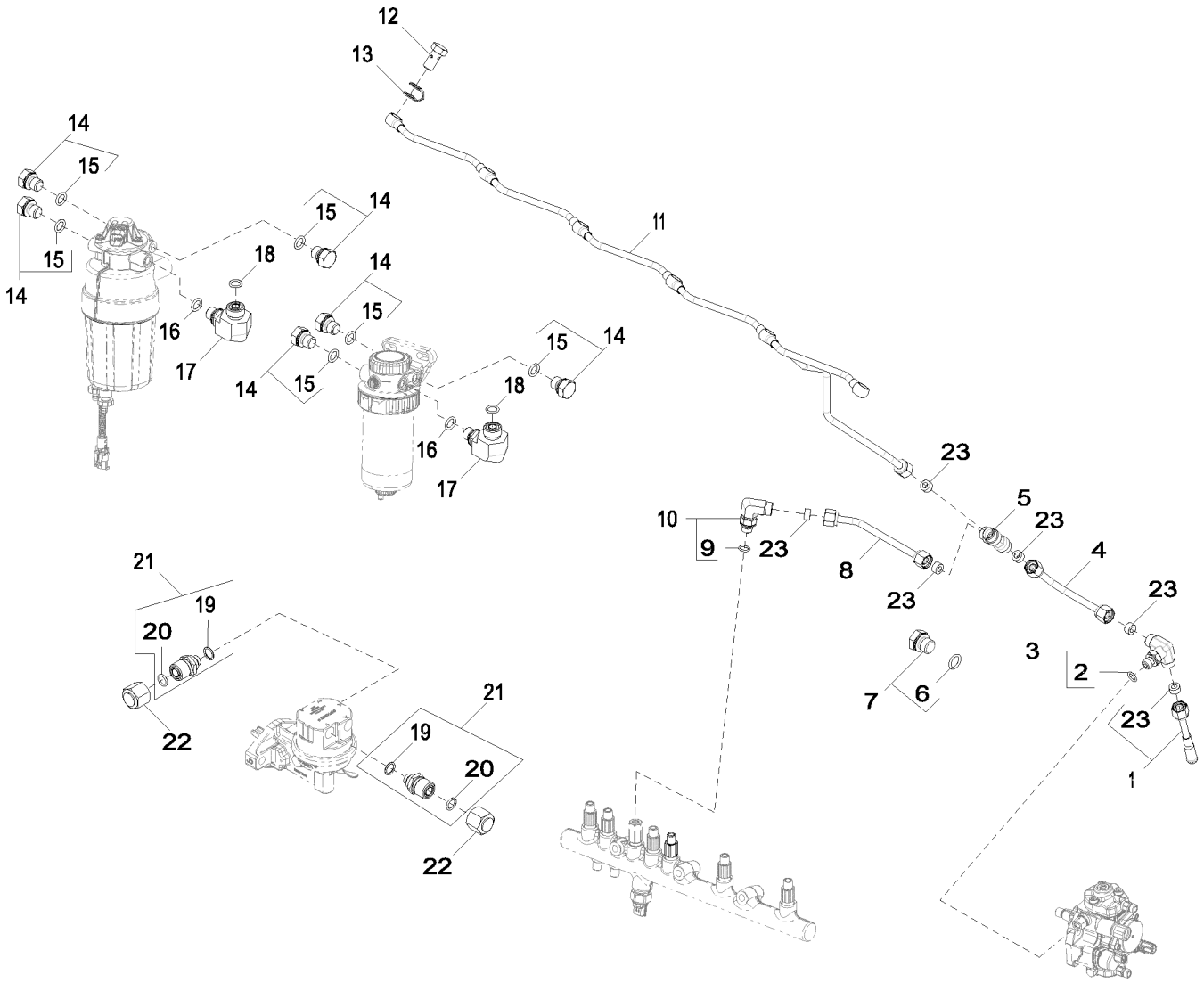

63AN_RE531157_PCD

Item	*Nº peça*	*Descrição*	*Qtde*	*Nº série motor*	*Notas*
1	RE67050	Linha de combustivel	1		INCLUDES R51936
2	51M7039	Anel o	1		8.100 X 1.600 mm
3	RE524220	Conexão	1		
4	RE529916	Linha de combustivel	1		INCLUDES (2) R51936
5	R97061	Conexão em t	1		
6	51M7041	Anel o	1		11.300 X 2.200 mm
7	RE46684	Tampão	1		
8	RE523464	Linha de combustivel	1		INCLUDES (2) R51936
9	51M7039	Anel o	1		8.100 X 1.600 mm
10	RE502173	Conexão	1		
11	RE529915	Linha de combustivel	1		INCLUDES R51936
12	38M7009	Parafuso oco	6		
13	R522899	Arruela de vedação	6		
14	RE46686	Conexão	6		
15	51M7040	Anel o	1		9.300 X 2.200 mm
16	51M7040	Anel o	1		9.300 X 2.200 mm
17	38H5022	Conexão em ângulo	1		
18	T77613	Anel o	1		
19	R500271	Anel o	1		
20	T77613	Anel o	1		
21	RE507247	Conexão de mangueira	2		
22	38H1415	Conexão	2		
23	R51936	Arruela de vedação	6		

65QM Turbocharger (- 022883)
65QM Turbocompresseur (- 022883)
65QM Turbocompressor (- 022883)
65QM Turbocompresor (- 022883)

RE529461PCDD02 A.1

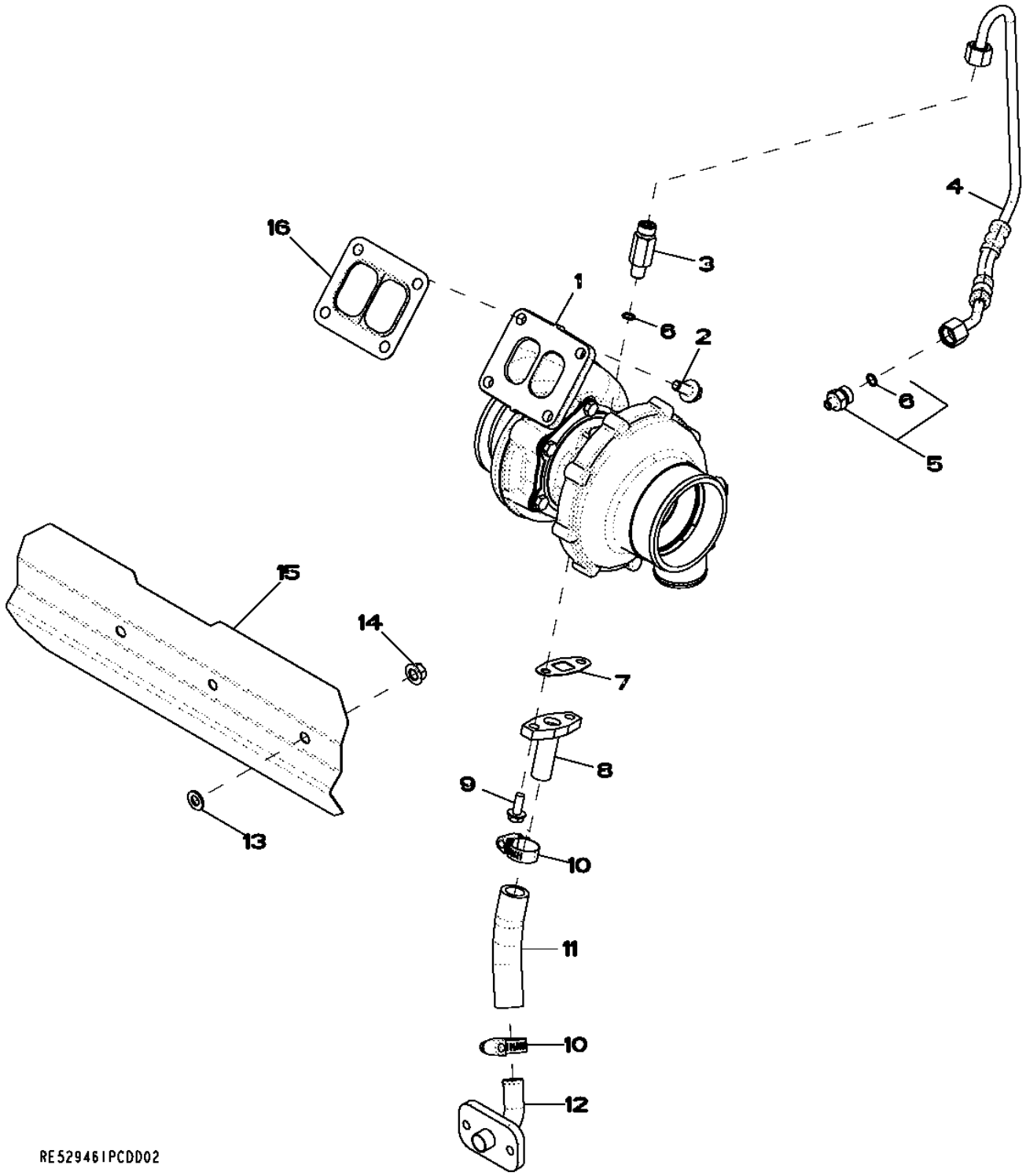

Item	*Nº peça*	*Descrição*	*Qtde*	*Nº série motor*	*Notas*
1	RE528770	TurboalimenTador	1		NLA; ORDER RE550941
	SE502192	TurboalimenTador remanufaT.	1		REMAN FOR RE528770
	RE550941	TurboalimenTador	1		
2	R522679	Parafuso sextavado	4		
3	R516679	Adaptador	1		ALSO ORDER R63548
4	RE529481	Mangueira	1		
5	RE521531	Adaptador	1		
6	R63548	Anel o	2		
7	R123570	Junta	1		
8	RE60003	Tubulação de óleo	1		
9	19M8062	Parafuso	2		M8 X 20
10	RE65978	Braçadeira	2		
11	R104536	Mangueira	1		(A) MAKE FROM R120013
12	RE504845	Conexão	1		
13	24M7028	Arruela	3		10.500 X 20 X 2 mm
14	14M7296	Porca com flange	3		M10
15	R523340	Proteção térmica	1		
16	R123572	Junta	1		

(A) Cut to Length
Couper à la longueur voulue
Cortar no Comprimento Correto
Cortar según se requiera

65VM Turbocharger (022884 - 077011)
65VM Turbocompresseur (022884 - 077011)
65VM Turbocompressor (022884 - 077011)
65VM Turbocompresor (022884 - 077011)

RE529461PCDD02 A.1

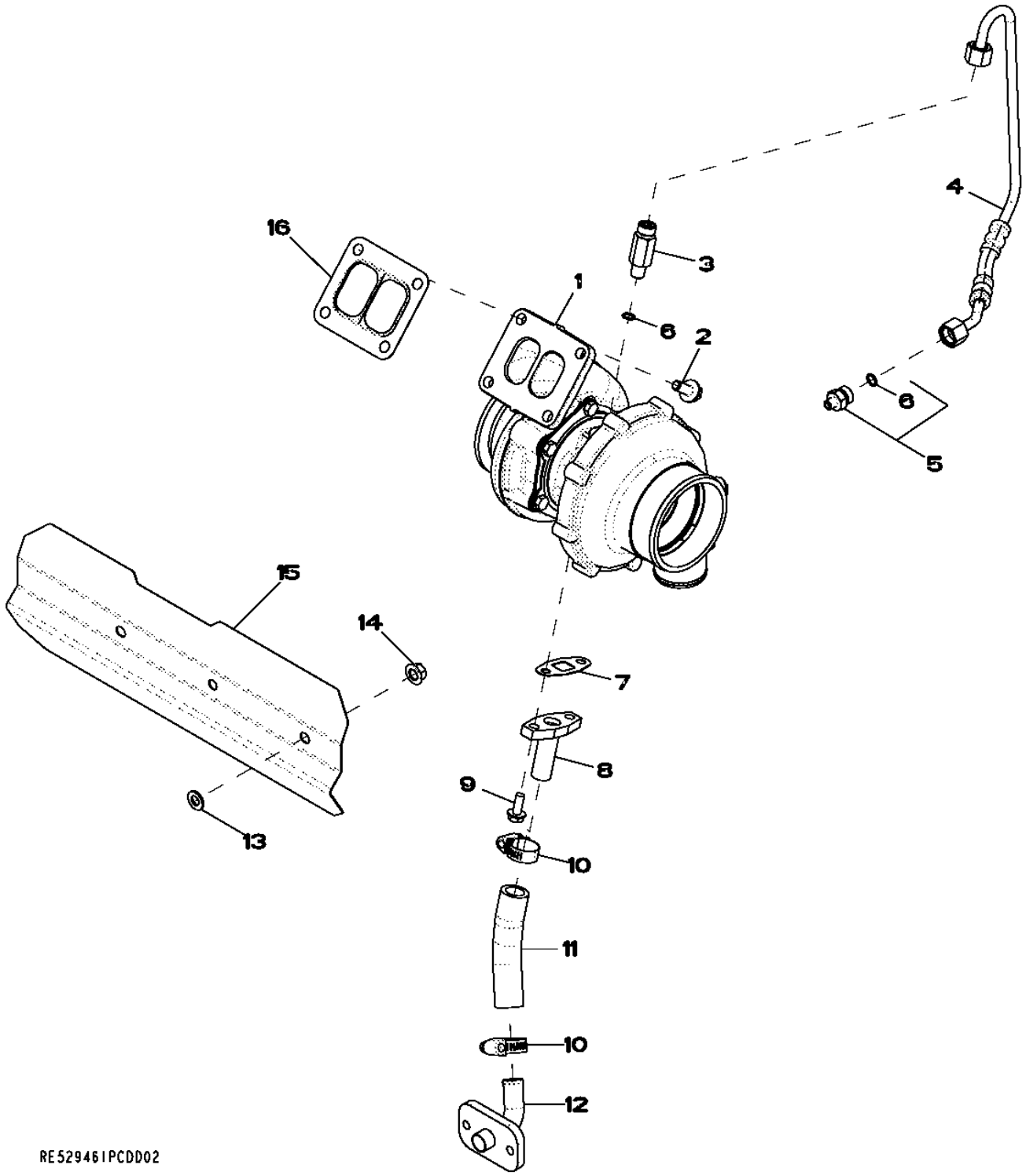

Item	Nº peça	Descrição	Qtde	Nº série motor	Notas
1	RE528770	TurboalimenTador	1		NLA; ORDER RE550941
	SE502192	TurboalimenTador remanufaT.	1		REMAN FOR RE528770
	RE550941	TurboalimenTador	1		
2	R522679	Parafuso sextavado	4		
3	M87733	Adaptador	1		ALSO ORDER R63548
4	RE529481	Tubulação de óleo	1		
5	RE521531	Adaptador	1		
6	R63548	Anel o	2		
7	R123570	Junta	1		
8	RE60003	Tubulação de óleo	1		
9	19M8062	Parafuso	2		M8 X 20
10	RE65978	Braçadeira	2		
11	R104536	Mangueira	1		(A) MAKE FROM R120013
12	RE504845	Conexão	1		
13	24M7028	Arruela	3		10.500 X 20 X 2 mm
14	14M7296	Porca com flange	3		M10
15	R523340	Proteção térmica	1		
16	R123572	Junta	1		

(A) Cut to Length
Couper à la longueur voulue
Cortar no Comprimento Correto
Cortar según se requiera

65WA Turbocharger (080821 -)
65WA Turbocompresseur (080821 -)
65WA Turbocompressor (080821 -)
65WA Turbocompresor (080821 -)

RE538655PCDA02 A.1

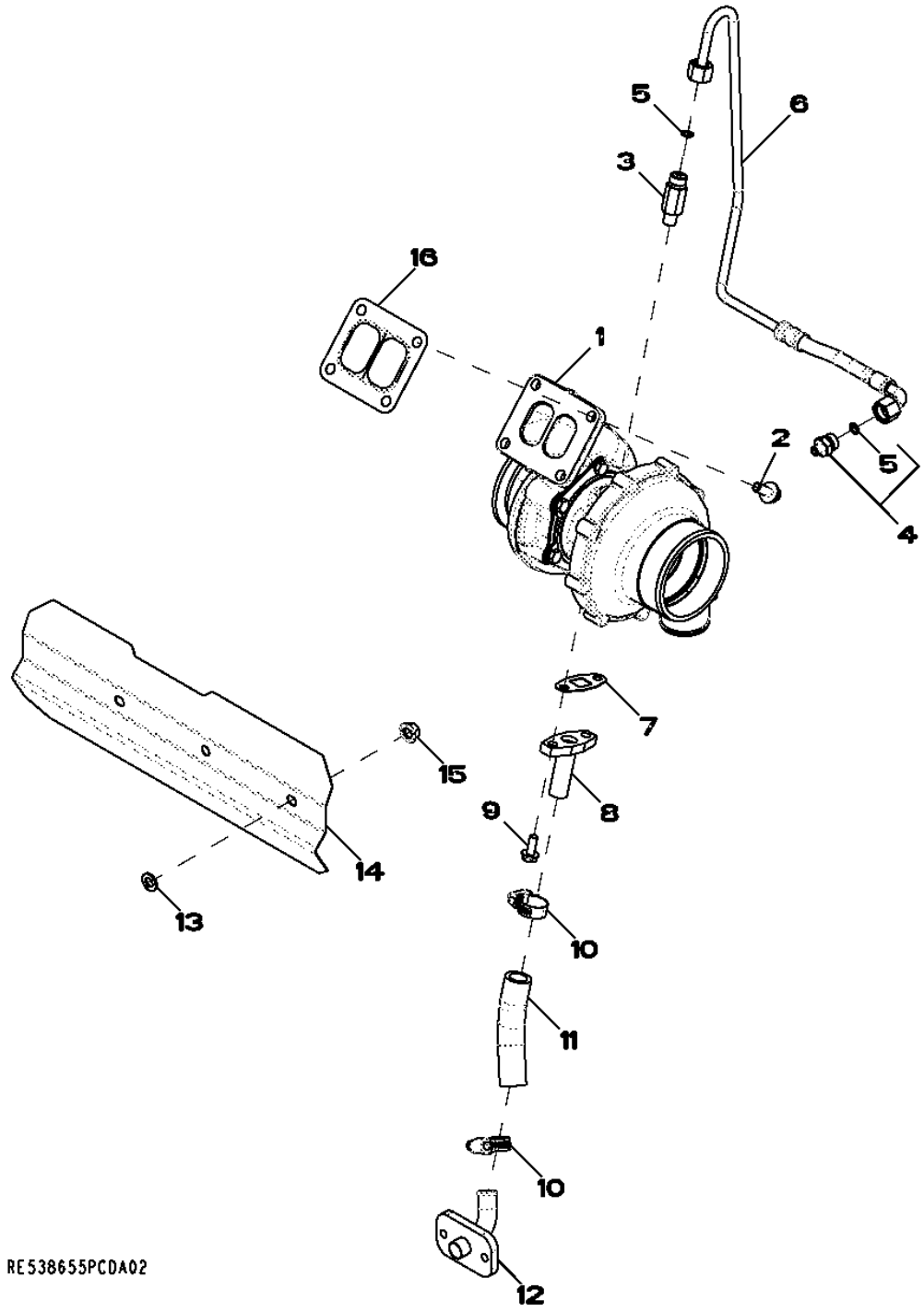

Item	*Nº peça*	*Descrição*	*Qtde*	*Nº série motor*	*Notas*
1	RE528770	TurboalimenTador	1		NLA; ORDER RE550941
	SE502192	TurboalimenTador remanufaT.	1		REMAN FOR RE528770
	RE550941	TurboalimenTador	1		
2	R522679	Parafuso sextavado	4		
3	R516679	Adaptador	1		ALSO ORDER R63548
4	RE521531	Adaptador	1		
5	R63548	Anel o	2		
6	RE538724	Tubulação de óleo	1		
7	R123570	Junta	1		
8	RE60003	Tubulação de óleo	1		
9	19M8062	Parafuso	2		M8 X 20
10	RE65978	Braçadeira	2		
11	R120013	Mangueira	1		(A)
12	RE504845	Conexão	1		
13	24M7028	Arruela	3		10.500 X 20 X 2 mm
14	R523340	Proteção térmica	1		
15	14M7296	Porca com flange	3		M10
16	R123572	Junta	1		

(A) Cut to Length
Couper à la longueur voulue
Cortar no Comprimento Correto
Cortar según se requiera

6733 ENGINE SENSORS
6733 CAPTEURS POUR LE MOTEUR
6733 SENSORES DO MOTOR
6733 TRANSDUCTORS DEL MOTOR

RE530008PCDA05 A.1

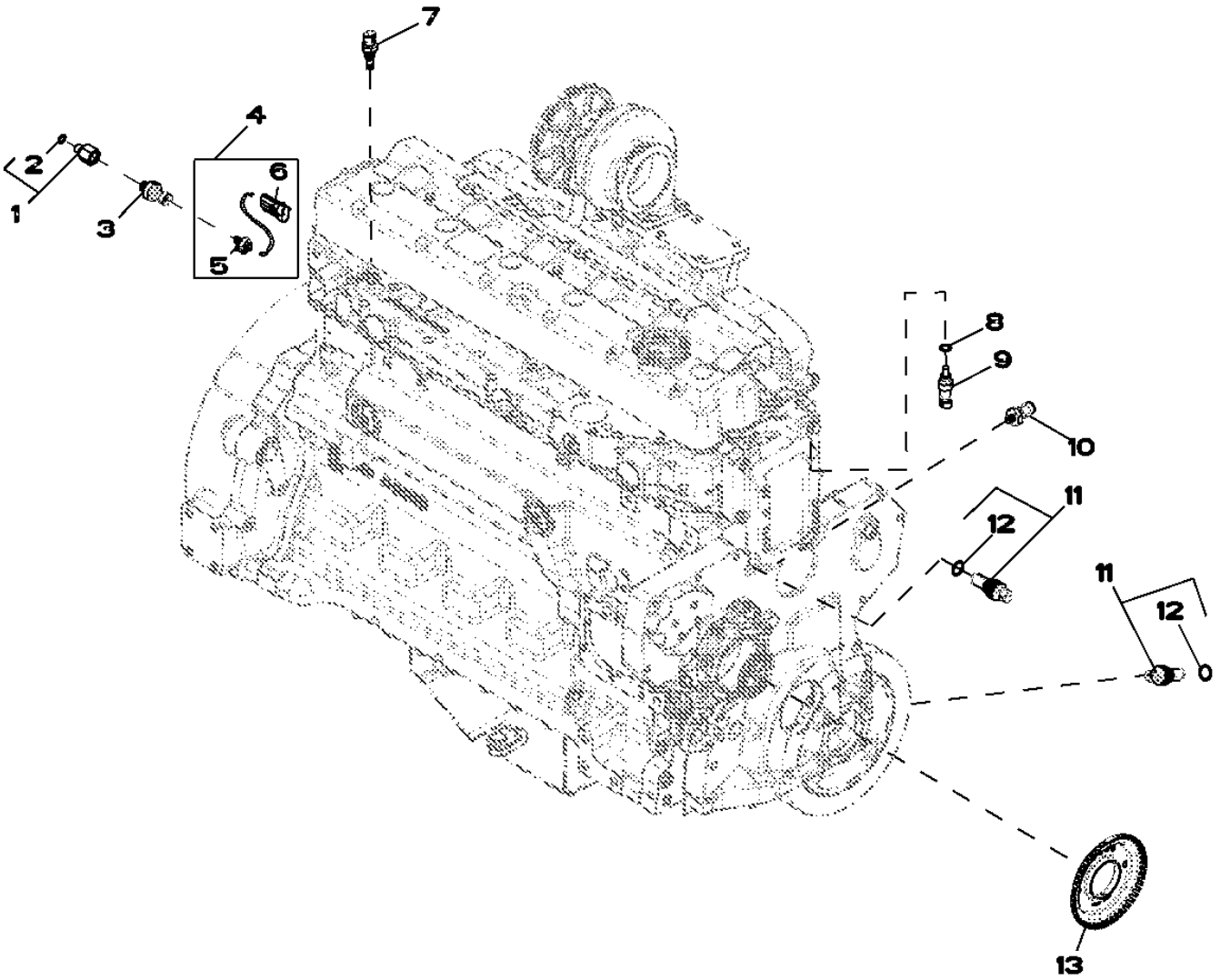

RE530008PCDA05

Item	*Nº peça*	*Descrição*	*Qtde*	*Nº série motor*	*Notas*
1	RE523854	Adaptador	1		
2	51M7040	Anel o	1		9.300 X 2.200 mm
3	RE522794	SenSor	1		(FUEL PRESSURE)
4	RE525147	Chicote	1		
5	57M8625	Alojam. conector elétrico	1		
6	57M7257	Alojam. conector elétrico	1		
7	RE525016	Termo-par	1		
8	51M7041	Anel o	1		11.300 X 2.200 mm
9	RE52722	SenSor de temperatura	1		
10	RE167207	SenSor	1		(A)
11	RE519144	SenSor	2		(MAGNETIC PICK-UP)
12	51M7044	Anel o	1		17.300 X 2.200 mm
13	R517471	Roda	1		

(A) Engine Oil Pressure Sensor
Capteur de pression d'huile moteur
Sensor de Pressão do Óleo do Motor
Sensor de presión de aceite de motor

8192 PRIMARY FUEL FILTER
8192 PREFILTRE A COMBUSTIBLE
8192 FILTRO DE COMBUSTÍVEL PRIMÁRIO
8192 FILTRO PRIMARIO DE COMBUSTIBLE

RE532255PCDB02 A.1

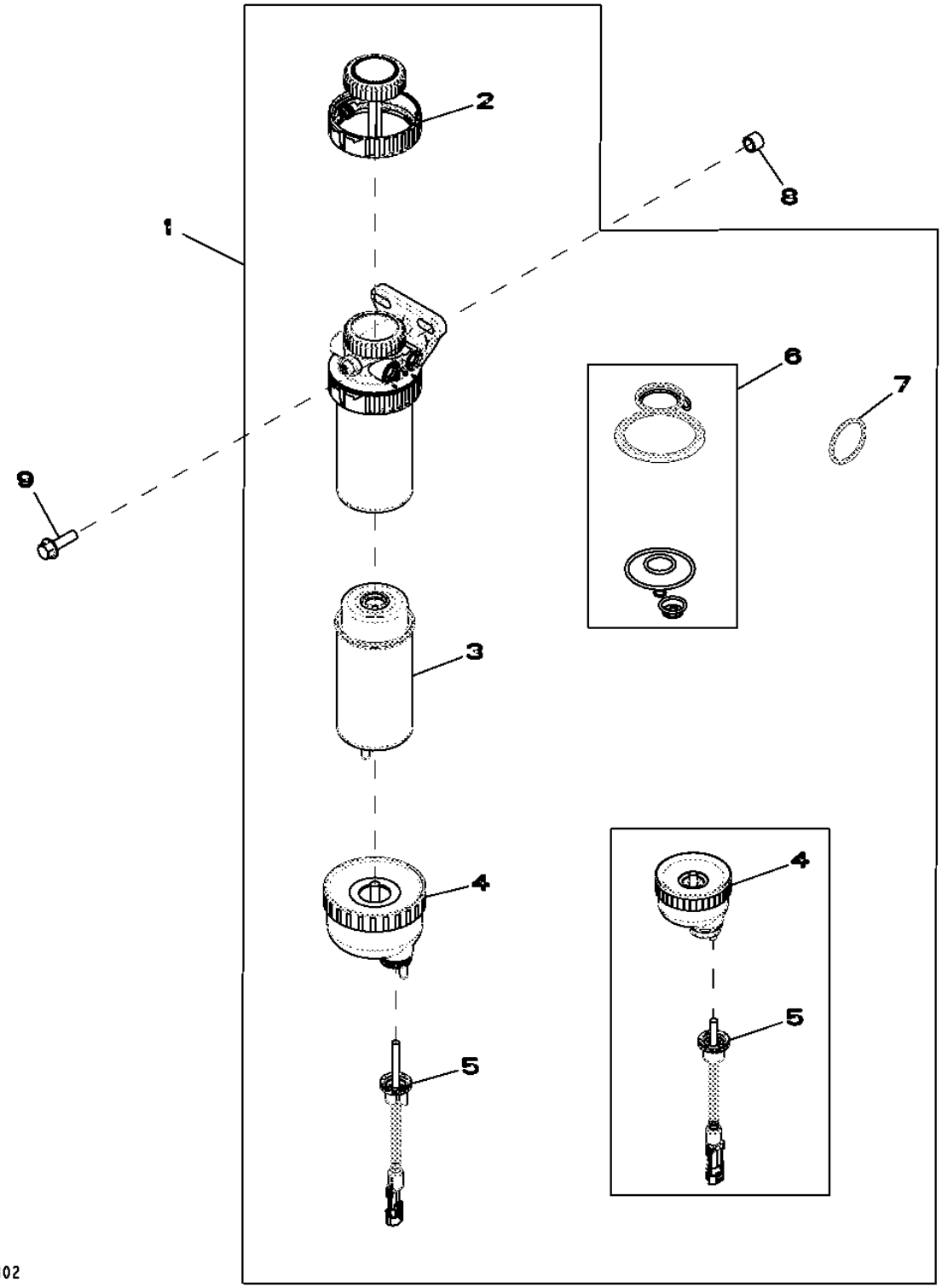

Item	*Nº peça*	*Descrição*	*Qtde*	*Nº série motor*	*Notas*
1	RE540392	Filtro	1		(SUB FOR RE529641, THIS APPLICATION)
2	RE526834	Kit do filtro	1		
3	RE529643	Elemento de filtro	1		
4	RE51650	Copo de sedimentação	1		(USE WITH RE519696)(INCLUDED IN RE529641)
	RE540438	Copo de sedimentação	1		(USE WITH RE540439)(INCLUDED IN RE540392)
5	RE519696	SenSor	1		(USE WITH RE51650)(INCLUDED IN RE529641)
	RE540439	SenSor	1		(USE WITH RE540438)(INCLUDED IN RE540392)
6	RE516553	Kit retentor	1		
7	RE516512	Kit - anel o	1		
8	28H1884	Espaçador	1		0.493" X 0.675" X 1/2"
9	19M7835	Parafuso	1		M10 X 35

8472 Engine Wiring Harness
8472 Faisceau moteur
8472 Chicote do Motor
8472 Grupo de cables del motor

8472_RE532222_PCD A.2

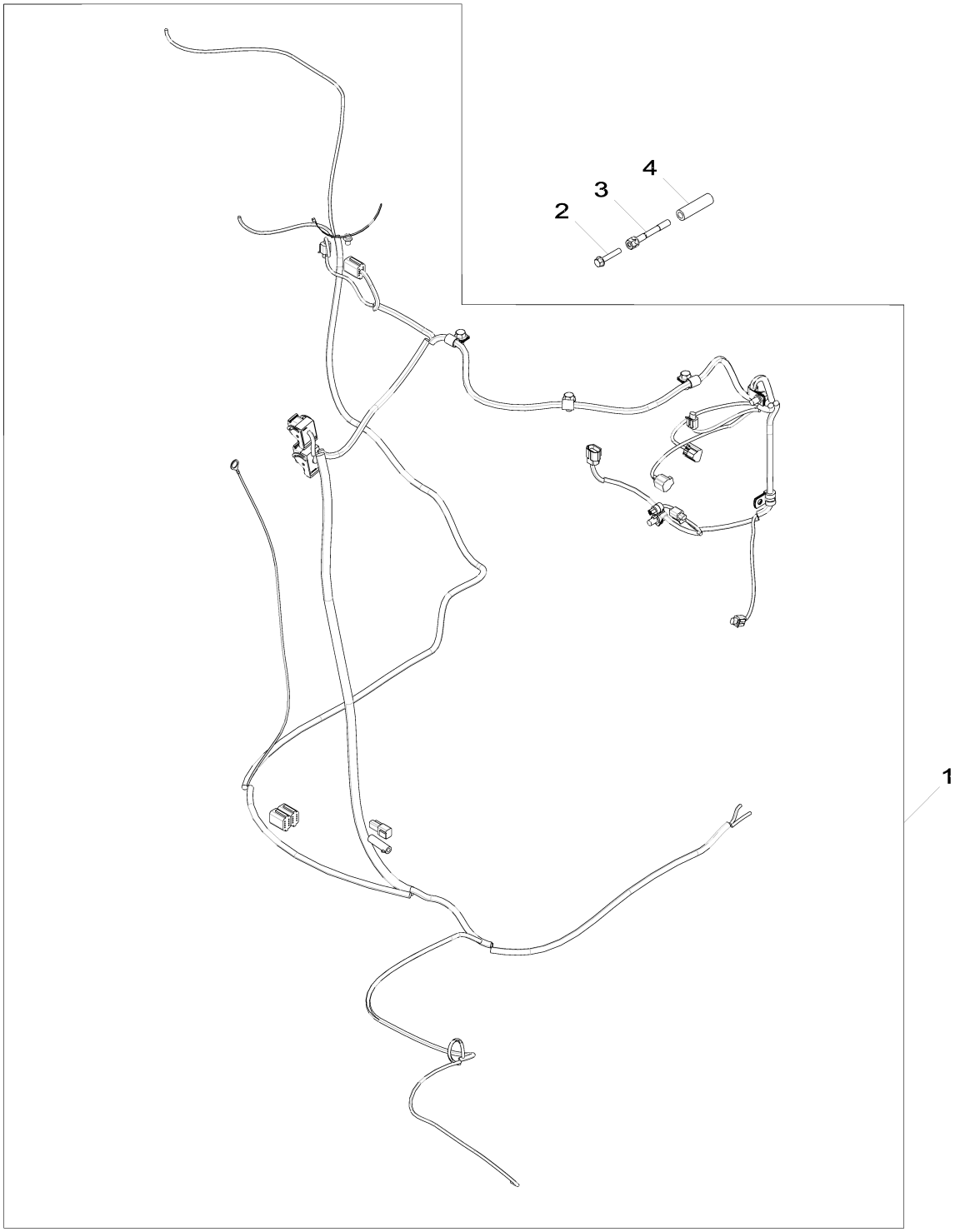

8472_RE532222_PCD

Item	*Nº peça*	*Descrição*	*Qtde*	*Nº série motor*	*Notas*
1	AT372359	Chicote	1		SUB FOR AT331813
	AT344143	Chicote	1		(A)
2	19M7799	Parafuso	1		M8 X 45
3	R521458	Parafuso	1		
4	R520632	Espaçador	1		

(A) For 2154D Machine
Pour les machines 2154D
Para a Máquina 2154D
Para máquina 2154D

8718 BELT TENSIONER
8718 TENDEUR DE LA COURROIE D'ENTRAINEMENT
8718 TENSOR DA CORREIA
8718 ENSOR DE LA CORREA DE TRANSMISION

RE517336PCDD03 A.1

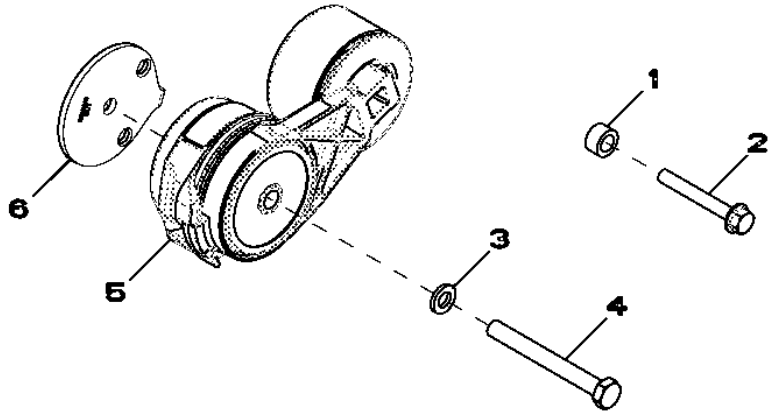

RE517336PCDD03

Item	*Nº peça*	*Descrição*	*Qtde*	*Nº série motor*	*Notas*
1	28H860	Arruela	1		0.423" X 0.675" X 3/8"
2	19M7801	Parafuso	1		M8 X 60
3	24M7106	Arruela	1		10 X 18 X 2.500 mm
4	19M8183	Parafuso sextavado	1		M10 X 90
5	RE518097	Tensionador de correia	1		
6	R518210	Espaçador	1		

8875 OIL FILTER ADAPTER
8875 FILTRE A HUILE ADAPTATEUR
8875 ADAPTADOR DO FILTRO DE ÓLEO
8875 FILTRO DE ACEITE ADAPTADOR

RE528763PCDB02 A.1

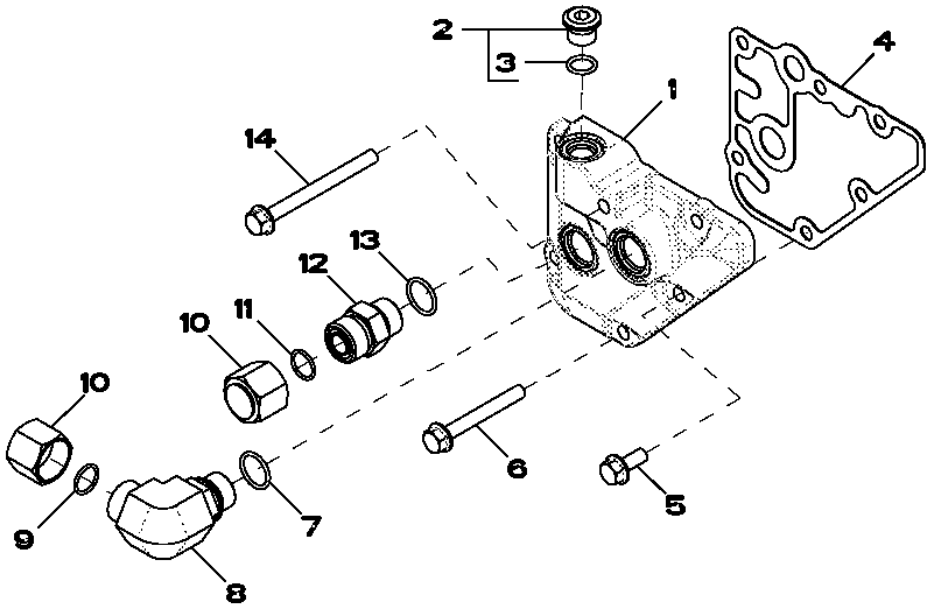

Item	*Nº peça*	*Descrição*	*Qtde*	*Nº série motor*	*Notas*
1	R518455	Adaptador	1		
2	RE52242	Tampão de dreno	1		
3	51M7042	Anel o	1		13.300 X 2.200 mm
4	R123525	Junta	1		
5	RE67238	Parafuso	1		(A)
6	19M7802	Parafuso	4		M8 X 65
7	51M7045	Anel o	1		19.300 X 2.200 mm
8	38H5018	Conexão em ângulo	1		
9	T77932	Anel o	1		
10	38H1417	Conexão	2		
11	T77932	Anel o	1		
12	38H5004	Adaptador	1		
13	51M7045	Anel o	1		19.300 X 2.200 mm
14	19M7913	Parafuso	1		M8 X 90

(A) THREADS WITH PRE-APPLIED SEALANT
FILETS ENDUITS DE PRODUIT D'ETANCHEITE
ROSCAS COM VEDANTE PRÉ-APLICADO
CON SELLADOR

9801 Lift Straps
9801 Oeillets de levage
9801 Tirantes de Elevação
9801 Cintas de elevación

9801_RE53353_PCD A.1

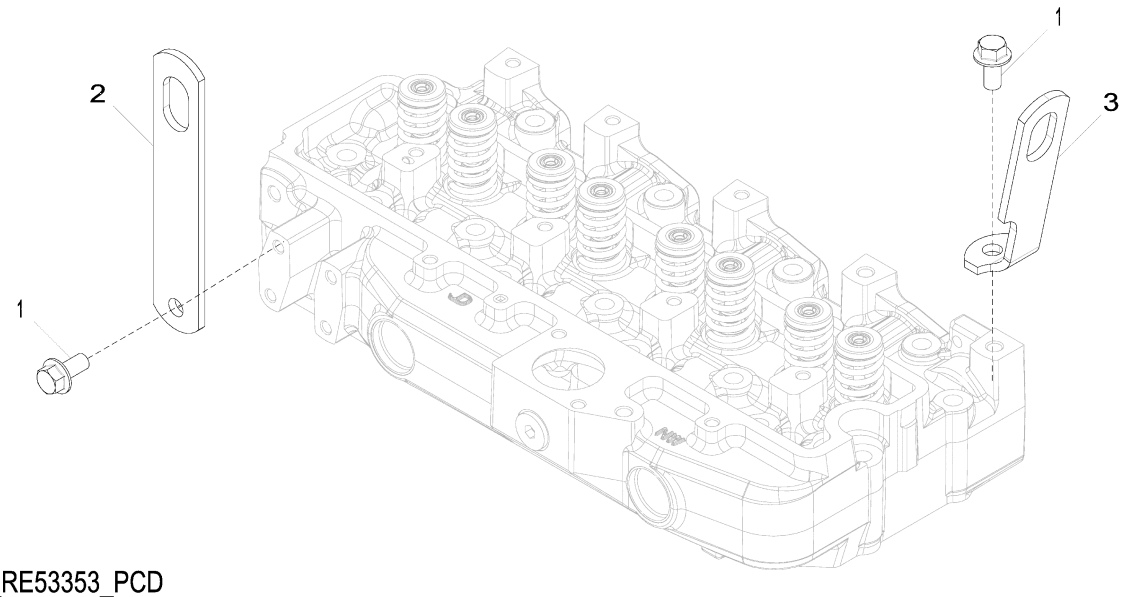

9801_RE53353_PCD

Item	*Nº peça*	*Descrição*	*Qtde*	*Nº série motor*	*Notas*
1	19M7788	Parafuso	2		M12 X 25
2	R502329	Correia	1		REAR
3	R502175	Correia	1		FRONT

9901 COMPLETE BLOCK ASSEMBLY
9901 ENSEMBLE BLOC-CYL.COMPLET
9901 CONJUNTO COMPLETO DO BLOCO
9901 BLOQUE MOTOR COMPLETO

CDP48591 A.1

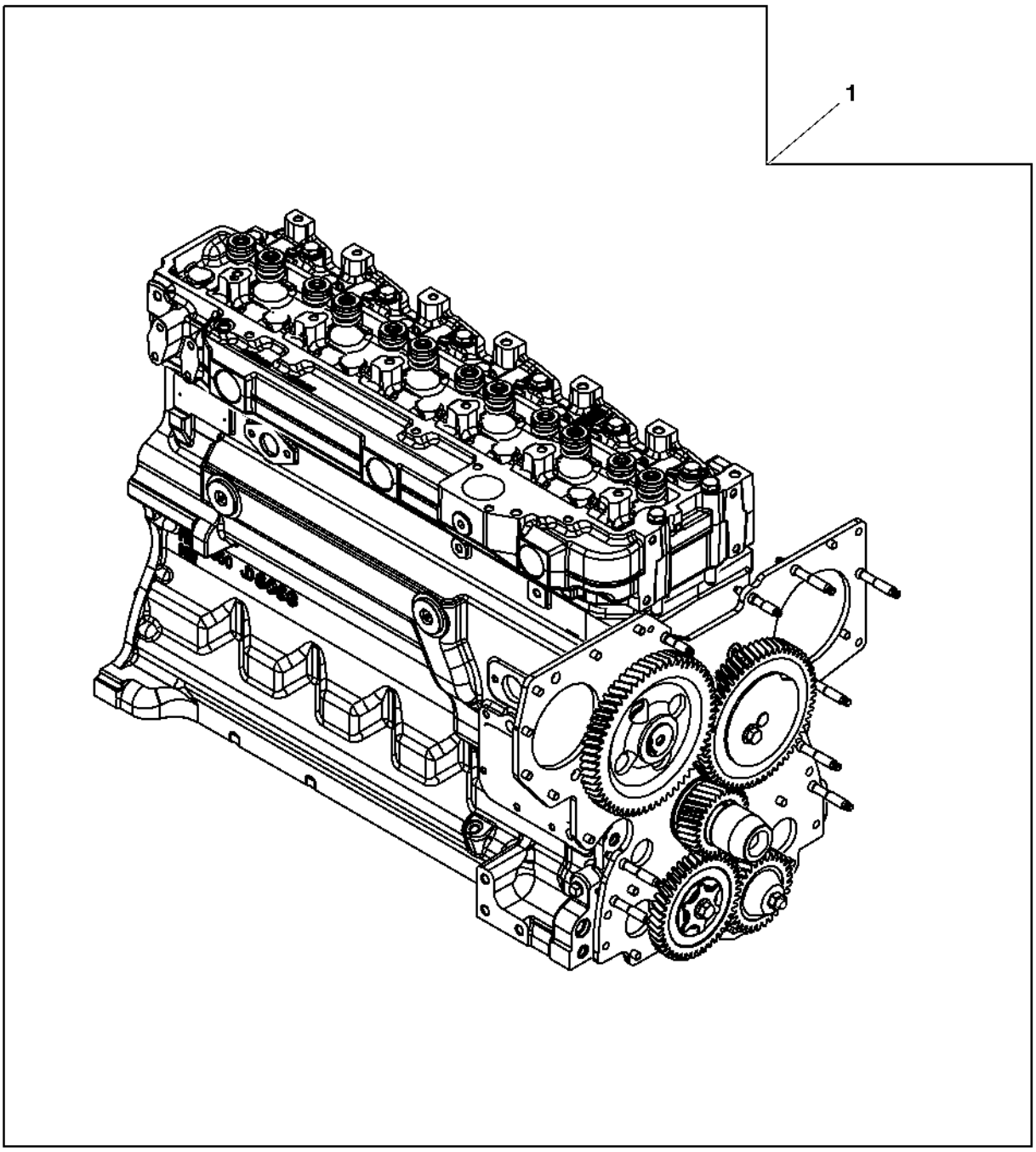

CDP48591

Item	*Nº peça*	*Descrição*	*Qtde*	*Nº série motor*	*Notas*
1	SE501791	Bloco motor completo reman.	1		(A) (USE WITH DENSO HPCR)

(A) WITH AUXILIARY DRIVE
AVEC POMPE D'INJECTION ROTATIVE, AVEC ENTRAINEMENT AUXILIAIRE
COM ACIONAMENTO AUXILIAR
CON BOMBA GIRATORIA DE INYECCION DE COMBUSTIBLE, CON MANDO AUXILIAR

9901 REPLACEMENT ENGINE
9901 MOTEUR DE RECHANGE
9901 MOTOR DE SUBSTITUIÇÃO
9901 MOTOR DE RECAMBIO

RGP12657 A.1

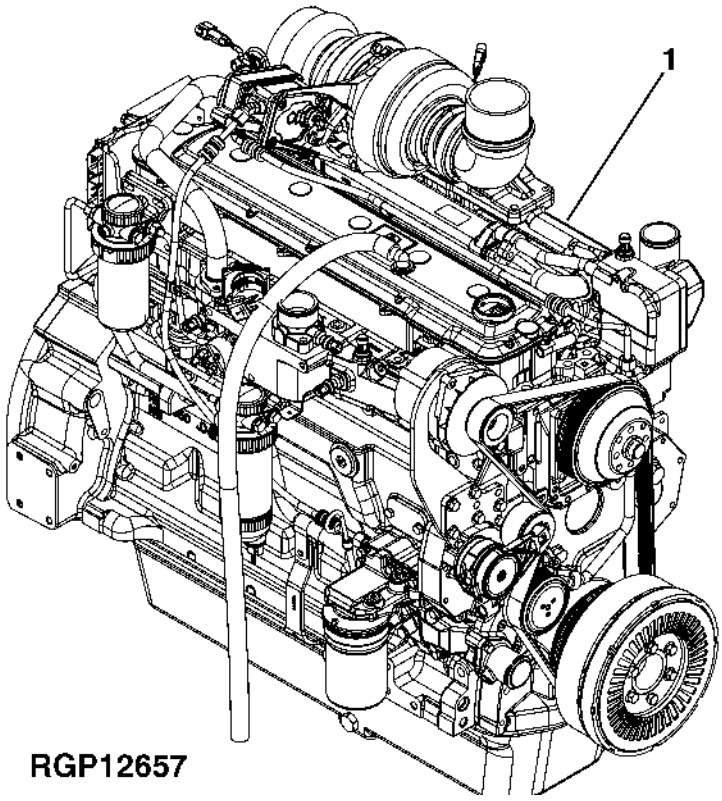

Item	*Nº peça*	*Descrição*	*Qtde*	*Nº série motor*	*Notas*
1	RE529930	Motor a diesel	1		(A) (ORDER PE11091)
	PE11091	Motor a diesel	1		
	SE502139	Motor a diesel remanufatur.	1		(REMAN FOR PE11091)

(A) MAY NOT BE AS ILLUSTRATED
PEUT NE PAS ETRE ILLUSTRE
PODE NÃO SER CONFORME ILUSTRADO
PUEDE DIFERIR DE LA ILUSTRACION

9901 Mounting Bracket Kit
9901 Kit de supports de montage
9901 Kit de Suporte de Montagem
9901 Juego de soporte de montaje

RE535184PCDB01 A.1

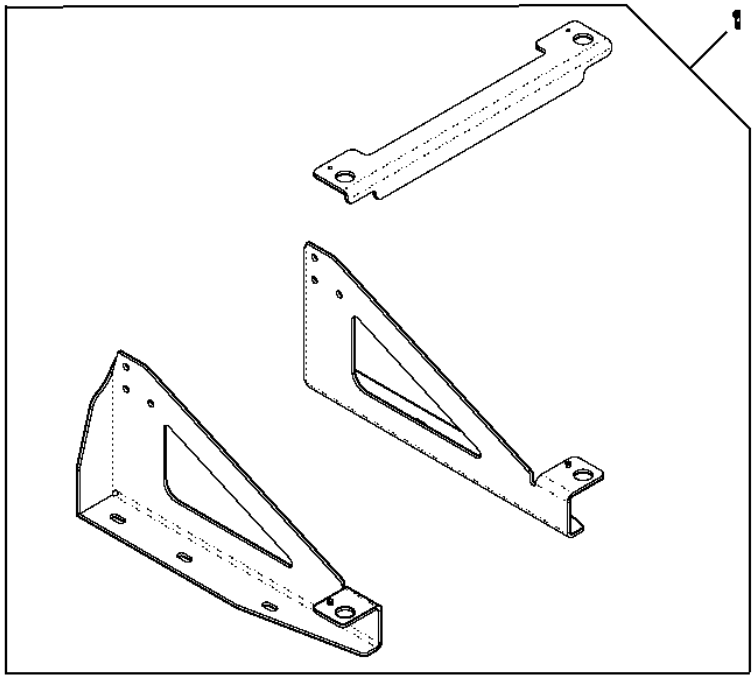

Item	*Nº peça*	*Descrição*	*Qtde*	*Nº série motor*	*HF285*	*Notas*
1	RE535184	Peças de montagem	1			

9901 Cylinder Head Bolt Kit
9901 Kit de boulons de culasse
9901 Kit de Parafusos do Cabeçote do Cilindro
9901 Juego de tornillos de culata

9901_RE532993_PCD A.1

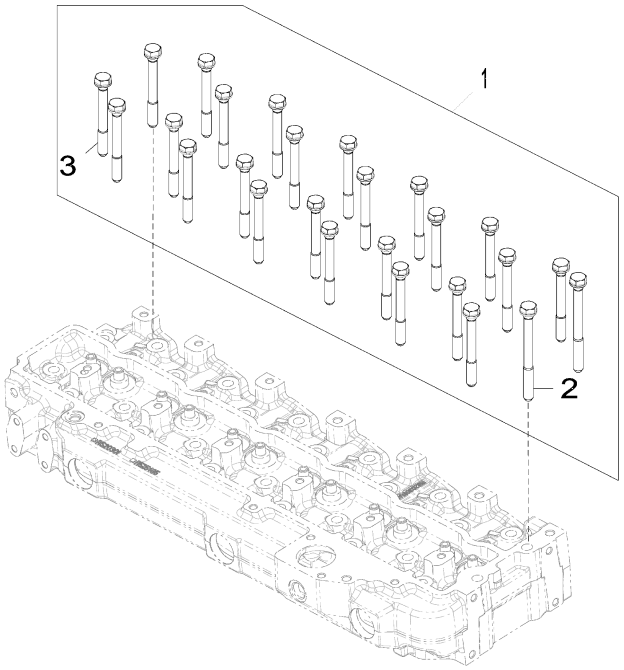

9901_RE532993_PCD

Item	*Nº peça*	*Descrição*	*Qtde*	*Nº série motor*	*Notas*
1	RE532993	Kit do parafuso	1		
2	R534091	Parafuso sextavado	2		
3	R85363	Parafuso sextavado	24		

9901 Piston Liner Kit
9901 Kit de chemise de piston
9901 Kit de Camisa do Pistão
9901 Juego de camisas de pistón

9901_RE527843_PCD D.2

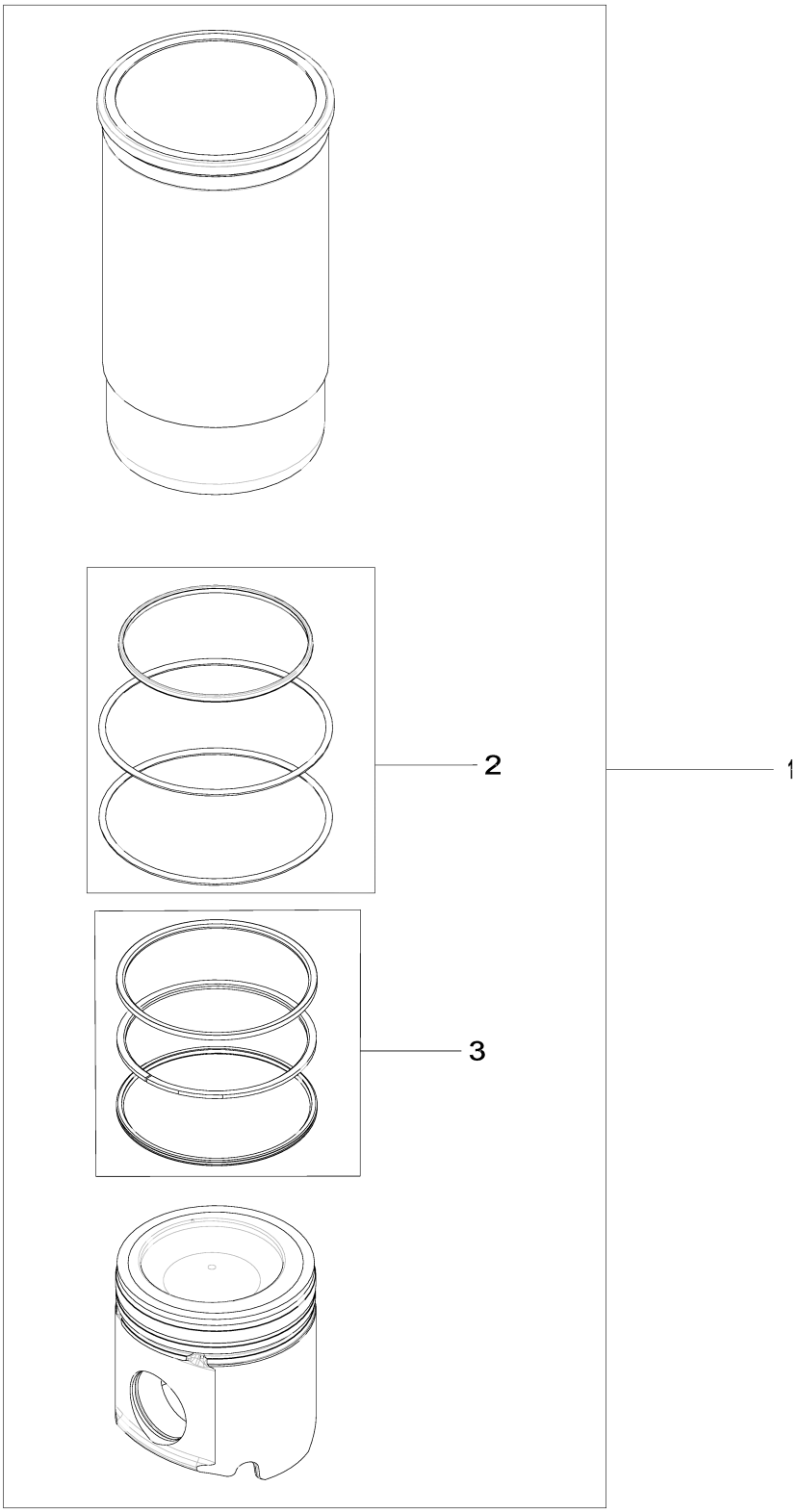

9901_RE527843_PCD

Item	*Nº peça*	*Descrição*	*Qtde*	*Nº série motor*	*Notas*
1	RE536083	Kit pistão e camisa	1		
2	AR65507	Kit - anel o	1		
3	RE507852	Kit anéis de pistão	1		

9901 Mounting Bracket Kit
9901 Kit de supports de montage
9901 Kit de Suporte de Montagem
9901 Juego de soporte de montaje

RE535180PCDC01 A.1

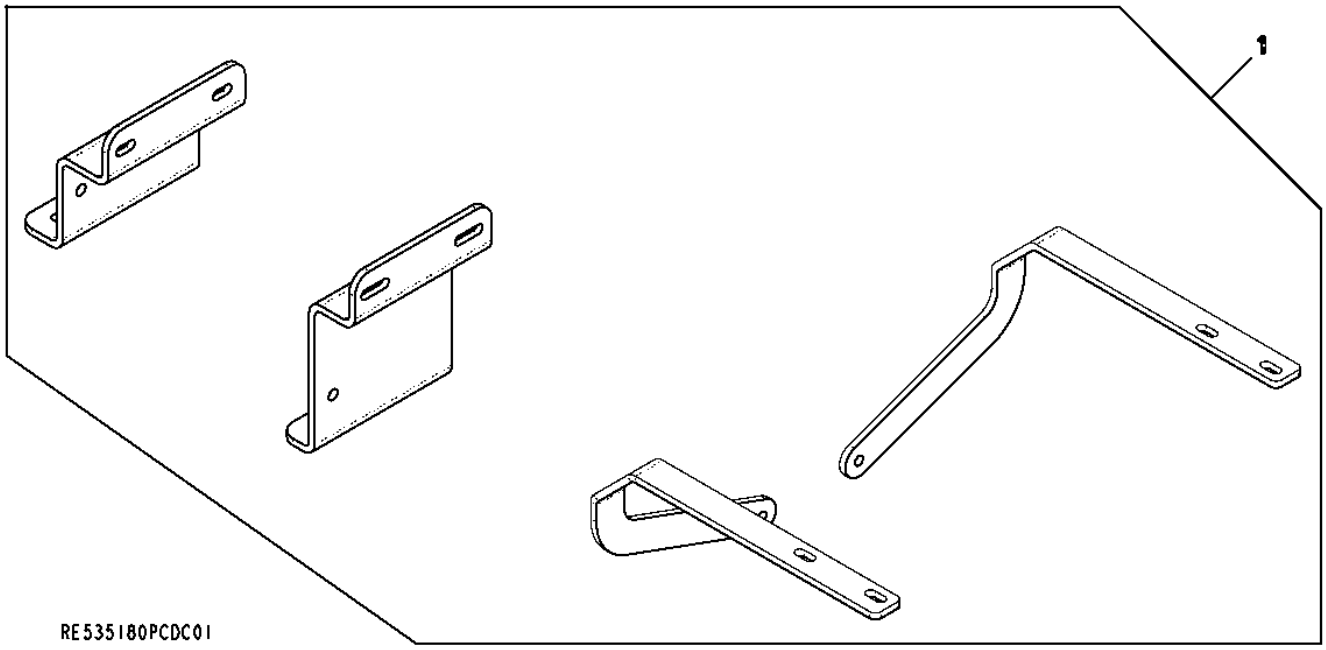

Item	*Nº peça*	*Descrição*	*Qtde*	*Nº série motor*	*Notas*
1	RE535180	Peças de montagem	1		

9901 Mounting Bracket Kit
9901 Kit de supports de montage
9901 Kit de Suporte de Montagem
9901 Juego de soporte de montaje

RE535183PCDB01 A.1

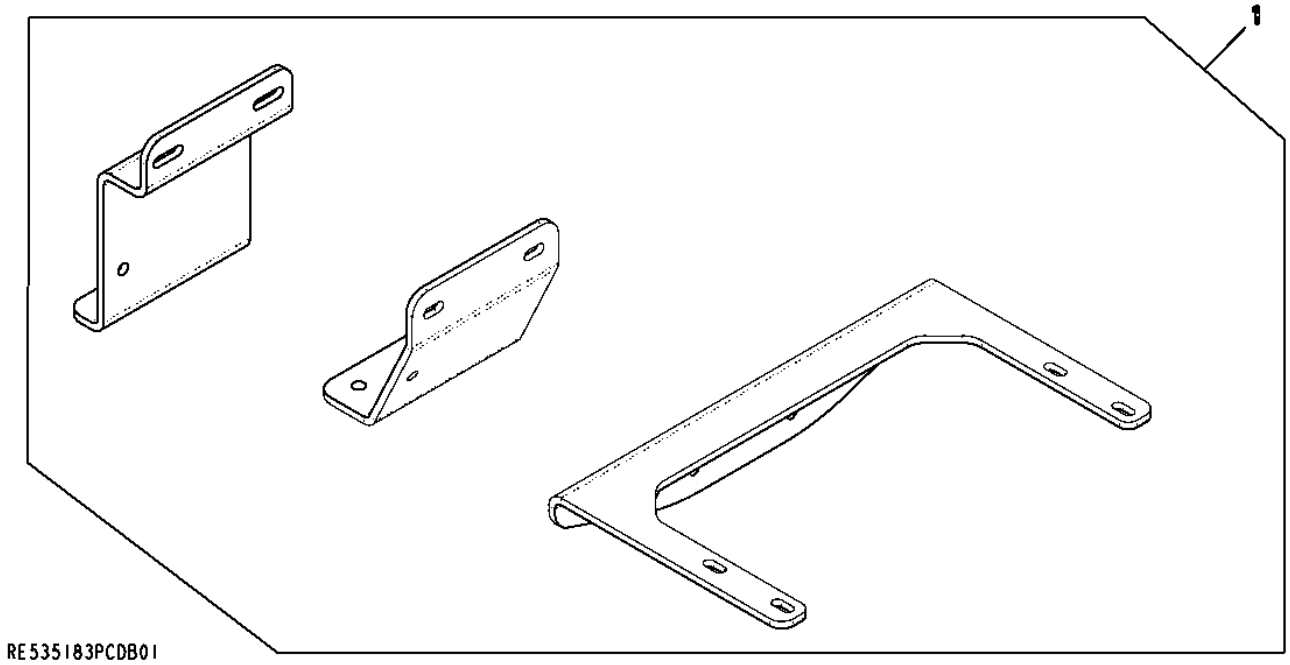

Item	*Nº peça*	*Descrição*	*Qtde*	*Nº série motor*	*HF285*	*Notas*
1	RE535183	Peças de montagem	1			

9901 Main Bearing
9901 Palier principal
9901 Rolamento Principal
9901 Cojinete de bancada

9901_RE65911_PCD B.1

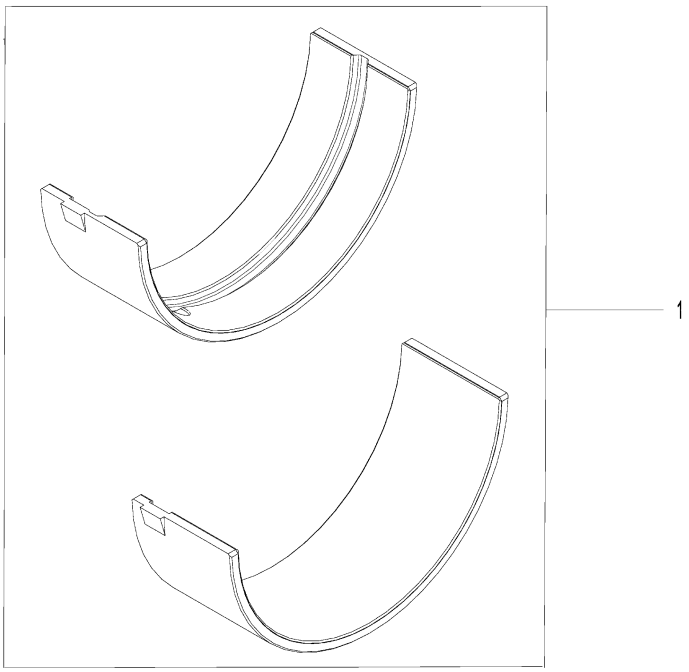

9901_RE65911_PCD

Item	*Nº peça*	*Descrição*	*Qtde*	*Nº série motor*	*Notas*
1	RE65911	Rolamento	1		0.254 mm; US

9901 Short Block Assembly
9901 Bloc moteur embielle
9901 Conjunto do Bloco Curto
9901 Conjunto de bloque corto

9901_RE571653_PCD B.1

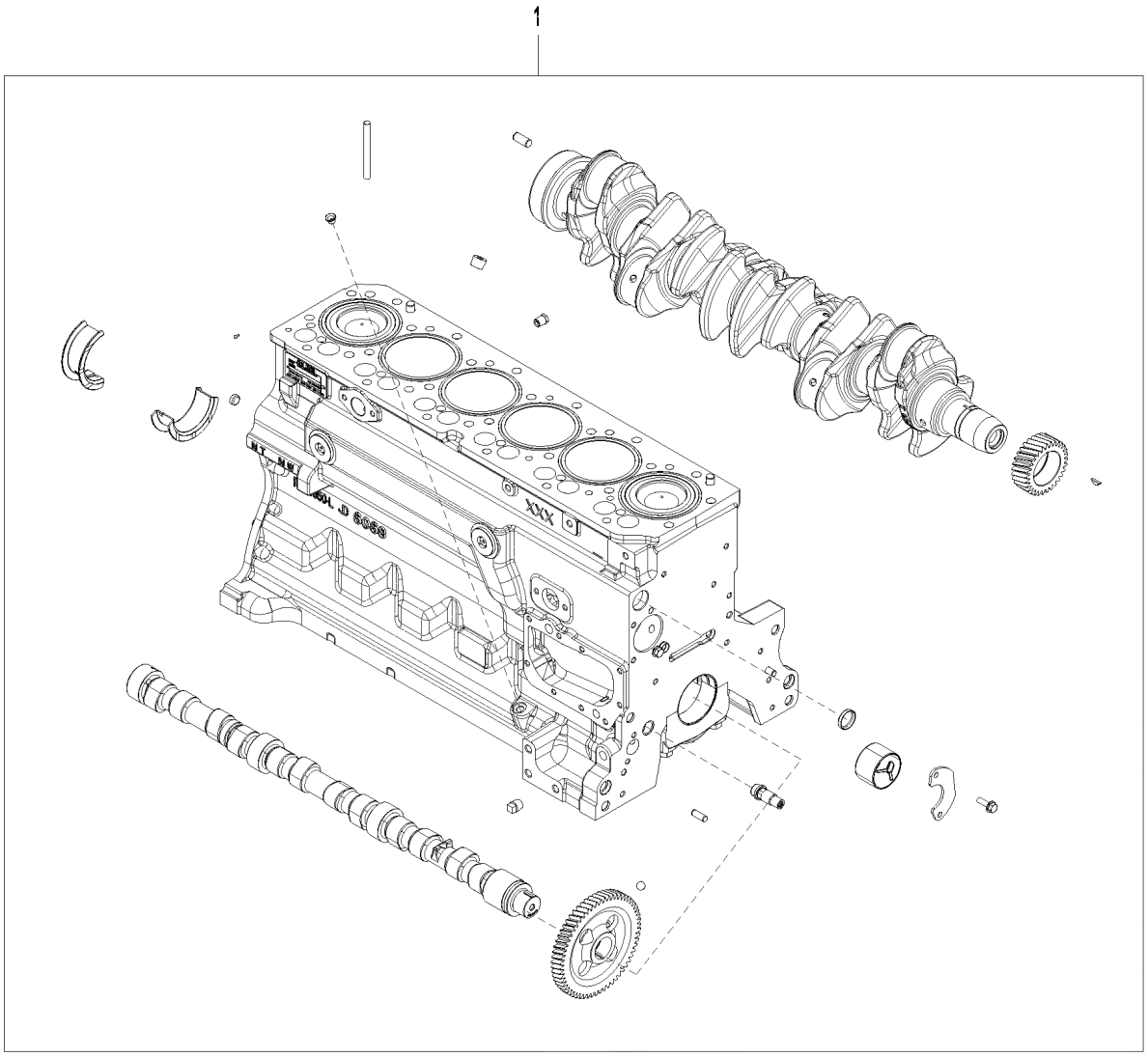

9901_RE571653_PCD

Item	*Nº peça*	*Descrição*	*Qtde*	*Nº série motor*	*Notas*
1	RE571653	Bloco de cil.c/peças móveis	1		

9901 Bearing, Connecting rod
9901 Coussinet, bielle
9901 Rolamento, Biela
9901 Cojinete, biela

9901_RE65909_PCD B.1

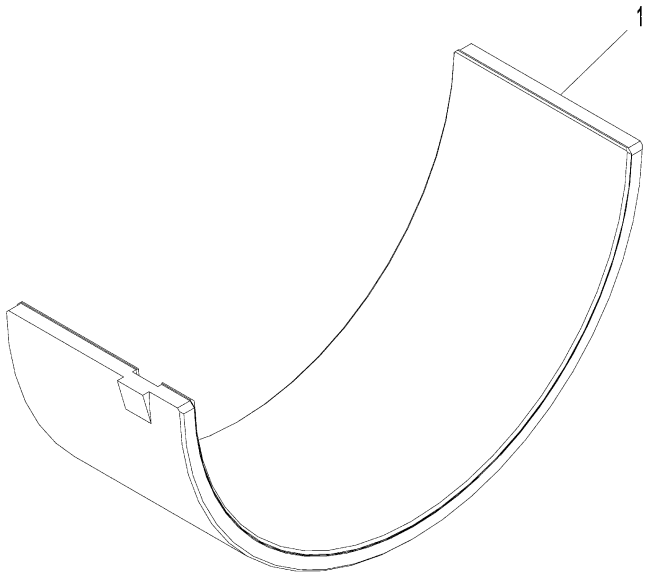

9901_RE65909_PCD

Item	*Nº peça*	*Descrição*	*Qtde*	*Nº série motor*	*Notas*
1	RE65909	Rolamento	1		0.254 mm; USPKG OF 2

9901 Connecting Rod Bearing Kit
9901 Kit de coussinet de bielle
9901 Kit do Rolamento da Biela
9901 Juego de cojinetes de biela

RE65908PCDA02 A.1

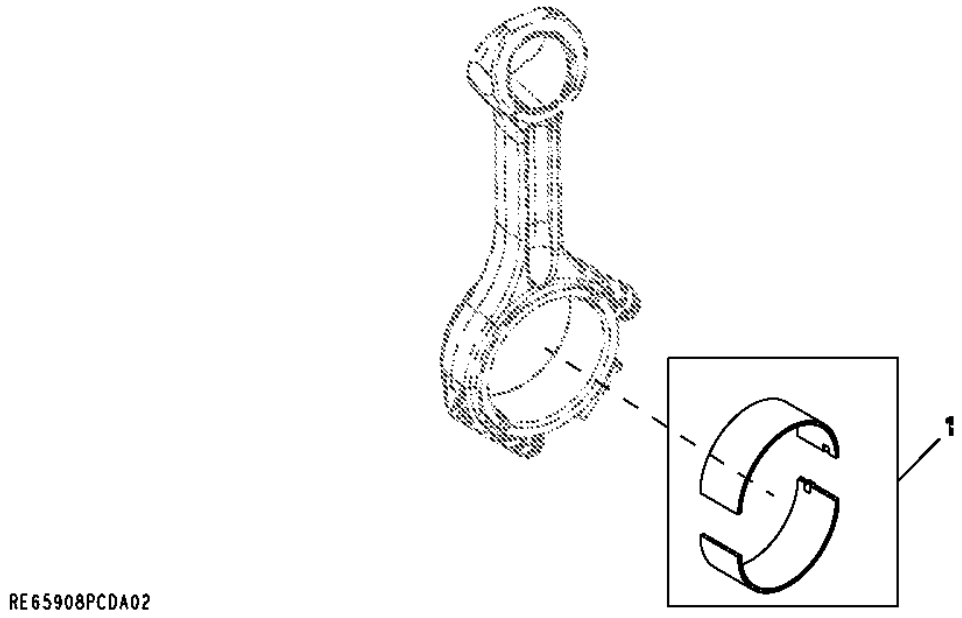

Item	*Nº peça*	*Descrição*	*Qtde*	*Nº série motor*	*Notas*
1	RE65908	Rolamento	1		STANDARD

9901 Cylinder Head Gasket Kit
9901 Kit de joints de culasse
9901 Kit de Junta do Cabeçote dos Cilindros
9901 Juego de junta de culata

CDP48324 A.1

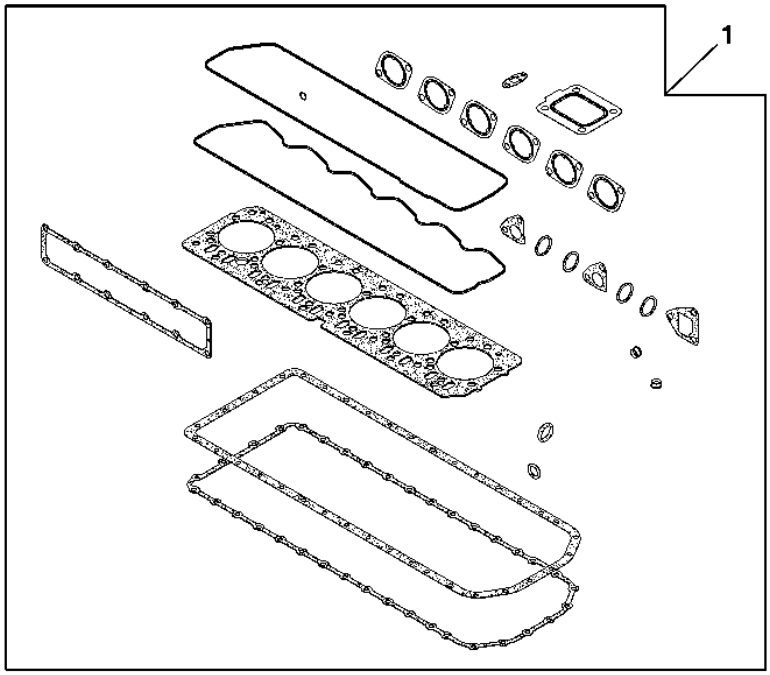

CDP48324

Item	*Nº peça*	*Descrição*	*Qtde*	*Nº série motor*	*Notas*
1	RE532841	Kit de juntas	1		ALSO ORDER (2) R534091 AND (24) R85363

9901 Engine Overhaul Kit
9901 Kit de reconditionnement du moteur
9901 Kit de Retífica do Motor
9901 Conjunto de reconstrucción del motor

RE532634PCDA01 A.1

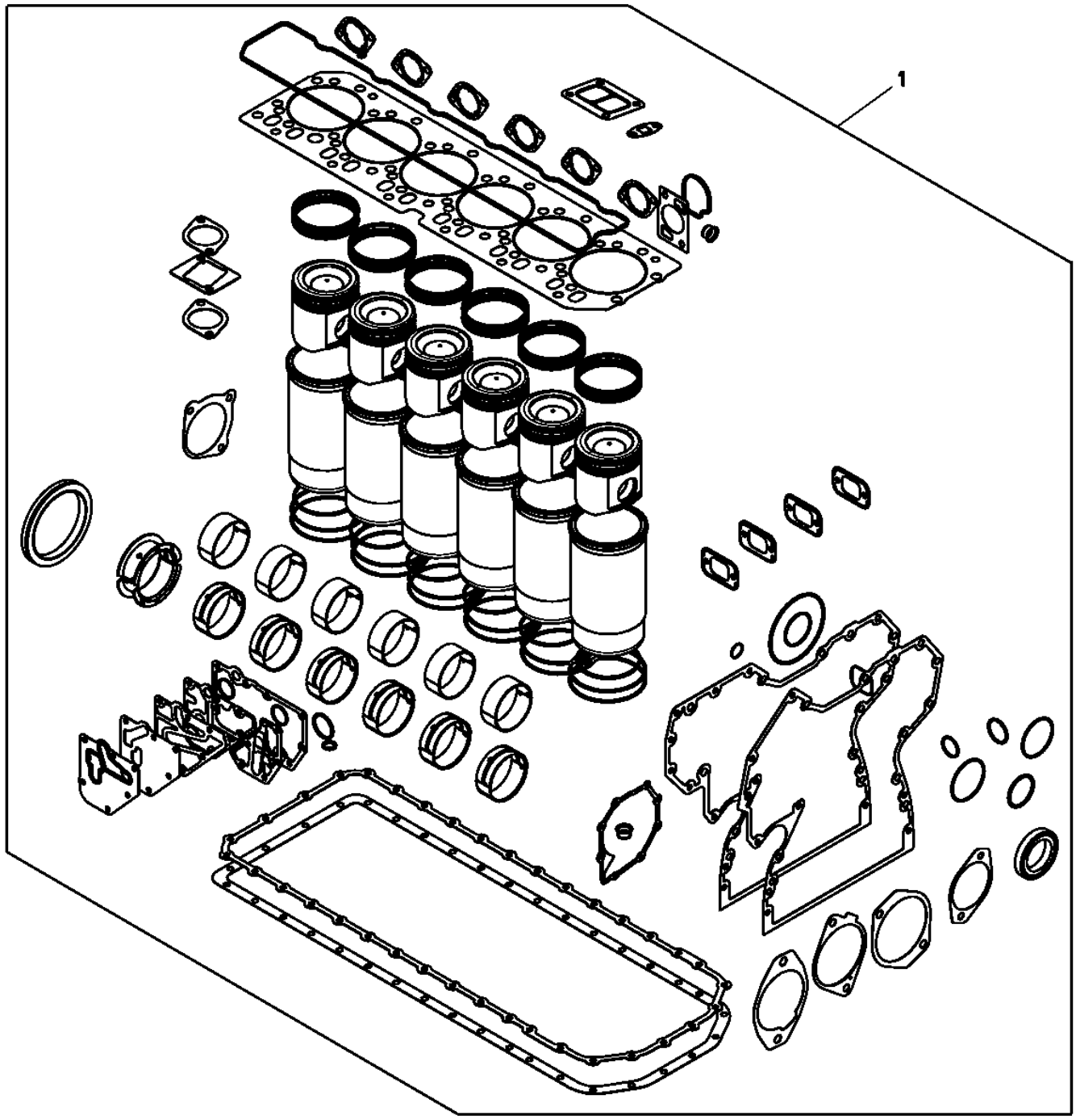

RE532634PCDA01

Item	*Nº peça*	*Descrição*	*Qtde*	*Nº série motor*	*Notas*
1	RE540226	Kit reparação do motor	1		SUB FOR APPL RE532634

9901 Mounting Bracket Kit
9901 Kit de supports de montage
9901 Kit de Suporte de Montagem
9901 Juego de soporte de montaje

RE535182PCDB01 A.1

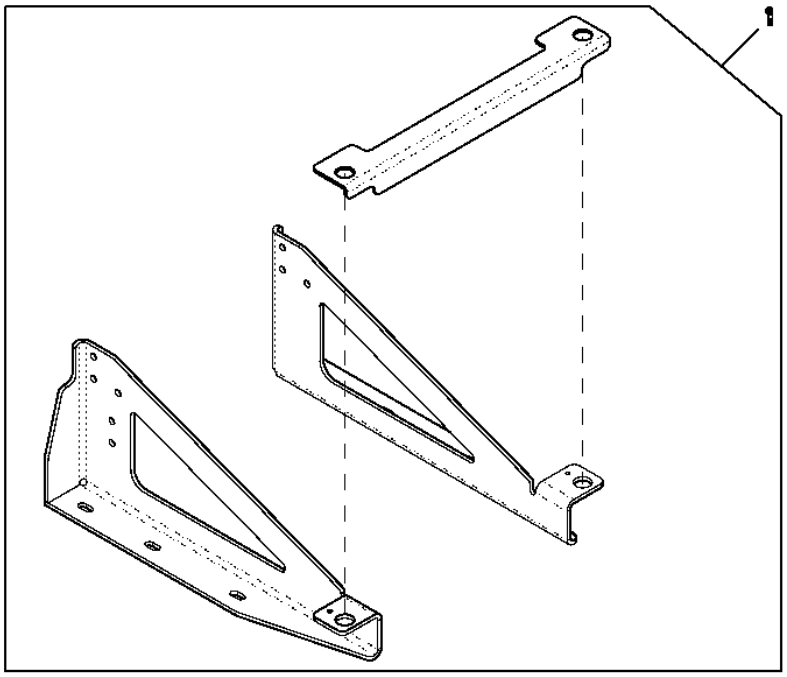

Item	*Nº peça*	*Descrição*	*Qtde*	*Nº série motor*	*Notas*
1	RE535182	Peças de montagem	1		

9901 Engine Gasket Kit
9901 Jeu de joints du moteur
9901 Kit de Juntas do Motor
9901 Kit de empaquetaduras de motor

RE532631PCDA01 A.1

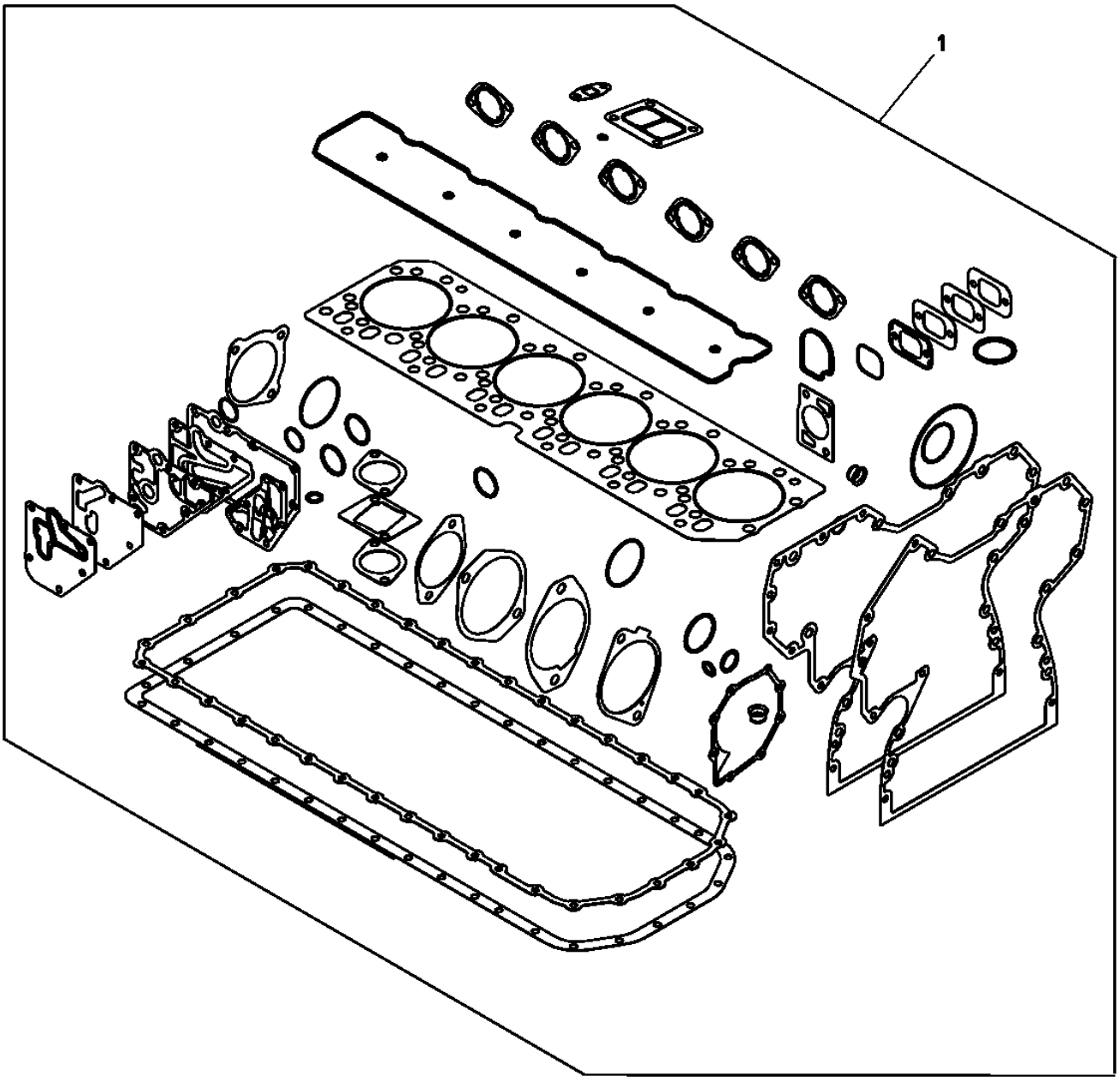

RE532631PCDA01

Item	*Nº peça*	*Descrição*	*Qtde*	*Nº série motor*	*Notas*
1	RE532631	Kit de juntas	1		(Also Order RE532993)

9901 O Ring Kit
9901 Kit joints toriques
9901 Kit de Anéis O
9901 Juego de anillo tórico

9901_AR65507_PCD A.1

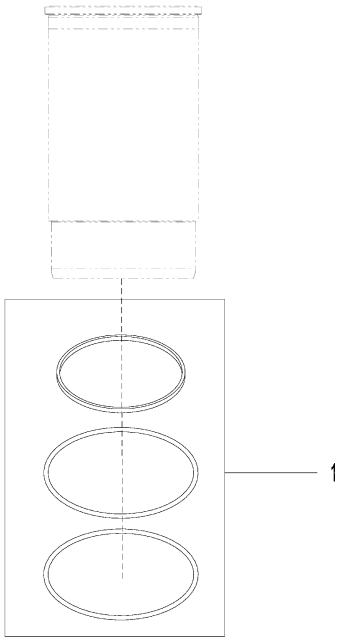

9901_AR65507_PCD

Item	Nº peça	Descrição	Qtde	Nº série motor	Notas
1	AR65507	Kit - anel o	1		

9901 Kit, Piston Ring
9901 Kit, segment de piston
9901 Kit dos Anéis do Pistão
9901 Conjunto, segmento de pistón

RE507852PCDB02 A.1

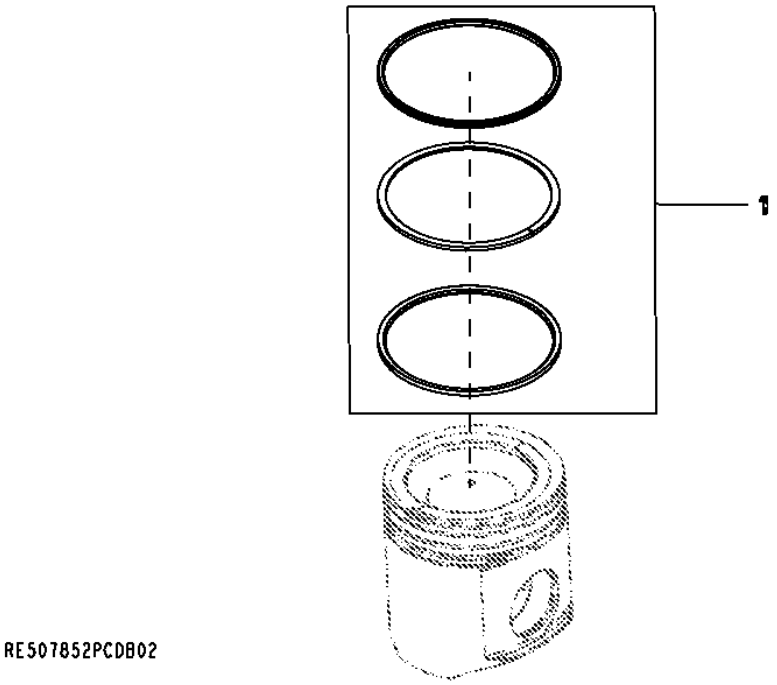

Item	*Nº peça*	*Descrição*	*Qtde*	*Nº série motor*	*Notas*
1	RE507852	Kit anéis de pistão	1		(Includes RE508561 and RE504302 and R522512)

9901 Crankshaft Bearing Kit Undersized
9901 Vilebrequin, kit de roulements à cote inférieure
9901 Kit de Mancal do Virabrequim Subdimensionado
9901 Juego de cojinetes del cigüeñal de subtamaño

RE65912PCDB01 A.1

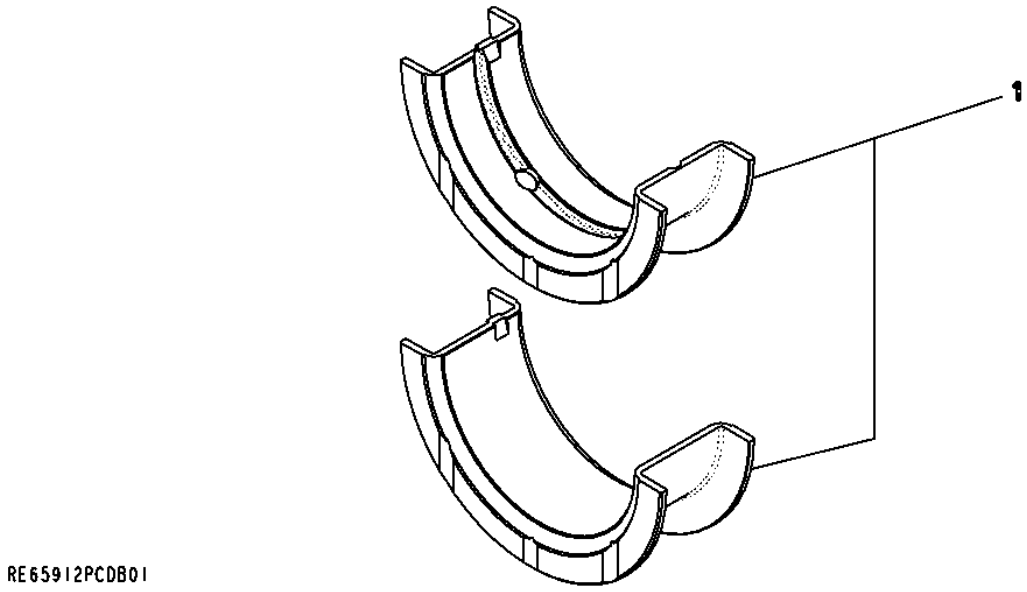

Item	*Nº peça*	*Descrição*	*Qtde*	*Nº série motor*	*Notas*
1	RE65912	Rolamento axial	1		0.254 MM

9901 Bearing Kit
9901 Kit de roulements
9901 Kit de Rolamentos
9901 Conjunto de cojinetes

9901_RE65168_PCD C.1

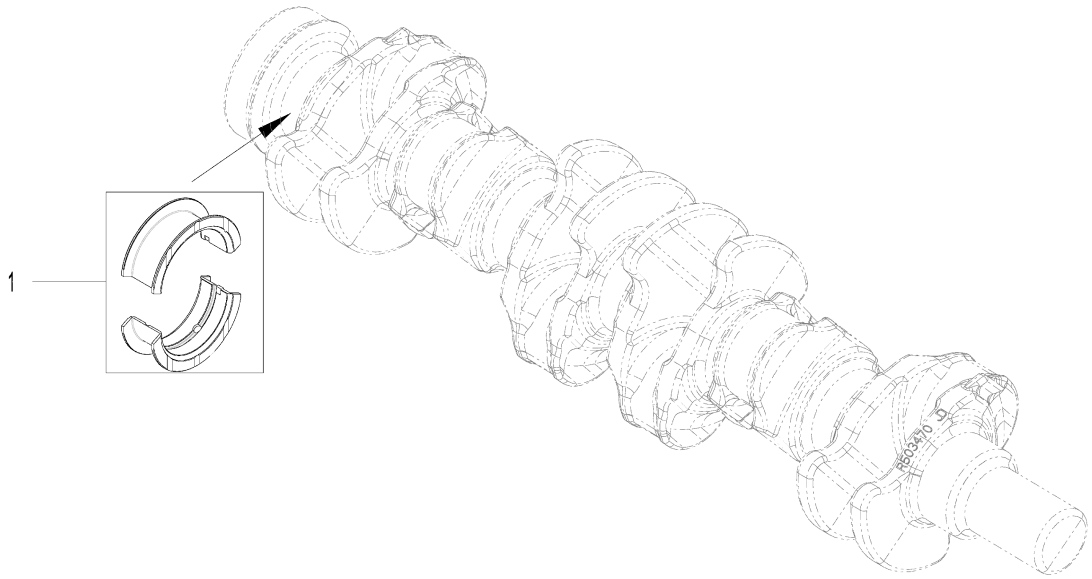

9901_RE65168_PCD

Item	*Nº peça*	*Descrição*	*Qtde*	*Nº série motor*	*Notas*
1	RE65168	Conj. do rolamento	1		

9901 Camshaft Kit
9901 Kit d'arbre à cames
9901 Kit de Comando de Válvulas
9901 Juego de árbol de levas

RE532239PCDA01 A.1

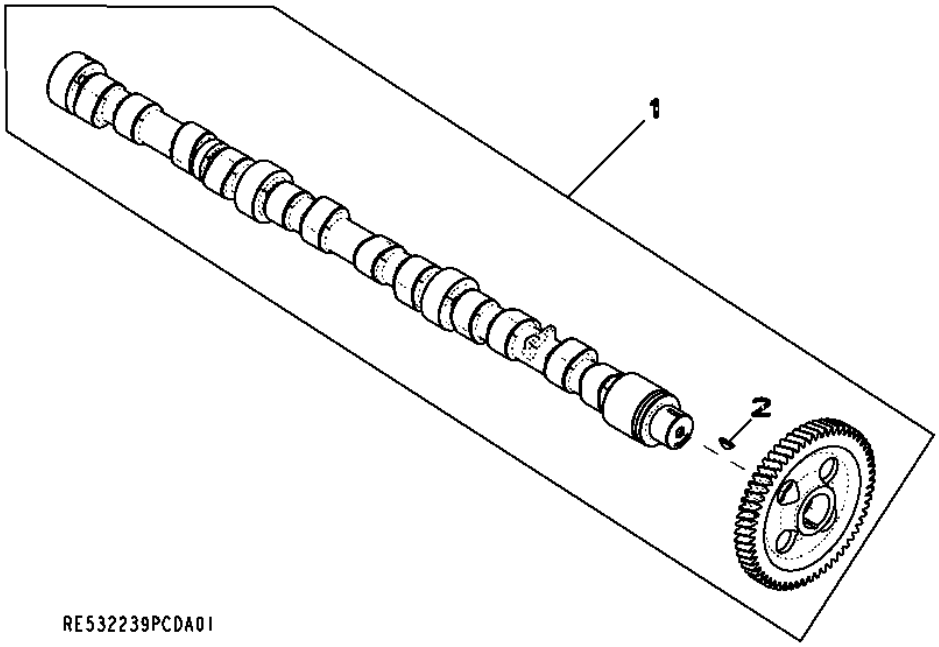

Item	*Nº peça*	*Descrição*	*Qtde*	*Nº série motor*	*Notas*
1	RE532239	Eixo de cames	1		
	SE501811	Comando de Válvulas Reman	1		(REMAN FOR RE532239)
2	R133303	Chaveta	1		

9901 Starter Relay
9901 Relais de démarreur
9901 Relé do Motor de Partida
9901 Relé de arrancador

9901_RE164448_PCD A.1

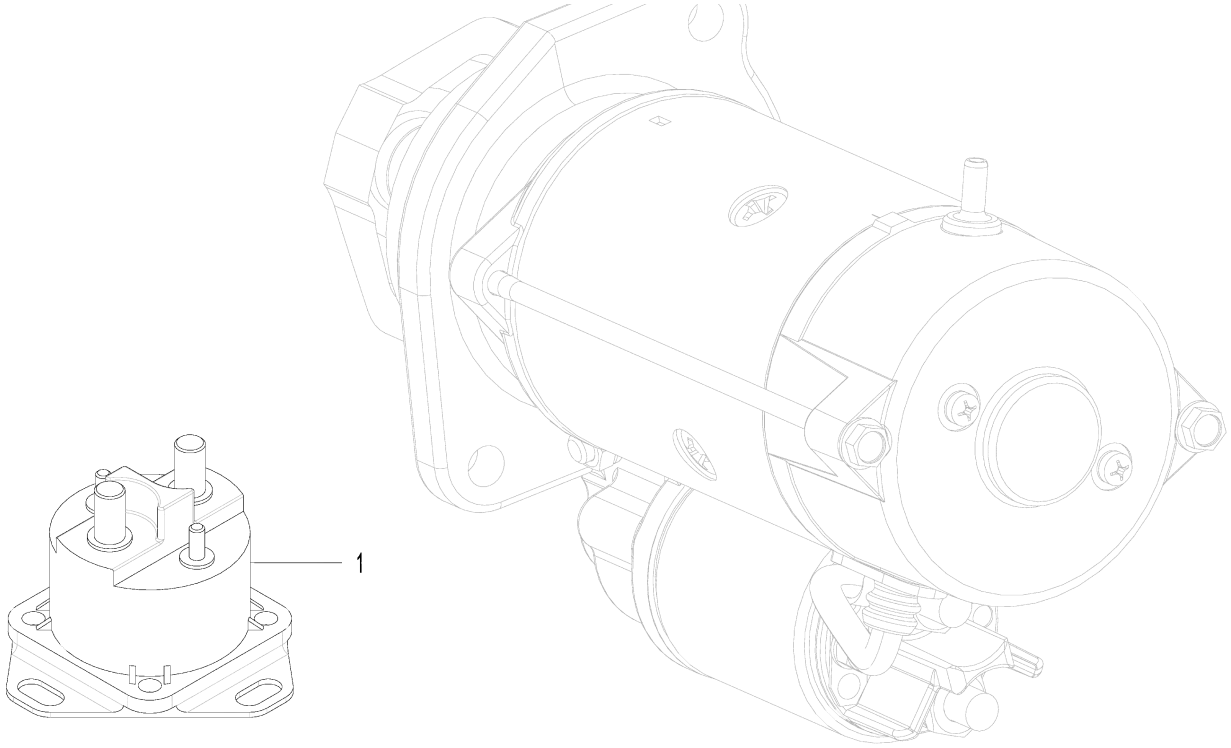

9901_RE164448_PCD

Item	*Nº peça*	*Descrição*	*Qtde*	*Nº série motor*	*Notas*
1	RE164448	Relé de paRtida	1		12V
	RE504839	Relé de paRtida	1		24V

9901 Bearing Kit
9901 Kit de roulements
9901 Kit de Rolamentos
9901 Conjunto de cojinetes

9901_RE65165_PCD B.2

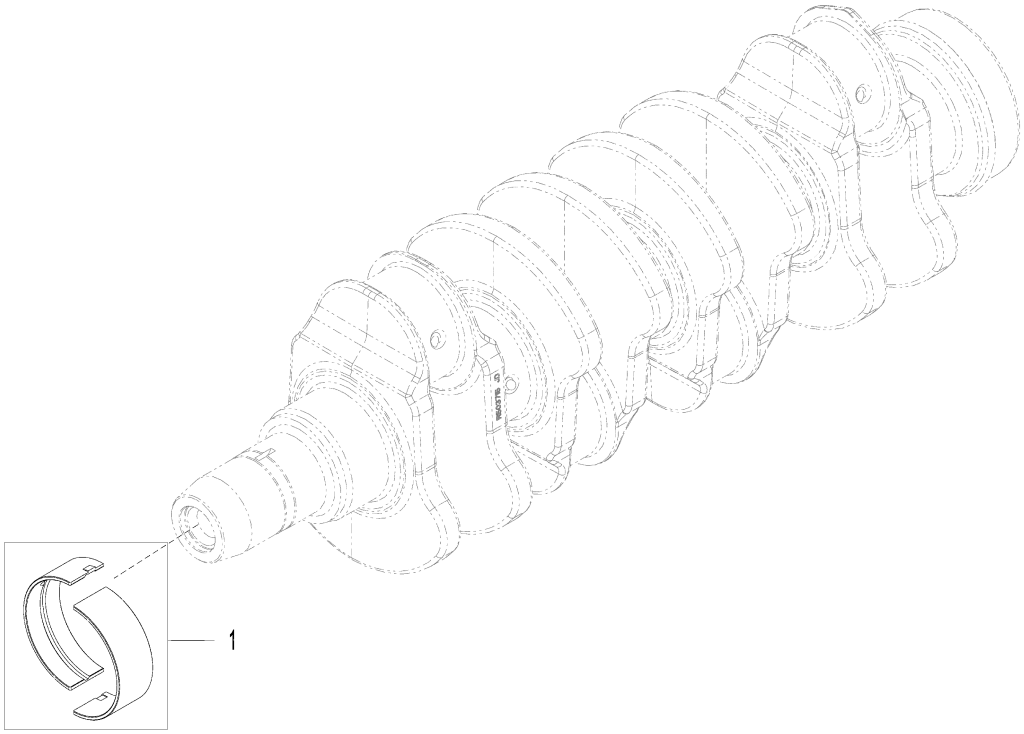

9901_RE65165_PCD

Item	*Nº peça*	*Descrição*	*Qtde*	*Nº série motor*	*Notas*
1	RE65165	Conj. do rolamento	1		

9901 Engine Gasket Kit
9901 Jeu de joints du moteur
9901 Kit de Juntas do Motor
9901 Kit de empaquetaduras de motor

RE532841PCDA02 A.1

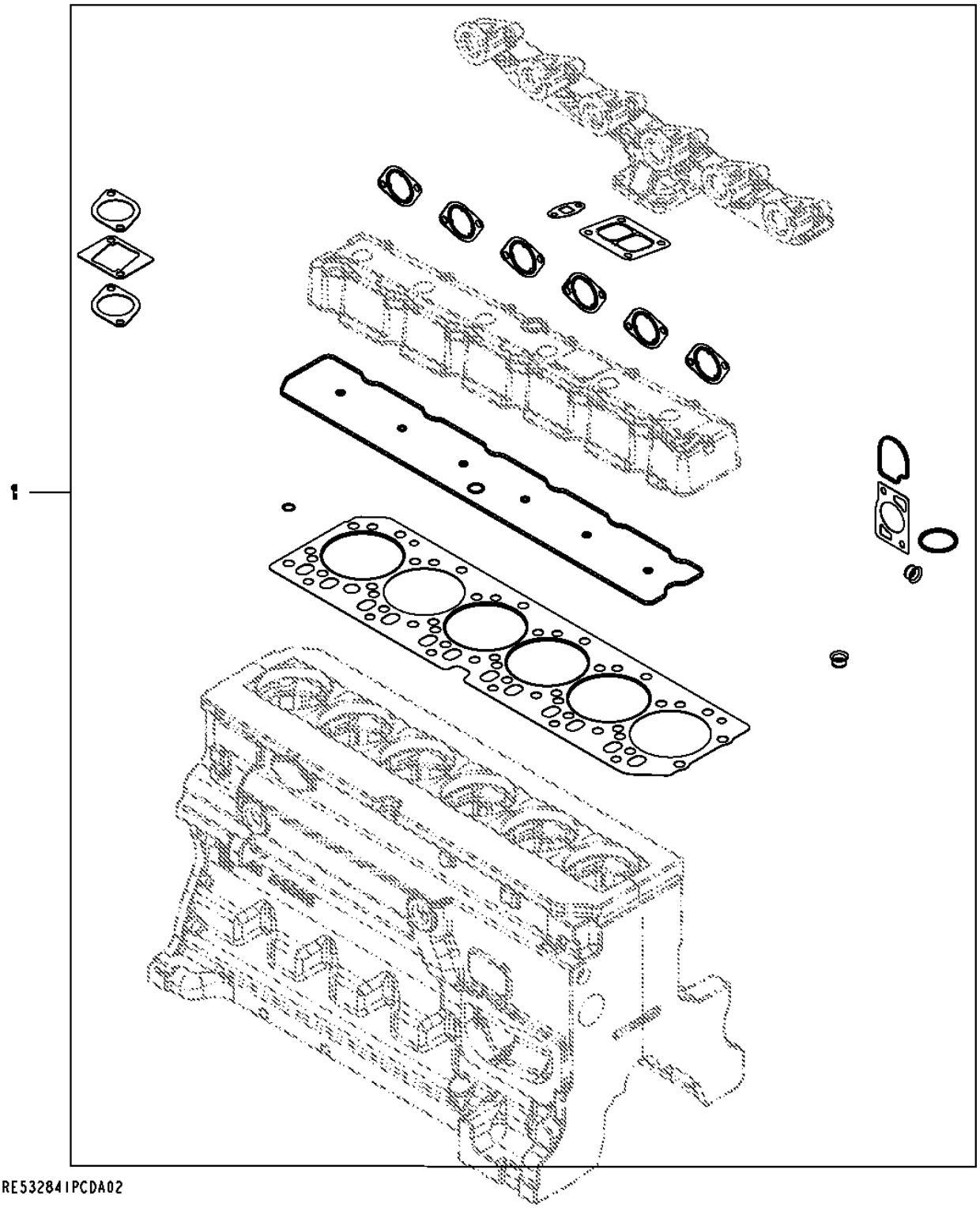

Item	*Nº peça*	*Descrição*	*Qtde*	*Nº série motor*	*Notas*
1	RE532841	Kit de juntas	1		(Also Order RE532993)

Sectional Pictorial Index
Index d'illustrations par sections.
Índice pictórico por seção
Índice de ilustraciones por secciones

RGP17489 A.2

1146-	312
1299-	580
1321-	494
1403-	495
1517-	586
16C9-	320
17BV-	322
1989-	592
2001-	594
2154-	328
2255-	330
2399-	332
24FF-	510
2695-	511
2876-	335
2962-	336
3031-	608
3150-	610
35EN-	342
3614-	612

6068HT109

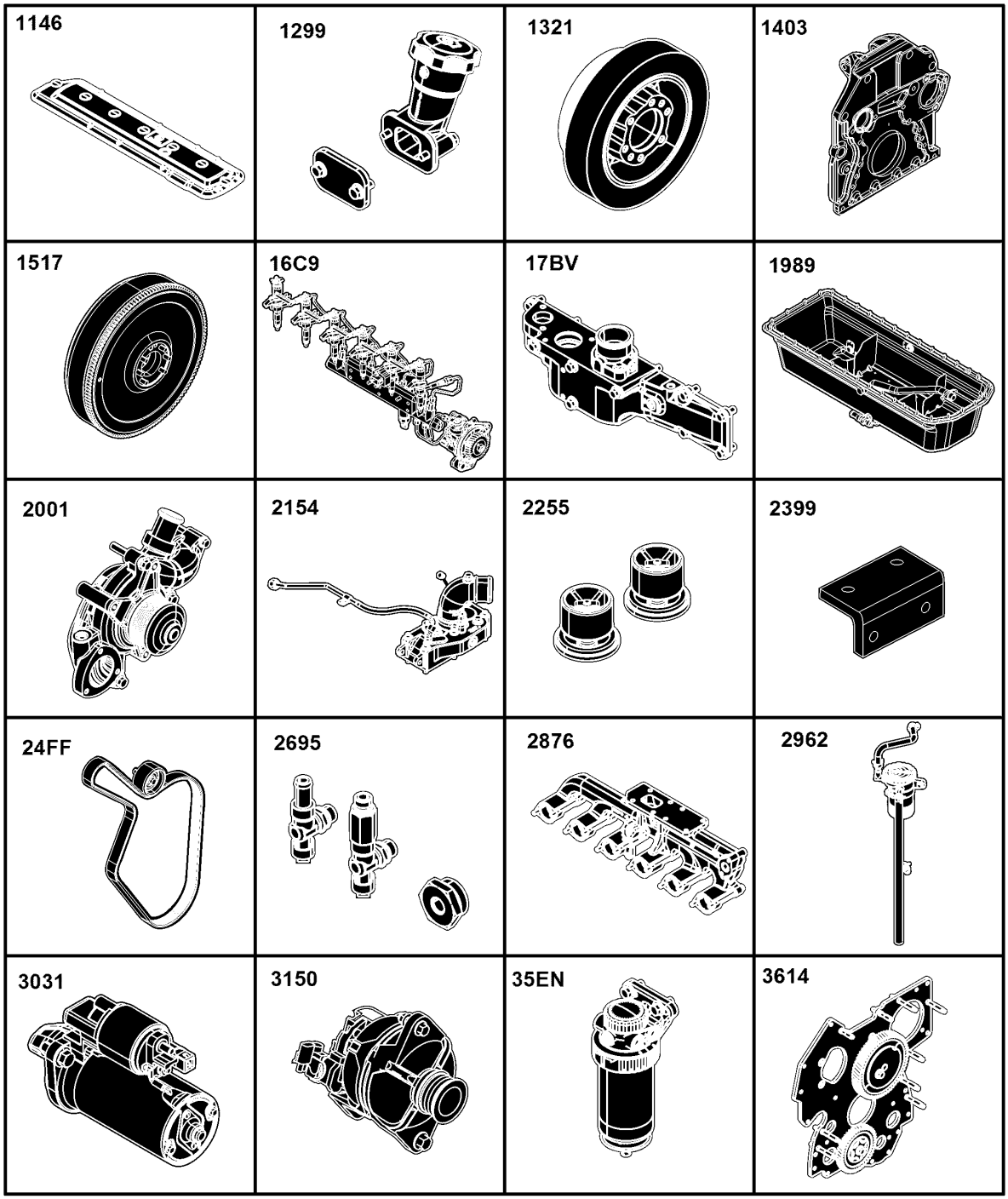

RGP17489

Sectional Pictorial Index
Index d'illustrations par sections.
Índice pictórico por seção
Índice de ilustraciones por secciones

RGP17490 A.1

3713-	524
3917-	348
4059-	350
4112-	620
4330-	354
4435-	356
4633-	358
4712-	626
4834-	362
4905-	364
5024-	632
5120-	368
5204-	370
5497-	371
5728-	638
5945-	372
62A4-	642
6382-	376
65S9-	378
6698-	556

6068HT109

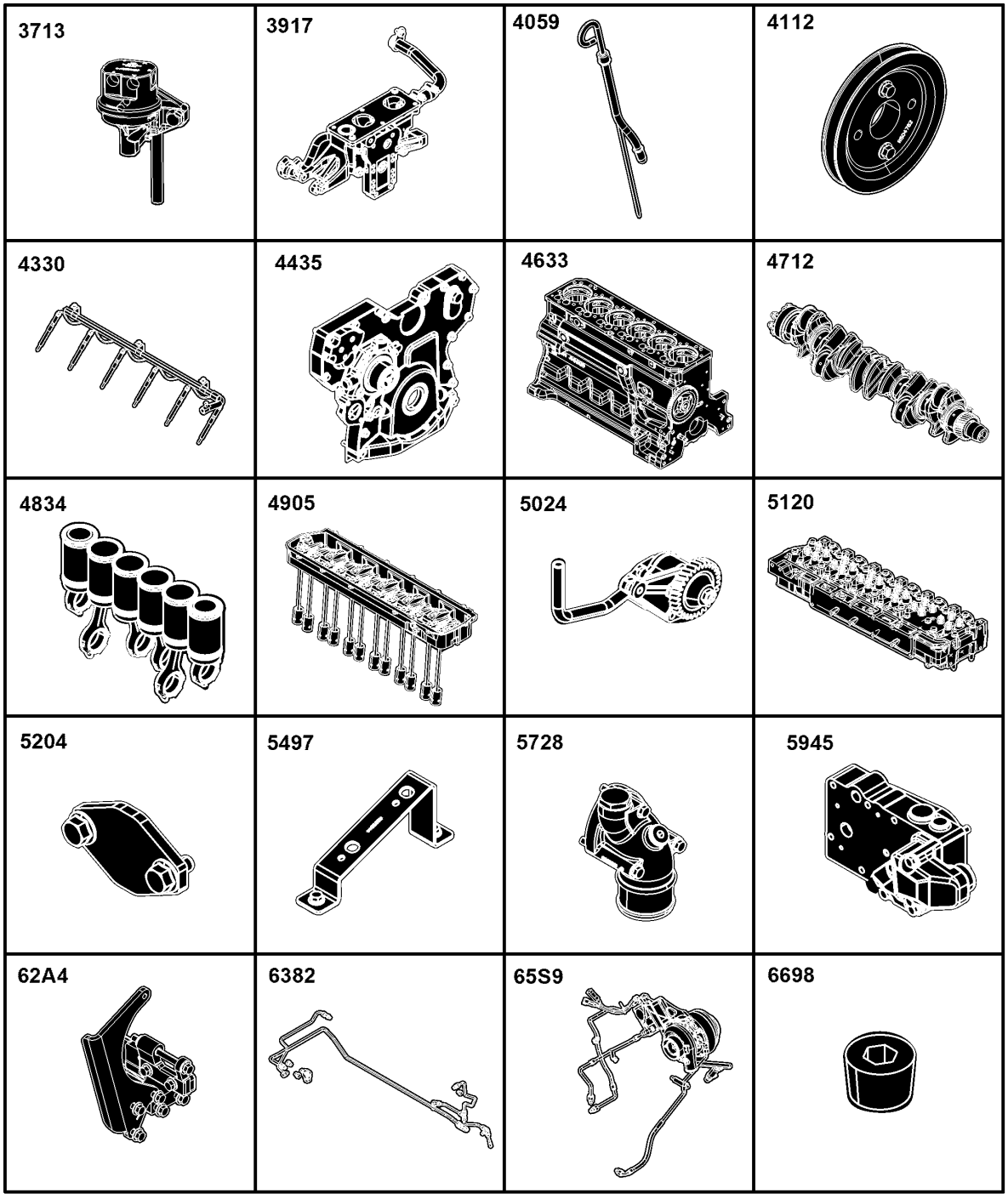

RGP17490

Sectional Pictorial Index
Index d'illustrations par sections.
Índice pictórico por seção
Índice de ilustraciones por secciones

RGP17491 A.1

6721-	382
8175-	384
8451-	386
8718-	656
8875-	566
8912-	392
8933-	394
9801-	660
1-	398

6068HT109

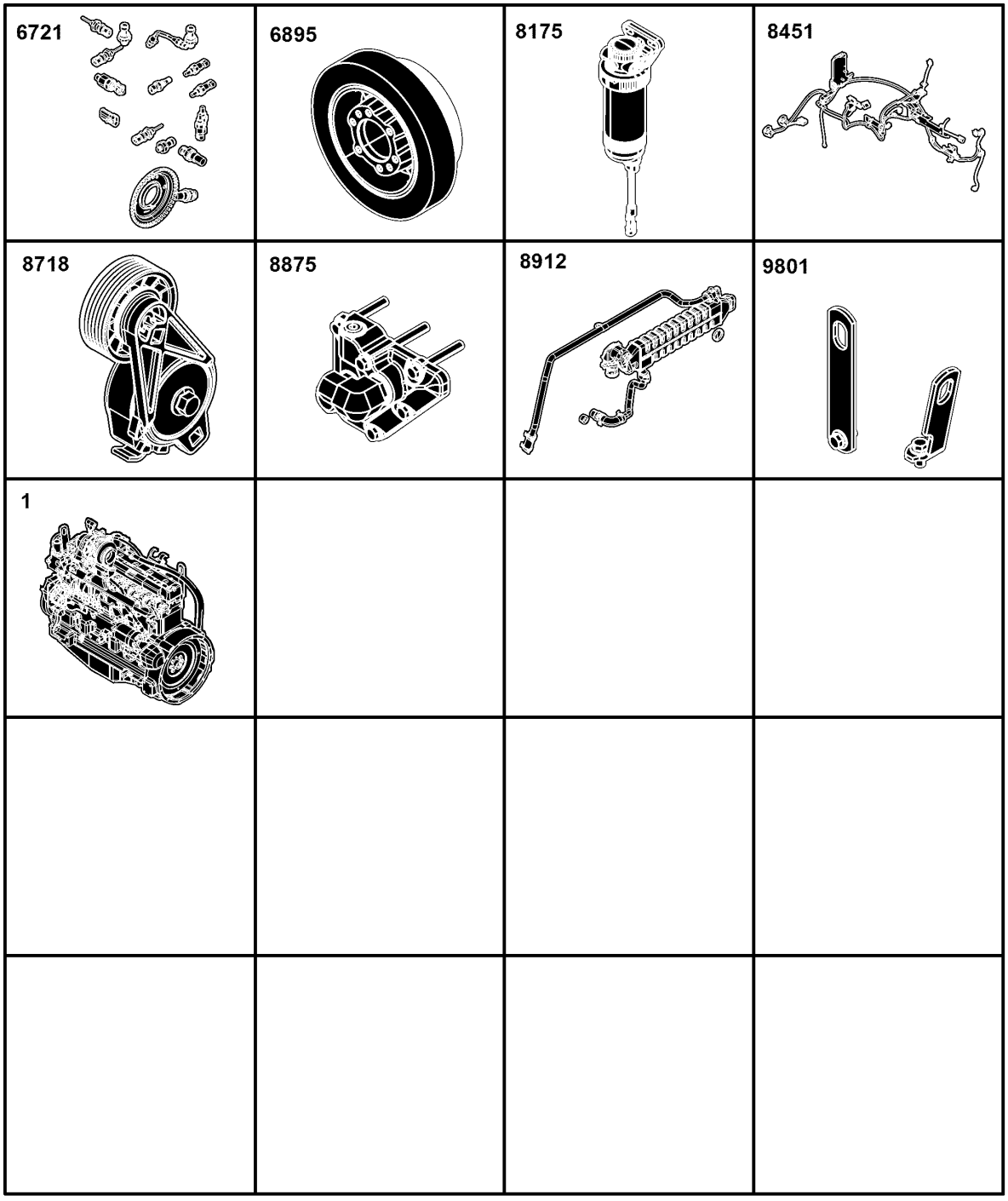

RGP17491

1146 Rocker Arm Cover
1146 Cache-culbuteurs
1146 Tampa do Balancim
1146 Tapa de balancines

1146_RE527025_PCD A.1

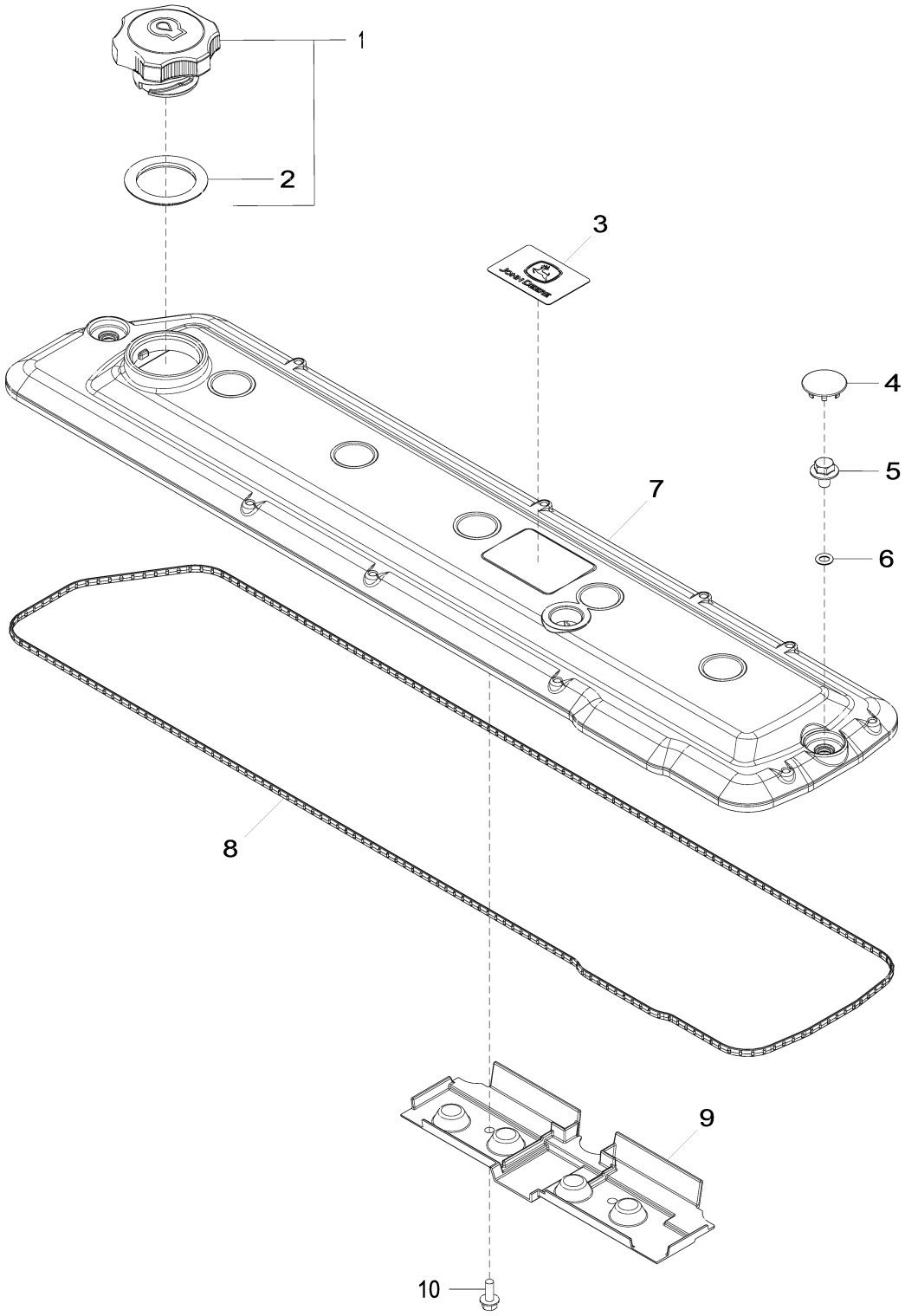

1146_RE527025_PCD

Item	*Nº peça*	*Descrição*	*Qtde*	*Nº série motor*	*Notas*
1	RE535560	Tampa do abasTecimenTo	1		SUB FOR RE500005
2	R502902	Junta de vedação	1		SUB FOR R500001
3	R521401	EmblEma	1		
4	H23125	Plugue	7		
5	R521390	Parafuso	7		
6	R123575	Anel o	7		
7	R522199	Tampa de válvula	1		SUB FOR R521469
8	R524497	Junta	1		SUB FOR R504882
9	R515555	Defletor	1		SUB FOR R522488
10	19M7775	Parafuso	2		M6 X 16

1299 Oil Filler Neck Cover
1299 Couvercle de goulotte de remplissage d'huile
1299 Tampa do Gargalo de Abastecimento de Óleo
1299 Cubierta de cuello de llenado de aceite

1299_RE57761_PCD A.2

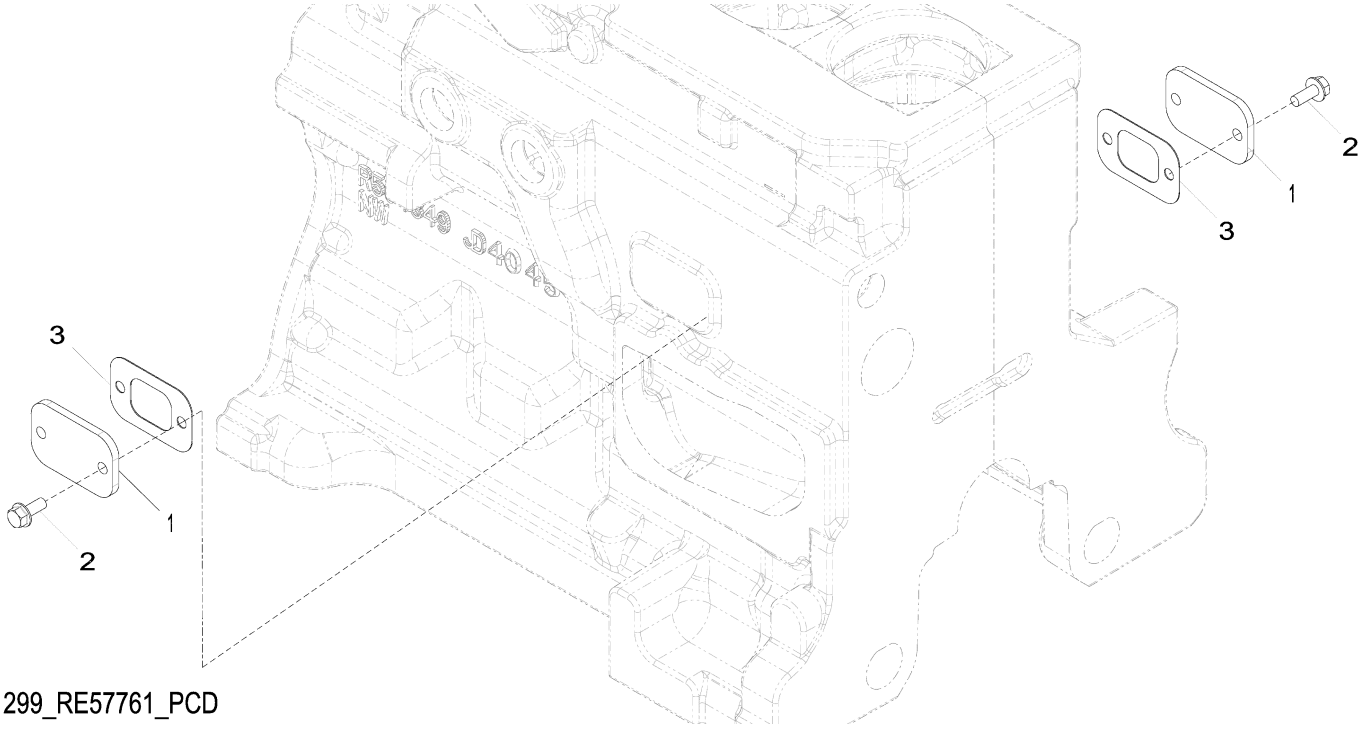

1299_RE57761_PCD

Item	*Nº peça*	*Descrição*	*Qtde*	*Nº série motor*	*Notas*
1	R116296	Capa	2		
2	RE67238	Parafuso	4		(A) M8 X 20
3	R136495	Junta	2		

(A) Threads With Pre-Applied Sealant
Filetages avec produit d'étanchéité préappliqué
Roscas com Vedante Pré-aplicado
Roscas con pasta selladora preaplicada

1321 Crankshaft Pulley
1321 Poulie du vilebrequin
1321 Polia do Virabrequim
1321 Polea del cigüeñal

RE508855PCDF01 A.1

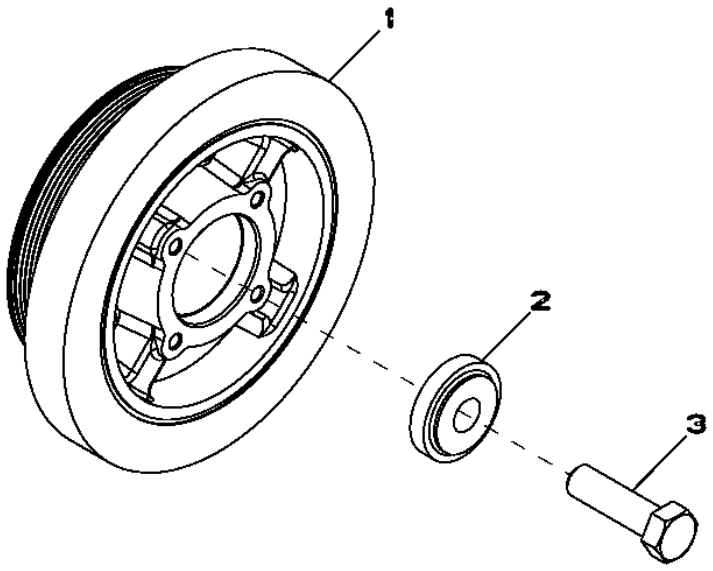

RE508855PCDF01

Item	*Nº peça*	*Descrição*	*Qtde*	*Nº série motor*	*Notas*
1	RE505939	Amortecedor de torção	1		
2	R517237	Bucha	1		
3	R516648	Parafuso sextavado	1		

1403 Flywheel Housing
1403 Carter de volant-moteur
1403 Cobertura do volante do motor
1403 Caja de volante

RE59342PCDE01 A.1

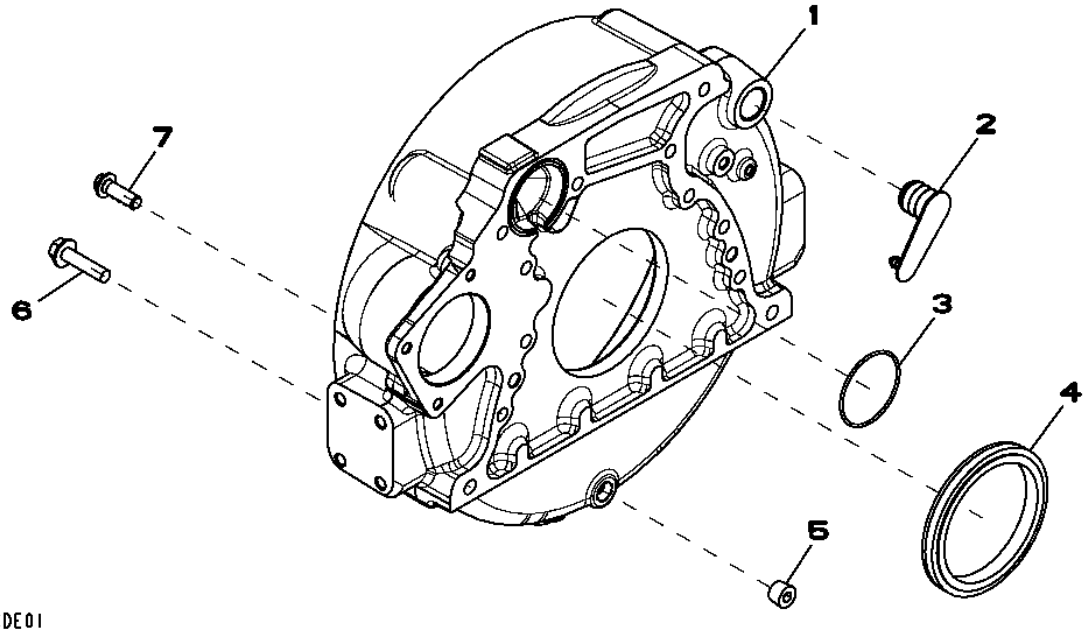

Item	*Nº peça*	*Descrição*	*Qtde*	*Nº série motor*	*Notas*
1	R503444	Carcaça	1		
2	R131768	Plugue	1		
3	R61467	Anel o	1		
4	RE44574	Vedação	1		
5	RE57836	Tampão	1		(A) 1/2"-14NPT
6	19M8306	Parafuso	4		M12 X 50
7	R135918	Parafuso	8		M12 X 38

(A) Threads With Pre-Applied Sealant
Filetages avec produit d'étanchéité préappliqué
Roscas com Vedante Pré-aplicado
Roscas con pasta selladora preaplicada

1517 Flywheel
1517 Volant-moteur
1517 Volante do Motor
1517 Volante

1517_RE66748_PCD A.1

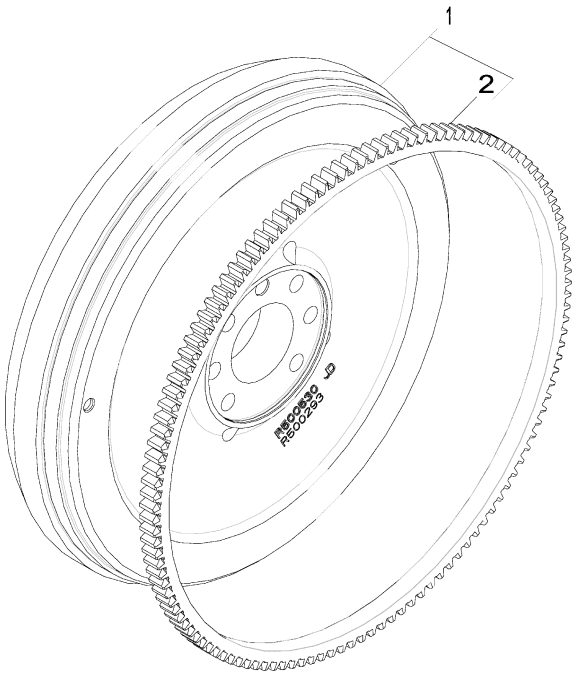

1517_RE66748_PCD

Item	*Nº peça*	*Descrição*	*Qtde*	*Nº série motor*	*Notas*
1	RE500527	Volante	1		
2	R28811	Coroa	1		Z = 129

16C9 Fuel Injection Pump
16C9 Pompe d'injection
16C9 Bomba de Injeção de Combustível
16C9 Bomba de inyección de combustible

16C9_RE529413_PCD B.5

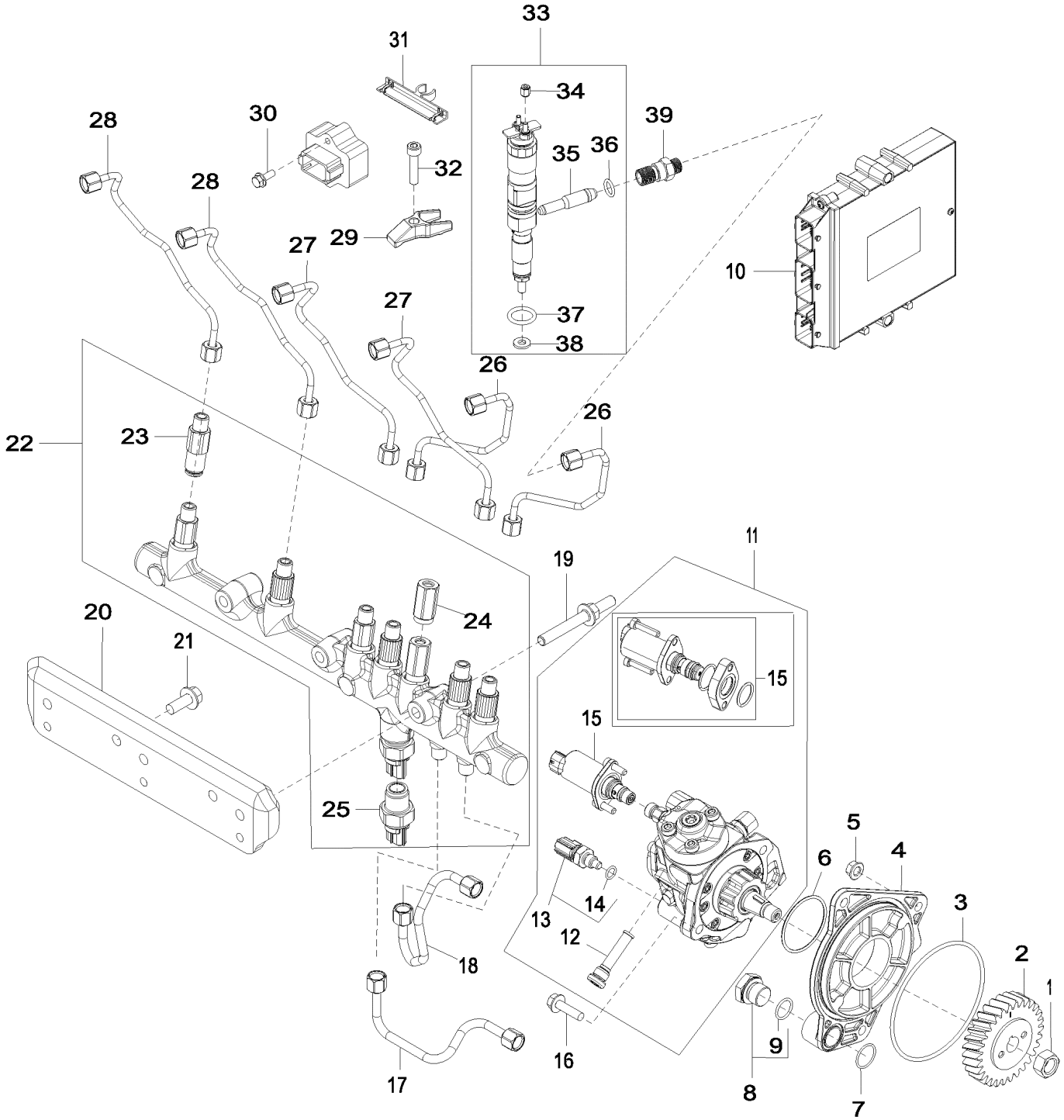

16C9_RE529413_PCD

Item	Nº peça	Descrição	Qtde	Nº série motor	Notas
1	R91360	Porca	1		
2	R502541	EngrEnagem	1		
3	R55453	Anel o	1		
4	R504577	Adaptador	1		
5	14M7298	Porca com flange	3		M8
6	R516125	Anel o	1		
7	R116031	Anel o	1		
8	RE517370	Conexão	1		
9	51M7044	Anel o	1		17.300 X 2.200 mm
10	RE531808	Unidade de controle eletrôn	1		(A) SUB FOR RE520953
	SE502800	Controlador do motor reman.	1		(C) REMAN FOR RE531808
	RE520953	Controle eletrôn. do motor	1		
	SE502801	Controlador do motor reman.	1		(C) REMAN FOR RE520953
11	RE507959	Bombainjetora combustível	1		SUB FOR RE527528
	SE501915	Bombainjet.combust. reman.	1		REMAN FOR RE507959
	SE501916	Bombainjet.combust. reman.	1		REMAN FOR RE527528
12	RE516999	Peneira	1		
13	RE516336	SenSor temperatura combuStí	1		
14	R524234	Anel o	1		
15	RE560091	VálVula de controle	1		SUB FOR RE534109 AND RE532250; ORDER RE530337; USE WITH RE527528
	RE530337	VálVula de controle	1		USE WITH RE527528
16	19M7868	Parafuso	2		M8 X 30
17	RE544263	Linha de combustivel	1		
18	RE544262	Linha de combustivel	1		
19	R529168	Pino	3		SUB FOR R521159
20	R521530	Apoio	1		
21	19M7785	Parafuso	2		M10 X 25
22	RE522596	Trilho	1		SUB FOR RE520928
23	RE515636	Limitador	6		
24	RE516335	VálVula de alíVio de press.	1		
25	RE520930	SenSor	1		(D)
26	RE507539	Linha de combustivel	2		
27	RE507540	Linha de combustivel	2		
28	RE523249	Linha de combustivel	2		
29	R518345	Braçadeira	6		
30	19M7775	Parafuso	2		M6 X 16
31	RE509093	Chicote	1		
32	R504781	Parafuso sextavado	6		
33	RE529414	Bico injetor	6		
	SE501927	Bico injetor remanufaturado	6		REMAN FOR RE529414
34	R134920	Porca	12		
35	RE522594	Tubo	6		
36	R65397	Anel o	6		
37	R505452	Anel o	6		
38	R515535	Arruela	6		
39	R515044	Conexão	6		

(A) This Part Must Be Ordered with Engine Serial Number
Cette pièce doit être commandée en indiquant le numéro de série du moteur.
Esta Peça Deve Ser Encomendada pelo Número de Série do Motor
Esta pieza se debe pedir con el número de serie de motor

(B) See Your Authorized Pump Repair Station For Parts Not Listed
Consulter le centre de réparation de pompe agréé local pour les pièces ne figurant pas sur la liste.
Consulte seu Posto Autorizado de Reparo de Bombas para Obter Informações Sobre Peças Não Listadas
Consultar el taller de reparación de bombas autorizado para las piezas no listadas

(C) Level 14
Niveau 14
Nível 14
Nivel 14

(D) Fuel Pressure Sensor
Capteur de pression du carburant
Sensor de Pressão do Combustível
Sensor de presión de combustible

17BV 17BV AIR INLET
17BV 17BV ADMISSION D'AIR
17BV 17BV ENTRADA DE AR
17BV 17BV ENTRADA DE AIRE

17BV_RE526592_PCD A.15

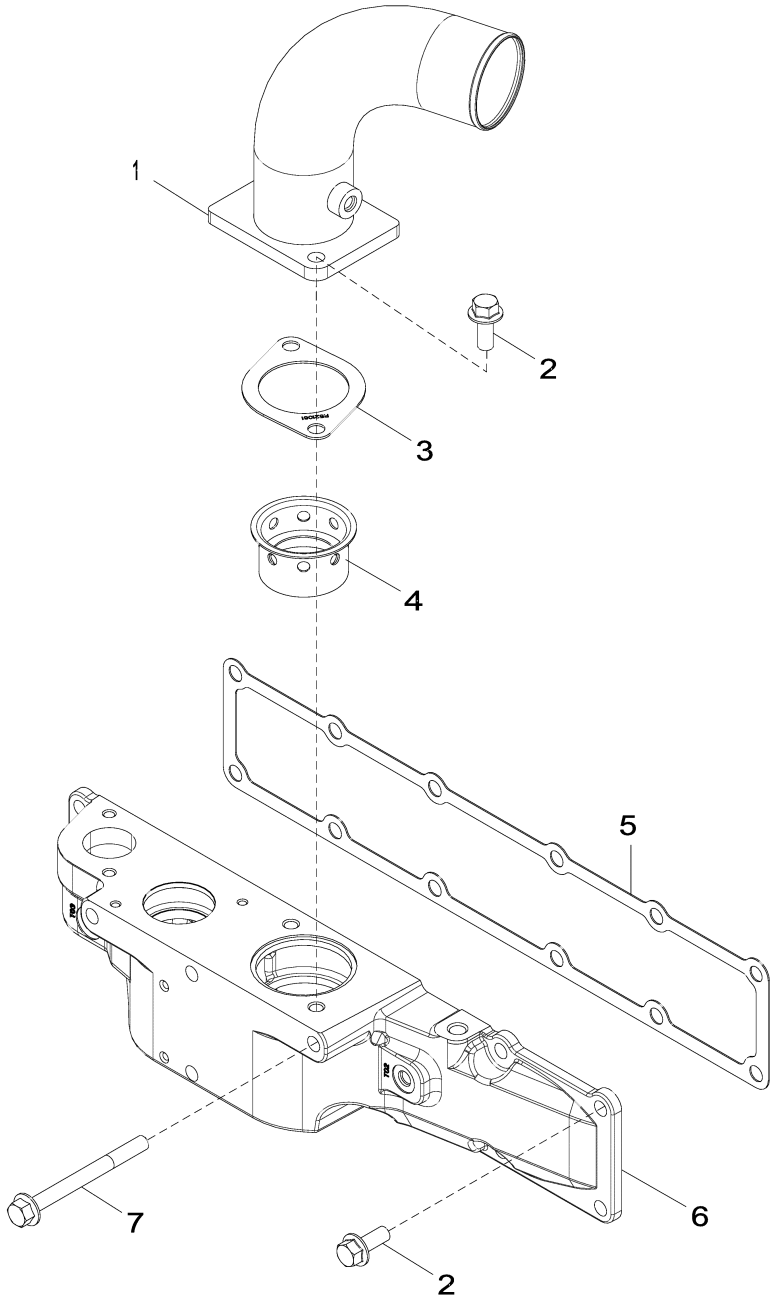

17BV_RE526592_PCD

Item	*Nº peça*	*Descrição*	*Qtde*	*Nº série motor*	*Notas*
1	RE526541	Tubo	1		
2	19M7785	Parafuso	10		M10 X 25
3	R521061	Junta	1		
4	R521083	Luva	1		
5	R515030	Junta	1		
6	R519308	Capa	1		
7	R522106	Parafuso	4		

1989 Oil Pan
1989 Carter d'huile
1989 Bandeja de Óleo
1989 Cárter

1989_RE515829_PCD B.1

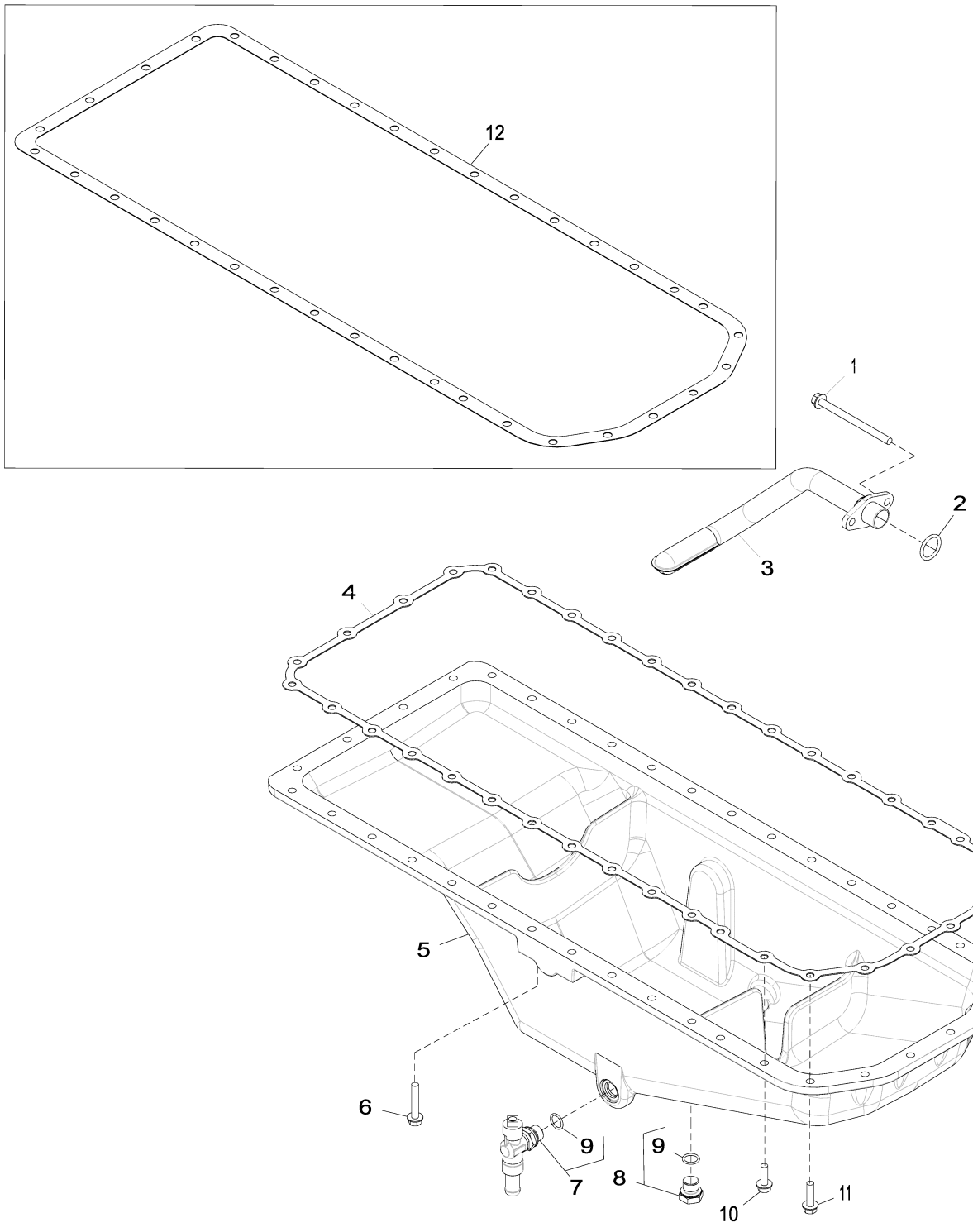

1989_RE515829_PCD

Item	*Nº peça*	*Descrição*	*Qtde*	*Nº série motor*	*Notas*
1	19M10075	Parafuso	2		M8 X 110
2	R61871	Anel o	1		
3	RE69898	Entrada da Bombade óleo	1		
4	R521498	Junta	1		SUB FOR R123354
5	R527787	Cárter	1		MARKED R529563
6	19M7799	Parafuso	4		M8 X 45
7	RE507952	VálVula de dreno	1		
8	RE46685	Tampão	1		
9	51M7043	Anel o	2		15.300 X 2.200 mm
10	19M7867	Parafuso	26		M8 X 25
11	19M7868	Parafuso	6		M8 X 30
12	R123354	Junta	1		

2001 Water Pump Pulley
2001 Poulie de pompe à eau
2001 Polia da Bomba de Água
2001 Polea de la bomba de agua

2001_RE58175_PCD A.1

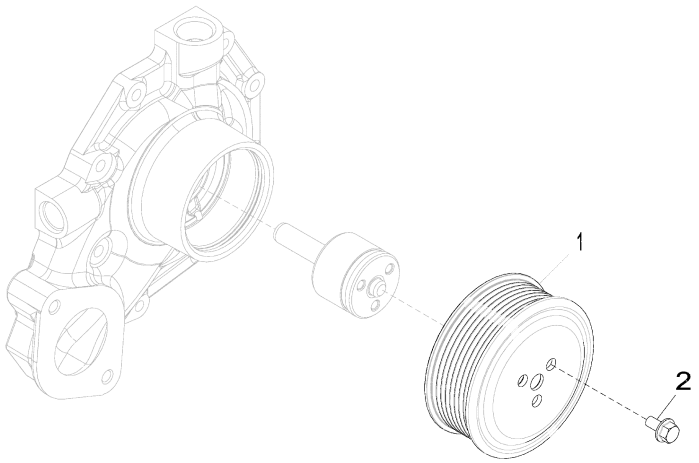

2001_RE58175_PCD

Item	*Nº peça*	*Descrição*	*Qtde*	*Nº série motor*	*Notas*
1	R115250	Polia	1		
2	19M7774	Parafuso	3		M6 X 12

2154 Thermostat Cover
2154 Couvercle de thermostat
2154 Tampa do Termostato
2154 Tapa de termostato

2154_RE522740_PCD A.1

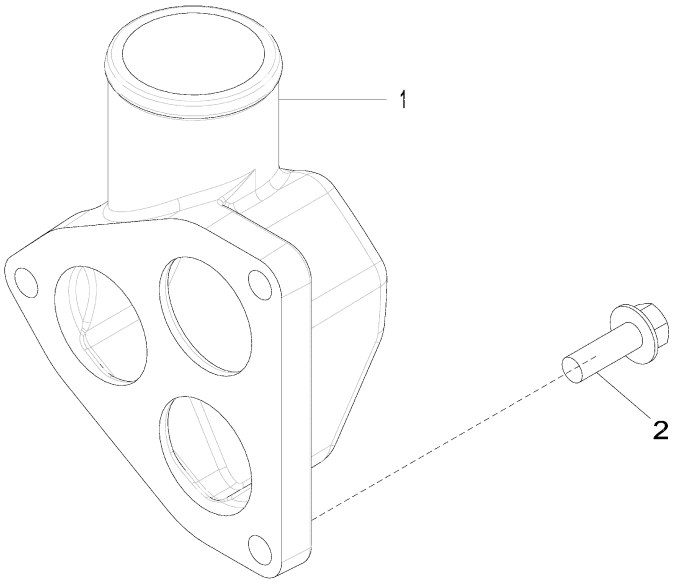

2154_RE522740_PCD

Item	*Nº peça*	*Descrição*	*Qtde*	*Nº série motor*	*Notas*
1	R519491	Capa	1		
2	19M7786	Parafuso	3		M10 X 30

2255 Thermostat
2255 Thermostat
2255 Válvula Termostática
2255 Termostato

2255_RE522818_PCD B.1

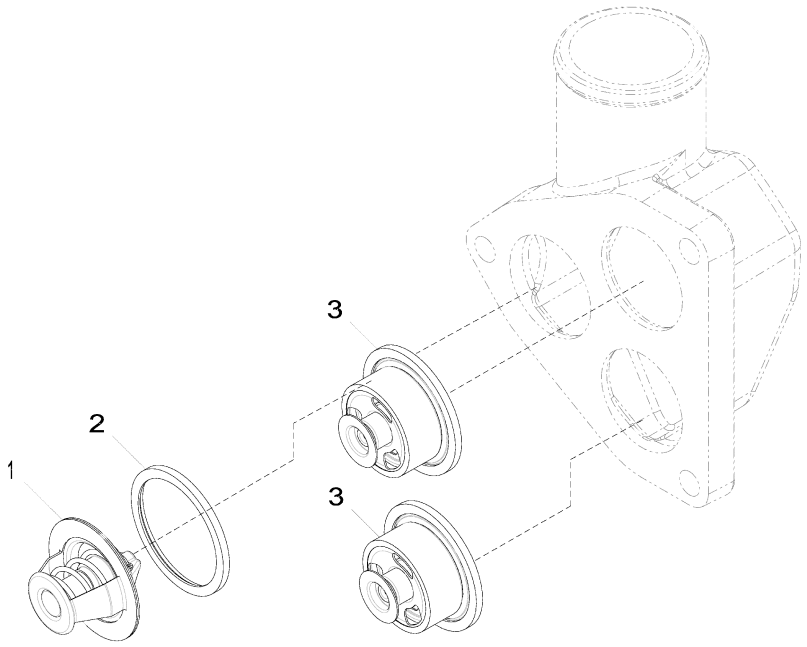

2255_RE522818_PCD

Item	*Nº peça*	*Descrição*	*Qtde*	*Nº série motor*	*Notas*
1	RE33705	TermosTaTo	1		
2	R521548	Vedação	1		
3	RE538289	TermosTaTo	2		SUB FOR RE538806

2399 Fan Drive Bracket
2399 Support d'entraînement de ventilateur
2399 Suporte do Acionamento do Ventilador
2399 Soporte de mando de ventilador

RGP9088 A.1

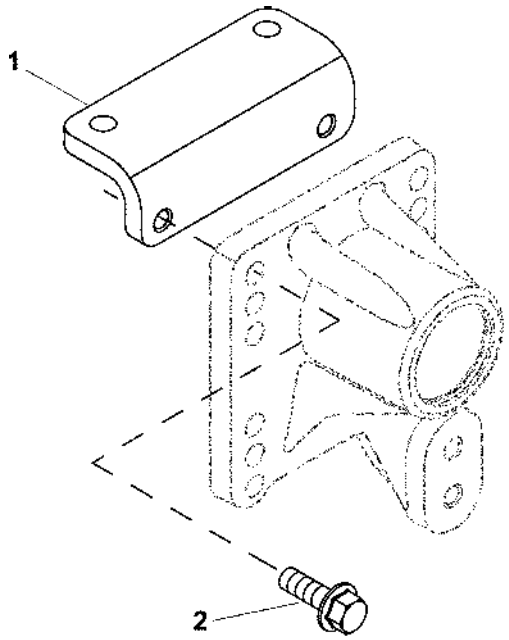

RGP9088

Item	*Nº peça*	*Descrição*	*Qtde*	*Nº série motor*	*Notas*
1	R516436	Apoio	1		

24FF Fan Belt
24FF Courroie du ventilateur
24FF Correia do Ventilador
24FF Correa del ventilador

RE528645PCDB01 A.1

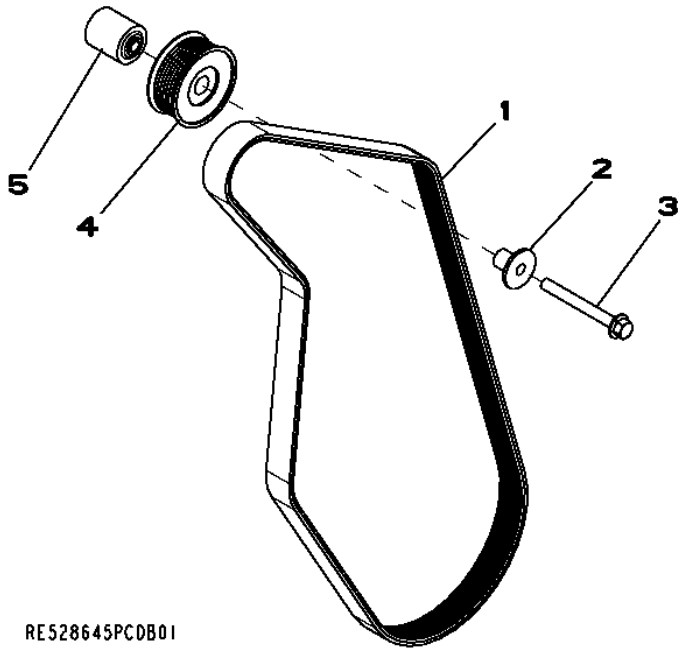

Item	*Nº peça*	*Descrição*	*Qtde*	*Nº série motor*	*Notas*
1	R500242	Correia trapezoidal	1		LGTH = 1590 mm
	R504022	Correia trapezoidal	1		LGTH = 1630 mm
	R502599	Correia trapezoidal	1		ORDER R504022
2	R529790	Luva	1		
3	19M7811	Parafuso	1		M10 X 90
4	AT211041	Polia	1		
5	R133643	Espaçador	1		ORDER R529378
	R529378	Espaçador	1		

2695 Engine Coolant Heater Fittings
2695 Raccords du réchauffeur de liquide de refroidissement
2695 Conexões do Aquecedor do Líquido de Arrefecimento do Motor
2695 Adaptadores de calentador de refrigerante de motor

RE70218PCDD02 A.1

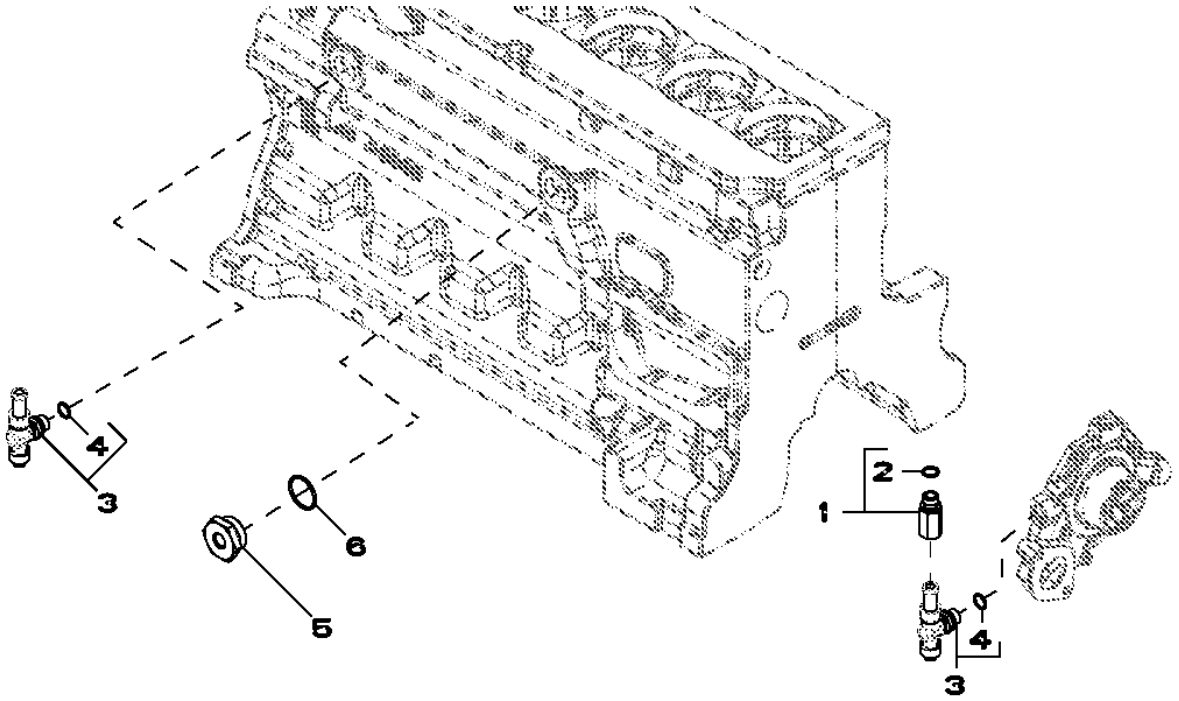

Item	*Nº peça*	*Descrição*	*Qtde*	*Nº série motor*	*Notas*
1	RE520229	Adaptador	1		
2	51M7043	Anel o	1		15.300 X 2.200 mm
3	RE507952	VálVula de dreno	2		
4	51M7043	Anel o	1		15.300 X 2.200 mm
5	R123616	Plugue	1		
6	U13639	Anel o	1		

2876 Exhaust Manifold
2876 Collecteur d'échappement
2876 Coletor de Descarga
2876 Colector de escape

RE523564PCDB01 A.1

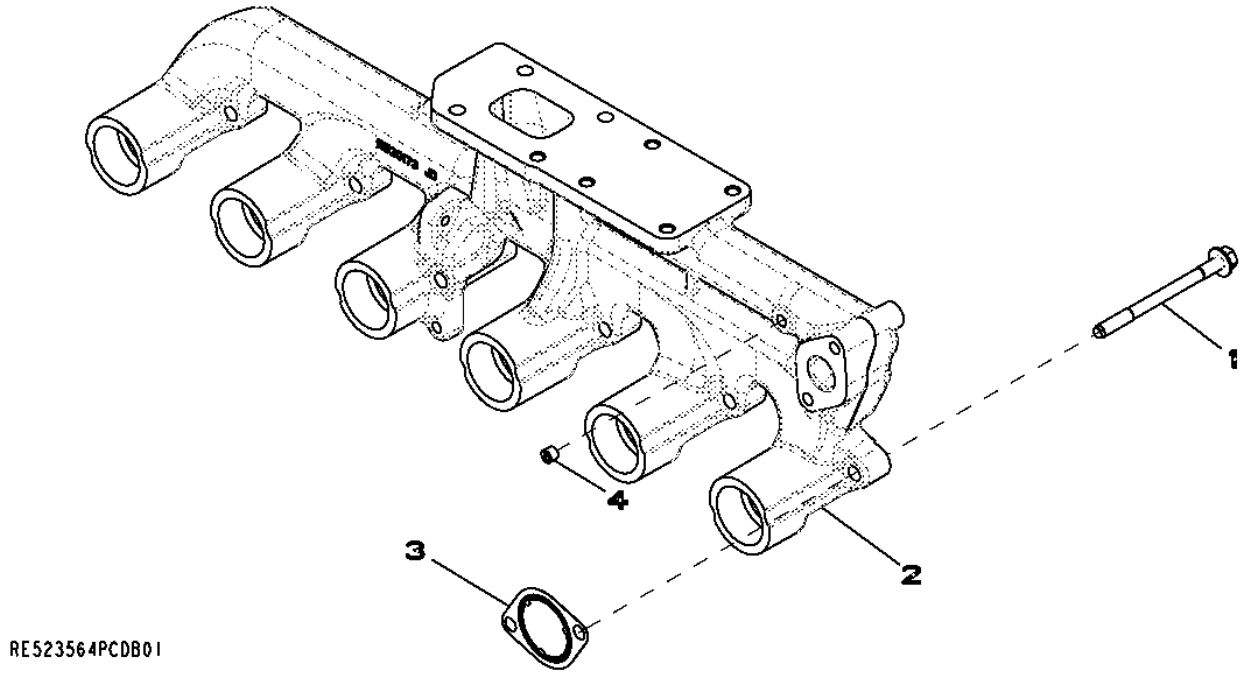

Item	*Nº peça*	*Descrição*	*Qtde*	*Nº série motor*	*Notas*
1	R519486	Parafuso sextavado	12		
2	R520173	Coletor de escape	1		(A)
3	R519488	Junta	6		
4	RE71255	Tampão	1		1/8-27 NPTF, SUB FOR R104592

(A) Refer to DTAC Solution 93161 for Skidders
Consulter la solution 93161 pour les débusqueurs
Consulte a Solução DTAC 93161 para Skidders
Consultar la solución DTAC 93161 para remolcadores de troncos

2962 Ventilating System
2962 Système de ventilation
2962 Sistema de Ventilação
2962 Sistema de ventilación

RE529833PCDB02 A.1

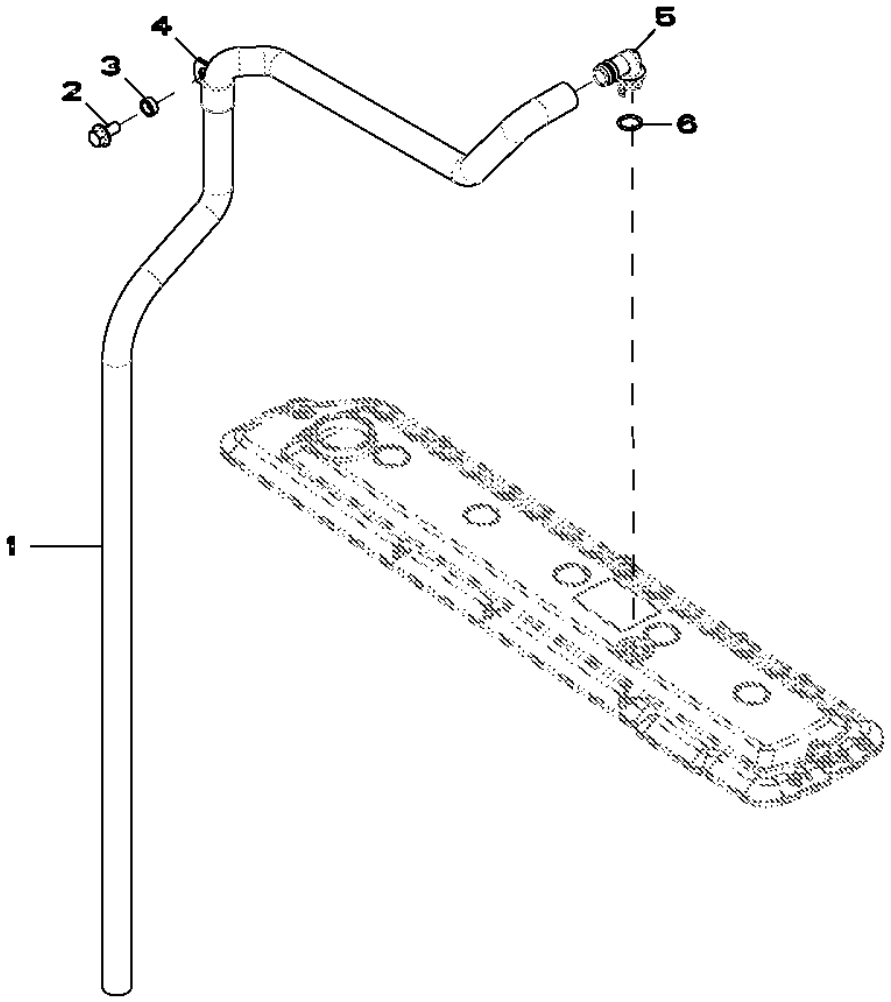

RE529833PCDB02

Item	*Nº peça*	*Descrição*	*Qtde*	*Nº série motor*	*Notas*
1	TY22450	Mangueira em metro	1		(A) LGTH = 1510 mm
2	19M7784	Parafuso	1		M10 X 20
3	28H1517	Arruela	1		0.493" X 0.675" X 1/4"
4	R72659	Braçadeira	1		
5	R120467	Conexão em ângulo	1		
6	R72328	Anel o	1		

(A) Cut to Length
Couper à la longueur voulue
Cortar no Comprimento Correto
Cortar según se requiera

3031 Starting Motor
3031 Démarreur
3031 Motor de Partida
3031 Motor de arranque

RE500343PCDE02 A.1

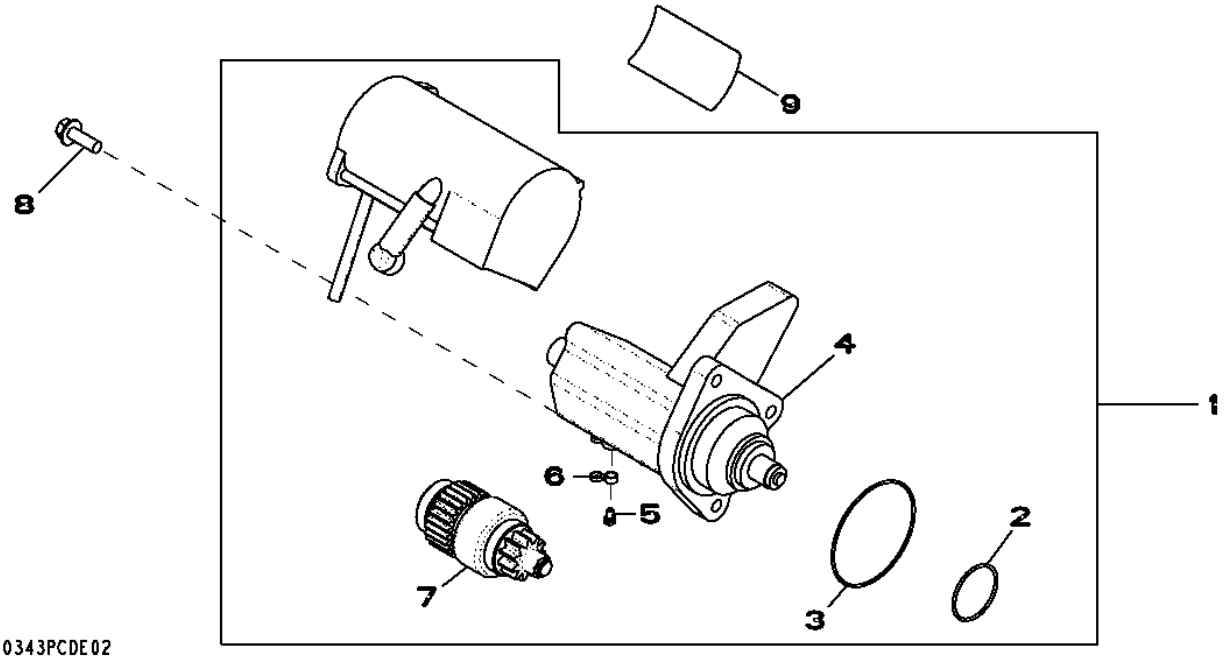

Item	*Nº peça*	*Descrição*	*Qtde*	*Nº série motor*	*Notas*
1	RE500345	Kit para motor de partida	1		
	SE501407	Motor de partida remanufat.	1		REMAN FOR RE500345
2	R135510	Anel o	1		
3	R135509	Anel o	1		
4	RE70681	Interruptor	1		
5	RE71256	Parafuso c/arruela	1		
6	RE70756	Capa	1		
7	RE70487	EmbreagEm	1		
8	19M7786	Parafuso	3		M10 X 30
9	T146102	Etiqueta	1		

3150 Alternator
3150 Alternateur
3150 Alternador
3150 Alternador

3150_RE528849_PCD A.1

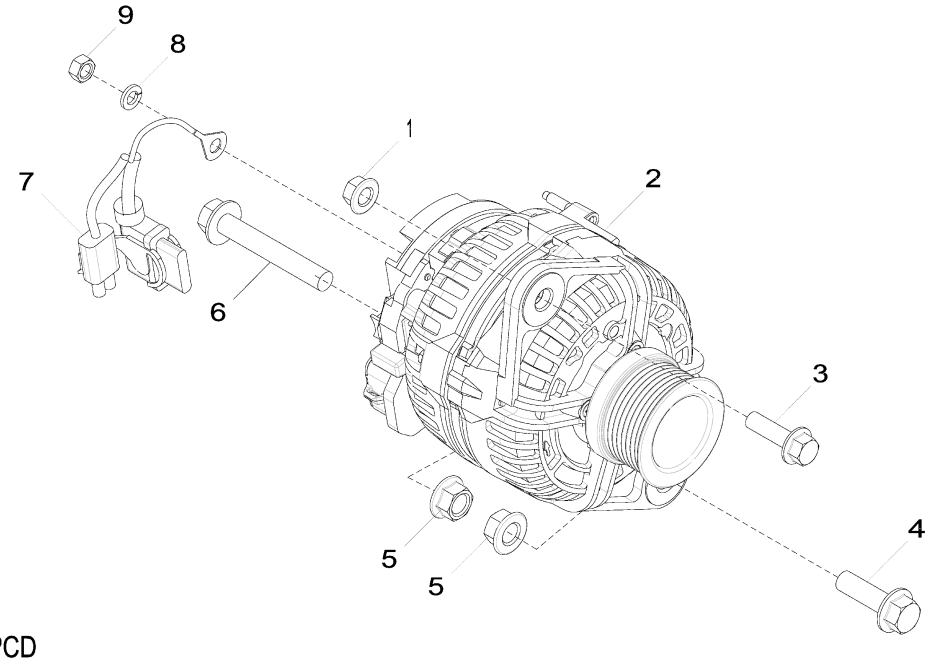

3150_RE528849_PCD

Item	*Nº peça*	*Descrição*	*Qtde*	*Nº série motor*	*Notas*
1	14M7296	Porca com flange	1		M10
2	AT387573	Alternador	1		24 V; 80 A, SUB FOR AT303320
3	19M7835	Parafuso	1		M10 X 35
4	19M7791	Parafuso	1		M12 X 40
5	14M7299	Porca com flange	2		M12
6	19M7818	Parafuso	1		M12 X 80
7	AT341429	Conj. chiCotes acion. motor	1		SUB FOR AT333557
8	12M7065	Arruela de pressão	1		8 mm
9	14M7273	Porca	1		M8

35EN Fuel Filter
35EN Filtre à carburant
35EN Filtro de Combustível
35EN Filtro de combustible

RE529055PCDA02 A.1

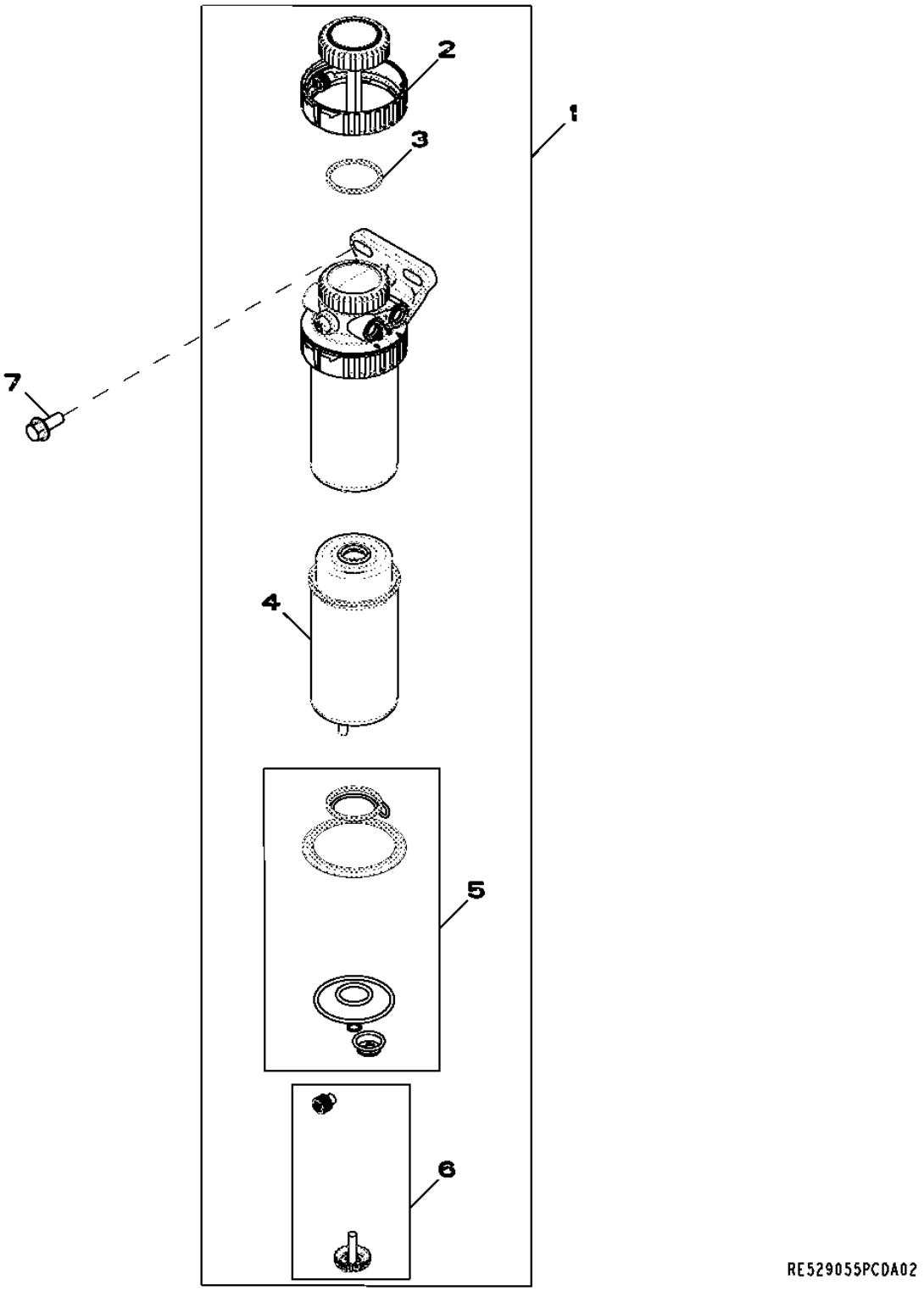

Item	*Nº peça*	*Descrição*	*Qtde*	*Nº série motor*	*Notas*
1	RE524723	Filtro de combustível	1		
2	RE526834	Kit do filtro	1		
3	RE516512	Kit - anel o	1		
4	RE522878	Elemento de filtro	1		
5	RE516553	Kit retentor	1		
6	RE60854	Kit da válvula	1		
7	19M7785	Parafuso	2		M10 X 25

3614 Front Plate and Idle Gears (Upper And Lower)
3614 Plaque avant et pignons intermédiaires (supérieur et inférieur)
3614 Placa Dianteira e Engrenagens Intermediárias (Superior e Inferior)
3614 Placa delantera y engranajes intermedios (superior e inferior)

3614_RE506566_PCD E.1

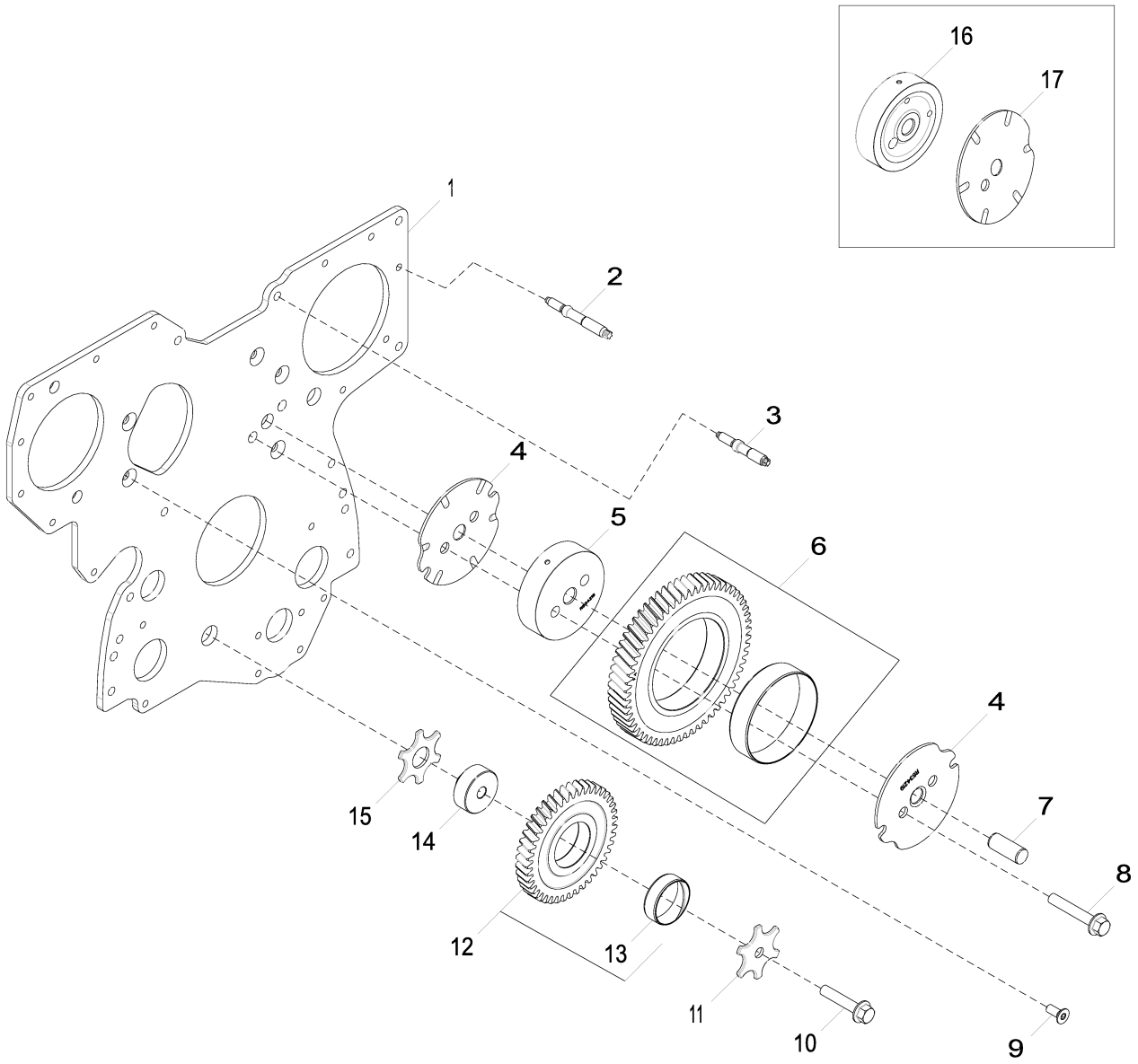

3614_RE506566_PCD

Item	*Nº peça*	*Descrição*	*Qtde*	*Nº série motor*	*Notas*
1	R537772	Placa	1		SUB FOR R504282
2	R520139	Pino	7		SUB FOR APPL R123584
3	R134518	Pino	2		
4	R534219	Arruela de encosto	2		SUB FOR APPL R515494
5	R534218	Eixo	1		SUB FOR APPL R504843
6	RE508489	EngrEnagem	1		(A)
7	R515408	Pino de centragem	1		
8	19M8844	Parafuso	2		M10 X 60
9	R136475	Parafuso	5		
10	19M8966	Parafuso	1		M10 X 50
11	R131283	Arruela de encosto	1		
12	RE56369	EngrEnagem	1		(B)
13	R114193	Bucha	1		
14	R114194	Eixo	1		
15	R101225	Arruela de encosto	1		
16	R504843	Eixo	1		
17	R515494	Arruela de encosto	1		

(A) Upper Idler Gear
Pignon intermédiaire supérieur
Engrenagem Intermediária Superior
Piñón loco superior

(B) Lower Idler Gear
Pignon intermédiaire inférieur
Engrenagem Intermediária Inferior
Piñón loco inferior

3713 Fuel Transfer Pump
3713 Pompe d'alimentation
3713 Bomba de Transferência de Combustível
3713 Bomba de alimentación de combustible

3713_RE506491_PCD D.1

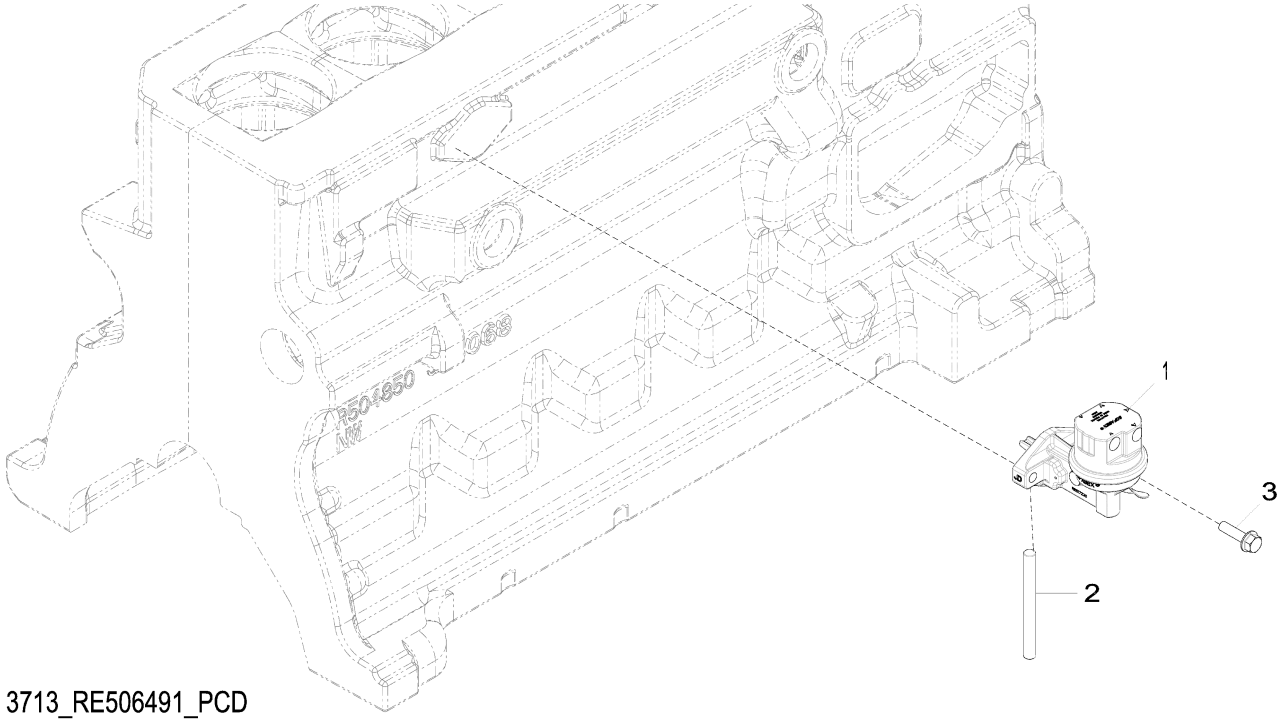

3713_RE506491_PCD

Item	*Nº peça*	*Descrição*	*Qtde*	*Nº série motor*	*Notas*
1	RE517230	Bombade combustível	1		
2	R133405	Pino	1		
3	RE504233	Parafuso sextavado	2		

3917 Thermostat Housing, By Pass Tube To Water Pump
3917 Boîtier de thermostat, tube de dérivation vers pompe à eau
3917 Carcaça do Termostato, Tubo de Desvio para Bomba de Água
3917 Caja de termostato, tubo de derivación a bomba de agua

RE522133PCDE02 A.1

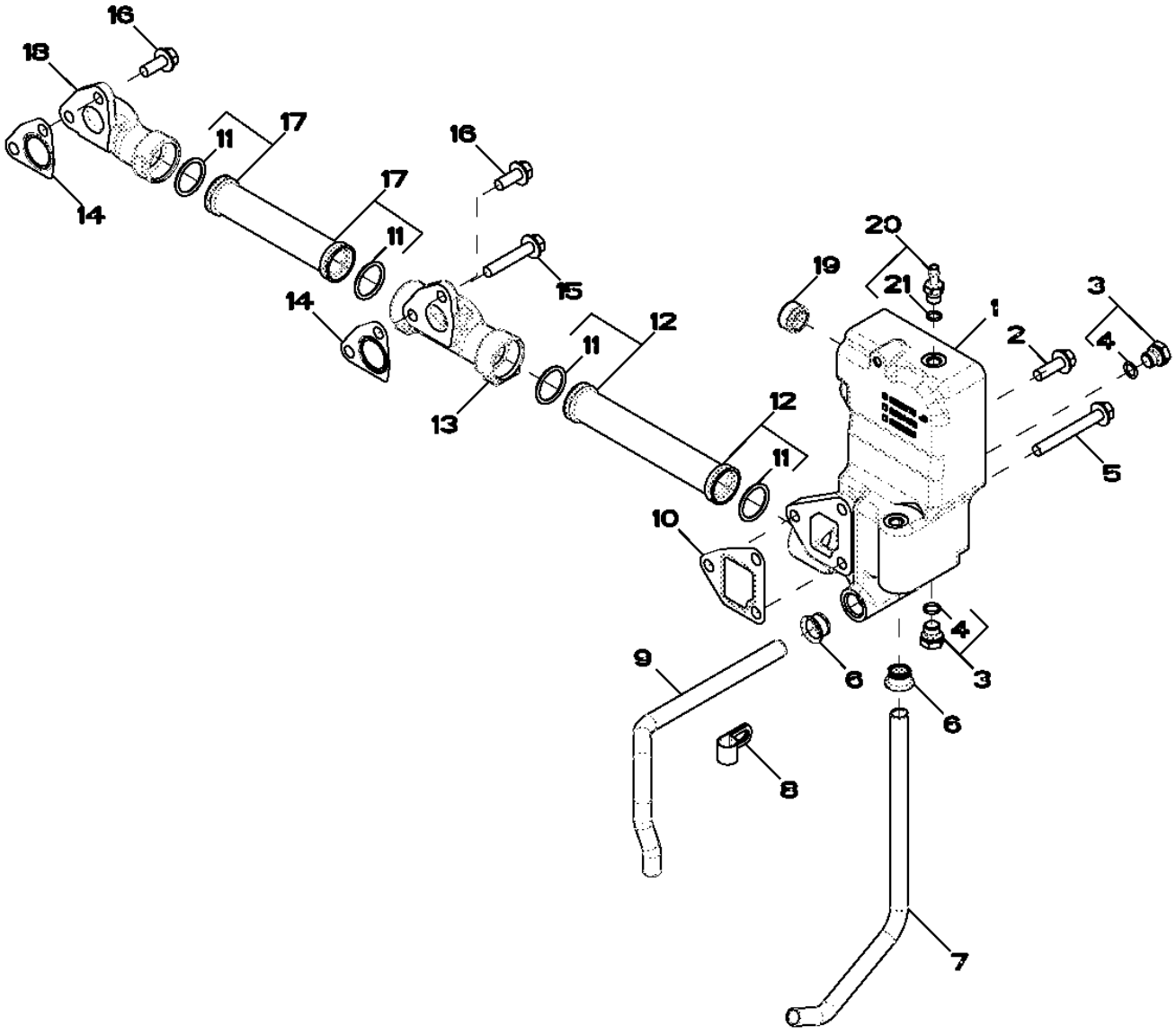

RE522133PCDE02

Item	Nº peça	Descrição	Qtde	Nº série motor	Notas
1	R522776	Carcaça	1		
2	19M7786	Parafuso	1		M10 X 30
3	RE46684	Tampão	4		M14 X 1.5
4	51M7041	Anel o	1		11.300 X 2.200 mm
5	19M7810	Parafuso	2		M10 X 80
6	R123226	Junta	2		
7	R519517	Tubo	1		
8	R128415	Braçadeira	2		
9	R519025	Tubo	1		
10	R505479	Junta	1		
11	R63185	Anel o	4		
12	RE516026	Tubo	1		
13	R519737	Coletor	1		
14	R505480	Junta	2		
15	19M8528	Parafuso	1		M10 X 55
16	19M7785	Parafuso	3		M10 X 25
17	RE523250	Tubo	1		
18	R504754	Coletor	1		
19	RE57190	Vedação	1		
20	AT323961	Adaptador	1		M12 X 1.5
21	51M7040	Anel o	1		9.300 X 2.200 mm

4059 Engine Oil Dipstick
4059 Jauge de niveau d'huile moteur
4059 Vareta de Óleo do Motor
4059 Varilla de nivel de aceite de motor

RE529454PCDA02 A.1

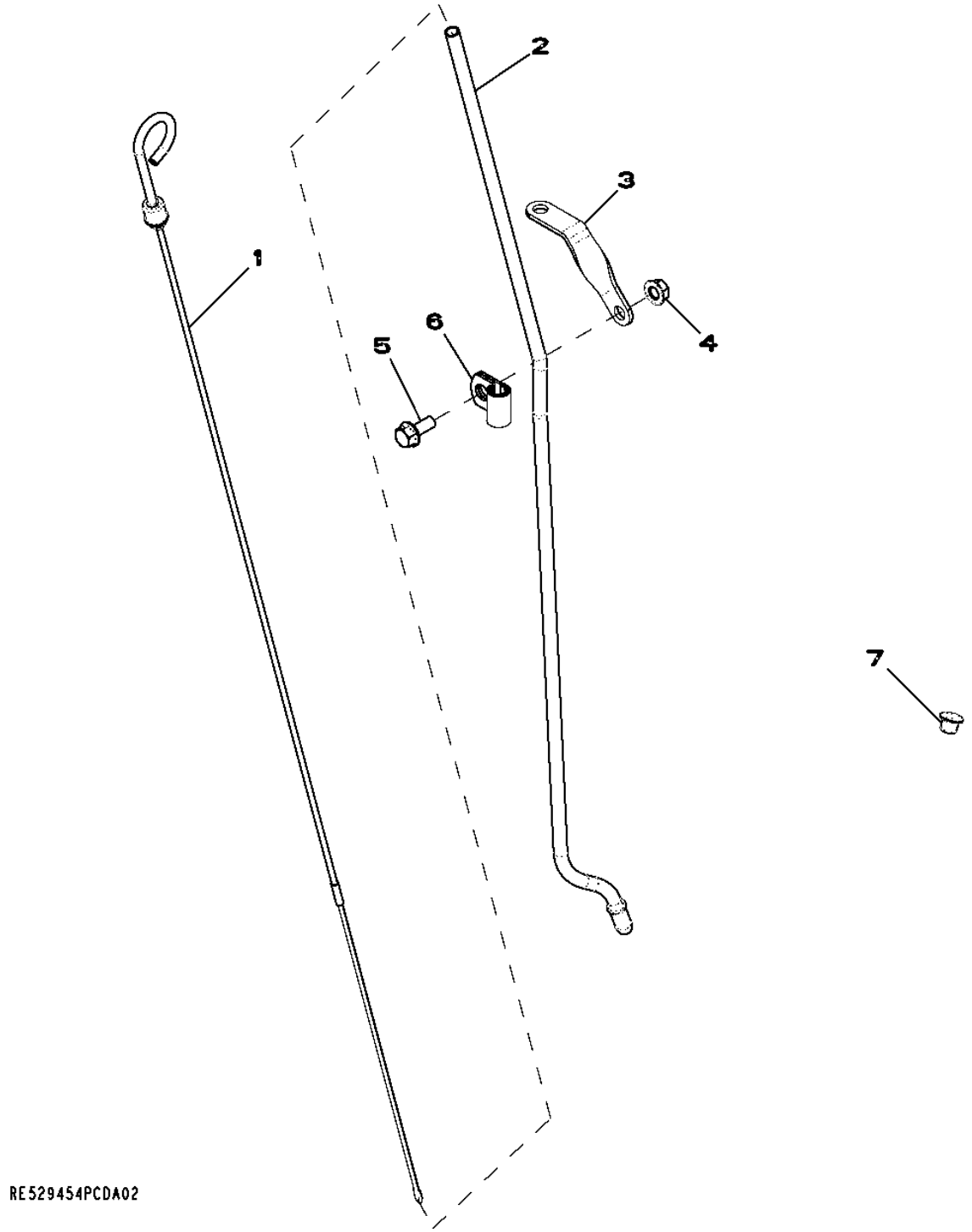

Item	*Nº peça*	*Descrição*	*Qtde*	*Nº série motor*	*Notas*
1	RE529822	Vareta de niVel	1		
2	R523199	Tubo vareTa de nível	1		
3	R134552	Apoio	1		
4	14M7298	Porca com flange	1		M8
5	19M7866	Parafuso	1		M8 X 20
6	T33276	Braçadeira	1		
7	R502725	Plugue	1		

4112 Front Auxiliary Drive Pulley
4112 Poulie pour entraînement auxiliaire avant
4112 Polia de Transmissão Auxiliar Frontal
4112 Polea de mando auxiliar delantero

RE527588PCDA02 A.1

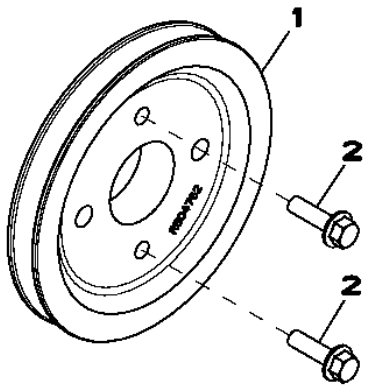

RE527588PCDA02

Item	*Nº peça*	*Descrição*	*Qtde*	*Nº série motor*	*Notas*
1	R504762	Polia	1		
2	19M7835	Parafuso	2		M10 X 35

4330 Starting Aid
4330 Aide au démarrage
4330 Auxílio de Partida
4330 Auxiliar de arranque

RE524899PCDA01 A.1

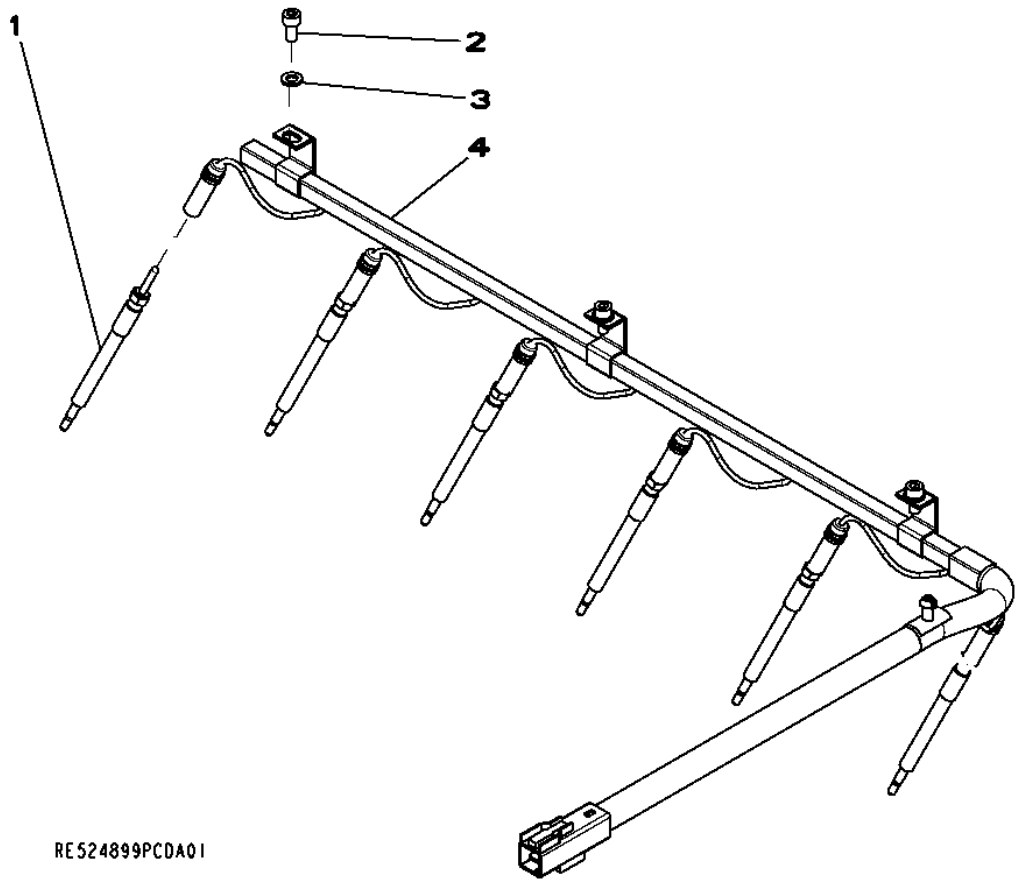

Item	*Nº peça*	*Descrição*	*Qtde*	*Nº série motor*	*Notas*
1	RE515622	Vela incandescente	6		
2	19M8618	Parafuso	3		M6 X 12
3	24M7088	Arruela	3		6.600 X 12 X 1.600 mm
4	RE527098	Chicote	1		

4435 Timing Gear Cover / Water Pump
4435 Carter de distribution / pompe à eau
4435 Tampa da Engrenagem de Distribuição da Bomba d'água
4435 Tapa de distribución / Bomba de agua

4435_RE522931_PCD C.3

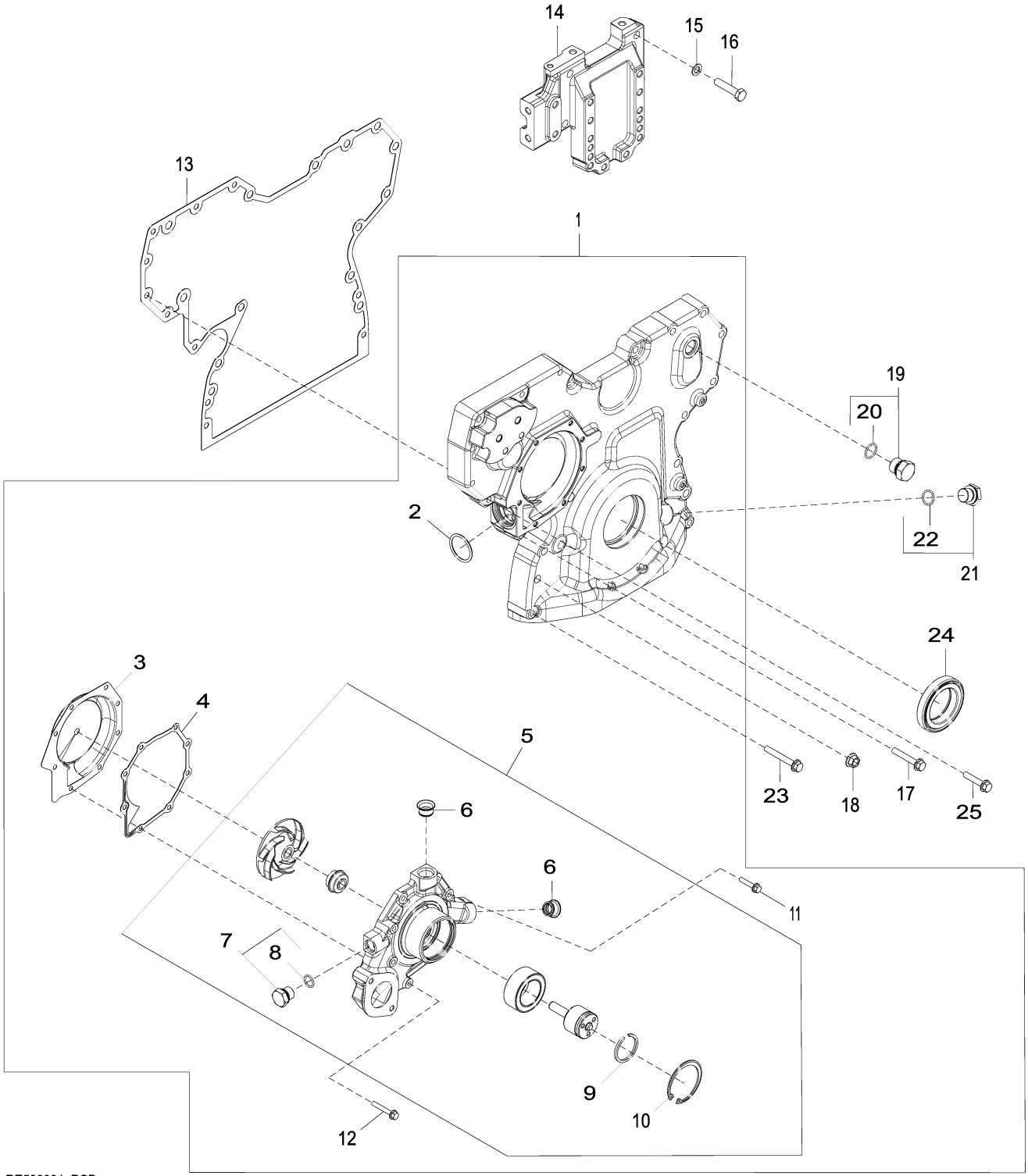

4435_RE522931_PCD

Item	*Nº peça*	*Descrição*	*Qtde*	*Nº série motor*	*Notas*
1	DZ10380	Capa	1		MARKED DZ104970; SUB FOR RE523168
2	R504734	Anel o	1		
3	RE508566	Inserto	1		
4	R123417	Junta	1		
5	RE546918	Bombad'água	1		MARKED R532564
	SE502816	Bombad'água remanufaturada	1		REMAN FOR RE546918
	RE523169	Bombad'água	1		ORDER RE546918
	SE501227	Bombad'água remanufaturada	1		REMAN FOR RE523169
6	R123226	Vedação	2		
7	RE46685	Tampão	1		
8	51M7043	Anel o	1		15.300 X 2.200 mm
9	A364R	Anel de pressão	1		
10	R71228	Anel	1		
11	19M7796	Parafuso	5		M6 X 30
12	19M7797	Parafuso	3		M6 X 40
13	R545883	Junta	1		SUB FOR R526944 OR R523184 OR R519657
14	R516557	Suporte	1		
15	24M7096	Arruela	4		10.500 X 18 X 1.600 mm
16	19M8488	Parafuso sextavado	4		M10 X 45
17	19M7800	Parafuso	8		M8 X 50
18	14M7296	Porca com flange	9		M10
19	RE46687	Tampão de dreno	1		
20	51M7045	Anel o	1		19.300 X 2.200 mm
21	RE517370	Conexão	1		
22	51M7044	Anel o	1		17.300 X 2.200 mm
23	19M7801	Parafuso	3		M8 X 60
24	RE505515	Vedação	1		ORDER RE538097
	RE538097	Vedação	1		
25	19M8317	Parafuso	1		M8 X 40

4633 Engine Cylinder Block
4633 Bloc-cylindres de moteur
4633 Bloco de Cilindros do Motor
4633 Bloque de cilindros de motor

4633_RE522134_PCD C.2

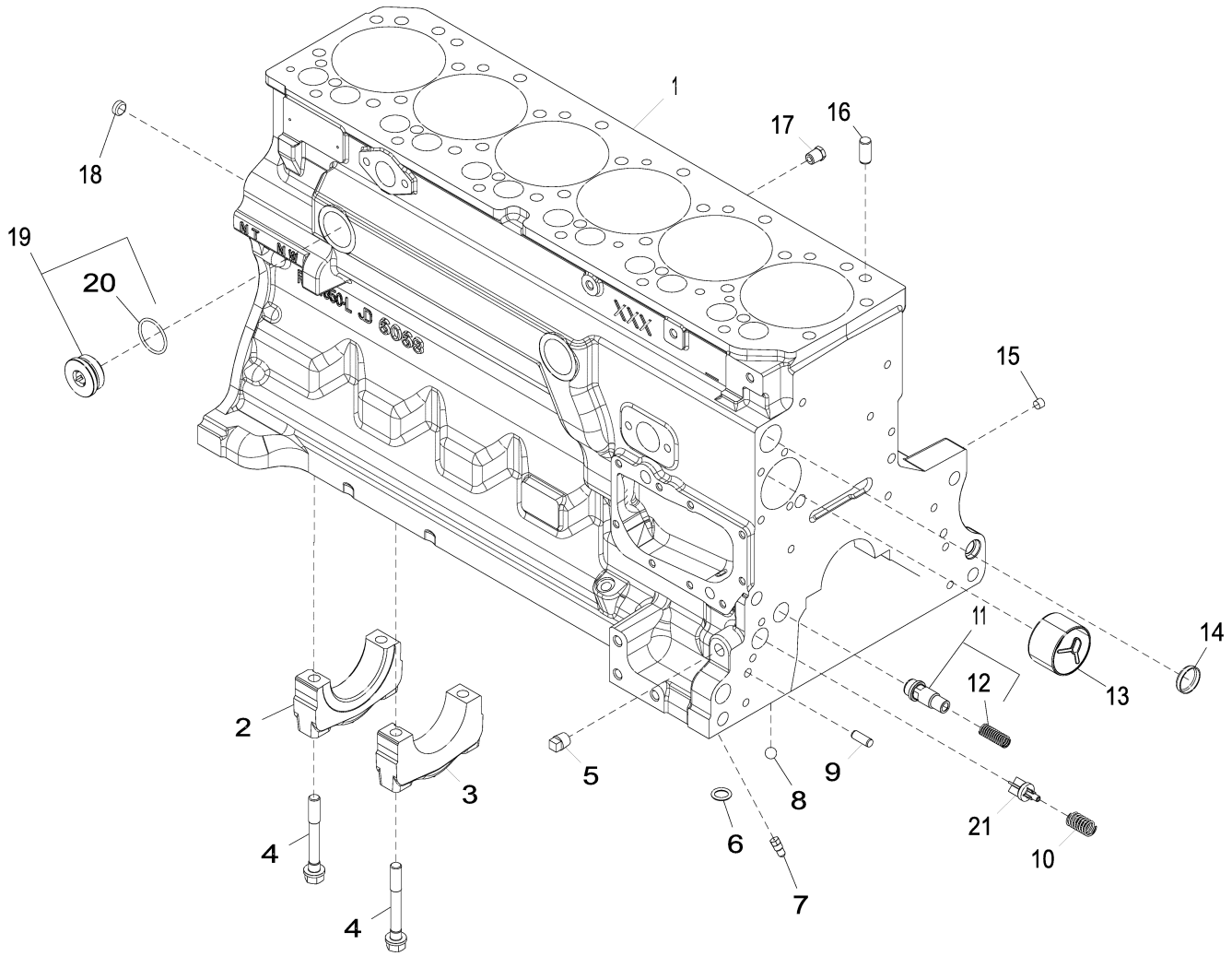

4633_RE522134_PCD

Item	Nº peça	Descrição	Qtde	Nº série motor	Notas
1	.....	Bloco de cilindro	1		MARKED R504850; ORDER RE528638
2	R535004	Tampa do rolamenTo	1		MARKED R536083
3	R536082	Tampa do rolamenTo	6		MARKED R536083
4	R535005	Parafuso sextavado	14		
5	15H695	Tampão	1		3/8",
6	R97185	Anel o	1		
7	R131182	Orifício	6		
8	D2361R	Esfera	1		
9	R26650	Pino de centragem	2		9.525 X 25.400 mm, SUB FOR B154R
10	R111137	Mola	1		
11	RE505501	VálVula de sangria	1		
12	R131425	Mola de compressão	1		
13	R119874	Bucha	1		ALSO ORDER TY6333
14	R116466	Plugue	1		
15	RE71255	Tampão	1		SUB FOR R104592 AND RE42713
16	R48685	Pino de centragem	4		SUB FOR A120R
17	RE507807	Tampão	1		1/4"-18 NPT
18	T18891	Plugue	2		OD = 16 mm
19	RE508185	Conexão	2		1-5/8"-12 UN
20	U13639	Anel o	1		1-5/8"-12 UN
21	R121043	VálVula	1		

4712 Crankshaft and Bearings
4712 Vilebrequin et paliers
4712 Virabrequim e Rolamentos
4712 Cigüeñal y cojinetes

4712_RE506346_PCD B.1

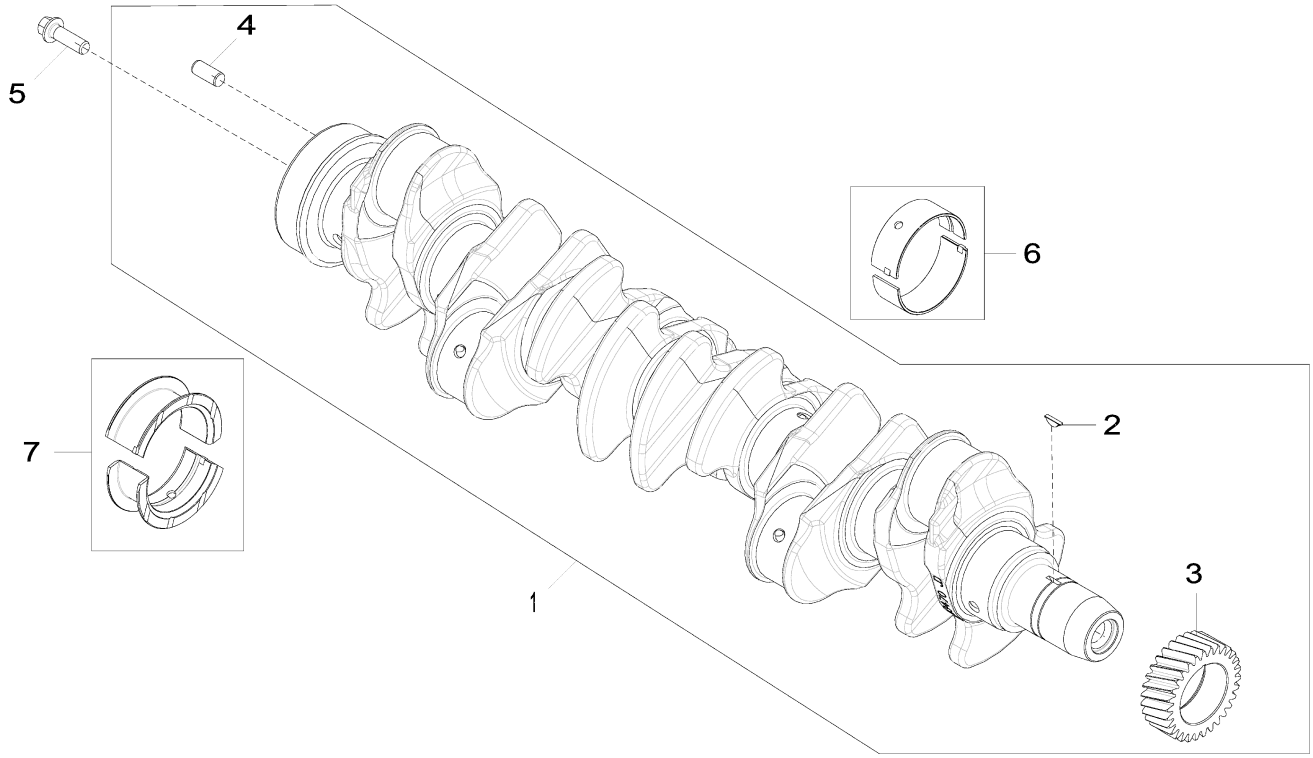

4712_RE506346_PCD

Item	*Nº peça*	*Descrição*	*Qtde*	*Nº série motor*	*Notas*
1	RE505921	Virabrequim	1		MARKED R503470; ALSO ORDER RE537070 AND RE537071
	SE501655	Virabrequim remanufaturado	1		(A) REMAN FOR RE505921
2	R505609	Chaveta	1		LGTH = 18.5 mm
3	R120631	EngrEnagem	1		Z = 30
4	R48685	Pino de centragem	1		SUB FOR A120R
5	R135918	Parafuso	6		
6	RE65165	Conj. do rolamento	6		STD, Kit, R123561 AND R123562
	RE65911	Rolamento	AR		US = 0.254 mm, Kit, R130576 AND R130577
7	RE65168	Conj. do rolamento	1		STD, Kit, R123564 AND R123563
	RE65912	Rolamento axial	AR		US = 0.254 mm, Kit, R130574 AND R130575

(A) With Bearings
AVEC ROULEMENTS
Com Rolamentos
Con cojinetes

4834 Connecting Rods and Pistons
4834 Bielles et pistons
4834 Bielas e Pistões
4834 Biela y pistones

4834_RE522135_PCD B.2

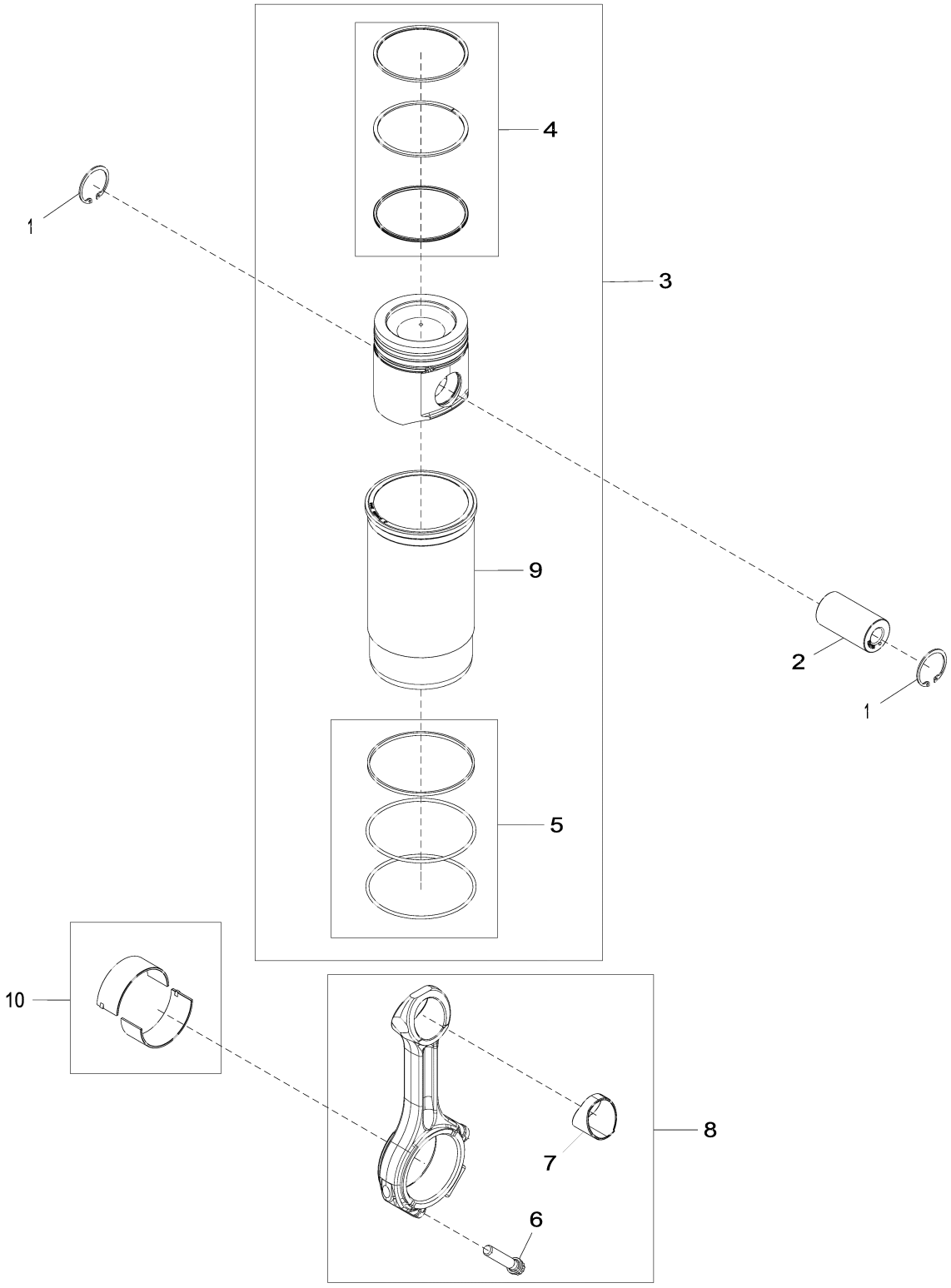

4834_RE522135_PCD

Item	*Nº peça*	*Descrição*	*Qtde*	*Nº série motor*	*Notas*
1	R54114	Anel de pressão	12		
2	R502755	Pino do Pistão	6		OD = 41 mm, LGTH = 77 mm
3	RE516228	Kit pistão e camisa	6		
4	RE524453	Kit anéis de pistão	6		
5	AR65507	Kit - anel o	6		
6	R501124	Parafuso	12		LGTH = 61 mm
7	R114082	Bucha	6		
8	RE500608	Biela	6		
	SE501094	Biela remanufaturada	AR		REMAN FOR RE500608
9	.....	Camisa de cilindro	6		ORDER RE516228
10	RE65908	Rolamento	6		INCLUDES (2) R113698

4905 Rocker Arm / Shaft / Tappet / Push Rod
4905 Culbuteur / arbre / poussoir de soupape / tige
4905 Balancim / Eixo / Tucho / Haste de Comando
4905 Balancín / árbol / botador / varilla de empuje

4905_RE522136_PCD D.3

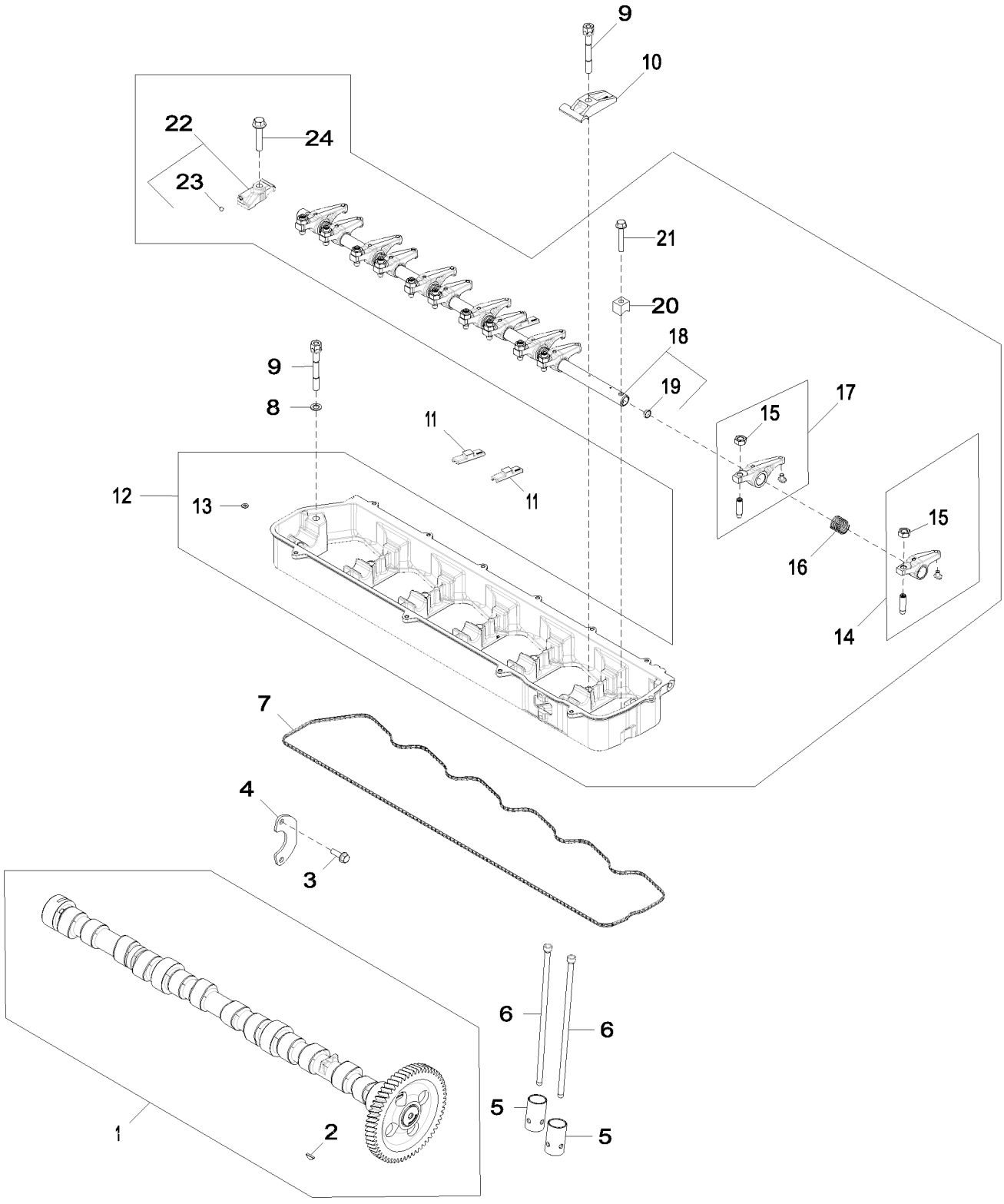

4905_RE522136_PCD

Item	*Nº peça*	*Descrição*	*Qtde*	*Nº série motor*	*Notas*
1	RE521603	Eixo de cames	1		ORDER RE528950
	RE528950	Eixo de cames	1		
	SE501812	Comando de Válvulas Reman	1		REMAN FOR RE528950
2	R133303	Chaveta	1		
3	19M8999	Parafuso	2		M8 X 25
4	R132518	Placa	1		
5	DZ101670	Peça acionada Pelo came	12		SUB FOR R123565
6	RE556544	Vareta	12		ORDER RE566623; SUB FOR RE547909
	RE566623	Vareta	12		SUB FOR RE556544
7	R524496	Junta	1		SUB FOR R504882
8	24M7096	Arruela	2		10.500 X 18 X 1.600 mm
9	R521458	Parafuso	7		
10	R516140	Correia	5		
11	R541677	Ponte da válvula	12		SUB FOR R502341
12	RE533148	Eixo do balancim	1		
13	R520867	Anel o	1		
14	RE523023	Balancim	6		(A)
15	14M7148	Porca	1		M10
16	R505543	Mola	6		
17	RE504210	Balancim	6		(B)
18	RE516491	Eixo do balancim	1		
19	30M7004	Plugue	2		
20	R504631	Braçadeira	1		
21	19M9170	Parafuso	1		M8 X 50
22	RE523032	Tampa	1		
23	R69281	Esfera	1		
24	19M8966	Parafuso	1		M10 X 50

(A) Intake
Admission
Admissão
Admisión

(B) Exhaust
Échappement
Escape
Escape

5024 Engine Oil Pump
5024 Pompe à huile
5024 Bomba de Óleo do Motor
5024 Bomba de aceite

5024_RE522137_PCD A.1

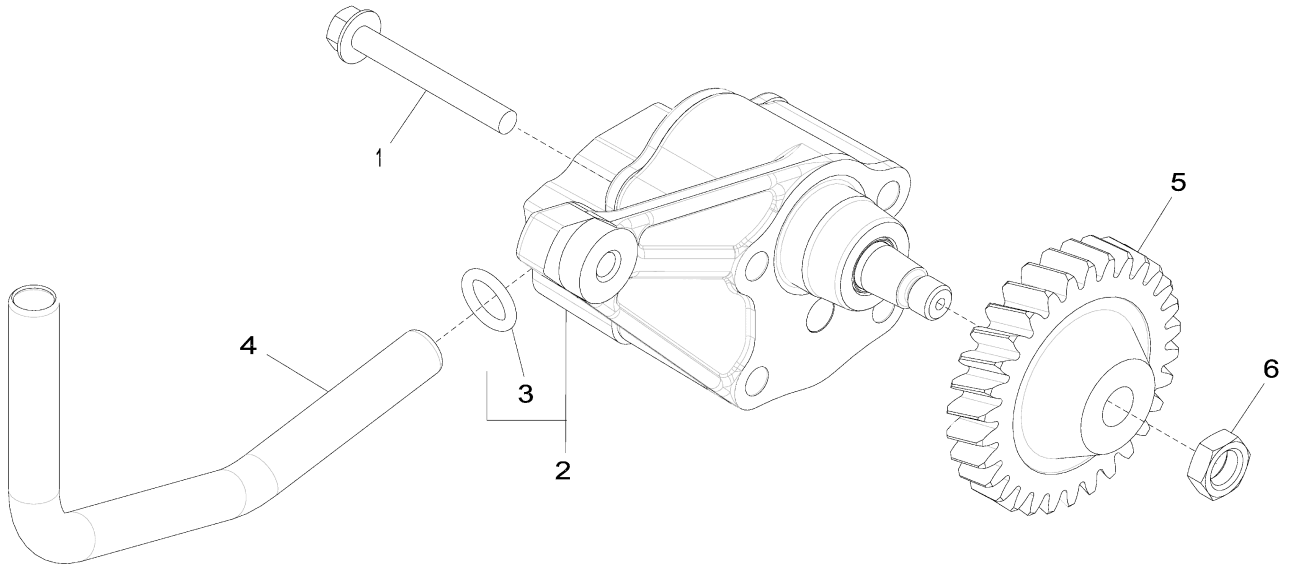

5024_RE522137_PCD

Item	*Nº peça*	*Descrição*	*Qtde*	*Nº série motor*	*Notas*
1	19M8987	Parafuso	2		M8 X 65
2	DZ100021	Bombade óleo	1		SUB FOR RE521756
	SE501813	Bombade óleo remanufatur.	1		REMAN FOR RE521756
3	R97185	Anel o	1		
4	R526838	Tubo de óleo	1		SUB FOR R518880
5	R120638	EngrEnagem	1		
6	14M7066	Porca	1		M12

5120 Cylinder Head
5120 Culasse
5120 Cabeçote do Cilindro
5120 Culata

5120_RE522138_PCD C.1

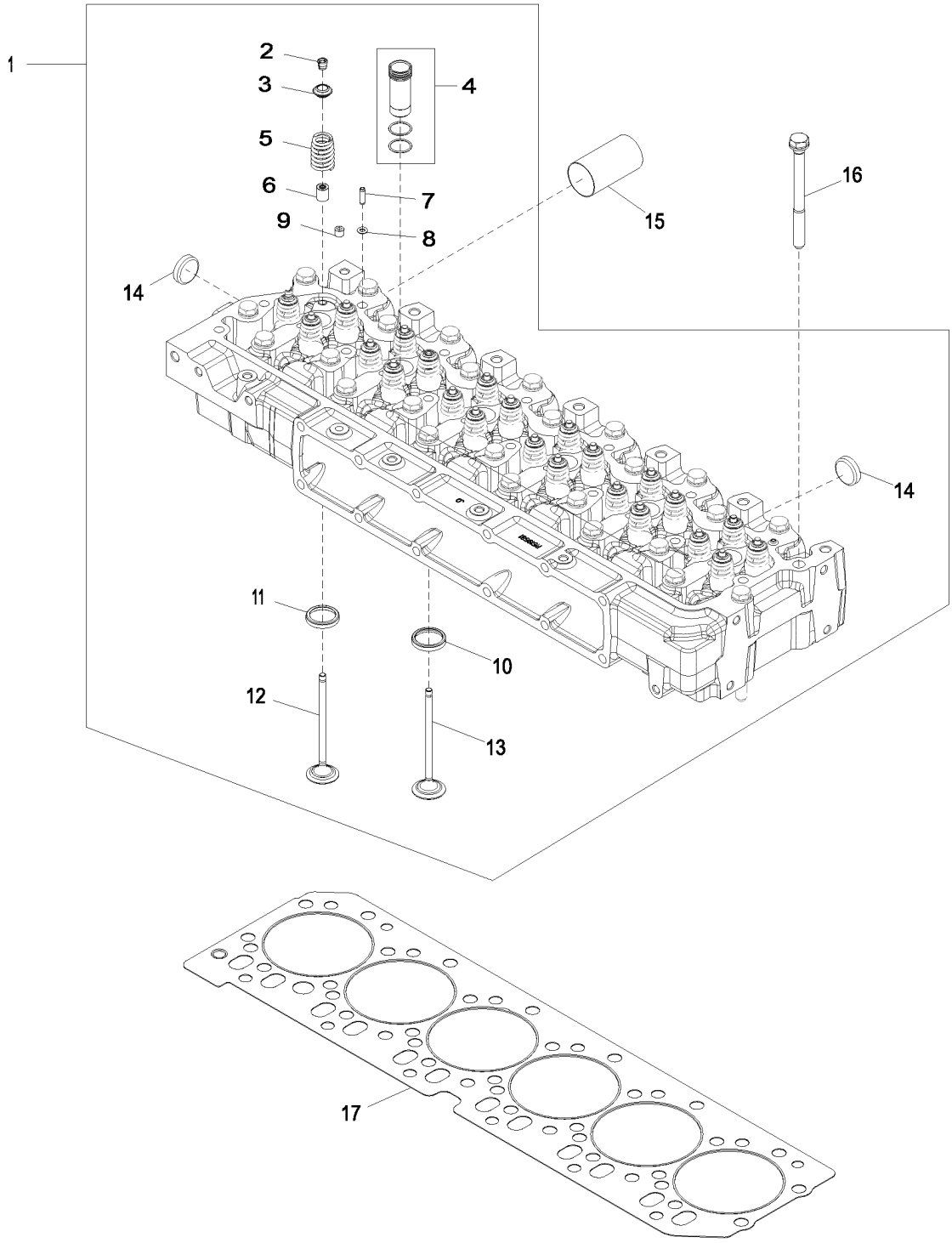

5120_RE522138_PCD

Item	*Nº peça*	*Descrição*	*Qtde*	*Nº série motor*	*Notas*
1	RE521639	Cabeçote	1		ORDER RE553421
	SE501583	Cabeça do cilindro remanuf.	1		REMAN FOR RE521639
	RE553421	Cabeçote	1		
2	R534978	RetentoR	48		SUB FOR R502371
3	R502367	Tampa	24		
4	RE543935	Luva	6		SUB FOR RE517435
5	RE531223	Conj. de peças da mola	24		INCLUDES (2) R518872
6	RE526519	Vedação	24		
7	R521544	Bucha	2		
8	R520867	Anel o	7		
9	RE71255	Tampão	1		SUB FOR R104592 AND RE42713
10	RE518082	Inserto de assento válvula	6		(A) SUB FOR R515034
11	RE518083	Inserto de assento válvula	6		(B) SUB FOR R515033
12	RE518081	Kit da válvula	6		ORDER RE557891
	RE557891	Kit da válvula	6		(B) INCLUDES (2) R502367, (2) RE526519 AND (4) R534978
13	RE531221	Kit da válvula	6		ORDER RE557890
	RE557890	Kit da válvula	6		(A) INCLUDES (2) R502367, (2) RE526519 AND (4) R534978
14	CD16284	Plugue	4		
15	R519582	Luva	6		
16	R534091	Parafuso sextavado	26		SUB FOR R502511
17	R116516	Vedação de cilindro	1		

(A) Intake
Admission
Admissão
Admisión

(B) Exhaust
Échappement
Escape
Escape

5204 Auxiliary Drive Cover
5204 Couvercle d'entraînement auxiliaire
5204 Tampa do Acionamento Auxiliar
5204 Tapa de mando auxiliar

RE59264PCDD01 A.1

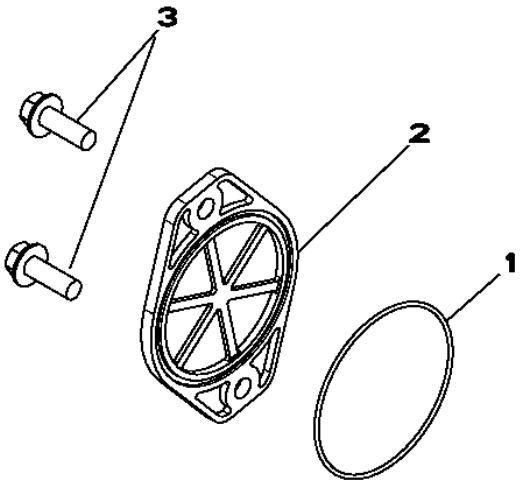

RE59264PCDD01

Item	*Nº peça*	*Descrição*	*Qtde*	*Nº série motor*	*Notas*
1	T20758	Anel o	1		
2	R135757	Capa	1		
3	19M7790	Parafuso	2		M12 X 35

5497 Turbo Air Inlet
5497 Entrée d'air du turbocompresseur
5497 Admissão de Ar do Turbo
5497 Entrada de aire de turbocompresor

RE529875PCDB02 A.1

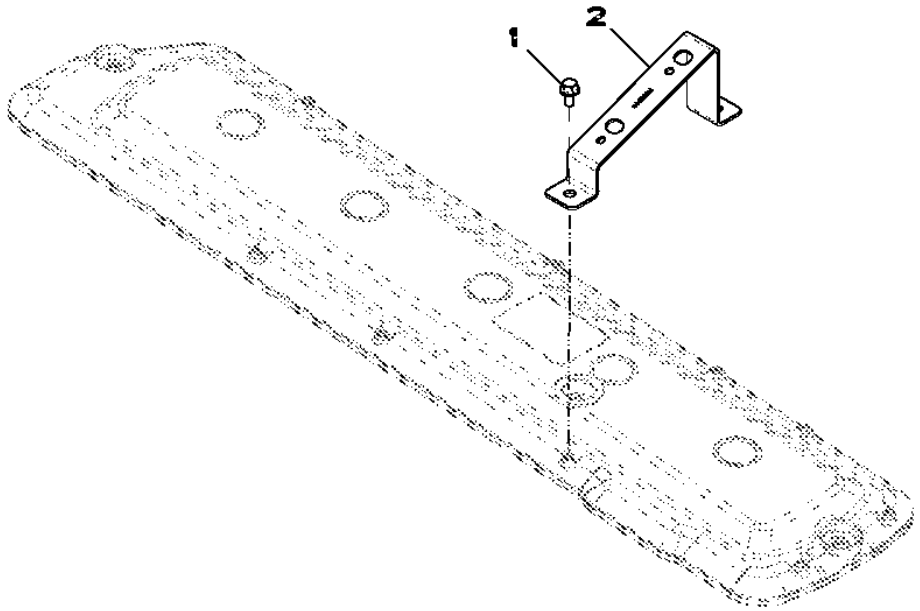

Item	*Nº peça*	*Descrição*	*Qtde*	*Nº série motor*	*Notas*
1	RE527858	Parafuso	2		
2	R522944	Apoio	1		

5945 Engine Oil Cooler
5945 Refroidisseur d'huile moteur
5945 Resfriador do Óleo do Motor
5945 Enfriador de aceite de motor

RE522847PCDB04 A.1

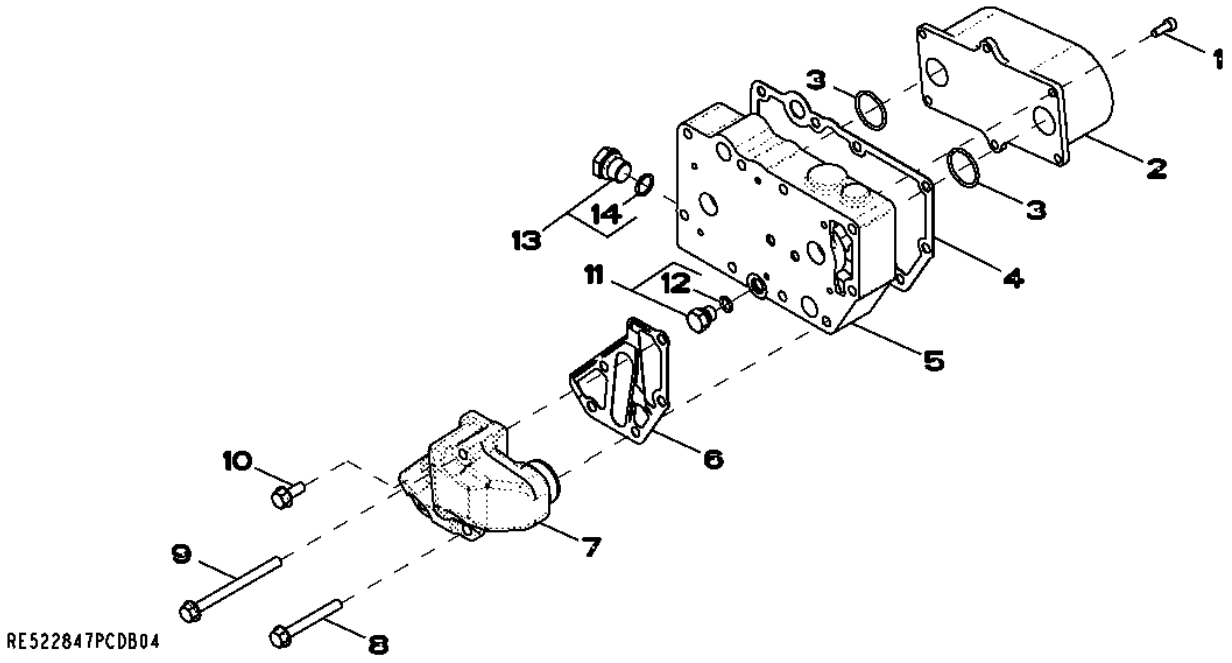

Item	*Nº peça*	*Descrição*	*Qtde*	*Nº série motor*	*Notas*
1	RE67231	Parafuso	6		
2	RE560754	ResfRiadoR de óleo	1		(A) SUB FOR RE59298
3	T122075	Anel o	2		
4	R123501	Junta	1		
5	R520983	Carcaça	1		
6	R501428	Junta	1		
7	RE508599	Kit	1		INCLUDES R504734
8	19M7802	Parafuso	2		M8 X 65
9	19M7970	Parafuso	2		M8 X 100
10	RE67238	Parafuso	1		
11	RE46686	Conexão	1		
12	51M7040	Anel o	1		9.300 X 2.200 mm
13	RE46685	Tampão	1		
14	51M7043	Anel o	1		15.300 X 2.200 mm

(A) 9 Plates
9 Plates
9 Chapas
9 platos

5728 Water Pump Inlet
5728 Entrée de pompe à eau
5728 Entrada da Bomba de Água
5728 Entrada de bomba de agua

RE530087PCDA04 A.1

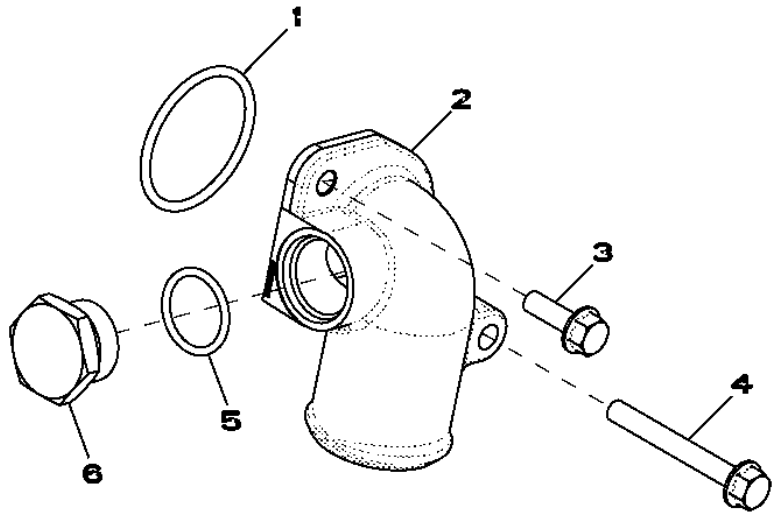

RE530087PCDA04

Item	*Nº peça*	*Descrição*	*Qtde*	*Nº série motor*	*Notas*
1	R89944	Anel o	1		
2	R522686	Conexão em ângulo	1		
3	19M7867	Parafuso	1		M8 X 25
4	19M7802	Parafuso	1		M8 X 65
5	U17409	Anel o	1		
6	R82718	Tampão de dreno	1		

62A4 Alternator Brackets
62A4 Supports d'alternateur
62A4 Suportes do Alternador
62A4 Soportes del alternador

62A4_RE531056_PCD B.1

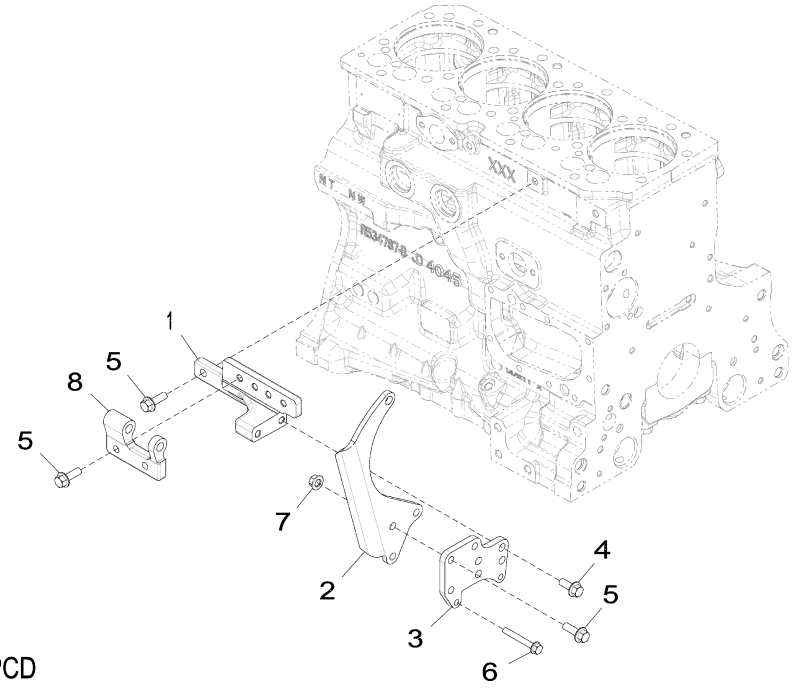

62A4_RE531056_PCD

Item	*Nº peça*	*Descrição*	*Qtde*	*Nº série motor*	*Notas*
1	R529946	Apoio	1		SUB FOR R516584
2	R524235	Correia	1		
3	R521166	Correia	1		SUB FOR R516510
4	19M7785	Parafuso	2		M10 X 25
5	19M7786	Parafuso	7		M10 X 30
6	19M7801	Parafuso	2		M8 X 60
7	14M7296	Porca com flange	3		M10
8	R503766	Suporte	1		

6382 Fuel Lines, Low Pressure
6382 Conduites de combustible, basse pression
6382 Linhas de Combustível, Baixa Pressão
6382 Tubería de combustible, baja presión

RE525482PCDA02 A.1

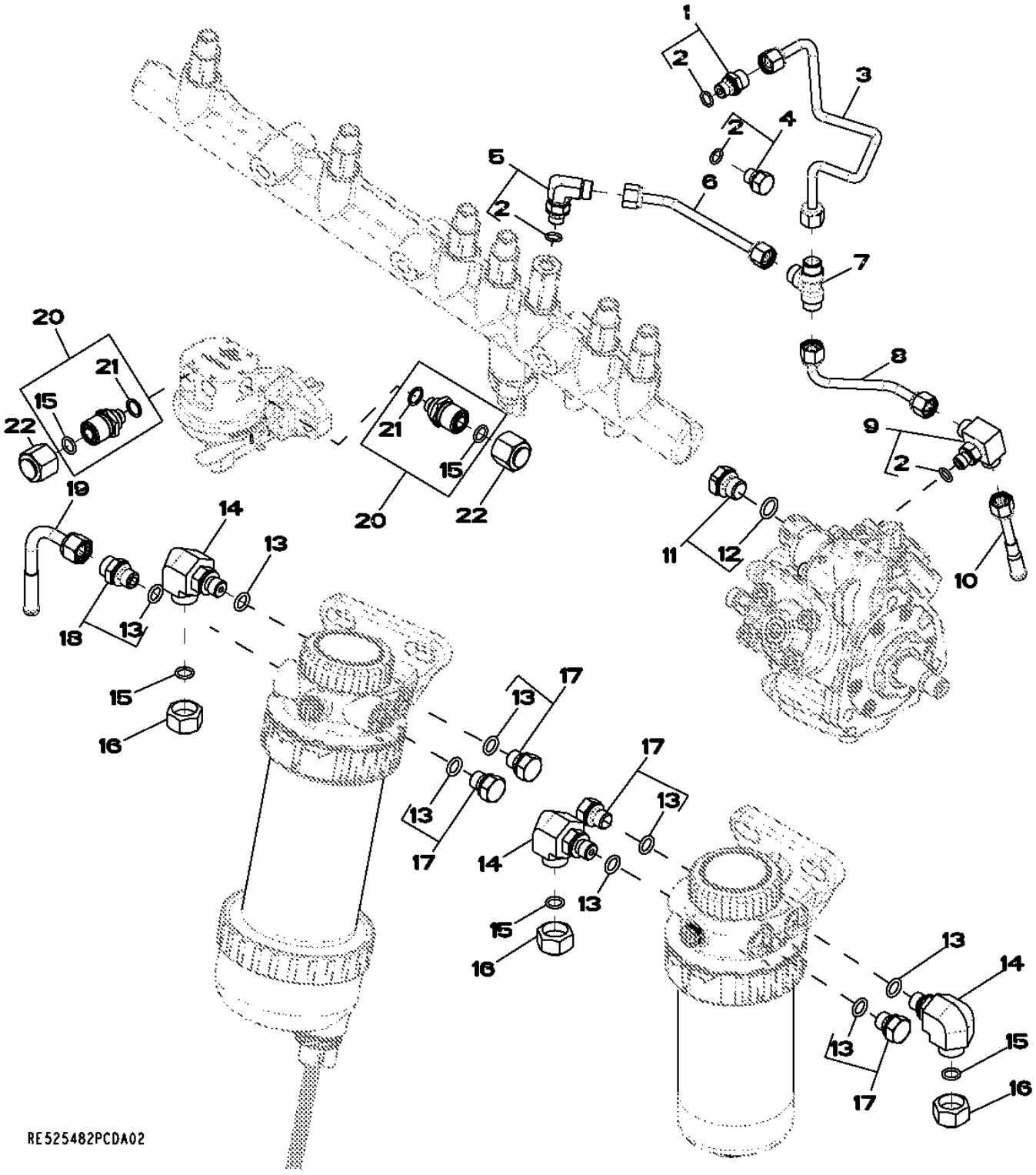

Item	Nº peça	Descrição	Qtde	Nº série motor	Notas
1	RE60028	Conexão	1		
2	51M7039	Anel o	4		8.100 X 1.600 mm
3	RE523462	Linha de combustivel	1		
4	RE60071	Conexão	2		
5	RE502173	Conexão	1		
6	RE523464	Linha de combustivel	1		
7	R97061	Conexão em t	1		
8	RE523629	Linha de combustivel	1		
9	RE524220	Conexão	1		
10	RE67050	Linha de combustivel	1		
11	RE46684	Tampão	1		
12	51M7041	Anel o	1		11.300 X 2.200 mm
13	51M7040	Anel o	8		9.300 X 2.200 mm
14	38H5022	Conexão em ângulo	1		
15	T77613	Anel o	5		
16	38H5141	Conexão	3		
17	RE46686	Conexão	4		
18	RE60029	Adaptador	1		
19	RE60242	Linha de combustivel	1		
20	RE507247	Conexão de mangueira	2		
21	R500271	Anel o	1		
22	38H1415	Conexão	2		

65S9 Turbocharger
65S9 Turbocompresseur
65S9 Turbocompressor
65S9 Turbocompresor

65S9_RE563765_PCD A.2

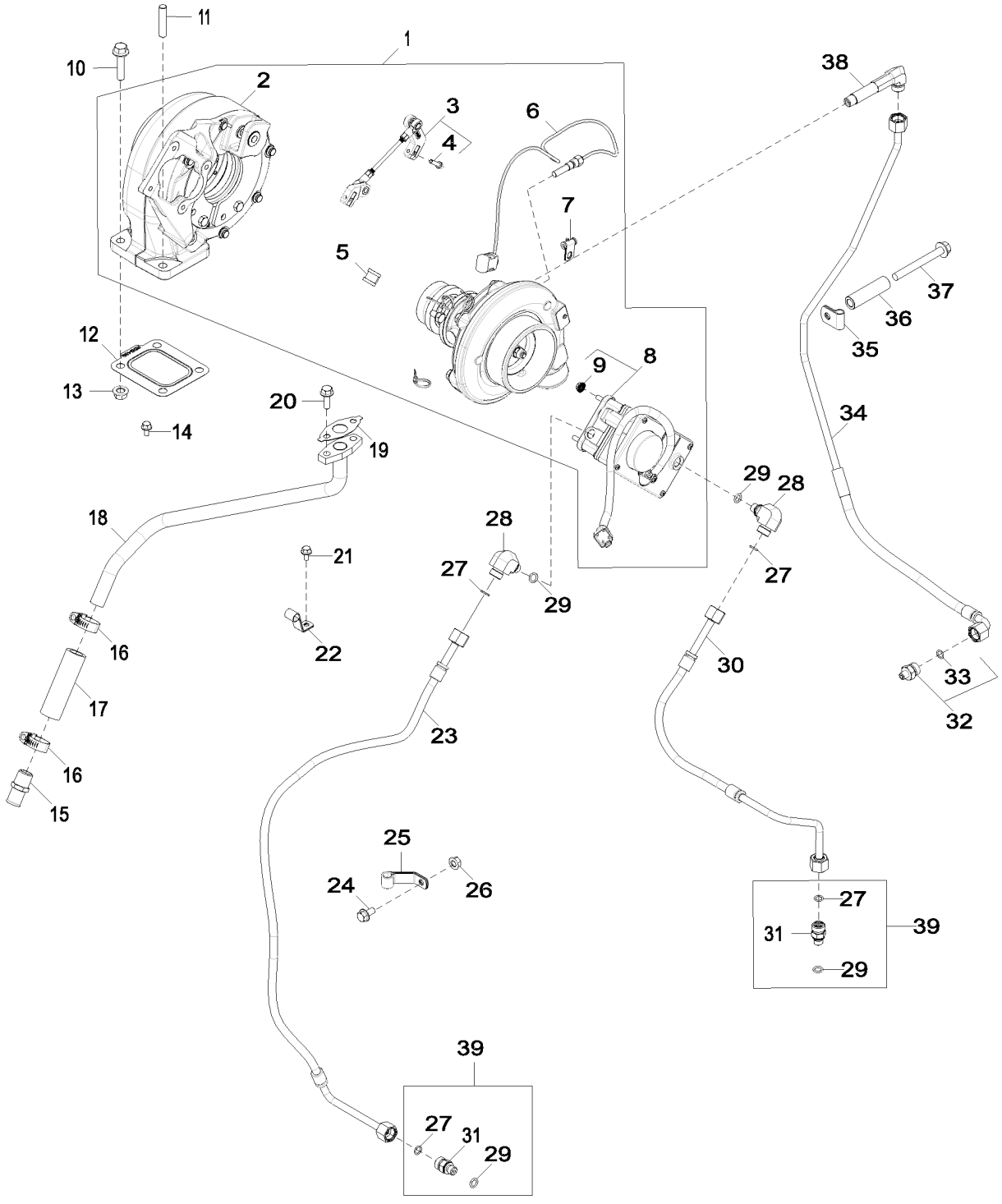

65S9_RE563765_PCD

Item	Nº peça	Descrição	Qtde	Nº série motor	Notas
1	RE535686	TurboalimenTador	1		
	SE501680	TurboalimenTador remanufaT.	1		REMAN FOR RE535686
2	RE538123	Carcaça	1		
3	RE535990	Articulação	1		
4	RE528219	Parafuso c/arruela	2		
5	R521407	Braçadeira	1		
6	RE523319	SenSor	1		
7	R524453	Braçadeira	2		
8	RE523491	Atuador	1		ALSO ORDER RE528219
	RM100085	Atuador Remanufaturado	1		REMAN FOR RE523491
9	E63524	Porca	4		
10	R519484	Parafuso sextavado	2		
11	DZ101862	Pino	2		SUB FOR APPL R521200
12	R519489	Junta	1		
13	14M7296	Porca com flange	4		M10
14	19M7774	Parafuso	1		M6 X 12
15	RE54885	Conexão de mangueira	1		
16	RE65978	Braçadeira	2		
17	R523372	Mangueira	1		
18	RE524901	Tubulação de óleo	1		
19	R521158	Junta	1		
20	19M8063	Parafuso	2		M8 X 25
21	RE527858	Parafuso	1		
22	R520856	Braçadeira	1		
23	RE529364	Mangueira	1		
24	19M7865	Parafuso	1		M8 X 16
25	R135752	Presilha	2		
26	14M7298	Porca com flange	1		M8
27	T77613	Anel o	2		
28	38H5022	Conexão em ângulo	1		
29	51M7040	Anel o	2		9.300 X 2.200 mm
30	RE528089	Mangueira do ar condicionad	1		
31	38H5008	Adaptador	1		
32	RE521531	Adaptador	1		
33	R63548	Anel o	1		
34	RE536805	Tubulação de óleo	1		
35	T38545	Braçadeira	1		
36	R520632	Espaçador	1		
37	19M7811	Parafuso	1		M10 X 90
38	R522735	Conexão	1		
39	.....	Adaptador	2		

6698 Water Temperature Sensor
6698 Capteur de température d'eau
6698 Sensor de Temperatura da Água
6698 Transductor, agua

RE500556PCDD02 A.1

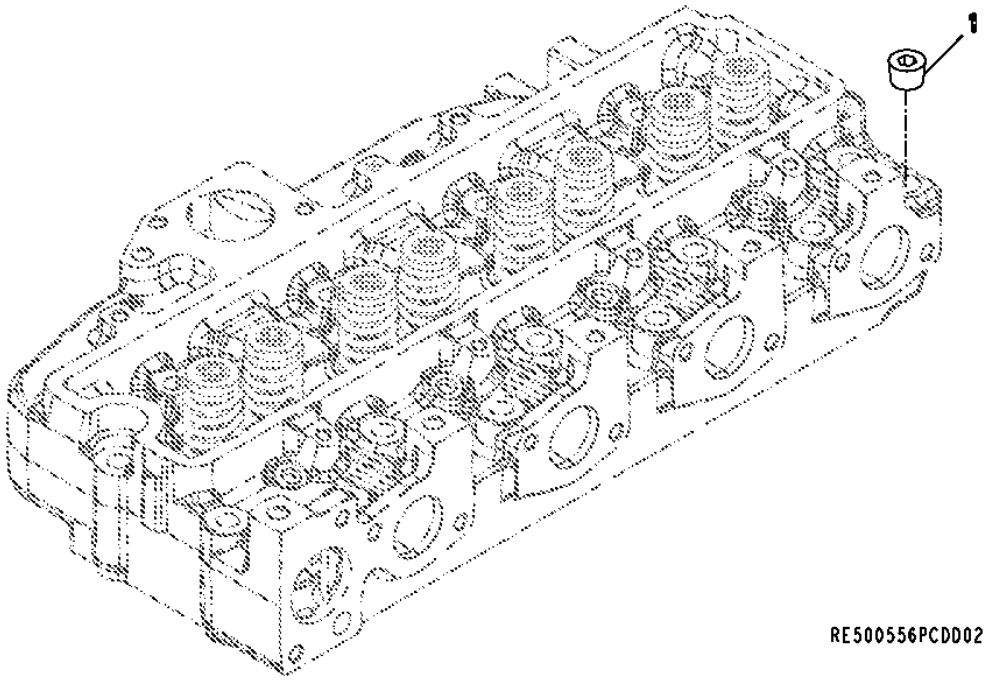

Item	*Nº peça*	*Descrição*	*Qtde*	*Nº série motor*	*Notas*
1	15H584	Tampão	1		1/2"

6721 Sensors
6721 Capteurs
6721 Sensores
6721 Sensores

RE526028PCDC04 A.1

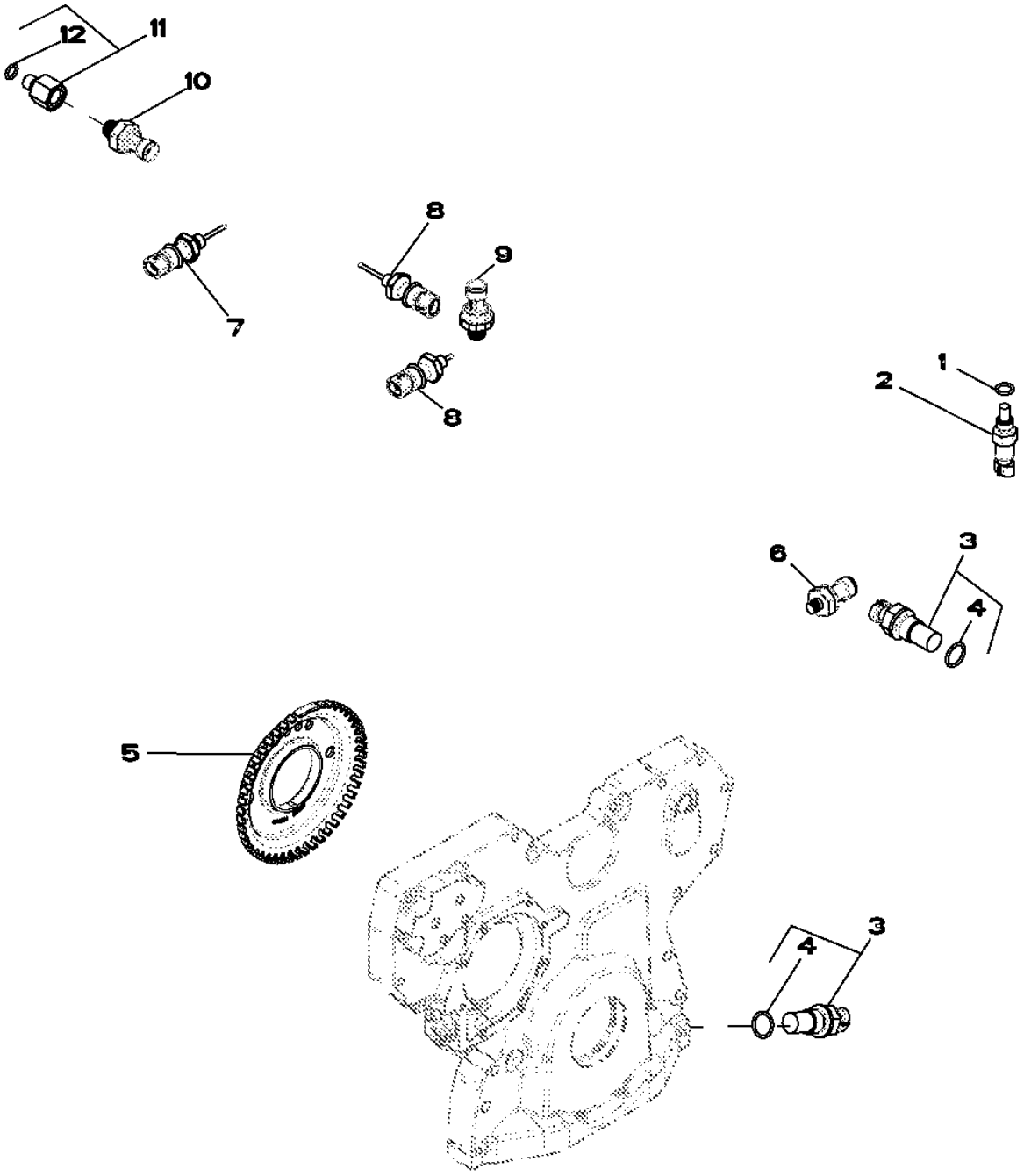

RE526028PCDC04

Item	*Nº peça*	*Descrição*	*Qtde*	*Nº série motor*	*Notas*
1	51M7041	Anel o	1		11.300 X 2.200 mm
2	RE52722	SenSor de temperatura	1		(A)
3	RE519144	SenSor	2		(B)
4	51M7044	Anel o	1		17.300 X 2.200 mm
5	R517471	Roda	1		
6	RE167207	SenSor	1		(C)
7	RE522824	SenSor de temperatura	1		(D)
8	RE522823	SenSor de temperatura	2		(E)
9	RE522723	SenSor de preSSão do ar	1		
10	RE522794	SenSor	1		(F)
11	RE523854	Adaptador	1		
12	51M7040	Anel o	1		9.300 X 2.200 mm

(A) Coolant Temperature Sensor
Capteur de température du liquide de refroidissement
Sensor da Temperatura do Líquido de Arrefecimento
Sensor de temperatura del refrigerante

(B) Magnetic Pick Up Sensor
Capteur magnétique
Sensor do Captador Magnético
Sensor de captador magnético

(C) Engine Oil Pressure Switch
Contacteur de pression d'huile moteur
Pressostato de Óleo do Motor
Interruptor de presión de aceite de motor

(D) Exhaust Gas Recirculation
Recirculation des gaz d'échappement
Recirculação do Gás de Escape
Recirculación de gases de escape

(E) Air Intake Temperature Sensor
Capteur de température d'admission d'air
Sensor de Temperatura da Admissão de Ar
Sensor de temperatura de admisión de aire

(F) Fuel Pressure Sensor
Capteur de pression du carburant
Sensor de Pressão do Combustível
Sensor de presión de combustible

8175 Primary Fuel Filter
8175 Filtre à carburant primaire
8175 Filtro Primário do Combustível
8175 Filtro primario de combustible

8175_RE529054_PCD A.1

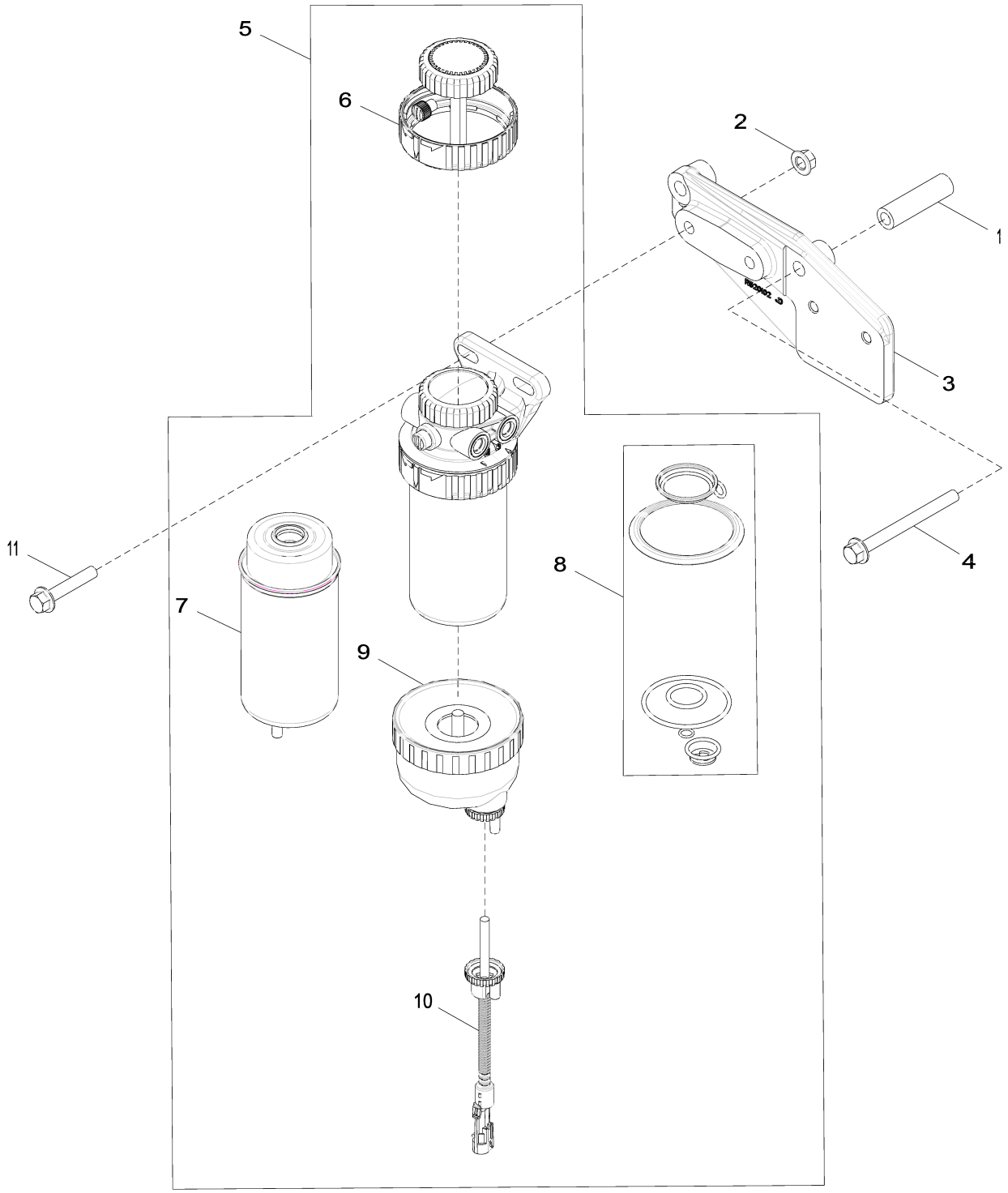

8175_RE529054_PCD

Item	*Nº peça*	*Descrição*	*Qtde*	*Nº série motor*	*Notas*
1	R520632	Espaçador	1		
2	14M7296	Porca com flange	2		M10
3	R520102	Apoio	1		
4	19M7836	Parafuso	1		M10 X 110
5	RE540392	Filtro	1		NLA ORDER RE553072; INCLUDES RE540438 AND RE540439
	RE553072	Filtro	1		SUB FOR RE540392; INCLUDES RE51650 AND RE553073
6	RE526834	Kit do filtro	1		
7	RE529643	Elemento de filtro	1		USE WITH; RE553072, RE540392 OR RE529641
8	RE516553	Kit retentor	1		
9	RE540438	Copo de sedimentação	1		LGTH = 94.2 mm, USE WITH RE540439
	RE51650	Copo de sedimentação	1		LGTH = 67.8 mm, USE WITH; RE553073 OR RE519696
10	RE540439	SenSor	1		LGTH = 226.1 mm, USE WITH RE540438 AND RE540392
	RE553073	Kit do sensor	1		(A) USE WITH RE51650 AND RE553072
	RE519696	SenSor	1		LGTH = 200.1 mm, USE WITH RE51650 AND RE529641
11	19M8528	Parafuso	2		M10 X 55

(A) With Threaded Bolt
Avec boulon fileté
Com Parafuso Roscado
Con tornillo con rosca

8451 Wiring Harness Accessories
8451 Accessoires de faisceau
8451 Acessórios do Chicote Elétrico
8451 Accesorios de grupos de cables

RE529452PCDG02 A.1

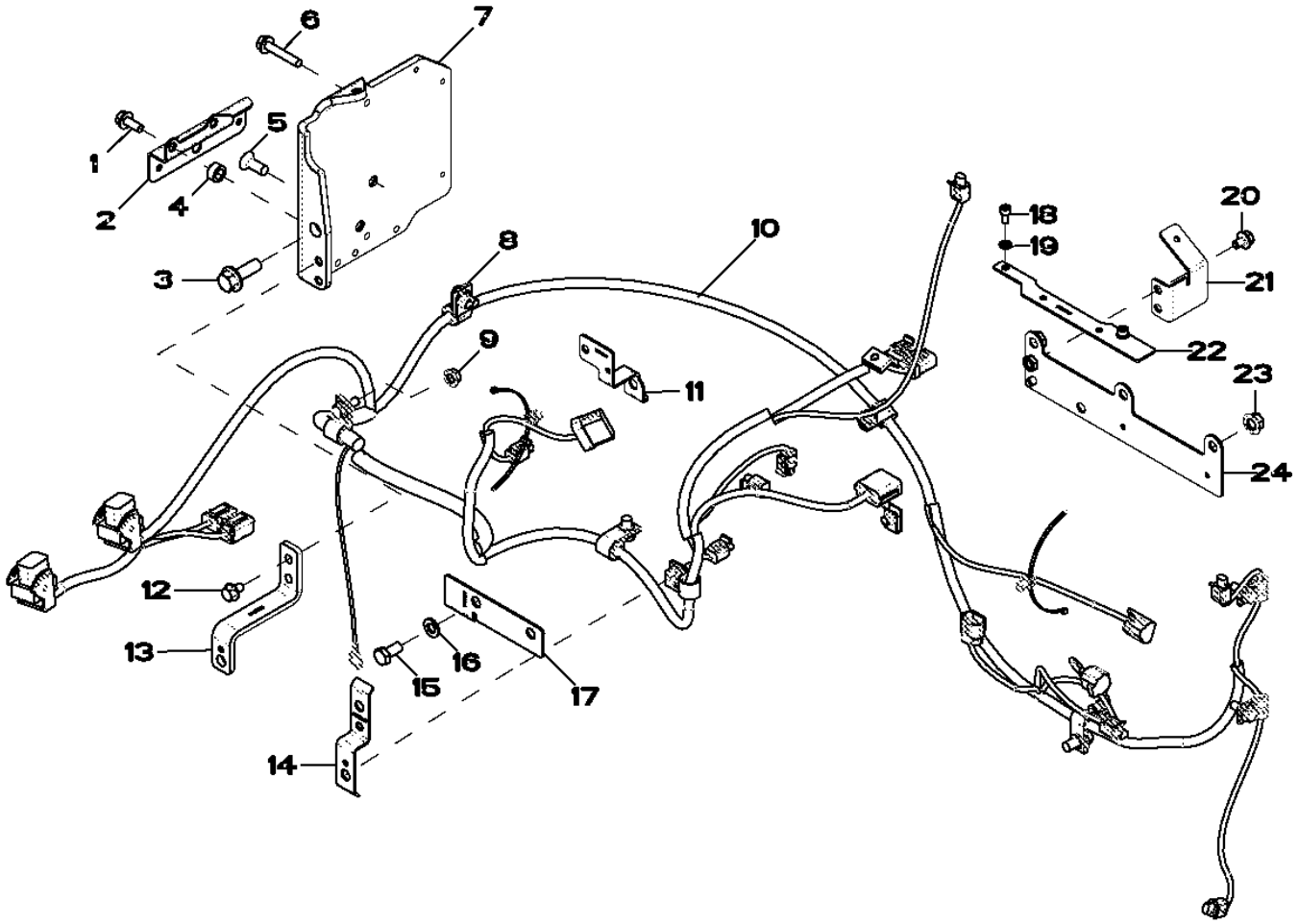

RE529452PCDG02

Item	*Nº peça*	*Descrição*	*Qtde*	*Nº série motor*	*Notas*
1	19M7866	Parafuso	2		M8 X 20
2	R523187	Apoio	1		
3	19M7790	Parafuso	1		M12 X 35
4	T20280	Arruela	2		
5	19M8551	Parafuso	2		M10 X 25
6	19M7799	Parafuso	2		M8 X 45
7	R519440	Apoio	1		
8	M84971	Porca	5		
9	14M7524	Porca com flange	1		M8
10	AT332413	Chicote	1		
11	R521207	Apoio	1		
12	19M7864	Parafuso	2		M8 X 12
13	R522943	Apoio	1		
14	R522942	Apoio	1		
15	19M7166	Parafuso sextavado	1		M10 X 20
16	24M7028	Arruela	2		10.500 X 20 X 2 mm
17	R522941	Apoio	1		
18	19M8618	Parafuso	2		M6 X 12
19	24M7088	Arruela	2		6.600 X 12 X 1.600 mm
20	RE524730	Parafuso sextavado	2		
21	R521540	Apoio	1		
22	R522482	Apoio	1		
23	14M7296	Porca com flange	3		M10
24	RE529804	Apoio	1		

8718 Belt Tensioner
8718 Tendeur de courroie
8718 Tensionador da Correia
8718 Tensor de correa

8718_re517336_pcd B.2

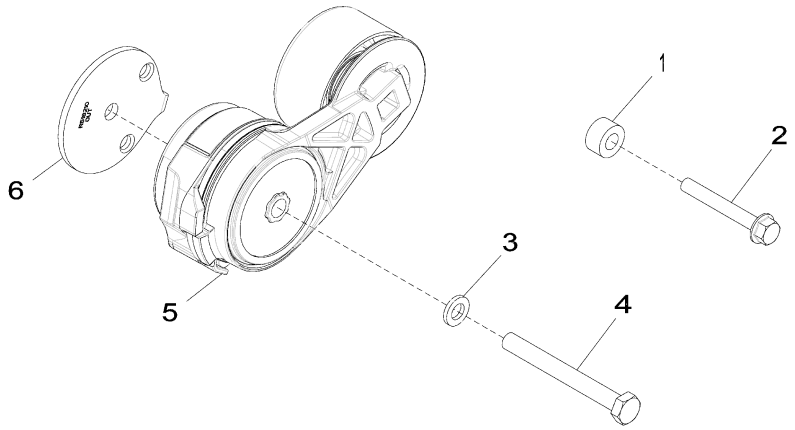

8718_RE517336_PCD

Item	*Nº peça*	*Descrição*	*Qtde*	*Nº série motor*	*Notas*
1	CD14689	Espaçador	1		
2	19M7801	Parafuso	1		M8 X 60
3	24M7106	Arruela	1		10 X 18 X 2.500 mm
4	19M8183	Parafuso sextavado	1		M10 X 90
5	RE548027	Tensionador de correia	1		SUB FOR RE518097
6	R518210	Espaçador	1		

8875 Engine Oil Filter
8875 Filtre à huile moteur
8875 Filtro do Óleo do Motor
8875 Filtro de aceite de motor

RE528763PCDB02 A.1

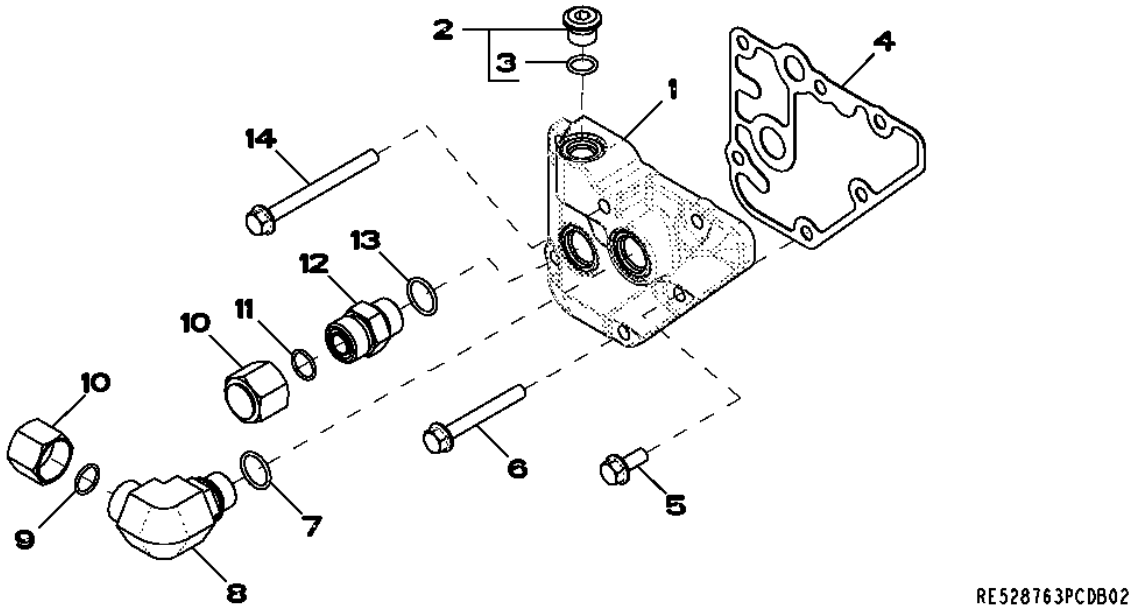

Item	*Nº peça*	*Descrição*	*Qtde*	*Nº série motor*	*Notas*
1	R518455	Adaptador	1		
2	RE52242	Tampão de dreno	1		
3	51M7042	Anel o	1		13.300 X 2.200 mm
4	R123525	Junta	1		
5	RE67238	Parafuso	1		(A)
6	19M7802	Parafuso	4		M8 X 65
7	51M7045	Anel o	1		19.300 X 2.200 mm
8	38H5018	Conexão em ângulo	1		
9	T77932	Anel o	1		
10	38H1417	Conexão	2		
11	T77932	Anel o	1		
12	38H5004	Adaptador	1		
13	51M7045	Anel o	1		19.300 X 2.200 mm
14	19M7913	Parafuso	1		M8 X 90

(A) With Pre Applied Sealant
Avec produit d'étanchéité préappliqué
Com Vedante Pré-aplicado
Con pasta selladora preaplicada

8912 Exhaust Gas Recirculation (EGR)
8912 Recirculation des gaz d'échappement (EGR)
8912 Recirculação do Gás de Escape (EGR)
8912 Recirculación de gases de escape (EGR)

8912_RE528605_PCD A.1

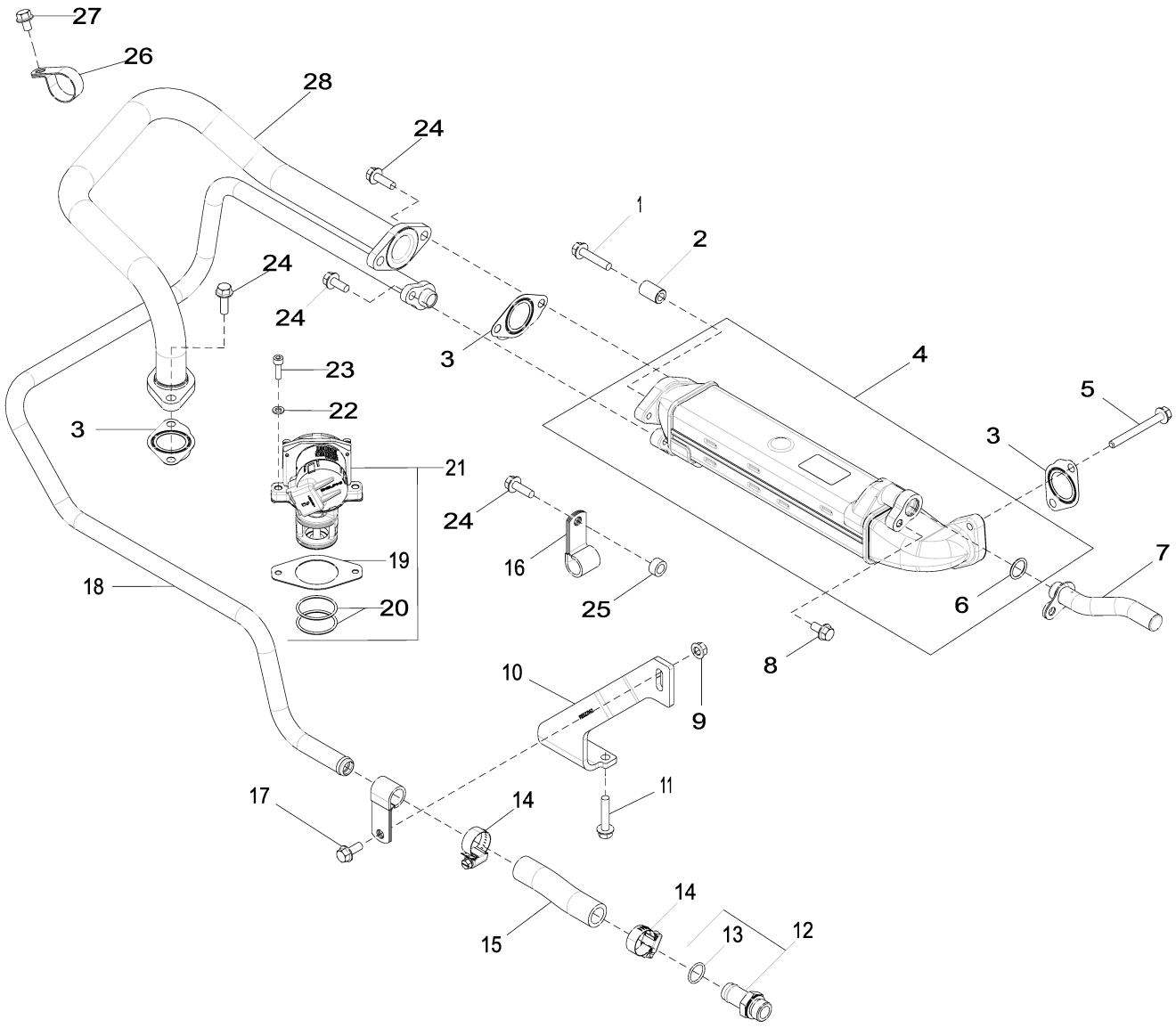

8912_RE528605_PCD

Item	Nº peça	Descrição	Qtde	Nº série motor	Notas
1	19M7798	Parafuso	1		M8 X 40
2	R518859	Bucha	1		
3	R519487	Junta	3		
4	RE535729	Trocador de calor	1		(A)
5	R520672	Parafuso sextavado	2		
6	R518543	Anel o	2		
7	RE538045	Tubo	1		
8	19M7865	Parafuso	1		M8 X 16
9	14M7298	Porca com flange	1		M8
10	RE527142	Apoio	1		
11	19M8317	Parafuso	2		M8 X 40
12	RE523483	Conexão	1		
13	51M7045	Anel o	1		19.300 X 2.200 mm
14	RE65978	Braçadeira	2		
15	R524438	Mangueira	1		
16	T27523	Braçadeira	2		
17	19M7866	Parafuso	2		M8 X 20
18	RE523554	Tubo	1		
19	R519398	Junta	1		
20	R519989	Anel o	2		
21	RE543306	VálVula reciclag gás exaust	1		
22	24M7088	Arruela	2		6.600 X 12 X 1.600 mm
23	19M8627	Parafuso	2		M6 X 20
24	19M7867	Parafuso	5		M8 X 25
25	T20280	Arruela	1		
26	R519482	Braçadeira	1		
27	19M7864	Parafuso	1		M8 X 12
28	RE523553	Tubo	1		

(A) Refer to DTAC Solution 93161 for Skidders
Consulter la solution 93161 pour les débusqueurs
Consulte a Solução DTAC 93161 para Skidders
Consultar la solución DTAC 93161 para remolcadores de troncos

8933 Exhaust Gas Recirculation, EGR
8933 Recirculation des gaz d'échappement
8933 Recirculação do Gás de Escape, EGR
8933 Recirculación de gases de escape, EGR

8933_RE550413_PCD C.3

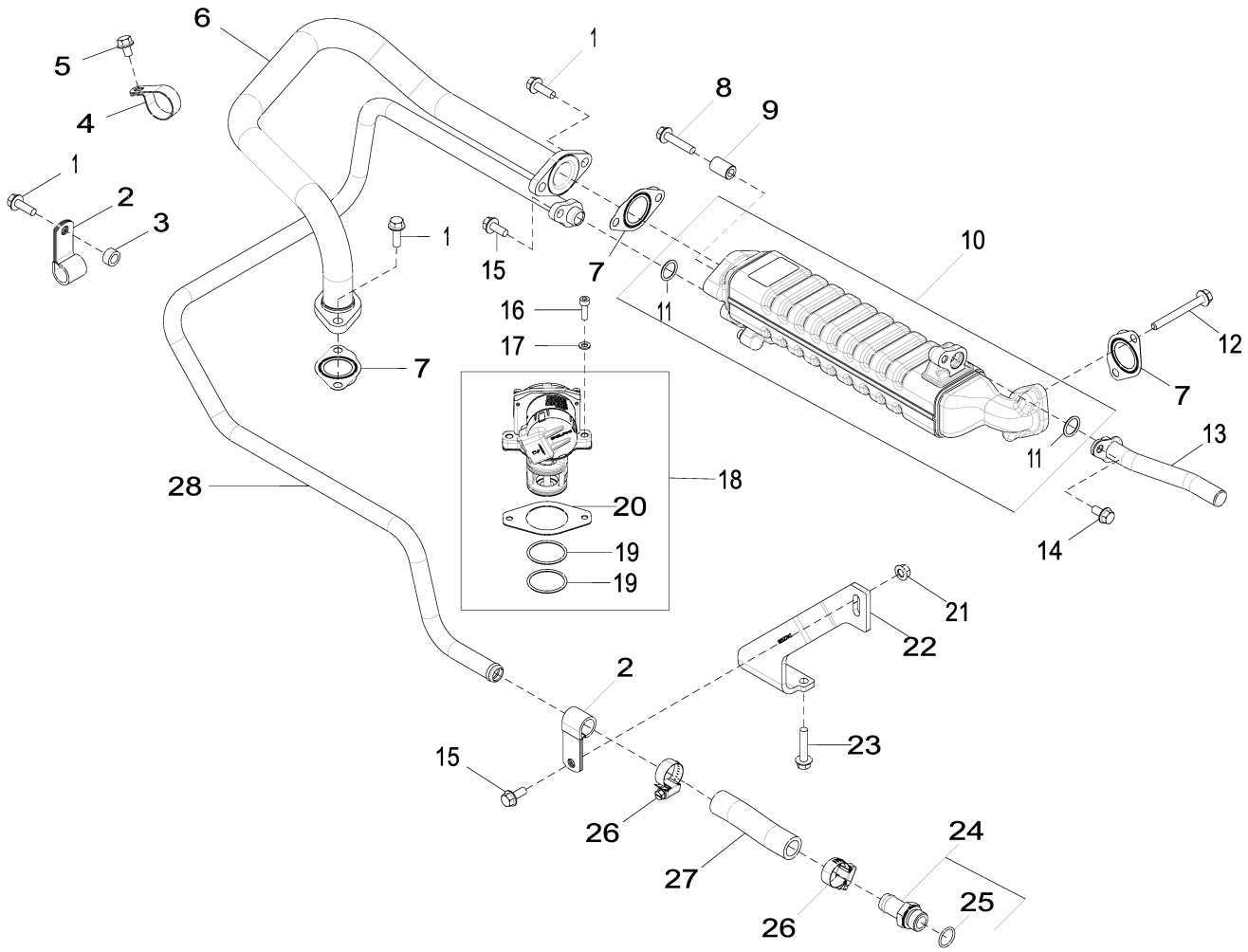

8933_RE550413_PCD

Item	*Nº peça*	*Descrição*	*Qtde*	*Nº série motor*	*Notas*
1	19M7867	Parafuso	5		M8 X 25
2	T27523	Braçadeira	2		
3	T20280	Arruela	1		
4	R519482	Braçadeira	1		
5	19M7864	Parafuso	1		M8 X 12
6	RE523553	Tubo	1		
7	R519487	Junta	3		
8	19M7798	Parafuso	1		M8 X 40
9	R518859	Bucha	1		
10	RE551440	Trocador de calor	1		(A) SUB FOR RE550563
11	R518543	Anel o	2		
12	R520672	Parafuso sextavado	2		
13	RE549509	Tubo	1		
14	19M7865	Parafuso	1		M8 X 16
15	19M7866	Parafuso	2		M8 X 20
16	19M8627	Parafuso	2		M6 X 20
17	24M7088	Arruela	2		6.600 X 12 X 1.600 mm
18	RE543306	VálVula reciclag gás exaust	1		
19	R519989	Anel o	2		
20	R519398	Junta	1		
21	14M7298	Porca com flange	1		M8
22	RE527142	Apoio	1		
23	19M8317	Parafuso	2		M8 X 40
24	RE523483	Conexão	1		
25	51M7045	Anel o	1		19.300 X 2.200 mm
26	RE65978	Braçadeira	2		
27	R524438	Mangueira	1		
28	RE523554	Tubo	1		

(A) Refer to DTAC Solution 93161 for Skidders
Consulter la solution 93161 pour les débusqueurs
Consulte a Solução DTAC 93161 para Skidders
Consultar la solución DTAC 93161 para remolcadores de troncos

9801 Lift Straps
9801 Oeillets de levage
9801 Tirantes de Elevação
9801 Cintas de elevación

9801_RE53353_PCD A.1

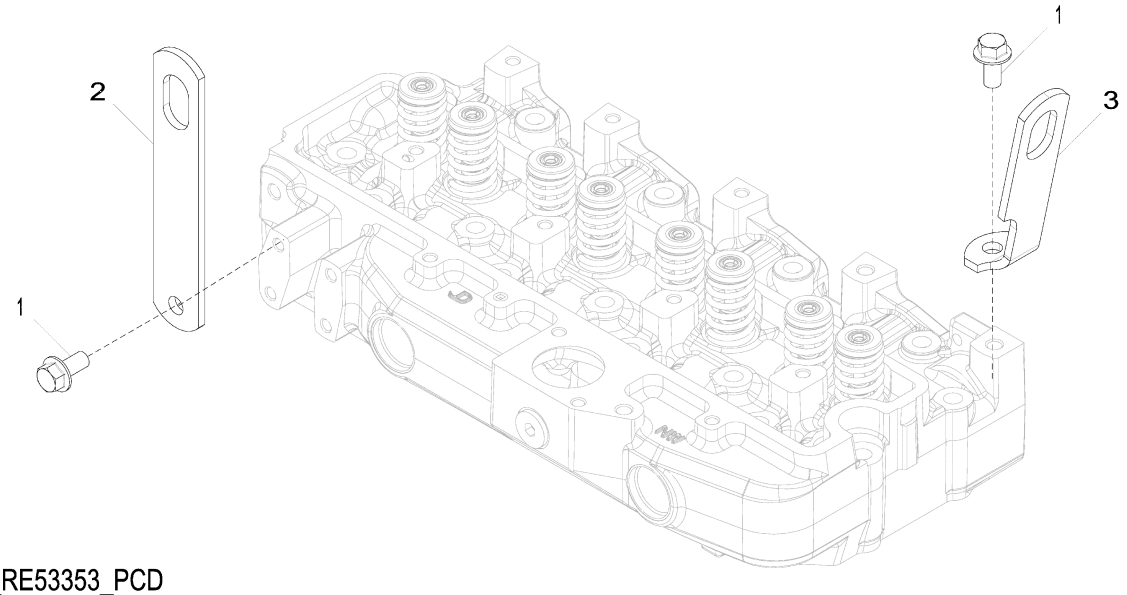

9801_RE53353_PCD

Item	*Nº peça*	*Descrição*	*Qtde*	*Nº série motor*	*Notas*
1	19M7788	Parafuso	2		M12 X 25
2	R502329	Correia	1		REAR
3	R502175	Correia	1		FRONT

9901 Replacement Engine
9901 Moteur de rechange
9901 Motor de Reposição
9901 Motor de recambio

RGP15061 A.1

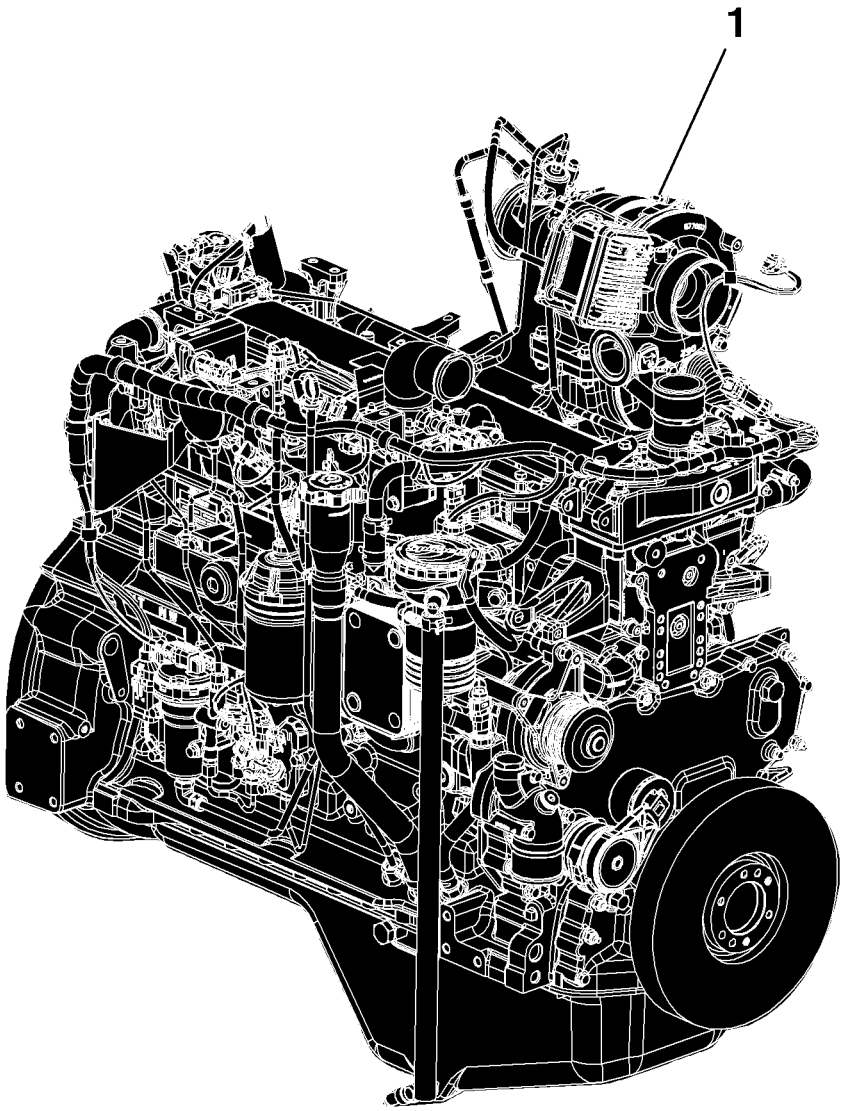

RGP15061

Item	*Nº peça*	*Descrição*	*Qtde*	*Nº série motor*	*Notas*
1	PE11459	Motor a diesel	1		(A) (B) 6068HT109

(A) May Not Be as Illustrated
Peut ne pas ressembler à l'image
Pode Não Ser Conforme Ilustrado
Puede diferir de la ilustración

(B) IT4
IT4
IT4
IT4

Sectional Pictorial Index
Index d'illustrations par sections.
Índice pictórico por seção
Índice de ilustraciones por secciones

RGP16562 A.1

1163-	490
1299-	580
1321-	494
1403-	495
1517-	586
16A6-	412
17CN-	590
1989-	592
2001-	596
2158-	598
2224-	510
24FF-	510
2695-	511
28AG-	512
2964-	514
3031-	608
3150-	610
35EW-	520
3614-	612
3713-	524

6068HT104

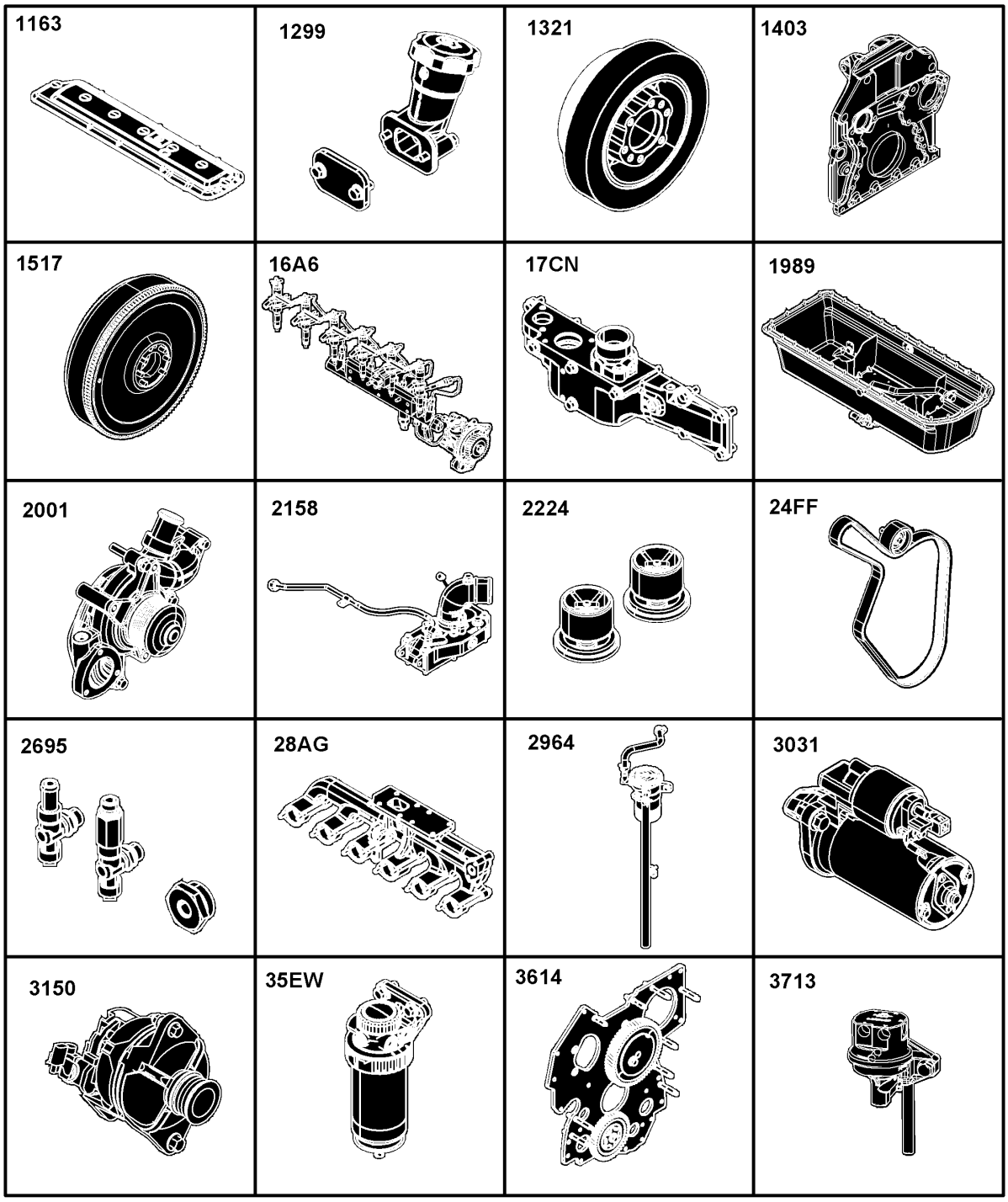

RGP16562

Sectional Pictorial Index
Index d'illustrations par sections.
Índice pictórico por seção
Índice de ilustraciones por secciones

RGP16563 A.1

3924-	616
4089-	618
4112-	620
4434-	532
4644-	534
4712-	626
4839-	538
4902-	452
4932-	454
5024-	632
5123-	544
5204-	546
5728-	638
5949-	548
62A4-	642
63AN-	552
65WA-	646
6698-	556
6764-	558
8192-	560
84FK-	652

6068HT104

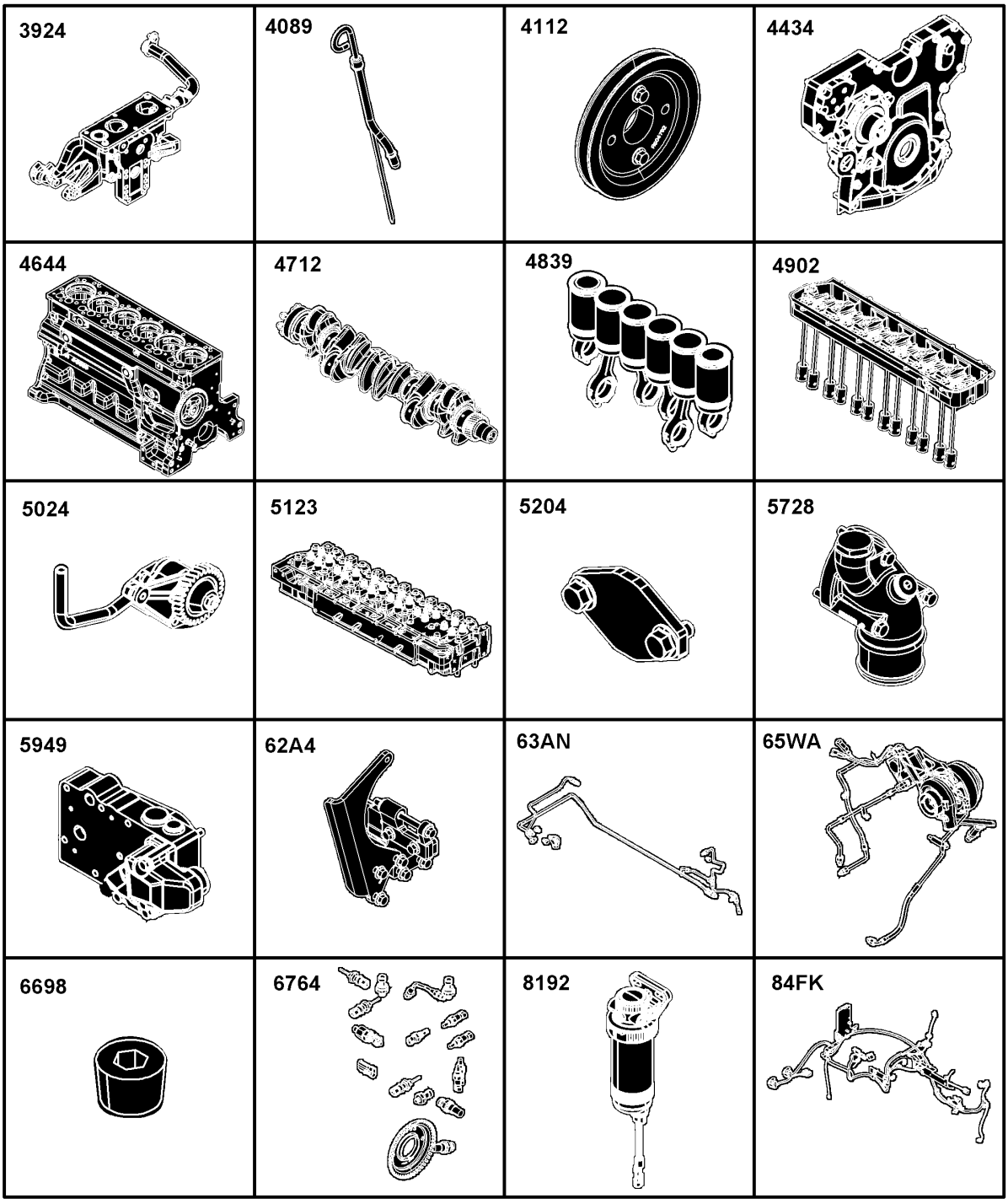

RGP16563

Sectional Pictorial Index
Index d'illustrations par sections.
Índice pictórico por seção
Índice de ilustraciones por secciones

RGP16564 A.1

8718-	656
8875-	566
9801-	660
9901-	484

6068HT104

8718 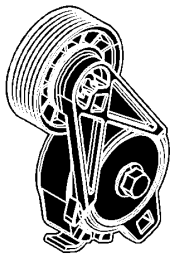	8875 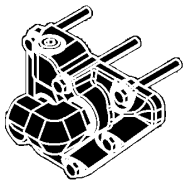	9801 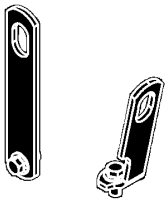	

RGP16564

1163 Rocker Arm Cover
1163 Cache-culbuteurs
1163 Tampa do balancim
1163 Tapa de balancines

RE531386PCDB01 A.1

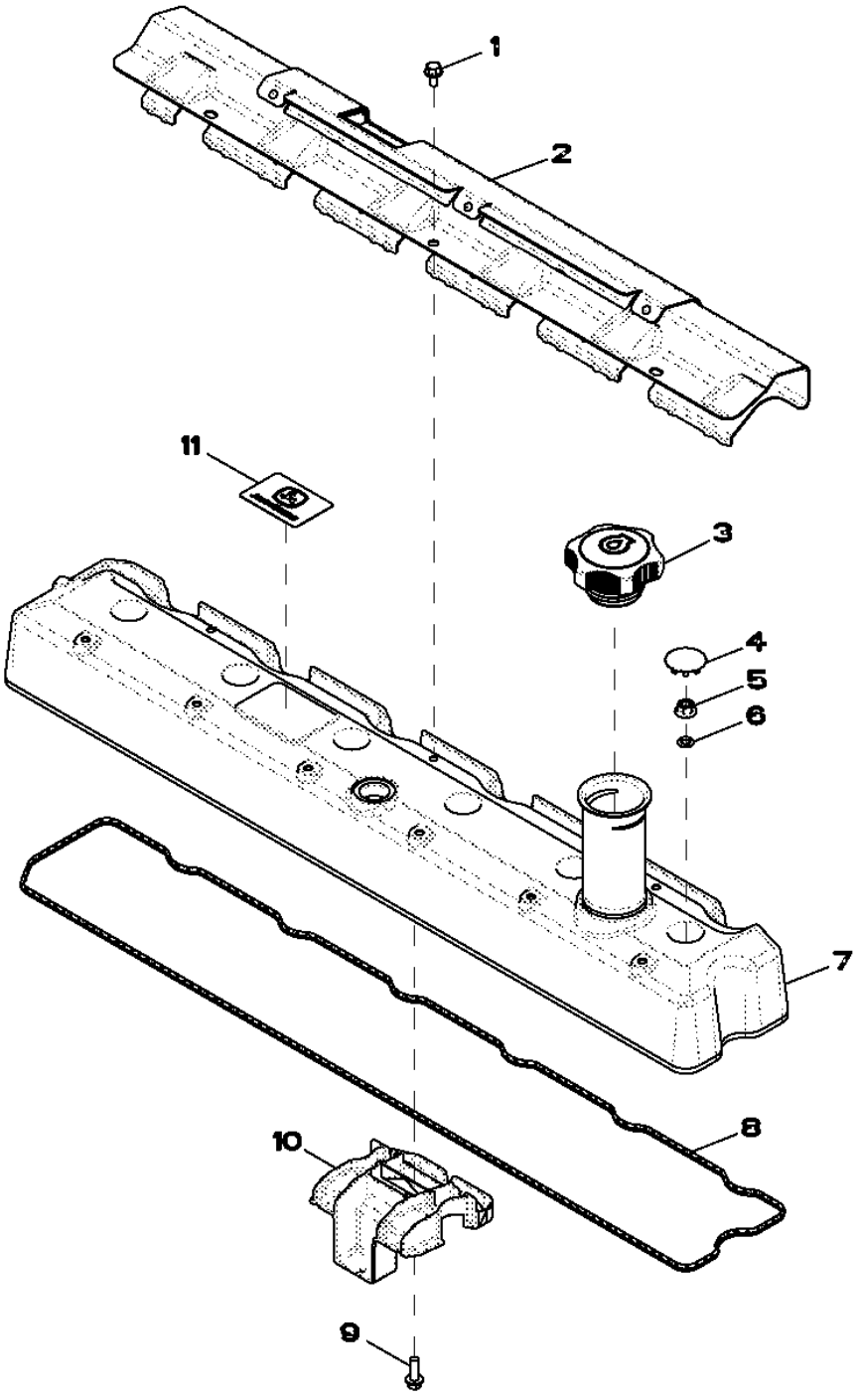

Item	*Nº peça*	*Descrição*	*Qtde*	*Nº série motor*	*Notas*
1	RE527858	Parafuso	3		
2	R522410	Proteção térmica	1		
3	RE535517	Tampa do abasTecimenTo	1		
4	H23125	Plugue	6		
5	R123574	Porca	6		
6	R123575	Anel o	6		
7	RE531383	Tampa de válvula	1		
8	R524469	Junta	1		
9	19M7862	Parafuso	1		M6 X 20
10	RE528742	Defletor	1		
11	R521401	EmblEma	1		

1299 Oil Filler Neck Cover
1299 Couvercle de goulotte de remplissage d'huile
1299 Tampa do Gargalo de Abastecimento de Óleo
1299 Cubierta de cuello de llenado de aceite

1299_RE57761_PCD A.2

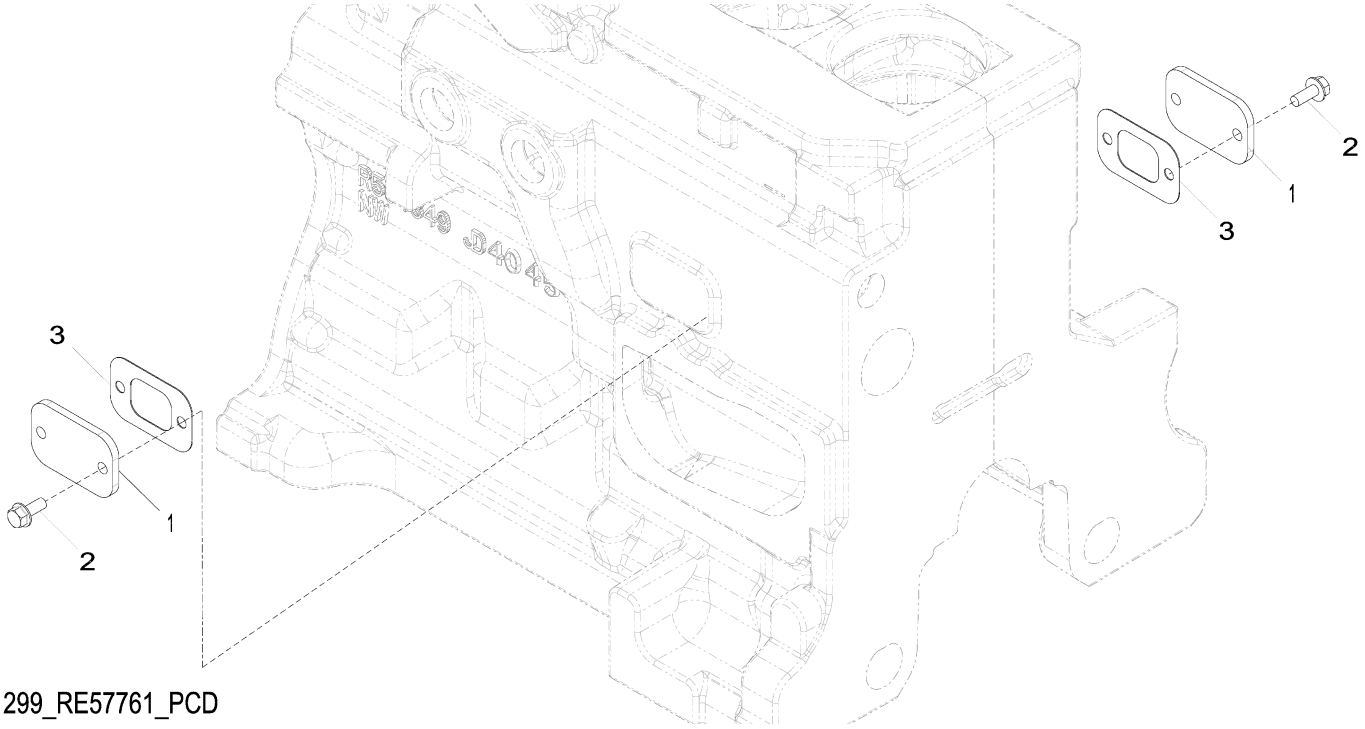

1299_RE57761_PCD

Item	*Nº peça*	*Descrição*	*Qtde*	*Nº série motor*	*Notas*
1	R116296	Capa	2		
2	RE67238	Parafuso	4		(A) M8 X 20
3	R136495	Junta	2		

(A) Threads With Pre-Applied Sealant
Filetages avec produit d'étanchéité préappliqué
Roscas com Vedante Pré-aplicado
Roscas con pasta selladora preaplicada

1321 Crankshaft Pulley
1321 Poulie du vilebrequin
1321 Polia do Virabrequim
1321 Polea del cigüeñal

RE508855PCDF01 A.1

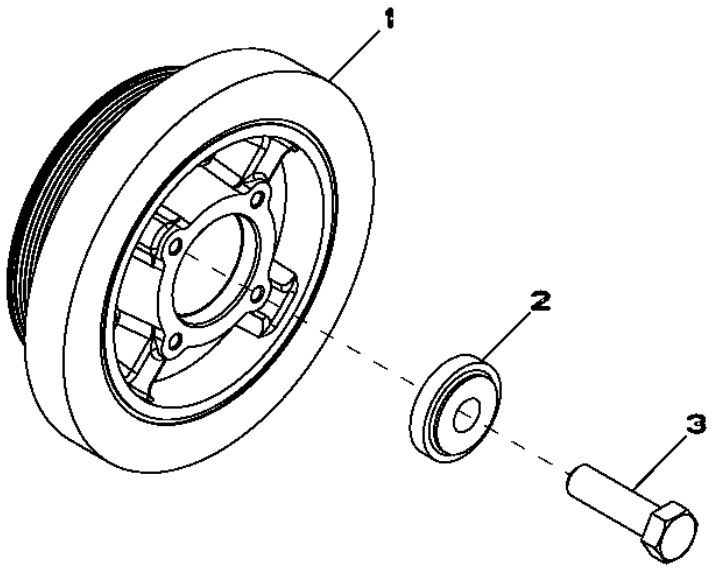

RE508855PCDF01

Item	*Nº peça*	*Descrição*	*Qtde*	*Nº série motor*	*Notas*
1	RE505939	Amortecedor de torção	1		
2	R517237	Bucha	1		
3	R516648	Parafuso sextavado	1		

1403 Flywheel Housing
1403 Carter de volant-moteur
1403 Cobertura do volante do motor
1403 Caja de volante

RE59342PCDE01 A.1

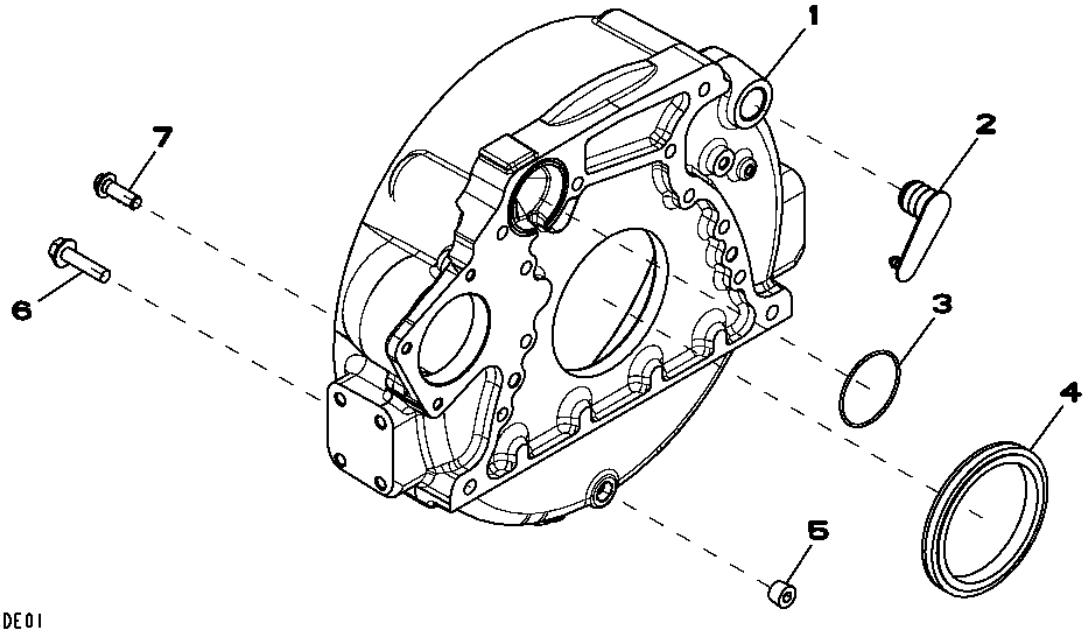

Item	*Nº peça*	*Descrição*	*Qtde*	*Nº série motor*	*Notas*
1	R503444	Carcaça	1		
2	R131768	Plugue	1		
3	R61467	Anel o	1		
4	RE44574	Vedação	1		
5	RE57836	Tampão	1		(A) 1/2"-14NPT
6	19M8306	Parafuso	4		M12 X 50
7	R135918	Parafuso	8		M12 X 38

(A) Threads With Pre-Applied Sealant
Filetages avec produit d'étanchéité préappliqué
Roscas com Vedante Pré-aplicado
Roscas con pasta selladora preaplicada

1517 Flywheel
1517 Volant-moteur
1517 Volante do Motor
1517 Volante

1517_RE66748_PCD A.1

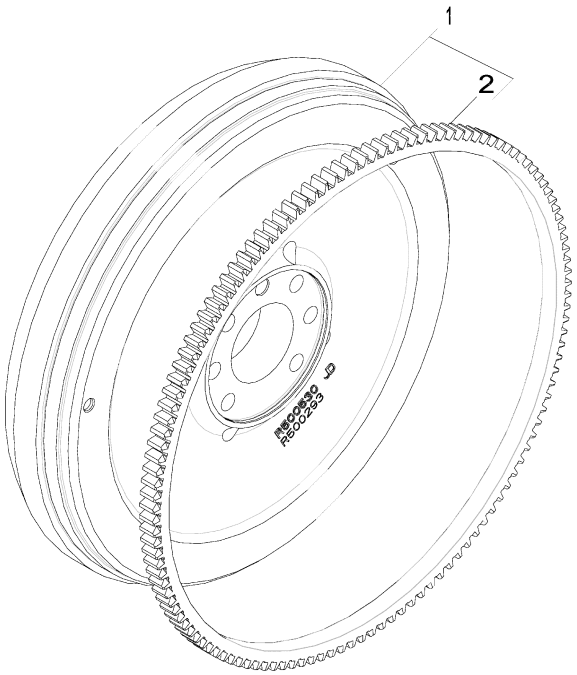

1517_RE66748_PCD

Item	*Nº peça*	*Descrição*	*Qtde*	*Nº série motor*	*Notas*
1	RE500527	Volante	1		
2	R28811	Coroa	1		Z = 129

16A6 Fuel Injection Pump
16A6 Pompe d'injection
16A6 Bomba de Injeção de Combustível
16A6 Bomba de inyección de combustible

RE525491PCDE02 A.1

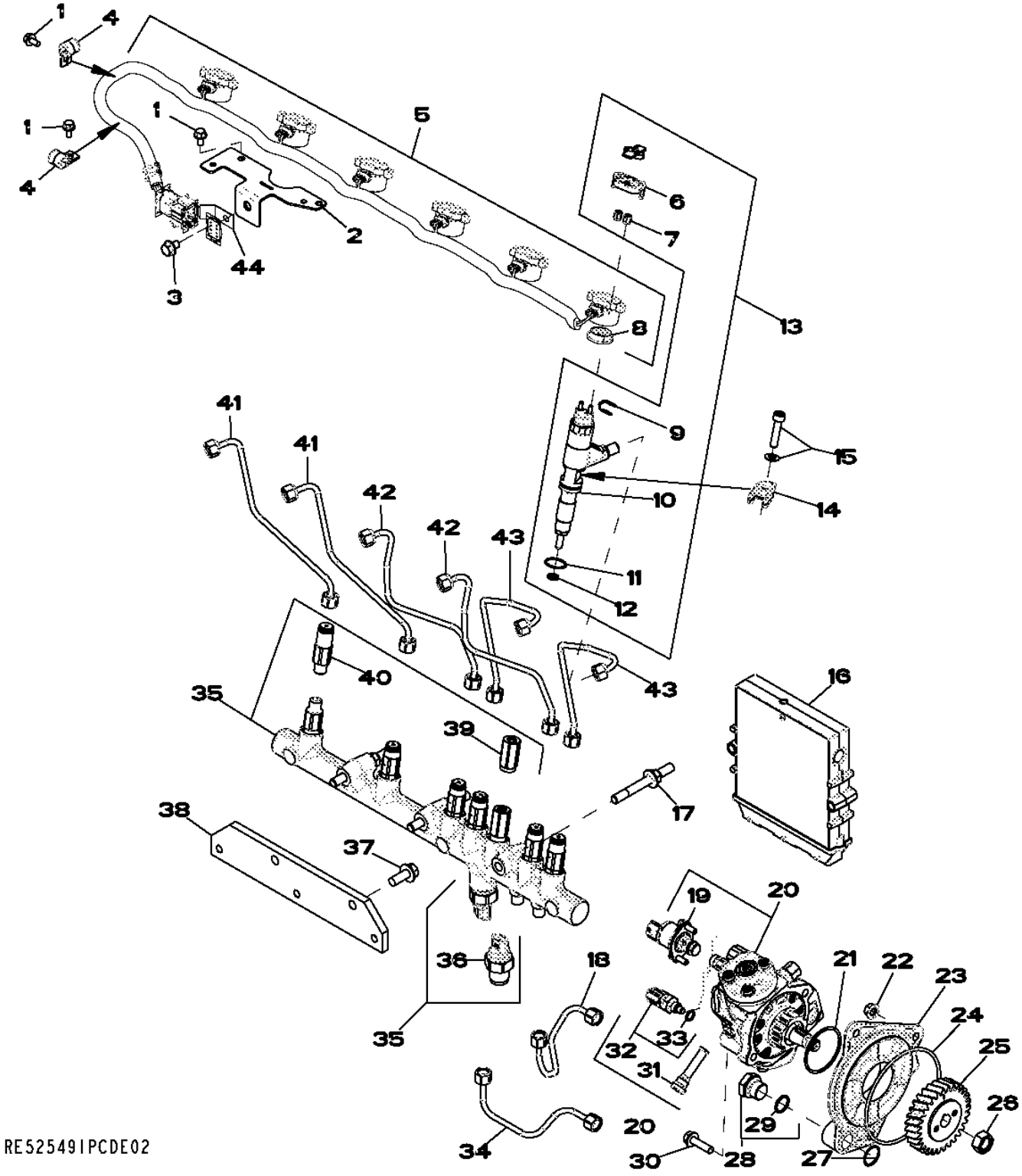

Item	*Nº peça*	*Descrição*	*Qtde*	*Nº série motor*	*Notas*
1	RE527858	Parafuso	4		(A) M6 X 12
2	R523048	Apoio	1		
3	RE524730	Parafuso sextavado	AR		(A) M8 X 12
4	AH80916	Presilha	2		
5	RE528609	Chicote	1		(INCLUDES R522630)
6	RE528588	Tampa de conecTor eléTrico	6		
7	R134920	Porca	12		
8	R522630	Vedação	1		
9	R522899	Arruela de vedação	AR		
10	.....	Unidade injeção eletrônica	1		NSEP (ORDER RE531209)(TYPE 72 - 1000CC)
11	R516647	Anel o	1		
12	R523499	Arruela	6		
13	RE531209	Bico injetor	6		
	SE501925	Bico injetor remanufaturado	6		(REMAN FOR RE531209)
14	R520813	Braçadeira	6		
15	RE528096	Parafuso c/arruela	6		
16	RE526588	Controle eletrôn. do motor	1		
17	R529168	Pino	3		
18	RE544262	Linha de combustivel	1		SUB FOR RE527054
19	RE560091	VálVula de controle	1		SUB FOR RE534109 AND RE532250
20	RE507959	Bombainjetora combustível	1		SUB FOR RE527528
	SE501915	Bombainjet.combust. reman.	1		REMAN FOR RE507959
	SE501916	Bombainjet.combust. reman.	1		REMAN FOR RE527528
21	R516125	Anel o	1		
22	14M7298	Porca com flange	3		M8
23	R504577	Adaptador	1		
24	R55453	Anel o	1		
25	R502541	EngrEnagem	1		Z= 30
26	R91360	Porca	1		
27	R116031	Anel o	1		
28	RE517370	Conexão	1		
29	51M7044	Anel o	1		17.300 X 2.200 mm
30	19M7868	Parafuso	2		M8 X 30
31	R524234	Anel o	1		
32	RE516336	SenSor temperatura combuStí	1		
33	R50919	Anel o	1		
34	RE544263	Linha de combustivel	1		SUB FOR RE527055
35	RE522596	Trilho	1		
36	RE520930	SenSor	1		
37	19M7785	Parafuso	2		M10 X 25
38	R504239	Apoio	1		
39	RE515636	Limitador	6		
40	RE516335	VálVula de alíVio de press.	1		(B)
41	RE526694	Linha de combustivel	2		NO. 5 & 6
42	RE526693	Linha de combustivel	2		NO. 3 & 4
43	RE526692	Linha de combustivel	2		NO. 1 & 2
44	R520930	Apoio	1		

(A) THREADS WITH PRE-APPLIED SEALANT
FILETS ENDUITS DE PRODUIT D'ETANCHEITE
ROSCAS COM VEDANTE PRÉ-APLICADO
CON SELLADOR

(B) INCLUDES O-RING
COMPREND LE JOINT TORIQUE
INCLUI ANEL O
INCLUYE ANILLO TORICO

17CN Intake Manifold
17CN Collecteur d'admission
17CN Coletor de Admissão
17CN Colector de admisión

17CN_RE531050_PCD A.1

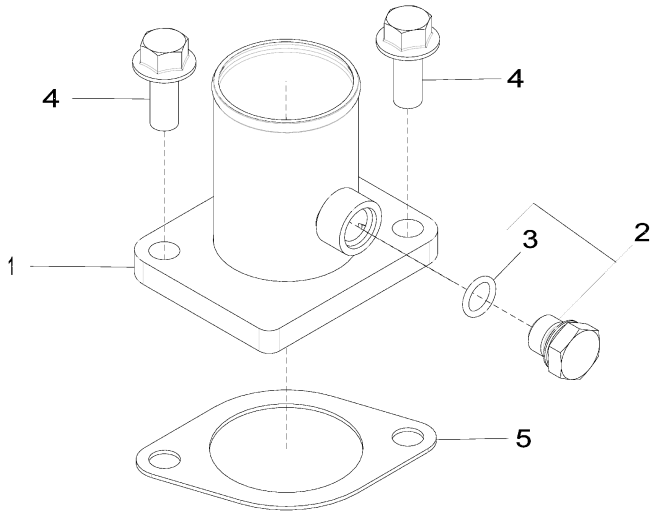

17CN_RE531050_PCD

Item	*Nº peça*	*Descrição*	*Qtde*	*Nº série motor*	*Notas*
1	RE508742	Admissão de ar	1		
2	RE46684	Tampão	1		
3	51M7041	Anel o	1		11.300 X 2.200 mm
4	19M7785	Parafuso	2		M10 X 25
5	R81275	Junta	1		

1989 Oil Pan
1989 Carter d'huile
1989 Bandeja de Óleo
1989 Cárter

1989_RE515829_PCD B.1

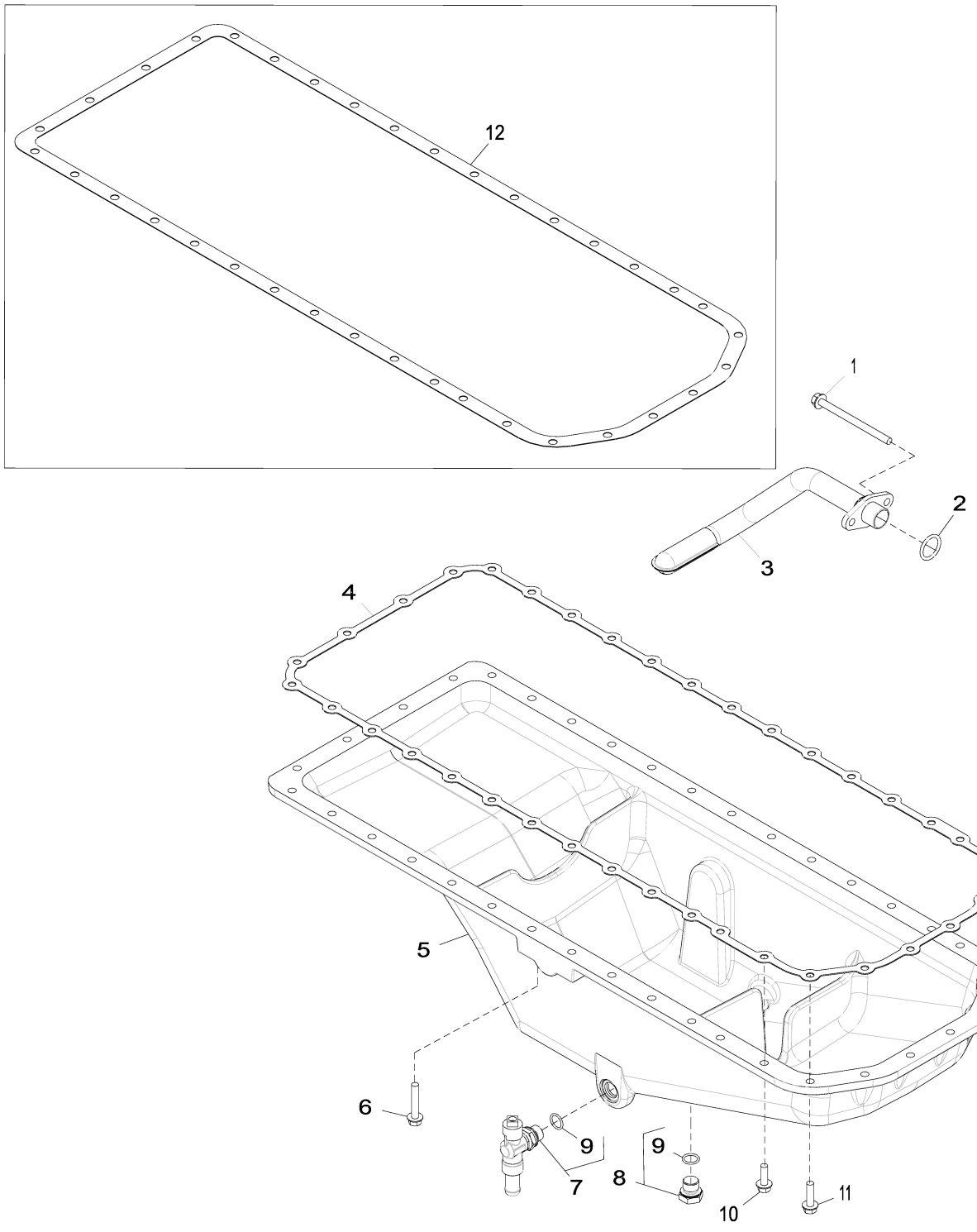

1989_RE515829_PCD

Item	*Nº peça*	*Descrição*	*Qtde*	*Nº série motor*	*Notas*
1	19M10075	Parafuso	2		M8 X 110
2	R61871	Anel o	1		
3	RE69898	Entrada da Bombade óleo	1		
4	R521498	Junta	1		SUB FOR R123354
5	R527787	Cárter	1		MARKED R529563
6	19M7799	Parafuso	4		M8 X 45
7	RE507952	VálVula de dreno	1		
8	RE46685	Tampão	1		
9	51M7043	Anel o	2		15.300 X 2.200 mm
10	19M7867	Parafuso	26		M8 X 25
11	19M7868	Parafuso	6		M8 X 30
12	R123354	Junta	1		

2158 Thermostat Cover
2158 Couvercle de thermostat
2158 Tampa do Termostato
2158 Tapa de termostato

RE528878PCDA02 A.1

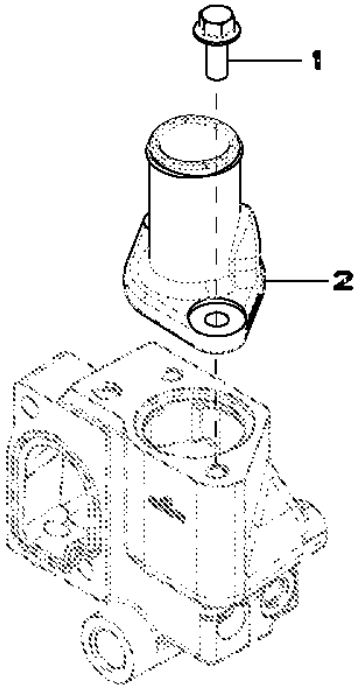

RE528878PCDA02

Item	*Nº peça*	*Descrição*	*Qtde*	*Nº série motor*	*Notas*
1	19M7785	Parafuso	2		M10 X 25
2	R522780	Capa	1		
	DZ104378	Capa	1		SUB FOR R522780 AND R543696

2224 Thermostat
2224 Thermostat
2224 Válvula Termostática
2224 Termostato

2224_RE543721_PCD A.1

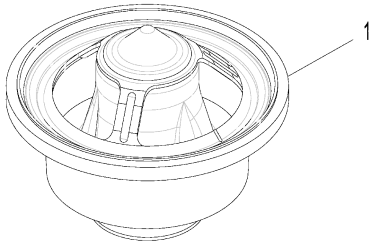

2224_RE543721_PCD

Item	*Nº peça*	*Descrição*	*Qtde*	*Nº série motor*	*Notas*
1	RE540550	TermosTaTo	1		ORDER DZ100553
	DZ100553	TermosTaTo	1		

24FF Fan Belt
24FF Courroie du ventilateur
24FF Correia do Ventilador
24FF Correa del ventilador

RE528645PCDB01 A.1

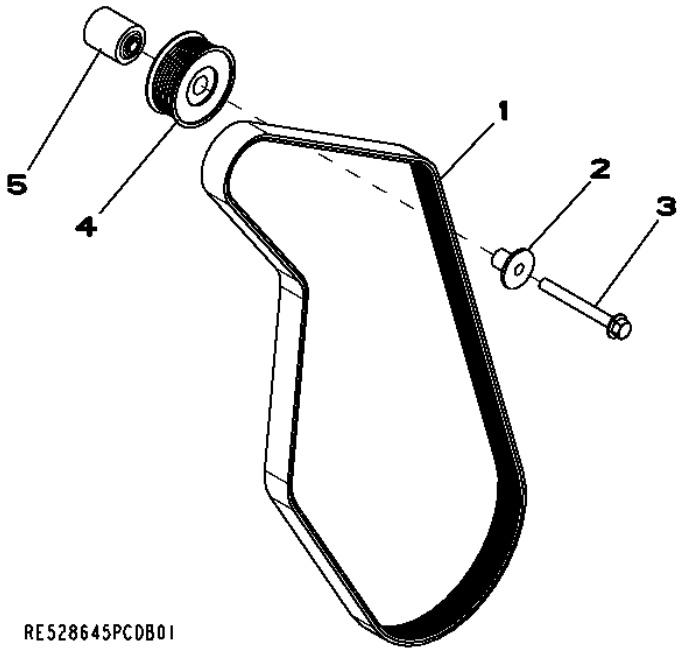

Item	*Nº peça*	*Descrição*	*Qtde*	*Nº série motor*	*Notas*
1	R500242	Correia trapezoidal	1		LGTH = 1590 mm
	R504022	Correia trapezoidal	1		LGTH = 1630 mm
	R502599	Correia trapezoidal	1		ORDER R504022
2	R529790	Luva	1		
3	19M7811	Parafuso	1		M10 X 90
4	AT211041	Polia	1		
5	R133643	Espaçador	1		ORDER R529378
	R529378	Espaçador	1		

2695 Engine Coolant Heater Fittings
2695 Raccords du réchauffeur de liquide de refroidissement
2695 Conexões do Aquecedor do Líquido de Arrefecimento do Motor
2695 Adaptadores de calentador de refrigerante de motor

RE70218PCDD02 A.1

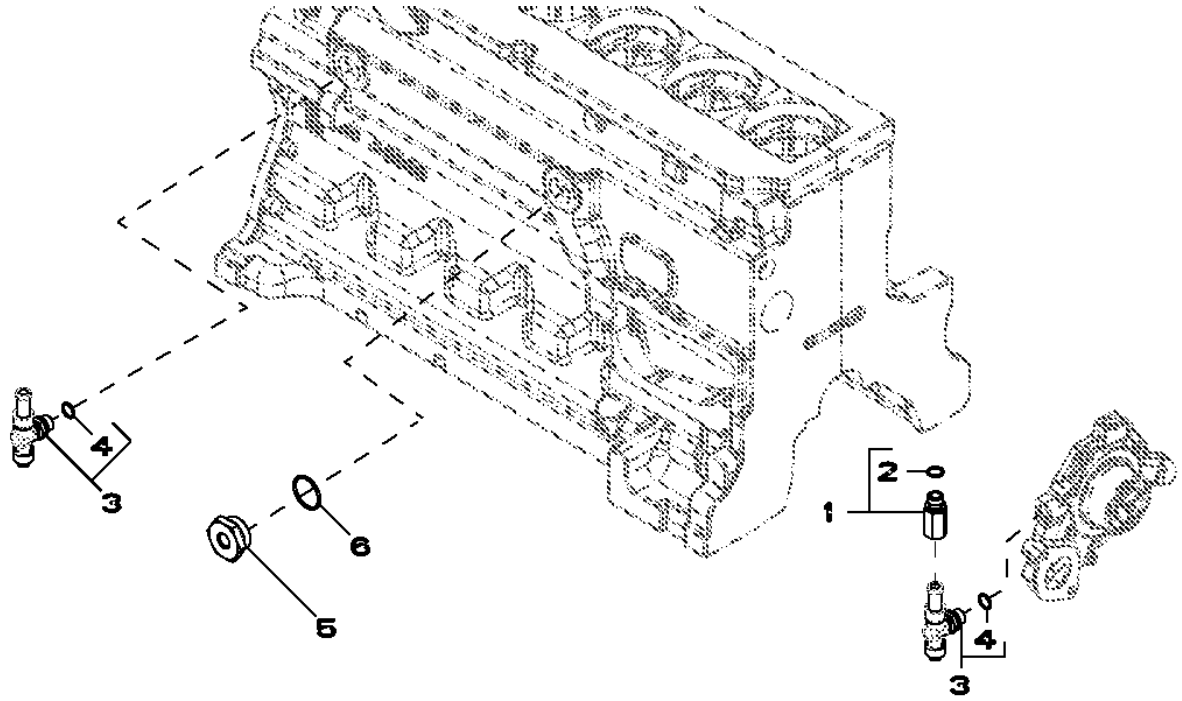

Item	*Nº peça*	*Descrição*	*Qtde*	*Nº série motor*	*Notas*
1	RE520229	Adaptador	1		
2	51M7043	Anel o	1		15.300 X 2.200 mm
3	RE507952	VálVula de dreno	2		
4	51M7043	Anel o	1		15.300 X 2.200 mm
5	R123616	Plugue	1		
6	U13639	Anel o	1		

28AG Exhaust Manifold
28AG Collecteur d'échappement
28AG Coletor de Escape
28AG Colector de escape

28AG_RE534310_PCD B.1

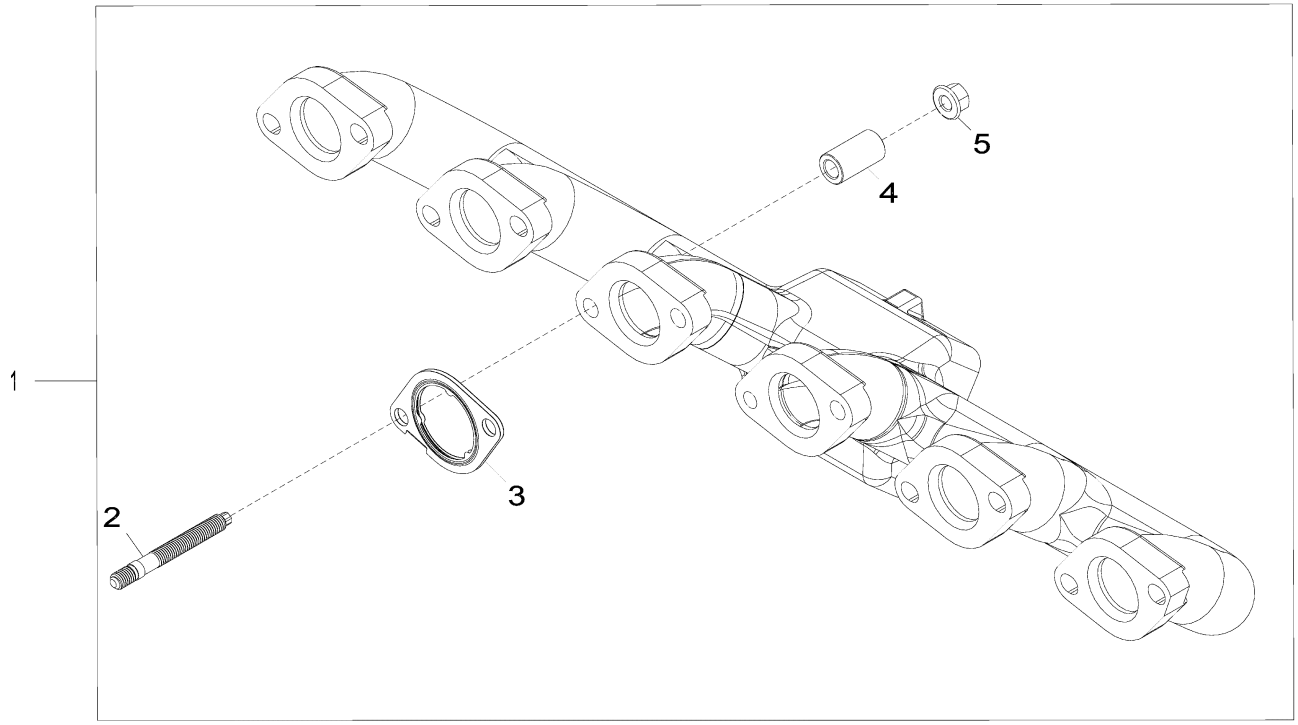

28AG_RE534310_PCD

Item	*Nº peça*	*Descrição*	*Qtde*	*Nº série motor*	*Notas*
1	RE545739	Kit do coletor	1		MARKED R526372
2	DZ10229	Pino	12		SUB FOR R530022
3	R519488	Junta	6		
4	R535122	Espaçador	12		
5	R539762	Porca com flange	12		

2964 Ventilating System
2964 Système de ventilation
2964 Sistema de Ventilação
2964 Sistema de ventilación

RE531482PCDA02 A.1

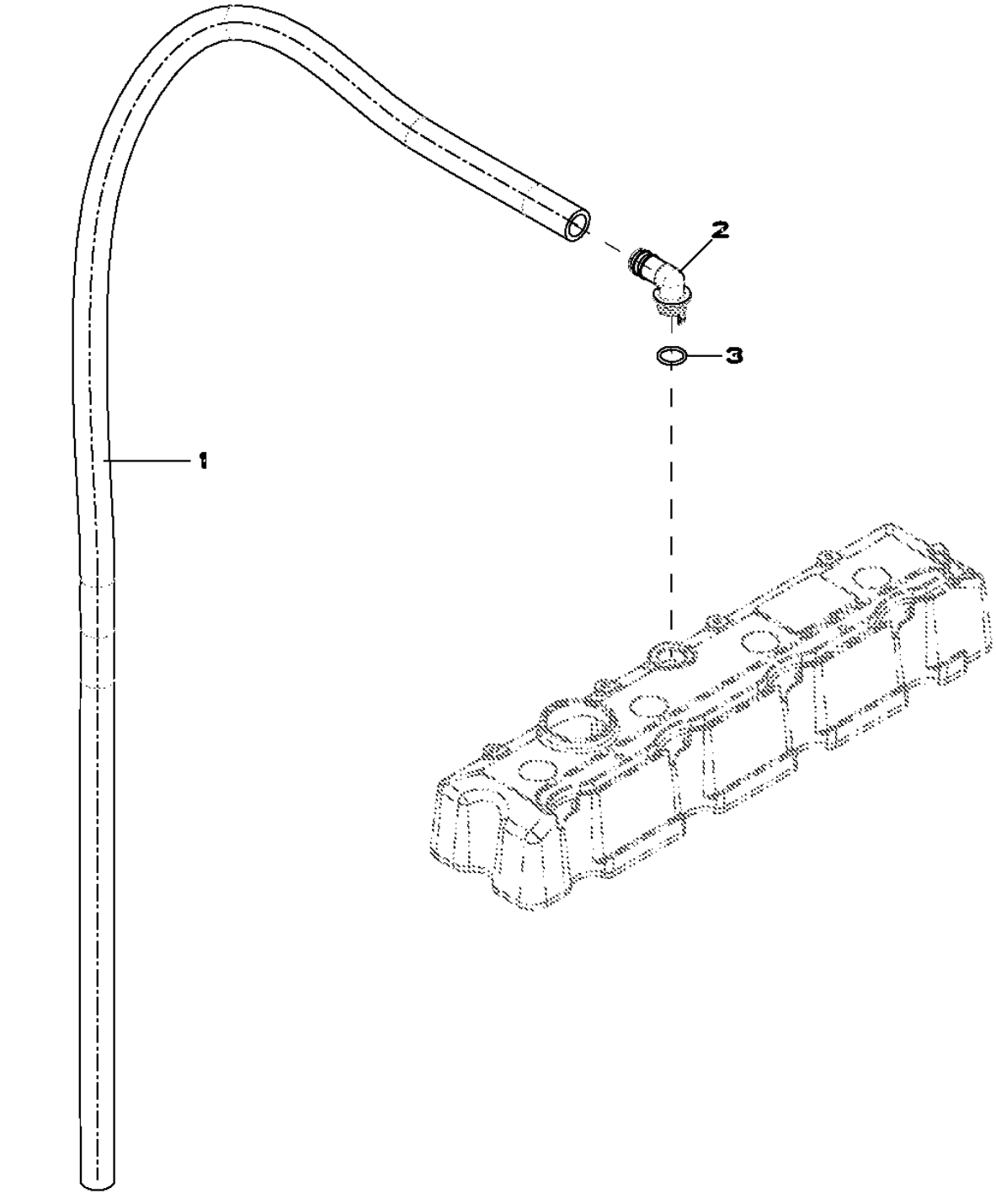

Item	*Nº peça*	*Descrição*	*Qtde*	*Nº série motor*	*Notas*
1	TY22450	Mangueira em metro	1		(A)
2	R120467	Conexão em ângulo	1		
3	R72328	Anel o	1		

(A) Cut to Length
Couper à la longueur voulue
Cortar no Comprimento Correto
Cortar según se requiera

3031 Starting Motor
3031 Démarreur
3031 Motor de Partida
3031 Motor de arranque

RE500343PCDE02 A.1

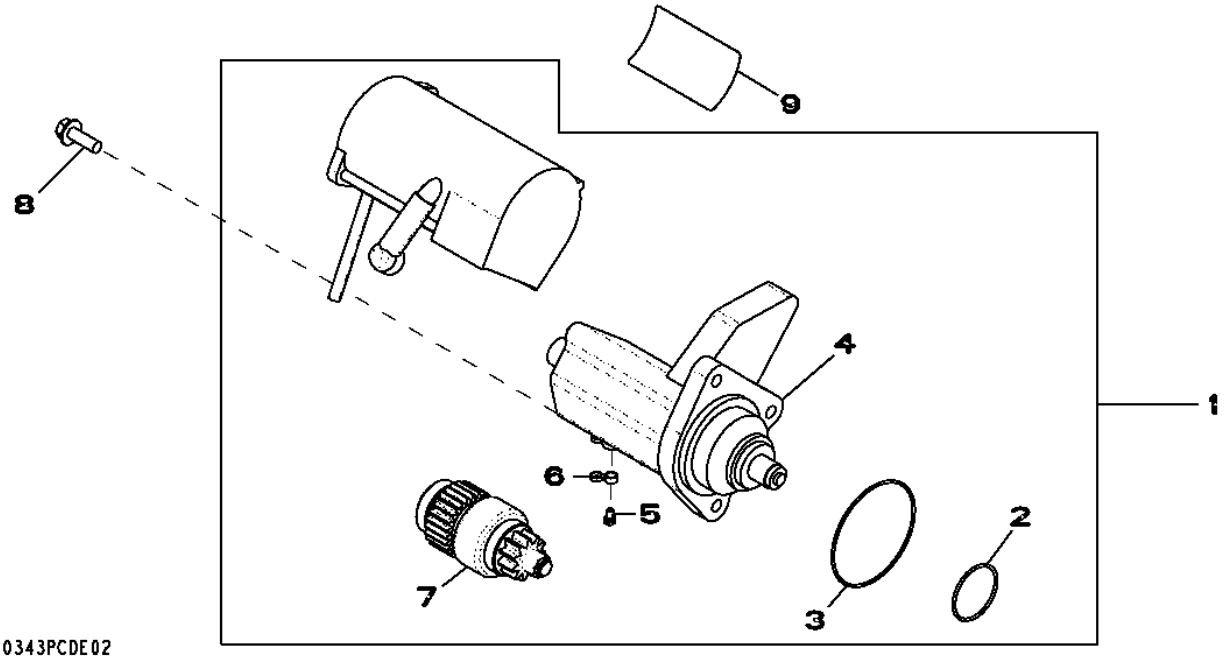

Item	*Nº peça*	*Descrição*	*Qtde*	*Nº série motor*	*Notas*
1	RE500345	Kit para motor de partida	1		
	SE501407	Motor de partida remanufat.	1		REMAN FOR RE500345
2	R135510	Anel o	1		
3	R135509	Anel o	1		
4	RE70681	Interruptor	1		
5	RE71256	Parafuso c/arruela	1		
6	RE70756	Capa	1		
7	RE70487	EmbreagEm	1		
8	19M7786	Parafuso	3		M10 X 30
9	T146102	Etiqueta	1		

3150 Alternator
3150 Alternateur
3150 Alternador
3150 Alternador

3150_RE528849_PCD A.1

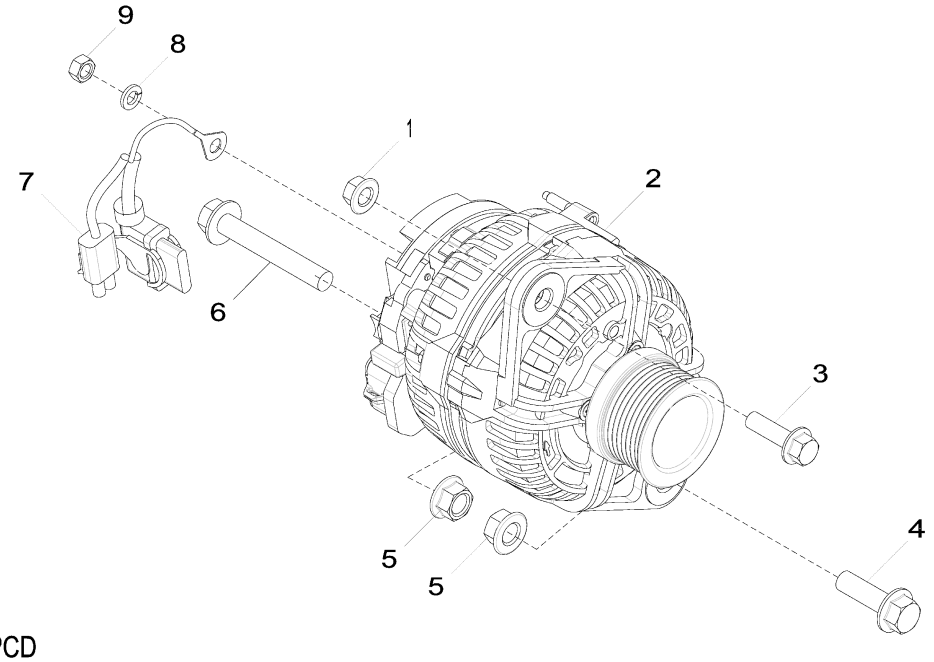

3150_RE528849_PCD

Item	*Nº peça*	*Descrição*	*Qtde*	*Nº série motor*	*Notas*
1	14M7296	Porca com flange	1		M10
2	AT387573	Alternador	1		24 V; 80 A, SUB FOR AT303320
3	19M7835	Parafuso	1		M10 X 35
4	19M7791	Parafuso	1		M12 X 40
5	14M7299	Porca com flange	2		M12
6	19M7818	Parafuso	1		M12 X 80
7	AT341429	Conj. chiCotes acion. motor	1		SUB FOR AT333557
8	12M7065	Arruela de pressão	1		8 mm
9	14M7273	Porca	1		M8

35EW Final Fuel Filter
35EW Filtre à carburant final
35EW Filtro Final de Combustível
35EW Filtro de combustible final

RE532256PCDA02 A.1

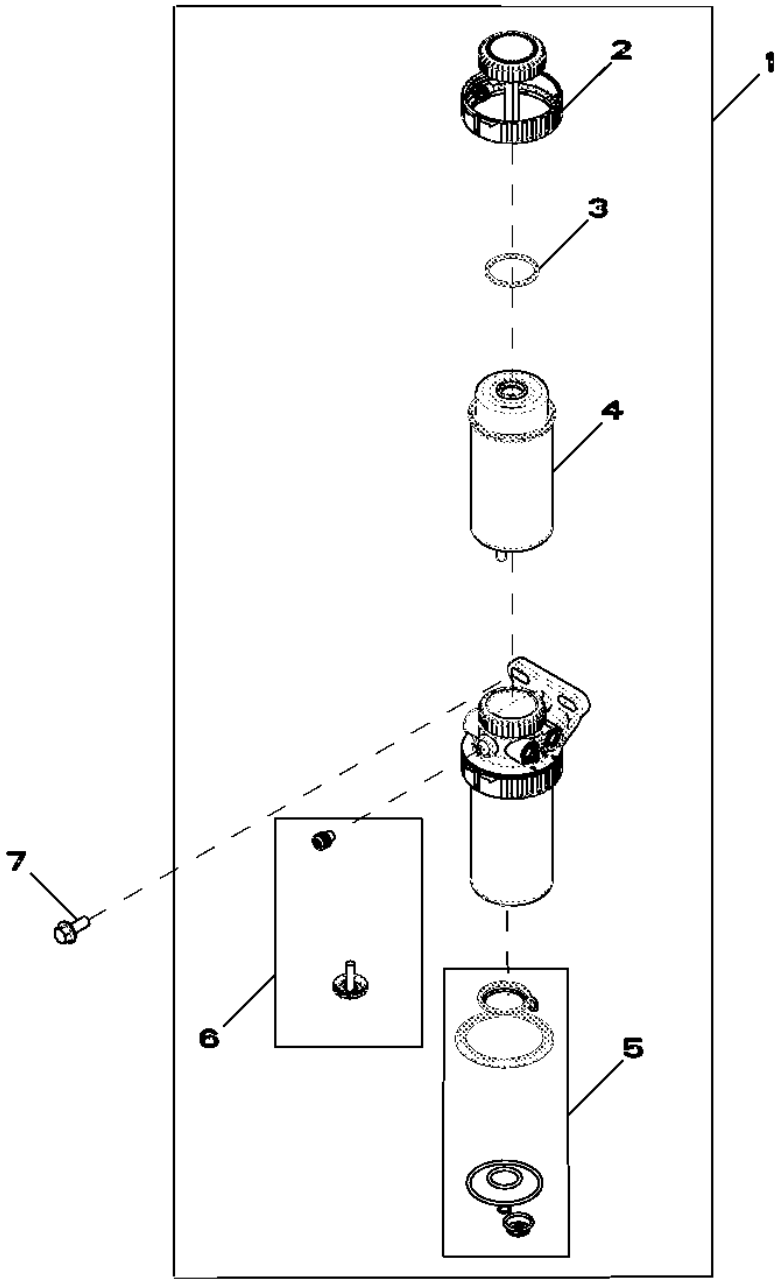

RE532256PCDA02

Item	*Nº peça*	*Descrição*	*Qtde*	*Nº série motor*	*Notas*
1	RE524723	Filtro de combustível	1		
2	RE526834	Kit do filtro	1		
3	RE516512	Kit - anel o	1		
4	RE522878	Elemento de filtro	1		
5	RE516553	Kit retentor	1		
6	RE60854	Kit da válvula	1		
7	19M7785	Parafuso	1		M10 X 25

3614 Front Plate and Idle Gears (Upper And Lower)
3614 Plaque avant et pignons intermédiaires (supérieur et inférieur)
3614 Placa Dianteira e Engrenagens Intermediárias (Superior e Inferior)
3614 Placa delantera y engranajes intermedios (superior e inferior)

3614_RE506566_PCD E.1

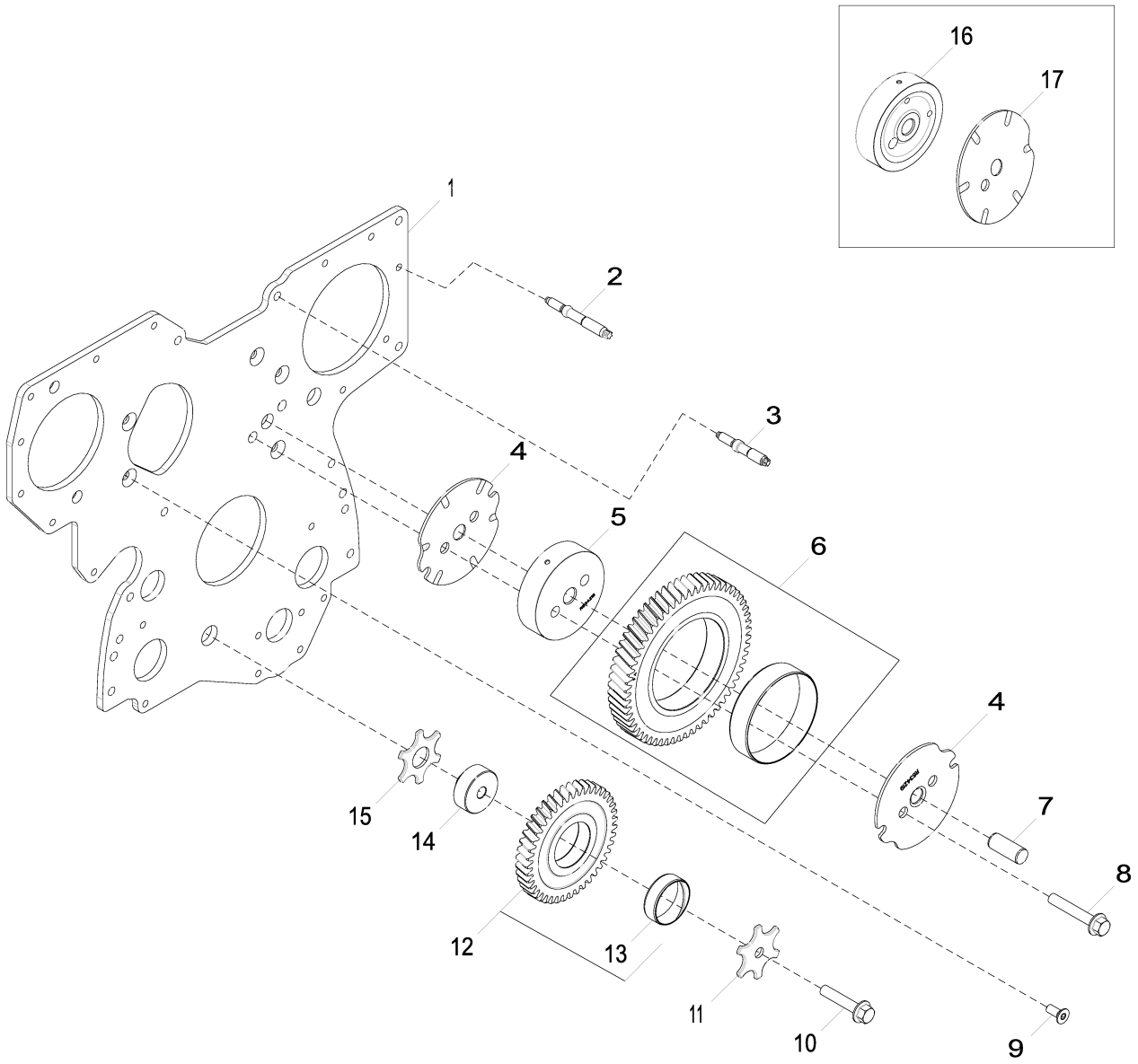

3614_RE506566_PCD

Item	*Nº peça*	*Descrição*	*Qtde*	*Nº série motor*	*Notas*
1	R537772	Placa	1		SUB FOR R504282
2	R520139	Pino	7		SUB FOR APPL R123584
3	R134518	Pino	2		
4	R534219	Arruela de encosto	2		SUB FOR APPL R515494
5	R534218	Eixo	1		SUB FOR APPL R504843
6	RE508489	EngrEnagem	1		(A)
7	R515408	Pino de centragem	1		
8	19M8844	Parafuso	2		M10 X 60
9	R136475	Parafuso	5		
10	19M8966	Parafuso	1		M10 X 50
11	R131283	Arruela de encosto	1		
12	RE56369	EngrEnagem	1		(B)
13	R114193	Bucha	1		
14	R114194	Eixo	1		
15	R101225	Arruela de encosto	1		
16	R504843	Eixo	1		
17	R515494	Arruela de encosto	1		

(A) Upper Idler Gear
Pignon intermédiaire supérieur
Engrenagem Intermediária Superior
Piñón loco superior

(B) Lower Idler Gear
Pignon intermédiaire inférieur
Engrenagem Intermediária Inferior
Piñón loco inferior

3713 Fuel Transfer Pump
3713 Pompe d'alimentation
3713 Bomba de Transferência de Combustível
3713 Bomba de alimentación de combustible

3713_RE506491_PCD D.1

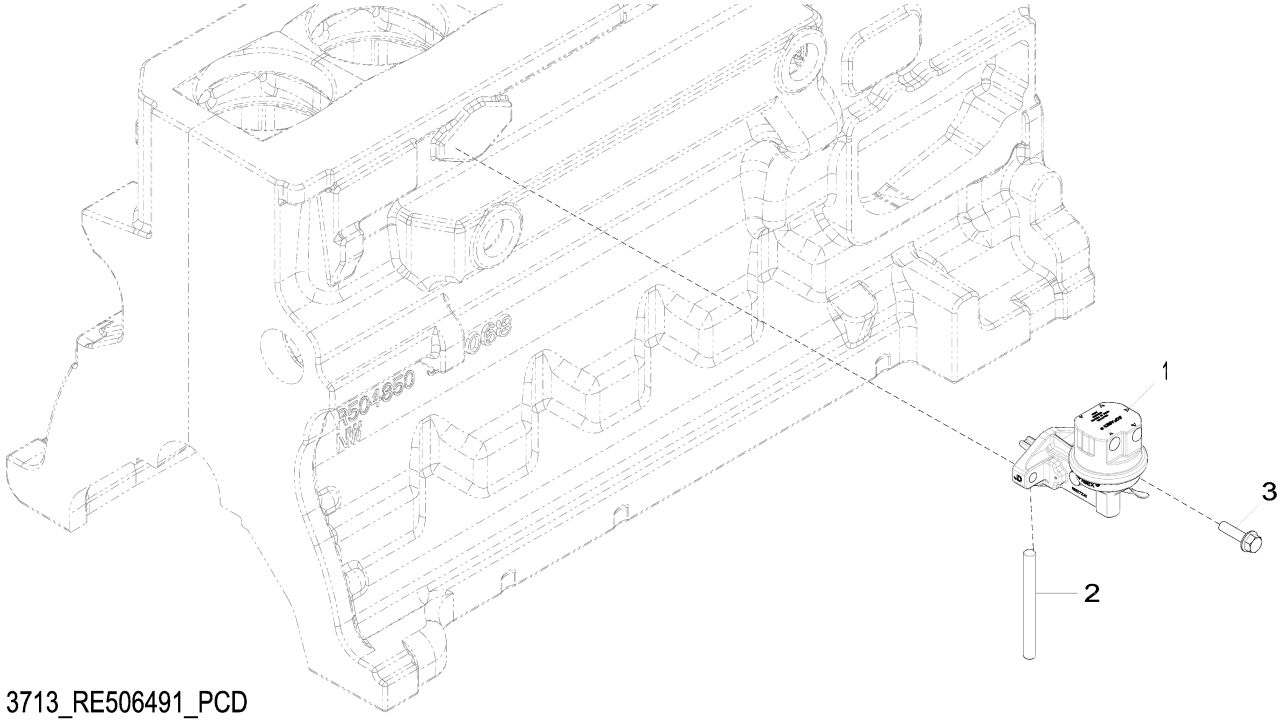

3713_RE506491_PCD

Item	*Nº peça*	*Descrição*	*Qtde*	*Nº série motor*	*Notas*
1	RE517230	Bombade combustível	1		
2	R133405	Pino	1		
3	RE504233	Parafuso sextavado	2		

3924 Thermostat Housing
3924 Boîtier de thermostat
3924 Alojamento do Termostato
3924 Caja de termostato

3924_RE528584_PCD A.1

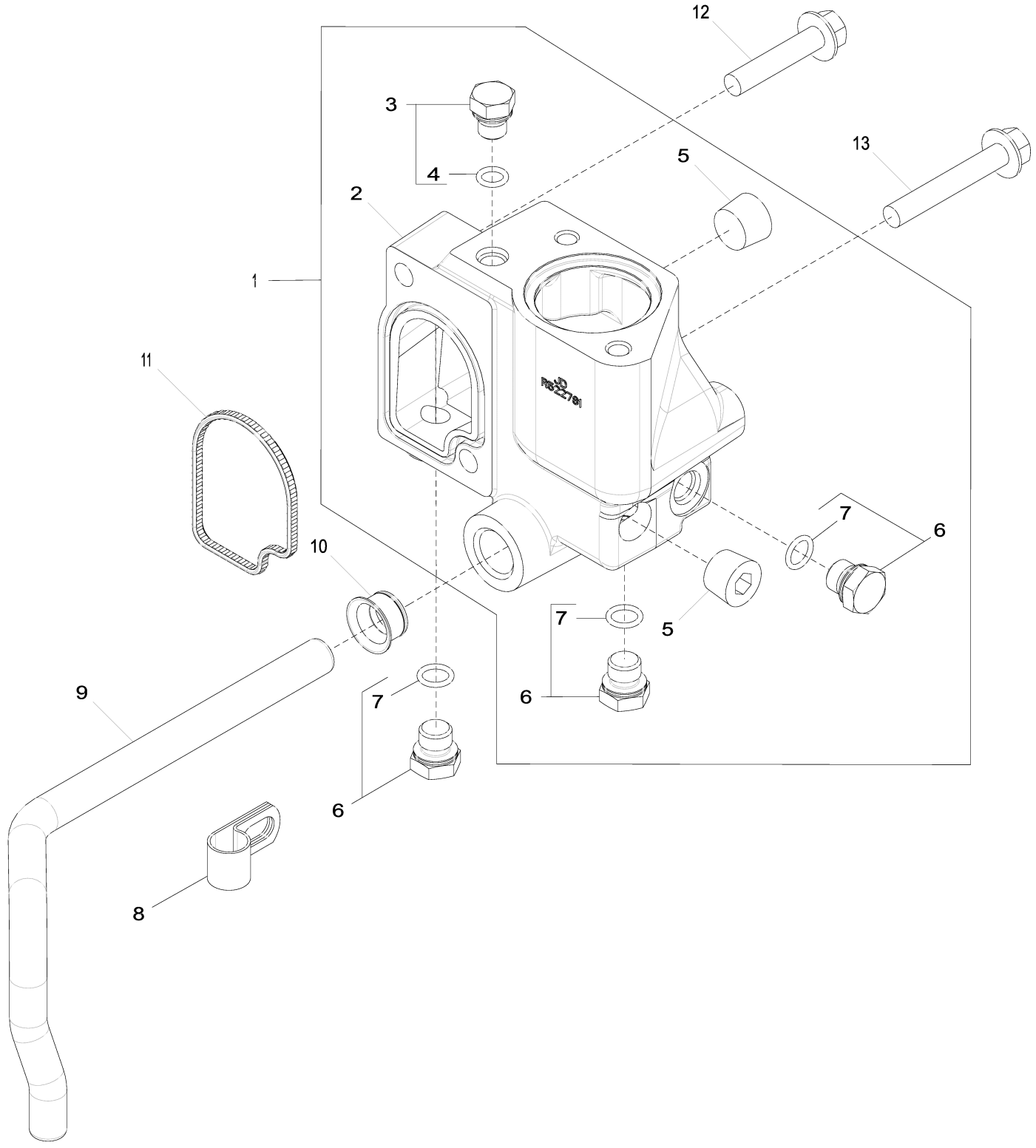

3924_RE528584_PCD

Item	*Nº peça*	*Descrição*	*Qtde*	*Nº série motor*	*Notas*
1	RE532653	Carcaça	1		MARKED R522781
2	R522781	Carcaça	1		
3	RE46686	Conexão	1		
4	51M7040	Anel o	1		9.300 X 2.200 mm
5	15H584	Tampão	2		1/2"
6	RE46684	Tampão	3		
7	51M7041	Anel o	3		11.300 X 2.200 mm
8	R128415	Braçadeira	1		
9	R519025	Tubo	1		
10	R123226	Vedação	1		
11	R501228	Vedação	1		
12	19M8292	Parafuso	1		M10 X 50
13	19M7808	Parafuso	1		M10 X 65

4062 Engine Oil Dipstick
4062 Jauge de niveau d'huile moteur
4062 Vareta de Óleo do Motor
4062 Varilla de nivel de aceite de motor

4062_RE532180_PCD A.1

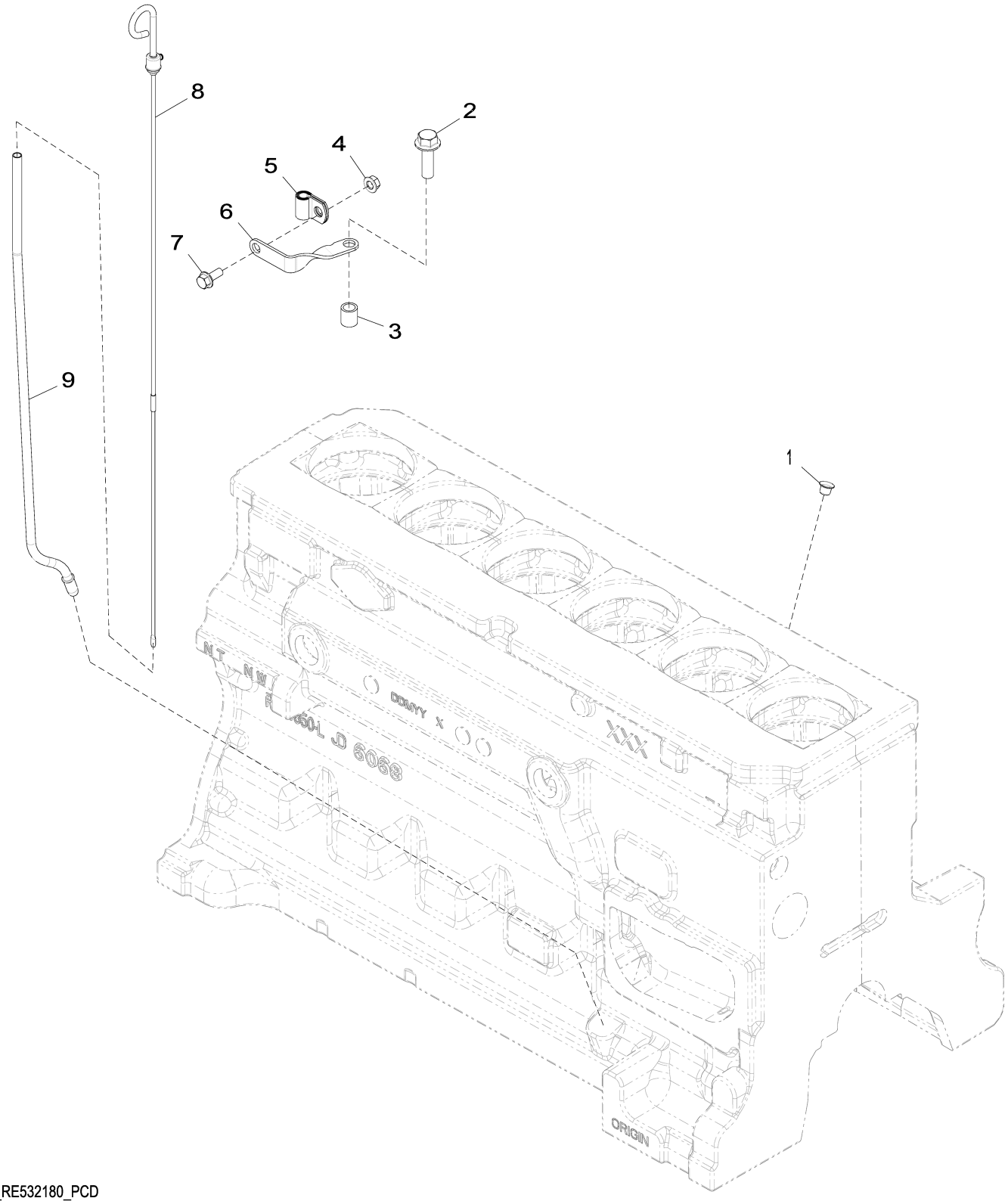

4062_RE532180_PCD

Item	*Nº peça*	*Descrição*	*Qtde*	*Nº série motor*	*Notas*
1	R502725	Plugue	1		
2	19M7791	Parafuso	1		M12 X 40
3	28H1697	Espaçador	1		0.493" X 0.675" X 3/4"
4	14M7298	Porca com flange	1		M8
5	T33276	Braçadeira	1		
6	R524759	Apoio	1		
7	19M7866	Parafuso	1		M8 X 20
8	RE66178	Vareta de niVel	1		
9	R520929	Tubo vareTa de nível	1		

4112 Front Auxiliary Drive Pulley
4112 Poulie pour entraînement auxiliaire avant
4112 Polia de Transmissão Auxiliar Frontal
4112 Polea de mando auxiliar delantero

RE527588PCDA02 A.1

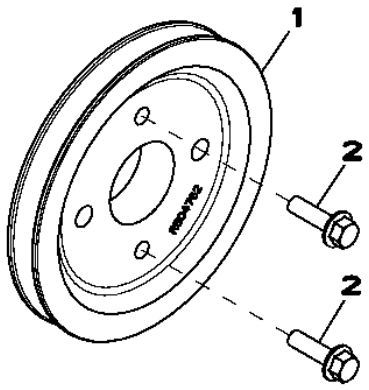

RE527588PCDA02

Item	*Nº peça*	*Descrição*	*Qtde*	*Nº série motor*	*Notas*
1	R504762	Polia	1		
2	19M7835	Parafuso	2		M10 X 35

4434 Timing Gear Cover
4434 Carter de distribution
4434 Tampa da Engrenagem de Distribuição
4434 Tapa de distribución

RE516920PCDH02 A.1

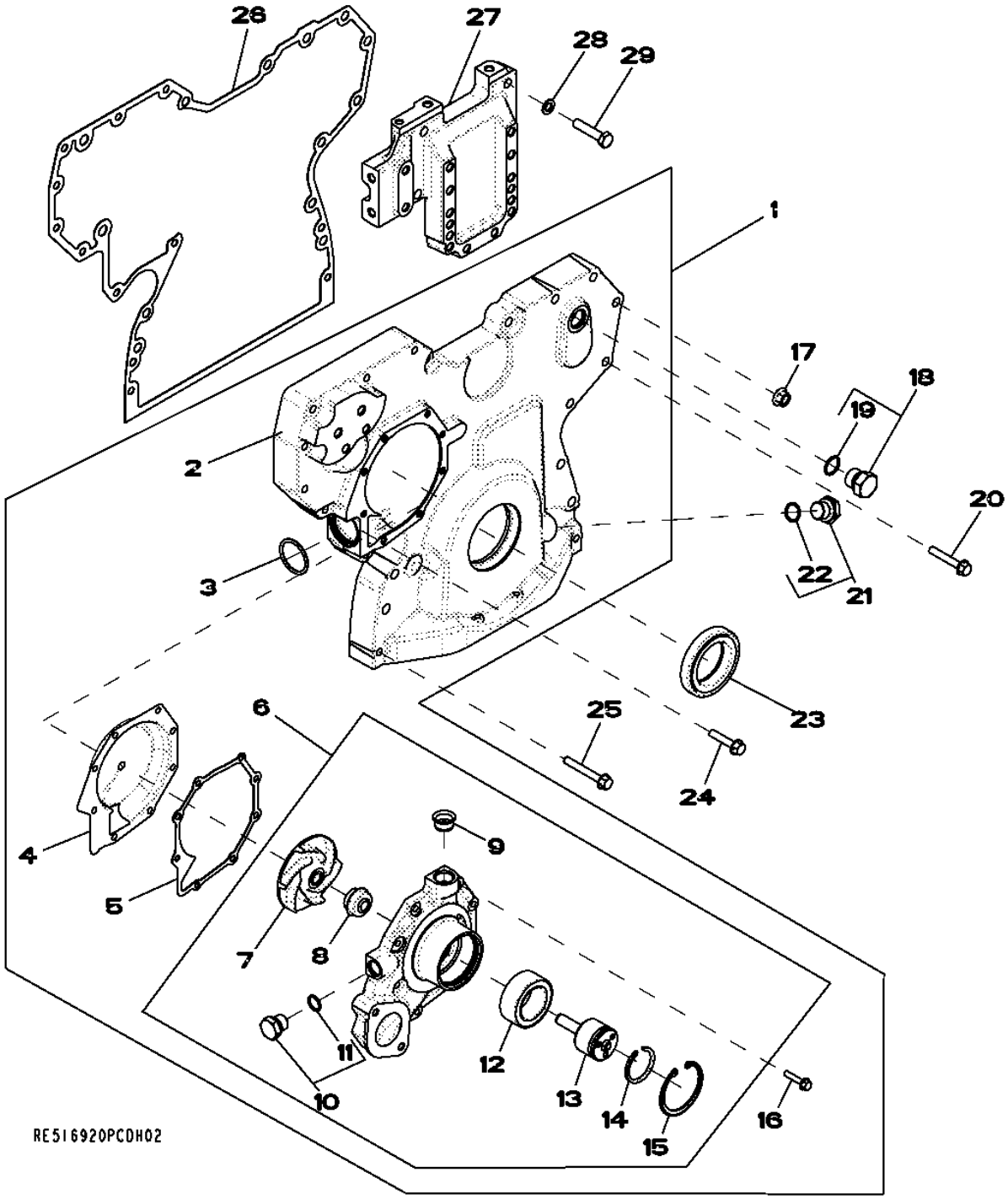

Item	Nº peça	Descrição	Qtde	Nº série motor	Notas
1	DZ10353	Capa	1		SUB FOR RE509865
2	.....	Capa	1		MARKED R503596; ORDER DZ10353
3	R504734	Anel o	1		
4	RE508566	Inserto	1		(A) KIT
5	R123417	Junta	1		
6	RE505980	Bombad'água	1		ALSO ORDER R123417
	SE501609	Bombad'água remanufaturada	1		REMAN FOR RE505980
7	.....	Impulsor	1		NSEP; MARKED R123395; ORDER RE505980
8	.....	Vedação	1		NSEP; ORDER RE505980
9	R123226	Vedação	1		
10	RE46685	Tampão	1		M18 X 1.5
11	51M7043	Anel o	1		15.300 X 2.200 mm
12	.....	Rolamento de esfeRas	1		NSEP; ORDER RE505980
13	.....	Eixo	1		NSEP; ORDER RE505980
14	A364R	Anel de pressão	1		
15	R71228	Anel	1		
16	19M7796	Parafuso	8		M6 X 30
17	14M7296	Porca com flange	9		M10
18	RE46687	Tampão de dreno	1		M22 X 1.5
19	51M7045	Anel o	1		19.300 X 2.200 mm
20	19M7800	Parafuso	8		M8 X 50
21	RE517370	Conexão	1		M20 X 1.5
22	51M7044	Anel o	1		17.300 X 2.200 mm
23	RE538097	Vedação	1		SUB FOR RE505515
24	19M8317	Parafuso	1		M8 X 40
25	19M7801	Parafuso	3		M8 X 60
26	R545883	Junta	1		SUB FOR R526944 OR R523184
27	R516557	Suporte	1		
28	24M7096	Arruela	4		10.500 X 18 X 1.600 mm
29	19M8488	Parafuso sextavado	4		M10 X 45

(A) Includes Instructions
Notice de montage comprise
Inclui Instruções
Incluye las instrucciones

4644 Cylinder Block
4644 Bloc-cylindres
4644 Bloco de Cilindros
4644 Bloque de cilindros

4644_RE526585_PCD D.1

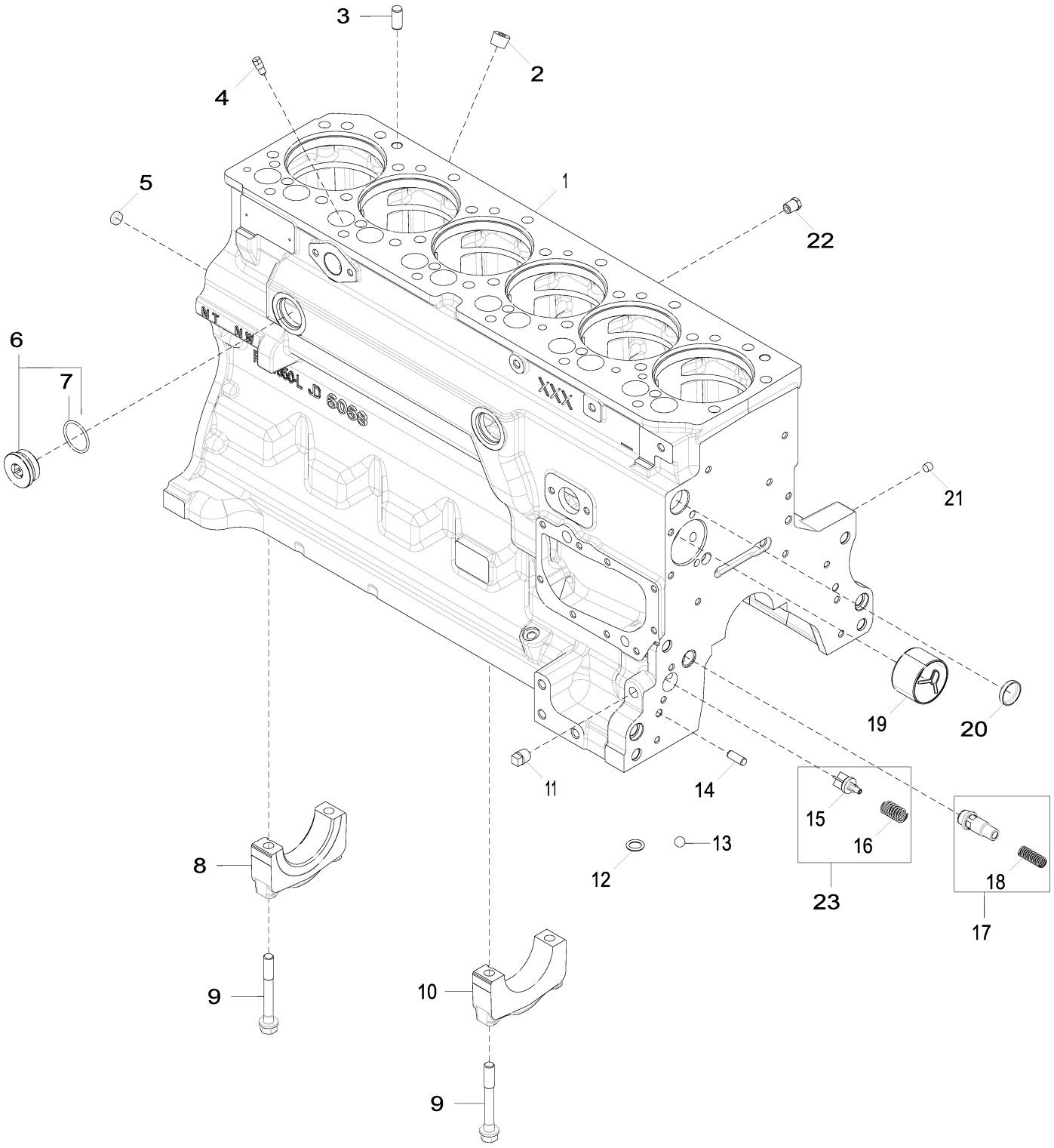

4644_RE526585_PCD

Item	Nº peça	Descrição	Qtde	Nº série motor	Notas
1	.....	Bloco de cilindro	1		(A) MARKED R504850
2	15H584	Tampão	1		1/2"
3	A120R	Pino de centragem	4		
4	R131182	Orifício	6		
5	T18891	Plugue	2		
6	RE508185	Conexão	2		
7	U13639	Anel o	1		
8	R114240	Tampa do rolamenTo	1		
9	R535005	Parafuso sextavado	14		SUB FOR T23474 AND RE546403
10	R114241	Tampa do rolamenTo	6		
11	15H623	Tampão	1		3/8"
12	R97185	Anel o	1		
13	D2361R	Esfera	1		
14	B153R	Pino de centragem	2		
15	R121043	VálVula	1		
16	R111137	Mola	1		
17	RE505501	VálVula de sangria	1		
18	R131425	Mola de compressão	1		
19	R119874	Bucha	1		
20	R116466	Plugue	1		
21	RE71255	Tampão	7		
22	RE507807	Tampão	1		
23	RE63674	VálVula	1		

(A) Order Short Block Assembly
Commander l'ensemble bloc avec équipage mobile
Encomende o Conjunto do Bloco Curto
Pedir el bloque de motor corto

4712 Crankshaft and Bearings
4712 Vilebrequin et paliers
4712 Virabrequim e Rolamentos
4712 Cigüeñal y cojinetes

4712_RE506346_PCD B.1

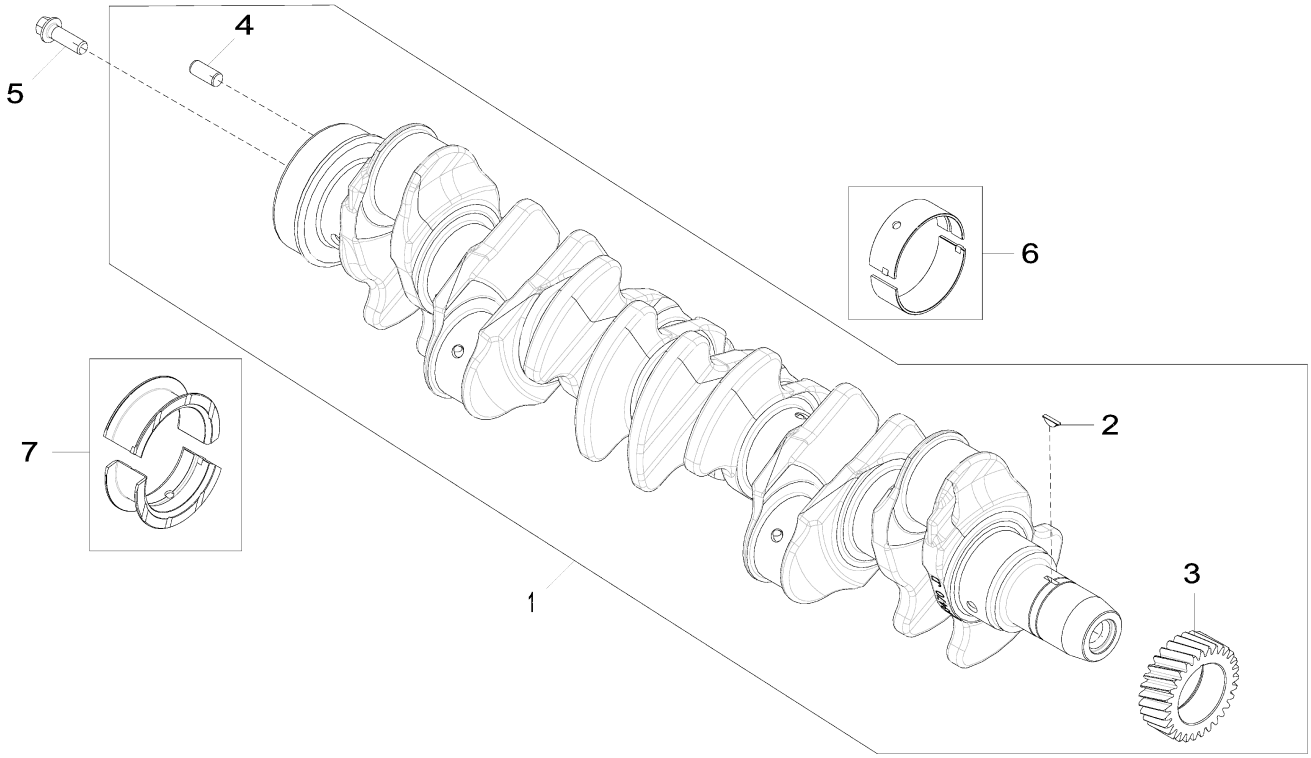

4712_RE506346_PCD

Item	*Nº peça*	*Descrição*	*Qtde*	*Nº série motor*	*Notas*
1	RE505921	Virabrequim	1		MARKED R503470; ALSO ORDER RE537070 AND RE537071
	SE501655	Virabrequim remanufaturado	1		(A) REMAN FOR RE505921
2	R505609	Chaveta	1		LGTH = 18.5 mm
3	R120631	EngrEnagem	1		Z = 30
4	R48685	Pino de centragem	1		SUB FOR A120R
5	R135918	Parafuso	6		
6	RE65165	Conj. do rolamento	6		STD, Kit, R123561 AND R123562
	RE65911	Rolamento	AR		US = 0.254 mm, Kit, R130576 AND R130577
7	RE65168	Conj. do rolamento	1		STD, Kit, R123564 AND R123563
	RE65912	Rolamento axial	AR		US = 0.254 mm, Kit, R130574 AND R130575

(A) With Bearings
AVEC ROULEMENTS
Com Rolamentos
Con cojinetes

4839 Connecting Rods and Pistons
4839 Bielles et pistons
4839 Bielas e Pistões
4839 Biela y pistones

RE525601PCDA02 A.1

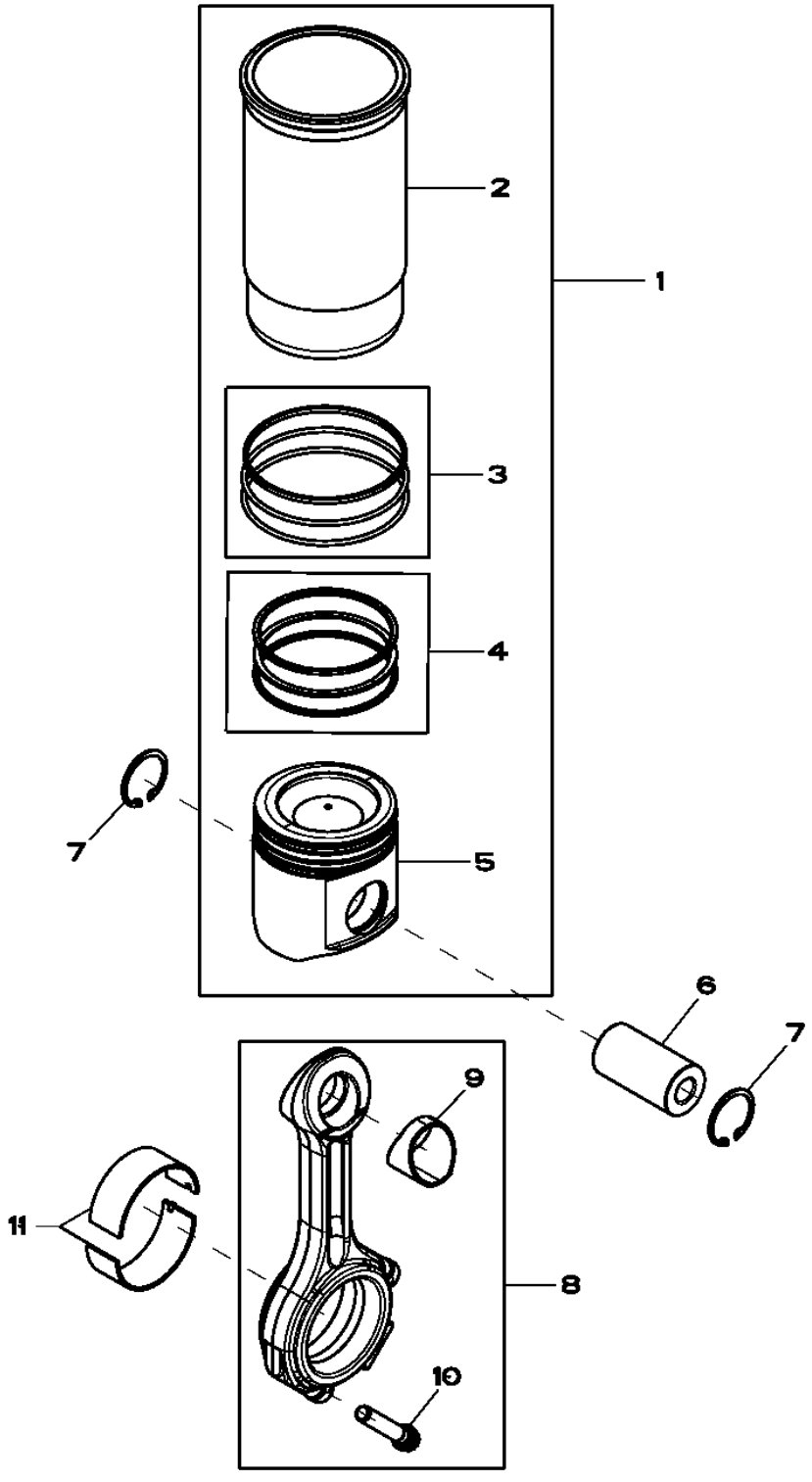

RE525601PCDA02

Item	*Nº peça*	*Descrição*	*Qtde*	*Nº série motor*	*Notas*
1	RE536083	Kit pistão e camisa	6		(SUB FOR RE527843)
2	.....	Camisa de cilindro	1		NSEP (ORDER RE536083)
3	AR65507	Kit - anel o	1		PKG (3)
4	RE507852	Kit anéis de pistão	1		PKG (3) , SUB FOR RE524453 and RE527844
5	.....	Pistão	1		NSEP (MARKED RE527039) (ORDER RE536083)
6	R502755	Pino do Pistão	6		OD= 41MM, LGTH= 77MM
7	R54114	Anel de pressão	12		
8	RE500608	Biela	6		(MARKED R500335)
	SE501094	Biela remanufaturada	AR		(MARKED R500335) (REMAN FOR RE500608)
9	R114082	Bucha	1		
10	R501124	Parafuso	2		A= 61MM, M12
11	RE65908	Rolamento	6		STD (KIT (2) R113698)
	RE65909	Rolamento	AR		(A) ID -0.254MM, (KIT (2) R130578)

(A) Grinding Guidelines : See CTM104
Consignes sur le broyage: consulter le CTM104
Diretrizes de Retífica : Consulte CTM104
Pautas de rectificado: Ver CTM104

4902 Valve Actuating Mechanism (- 922618)
4902 Mécanisme d'actionnement de soupape (- 922618)
4902 Mecanismo de Acionamento da Válvula (- 922618)
4902 Mecanismo accionador de válvulas (- 922618)

4902_RE59334_PCD E.1

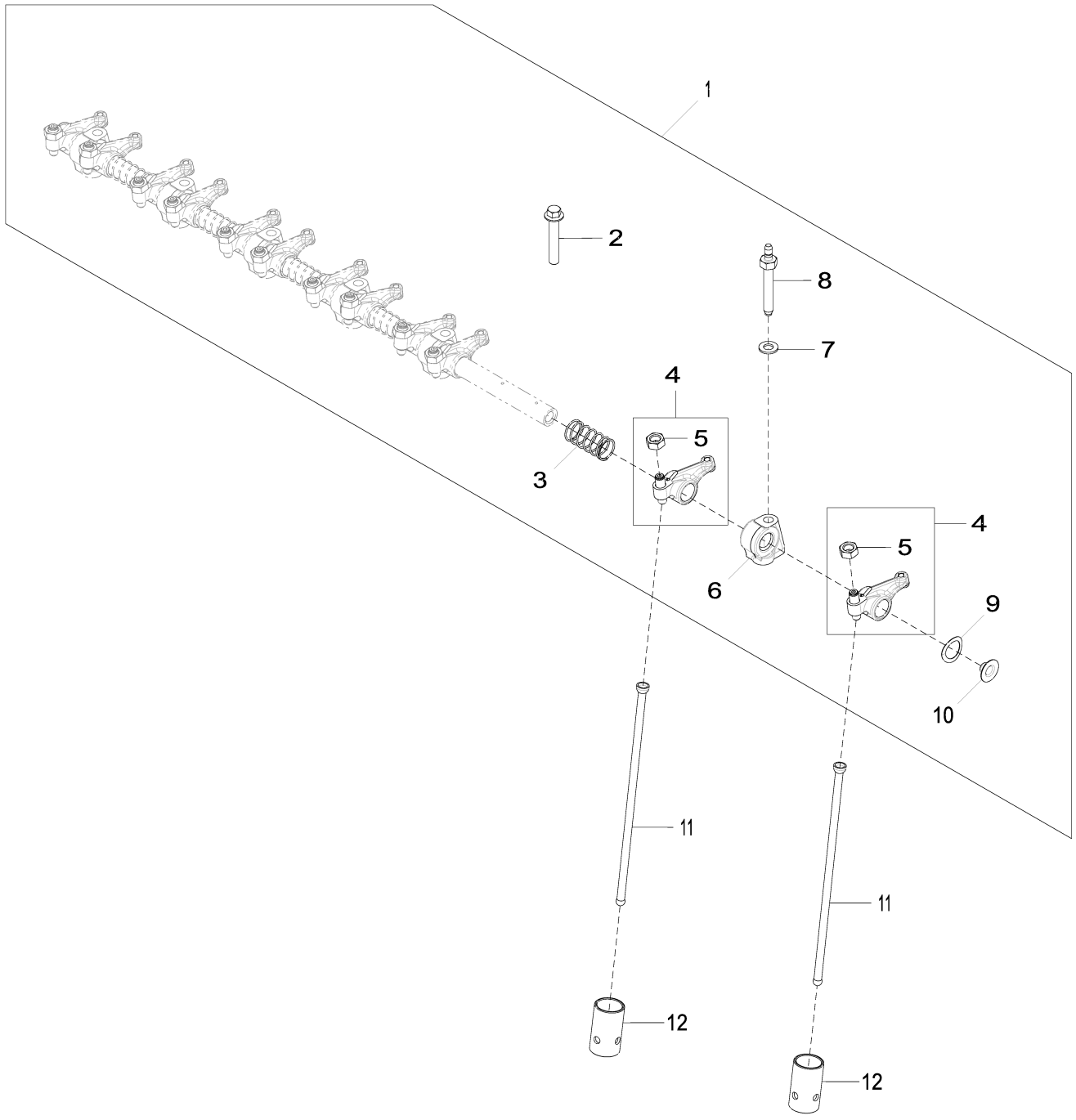

4902_RE59334_PCD

Item	*Nº peça*	*Descrição*	*Qtde*	*Nº série motor*	*Notas*
1	RE548060	Kit do eixo	1		SUB FOR RE519737 OR RE523806 OR RE547826
2	R504813	Paraf. auto-frenante	6		
3	T20314	Mola	5		
4	RE508317	Balancim	12		MARKED R133629
5	14M7148	Porca	1		M10
6	R123161	Suporte	6		(A) SUB FOR R519767
7	R529416	Arruela	6		SUB FOR 24M7346
8	R123271	Pino	6		
9	T20316	Arruela	2		
10	R54565	Plugue	2		
11	R107731	Vareta	12		LGTH = 265 mm; 10.43"
12	DZ101670	Peça acionada Pelo came	12		SUB FOR R123565

(A) Aluminium
Aluminium
Alumínio
Aluminio

4932 Rocker Arm / Shaft / Push Rod (922619 -)
4932 Culbuteur / arbre / tige-poussoir (922619 -)
4932 Balancim / Eixo / Haste de Comando (922619 -)
4932 Balancín / eje / varilla de empuje (922619 -)

4932_ETN136797_PCD A.2

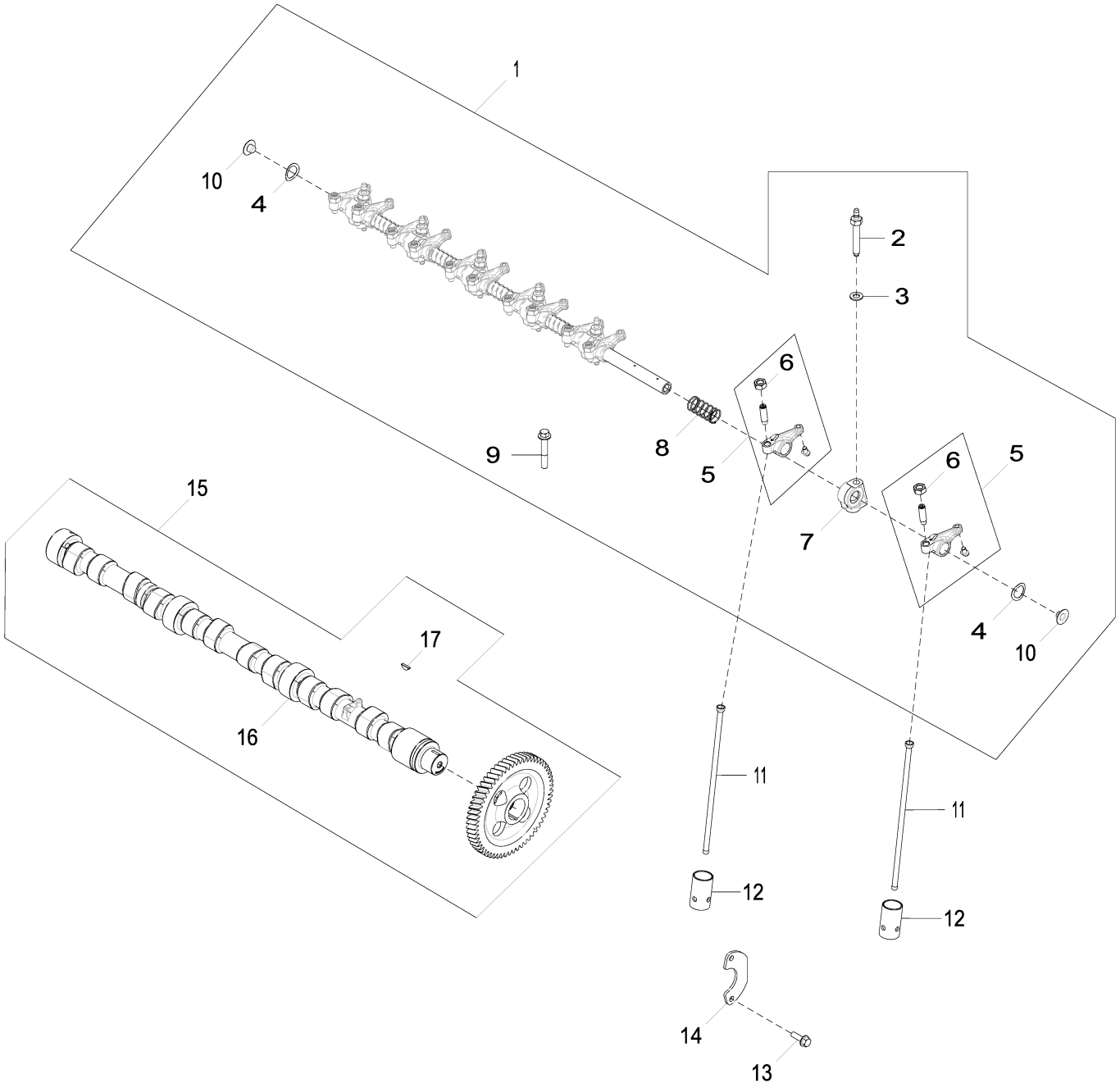

4932_ETN136797_PCD

Item	*Nº peça*	*Descrição*	*Qtde*	*Nº série motor*	*Notas*
1	RE548060	Kit do eixo	1		
2	R123271	Pino	6		
3	R529416	Arruela	6		
4	T20316	Arruela	2		
5	RE508317	Balancim	12		
6	14M7148	Porca	1		M10
7	R123161	Suporte	6		
8	T20314	Mola	5		
9	R504813	Paraf. auto-frenante	6		
10	R54565	Plugue	2		
11	R107731	Vareta	12		
12	R123565	Peça acionada Pelo came	12		
13	19M8999	Parafuso	2		M8 X 25
14	R132518	Placa	1		
15	RE532239	Eixo de cames	1		
	SE501811	Comando de Válvulas Reman	1		REMAN FOR RE532239
16	RE526065	Eixo de cames	1		MARKED R522622, INCLUDES R133303
17	R133303	Chaveta	1		

5024 Engine Oil Pump
5024 Pompe à huile
5024 Bomba de Óleo do Motor
5024 Bomba de aceite

5024_RE522137_PCD A.1

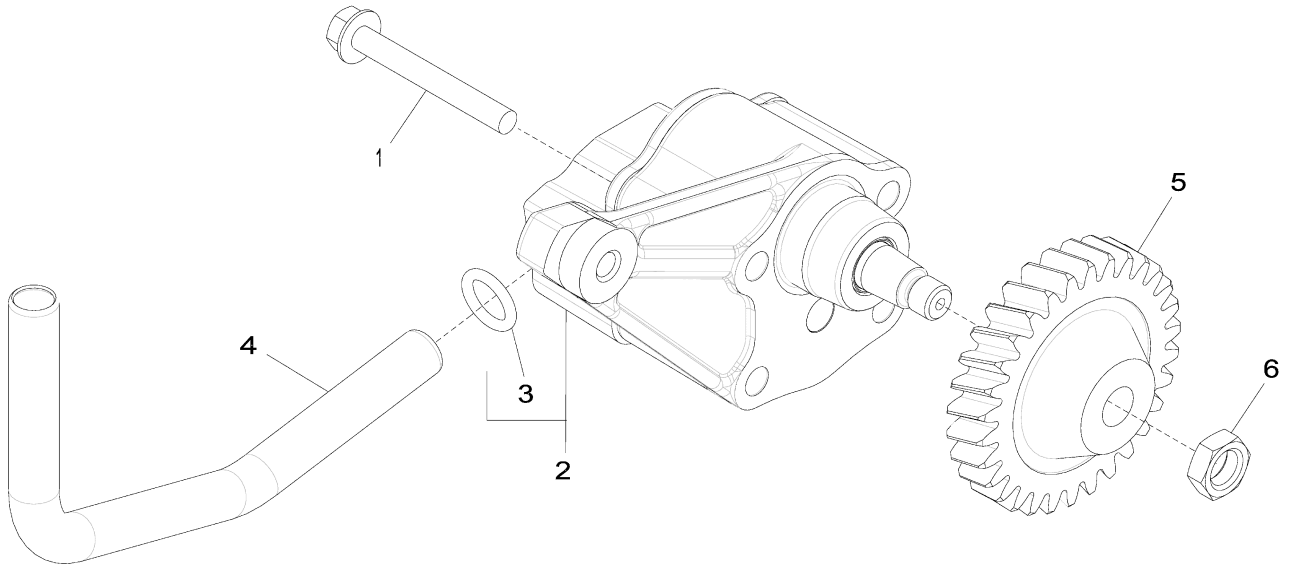

5024_RE522137_PCD

Item	*Nº peça*	*Descrição*	*Qtde*	*Nº série motor*	*Notas*
1	19M8987	Parafuso	2		M8 X 65
2	DZ100021	Bombade óleo	1		SUB FOR RE521756
	SE501813	Bombade óleo remanufatur.	1		REMAN FOR RE521756
3	R97185	Anel o	1		
4	R526838	Tubo de óleo	1		SUB FOR R518880
5	R120638	EngrEnagem	1		
6	14M7066	Porca	1		M12

5123 Cylinder Head
5123 Culasse
5123 Cabeçote do Cilindro
5123 Culata

5123_RE525461_PCD B.2

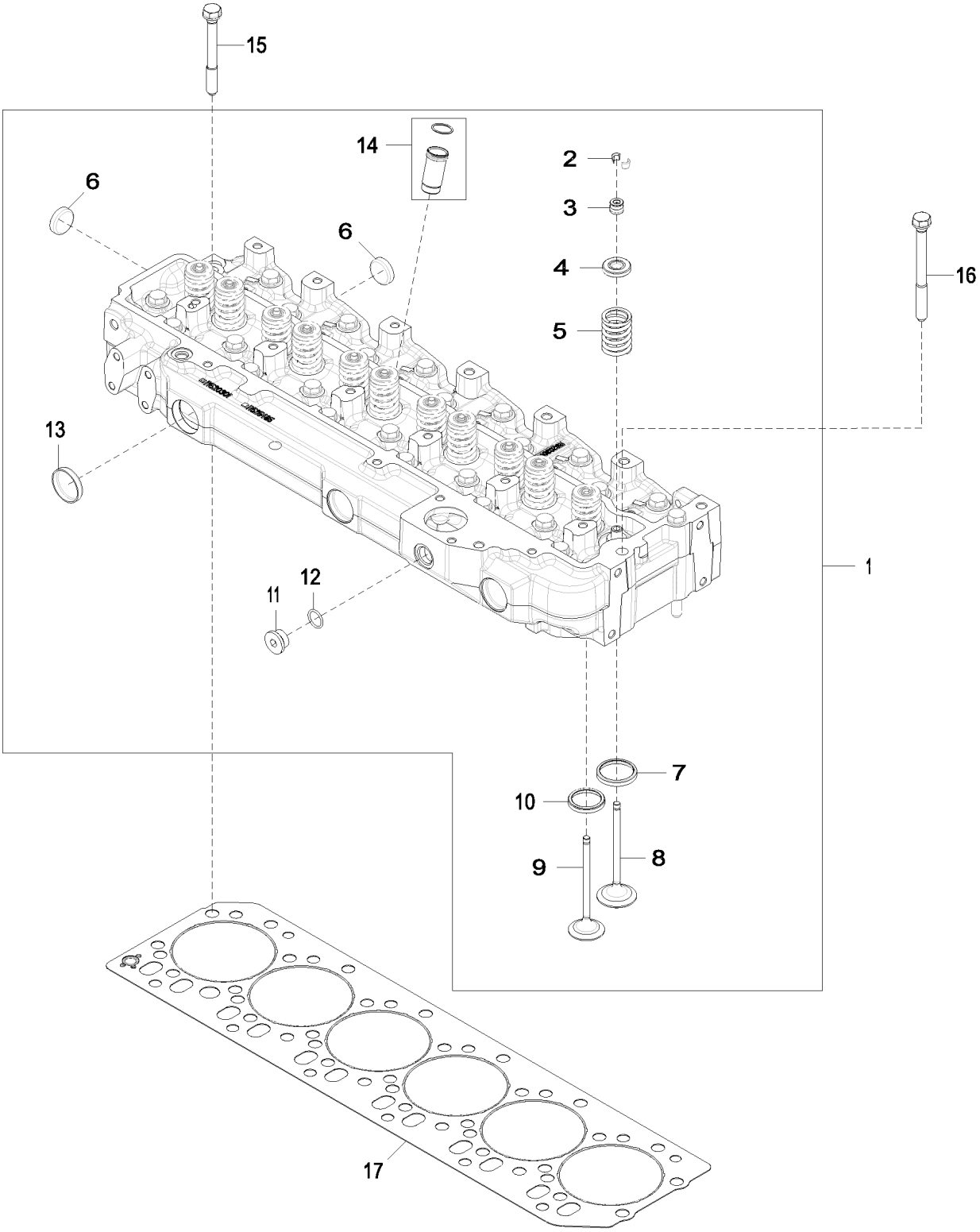

5123_RE525461_PCD

Item	Nº peça	Descrição	Qtde	Nº série motor	Notas
1	RE525456	Cabeçote	1		MARKED R520301 OR R525485
	SE501805	Cabeça do cilindro remanuf.	1		REMAN FOR RE525456
2	R91889	RetentoR	24		OD = 11.7 mm
3	RE31617	Vedação	12		SUB FOR RE529811
	RE37643	Vedação	12		OS = 0.015 mm
	RE37644	Vedação	12		OS = 0.030 mm
4	RE60005	RotadoR	12		
5	R26125	Mola	12		
6	CD16284	Plugue	6		OD = 32.6 mm
7	R98063	Inserto de assento válvula	6		
8	R98062	VálVula de admissão	6		STD
	R97490	VálVula de admissão	6		OS = 0.381 mm
	R97491	VálVula de admissão	6		OS = 0.762 mm
9	R90692	VálVula de escape	6		STD
	R97492	VálVula de escape	6		OS = 0.381 mm
	R97493	VálVula de escape	6		OS = 0.762 mm
10	R85687	Inserto de assento válvula	6		
11	T58477	Conexão	1		7/8” – 14UNF, ALSO ORDER R26906
12	R26906	Anel o	1		
13	R43409	Plugue	3		
14	RE527456	Luva	6		
15	R85363	Parafuso sextavado	24		12.700 X 112 mm
16	R534091	Parafuso sextavado	2		SUB FOR R502511
17	R116516	Vedação de cilindro	1		

5204 Auxiliary Drive Cover
5204 Couvercle d'entraînement auxiliaire
5204 Tampa do Acionamento Auxiliar
5204 Tapa de mando auxiliar

RE59264PCDD04 A.1

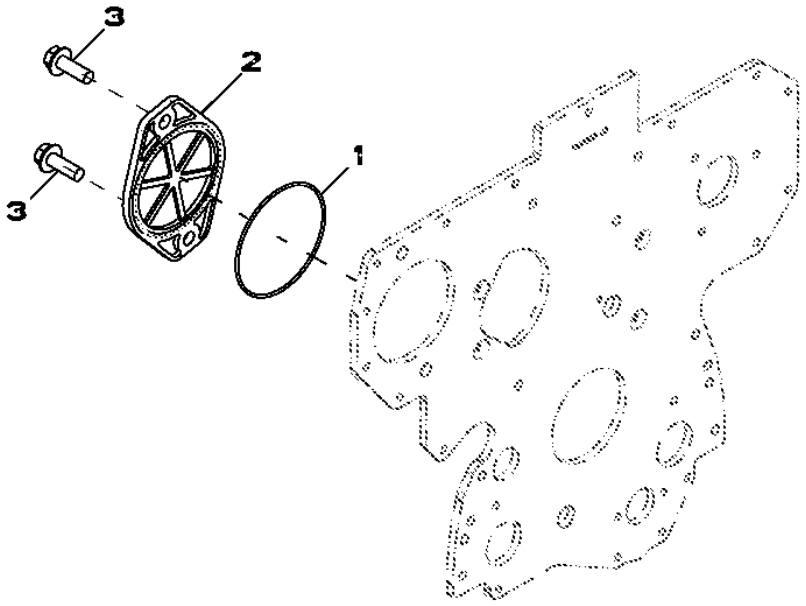

RE59264PCDD04

Item	*Nº peça*	*Descrição*	*Qtde*	*Nº série motor*	*Notas*
1	T20758	Anel o	1		
2	R135757	Capa	1		
3	19M7790	Parafuso	2		M12 X 35

5728 Water Pump Inlet
5728 Entrée de pompe à eau
5728 Entrada da Bomba de Água
5728 Entrada de bomba de agua

RE530087PCDA04 A.1

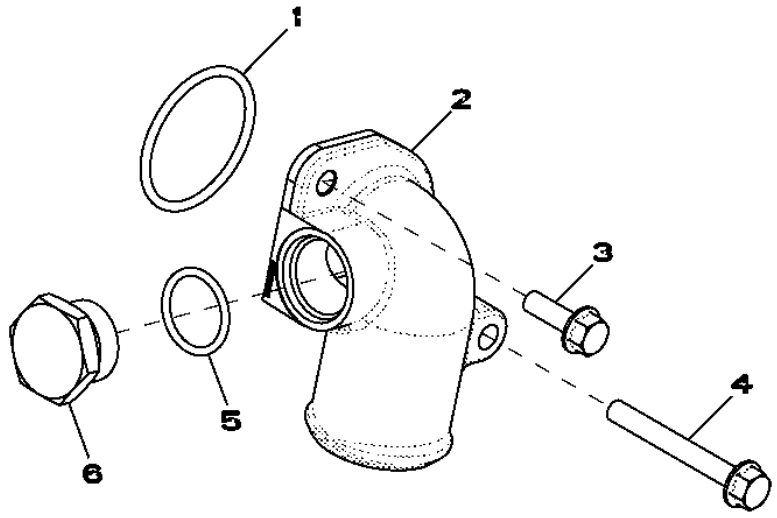

RE530087PCDA04

Item	*Nº peça*	*Descrição*	*Qtde*	*Nº série motor*	*Notas*
1	R89944	Anel o	1		
2	R522686	Conexão em ângulo	1		
3	19M7867	Parafuso	1		M8 X 25
4	19M7802	Parafuso	1		M8 X 65
5	U17409	Anel o	1		
6	R82718	Tampão de dreno	1		

5949 Oil Cooler
5949 Refroidisseur d'huile
5949 Resfriador de Óleo
5949 Enfriador de aceite

RE526618PCDA03 A.1

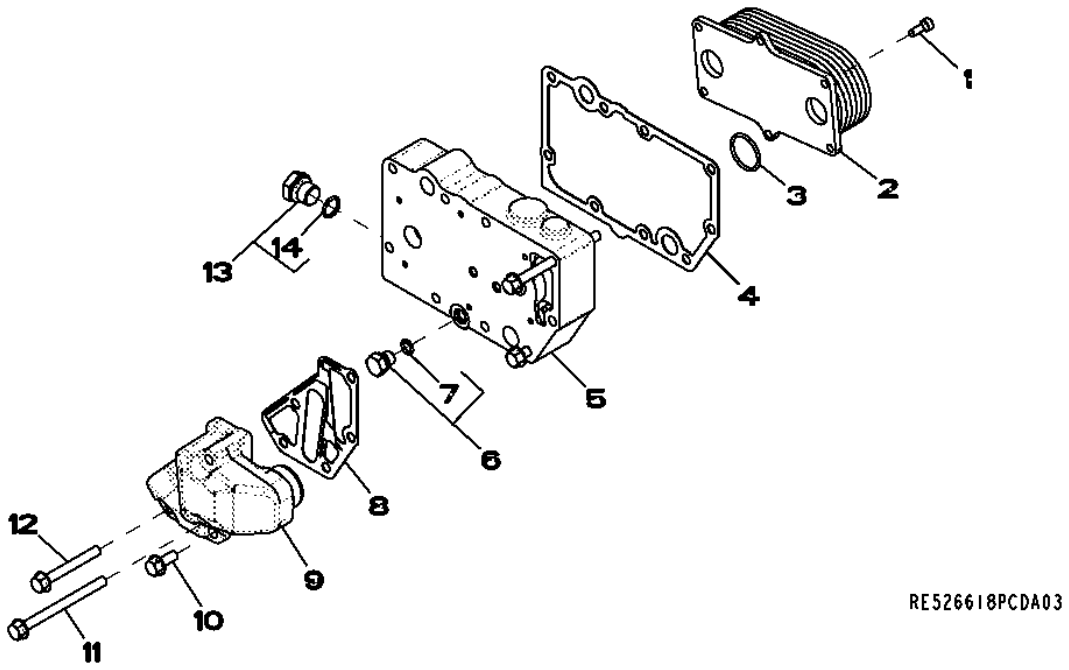

Item	*Nº peça*	*Descrição*	*Qtde*	*Nº série motor*	*Notas*
1	RE67231	Parafuso	6		
2	RE56690	ResfRiadoR de óleo	1		
3	T122075	Anel o	2		
4	R123501	Junta	1		
5	R521037	Carcaça	1		
6	RE46686	Conexão	1		
7	51M7040	Anel o	1		9.300 X 2.200 mm
8	R501428	Junta	1		
9	R502811	Adaptador	1		
10	RE67238	Parafuso	1		
11	19M7970	Parafuso	2		M8 X 100
12	19M7802	Parafuso	2		M8 X 65
13	RE46685	Tampão	1		
14	51M7043	Anel o	1		15.300 X 2.200 mm

62A4 Alternator Brackets
62A4 Supports d'alternateur
62A4 Suportes do Alternador
62A4 Soportes del alternador

62A4_RE531056_PCD B.1

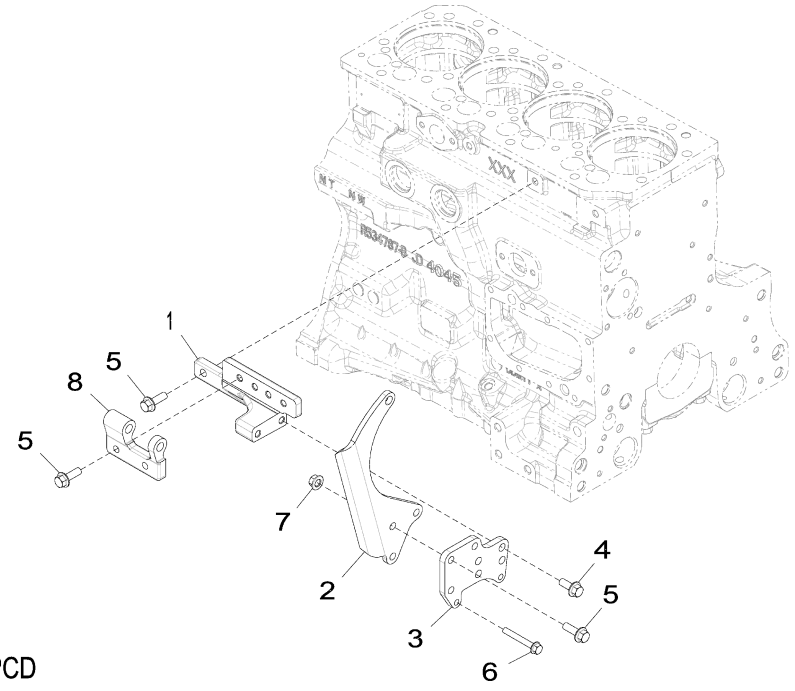

62A4_RE531056_PCD

Item	*Nº peça*	*Descrição*	*Qtde*	*Nº série motor*	*Notas*
1	R529946	Apoio	1		SUB FOR R516584
2	R524235	Correia	1		
3	R521166	Correia	1		SUB FOR R516510
4	19M7785	Parafuso	2		M10 X 25
5	19M7786	Parafuso	7		M10 X 30
6	19M7801	Parafuso	2		M8 X 60
7	14M7296	Porca com flange	3		M10
8	R503766	Suporte	1		

63AN Fuel Lines
63AN Conduites d'alimentation
63AN Linhas de Combustível
63AN Tuberías de combustible

RE531157PCDA01 A.1

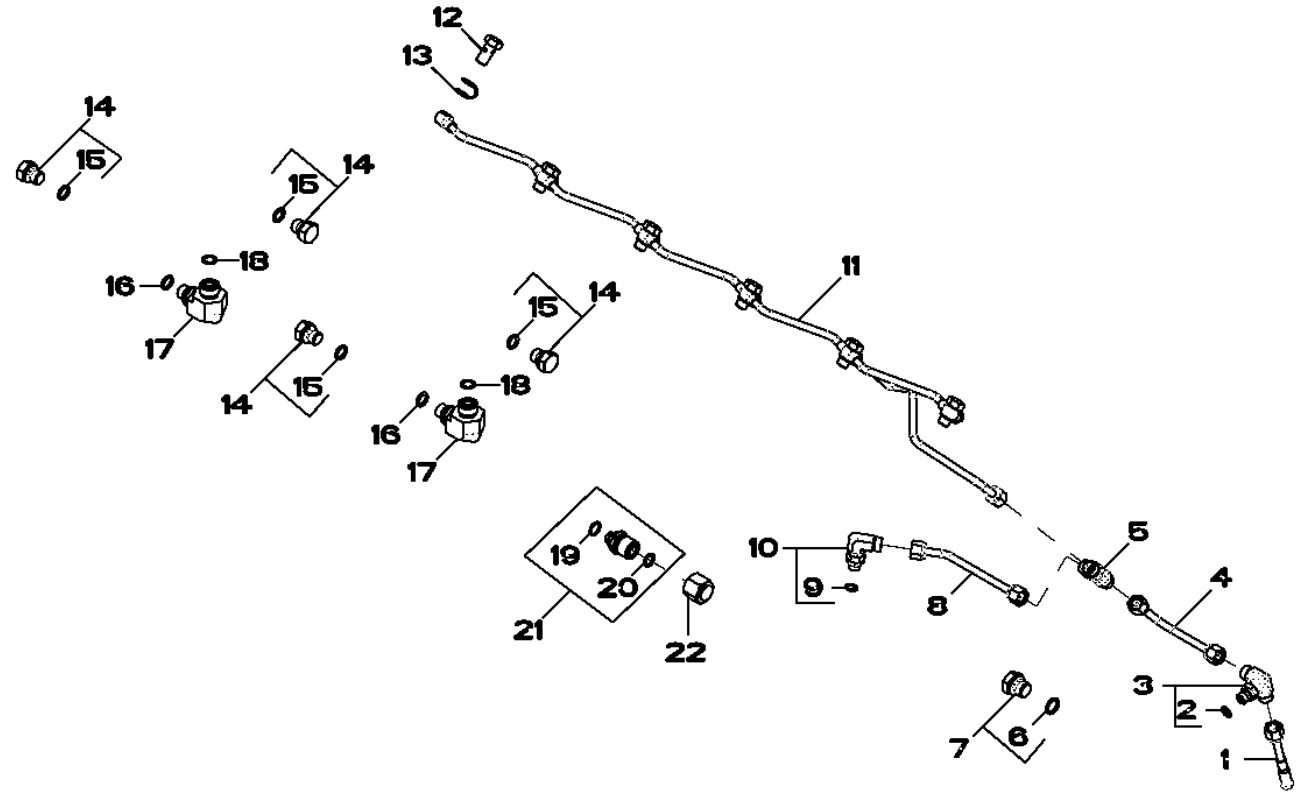

RE531157PCDA01

Item	*Nº peça*	*Descrição*	*Qtde*	*Nº série motor*	*Notas*
1	RE67050	Linha de combustivel	1		
2	51M7039	Anel o	1		8.100 X 1.600 mm
3	RE524220	Conexão	1		
4	RE529916	Linha de combustivel	1		
5	R97061	Conexão em t	1		
6	51M7041	Anel o	1		11.300 X 2.200 mm
7	RE46684	Tampão	1		
8	RE523464	Linha de combustivel	1		
9	51M7039	Anel o	1		8.100 X 1.600 mm
10	RE502173	Conexão	1		
11	RE529915	Linha de combustivel	1		
12	38M7009	Parafuso oco	6		
13	R522899	Arruela de vedação	6		
14	RE46686	Conexão	6		
15	51M7040	Anel o	1		9.300 X 2.200 mm
16	51M7040	Anel o	1		9.300 X 2.200 mm
17	38H5022	Conexão em ângulo	1		
18	T77613	Anel o	1		
19	R500271	Anel o	1		
20	T77613	Anel o	1		
21	RE507247	Conexão de mangueira	2		
22	38H1415	Conexão	2		

65WA Turbocharger
65WA Turbocompresseur
65WA Turbocompressor
65WA Turbocompresor

65WA_RE538655_PCD A.3

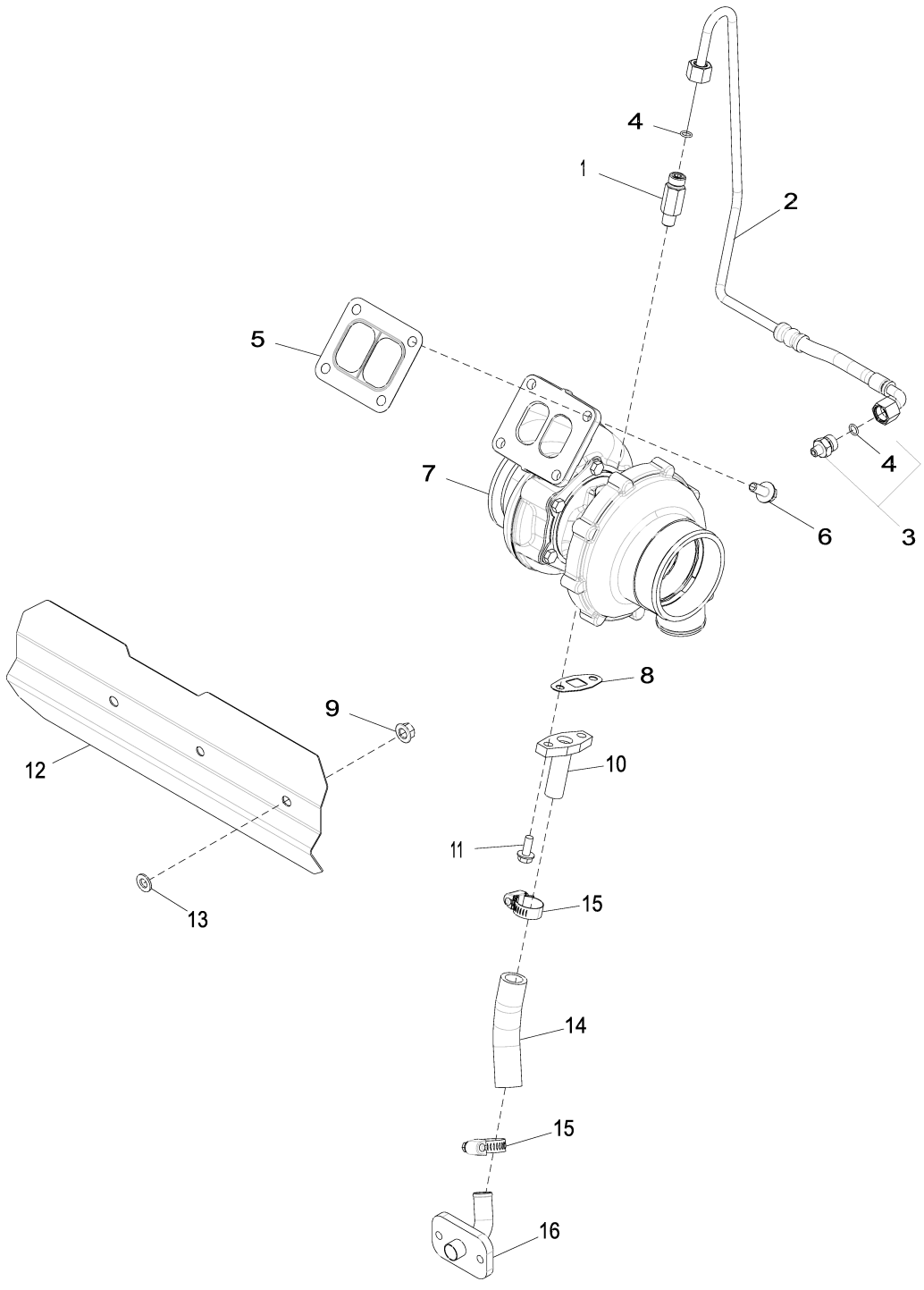

65WA_RE538655_PCD

Item	*Nº peça*	*Descrição*	*Qtde*	*Nº série motor*	*Notas*
1	RE518109	Adaptador	1		ALSO ORDER R63548
2	RE538724	Tubulação de óleo	1		
3	RE521531	Adaptador	1		
4	R63548	Anel o	2		
5	R123572	Junta	1		
6	R522679	Parafuso sextavado	4		
7	RE550941	TurboalimenTador	1		SUB FOR RE529464
	SE502192	TurboalimenTador remanufaT.	1		REMAN FOR RE550941 AND RE529464
8	R123570	Junta	1		
9	14M7296	Porca com flange	3		M10
10	RE60003	Tubulação de óleo	1		
11	19M8062	Parafuso	2		M8 X 20
12	R523340	Proteção térmica	1		
13	24M7028	Arruela	3		10.500 X 20 X 2 mm
14	R115575	Mangueira	1		(A)
15	RE65978	Braçadeira	2		
16	RE504845	Tubo de óleo	1		

(A) Cut to length
Couper à la longueur voulue
Cortar no Comprimento
Cortar según se requiera

6698 Water Temperature Sensor
6698 Capteur de température d'eau
6698 Sensor de Temperatura da Água
6698 Transductor, agua

RE500556PCDD02 A.1

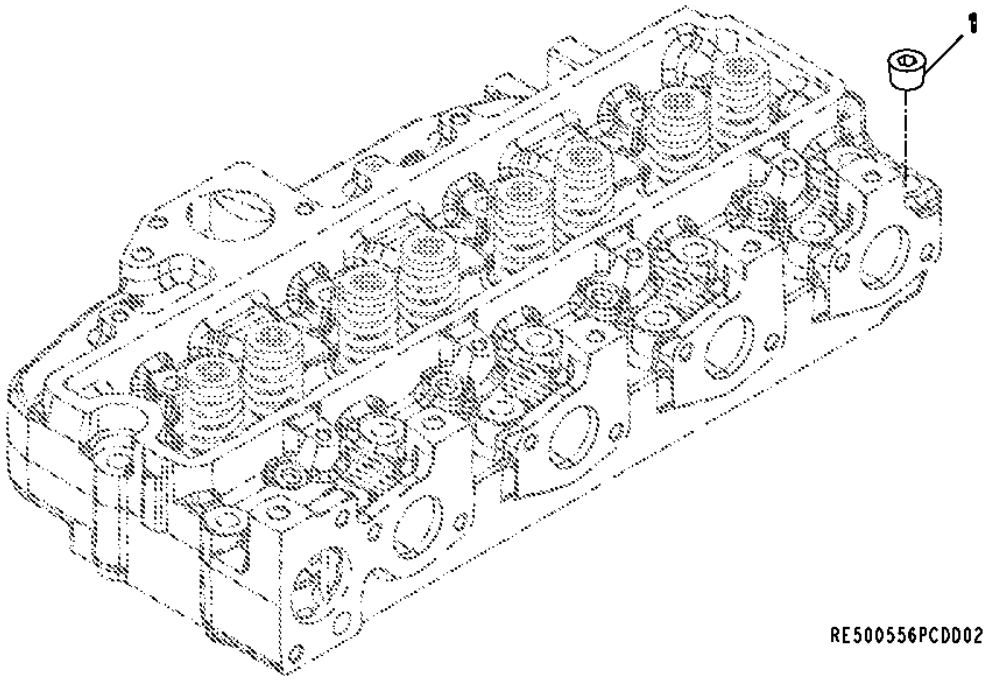

Item	*Nº peça*	*Descrição*	*Qtde*	*Nº série motor*	*Notas*
1	15H584	Tampão	1		1/2"

6764 Engine Sensors
6764 Capteurs du moteur
6764 Sensores do Motor
6764 Sensores de motor

6764_RE545574_PCD A.1

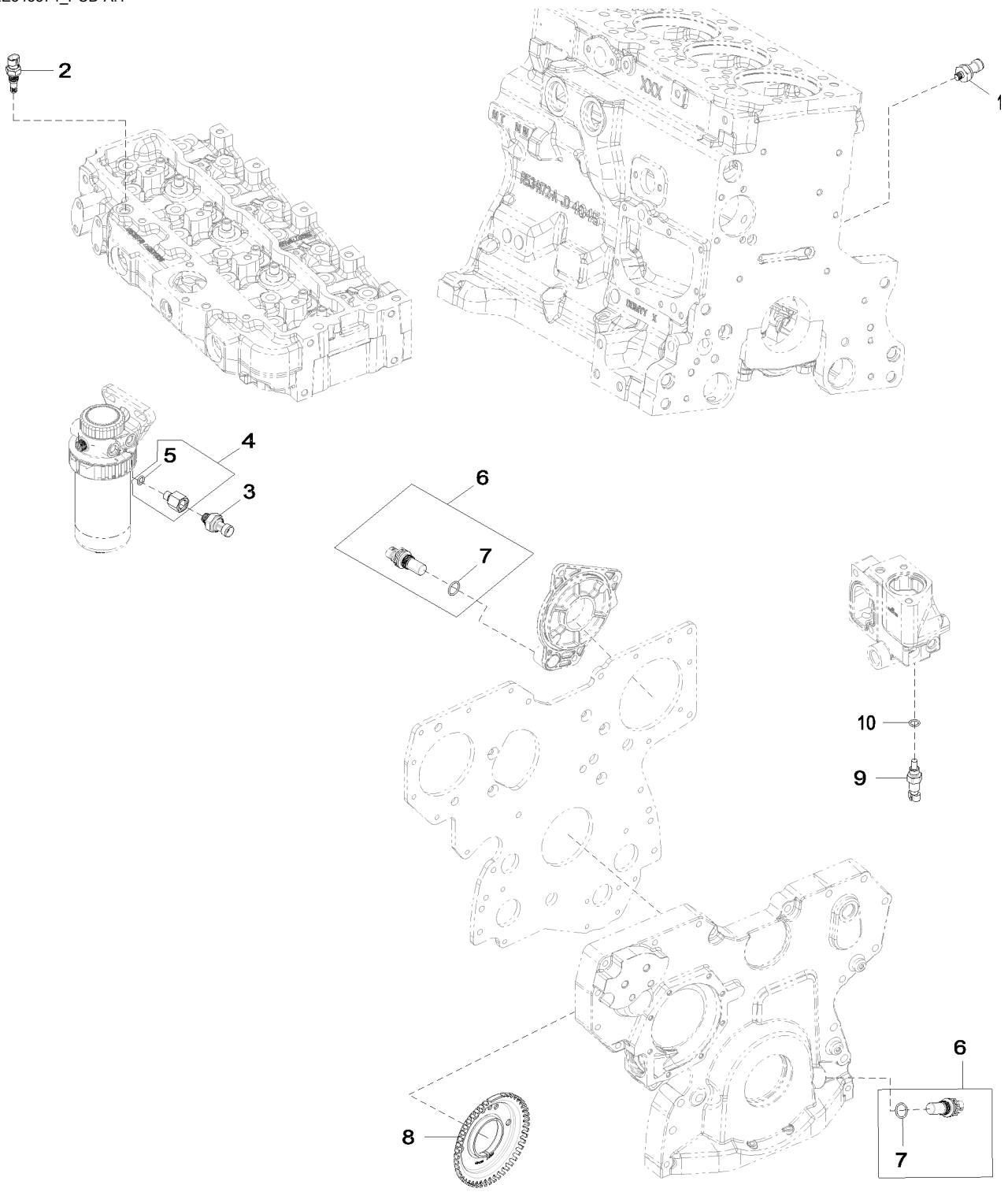

6764_RE545574_PCD

Item	*Nº peça*	*Descrição*	*Qtde*	*Nº série motor*	*Notas*
1	RE167207	SenSor	1		(A)
2	RE525016	Termo-par	1		(B)
3	RE522794	SenSor	1		(C)
4	RE523854	Adaptador	1		
5	51M7040	Anel o	1		9.300 X 2.200 mm
6	RE519144	SenSor	2		(D)
7	51M7044	Anel o	1		17.300 X 2.200 mm
8	R517471	Roda	1		
9	RE52722	SenSor de temperatura	1		(E)
10	51M7041	Anel o	1		11.300 X 2.200 mm

(A) Oil Pressure Sensor
Capteur de pression d'huile
Sensor de Pressão do Óleo
Sensor de presión de aceite

(B) Air Temperature Sensor
Capteur de température d'air
Sensor de Temperatura do Ar
Sensor de temperatura de aire

(C) Fuel Pressure Sensor
Capteur de pression du carburant
Sensor de Pressão do Combustível
Sensor de presión de combustible

(D) Magnetic Pick Up Sensor
Capteur magnétique
Sensor do Captador Magnético
Sensor de captador magnético

(E) Coolant Temperature Sensor
Capteur de température du liquide de refroidissement
Sensor da Temperatura do Líquido de Arrefecimento
Sensor de temperatura del refrigerante

8192 Primary Fuel Filter
8192 Filtre à carburant primaire
8192 Filtro Primário do Combustível
8192 Filtro primario de combustible

RE532255PCDB02 A.1

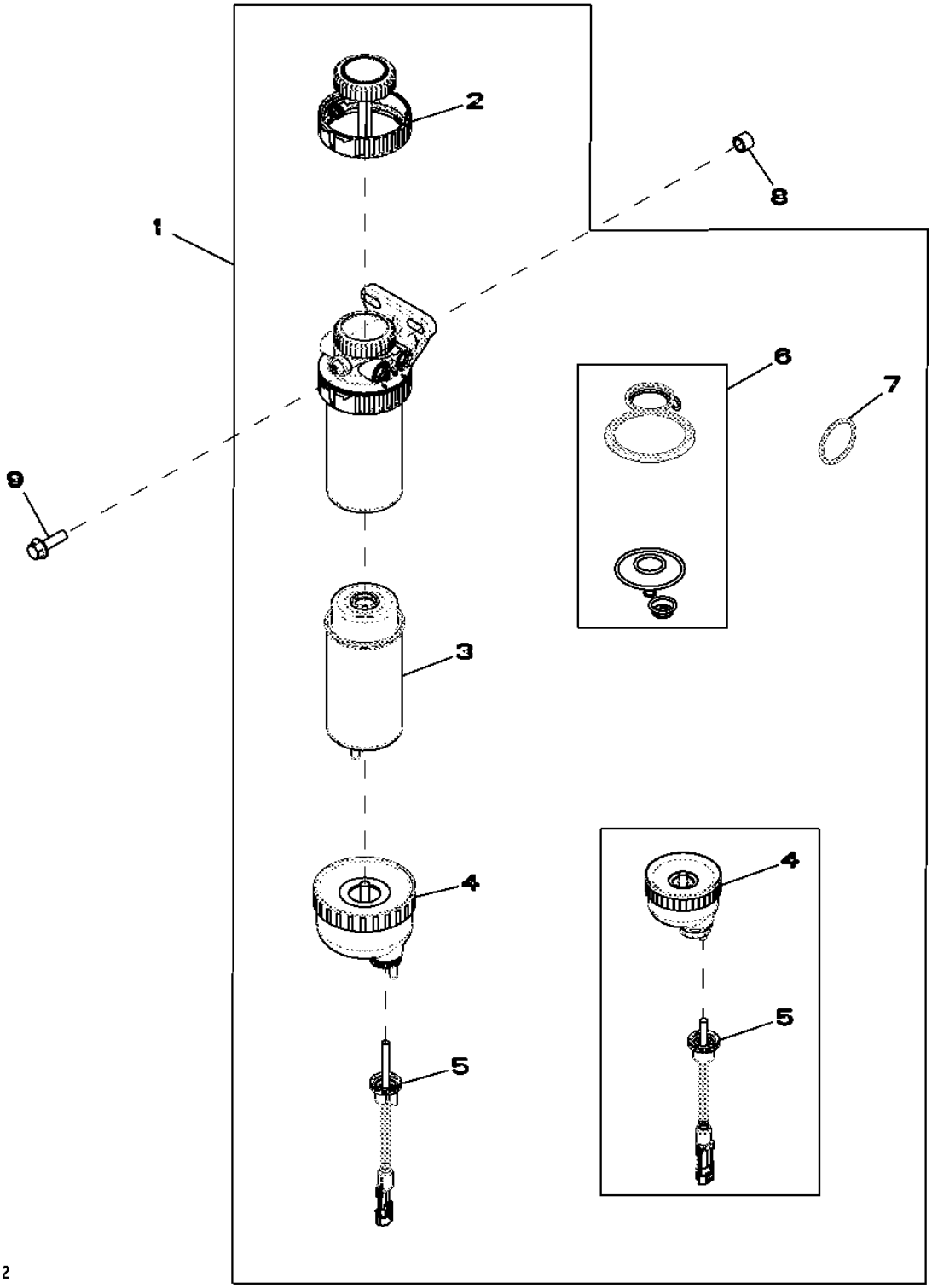

Item	*Nº peça*	*Descrição*	*Qtde*	*Nº série motor*	*Notas*
1	RE553072	Filtro	1		SUB FOR RE540392 AND RE529641
2	RE526834	Kit do filtro	1		
3	RE541922	Elemento de filtro	1		SUB FOR RE529643
4	RE51650	Copo de sedimentação	1		(Use With RE519696) (Included In RE529641 and RE553072)
	RE540438	Copo de sedimentação	1		(Use With RE540439) (Included In RE540392)
5	RE519696	SenSor	1		(Use With RE51650) (Included In RE529641)
	RE540439	SenSor	1		(Use With RE540438) (Included In RE540392)
6	RE516553	Kit retentor	1		
7	RE516512	Kit - anel o	1		
8	28H1884	Espaçador	1		0.493" X 0.675" X 1/2"
9	19M7835	Parafuso	1		M10 X 35

84FK Engine Wiring Harness Hardware
84FK Boulonnerie de faisceau moteur
84FK Peças de Fixação do Chicote Elétrico do Motor
84FK Tornillería de grupo de cables de motor

84FK_RE559075_PCD B.1

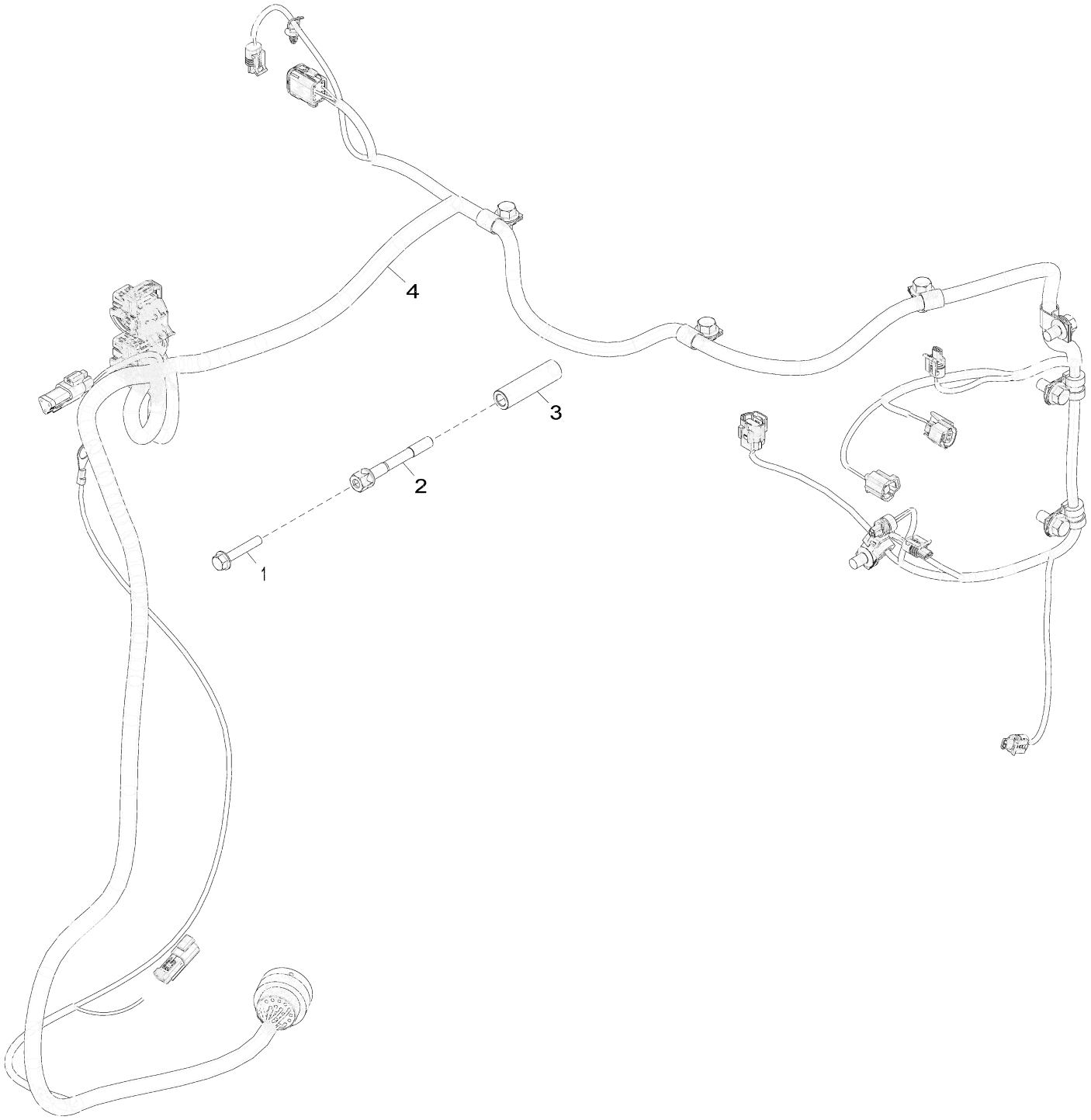

84FK_RE559075_PCD

Item	*Nº peça*	*Descrição*	*Qtde*	*Nº série motor*	*Notas*
1	19M7799	Parafuso	1		M8 X 45
2	R521458	Parafuso	1		
3	R520632	Espaçador	1		
4	AT426796	Chicote	1		
5	14M7298	Porca com flange	2		(A) M8

(A) Not Illustrated
Non illustres
Não Ilustrado
No se ilustra

8718 Belt Tensioner
8718 Tendeur de courroie
8718 Tensionador da Correia
8718 Tensor de correa

8718_re517336_pcd B.2

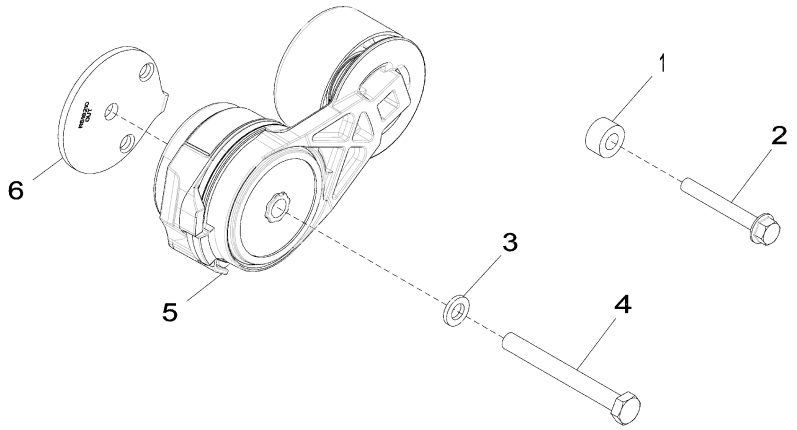

8718_RE517336_PCD

Item	*Nº peça*	*Descrição*	*Qtde*	*Nº série motor*	*Notas*
1	CD14689	Espaçador	1		
2	19M7801	Parafuso	1		M8 X 60
3	24M7106	Arruela	1		10 X 18 X 2.500 mm
4	19M8183	Parafuso sextavado	1		M10 X 90
5	RE548027	Tensionador de correia	1		SUB FOR RE518097
6	R518210	Espaçador	1		

8875 Engine Oil Filter
8875 Filtre à huile moteur
8875 Filtro do Óleo do Motor
8875 Filtro de aceite de motor

RE528763PCDB02 A.1

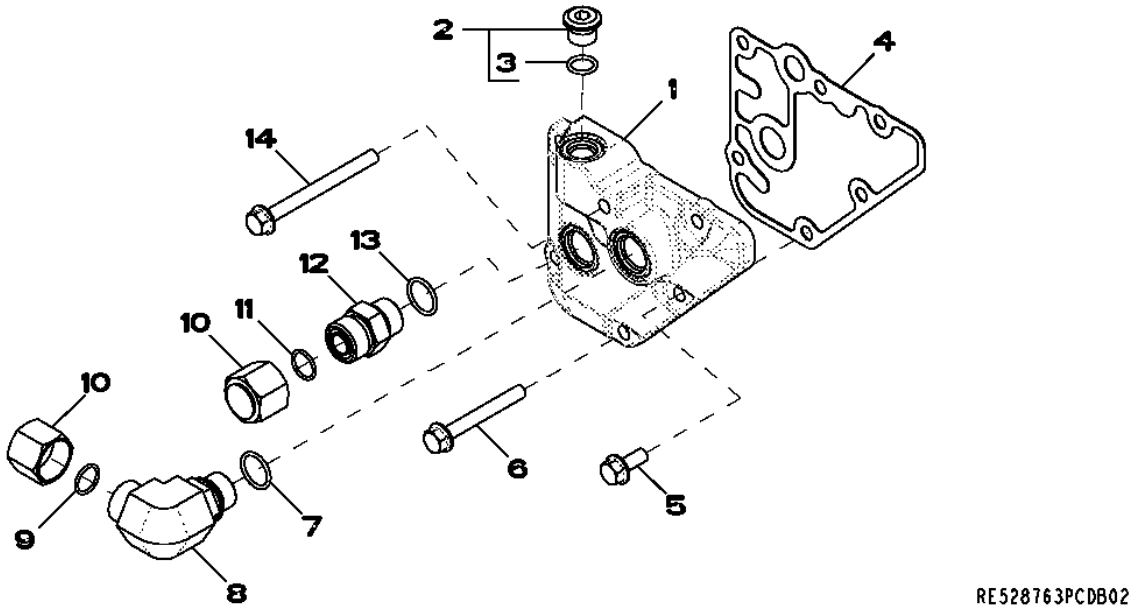

Item	*Nº peça*	*Descrição*	*Qtde*	*Nº série motor*	*Notas*
1	R518455	Adaptador	1		
2	RE52242	Tampão de dreno	1		
3	51M7042	Anel o	1		13.300 X 2.200 mm
4	R123525	Junta	1		
5	RE67238	Parafuso	1		(A)
6	19M7802	Parafuso	4		M8 X 65
7	51M7045	Anel o	1		19.300 X 2.200 mm
8	38H5018	Conexão em ângulo	1		
9	T77932	Anel o	1		
10	38H1417	Conexão	2		
11	T77932	Anel o	1		
12	38H5004	Adaptador	1		
13	51M7045	Anel o	1		19.300 X 2.200 mm
14	19M7913	Parafuso	1		M8 X 90

(A) With Pre Applied Sealant
Avec produit d'étanchéité préappliqué
Com Vedante Pré-aplicado
Con pasta selladora preaplicada

9801 Lift Straps
9801 Oeillets de levage
9801 Tirantes de Elevação
9801 Cintas de elevación

9801_RE53353_PCD A.1

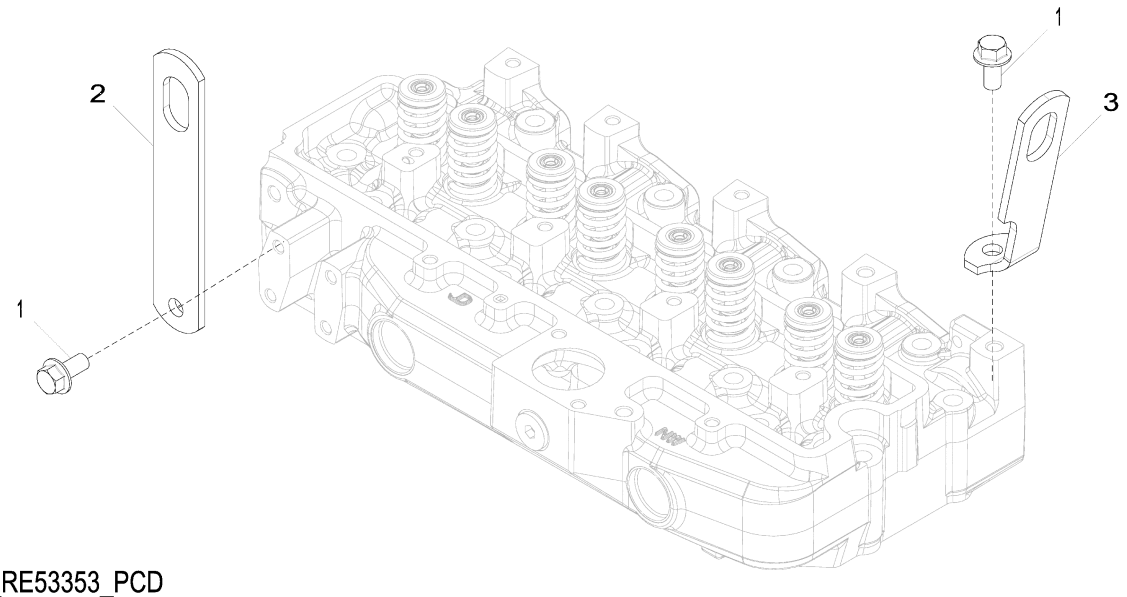

9801_RE53353_PCD

Item	*Nº peça*	*Descrição*	*Qtde*	*Nº série motor*	*Notas*
1	19M7788	Parafuso	2		M12 X 25
2	R502329	Correia	1		REAR
3	R502175	Correia	1		FRONT

9901 Replacement Engine
9901 Moteur de rechange
9901 Motor de Reposição
9901 Motor de recambio

RGP15061 A.1

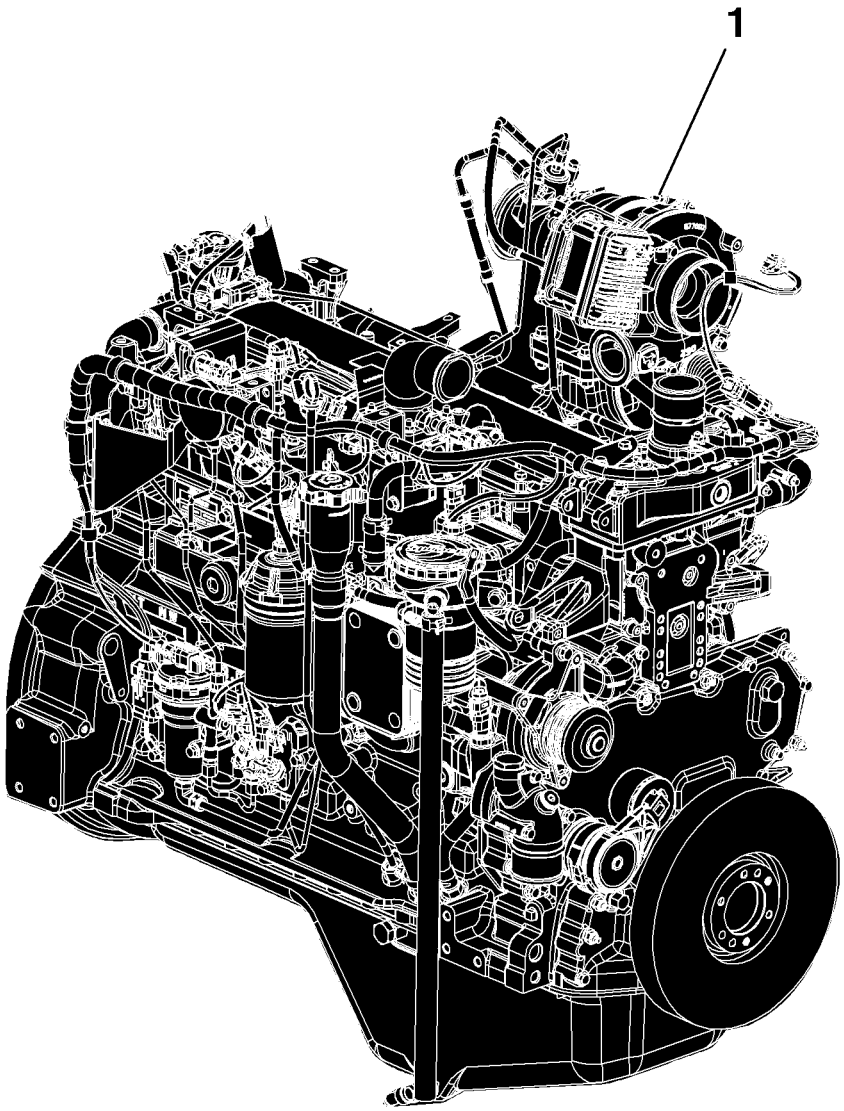

RGP15061

Item	*Nº peça*	*Descrição*	*Qtde*	*Nº série motor*	*Notas*
1	PE11369	Motor a diesel	1		(A) (B) 6068HT104

(A) May Not Be as Illustrated
Peut ne pas ressembler à l'image
Pode Não Ser Conforme Ilustrado
Puede diferir de la ilustración

(B) IT4
IT4
IT4
IT4

Sectional Pictorial Index
Index d'illustrations par sections.
Índice pictórico por seção
Índice de ilustraciones por secciones

RGP16566 A.1

1163-	490
1299-	580
1321-	494
1403-	495
1517-	586
16AF-	498
17CN-	590
1989-	592
2001-	594
2158-	596
2224-	598
24FF-	510
2695-	511
28AG-	512
2964-	514
3031-	608
3150-	610
35EW-	520
3614-	612
3713-	524

6068HT105

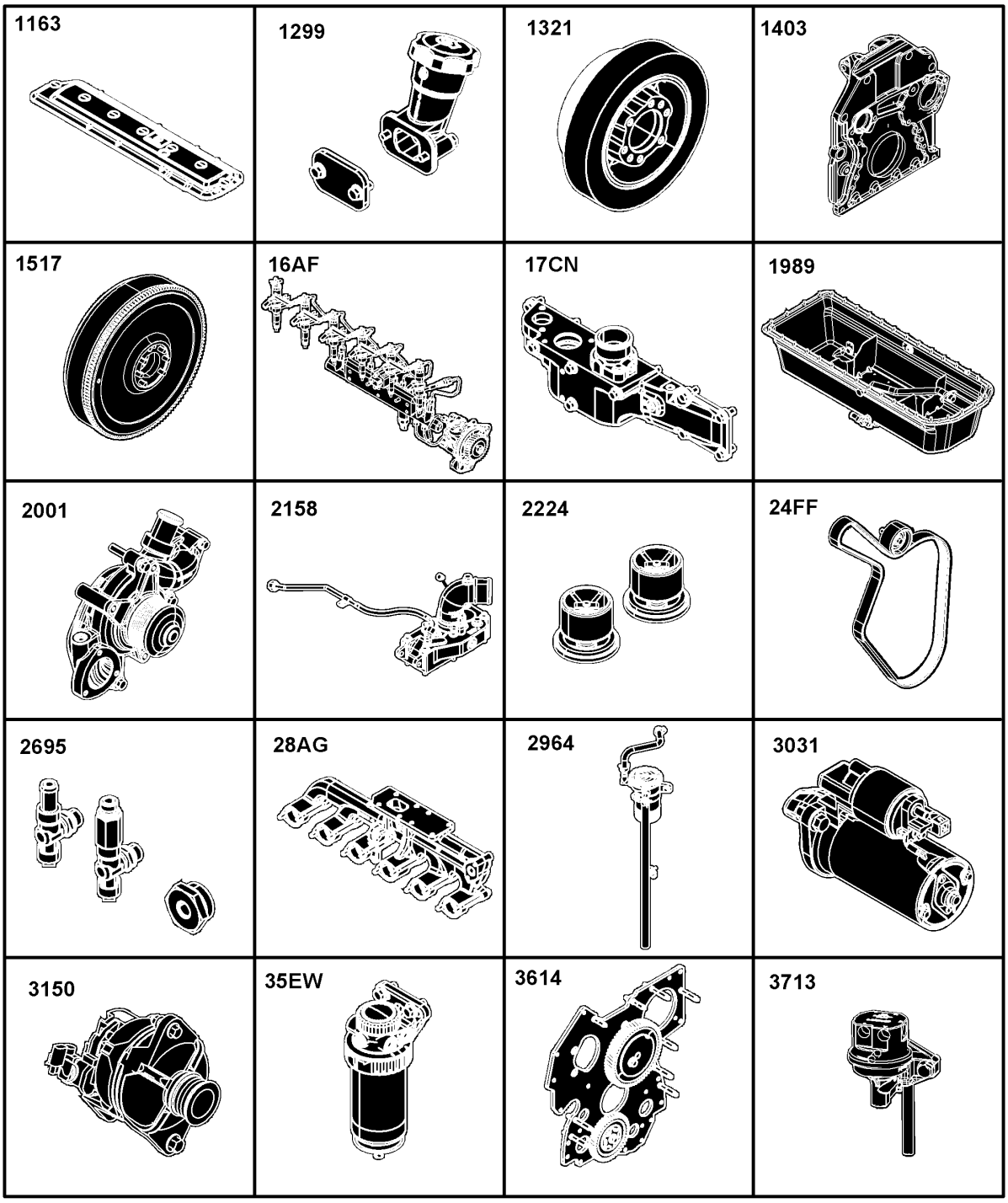

RGP16566

Sectional Pictorial Index
Index d'illustrations par sections.
Índice pictórico por seção
Índice de ilustraciones por secciones

RGP16567 A.1

3924-	616
4089-	618
4112-	620
4434-	532
4644-	534
4712-	626
4839-	538
4902-	630
5024-	632
5123-	544
5204-	546
5728-	638
5949-	548
62A4-	642
63AN-	552
65WA-	646
6698-	556
6764-	558
8192-	560
84FK-	652

6068HT104

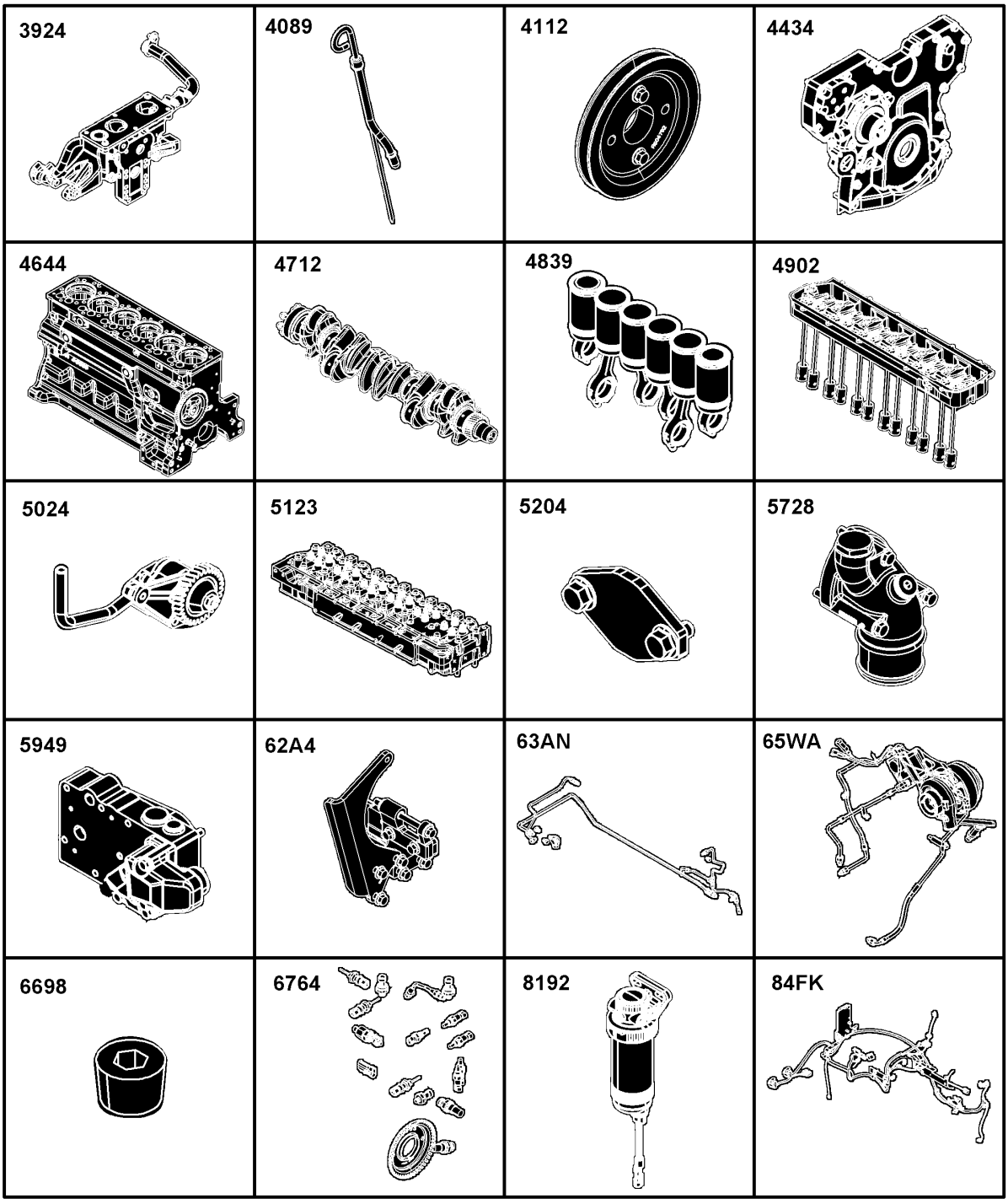

RGP16567

Sectional Pictorial Index
Index d'illustrations par sections.
Índice pictórico por seção
Índice de ilustraciones por secciones

RGP16568 A.1

8718-	656
8875-	566
9801-	660
9901-	572
9901-	570

6068HT104

8718 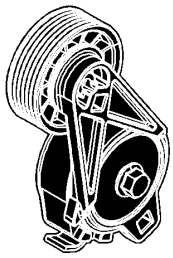	8875 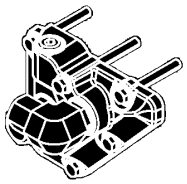	9801 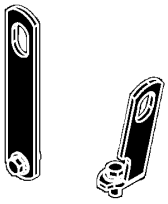	

RGP16568

1163 Rocker Arm Cover
1163 Cache-culbuteurs
1163 Tampa do balancim
1163 Tapa de balancines

RE531386PCDB01 A.1

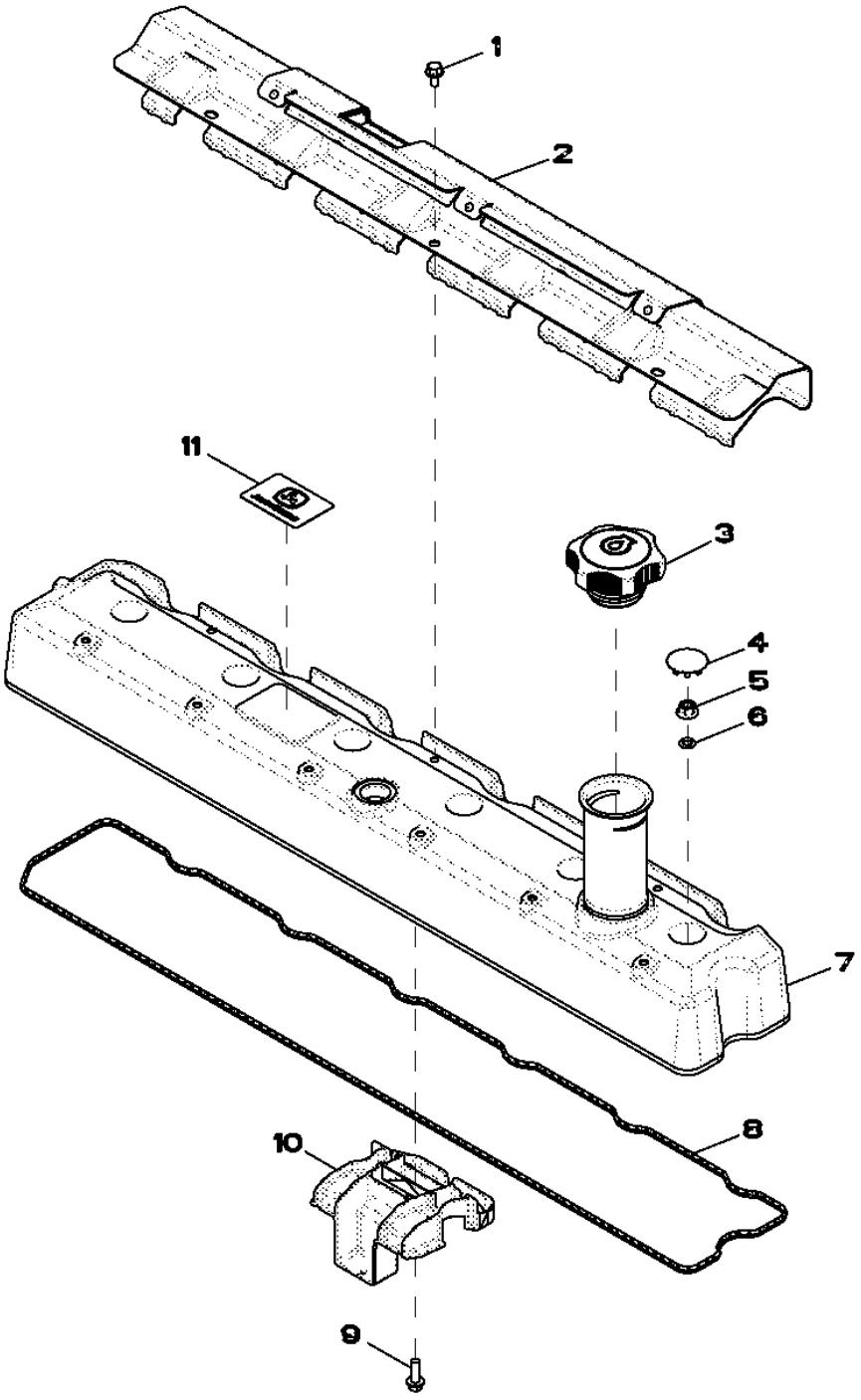

Item	*Nº peça*	*Descrição*	*Qtde*	*Nº série motor*	*Notas*
1	RE527858	Parafuso	3		
2	R522410	Proteção térmica	1		
3	RE535517	Tampa do abasTecimenTo	1		
4	H23125	Plugue	6		
5	R123574	Porca	6		
6	R123575	Anel o	6		
7	RE531383	Tampa de válvula	1		
8	R524469	Junta	1		
9	19M7862	Parafuso	1		M6 X 20
10	RE528742	Defletor	1		
11	R521401	EmblEma	1		

1299 Oil Filler Neck Cover
1299 Couvercle de goulotte de remplissage d'huile
1299 Tampa do Gargalo de Abastecimento de Óleo
1299 Cubierta de cuello de llenado de aceite

1299_RE57761_PCD A.2

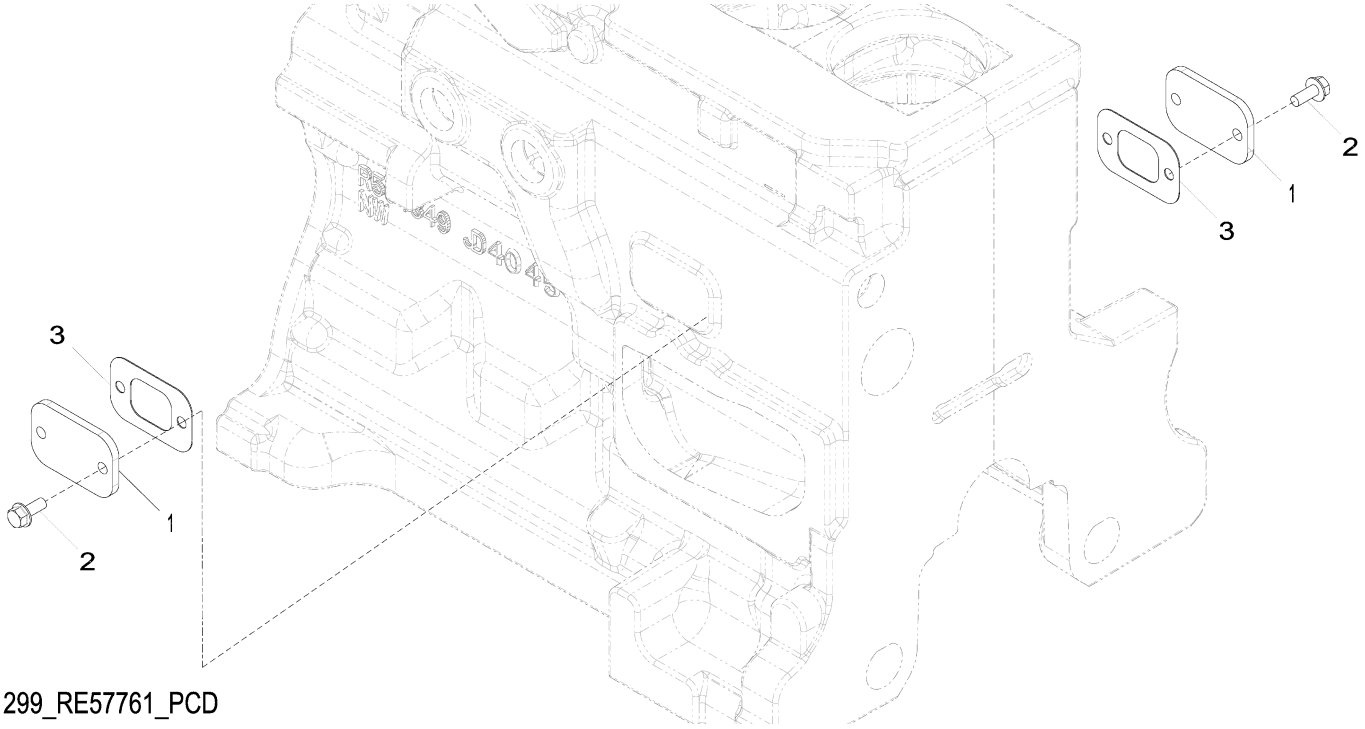

1299_RE57761_PCD

Item	*Nº peça*	*Descrição*	*Qtde*	*Nº série motor*	*Notas*
1	R116296	Capa	2		
2	RE67238	Parafuso	4		(A) M8 X 20
3	R136495	Junta	2		

(A) Threads With Pre-Applied Sealant
Filetages avec produit d'étanchéité préappliqué
Roscas com Vedante Pré-aplicado
Roscas con pasta selladora preaplicada

1321 Crankshaft Pulley
1321 Poulie du vilebrequin
1321 Polia do Virabrequim
1321 Polea del cigüeñal

RE508855PCDF01 A.1

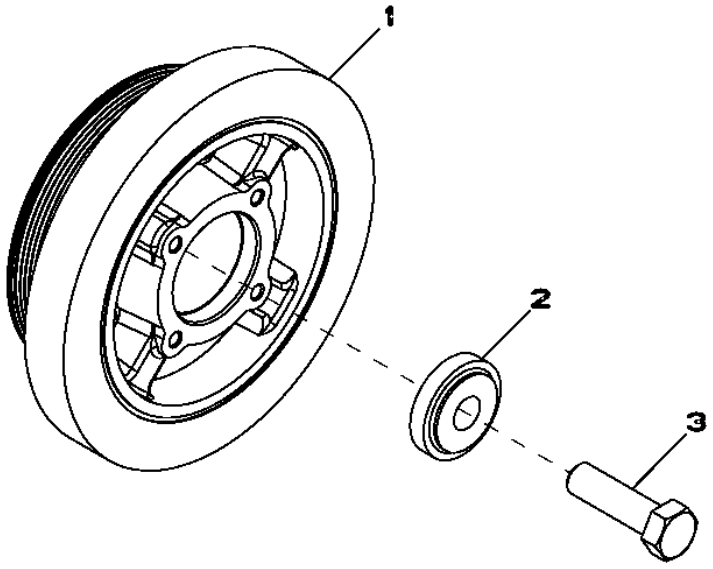

RE508855PCDF01

Item	*Nº peça*	*Descrição*	*Qtde*	*Nº série motor*	*Notas*
1	RE505939	Amortecedor de torção	1		
2	R517237	Bucha	1		
3	R516648	Parafuso sextavado	1		

1403 Flywheel Housing
1403 Carter de volant-moteur
1403 Cobertura do volante do motor
1403 Caja de volante

RE59342PCDE01 A.1

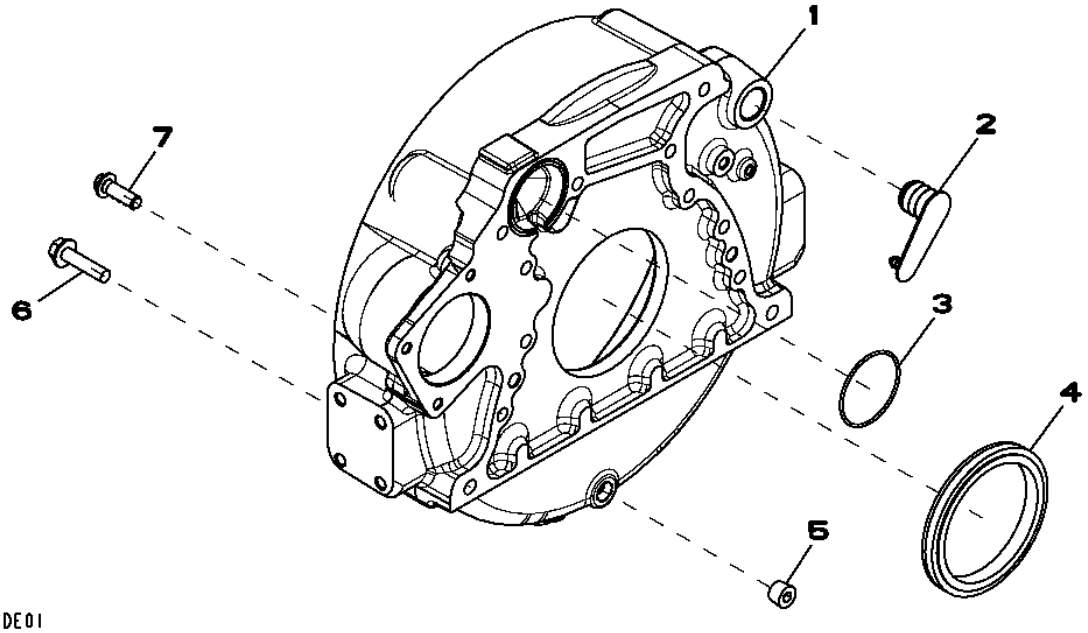

Item	*Nº peça*	*Descrição*	*Qtde*	*Nº série motor*	*Notas*
1	R503444	Carcaça	1		
2	R131768	Plugue	1		
3	R61467	Anel o	1		
4	RE44574	Vedação	1		
5	RE57836	Tampão	1		(A) 1/2"-14NPT
6	19M8306	Parafuso	4		M12 X 50
7	R135918	Parafuso	8		M12 X 38

(A) Threads With Pre-Applied Sealant
Filetages avec produit d'étanchéité préappliqué
Roscas com Vedante Pré-aplicado
Roscas con pasta selladora preaplicada

1517 Flywheel
1517 Volant-moteur
1517 Volante do Motor
1517 Volante

1517_RE66748_PCD A.1

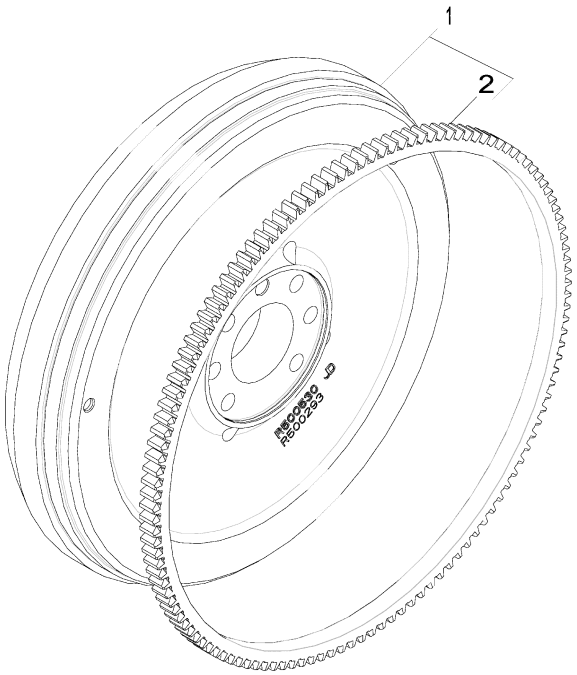

1517_RE66748_PCD

Item	*Nº peça*	*Descrição*	*Qtde*	*Nº série motor*	*Notas*
1	RE500527	Volante	1		
2	R28811	Coroa	1		Z = 129

16AF Fuel Injection Pump
16AF Pompe d'injection
16AF Bomba de Injeção de Combustível
16AF Bomba de inyección de combustible

16AF_RE541091_PCD C.1

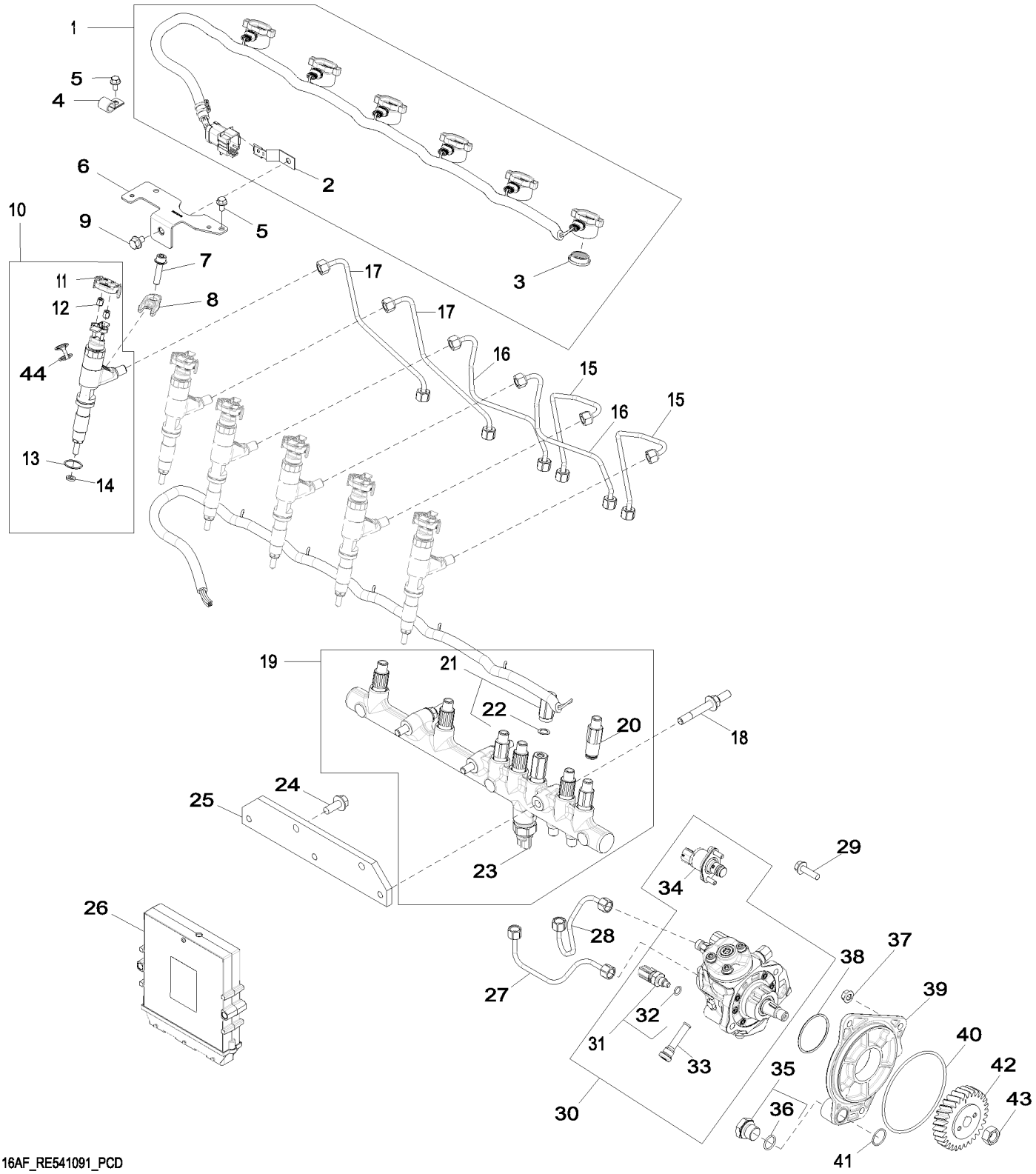

16AF_RE541091_PCD

Item	Nº peça	Descrição	Qtde	Nº série motor	Notas
1	RE528609	Chicote	1		
2	R520930	Apoio	1		
3	R522630	Vedação	1		
4	AH80916	Presilha	2		
5	RE527858	Parafuso	4		
6	R523048	Apoio	1		
7	RE528096	Parafuso c/arruela	6		
8	R520813	Braçadeira	6		
9	RE524730	Parafuso sextavado	1		
10	DZ100215	Kit do bocal	6		SUB FOR RE541425
11	RE528588	Tampa de conecTor eléTrico	6		
12	R134920	Porca	12		
13	R516647	Anel o	6		
14	R523499	Arruela	6		
15	RE526692	Linha de combustivel	2		
16	RE526693	Linha de combustivel	2		
17	RE526694	Linha de combustivel	2		
18	R529168	Pino	3		
19	RE522596	Trilho	1		
20	RE515636	Limitador	6		
21	RE516335	VálVula de alíVio de press.	1		
22	R515454	Calço	1		
23	RE520930	SenSor	1		
24	19M7785	Parafuso	2		M10 X 25
25	R504239	Apoio	1		
26	RE526588	Controle eletrôn. do motor	1		
	SE502802	Controlador do motor reman.	1		(A) 24 V/12 V, REMAN FOR RE526588
27	RE527055	Linha de combustivel	1		
28	RE527054	Linha de combustivel	1		
29	19M7868	Parafuso	2		M8 X 30
30	RE527528	Bombainjetora combustível	1		ORDER RE507959; SUB FOR RE522595
	SE501916	Bombainjet.combust. reman.	1		REMAN FOR RE527528
	RE507959	Bombainjetora combustível	1		
	SE501915	Bombainjet.combust. reman.	1		REMAN FOR RE507959
31	RE516336	SenSor temperatura combuStí	1		
32	R524234	Anel o	1		
33	RE516999	Peneira	1		
34	RE560091	VálVula de controle	1		USE WITH RE527528; SUB FOR RE534109 AND RE532250
	RE531864	VálVula de controle	1		USE WITH RE507959
35	RE517370	Conexão	1		
36	51M7044	Anel o	1		17.300 X 2.200 mm
37	14M7298	Porca com flange	3		M8
38	R516125	Anel o	1		
39	R504577	Adaptador	1		
40	R55453	Anel o	1		
41	R116031	Anel o	1		
42	R502541	EngrEnagem	1		
43	R91360	Porca	1		
44	R522899	Arruela de vedação	1		

(A) Level 16
Niveau 16
Nível 16
Nivel 16

17CN Intake Manifold
17CN Collecteur d'admission
17CN Coletor de Admissão
17CN Colector de admisión

17CN_RE531050_PCD A.1

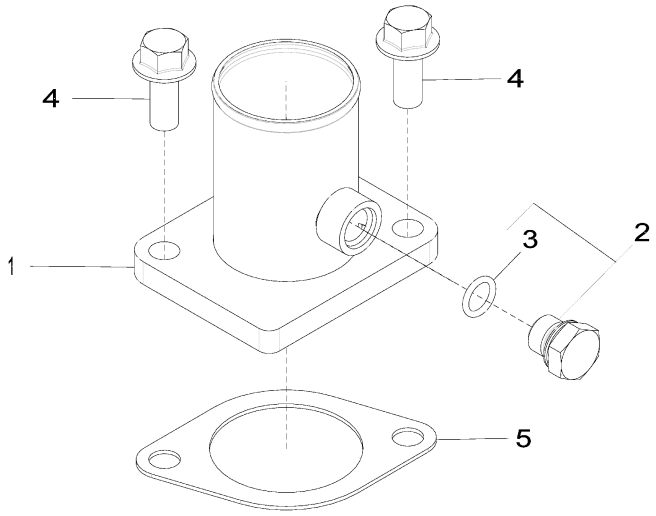

17CN_RE531050_PCD

Item	*Nº peça*	*Descrição*	*Qtde*	*Nº série motor*	*Notas*
1	RE508742	Admissão de ar	1		
2	RE46684	Tampão	1		
3	51M7041	Anel o	1		11.300 X 2.200 mm
4	19M7785	Parafuso	2		M10 X 25
5	R81275	Junta	1		

1989 Oil Pan
1989 Carter d'huile
1989 Bandeja de Óleo
1989 Cárter

1989_RE515829_PCD B.1

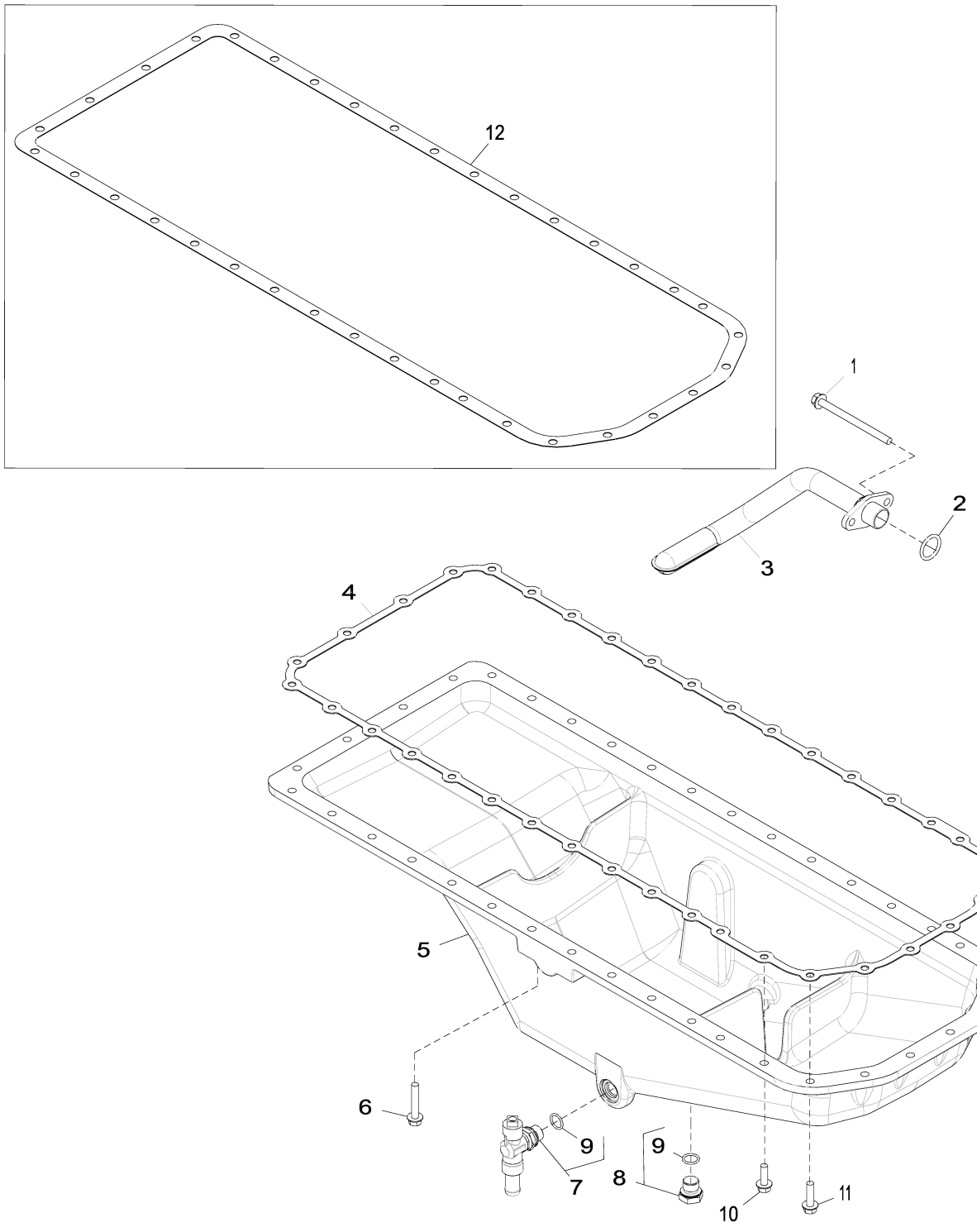

1989_RE515829_PCD

Item	*Nº peça*	*Descrição*	*Qtde*	*Nº série motor*	*Notas*
1	19M10075	Parafuso	2		M8 X 110
2	R61871	Anel o	1		
3	RE69898	Entrada da Bombade óleo	1		
4	R521498	Junta	1		SUB FOR R123354
5	R527787	Cárter	1		MARKED R529563
6	19M7799	Parafuso	4		M8 X 45
7	RE507952	VálVula de dreno	1		
8	RE46685	Tampão	1		
9	51M7043	Anel o	2		15.300 X 2.200 mm
10	19M7867	Parafuso	26		M8 X 25
11	19M7868	Parafuso	6		M8 X 30
12	R123354	Junta	1		

2001 Water Pump Pulley
2001 Poulie de pompe à eau
2001 Polia da Bomba de Água
2001 Polea de la bomba de agua

2001_RE58175_PCD A.1

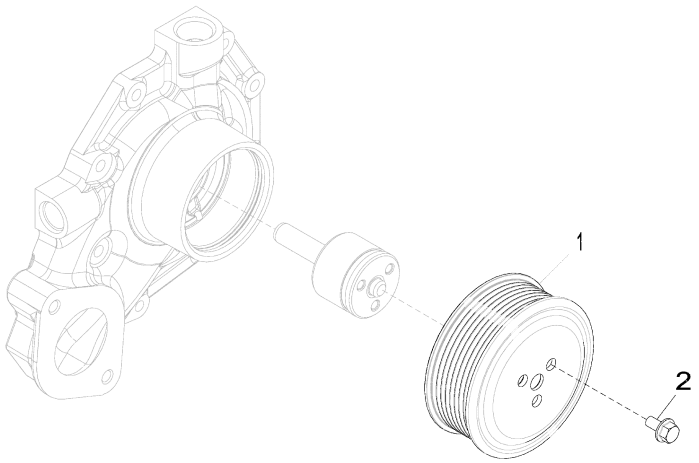

2001_RE58175_PCD

Item	*Nº peça*	*Descrição*	*Qtde*	*Nº série motor*	*Notas*
1	R115250	Polia	1		
2	19M7774	Parafuso	3		M6 X 12

2158 Thermostat Cover
2158 Couvercle de thermostat
2158 Tampa do Termostato
2158 Tapa de termostato

RE528878PCDA02 A.1

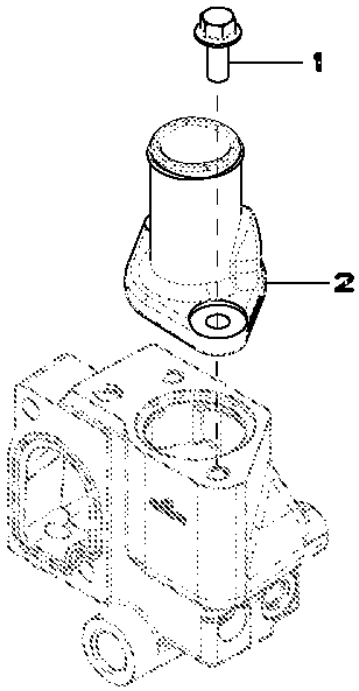

Item	*Nº peça*	*Descrição*	*Qtde*	*Nº série motor*	*Notas*
1	19M7785	Parafuso	2		M10 X 25
2	R522780	Capa	1		
	DZ104378	Capa	1		SUB FOR R522780 AND R543696

2224 Thermostat
2224 Thermostat
2224 Válvula Termostática
2224 Termostato

2224_RE543721_PCD A.1

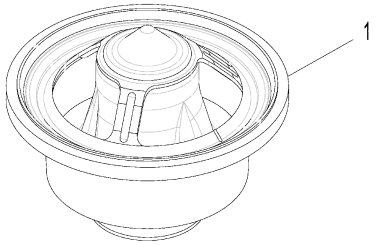

2224_RE543721_PCD

Item	*Nº peça*	*Descrição*	*Qtde*	*Nº série motor*	*Notas*
1	RE540550	TermosTaTo	1		ORDER DZ100553
	DZ100553	TermosTaTo	1		

24FF Fan Belt
24FF Courroie du ventilateur
24FF Correia do Ventilador
24FF Correa del ventilador

RE528645PCDB01 A.1

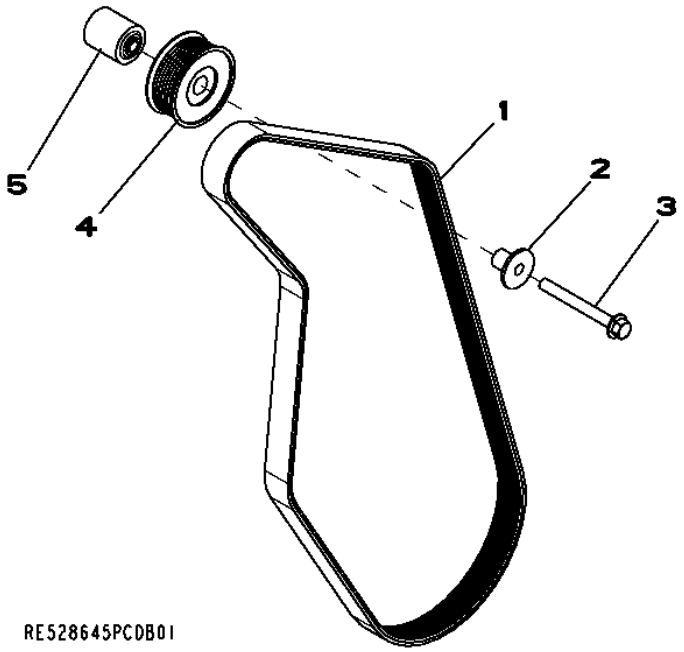

Item	*Nº peça*	*Descrição*	*Qtde*	*Nº série motor*	*Notas*
1	R500242	Correia trapezoidal	1		LGTH = 1590 mm
	R504022	Correia trapezoidal	1		LGTH = 1630 mm
	R502599	Correia trapezoidal	1		ORDER R504022
2	R529790	Luva	1		
3	19M7811	Parafuso	1		M10 X 90
4	AT211041	Polia	1		
5	R133643	Espaçador	1		ORDER R529378
	R529378	Espaçador	1		

2695 Engine Coolant Heater Fittings
2695 Raccords du réchauffeur de liquide de refroidissement
2695 Conexões do Aquecedor do Líquido de Arrefecimento do Motor
2695 Adaptadores de calentador de refrigerante de motor

RE70218PCDD02 A.1

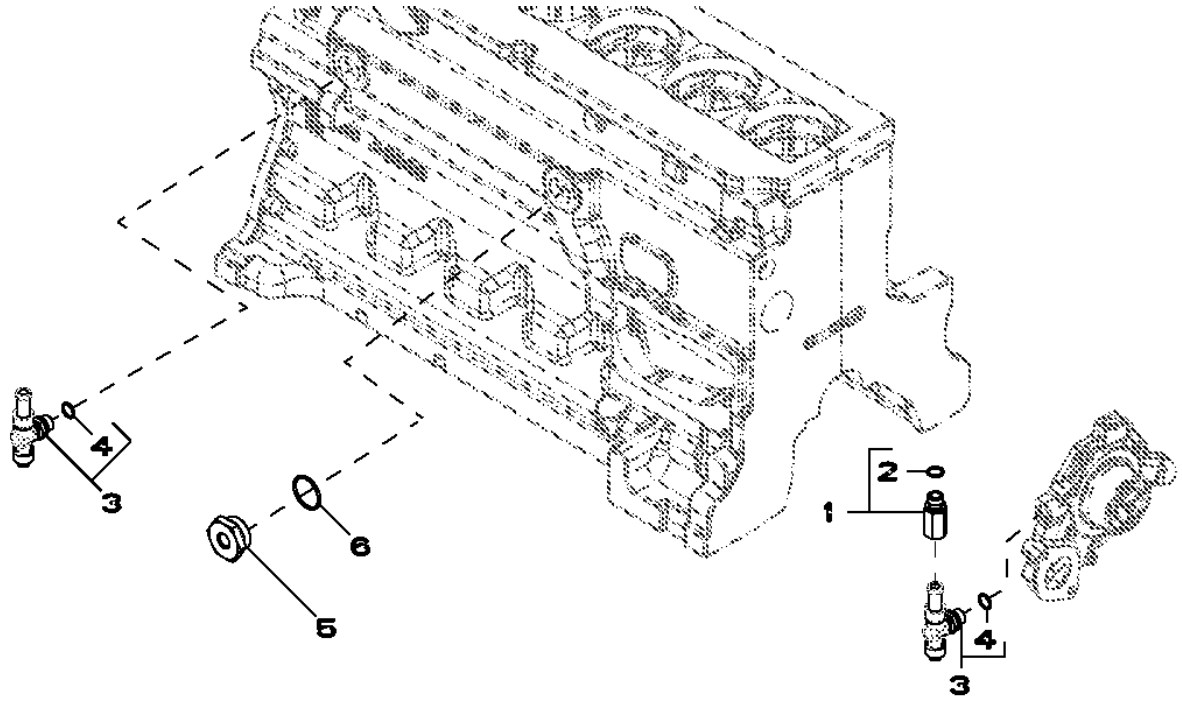

Item	*Nº peça*	*Descrição*	*Qtde*	*Nº série motor*	*Notas*
1	RE520229	Adaptador	1		
2	51M7043	Anel o	1		15.300 X 2.200 mm
3	RE507952	VálVula de dreno	2		
4	51M7043	Anel o	1		15.300 X 2.200 mm
5	R123616	Plugue	1		
6	U13639	Anel o	1		

28AG Exhaust Manifold
28AG Collecteur d'échappement
28AG Coletor de Escape
28AG Colector de escape

28AG_RE534310_PCD B.1

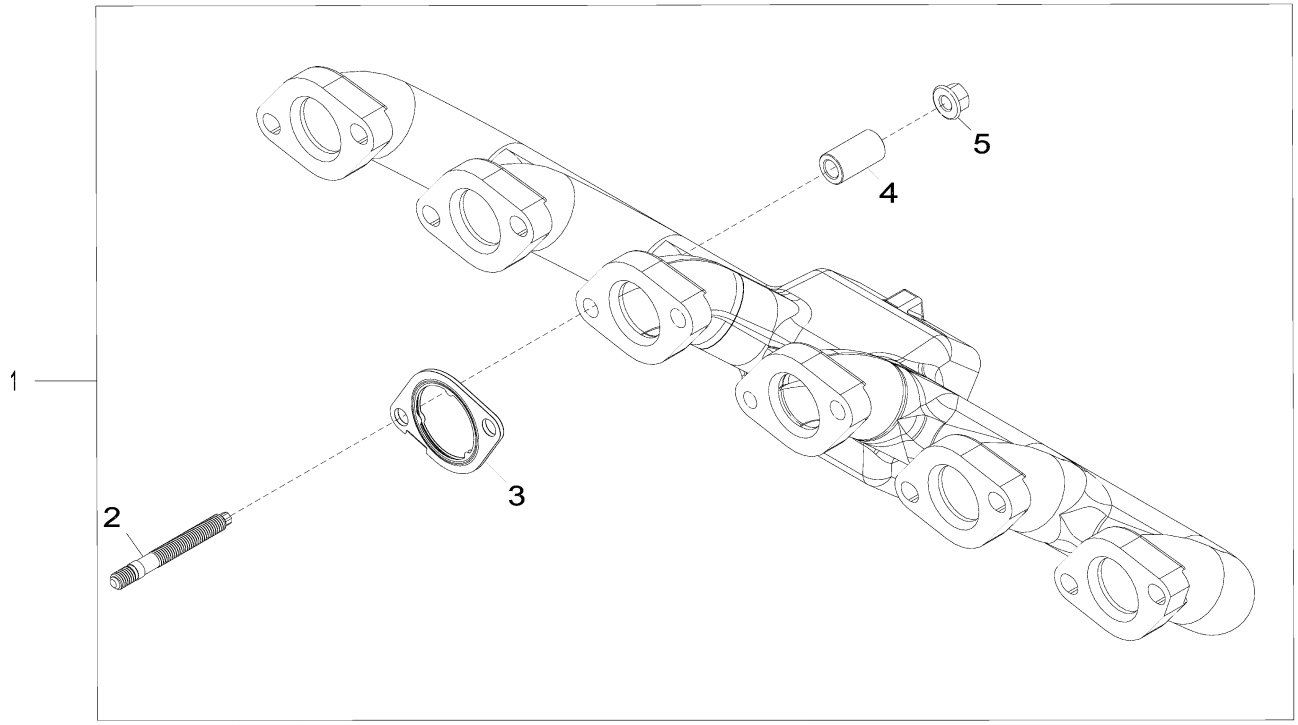

28AG_RE534310_PCD

Item	*Nº peça*	*Descrição*	*Qtde*	*Nº série motor*	*Notas*
1	RE545739	Kit do coletor	1		MARKED R526372
2	DZ10229	Pino	12		SUB FOR R530022
3	R519488	Junta	6		
4	R535122	Espaçador	12		
5	R539762	Porca com flange	12		

2964 Ventilating System
2964 Système de ventilation
2964 Sistema de Ventilação
2964 Sistema de ventilación

RE531482PCDA02 A.1

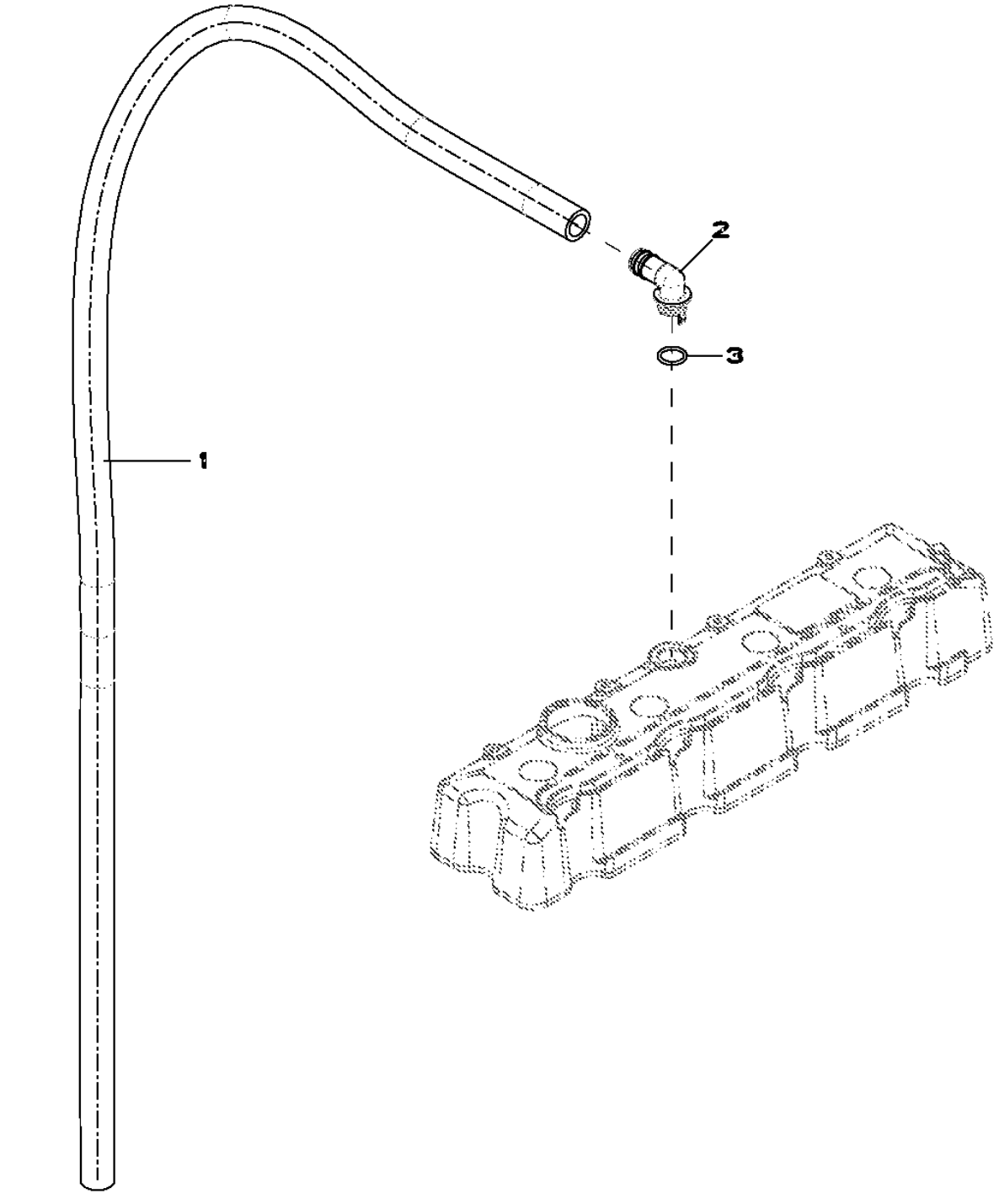

Item	*Nº peça*	*Descrição*	*Qtde*	*Nº série motor*	*Notas*
1	TY22450	Mangueira em metro	1		(A)
2	R120467	Conexão em ângulo	1		
3	R72328	Anel o	1		

(A) Cut to Length
Couper à la longueur voulue
Cortar no Comprimento Correto
Cortar según se requiera

3031 Starting Motor
3031 Démarreur
3031 Motor de Partida
3031 Motor de arranque

RE500343PCDE02 A.1

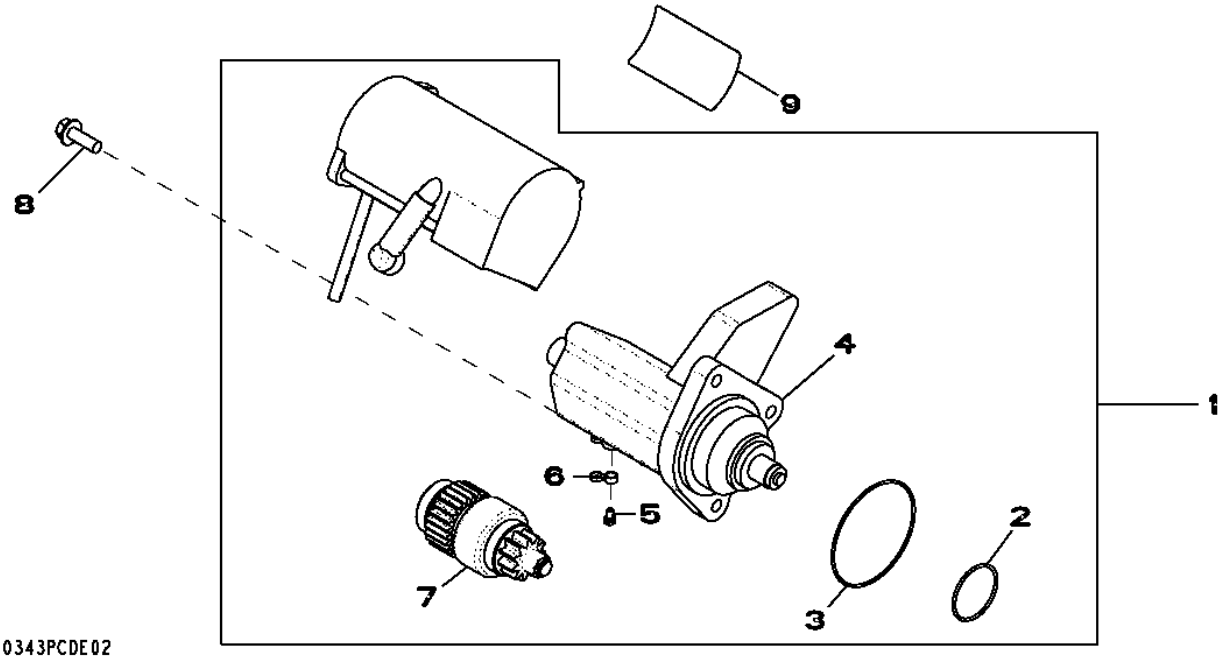

Item	*Nº peça*	*Descrição*	*Qtde*	*Nº série motor*	*Notas*
1	RE500345	Kit para motor de partida	1		
	SE501407	Motor de partida remanufat.	1		REMAN FOR RE500345
2	R135510	Anel o	1		
3	R135509	Anel o	1		
4	RE70681	Interruptor	1		
5	RE71256	Parafuso c/arruela	1		
6	RE70756	Capa	1		
7	RE70487	EmbreagEm	1		
8	19M7786	Parafuso	3		M10 X 30
9	T146102	Etiqueta	1		

3150 Alternator
3150 Alternateur
3150 Alternador
3150 Alternador

3150_RE528849_PCD A.1

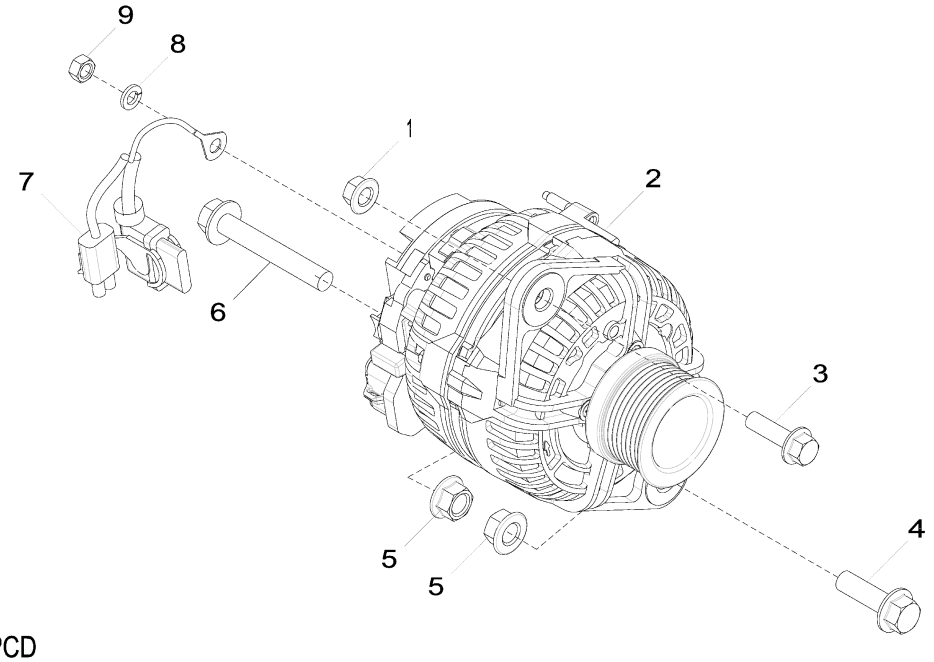

3150_RE528849_PCD

Item	*Nº peça*	*Descrição*	*Qtde*	*Nº série motor*	*Notas*
1	14M7296	Porca com flange	1		M10
2	AT387573	Alternador	1		24 V; 80 A, SUB FOR AT303320
3	19M7835	Parafuso	1		M10 X 35
4	19M7791	Parafuso	1		M12 X 40
5	14M7299	Porca com flange	2		M12
6	19M7818	Parafuso	1		M12 X 80
7	AT341429	Conj. chiCotes acion. motor	1		SUB FOR AT333557
8	12M7065	Arruela de pressão	1		8 mm
9	14M7273	Porca	1		M8

35EW Final Fuel Filter
35EW Filtre à carburant final
35EW Filtro Final de Combustível
35EW Filtro de combustible final

RE532256PCDA02 A.1

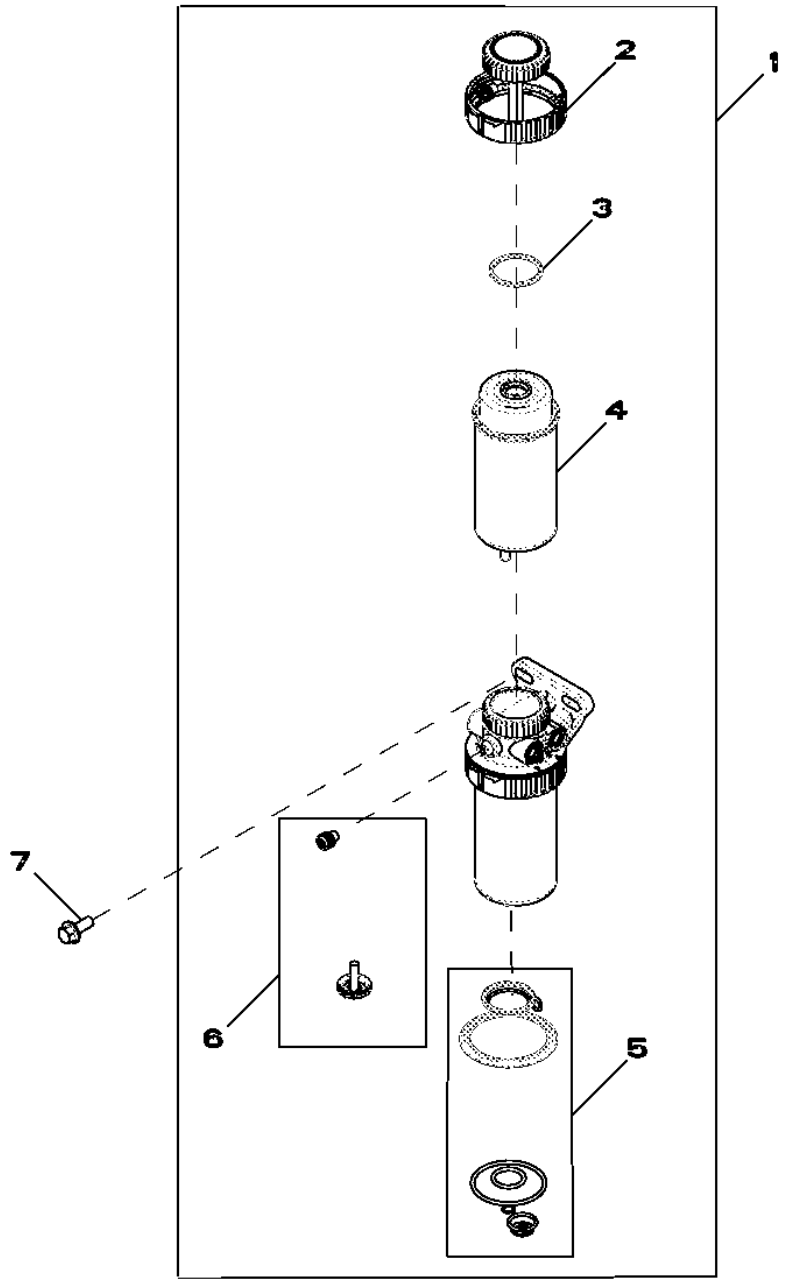

RE532256PCDA02

Item	*Nº peça*	*Descrição*	*Qtde*	*Nº série motor*	*Notas*
1	RE524723	Filtro de combustível	1		
2	RE526834	Kit do filtro	1		
3	RE516512	Kit - anel o	1		
4	RE522878	Elemento de filtro	1		
5	RE516553	Kit retentor	1		
6	RE60854	Kit da válvula	1		
7	19M7785	Parafuso	1		M10 X 25

3614 Front Plate and Idle Gears (Upper And Lower)
3614 Plaque avant et pignons intermédiaires (supérieur et inférieur)
3614 Placa Dianteira e Engrenagens Intermediárias (Superior e Inferior)
3614 Placa delantera y engranajes intermedios (superior e inferior)

3614_RE506566_PCD E.1

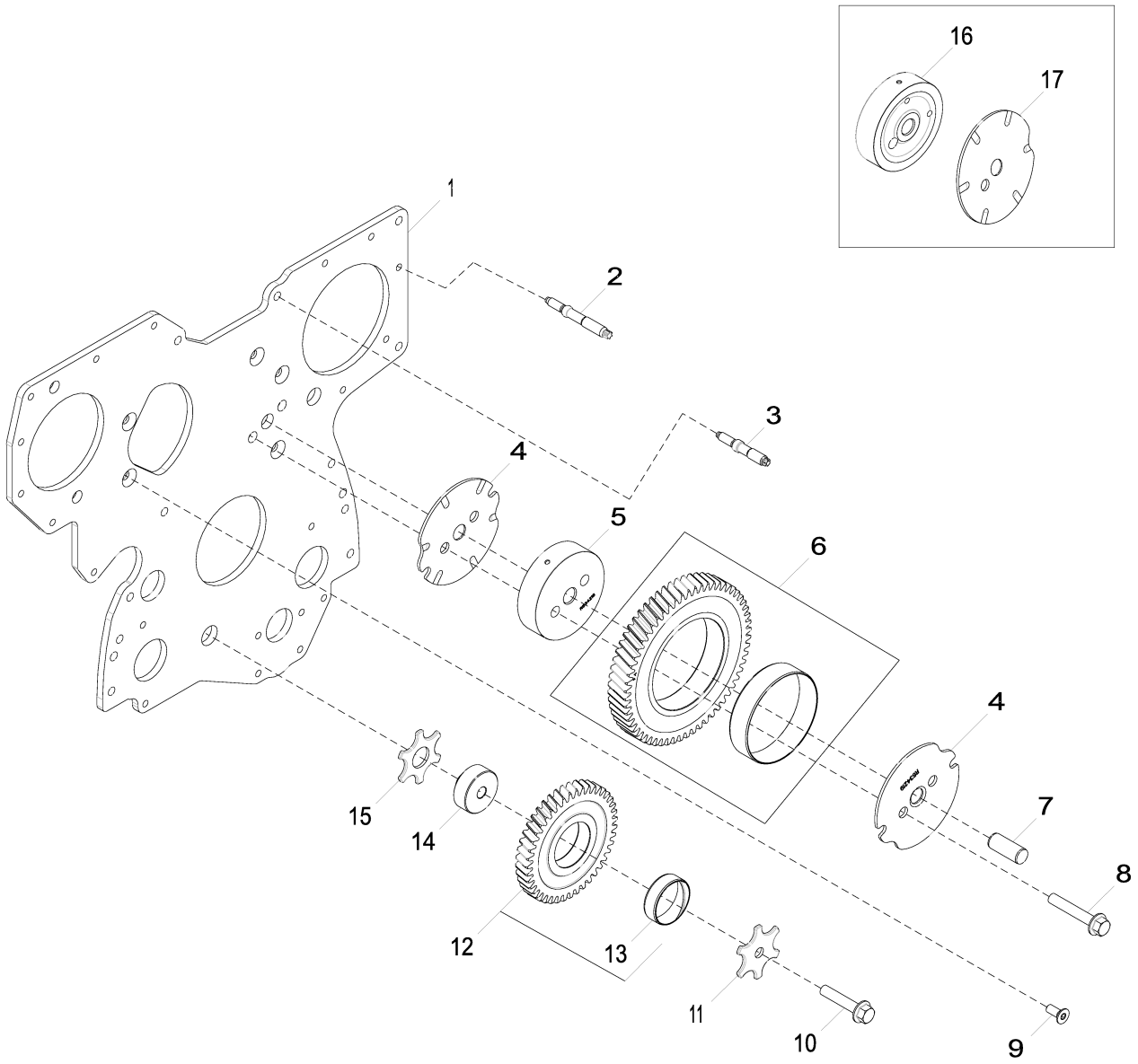

3614_RE506566_PCD

Item	*Nº peça*	*Descrição*	*Qtde*	*Nº série motor*	*Notas*
1	R537772	Placa	1		SUB FOR R504282
2	R520139	Pino	7		SUB FOR APPL R123584
3	R134518	Pino	2		
4	R534219	Arruela de encosto	2		SUB FOR APPL R515494
5	R534218	Eixo	1		SUB FOR APPL R504843
6	RE508489	EngrEnagem	1		(A)
7	R515408	Pino de centragem	1		
8	19M8844	Parafuso	2		M10 X 60
9	R136475	Parafuso	5		
10	19M8966	Parafuso	1		M10 X 50
11	R131283	Arruela de encosto	1		
12	RE56369	EngrEnagem	1		(B)
13	R114193	Bucha	1		
14	R114194	Eixo	1		
15	R101225	Arruela de encosto	1		
16	R504843	Eixo	1		
17	R515494	Arruela de encosto	1		

(A) Upper Idler Gear
Pignon intermédiaire supérieur
Engrenagem Intermediária Superior
Piñón loco superior

(B) Lower Idler Gear
Pignon intermédiaire inférieur
Engrenagem Intermediária Inferior
Piñón loco inferior

3713 Fuel Transfer Pump
3713 Pompe d'alimentation
3713 Bomba de Transferência de Combustível
3713 Bomba de alimentación de combustible

3713_RE506491_PCD D.1

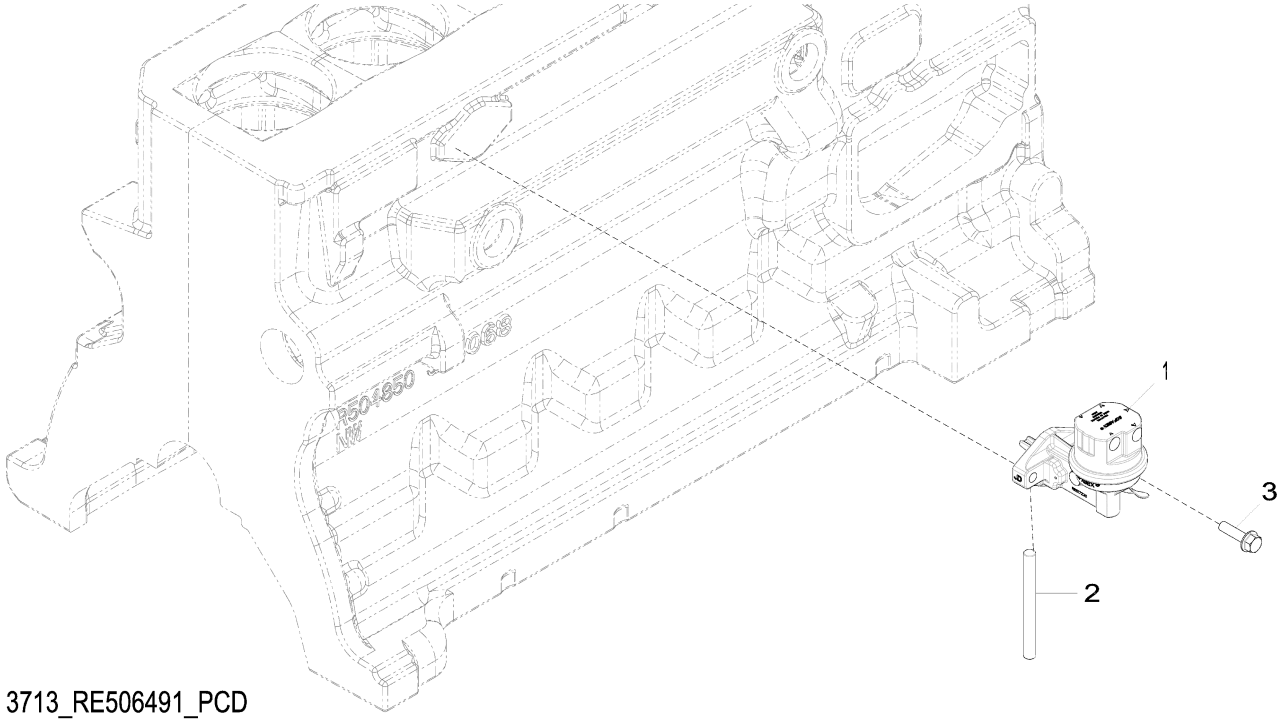

3713_RE506491_PCD

Item	*Nº peça*	*Descrição*	*Qtde*	*Nº série motor*	*Notas*
1	RE517230	Bombade combustível	1		
2	R133405	Pino	1		
3	RE504233	Parafuso sextavado	2		

3924 Thermostat Housing
3924 Boîtier de thermostat
3924 Alojamento do Termostato
3924 Caja de termostato

3924_RE528584_PCD A.1

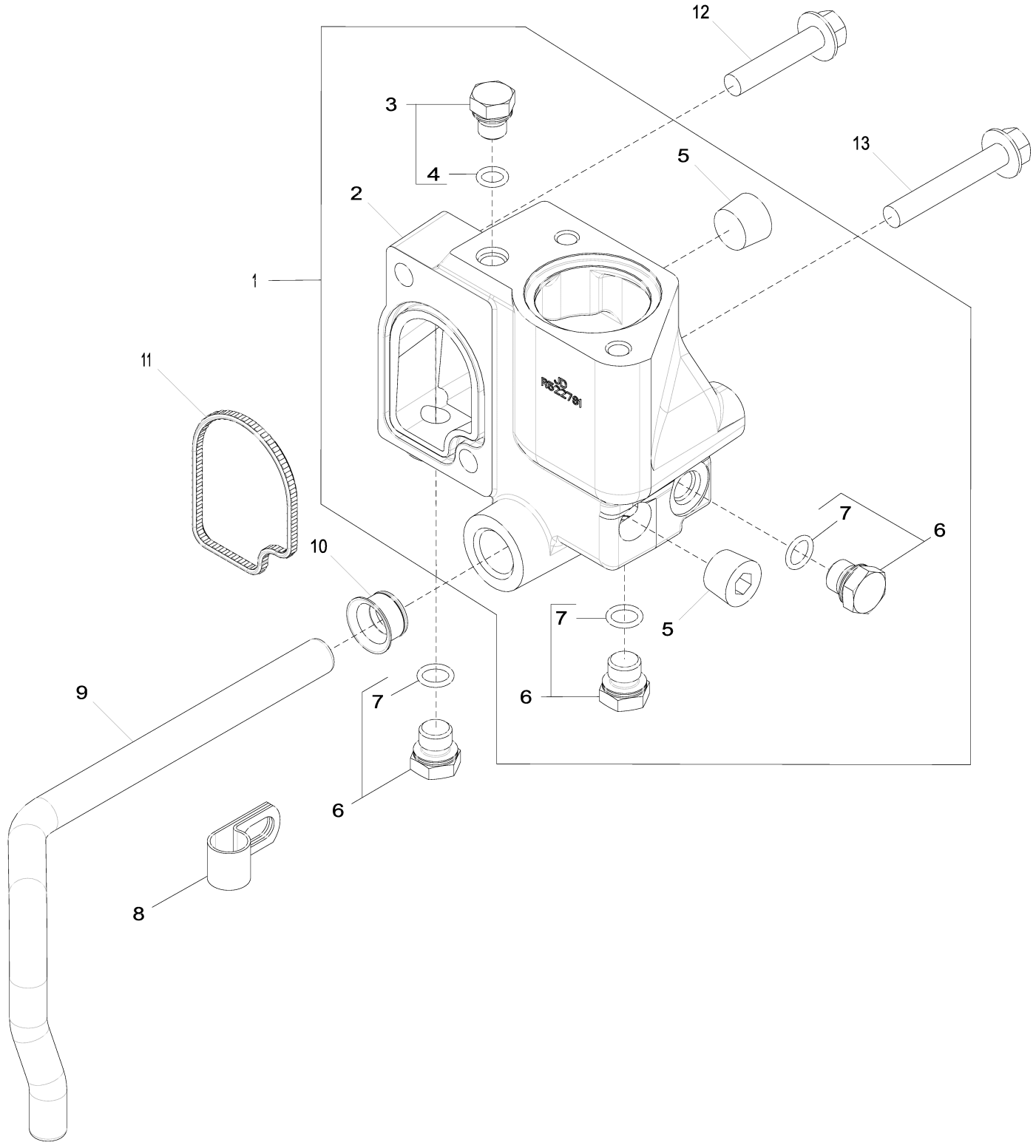

3924_RE528584_PCD

Item	*Nº peça*	*Descrição*	*Qtde*	*Nº série motor*	*Notas*
1	RE532653	Carcaça	1		MARKED R522781
2	R522781	Carcaça	1		
3	RE46686	Conexão	1		
4	51M7040	Anel o	1		9.300 X 2.200 mm
5	15H584	Tampão	2		1/2"
6	RE46684	Tampão	3		
7	51M7041	Anel o	3		11.300 X 2.200 mm
8	R128415	Braçadeira	1		
9	R519025	Tubo	1		
10	R123226	Vedação	1		
11	R501228	Vedação	1		
12	19M8292	Parafuso	1		M10 X 50
13	19M7808	Parafuso	1		M10 X 65

4062 Engine Oil Dipstick
4062 Jauge de niveau d'huile moteur
4062 Vareta de Óleo do Motor
4062 Varilla de nivel de aceite de motor

4062_RE532180_PCD A.1

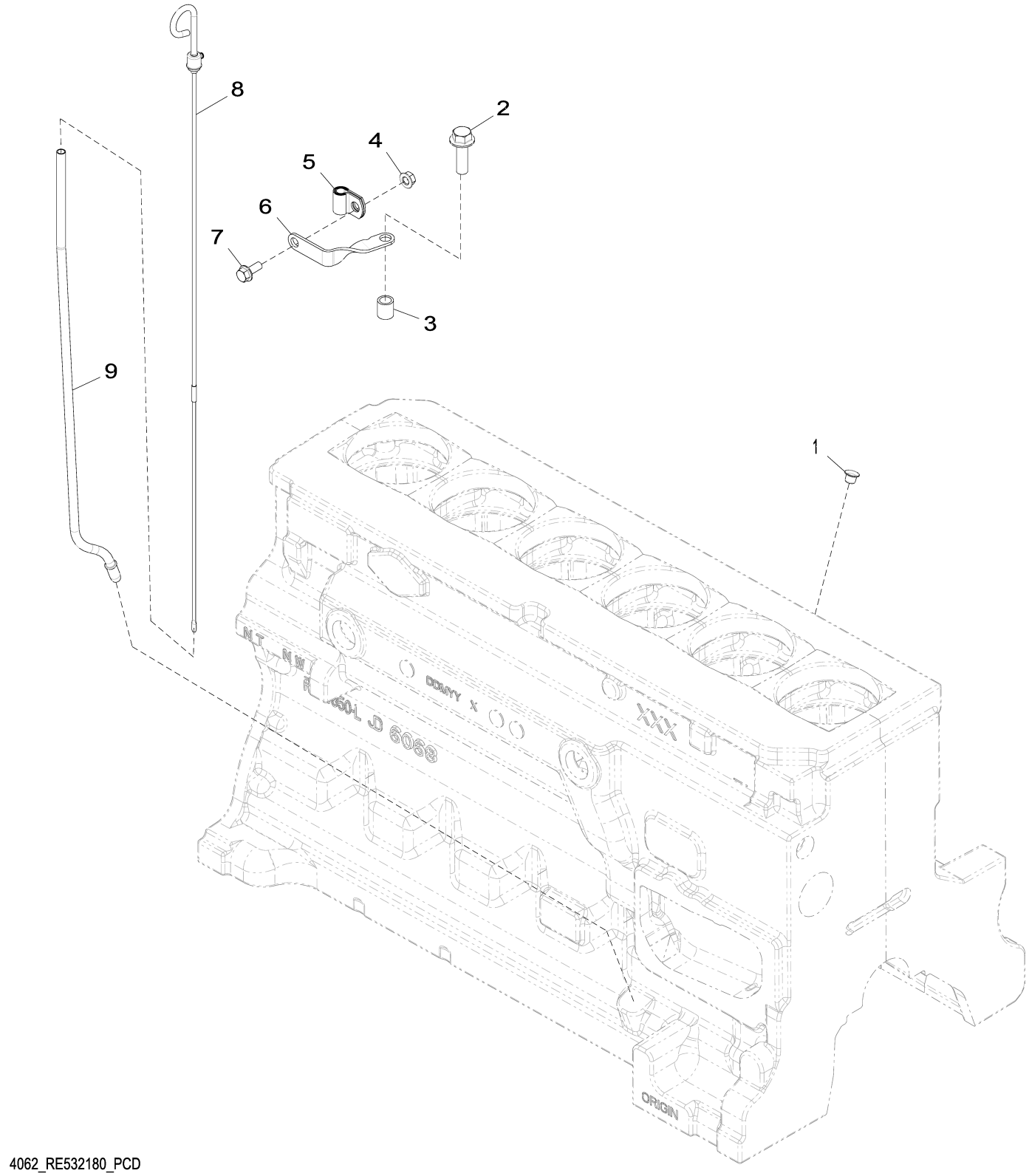

4062_RE532180_PCD

Item	*Nº peça*	*Descrição*	*Qtde*	*Nº série motor*	*Notas*
1	R502725	Plugue	1		
2	19M7791	Parafuso	1		M12 X 40
3	28H1697	Espaçador	1		0.493" X 0.675" X 3/4"
4	14M7298	Porca com flange	1		M8
5	T33276	Braçadeira	1		
6	R524759	Apoio	1		
7	19M7866	Parafuso	1		M8 X 20
8	RE66178	Vareta de niVel	1		
9	R520929	Tubo vareTa de nível	1		

4112 Front Auxiliary Drive Pulley
4112 Poulie pour entraînement auxiliaire avant
4112 Polia de Transmissão Auxiliar Frontal
4112 Polea de mando auxiliar delantero

RE527588PCDA02 A.1

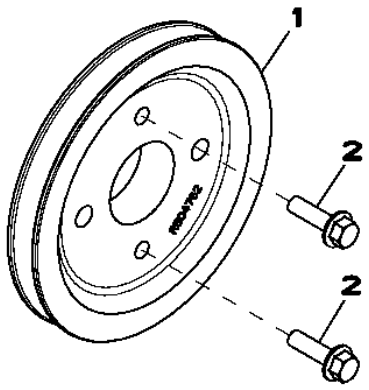

RE527588PCDA02

Item	*Nº peça*	*Descrição*	*Qtde*	*Nº série motor*	*Notas*
1	R504762	Polia	1		
2	19M7835	Parafuso	2		M10 X 35

4434 Timing Gear Cover
4434 Carter de distribution
4434 Tampa da Engrenagem de Distribuição
4434 Tapa de distribución

RE516920PCDH02 A.1

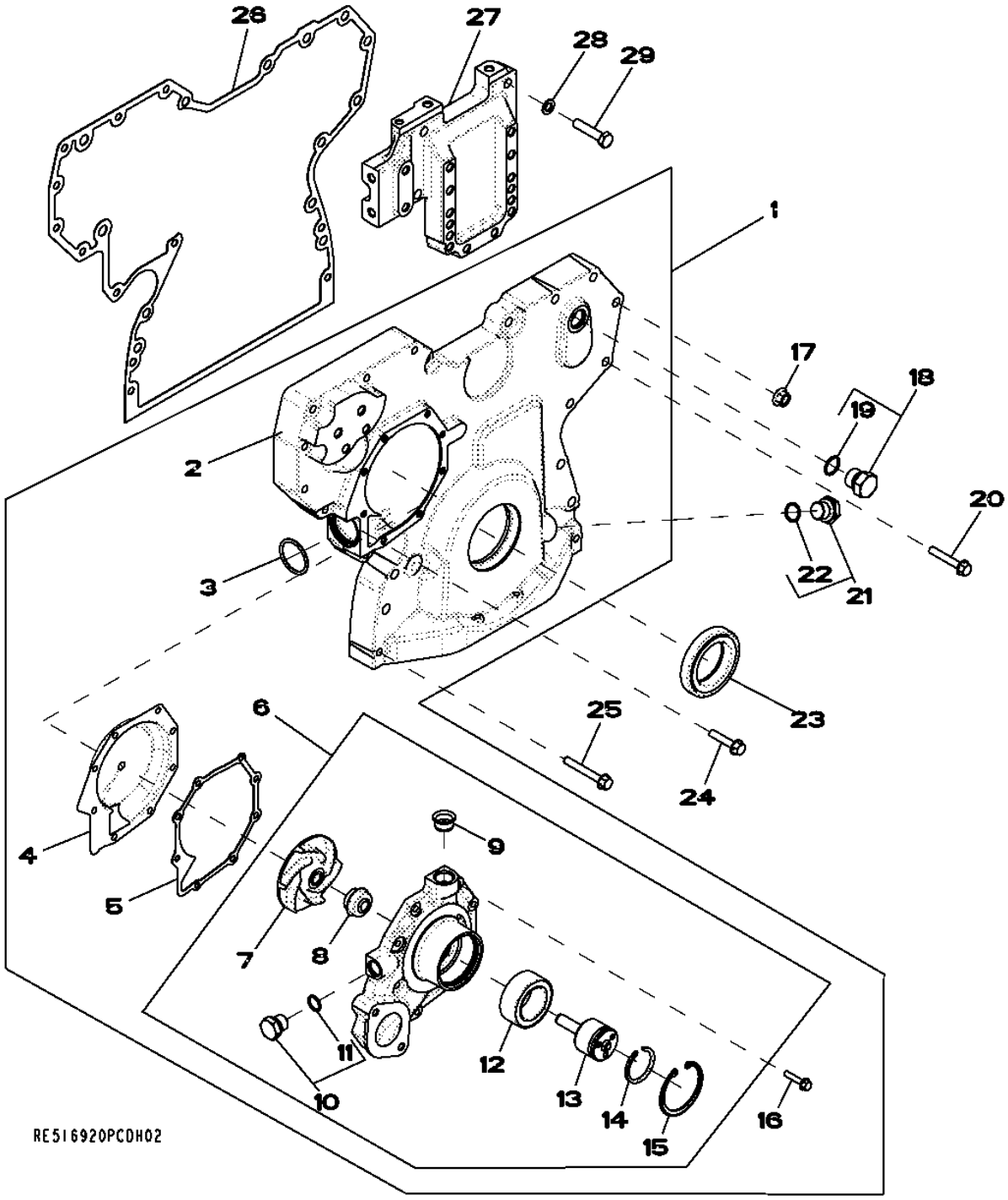

Item	*Nº peça*	*Descrição*	*Qtde*	*Nº série motor*	*Notas*
1	DZ10353	Capa	1		SUB FOR RE509865
2	.....	Capa	1		MARKED R503596; ORDER DZ10353
3	R504734	Anel o	1		
4	RE508566	Inserto	1		(A) KIT
5	R123417	Junta	1		
6	RE505980	Bombad'água	1		ALSO ORDER R123417
	SE501609	Bombad'água remanufaturada	1		REMAN FOR RE505980
7	.....	Impulsor	1		NSEP; MARKED R123395; ORDER RE505980
8	.....	Vedação	1		NSEP; ORDER RE505980
9	R123226	Vedação	1		
10	RE46685	Tampão	1		M18 X 1.5
11	51M7043	Anel o	1		15.300 X 2.200 mm
12	.....	Rolamento de esfeRas	1		NSEP; ORDER RE505980
13	.....	Eixo	1		NSEP; ORDER RE505980
14	A364R	Anel de pressão	1		
15	R71228	Anel	1		
16	19M7796	Parafuso	8		M6 X 30
17	14M7296	Porca com flange	9		M10
18	RE46687	Tampão de dreno	1		M22 X 1.5
19	51M7045	Anel o	1		19.300 X 2.200 mm
20	19M7800	Parafuso	8		M8 X 50
21	RE517370	Conexão	1		M20 X 1.5
22	51M7044	Anel o	1		17.300 X 2.200 mm
23	RE538097	Vedação	1		SUB FOR RE505515
24	19M8317	Parafuso	1		M8 X 40
25	19M7801	Parafuso	3		M8 X 60
26	R545883	Junta	1		SUB FOR R526944 OR R523184
27	R516557	Suporte	1		
28	24M7096	Arruela	4		10.500 X 18 X 1.600 mm
29	19M8488	Parafuso sextavado	4		M10 X 45

(A) Includes Instructions
Notice de montage comprise
Inclui Instruções
Incluye las instrucciones

4644 Cylinder Block
4644 Bloc-cylindres
4644 Bloco de Cilindros
4644 Bloque de cilindros

4644_RE526585_PCD D.1

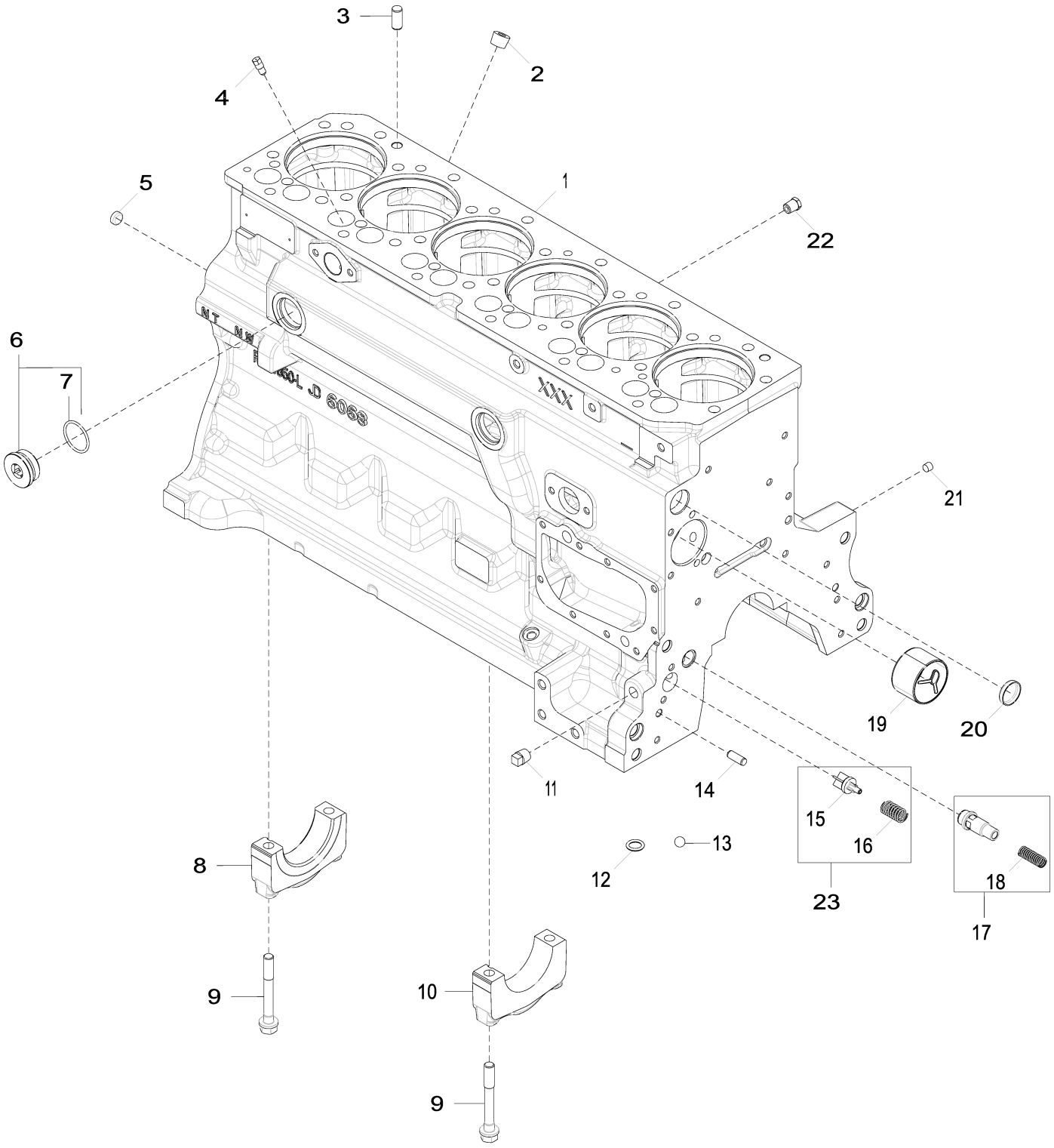

4644_RE526585_PCD

Item	*Nº peça*	*Descrição*	*Qtde*	*Nº série motor*	*Notas*
1	.....	Bloco de cilindro	1		(A) MARKED R504850
2	15H584	Tampão	1		1/2"
3	A120R	Pino de centragem	4		
4	R131182	Orifício	6		
5	T18891	Plugue	2		
6	RE508185	Conexão	2		
7	U13639	Anel o	1		
8	R114240	Tampa do rolamenTo	1		
9	R535005	Parafuso sextavado	14		SUB FOR T23474 AND RE546403
10	R114241	Tampa do rolamenTo	6		
11	15H623	Tampão	1		3/8"
12	R97185	Anel o	1		
13	D2361R	Esfera	1		
14	B153R	Pino de centragem	2		
15	R121043	VálVula	1		
16	R111137	Mola	1		
17	RE505501	VálVula de sangria	1		
18	R131425	Mola de compressão	1		
19	R119874	Bucha	1		
20	R116466	Plugue	1		
21	RE71255	Tampão	7		
22	RE507807	Tampão	1		
23	RE63674	VálVula	1		

(A) Order Short Block Assembly
Commander l'ensemble bloc avec équipage mobile
Encomende o Conjunto do Bloco Curto
Pedir el bloque de motor corto

4712 Crankshaft and Bearings
4712 Vilebrequin et paliers
4712 Virabrequim e Rolamentos
4712 Cigüeñal y cojinetes

4712_RE506346_PCD B.1

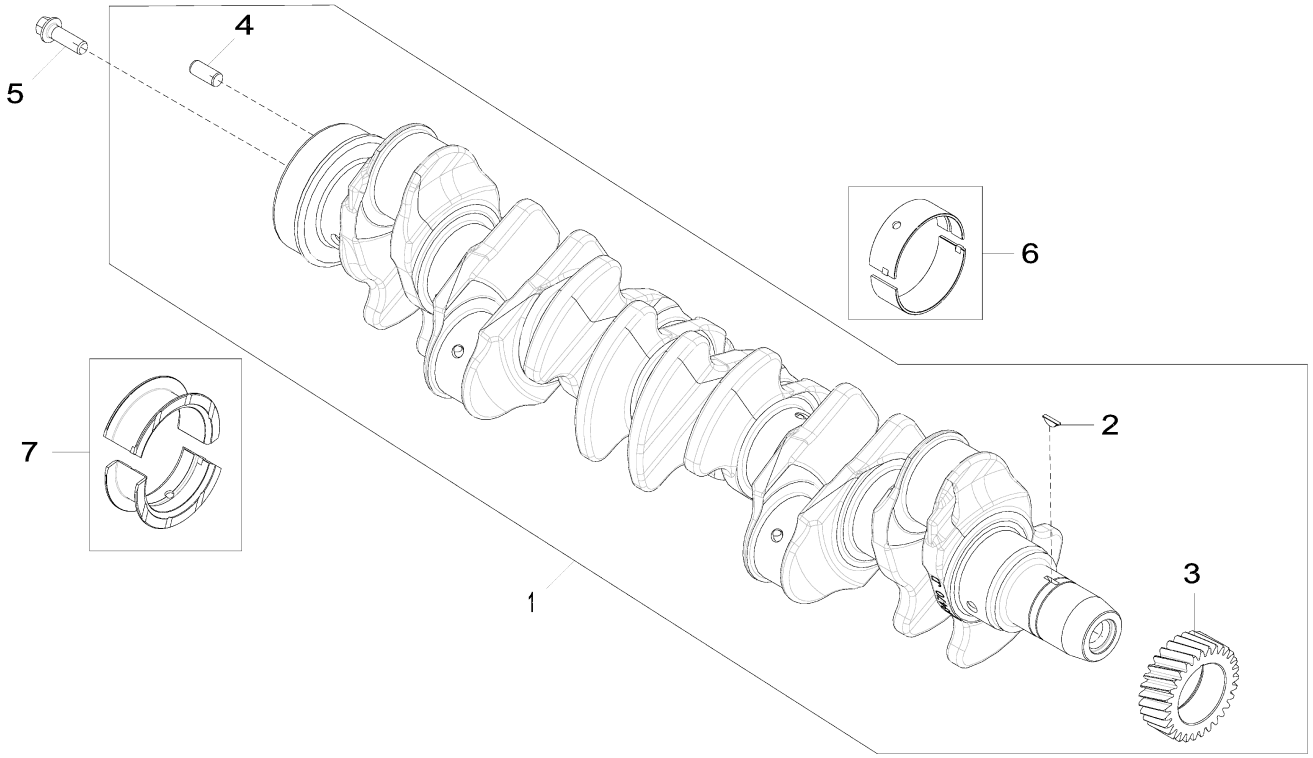

4712_RE506346_PCD

Item	*Nº peça*	*Descrição*	*Qtde*	*Nº série motor*	*Notas*
1	RE505921	Virabrequim	1		MARKED R503470; ALSO ORDER RE537070 AND RE537071
	SE501655	Virabrequim remanufaturado	1		(A) REMAN FOR RE505921
2	R505609	Chaveta	1		LGTH = 18.5 mm
3	R120631	EngrEnagem	1		Z = 30
4	R48685	Pino de centragem	1		SUB FOR A120R
5	R135918	Parafuso	6		
6	RE65165	Conj. do rolamento	6		STD, Kit, R123561 AND R123562
	RE65911	Rolamento	AR		US = 0.254 mm, Kit, R130576 AND R130577
7	RE65168	Conj. do rolamento	1		STD, Kit, R123564 AND R123563
	RE65912	Rolamento axial	AR		US = 0.254 mm, Kit, R130574 AND R130575

(A) With Bearings
AVEC ROULEMENTS
Com Rolamentos
Con cojinetes

4839 Connecting Rods and Pistons
4839 Bielles et pistons
4839 Bielas e Pistões
4839 Biela y pistones

RE525601PCDA02 A.1

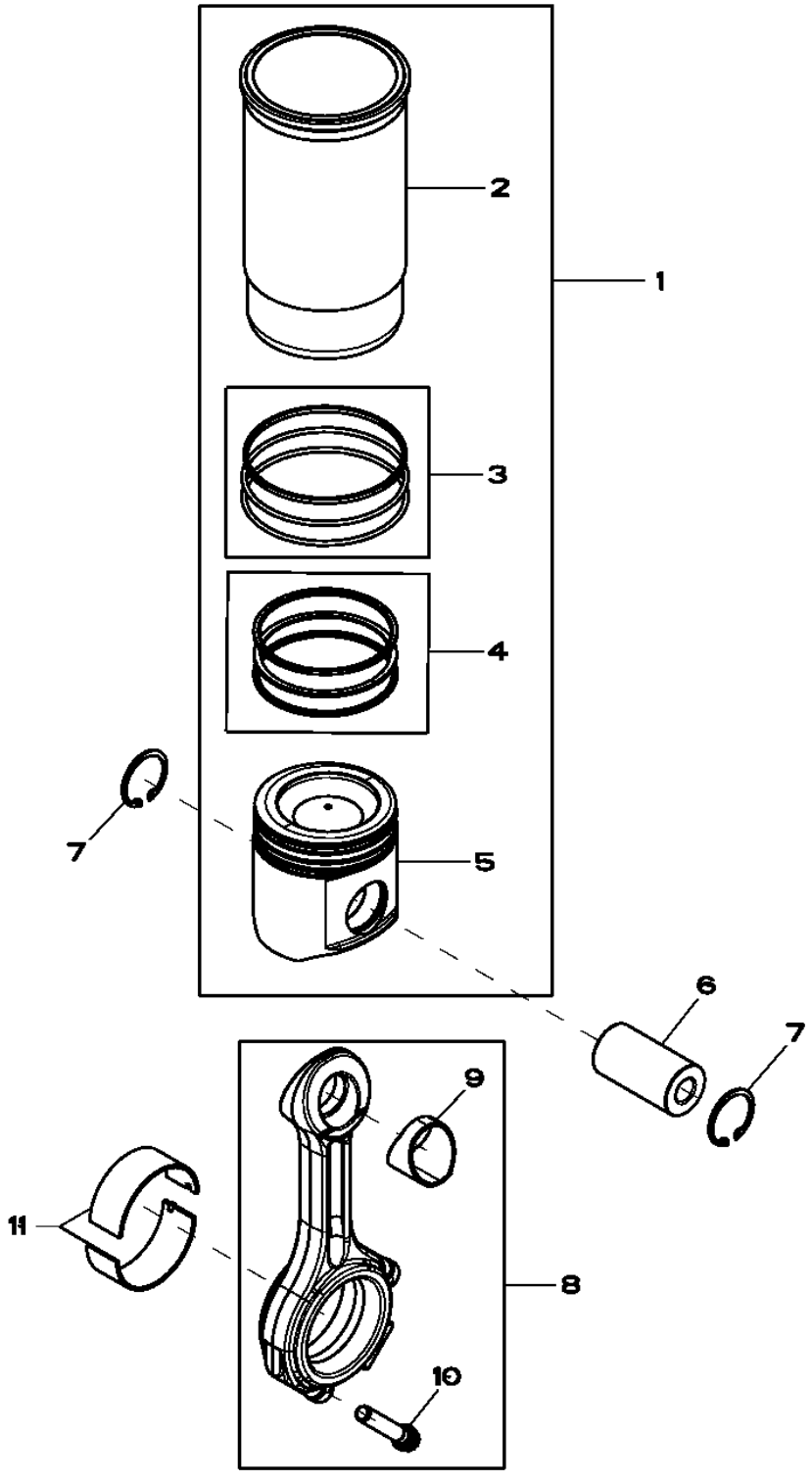

Item	*Nº peça*	*Descrição*	*Qtde*	*Nº série motor*	*Notas*
1	RE536083	Kit pistão e camisa	6		(SUB FOR RE527843)
2	.....	Camisa de cilindro	1		NSEP (ORDER RE536083)
3	AR65507	Kit - anel o	1		PKG (3)
4	RE507852	Kit anéis de pistão	1		PKG (3) , SUB FOR RE524453 and RE527844
5	.....	Pistão	1		NSEP (MARKED RE527039) (ORDER RE536083)
6	R502755	Pino do Pistão	6		OD= 41MM, LGTH= 77MM
7	R54114	Anel de pressão	12		
8	RE500608	Biela	6		(MARKED R500335)
	SE501094	Biela remanufaturada	AR		(MARKED R500335) (REMAN FOR RE500608)
9	R114082	Bucha	1		
10	R501124	Parafuso	2		A= 61MM, M12
11	RE65908	Rolamento	6		STD (KIT (2) R113698)
	RE65909	Rolamento	AR		(A) ID -0.254MM, (KIT (2) R130578)

(A) Grinding Guidelines : See CTM104
Consignes sur le broyage: consulter le CTM104
Diretrizes de Retífica : Consulte CTM104
Pautas de rectificado: Ver CTM104

4902 Valve Actuating Mechanism
4902 Mécanisme d'actionnement de soupape
4902 Mecanismo de Acionamento da Válvula
4902 Mecanismo accionador de válvulas

4902_RE59334_PCD E.1

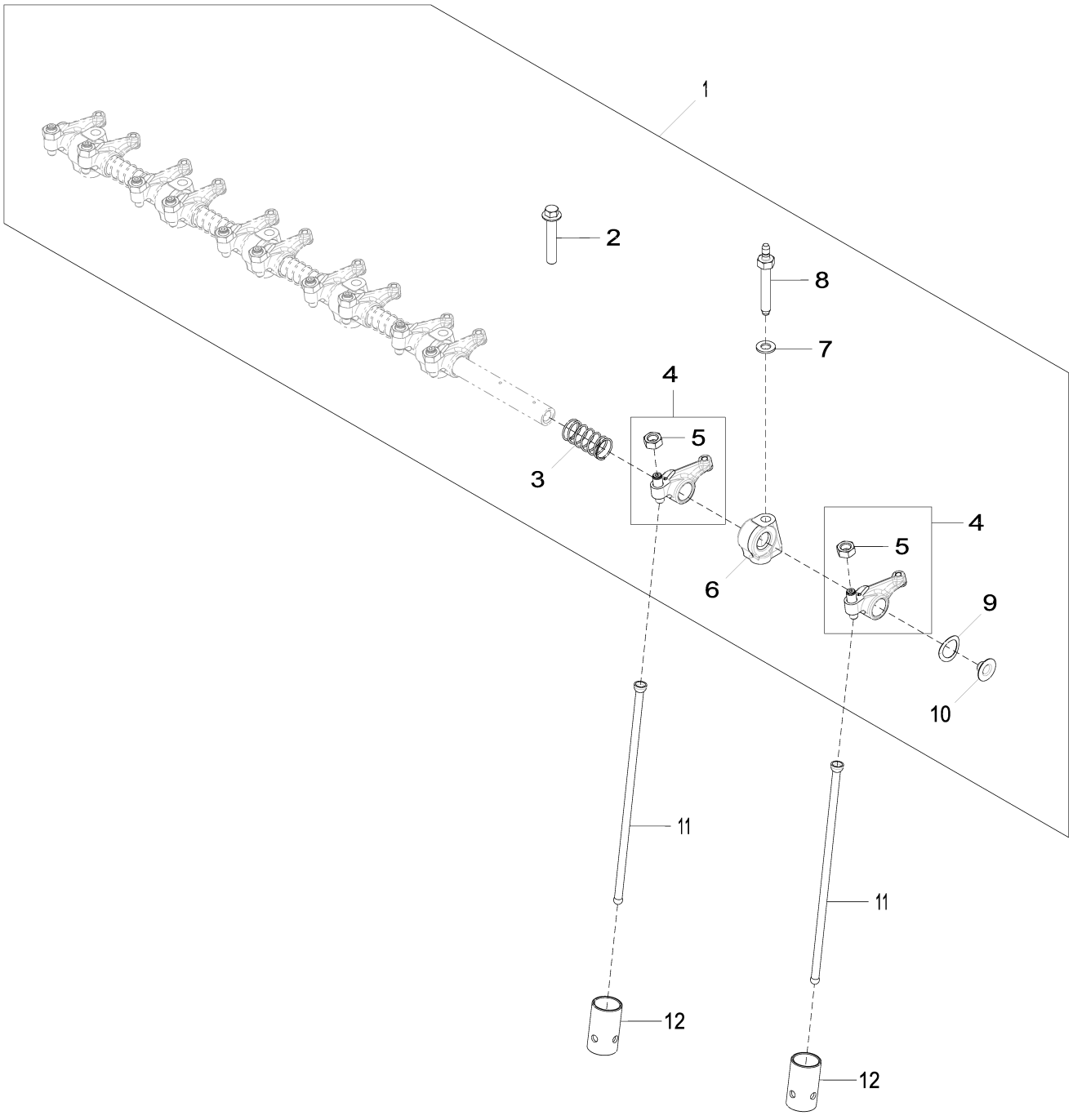

4902_RE59334_PCD

Item	*Nº peça*	*Descrição*	*Qtde*	*Nº série motor*	*Notas*
1	RE548060	Kit do eixo	1		SUB FOR RE519737 OR RE523806 OR RE547826
2	R504813	Paraf. auto-frenante	6		
3	T20314	Mola	5		
4	RE508317	Balancim	12		MARKED R133629
5	14M7148	Porca	1		M10
6	R123161	Suporte	6		(A) SUB FOR R519767
7	R529416	Arruela	6		SUB FOR 24M7346
8	R123271	Pino	6		
9	T20316	Arruela	2		
10	R54565	Plugue	2		
11	R107731	Vareta	12		LGTH = 265 mm; 10.43"
12	DZ101670	Peça acionada Pelo came	12		SUB FOR R123565

(A) Aluminium
Aluminium
Alumínio
Aluminio

5024 Engine Oil Pump
5024 Pompe à huile
5024 Bomba de Óleo do Motor
5024 Bomba de aceite

5024_RE522137_PCD A.1

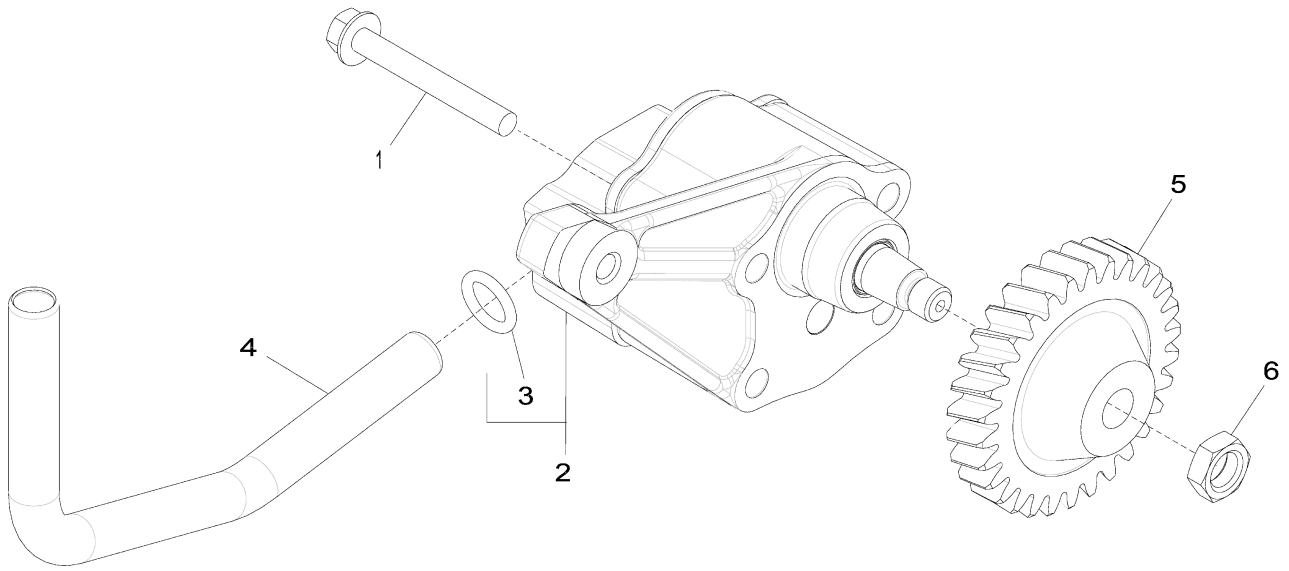

5024_RE522137_PCD

Item	*Nº peça*	*Descrição*	*Qtde*	*Nº série motor*	*Notas*
1	19M8987	Parafuso	2		M8 X 65
2	DZ100021	Bombade óleo	1		SUB FOR RE521756
	SE501813	Bombade óleo remanufatur.	1		REMAN FOR RE521756
3	R97185	Anel o	1		
4	R526838	Tubo de óleo	1		SUB FOR R518880
5	R120638	EngrEnagem	1		
6	14M7066	Porca	1		M12

5123 Cylinder Head
5123 Culasse
5123 Cabeçote do Cilindro
5123 Culata

5123_RE525461_PCD B.2

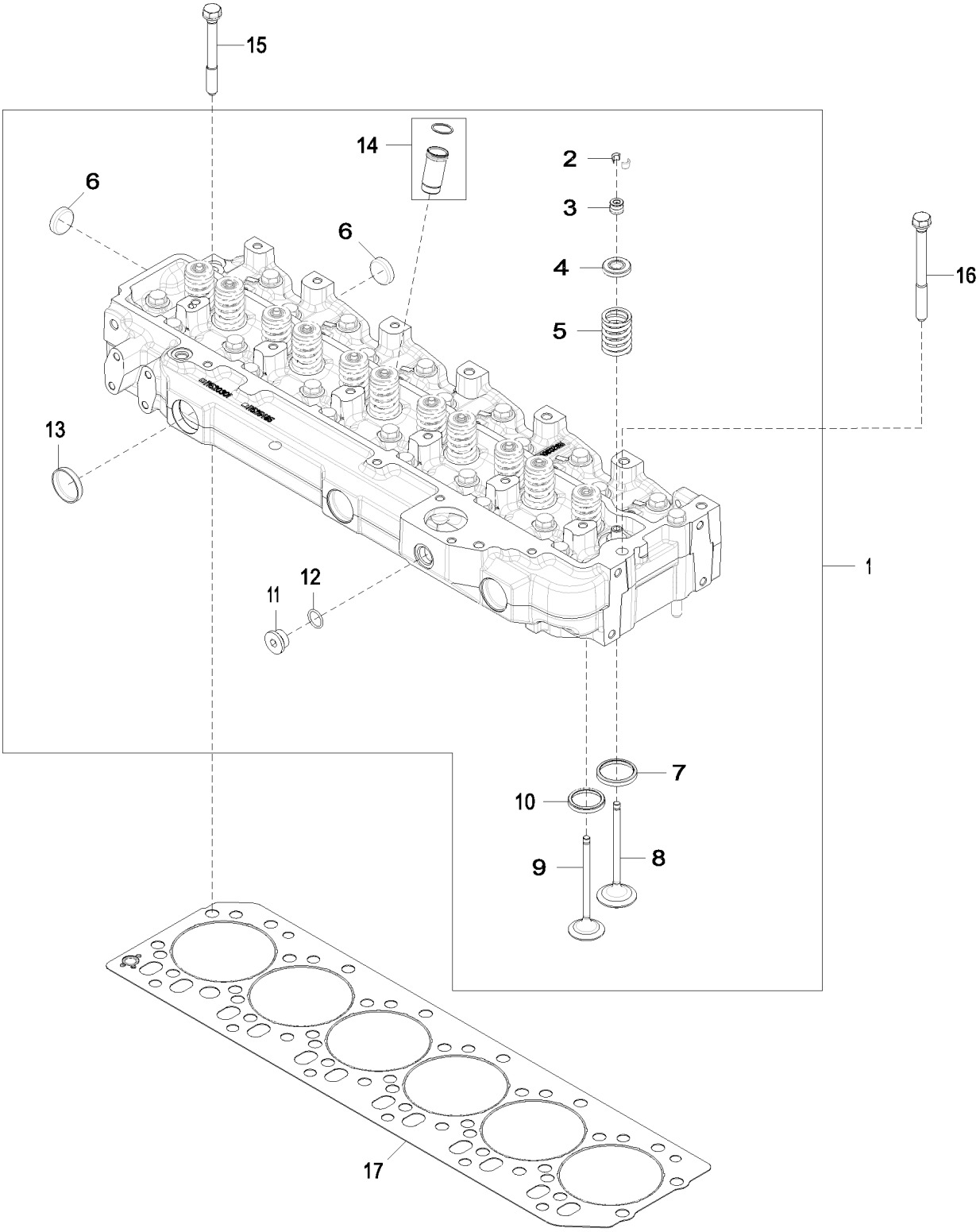

5123_RE525461_PCD

Item	*Nº peça*	*Descrição*	*Qtde*	*Nº série motor*	*Notas*
1	RE525456	Cabeçote	1		MARKED R520301 OR R525485
	SE501805	Cabeça do cilindro remanuf.	1		REMAN FOR RE525456
2	R91889	RetentoR	24		OD = 11.7 mm
3	RE31617	Vedação	12		SUB FOR RE529811
	RE37643	Vedação	12		OS = 0.015 mm
	RE37644	Vedação	12		OS = 0.030 mm
4	RE60005	RotadoR	12		
5	R26125	Mola	12		
6	CD16284	Plugue	6		OD = 32.6 mm
7	R98063	Inserto de assento válvula	6		
8	R98062	VálVula de admissão	6		STD
	R97490	VálVula de admissão	6		OS = 0.381 mm
	R97491	VálVula de admissão	6		OS = 0.762 mm
9	R90692	VálVula de escape	6		STD
	R97492	VálVula de escape	6		OS = 0.381 mm
	R97493	VálVula de escape	6		OS = 0.762 mm
10	R85687	Inserto de assento válvula	6		
11	T58477	Conexão	1		7/8” – 14UNF, ALSO ORDER R26906
12	R26906	Anel o	1		
13	R43409	Plugue	3		
14	RE527456	Luva	6		
15	R85363	Parafuso sextavado	24		12.700 X 112 mm
16	R534091	Parafuso sextavado	2		SUB FOR R502511
17	R116516	Vedação de cilindro	1		

5204 Auxiliary Drive Cover
5204 Couvercle d'entraînement auxiliaire
5204 Tampa do Acionamento Auxiliar
5204 Tapa de mando auxiliar

RE59264PCDD04 A.1

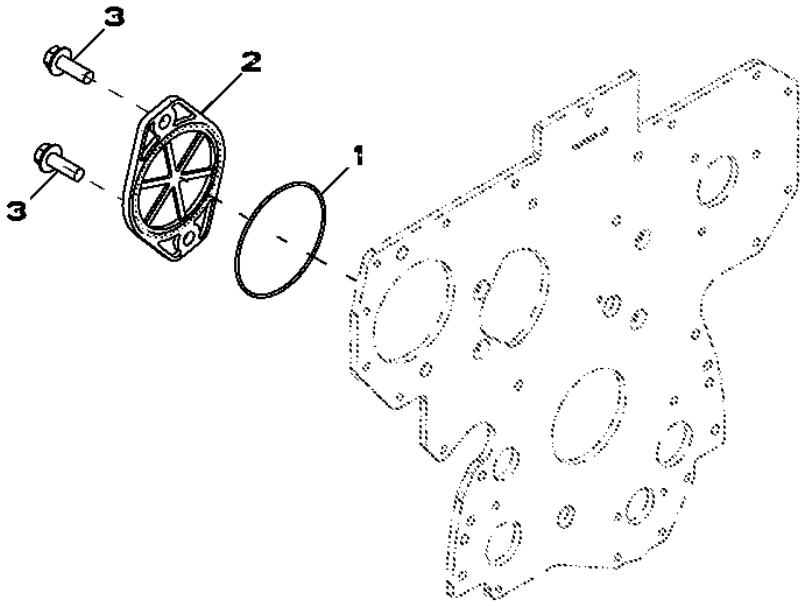

RE59264PCDD04

Item	*Nº peça*	*Descrição*	*Qtde*	*Nº série motor*	*Notas*
1	T20758	Anel o	1		
2	R135757	Capa	1		
3	19M7790	Parafuso	2		M12 X 35

5728 Water Pump Inlet
5728 Entrée de pompe à eau
5728 Entrada da Bomba de Água
5728 Entrada de bomba de agua

RE530087PCDA04 A.1

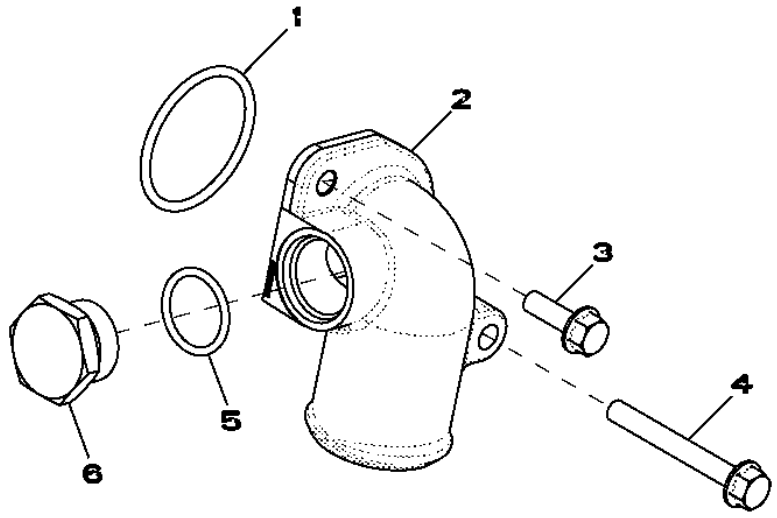

RE530087PCDA04

Item	*Nº peça*	*Descrição*	*Qtde*	*Nº série motor*	*Notas*
1	R89944	Anel o	1		
2	R522686	Conexão em ângulo	1		
3	19M7867	Parafuso	1		M8 X 25
4	19M7802	Parafuso	1		M8 X 65
5	U17409	Anel o	1		
6	R82718	Tampão de dreno	1		

5949 Oil Cooler
5949 Refroidisseur d'huile
5949 Resfriador de Óleo
5949 Enfriador de aceite

RE526618PCDA03 A.1

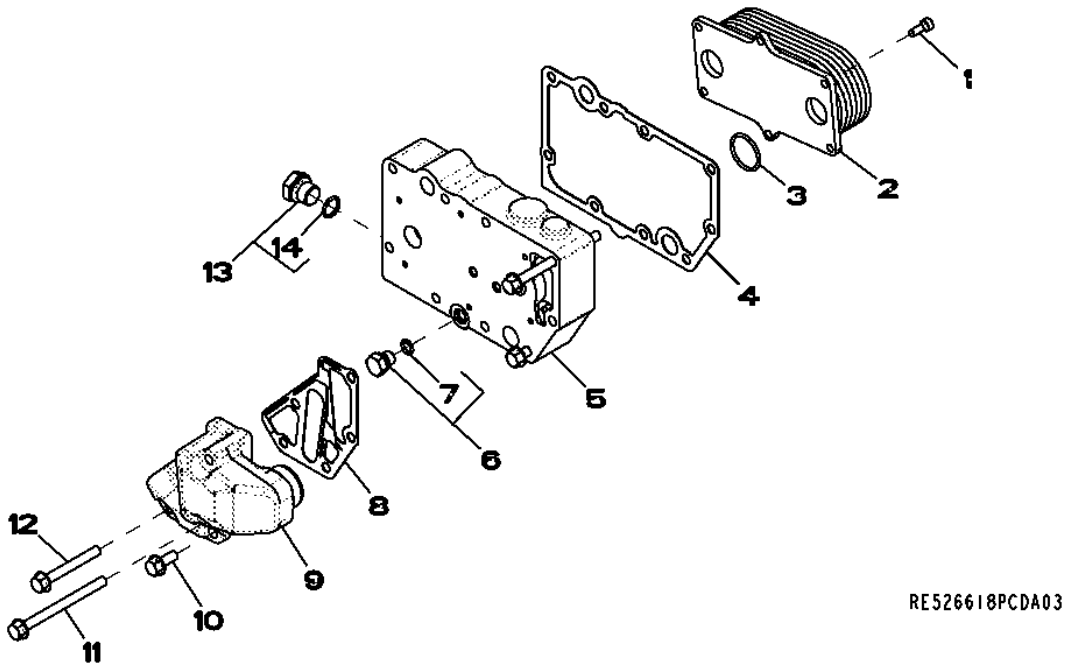

Item	*Nº peça*	*Descrição*	*Qtde*	*Nº série motor*	*Notas*
1	RE67231	Parafuso	6		
2	RE56690	ResfRiadoR de óleo	1		
3	T122075	Anel o	2		
4	R123501	Junta	1		
5	R521037	Carcaça	1		
6	RE46686	Conexão	1		
7	51M7040	Anel o	1		9.300 X 2.200 mm
8	R501428	Junta	1		
9	R502811	Adaptador	1		
10	RE67238	Parafuso	1		
11	19M7970	Parafuso	2		M8 X 100
12	19M7802	Parafuso	2		M8 X 65
13	RE46685	Tampão	1		
14	51M7043	Anel o	1		15.300 X 2.200 mm

62A4 Alternator Brackets
62A4 Supports d'alternateur
62A4 Suportes do Alternador
62A4 Soportes del alternador

62A4_RE531056_PCD B.1

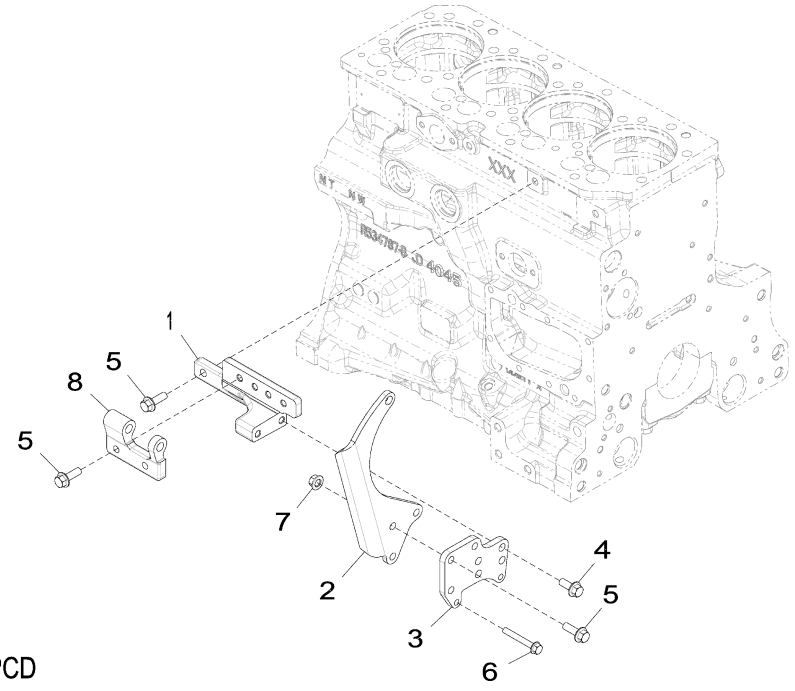

62A4_RE531056_PCD

Item	*Nº peça*	*Descrição*	*Qtde*	*Nº série motor*	*Notas*
1	R529946	Apoio	1		SUB FOR R516584
2	R524235	Correia	1		
3	R521166	Correia	1		SUB FOR R516510
4	19M7785	Parafuso	2		M10 X 25
5	19M7786	Parafuso	7		M10 X 30
6	19M7801	Parafuso	2		M8 X 60
7	14M7296	Porca com flange	3		M10
8	R503766	Suporte	1		

63AN Fuel Lines
63AN Conduites d'alimentation
63AN Linhas de Combustível
63AN Tuberías de combustible

RE531157PCDA01 A.1

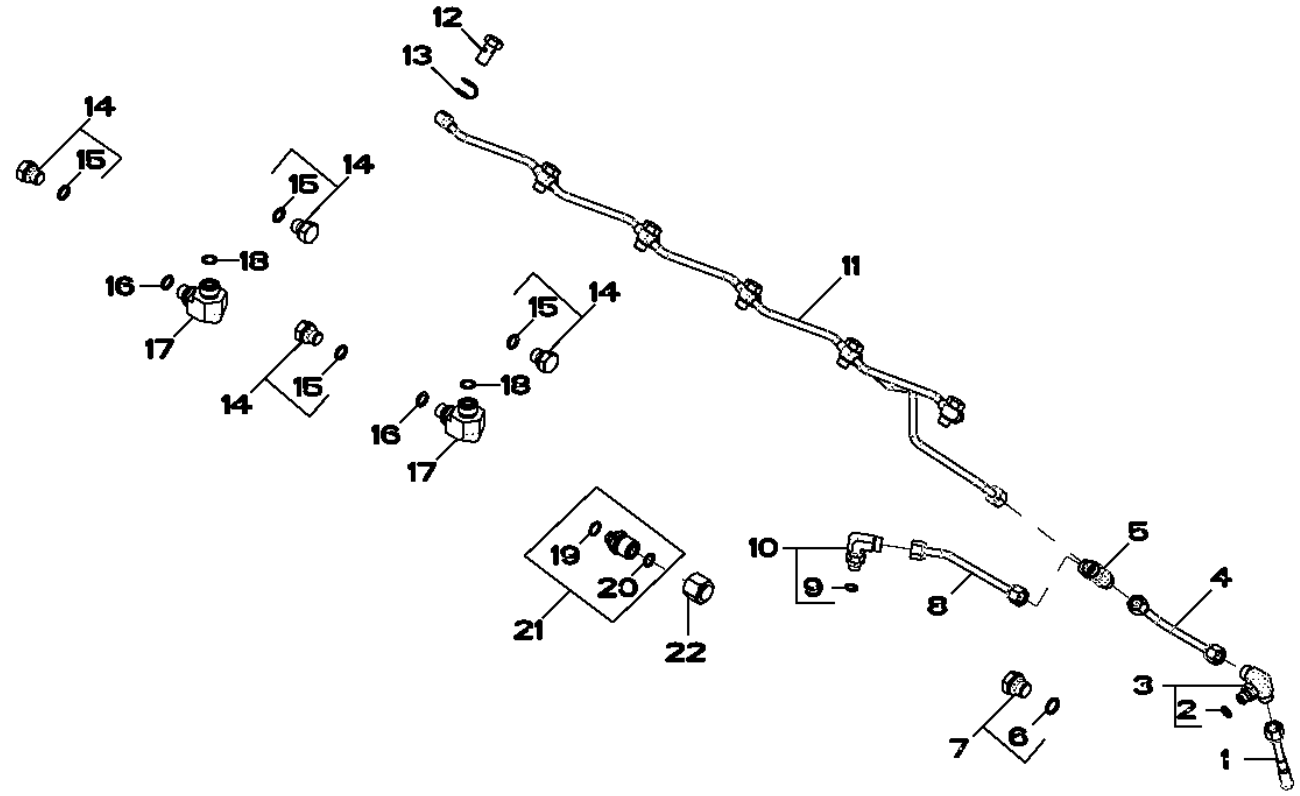

RE531157PCDA01

Item	*Nº peça*	*Descrição*	*Qtde*	*Nº série motor*	*Notas*
1	RE67050	Linha de combustivel	1		
2	51M7039	Anel o	1		8.100 X 1.600 mm
3	RE524220	Conexão	1		
4	RE529916	Linha de combustivel	1		
5	R97061	Conexão em t	1		
6	51M7041	Anel o	1		11.300 X 2.200 mm
7	RE46684	Tampão	1		
8	RE523464	Linha de combustivel	1		
9	51M7039	Anel o	1		8.100 X 1.600 mm
10	RE502173	Conexão	1		
11	RE529915	Linha de combustivel	1		
12	38M7009	Parafuso oco	6		
13	R522899	Arruela de vedação	6		
14	RE46686	Conexão	6		
15	51M7040	Anel o	1		9.300 X 2.200 mm
16	51M7040	Anel o	1		9.300 X 2.200 mm
17	38H5022	Conexão em ângulo	1		
18	T77613	Anel o	1		
19	R500271	Anel o	1		
20	T77613	Anel o	1		
21	RE507247	Conexão de mangueira	2		
22	38H1415	Conexão	2		

65WA Turbocharger
65WA Turbocompresseur
65WA Turbocompressor
65WA Turbocompresor

65WA_RE538655_PCD A.3

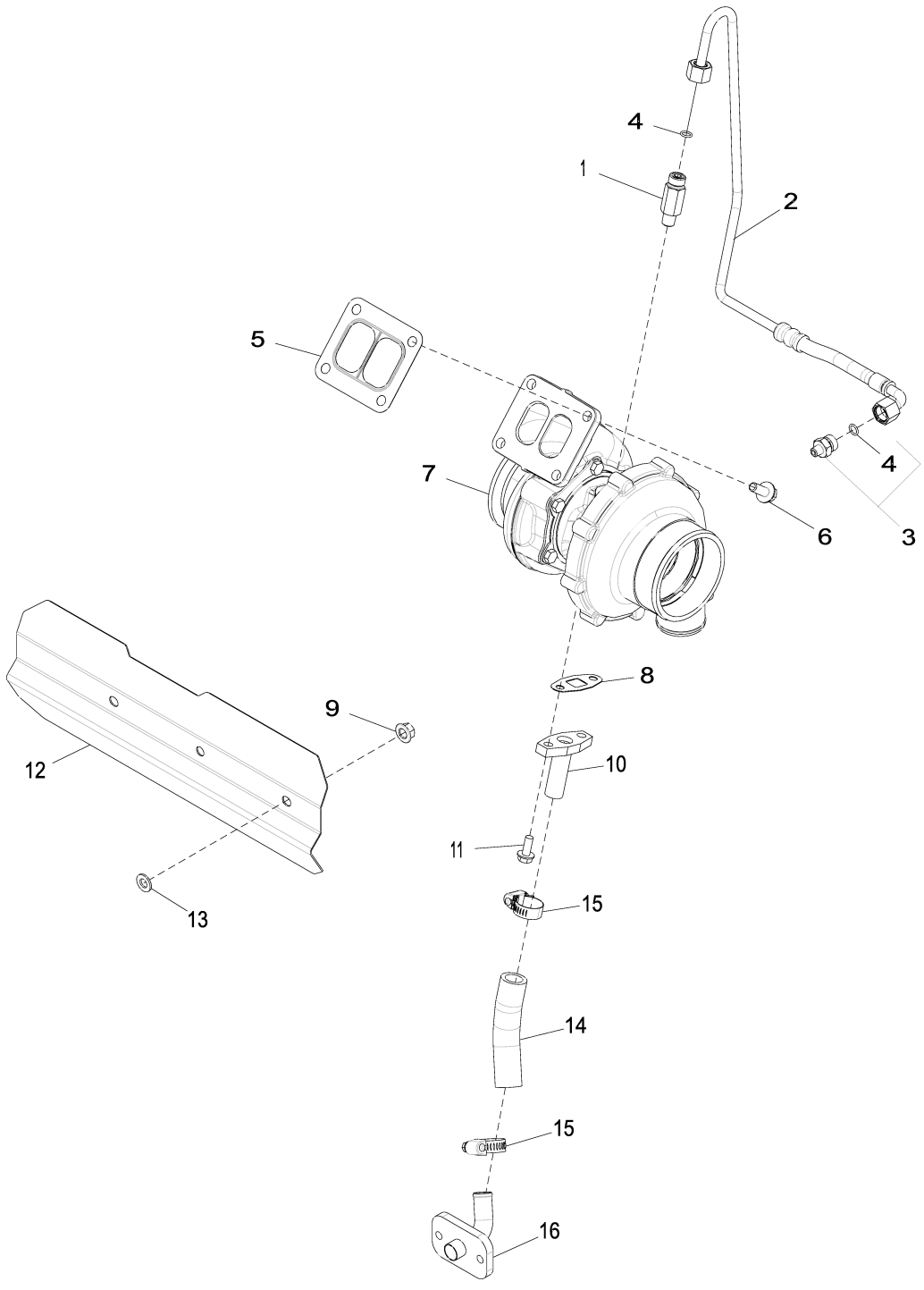

65WA_RE538655_PCD

Item	*Nº peça*	*Descrição*	*Qtde*	*Nº série motor*	*Notas*
1	RE518109	Adaptador	1		ALSO ORDER R63548
2	RE538724	Tubulação de óleo	1		
3	RE521531	Adaptador	1		
4	R63548	Anel o	2		
5	R123572	Junta	1		
6	R522679	Parafuso sextavado	4		
7	RE550941	TurboalimenTador	1		SUB FOR RE529464
	SE502192	TurboalimenTador remanufaT.	1		REMAN FOR RE550941 AND RE529464
8	R123570	Junta	1		
9	14M7296	Porca com flange	3		M10
10	RE60003	Tubulação de óleo	1		
11	19M8062	Parafuso	2		M8 X 20
12	R523340	Proteção térmica	1		
13	24M7028	Arruela	3		10.500 X 20 X 2 mm
14	R115575	Mangueira	1		(A)
15	RE65978	Braçadeira	2		
16	RE504845	Tubo de óleo	1		

(A) Cut to length
Couper à la longueur voulue
Cortar no Comprimento
Cortar según se requiera

6698 Water Temperature Sensor
6698 Capteur de température d'eau
6698 Sensor de Temperatura da Água
6698 Transductor, agua

RE500556PCDD02 A.1

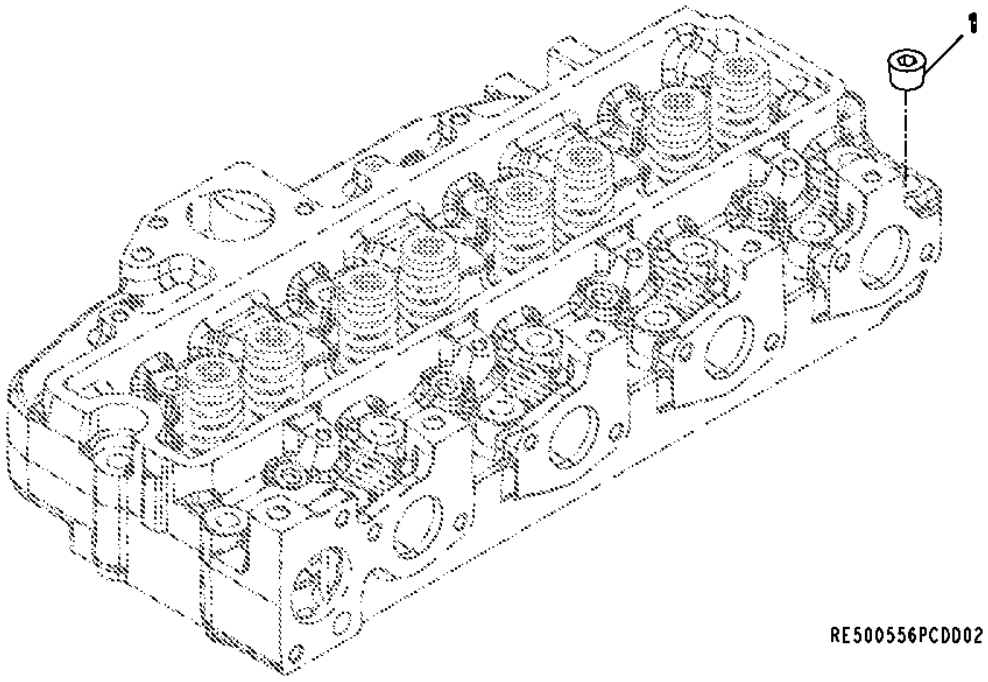

Item	*Nº peça*	*Descrição*	*Qtde*	*Nº série motor*	*Notas*
1	15H584	Tampão	1		1/2"

6764 Engine Sensors
6764 Capteurs du moteur
6764 Sensores do Motor
6764 Sensores de motor

6764_RE545574_PCD A.1

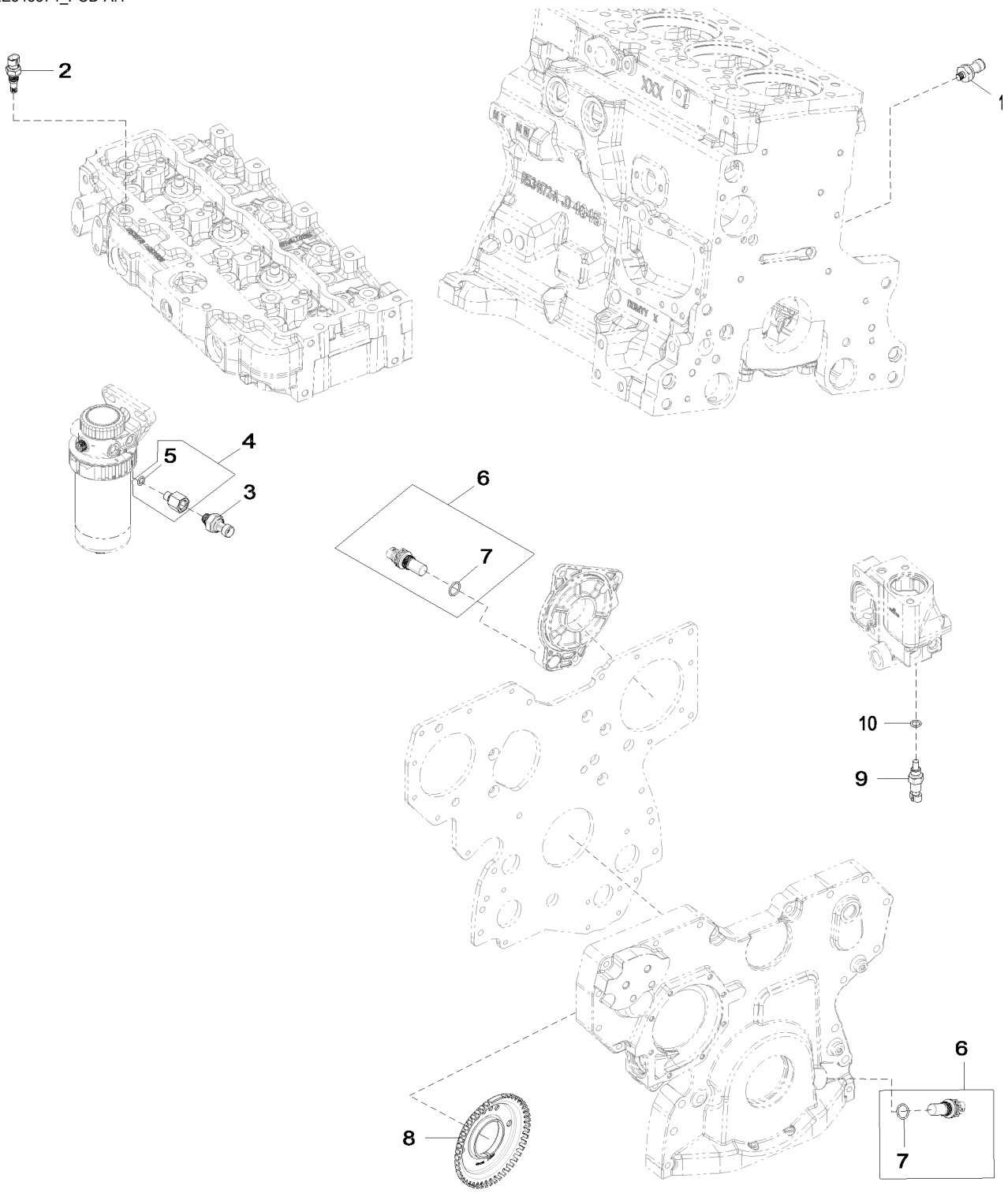

6764_RE545574_PCD

Item	*Nº peça*	*Descrição*	*Qtde*	*Nº série motor*	*Notas*
1	RE167207	SenSor	1		(A)
2	RE525016	Termo-par	1		(B)
3	RE522794	SenSor	1		(C)
4	RE523854	Adaptador	1		
5	51M7040	Anel o	1		9.300 X 2.200 mm
6	RE519144	SenSor	2		(D)
7	51M7044	Anel o	1		17.300 X 2.200 mm
8	R517471	Roda	1		
9	RE52722	SenSor de temperatura	1		(E)
10	51M7041	Anel o	1		11.300 X 2.200 mm

(A) Oil Pressure Sensor
Capteur de pression d'huile
Sensor de Pressão do Óleo
Sensor de presión de aceite

(B) Air Temperature Sensor
Capteur de température d'air
Sensor de Temperatura do Ar
Sensor de temperatura de aire

(C) Fuel Pressure Sensor
Capteur de pression du carburant
Sensor de Pressão do Combustível
Sensor de presión de combustible

(D) Magnetic Pick Up Sensor
Capteur magnétique
Sensor do Captador Magnético
Sensor de captador magnético

(E) Coolant Temperature Sensor
Capteur de température du liquide de refroidissement
Sensor da Temperatura do Líquido de Arrefecimento
Sensor de temperatura del refrigerante

8192 Primary Fuel Filter
8192 Filtre à carburant primaire
8192 Filtro Primário do Combustível
8192 Filtro primario de combustible

RE532255PCDB02 A.1

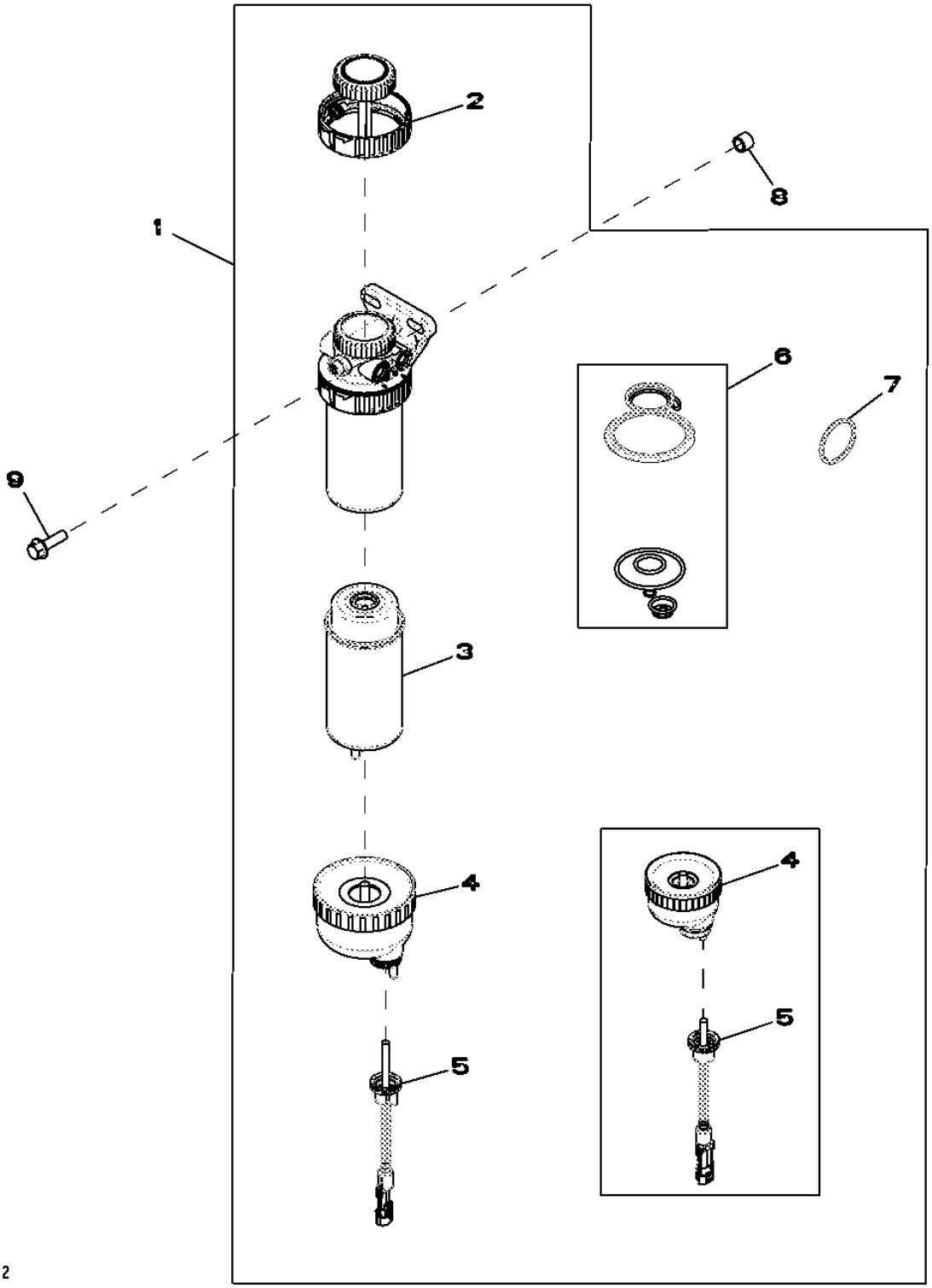

Item	*Nº peça*	*Descrição*	*Qtde*	*Nº série motor*	*Notas*
1	RE553072	Filtro	1		SUB FOR RE540392 AND RE529641
2	RE526834	Kit do filtro	1		
3	RE541922	Elemento de filtro	1		SUB FOR RE529643
4	RE51650	Copo de sedimentação	1		(Use With RE519696) (Included In RE529641 and RE553072)
	RE540438	Copo de sedimentação	1		(Use With RE540439) (Included In RE540392)
5	RE519696	SenSor	1		(Use With RE51650) (Included In RE529641)
	RE540439	SenSor	1		(Use With RE540438) (Included In RE540392)
6	RE516553	Kit retentor	1		
7	RE516512	Kit - anel o	1		
8	28H1884	Espaçador	1		0.493" X 0.675" X 1/2"
9	19M7835	Parafuso	1		M10 X 35

84FK Engine Wiring Harness Hardware
84FK Boulonnerie de faisceau moteur
84FK Peças de Fixação do Chicote Elétrico do Motor
84FK Tornillería de grupo de cables de motor

84FK_RE559075_PCD B.1

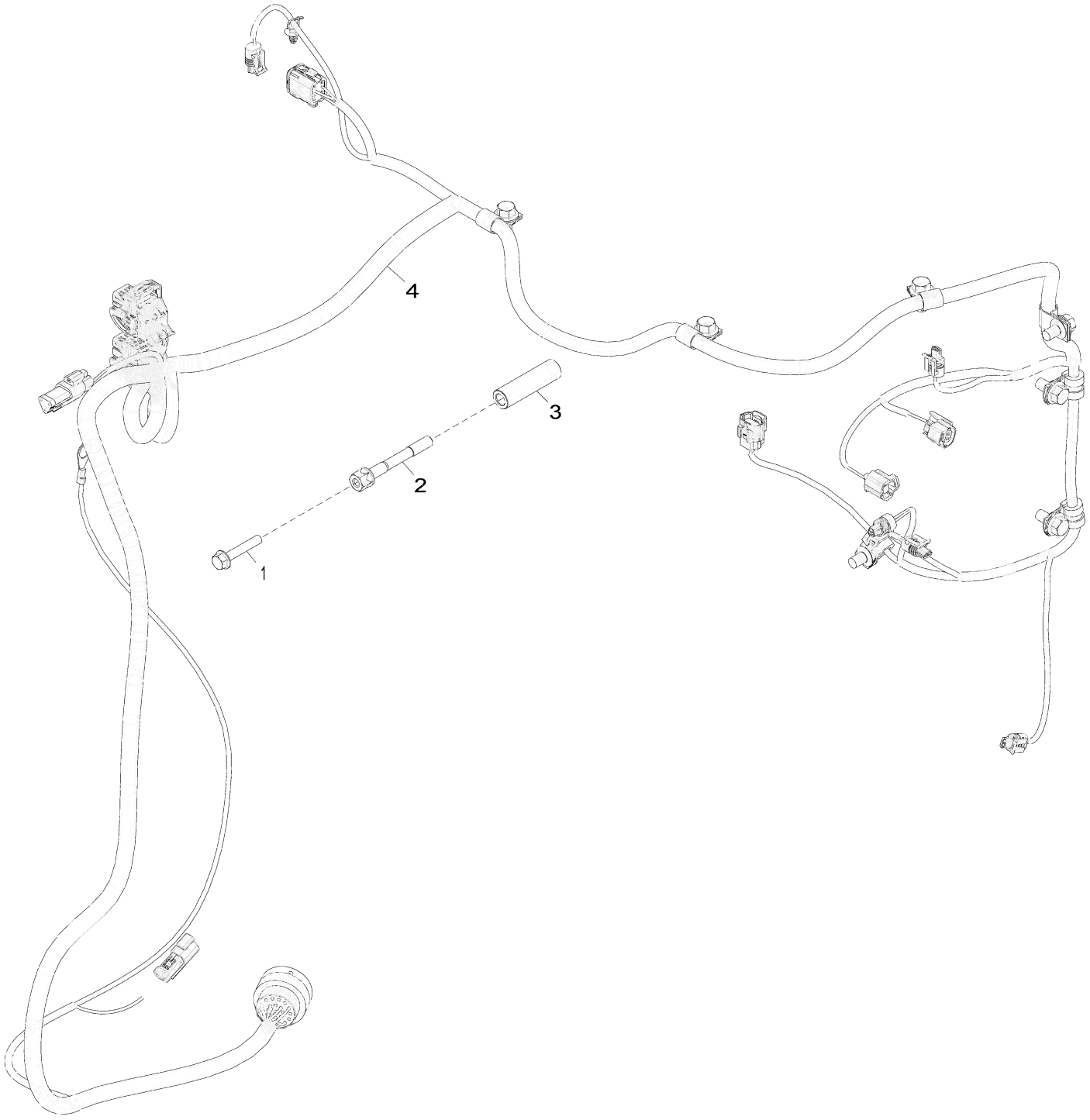

84FK_RE559075_PCD

Item	*Nº peça*	*Descrição*	*Qtde*	*Nº série motor*	*Notas*
1	19M7799	Parafuso	1		M8 X 45
2	R521458	Parafuso	1		
3	R520632	Espaçador	1		
4	AT426796	Chicote	1		
5	14M7298	Porca com flange	2		(A) M8

(A) Not Illustrated
Non illustres
Não Ilustrado
No se ilustra

8718 Belt Tensioner
8718 Tendeur de courroie
8718 Tensionador da Correia
8718 Tensor de correa

8718_re517336_pcd B.2

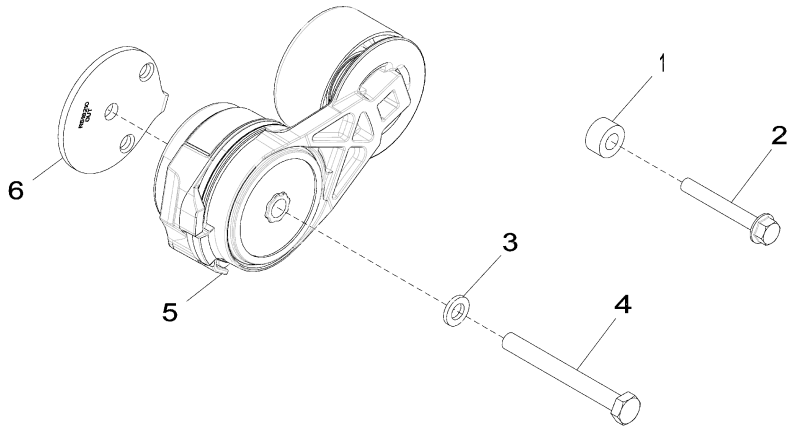

8718_RE517336_PCD

Item	*Nº peça*	*Descrição*	*Qtde*	*Nº série motor*	*Notas*
1	CD14689	Espaçador	1		
2	19M7801	Parafuso	1		M8 X 60
3	24M7106	Arruela	1		10 X 18 X 2.500 mm
4	19M8183	Parafuso sextavado	1		M10 X 90
5	RE548027	Tensionador de correia	1		SUB FOR RE518097
6	R518210	Espaçador	1		

8875 Engine Oil Filter
8875 Filtre à huile moteur
8875 Filtro do Óleo do Motor
8875 Filtro de aceite de motor

RE528763PCDB02 A.1

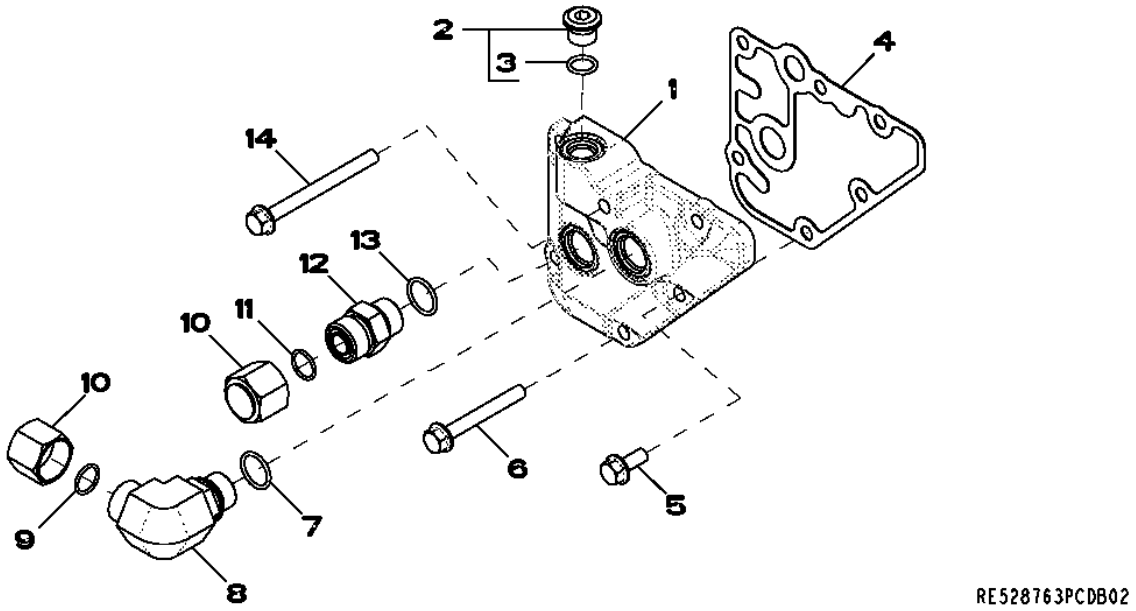

Item	*Nº peça*	*Descrição*	*Qtde*	*Nº série motor*	*Notas*
1	R518455	Adaptador	1		
2	RE52242	Tampão de dreno	1		
3	51M7042	Anel o	1		13.300 X 2.200 mm
4	R123525	Junta	1		
5	RE67238	Parafuso	1		(A)
6	19M7802	Parafuso	4		M8 X 65
7	51M7045	Anel o	1		19.300 X 2.200 mm
8	38H5018	Conexão em ângulo	1		
9	T77932	Anel o	1		
10	38H1417	Conexão	2		
11	T77932	Anel o	1		
12	38H5004	Adaptador	1		
13	51M7045	Anel o	1		19.300 X 2.200 mm
14	19M7913	Parafuso	1		M8 X 90

(A) With Pre Applied Sealant
Avec produit d'étanchéité préappliqué
Com Vedante Pré-aplicado
Con pasta selladora preaplicada

9801 Lift Straps
9801 Oeillets de levage
9801 Tirantes de Elevação
9801 Cintas de elevación

9801_RE53353_PCD A.1

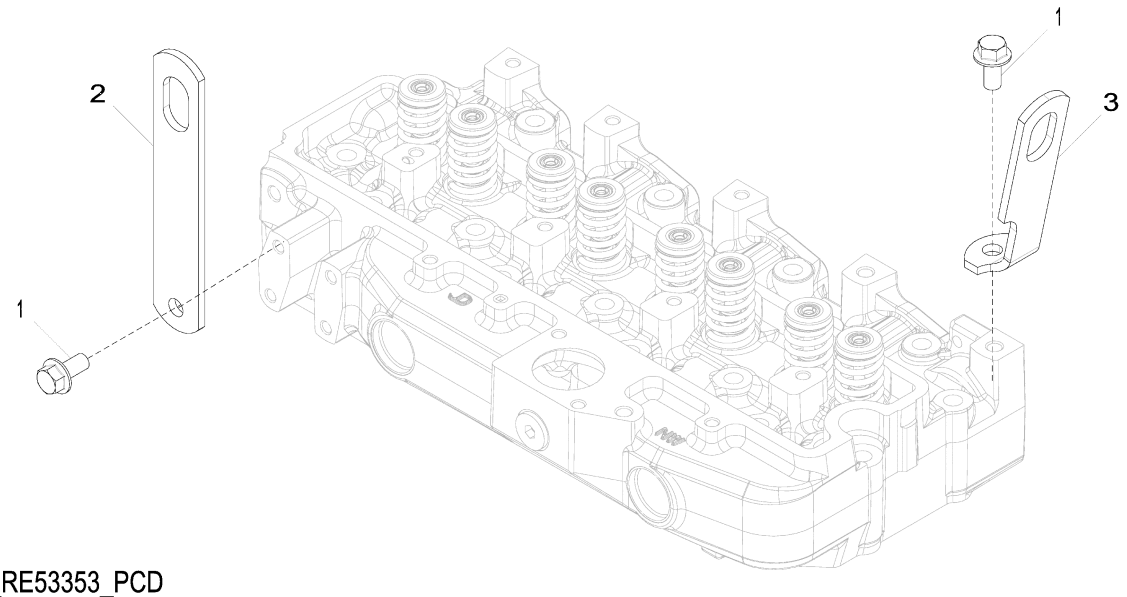

9801_RE53353_PCD

Item	*Nº peça*	*Descrição*	*Qtde*	*Nº série motor*	*Notas*
1	19M7788	Parafuso	2		M12 X 25
2	R502329	Correia	1		REAR
3	R502175	Correia	1		FRONT

9901 Short Block Assembly
9901 Bloc moteur embielle
9901 Conjunto do Bloco Curto
9901 Conjunto de bloque corto

9901_RE540105_PCD A.1

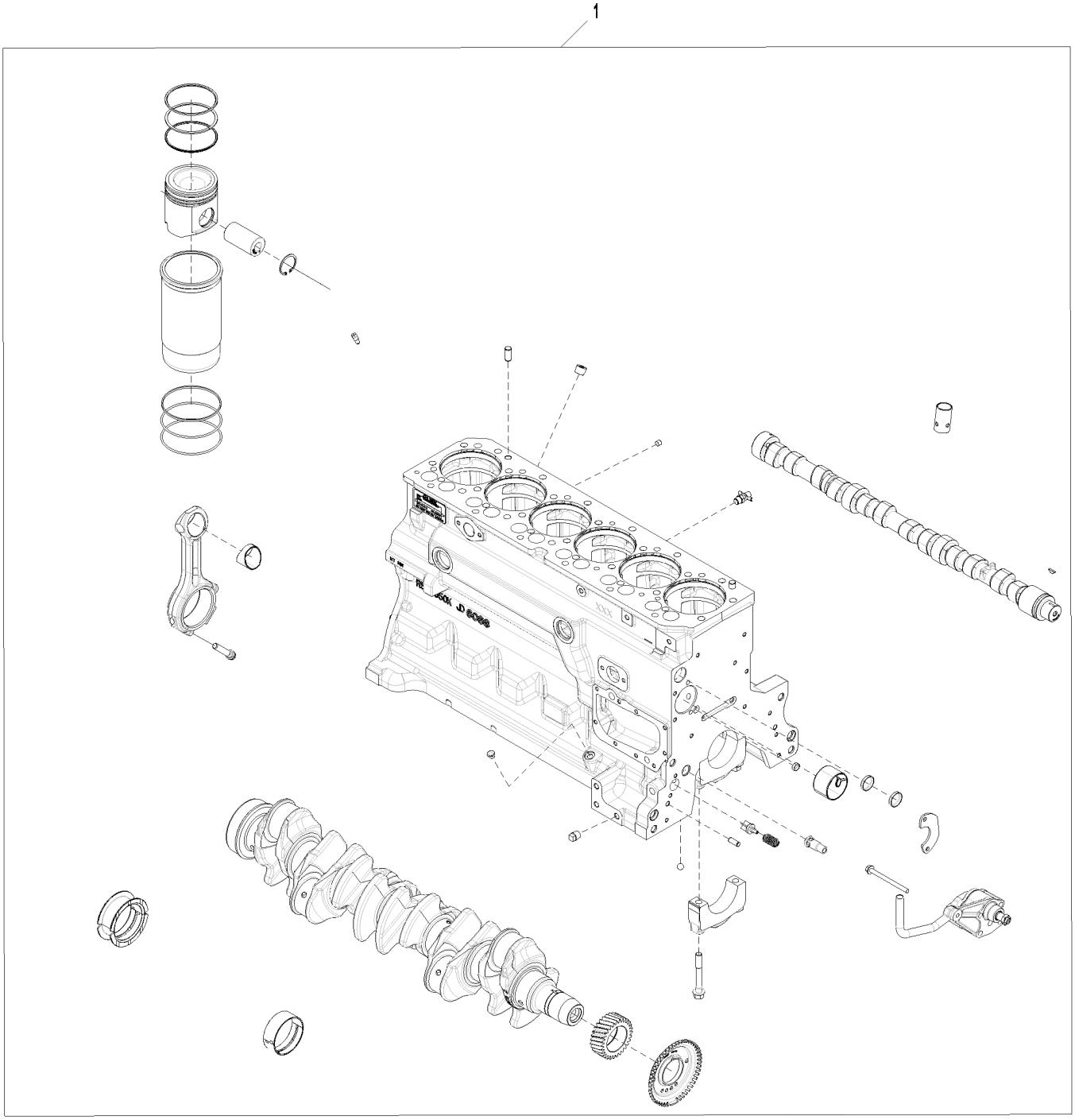

9901_RE540105_PCD

Item	*Nº peça*	*Descrição*	*Qtde*	*Nº série motor*	*Notas*
1	RE532651	Bloco de cil.c/peças móveis	1		SUB FOR RE540105

9901 Replacement Engine
9901 Moteur de rechange
9901 Motor de Reposição
9901 Motor de recambio

RGP15061 A.1

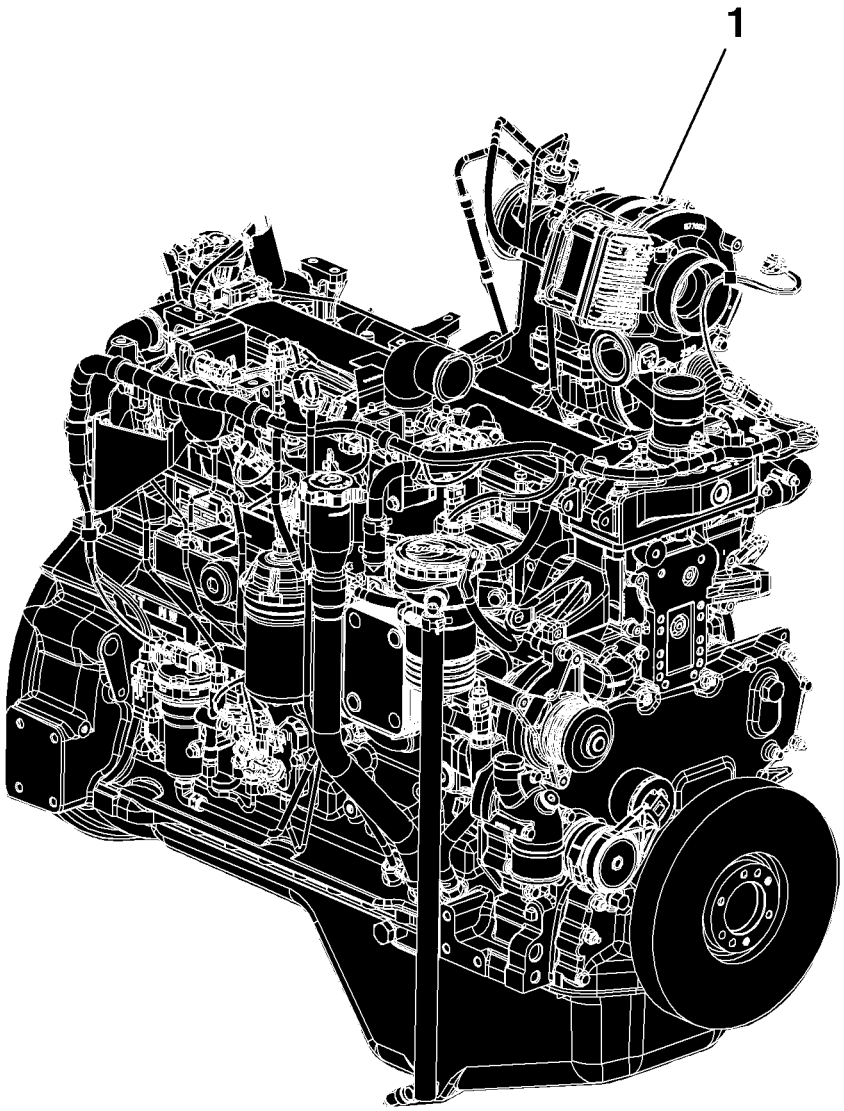

RGP15061

Item	*Nº peça*	*Descrição*	*Qtde*	*Nº série motor*	*Notas*
1	PE11376	Motor a diesel	1		(A) (B) 6068HT105

(A) May Not Be as Illustrated
Peut ne pas ressembler à l'image
Pode Não Ser Conforme Ilustrado
Puede diferir de la ilustración

(B) IT4
IT4
IT4
IT4

Sectional Pictorial Index
Index d'illustrations par sections.
Índice pictórico por seção
Índice de ilustraciones por secciones

RGP18158 A.1

1163-	578
1299-	580
1321-	582
1403-	584
1517-	586
16KB-	588
17cn-	590
17CN-	590
1989-	592
2001-	594
2158-	596
2224-	598
24FF-	600
2695-	602
28AG-	604
2964-	606
3031-	608
3150-	610
3614-	612
3799-	614
3924-	616

6068HT111-RE570112

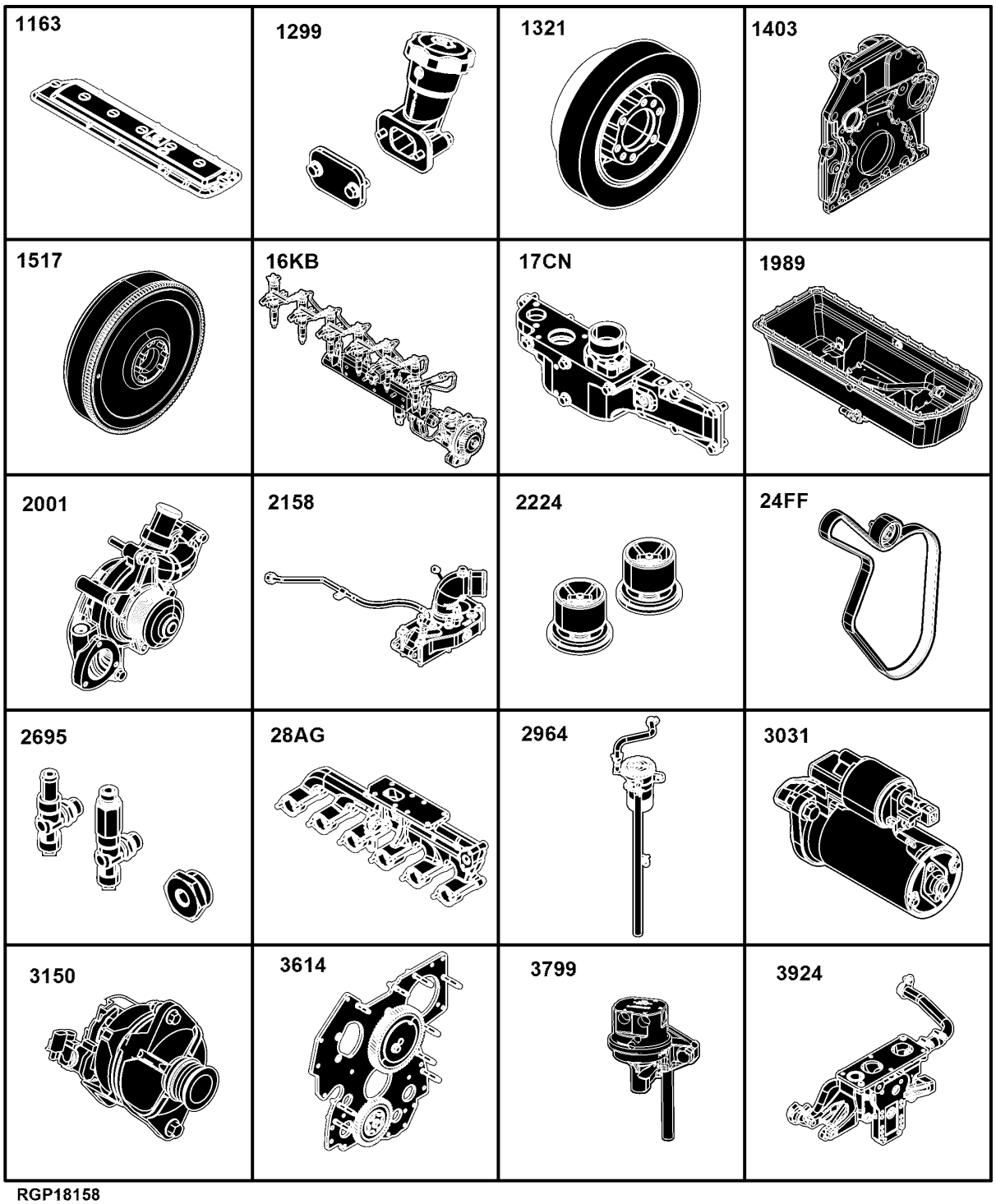

RGP18158

Sectional Pictorial Index
Index d'illustrations par sections.
Índice pictórico por seção
Índice de ilustraciones por secciones

RGP18159 A.1

6068HT111-RE570112

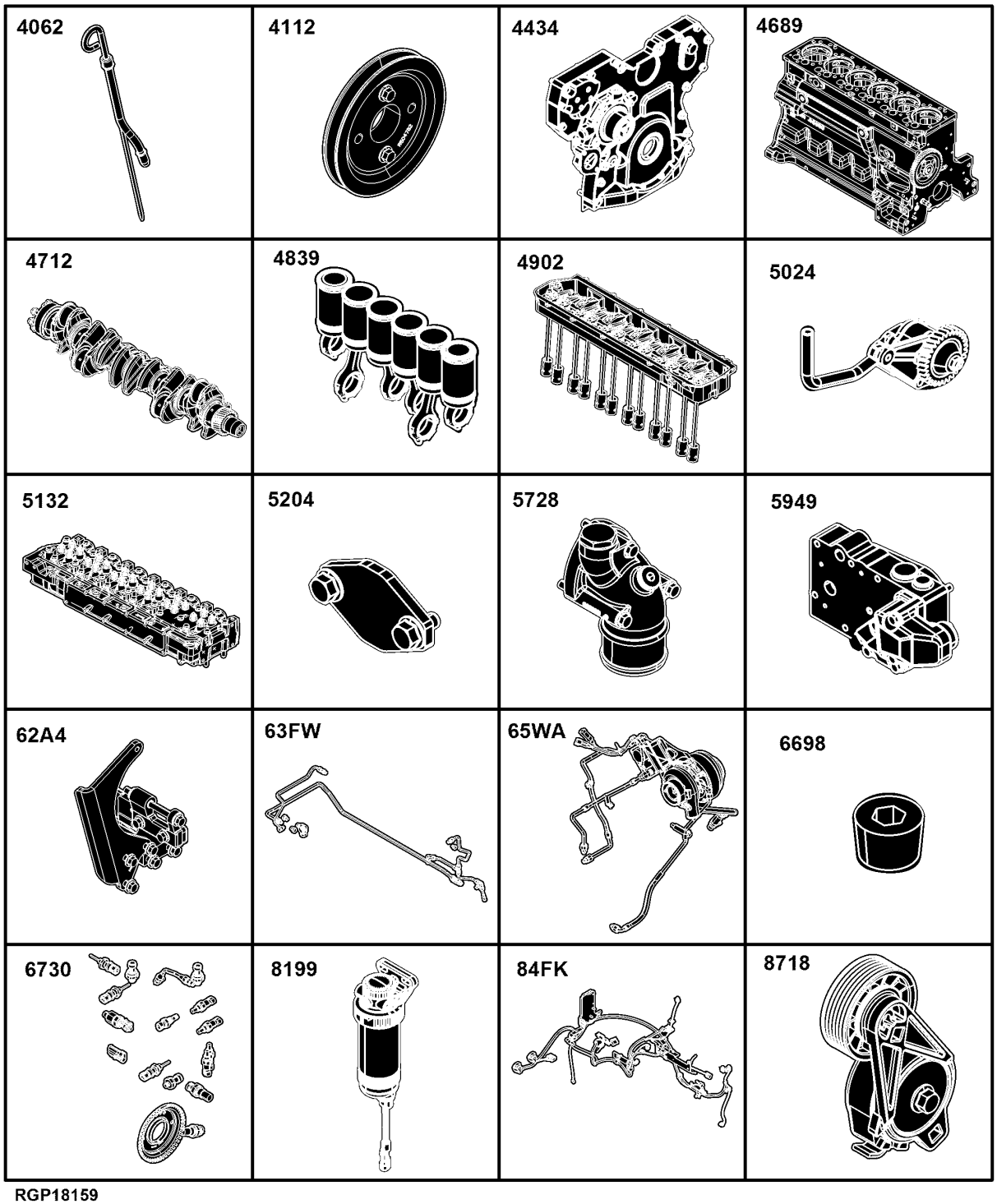

RGP18159

4062-	618
4112-	620
4434-	622
4689-	624
4712-	626
4839-	628
4902-	630
5024-	632
5132-	634
5204-	636
5728-	638
5949-	640
62A4-	642
63FW-	644
65WA-	646
6698-	648
6770-	650
84FK-	652
8699-	654
8718-	656

Sectional Pictorial Index
Index d'illustrations par sections.
Índice pictórico por seção
Índice de ilustraciones por secciones

8875- 658
9801- 660
9901- 662

RGP18160 A.1

6068HT111-RE570112

8875 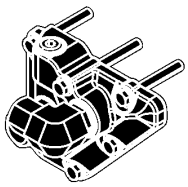	**9801** 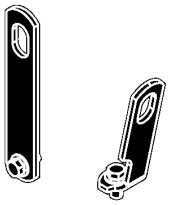		

RGP18160

1163 Valve Cover
1163 Cache-soupapes
1163 Tampa da Válvula
1163 Tapa de válvulas

1163_RE531386_PCD A.2

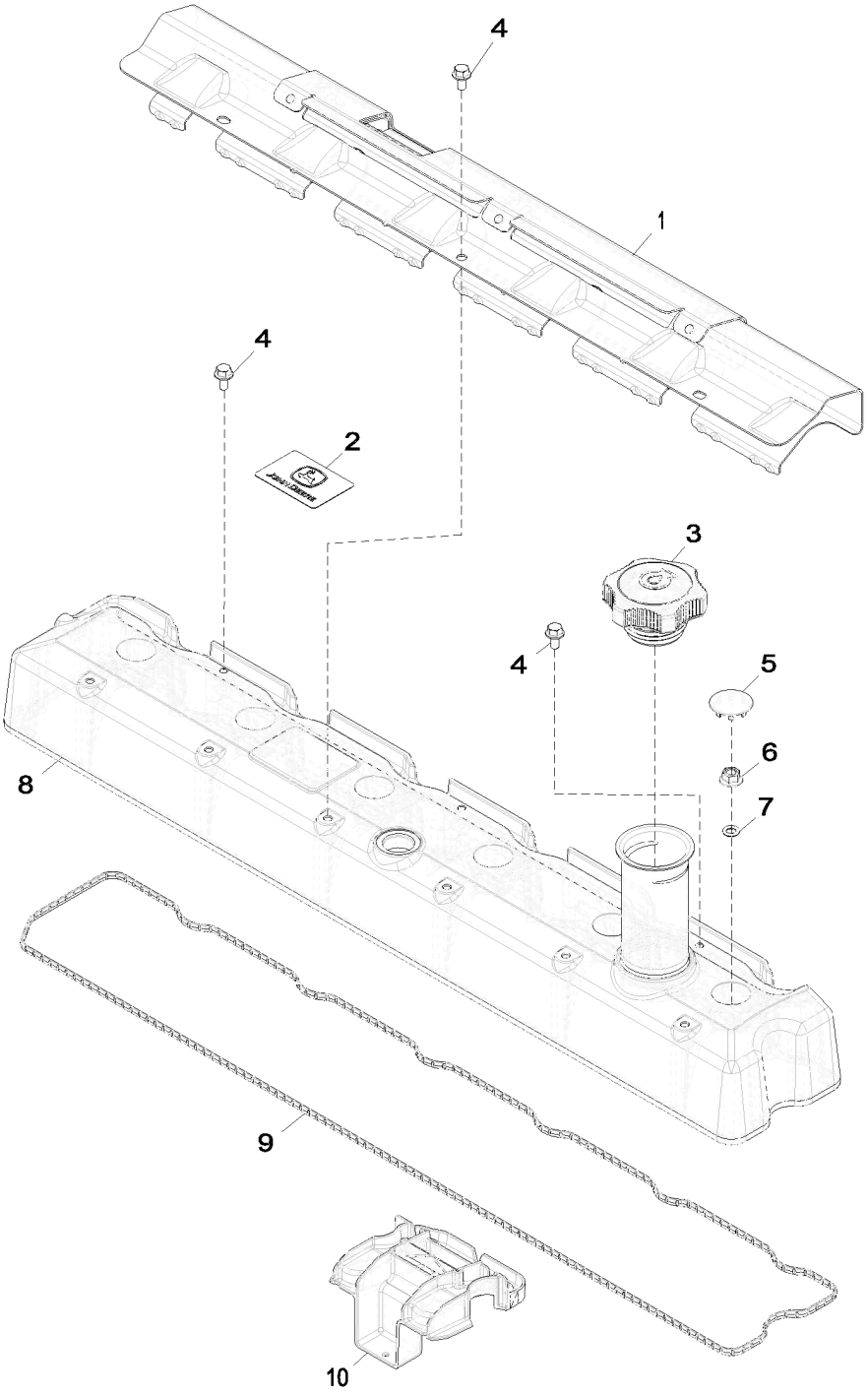

1163_RE531386_PCD

Item	*Nº peça*	*Descrição*	*Qtde*	*Nº série motor*	*Notas*
1	R522410	Proteção térmica	1		
2	R521401	EmblÉma	1		
3	RE535517	Tampa do abasTecimenTo	1		
4	RE527858	Parafuso	3		
5	H23125	Plugue	6		
6	R123574	Porca	6		
7	R123575	Anel o	6		
8	RE531383	Tampa de válvula	1		
9	R524469	Junta	1		
10	RE528742	Defletor	1		

1299 Oil Filler Neck Cover
1299 Couvercle de goulotte de remplissage d'huile
1299 Tampa do Gargalo de Abastecimento de Óleo
1299 Cubierta de cuello de llenado de aceite

1299_RE57761_PCD A.2

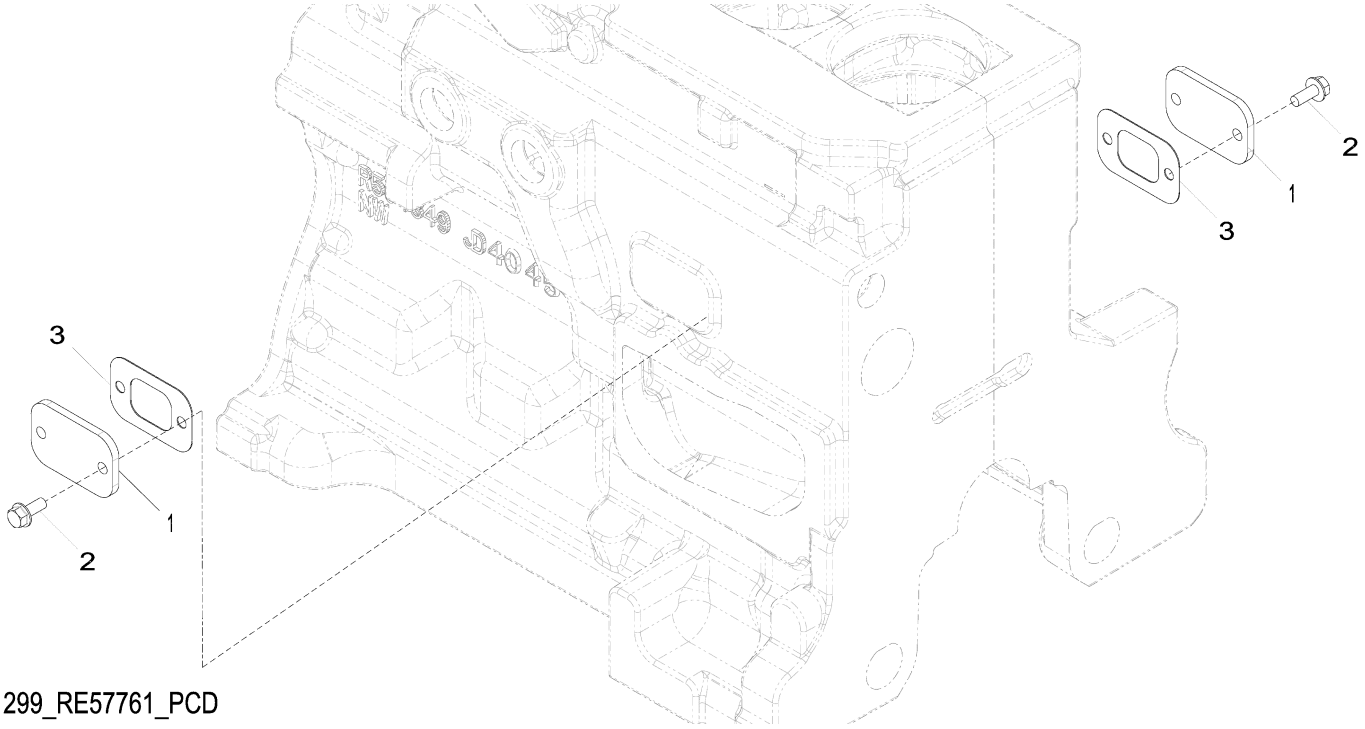

1299_RE57761_PCD

Item	*Nº peça*	*Descrição*	*Qtde*	*Nº série motor*	*Notas*
1	R116296	Capa	2		
2	RE67238	Parafuso	4		(A) M8 X 20
3	R136495	Junta	2		

(A) Threads With Pre-Applied Sealant
Filetages avec produit d'étanchéité préappliqué
Roscas com Vedante Pré-aplicado
Roscas con pasta selladora preaplicada

1321 Crankshaft Pulley
1321 Poulie de vilebrequin
1321 Polia do Virabrequim
1321 Polea de cigüeñal

1321_RE508855_PCD C.1

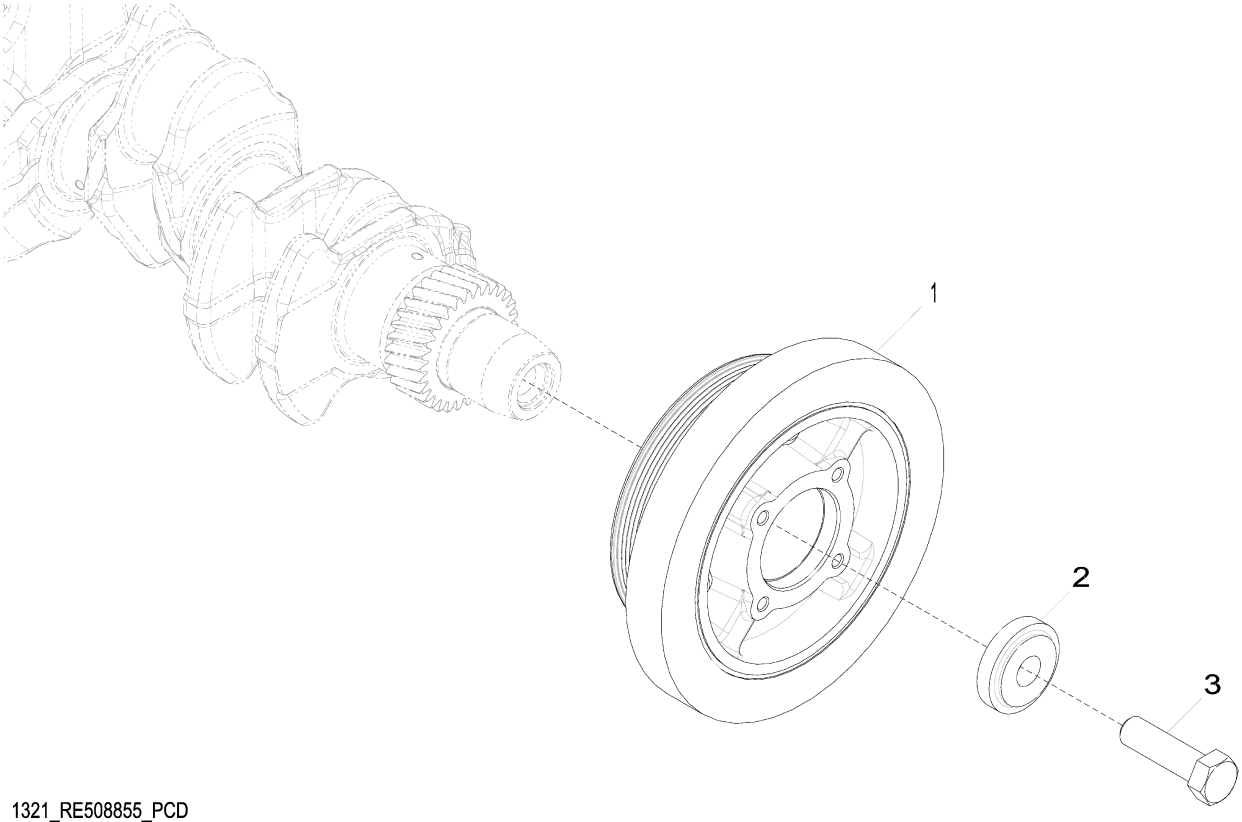

1321_RE508855_PCD

Item	*Nº peça*	*Descrição*	*Qtde*	*Nº série motor*	*Notas*
1	RE505939	Polia	1		
2	R517237	Bucha	1		
3	R516648	Parafuso sextavado	1		

1403 Flywheel Housing
1403 Carter de volant-moteur
1403 Cobertura do volante do motor
1403 Caja de volante

1403_RE59342_PCD B.1

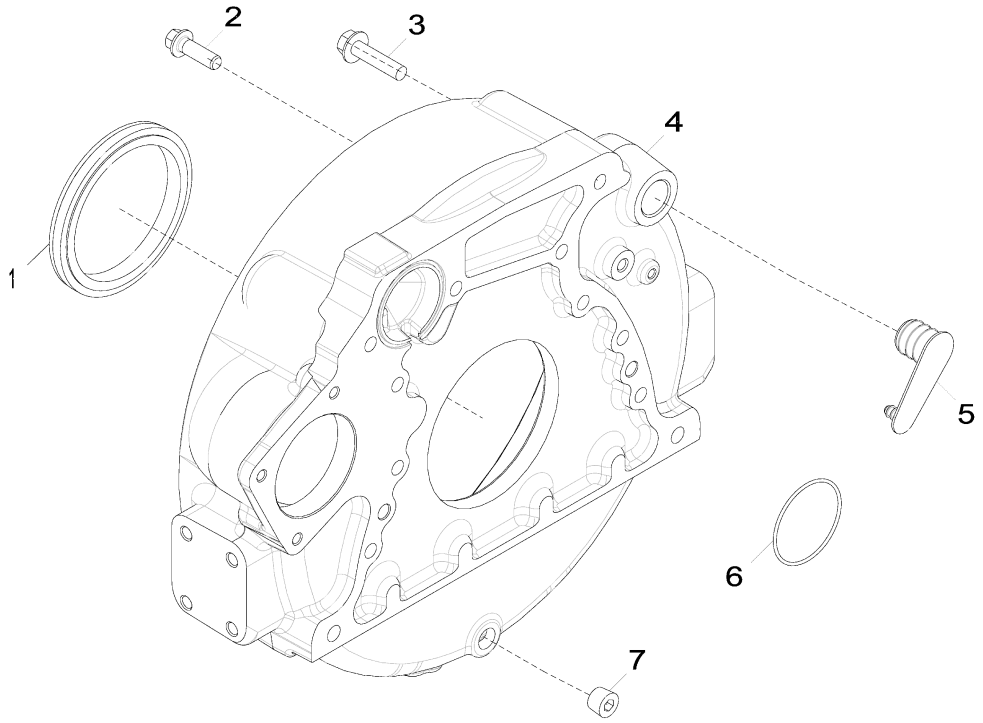

1403_RE59342_PCD

Item	*Nº peça*	*Descrição*	*Qtde*	*Nº série motor*	*Notas*
1	RE44574	Vedação	1		
2	R131768	Plugue	1		
3	19M8306	Parafuso	4		M12 X 50
4	R503444	Carcaça	1		
5	R131768	Plugue	1		
6	R61467	Anel o	1		
7	15H584	Tampão	1		1/2"

1517 Flywheel
1517 Volant-moteur
1517 Volante do Motor
1517 Volante

1517_RE66748_PCD A.1

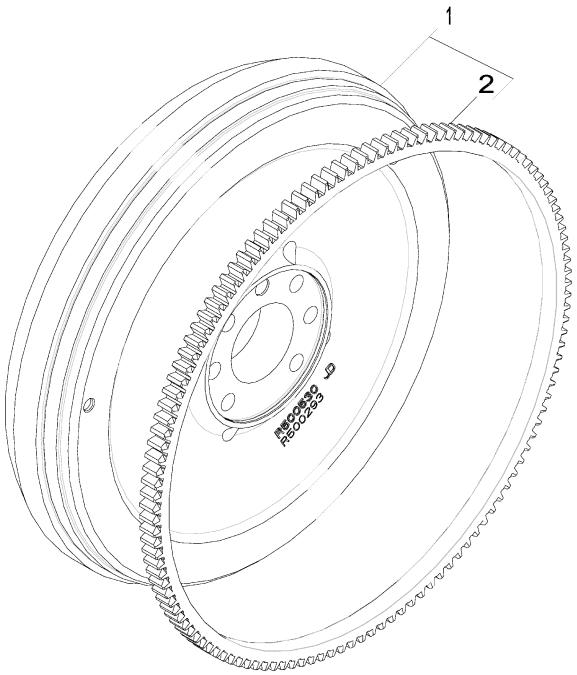

1517_RE66748_PCD

Item	*Nº peça*	*Descrição*	*Qtde*	*Nº série motor*	*Notas*
1	RE500527	Volante	1		
2	R28811	Coroa	1		Z = 129

16KB Fuel Injection Pump
16KB Pompe d'injection
16KB Bomba de Injeção de Combustível
16KB Bomba de inyección

16KB_RE557634_PCD D.1

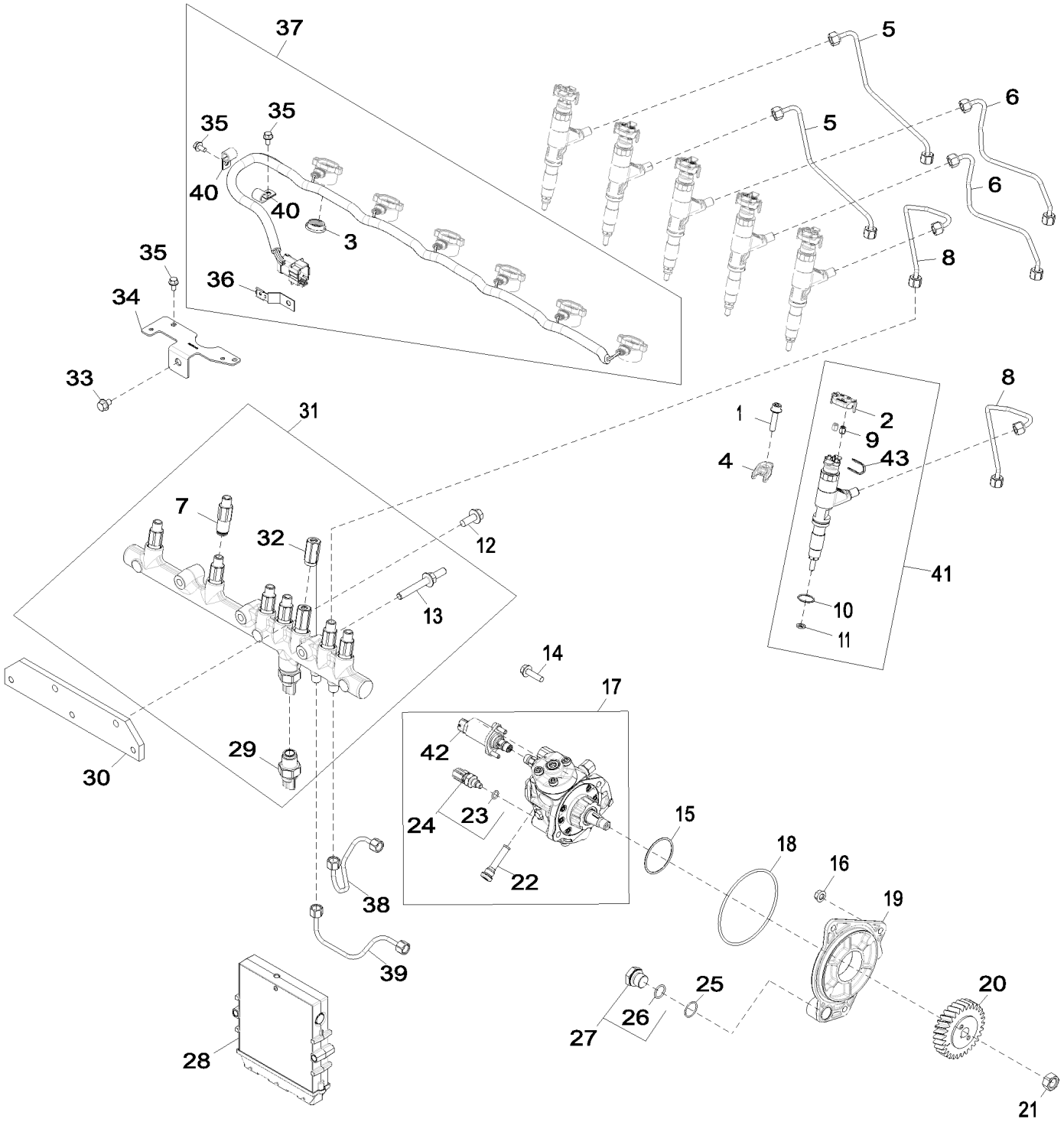

16KB_RE557634_PCD

Item	Nº peça	Descrição	Qtde	Nº série motor	Notas
1	RE528096	Parafuso c/arruela	6		
2	RE528588	Tampa de conecTor eléTrico	6		
3	R522630	Vedação	1		
4	R520813	Braçadeira	6		
5	RE526694	Linha de combustivel	2		
6	RE526693	Linha de combustivel	2		
7	RE515636	Limitador	6		
8	RE526692	Linha de combustivel	2		
9	R134920	Porca	12		
10	R516647	Anel o	6		
11	R523499	Arruela	6		
12	19M7785	Parafuso	2		M10 X 25
13	R529168	Pino	3		
14	19M7868	Parafuso	2		M8 X 30
15	R516125	Anel o	1		
16	14M7298	Porca com flange	3		M8
17	RE507959	Bombainjetora combustível	1		
18	R55453	Anel o	1		
19	R504577	Adaptador	1		
20	R502541	EngrEnagem	1		
21	R91360	Porca	1		
22	RE516999	Peneira	1		
23	R524234	Anel o	1		
24	RE516336	SenSor temperatura combuStí	1		
25	R116031	Anel o	1		
26	51M7044	Anel o	1		17.300 X 2.200 mm
27	RE517370	Conexão	1		
28	RE526588	Controle eletrôn. do motor	1		
29	RE520930	SenSor	1		
30	R504239	Apoio	1		
31	RE522596	Trilho	1		
32	RE516335	VálVula de alíVio de press.	1		
33	RE524730	Parafuso sextavado	1		
34	R523048	Apoio	1		
35	RE527858	Parafuso	4		
36	R520930	Apoio	1		
37	RE528609	Chicote	1		
38	RE544262	Linha de combustivel	1		
39	RE544263	Linha de combustivel	1		
40	AH80916	Presilha	2		
41	DZ100212	Kit do bocal	6		SUB FOR RE546784
42	RE531864	VálVula de controle	1		
43	R522899	Arruela de vedação	1		

17CN Intake Manifold
17CN Collecteur d'admission
17CN Coletor de Admissão
17CN Colector de admisión

17CN_RE531050_PCD A.1

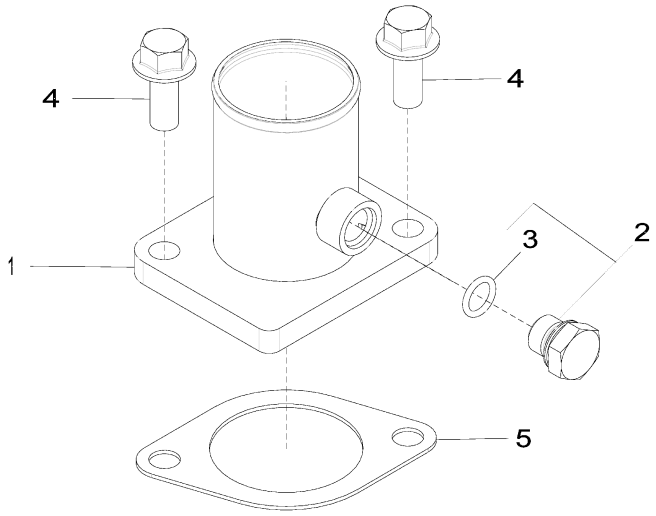

17CN_RE531050_PCD

Item	*Nº peça*	*Descrição*	*Qtde*	*Nº série motor*	*Notas*
1	RE508742	Admissão de ar	1		
2	RE46684	Tampão	1		
3	51M7041	Anel o	1		11.300 X 2.200 mm
4	19M7785	Parafuso	2		M10 X 25
5	R81275	Junta	1		

1989 Oil Pan
1989 Carter d'huile
1989 Bandeja de Óleo
1989 Cárter

1989_RE515829_PCD B.1

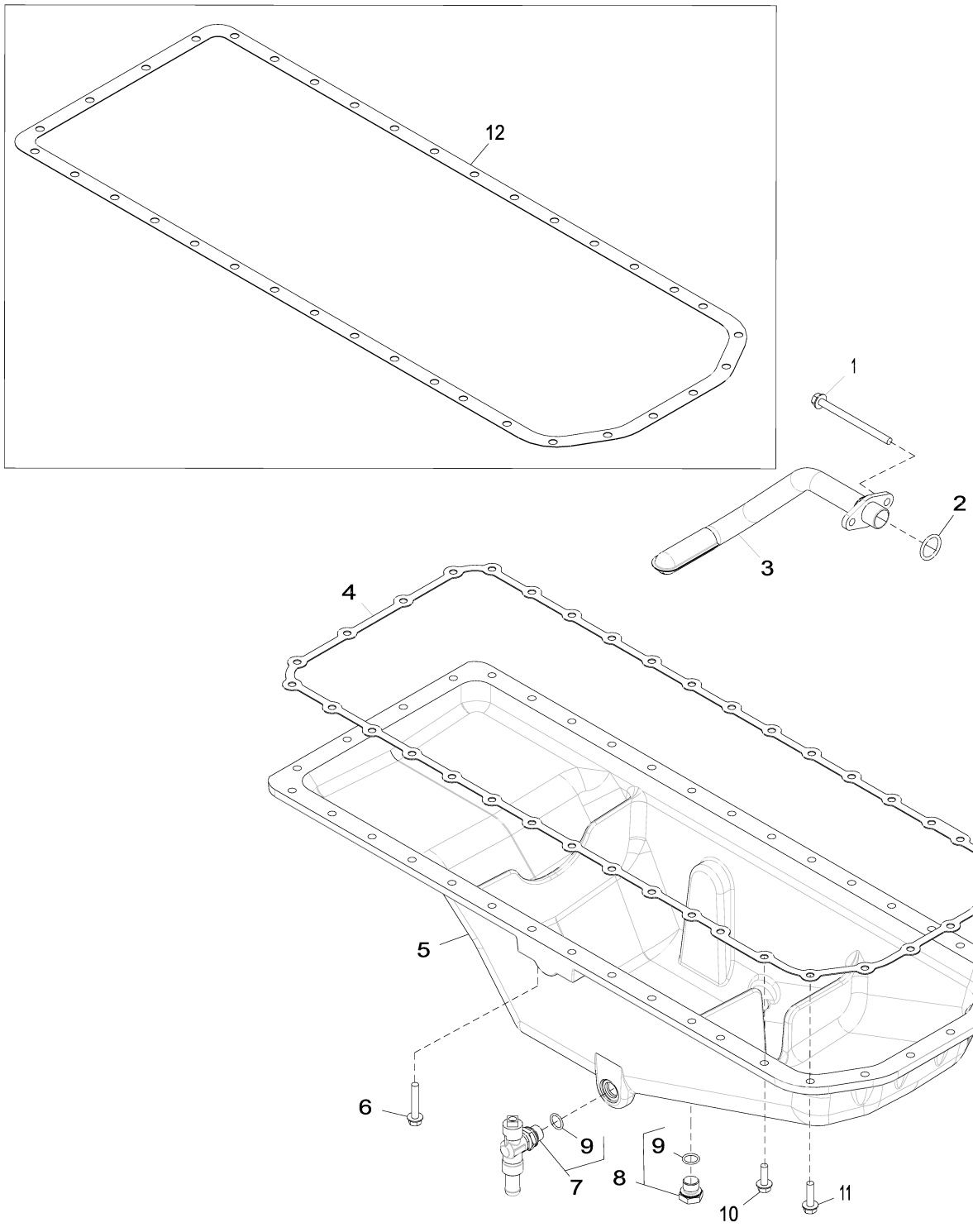

1989_RE515829_PCD

Item	*Nº peça*	*Descrição*	*Qtde*	*Nº série motor*	*Notas*
1	19M10075	Parafuso	2		M8 X 110
2	R61871	Anel o	1		
3	RE69898	Entrada da Bombade óleo	1		
4	R521498	Junta	1		SUB FOR R123354
5	R527787	Cárter	1		MARKED R529563
6	19M7799	Parafuso	4		M8 X 45
7	RE507952	VálVula de dreno	1		
8	RE46685	Tampão	1		
9	51M7043	Anel o	2		15.300 X 2.200 mm
10	19M7867	Parafuso	26		M8 X 25
11	19M7868	Parafuso	6		M8 X 30
12	R123354	Junta	1		

2001 Water Pump Pulley
2001 Poulie de pompe à eau
2001 Polia da Bomba de Água
2001 Polea de la bomba de agua

2001_RE58175_PCD A.1

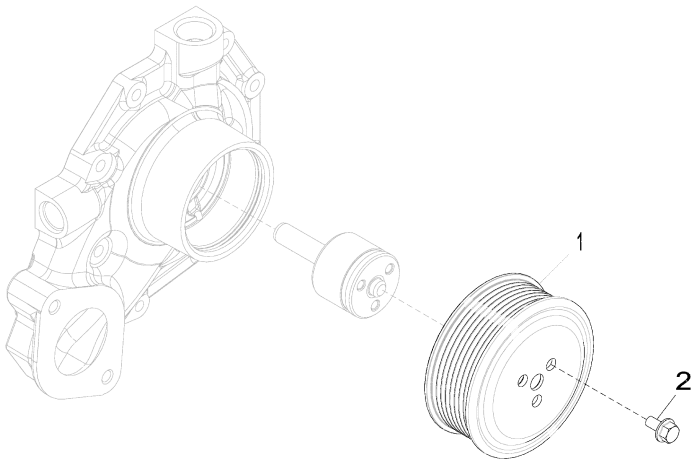

2001_RE58175_PCD

Item	*Nº peça*	*Descrição*	*Qtde*	*Nº série motor*	*Notas*
1	R115250	Polia	1		
2	19M7774	Parafuso	3		M6 X 12

2158 Thermostat Cover
2158 Couvercle de thermostat
2158 Tampa do Termostato
2158 Tapa de termostato

RE528878PCDA02 A.1

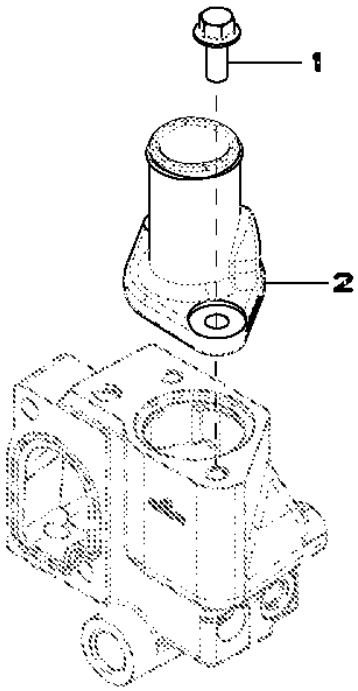

RE528878PCDA02

Item	*Nº peça*	*Descrição*	*Qtde*	*Nº série motor*	*Notas*
1	19M7785	Parafuso	2		M10 X 25
2	R522780	Capa	1		
	DZ104378	Capa	1		SUB FOR R522780 AND R543696

2224 Thermostat
2224 Thermostat
2224 Válvula Termostática
2224 Termostato

2224_RE543721_PCD A.1

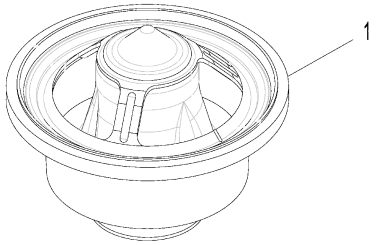

2224_RE543721_PCD

Item	*Nº peça*	*Descrição*	*Qtde*	*Nº série motor*	*Notas*
1	RE540550	TermosTaTo	1		ORDER DZ100553
	DZ100553	TermosTaTo	1		

24FF Fan Belt
24FF Courroie du ventilateur
24FF Correia do Ventilador
24FF Correa del ventilador

24FF_RE528645_PCD A.1

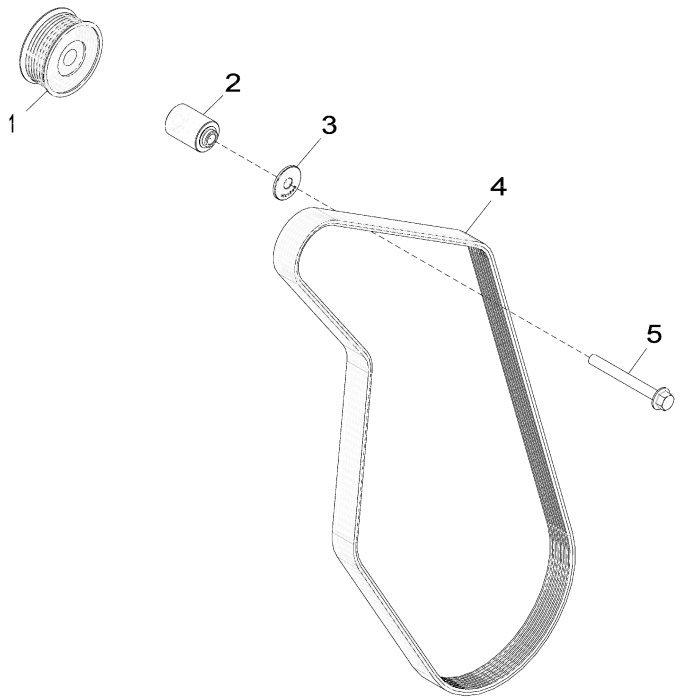

24FF_RE528645_PCD

Item	*Nº peça*	*Descrição*	*Qtde*	*Nº série motor*	*Notas*
1	AT211041	Polia	1		
2	R529378	Espaçador	1		
3	R529790	Luva	1		
4	R500242	Correia trapezoidal	1		
5	19M7811	Parafuso	1		M10 X 90

2695 Engine Coolant Heater
2695 Réchauffeur de liquide réfrigérant
2695 Aquecedor do Líquido de Arrefecimento do Motor
2695 Calentador de refrigerante de motor

2695_RE70218_PCD C.1

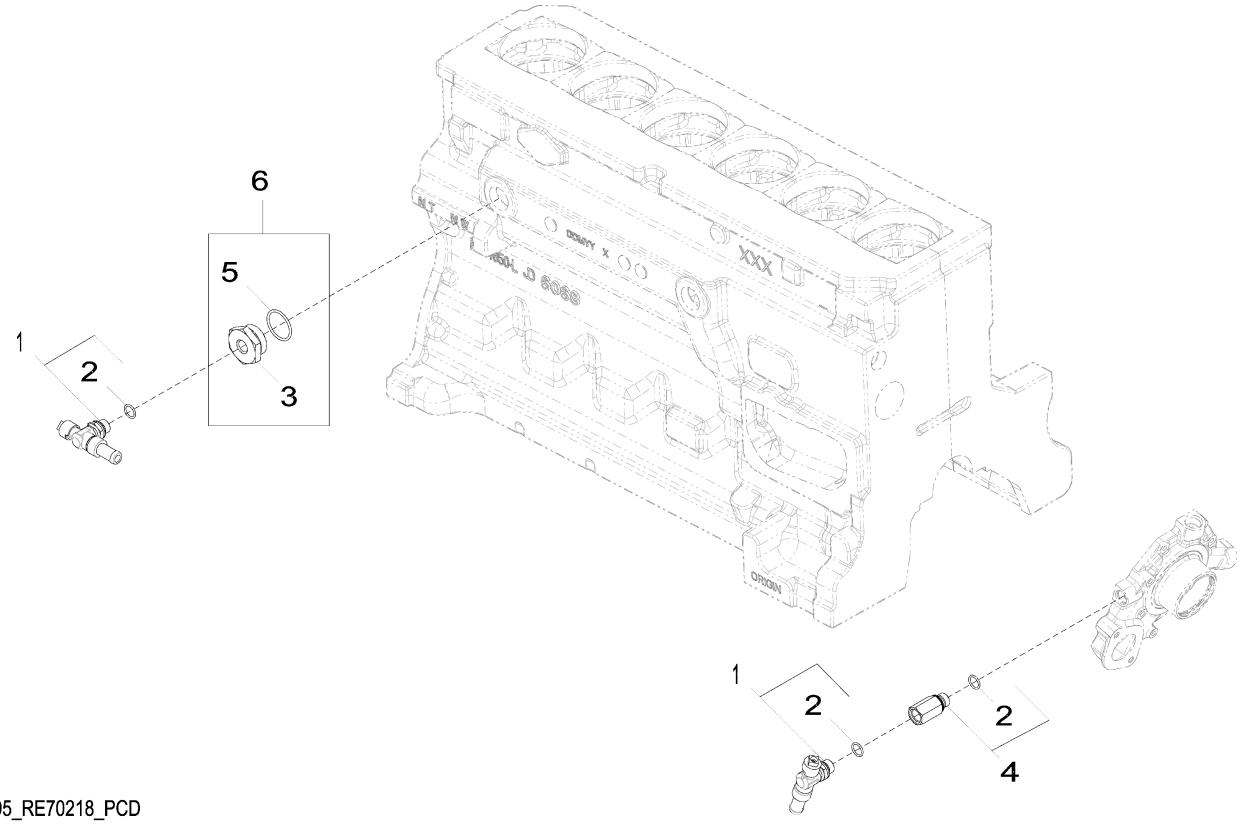

2695_RE70218_PCD

Item	*Nº peça*	*Descrição*	*Qtde*	*Nº série motor*	*Notas*
1	RE507952	VálVula de dreno	2		
2	51M7043	Anel o	3		15.300 X 2.200 mm
3	R123616	Plugue	1		
4	RE520229	Adaptador	1		
5	U13639	Anel o	1		
6	RE565310	Plugue	1		

28AG Exhaust Manifolde
28AG Collecteur d'échappement
28AG Coletor de Escape
28AG Colector del escape

28AG_RE534310_PCD B.1

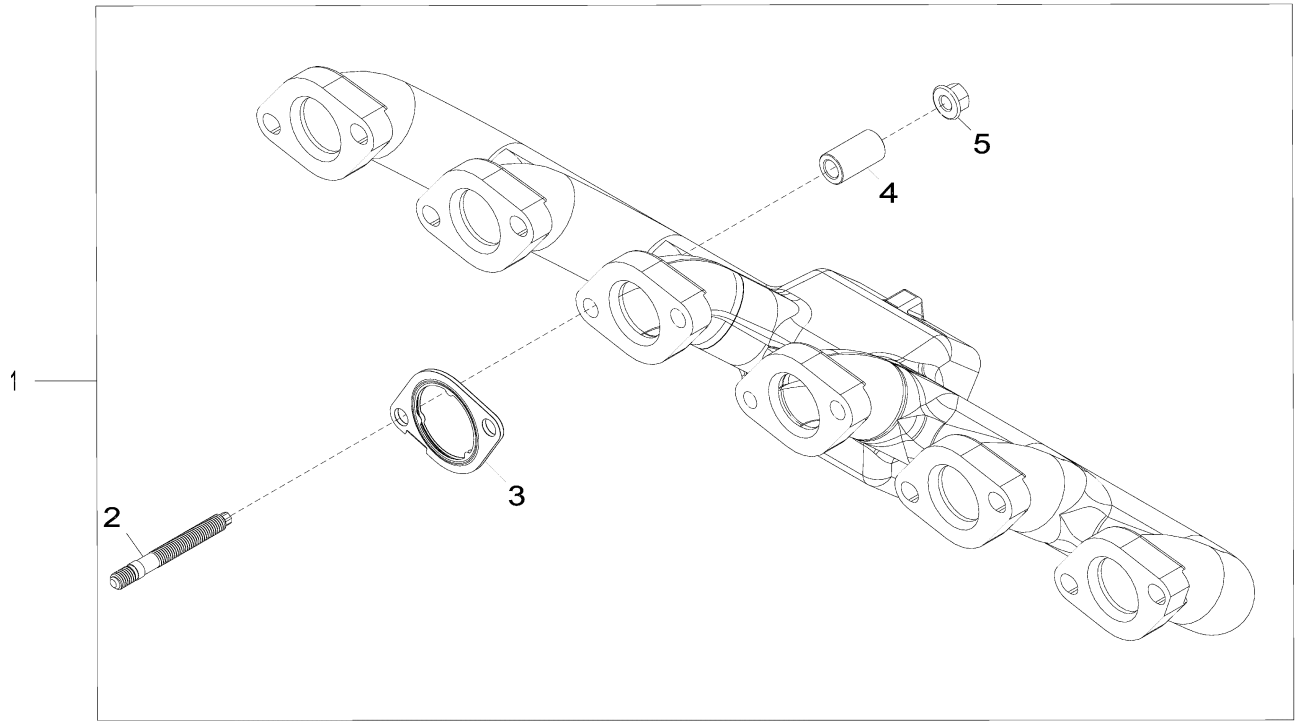

28AG_RE534310_PCD

Item	*Nº peça*	*Descrição*	*Qtde*	*Nº série motor*	*Notas*
1	RE545739	Kit do coletor	1		MARKED R526372
2	DZ10229	Pino	12		SUB FOR R530022
3	R519488	Junta	6		
4	R535122	Espaçador	12		
5	R539762	Porca com flange	12		

2964 Ventilating System
2964 Système de ventilation
2964 Sistema de Ventilação
2964 Sistema de ventilación

RE531482PCDA02 A.1

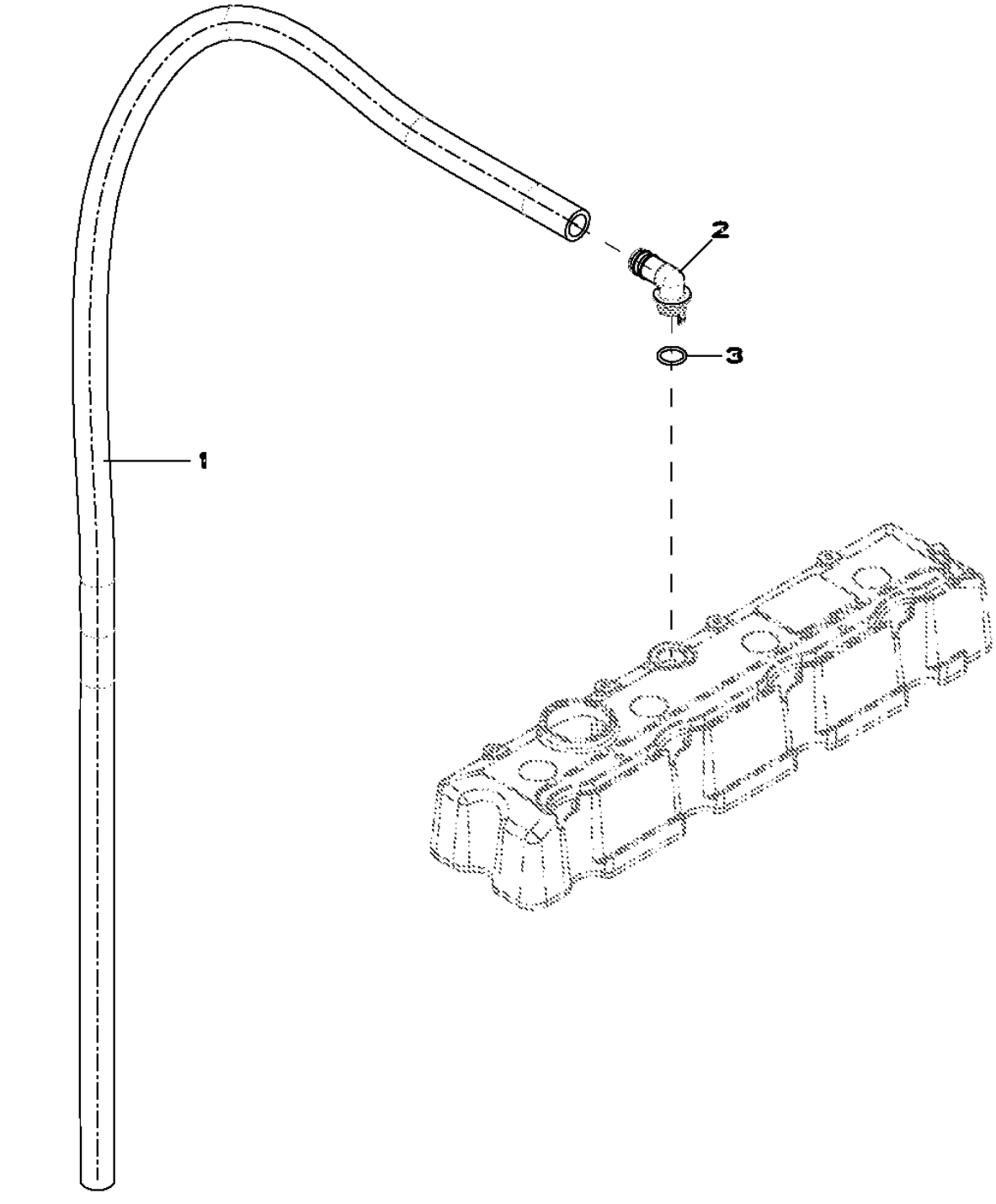

Item	*Nº peça*	*Descrição*	*Qtde*	*Nº série motor*	*Notas*
1	TY22450	Mangueira em metro	1		(A)
2	R120467	Conexão em ângulo	1		
3	R72328	Anel o	1		

(A) Cut to Length
Couper à la longueur voulue
Cortar no Comprimento Correto
Cortar según se requiera

3031 Starting Motor
3031 Démarreur
3031 Motor de Partida
3031 Motor de arranque

RE500343PCDE02 A.1

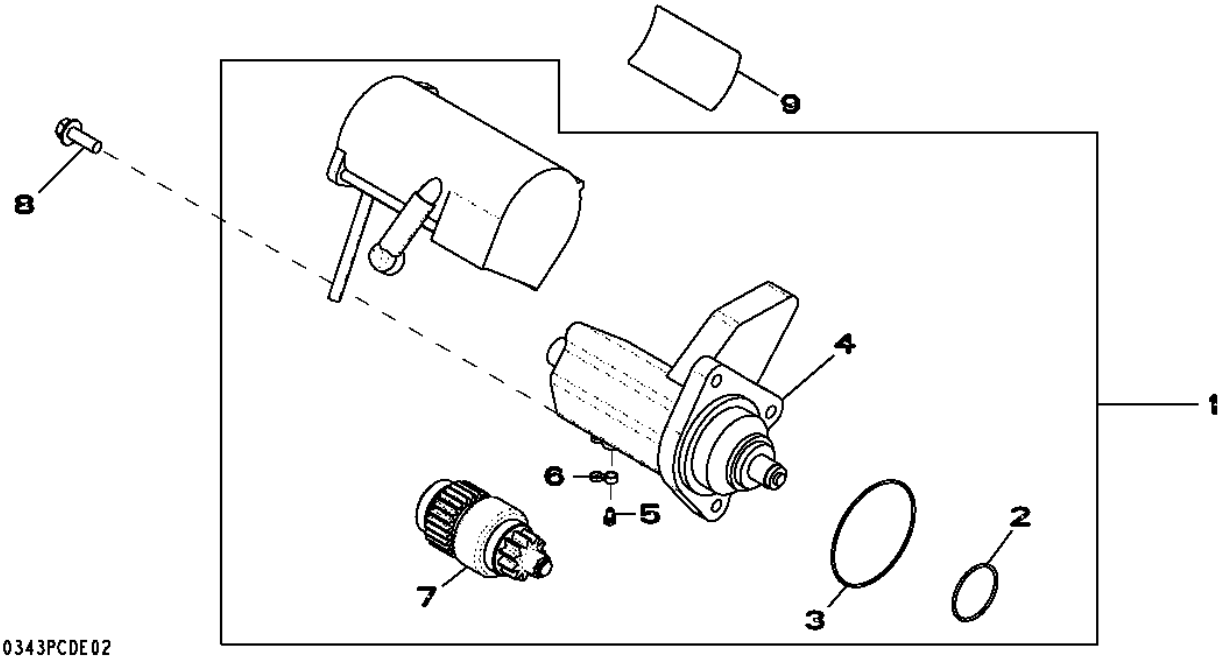

Item	*Nº peça*	*Descrição*	*Qtde*	*Nº série motor*	*Notas*
1	RE500345	Kit para motor de partida	1		
	SE501407	Motor de partida remanufat.	1		REMAN FOR RE500345
2	R135510	Anel o	1		
3	R135509	Anel o	1		
4	RE70681	Interruptor	1		
5	RE71256	Parafuso c/arruela	1		
6	RE70756	Capa	1		
7	RE70487	EmbreagEm	1		
8	19M7786	Parafuso	3		M10 X 30
9	T146102	Etiqueta	1		

3150 Alternator
3150 Alternateur
3150 Alternador
3150 Alternador

3150_RE528849_PCD A.1

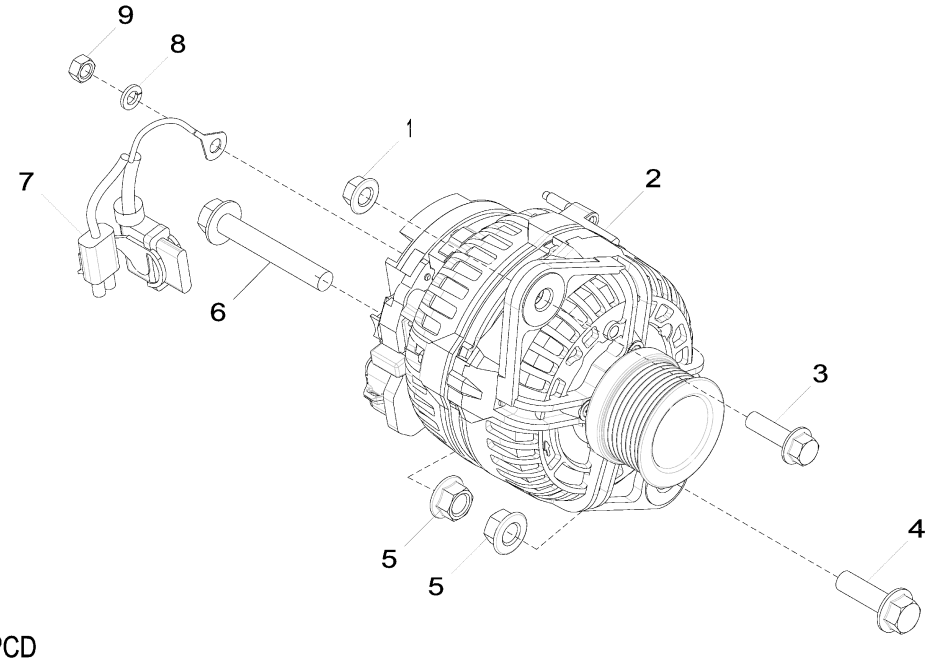

3150_RE528849_PCD

Item	*Nº peça*	*Descrição*	*Qtde*	*Nº série motor*	*Notas*
1	14M7296	Porca com flange	1		M10
2	AT387573	Alternador	1		24 V; 80 A, SUB FOR AT303320
3	19M7835	Parafuso	1		M10 X 35
4	19M7791	Parafuso	1		M12 X 40
5	14M7299	Porca com flange	2		M12
6	19M7818	Parafuso	1		M12 X 80
7	AT341429	Conj. chiCotes acion. motor	1		SUB FOR AT333557
8	12M7065	Arruela de pressão	1		8 mm
9	14M7273	Porca	1		M8

3614 Front Plate and Idle Gears (Upper And Lower)
3614 Plaque avant et pignons intermédiaires (supérieur et inférieur)
3614 Placa Dianteira e Engrenagens Intermediárias (Superior e Inferior)
3614 Placa delantera y engranajes intermedios (superior e inferior)

3614_RE506566_PCD E.1

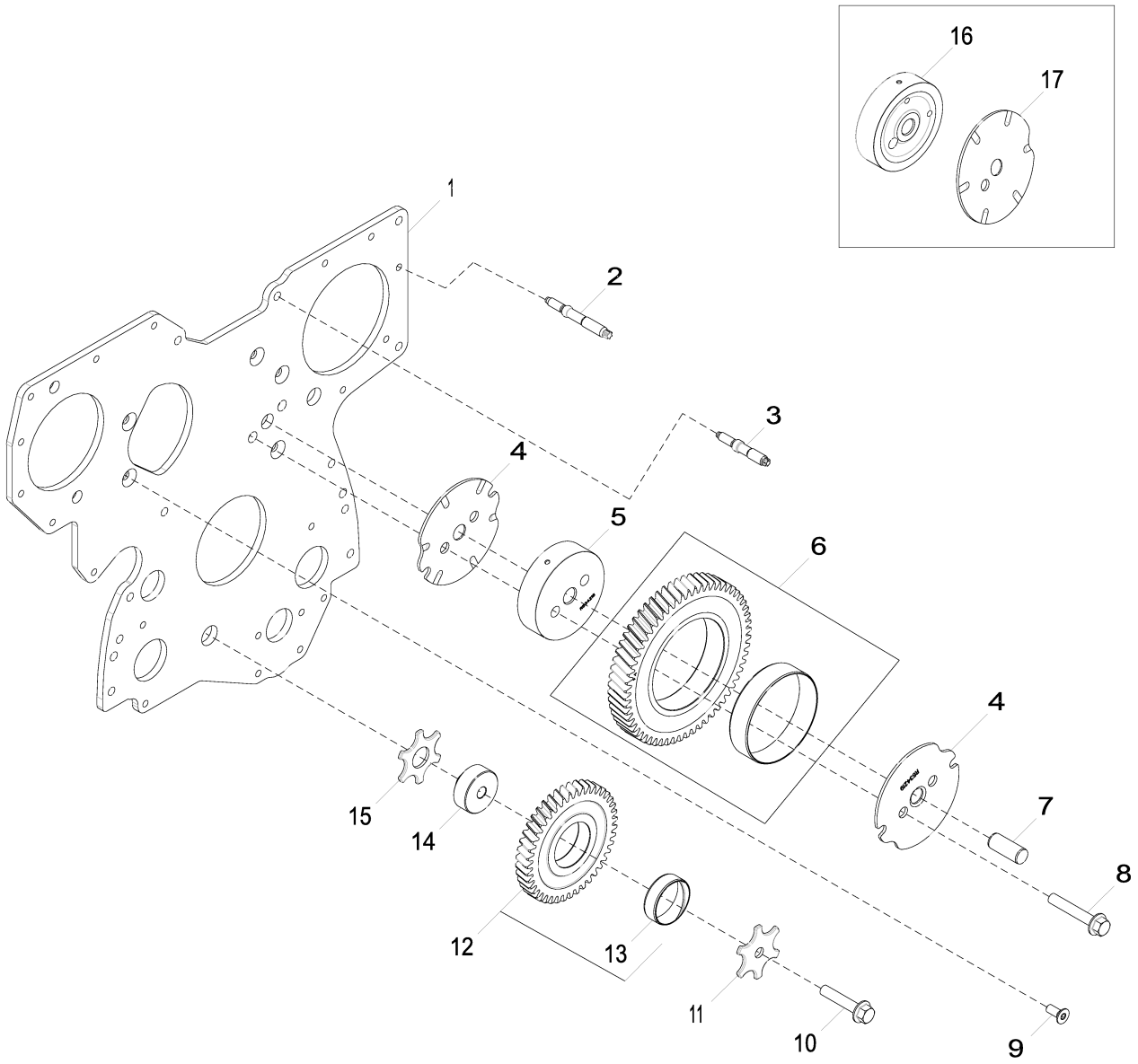

3614_RE506566_PCD

Item	*Nº peça*	*Descrição*	*Qtde*	*Nº série motor*	*Notas*
1	R537772	Placa	1		SUB FOR R504282
2	R520139	Pino	7		SUB FOR APPL R123584
3	R134518	Pino	2		
4	R534219	Arruela de encosto	2		SUB FOR APPL R515494
5	R534218	Eixo	1		SUB FOR APPL R504843
6	RE508489	EngrEnagem	1		(A)
7	R515408	Pino de centragem	1		
8	19M8844	Parafuso	2		M10 X 60
9	R136475	Parafuso	5		
10	19M8966	Parafuso	1		M10 X 50
11	R131283	Arruela de encosto	1		
12	RE56369	EngrEnagem	1		(B)
13	R114193	Bucha	1		
14	R114194	Eixo	1		
15	R101225	Arruela de encosto	1		
16	R504843	Eixo	1		
17	R515494	Arruela de encosto	1		

(A) Upper Idler Gear
Pignon intermédiaire supérieur
Engrenagem Intermediária Superior
Piñón loco superior

(B) Lower Idler Gear
Pignon intermédiaire inférieur
Engrenagem Intermediária Inferior
Piñón loco inferior

3799 Fuel Transfer Pump Cover
3799 Couvercle de pompe de transfert de carburant
3799 Tampa da Bomba de Transferência de Combustível
3799 Cubierta de la bomba de transferencia de combustible

3799_RE59619_PCD A.1

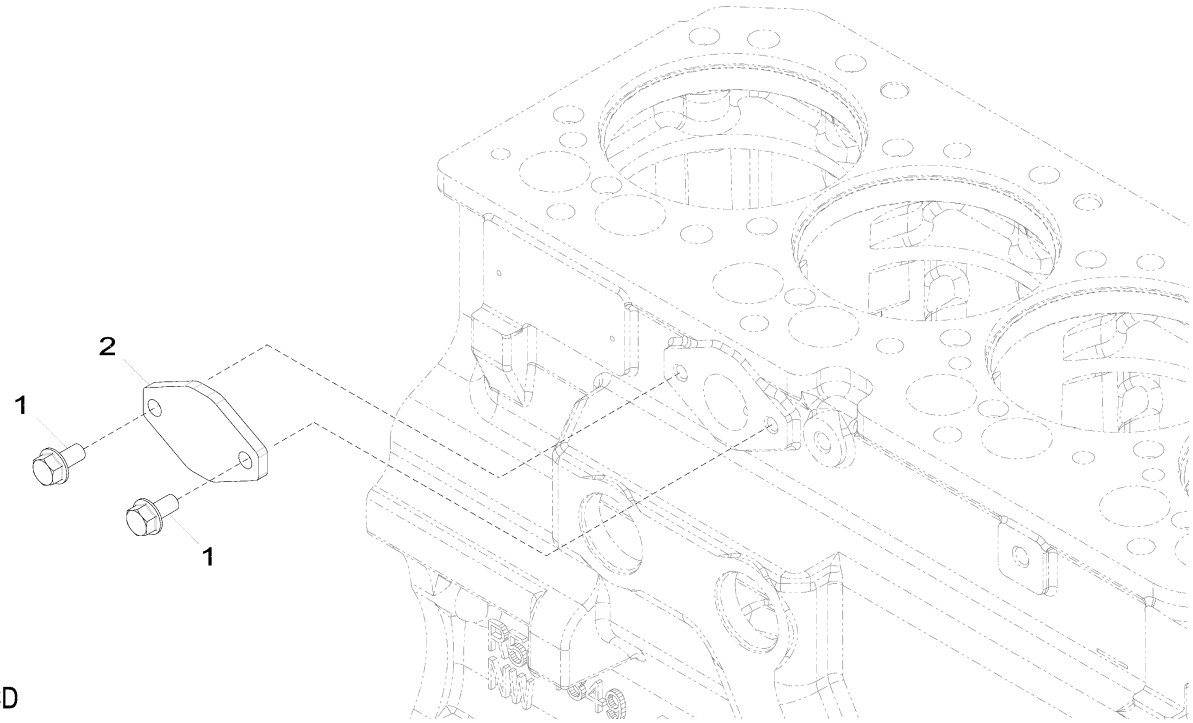

3799_RE59619_PCD

Item	*Nº peça*	*Descrição*	*Qtde*	*Nº série motor*	*Notas*
1	RE66334	Parafuso sextavado	2		(A)
2	R123396	Capa	1		

(A) Threads With Pre-Applied Sealant
Filetages avec produit d'étanchéité préappliqué
Roscas com Vedante Pré-aplicado
Roscas con pasta selladora preaplicada

3924 Thermostat Housing
3924 Boîtier de thermostat
3924 Alojamento do Termostato
3924 Caja de termostato

3924_RE528584_PCD A.1

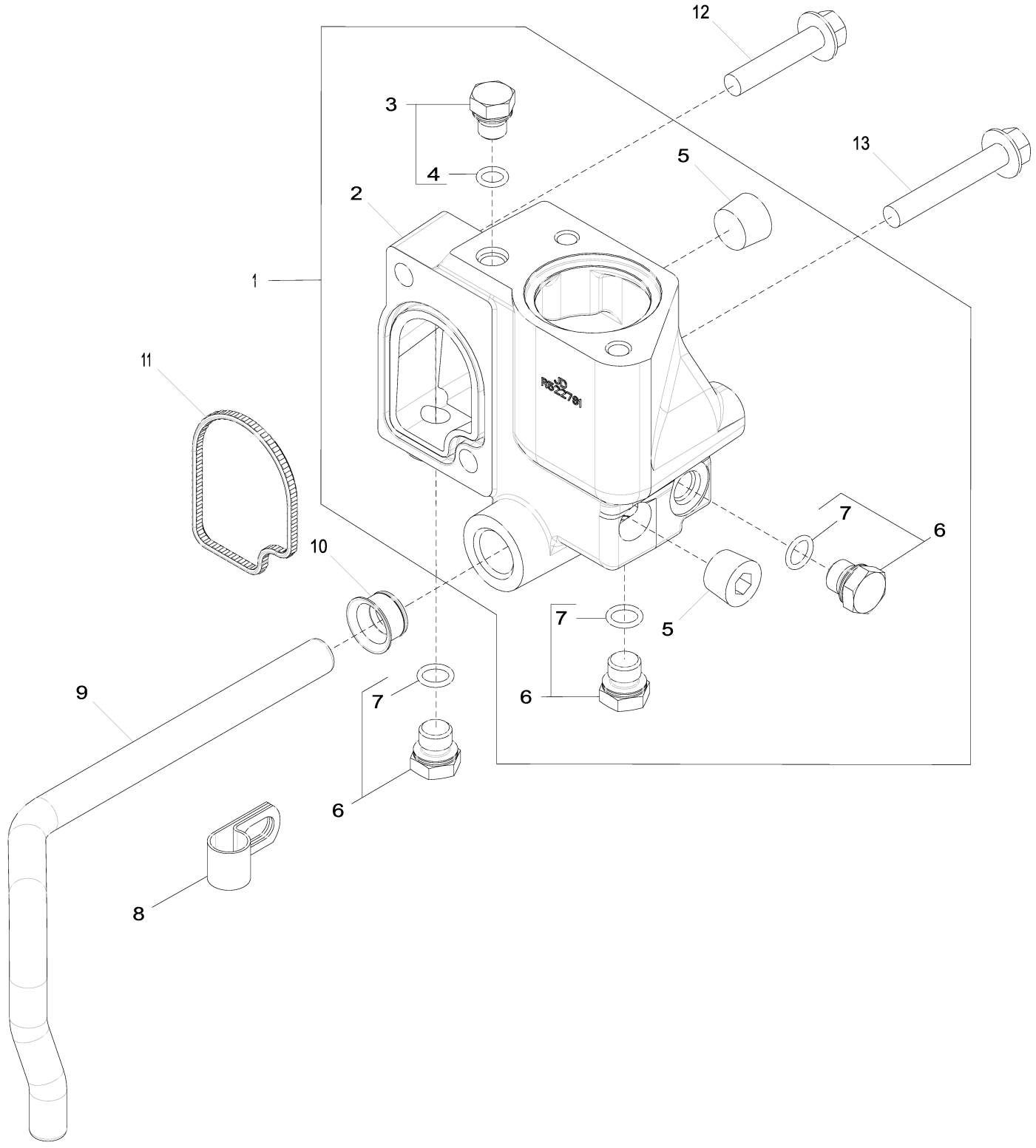

3924_RE528584_PCD

Item	*Nº peça*	*Descrição*	*Qtde*	*Nº série motor*	*Notas*
1	RE532653	Carcaça	1		MARKED R522781
2	R522781	Carcaça	1		
3	RE46686	Conexão	1		
4	51M7040	Anel o	1		9.300 X 2.200 mm
5	15H584	Tampão	2		1/2"
6	RE46684	Tampão	3		
7	51M7041	Anel o	3		11.300 X 2.200 mm
8	R128415	Braçadeira	1		
9	R519025	Tubo	1		
10	R123226	Vedação	1		
11	R501228	Vedação	1		
12	19M8292	Parafuso	1		M10 X 50
13	19M7808	Parafuso	1		M10 X 65

4062 Engine Oil Dipstick
4062 Jauge de niveau d'huile moteur
4062 Vareta de Óleo do Motor
4062 Varilla de nivel de aceite de motor

4062_RE532180_PCD A.1

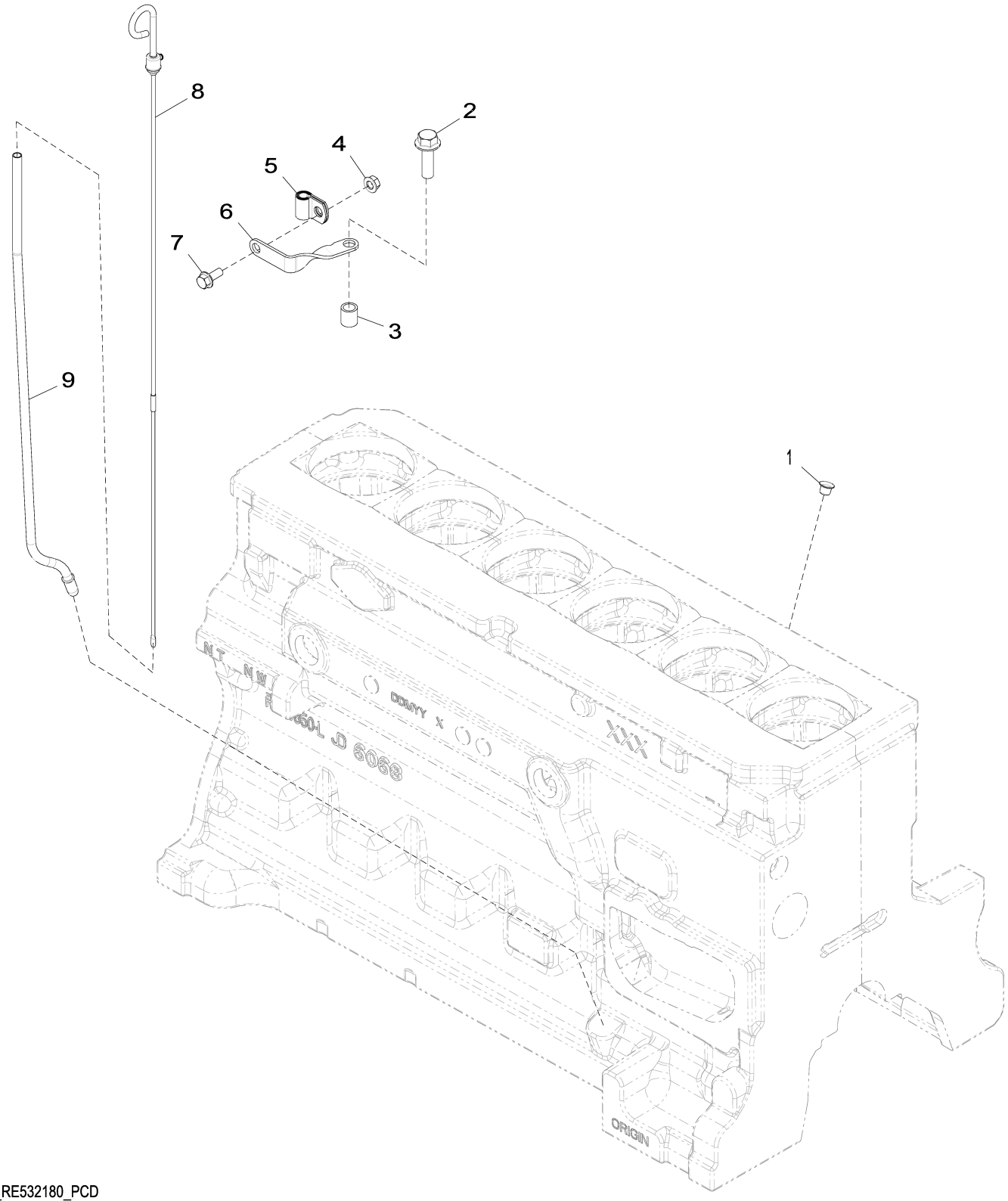

4062_RE532180_PCD

Item	*Nº peça*	*Descrição*	*Qtde*	*Nº série motor*	*Notas*
1	R502725	Plugue	1		
2	19M7791	Parafuso	1		M12 X 40
3	28H1697	Espaçador	1		0.493" X 0.675" X 3/4"
4	14M7298	Porca com flange	1		M8
5	T33276	Braçadeira	1		
6	R524759	Apoio	1		
7	19M7866	Parafuso	1		M8 X 20
8	RE66178	Vareta de niVel	1		
9	R520929	Tubo vareTa de nível	1		

4112 Front Auxiliary Drive Pulley
4112 Poulie pour entraînement auxiliaire avant
4112 Polia de Transmissão Auxiliar Frontal
4112 Polea de mando auxiliar delantero

RE527588PCDA02 A.1

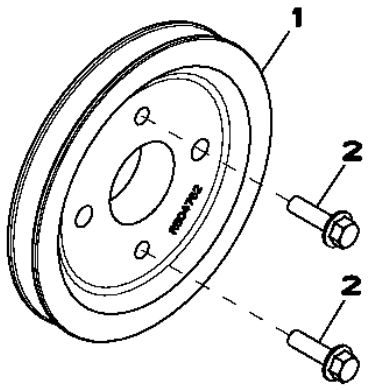

RE527588PCDA02

Item	*Nº peça*	*Descrição*	*Qtde*	*Nº série motor*	*Notas*
1	R504762	Polia	1		
2	19M7835	Parafuso	2		M10 X 35

4434 Timing Gear Cover And Water Pump
4434 Couvercle de distribution et pompe à eau
4434 Tampa da Engrenagem de Distribuição e Bomba de Água
4434 Tapa de distribución y bomba de agua

4434_RE516920_PCD D.1

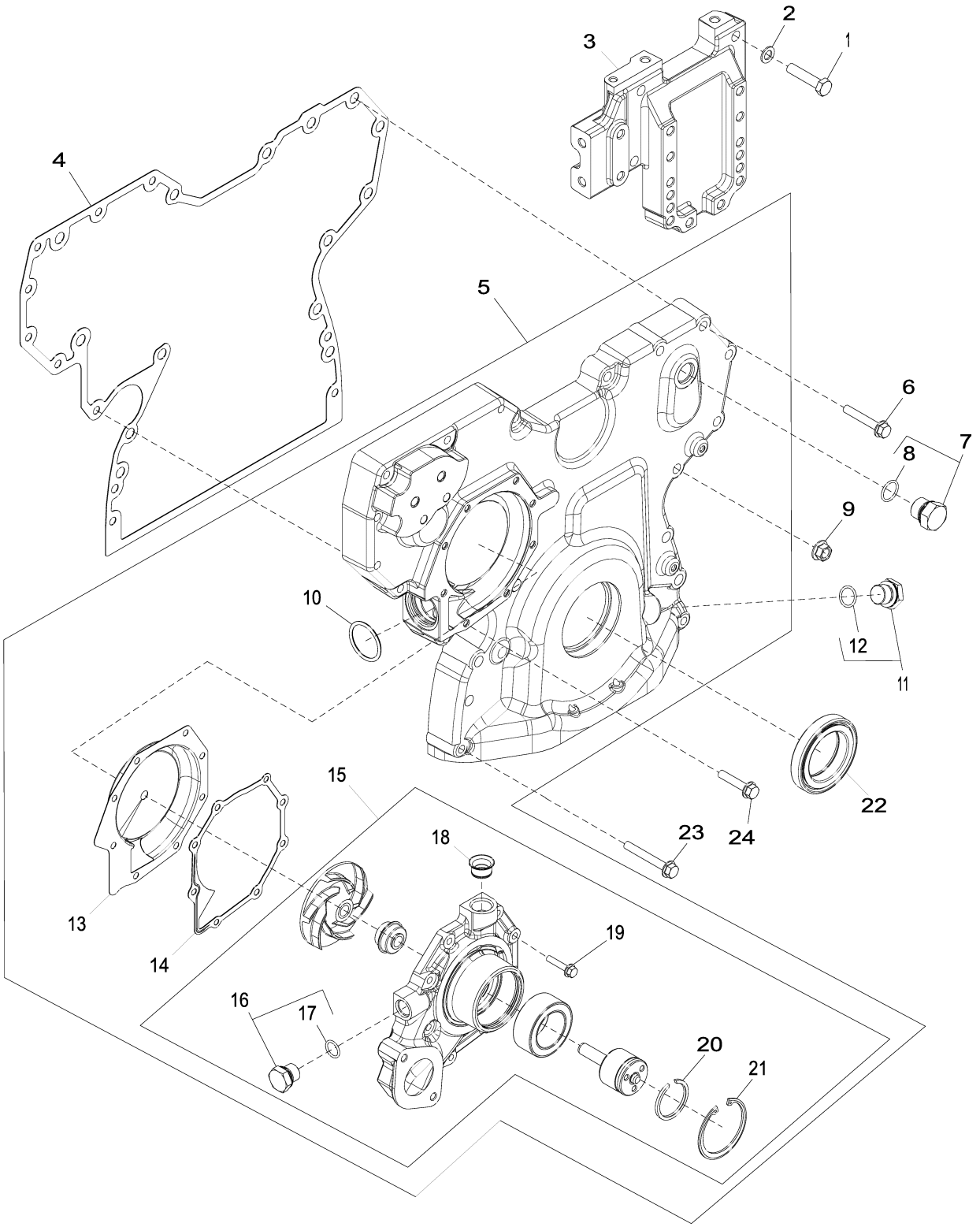

4434_RE516920_PCD

Item	*Nº peça*	*Descrição*	*Qtde*	*Nº série motor*	*Notas*
1	19M8488	Parafuso sextavado	4		M10 X 45
2	24M7096	Arruela	4		10.500 X 18 X 1.600 mm
3	R516557	Suporte	1		
4	R545883	Junta	1		SUB FOR R526944 OR R523184 OR R519657
5	DZ10353	Capa	1		MARKED DZ104970; SUB FOR RE509865
6	19M7800	Parafuso	8		M8 X 50
7	RE46687	Tampão de dreno	1		
8	51M7045	Anel o	1		19.300 X 2.200 mm
9	14M7296	Porca com flange	9		M10
10	R504734	Anel o	1		
11	RE517370	Conexão	1		
12	51M7044	Anel o	1		17.300 X 2.200 mm
13	RE508566	Inserto	1		(A) Kit
14	R123417	Junta	1		
15	RE546906	Bombad'água	1		MARKED R532562; SUB FOR RE505980; ALSO ORDER R123417
	SE501609	Bombad'água remanufaturada	1		REMAN FOR RE505980 AND RE546906
16	RE46685	Tampão	1		
17	51M7043	Anel o	1		15.300 X 2.200 mm
18	R123226	Vedação	1		
19	19M7796	Parafuso	8		M6 X 30
20	A364R	Anel de pressão	1		
21	R71228	Anel	1		
22	RE538097	Vedação	1		SUB FOR RE505515
23	19M7801	Parafuso	3		M8 X 60
24	19M8317	Parafuso	1		M8 X 40

(A) INCLUDE INSTRUCTIONS
COMPREND LES INSTRUCTIONS
INCLUEM INSTRUÇÕES
INCLUYE INSTRUCCIONES

4689 Cylinder Block
4689 Bloc-cylindres
4689 Bloco de Cilindros
4689 Bloque de cilindros

4689_RE552135_PCD B.2

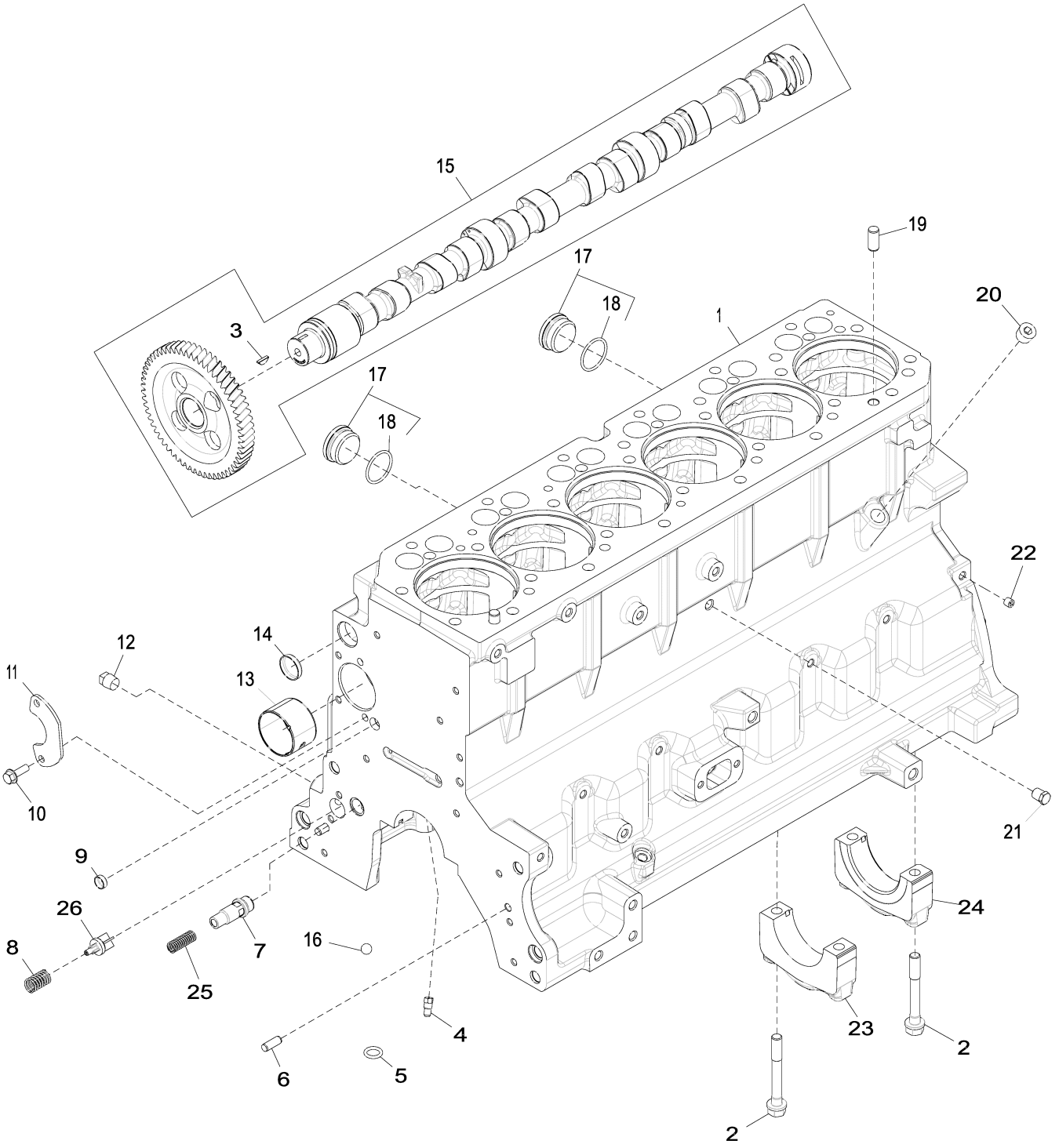

4689_RE552135_PCD

Item	*Nº peça*	*Descrição*	*Qtde*	*Nº série motor*	*Notas*
1	.....	Bloco de cilindro	1		MARKED R504850
2	R535005	Parafuso sextavado	14		
3	R133303	Chaveta	1		
4	R131182	Orifício	6		
5	R97185	Anel o	1		
6	B153R	Pino de centragem	2		
7	RE505501	VálVula de sangria	1		
8	R111137	Mola	1		
9	T18891	Plugue	2		
10	19M8999	Parafuso	2		M8 X 25
11	R132518	Placa	1		
12	15H695	Tampão	1		3/8"
13	R119874	Bucha	1		
14	R116466	Plugue	1		
15	RE507149	Eixo de cames	1		
16	D2361R	Esfera	1		
17	RE508185	Conexão	2		
18	U13639	Anel o	1		
19	A120R	Pino de centragem	4		
20	15H584	Tampão	1		1/2"
21	RE507807	Tampão	1		
22	RE71255	Tampão	7		SUB FOR RE42713
23	R114241	Tampa do rolamenTo	6		
24	R114240	Tampa do rolamenTo	1		
25	R131425	Mola de compressão	1		
26	R121043	VálVula	1		

4712 Crankshaft and Bearings
4712 Vilebrequin et paliers
4712 Virabrequim e Rolamentos
4712 Cigüeñal y cojinetes

4712_RE506346_PCD B.1

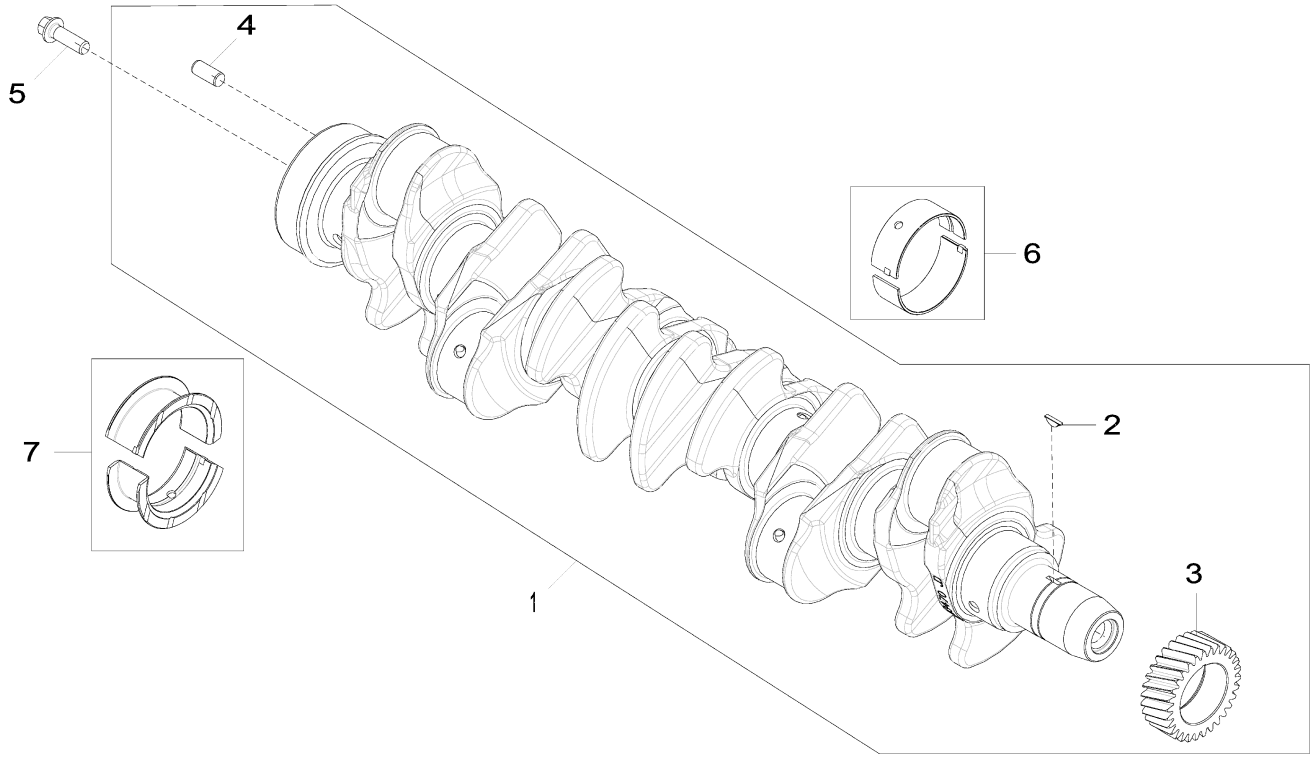

4712_RE506346_PCD

Item	*Nº peça*	*Descrição*	*Qtde*	*Nº série motor*	*Notas*
1	RE505921	Virabrequim	1		MARKED R503470; ALSO ORDER RE537070 AND RE537071
	SE501655	Virabrequim remanufaturado	1		(A) REMAN FOR RE505921
2	R505609	Chaveta	1		LGTH = 18.5 mm
3	R120631	EngrEnagem	1		Z = 30
4	R48685	Pino de centragem	1		SUB FOR A120R
5	R135918	Parafuso	6		
6	RE65165	Conj. do rolamento	6		STD, Kit, R123561 AND R123562
	RE65911	Rolamento	AR		US = 0.254 mm, Kit, R130576 AND R130577
7	RE65168	Conj. do rolamento	1		STD, Kit, R123564 AND R123563
	RE65912	Rolamento axial	AR		US = 0.254 mm, Kit, R130574 AND R130575

(A) With Bearings
AVEC ROULEMENTS
Com Rolamentos
Con cojinetes

4839 Connecting Rod and Piston-Cylinder Liner Kit
4839 Bielle et piston-chemise, jeu de pièces
4839 Kit de Camisa da Biela e do Cilindro do Pistão
4839 Biela y pistón-camisa de cilindro, kit

RE525601PCDA02 A.1

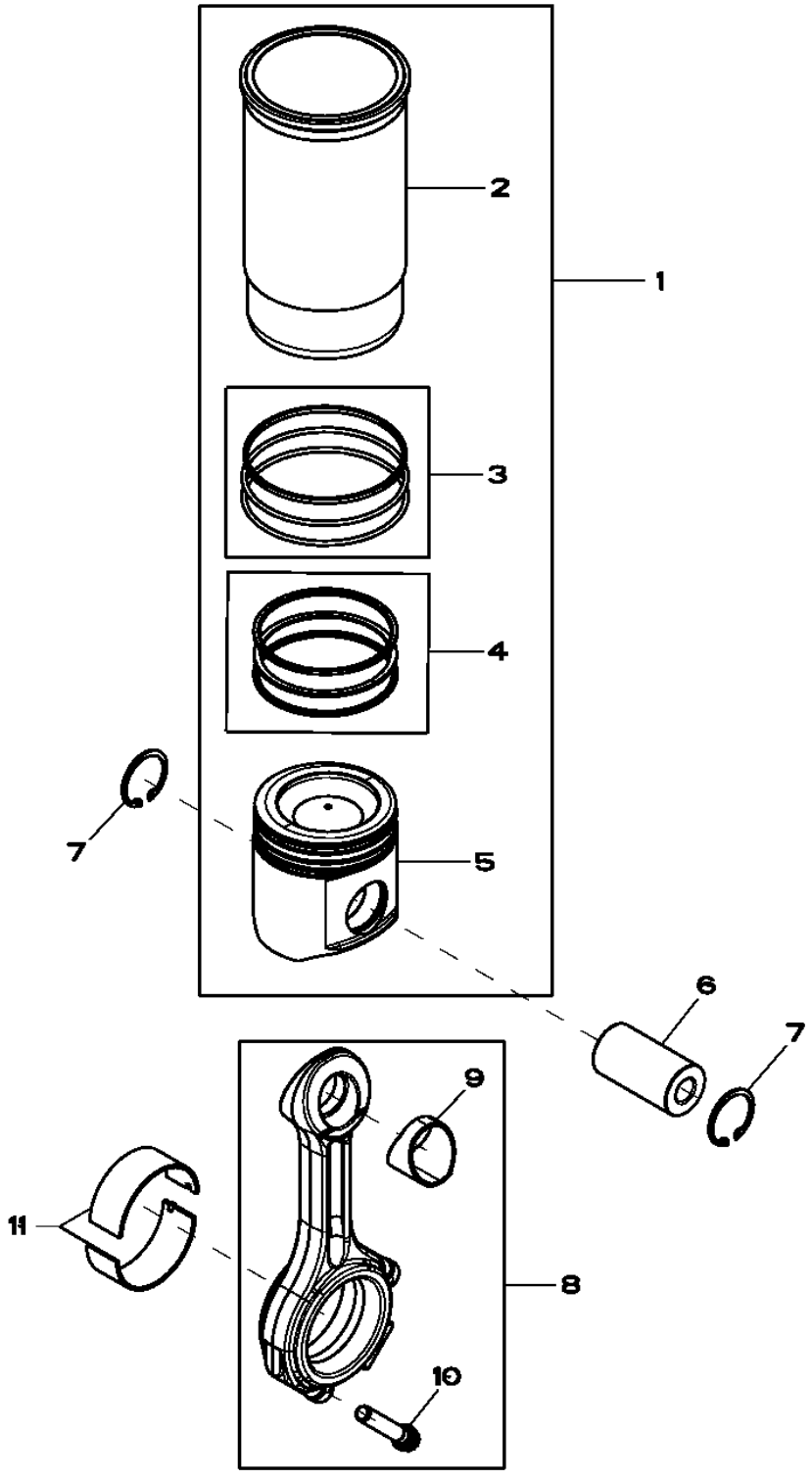

RE525601PCDA02

Item	*Nº peça*	*Descrição*	*Qtde*	*Nº série motor*	*Notas*
1	RE536083	Kit pistão e camisa	6		
2	.....	Camisa de cilindro	1		NSEP; ORDER RE536083
3	AR65507	Kit - anel o	1		PKG OF 3
4	RE507852	Kit anéis de pistão	1		PKG OF 3 , SUB FOR RE527844
5	.....	Pistão	1		NSEP; MARKED RE527039; ORDER RE536083
6	R502755	Pino do Pistão	6		OD = 41 mm; LGTH = 77 mm
7	R54114	Anel de pressão	12		
8	RE500608	Biela	6		MARKED R500335
	SE501094	Biela remanufaturada	AR		MARKED R500335; REMAN FOR RE500608
9	R114082	Bucha	1		
10	R501124	Parafuso	2		M12; A = 61 mm
11	RE65908	Rolamento	6		KIT (2) R113698; STD
	RE65909	Rolamento	AR		(A) ID = 0.254 mm; US, KIT (2) R130578

(A) Grinding Guidelines : See CTM104
Consignes sur le broyage: consulter le CTM104
Diretrizes de Retífica : Consulte CTM104
Pautas de rectificado: Ver CTM104

4902 Valve Actuating Mechanism
4902 Mécanisme d'actionnement de soupape
4902 Mecanismo de Acionamento da Válvula
4902 Mecanismo accionador de válvulas

4902_RE59334_PCD E.1

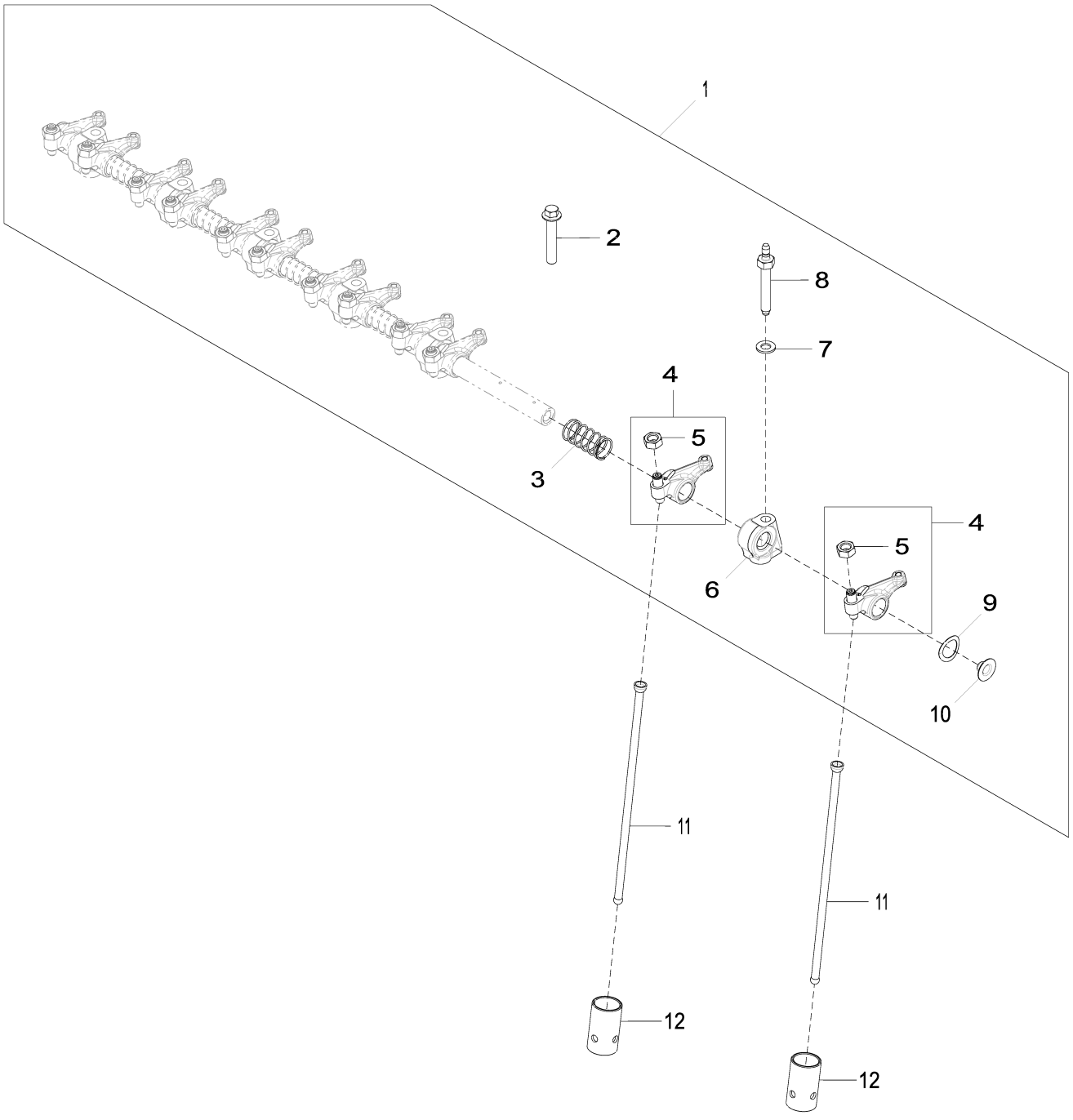

4902_RE59334_PCD

Item	*Nº peça*	*Descrição*	*Qtde*	*Nº série motor*	*Notas*
1	RE548060	Kit do eixo	1		SUB FOR RE519737 OR RE523806 OR RE547826
2	R504813	Paraf. auto-frenante	6		
3	T20314	Mola	5		
4	RE508317	Balancim	12		MARKED R133629
5	14M7148	Porca	1		M10
6	R123161	Suporte	6		(A) SUB FOR R519767
7	R529416	Arruela	6		SUB FOR 24M7346
8	R123271	Pino	6		
9	T20316	Arruela	2		
10	R54565	Plugue	2		
11	R107731	Vareta	12		LGTH = 265 mm; 10.43"
12	DZ101670	Peça acionada Pelo came	12		SUB FOR R123565

(A) Aluminium
Aluminium
Alumínio
Aluminio

5024 Engine Oil Pump
5024 Pompe à huile
5024 Bomba de Óleo do Motor
5024 Bomba de aceite

5024_RE522137_PCD A.1

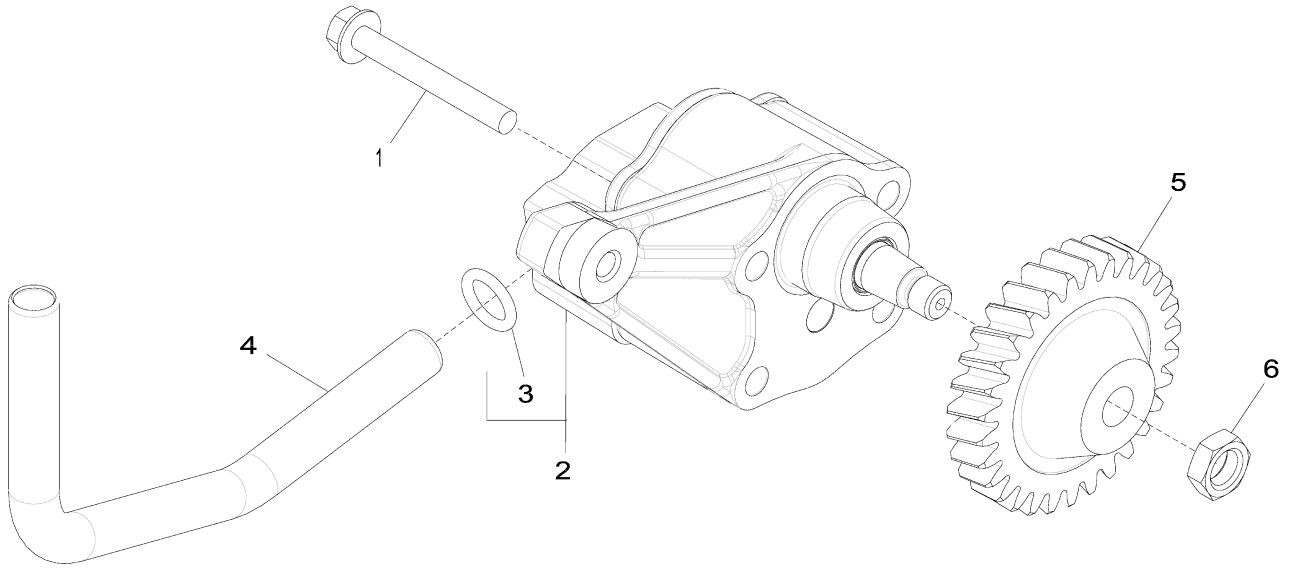

5024_RE522137_PCD

Item	*Nº peça*	*Descrição*	*Qtde*	*Nº série motor*	*Notas*
1	19M8987	Parafuso	2		M8 X 65
2	DZ100021	Bombade óleo	1		SUB FOR RE521756
	SE501813	Bombade óleo remanufatur.	1		REMAN FOR RE521756
3	R97185	Anel o	1		
4	R526838	Tubo de óleo	1		SUB FOR R518880
5	R120638	EngrEnagem	1		
6	14M7066	Porca	1		M12

5132 Cylinder Head
5132 Culasse
5132 Cabeçote dos Cilindros
5132 Culata

5132_RE533346_PCD D.1

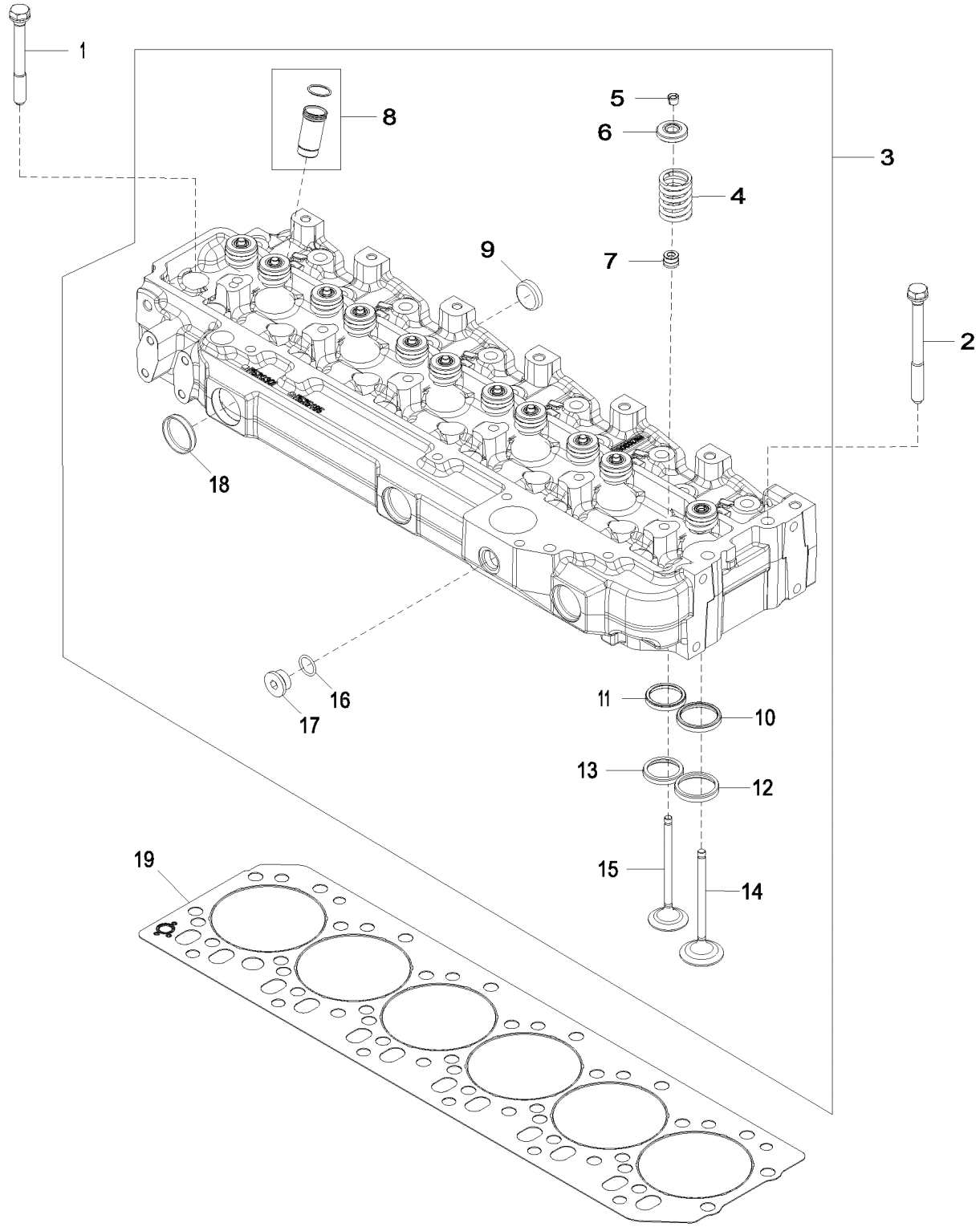

5132_RE533346_PCD

Item	*Nº peça*	*Descrição*	*Qtde*	*Nº série motor*	*Notas*
1	R85363	Parafuso sextavado	24		
2	R534091	Parafuso sextavado	2		SUB FOR R502511
3	RE533345	Cabeçote	1		(A) MARKED R520301
4	R26125	Mola	12		
5	R91889	RetentoR	24		
6	RE60005	RotadoR	12		
7	RE31617	Vedação	12		
8	RE527456	Luva	1		
9	CD16284	Plugue	6		
10	R98063	Inserto de assento válvula	6		
11	R85687	Inserto de assento válvula	6		
12	R106831	Inserto de assento válvula	6		
13	R106829	Inserto de assento válvula	6		
14	R98062	VálVula de admissão	6		(B) STD
	R97490	VálVula de admissão	AR		OD +0.381MM
	R97491	VálVula de admissão	AR		OD +0.762MM
15	R90692	VálVula de escape	6		(C) STD
	R97492	VálVula de escape	AR		OD +0.381MM
	R97493	VálVula de escape	AR		OD +0.762MM
16	R26906	Anel o	1		
17	T58477	Conexão	1		
18	R43409	Plugue	3		
19	R116516	Vedação de cilindro	1		

(A) Include Instructions
Instructions fournies
Incluem Instruções
Incluye instrucciones

(B) Intake Valve
Soupape d'admission
Válvula de Admissão
Válvula de admisión

(C) Exhaust Valve
Soupape d'échappement
Válvula de Escape
Válvula de escape

5204 Auxiliary Drive Cover
5204 Couvercle d'entraînement auxiliaire
5204 Tampa do Acionamento Auxiliar
5204 Tapa de mando auxiliar

5204_RE59264_PCD B.1

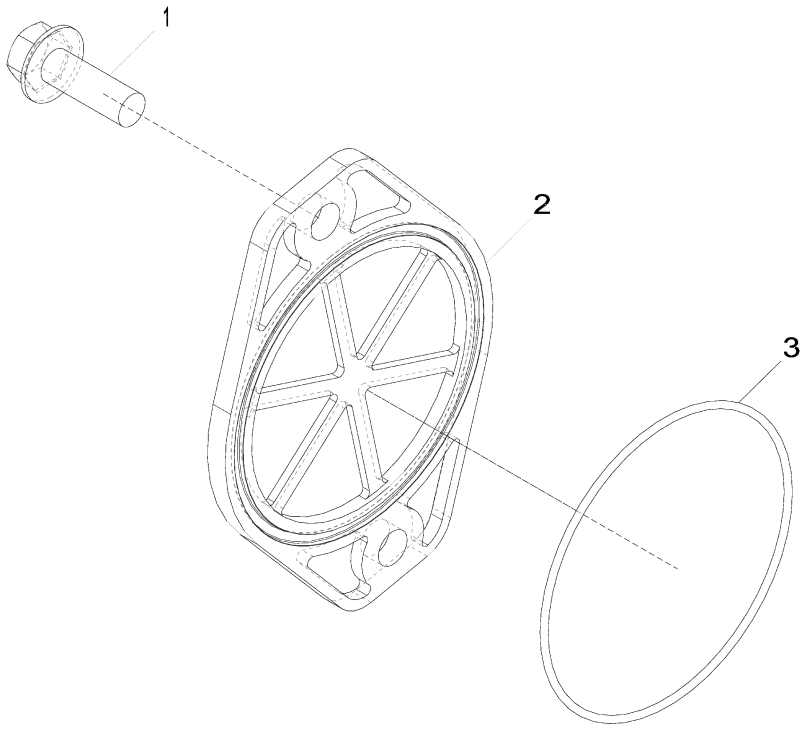

5204_RE59264_PCD

Item	*Nº peça*	*Descrição*	*Qtde*	*Nº série motor*	*Notas*
1	19M7790	Parafuso	2		M12 X 35
2	R135757	Capa	1		
3	T20758	Anel o	1		

5728 Water Pump Inlet
5728 Entrée de pompe à eau
5728 Entrada da Bomba de Água
5728 Entrada de bomba de agua

RE530087PCDA04 A.1

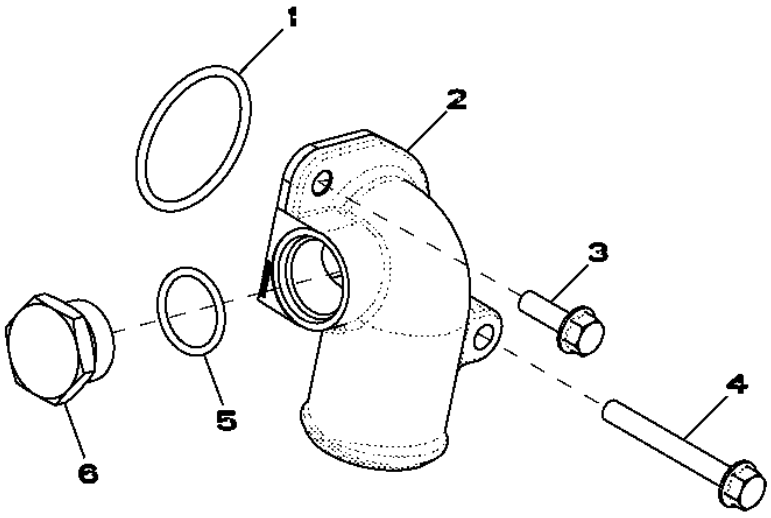

RE530087PCDA04

Item	*Nº peça*	*Descrição*	*Qtde*	*Nº série motor*	*Notas*
1	R89944	Anel o	1		
2	R522686	Conexão em ângulo	1		
3	19M7867	Parafuso	1		M8 X 25
4	19M7802	Parafuso	1		M8 X 65
5	U17409	Anel o	1		
6	R82718	Tampão de dreno	1		

5949 Oil Cooler
5949 Refroidisseur d'huile
5949 Resfriador de Óleo
5949 Refrigerador de aceite

5949_RE526618_PCD A.1

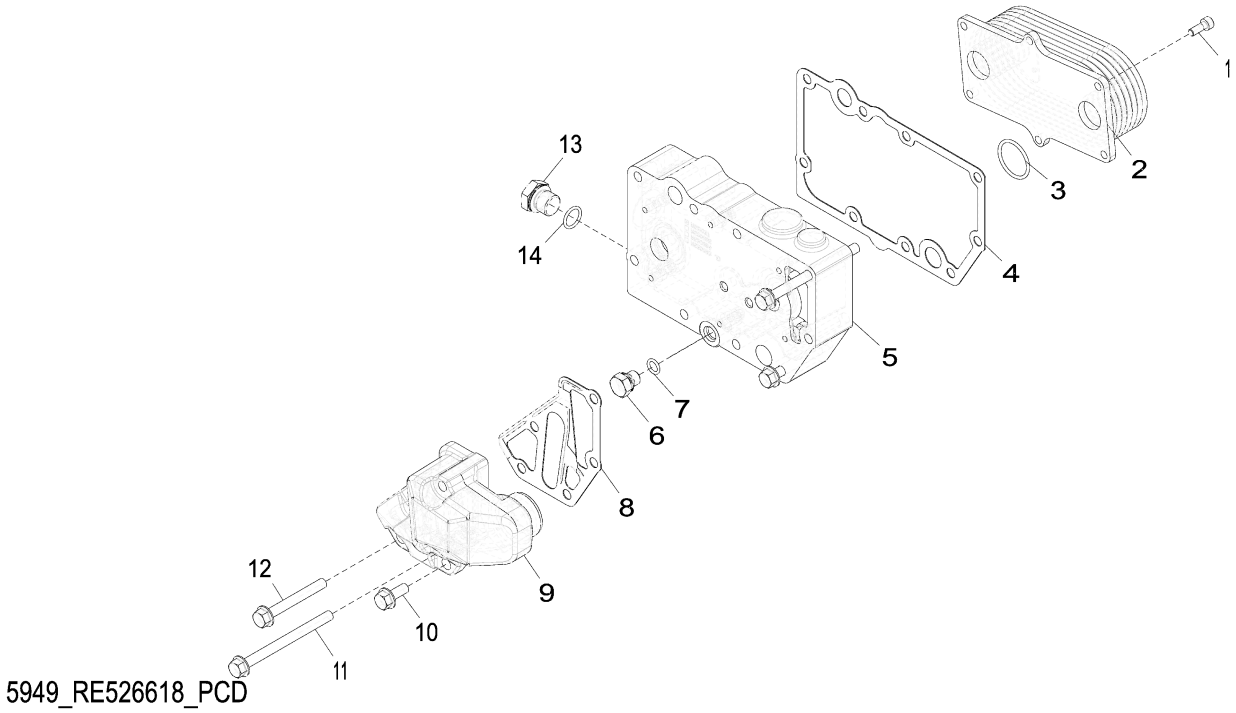

Item	*Nº peça*	*Descrição*	*Qtde*	*Nº série motor*	*Notas*
1	RE67231	Parafuso	6		
2	RE56690	ResfRiadoR de óleo	1		
3	T122075	Anel o	2		
4	R123501	Junta	1		
5	R521037	Carcaça	1		
6	RE46686	Conexão	1		
7	51M7040	Anel o	1		9.300 X 2.200 mm
8	R501428	Junta	1		
9	R502811	Adaptador	1		
10	RE67238	Parafuso	1		
11	19M7970	Parafuso	2		M8 X 100
12	19M7802	Parafuso	2		M8 X 65
13	RE46685	Tampão	1		
14	51M7043	Anel o	1		15.300 X 2.200 mm

62A4 Alternator Brackets
62A4 Supports d'alternateur
62A4 Suportes do Alternador
62A4 Soportes del alternador

62A4_RE531056_PCD B.1

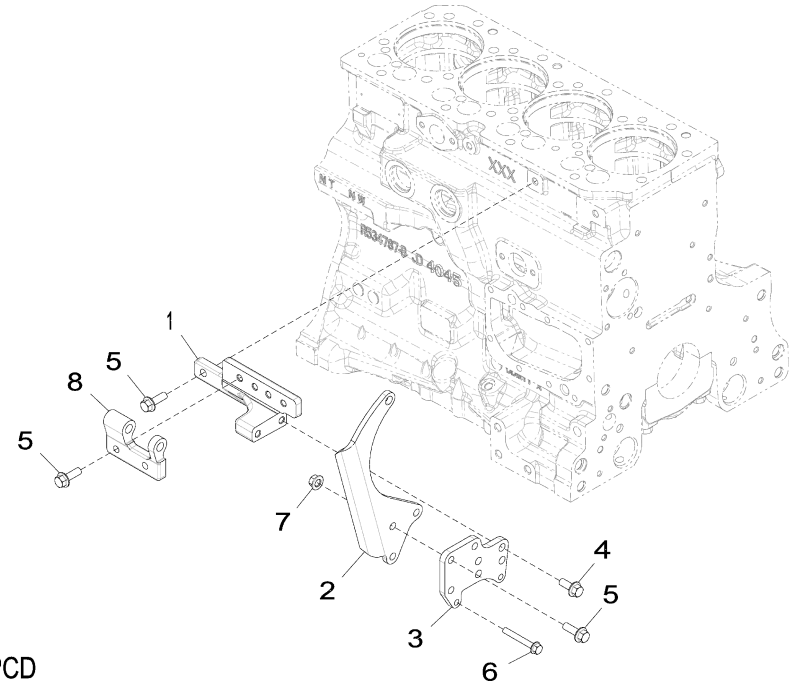

62A4_RE531056_PCD

Item	*Nº peça*	*Descrição*	*Qtde*	*Nº série motor*	*Notas*
1	R529946	Apoio	1		SUB FOR R516584
2	R524235	Correia	1		
3	R521166	Correia	1		SUB FOR R516510
4	19M7785	Parafuso	2		M10 X 25
5	19M7786	Parafuso	7		M10 X 30
6	19M7801	Parafuso	2		M8 X 60
7	14M7296	Porca com flange	3		M10
8	R503766	Suporte	1		

63FW Low Pressure Fuel Lines
63FW Conduites d'alimentation basse pression
63FW Linhas de Combustível de Baixa Pressão
63FW Tuberías de combustible a baja presión

63FW_RE571499_PCD A.6

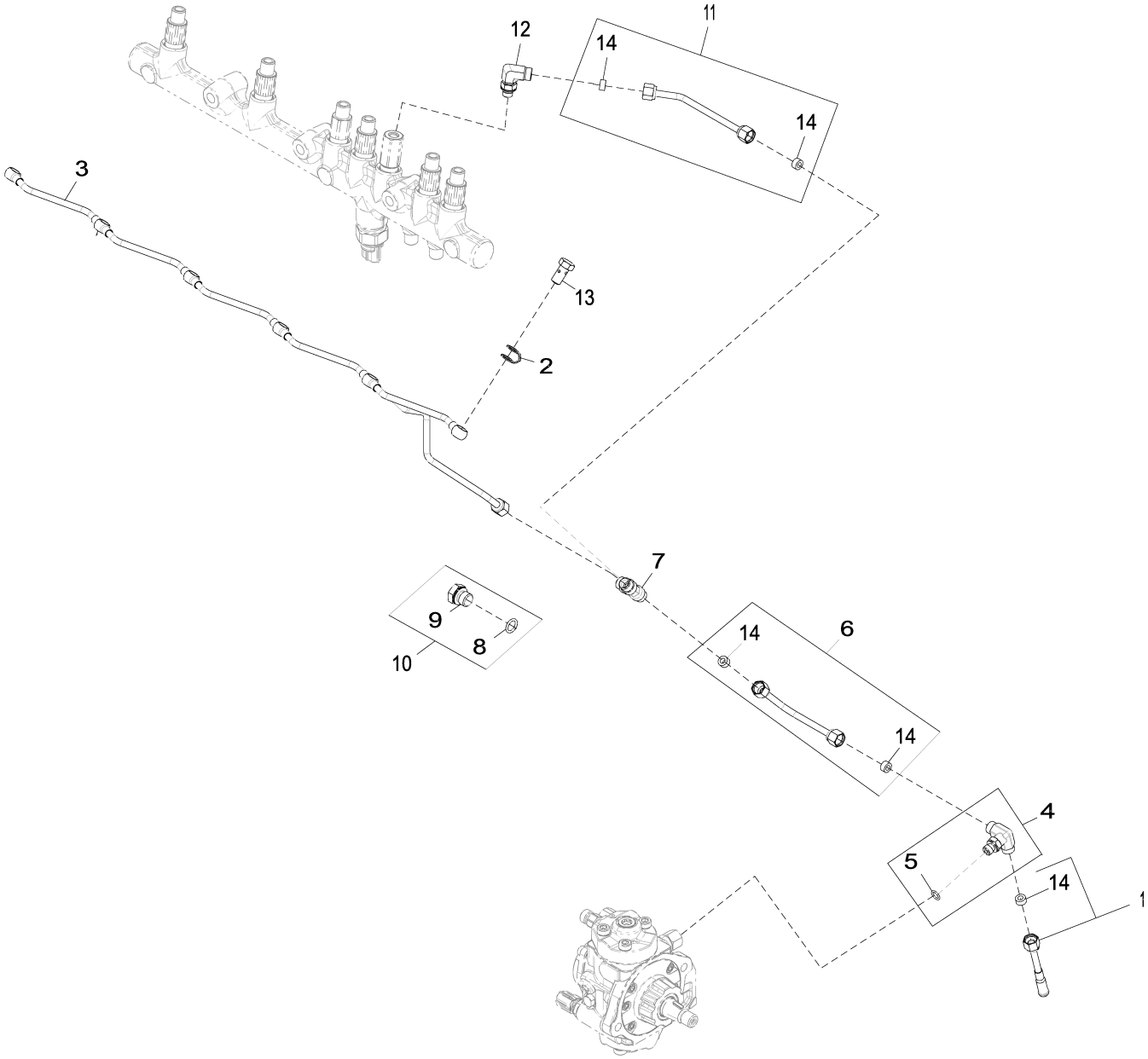

63FW_RE571499_PCD

Item	*Nº peça*	*Descrição*	*Qtde*	*Nº série motor*	*Notas*
1	RE67050	Linha de combustivel	1		INCLUDES R51936
2	R522899	Arruela de vedação	6		
3	RE529915	Linha de combustivel	1		
4	RE524220	Conexão	1		
5	51M7039	Anel o	1		8.100 X 1.600 mm
6	RE529916	Linha de combustivel	1		
7	R97061	Conexão em t	1		
8	51M7041	Anel o	1		11.300 X 2.200 mm
9	R107768	Tampão de dreno	1		
10	RE46684	Tampão	1		
11	RE523464	Linha de combustivel	1		
12	RE502173	Conexão	1		
13	38M7009	Parafuso oco	6		
14	R51936	Arruela de vedação	5		

65WA Turbocharger
65WA Turbocompresseur
65WA Turbocompressor
65WA Turbocompresor

65WA_RE538655_PCD A.3

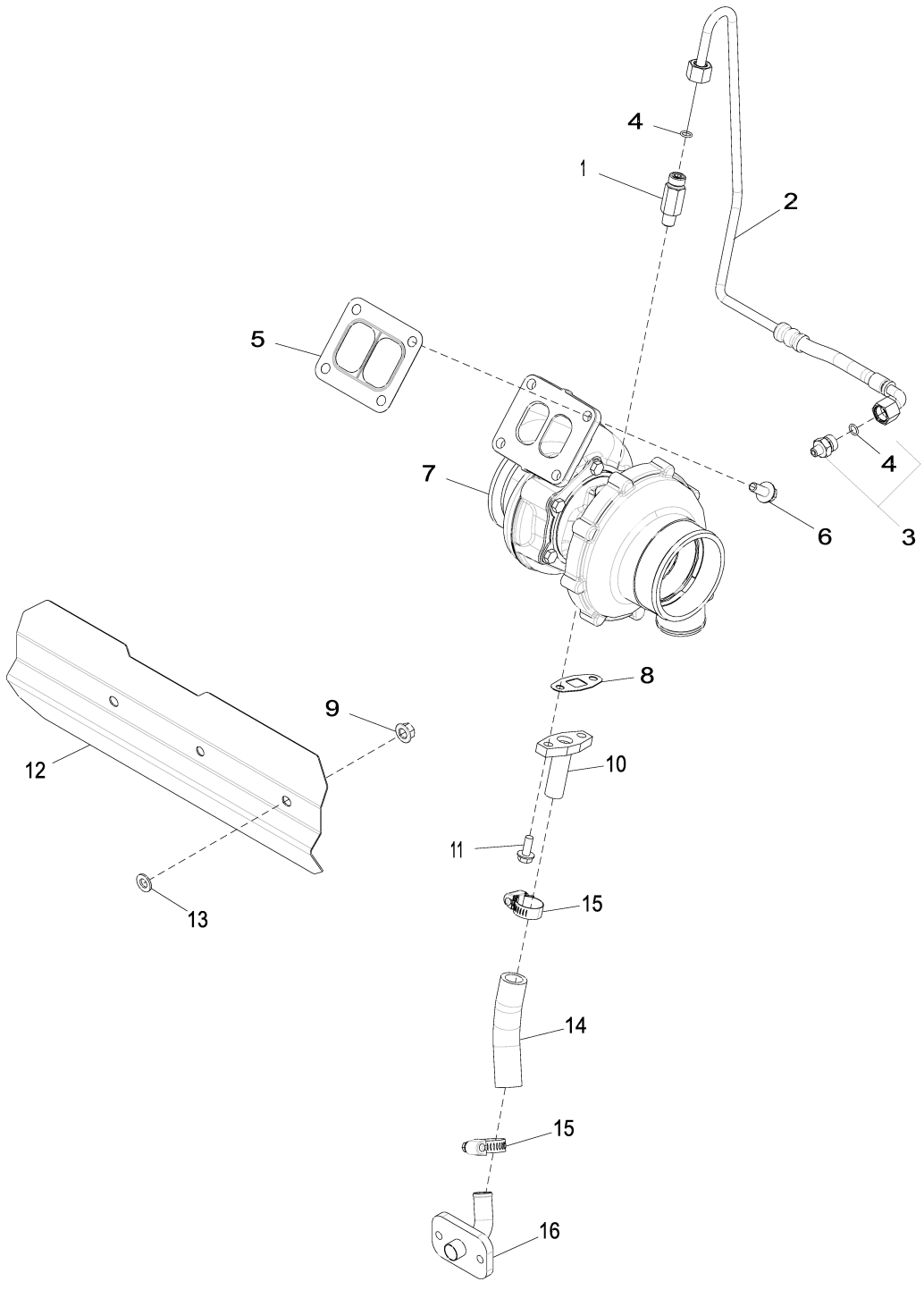

65WA_RE538655_PCD

Item	*Nº peça*	*Descrição*	*Qtde*	*Nº série motor*	*Notas*
1	RE518109	Adaptador	1		ALSO ORDER R63548
2	RE538724	Tubulação de óleo	1		
3	RE521531	Adaptador	1		
4	R63548	Anel o	2		
5	R123572	Junta	1		
6	R522679	Parafuso sextavado	4		
7	RE550941	TurboalimenTador	1		SUB FOR RE529464
	SE502192	TurboalimenTador remanufaT.	1		REMAN FOR RE550941 AND RE529464
8	R123570	Junta	1		
9	14M7296	Porca com flange	3		M10
10	RE60003	Tubulação de óleo	1		
11	19M8062	Parafuso	2		M8 X 20
12	R523340	Proteção térmica	1		
13	24M7028	Arruela	3		10.500 X 20 X 2 mm
14	R115575	Mangueira	1		(A)
15	RE65978	Braçadeira	2		
16	RE504845	Tubo de óleo	1		

(A) Cut to length
Couper à la longueur voulue
Cortar no Comprimento
Cortar según se requiera

6698 Temperature Switch
6698 Contacteur thermostatique
6698 Interruptor de Temperatura
6698 Interruptor de temperatura

6698_RE500556_PCD B.1

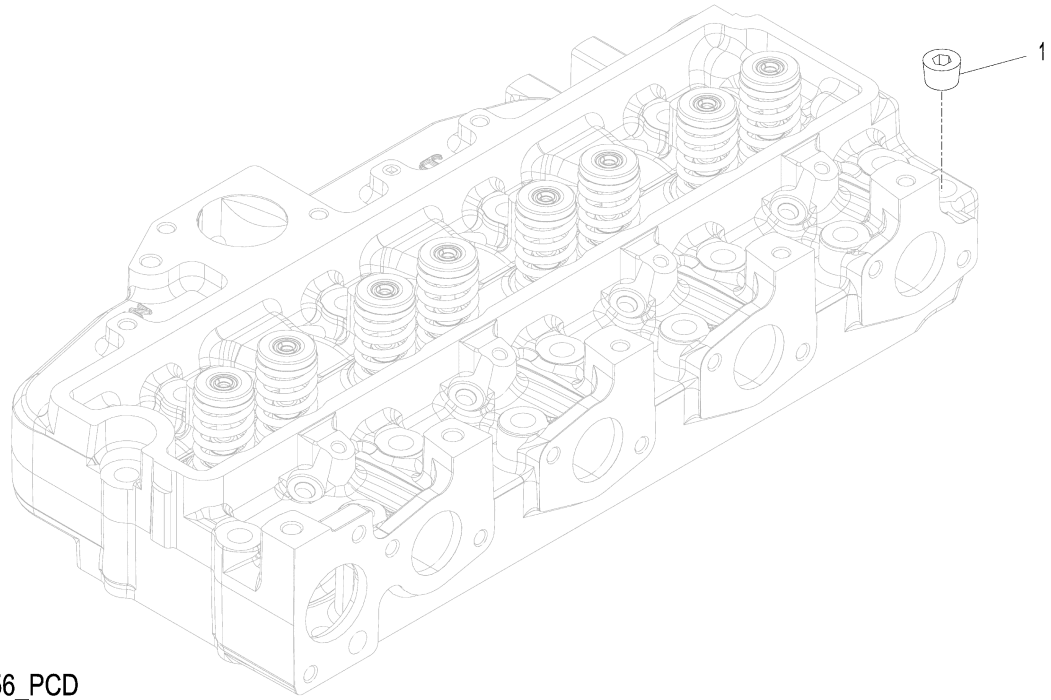

6698_RE500556_PCD

Item	*Nº peça*	*Descrição*	*Qtde*	*Nº série motor*	*Notas*
1	15H584	Tampão	1		1/2"

6730 Engine Sensors
6730 Capteurs du moteur
6730 Sensores do Motor
6730 Sensores de motor

6730_RE527631_PCD C.1

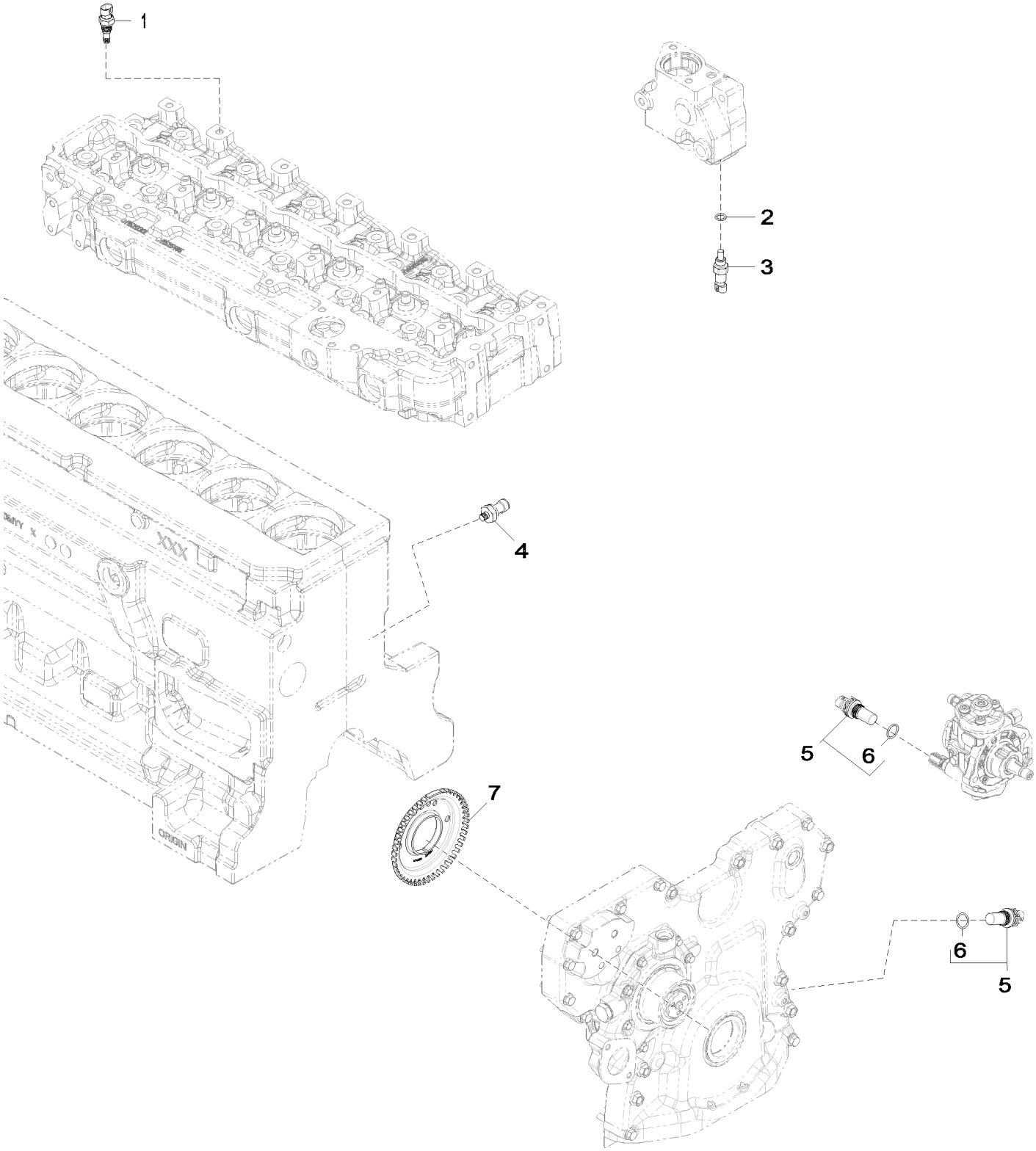

6730_RE527631_PCD

Item	*Nº peça*	*Descrição*	*Qtde*	*Nº série motor*	*Notas*
1	RE525016	Termo-par	1		(A)
2	51M7041	Anel o	1		11.300 X 2.200 mm
3	RE52722	SenSor de temperatura	1		(B)
4	RE167207	SenSor	1		(C)
5	RE519144	SenSor	2		(D)
6	51M7044	Anel o	1		17.300 X 2.200 mm
7	R517471	Roda	1		

(A) Air Temperature Sensor
Capteur de température d'air
Sensor de Temperatura do Ar
Sensor de temperatura de aire

(B) Coolant Temperature Sensor
Capteur de température du liquide de refroidissement
Sensor da Temperatura do Líquido de Arrefecimento
Sensor de temperatura del refrigerante

(C) Engine Oil Pressure Sensor
Capteur de pression d'huile moteur
Sensor de Pressão do Óleo do Motor
Sensor de presión de aceite de motor

(D) Magnetic Pick Up Sensor
Capteur magnétique
Sensor do Captador Magnético
Sensor de captador magnético

84FK Engine Wiring Harness Hardware
84FK Boulonnerie de faisceau moteur
84FK Peças de Fixação do Chicote Elétrico do Motor
84FK Tornillería de grupo de cables de motor

84FK_RE559075_PCD B.1

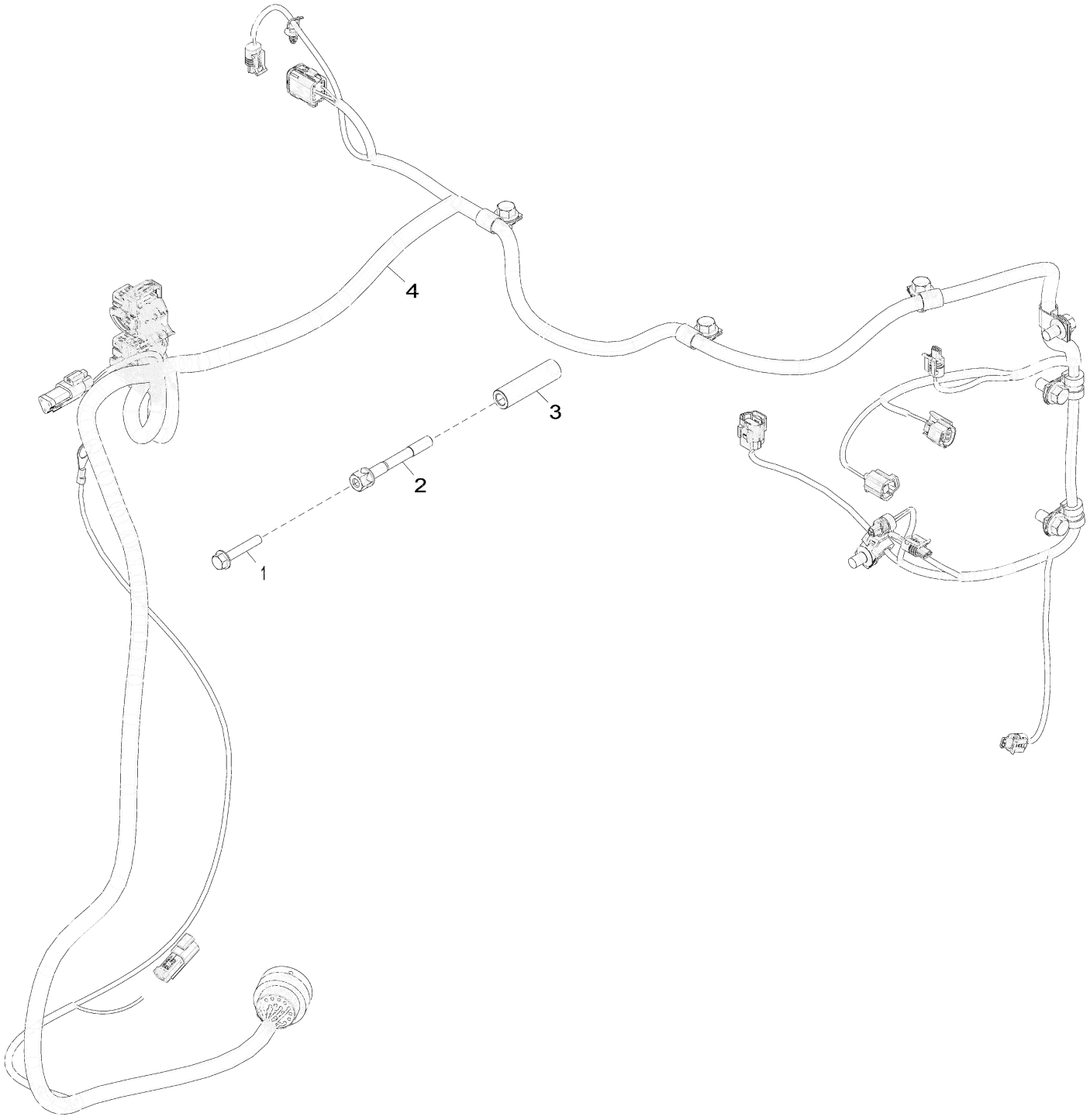

84FK_RE559075_PCD

Item	*Nº peça*	*Descrição*	*Qtde*	*Nº série motor*	*Notas*
1	19M7799	Parafuso	1		M8 X 45
2	R521458	Parafuso	1		
3	R520632	Espaçador	1		
4	AT426796	Chicote	1		
5	14M7298	Porca com flange	2		(A) M8

(A) Not Illustrated
Non illustres
Não Ilustrado
No se ilustra

8699 Fan Pulley/Belt Tensioner Support
8699 Poulie de ventilateur/support de tendeur de courroie
8699 Suporte da Polia do Ventilador / Tensor da Correia
8699 Polea de ventilador/soporte de tensor de correa

TP46387 A.1

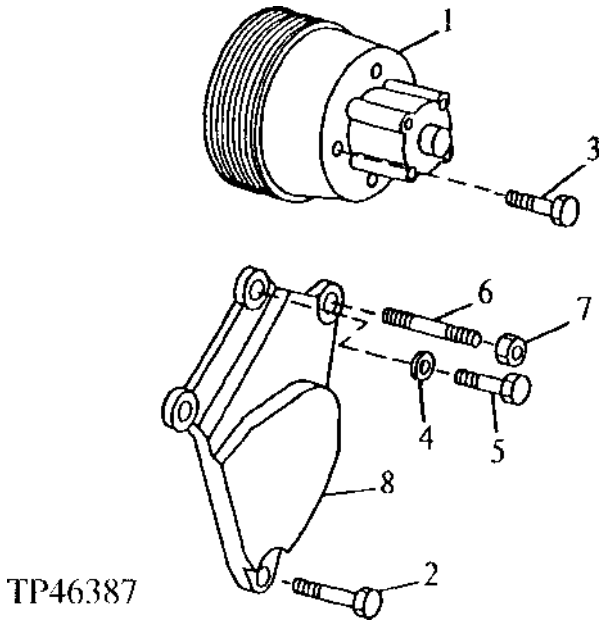

Item	*Nº peça*	*Descrição*	*Qtde*	*Nº série motor*	*Notas*
1	R113480	Polia	1		
2	19H3727	Parafuso	1		3/8" X 2"
3	19H3467	Parafuso	4		5/16" X 1"
4	24M7106	Arruela	4		10 X 18 X 2.500 mm
5	19H3065	Parafuso sextavado	2		3/8" X 2"
6	R106859	Pino	1		
7	N10215	Porca de segurança	1		
8	R112989	Suporte	1		

8718 Belt Tensioner
8718 Tendeur de courroie
8718 Tensionador da Correia
8718 Tensor de correa

8718_re517336_pcd B.2

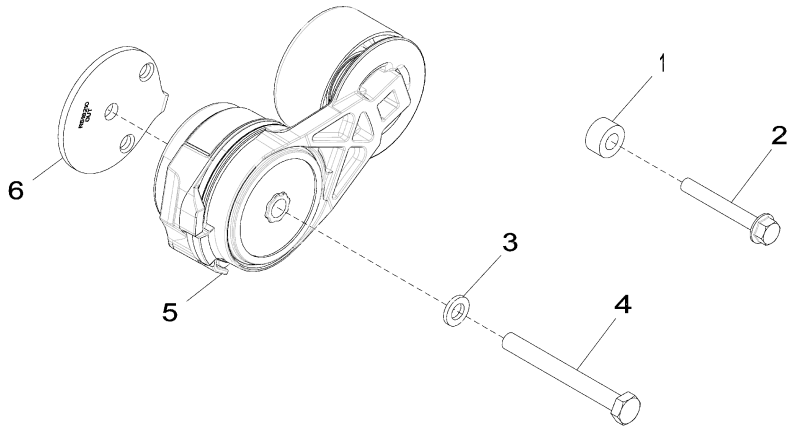

8718_RE517336_PCD

Item	*Nº peça*	*Descrição*	*Qtde*	*Nº série motor*	*Notas*
1	CD14689	Espaçador	1		
2	19M7801	Parafuso	1		M8 X 60
3	24M7106	Arruela	1		10 X 18 X 2.500 mm
4	19M8183	Parafuso sextavado	1		M10 X 90
5	RE548027	Tensionador de correia	1		SUB FOR RE518097
6	R518210	Espaçador	1		

8875 Engine Oil Filter Adapter
8875 Adaptateur du filtre à huile moteur
8875 Adaptador do Filtro do Óleo do Motor
8875 Adaptador de filtro de aceite del motor

RE528763PCDB02 A.1

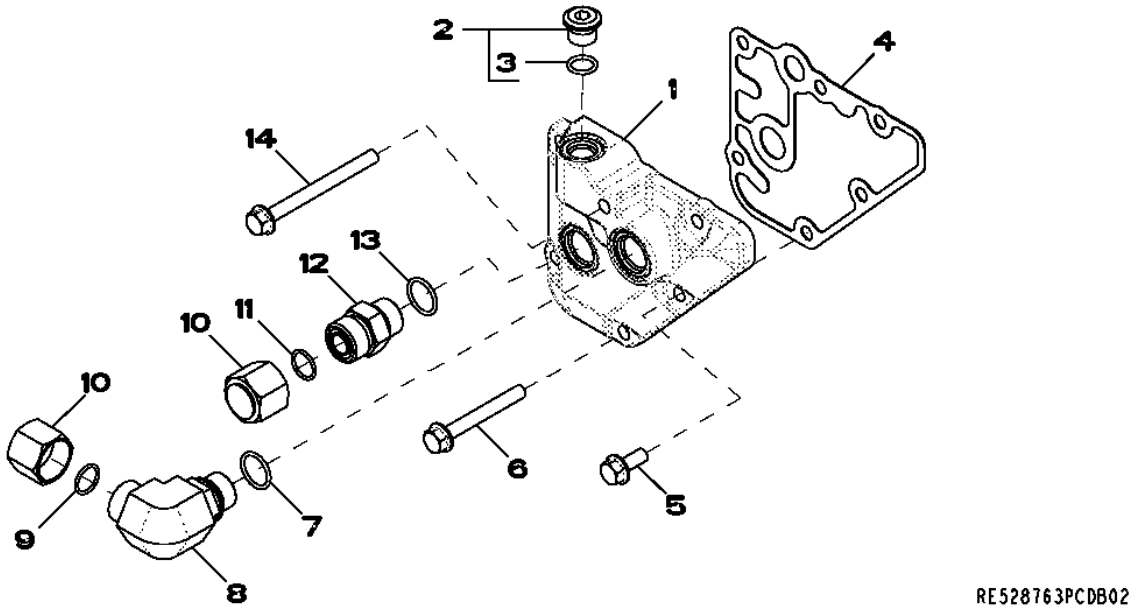

Item	*Nº peça*	*Descrição*	*Qtde*	*Nº série motor*	*Notas*
1	R518455	Adaptador	1		
2	RE52242	Tampão de dreno	1		
3	51M7042	Anel o	1		13.300 X 2.200 mm
4	R123525	Junta	1		
5	RE67238	Parafuso	1		(A)
6	19M7802	Parafuso	4		M8 X 65
7	51M7045	Anel o	1		19.300 X 2.200 mm
8	38H5018	Conexão em ângulo	1		
9	T77932	Anel o	1		
10	38H1417	Conexão	2		
11	T77932	Anel o	1		
12	38H5004	Adaptador	1		
13	51M7045	Anel o	1		19.300 X 2.200 mm
14	19M7913	Parafuso	1		M8 X 90

(A) Threads With Pre-Applied Sealant
Filetages avec produit d'étanchéité préappliqué
Roscas com Vedante Pré-aplicado
Roscas con pasta selladora preaplicada

9801 Lift Straps
9801 Oeillets de levage
9801 Tirantes de Elevação
9801 Cintas de elevación

9801_RE53353_PCD A.1

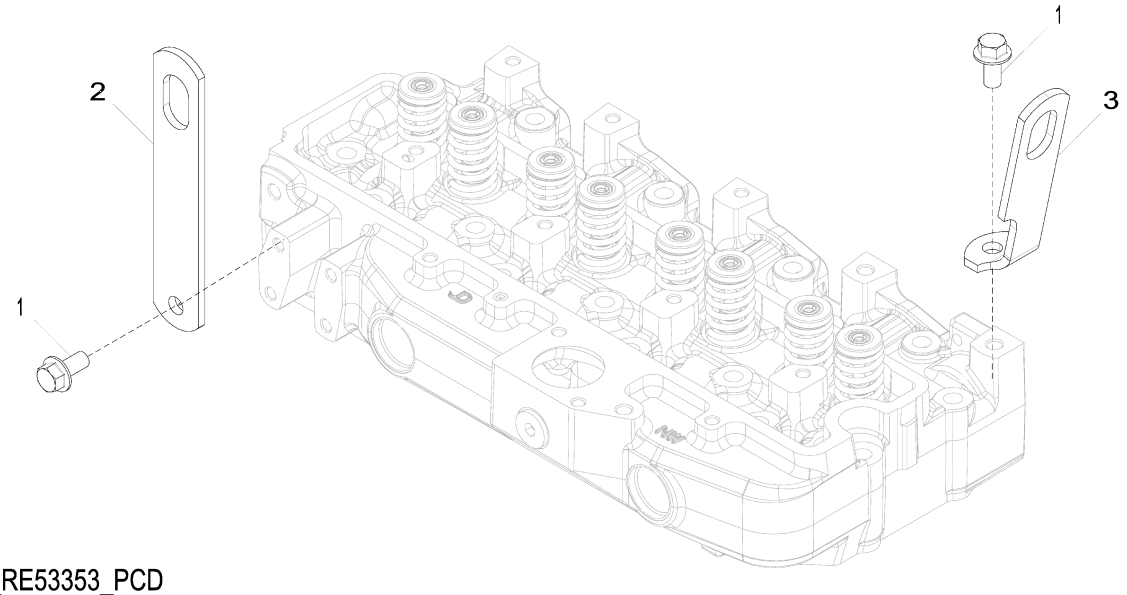

9801_RE53353_PCD

Item	*Nº peça*	*Descrição*	*Qtde*	*Nº série motor*	*Notas*
1	19M7788	Parafuso	2		M12 X 25
2	R502329	Correia	1		REAR
3	R502175	Correia	1		FRONT

9901 Replacement Engine
9901 Moteur de rechange
9901 Motor de Reposição
9901 Motor de recambio

RGP13289 A.1

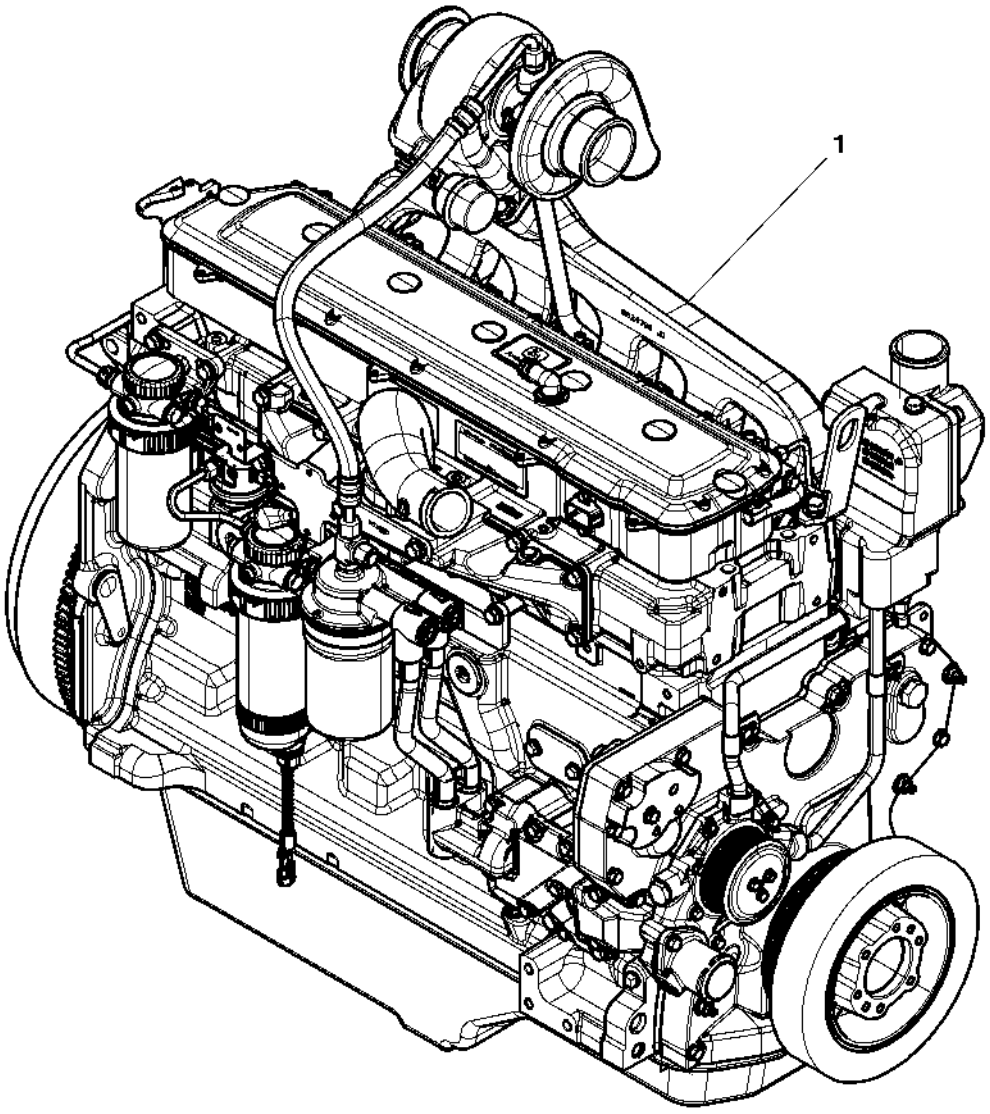

RGP13289

Item	*Nº peça*	*Descrição*	*Qtde*	*Nº série motor*	*Notas*
1	PE11487	Motor a diesel	1		(A) (B) 6068HT111–RE570112

(A) May Not Be as Illustrated
Peut ne pas ressembler à l'image
Pode Não Ser Conforme Ilustrado
Puede diferir de la ilustración
(B) TIER II
TIER II
CLASSE II
TIER II

Ether Starting Aid Kit
Kit d'aide au démarrage à l'éther
Kit de Auxílio de Partida a Éter
Juego de fluido auxiliar de arranque

TX1113278 A.1

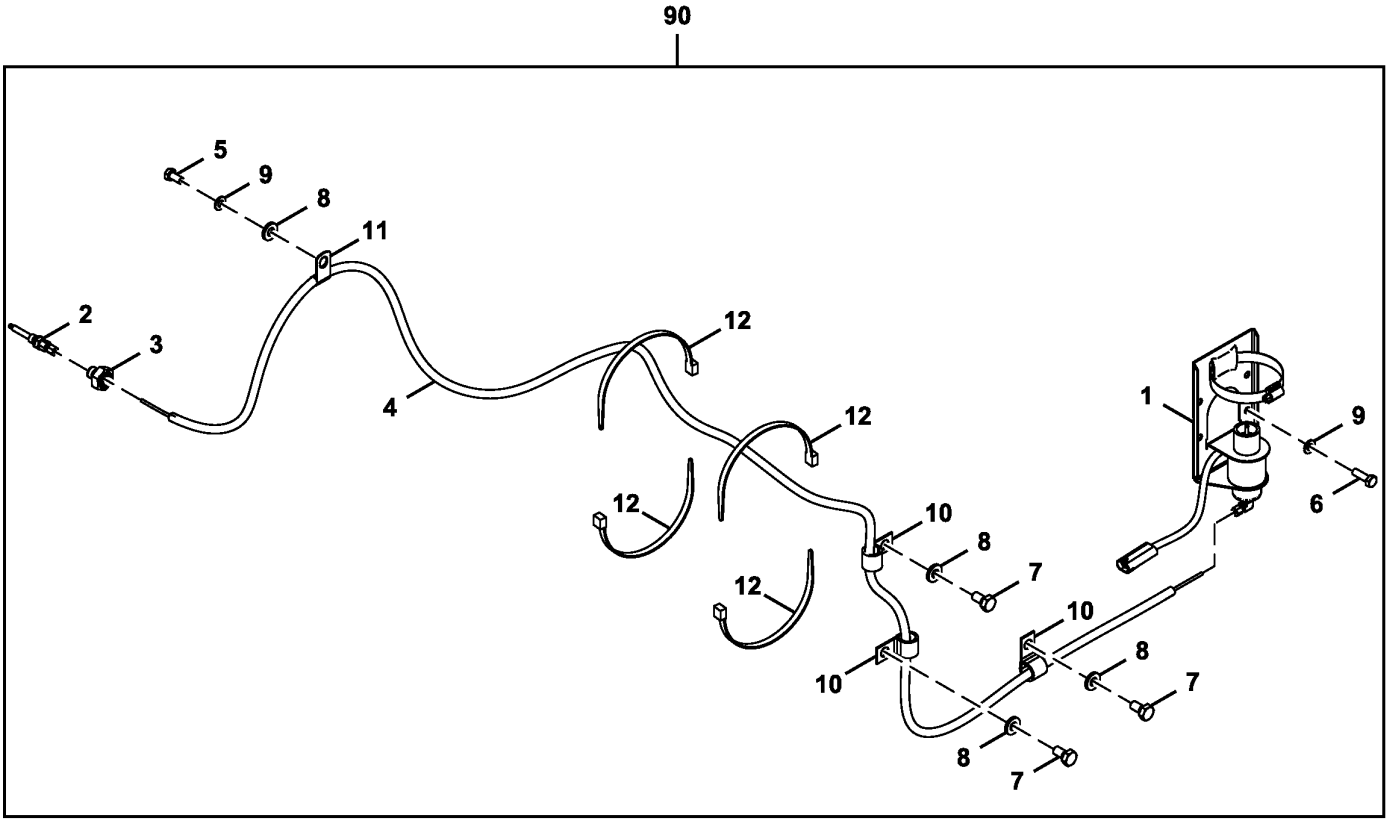

FF513307_TX1113278

Item	*Nº peça*	*Descrição*	*Qtde*	*Nº série*	*Notas*
1	AT345746	Solenóide	1		SUB FOR AT170759 APPL
	AT181582	Conexão em ângulo	1		
	AT171539	Tampa	1		
	TY22472	Braçadeira	1		
2	AT183222	Bico	1		
3	AT338725	Adaptador	1		
4	DH900720	Mangueira hidráulica	1		
5	19M7162	Parafuso sextavado	1		M8 X 16, SUB FOR J900816
6	19M7407	Parafuso sextavado	4		M8 X 25, SUB FOR J900825
7	19M7938	Parafuso sextavado	3		M10 X 20, SUB FOR J901020
8	24M7346	Arruela	4		11 X 20 X 2 mm, SUB FOR DH400703
9	24M7055	Arruela	5		8.400 X 16 X 1.600 mm, SUB FOR A590108
10	T28949	Braçadeira	3		SUB FOR 4190273
11	4190275	Braçadeira	1		SUB FOR 4190261
12	H77698	Cinta	4		SUB FOR 4121859
90	**AT418775**	**Kit - instalação de campo**	**1**		**Pacotes de Produto**

Cooling Package
Ensemble de refroidissement
Sistema de Arrefecimento
Conjunto de enfriamiento

ETN97321_TX1197393 A.1

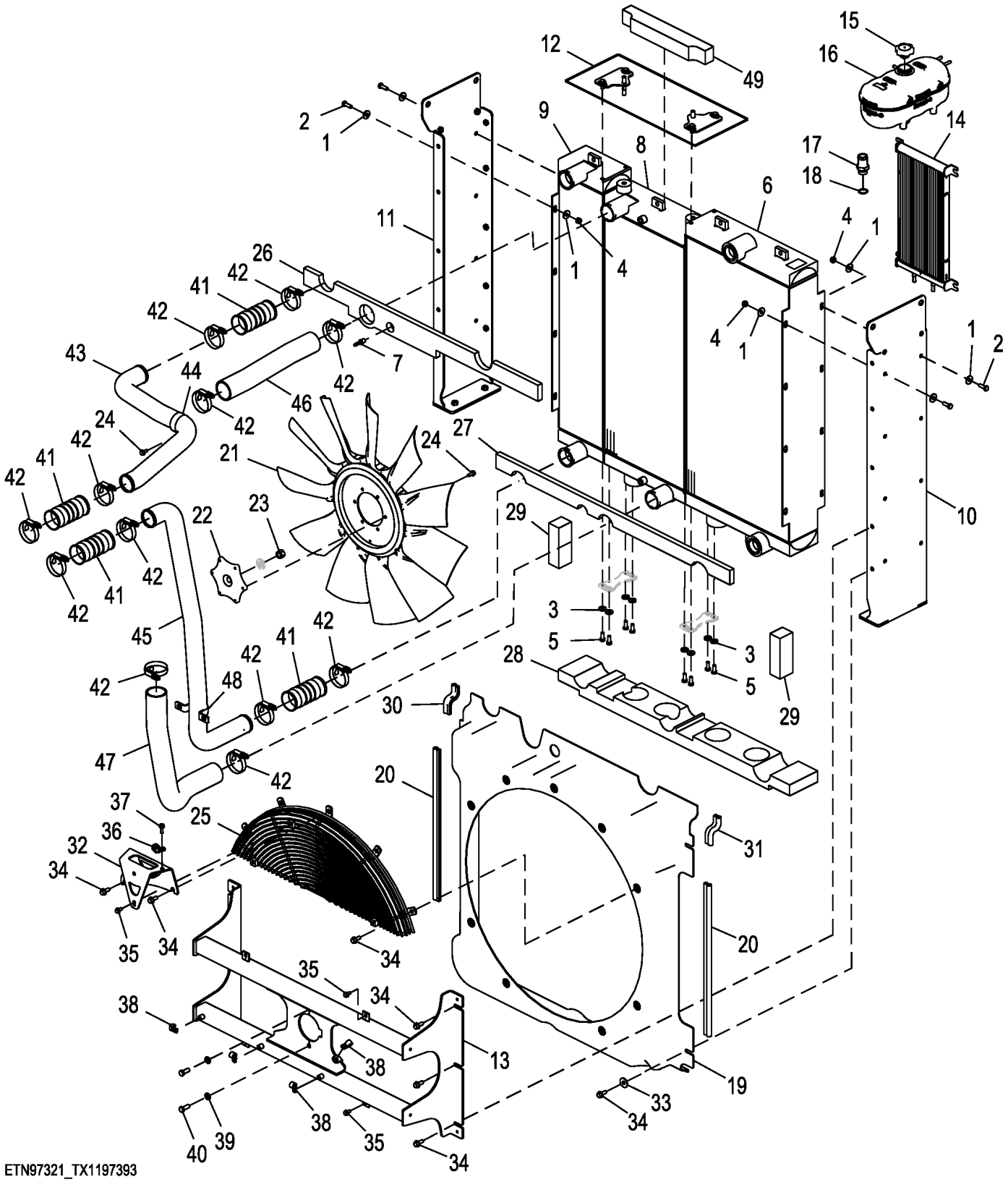

Item	*Nº peça*	*Descrição*	*Qtde*	*Nº série*	*Notas*
1	24M7178	Arruela	32		10.500 X 30 X 2.500 mm
2	19M7662	Parafuso sextavado	16		M10 X 30
3	24M7477	Arruela	8		10.500 X 25 X 4 mm
4	14M7274	Porca	16		M10
5	19M7402	Parafuso sextavado	8		M10 X 25
6	AT380314	ResfRiadoR de óleo	1		
7	R162917	Conexão de mangueira	1		
8	AT446539	RadiadoR	1		ALSO ORDER AT448570 AND T367513
9	AT421243	Trocador de calor	1		
10	AT383306	Cantoneira	1		
11	AT368483	Suporte	1		
12	AT448570	Kit do suporte	1		
13	AT425220	Suporte	1		
14	AT376261	ResfRiadoR de combustível	1		
15	AT372657	Tampa do abasTecimenTo	1		
16	AT372893	Tanque	1		INCLUDES AL201300
	AL201300	Interruptor de nível	2		
17	T223206	Adaptador	1		
18	U17409	Anel o	1		
19	AT381407	Adutor	1		
20	T277225	Isolador	2		
21	AT367644	Ventilador	1		
22	T266239	Espaçador	1		
23	14M7330	Porca de segurança	1		M16
24	19M7866	Parafuso	7		M8 X 20
25	AT368482	Proteção	1		
26	T271441	Isolador	1		
27	T271438	Isolador	1		
28	T277629	Isolador	1		
29	T277667	Isolador	2		
30	T277664	Isolador	1		
31	T277664	Isolador	1		
32	AT384914	Apoio	1		
33	24H1330	Arruela	4		15/32" X 1-3/8" X 7/64"
34	19M7785	Parafuso	15		M10 X 25
35	19M7865	Parafuso	5		M8 X 16
36	T76252	Braçadeira	1		
37	19M7867	Parafuso	1		M8 X 25
38	57M10829	Braçadeira	4		
39	24M7429	Arruela	2		13 X 24 X 2.500 mm
40	19M8011	Parafuso sextavado	2		M12 X 30
41	T258145	Mangueira p/ ar comprimido	4		
42	AH170895	Braçadeira	12		
43	T271439	Tubo de fluxo de ar	1		
44	T118385	Braçadeira	1		
45	AT421270	Tubo	1		
46	T367512	Mangueira do radiador	1		
47	T359805	Mangueira do radiador	1		
48	T227876	Braçadeira	1		
49	T367513	Isolador	1		

Cooling Package Mounting
Support de montage d'ensemble de refroidissement
Montagem do Sistema de Arrefecimento
Montaje de conjunto de enfriamiento

TX1104674 B.1

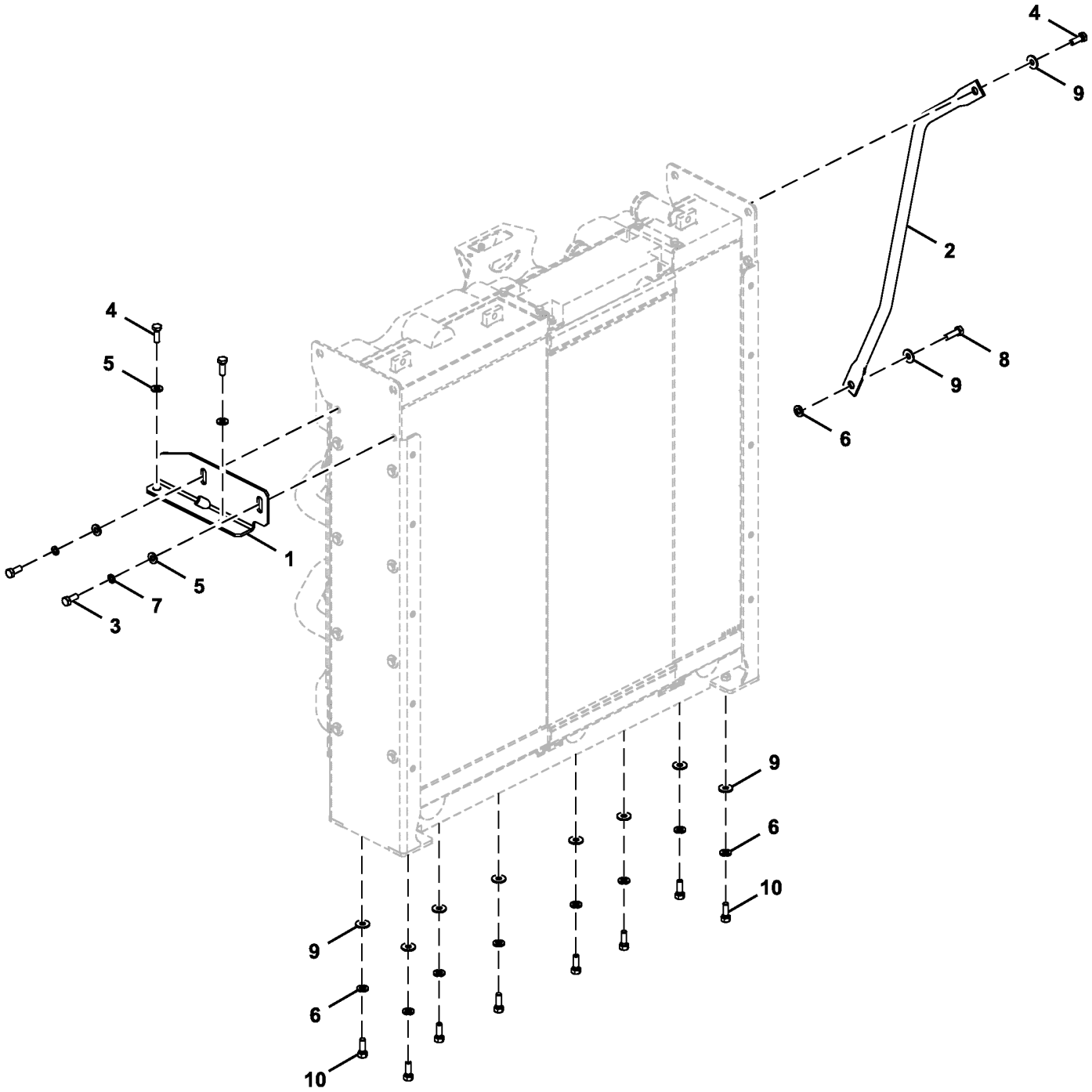

FF107747_TX1104674

Item	*Nº peça*	*Descrição*	*Qtde*	*Nº série*	*Notas*
1	FF532921	Apoio	1		
2	FF513326	Apoio	1		
3	19M8011	Parafuso sextavado	2		M12 X 30, SUB FOR J921230
4	19M7403	Parafuso sextavado	3		M12 X 35, SUB FOR J901235
5	DH400704	Arruela	4		
6	24M7345	Arruela	9		13.500 X 24 X 2.500 mm, SUB FOR J222012
7	12H301	Arruela de pressão	2		1/2", SUB FOR A590912
8	19M7493	Parafuso sextavado	1		M12 X 40, SUB FOR J901240
9	24H1748	Arruela	10		1/2" X 1-1/4" X 0.105", SUB FOR Z449490
10	19M7403	Parafuso sextavado	8		M12 X 35, SUB FOR J921235

Surge Tank
Réservoir d'expansion
Tanque de Compensação
Tanque de rebose

TX1113123 A.1

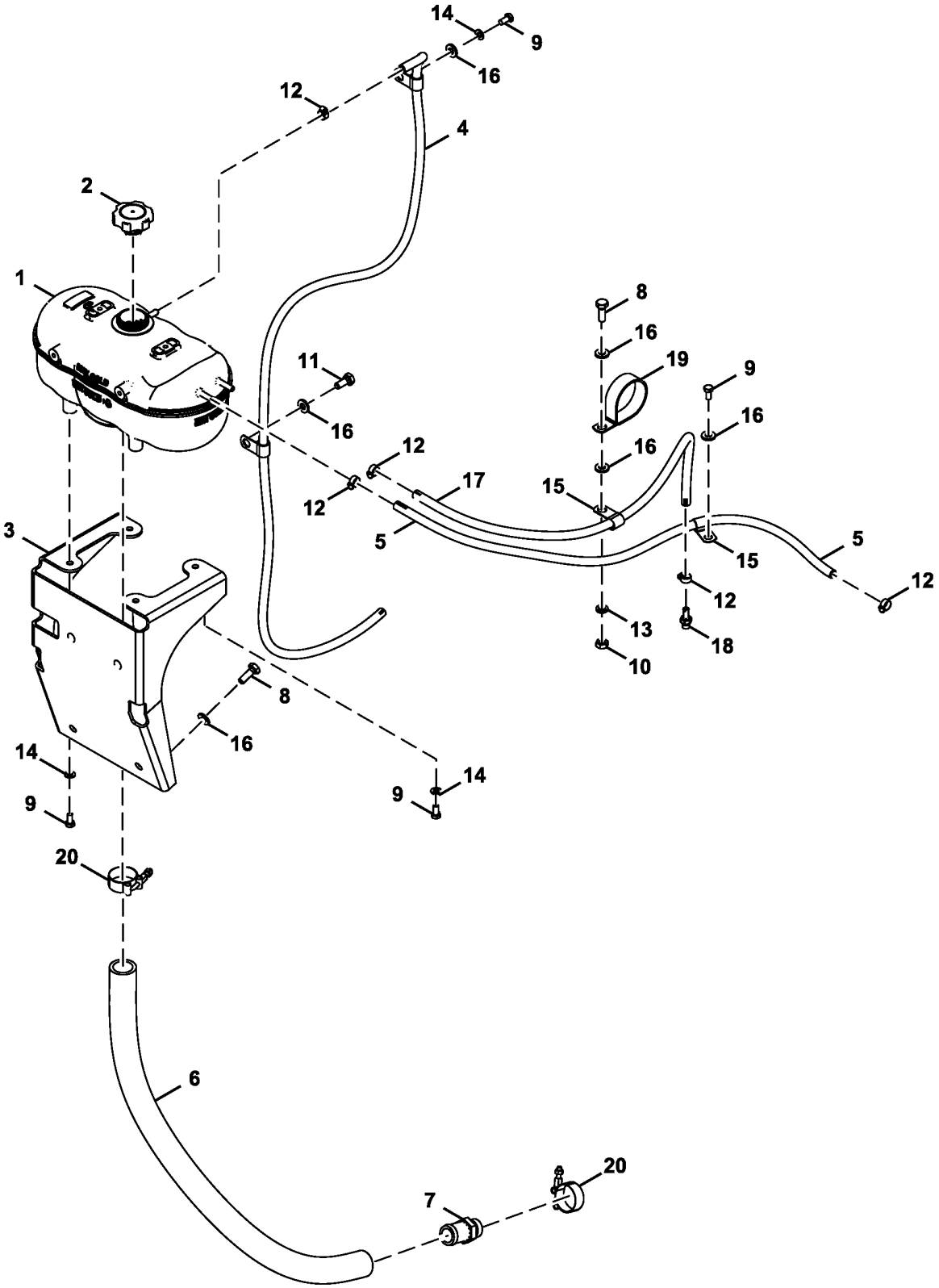

TX1113123

Item	*Nº peça*	*Descrição*	*Qtde*	*Nº série*	*Notas*
1	AT372893	Tanque	1		
	AL201300	Interruptor de nível	2		
2	AT372657	Tampa do abasTecimenTo	1		
3	FF509395	Apoio	1		
4	.....	Mangueira em metro	1		FF510120 NLA, ORDER TY24397, CTL 1700 mm
5	.....	Mangueira em metro	1		FF513017 NLA, ORDER TY24397, CTL 820 mm
6	.....	Mangueira em metro	1		FF510122 NLA, ORDER TY22332, CTL 780 mm
7	AT326597	Adaptador	1		
8	19M7662	Parafuso sextavado	5		M10 X 30, SUB FOR J901030
9	19M7162	Parafuso sextavado	6		M8 X 16, SUB FOR J900816
10	14M7274	Porca	1		M10, SUB FOR J950010
11	19M7402	Parafuso sextavado	1		M10 X 25, SUB FOR J901025
12	AR77962	Abraçadeira para mangueira	5		
13	12M7066	Arruela de pressão	1		10 mm, SUB FOR A590910
14	24M7055	Arruela	5		8.400 X 16 X 1.600 mm, SUB FOR A590108
15	4190275	Braçadeira	4		
16	24M7346	Arruela	9		11 X 20 X 2 mm, SUB FOR DH400703
17	FF100525	Mangueira hidráulica	1		
18	AT323961	Adaptador	1		
19	4204135	Presilha	1		
20	RE56097	Braçadeira	2		

Surge Tank (6068HT109 - RE562670)
Réservoir d'expansion (6068HT109 - RE562670)
Tanque de Compensação (6068HT109 - RE562670)
Depósito de rebose (6068HT109 - RE562670)

TX1139772 A.1

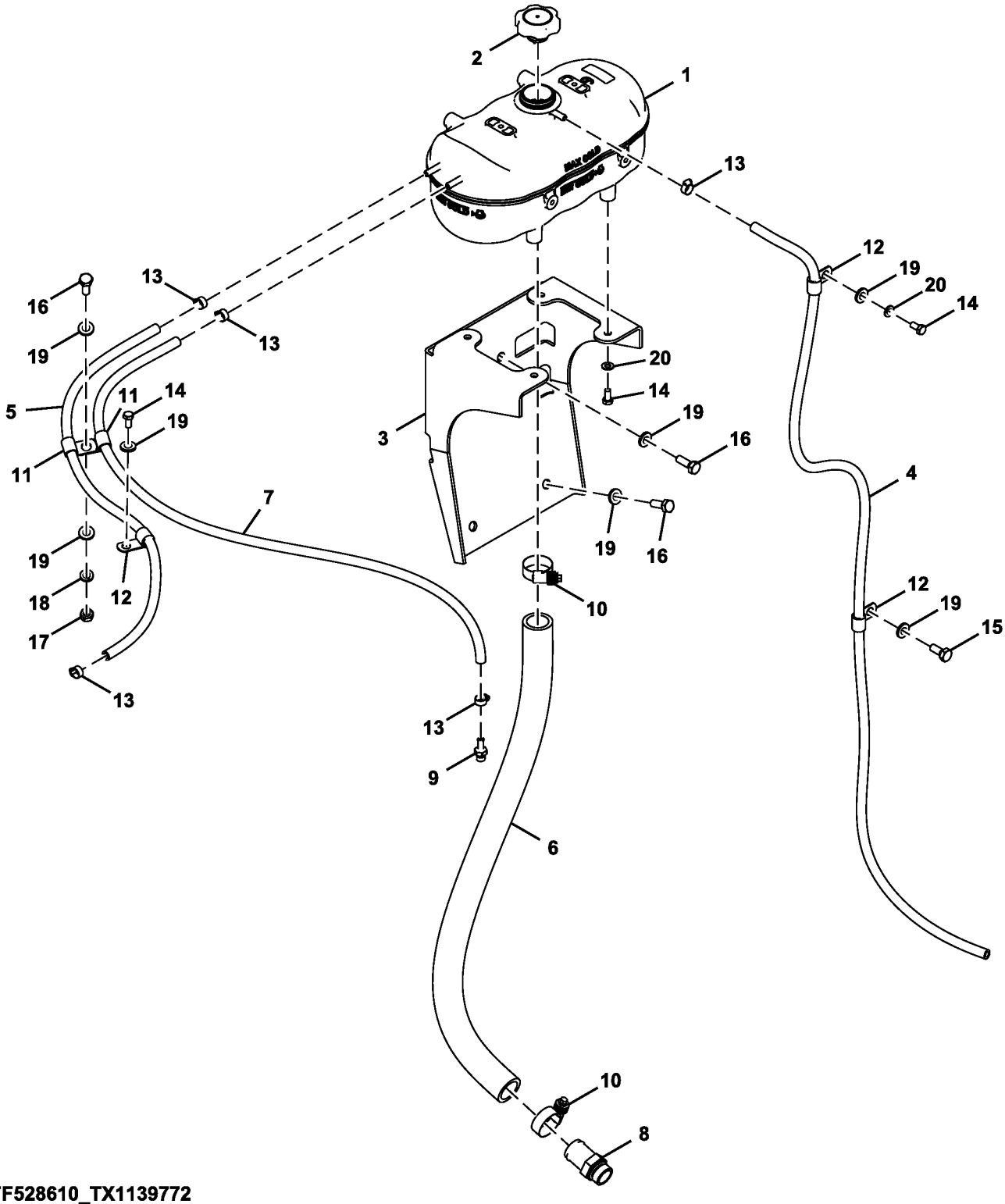

FF528610_TX1139772

Item	*Nº peça*	*Descrição*	*Qtde*	*Nº série*	*Notas*
1	AT372893	Tanque	1		
	AL201300	Interruptor de nível	2		
2	AT372657	Tampa do abasTecimenTo	1		
3	FF509395	Apoio	1		
4	.....	Mangueira em metro	1		MF TY24397 CTL 1700 mm, FF510120 NLA
5	.....	Mangueira em metro	1		FF510122 NLA, MF TY24397, CTL 820 mm
6	.....	Mangueira em metro	1		FF513017 NLA, MF TY22332, CTL 780 mm
7	.....	Mangueira em metro	1		FF100525 NLA, MF TY22502, CTL 1040 mm
8	AT326597	Adaptador	1		NLA, ORDER T223206 AND U17409
	T223206	Adaptador	1		
	U17409	Anel o	1		Lado do Orifício
9	AT323961	Adaptador	1		
10	RE56097	Braçadeira	2		
11	R73384	Braçadeira	2		SUB FOR 4190253
12	4190275	Braçadeira	3		
13	AR77962	Abraçadeira para mangueira	5		
14	19M7162	Parafuso sextavado	6		M8 X 16, SUB FOR J900816
15	19M7402	Parafuso sextavado	1		M10 X 25, SUB FOR J901025
16	19M7662	Parafuso sextavado	5		M10 X 30, SUB FOR J901030
17	14M7274	Porca	1		M10, SUB FOR J950010
18	12M7066	Arruela de pressão	1		10 mm, SUB FOR A590910
19	24M7346	Arruela	9		11 X 20 X 2 mm, SUB FOR DH400703
20	24M7055	Arruela	5		8.400 X 16 X 1.600 mm, SUB FOR A590108

Standard Fan Drive Hoses
Flexibles d'entraînement de ventilateur standard
Mangueiras do Acionamento do Ventilador Padrão
Mangueras de transmisión de ventilador estándar

TX1101960 A.1

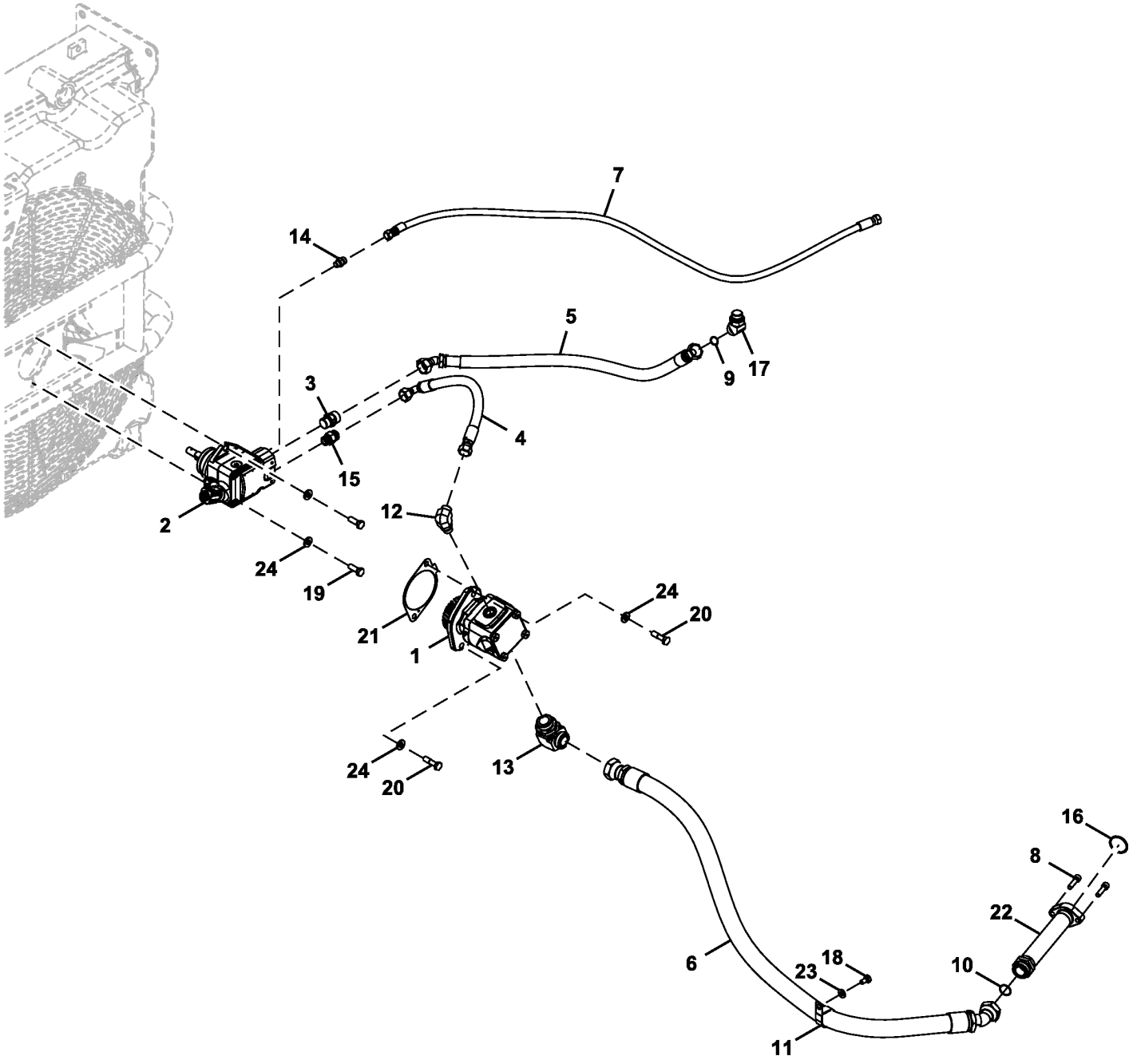

FF107750_TX1101960

Item	*Nº peça*	*Descrição*	*Qtde*	*Nº série*	*Notas*
1	AT450122	Bombahidráulica	1		SUB FOR AT388452
	AT426864	Kit retentor	1		
2	AT388453	Motor hidráulico	1		Consulte a Página Separada para Componentes
	AT428030	Kit retentor	1		
3	AT380013	VálVula de alíVio de press.	1		Válvula de Retenção
4	FF510070	Mangueira hidráulica	1		
5	FF510072	Mangueira	1		
6	FF510074	Mangueira hidráulica	1		
7	FF510099	Mangueira hidráulica	1		
8	19M8338	Parafuso	2		M10 X 40, SUB FOR J781040
9	T77858	Anel o	1		SUB FOR 4187308
10	T78612	Anel o	1		SUB FOR 4187329
11	XCL-29	Abraçadeira para mangueira	1		SUB FOR 4193848
12	61H1006	Conexão em ângulo	1		NLA, ORDER 38H1006, R26906 AND T77932
	38H1006	Conexão em ângulo	1		
	R26906	Anel o	1		
	T77932	Anel o	1		
13	61H1008	Conexão em ângulo	1		NLA, ORDER 38H1008, T78612 AND U13639
	38H1008	Conexão em ângulo	1		
	T78612	Anel o	1		
	U13639	Anel o	1		
14	61H1160	Adaptador	1		NLA, ORDER 38H1160, T77613 AND R26448
	38H1160	Adaptador	1		
	T77613	Anel o	1		
	R26448	Anel o	1		
15	61H1162	Adaptador	1		NLA, ORDER 38H1162, R67906 AND T77932
	38H1162	Adaptador	1		
	R67906	Cabeçote	1		
	T77932	Anel o	1		
16	A811045R	Anel o	1		SUB FOR A811045
17	A853266	Conexão em ângulo	1		
18	19M7938	Parafuso sextavado	1		M10 X 20, SUB FOR J901020
19	19M7403	Parafuso sextavado	2		M12 X 35, SUB FOR J901235
20	19M7496	Parafuso sextavado	2		M12 X 45, SUB FOR J901245
21	R522690	Junta	1		
22	FF103460	Tubulação de óleo	1		
23	24M7346	Arruela	1		11 X 20 X 2 mm, SUB FOR DH400703 OR J222010
24	DH400704	Arruela	4		

Standard Fan Drive Motor Components
Composants de moteur d'entraînement de ventilateur standard
Componentes do Motor de Acionamento do Ventilador Padrão
Componentes de motor de mando de ventilador estándar

TX1098918 A.2

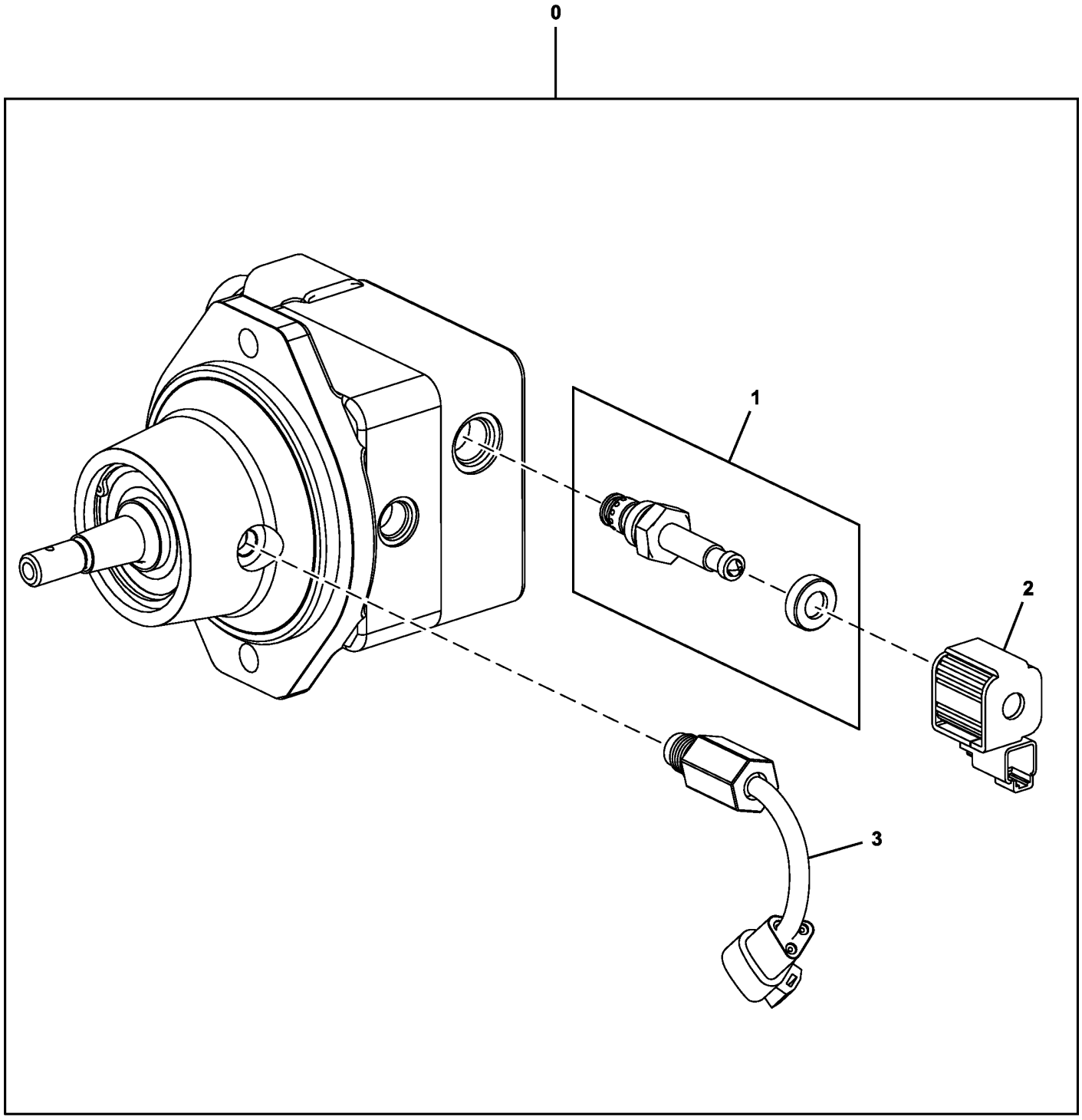

TX1098918

Item	*Nº peça*	*Descrição*	*Qtde*	*Nº série*	*Notas*
0	AT388453	Motor hidráulico	1		INCLUDES AT428030
	AT428030	Kit retentor	1		
1	AT393253	VálVula elet. proporcional	1		INCLUDES AT393255
	AT393255	Kit retentor	1		
2	AT393254	VálVula solenóide	1		
3	AT370048	SenSor	1		Sensor de Velocidade

Reversing Fan Drive Hoses
Flexibles d'entraînement du ventilateur d'inversion
Mangueiras do Acionamento do Ventilador Reversível
Mangueras de transmisión de ventilador reversible

TX1102199 A.1

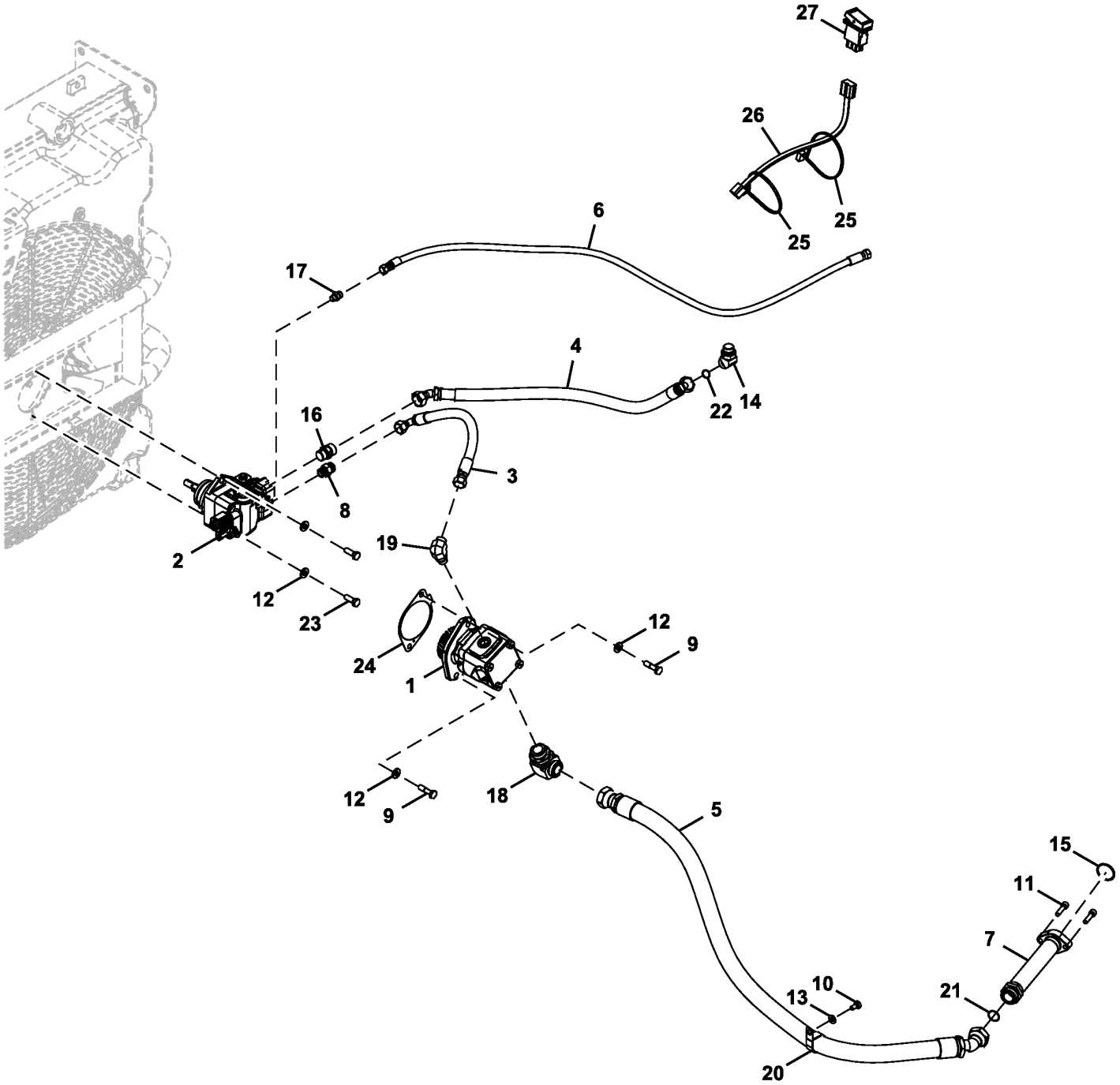

FF108170_TX1102199

Item	*Nº peça*	*Descrição*	*Qtde*	*Nº série*	*Notas*
1	AT450122	Bombahidráulica	1		SUB FOR AT388452
	AT426864	Kit retentor	1		
2	AT388454	Motor hidráulico	1		Componentes Listados em Outra Página
	AT428030	Kit retentor	1		
3	FF510070	Mangueira hidráulica	1		
4	FF510072	Mangueira	1		
5	FF510074	Mangueira hidráulica	1		
6	FF510099	Mangueira hidráulica	1		
7	FF103460	Tubulação de óleo	1		
8	AT380013	VálVula de alíVio de press.	1		
9	19M7496	Parafuso sextavado	2		M12 X 45, SUB FOR J901245
10	19M7938	Parafuso sextavado	1		M10 X 20, SUB FOR J901020
11	19M8338	Parafuso	2		M10 X 40, SUB FOR J781040
12	DH400704	Arruela	4		
13	24M7346	Arruela	1		11 X 20 X 2 mm, SUB FOR DH400703
14	A853266	Conexão em ângulo	1		
15	A811045R	Anel o	1		SUB FOR A811045
16	38H1162	Adaptador	1		61H1162 NLA
	R26906	Anel o	1		
	T77932	Anel o	1		
17	38H1160	Adaptador	1		SUB FOR 61H1160
18	61H1008	Conexão em ângulo	1		
19	61H1006	Conexão em ângulo	1		
20	XCL-29	Abraçadeira para mangueira	1		SUB FOR 4193848
21	T78612	Anel o	1		SUB FOR 4187329
22	T77858	Anel o	1		SUB FOR 4187308
23	19M7403	Parafuso sextavado	2		M12 X 35, SUB FOR J901235
24	R522690	Junta	1		
25	H77698	Cinta	2		SUB FOR 4121859
26	4653879	Chicote	1		
27	4654150	Interruptor	1		Acionamento do Ventilador Reversível

Reversing Fan Drive Motor Components
Composants de moteur d'entraînement de ventilateur d'inversion
Componentes do Motor de Acionamento do Ventilador Reversível
Componentes de motor de ventilador reversible

TX1134581 B.1

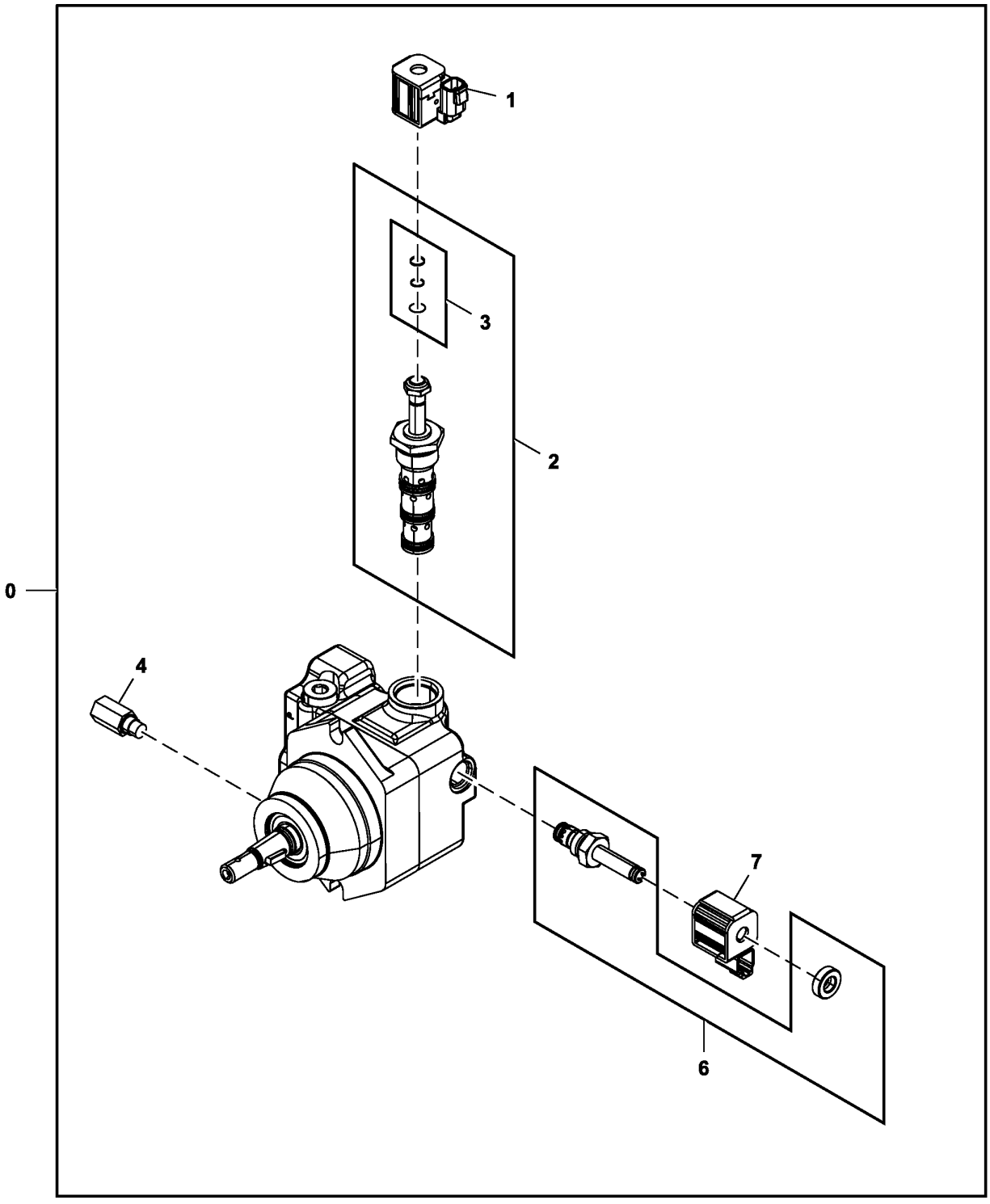

TX1134581

Item	*Nº peça*	*Descrição*	*Qtde*	*Nº série*	*Notas*
0	AT388454	Motor hidráulico	1		INCLUDES AT428030
	AT428030	Kit retentor	1		
1	AT393257	VálVula solenóide	1		
2	AT393256	VálVula elet. proporcional	1		
3	AT393258	Kit retentor	1		
4	AT370048	SenSor	1		Rotação
6	AT393253	VálVula elet. proporcional	1		INCLUDES AT393255
	AT393255	Kit retentor	1		
7	AT393254	VálVula solenóide	1		

Reversing Fan Drive Kit
Kit d'entraînement du ventilateur d'inversion
Kit do Acionamento do Ventilador Reversível
Kit de transmisión de ventilador reversible

TX1169508 A.1

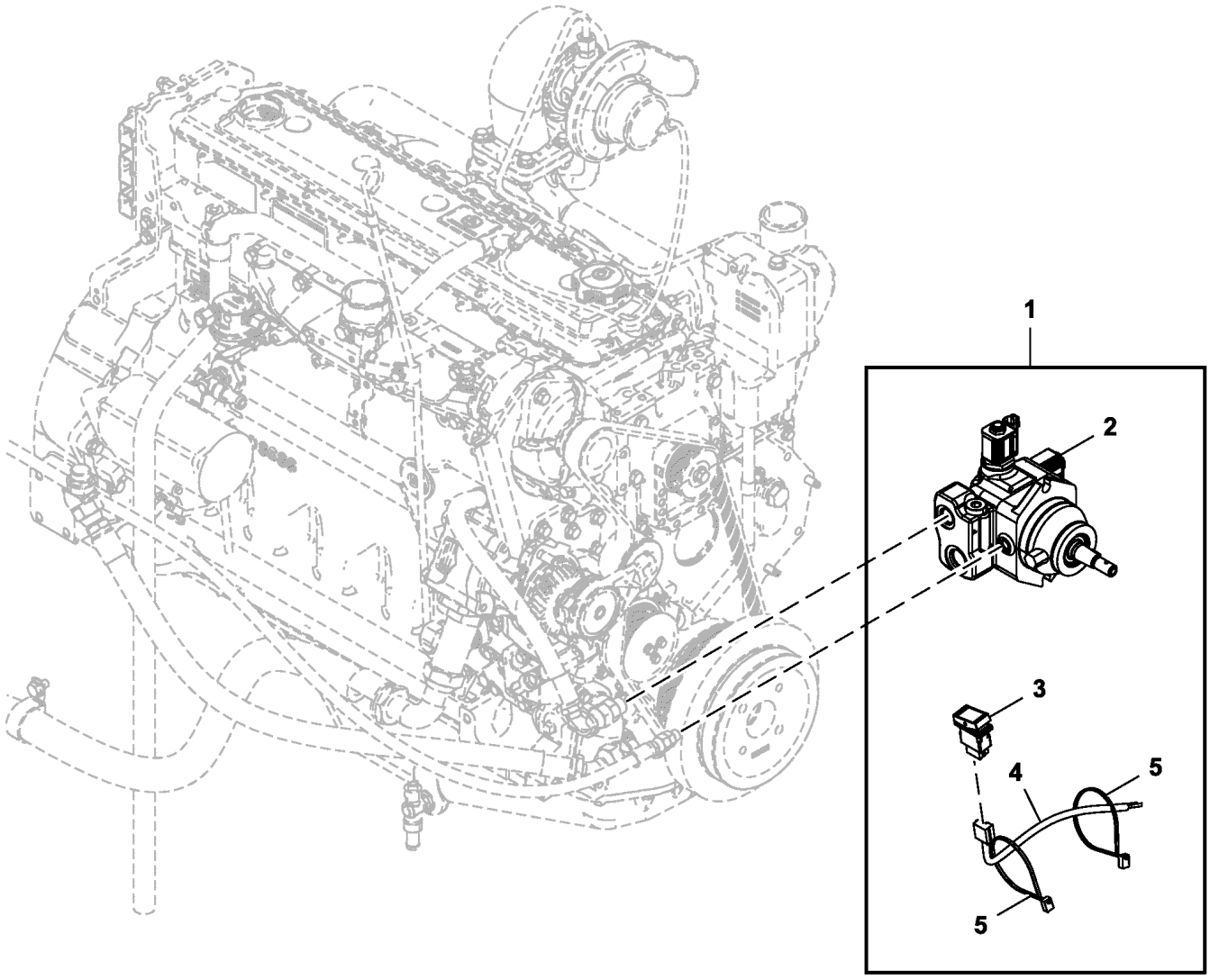

FF513083_TX1169508

Item	*Nº peça*	*Descrição*	*Qtde*	*Nº série*	*Notas*
1	**AT437440**	**Kit do ventilador**	**1**		**Pacotes de Produto**
2	AT388454	Motor hidráulico	1		
	AT428030	Kit retentor	1		
3	4654150	Interruptor	1		Acionamento do Ventilador Reversível
4	4653879	Chicote	1		Acionamento do Ventilador Reversível
5	H77698	Cinta	2		SUB FOR 4121859

Engine Coolant Heater Kit
Kit de réchauffeur de liquide de refroidissement
Kit de Aquecedor do Líquido de Arrefecimento do Motor
Juego de calentador de refrigerante del motor

TX1110925 A.1

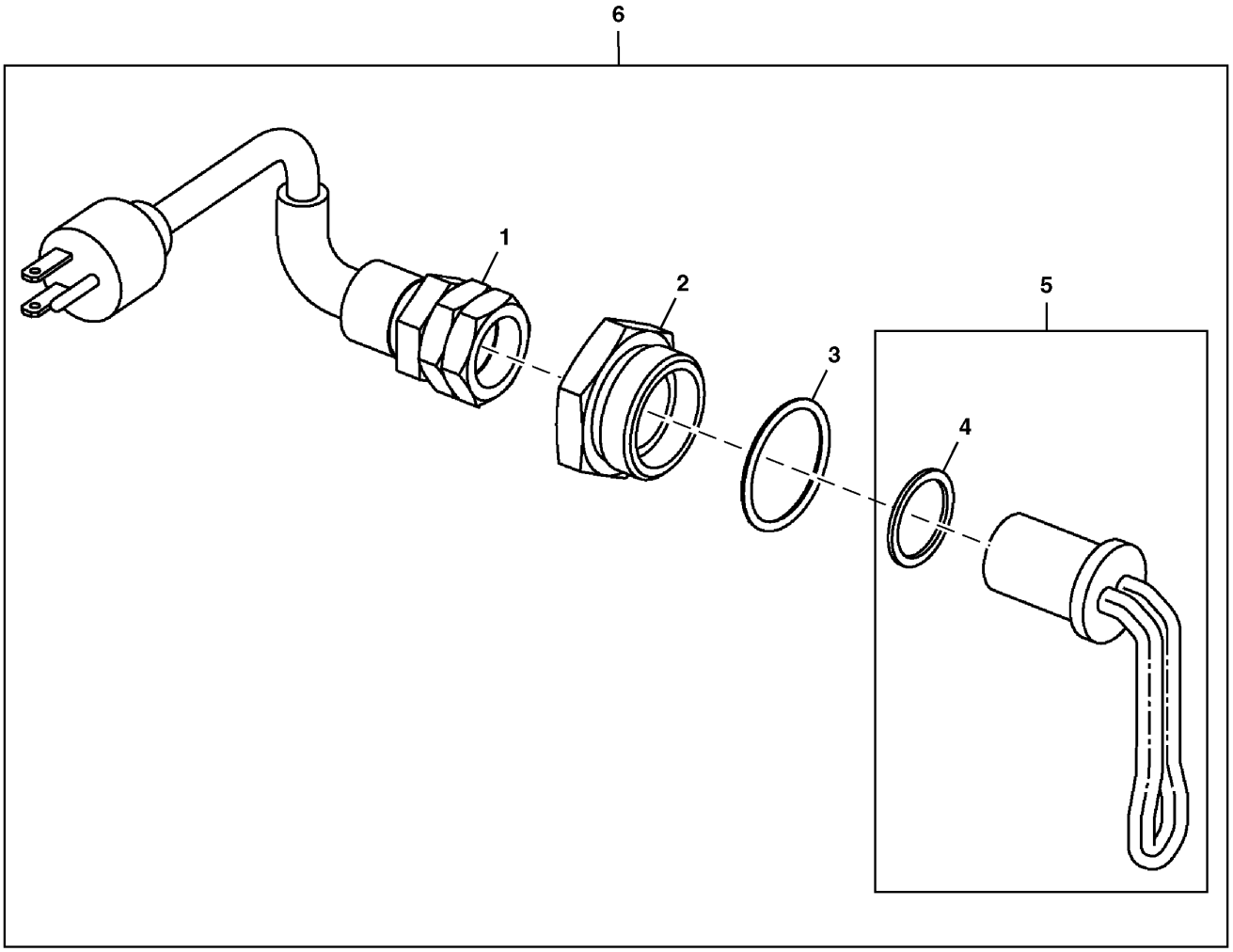

TX1110925

Item	*Nº peça*	*Descrição*	*Qtde*	*Nº série*	*Notas*
1	AT73296	Cabo elétrico	1		
2	R54123	Adaptador	1		
3	U13639	Anel o	1		
4	U13639	Anel o	1		
5	RE42139	Elemento de aquecimento	1		
6	**AT390826**	**Kit - instalação de campo**	**1**		**Pacotes de Produto**

Air Cleaner
Filtre à air
Filtro de ar
Filtro de aire

TX1085656 A.1

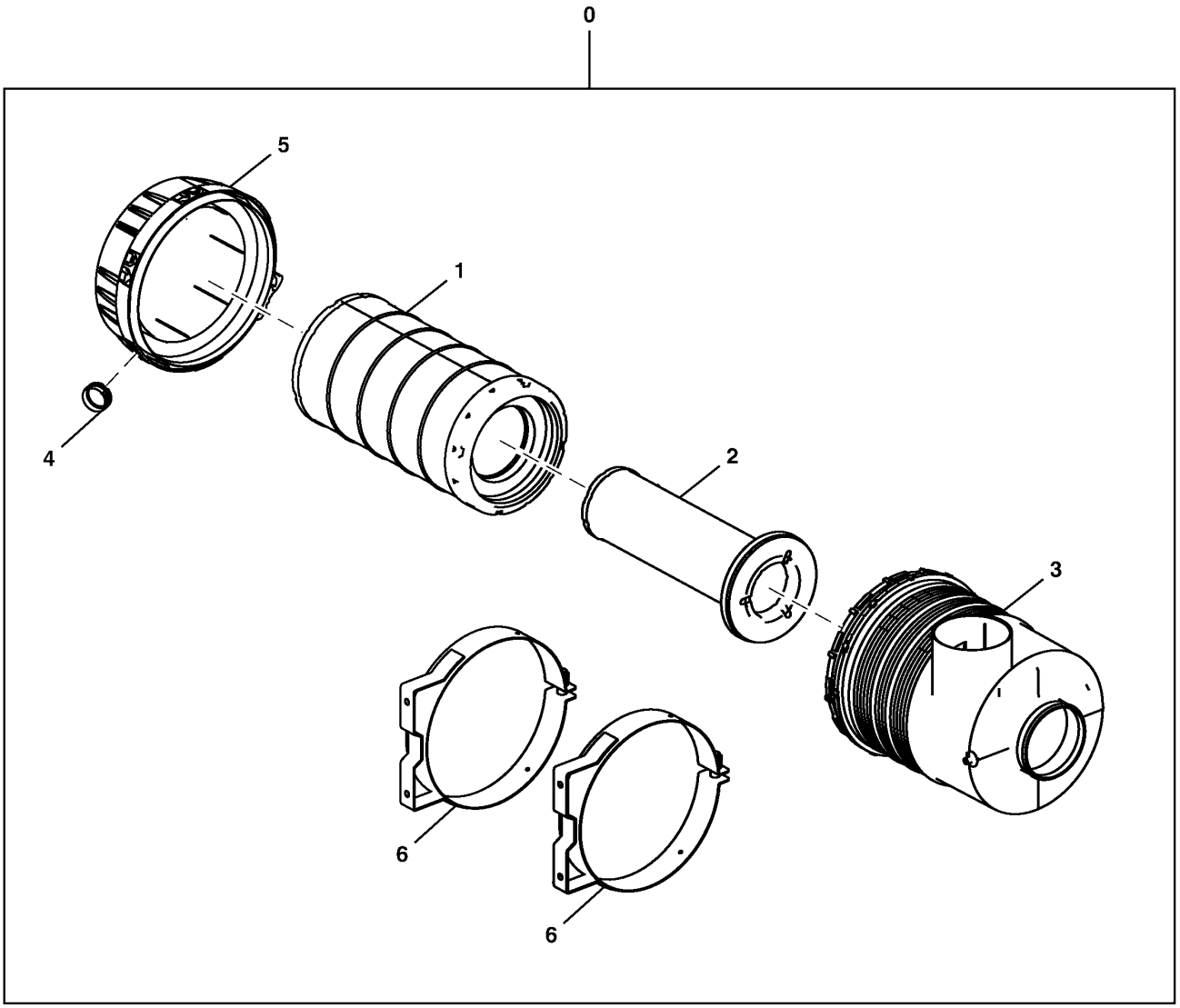

TX1085656

Item	*Nº peça*	*Descrição*	*Qtde*	*Nº série*	*Notas*
0	.....	Purificador de ar	1	-522652	AT374502 NLA, FURNISH COMPONENTS OF AT443153
	.....	Purificador de ar	1	522653-	AT443153 NLA, Fornecer os Componentes
1	AT300487	Elemento de filtro	1		Primário
2	AT314583	Elemento de filtro	1		Secundária
3	.....	Carcaça	1	-522652	NO LONGER USED FOR THIS APPLICATION, ORDER AT443162 AND T351015
	AT443162	Carcaça	1	522653-	
4	M89679	Ejetor	1		
5	.....	Capa	1	-522652	NO LONGER USED FOR THIS APPLICATION, ORDER AT443162 AND T351015
	T351015	Capa	1	522653-	
6	AT324091	Cinta	2		
7	T217272	Plugue	1		Não Ilustrado

Air Cleaner Hoses
Tuyaux de filtre à air
Mangueiras do Filtro de Ar
Mangueras de filtro de aire

TX1102464 A.1

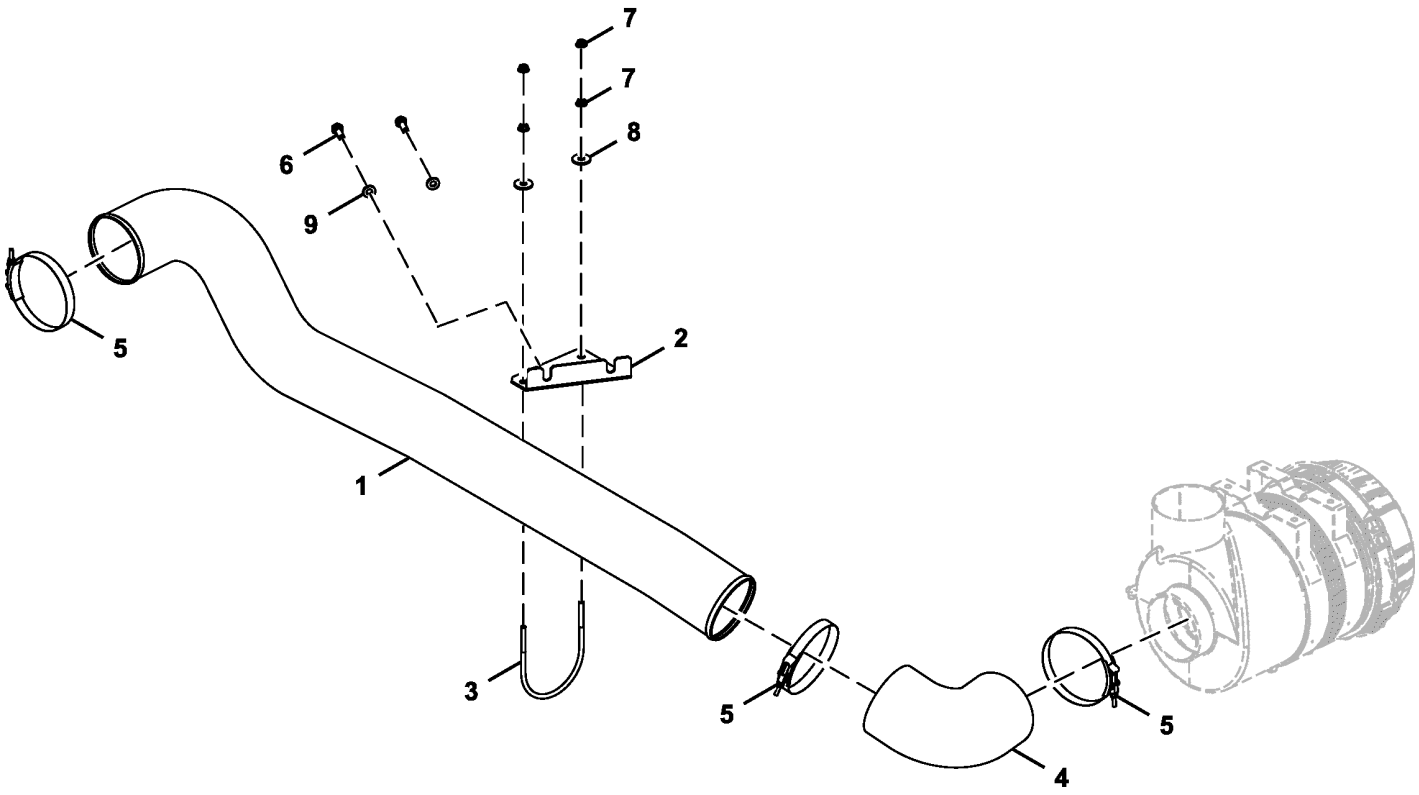

TX1102464

Item	*Nº peça*	*Descrição*	*Qtde*	*Nº série*	*Notas*
1	FF508901	Tubo	1		
2	FF510048	Apoio	1		
3	FF107504	Parafuso u	1		
4	T161926	Mangueira	1		
5	AT39390	Abraçadeira para mangueira	3		SUB FOR AT53439
6	19M7662	Parafuso sextavado	2		M10 X 30, SUB FOR J901030
7	MG145458	Porca com flange	4		SUB FOR N10213
8	24M7101	Arruela	2		11 X 34 X 3 mm, SUB FOR J217083
9	24M7346	Arruela	2		11 X 20 X 2 mm, SUB FOR DH400703

Air Cleaner Piping (6068HT109 - RE562670)
Conduites de filtre à air (6068HT109 - RE562670)
Tubulação do Purificador de Ar (6068HT109 - RE562670)
Tubería del filtro de aire (6068HT109 - RE562670)

TX1162137 A.1

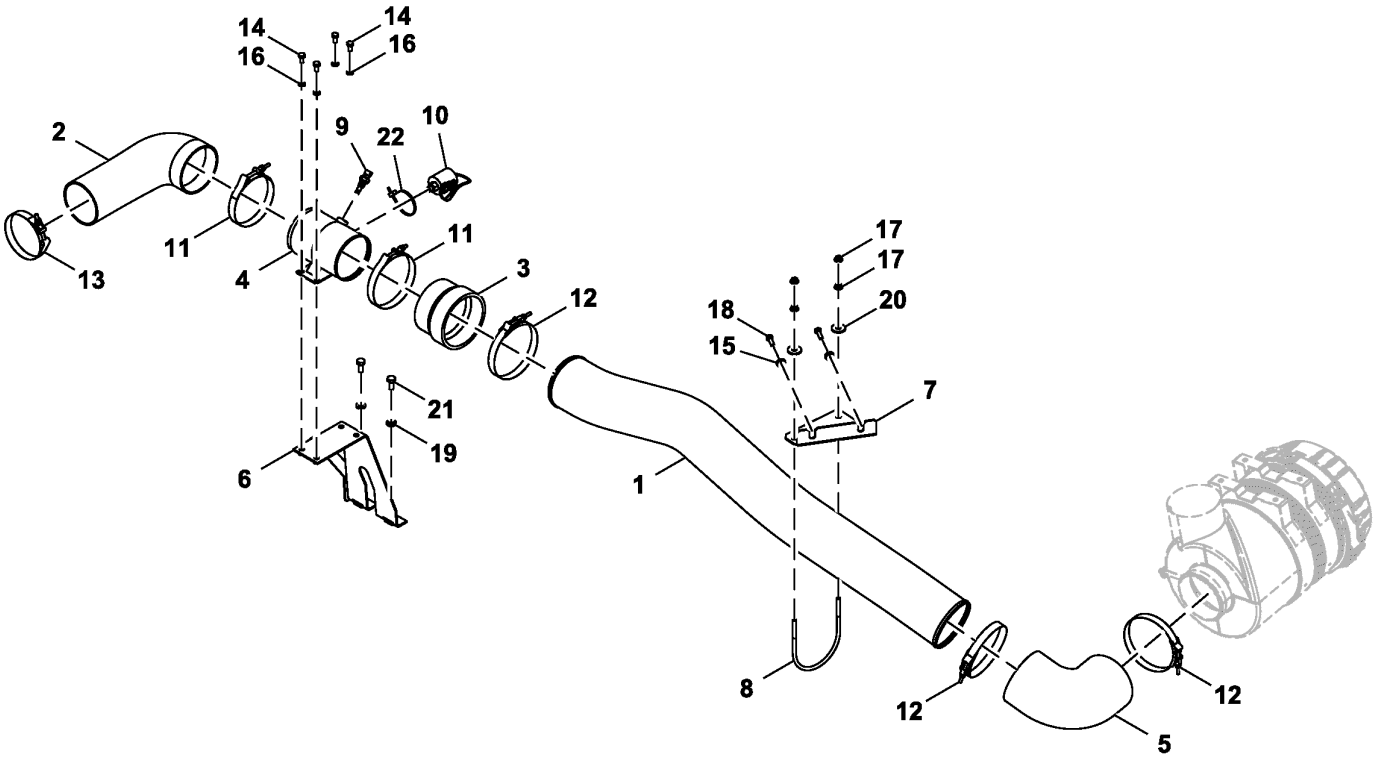

FF800089_TX1162137

Item	*Nº peça*	*Descrição*	*Qtde*	*Nº série*	*Notas*
1	T334293	Tubo de fluxo de ar	1		
2	DH300203	Duto de ar	1		
3	FF511024	Mangueira	1		
4	DH800228	Tubulação	1		
5	T161926	Mangueira	1		
6	FF800094	Apoio	1		
7	FF510048	Apoio	1		
8	FF107504	Parafuso u	1		
9	RE525016	Termo-par	1		
10	RE68255	SenSor	1		Ar
11	DH400240	Cinta	2		
12	AT53439	Abraçadeira para mangueira	3		
13	AT191294	Braçadeira	1		
14	19M7162	Parafuso sextavado	4		M8 X 16, SUB FOR J900816
15	24M7239	Arruela	2		10.700 X 21 X 2.500 mm
16	24M7055	Arruela	4		8.400 X 16 X 1.600 mm
17	N10213	Porca de segurança	4		
18	19M7288	Parafuso sextavado	2		M8 X 30, SUB FOR J900830
19	24M7346	Arruela	2		11 X 20 X 2 mm, SUB FOR DH400703
20	24M7101	Arruela	2		11 X 34 X 3 mm, SUB FOR J217083
21	19M7402	Parafuso sextavado	2		M10 X 25, SUB FOR J901025
22	DH400240	Cinta	1		

Precleaner
Grille de prénettoyage
Pré-Limpador
Prelimpiador

FF106913_TX1085345 C.1

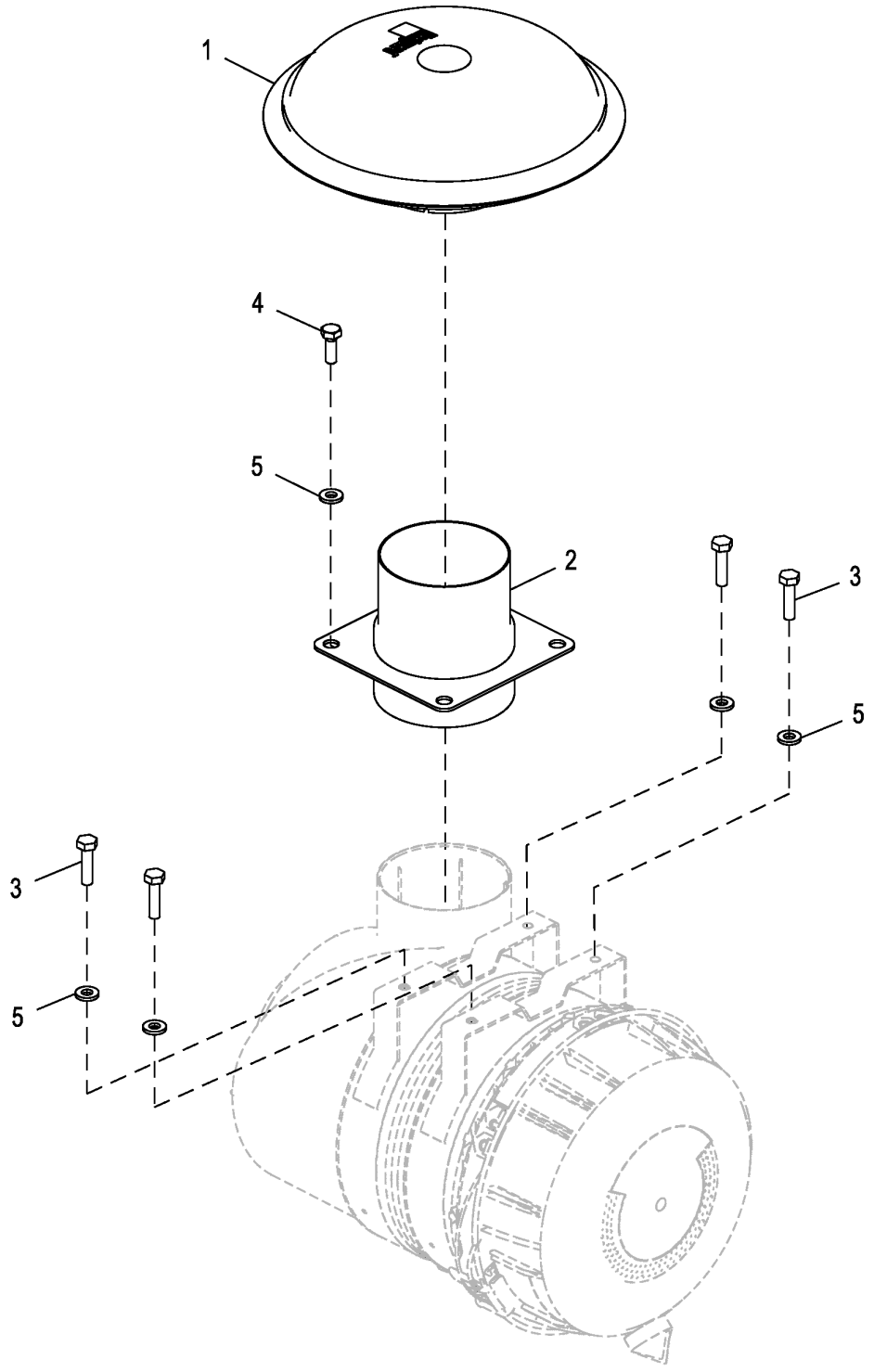

FF106913_TX1085345

Item	*Nº peça*	*Descrição*	*Qtde*	*Nº série*	*Notas*
1	AT372458	Tampa	1		
2	FF502641	Adaptador	1		
3	19M7572	Parafuso sextavado	4		M10 X 45, SUB FOR J901045
4	19M7662	Parafuso sextavado	4		M10 X 30, SUB FOR J901030
5	24M7346	Arruela	8		11 X 20 X 2 mm, SUB FOR DH400703

Cooling Package Hoses (Engine 6068HT112-RE570113)
Flexibles de bloc de refroidissement (Engine 6068HT112-RE570113)
Mangueiras do Sistema de Arrefecimento (Engine 6068HT112-RE570113)
Mangueras del sistema de enfriamiento (Engine 6068HT112-RE570113)

TX1113122 A.1

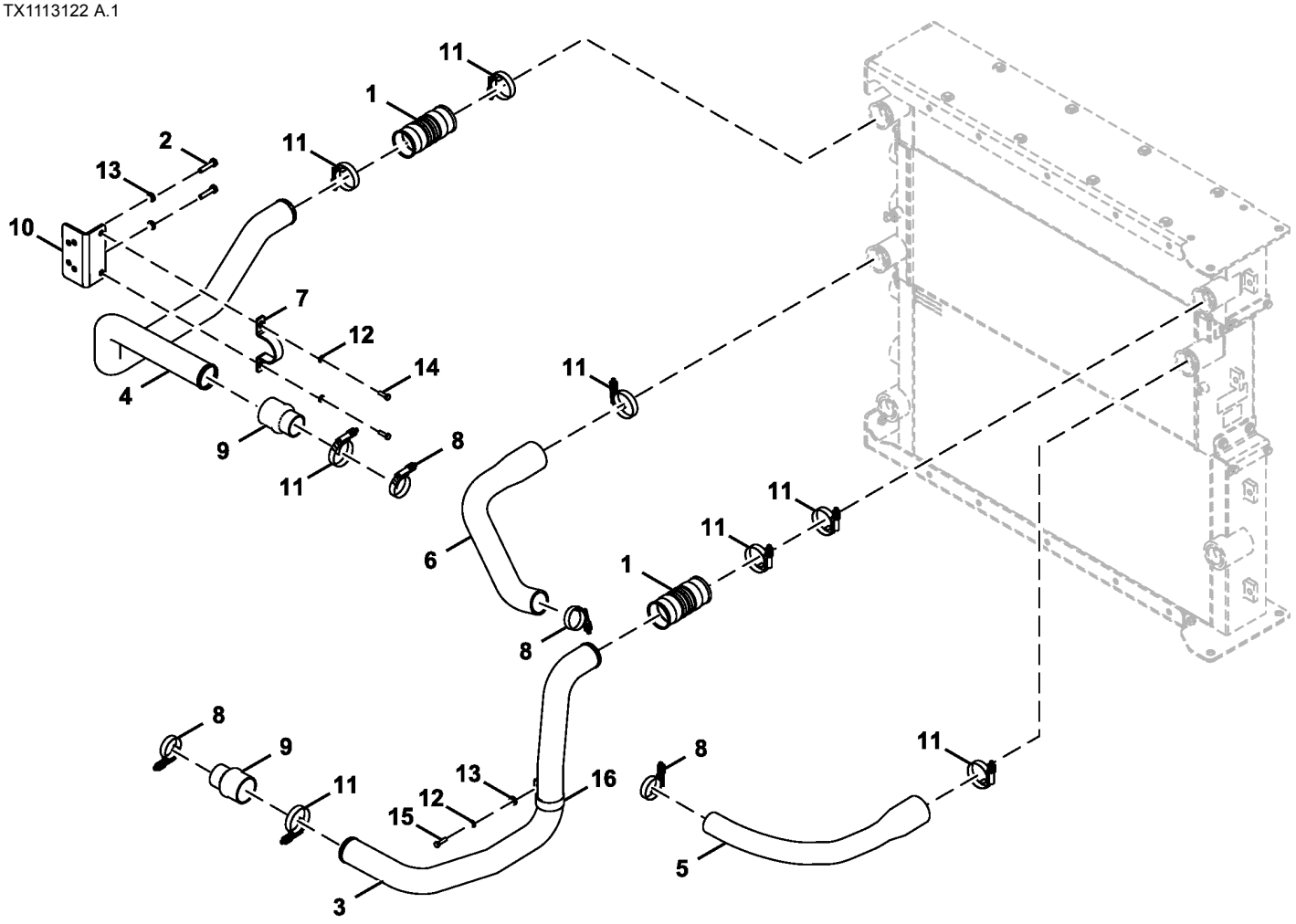

TX1113122

Item	*Nº peça*	*Descrição*	*Qtde*	*Nº série*	*Notas*
1	T258145	Mangueira p/ ar comprimido	2		
2	19M7572	Parafuso sextavado	2		M10 X 45, SUB FOR J901045
3	T308140	Tubo de fluxo de ar	1		
4	T308141	Tubo de fluxo de ar	1		
5	T308142	Mangueira do radiador	1		
6	T308143	Mangueira do radiador	1		
7	T227876	Braçadeira	1		
8	RE56098	Braçadeira	4		
9	R188811	Mangueira de alta pressão	2		
10	FF513039	Apoio	1		
11	AH170895	Braçadeira	8		
12	24M7055	Arruela	3		8.400 X 16 X 1.600 mm, SUB FOR A590108;
13	24M7346	Arruela	3		11 X 20 X 2 mm, SUB FOR DH400703
14	19M7407	Parafuso sextavado	2		M8 X 25, SUB FOR J900825
15	19M7288	Parafuso sextavado	1		M8 X 30, SUB FOR J900830
16	T118385	Braçadeira	1		

Cooling Package Piping (6068HT109 - RE562670)
Tuyauterie d'ensemble de refroidissement (6068HT109 - RE562670)
Tubulação do Sistema de Arrefecimento (6068HT109 - RE562670)
Tuberías de conjunto de enfriamiento (6068HT109 - RE562670)

TX1140248 C.1

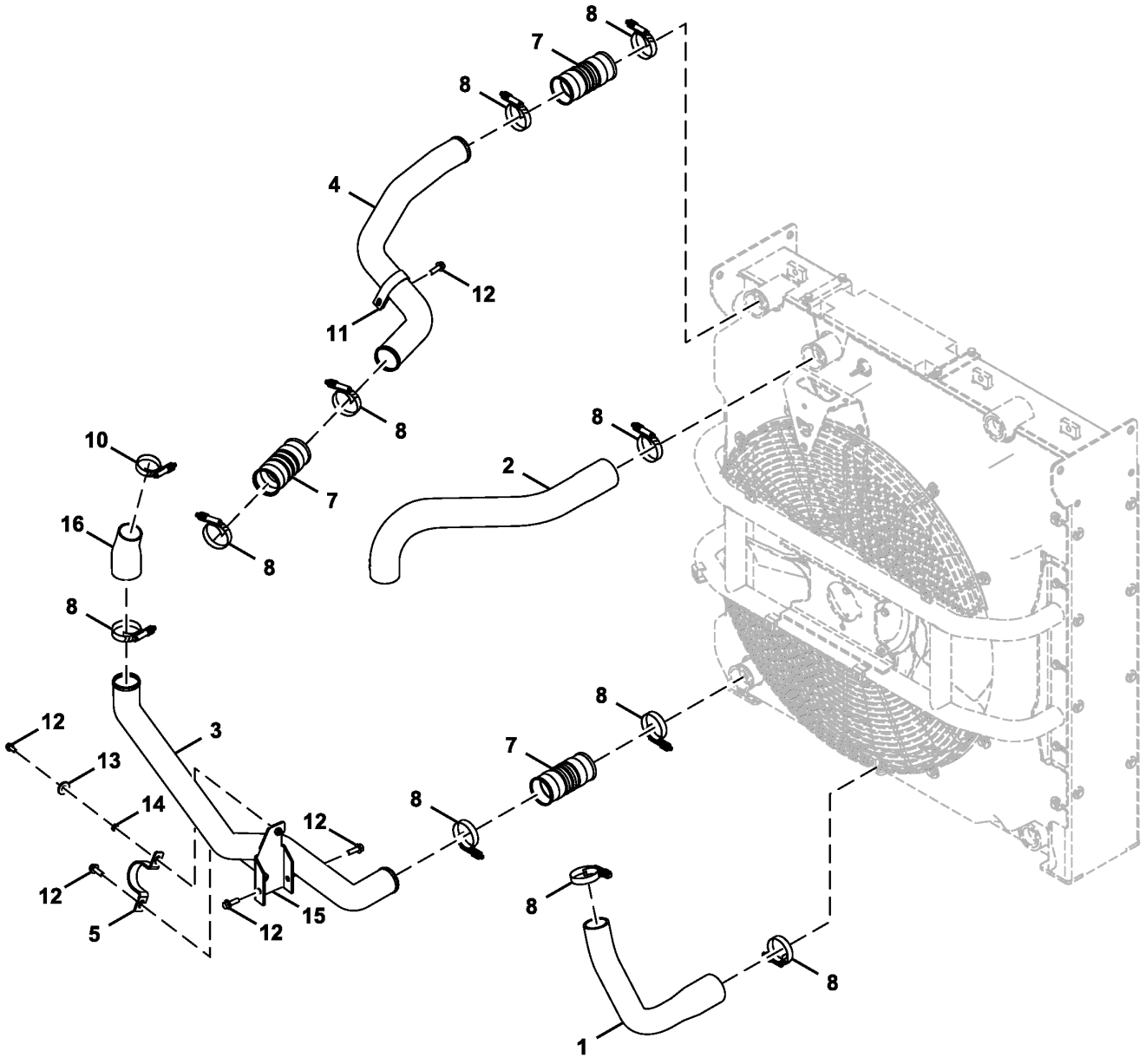

TX1140248

Item	*Nº peça*	*Descrição*	*Qtde*	*Nº série*	*Notas*
1	T372745	Mangueira do radiador	1		SUB FOR T308143
2	T335039	Mangueira do radiador	1		
3	T335042	Tubo de fluxo de ar	1		
4	T335041	Tubo de fluxo de ar	1		
5	T227876	Braçadeira	1		
7	T258145	Mangueira p/ ar comprimido	3		
8	AH170895	Braçadeira	11		
10	RE56098	Braçadeira	1		
11	T118385	Braçadeira	1		
12	19M7786	Parafuso	3		M10 X 30
13	24H1748	Arruela	1		1/2" X 1-1/4" X 0.105", SUB FOR Z449490
14	24M7055	Arruela	1		8.400 X 16 X 1.600 mm, SUB FOR A590108
15	FF800201	Apoio	1		
16	T340101	Mangueira	1		

Muffler
Silencieux
Silencioso
Silenciador

TX1113128 A.1

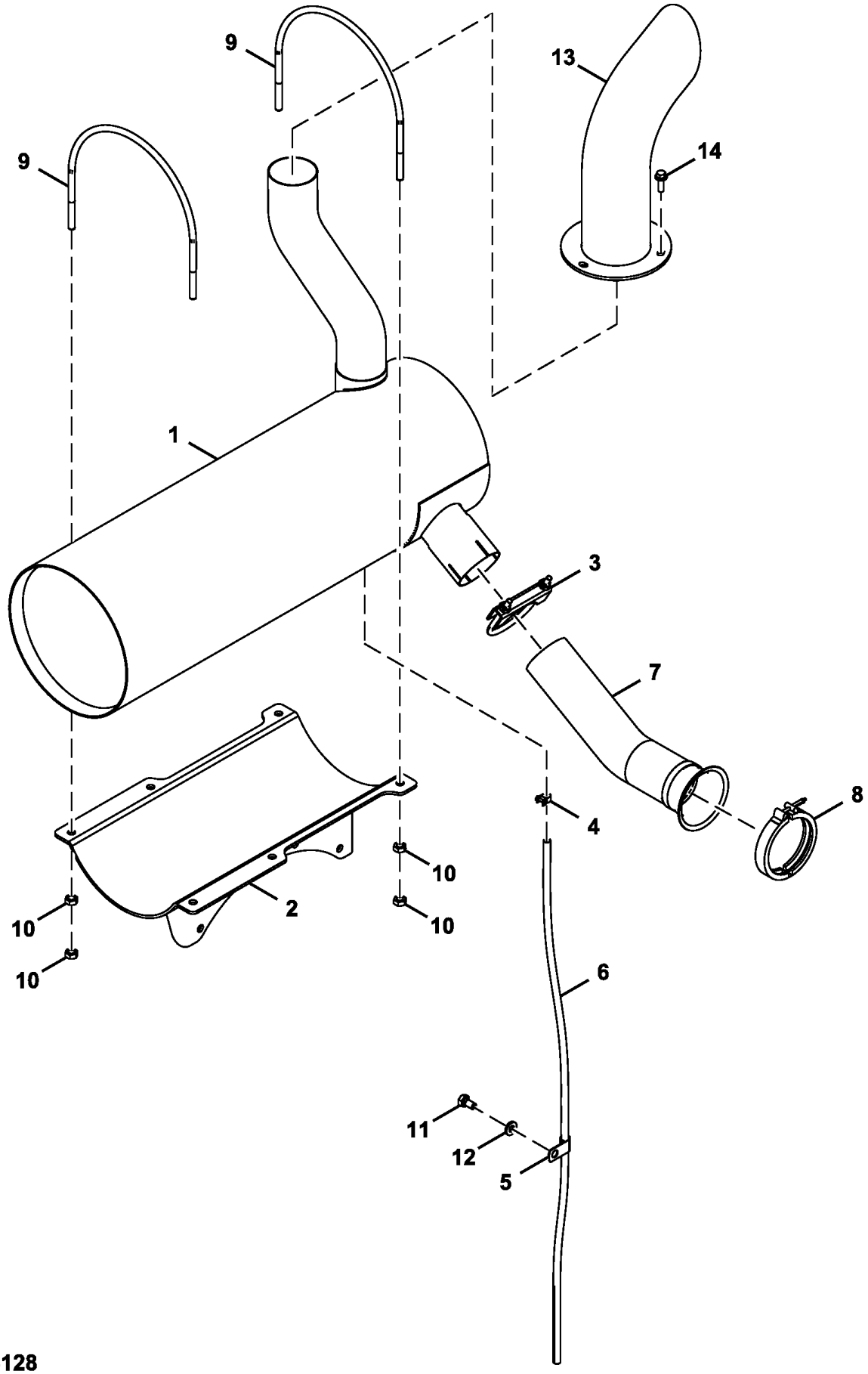

FF513337_TX1113128

Item	*Nº peça*	*Descrição*	*Qtde*	*Nº série*	*Notas*
1	AT412740	SilencioSo	1		
2	AT329645	Suporte	1		
3	AT316671	Braçadeira	1		
4	AR48236	Braçadeira	1		SUB FOR 4396451
5	4190275	Braçadeira	1		SUB FOR 4344303
6	4297136	Tubo	1		
7	T223078	Tubo de fluxo de ar	1		
8	RE40048	Braçadeira	1		
9	T223086	Parafuso u	2		
10	14M7274	Porca	8		M10, SUB FOR J950010
11	19M7938	Parafuso sextavado	1		M10 X 20, SUB FOR J901020
12	J222010	Arruela	1		SUB FOR DH400703
13	AT387498	Cano de descarga	1		
14	19M7786	Parafuso	3		M10 X 30

Muffler (6068HT109 - RE562670)
Silencieux (6068HT109 - RE562670)
Silencioso (6068HT109 - RE562670)
Silenciador (6068HT109 - RE562670)

TX1139776 A.1

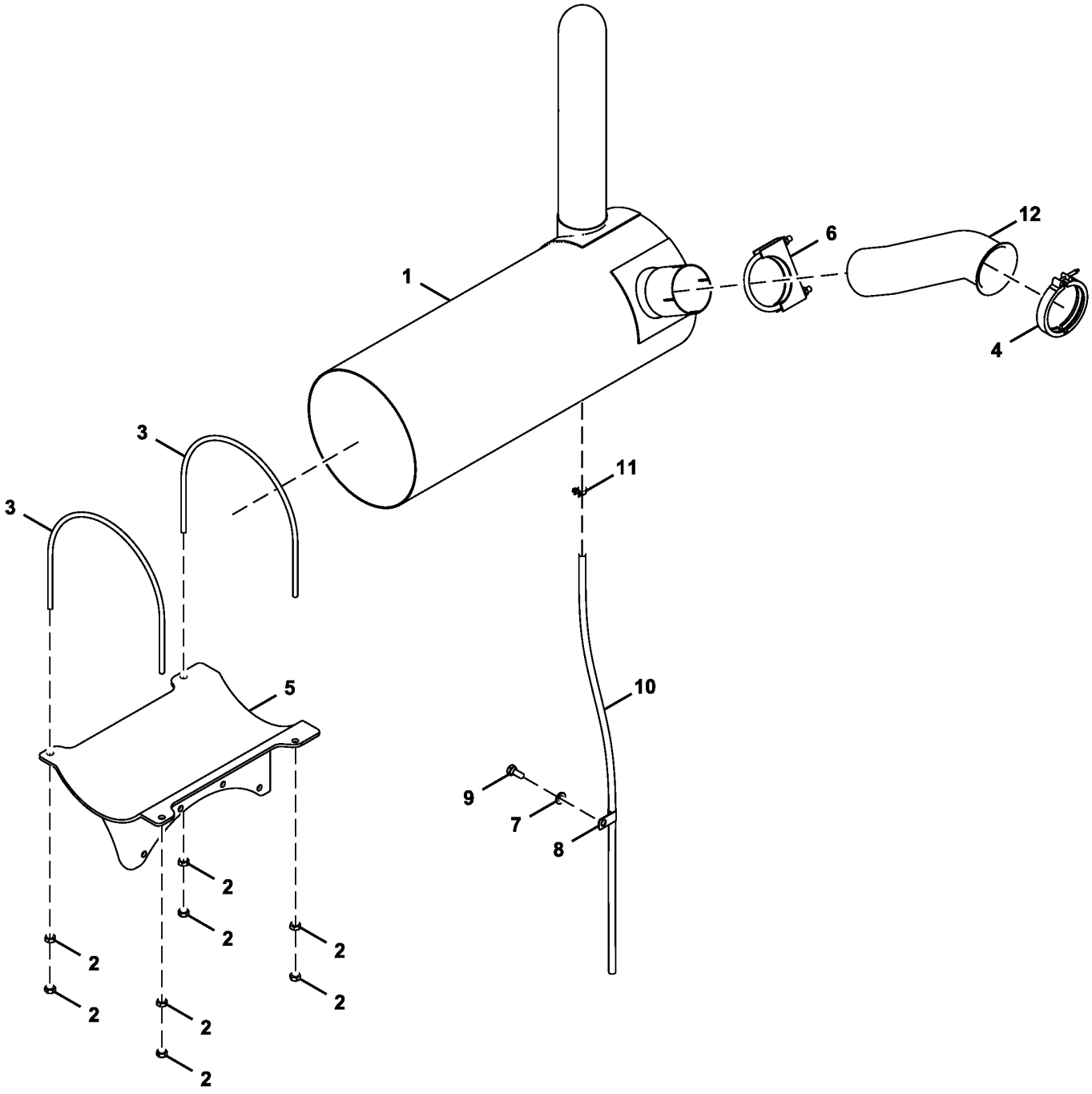

FF525318_TX1139776

Item	*Nº peça*	*Descrição*	*Qtde*	*Nº série*	*Notas*
1	AT329531	SilencioSo	1		
2	14M7274	Porca	8		M10, SUB FOR J950010
3	4420083	Parafuso u	2		
4	RE40048	Braçadeira	1		
5	FF530134	Apoio	1		SUB FOR FF525319
6	AT116380	Braçadeira	1		
7	24M7346	Arruela	1		11 X 20 X 2 mm, SUB FOR DH400703
8	4190275	Braçadeira	1		SUB FOR 4344303
9	19M7402	Parafuso sextavado	1		M10 X 25, SUB FOR J901025
10	4435717	Tubulação esTruTural	1		SUB FOR DH401242
11	TY22462	Braçadeira	1		SUB FOR 4396451
12	T335585	Tubo de fluxo de ar	1		

Engine Mounts
Supports du moteur
Suportes do Motor
Montajes de motor

TX1113120 A.1

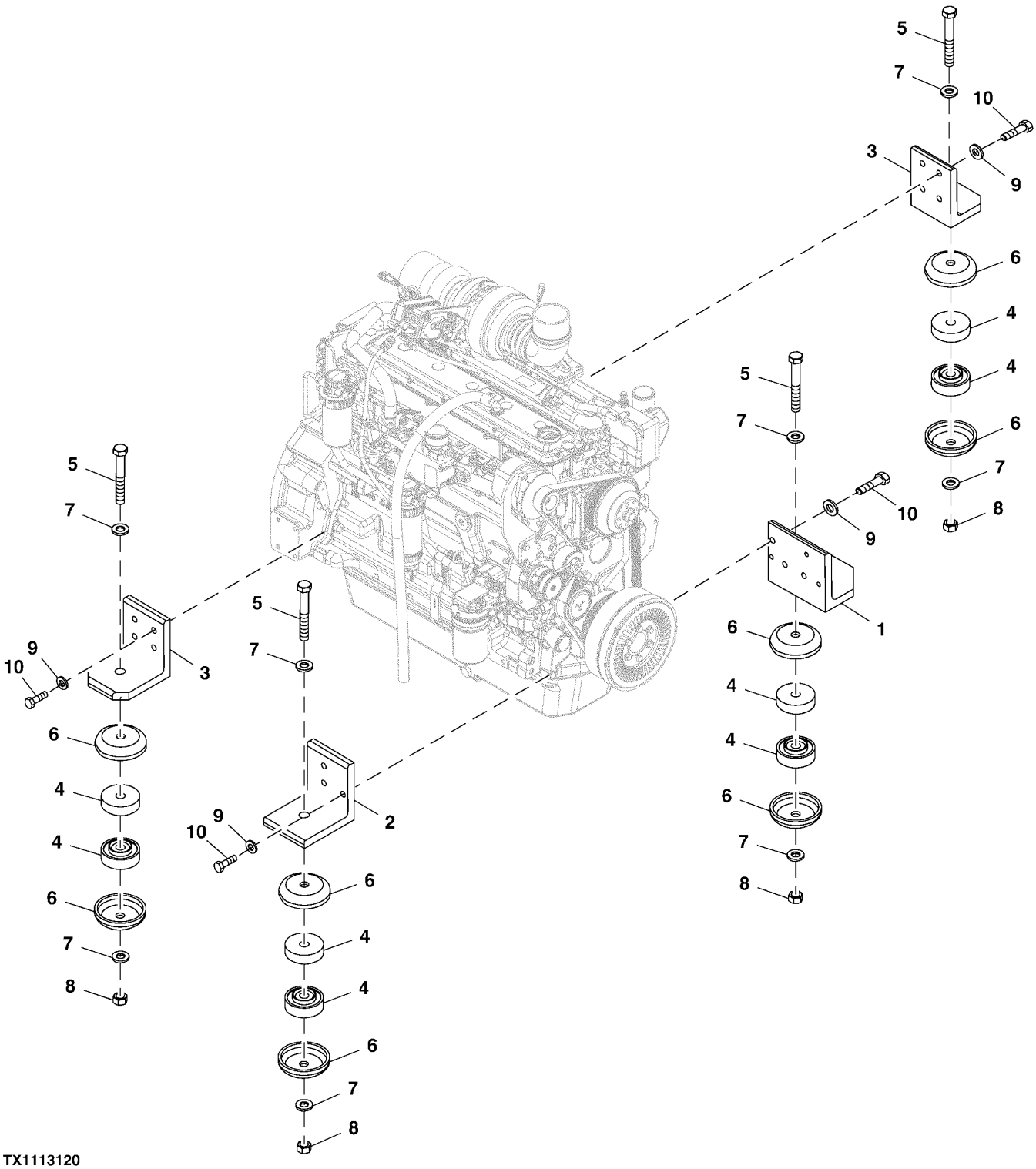

TX1113120

Item	*Nº peça*	*Descrição*	*Qtde*	*Nº série*	*Notas*
1	3075901	Apoio	1		SUB FOR AT215091
2	3075902	Apoio	1		SUB FOR AT215089
3	3075899	Apoio	2		SUB FOR AT215088
4	4622543	Isolador	8		
5	J921806	Parafuso	4		SUB FOR AT217704
6	4189018	RetentoR	8		SUB FOR TH109410
7	24M7353	Arruela	8		20 X 34 X 3 mm, SUB FOR AT154553, J222018
8	J950018	Porca	4		SUB FOR AT217708
9	24M7345	Arruela	14		13.500 X 24 X 2.500 mm, SUB FOR J222012
10	19M7493	Parafuso sextavado	14		M12 X 40, SUB FOR J921240

Engine Mounts (6068HT109 - RE562670)
Montages, de moteur (6068HT109 - RE562670)
Suportes do Motor (6068HT109 - RE562670)
Montajes del motor (6068HT109 - RE562670)

TX1140157 A.1

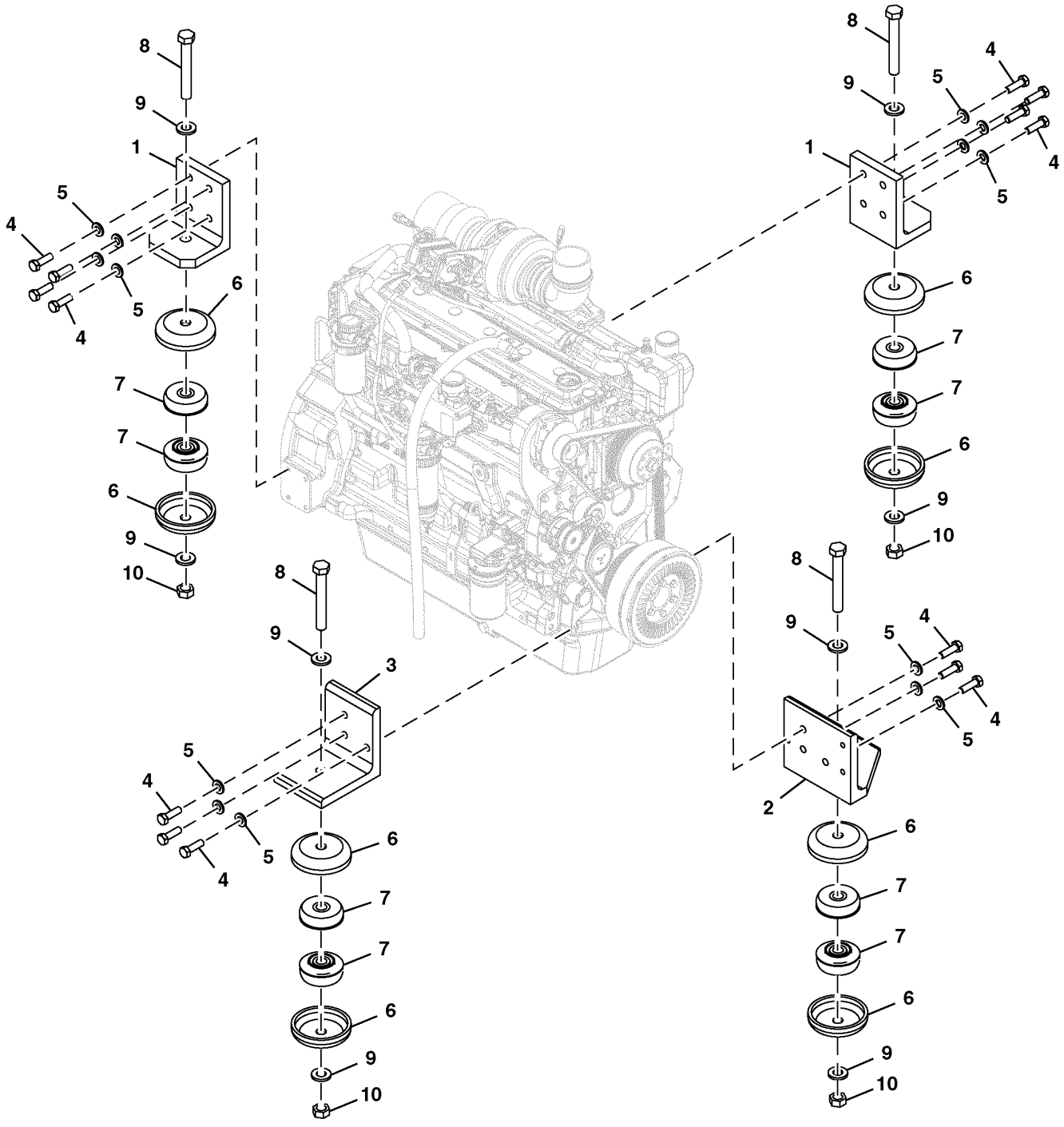

FF800275_TX1140157

Item	*Nº peça*	*Descrição*	*Qtde*	*Nº série*	*Notas*
1	3075899	Cantoneira	2		
2	FF800274	Apoio	1		
3	3075902	Cantoneira	1		
4	19M7493	Parafuso sextavado	14		M12 X 40, SUB FOR J921240
5	24M7345	Arruela	14		13.500 X 24 X 2.500 mm, SUB FOR J222012
6	4189018	RetentoR	8		
7	4622543	Isolador	8		
8	J921806	Parafuso	4		
9	24M7353	Arruela	8		20 X 34 X 3 mm, SUB FOR J222018
10	J950018	Porca	4		

Fuel Tank
Réservoir à combustible
Tanque de Combustível
Tanque de combustible

TX1103688 A.1

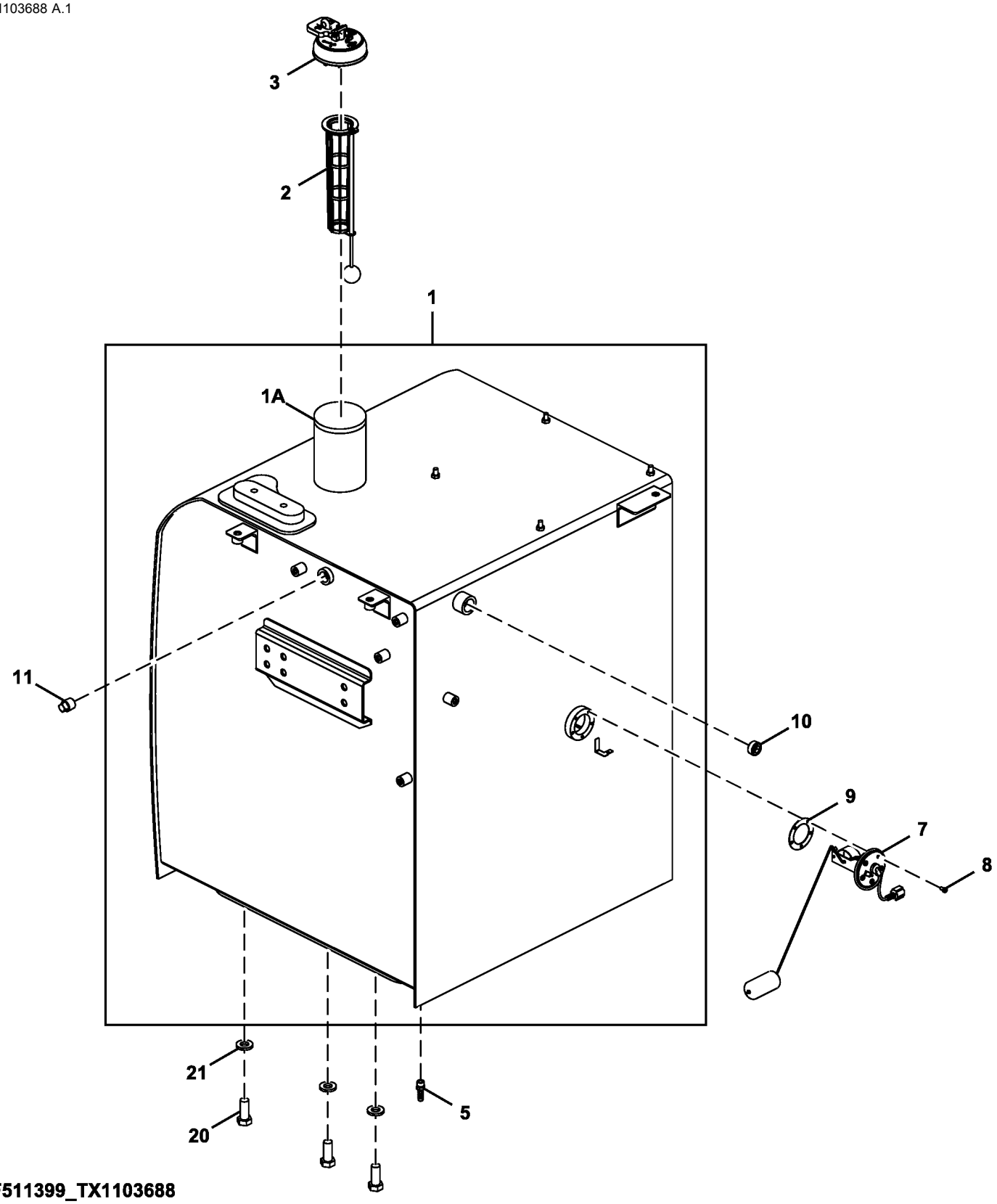

FF511399_TX1103688

Item	*Nº peça*	*Descrição*	*Qtde*	*Nº série*	*Notas*
1	FF511398J	Tanque de combusTível	1		FF511398 NLA
1A	FYA00027433	Tubo	1		SUB FOR 4121497
2	4353560	Coador	1		
3	AT321249	Tampa do abasTecimenTo	1		SUB FOR AT375011
5	4449362	Adaptador	1		
7	4660782	Flutuador	1		
8	21M7278	Parafuso	5		M5 X 10, SUB FOR J450510
9	T211051	Junta	1		SUB FOR 4269607
10	942014	Plugue	1		SUB FOR 94-2014
11	4655968	Plugue	1		
20	19M7488	Parafuso sextavado	6		M16 X 40, SUB FOR J921640
21	24M7338	Arruela	6		17 X 30 X 3 mm, SUB FOR J222016

Severe Duty Fuel Filter and Lines
Filtre à carburant à usage intensif et conduites
Filtro e Linhas de Combustível para Serviço Severo
Filtro de combustible y tuberías para servicio severo

TX1102414 A.2

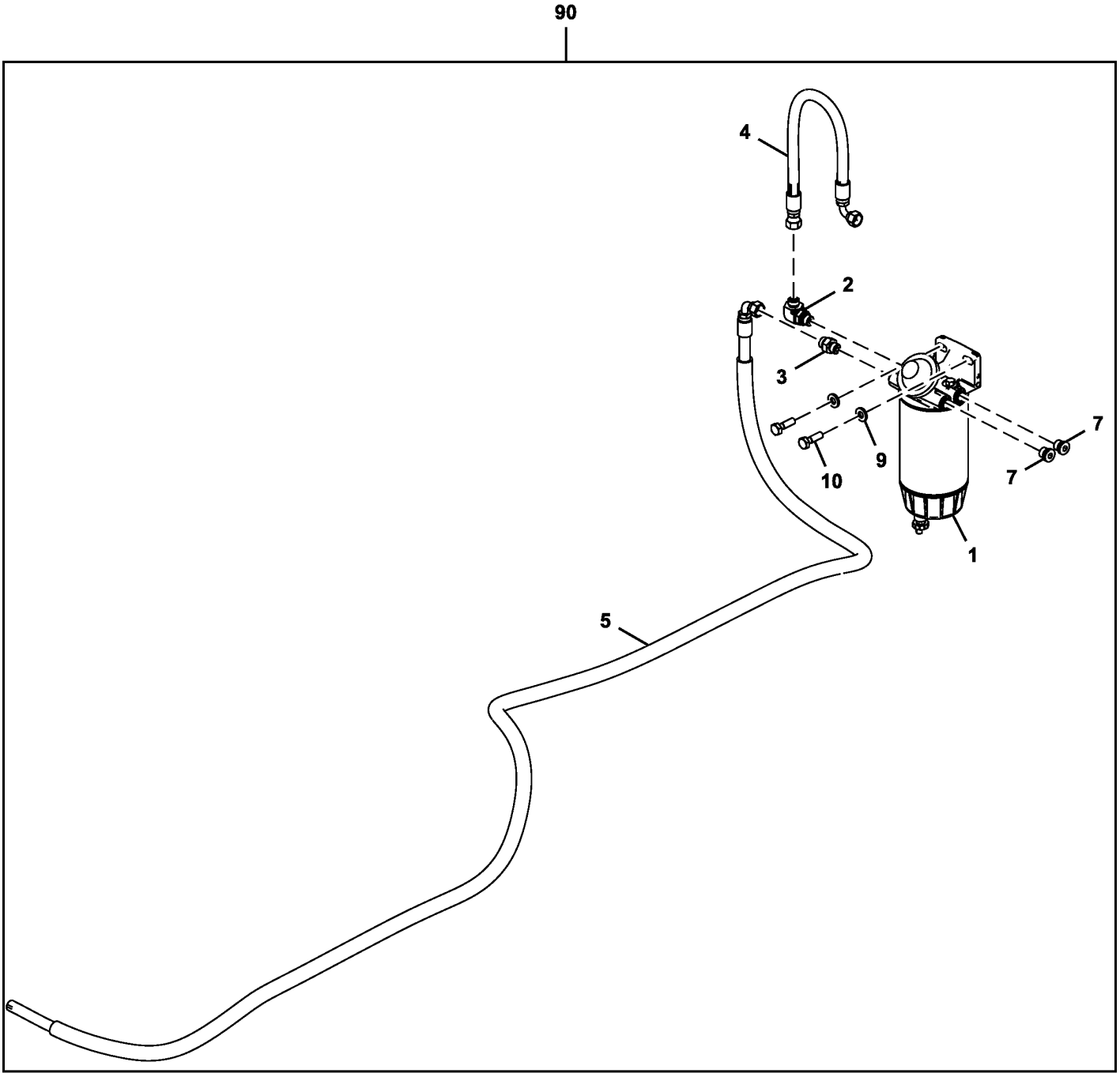

FF108253_TX1102414

Item	*Nº peça*	*Descrição*	*Qtde*	*Nº série*	*Notas*
1	AT387543	Filtro	1		SUB FOR AT370488
	AT365870	Elemento de filtro	1		
	AT387545	Copo de sedimentação	1		
	AT387540	SenSor químico	1		SUB FOR AT366928
2	61M5035	Conexão em ângulo	1		NLA, ORDER 38H5035, T77613, AND 51M7042
	38H5035	Conexão em ângulo	1		
	T77613	Anel o	1		
	51M7042	Anel o	1		13.300 X 2.200 mm
3	61M5037	Adaptador	1		NLA, ORDER 38H5037, T77613, AND 51M7042
	38H5037	Adaptador	1		
	T77613	Anel o	1		
	51M7042	Anel o	1		13.300 X 2.200 mm
4	FF510336	Mangueira	1		
5	FF513117	Mangueira	1		
7	RE530299	Tampão de dreno	2		
9	24M7346	Arruela	2		11 X 20 X 2 mm, SUB FOR DH400703
10	19M7550	Parafuso sextavado	2		M10 X 35, SUB FOR J901035
90	**.....**	**Kit - instalação de campo**	**1**		**AT390815 NLA, Pacotes de Produto, Fornecer os Componentes**

Fuel System Hoses
Flexibles de circuit de carburant
Mangueiras do Sistema de Combustível
Mangueras de sistema de combustible

TX1113129 C.2

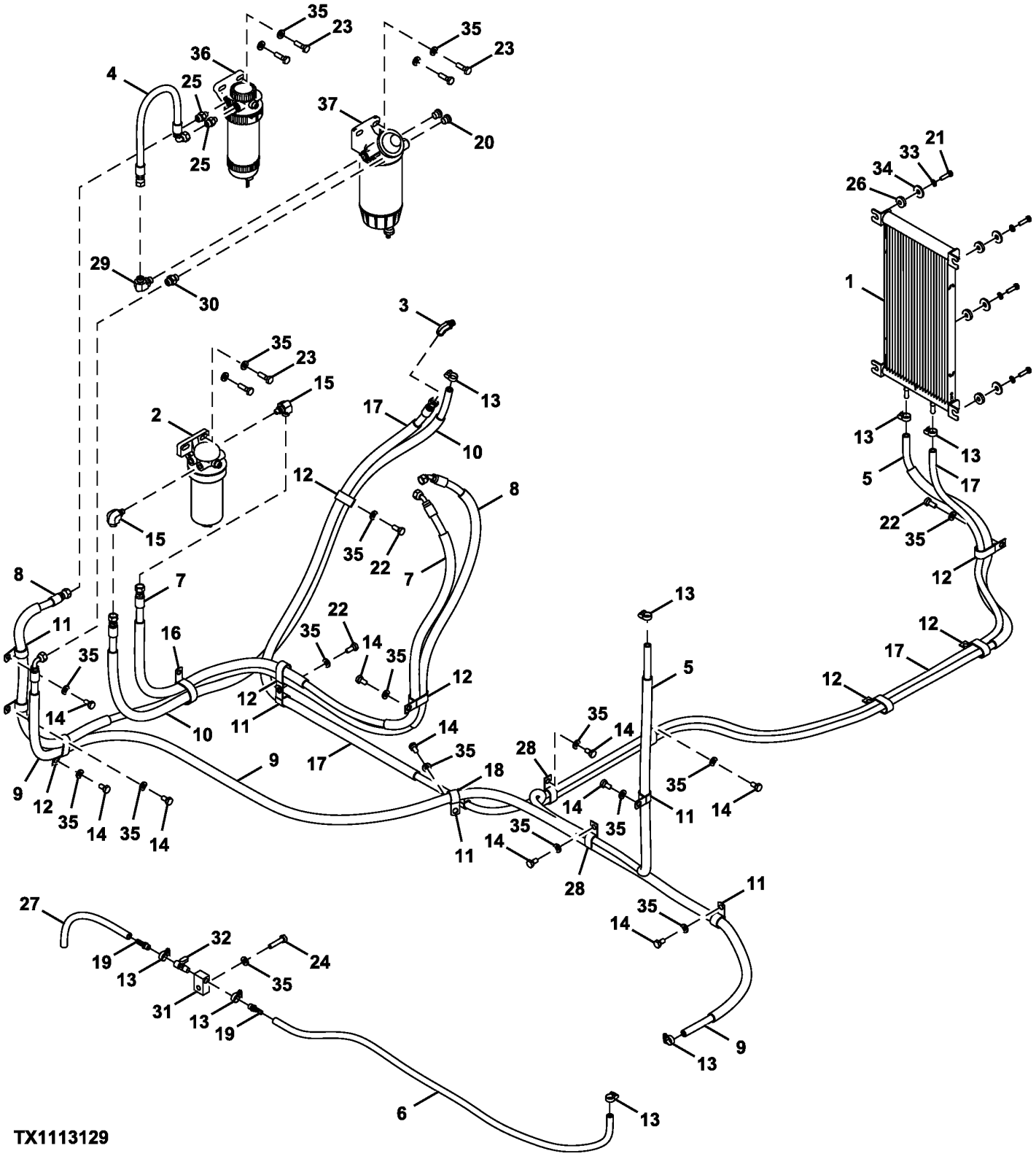

Item	*Nº peça*	*Descrição*	*Qtde*	*Nº série*	*Notas*
1	AT376261	ResfRiadoR de combustível	1		
2	AT387543	Filtro	1		Filtro para Serviço Severo, SUB FOR AT370488
	AT365870	Elemento de filtro	1		Não Ilustrado
	AT374689	Chicote	1		Não Ilustrado
	AT387538	Copo de sedimentação	1		Sensor de Água no Combustível, Não Ilustrado
3	DH400971	Conexão	1		
4	FF510336	Mangueira	1		
5	.....	Mangueira em metro	1		FF510468 AND FF510467 NLA, MF TY22552 CTL 3800 mm
	.....	Proteção de mangueira	2		4610630 NLA, MF TY26190 CTL 700 mm
6	FF510469	Mangueira	1		
7	FF513114	Mangueira	1		
	4625600	Luva	1		
	.....	Proteção de mangueira	1		4610630 NLA, MF TY26190 CTL 700 mm
8	FF513116	Mangueira	1		
	.....	Proteção de mangueira	2		4610630 NLA, MF TY26190 CTL 700 mm
9	FF513117	Mangueira	1		
10	FF513121	Mangueira	1		
	FF513120	Proteção	1		
11	TH108594	Presilha	6		SUB FOR 4190263
12	R50454	Braçadeira	7		SUB FOR 4192034
13	4514700	Presilha	8		
14	19M7938	Parafuso sextavado	10		M10 X 20, SUB FOR J901020
15	61M5022	Conexão em ângulo	2		
16	N198631	Braçadeira	1		SUB FOR 4190265
17	FF513123	Mangueira	1		
	.....	Proteção de mangueira	1		FF510174 NLA, MF TY26190 CTL 1380 mm
18	T28949	Braçadeira	1		SUB FOR 4190273
19	4449362	Adaptador	2		
20	RE530299	Tampão de dreno	2		
21	J900830	Parafuso sextavado	4		
22	19M7402	Parafuso sextavado	3		M10 X 25, SUB FOR J901025
23	J901035	Parafuso sextavado	6		
24	J901045	Parafuso sextavado	1		
25	PMH1539	Adaptador	2		
26	AH235592	Isolador	4		
27	.....	Mangueira em metro	1		4407161 NLA, MF TY22552, CTL 300 mm
28	4190282	Presilha	2		
29	61M5035	Conexão em ângulo	1		
30	38H5037	Adaptador	1		SUB FOR 61M5037
31	4725406	Adaptador	1		
32	4478378	VálVula bóia	1		Válvula de Dreno do Tanque de Combustível
33	0342307	Arruela	4		SUB FOR A590108
34	24M7101	Arruela	4		11 X 34 X 3 mm, SUB FOR J217083
35	J222010	Arruela	21		SUB FOR DH400703
36	RE524723	Filtro de combustível	1		Filtro Final, Componentes em Página Separada
37	RE540392	Filtro	1		Filtro Primário, Componentes em Página Separada

Fuel System Hoses (6068HT111)
Flexibles de circuit d'alimentation (6068HT111)
Mangueiras do Sistema de Combustível (6068HT111)
Mangueras del sistema de combustible (6068HT111)

TX1155703 B.1

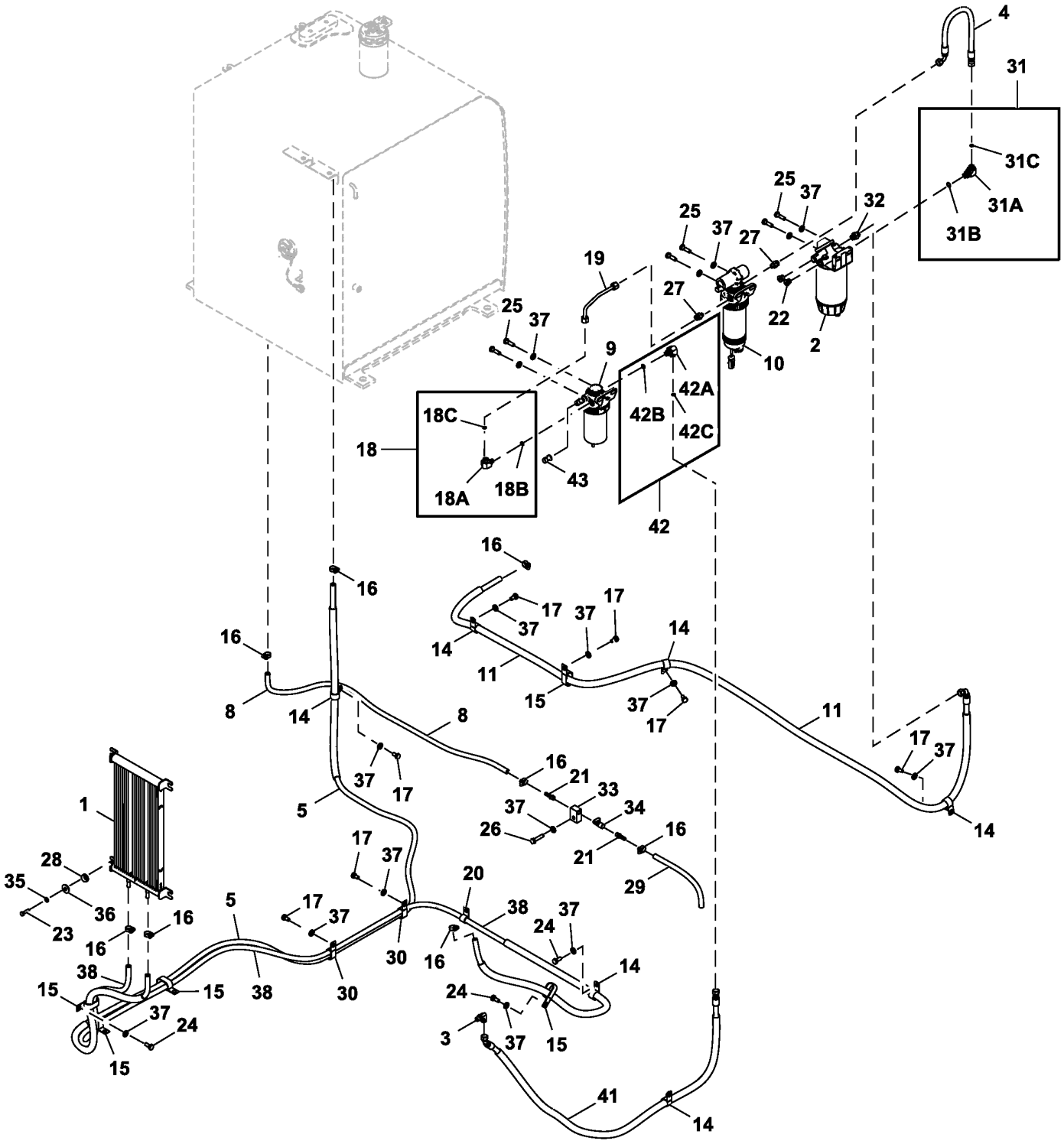

FF530682_TX1155703

Item	*Nº peça*	*Descrição*	*Qtde*	*Nº série*	*Notas*
1	AT376261	ResfRiadoR de combustível	1		
2	AT387543	Filtro	1		Serviço Severo, SUB FOR AT370488
	AT365870	Elemento de filtro	1		
	AT387545	Copo de sedimentação	1		
3	DH400971	Conexão	1		
4	FF510336	Mangueira	1		ALSO ORDER FF513598
	.....	Proteção de mangueira	1		MF TY26190 CTL 300 mm, FF513598 NLA
5	.....	Mangueira em metro	1		FF510468 AND FF510467 NLA, MF TY22552 CTL 3800 mm
	.....	Proteção de mangueira	2		4610630 NLA, MF TY26190 CTL 700 mm
8	FF510469	Mangueira	1		
9	RE541924	Filtro de combustível	1		Final
	RE541925	Elemento de filtro	1		
10	RE559946	Alojamento de filtro	1		Primário
	RE541922	Elemento de filtro	1		
	RE545631	SenSor	1		Água no Combustível
11	FF513117	Mangueira	1		ALSO ORDER FF513118 AND FF513137
	FF513118	Mangueira	1		
	FF513137	Proteção	1		
14	4190263	Presilha	6		
15	R50454	Braçadeira	5		SUB FOR 4192034
16	4514700	Presilha	8		
17	19M7938	Parafuso sextavado	7		M10 X 20, SUB FOR J901020
18	61M5022	Conexão em ângulo	2		
18A	38H5022	Conexão em ângulo	2		
18B	51M7040	Anel o	2		9.300 X 2.200 mm
18C	T77613	Anel o	2		9.250 X 1.780 mm (0.364" X 0.070")
19	FF530681	Tubo	1		
20	T28949	Braçadeira	1		SUB FOR 4190273
21	4449362	Adaptador	2		
22	RE530299	Tampão de dreno	2		INCLUDES 51M7096
	51M7096	Anel o	1		13.300 X 2.200 mm
23	19M7288	Parafuso sextavado	4		M8 X 30, SUB FOR J900830
24	19M7402	Parafuso sextavado	3		M10 X 25, SUB FOR J901025
25	19M7550	Parafuso sextavado	6		M10 X 35, SUB FOR J901035
26	19M7572	Parafuso sextavado	1		M10 X 45, SUB FOR J901045
27	PMH1539	Adaptador	2		
28	AH235592	Isolador	4		
29	.....	Mangueira em metro	1		4407161 NLA, MF TY22552, CTL 300 mm
30	T32854	Braçadeira	2		SUB FOR 4190282
31	61M5035	Conexão em ângulo	1		
31A	38H5035	Conexão em ângulo	1		
31B	51M7042	Anel o	1		13.300 X 2.200 mm
31C	T77613	Anel o	1		9.250 X 1.780 mm (0.364" X 0.070")
32	61M5037	Adaptador	1		
33	4725406	Adaptador	1		
34	4478378	VálVula bóia	1		Válvula de Dreno do Tanque de Combustível
35	24M7055	Arruela	4		8.400 X 16 X 1.600 mm, SUB FOR A590108
36	24M7101	Arruela	4		11 X 34 X 3 mm, SUB FOR J217083
37	24M7346	Arruela	18		11 X 20 X 2 mm, SUB FOR DH400703
38	.....	Mangueira em metro	1		FF514582 AND FF514581 NLA, MF TY22552 CTL 4.100 mm
	.....	Proteção de mangueira	1		FF510174 NLA, MF TY26190 CTL 1380 mm
41	FF531106	Mangueira	1		
42	61M5016	Conexão em ângulo	1		
42A	38H5016	Conexão em ângulo	1		
42B	51M7041	Anel o	1		11.300 X 2.200 mm
42C	T77613	Anel o	1		9.250 X 1.780 mm (0.364" X 0.070")
43	RE522794	SenSor	1		Pressão do Combustível
44	RE539469	Conexão	2		INCLUDES R528719
44A	R528719	Anel o	1		

Fuel System Hoses (6068HT109 - RE562670)
Flexibles de circuit d'alimentation (6068HT109 - RE562670)
Mangueiras do Sistema de Combustível (6068HT109 - RE562670)
Mangueras del sistema de combustible (6068HT109 - RE562670)

TX1140175 B.1

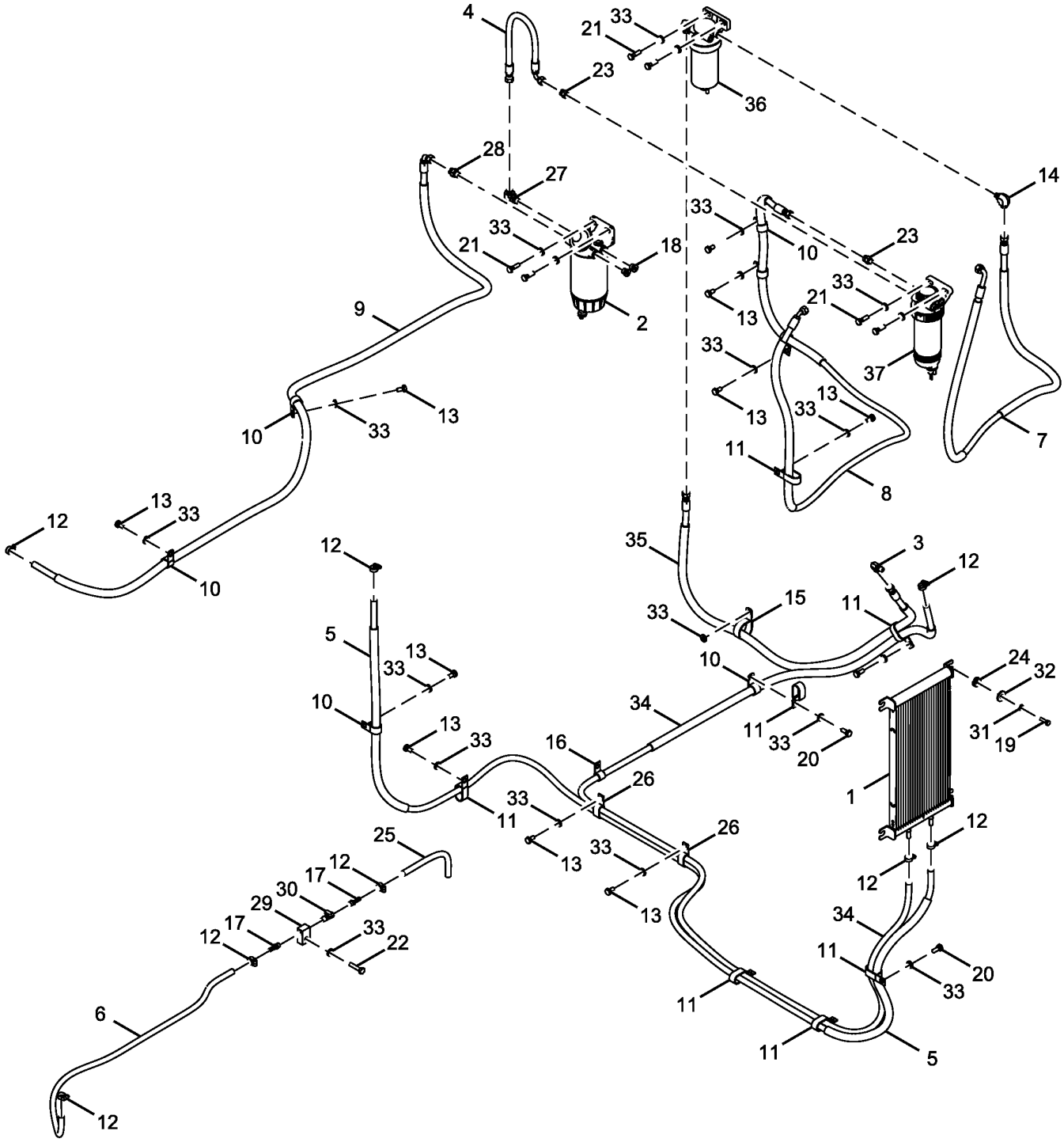

FF800254_TX1140175

Item	*Nº peça*	*Descrição*	*Qtde*	*Nº série*	*Notas*
1	AT376261	ResfRiadoR de combustível	1		
2	AT387543	Filtro	1		SUB FOR AT370488, Filtro para Serviço Severo
3	DH400971	Conexão	1		
4	FF510336	Mangueira	1		
5	.....	Mangueira em metro	1		FF510468 AND FF510467 NLA, MF TY22552 CTL 3800 mm
	.....	Proteção de mangueira	2		4610630 NLA, MF TY26190 CTL 700 mm
6	FF510469	Mangueira	1		
7	FF800255	Mangueira	1		
8	FF513115	Mangueira	1		
9	FF513117	Mangueira	1		
10	R72659	Braçadeira	6		SUB FOR 4190263
11	R50454	Braçadeira	8		SUB FOR 4192034
12	4514700	Presilha	8		
13	19M7938	Parafuso sextavado	10		M10 X 20, SUB FOR J901020
14	61M5022	Conexão em ângulo	1		NLA, ORDER 38H5022, T77613 AND 51M7040
	38H5022	Conexão em ângulo	1		
	T77613	Anel o	1		Extremidade da Mangueira
	51M7040	Anel o	1		9.300 X 2.200 mm
15	N198631	Braçadeira	1		SUB FOR 4190265
16	T28949	Braçadeira	1		SUB FOR 4190273
17	4449362	Adaptador	2		
18	RE530299	Tampão de dreno	2		
19	19M7288	Parafuso sextavado	4		M8 X 30, SUB FOR J900830
20	19M7402	Parafuso sextavado	3		M10 X 25, SUB FOR J901025
21	19M7550	Parafuso sextavado	6		M10 X 35, SUB FOR J901035
22	19M7572	Parafuso sextavado	1		M10 X 45, SUB FOR J901045
23	PMH1539	Adaptador	2		
24	AH235592	Isolador	4		
25	.....	Mangueira em metro	1		4407161 NLA, MF TY22552, CTL 300 mm
26	T32854	Braçadeira	2		SUB FOR 4190282
27	61M5035	Conexão em ângulo	1		NLA, ORDER 38H5035, 51M7042 AND T77613
	38H5035	Conexão em ângulo	1		
	51M7042	Anel o	1		13.300 X 2.200 mm
	T77613	Anel o	1		Extremidade da Mangueira
28	61M5037	Adaptador	1		NLA, ORDER 38H5037, T77613 AND 51M7042
	38H5037	Adaptador	1		
	T77613	Anel o	1		Extremidade da Mangueira
	51M7042	Anel o	1		13.300 X 2.200 mm
29	4725406	Adaptador	1		
30	4478378	VálVula bóia	1		Fuel Tank Drain Valve
31	24M7055	Arruela	4		8.400 X 16 X 1.600 mm, SUB FOR A590108
32	24M7101	Arruela	4		11 X 34 X 3 mm, SUB FOR J217083
33	24M7346	Arruela	21		11 X 20 X 2 mm, SUB FOR DH400703
34	.....	Mangueira em metro	1		FF514582 AND FF514581 NLA, MF TY22552 CTL 4.100 mm
	.....	Proteção de mangueira	1		FF510174 NLA, MF TY26190 CTL 1380 mm
35	FF103294	Mangueira hidráulica	1		NLA, ORDER FF102955 AND FF102956
	FF102955	Mangueira hidráulica	1		
	FF102956	Proteção de mangueira	1		
36	RE524723	Filtro de combustível	1		Filtro Final
37	RE553072	Filtro	1		Filtro Primário

Oil Filter and Lines
Filtre à huile et conduites
Filtro e Linhas de Óleo
Filtro de aceite y líneas

TX1113121 F.1

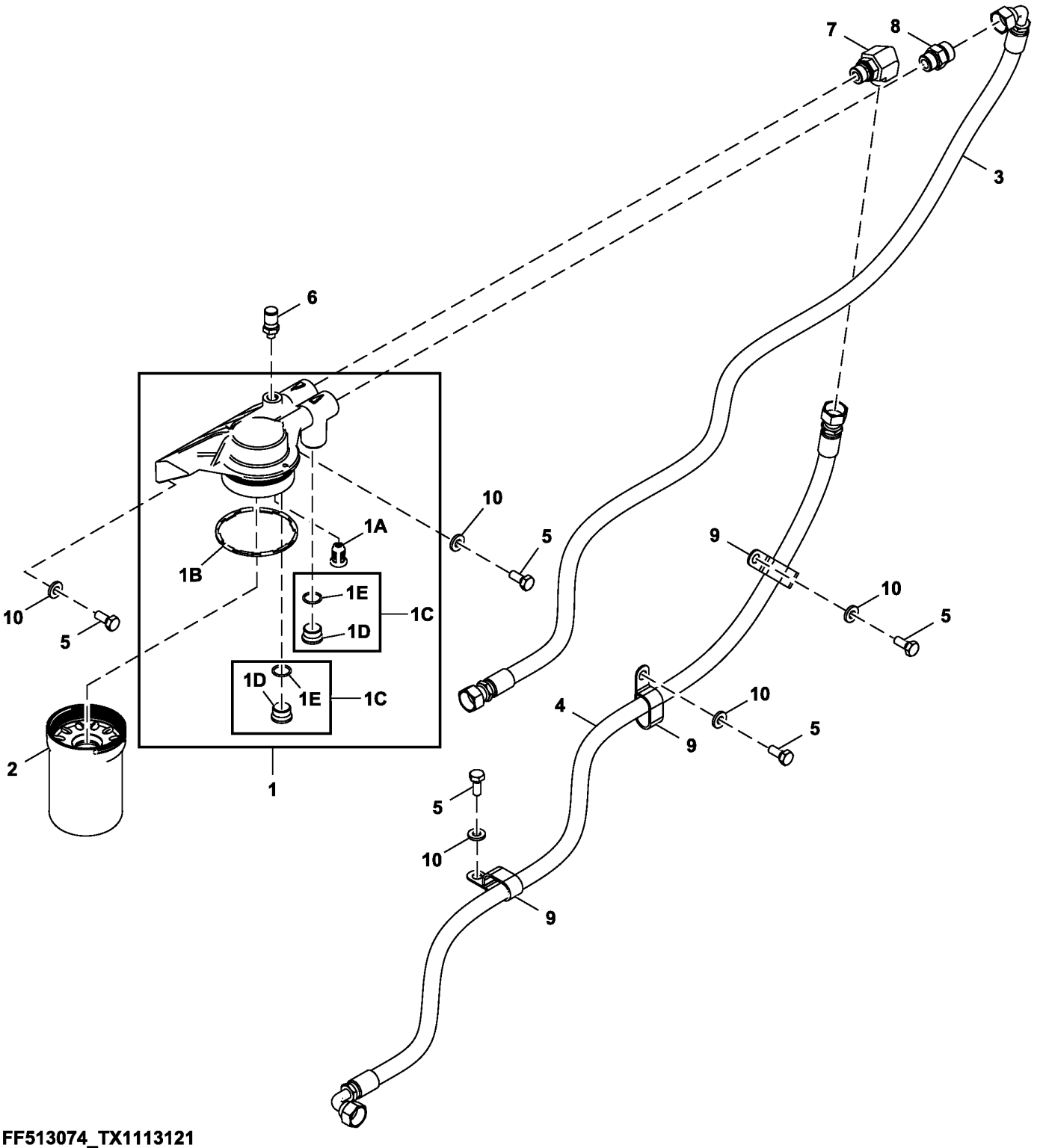

FF513074_TX1113121

Item	*Nº peça*	*Descrição*	*Qtde*	*Nº série*	*Notas*
1	RE541933	Cabeçote do filtro	1		
1A	RE504543	VálVula	1		
1B	R502513	Vedação	1		
1C	RE505232	Conexão	2		
1D	R51031	Conexão	1		
1E	R28782	Anel o	1		8.915 X 1.829 mm (0.351" X 0.072")
2	RE539279	Filtro de óleo	1		
3	FF513073	Mangueira	1		
4	FF513072	Mangueira	1		
5	19M7402	Parafuso sextavado	5		M10 X 25, SUB FOR J901025
6	AT321211	Conexão	1		
7	61M5018	Conexão em ângulo	1		
8	38H5004	Adaptador	1		SUB FOR 61M5004
9	4190266	Presilha	3		
10	24M7346	Arruela	5		11 X 20 X 2 mm, SUB FOR DH400703

Labels and Decals (Cab)
Étiquettes et autocollants (cabine)
Etiquetas e Adesivos (Cabine)
Etiquetas y calcomanías (cabina)

TX1105627 B.1

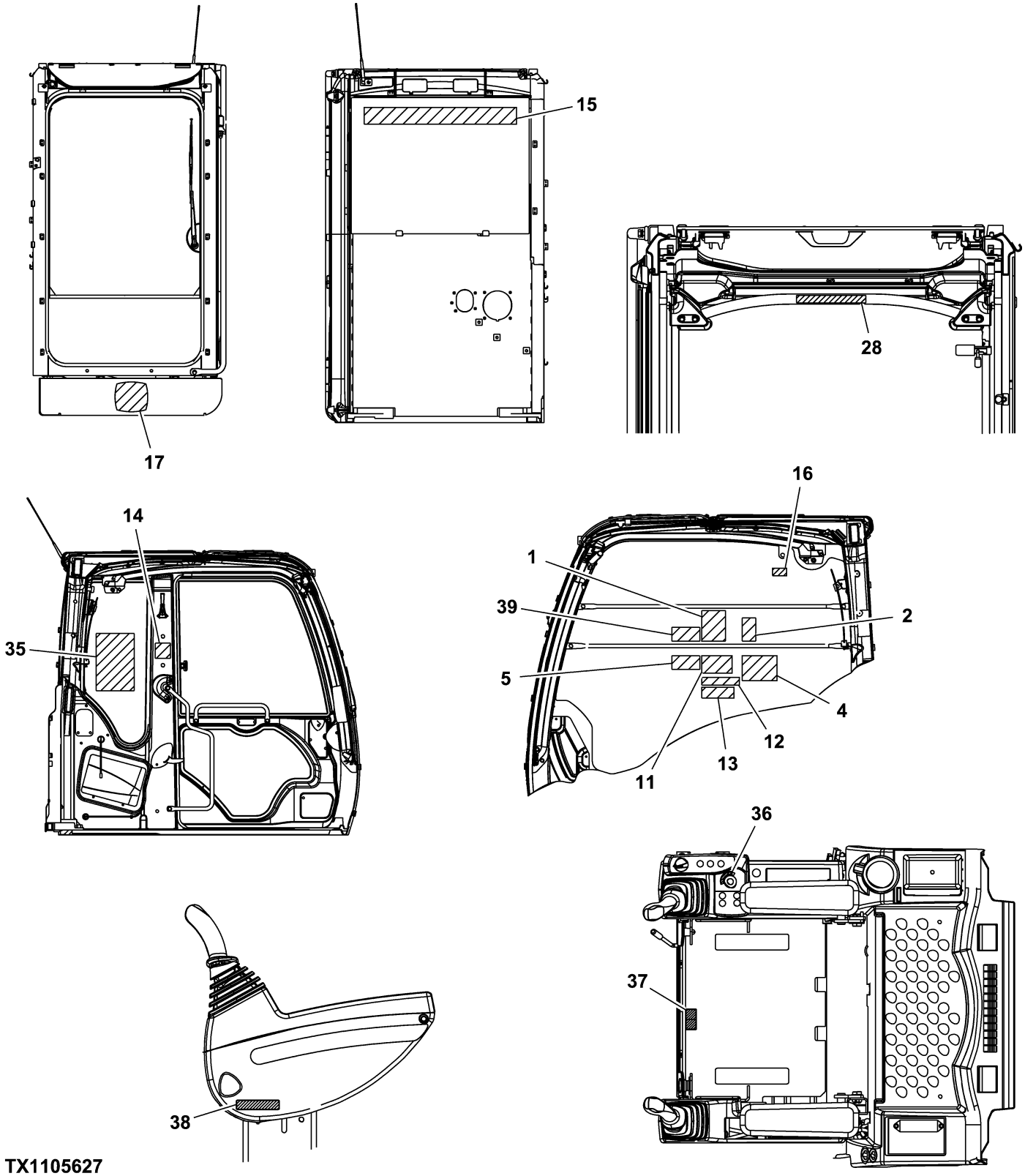

TX1105627

Item	*Nº peça*	*Descrição*	*Qtde*	*Nº série*	*Notas*
1	T248584	Etiqueta	1		Indicadores do Filtro de Escape, Somente Aplicações iT4
2	T292534	Etiqueta	1		Procedimento de Limpeza Estacionada, Somente Aplicações iT4
4	T248562	Etiqueta	1		Aviso
5	T248547	Etiqueta	1		Funcionamento do Motor
11	T146667	Adesivo de segurança	1		Perigo - Eletrocussão
12	T146668	Adesivo de segurança	1		Advertência - Evite Esmagamento
13	T201519	Etiqueta	1		Controle do Piloto
14	T190393	Etiqueta	1		Saída Secundária
15	JD5850	Etiqueta	1		JOHN DEERE™
16	T187535	Etiqueta	1		Aviso - Trava da Janela
17	JD5742	Etiqueta	1		Cervo Saltando
28	T223082	Adesivo de segurança	1		Aviso - Alça
35	T307498	Etiqueta	1		Tabela de Elevação
36	4264805	Etiqueta	1		Chave de Ignição
37	4371371	Etiqueta	1		Alavanca de Inclinação
38	4299059	Etiqueta	1		Bloqueio Hidráulico
39	T248570	Etiqueta	1		Inglês, Modo Acessório
	T248574	Etiqueta	1		Espanhol, Modo Acessório
	T248572	Etiqueta	1		Francês, Modo Acessório
	T312811	Etiqueta	1		Português, Modo Acessório

Decals and Labels (1)
Autocollants et étiquettes (1)
Adesivos e Etiquetas (1)
Adhesivos y etiquetas (1)

TX1105629 A.1

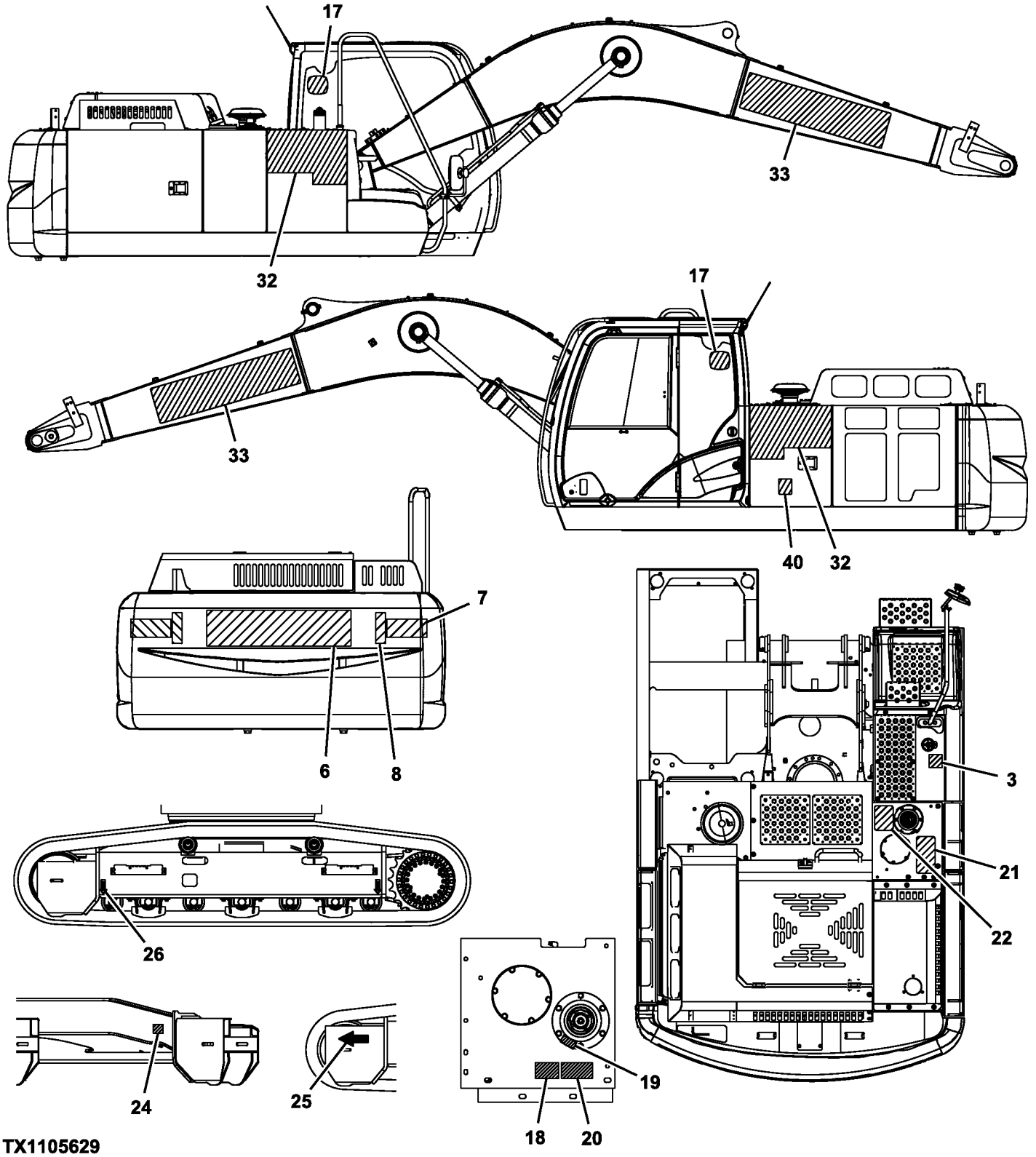

TX1105629

Item	*Nº peça*	*Descrição*	*Qtde*	*Nº série*	*Notas*
3	3076520	Etiqueta	1		Somente Óleo Diesel
6	JD5851	Etiqueta	1		Deere™
7	T248455	Etiqueta	2		Advertência - Perigo de Esmagamento
8	JD5909	RefletoR	2		Refletor
17	JD5742	Etiqueta	2		Cervo Saltando
18	T216193	Adesivo de segurança	1		Tampa de Pressão
19	P63448	Etiqueta	1		Dano à Bomba Hidráulica
20	T235478	Etiqueta	1		Somente Óleo Hidráulico
21	4121128	TapeTe	1		Não Deslizante 150X200
22	4224791	Fita	1		Não Deslizante 150X300
24	T221128	Etiqueta	4		Fixação
25	4658927	Etiqueta	2		SUB FOR 4448679, Seta de Direção
26	3089138	Etiqueta	4		Posição de Elevação
32	T307494	Etiqueta	2		210 G LC
33	JD5849	Etiqueta	2		Deere™
40	3076246	Etiqueta	1		Advertência - Tombamento

Labels and Decals (2)
Étiquettes et autocollants (2)
Etiquetas e Adesivos (2)
Etiquetas y calcomanías (2)

TX1105630 A.1

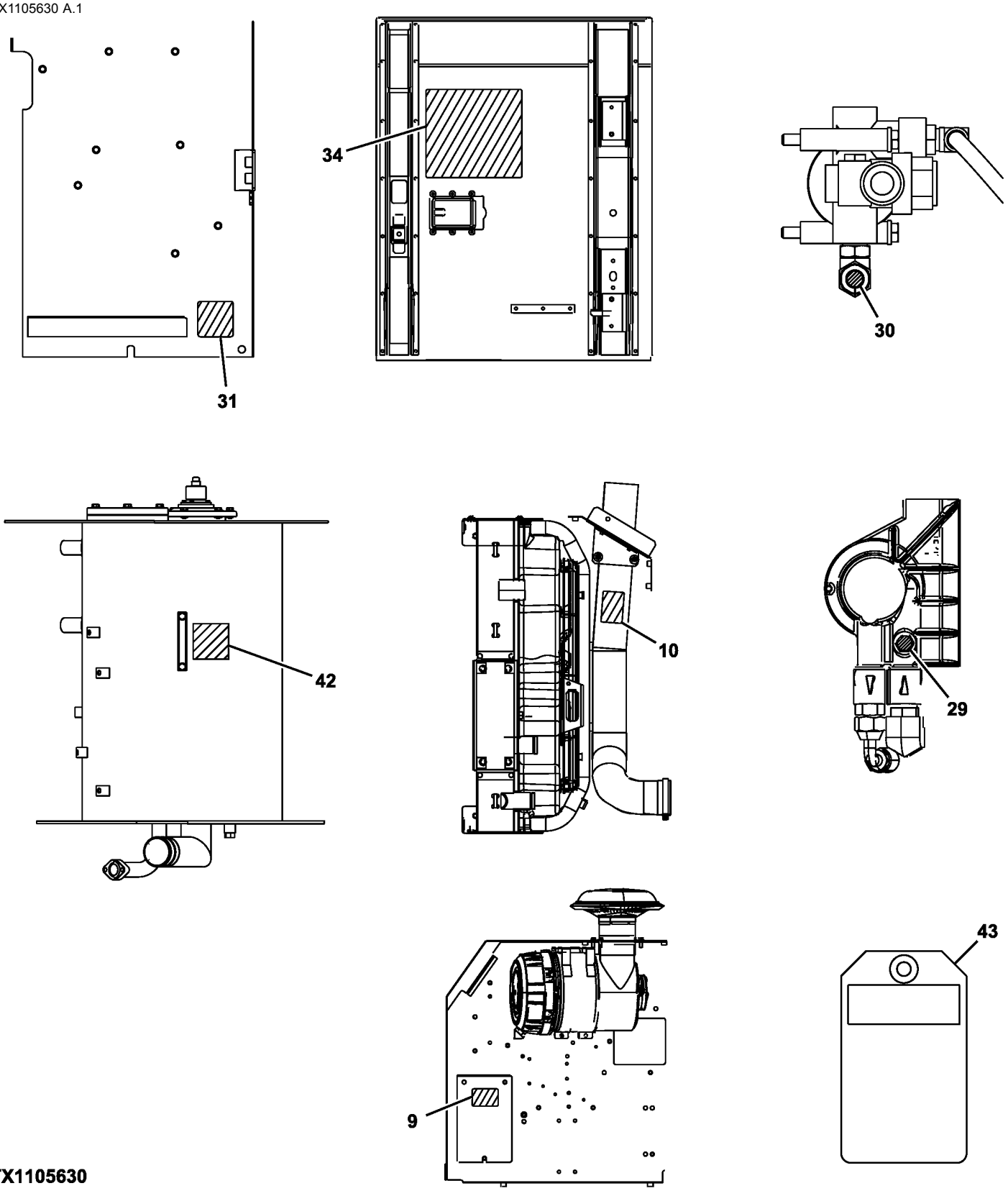

TX1105630

Item	*Nº peça*	*Descrição*	*Qtde*	*Nº série*	*Notas*
9	R56902	Etiqueta	1		FILTRO DE ARFILTRO DE AR
10	T187757	Etiqueta	1		Advertência - Proteção do Ventilador
29	T217790	Etiqueta	1		Válvula de Amostragem de Óleo do Motor
30	T223082	Adesivo de segurança	1		Válvula de Amostragem de Óleo Hidráulico
31	T247868	Etiqueta	1		Tanque de Combustível, Dreno de Água
34	T313667	Etiqueta	1		Inglês, Manutenção Periódica
	T313668	Etiqueta	1		Francês, Manutenção Periódica
	T313669	Etiqueta	1		Espanhol, Manutenção Periódica
42	T149983	Etiqueta	1		Importante - Nível do Óleo, SUB FOR 4342227
43	3059274	Etiqueta	1		Não Dê Partida

Labels and Decals (1) (6068HT109 - RE562670)
Étiquettes et autocollants (1) (6068HT109 - RE562670)
Etiquetas e Adesivos (1) (6068HT109 - RE562670)
Etiquetas y adhesivos (1) (6068HT109 - RE562670)

TX1139763 B.1

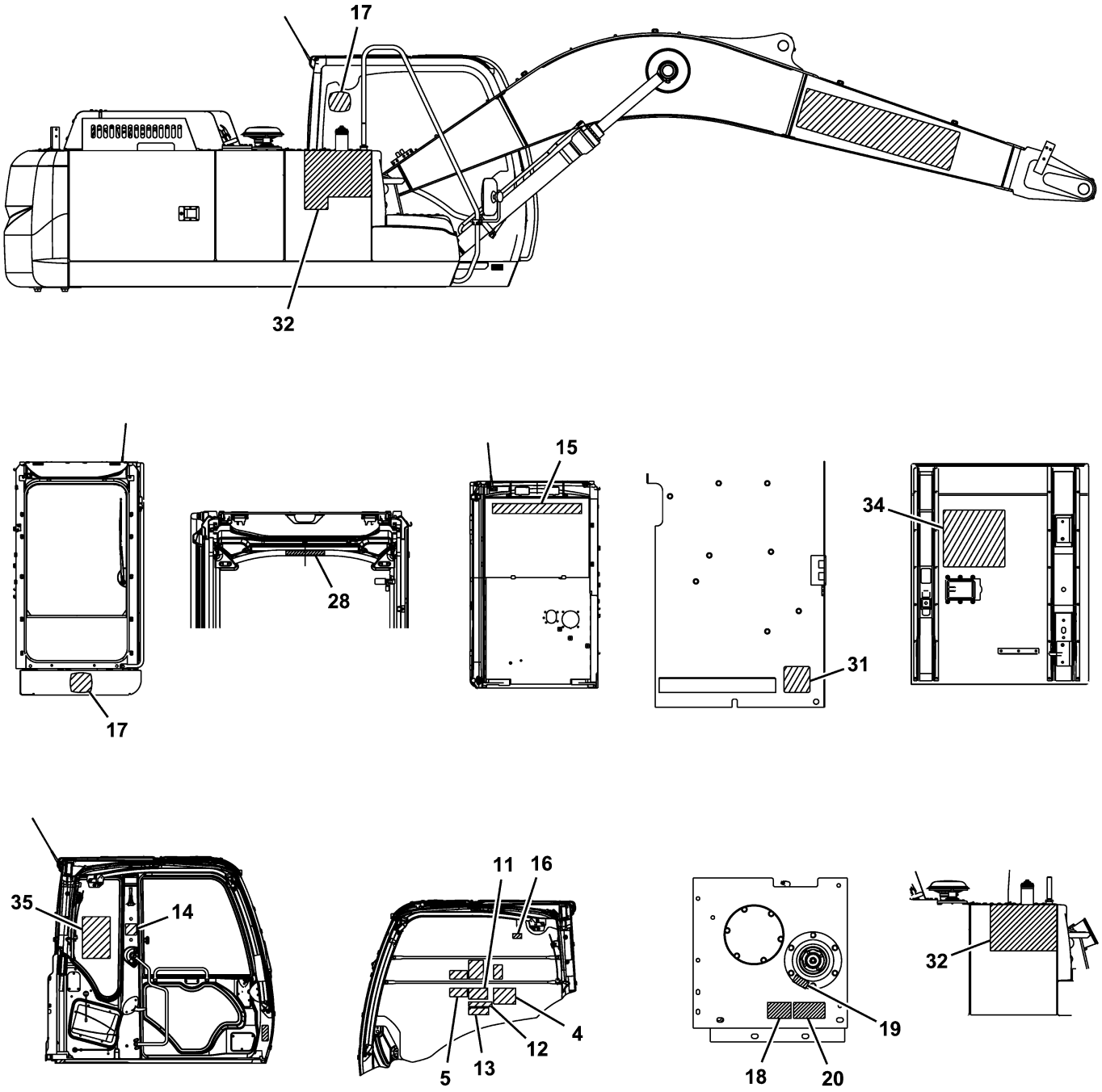

TX1139763

Item	*Nº peça*	*Descrição*	*Qtde*	*Nº série*	*Notas*
4	T248562	Etiqueta	1		Aviso
5	T248552	Etiqueta	1		Funcionamento do Motor
11	T146667	Adesivo de segurança	1		Perigo Elétrico, SUB FOR 3069396
12	T146668	Adesivo de segurança	1		Advertência - Evite Esmagamento, SUB FOR 3067125
13	T201519	Etiqueta	1		Controle do Piloto
14	T190393	Etiqueta	1		Saída Secundária
15	JD5850	Etiqueta	1		John Deere
16	T187535	Etiqueta	1		Aviso - Janela Dianteira
17	JD5742	Etiqueta	2		Símbolo da John Deere - Janela
18	T216193	Adesivo de segurança	1		Tampa de Pressão
19	P63448	Etiqueta	1		Dano à Bomba Hidráulica, SUB FOR 4371799
20	T235478	Etiqueta	1		Somente Óleo Hidráulico
28	T223082	Adesivo de segurança	1		Aviso - Alça
31	T247868	Etiqueta	1		Dreno de Água
32	T307494	Etiqueta	2		Modelo
34	T342999	Etiqueta	1		Manutenção Periódica
35	T307498	Etiqueta	1		Tabela de Elevação

Labels and Decals (2) (6068HT109 - RE562670)
Étiquettes et autocollants (2) (6068HT109 - RE562670)
Etiquetas e Adesivos (2) (6068HT109 - RE562670)
Etiquetas y adhesivos (2) (6068HT109 - RE562670)

TX1139764 A.1

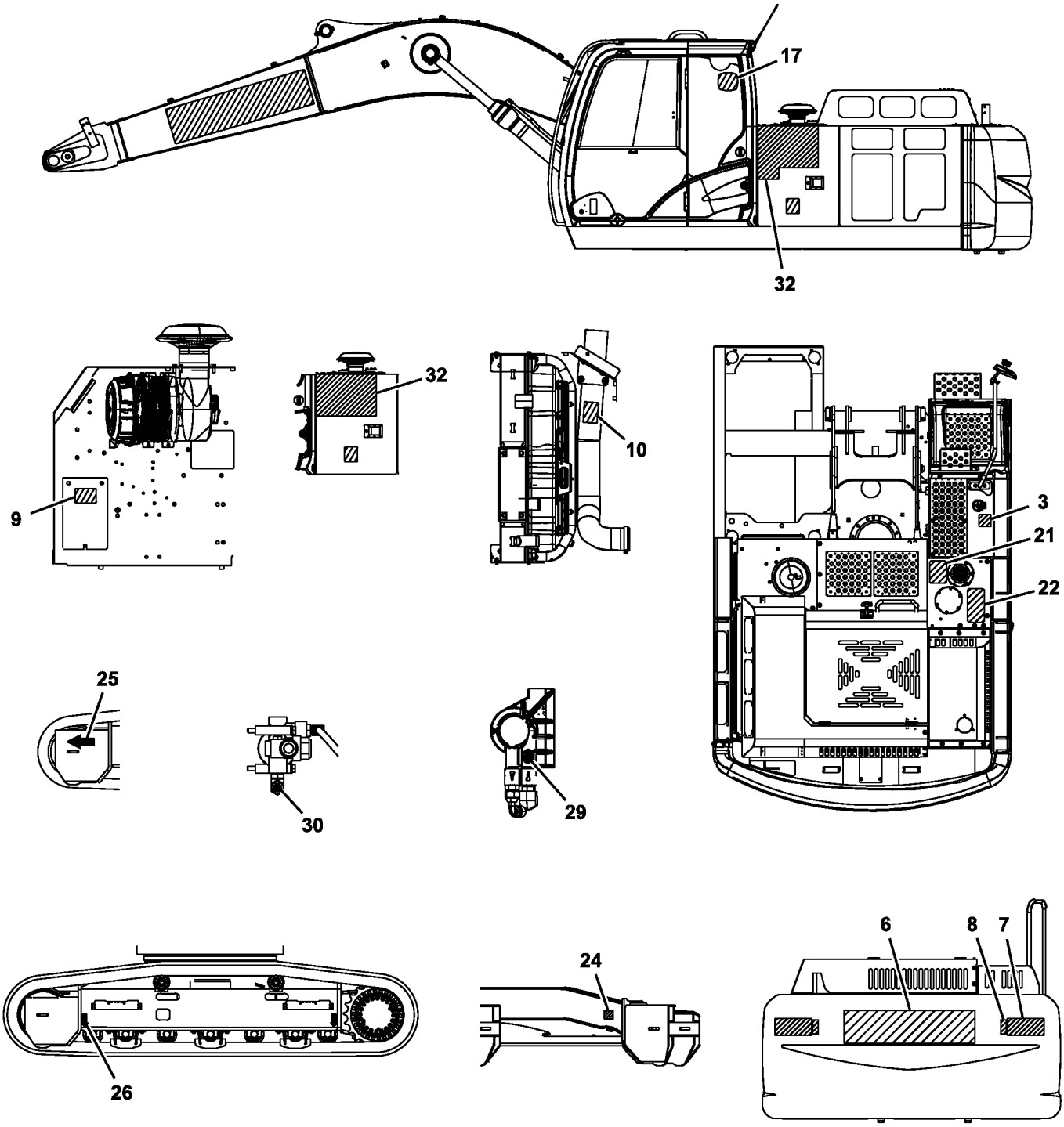

TX1139764

Item	*Nº peça*	*Descrição*	*Qtde*	*Nº série*	*Notas*
3	3076520	Etiqueta	1		Somente Diesel
6	JD5851	Etiqueta	1		Deere
7	T248455	Etiqueta	2		Advertência, SUB FOR T147008
8	JD5909	RefletoR	2		Refletor, SUB FOR 4386712
9	R56902	Etiqueta	1		FILTRO DE ARFILTRO DE AR, SUB FOR 3042079
10	T187757	Etiqueta	1		Advertência - Proteção do Ventilador
17	JD5742	Etiqueta	1		Símbolo da John Deere - Janela
21	4121128	TapeTe	2		Não Deslizante 150X200
22	4224791	Fita	1		Não Deslizante 150X300
24	T221128	Etiqueta	4		Fixação
25	4658927	Etiqueta	2		SUB FOR 4448679, Seta de Direção
26	FYA00028559	Etiqueta	4		Posição de Elevação, SUB FOR 3089138
29	T217790	Etiqueta	1		Óleo do Motor
30	T217792	Etiqueta	1		Óleo Hidráulico
32	T307494	Etiqueta	2		Modelo

Batteries, Support and Cables
Batteries, support et câbles
Baterias, Apoio e Cabos
Baterías, soporte y cables

TX1113134 A.1

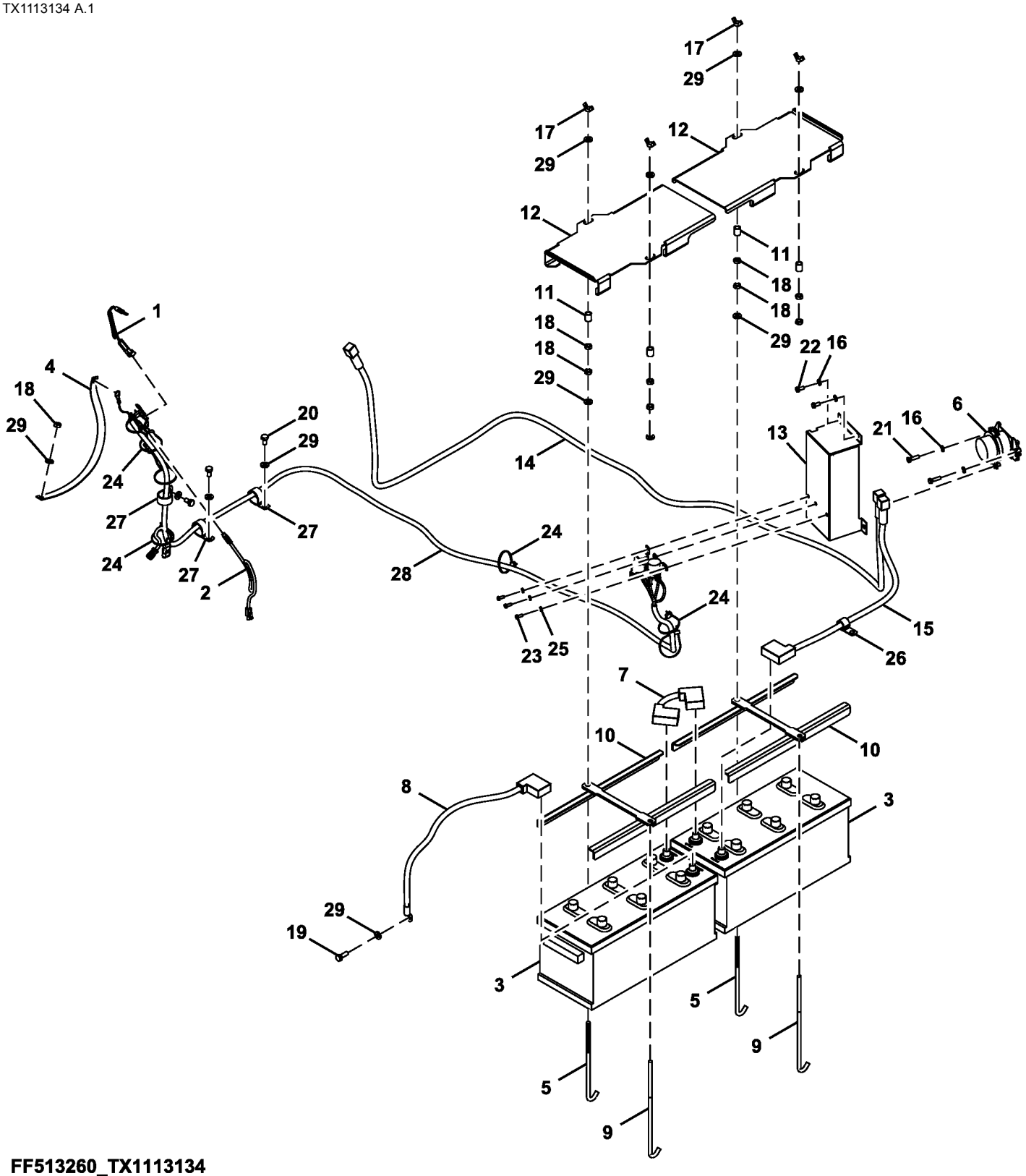

FF513260_TX1113134

Item	*Nº peça*	*Descrição*	*Qtde*	*Nº série*	*Notas*
1	AT322385	Chicote	1		Ligação do Terminal de Partida
2	AT414273	Chicote	1		Extensão da Proteção do Motor de Partida
3	TY23020	Bateria com carga seca	2		SUB FOR DH100015
4	4397839	Cabo negativo	1		SUB FOR 4392330
5	4257034	Paraf. com gancho	2		
6	8943795431	Relé	1		SUB FOR 4255762, BATERIA
7	DH400410	Cabo da bateria	1		
8	DH400872	Cabo	1		
9	DH400866	Parafuso	2		
10	FF100273	Apoio	2		
11	FF100290	Espaçador	4		
12	FF101679	Capa	2		
13	FF101926	Capa	1		
14	FF104372	Cabo da bateria	1		
15	FF108308	Cabo da bateria	1		
16	24M7055	Arruela	5		8.400 X 16 X 1.600 mm, SUB FOR A590108
17	14M7025	Porca borboleta	4		M10, SUB FOR M570010
18	14M7274	Porca	9		M10, SUB FOR J950010
19	19M7662	Parafuso sextavado	1		M10 X 30, SUB FOR J901030
20	19M7938	Parafuso sextavado	3		M10 X 20, SUB FOR J901020
21	19M7288	Parafuso sextavado	2		M8 X 30, SUB FOR J900830
22	19M7162	Parafuso sextavado	3		M8 X 16, SUB FOR J900816
23	19M7560	Parafuso sextavado	3		M6 X 16, SUB FOR J900616
24	DH400240	Cinta	7		
25	24M7054	Arruela	3		6.400 X 12 X 1.600 mm, SUB FOR A590106
26	4190277	Braçadeira	1		
27	4190291	Presilha	3		SUB FOR 4190264
28	AT344623	Chicote	1		Proteção do Motor de Partida
29	24M7346	Arruela	12		11 X 20 X 2 mm, SUB FOR DH400703

Batteries, Support and Cables (6068HT109 - RE562670)
Batteries, support et câbles (6068HT109 - RE562670)
Baterias, Suporte e Cabos (6068HT109 - RE562670)
Baterías, soporte y cables (6068HT109 - RE562670)

TX1140214 B.1

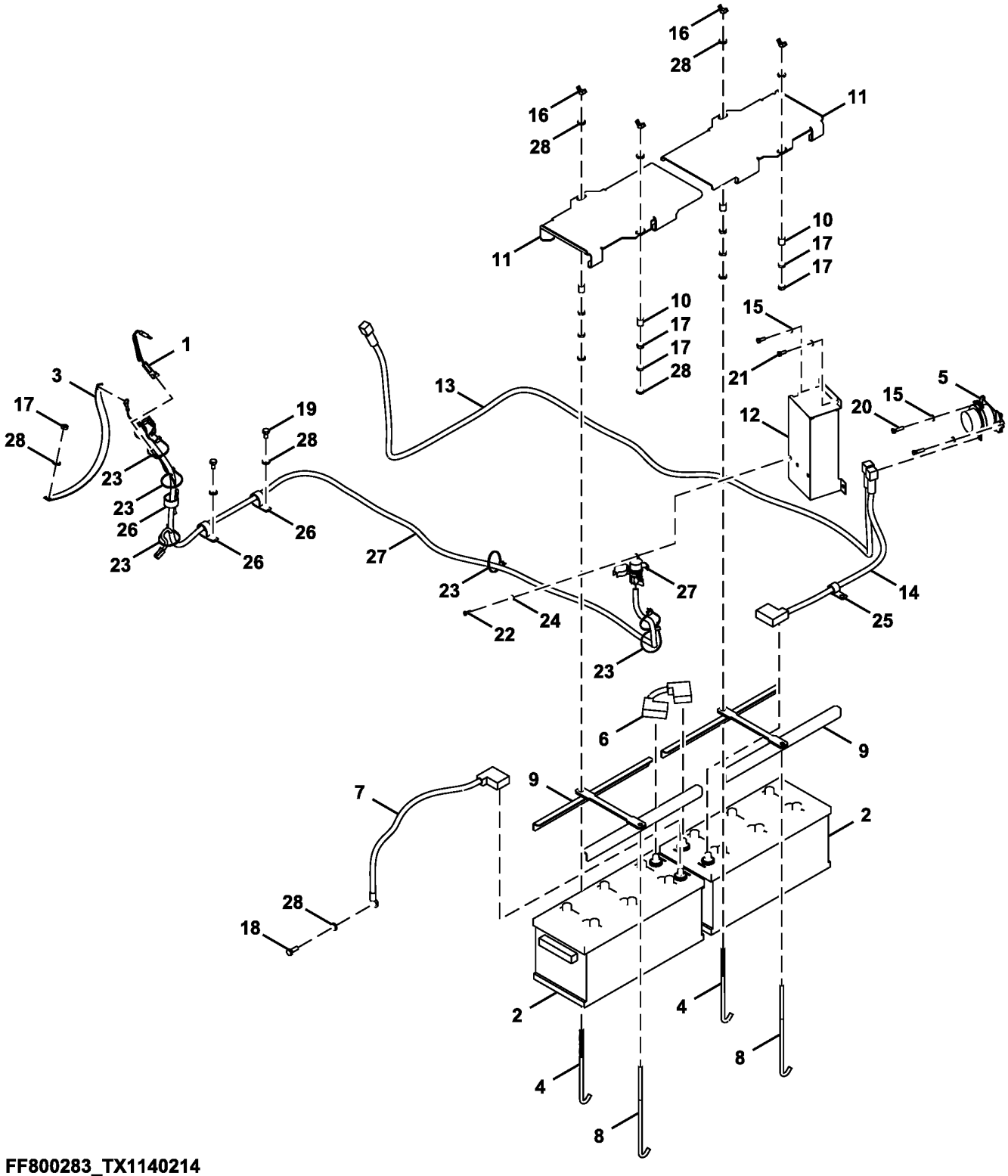

FF800283_TX1140214

Item	*Nº peça*	*Descrição*	*Qtde*	*Nº série*	*Notas*
1	AT322385	Chicote	1		Ligação do Terminal de Partida
2	TY23020	Bateria com carga seca	2		DH100015 NLA
3	4397839	Cabo negativo	1		SUB FOR 4392330
4	4257034	Paraf. com gancho	2		
5	8943795431	Relé	1		SUB FOR 4255762, BATERIA
6	DH400410	Cabo da bateria	1		
7	DH400872	Cabo	1		
8	DH400866	Parafuso	2		
9	FF100273	Apoio	2		
10	FF100290	Espaçador	4		
11	FF101679	Capa	2		
12	FF510981	Capa	1		SUB FOR FF101926
13	FF104372	Cabo da bateria	1		
14	FF108308	Chicote	1		Cabo da Bateria
15	24M7055	Arruela	5		8.400 X 16 X 1.600 mm, SUB FOR A590108
16	14M7025	Porca borboleta	4		M10, SUB FOR M570010
17	14M7274	Porca	9		M10, SUB FOR J950010
18	19M7662	Parafuso sextavado	1		M10 X 30, SUB FOR J901030
19	19M7938	Parafuso sextavado	3		M10 X 20, SUB FOR J901020
20	19M7288	Parafuso sextavado	2		M8 X 30, SUB FOR J900830
21	19M7162	Parafuso sextavado	3		M8 X 16, SUB FOR J900816
22	19M7560	Parafuso sextavado	3		M6 X 16, SUB FOR J900616
23	DH400240	Cinta	7		
24	24M7054	Arruela	3		6.400 X 12 X 1.600 mm, SUB FOR A590106
25	4190277	Braçadeira	1		
26	4193848	Presilha	3		SUB FOR 4190264
27	AT375832	Chicote	1		Proteção do Motor de Partida
28	24M7346	Arruela	12		11 X 20 X 2 mm, SUB FOR DH400703

Boom Work Light
Projecteur de travail de flèche
Luz de Trabalho da Lança
Luce de trabajo de aguilón

TX1089519 A.1

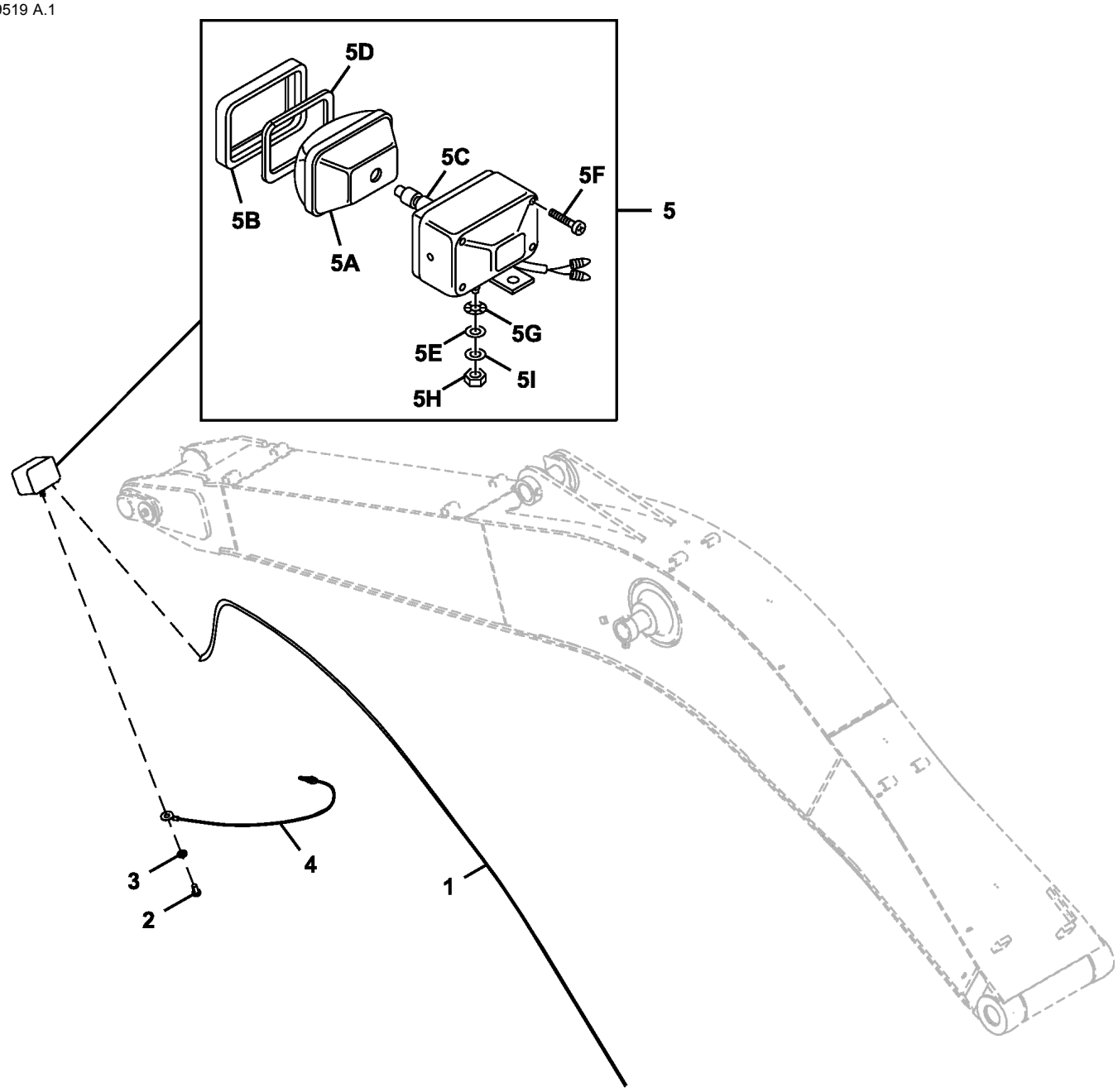

TX1089512

Item	*Nº peça*	*Descrição*	*Qtde*	*Nº série*	*Notas*
1	4447624	Chicote	1		Lança, SUB FOR 4437513
2	21M7285	Parafuso	1		M6 X 12, SUB FOR M430613
3	12M7006	Arruela de pressão	1		6 mm, SUB FOR A590906
4	4254604	Chicote	1		Luz da Lança
5	4326800	Farol	1		SUB FOR 4336570
5A	4326801	Lente	1		
5B	4326802	Estrutura	1		
5C	AT135758	Lâmpada	1		SUB FOR AT274462, 24 V
5D	4326803	Junta	1		
5E	4307026	Arruela	1		
5F	37H19	Parafuso	4		SUB FOR 4307027
5G	24M7085	Arruela	1		15 X 28 X 2.500 mm, SUB FOR A590114
5H	14M7345	Porca	1		M14, SUB FOR J952014
5I	12H317	Arruela de pressão	1		9/16", SUB FOR A590914

Front Lights
Feux avant
Luzes Dianteira
Luces delanteras

TX1089813 D.1

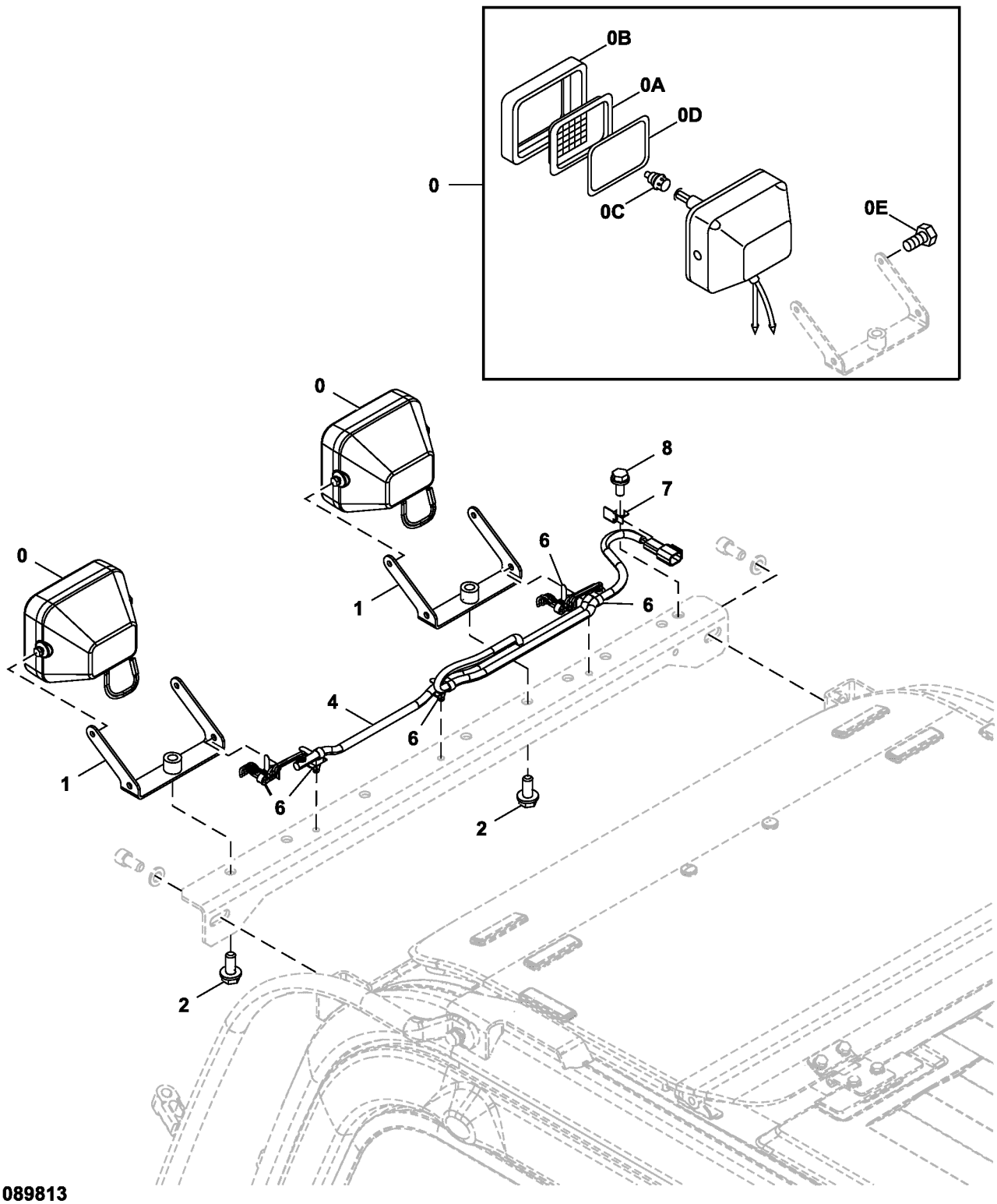

TX1089813

Item	*Nº peça*	*Descrição*	*Qtde*	*Nº série*	*Notas*
0	4274478	Farol dianteiro	2		
0A	4285646	Lente	1		
0B	4285647	Aro	1		
0C	AT135758	Lâmpada	1		SUB FOR 4285648
0D	4288342	Junta	1		
0E	19M7560	Parafuso sextavado	2		M6 X 16, SUB FOR J900616
	24M7054	Arruela	2		6.400 X 12 X 1.600 mm
1	8104656	Apoio	2		
2	.....	Parafuso c/arruela	2		J271230 NLA
	19M8011	Parafuso sextavado	2		M12 X 30
	24M7346	Arruela	2		11 X 20 X 2 mm
4	4652915	Chicote	1		Luzes Dianteiras
6	4259220	Presilha	5		
7	4257159	Apoio	1		
8	.....	Parafuso c/arruela	1		J271025 NLA
	19M7402	Parafuso sextavado	1		M10 X 25
	24M7346	Arruela	1		11 X 20 X 2 mm

Rear Cab Beacon Light
Gyrophare de cabine arrière
Luz Giratória Traseira da Cabine
Luz de aviso giratoria trasera de la cabina

TX1139812 A.1

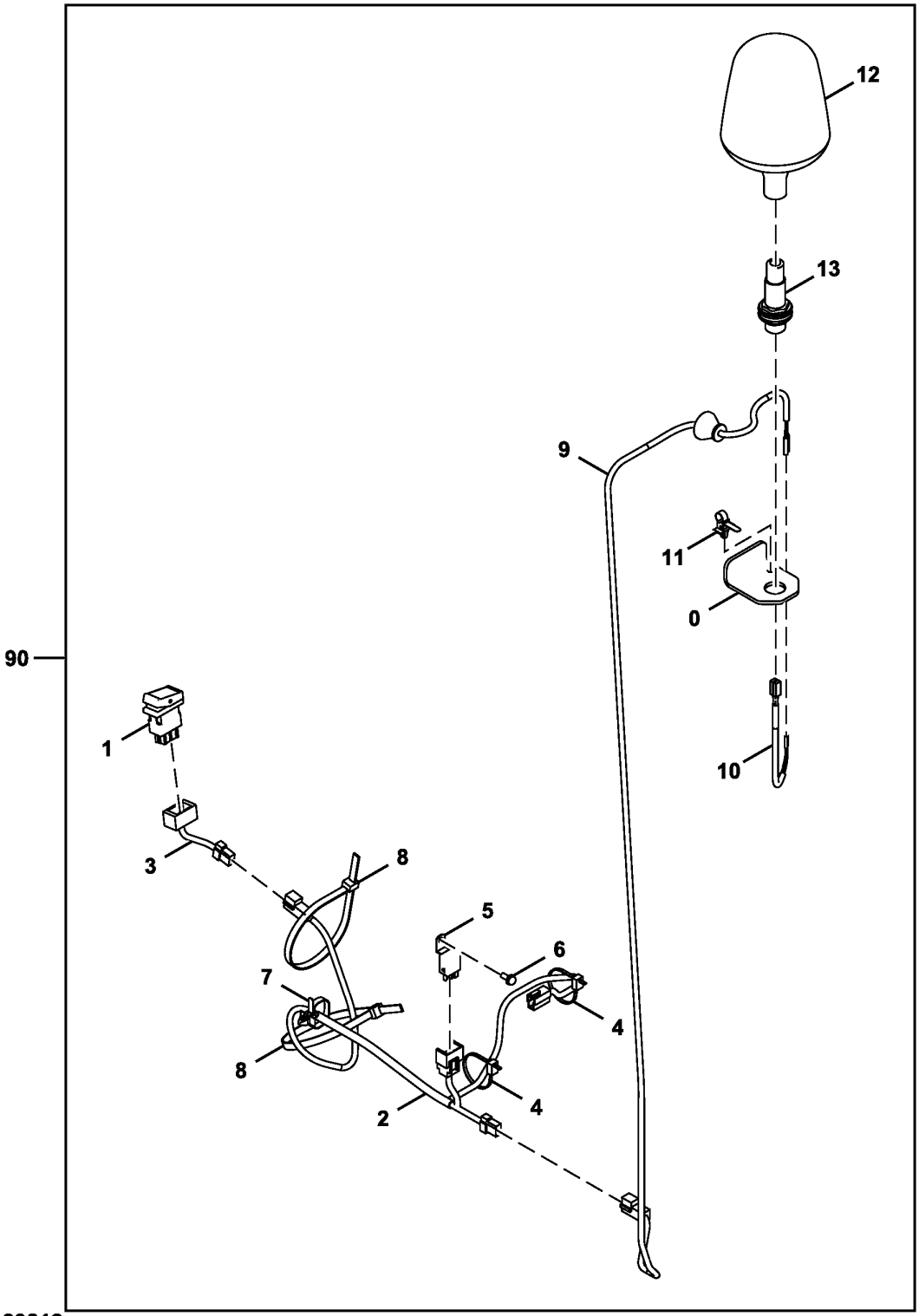

AT420042_TX1139812

Item	*Nº peça*	*Descrição*	*Qtde*	*Nº série*	*Notas*
0	T321259	Placa	1		
1	4651293	Interruptor	1		Luz Giratória da Cabine
2	FYA00022669	Chicote	1		SUB FOR 4632802, Interruptor da Luz Giratória
3	4659094	Chicote	1		Chicote de Ligação do Interruptor, SUB FOR 4652004
4	DH400240	Cinta	4		
5	4414207	Relé	1		Luz Giratória da Cabine
6	19M8425	Parafuso sextavado	1		M6 X 16, J460616 NLA
	12M7006	Arruela de pressão	1		6 mm
	24M7293	Arruela	1		6.500 X 13 X 1.600 mm
7	4254600	Presilha	1		
8	H77698	Cinta	2		SUB FOR 4121859
9	4652918	Chicote	1		Luz Giratória
10	4653698	Chicote	1		Ligação da Luz Giratória
11	4259220	Presilha	1		
12	4603950	Farol	1		
13	4603921	Tomada	1		
90	**AT420042**	**Kit - instalação de campo**	**1**		**Pacotes de Produto, Luz Giratória da Cabine**

Cab Roof and Boom Lights Kit
Pavillon et kit éclairage de flèche
Kit de Luzes da Lança e de Teto da Cabine
Juego de luces del aguilón y techo de la cabina

TX1110918 A.1

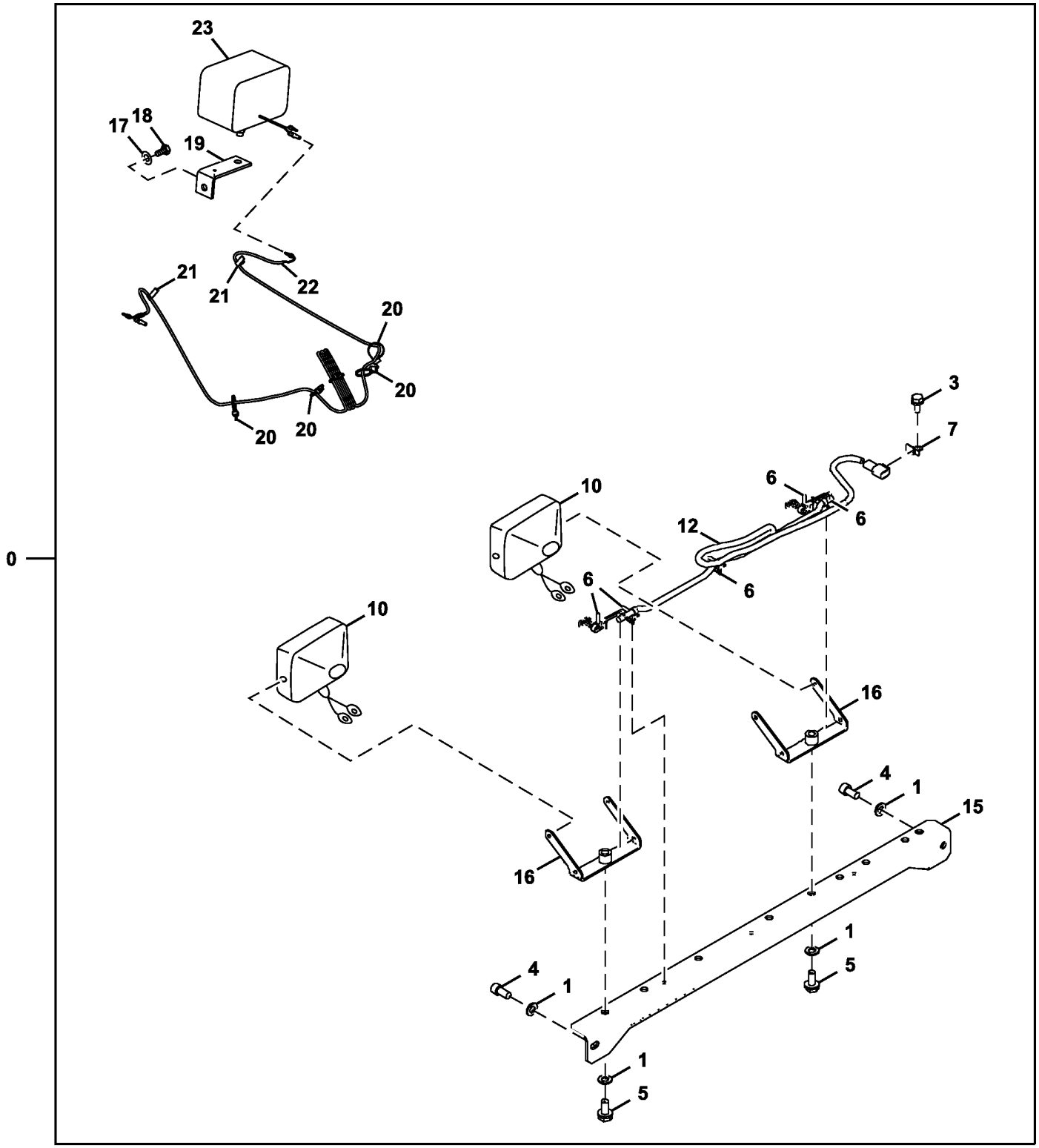

TX1110918

Item	*Nº peça*	*Descrição*	*Qtde*	*Nº série*	*Notas*
0	**AT396663**	**Kit da luz**	**1**		**Pacotes de Produto**
1	24M7047	Arruela	4		13 X 24 X 2.500 mm, SUB FOR A590112
3	19M7402	Parafuso sextavado	1		M10 X 25, SUB FOR J901025
4	J781225	Parafuso	2		
5	19M8011	Parafuso sextavado	2		M12 X 30, SUB FOR J901230
6	4259220	Presilha	5		
7	4257159	Apoio	1		
10	4274478	Farol dianteiro	2		Componentes em Página Separada
12	4652915	Chicote	1		Chicote Elétrico das Luzes de Teto da Cabine
15	7054613	Apoio	1		
16	8104656	Apoio	2		
17	J222014	Arruela	1		
18	19M7877	Parafuso sextavado	1		M14 X 30, SUB FOR J901430
19	4224631	Cantoneira	1		
20	H77698	Cinta	6		SUB FOR 4055311
21	4272256	Presilha	2		
22	4344125	Chicote	1		Chicote Elétrico da Luz da Lança
23	4326800	Farol	1		Componentes em Página Separada, SUB FOR 4336570

Cab Headlamp Wiring Harness
Faisceau de phare principaux de cabine
Chicote Elétrico do Farol da Cabine
Grupo de cables de faro principal de la cabina

TX1089812 B.1

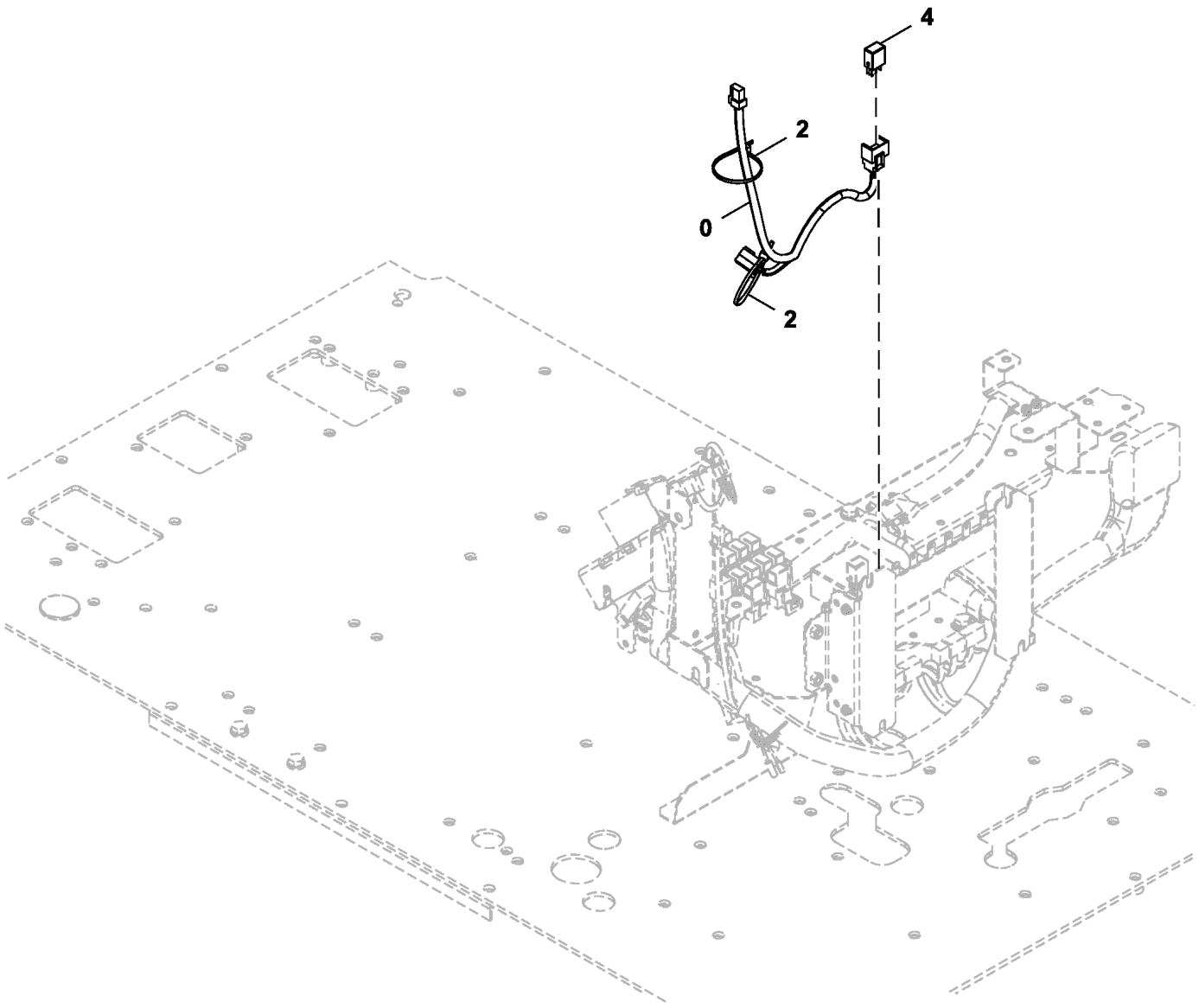

TX1089812

Item	*Nº peça*	*Descrição*	*Qtde*	*Nº série*	*Notas*
0	4680516	Chicote	1		Farol da Cabine
2	DH400240	Cinta	2		SUB FOR H77698 AND 4055312
4	4436534	Relé	1		Farol da Cabine

Machine Wiring Harness
Faisceau de câblage de machine
Chicote Elétrico da Máquina
Grupo de cables de la máquina

TX1102688 B.1

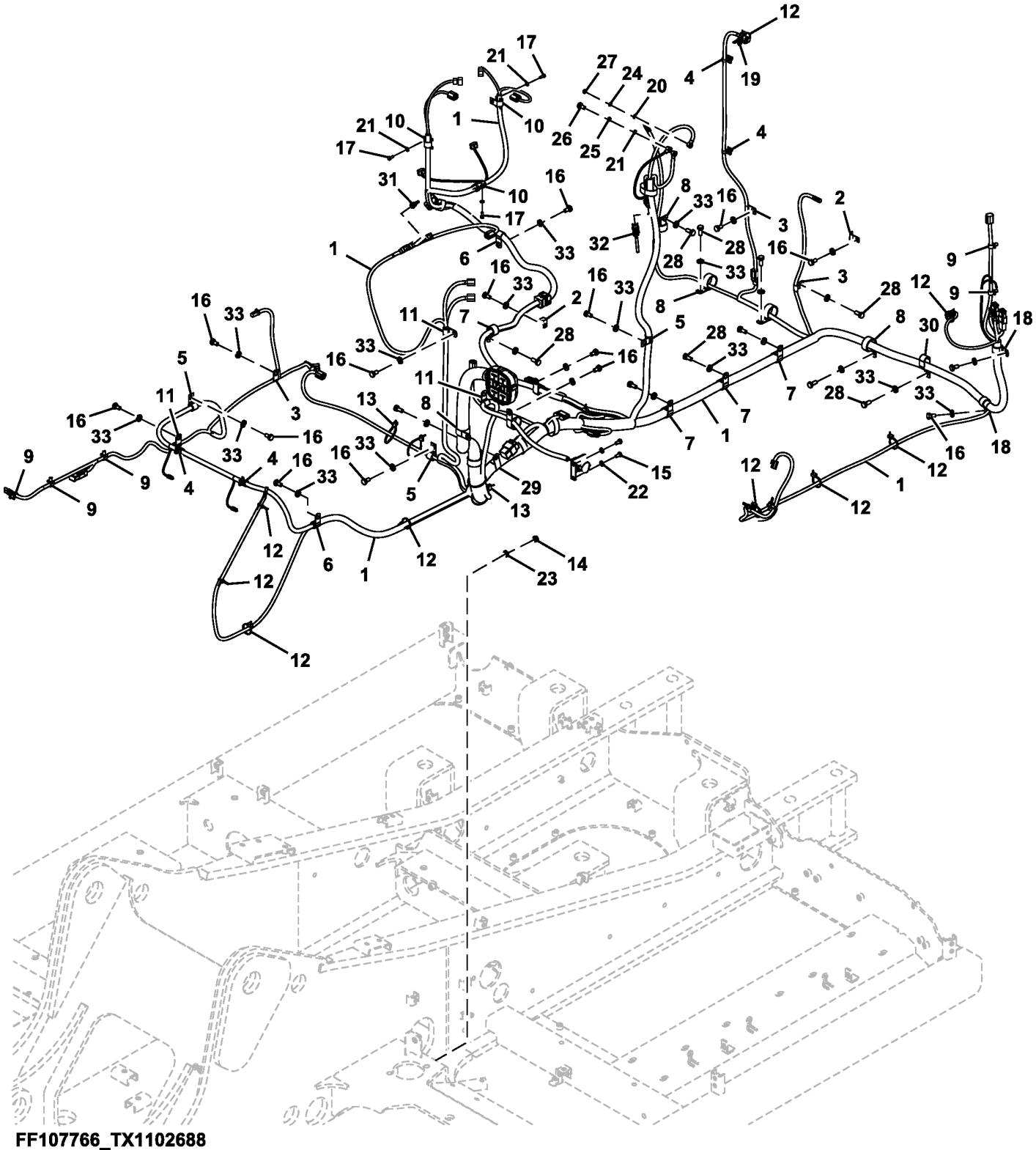

Item	*Nº peça*	*Descrição*	*Qtde*	*Nº série*	*Notas*
1	FYA00000653	Chicote	1		Chicote da Máquina
	FYA00001312	Chicote	1		Chicote da Bomba
	FYA00001874	Chicote	1		Chicote da Câmera
2	4418301	Apoio	2		
3	4190275	Braçadeira	3		SUB FOR 4190261
4	4254600	Presilha	4		
5	T28949	Braçadeira	3		SUB FOR 4190273
6	T28949	Braçadeira	2		SUB FOR 4190274
7	XCL-19	Abraçadeira para mangueira	5		SUB FOR 4192035
8	AT131725	Presilha	7		SUB FOR 4190291
9	4449250	Presilha	5		
10	T78787	Braçadeira	3		SUB FOR 4450494
11	4190275	Braçadeira	3		
12	H77698	Cinta	9		SUB FOR 4055311
13	DH400240	Cinta	5		
14	14M7274	Porca	4		M10, SUB FOR J950010
15	19M7162	Parafuso sextavado	2		M8 X 16, SUB FOR J900816
16	19M7938	Parafuso sextavado	19		M10 X 20, SUB FOR J901020
17	19M7560	Parafuso sextavado	3		M6 X 16, SUB FOR J900616
18	R72659	Braçadeira	2		SUB FOR 4190263
19	4259220	Presilha	1		
20	24M7027	Arruela	1		5.300 X 10 X 1 mm, SUB FOR A590105
21	24M7054	Arruela	4		6.400 X 12 X 1.600 mm, SUB FOR A590106
22	24M7055	Arruela	2		8.400 X 16 X 1.600 mm, SUB FOR A590108
23	24M7028	Arruela	4		10.500 X 20 X 2 mm, SUB FOR A590110
24	12M7064	Arruela de pressão	1		5 mm, SUB FOR A590905
25	12M7006	Arruela de pressão	1		6 mm, SUB FOR A590906
26	19M6614	Parafuso sextavado	1		M6 X 12, SUB FOR J900612
27	M500504	Porca	1		SUB FOR J950005
28	19M7402	Parafuso sextavado	11		M10 X 25, SUB FOR J901025
29	4190291	Presilha	1		SUB FOR 4190264
30	4190266	Presilha	1		
31	FF512374	Conj mont Conector elétrico	1		
32	AT410667	ResistoR	1		
33	24M7346	Arruela	30		11 X 20 X 2 mm, SUB FOR DH400703
34	4423418	Fusível	1		65A, Ligação Fusível, Não Ilustrado
35	4315323	Fusível	1		45A, Ligação Fusível, Não Ilustrado

Machine Wiring Harness (6068HT109 - RE562670)
Faisceau machine (6068HT109 - RE562670)
Chicote Elétrico da Máquina (6068HT109 - RE562670)
Grupo de cables de la máquina (6068HT109 - RE562670)

TX1140223 B.1

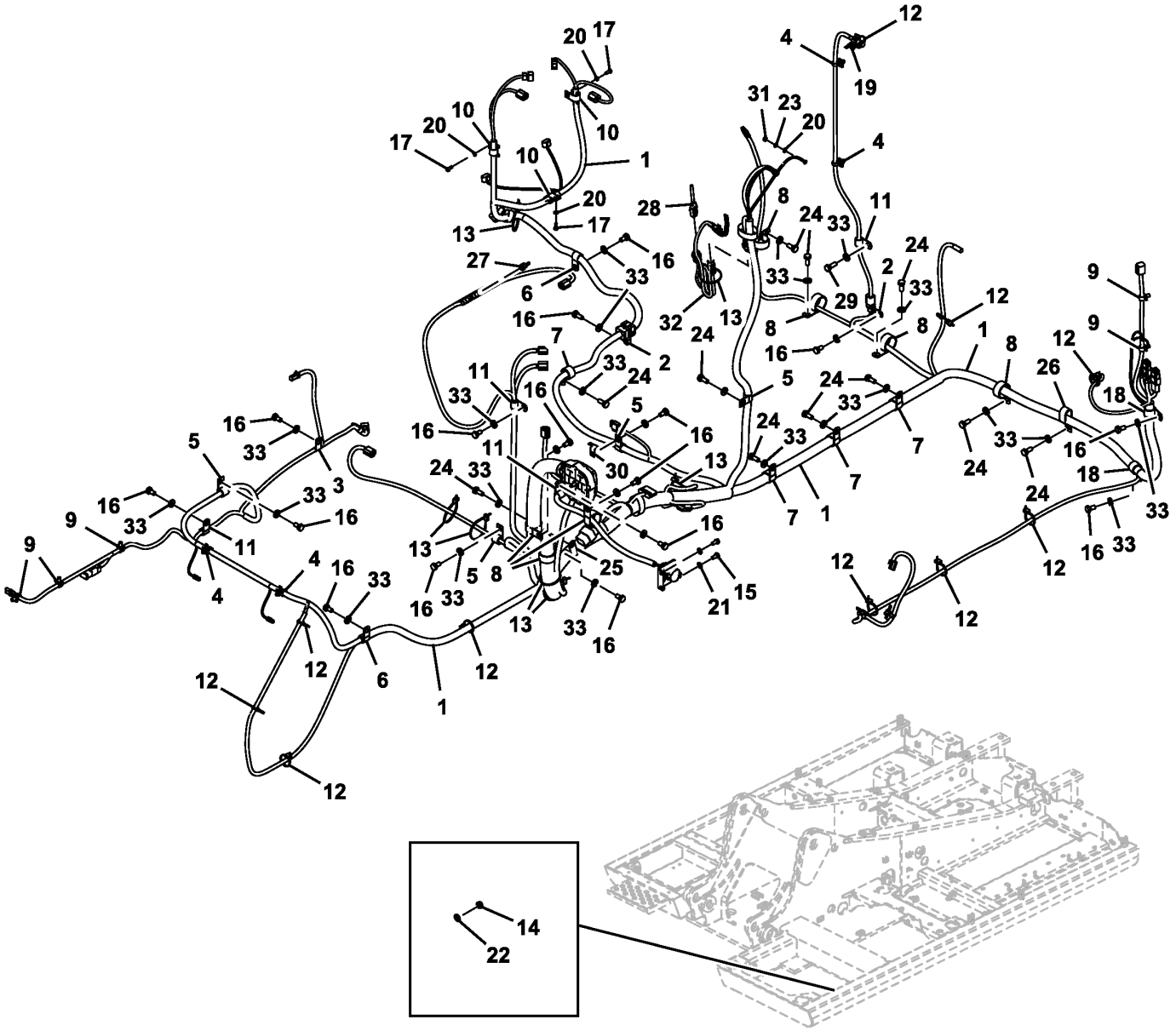

FF800273_TX1140223

Item	*Nº peça*	*Descrição*	*Qtde*	*Nº série*	*Notas*
1	FYA00000653	Chicote	1		Máquina
	FYA00001312	Chicote	1		Chicote da Bomba
	FYA00001874	Chicote	1		Chicote da Câmera
2	4418301	Apoio	2		
3	4190275	Braçadeira	2		SUB FOR 4190261
4	4254600	Presilha	4		
5	T28949	Braçadeira	4		SUB FOR 4190273
6	T28949	Braçadeira	2		SUB FOR 4190274
7	XCL-19	Abraçadeira para mangueira	4		SUB FOR 4192035
8	4193848	Presilha	7		SUB FOR 4190291
9	4449250	Presilha	5		
10	T78787	Braçadeira	3		SUB FOR 4450494
11	4190275	Braçadeira	3		
12	H77698	Cinta	10		SUB FOR 4055311
13	DH400240	Cinta	7		
14	14M7274	Porca	4		M10, SUB FOR J950010
15	19M7162	Parafuso sextavado	2		M8 X 16, SUB FOR J900816
16	19M7938	Parafuso sextavado	17		M10 X 20, SUB FOR J901020
17	19M7560	Parafuso sextavado	3		M6 X 16, SUB FOR J900616
18	R72659	Braçadeira	2		SUB FOR 4190263
19	4259220	Presilha	1		
20	24M7054	Arruela	4		6.400 X 12 X 1.600 mm, SUB FOR A590106
21	24M7055	Arruela	2		8.400 X 16 X 1.600 mm, SUB FOR A590108
22	24M7028	Arruela	4		10.500 X 20 X 2 mm, SUB FOR A590110
23	12M7006	Arruela de pressão	1		6 mm, SUB FOR A590906
24	19M7402	Parafuso sextavado	12		M10 X 25, SUB FOR J901025
25	4193848	Presilha	1		SUB FOR 4190264
26	4190266	Presilha	1		
27	FF512374	Conj mont Conector elétrico	1		
28	AT410667	ResistoR	1		
29	19M7662	Parafuso sextavado	1		M10 X 30, SUB FOR J901030
30	4336875	Apoio	1		
31	14M7272	Porca	1		M6, SUB FOR J950006 OR 14M7027
32	AT401413	Chicote	1		Chicote de Ligação
33	24M7346	Arruela	30		11 X 20 X 2 mm, SUB FOR DH400703

Cab Wiring Harness
Faisceau de cabine
Chicote Elétrico da Cabine
Grupo de cables de cabina

TX1164373 A.1

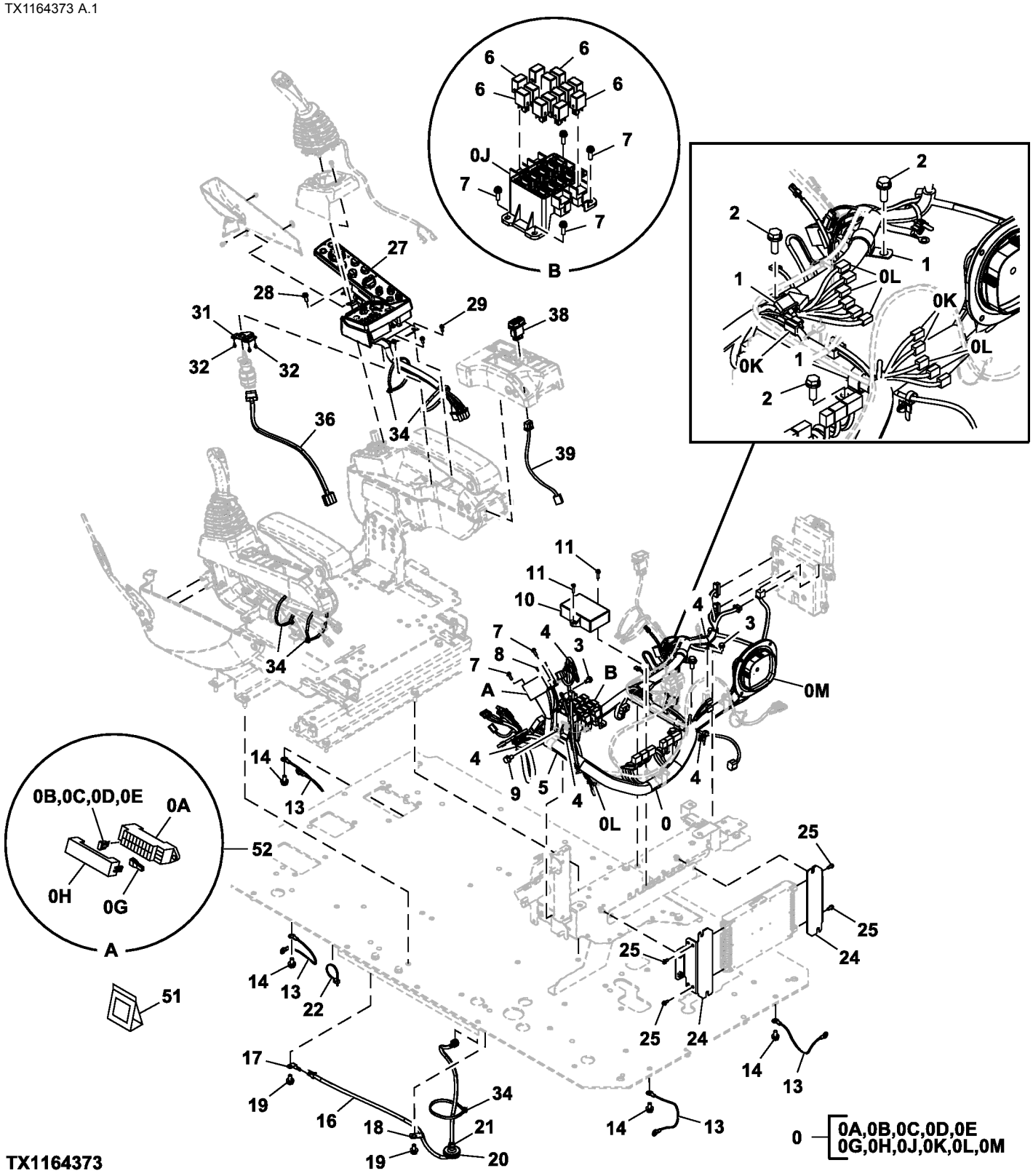

Item	*Nº peça*	*Descrição*	*Qtde*	*Nº série*	*Notas*
0	FYA00014584	Chicote	1	-522712	SUB FOR 0007606, Chicote Elétrico da Cabine
	FYA00011128	Chicote	1	522713-	Chicote Elétrico da Cabine
0A	4460037	Caixa de fusíveis	1		SUB FOR 4456735
0B	57M7688	Fusível	10		5 A, SUB FOR 4428910
0C	57M7689	Fusível	5		10 A, SUB FOR 4428911
0D	57M7691	Fusível	4		20 A, SUB FOR 4436736
0E	57M8163	Fusível	1		30 A, SUB FOR 4639136
0G	4436737	Puxador	1		
0H	FYA00001346	Capa	1		
0J	4427429	Caixa do cicuito	1		
0K	4611526	Diodo	3		
0L	4456778	Diodo	10		
0M	4654515	Carcaça	1		Macho, Conector
1	XCL-19	Abraçadeira para mangueira	3		SUB FOR 4192035
2	19M7662	Parafuso sextavado	3		M10 X 30, J271030 NLA; SUB FOR J901030
	24M7346	Arruela	3		11 X 20 X 2 mm, SUB FOR J222010
3	19M7162	Parafuso sextavado	2		M8 X 16, J260816 NLA; SUB FOR J900816
	24M7055	Arruela	2		8.400 X 16 X 1.600 mm, SUB FOR A590108
4	4254600	Presilha	5		
5	XCL-29	Abraçadeira para mangueira	1		SUB FOR 4190264
6	4436534	Relé	14		
7	21M7267	Parafuso	6		M6 X 20, J460620 NLA
	24M7293	Arruela	6		6.500 X 13 X 1.600 mm
	12M7006	Arruela de pressão	6		6 mm
8	21M7394	Parafuso	2		M3 X 10, J460310 NLA
	24H1914	Arruela	2		1/8" X 5/16" X 0.032"
	12H233	Arruela de pressão	2		1/8"
9	19M7938	Parafuso sextavado	1		M10 X 20, J271020 NLA; SUB FOR J901020
	24M7346	Arruela	1		11 X 20 X 2 mm, SUB FOR J222010
10	4707468	Controle	1		BCZ (Controlador da Máquina)
11	21M7159	Parafuso	2		M6 X 25, J460625 NLA
	12M7006	Arruela de pressão	2		6 mm
	24M7054	Arruela	2		6.400 X 12 X 1.600 mm
13	4464075	Cabo negativo	4		
14	19M7938	Parafuso sextavado	4		M10 X 20, J271020 NLA; SUB FOR J901020
	24M7346	Arruela	4		11 X 20 X 2 mm, SUB FOR J222010
16	4630572	Chicote	1		Válvula de Corte do Piloto
17	4257159	Apoio	1		
18	4190275	Braçadeira	1		SUB FOR 4190261
19	19M7938	Parafuso sextavado	2		M10 X 20, J271020 NLA; SUB FOR J901020
	24M7346	Arruela	2		11 X 20 X 2 mm, SUB FOR J222010
20	4637225	Isolador	1		
21	H77698	Cinta	1		SUB FOR 4055311
22	H77698	Cinta	1		SUB FOR 4055312
24	FYA40021971	Apoio	2		SUB FOR 8119319
25	19M8425	Parafuso sextavado	4		M6 X 16, J460616 NLA
	12M7006	Arruela de pressão	4		6 mm
	24M7293	Arruela	4		6.500 X 13 X 1.600 mm
27	FYA60027216	Caixa	1		Inclui Interruptor do Lavador e Limpador de Para-brisa, SUB FOR 9315463
28	21M7089	Parafuso	1		M8 X 20, J460820 NLA
	12M7065	Arruela de pressão	1		8 mm
	24M7036	Arruela	1		9 X 16 X 1.600 mm
29	19M8425	Parafuso sextavado	2		M6 X 16, J460616 NLA
	12M7006	Arruela de pressão	2		6 mm
	24M7293	Arruela	2		6.500 X 13 X 1.600 mm
31	3117588	Apoio	1		
32	21M7396	Parafuso	3		M4 X 10, J460410 NLA
	24M7117	Arruela	3		4.300 X 9 X 0.800 mm
	12H315	Arruela de pressão	3		0.164"
34	H77698	Cinta	5		SUB FOR 4121859
36	4708537	Chicote	1		Interruptor do Motor de Partida
38	FYA00003369	Interruptor	1		Interruptor da Limpeza Estacionada do Filtro de Escape
39	FYA00008127	Chicote	1		Interruptor da Limpeza Estacionada do Filtro de Escape
51	4369817	Conj mont Conector elétrico	1		
52	4460037	Caixa de fusíveis	1		
53	FYA00009990	Chicote	1		Chicote de Extensão da Cabine, Não Ilustrado

Monitor and Monitor Wiring Harness
Moniteur et faisceau de fils
Monitor e Chicote Elétrico do Monitor
Monitor y grupo de cables de monitor

TX1088609 B.1

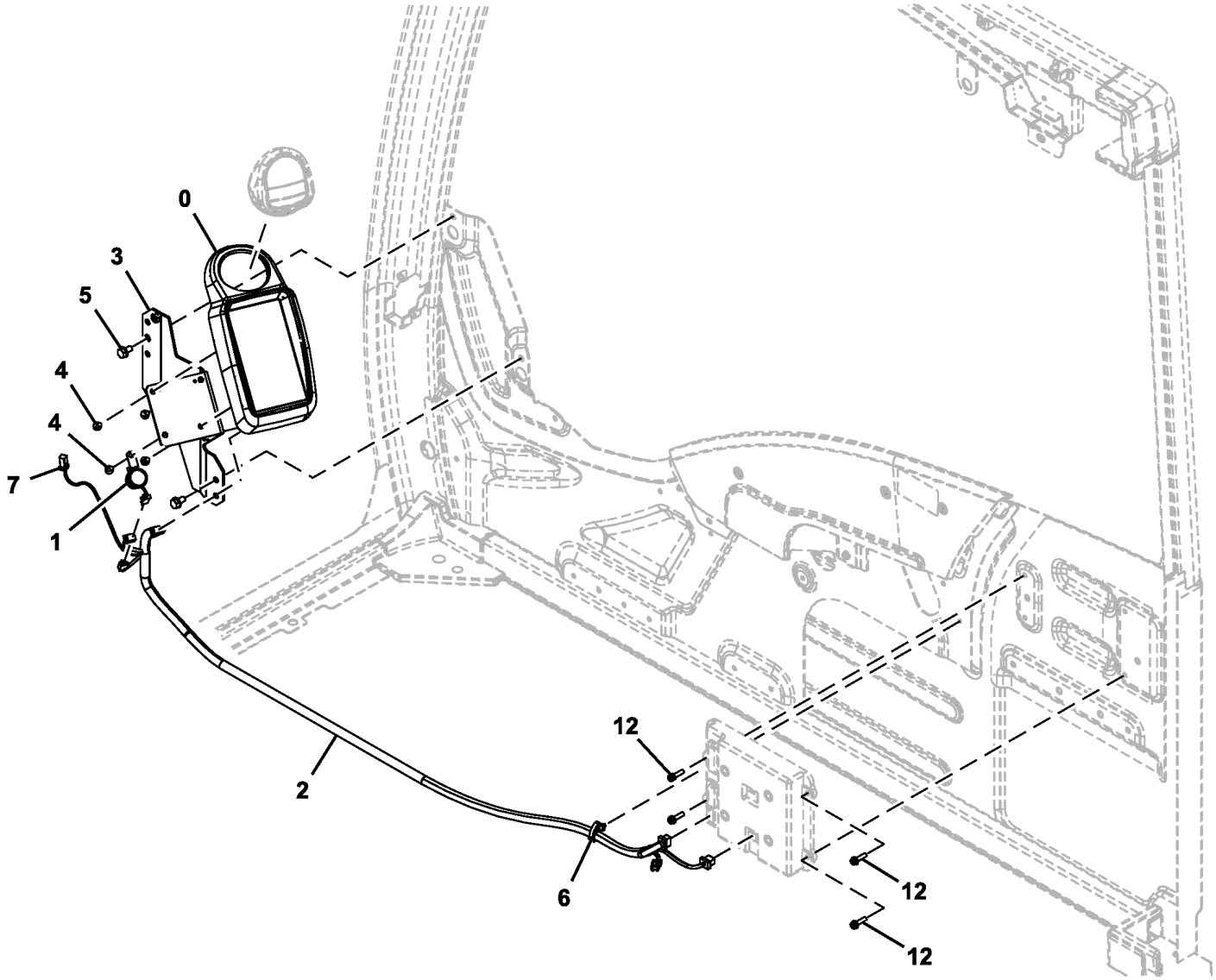

TX1088609

Item	*Nº peça*	*Descrição*	*Qtde*	*Nº série*	*Notas*
0	FYA00001076	Monitor	1		SUB FOR 4705918
1	4297188	Alarme de marcha	1		
2	4708451	Chicote	1		Monitor
3	7057403	Apoio	1		
4	21M7577	Parafuso allen	4		M6 X 16, J680616 NLA
	12M7006	Arruela de pressão	4		6 mm
	24M7054	Arruela	4		6.400 X 12 X 1.600 mm
5	.....	Parafuso c/arruela	2		J2860816 NLA
	19M7162	Parafuso sextavado	2		M8 X 16, SUB FOR J900816
	24M7055	Arruela	2		8.400 X 16 X 1.600 mm, SUB FOR A590108
6	4692542	Presilha	1		
7	FF513334	Fio	1		
12	21M7159	Parafuso	4		M6 X 25, J460625 NLA
	12M7006	Arruela de pressão	4		6 mm
	24M7054	Arruela	4		6.400 X 12 X 1.600 mm

Key Start Switch
Contacteur de démarrage à clé
Chave de Ignição
Interruptor de llave de contacto

TX1088617 B.1

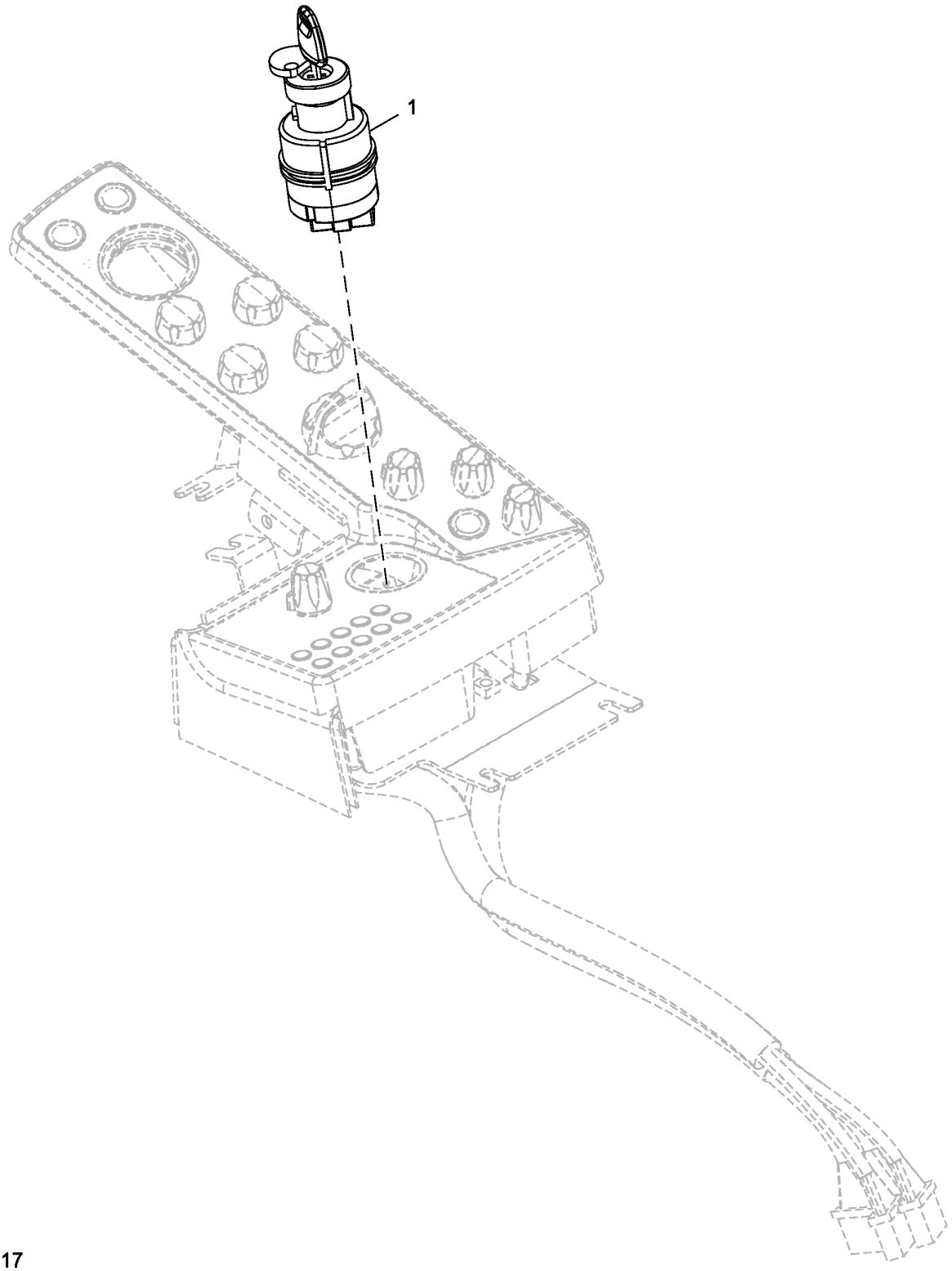

TX1088617

Item	*Nº peça*	*Descrição*	*Qtde*	*Nº série*	*Notas*
1	4477373	Interruptor	1		Partida com Chave, ALSO ORDER AT194969
	AT194969	Chave	1		Deere

Switch Panel Components
Composants de panneau de commande
Componentes do Painel de Interruptores
Componentes del tablero de interruptores

TX1113419 A.1

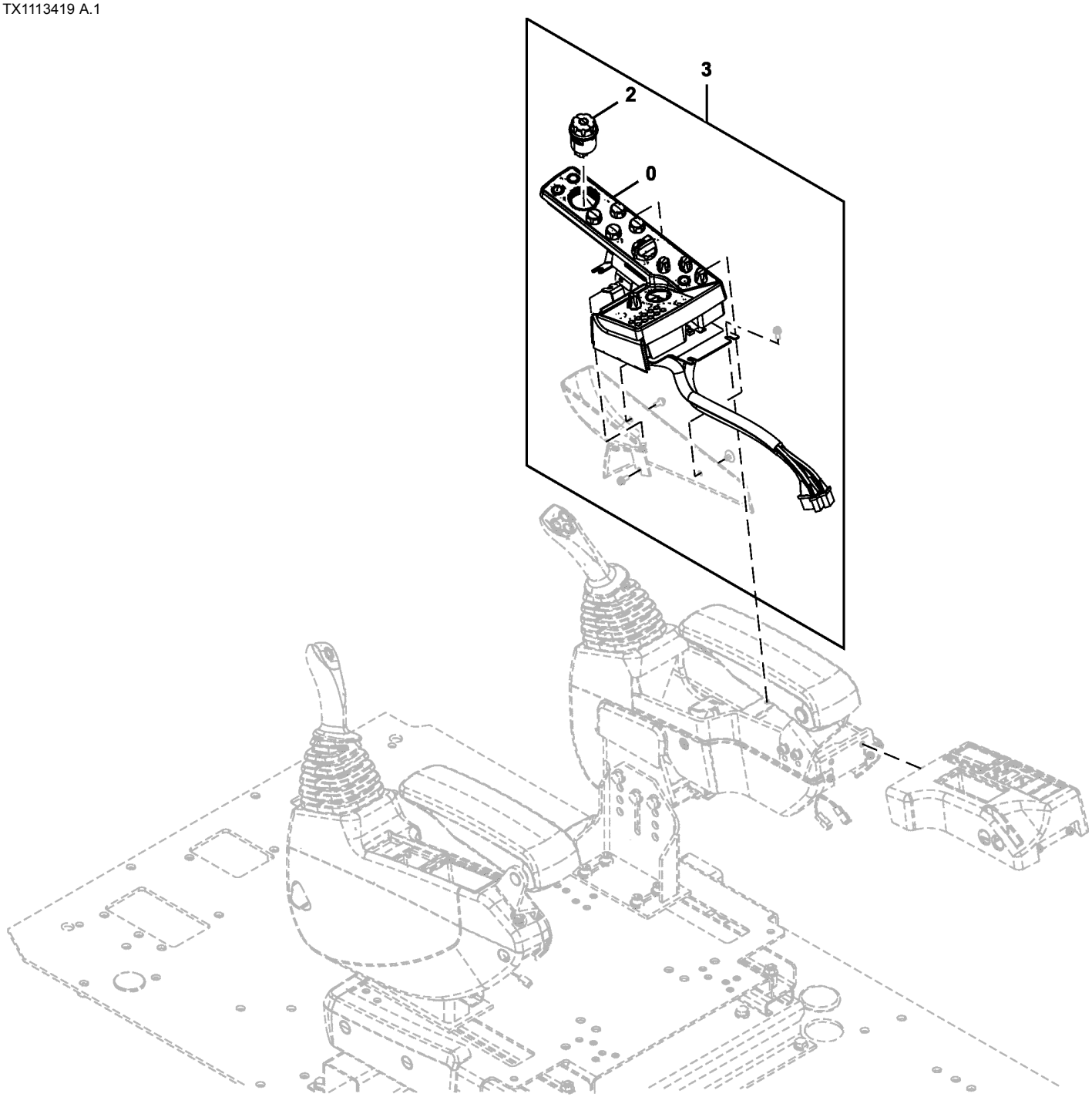

TX1113419

Item	*Nº peça*	*Descrição*	*Qtde*	*Nº série*	*Notas*
0	.....	Interruptor	1		4705920 NLA; ORDER FYA60027216, Painel de Interruptores, Não Inclui o Botão Giratório do Monitor
	FYA00026807	Botão	1		Controle de Temperatura (AC)
	FYA00026807	Botão	1		Rádio
	FYA00026806	Botão	1		Marcha Automática
	FYA00026806	Botão	1		Velocidade de Deslocamento
	FYA00026806	Botão	1		Luzes de Trabalho
	FYA00026806	Botão	1		Limpadores de Para-brisa
	FYA00026804	Botão	1		Botão Giratório do Acelerador
2	4705919	Interruptor	1		Botão Giratório do Monitor
3	FYA60027216	Caixa	1		SUB FOR 9315463, Painel de Interruptores e Botão Giratório do Monitor

Pilot Control Lever Wiring Harnesses and Relays
Faisceaux de fils de levier de commande pilote et relais
Chicotes Elétricos e Relés da Alavanca de Controle do Piloto
Grupos de cables y relés de palanca de control piloto

TX1089830 C.1

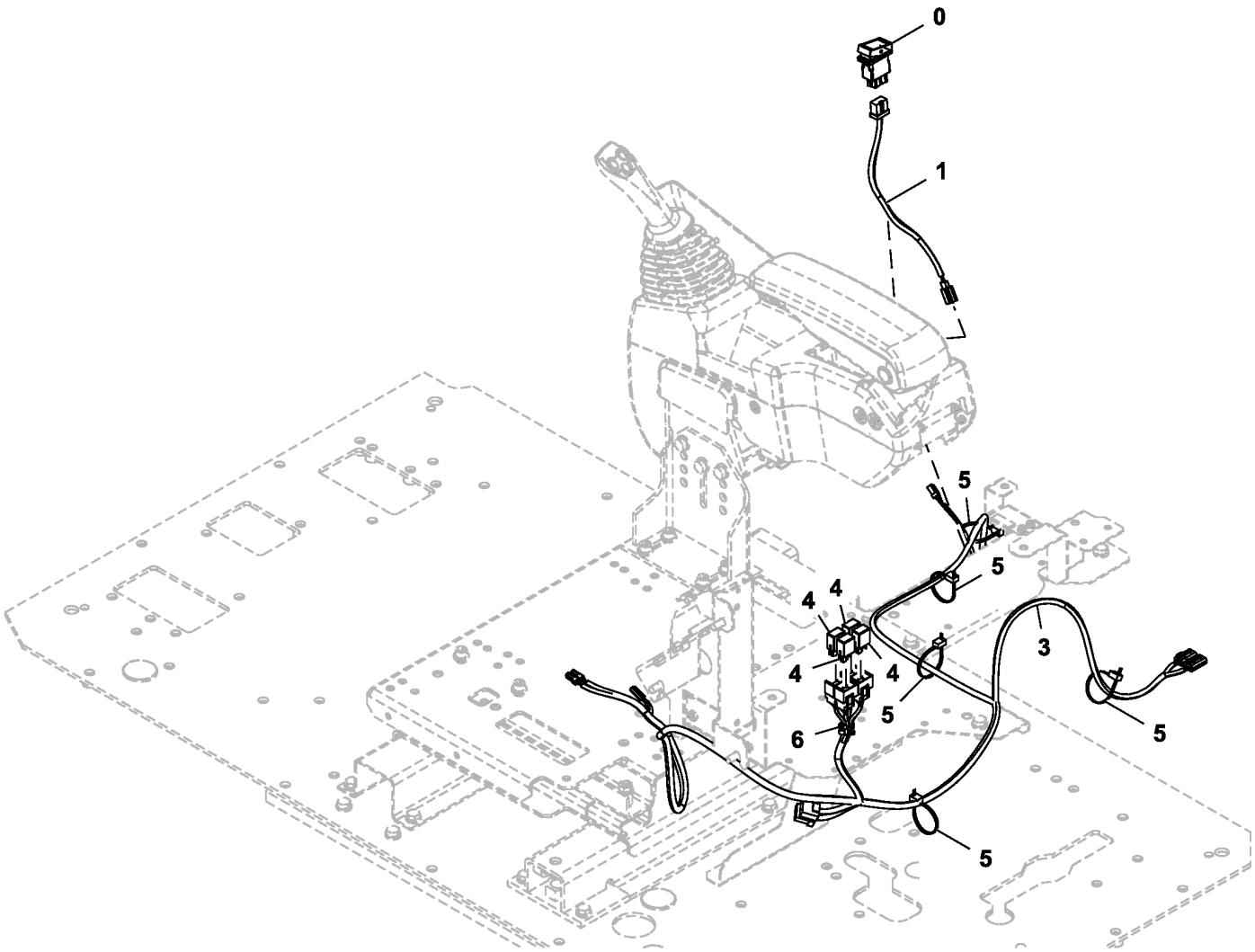

TX1089830

Item	*Nº peça*	*Descrição*	*Qtde*	*Nº série*	*Notas*
0	4651295	Interruptor	1		Interruptor de Ativação Esquerdo/Direito
1	4651278	Chicote	1		Interruptor de Cancelamento Auxiliar de Três Botões
3	FYA00000663	Chicote	1		Alavanca de Controle Piloto Multifuncional
4	4436534	Relé	4		Alavanca do Controle Piloto
5	H77698	Cinta	5		SUB FOR 4055312
6	4692542	Presilha	1		

Additional Fuse Box
Platine de fusibles supplémentaire
Caixa de Fusíveis Adicional
Caja de fusibles adicional

TX1104626 A.1

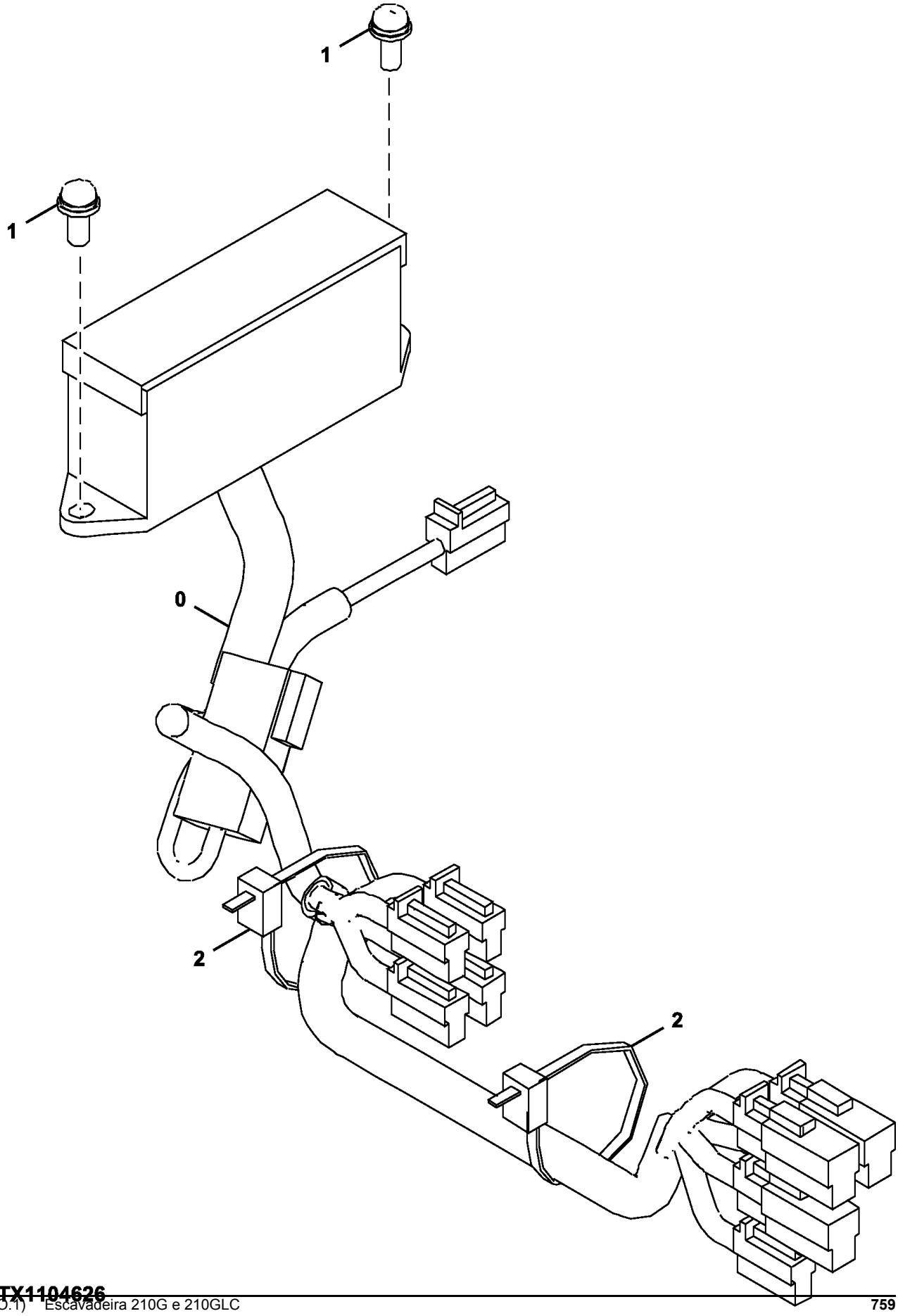

Item	*Nº peça*	*Descrição*	*Qtde*	*Nº série*	*Notas*
0	2053073	Chicote	1		
1	21M7267	Parafuso	2		M6 X 20, J460620 NLA
	24M7293	Arruela	2		6.500 X 13 X 1.600 mm
	12M7006	Arruela de pressão	2		6 mm
2	H77698	Cinta	2		SUB FOR 4055312

Horn and Cab Hardware
Avertisseur sonore et boulonnerie de cabine
Buzina e Peças de Fixação da Cabine
Tornillería de bocina y cabina

TX1089808 A.1

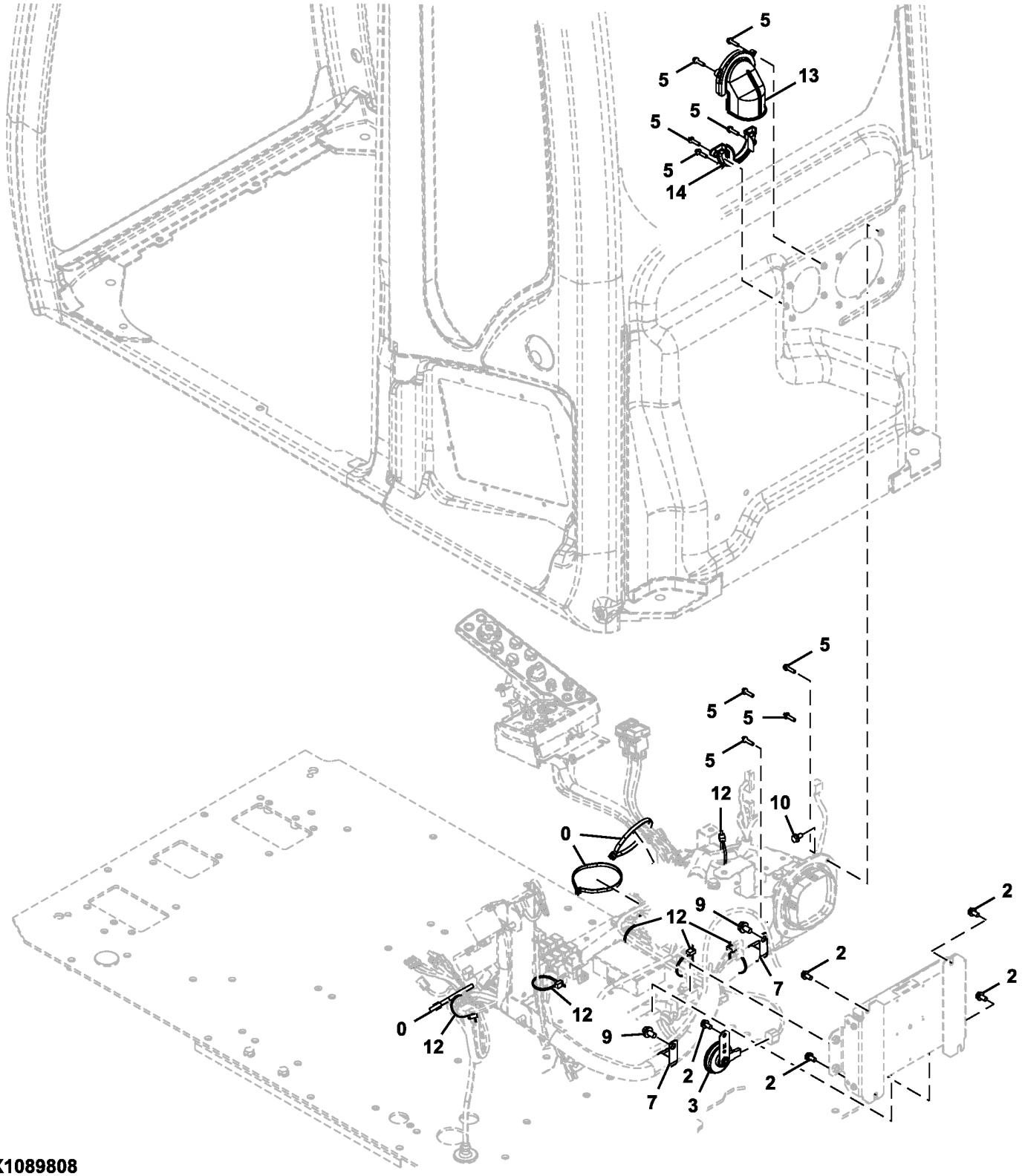

TX1089808

Item	*Nº peça*	*Descrição*	*Qtde*	*Nº série*	*Notas*
0	H77698	Cinta	3		SUB FOR 4121859
2	19M7162	Parafuso sextavado	5		M8 X 16, SUB FOR J900816, J260816 NLA
	24M7055	Arruela	5		8.400 X 16 X 1.600 mm, SUB FOR A590108
3	4719528	Buzina	1		SUB FOR 4703330
5	21M7159	Parafuso	9		M6 X 25
	12M7006	Arruela de pressão	9		6 mm
	24M7054	Arruela	9		6.400 X 12 X 1.600 mm
7	XCL-29	Abraçadeira para mangueira	2		SUB FOR 4190264
9	19M7938	Parafuso sextavado	2		M10 X 20, SUB FOR J901020, J271020 NLA
	24M7346	Arruela	2		11 X 20 X 2 mm, SUB FOR J222010
10	19M7162	Parafuso sextavado	1		M8 X 16, SUB FOR J900816, J260816 NLA
	24M7055	Arruela	1		8.400 X 16 X 1.600 mm, SUB FOR A590108
12	H77698	Cinta	6		SUB FOR 4055312
13	7058387	Capa	1		
14	7058388	Capa	1		

Monitor Controller (DSZ)
Contrôleur du moniteur (DSZ)
Controlador do Monitor (DSZ)
Controlador de monitor (DSZ)

TX1089811 A.1

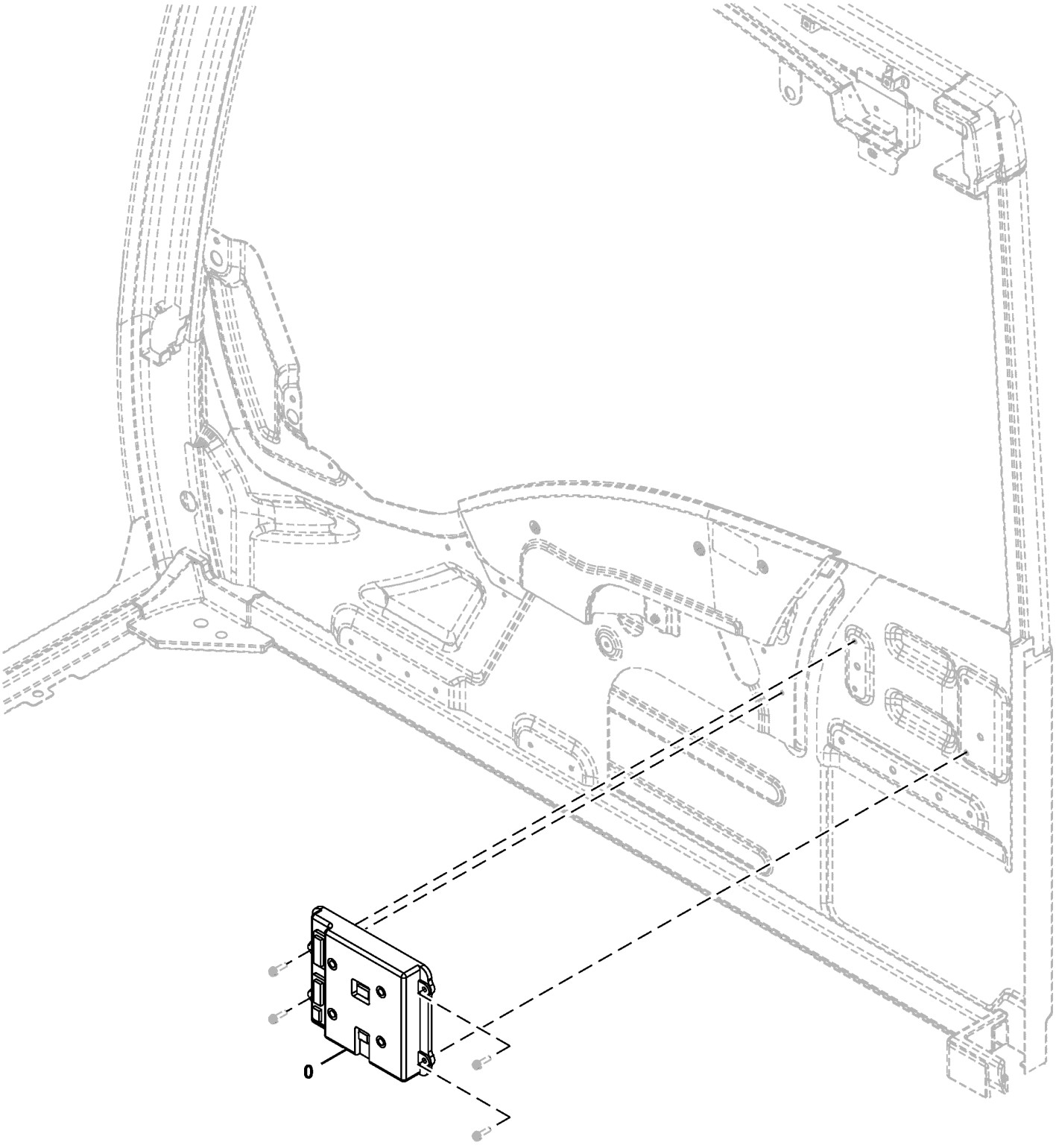

TX1089811

Item	*Nº peça*	*Descrição*	*Qtde*	*Nº série*	*Notas*
0	FYA00002099	Controle	1	-522712	SUB FOR FYA60001131, Controlador do Monitor (DSZ)
	FYA00019949	Controle	1	522713-XXXXXX	Controlador do Monitor (DSZ)
	FYA00046384	Controle	1	XXXXXX-	Controlador do Monitor (DSZ), SUB FOR FYA00019949 OR FYA00043100

Main Controller (MCZ)
Contrôleur principal (MCZ)
Controlador Principal (MCZ)
Controlador principal (MCZ)

TX1089810 A.1

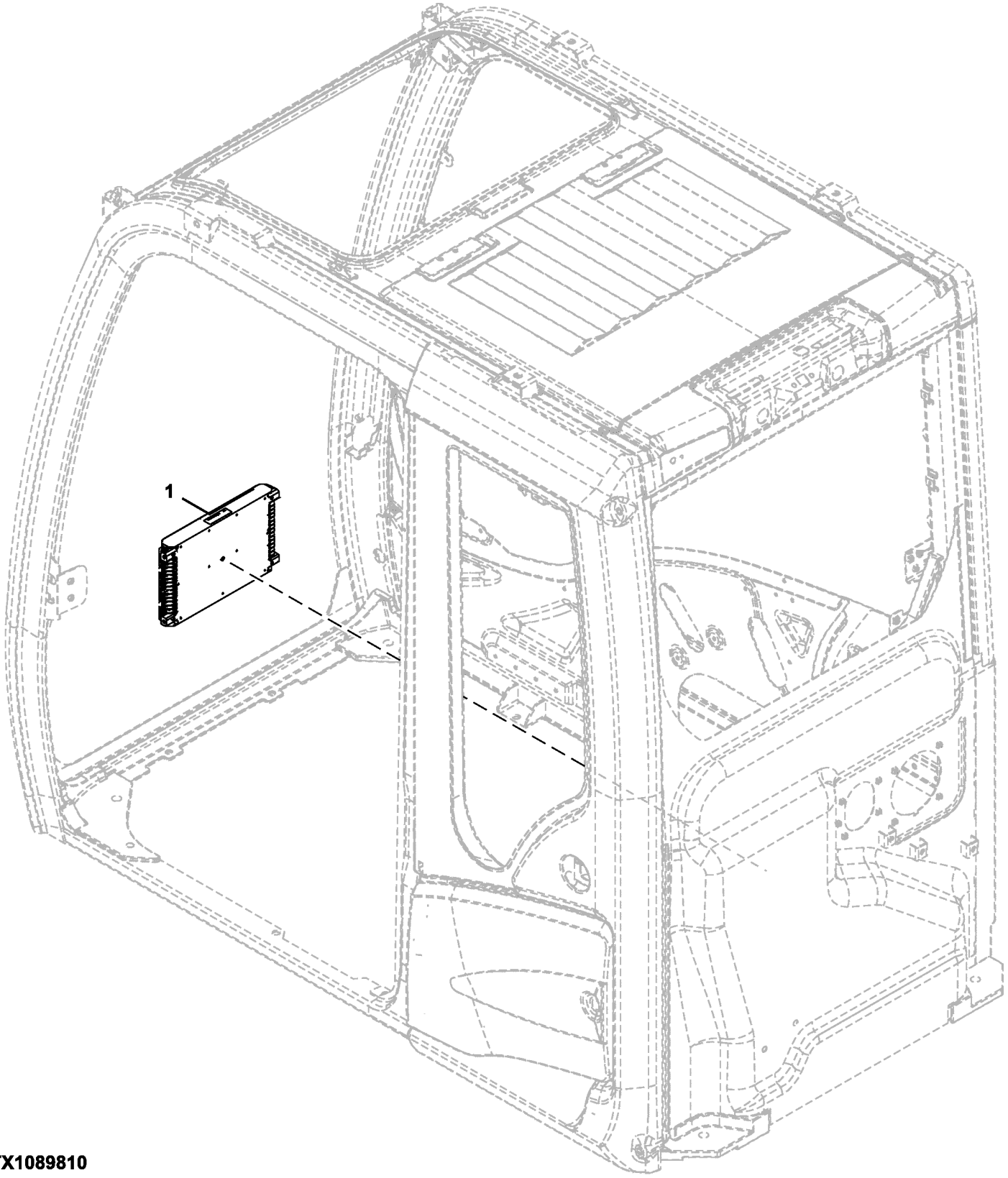

TX1089810

Item	*Nº peça*	*Descrição*	*Qtde*	*Nº série*	*Notas*
1	FYA60001118	Controlador eletrô. do veíc	1	-522712	Controlador Principal (MCZ)
	FYA60030051	Controle	1	522713-	Controlador Principal (MCZ)

Engine Control Unit and Engine Interface Wiring Harness
Faisceau de fils d'unité de commande et de connexion du moteur
Chicote Elétrico da Interface do Motor e Unidade de Controle do Motor
Unidad de control de motor y grupo de cables de interfase de motor

TX1113133 A.1

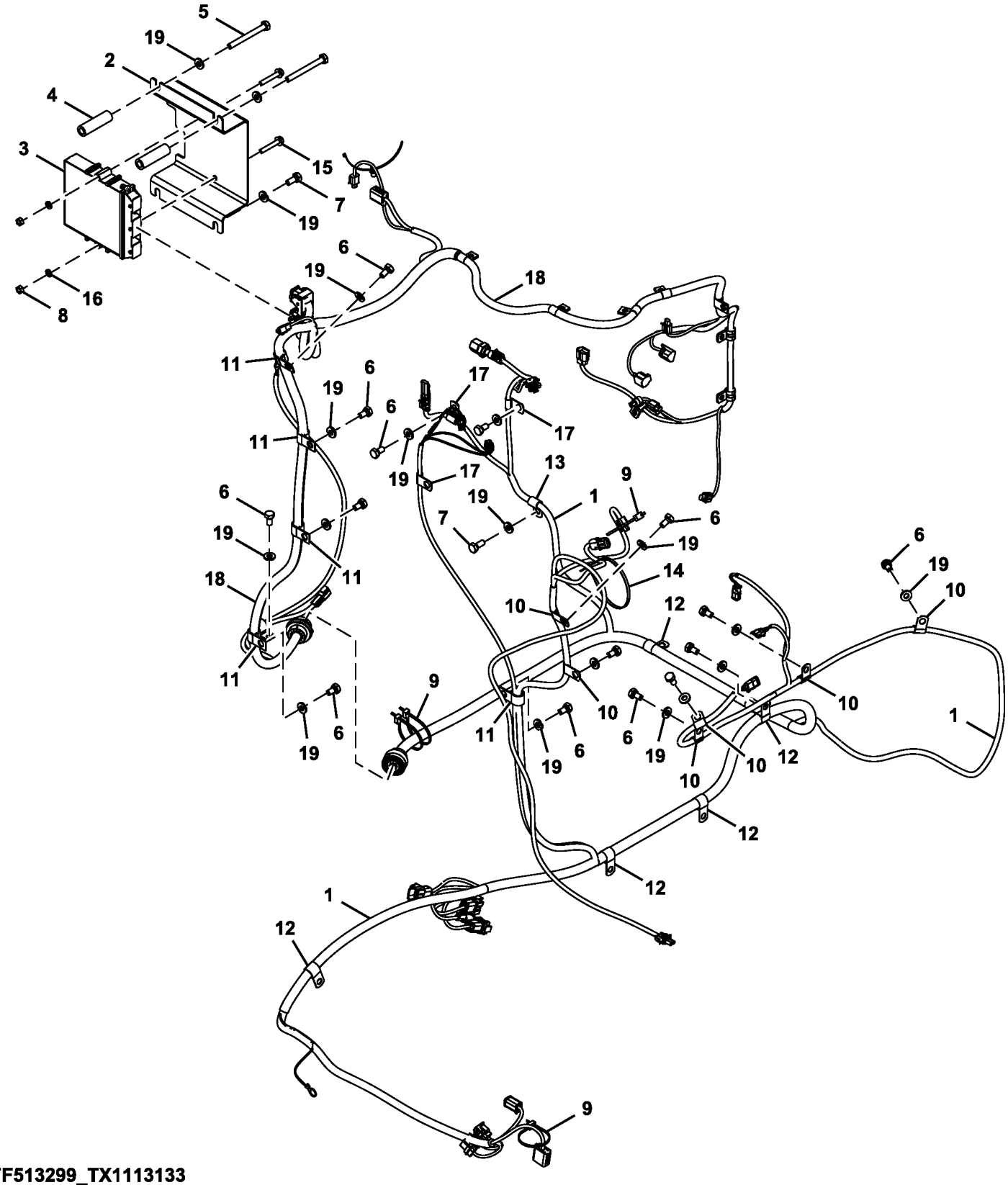

FF513299_TX1113133

Item	*Nº peça*	*Descrição*	*Qtde*	*Nº série*	*Notas*
1	AT426795	Chicote	1		Interface, SUB FOR AT414272
	57M8131	Terminador eleTrônico	1		Receptáculo de 3 Vias do Barramento CAN DT
2	T214171	Apoio	1		
3	RE520953	Controle eletrôn. do motor	1		
4	FF513298	Espaçador	2		
5	19M7668	Parafuso sextavado	2		M10 X 100, SUB FOR J901000
6	19M7938	Parafuso sextavado	16		M10 X 20, SUB FOR J901020
7	19M7402	Parafuso sextavado	3		M10 X 25, SUB FOR J901025
8	14M7273	Porca	2		M8, SUB FOR J950008
9	DH400240	Cinta	4		
10	AH79175	Presilha	6		SUB FOR 4190272
11	T28949	Braçadeira	6		SUB FOR 4190273
12	T28949	Braçadeira	6		SUB FOR 4190274
13	4190275	Braçadeira	1		
14	4467676	Presilha	1		
15	19M8319	Parafuso	2		M8 X 50
16	24M3739	Arruela	2		8 X 15 X 2 mm
17	4190275	Braçadeira	3		SUB FOR 4190261
18	AT426796	Chicote	1		SUB FOR AT423580 AND AT414271
19	24M7346	Arruela	20		11 X 20 X 2 mm, SUB FOR DH400703

Engine Control Unit and Engine Interface Wiring Harness (6068HT111)
Faisceau du contrôleur ECU et de l'interface moteur (6068HT111)
Chicote Elétrico da Interface do Motor e Unidade de Controle do Motor (6068HT111)
Unidad de control del motor y grupo de cables de interfaz de motor (6068HT111)

TX1155679 A.1

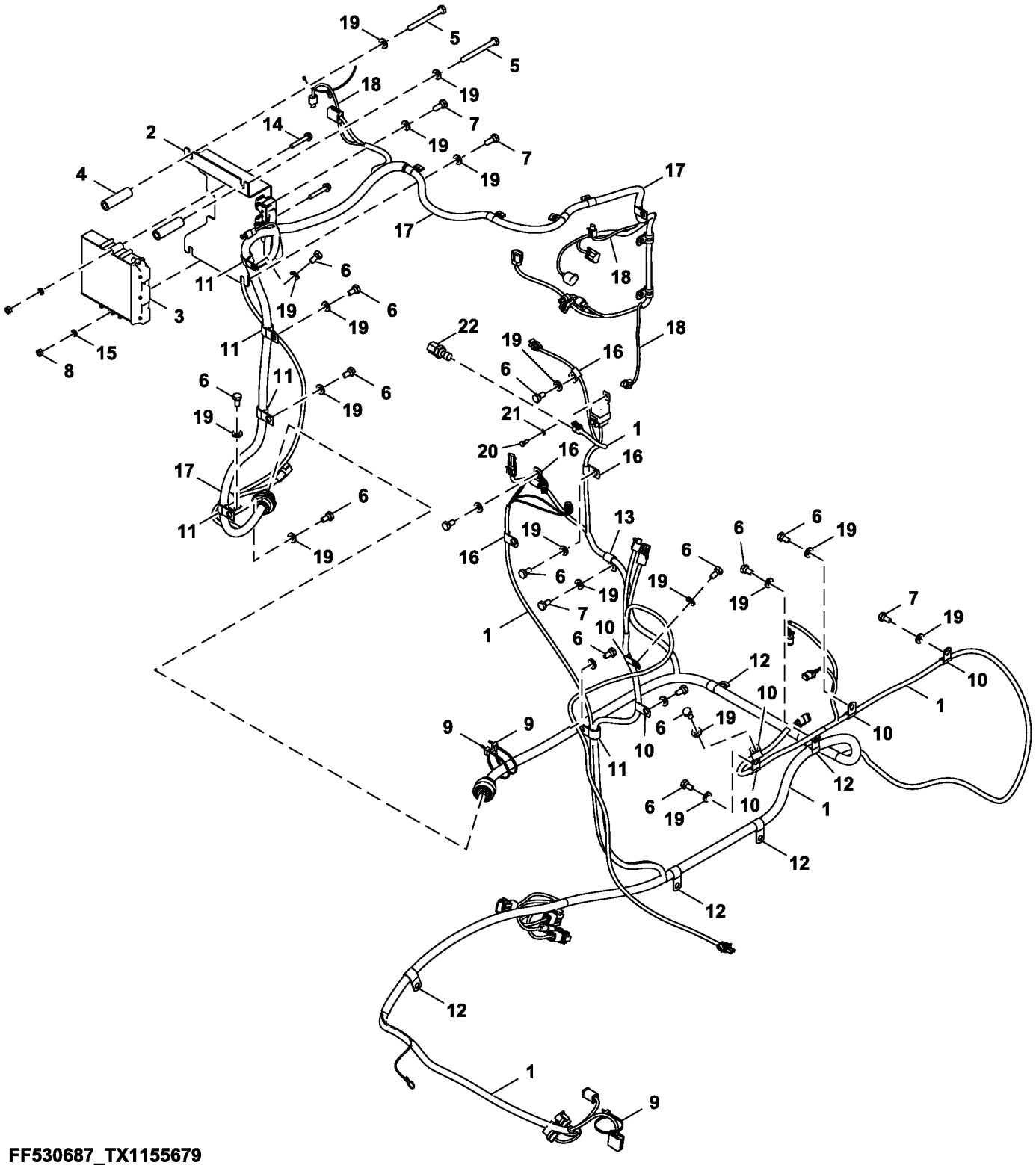

FF530687_TX1155679

Item	*Nº peça*	*Descrição*	*Qtde*	*Nº série*	*Notas*
1	AT442322	Chicote	1		Interface
2	T214171	Apoio	1		
3	RE520953	Controle eletrôn. do motor	1		
4	FF513298	Espaçador	2		
5	19M7668	Parafuso sextavado	2		M10 X 100, SUB FOR J901000
6	19M7938	Parafuso sextavado	17		M10 X 20, SUB FOR J901020
7	19M7402	Parafuso sextavado	3		M10 X 25, SUB FOR J901025
8	14M7273	Porca	2		M8, SUB FOR J950008
9	DH400240	Cinta	4		
10	AH79175	Presilha	6		SUB FOR 4190272
11	T28949	Braçadeira	6		SUB FOR 4190273
12	T28949	Braçadeira	6		SUB FOR 4190274
13	4190275	Braçadeira	1		
14	19M8319	Parafuso	2		M8 X 50
15	24M3739	Arruela	2		8 X 15 X 2 mm
16	4190275	Braçadeira	4		SUB FOR 4190261
17	AT442323	Chicote	1		Motor
19	24M7346	Arruela	21		11 X 20 X 2 mm, SUB FOR DH400703
20	J900614	Parafuso	1		
21	24M7054	Arruela	1		6.400 X 12 X 1.600 mm, SUB FOR A590106
22	RE522794	SenSor	1		Pressão do Combustível

Engine Control Unit and Engine Interface Wiring Harness (6068HT109 - RE562670)
Faisceau du contrôleur ECU et de l'interface moteur (6068HT109 - RE562670)
Chicote Elétrico da Unidade de Controle do Motor e da Interface do Motor (6068HT109 - RE562670)
Unidad de control del motor y grupo de cables de interfaz de motor (6068HT109 - RE562670)

TX1140198 B.1

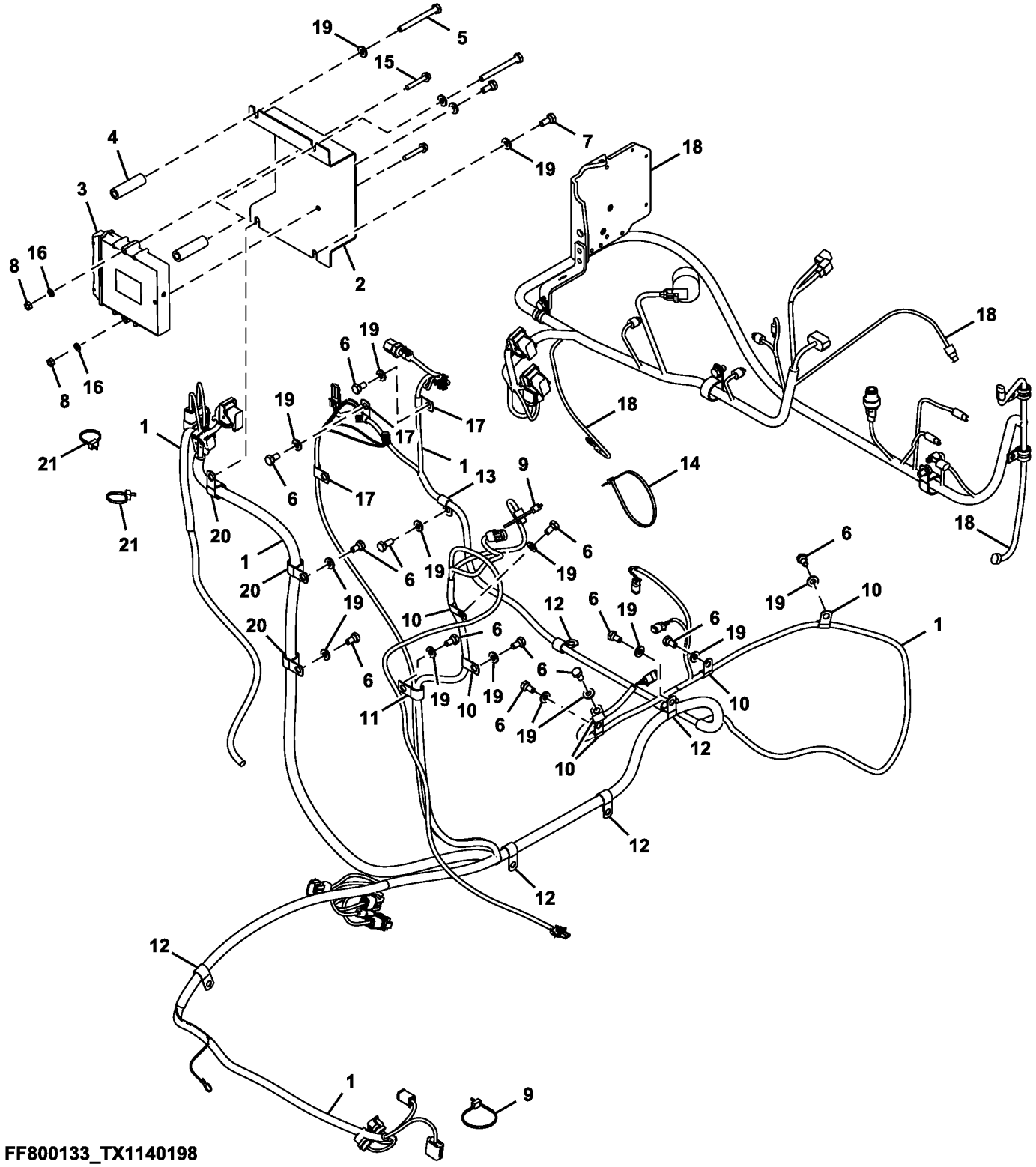

Item	*Nº peça*	*Descrição*	*Qtde*	*Nº série*	*Notas*
1	AT408510	Chicote	1		Interface
	57M8131	Terminador eleTrônico	1		Receptáculo de 3 Vias do Barramento CAN DT
2	FF530161	Apoio	1		SUB FOR FF800272
3	RE531808	Unidade de controle eletrôn	1		
4	FF513298	Espaçador	2		
5	19M8093	Parafuso sextavado	2		M10 X 100, SUB FOR J901000 AND 19M7668
6	19M7938	Parafuso sextavado	12		M10 X 20, SUB FOR J901020
7	19M7402	Parafuso sextavado	3		M10 X 25, SUB FOR J901025
8	14M7273	Porca	2		M8, SUB FOR J950008
9	DH400240	Cinta	2		
10	AH79175	Presilha	6		SUB FOR 4190272
11	T28949	Braçadeira	1		SUB FOR 4190273
12	T28949	Braçadeira	6		SUB FOR 4190274
13	4190275	Braçadeira	1		
14	M73027	Cinta	1		SUB FOR 4467676
15	19M8319	Parafuso	2		M8 X 50
16	24M3739	Arruela	2		8 X 15 X 2 mm
17	4190275	Braçadeira	3		SUB FOR 4190261
18	AT332413	Chicote	1		Motor
19	24M7346	Arruela	17		11 X 20 X 2 mm, SUB FOR DH400703
20	R72659	Braçadeira	3		SUB FOR 4190263
21	H77698	Cinta	2		SUB FOR 4055311

Data Converter
Convertisseur de données
Conversor de Dados
Convertidor de datos

TX1089817 A.1

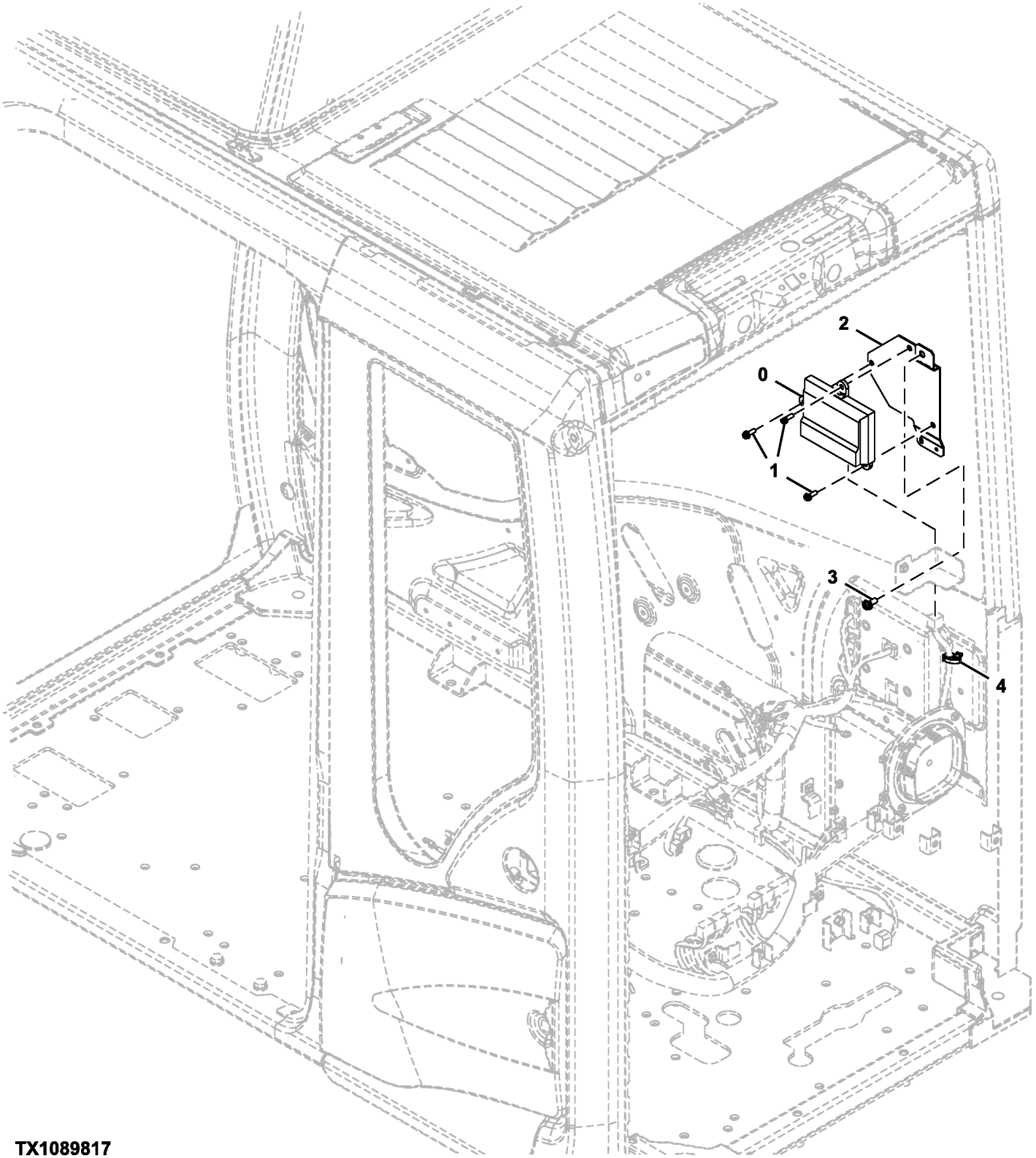

TX1089817

Item	*Nº peça*	*Descrição*	*Qtde*	*Nº série*	*Notas*
0	FYA00016095	Controle	1		Conversor de Dados, SUB FOR 4729000 OR FYA00016270
1	21M7267	Parafuso	3		M6 X 20, J460620 NLA
	24M7293	Arruela	3		6.500 X 13 X 1.600 mm
	12M7006	Arruela de pressão	3		6 mm
2	8126604	Apoio	1		
3	.....	Parafuso c/arruela	1		J460820 NLA
	21M7089	Parafuso	1		M8 X 20
	12M7065	Arruela de pressão	1		8 mm
	24M7036	Arruela	1		9 X 16 X 1.600 mm
4	4692542	Presilha	1		

Power Converter (12V)
Convertisseur d'alimentation (12 V)
Conversor de Alimentação (12 V)
Convertidor de alimentación (12V)

TX1103809 A.1

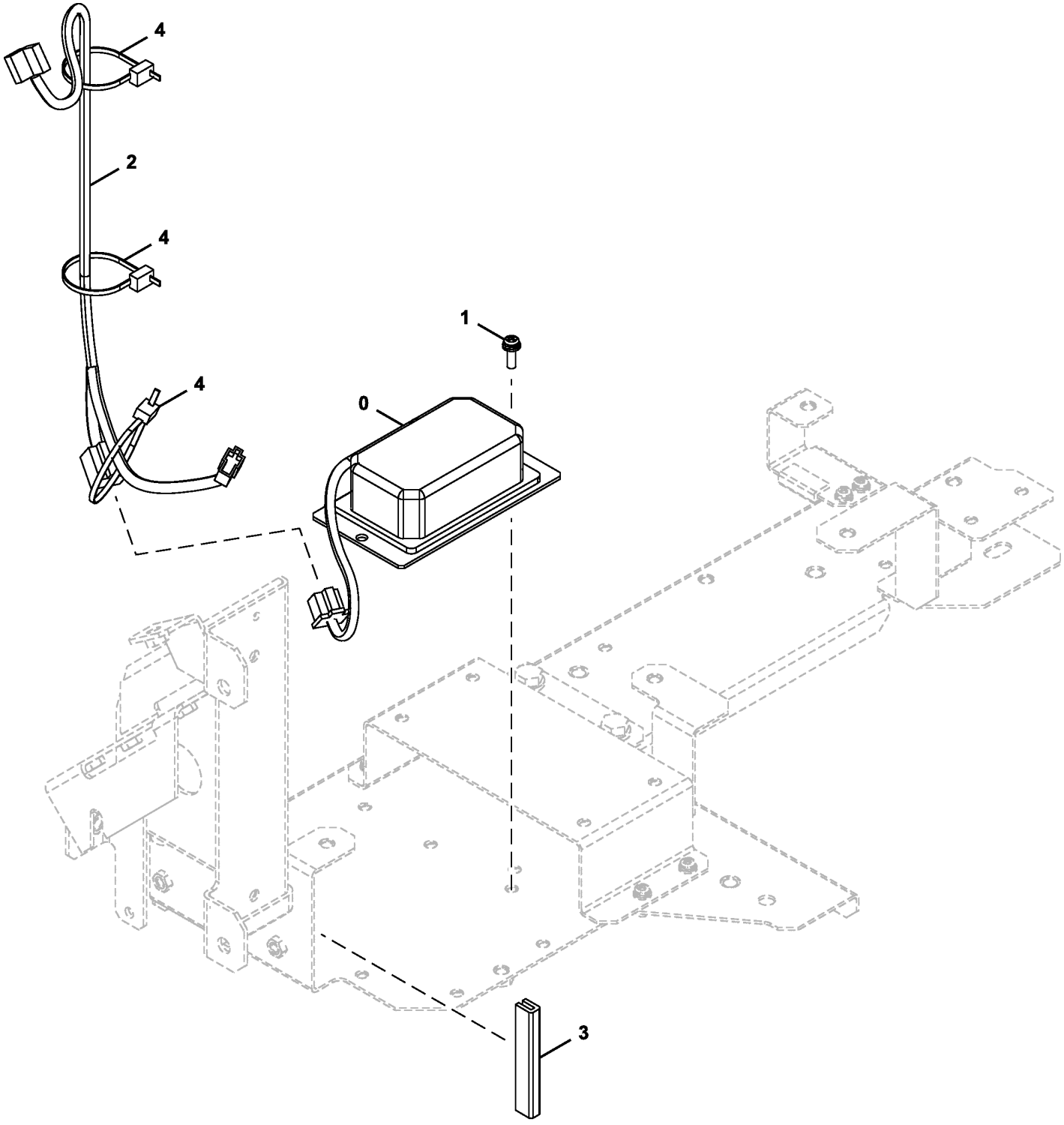

DC323139_TX1103809

Item	*Nº peça*	*Descrição*	*Qtde*	*Nº série*	*Notas*
0	4450008	Fonte de alimentação	1		
1	21M7267	Parafuso	1		M6 X 20, J460620 NLA
	24M7293	Arruela	1		6.500 X 13 X 1.600 mm
	12M7006	Arruela de pressão	1		6 mm
2	3105989	Chicote	1		Alimentação de 12 V
3	4649377	Isolador	1		
4	H77698	Cinta	3		SUB FOR 4055312

Main Frame
Châssis principal
Estrutura Principal
Bastidor principal

TX1102691 D.1

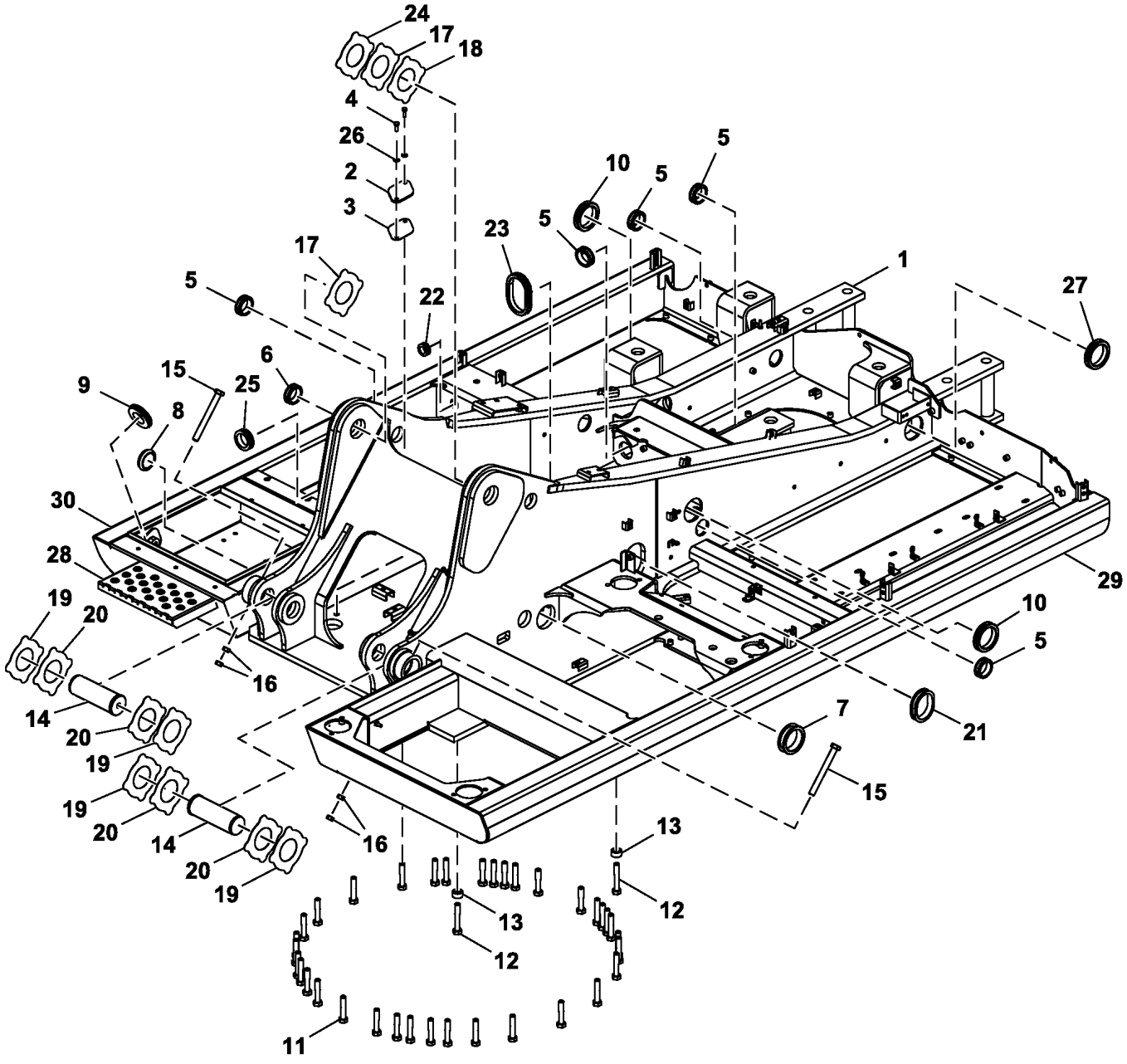

FF107664_TX1102691

Item	*Nº peça*	*Descrição*	*Qtde*	*Nº série*	*Notas*
1	FF108087	Estrutura principal	1		LINE FILL
2	4604209	Capa	1		SUB FOR 4255799
3	4161735	Junta	1		
4	19M7662	Parafuso sextavado	2		M10 X 30, SUB FOR J901030
5	4255567	Bucha	5		SUB FOR 4255530
6	4338858	Bucha	1		
7	4191977	Passa-fio	1		
8	4654597	Bucha	1		
9	4422519	Bucha	1		
10	4201986	Passa-fio	3		
11	19M7963	Parafuso sextavado	35		M20 X 100, SUB FOR J922000
12	19M7883	Parafuso	2		M20 X 120, SUB FOR J922004
13	4649152	Espaçador	2		
14	AT318060	Pino fixador	2		SUB FOR 3088573
15	4435129	Pino fixador	2		
16	14M7276	Porca	4		M16, SUB FOR J950016
17	4470743	Arruela de encosto	2		SUB FOR 4444284
18	4470744	Placa	1		SUB FOR 4444285
19	4444286	Arruela de encosto	4		
20	4444287	Arruela de encosto	4		
21	4191978	Passa-fio	1		
22	4279257	Bucha	1		
23	4304274	Bucha	2		
24	4460370	Placa	1		
25	4208279	Passa-fio	1		
26	24M7346	Arruela	2		11 X 20 X 2 mm, SUB FOR DH400703
27	4190960	Passa-fio	1		
28	3103694	Degrau	1		
29	4699403	Tubo	1		LH, Canal
30	4699461	Tubo	1		RH, Canal

Counterweight
Contrepoids
Contrapeso
Contrapeso

TX1102700 A.1

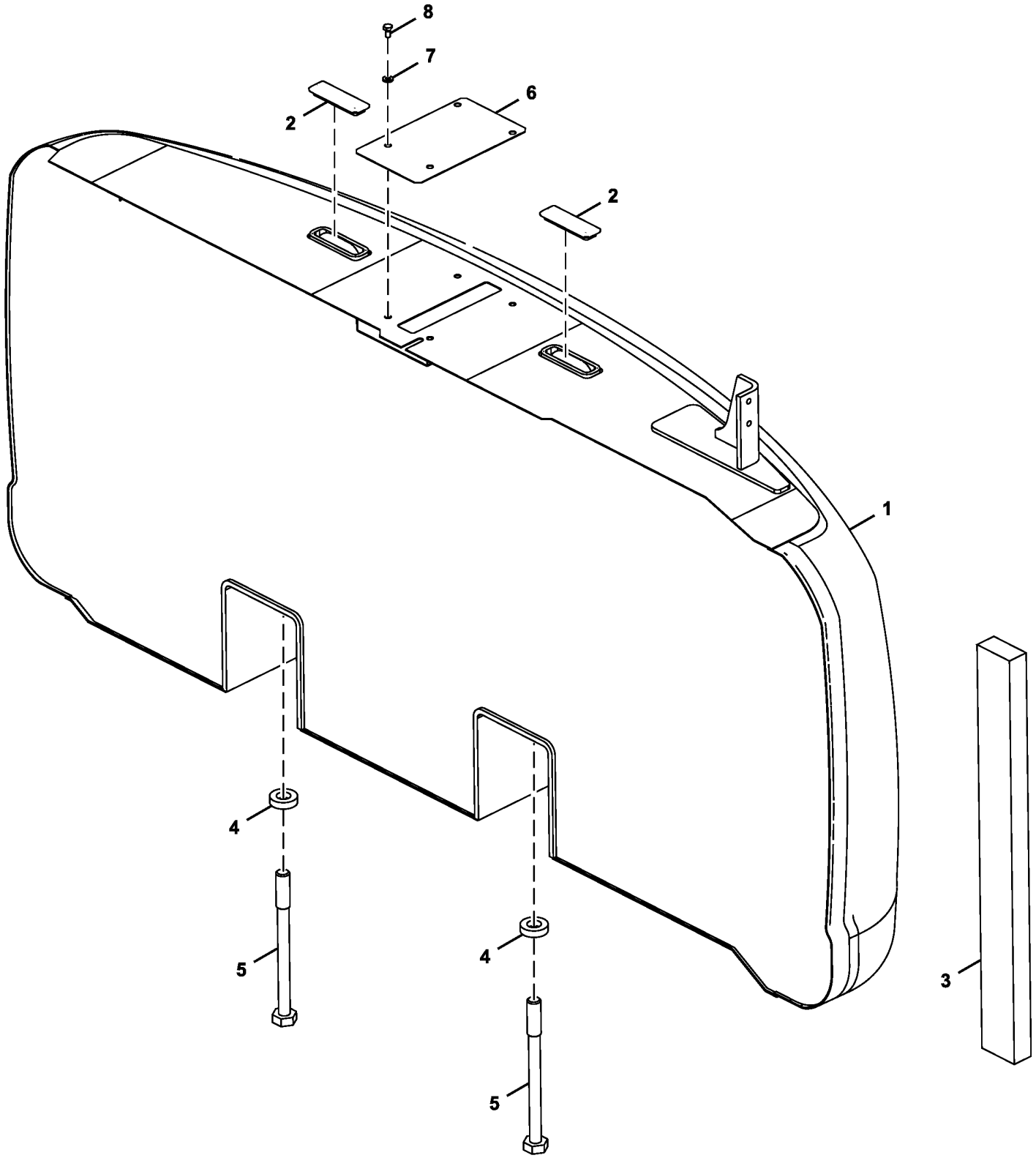

TX1102700

Item	*Nº peça*	*Descrição*	*Qtde*	*Nº série*	*Notas*
1	**FF513408**	**Contrapeso**	**1**		**Enchimento da Linha**
2	DH400360	Tampa	2		
3	4652779	Isolador	1		
4	4174859P	Arruela	4		
5	J823030	Parafuso	4		
6	FF528862	Capa	1		SUB FOR FF509584
7	24M7346	Arruela	4		11 X 20 X 2 mm, SUB FOR DH400703
8	19M7938	Parafuso sextavado	4		M10 X 20, SUB FOR J901020

Boom Foot Pin
Axe de pied de flèche
Pino do Pé da Lança
Pasador de pie de aguilón

TX1104102 A.1

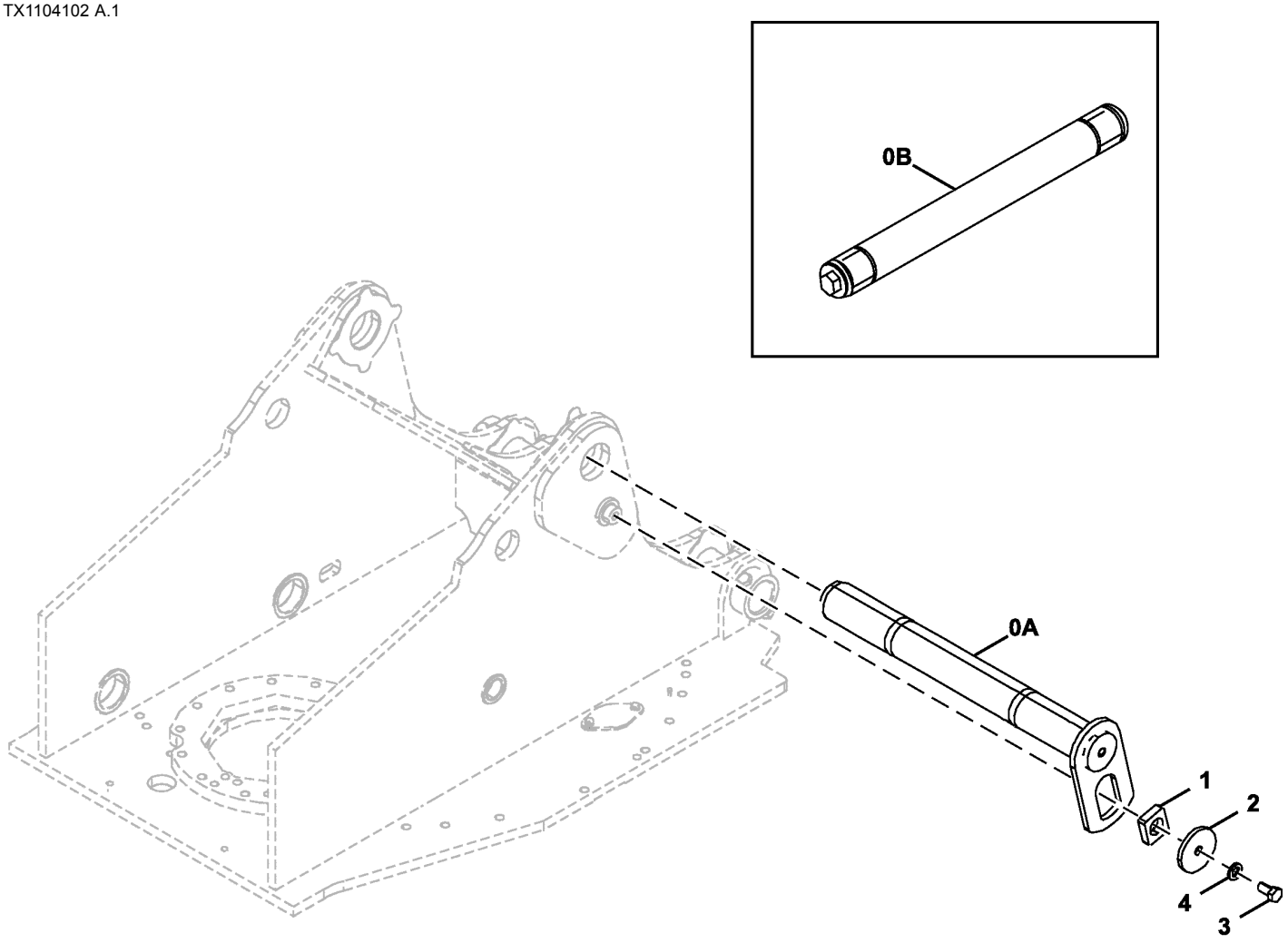

TX1104102

Item	*Nº peça*	*Descrição*	*Qtde*	*Nº série*	*Notas*
0A	8102646	Pino fixador	1		SUB FOR 3107472
0B	AT361191	Pino	1		Opção de Pino Expansor, INCLUDES T248607
	T248607	Luva	2		
1	4424425	Espaçador	1		
2	4640621	Placa	1		
3	T116332	Parafuso	1		M18 X 40, SUB FOR J921840
4	24M7353	Arruela	1		20 X 34 X 3 mm, SUB FOR J222018

Cab
Cabine
Cabine
Cabina

TX1089425 A.1

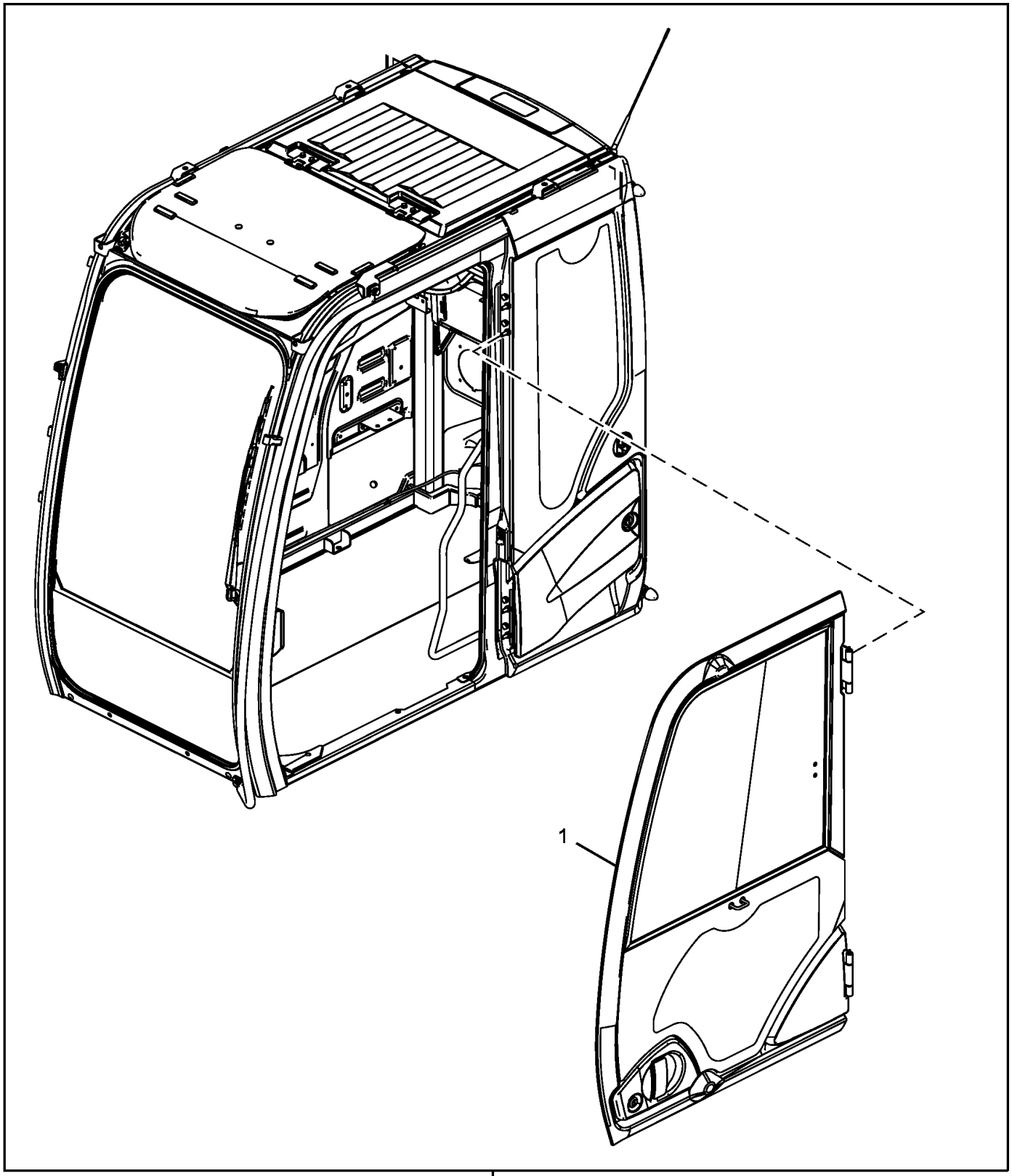

TX1089425

Item	*Nº peça*	*Descrição*	*Qtde*	*Nº série*	*Notas*
1	FYA00001494	Porta	1		Componentes em Páginas Separadas
2	FYA00037706	Cabine	1		Componentes em Páginas Separadas, SUB FOR FYA00009656

Cab Components, Door
Composants de cabine, porte
Componentes da Cabine, Porta
Componentes de la cabina, puerta

TX1085687 F.1

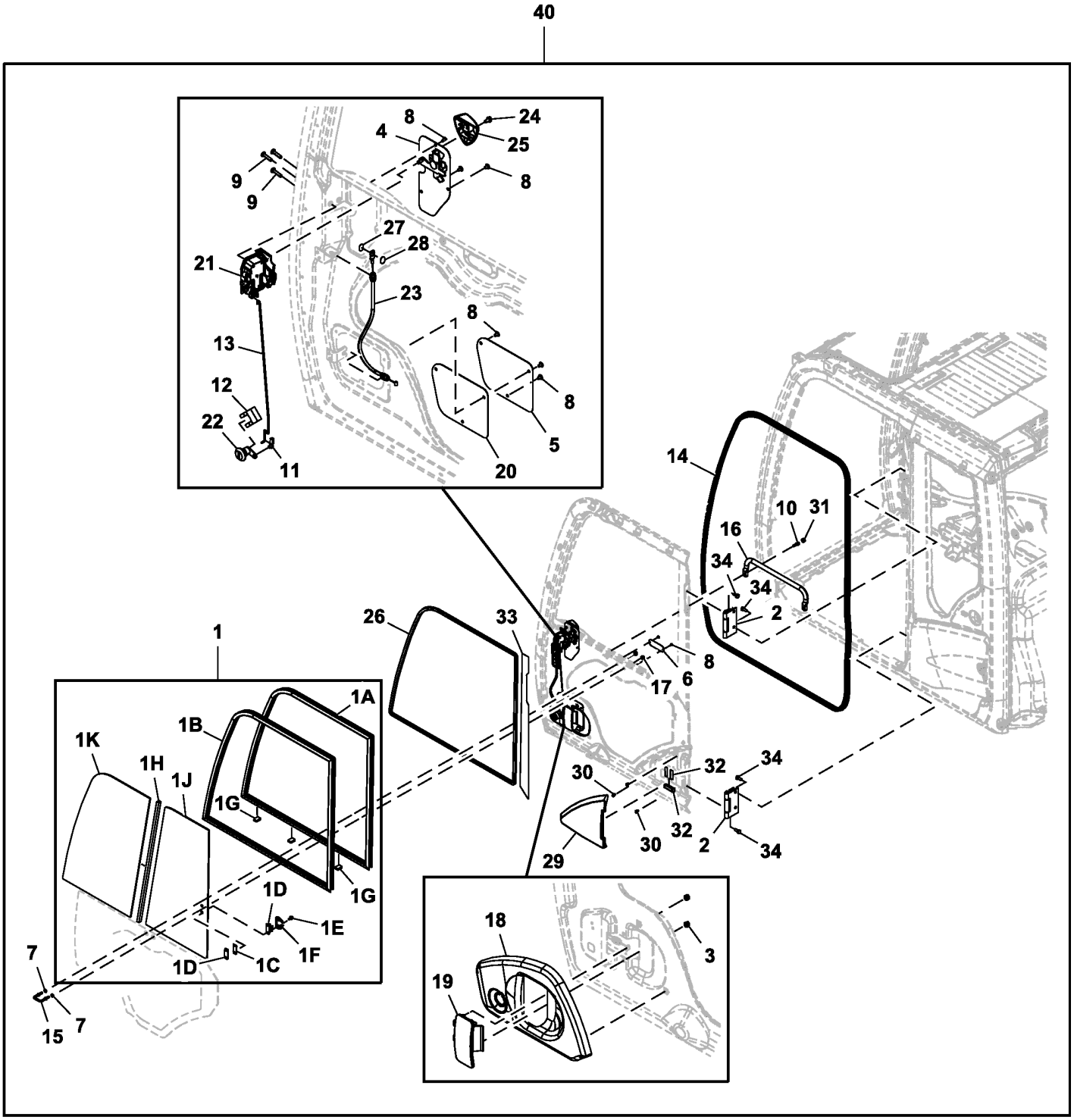

TX1085687

Item	*Nº peça*	*Descrição*	*Qtde*	*Nº série*	*Notas*
1	FXB00000975	Janela	1		
1A	FXB00000976	Estrutura	1		
1B	FXB00000977	Perfil "u"	1		
1C	4420531	Espaçador	1		
1D	4369653	Fechadura	1		
1E	J850412	Parafuso	2		
1F	FXB00000979	Capa	1		
1G	4411682	Isolador	3		
1H	FXB00000980	Vedação	1		
1J	FYA00001501	Janela	1		
1K	FYA00001500	Janela	1		
2	FXB00000981	Dobradiça	2		
3	FXB00000982	Porca	2		
4	FXB00000983	Alavanca	1		
5	4665500	Capa	1		
6	4665501	Capa	1		
7	24M7055	Arruela	2		8.400 X 16 X 1.600 mm, SUB FOR A590108
8	4706566	Parafuso	8		
9	FXB00000984	Parafuso	3		
10	19M7288	Parafuso sextavado	2		M8 X 30, SUB FOR 4708387
11	FXB00000985	Suporte	1		
12	4372091	Presilha	1		
13	FXB00000986	TiranTe	1		
14	FXB00000987	Isolador	1		
15	FXB00000988	Parafuso	1		
16	FXB00000989	Corrimão	1		
17	4414857	Porca	2		
18	FXB00000990	Capa	1		
19	FXB00000991	Alavanca	1		
20	4665503	Vedação	1		
21	FXB00000992	Fechadura	1		
22	FXB00000993	Chave	1		
23	FXB00000994	Cabo	1		
24	4662252	Parafuso	1		
25	4665490	Manete	1		
26	FXB00000995	Isolador	1		
27	FXB00000996	Espaçador	1		
28	FXB00000997	Espaçador	1		
29	FXB00000998	Capa	1		
30	FXB00000999	Presilha	3		
31	FXB00000923	Tampa	2		
32	FXB00001000	Vedação	3		
33	FXB00001001	Vedação	1		
34	.....	Parafuso c/arruela	8		4411829 NLA
	R168831	Parafuso sextavado	8		
	24M7271	Arruela	8		10.500 X 20 X 2 mm
40	FYA00001494	Porta	1		Componentes Adicionais em Páginas Separadas

Cab Components (Door Catch)
Composants de cabine (loquet de portière)
Componentes da Cabine (Detentor da Porta)
Componentes de cabina (traba de la puerta)

TX1085686 B.1

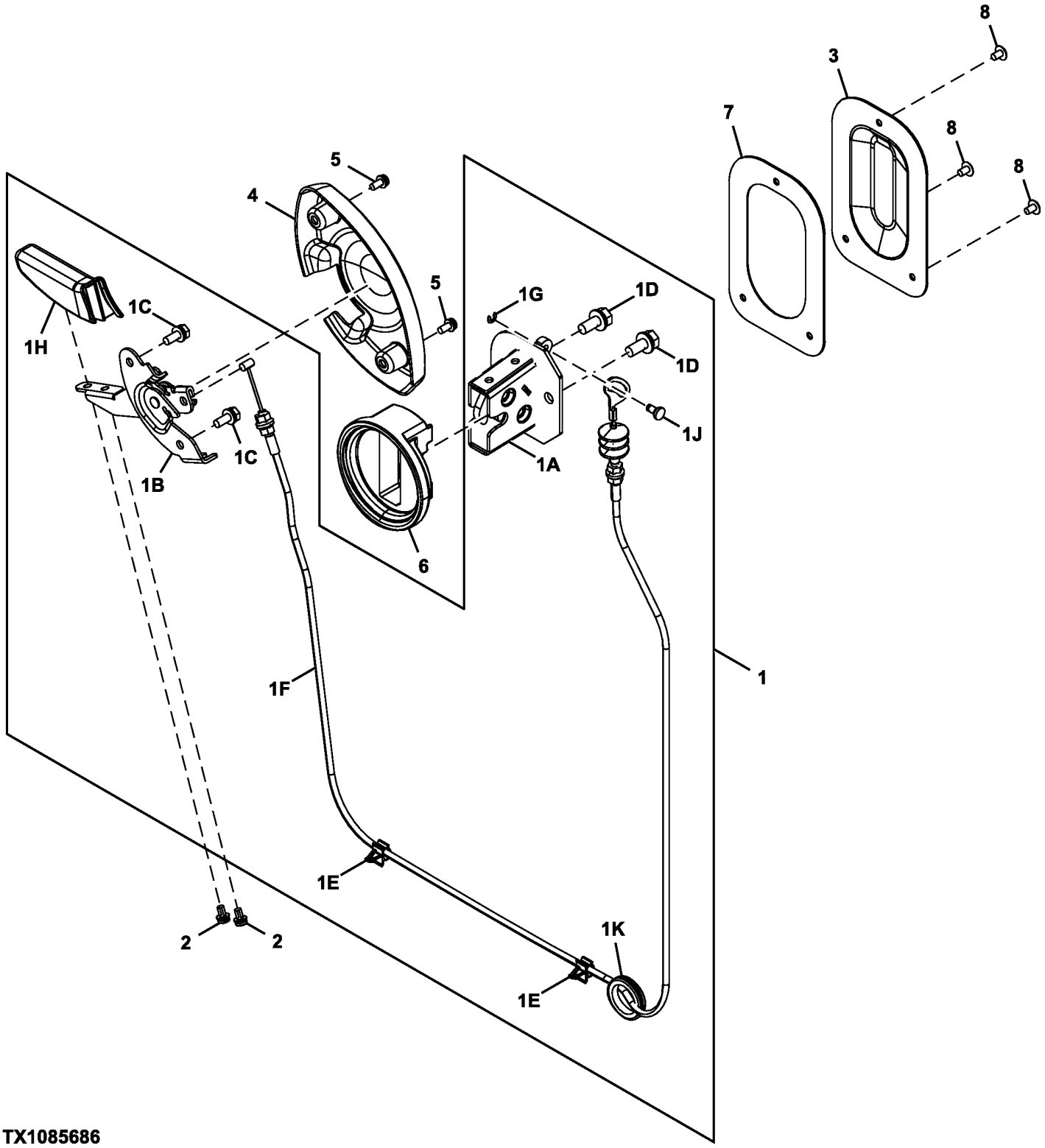

TX1085686

Item	*Nº peça*	*Descrição*	*Qtde*	*Nº série*	*Notas*
1	.....	Trava	1		FXB00000967 NLA, Fornecer os Componentes
1A	FXB00000968	Trava	1		
1B	4662724	Alavanca	1		
1C	4662730	Parafuso	2		
1D	4658110	Parafuso	2		
1E	4662728	Presilha	2		
1F	4662727	Cabo	1		
1G	4662722	Anel de pressão	1		
1H	4662725	Alavanca	1		
1J	4662721	Pino	1		
1K	4607409	Bucha	1		
2	FXB00000970	Parafuso	2		
3	FXB00000971	Capa	1		
4	4662726	Capa	1		
5	4662729	Parafuso	2		
6	FXB00000972	Isolador	1		
7	FXB00000973	Junta de vedação	1		
8	4706566	Parafuso	3		

Cab Components (Cab Light, Antenna and Speakers)
Composants de cabine (éclairage de cabine, antenne et haut-parleurs)
Componentes da Cabine (Luz, Antena e Alto-falantes da Cabine)
Componentes de cabina (luz interior de cabina, antena y altavoces)

TX1085680 D.1

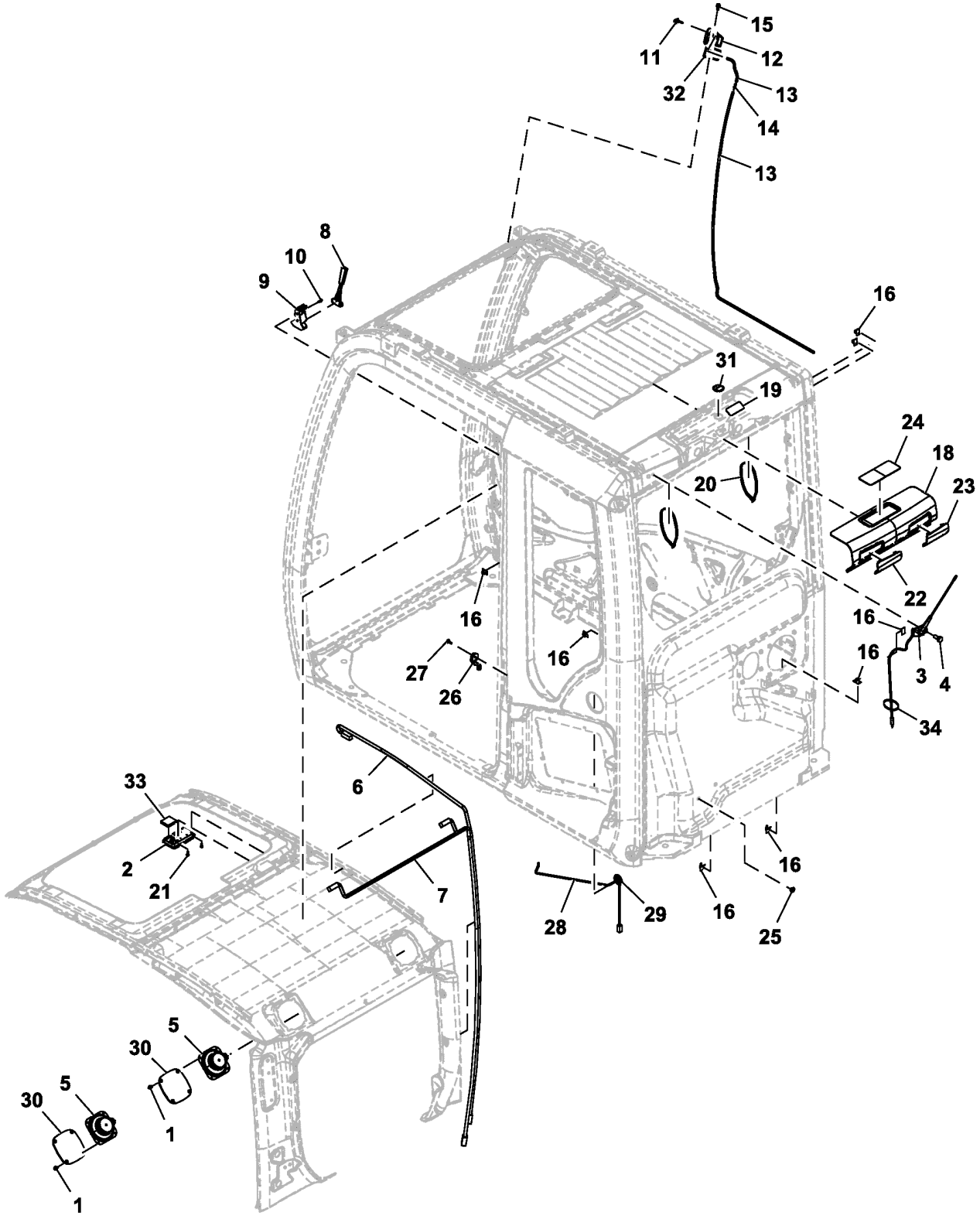

TX1085680

Item	*Nº peça*	*Descrição*	*Qtde*	*Nº série*	*Notas*
1	4372608	Parafuso	8		
2	FYA00003626	Farol	1		
3	FXB00000883	Antena	1		
4	FXB00000884	Parafuso	1		
5	4361302	Alto-Falante	2		
6	FXB00000885	Chicote	1		Luz do Teto
7	FXB00000886	Chicote	1		Alto-falante
8	4362700	Martelo	1		
9	2038764	Apoio	1		
10	4662729	Parafuso	2		
11	4464394	Bico	1		
12	4662759	Carcaça	1		
13	.....	Mangueira em metro	1		4666369 NLA, MF TY25139 CTL
14	4367481	VálV. controladora de fluxo	1		
15	4658095	Parafuso	1		
16	4662758	Presilha	9		
18	FXB00000888	Capa	1		
19	FXB00000889	Vedação	1		
20	4662378	Presilha	2		
21	4662368	Parafuso	2		
22	FXB00000890	Capa	1		
23	FYA00005153	Capa	1		
24	FXB00000891	Capa	1		
25	4287903	Passa-fio	1		
26	FXB00000892	Interruptor	1		Interruptor da Porta
27	FXB00000893	Parafuso	1		
28	FXB00000894	Chicote	1		Chicote Elétrico do Interruptor da Porta
29	FXB00000895	Bucha	1		
30	4685180	Grade	2		
31	4662744	Bucha	1		
32	FXB00000896	Isolador	1		
33	FXB00000897	Isolador	1		
34	FXB00002565	Cinta	1		

Cab Components (Handrail, Guard Bars)
Composants de cabine (main courante, barres de protection)
Componentes da Cabine (Corrimão, Barras de Proteção)
Componentes de cabina (asidero, protectores de barras)

TX1085683 B.1

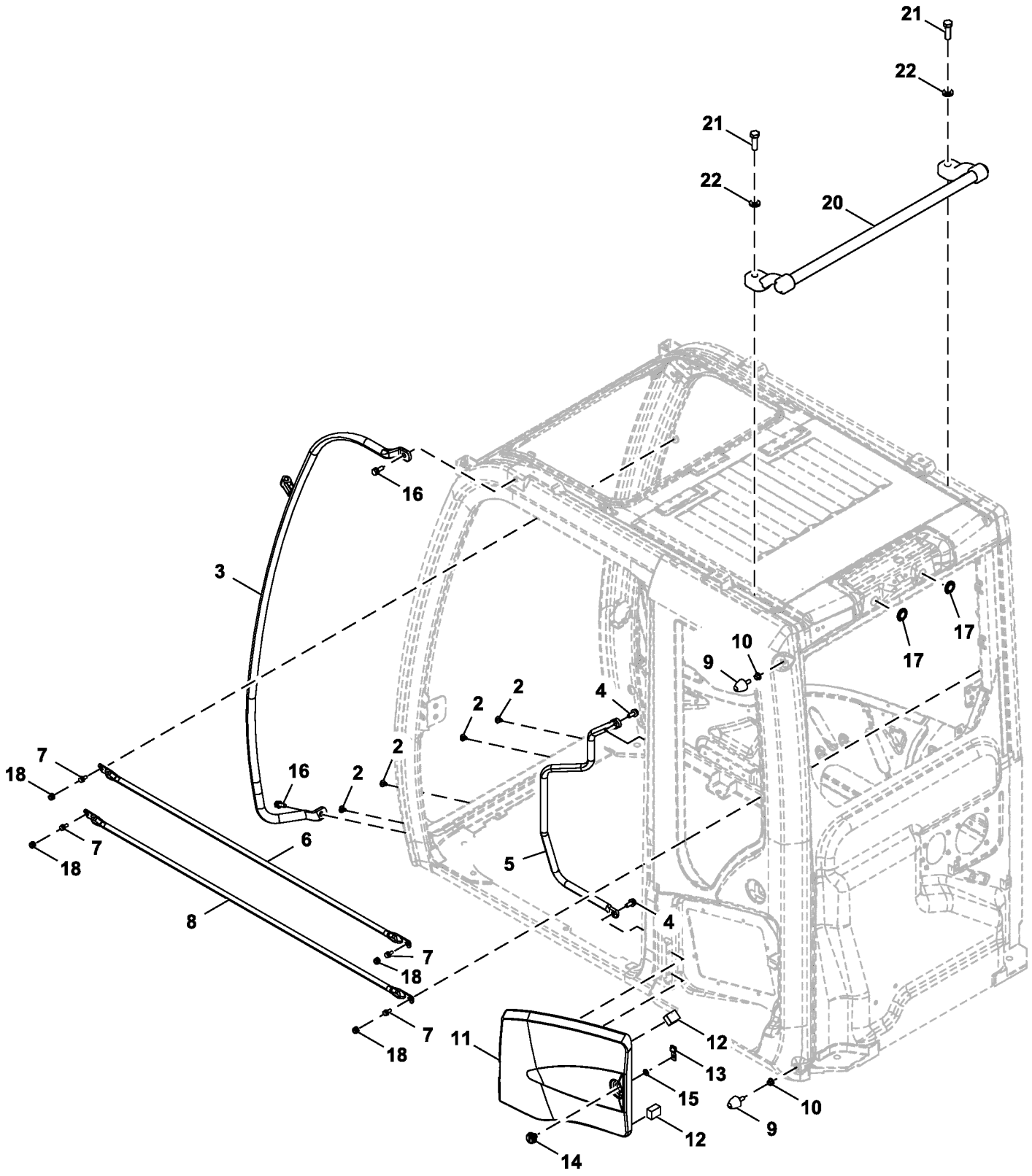

TX1085683

Item	*Nº peça*	*Descrição*	*Qtde*	*Nº série*	*Notas*
2	4662755	Presilha	4		
3	FXB00000917	Corrimão	1		
4	.....	Parafuso c/arruela	2		J271025 NLA
	19M7402	Parafuso sextavado	2		M10 X 25, SUB FOR J901025
	24M7346	Arruela	2		11 X 20 X 2 mm, SUB FOR J222010
5	FXB00000918	Corrimão	1		
6	FXB00000919	Proteção	1		
7	4658110	Parafuso	4		
8	FXB00000920	Proteção	1		
9	4607054	Limitador	2		
10	4341450	Porca	2		
11	FXB00000921	Capa	1		
12	FXB00000922	Isolador	2		
13	4662751	Placa de segurança	1		
14	4662763	Fechadura	1		
15	4662770	Arruela	1		
16	4665689	Parafuso	2		
17	FYA00005155	Passa-fio	2		
18	FXB00000923	Tampa	4		

Cab Components, Sunroof, Shade, and Headliner
Composants de cabine, toit ouvrant, pare-soleil et revêtement de toit
Componentes, Teto Solar, Quebra-sol e Revestimento da Cabine
Componentes de la cabina, techo corredizo, parasol y revestimiento del techo

TX1085685 C.1

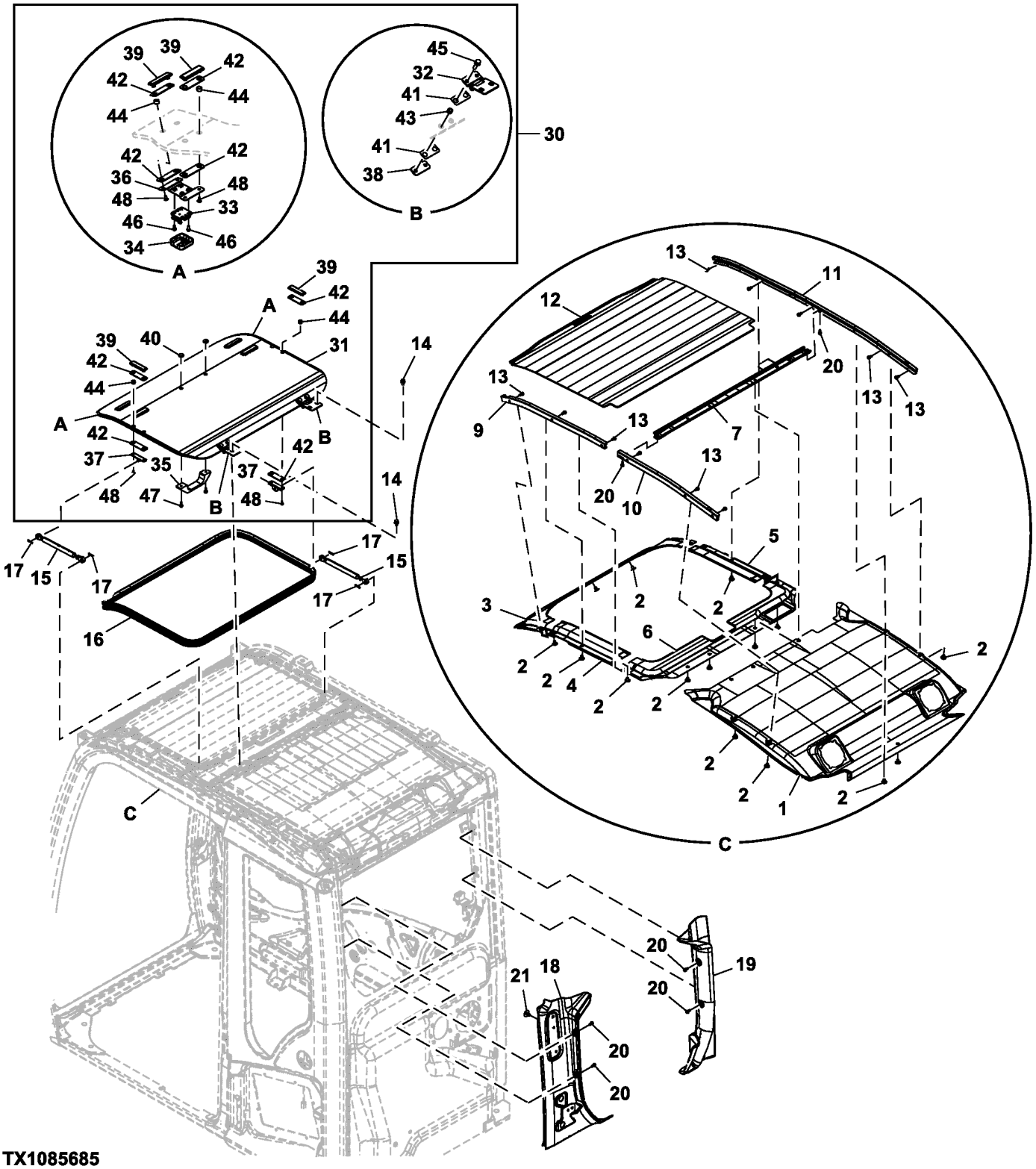

Item	*Nº peça*	*Descrição*	*Qtde*	*Nº série*	*Notas*
1	FYA00005147	Guarnição de teto	1		
2	4662718	Presilha	16		
3	FXB00000947	Capa	1		
4	FXB00000948	Capa	1		
5	FXB00000949	Capa	1		
6	FXB00000950	Capa	1		
7	FXB00000951	Apoio	1		
9	FXB00000961	Capa	1		
10	FXB00000962	Capa	1		
11	FXB00000963	Capa	1		
12	FXB00000964	Capa	1		
13	4662252	Parafuso	11		
14	4658110	Parafuso	4		
15	4369619	Cilindro	2		
16	FXB00000965	Isolador	1		
17	4022697	Pino de trava	4		
18	FYA00005148	Capa	1		
19	FXB00000966	Capa	1		
20	4685091	Parafuso	6		
21	FYA00027583	Presilha	2		SUB FOR FYA00005150
30	FXB00000957	TeTo	1		
31	4662359	TeTo	1		
32	4662360	Dobradiça	2		
33	FXB00000956	Fechadura	2		
34	FXB00000954	Capa	2		
35	4662358	Manete	1		
36	4662362	Apoio	2		
37	4662361	Apoio	2		
38	4662366	Apoio	2		
39	4662356	RetentoR	6		
40	4662357	RetentoR	2		
41	4474476	Junta de vedação	4		
42	FXB00000958	Junta de vedação	12		
43	4474482	Bucha	4		
44	FXB00000959	Isolador	12		
45	19M7288	Parafuso sextavado	4		M8 X 30, SUB FOR 4708387
46	4662368	Parafuso	8		
47	FXB00000960	Parafuso	2		
48	4662364	Parafuso	12		

Cab Components (Brackets, Bushings and Stoppers)
Composants de cabine (supports, bagues et butées)
Componentes da Cabine (Suportes, Buchas e Batentes)
Componentes de cabina (escuadras, bujes y topes)

TX1104634 A.1

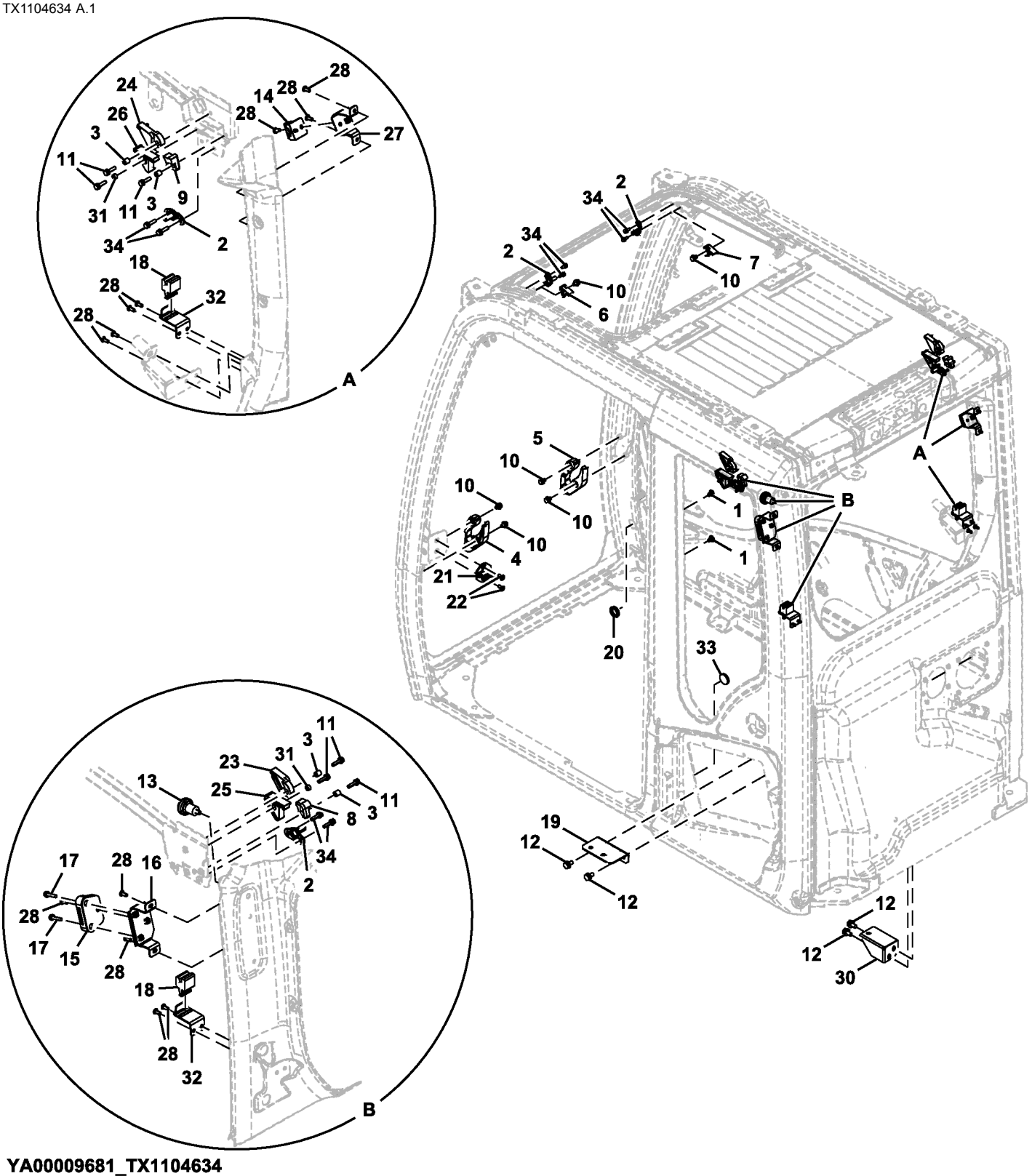

YA00009681_TX1104634

Item	*Nº peça*	*Descrição*	*Qtde*	*Nº série*	*Notas*
1	4662755	Presilha	2		
2	4662242	Trinco	4		
3	4662227	Bucha	4		
4	FXB00000905	Isolador	1		
5	FXB00000906	Isolador	1		
6	4662230	Plugue	1		
7	4662231	Plugue	1		
8	4662232	Plugue	1		
9	4662233	Plugue	1		
10	4662245	Parafuso	6		
11	4708351	Parafuso	6		
12	19M7938	Parafuso sextavado	4		M10 X 20, J271020 NLA. SUB FOR J901020
	24M7346	Arruela	4		11 X 20 X 2 mm, SUB FOR J222010
13	4295573	Gancho	1		SUB FOR 4341413
14	4464305	Suporte	1		
15	4464273	Suporte	1		
16	FXB00000907	Apoio	1		
17	4662741	Parafuso	2		
18	4464309	Suporte	2		
19	FXB00000908	Apoio	1		
20	4466815	Bucha	1		
21	FXB00000909	Trinco	1		
22	4341415	Parafuso c/arruela	2		
23	FXB00000910	Limitador	1		
24	FXB00000911	Limitador	1		
25	FXB00002590	Isolador	1		
26	FXB00002591	Isolador	1		
27	FXB00000914	Apoio	1		
28	4609479	Parafuso	12		
30	FXB00000915	Apoio	1		
31	4456237	Bucha	2		
32	FXB00000916	Apoio	2		
33	4708533	Bucha	1		
34	4662224	Parafuso	8		

Cab Floor Plate Hardware
Boulonnerie de plaque de plancher de cabine
DtlPeças de Fixação da Chapa do Piso da Cabine
Tornillería de plancha de piso de cabina

TX1089821 B.1

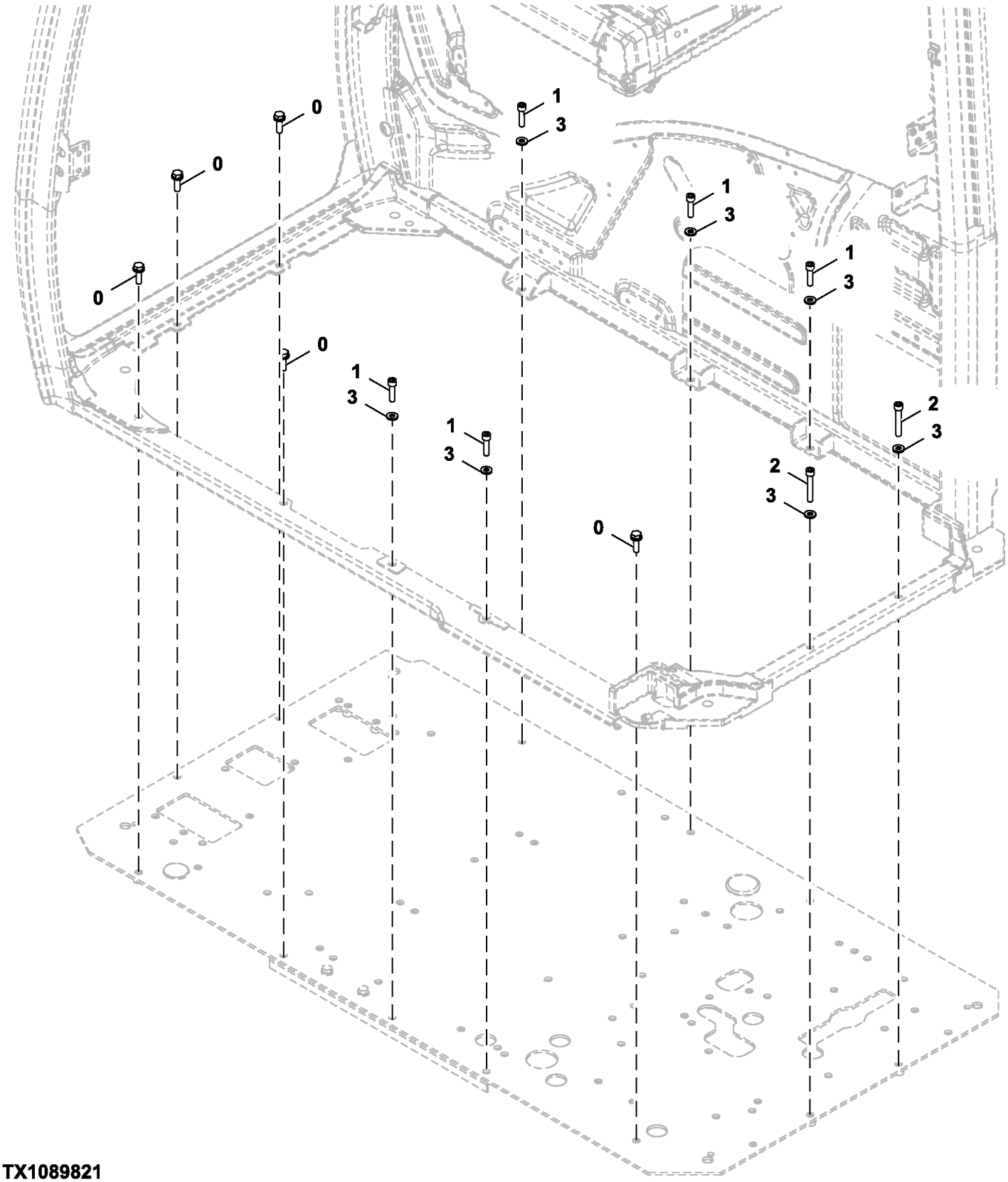

TX1089821

Item	*Nº peça*	*Descrição*	*Qtde*	*Nº série*	*Notas*
0	.....	Parafuso c/arruela	5		J271035 NLA
	19M7550	Parafuso sextavado	5		M10 X 35, SUB FOR J901035
	24M7346	Arruela	5		11 X 20 X 2 mm, SUB FOR J222010
1	19M8338	Parafuso	5		M10 X 40, SUB FOR J781040
2	19M6876	Parafuso	2		M10 X 65, SUB FOR J781065
3	24M7346	Arruela	7		11 X 20 X 2 mm, SUB FOR J222010

Cab Glass
Glace cabine
Vidro da Cabine
Vidrio de la cabina

TX1085681 D.1

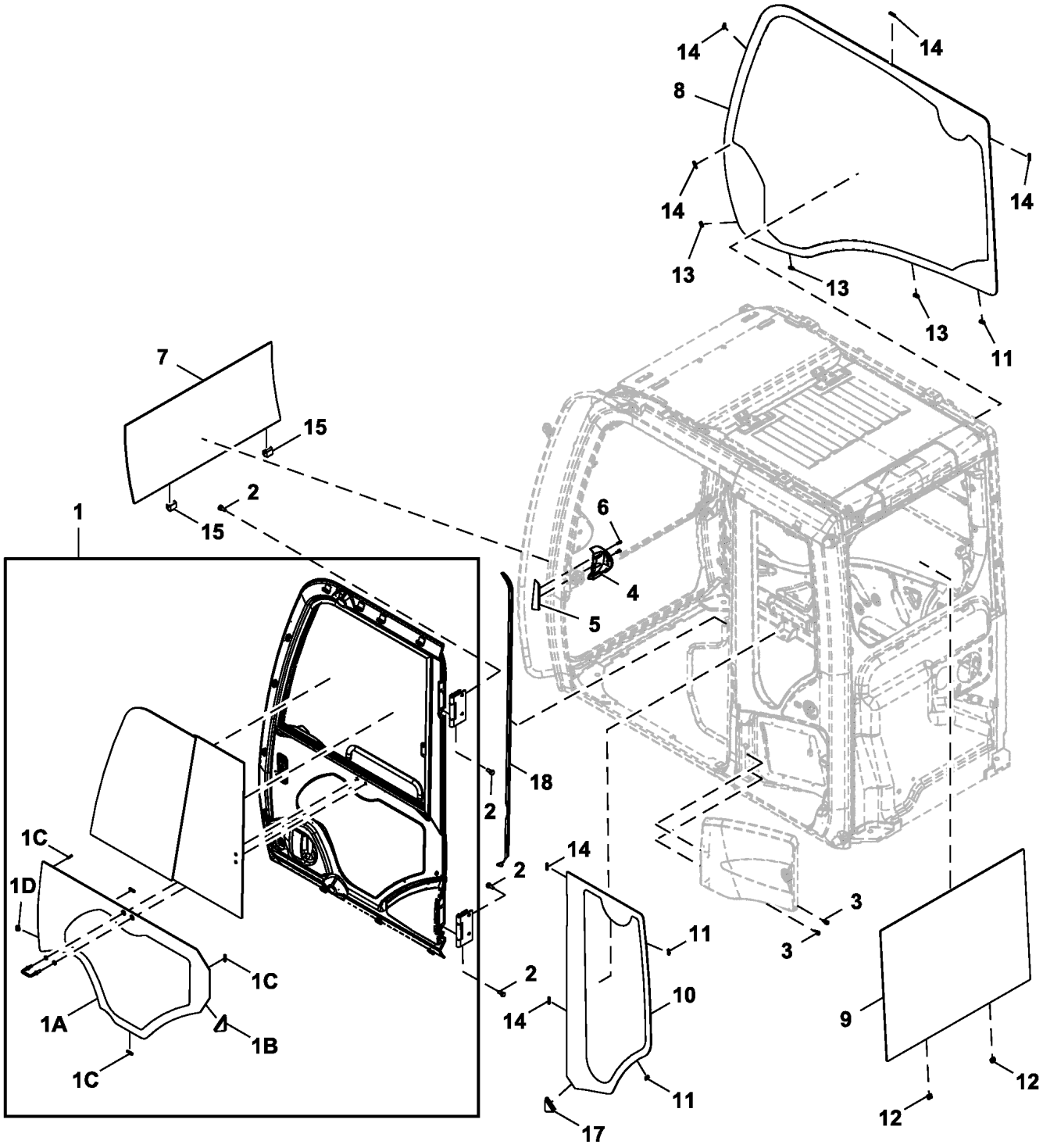

TX1085681

Item	*Nº peça*	*Descrição*	*Qtde*	*Nº série*	*Notas*
1	FYA00001494	Porta	1		Componentes Adicionais em Páginas Separadas
1A	FYA00001499	Janela	1		
1B	FXB00000901	Limitador	1		
1C	4659595	Isolador	4		
1D	4659592	Bucha	1		
2	.....	Parafuso c/arruela	8		4411829 NLA
	R168831	Parafuso sextavado	8		
	24M7271	Arruela	8		10.500 X 20 X 2 mm
3	4658110	Parafuso	2		
4	FXB00000899	Capa	1		
5	FXB00000900	Capa	1		
6	4485892	Parafuso	2		
7	4651654	Vidraça	1		
8	FYA00001496	Janela	1		Direita
9	FYA00001497	Janela	1		Traseira
10	FYA00001498	Janela	1		Traseiros Esquerdos
11	4659592	Bucha	3		
12	4659593	Bucha	2		
13	4659594	Bucha	3		
14	4659595	Isolador	6		
15	4662735	Bucha	2		
17	FXB00000902	Limitador	1		
18	4662747	Isolador	1		

Cab Components (Windshield)
Composants de cabine (essuie-glace)
Componentes da Cabine (Para-brisa)
Componentes de cabina (parabrisas)

TX1185357 C.1

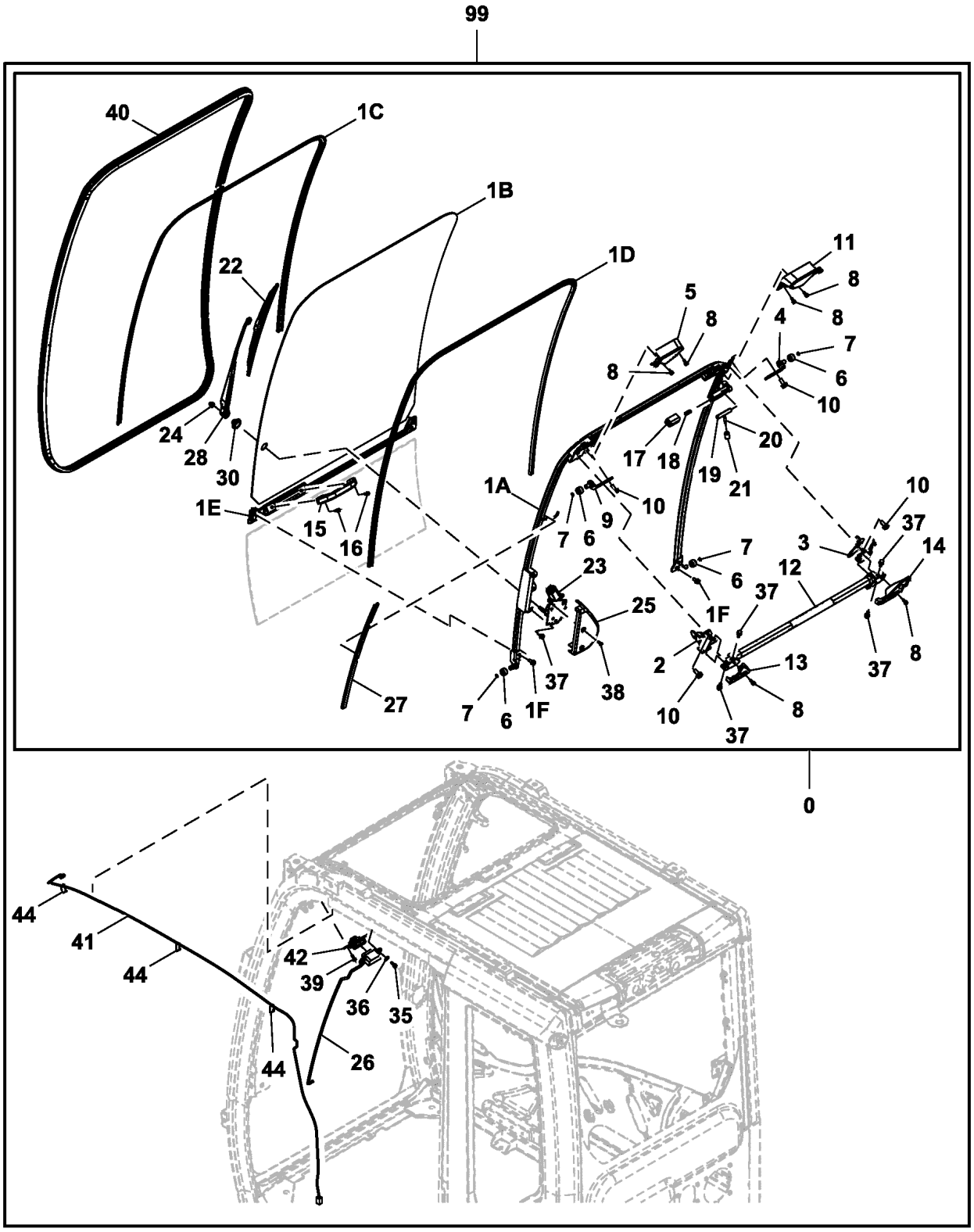

TX1185357

Item	*Nº peça*	*Descrição*	*Qtde*	*Nº série*	*Notas*
0	FYA00000236	Janela	1		
1A	FXB00000926	Estrutura	1		
1B	FYA00001495	Janela	1		
1C	FXB00000927	Isolador	1		
1D	FXB00000928	Isolador	1		
1E	FXB00000929	Isolador	1		
1F	4658110	Parafuso	4		
2	FXB00000930	Fechadura	1		
3	FXB00000931	Fechadura	1		
4	FYA00044509	Apoio	1		SUB FOR FXB00000932
5	FXB00000933	Capa	1		
6	4204558	Rolete	4		
7	FXB00000934	Mola	4		
8	FXB00000935	Parafuso	8		
9	FYA00044508	Apoio	1		SUB FOR FXB00000936
10	4662250	Parafuso	8		
11	FXB00000938	Capa	1		
12	FXB00000939	Alavanca	1		
13	FXB00000940	Capa	1		
14	FXB00000941	Capa	1		
15	4204579	Alavanca	1		
16	4485892	Parafuso	2		
17	4456227	Capa	1		
18	FXB00005198	Mola	1		SUB FOR 4662251
19	4662243	Eixo	1		
20	4662223	Alavanca	1		
21	4607646	Capa	1		
22	4650572	Palheta do limP. Pára-brisa	1		
23	FYA00010377	Motor do limp. pára-brisa	1		
24	4464401	Porca	1		
25	4650573	Capa	1		
26	4658091	Terminal conecTor eléTrico	1		Localizado na Área da Cabine para a Estrutura do Para-brisa
27	FXB00000942	Capa	1		
28	4650571	Haste limp. de pára-brisa	1		
30	4656158	Tampa	1		
35	4658095	Parafuso	2		
36	4663625	Arruela	2		
37	4658110	Parafuso	6		
38	4658109	Parafuso	2		
39	4658094	Parafuso	2		
40	4659659	Isolador	1		
41	FXB00000943	Chicote	1		Limpador de Para-brisa
42	4658090	Terminal conecTor eléTrico	1		Interruptor do Limpador
44	4377820	Braçadeira	3		
99	FYA00038616	Cabine	1		Conjunto da Cabine Completa, Não Ilustrado, Componentes Adicionais em Páginas Separadas

Cab Mounting Bracket
Support de montage de cabine
Suporte de Montagem da Cabine
Escuadra de montaje de cabina

TX1089825 A.1

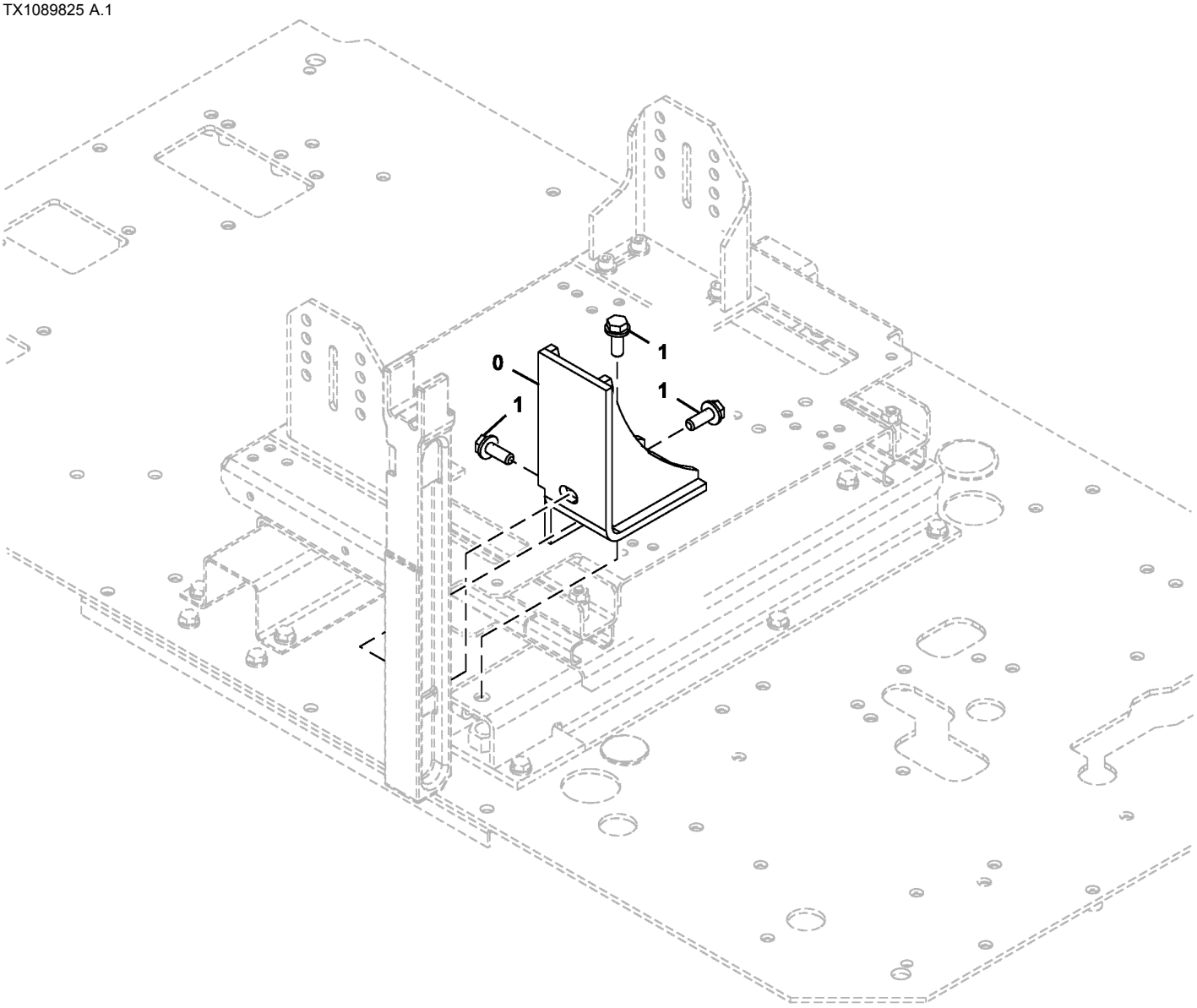

TX1089825

Item	*Nº peça*	*Descrição*	*Qtde*	*Nº série*	*Notas*
0	8119061	Apoio	1		
1	.....	Parafuso	3		J271235 NLA
	19M7403	Parafuso sextavado	3		M12 X 35
	24M7345	Arruela	3		13.500 X 24 X 2.500 mm

Cab Mounts
Montage de cabine
Suportes da Cabine
Montaje de cabina

TX1102564 B.1

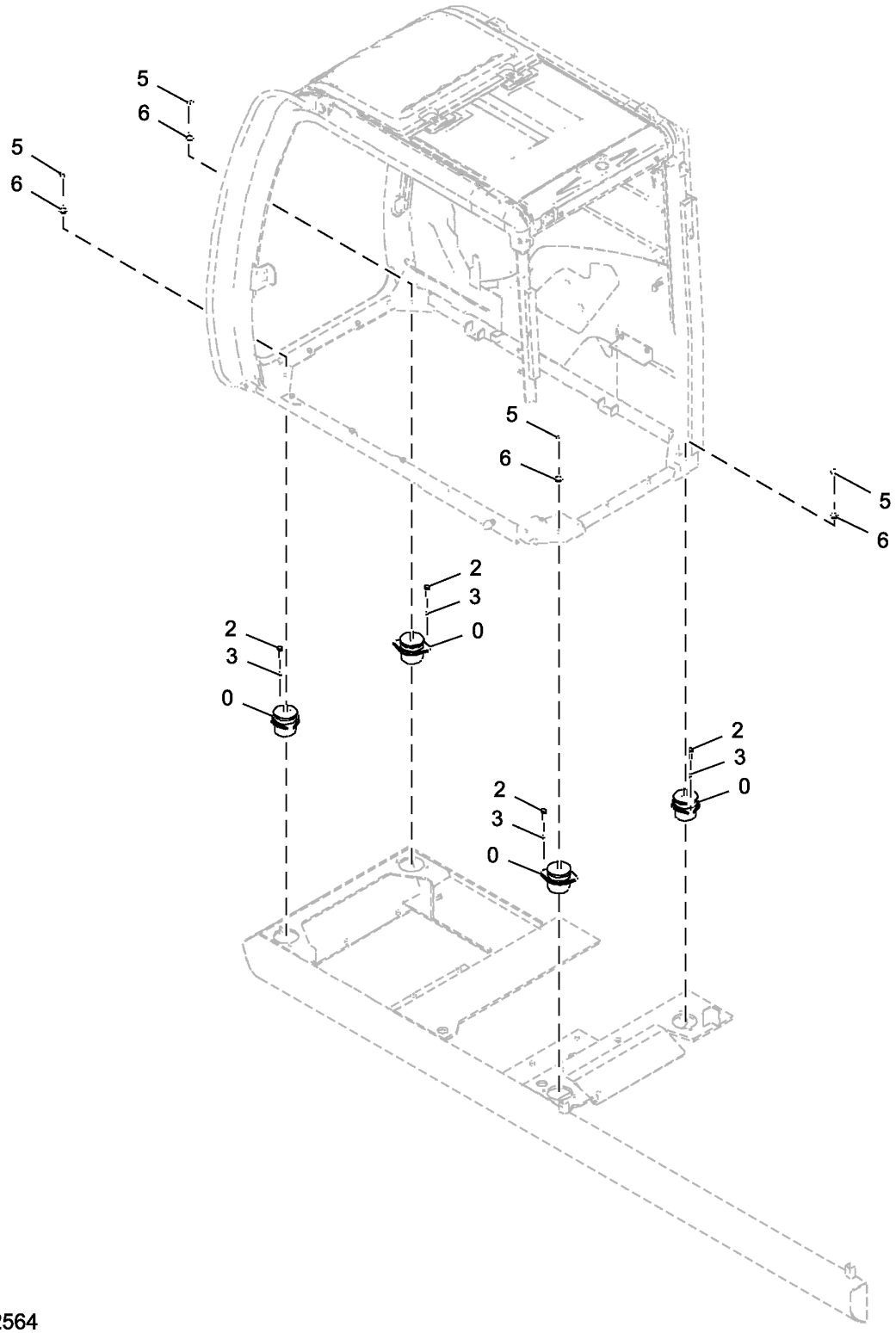

TX1102564

Item	*Nº peça*	*Descrição*	*Qtde*	*Nº série*	*Notas*
0	4630660	Isolador	4		
2	19M7496	Parafuso sextavado	8		M12 X 45, SUB FOR J921245
3	24M7345	Arruela	8		13.500 X 24 X 2.500 mm, SUB FOR J222012
5	14M7328	Porca de segurança	4		M16, SUB FOR 4423699
6	24M7338	Arruela	4		17 X 30 X 3 mm, SUB FOR J222016

Cab Floor Parts (Tie Bolt)
Pièces de plancher de cabine (boulon d'ancrage)
Peças do Piso da Cabine (Parafuso de Fixação)
Partes de piso de cabina (perno de amarre)

TX1032604 A.1

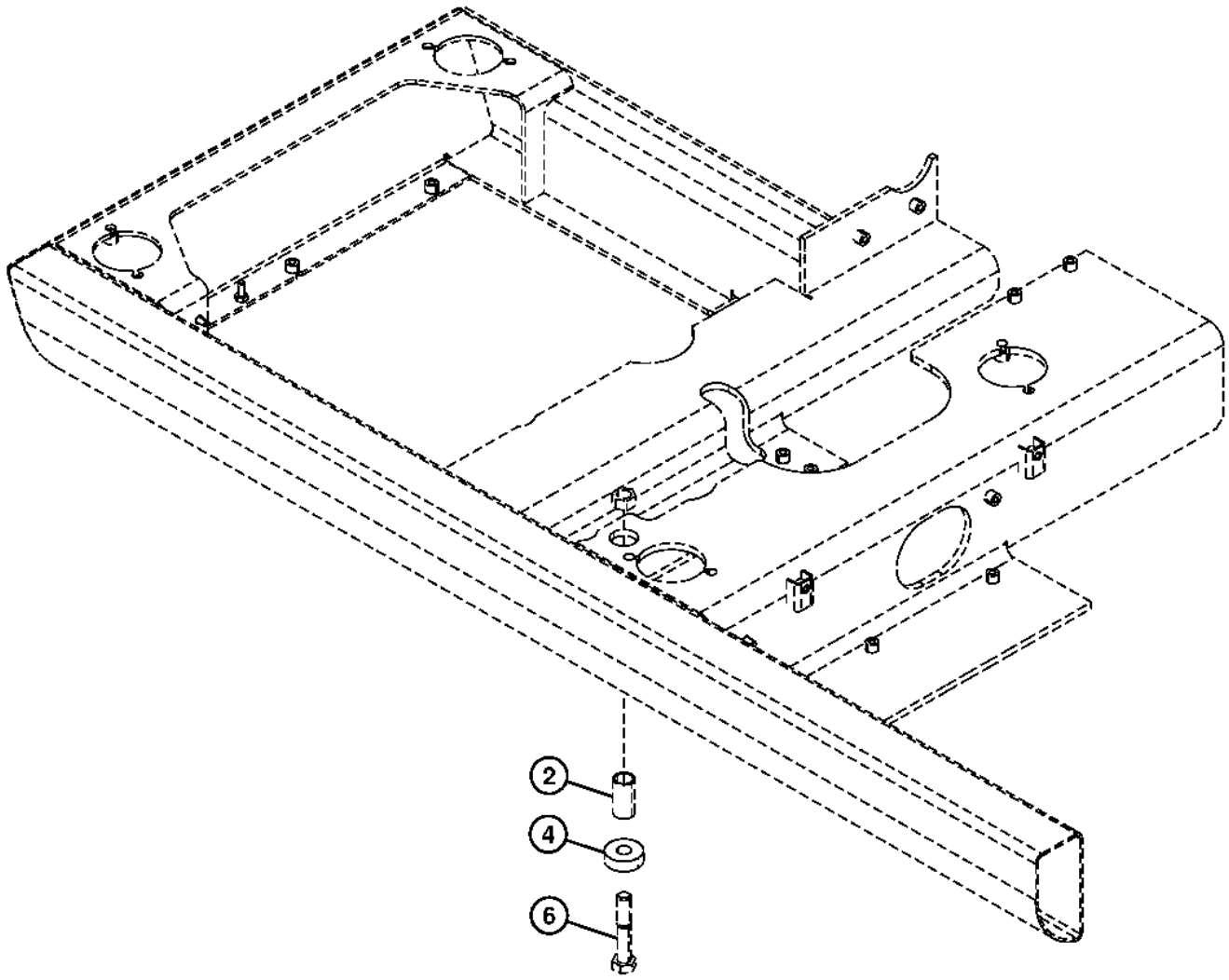

TX1032604

Item	*Nº peça*	*Descrição*	*Qtde*	*Nº série*	*Notas*
2	4630531	Espaçador	1		
4	4630532	Arruela	1		
6	R134070	Parafuso sextavado	1		(SUB FOR J922204)

Console Cover
Couvercle de console
Tampa do Console
Cubierta de consola

TX1089829 B.1

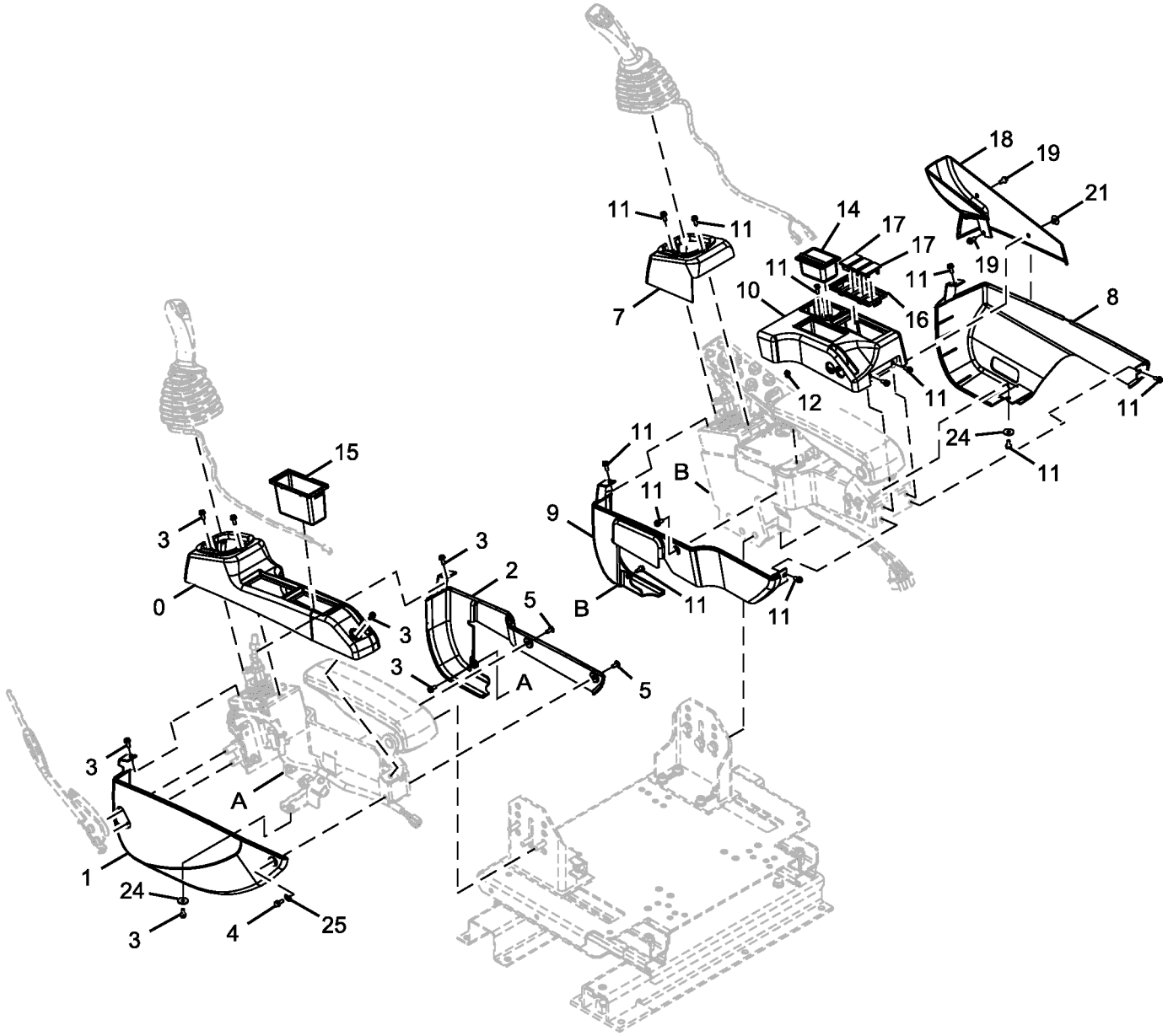

TX1089829

Item	*Nº peça*	*Descrição*	*Qtde*	*Nº série*	*Notas*
0	2058766	Capa	1		
1	2058767	Capa	1		
2	2058768	Capa	1		
3	19M8425	Parafuso sextavado	7		M6 X 16, J460616 NLA
	12M7006	Arruela de pressão	7		6 mm
	24M7293	Arruela	7		6.500 X 13 X 1.600 mm
4	.....	Parafuso c/arruela	1		J260616 NLA
	19M7560	Parafuso sextavado	1		M6 X 16, SUB FOR J900616
	24M7054	Arruela	1		6.400 X 12 X 1.600 mm, SUB FOR A590106
5	T108221	Parafuso	2		SUB FOR J650614
7	2058769	Capa	1		
8	2058770	Capa	1		
9	2058771	Capa	1		
10	2058772	Capa	1		
11	19M8425	Parafuso sextavado	12		M6 X 16, J460616 NLA
	12M7006	Arruela de pressão	12		6 mm
	24M7293	Arruela	12		6.500 X 13 X 1.600 mm
12	4651537	Presilha	1		
14	4415024	Cinzeiro	1		
15	2058775	Bandeja	1		
16	2058776	Caixa	1		
17	3121182	Tampa	3		
18	2058774	Capa	1		
19	19M8425	Parafuso sextavado	2		M6 X 16, J460616 NLA
	12M7006	Arruela de pressão	2		6 mm
	24M7293	Arruela	2		6.500 X 13 X 1.600 mm
21	4653156	Presilha	1		
24	4607546	Arruela	2		
25	FYA00002134	Arruela	1		

Falling Object Protection Kit
Protection contre les chutes d'objets kit
Kit de Proteção contra Queda de Objetos
Protección contra caída de objetos kit

TX1089819 B.1

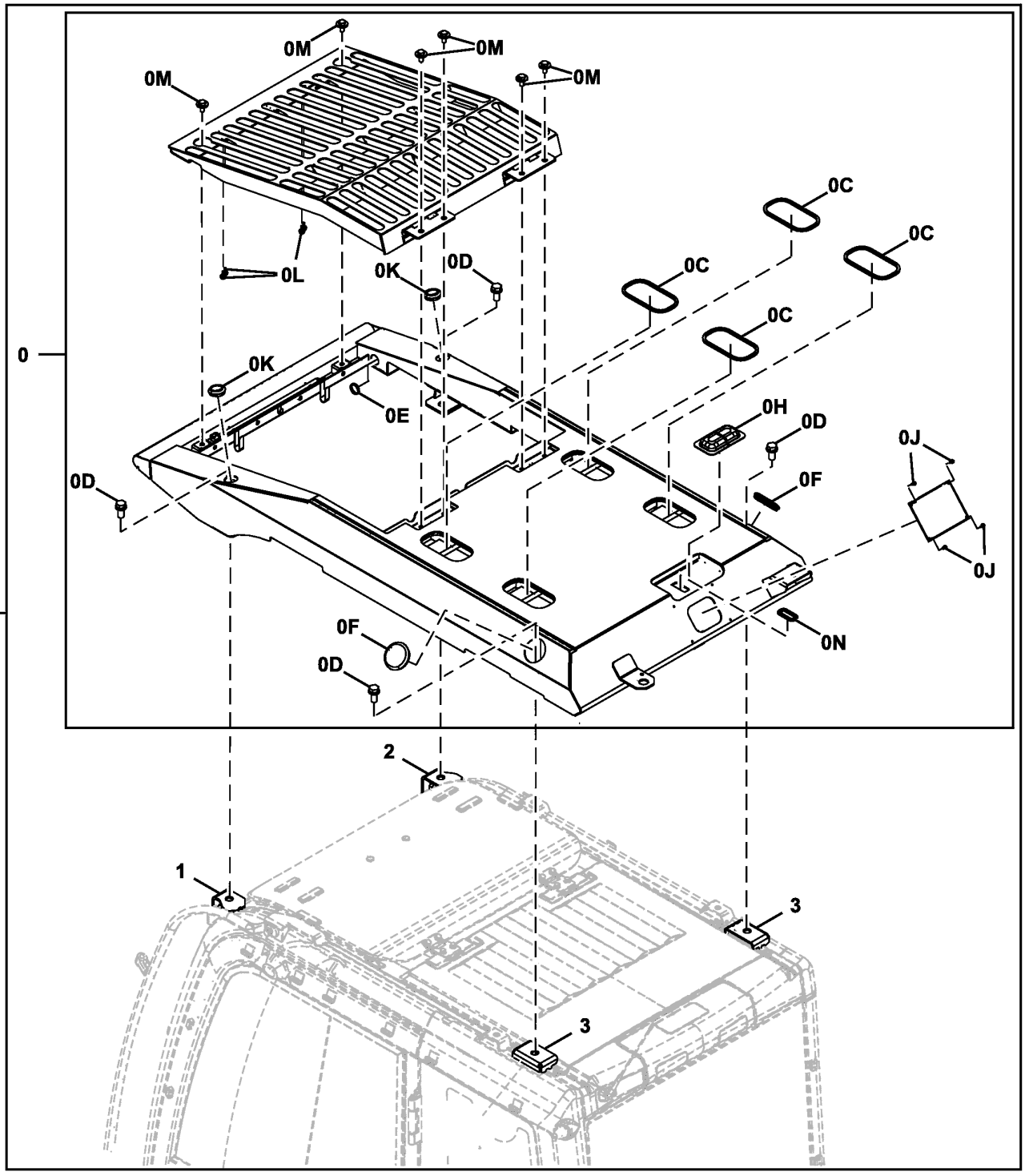

TX1089819

Item	*Nº peça*	*Descrição*	*Qtde*	*Nº série*	*Notas*
0	FYA00008615	Proteção	1		
0C	4466834	Isolador	4		
0D	4456179	Parafuso	4		
0E	4466815	Bucha	1		
0F	4666063	Bucha	2		
0H	4662370	Capa	1		
0J	4662729	Parafuso	4		
0K	4476843	Bucha	2		
0L	4204580	Pára-choque	4		
0M	.....	Parafuso c/arruela	6		J281025 NLA
	19M7402	Parafuso sextavado	6		M10 X 25, SUB FOR J901025
	4486055	Arruela	6		
0N	4666057	Bucha	1		
1	FYA00009154	Apoio	1		
2	FYA00009153	Apoio	1		
3	4655548	Apoio	2		
10	**AT390802**	**Kit - instalação de campo**	**1**		**Pacotes de Produto, FOPS**

Operator Protection Guard (OPG)
Protection de l'opérateur (OPG)
OPG (Proteção do Operador)
Protección del operador (OPG)

TX1089820 C.1

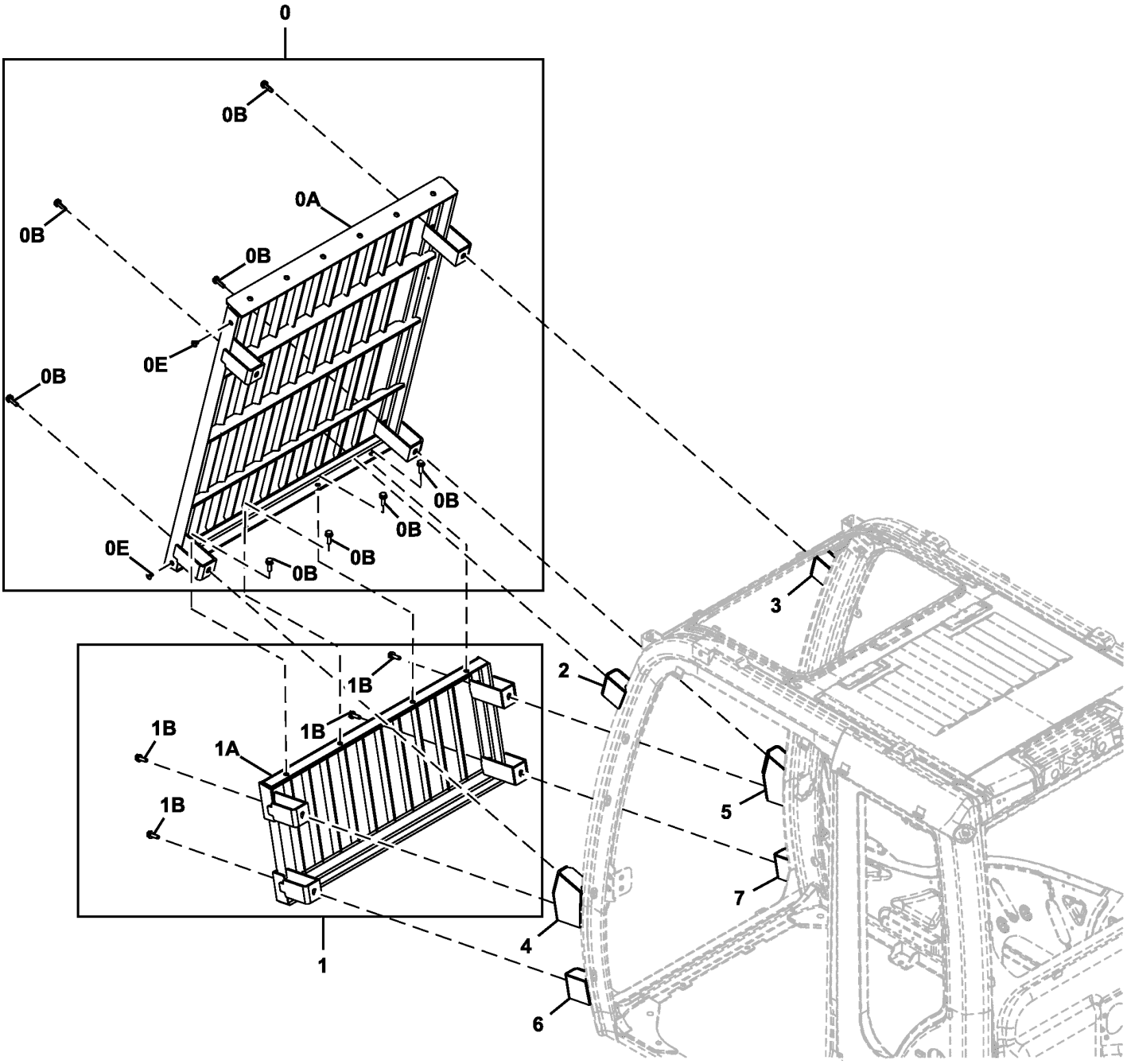

10 — [0],2,3

20 — [1],4,5,6,7

TX1089820

Item	*Nº peça*	*Descrição*	*Qtde*	*Nº série*	*Notas*
0	FYA00009151	Proteção	1		
0A	.....	Proteção	1		NLA
0B	.....	Parafuso c/arruela	8		J271035 NLA
	19M7550	Parafuso sextavado	8		M10 X 35, SUB FOR J901035
	24M7346	Arruela	8		11 X 20 X 2 mm, SUB FOR J222010
0E	4662755	Presilha	2		
1	FYA00009152	Proteção	1		
1A	.....	Proteção	1		NLA
1B	.....	Parafuso c/arruela	4		J271035 NLA
	19M7550	Parafuso sextavado	4		M10 X 35, SUB FOR J901035
	24M7346	Arruela	4		11 X 20 X 2 mm, SUB FOR J222010
2	4666221	Apoio	1		
3	4666222	Apoio	1		
4	4666223	Apoio	1		
5	4666224	Apoio	1		
6	4666225	Apoio	1		
7	4666226	Apoio	1		
10	**AT390823**	**Kit - instalação de campo**	**1**		**Pacotes de Produto, Proteção Dianteira Superior da Cabine**
20	**AT390824**	**Kit - instalação de campo**	**1**		**Pacotes de Produto, Proteção da Janela Dianteira Inferior**

Rain Visor Support
Support de pare-pluie
Suporte da Viseira para Chuva
Soporte de visera para lluvia

TX1089814 A.1

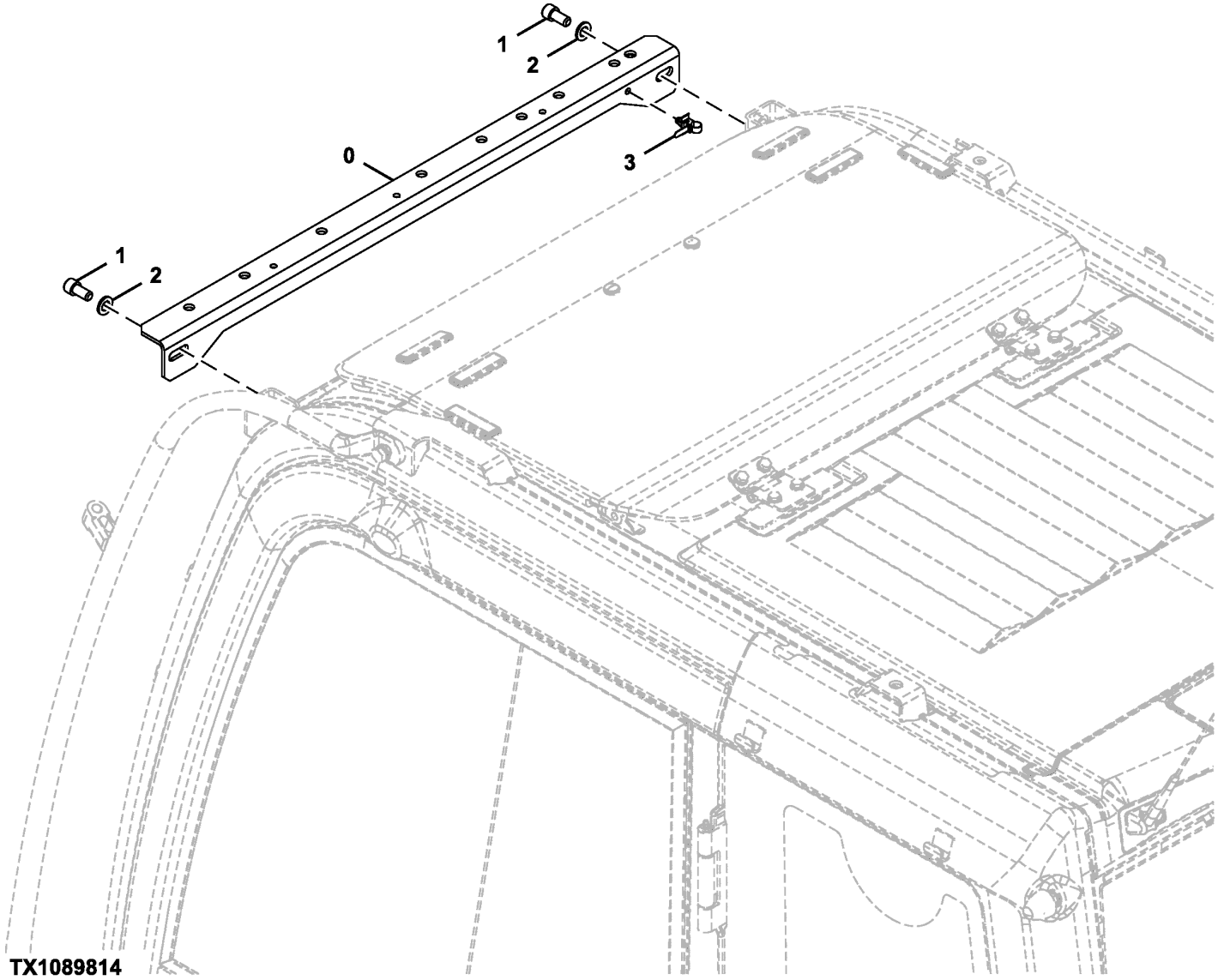

TX1089814

Item	*Nº peça*	*Descrição*	*Qtde*	*Nº série*	*Notas*
0	7054613	Apoio	1		
1	J781225	Parafuso	2		
2	24M7047	Arruela	2		13 X 24 X 2.500 mm, SUB FOR A590112
3	4259220	Presilha	1		

Rain Visor
Pare-pluie
Viseira para Chuva
Visera para lluvia

TX1089826 A.1

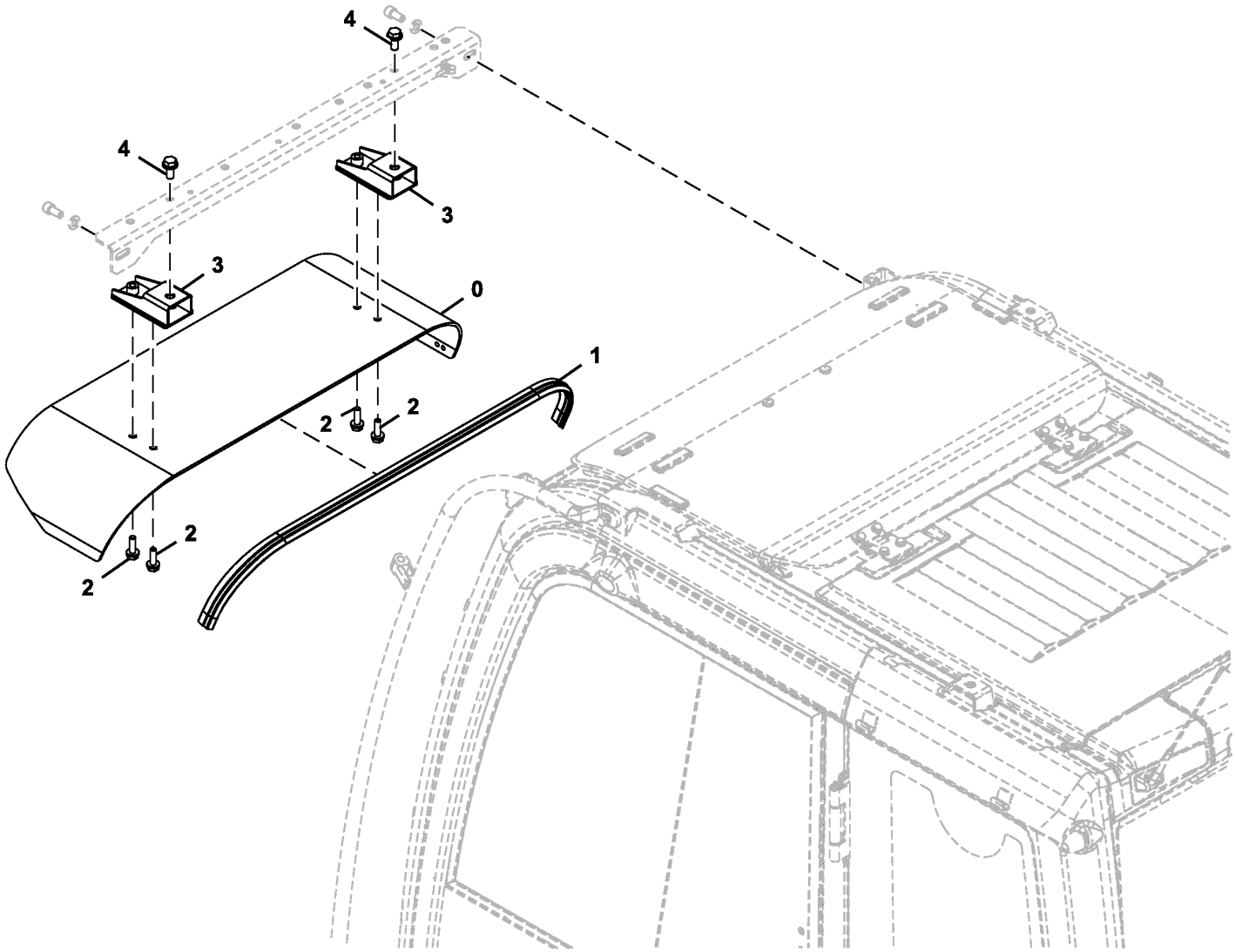

TX1089826

Item	*Nº peça*	*Descrição*	*Qtde*	*Nº série*	*Notas*
0	3106733	Pára-sol	1		
1	4646226	Bucha	1		
2	.....	Parafuso c/arruela	4		J271035 NLA
	19M7550	Parafuso sextavado	4		M10 X 35, SUB FOR J901035
	24M7346	Arruela	4		11 X 20 X 2 mm, SUB FOR J222010
3	7050520	Apoio	2		
4	.....	Parafuso c/arruela	2		J271230 NLA
	19M8011	Parafuso sextavado	2		M12 X 30, SUB FOR J901230
	24M7345	Arruela	2		13.500 X 24 X 2.500 mm, SUB FOR J222012

Roof Lights Wiring Harness
Faisceau gyrophares
Chicote Elétrico das Luzes do Teto
Grupo de cables de luces de techo

TX1085688 A.2

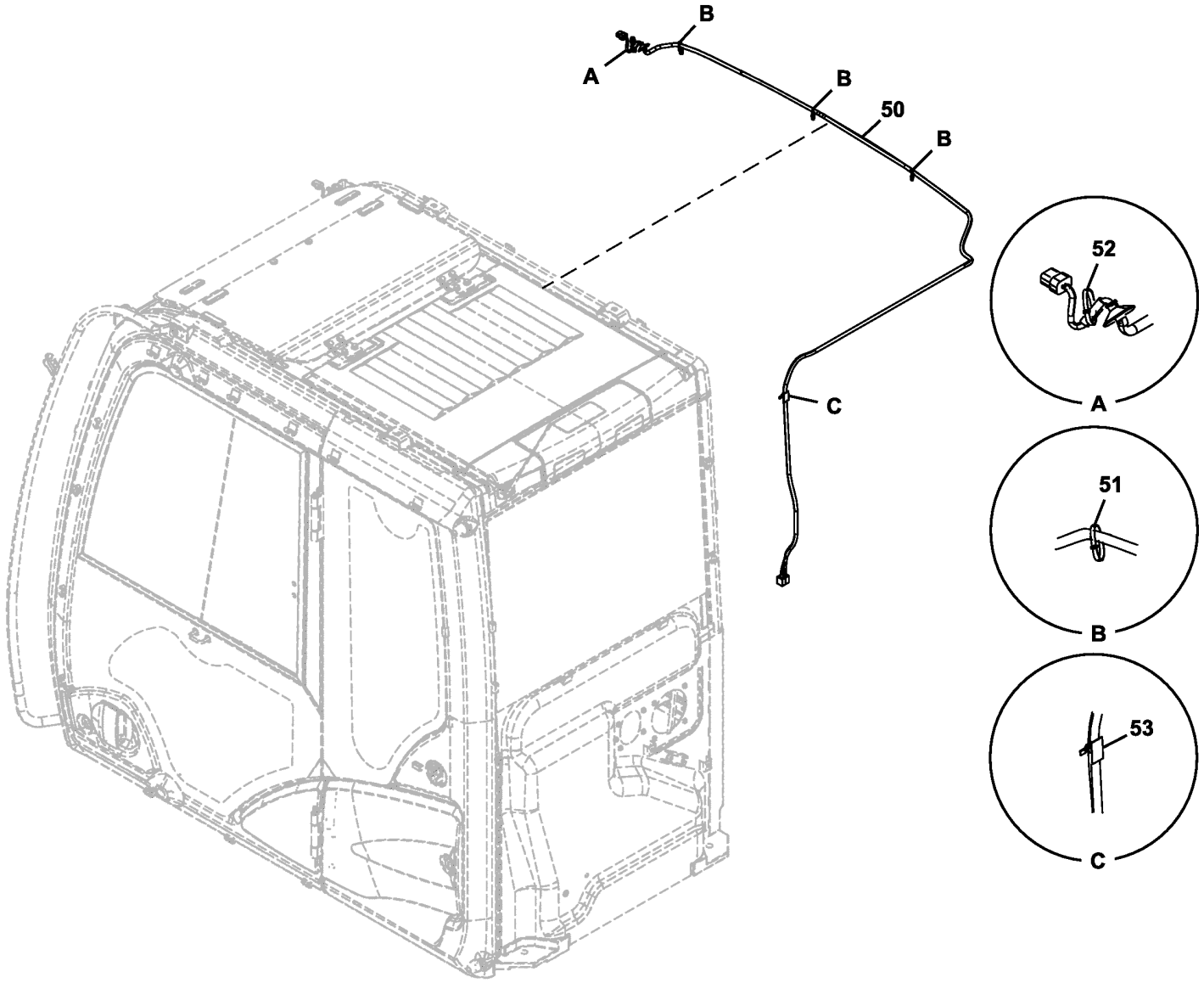

TX1085688

Item	*Nº peça*	*Descrição*	*Qtde*	*Nº série*	*Notas*
50	4722649	Chicote	1		SUB FOR FXB00001002, Luzes do Teto
51	4377820	Braçadeira	3		
52	4654945	Presilha	1		
53	4662758	Presilha	1		

Window Washer Reservoir
Réservoir de lave-glace
Reservatório do Lavador da Janela
Depósito de lavaparabrisas

9243060_TX1085552 B.1

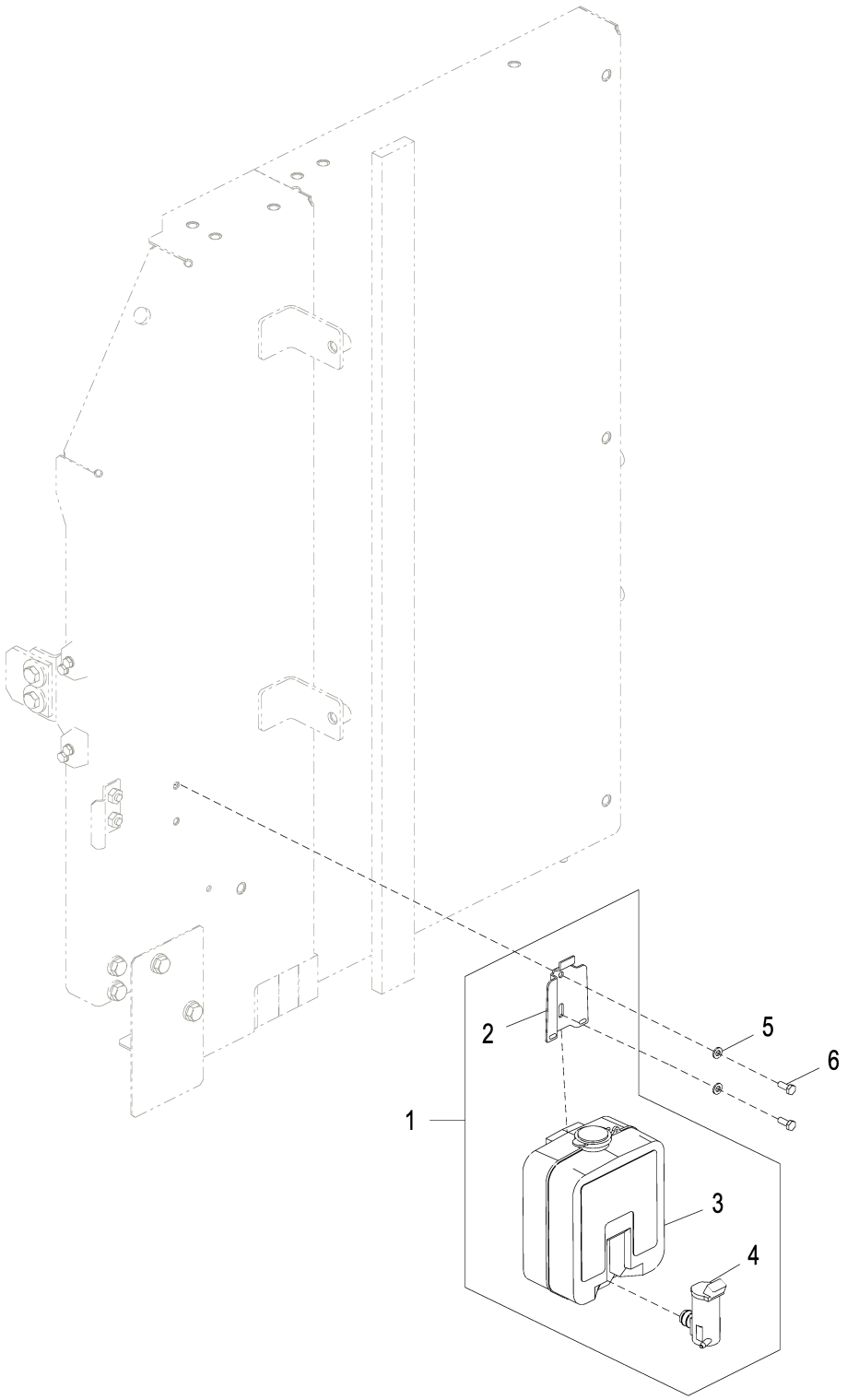

9243060_TX1085552

Item	*Nº peça*	*Descrição*	*Qtde*	*Nº série*	*Notas*
1	4333185	ReseRvatóRio	1		SUB FOR AT177804
2	4338974	Apoio	1		SUB FOR AT177806
3	.....	ReseRvatóRio	1		4369472 NLA
4	4326095	Bomba	1		SUB FOR AT187562
5	24M7054	Arruela	2		6.400 X 12 X 1.600 mm, SUB FOR A590106
6	19M7560	Parafuso sextavado	2		M6 X 16, SUB FOR J900616

Cab Console and Armrest
Console de cabine et accoudoir
Console e Apoio de Braço da Cabine
Consola de cabina y reposabrazos

TX1088635 A.1

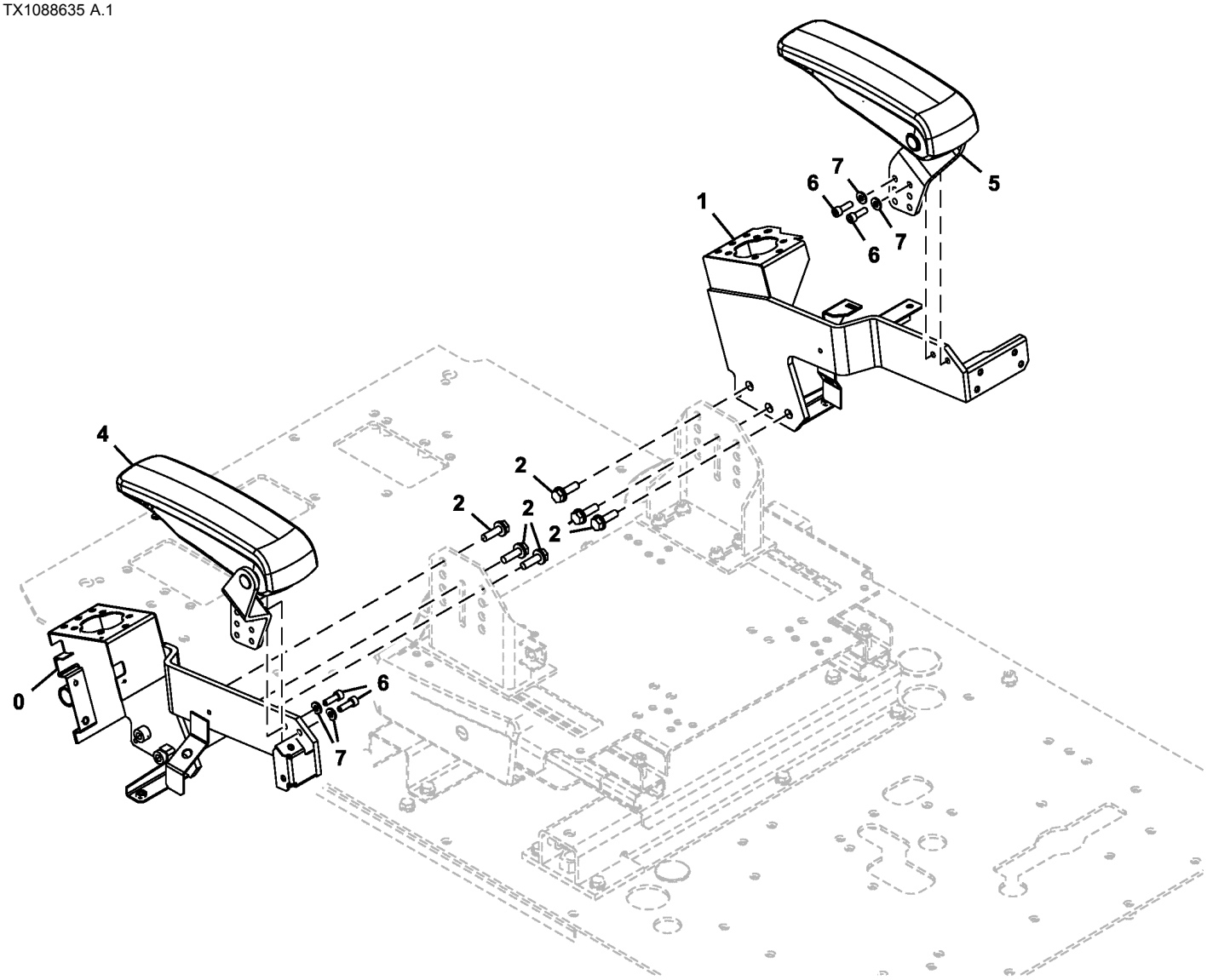

TX1088635

Item	*Nº peça*	*Descrição*	*Qtde*	*Nº série*	*Notas*
0	6027660	Console	1		Esquerda
1	6027661	Console	1		Direita
2	.....	Parafuso c/arruela	6		J271035 NLA
	19M7550	Parafuso sextavado	6		M10 X 35, SUB FOR J901035
	24M7346	Arruela	6		11 X 20 X 2 mm, SUB FOR J222010
4	FYA00024756	Apoio para braço	1		Esquerda, SUB FOR 1036508
5	FYA00024757	Apoio para braço	1		Direita, SUB FOR 1036511
6	4713373	Parafuso	4		
7	J222008	Arruela	4		

Cab Floor Brackets
Supports de plancher de cabine
Suportes do Piso da Cabine
Soportes de suelo de la cabina

TX1088636 B.1

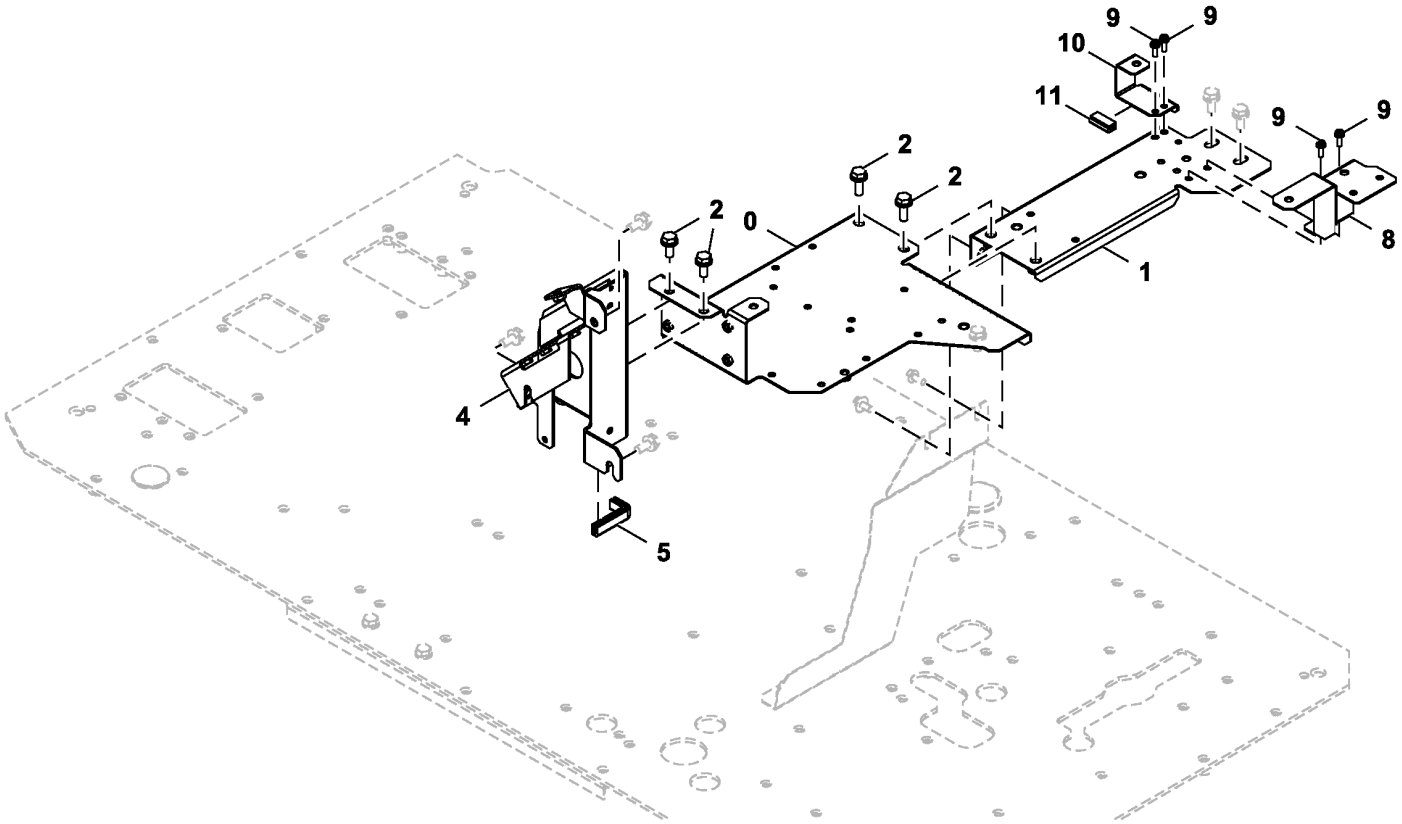

TX1088636

Item	*Nº peça*	*Descrição*	*Qtde*	*Nº série*	*Notas*
0	6027592	Apoio	1		
1	7057539	Apoio	1		
2	.....	Parafuso c/arruela	4		J271030 NLA
	19M7662	Parafuso sextavado	4		M10 X 30, SUB FOR J901030
	24M7346	Arruela	4		11 X 20 X 2 mm, SUB FOR J222010
4	6027593	Apoio	1		
5	4649377	Isolador	1		
8	8119301	Apoio	1		
9	.....	Parafuso c/arruela	4		J460620 NLA
	21M7267	Parafuso	4		M6 X 20
	24M7293	Arruela	4		6.500 X 13 X 1.600 mm
	12M7006	Arruela de pressão	4		6 mm
10	8120757	Apoio	1		
11	4671802	Isolador	1		

Cab Inside Right Cover
Protection intérieure droite de cabine
Tampa Direita Interna da Cabine
Cubierta derecha interior de cabina

TX1139150 D.1

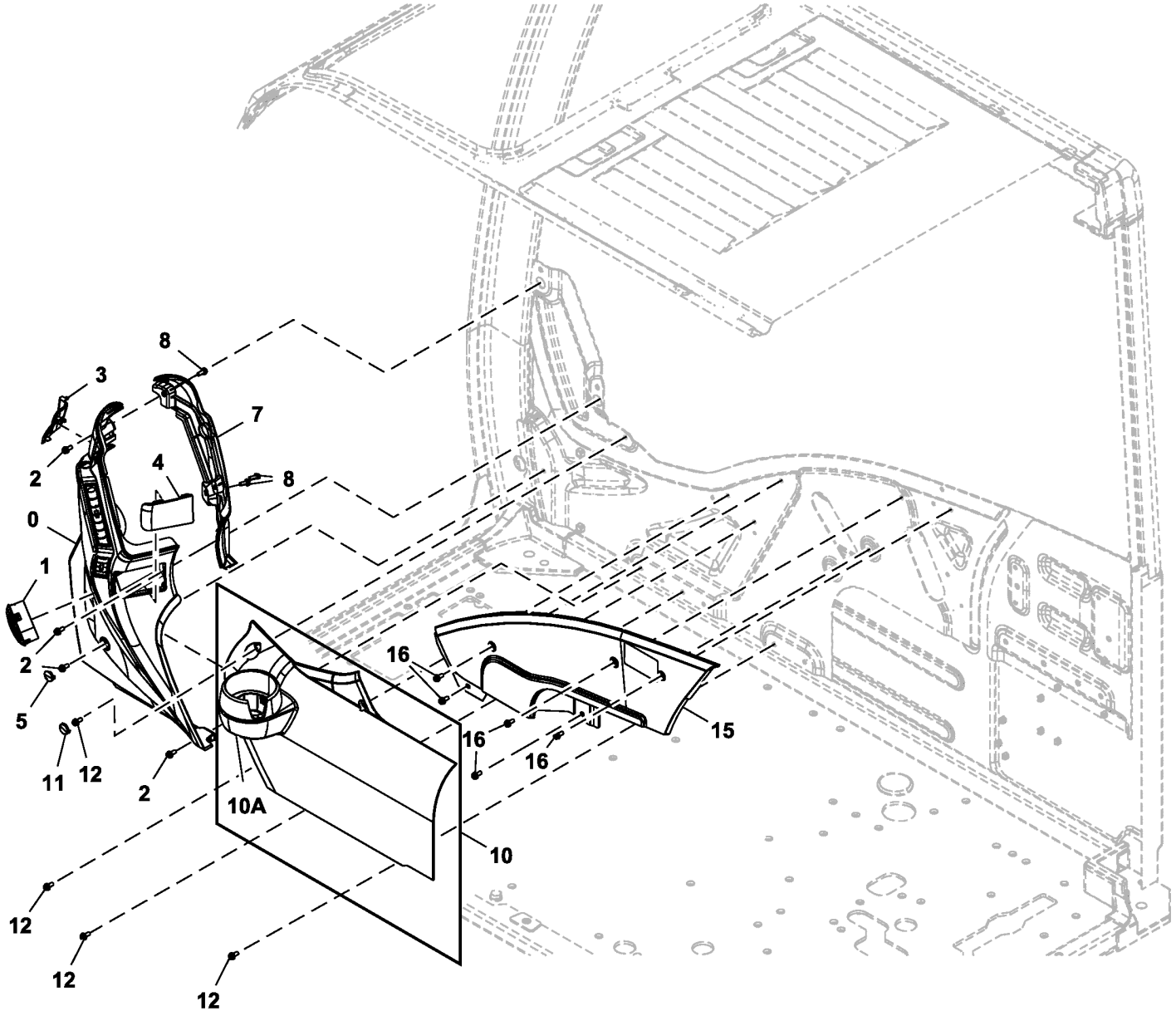

TX1139150

Item	*Nº peça*	*Descrição*	*Qtde*	*Nº série*	*Notas*
0	7058384	Capa	1		SUB FOR 2058730 OR 6028003
1	FYA00003014	Veneziana de aeração	1		
2	21M7577	Parafuso allen	4		M6 X 16, J680616 NLA
	12M7006	Arruela de pressão	4		6 mm
	24M7054	Arruela	4		6.400 X 12 X 1.600 mm
3	2058732	Tampa	1		
4	2058733	Tampa	1		
5	3118337	Tampa	1		
7	2058731	Capa	1		
8	21M7577	Parafuso allen	3		M6 X 16, J680616 NLA
	12M7006	Arruela de pressão	3		6 mm
	24M7054	Arruela	3		6.400 X 12 X 1.600 mm
10	7058385	Capa	1		
10A	2058735	Suporte	1		
11	3118298	Tampa	1		
12	21M7577	Parafuso allen	4		M6 X 16, J680616 NLA
	12M7006	Arruela de pressão	4		6 mm
	24M7054	Arruela	4		6.400 X 12 X 1.600 mm
15	2058736	Capa	1		
16	21M7577	Parafuso allen	5		M6 X 16, J680616 NLA
	12M7006	Arruela de pressão	5		6 mm
	24M7054	Arruela	5		6.400 X 12 X 1.600 mm

Floor Mat
Tapis de plancher
Tapete do Piso
Felpudo

TX1088633 A.1

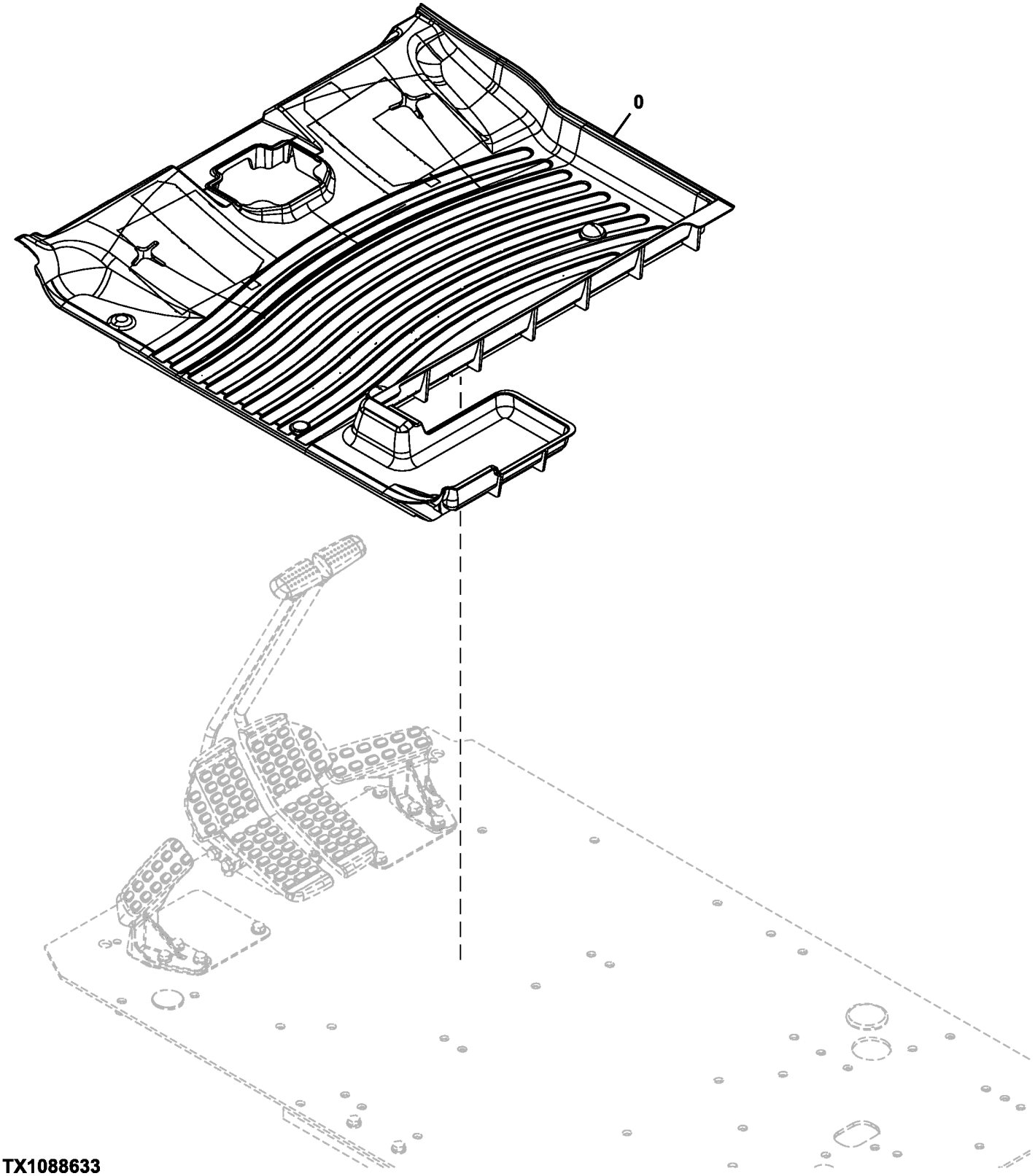

TX1088633

Item	*Nº peça*	*Descrição*	*Qtde*	*Nº série*	*Notas*
0	1035919	TapeTe	1		Com Abertura para Propulsão com Pedal Único

Floor Plate
Plaque de plancher
Chapa do Piso
Plancha de piso

TX1089831 A.1

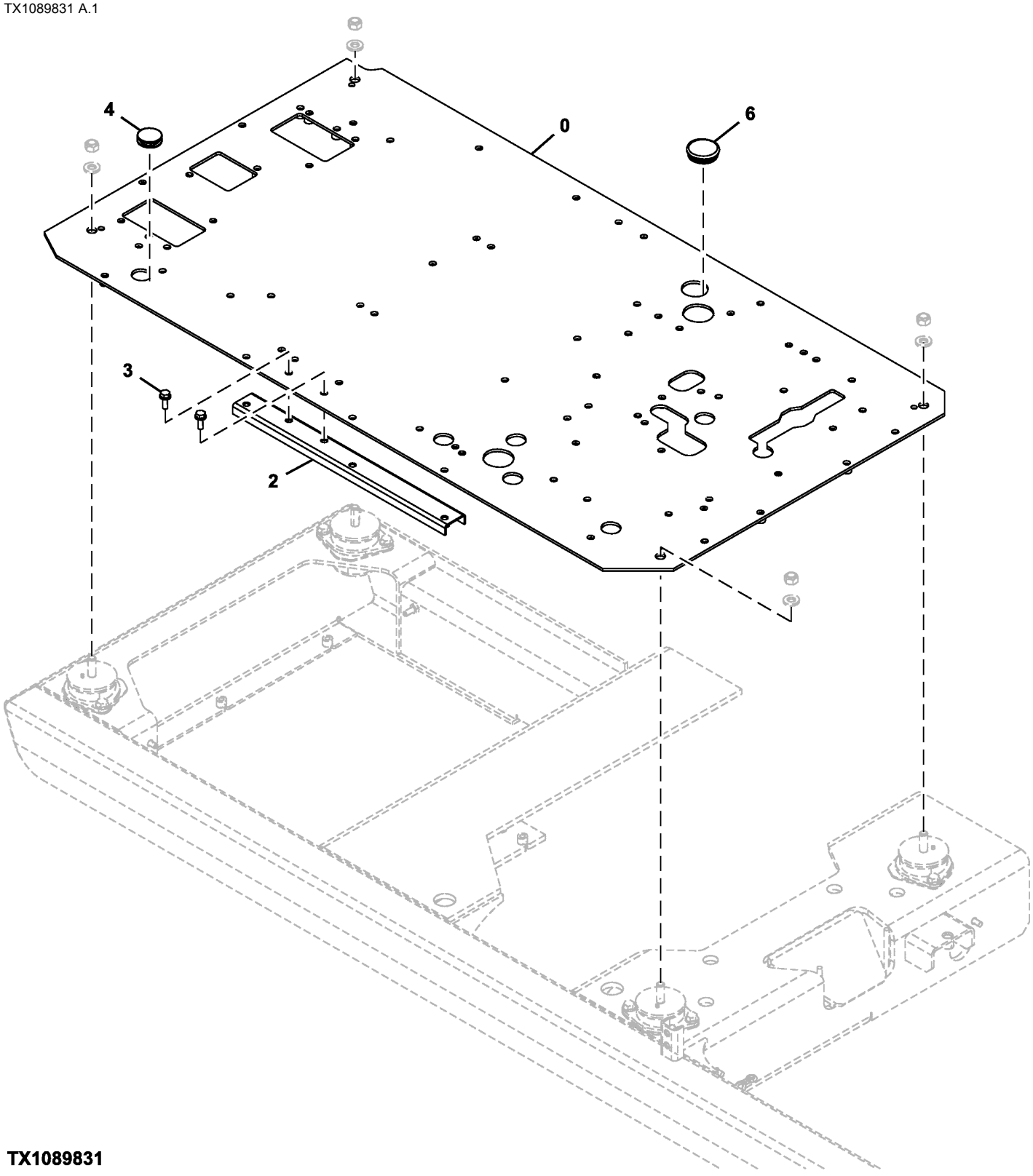

TX1089831

Item	*Nº peça*	*Descrição*	*Qtde*	*Nº série*	*Notas*
0	6027718	Placa	1		
2	8098939	Suporte	1		
3	.....	Parafuso c/arruela	2		J271030 NLA
	19M7662	Parafuso sextavado	2		M10 X 30, SUB FOR J901030
	24M7346	Arruela	2		11 X 20 X 2 mm, SUB FOR J222010
4	4288445	Plugue	1		
6	4724782	Bucha	1		

Rear Tray
Plateau arrière
Bandeja Traseira
Bandeja posterior

TX1185375 A.1

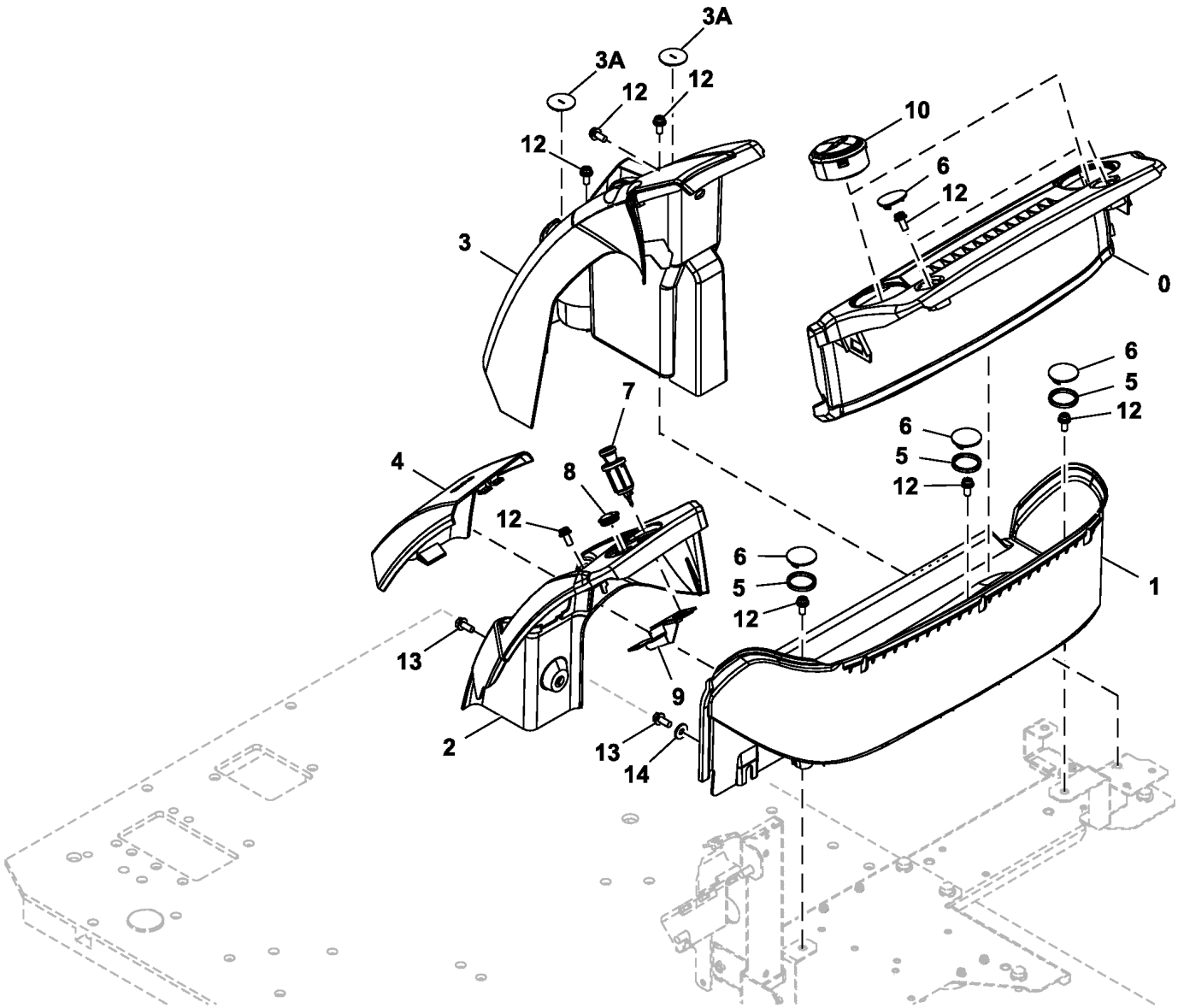

TX1185375

Item	*Nº peça*	*Descrição*	*Qtde*	*Nº série*	*Notas*
0	2058745	Capa	1		
1	2058746	Bandeja	1		
2	2058747	Capa	1		
3	7058390	Capa	1		INCLUDES 3118329
3A	3118329	Tampa	2		
4	7058389	Capa	1		
5	4656300	Isolador	3		
6	3118328	Tampa	5		
7	4653906	Isqueiro mecânico	1		
8	4432965	Terminal conecTor eléTrico	1		
9	FYA40009363	Apoio	1		
10	FYA00003014	Veneziana de aeração	2		
12	21M7572	Parafuso allen	9		M8 X 20, J680820 NLA
	12M7065	Arruela de pressão	9		8 mm
	24M7036	Arruela	9		9 X 16 X 1.600 mm
13	19M7881	Parafuso	3		M8 X 20, J260820 NLA
	24M7055	Arruela	3		8.400 X 16 X 1.600 mm
14	4343991	Arruela	2		

Air Suspension Heated Seat
Siège à suspension pneumatique chauffant
Assento com Suspensão Pneumática Aquecido
Asiento calefaccionado con suspensión neumática

9324751_TX1086934 A.1

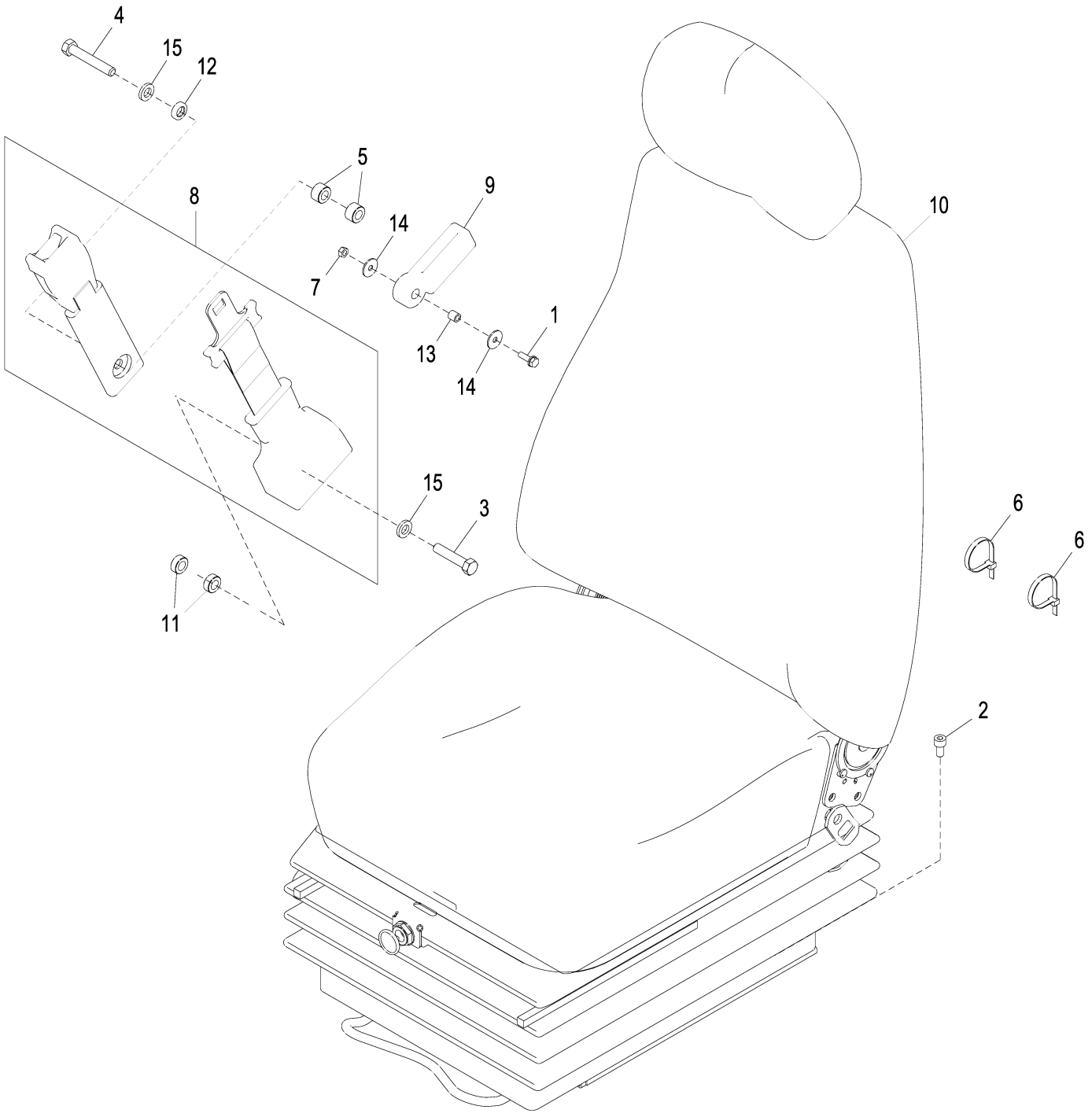

9324751_TX1086934

Item	*Nº peça*	*Descrição*	*Qtde*	*Nº série*	*Notas*
1	.....	Parafuso c/arruela	1		J260620 NLA
	19M7077	Parafuso sextavado	1		M6 X 20, SUB FOR J900620
	A590106	Arruela	1		SUB FOR 24M7054
2	19M7647	Parafuso	4		M8 X 16, SUB FOR M340816
3	4333835	Parafuso	1		
4	4380534	Parafuso sextavado	1		
5	4453874	Espaçador	2		
6	DH400240	Cinta	2		
7	14M7272	Porca	1		M6, SUB FOR M500605
8	4692386R	Cinto de segurança	1		SUB FOR 4692386
9	FYA00005139	Guia	1		
10	FYA00009135	Conjunto de assento	1		Componentes Listados em Outra Página, SUB FOR 4726055
11	4372200	Espaçador	2		
12	4382554	Arruela	1		
13	4656227	Espaçador	1		
14	4607546	Arruela	2		
15	12H293	Arruela de pressão	2		7/16", SUB FOR J219167

Air Suspension Heated Seat Components
Composants de siège à suspension pneumatique chauffant
Componentes do Acento com Suspensão Pneumática Aquecido
Componentes de asiento calefaccionado con suspensión neumática

TX1118234 D.1

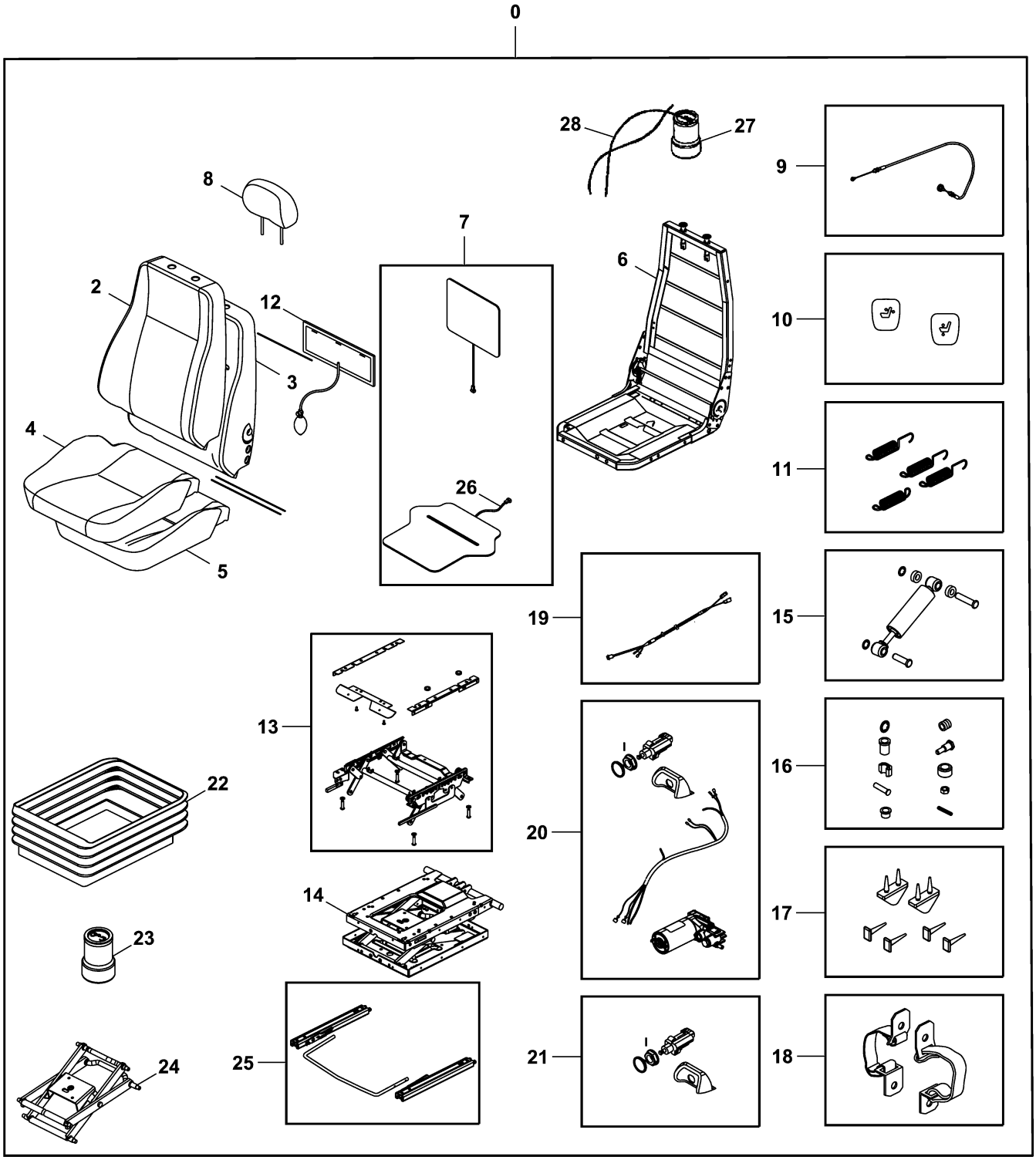

TX1118234

Item	*Nº peça*	*Descrição*	*Qtde*	*Nº série*	*Notas*
0	**FYA00009135**	**Conjunto de assento**	**1**		**Assento com Suspensão Pneumática, Aquecido, SUB FOR 4726055**
2	AT403884	Guarnição	1		Tampa Traseira do Assento
3	AT417623	Encosto	1		Espuma do Encosto do Assento
4	AT403886	Guarnição	1		Tampa Inferior do Assento
5	4392798R	Apoio	1		Espuma do Escosto Inferior, SUB FOR AT417624
6	AT417625	Estrutura	1		Estrutura do Assento
7	AT329366	Aquecedor	1		Kit do Aquecedor do Assento de 24 V, SUB FOR AT417626
8	AT403887	Apoio p/cabeça	1		Apoio para Cabeça
9	AT417627	Kit cabo de ajuste assento	1		Cabo do Ajustador
10	AT417628	Kit botão do assento	1		Kit da Alavanca
11	AT417629	Conj. de peças da mola	1		Mola do Aumentador de Altura
12	AT417630	Kit do coxim	1		Apoio Lombar a Ar
13	4392801R	Suporte	1		Kit do Aumentador de Altura, SUB FOR AT417631
14	AT417632	SuSpenSão do aSSento	1		Kit da Suspensão do Assento
15	AT417633	Amortecedor de torção	1		Kit de Amortecedor Torcional
16	AT417634	Conj. do rolamento	1		Kit de Rolamentos
17	4392805R	Limitador	1		Kit do Batente do Amortecedor, SUB FOR AT417635
18	AT417636	Kit da correia	1		Inclui Peças de Fixação, Correia do Controlador Remoto
19	AT336932	Terminal	1		Chicote da Suspensão
20	AT329369	Compressor	1		Kit do Compressor 24V, USE WITH AT336932
21	4660732R	VálVula	1		Interruptor, SUB FOR AT417639
22	AT417640	Kit suspensão do assento	1		Tampa da Suspensão
23	AT329373	Kit p/ assento	1		Kit do Assento da Mola Pneumática, SUB FOR AT417641
24	AT417642	Kit da alavanca	1		Kit do Pivô Central
25	AT417643	Kit do ajustador	1		Kit de Ajuste de Avanço/Recuo
26	AT329381	Chicote	1		Chicote Elétrico Para Kit de Aquecedor de 24 V do Assento, SUB FOR AT403889
27	AT329373	Kit p/ assento	1		
28	AT329370	Kit do cano	1		

Mechanical Suspension Seat
Siège à suspension mécanique
Assento com Suspensão Mecânica
Asiento con suspensión mecánica

YA60001632_TX1086926 A.1

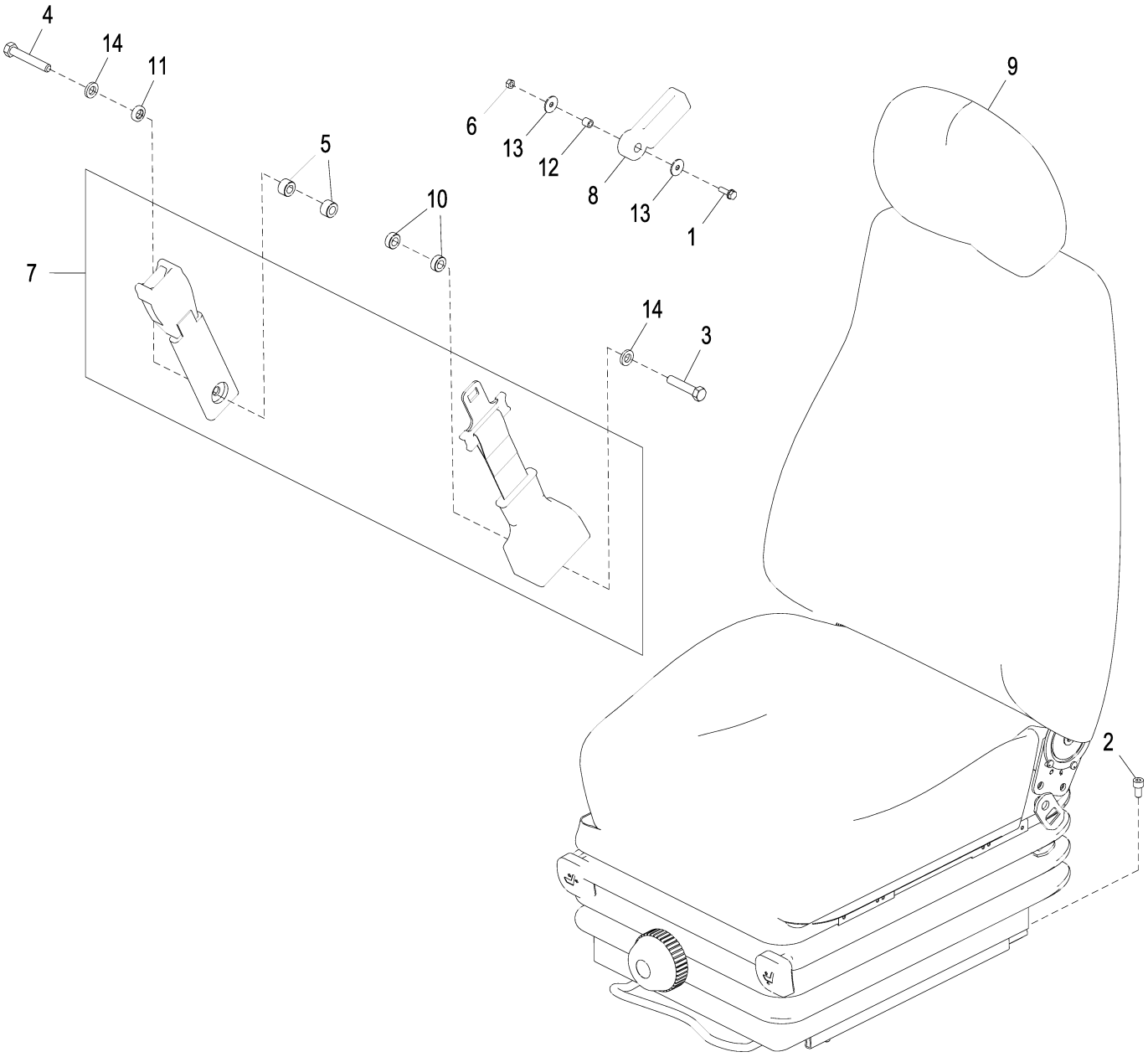

YA60001632_TX1086926

Item	*Nº peça*	*Descrição*	*Qtde*	*Nº série*	*Notas*
1	.....	Parafuso c/arruela	1		J260620 NLA
	J900620	Parafuso sextavado	1		
	A590106	Arruela	1		
2	19M7647	Parafuso	4		M8 X 16, SUB FOR M340816
3	4333835	Parafuso	1		
4	4380534	Parafuso sextavado	1		
5	4453874	Espaçador	2		
6	14M7272	Porca	1		M6, SUB FOR M500605
7	4692386R	Cinto de segurança	1		SUB FOR 4692386
8	FYA00005139	Guia	1		
9	FYA00009134	Assento	1		Mecânica, Componentes em Outra Página, SUB FOR FYA00002203
10	4372200	Espaçador	2		
11	4382554	Arruela	1		
12	4656227	Espaçador	1		
13	4607546	Arruela	2		
14	12H293	Arruela de pressão	2		7/16", SUB FOR J219167

Mechanical Suspension Seat Components
Composants de siège à suspension mécanique
Componentes do Asssento com Suspensão Mecânica
Componentes de asiento de suspensión mecánica

TX1118233 B.1

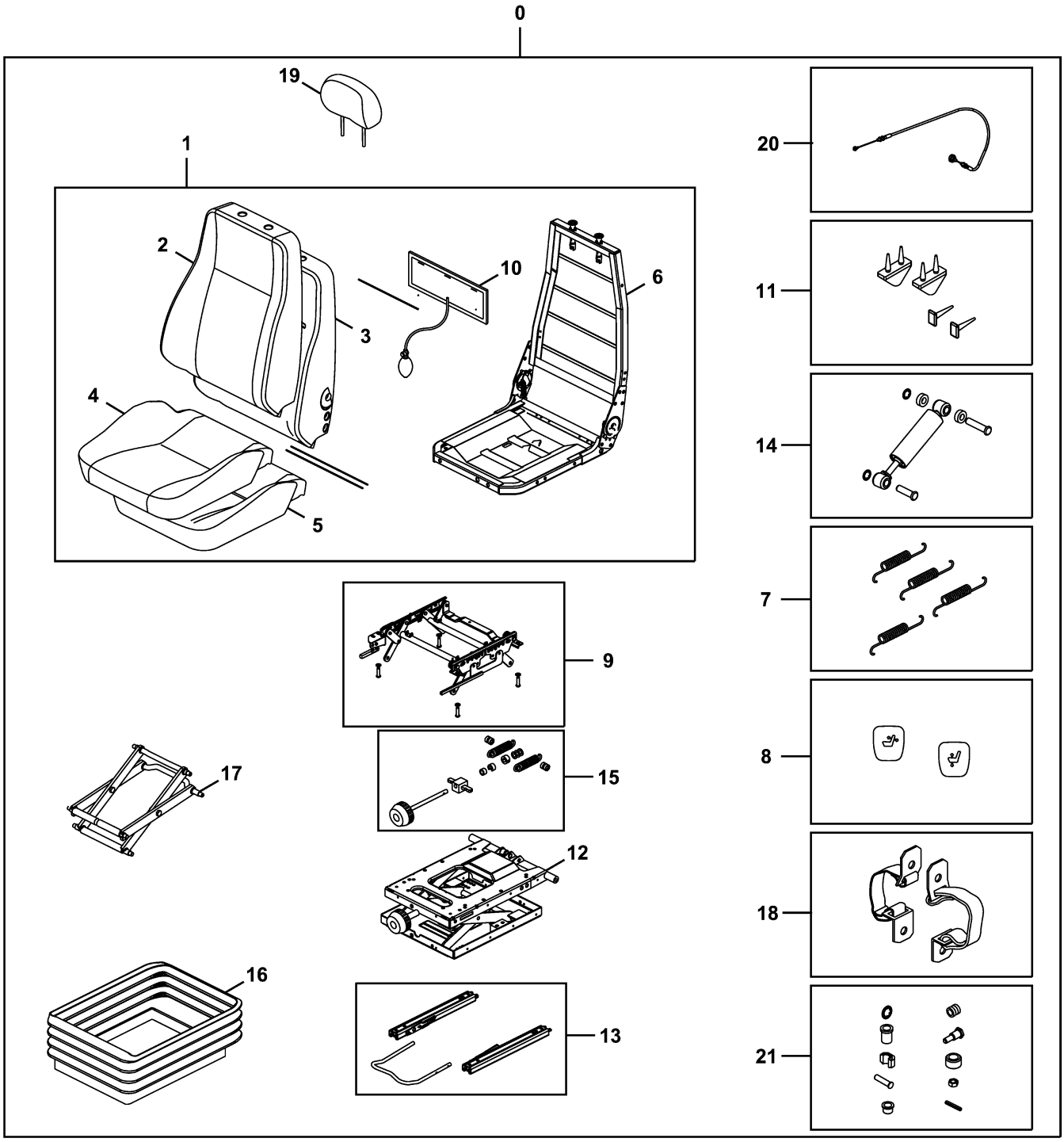

TX1118233

Item	*Nº peça*	*Descrição*	*Qtde*	*Nº série*	*Notas*
0	FYA00009134	Assento	1		SUB FOR FYA00002203
1	AT417644	Assento	1		
2	AT403884	Guarnição	1		
3	AT417623	Encosto	1		
4	AT403886	Guarnição	1		
5	4392798R	Apoio	1		SUB FOR AT417624
6	AT417625	Estrutura	1		
7	AT417629	Conj. de peças da mola	1		
8	AT417628	Kit botão do assento	1		
9	4392801R	Suporte	1		SUB FOR AT417631
10	AT417630	Kit do coxim	1		Lumbar Support
11	4392805R	Limitador	1		SUB FOR AT417635
12	AT417645	SuSpenSão do aSSento	1		
13	AT417643	Kit do ajustador	1		
14	AT417633	Amortecedor de torção	1		
15	AT417648	Ajustador	1		
16	AT417646	Kit suspensão do assento	1		
17	AT417647	Kit do pivô	1		
18	AT417636	Kit da correia	1		Correia do Controlador Remoto, Inclui Peças de Fixação
19	AT403887	Apoio p/cabeça	1		
20	AT417627	Kit cabo de ajuste assento	1		
21	AT417634	Conj. do rolamento	1		

Seat Hardware Service Kit
Kit d'entretien de boulonnerie de siège
Kit de Serviço das Peças de Fixação do Assento
Kit de servicio de tornillería de asiento

TX1150887 A.1

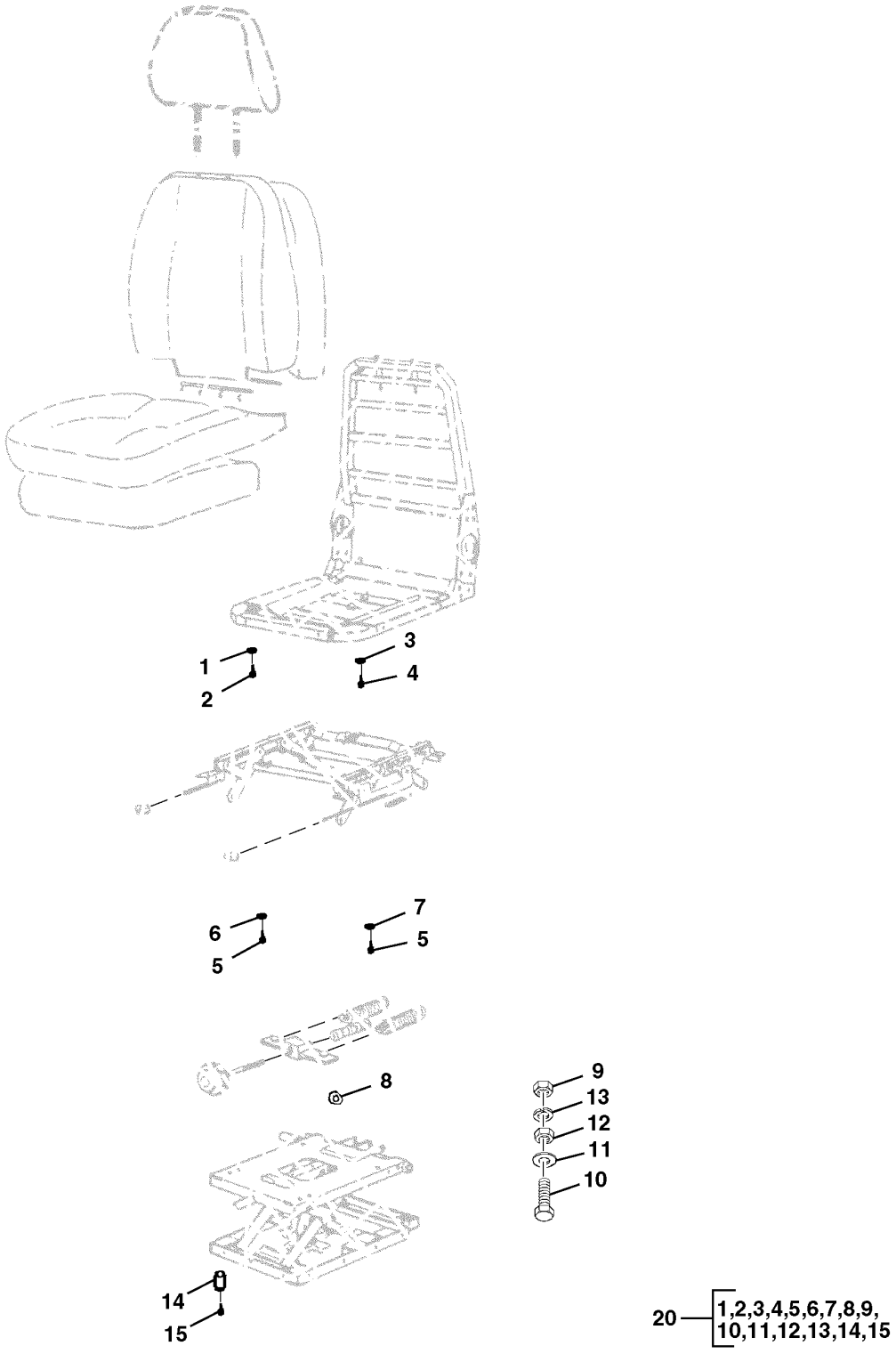

TX1150887

Item	*Nº peça*	*Descrição*	*Qtde*	*Nº série*	*Notas*
1	.....	Arruela	4		157020 NLA, Do Aumentador de Altura até as Peças de Fixação Superiores
2	.....	Parafuso sextavado	4		157070 NLA, Do Aumentador de Altura até as Peças de Fixação Superiores
3	.....	Arruela	4		2160621013 NLA, Do Aumentador de Altura até as Peças de Fixação Superiores
4	.....	Parafuso sextavado	4		53511340001 NLA, Segura o Levantador de Altura no Assento Superior
5	.....	Parafuso	4		79495 NLA, Do Aumentador de Altura até as Peças de Fixação da Suspensão
6	.....	Espaçador	2		151141 NLA, Do Aumentador de Altura até as Peças de Fixação da Suspensão
7	.....	Arruela	2		151207 NLA, Do Aumentador de Altura até as Peças de Fixação da Suspensão
8	.....	Arruela	4		53530010007 NLA, Do Aumentador de Altura até as Peças de Fixação da Suspensão
9	.....	Porca	6		53500250005 NLA, Dos Trilhos Deslizantes até a Suspensão
10	.....	Parafuso	6		53490210001 NLA, Dos Trilhos Deslizantes até a Suspensão
11	.....	Arruela	6		5350020006 NLA, Dos Trilhos Deslizantes até a Suspensão
12	.....	Espaçador	6		166579 NLA, Dos Trilhos Deslizantes até a Suspensão
13	.....	Arruela	6		2160821019 NLA, Abaixo da Porca no Trilho Deslizante até a Suspensão
14	.....	Espaçador	4		150584 NLA, Entre o Trilho Deslizante e os Suportes da Suspensão
15	.....	Parafuso	4		2050616016 NLA, Dos Suportes Dianteiros do Trilho Deslizante até a Suspensão
20	AT335573	Kit de peças de montagem	1		

Seat Stand
Base de siège
Suporte do Assento
Soporte de asiento

TX1199141 A.1

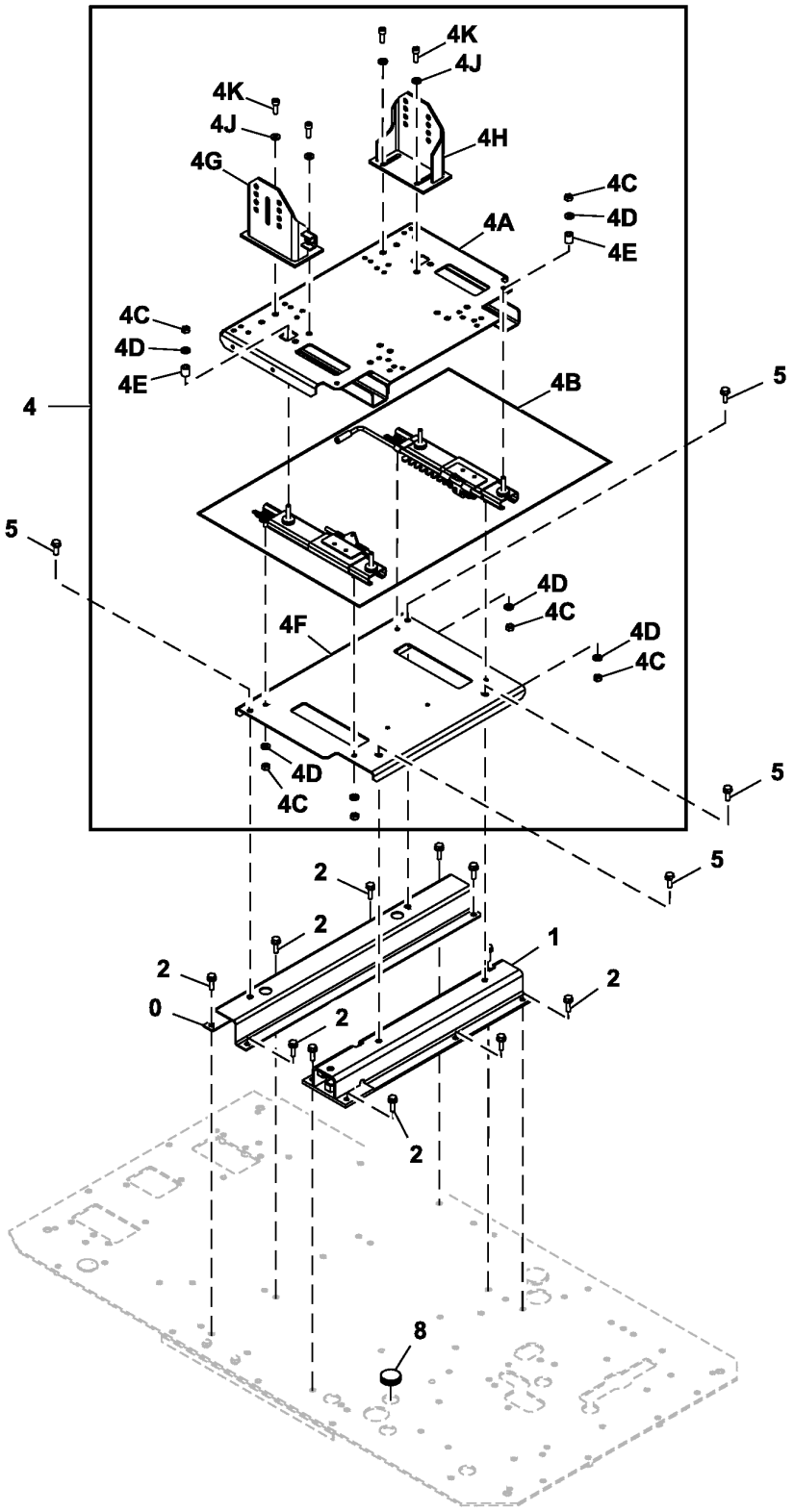

TX1199141

Item	*Nº peça*	*Descrição*	*Qtde*	*Nº série*	*Notas*
0	7057119	Suporte	1		
1	7057120	Suporte	1		
2	.....	Parafuso c/arruela	11		J271035 NLA
	19M7550	Parafuso sextavado	11		M10 X 35, SUB FOR J901035
	24M7346	Arruela	11		11 X 20 X 2 mm, SUB FOR J222010
4	.....	Estrutura	1		9307430 NLA, Fornecer os Componentes
4A	6027603	Suporte	1		
4B	4706817	Kit trilhos do assento	1		
4C	14M7444	Porca	8		M10, SUB FOR J952010
4D	24M7346	Arruela	8		11 X 20 X 2 mm, SUB FOR J222010
4E	4702991	Espaçador	4		
4F	8118287	Placa	1		
4G	7057117	Suporte	1		
4H	7057118	Suporte	1		
4J	24M7346	Arruela	4		11 X 20 X 2 mm, SUB FOR J222010
4K	19M7576	Parafuso	4		M10 X 30, SUB FOR J781030
5	.....	Parafuso c/arruela	4		J271030 NLA
	19M7662	Parafuso sextavado	4		M10 X 30, SUB FOR J901030
	24M7346	Arruela	4		11 X 20 X 2 mm, SUB FOR J222010
8	4288445	Plugue	2		

Seat Mounting Hardware
Boulonnerie de montage de siège
Peças de Montagem do Assento
Tornillería de montaje de asiento

TX1215760 A.1

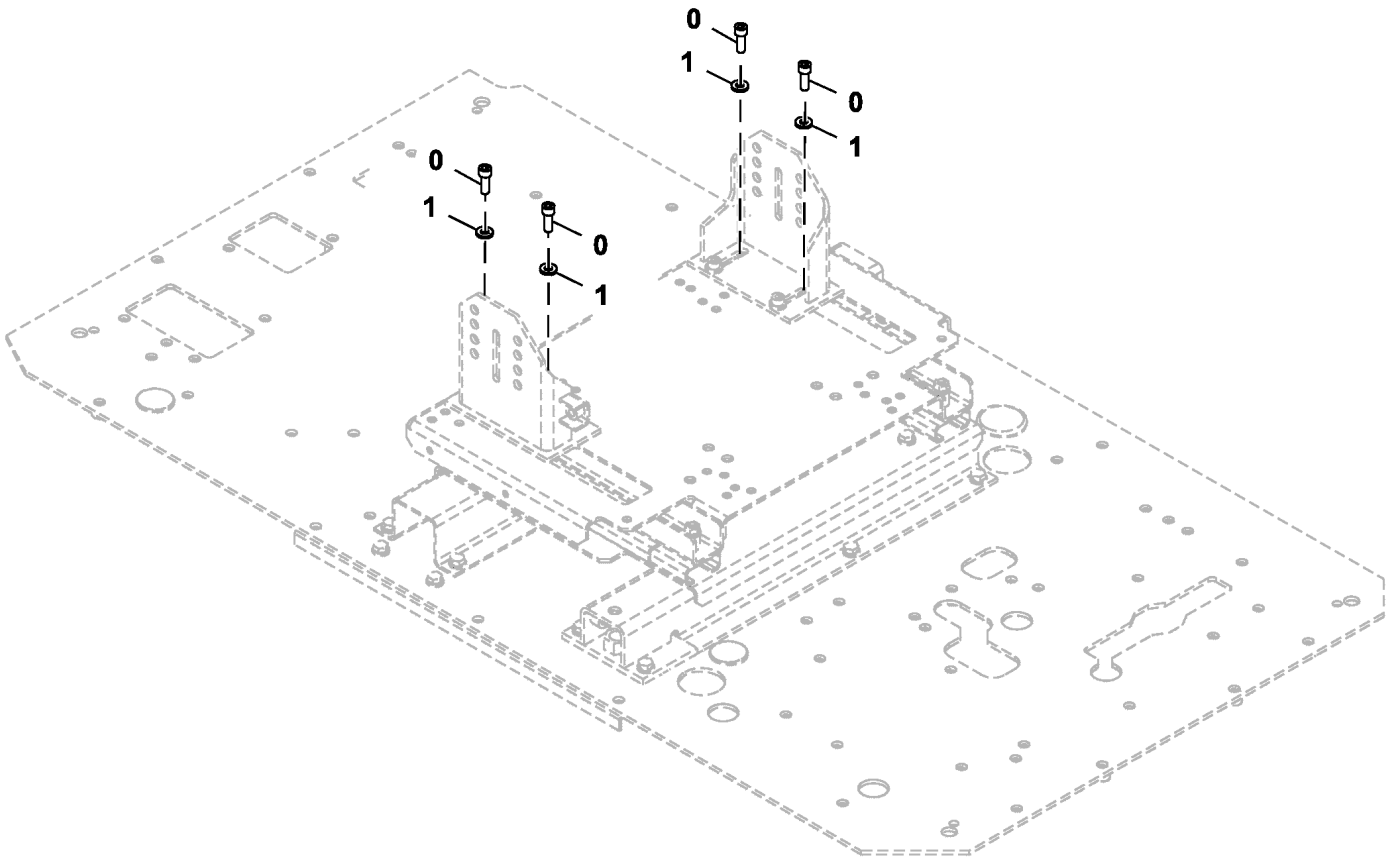

TX1215760

Item	*Nº peça*	*Descrição*	*Qtde*	*Nº série*	*Notas*
0	19M7576	Parafuso	4		M10 X 30, SUB FOR J781030
1	24M7346	Arruela	4		11 X 20 X 2 mm, SUB FOR J222010

Seat Base Cover
Protection de base de siège
Tampa da Base do Assento
Cubierta base de asiento

TX1088682 A.1

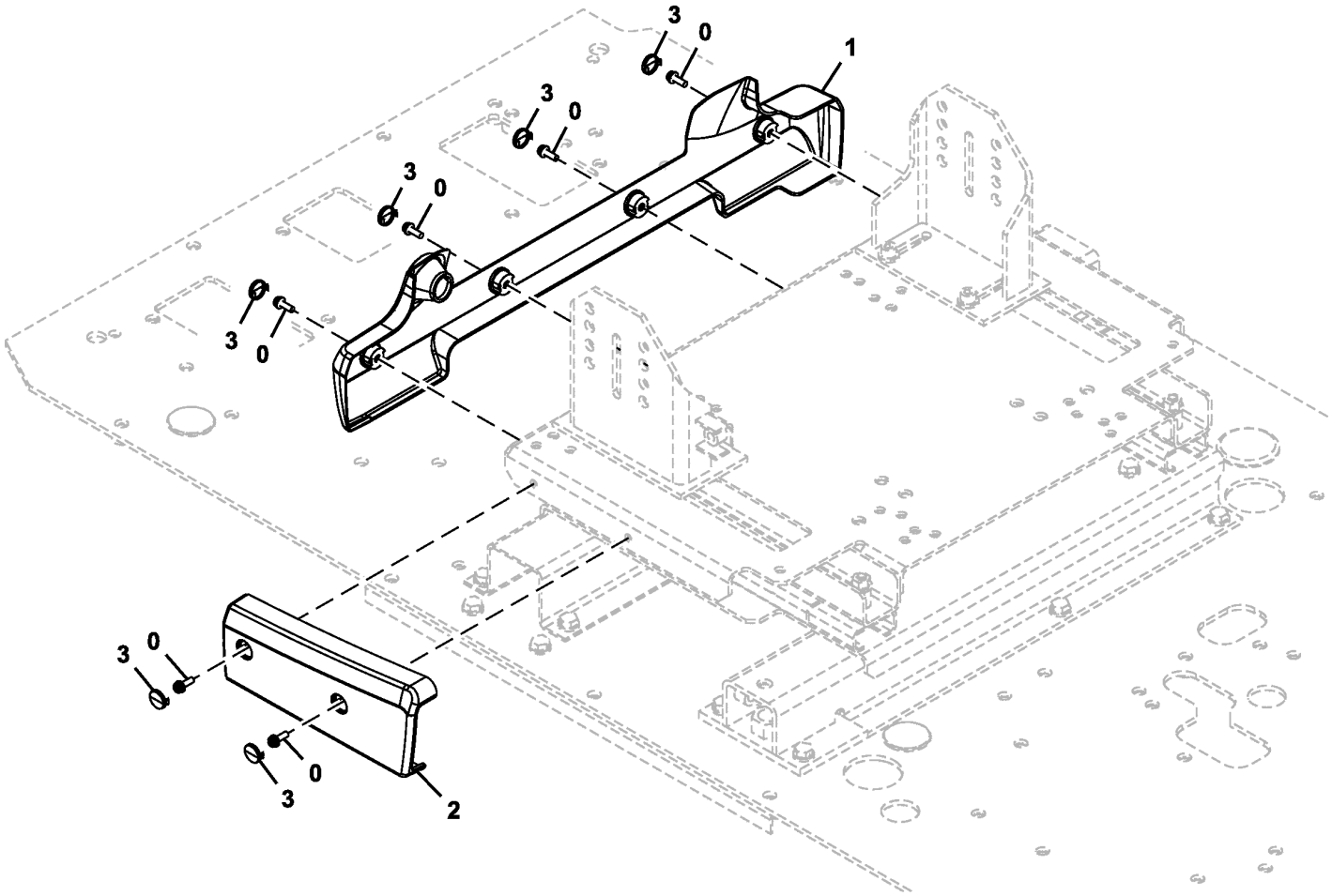

TX1088682

Item	*Nº peça*	*Descrição*	*Qtde*	*Nº série*	*Notas*
0	.....	Parafuso c/arruela	6		J460620 NLA
	21M7267	Parafuso	6		M6 X 20
	24M7293	Arruela	6		6.500 X 13 X 1.600 mm
	12M7006	Arruela de pressão	6		6 mm
1	2058778	Capa	1		
2	2058779	Capa	1		
3	3118337	Tampa	6		

Air Suspension Seat Heater Switch and Wiring Harness
Interrupteur de chauffage de siège à suspension pneumatique et faisceau
Interruptor e Chicote Elétrico do Aquecedor do Assento com Suspensão Pneumática
Interruptor y grupo de cables del calentador de asiento con suspensión neumática

TX1089832 A.1

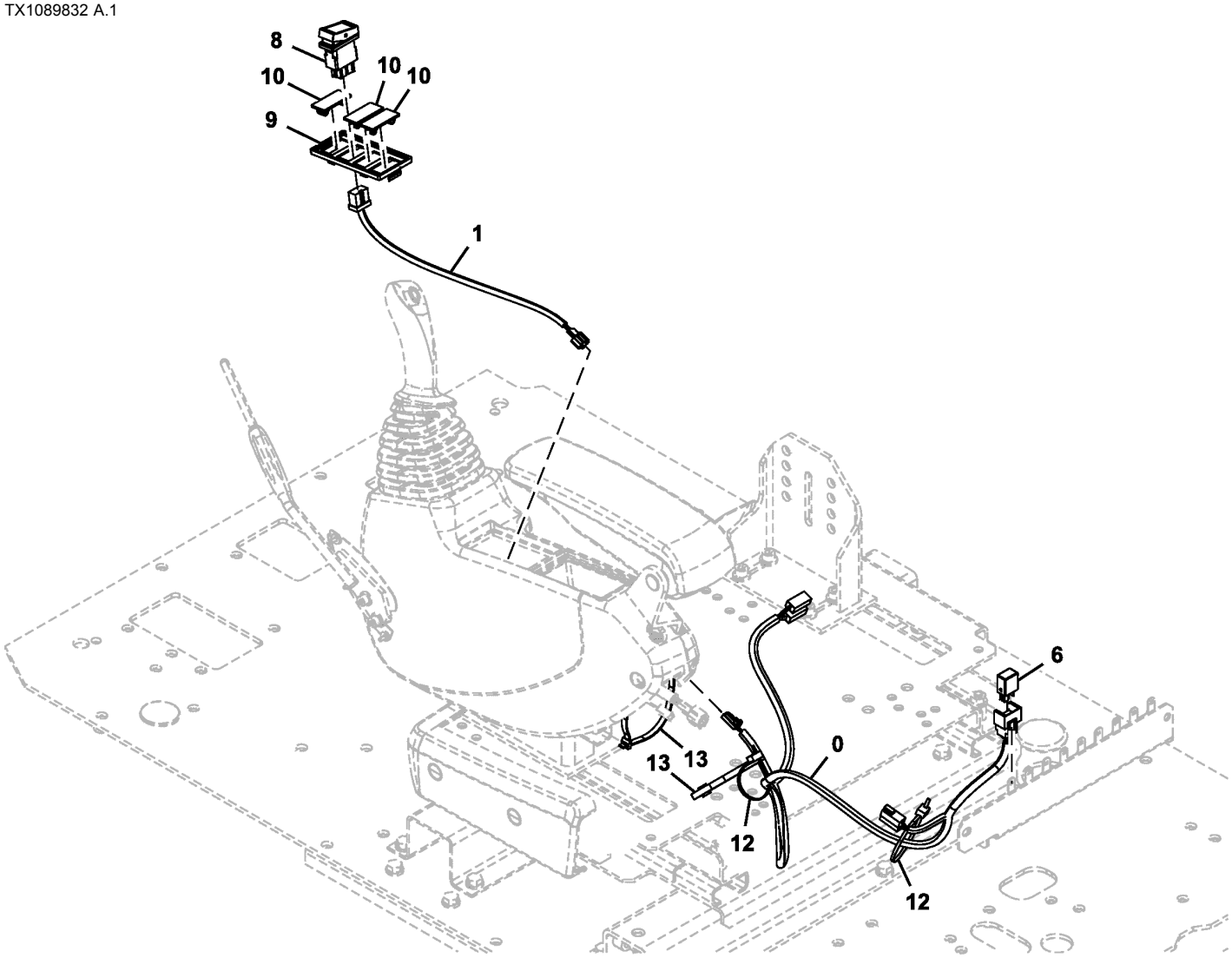

TX1089832

Item	*Nº peça*	*Descrição*	*Qtde*	*Nº série*	*Notas*
0	3110326	Chicote	1		Aquecedor do Assento (Suspensão Pneumática)
1	4651877	Chicote	1		Interruptor do Aquecedor do Assento (Suspensão Pneumática)
6	4436534	Relé	1		Interruptor do Aquecedor do Assento (Suspensão Pneumática)
8	4651292	Interruptor	1		Aquecedor do Assento (Suspensão Pneumática)
9	2058776	Caixa	1		
10	3121182	Tampa	3		
12	H77698	Cinta	2		SUB FOR 4055312
13	H77698	Cinta	2		SUB FOR 4121859

Seat Heater Wiring Harness
Faisceau de chauffage de siège
Chicote Elétrico do Aquecedor do Assento
Grupo de cables de calefactor de asiento

TX1089833 A.1

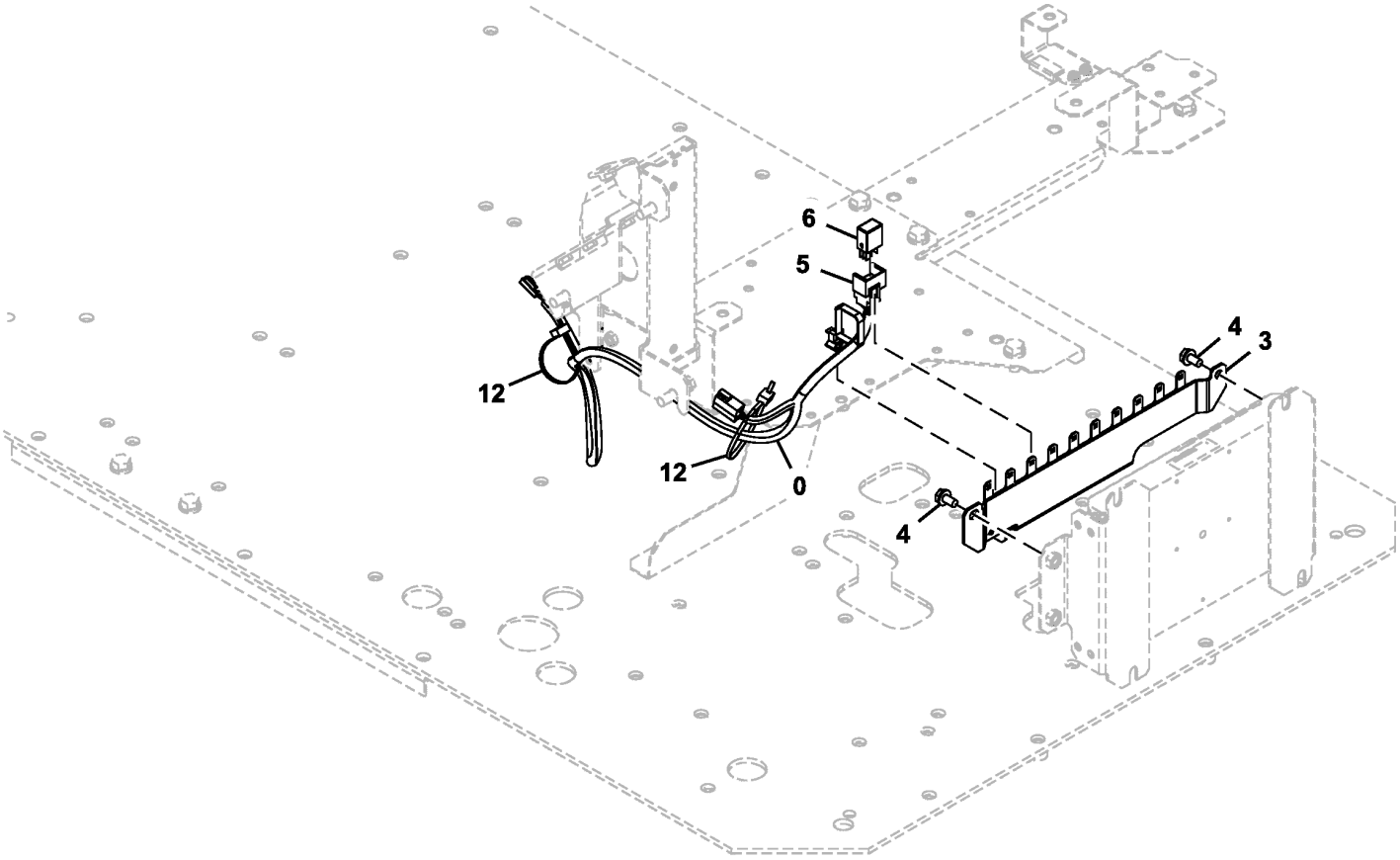

TX1089833

Item	*Nº peça*	*Descrição*	*Qtde*	*Nº série*	*Notas*
0	3110326	Chicote	1		Aquecedor do Assento
3	FYA00031006	Apoio	1		SUB FOR FYA40002175
4	.....	Parafuso c/arruela	2		J260816 NLA
	19M7162	Parafuso sextavado	2		M8 X 16, SUB FOR J900816
	24M7055	Arruela	2		8.400 X 16 X 1.600 mm, SUB FOR A590108
5	4254600	Presilha	1		
6	4436534	Relé	1		Aquecedor do Assento
12	H77698	Cinta	2		SUB FOR 4055312

Air Conditioner and Heater
Climatiseur et chauffage
Ar Condicionado e Aquecedor
Acondicionador de aire y calefactor

TX1089834 B.1

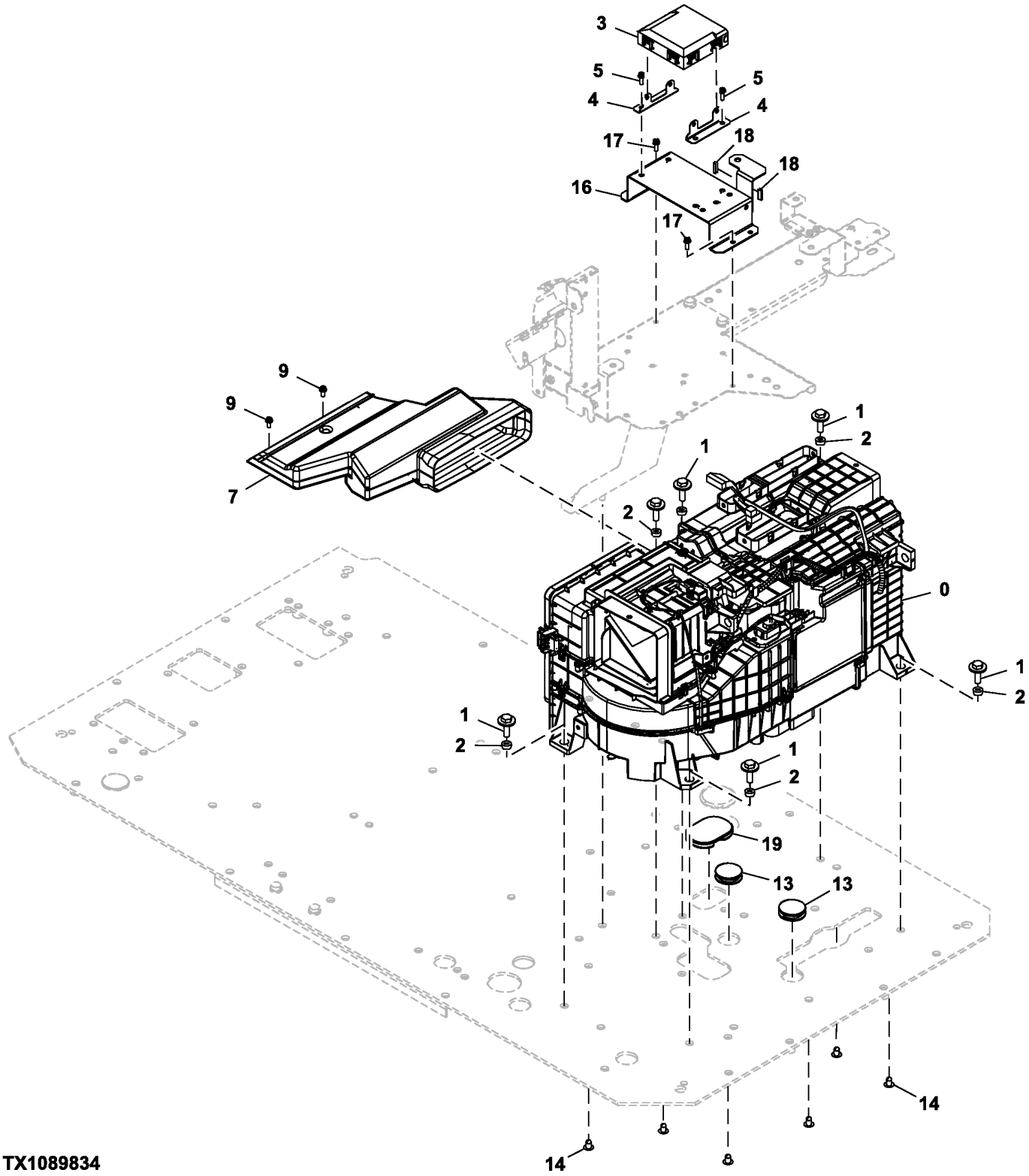

TX1089834

Item	*Nº peça*	*Descrição*	*Qtde*	*Nº série*	*Notas*
0	FYA00042254	Ar condicionado	1		SUB FOR 4704922, Componentes em Página Separada
	CH11568	Junta de vedação	1		Entrada da Unidade de Ar-condicionado, Não Ilustrado
	4622346	Anel o	1		Saída da Unidade de Ar-condicionado
1	.....	Parafuso c/arruela	6		J281035 NLA
	19M7550	Parafuso sextavado	6		M10 X 35, SUB FOR J901035
	4486055	Arruela	6		
2	FYA00008897	Espaçador	6		
3	FYA00007726	Controlador aquecedor de ar	1		
4	4704925	Apoio	2		
5	.....	Parafuso c/arruela	4		J460620 NLA
	21M7267	Parafuso	4		M6 X 20
	24M7293	Arruela	4		6.500 X 13 X 1.600 mm
	12M7006	Arruela de pressão	4		6 mm
7	7058406	Duto de ar	1		
9	.....	Parafuso c/arruela	2		J460616 NLA
	19M8425	Parafuso sextavado	2		M6 X 16
	12M7006	Arruela de pressão	2		6 mm
	24M7293	Arruela	2		6.500 X 13 X 1.600 mm
13	4288445	Plugue	2		
14	4280359	Plugue	6		
16	8119300	Apoio	1		
17	.....	Parafuso c/arruela	4		J460620 NLA
	21M7267	Parafuso	4		M6 X 20
	24M7293	Arruela	4		6.500 X 13 X 1.600 mm
	12M7006	Arruela de pressão	4		6 mm
18	4692607	Vedação de acabamento	2		
19	3120378	Bucha	1		

Air Conditioner and Heater Components
Composants de climatisation et de chauffage
Componentes do Ar-condicionado e Aquecedor
Componentes de aire acondicionado y calefactor

TX1088692 E.1

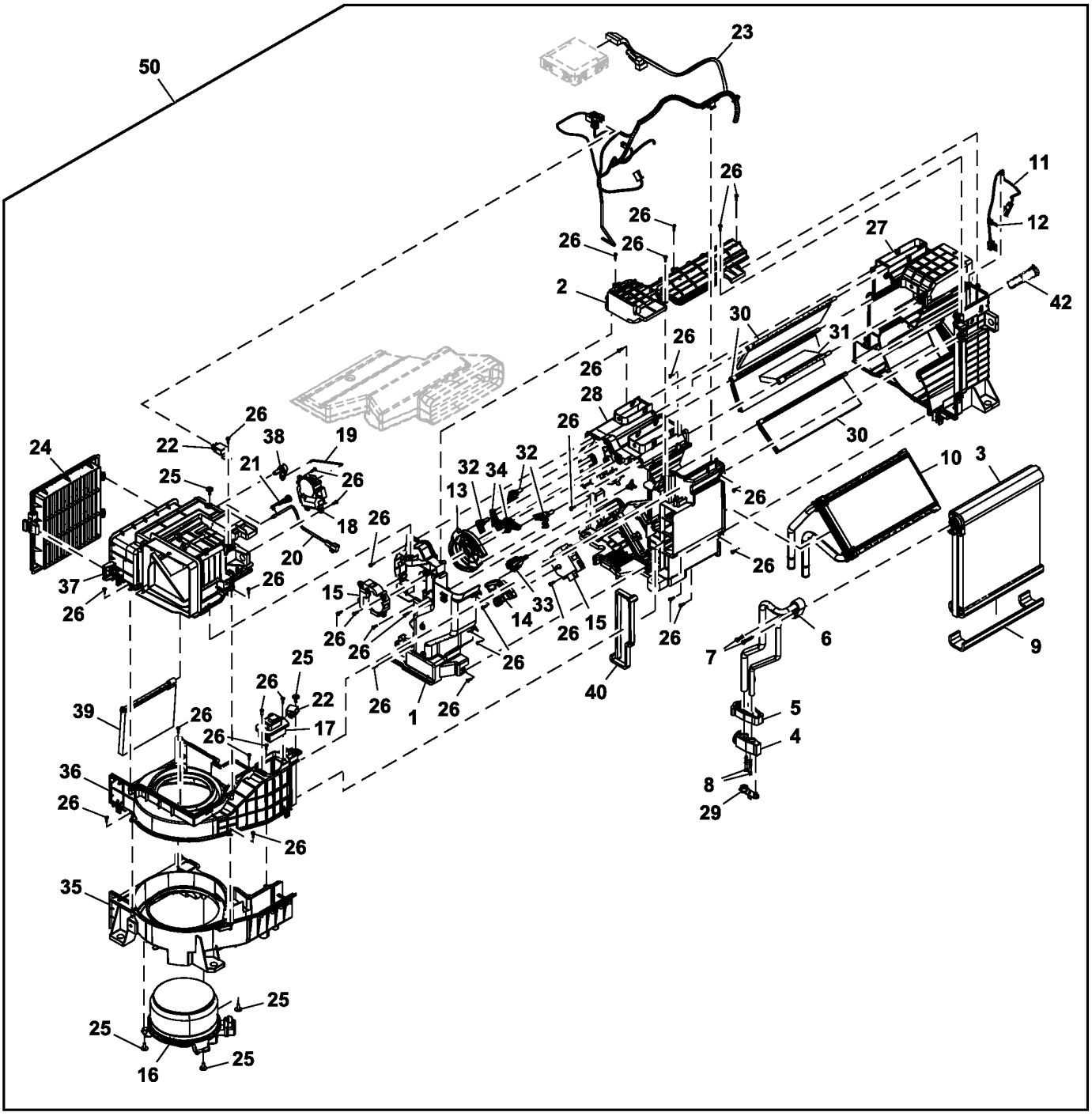

51 — 27,28,30,31,32,33

52 — 35,36

TX1088692

Item	*Nº peça*	*Descrição*	*Qtde*	*Nº série*	*Notas*
1	FXB00001042	Caixa	1		
2	FXB00001043	Placa	1		
3	FXB00001044	Evaporador	1		
4	FXB00001045	VálVula	1		Válvula de Expansão
5	FXB00001046	Junta de vedação	1		
6	FXB00001047	Tubo	1		
7	FXB00001048	Parafuso	2		
8	FXB00001049	Parafuso	2		
9	FXB00001050	Junta de vedação	1		
10	FXB00001051	Núcleo	1		
11	FXB00001052	SenSor	1		Sensor de Congelamento do Ar-condicionado
12	FXB00001053	Braçadeira	1		
13	FXB00001054	Placa	1		
14	FXB00001055	Placa	1		
15	FXB00001056	Motor	2		Motor de Arrefecimento
16	FXB00001057	Motor	1		Motor do Ventilador
17	FXB00001058	TransisTor	1		
18	FXB00001059	Motor	1		Motor da Porta de Ar
19	FXB00001060	Eixo	1		
20	FXB00001061	SenSor	1		Sensor de Recirculação de Ar
21	FXB00001062	Apoio	1		
22	FXB00001063	Relé	2		
23	FXB00001064	Chicote	1		Chicote Elétrico do Aquecedor e Ar-condicionado
24	FYA00001490R	Filtro de ar	1		SUB FOR FYA00001490, Filtro de Ar do Aquecimento e Ar-condicionado
25	FXB00001065	Parafuso	5		
26	4382883	Parafuso	35		
27	.....	Caixa	1		NSEP
28	.....	Caixa	1		NSEP
29	FXB00001068	Plugue	1		
30	FXB00001069	Porta	3		
31	FXB00001070	Porta	1		
32	FXB00001071	Alavanca	3		
33	FXB00001072	Alavanca	1		
34	FXB00001073	Alavanca	2		
35	.....	Caixa	1		NSEP
36	.....	Caixa	1		NSEP
37	FXB00001076	Caixa	1		
38	FXB00001077	Alavanca	1		
39	FXB00001078	Porta	1		
40	FXB00001079	Junta de vedação	1		
42	FYA00045626	Guia	1		
50	FYA00042254	Ar condicionado	1		SUB FOR 4704922 ALSO ORDER FYA40018525
51	FYA00042370	Caixa	1		SUB FOR FYA00002304 ALSO ORDER FYA40018525
52	FYA00002305	Caixa	1		

Air Conditioning, Condenser and Compressor
Condenseur de climatisation et conduites
Ar Condicionado, Condensador e Compressor
Aire acondicionado, condensador y compresor

TX1085960 A.1

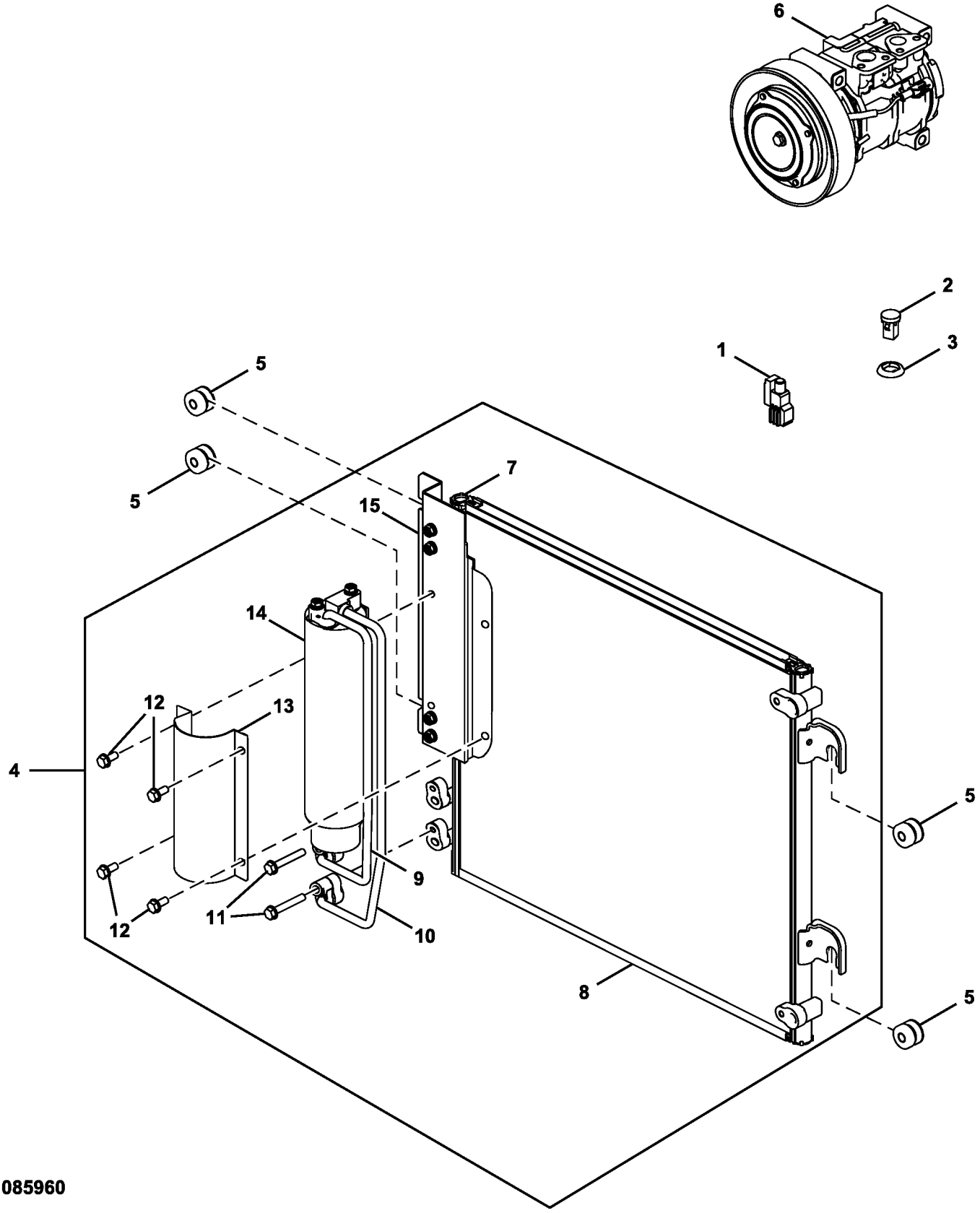

TX1085960

Item	*Nº peça*	*Descrição*	*Qtde*	*Nº série*	*Notas*
1	4405815	SenSor	1		Temperatura do Ar Ambiente
2	4405814	SenSor	1		Solar
3	4405194	Espaçador	1		
4	4704924	Condensador de vapor	1		
5	4618721	Bucha	4		
6	4721999	Compressor	1		Componentes em Página Separada
7	FXB00001037	Apoio	2		
8	FXB00001036	Núcleo	1		
9	FXB00001031	Tubo	1		
10	FXB00001032	Tubo	1		
11	FXB00001033	Parafuso	2		
12	FXB00001034	Parafuso	4		
13	FXB00001035	Suporte	1		
14	4333461	Tanque	1		
15	FXB00001038	Apoio	1		

Air Conditioning Compressor Components
Composants de compresseur de climatisation
Componentes do Compressor do Ar-condicionado
Componentes del compresor de aire acondicionado

TX1089839 B.1

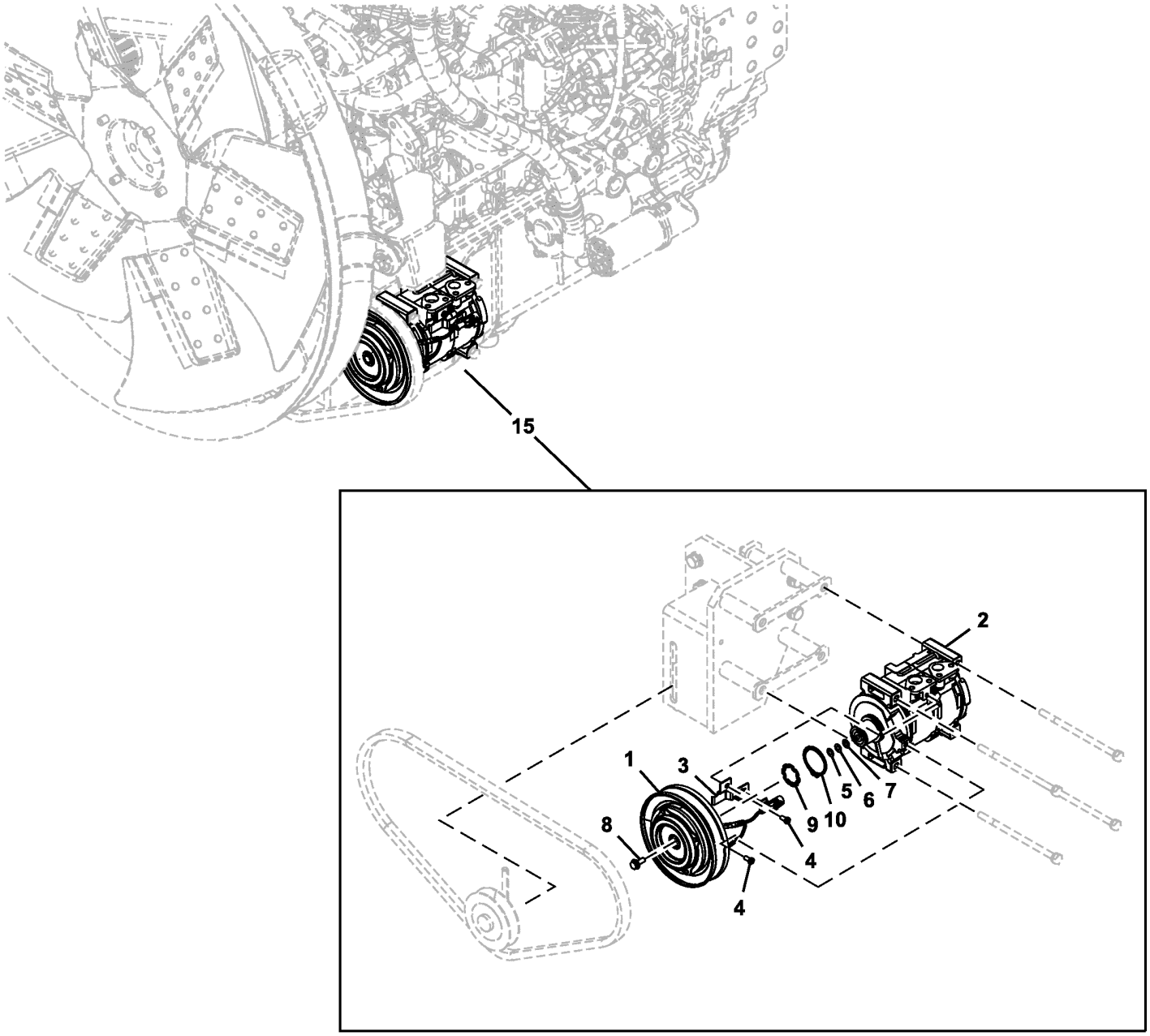

TX1089839

Item	*Nº peça*	*Descrição*	*Qtde*	*Nº série*	*Notas*
1	FXB00001039	EmbreagEm	1		
2	.....	Compressor	1		FXB00001040 NLA
3	FXB00001041	Apoio	1		
4	4475245	Parafuso	2		
5	4475237	Arruela	1		
6	4475242	Arruela	1		
7	4475243	Arruela	1		
8	4475244	Parafuso	1		
9	4475236	Anel	1		
10	4475230	Anel	1		
15	4721999	Compressor	1		

Air Conditioning and Heater Duct
Conduit de chauffage et climatisation
Duto do Aquecedor e Ar-condicionado
Conducto de calefactor y aire acondicionado

TX1088685 A.1

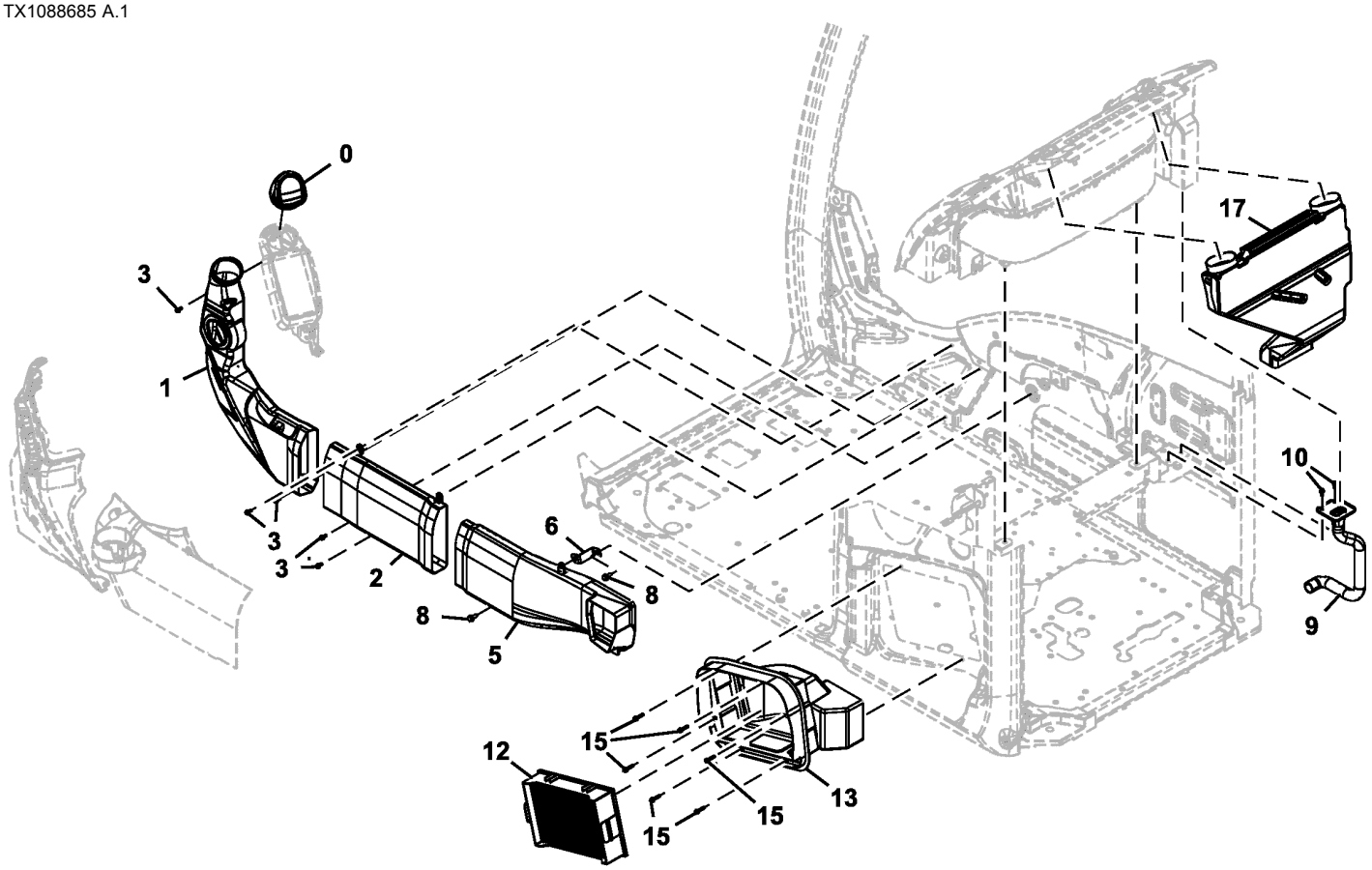

TX1088685

Item	*Nº peça*	*Descrição*	*Qtde*	*Nº série*	*Notas*
0	7058382	Grade	1		
1	7058363	Duto de ar	1		
2	7058364	Duto de ar	1		
3	.....	Parafuso c/arruela	5		J680616 NLA
	21M7577	Parafuso allen	5		M6 X 16
	12M7006	Arruela de pressão	5		6 mm
	24M7054	Arruela	5		6.400 X 12 X 1.600 mm
5	7058402	Duto de ar	1		
6	8100576	Apoio	1		
8	.....	Parafuso c/arruela	2		J260820 NLA
	19M7881	Parafuso	2		M8 X 20, SUB FOR J900820
	24M7055	Arruela	2		8.400 X 16 X 1.600 mm, SUB FOR A590108
9	FYA40018525	Duto de ar	1		SUB FOR 7058366
10	21M7577	Parafuso allen	2		M6 X 16, J680616 NLA
	12M7006	Arruela de pressão	2		6 mm
	24M7054	Arruela	2		6.400 X 12 X 1.600 mm
12	4S00686R	Filtro	1		SUB FOR 4632689 OR 4S00686
13	7058400	Duto de ar	1		
15	.....	Parafuso c/arruela	6		J460630 NLA
	21M7466	Parafuso	6		M6 X 30
	12M7006	Arruela de pressão	6		6 mm
	24M7054	Arruela	6		6.400 X 12 X 1.600 mm
17	7058365	Duto de ar	1		

Air Conditioner Compressor and Condenser Hoses
Flexibles de compresseur de climatiseur et de condenseur
Mangueiras do Condensador e Compressor do Ar Condicionado
Mangueras de compresor y condensador de acondicionador de aire

TX1089835 C.1

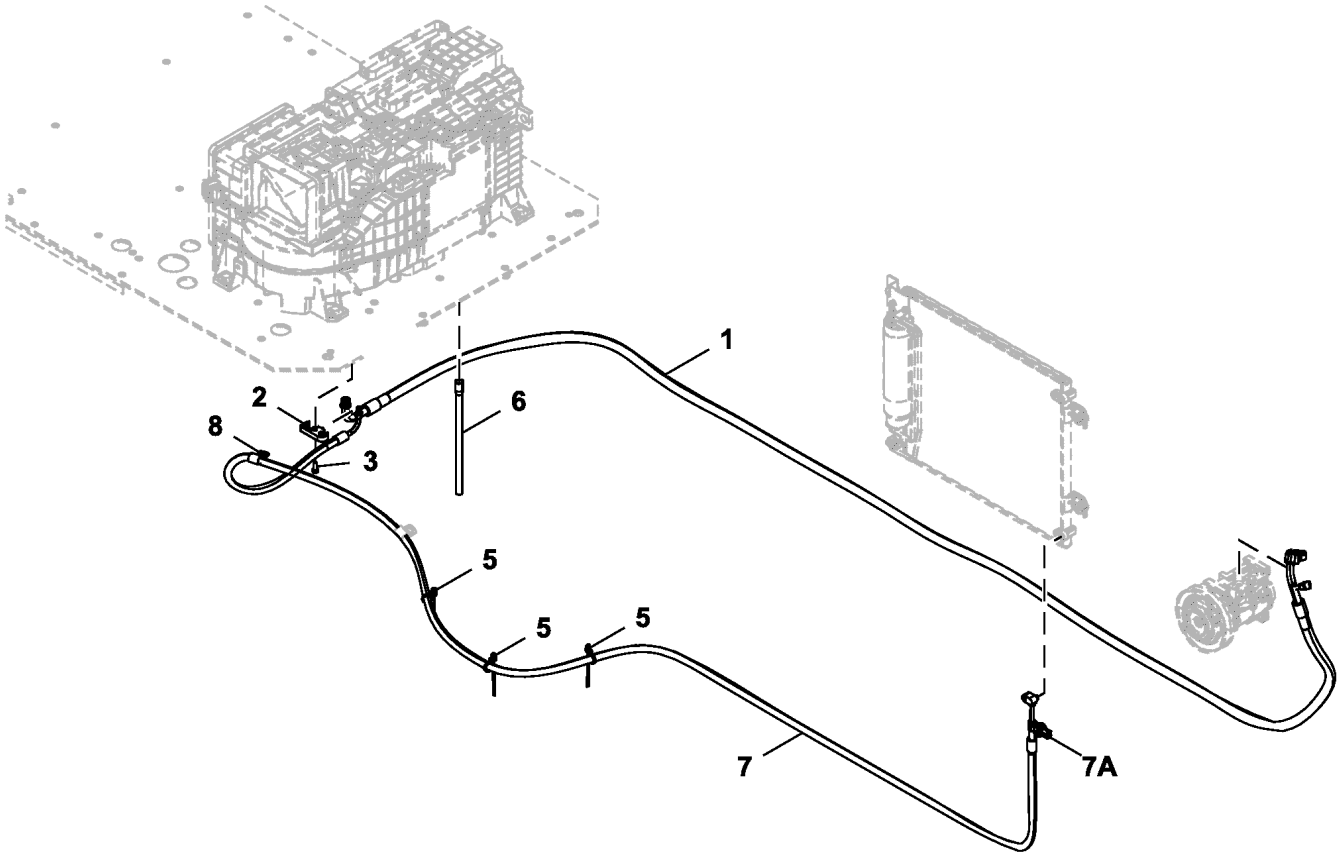

7 — 7A

TX1089835

Item	*Nº peça*	*Descrição*	*Qtde*	*Nº série*	*Notas*
1	FYA00041880	Mangueira	1		SUB FOR 4707784
2	4632325	Conexão	1		
3	.....	Parafuso c/arruela	1		J260620 NLA
	19M7077	Parafuso sextavado	1		M6 X 20, SUB FOR J900620
	24M7054	Arruela	1		6.400 X 12 X 1.600 mm, SUB FOR A590106
5	H77698	Cinta	3		SUB FOR 4371049
6	4704927	Mangueira	1		
7	FYA00034464	Mangueira	1		INCLUDES AT336248, SUB FOR 4713323
7A	AT336248	Interrup. de pressão	1		Pressostato de Alta/Baixa Pressão
8	R73384	Braçadeira	1		SUB FOR 4190253

Air Conditioner Refrigerant Hose and Compressor Belt (Engine 6068HT105-RE559029)
Flexible de réfrigérant de climatiseur et courroie de compresseur (Engine 6068HT105-RE559029)
Mangueira do Refrigerante do Ar Condicionado e Correia do Compressor (Engine 6068HT105-RE559029)
Manguera de refrigerante de acondicionador de aire y correa de compresor (Engine 6068HT105-RE559029)

TX1138330 B.2

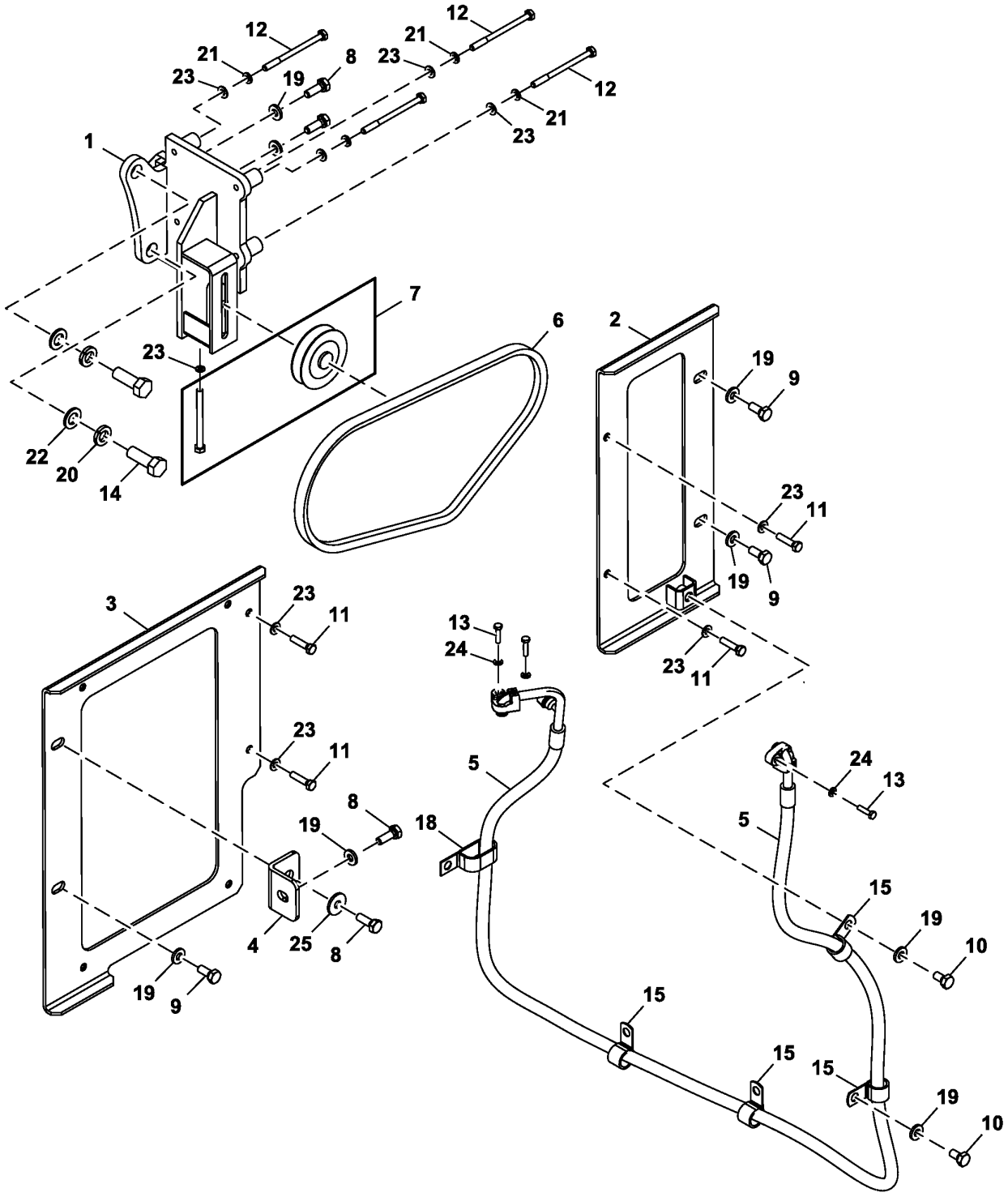

FF513091_TX1138330

Item	*Nº peça*	*Descrição*	*Qtde*	*Nº série*	*Notas*
1	FF513092	Apoio	1		
2	FF509936	Apoio	1		
3	FF509935	Apoio	1		
4	FF510766	Apoio	1		
5	FYA00001704	Mangueira	1		
6	FYA00007116	Correia trapezoidal	1		
7	4346770	Polia	1		
8	19M7662	Parafuso sextavado	4		M10 X 30, SUB FOR J901030
9	19M7402	Parafuso sextavado	3		M10 X 25, SUB FOR J901025
10	19M7938	Parafuso sextavado	2		M10 X 20, SUB FOR J901020
11	19M7298	Parafuso sextavado	4		M8 X 35, SUB FOR J900835
12	19M7997	Parafuso sextavado	4		M8 X 110, SUB FOR J900802
13	19M7286	Parafuso sextavado	4		M6 X 25, SUB FOR J900625
14	19M7489	Parafuso sextavado	2		M16 X 45, SUB FOR J901645
15	4190277	Braçadeira	4		
18	R50454	Braçadeira	1		SUB FOR 4192034
19	24M7346	Arruela	8		11 X 20 X 2 mm, SUB FOR DH400703
20	12H294	Arruela de pressão	2		5/8", SUB FOR A590916
21	12M7065	Arruela de pressão	4		8 mm, SUB FOR A590908
22	24M7053	Arruela	2		17 X 30 X 3 mm, SUB FOR A590116
23	24M7055	Arruela	9		8.400 X 16 X 1.600 mm, SUB FOR A590108
24	24M7054	Arruela	4		6.400 X 12 X 1.600 mm, SUB FOR A590106
25	24M7101	Arruela	1		11 X 34 X 3 mm, SUB FOR J217083

Heater Hoses
Flexibles de chauffage
Mangueiras do Aquecedor
Mangueras de calefactor

TX1102727 A.1

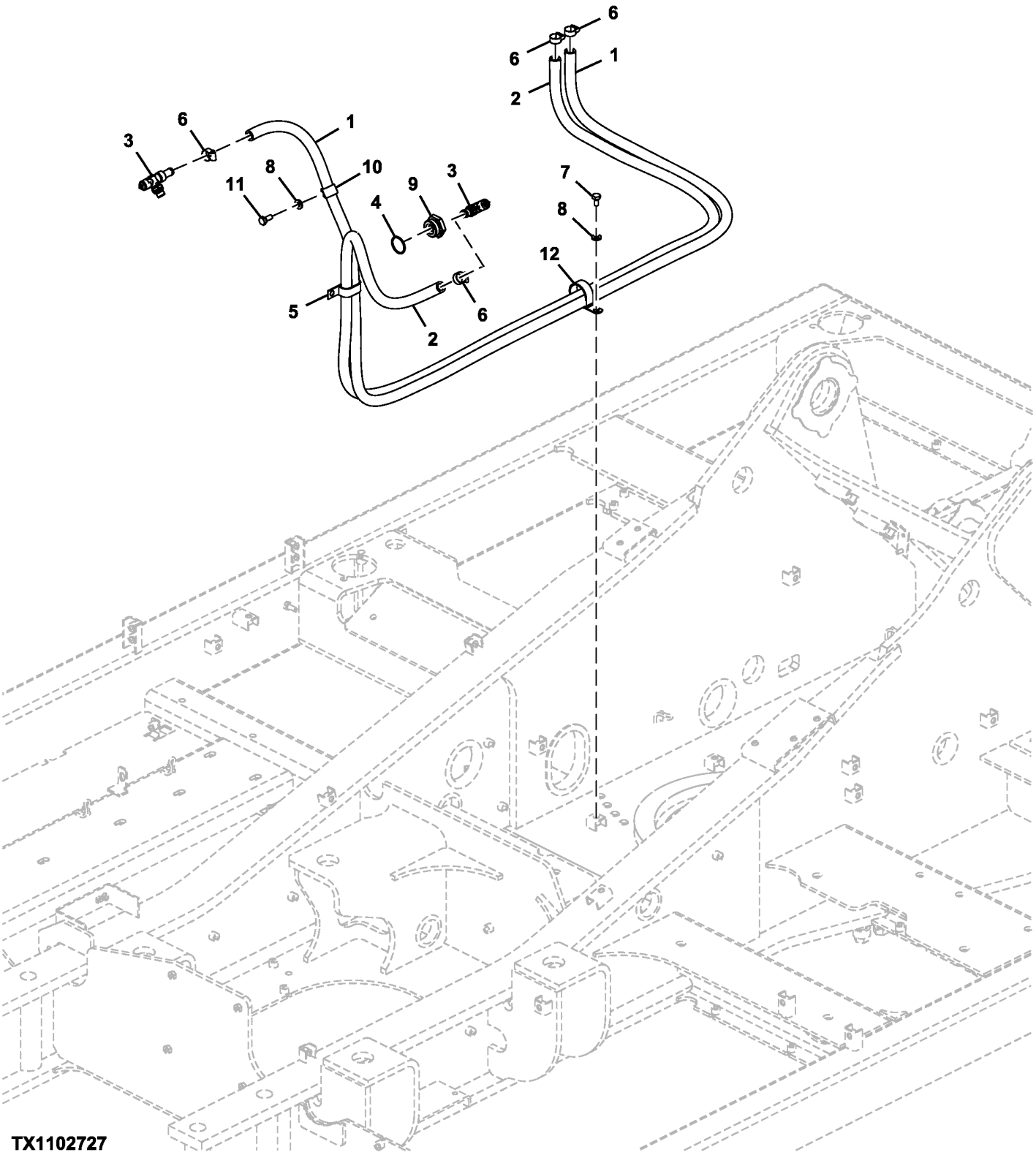

Item	*Nº peça*	*Descrição*	*Qtde*	*Nº série*	*Notas*
1	4283016	Mangueira	1		SUB FOR 4341804
2	.....	Mangueira em metro	1		MAKE FROM TY22328 CTL 2850 mm, SUB FOR FF502660
3	RE507952	VálVula de dreno	2		
4	U13639	Anel o	1		
5	AH77869	Presilha	1		SUB FOR 4192034
6	4514699	Braçadeira	4		
7	19M7938	Parafuso sextavado	3		M10 X 20, SUB FOR J901020
8	24M7346	Arruela	4		11 X 20 X 2 mm, SUB FOR DH400703
9	R123616	Plugue	1		
10	R72659	Braçadeira	1		SUB FOR 4190263
11	19M7402	Parafuso sextavado	1		M10 X 25, SUB FOR J901025
12	N198631	Braçadeira	3		SUB FOR 4190265

Bottom Covers
Couvercles d'accès du bas
Tampas Inferiores
Cubiertas inferiores

TX1104650 A.1

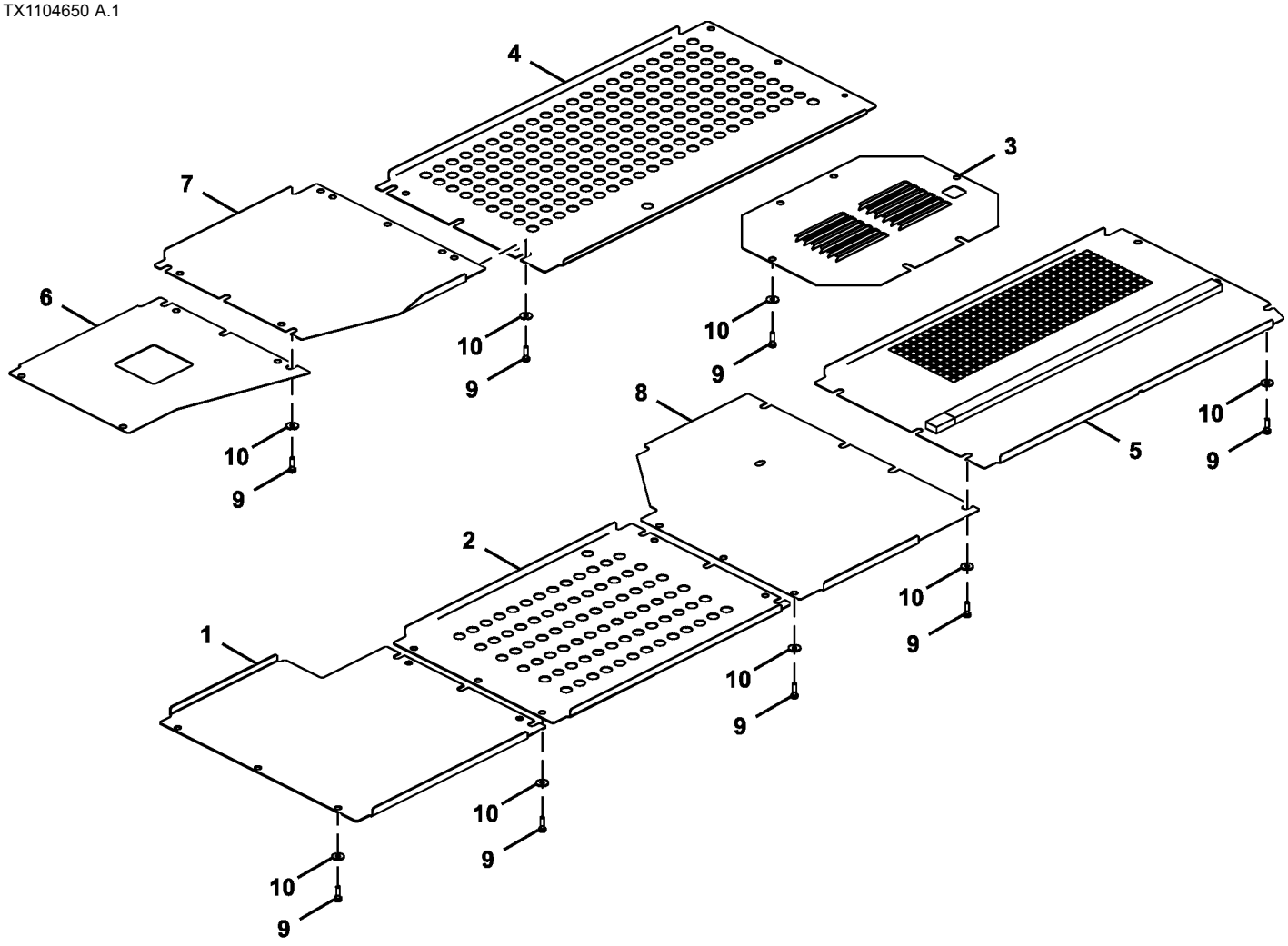

FF107779_TX1104650

Item	*Nº peça*	*Descrição*	*Qtde*	*Nº série*	*Notas*
1	3116726	Capa	1		
2	3117185	Capa	1		
3	3118978	Capa	1		
4	FF532757	Capa	1		SUB FOR 2057986
5	FF510342	Capa	1		
6	FF535306	Capa	1		SUB FOR 3116729
7	3116730	Capa	1		
8	FF510340	Capa	1		
9	19M7550	Parafuso sextavado	40		M10 X 35, SUB FOR J901035
10	24M7101	Arruela	40		11 X 34 X 3 mm, SUB FOR J217083

Control Valve Covers
Carters du distributeur
Tampas da Válvula de Controle
Carcasas de válvula de control

TX1103405 B.1

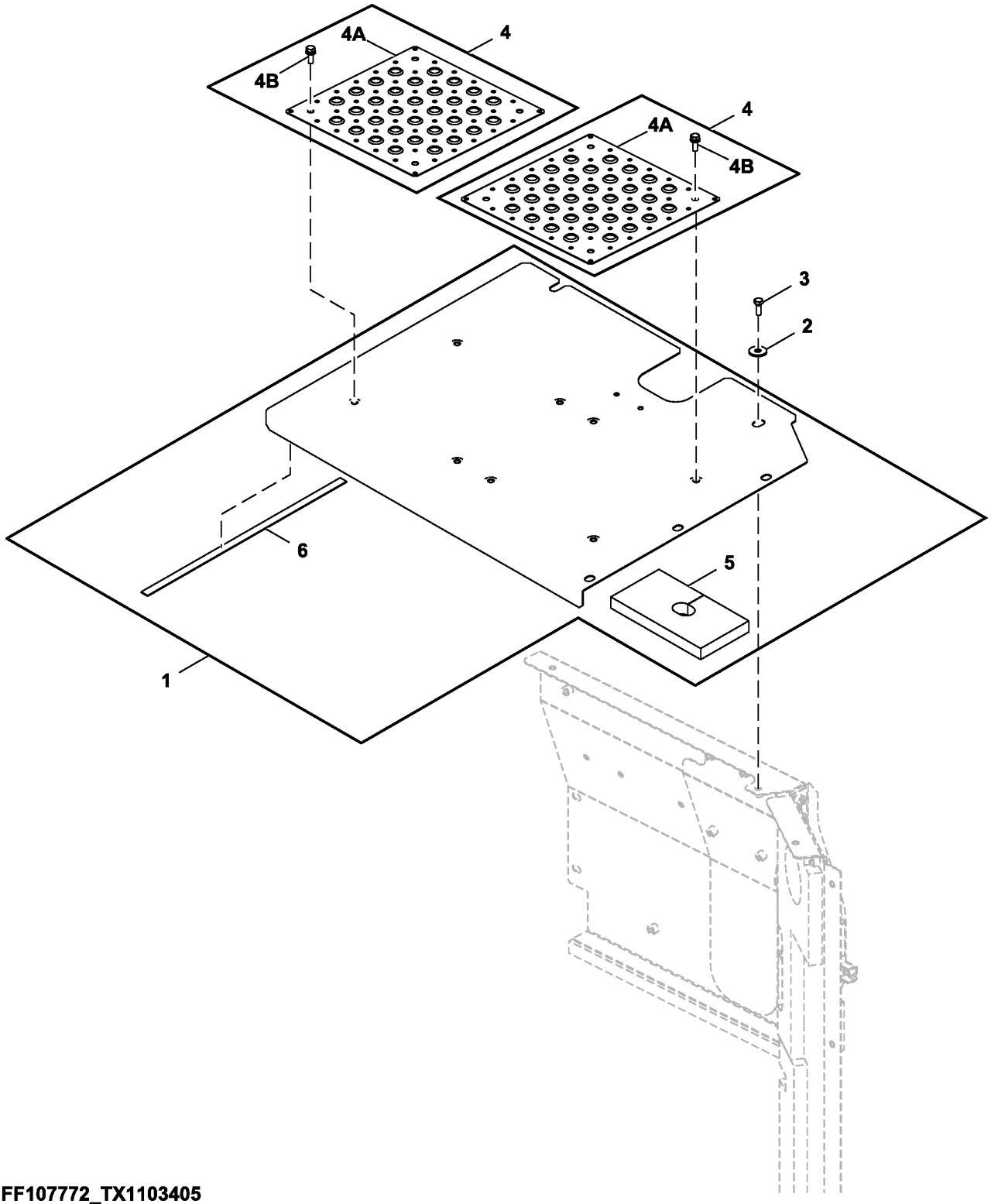

FF107772_TX1103405

Item	*Nº peça*	*Descrição*	*Qtde*	*Nº série*	*Notas*
1	FF509885	Capa	1		
2	24M7101	Arruela	5		11 X 34 X 3 mm, SUB FOR J217083
3	19M7662	Parafuso sextavado	5		M10 X 30, SUB FOR J901030
4	.....	Capa	2		9196157 NLA
4A	3091337	Capa	1		
4B	19M7662	Parafuso sextavado	4		M10 X 30, SUB FOR J901030
	24M7346	Arruela	4		11 X 20 X 2 mm, SUB FOR DH400703
5	FF509884	Vedação de acabamento	1		
6	4382518	Isolador	1		

Engine Cover
Carter moteur
Tampa do Motor
Cubierta de motor

TX1113150 A.1

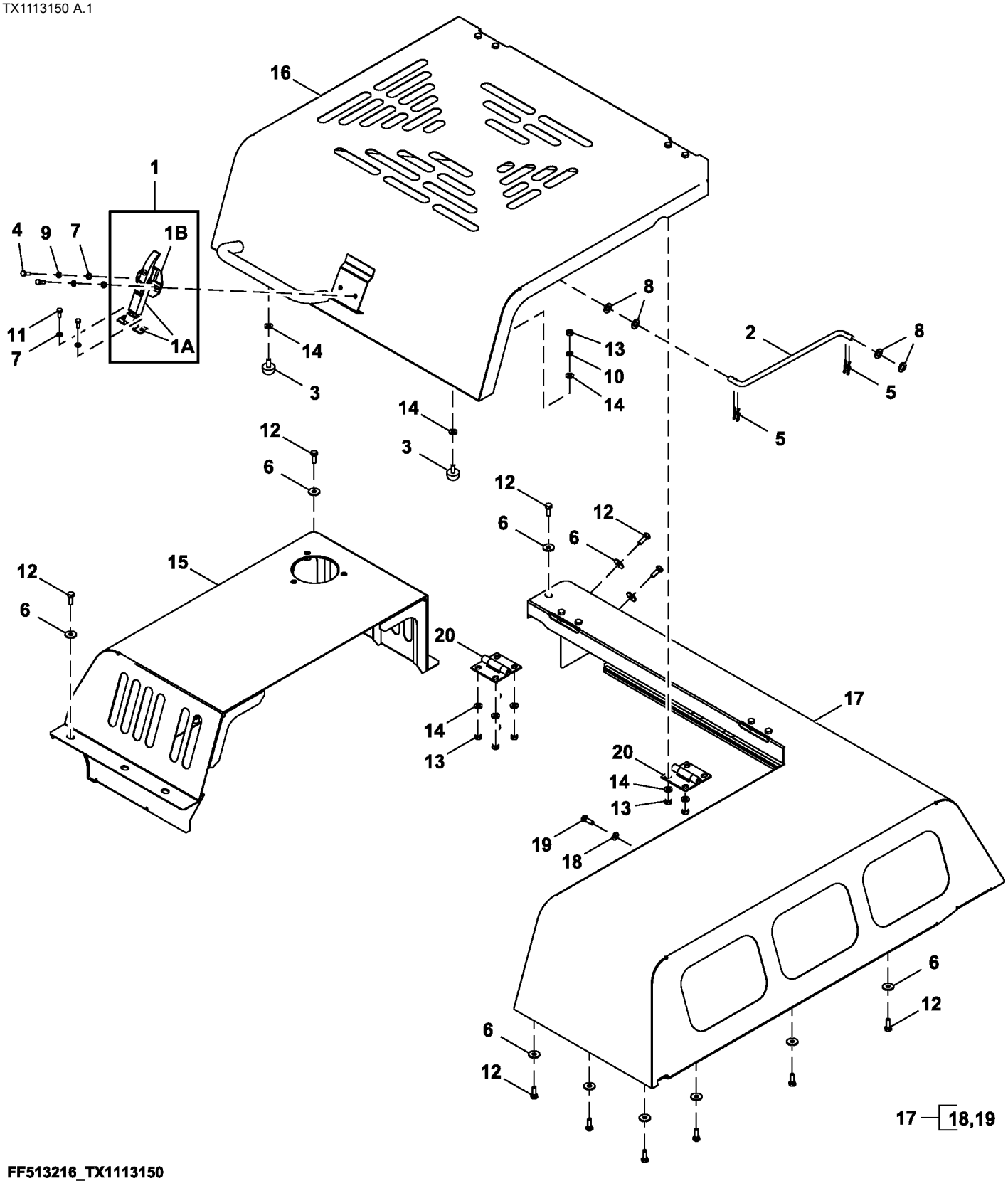

FF513216_TX1113150

Item	*Nº peça*	*Descrição*	*Qtde*	*Nº série*	*Notas*
1	4361455	Trava	1		SUB FOR TH111036, TH108769
	AT194969	Chave	1		SUB FOR AT147803
1A	3040904	Trava	1		SUB FOR AT126162
1B	3021131	âncora	1		SUB FOR TH102247
2	FF502674	Trava	1		
3	4294508	Pára-choque	2		
4	21M7397	Parafuso	2		M8 X 25, SUB FOR M430825
5	L12622	Pino de trava	4		SUB FOR 4022700
6	24M7101	Arruela	15		11 X 34 X 3 mm, SUB FOR J217083
7	24M7055	Arruela	4		8.400 X 16 X 1.600 mm, SUB FOR A590108
8	24M7085	Arruela	4		15 X 28 X 2.500 mm, SUB FOR A590114
9	12M7065	Arruela de pressão	2		8 mm, SUB FOR A590908
10	12M7066	Arruela de pressão	2		10 mm, SUB FOR A590910
11	19M7881	Parafuso	2		M8 X 20, SUB FOR J900820
12	19M7662	Parafuso sextavado	15		M10 X 30, SUB FOR J901030
13	14M7274	Porca	10		M10, SUB FOR J950010
14	24M7346	Arruela	12		11 X 20 X 2 mm, SUB FOR DH400703
15	FF513086	Capa	1		
16	FF511371	Capa	1		
17	FF511373	Capa	1		
18	24M7346	Arruela	16		11 X 20 X 2 mm, SUB FOR DH400703
19	19M7662	Parafuso sextavado	16		M10 X 30, SUB FOR J901030
20	FF108374	Dobradiça	2		

Cooling Package and Hydraulic Pump Compartment Doors
Portes de compartiments d'ensemble de refroidissement et de pompe hydraulique
Portas do Compartimento da Bomba Hidráulica e Sistema de Arrefecimento
Conjunto de enfriamiento y puertas de compartimiento de bomba hidráulica

TX1104647 F.1

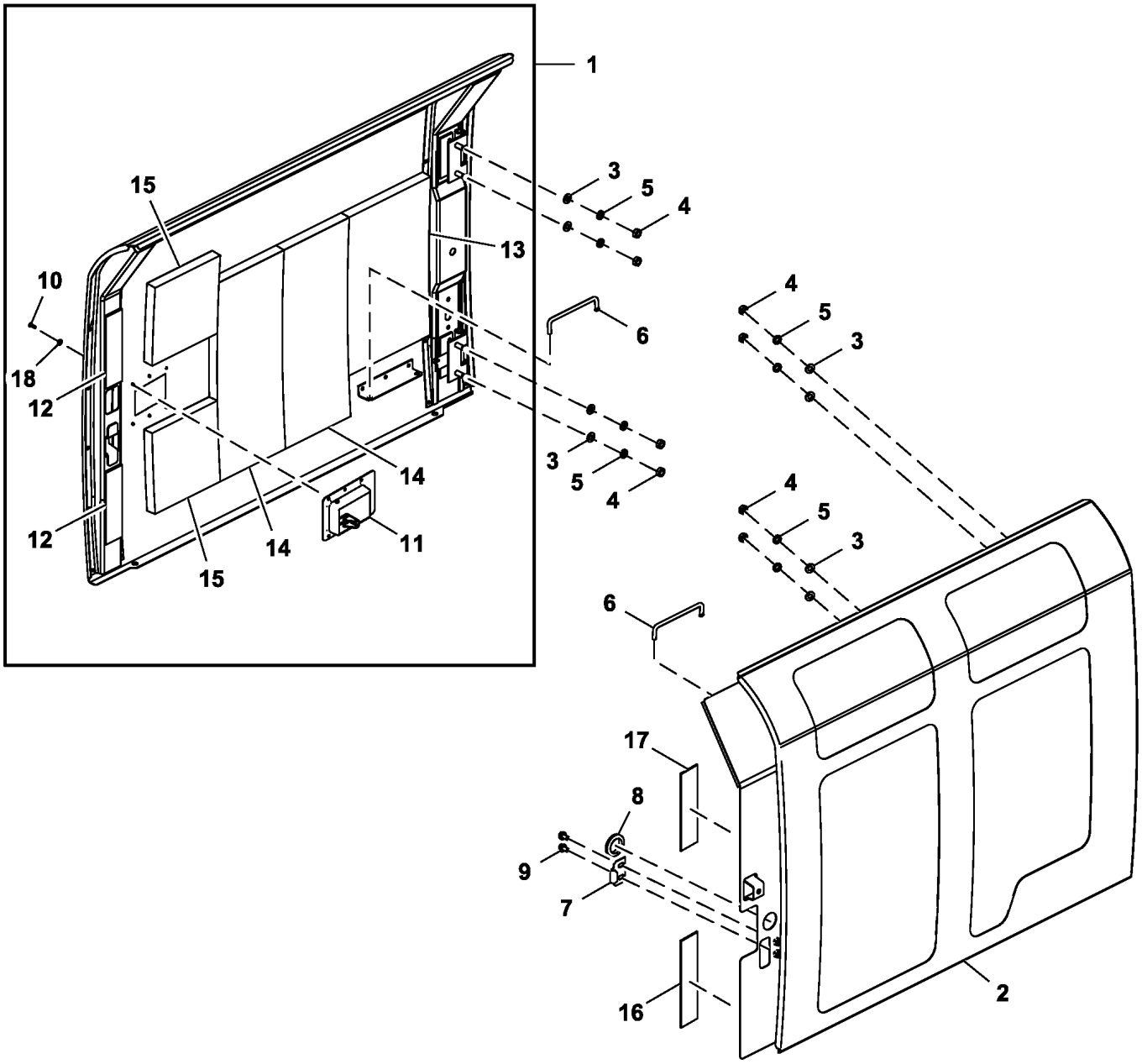

FF107776_TX1104647

Item	*Nº peça*	*Descrição*	*Qtde*	*Nº série*	*Notas*
1	FF508248	Porta	1		RH
2	FF508282	Porta	1		LH, SUB FOR FF508281
3	24M7028	Arruela	8		10.500 X 20 X 2 mm, SUB FOR A590110
4	14M7274	Porca	8		M10, SUB FOR J950010
5	12M7066	Arruela de pressão	8		10 mm, SUB FOR A590910
6	4639112	Trava	2		
7	4642167	Limitador	1		
8	H210728	Passa-fio	1		SUB FOR 4211059
9	.....	Parafuso c/arruela	2		J260816 NLA
	19M7162	Parafuso sextavado	2		M8 X 16, SUB FOR J260816
	24M7055	Arruela	2		8.400 X 16 X 1.600 mm, SUB FOR A590108
10	M63200	Rebite	6		
11	DH400030	Trava	1		
12	4654109	Isolador	2		
13	FYA00008587	Vedação de acabamento	1		SUB FOR FF510840
14	FYA00008587	Vedação de acabamento	2		SUB FOR FF510841
15	FYA00008588	Vedação de acabamento	2		SUB FOR FF510842
16	4654108	Isolador	1		
17	4716056	Isolador	1		
18	14M7138	Porca	6		M18

Cover, Floor of Storage Compartment
Couvercle, plancher du coffre de rangement
Tampa, Piso do Compartimento de Armazenamento
Cubierta, piso de compartimiento de almacenamiento

TX1103490 A.1

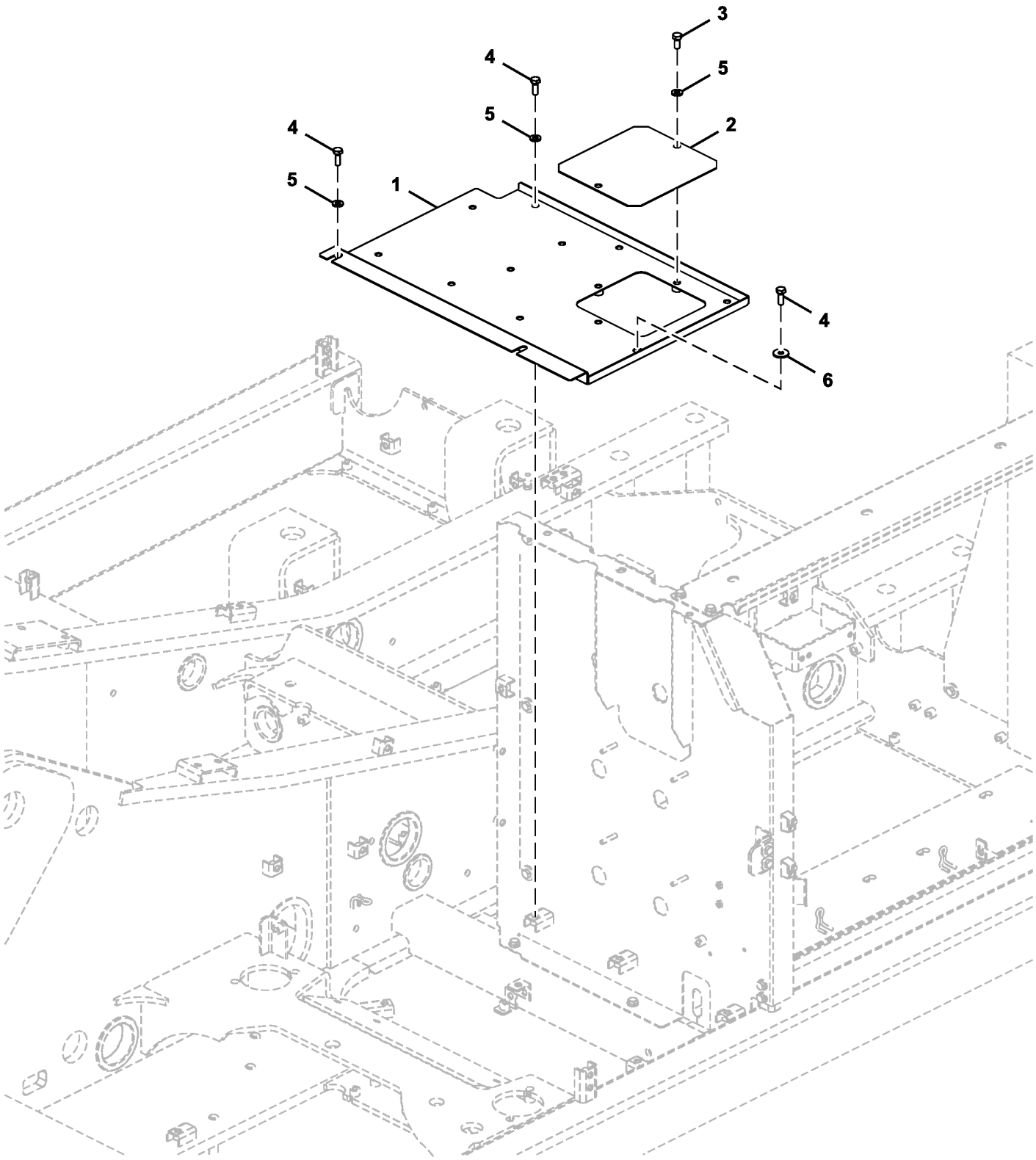

FF107777_TX1103490

Item	*Nº peça*	*Descrição*	*Qtde*	*Nº série*	*Notas*
1	FF510366	Capa	1		
2	4660511	Placa	1		
3	19M7402	Parafuso sextavado	2		M10 X 25, SUB FOR J901025
4	19M7662	Parafuso sextavado	6		M10 X 30, SUB FOR J901030
5	24M7346	Arruela	7		11 X 20 X 2 mm, SUB FOR DH400703
6	24M7101	Arruela	1		11 X 34 X 3 mm, SUB FOR J217083

Cooling Package Compartment Panels
Panneaux de compartiment d'ensemble de refroidissement
DtlPainéis do Compartimento do Sistema de Arrefecimento
Tableros de compartimiento de sistema de enfriamiento

TX1113148 B.1

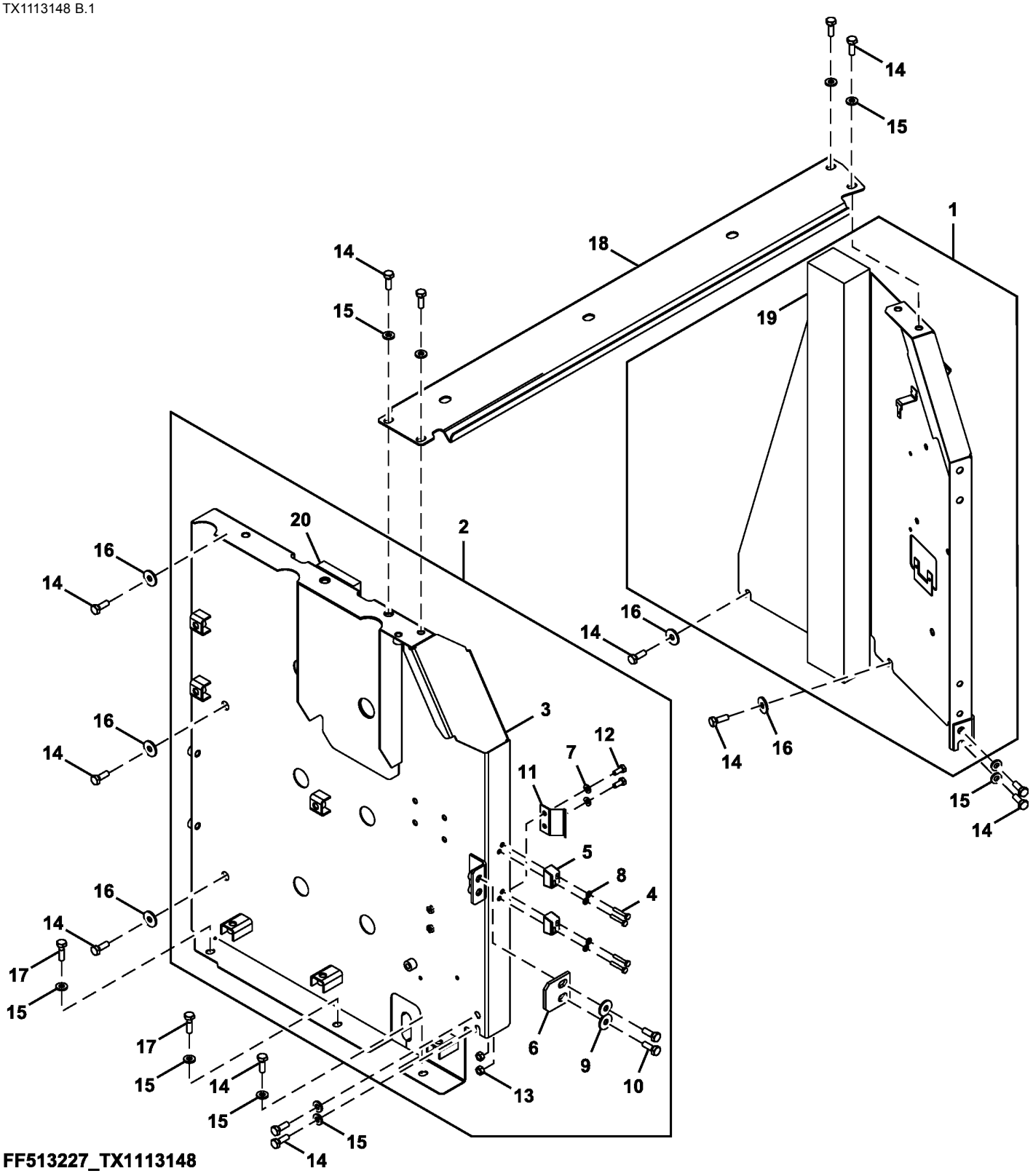

FF513227_TX1113148

Item	*Nº peça*	*Descrição*	*Qtde*	*Nº série*	*Notas*
1	FF508449	Capa	1		
2	FF513226	Capa	1		
3	FF513225	Capa	1		
4	19M7177	Parafuso sextavado	4		M6 X 35, SUB FOR J900635
5	4652573	Limitador	2		
6	4638905	Limitador	1		
7	24M7055	Arruela	2		8.400 X 16 X 1.600 mm, SUB FOR A590108
8	24M7054	Arruela	4		6.400 X 12 X 1.600 mm, SUB FOR A590106
9	24M7101	Arruela	2		11 X 34 X 3 mm, SUB FOR J217083
10	19M7662	Parafuso sextavado	2		M10 X 30, SUB FOR J901030
11	4719469	Limitador	1		
12	19M7881	Parafuso	2		M8 X 20, SUB FOR J900820
13	14M7273	Porca	2		M8, SUB FOR J950008
14	19M7662	Parafuso sextavado	14		M10 X 30, SUB FOR J901030
15	24M7346	Arruela	11		11 X 20 X 2 mm, SUB FOR DH400703
16	24M7101	Arruela	5		11 X 34 X 3 mm, SUB FOR J217083
17	19M7550	Parafuso sextavado	2		M10 X 35, SUB FOR J901035
18	FF511678	Capa	1		
19	FF508448	Vedação de acabamento	1		
20	FF508455	Vedação de acabamento	1		

Engine Compartment Panel
Panneau du compartiment moteur
Painel do Compartimento do Motor
Tablero de compartimiento de motor

TX1113146 B.2

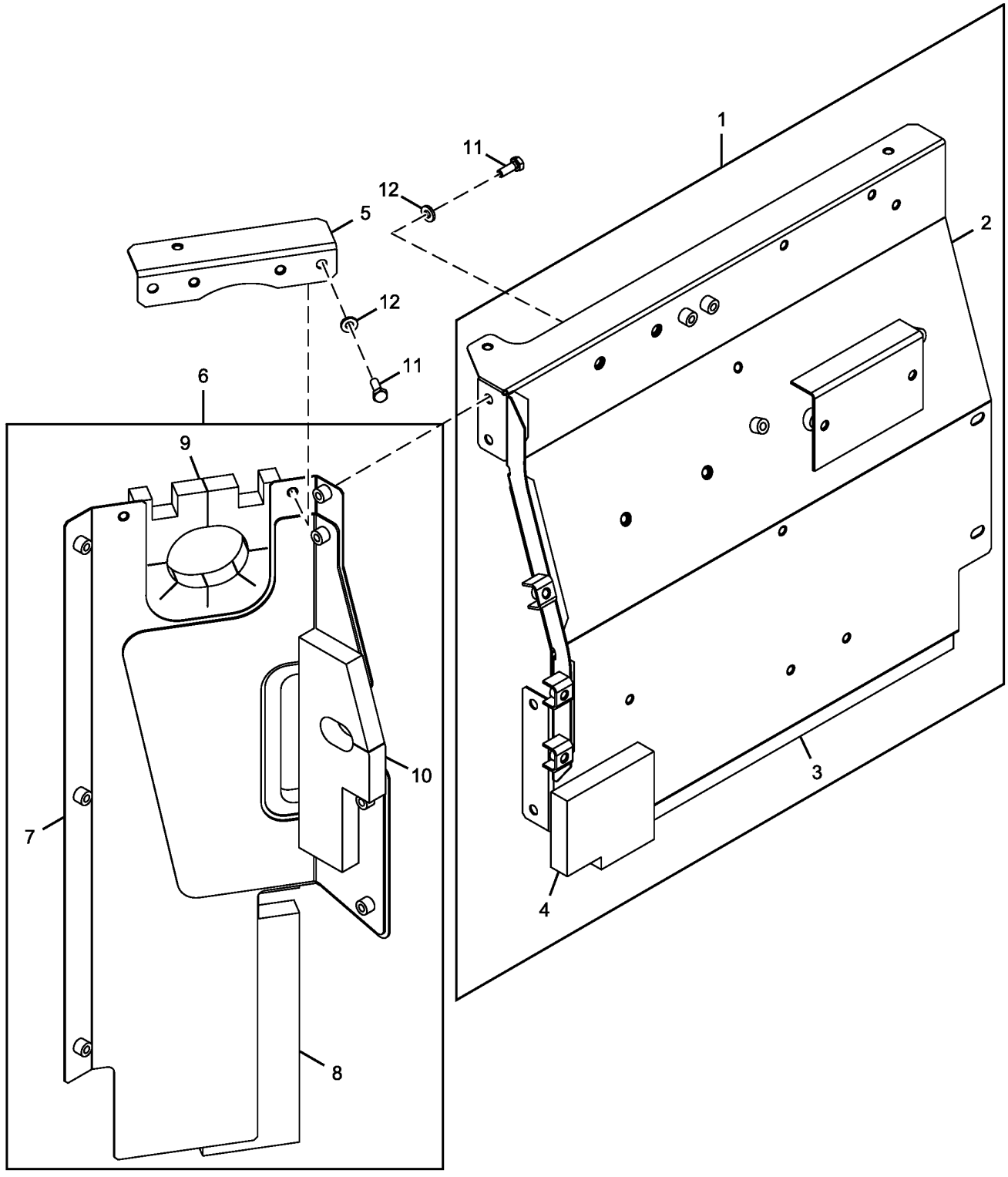

FF513338_TX1113146

Item	*Nº peça*	*Descrição*	*Qtde*	*Nº série*	*Notas*
1	FF513128	Capa	1		
2	.....	Capa	1		FF513127 NLA
3	FF508940	Vedação de acabamento	1		
4	FF508941	Vedação de acabamento	1		
5	FF509334	Apoio	1		
6	FF530275	Capa	1		SUB FOR FF508948
7	.....	Capa	1		FF508944 NLA
8	FF508945	Vedação de acabamento	1		
9	FF508946	Vedação de acabamento	1		
10	FF508947	Vedação de acabamento	1		
11	19M7662	Parafuso sextavado	6		M10 X 30, SUB FOR J901030
12	24M7346	Arruela	6		11 X 20 X 2 mm, SUB FOR DH400703

Hydraulic Pump Compartment Panels
Panneaux de logement de pompe hydraulique
Painéis do Compartimento da Bomba Hidráulica
Tableros de compartimiento de bomba hidráulica

TX1113149 B.1

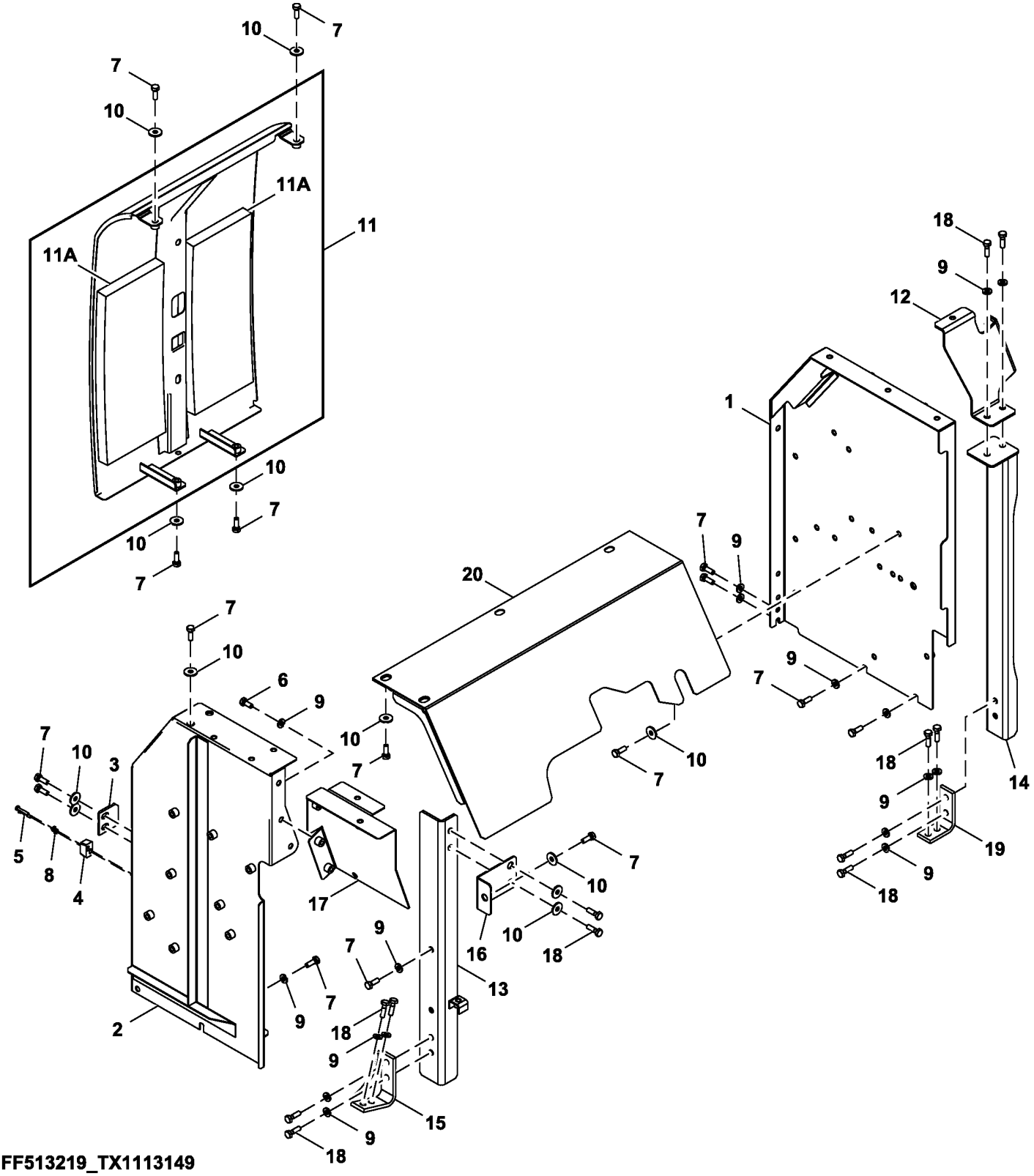

FF513219_TX1113149

Item	*Nº peça*	*Descrição*	*Qtde*	*Nº série*	*Notas*
1	FF513088	Capa	1		
	FF530684	Capa	1		Para Uso com (6068HT111)
2	FF508935	Capa	1		
3	4638905	Limitador	1		
4	4652573	Limitador	1		
5	19M7177	Parafuso sextavado	2		M6 X 35, SUB FOR J900635
6	19M7402	Parafuso sextavado	3		M10 X 25, SUB FOR J901025
7	19M7662	Parafuso sextavado	24		M10 X 30, SUB FOR J901030
8	24M7054	Arruela	2		6.400 X 12 X 1.600 mm, SUB FOR A590106
9	24M7346	Arruela	21		11 X 20 X 2 mm, SUB FOR DH400703
10	24M7101	Arruela	18		11 X 34 X 3 mm, SUB FOR J217083
11	8102285J	Capa	1		
11A	4650193	Isolador	2		
12	FF511355	Apoio	1		
13	FF511356	Apoio	1		
14	FF530146	Apoio	1		SUB FOR FF511357
15	FF511634	Apoio	1		
16	FF511369	Apoio	1		
17	FF511368	Capa	1		
18	19M7550	Parafuso sextavado	12		M10 X 35, SUB FOR J901035
19	FF512910	Apoio	1		
20	FF513087	Capa	1		

Hydraulic Pump Compartment Panels (6068HT109 - RE562670)
Panneaux de compartiment de pompe hydraulique (6068HT109 - RE562670)
Painéis do Compartimento da Bomba Hidráulica (6068HT109 - RE562670)
Paneles del compartimiento de la bomba hidráulica (6068HT109 - RE562670)

TX1165300 A.1

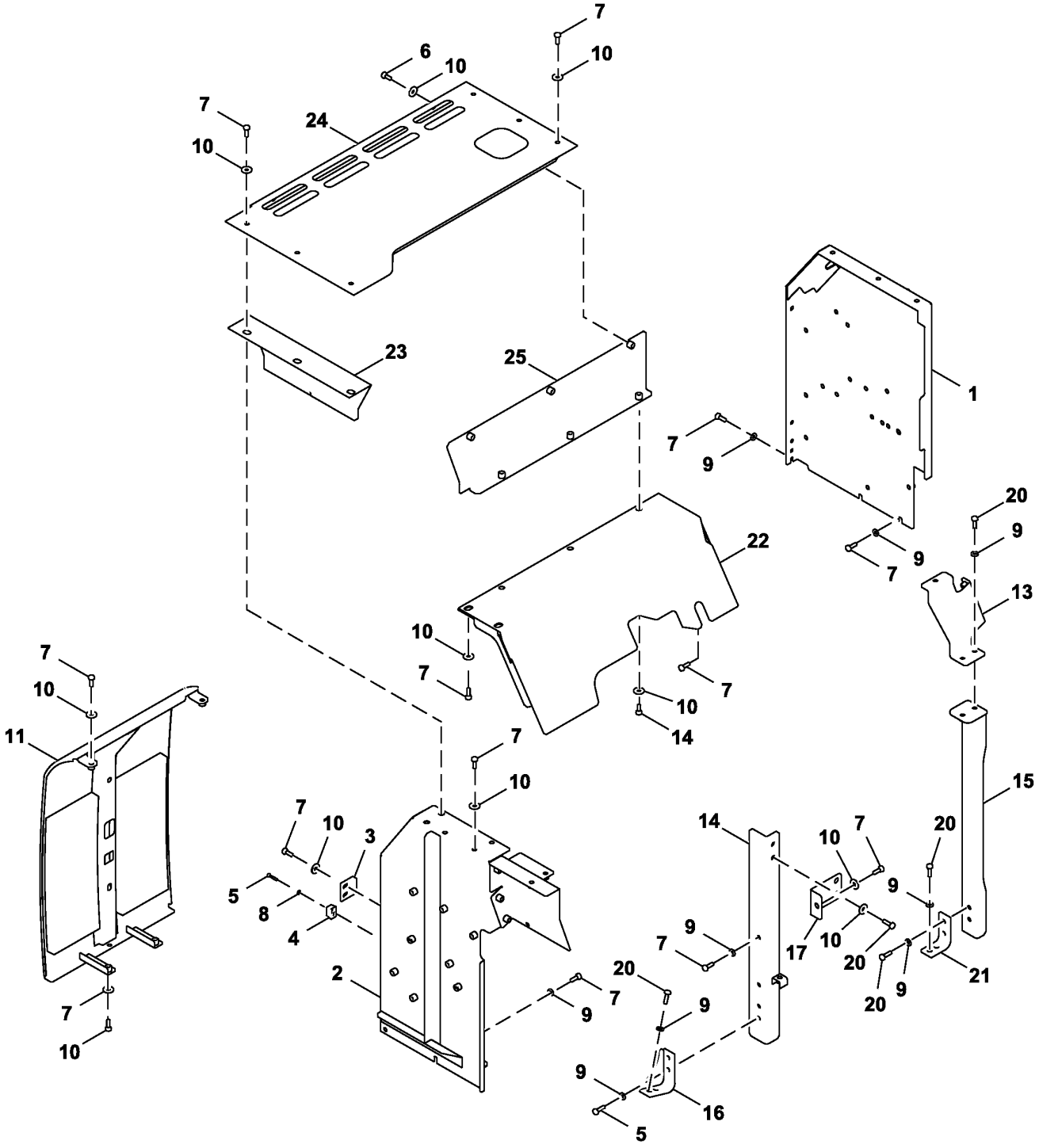

FF529081_TX1165300

Item	*Nº peça*	*Descrição*	*Qtde*	*Nº série*	*Notas*
1	FF530684	Capa	1		SUB FOR FF513088
2	FF508935	Capa	1		
3	4638905	Limitador	1		
4	4652573	Limitador	1		
5	19M7177	Parafuso sextavado	2		M6 X 35, SUB FOR J900635
6	19M7402	Parafuso sextavado	9		M10 X 25, SUB FOR J901025
7	19M7662	Parafuso sextavado	28		M10 X 30, SUB FOR J901030
8	24M7054	Arruela	2		6.400 X 12 X 1.600 mm, SUB FOR A590106
9	24M7346	Arruela	21		11 X 20 X 2 mm, SUB FOR DH400703
10	24M7101	Arruela	28		11 X 34 X 3 mm, SUB FOR J217083
11	8102285J	Capa	1		
12	4650193	Isolador	2		
13	FF511355	Apoio	1		
14	FF511356	Apoio	1		
15	FF530146	Apoio	1		
16	FF511634	Apoio	1		
17	FF511369	Apoio	1		
18	FF531013	Capa	1		SUB FOR FF525320
20	J901035	Parafuso sextavado	12		
21	FF512910	Apoio	1		
22	FF800675	Capa	1		
23	FF525441	Capa	1		
24	FF529082	Capa	1		
25	FF528574	Capa	1		

Non-Slip Fuel Tank Cover
Couvercle antidérapant de réservoir de carburant
Tampa Antiderrapante do Tanque de Combustível
Cubierta antideslizante de depósito de combustible

TX1103500 B.2

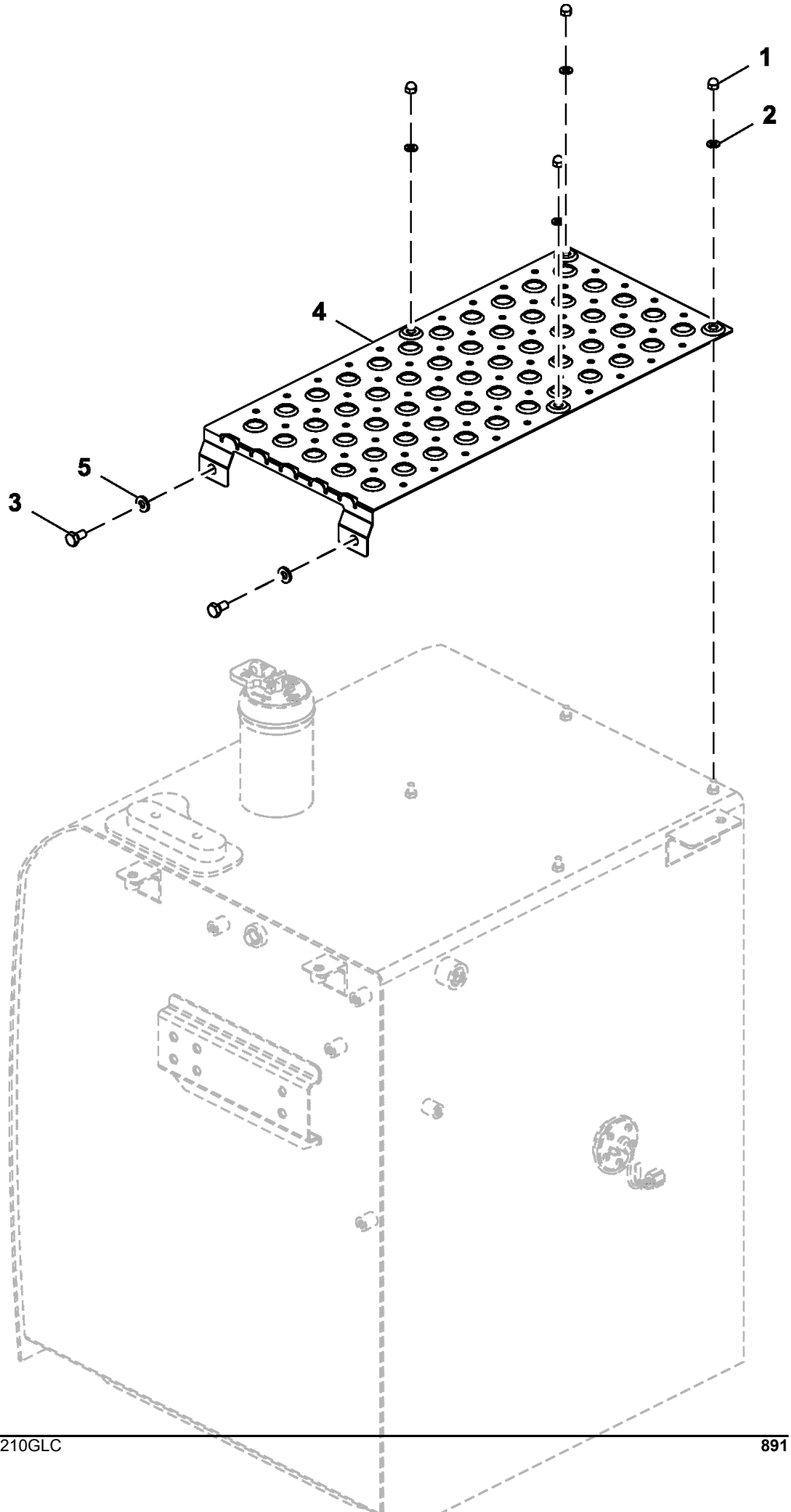

Item	*Nº peça*	*Descrição*	*Qtde*	*Nº série*	*Notas*
1	4410536	Porca	4		
2	24M7055	Arruela	4		8.400 X 16 X 1.600 mm, SUB FOR A590108
3	19M7938	Parafuso sextavado	2		M10 X 20, SUB FOR J901020
4	3121279	Capa	1		SUB FOR FF511883
5	24M7346	Arruela	2		11 X 20 X 2 mm, SUB FOR DH400703

Storage Compartment Door and Panels
Porte et panneaux de compartiment de rangement
Porta e Painéis do Compartimento de Armazenagem
Puerta y tableros de compartimiento de almacenamiento

TX1103388 A.1

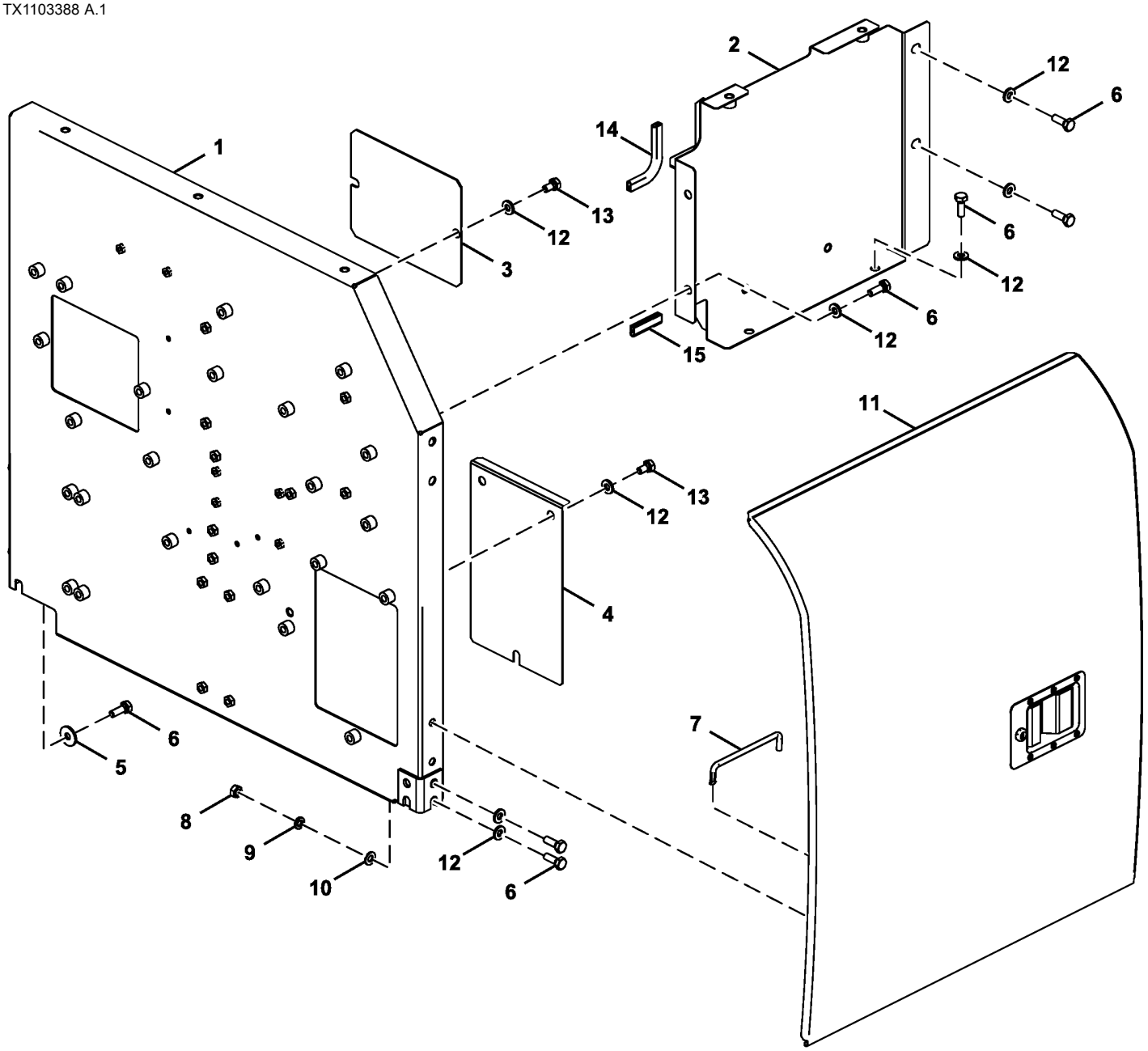

FF107770_TX1103388

Item	*Nº peça*	*Descrição*	*Qtde*	*Nº série*	*Notas*
1	FF510365	Capa	1		
2	FF509365	Capa	1		
3	4707071	Capa	1		
4	4702551	Capa	1		
5	24M7101	Arruela	1		11 X 34 X 3 mm, SUB FOR J217083
6	19M7662	Parafuso sextavado	9		M10 X 30, SUB FOR J901030
7	4639112	Trava	1		
8	14M7274	Porca	4		M10, SUB FOR J950010
9	12M7066	Arruela de pressão	4		10 mm, SUB FOR A590910
10	24M7028	Arruela	4		10.500 X 20 X 2 mm, SUB FOR A590110
11	FF508243	Porta	1		
12	24M7346	Arruela	13		11 X 20 X 2 mm, SUB FOR DH400703
13	19M7938	Parafuso sextavado	5		M10 X 20, SUB FOR J901020
14	FF512478	Proteção	1		
15	FF512480	Proteção	1		

Storage Compartment Top Cover
Couvercle supérieur du comparti.ment de rangement
Tampa Superior do Compartimento de Armazenagem
Cubierta superior de compartimiento de almacenamiento

TX1103396 A.1

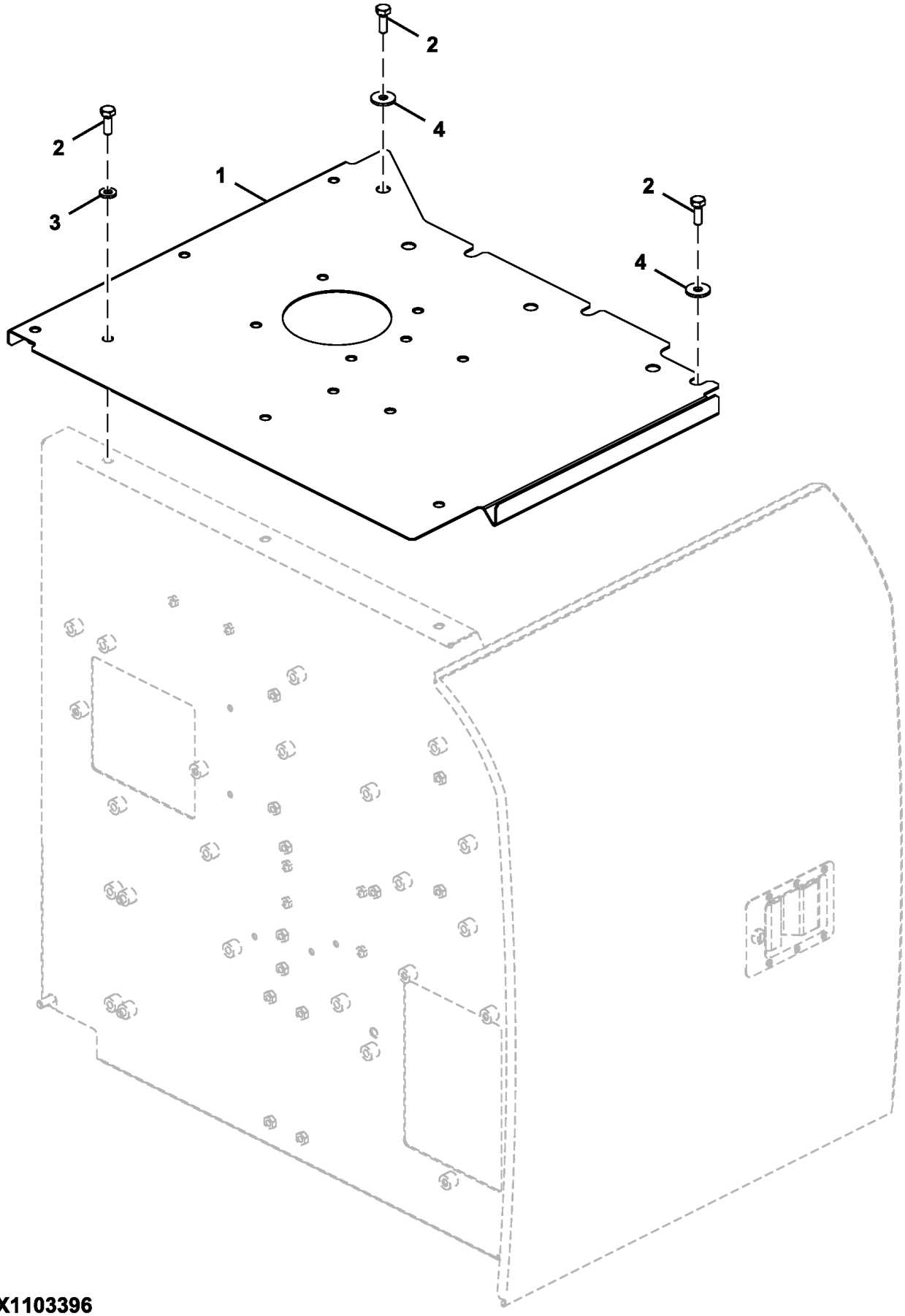

FF107771_TX1103396

Item	*Nº peça*	*Descrição*	*Qtde*	*Nº série*	*Notas*
1	FF509347	Capa	1		
2	19M7662	Parafuso sextavado	5		M10 X 30, SUB FOR J901030
3	24M7346	Arruela	3		11 X 20 X 2 mm, SUB FOR DH400703
4	24M7101	Arruela	2		11 X 34 X 3 mm, SUB FOR J217083

Toolbox
Boîte à outils
Caixa de Ferramentas
Caja de herramientas

TX1113972 D.1

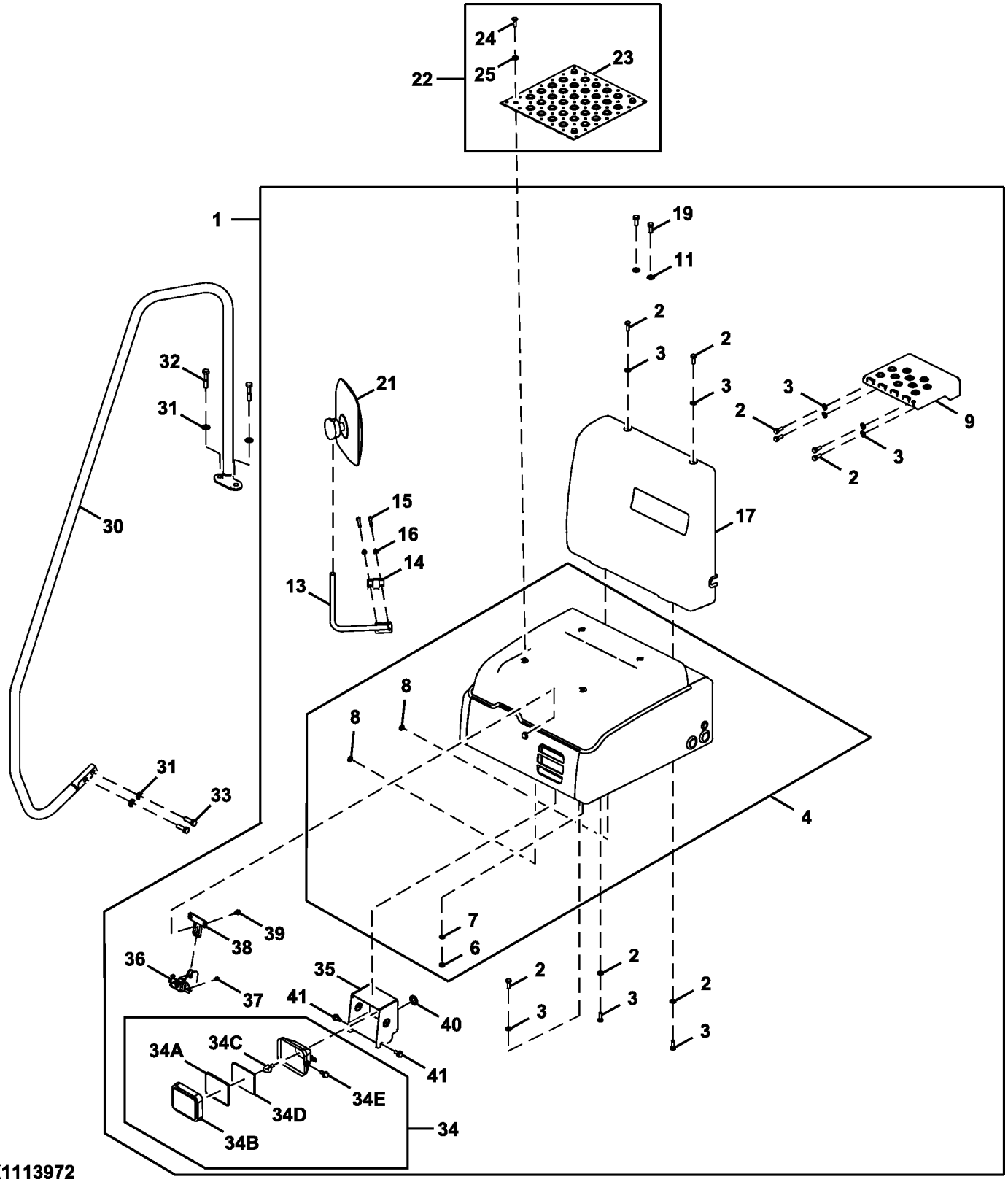

TX1113972

Item	*Nº peça*	*Descrição*	*Qtde*	*Nº série*	*Notas*
1	.....	Caixa de ferramentas	1		
2	19M7662	Parafuso sextavado	13		M10 X 30, (SUB FOR J901030)
3	24M7346	Arruela	13		11 X 20 X 2 mm, (SUB FOR DH400703)
4	4657929	Caixa de ferramentas	1		
	4639385	Vedação	1		Não Ilustrado
6	14M7274	Porca	4		M10, (SUB FOR J950010)
7	24M7028	Arruela	4		10.500 X 20 X 2 mm, (SUB FOR A590110)
8	24M7028	Arruela	2		10.500 X 20 X 2 mm, (SUB FOR A590110)
9	7049994J	Degrau	1		
11	24M7345	Arruela	2		13.500 X 24 X 2.500 mm, (SUB FOR J222012)
13	DH800108	Suporte	1		
14	DH400660	Braçadeira	1		
15	19M7184	Parafuso sextavado	2		M8 X 55, (SUB FOR J900855)
16	24M7055	Arruela	2		8.400 X 16 X 1.600 mm, (SUB FOR A590108)
17	4676839	Capa	1		
19	19M8011	Parafuso sextavado	2		M12 X 30, (SUB FOR J921230)
21	4675257	Espelho	1		Componentes Listados em Página Separada
22	.....	Película anti-derraPante	1		
23	FF105054	Capa	1		
24	19M7662	Parafuso sextavado	4		M10 X 30, (SUB FOR J901030)
25	24M7346	Arruela	4		11 X 20 X 2 mm, (SUB FOR DH400703)
30	7059432	Corrimão	1		RH
31	24M7345	Arruela	4		13.500 X 24 X 2.500 mm, SUB FOR J222012
32	19M7363	Parafuso sextavado	2		M12 X 60, SUB FOR J921260
33	19M7493	Parafuso sextavado	2		M12 X 40, SUB FOR A590108
34	4274478	Farol dianteiro	1		
34A	4285646	Lente	1		
34B	4285647	Aro	1		
34C	AT135758	Lâmpada	1		SUB FOR 4285648
34D	4288342	Junta	1		
34E	19M8425	Parafuso sextavado	2		M6 X 16, SUB FOR J900616
35	8100886	Capa	1		
36	4631659	Fechadura	1		
37	19M8425	Parafuso sextavado	2		M6 X 16, J260614 NLA SUB FOR A590106
	24M7054	Arruela	2		6.400 X 12 X 1.600 mm
38	8100524	Trava	1		
39	19M7162	Parafuso sextavado	2		M8 X 16, J260816 NLA, SUB FOR J900816
	24M7055	Arruela	2		8.400 X 16 X 1.600 mm, SUB FOR A590108
40	4335429	Bucha	1		
41	19M7402	Parafuso sextavado	3		M10 X 25, J271025 NLA, SUB FOR J901025
	24M7346	Arruela	3		11 X 20 X 2 mm, SUB FOR J222010

Rear View Mirror Components
Composants de rétroviseur
Componentes do Retrovisor
Componentes del espejo retrovisor

TX1174815 A.1

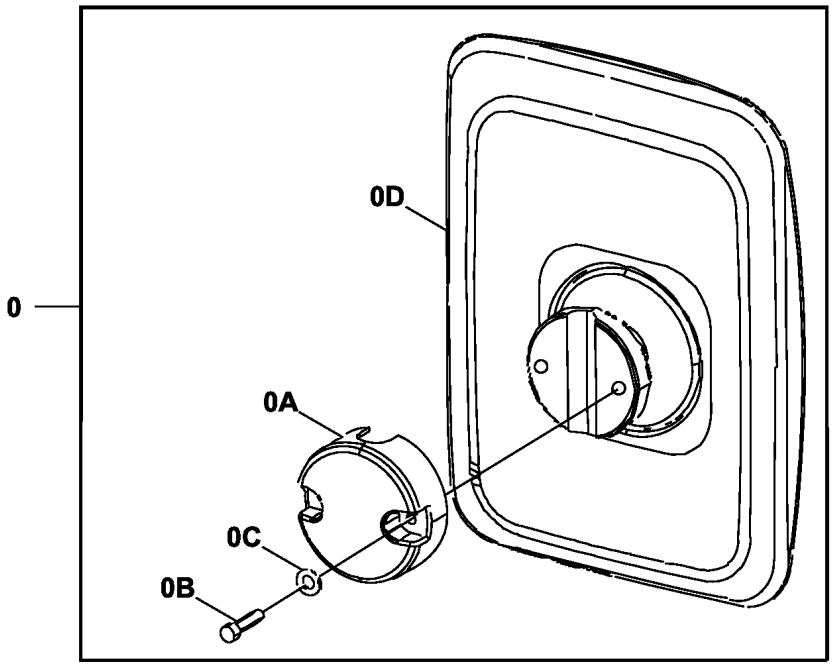

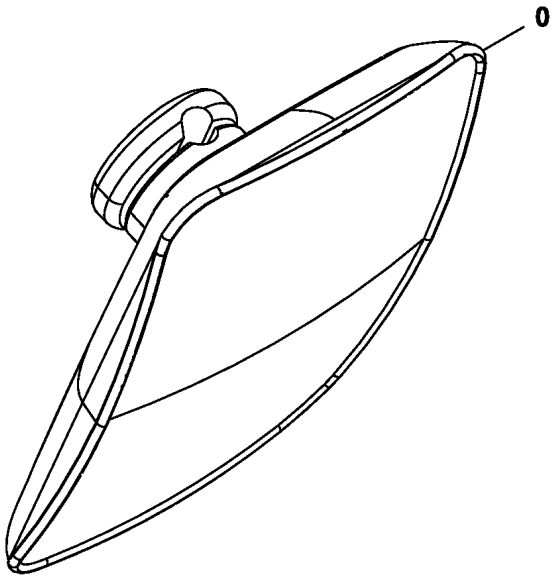

TX1174815

Item	*Nº peça*	*Descrição*	*Qtde*	*Nº série*	*Notas*
0	4675257	Espelho	1		
0A	FYA00003621	Suporte	1		
0B	FYA00003622	Parafuso	2		
0C	FYA00003622	Arruela	2		SUB FOR FYA00003623
0D	.....	Carcaça	1		NLA

Radio
Radio
Rádio
Radio

TX1089661 A.1

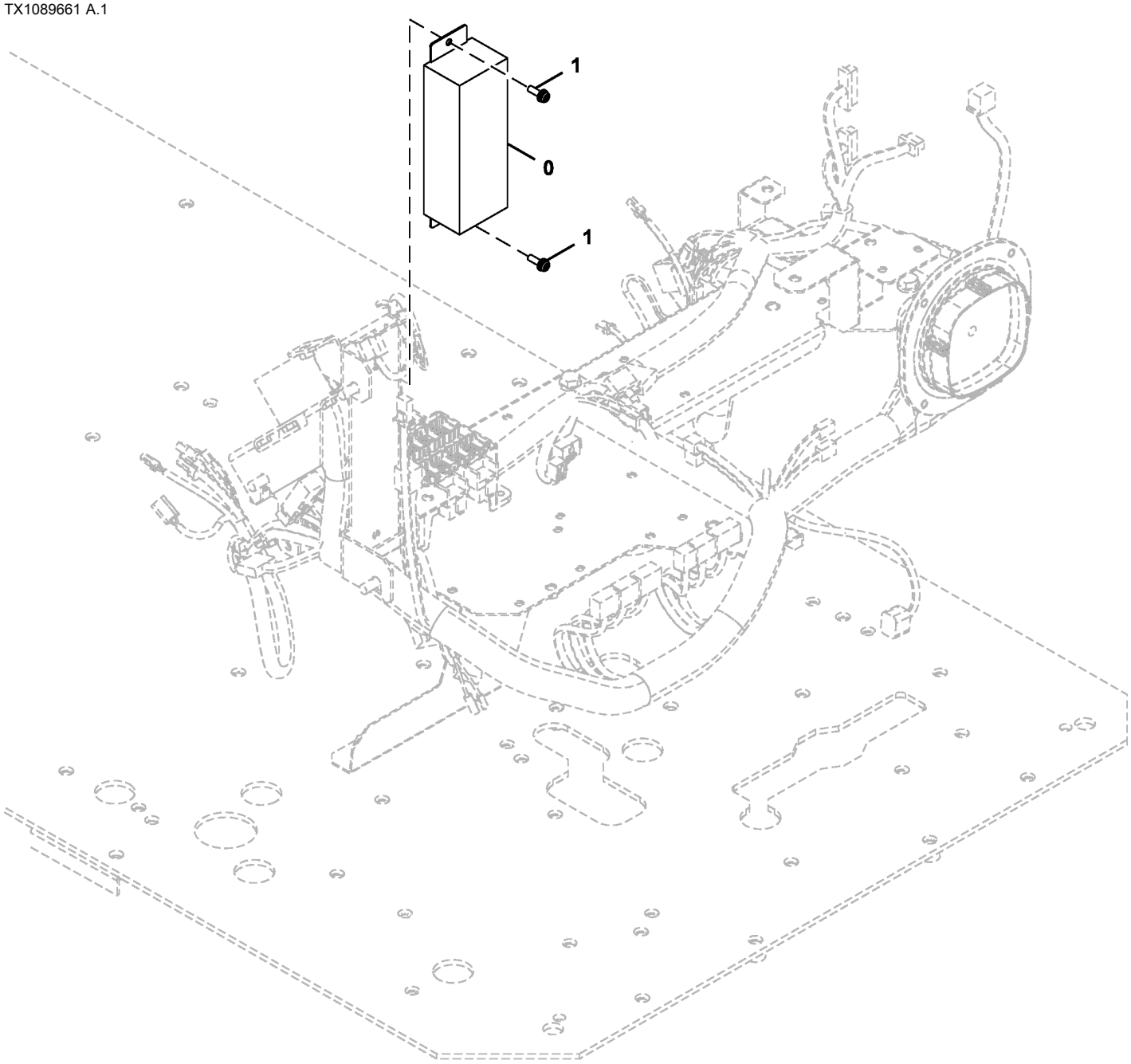

TX1089661

Item	*Nº peça*	*Descrição*	*Qtde*	*Nº série*	*Notas*
0	4714376	Rádio	1		Controlador do Rádio
1	.....	Parafuso c/arruela	2		J460620 NLA
	21M7267	Parafuso	2		M6 X 20
	12M7006	Arruela de pressão	2		6 mm
	24M7293	Arruela	2		6.500 X 13 X 1.600 mm

Left Rear View Mirror
Rétroviseur gauche
Espelho Retrovisor Esquerdo
Espejo retrovisor izquierdo

9318348_TX1086468 A.1

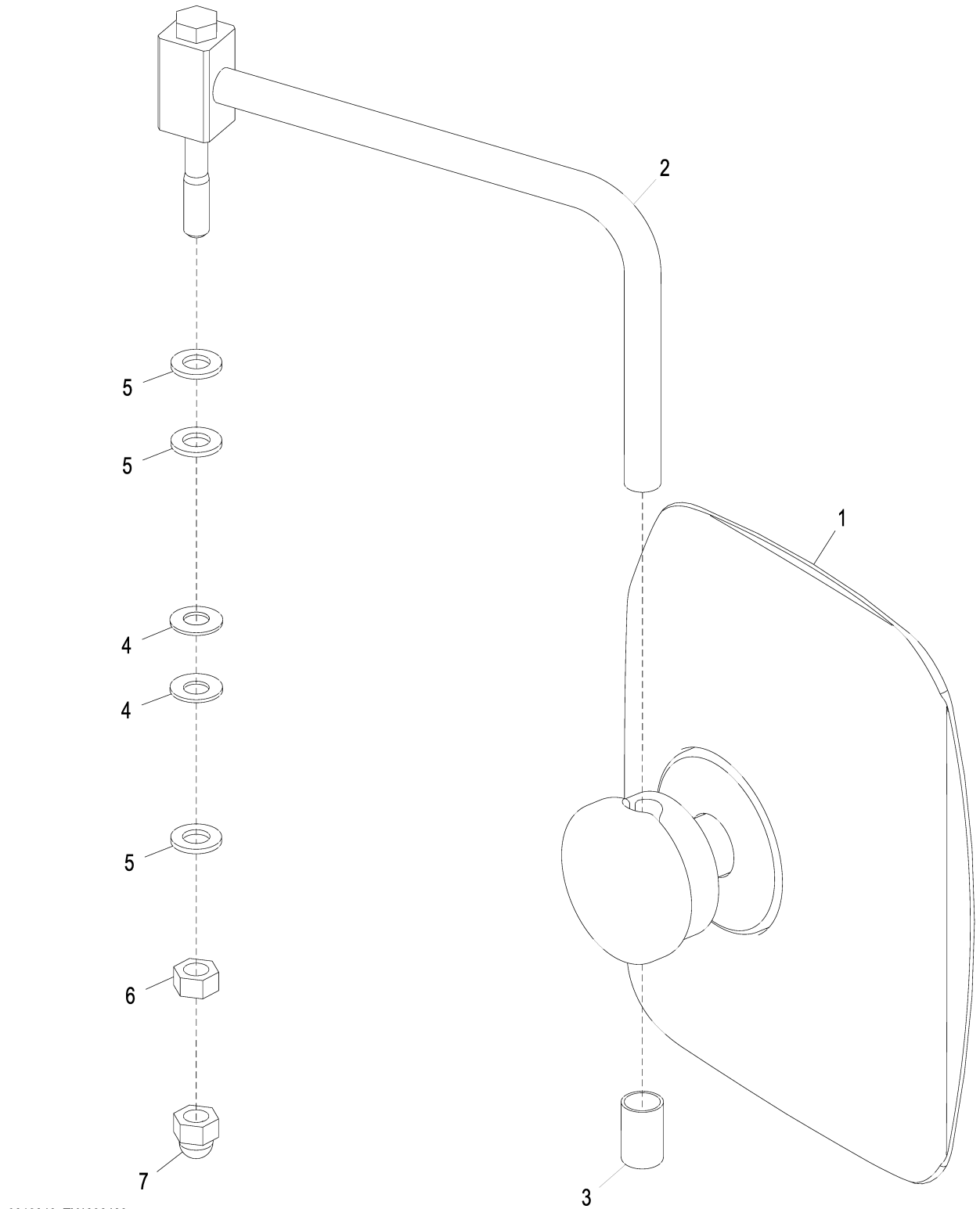

9318348_TX1086468

Item	*Nº peça*	*Descrição*	*Qtde*	*Nº série*	*Notas*
1	4675257	Espelho	1		Componentes em Página Separada
2	8103785	Apoio	1		SUB FOR FF100378
3	4642023	Tampa	1		
4	4172172	Arruela	2		
5	24M7047	Arruela	3		13 X 24 X 2.500 mm, SUB FOR J253112
6	14M7275	Porca	1		M12, SUB FOR J231212
7	4449509	Tampa	1		

Rear View Mirror Components
Composants de rétroviseur
Componentes do Retrovisor
Componentes del espejo retrovisor

TX1174815 A.1

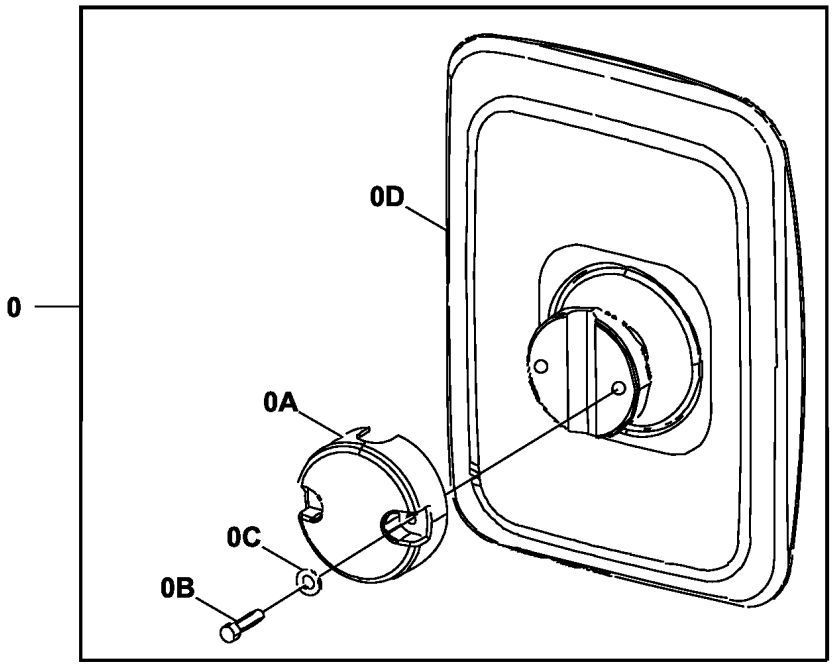

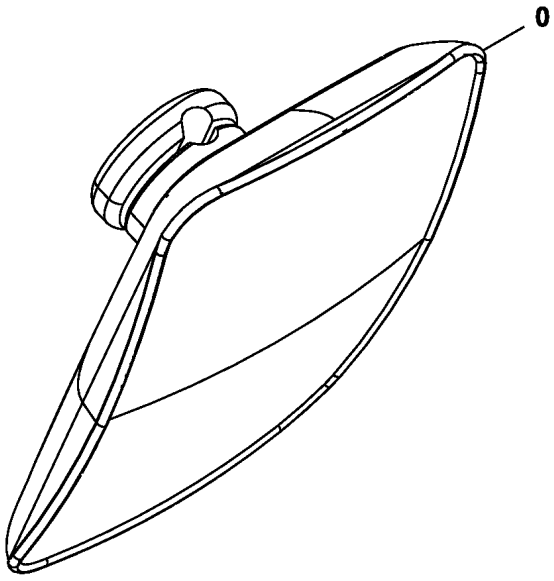

TX1174815

Item	*Nº peça*	*Descrição*	*Qtde*	*Nº série*	*Notas*
0	4675257	Espelho	1		
0A	FYA00003621	Suporte	1		
0B	FYA00003622	Parafuso	2		
0C	FYA00003622	Arruela	2		SUB FOR FYA00003623
0D	.....	Carcaça	1		NLA

Rear View Mirror
Rétroviseur
Espelho Retrovisor
Retrovisor

9262484_TX1101931 A.1

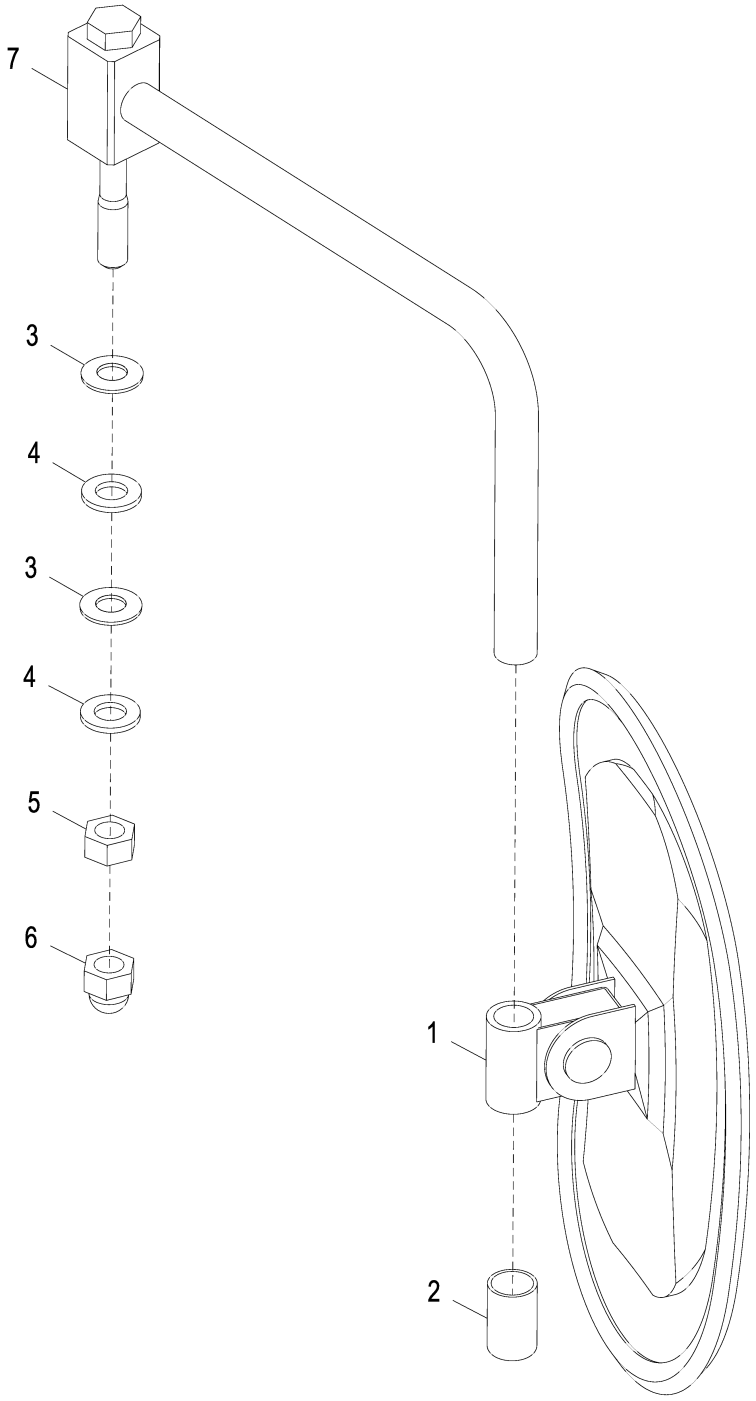

9262484_TX1101931

Item	*Nº peça*	*Descrição*	*Qtde*	*Nº série*	*Notas*
1	4420724	RetRovisoR	1		SUB FOR 4416704
2	4642023	Tampa	1		
3	4172172	Arruela	2		
4	24M7047	Arruela	2		13 X 24 X 2.500 mm, SUB FOR J253112
5	14M7275	Porca	1		M12, SUB FOR J231212
6	4449509	Tampa	1		
7	8103785	Apoio	1		SUB FOR FF100378

Counterweight Mirror
Contrepoids Miroir
Espelho do Contrapeso
Espejo retrovisor de contrapeso

FF108159_TX1086467 A.1

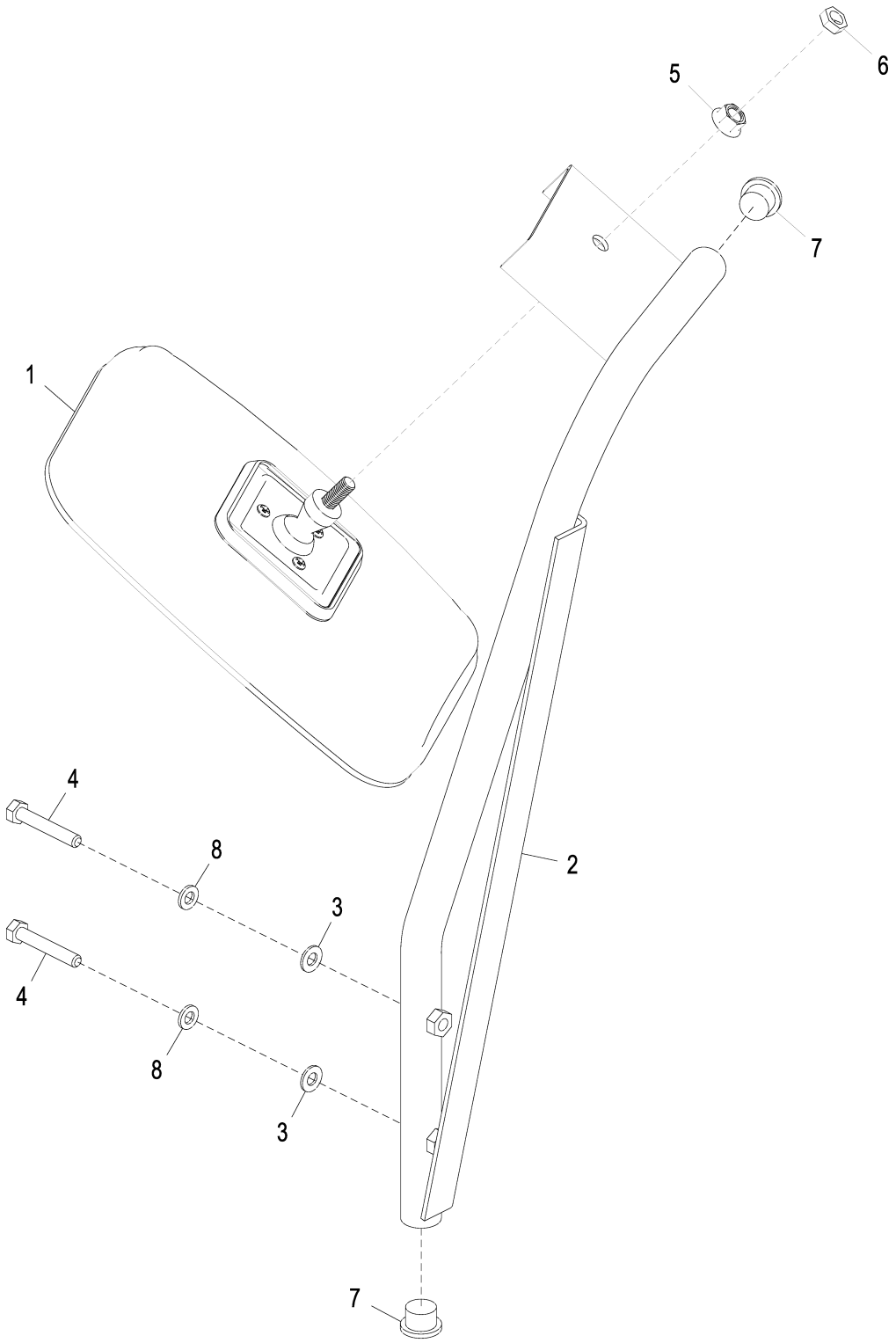

FF108159_TX1086467

Item	*Nº peça*	*Descrição*	*Qtde*	*Nº série*	*Notas*
1	AT393244	RetRovisoR	1		Contrapeso
2	FF510944	Apoio	1		
3	24M7055	Arruela	2		8.400 X 16 X 1.600 mm, SUB FOR A590108
4	19M8397	Parafuso sextavado	2		M8 X 50, SUB FOR J900850
5	14H1090	Porca	1		3/8"
6	14H732	Porca	1		3/8"
7	FF509835	Tampa	2		
8	12M7065	Arruela de pressão	2		8 mm, SUB FOR A590908

Horn
Klaxon
Buzina
Bocina

9309546_TX1085415 A.1

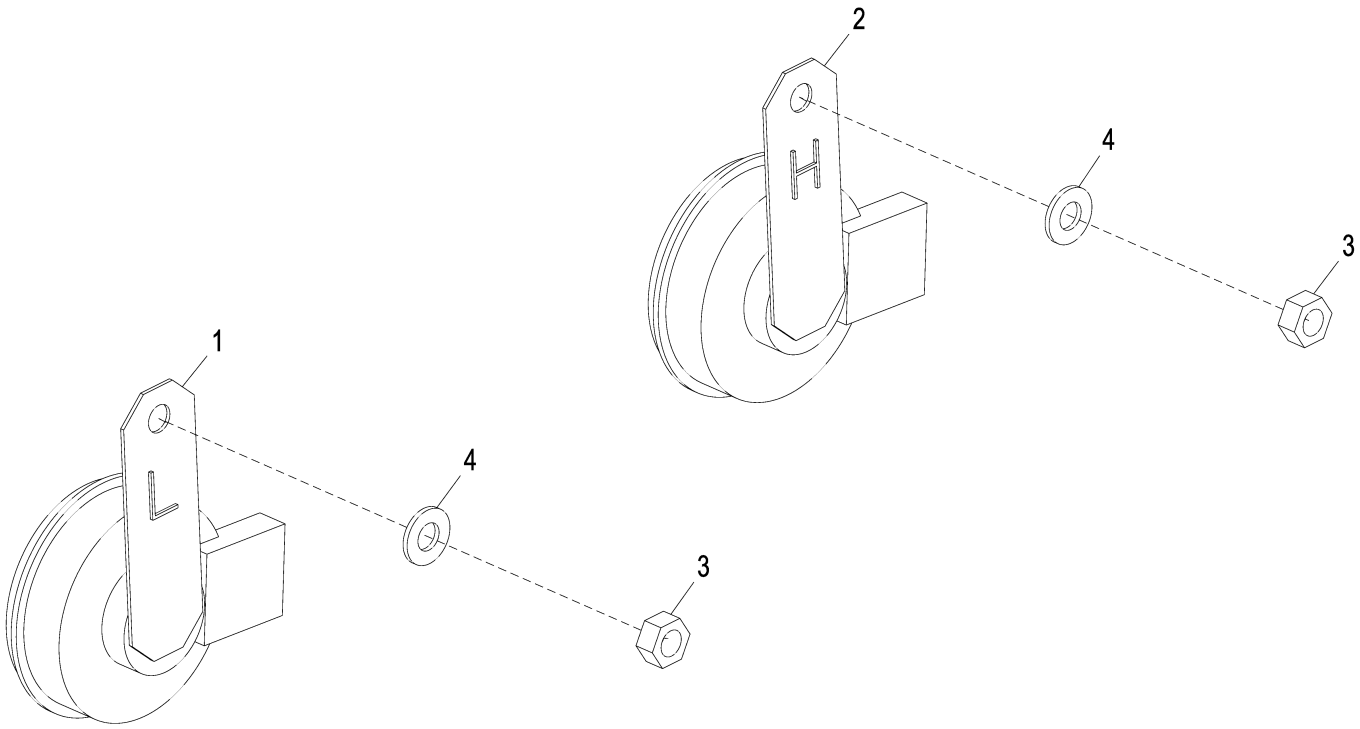

9309546_TX1085415

Item	*Nº peça*	*Descrição*	*Qtde*	*Nº série*	*Notas*
1	4719527	Buzina	1		SUB FOR 4703329
2	4719528	Buzina	1		SUB FOR 4703330
3	14M7273	Porca	2		M8, SUB FOR J950008
4	24M7055	Arruela	2		8.400 X 16 X 1.600 mm, SUB FOR A590108

Travel Alarm
Alarme de déplacement
Alarme de Deslocamento
Alarma de propulsión

TX1103505 B.1

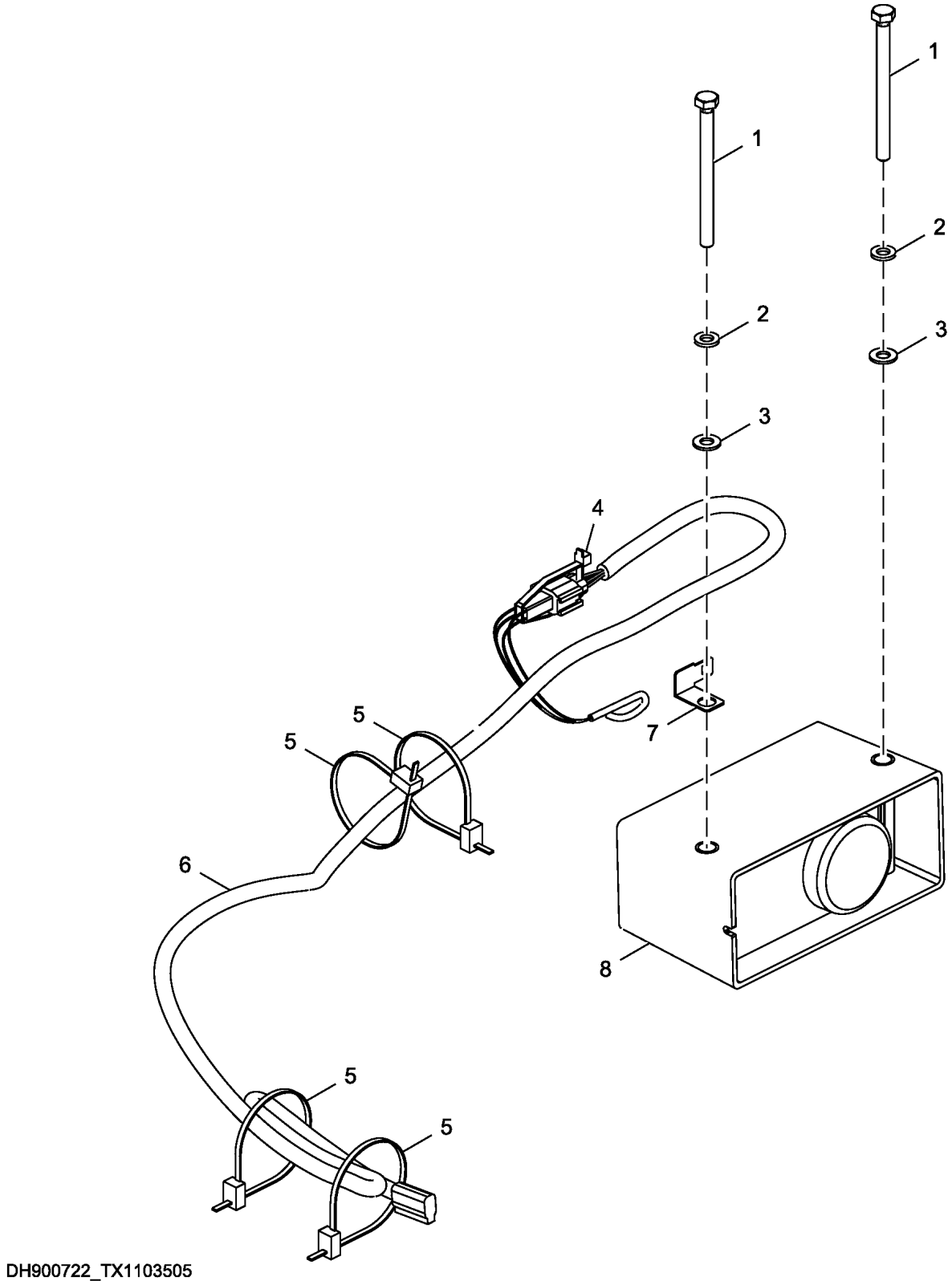

Item	*Nº peça*	*Descrição*	*Qtde*	*Nº série*	*Notas*
1	19M7296	Parafuso sextavado	2		M8 X 100, SUB FOR J900800
2	12M7065	Arruela de pressão	2		8 mm, SUB FOR A590908
3	24M7055	Arruela	2		8.400 X 16 X 1.600 mm, SUB FOR A590108
4	H77698	Cinta	1		SUB FOR 4055311
5	DH400240	Cinta	4		
6	3109162	Chicote	1		SUB FOR 3090079, Alarme de Deslocamento
7	4418301	Apoio	1		
8	AT301074	SiStema de alarme	1		SUB AT331020

Travel Motion Alarm Switch and Wiring Harness
Interrupteur et faisceau de câblage d'avertisseur de déplacement
Interruptor e Chicote Elétrico do Alarme de Movimento de Deslocamento
Interruptor y grupo de cables de alarma de propulsión

DCYA60001073_TX1159445 A.3

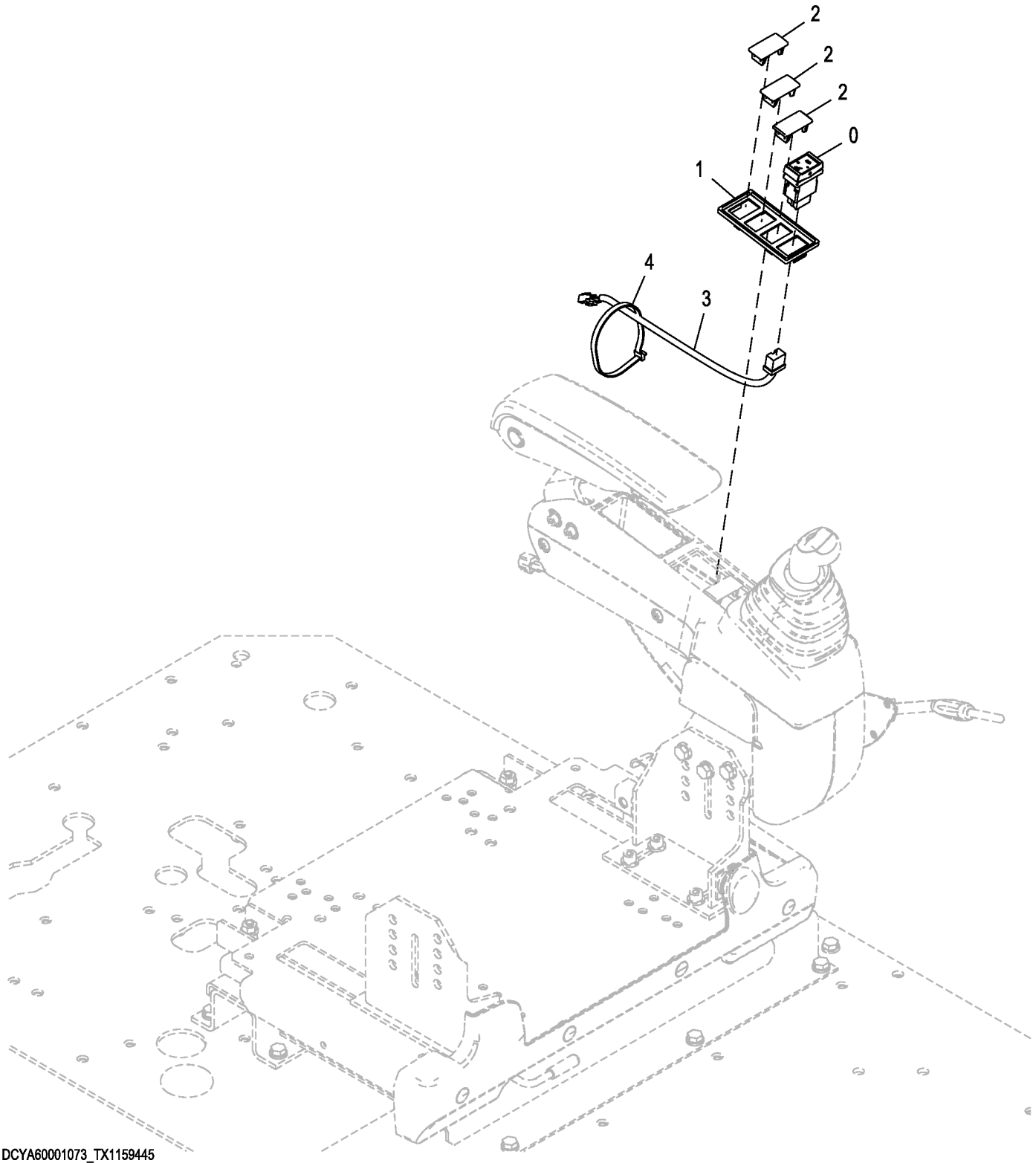

Item	*Nº peça*	*Descrição*	*Qtde*	*Nº série*	*Notas*
0	4651296	Interruptor	1		Alarme de Deslocamento
1	2058776	Caixa	1		
2	3121182	Tampa	3		
3	4730755	Chicote	1		Alarme de Deslocamento
4	H77698	Cinta	1		SUB FOR 4121859

Rear Camera
Caméra arrière
Câmera Traseira
Cámara trasera

TX1111077 C.1

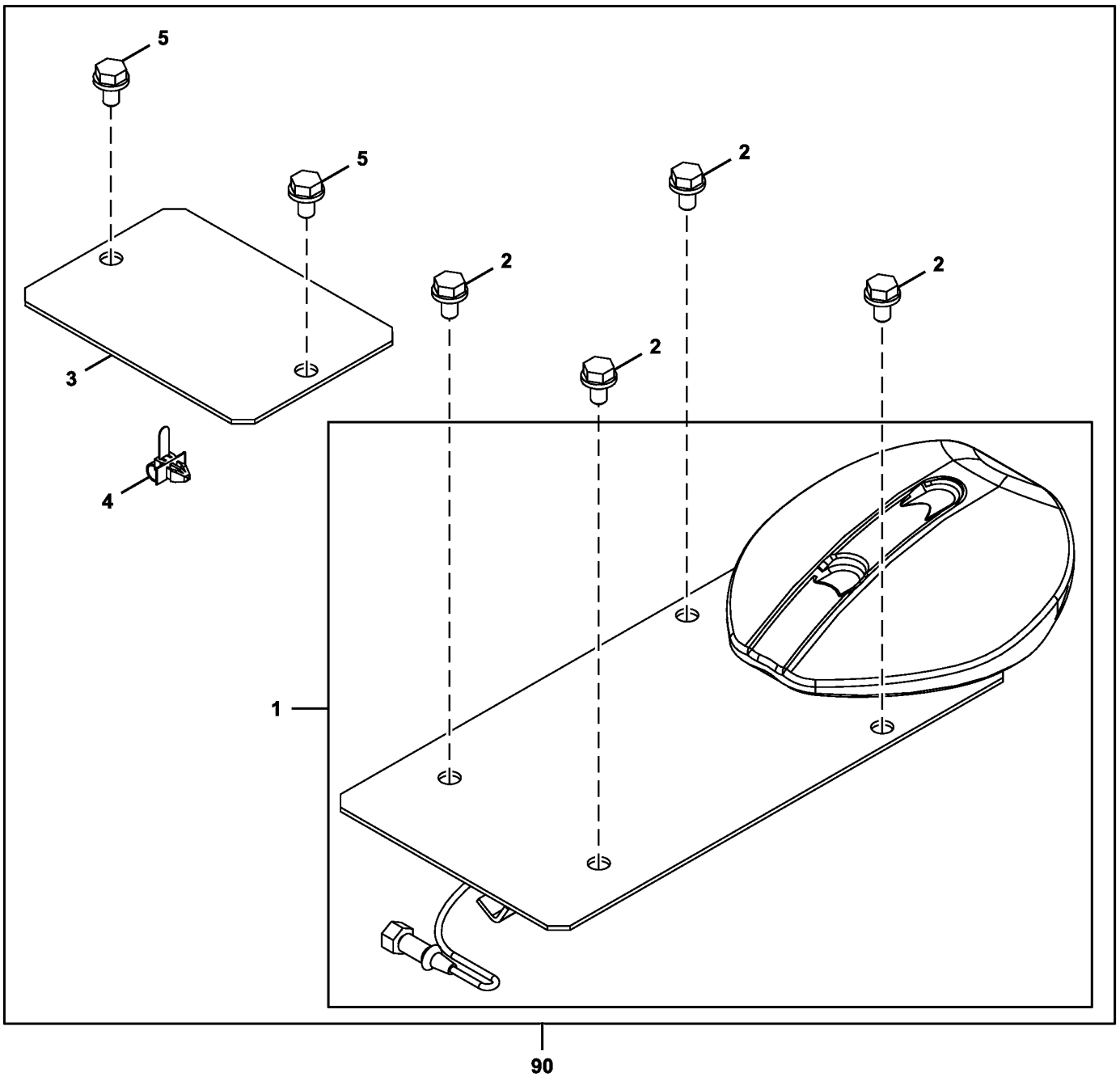

AT387779_TX1111077

Item	*Nº peça*	*Descrição*	*Qtde*	*Nº série*	*Notas*
1	9315741	câmera de tv	1		
2	.....	Parafuso c/arruela	4		J271020 NLA
	19M7938	Parafuso sextavado	4		M10 X 20, SUB FOR J901020
	24M7346	Arruela	4		11 X 20 X 2 mm, SUB FOR J222010
3	4701415	Capa	1		
4	4254600	Presilha	1		
5	.....	Parafuso c/arruela	2		J271020 NLA
	19M7938	Parafuso sextavado	2		M10 X 20, SUB FOR J901020
	24M7346	Arruela	2		11 X 20 X 2 mm, SUB FOR J222010
90	**AT387779**	**Kit - instalação de campo**	**1**		**Pacotes de Produto**

MP3 Player Wiring Harness Kit
Kit faisceau de lecteur MP3
Kit de Chicote Elétrico do Reprodutor de MP3
Juego de grupo de cables del reproductor de MP3

TX1119348 A.1

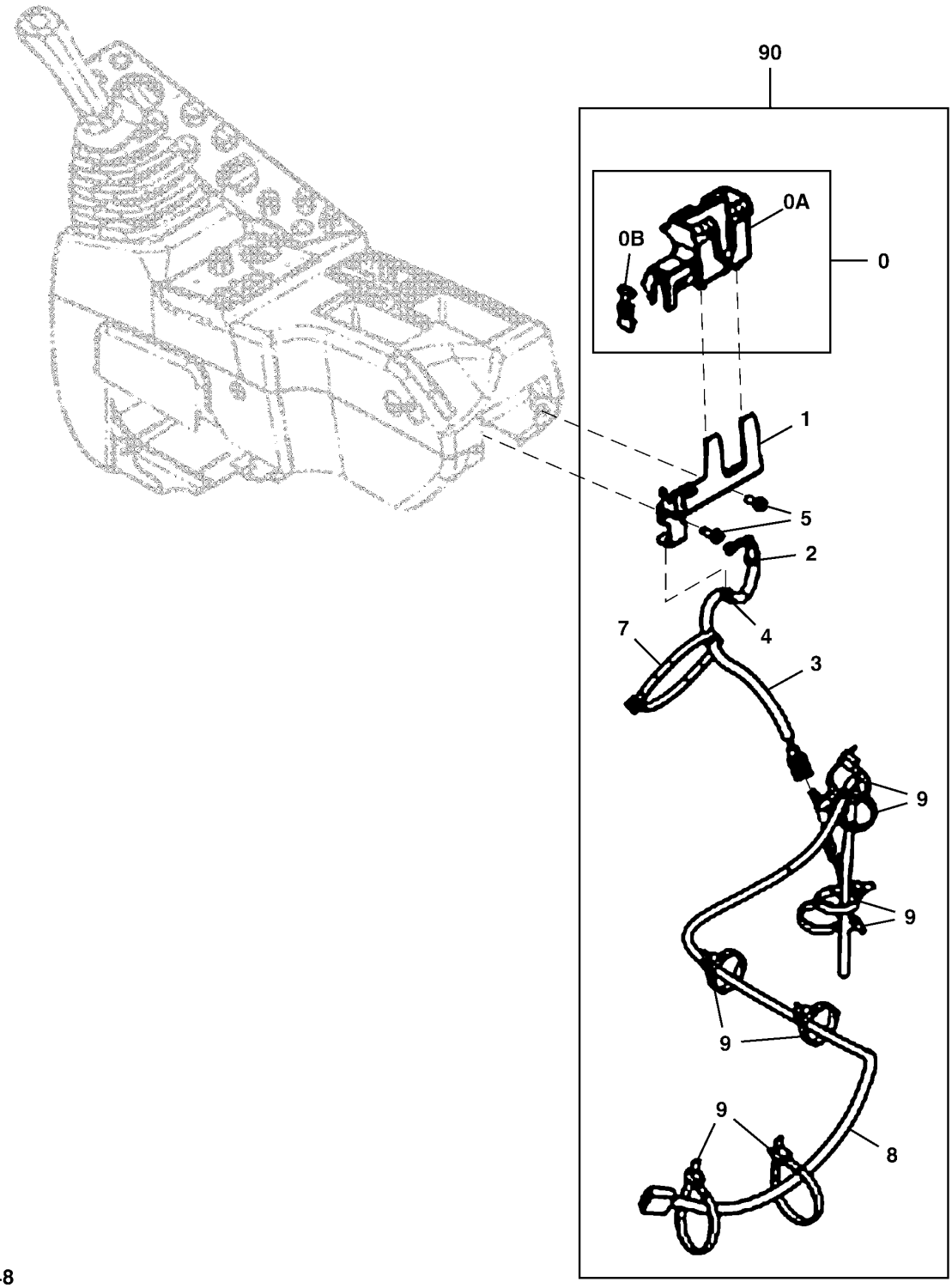

TX1119348

Item	*Nº peça*	*Descrição*	*Qtde*	*Nº série*	*Notas*
0	.....	Caixa	1		NLA, ORDER FYA00008594 AND FYA00008595
0A	FYA00008595	Caixa	1		
0B	FYA00008594	Capa	1		
1	FYA00008596	Apoio	1		
2	4165068	Passa-fio	1		
3	FYA00008476	Chicote	1		Áudio Auxiliar
4	H77698	Cinta	1		SUB FOR 4300351
5	.....	Parafuso c/arruela	2		J460620 NLA
	12M7006	Arruela de pressão	2		6 mm
	21M7267	Parafuso	2		M6 X 20
	24M7293	Arruela	2		6.500 X 13 X 1.600 mm
7	4121859	Presilha	1		
8	FYA00008477	Chicote	1		Interface de Áudio Auxiliar
9	4055312	Presilha	8		
90	**ETN93549**	**Kit - instalação de campo**	**1**		**Pacotes de Produto**

Hydraulic Pump Mounting
Montage de pompe hydraulique
Montagem da Bomba Hidráulica
Montaje de bomba hidráulica

TX1104678 A.1

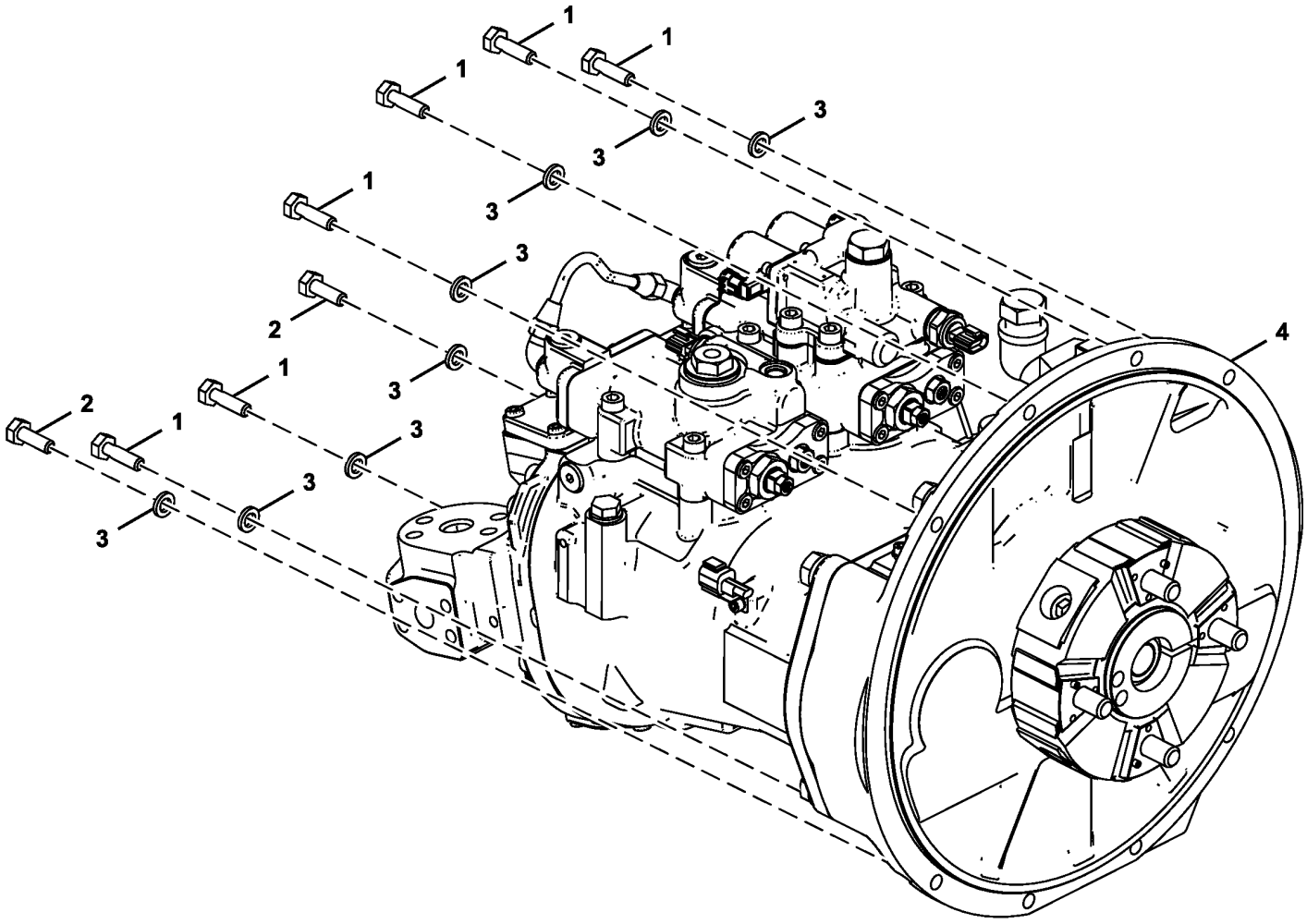

FF102165_TX1104678

Item	*Nº peça*	*Descrição*	*Qtde*	*Nº série*	*Notas*
1	19M7550	Parafuso sextavado	6		M10 X 35, SUB FOR J921035
2	19M7662	Parafuso sextavado	2		M10 X 30, SUB FOR J921030
3	12M7066	Arruela de pressão	8		10 mm, SUB FOR A590910
4	FYB60001363	Bomba	1		SUB FOR FYB60000045, Componentes Listados em Páginas Separadas
	PG203774	Bombahidráulica remanufat.	1		Reman não Inclui Engate, Componentes Listados em Páginas Separadas

Hydraulic Pump Components
Composants de pompe hydraulique
Componentes da Bomba Hidráulica
Componentes de bomba hidráulica

TX1109646 C.1

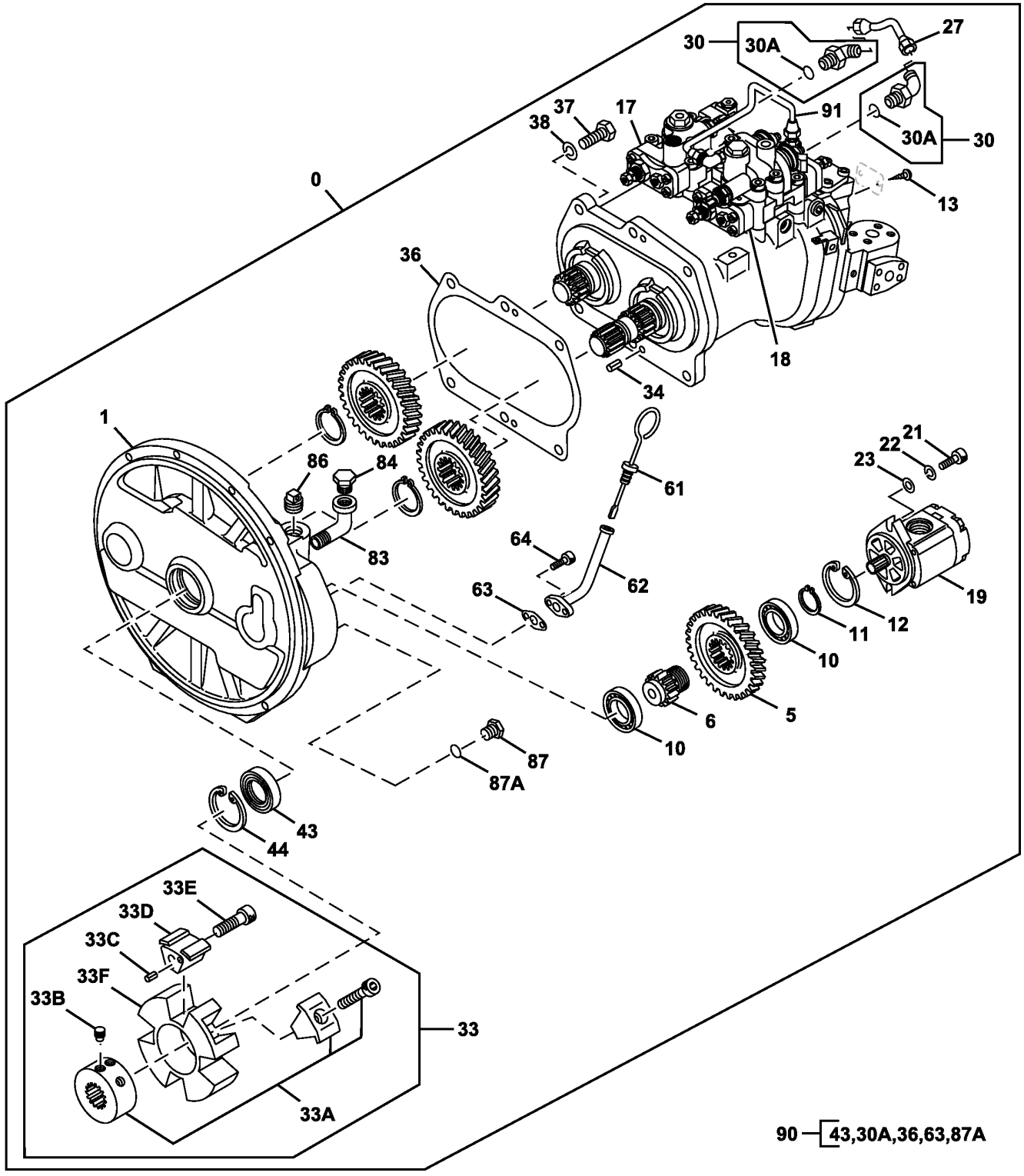

TX1109646

Item	*Nº peça*	*Descrição*	*Qtde*	*Nº série*	*Notas*
0	FYB60001363	Bomba	1		SUB FOR FYB60000045
	PG203774	Bombahidráulica remanufat.	1		Reman não Inclui Engate
1	1033158	Carcaça	1		
5	3063840	EngrEnagem	1		SUB FOR AT202414 OR 4099290
6	3055594	Eixo	1		SUB FOR AT202412
10	6008X	Rolamento de esfeRas	2		SUB FOR 958740 OR JD8514
11	962002	Anel de pressão	1		SUB FOR TH100483
12	991725	Anel de pressão	1		
13	37H99	Parafuso	2		0.100" X 1/4", SUB FOR M492564
17	9266180	ReguladoR	1		Componentes em Página Separada
18	FYB60000198	ReguladoR	1		Componentes em Página Separada
19	9218005	Bomba	1		Componentes em Página Separada
	A811085	Anel o	1		
21	19M8337	Parafuso	2		M10 X 30, SUB FOR M341030
22	12M7135	Arruela de pressão	2		10 mm, SUB FOR 984054
23	4114402	Arruela	2		SUB FOR TH102181
27	4631943	Tubulação	1		
30	4293950	Conexão	2		SUB FOR AT160584
30A	957366	Anel o	1		
33	FYB00000114	Engate	1		SUB FOR 4700170
33A	4702172	Cubo	1		SUB FOR 4463992 OR 4687331, ALSO ORDER (2) 4702173
33B	4702173	Parafuso de fenda	2		SUB FOR 4334899, ALSO ORDER 4716583
	4716583	Cubo	1		ALSO ORDER (2) 4702173
33C	34M7117	Pino elástico	4		5 X 10 mm, SUB FOR 4101345 OR TH4101345
33D	4463993	Inserto	4		SUB FOR TH4463993
33E	4334894	Parafuso	4		
33F	FYB00000115	Engate	1		SUB FOR 4654760
34	34M7061	Pino elástico	2		8 X 20 mm, SUB FOR 4099290
36	8058352	Junta	1		
37	19M7489	Parafuso sextavado	6		M16 X 45, SUB FOR J901645 OR TH101724
38	12H294	Arruela de pressão	6		5/8", SUB FOR A590916
43	4310055	Vedação	1		SUB FOR AT202443
44	991725	Anel de pressão	1		
61	FYB00001633	Medidor	1		SUB FOR 4438059 AND TH4438059
62	9743977	Tubo vareTa de nível	1		SUB FOR AT214406
63	9742779	Junta	1		SUB FOR AT214401
64	19M7647	Parafuso	2		M8 X 16, SUB FOR AT217709 OR M340816
83	15H621	Conexão em ângulo	1		3/4", SUB FOR 94-0649
84	4645330	Plugue	1		
86	4234782	Plugue	1		SUB FOR AT200990
87	15M7036	Tampão de dreno	1		SUB FOR TH101813 OR 4092534
87A	4297380	Anel o	1		SUB FOR 4622346 AND 4509180
90	4451036	Kit retentor	1		SUB FOR TH4451036

Hydraulic Pump Rotating Group
Groupe de rotation de pompe hydraulique
Grupo Rotativo da Bomba Hidráulica
Grupo giratorio de bomba hidráulica

TX1086806 E.2

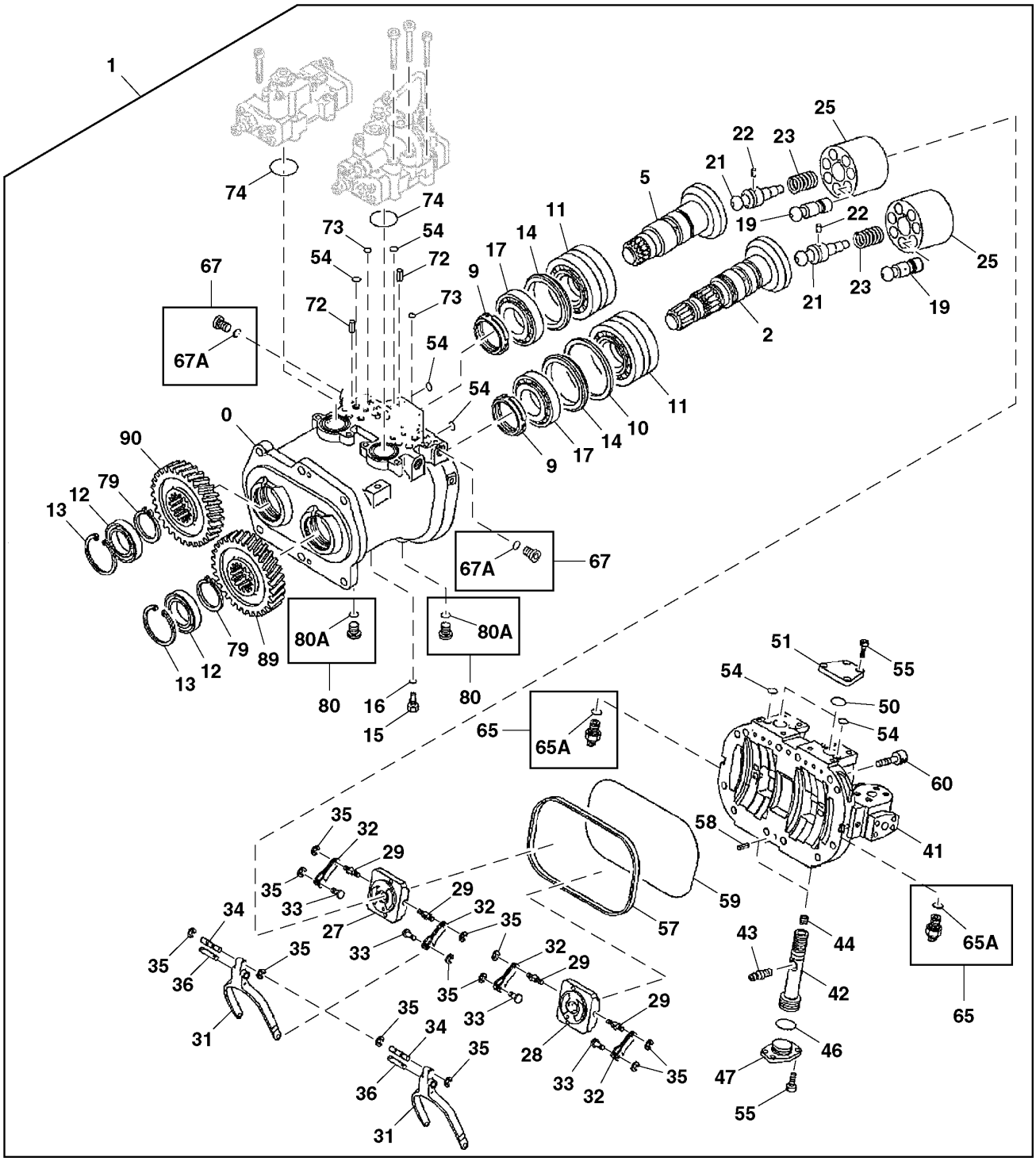

TX1086806

Item	*Nº peça*	*Descrição*	*Qtde*	*Nº série*	*Notas*
0	1032319	Carcaça	1		
1	FYB60001359	Bomba	1		SUB FOR FYB60000042
	PG202084	Bombahidráulica remanufat.	1		REMAN FOR FYB60001359, Engate do Motor Não Incluído
2	2058908	Disco	1		SUB FOR 2054392
5	2052080	Prato condutor	1		
9	4178173	Porca	2		M60
10	4330054	Arruela de encosto	1		SUB FOR 4338907
11	4410050	Rolamento autocompensadoR	2		
12	T225266	Vedação	2		SUB FOR 4333170
13	4116290	Anel de pressão	2		
14	4339171	Anel	2		
15	4233165	Conexão	1		
16	957366	Anel o	1		
17	4622945	Rolamento autocompensadoR	2		
19	8050658	Pistão	14		
20	4451039	Kit retentor	1		
21	4337035	Eixo	2		
22	4198956	Pino fixador	2		
23	4179181	Mola de compressão	2		
25	2052956	RotoR	2		
27	2052073	VálVula	1		
28	2052067	VálVula	1		
29	4179179	Pino de centragem	4		
31	3104058	Ligação	2		
32	9724756	Alavanca	4		
33	4179177	Pino de centragem	4		6 X 10 mm (0.236" X 0.394")
34	4179176	Pino de centragem	2		6 X 44 mm (0.236" X 1.732")
35	CH17951	Anel	12		SUB FOR 4146370
36	4200227	Pino de centragem	2		
41	1032517	Cabeçote	1		
42	3069541	Pistão	2		
43	4338053	Pino	2		
44	4337812	Parafuso de fenda	2		
46	4355085	Anel o	2		
47	4338060	Limitador	2		
50	4355083	Anel o	2		SUB FOR 0444001
51	4338061	Capa	2		
54	CH11560	Junta de vedação	20		SUB FOR 4180349
55	19M8439	Parafuso	16		M8 X 25, SUB FOR M340825
57	3070581	Junta de vedação	1		
58	34M7061	Pino elástico	2		8 X 20 mm, SUB FOR 4099290
59	4342840	Anel o	1		
60	19M8341	Parafuso	12		M12 X 45, SUB FOR M341245
65	4703324	SenSor	2		Pressão
65A	4365826	Anel o	1		
67	9134110	Conexão	2		
67A	957366	Anel o	1		
72	34M3845	Pino elástico	4		4 X 10 mm, SUB FOR 4515041
73	4343074	Anel o	4		
74	4348665	Anel o	2		
79	AT152406	Anel de pressão	2		SUB FOR 4274552
80	9134111	Conexão	2		
80A	4297380	Anel o	1		SUB FOR 4622346 AND 4509180
89	3100993	EngrEnagem	1		
90	3100994	EngrEnagem	1		

Hydraulic Pump Regulator (1) Components
Composants de régulateur de pompe hydraulique (1)
Componentes do Regulador (1) da Bomba Hidráulica
Componentes de regulador de bomba hidráulica (1)

TX1086875 A.1

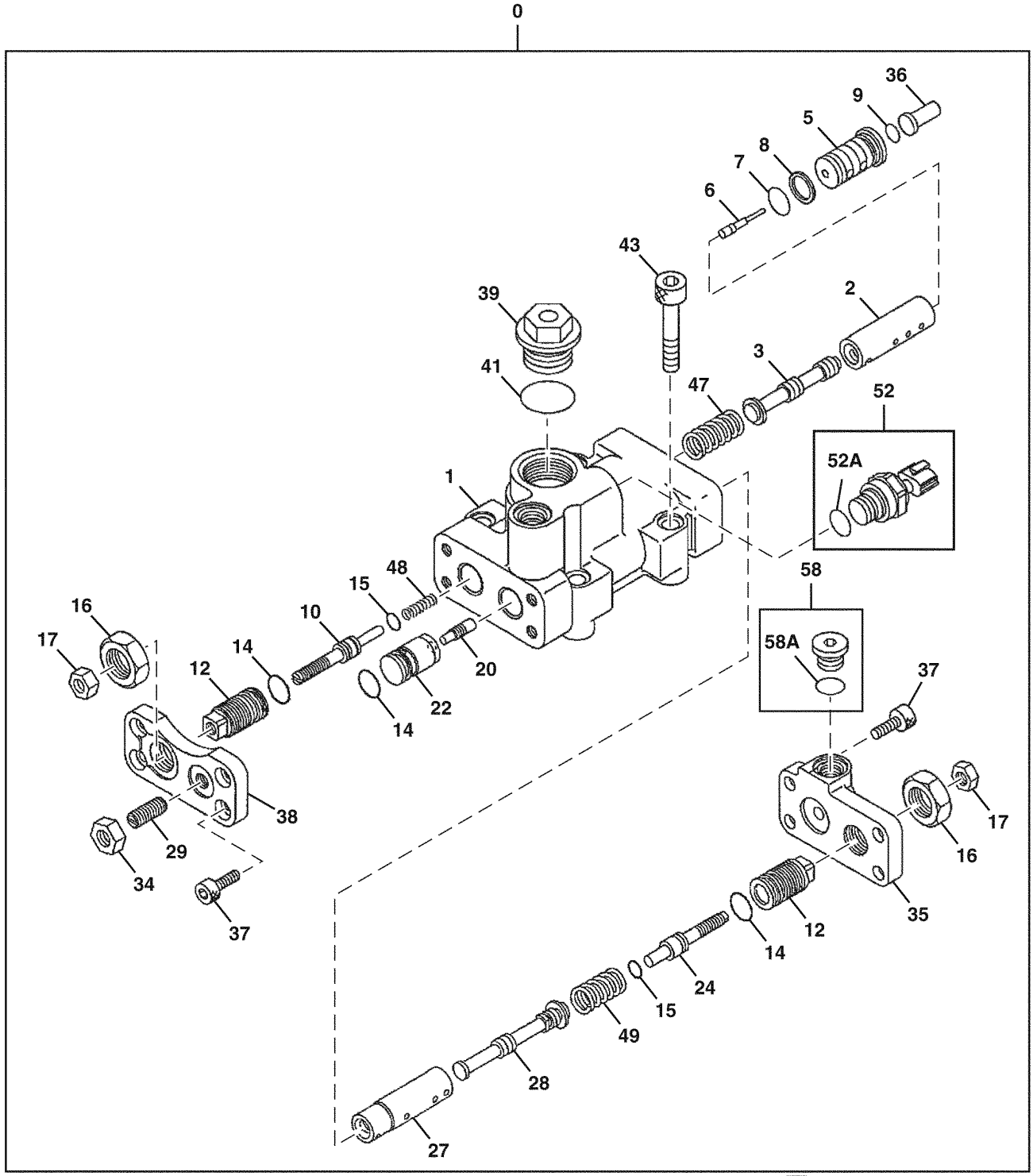

TX1086875

50 — 7, 8, 9, 14, 15, 41, 52A, 58A

Item	*Nº peça*	*Descrição*	*Qtde*	*Nº série*	*Notas*
0	9266180	ReguladoR	1		
1	1033182	Caixa	1		NLA
2	4179155	Luva	1		
3	4179156	Carretel	1		
5	4375722	Pistão	1		4435025 NLA
6	4360590	Pistão	1		4435024 NLA
7	TH102560	Anel o	1		4150302
8	4085607	Anel de apoio	1		
9	CH11560	Junta de vedação	1		SUB FOR 4297380 AND 4180349
10	4368619	Limitador	1		
12	4179161	Limitador	2		
14	4342843	Anel o	3		
15	4342841	Anel o	2		
16	4068898	Porca	2		
17	14M7273	Porca	2		M8, SUB FOR M500807
20	4179171	Pistão	1		
22	4451498	Pistão	1		
24	4347107	Limitador	1		
27	4346522	Luva	1		
28	4346521	Carretel de válvula	1		
29	22M7098	Parafuso de fenda	1		M10 X 25, SUB FOR 4265964
34	14M7274	Porca	1		M10, SUB FOR J950010
35	FYB00000132	Capa	1		
36	4611012	Pistão	1		
37	M340820	Parafuso	8		
38	4433327	Capa	1		
39	4724232	Plugue	1		SUB FOR 4447264
41	4342846	Anel o	1		
43	19M8339	Parafuso	4		M10 X 55, M341056 NLA
47	4616531	Mola de compressão	1		
48	4616533	Mola de compressão	1		
49	4350928	Mola de compressão	1		
50	4455719	Kit retentor	1		
52	4436536	SenSor	1		Pressão
52A	4153095	Anel o	1		
58	9134110	Conexão	1		
58A	957366	Anel o	1		

Hydraulic Pump Regulator (2) Components
Composants de régulateur de pompe hydraulique (2)
Componentes do Regulador (2) da Bomba Hidráulica
Componentes de regulador de bomba hidráulica (2)

TX1107780 A.1

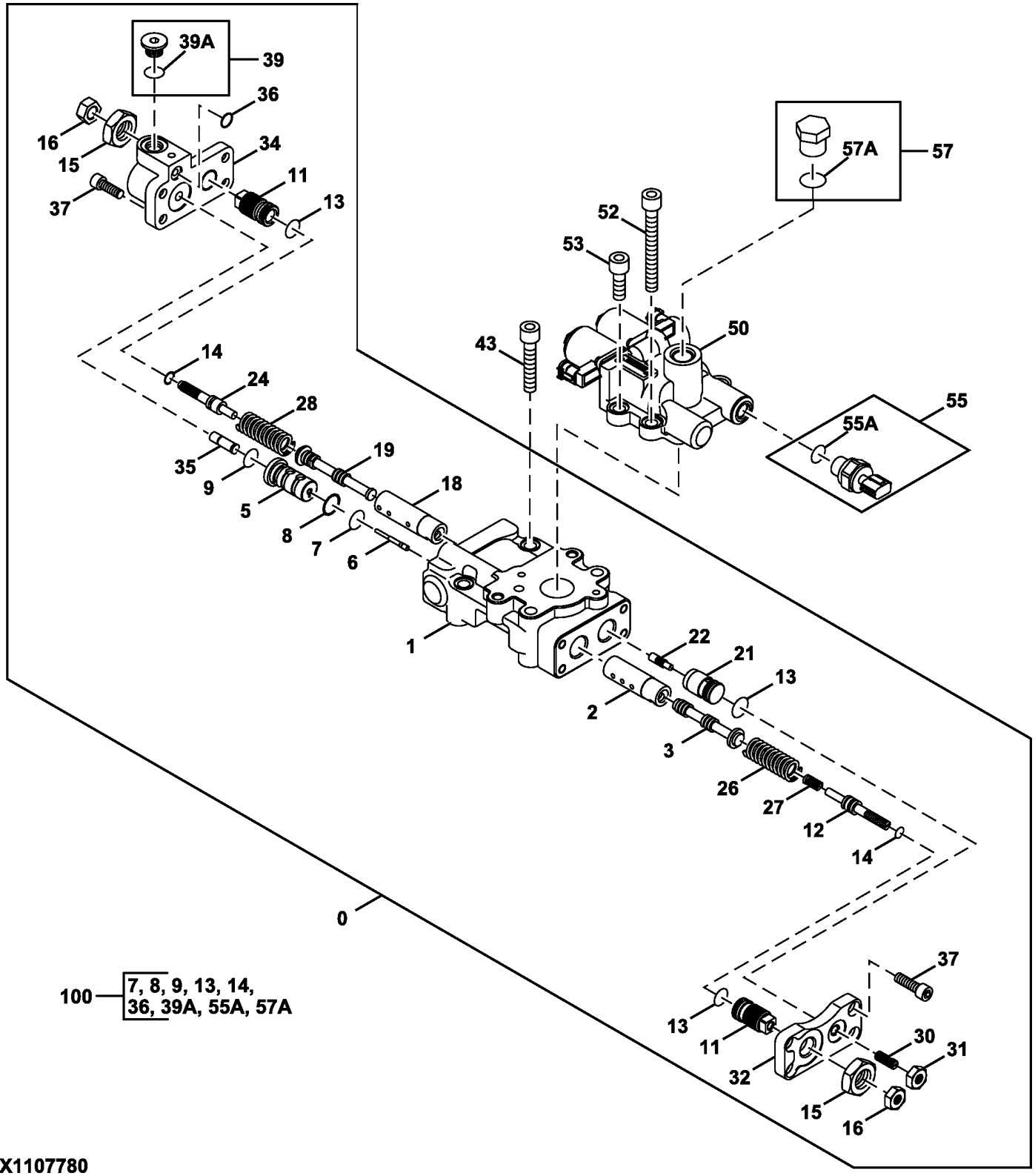

TX1107780

Item	*Nº peça*	*Descrição*	*Qtde*	*Nº série*	*Notas*
0	FYB60000198	ReguladoR	1		
1	1036883	Caixa	1		
2	4179155	Luva	1		
3	4179156	Carretel	1		
5	4375722	Cilindro	1		
6	4360590	Pistão	1		
7	TH102560	Anel o	1		SUB FOR 4150302
8	4085607	Anel de apoio	1		
9	4297380	Anel o	1		
11	4179161	Limitador	2		
12	4368619	Limitador	1		
13	4342843	Anel o	3		
14	4342841	Anel o	2		
15	4068898	Porca	2		
16	14M7273	Porca	2		M8, SUB FOR M500807
18	4346522	Luva	1		
19	4346521	Carretel de válvula	1		
21	4451498	Pistão	1		
22	4179171	Pistão	1		
24	4347107	Limitador	1		
26	4616531	Mola de compressão	1		
27	4616533	Mola de compressão	1		
28	4350928	Mola de compressão	1		
30	22M7098	Parafuso de fenda	1		M10 X 25, SUB FOR 4265964
31	14M7274	Porca	1		M10, SUB FOR J950010
32	4433327	Capa	1		
34	3118701	Capa	1		
35	4611012	Pistão	1		
36	CH11560	Junta de vedação	1		SUB FOR 4180349
37	19M8446	Parafuso	8		M8 X 20, SUB FOR M340820
39	9134110	Conexão	1		
39A	957366	Anel o	1		
43	19M8339	Parafuso	2		M10 X 55, SUB FOR M341056
50	9312792	VálVula solenóide	1		
52	19M8574	Parafuso	2		M10 X 85, SUB FOR M341090
53	19M8337	Parafuso	2		M10 X 30, SUB FOR M341030
55	4436536	SenSor	1		Pressão
55A	4153095	Anel o	1		
57	4174541	Conexão	1		
57A	4506418	Anel o	1		
100	FYB00000330	Kit retentor	1		

Pilot Pump Components
Pompe pilote composants
Componentes da Bomba do Piloto
Bomba de circuito piloto componentes

TX1155907 A.1

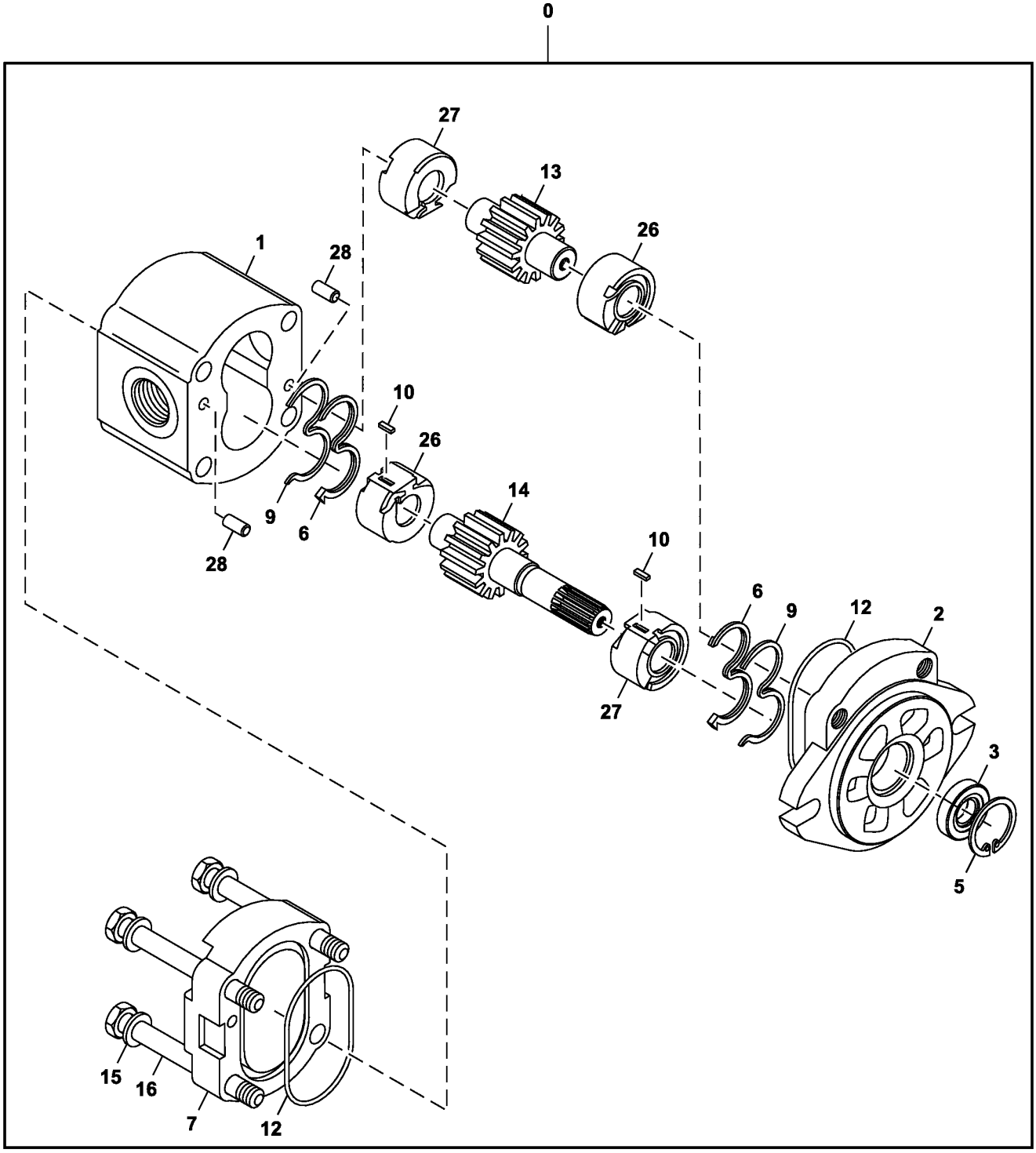

TX1155907

30 — 3,5,6,9,12

Item	*Nº peça*	*Descrição*	*Qtde*	*Nº série*	*Notas*
0	9218005	Bomba	1		Piloto
1	.....	Carcaça	1		NLA
2	.....	Flange	1		2050209 NLA
3	3097272	Vedação	1		
5	40M1855	Anel de pressão	1		SUB FOR 447068
6	3095748	Vedação	2		SUB FOR 1031045
7	.....	Capa	1		4605732 NLA
9	4487250	Anel	2		
10	4484119	Chave	2		
12	4488720	Anel o	2		
13	.....	EngrEnagem	1		NLA
14	.....	EngrEnagem	1		NLA
15	4605742	Arruela	4		
16	4605670	Parafuso	4		
26	.....	Bucha	2		NLA
27	.....	Bucha	2		NLA
28	J400613	Pino de centragem	4		SUB FOR 400613
30	4487340	Kit retentor	1		

Control Valve Mounting Brackets
Supports de montage de distributeur
Suportes de Montagem da Válvula de Controle
Escuadras de montaje de la válvula de control

9315930_TX1086907 C.2

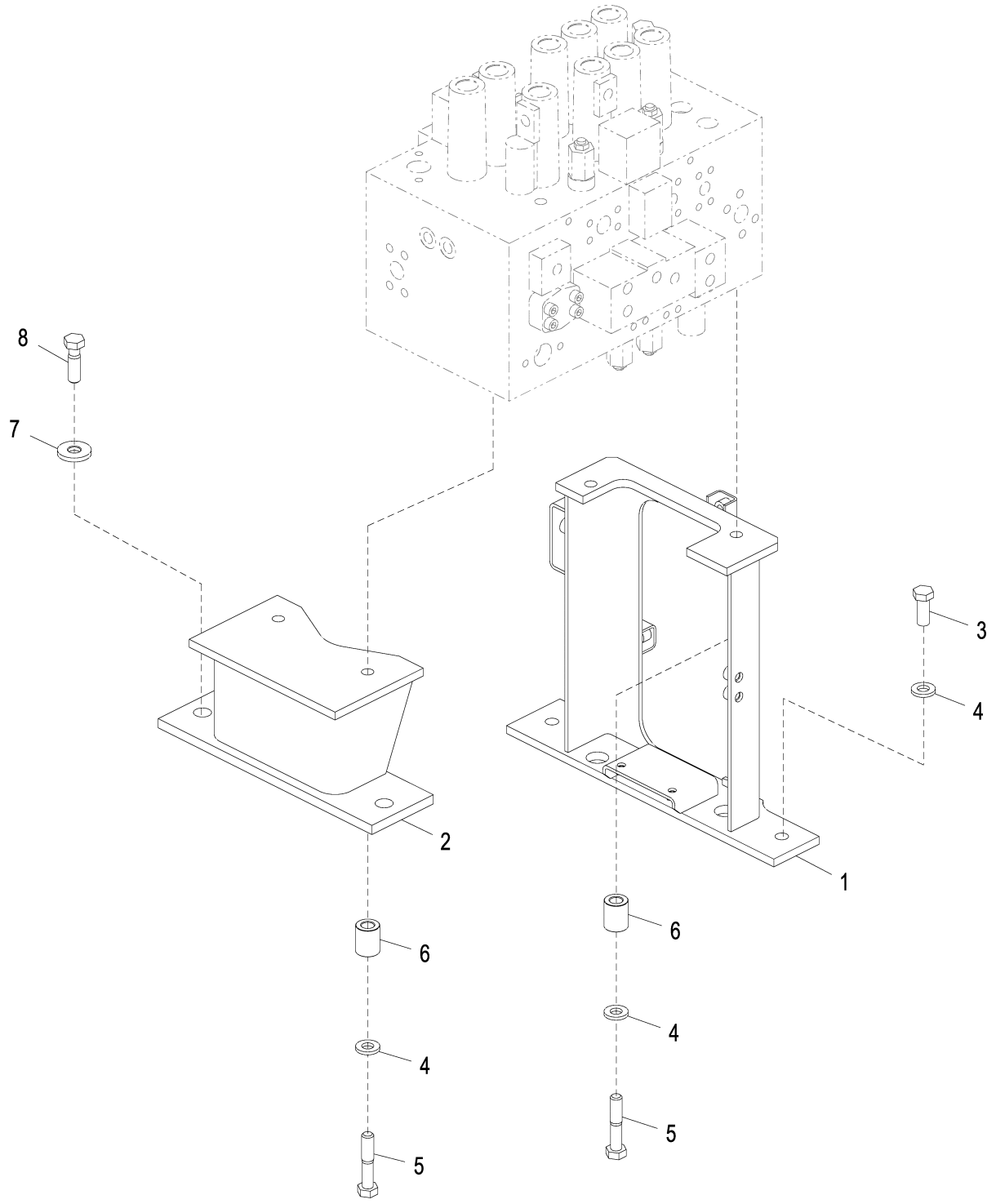

9315930_TX1086907

Item	*Nº peça*	*Descrição*	*Qtde*	*Nº série*	*Notas*
1	7059062	Apoio	1		
2	FYA40004618	Apoio	1		SUB FOR 8098475
3	19M7488	Parafuso sextavado	2		M16 X 40, SUB FOR J921640
4	24M7338	Arruela	6		17 X 30 X 3 mm, SUB FOR J222016
5	19M7720	Parafuso sextavado	4		M16 X 80, SUB FOR J921680
6	4646320	Espaçador	4		
7	4650338	Arruela	2		
8	19M8295	Parafuso sextavado	2		M16 X 55, SUB FOR J921655

Control Valve Body and Spools, 4-Spool Side
Corps et tiroirs de distributeur, côté à 4 tiroirs
Corpo e Carretéis da Válvula de Controle, Lado de 4 Carretéis
Correderas y cuerpo de válvula de control, lado de 4 correderas

TX1086093 B.1

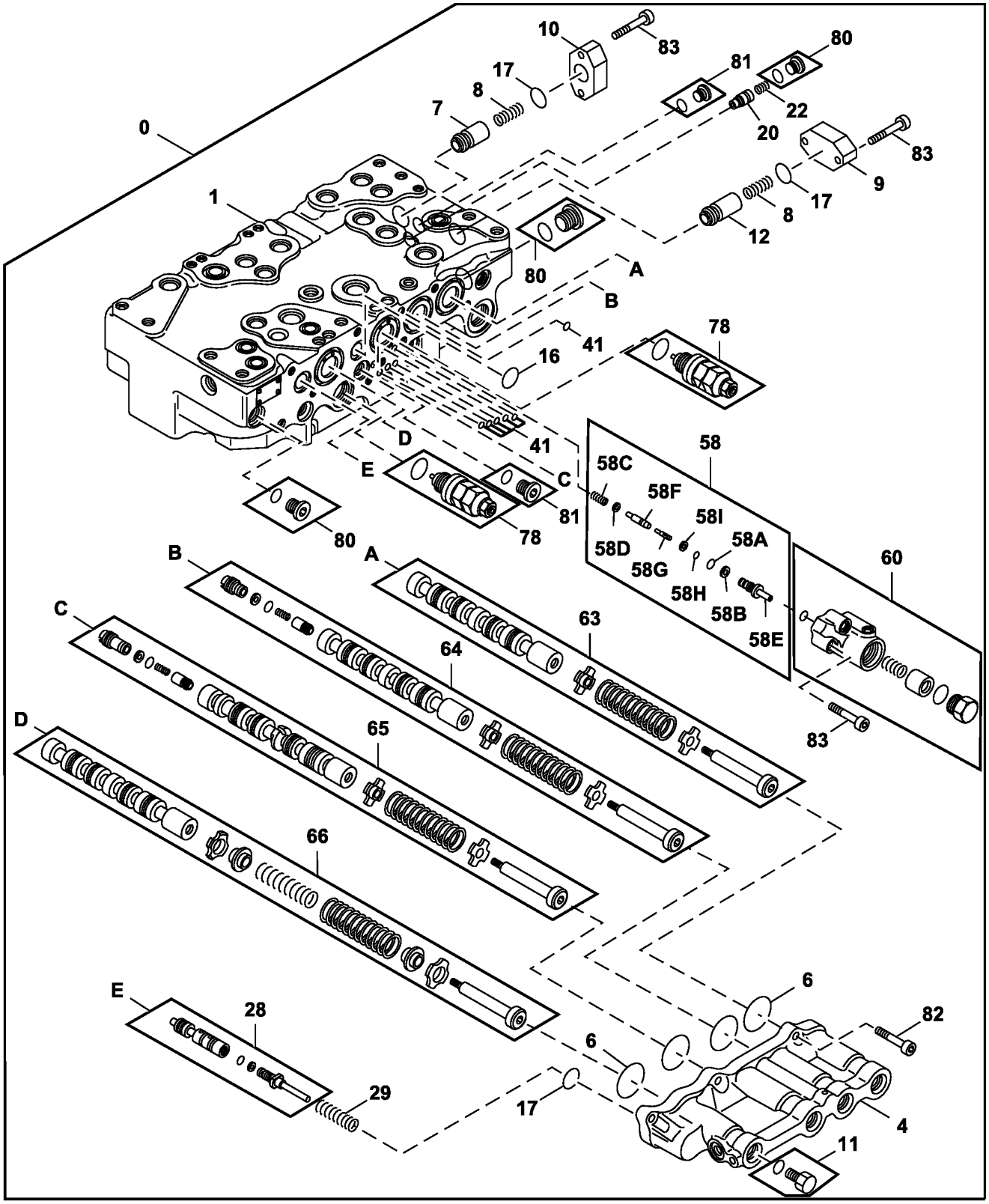

TX1086093

Item	*Nº peça*	*Descrição*	*Qtde*	*Nº série*	*Notas*
0	FYA00000703	VálVula de controle	1		Válvula de Controle, Componentes Adicionais em Páginas Separadas
1	.....	Carcaça	1		NLA
4	0976702	Tampa	1		
6	A811045R	Anel o	4		SUB FOR A811045
7	0668111	Cone de válvula	1		
8	0668112	Mola	2		
9	0791601	Flange	1		
10	0792001	Flange	1		
11	0332914	Tampão de dreno	1		SUB FOR 0309732
12	0792002	Cone de válvula	1		
16	0976602	Anel o	1		SUB FOR 0792003 OR AT264354 OR 4S00734
17	CH17886	Junta de vedação	3		SUB FOR 4226446
20	0792005	Cone de válvula	1		
22	0668007	Mola	1		
28	.....	Carretel de válvula	1		NLA
29	0791914	Mola	1		
41	4506406	Anel o	6		
58	.....	VálVula	1		NLA
58A	CH10571	Junta de vedação	1		SUB FOR 933226
58B	0332924	Anel de apoio	1		
58C	0791808	Mola	1		
58D	0791809	Assento de válvula	1		
58E	.....	Luva	1		NLA
58F	.....	Cone de válvula	1		NLA
58G	.....	Carretel de válvula	1		NLA
58H	CH11560	Junta de vedação	1		SUB FOR 4140436
58I	4105067	Anel de apoio	1		
60	0976704	Carcaça	1		
63	.....	Carretel de válvula	1		NLA
64	.....	Carretel de válvula	1		NLA
65	.....	Carretel de válvula	1		NLA
66	.....	Carretel de válvula	1		NLA
78	4358914	VálVula de alíVio de press.	2		
80	0695007	Tampão	3		
81	0689405	Tampão	2		
82	19M8337	Parafuso	6		M10 X 30, SUB FOR 0459541
83	4720520	Parafuso	7		

Control Valve End Caps, 4-Spool Side
Capuchons d'extrémité de distributeur, côté 4 tiroirs
Tampas de Fechamento da Válvula de Controle, Lado de 4 Carretéis
Tapas de cierre de la válvula de control, lado de 4 correderas

TX1086097 D.1

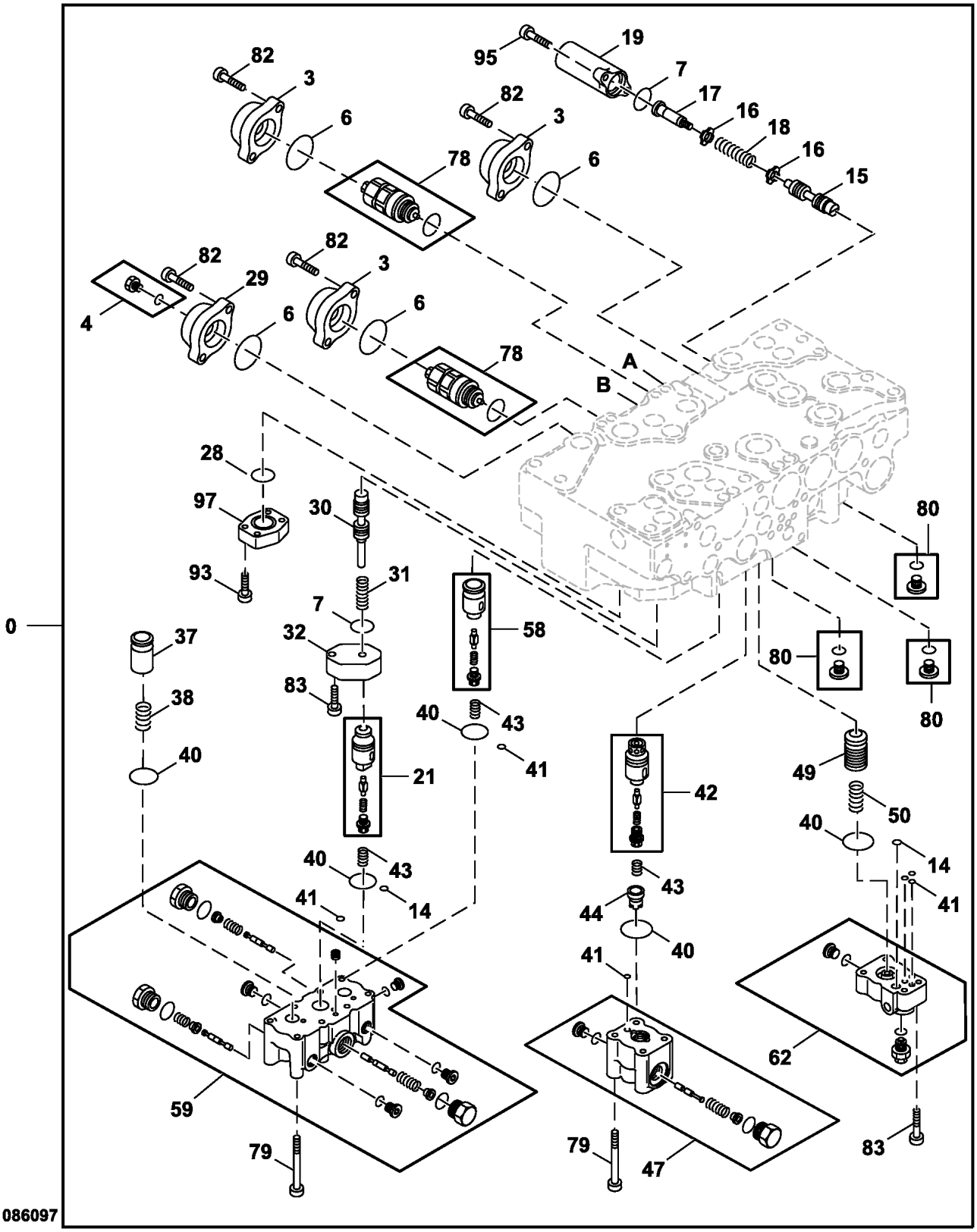

Item	*Nº peça*	*Descrição*	*Qtde*	*Nº série*	*Notas*
0	FYA00000703	VálVula de controle	1		Válvula de Controle, Componentes Adicionais em Páginas Separadas
3	0791801	Tampa	3		
4	0309731	Tampão	1		
6	A811045R	Anel o	4		SUB FOR A811045
7	CH17886	Junta de vedação	2		SUB FOR 4226446
14	CH17167	Anel o	2		SUB FOR 4506320
15	.....	Carretel de válvula	1		NLA
16	0332904	RetentoR	2		
17	0735807	Carretel	1		
18	0791902	Mola	1		
19	0791803	Tampa	1		
21	0977201	Cone de válvula	1		
28	0224422	Anel o	1		
29	0791816	Tampa	1		
30	.....	Carretel de válvula	1		NLA
31	0976802	Mola	1		
32	0791702	Flange	1		
37	0791603	Cone de válvula	1		
38	0791604	Mola	1		
40	985098	Anel o	5		
41	4506406	Anel o	6		
42	0976803	Cone de válvula	1		
43	0791606	Mola	3		
44	0791607	Espaçador	1		
47	0976804	Carcaça	1		
49	0791619	Cone de válvula	1		
50	0791620	Mola	1		
58	0976805	Cone de válvula	1		
59	FXB00001449	Carcaça	1		
62	0976807	Carcaça	1		
78	4358914	VálVula de alíVio de press.	2		
79	0791622	Parafuso	12		
80	0695007	Tampão	3		
82	19M8337	Parafuso	8		M10 X 30, SUB FOR 0459541
83	4720520	Parafuso	6		
93	19M8447	Parafuso	4		M10 X 35, SUB FOR 0413619
95	0455002	Parafuso	2		
97	0413712	Tampa	1		

Control Valve Body and Spools, 5-Spool Side
Corps et tiroirs de distributeur, côté à 5 tiroirs
Corpo e Carretéis da Válvula de Controle, Lado de 5 Carretéis
Correderas y cuerpo de válvula de control, lado de 5 correderas

TX1086100 A.2

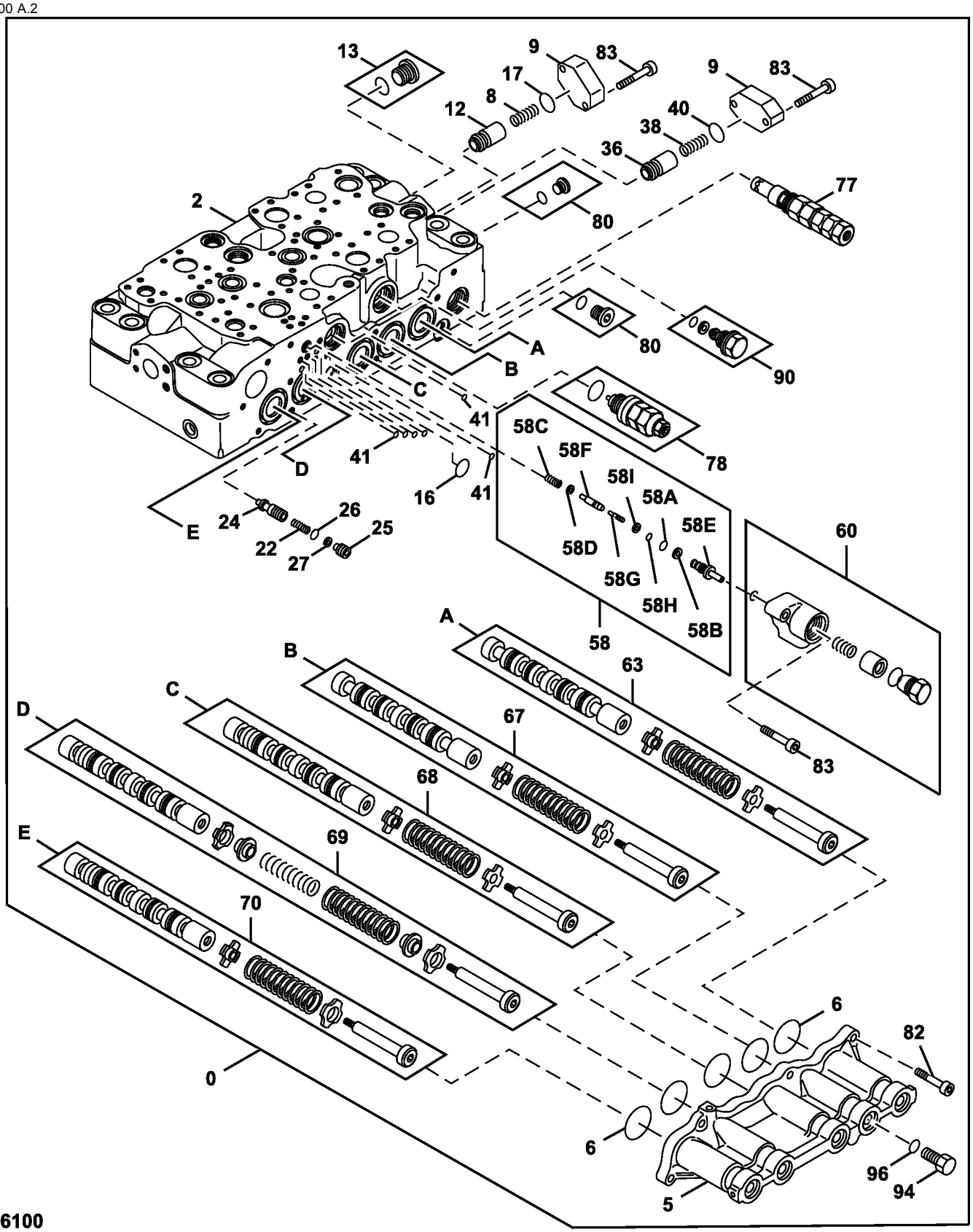

TX1086100

Item	*Nº peça*	*Descrição*	*Qtde*	*Nº série*	*Notas*
0	FYA00000703	VálVula de controle	1		Válvula de Controle, Componentes Adicionais em Páginas Separadas
2	.....	Carcaça	1		NLA
5	0976901	Tampa	1		
6	A811045R	Anel o	5		SUB FOR A811045
8	0668112	Mola	1		
9	0791601	Flange	2		
12	0792002	Cone de válvula	1		
13	0668108	Tampão	1		
16	0976602	Anel o	1		SUB FOR 0792003 OR AT264354 OR 4S00734
17	CH17886	Junta de vedação	1		SUB FOR 4226446
22	0668007	Mola	1		
24	0791804	Cone de válvula	1		
25	0791805	Espaçador	1		
26	4317636	Anel o	1		SUB FOR 971823
27	0332924	Anel de apoio	1		
36	0792006	Cone de válvula	1		
38	0791604	Mola	1		
40	985098	Anel o	1		
41	4506406	Anel o	6		
58	.....	VálVula	1		NLA
58A	CH10571	Junta de vedação	1		SUB FOR 933226
58B	0332924	Anel de apoio	1		
58C	0791808	Mola	1		
58D	0791809	Assento de válvula	1		
58E	.....	Luva	1		NLA
58F	.....	Cone de válvula	1		NLA
58G	.....	Carretel	1		NLA
58H	CH11560	Junta de vedação	1		
58I	4105067	Anel de apoio	1		
60	0976704	Carcaça	1		
63	.....	Carretel	1		NLA
67	.....	Carretel	1		NLA
68	.....	Carretel	1		NLA
69	.....	Carretel	1		NLA
70	.....	Carretel	1		NLA
77	FYA00011313	VálVula de alíVio de press.	1		
78	4358914	VálVula de alíVio de press.	1		
80	0695007	Tampão	2		
82	19M8337	Parafuso	6		M10 X 30, SUB FOR 0459541
83	4720520	Parafuso	7		
90	0667927	Tampão	1		
94	0667931	Tampão	1		
96	CH11570	Anel o	1		SUB FOR 4509180

Control Valve End Caps, 5-Spool Side
Capuchons d'extrémité de distributeur, côté 5 tiroirs
Tampas de Fechamento da Válvula de Controle, Lado de 5 Carretéis
Tapas de cierre de la válvula de control, lado de 5 correderas

TX1086104 B.1

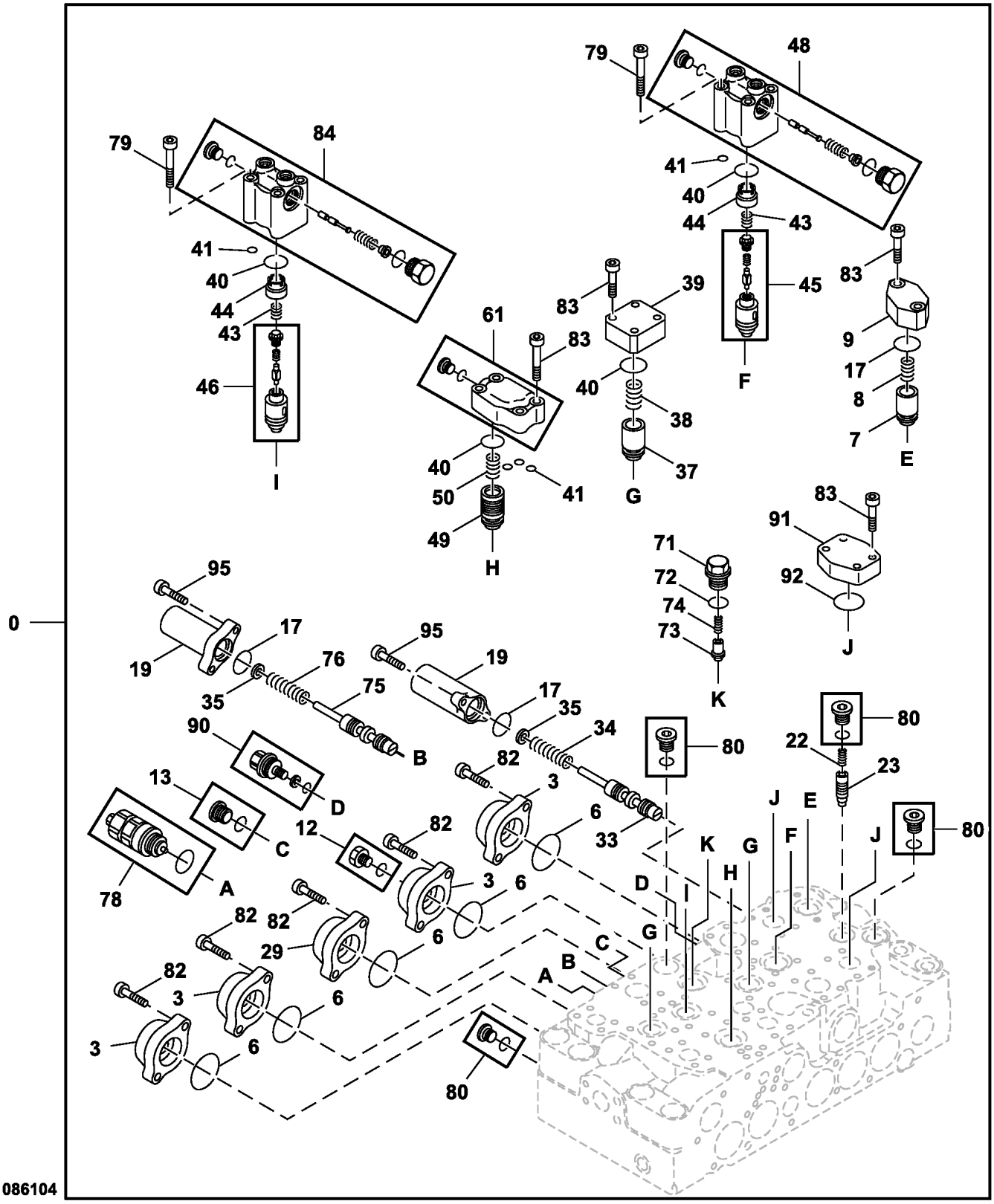

Item	*Nº peça*	*Descrição*	*Qtde*	*Nº série*	*Notas*
0	FYA00000703	VálVula de controle	1		Válvula de Controle, Componentes Adicionais em Páginas Separadas
3	0791801	Tampa	4		
6	A811045R	Anel o	5		SUB FOR A811045
7	0668111	Cone de válvula	1		
8	0668112	Mola	1		
9	0791601	Flange	1		
12	0218607	Tampão	1		
13	0668108	Tampão	1		
17	CH17886	Junta de vedação	3		SUB FOR 4226446
19	0791803	Tampa	2		
22	0668007	Mola	1		
23	0791602	Cone de válvula	1		
29	0791816	Tampa	1		
33	.....	Carretel	1		NLA
34	1120801	Mola	1		
35	0791807	Arruela	2		
37	0791603	Cone de válvula	2		
38	0791604	Mola	2		
39	0791605	Flange	2		
40	985098	Anel o	5		
41	4506406	Anel o	5		
43	0791606	Mola	2		
44	0791607	Espaçador	2		
45	0977202	Cone de válvula	1		
46	0977203	Cone de válvula	1		
48	0977003	Carcaça	1		
49	0791619	Cone de válvula	1		
50	0791620	Mola	1		
61	0977004	Carcaça	1		
71	0714504	Tampão	1		
72	4506418	Anel o	1		
73	0714503	Cone de válvula	1		
74	0225209	Mola	1		
75	.....	Carretel	1		NLA
76	0977204	Mola	1		
78	4358914	VálVula de alíVio de press.	1		
79	0791622	Parafuso	8		
80	0695007	Tampão	4		
82	0459541	Parafuso	10		
83	4720520	Parafuso	22		
84	0977206	Carcaça	1		
90	0667927	Tampão	1		
91	0667726	Tampa	2		
92	966993	Anel o	2		
95	0455002	Parafuso	4		

Control Valve Hardware and O-Rings
Boulonnerie et joints toriques de distributeur
Peças de Fixação e Anéis O da Válvula de Controle
Tornillería y anillos tóricos de válvula de control

TX1086085 B.1

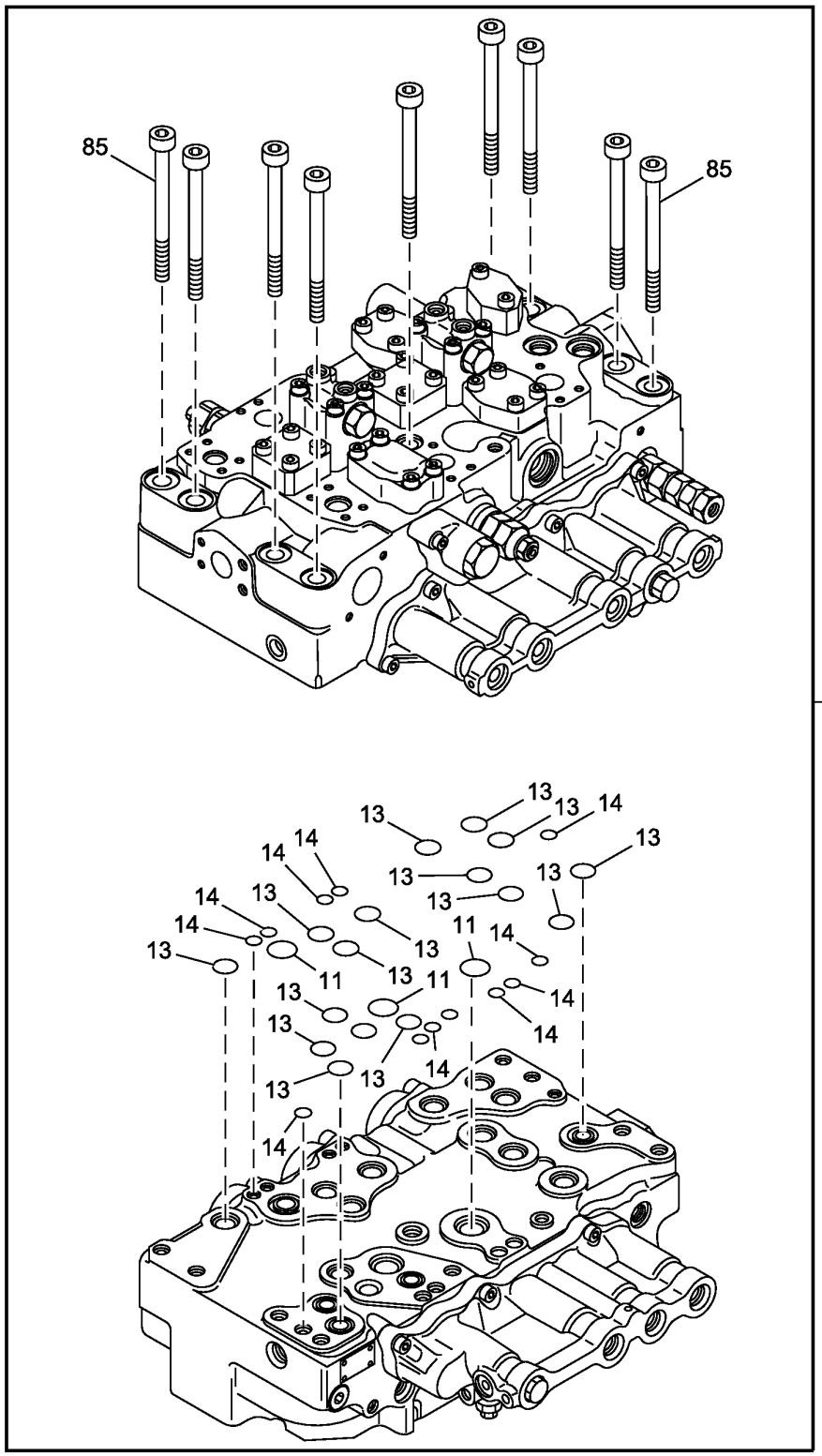

TX1086085

Item	*Nº peça*	*Descrição*	*Qtde*	*Nº série*	*Notas*
0	FYA00000703	VálVula de controle	1		Válvula de Controle, Componentes Adicionais em Páginas Separadas
11	0682503	Anel o	3		SUB FOR 0976601 OR 4S00730
13	0976602	Anel o	16		SUB FOR 4S00734
14	CH17167	Anel o	12		SUB FOR 4506320
85	0792007	Parafuso	9		

Solenoid Valve Components
Composants d'électrovanne
Componentes da Válvula Solenoide
Componentes de la válvula de solenoide

TX1109617 C.1

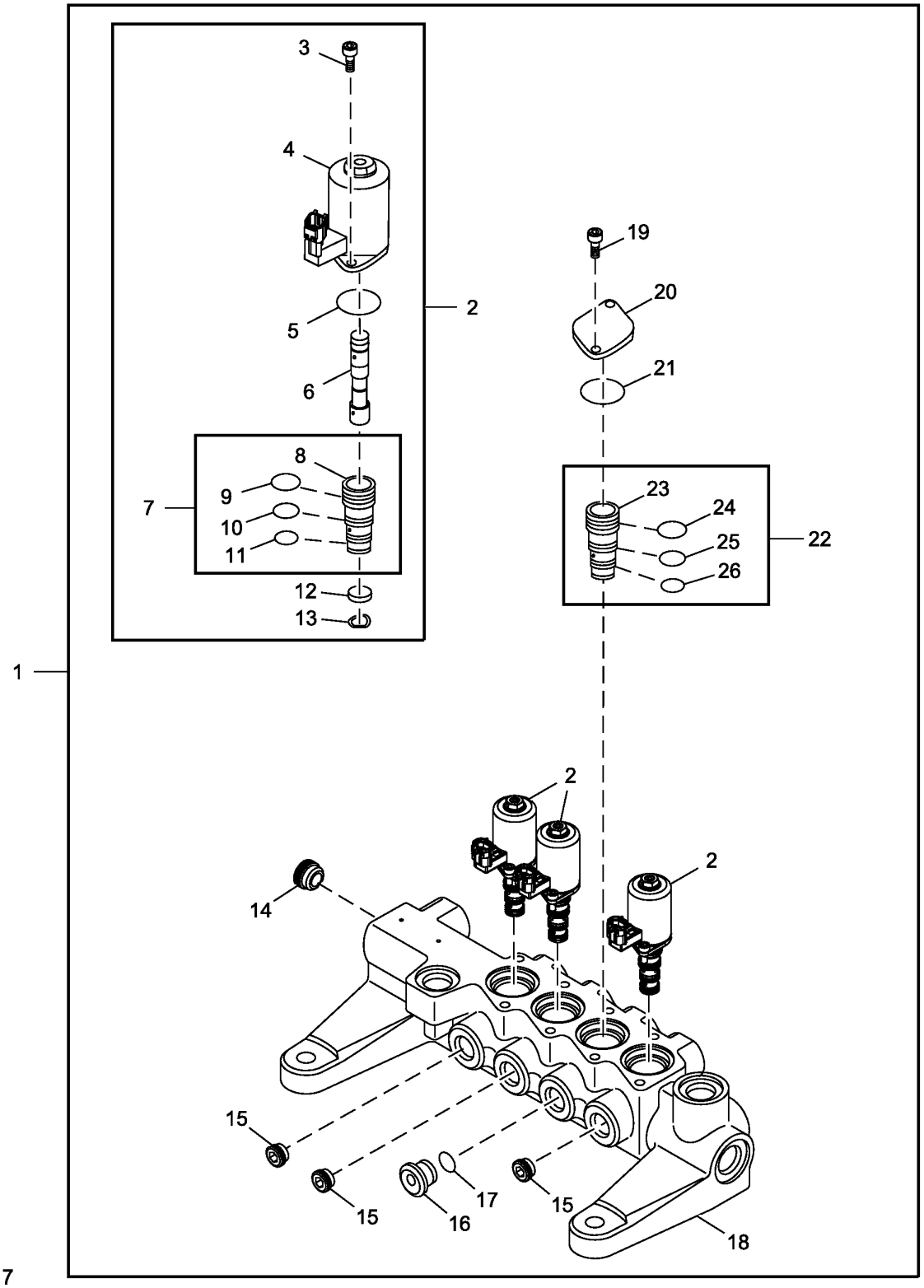

TX1109617

Item	*Nº peça*	*Descrição*	*Qtde*	*Nº série*	*Notas*
1	FYB60000078	VálVula solenóide	1		
2	9314145	VálVula solenóide	3		
3	19M7600	Parafuso	2		M5 X 12, SUB FOR J780512
4	.....	Solenóide	1		NSEP
5	4484114	Anel o	1		
6	.....	Carretel	1		NSEP
7	.....	Luva	1		NSEP
8	.....	Luva	1		NSEP
9	4163873	Anel o	1		SUB FOR 4484116
10	R99052	Anel o	1		SUB FOR 4484118
11	4185600	Anel o	1		
12	.....	Placa	1		NSEP
13	4489678	Arruela	1		
14	9228828	Plugue	1		
15	9761179	Plugue	3		
16	3097791	Plugue	1		SUB FOR 9230458
17	957366	Anel o	1		
18	.....	Carcaça	1		NSEP
19	19M7600	Parafuso	2		M5 X 12, SUB FOR J780512
20	4484115	Placa	1		
21	4484114	Anel o	1		
22	9275950	Luva	1		
23	9275950	Luva	1		SUB FOR 3110014
24	4163873	Anel o	1		SUB FOR 4484116
25	R99052	Anel o	1		SUB FOR 4484118
26	4185600	Anel o	1		

Pilot Signal Manifold, Housing and Gaskets
Collecteur de signal pilote, carter et joints
Coletor de Sinal Piloto, Carcaça e Juntas
Colector de señales piloto, carcasa y juntas

TX1093460 B.1

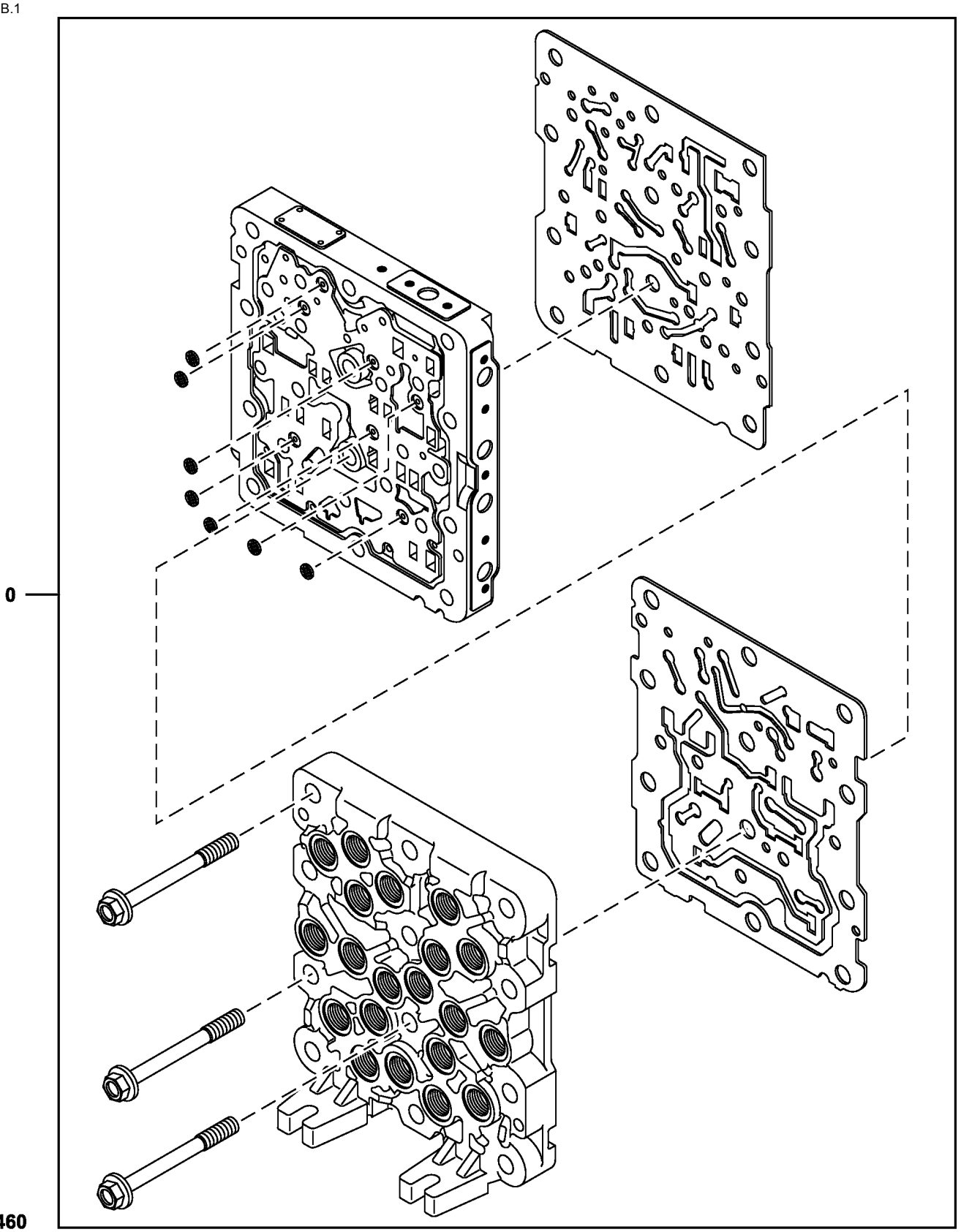

Item	*Nº peça*	*Descrição*	*Qtde*	*Nº série*	*Notas*
0	4718274	VálVula	1		Coletor do Sinal do Piloto, Componentes Adicionais em Páginas Separadas, SUB FOR 4645278; ALSO ORDER A852122
1	A852122	Adaptador	1		Não Ilustrado

Pilot Signal Manifold, Valve Section
Collecteur de signal de commande, section de distributeur
Coletor de Sinal Piloto, Seção da Válvula
Colector de señales piloto, sección de válvula

TX1093461 B.1

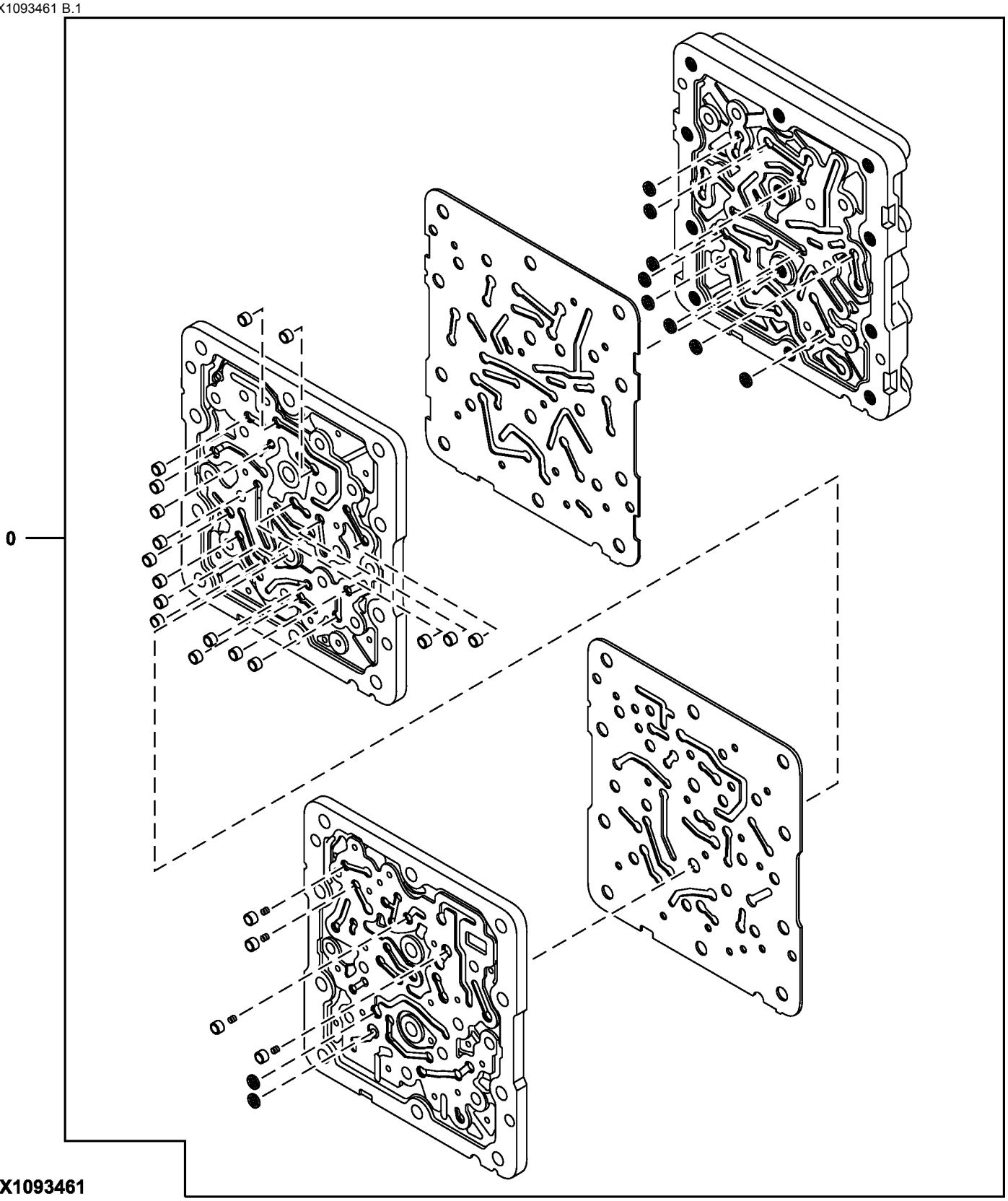

Item	*Nº peça*	*Descrição*	*Qtde*	*Nº série*	*Notas*
0	4718274	VálVula	1		Coletor do Sinal do Piloto, Componentes Adicionais em Páginas Separadas, SUB FOR 4645278; ALSO ORDER A852122
1	A852122	Adaptador	1		Não Ilustrado

Pilot Signal Manifold (Pilot Controller Side)
Collecteur de signal pilote (côté commande pilote)
Coletor do Sinal Piloto (Lado do Controlador do Piloto)
Colector de señales piloto (lado de controlador piloto)

TX1093462 A.1

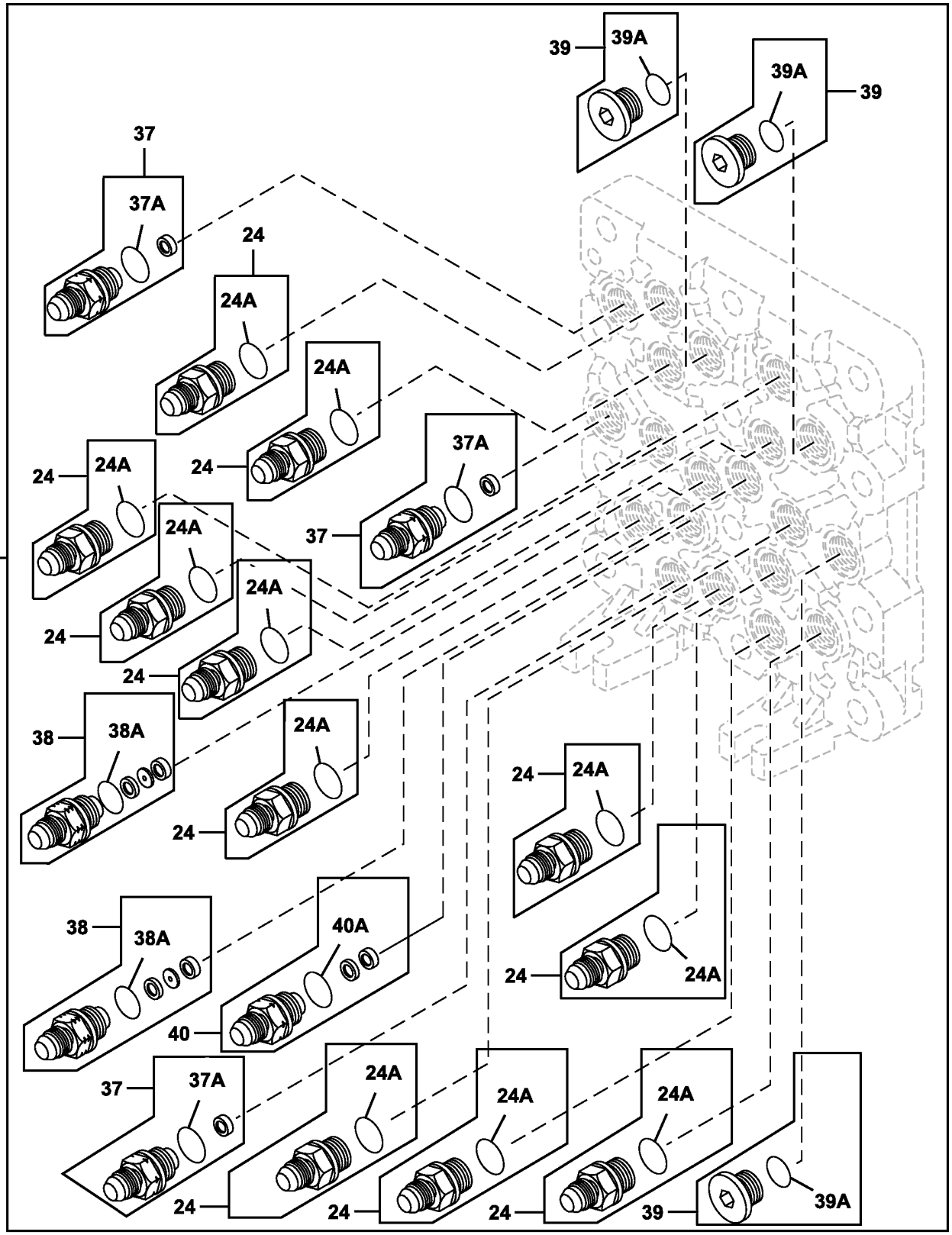

Item	*Nº peça*	*Descrição*	*Qtde*	*Nº série*	*Notas*
0	4718274	VálVula	1		Coletor do Sinal do Piloto, Componentes Adicionais em Páginas Separadas, SUB FOR 4645278; ALSO ORDER A852122
1	A852122	Adaptador	1		Não Ilustrado
24	4451784	Adaptador	11		SUB FOR TH4451784
24A	CH11570	Anel o	1		SUB FOR TH4451787
37	4451787	Adaptador	3		
37A	CH11570	Anel o	1		SUB FOR TH4451788 OR 4451788
38	4482233	Adaptador	2		
38A	CH11570	Anel o	1		
39	4451789	Tampão	3		SUB FOR TH4451789
39A	CH11570	Anel o	1		
40	4654655	Adaptador	1		
40A	CH11570	Anel o	1		

Pilot Signal Manifold (Control Valve Side)
Collecteur de signal pilote (côté distributeur)
Coletor do Sinal Piloto (Lado da Válvula de Controle)
Colector de señales piloto (lado de válvula de control)

TX1093463 A.1

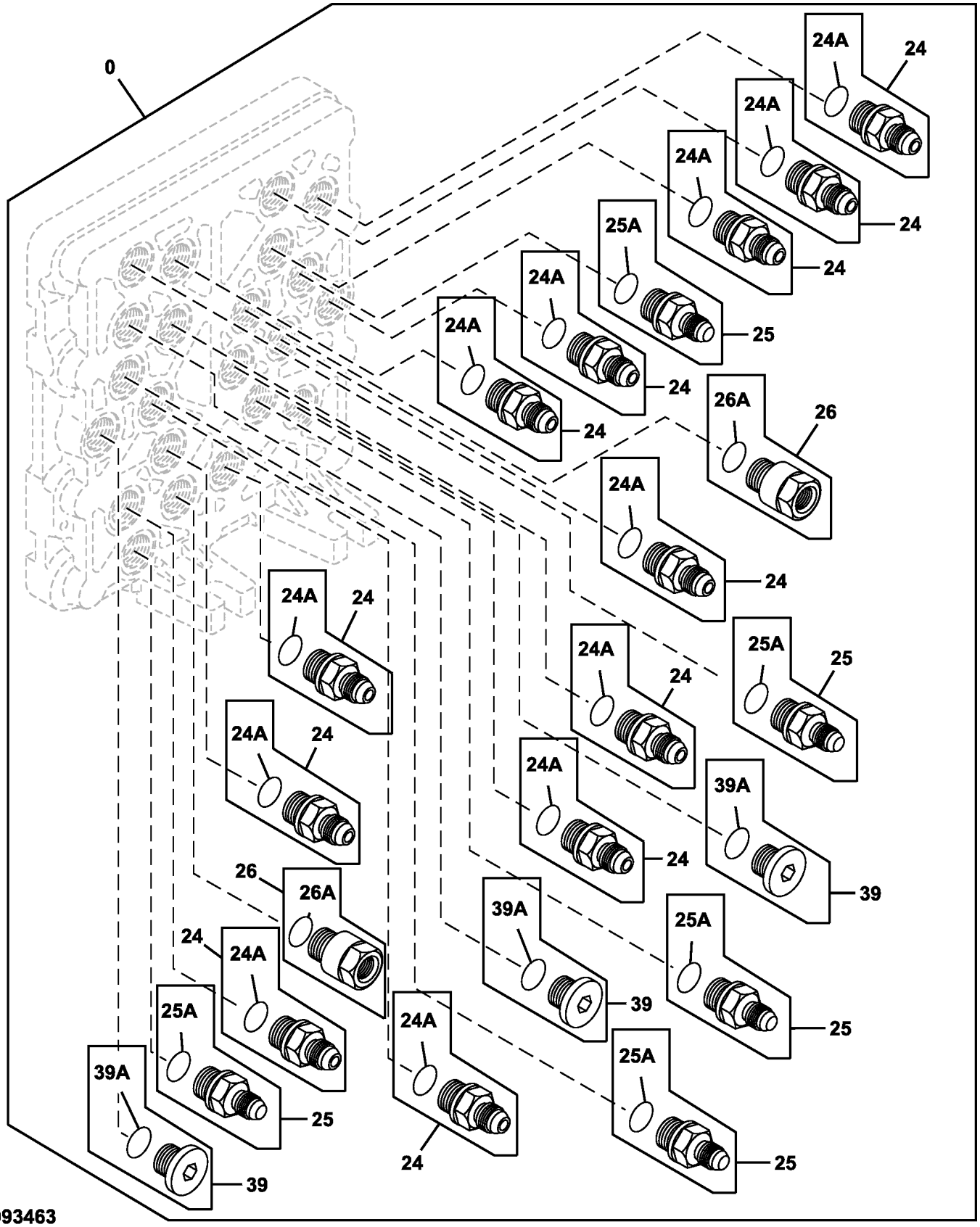

TX1093463

Item	*Nº peça*	*Descrição*	*Qtde*	*Nº série*	*Notas*
0	4718274	VálVula	1		Coletor do Sinal do Piloto, Componentes Adicionais em Páginas Separadas, SUB FOR 4645278; ALSO ORDER A852122
1	A852122	Adaptador	1		Não Ilustrado
24	4451784	Adaptador	12		
24A	CH11570	Anel o	1		SUB FOR 4509180
25	4451785	Adaptador	5		
25A	CH11570	Anel o	1		SUB FOR 4509180
26	4451786	RedutoR	2		
26A	CH11570	Anel o	1		SUB FOR 4509180
39	4451789	Tampão	3		
39A	CH11570	Anel o	1		SUB FOR 4509180

Pilot Signal Manifold Valves
Soupapes de collecteur de signal pilote
Válvula do Coletor do Sinal Piloto
Válvulas de colector de señal piloto

TX1093464 A.1

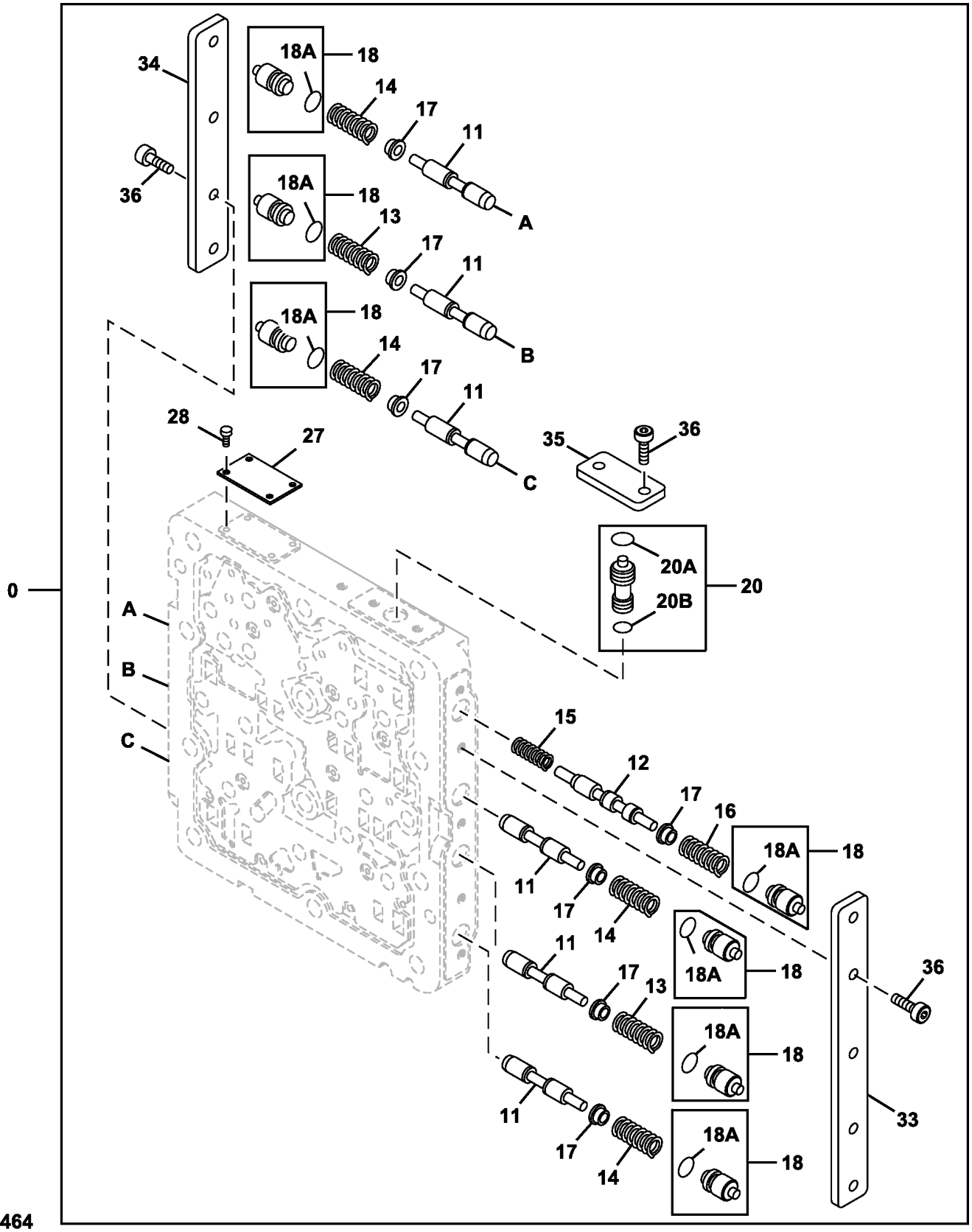

TX1093464

Item	*Nº peça*	*Descrição*	*Qtde*	*Nº série*	*Notas*
0	4718274	VálVula	1		Coletor do Sinal do Piloto, Componentes Adicionais em Páginas Separadas, SUB FOR 4645278; ALSO ORDER A852122
1	A852122	Adaptador	1		Não Ilustrado
11	4453819	VálVula de carretel	6		
12	4453820	VálVula de carretel	1		
13	0788703	Mola	2		
14	0788704	Mola	4		
15	0788705	Mola	1		
16	0788706	Mola	1		
17	0788707	Assento de válvula	7		
18	4452647	Tampão	7		
18A	CH11560	Junta de vedação	1		SUB FOR 4140436
20	4452648	VálVula de carretel	1		
20A	CH11560	Junta de vedação	1		SUB FOR 4140436
20B	CH10567	Junta de vedação	1		SUB FOR 992526
27	.....	Placa	1		NLA
28	.....	Parafuso	4		NLA
33	0788710	Placa	1		
34	0788711	Placa	1		
35	0788712	Placa	1		
36	0788713	Parafuso	11		

Hydraulic Filter Restriction Indicator Kit
Kit de témoin d'obstruction du filtre hydraulique
Kit de Indicador de Restrição do Filtro Hidráulico
Juego de luz indicadora de obstrucción de filtro hidráulico

TX1105722 B.1

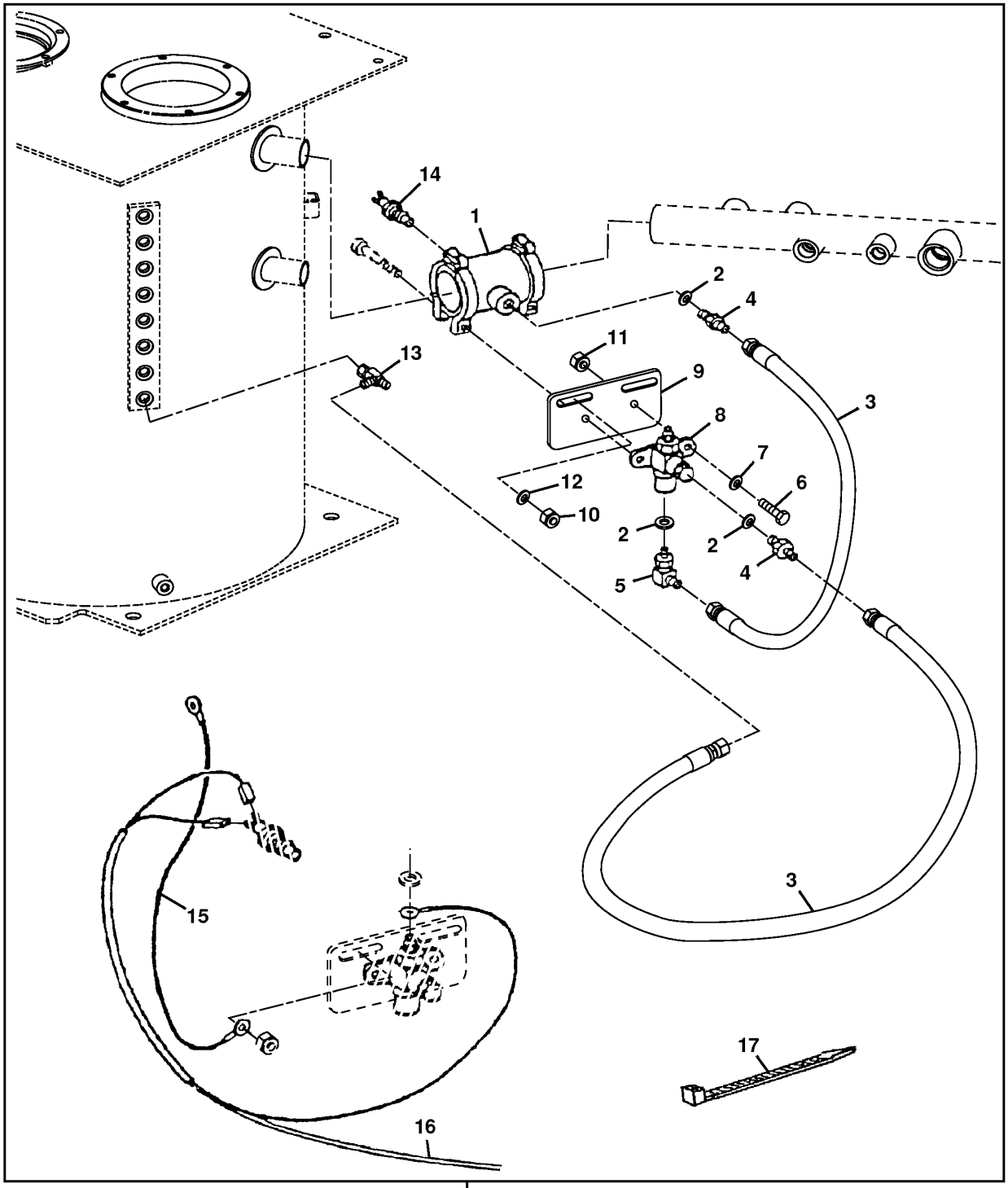

TX1105722

Item	*Nº peça*	*Descrição*	*Qtde*	*Nº série*	*Notas*
1	AT134346	Engate	1		
2	T70177	Anel o	3		
3	AT38628	Mangueira hidráulica	2		
4	R27212	Conexão	2		
5	AT35121	Conexão em ângulo	1		
6	19H1919	Parafuso sextavado	2		1/4" X 5/8"
7	24H1286	Arruela	2		9/32" X 1/2" X 1/16"
8	AT131436	Interrup. de pressão	1		
9	T138910	Apoio	1		
10	14M7273	Porca	2		M8
11	14H786	Porca	2		1/4"
12	24M7036	Arruela	4		9 X 16 X 1.600 mm
13	AT36921	Conexão em t	1		
14	AT131437	Interruptor	1		Interruptor de Temperatura
15	AR76140	Terminal	1		Fio Terra
16	AT334102	Chicote	1		Chicote Elétrico do Indicador de Restrição do Filtro Hidráulico
17	H77698	Cinta	5		
90	**AT334168**	**Kit - instalação de campo**	**1**		**INDICADOR DE RESTRIÇÃO DO FILTRO HIDRÁULICO, Pacotes de Produto**

Hydraulic Oil Reservoir
Réservoir à huile hydraulique
Reservatório de Óleo Hidráulico
Depósito de aceite hidráulico

TX1103519 C.1

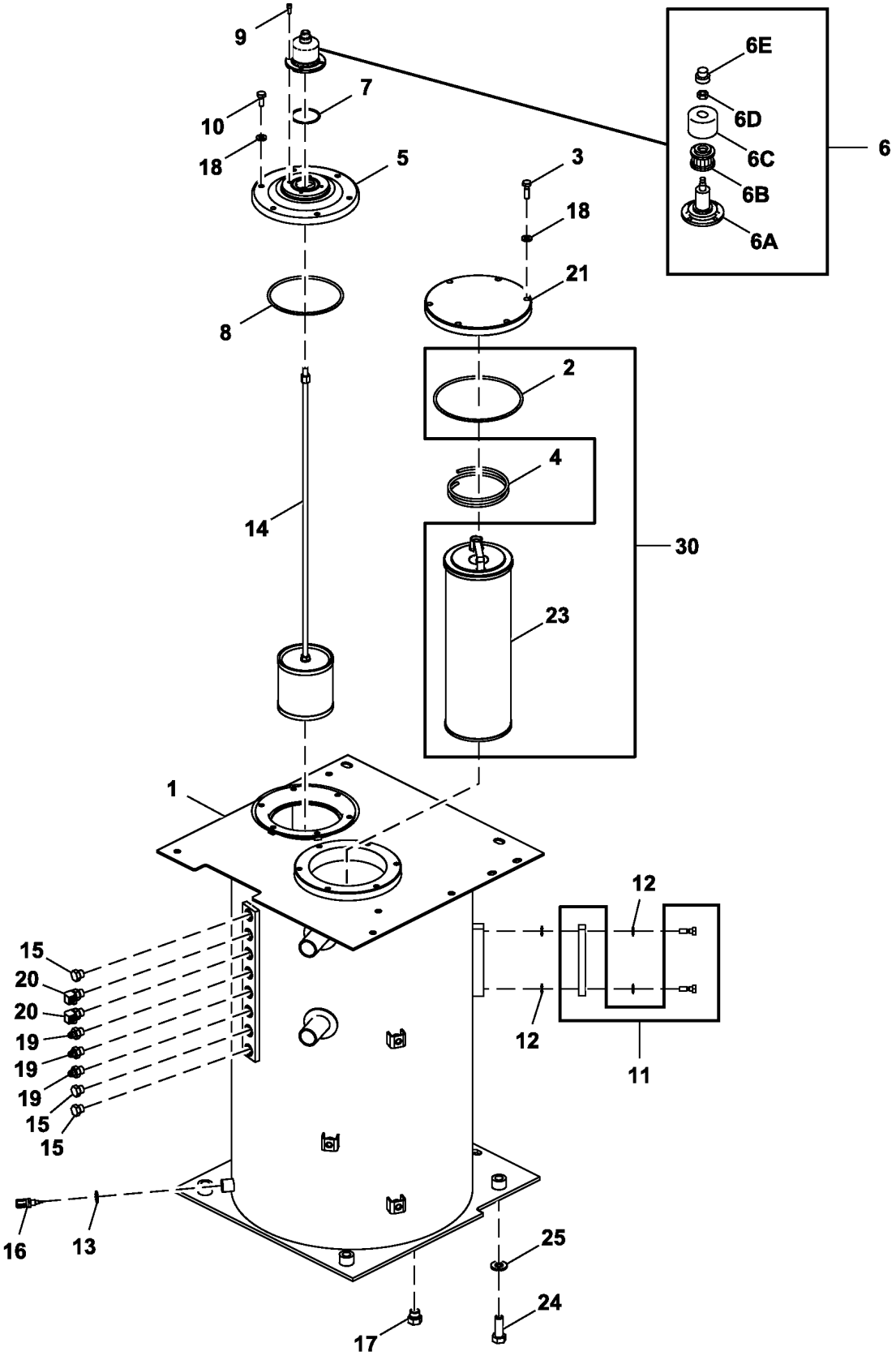

FF107754_TX1103519

Item	*Nº peça*	*Descrição*	*Qtde*	*Nº série*	*Notas*
1	FF108089J	Tanque	1		SUB FOR FF108089
2	T110444	Anel o	1		SUB FOR A810190
3	19M7550	Parafuso sextavado	6		M10 X 35, SUB FOR J901035
4	4472673	Mola	1		
5	9184556	Capa	1		
6	4434017	Filtro	1		
6A	4437833	Carcaça	1		
6B	4437838	Elemento de filtro	1		
6C	4437837	Capa	1		
6D	4371825	Porca	1		
6E	4437836	Tampa	1		
7	A810060	Junta de vedação	1		
8	A810160	Anel o	1		
9	19M7768	Parafuso	4		M6 X 16, SUB FOR J780616
10	19M7402	Parafuso sextavado	6		M10 X 25, SUB FOR J901025
11	8053499	Indicador de nível	1		
12	449558	Arruela	4		
13	4250261	Junta	1		
14	.....	Filtro	1		4626878 NLA, ORDER 4652733 AND 4648651
	4652733	Parafuso	1		
	4648651	Coador	1		
15	A885003	Tampão	3		
16	4697482	SenSor	1		
17	4174541	Conexão	1		SUB FOR A885004
18	24M7346	Arruela	12		11 X 20 X 2 mm, SUB FOR DH400703
19	A852133	Adaptador	3		
20	A852333	Conexão em ângulo	2		
21	4440802	Capa	1		SUB FOR 4639235
23	.....	Elemento de filtro	1		FYA00016052AND FYA00026486 NLA
24	J921850	Parafuso	4		
25	24M7353	Arruela	4		20 X 34 X 3 mm, SUB FOR J222018
30	FYA00033065	Filtro	1		

JDLink™ MTG Assembly
JDLink™ Assemblée MTG
Conjunto MTG do JDLink™
Conjunto de módulo MTG JDLink™

TX1121497 A.1

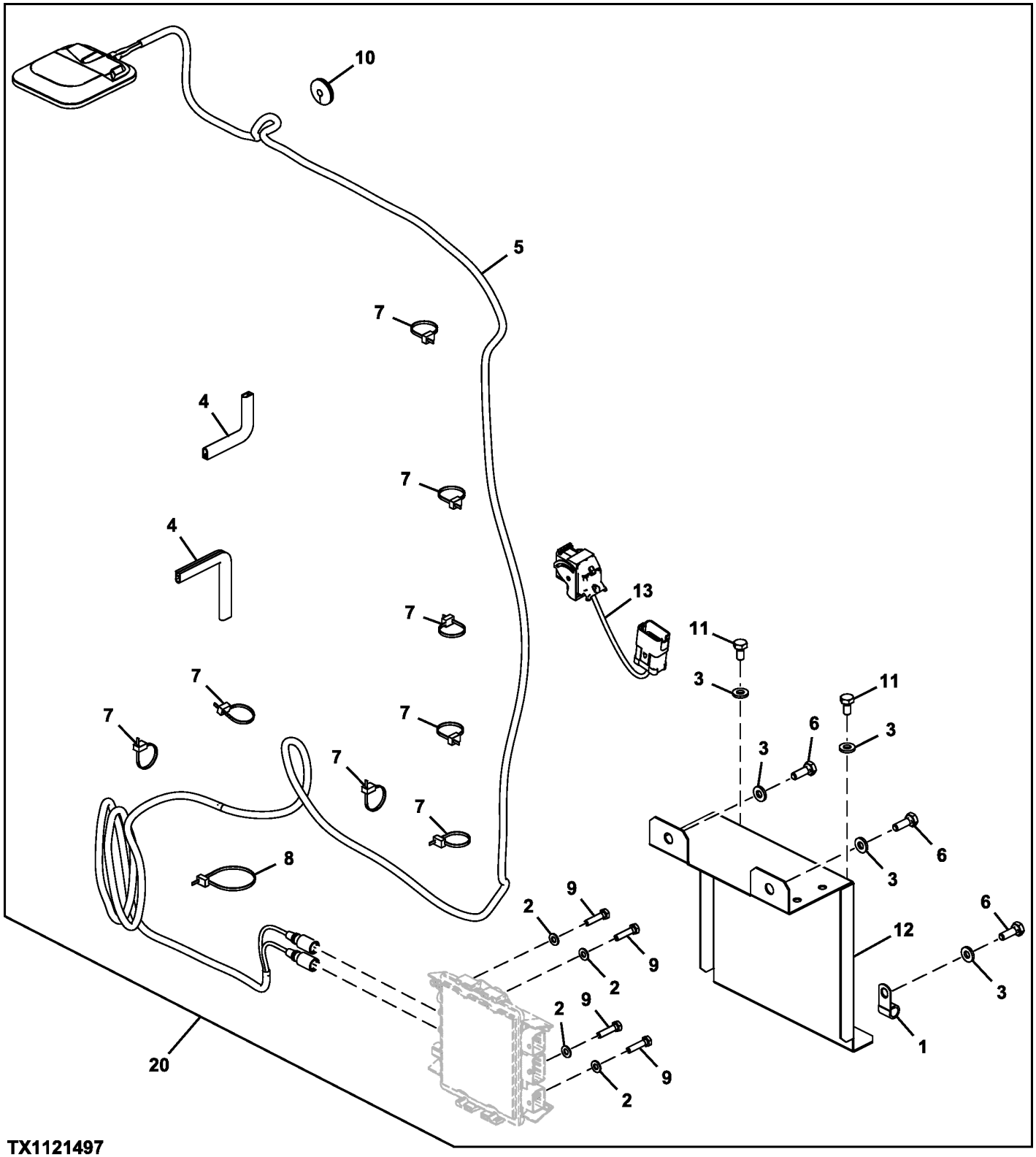

TX1121497

Item	*Nº peça*	*Descrição*	*Qtde*	*Nº série*	*Notas*
1	4190275	Braçadeira	1		
2	24M7055	Arruela	4		8.400 X 16 X 1.600 mm, SUB FOR A590108
3	24M7346	Arruela	5		11 X 20 X 2 mm, SUB FOR DH400703
4	FF100431	Isolador	1		CTL
5	AT399832	Antena	1		Para Aplicações Norte-americanas
	PFA10060	Antena	1		Para Aplicações que Não Sejam Norte-americanas
6	19M7662	Parafuso sextavado	3		M10 X 30, SUB FOR J901030
7	H77698	Cinta	8		SUB FOR 4055311
8	DH400240	Cinta	1		
9	19M8008	Parafuso sextavado	4		M8 X 35, SUB FOR J900835
10	R205544	Passa-fio	1		
11	19M7938	Parafuso sextavado	2		M10 X 20, SUB FOR J901020
12	FF512574	Capa	1		SUB FOR FF509795
13	AT394282	Chicote	1		Chicote de Ligação
20	**AT422765**	**Kit - instalação de campo**	**1**		**INCLUDES MTG, SUB FOR AT396182, Pacotes de Produto, Encomende Através do Configurador de Produtos**

JDLink™ Modular Telematics Gateway and Satellite Module Controller
Contrôleur de passerelle télématique modulaire (MTG) et module satellite JDLink™
Gateway Telemático Modular e Controlador de Módulo para Satélite JDLink™
Controlador de pórtico de Telematics modular y módulo de satélite JDLink™

PC268339 A.1

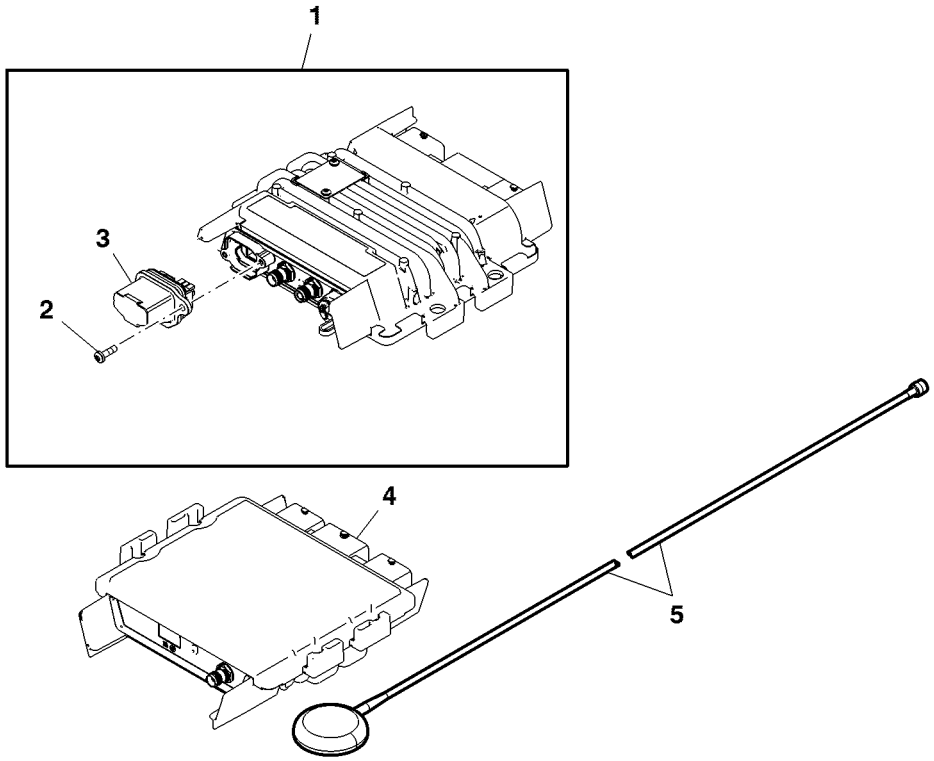

PC268339

Item	*Nº peça*	*Descrição*	*Qtde*	*Nº série*	*Notas*
1	PF81438	Unidade de controle eletrôn	1		(A)
	PFA10255	Unidade de controle eletrôn	1		(G) ORDER PFA10481 OR PFA10319
	PFA10319	Unidade de controle eletrôn	1		(B)
	PFA10481	Unidade de controle eletrôn	1		(C)
2	PF13564	Parafuso	2		
3	PF81429	Kit do bujão	1		(D) USE WITH PF81438, PFA10319
	PFA10274	Plugue	1		(E) USE WITH PFA10255
	PFA10480	Plugue	1		(C) USE WITH PFA10481, PFA10255
4	PF81399	Módulo	1		(F)
5	PF81427	Antena	1		(F)

(A) 2G Technology
Technologie 2G
Tecnologia 2G
Tecnología 2G

(B) For China
Pour la Chine
Para a China
Para China

(C) Non-Deere SIM Use (3G Technology)
Utilisation non Deere de SIM (technologie 3G)
Uso de SIM não da John Deere (Tecnologia 3G)
Sin uso de tarjeta SIM de Deere (Tecnología 3G)

(D) Gray SIM Card Holder
Support gris de carte SIM
Suporte de Cartão SIM Cinza
Soporte gris de tarjeta SIM

(E) Non-Deere Owned SIM
SIM non appartenant à Deere
SIM Não John Deere
Sin uso de tarjeta SIM de propietario de Deere

(F) Satellite Module
Module satellite
Módulo de Satélite
Módulo de satélite

(G) 3G Technology
Technologie 3G
Tecnologia 3G
Tecnología 3G

Heavy Duty Bucket (24 in) (0.51 yd³)
Benne renforcée (24 in.) (0.51 yd³)
Caçamba de Serviço Pesado (24 in) (0.51 yd³)
Cucharón para servicio severo (24 in.) (0.51 yd³)

TX1180024 D.1

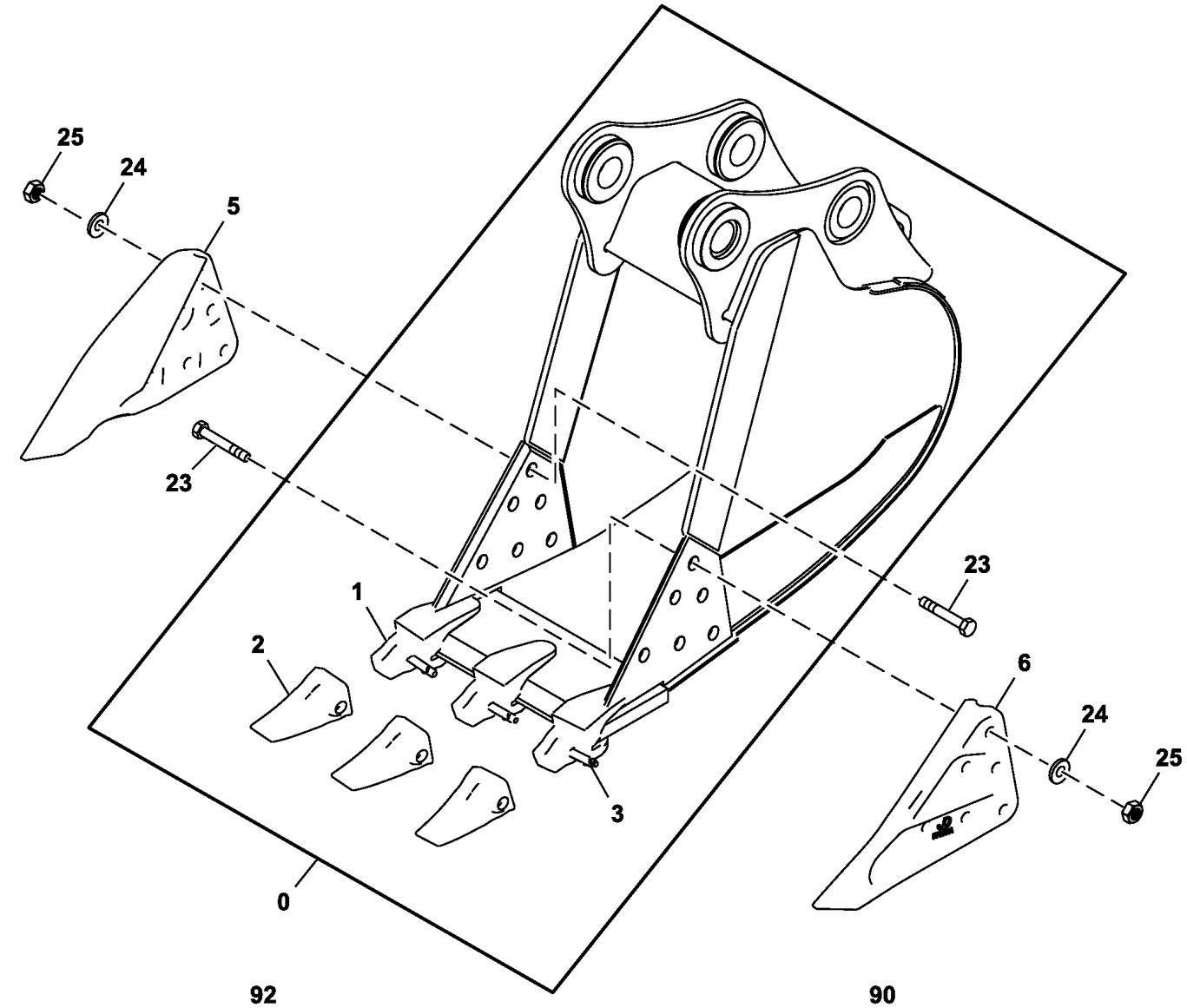

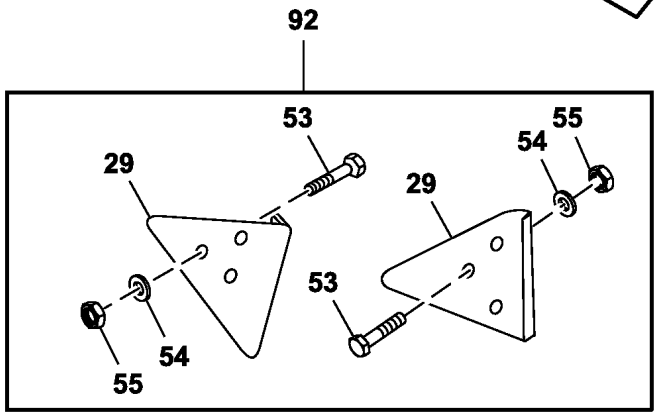

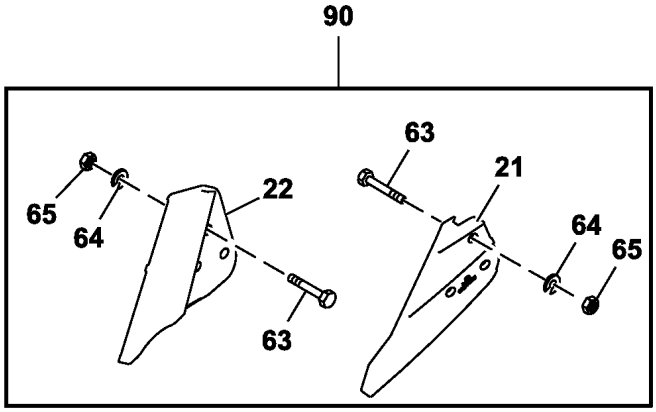

TX1180024

91 — 5,6,23,24,25

Item	*Nº peça*	*Descrição*	*Qtde*	*Nº série*	*Notas*
0	**AT451614**	**Caçamba escavadeira**	**1**		**Pacotes de Produto**
1	TK350C150	Adapt.do dente da pá diant.	3		
2	TK350FD	Dente	3		
3	TK350P	Pino fixador	3		
4	TK4L	Fechadura	6		Não Ilustrado
5	T1156A	Proteção lateral	1		
6	T1157A	Proteção lateral	1		
21	CE17748L3	Proteção lateral	1		
22	CE17748R3	Proteção lateral	1		
23	09H1772	Parafuso	12		7/8" X 3-1/2"
24	12H245	Arruela de pressão	12		7/8"
25	14H1077	Porca	12		7/8"
29	TPDE31329	Adutor	2		
53	09H1772	Parafuso	6		7/8" X 3-1/2"
54	12H245	Arruela de pressão	6		7/8"
55	14H1077	Porca	6		7/8"
63	09H1772	Parafuso	6		7/8" X 3-1/2"
64	12H245	Arruela de pressão	6		7/8"
65	14H1077	Porca	6		7/8"
90	**AT342512**	**Proteção lateral**	**1**		**3 in., Cortador Lateral, Pacotes de Produto**
91	**AT342513**	**Proteção lateral**	**1**		**6 in., Cortador Lateral, Pacotes de Produto**
92	**AT342511**	**Proteção lateral**	**1**		**Protetor de Borda, Pacotes de Produto**

Heavy Duty Bucket (30 in) (0.71 yd³)
Benne renforcée (30 in.) (0.71 yd³)
Caçamba de Serviço Pesado (30 in) (0.71 yd³)
Cucharón para servicio severo (30 in.) (0,71 yd³)

TX1191206 B.1

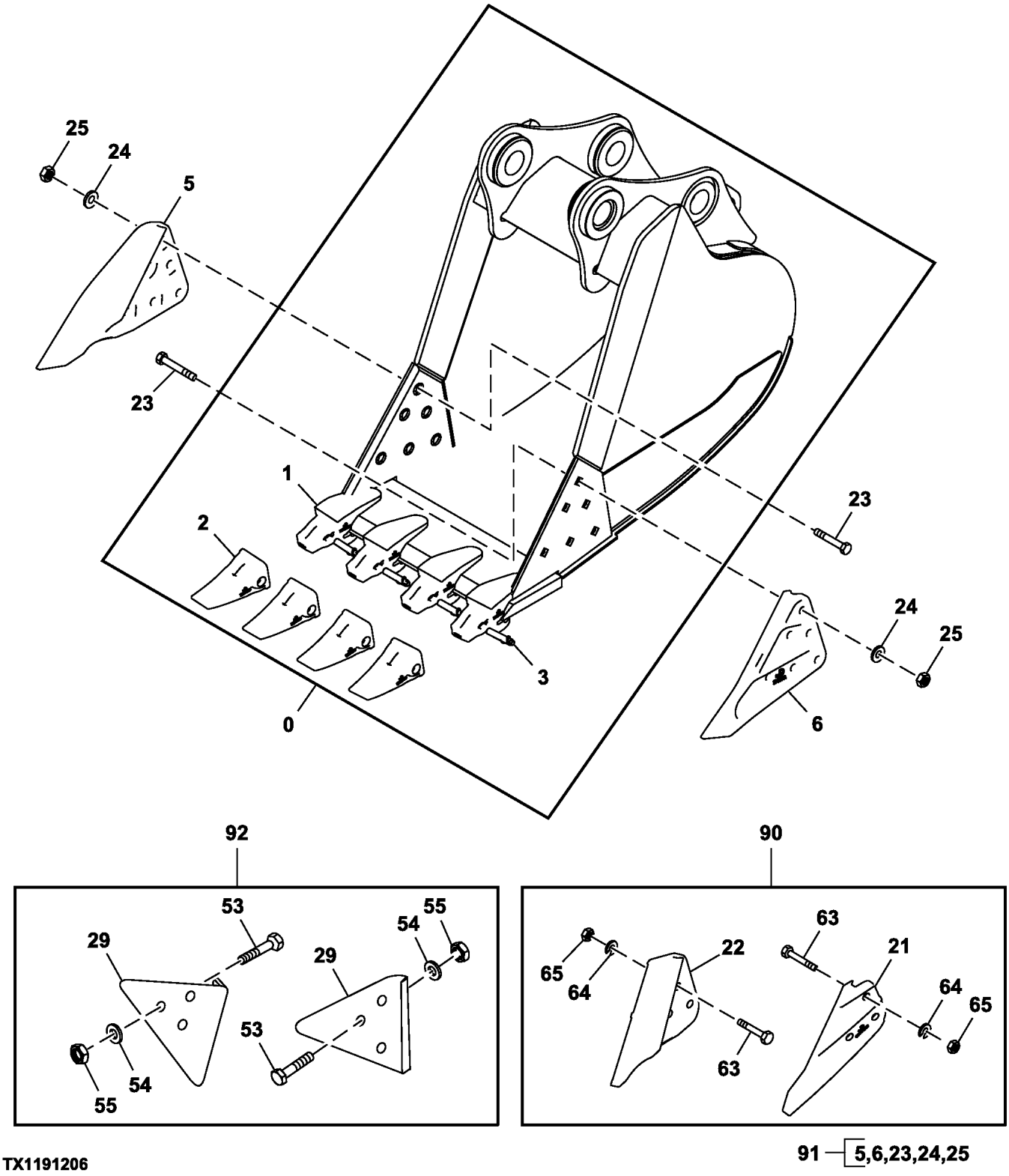

TX1191206

Item	*Nº peça*	*Descrição*	*Qtde*	*Nº série*	*Notas*
0	**AT451615**	**Caçamba escavadeira**	**1**		**Pacotes de Produto**
1	TK350C150	Adapt.do dente da pá diant.	4		
2	TK350FD	Dente	4		
3	TK350P	Pino fixador	4		
4	TK4L	Fechadura	8		Não Ilustrado
5	T1156A	Proteção lateral	1		
6	T1157A	Proteção lateral	1		
21	CE17748R3	Proteção lateral	1		
22	CE17748L3	Proteção lateral	1		
23	09H1772	Parafuso	12		7/8" X 3-1/2"
24	12H245	Arruela de pressão	12		7/8"
25	14H1077	Porca	12		7/8"
29	TPDE31329	Adutor	2		
53	09H1772	Parafuso	6		7/8" X 3-1/2"
54	12H245	Arruela de pressão	6		7/8"
55	14H1077	Porca	6		7/8"
63	09H1772	Parafuso	6		7/8" X 3-1/2"
64	12H245	Arruela de pressão	6		7/8"
65	14H1077	Porca	6		7/8"
90	**AT342512**	**Proteção lateral**	**1**		**3 in., Cortador Lateral, Pacotes de Produto**
91	**AT342513**	**Proteção lateral**	**1**		**6 in., Cortador Lateral, Pacotes de Produto**
92	**AT342511**	**Proteção lateral**	**1**		**Protetor de Borda, Pacotes de Produto**

Heavy Duty Bucket (36 in) (0.91 yd³)
Benne renforcée (36 in.) (0.91 yd³)
Caçamba de Serviço Pesado (36 in) (0.91 yd³)
Cucharón para servicio severo (36 in.) (0,91 yd³)

TX1180039 C.1

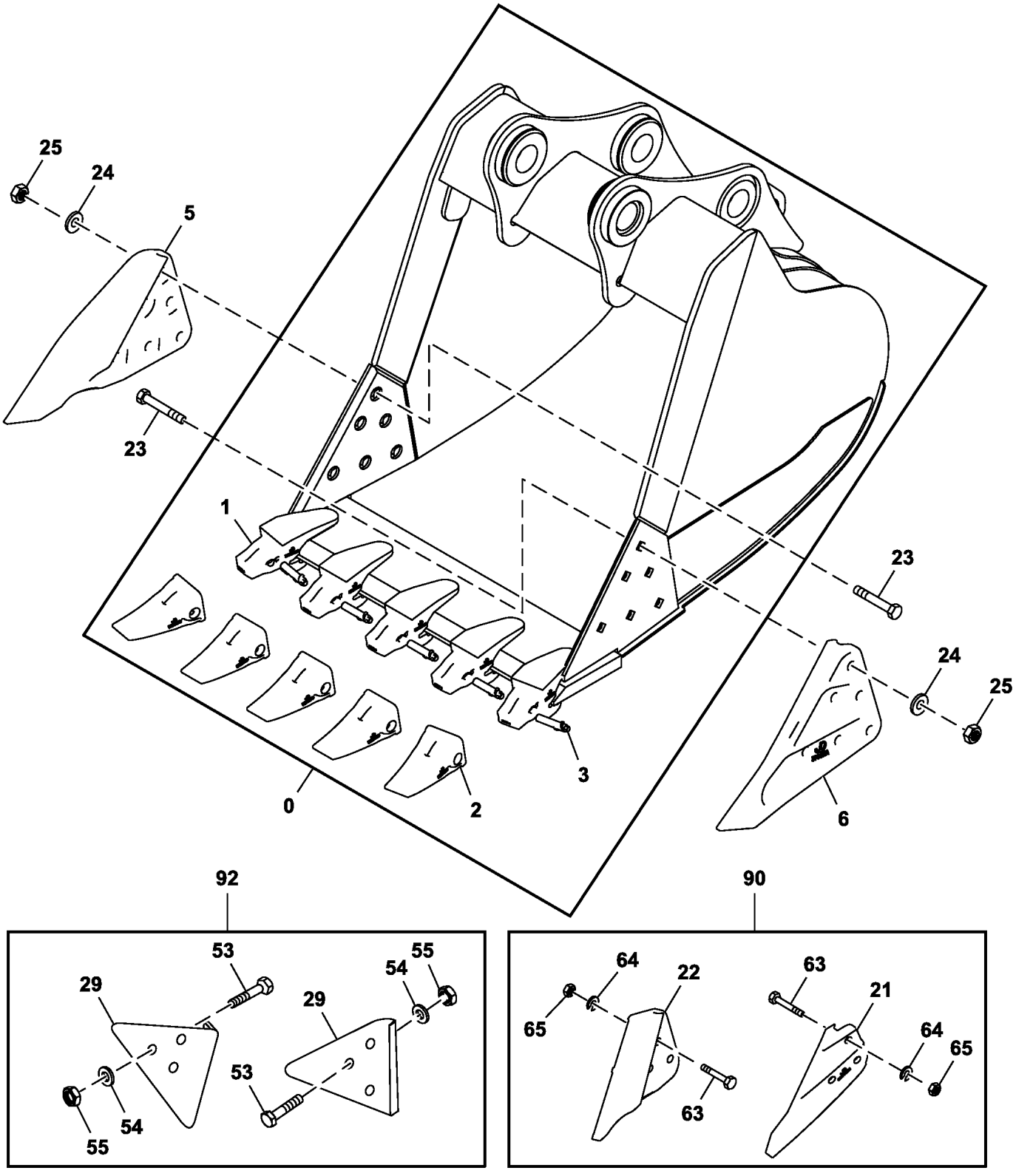

TX1180039

91 — 5,6,23,24,25

Item	*Nº peça*	*Descrição*	*Qtde*	*Nº série*	*Notas*
0	**AT451616**	**Caçamba escavadeira**	**1**		**Pacotes de Produto**
1	TK350C150	Adapt.do dente da pá diant.	5		
2	TK350FD	Dente	5		
3	TK350P	Pino fixador	5		
4	TK4L	Fechadura	10		Não Ilustrado
5	T1156A	Proteção lateral	1		
6	T1157A	Proteção lateral	1		
21	CE17748R3	Proteção lateral	1		
22	CE17748L3	Proteção lateral	1		
23	09H1772	Parafuso	12		7/8" X 3-1/2"
24	12H245	Arruela de pressão	12		7/8"
25	14H1077	Porca	12		7/8"
29	TPDE31329	Adutor	2		
53	09H1772	Parafuso	6		7/8" X 3-1/2"
54	12H245	Arruela de pressão	6		7/8"
55	14H1077	Porca	6		7/8"
63	09H1772	Parafuso	6		7/8" X 3-1/2"
64	12H245	Arruela de pressão	6		7/8"
65	14H1077	Porca	6		7/8"
90	**AT342512**	**Proteção lateral**	**1**		**3 in., Cortador Lateral, Pacotes de Produto**
91	**AT342513**	**Proteção lateral**	**1**		**6 in., Cortador Lateral, Pacotes de Produto**
92	**AT342511**	**Proteção lateral**	**1**		**Protetor de Borda, Pacotes de Produto**

Heavy Duty Bucket (42 in) (1.11 yd³)
Benne renforcée (42 in.) (1.11 yd³)
Caçamba de Serviço Pesado (42 in) (1.11 yd³)
Cucharón para servicio severo (42 in.) (1.11 yd³)

TX1180039 C.1

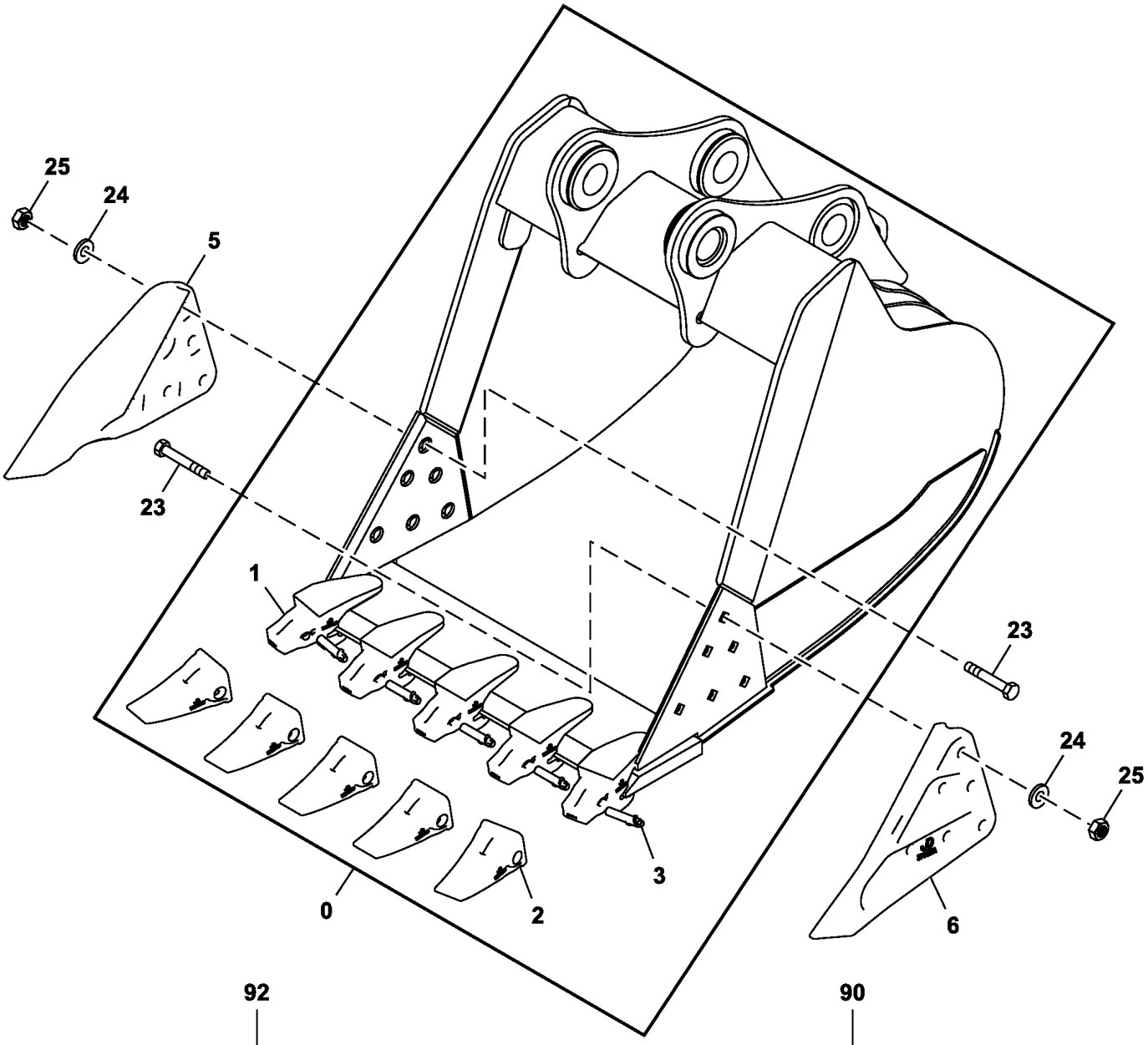

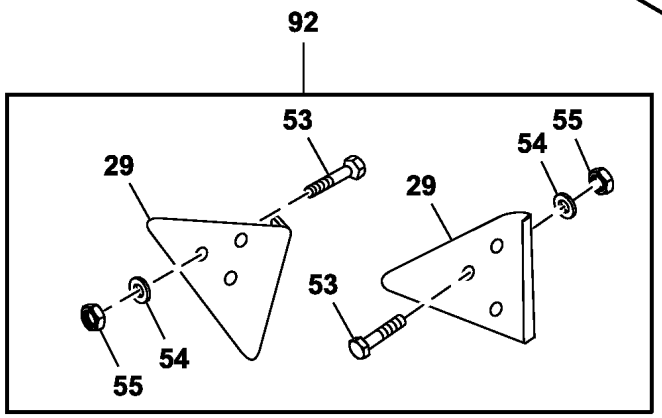

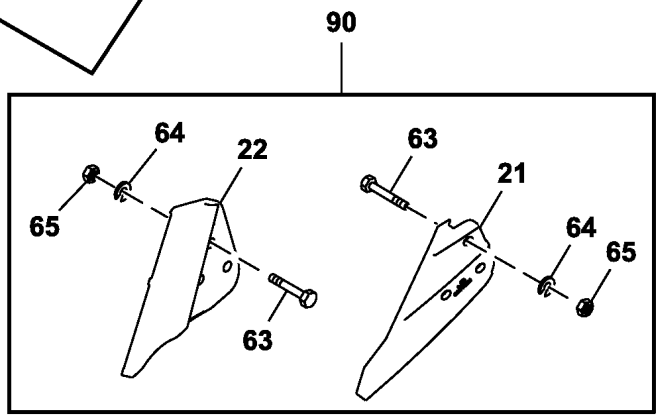

TX1180039

91 — 5,6,23,24,25

Item	*Nº peça*	*Descrição*	*Qtde*	*Nº série*	*Notas*
0	**AT451617**	**Caçamba escavadeira**	**1**		**Pacotes de Produto**
1	TK350C150	Adapt.do dente da pá diant.	5		
2	TK350FD	Dente	5		
3	TK350P	Pino fixador	5		
4	TK4L	Fechadura	10		Não Ilustrado
5	T1156A	Proteção lateral	1		
6	T1157A	Proteção lateral	1		
21	CE17748R3	Proteção lateral	1		
22	CE17748L3	Proteção lateral	1		
23	09H1772	Parafuso	12		7/8" X 3-1/2"
24	12H245	Arruela de pressão	12		7/8"
25	14H1077	Porca	12		7/8"
29	TPDE31329	Adutor	2		
53	09H1772	Parafuso	6		7/8" X 3-1/2"
54	12H245	Arruela de pressão	6		7/8"
55	14H1077	Porca	6		7/8"
63	09H1772	Parafuso	6		7/8" X 3-1/2"
64	12H245	Arruela de pressão	6		7/8"
65	14H1077	Porca	6		7/8"
90	**AT342512**	**Proteção lateral**	**1**		**3 in., Cortador Lateral, Pacotes de Produto**
91	**AT342513**	**Proteção lateral**	**1**		**6 in., Cortador Lateral, Pacotes de Produto**
92	**AT342511**	**Proteção lateral**	**1**		**Protetor de Borda, Pacotes de Produto**

Heavy Duty Bucket (48 in) (1.31 yd³)
Benne renforcée (48 in.) (1.31 yd³)
Caçamba de Serviço Pesado (48 in) (1.31 yd³)
Cucharón para servicio severo (48 in.) (1,31 yd³)

TX1180038 C.1

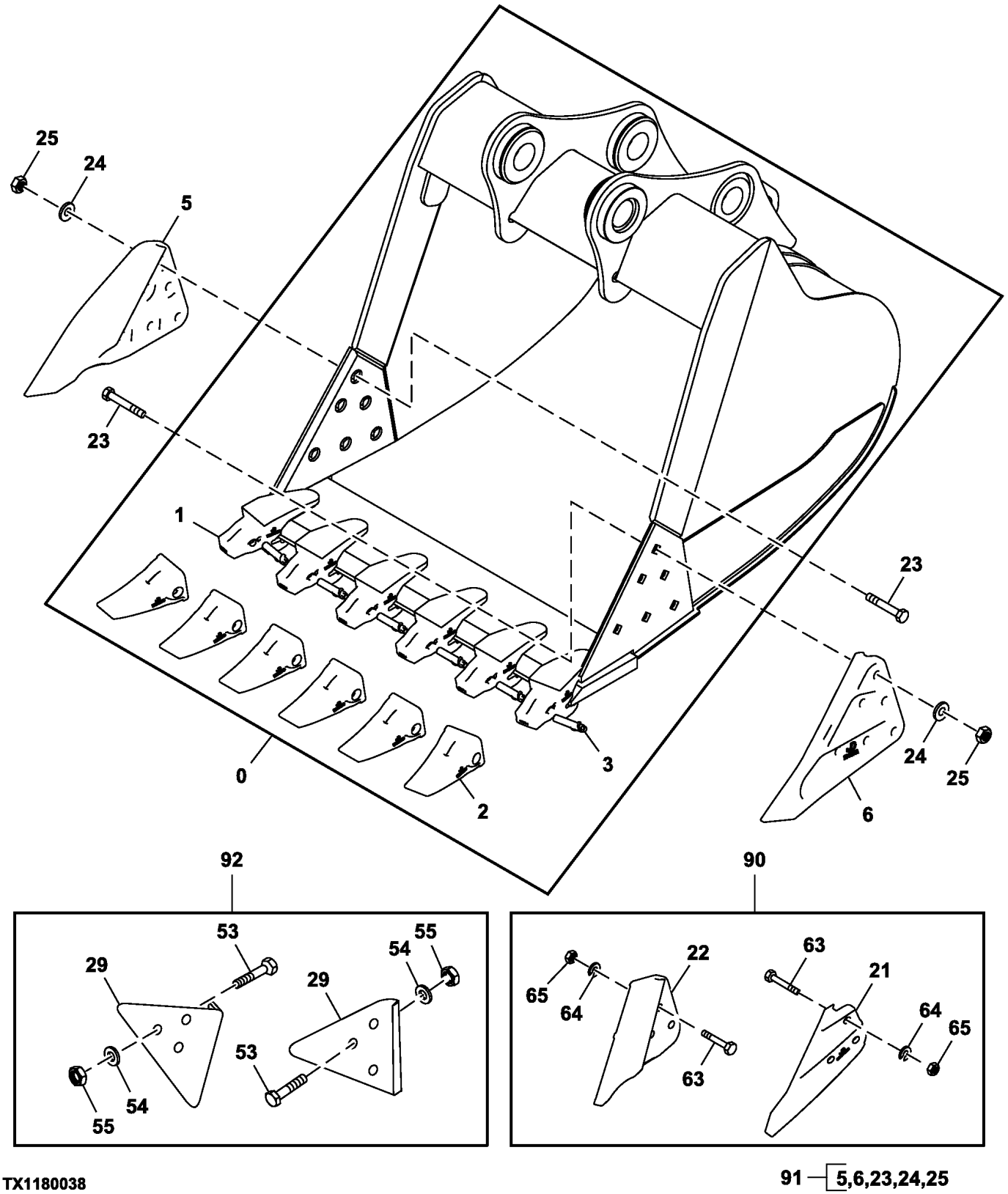

TX1180038

91 — 5,6,23,24,25

Item	*Nº peça*	*Descrição*	*Qtde*	*Nº série*	*Notas*
0	**AT451618**	**Caçamba escavadeira**	**1**		**Pacotes de Produto**
1	TK350C150	Adapt.do dente da pá diant.	6		
2	TK350FD	Dente	6		
3	TK350P	Pino fixador	6		
4	TK4L	Fechadura	12		Não Ilustrado
5	T1156A	Proteção lateral	1		
6	T1157A	Proteção lateral	1		
21	CE17748R3	Proteção lateral	1		
22	CE17748L3	Proteção lateral	1		
23	09H1772	Parafuso	12		7/8" X 3-1/2"
24	12H245	Arruela de pressão	12		7/8"
25	14H1077	Porca	12		7/8"
29	TPDE31329	Adutor	2		
53	09H1772	Parafuso	6		7/8" X 3-1/2"
54	12H245	Arruela de pressão	6		7/8"
55	14H1077	Porca	6		7/8"
63	09H1772	Parafuso	6		7/8" X 3-1/2"
64	12H245	Arruela de pressão	6		7/8"
65	14H1077	Porca	6		7/8"
90	**AT342512**	**Proteção lateral**	**1**		**3 in., Cortador Lateral, Pacotes de Produto**
91	**AT342513**	**Proteção lateral**	**1**		**6 in., Cortador Lateral, Pacotes de Produto**
92	**AT342511**	**Proteção lateral**	**1**		**Protetor de Borda, Pacotes de Produto**

Ditching Bucket (60 in) (1.55 yd³)
Benne de creusage des fossés (60 in) (1.55 yd³)
Caçamba para Cavar Valas (60 in) (1.55 yd³)
Cucharón de zanjeo (60 in) (1.55 yd³)

TX1180103 A.1

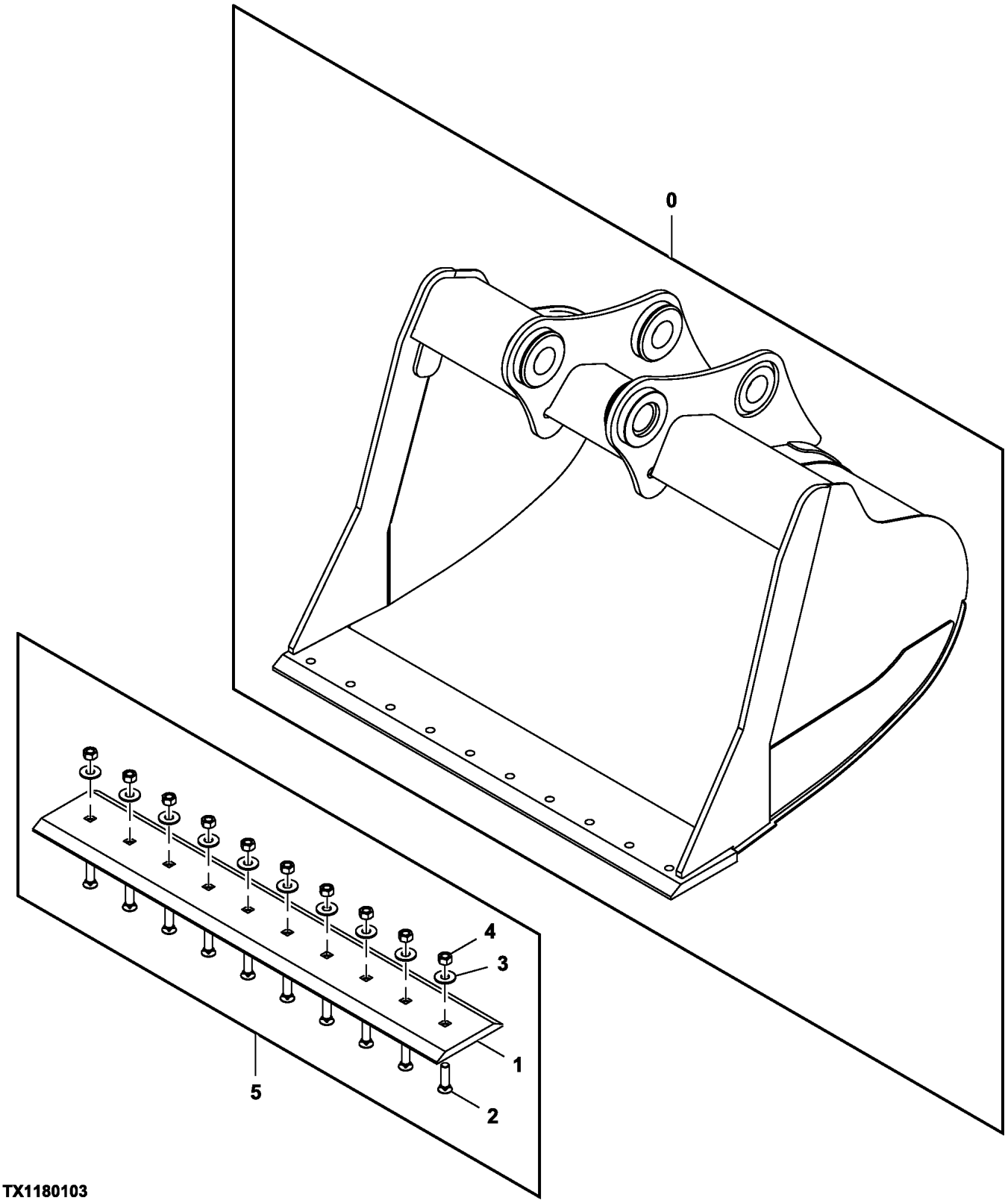

TX1180103

Item	*Nº peça*	*Descrição*	*Qtde*	*Nº série*	*Notas*
0	**AT451619**	**Caçamba escavadeira**	**1**		**Pacotes de Produto**
1	T363442	Borda cortante	1		
2	09H1772	Parafuso	10		7/8" X 3-1/2"
3	24H1436	Arruela	10		15/16" X 1-3/4" X 0.134"
4	14H1077	Porca	10		7/8"
5	**AT454299**	**Borda cortante**	**1**		**Pacotes de Produto**

Severe Duty Bucket (42 in) (1.32 yd³)
Benne usage intensif (42 in.) (1.32 yd³)
Caçamba de Serviço Severo (42 in) (1.32 yd³)
Cucharón para uso intensivo (42 in.) (1.32 yd³)

TX1186778 A.1

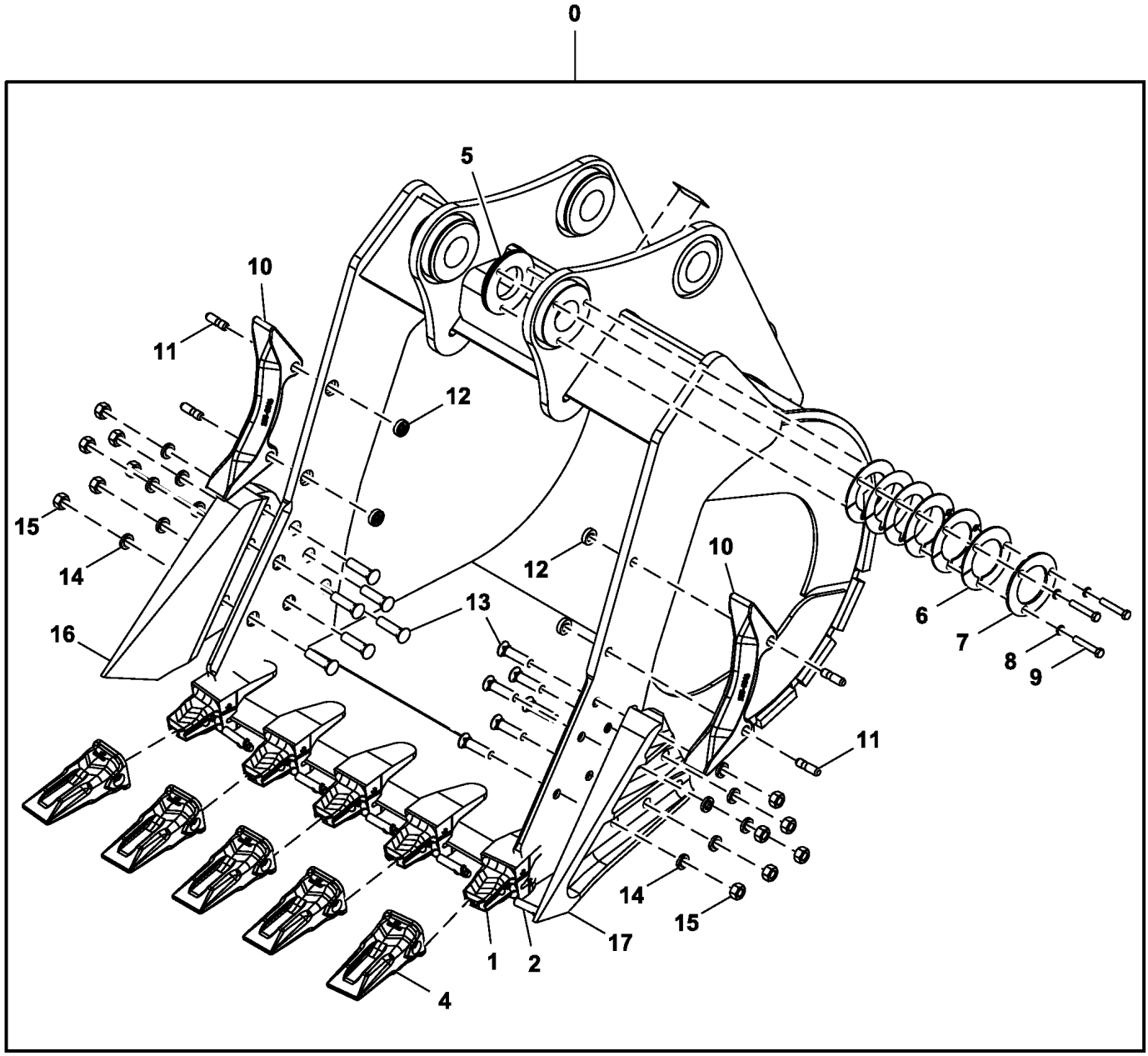

TX1186778

Item	*Nº peça*	*Descrição*	*Qtde*	*Nº série*	*Notas*
0	**AT446857**	**Caçamba escavadeira**	**1**		**Pacotes de Produto**
1	TK350C150	Adapt.do dente da pá diant.	5		
2	TK350P	Pino fixador	5		
3	TK4L	Fechadura	10		Não Ilustrado
4	TK350SD	Dente	5		
5	T366042	Bucha	1		
6	T366043	Calço	22		
7	T353639	Placa	1		
8	12M7068	Arruela de pressão	3		14 mm
9	19M9565	Parafuso sextavado	3		M14 X 80
10	T1358246	Adutor	2		
11	T1359292	Pino	4		
12	T1140359	RetentoR	4		
13	09H1772	Parafuso	12		7/8" X 3-1/2"
14	12H245	Arruela de pressão	12		7/8"
15	14H1077	Porca	12		7/8"
16	T1156A	Proteção lateral	1		
17	T1157A	Proteção lateral	1		

General Purpose High Capacity Bucket (Vertical Tooth Pin Retention)
Benne grande contenance à usage général (retenue d'axe de dent verticale)
Caçamba de Alta Capacidade para Uso Geral (Retenção Vertical do Pino do Dente)
Cucharón de alta capacidad para uso general (retención de pasador de dientes vertical)

TX1103820 C.1

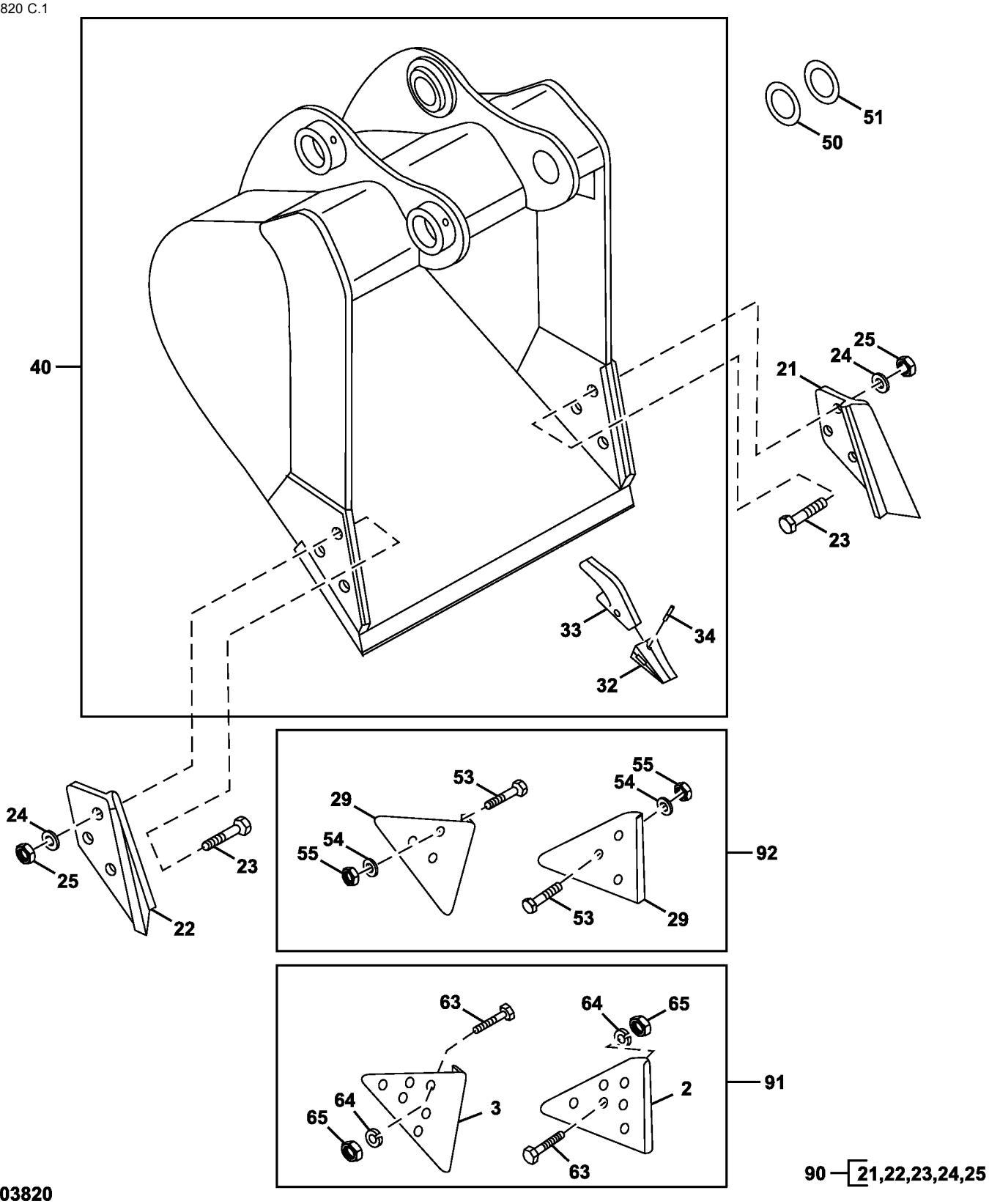

TX1103820

Item	*Nº peça*	*Descrição*	*Qtde*	*Nº série*	*Notas*
2	T1156A	Proteção lateral	1		
3	T1157A	Proteção lateral	1		
21	CE17748R3	Proteção lateral	1		
22	CE17748L3	Proteção lateral	1		
23	09H1772	Parafuso	6		7/8" X 3-1/2"
24	12H245	Arruela de pressão	6		7/8"
25	14H1077	Porca	6		7/8"
29	TPDE31329	Adutor	2		Desgaste
32	TF290	Dente	AR		
33	T158X290	Adapt.do dente da pá diant.	AR		
34	TK290	Pino	AR		
40	**.....**	**Caçamba escavadeira**	**1**		**30 in³ 0.79 yd³, 4 Dentes, WHOLE GOODS AT339115 NLA**
	.....	**Caçamba escavadeira**	**1**		**36 in³ 1 yd³, 5 Dentes, WHOLE GOODS AT339122 NLA**
	.....	**Caçamba escavadeira**	**1**		**42 in³ 1.22 yd³, 5 Dentes, WHOLE GOODS AT339124 NLA**
	.....	**Caçamba escavadeira**	**1**		**48 in³ 1.43 yd³, 6 Dentes, WHOLE GOODS AT339126 NLA**
50	T241930	Arruela	AR		85 X 140 X 1 mm (3.346" X 5.512" X 0.039")
51	T241937	Calço	AR		
53	09H1772	Parafuso	6		7/8" X 3-1/2"
54	12H245	Arruela de pressão	6		7/8"
55	14H1077	Porca	6		7/8"
63	09H1772	Parafuso	12		7/8" X 3-1/2"
64	12H245	Arruela de pressão	12		7/8"
65	14H1077	Porca	12		7/8"
90	**AT342512**	**Kit**	**1**		**3 in., Cortador Lateral, WHOLE GOODS**
91	**AT342513**	**Kit**	**1**		**6 in., Cortador Lateral, WHOLE GOODS**
92	**AT342511**	**Kit**	**1**		**Protetor de Borda, WHOLE GOODS**

General Purpose High Capacity Bucket (Horizontal Tooth Pin Retention)
Benne grande contenance à usage général (retenue d'axe de dent horizontale)
Caçamba de Alta Capacidade para Uso Geral (Retenção Horizontal do Pino do Dente)
Cucharón de alta capacidad para uso general (retención de pasador de dientes horizontal)

TX1079882 D.1

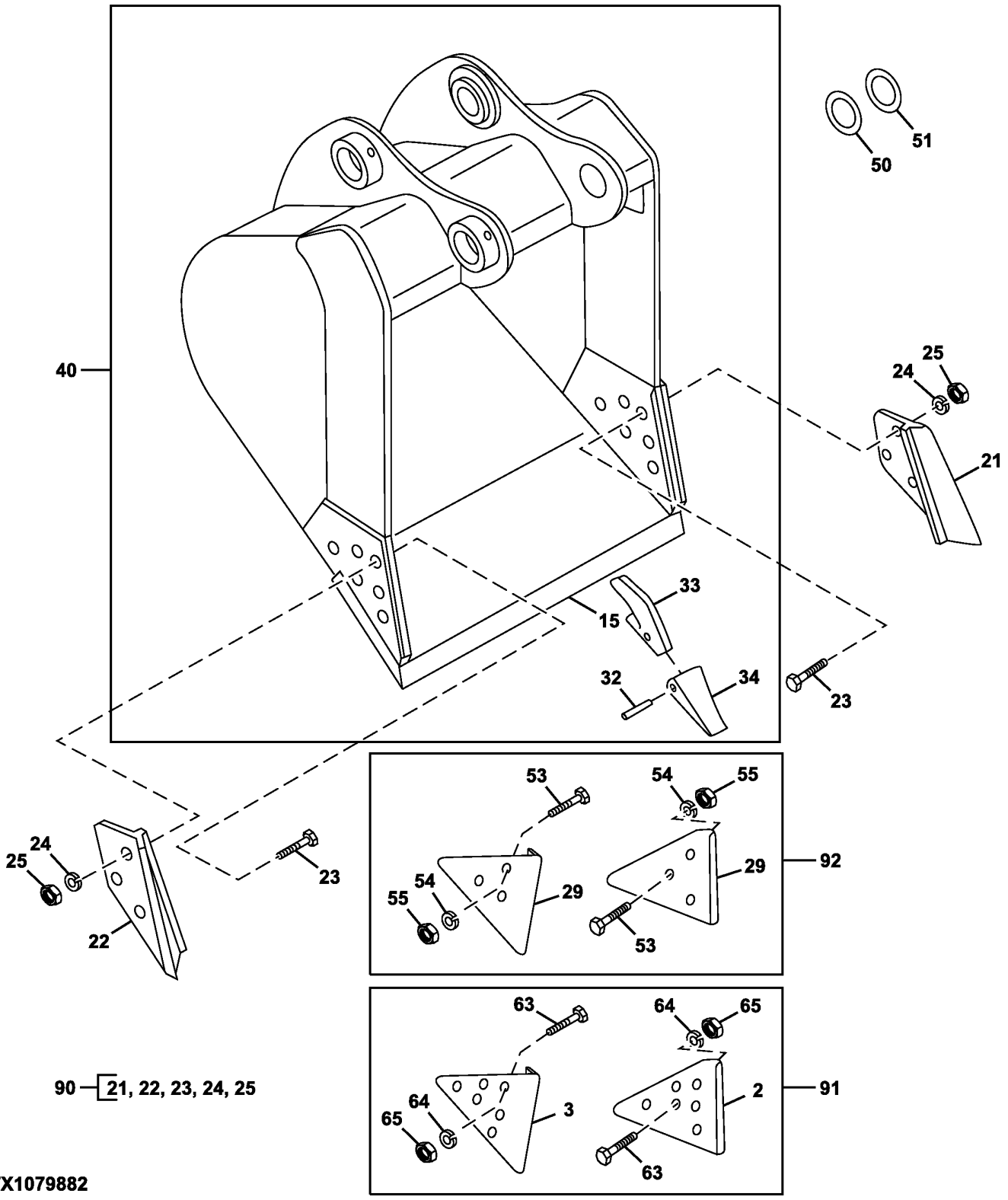

Item	*Nº peça*	*Descrição*	*Qtde*	*Nº série*	*Notas*
2	T1156A	Proteção lateral	1		
3	T1157A	Proteção lateral	1		
15	AT131082	Faca corte dura-max	1		CTL
21	CE17748R3	Proteção lateral	1		
22	CE17748L3	Proteção lateral	1		
23	09H1772	Parafuso	6		7/8" X 3-1/2"
24	12H245	Arruela de pressão	6		7/8"
25	14H1077	Porca	6		7/8"
29	TPDE31329	Adutor	2		Desgaste
32	TF1U3352D	Dente	AR		
33	T3G8354	Adapt.do dente da pá diant.	AR		
	T8E6359	RetentoR	AR		
34	T8E6358	Pino	AR		
40	**AT378045**	**Caçamba escavadeira**	**1**		**48 in. 1.43 yd³, 6 Dentes, Pacotes de Produto**
50	T241930	Arruela	AR		
51	T241937	Calço	AR		0.5 mm
53	09H1772	Parafuso	6		7/8" X 3-1/2"
54	12H245	Arruela de pressão	6		7/8"
55	14H1077	Porca	6		7/8"
63	09H1772	Parafuso	6		7/8" X 3-1/2"
64	12H245	Arruela de pressão	6		7/8"
65	14H1077	Porca	6		7/8"
90	**AT342512**	**Kit**	**1**		**3 in., Pacotes de Produto, Cortador Lateral**
91	**AT342513**	**Kit**	**1**		**6 in., Pacotes de Produto, Cortador Lateral**
92	**AT342511**	**Kit**	**1**		**Pacotes de Produto, Protetor de Borda**

Heavy Duty Bucket
Benne à usage intensif
Caçamba de Serviço Pesado
Cucharón para servicio severo

TX1079882 D.1

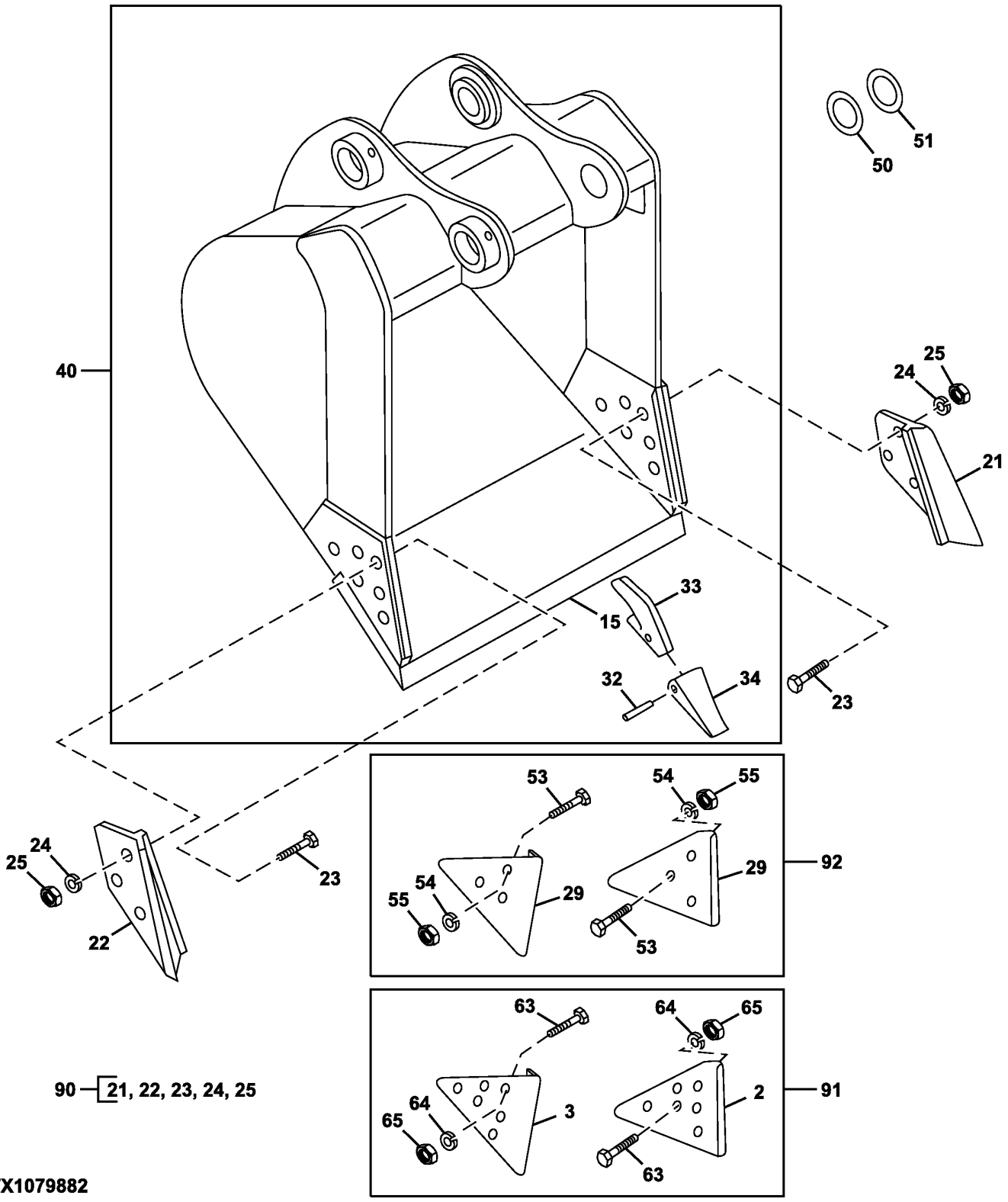

Item	*Nº peça*	*Descrição*	*Qtde*	*Nº série*	*Notas*
2	T1156A	Proteção lateral	1		
3	T1157A	Proteção lateral	1		
15	AT131082	Faca corte dura-max	1		CTL
21	CE17748L3	Proteção lateral	1		
22	CE17748R3	Proteção lateral	1		
23	09H1772	Parafuso	6		7/8" X 3-1/2"
24	12H245	Arruela de pressão	6		7/8"
25	14H1077	Porca	6		7/8"
29	TPDE31329	Adutor	2		Desgaste
32	TF290	Dente	AR		
33	T158X290	Adapt.do dente da pá diant.	AR		
34	TK290	Pino	AR		
40	**AT339128**	**Caçamba escavadeira**	**1**		**24 in. ? 0.52 yd³, 4 Dentes, Para Opções Adicionais de Dentes, Consulte Sistema de Dentes de Caçamba Série TK350, WHOLE GOODS**
	AT339130	**Caçamba escavadeira**	**1**		**30 in. ? 0.71 yd³, 4 Dentes, Para Opções Adicionais de Dentes, Consulte Sistema de Dentes de Caçamba Série TK350, WHOLE GOODS**
	AT339132	**Caçamba escavadeira**	**1**		**36 in. ? 0.90 yd³, 5 Dentes, Para Opções Adicionais de Dentes, Consulte Sistema de Dentes de Caçamba Série TK350, WHOLE GOODS**
	AT339134	**Caçamba escavadeira**	**1**		**42 in. ? 1.09 yd³, 5 Dentes, Para Opções Adicionais de Dentes, Consulte Sistema de Dentes de Caçamba Série TK350, WHOLE GOODS**
	AT339136	**Caçamba escavadeira**	**1**		**48 in. ? 1.29 yd³, 6 Dentes, Para Opções Adicionais de Dentes, Consulte Sistema de Dentes de Caçamba Série TK350, WHOLE GOODS**
50	T241930	Arruela	AR		85 X 140 X 1 mm (3.346" X 5.512" X 0.039")
51	T241937	Calço	AR		0.5 mm
53	09H1772	Parafuso	6		7/8" X 3-1/2"
54	12H245	Arruela de pressão	6		7/8"
55	14H1077	Porca	6		7/8"
63	09H1772	Parafuso	6		7/8" X 3-1/2"
64	12H245	Arruela de pressão	6		7/8"
65	14H1077	Porca	6		7/8"
90	**AT342512**	**Kit**	**1**		**3.0 in., Cortador Lateral, WHOLE GOODS**
91	**AT342513**	**Kit**	**1**		**6 in., Cortador Lateral, WHOLE GOODS**
92	**AT342511**	**Kit**	**1**		**Protetor de Borda, WHOLE GOODS**

Heavy Duty High Capacity Bucket (Vertical Tooth Pin Retention)
Benne grande contenance renforcée (retenue d'axe de dent verticale)
Caçamba de Alta Capacidade para Serviço Pesado (Retenção Vertical do Pino do Dente)
Cucharón de alta capacidad para trabajos pesados (retención de pasador de dientes vertical)

TX1103820 C.1

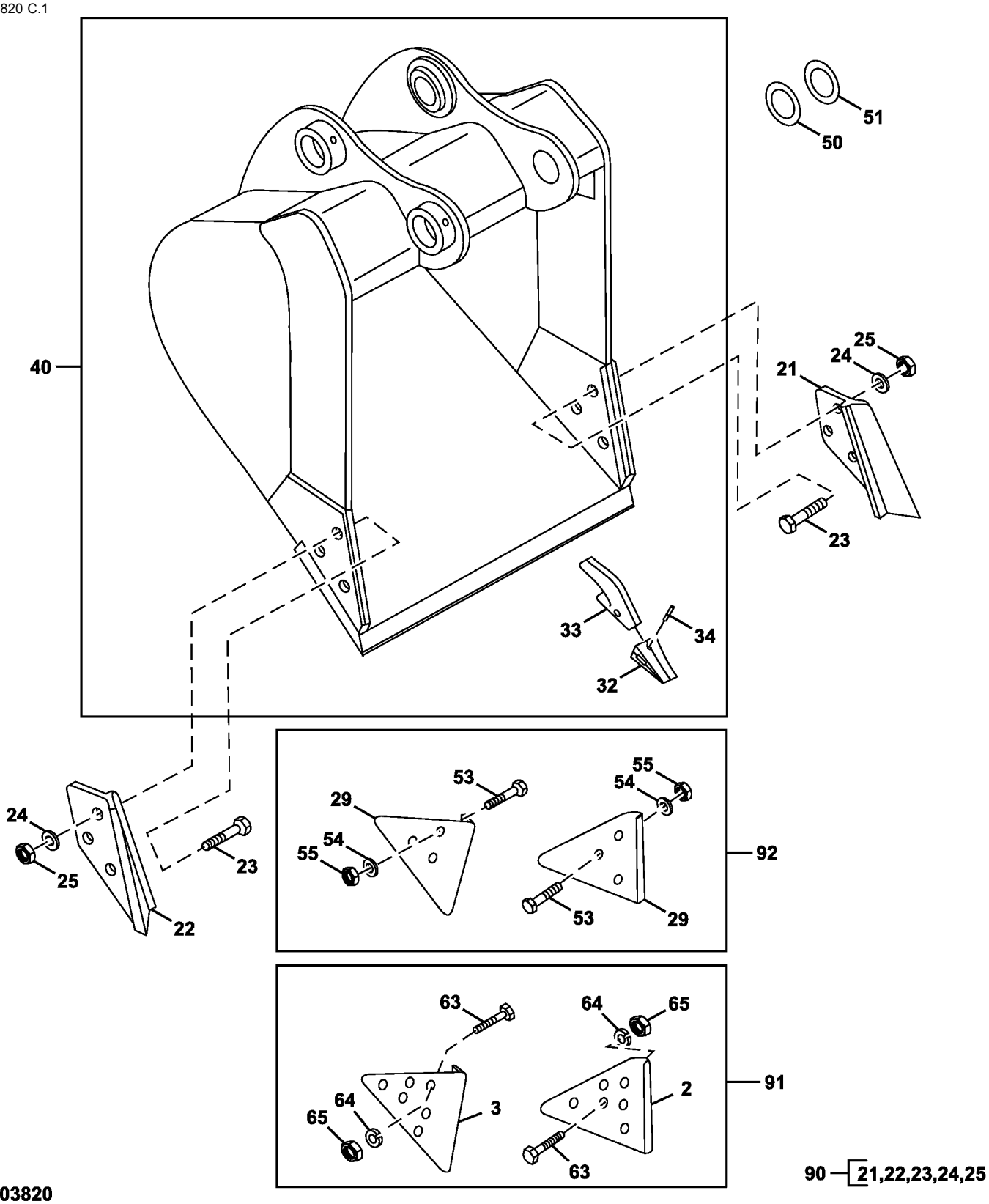

TX1103820

Item	*Nº peça*	*Descrição*	*Qtde*	*Nº série*	*Notas*
2	T1156A	Proteção lateral	1		
3	T1157A	Proteção lateral	1		
21	CE17748L3	Proteção lateral	1		
22	CE17748R3	Proteção lateral	1		
23	09H1772	Parafuso	6		7/8" X 3-1/2"
24	12H245	Arruela de pressão	6		7/8"
25	14H1077	Porca	6		7/8"
29	TPDE31329	Adutor	2		Desgaste
32	TF290	Dente	AR		
33	T158X290	Adapt.do dente da pá diant.	AR		
34	TK290	Pino	AR		
40	**AT339138**	**Caçamba escavadeira**	**1**		**24 in. ? 0.56 yd³, 4 Dentes, Para Opções Adicionais de Dentes, Consulte Sistema de Dentes de Caçamba Série TK350, WHOLE GOODS**
	AT339140	**Caçamba escavadeira**	**1**		**30 in. ? 0.76 yd³, 4 Dentes, Para Opções Adicionais de Dentes, Consulte Sistema de Dentes de Caçamba Série TK350**
	AT339142	**Caçamba escavadeira**	**1**		**36 in. ? 0.97 yd³, 5 Dentes, Para Opções Adicionais de Dentes, Consulte Sistema de Dentes de Caçamba Série TK350, WHOLE GOODS**
	AT339144	**Caçamba escavadeira**	**1**		**42 in. ? 1.19 yd³, 5 Dentes, Para Opções Adicionais de Dentes, Consulte Sistema de Dentes de Caçamba Série TK350, WHOLE GOODS**
	AT339146	**Caçamba escavadeira**	**1**		**48 in. ? 1.39 yd³, 6 Dentes, Para Opções Adicionais de Dentes, Consulte Sistema de Dentes de Caçamba Série TK350, WHOLE GOODS**
50	T241930	Arruela	AR		85 X 140 X 1 mm (3.346" X 5.512" X 0.039"),
51	T241937	Calço	AR		
53	09H1772	Parafuso	6		7/8" X 3-1/2"
54	12H245	Arruela de pressão	6		7/8"
55	14H1077	Porca	6		7/8"
63	09H1772	Parafuso	12		7/8" X 3-1/2"
64	12H245	Arruela de pressão	12		7/8"
65	14H1077	Porca	12		7/8"
90	**AT342512**	**Kit**	**1**		**3.0 in., Cortador Lateral, WHOLE GOODS**
91	**AT342513**	**Kit**	**1**		**6.0 in., Cortador Lateral, WHOLE GOODS**
92	**AT342511**	**Kit**	**1**		**Protetor de Borda, WHOLE GOODS**

Heavy Duty High Capacity Bucket (Horizontal Tooth Pin Retention)
Benne renforcée grande contenance (retenue d'axe de dent verticale)
Caçamba de Alta Capacidade para Serviço Pesado (Retenção Horizontal do Pino do Dente)
Cucharón de alta capacidad para servicio severo (retención de pasador de dientes horizontal)

TX1079882 D.1

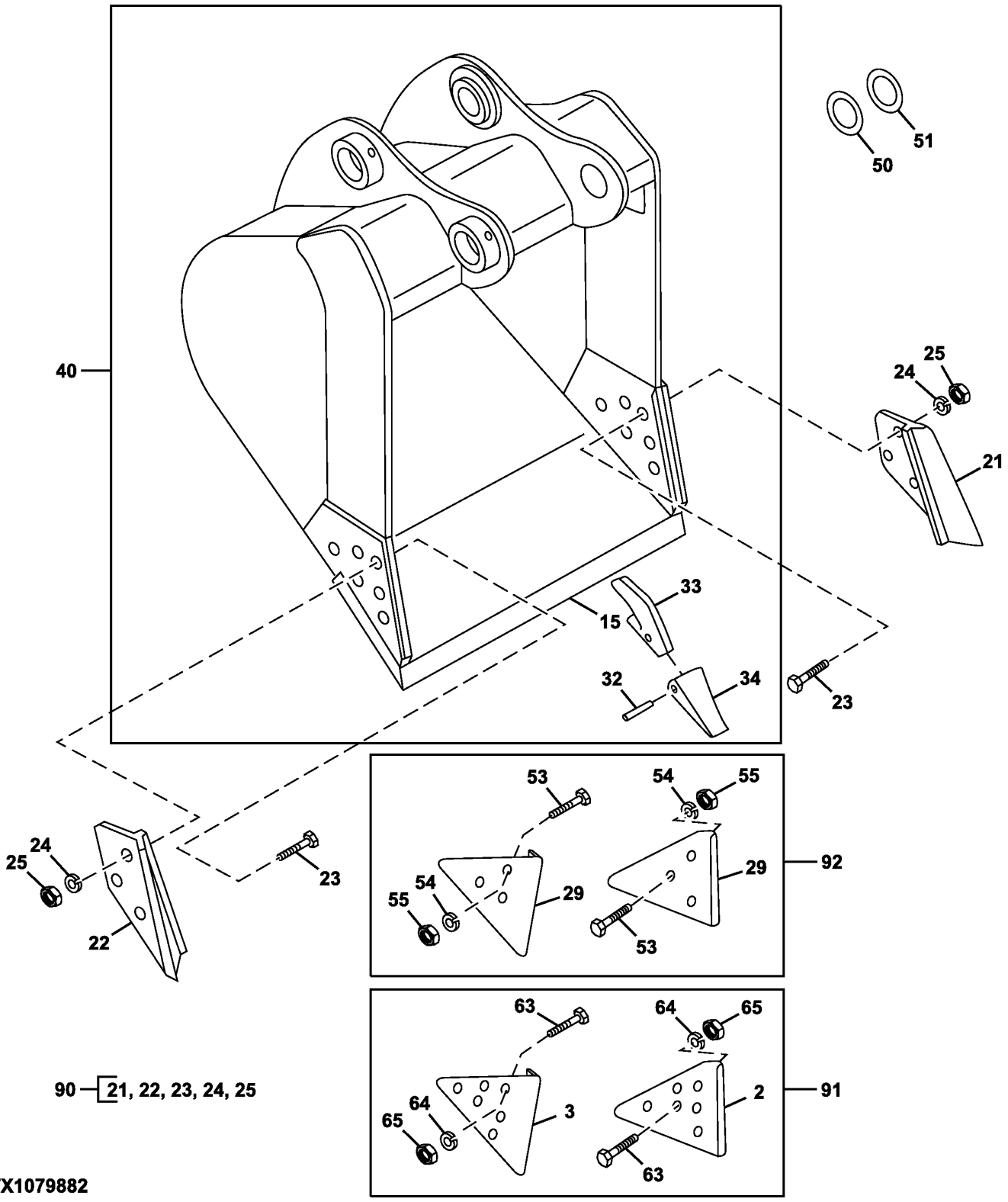

Item	*Nº peça*	*Descrição*	*Qtde*	*Nº série*	*Notas*
2	T1156A	Proteção lateral	1		
3	T1157A	Proteção lateral	1		
15	AT131082	Faca corte dura-max	1		CTL
21	CE17748R3	Proteção lateral	1		
22	CE17748L3	Proteção lateral	1		
23	09H1772	Parafuso	6		7/8" X 3-1/2"
24	12H245	Arruela de pressão	6		7/8"
25	14H1077	Porca	6		7/8"
29	TPDE31329	Adutor	2		Desgaste
32	T8E6358	Pino	AR		
33	T3G8354	Adapt.do dente da pá diant.	AR		
	T8E6359	RetentoR	AR		
34	TF1U3352D	Dente	1		
40	**AT378044**	**Caçamba escavadeira**	**1**		**48 in. 1.39 yd³, Pacotes de Produto, 6 Dentes**
50	T241930	Arruela	AR		1 mm
51	T241937	Calço	AR		0.5 mm
53	09H1772	Parafuso	6		7/8" X 3-1/2"
54	12H245	Arruela de pressão	6		7/8"
55	14H1077	Porca	6		7/8"
63	09H1772	Parafuso	6		7/8" X 3-1/2"
64	12H245	Arruela de pressão	6		7/8"
65	14H1077	Porca	6		7/8"
90	**AT342512**	**Kit**	**1**		**3 in., Pacotes de Produto, Cortador Lateral**
91	**AT342513**	**Kit**	**1**		**6 in., Pacotes de Produto, Cortador Lateral**
92	**AT342511**	**Kit**	**1**		**Pacotes de Produto, Protetor de Borda**

Ditching Bucket
Benne d'excavation de fossé
Caçamba para Cavar Valas
Cucharón de zanjeo

TX1103178 A.1

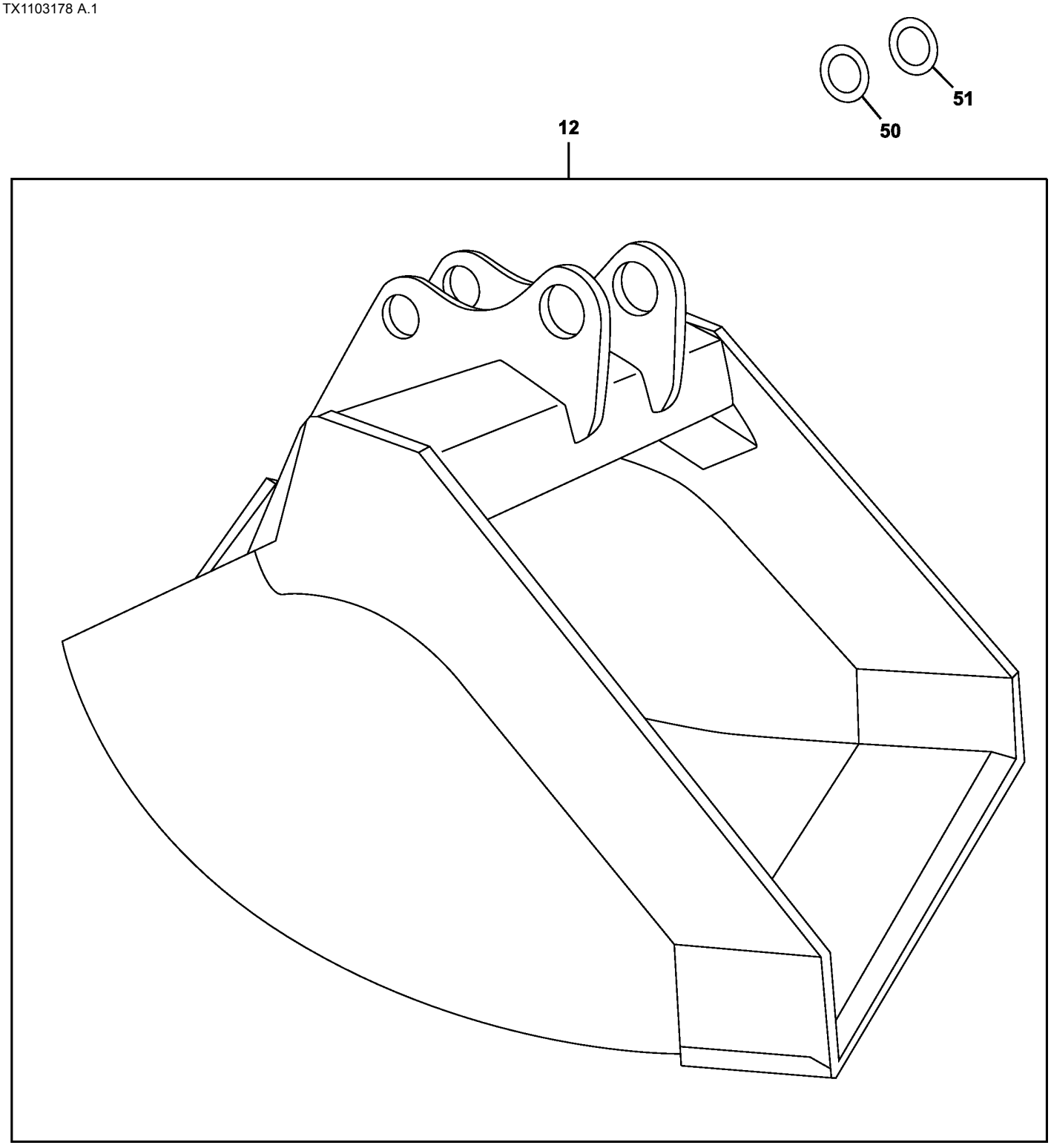

TX1103178

Item	*Nº peça*	*Descrição*	*Qtde*	*Nº série*	*Notas*
12	**AT339148**	**Caçamba escavadeira**	**1**		**60 in. ? 1.09 yd³, Pacotes de Produto**
50	T241930	Arruela	AR		85 X 140 X 1 mm (3.346" X 5.512" X 0.039")
51	T241937	Calço	AR		0.5 mm

Super Long Front Bucket 0.52 Yd³ (30 In.)
Benne avant super longue 0,52 cu yd (30 in.)
Caçamba para Dianteira Super Longa 0.52 Yd³ (30 In.)
Cucharón de frente súper largo de 0.52 yd³ (30 in.)

TX1096860 C.1

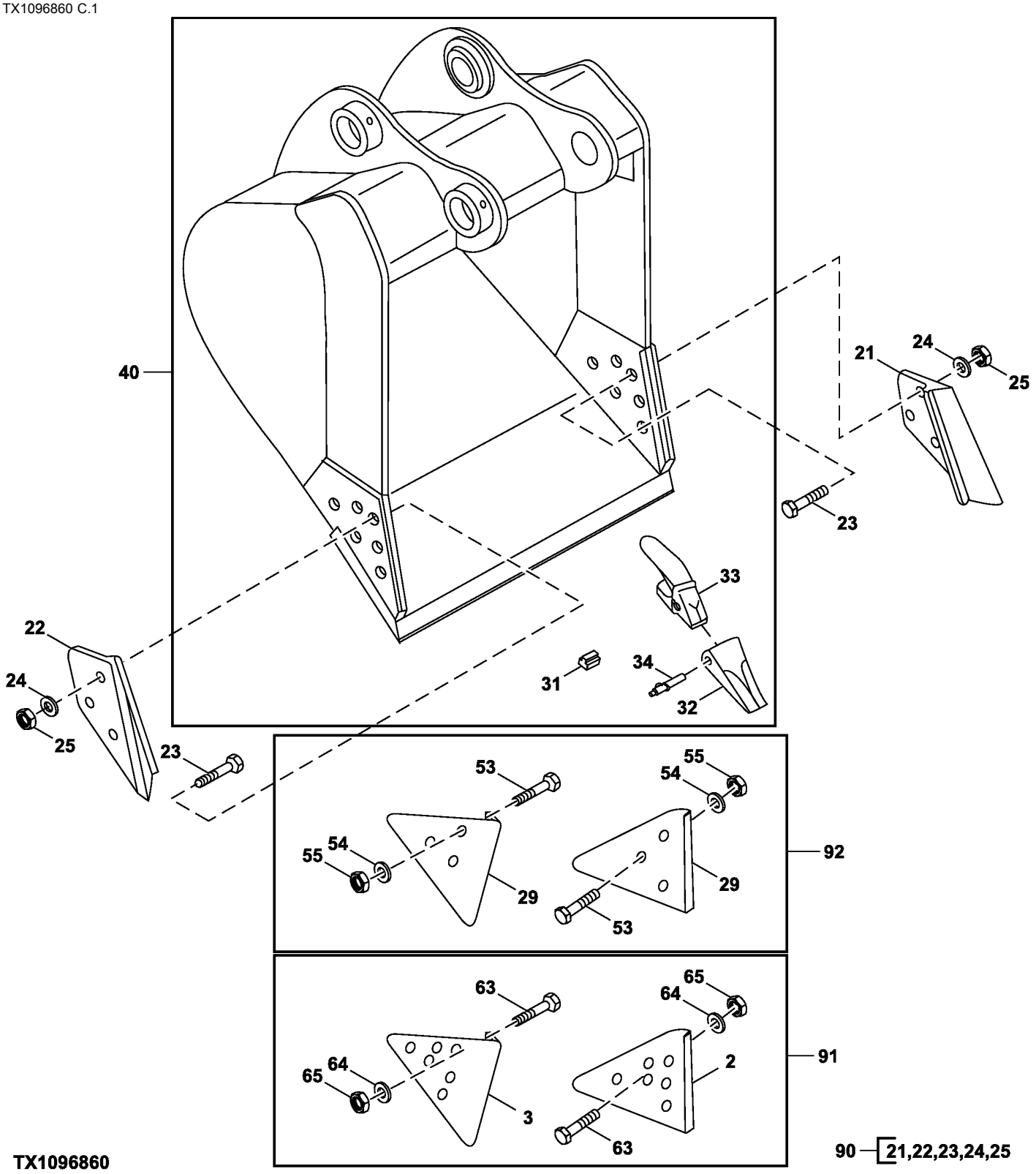

Item	*Nº peça*	*Descrição*	*Qtde*	*Nº série*	*Notas*
2	T1156A	Proteção lateral	1		
3	T1157A	Proteção lateral	1		
21	CE17748L3	Proteção lateral	1		
22	CE17748R3	Proteção lateral	1		
23	09H1772	Parafuso	6		7/8" X 3-1/2"
24	12H245	Arruela de pressão	6		7/8"
25	14H1077	Porca	6		7/8"
29	TPDE31329	Adutor	2		Desgaste
31	TK3L	Fechadura	6		
32	TK225FD	Dente	6		
33	TK225C100	Adapt.do dente da pá diant.	6		
34	TK225P	Pino fixador	6		
40	**AT395833**	**Caçamba escavadeira**	**1**		**0.52 yd³ (30 in.), Para Opções Adicionais de Dentes, Consulte Sistema de Dentes de Caçamba Série TK225, Pacotes de Produto**
53	09H1772	Parafuso	6		7/8" X 3-1/2"
54	12H245	Arruela de pressão	6		7/8"
55	14H1077	Porca	6		7/8"
63	09H1772	Parafuso	12		7/8" X 3-1/2"
64	12H245	Arruela de pressão	12		7/8"
65	14H1077	Porca	12		7/8"
90	**AT342512**	**Kit**	**1**		**76.2 mm (3.0 in.), Cortador Lateral, Pacotes de Produto**
91	**AT342513**	**Kit**	**1**		**152.4 mm (6.0 in.), Cortador Lateral, Pacotes de Produto**
92	**AT342511**	**Kit**	**1**		**Protetor de Borda, Pacotes de Produto**

Super Long Front Ditching Bucket
Benne d'excavation de fossés avant super longue
Caçamba para Cavar Valar para Dianteira Super Longa
Cucharón de zanjeo frente súper largo

TX1103178 A.1

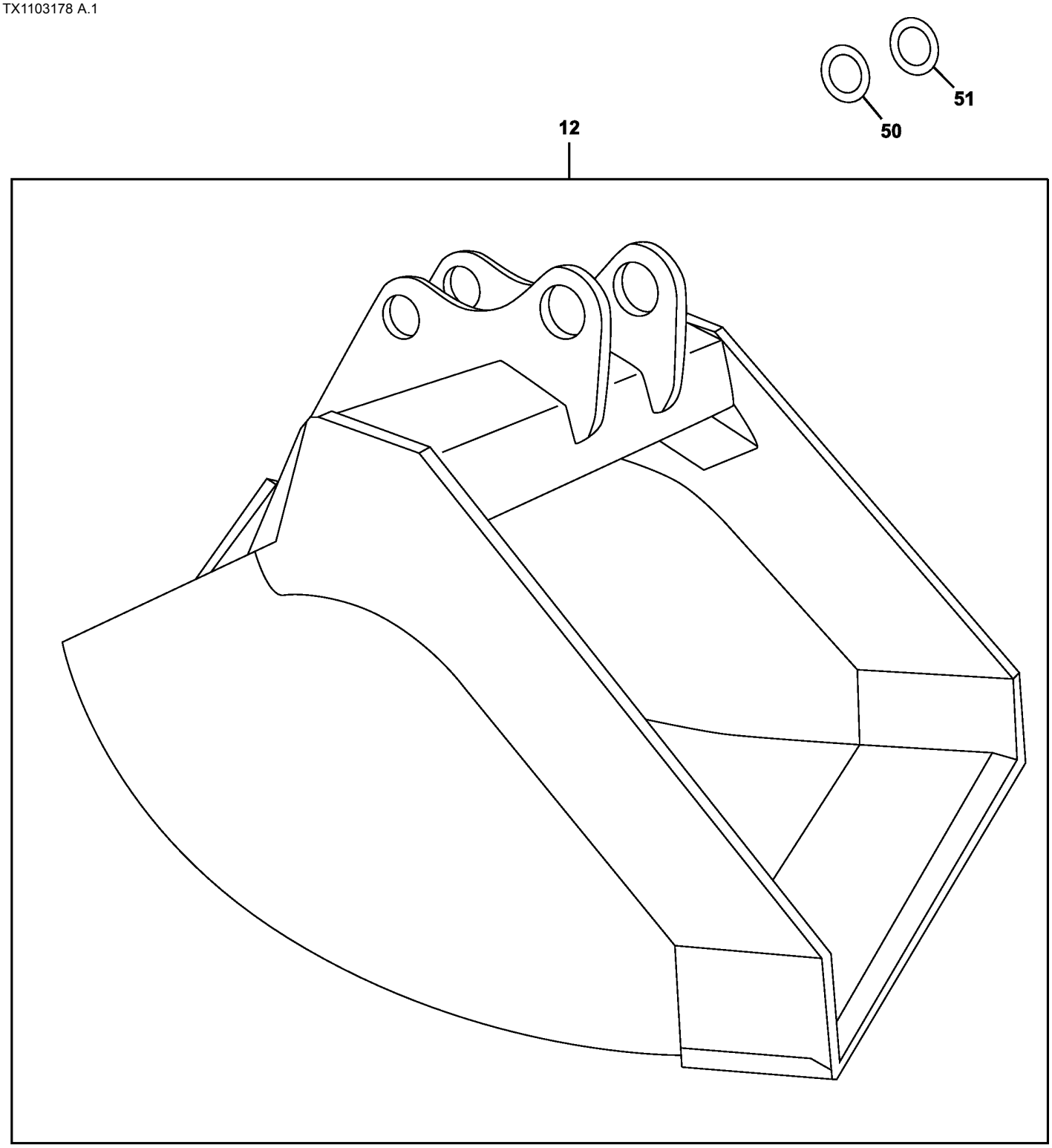

TX1103178

Item	*Nº peça*	*Descrição*	*Qtde*	*Nº série*	*Notas*
12	**AT339152**	**Caçamba escavadeira**	**1**		**60 in. ? .83 yd³, WHOLE GOODS**
50	T241930	Arruela	AR		85 X 140 X 1 mm (3.346" X 5.512" X 0.039")
51	T241937	Calço	AR		0.5 mm

TK350 Series Bucket Tooth System
Système de dent de benne de série TK350
Sistema de Dente de Caçamba Série TK350
Sistema de dientes de cucharón serie TK350

TX1099539 A.1

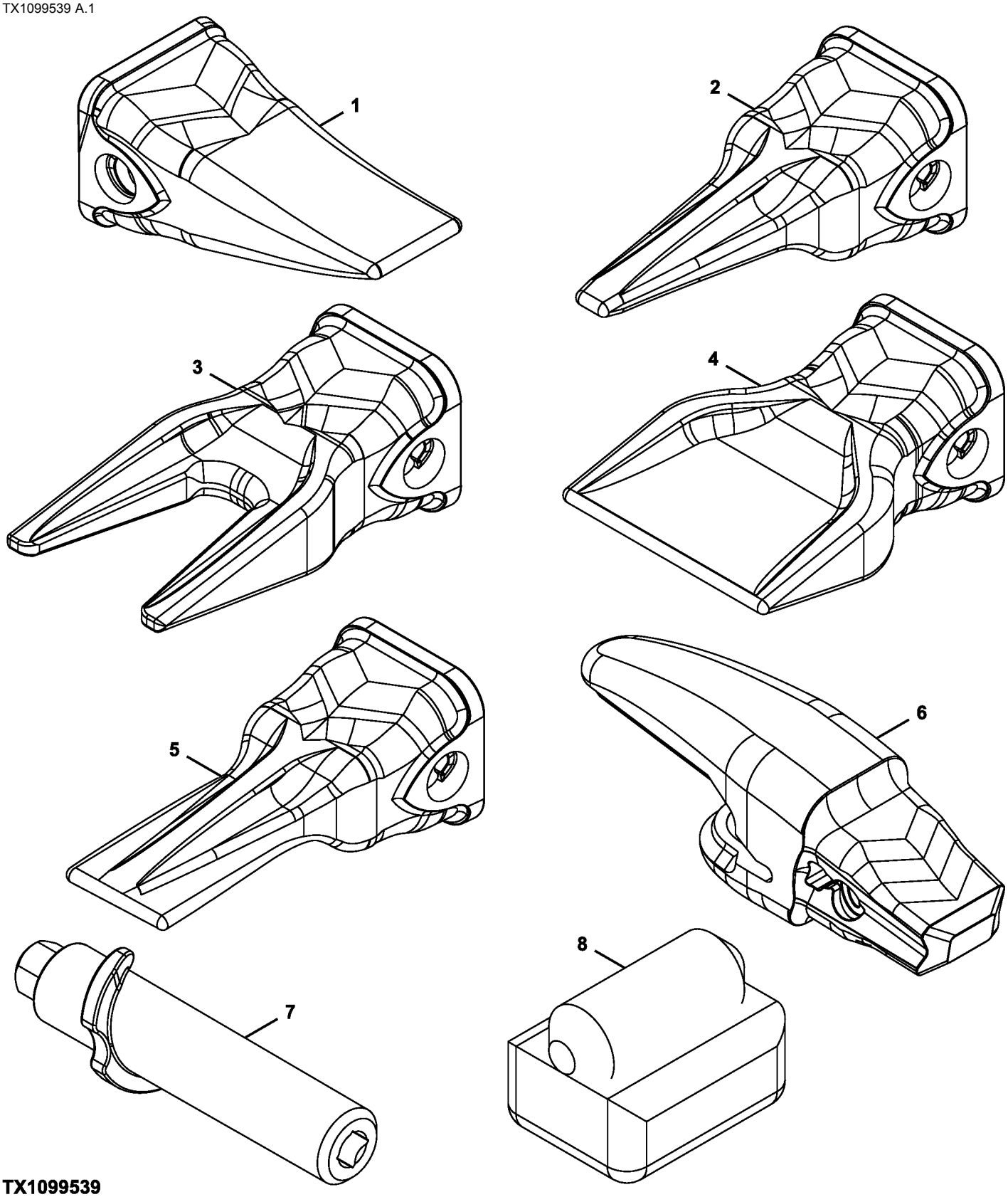

TX1099539

Item	*Nº peça*	*Descrição*	*Qtde*	*Nº série*	*Notas*
1	TK350FD	Dente	AR		Caninos
2	TK350TG	Dente	AR		Tigre
3	TK350TT	Dente	AR		Tigre Duplo
4	TK350FR	Dente	AR		Acampanado
5	TK350CH	Dente	AR		Buril
6	TK350C150	Adapt.do dente da pá diant.	AR		
	TK350SD	Dente	AR		
7	TK350P	Pino fixador	AR		
8	TK4L	Fechadura	AR		

Direct Hydraulic Thumb Kit (Kits Built 28 June 2010-)
Kit pouce hydraulique direct (kits construits le 28 juin 2010–)
Kit de Garra de Apoio Hidráulica Direta (Kits Fabricados Desde 28 de Junho de 2010)
Juego de pulgar hidráulico directo (juegos fabricados el 28 de junio de 2010 -)

TX1077154 C.1

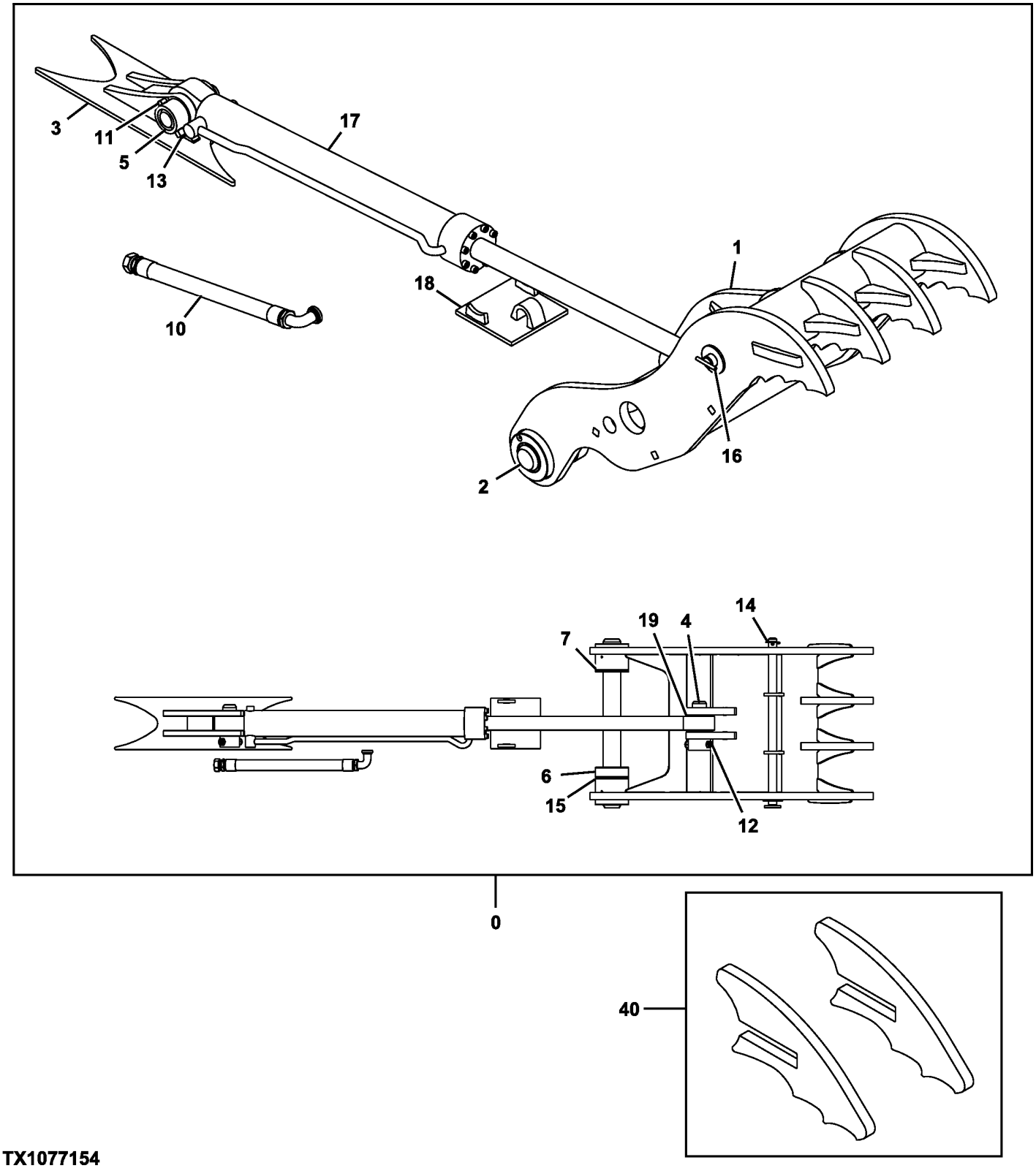

TX1077154

Item	*Nº peça*	*Descrição*	*Qtde*	*Nº série*	*Notas*
0	**AT379648**	**Kit - instalação de campo**	**1**		**Sem Engate, Pacotes de Produto**
	AT379649	**Kit - instalação de campo**	**1**		**Com Engate, Pacotes de Produto**
1	.....	Braçadeira	1		NSEP
2	AT387237	Pino	1		
3	.....	Apoio	1		NSEP
4	T276467	Pino	1		
5	T229481	Pino	1		
6	.....	Espaçador	1		NSEP
7	.....	Espaçador	1		NSEP
10	AT339692	Mangueira hidráulica	1		
11	19H2826	Parafuso sextavado	1		3/4" X 4-1/2"
12	19H3105	Parafuso sextavado	1		3/4" X 5"
13	14H1058	Porca	2		3/4"
14	T276470	Pino de trava	1		
15	T229509	Calço	6		
16	AT383426	Pino	1		
17	AT383236	Cilindro hidráulico	1		Componentes em Página Separada, Não Inclui, AT383237
	AT383237	Kit retentor	1		
18	.....	Limitador	1		NSEP
19	T229515	Calço	14		
40	**AT389295**	**Kit da placa**	**1**		**Para Uso com Kit de Seletor Hidráulico com Acoplador, Pacotes de Produto**

Progressive Hydraulic Thumb Kit (Kits Built 28 June 2010 -)
Kit pouce hydraulique progressif (kits construits le 28 juin 2010 -)
Kit de Garra de Apoio Hidráulica Progressiva (Kits Fabricados em 28 de Junho de 2010 -)
Juego de pulgar hidráulico progresivo (juegos fabricados el 28 de junio de 2010 -)

TX1077186 B.1

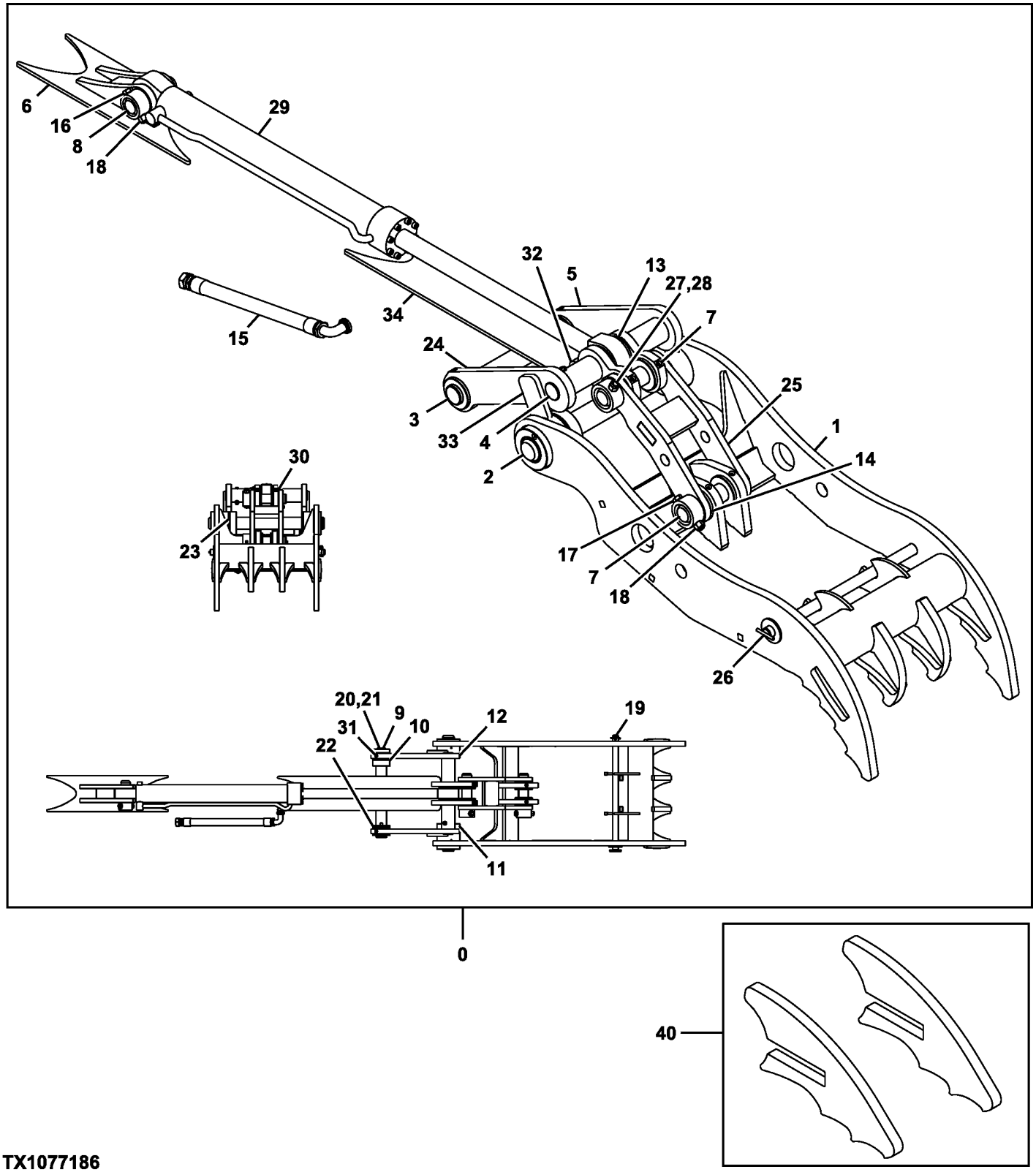

TX1077186

Item	*Nº peça*	*Descrição*	*Qtde*	*Nº série*	*Notas*
0	**AT379650**	**Kit - instalação de campo**	**1**		**Sem Engate, Pacotes de Produto**
	AT379651	**Kit - instalação de campo**	**1**		**Com Engate, Pacotes de Produto**
1	.....	Braçadeira	1		NSEP
2	AT387237	Pino	1		
3	AT383862	Pino	1		
4	T277101	Pino	1		
5	AT383883	Ligação	1		
6	.....	Apoio	1		NSEP
7	T277102	Pino	2		
8	T229481	Pino	1		
9	T229312	Tampa	1		
10	.....	Espaçador	1		NSEP
11	.....	Espaçador	1		NSEP
12	T276469	Espaçador	1		
13	T229499	Arruela de encosto	2		
14	T276673	Espaçador	2		
15	AT342742	Mangueira hidráulica	1		
16	19H2826	Parafuso sextavado	1		3/4" X 4-1/2"
17	19H3105	Parafuso sextavado	2		3/4" X 5"
18	14H1058	Porca	3		3/4"
19	T276470	Pino de trava	1		
20	19H2633	Parafuso sextavado	3		3/8" X 1-1/2"
21	12H304	Arruela de pressão	3		3/8"
22	T229330	Calço	10		
23	T229509	Calço	6		
24	AT383885	Ligação	1		
25	AT383886	Ligação	1		
26	AT383426	Pino	1		
27	12H301	Arruela de pressão	1		1/2"
28	19H3544	Parafuso sextavado	1		1/2" X 4-1/2"
29	AT383236	Cilindro hidráulico	1		Componentes em Página Separada, Não Inclui, AT383237
	AT383237	Kit retentor	1		Encomende Separadamente
30	T229515	Calço	7		
31	JD7759	Conexão de lubrificação	4		
32	U16721	Porca de segurança	1		
33	T277117	Limitador	2		
34	.....	Limitador	1		NSEP
40	**AT389295**	**Kit da placa**	**1**		**Para Uso com Kit de Seletor Hidráulico com Acoplador, Pacotes de Produto**

Hydraulic Coupler Kit
Kit de raccord hydraulique
Kit de Acoplador Hidráulico
Kit de acoplador hidráulico

TX1103185 B.1

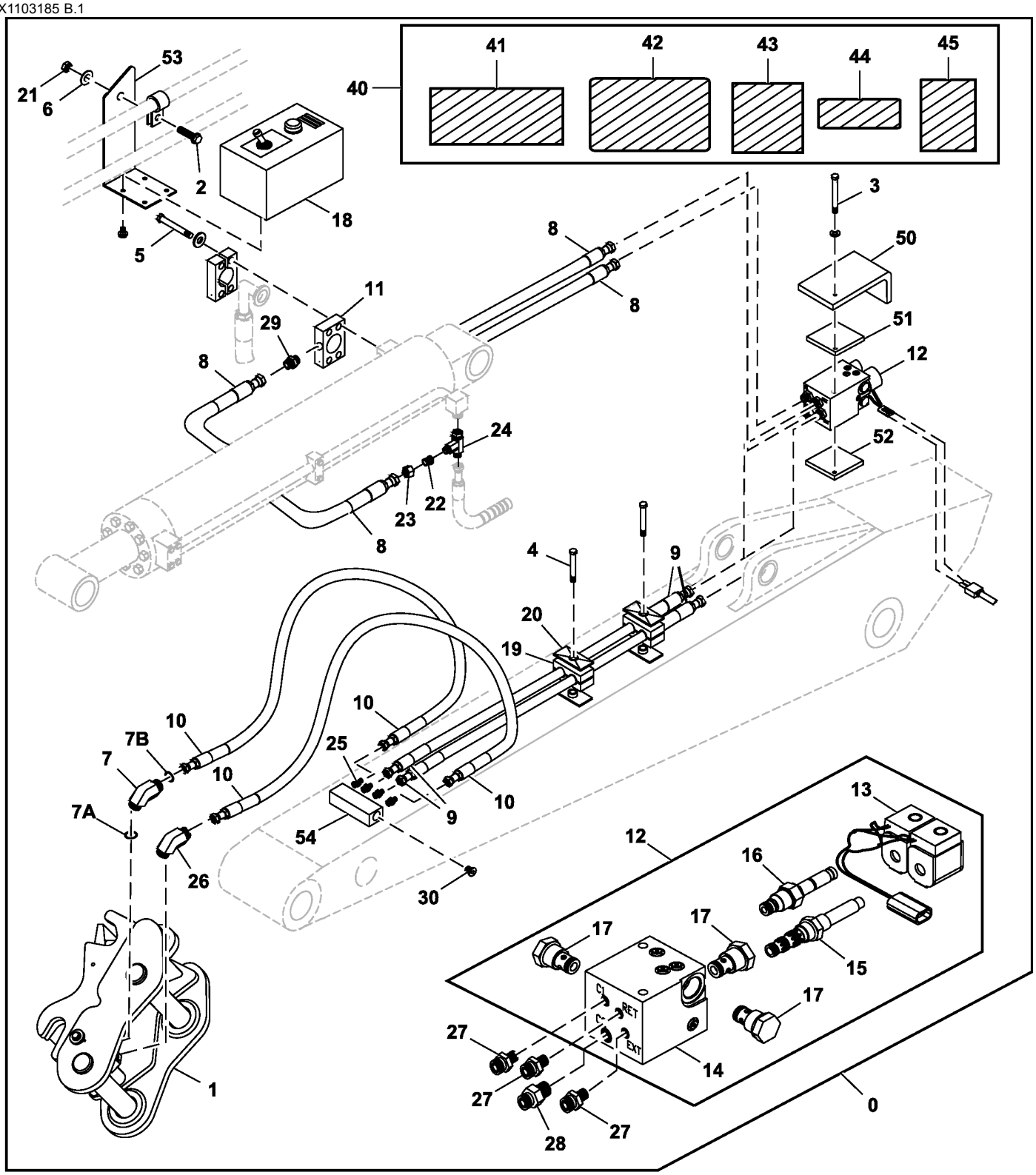

TX1103185

Item	*Nº peça*	*Descrição*	*Qtde*	*Nº série*	*Notas*
0	**AT343230**	**Kit - instalação de campo**	**1**		**Engate Hidráulico, Pacotes de Produto**
1	.....	Engate hidr. rápido	1		Componentes em Página Separada, AT343218 NLA
2	19H1648	Parafuso sextavado	1		3/8" X 3/4"
3	19H2852	Parafuso sextavado	2		5/16" X 4"
4	19H3219	Parafuso sextavado	2		3/8" X 1-3/8"
5	19M7935	Parafuso sextavado	4		M10 X 55
6	24H1298	Arruela	1		3/8" X 5/8" X 0.032"
7	38H1004	Conexão em ângulo	1		SUB FOR AE48033
7A	R26448	Anel o	1		
7B	T77613	Anel o	1		
8	AT343349	Mangueira hidráulica	2		
9	AT343356	Mangueira hidráulica	2		
10	AT343363	Mangueira hidráulica	2		
11	AT343367	Conexão em t	1		
12	AT343400	VálVula solenóide	1		
13	AT343401	VálVula solenóide	1		
14	.....	Coletor	1		AT343406 NLA
15	AT343410	Carretel de válvula	1		
16	AT343412	Cone de válvula	1		
17	AT343413	VálVula de retenção	3		
18	AT343415	Caixa do cicuito	1		
19	H120847	Braçadeira	4		
20	H121168	Placa	2		
21	T11234	Porca de segurança	1		9.525 mm (3/8")
22	X12-6TRLO-S	RedutoR	1		
23	X12BL-S	Porca de tubo	1		
24	X12R6LO-S	Conexão em t	1		
25	X4-6F5OLO-S	Adaptador	4		
26	X6-4C5OLO-S	Conexão em ângulo	1		
27	X6-4F5OLO-S	Adaptador	3		
28	X6F5OLO-S	Adaptador	1		
29	X6FLO-S	Adaptador	1		
30	X6HP5ON-S	Tampão	2		
40	AT344819	Kit adesivos	1		Inglês
	AT344821	Kit adesivos	1		Francês
	AT344820	Kit adesivos	1		Espanhol
41	.....	Adesivo de segurança	3		Advertência - Perigo de Esmagamento, T232151 NSEP
42	.....	Adesivo de segurança	1		Advertência - Verifique a Interferência, T232154 NSEP
43	.....	Adesivo de segurança	1		Inglês, Advertência - Perigo de Espaço Livre, T232157 NSEP
	.....	Adesivo de segurança	1		Espanhol, Advertência - Perigo de Espaço Livre, T232158 NSEP
	.....	Adesivo de segurança	1		Francês, Advertência - Perigo de Espaço Livre, T232159 NSEP
	T346392	Adesivo de segurança	1		Português, Advertência - Perigo de Espaço Livre
44	.....	Adesivo de segurança	1		Aviso: Leia o Manual do Operador, T232161 NSEP
45	.....	Adesivo de segurança	1		Advertência - Operação do Acoplador, T232166 NSEP
50	T257731	Placa	1		
51	T257733	Placa	1		
52	T257732	Placa	1		
53	T257734	Placa	1		
54	T257730	Coletor	1		

Travel Pilot Control Pedals
Pédales de commande pilote de déplacement
Pedais de Controle do Piloto do Deslocamento
Pedales de control piloto de propulsión

TX1088958 A.2

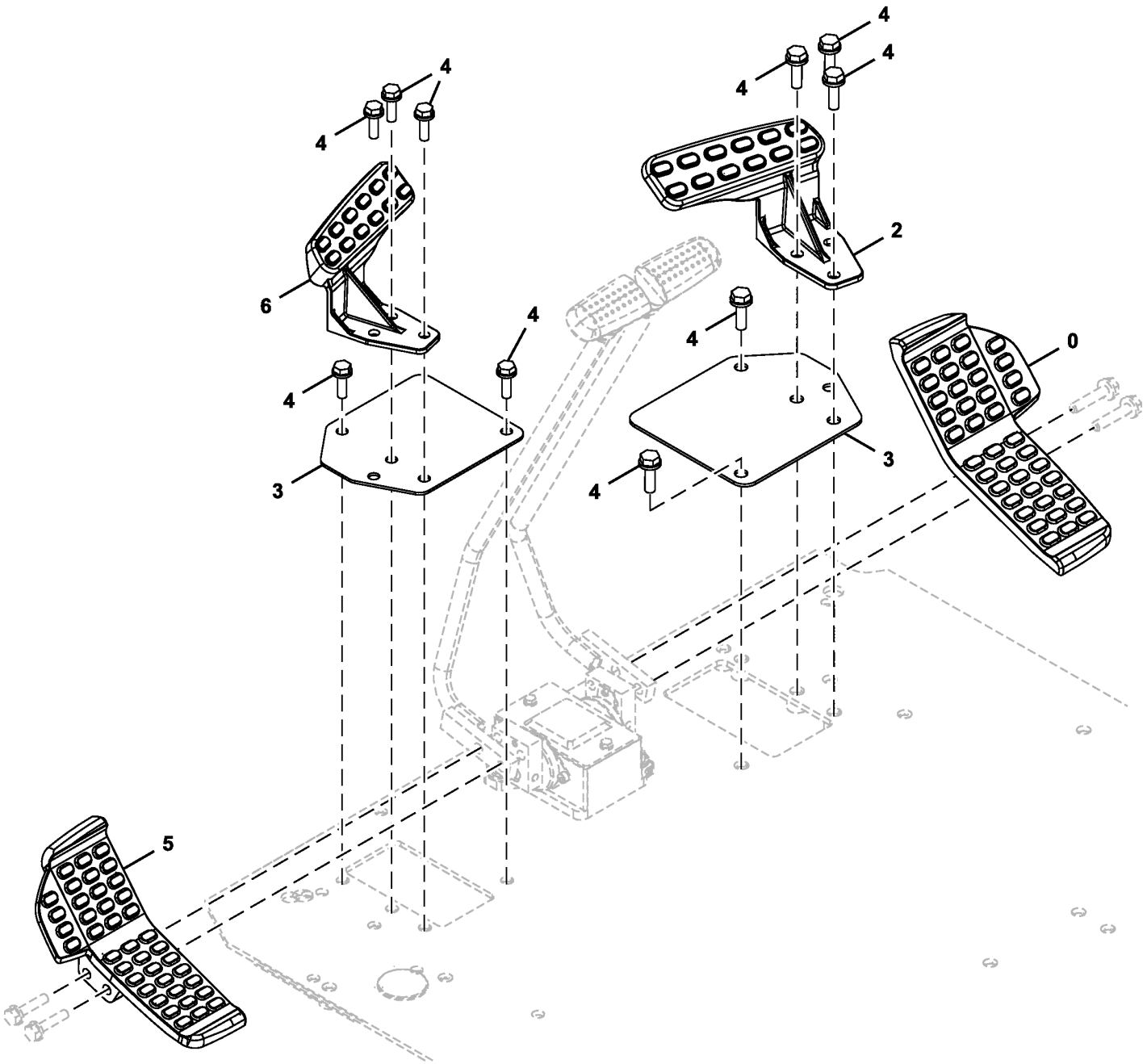

TX1088958

Item	*Nº peça*	*Descrição*	*Qtde*	*Nº série*	*Notas*
0	1033299	Pedal	1		Direita
2	FYA00002481	Descanso para os pés	1		Direita
3	4689585	Placa	2		
4	.....	Parafuso c/arruela	10		J271035 NLA
	19M7550	Parafuso sextavado	10		M10 X 35, SUB FOR J901035
	24M7346	Arruela	10		11 X 20 X 2 mm, SUB FOR J222010
5	1033298	Pedal	1		Esquerda
6	FYA00002482	Descanso para os pés	1		Esquerda

Travel Pilot Control Valve Lever
Levier de distributeur pilote de déplacement
Alavanca da Válvula de Controle Piloto de Deslocamento
Palanca de válvula de control piloto de propulsión

TX1088956 A.2

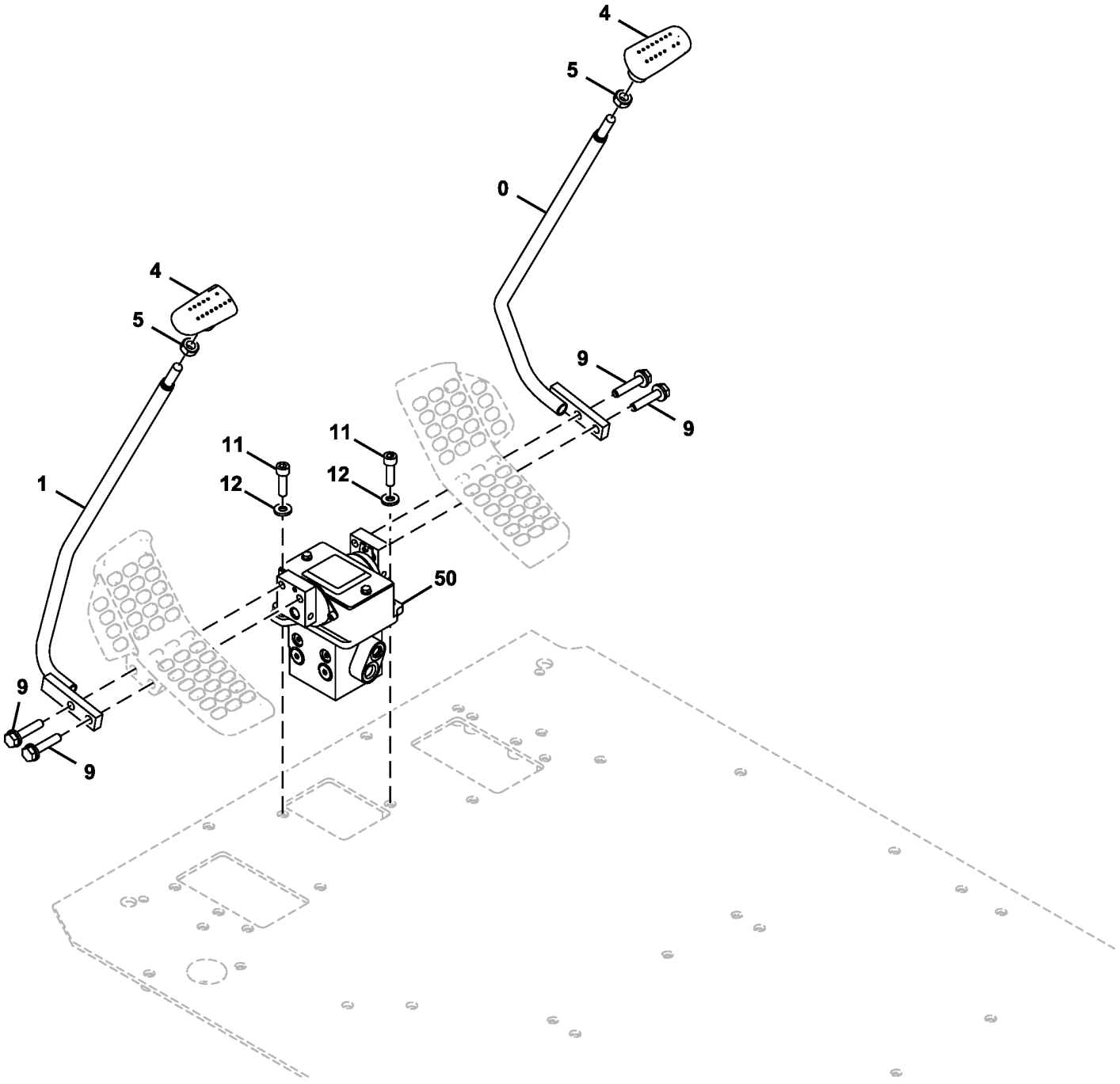

TX1088956

Item	*Nº peça*	*Descrição*	*Qtde*	*Nº série*	*Notas*
0	8099800	Alavanca	1		Direita
1	8099799	Alavanca	1		Esquerda
4	2052912	Manete	2		
5	4424185	Porca	2		
9	.....	Parafuso c/arruela	4		J271050 NLA
	19M7658	Parafuso sextavado	4		M10 X 50, SUB FOR J901050
	24M7346	Arruela	4		11 X 20 X 2 mm, SUB FOR J222010
11	19M8337	Parafuso	2		M10 X 30, SUB FOR J781035
12	24M7346	Arruela	2		11 X 20 X 2 mm, SUB FOR J222010
50	FYB60000033	VálV.de contr.atuada hidr.	1		Controle Piloto de Deslocamento, Componentes em Página Separada

Travel Pilot Control Valve Components
Composants de distributeur pilote de déplacement
Componentes da Válvula de Controle Piloto de Deslocamento
Componentes de válvula de control piloto de propulsión

TX1226503 A.1

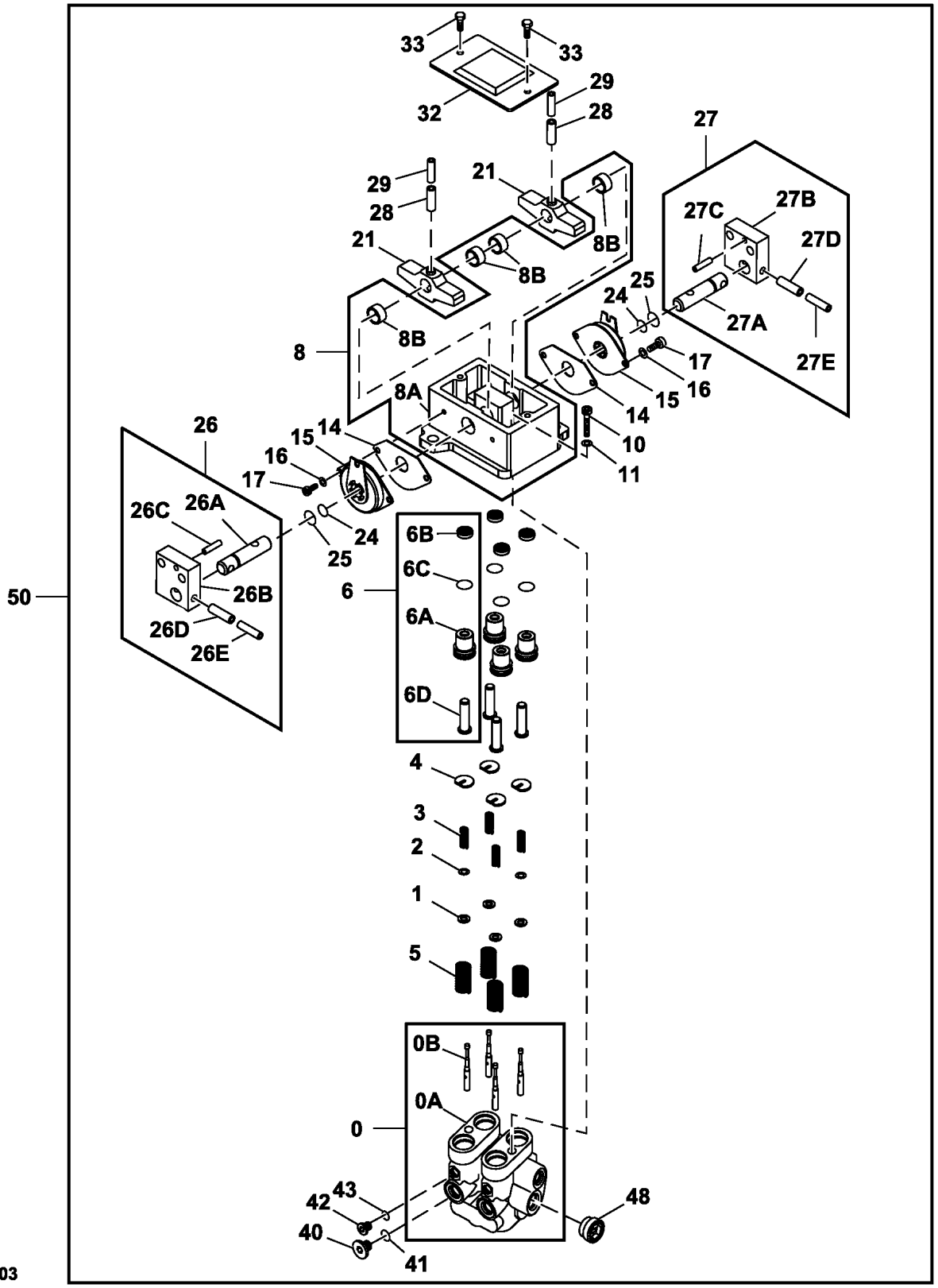

Item	*Nº peça*	*Descrição*	*Qtde*	*Nº série*	*Notas*
0	8118208	Tampa de válvula	1		
0A	.....	Tampa de válvula	1		NLA
0B	.....	Carretel	4		NLA
1	4319299	Espaçador	4		
2	4662206	Calço	2		0.1 mm (0.003 in.), SUB FOR 4203411
3	4368629	Mola de compressão	4		
4	4364970	Guia	4		
5	4368630	Mola de compressão	4		
6	9226367	Porca de Pressão	4		
6A	3099628	Bucha	1		
6B	4447050	Vedação	1		
6C	4201993	Anel o	1		
6D	4602154	Porca de Pressão	1		
8	.....	Base	1		9184275 NLA
8A	.....	Suporte	1		2044332 NLA
8B	4437433	Bucha	4		
10	19M7576	Parafuso	2		M10 X 30, SUB FOR J781030
11	12M7066	Arruela de pressão	2		10 mm, SUB FOR A590910
14	4437432	Junta	2		
15	4428902	Amortecedor de torção	2		
16	12M7006	Arruela de pressão	4		6 mm, SUB FOR A590906
17	J780612	Parafuso	4		
21	3098245	Came	2		
24	4185600	Anel o	2		
25	4447067	Anel o	2		
26	9207567	Pino fixador	1		
26A	4425305	Pino fixador	1		
26B	3087987	Apoio	1		
26C	4051262	Pino elástico	1		
26D	34M7124	Pino elástico	1		8 X 30 mm, SUB FOR 4205318
26E	4205317	Pino elástico	1		
27	9207568	Pino fixador	1		
27A	4425305	Pino fixador	1		
27B	3087987	Apoio	1		
27C	4051262	Pino elástico	1		
27D	34M7124	Pino elástico	1		8 X 30 mm, SUB FOR 4205318
27E	4205317	Pino elástico	1		
28	34M6402	Pino elástico	2		8 X 28 mm, SUB FOR 4027427
29	4213419	Pino elástico	2		
32	8077903	Capa	1		
33	.....	Parafuso c/arruela	2		J260614 NLA
	19M7560	Parafuso sextavado	2		M6 X 16
	24M7054	Arruela	2		6.400 X 12 X 1.600 mm
40	4208977	Tampão de dreno	2		
41	CH11561	Junta de vedação	2		SUB FOR Z964255
42	9134109	Tampão de dreno	2		SUB FOR 4217651
43	CH19111	Anel o	2		SUB FOR 4113154
48	9773023	Tampão de dreno	1		
50	FYB60000033	VálV.de contr.atuada hidr.	1		Piloto de Deslocamento, SUB FOR FYB60000029

Pilot Controllers
Contrôleurs pilotes
Controladores do Piloto
Controladores piloto

TX1089827 C.1

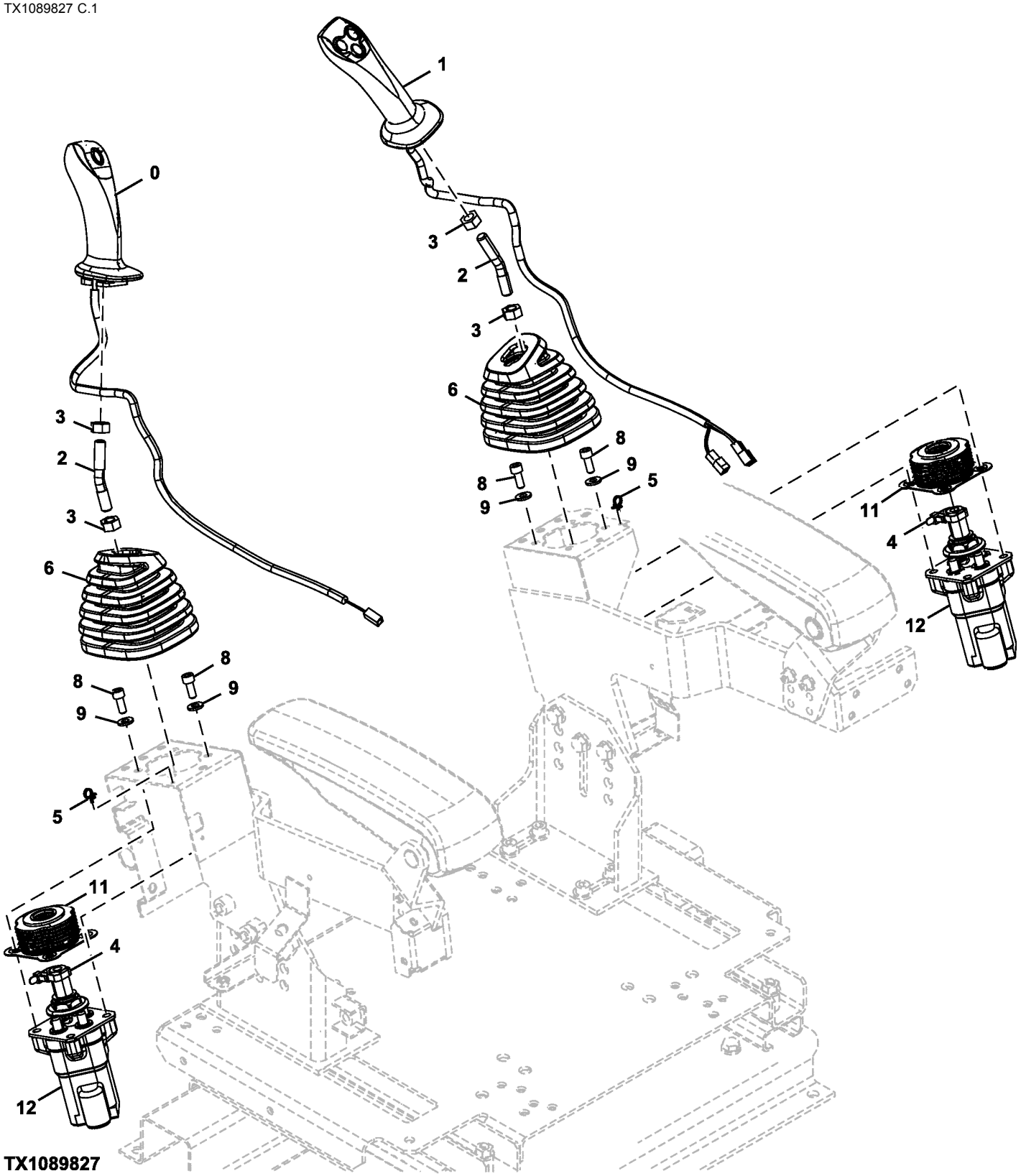

TX1089827

Item	*Nº peça*	*Descrição*	*Qtde*	*Nº série*	*Notas*
0	4708459	Manete	1		Esquerda
1	4708462	Manete	1		Direita
2	4705608	Eixo	2		
3	14M7275	Porca	4		M12, SUB FOR J950012
4	H77698	Cinta	2		SUB FOR 4055311
5	H77698	Cinta	2		SUB FOR 4300351
6	2058780	Protetor	2		
8	19M7660	Parafuso	8		M8 X 20, SUB FOR J780820
9	J222008	Arruela	8		
11	FYA00011606	Cinto de segurança	2		SUB FOR 8120379
12	FYB60000205	VálV.de contr.atuada hidr.	2		SUB FOR FYB60000204, Componentes em Página Separada

Pilot Valve Components
Composants de soupape pilote
Componentes da Válvula Piloto
Componentes de válvula piloto

TX1085691 D.1

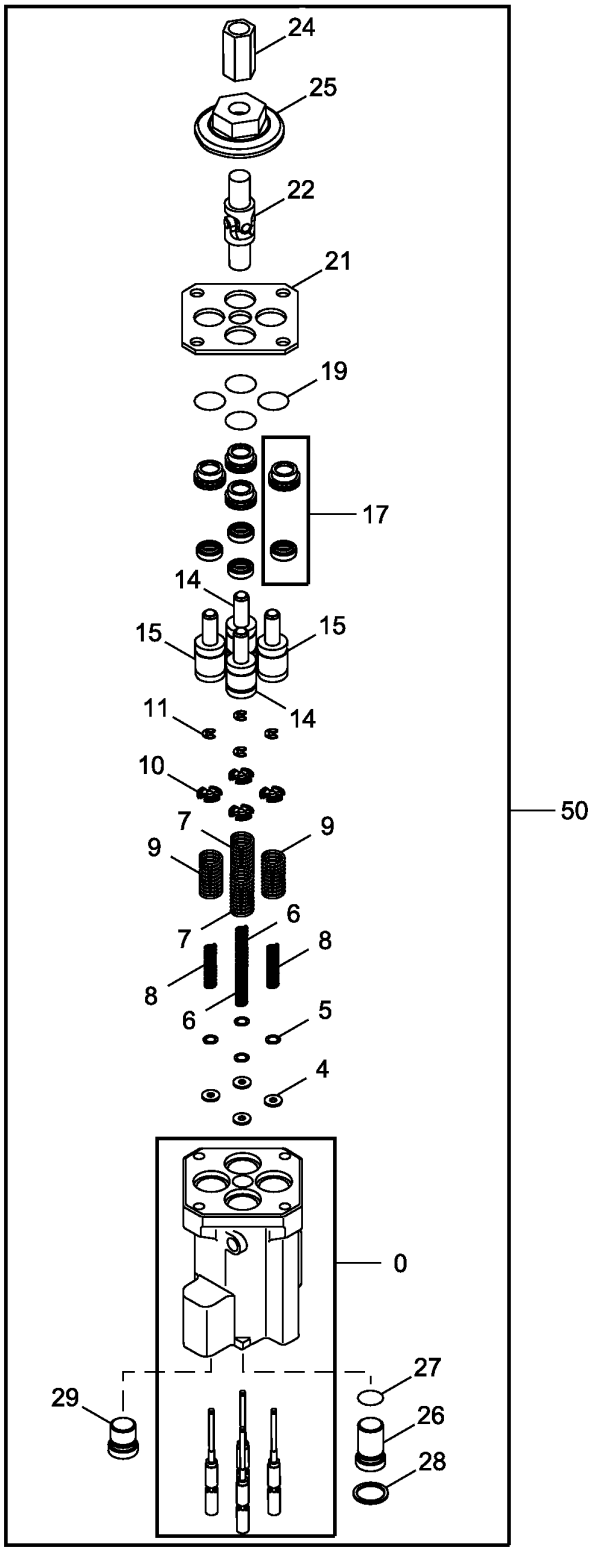

TX1085691

Item	*Nº peça*	*Descrição*	*Qtde*	*Nº série*	*Notas*
0	FYB40000015	Tampa de válvula	1		
4	4410898	Espaçador	4		
5	4662206	Calço	4		
6	4429120	Mola	2		
7	4651556	Mola de compressão	2		
8	4425414	Mola	2		
9	4651557	Mola de compressão	2		
10	4615610	Guia	4		
11	4437333	Anel de pressão	4		
14	9759157	Pistão	2		
15	9759158	Pistão	2		
17	9246436	Luva	4		
19	4201993	Anel o	4		
21	4614296	Placa	1		
22	4335060	Junta universal	1		
24	4631248	Conexão	1		
25	FYB00000019	Came	1		
26	4614286	Plugue	1		
27	4170585	Anel o	1		
28	4614331	Anel de pressão	1		
29	9773023	Plugue	1		
50	FYB60000205	VálV.de contr.atuada hidr.	1		SUB FOR FYB60000204, Controle do Piloto

Auxiliary Travel Pilot Control Valve and Pedals
Distributeur pilote de déplacement auxiliaire et pédales
Válvula e Pedais de Controle do Piloto de Deslocamento Auxiliar
Válvula de control piloto y pedales de propulsión auxiliares

TX1103954 C.1

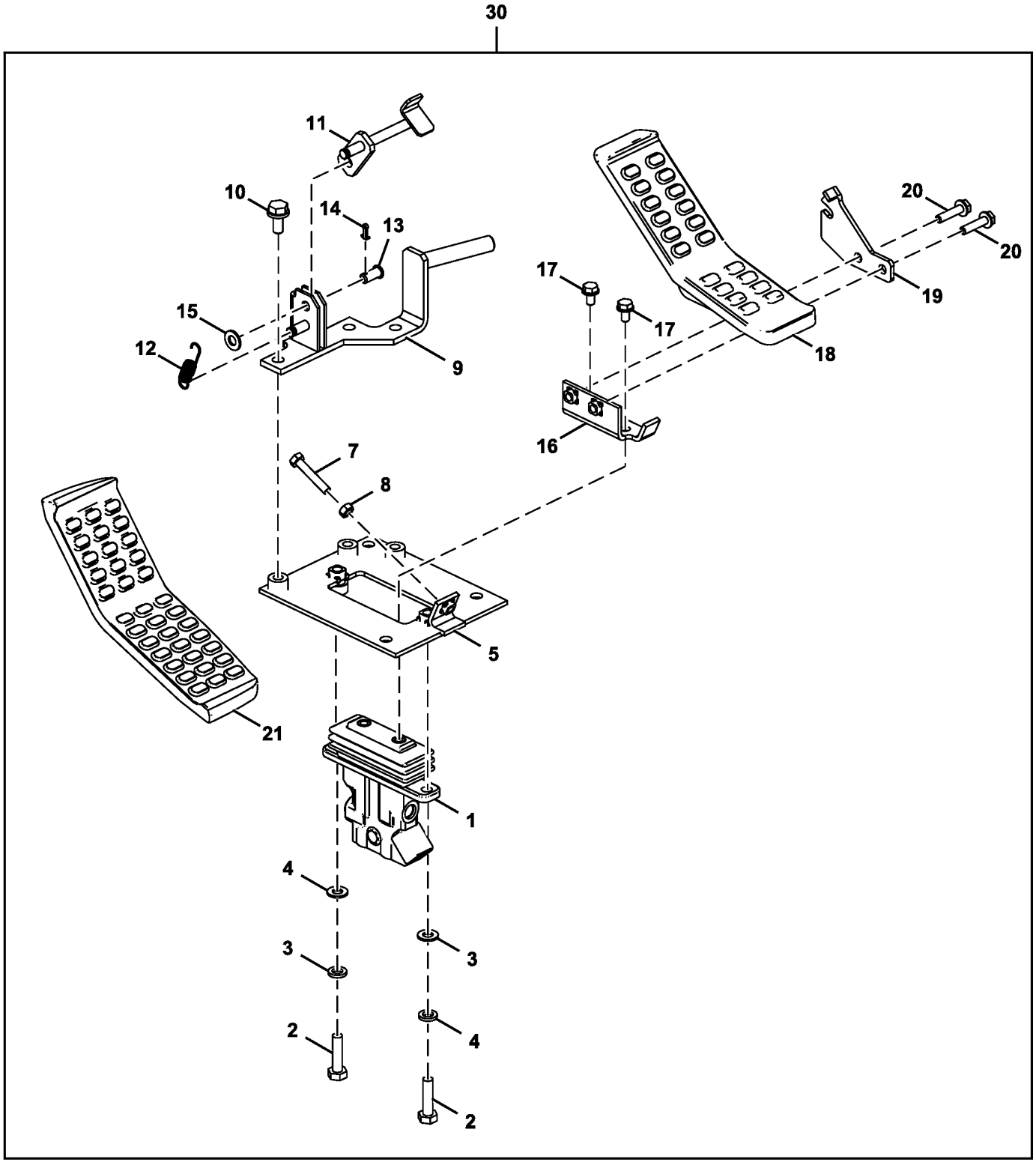

TX1103954

Item	*Nº peça*	*Descrição*	*Qtde*	*Nº série*	*Notas*
1	FYB60000024	VálV.de contr.atuada hidr.	1		
2	19M7358	Parafuso sextavado	2		M10 X 40, SUB FOR J901040
3	24M7028	Arruela	2		10.500 X 20 X 2 mm, SUB FOR A590110
4	12M7066	Arruela de pressão	2		10 mm, SUB FOR A590910
5	8101299	Apoio	1		
7	4317640	Parafuso	1		
8	14M7273	Porca	1		M8, SUB FOR M500807
9	8106893	Apoio	1		
10	19M7402	Parafuso sextavado	3		M10 X 25, SUB FOR J901025
	24M7346	Arruela	3		11 X 20 X 2 mm, SUB FOR J222010
11	9766166	Limitador	1		
12	4279604	Mola	1		
13	4287795	Pino	1		
14	11M7080	Contra-pino	1		2.500 X 16 mm, SUB FOR A763016
15	24M7028	Arruela	1		10.500 X 20 X 2 mm, SUB FOR A590110
16	9765447	Apoio	1		
17	19M7162	Parafuso sextavado	2		M8 X 16, SUB FOR J900816
18	1033219	Pedal	1		
19	4660755	Placa	1		
20	19M7298	Parafuso sextavado	2		M8 X 35, SUB FOR J900835
	24M7055	Arruela	2		8.400 X 16 X 1.600 mm, SUB FOR A590108
21	3106855	Pedal	1		
30	**AT390724**	**Controle**	**1**		**ADDITIONAL COMPONENTS ON SEPARATE PAGES**

Electric Solenoid Valve Kit, 1 Way
Kit d'électrovanne, 1 voie
Kit de Válvula Solenoide Elétrica, 1 Via
Juego de electroválvula eléctrica, 1 vía

TX1110893 C.2

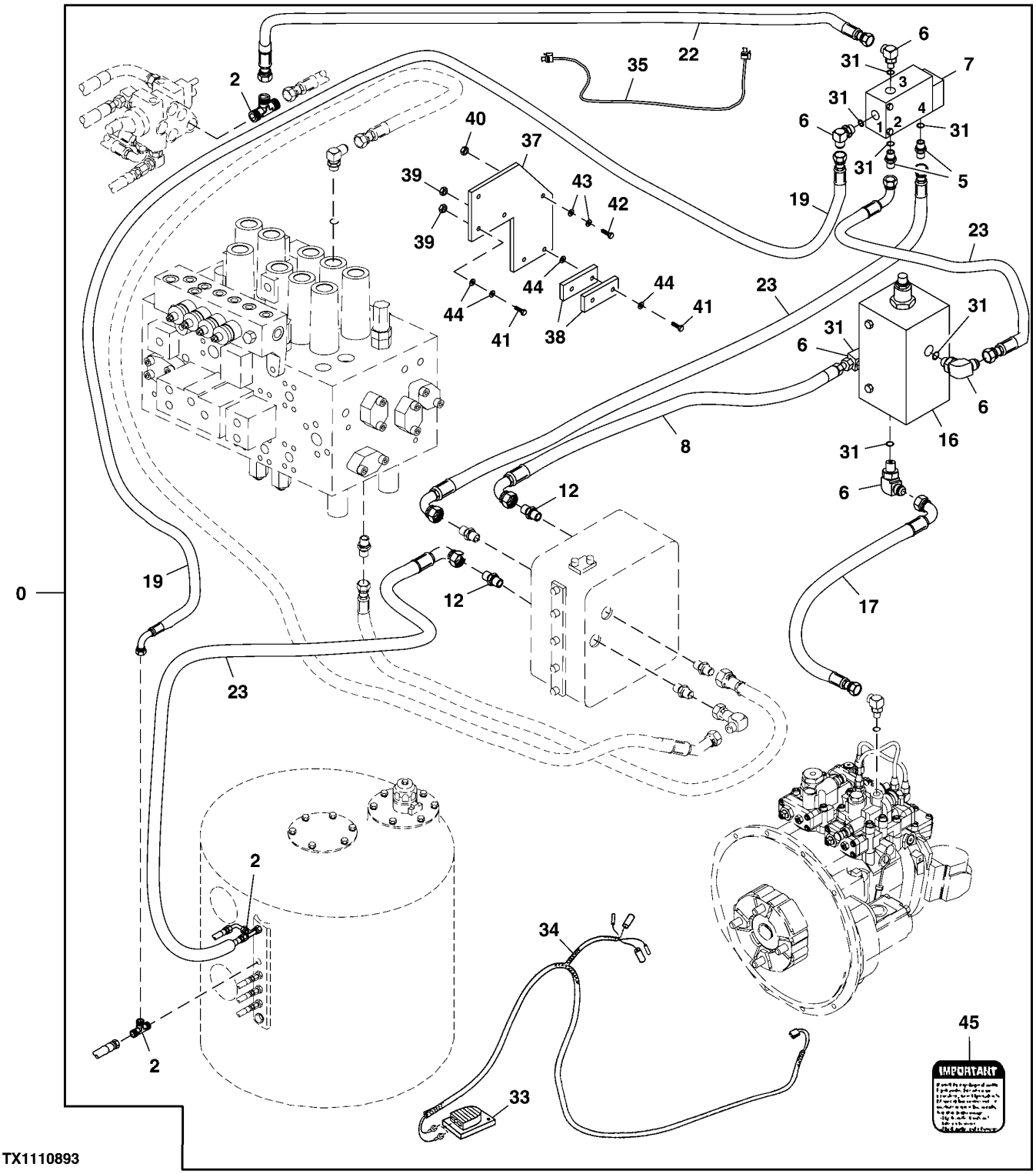

Item	*Nº peça*	*Descrição*	*Qtde*	*Nº série*	*Notas*
0	**AT390742**	**Kit - instalação de campo**	**1**		**Pacotes de Produto**
2	AT36921	Conexão em t	3		
5	R27212	Conexão	2		
6	AT35121	Conexão em ângulo	5		
7	AT306723	VálVula elet. proporcional	1		
8	AT71082	Mangueira hidráulica	1		
12	A852133	Adaptador	2		
16	AT186623	VálVula de press.hidráulica	1		
17	AT331766	Mangueira hidráulica	1		
19	AT331768	Mangueira hidráulica	1		
22	AT130684	Mangueira hidráulica	1		
23	AT71732	Mangueira hidráulica	3		
31	R26448	Anel o	7		
33	AT82210	Interruptor	1		Pedal
34	AT457430	Chicote	1		Pedal, AT196588 NLA
35	AT191297	Chicote	1		Chicote de Ligação
36	R44302	Cinta	7		Não Ilustrado
37	T201367	RefoRço	1		
38	T202379	Correia	2		
39	14M7272	Porca	4		M6
40	14M7298	Porca com flange	2		M8
41	19M7529	Parafuso sextavado	4		M6 X 55
42	19M7868	Parafuso	2		M8 X 30
43	24M7036	Arruela	4		9 X 16 X 1.600 mm
44	24M7139	Arruela	8		6.400 X 18 X 1.600 mm
45	T149434	Etiqueta	1		Inglês, Importante
	T222993	Etiqueta	1		Espanhol, Importante
	T222992	Etiqueta	1		Francês, Importante
	T346643	Etiqueta	1		Português, Importante

Electric Solenoid Valve Kit, 2 Way
Kit d'électrovanne, 2 voies
Kit de Válvula Solenoide Elétrica, 2 Vias
Juego de electroválvula eléctrica, 2 vías

TX1110883 A.1

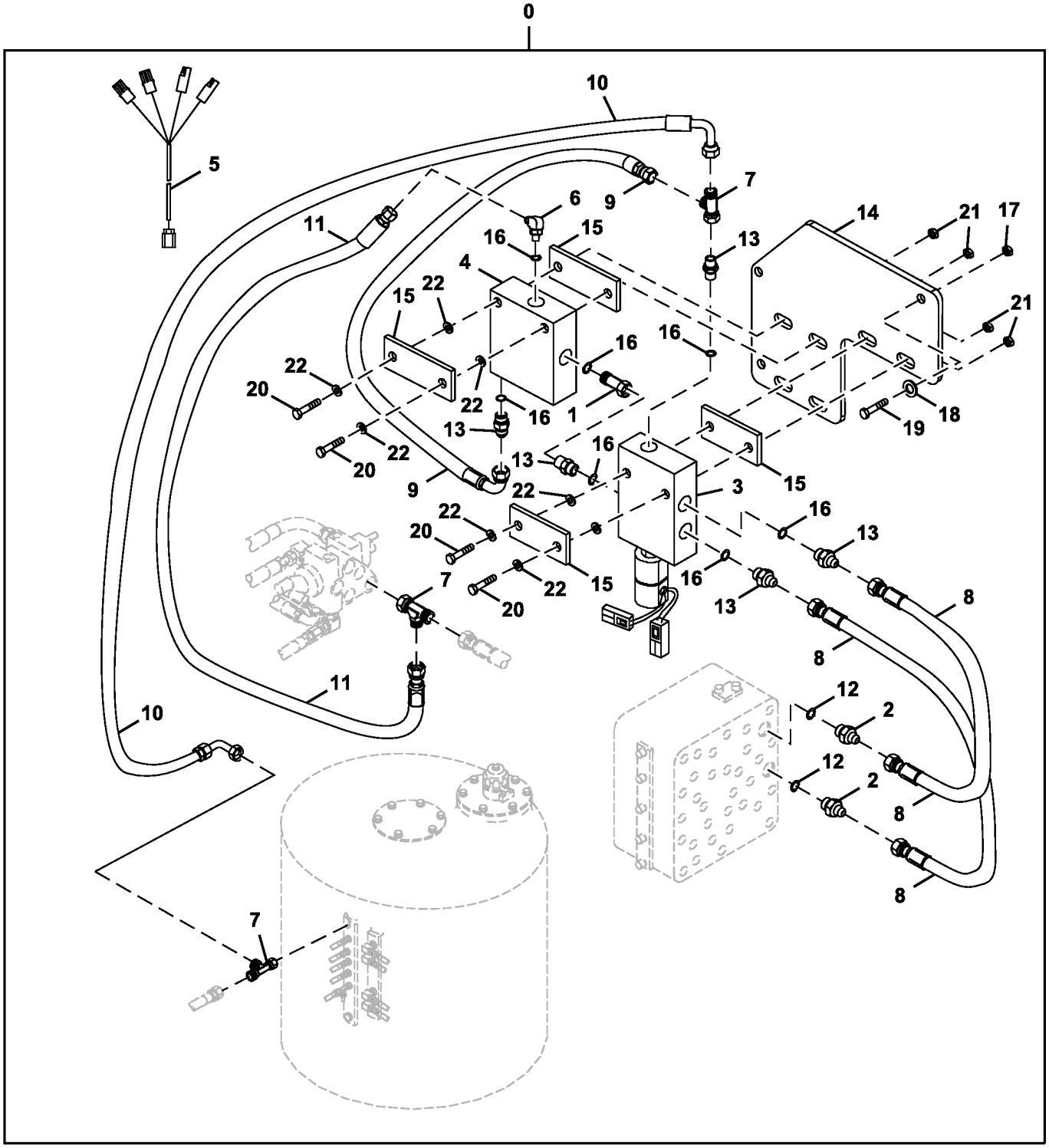

TX1110883

Item	*Nº peça*	*Descrição*	*Qtde*	*Nº série*	*Notas*
0	**AT390718**	**Kit - instalação de campo**	**1**		**Pacotes de Produto**
1	AE52955	Adaptador	1		
2	AT131445	Adaptador	2		
3	AT180585	VálVula solenóide	1		
4	AT186623	VálVula de press.hidráulica	1		
5	AT331104	Chicote	1		Chicote Elétrico da Válvula Solenoide
	AR94101	Diodo	1		30A, Não Ilustrado
6	AT35121	Conexão em ângulo	1		
7	AT36921	Conexão em t	3		
8	AT68901	Mangueira hidráulica	2		
9	AT71082	Mangueira hidráulica	1		
10	AT71732	Mangueira hidráulica	1		
11	AT78124	Mangueira hidráulica	1		
12	CH11570	Anel o	2		
13	R27212	Conexão	5		
14	T201367	RefoRço	1		
15	T202379	Correia	4		
16	R26448	Anel o	7		
17	14M7298	Porca com flange	2		M8
18	24M7036	Arruela	2		9 X 16 X 1.600 mm
19	19M7868	Parafuso	2		M8 X 30
20	19M7529	Parafuso sextavado	4		M6 X 55
21	14M7272	Porca	4		M6
22	24M7139	Arruela	8		6.400 X 18 X 1.600 mm

Two Way Auxiliary Foot Pedal Hoses
Flexibles de pédale auxiliaire deux voies
Mangueiras do Pedal Auxiliar de Duas Vias
Mangueras del pedal auxiliar de dos direcciones

TX1103966 D.1

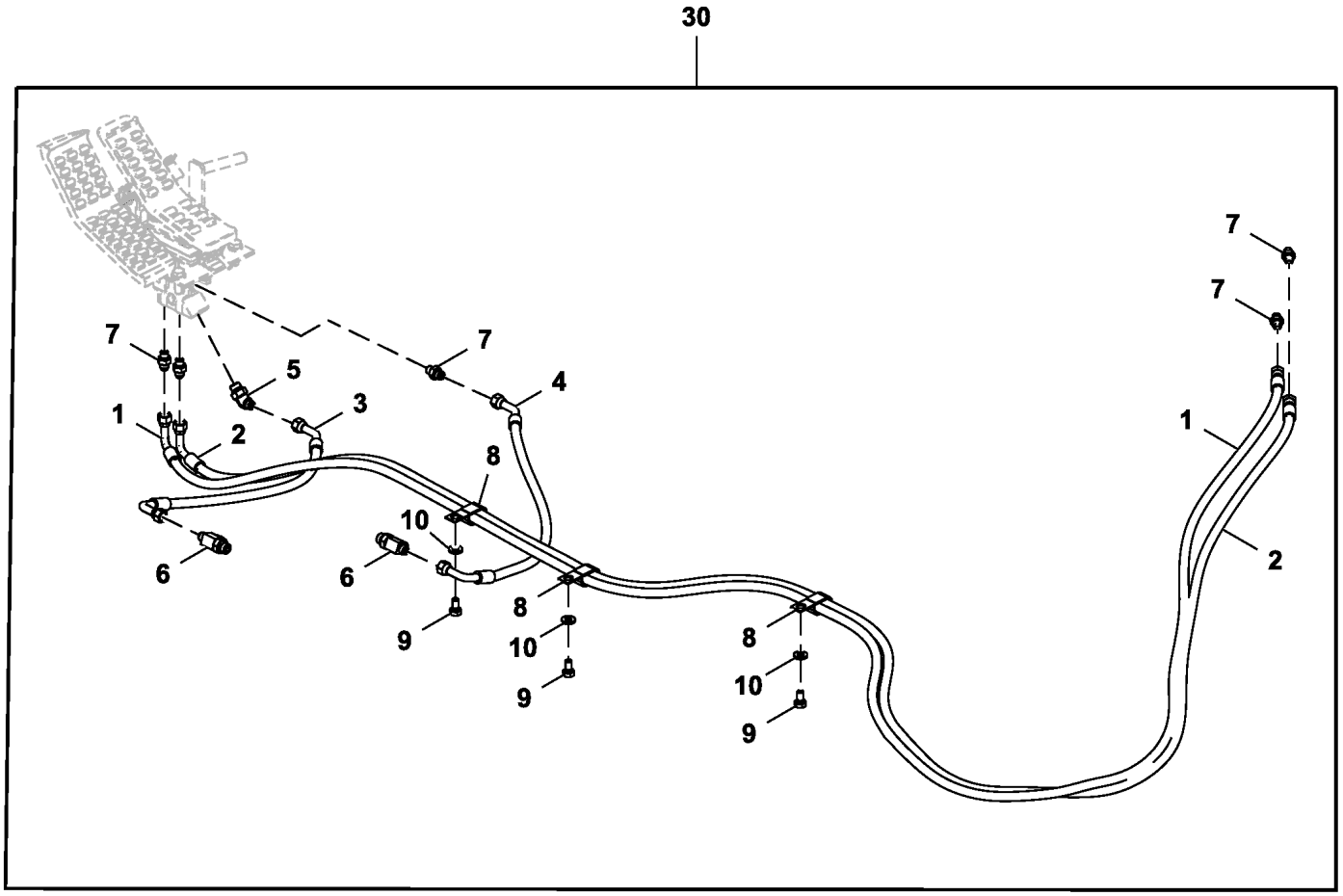

TX1103966

Item	*Nº peça*	*Descrição*	*Qtde*	*Nº série*	*Notas*
1	4652483	Mangueira hidráulica	1		
2	4450249	Mangueira hidráulica	1		
3	4648204	Mangueira hidráulica	1		
4	4648205	Mangueira hidráulica	1		
5	A852233	Conexão em ângulo	1		
6	A852433	Conexão em t	2		
7	A852123	Adaptador	5		
8	T32854	Braçadeira	3		SUB FOR 4190282
9	19M7938	Parafuso sextavado	3		M10 X 20, SUB FOR J901020
10	24M7346	Arruela	3		11 X 20 X 2 mm, SUB FOR DH400703
30	**AT390724**	**Kit - instalação de campo**	**1**		**Componentes Adicionais em Página Separada**

Floor Mat, Auxiliary Hydraulics
Tapis de sol, circuit hydraulique auxiliaire
Tapete do Piso, Sistema Hidráulico Auxiliar
Alfombrilla, sistema hidráulico auxiliar

TX1103979 A.1

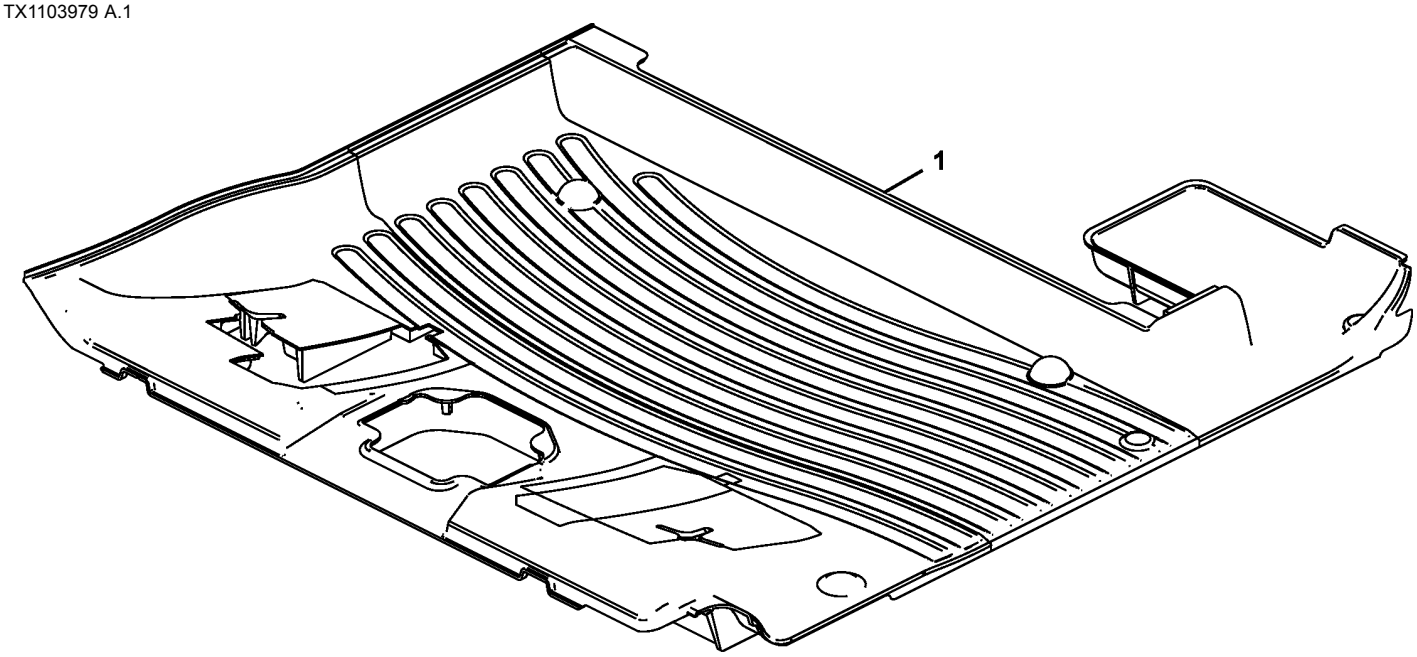

TX1103979

Item	*Nº peça*	*Descrição*	*Qtde*	*Nº série*	*Notas*
1	3120708	TapeTe	1		Com Abertura para Propulsão com Pedal Duplo, SUB FOR FF511284

Pilot Shutoff Lever
Levier d'arrêt pilote
Alavanca de Corte Piloto
Palanca de corte piloto

TX1088957 A.1

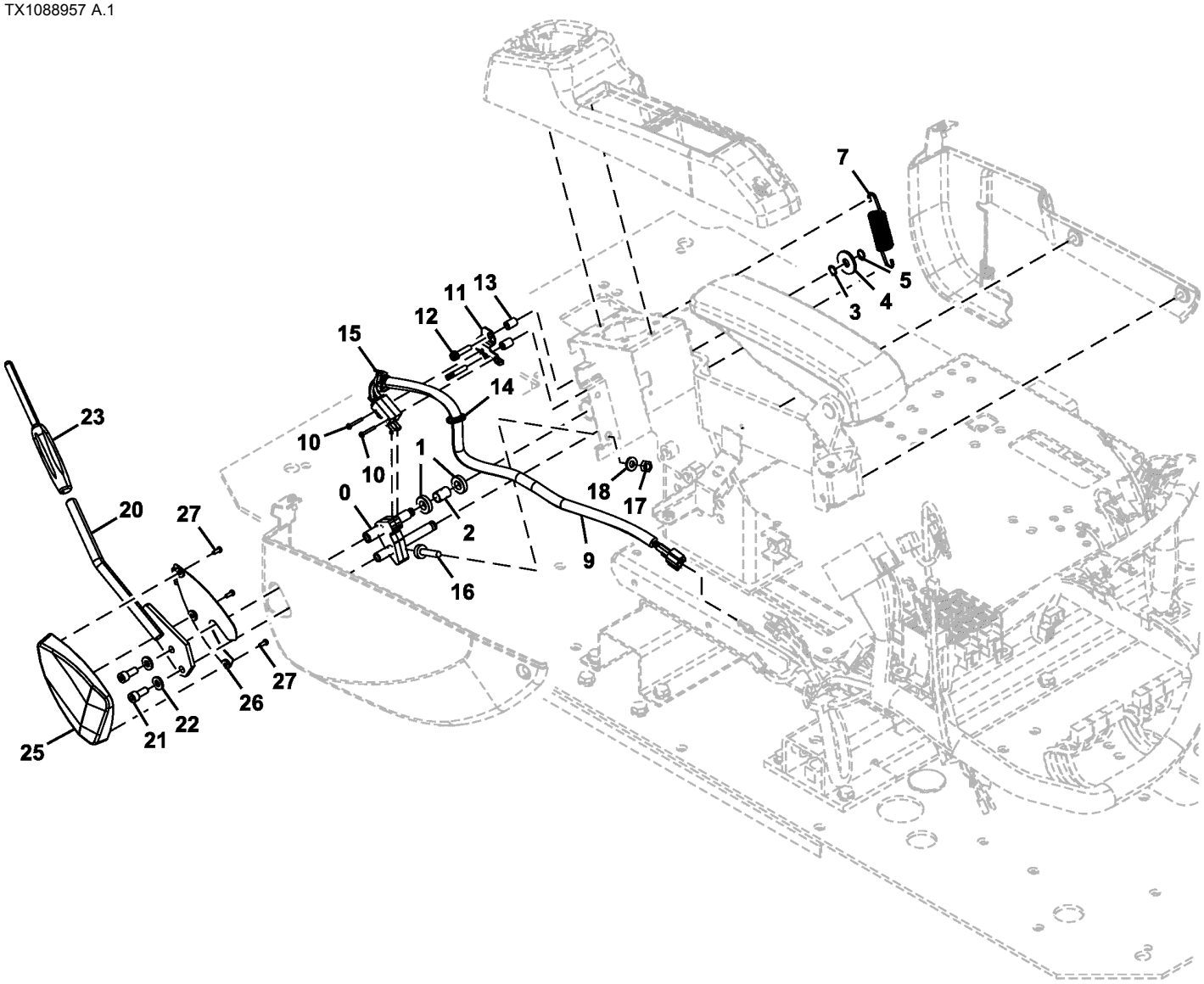

TX1088957

Item	*Nº peça*	*Descrição*	*Qtde*	*Nº série*	*Notas*
0	8119409	Apoio	1		
1	4637175	Rolamento de esfeRas	2		
2	4631103	Espaçador	1		
3	4454269	Calço	1		0.5 mm
4	4486055	Arruela	1		SUB FOR 4371706
5	991334	Anel de pressão	1		SUB FOR Z991334
7	4636765	Mola	1		
9	4716973	Interruptor	1		Interruptor de Fechamento Piloto
10	.....	Parafuso c/arruela	2		J460325 NLA
	21M7281	Parafuso	2		M3 X 25
	24H1914	Arruela	2		1/8" X 5/16" X 0.032"
	12H233	Arruela de pressão	2		1/8"
11	4705785	Apoio	1		
12	.....	Parafuso c/arruela	2		J460630 NLA
	21M7466	Parafuso	2		M6 X 30
	12M7006	Arruela de pressão	2		6 mm
	24M7054	Arruela	2		6.400 X 12 X 1.600 mm
13	4705786	Espaçador	2		
14	H77698	Cinta	1		SUB FOR 4300351
15	H77698	Cinta	1		SUB FOR 4055311
16	4642575	Isolador	1		
17	14M7273	Porca	1		M8, SUB FOR J950008
18	J222008	Arruela	1		
20	8119897	Alavanca	1		
21	19M7660	Parafuso	2		M8 X 20, SUB FOR J780820
22	J222008	Arruela	2		
23	3109101	Manete	1		
25	2058781	Capa	1		
26	2059701	Capa	1		
27	4452613	Parafuso	3		

Standard Boom
Flèche standard
Lança Padrão
Aguilón estándar

TX1103538 A.1

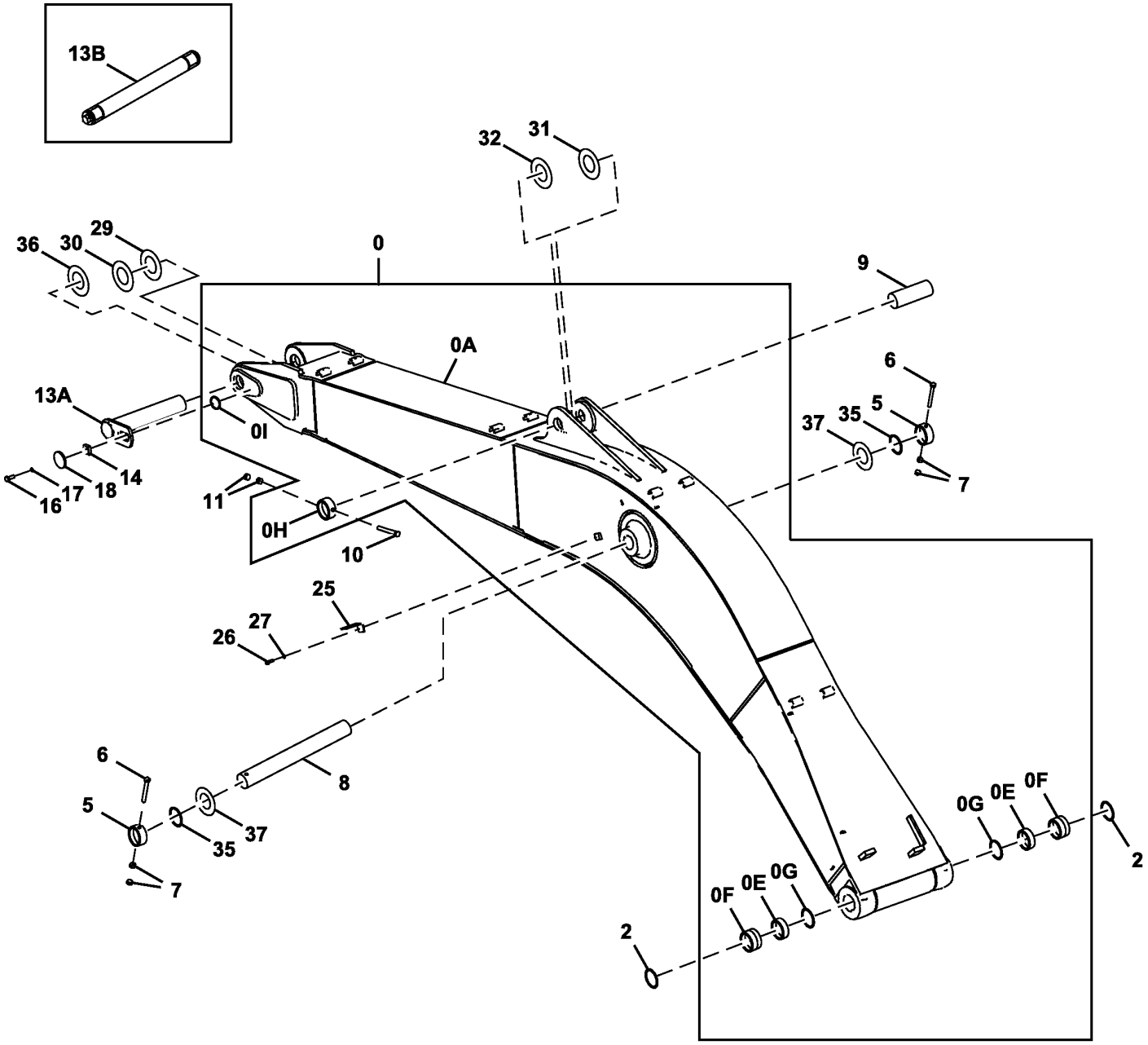

TX1103538

Item	*Nº peça*	*Descrição*	*Qtde*	*Nº série*	*Notas*
0	7046189G	Lança da escavadeira	1		SUB FOR 7046189
0A	.....	Lança da escavadeira	1		5009654 NLA
0E	4402460	Bucha	2		
0F	4443880	Bucha	2		
0G	TH102445	Vedação	2		SUB FOR 4067901
0H	4434953	Limitador	1		
0I	4426117	Limitador	1		
2	TH102445	Vedação	2		SUB FOR 4067901
5	TH102409	Bucha	2		SUB FOR 4067720
6	4435126	Pino fixador	2		
7	14M7277	Porca	4		M20, SUB FOR J950020, SUB FOR 3063826
8	3088574	Pino	1		
9	3088575	Pino	1		
10	4435126	Pino fixador	1		
11	14M7277	Porca	2		M20, SUB FOR J950020, SUB FOR 3063826
13A	8102957	Pino	1		
13B	AT361193	Pino	1		Opção de Pino Expansor
	T248607	Luva	2		
14	4424425	Espaçador	1		
16	T116332	Parafuso	1		M18 X 40, SUB FOR J921840
17	24M7353	Arruela	1		20 X 34 X 3 mm, SUB FOR J222018
18	4640621	Placa	1		
25	4224631	Cantoneira	1		
26	19M7877	Parafuso sextavado	1		M14 X 30, SUB FOR J901430
27	J222014	Arruela	1		
29	4460370	Placa	1		1.5 mm
30	4470743	Arruela de encosto	1		1 mm, SUB FOR 4444284
31	4444286	Arruela de encosto	1		1 mm
32	4444287	Arruela de encosto	1		2 mm
35	4444755	Arruela de encosto	2		1 mm
36	4470744	Placa	1		2 mm, SUB FOR 4444285
37	4476062	Arruela de encosto	2		1 mm, SUB FOR 4450013

Standard Arm 2.91 m
Bras standard 2,91 m
Braço Padrão de 2,91 m
Brazo estándar de 2,91 m

TX1103317 C.1

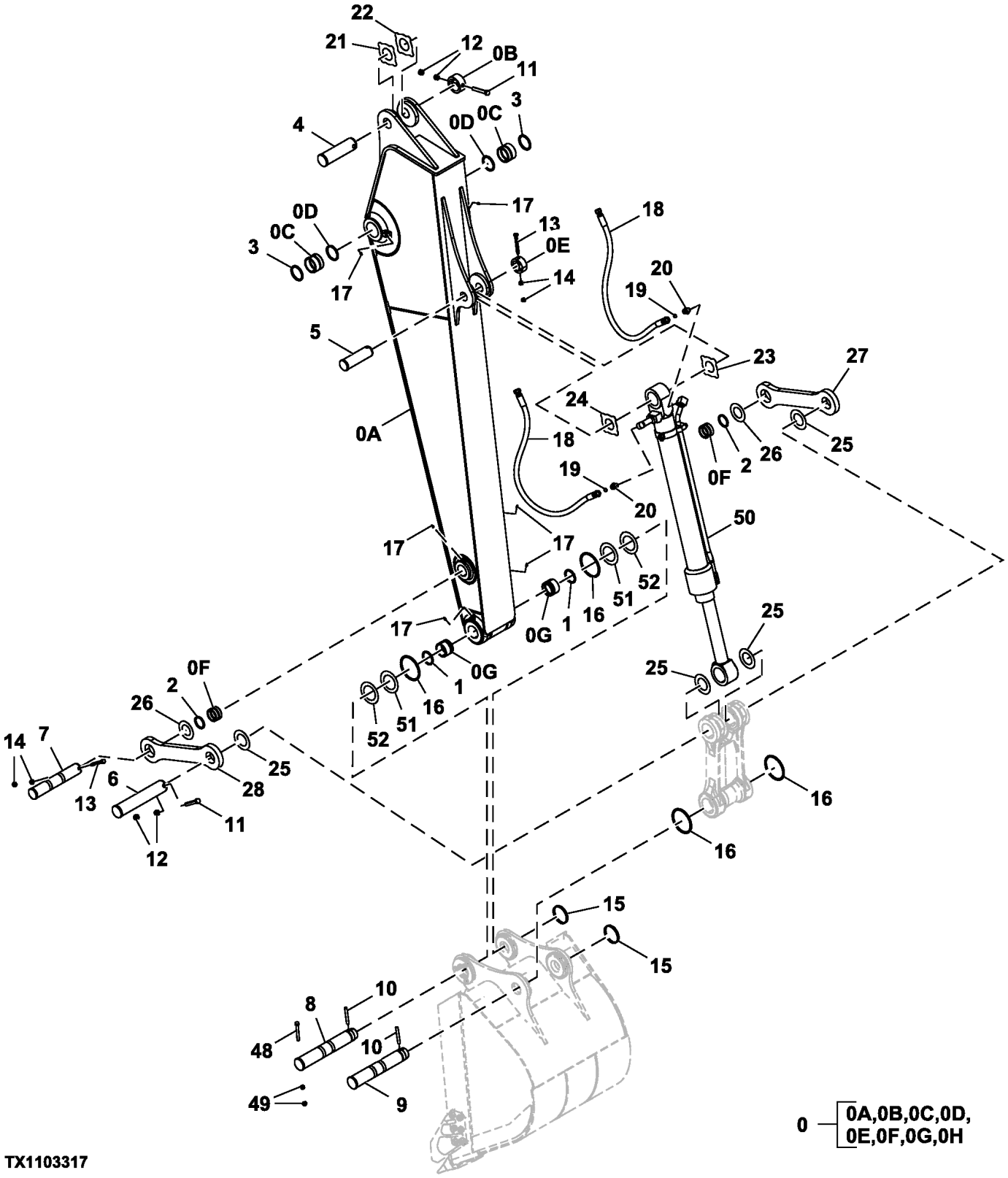

TX1103317

Item	*Nº peça*	*Descrição*	*Qtde*	*Nº série*	*Notas*
0	7047110G	Braço	1		SUB FOR 7047110
0A	.....	Braço	1		5009668 NLA
0B	4434953	Limitador	1		
0C	4443881	Bucha	2		
0D	TH102445	Vedação	2		SUB FOR 4067901
0E	4435239	Limitador	1		
0F	4409122	Bucha	2		
0G	4409178	Bucha	2		
0H	8070638	Ressalto	1		Não Ilustrado, Peças da Extremidade do Braço de Substituição
1	TH102446	Vedação	2		SUB FOR 4067902
2	TH104472	Vedação	2		SUB FOR 4084578
3	4067901	Vedação	2		
4	3088575	Pino	1		
5	3088578	Pino fixador	1		
6	AT317252	Pino fixador	1		SUB FOR 3088581
7	3088579	Pino fixador	1		
8	3088577	Pino fixador	1		
9	3088580	Pino fixador	1		
10	4454560	Pino fixador	2		
11	4435126	Pino fixador	2		
12	14M7277	Porca	4		M20, SUB FOR J950020; SUB FOR 3063826
13	4435124	Pino fixador	2		
14	14M7276	Porca	4		M16, SUB FOR J950016
15	4454561	Bucha	2		
16	4089028	Anel o	4		Anel O Padrão
	AT349466	Vedação	4		Anel O Bipartido
17	TH100074	Conexão de lubrificação	6		SUB FOR J75481
18	4628043	Mangueira hidráulica	2		
19	T77858	Anel o	2		SUB FOR 4187308
20	A853166	Adaptador	2		
	AT318035	Anel o	1		SUB FOR 4506424
21	4444286	Arruela de encosto	1		1 mm
22	4444287	Arruela de encosto	1		2 mm
23	4361293	Placa	1		1 mm, SUB FOR 4444288
24	4361294	Placa	1		2 mm, SUB FOR 4444289
25	4450012	Arruela de encosto	4		1 mm
26	4450011	Arruela de encosto	2		1 mm
27	8074315G	Ligação	1		SUB FOR 8074315
28	3084173G	Ligação	1		SUB FOR 3084173
48	19H3256	Parafuso sextavado	1		5/8" X 6"
49	14H1039	Porca	2		5/8"
50	9248307G	Cilindro hidráulico	1		Caçamba, Componentes em Página Separada
51	T241930	Arruela	AR		1.0 mm, Da Caçamba ao Braço
52	T241937	Calço	AR		0.5 mm, Da Caçamba ao Braço

Short Arm 2.42 m
Bras court 2,42 m
Braço Curto de 2,42 m
Brazo corto de 2,42 m

TX1103466 A.1

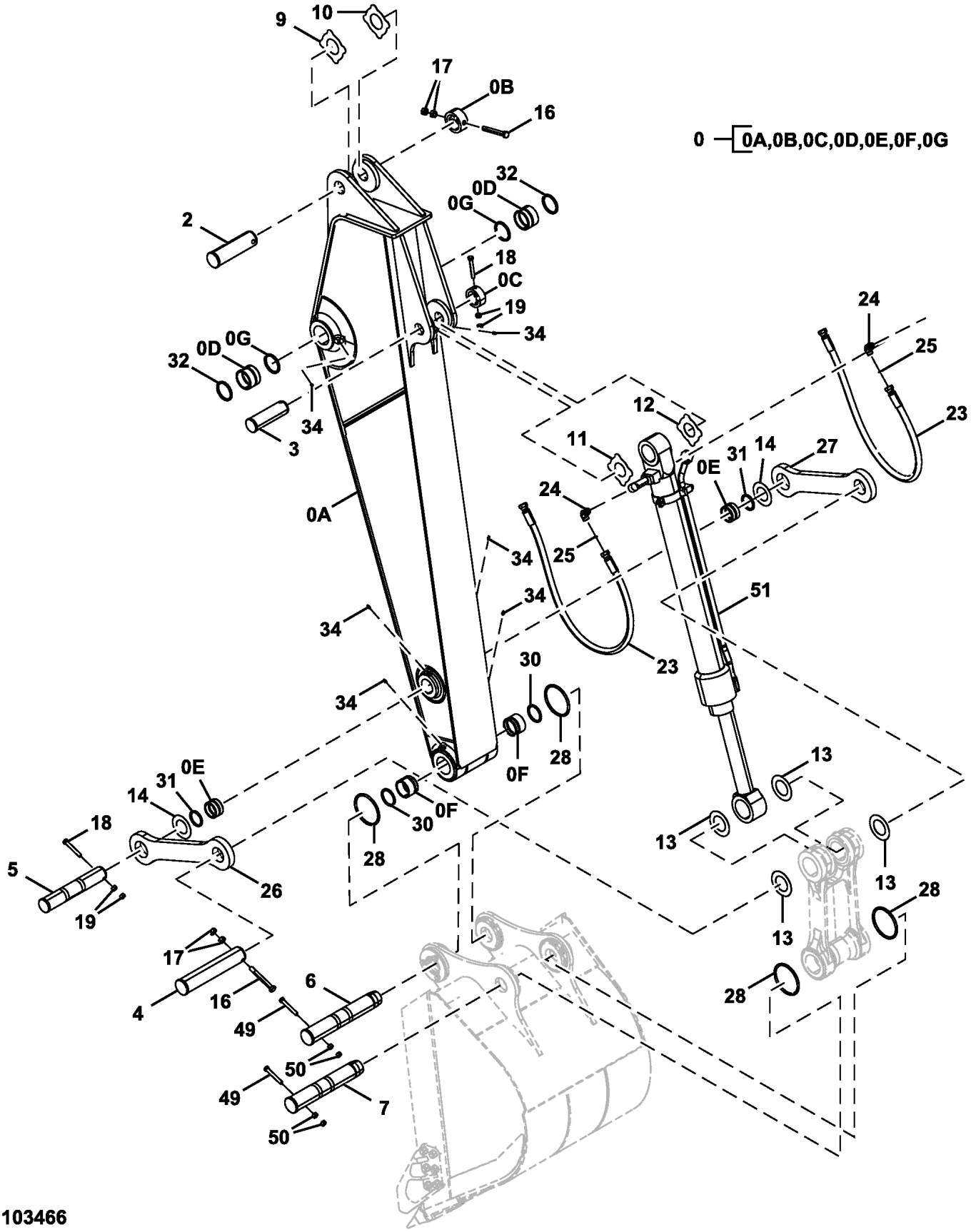

TX1103466

Item	*Nº peça*	*Descrição*	*Qtde*	*Nº série*	*Notas*
0	7048654G	Braço	1		SUB FOR 7048654
0A	.....	Braço	1		5010089 NLA
0B	4434953	Limitador	1		
0C	4435239	Limitador	1		
0D	4443881	Bucha	2		
0E	4409122	Bucha	2		
0F	4409178	Bucha	2		
0G	TH102445	Vedação	2		SUB FOR 4067901
2	3088575	Pino	1		
3	3088578	Pino fixador	1		
4	AT317252	Pino fixador	1		SUB FOR 3088581
5	3088579	Pino fixador	1		
6	3088577	Pino fixador	1		
7	3088580	Pino fixador	1		
9	4444286	Arruela de encosto	1		1 mm
10	4444287	Arruela de encosto	1		2 mm
11	4361293	Placa	1		1 mm, SUB FOR 4444288
12	4361294	Placa	1		2 mm, SUB FOR 4444289
13	4450012	Arruela de encosto	4		1 mm
14	4450011	Arruela de encosto	2		1 mm
16	4435126	Pino fixador	2		
17	14M7277	Porca	4		M20, SUB FOR J950020, SUB FOR 3063826
18	4435124	Pino fixador	2		
19	14M7276	Porca	4		M16, SUB FOR J950016
23	4628043	Mangueira hidráulica	2		
24	A853366	Conexão em ângulo	2		INCLUDES AT318035
	AT318035	Anel o	1		SUB FOR 4506424
25	T77858	Anel o	2		SUB FOR 4187308
26	3084173G	Ligação	1		SUB FOR 3084173
27	8074315G	Ligação	1		SUB FOR 8074315
28	4089028	Anel o	4		Anel O Padrão
	AT349466	Vedação	4		Anel O Bipartido
30	4067902	Vedação	2		
31	TH104472	Vedação	2		SUB FOR 4084578
32	TH102445	Vedação	2		SUB FOR 4067901
34	TH100074	Conexão de lubrificação	6		SUB FOR J75481
49	19H3256	Parafuso sextavado	2		5/8" X 6"
50	14H1039	Porca	4		5/8"
51	9248307G	Cilindro hidráulico	1		Caçamba, Componentes em Página Separada

Bucket Link
Tringlerie de benne
Articulação da Caçamba
Brazos de cucharón

TX1103565 A.1

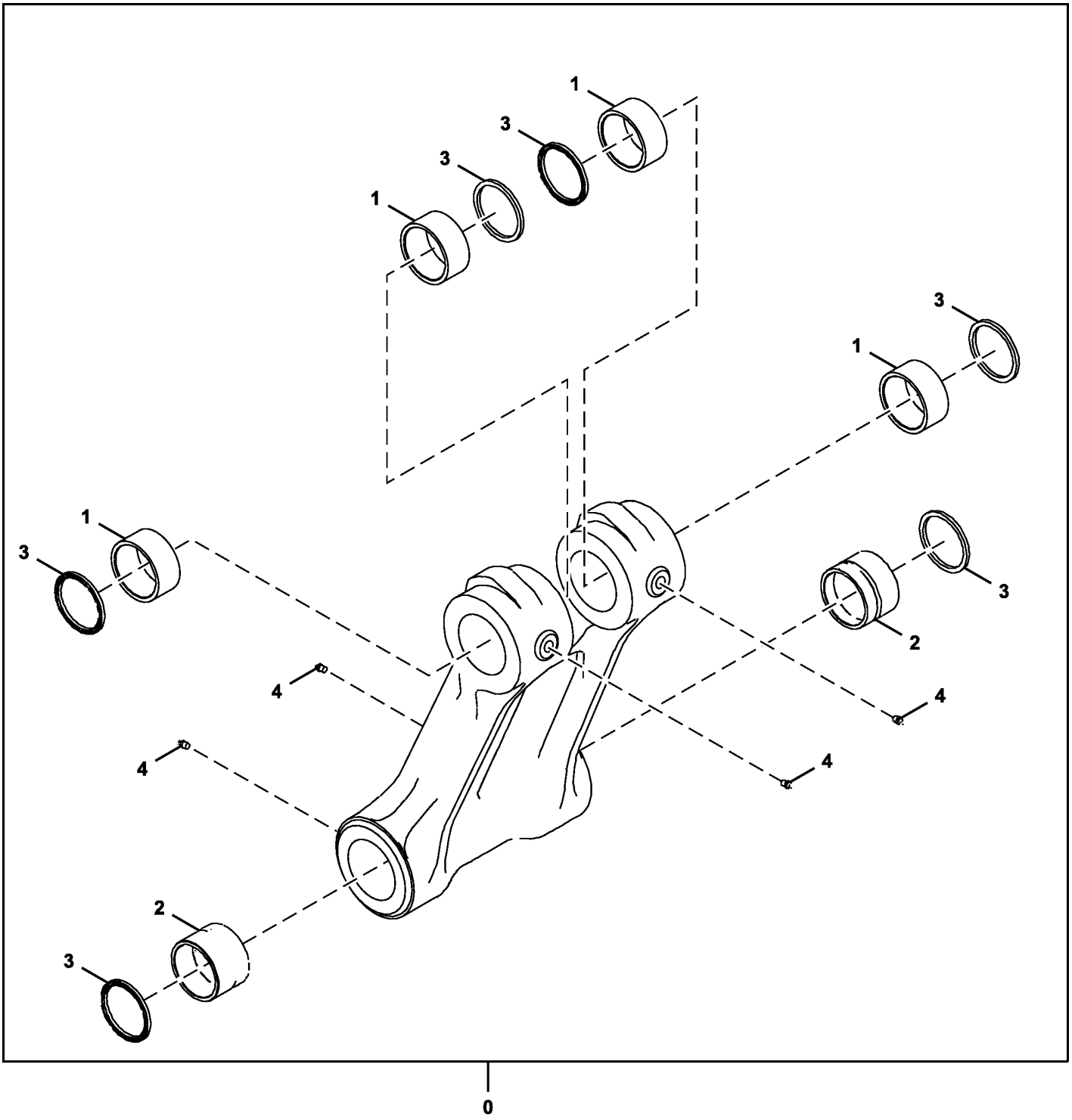

TX1103565

Item	*Nº peça*	*Descrição*	*Qtde*	*Nº série*	*Notas*
0	8076541	Ligação	1		Caçamba, SUB FOR 1027222
1	4352398	Bucha	4		
2	4443882	Bucha	2		
3	TH102446	Vedação	6		SUB FOR 4067902
4	TH100074	Conexão de lubrificação	4		SUB FOR J75481

Pattern Changer
Modificateur de configuration
Trocador de Padrão
Cambiador patrón

TX1103641 A.1

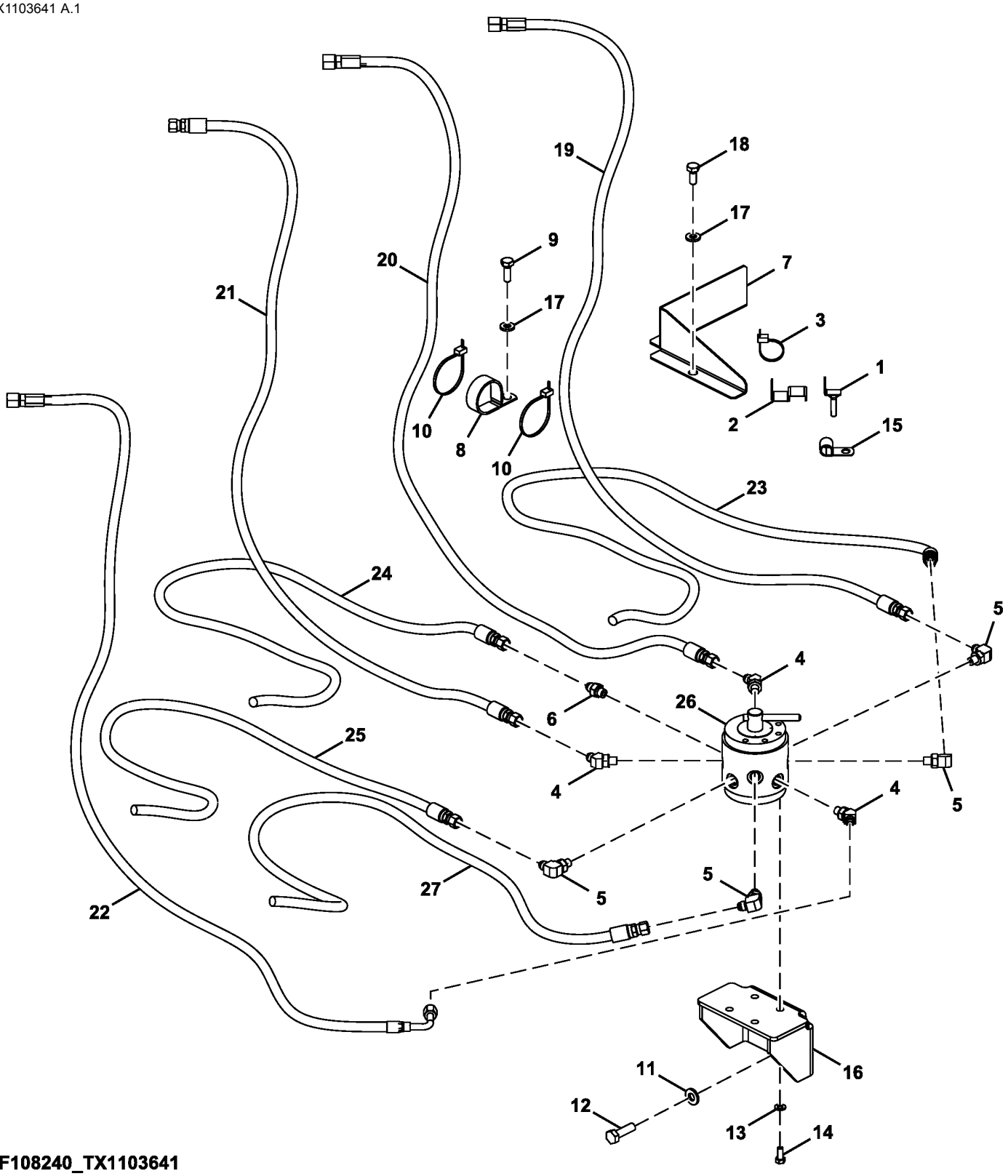

FF108240_TX1103641

Item	*Nº peça*	*Descrição*	*Qtde*	*Nº série*	*Notas*
1	9767321	Apoio	1		
2	4665191	Apoio	1		
3	H77698	Cinta	1		SUB FOR 4055311
4	A852223	Conexão em ângulo	3		
5	A852323	Conexão em ângulo	4		
6	A852123	Adaptador	1		
7	3109199	Apoio	1		
8	N198631	Braçadeira	1		SUB FOR 4190265
9	19M7662	Parafuso sextavado	1		M10 X 30, SUB FOR J901030
10	DH400240	Cinta	2		
11	DH400704	Arruela	3		
12	19M7493	Parafuso sextavado	3		M12 X 40, SUB FOR J901240
13	24M7055	Arruela	4		8.400 X 16 X 1.600 mm, SUB FOR A590108
14	19M7881	Parafuso	4		M8 X 20, SUB FOR J900820
15	R73384	Braçadeira	1		SUB FOR 4190253
16	FF510126	Apoio	1		
17	24M7346	Arruela	3		11 X 20 X 2 mm, SUB FOR DH400703
18	19M7402	Parafuso sextavado	2		M10 X 25, SUB FOR J901025
19	4662479	Mangueira hidráulica	1		
20	4663086	Mangueira hidráulica	1		
21	4662477	Mangueira hidráulica	1		
22	4663083	Mangueira hidráulica	1		
23	4707578	Mangueira	1		
24	4681879	Mangueira	1		
25	4707586	Mangueira	1		
26	4612930	VálVula	1		
27	4661819	Mangueira hidráulica	1		

Mechanical Pattern Changer Kit
Kit de changement de configuration mécanique
Kit do Trocador Mecânico de Padrão
Kit de cambio de configuración mecánica

TX1170866 B.1

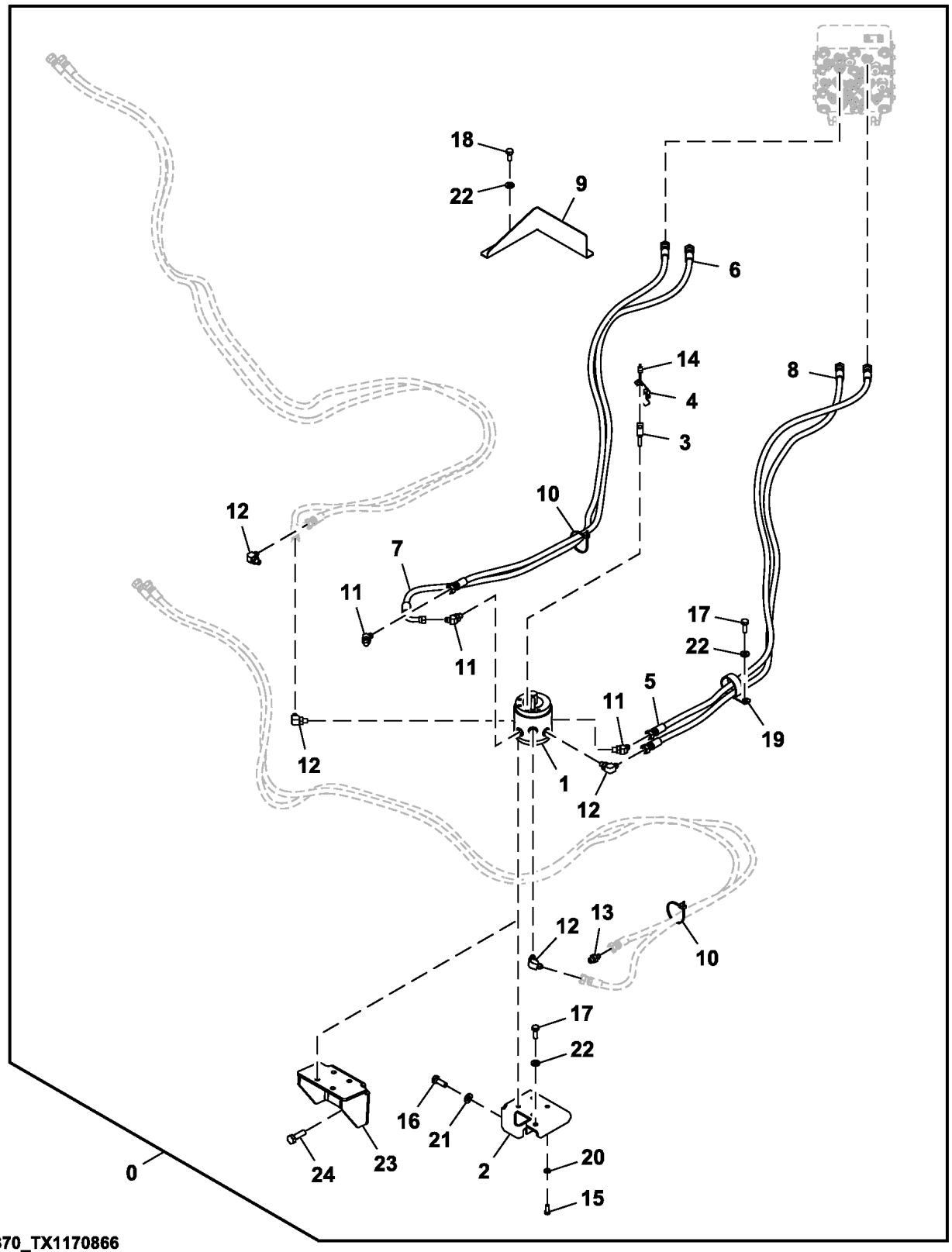

FF107370_TX1170866

Item	*Nº peça*	*Descrição*	*Qtde*	*Nº série*	*Notas*
0	**AT393163**	**Kit - instalação de campo**	**1**		**Pacotes de Produto**
1	4612930	VálVula	1		SUB FOR 9272343, Válvula Rotativa, Componentes em Página Separada
2	FF501968	Apoio	1		
3	9767321	Apoio	1		
4	4665191	Apoio	1		
5	4663086	Mangueira hidráulica	1		
6	4662477	Mangueira hidráulica	1		
7	4663083	Mangueira hidráulica	1		
8	4662479	Mangueira hidráulica	1		
9	3109199	Apoio	1		
10	DH400240	Cinta	2		
11	A852223	Conexão em ângulo	3		
12	A852323	Conexão em ângulo	4		
13	A852123	Adaptador	1		
14	H77698	Cinta	1		SUB FOR 4055311
15	19M7881	Parafuso	4		M8 X 20, SUB FOR J900820
16	19M7403	Parafuso sextavado	2		M12 X 35, SUB FOR J901235
17	19M7662	Parafuso sextavado	2		M10 X 30, SUB FOR J901030
18	19M7402	Parafuso sextavado	2		M10 X 25, SUB FOR J901025
19	4204136	Presilha	1		
20	24M7055	Arruela	4		8.400 X 16 X 1.600 mm, SUB FOR A590108
21	DH400704	Arruela	2		
22	24M7346	Arruela	4		11 X 20 X 2 mm, SUB FOR DH400703
23	FF510126	Apoio	1		
24	19M7403	Parafuso sextavado	1		M12 X 35, SUB FOR J901235

Suction Lines
Conduites d'aspiration
Linhas de Sucção
Líneas de aspiración

TX1103635 A.1

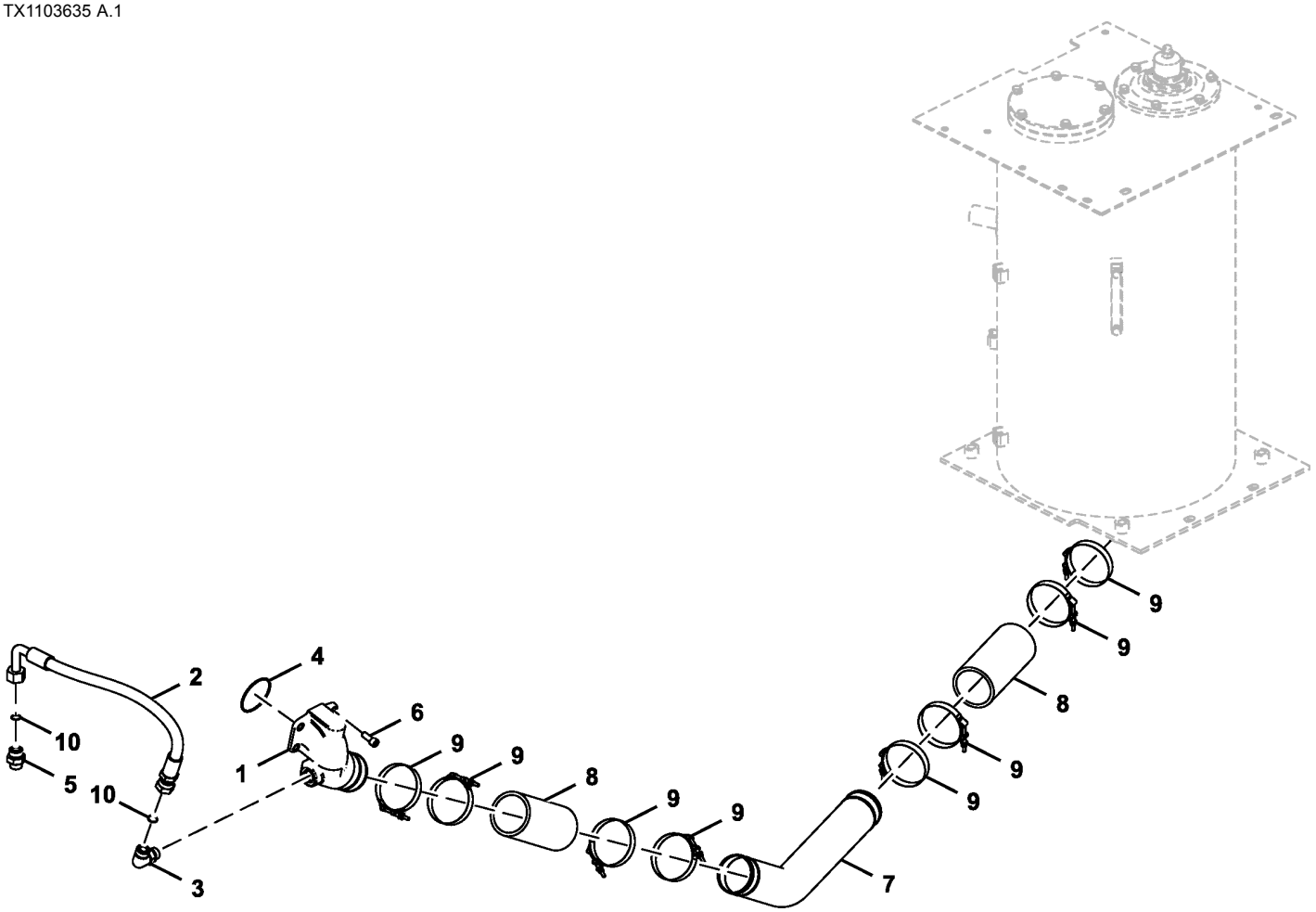

FF107755_TX1103635

Item	*Nº peça*	*Descrição*	*Qtde*	*Nº série*	*Notas*
1	2052673	Coletor	1		
2	4644625	Mangueira hidráulica	1		
3	A853366	Conexão em ângulo	1		
4	CH17854	Junta de vedação	1		SUB FOR A811085
5	A853166	Adaptador	1		
6	19M7988	Parafuso	4		M12 X 30, SUB FOR J781230
7	FF508902	Tubo	1		
8	DH401248	Mangueira	2		
9	AT56658	Abraçadeira para mangueira	8		SUB FOR 4283535
10	T77858	Anel o	2		SUB FOR 4187308

Return Lines
Conduites de retour
Linhas de Retorno
Líneas de retorno

TX1103626 A.1

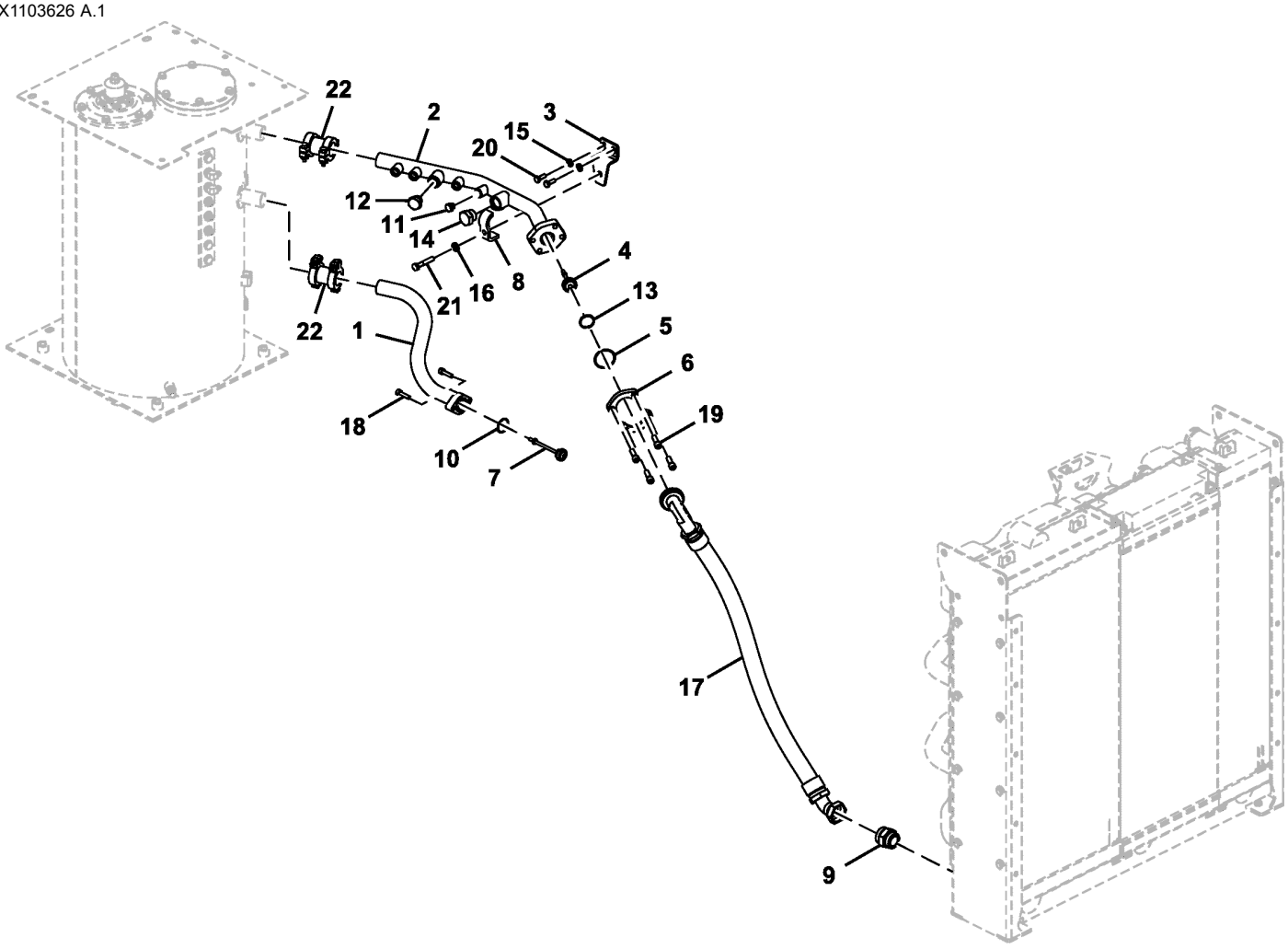

FF107757_TX1103626

Item	*Nº peça*	*Descrição*	*Qtde*	*Nº série*	*Notas*
1	FF509398	Tubo	1		
2	FF509397	Tubo	1		
3	FF509408	Apoio	1		
4	4276584	VálV. controladora de fluxo	1		
5	4510170R	Anel o	1		SUB FOR 4510170
6	4510174	Flange	2		
7	4656988	VálVula	1		
8	4053698	Braçadeira	1		
9	38H1191	Adaptador	1		SUB FOR 61H1191
	R26773	Anel o	1		Extremidade do Orifício
	T78784	Anel o	1		Extremidade da Mangueira
10	A811040	Anel o	1		
11	A885003	Tampão	1		
12	A885006	Plugue	1		
13	991718	Anel	1		SUB FOR Z991718
14	A885008	Tampão	1		
15	24M7346	Arruela	2		11 X 20 X 2 mm, SUB FOR DH400703
16	DH400704	Arruela	1		
17	FF509405	Mangueira hidráulica	1		
18	L159272	Parafuso	2		SUB FOR J781040
19	19M8273	Parafuso	4		M12 X 45, SUB FOR J781245
20	19M7662	Parafuso sextavado	2		M10 X 30, SUB FOR J901030
21	19M7753	Parafuso sextavado	1		M12 X 70, SUB FOR J901270
22	4069801	Engate	2		SUB FOR 4712341

Return Lines, Control Valve to Cooling Package
Conduites de retour, entre distributeur et bloc de refroidissement
Linhas de Retorno, Válvula de Controle ao Sistema de Arrefecimento
Tuberías de retorno, válvula de control a sistema de enfriamiento

TX1103632 A.1

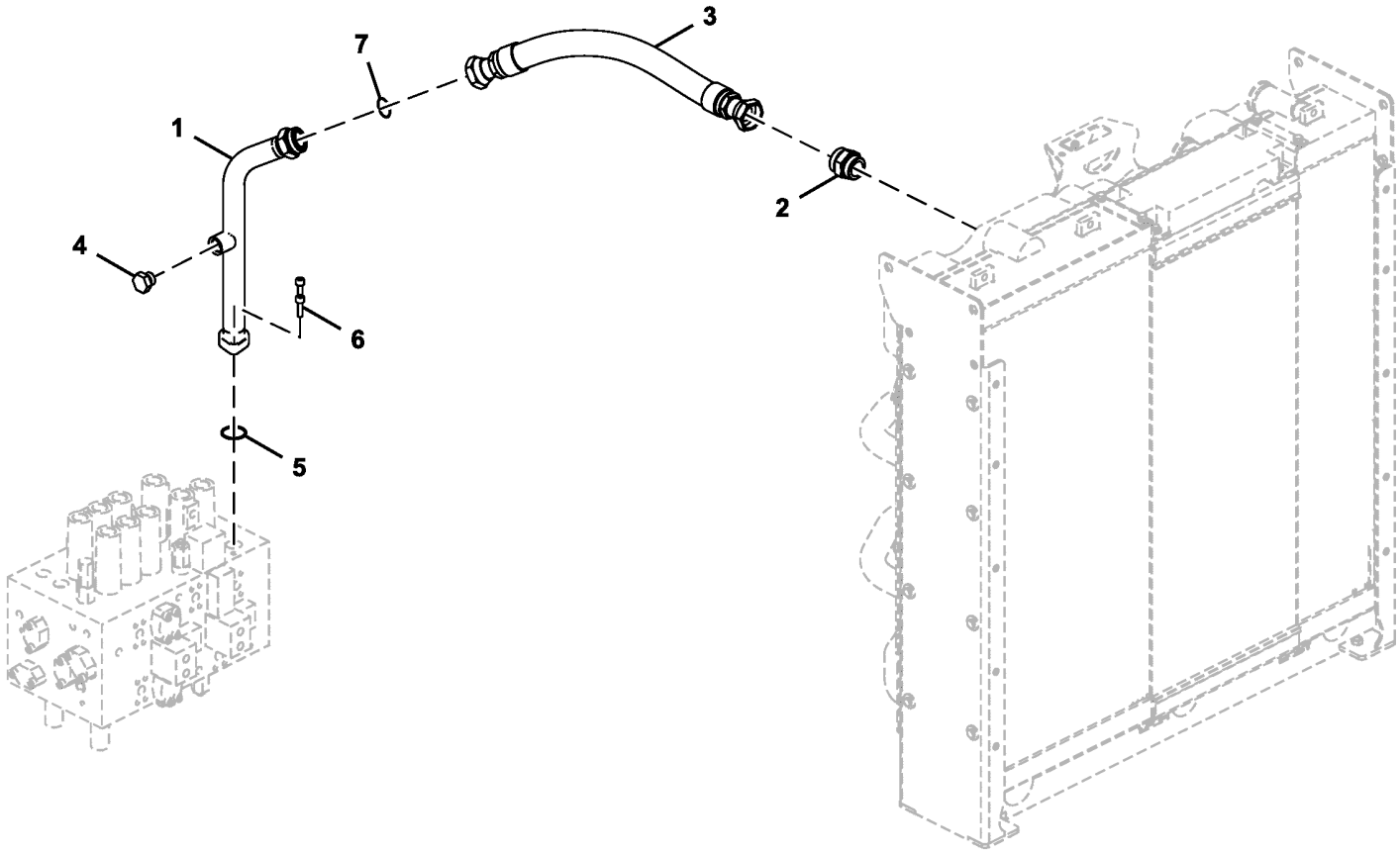

FF107758_TX1103632

Item	*Nº peça*	*Descrição*	*Qtde*	*Nº série*	*Notas*
1	FF509399	Tubo	1		
2	38H1191	Adaptador	1		ALSO ORDER R26773 AND T78784, 61H1191 NLA
	R26773	Anel o	1		Extremidade do Orifício
	T78784	Anel o	1		Extremidade da Mangueira
3	FF509407	Mangueira hidráulica	1		Fabricar
4	A885006	Plugue	1		
5	A811045R	Anel o	1		SUB FOR A811045
6	19M8337	Parafuso	2		M10 X 30, SUB FOR J781035
7	T78784	Anel o	1		

Drain Lines
Conduites de vidange
Linhas de Drenagem
Líneas de vaciado

TX1104709 A.1

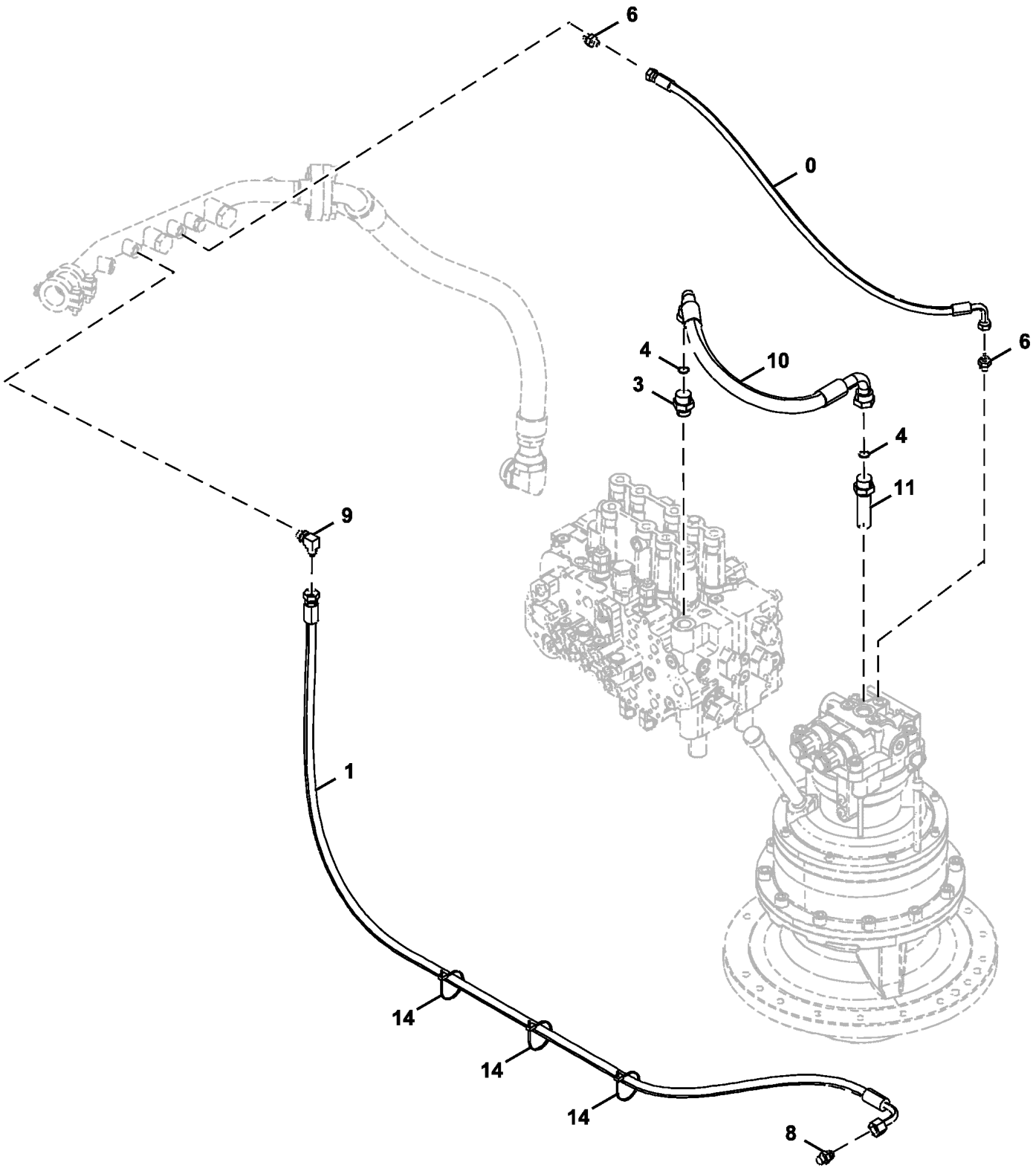

TX1104709

Item	*Nº peça*	*Descrição*	*Qtde*	*Nº série*	*Notas*
0	4453023	Mangueira hidráulica	1		
1	4334456	Mangueira hidráulica	1		
3	A853166	Adaptador	1		INCLUDES AT318035
	AT318035	Anel o	1		
4	T77858	Anel o	2		SUB FOR 4187308
6	A852133	Adaptador	2		INCLUDES CH11570
	CH11570	Anel o	1		
8	A852134	Adaptador	1		INCLUDES CH11570
	CH11570	Anel o	1		
9	A852334	Conexão em ângulo	1		INCLUDES CH11570
	CH11570	Anel o	1		
10	4656682	Mangueira hidráulica	1		
11	4189539	Adaptador	1		INCLUDES CH11570
	CH11570	Anel o	1		
14	DH400240	Cinta	3		

Attenuator Lines (Engine 6068HT105-RE559029)
Conduites d'atténuateur (Engine 6068HT105-RE559029)
Linhas do Atenuador (Engine 6068HT105-RE559029)
Líneas de la atenuadora (Engine 6068HT105-RE559029)

TX1103573 A.1

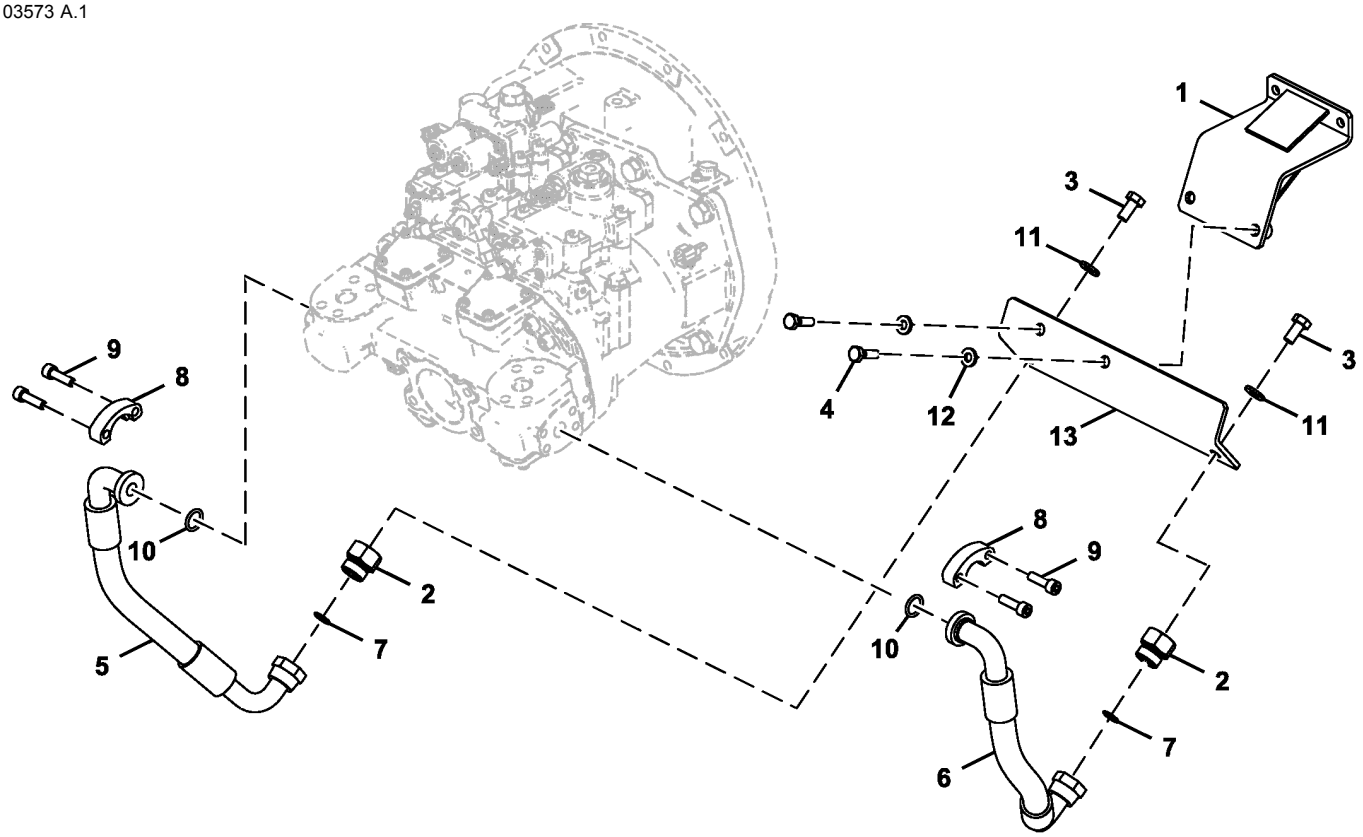

FF108290_TX1103573

Item	*Nº peça*	*Descrição*	*Qtde*	*Nº série*	*Notas*
1	FF510748	Apoio	1		
2	4204882	Tampão	2		
3	19M7872	Parafuso sextavado	2		M12 X 25, SUB FOR J901225
4	19M7550	Parafuso sextavado	2		M10 X 35, SUB FOR J901035
5	4655323	Mangueira hidráulica	1		
6	4655324	Mangueira hidráulica	1		
7	T77858	Anel o	2		SUB FOR 4187308
8	T107446	Conexão flangeada	4		SUB FOR 4506459
9	19M8337	Parafuso	8		M10 X 30, SUB FOR J781035
10	971489	Anel o	2		SUB FOR Z971489
11	DH400704	Arruela	2		
12	24M7346	Arruela	2		11 X 20 X 2 mm, SUB FOR DH400703
13	FF512474	Apoio	1		

Delivery Lines
Conduites d'alimentation
Linhas de Distribuição
Líneas de entrega

TX1103763 A.1

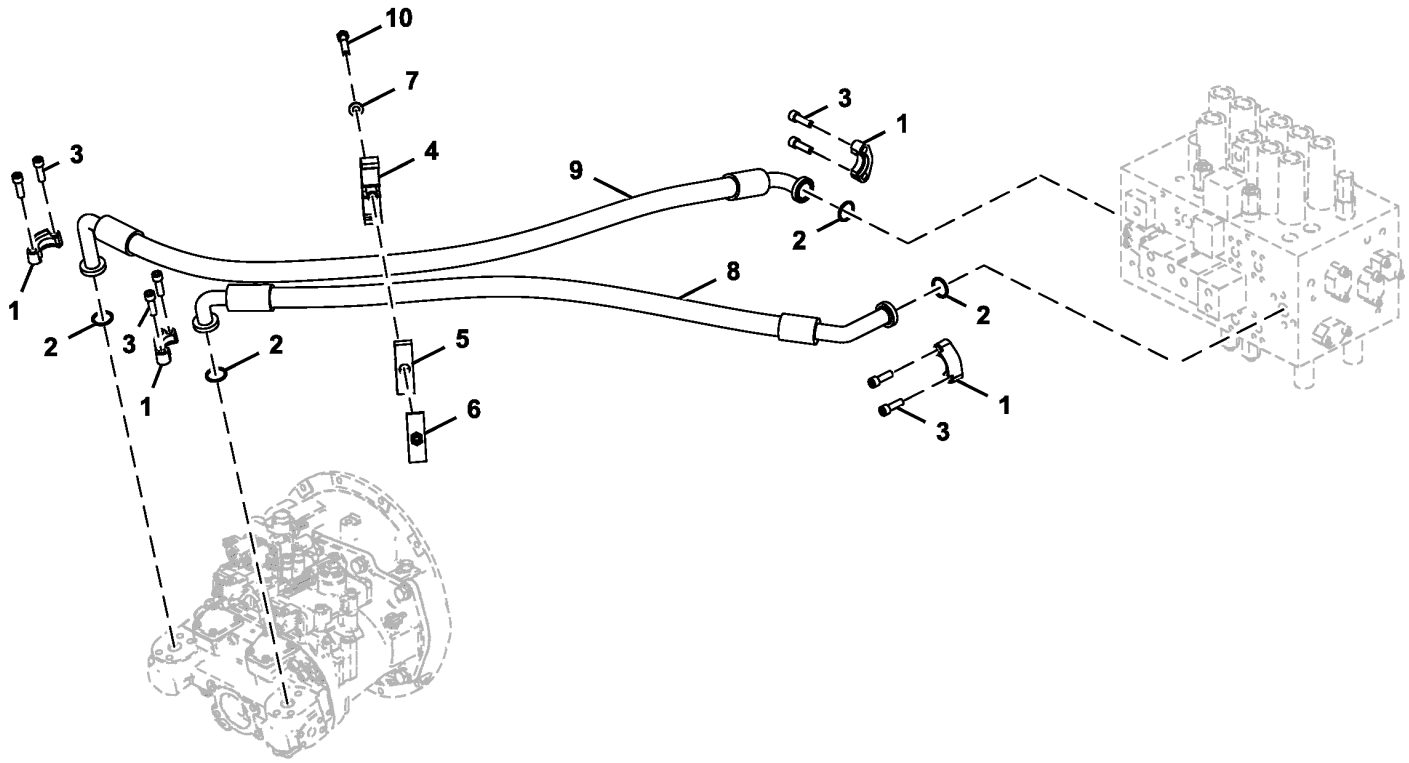

FF107756_TX1103763

Item	*Nº peça*	*Descrição*	*Qtde*	*Nº série*	*Notas*
1	4085560	Conexão flangeada	8		
2	966993	Anel o	4		SUB FOR Z966993
3	19M9163	Parafuso	16		M12 X 40, SUB FOR J781240
4	8061722	Braçadeira	1		
5	3072291	Isolador	1		
6	9738975	Braçadeira	1		
7	DH400704	Arruela	1		
8	DH400853	Mangueira hidráulica	1		
9	FF508335	Mangueira	1		
10	19M7364	Parafuso sextavado	1		M12 X 80, SUB FOR J901280

Front Lines
Conduites avant
Linhas Dianteiras
Líneas delanteras

TX1104743 B.1

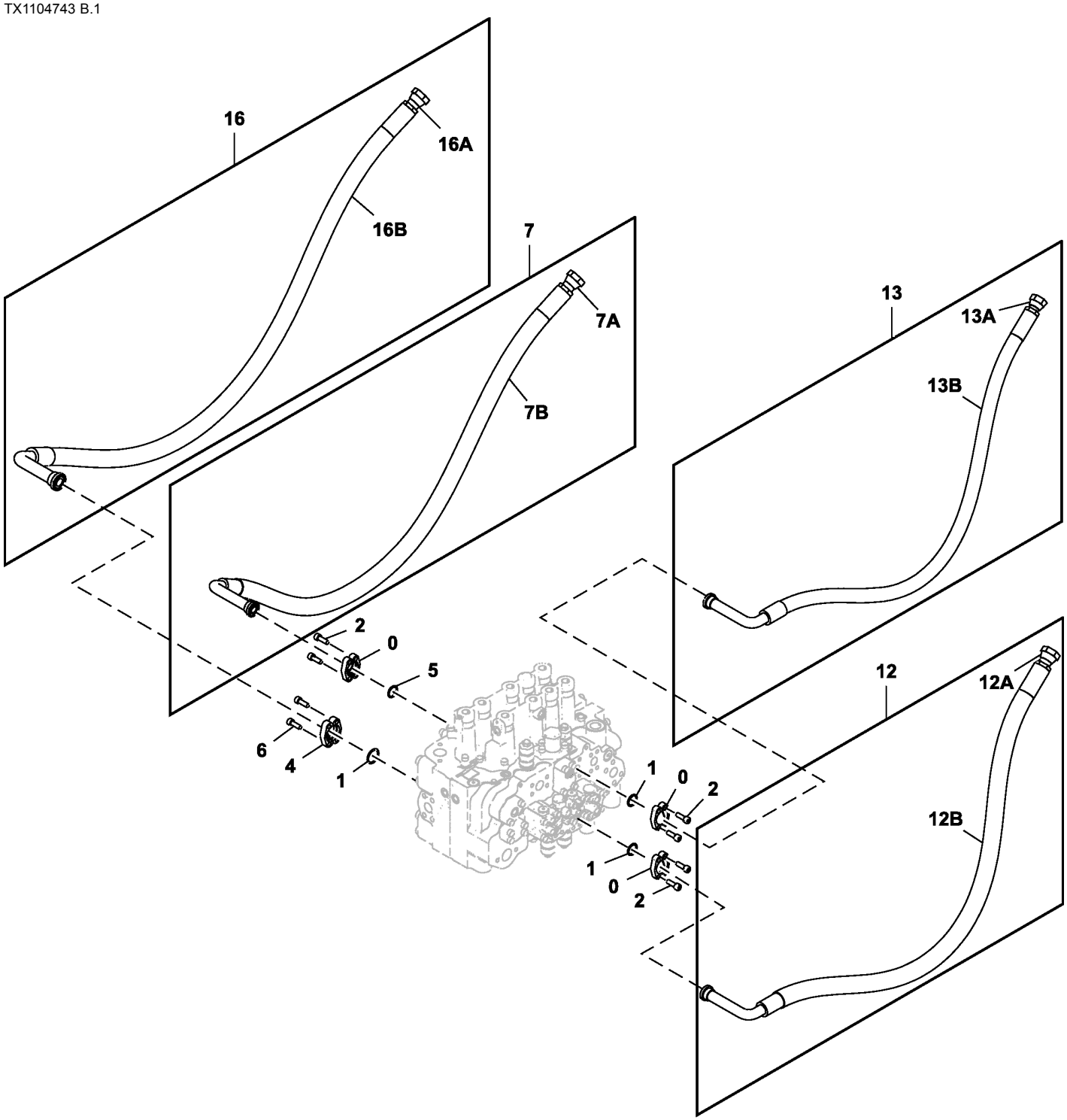

TX1104743

Item	*Nº peça*	*Descrição*	*Qtde*	*Nº série*	*Notas*
0	R29424	Conexão flangeada	6		SUB FOR 986910
1	T59014	Anel o	3		SUB FOR 971489
2	19M7576	Parafuso	12		M10 X 30, SUB FOR J781030
4	H61354	Conexão flangeada	2		SUB FOR 962453
5	966993	Anel o	1		
6	19M7576	Parafuso	4		M10 X 30, SUB FOR J781030
7	.....	Mangueira hidráulica	1		9264581 NLA
7A	4639528	Mangueira hidráulica	1		OD 1.55 in., MARKED 350–25
7B	4327294	Proteção de mangueira	1		
12	.....	Mangueira hidráulica	1		9244235 NLA
12A	4626738	Mangueira hidráulica	1		OD 1.20 in., MARKED 350–19
12B	4327294	Proteção de mangueira	1		
13	.....	Mangueira hidráulica	1		9234888 NLA
13A	4614167	Mangueira hidráulica	1		
13B	4327294	Proteção de mangueira	1		
16	.....	Mangueira hidráulica	1		9234887 NLA
16A	4614165	Mangueira hidráulica	1		
16B	4327294	Proteção de mangueira	1		

Boom Cylinder Lines
Conduites de vérin de flèche
Linhas do Cilindro da Lança
Líneas de cilindro de aguilón

TX1104275 A.1

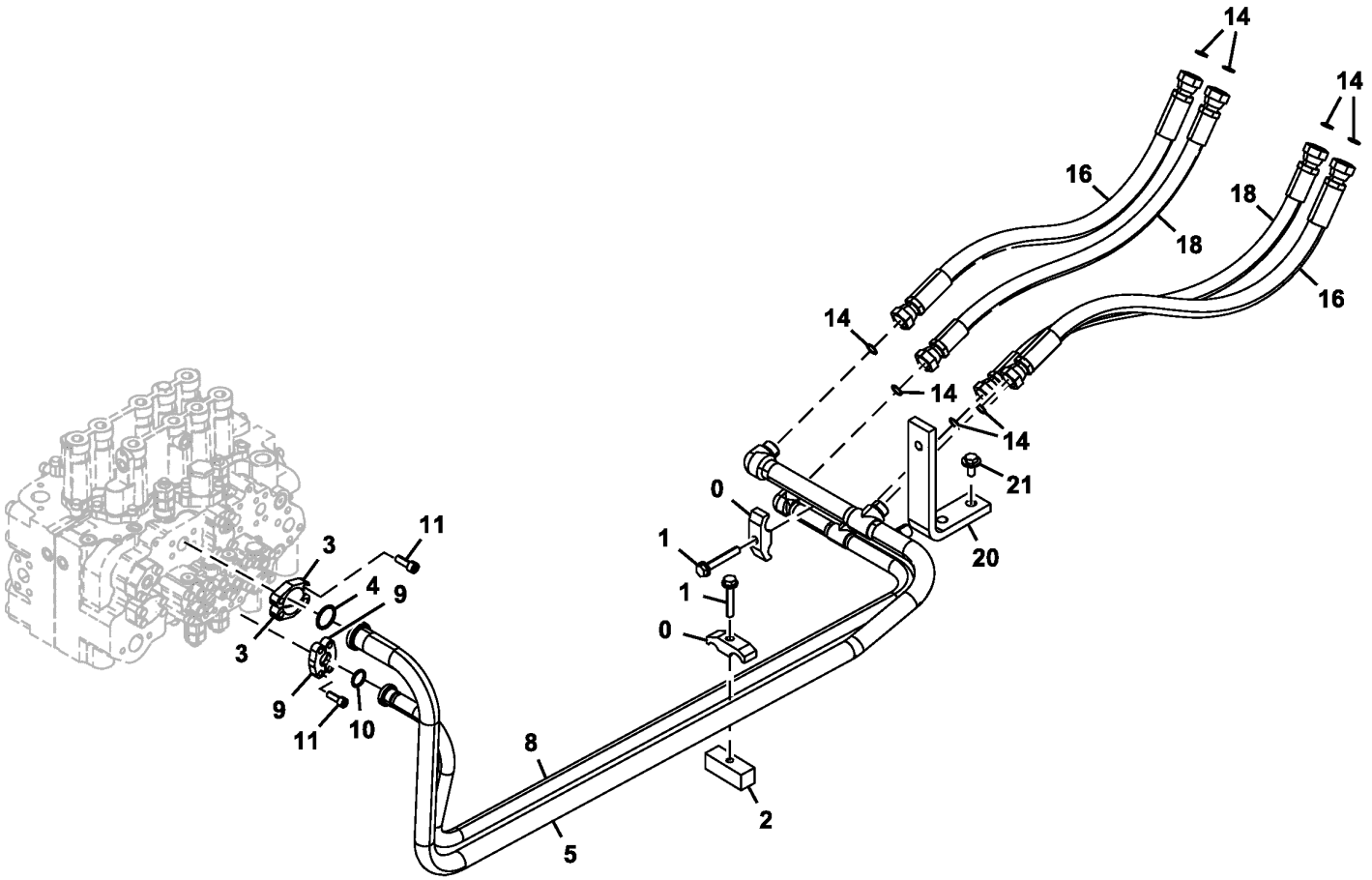

TX1104275

Item	*Nº peça*	*Descrição*	*Qtde*	*Nº série*	*Notas*
0	4153488	Braçadeira	2		
1	.....	Parafuso c/arruela	2		J271270 NLA
	19M7753	Parafuso sextavado	1		M12 X 70, SUB FOR J901270
	24M7345	Arruela	1		13.500 X 24 X 2.500 mm
2	4209157	Porca soldável	1		
3	H61354	Conexão flangeada	2		SUB FOR 962453
4	966993	Anel o	1		
5	8098306	Tubo	1		
8	8098305	Tubo	1		
9	R29424	Conexão flangeada	2		SUB FOR Z986910
10	T59014	Anel o	1		24.994 X 3.531 mm (63/64" X 0.139"), SUB FOR Z971489
11	19M7576	Parafuso	8		M10 X 30, SUB FOR J781030
14	T77858	Anel o	8		18.771 X 1.778 mm (0.739" X 0.070"), SUB FOR 4187308
16	4661965	Mangueira hidráulica	2		SUB FOR 4614162, THIS APPLICATION
18	4660944	Mangueira hidráulica	2		SUB FOR 4642488
20	9766968	Suporte	1		SUB FOR 4417635, THIS APPLICATION
21	.....	Parafuso c/arruela	2		J281230 NLA
	19M8011	Parafuso sextavado	2		M12 X 30, SUB FOR Z449490
	24H1748	Arruela	2		1/2" X 1-1/4" X 0.105", SUB FOR Z449490 SUB FOR 4249324, THIS APPLICATION

Swing Motor Lines From Control Valve
Conduites de moteur de pivotement venant du distributeur
Linhas do Motor do Giro da Válvula de Controle
Líneas de motor de giro desde válvula de control

TX1103568 A.1

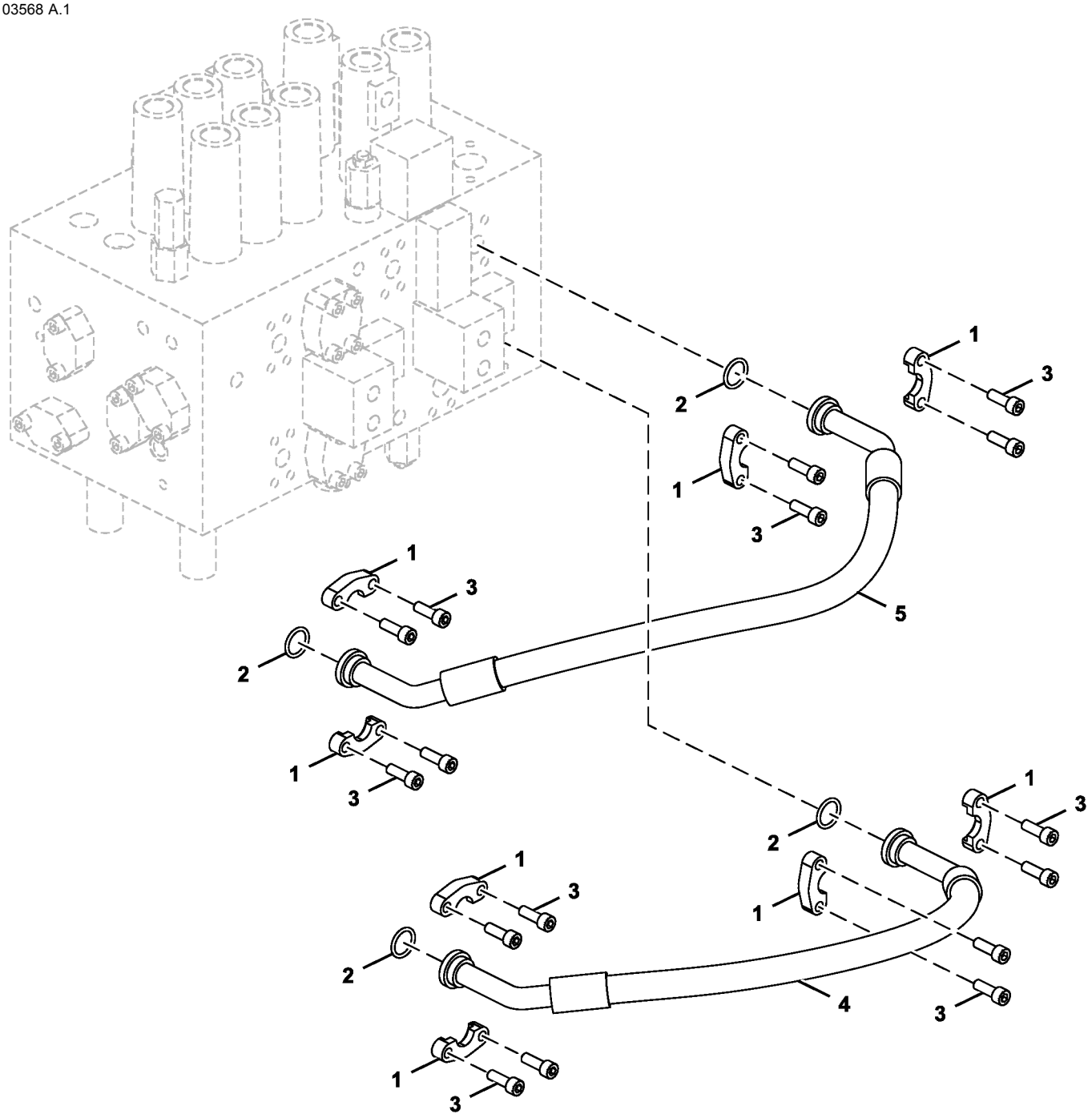

FF512509_TX1103568

Item	*Nº peça*	*Descrição*	*Qtde*	*Nº série*	*Notas*
1	986910	Conexão flangeada	8		SUB FOR Z986910
2	971489	Anel o	4		SUB FOR Z971489
3	19M7576	Parafuso	16		M10 X 30, SUB FOR J781030
4	4626739	Mangueira hidráulica	1		
5	4660220	Mangueira hidráulica	1		

Pilot Lines, Control Valve To Pilot Oil Filter
Conduites de commande, entre distributeur et filtre à huile de commande
Linhas Piloto, Válvula de Controle ao Filtro de Óleo Piloto
Tuberías de control, válvula de control a filtro de aceite de control

TX1103544 C.1

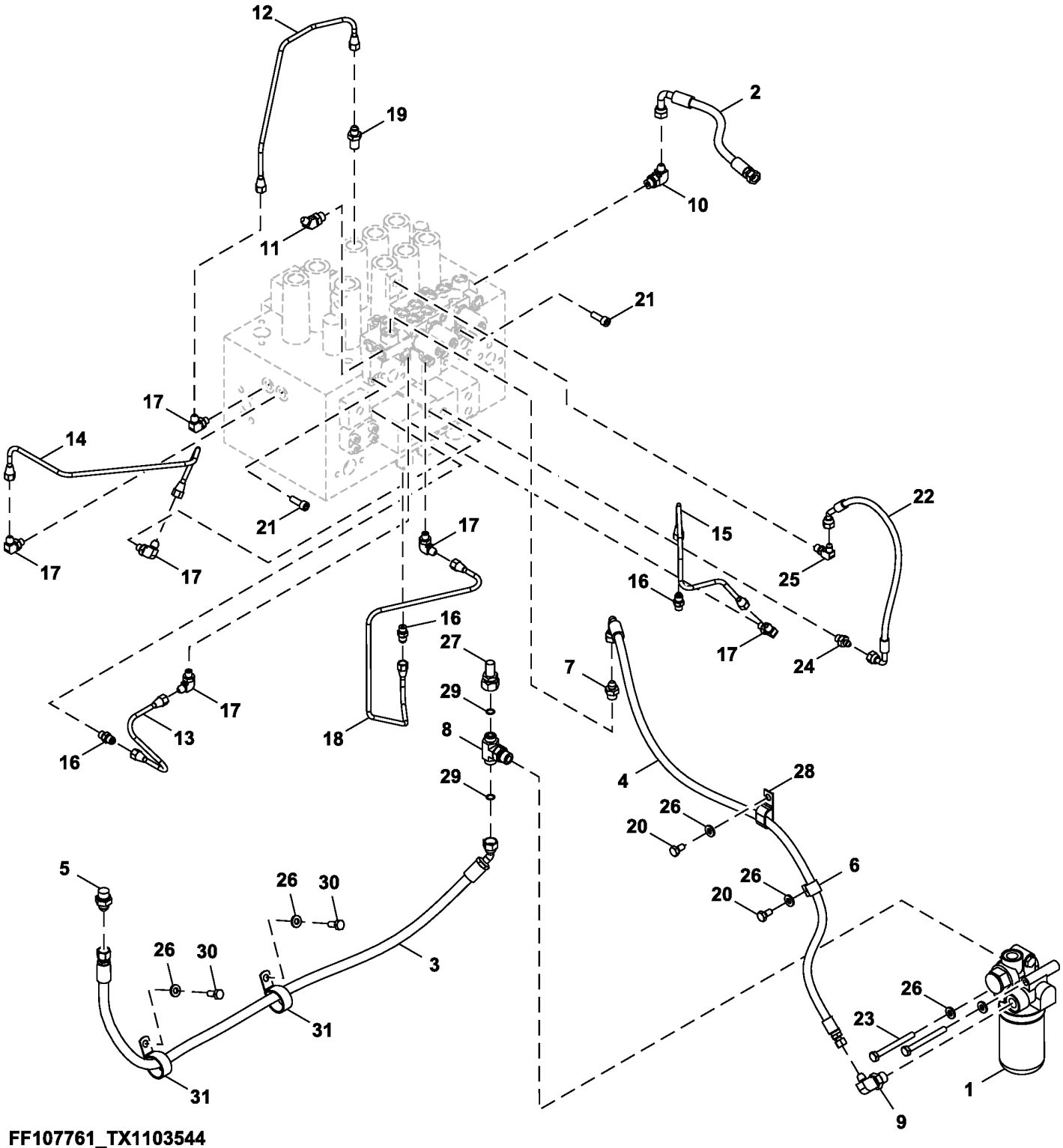

FF107761_TX1103544

Item	*Nº peça*	*Descrição*	*Qtde*	*Nº série*	*Notas*
1	4629717	Filtro	1		Componentes Adicionais em Página Separada
2	4630939	Mangueira hidráulica	1		
3	FF510150	Mangueira	1		
4	DH400911	Mangueira hidráulica	1		
5	A852144	Adaptador	1		
6	T28949	Braçadeira	1		SUB FOR 4190273
7	A852133	Adaptador	1		
8	A853544	Conexão em t	1		
9	A852343	Conexão em ângulo	1		
10	A852333	Conexão em ângulo	1		
11	4190244	Conexão em ângulo	1		SUB FOR A852233
12	4625330	Tubulação	1		
13	4625323	Tubulação	1		
14	4639990	Tubulação	1		
15	4639992	Tubulação	1		
16	4255304	Conexão	3		
17	4293950	Conexão	6		
18	4639993	Tubulação	1		
19	4339541	Conexão	1		
20	19M7938	Parafuso sextavado	2		M10 X 20, SUB FOR J901020
21	19M7576	Parafuso	2		M10 X 30, SUB FOR J781030
22	4643029	Mangueira hidráulica	1		
23	19M7668	Parafuso sextavado	2		M10 X 100, SUB FOR J901000
24	A852122	Adaptador	1		
25	4154670	Conexão em ângulo	1		SUB FOR A852322
26	24M7346	Arruela	6		11 X 20 X 2 mm, SUB FOR DH400703
27	AT312932	Conexão	1		
28	T32854	Braçadeira	1		SUB FOR 4190282
29	T77857	Anel o	2		SUB FOR 4138938
30	19M7402	Parafuso sextavado	2		M10 X 25, SUB FOR J901025
31	AT131725	Presilha	2		SUB FOR 4190291

Pilot Oil Filter Components
Composants de filtre à huile de commande
Componentes do Filtro de Óleo Piloto
Componentes del filtro de aceite piloto

TX1149024 A.1

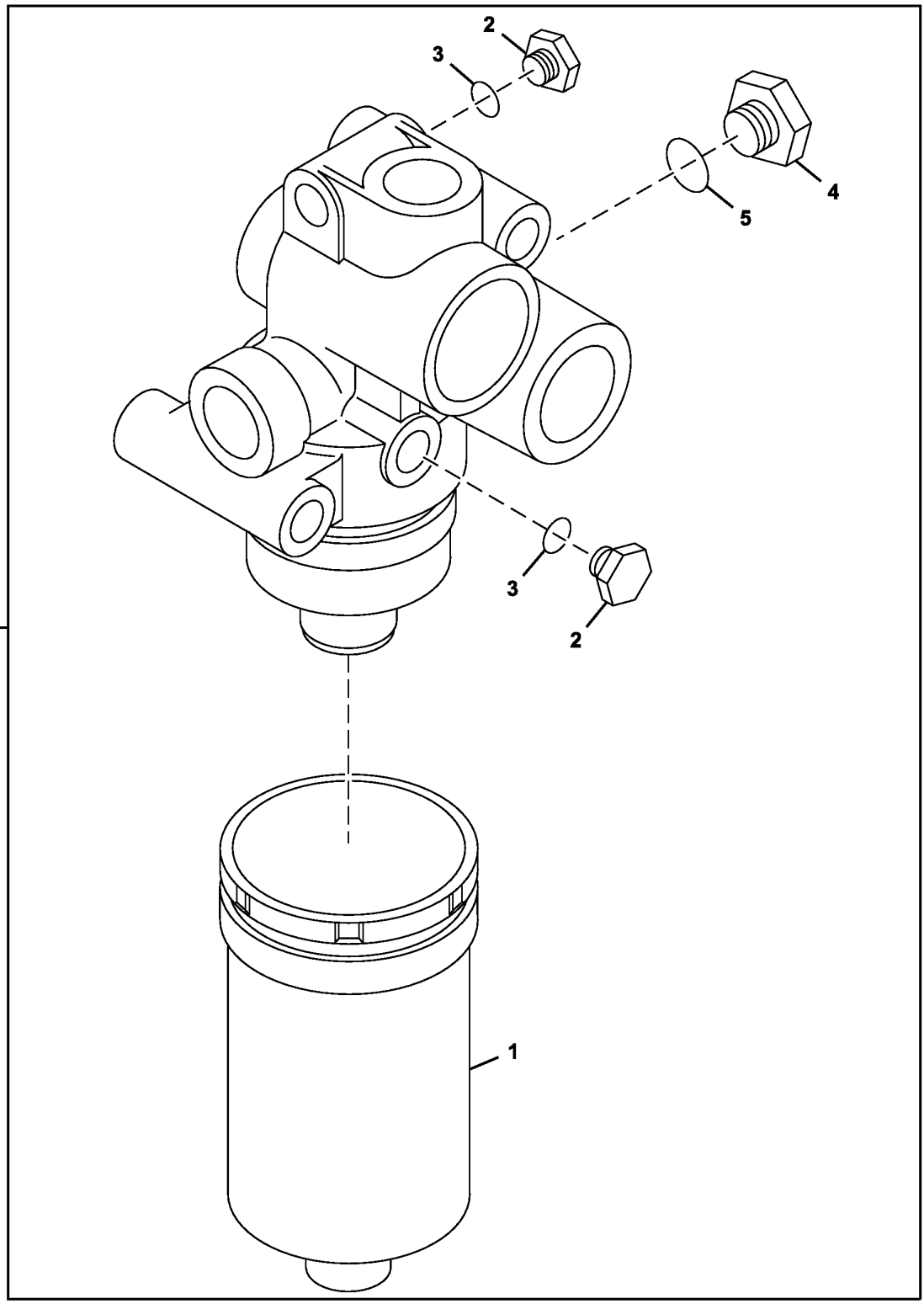

Item	*Nº peça*	*Descrição*	*Qtde*	*Nº série*	*Notas*
0	4629717	Filtro	1		Óleo Piloto
1	4630525	Elemento de filtro	1		
2	4174541	Conexão	2		SUB FOR A885004
3	957366	Anel o	2		
4	A885002	Plugue	1		
5	4506418	Anel o	1		

Pilot Lines, Pilot Signal Manifold to Left Pilot Controller
Conduites pilotes, entre collecteur de signal pilote et contrôleur pilote gauche
Linhas Piloto, Coletor do Sinal Piloto ao Controlador Piloto Esquerdo
Tuberías piloto, colector de señales piloto a controlador piloto izquierdo

TX1089799 A.1

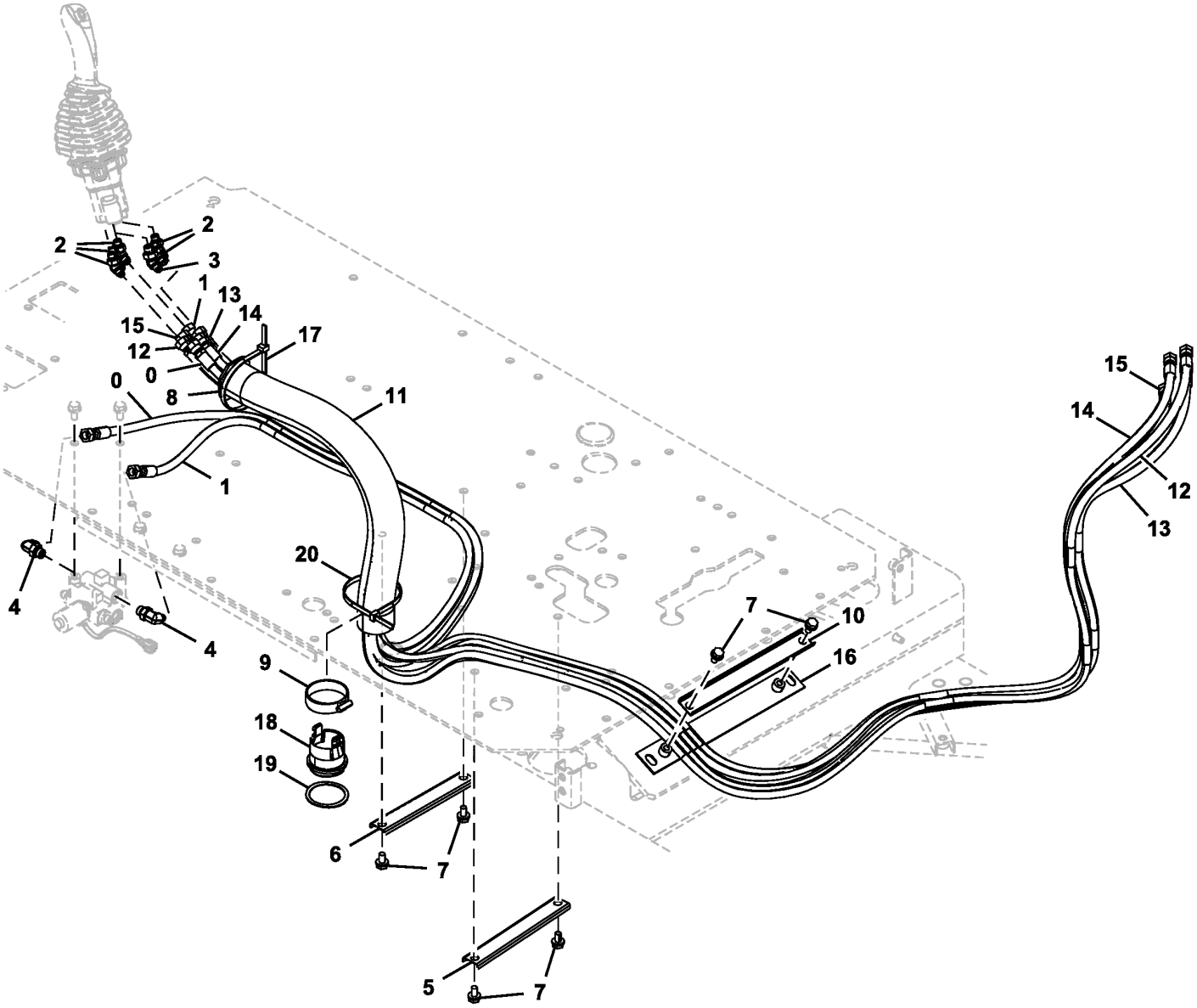

TX1089799

Item	*Nº peça*	*Descrição*	*Qtde*	*Nº série*	*Notas*
0	4707581	Mangueira	1		
1	4707585	Mangueira	1		
2	A852223	Conexão em ângulo	5		INCLUDES 957366
	957366	Anel o	1		
3	4190244	Conexão em ângulo	1		SUB FOR A852233, INCLUDES 4622346
	4622346	Anel o	1		SUB FOR 4509180 AND 4674883
4	A852333	Conexão em ângulo	2		INCLUDES 4622346
	4622346	Anel o	1		SUB FOR 4509180 AND 4674883
5	4465377	Abraçadeira para mangueira	1		
6	4436124	Braçadeira	1		
7	.....	Parafuso c/arruela	6		J271020 NLA
	19M7938	Parafuso sextavado	6		M10 X 20, SUB FOR J901020
	24M7346	Arruela	6		11 X 20 X 2 mm, SUB FOR J222010
8	3079728	Bucha	1		
9	4351774	Braçadeira	1		
10	4341877	Perfil "u"	1		
11	4629782	Proteção	1		
12	4707576	Mangueira	1		
13	4643180	Mangueira	1		SUB FOR 4629707
14	4681879	Mangueira	1		
15	4707578	Mangueira	1		
16	9765409	Apoio	1		
17	H77698	Cinta	1		SUB FOR 4323613
18	FYA00000261	Bucha	1		
19	FYA00000262	Espaçador	1		
20	H77698	Cinta	1		SUB FOR 4121859

Pilot Lines, Pilot Signal Manifold To Pilot Shutoff Valve
Conduites pilotes, collecteur de signal pilote vers soupape d'arrêt pilote
Linhas Piloto, Coletor do Sinal Piloto à Válvula de Fechamento Piloto
Líneas piloto, colector de señales piloto a válvula de corte de piloto

TX1089804 A.1

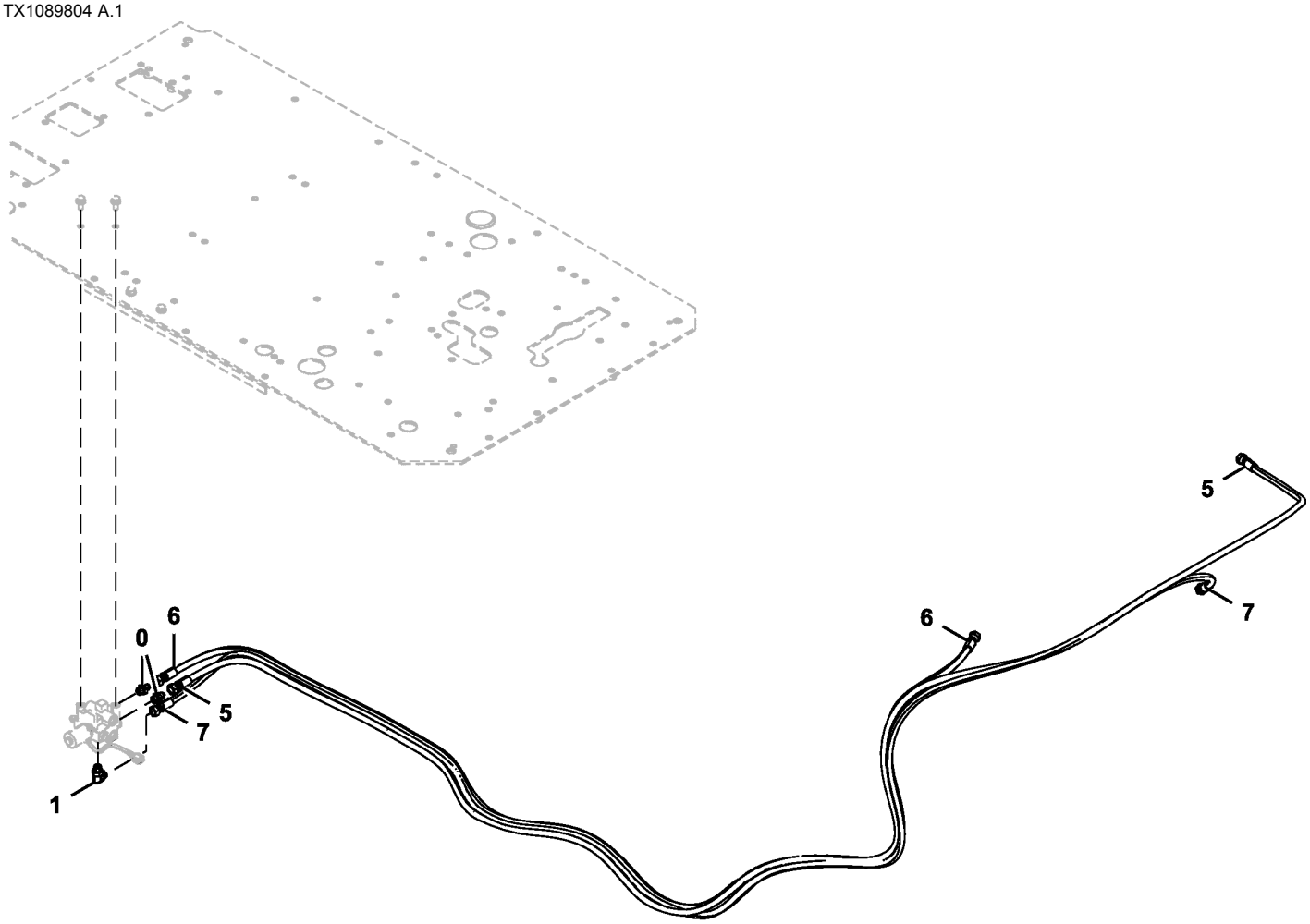

TX1089804

Item	*Nº peça*	*Descrição*	*Qtde*	*Nº série*	*Notas*
0	A852133	Adaptador	2		INCLUDES 4622346
	4622346	Anel o	1		SUB FOR 4509180 AND 4674883
1	A852333	Conexão em ângulo	1		INCLUDES 4622346
	4622346	Anel o	1		SUB FOR 4509180 AND 4674883
5	4719393	Mangueira	1		
6	4719395	Mangueira	1		
7	4719394	Mangueira	1		

Pilot Lines, Pilot Signal Manifold to Travel Pilot Valve
Conduites de commande, entre collecteur de signal de commande et soupape de contrôle
Linhas Piloto, Coletor do Sinal Piloto à Válvula Piloto de Deslocamento
Tuberías de piloto, colector de señales piloto a válvula de control de propulsión

TX1088964 B.1

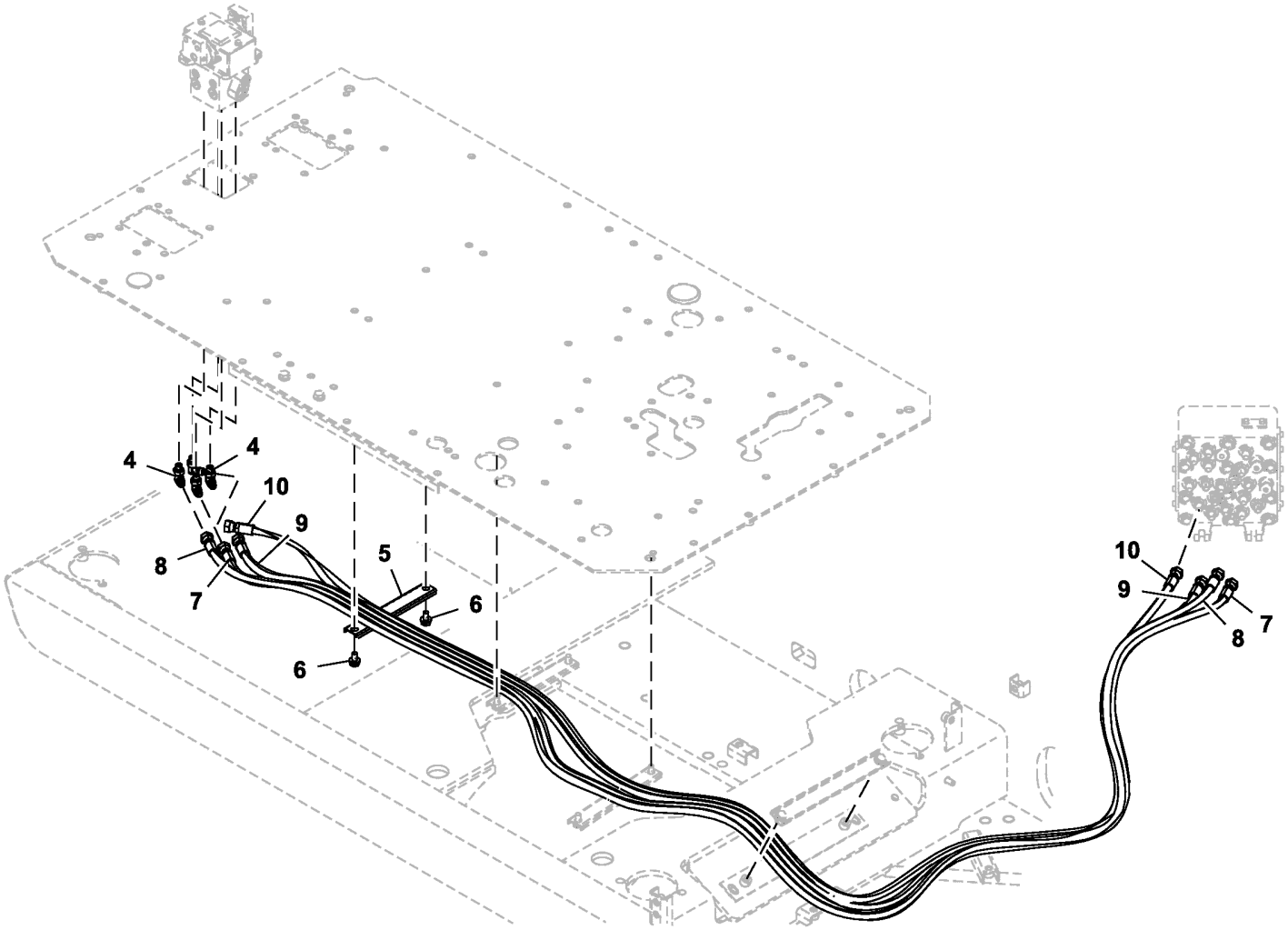

TX1088964

Item	*Nº peça*	*Descrição*	*Qtde*	*Nº série*	*Notas*
4	A852323	Conexão em ângulo	4		INCLUDES 957366
	957366	Anel o	1		
5	4436124	Braçadeira	1		
6	.....	Parafuso c/arruela	2		J271020 NLA
	19M7938	Parafuso sextavado	2		M10 X 20, SUB FOR J901020
	24M7346	Arruela	2		11 X 20 X 2 mm, SUB FOR J222010
7	4655171	Mangueira	1		
8	4639629	Mangueira	1		
9	4719387	Mangueira	1		
10	4719388	Mangueira	1		

Pilot Lines, Pilot Signal Manifold to Right Pilot Controller
Conduites de commande, entre collecteur de signal pilote et contrôleur pilote droit
Linhas Piloto, Coletor do Sinal Piloto ao Controlador do Piloto Direito
Tuberías de control, colector de señales piloto a palanca de control derecha

TX1089801 B.1

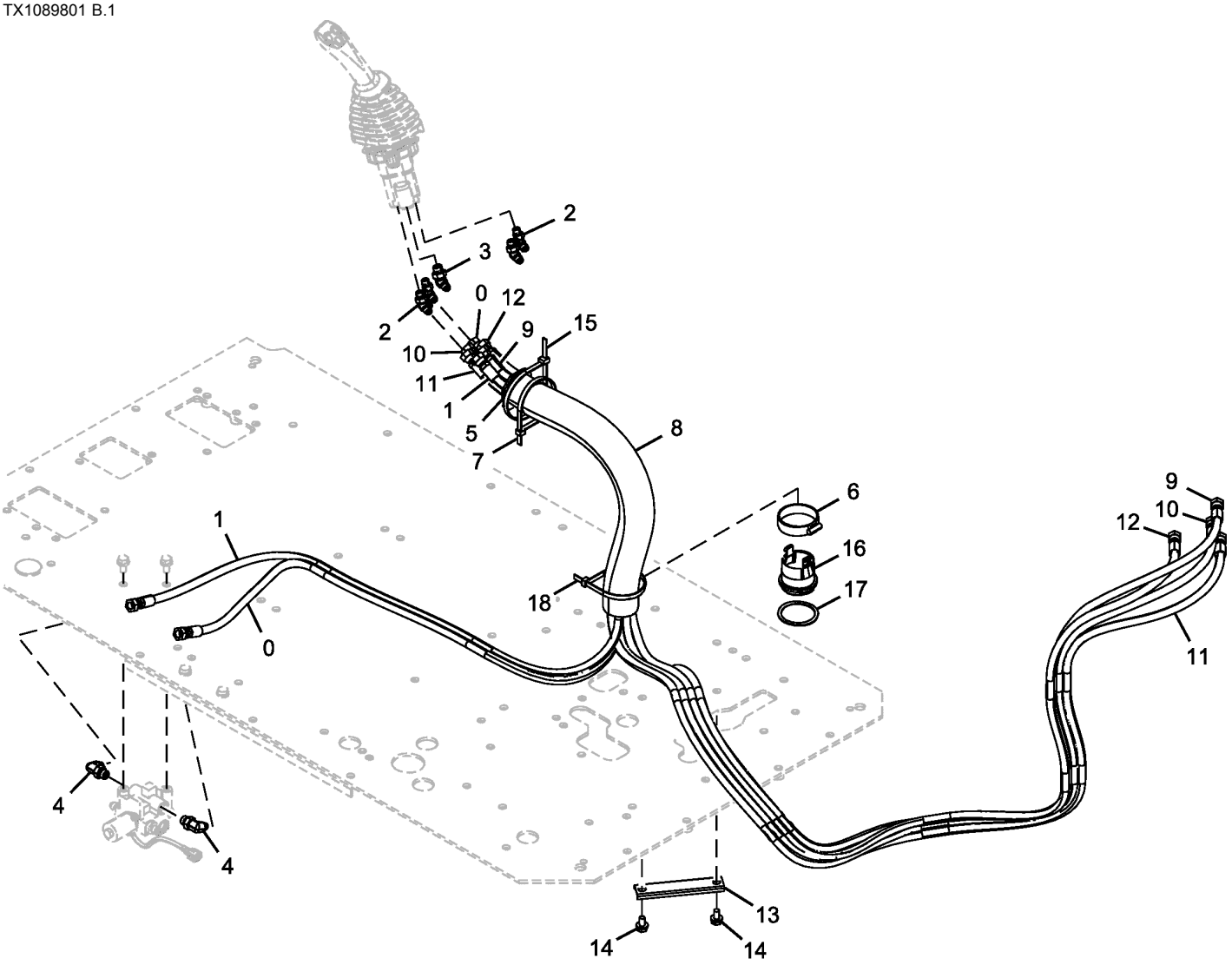

TX1089801

Item	*Nº peça*	*Descrição*	*Qtde*	*Nº série*	*Notas*
0	4713022	Mangueira	1		
1	4713021	Mangueira	1		
2	4190244	Conexão em ângulo	5		SUB FOR A852223, INCLUDES 957366
	957366	Anel o	1		
3	A852233	Conexão em ângulo	1		INCLUDES 4622346
	4622346	Anel o	1		SUB FOR 4509180 AND 4674883
4	A852333	Conexão em ângulo	2		INCLUDES 4622346
	4622346	Anel o	1		SUB FOR 4509180 AND 4674883
5	3079728	Bucha	1		
6	4351774	Braçadeira	1		
7	H77698	Cinta	1		SUB FOR 4121859
8	4629782	Proteção	1		
9	4661819	Mangueira hidráulica	1		
10	4707586	Mangueira	1		
11	4707588	Mangueira	1		
12	4656533	Mangueira hidráulica	1		
13	4342692	Perfil "u"	1		
14	.....	Parafuso c/arruela	2		J271020 NLA
	19M7938	Parafuso sextavado	2		M10 X 20, SUB FOR J901020
	24M7346	Arruela	2		11 X 20 X 2 mm, SUB FOR J222010
15	H77698	Cinta	1		SUB FOR 4323613
16	FYA00000261	Bucha	1		
17	FYA00000262	Espaçador	1		
18	H77698	Cinta	1		SUB FOR 4121859

Pilot Lines, Travel Pilot Valve To Pilot Shutoff Valve
Conduites pilotes, entre soupape de contrôle de déplacement et vanne d'arrêt pilote
Linhas Piloto, Válvula Piloto de Deslocamento à Válvula de Fechamento Piloto
Tuberías piloto, válvula de control piloto de propulsión a válvula de corte piloto

TX1089798 A.1

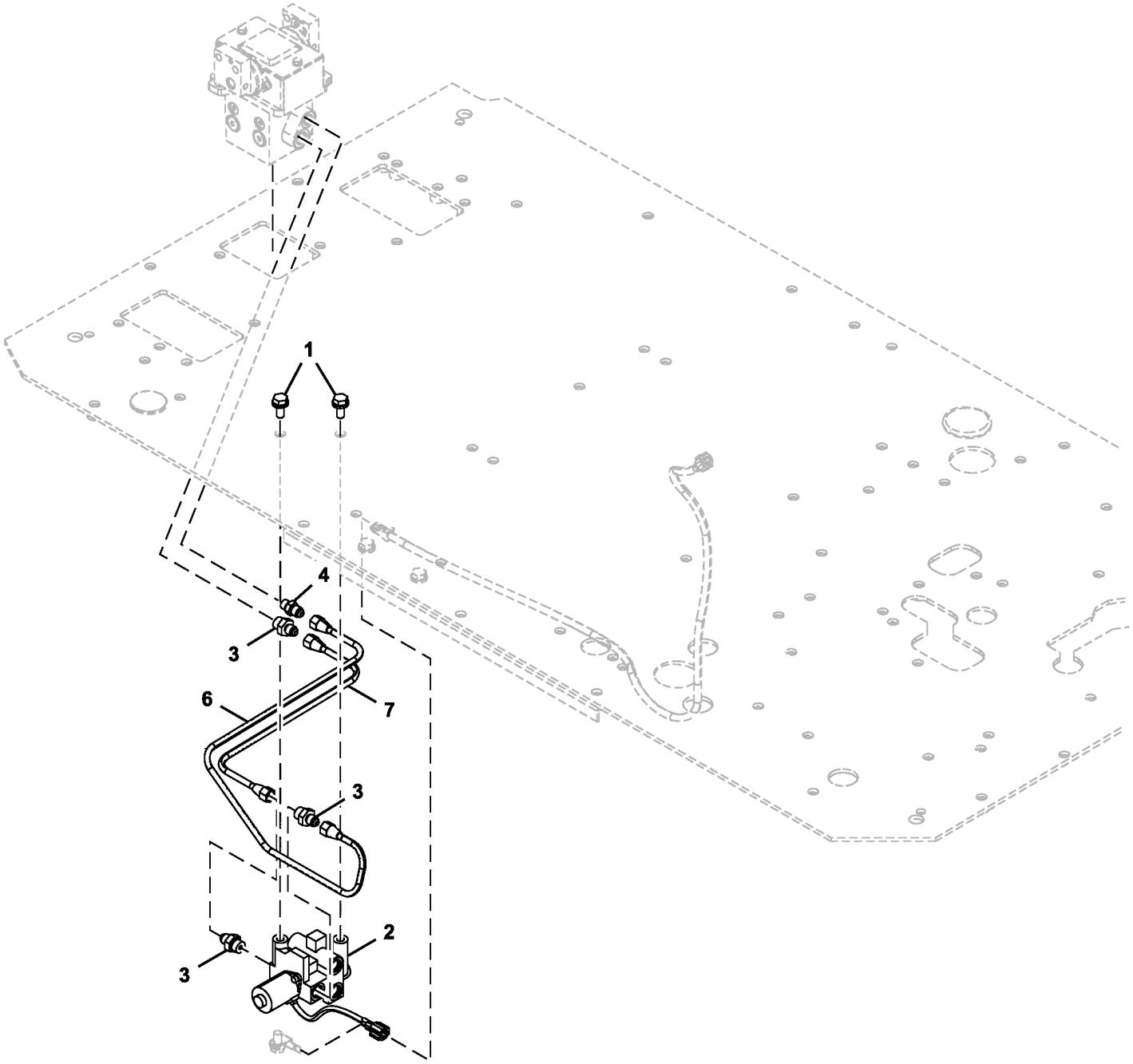

TX1089798

Item	*Nº peça*	*Descrição*	*Qtde*	*Nº série*	*Notas*
1	.....	Parafuso c/arruela	2		J271025 NLA
	19M7402	Parafuso sextavado	2		M10 X 25, SUB FOR J901025
	24M7346	Arruela	2		11 X 20 X 2 mm, SUB FOR J222010
2	4609630	VálVula	1		Válvula de Corte do Piloto, Componentes em Página Separada
3	4255305	Conexão	3		INCLUDES 4622346
	4622346	Anel o	1		SUB FOR 4509180 AND 4674883
4	4255304	Conexão	1		INCLUDES 957366
	957366	Anel o	1		
6	4705203	Tubo	1		
7	4705202	Tubo	1		

Pilot Shutoff Solenoid Valve Components
Composants d'électrovanne d'arrêt pilote
Componentes da Válvula Solenoide de Corte Piloto
Componentes de la válvula de solenoide de corte piloto

TX1134672 A.1

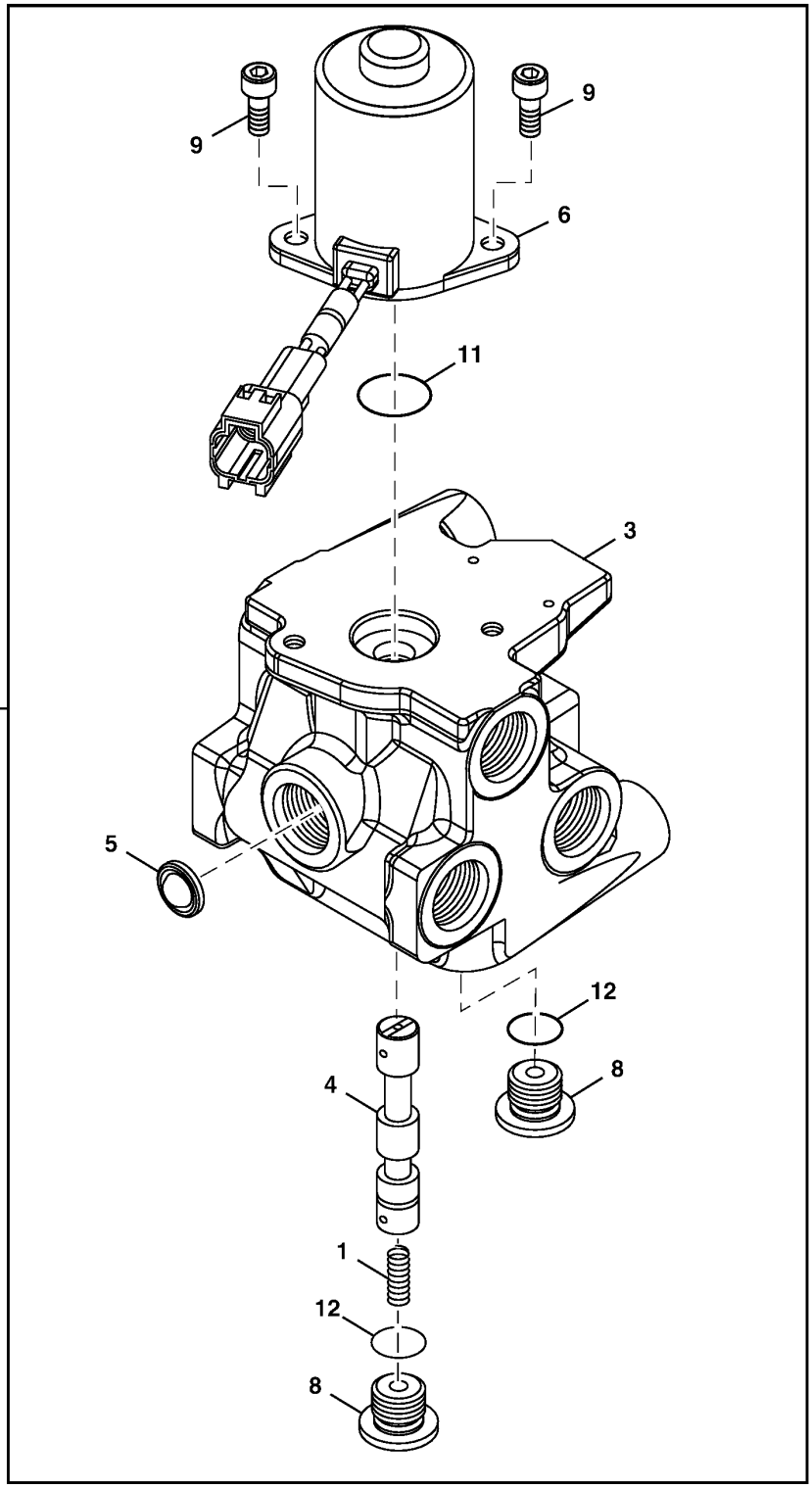

TX1134672

Item	*Nº peça*	*Descrição*	*Qtde*	*Nº série*	*Notas*
0	4609630	VálVula	1		Corte do Piloto
1	0624904	Mola	1		
3	.....	Carcaça	1		NLA
4	.....	Carretel	1		NLA
5	.....	Filtro	1		NLA
6	0976504	VálVula hidr. solenóide	1		
8	0732608	Plugue	2		
9	0794204	Parafuso	2		
11	CH10570	Anel o	1		SUB FOR 954495
12	957366	Anel o	2		

Pilot Lines, Control Valve To Pilot Signal Manifold
Conduites de commande, entre distributeur et collecteur de signal de commande
Linhas Piloto, Válvula de Controle ao Coletor de Sinal Piloto
Tuberías piloto, válvula de control a colector de señales piloto

TX1156180 B.1

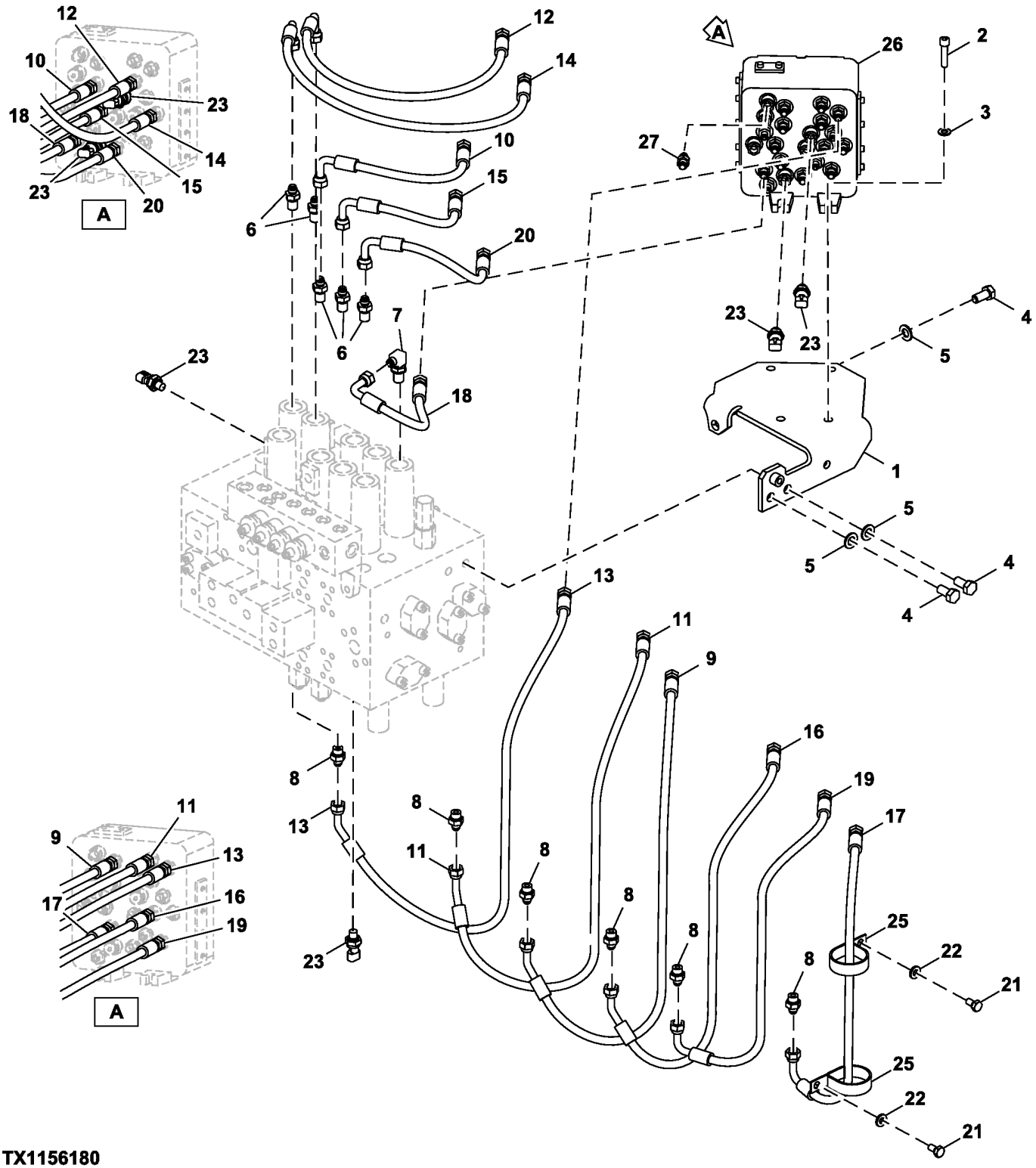

TX1156180

Item	*Nº peça*	*Descrição*	*Qtde*	*Nº série*	*Notas*
1	8102521	Apoio	1		
2	J781045	Parafuso	4		
3	24M7028	Arruela	4		10.500 X 20 X 2 mm, SUB FOR A590110
4	19M7877	Parafuso sextavado	3		M14 X 30, SUB FOR J901430
5	24M7085	Arruela	3		15 X 28 X 2.500 mm, SUB FOR A590114
6	4202422	Adaptador	5		
7	4208913	Adaptador	1		
8	A852133	Adaptador	6		
9	4630934	Mangueira hidráulica	1		Fabricar
10	4630938	Mangueira hidráulica	1		Fabricar
11	4630933	Mangueira hidráulica	1		Fabricar
12	4630941	Mangueira hidráulica	1		Fabricar
13	4630932	Mangueira hidráulica	1		Fabricar
14	4630940	Mangueira hidráulica	1		Fabricar
15	4630939	Mangueira hidráulica	1		Fabricar
16	4630935	Mangueira hidráulica	1		Fabricar
17	4630936	Mangueira hidráulica	1		Fabricar
18	4649405	Mangueira hidráulica	1		Fabricar
19	4630937	Mangueira hidráulica	1		Fabricar
20	4630943	Mangueira hidráulica	1		Fabricar
21	19M7938	Parafuso sextavado	2		M10 X 20, SUB FOR J901020
22	24M7346	Arruela	2		11 X 20 X 2 mm, SUB FOR DH400703
23	4436535	SenSor	4		Pressão
25	R134002	Braçadeira	2		SUB FOR 4193816
26	4718274	VálVula	1		Coletor do Sinal do Piloto, Componentes em Páginas Separadas
27	A852122	Adaptador	1		

Pilot Lines, Pilot Signal Manifold To Control Valve
Conduites de commande, entre collecteur de signal de commande et distributeur
Linhas Piloto, Coletor de Sinal Piloto à Válvula de Controle
Tuberías de control, colector de señales piloto a válvula de control

TX1103561 B.1

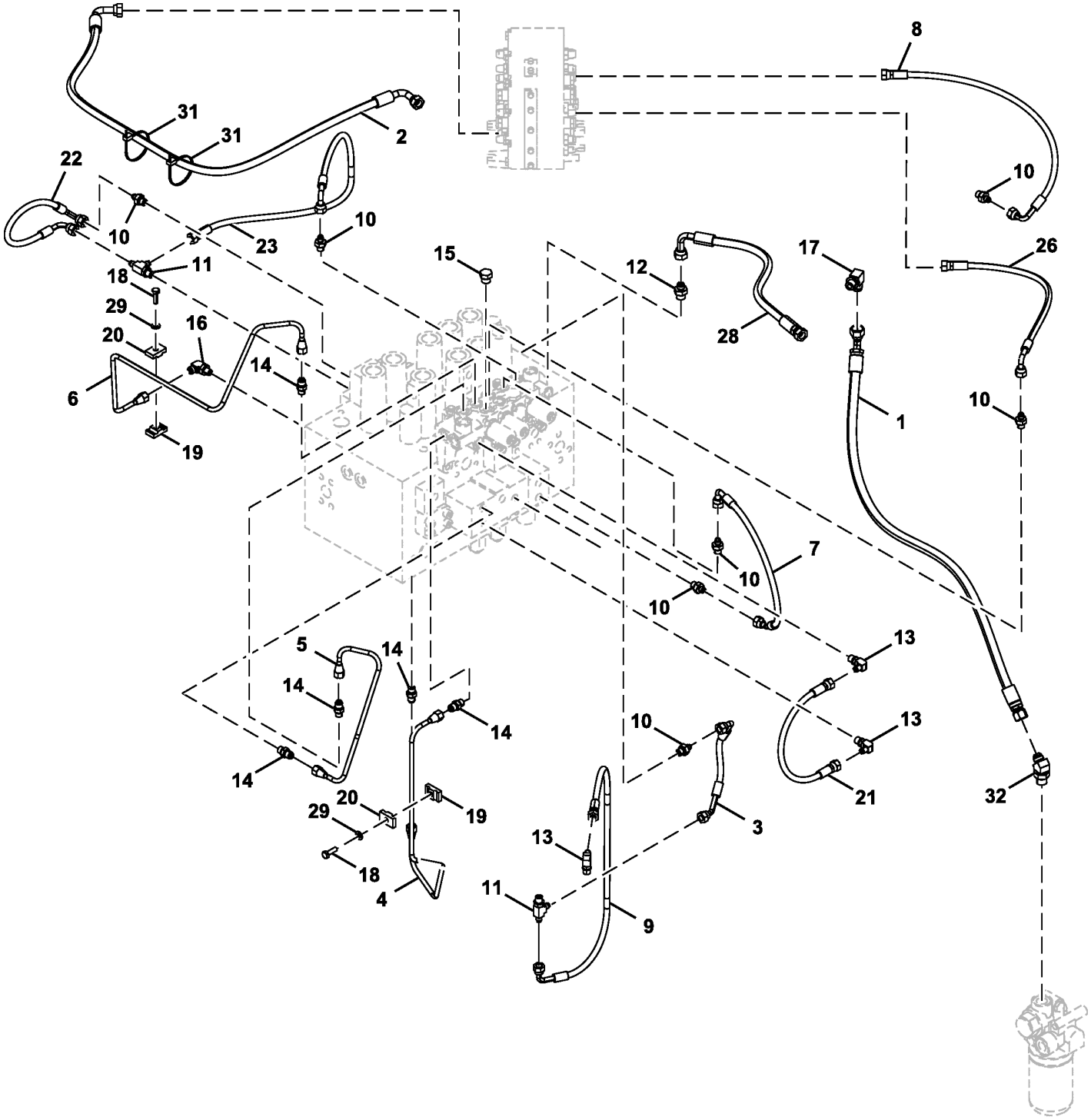

FF107763_TX1103561

Item	*Nº peça*	*Descrição*	*Qtde*	*Nº série*	*Notas*
1	FF510409	Mangueira	1		
2	FF510410	Mangueira hidráulica	1		
3	4427357	Mangueira hidráulica	1		
4	3103187	Tubulação	1		
5	4639989	Tubulação	1		
6	3103186	Tubulação	1		
7	4632041	Mangueira hidráulica	1		
8	4219363	Mangueira	1		NLA, ORDER AE42718 AND AH89069
	AE42718	Mangueira hidráulica	1		
	AH89069	Conexão em ângulo	1		
9	4630946	Mangueira hidráulica	1		
10	A852122	Adaptador	7		
11	A852422	Conexão em t	2		
12	A852133	Adaptador	1		
13	4154670	Conexão em ângulo	3		SUB FOR A852322
14	4255304	Conexão	5		
15	A885002	Plugue	1		
16	4293950	Conexão	1		
17	A852334	Conexão em ângulo	1		
18	19M7407	Parafuso sextavado	2		M8 X 25, SUB FOR J900825
19	AP33637	Braçadeira	2		SUB FOR 9735305
20	9735306	Braçadeira	2		SUB FOR AP33638
21	4452035	Mangueira hidráulica	1		SUB FOR 4452733
22	4427351	Mangueira hidráulica	1		
23	4630947	Mangueira hidráulica	1		
26	4630949	Mangueira hidráulica	1		
28	4635248	Mangueira hidráulica	1		SUB FOR 4213401
29	24M7055	Arruela	2		8.400 X 16 X 1.600 mm, SUB FOR A590108
31	DH400240	Cinta	2		
32	A852244	Conexão em ângulo	1		

Pilot Lines, Pump to Pilot Signal Manifold
Conduites de commande, entre pompe et collecteur de signal pilote
Linhas Piloto, Bomba ao Coletor do Sinal Piloto
Tuberías piloto, bomba a colector de señales piloto

TX1103597 A.1

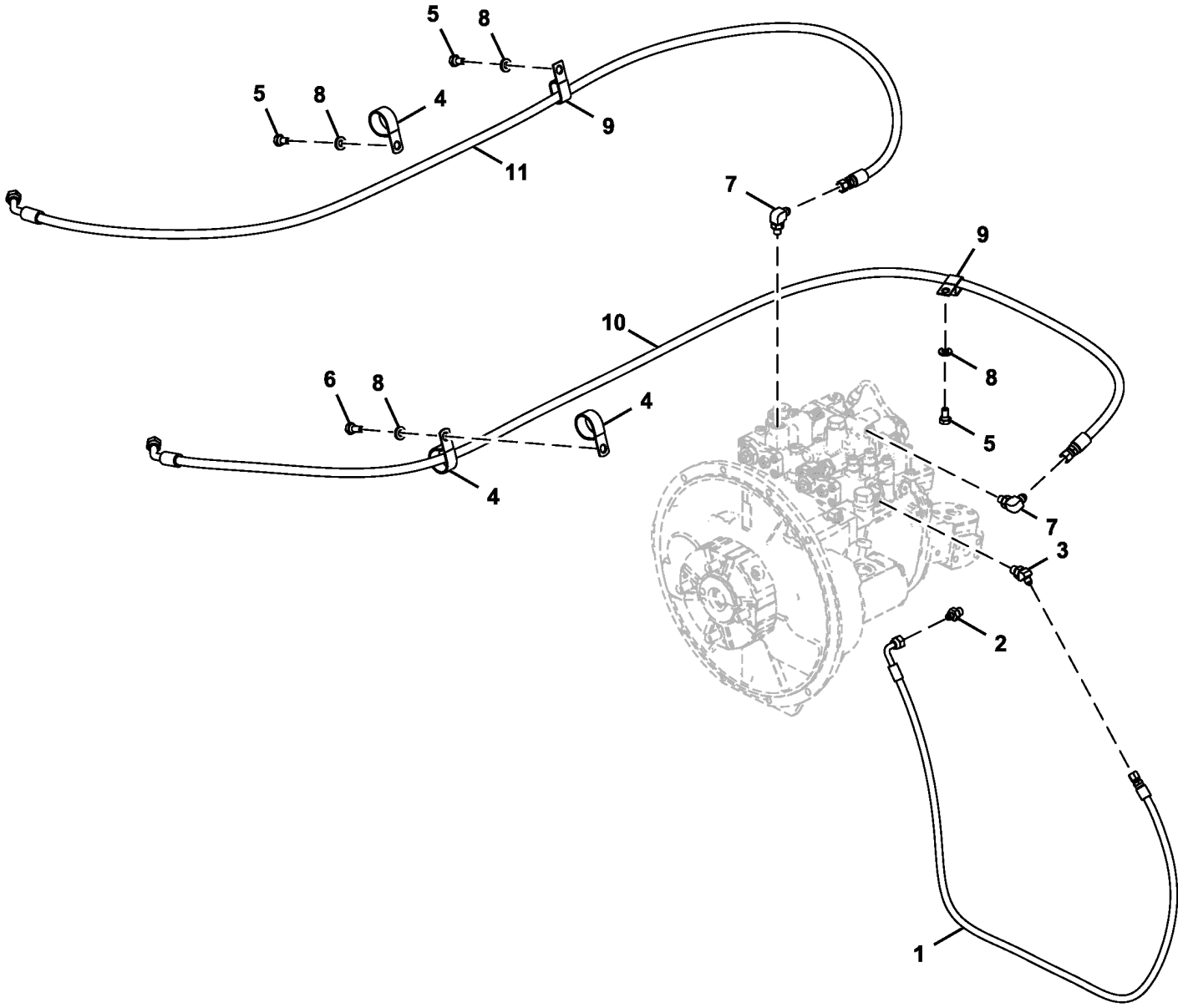

FF107762_TX1103597

Item	*Nº peça*	*Descrição*	*Qtde*	*Nº série*	*Notas*
1	FF510408	Mangueira	1		
2	A852122	Adaptador	1		
3	A852222	Conexão de união	1		
4	AT131725	Presilha	3		SUB FOR 4190291
5	19M7938	Parafuso sextavado	3		M10 X 20, SUB FOR J901020
6	19M7402	Parafuso sextavado	1		M10 X 25, SUB FOR J901025
7	A852323	Conexão em ângulo	2		
8	24M7346	Arruela	4		11 X 20 X 2 mm, SUB FOR DH400703
9	T32854	Braçadeira	2		SUB FOR 4190282
10	FF502446	Mangueira hidráulica	1		
11	FF502701	Mangueira hidráulica	1		

Pilot Line, Pilot Signal Manifold To Swing Motor
Conduites de commande, entre collecteur de signal pilote et moteur de pivotement
Linha Piloto, Coletor de Sinal Piloto ao Motor de Giro
Tuberías de control, colector de señales piloto a motor de giro

TX1103603 D.1

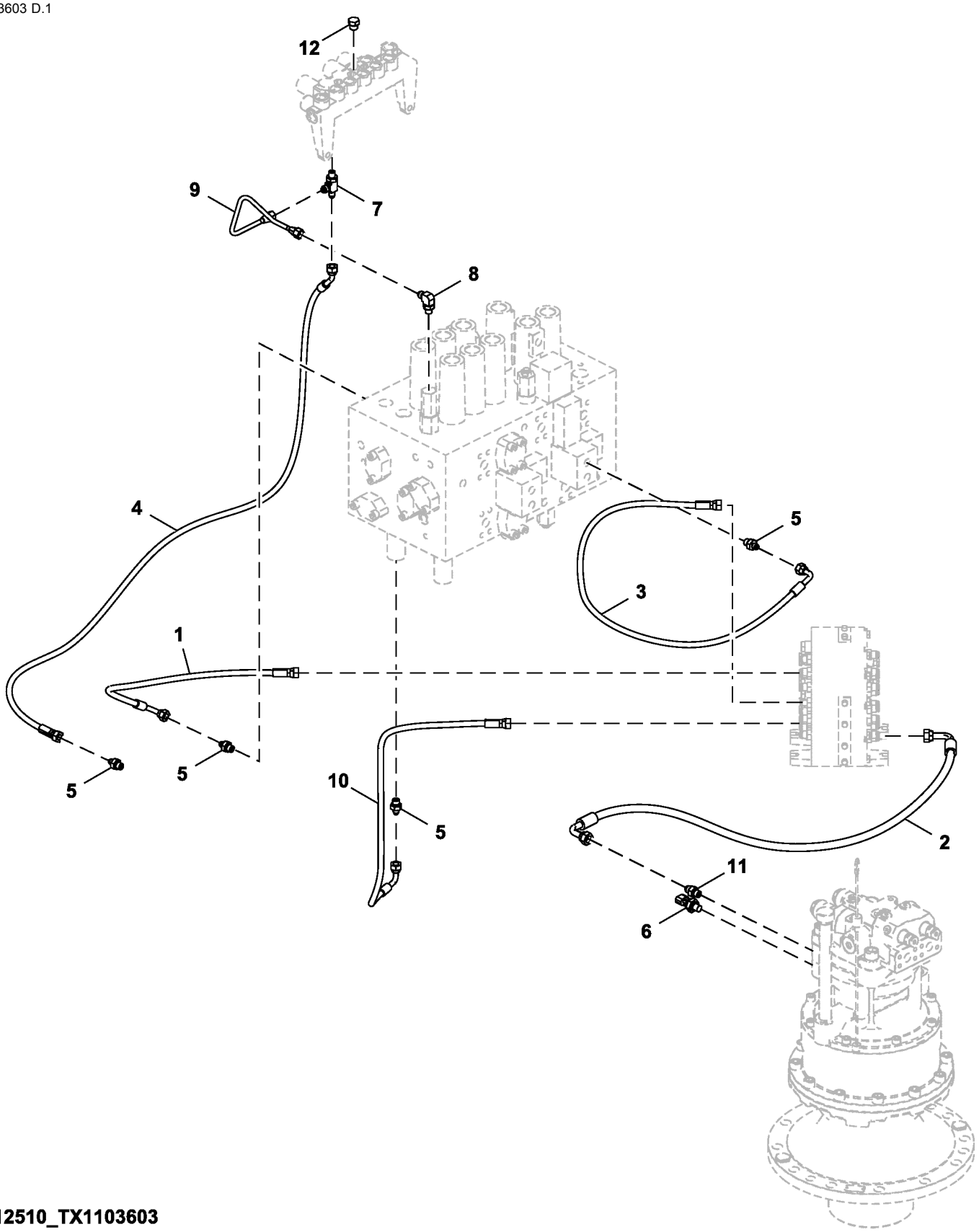

FF512510_TX1103603

Item	*Nº peça*	*Descrição*	*Qtde*	*Nº série*	*Notas*
1	4427111	Mangueira hidráulica	1		
2	4632493	Mangueira hidráulica	1		
3	4648912	Mangueira hidráulica	1		
4	4488649	Mangueira hidráulica	1		
5	A852122	Adaptador	4		
6	4436535	SenSor	1		Pressão
7	4203485	Conexão	1		
8	4293950	Conexão	1		
9	4625320	Tubulação	1		
10	4630952	Mangueira hidráulica	1		
11	A852123	Adaptador	1		
12	A885002	Plugue	1		

Hydraulic Lines (Control Valve To Rotary Manifold)
Conduites hydrauliques (entre distributeur à collecteur rotatif)
Linhas Hidráulicas (Válvula de Controle ao Coletor Giratório)
Líneas hidráulicas (válvula de control a colector giratorio)

TX1104754 A.1

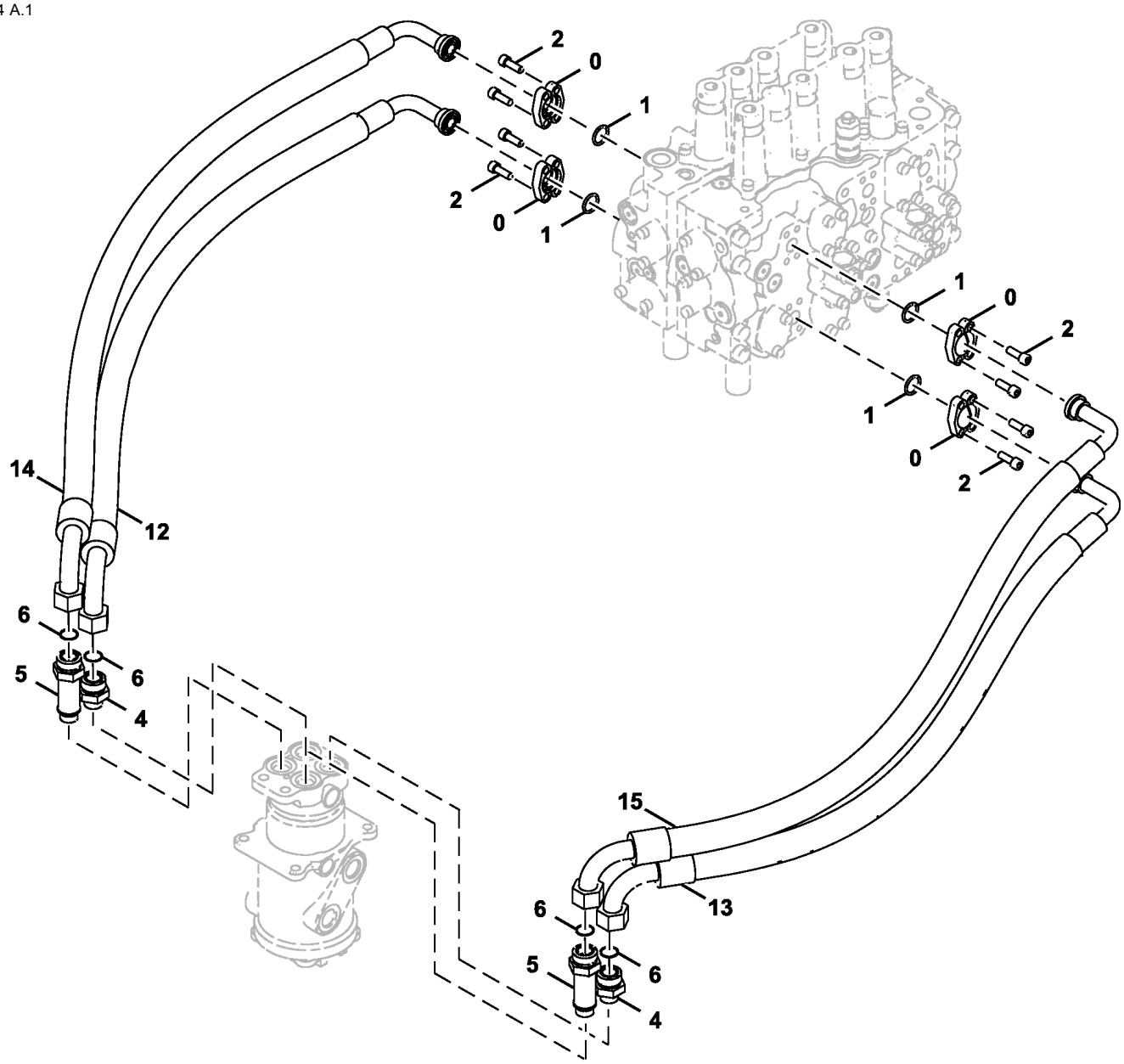

TX1104754

Item	*Nº peça*	*Descrição*	*Qtde*	*Nº série*	*Notas*
0	R29424	Conexão flangeada	8		SUB FOR 986910
1	T59014	Anel o	4		SUB FOR 971489
2	19M7576	Parafuso	16		M10 X 30, SUB FOR J781030
4	A853166	Adaptador	2		Includes AT318035
	AT318035	Anel o	1		SUB FOR 4506424
5	4189539	Adaptador	2		Includes AT318035
	AT318035	Anel o	1		SUB FOR 4506424
6	T77858	Anel o	4		SUB FOR 4187308
12	4626741	Mangueira hidráulica	1		9268625 NLA
	.....	Proteção de mangueira	1		MF XHG-075, CTL. 4327294 NLA
13	4626743	Mangueira hidráulica	1		9268628 NLA
	.....	Proteção de mangueira	1		MF XHG-075, CTL. 4327294 NLA
14	4626740	Mangueira hidráulica	1		9268626 NLA
	.....	Proteção de mangueira	1		MF XHG-075, CTL. 4327294 NLA
15	4626742	Mangueira hidráulica	1		9268627 NLA
	.....	Proteção de mangueira	1		MF XHG-075, CTL. 4327294 NLA

Boom Hydraulic Lines To Cylinders
Conduites hydrauliques sur flèche vers vérins
Linhas Hidráulica da Lança aos Cilindros
Tuberías hidráulicas de aguilón a cilindros

TX1104227 A.1

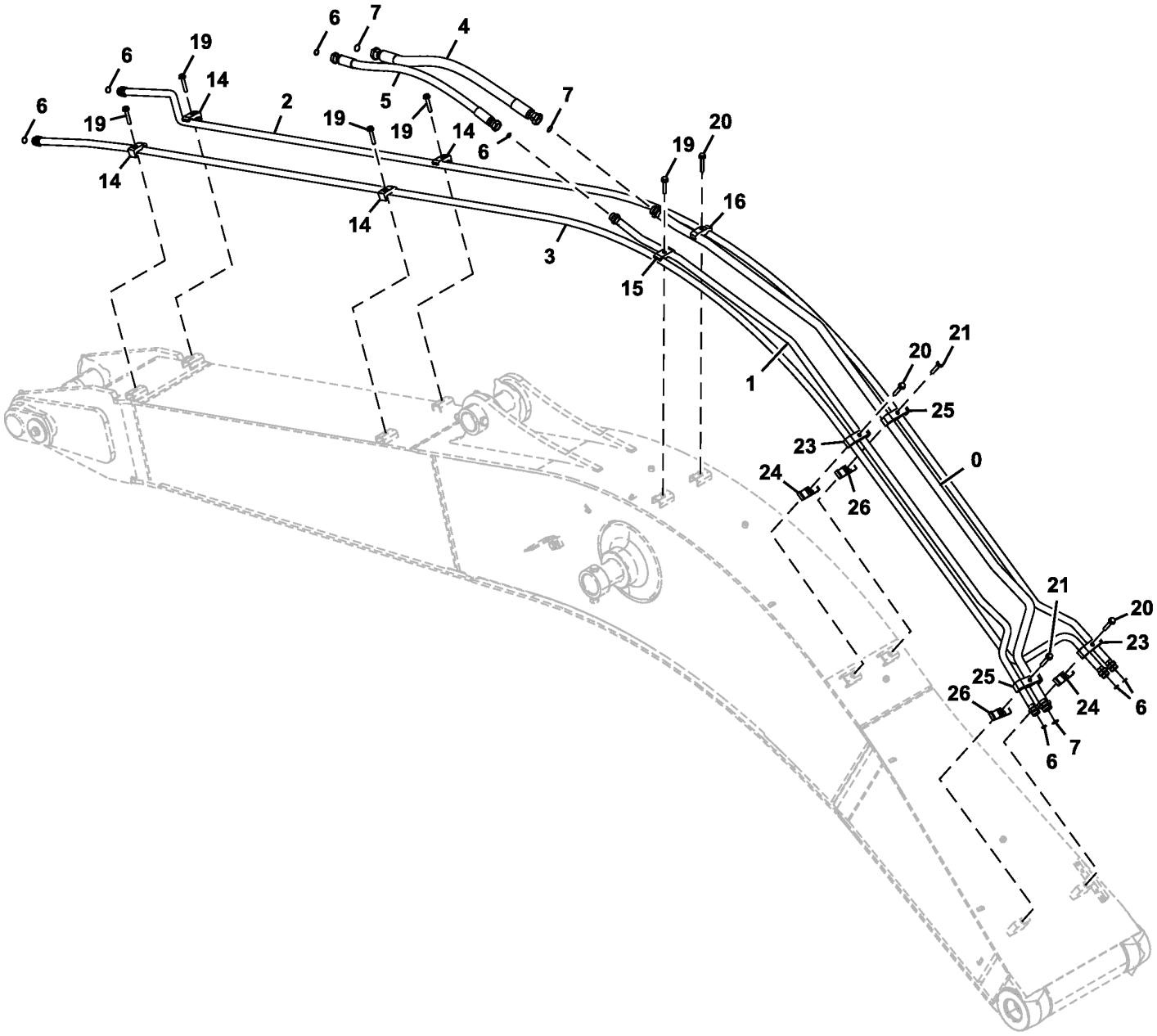

TX1104227

Item	*Nº peça*	*Descrição*	*Qtde*	*Nº série*	*Notas*
0	9156686G	Tubulação	1		SUB FOR 8062625G
1	9156685G	Tubulação	1		SUB FOR 8062624G
2	8082106G	Tubo	1		SUB FOR 8082106
3	8081525G	Tubo	1		SUB FOR 8081525
4	4628956	Mangueira hidráulica	1		SUB FOR 4676587
5	4628514	Mangueira hidráulica	1		SUB FOR 4676586
6	T77858	Anel o	7		SUB FOR 4187308
7	T76938	Anel o	3		SUB FOR 4187328
14	4190126	Braçadeira	4		
15	4285723	Braçadeira	1		Borracha
	4189859	Braçadeira	1		Aço
16	4153488	Braçadeira	1		
19	.....	Parafuso c/arruela	5		J271265 NLA
	19M7331	Parafuso sextavado	5		M12 X 65, SUB FOR J901265
	24M7047	Arruela	5		13 X 24 X 2.500 mm
20	.....	Parafuso c/arruela	3		J271275 NLA
	19M8767	Parafuso	3		M12 X 75, SUB FOR J901275
	24M7047	Arruela	3		13 X 24 X 2.500 mm
21	.....	Parafuso c/arruela	2		J271280 NLA
	19M7364	Parafuso sextavado	2		M12 X 80, SUB FOR J901280
	DH400704	Arruela	2		J222012 NA
23	4463553	Abraçadeira para mangueira	2		
24	AT318021	Braçadeira	2		SUB FOR 4285722
25	4463554	Abraçadeira para mangueira	2		
26	AT309596	Braçadeira	2		SUB FOR 4285724

Lubrication Lines
Conduites de lubrification
Linhas de Lubrificação
Líneas de lubricación

TX1103786 A.1

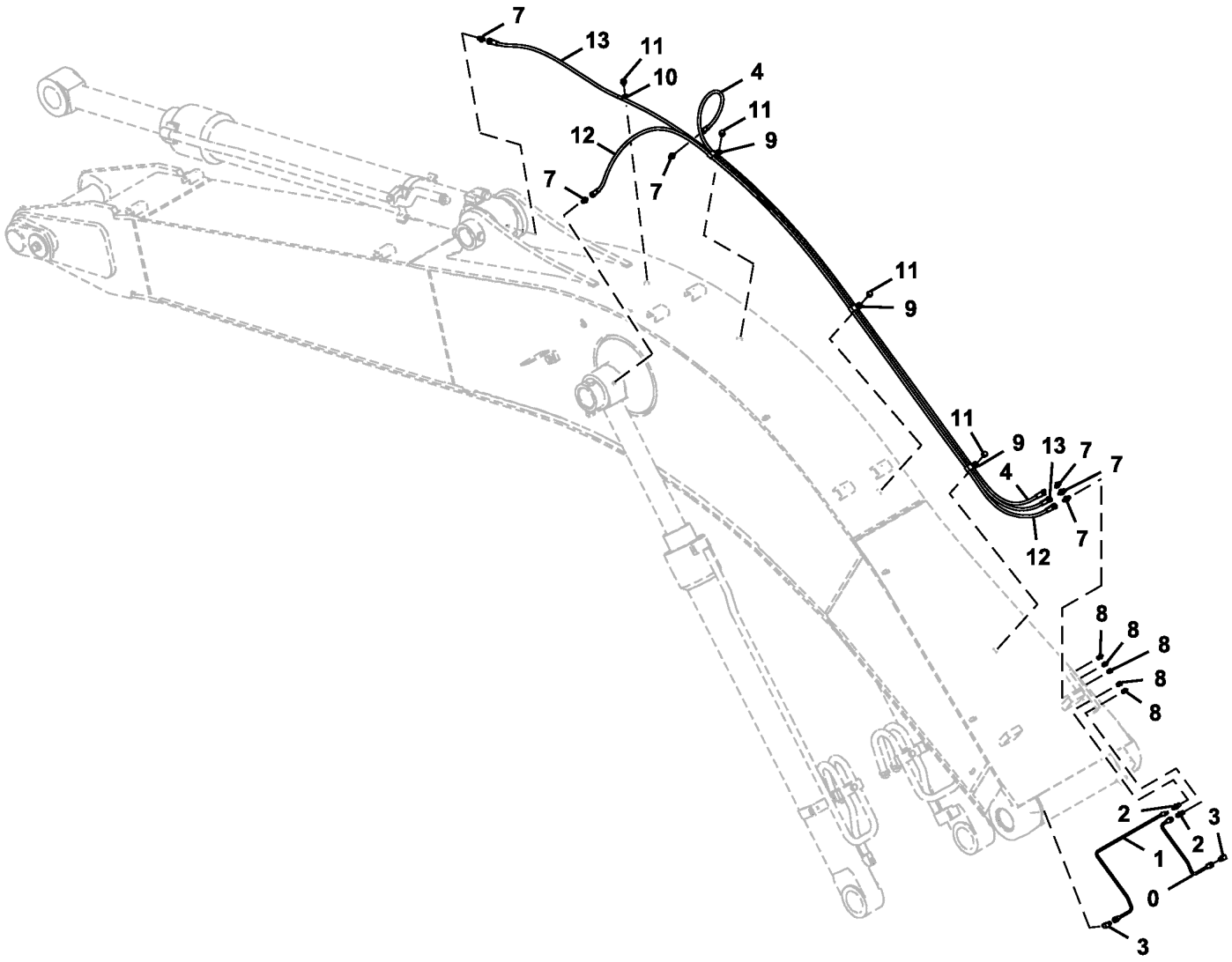

TX1103786

Item	*Nº peça*	*Descrição*	*Qtde*	*Nº série*	*Notas*
0	4361000	Tubulação de óleo	1		
1	4370555	Tubulação	1		
2	4360981	Adaptador	2		
3	4345297	Conexão em ângulo	2		
4	4447713	Mangueira hidráulica	1		
7	4154651	Adaptador	6		
8	JD7769	Conexão de lubrificação	5		SUB FOR J75482
9	T152608	Braçadeira	3		SUB FOR 4252877
10	4190261	Presilha	1		
11	.....	Parafuso c/arruela	4		J271016 NLA
	19M8324	Parafuso sextavado	4		M10 X 16, SUB FOR J901016
	24M7346	Arruela	4		11 X 20 X 2 mm, J222012 NLA, SUB FOR DH400704
12	4483563	Mangueira hidráulica	1		
13	4622684	Mangueira hidráulica	1		

Main Body High Flow Auxiliary Lines
Conduites auxiliaires haut débit de corps principal
Linhas Auxiliares de Alta Vazão do Corpo Principal
Tuberías auxiliares de alto caudal de cuerpo principal

TX1103586 C.1

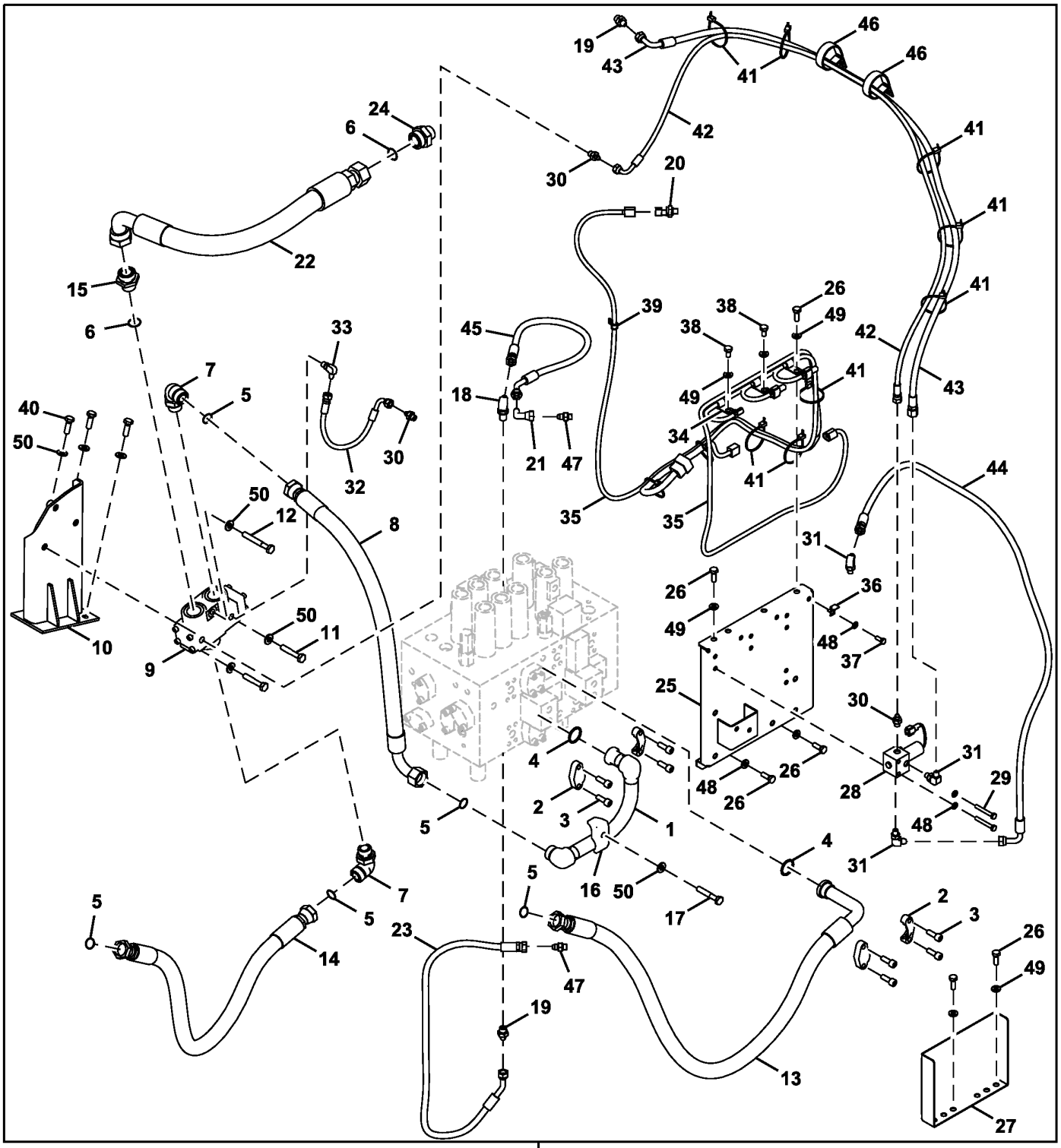

Item	*Nº peça*	*Descrição*	*Qtde*	*Nº série*	*Notas*
1	8100955	Tubo	1		
2	962453	Flange	4		SUB FOR Z962453
3	19M7576	Parafuso	8		M10 X 30, SUB FOR J781030
4	966993	Anel o	2		SUB FOR Z966993
5	T76938	Anel o	5		SUB FOR 4187328
6	T78612	Anel o	2		SUB FOR 4187329
7	A853388	Conexão em ângulo	2		
8	4308148	Mangueira hidráulica	1		
9	4626057	VálVula	1		
10	8100958	Apoio	1		
11	19M8348	Parafuso sextavado	2		M12 X 65, SUB FOR J901265
12	19M7943	Parafuso sextavado	1		M12 X 90, SUB FOR J901290
13	9263210	Mangueira hidráulica	1		
14	4275675	Mangueira hidráulica	1		SUB FOR 9154207
15	4205196	Adaptador	1		
16	4190127	Braçadeira	1		
17	19M7753	Parafuso sextavado	1		M12 X 70, SUB FOR J901270
18	4208913	Adaptador	1		
19	A852133	Adaptador	2		
20	4436535	SenSor	1		
21	4239976	Conexão de união	1		
22	4416382	Mangueira hidráulica	1		
23	4654406	Mangueira hidráulica	1		
24	A853180	Adaptador	1		
25	7049580	Apoio	1		
26	19M7662	Parafuso sextavado	6		M10 X 30, SUB FOR J901030
27	FF500924	Capa	1		
28	4729022	VálVula solenóide	1		
29	19M6451	Parafuso sextavado	2		M8 X 60, SUB FOR J900860
30	A852122	Adaptador	3		
31	A852323	Conexão em ângulo	3		
32	4470393	Mangueira	1		
33	4154670	Conexão em ângulo	1		SUB FOR A852322
34	4190275	Braçadeira	3		
35	3106815	Chicote	1		
36	4257159	Apoio	3		
37	19M7881	Parafuso	3		M8 X 20, SUB FOR J900820
38	19M7938	Parafuso sextavado	2		M10 X 20, SUB FOR J901020
39	T28949	Braçadeira	1		SUB FOR 4190273
40	19M7403	Parafuso sextavado	3		M12 X 35, SUB FOR J901235
41	DH400240	Cinta	10		
42	4654640	Mangueira hidráulica	1		
43	4647882	Mangueira hidráulica	1		
44	4655785	Mangueira hidráulica	1		
45	4453063	Mangueira hidráulica	1		
46	R134002	Braçadeira	2		SUB FOR 4193816
47	A852123	Adaptador	4		
48	24M7055	Arruela	5		8.400 X 16 X 1.600 mm, SUB FOR A590108
49	24M7346	Arruela	8		11 X 20 X 2 mm, SUB FOR DH400703
50	DH400704	Arruela	7		
90	**.....**	**Kit - instalação de campo**	**1**		**AT390759 2.42 m, WHOLE GOODS, Encomende Componentes, Componentes Adicionais em Páginas Separadas**
	AT390758	**Kit - instalação de campo**	**1**		**2.91 m, WHOLE GOODS, Componentes Adicionais em Páginas Separadas**

Arm High Flow Auxiliary Lines, Short
Conduites auxiliaires de débit élevé de bras, courtes
Linhas Auxiliares de Alta Vazão do Braço, Curto
Tuberías auxiliares cortas de caudal alto de brazo

TX1104233 B.1

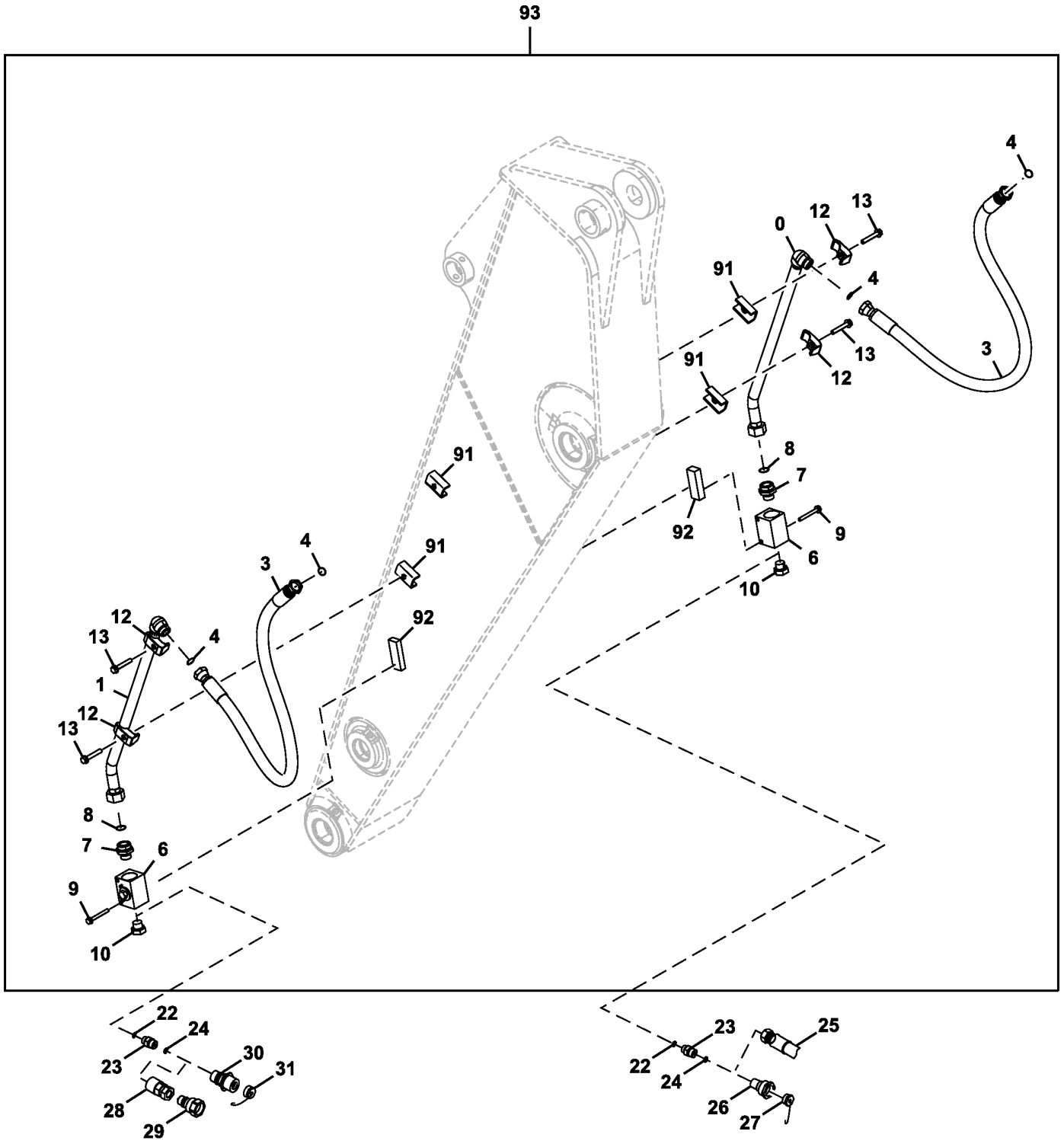

TX1104233

Item	*Nº peça*	*Descrição*	*Qtde*	*Nº série*	*Notas*
0	8087257G	Tubo	1		SUB FOR 8087257
1	8087377G	Tubo	1		SUB FOR 8087377
3	4628902	Mangueira hidráulica	2		
4	T76938	Anel o	4		SUB FOR 4187328
6	4447675	VálV. controladora de fluxo	2		-16, Britânica
7	4205196	Adaptador	2		INCLUDES TH101926
	TH101926	Anel o	1		SUB FOR 4506429
8	T78612	Anel o	2		SUB FOR 4187329
9	.....	Parafuso c/arruela	4		J271085 NLA
	19M8197	Parafuso sextavado	4		M10 X 85, SUB FOR J901085
	24M7346	Arruela	4		11 X 20 X 2 mm, SUB FOR J222010
10	A885008	Tampão	2		INCLUDES TH101926
	TH101926	Anel o	1		SUB FOR 4506429
12	4190127	Braçadeira	4		SUB FOR TH108313
13	.....	Parafuso c/arruela	4		J271275 NLA
	19M8767	Parafuso	4		M12 X 75, SUB FOR J901275
	24M7047	Arruela	4		13 X 24 X 2.500 mm
22	TH101926	Anel o	2		
23	4189535	Adaptador	2		1 in., ORFS
	AT318016	Adaptador	2		.75 in, ORFS, SUB FOR 4189537
	AT301151	Conexão	2		1 in., SAE, Fêmea
	X1216F4OMXS	Adaptador	2		.75 in, 37 Graus
	X16F4OMXS	Adaptador	2		1 in., 37 Graus
	AT305641	Conexão	2		.75 in, SAE, Fêmea
24	R29936	Anel o	2		
25	X1JS782016	Conexão de mangueira	2		Extremidade da Mangueira - Reta 1.25 in.x 1 in.
	X1J9782016	Conexão de mangueira	2		Extremidade de Mangueira - 90 Graus 1.25 in. x 1 in.
26	AT186111	Engate rápido	1		Parafuso Fêmea de 1 in. Junto com Acoplador
27	AT186114	Plugue	1		
28	AT117364	Conexão engate rápido	1		Acoplador Rápido Fêmea (-12) 1 1/16 Anel O SAE
	AT120499	Engate	1		Acoplador Rápido Fêmea (-16) 1 5/16 Anel O SAE
29	AT117365	Tomada engaTe rápido	1		Acoplador Rápido Macho (-12) 1 1/16 Anel O SAE
	AT120498	Engate	1		Acoplador Rápido Macho (-16) 1 5/16 Anel O SAE
30	AT186112	Engate rápido	1		Parafuso Macho de 1 in. Junto com Acoplador
31	AT186113	Tampa	1		
91	9763817	Porca soldável	4		
92	4429829	Porca soldável	2		
93	**.....**	**Kit - instalação de campo**	**1**		**2.42 m, AT390759 NLA, Encomende Componentes, Linhas Auxiliares de Alta Vazão do Braço, Pacotes de Produto, Componentes Adicionais em Páginas Separadas**

Arm High Flow Auxiliary Lines, Standard
Conduites auxiliaires à débit élevé, standard
Linhas Auxiliares de Alta Vazão do Braço, Padrão
Tuberías auxiliares de caudal alto del brazo, estándar

TX1104233 B.1

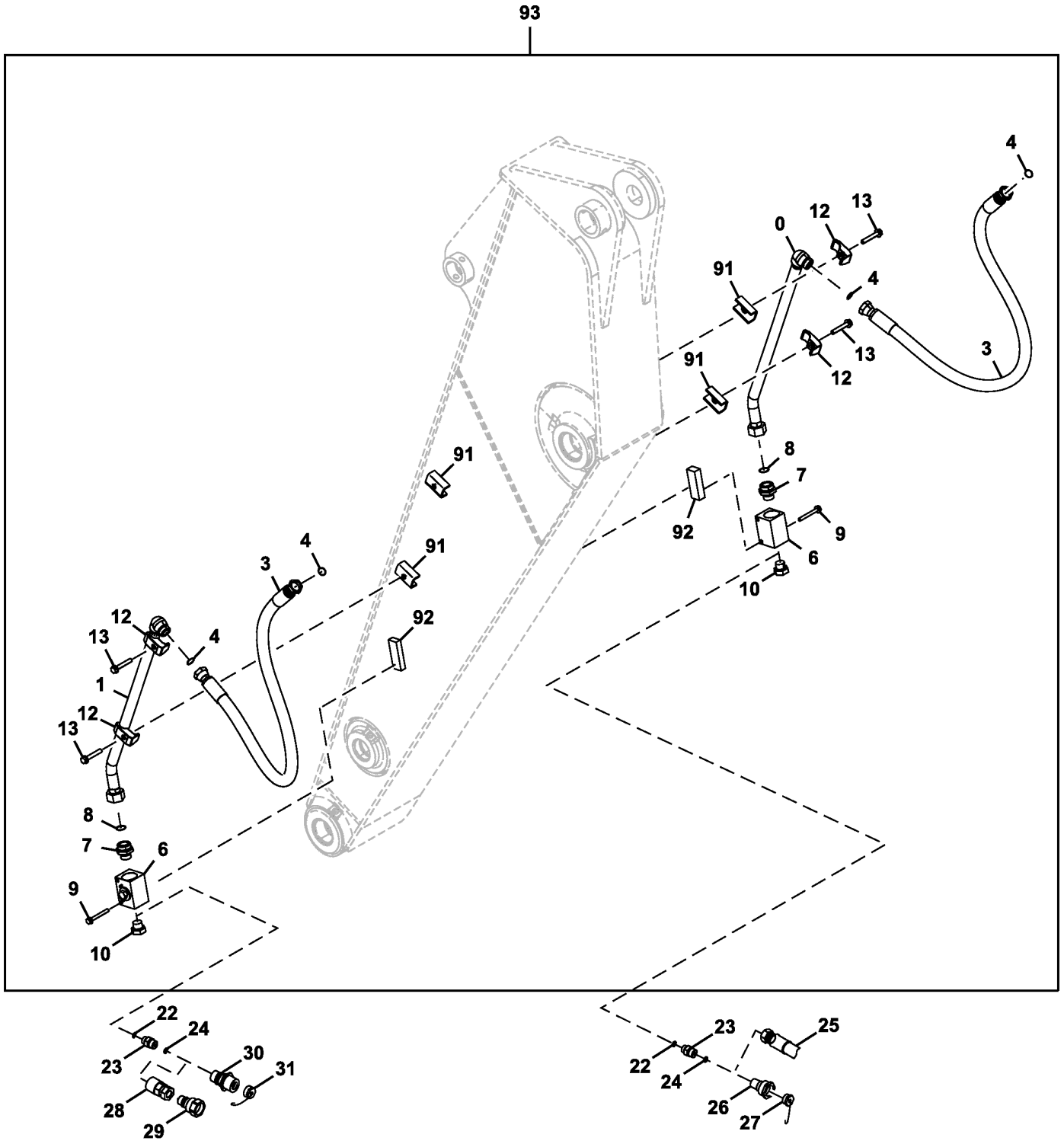

TX1104233

Item	*Nº peça*	*Descrição*	*Qtde*	*Nº série*	*Notas*
0	8084097G	Tubulação de óleo	1		SUB FOR 8084097
1	8083882G	Tubulação de óleo	1		SUB FOR 8083882
3	4628902	Mangueira hidráulica	2		
4	T76938	Anel o	4		SUB FOR 4187328
6	4447675	VálV. controladora de fluxo	2		
7	4205196	Adaptador	2		Includes TH101926
	TH101926	Anel o	1		SUB FOR 4506429
8	T78612	Anel o	2		SUB FOR 4187329
9	.....	Parafuso c/arruela	4		J271275 NLA
	19M8197	Parafuso sextavado	4		M10 X 85, SUB FOR J901085
	24M7346	Arruela	4		11 X 20 X 2 mm, SUB FOR J222010
10	A885008	Tampão	2		Includes TH101926, SUB FOR THA885008
	TH101926	Anel o	1		SUB FOR 4506429
12	4190127	Braçadeira	4		SUB FOR TH108313
13	.....	Parafuso c/arruela	4		J271275 NLA
	19M8088	Parafuso sextavado	4		M12 X 75, SUB FOR J901275
	24M7345	Arruela	4		13.500 X 24 X 2.500 mm, SUB FOR J222012
22	TH101926	Anel o	2		
23	4189535	Adaptador	2		1 in., ORFS
	AT318016	Adaptador	2		.75 in, ORFS, SUB FOR 4189537
	AT301151	Conexão	2		1 in., SAE, Fêmea
	X1216F4OMXS	Adaptador	2		.75 in, 37 Graus
	X16F4OMXS	Adaptador	2		1 in., 37 Graus
	AT305641	Conexão	2		.75 in, SAE, Fêmea
24	R29936	Anel o	2		
25	X1JS782016	Conexão de mangueira	2		Extremidade da Mangueira - Reta 1.25 in.x 1 in.
	X1J9782016	Conexão de mangueira	2		
26	AT186111	Engate rápido	1		Parafuso Fêmea de 1 in. Junto com Acoplador
27	AT186114	Plugue	1		
28	AT117364	Conexão engate rápido	2		Acoplador Rápido Fêmea (-12) 1 1/16 Anel O SAE
	AT120499	Engate	2		Acoplador Rápido Fêmea (-16) 1 5/16 Anel O SAE
29	AT117365	Tomada engaTe rápido	2		Acoplador Rápido Macho (-12) 1 1/16 Anel O SAE
	AT120498	Engate	2		Acoplador Rápido Macho (-16) 1 5/16 Anel O SAE
30	AT186112	Engate rápido	1		Parafuso Macho de 1 in. Junto com Acoplador
31	AT186113	Tampa	1		
91	9763817	Porca soldável	4		
92	4429829	Porca soldável	2		
93	**AT390758**	**Kit - instalação de campo**	**1**		**2.91 m, Linhas Auxiliares de Alta Vazão do Braço, WHOLE GOODS, Componentes Adicionais em Páginas Separadas**

Boom High Flow Auxiliary Lines
Conduites auxiliaires de débit élevé de flèche
Linhas Auxiliares de Alta Vazão da Lança
Líneas auxiliares de alto caudal de aguilón

TX1097119 B.1

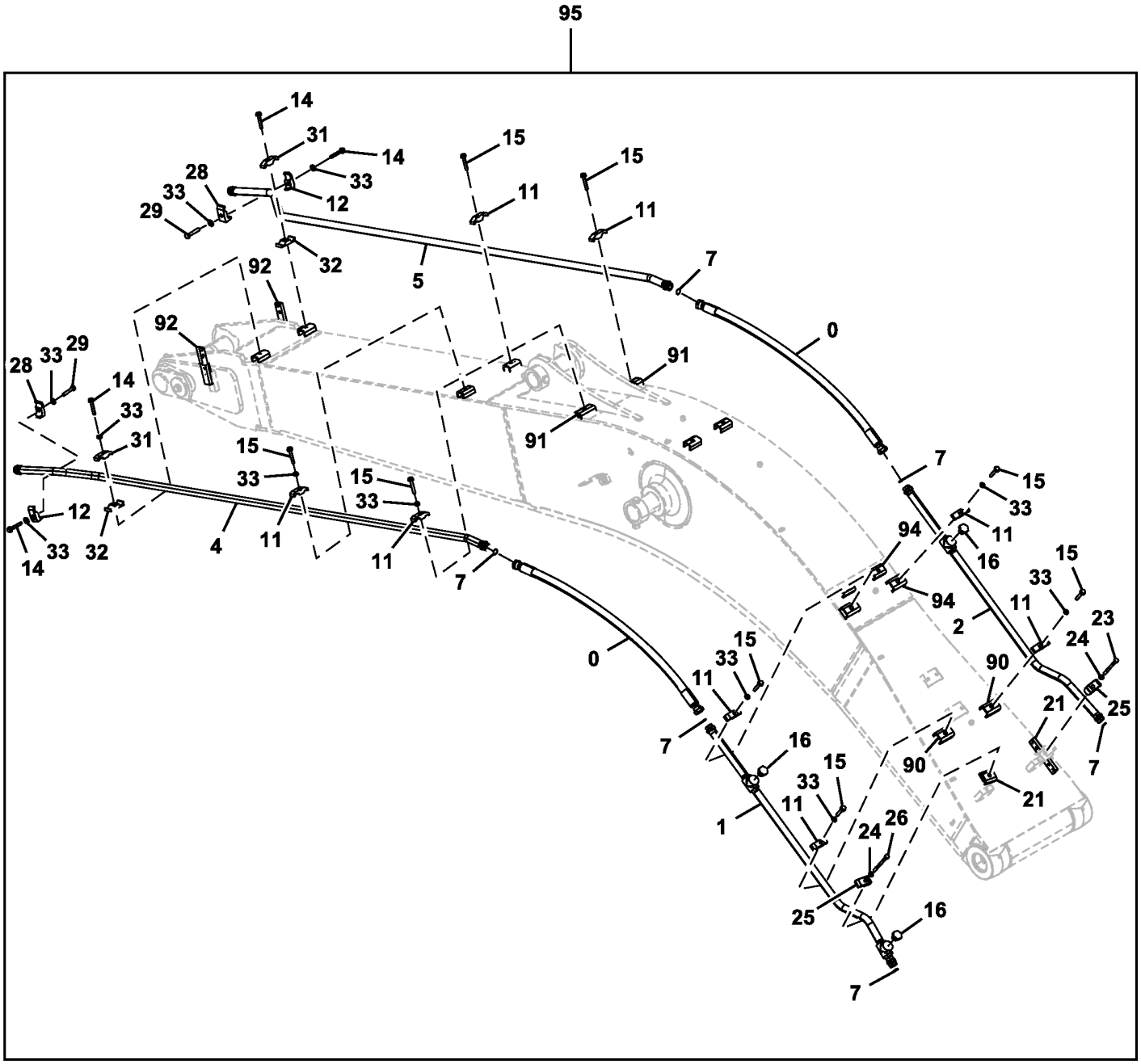

TX1097119

Item	*Nº peça*	*Descrição*	*Qtde*	*Nº série*	*Notas*
0	4649213	Mangueira hidráulica	2		
1	8101300G	Tubulação de óleo	1		SUB FOR 8101300
2	8101301G	Tubulação de óleo	1		SUB FOR 8101301
4	DH800081G	Tubo	1		SUB FOR 8082052 OR 8082052G
5	DH800082G	Tubo	1		SUB FOR 8082053 OR 8082053G
7	T76938	Anel o	6		SUB FOR 4187328
11	4153488	Braçadeira	8		SUB FOR TH103780
12	4190127	Braçadeira	2		SUB FOR TH108313
14	.....	Parafuso c/arruela	4		J271280 NLA
	19M7364	Parafuso sextavado	4		M12 X 80, SUB FOR J901280
	24M7345	Arruela	4		13.500 X 24 X 2.500 mm, SUB FOR J222012
15	.....	Parafuso c/arruela	8		J271275 NLA
	19M8767	Parafuso	8		M12 X 75, SUB FOR J901275,
	24M7047	Arruela	8		13 X 24 X 2.500 mm
16	A885008	Tampão	3		SUB FOR THA885008
	TH101926	Anel o	3		SUB FOR 4506429
21	9764772	Apoio	2		
23	19M8061	Parafuso sextavado	2		M12 X 140, SUB FOR J901208
24	24M7047	Arruela	2		13 X 24 X 2.500 mm, SUB FOR A590112
25	4190127	Braçadeira	2		
26	19M8413	Parafuso sextavado	1		M12 X 150, SUB FOR J901210
28	4190126	Braçadeira	2		
29	19M8348	Parafuso sextavado	2		M12 X 65, SUB FOR J901265
31	4285725	Braçadeira	2		
32	4285724	Braçadeira	2		
33	DH400704	Arruela	14		
90	9765007	Porca soldável	2		
91	9765301	Porca soldável	4		
92	8118420	Apoio	2		SUB FOR 9765303
94	9765653R	Porca soldável	4		SUB FOR 9765653
95	**.....**	**Kit - instalação de campo**	**1**		**2.42 m, Linhas Auxiliares de Alta Vazão do Braço, AT390759 NLA, WHOLE GOODS, Componentes Adicionais em Páginas Separadas**
	AT390758	**Kit - instalação de campo**	**1**		**2.91 m, Linhas Auxiliares de Alta Vazão do Braço, WHOLE GOODS, Componentes Adicionais em Páginas Separadas**

Auxiliary Hi-Flow Pressure Relief Valves
Clapets de décharge de pression à haut débit auxiliaires
Válvula de Alívio de Pressão Auxiliar de Alta Vazão
Válvulas de descarga de presión auxiliares de alto caudal

9150780_TX1091866 A.1

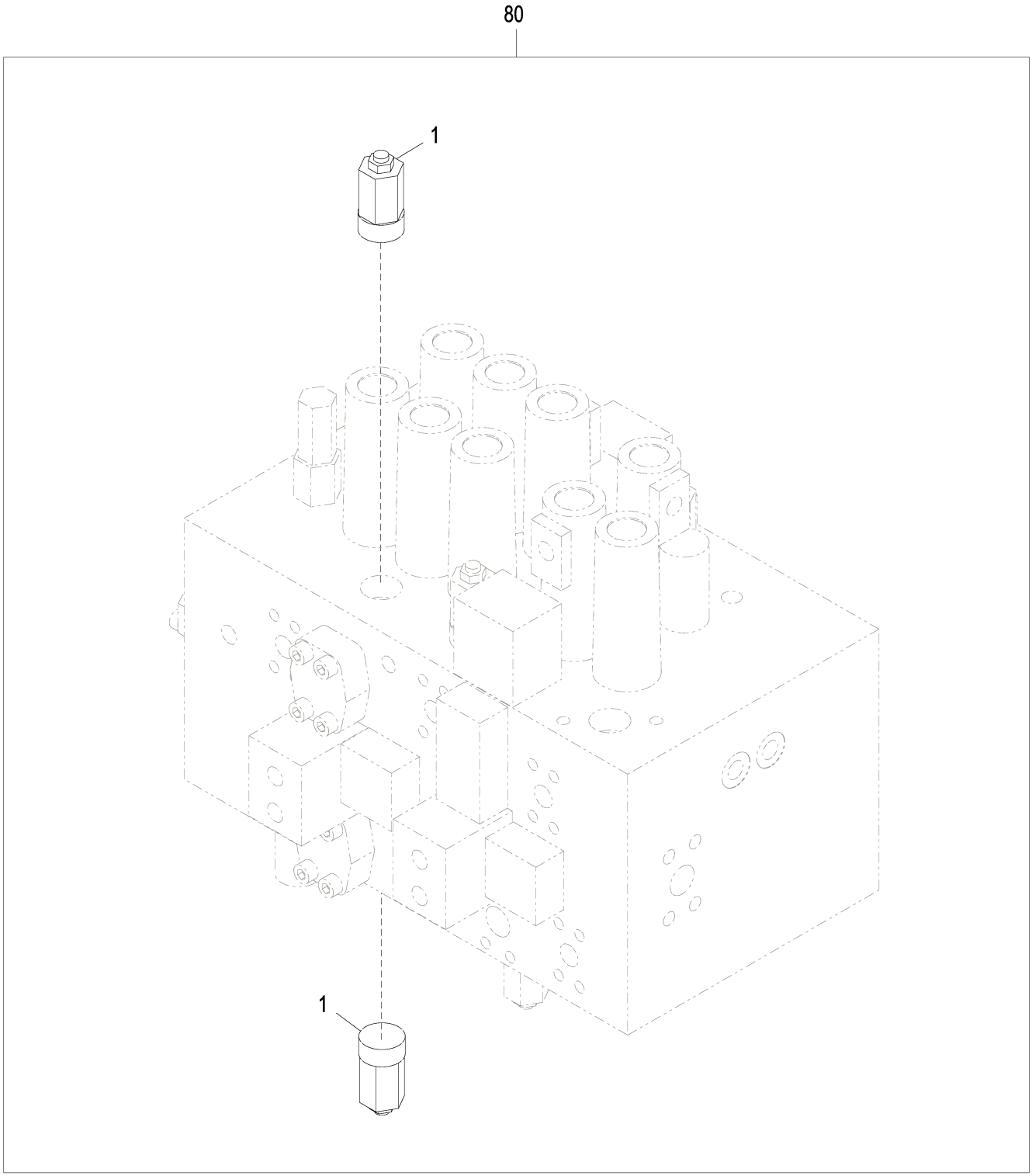

9150780_TX1091866

Item	*Nº peça*	*Descrição*	*Qtde*	*Nº série*	*Notas*
1	4309832	VálVula	2		
	U12547U	Anel o	1		
80	**.....**	**Kit - instalação de campo**	**1**		**AT390759 NLA, 2.42 m, Encomende Componentes, Pacotes de Produto, Linhas Auxiliares de Alta Vazão, Braço Padrão, Componentes Adicionais em Páginas Separadas**
	AT390758	**Kit - instalação de campo**	**1**		**WHOLE GOODS, 2.91 m, Linhas Auxiliares de Alta Vazão, Braço Longo, Componentes Adicionais em Páginas Separadas**

Auxiliary Stop Valve
Soupape d'arrêt auxiliaire
Válvula de Parada Auxiliar
Válvula de tope auxiliar

46600164_TX1091875 A.1

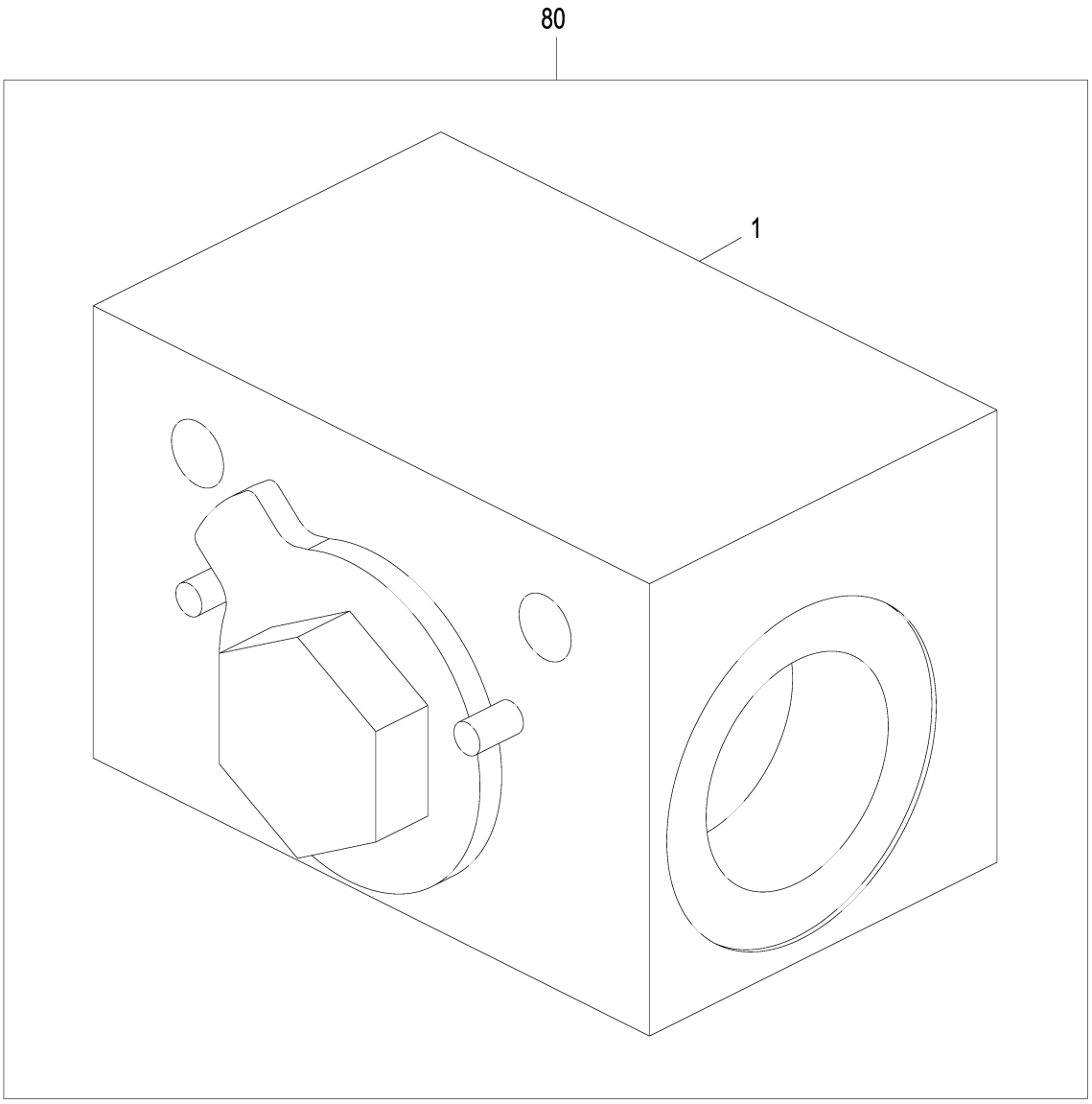

46600164_TX1091875

Item	*Nº peça*	*Descrição*	*Qtde*	*Nº série*	*Notas*
1	4447675	VálV. controladora de fluxo	1		
80	**.....**	**Kit - instalação de campo**	**1**		**2.42 m, AT390759, WHOLE GOODS, Encomende Componentes, Linhas Auxiliares de Alta Vazão, Braço Padrão, Componentes Adicionais em Páginas Separadas**
	AT390758	**Kit - instalação de campo**	**1**		**2.91 m, WHOLE GOODS, Linhas Auxiliares de Alta Vazão, Braço Longo, Componentes Adicionais em Páginas Separadas**

Arm Reduced Leakage Valve Kit
Kit clapet de réduction des fuites du bras
Kit de Válvula de Vazamento Reduzido do Braço
Kit válvula de reducción de fugas de brazo

TX1147658 A.1

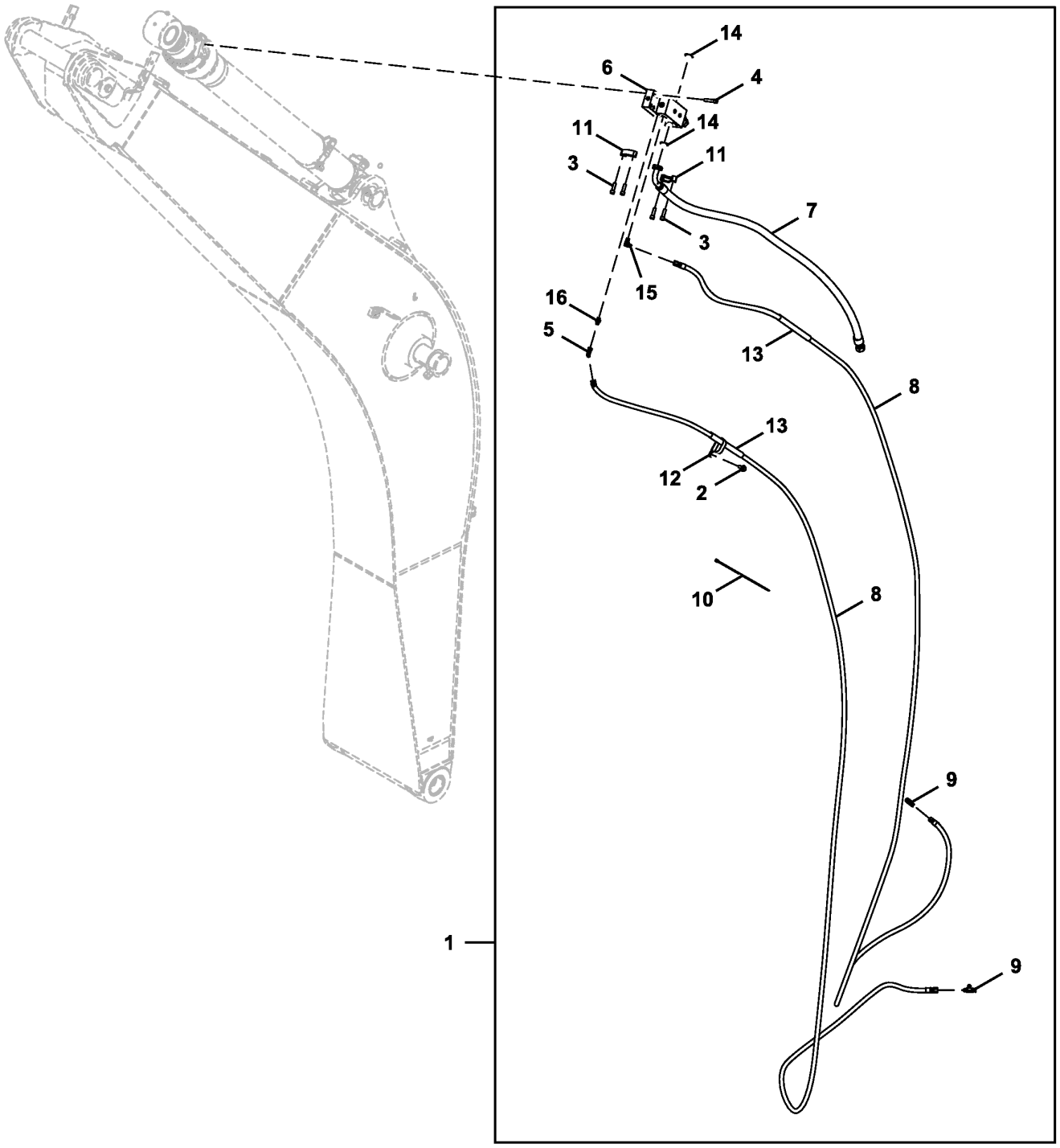

AT300477_TX1147658

Item	*Nº peça*	*Descrição*	*Qtde*	*Nº série*	*Notas*
1	**AT300477**	**Kit - instalação de campo**	**1**		**Pacotes de Produto**
2	19M7788	Parafuso	1		M12 X 25
3	19M8395	Parafuso	4		M12 X 40
4	19M9012	Parafuso	4		M12 X 55
5	AE24616	Conexão em ângulo	1		
6	AT300303	VálVula de retenção	1		
7	AT300468	Mangueira hidráulica	1		
8	AT300469	Mangueira hidráulica	2		
9	AT36921	Conexão em t	2		
10	H77698	Cinta	20		
11	T107068	Conexão flangeada	2		
12	T185154	Braçadeira	1		
13	T253246	Proteção de mangueira	2		
14	T78313	Anel o	2		
15	X6C4OMXS	Conexão em ângulo	1		
	AT119999	Anel o	1		10.770 X 2.616 mm (0.424" X 0.103")
16	X6F4OMXS	Adaptador	1		
	AT119999	Anel o	1		10.770 X 2.616 mm (0.424" X 0.103")

Boom Reduced Leakage Valve Kit
Kit vanne de réduction des fuites de flèche
Kit de Válvula de Vazamento Reduzido da Lança
Juego de válvula de reducción de fugas, aguilón

TX1147657 A.1

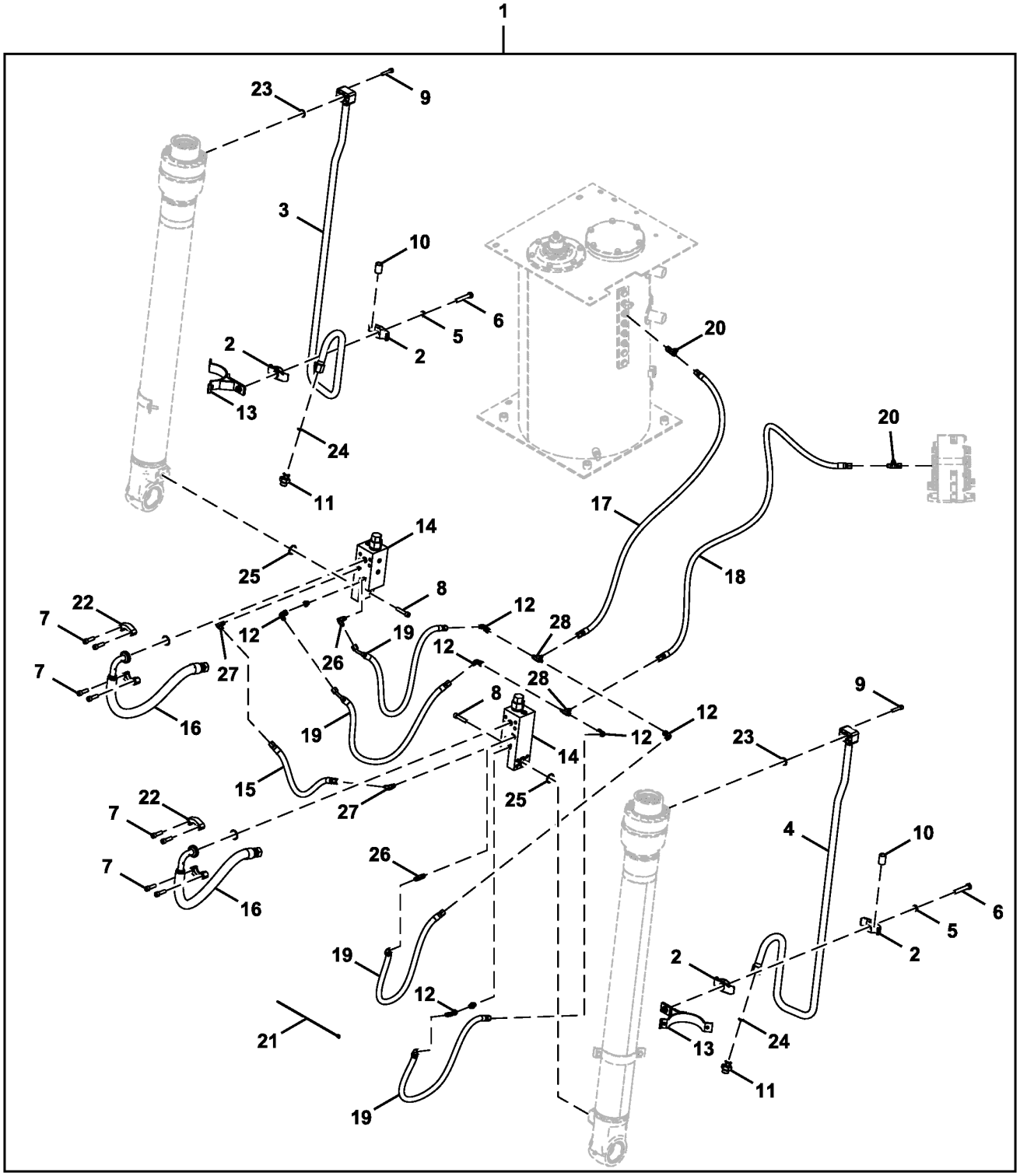

AT340288_TX1147657

Item	*Nº peça*	*Descrição*	*Qtde*	*Nº série*	*Notas*
1	**AT340288**	**Kit - instalação de campo**	**1**		**Pacotes de Produto**
2	0236915G	Semi-braçadeira	4		
3	AH148789	Tubulação de óleo	1		
4	AH148795	Tubulação de óleo	1		
5	12H317	Arruela de pressão	2		9/16"
6	19M4789	Parafuso sextavado	2		M14 X 80
7	19M8395	Parafuso	8		M12 X 40
8	19M9012	Parafuso	8		M12 X 55
9	19M9057	Parafuso	8		M10 X 50
10	28H2577	Espaçador	2		0.742" X 1.050" X 1-1/2"
11	A853166	Adaptador	2		
12	AE24616	Conexão em ângulo	6		
13	AH233834	Braçadeira	2		
14	AT300303	VálVula de retenção	2		
15	AT300337	Mangueira hidráulica	1		
16	AT300339	Mangueira hidráulica	2		
17	AT300465	Mangueira hidráulica	1		
18	AT300466	Mangueira hidráulica	1		
19	AT332018	Mangueira hidráulica	4		
20	AT36921	Conexão em t	2		
21	H77698	Cinta	20		
22	T107068	Conexão flangeada	4		
23	T59014	Anel o	2		24.994 X 3.531 mm (63/64" X 0.139")
24	T77858	Anel o	2		18.771 X 1.778 mm (0.739" X 0.070")
25	T78313	Anel o	4		32.920 X 3.530 mm (1.296" X 0.139")
26	X6C4OMXS	Conexão em ângulo	4		
	AT119999	Anel o	1		10.770 X 2.616 mm (0.424" X 0.103")
27	X6F4OMXS	Adaptador	2		
	AT119999	Anel o	1		10.770 X 2.616 mm (0.424" X 0.103")
28	X6JTXS	Adaptador	2		

Right Boom Cylinder Components
Composants de vérin de flèche de droite
Componentes do Cilindro Direito da Lança
Componentes de cilindro derecho de aguilón

TX1104787 B.1

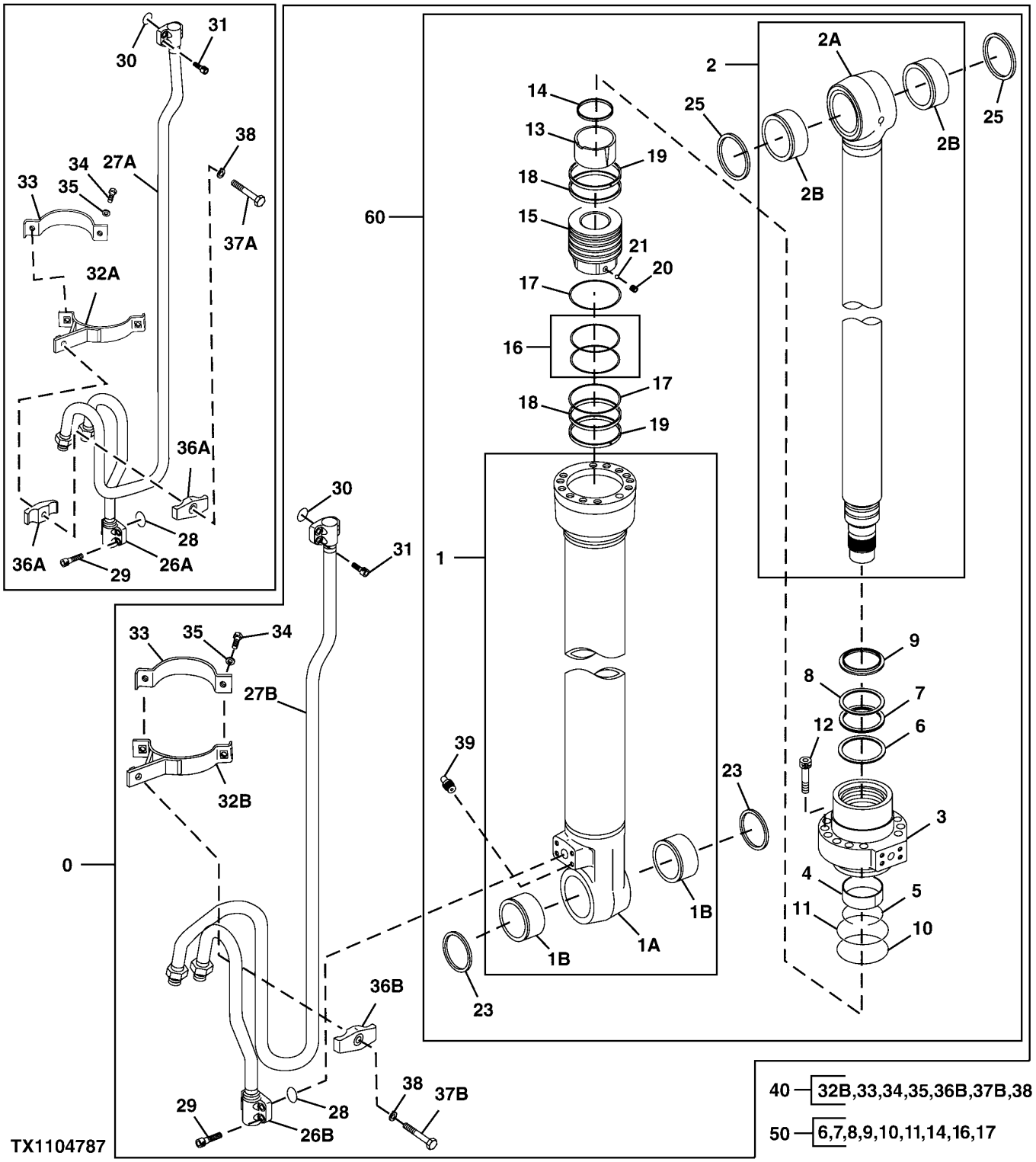

Item	*Nº peça*	*Descrição*	*Qtde*	*Nº série*	*Notas*
0	9286528G	Cilindro hidráulico	1		SUB FOR 4664871, 9248074, 9286528
1	0998901G	Camisa do cilindro hidr.	1		SUB FOR 0998901
1A	.....	Tubo	1		
1B	4352398	Bucha	2		
2	AH234564	TiranTe	1		SUB FOR 0998902G, AH225134
2A	.....	TiranTe	1		
2B	4355875	Bucha	2		
3	H180210	Guia do pistão cil hidr	1		SUB FOR 0788905
4	T108019	Bucha	1		SUB FOR 0309004
5	TH104944	Anel de pressão	1		SUB FOR 0208304
6	H227911	Vedação	1		SUB FOR 0788911
7	H227912	Vedação	1		SUB FOR 0788912
8	TH104953	Anel de apoio	1		SUB FOR 0208306
9	H155911	Vedação	1		SUB FOR 0667204
10	TH100125	Anel o	1		SUB FOR A811115
11	TH104929	Anel de apoio	1		SUB FOR 0261310
12	19M8931	Parafuso	12		M16 X 75, SUB FOR 0409705
13	H155920	Anel	1		SUB FOR 0409706
14	H155919	Vedação	1		SUB FOR 0667205
15	H227626	Pistão	1		SUB FOR 0998903
16	TH104922	Vedação	1		SUB FOR 0258205
17	H155916	Anel de apoio	2		SUB FOR 0409709
18	H227906	Anel	2		SUB FOR 0998904
19	TH104923	Anel de desgaste	2		SUB FOR 0261308
20	22M7099	Parafuso de fenda	1		M5 X 6, SUB FOR 0309011
21	T13624	Esfera	1		SUB FOR 0111707
23	TH102446	Vedação	2		SUB FOR 4067902
25	TH102445	Vedação	2		SUB FOR 4067901
26A	0788909	Tubulação	1	-XXXXXX	
26B	AH234614	Tubulação de óleo	1	XXXXXX-	SUB FOR AH226285
27A	0998905G	Tubo	1	-XXXXXX	SUB FOR 0998905
27B	AH234612	Tubulação de óleo	1	XXXXXX-	SUB FOR AH226284
28	AT264348	Anel o	1		SUB FOR 984614
29	19M8448	Parafuso	4		M12 X 35, SUB FOR M341236
30	4506430	Anel o	1		
31	J971030	Parafuso sextavado	4		SUB FOR 4486953
32A	AH234565	Braçadeira	1	-XXXXXX	SUB FOR 0957204G, AH225143
32B	4679686	Braçadeira	1	XXXXXX-	SUB FOR 4673615
33	H163434	Cinta	1		SUB FOR 0686409
34	19M7550	Parafuso sextavado	2		M10 X 35, SUB FOR J901035
35	12M7006	Arruela de pressão	2		6 mm, SUB FOR A590910
36A	0236915G	Semi-braçadeira	2	-XXXXXX	
36B	0236915G	Semi-braçadeira	1	XXXXXX-	
37A	19M4789	Parafuso sextavado	1	-XXXXXX	M14 X 80, SUB FOR 0254312
37B	4673616	Parafuso	1	XXXXXX-	
38	12H317	Arruela de pressão	1		9/16", SUB FOR A590914
39	AH226483	Conexão de lubrificação	1		SUB FOR J75481
40	.....	Kit da cinta	1		1130903 NLA, Fornecer os Componentes
50	AH225136	Kit retentor	1		SUB FOR 4661485, 4654421
60	PG200112G	Cilindro hidráulico remanuf	1		NLA, REMAN

Left Boom Cylinder Components
Composants de vérin de flèche de gauche
Componentes do Cilindro Esquerdo da Lança
Componentes de cilindro izquierdo de aguilón

TX1158026 B.1

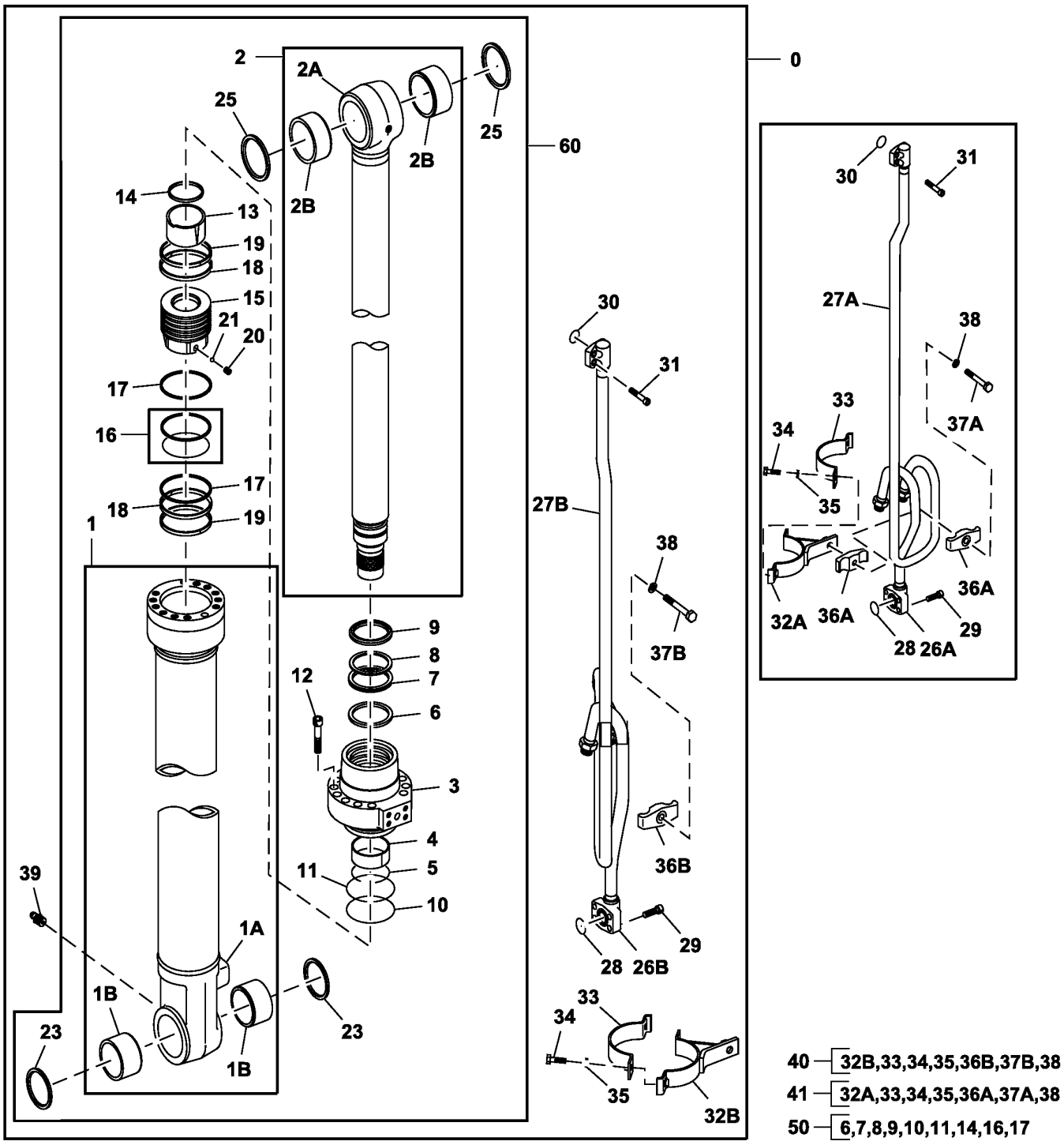

TX1158026

Item	*Nº peça*	*Descrição*	*Qtde*	*Nº série*	*Notas*
0	9286529G	Cilindro hidráulico	1		SUB FOR 4664872, 9248075, 9286529
1	0999101G	Camisa do cilindro hidr.	1		SUB FOR 0999101 AND PG201208
1A	.....	Tubo	1		
1B	4352398	Bucha	2		
2	AH234564	TiranTe	2		SUB FOR 0998902G AND AH225134
2A	.....	TiranTe	1		
2B	4355875	Bucha	2		
3	H180210	Guia do pistão cil hidr	1		SUB FOR 0788905
4	T108019	Bucha	1		SUB FOR 0309004
5	TH104944	Anel de pressão	1		SUB FOR 0208304
6	H227911	Vedação	1		SUB FOR 0788911
7	H227912	Vedação	1		SUB FOR 0788912, THIS APPLICATION
8	TH104953	Anel de apoio	1		SUB FOR 0208306
9	H155911	Vedação	1		SUB FOR 0667204
10	TH100125	Anel o	1		SUB FOR A811115
11	TH104929	Anel de apoio	1		SUB FOR 0261310
12	19M8931	Parafuso	12		M16 X 75, SUB FOR 0409705, THIS APPLICATION
13	H155920	Anel	1		SUB FOR 0409706
14	H155919	Vedação	1		SUB FOR 0667205
15	H227626	Pistão	1		SUB FOR 0998903
16	TH104922	Vedação	1		SUB FOR 0258205
17	H155916	Anel de apoio	2		SUB FOR 0409709
18	H227906	Anel	2		SUB FOR 0998904, THIS APPLICATION
19	TH104923	Anel de desgaste	2		SUB FOR 0261308
20	22M7099	Parafuso de fenda	1		M5 X 6, SUB FOR 0309011, THIS APPLICATION
21	T13624	Esfera	1		SUB FOR 0111707
23	TH102446	Vedação	2		SUB FOR 4067902
25	TH102445	Vedação	2		SUB FOR 4067901
26A	0789003	Tubulação	1		
26B	4669127G	Tubulação de óleo	1		SUB FOR 4669127
27A	0999102G	Tubo	1		SUB FOR 0957002
27B	4669120G	Tubulação de óleo	1		SUB FOR 4669120
28	AT264348	Anel o	1		SUB FOR 984614
29	19M8448	Parafuso	4		M12 X 35, SUB FOR M341236
30	4506430	Anel o	1		
31	19M8337	Parafuso	4		M10 X 30, SUB FOR M341030
32A	0957204G	Cinta	1		
32B	4679686	Braçadeira	1		SUB FOR 4673615
33	H163434	Cinta	1		SUB FOR 0686409
34	19M7550	Parafuso sextavado	2		M10 X 35, SUB FOR J901035
35	12M7006	Arruela de pressão	2		6 mm, SUB FOR A590910
36A	0236915G	Semi-braçadeira	2		
36B	0236915G	Semi-braçadeira	1		
37A	19M4789	Parafuso sextavado	1		M14 X 80, SUB FOR 0254312
37B	4673616	Parafuso	1		
38	12H317	Arruela de pressão	1		9/16", SUB FOR A590914
39	AH226483	Conexão de lubrificação	1		SUB FOR J75481, THIS APPLICATION
40	.....	Kit da cinta	1	XXXXXX-	0957203 NSEP
41	.....	Kit da cinta	1	-XXXXXX	1130903 NSEP
50	AH225136	Kit retentor	1		SUB FOR J75481
60	PG200113G	Cilindro hidráulico remanuf	1		NLA; ORDER 9286529G

Arm Cylinder Components
Composants de vérin de bras
Componentes do Cilindro do Braço
Componentes de cilindro de brazo

TX1103323 B.1

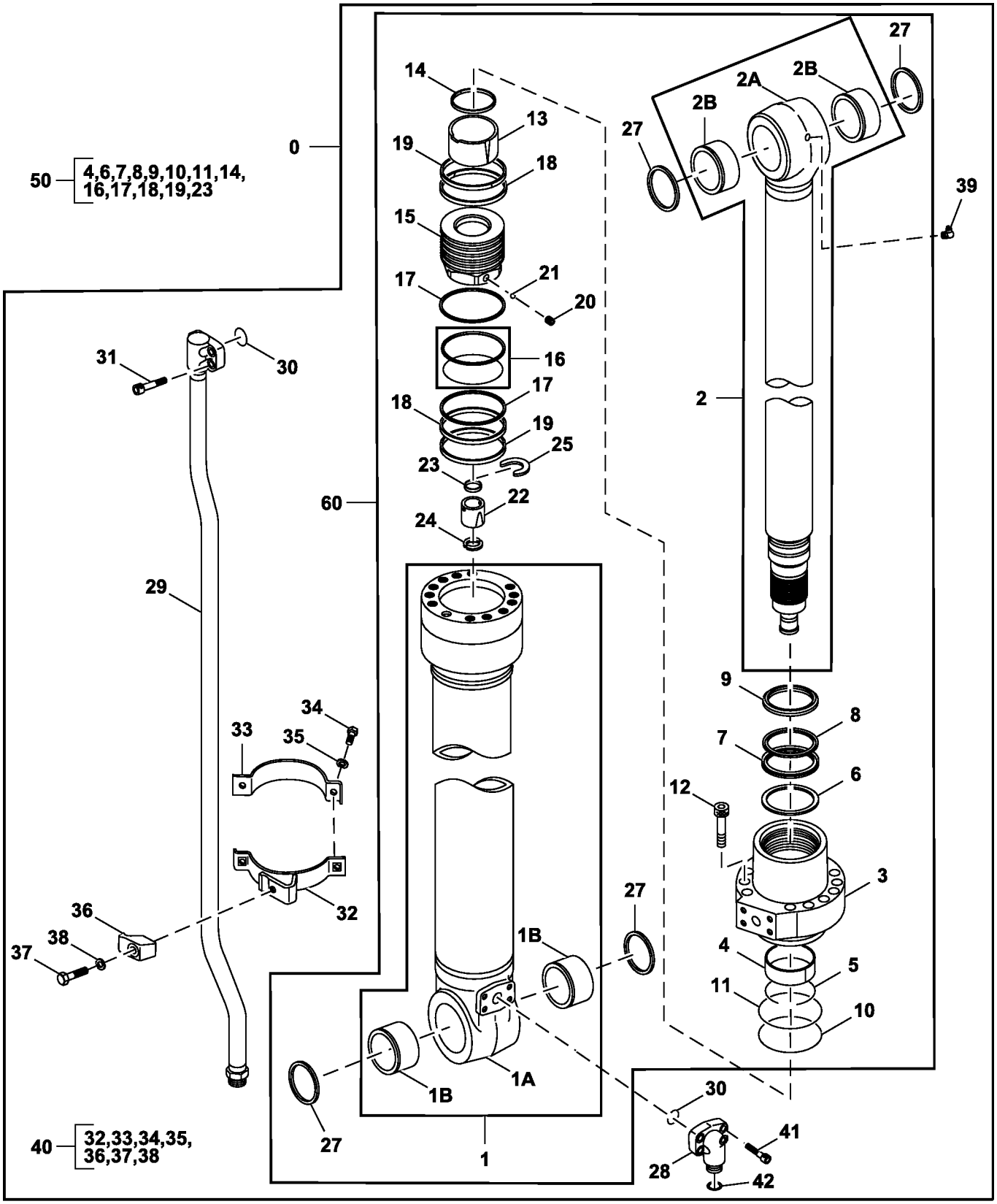

TX1103323

Item	*Nº peça*	*Descrição*	*Qtde*	*Nº série*	*Notas*
0	9234748G	Cilindro hidráulico	1		SUB FOR 9234748, 4613950 NLA
1	1100501G	Camisa do cilindro hidr.	1		SUB FOR PG201203
1A	.....	Camisa do cilindro hidr.	1		NLA
1B	4352399	Bucha	2		
2	AH234560	TiranTe	1		SUB FOR AH225127G, AH234560, OR 1100502G
2A	.....	Haste cilindro hidráulico	1		NLA
2B	4352399	Bucha	2		
3	H178686	Guia do pistão cil hidr	1		SUB FOR 0789105
4	T108050	Anel de desgaste	1		SUB FOR 0309204
5	TH102766	Anel de pressão	1		SUB FOR 0236905
6	H227909	Vedação	1		SUB FOR 0997703
7	H227910	Vedação	1		SUB FOR 0997704
8	H155310	Anel de apoio	1		SUB FOR 0667405
9	H155311	Vedação	1		SUB FOR 0667406
10	H178690	Anel o	1		SUB FOR A811130, THIS APPLICATION
11	H178691	Anel de apoio	1		SUB FOR 0789107
12	19M8913	Parafuso	12		M18 X 80, SUB FOR 0219305
13	H227903	Anel	1		SUB FOR 1100503
14	H227908	Vedação	1		SUB FOR 1100504
15	H227625	Pistão	1		SUB FOR 1100505
16	AH173446	Anel	1		SUB FOR 0309210
17	H178694	Anel de apoio	2		SUB FOR 0789109
18	H227905	Anel	2		SUB FOR 0962104
19	H178696	Anel de apoio	2		SUB FOR 0309212
20	H228111	Parafuso de fenda	1		SUB FOR 0352715
21	R26552	Esfera	1		SUB FOR 0104404
22	H227904	Anel	1		SUB FOR 1100506, THIS APPLICATION
23	H155322	Vedação	1		SUB FOR 0667411
24	H155329	Anel	1		SUB FOR 0409915
25	H155330	Anel de pistão	1		SUB FOR 0409916
27	TH102446	Vedação	4		SUB FOR 4067902
28	H227915	Boca do cilindro hidráulico	1		
29	AH234566	Tubulação de óleo	1		SUB FOR 1100507 OR AH225139
30	AT264348	Anel o	2		SUB FOR 984614
31	19M8448	Parafuso	4		M12 X 35, SUB FOR M341236
32	AH234562	Braçadeira	1		SUB FOR 0962106 OR AH225133
33	H227901G	Braçadeira	1		SUB FOR 0309221 OR H227901
34	19M7550	Parafuso sextavado	2		M10 X 35, SUB FOR J901035
35	12M7066	Arruela de pressão	2		10 mm, SUB FOR A590910
36	0309219G	Semi-braçadeira	1		SUB FOR 0309219
37	19M8348	Parafuso sextavado	1		M12 X 65, SUB FOR 0224115
38	12M7067	Arruela de pressão	1		12 mm, SUB FOR 0208516
39	AH226482	Conexão de lubrificação	1		SUB FOR 0225709
40	0962110	Kit da braçadeira	1		Kit de Braçadeiras
41	19M8704	Parafuso	4		M12 X 35
42	T76938	Anel o	1		
50	AH225135	Kit cilindro hidráulico	1		Kit de Vedação, SUB FOR 4654422
60	PG200114G	Cilindro hidráulico remanuf	1		NLA. REMAN

Bucket Cylinder Components
Composants de vérin de benne
Componentes do Cilindro da Caçamba
Componentes de cilindro de cucharón

TX1104797 B.1

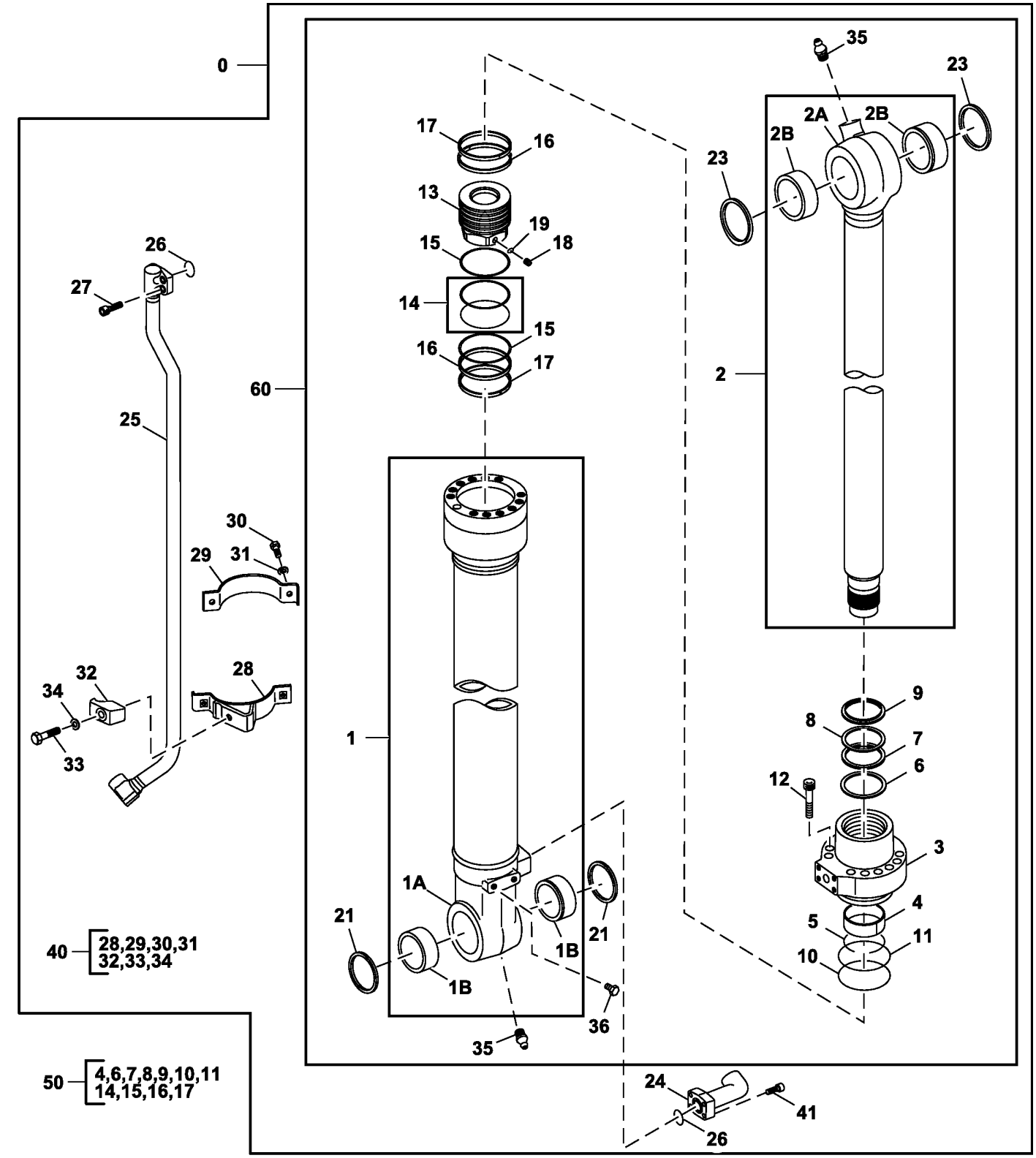

TX1104797

Item	*Nº peça*	*Descrição*	*Qtde*	*Nº série*	*Notas*
0	9248307G	Cilindro hidráulico	1		SUB FOR 4629154 AND 9248307
1	1102301G	Camisa do cilindro hidr.	1		SUB FOR 1102301
1A	.....	Camisa	1		NLA
1B	4352400	Bucha	2		
2	AH234856	TiranTe	1		SUB FOR 1102302 AND PG201201, THIS APPLICATION, SUB FOR AH225142
2A	.....	Haste cilindro hidráulico	1		NLA
2B	4352398	Bucha	2		
3	H178708	Guia do pistão cil hidr	1		SUB FOR 0789205
4	T108041	Anel de desgaste	1		SUB FOR 0309304
5	AT132690	Anel de pressão	1		SUB FOR 0208604, THIS APPLICATION
6	H227913	Vedação	1		SUB FOR 0789214, THIS APPLICATION
7	H227914	Vedação	1		SUB FOR 0789214
8	TH104926	Anel de apoio	1		SUB FOR 0208606
9	H157235	Vedação	1		SUB FOR 0667006
10	AT264320	Anel o	1		SUB FOR A811110 OR T110448
11	TH109353	Anel de apoio	1		SUB FOR 0310904
12	19M8931	Parafuso	10		M16 X 75, SUB FOR 0409705
13	H227627	Pistão	1		SUB FOR 1102303
14	TH105767	Anel	1		SUB FOR 0225614
15	H163431	Anel de apoio	2		SUB FOR 0496605
16	H227907	Anel	2		SUB FOR 1102304, THIS APPLICATION
17	TH109357	Anel	2		SUB FOR 0310908
18	22M7009	Parafuso de fenda	1		M12 X 12, SUB FOR 0309011, THIS APPLICATION
19	T13624	Esfera	1		SUB FOR 0111707
21	TH104472	Vedação	2		SUB FOR 4084578
23	TH102446	Vedação	2		SUB FOR 4067902
24	AT114835	Conexão em ângulo	1		SUB FOR 0309312
25	AH234610	Tubulação de óleo	1		SUB FOR AH225998G OR 1102305
26	4506430	Anel o	2		
27	19M8339	Parafuso	4		M10 X 55, USE WITH AH234610
28	AH234557	Cinta	1		SUB FOR 0789210 OR AH173454
29	AT127347	Cinta	1		SUB FOR 4459282
30	19M7550	Parafuso sextavado	2		M10 X 35, SUB FOR J901035
31	12M7066	Arruela de pressão	2		10 mm, SUB FOR A590910
32	T108036G	Braçadeira	1		SUB FOR 0309021 OR T108036
33	19M7362	Parafuso sextavado	1		M12 X 55, SUB FOR 0667013
34	12M7067	Arruela de pressão	1		12 mm, SUB FOR 0208516
35	AH226483	Conexão de lubrificação	2		SUB FOR J75481, THIS APPLICATION
36	19M8017	Parafuso sextavado	2		M12 X 20, SUB FOR 0409110
40	0789209	Kit da braçadeira	1		
41	19M8337	Parafuso	4		M10 X 30
50	AH225137	Kit cilindro hidráulico	1		SUB FOR 1102306
60	PG200115G	Cilindro hidráulico remanuf	1		NLA

Hydraulic Thumb Kit Cylinder Components (Kits Built 28 June 2010 -)
Composants du vérin de kit de pouce hydraulique (kits construits le 28 juin 2010 -)
Componentes do Cilindro do Kit de Garra de Apoio Hidráulica (Kits Fabricados Desde 28 de Junho de 2010)
Componentes del cilindro de juego de pulgar hidráulico (juegos fabricados el 28 de junio de 2010 -)

TX1077723 A.1

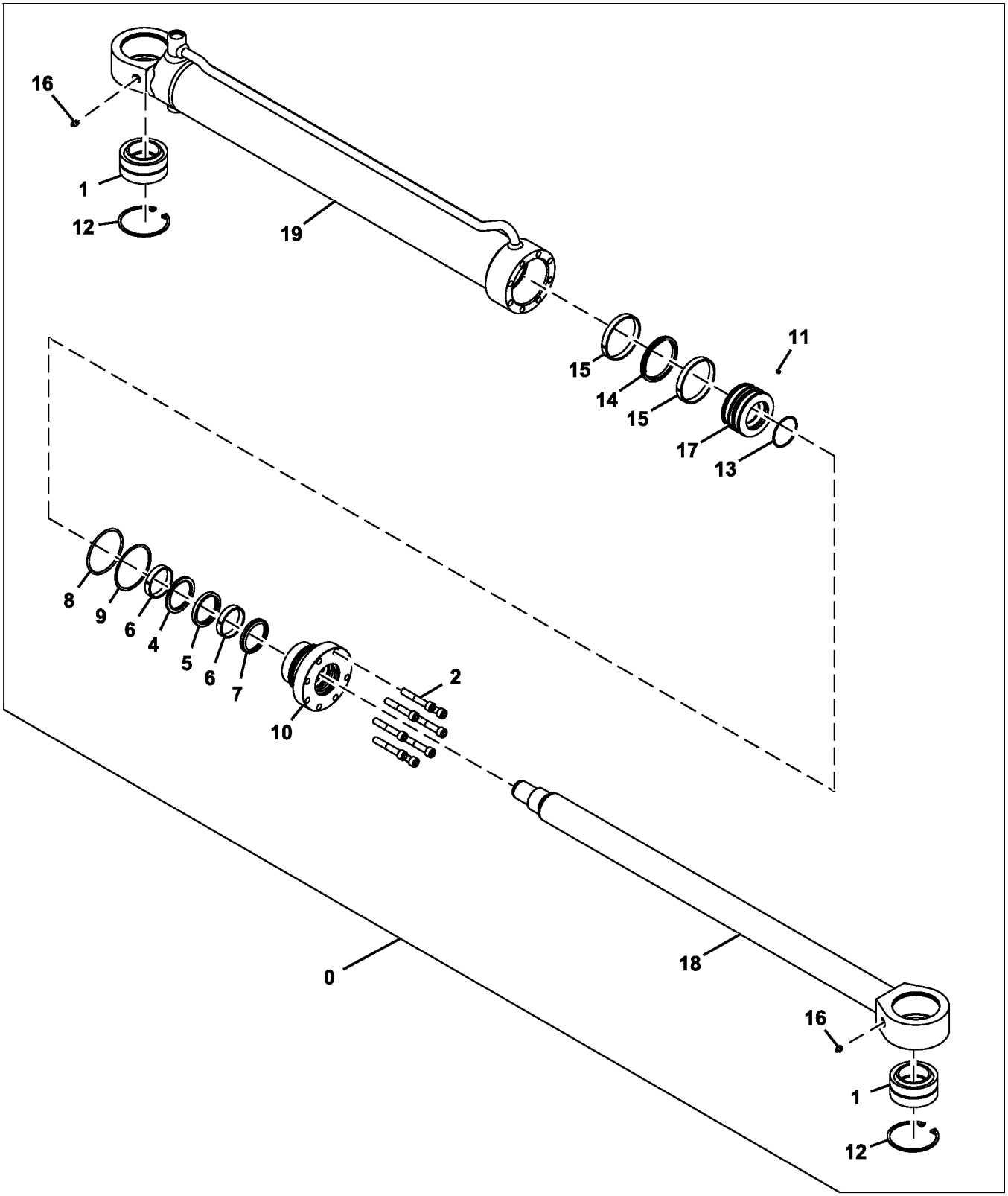

TX1077723

Item	*Nº peça*	*Descrição*	*Qtde*	*Nº série*	*Notas*
0	AT383236	Cilindro hidráulico	1		
1	AT339959	Rolamento	2		
2	T276092	Parafuso sextavado	8		
4	.....	Vedação	1		NLA
5	.....	Vedação	1		NLA
6	.....	Anel de desgaste	2		NLA
7	.....	Vedação	1		NLA
8	.....	Anel o	1		NLA
9	.....	Anel de apoio	1		NLA
10	T276083	Guia do pistão cil hidr	1		
11	T276098	Parafuso de fenda	1		
12	T229485	Anel de pressão	2		
13	.....	Anel o	1		NLA
14	.....	Vedação	1		NLA
15	.....	Anel de desgaste	2		NLA
16	JD7759	Conexão de lubrificação	2		
17	T276082	Pistão	1		
18	T276080	Haste cilindro hidráulico	1		
19	.....	Camisa do cilindro hidr.	1		T276079 NLA
20	AT383237	Kit retentor	1		

Swing Motor and Gear Case
Moteur de pivotement et boîte d'engrenages
Motor e Caixa de Engrenagens do Giro
Motor y caja de engranajes de giro

TX1085727 F.1

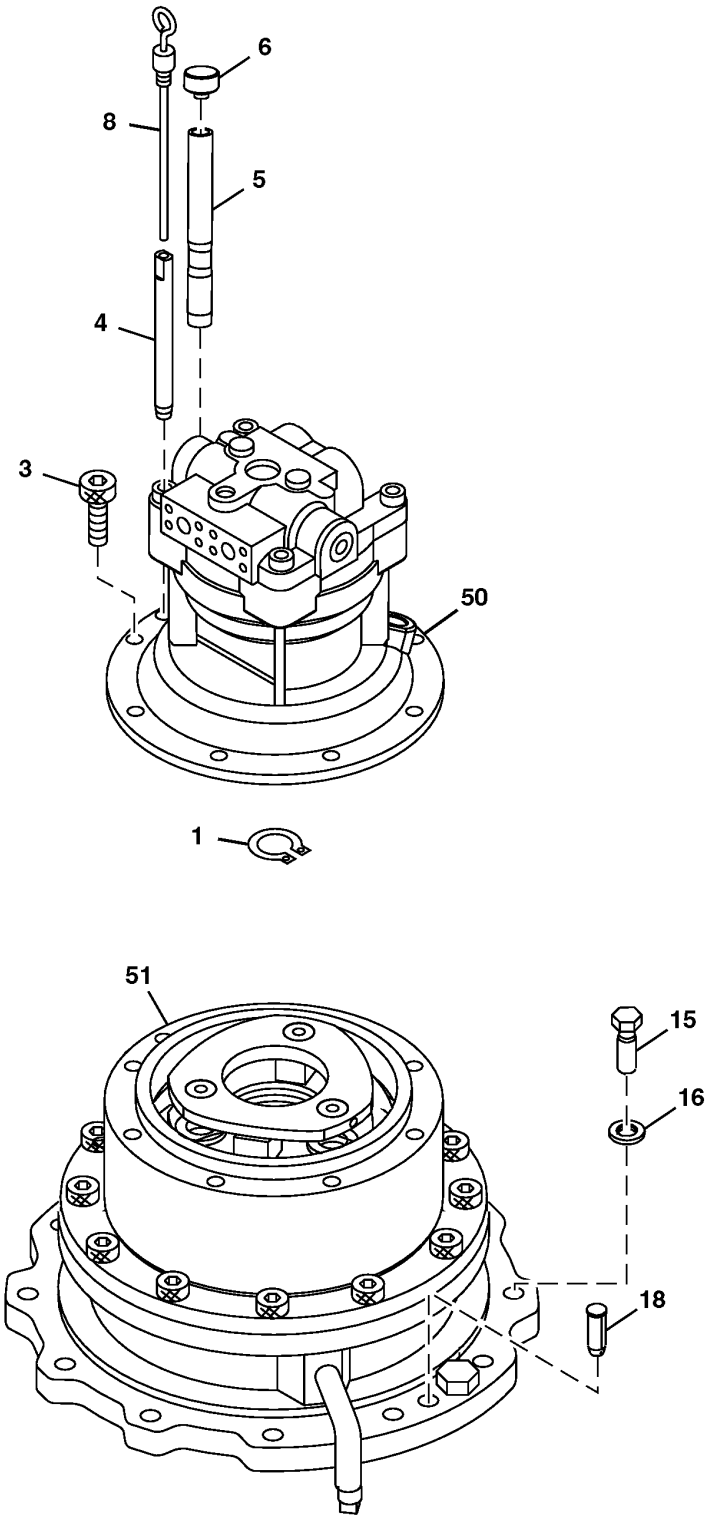

TX1085727

Item	*Nº peça*	*Descrição*	*Qtde*	*Nº série*	*Notas*
1	40M7046	Anel de pressão	1		SUB FOR 991342
3	M341228	Parafuso	8		
4	4449144	Tubulação	1		
5	4332658	Tubo	1		SUB FOR AT213843
6	4343365	Tampa	1		SUB FOR AT204965
8	3107447	Indicador de nível	1		
15	19M8224	Parafuso sextavado	14		M20 X 60, SUB FOR J922060
16	J222020	Arruela	14		
18	4623111	Pino	2		
50	4729032	Motor	1		Componentes em Página Separada
	PG203775	Motor hidráulico remanufat.	1		REMAN FOR 4729032, Componentes em Página Separada
51	9262916	Caixa de engrenagens	1		Componentes em Página Separada
60	.....	Motor hidráulico	1		9316612 NLA, Não Ilustrado

Swing Motor Gear Case Components
Composants de boîte d'engrenages de moteur de pivotement
Componentes da Caixa de Engrenagens do Motor de Giro
Componentes de la caja de engranajes del motor de giro

TX1103614 B.1

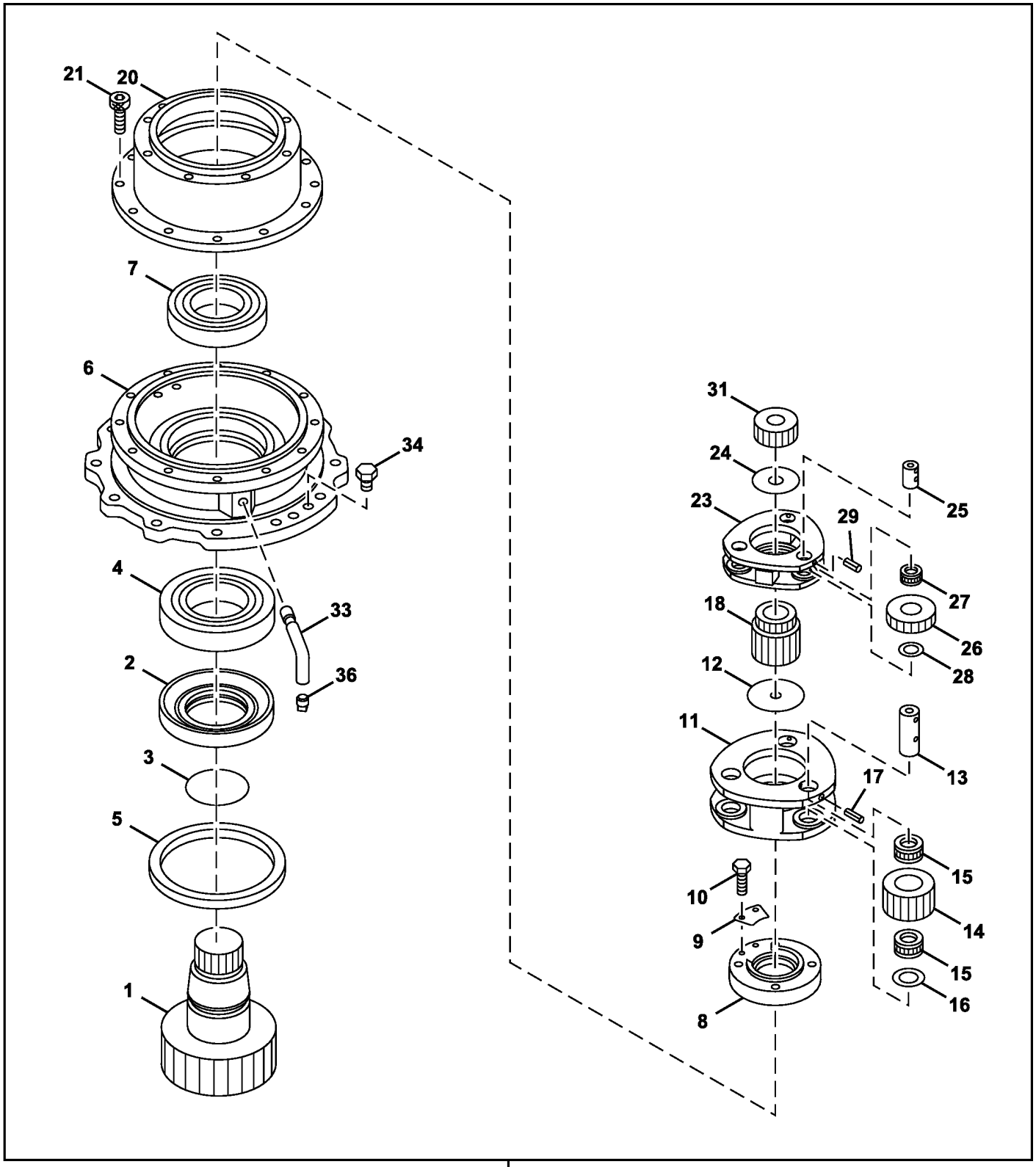

TX1103614

0

Item	*Nº peça*	*Descrição*	*Qtde*	*Nº série*	*Notas*
0	9262916	Caixa de engrenagens	1		
1	2053199	Eixo	1		
2	3083742	Luva	1		
3	AT264339	Anel o	1		SUB FOR A811120
4	4402481	Rolamento cilíndRico	1		
5	4411535	Vedação	1		
6	1033370	Carcaça	1		
7	4667150	Rolamento	1		SUB FOR 4402637
8	3099830	Porca	1		
9	4474191	Placa	1		
10	19M8324	Parafuso sextavado	2		M10 X 16, SUB FOR J901016
11	1031849	Porta-Planetários	1		
12	4642361	Placa	1		SUB FOR 4187590
13	4488904	Pino	3		
14	3099815	EngrEnagem	3		
15	4713899	Rolamento	6		SUB FOR 4438593
16	4336929	Placa de desgaste	3		
17	34M6402	Pino elástico	3		8 X 28 mm, SUB FOR 4027427
18	3099795	EngrEnagem sol	1		
20	1032548	Coroa	1		
21	19M8445	Parafuso	12		M16 X 45, SUB FOR M341645
23	1031817	Porta-Planetários	1		
24	4403371	Placa	1		
25	4336923	Pino	3		
26	3102045	EngrEnagem	3		
27	4404506	Rolamento de agulhas	3		SUB FOR 4336945
28	4403082	Placa	3		
29	4051262	Pino elástico	3		
31	3084056	EngrEnagem sol	1		
33	3089362	Tubulação	1		
34	4445354	Tampão	2		
36	94-2012	Tampão	1		

Swing Motor Components
Composants du moteur de pivotement
Componentes do Motor do Giro
Componentes de motor de giro

TX1117124 B.1

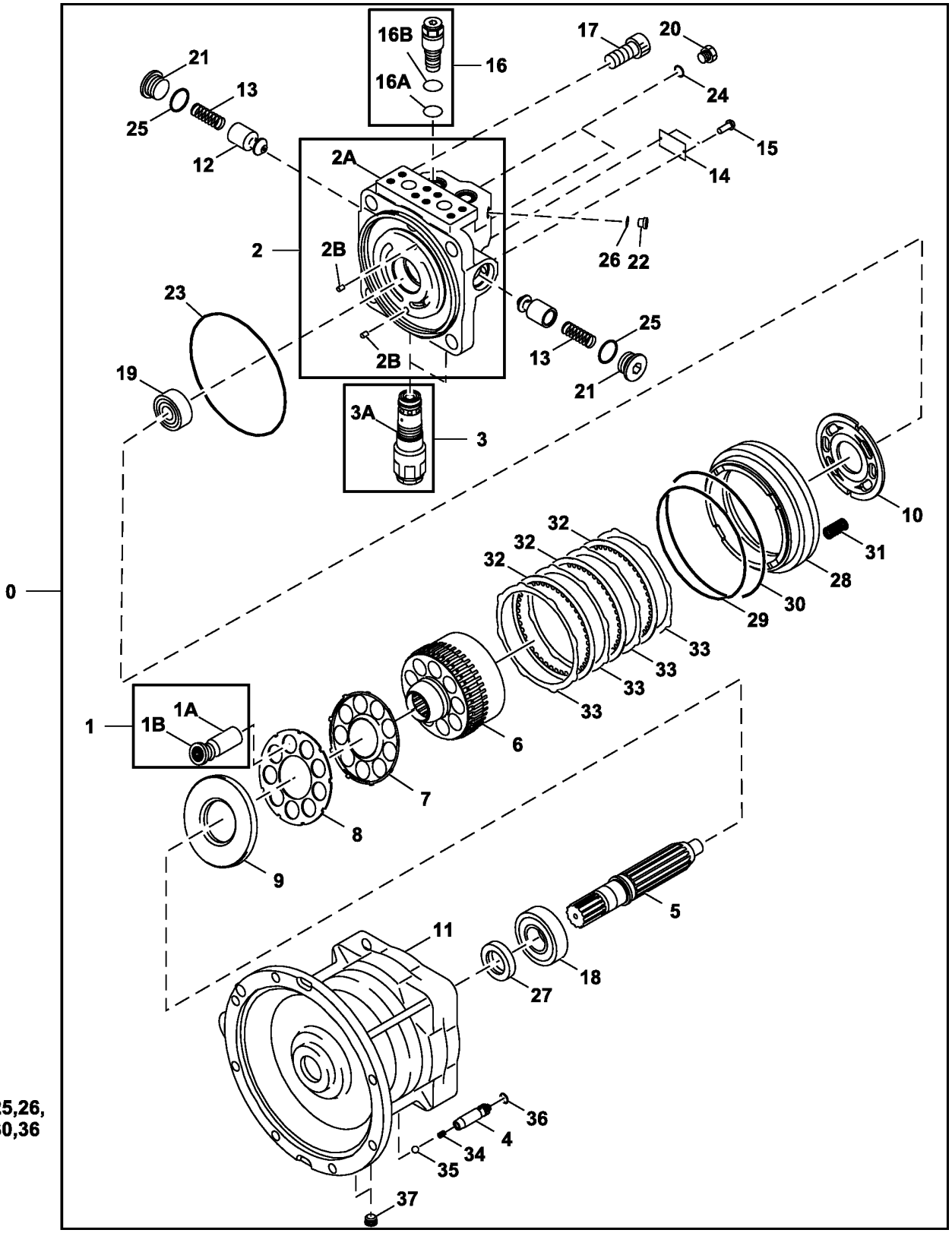

TX1117124

Item	*Nº peça*	*Descrição*	*Qtde*	*Nº série*	*Notas*
0	4729032	Motor	1		
	PG203775	Motor hidráulico remanufat.	1		REMAN FOR 4729032
1	0788801	Pistão	1		
1A	.....	Pistão	9		
1B	.....	Sapata	9		
2	FXB00001131	Carcaça	1		
2A	.....	Caixa	1		
2B	.....	Mola	2		
3	4654845	VálVula de alíVio de press.	2		
3A	A811030	Anel o	1		
4	0788803	êmbolo	1		
5	0788804	Eixo	1		
6	0788805	Coletor	1		
7	0788806	Placa	1		
8	0788807	RetentoR	1		
9	0788808	Placa	1		
10	0788809	Placa	1		
11	.....	Caixa	1		0788810 NLA
12	0409215	êmbolo	2		
13	0409216	Mola	2		
14	.....	Placa	1		
15	0625509	Parafuso sextavado	2		
16	4655266	VálVula	2		
16A	CH12329	Junta de vedação	1		SUB FOR 4506420
16B	4027959	Anel de apoio	1		
17	M342045	Parafuso	4		0365318
18	0788811	Rolamento cilíndRico	1		
19	0677203	Rolamento cilíndRico	1		
20	0629404	Tampão	2		
21	FXB00001945	Plugue	2		
22	4656242	Plugue	2		
23	1119003	Anel o	1		SUB FOR 4S00924
24	Z957366	Anel o	2		
25	AT264347	Anel o	2		SUB FOR 4506428
26	4506408	Anel o	2		
27	0788813	Vedação	1		SUB FOR 4S00821
28	0788814	Pistão	1		
29	0353321	Anel o	1		SUB FOR 4S00218
30	T80622	Anel o	1		SUB FOR 0425117
31	0788815	Mola	24		
32	0788816	Arruela de encosto	3		
33	0788817	Prato condutor	4		
34	0788818	Mola	1		
35	0221509	Esfera	1		
36	CH11568	Junta de vedação	1		SUB FOR 4506407
37	0934502	Plugue	2		SUB FOR 0263019
38	FXB00001143	Kit retentor	1		

Swing Bearing
Roulement de oscillant
Mancal do Giro
Cojinete de giratorio

TX1105784 A.1

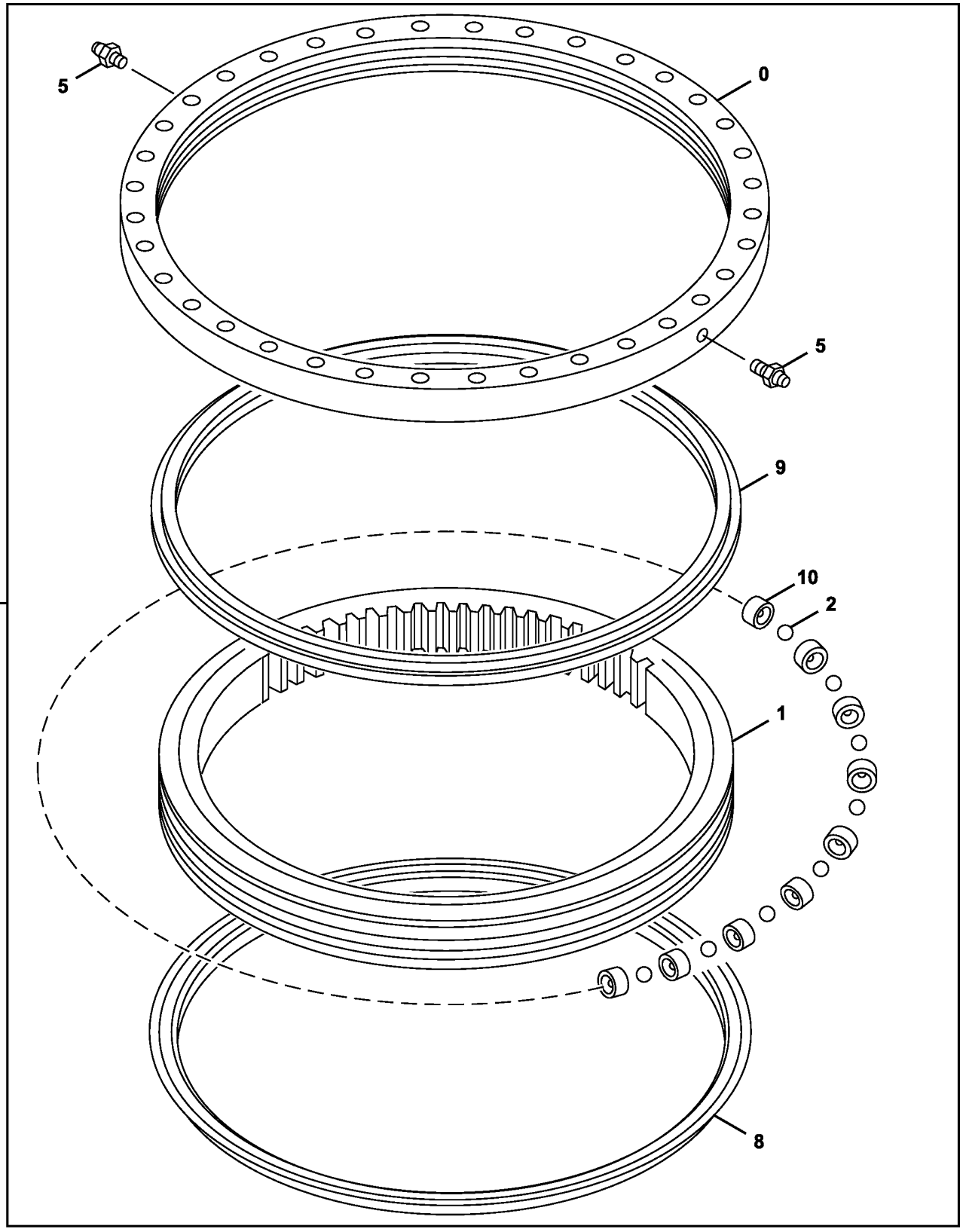

Item	*Nº peça*	*Descrição*	*Qtde*	*Nº série*	*Notas*
0	.....	Pista do rolamento	1		Externo
1	.....	Pista do rolamento	1		Interno
2	FYB00001843	Esfera	111		SUB FOR 4640421
5	TH100074	Conexão de lubrificação	2		SUB FOR J75481
8	T203958	Vedação	1		4631753 NLA, SUB FOR 4634010; ALSO ORDER PM37391 AND AT66866; ALSO ORDER T216880, Instrução de Instalação
	PM37391	Adesivo	1		
	AT66866	Fluido	1		
9	T203958	Vedação	1		4631753 NLA, SUB FOR 4634010; ALSO ORDER PM37391 AND AT66866; ALSO ORDER T216880, Instrução de Instalação
	PM37391	Adesivo	1		
	AT66866	Fluido	1		
10	4640418	Suporte	111		
11	9262248	Rolamento do giRo	1		NLA, ORDER PG200154
	PG200154	Rolamento do giRo	1		SUB FOR 9260971, REMAN FOR 9262248

Rotary Manifold Seal and Swing Stop
Joint de collecteur rotatif et butée de pivotement
Vedação do Coletor Giratório e Batente do Giro
Sellos de colector giratorio y tope de giro

TX1085615 A.1

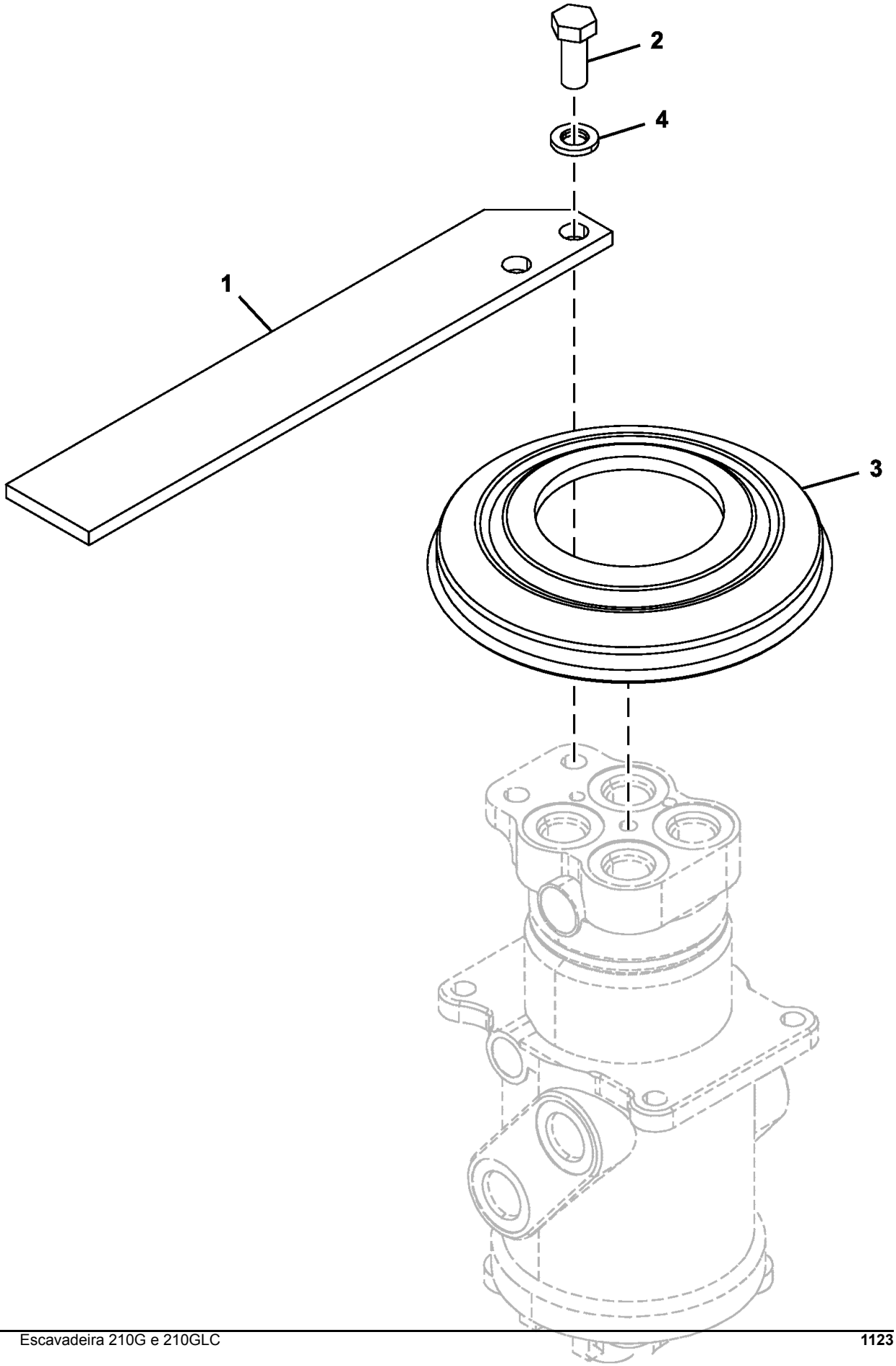

TX1085615

Item	*Nº peça*	*Descrição*	*Qtde*	*Nº série*	*Notas*
1	4613452	Limitador	1		
2	19M6332	Parafuso sextavado	2		M14 X 35, SUB FOR J901435
3	4428007	Capa	1		
4	12H317	Arruela de pressão	2		9/16", SUB FOR A590914

Rotary Manifold Components
Composants du collecteur rotatif
Componentes do Coletor Rotativo
Componentes de colector giratorio

TX1095326 B.1

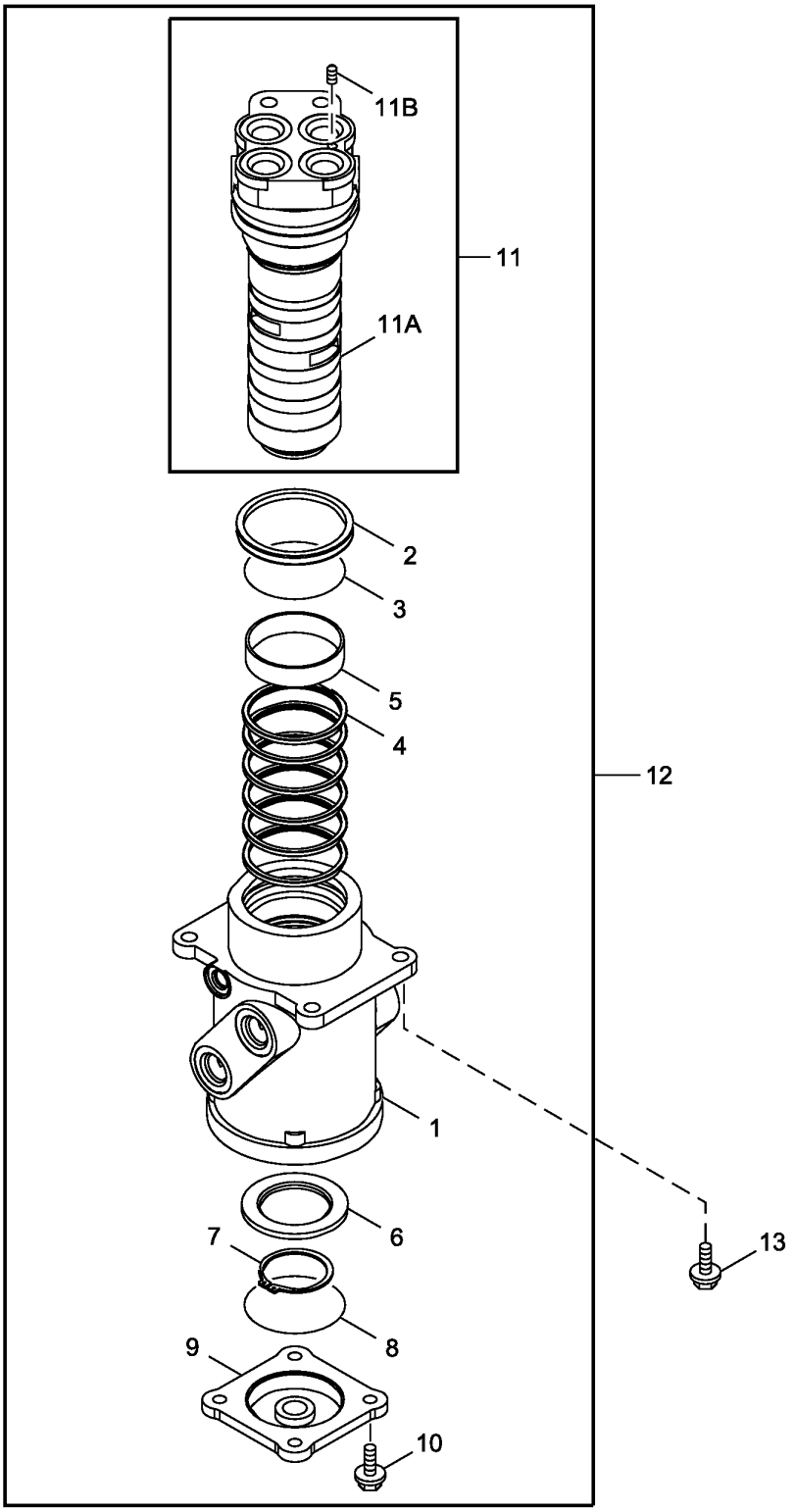

TX1095326

Item	*Nº peça*	*Descrição*	*Qtde*	*Nº série*	*Notas*
1	.....	Carcaça	1		0003542 NLA
2	4390776	Vedação	1		
3	AT264418	Anel o	1		SUB FOR 4367664
4	AT154162	Vedação	6		SUB FOR 4231543
5	4241780	Bucha	1		
6	3070250	Anel	1		
7	40M7048	Anel de pressão	1		SUB FOR 991347
8	CH16109	Junta de vedação	1		SUB FOR A810100
9	2034607	Capa	1		
10	19M7662	Parafuso sextavado	4		M10 X 30, SUB FOR J271030
	24M7346	Arruela	4		11 X 20 X 2 mm
11	9145787	Fuso	1		
11A	.....	Fuso	1		0001193 NLA
11B	4239611	Plugue	1		
12	9107265	Coletor	1		SUB FOR 9101521, Para Aplicações que Não Sejam Norte-americanas
	9107265EX	Coletor remanufaturado	1		REMAN FOR 9107265, Para Aplicações Norte-americanas
13	.....	Parafuso c/arruela	4		SUB FOR 4614637, J011235 NLA
	19M7403	Parafuso sextavado	4		M12 X 35
	12H301	Arruela de pressão	4		1/2"

Índice numérico

Nº peça	Item	Página
0001193	11A	1127
0003542	1	1127
0005251	0	49
0005251	0	53
0005251R	0	49
0005251R	0	53
0005252	1	49
0005252	1	53
0005252R	1	49
0005252R	1	53
0007606	0	749
0104404	21	1109
0111707	21	1105
0111707	21	1107
0111707	19	1111
0208304	5	1105
0208304	5	1107
0208306	8	1105
0208306	8	1107
0208516	38	1109
0208516	34	1111
0208604	5	1111
0208606	8	1111
0218607	12	945
0219305	12	1109
0221509	35	1119
0224115	37	1109
0224422	28	941
0225209	74	945
0225614	14	1111
0225709	39	1109
0236905	5	1109
0236915G	2	1103
0236915G	36A	1105
0236915G	36B	1105
0236915G	36A	1107
0236915G	36B	1107
0254312	37A	1105
0254312	37A	1107
0258205	16	1105
0258205	16	1107
0261308	19	1105
0261308	19	1107
0261310	11	1105
0261310	11	1107
0263019	37	1119
0309004	4	1105
0309004	4	1107
0309011	20	1105
0309011	20	1107
0309011	18	1111
0309021	32	1111
0309204	4	1109
0309210	16	1109
0309212	19	1109
0309219	36	1109
0309219G	36	1109
0309221	33	1109
0309304	4	1111
0309312	24	1111
0309731	4	941
0309732	11	939
0310904	11	1111
0310908	17	1111
0332904	16	941
0332914	11	939
0332924	58B	939
0332924	27	943
0332924	58B	943
0342307	33	713
0352715	20	1109
0353321	29	1119
0365318	17	1119
0409110	36	1111
0409215	12	1119
0409216	13	1119
0409705	12	1105
0409705	12	1107
0409705	12	1111
0409706	13	1105
0409706	13	1107
0409709	17	1105
0409709	17	1107
0409915	24	1109
0409916	25	1109
0413619	93	941
0413712	97	941
0425117	30	1119
0444001	50	929
0455002	95	941
0455002	95	945
0459541	82	939
0459541	82	941
0459541	82	943
0459541	82	945
0496605	15	1111
0624904	1	1073
0625509	15	1119
0629404	20	1119
0667006	9	1111
0667013	33	1111
0667204	9	1105
0667204	9	1107
0667205	14	1105
0667205	14	1107
0667405	8	1109
0667406	9	1109
0667411	23	1109
0667726	91	945
0667927	90	943
0667927	90	945
0667931	94	943
0668007	22	939
0668007	22	943
0668007	22	945
0668108	13	943
0668108	13	945
0668111	7	939
0668111	7	945
0668112	8	939
0668112	8	943
0668112	8	945
0677203	19	1119
0682503	11	947
0686409	33	1105
0686409	33	1107
0689405	81	939
0695007	80	939
0695007	80	941
0695007	80	943
0695007	80	945
0714503	73	945
0714504	71	945
0732608	8	1073
0735807	17	941
0788703	13	959
0788704	14	959
0788705	15	959
0788706	16	959
0788707	17	959
0788710	33	959
0788711	34	959
0788712	35	959
0788713	36	959
0788801	1	1119
0788803	4	1119
0788804	5	1119
0788805	6	1119
0788806	7	1119
0788807	8	1119
0788808	9	1119
0788809	10	1119
0788810	11	1119
0788811	18	1119
0788813	27	1119
0788814	28	1119
0788815	31	1119
0788816	32	1119
0788817	33	1119
0788818	34	1119
0788905	3	1105
0788905	3	1107
0788909	26A	1105
0788911	6	1105
0788911	6	1107
0788912	7	1105
0788912	7	1107
0789003	26A	1107
0789105	3	1109
0789107	11	1109
0789109	17	1109
0789205	3	1111
0789209	40	1111
0789210	28	1111
0789214	6	1111
0789214	7	1111
0791601	9	939
0791601	9	943
0791601	9	945
0791602	23	945
0791603	37	941
0791603	37	945
0791604	38	941
0791604	38	943
0791604	38	945
0791605	39	945
0791606	43	941
0791606	43	945
0791607	44	941
0791607	44	945
0791619	49	941
0791619	49	945
0791620	50	941
0791620	50	945
0791622	79	941
0791622	79	945
0791702	32	941
0791801	3	941
0791801	3	945
0791803	19	941
0791803	19	945
0791804	24	943
0791805	25	943
0791807	35	945
0791808	58C	939
0791808	58C	943
0791809	58D	939
0791809	58D	943
0791816	29	941
0791816	29	945
0791902	18	941
0791914	29	939
0792001	10	939
0792002	12	939
0792002	12	943
0792003	16	939
0792003	16	943
0792005	20	939
0792006	36	943
0792007	85	947
0794204	9	1073
0934502	37	1119
0957002	27A	1107
0957203	40	1107
0957204G	32A	1105
0957204G	32A	1107
0962104	18	1109
0962106	32	1109
0962110	40	1109
0976504	6	1073
0976601	11	947
0976602	16	939
0976602	16	943
0976602	13	947
0976702	4	939
0976704	60	939
0976704	60	943
0976802	31	941
0976803	42	941
0976804	47	941
0976805	58	941
0976807	62	941
0976901	5	943
0977003	48	945
0977004	61	945
0977201	21	941
0977202	45	945
0977203	46	945
0977204	76	945
0977206	84	945
0997703	6	1109
0997704	7	1109

Índice numérico - continuação

Nº peça	Item	Página
0998901	1	1105
0998901G	1	1105
0998902G	2	1105
0998902G	2	1107
0998903	15	1105
0998903	15	1107
0998904	18	1105
0998904	18	1107
0998905	27A	1105
0998905G	27A	1105
0999101	1	1107
0999101G	1	1107
0999102G	27A	1107
1025787	20	73
1025875	12	73
1026777	11	65
1027222	0	1035
1031045	6	935
1031123	0A	75
1031817	23	1117
1031849	11	1117
1032319	0	929
1032503	0	65
1032503R	0	65
1032517	41	929
1032548	20	1117
1033090	4	73
1033091	5	73
1033158	1	927
1033182	1	931
1033219	18	1017
1033298	5	1007
1033299	0	1007
1033370	6	1117
1035919	0	831
1036508	4	825
1036511	5	825
1036883	1	933
1037164	20	73
1100501G	1	1109
1100502G	2	1109
1100503	13	1109
1100504	14	1109
1100505	15	1109
1100506	22	1109
1100507	29	1109
1102301	1	1111
1102301G	1	1111
1102302	2	1111
1102303	13	1111
1102304	16	1111
1102305	25	1111
1102306	50	1111
1119003	23	1119
1120801	34	945
1130903	40	1105
1130903	41	1107
150584	14	845
151141	6	845
151207	7	845
157020	1	845
157070	2	845
166579	12	845
2034607	9	1127
2034833	41	73
2036934	3	59
2038764	9	791
2042432	23	73
2044332	8A	1011
2049166	7	75
2050209	2	935
2050565	18	75
2050616016	15	845
2050647	13	49
2050647	13	53
2050647R	13	49
2050647R	13	53
2050691	32	73
2050692	39	73
2050980	3A	57
2050981	1A	57
2051413	0A	63
2051451	21	75
2052067	28	929
2052073	27	929
2052080	5	929
2052673	1	1041
2052912	4	1009
2052956	25	929
2053073	0	760
2053199	1	1117
2053495	13	49
2053495	13	53
2053495R	13	49
2053495R	13	53
2053496	13	49
2053496	13	53
2053496R	13	49
2053496R	13	53
2054392	2	929
2057986	4	873
2058730	0	829
2058731	7	829
2058732	3	829
2058733	4	829
2058735	10A	829
2058736	15	829
2058745	0	835
2058746	1	835
2058747	2	835
2058766	0	811
2058767	1	811
2058768	2	811
2058769	7	811
2058770	8	811
2058771	9	811
2058772	10	811
2058774	18	811
2058775	15	811
2058776	16	811
2058776	9	853
2058776	1	919
2058778	1	851
2058779	2	851
2058780	6	1013
2058781	25	1027
2058908	2	929
2059701	26	1027
2160621013	3	845
2160821019	13	845
3021131	1B	877
3040904	1A	877
3042079	9	729
3046945	2	59
3047030	1B	59
3055594	6	927
3059274	43	725
3063826	11	1029
3063826	7	1029
3063826	12	1031
3063826	17	1033
3063840	5	927
3067125	12	727
3069396	11	727
3069541	42	929
3070162	1	65
3070162R	1	65
3070250	6	1127
3070581	57	929
3072291	5	1051
3075899	3	705
3075899	1	707
3075901	1	705
3075902	2	705
3075902	3	707
3076246	40	723
3076520	3	723
3076520	3	729
3079728	8	1063
3079728	5	1069
3081570	16	75
3081592	23	75
3081593	22	75
3081594	29	75
3081595	25	75
3082149	30	73
3082155	25	73
3082156	18	73
3083742	2	1117
3084056	31	1117
3084173	28	1031
3084173	26	1033
3084173G	28	1031
3084173G	26	1033
3084353	13	73
3086531	9	73
3087256	0	81
3087987	26B	1011
3087987	27B	1011
3088573	14	779
3088574	8	1029
3088575	9	1029
3088575	4	1031
3088575	2	1033
3088577	8	1031
3088577	6	1033
3088578	5	1031
3088578	3	1033
3088579	7	1031
3088579	5	1033
3088580	9	1031
3088580	7	1033
3088581	6	1031
3088581	4	1033
3089138	26	723
3089138	26	729
3089362	33	1117
3090079	6	917
3091337	4A	875
3095748	6	935
3097272	3	935
3097791	16	949
3098245	21	1011
3099628	6A	1011
3099795	18	1117
3099815	14	1117
3099830	8	1117
3100544	34	73
3100993	89	929
3100994	90	929
3101035	1B	57
3101093	3B	57
3101117	7	57
3102045	26	1117
3102993	3	63
3102993R	3	63
3103096	3B	65
3103096R	3B	65
3103148	8	63
3103149	4	63
3103149R	4	63
3103150	7	63
3103150R	7	63
3103151	0B	63
3103186	6	1077
3103187	4	1077
3103694	28	779
3103979	3	47
3103979	3	51
3104058	31	929
3105989	2	777
3106481	39	75
3106733	0	819
3106815	35	1089
3106855	21	1017
3107447	8	1115
3107472	0A	783
3109101	23	1027
3109162	6	917
3109199	7	1037
3109199	9	1039
3110014	23	949
3110326	0	853
3110326	0	855
3115657	3B	57
3115658	3C	57
3116726	1	873
3116729	6	873
3116730	7	873

Índice numérico - continuação

Nº peça	Item	Página
3117185	2	873
3117588	31	749
3118298	11	829
3118328	6	835
3118329	3	835
3118329	3A	835
3118337	5	829
3118337	3	851
3118592	3	63
3118701	34	933
3118978	3	873
3120378	19	857
3120708	1	1025
3121182	17	811
3121182	10	853
3121182	2	919
3121279	4	892
400613	28	935
4018545	5	81
4022697	17	795
4022700	5	877
4027427	28	1011
4027427	17	1117
4027959	16B	1119
4027959	11	79
4033725	4	79
4050968	25	77
4051262	26C	1011
4051262	27C	1011
4051262	29	1117
4053698	8	1043
4055311	4	1013
4055311	15	1027
4055311	3	1037
4055311	14	1039
4055311	20	741
4055311	12	745
4055311	12	747
4055311	21	749
4055311	21	773
4055311	4	917
4055311	7	965
4055312	2	743
4055312	22	749
4055312	5	757
4055312	2	760
4055312	12	763
4055312	4	777
4055312	12	853
4055312	12	855
4055312	9	923
4067720	5	1029
4067901	0G	1029
4067901	2	1029
4067901	0D	1031
4067901	3	1031
4067901	0G	1033
4067901	32	1033
4067901	25	1105
4067901	25	1107
4067902	1	1031
4067902	30	1033
4067902	3	1035
4067902	23	1105
4067902	23	1107
4067902	27	1109
4067902	23	1111
4068898	16	931
4068898	15	933
4069801	22	1043
4084578	2	1031
4084578	31	1033
4084578	21	1111
4085560	1	1051
4085607	8	931
4085607	8	933
4089028	16	1031
4089028	28	1033
4092534	87	927
4099290	34	927
4099290	5	927
4099290	58	929
4101345	33C	927
4105067	58I	939
4105067	58I	943
4113154	43	1011
4114402	23	927
4116290	13	929
4116309	17	73
4121128	21	723
4121128	21	729
4121497	1A	709
4121859	20	1063
4121859	18	1069
4121859	7	1069
4121859	12	665
4121859	25	679
4121859	5	683
4121859	20	69
4121859	20	71
4121859	8	739
4121859	34	749
4121859	0	763
4121859	13	853
4121859	4	919
4121859	7	923
4126209	5	65
4126209R	5	65
4137684	5	59
4138938	29	1059
4140436	58H	939
4140436	18A	959
4140436	20A	959
4146370	35	929
4150302	7	931
4150302	7	933
4153095	52A	931
4153095	55A	933
4153488	0	1055
4153488	16	1085
4153488	11	1095
4153731	6	65
4154651	7	1087
4154670	25	1059
4154670	13	1077
4154670	33	1089
4156540	11	67
4161735	3	779
4163873	24	949
4163873	9	949
4165068	2	923
4170585	27	1015
4172172	4	907
4172172	3	911
4172349	3C	57
4173093	38	73
4174541	2	1061
4174541	57	933
4174541	17	963
4174859P	4	781
4178173	9	929
4179155	2	931
4179155	2	933
4179156	3	931
4179156	3	933
4179161	12	931
4179161	11	933
4179171	20	931
4179171	22	933
4179176	34	929
4179177	33	929
4179179	29	929
4179181	23	929
4180349	54	929
4180349	9	931
4180349	36	933
4185600	24	1011
4185600	11	949
4185600	26	949
4187308	19	1031
4187308	25	1033
4187308	10	1041
4187308	4	1047
4187308	7	1049
4187308	14	1055
4187308	6	1083
4187308	6	1085
4187308	9	675
4187308	22	679
4187308	4	69
4187308	4	71
4187328	7	1085
4187328	5	1089
4187328	4	1091
4187328	4	1093
4187328	7	1095
4187329	6	1089
4187329	8	1091
4187329	8	1093
4187329	10	675
4187329	21	679
4187590	12	1117
4189018	6	705
4189018	6	707
4189535	23	1091
4189535	23	1093
4189537	23	1091
4189537	23	1093
4189539	11	1047
4189539	5	1083
4189859	15	1085
4190126	14	1085
4190126	28	1095
4190127	16	1089
4190127	12	1091
4190127	12	1093
4190127	12	1095
4190127	25	1095
4190244	11	1059
4190244	3	1063
4190244	2	1069
4190253	15	1037
4190253	11	673
4190253	8	867
4190261	10	1087
4190261	11	665
4190261	3	745
4190261	3	747
4190261	18	749
4190261	17	769
4190261	16	771
4190261	17	773
4190263	11	713
4190263	14	715
4190263	10	717
4190263	18	745
4190263	18	747
4190263	20	773
4190263	10	871
4190264	27	731
4190264	26	733
4190264	29	745
4190264	25	747
4190264	5	749
4190264	7	763
4190265	8	1037
4190265	16	713
4190265	15	717
4190265	12	871
4190266	9	719
4190266	30	745
4190266	26	747
4190272	10	769
4190272	10	771
4190272	10	773
4190273	6	1059
4190273	39	1089
4190273	10	665
4190273	18	713
4190273	20	715
4190273	16	717
4190273	5	745
4190273	5	747
4190273	11	769
4190273	11	771
4190273	11	773
4190274	6	745
4190274	6	747
4190274	12	769

Índice numérico - continuação

Nº peça	Item	Página
4190274	12	771
4190274	12	773
4190275	34	1089
4190275	11	665
4190275	15	671
4190275	12	673
4190275	5	700
4190275	8	703
4190275	11	745
4190275	3	745
4190275	11	747
4190275	3	747
4190275	18	749
4190275	13	769
4190275	17	769
4190275	13	771
4190275	16	771
4190275	13	773
4190275	17	773
4190275	1	965
4190277	26	731
4190277	25	733
4190277	15	869
4190282	8	1023
4190282	28	1059
4190282	9	1079
4190282	28	713
4190282	30	715
4190282	26	717
4190291	31	1059
4190291	4	1079
4190291	27	731
4190291	29	745
4190291	8	745
4190291	8	747
4190960	27	779
4191977	7	779
4191978	21	779
4192020	29	73
4192034	12	713
4192034	15	715
4192034	11	717
4192034	18	869
4192034	5	871
4192035	7	745
4192035	7	747
4192035	1	749
4192666	9	49
4192666	9	53
4192910	36	73
4192982	27	73
4193816	25	1075
4193816	46	1089
4193848	11	675
4193848	20	679
4193848	26	733
4193848	25	747
4193848	8	747
4198956	22	929
4200227	36	929
4201986	10	779
4201993	6C	1011
4201993	19	1015
4202103	17	69
4202103	17	71
4202422	6	1075
4203411	2	1011
4203485	7	1081
4204135	19	671
4204136	19	1039
4204558	6	803
4204579	15	803
4204580	0L	813
4204882	2	1049
4205196	15	1089
4205196	7	1091
4205196	7	1093
4205317	26E	1011
4205317	27E	1011
4205318	26D	1011
4205318	27D	1011
4208279	25	779
4208913	7	1075
4208913	18	1089
4208977	40	1011
4209157	2	1055
4210853	37	73
4211059	8	879
4213401	28	1077
4213419	29	1011
4217651	42	1011
4219363	8	1077
4224631	25	1029
4224631	19	741
4224791	22	723
4224791	22	729
4226446	17	939
4226446	7	941
4226446	17	943
4226446	17	945
4229631	5	77
4231543	4	1127
4233165	15	929
4234782	86	927
4239611	11B	1127
4239976	21	1089
4241780	5	1127
4245797	44	73
4246793	3	73
4248106	10	63
4249324	21	1055
4249324	5	51
4250261	13	963
4252877	9	1087
4252880	4	61
4254600	7	739
4254600	4	745
4254600	4	747
4254600	4	749
4254600	5	855
4254600	4	921
4254604	4	735
4255055	11	63
4255055R	11	63
4255304	16	1059
4255304	4	1071
4255304	14	1077
4255305	3	1071
4255530	5	779
4255567	5	779
4255638	12	49
4255638	12	53
4255762	6	731
4255762	5	733
4255799	2	779
4257034	5	731
4257034	4	733
4257159	36	1089
4257159	7	737
4257159	7	741
4257159	17	749
4258061	4	81
4259220	6	737
4259220	11	739
4259220	6	741
4259220	19	745
4259220	19	747
4259220	3	817
4262927	8	71
4264805	36	721
4265964	29	931
4265964	30	933
4267667	8	69
4267743	6	49
4267743	6	53
4269607	9	709
4272256	21	741
4274478	0	737
4274478	10	741
4274478	34	901
4274552	79	929
4275675	14	1089
4276584	4	1043
4279257	22	779
4279604	12	1017
4280359	14	857
4283016	1	871
4283535	9	1041
4284521	15	73
4285646	0A	737
4285646	34A	901
4285647	0B	737
4285647	34B	901
4285648	0C	737
4285648	34C	901
4285722	24	1085
4285723	15	1085
4285724	26	1085
4285724	32	1095
4285725	31	1095
4287795	13	1017
4287903	25	791
4288342	0D	737
4288342	34D	901
4288445	4	833
4288445	8	847
4288445	13	857
4293950	17	1059
4293950	16	1077
4293950	8	1081
4293950	30	927
4294508	3	877
4295573	13	797
4297136	6	700
4297188	1	751
4297257	16	77
4297380	87A	927
4297380	80A	929
4297380	9	931
4297380	9	933
4299059	38	721
4300351	5	1013
4300351	14	1027
4300351	4	923
4304274	23	779
4307026	5E	735
4307027	5F	735
4308148	8	1089
4309832	1	1097
4310055	43	927
4314671	3	49
4314671	3	53
4315323	35	745
4315607	8	57
4315607	7	59
4315607	7	65
4315838	16	73
4317584	4	57
4317586	4	59
4317636	26	943
4317640	7	1017
4319299	1	1011
4323613	17	1063
4323613	15	1069
4326095	4	823
4326800	5	735
4326800	23	741
4326801	5A	735
4326802	5B	735
4326803	5D	735
4327294	12B	1053
4327294	13B	1053
4327294	16B	1053
4327294	7B	1053
4327294	12	1083
4327294	13	1083
4327294	14	1083
4327294	15	1083
4330054	10	929
4331851	11	59
4332658	5	1115
4333170	12	929
4333185	1	823
4333461	14	861
4333835	3	837
4333835	3	841
4334456	1	1047
4334894	33E	927
4334899	33B	927

Índice numérico - continuação

Nº peça	Item	Página
4335060	22	1015
4335429	40	901
4336570	5	735
4336570	23	741
4336875	30	747
4336923	25	1117
4336929	16	1117
4336945	27	1117
4337035	21	929
4337812	44	929
4338053	43	929
4338060	47	929
4338061	51	929
4338858	6	779
4338907	10	929
4338974	2	823
4339171	14	929
4339541	19	1059
4341413	13	797
4341415	22	797
4341450	10	793
4341804	1	871
4341877	10	1063
4342227	42	725
4342692	13	1069
4342840	59	929
4342841	15	931
4342841	14	933
4342843	14	931
4342843	13	933
4342846	41	931
4343074	73	929
4343365	6	1115
4343991	14	835
4344125	22	741
4344303	5	700
4344303	8	703
4345297	3	1087
4345302	7	49
4345302	7	53
4346521	28	931
4346521	19	933
4346522	27	931
4346522	18	933
4346770	7	869
4347107	24	931
4347107	24	933
4348665	74	929
4350928	49	931
4350928	28	933
4351774	9	1063
4351774	6	1069
4352398	1	1035
4352398	1B	1105
4352398	1B	1107
4352398	2B	1111
4352399	1B	1109
4352399	2B	1109
4352400	1B	1111
4353560	2	709
4355083	50	929
4355085	46	929
4355875	2B	1105
4355875	2B	1107
4358914	78	939
4358914	78	941
4358914	78	943
4358914	78	945
4360590	6	931
4360590	6	933
4360981	2	1087
4361000	0	1087
4361293	23	1031
4361293	11	1033
4361294	24	1031
4361294	12	1033
4361302	5	791
4361455	1	877
4362700	8	791
4364970	4	1011
4365826	65A	929
4367481	14	791
4367664	3	1127
4368619	10	931
4368619	12	933
4368629	3	1011
4368630	5	1011
4369472	3	823
4369619	15	795
4369653	1D	787
4369817	51	749
4370555	1	1087
4371049	5	867
4371371	37	721
4371706	4	1027
4371799	19	727
4371825	6D	963
4372091	12	787
4372200	11	837
4372200	10	841
4372608	1	791
4375722	5	931
4375722	5	933
4377820	44	803
4377820	51	821
4379310	8	49
4379310	8	53
4380534	4	837
4380534	4	841
4382518	6	875
4382554	12	837
4382554	11	841
4382883	26	859
4386609	4	49
4386609	4	53
4386712	8	729
4390776	2	1127
4392330	4	731
4392330	3	733
4392798R	5	839
4392798R	5	843
4392801R	13	839
4392801R	9	843
4392805R	17	839
4392805R	11	843
4396451	4	700
4396451	11	703
4396747	19	75
4396771	10	77
4396774	28	75
4396775	26	75
4397022	8	77
4397029	14	79
4397757	17	75
4397839	4	731
4397839	3	733
4398281	13	77
4401293	24	73
4401293	33	73
4402086	28	73
4402460	0E	1029
4402481	4	1117
4402637	7	1117
4403082	28	1117
4403371	24	1117
4404506	27	1117
4405194	3	861
4405814	2	861
4405815	1	861
4406589	35	73
4407161	27	713
4407161	29	715
4407161	25	717
4408124	5	49
4408124	5	53
4409122	0F	1031
4409122	0E	1033
4409178	0G	1031
4409178	0F	1033
4409389	3	77
4410050	11	929
4410536	1	892
4410898	4	1015
4411535	5	1117
4411682	1G	787
4411829	34	787
4411829	2	801
4412710	9	63
4412710R	9	63
4412826	5	63
4412826R	5	63
4412827	6	63
4412827R	6	63
4414207	5	739
4414857	17	787
4415024	14	811
4416382	22	1089
4416704	1	911
4417635	20	1055
4418301	2	745
4418301	2	747
4418301	7	917
4420083	3	703
4420531	1C	787
4420724	1	911
4420958	30	75
4422519	9	779
4423418	34	745
4423699	5	807
4424185	5	1009
4424425	14	1029
4424425	1	783
4425305	26A	1011
4425305	27A	1011
4425414	8	1015
4426117	0I	1029
4427111	1	1081
4427351	22	1077
4427357	3	1077
4427429	0J	749
4428007	3	1124
4428098	15	69
4428098	15	71
4428902	15	1011
4428910	0B	749
4428911	0C	749
4429120	6	1015
4429829	92	1091
4429829	92	1093
4432965	8	835
4433327	38	931
4433327	32	933
4434017	6	963
4434953	0H	1029
4434953	0B	1031
4434953	0B	1033
4435024	6	931
4435025	5	931
4435124	13	1031
4435124	18	1033
4435126	10	1029
4435126	6	1029
4435126	11	1031
4435126	16	1033
4435129	15	779
4435239	0E	1031
4435239	0C	1033
4435717	10	703
4436124	6	1063
4436124	5	1067
4436242	10	73
4436534	4	743
4436534	6	749
4436534	4	757
4436534	6	853
4436534	6	855
4436535	23	1075
4436535	6	1081
4436535	20	1089
4436536	52	931
4436536	55	933
4436736	0D	749
4436737	0G	749
4437333	11	1015
4437432	14	1011
4437433	8B	1011
4437513	1	735
4437525	14	69
4437525	14	71

Índice numérico - continuação

Nº peça	Item	Página
4437833	6A	963
4437836	6E	963
4437837	6C	963
4437838	6B	963
4438059	61	927
4438592	26	73
4438593	15	1117
4438593	11	73
4440802	21	963
4443880	0F	1029
4443881	0C	1031
4443881	0D	1033
4443882	2	1035
4444284	30	1029
4444284	17	779
4444285	36	1029
4444285	18	779
4444286	31	1029
4444286	21	1031
4444286	9	1033
4444286	19	779
4444287	32	1029
4444287	22	1031
4444287	10	1033
4444287	20	779
4444288	23	1031
4444288	11	1033
4444289	24	1031
4444289	12	1033
4444755	35	1029
4445354	34	1117
4447050	6B	1011
4447067	25	1011
4447264	39	931
4447430	1	47
4447430	1	51
4447566	11	71
4447624	1	735
4447675	6	1091
4447675	6	1093
4447675	1	1099
4447713	4	1087
4448679	25	723
4448679	25	729
4449144	4	1115
4449250	9	745
4449250	9	747
4449362	5	709
4449362	19	713
4449362	21	715
4449362	17	717
4449378	11	69
4449509	7	907
4449509	6	911
4450008	0	777
4450011	26	1031
4450011	14	1033
4450012	25	1031
4450012	13	1033
4450013	37	1029
4450249	2	1023
4450494	10	745
4450494	10	747
4451036	90	927
4451039	20	929
4451498	22	931
4451498	21	933
4451784	24	955
4451784	24	957
4451785	25	957
4451786	26	957
4451787	37	955
4451788	37A	955
4451789	39	955
4451789	39	957
4452035	21	1077
4452613	27	1027
4452647	18	959
4452648	20	959
4452733	21	1077
4453023	0	1047
4453063	45	1089
4453819	11	959
4453820	12	959
4453874	5	837
4453874	5	841
4454269	3	1027
4454560	10	1031
4454561	15	1031
4455719	50	931
4456179	0D	813
4456227	17	803
4456237	31	797
4456735	0A	749
4456778	0L	749
4459282	29	1111
4460037	0A	749
4460037	52	749
4460370	29	1029
4460370	24	779
4463553	23	1085
4463554	25	1085
4463992	33A	927
4463993	33D	927
4464075	13	749
4464273	15	797
4464305	14	797
4464309	18	797
4464394	11	791
4464401	24	803
4465377	5	1063
4466815	20	797
4466815	0E	813
4466834	0C	813
4467676	14	769
4467676	14	773
4470393	32	1089
447068	5	935
4470743	30	1029
4470743	17	779
4470744	36	1029
4470744	18	779
4472673	4	963
4474191	9	1117
4474476	41	795
4474482	43	795
4475230	10	863
4475236	9	863
4475237	5	863
4475242	6	863
4475243	7	863
4475244	8	863
4475245	4	863
4476062	37	1029
4476843	0K	813
4477373	1	753
4477681	2	47
4477681	2	51
4478346	42	73
4478378	32	713
4478378	34	715
4478378	30	717
4482233	38	955
4483563	12	1087
4484114	21	949
4484114	5	949
4484115	20	949
4484116	24	949
4484116	9	949
4484118	10	949
4484118	25	949
4484119	10	935
4485892	6	801
4485892	16	803
4486055	4	1027
4486055	0M	813
4486055	1	857
4486953	31	1105
4487250	9	935
4487340	30	935
4488649	4	1081
4488720	12	935
4488904	13	1117
4489678	13	949
449490	5	51
449558	12	963
4506320	14	941
4506320	14	947
4506406	41	939
4506406	41	941
4506406	41	943
4506406	41	945
4506407	36	1119
4506408	26	1119
4506408	23A	77
4506415	31	75
4506418	5	1061
4506418	6	69
4506418	7	69
4506418	20A	77
4506418	2	79
4506418	57A	933
4506418	72	945
4506420	16A	1119
4506424	20	1031
4506424	24	1033
4506424	4	1083
4506424	5	1083
4506424	3	69
4506428	25	1119
4506429	10	1091
4506429	7	1091
4506429	10	1093
4506429	7	1093
4506429	16	1095
4506429	7	77
4506429	16	79
4506430	30	1105
4506430	30	1107
4506430	26	1111
4506459	8	1049
4509180	3	1063
4509180	4	1063
4509180	0	1065
4509180	1	1065
4509180	3	1069
4509180	4	1069
4509180	3	1071
4509180	87A	927
4509180	80A	929
4509180	96	943
4509180	24A	957
4509180	25A	957
4509180	26A	957
4509180	39A	957
4509493	11	77
4510170	5	1043
4510170R	5	1043
4510174	6	1043
4514699	6	871
4514700	13	713
4514700	16	715
4514700	12	717
4515041	72	929
4600108	9	75
4600133	10	75
4601724	3	75
4602024	2	77
4602154	6D	1011
4603921	13	739
4603950	12	739
4604209	2	779
4605670	16	935
4605732	7	935
4605742	15	935
4607054	9	793
4607409	1K	789
4607546	24	811
4607546	14	837
4607546	13	841
4607646	21	803
4609016	43	73
4609479	28	797
4609630	2	1071
4609630	0	1073
4610630	5	713
4610630	7	713
4610630	8	713
4610630	5	715

Índice numérico - continuação

Nº peça	Item	Página
4610630	5	717
4611012	36	931
4611012	35	933
4611526	0K	749
4612930	26	1037
4612930	1	1039
4613452	1	1124
4613831	1	75
4613950	0	1109
4614162	16	1055
4614165	16A	1053
4614167	13A	1053
4614277	5	57
4614286	26	1015
4614296	21	1015
4614331	28	1015
4614637	13	1127
4615610	10	1015
4616531	47	931
4616531	26	933
4616533	48	931
4616533	27	933
4618721	5	861
4622346	3	1063
4622346	4	1063
4622346	0	1065
4622346	1	1065
4622346	3	1069
4622346	4	1069
4622346	3	1071
4622346	0	857
4622346	87A	927
4622346	80A	929
4622543	4	705
4622543	7	707
4622684	13	1087
4622945	17	929
4623111	18	1115
4625320	9	1081
4625323	13	1059
4625330	12	1059
4625482	2	63
4625482R	2	63
4625600	7	713
4626057	9	1089
4626738	12A	1053
4626739	4	1057
4626740	14	1083
4626741	12	1083
4626742	15	1083
4626743	13	1083
4626878	14	963
4628043	18	1031
4628043	23	1033
4628514	5	1085
4628902	3	1091
4628902	3	1093
4628956	4	1085
4629154	0	1111
4629655	0	71
4629656	1	71
4629707	13	1063
4629717	1	1059
4629717	0	1061
4629782	11	1063
4629782	8	1069
4630525	1	1061
4630531	2	809
4630532	4	809
4630572	16	749
4630660	0	807
4630921	37	75
4630932	13	1075
4630933	11	1075
4630934	9	1075
4630935	16	1075
4630936	17	1075
4630937	19	1075
4630938	10	1075
4630939	2	1059
4630939	15	1075
4630940	14	1075
4630941	12	1075
4630943	20	1075
4630946	9	1077
4630947	23	1077
4630949	26	1077
4630952	10	1081
4631103	2	1027
4631248	24	1015
4631640	11	49
4631640	11	53
4631659	36	901
4631753	8	1121
4631753	9	1121
4631910	33	75
4631943	27	927
4632041	7	1077
4632325	2	867
4632449	0	69
4632450	1	69
4632493	2	1081
4632689	12	865
4632802	2	739
4633367	2	49
4633367	2	53
4633367R	2	49
4633367R	2	53
4634010	8	1121
4634010	9	1121
4634693	2	73
4635248	28	1077
4636765	7	1027
4637175	1	1027
4637225	20	749
4638905	6	883
4638905	3	887
4638905	3	889
4639112	6	879
4639112	7	895
4639136	0E	749
4639235	21	963
4639385	4	901
4639528	7A	1053
4639629	8	1067
4639989	5	1077
4639990	14	1059
4639992	15	1059
4639993	18	1059
4640418	10	1121
4640421	2	1121
4640621	18	1029
4640621	2	783
4642023	3	907
4642023	2	911
4642167	7	879
4642361	12	1117
4642488	18	1055
4642575	16	1027
4643029	22	1059
4643180	13	1063
4644625	2	1041
4645278	0	951
4645278	0	953
4645278	0	955
4645278	0	957
4645278	0	959
4645330	84	927
4646226	1	819
4646320	6	937
4647882	43	1089
4648204	3	1023
4648205	4	1023
4648651	14	963
4648912	3	1081
4649152	13	779
4649213	0	1095
4649377	3	777
4649377	5	827
4649405	18	1075
4650193	11A	887
4650193	12	889
4650338	7	937
4650571	28	803
4650572	22	803
4650573	25	803
4651278	1	757
4651292	8	853
4651293	1	739
4651295	0	757
4651296	0	919
4651537	12	811
4651556	7	1015
4651557	9	1015
4651654	7	801
4651877	1	853
4652004	3	739
4652483	1	1023
4652573	5	883
4652573	4	887
4652573	4	889
4652733	14	963
4652779	3	781
4652915	4	737
4652915	12	741
4652918	9	739
4653156	21	811
4653698	10	739
4653879	26	679
4653879	4	683
4653906	7	835
4654108	16	879
4654109	12	879
4654150	27	679
4654150	3	683
4654406	23	1089
4654421	50	1105
4654422	50	1109
4654515	0M	749
4654597	8	779
4654640	42	1089
4654655	40	955
4654760	33F	927
4654845	3	1119
4654945	52	821
4655171	7	1067
4655266	16	1119
4655323	5	1049
4655324	6	1049
4655548	3	813
4655785	44	1089
4655968	11	709
4656158	30	803
4656227	13	837
4656227	12	841
4656242	22	1119
4656300	5	835
4656533	12	1069
4656682	10	1047
4656988	7	1043
4657929	4	901
4658090	42	803
4658091	26	803
4658094	39	803
4658095	15	791
4658095	35	803
4658109	38	803
4658110	1D	789
4658110	7	793
4658110	14	795
4658110	3	801
4658110	1F	803
4658110	37	803
4658927	25	723
4658927	25	729
4659094	3	739
4659287	11	49
4659287	11	53
4659592	11	801
4659592	1D	801
4659593	12	801
4659594	13	801
4659595	14	801
4659595	1C	801
4659659	40	803
4660220	5	1057
4660511	2	881
4660732R	21	839
4660755	19	1017

Índice numérico - continuação

Nº peça	Item	Página
4660782	7	709
4660944	18	1055
4661485	50	1105
4661819	27	1037
4661819	9	1069
4661965	16	1055
4662206	2	1011
4662206	5	1015
4662223	20	803
4662224	34	797
4662227	3	797
4662230	6	797
4662231	7	797
4662232	8	797
4662233	9	797
4662242	2	797
4662243	19	803
4662245	10	797
4662250	10	803
4662251	18	803
4662252	24	787
4662252	13	795
4662356	39	795
4662357	40	795
4662358	35	795
4662359	31	795
4662360	32	795
4662361	37	795
4662362	36	795
4662364	48	795
4662366	38	795
4662368	21	791
4662368	46	795
4662370	0H	813
4662378	20	791
4662477	21	1037
4662477	6	1039
4662479	19	1037
4662479	8	1039
4662718	2	795
4662721	1J	789
4662722	1G	789
4662724	1B	789
4662725	1H	789
4662726	4	789
4662727	1F	789
4662728	1E	789
4662729	5	789
4662729	10	791
4662729	0J	813
4662730	1C	789
4662735	15	801
4662741	17	797
4662744	31	791
4662747	18	801
4662751	13	793
4662755	2	793
4662755	1	797
4662755	0E	815
4662758	16	791
4662758	53	821
4662759	12	791
4662763	14	793
4662770	15	793
4663083	22	1037
4663083	7	1039
4663086	20	1037
4663086	5	1039
4663625	36	803
4664871	0	1105
4664872	0	1107
4665191	2	1037
4665191	4	1039
4665490	25	787
4665500	5	787
4665501	6	787
4665503	20	787
4665689	16	793
4666057	0N	813
4666063	0F	813
4666221	2	815
4666222	3	815
4666223	4	815
4666224	5	815
4666225	6	815
4666226	7	815
4666369	13	791
4667150	7	1117
4669120	27B	1107
4669120G	27B	1107
4669127	26B	1107
4669127G	26B	1107
4671802	11	827
4673615	32B	1105
4673615	32B	1107
4673616	37B	1105
4673616	37B	1107
4674883	3	1063
4674883	4	1063
4674883	0	1065
4674883	1	1065
4674883	3	1069
4674883	4	1069
4674883	3	1071
4675257	21	901
4675257	0	903
4675257	1	907
4675257	0	909
4676586	5	1085
4676587	4	1085
4676839	17	901
4679686	32B	1105
4679686	32B	1107
4680516	0	743
4681879	24	1037
4681879	14	1063
4685091	20	795
4685180	30	791
4687331	33A	927
4689585	3	1007
4692386	8	837
4692386	7	841
4692386R	8	837
4692386R	7	841
4692542	6	751
4692542	6	757
4692542	4	775
4692607	18	857
4697482	16	963
4697840	3	73
4699403	29	779
4699461	30	779
4700170	33	927
4701415	3	921
4702172	33A	927
4702173	33A	927
4702173	33B	927
4702551	4	895
4702991	4E	847
4703324	65	929
4703329	1	915
4703330	3	763
4703330	2	915
4704922	0	857
4704922	50	859
4704924	4	861
4704925	4	857
4704927	6	867
4705202	7	1071
4705203	6	1071
4705608	2	1013
4705785	11	1027
4705786	13	1027
4705918	0	751
4705919	2	755
4705920	0	755
4706566	8	787
4706566	8	789
4706817	4B	847
4707071	3	895
4707468	10	749
4707576	12	1063
4707578	23	1037
4707578	15	1063
4707581	0	1063
4707585	1	1063
4707586	25	1037
4707586	10	1069
4707588	11	1069
4707784	1	867
4708351	11	797
4708387	10	787
4708387	45	795
4708451	2	751
4708459	0	1013
4708462	1	1013
4708533	33	797
4708537	36	749
4712341	22	1043
4713021	1	1069
4713022	0	1069
4713323	7	867
4713373	6	825
4713899	15	1117
4713899	11	73
4714376	0	905
4716056	17	879
4716583	33B	927
4716973	9	1027
4718274	26	1075
4718274	0	951
4718274	0	953
4718274	0	955
4718274	0	957
4718274	0	959
4719387	9	1067
4719388	10	1067
4719393	5	1065
4719394	7	1065
4719395	6	1065
4719469	11	883
4719527	1	915
4719528	3	763
4719528	2	915
4720520	83	939
4720520	83	941
4720520	83	943
4720520	83	945
4721999	6	861
4721999	15	863
4722649	50	821
4724232	39	931
4724782	6	833
4725406	31	713
4725406	33	715
4725406	29	717
4726055	10	837
4726055	0	839
4729000	0	775
4729022	28	1089
4729032	50	1115
4729032	0	1119
4730755	3	919
4S00218	29	1119
4S00686	12	865
4S00686R	12	865
4S00730	11	947
4S00734	16	939
4S00734	16	943
4S00734	13	947
4S00821	27	1119
4S00862	5	73
4S00924	23	1119
4S01080	4	79
5009654	0A	1029
5009668	0A	1031
5010089	0A	1033
5012395	6	51
53490210001	10	845
5350020006	11	845
53500250005	9	845
53511340001	4	845
53530010007	8	845
6008X	10	927
6027592	0	827
6027593	4	827
6027603	4A	847
6027660	0	825
6027661	1	825

Índice numérico - continuação

Nº peça	Item	Página
6027718	0	833
6028003	0	829
7031988	1A	59
7046189	0	1029
7046189G	0	1029
7047084	3A	65
7047110	0	1031
7047110G	0	1031
7048654	0	1033
7048654G	0	1033
7049580	25	1089
7049994J	9	901
7050520	3	819
7054613	15	741
7054613	0	817
7056582	3A	57
7057117	4G	847
7057118	4H	847
7057119	0	847
7057120	1	847
7057403	3	751
7057539	1	827
7058363	1	865
7058364	2	865
7058365	17	865
7058366	9	865
7058382	0	865
7058384	0	829
7058385	10	829
7058387	13	763
7058388	14	763
7058389	4	835
7058390	3	835
7058400	13	865
7058402	5	865
7058406	7	857
7059062	1	937
7059432	30	901
79495	5	845
8050658	19	929
8053499	11	963
8058352	36	927
8061722	4	1051
8062624G	1	1085
8062625G	0	1085
8070638	0H	1031
8074315	27	1031
8074315	27	1033
8074315G	27	1031
8074315G	27	1033
8076541	0	1035
8077903	32	1011
8081525	3	1085
8081525G	3	1085
8082052	4	1095
8082052G	4	1095
8082053	5	1095
8082053G	5	1095
8082106	2	1085
8082106G	2	1085
8083882	1	1093
8083882G	1	1093
8084097	0	1093
8084097G	0	1093
8087257	0	1091
8087257G	0	1091
8087377	1	1091
8087377G	1	1091
8097015	0	61
8098305	8	1055
8098306	5	1055
8098475	2	937
8098939	2	833
8099321	14	75
8099406	1	77
8099799	1	1009
8099800	0	1009
8100524	38	901
8100576	6	865
8100886	35	901
8100955	1	1089
8100958	10	1089
8101299	5	1017
8101300	1	1095
8101300G	1	1095
8101301	2	1095
8101301G	2	1095
8102285J	11	887
8102285J	11	889
8102521	1	1075
8102646	0A	783
8102957	13A	1029
8103785	2	907
8103785	7	911
8104656	1	737
8104656	16	741
8106893	9	1017
8118208	0	1011
8118287	4F	847
8118420	92	1095
8119061	0	805
8119300	16	857
8119301	8	827
8119319	24	749
8119409	0	1027
8119897	20	1027
8120379	11	1013
8120757	10	827
8126604	2	775
8943795431	6	731
8943795431	5	733
9101521	12	1127
9107265	12	1127
9107265EX	12	1127
9134109	42	1011
9134109	23	77
9134110	22	77
9134110	67	929
9134110	58	931
9134110	39	933
9134111	80	929
9134112	20	77
9145787	11	1127
9154207	14	1089
9156396	1	59
9156685G	1	1085
9156686G	0	1085
9167977	17	77
9184275	8	1011
9184556	5	963
9185757	15	77
9185757	0	79
9196157	4	875
9207567	26	1011
9207568	27	1011
9218005	19	927
9218005	0	935
9226367	6	1011
9228828	14	949
9230458	16	949
9233692	0	73
9234748	0	1109
9234748G	0	1109
9234887	16	1053
9234888	13	1053
9234984	0	57
9234984R	0	57
9234985	1	57
9235104	3	57
9242963	3	65
9242963R	3	65
9242964	13	65
9242964R	13	65
9242965	14	65
9243238	0	63
9243238R	0	63
9243267	20	63
9244235	12	1053
9246436	17	1015
9247662	32	75
9248074	0	1105
9248075	0	1107
9248307	0	1111
9248307G	50	1031
9248307G	51	1033
9248307G	0	1111
9248705	15	53
9248706	10	49
9248706	10	53
9250499	15	49
9250499R	15	49
9257254	1	73
9257254	0	75
9258325	1	73
9258325	0	75
9258325	0	75
9260003	32	75
9260003	0	77
9260971	11	1121
9261222	0	73
9262248	11	1121
9262916	51	1115
9262916	0	1117
9263210	13	1089
9264202	15	53
9264203	15	53
9264205	15	49
9264205R	15	49
9264206	15	49
9264206R	15	49
9264581	7	1053
9266180	17	927
9266180	0	931
9268625	12	1083
9268626	14	1083
9268627	15	1083
9268628	13	1083
9272343	1	1039
9275950	22	949
9275950	23	949
9286528	0	1105
9286528G	0	1105
9286529	0	1107
9286529G	0	1107
9286529G	60	1107
9300912	3	57
9300912	3A	57
9300913	3	57
9307430	4	847
9312792	50	933
9314145	2	949
9315463	27	749
9315463	3	755
9315741	1	921
9316612	60	1115
933226	58A	939
933226	58A	943
94-0649	83	927
94-2011	8	57
94-2011	7	65
94-2012	36	1117
94-2014	10	709
942013	44	73
942014	10	709
954495	11	1073
957366	3	1061
957366	2	1063
957366	4	1067
957366	2	1069
957366	4	1071
957366	12	1073
957366	10	69
957366	17A	77
957366	22A	77
957366	30A	927
957366	16	929
957366	67A	929
957366	58A	931
957366	39A	933
957366	17	949
958740	10	927
959499	8	75
962002	11	927
962453	4	1053
962453	3	1055
962453	2	1089
966993	2	1051
966993	5	1053
966993	4	1055

Índice numérico - continuação

Nº peça	Item	Página
966993	4	1089
966993	92	945
971489	10	1049
971489	1	1053
971489	2	1057
971489	1	1083
971823	26	943
9724756	32	929
9727822	18	69
9727822	18	71
9735305	19	1077
9735306	20	1077
9738383	0	67
9738384	1	67
9738975	6	1051
9742779	63	927
9743977	62	927
9755974	0	55
9755978	4	47
9755978	4	51
9759157	14	1015
9759158	15	1015
9761179	15	949
9763817	91	1091
9763817	91	1093
9764772	21	1095
9765007	90	1095
9765301	91	1095
9765303	92	1095
9765409	16	1063
9765447	16	1017
9765653	94	1095
9765653R	94	1095
9766166	11	1017
9766968	20	1055
9767321	1	1037
9767321	3	1039
9773023	48	1011
9773023	29	1015
984054	22	927
984614	28	1105
984614	28	1107
984614	30	1109
985098	40	941
985098	40	943
985098	40	945
986910	0	1053
986910	1	1057
986910	0	1083
991334	5	1027
991342	1	1115
991347	7	1127
991718	13	1043
991725	12	927
991725	44	927
992526	20B	959
A120R	7	131
A120R	3	233
A120R	16	359
A120R	4	361
A120R	3	447
A120R	4	449
A120R	3	535
A120R	4	537
A120R	19	625
A120R	4	627
A364R	14	129
A364R	14	231
A364R	9	357
A364R	14	445
A364R	14	533
A364R	20	623
A590105	20	745
A590106	25	731
A590106	24	733
A590106	21	745
A590106	20	747
A590106	21	771
A590106	4	811
A590106	5	823
A590106	1	837
A590106	1	841
A590106	3	867
A590106	24	869
A590106	8	883
A590106	8	887
A590106	8	889
A590106	37	901
A590108	20	1017
A590108	13	1037
A590108	20	1039
A590108	29	1077
A590108	48	1089
A590108	9	665
A590108	14	671
A590108	20	673
A590108	12	695
A590108	14	697
A590108	33	713
A590108	35	715
A590108	31	717
A590108	16	731
A590108	15	733
A590108	22	745
A590108	21	747
A590108	3	749
A590108	5	751
A590108	10	763
A590108	2	763
A590108	7	787
A590108	4	855
A590108	8	865
A590108	23	869
A590108	7	877
A590108	9	879
A590108	7	883
A590108	2	892
A590108	16	901
A590108	33	901
A590108	39	901
A590108	3	913
A590108	4	915
A590108	3	917
A590108	2	965
A590110	15	1017
A590110	3	1017
A590110	3	1075
A590110	23	745
A590110	22	747
A590110	3	879
A590110	10	895
A590110	7	901
A590110	8	901
A590112	24	1095
A590112	1	741
A590112	2	817
A590114	5	1075
A590114	5G	735
A590114	8	877
A590116	22	869
A590905	24	745
A590906	16	1011
A590906	3	735
A590906	25	745
A590906	23	747
A590908	21	869
A590908	9	877
A590908	8	913
A590908	2	917
A590910	11	1011
A590910	4	1017
A590910	35	1105
A590910	35	1107
A590910	35	1109
A590910	31	1111
A590910	13	671
A590910	18	673
A590910	10	877
A590910	5	879
A590910	9	895
A590910	3	925
A590912	7	669
A590914	38	1105
A590914	38	1107
A590914	4	1124
A590914	5I	735
A590916	3	55
A590916	20	869
A590916	38	927
A590918	3	61
A590920	7	73
A763016	14	1017
A810060	7	963
A810070	2	65
A810100	8	1127
A810160	8	963
A810190	2	963
A811030	3A	1119
A811040	10	1043
A811045	5	1045
A811045	16	675
A811045	15	679
A811045	6	939
A811045	6	941
A811045	6	943
A811045	6	945
A811045R	5	1045
A811045R	16	675
A811045R	15	679
A811045R	6	939
A811045R	6	941
A811045R	6	943
A811045R	6	945
A811085	4	1041
A811085	19	927
A811110	10	1111
A811115	10	1105
A811115	10	1107
A811120	3	1117
A811130	10	1109
A852122	24	1059
A852122	27	1075
A852122	10	1077
A852122	2	1079
A852122	5	1081
A852122	30	1089
A852122	10	69
A852122	10	71
A852122	0	951
A852122	1	951
A852122	0	953
A852122	1	953
A852122	0	955
A852122	1	955
A852122	0	957
A852122	1	957
A852122	0	959
A852122	1	959
A852123	7	1023
A852123	6	1037
A852123	13	1039
A852123	11	1081
A852123	47	1089
A852133	12	1019
A852133	6	1047
A852133	7	1059
A852133	0	1065
A852133	8	1075
A852133	12	1077
A852133	19	1089
A852133	19	963
A852134	8	1047
A852144	5	1059
A852222	3	1079
A852223	4	1037
A852223	11	1039
A852223	2	1063
A852223	2	1069
A852233	5	1023
A852233	11	1059
A852233	3	1063
A852233	3	1069
A852244	32	1077
A852322	25	1059
A852322	13	1077
A852322	33	1089
A852323	5	1037
A852323	12	1039
A852323	4	1067

Índice numérico - continuação

Nº peça	Item	Página
A852323	7	1079
A852323	31	1089
A852333	10	1059
A852333	4	1063
A852333	1	1065
A852333	4	1069
A852333	20	963
A852334	9	1047
A852334	17	1077
A852343	9	1059
A852344	6	69
A852344	6	71
A852422	11	1077
A852433	6	1023
A852544	7	69
A852544	7	71
A853166	20	1031
A853166	5	1041
A853166	3	1047
A853166	4	1083
A853166	11	1103
A853166	3	69
A853166	3	71
A853180	24	1089
A853266	17	675
A853266	14	679
A853366	24	1033
A853366	3	1041
A853388	7	1089
A853544	8	1059
A885002	4	1061
A885002	15	1077
A885002	12	1081
A885003	11	1043
A885003	15	963
A885004	2	1061
A885004	17	963
A885006	12	1043
A885006	4	1045
A885008	14	1043
A885008	10	1091
A885008	10	1093
A885008	16	1095
AE24616	5	1101
AE24616	12	1103
AE42718	8	1077
AE48033	7	1005
AE52955	1	1021
AH148789	3	1103
AH148795	4	1103
AH170895	42	667
AH170895	11	695
AH170895	8	697
AH173446	16	1109
AH173454	28	1111
AH225127G	2	1109
AH225133	32	1109
AH225134	2	1105
AH225134	2	1107
AH225135	50	1109
AH225136	50	1105
AH225136	50	1107
AH225137	50	1111
AH225139	29	1109
AH225142	2	1111
AH225143	32A	1105
AH225998G	25	1111
AH226284	27B	1105
AH226285	26B	1105
AH226482	39	1109
AH226483	39	1105
AH226483	39	1107
AH226483	35	1111
AH233834	13	1103
AH234557	28	1111
AH234560	2	1109
AH234562	32	1109
AH234564	2	1105
AH234564	2	1107
AH234565	32A	1105
AH234566	29	1109
AH234610	25	1111
AH234610	27	1111
AH234612	27B	1105
AH234614	26B	1105
AH234856	2	1111
AH235592	26	713
AH235592	28	715
AH235592	24	717
AH77869	5	871
AH79175	10	769
AH79175	10	771
AH79175	10	773
AH80916	4	201
AH80916	4	413
AH80916	4	499
AH80916	40	589
AH80916	4	97
AH89069	8	1077
AL201300	16	667
AL201300	1	671
AL201300	1	673
AP33637	19	1077
AP33638	20	1077
AR48236	4	700
AR65507	3	135
AR65507	1	168
AR65507	3	237
AR65507	2	277
AR65507	1	295
AR65507	5	363
AR65507	3	451
AR65507	3	539
AR65507	3	629
AR76140	15	961
AR77962	12	671
AR77962	13	673
AR94101	5	1021
AT114835	24	1111
AT116380	6	703
AT117364	28	1091
AT117364	28	1093
AT117365	29	1091
AT117365	29	1093
AT119999	15	1101
AT119999	16	1101
AT119999	26	1103
AT119999	27	1103
AT120498	29	1091
AT120498	29	1093
AT120499	28	1091
AT120499	28	1093
AT126162	1A	877
AT127347	29	1111
AT130684	22	1019
AT131082	15	985
AT131082	15	987
AT131082	15	991
AT131436	8	961
AT131437	14	961
AT131445	2	1021
AT131725	31	1059
AT131725	4	1079
AT131725	8	745
AT132690	5	1111
AT134346	1	961
AT135758	5C	735
AT135758	0C	737
AT135758	34C	901
AT147803	1	877
AT152406	79	929
AT154162	4	1127
AT154553	2	61
AT154553	7	705
AT160584	30	927
AT170759	1	665
AT171539	1	665
AT177804	1	823
AT177806	2	823
AT180006	6	57
AT180007	7	59
AT180008	4	57
AT180011	4	59
AT180012	6	59
AT180013	1B	59
AT180017	6	65
AT180019	2	65
AT180028	3	49
AT180028	3	53
AT180047	10	63
AT180585	3	1021
AT181582	1	665
AT183222	2	665
AT186111	26	1091
AT186111	26	1093
AT186112	30	1091
AT186112	30	1093
AT186113	31	1091
AT186113	31	1093
AT186114	27	1091
AT186114	27	1093
AT186161	5	49
AT186161	5	53
AT186162	4	49
AT186162	4	53
AT186623	16	1019
AT186623	4	1021
AT187562	4	823
AT191294	13	691
AT191297	35	1019
AT194969	1	753
AT194969	1	877
AT196588	34	1019
AT200990	86	927
AT202412	6	927
AT202414	5	927
AT202443	43	927
AT204965	6	1115
AT211041	4	108
AT211041	4	212
AT211041	4	333
AT211041	4	422
AT211041	4	510
AT211041	1	601
AT213843	5	1115
AT214401	63	927
AT214406	62	927
AT215088	3	705
AT215089	2	705
AT215091	1	705
AT217704	5	705
AT217708	8	705
AT217709	64	927
AT219468	7	49
AT219468	7	53
AT219471	8	49
AT219471	8	53
AT219482	13	49
AT219482	13	53
AT219483	13	49
AT219483	13	53
AT219484	13	49
AT219484	13	53
AT264320	10	1111
AT264339	3	1117
AT264347	25	1119
AT264348	28	1105
AT264348	28	1107
AT264348	30	1109
AT264354	16	939
AT264354	16	943
AT264418	3	1127
AT274462	5C	735
AT300303	6	1101
AT300303	14	1103
AT300337	15	1103
AT300339	16	1103
AT300465	17	1103
AT300466	18	1103
AT300468	7	1101
AT300469	8	1101
AT300477	1	1101
AT300487	1	687
AT301074	8	917
AT301151	23	1091
AT301151	23	1093
AT303320	2	115
AT303320	2	219
AT303320	2	341

Índice numérico - continuação

Nº peça	Item	Página
AT303320	2	431
AT303320	2	519
AT303320	2	611
AT305641	23	1091
AT305641	23	1093
AT306723	7	1019
AT309596	26	1085
AT312932	27	1059
AT314583	2	687
AT316671	3	700
AT317252	6	1031
AT317252	4	1033
AT318016	23	1091
AT318016	23	1093
AT318021	24	1085
AT318035	20	1031
AT318035	24	1033
AT318035	3	1047
AT318035	4	1083
AT318035	5	1083
AT318035	3	69
AT318060	14	779
AT321211	6	719
AT321249	3	709
AT322385	1	731
AT322385	1	733
AT323961	20	349
AT323961	18	671
AT323961	9	673
AT324091	6	687
AT326597	7	671
AT326597	8	673
AT329366	7	839
AT329369	20	839
AT329370	28	839
AT329373	23	839
AT329373	27	839
AT329381	26	839
AT329531	1	703
AT329645	2	700
AT331020	8	917
AT331104	5	1021
AT331766	17	1019
AT331768	19	1019
AT331813	1	155
AT331813	1	265
AT332018	19	1103
AT332413	10	387
AT332413	18	773
AT332621	0	59
AT333557	7	219
AT333557	7	341
AT333557	7	431
AT333557	7	519
AT333557	7	611
AT334102	16	961
AT334168	90	961
AT335573	20	845
AT336248	7	867
AT336248	7A	867
AT336932	19	839
AT336932	20	839
AT338725	3	665
AT339115	40	983
AT339122	40	983
AT339124	40	983
AT339126	40	983
AT339128	40	987
AT339130	40	987
AT339132	40	987
AT339134	40	987
AT339136	40	987
AT339138	40	989
AT339140	40	989
AT339142	40	989
AT339144	40	989
AT339146	40	989
AT339148	12	993
AT339152	12	997
AT339692	10	1001
AT339959	1	1113
AT340288	1	1103
AT341429	7	115
AT341429	7	219
AT341429	7	341
AT341429	7	431
AT341429	7	519
AT341429	7	611
AT342511	92	969
AT342511	92	971
AT342511	92	973
AT342511	92	975
AT342511	92	977
AT342511	92	983
AT342511	92	985
AT342511	92	987
AT342511	92	989
AT342511	92	991
AT342511	92	995
AT342512	90	969
AT342512	90	971
AT342512	90	973
AT342512	90	975
AT342512	90	977
AT342512	90	983
AT342512	90	985
AT342512	90	987
AT342512	90	989
AT342512	90	991
AT342512	90	995
AT342513	91	969
AT342513	91	971
AT342513	91	973
AT342513	91	975
AT342513	91	977
AT342513	91	983
AT342513	91	985
AT342513	91	987
AT342513	91	989
AT342513	91	991
AT342513	91	995
AT342742	15	1003
AT343218	1	1005
AT343230	0	1005
AT343349	8	1005
AT343356	9	1005
AT343363	10	1005
AT343367	11	1005
AT343400	12	1005
AT343401	13	1005
AT343406	14	1005
AT343410	15	1005
AT343412	16	1005
AT343413	17	1005
AT343415	18	1005
AT344143	1	155
AT344143	1	265
AT344623	28	731
AT344819	40	1005
AT344820	40	1005
AT344821	40	1005
AT345746	1	665
AT349466	16	1031
AT349466	28	1033
AT35121	6	1019
AT35121	6	1021
AT35121	5	961
AT361191	0B	783
AT361193	13B	1029
AT365870	1	711
AT365870	2	713
AT365870	2	715
AT366928	1	711
AT367644	21	667
AT368482	25	667
AT368483	11	667
AT36921	2	1019
AT36921	7	1021
AT36921	9	1101
AT36921	20	1103
AT36921	13	961
AT370048	3	677
AT370048	4	681
AT370488	1	711
AT370488	2	713
AT370488	2	715
AT370488	2	717
AT372359	1	155
AT372359	1	265
AT372458	1	693
AT372657	15	667
AT372657	2	671
AT372657	2	673
AT372893	16	667
AT372893	1	671
AT372893	1	673
AT374502	0	687
AT374689	2	713
AT375011	3	709
AT375832	27	733
AT376261	14	667
AT376261	1	713
AT376261	1	715
AT376261	1	717
AT378044	40	991
AT378045	40	985
AT379648	0	1001
AT379649	0	1001
AT379650	0	1003
AT379651	0	1003
AT380013	3	675
AT380013	8	679
AT380314	6	667
AT381407	19	667
AT383236	17	1001
AT383236	29	1003
AT383236	0	1113
AT383237	17	1001
AT383237	29	1003
AT383237	20	1113
AT383306	10	667
AT383426	16	1001
AT383426	26	1003
AT383862	3	1003
AT383883	5	1003
AT383885	24	1003
AT383886	25	1003
AT384914	32	667
AT38628	3	961
AT387237	2	1001
AT387237	2	1003
AT387498	13	700
AT387538	2	713
AT387540	1	711
AT387543	1	711
AT387543	2	713
AT387543	2	715
AT387543	2	717
AT387545	1	711
AT387545	2	715
AT387573	2	341
AT387573	2	431
AT387573	2	519
AT387573	2	611
AT387779	90	921
AT388452	1	675
AT388452	1	679
AT388453	2	675
AT388453	0	677
AT388454	2	679
AT388454	0	681
AT388454	2	683
AT389295	40	1001
AT389295	40	1003
AT390718	0	1021
AT390724	30	1017
AT390724	30	1023
AT390742	0	1019
AT390758	90	1089
AT390758	93	1093
AT390758	95	1095
AT390758	80	1097
AT390758	80	1099
AT390759	90	1089
AT390759	93	1091
AT390759	95	1095
AT390759	80	1097
AT390759	80	1099
AT390802	10	813

Índice numérico - continuação

Nº peça	*Item*	*Página*
AT390815	90	711
AT390823	10	815
AT390824	20	815
AT390826	6	685
AT393163	0	1039
AT393244	1	913
AT393253	1	677
AT393253	6	681
AT393254	2	677
AT393254	7	681
AT393255	1	677
AT393255	6	681
AT393256	2	681
AT393257	1	681
AT393258	3	681
AT39390	5	689
AT394282	13	965
AT395833	40	995
AT396182	20	965
AT396663	0	741
AT399832	5	965
AT401413	32	747
AT403884	2	839
AT403884	2	843
AT403886	4	839
AT403886	4	843
AT403887	8	839
AT403887	19	843
AT403889	26	839
AT408510	1	773
AT410667	32	745
AT410667	28	747
AT412740	1	700
AT414271	18	769
AT414272	1	769
AT414273	2	731
AT417623	3	839
AT417623	3	843
AT417624	5	843
AT417625	6	839
AT417625	6	843
AT417626	7	839
AT417627	9	839
AT417627	20	843
AT417628	10	839
AT417628	8	843
AT417629	11	839
AT417629	7	843
AT417630	12	839
AT417630	10	843
AT417631	13	839
AT417631	9	843
AT417632	14	839
AT417633	15	839
AT417633	14	843
AT417634	16	839
AT417634	21	843
AT417635	17	839
AT417635	11	843
AT417636	18	839
AT417636	18	843
AT417639	21	839
AT417640	22	839
AT417641	23	839
AT417642	24	839
AT417643	25	839
AT417643	13	843
AT417644	1	843
AT417645	12	843
AT417646	16	843
AT417647	17	843
AT417648	15	843
AT418775	90	665
AT420042	90	739
AT421243	9	667
AT421270	45	667
AT422765	20	965
AT423580	18	769
AT425220	13	667
AT426795	1	769
AT426796	4	477
AT426796	4	563
AT426796	4	653
AT426796	18	769
AT426864	1	675
AT426864	1	679
AT428030	2	675
AT428030	0	677
AT428030	2	679
AT428030	0	681
AT428030	2	683
AT437440	1	683
AT442322	1	771
AT442323	17	771
AT443153	0	687
AT443162	3	687
AT443162	5	687
AT444699	0	59
AT446539	8	667
AT446857	0	981
AT448570	12	667
AT448570	8	667
AT450122	1	675
AT450122	1	679
AT451614	0	969
AT451615	0	971
AT451616	0	973
AT451617	0	975
AT451618	0	977
AT451619	0	979
AT454299	5	979
AT457430	34	1019
AT53439	5	689
AT53439	12	691
AT56658	9	1041
AT66866	8	1121
AT66866	9	1121
AT68901	8	1021
AT71082	8	1019
AT71082	9	1021
AT71732	23	1019
AT71732	10	1021
AT73296	1	685
AT78124	11	1021
AT82210	33	1019
B153R	10	131
B153R	14	233
B153R	14	447
B153R	14	535
B153R	6	625
B154R	9	359
CD14689	1	389
CD14689	1	479
CD14689	1	565
CD14689	1	657
CD16284	6	141
CD16284	6	247
CD16284	14	369
CD16284	6	459
CD16284	6	545
CD16284	9	635
CE17748L3	21	969
CE17748L3	22	971
CE17748L3	22	973
CE17748L3	22	975
CE17748L3	22	977
CE17748L3	22	983
CE17748L3	22	985
CE17748L3	21	987
CE17748L3	21	989
CE17748L3	22	991
CE17748L3	21	995
CE17748R3	22	969
CE17748R3	21	971
CE17748R3	21	973
CE17748R3	21	975
CE17748R3	21	977
CE17748R3	21	983
CE17748R3	21	985
CE17748R3	22	987
CE17748R3	22	989
CE17748R3	21	991
CE17748R3	22	995
CH10567	20B	959
CH10570	11	1073
CH10571	58A	939
CH10571	58A	943
CH11560	54	929
CH11560	9	931
CH11560	36	933
CH11560	58H	939
CH11560	58H	943
CH11560	18A	959
CH11560	20A	959
CH11561	41	1011
CH11568	36	1119
CH11568	0	857
CH11570	12	1021
CH11570	11	1047
CH11570	6	1047
CH11570	8	1047
CH11570	9	1047
CH11570	96	943
CH11570	24A	955
CH11570	37A	955
CH11570	38A	955
CH11570	39A	955
CH11570	40A	955
CH11570	24A	957
CH11570	25A	957
CH11570	26A	957
CH11570	39A	957
CH12329	16A	1119
CH12329	10	79
CH16109	8	1127
CH17167	14	941
CH17167	14	947
CH17854	4	1041
CH17886	17	939
CH17886	7	941
CH17886	17	943
CH17886	17	945
CH17951	35	929
CH19111	43	1011
D2361R	13	233
D2361R	8	359
D2361R	13	447
D2361R	13	535
D2361R	16	625
DH100015	3	731
DH100015	2	733
DH100029	11	65
DH300203	2	691
DH400030	11	879
DH400240	10	1037
DH400240	10	1039
DH400240	14	1047
DH400240	31	1077
DH400240	41	1089
DH400240	11	691
DH400240	22	691
DH400240	24	731
DH400240	23	733
DH400240	4	739
DH400240	2	743
DH400240	13	745
DH400240	13	747
DH400240	9	769
DH400240	9	771
DH400240	9	773
DH400240	6	837
DH400240	5	917
DH400240	8	965
DH400360	2	781
DH400366	8	63
DH400410	7	731
DH400410	6	733
DH400660	14	901
DH400703	10	1023
DH400703	17	1037
DH400703	22	1039
DH400703	15	1043
DH400703	12	1049
DH400703	26	1059
DH400703	22	1075
DH400703	8	1079
DH400703	49	1089
DH400703	8	665
DH400703	16	671

Índice numérico - continuação

Nº peça	Item	Página
DH400703	19	673
DH400703	23	675
DH400703	13	679
DH400703	9	689
DH400703	19	691
DH400703	5	693
DH400703	13	695
DH400703	12	700
DH400703	7	703
DH400703	9	711
DH400703	35	713
DH400703	37	715
DH400703	33	717
DH400703	10	719
DH400703	29	731
DH400703	28	733
DH400703	33	745
DH400703	33	747
DH400703	19	769
DH400703	19	771
DH400703	19	773
DH400703	26	779
DH400703	7	781
DH400703	19	869
DH400703	8	871
DH400703	4B	875
DH400703	14	877
DH400703	18	877
DH400703	5	881
DH400703	15	883
DH400703	12	885
DH400703	9	887
DH400703	9	889
DH400703	5	892
DH400703	12	895
DH400703	3	898
DH400703	25	901
DH400703	3	901
DH400703	18	963
DH400703	3	965
DH400704	11	1037
DH400704	21	1039
DH400704	16	1043
DH400704	11	1049
DH400704	7	1051
DH400704	21	1085
DH400704	11	1087
DH400704	50	1089
DH400704	33	1095
DH400704	5	669
DH400704	24	675
DH400704	12	679
DH400853	8	1051
DH400866	9	731
DH400866	8	733
DH400872	8	731
DH400872	7	733
DH400911	4	1059
DH400971	3	713
DH400971	3	715
DH400971	3	717
DH401242	10	703
DH401248	8	1041
DH800081G	4	1095
DH800082G	5	1095
DH800108	13	901
DH800228	4	691
DH900720	4	665
DZ100021	2	139
DZ100021	2	245
DZ100021	2	367
DZ100021	2	457
DZ100021	2	543
DZ100021	2	633
DZ100057	4	243
DZ100212	13	201
DZ100212	41	589
DZ100215	1	185
DZ100215	10	499
DZ100215	10	97
DZ100553	1	107
DZ100553	1	211
DZ100553	1	421
DZ100553	1	509
DZ100553	1	599
DZ100554	1	105
DZ100555	2	105
DZ101670	12	137
DZ101670	12	239
DZ101670	5	365
DZ101670	12	453
DZ101670	12	541
DZ101670	12	631
DZ101862	11	379
DZ10229	2	111
DZ10229	2	215
DZ10229	2	425
DZ10229	2	513
DZ10229	2	605
DZ10353	1	129
DZ10353	2	129
DZ10353	1	445
DZ10353	2	445
DZ10353	1	533
DZ10353	2	533
DZ10353	5	623
DZ10380	1	357
DZ104378	2	418
DZ104378	2	506
DZ104378	2	596
DZ104970	1	357
DZ104970	5	623
E63524	9	379
ETN93549	90	923
FF100273	10	731
FF100273	9	733
FF100290	11	731
FF100290	10	733
FF100378	2	907
FF100378	7	911
FF100431	4	965
FF100525	17	671
FF100525	7	673
FF101679	12	731
FF101679	11	733
FF101926	13	731
FF101926	12	733
FF102955	35	717
FF102956	35	717
FF103294	35	717
FF103460	22	675
FF103460	7	679
FF104372	14	731
FF104372	13	733
FF105054	23	901
FF107504	3	689
FF107504	8	691
FF108087	1	779
FF108089	1	963
FF108089J	1	963
FF108308	15	731
FF108308	14	733
FF108374	20	877
FF500924	27	1089
FF501968	2	1039
FF502446	10	1079
FF502641	2	693
FF502660	2	871
FF502674	2	877
FF502701	11	1079
FF507969	15	49
FF508243	11	895
FF508248	1	879
FF508281	2	879
FF508282	2	879
FF508335	9	1051
FF508448	19	883
FF508449	1	883
FF508455	20	883
FF508901	1	689
FF508902	7	1041
FF508935	2	887
FF508935	2	889
FF508940	3	885
FF508941	4	885
FF508944	7	885
FF508945	8	885
FF508946	9	885
FF508947	10	885
FF508948	6	885
FF509334	5	885
FF509347	1	898
FF509365	2	895
FF509395	3	671
FF509395	3	673
FF509397	2	1043
FF509398	1	1043
FF509399	1	1045
FF509405	17	1043
FF509407	3	1045
FF509408	3	1043
FF509584	6	781
FF509795	12	965
FF509835	7	913
FF509884	5	875
FF509885	1	875
FF509935	3	869
FF509936	2	869
FF510048	2	689
FF510048	7	691
FF510070	4	675
FF510070	3	679
FF510072	5	675
FF510072	4	679
FF510074	6	675
FF510074	5	679
FF510099	7	675
FF510099	6	679
FF510120	4	671
FF510120	4	673
FF510122	6	671
FF510122	5	673
FF510126	16	1037
FF510126	23	1039
FF510150	3	1059
FF510174	17	713
FF510174	38	715
FF510174	34	717
FF510336	4	711
FF510336	4	713
FF510336	4	715
FF510336	4	717
FF510340	8	873
FF510342	5	873
FF510365	1	895
FF510366	1	881
FF510408	1	1079
FF510409	1	1077
FF510410	2	1077
FF510467	5	713
FF510467	5	715
FF510467	5	717
FF510468	5	713
FF510468	5	715
FF510468	5	717
FF510469	6	713
FF510469	8	715
FF510469	6	717
FF510748	1	1049
FF510766	4	869
FF510840	13	879
FF510841	14	879
FF510842	15	879
FF510944	2	913
FF510981	12	733
FF511024	3	691
FF511284	1	1025
FF511355	12	887
FF511355	13	889
FF511356	13	887
FF511356	14	889
FF511357	14	887
FF511368	17	887
FF511369	16	887
FF511369	17	889
FF511371	16	877
FF511373	17	877
FF511398	1	709
FF511398J	1	709

Índice numérico - continuação

Nº peça	Item	Página
FF511634	15	887
FF511634	16	889
FF511678	18	883
FF511883	4	892
FF512374	31	745
FF512374	27	747
FF512474	13	1049
FF512478	14	895
FF512480	15	895
FF512574	12	965
FF512910	19	887
FF512910	21	889
FF513017	5	671
FF513017	6	673
FF513039	10	695
FF513072	4	719
FF513073	3	719
FF513086	15	877
FF513087	20	887
FF513088	1	887
FF513088	1	889
FF513092	1	869
FF513114	7	713
FF513115	8	717
FF513116	8	713
FF513117	5	711
FF513117	9	713
FF513117	11	715
FF513117	9	717
FF513118	11	715
FF513120	10	713
FF513121	10	713
FF513123	17	713
FF513127	2	885
FF513128	1	885
FF513137	11	715
FF513225	3	883
FF513226	2	883
FF513298	4	769
FF513298	4	771
FF513298	4	773
FF513326	2	669
FF513334	7	751
FF513408	1	781
FF513598	4	715
FF514581	38	715
FF514581	34	717
FF514582	38	715
FF514582	34	717
FF525319	5	703
FF525320	18	889
FF525441	23	889
FF528574	25	889
FF528862	6	781
FF529082	24	889
FF530134	5	703
FF530146	14	887
FF530146	15	889
FF530161	2	773
FF530275	6	885
FF530681	19	715
FF530684	1	887
FF530684	1	889
FF531013	18	889
FF531106	41	715
FF532757	4	873
FF532921	1	669
FF535306	6	873
FF800094	6	691
FF800201	15	697
FF800255	7	717
FF800272	2	773
FF800274	2	707
FF800675	22	889
FXB00000883	3	791
FXB00000884	4	791
FXB00000885	6	791
FXB00000886	7	791
FXB00000888	18	791
FXB00000889	19	791
FXB00000890	22	791
FXB00000891	24	791
FXB00000892	26	791
FXB00000893	27	791
FXB00000894	28	791
FXB00000895	29	791
FXB00000896	32	791
FXB00000897	33	791
FXB00000899	4	801
FXB00000900	5	801
FXB00000901	1B	801
FXB00000902	17	801
FXB00000905	4	797
FXB00000906	5	797
FXB00000907	16	797
FXB00000908	19	797
FXB00000909	21	797
FXB00000910	23	797
FXB00000911	24	797
FXB00000914	27	797
FXB00000915	30	797
FXB00000916	32	797
FXB00000917	3	793
FXB00000918	5	793
FXB00000919	6	793
FXB00000920	8	793
FXB00000921	11	793
FXB00000922	12	793
FXB00000923	31	787
FXB00000923	18	793
FXB00000926	1A	803
FXB00000927	1C	803
FXB00000928	1D	803
FXB00000929	1E	803
FXB00000930	2	803
FXB00000931	3	803
FXB00000932	4	803
FXB00000933	5	803
FXB00000934	7	803
FXB00000935	8	803
FXB00000936	9	803
FXB00000938	11	803
FXB00000939	12	803
FXB00000940	13	803
FXB00000941	14	803
FXB00000942	27	803
FXB00000943	41	803
FXB00000947	3	795
FXB00000948	4	795
FXB00000949	5	795
FXB00000950	6	795
FXB00000951	7	795
FXB00000954	34	795
FXB00000956	33	795
FXB00000957	30	795
FXB00000958	42	795
FXB00000959	44	795
FXB00000960	47	795
FXB00000961	9	795
FXB00000962	10	795
FXB00000963	11	795
FXB00000964	12	795
FXB00000965	16	795
FXB00000966	19	795
FXB00000967	1	789
FXB00000968	1A	789
FXB00000970	2	789
FXB00000971	3	789
FXB00000972	6	789
FXB00000973	7	789
FXB00000975	1	787
FXB00000976	1A	787
FXB00000977	1B	787
FXB00000979	1F	787
FXB00000980	1H	787
FXB00000981	2	787
FXB00000982	3	787
FXB00000983	4	787
FXB00000984	9	787
FXB00000985	11	787
FXB00000986	13	787
FXB00000987	14	787
FXB00000988	15	787
FXB00000989	16	787
FXB00000990	18	787
FXB00000991	19	787
FXB00000992	21	787
FXB00000993	22	787
FXB00000994	23	787
FXB00000995	26	787
FXB00000996	27	787
FXB00000997	28	787
FXB00000998	29	787
FXB00000999	30	787
FXB00001000	32	787
FXB00001001	33	787
FXB00001002	50	821
FXB00001031	9	861
FXB00001032	10	861
FXB00001033	11	861
FXB00001034	12	861
FXB00001035	13	861
FXB00001036	8	861
FXB00001037	7	861
FXB00001038	15	861
FXB00001039	1	863
FXB00001040	2	863
FXB00001041	3	863
FXB00001042	1	859
FXB00001043	2	859
FXB00001044	3	859
FXB00001045	4	859
FXB00001046	5	859
FXB00001047	6	859
FXB00001048	7	859
FXB00001049	8	859
FXB00001050	9	859
FXB00001051	10	859
FXB00001052	11	859
FXB00001053	12	859
FXB00001054	13	859
FXB00001055	14	859
FXB00001056	15	859
FXB00001057	16	859
FXB00001058	17	859
FXB00001059	18	859
FXB00001060	19	859
FXB00001061	20	859
FXB00001062	21	859
FXB00001063	22	859
FXB00001064	23	859
FXB00001065	25	859
FXB00001068	29	859
FXB00001069	30	859
FXB00001070	31	859
FXB00001071	32	859
FXB00001072	33	859
FXB00001073	34	859
FXB00001076	37	859
FXB00001077	38	859
FXB00001078	39	859
FXB00001079	40	859
FXB00001131	2	1119
FXB00001143	38	1119
FXB00001449	59	941
FXB00001945	21	1119
FXB00002565	34	791
FXB00002590	25	797
FXB00002591	26	797
FXB00005198	18	803
FYA00000236	0	803
FYA00000261	18	1063
FYA00000261	16	1069
FYA00000262	19	1063
FYA00000262	17	1069
FYA00000653	1	745
FYA00000653	1	747
FYA00000663	3	757
FYA00000703	0	939
FYA00000703	0	941
FYA00000703	0	943
FYA00000703	0	945
FYA00000703	0	947
FYA00001076	0	751
FYA00001312	1	745
FYA00001312	1	747
FYA00001346	0H	749
FYA00001490	24	859
FYA00001490R	24	859

Índice numérico - continuação

Nº peça	Item	Página
FYA00001494	1	785
FYA00001494	40	787
FYA00001494	1	801
FYA00001495	1B	803
FYA00001496	8	801
FYA00001497	9	801
FYA00001498	10	801
FYA00001499	1A	801
FYA00001500	1K	787
FYA00001501	1J	787
FYA00001704	5	869
FYA00001874	1	745
FYA00001874	1	747
FYA00002099	0	765
FYA00002134	25	811
FYA00002203	9	841
FYA00002203	0	843
FYA00002304	51	859
FYA00002305	52	859
FYA00002481	2	1007
FYA00002482	6	1007
FYA00003014	1	829
FYA00003014	10	835
FYA00003369	38	749
FYA00003621	0A	903
FYA00003621	0A	909
FYA00003622	0B	903
FYA00003622	0C	903
FYA00003622	0B	909
FYA00003622	0C	909
FYA00003623	0C	903
FYA00003623	0C	909
FYA00003626	2	791
FYA00005139	9	837
FYA00005139	8	841
FYA00005147	1	795
FYA00005148	18	795
FYA00005150	21	795
FYA00005153	23	791
FYA00005155	17	793
FYA00007116	6	869
FYA00007726	3	857
FYA00008127	39	749
FYA00008476	3	923
FYA00008477	8	923
FYA00008587	13	879
FYA00008587	14	879
FYA00008588	15	879
FYA00008594	0	923
FYA00008594	0B	923
FYA00008595	0	923
FYA00008595	0A	923
FYA00008596	1	923
FYA00008615	0	813
FYA00008897	2	857
FYA00009134	9	841
FYA00009134	0	843
FYA00009135	10	837
FYA00009135	0	839
FYA00009151	0	815
FYA00009152	1	815
FYA00009153	2	813
FYA00009154	1	813
FYA00009656	2	785
FYA00009990	53	749
FYA00010377	23	803
FYA00011128	0	749
FYA00011313	77	943
FYA00011606	11	1013
FYA00014584	0	749
FYA00016052	23	963
FYA00016095	0	775
FYA00016270	0	775
FYA00019949	0	765
FYA00022669	2	739
FYA00024756	4	825
FYA00024757	5	825
FYA00026486	23	963
FYA00026804	0	755
FYA00026806	0	755
FYA00026807	0	755
FYA00027433	1A	709
FYA00027583	21	795
FYA00028559	26	729
FYA00031006	3	855
FYA00033065	30	963
FYA00034464	7	867
FYA00037706	2	785
FYA00038616	99	803
FYA00041880	1	867
FYA00042254	0	857
FYA00042254	50	859
FYA00042370	51	859
FYA00043100	0	765
FYA00044508	9	803
FYA00044509	4	803
FYA00045626	42	859
FYA00046384	0	765
FYA40002175	3	855
FYA40004618	2	937
FYA40009363	9	835
FYA40018525	50	859
FYA40018525	51	859
FYA40018525	9	865
FYA40021971	24	749
FYA60001118	1	767
FYA60001131	0	765
FYA60027216	27	749
FYA60027216	0	755
FYA60027216	3	755
FYA60030051	1	767
FYB00000019	25	1015
FYB00000114	33	927
FYB00000115	33F	927
FYB00000132	35	931
FYB00000330	100	933
FYB00000549	2	73
FYB00000839	37	73
FYB00001633	61	927
FYB00001843	2	1121
FYB00002174	22	75
FYB00002174	23	75
FYB00002175	22	75
FYB00002175	23	75
FYB40000015	0	1015
FYB60000024	1	1017
FYB60000029	50	1011
FYB60000033	50	1009
FYB60000033	50	1011
FYB60000042	1	929
FYB60000045	4	925
FYB60000045	0	927
FYB60000078	1	949
FYB60000198	18	927
FYB60000198	0	933
FYB60000204	12	1013
FYB60000204	50	1015
FYB60000205	12	1013
FYB60000205	50	1015
FYB60001359	1	929
FYB60001363	4	925
FYB60001363	0	927
H120847	19	1005
H121168	20	1005
H155310	8	1109
H155311	9	1109
H155322	23	1109
H155329	24	1109
H155330	25	1109
H155911	9	1105
H155911	9	1107
H155916	17	1105
H155916	17	1107
H155919	14	1105
H155919	14	1107
H155920	13	1105
H155920	13	1107
H157235	9	1111
H163431	15	1111
H163434	33	1105
H163434	33	1107
H178686	3	1109
H178690	10	1109
H178691	11	1109
H178694	17	1109
H178696	19	1109
H178708	3	1111
H180210	3	1105
H180210	3	1107
H210728	8	879
H227625	15	1109
H227626	15	1105
H227626	15	1107
H227627	13	1111
H227901	33	1109
H227901G	33	1109
H227903	13	1109
H227904	22	1109
H227905	18	1109
H227906	18	1105
H227906	18	1107
H227907	16	1111
H227908	14	1109
H227909	6	1109
H227910	7	1109
H227911	6	1105
H227911	6	1107
H227912	7	1105
H227912	7	1107
H227913	6	1111
H227914	7	1111
H227915	28	1109
H228111	20	1109
H23125	4	193
H23125	4	313
H23125	4	405
H23125	4	491
H23125	5	579
H23125	4	89
H61354	4	1053
H61354	3	1055
H77698	4	1013
H77698	5	1013
H77698	14	1027
H77698	15	1027
H77698	3	1037
H77698	14	1039
H77698	17	1063
H77698	20	1063
H77698	15	1069
H77698	18	1069
H77698	7	1069
H77698	10	1101
H77698	21	1103
H77698	12	665
H77698	25	679
H77698	5	683
H77698	20	69
H77698	20	71
H77698	8	739
H77698	20	741
H77698	2	743
H77698	12	745
H77698	12	747
H77698	21	749
H77698	22	749
H77698	34	749
H77698	5	757
H77698	2	760
H77698	0	763
H77698	12	763
H77698	21	773
H77698	4	777
H77698	12	853
H77698	13	853
H77698	12	855
H77698	5	867
H77698	4	917
H77698	4	919
H77698	4	923
H77698	17	961
H77698	7	965
J011235	13	1127
J217083	8	689
J217083	20	691
J217083	34	713
J217083	36	715
J217083	32	717
J217083	25	869

Índice numérico - continuação

Nº peça	Item	Página
J217083	10	873
J217083	2	875
J217083	6	877
J217083	6	881
J217083	16	883
J217083	9	883
J217083	10	887
J217083	10	889
J217083	5	895
J217083	4	898
J219167	15	837
J219167	14	841
J222008	9	1013
J222008	18	1027
J222008	22	1027
J222008	7	825
J222010	4	1007
J222010	12	1009
J222010	9	1009
J222010	10	1017
J222010	7	1063
J222010	6	1067
J222010	14	1069
J222010	1	1071
J222010	9	1091
J222010	9	1093
J222010	23	675
J222010	12	700
J222010	35	713
J222010	14	749
J222010	19	749
J222010	2	749
J222010	9	749
J222010	9	763
J222010	4	793
J222010	12	797
J222010	0	799
J222010	3	799
J222010	0B	815
J222010	1B	815
J222010	2	819
J222010	2	825
J222010	2	827
J222010	3	833
J222010	2	847
J222010	4D	847
J222010	4J	847
J222010	5	847
J222010	1	849
J222010	41	901
J222010	2	921
J222010	5	921
J222012	21	1085
J222012	11	1087
J222012	13	1093
J222012	14	1095
J222012	6	669
J222012	3	67
J222012	9	705
J222012	5	707
J222012	3	807
J222012	4	819
J222012	11	901
J222012	31	901
J222014	27	1029
J222014	17	741
J222014	3	81
J222016	4	55
J222016	21	709
J222016	6	807
J222016	4	937
J222018	17	1029
J222018	2	61
J222018	7	705
J222018	9	707
J222018	4	783
J222018	25	963
J222020	16	1115
J231212	6	907
J231212	5	911
J253112	5	907
J253112	4	911
J260614	33	1011
J260614	37	901
J260616	4	811
J260620	1	837
J260620	1	841
J260620	3	867
J260816	3	749
J260816	10	763
J260816	2	763
J260816	4	855
J260816	9	879
J260816	39	901
J260820	13	835
J260820	8	865
J271016	11	1087
J271020	7	1063
J271020	6	1067
J271020	14	1069
J271020	14	749
J271020	19	749
J271020	9	749
J271020	9	763
J271020	12	797
J271020	2	921
J271020	5	921
J271025	1	1071
J271025	8	737
J271025	4	793
J271025	41	901
J271030	10	1127
J271030	2	749
J271030	2	827
J271030	3	833
J271030	5	847
J271035	4	1007
J271035	0	799
J271035	0B	815
J271035	1B	815
J271035	2	819
J271035	2	825
J271035	2	847
J271050	9	1009
J271085	9	1091
J271230	3	67
J271230	2	737
J271230	4	819
J271235	1	805
J271265	19	1085
J271270	1	1055
J271275	20	1085
J271275	13	1091
J271275	13	1093
J271275	9	1093
J271275	15	1095
J271280	21	1085
J271280	14	1095
J281025	0M	813
J281035	1	857
J281230	21	1055
J281240	5	47
J281240	5	51
J2860816	5	751
J400613	28	935
J450510	8	709
J460310	8	749
J460325	10	1027
J460410	32	749
J460616	6	739
J460616	25	749
J460616	29	749
J460616	11	811
J460616	19	811
J460616	3	811
J460616	9	857
J460620	7	749
J460620	1	760
J460620	1	775
J460620	1	777
J460620	9	827
J460620	0	851
J460620	17	857
J460620	5	857
J460620	1	905
J460620	5	923
J460625	11	749
J460625	12	751
J460630	12	1027
J460630	15	865
J460820	28	749
J460820	3	775
J650614	5	811
J680616	4	751
J680616	12	829
J680616	16	829
J680616	2	829
J680616	8	829
J680616	10	865
J680616	3	865
J680820	12	835
J75481	17	1031
J75481	34	1033
J75481	4	1035
J75481	39	1105
J75481	39	1107
J75481	50	1107
J75481	35	1111
J75481	5	1121
J75482	8	1087
J780512	19	949
J780512	3	949
J780612	17	1011
J780616	9	963
J780820	8	1013
J780820	21	1027
J781030	10	1011
J781030	2	1053
J781030	6	1053
J781030	11	1055
J781030	3	1057
J781030	21	1059
J781030	2	1083
J781030	3	1089
J781030	4K	847
J781030	0	849
J781035	11	1009
J781035	6	1045
J781035	9	1049
J781040	18	1043
J781040	8	675
J781040	11	679
J781040	1	799
J781045	2	1075
J781065	2	799
J781225	4	741
J781225	1	817
J781230	6	1041
J781240	3	1051
J781245	19	1043
J823030	5	781
J850412	1E	787
J900612	26	745
J900614	20	771
J900616	23	731
J900616	22	733
J900616	0E	737
J900616	17	745
J900616	17	747
J900616	4	811
J900616	6	823
J900616	34E	901
J900620	1	837
J900620	1	841
J900620	3	867
J900625	13	869
J900635	4	883
J900635	5	887
J900635	5	889
J900800	1	917
J900802	12	869
J900816	17	1017
J900816	5	665
J900816	9	671
J900816	14	673
J900816	14	691
J900816	22	731
J900816	21	733
J900816	15	745

Índice numérico - continuação

Nº peça	Item	Página
J900816	15	747
J900816	3	749
J900816	5	751
J900816	10	763
J900816	2	763
J900816	4	855
J900816	39	901
J900820	14	1037
J900820	15	1039
J900820	37	1089
J900820	8	865
J900820	11	877
J900820	12	883
J900825	18	1077
J900825	6	665
J900825	14	695
J900830	18	691
J900830	15	695
J900830	21	713
J900830	23	715
J900830	19	717
J900830	21	731
J900830	20	733
J900835	20	1017
J900835	11	869
J900835	9	965
J900850	4	913
J900855	15	901
J900860	29	1089
J901000	23	1059
J901000	5	769
J901000	5	771
J901000	5	773
J901016	11	1087
J901016	10	1117
J901020	9	1023
J901020	20	1059
J901020	7	1063
J901020	6	1067
J901020	14	1069
J901020	21	1075
J901020	5	1079
J901020	38	1089
J901020	7	665
J901020	18	675
J901020	10	679
J901020	11	700
J901020	14	713
J901020	17	715
J901020	13	717
J901020	20	731
J901020	19	733
J901020	16	745
J901020	16	747
J901020	14	749
J901020	19	749
J901020	9	749
J901020	9	763
J901020	6	769
J901020	6	771
J901020	6	773
J901020	8	781
J901020	12	797
J901020	10	869
J901020	7	871
J901020	3	892
J901020	13	895
J901020	2	921
J901020	5	921
J901020	11	965
J901025	10	1017
J901025	18	1037
J901025	18	1039
J901025	30	1059
J901025	1	1071
J901025	6	1079
J901025	11	671
J901025	15	673
J901025	21	691
J901025	9	703
J901025	22	713
J901025	24	715
J901025	20	717
J901025	5	719
J901025	3	741
J901025	28	745
J901025	24	747
J901025	7	769
J901025	7	771
J901025	7	773
J901025	4	793
J901025	0M	813
J901025	9	869
J901025	11	871
J901025	3	881
J901025	6	887
J901025	6	889
J901025	41	901
J901025	10	963
J901030	9	1037
J901030	17	1039
J901030	20	1043
J901030	26	1089
J901030	8	671
J901030	16	673
J901030	6	689
J901030	4	693
J901030	19	731
J901030	18	733
J901030	29	747
J901030	2	749
J901030	4	779
J901030	2	827
J901030	3	833
J901030	5	847
J901030	8	869
J901030	3	875
J901030	4B	875
J901030	12	877
J901030	19	877
J901030	4	881
J901030	10	883
J901030	14	883
J901030	11	885
J901030	7	887
J901030	7	889
J901030	6	895
J901030	2	898
J901030	2	901
J901030	24	901
J901030	6	965
J901035	4	1007
J901035	4	1049
J901035	34	1105
J901035	34	1107
J901035	34	1109
J901035	30	1111
J901035	10	711
J901035	23	713
J901035	25	715
J901035	21	717
J901035	0	799
J901035	0B	815
J901035	1B	815
J901035	2	819
J901035	2	825
J901035	2	847
J901035	1	857
J901035	9	873
J901035	17	883
J901035	18	887
J901035	20	889
J901035	3	963
J901040	2	1017
J901045	3	693
J901045	2	695
J901045	24	713
J901045	26	715
J901045	22	717
J901050	9	1009
J901085	9	1091
J901085	9	1093
J901208	23	1095
J901210	26	1095
J901225	3	1049
J901230	3	67
J901230	5	741
J901230	4	819
J901235	16	1039
J901235	24	1039
J901235	40	1089
J901235	4	669
J901235	19	675
J901235	23	679
J901240	12	1037
J901240	5	47
J901240	5	51
J901240	8	669
J901245	20	675
J901245	9	679
J901250	19	69
J901250	19	71
J901265	19	1085
J901265	11	1089
J901265	29	1095
J901270	21	1043
J901270	1	1055
J901270	17	1089
J901275	20	1085
J901275	13	1091
J901275	13	1093
J901275	15	1095
J901280	10	1051
J901280	21	1085
J901280	14	1095
J901290	12	1089
J901430	26	1029
J901430	4	1075
J901430	18	741
J901435	2	1124
J901435	2	81
J901635	12	65
J901645	2	55
J901645	14	869
J901645	37	927
J921030	2	925
J921035	1	925
J921230	3	669
J921230	19	901
J921235	10	669
J921240	10	705
J921240	4	707
J921245	2	807
J921640	20	709
J921640	3	937
J921655	8	937
J921680	5	937
J921806	5	705
J921806	8	707
J921840	16	1029
J921840	3	783
J921850	24	963
J922000	11	779
J922004	12	779
J922060	15	1115
J922204	6	809
J931600	11	57
J931640	21	73
J932055	6	73
J950005	27	745
J950006	31	747
J950008	17	1027
J950008	8	769
J950008	8	771
J950008	8	773
J950008	13	883
J950008	3	915
J950010	10	671
J950010	17	673
J950010	10	700
J950010	2	703
J950010	18	731
J950010	17	733
J950010	14	745
J950010	14	747
J950010	13	877
J950010	4	879
J950010	8	895
J950010	6	901

Índice numérico - continuação

Nº peça	Item	Página
J950010	34	931
J950010	31	933
J950012	3	1013
J950016	14	1031
J950016	19	1033
J950016	16	779
J950018	8	705
J950018	10	707
J950020	11	1029
J950020	7	1029
J950020	12	1031
J950020	17	1033
J952010	4C	847
J952014	5H	735
J971030	31	1105
JD5742	17	721
JD5742	17	723
JD5742	17	727
JD5742	17	729
JD5849	33	723
JD5850	15	721
JD5850	15	727
JD5851	6	723
JD5851	6	729
JD5909	8	723
JD5909	8	729
JD7759	31	1003
JD7759	16	1113
JD7769	8	1087
JD8514	10	927
L12622	5	877
L159272	18	1043
M340816	2	837
M340816	2	841
M340816	64	927
M340820	37	931
M340820	37	933
M340825	55	929
M341030	31	1107
M341030	21	927
M341030	53	933
M341056	43	931
M341056	43	933
M341090	52	933
M341228	3	1115
M341236	29	1105
M341236	29	1107
M341236	31	1109
M341245	60	929
M341645	21	1117
M341850	40	75
M342045	17	1119
M351020	6	57
M430613	2	735
M430825	4	877
M492564	13	927
M500504	27	745
M500605	7	837
M500605	6	841
M500807	8	1017
M500807	17	931
M500807	16	933
M570010	17	731
M570010	16	733
M63200	10	879
M73027	14	773
M800650	10	69
M800650	17A	77
M800650	22A	77
M84971	8	387
M87733	3	257
M89679	4	687
MG145458	7	689
N10213	7	689
N10213	17	691
N10215	7	654
N198631	8	1037
N198631	16	713
N198631	15	717
N198631	12	871
N231749	5	81
P63448	19	723
P63448	19	727
PE10997	1	187
PE11091	1	272
PE11369	1	485
PE11376	1	573
PE11459	1	399
PE11487	1	663
PF13564	2	966
PF81399	4	966
PF81427	5	966
PF81429	3	966
PF81438	1	966
PF81438	3	966
PFA10060	5	965
PFA10255	1	966
PFA10255	3	966
PFA10274	3	966
PFA10319	1	966
PFA10319	3	966
PFA10480	3	966
PFA10481	1	966
PFA10481	3	966
PG200112G	60	1105
PG200113G	60	1107
PG200114G	60	1109
PG200115G	60	1111
PG200139	1	73
PG200139	0	75
PG200154	11	1121
PG201201	2	1111
PG201203	1	1109
PG201208	1	1107
PG202084	1	929
PG203774	4	925
PG203774	0	927
PG203775	50	1115
PG203775	0	1119
PM37391	8	1121
PM37391	9	1121
PMH1539	25	713
PMH1539	27	715
PMH1539	23	717
R101225	15	119
R101225	15	223
R101225	15	345
R101225	15	435
R101225	15	523
R101225	15	613
R104536	11	255
R104536	11	257
R104592	15	247
R104592	4	335
R104592	15	359
R104592	9	369
R106829	13	635
R106831	12	635
R106859	6	654
R107731	11	137
R107731	11	239
R107731	11	241
R107731	11	453
R107731	11	455
R107731	11	541
R107731	11	631
R107768	9	645
R111137	16	233
R111137	10	359
R111137	16	447
R111137	16	535
R111137	8	625
R112989	8	654
R113480	1	654
R113698	10	363
R113698	11	451
R113698	11	539
R113698	11	629
R114082	9	135
R114082	9	237
R114082	7	363
R114082	9	451
R114082	9	539
R114082	9	629
R114193	13	119
R114193	13	223
R114193	13	345
R114193	13	435
R114193	13	523
R114193	13	613
R114194	14	119
R114194	14	223
R114194	14	345
R114194	14	435
R114194	14	523
R114194	14	613
R114240	8	233
R114240	8	447
R114240	8	535
R114240	24	625
R114241	10	233
R114241	10	447
R114241	10	535
R114241	23	625
R115250	1	103
R115250	1	206
R115250	1	327
R115250	1	505
R115250	1	595
R115575	14	149
R115575	14	469
R115575	14	555
R115575	14	647
R116031	27	201
R116031	7	321
R116031	27	413
R116031	41	499
R116031	25	589
R116031	41	97
R116296	1	195
R116296	1	315
R116296	1	407
R116296	1	493
R116296	1	581
R116466	8	131
R116466	20	233
R116466	14	359
R116466	20	447
R116466	20	535
R116466	14	625
R116516	19	141
R116516	19	247
R116516	17	369
R116516	17	459
R116516	17	545
R116516	19	635
R119874	11	131
R119874	19	233
R119874	13	359
R119874	19	447
R119874	19	535
R119874	13	625
R120013	11	255
R120013	11	257
R120013	11	259
R120467	2	113
R120467	2	217
R120467	5	337
R120467	2	427
R120467	2	515
R120467	2	607
R120631	2	132
R120631	2	234
R120631	3	361
R120631	3	449
R120631	3	537
R120631	3	627
R120638	5	139
R120638	2	243
R120638	5	245
R120638	5	367
R120638	5	457
R120638	5	543
R120638	5	633
R121043	15	233
R121043	21	359
R121043	15	447
R121043	15	535
R121043	26	625

Índice numérico - continuação

Nº peça	Item	Página
R121376	6	243
R123161	6	137
R123161	6	239
R123161	7	241
R123161	6	453
R123161	7	455
R123161	6	541
R123161	6	631
R123208	4	93
R123226	10	123
R123226	9	129
R123226	10	227
R123226	9	231
R123226	6	349
R123226	6	357
R123226	10	439
R123226	9	445
R123226	10	527
R123226	9	533
R123226	10	617
R123226	18	623
R123271	8	137
R123271	8	239
R123271	2	241
R123271	8	453
R123271	2	455
R123271	8	541
R123271	8	631
R123354	4	101
R123354	4	205
R123354	12	325
R123354	4	325
R123354	12	417
R123354	4	417
R123354	12	503
R123354	4	503
R123354	12	593
R123354	4	593
R123395	7	129
R123395	7	231
R123395	7	445
R123395	7	533
R123396	2	615
R123417	5	129
R123417	6	129
R123417	5	231
R123417	6	231
R123417	4	357
R123417	5	445
R123417	6	445
R123417	5	533
R123417	6	533
R123417	14	623
R123417	15	623
R123501	4	144
R123501	4	250
R123501	4	372
R123501	4	462
R123501	4	548
R123501	4	641
R123525	4	160
R123525	4	267
R123525	4	390
R123525	4	480
R123525	4	566
R123525	4	658
R123561	7	132
R123561	7	234
R123561	6	361
R123561	6	449
R123561	6	537
R123561	6	627
R123562	7	132
R123562	7	234
R123562	6	361
R123562	6	449
R123562	6	537
R123562	6	627
R123563	4	132
R123563	4	234
R123563	7	361
R123563	7	449
R123563	7	537
R123563	7	627
R123564	4	132
R123564	4	234
R123564	7	361
R123564	7	449
R123564	7	537
R123564	7	627
R123565	12	137
R123565	12	239
R123565	12	241
R123565	5	365
R123565	12	453
R123565	12	455
R123565	12	541
R123565	12	631
R123570	8	149
R123570	7	255
R123570	7	257
R123570	7	259
R123570	8	469
R123570	8	555
R123570	8	647
R123572	5	149
R123572	16	255
R123572	16	257
R123572	16	259
R123572	5	469
R123572	5	555
R123572	5	647
R123574	5	193
R123574	5	405
R123574	5	491
R123574	6	579
R123574	5	89
R123575	6	193
R123575	6	313
R123575	6	405
R123575	6	491
R123575	7	579
R123575	6	89
R123584	2	345
R123584	2	435
R123584	2	523
R123584	2	613
R123616	5	109
R123616	5	213
R123616	5	334
R123616	5	423
R123616	5	511
R123616	3	603
R123616	9	871
R128415	8	123
R128415	8	227
R128415	8	349
R128415	8	439
R128415	8	527
R128415	8	617
R130574	4	132
R130574	4	234
R130574	7	361
R130574	7	449
R130574	7	537
R130574	7	627
R130575	4	132
R130575	4	234
R130575	7	361
R130575	7	449
R130575	7	537
R130575	7	627
R130576	7	132
R130576	7	234
R130576	6	361
R130576	6	449
R130576	6	537
R130576	6	627
R130577	7	132
R130577	7	234
R130577	6	361
R130577	6	449
R130577	6	537
R130577	6	627
R130578	11	451
R130578	11	539
R130578	11	629
R131182	16	131
R131182	4	233
R131182	7	359
R131182	4	447
R131182	4	535
R131182	4	625
R131283	11	119
R131283	11	223
R131283	11	345
R131283	11	435
R131283	11	523
R131283	11	613
R131425	18	233
R131425	12	359
R131425	18	447
R131425	18	535
R131425	25	625
R131768	2	197
R131768	2	317
R131768	2	409
R131768	2	495
R131768	2	585
R131768	5	585
R131768	5	93
R132518	5	131
R132518	14	241
R132518	4	365
R132518	14	455
R132518	11	625
R133303	2	171
R133303	16	241
R133303	17	241
R133303	2	300
R133303	2	365
R133303	16	455
R133303	17	455
R133303	3	625
R133405	2	121
R133405	2	225
R133405	2	347
R133405	2	437
R133405	2	525
R133629	4	137
R133629	4	239
R133629	4	453
R133629	4	541
R133629	4	631
R133643	5	108
R133643	5	212
R133643	5	333
R133643	5	422
R133643	5	510
R134002	25	1075
R134002	46	1089
R134070	6	809
R134518	3	119
R134518	3	223
R134518	3	345
R134518	3	435
R134518	3	523
R134518	3	613
R134552	3	351
R134920	3	185
R134920	7	201
R134920	34	321
R134920	7	413
R134920	12	499
R134920	9	589
R134920	12	97
R135509	3	114
R135509	3	218
R135509	3	338
R135509	3	428
R135509	3	516
R135509	3	608
R135510	2	114
R135510	2	218
R135510	2	338
R135510	2	428
R135510	2	516
R135510	2	608
R135752	25	379

Índice numérico - continuação

Nº peça	Item	Página
R135757	2	142
R135757	2	248
R135757	2	370
R135757	2	460
R135757	2	546
R135757	2	637
R135918	5	132
R135918	7	197
R135918	..	198
R135918	5	234
R135918	7	317
R135918	5	361
R135918	7	409
R135918	5	449
R135918	7	495
R135918	5	537
R135918	5	627
R135918	2	93
R135918	..	94
R136475	4	119
R136475	4	223
R136475	9	345
R136475	9	435
R136475	9	523
R136475	9	613
R136495	3	195
R136495	3	315
R136495	3	407
R136495	3	493
R136495	3	581
R162917	7	667
R168831	34	787
R168831	2	801
R188811	9	695
R205544	10	965
R26125	4	141
R26125	4	247
R26125	5	459
R26125	5	545
R26125	4	635
R26448	7A	1005
R26448	31	1019
R26448	16	1021
R26448	14	675
R26552	21	1109
R26552	11	77
R26650	9	359
R26773	9	1043
R26773	2	1045
R26906	12	141
R26906	13	141
R26906	12	247
R26906	13	247
R26906	11	459
R26906	12	459
R26906	11	545
R26906	12	545
R26906	16	635
R26906	12	675
R26906	16	679
R27212	5	1019
R27212	13	1021
R27212	4	961
R28782	1E	719
R28811	2	198
R28811	2	319
R28811	2	411
R28811	2	497
R28811	2	587
R28811	2	94
R29424	0	1053
R29424	9	1055
R29424	0	1083
R29936	24	1091
R29936	24	1093
R43409	14	141
R43409	14	247
R43409	13	459
R43409	13	545
R43409	18	635
R44302	36	1019
R48685	6	132
R48685	6	234
R48685	16	359
R48685	4	361
R48685	4	449
R48685	4	537
R48685	4	627
R500001	2	313
R500242	1	108
R500242	1	212
R500242	1	333
R500242	1	422
R500242	1	510
R500242	4	601
R500271	19	147
R500271	19	253
R500271	21	377
R500271	19	467
R500271	19	553
R500293	1	198
R500293	1	94
R500335	8	451
R500335	8	539
R500335	8	629
R501124	10	135
R501124	1	183
R501124	10	237
R501124	6	363
R501124	10	451
R501124	10	539
R501124	10	629
R501228	11	123
R501228	11	227
R501228	11	439
R501228	11	527
R501228	11	617
R501428	8	144
R501428	8	250
R501428	6	372
R501428	8	462
R501428	8	548
R501428	8	641
R502079	2	108
R502079	2	212
R502175	3	159
R502175	3	269
R502175	3	397
R502175	3	483
R502175	3	569
R502175	3	661
R502329	2	159
R502329	2	269
R502329	2	397
R502329	2	483
R502329	2	569
R502329	2	661
R502341	11	365
R502367	12	369
R502367	13	369
R502367	3	369
R502371	2	369
R502511	18	141
R502511	3	178
R502511	18	247
R502511	16	369
R502511	16	459
R502511	16	545
R502511	2	635
R502513	1B	719
R502541	25	201
R502541	2	321
R502541	25	413
R502541	42	499
R502541	20	589
R502541	42	97
R502599	1	333
R502599	1	422
R502599	1	510
R502725	1	125
R502725	8	228
R502725	7	351
R502725	1	441
R502725	1	529
R502725	1	619
R502755	6	135
R502755	6	237
R502755	2	363
R502755	6	451
R502755	6	539
R502755	6	629
R502811	9	144
R502811	9	250
R502811	9	462
R502811	9	548
R502811	9	641
R502902	2	313
R503444	1	197
R503444	1	317
R503444	1	409
R503444	1	495
R503444	4	585
R503444	4	93
R503444	6	93
R503470	1	361
R503470	1	449
R503470	1	537
R503470	1	627
R503596	2	129
R503596	2	231
R503596	2	445
R503596	2	533
R503766	8	145
R503766	8	251
R503766	8	375
R503766	8	465
R503766	8	551
R503766	8	643
R504022	1	333
R504022	1	422
R504022	1	510
R504239	38	201
R504239	38	413
R504239	25	499
R504239	30	589
R504239	25	97
R504282	1	119
R504282	1	223
R504282	1	345
R504282	1	435
R504282	1	523
R504282	1	613
R50454	12	713
R50454	15	715
R50454	11	717
R50454	18	869
R504577	23	201
R504577	4	321
R504577	23	413
R504577	39	499
R504577	19	589
R504577	39	97
R504631	20	365
R504734	3	129
R504734	3	231
R504734	2	357
R504734	7	372
R504734	3	445
R504734	3	533
R504734	10	623
R504754	18	349
R504762	1	126
R504762	1	229
R504762	1	352
R504762	1	442
R504762	1	530
R504762	1	620
R504781	32	321
R504813	2	137
R504813	2	239
R504813	9	241
R504813	2	453
R504813	9	455
R504813	2	541
R504813	2	631
R504843	6	119
R504843	6	223
R504843	16	345
R504843	5	345

Índice numérico - continuação

Nº peça	Item	Página
R504843	16	435
R504843	5	435
R504843	16	523
R504843	5	523
R504843	16	613
R504843	5	613
R504850	1	131
R504850	1	233
R504850	1	359
R504850	1	447
R504850	1	535
R504850	1	625
R504882	8	313
R504882	7	365
R505452	37	321
R505479	10	349
R505480	14	349
R505543	16	365
R505609	3	132
R505609	3	234
R505609	2	361
R505609	2	449
R505609	2	537
R505609	2	627
R50919	33	413
R51031	1D	719
R515030	5	323
R515033	11	369
R515034	10	369
R515044	39	321
R515307	5	205
R515408	8	119
R515408	8	223
R515408	7	345
R515408	7	435
R515408	7	523
R515408	7	613
R515454	22	499
R515454	22	97
R515494	5	119
R515494	5	223
R515494	17	345
R515494	4	345
R515494	17	435
R515494	4	435
R515494	17	523
R515494	4	523
R515494	17	613
R515494	4	613
R515535	38	321
R515555	9	313
R516125	21	201
R516125	6	321
R516125	21	413
R516125	38	499
R516125	15	589
R516125	38	97
R516140	10	365
R516436	1	332
R516510	3	145
R516510	3	251
R516510	3	375
R516510	3	465
R516510	3	551
R516510	3	643
R516557	27	129
R516557	27	231
R516557	14	357
R516557	27	445
R516557	27	533
R516557	3	623
R516584	1	251
R516584	1	375
R516584	1	465
R516584	1	551
R516584	1	643
R516647	5	185
R516647	11	201
R516647	11	413
R516647	13	499
R516647	10	589
R516647	13	97
R516648	3	196
R516648	3	316
R516648	3	408
R516648	3	494
R516648	3	583
R516648	3	90
R516679	3	255
R516679	3	259
R517237	2	196
R517237	2	316
R517237	2	408
R517237	2	494
R517237	2	583
R517237	2	90
R517471	10	151
R517471	13	261
R517471	5	383
R517471	8	473
R517471	8	559
R517471	7	651
R518210	6	156
R518210	6	266
R518210	6	389
R518210	6	479
R518210	6	565
R518210	6	657
R518345	29	321
R518455	1	160
R518455	1	267
R518455	1	390
R518455	1	480
R518455	1	566
R518455	1	658
R518543	6	393
R518543	11	395
R518859	2	393
R518859	9	395
R518872	5	369
R518880	4	245
R518880	4	367
R518880	4	457
R518880	4	543
R518880	4	633
R519025	9	123
R519025	9	227
R519025	9	349
R519025	9	439
R519025	9	527
R519025	9	617
R519308	6	323
R51936	1	147
R51936	11	147
R51936	23	147
R51936	4	147
R51936	8	147
R51936	1	253
R51936	11	253
R51936	23	253
R51936	4	253
R51936	8	253
R51936	1	645
R51936	14	645
R519398	19	393
R519398	20	395
R519440	7	387
R519482	26	393
R519482	4	395
R519484	10	379
R519486	1	335
R519487	3	393
R519487	7	395
R519488	3	111
R519488	3	215
R519488	3	335
R519488	3	425
R519488	3	513
R519488	3	605
R519489	12	379
R519491	1	329
R519517	7	349
R519582	15	369
R519657	13	357
R519657	4	623
R519737	13	349
R519767	6	137
R519767	6	239
R519767	6	453
R519767	6	541
R519767	6	631
R519989	20	393
R519989	19	395
R520102	3	385
R520139	2	119
R520139	2	223
R520139	2	345
R520139	2	435
R520139	2	523
R520139	2	613
R520173	2	335
R520301	1	141
R520301	7	141
R520301	7	247
R520301	1	459
R520301	1	545
R520301	3	635
R520632	4	155
R520632	4	265
R520632	36	379
R520632	1	385
R520632	3	477
R520632	3	563
R520632	3	653
R520672	5	393
R520672	12	395
R520813	14	201
R520813	14	413
R520813	8	499
R520813	4	589
R520813	8	97
R520856	22	379
R520867	13	365
R520867	8	369
R520929	9	125
R520929	9	228
R520929	9	441
R520929	9	529
R520929	9	619
R520930	44	201
R520930	44	413
R520930	2	499
R520930	36	589
R520930	2	97
R520983	5	372
R521037	5	144
R521037	5	250
R521037	5	462
R521037	5	548
R521037	5	641
R521061	3	323
R521083	4	323
R521158	19	379
R521159	17	201
R521159	19	321
R521166	3	375
R521166	3	465
R521166	3	551
R521166	3	643
R521200	11	379
R521207	11	387
R521390	5	313
R521401	11	193
R521401	3	313
R521401	11	405
R521401	11	491
R521401	2	579
R521401	11	89
R521407	5	379
R521458	3	155
R521458	3	265
R521458	9	365
R521458	2	477
R521458	2	563
R521458	2	653
R521469	7	313
R521498	4	101
R521498	4	205
R521498	4	325

Índice numérico - continuação

Nº peça	Item	Página
R521498	4	417
R521498	4	503
R521498	4	593
R521530	20	321
R521540	21	387
R521544	7	369
R521548	3	105
R521548	3	208
R521548	2	331
R522106	7	323
R522199	7	313
R522410	2	193
R522410	2	405
R522410	2	491
R522410	1	579
R522410	2	89
R522482	22	387
R522488	9	313
R522512	1	179
R522512	1	296
R522622	4	131
R522622	16	241
R522622	16	455
R522630	8	201
R522630	5	413
R522630	8	413
R522630	3	499
R522630	3	589
R522630	3	97
R522679	6	149
R522679	2	255
R522679	2	257
R522679	2	259
R522679	6	469
R522679	6	555
R522679	6	647
R522686	2	143
R522686	2	249
R522686	2	373
R522686	2	461
R522686	2	547
R522686	2	638
R522690	21	675
R522690	24	679
R522735	38	379
R522776	1	349
R522780	2	104
R522780	2	207
R522780	2	418
R522780	2	506
R522780	2	596
R522781	2	123
R522781	2	227
R522781	1	439
R522781	2	439
R522781	1	527
R522781	2	527
R522781	1	617
R522781	2	617
R522899	13	147
R522899	4	185
R522899	9	201
R522899	13	253
R522899	9	413
R522899	13	467
R522899	44	499
R522899	13	553
R522899	43	589
R522899	2	645
R522899	44	97
R522941	17	387
R522942	14	387
R522943	13	387
R522944	2	371
R523048	2	201
R523048	2	413
R523048	6	499
R523048	34	589
R523048	6	97
R523184	26	129
R523184	26	231
R523184	13	357
R523184	26	445
R523184	26	533
R523184	4	623
R523187	2	387
R523199	2	351
R523340	12	149
R523340	15	255
R523340	15	257
R523340	14	259
R523340	12	469
R523340	12	555
R523340	12	647
R523372	17	379
R523499	6	185
R523499	12	201
R523499	12	413
R523499	14	499
R523499	11	589
R523499	14	97
R524234	33	201
R524234	14	321
R524234	31	413
R524234	32	499
R524234	23	589
R524234	32	97
R524235	2	145
R524235	2	251
R524235	2	375
R524235	2	465
R524235	2	551
R524235	2	643
R524438	15	393
R524438	27	395
R524453	7	379
R524469	8	193
R524469	8	405
R524469	8	491
R524469	9	579
R524469	8	89
R524496	7	365
R524497	8	313
R524759	6	125
R524759	2	228
R524759	6	441
R524759	6	529
R524759	6	619
R525485	1	459
R525485	1	545
R526372	1	111
R526372	1	215
R526372	1	425
R526372	1	513
R526372	1	605
R526838	4	139
R526838	4	245
R526838	4	367
R526838	4	457
R526838	4	543
R526838	4	633
R526944	26	129
R526944	26	231
R526944	13	357
R526944	26	445
R526944	26	533
R526944	4	623
R527787	5	101
R527787	5	205
R527787	5	325
R527787	5	417
R527787	5	503
R527787	5	593
R528719	44	715
R528719	44A	715
R529168	19	321
R529168	17	413
R529168	18	499
R529168	13	589
R529168	18	97
R529378	5	333
R529378	5	422
R529378	5	510
R529378	2	601
R529416	7	137
R529416	7	239
R529416	3	241
R529416	7	453
R529416	3	455
R529416	7	541
R529416	7	631
R529563	5	101
R529563	5	205
R529563	5	325
R529563	5	417
R529563	5	503
R529563	5	593
R529790	2	333
R529790	2	422
R529790	2	510
R529790	3	601
R529946	1	145
R529946	1	375
R529946	1	465
R529946	1	551
R529946	1	643
R530022	2	111
R530022	2	215
R530022	2	425
R530022	2	513
R530022	2	605
R532562	15	623
R532564	5	357
R534091	2	275
R534091	1	287
R534091	16	369
R534091	16	459
R534091	16	545
R534091	2	635
R534218	5	345
R534218	5	435
R534218	5	523
R534218	5	613
R534219	4	345
R534219	4	435
R534219	4	523
R534219	4	613
R534978	12	369
R534978	13	369
R534978	2	369
R535004	2	359
R535005	9	233
R535005	4	359
R535005	9	447
R535005	9	535
R535005	2	625
R535122	4	111
R535122	4	215
R535122	4	425
R535122	4	513
R535122	4	605
R536082	3	359
R536083	2	359
R536083	3	359
R537772	1	345
R537772	1	435
R537772	1	523
R537772	1	613
R539762	5	111
R539762	5	215
R539762	5	425
R539762	5	513
R539762	5	605
R54114	7	135
R54114	7	237
R54114	1	363
R54114	7	451
R54114	7	539
R54114	7	629
R54123	2	685
R541677	11	365
R543696	2	418
R543696	2	506
R543696	2	596
R54565	10	137
R54565	10	239
R54565	10	241
R54565	10	453
R54565	10	455

Índice numérico - continuação

Nº peça	Item	Página
R54565	10	541
R54565	10	631
R545883	26	129
R545883	26	231
R545883	13	357
R545883	26	445
R545883	26	533
R545883	4	623
R55453	24	201
R55453	3	321
R55453	24	413
R55453	40	499
R55453	18	589
R55453	40	97
R56902	9	725
R56902	9	729
R61467	3	197
R61467	3	317
R61467	3	409
R61467	3	495
R61467	6	585
R61467	6	93
R61871	2	101
R61871	2	205
R61871	2	325
R61871	2	417
R61871	2	503
R61871	2	593
R63185	11	349
R63548	1	149
R63548	4	149
R63548	3	255
R63548	6	255
R63548	3	257
R63548	6	257
R63548	3	259
R63548	5	259
R63548	33	379
R63548	1	469
R63548	4	469
R63548	1	555
R63548	4	555
R63548	1	647
R63548	4	647
R65397	36	321
R67906	15	675
R69281	23	365
R71228	15	129
R71228	15	231
R71228	10	357
R71228	15	445
R71228	15	533
R71228	21	623
R72328	3	113
R72328	3	217
R72328	6	337
R72328	3	427
R72328	3	515
R72328	3	607
R72659	4	337
R72659	10	717
R72659	18	745
R72659	18	747
R72659	20	773
R72659	10	871
R73384	15	1037
R73384	11	673
R73384	8	867
R81275	5	202
R81275	5	415
R81275	5	501
R81275	5	591
R81275	5	98
R82718	6	143
R82718	6	249
R82718	6	373
R82718	6	461
R82718	6	547
R82718	6	638
R85363	17	141
R85363	2	178
R85363	17	247
R85363	3	275
R85363	1	287
R85363	15	459
R85363	15	545
R85363	1	635
R85687	11	141
R85687	11	247
R85687	10	459
R85687	10	545
R85687	11	635
R89944	1	143
R89944	1	249
R89944	1	373
R89944	1	461
R89944	1	547
R89944	1	638
R90692	10	141
R90692	10	247
R90692	9	459
R90692	9	545
R90692	15	635
R91360	26	201
R91360	1	321
R91360	26	413
R91360	43	499
R91360	21	589
R91360	43	97
R91889	2	141
R91889	2	247
R91889	2	459
R91889	2	545
R91889	5	635
R97061	5	147
R97061	5	253
R97061	7	377
R97061	5	467
R97061	5	553
R97061	7	645
R97185	15	131
R97185	3	139
R97185	12	233
R97185	5	243
R97185	3	245
R97185	6	359
R97185	3	367
R97185	12	447
R97185	3	457
R97185	12	535
R97185	3	543
R97185	5	625
R97185	3	633
R97490	9	141
R97490	9	247
R97490	8	459
R97490	8	545
R97490	14	635
R97491	9	141
R97491	9	247
R97491	8	459
R97491	8	545
R97491	14	635
R97492	10	141
R97492	10	247
R97492	9	459
R97492	9	545
R97492	15	635
R97493	10	141
R97493	10	247
R97493	9	459
R97493	9	545
R97493	15	635
R98062	9	141
R98062	9	247
R98062	8	459
R98062	8	545
R98062	14	635
R98063	8	141
R98063	8	247
R98063	7	459
R98063	7	545
R98063	10	635
R99052	10	949
R99052	25	949
RE164448	1	303
RE167207	13	151
RE167207	10	261
RE167207	6	383
RE167207	1	473
RE167207	1	559
RE167207	4	651
RE31617	5	141
RE31617	5	247
RE31617	3	459
RE31617	3	545
RE31617	7	635
RE33705	1	331
RE37643	3	459
RE37643	3	545
RE37644	3	459
RE37644	3	545
RE40048	8	700
RE40048	4	703
RE42139	5	685
RE42713	21	233
RE42713	15	359
RE42713	9	369
RE42713	22	625
RE44574	1	132
RE44574	1	170
RE44574	4	197
RE44574	1	234
RE44574	4	317
RE44574	4	409
RE44574	4	495
RE44574	1	585
RE44574	1	93
RE46684	6	123
RE46684	7	147
RE46684	2	202
RE46684	6	227
RE46684	7	253
RE46684	3	349
RE46684	11	377
RE46684	2	415
RE46684	6	439
RE46684	7	467
RE46684	2	501
RE46684	6	527
RE46684	7	553
RE46684	2	591
RE46684	6	617
RE46684	10	645
RE46684	2	98
RE46685	9	101
RE46685	10	129
RE46685	13	144
RE46685	9	205
RE46685	10	231
RE46685	13	250
RE46685	8	325
RE46685	7	357
RE46685	13	372
RE46685	8	417
RE46685	10	445
RE46685	13	462
RE46685	8	503
RE46685	10	533
RE46685	13	548
RE46685	8	593
RE46685	16	623
RE46685	13	641
RE46686	3	123
RE46686	6	144
RE46686	14	147
RE46686	3	227
RE46686	6	250
RE46686	14	253
RE46686	11	372
RE46686	17	377
RE46686	3	439
RE46686	6	462
RE46686	14	467
RE46686	3	527
RE46686	6	548
RE46686	14	553
RE46686	3	617
RE46686	6	641

Índice numérico - continuação

Nº peça	Item	Página
RE46687	18	129
RE46687	18	231
RE46687	19	357
RE46687	18	445
RE46687	18	533
RE46687	7	623
RE500005	1	313
RE500345	1	114
RE500345	1	184
RE500345	1	218
RE500345	1	338
RE500345	1	428
RE500345	1	516
RE500345	1	608
RE500527	1	198
RE500527	1	319
RE500527	1	411
RE500527	1	497
RE500527	1	587
RE500527	1	94
RE500608	8	135
RE500608	8	237
RE500608	8	363
RE500608	8	451
RE500608	8	539
RE500608	8	629
RE502173	10	147
RE502173	10	253
RE502173	5	377
RE502173	10	467
RE502173	10	553
RE502173	12	645
RE504210	17	365
RE504233	3	121
RE504233	3	225
RE504233	3	347
RE504233	3	437
RE504233	3	525
RE504302	1	179
RE504302	1	296
RE504543	1A	719
RE504839	1	169
RE504839	1	303
RE504845	16	149
RE504845	12	255
RE504845	12	257
RE504845	12	259
RE504845	16	469
RE504845	16	555
RE504845	16	647
RE504914	4	243
RE505232	1C	719
RE505501	12	131
RE505501	17	233
RE505501	11	359
RE505501	17	447
RE505501	17	535
RE505501	7	625
RE505515	23	231
RE505515	24	357
RE505515	23	445
RE505515	23	533
RE505515	22	623
RE505921	1	132
RE505921	1	234
RE505921	1	361
RE505921	1	449
RE505921	1	537
RE505921	1	627
RE505939	1	196
RE505939	1	316
RE505939	1	408
RE505939	1	494
RE505939	1	583
RE505939	1	90
RE505980	12	129
RE505980	13	129
RE505980	6	129
RE505980	7	129
RE505980	8	129
RE505980	12	231
RE505980	13	231
RE505980	6	231
RE505980	7	231
RE505980	8	231
RE505980	12	445
RE505980	13	445
RE505980	6	445
RE505980	7	445
RE505980	8	445
RE505980	12	533
RE505980	13	533
RE505980	6	533
RE505980	7	533
RE505980	8	533
RE505980	15	623
RE507149	15	625
RE507247	21	147
RE507247	21	253
RE507247	20	377
RE507247	21	467
RE507247	21	553
RE507539	26	321
RE507540	27	321
RE507807	20	131
RE507807	22	233
RE507807	17	359
RE507807	22	447
RE507807	22	535
RE507807	21	625
RE507852	4	135
RE507852	1	179
RE507852	4	237
RE507852	3	277
RE507852	1	296
RE507852	4	451
RE507852	4	539
RE507852	4	629
RE507952	8	101
RE507952	3	109
RE507952	8	205
RE507952	3	213
RE507952	7	325
RE507952	3	334
RE507952	7	417
RE507952	3	423
RE507952	7	503
RE507952	3	511
RE507952	7	593
RE507952	1	603
RE507952	3	871
RE507959	20	201
RE507959	11	321
RE507959	20	413
RE507959	30	499
RE507959	34	499
RE507959	17	589
RE507959	30	97
RE507959	34	97
RE508185	2	131
RE508185	6	233
RE508185	19	359
RE508185	6	447
RE508185	6	535
RE508185	17	625
RE508317	4	137
RE508317	4	239
RE508317	5	241
RE508317	4	453
RE508317	5	455
RE508317	4	541
RE508317	4	631
RE508489	7	119
RE508489	7	223
RE508489	6	345
RE508489	6	435
RE508489	6	523
RE508489	6	613
RE508561	1	179
RE508561	1	296
RE508566	4	129
RE508566	4	231
RE508566	3	357
RE508566	4	445
RE508566	4	533
RE508566	13	623
RE508599	7	372
RE508742	1	202
RE508742	1	415
RE508742	1	501
RE508742	1	591
RE508742	1	98
RE509093	31	321
RE509865	1	129
RE509865	1	231
RE509865	2	231
RE509865	1	445
RE509865	1	533
RE509865	5	623
RE515622	1	355
RE515636	39	201
RE515636	23	321
RE515636	39	413
RE515636	20	499
RE515636	7	589
RE515636	20	97
RE516026	12	349
RE516228	3	363
RE516228	9	363
RE516335	40	201
RE516335	24	321
RE516335	40	413
RE516335	21	499
RE516335	32	589
RE516335	21	97
RE516336	32	201
RE516336	13	321
RE516336	32	413
RE516336	31	499
RE516336	24	589
RE516336	31	97
RE516340	1	132
RE516491	18	365
RE51650	4	153
RE51650	5	153
RE51650	4	263
RE51650	5	263
RE51650	10	385
RE51650	5	385
RE51650	9	385
RE51650	4	475
RE51650	5	475
RE51650	4	561
RE51650	5	561
RE516512	3	117
RE516512	7	153
RE516512	3	221
RE516512	7	263
RE516512	3	343
RE516512	3	433
RE516512	7	475
RE516512	3	521
RE516512	7	561
RE516553	5	117
RE516553	6	153
RE516553	5	221
RE516553	6	263
RE516553	5	343
RE516553	8	385
RE516553	5	433
RE516553	6	475
RE516553	5	521
RE516553	6	561
RE516999	31	201
RE516999	12	321
RE516999	33	499
RE516999	22	589
RE516999	33	97
RE517230	1	121
RE517230	1	225
RE517230	1	347
RE517230	1	437
RE517230	1	525
RE517370	21	129
RE517370	28	201
RE517370	21	231
RE517370	8	321
RE517370	21	357
RE517370	28	413

Índice numérico - continuação

Nº peça	Item	Página
RE517370	21	445
RE517370	35	499
RE517370	21	533
RE517370	27	589
RE517370	11	623
RE517370	35	97
RE517435	4	369
RE518081	12	369
RE518082	10	369
RE518083	11	369
RE518097	5	156
RE518097	5	266
RE518097	5	389
RE518097	5	479
RE518097	5	565
RE518097	5	657
RE518109	1	149
RE518109	1	469
RE518109	1	555
RE518109	1	647
RE519144	11	151
RE519144	11	261
RE519144	3	383
RE519144	6	473
RE519144	6	559
RE519144	5	651
RE519696	4	153
RE519696	5	153
RE519696	4	263
RE519696	5	263
RE519696	10	385
RE519696	9	385
RE519696	4	475
RE519696	5	475
RE519696	4	561
RE519696	5	561
RE519737	1	137
RE519737	1	239
RE519737	1	453
RE519737	1	541
RE519737	1	631
RE520229	1	109
RE520229	1	213
RE520229	1	334
RE520229	1	423
RE520229	1	511
RE520229	4	603
RE520928	35	201
RE520928	22	321
RE520930	36	201
RE520930	25	321
RE520930	36	413
RE520930	23	499
RE520930	29	589
RE520930	23	97
RE520953	10	321
RE520953	3	769
RE520953	3	771
RE521531	3	149
RE521531	5	255
RE521531	5	257
RE521531	4	259
RE521531	32	379
RE521531	3	469
RE521531	3	555
RE521531	3	647
RE521603	1	365
RE521639	1	369
RE521756	2	139
RE521756	2	245
RE521756	2	367
RE521756	2	457
RE521756	2	543
RE521756	2	633
RE522076	2	105
RE522076	2	208
RE52242	2	160
RE52242	2	267
RE52242	2	390
RE52242	2	480
RE52242	2	566
RE52242	2	658
RE522594	35	321
RE522595	30	499
RE522595	30	97
RE522596	35	201
RE522596	22	321
RE522596	35	413
RE522596	19	499
RE522596	31	589
RE522596	19	97
RE522723	9	383
RE522794	4	151
RE522794	3	261
RE522794	10	383
RE522794	3	473
RE522794	3	559
RE522794	43	715
RE522794	22	771
RE522823	8	383
RE522824	7	383
RE522878	4	117
RE522878	4	221
RE522878	4	343
RE522878	4	433
RE522878	4	521
RE523023	14	365
RE523032	22	365
RE523168	1	357
RE523169	5	357
RE523249	28	321
RE523250	17	349
RE523319	6	379
RE523462	3	377
RE523464	8	147
RE523464	8	253
RE523464	6	377
RE523464	8	467
RE523464	8	553
RE523464	11	645
RE523483	12	393
RE523483	24	395
RE523491	8	379
RE523553	28	393
RE523553	6	395
RE523554	18	393
RE523554	28	395
RE523629	8	377
RE523806	1	137
RE523806	1	239
RE523806	1	453
RE523806	1	541
RE523806	1	631
RE523854	2	151
RE523854	1	261
RE523854	11	383
RE523854	4	473
RE523854	4	559
RE524220	3	147
RE524220	3	253
RE524220	9	377
RE524220	3	467
RE524220	3	553
RE524220	4	645
RE524227	1	93
RE524453	4	135
RE524453	4	363
RE524453	4	451
RE524453	4	539
RE524723	1	117
RE524723	1	221
RE524723	1	343
RE524723	1	433
RE524723	1	521
RE524723	36	713
RE524723	36	717
RE524730	3	201
RE524730	20	387
RE524730	3	413
RE524730	9	499
RE524730	33	589
RE524730	9	97
RE524901	18	379
RE525016	1	151
RE525016	7	261
RE525016	2	473
RE525016	2	559
RE525016	1	651
RE525016	9	691
RE525147	5	151
RE525147	4	261
RE525456	1	141
RE525456	7	141
RE525456	1	247
RE525456	7	247
RE525456	1	459
RE525456	1	545
RE526065	16	241
RE526065	16	455
RE526519	12	369
RE526519	13	369
RE526519	6	369
RE526541	1	323
RE526588	16	201
RE526588	16	413
RE526588	26	499
RE526588	28	589
RE526588	26	97
RE526692	43	201
RE526692	43	413
RE526692	15	499
RE526692	8	589
RE526692	15	97
RE526693	42	201
RE526693	42	413
RE526693	16	499
RE526693	6	589
RE526693	16	97
RE526694	41	201
RE526694	41	413
RE526694	17	499
RE526694	5	589
RE526694	17	97
RE526834	2	117
RE526834	2	153
RE526834	2	221
RE526834	2	263
RE526834	2	343
RE526834	6	385
RE526834	2	433
RE526834	2	475
RE526834	2	521
RE526834	2	561
RE527039	5	451
RE527039	5	539
RE527039	5	629
RE527054	18	201
RE527054	18	413
RE527054	28	499
RE527054	28	97
RE527055	34	201
RE527055	34	413
RE527055	27	499
RE527055	27	97
RE527098	4	355
RE527142	10	393
RE527142	22	395
RE52722	8	151
RE52722	9	261
RE52722	2	383
RE52722	9	473
RE52722	9	559
RE52722	3	651
RE527456	16	141
RE527456	16	247
RE527456	14	459
RE527456	14	545
RE527456	8	635
RE527528	20	201
RE527528	11	321
RE527528	15	321
RE527528	20	413
RE527528	30	499
RE527528	34	499
RE527528	30	97
RE527528	34	97
RE527843	1	135
RE527843	1	237
RE527843	2	237

Índice numérico - continuação

Nº peça	Item	Página
RE527843	5	237
RE527843	1	451
RE527843	1	539
RE527844	4	451
RE527844	4	539
RE527844	4	629
RE527858	1	193
RE527858	1	201
RE527858	1	371
RE527858	21	379
RE527858	1	405
RE527858	1	413
RE527858	1	491
RE527858	5	499
RE527858	4	579
RE527858	35	589
RE527858	1	89
RE527858	5	97
RE528089	30	379
RE528096	15	201
RE528096	15	413
RE528096	7	499
RE528096	1	589
RE528096	7	97
RE528219	4	379
RE528219	8	379
RE528588	2	185
RE528588	6	201
RE528588	6	413
RE528588	11	499
RE528588	2	589
RE528588	11	97
RE528609	5	201
RE528609	5	413
RE528609	1	499
RE528609	37	589
RE528609	1	97
RE528638	1	359
RE528742	10	193
RE528742	10	405
RE528742	10	491
RE528742	10	579
RE528742	10	89
RE528770	1	255
RE528770	1	257
RE528770	1	259
RE528950	1	365
RE529270	1	105
RE529270	1	208
RE529364	23	379
RE529414	33	321
RE529464	7	149
RE529464	7	469
RE529464	7	555
RE529464	7	647
RE529481	4	255
RE529481	4	257
RE529641	1	153
RE529641	4	153
RE529641	5	153
RE529641	1	263
RE529641	4	263
RE529641	5	263
RE529641	10	385
RE529641	7	385
RE529641	1	475
RE529641	4	475
RE529641	5	475
RE529641	1	561
RE529641	4	561
RE529641	5	561
RE529643	3	153
RE529643	3	263
RE529643	7	385
RE529643	3	475
RE529643	3	561
RE529804	24	387
RE529811	5	247
RE529811	3	459
RE529811	3	545
RE529822	1	351
RE529915	11	147
RE529915	11	253
RE529915	11	467
RE529915	11	553
RE529915	3	645
RE529916	4	147
RE529916	4	253
RE529916	4	467
RE529916	4	553
RE529916	6	645
RE529930	1	272
RE530299	7	711
RE530299	20	713
RE530299	22	715
RE530299	18	717
RE530337	15	321
RE531209	10	413
RE531209	13	413
RE531221	13	369
RE531223	5	369
RE531383	7	193
RE531383	7	405
RE531383	7	491
RE531383	8	579
RE531383	7	89
RE531808	10	321
RE531808	3	773
RE531864	34	499
RE531864	42	589
RE531864	34	97
RE532239	4	131
RE532239	1	171
RE532239	15	241
RE532239	1	300
RE532239	15	455
RE532250	19	201
RE532250	15	321
RE532250	19	413
RE532250	34	499
RE532250	34	97
RE532631	1	175
RE532631	1	293
RE532634	1	183
RE532634	1	289
RE532651	1	181
RE532651	1	571
RE532653	1	123
RE532653	1	227
RE532653	1	439
RE532653	1	527
RE532653	1	617
RE532841	1	177
RE532841	1	287
RE532841	1	307
RE532993	1	177
RE532993	1	178
RE532993	1	183
RE532993	1	275
RE532993	1	293
RE532993	1	307
RE533148	12	365
RE533345	3	635
RE534109	1	167
RE534109	19	201
RE534109	15	321
RE534109	19	413
RE534109	34	499
RE534109	34	97
RE535180	1	278
RE535182	1	290
RE535183	1	279
RE535184	1	273
RE535517	3	193
RE535517	3	405
RE535517	3	491
RE535517	3	579
RE535517	3	89
RE535560	1	313
RE535686	1	379
RE535729	4	393
RE535990	3	379
RE536083	5	135
RE536083	1	277
RE536083	1	451
RE536083	2	451
RE536083	5	451
RE536083	1	539
RE536083	2	539
RE536083	5	539
RE536083	1	629
RE536083	2	629
RE536083	5	629
RE536805	34	379
RE537070	1	361
RE537070	1	449
RE537070	1	537
RE537070	1	627
RE537071	1	361
RE537071	1	449
RE537071	1	537
RE537071	1	627
RE537834	21	131
RE538045	7	393
RE538097	23	129
RE538097	1	172
RE538097	23	231
RE538097	1	234
RE538097	24	357
RE538097	23	445
RE538097	23	533
RE538097	22	623
RE538123	2	379
RE538289	3	331
RE538724	2	149
RE538724	6	259
RE538724	2	469
RE538724	2	555
RE538724	2	647
RE538806	3	331
RE539279	2	719
RE539469	44	715
RE540105	1	181
RE540105	1	571
RE540226	1	289
RE540392	1	153
RE540392	4	153
RE540392	5	153
RE540392	1	263
RE540392	4	263
RE540392	5	263
RE540392	10	385
RE540392	5	385
RE540392	7	385
RE540392	1	475
RE540392	4	475
RE540392	5	475
RE540392	1	561
RE540392	4	561
RE540392	5	561
RE540392	37	713
RE540438	4	153
RE540438	5	153
RE540438	4	263
RE540438	5	263
RE540438	10	385
RE540438	5	385
RE540438	9	385
RE540438	4	475
RE540438	5	475
RE540438	4	561
RE540438	5	561
RE540439	4	153
RE540439	5	153
RE540439	4	263
RE540439	5	263
RE540439	10	385
RE540439	5	385
RE540439	9	385
RE540439	4	475
RE540439	5	475
RE540439	4	561
RE540439	5	561
RE540550	1	107
RE540550	1	211
RE540550	1	421
RE540550	1	509
RE540550	1	599
RE541425	1	185

Índice numérico - continuação

Nº peça	Item	Página
RE541425	10	499
RE541425	10	97
RE541922	3	153
RE541922	3	475
RE541922	3	561
RE541922	10	715
RE541924	9	715
RE541925	9	715
RE541933	1	719
RE543306	21	393
RE543306	18	395
RE543935	4	369
RE544262	18	321
RE544262	18	413
RE544262	38	589
RE544263	17	321
RE544263	34	413
RE544263	39	589
RE545631	10	715
RE545739	1	111
RE545739	1	215
RE545739	1	425
RE545739	1	513
RE545739	1	605
RE546403	9	233
RE546403	9	447
RE546403	9	535
RE546784	10	201
RE546784	13	201
RE546784	41	589
RE546906	15	623
RE546918	5	357
RE547826	1	137
RE547826	1	239
RE547826	1	453
RE547826	1	541
RE547826	1	631
RE547909	6	365
RE548027	5	389
RE548027	5	479
RE548027	5	565
RE548027	5	657
RE548060	1	137
RE548060	1	239
RE548060	1	241
RE548060	1	453
RE548060	1	455
RE548060	1	541
RE548060	1	631
RE54885	15	379
RE549509	13	395
RE550563	10	395
RE550941	7	149
RE550941	1	255
RE550941	1	257
RE550941	1	259
RE550941	7	469
RE550941	7	555
RE550941	7	647
RE551440	10	395
RE553072	1	153
RE553072	4	153
RE553072	10	385
RE553072	5	385
RE553072	7	385
RE553072	1	475
RE553072	4	475
RE553072	1	561
RE553072	4	561
RE553072	37	717
RE553073	10	385
RE553073	5	385
RE553073	9	385
RE553421	1	369
RE556544	6	365
RE557890	13	369
RE557891	12	369
RE559946	10	715
RE560091	19	201
RE560091	15	321
RE560091	19	413
RE560091	34	499
RE560091	34	97
RE560754	2	372
RE56097	20	671
RE56097	10	673
RE56098	8	695
RE56098	10	697
RE56369	12	119
RE56369	12	223
RE56369	12	345
RE56369	12	435
RE56369	12	523
RE56369	12	613
RE565310	6	603
RE566623	6	365
RE56690	2	144
RE56690	2	250
RE56690	2	462
RE56690	2	548
RE56690	2	641
RE571653	1	283
RE57190	19	349
RE57836	5	317
RE57836	5	409
RE57836	5	495
RE59298	2	372
RE60003	10	149
RE60003	8	255
RE60003	8	257
RE60003	8	259
RE60003	10	469
RE60003	10	555
RE60003	10	647
RE60005	3	141
RE60005	3	247
RE60005	4	459
RE60005	4	545
RE60005	6	635
RE60028	1	377
RE60029	18	377
RE60071	4	377
RE60242	19	377
RE60854	6	117
RE60854	6	221
RE60854	6	343
RE60854	6	433
RE60854	6	521
RE63674	22	131
RE63674	23	447
RE63674	23	535
RE65165	7	132
RE65165	1	162
RE65165	7	234
RE65165	1	305
RE65165	6	361
RE65165	6	449
RE65165	6	537
RE65165	6	627
RE65168	4	132
RE65168	1	163
RE65168	4	234
RE65168	1	299
RE65168	7	361
RE65168	7	449
RE65168	7	537
RE65168	7	627
RE65908	11	135
RE65908	1	161
RE65908	11	237
RE65908	1	286
RE65908	10	363
RE65908	11	451
RE65908	11	539
RE65908	11	629
RE65909	1	166
RE65909	1	285
RE65909	11	451
RE65909	11	539
RE65909	11	629
RE65911	7	132
RE65911	1	164
RE65911	7	234
RE65911	1	281
RE65911	6	361
RE65911	6	449
RE65911	6	537
RE65911	6	627
RE65912	4	132
RE65912	1	165
RE65912	4	234
RE65912	1	297
RE65912	7	361
RE65912	7	449
RE65912	7	537
RE65912	7	627
RE65978	15	149
RE65978	10	255
RE65978	10	257
RE65978	10	259
RE65978	16	379
RE65978	14	393
RE65978	26	395
RE65978	15	469
RE65978	15	555
RE65978	15	647
RE66178	8	125
RE66178	7	228
RE66178	8	441
RE66178	8	529
RE66178	8	619
RE66334	1	615
RE67050	1	147
RE67050	1	253
RE67050	10	377
RE67050	1	467
RE67050	1	553
RE67050	1	645
RE67231	1	144
RE67231	1	250
RE67231	1	372
RE67231	1	462
RE67231	1	548
RE67231	1	641
RE67238	10	144
RE67238	5	160
RE67238	2	195
RE67238	10	250
RE67238	5	267
RE67238	2	315
RE67238	10	372
RE67238	5	390
RE67238	2	407
RE67238	10	462
RE67238	5	480
RE67238	2	493
RE67238	10	548
RE67238	5	566
RE67238	2	581
RE67238	10	641
RE67238	5	658
RE68255	10	691
RE69898	3	101
RE69898	3	205
RE69898	3	325
RE69898	3	417
RE69898	3	503
RE69898	3	593
RE70487	7	114
RE70487	7	218
RE70487	7	338
RE70487	7	428
RE70487	7	516
RE70487	7	608
RE70681	4	114
RE70681	4	218
RE70681	4	338
RE70681	4	428
RE70681	4	516
RE70681	4	608
RE70756	1	114
RE70756	6	114
RE70756	2	184
RE70756	1	218
RE70756	6	218
RE70756	6	338
RE70756	6	428
RE70756	6	516
RE70756	6	608

Índice numérico - continuação

Nº peça	Item	Página
RE71255	18	131
RE71255	15	141
RE71255	21	233
RE71255	15	247
RE71255	4	335
RE71255	15	359
RE71255	9	369
RE71255	21	447
RE71255	21	535
RE71255	22	625
RE71256	5	114
RE71256	5	218
RE71256	5	338
RE71256	5	428
RE71256	5	516
RE71256	5	608
RM100085	8	379
SE501094	8	363
SE501094	8	451
SE501094	8	539
SE501094	8	629
SE501227	5	357
SE501407	1	114
SE501407	1	218
SE501407	1	338
SE501407	1	428
SE501407	1	516
SE501407	1	608
SE501583	1	369
SE501609	6	129
SE501609	6	231
SE501609	6	445
SE501609	6	533
SE501609	15	623
SE501655	1	132
SE501655	1	234
SE501655	1	361
SE501655	1	449
SE501655	1	537
SE501655	1	627
SE501680	1	379
SE501791	1	271
SE501805	1	141
SE501805	1	247
SE501805	1	459
SE501805	1	545
SE501811	4	131
SE501811	1	171
SE501811	15	241
SE501811	1	300
SE501811	15	455
SE501812	1	365
SE501813	2	139
SE501813	2	245
SE501813	2	367
SE501813	2	457
SE501813	2	543
SE501813	2	633
SE501814	4	243
SE501833	2	115
SE501833	2	219
SE501915	20	201
SE501915	11	321
SE501915	20	413
SE501915	30	499
SE501915	30	97
SE501916	20	201
SE501916	11	321
SE501916	20	413
SE501916	30	499
SE501916	30	97
SE501925	13	201
SE501925	13	413
SE501927	33	321
SE502139	1	272
SE502192	7	149
SE502192	1	255
SE502192	1	257
SE502192	1	259
SE502192	7	469
SE502192	7	555
SE502192	7	647
SE502800	10	321
SE502801	10	321
SE502802	16	201
SE502802	26	499
SE502802	26	97
SE502816	5	357
T107068	11	1101
T107068	22	1103
T107446	8	1049
T108019	4	1105
T108019	4	1107
T108036	32	1111
T108036G	32	1111
T108041	4	1111
T108050	4	1109
T108221	5	811
T110444	2	963
T110448	10	1111
T111819	31	75
T11234	21	1005
T1140359	12	981
T1156A	5	969
T1156A	5	971
T1156A	5	973
T1156A	5	975
T1156A	5	977
T1156A	16	981
T1156A	2	983
T1156A	2	985
T1156A	2	987
T1156A	2	989
T1156A	2	991
T1156A	2	995
T1157A	6	969
T1157A	6	971
T1157A	6	973
T1157A	6	975
T1157A	6	977
T1157A	17	981
T1157A	3	983
T1157A	3	985
T1157A	3	987
T1157A	3	989
T1157A	3	991
T1157A	3	995
T116332	16	1029
T116332	3	783
T118385	44	667
T118385	16	695
T118385	11	697
T122075	3	144
T122075	3	250
T122075	3	372
T122075	3	462
T122075	3	548
T122075	3	641
T1358246	10	981
T1359292	11	981
T13624	21	1105
T13624	21	1107
T13624	19	1111
T138910	9	961
T139614	11	49
T139614	11	53
T139615	12	49
T139615	12	53
T146102	6	114
T146102	9	114
T146102	6	218
T146102	9	218
T146102	9	338
T146102	9	428
T146102	9	516
T146102	9	608
T146104	9	114
T146104	9	218
T146106	9	114
T146106	9	218
T146515	9	114
T146515	9	218
T146516	9	114
T146516	9	218
T146667	11	721
T146667	11	727
T146668	12	721
T146668	12	727
T147008	7	729
T149434	45	1019
T149983	42	725
T152608	9	1087
T158X290	33	983
T158X290	33	987
T158X290	33	989
T161926	4	689
T161926	5	691
T185154	12	1101
T186383	13	49
T187535	16	721
T187535	16	727
T187757	10	725
T187757	10	729
T18891	9	131
T18891	5	233
T18891	18	359
T18891	5	447
T18891	5	535
T18891	9	625
T190393	14	721
T190393	14	727
T201367	37	1019
T201367	14	1021
T201519	13	721
T201519	13	727
T20168	13	131
T202379	38	1019
T202379	15	1021
T20280	4	387
T20280	25	393
T20280	3	395
T20314	3	137
T20314	3	239
T20314	8	241
T20314	3	453
T20314	8	455
T20314	3	541
T20314	3	631
T20316	9	137
T20316	9	239
T20316	4	241
T20316	9	453
T20316	4	455
T20316	9	541
T20316	9	631
T203958	8	1121
T203958	9	1121
T20758	1	142
T20758	1	248
T20758	1	370
T20758	1	460
T20758	1	546
T20758	3	637
T209259	9	49
T209259	9	53
T209260	6	49
T209260	6	53
T211051	9	709
T214171	2	769
T214171	2	771
T216193	18	723
T216193	18	727
T216880	8	1121
T216880	9	1121
T217272	7	687
T217790	29	725
T217790	29	729
T217792	30	729
T221128	24	723
T221128	24	729
T222992	45	1019
T222993	45	1019
T223078	7	700
T223082	28	721
T223082	30	725
T223082	28	727
T223086	9	700
T223206	17	667
T223206	8	673

Índice numérico - continuação

Nº peça	Item	Página
T225266	12	929
T227876	48	667
T227876	7	695
T227876	5	697
T229312	9	1003
T229330	22	1003
T229481	5	1001
T229481	8	1003
T229485	12	1113
T229499	13	1003
T229509	15	1001
T229509	23	1003
T229515	19	1001
T229515	30	1003
T232151	41	1005
T232154	42	1005
T232157	43	1005
T232158	43	1005
T232159	43	1005
T232161	44	1005
T232166	45	1005
T23474	14	131
T23474	9	233
T23474	9	447
T23474	9	535
T235478	20	723
T235478	20	727
T241930	51	1031
T241930	50	983
T241930	50	985
T241930	50	987
T241930	50	989
T241930	50	991
T241930	50	993
T241930	50	997
T241937	52	1031
T241937	51	983
T241937	51	985
T241937	51	987
T241937	51	989
T241937	51	991
T241937	51	993
T241937	51	997
T247868	31	725
T247868	31	727
T248455	7	723
T248455	7	729
T248547	5	721
T248552	5	727
T248562	4	721
T248562	4	727
T248570	39	721
T248572	39	721
T248574	39	721
T248584	1	721
T248607	13B	1029
T248607	0B	783
T253246	13	1101
T257730	54	1005
T257731	50	1005
T257732	52	1005
T257733	51	1005
T257734	53	1005
T258145	41	667
T258145	1	695
T258145	7	697
T266239	22	667
T271438	27	667
T271439	43	667
T271441	26	667
T27523	16	393
T27523	2	395
T276079	19	1113
T276080	18	1113
T276082	17	1113
T276083	10	1113
T276092	2	1113
T276098	11	1113
T276467	4	1001
T276469	12	1003
T276470	14	1001
T276470	19	1003
T276673	14	1003
T277101	4	1003
T277102	7	1003
T277117	33	1003
T277225	20	667
T277629	28	667
T277664	30	667
T277664	31	667
T277667	29	667
T28949	6	1059
T28949	39	1089
T28949	10	665
T28949	18	713
T28949	20	715
T28949	16	717
T28949	5	745
T28949	6	745
T28949	5	747
T28949	6	747
T28949	11	769
T28949	12	769
T28949	11	771
T28949	12	771
T28949	11	773
T28949	12	773
T292534	2	721
T307494	32	723
T307494	32	727
T307494	32	729
T307498	35	721
T307498	35	727
T308140	3	695
T308141	4	695
T308142	5	695
T308143	6	695
T308143	1	697
T312811	39	721
T313667	34	725
T313668	34	725
T313669	34	725
T321259	0	739
T32854	8	1023
T32854	28	1059
T32854	9	1079
T32854	30	715
T32854	26	717
T33276	5	125
T33276	4	228
T33276	6	351
T33276	5	441
T33276	5	529
T33276	5	619
T334293	1	691
T335039	2	697
T335041	4	697
T335042	3	697
T335585	12	703
T340101	16	697
T342999	34	727
T346392	43	1005
T346643	45	1019
T351015	3	687
T351015	5	687
T353639	7	981
T359805	47	667
T363442	1	979
T366042	5	981
T366043	6	981
T367512	46	667
T367513	49	667
T367513	8	667
T372745	1	697
T38545	35	379
T3G8354	33	985
T3G8354	33	991
T58477	12	141
T58477	12	247
T58477	11	459
T58477	11	545
T58477	17	635
T59014	1	1053
T59014	10	1055
T59014	1	1083
T59014	23	1103
T70177	2	961
T76252	36	667
T76938	7	1085
T76938	5	1089
T76938	4	1091
T76938	4	1093
T76938	7	1095
T76938	42	1109
T77613	7B	1005
T77613	18	147
T77613	20	147
T77613	18	253
T77613	20	253
T77613	15	377
T77613	27	379
T77613	18	467
T77613	20	467
T77613	18	553
T77613	20	553
T77613	14	675
T77613	2	711
T77613	3	711
T77613	18C	715
T77613	31C	715
T77613	42C	715
T77613	14	717
T77613	27	717
T77613	28	717
T77857	29	1059
T77858	19	1031
T77858	25	1033
T77858	10	1041
T77858	4	1047
T77858	7	1049
T77858	14	1055
T77858	6	1083
T77858	6	1085
T77858	24	1103
T77858	9	675
T77858	22	679
T77858	4	69
T77858	4	71
T77932	11	160
T77932	9	160
T77932	11	267
T77932	9	267
T77932	11	390
T77932	9	390
T77932	11	480
T77932	9	480
T77932	11	566
T77932	9	566
T77932	11	658
T77932	9	658
T77932	12	675
T77932	15	675
T77932	16	679
T78313	14	1101
T78313	25	1103
T78612	6	1089
T78612	8	1091
T78612	8	1093
T78612	10	675
T78612	13	675
T78612	21	679
T78784	9	1043
T78784	2	1045
T78784	7	1045
T78787	10	745
T78787	10	747
T80622	30	1119
T8E6358	34	985
T8E6358	32	991
T8E6359	33	985
T8E6359	33	991
TF1U3352D	32	985
TF1U3352D	34	991
TF290	32	983
TF290	32	987
TF290	32	989
TH100074	17	1031
TH100074	34	1033
TH100074	4	1035

Índice numérico - continuação

Nº peça	Item	Página
TH100074	5	1121
TH100125	10	1105
TH100125	10	1107
TH100433	6	65
TH100483	11	927
TH101724	37	927
TH101813	87	927
TH101926	10	1091
TH101926	22	1091
TH101926	7	1091
TH101926	10	1093
TH101926	22	1093
TH101926	7	1093
TH101926	16	1095
TH101926	7	77
TH101926	16	79
TH102181	23	927
TH102247	1B	877
TH102409	5	1029
TH102445	0G	1029
TH102445	2	1029
TH102445	0D	1031
TH102445	0G	1033
TH102445	32	1033
TH102445	25	1105
TH102445	25	1107
TH102446	1	1031
TH102446	3	1035
TH102446	23	1105
TH102446	23	1107
TH102446	27	1109
TH102446	23	1111
TH102560	7	931
TH102560	7	933
TH102766	5	1109
TH103780	11	1095
TH104472	2	1031
TH104472	31	1033
TH104472	21	1111
TH104922	16	1105
TH104922	16	1107
TH104923	19	1105
TH104923	19	1107
TH104926	8	1111
TH104929	11	1105
TH104929	11	1107
TH104944	5	1105
TH104944	5	1107
TH104953	8	1105
TH104953	8	1107
TH105767	14	1111
TH108313	12	1091
TH108313	12	1093
TH108313	12	1095
TH108594	11	713
TH108769	1	877
TH109353	11	1111
TH109357	17	1111
TH109410	6	705
TH111036	1	877
TH111692	4	81
TH3086417	1	79
TH4101345	33C	927
TH4396836	8	79
TH4396950	13	79
TH4396955	7	79
TH4438059	61	927
TH4451036	90	927
TH4451784	24	955
TH4451787	24A	955
TH4451788	37A	955
TH4451789	39	955
TH4463993	33D	927
TH4600133	10	75
TH9753750	5	79
THA885008	10	1093
THA885008	16	1095
TK225C100	33	995
TK225FD	32	995
TK225P	34	995
TK290	34	983
TK290	34	987
TK290	34	989
TK350C150	1	969
TK350C150	1	971
TK350C150	1	973
TK350C150	1	975
TK350C150	1	977
TK350C150	1	981
TK350C150	6	999
TK350CH	5	999
TK350FD	2	969
TK350FD	2	971
TK350FD	2	973
TK350FD	2	975
TK350FD	2	977
TK350FD	1	999
TK350FR	4	999
TK350P	3	969
TK350P	3	971
TK350P	3	973
TK350P	3	975
TK350P	3	977
TK350P	2	981
TK350P	7	999
TK350SD	4	981
TK350SD	6	999
TK350TG	2	999
TK350TT	3	999
TK3L	31	995
TK4L	4	969
TK4L	4	971
TK4L	4	973
TK4L	4	975
TK4L	4	977
TK4L	3	981
TK4L	8	999
TPDE31329	29	969
TPDE31329	29	971
TPDE31329	29	973
TPDE31329	29	975
TPDE31329	29	977
TPDE31329	29	983
TPDE31329	29	985
TPDE31329	29	987
TPDE31329	29	989
TPDE31329	29	991
TPDE31329	29	995
TY22328	2	871
TY22332	6	671
TY22332	6	673
TY22450	1	113
TY22450	1	217
TY22450	1	337
TY22450	1	427
TY22450	1	515
TY22450	1	607
TY22462	11	703
TY22472	1	665
TY22502	7	673
TY22552	27	713
TY22552	5	713
TY22552	29	715
TY22552	38	715
TY22552	5	715
TY22552	25	717
TY22552	34	717
TY22552	5	717
TY23020	3	731
TY23020	2	733
TY24397	4	671
TY24397	5	671
TY24397	4	673
TY24397	5	673
TY25139	13	791
TY26190	17	713
TY26190	5	713
TY26190	7	713
TY26190	8	713
TY26190	38	715
TY26190	4	715
TY26190	5	715
TY26190	34	717
TY26190	5	717
TY6333	13	359
U12547U	1	1097
U13639	6	109
U13639	3	131
U13639	6	213
U13639	7	233
U13639	6	334
U13639	20	359
U13639	6	423
U13639	7	447
U13639	6	511
U13639	7	535
U13639	5	603
U13639	18	625
U13639	13	675
U13639	3	685
U13639	4	685
U13639	4	871
U16721	32	1003
U17409	5	143
U17409	5	249
U17409	5	373
U17409	5	461
U17409	5	547
U17409	5	638
U17409	18	667
U17409	8	673
X12-6TRLO-S	22	1005
X1216F4OMXS	23	1091
X1216F4OMXS	23	1093
X12BL-S	23	1005
X12R6LO-S	24	1005
X16F4OMXS	23	1091
X16F4OMXS	23	1093
X1J9782016	25	1091
X1J9782016	25	1093
X1JS782016	25	1091
X1JS782016	25	1093
X4-6F5OLO-S	25	1005
X6-4C5OLO-S	26	1005
X6-4F5OLO-S	27	1005
X6C4OMXS	15	1101
X6C4OMXS	26	1103
X6F4OMXS	16	1101
X6F4OMXS	27	1103
X6F5OLO-S	28	1005
X6FLO-S	29	1005
X6HP5ON-S	30	1005
X6JTXS	28	1103
XCL-19	7	745
XCL-19	7	747
XCL-19	1	749
XCL-29	11	675
XCL-29	20	679
XCL-29	5	749
XCL-29	7	763
XHG-075	12	1083
XHG-075	13	1083
XHG-075	14	1083
XHG-075	15	1083
Z449490	21	1055
Z449490	9	669
Z449490	13	697
Z957366	24	1119
Z962453	2	1089
Z964255	41	1011
Z966993	2	1051
Z966993	4	1089
Z971489	10	1049
Z971489	10	1055
Z971489	2	1057
Z986910	9	1055
Z986910	1	1057
Z991334	5	1027
Z991718	13	1043