RUTHZIL TRATOR COMERCIAL DE PEÇAS LTDA 11 97083-6812 ROLANDO CITRANGULO

Escavadeira 210G e 210GLC
PIN:1F9210GX _ _ C520001
PIN:1F9210GX _ _ D520001

MAIO 2017

JOHN DEERE

CATÁLOGO DE PEÇAS

Escavadeira 210G e 210GLC

PIN:1F9210GX _ _ C520001
PIN:1F9210GX _ _ D520001
PC11221P (mai-17) Português

Worldwide Construction and Forestry Division
Worldwide Edition
Printed in U.S.A. (Revised)
COPYRIGHT © 2017
DEERE & COMPANY
Moline, Illinois
All rights reserved

210G and 210GLC Excavator

A.1



210G and 210GLC Excavator

(Manufactured 2013 —)

(Engine 6068HT105 — RE559029)

(Engine 6068HT109 — RE563674)

(Engine 6068HT112— RE570113)

(Engine 6068HT129— DZ105415)

(Specifications and design are subject to change without notice)

17 Digit Product Identification Number

A.1

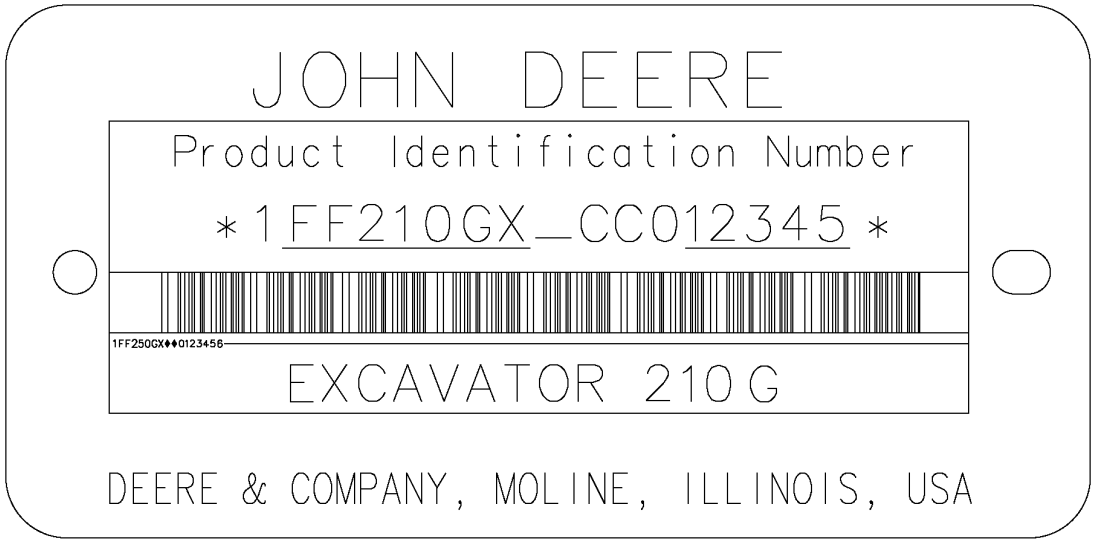

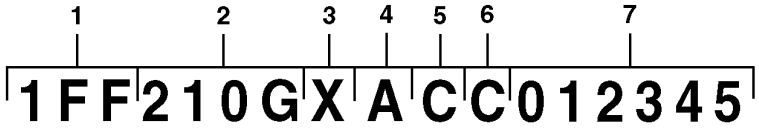

TX1113662

Key			
1	World Code	1F9	John Deere Brazil
2	Model Identifier	210G	Machine Model
3	Machine Option Code	X	Linkage Configuration X.....Tracked Excavators R.....Military Excavators
4	Check Letter	A	Factory Use Only
5	Year Manufactured Code	C	Code D.....2013 E.....2014
6	Engine Emissions Code	C	Emissions Level C.....Tier 2 / Stage 2 D.....Tier 3 / Stage 3
7	Machine Serial Number	012345	Serial Number (Example)

Engine Emission Level Identification

Engine Model Number	Emissions Level
6068HT105 — RE559029	Tier 2 / Stage II
6068HT109 — RE563674	Tier 3 / Stage III A
6068HT112 — RE570113	Tier 2 / Stage II
6068HT129 — DZ105415	Tier 3 / Stage III A

To The Customer

The part numbers in this Parts Catalog were correct at the time of publication. Per John Deere policy, we continuously improve our products. Therefore, when ordering parts verify the part numbers with your dealer.

SI Units of Measure

Metric dimensions are provided as applicable throughout this parts catalog.

Bolt and Cap Screw Strength Identification

Bolts and cap screws required to have high-strength qualities equivalent to metric property class 10.9 (SAE grade 8) or higher are identified throughout this catalog by the description 10.9, 12.9 or 14.9. All standard bolts and cap screws are metric property class 8.8 (SAE grade 5) or lower.

Serial Number Listing Information

Serial number information is listed to show on which machines each part can be used; for example:

	–		**The part can be used on all products.**
000000	–		**The part can be used on products beginning with the serial number listed.**
	–	**000000**	**The part can be used on products up to and including the serial number listed.**
000000	–	**000000**	**The part can be used on products between and including the serial number listed.**

When XXXXXX's are listed in place of a serial number, a serial number change was made, but the exact serial number was not available at the time of publication.

Direction Arrow

Arrows are used with illustrations to indicate the front of the unit. “Right-Hand” and “Left-Hand” sides are determined by facing in direction of machine forward travel.

Box-Enclosed Illustrations

Box-enclosed keyed parts in the illustration are available as a service assembly or an attachment. These parts may also include parts not available for service. The illustrations may not show all individual parts of an attachment. A box not keyed includes non-current parts.

Complete Goods Listings

Complete Goods are listed in bold face type. Order separately. Do not include on replacement part order.

Orientation of Engine

Right Hand (RH) and Left Hand (LH) sides are determined by standing at flywheel and facing the engine.

John Deere Remanufactured Components

The REMAN parts listed in this catalog are intended for the repair or replacement of failed or worn original equipment components. John Deere Reman components are manufactured to stringent John Deere standards and produced to original John Deere specifications that incorporates the latest design and performance improvement updates.

Serial Number Location

Each 210G and 210GLC excavator has seven serial number plates: A product identification number plate, an engine serial number plate, a hydraulic pump serial number plate, a left-hand travel device serial number plate, a right-hand propel motor serial number plate, a swing motor serial number plate and a control valve serial number plate.

The product identification plate is located at the front of the upperstructure to the right of the cab.

The engine serial number plate is located on the right side of the cylinder block near the starter.

The hydraulic pump serial number plate is located near the front of the hydraulic pump

The swing motor serial number plate is located on the top of the swing motor.

The right travel device serial number plate is located on the left-hand of the motor.

The left travel device serial number plate is located on the right-hand of the motor

The control valve serial number plate is located on the upper left-hand side of the control valve.

If product identification numbers or serial numbers are required for warranty claims or correspondence pertaining to this product. It is extremely important that all characters be furnished. This point cannot be overemphasized.

Engine Serial Number Plate — 4045 & 6068

RGP11355A A.1



RGP11355A

Engine Serial Number is Defined by 13 Characters	
First Line	Designates
1 — Two letters for engine factory designation	PE: Torreon, Mexico, CD: Saran, France, J0: Rosario, Argentina, UG: Teda, China
2 — One digit for number of cylinders.	4 Cylinder, 6 Cylinder
3 — Three digits for displacement in liters	045: 4.5 Liter, 068: 6.8 Liter
4 — One letter for emission level	B= Non-Certified C= Tier1/Stage I emission level G= Tier 2/Stage II emission level L= Tier 3/Stage IIIA emission level R= Interim Tier 4/Stage IIIB emission level U or V= Final Tier 4/Stage IV emission level
5 — Six digits	123456= Engine build sequence number. Sequence numbers start at 000001
Engine Type is Defined by 9 Alpha-Numerical Characters	
6 — Four digits	Same as items 2 and 3 above
7 — One letter for aspiration type	A= Turbocharged with air-to-water after-cooler D= Naturally Aspirated T= Turbocharged H= Turbocharged with air-to-air after cooler S= Turbocharged with air-to-sea water after-cooler
8 — One or two letters for OEM application	F: OEM, FM: Marine, FH: HazLoc, FN: Compressed Natural Gas
8 — One or two letters for John Deere Vehicle application	DW, KV: Construction, RW, LV, L, BM: Tractor, TJ: Forestry, H, Z, CQ : Combine, N: Picker/Sprayer, E: Windrower
9 — Two or three digits for version	485
10 — Two Letter and 5 or 6 digit for engine Part number	DD12345 (Saran Only Engines)

Trademarks

Throughout this parts catalog, you may find the following Deere and Company trademarks:

Best Bid™	CounterParts™	DEERE™ (Deere™)
Dura-Trax™	Fanggs™	Guardian™
HTH™	Jagz™	JDLink™
MARKS™	MIC™ [Machine Information Center]	MTH™
Power Curve™	Powerllel™	PowerShift Plus™
Powerwize™	POWR SAVR™	PowrShift™
ProPath™	Quad-Cool™	Quik-Tatch™
SC-2™	Side-Tracker™	Stinger™
StructureALL™	Swamper™	TMC™ [Total Machine Control]
ValueSelect™	Waratah™	Worksite Pro™
FlexBox™	Funk™	iTorque™
Phoenix™	Phoenix International™	PowerTech™
PowerTech™ E	PowerTech™ M	PowerTech™ Plus
Precision Joint™	SHIFT-O-MATIC™	SWEDA™ (Super Wide Extreme Dual Axle)
TeamMate™	TeamMate™II	TeamMate™ IV
TMII™	TMIII™	

Remarks and Abbreviations

The following remarks and abbreviations may appear throughout this parts catalog. Refer to the following table for translations.

Phrase	Meaning	Phrase	Meaning
ALSO ORDER, ORD W/	Also Order	MFWD	Mechanical Front Wheel Drive
AMP	Ampere	NA, NOT USED THIS APPL	Not used in this application
APPL, APPL ONLY	This application only	NLA	No longer available
AR	As required	NSEP	Not available separately
ASSY	Complete assembly	OD	Outside diameter
BOAC	Bolt-on cutting edge	OPTIONAL	Optional
CCW	Counterclockwise	OR	Or
COMPLETE	Complete	ORD, ORDER	Order
COMPLETE GOODS	Complete goods	OS	Oversize
CONVENIENCE ASSY, CA	Convenience assembly	OUTER	Outer
CTL, CUT TO LENGTH	Cut to length	PKG, PACKG	Package, Packet of
CW	Clockwise	PTO	Power Take Off
ENGINE	Engine	RATIO	Ratio
FOR	For	REAR	Rear
FRONT	Front	REMAN	Remanufactured
GAS	Gasoline	REPL	Replaces
HFWD	Hydraulic Front-Wheel Drive	RH	Right-hand
HP	Horsepower	SN	Serial number
HS, HEAD MARKED	High Strength, head marked	STD	Standard
ID	Inside diameter	SUB	Replaced by
INCH	Inch	SUB COMPONENTS	Substitute components (of the kit or assy)
INCL KEYS	Includes keys…	SUB FOR	Substitutes for
INCL, INCLUDES	Includes…	TEETH, Z	Number of gear teeth
INCLUDES PARTS/ ITEMS MARKED	Includes parts/items marked…	TK	Thickness
INNER	Inner	UP, UPPER	Upper
KIT	Kit	US	Undersize
L	Number of links	USE UNTIL EXHAUSTED	Use until exhausted
LF, LINE FILL	Line Fill	USE WITH	Use with
LGP	Low Ground Pressure	VEC	Vehicle Electronic Controller
LGTH	Length	VLC	Vehicle Load Center
LH	Left-hand	W/	With
LOW, LOWER	Lower	W/O	Without
LT	Long Track	WHOLE GOODS	Whole Goods
MAKE FROM, MF	Make from	WT	Wide Track
MARKED	Marked	XLT	Extra Long Track
MATCHED SET	Matched set		

Excavatrice 210G et 210GLC

A.1



Excavatrice 210G et 210GLC

(fabriquée à partir de 2013 —)

(moteur 6068HT105 — RE559029)

(moteur 6068HT109 — RE563674)

(moteur 6068HT112— RE570113)

(moteur 6068HT129— DZ105415)

(Les caractéristiques et la conception sont sujettes à modification sans préavis.)

Numéro d'identification de produit à 17 chiffres

A.1

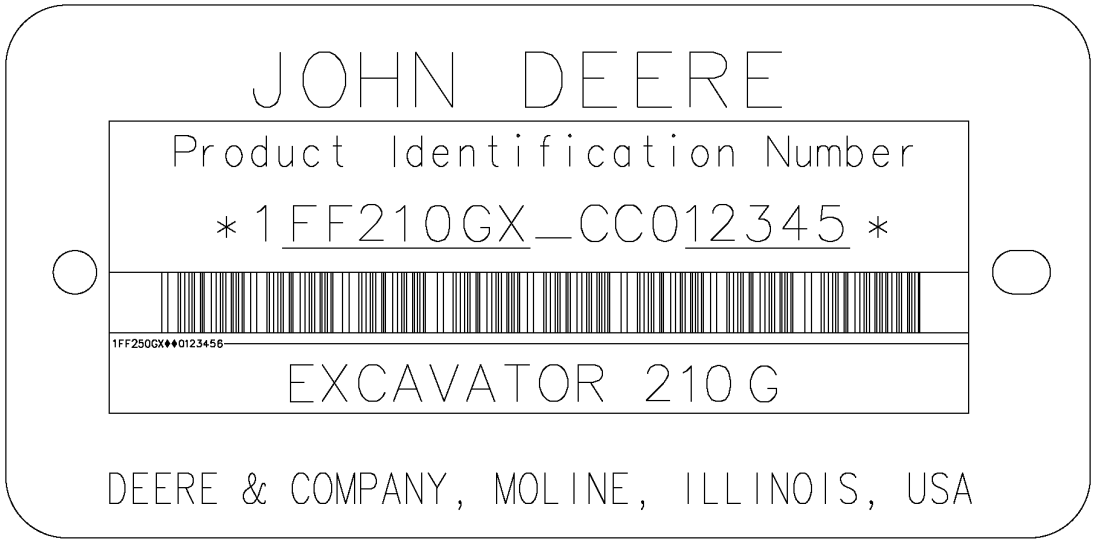

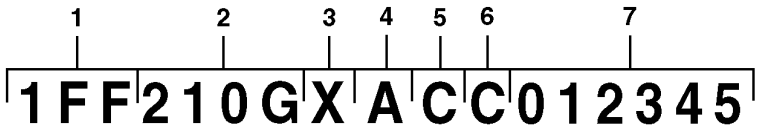

TX1113662

Clé			
1	Code mondial	1F9	John Deere Brasil
2	Identificateur de modèle	210G	Modèle de machine
3	Code d'option de machine	X	Configuration de la tringlerie X.....Excavatrices à chenilles R.....Excavatrices militaires
4	Lettre de contrôle	A	Utilisation en usine uniquement
5	Code d'année de fabrication	C	Code D.....2013 E.....2014
6	Code d'émissions du moteur	C	Niveau d'émissions C.....Tier 2 / phase 2 D.....Tier 3 / phase 3
7	Numéro de série de la machine	012345	Numéro de série (exemple)

Identification de niveau d’émissions du moteur

Numéro de modèle du moteur	Niveau d’émissions
6068HT105 — RE559029	Tier 2 / Phase II
6068HT109 — RE563674	Tier 3 / phase III A
6068HT112 — RE570113	Tier 2 / Phase II
6068HT129 — DZ105415	Tier 3 / phase III A

Au client

Les numéros de référence dans ce catalogue de pièces étaient corrects au moment de la publication. Chez John Deere, notre politique est celle d'une amélioration continue des produits que nous fabriquons. Lors de la commande de pièces, il est donc recommandé de vérifier les numéros de référence auprès du concessionnaire.

Unités de mesure SI

Les dimensions sont données en unités métriques, le cas échéant, dans ce catalogue pièces.

Identification de la résistance des boulons

Les boulons devant présenter des caractéristiques de haute résistance de qualité au moins équivalente à la classe de propriété métrique 10.9 (catégorie SAE 8) sont identifiés tout au long de ce catalogue par la description 10.9, 12.9 ou 14.9. Tous les boulons standard sont de classe de propriété métrique 8.8 (catégorie SAE 5) ou inférieure.

Informations concernant la liste des numéros de série

Le numéro de série est donné dans la liste pour indiquer sur quelles machines chaque pièce peut être utilisée.

	–		**La pièce peut être utilisée sur tous les produits.**
000000	–		**La pièce peut être utilisée sur tous les produits à partir du numéro de série indiqué.**
	–	**000000**	**La pièce peut être utilisée sur tous les produits jusqu'au numéro de série indiqué inclus.**
000000	–	**000000**	**La pièce peut être utilisée sur tous les produits entre les numéros de série indiqués inclus.**

Le XXXXXX à la place du numéro de série signale que celui-ci a été modifié mais que le nouveau numéro de série n'était pas encore disponible au moment de la publication du catalogue.

Flèche directionnelle

Les flèches sont utilisées avec les illustrations pour indiquer l'avant de l'unité. Les côtés "droit" et "gauche" sont déterminés en faisant face au sens de marche avant de la machine.

Illustrations encadrées

Les pièces indiquées avec un numéro de légende dans l'encadré sont disponibles en tant qu'ensemble de rechange ou accessoire. Ces pièces peuvent aussi comporter des pièces non réparables/remplaçables. Il se peut que toutes les pièces d'un accessoire ne figurent pas dans une illustration. Un encadré sans légende contient des pièces périmées.

Listes de marchandises complètes

Les marchandises complètes sont indiquées en caractères gras. À commander séparément. Ne pas inclure sur la commande de pièces de rechange.

Orientation du moteur

Les côtés droit et gauche sont déterminés en se mettant devant le volant-moteur et en faisant face au moteur.

Composants réusinés John Deere

Les pièces de REMAN répertoriées dans ce catalogue sont destinées à la réparation ou au remplacement de composants d'équipement d'origine qui sont cassés ou usés. Les composants John Deere Reman sont fabriqués selon les normes strictes de John Deere et de manière à être conformes aux spécifications d'origine John Deere comprenant les dernières améliorations apportées à la conception et en termes de rendement.

Emplacement du numéro de série

Chaque excavateur 210G et 210GLC possède sept plaques constructeurs: la plaque de numéro d'identification de produit, la plaque constructeur du moteur, la plaque constructeur de la pompe hydraulique, la plaque constructeur du dispositif de déplacement gauche, la plaque constructeur du moteur de propulsion droit, la plaque constructeur du moteur de pivotement et la plaque constructeur du distributeur.

La plaque d'identification de produit se trouve sur la partie avant de la superstructure, à droite de la cabine.

La plaque constructeur du moteur se trouve sur le côté droit du bloc-cylindres, près du démarreur.

La plaque constructeur de pompe hydraulique se trouve près de la partie avant de la pompe hydraulique.

La plaque constructeur du moteur de pivotement se trouve sur la partie supérieure du moteur de pivotement.

La plaque constructeur du dispositif de déplacement droit se trouve sur la partie gauche du moteur.

La plaque constructeur du dispositif de déplacement gauche se trouve sur la partie droite du moteur.

La plaque constructeur du distributeur se trouve sur la partie avant gauche du distributeur.

Si les numéros d'identification ou de série du produit sont nécessaires pour les réclamations sous garantie ou dans le cadre d'une correspondance concernant le produit, il est essentiel que l'ensemble des caractères soit indiqué. On ne peut trop insister sur ce point.

Plaque constructeur du moteur — 4045 et 6068

RGP11355A A.1



RGP11355A

Le numéro de série du moteur se compose de 13 caractères	
Première ligne	Désigne
1 — deux lettres désignant l'usine du moteur	PE: Torreon (Mexique), CD: Saran, France, J0: Rosario, Argentine, UG: Teda, Chine
2 — chiffre indiquant le nombre de vérins.	4 vérins, 6 vérins
3 — trois chiffres indiquant la cylindrée en litres	045: 4,5 litres, 068: 6,8 litres
4 — une lettre indiquant le niveau d'émissions	B= non certifié C= niveau d'émission Tier 1/Phase I G= niveau d'émission Tier 2/Phase II L= niveau d'émission Tier 3/Phase IIIA R= niveau d'émission Tier 4 Interim/Phase IIIB U ou V= niveau d'émission Tier 4 Final/Phase IV
5 — six chiffres	123456 = numéro de séquence de la version du moteur. Les numéros de séquence commencent à 000001
Le type de moteur se compose de 9 caractères alphanumériques	
6 — quatre chiffres	Identique aux éléments 2 et 3 ci-dessus
7 — une lettre indiquant le type d'aspiration	A= à turbocompresseur avec refroidisseur air-eau D= à aspiration naturelle T= à turbocompresseur H= à turbocompresseur avec refroidisseur air-air S= à turbocompresseur avec refroidisseur air-eau de mer
8 — une ou deux lettres indiquant l'application OEM	F: OEM, FM: Marin, FH: HazLoc, FN: Gaz naturel comprimé
8 — une ou deux lettres indiquant l'application Véhicule John Deere	DW, KV: BTP, RW, LV, L, BM: Tracteur, TJ: Forestière, H, Z, CQ: Moissonneuse-batteuse, N: Extracteur-pulvérisateur, E: Faucheuse-andaineuse
9 — deux ou trois chiffres indiquant la version	485
10 — deux lettres et 5 ou 6 chiffres indiquant le numéro de pièce de moteur	DD12345 (moteurs Saran uniquement)

Marques commerciales

Les marques commerciales Deere and Company suivantes peuvent figurer dans ce catalogue de pièces:

Best Bid™	CounterParts™	DEERE™ (Deere™)
Dura-Trax™	Fanggs™	Guardian™
HTH™	Jagz™	JDLink™
MARKS™	MIC™ [Machine Information Center]	MTH™
Power Curve™	PowerIIel™	PowerShift Plus™
Powerwize™	POWR SAVR™	PowrShift™
ProPath™	Quad-Cool™	Quik-Tatch™
SC-2™	Side-Tracker™	Stinger™
StructureALL™	Swamper™	TMC™ [Total Machine Control]
ValueSelect™	Waratah™	Worksite Pro™
FlexBox™	Funk™	iTorque™
Phoenix™	Phoenix International™	PowerTech™
PowerTech™ E	PowerTech™ M	PowerTech™ Plus
Precision Joint™	SHIFT-O-MATIC™	SWEDA™ (Super Wide Extreme Dual Axle)
TeamMate™	TeamMate™II	TeamMate™ IV
TMII™	TMIII™	

Remarques et abréviations

Les remarques et les abréviations qui suivent peuvent figurer dans ce catalogue de pièces. Consulter le tableau suivant pour leurs explications.

Expression	Signification	Expression	Signification
ALSO ORDER, ORD W/	À commander également	MFWD	Pont avant mécanique
AMP	Ampère	NA, NOT USED THIS APPL	Non utilisé pour cette application
APPL, APPL UNIQUEMENT	Cette application uniquement	NLA	Plus disponible
AR	Selon le besoin	NSEP	Non disponible séparément
ASSY	Ensemble complet	OD	Diamètre extérieur
BOAC	Bord d'attaque boulonné	OPTIONAL	En option
CCW	Sens antihoraire	OR	Ou
COMPLETE	Complet	ORD, ORDER	Commander
COMPLETE GOODS	Marchandises complètes	OS	Surdimensionné
CONVENIENCE ASSY, CA	Ensemble utilitaire	OUTER	Extérieur
CTL, CUT TO LENGTH	Couper à la longueur voulue	PKG, PACKG	Ensemble, paquet de
CW	Vers la droite	PTO	Prise de force
ENGINE	Moteur	RATIO	Rapport
FOR	Pour	REAR	Arrière
FRONT	Avant	REMAN	Pièce réusinée
GAS	Essence	REPL	Remplace
HFWD	Traction avant hydrostatique	RH	Côté droit
HP	Puissance	SN	Numéro de série
HS, HEAD MARKED	Haute résistance, tête marquée	STD	Standard
ID	Diamètre intérieur	SUB	Remplacé par
INCH	Pouce	SUB COMPONENTS	Substituer les composants (du kit ou de l'ensemble)
INCL KEYS	Clés comprises…	SUB FOR	Remplace
INCL, INCLUDES	Comprend…	TEETH, Z	Nombre de dents d'engrenage
INCLUDES PARTS/ ITEMS MARKED	Comprend les pièces/articles marqué(e)s…	TK	Épaisseur
INNER	Intérieur	UP, UPPER	Supérieur
KIT	Kit	US	À cote inférieure
L	Nombre de maillons	USE UNTIL EXHAUSTED	Utiliser jusqu'á épuisement
LF, LINE FILL	Pris de la chaîne	USE WITH	À utiliser avec
LGP	Faible pression au sol	VEC	Contrôleur électronique du véhicule
LGTH	Longueur	VLC	Tableau électrique central du véhicule
LH	Côté gauche	W/	Avec
LOW, LOWER	Inférieur	W/O	Sans
LT	Chenille longue	WHOLE GOODS	Marchandises complètes
MAKE FROM, MF	À confectionner à partir de	WT	Chenille large
MARKED	Marqué	XLT	Chenille extra longue
MATCHED SET	Jeu apparié		

Escavadeira 210G e 210GLC

A.1



Escavadeira 210G e 210GLC

(Fabricado em 2013 —)

(Motor 6068HT105 — RE559029)

(Motor 6068HT109 — RE563674)

(Motor 6068HT112— RE570113)

(Motor 6068HT129— DZ105415)

(As especificações e o projeto estão sujeitos a alterações sem aviso prévio)

Número de Identificação do Produto com 17 Dígitos

A.1

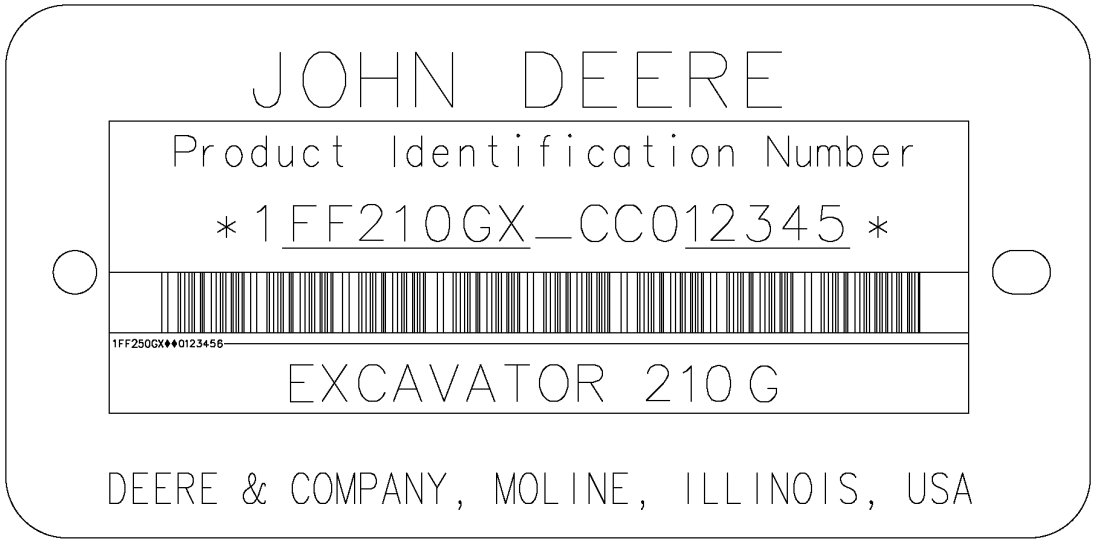

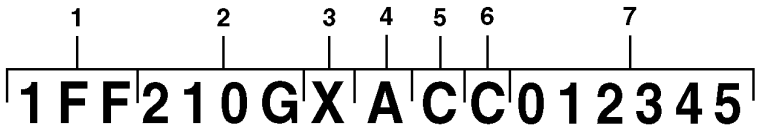

TX1113662

Chave			
1	Código Mundial	1F9	John Deere Brasil
2	Identificador do Modelo	210G	Modelo da Máquina
3	Código de Opção da Máquina	X	Configuração da Articulação X.....Escavadeiras com Esteiras R.....Escavadeiras Militares
4	Letra de Verificação	A	Uso Exclusivo da Fábrica
5	Código do Ano de Fabricação	C	Código D.....2013 E.....2014
6	Código de Emissões do Motor	C	Nível de Emissões C.....Classe 2 / Estágio 2 D.....Classe 3 / Estágio 3
7	Número de Série da Máquina	012345	Número de Série (Exemplo)

Identificação do Nível de Emissões do Motor

Número do Modelo do Motor	Nível de Emissões
6068HT105 — RE559029	Classe 2 / Estágio II
6068HT109 — RE563674	Classe 3 / Estágio III A
6068HT112 — RE570113	Classe 2 / Estágio II
6068HT129 — DZ105415	Classe 3 / Estágio III A

Ao Cliente

Os números de peça neste Catálogo de peças estavam corretos quando o catálogo foi publicado. De acordo com a política da John Deere, nossos produtos são aprimorados continuamente. Portanto, ao fazer um pedido de peças, verifique os números de peça com seu concessionário.

Unidades de Medida do SI

As dimensões métricas são fornecidas conforme aplicável do começo ao fim deste catálogo de peças.

Identificação de Resistência de Parafusos

Os parafusos que devem ter qualidades de alta resistência equivalentes à classe 10.9 do sistema métrico (SAE grau 8) ou superior são identificados do começo ao fim deste catálogo pela descrição 10.9, 12.9 ou 14.9. Todos os parafusos padrão são da classe 8.8 do sistema métrico (SAE grau 5) ou inferior.

Informações do Nº de Série do Motor

As informações sobre número de série são listadas para mostrar em quais máquinas cada peça pode ser utilizada, por exemplo:

	–		**Pode ser usada em todos os tipos de motor.**
000000	–		**A peça pode ser usada em produtos que começam com o número de série listado.**
	–	**000000**	**A peça pode ser usada em produtos até (e incluindo) o número de série listado.**
000000	–	**000000**	**A peça pode ser usada em produtos entre (e incluindo) os números de série listados.**

Quando XXXXXX é listado no lugar do número de série, uma alteração no número de série foi feita, porém o número de série exato não estava disponível quando o catálogo foi publicado.

Seta de Direção

As setas são utilizadas com as ilustrações para indicar a parte dianteira da unidade. As laterais “Direita” e “Esquerda” são determinadas olhando-se na direção do deslocamento de avanço da máquina.

Ilustrações Exibidas em Caixas

As peças com legenda exibidas em caixas na ilustração estão disponíveis como um conjunto de serviço ou um acessório. Essas peças também podem incluir peças não disponíveis para serviço. As ilustrações podem não mostrar todas as peças individuais de um acessório. Uma caixa sem legenda inclui peças não atuais.

Listas de Produtos Completos

Os Produtos Completos estão listadas em negrito. Encomende separadamente. Não inclua em pedidos de peças de reposição.

Orientação do Motor

Os lados Direito (RH) e Esquerdo (LH) são determinados estando no volante do motor e de frente para o motor.

Componentes John Deere Remanufaturados

As peças REMAN listadas neste catálogo destinam-se ao reparo ou substituição de componentes originais do equipamento que apresentem defeito ou desgate. Os componentes John Deere Reman são fabricados conforme os rigorosos padrões John Deere e produzidos conforme as especificações originais John Deere que incorporam as mais recentes melhorias de projeto e desempenho.

Localização do Número de Série

Cada escavadeira 210G e 210GLC possui sete placas de número de série: Uma placa do número de identificação do produto, uma placa do número de série do motor, uma placa do número de série da bomba hidráulica, uma placa do número de série do dispositivo de deslocamento esquerdo, uma placa do número de série do motor de propulsão direito, uma placa do número de série do motor do giro e uma placa do número de série da válvula de controle.

A placa de identificação do produto está localizada na frente da estrutura superior, à direita da cabine.

A placa do número de série do motor está localizada no lado direito do bloco de cilindros, perto do motor de partida.

A placa do número de série da bomba hidráulica está localizada perto da parte frontal da bomba hidráulica.

A placa do número de série do motor de giro está localizada na parte superior do motor de giro.

A placa do número de série do dispositivo de deslocamento direito está localizada no lado esquerdo do motor.

A placa do número de série do dispositivo de deslocamento esquerdo está localizada no lado direito do motor.

A placa do número de série da válvula de controle está localizada no lado esquerdo superior da válvula de controle.

Se os números de identificação dos produtos ou números de série forem necessários para solicitações de garantia ou correspondência pertencentes a este produto. É extremamente importante informar todos os caracteres. Este ponto é crucial.

Placa do Número de Série do Motor — 4045 e 6068

RGP11355A A.1

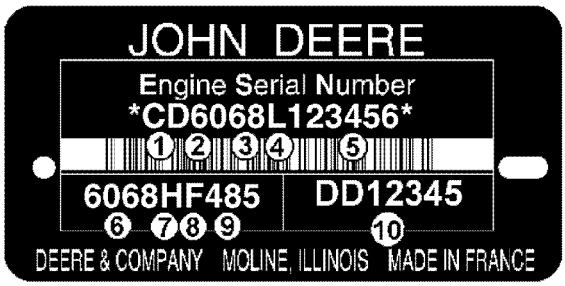

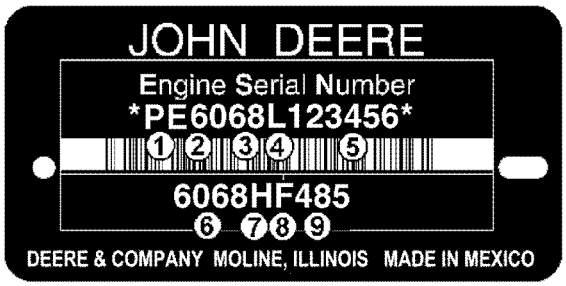

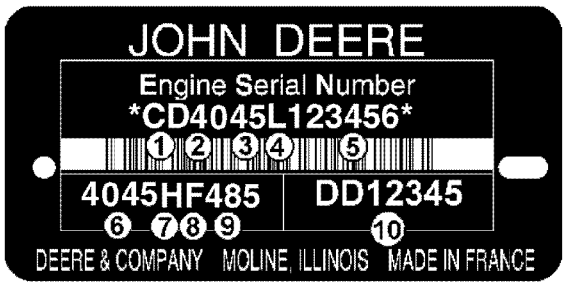

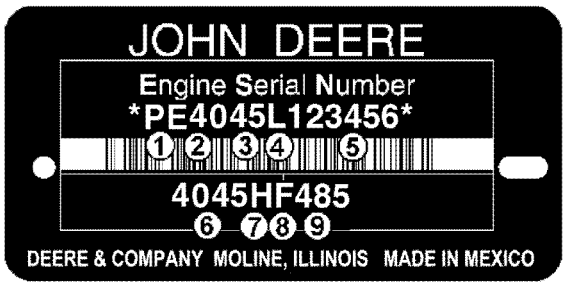

RGP11355A

O Número de Série do Motor é Definido por 13 Caracteres	
Primeira Linha	Indica
1 — Duas letras para designação da fábrica do motor	PE: Torreon, México, CD: Saran, França, J0: Rosario, Argentina, UG: Teda, China
2 — Um dígito para o número de cilindros.	4 Cilindros, 6 Cilindros
3 — Três dígitos para cilindrada em litros	045: 4,5 Litros, 068: 6,8 Litros
4 — Uma letra para o nível de emissão	B= Não Certificado C= Nível de emissão Classe 1/Estágio I G= Nível de emissão Classe 2/Estágio II L= Nível de emissão Classe 3/Estágio IIIA R= Nível de emissão Interim Classe 4/Estágio IIIB U ou V= Nível de emissão Final Classe 4/Estágio IV
5 — Seis dígitos	123456= Número sequencial de fabricação do motor. Os números sequenciais começam em 000001
O Tipo de Motor é Definido por 9 Caracteres Alfanuméricos	
6 — Quatro dígitos	Igual aos itens 2 e 3 acima
7 — Uma letra para o tipo de aspiração	A= Turboalimentado com aftercooler ar-água D= Naturalmente Aspirado T= Turboalimentado H= Turboalimentado com aftercooler ar-ar S= Turboalimentado com aftercooler ar-água marinha
8 — Uma ou duas letras para aplicação OEM	F: OEM, FM: Marítimo, FH: HazLoc, FN: Gás Natural Comprimido
8 — Uma ou duas letras para aplicação de Veículo John Deere	DW, KV: Construção, RW, LV, L, BM: Trator, TJ: Florestal, H, Z, CQ : Colheitadeira, N: Colhedora/Pulverizador, E: Segadora Condicionadora
9 — Dois ou três dígitos para versão	485
10 — Duas Letras e 5 ou 6 dígitos para o Número de peça do motor	DD12345 (Motores Somente de Saran)

Marcas Registradas

Ao longo deste catálogo de peças, você encontrará as seguintes marcas registradas da Deere & Company:

Best Bid™	CounterParts™	DEERE™ (Deere™)
Dura-Trax™	Fanggs™	Guardian™
HTH™	Jagz™	JDLink™
MARKS™	MIC™ [Centro de Informações da Máquina]	MTH™
Power Curve™	PowerIIel™	PowerShift Plus™
Powerwize™	POWR SAVR™	PowrShift™
ProPath™	Quad-Cool™	Quik-Tatch™
SC-2™	Side-Tracker™	Stinger™
StructureALL™	Swamper™	TMC™ [Controle Total da Máquina]
ValueSelect™	Waratah™	Worksite Pro™
FlexBox™	Funk™	iTorque™
Phoenix™	Phoenix International™	PowerTech™
PowerTech™ E	PowerTech™ M	PowerTech™ Plus
Precision Joint™	SHIFT-O-MATIC™	SWEDA™ (Eixo Duplo Extremo Super Largo)
TeamMate™	TeamMate™II	TeamMate™ IV
TMII™	TMIII™	

Observações e Abreviações

As seguintes observações e abreviações podem aparecer ao longo deste catálogo. Consulte a tabela a seguir para ver as traduções.

Frase	Significado	Frase	Significado
ALSO ORDER, ORD W/	Encomende Também	MFWD	Tração Dianteira Mecânica
AMP	Ampère	NA, NOT USED THIS APPL	Não utilizado nesta aplicação
APPL, APPL ONLY	Somente nesta aplicação	NLA	Não está mais disponível
AR	Conforme necessário	NSEP	Não disponível separadamente
ASSY	Conjunto completo	OD	Diâmetro externo
BOAC	Borda de corte aparafusada	OPTIONAL	Opcional
CCW	Sentido anti-horário	OR	Ou
COMPLETE	Completo	ORD, ORDER	Encomende
COMPLETE GOODS	Produtos completos	OS	Superdimensionado
CONVENIENCE ASSY, CA	Conjunto de conveniência	OUTER	Externo
CTL, CUT TO LENGTH	Cortar no comprimento	PKG, PACKG	Pacote, Pacote de
CW	Sentido horário	PTO	Tomada de Potência
ENGINE	Motor	RATIO	Relação
FOR	Para	REAR	Traseira
FRONT	Dianteira	REMAN	Remanufaturado
GAS	Gasolina	REPL	Substitui
HFWD	Tração Dianteira Hidráulica	RH	Direita
HP	Potência em HP	SN	Número de série
HS, HEAD MARKED	Alta resistência, cabeçote marcado	STD	Padrão
ID	Diâmetro interno	SUB	Substituído por
INCH	Polegada	SUB COMPONENTS	Componentes substitutos (do kit ou conjunto)
INCL KEYS	Inclui chaves…	SUB FOR	Substituto para
INCL, INCLUDES	Inclui…	TEETH, Z	Número de dentes da engrenagem
INCLUDES PARTS/ ITEMS MARKED	Inclui peças/itens marcados…	TK	Espessura
INTERNO	Interno	UP, UPPER	Superior
KIT	Kit	US	Subdimensionado
L	Número de elos	USE UNTIL EXHAUSTED	Use até esgotar
LF, LINE FILL	Enchimento da Linha	USE WITH	Use com
LGP	Baixa Pressão no Solo	VEC	Controlador Eletrônico do Veículo
LGTH	Comprimento	VLC	Central de Carga do Veículo
LH	Esquerda	W/	Com
LOW, LOWER	Inferior	W/O	Sem
LT	Esteira Longa	WHOLE GOODS	Produtos Completos
MAKE FROM, MF	Fabricação de	WT	Esteira Larga
MARKED	Marcado	XLT	Esteira Extra Longa
MATCHED SET	Conjunto correspondente		

Excavadora 210G y 210GLC

A.1



Excavadora 210G y 210GLC

(Fabricación 2013 —)

(Motor 6068HT105 — RE559029)

(Motor 6068HT109 — RE563674)

(Motor 6068HT112— RE570113)

(Motor 6068HT129— DZ105415)

(Las especificaciones y el diseño están sujetos a cambios sin previo aviso)

Número de identificación de producto de 17 dígitos

A.1

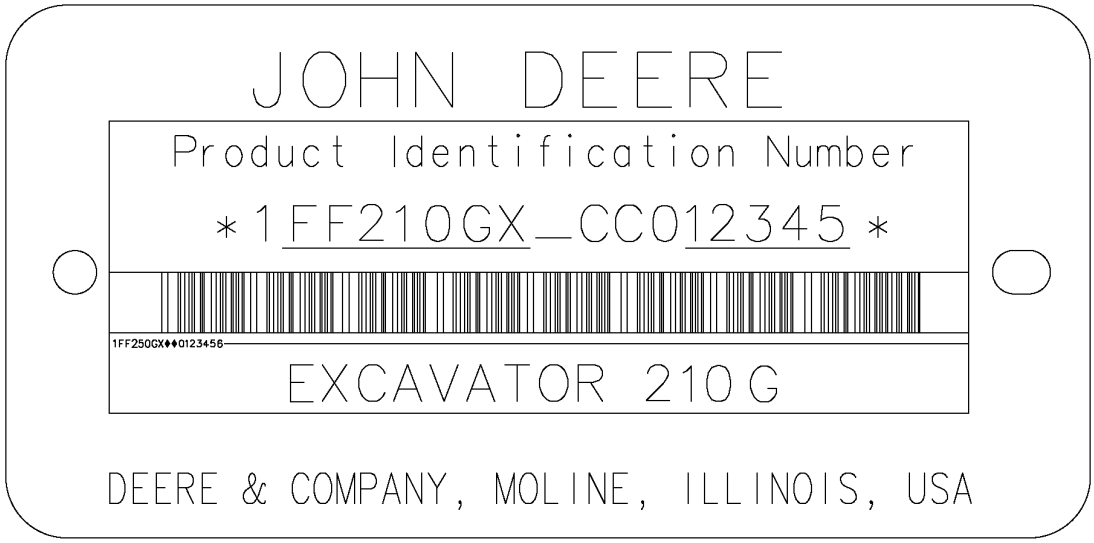

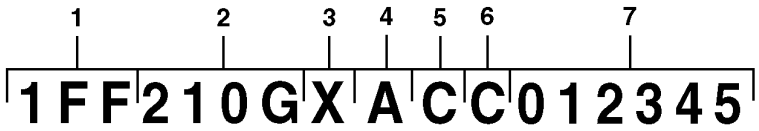

TX1113662

Llave			
1	Código mundial	1F9	John Deere Brasil
2	Identificador de modelo	210G	Modelo de la máquina
3	Código de opciones de la máquina	X	Configuración de articulación X.....Excavadoras de orugas R.....Excavadoras militares
4	Letra de verificación	A	Sólo para uso de fábrica
5	Código de año de fabricación	C	Código D.....2013 E.....2014
6	Código de emisiones de motor	C	Nivel de emisiones C.....Tier 2 / Fase 2 D.....Tier 3 / Fase 3
7	Número de serie de máquina	012345	Número de serie (ejemplo)

Identificación del nivel de emisiones del motor

Número de modelo del motor	Nivel de emisiones
6068HT105 — RE559029	Tier 2 / Fase II
6068HT109 — RE563674	Tier 3/Fase III A
6068HT112 — RE570113	Tier 2 / Fase II
6068HT129 — DZ105415	Tier 3/Fase III A

Al cliente

Los números de pieza en este catálogo de piezas eran correctos al momento de la publicación. Conforme a la política de John Deere, mejoramos los productos continuamente. Por lo tanto, al pedir piezas, consultar al concesionario para verificar los números de pieza.

Unidades de medida SI

Siempre que sea aplicable, en todo este catálogo de piezas las dimensiones se indican en el sistema métrico.

Identificación de resistencia de pernos y tornillos

Los pernos y tornillos que deben tener características de resistencia alta equivalentes al valor de sistema métrico 10,9 (grado 8 de SAE) o superior se identifican en este catálogo con la descripción 10,9; 12,9 ó 14,9. Todos los pernos y tornillos estándar son del valor de sistema métrico 8,8 (grado 5 de SAE) o inferior.

Información de lista de número de serie

La información de número de serie se lista para indicar las máquinas en las cuales se puede usar un componentes; por ejemplo:

	–		**El componente puede usarse en todos los productos.**
000000	–		**El componente puede usarse en los productos a partir del número de serie listado.**
	–	**000000**	**El componente puede usarse en los productos hasta e inclusive el número de serie listado.**
000000	–	**000000**	**El componente puede usarse en los productos entre e inclusive el número de serie listado.**

Cuando XXXXXX aparece en lugar de un número de serie, quiere decir que se modificó el número de serie, pero el número de serie preciso no estaba disponible al momento de la publicación.

Flecha de sentido

Las flechas se emplean en las ilustraciones para indicar la parte delantera de la unidad. Los lados "derecho" e "izquierdo" se determinan mirando en el sentido de avance de la máquina.

Ilustraciones encerradas en cuadros

Los componentes con referencias encerradas en cuadros en la ilustración están disponibles como un conjunto de mantenimiento o un accesorio. Estas piezas pueden incluir otras que no estén disponibles como piezas de repuesto. Es posible que en las ilustraciones no se muestren todos los componentes individuales de un accesorio. Un cuadro sin referencia incluye componentes no actuales.

Listas de mercancía completa

La mercancía completa se detalla en negrita. Pedir por separado. No incluir en el pedido de piezas de repuesto.

Orientación del motor

Los lados derecho (RH) e izquierdo (LH) se determinan al pararse junto al volante mirando hacia el motor.

Componentes remanufacturados de John Deere

Los componentes REMAN listadao en este catálogo están destinados a la reparación o la sustitución de componentes originales averiados o desgastados. Los componentes Reman de John Deere están fabricados bajo estrictas normas de John Deere y realizados según las especificaciones originales de John Deere que incorporan las últimas actualizaciones y mejoras del diseño y del rendimiento.

Posición de números de serie

Cada excavadora 210G y 210GLC tiene siete chapas de número de serie: una chapa de número de identificación del producto, una chapa de número de serie del motor, una chapa de número de serie de la bomba hidráulica, una chapa de número de serie del mecanismo propulsor izquierdo, una chapa de número de serie del motor propulsor derecho, una chapa de número de serie del motor de giro y una chapa de número de serie de la válvula de control.

La chapa de identificación del producto se encuentra en la parte delantera de la estructura superior, a la derecha de la cabina.

La chapa del número de serie del motor se encuentra en el lado derecho del bloque de cilindros, cerca del arrancador.

La chapa del número de serie de la bomba hidráulica se encuentra cerca de la parte delantera de la bomba hidráulica.

La chapa del número de serie del motor de giro se encuentra en la parte superior del motor.

La chapa del número de serie del dispositivo de propulsión derecho se encuentra en el lado izquierdo de dicho motor.

La chapa del número de serie del dispositivo de propulsión izquierdo se encuentra en el lado derecho de dicho motor.

La chapa del número de serie de la válvula de control se encuentra en la parte superior izquierda de la válvula de control.

Es posible que sea necesario especificar los números de identificación del producto o los números de serie al presentar una reclamación por garantía o en la correspondencia relacionada con este producto. En esos casos es muy importante que se suministren todos los caracteres. Resulta indispensable recalcar la importancia de este punto.

Chapa de identificación del motor — 4045 y 6068

RGP11355A A.1

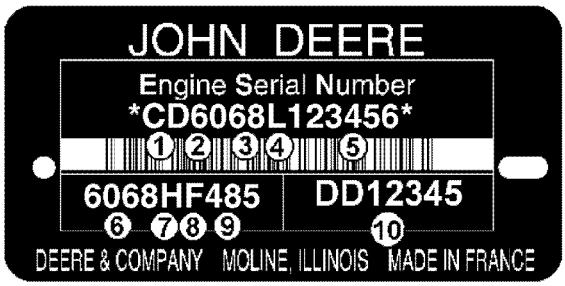

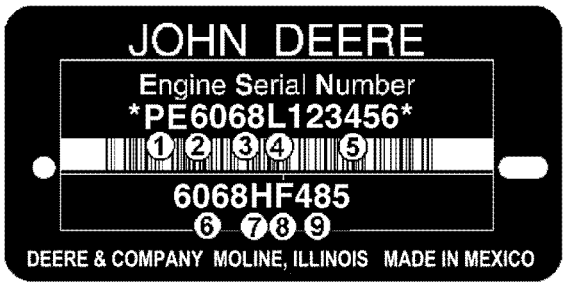

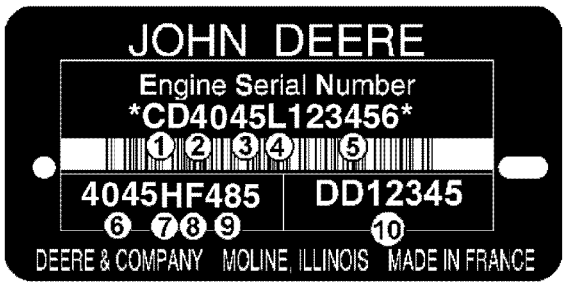

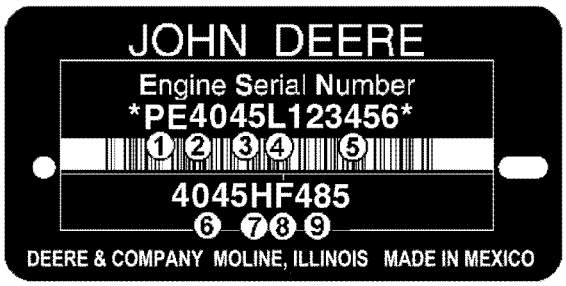

RGP11355A

El número de serie del motor consta de 13 caracteres	
Primer renglón	Designa
1 — Dos letras para designar la fábrica del motor	PE: Torreón, México, CD: Saran, Francia, J0: Rosario, Argentina, UG: Teda, China
2 — Un dígito para la cantidad de cilindros.	4 cilindros, 6 cilindros
3 — Tres dígitos para la cilindrada en litros	045: 4.5 litros, 068: 6.8 litros
4 — Una letra para el nivel de emisiones	B= Sin certificación C= Nivel de emisiones Tier 1/Fase I G= Nivel de emisiones Tier 2/Fase II L= Nivel de emisiones Tier 3/Fase IIIA R= Nivel de emisiones Tier 4 provisional/Fase IIIB U o V= Nivel de emisiones Tier 4 Final/Fase 4
5 — Seis dígitos	123456= Número secuencial de fabricación del motor. Los números secuenciales empiezan en 000001
El tipo de motor consta de 9 caracteres alfanuméricos	
6 — Cuatro dígitos	Igual a los puntos 2 y 3 anteriores
7 — Una letra para indicar el tipo de aspiración	A= Turboalimentado con enfriador del aire de carga tipo aire-agua D= Aspiración natural T= Turboalimentado H= Turboalimentado con enfriador del aire de carga tipo aire-aire S= Turboalimentado con enfriador del aire de carga tipo aire-agua de mar
8 — Una o dos letras para indicar la aplicación del OEM	F: OEM, FM: Marino, FH: Ubicaciones peligrosas, FN: Gas natural comprimido
8 — Una o dos letras para indicar la aplicación del vehículo John Deere	DW, KV: Construcción, RW, LV, L, BM: Tractor, TJ: Silvicultura, H, Z, CQ: Cosechadora, N: Cosechadora/pulverizador, E: Segadora hileradora
9 — Dos o tres dígitos para indicar la versión	485
10 — Dos letras y 5 o 6 dígitos para el número de pieza del motor	DD12345 (solo motores fabricados en Saran)

Marcas comerciales

En este catálogo de piezas pueden aparecer las siguientes marcas comerciales de Deere and Company:

Best Bid™	CounterParts™	DEERE™ (Deere™)
Dura-Trax™	Fanggs™	Guardian™
HTH™	Jagz™	JDLink™
MARKS™	MIC™ [Centro de información de máquina]	MTH™
Power Curve™	PowerIIel™	PowerShift Plus™
Powerwize™	POWR SAVR™	Powrshift™
ProPath™	Quad-Cool™	Quik-Tatch™
SC-2™	Side-Tracker™	Stinger™
StructureALL™	Swamper™	TMC™ [Control total de la máquina]
ValueSelect™	Waratah™	Worksite Pro™
FlexBox™	Funk™	iTorque™
Phoenix™	Phoenix International™	PowerTech™
PowerTech™ E	PowerTech™ M	PowerTech™ Plus
Precision Joint™	SHIFT-O-MATIC™	SWEDA™ (Eje doble extremo súper ancho)
TeamMate™	TeamMate™II	TeamMate™ IV
TMII™	TMIII™	

Comentarios y abreviaturas

Los siguientes comentarios y las abreviaturas pueden aparecer en este catálogo de piezas. Consultar la siguiente tabla para las traducciones.

Frase	Significado	Frase	Significado
ALSO ORDER, ORD W/	También pedir, pedir con	MFWD	Tracción delantera mecánica
AMP	Amperio	NA, NOT USED THIS APPL	ND, No se usa para esta aplicación
APPL, APPL ONLY	Solo esta aplicación	NLA	Ya no está disponible
AR	Según sea necesario	NSEP	No disponible por separado
ASSY	Conjunto completo	OD	Diámetro exterior
BOAC	Borde cortante atornillado	OPTIONAL	Opcional
CCW	En sentido contrahorario	OR	O
COMPLETE	Completo	ORD, ORDER	Pedir
COMPLETE GOODS	Mercancía completa	OS	Sobretamaño
CONVENIENCE ASSY, CA	Conjunto de comodidad	OUTER	Exterior
CTL, CUT TO LENGTH	Corte a medida	PKG, PACKG	Paquete, paquete de
CW	En sentido horario	PTO	Toma de fuerza
ENGINE	Motor	RATIO	Relación
FOR	Para	REAR	Parte trasera
FRONT	Parte delantera	REMAN	Remanufacturado
GAS	Gasolina	REPL	Reemplaza a
HFWD	Tracción delantera hidráulica	RH	Lado derecho
HP	Potencia de arrastre	SN	Número de serie
HS, HEAD MARKED	Alta resistencia, cabeza marcada	STD	Estándar
ID	Diámetro interior	SUB	Sustituido por
INCH	Pulgada	SUB COMPONENTS	Sustituir componentes (del juego o conjunto)
INCL KEYS	Incluye los elementos...	SUB FOR	Sustituir por
INCL, INCLUDES	Incluye…	TEETH, Z	Número de dientes de engranaje
INCLUDES PARTS/ ITEMS MARKED	Incluye las piezas/elementos marcados...	TK	Espesor
INNER	Interior	UP, UPPER	Superior
KIT	Juego	US	Subtamaño
L	Número de eslabones	USE UNTIL EXHAUSTED	Usar hasta que se acabe
LF, LINE FILL	Llenado de tubería	USE WITH	Usar con
LGP	Baja presión sobre el suelo	VEC	Unidad de control electrónico del vehículo
LGTH	Longitud	VLC	Centro de carga del vehículo
LH	Lado izquierdo	W/	Con
LOW, LOWER	Inferior	W/O	Sin
LT	Oruga larga	WHOLE GOODS	Mercancía completa
MAKE FROM, MF	Fabricar de	WT	Oruga ancha
MARKED	Marcado	XLT	Oruga extra larga
MATCHED SET	Conjunto combinado		

Conteúdo

01 Rodas e Pneus e Esteiras
0130 Sistemas das Esteiras ... 40
02 Eixos, Diferenciais e Sistemas de Suspensão
0260 Eixos, Diferencial e Sistema Hidráulico do Sistema da Suspensão (Inclui Avanço) ... 62
04A Motor 6068HT105-RE559029
0400A Motor 6068HT105 ... 76
04B Motor 6068HT109-RE563674
0400B Motor 6068HT109 ... 202
04C Motor 6068HT112-RE570113
0400C Motor 6068HT112 ... 310
04D Motor 6068HT129-DZ105415
0400D Motor 6068HT129 ... 400
05 Sistema Auxiliar do Motor
0505 Auxílios de Partida em Clima Frio ... 506
0510 Sistema de Arrefecimento do Motor ... 508
0520 Sistema de Admissão ... 530
0530 Sistema de Escape Externo ... 540
0540 Suporte do Motor ... 552
0560 Sistemas Externos de Suprimento de Combustível ... 554
13 Diversos, Veículo
1311 Conjunto do Veículo ... 568
1322 Etiquetas e Marcas Comerciais ... 570
16 Sistemas Elétricos do Veículo
1671 Baterias, Suporte e Cabos ... 574
1673 Sistema de Iluminação do Veículo ... 578
1674 Chicote Elétrico e Interruptores ... 588
17 Chassi da Estrutura ou Estrutura de Suporte
1740 Instalação da Estrutura ... 624
18 Estação do Operador
1810 Compartimento do Operador ... 630
1821 Assento e Cintos de Segurança ... 684
1830 Aquecimento e Ar Condicionado ... 696
19 Chapa de Metal e Estilo
1910 Capô ou Compartimento do Motor ... 714
20 Segurança, Conveniência e Diversos
2001 Rádio ... 744
2002 Espelho ... 746
2004 Dispositivos de Advertência Incluindo Buzina e Alarme de Ré ... 754
2010 Diversos ... 760
21 Sistema Hidráulico Principal do Veículo
2161 Bombas e Acionamentos Hidráulicos ... 764
2162 Válvulas de Controle ... 776
2164 Reservatório Hidráulico, Filtro e Resfriador ... 798
26 Comunicação Global do Veículo
2601 Controlador de Comunicação ... 806
33 Retroescavadeira e Escavadeira
3302 Caçamba com Dentes ... 810
3315 Articulação dos Controles ... 850
3340 Estruturas da Retroescavadeira e Escavadeira ... 872
3362 Válvulas de Controle e de Retenção da Carga ... 878
3363 Linhas, Mangueiras e Conexões ... 884
3365 Cilindros Hidráulicos ... 948

Conteúdo - continuação

43 Giro, Rotação ou Sistema de Articulação
4350 Elementos de Acionamento Mecânico 958

Índice alfabético

Página

1142 Tampa da Válvula ... 310, 400
1142 Tampa do Balancim ... 76
1146 Tampa do Balancim ... 202
1299 Tampa do Gargalo de Abastecimento de Óleo... 78, 204, 312, 402
1324 Polia do Virabrequim ... 80, 206, 314, 404
1403 Cobertura do volante do motor... 82, 208, 316, 406
1517 Volante do Motor ... 84, 210, 318, 408
16PQ Sistema de Injeção de Combustível... 212
16SK Bomba de Injeção de Combustível... 320
16YN Bomba de Injeção de Combustível... 410
17B7 Admissão de Ar (713669 -) ... 214
17BV Admissão de Ar (- 713606)... 216
17CN Coletor de Admissão ... 86, 322, 412
1989 Bandeja de Óleo... 88, 218, 324, 414
2001 Polia da Bomba de Água... 90, 220, 326, 416
2154 Tampa do Termostato... 222
2158 Tampa do Termostato... 92, 328, 418
2224 Válvula Termostática ... 94, 330, 420
2255 Termostato do Motor... 224
2398 Acionamento do Ventilador... 96, 226, 332, 422
2695 Aquecedor do Líquido de Arrefecimento do Motor... 228, 334, 424
2695 Conexões do Aquecedor do Líquido de Arrefecimento do Motor ... 98
2876 Coletor de Escape... 230
28AG Coletor de Escape... 100, 336, 426
2962 Sistema de Ventilação... 232
2964 Sistema de Ventilação... 102, 338, 428
3031 Motor de Partida ... 104, 234, 340, 430
3150 Alternador... 106, 236, 342, 432
35EN Filtro de Combustível... 238
35EW Filtro Final de Combustível ... 108
35JN Fuel Filter ... 344, 434
3614 Placa Dianteira ... 110, 240, 346, 436
3727 Bomba de Transferência de Combustível ... 242
3799 Tampa da Bomba de Transferência de Combustível ... 348, 438
3917 Alojamento do Termostato... 244
3924 Alojamento do Termostato... 112, 350, 440
4059 Vareta de Óleo do Motor ... 246
4062 Vareta de Óleo do Motor ... 114, 352, 442
4112 Polia de Transmissão Auxiliar Frontal ... 116, 248, 354, 444
4330 Auxílio de Partida ... 250
4434 Tampa da Engrenagem de Distribuição ... 118
4434 Tampa da Engrenagem de Distribuição e Bomba de Água... 356, 446
4435 Tampa da Engrenagem de Distribuição da Bomba d'água ... 252
4633 Bloco de Cilindros... 254
4644 Bloco de Cilindros... 120
4689 Bloco de Cilindros... 358, 448
4712 Virabrequim e Rolamentos ... 122, 256, 360, 450
4834 Bielas e Pistões... 258
4839 Bielas e Pistões... 124
4839 Kit de Camisa da Biela e do Cilindro do Pistão... 362
48AH Bielas e Pistões... 452
4902 Mecanismo de Acionamento da Válvula ... 364, 454
4902 Mecanismo de Acionamento da Válvula (- 693213)... 126
4905 Mecanismo de Acionamento da Válvula ... 260
4932 Balancim / Eixo / Haste de Comando (693214 -) ... 128
5024 Bomba de Óleo do Motor ... 130, 262, 366, 456
5120 Cabeçote dos Cilindros (- 706403)... 264
5123 Cabeçote do Cilindro ... 132
5132 Cabeçote dos Cilindros ... 368, 458
5163 Cabeçote dos Cilindros (706965 -)... 266
5204 Tampa do Acionamento Auxiliar ... 134, 268, 370, 460
5497 Suporte do Chicote Elétrico... 270
5728 Entrada da Bomba de Água ... 136, 272, 372, 462
5902 Resfriador de Óleo ... 138
5902 Resfriador do Óleo do Motor ... 374, 464
5945 Resfriador de Óleo ... 274
62A4 Montagem do Alternador... 140, 376
62A4 Suportes do Alternador (- 713606)... 276
62BZ Montagem do Alternador ... 466
62BZ Montagem do Alternador (713669 -)... 278
6382 Linhas de Combustível de Baixa Pressão... 280
63AN Linhas de Combustível de Baixa Pressão... 142
63FW Linhas de Combustível de Baixa Pressão ... 378, 468
653B Turbocompressor ... 470
653F Turbocompressor ... 282
65WA Turbocompressor... 144, 380
6698 Bujão do Interruptor de Temperatura... 146, 284, 382
6698 Interruptor de Temperatura... 472
6721 Sensores do Motor ... 286
6764 Sensores do Motor ... 148, 384
67C3 Sensores do Motor... 474

Página

8175 Filtro Primário do Combustível ... 288
8192 Filtro Primário do Combustível ... 150
81E7 Separador de Água... 386, 476
84FK Chicote Elétrico do Motor... 152
84GS Suporte do Chicote Elétrico do Motor ... 290
8699 Suporte da Polia do Ventilador / Tensor da Correia ... 388
8718 Tensionador da Correia ... 154, 292, 390, 478
8875 Adaptador do Filtro do Óleo do Motor ... 392
8875 Filtro de Óleo... 294, 480
8875 Filtro do Óleo do Motor... 156
8912 Recirculação do Gás de Escape (- 708932)... 296
8933 Recirculação do Gás de Escape (710739 -)... 298
9801 Tirantes de Elevação... 158, 300, 394, 482
9901 Bronzinas Subdimensionadas... 178
9901 Conjunto do Bloco Curto ... 162, 302, 504
9901 ENGRENAGEM HELICOIDAL ... 194
9901 Kit de Anéis de Pistão ... 186, 486
9901 Kit de Bico Injetor ... 180
9901 Kit de Camisa do Pistão ... 182, 490
9901 Kit de Comando de Válvulas ... 193
9901 Kit de Junta do Cabeçote dos Cilindros ... 165
9901 Kit de Juntas do Motor... 184, 500
9901 Kit de Mancais das Bielas, Padrão... 503
9901 Kit de Mancal Axial ... 484
9901 Kit de Mancal do Virabrequim ... 496
9901 Kit de Mancal do Virabrequim Subdimensionado... 498, 502
9901 Kit de Parafusos do Cabeçote do Cilindro... 494
9901 Kit de Retífica do Motor... 174, 488
9901 Kit de Rolamentos ... 166, 190, 196
9901 Kit do Mancal Axial do Virabrequim, Subdimensionado... 176
9901 Kit do Motor de Partida... 192
9901 Lubrificação da Camisa do Cilindro... 160, 492
9901 Motor de Reposição ... 304
9901 Parafuso - Cabeçote do Cilindro ... 188
9901 Relé do Motor de Partida... 168
9901 Rolamento, Biela ... 170
9901 Rolamentos da Biela, Subdimensionados... 485
9901 Válvula de Controle ... 172
9901 Vedação de Óleo Dianteira... 164
9901 Vedação Traseira de Óleo... 187

A

Acionamento Direto do Ventilador... 514
Alarme de Deslocamento ... 756
Alavanca da Válvula de Controle Piloto de Deslocamento ... 852
Alavanca de Corte Piloto... 870
Antena ... 808
Ar Condicionado e Aquecedor... 696
Ar Condicionado, Condensador e Compressor... 700
Articulação da Caçamba ... 876
Assento com Suspensão Mecânica (- 520012), (520033 - 520086).. 684
Assento com Suspensão Mecânica (520013 - 520032), (520087 -) ... 688
Assento com Suspensão Pneumática Aquecido... 690

B

Bandeja Traseira ... 680
Baterias, Suporte e Cabos (6068HT105 - RE559029)... 574
Baterias, Suporte e Cabos (6068HT109 - RE563674)... 576
Braço Curto de 2,42 m ... 874
Braço Padrão de 2,91 m... 872
Buzina... 754
Buzina e Peças de Fixação da Cabine... 604

C

Cabine ... 630
Caçamba de Alta Capacidade para Serviço Pesado (Retenção Horizontal do Pino do Dente)... 826
Caçamba de Alta Capacidade para Serviço Pesado (Retenção Vertical do Pino do Dente) ... 824
Caçamba de Alta Capacidade para Uso Geral (Retenção Horizontal do Pino do Dente) ... 820
Caçamba de Alta Capacidade para Uso Geral (Retenção Vertical do Pino do Dente) ... 818
Caçamba de Carboneto de Tungstênio para Serviço Pesado (48 in) (1.54 yd³)... 812

Índice alfabético - continuação

Página

Caçamba de Carboneto de Tungstênio para Serviço Pesado (54 in) (1.78 yd³) ... 816
Caçamba de Carboneto de Tungstênio para Serviço Severo (42 in) (1.32 yd³) ... 830
Caçamba de Serviço Pesado ... 822
Caçamba de Serviço Pesado com Dentes TK (48 in.) (1.54 yd³) ... 810
Caçamba de Serviço Pesado com Dentes TK (54 in.) (1.78 yd³) ... 814
Caçamba de Serviço Severo (42 in) (1.32 yd³) ... 828
Caçamba para Cavar Valar para Dianteira Super Longa ... 836
Caçamba para Cavar Valas ... 832
Caçamba para Dianteira Super Longa 0.52 Yd³ (30 In.) ... 834
Caixa de Ferramentas ... 740
Caixa de Fusíveis Adicional ... 600
Câmera Traseira ... 760
Chapa do Piso ... 678
Chave de Ignição ... 594
Chicote Elétrico da Cabine ... 590
Chicote Elétrico da Máquina ... 588
Chicote Elétrico da Unidade de Controle do Motor e da Interface do Motor (6068HT109 - RE563674) ... 612
Chicote Elétrico da Unidade de Controle do Motor e da Interface do Motor (6068HT112 - RE570113) ... 614
Chicote Elétrico da Unidade de Controle do Motor e da Interface do Motor, com Acionamento Direto do Ventilador (Engine 6068HT105-RE559029) ... 610
Chicote Elétrico da Unidade de Controle do Motor e da Interface do Motor, com Acionamento do Ventilador Hidráulico (Engine 6068HT105-RE559029) ... 616
Chicote Elétrico da Unidade de Controle do Motor e da Interface do Motor, com Acionamento do Ventilador Hidráulico (Engine 6068HT129-DZ105415) ... 618
Chicote Elétrico das Luzes do Teto ... 666
Chicote Elétrico do Farol da Cabine ... 586
Chicotes Elétricos e Relés da Alavanca de Controle do Piloto ... 598
Cilindro do Transportador ... 50
Coletor de Sinal Piloto, Carcaça e Juntas ... 788
Coletor de Sinal Piloto, Seção da Válvula ... 790
Coletor do Sinal Piloto (Lado da Válvula de Controle) ... 794
Coletor do Sinal Piloto (Lado do Controlador do Piloto) ... 792
Componentes da Bomba do Piloto ... 774
Componentes da Bomba Hidráulica ... 766
Componentes da Cabine (Corrimão, Barras de Proteção) ... 640
Componentes da Cabine (Detentor da Porta) ... 634
Componentes da Cabine (Luz, Antena e Alto-falantes da Cabine) ... 636
Componentes da Cabine (Para-brisa) ... 650
Componentes da Cabine (Suportes, Buchas e Batentes) ... 644
Componentes da Cabine, Porta ... 632
Componentes da Caixa de Engrenagens do Motor de Deslocamento ... 66
Componentes da Caixa de Engrenagens do Motor de Giro ... 960
Componentes da Válvula de Controle Piloto de Deslocamento ... 854
Componentes da Válvula do Freio do Motor de Deslocamento ... 70
Componentes da Válvula Piloto ... 858
Componentes da Válvula Solenoide ... 878
Componentes da Válvula Solenoide de Corte Piloto ... 918
Componentes do Acento com Suspensão Pneumática Aquecido ... 692
Componentes do Ar-condicionado e Aquecedor ... 698
Componentes do Asssento com Suspensão Mecânica (- 520012), (520033 - 520086) ... 686
Componentes do Cilindro da Caçamba ... 954
Componentes do Cilindro Direito da Lança ... 948
Componentes do Cilindro do Braço ... 952
Componentes do Cilindro do Kit de Garra de Apoio Hidráulica (Kits Fabricados Desde 28 de Junho de 2010) ... 956
Componentes do Cilindro Esquerdo da Lança ... 950
Componentes do Coletor Rotativo ... 970
Componentes do Compressor do Ar-condicionado ... 702
Componentes do Engate Hidráulico ... 848
Componentes do Filtro de Óleo Piloto ... 906
Componentes do Motor de Acionamento do Ventilador Reversível ... 524
Componentes do Motor de Deslocamento ... 68
Componentes do Motor do Giro ... 962
Componentes do Painel de Interruptores ... 596
Componentes do Regulador (1) da Bomba Hidráulica ... 770
Componentes do Regulador (2) da Bomba Hidráulica ... 772
Componentes do Retrovisor ... 742, 748
Componentes, Teto Solar, Quebra-sol e Revestimento da Cabine ... 642
Condensador e Compressor do Ar-condicionado ... 706
Conjunto da Corrente da Esteira, Carro Longo ... 42
Conjunto da Corrente da Esteira, Padrão ... 46
Conjunto MTG do JDLink™ ... 806
Console e Apoio de Braço da Cabine ... 670
Contrapeso ... 626
Controlador do Monitor (DSZ) ... 608
Controlador Principal (MCZ) ... 606
Controladores do Piloto ... 856
Conversor de Alimentação, 12 V ... 622
Conversor de Dados ... 620
Corpo e Carretéis da Válvula de Controle, Lado de 4 Carretéis ... 778
Corpo e Carretéis da Válvula de Controle, Lado de 5 Carretéis ... 782

D

Degrau ... 48
DtlÁjustador da Corrente da Esteira ... 56
DtlPainéis do Compartimento do Sistema de Arrefecimento ... 726
DtlPeças de Fixação da Chapa do Piso da Cabine ... 646
Duto do Aquecedor e Ar-condicionado ... 704

E

Espelho do Contrapeso ... 752
Espelho Retrovisor ... 750
Espelho Retrovisor Esquerdo ... 746
Estrutura da Esteira ... 44
Estrutura da Esteira, Carro Longo ... 40
Estrutura Principal ... 624
Etiquetas e Adesivos (1) ... 570
Etiquetas e Adesivos (2) ... 572

F

Filtro de ar ... 530
Filtro de Óleo do Motor e Linhas ... 568
Filtro e Linhas de Combustível para Serviço Severo ... 558

G

Gateway Telemático Modular e Controlador de Módulo para Satélite JDLink™ ... 808
Grupo Rotativo da Bomba Hidráulica ... 768

I

Indicador de Restrição do Filtro Hidráulico ... 804
Interruptor e Chicote Elétrico do Alarme de Movimento de Deslocamento ... 758
Interruptor e Chicote Elétrico do Aquecedor do Assento com Suspensão Pneumática ... 694

K

Kit de Acoplador Hidráulico ... 846
Kit de Aquecedor do Líquido de Arrefecimento do Motor ... 528
Kit de Auxílio de Partida a Éter ... 506
Kit de Chicote Elétrico do Reprodutor de MP3 ... 762
Kit de Garra de Apoio Hidráulica Direta (Kits Fabricados Desde 28 de Junho de 2010) ... 842
Kit de Garra de Apoio Hidráulica Progressiva (Kits Fabricados em 28 de Junho de 2010 -) ... 844
Kit de Indicador de Restrição do Filtro Hidráulico ... 798
Kit de Luzes da Lança e de Teto da Cabine ... 584
Kit de Proteção contra Queda de Objetos ... 658
Kit de Válvula de Vazamento Reduzido da Lança ... 946
Kit de Válvula de Vazamento Reduzido do Braço ... 944
Kit de Válvula Solenoide Elétrica, 1 Via ... 864
Kit de Válvula Solenoide Elétrica, 2 Vias ... 866
Kit do Acionamento do Ventilador Reversível ... 526
Kit do bujão ... 808
Kit do Trocador Mecânico de Padrão ... 882
Kit reparação do motor ... 175

L

Linha Piloto, Coletor de Sinal Piloto ao Motor de Giro ... 926
Linhas Auxiliares de Alta Vazão do Braço (2,42 m) ... 938
Linhas Auxiliares de Alta Vazão do Braço (2,91 m) ... 940
Linhas Auxiliares de Alta Vazão do Corpo Principal ... 934
Linhas de Distribuição ... 896
Linhas de Drenagem ... 890

Índice alfabético - continuação

Página

Linhas de Lubrificação ... 932
Linhas de Retorno, Válvula de Controle ao Reservatório de Óleo Hidráulico ... 886
Linhas de Sucção ... 884
Linhas Dianteiras ... 898
Linhas do Atenuador (Engine 6068HT105-RE559029) ... 892
Linhas do Atenuador (Engine 6068HT109 RE563674, 6068HT112 RE570113, 6068HT129 DZ105415-) ... 894
Linhas do Cilindro da Lança ... 900
Linhas do Motor do Giro da Válvula de Controle ... 902
Linhas do Piloto (Coletor de Sinal Piloto à Válvula Piloto) (Auxiliar) ... 862
Linhas Hidráulica da Lança aos Cilindros ... 930
Linhas Hidráulicas (Válvula de Controle ao Coletor Giratório) ... 928
Linhas Hidráulicas Auxiliares da Lança (Alta Vazão) ... 936
Linhas Hidráulicas do Motor de Deslocamento ... 64
Linhas Hidráulicas do Motor de Deslocamento, Carro Longo ... 62
Linhas Piloto, Bomba ao Coletor do Sinal Piloto ... 924
Linhas Piloto, Coletor de Sinal Piloto à Válvula de Controle ... 922
Linhas Piloto, Coletor do Sinal Piloto à Válvula de Fechamento Piloto ... 910
Linhas Piloto, Coletor do Sinal Piloto à Válvula Piloto de Deslocamento ... 912
Linhas Piloto, Coletor do Sinal Piloto ao Controlador do Piloto Direito ... 914
Linhas Piloto, Coletor do Sinal Piloto ao Controlador Piloto Esquerdo ... 908
Linhas Piloto, Válvula de Controle ao Coletor de Sinal Piloto ... 920
Linhas Piloto, Válvula de Controle ao Filtro de Óleo Piloto ... 904
Linhas Piloto, Válvula Piloto de Deslocamento à Válvula de Fechamento Piloto ... 916
Luz de Trabalho da Lança ... 578
Luz Giratória Traseira da Cabine ... 582
Luzes Dianteira ... 580

M

Mancal do Giro ... 964
Mangueira do Refrigerante do Ar Condicionado e Correia do Compressor (Engine 6068HT105-RE559029) ... 710
Mangueira do Refrigerante do Ar Condicionado e Correia do Compressor (Engine 6068HT109 RE563674, 6068HT129 DZ105415-) ... 708
Mangueiras do Aquecedor ... 712
Mangueiras do Filtro de Ar (Engine 6068HT105-RE559029) ... 532
Mangueiras do Sistema de Arrefecimento (6068HT109 - RE563674) ... 542
Mangueiras do Sistema de Arrefecimento (Engine 6068HT105-RE559029) ... 540
Mangueiras do Sistema de Arrefecimento (Engine 6068HT112-RE570113) ... 544
Mangueiras do Sistema de Combustível (6068HT105 - RE559029) ... 560
Mangueiras do Sistema de Combustível (6068HT112 - RE570113) ... 564
Mangueiras do Sistema de Combustível (Engine 6068HT109-RE563674) ... 562
Mangueiras do Sistema de Combustível (Engine 6068HT129-DZ105415) ... 566
Mangueiras e Linhas do Purificador de Ar (6068HT109 - RE563674) ... 534
Módulo ... 808
Monitor e Chicote Elétrico do Monitor ... 592
Montagem da Bomba Hidráulica ... 764
Montagem do Extintor de Incêndio ... 682
Montagem do Motor (Engine 6068HT121-DZ102142) ... 552
Montagem do Reservatório de Óleo Hidráulico ... 802
Montagem do Sistema de Arrefecimento ... 512
Montagem do Tanque de Combustível ... 556
Montagem e Tampa do Motor de Deslocamento ... 74
Motor e Caixa de Engrenagens do Giro ... 958

O

OPG (Proteção do Operador) ... 660

P

Painéis do Compartimento da Bomba Hidráulica ... 730
Painel do Compartimento do Motor ... 728
Peças de Fixação e Anéis O da Válvula de Controle ... 786
Pedais de Controle do Piloto do Deslocamento ... 850
Pino do Pé da Lança ... 628

Página

Polia Intermediária da Corrente da Esteira ... 58
Porta e Painéis do Compartimento de Armazenagem ... 734
Portas do Compartimento da Bomba Hidráulica e Sistema de Arrefecimento ... 722
Pré-Limpador ... 538
Proteção do Rolete Inferior ... 54

R

Rádio ... 744
Reservatório de Óleo Hidráulico ... 800
Reservatório do Lavador da Janela ... 668
Return Lines, Control Valve to Hydraulic Cooling Package ... 888
Rolete Inferior da Esteira ... 52

S

Silencioso (6068HT105 - RE559029) ... 548
Silencioso (6068HT109 - RE563674) ... 550
Sistema de Arrefecimento com Ventilador de Acionamento Direto (Engine 6068HT109-RE563674, 6068HT105-RE559029, 6068HT112-RE570113, 6068HT129-DZ105415-) ... 508
Sistema de Arrefecimento do Acionamento do Ventilador Hidráulico (Engine 6068HT109-RE563674, 6068HT105-RE559029, 6068HT112-RE570113, 6068HT129-DZ105415-) ... 510
Sistema de Dente de Caçamba Série TK225 ... 838
Sistema de Dente de Caçamba Série TK350 ... 840
Suporte da Viseira para Chuva ... 662
Suporte de Montagem da Cabine ... 652
Suportes da Cabine ... 654
Suportes de Montagem da Válvula de Controle ... 776
Suportes do Piso da Cabine ... 672

T

Tampa Antiderrapante do Tanque de Combustível ... 732
Tampa Direita Interna da Cabine ... 674
Tampa do Console ... 656
Tampa do Motor ... 720
Tampa Inferior da Estrutura da Esteira ... 60
Tampa Superior do Compartimento de Armazenagem ... 736
Tampa, Piso do Compartimento de Armazenamento ... 724
Tampas da Luz de Trabalho da Cabine ... 638
Tampas da Válvula de Controle ... 716
Tampas de Fechamento da Válvula de Controle, Lado de 4 Carretéis ... 780
Tampas de Fechamento da Válvula de Controle, Lado de 5 Carretéis ... 784
Tampas Inferiores ... 714
Tampas Não Deslizantes ... 718
Tanque de Combustível ... 554
Tanque de Compensação (Engine 6068HT105-RE559029) ... 516
Tanque de Compensação (Engine 6068HT112 RE570113, 6068HT129 DZ105415-) ... 518
Tapete do Piso ... 676
Tapete do Piso, Sistema Hidráulico Auxiliar ... 868
Trocador de Padrão ... 880
Tubulação do Acionamento do Ventilador (com Acionamento do Ventilador Hidráulico) ... 522
Tubulação do Acionamento do Ventilador Reversível ... 520
Tubulação do Purificador de Ar (Engine 6068HT129-DZ105415) ... 536
Tubulação do Sistema de Arrefecimento (Engine 6068HT129-DZ105415) ... 546

U

Unidade de controle eletrôn ... 808

V

Válvula de Alívio de Duas Direções do Motor de Deslocamento ... 72
Válvula de Alívio de Pressão Auxiliar de Alta Vazão ... 942
Válvula do Coletor do Sinal Piloto ... 796
Válvula e Pedais de Controle do Piloto de Deslocamento Auxiliar ... 860
Vedação do Coletor Giratório e Batente do Giro ... 966
Vidro da Cabine ... 648
Viseira para Chuva ... 664

Track Frame, Long Carriage
Bâti de chenille, longue portée
Estrutura da Esteira, Carro Longo
Bastidor de oruga, rodaje largo

TX1095200 C.1

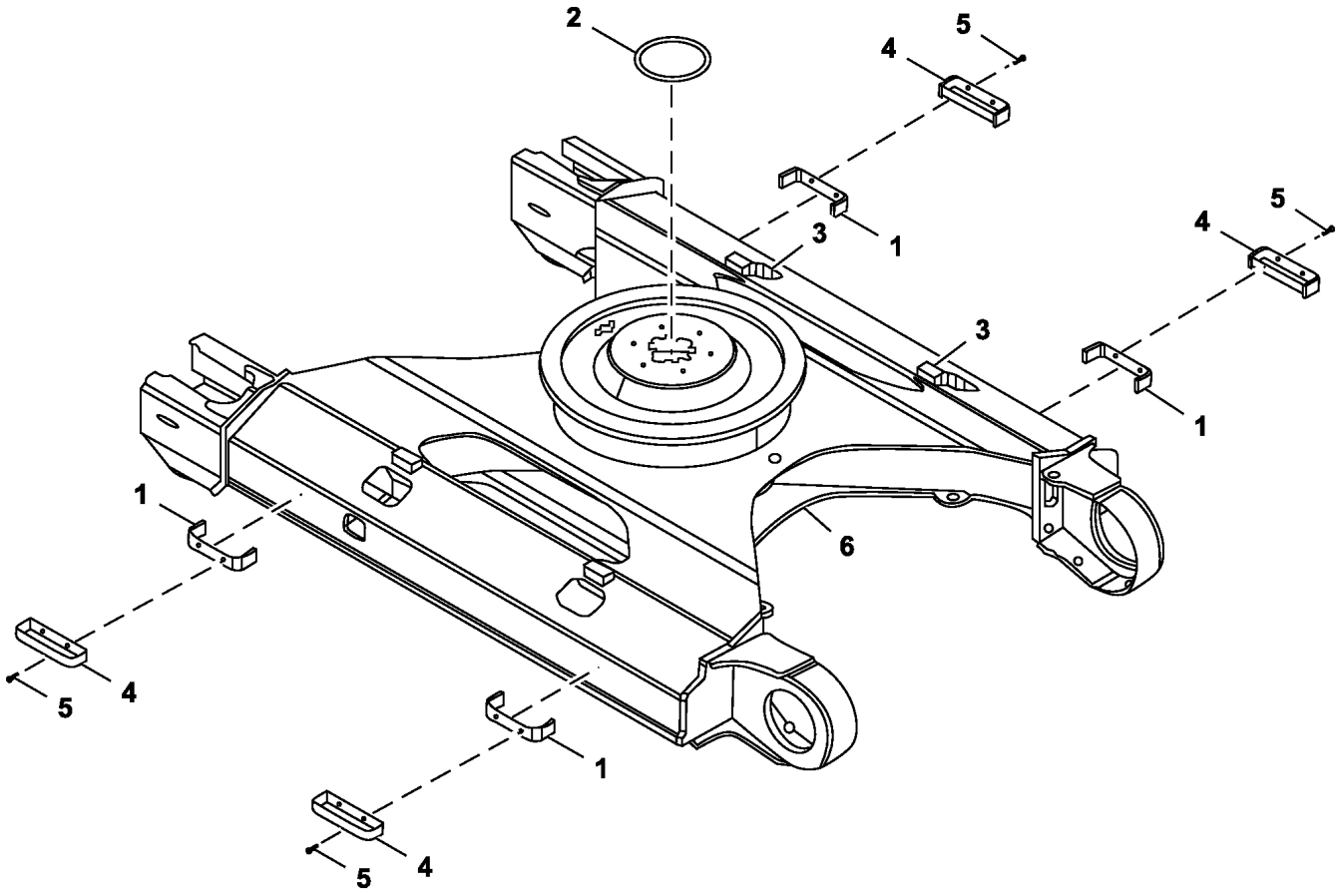

TX1095200

Item	*Nº peça*	*Descrição*	*Qtde*	*Nº série*	*Notas*
1	4447430	Degrau	4		
2	4477681	Capa	1		
3	3103979	Apoio	4		
4	9755978	Degrau	4		Somente sapatas de 800 mm
5	.....	Parafuso c/arruela	8		J281240 NLA
	19M7493	Parafuso sextavado	8		M12 X 40, SUB FOR J901240
	24H1748	Arruela	8		1/2" X 1-1/4" X 0.105"

Track Chain Assembly, Long Carriage
Ensemble de chaîne de chenille, longue portée
Conjunto da Corrente da Esteira, Carro Longo
Conjunto de cadena de oruga, rodaje largo

TX1095305 A.1

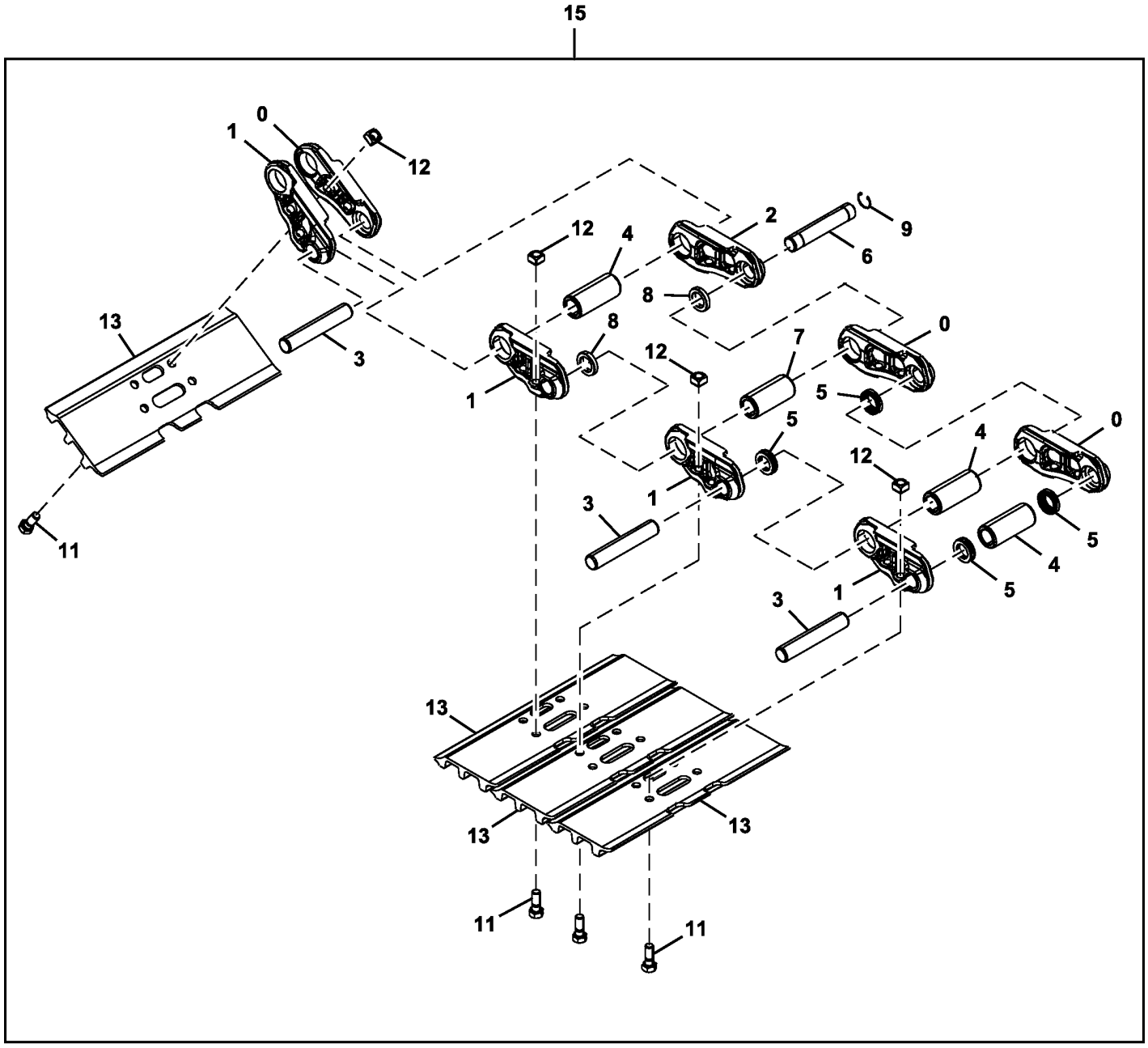

10 — 0,1,2,3,4,5,6,7,8,9

TX1095305

Item	*Nº peça*	*Descrição*	*Qtde*	*Nº série*	*Notas*
0	0005251R	Elo de esteira	48		SUB FOR 0005251 RH
1	0005252R	Elo de esteira	49		SUB FOR 0005252, LH
2	4633367R	Elo mestre da esteira	1		SUB FOR 4633367
3	AT180028	Pino fixador	48		SUB FOR 4314671
4	AT186162	Bucha	48		SUB FOR 4386609
5	AT186161	Vedação	96		SUB FOR 4408124
6	T209260	Pino mestre da esteira	1		Pino Principal da Esteira, SUB FOR 4267743
7	AT219468	Bucha	1		Bucha Principal da Esteira, SUB FOR 4345302
8	AT219471	Espaçador	2		Vedação Principal da Esteira, SUB FOR 4379310
9	T209259	Anel de pressão	1		SUB FOR 4192666
10	9250500R	Corrente esteira s/sapatas	1		
11	T139614	Parafuso	196		SUB FOR 4631640 OR 4659287
12	T139615	Porca	196		SUB FOR 4255638
13	AT219482	Sapata ab. 3garraS perp.dir	49		600 mm, SUB FOR 2050647 OR 2050647R
	AT219483	Sapata ab. 3garraS perp.dir	49		700 mm, SUB FOR 2053495 OR 2053495R
	AT219484	Sapata ab. 3garraS perp.dir	49		800 mm, SUB FOR 2053496 OR 2053496R
	T186383	Sapata ab. garra perp.dir.m	49		700 mm
15	9250499R	Conjunto esteira	2		600 mm, SUB FOR 9250499
	9264205R	Conjunto esteira	2		700 mm, SUB FOR 9264205
	9264206R	Conjunto esteira	2		800 mm, SUB FOR 9264206
	FF507969	Conjunto esteira	2		700 mm, Sapata com Uma Barra

Track Frame
Bâti de chenille
Estrutura da Esteira
Bastidor de cadenas

TX1095200 C.1

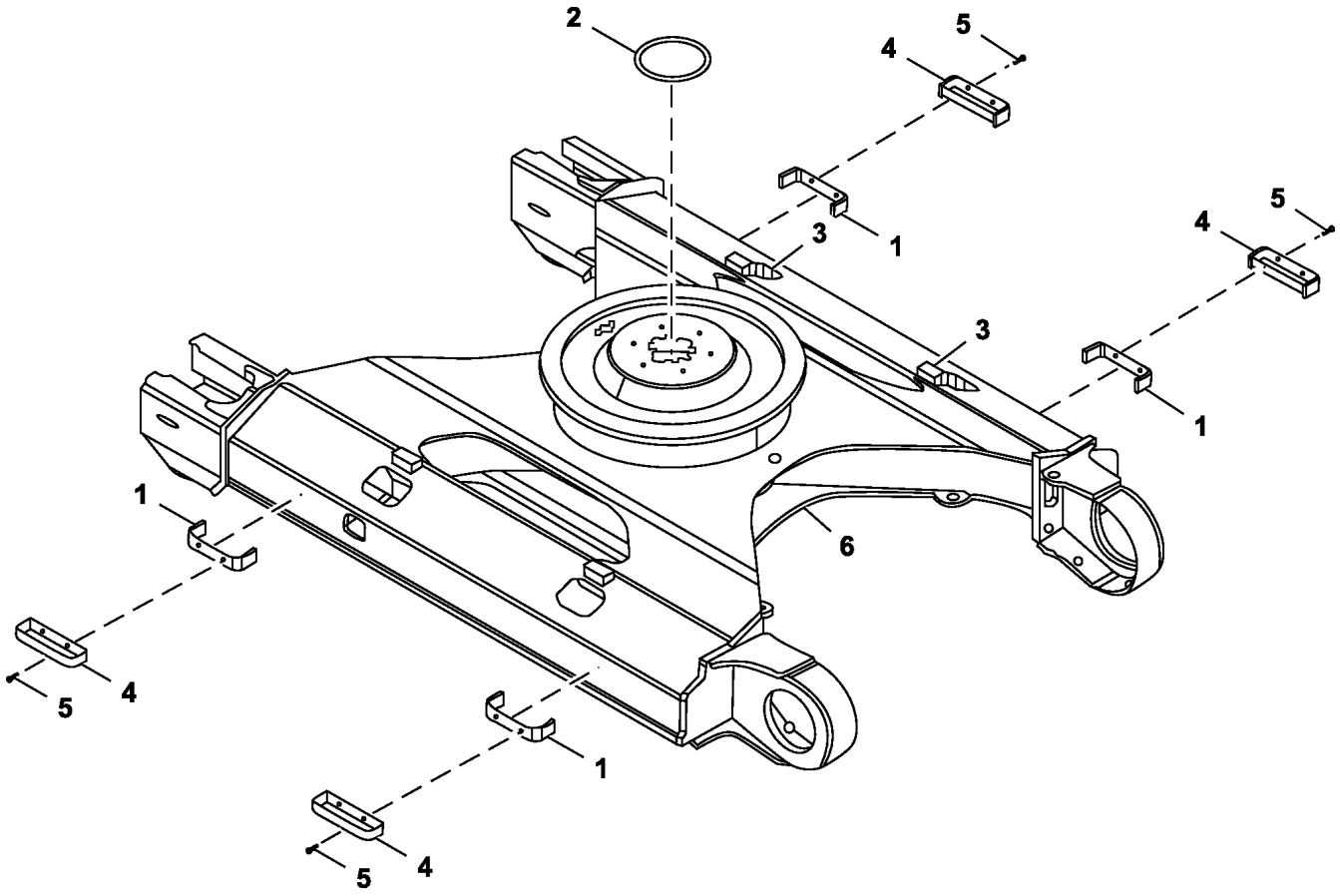

TX1095200

Item	*Nº peça*	*Descrição*	*Qtde*	*Nº série*	*Notas*
1	4447430	Degrau	4		
2	4477681	Capa	1		
3	3103979	Apoio	4		
4	9755978	Degrau	4		Somente Sapatas de 800 mm
5	.....	Parafuso c/arruela	8		J281240 NLA
	19M7493	Parafuso sextavado	8		M12 X 40, SUB FOR J901240
	24H1748	Arruela	8		1/2" X 1-1/4" X 0.105", SUB FOR 449490, 4249324 NLA
6	.....	Estrutura	1		5012395 NLA

Track Chain Assembly, Standard
Ensemble chaînes de chenille, standard
Conjunto da Corrente da Esteira, Padrão
Conjunto de cadena de oruga, estándar

TX1095305 A.1

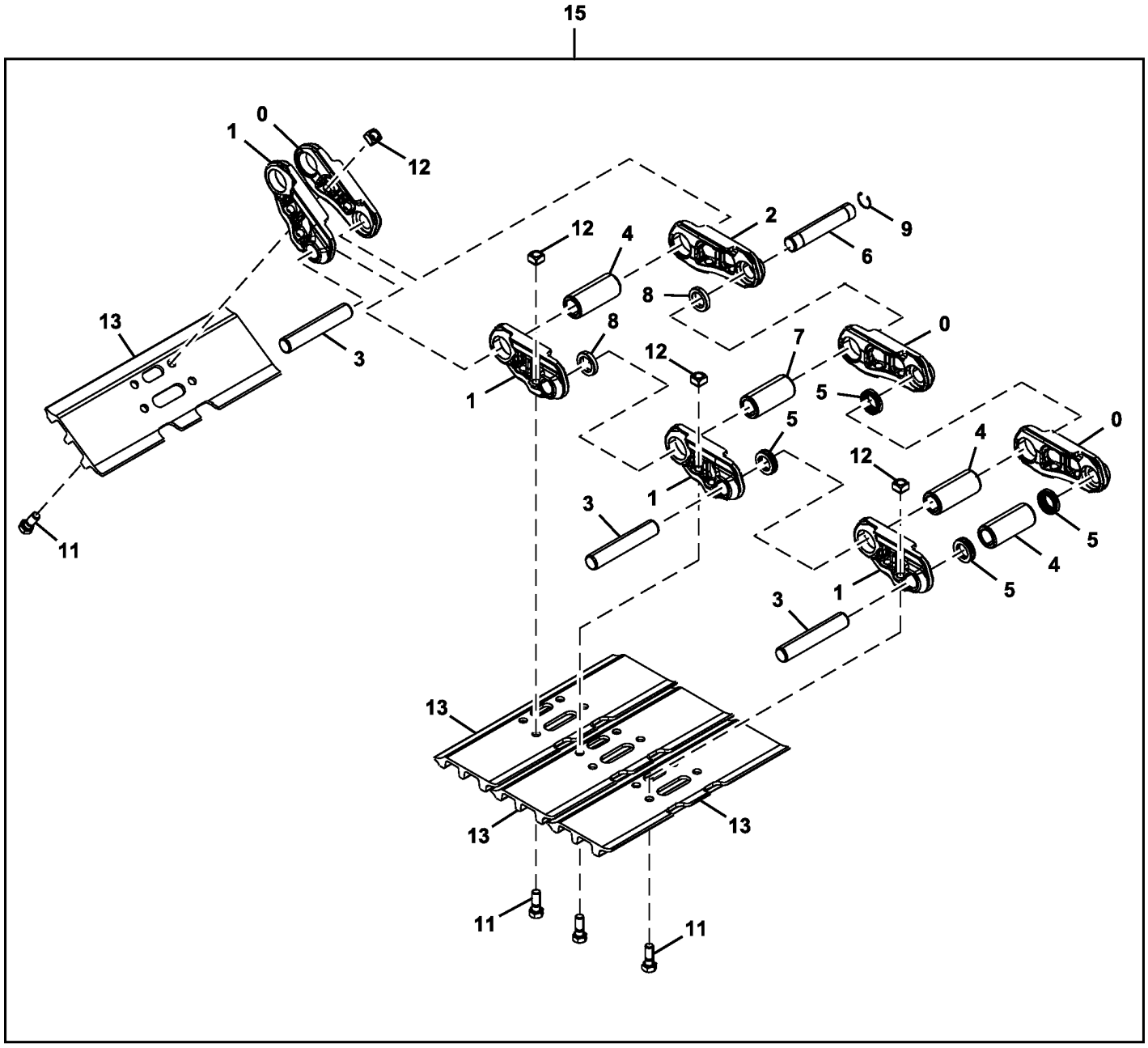

10 — [0],1,2,3,4,5,6,7,8,9

TX1095305

Item	*Nº peça*	*Descrição*	*Qtde*	*Nº série*	*Notas*
0	0005251R	Elo de esteira	45		SUB FOR 0005251, RH
1	0005252R	Elo de esteira	46		SUB FOR 0005252, LH
2	4633367R	Elo mestre da esteira	1		SUB FOR 4633367
3	AT180028	Pino fixador	45		SUB FOR 4314671
4	AT186162	Bucha	45		SUB FOR 4386609
5	AT186161	Vedação	90		SUB FOR 4408124
6	T209260	Pino mestre da esteira	1		Pino Principal da Esteira, SUB FOR 4267743
7	AT219468	Bucha	1		Bucha Principal da Esteira, SUB FOR 4345302
8	AT219471	Espaçador	2		Vedação Principal da Esteira, SUB FOR 4379310
9	T209259	Anel de pressão	1		SUB FOR 4192666
10	9248706	Corrente esteira s/sapatas	1		
11	T139614	Parafuso	184		SUB FOR 4631640 OR 4659287
12	T139615	Porca	184		SUB FOR 4255638
13	AT219482	Sapata ab. 3garraS perp.dir	46		600 mm, SUB FOR 2050647 OR 2050647R
	AT219483	Sapata ab. 3garraS perp.dir	46		700 mm, SUB FOR 2053495 OR 2053495R
	AT219484	Sapata ab. 3garraS perp.dir	46		800 mm, SUB FOR 2053496 OR 2053496R
15	.....	Sapata ab. 3garraS perp.dir	2		600 mm, 9248705 NLA
	.....	Sapata ab. 3garraS perp.dir	2		700 mm, 9264202 NLA
	.....	Sapata ab. 3garraS perp.dir	2		800 mm, 9264203 NLA

Step
Marchepied
Degrau
Escalón

TX1148770 A.1

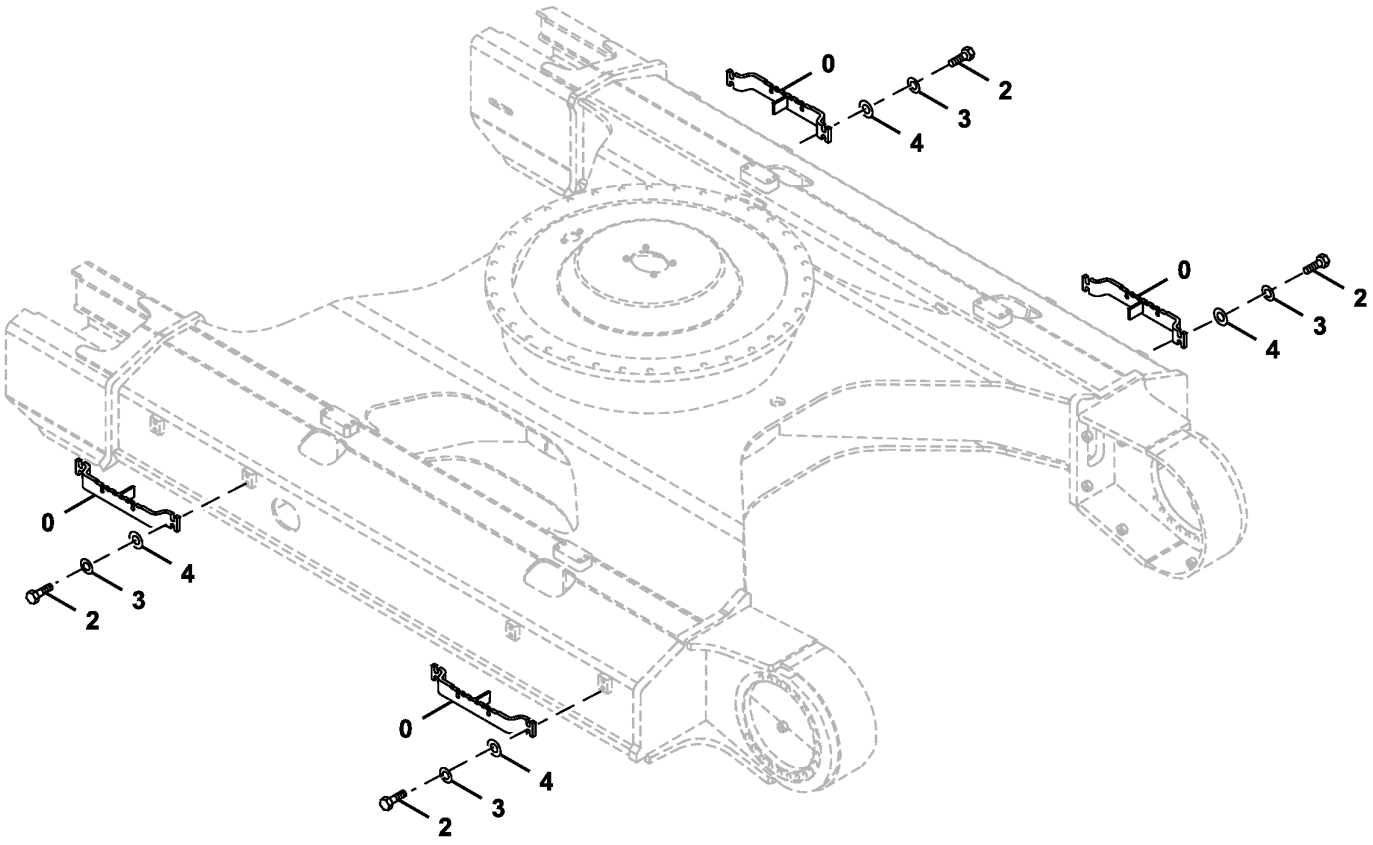

TX1148770

Item	*Nº peça*	*Descrição*	*Qtde*	*Nº série*	*Notas*
0	9755974	Degrau	4		
2	19M7489	Parafuso sextavado	16		M16 X 45, SUB FOR J901645
3	12H294	Arruela de pressão	16		5/8", SUB FOR A590916
4	24M7338	Arruela	16		17 X 30 X 3 mm, SUB FOR J222016

Carrier Roller
Galet porteur
Cilindro do Transportador
Rodillo superior

TX1095301 B.1

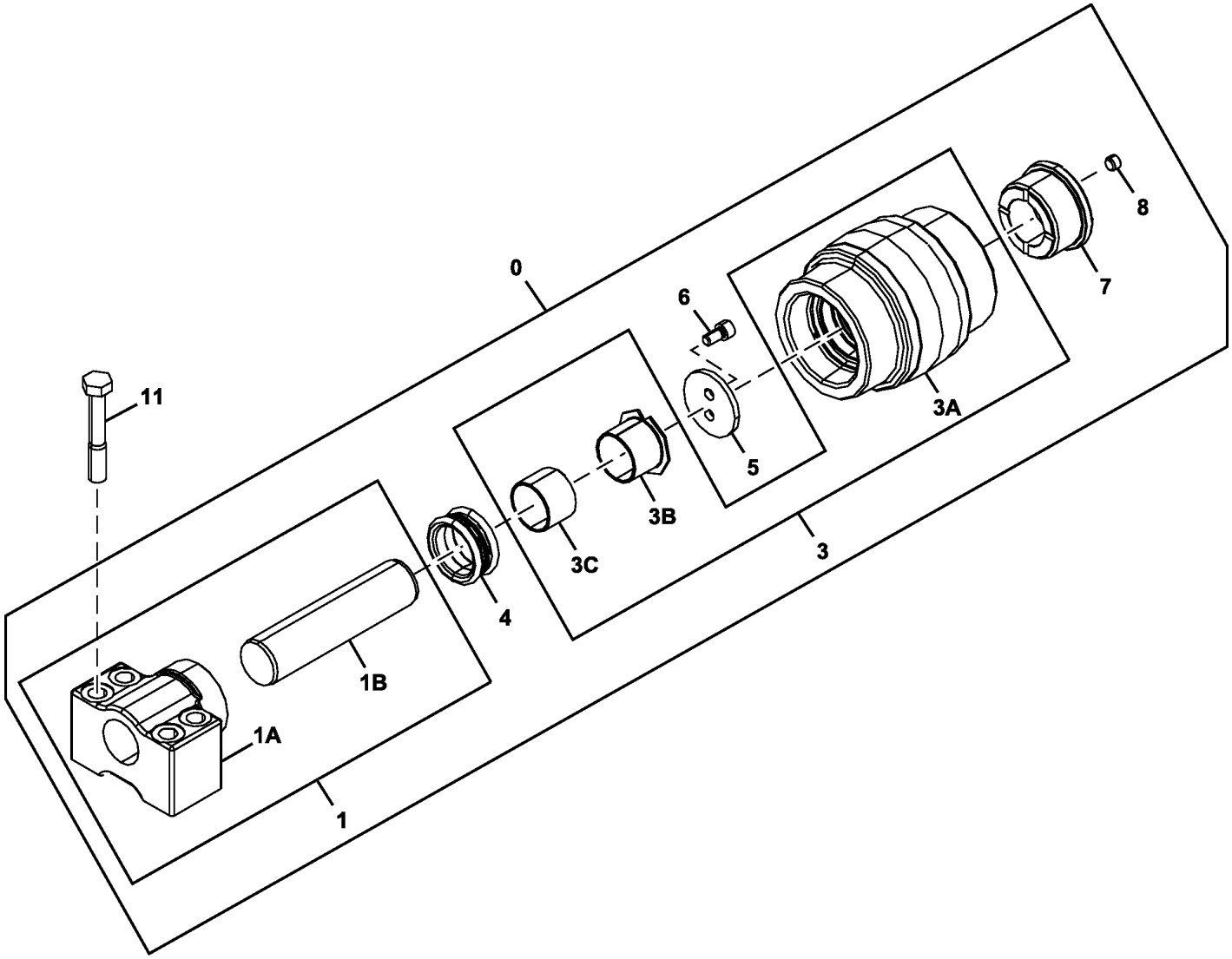

TX1095301

Item	*Nº peça*	*Descrição*	*Qtde*	*Nº série*	*Notas*
0	9234984R	Rolete	1		SUB FOR 9234984
1	.....	Suporte	1		9234985 NLA
1A	.....	Bucha	1		2050981 NLA
1B	.....	Eixo	1		3101035 NLA
3	9300913	Rolete	1		SUB FOR 9235104 OR 9300912
3A	.....	Rolete	1		7056582 NLA, SUB FOR 2050980, ORDER 9300912
3B	3115657	Rolete	1		SUB FOR 3101093
3C	3115658	Bucha	1		SUB FOR 4172349
4	AT180008	Vedação	1		SUB FOR 4317584
5	.....	Arruela de encosto	1		4614277 NLA
6	AT180006	Parafuso	2		SUB FOR M351020
7	.....	Capa	1		3101117 NLA
8	942011	Tampão	1		SUB FOR 94-2011 AND 4315607
11	19M8020	Parafuso sextavado	4		M16 X 100, SUB FOR J931600

Lower Track Roller
Galet de chenille inférieur
Rolete Inferior da Esteira
Rodillo inferior

TX1095302 A.1

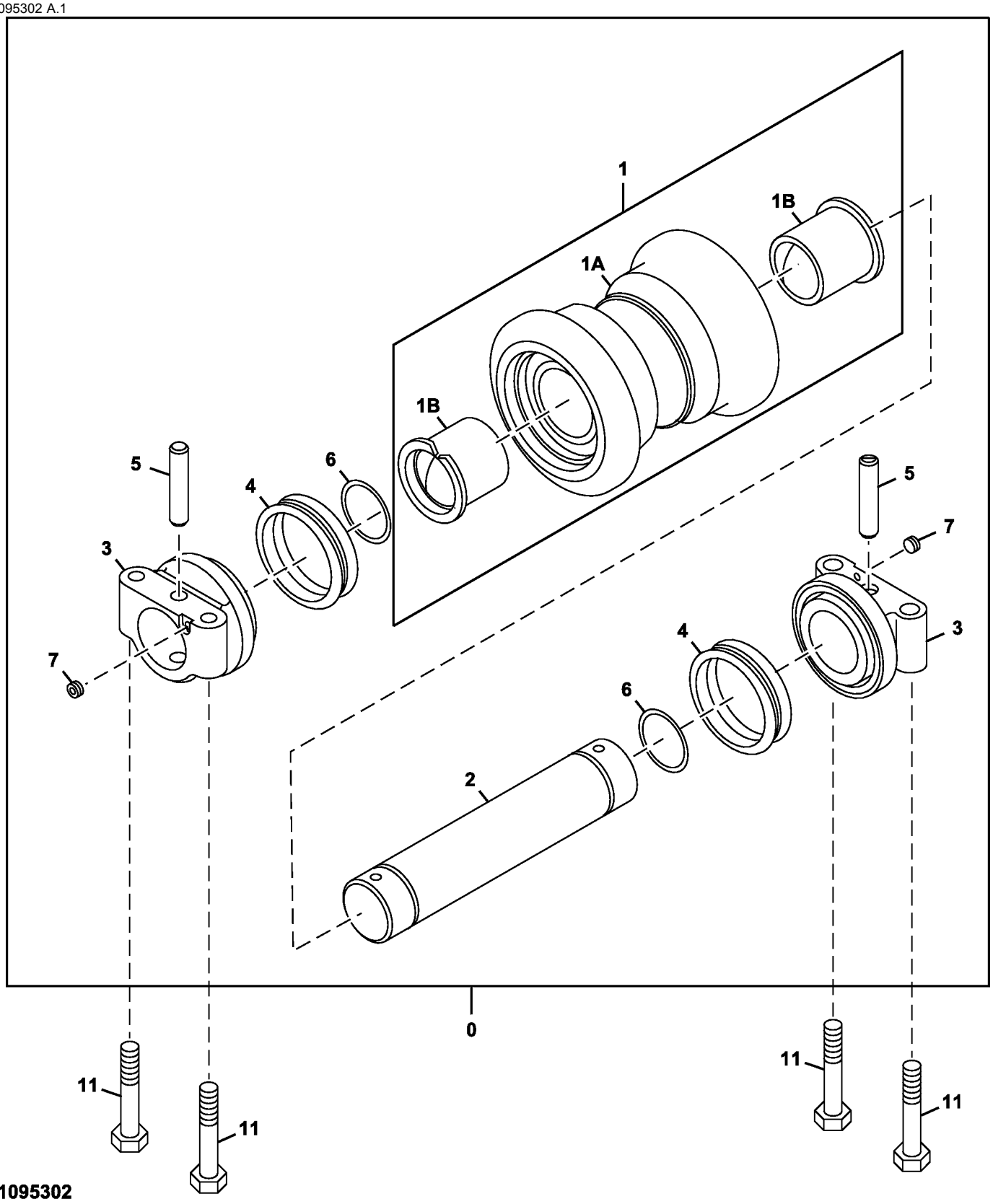

TX1095302

Item	*Nº peça*	*Descrição*	*Qtde*	*Nº série*	*Notas*
0	AT444699	Rolete	1		SUB FOR AT332621
1	.....	Rolete	1		9156396 NLA
1A	.....	Rolete	1		7031988 NLA
1B	AT180013	Bucha	2		SUB FOR 3047030
2	.....	Eixo	1		3046945 NLA
3	.....	Suporte	2		2036934 NLA
4	AT180011	Vedação	2		SUB FOR 4317586
5	.....	Pino	2		4137684 NLA
6	AT180012	Anel o	2		
7	AT180007	Tampão	2		SUB FOR 4315607
11	4331851	Parafuso sextavado	4		

Lower Roller Guard
Protections galet inférieur
Proteção do Rolete Inferior
Protectores rodillo inferior

TX1095299 A.1

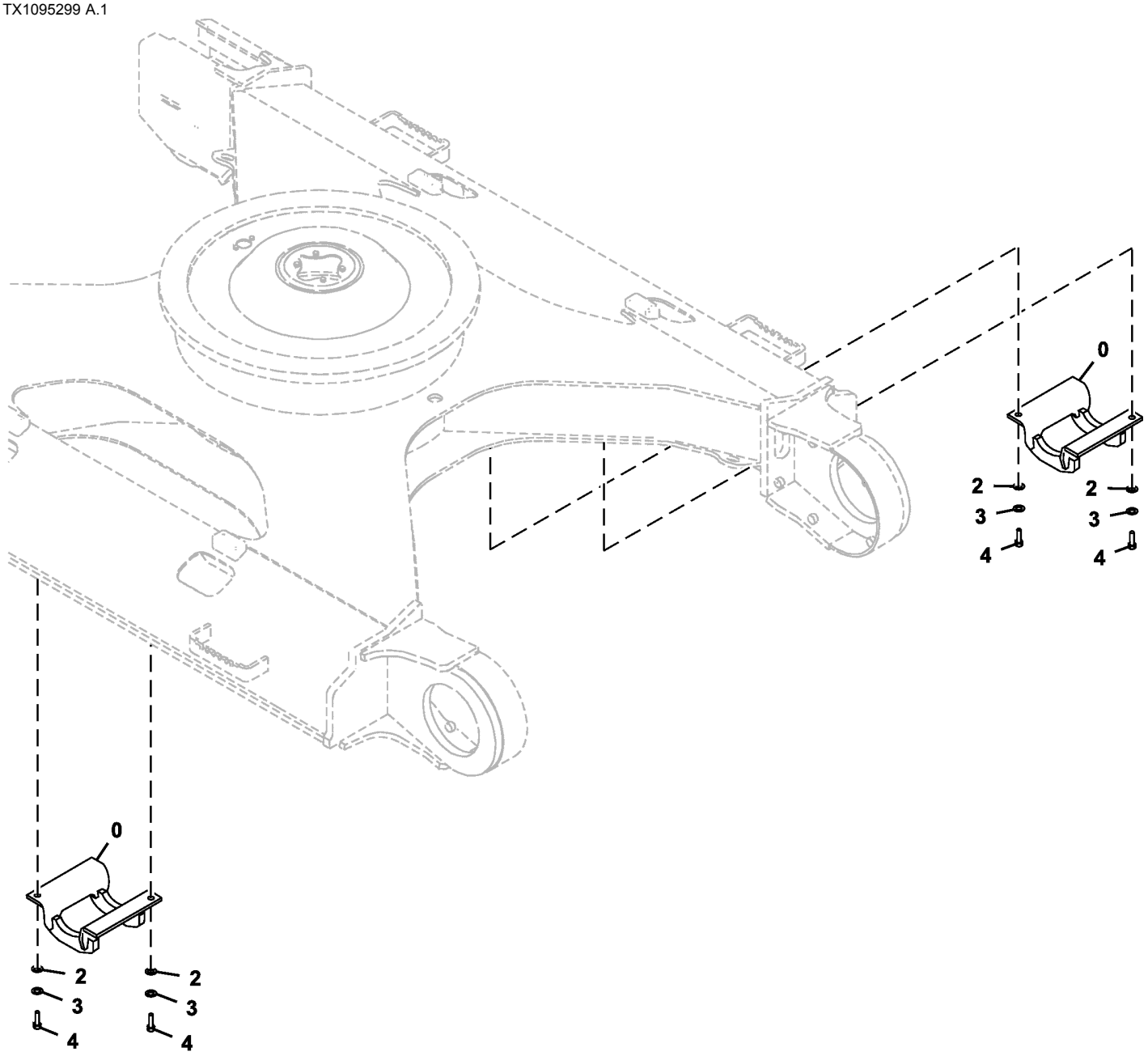

TX1095299

Item	*Nº peça*	*Descrição*	*Qtde*	*Nº série*	*Notas*
0	8097015	Proteção	2		
2	24M7353	Arruela	4		20 X 34 X 3 mm, SUB FOR J222018 OR AT154553
3	24M7055	Arruela	4		8.400 X 16 X 1.600 mm, SUB FOR A590918
4	19M8232	Parafuso sextavado	4		M18 X 50, SUB FOR 4252880

Track Chain Adjuster
Dispositif de réglage de chaîne de chenille
DtlAjustador da Corrente da Esteira
Ajustador de cadena de oruga

TX1095295 B.2

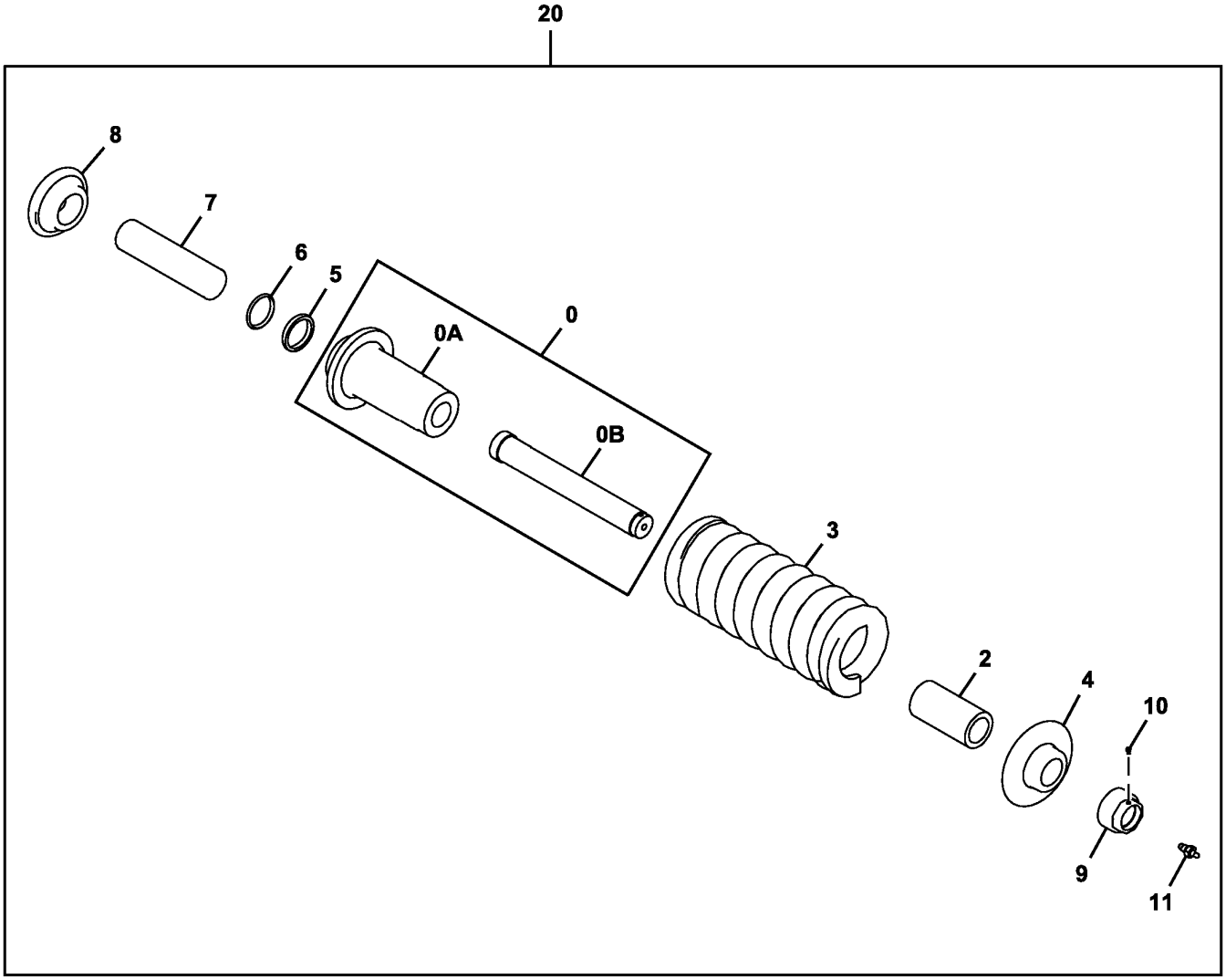

TX1095295

Item	*Nº peça*	*Descrição*	*Qtde*	*Nº série*	*Notas*
0	9243238R	Cilindro	1		SUB FOR 9243238
0A	.....	Cilindro	1		2051413 NLA
0B	.....	TiranTe	1		3103151 NLA
2	4625482R	Espaçador	1		SUB FOR 4625482
3	3102993R	Mola	1		SUB FOR 3102993
	3118592	Mola	1		Para Ambiente Agressivo
4	3103149R	Arruela	1		SUB FOR 3103149
5	4412826R	Vedação	1		SUB FOR 4412826
6	4412827R	Vedação	1		SUB FOR 4412827
7	3103150R	TiranTe	1		SUB FOR 3103150
8	DH400366	Flange	1		SUB FOR 3103148
9	4412710R	Porca	1		SUB FOR 4412710
10	AT180047	Tampão	1		SUB FOR 4248106
11	4255055R	VálVula	1		Graxa, SUB FOR 4255055
20	.....	Ajustador	1		9243267 NLA, FURNISH COMPONENTS

Track Chain Idler
Tendeur de chaîne de chenille
Polia Intermediária da Corrente da Esteira
Rodillo tensor de cadena de oruga

TX1095293 A.1

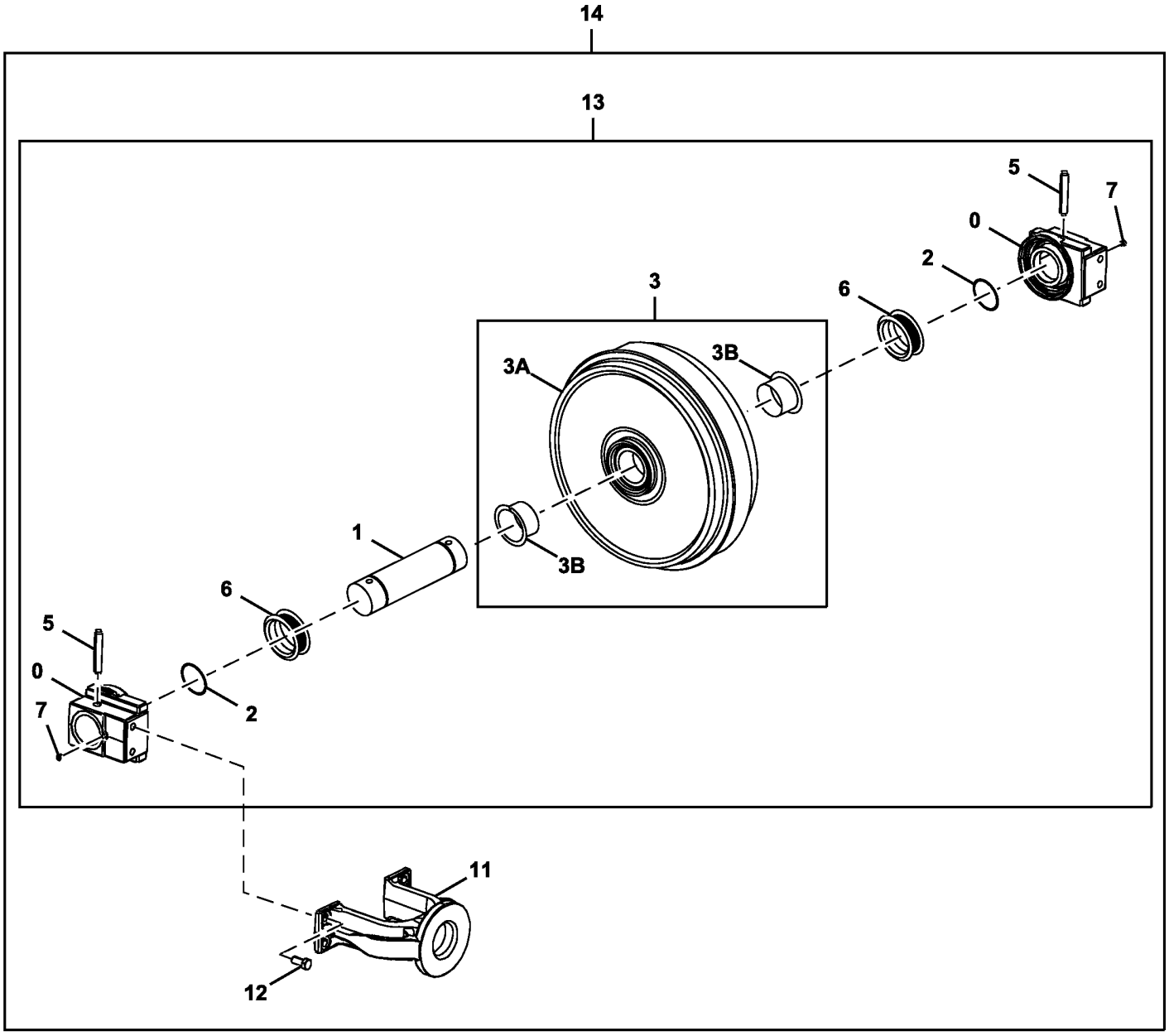

TX1095293

Item	*Nº peça*	*Descrição*	*Qtde*	*Nº série*	*Notas*
0	1032503R	Rolamento	2		SUB FOR 1032503
1	3070162R	Eixo	1		SUB FOR 3070162
2	AT180019	Anel o	2		SUB FOR A810070
3	9242963R	Polia-guia	1		SUB FOR 9242963
3A	.....	Polia-guia	1		7047084 NLA
3B	3103096R	Bucha	2		SUB FOR 3103096
5	4126209R	Pino	2		SUB FOR 4126209
6	AT180017	Vedação	2		SUB FOR 4153731 OR TH100433
7	942011	Tampão	2		SUB FOR 94-2011 AND 4315607
11	DH100029	Forquilha	1		SUB FOR 1026777
12	19M8035	Parafuso sextavado	4		M16 X 35, SUB FOR J901635
13	9242964R	Roda-guia	1		SUB FOR 9242964
14	.....	Roda-guia	1		9242965 NLA, FURNISH COMPONENTS

Track Frame Bottom Cover
Couvercle inférieur bâti de chenille
Tampa Inferior da Estrutura da Esteira
Cubierta de fondo de bastidor de cadena

TX1095290 A.1

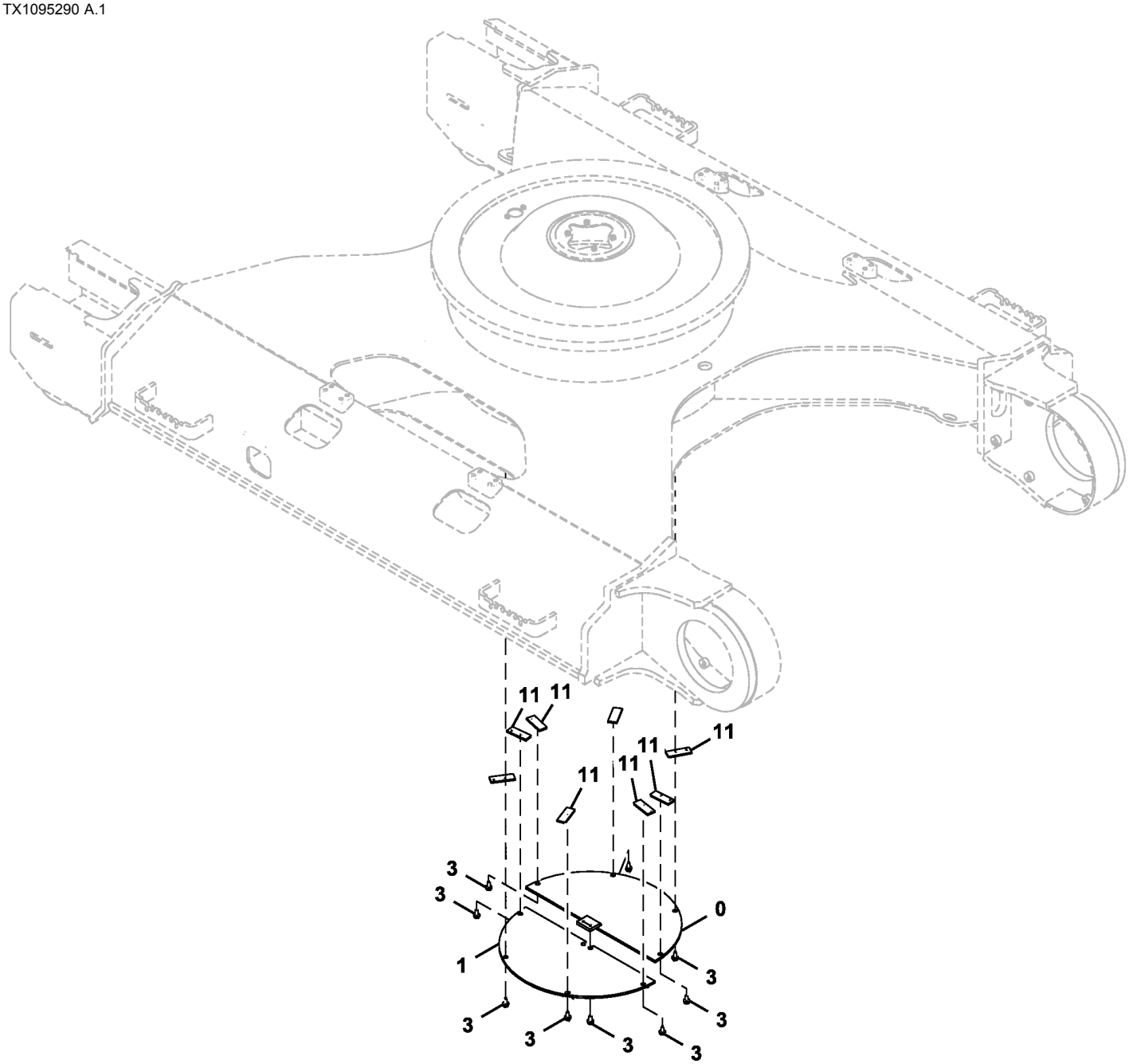

TX1095290

Item	*Nº peça*	*Descrição*	*Qtde*	*Nº série*	*Notas*
0	9738383	Capa	1		
1	9738384	Capa	1		
3	.....	Parafuso c/arruela	10		J271230 NLA
	19M8011	Parafuso sextavado	10		M12 X 30, SUB FOR J901230
	24M7345	Arruela	10		13.500 X 24 X 2.500 mm, SUB FOR J222012
11	4156540	RetentoR	8		

Travel Motor Hydraulic Lines, Long Carriage
Conduites hydrauliques de moteur de déplacement, carrosserie longue
Linhas Hidráulicas do Motor de Deslocamento, Carro Longo
Tuberías hidráulicas de motor propulsor, tren de rodaje largo

TX1102905 C.1

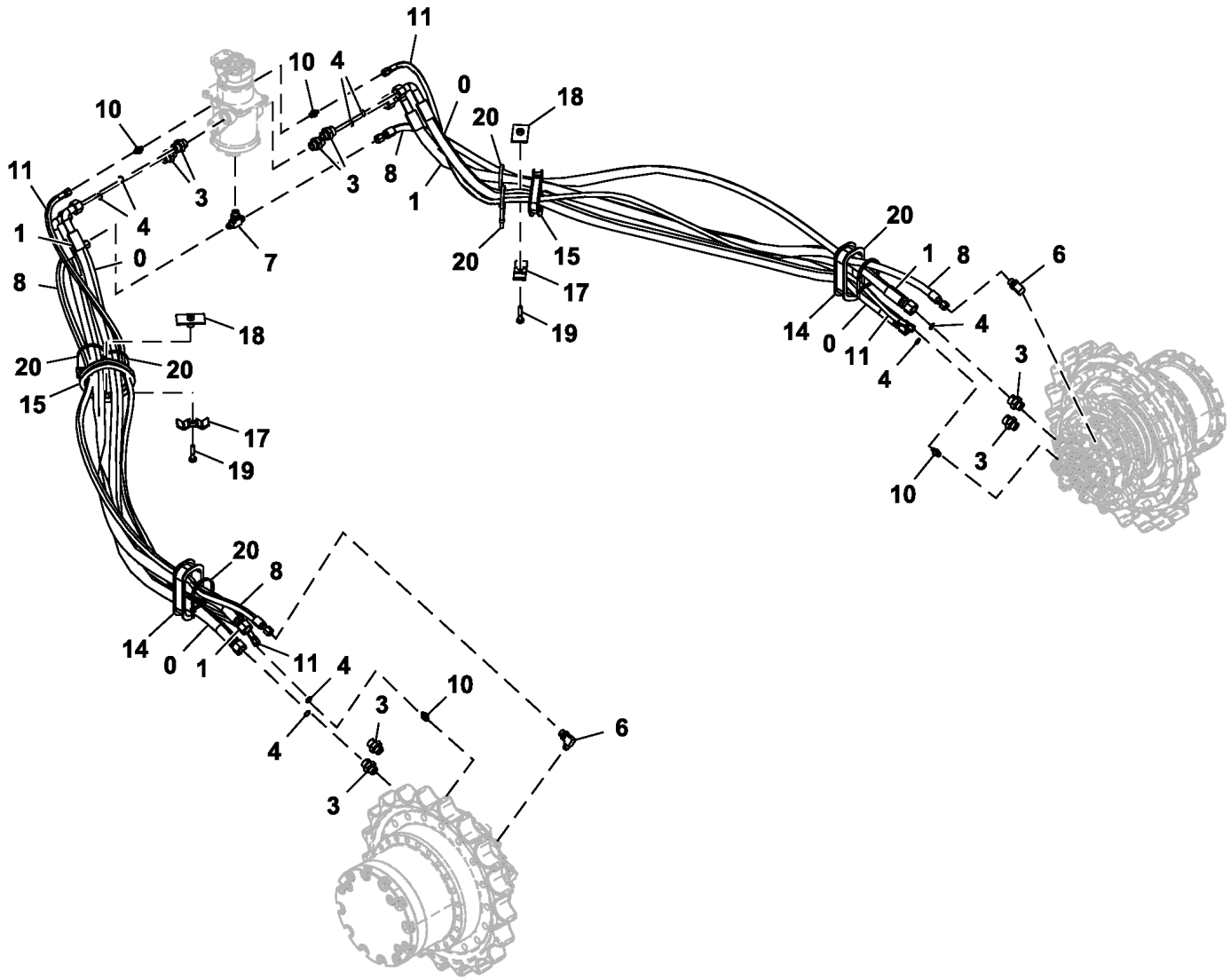

TX1102905

Item	*Nº peça*	*Descrição*	*Qtde*	*Nº série*	*Notas*
0	4632449	Mangueira hidráulica	2		
1	4632450	Mangueira hidráulica	2		
3	A853166	Adaptador	8		INCLUDES AT318035
	AT318035	Anel o	1		SUB FOR 4506424
4	T77858	Anel o	8		SUB FOR 4187308
6	A852344	Conexão em ângulo	2		INCLUDES 4506418
	4506418	Anel o	1		
7	A852544	Conexão em t	1		INCLUDES 4506418
	4506418	Anel o	1		
8	4267667	Mangueira hidráulica	2		
10	A852122	Adaptador	4		INCLUDES 957366
	957366	Anel o	1		
11	4449378	Mangueira hidráulica	2		
14	4437525	Passa-fio	2		
15	4428098	Passa-fio	2		
17	4202103	Braçadeira	2		
18	9727822	Braçadeira	2		
19	19M7361	Parafuso sextavado	2		M12 X 50, SUB FOR J901250
20	H77698	Cinta	6		SUB FOR 4121859

Travel Motor Hydraulic Lines
Conduites hydrauliques de déplacement
Linhas Hidráulicas do Motor de Deslocamento
Líneas hidráulicas de propulsión

TX1103802 B.1

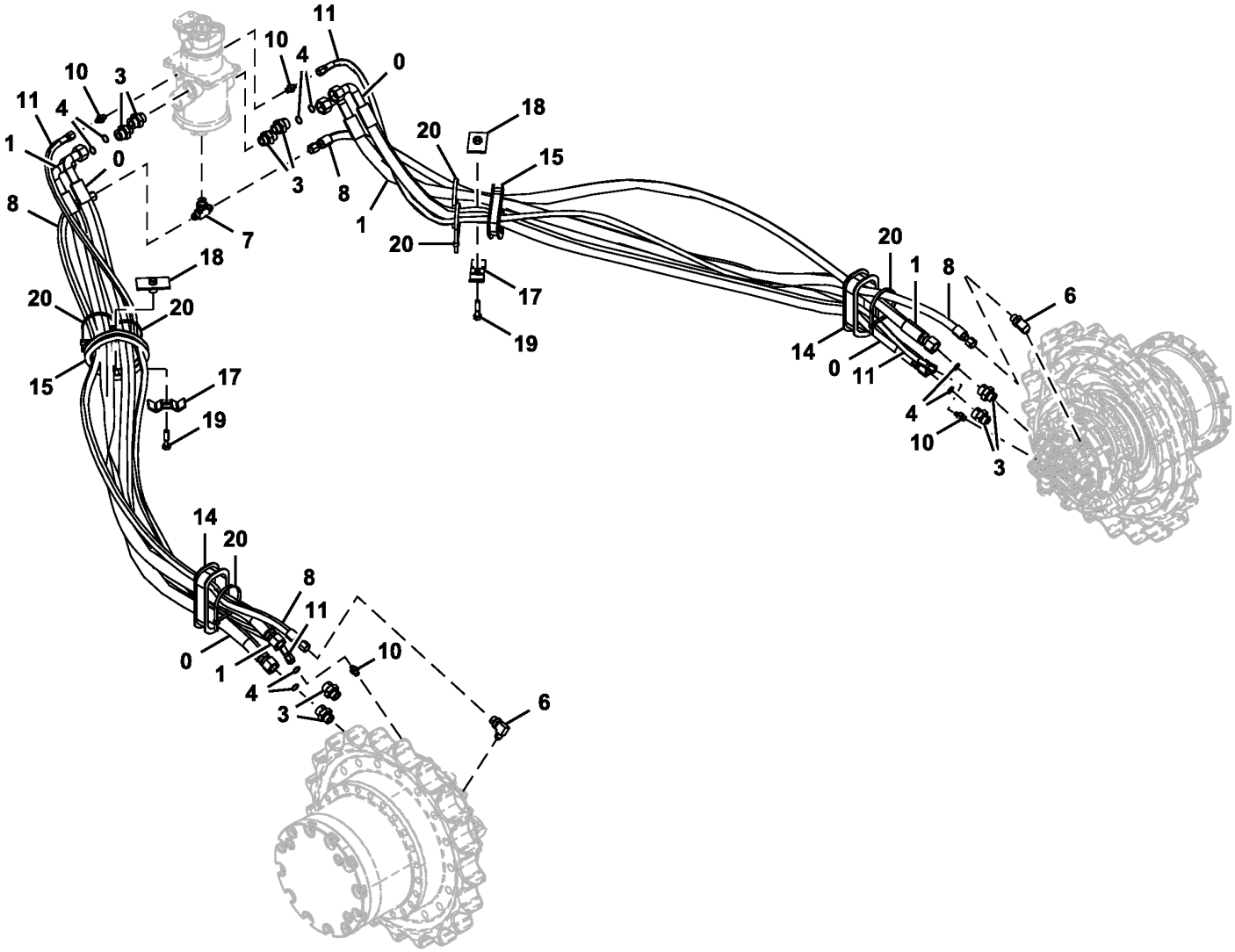

9262534_TX1103802

Item	*Nº peça*	*Descrição*	*Qtde*	*Nº série*	*Notas*
0	4629655	Mangueira	2		
1	4629656	Mangueira	2		
3	A853166	Adaptador	8		
4	T77858	Anel o	8		SUB FOR 4187308
6	A852344	Conexão em ângulo	2		
7	A852544	Conexão em t	1		
8	4262927	Mangueira hidráulica	2		
10	A852122	Adaptador	4		
11	4447566	Mangueira hidráulica	2		
14	4437525	Passa-fio	2		
15	4428098	Passa-fio	2		
17	4202103	Braçadeira	2		
18	9727822	Braçadeira	2		
19	19M7361	Parafuso sextavado	2		M12 X 50, SUB FOR J901250
20	H77698	Cinta	6		SUB FOR 4121859

Travel Motor Gear Case Components
Composants de boîte d'engrenages de moteur de déplacement
Componentes da Caixa de Engrenagens do Motor de Deslocamento
Componentes de motor propulsión y caja de cambios

TX1102901 A.1

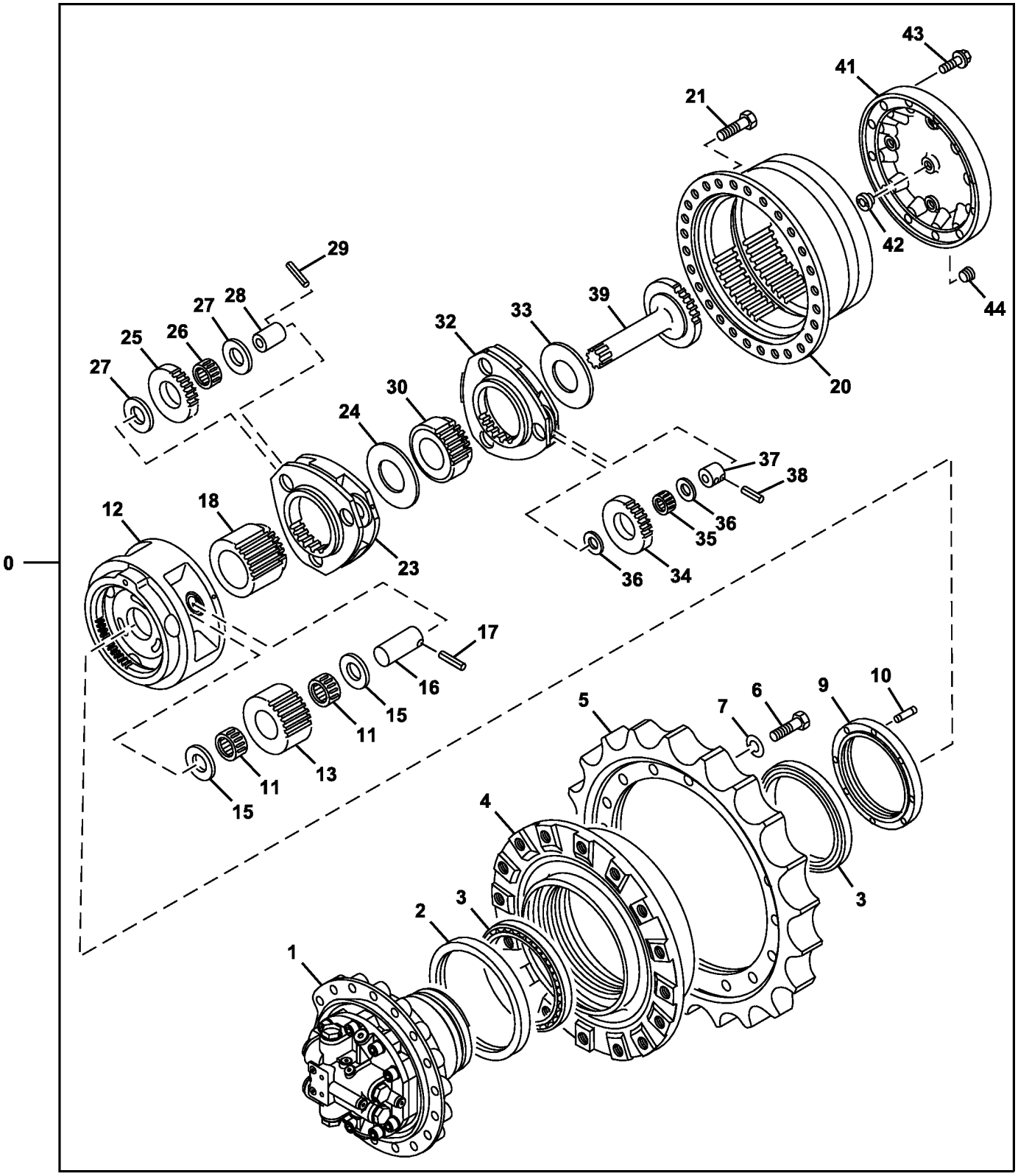

TX1102901

Item	*Nº peça*	*Descrição*	*Qtde*	*Nº série*	*Notas*
0	9261222	Motor	1		SUB FOR 9233692
1	9258325	Motor hidráulico	1		NLA, ORDER PG200139, Deslocamento, Componentes em Outra Página
	PG200139	Motor hidráulico remanufat.	1		REMAN FOR 9258325, SUB FOR 9257254, Deslocamento, Componentes em Outra Página
2	FYB00000549	Vedação	1		Contém 2 Vedações, SUB FOR 4634693
3	4697840	Rolamento	2		SUB FOR 4246793
4	1033090	Tambor	1		
5	1033091	EngrEnagem de corrEnte	1		SUB FOR 4S00862
6	19M8002	Parafuso sextavado	18		M20 X 55, SUB FOR J932055
7	A590920	Arruela de pressão	18		
9	3086531	Anel	1		
10	4436242	Pino fixador	1		
11	4713899	Rolamento	6		SUB FOR 4438593
12	1025875	Porta-Planetários	1		
13	3084353	EngrEnagem	3		
15	4284521	Calço	6		
16	4315838	Pino fixador	3		
17	34M7133	Pino elástico	3		8 X 70 mm, SUB FOR 4116309
18	3082156	EngrEnagem sol	1		
20	1037164	Carcaça	1		SUB FOR 1025787
21	19M7488	Parafuso sextavado	24		M16 X 40, SUB FOR J931640
23	2042432	Porta-Planetários	1		
24	4401293	Espaçador	1		
25	3082155	EngrEnagem	3		
26	4438592	Rolamento de agulhas	3		
27	4192982	Placa	6		
28	4402086	Pino fixador	3		
29	4192020	Pino elástico	3		
30	3082149	EngrEnagem sol	1		
32	2050691	Cilindro superior	1		
33	4401293	Espaçador	1		
34	3100544	EngrEnagem	3		
35	4406589	Rolamento de agulhas	3		
36	4192910	Placa	6		
37	FYB00000839	Pino	3		SUB FOR 4210853
38	4173093	Pino elástico	3		
39	2050692	Eixo	1		
41	2034833	Capa	1		
42	4478346	Pino	1		
43	19M8011	Parafuso sextavado	12		M12 X 30, SUB FOR 4609016
44	942013	Tampão	3		SUB FOR 4245797

Travel Motor Components
Composants de moteur de déplacement
Componentes do Motor de Deslocamento
Componentes de motor propulsor

TX1102904 A.1

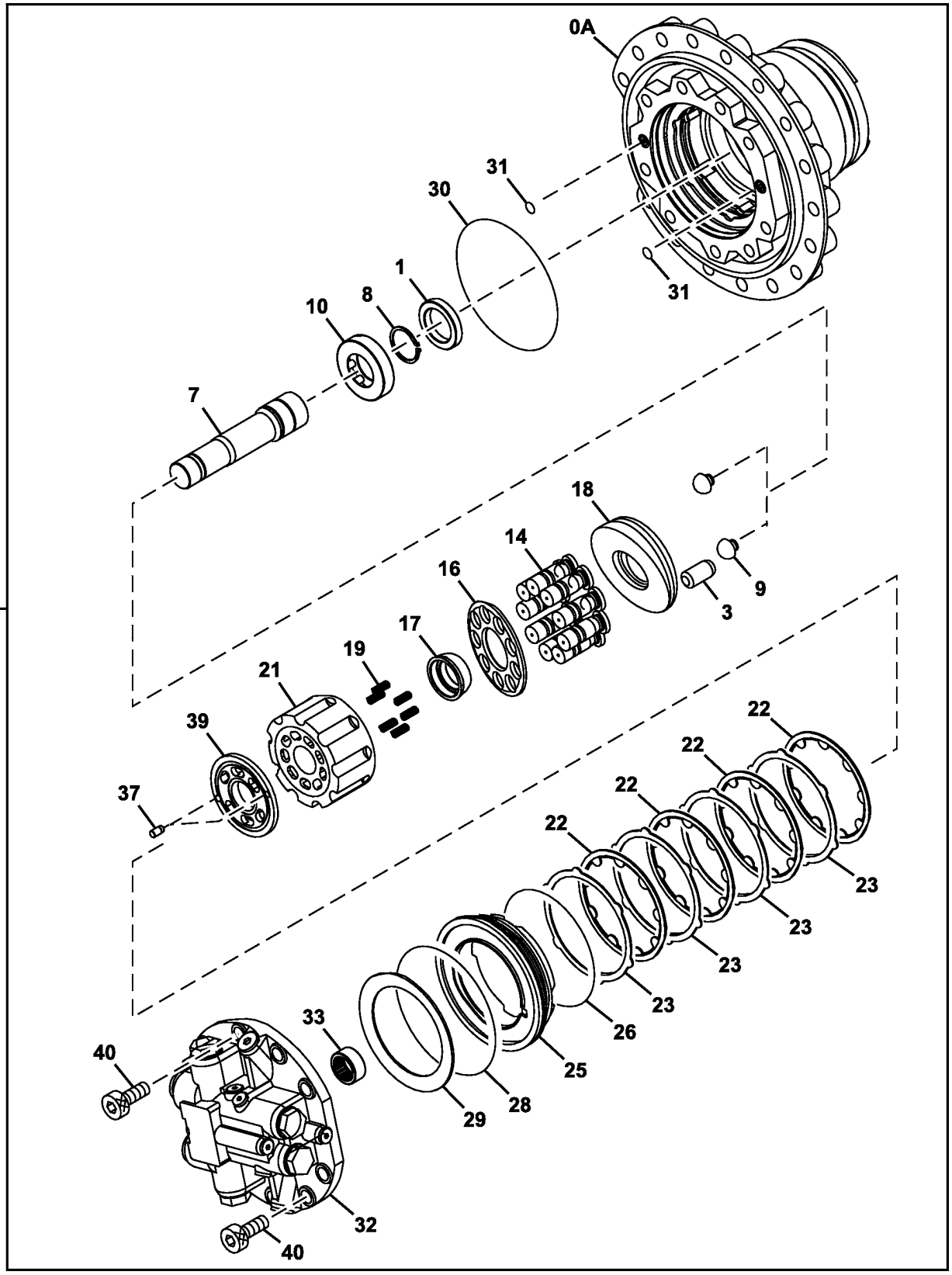

TX1102904

Item	*Nº peça*	*Descrição*	*Qtde*	*Nº série*	*Notas*
0	9258325	Motor hidráulico	1		NLA, ORDER PG200139
	PG200139	Motor hidráulico remanufat.	1		SUB FOR 9257254, REMAN FOR 9258325
0A	.....	Carcaça	1		1031123 NLA
1	4613831	Vedação	1		
3	4601724	Pistão	1		
7	2049166	Eixo cardã	1		
8	40M7047	Anel de pressão	1		SUB FOR 959499
9	4600108	Pino	2		
10	TH4600133	Rolete	1		SUB FOR 4600133
14	8099321	Pistão	9		
16	3081570	RetentoR	1		
17	4397757	Bucha	1		
18	2050565	Placa de deslizamento	1		
19	4396747	Mola	6		
21	2051451	RotoR	1		
22	FYB00002175	Placa	4		3081593 NLA, ALSO ORDER FYB00002174
	FYB00002174	Placa	4		
23	FYB00002174	Placa	4		3081592 NLA, ALSO ORDER FYB00002175
	FYB00002175	Placa	4		
25	3081595	Pistão	1		
26	4396775	Anel o	1		
28	4396774	Anel o	1		
29	3081594	Mola	1		
30	4420958	Anel o	1		
31	T111819	Anel o	2		SUB FOR 4506415
32	9260003	VálVula	1		Componentes em Página Separada, Válvula do Freio, SUB FOR 9247662
33	4631910	Rolamento de agulhas	1		
37	4630921	Pino de centragem	2		
39	3106481	Placa	1		
40	M341850	Parafuso	9		

Travel Motor Brake Valve Components
Composants du clapet de frein de moteur de déplacement
Componentes da Válvula do Freio do Motor de Deslocamento
Componentes de la válvula de freno de motor propulsor

TX1095344 A.1

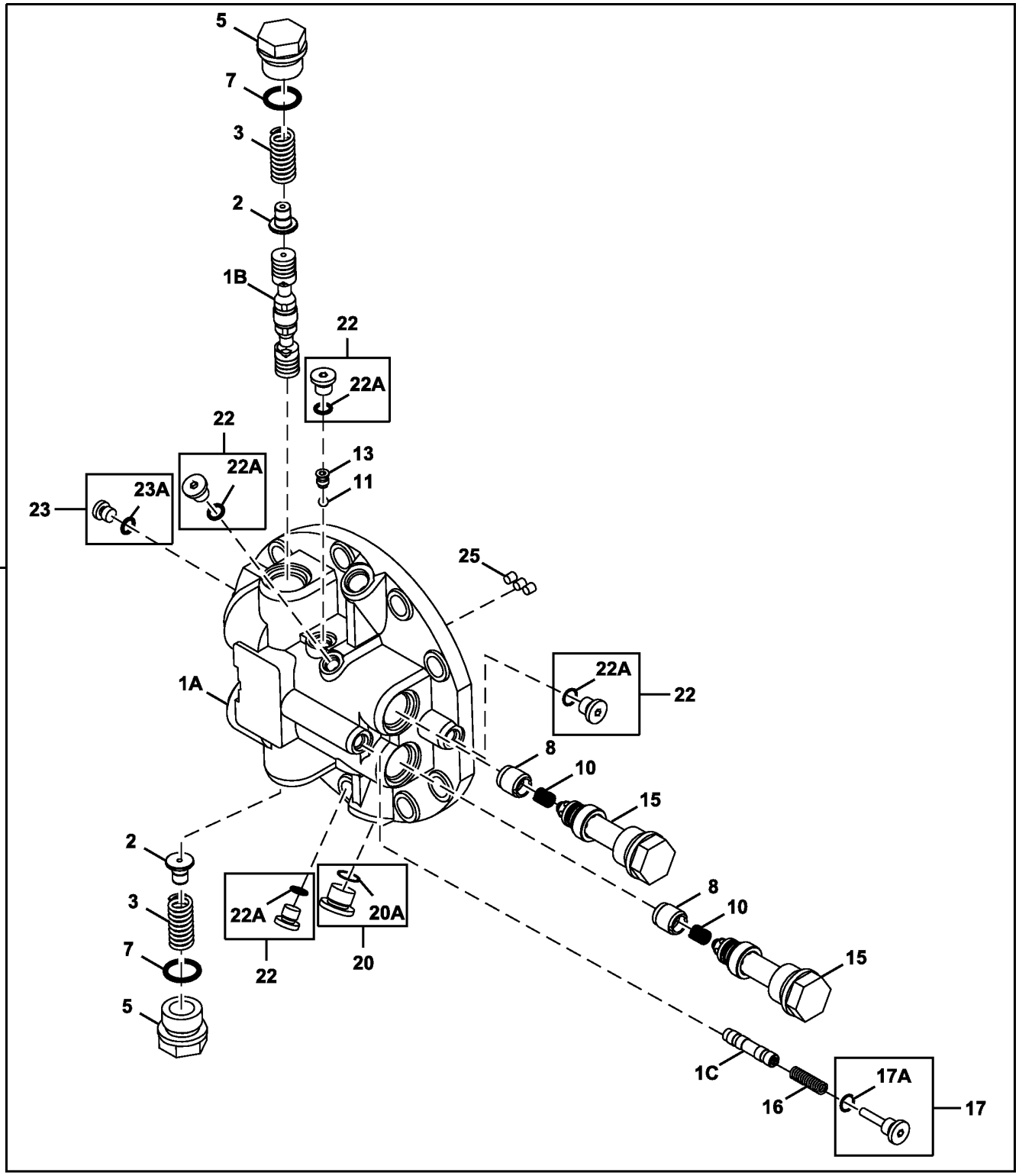

TX1095344

1 — 1A,1B,1C

Item	*Nº peça*	*Descrição*	*Qtde*	*Nº série*	*Notas*
0	9260003	VálVula	1		Válvula do Freio do Motor de Deslocamento
1	8099406	Caixa	1		
1A	.....	Coletor	1		NSEP
1B	.....	Carretel de válvula	1		NSEP
1C	.....	Carretel de válvula	1		NSEP
2	4602024	Carretel	2		
3	4409389	Mola	2		
5	4229631	Tampão de dreno	2		
7	TH101926	Anel o	2		28.700 X 3.500 mm (1.130" X 0.138"), SUB FOR 4506429
8	4397022	Cone de válvula	2		
10	4396771	Mola	2		
11	R26552	Esfera	1		7.938 mm (5/16"), SUB FOR 4509493
13	4398281	Assento	1		
15	9185757	VálVula de alíVio de press.	2		Válvula de Alívio de Duas Direções do Motor de Deslocamento, Componentes em Página Separada
16	4297257	Mola de compressão	1		
17	9167977	Tampão	1		
17A	M800650	Junta de vedação	1		SUB FOR 957366
20	9134112	Tampão	1		
20A	4506418	Anel o	1		
22	9134110	Conexão	4		
22A	M800650	Junta de vedação	1		SUB FOR 957366
23	9134109	Tampão de dreno	1		
23A	4506408	Anel o	1		
25	15H560	Tampão	3		1/16", SUB FOR 4050968

Travel Motor Crossover Relief Valve Components
Composants du clapet de décharge de raccordement de moteur de déplacement
Válvula de Alívio de Duas Direções do Motor de Deslocamento
Componentes de la válvula de alivio de traspaso de motor propulsor

TX1095345 A.1

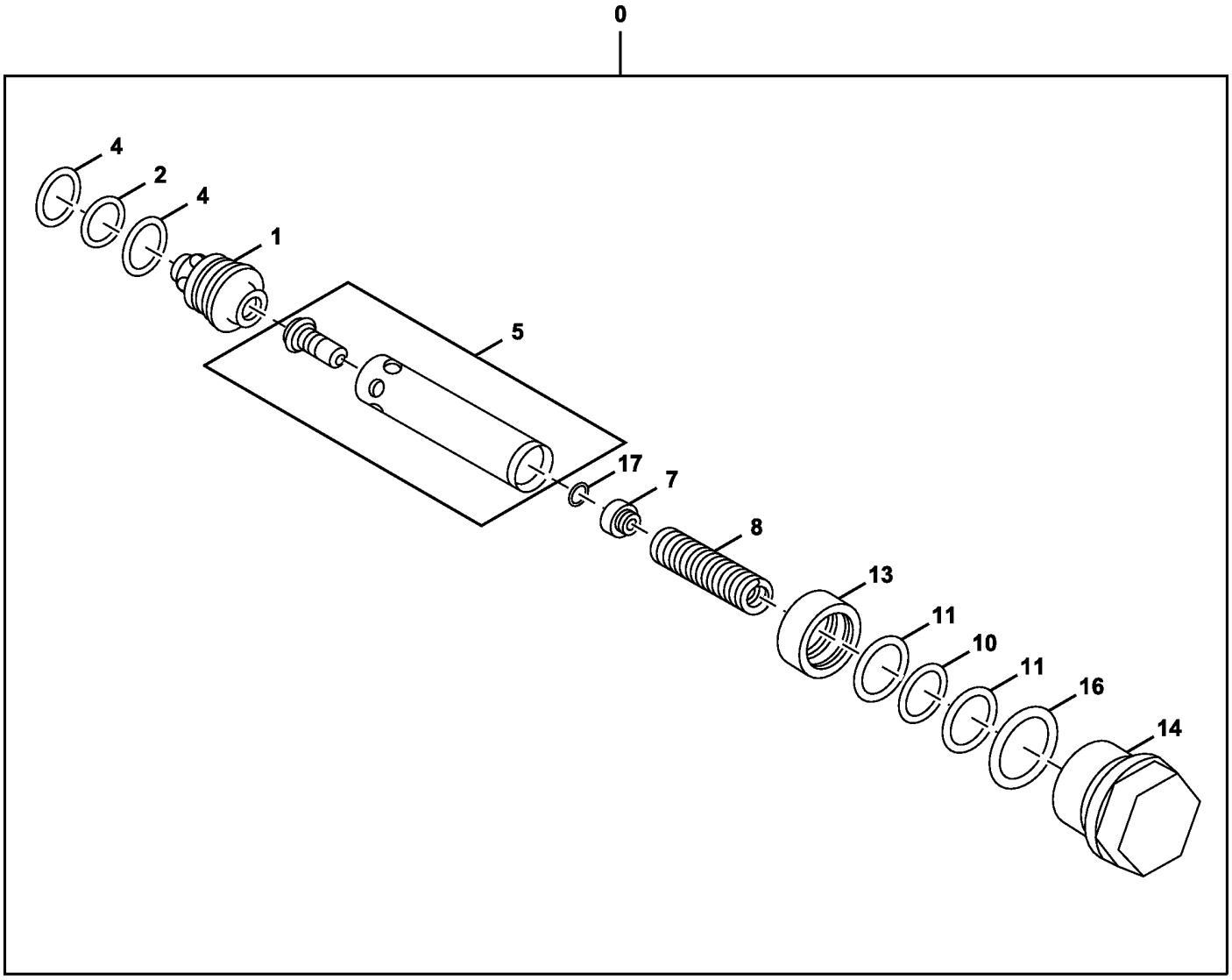

TX1095345

Item	*Nº peça*	*Descrição*	*Qtde*	*Nº série*	*Notas*
0	9185757	VálVula de alíVio de press.	1		Válvula do Freio do Motor de Propulsão
1	.....	Luva	1		TH3086417 NLA
2	4506418	Anel o	1		
4	4033725	Anel de apoio	2		SUB FOR 4S01080
5	.....	VálVula	1		TH9753750 NLA
7	.....	Guia	1		TH4396955 NLA
8	.....	Mola	1		TH4396836 NLA
10	CH12329	Junta de vedação	1		
11	4027959	Anel de apoio	2		
13	.....	Pistão	1		TH4396950 NLA
14	4397029	Tampão	1		
16	TH101926	Anel o	1		28.700 X 3.500 mm (1.130" X 0.138"), SUB FOR 4506429
17	24M7029	Calço	1		3.2 mm (0.13 in)

Travel Motor Mounting And Cover
Montage et protection du moteur de déplacement
Montagem e Tampa do Motor de Deslocamento
Cubierta y montaje del motor de propulsión

TX1095334 A.1

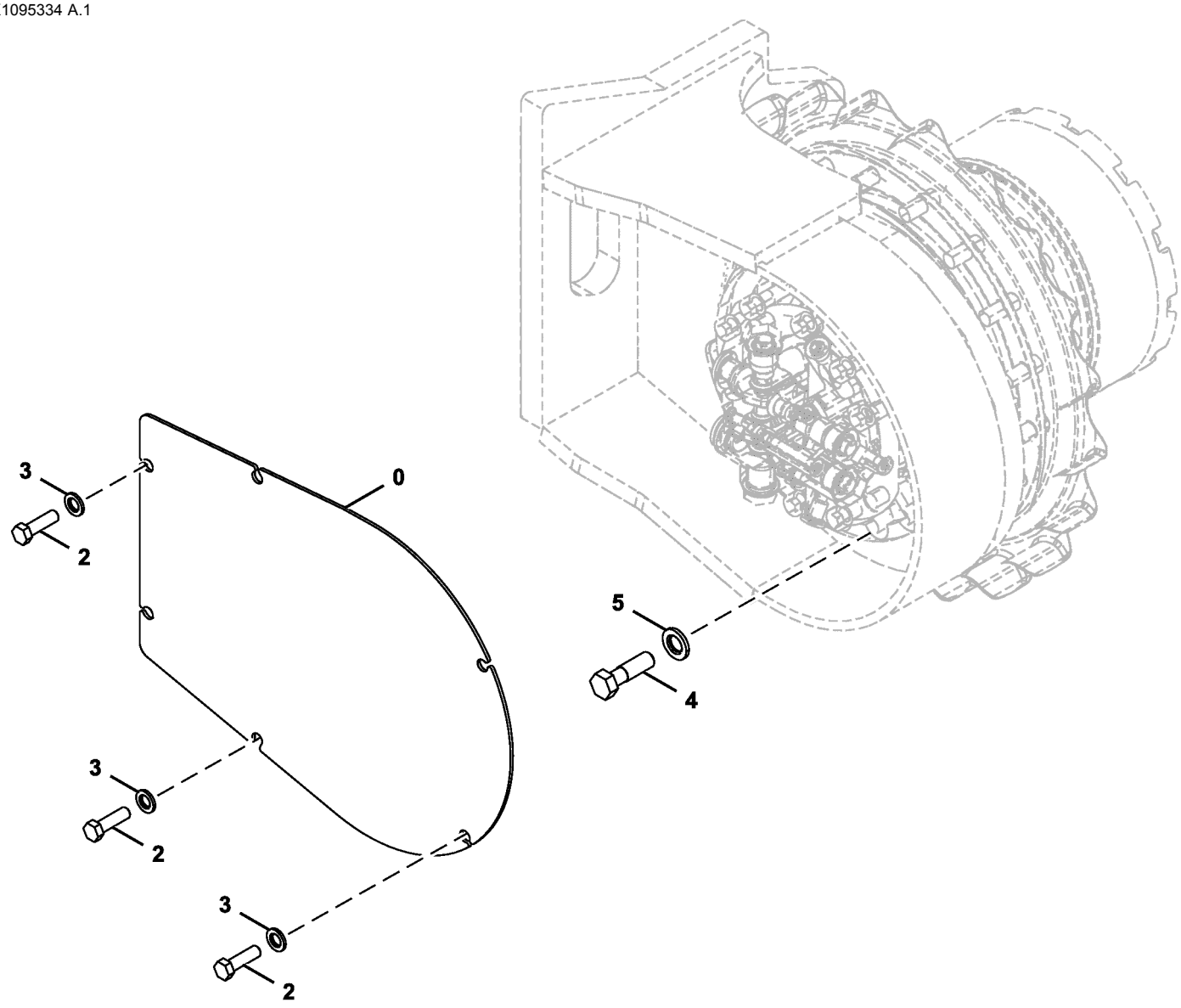

TX1095334

Item	*Nº peça*	*Descrição*	*Qtde*	*Nº série*	*Notas*
0	3087256	Capa	2		Uma em Cada Lado da Unidade
2	19M6332	Parafuso sextavado	6		M14 X 35, SUB FOR J901435
3	J222014	Arruela	6		
4	TH111692	Parafuso sextavado	28		M20 X 70, SUB FOR 4258061
5	N231749	Arruela	28		20.620 X 38.100 X 6.350 mm (13/16" X 1-1/2" X 1/4"), SUB FOR 4018545

1142 Rocker Arm Cover
1142 Cache-culbuteurs
1142 Tampa do Balancim
1142 Tapa de balancines

RE526367PCDC01 A.1

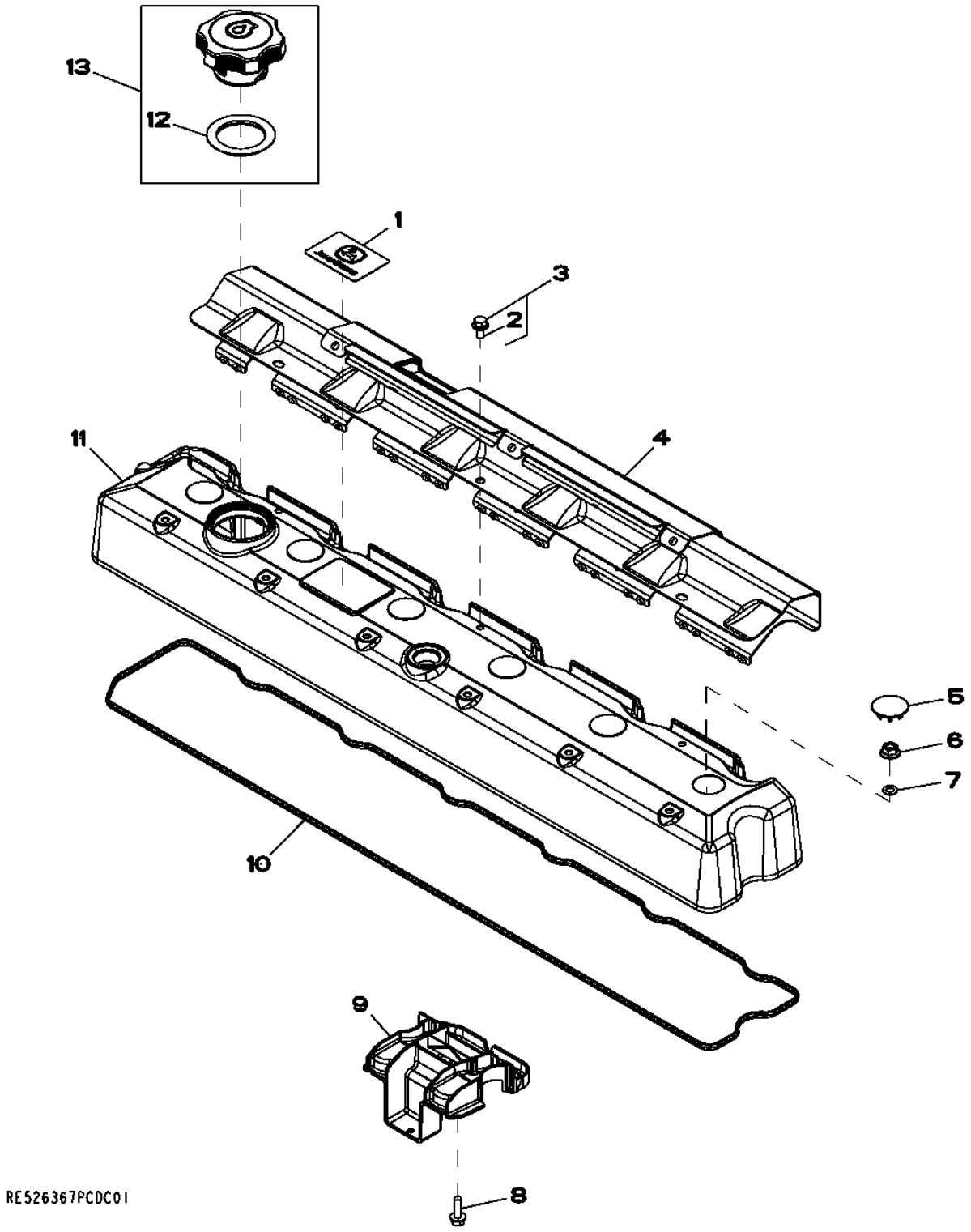

Item	*Nº peça*	*Descrição*	*Qtde*	*Nº série motor*	*Notas*
1	R521401	EmblEma	1		
2	RE527858	Parafuso	3		
3	19M7774	Parafuso	3		M6 X 12,
4	R522410	Proteção térmica	1		
5	H23125	Plugue	6		
6	R123574	Porca	6		
7	R123575	Anel o	6		
8	19M7862	Parafuso	1		M6 X 20,
9	RE528742	Defletor	1		
10	R524469	Junta	1		(SUB FOR R523926)
11	R520836	Tampa de válvula	1		
12	R502902	Junta de vedação	1		
13	RE535560	Tampa do abasTecimenTo	1		(INCLUDES R502902) (SUB FOR RE500005)

1299 Oil Filler Neck Cover
1299 Couvercle de goulotte de remplissage d'huile
1299 Tampa do Gargalo de Abastecimento de Óleo
1299 Cubierta de cuello de llenado de aceite

1299_RE57761_PCD A.2

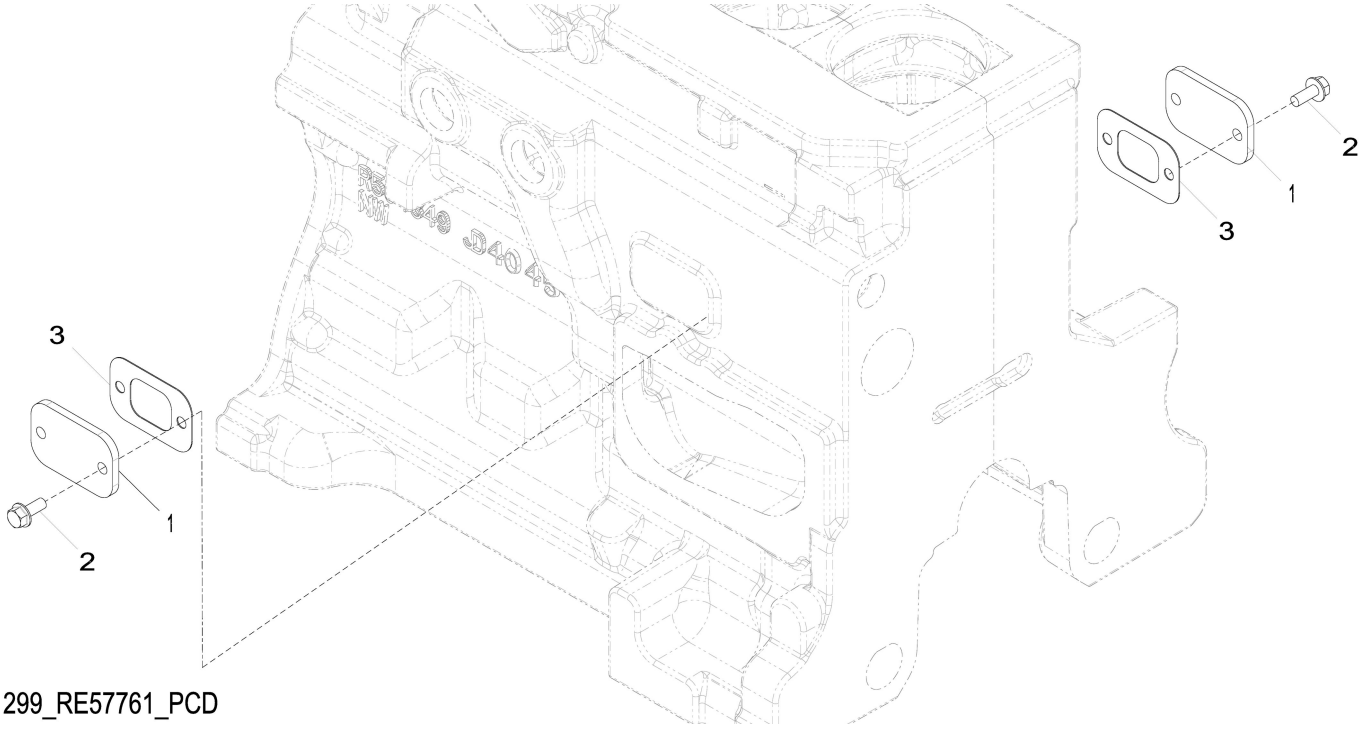

1299_RE57761_PCD

Item	*Nº peça*	*Descrição*	*Qtde*	*Nº série motor*	*Notas*
1	R116296	Capa	2		
2	RE67238	Parafuso	4		(A) M8 X 20
3	R136495	Junta	2		

(A) Threads With Pre-Applied Sealant
Filetages avec produit d'étanchéité préappliqué
Roscas com Vedante Pré-aplicado
Roscas con pasta selladora preaplicada

1324 Crankshaft Pulley
1324 Poulie du vilebrequin
1324 Polia do Virabrequim
1324 Polea del cigüeñal

1324_RE508956_PCD B.1

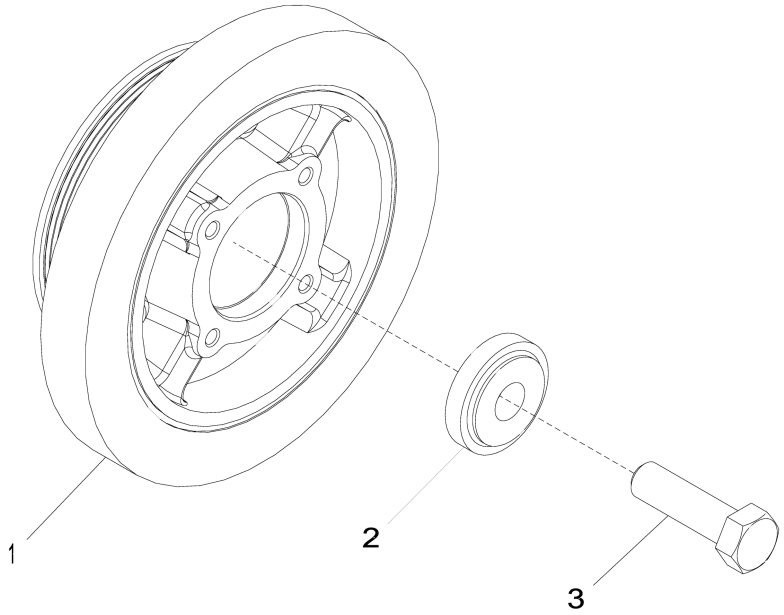

1324_RE508956_PCD

Item	*Nº peça*	*Descrição*	*Qtde*	*Nº série motor*	*Notas*
1	RE505881	Polia com amortecedor	1		
2	R517237	Bucha	1		
3	R516648	Parafuso sextavado	1		

1403 Flywheel Housing
1403 Carter du volant-moteur
1403 Cobertura do volante do motor
1403 Caja del volante del motor

1403_RE59342_PCD C.1

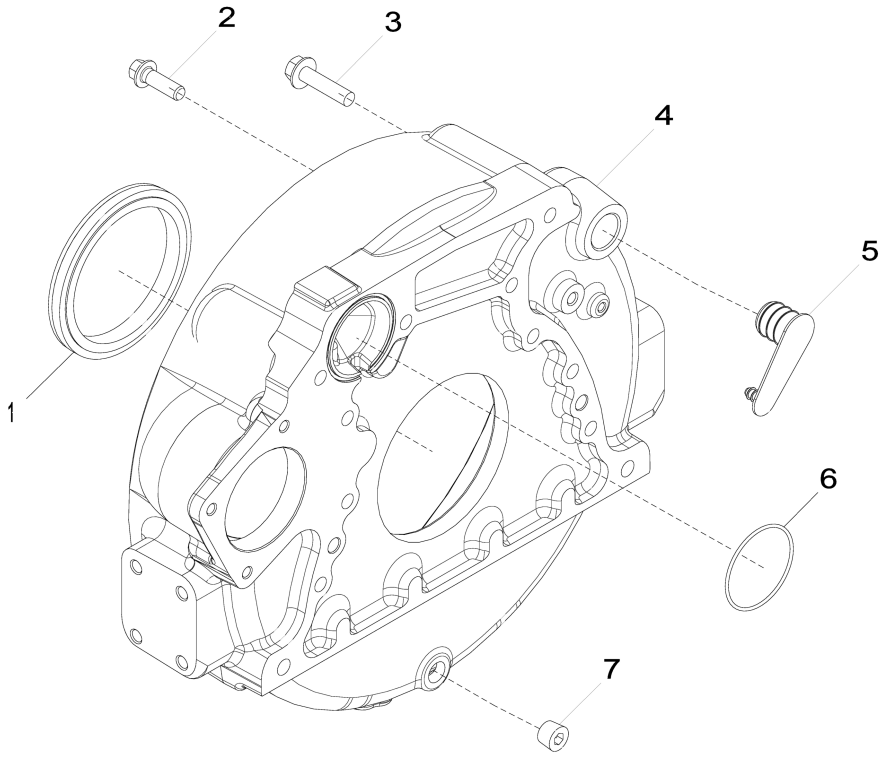

1403_RE59342_PCD

Item	Nº peça	Descrição	Qtde	Nº série motor	Notas
1	RE537070	Vedação	1		Vedação de Óleo Traseira, SUB FOR APPL RE524227 OR RE44574 OR RE35885
2	R135918	Parafuso	8		
3	19M8306	Parafuso	4		M12 X 50
4	R503444	Carcaça	1		ALSO ORDER R61467; SUB FOR R123208
5	R131768	Plugue	1		
6	R61467	Anel o	1		
7	15H584	Tampão	1		1/2"

1517 Flywheel
1517 Volant-moteur
1517 Volante do Motor
1517 Volante

1517_RE66748_PCD A.1

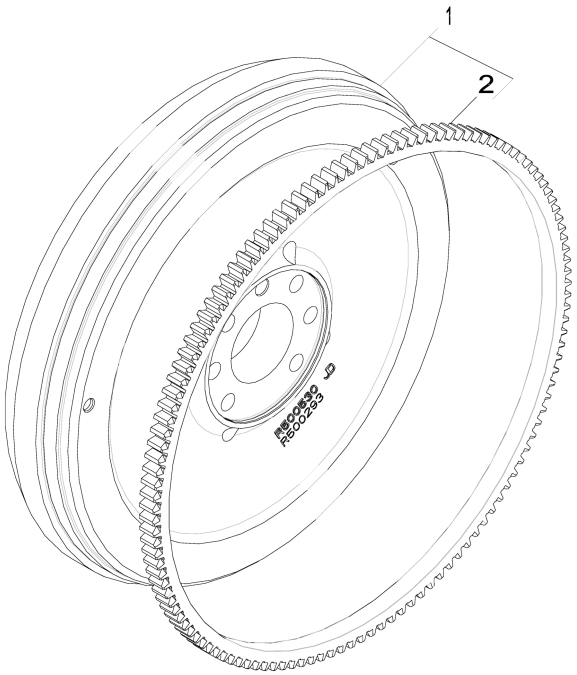

1517_RE66748_PCD

Item	*Nº peça*	*Descrição*	*Qtde*	*Nº série motor*	*Notas*
1	RE500527	Volante	1		
2	R28811	Coroa	1		Z = 129

17CN Intake Manifold
17CN Collecteur d'admission
17CN Coletor de Admissão
17CN Colector de admisión

17CN_RE531050_PCD A.1

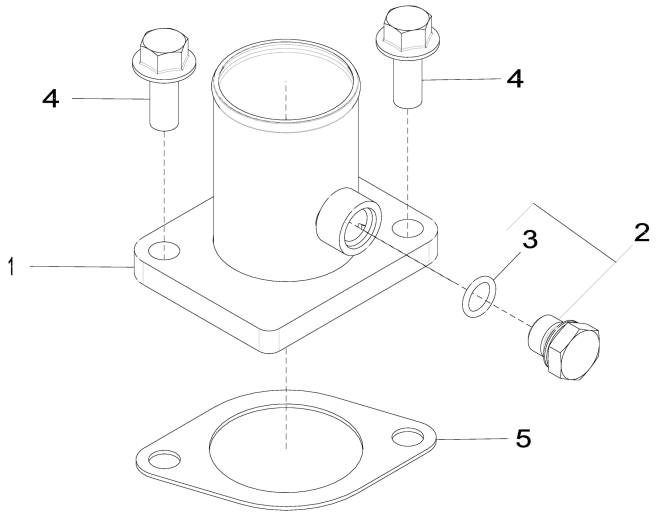

17CN_RE531050_PCD

Item	*Nº peça*	*Descrição*	*Qtde*	*Nº série motor*	*Notas*
1	RE508742	Admissão de ar	1		
2	RE46684	Tampão	1		
3	51M7041	Anel o	1		11.300 X 2.200 mm
4	19M7785	Parafuso	2		M10 X 25
5	R81275	Junta	1		

1989 Oil Pan
1989 Carter d'huile
1989 Bandeja de Óleo
1989 Cárter

1989_RE515829_PCD B.2

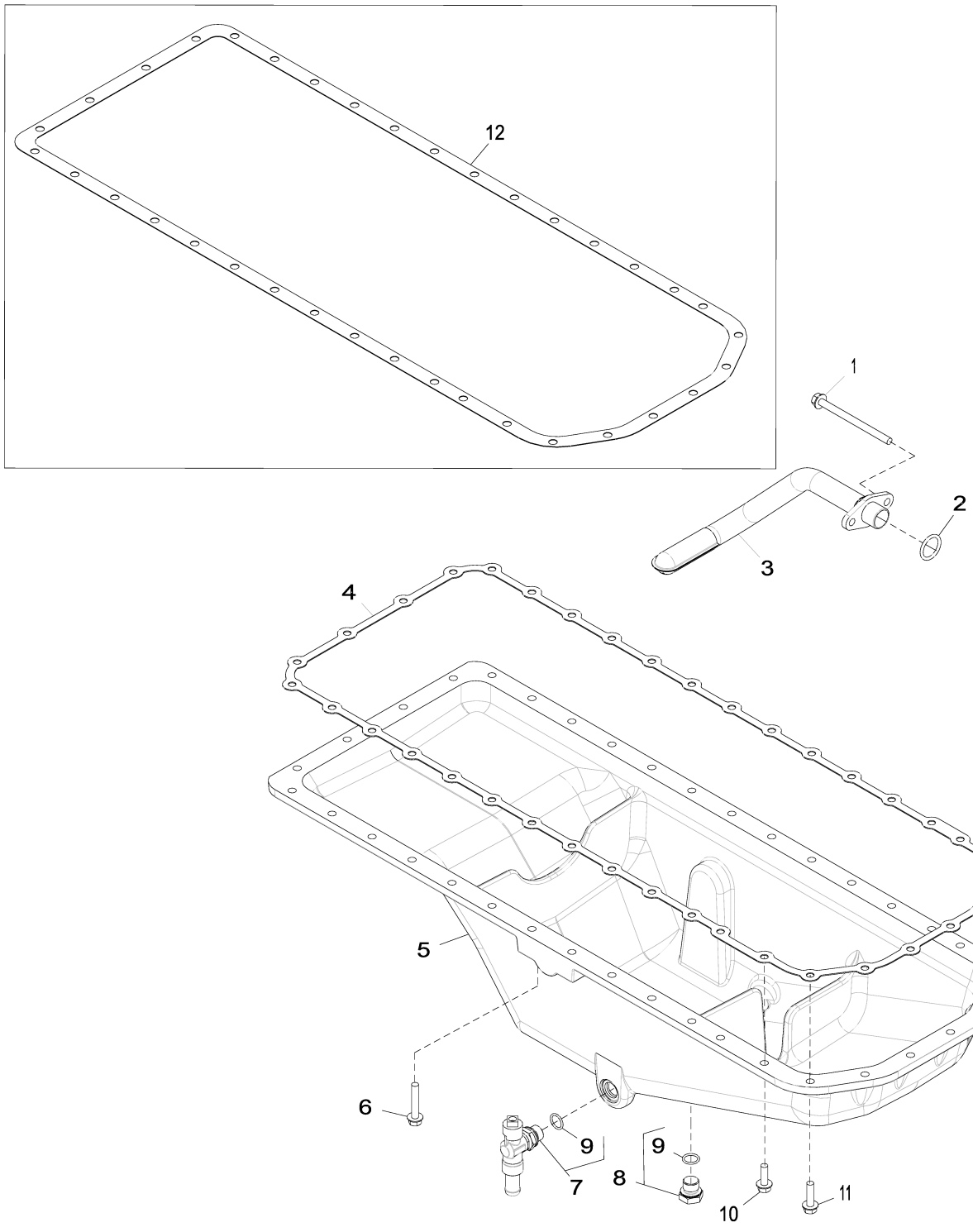

1989_RE515829_PCD

Item	*Nº peça*	*Descrição*	*Qtde*	*Nº série motor*	*Notas*
1	19M10075	Parafuso	2		M8 X 110
2	R61871	Anel o	1		
3	RE69898	Entrada da Bombade óleo	1		
4	R521498	Junta	1		SUB FOR R123354
5	R527787	Cárter	1		MARKED R529563
6	19M7799	Parafuso	4		M8 X 45
7	RE507952	VálVula de dreno	1		
8	RE46685	Tampão	1		
9	51M7043	Anel o	2		15.300 X 2.200 mm
10	19M7867	Parafuso	26		M8 X 25
11	19M7868	Parafuso	6		M8 X 30
12	R123354	Junta	1		

2001 Water Pump Pulley
2001 Poulie de pompe à eau
2001 Polia da Bomba de Água
2001 Polea de la bomba de agua

2001_RE58175_PCD A.1

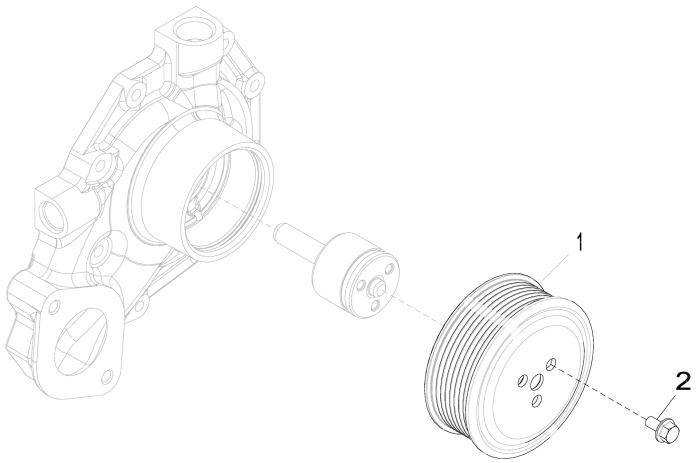

2001_RE58175_PCD

Item	*Nº peça*	*Descrição*	*Qtde*	*Nº série motor*	*Notas*
1	R115250	Polia	1		
2	19M7774	Parafuso	3		M6 X 12

2158 Thermostat Cover
2158 Couvercle de thermostat
2158 Tampa do Termostato
2158 Tapa de termostato

RE528878PCDA02 A.1

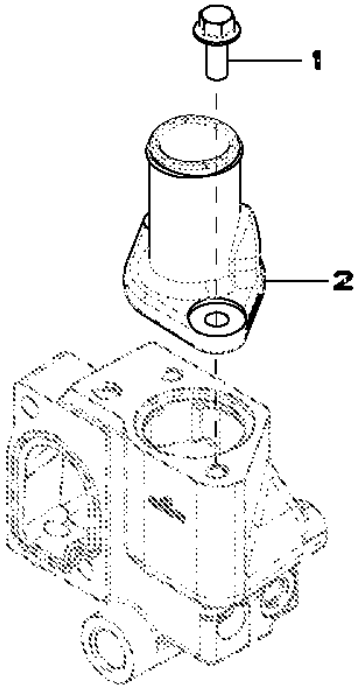

RE528878PCDA02

Item	*Nº peça*	*Descrição*	*Qtde*	*Nº série motor*	*Notas*
1	19M7785	Parafuso	2		M10 X 25
2	R522780	Capa	1		
	DZ104378	Capa	1		SUB FOR R522780 AND R543696

2224 Thermostat
2224 Thermostat
2224 Válvula Termostática
2224 Termostato

2224_RE543721_PCD A.1

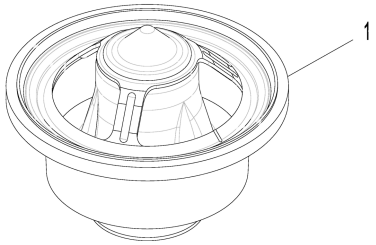

2224_RE543721_PCD

Item	*Nº peça*	*Descrição*	*Qtde*	*Nº série motor*	*Notas*
1	RE540550	TermosTaTo	1		ORDER DZ100553
	DZ100553	TermosTaTo	1		

2398 Fan Drive
2398 Entraînement du ventilateur
2398 Acionamento do Ventilador
2398 Transmisión de ventilador

2398_RE500654_PCD A.2

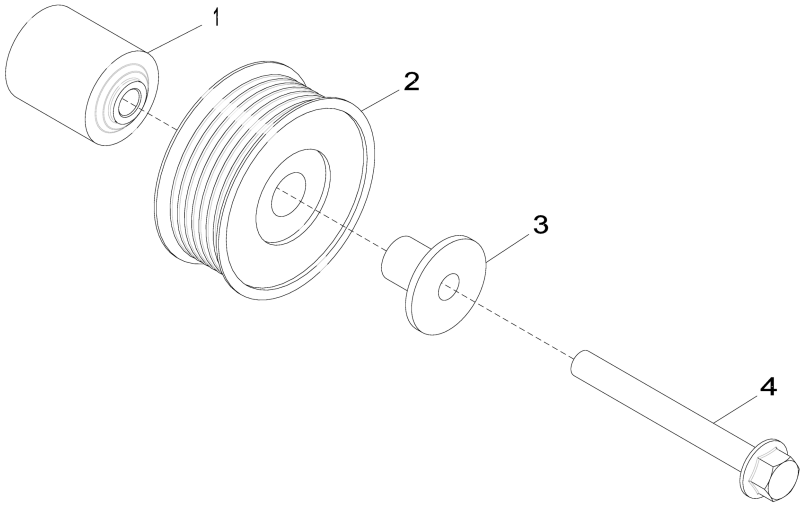

2398_RE500654_PCD

Item	*Nº peça*	*Descrição*	*Qtde*	*Nº série motor*	*Notas*
1	R133643	Espaçador	1		ORDER R529378
	R529378	Espaçador	1		SUB FOR R133643
2	AT211041	Polia	1		
3	R529790	Luva	1		
4	19M7811	Parafuso	1		M10 X 90

2695 Engine Coolant Heater Fittings
2695 Raccords du réchauffeur de liquide de refroidissement
2695 Conexões do Aquecedor do Líquido de Arrefecimento do Motor
2695 Adaptadores de calentador de refrigerante de motor

RE70218PCDD02 A.1

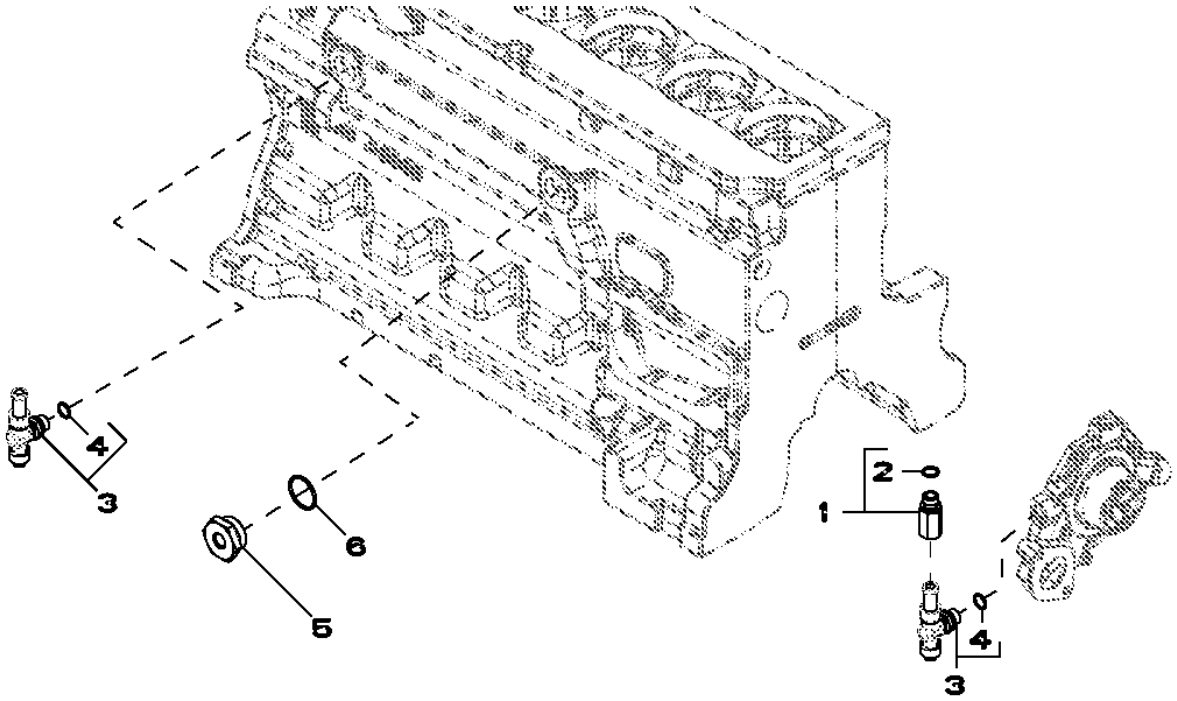

Item	*Nº peça*	*Descrição*	*Qtde*	*Nº série motor*	*Notas*
1	RE520229	Adaptador	1		
2	51M7043	Anel o	1		15.300 X 2.200 mm
3	RE507952	VálVula de dreno	2		
4	51M7043	Anel o	1		15.300 X 2.200 mm
5	R123616	Plugue	1		
6	U13639	Anel o	1		

28AG Exhaust Manifold
28AG Collecteur d'échappement
28AG Coletor de Escape
28AG Colector de escape

28AG_RE534310_PCD B.1

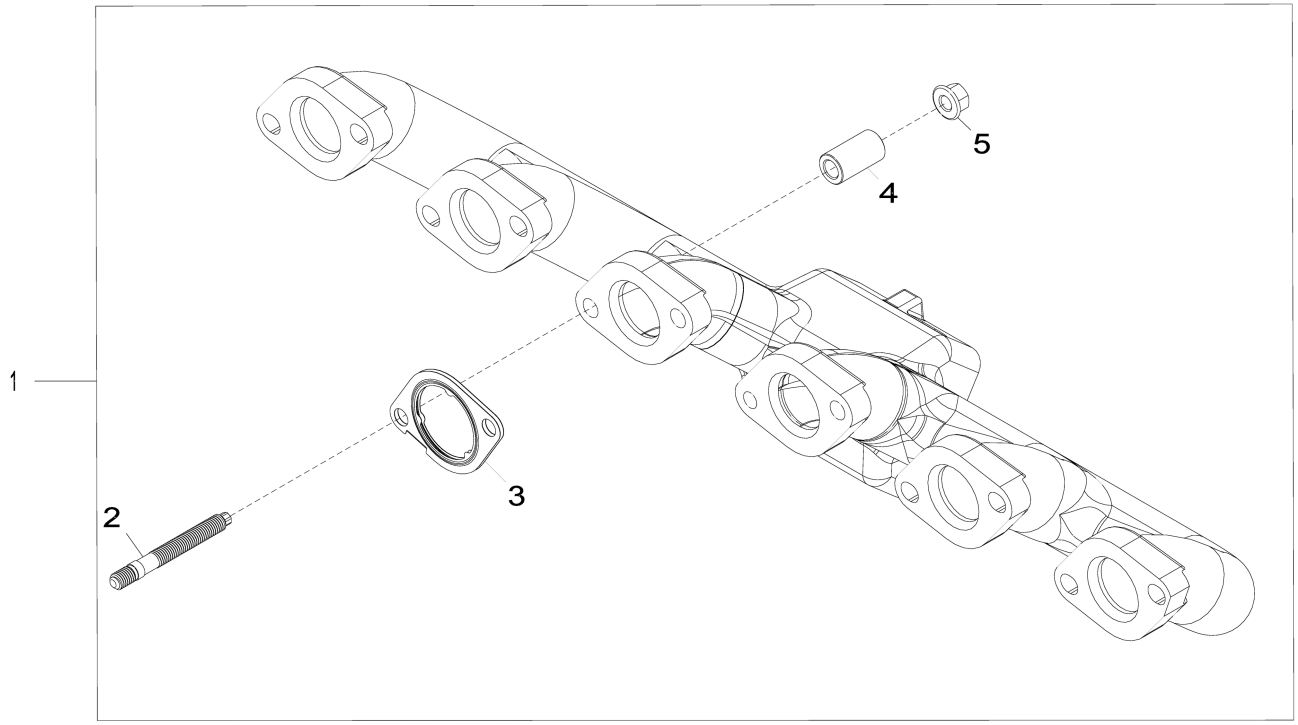

28AG_RE534310_PCD

Item	*Nº peça*	*Descrição*	*Qtde*	*Nº série motor*	*Notas*
1	RE545739	Kit do coletor	1		MARKED R526372
2	DZ10229	Pino	12		SUB FOR R530022
3	R519488	Junta	6		
4	R535122	Espaçador	12		
5	R539762	Porca com flange	12		

2964 Ventilating System
2964 Système de ventilation
2964 Sistema de Ventilação
2964 Sistema de ventilación

2964_RE531482_PCD A.1

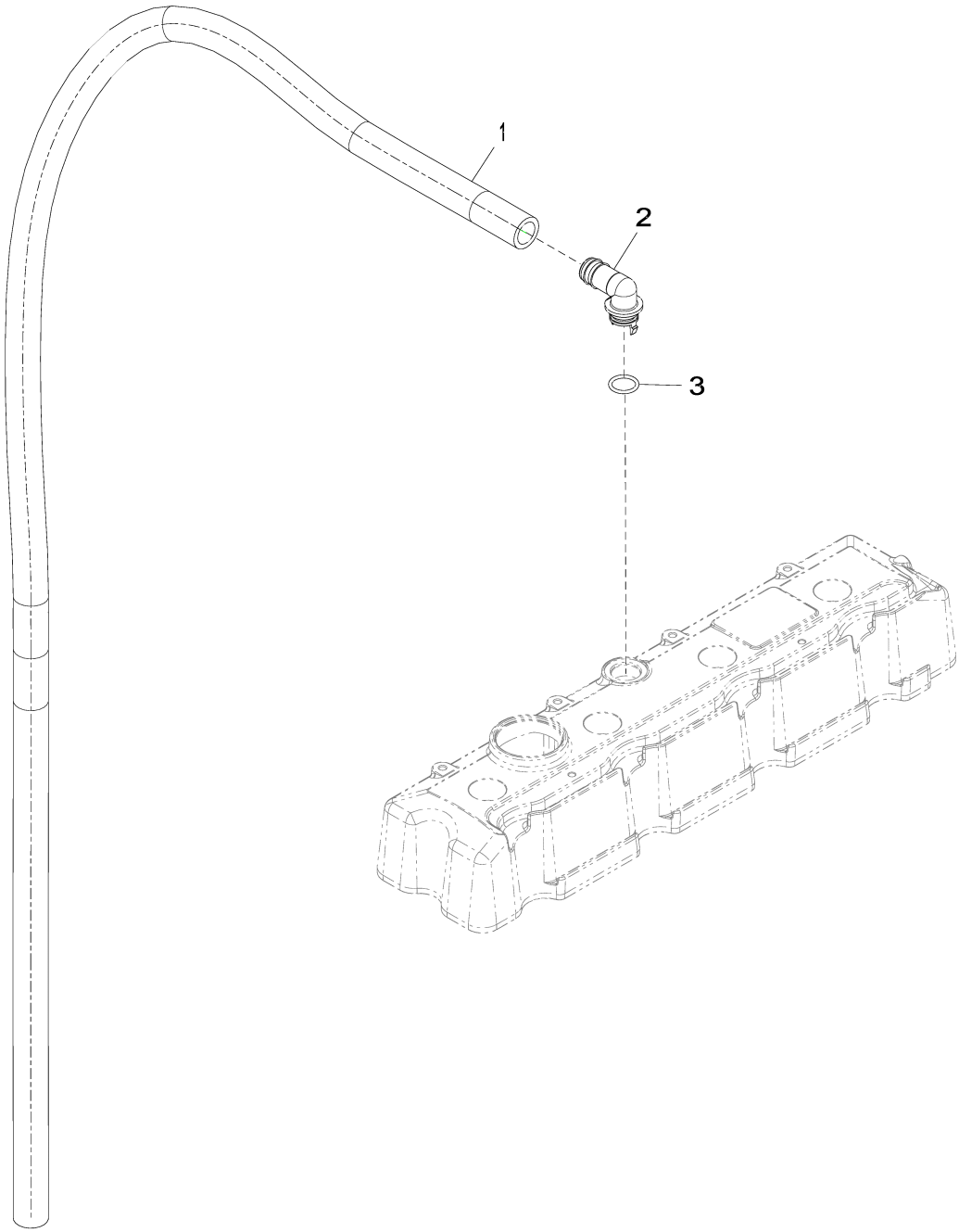

2964_RE531482_PCD

Item	*Nº peça*	*Descrição*	*Qtde*	*Nº série motor*	*Notas*
1	.....	Mangueira	1		CTL 1510 mm, MF TY22450
2	R120467	Conexão em ângulo	1		
3	R72328	Anel o	1		

3031 Starting Motor
3031 Démarreur
3031 Motor de Partida
3031 Motor de arranque

RE500343PCDE02 A.1

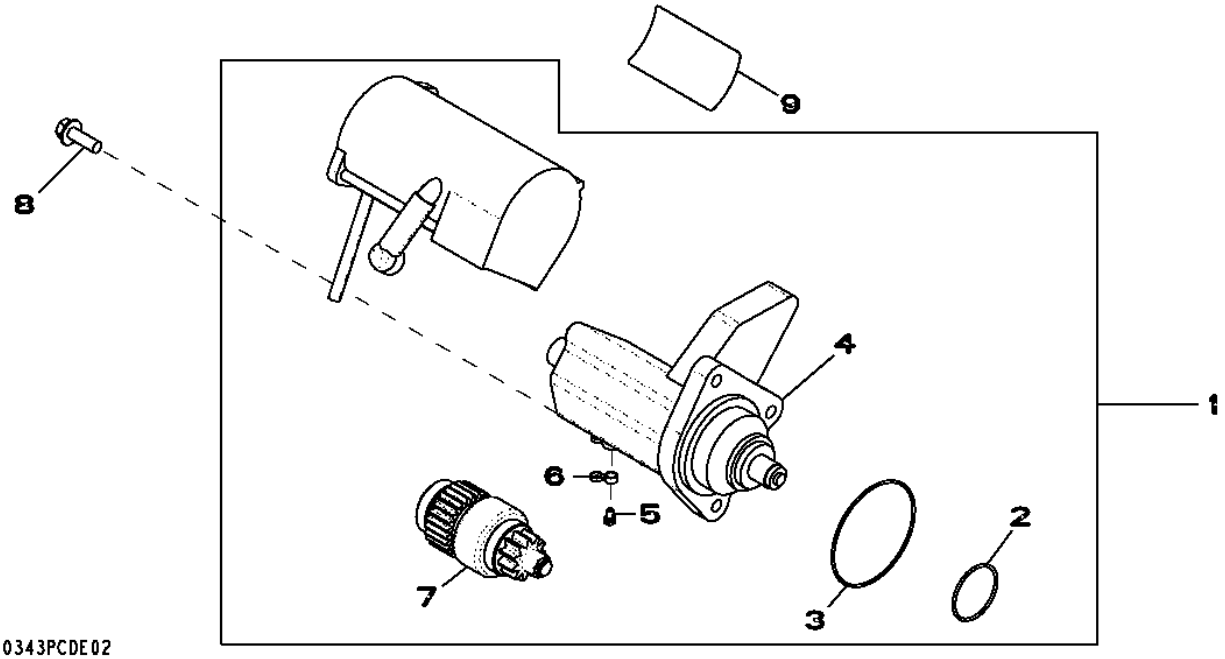

Item	*Nº peça*	*Descrição*	*Qtde*	*Nº série motor*	*Notas*
1	RE500345	Kit para motor de partida	1		
	SE501407	Motor de partida remanufat.	1		REMAN FOR RE500345
2	R135510	Anel o	1		
3	R135509	Anel o	1		
4	RE70681	Interruptor	1		
5	RE71256	Parafuso c/arruela	1		
6	RE70756	Capa	1		
7	RE70487	EmbreagEm	1		
8	19M7786	Parafuso	3		M10 X 30
9	T146102	Etiqueta	1		

3150 Alternator
3150 Alternateur
3150 Alternador
3150 Alternador

3150_RE528849_PCD A.1

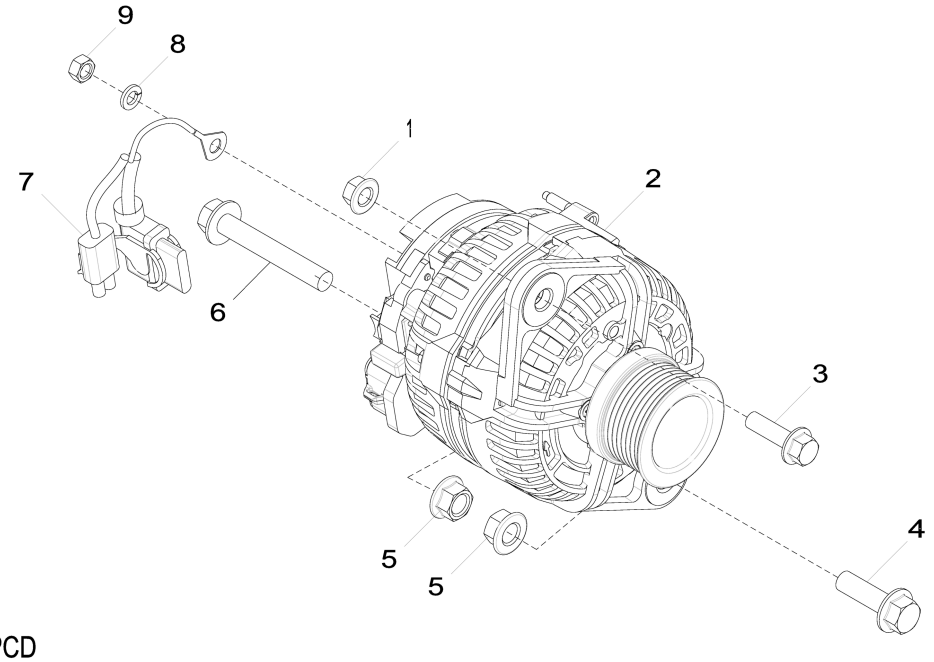

3150_RE528849_PCD

Item	*Nº peça*	*Descrição*	*Qtde*	*Nº série motor*	*Notas*
1	14M7296	Porca com flange	1		M10
2	AT387573	Alternador	1		24 V; 80 A, SUB FOR AT303320
3	19M7835	Parafuso	1		M10 X 35
4	19M7791	Parafuso	1		M12 X 40
5	14M7299	Porca com flange	2		M12
6	19M7818	Parafuso	1		M12 X 80
7	AT341429	Conj. chiCotes acion. motor	1		SUB FOR AT333557
8	12M7065	Arruela de pressão	1		8 mm
9	14M7273	Porca	1		M8

35EW Final Fuel Filter
35EW Filtre à carburant final
35EW Filtro Final de Combustível
35EW Filtro de combustible final

35EW_RE532256_PCD A.1

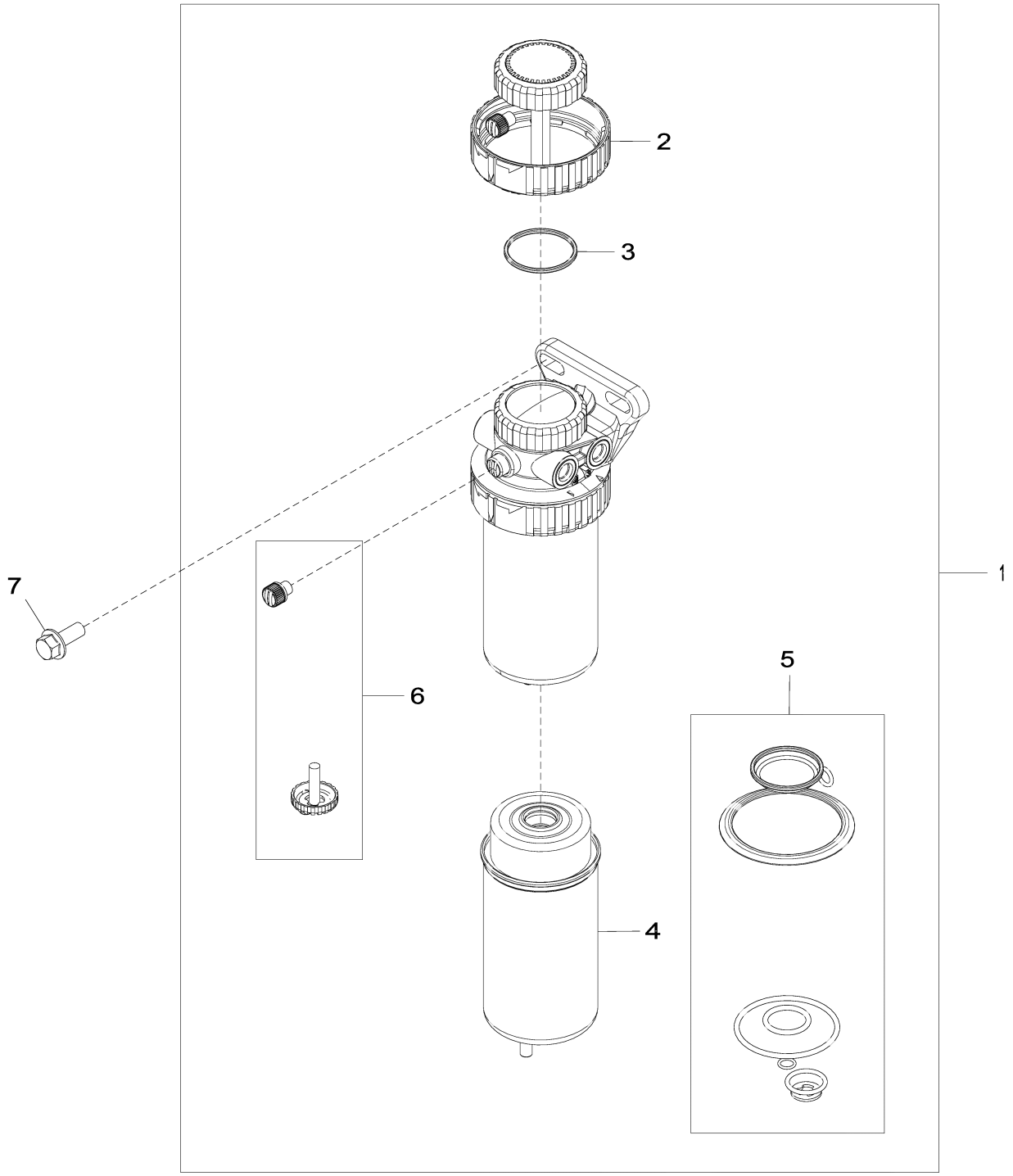

35EW_RE532256_PCD

Item	*Nº peça*	*Descrição*	*Qtde*	*Nº série motor*	*Notas*
1	RE524723	Filtro de combustível	1		
2	RE526834	Kit do filtro	1		
3	RE516512	Kit - anel o	1		
4	RE522878	Elemento de filtro	1		
5	RE516553	Kit retentor	1		
6	RE60854	Kit da válvula	1		
7	19M7785	Parafuso	2		M10 X 25

3614 Front Plate
3614 Plaque avant
3614 Placa Dianteira
3614 Placa delantera

3614_RE506566_PCD E.1

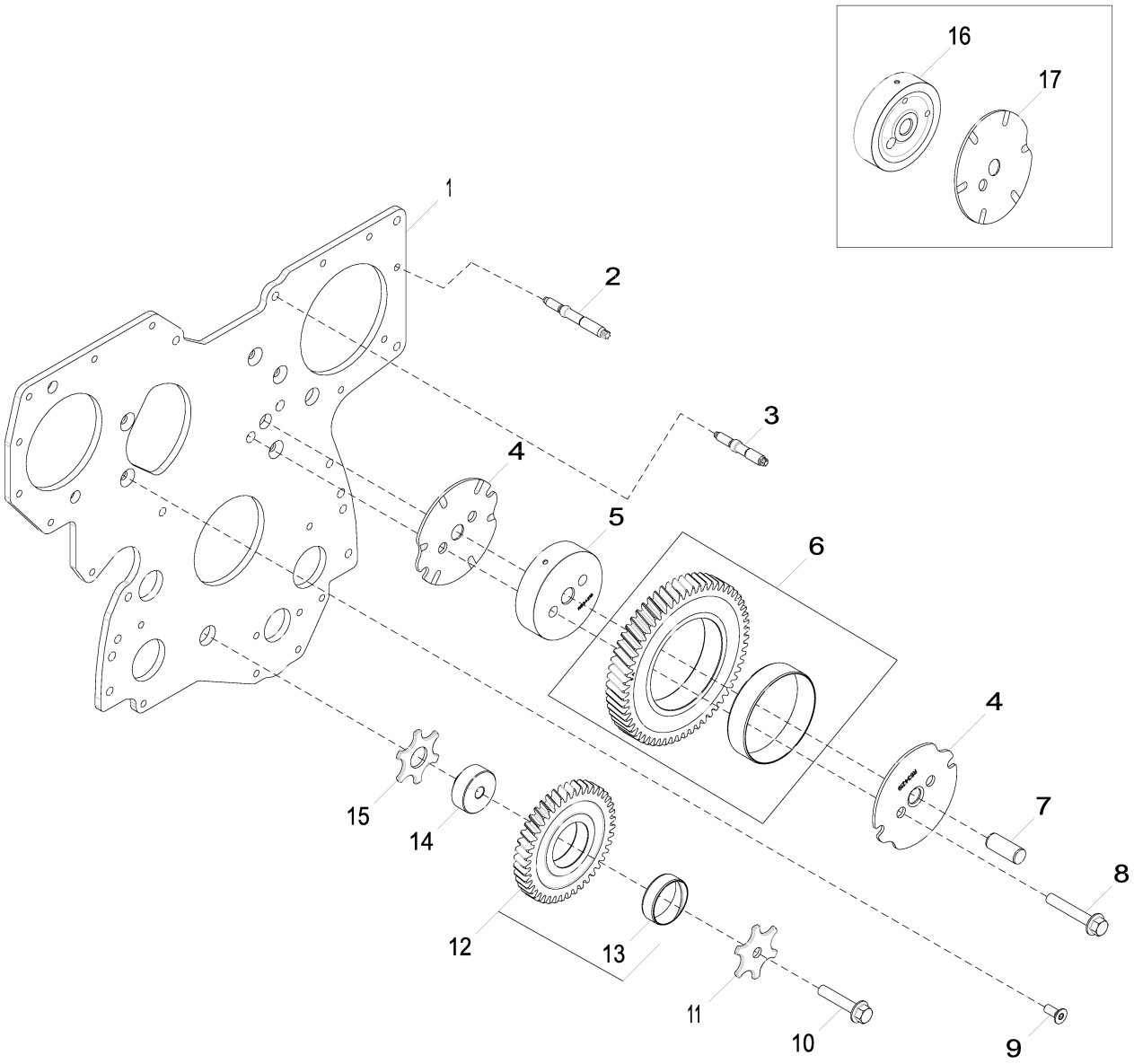

3614_RE506566_PCD

Item	*Nº peça*	*Descrição*	*Qtde*	*Nº série motor*	*Notas*
1	R504282	Placa	1		Não Ilustrado, ORDER R537772
	R537772	Placa	1		
2	R123584	Pino	7		Não Ilustrado, USE WITH R504282
	R520139	Pino	7		USE WITH R537772
3	R134518	Pino	2		
4	R534219	Arruela de encosto	2		
5	R534218	Eixo	1		
6	RE508489	EngrEnagem	1		Z = 60, Engrenagem Intermediária Superior
7	R515408	Pino de centragem	1		
8	19M7807	Parafuso	1		M10 X 60, Não Ilustrado, USE WITH R504282
	19M8844	Parafuso	2		M10 X 60, USE WITH R537772
9	R136475	Parafuso	5		
10	19M8966	Parafuso	1		M10 X 50
11	R131283	Arruela de encosto	1		
12	RE56369	EngrEnagem	1		Z = 43, Engrenagem Intermediária Inferior
13	R114193	Bucha	1		
14	R114194	Eixo	1		
15	R101225	Arruela de encosto	1		
16	R504843	Eixo	1		ORDER R534218; USE WITH R504282
17	R515494	Arruela de encosto	1		ORDER R534219; USE WITH R504282

3924 Thermostat Housing
3924 Boîtier de thermostat
3924 Alojamento do Termostato
3924 Caja de termostato

3924_RE528584_PCD A.1

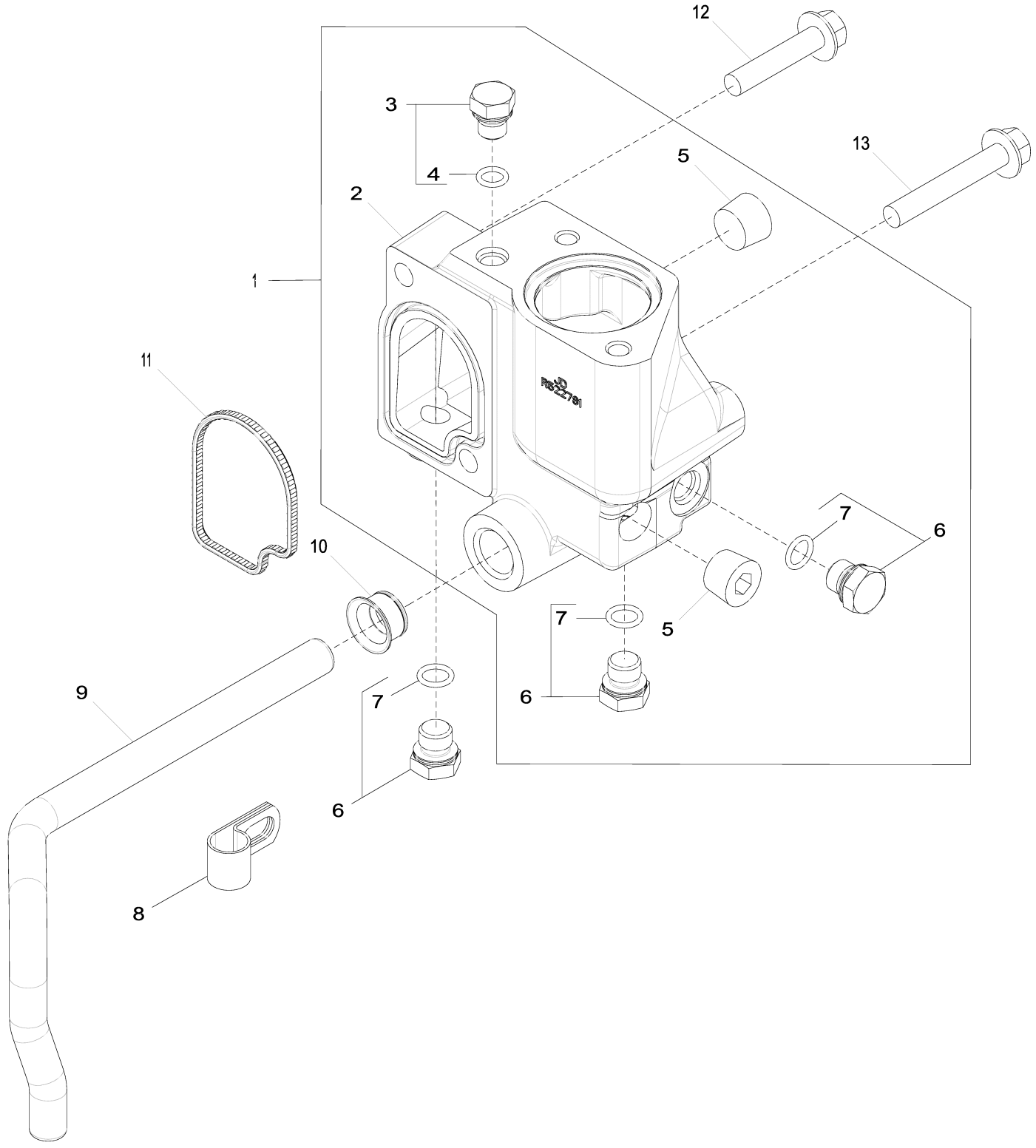

3924_RE528584_PCD

Item	*Nº peça*	*Descrição*	*Qtde*	*Nº série motor*	*Notas*
1	RE532653	Carcaça	1		MARKED R522781
2	R522781	Carcaça	1		
3	RE46686	Conexão	1		
4	51M7040	Anel o	1		9.300 X 2.200 mm
5	15H584	Tampão	2		1/2"
6	RE46684	Tampão	3		
7	51M7041	Anel o	3		11.300 X 2.200 mm
8	R128415	Braçadeira	1		
9	R519025	Tubo	1		
10	R123226	Vedação	1		
11	R501228	Vedação	1		
12	19M8292	Parafuso	1		M10 X 50
13	19M7808	Parafuso	1		M10 X 65

4062 Engine Oil Dipstick
4062 Jauge de niveau d'huile moteur
4062 Vareta de Óleo do Motor
4062 Varilla de nivel de aceite de motor

4062_RE532180_PCD A.1

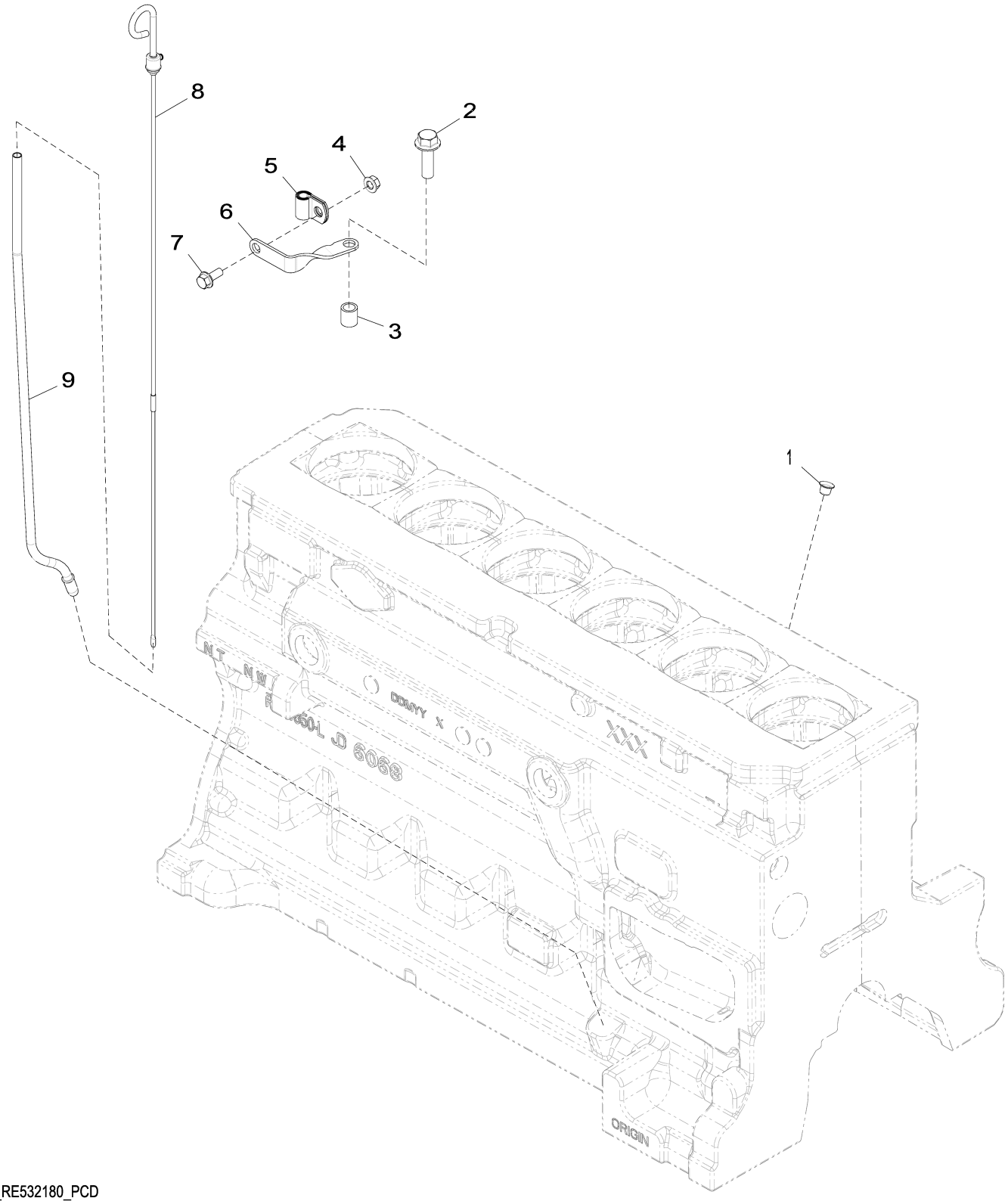

4062_RE532180_PCD

Item	*Nº peça*	*Descrição*	*Qtde*	*Nº série motor*	*Notas*
1	R502725	Plugue	1		
2	19M7791	Parafuso	1		M12 X 40
3	28H1697	Espaçador	1		0.493" X 0.675" X 3/4"
4	14M7298	Porca com flange	1		M8
5	T33276	Braçadeira	1		
6	R524759	Apoio	1		
7	19M7866	Parafuso	1		M8 X 20
8	RE66178	Vareta de niVel	1		
9	R520929	Tubo vareTa de nível	1		

4112 Front Auxiliary Drive Pulley
4112 Poulie pour entraînement auxiliaire avant
4112 Polia de Transmissão Auxiliar Frontal
4112 Polea de mando auxiliar delantero

RE527588PCDA02 A.1

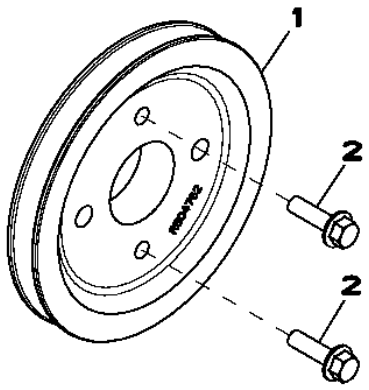

RE527588PCDA02

Item	*Nº peça*	*Descrição*	*Qtde*	*Nº série motor*	*Notas*
1	R504762	Polia	1		
2	19M7835	Parafuso	2		M10 X 35

4434 Timing Gear Cover
4434 Carter de distribution
4434 Tampa da Engrenagem de Distribuição
4434 Tapa de distribución

RE516920PCDH02 A.1

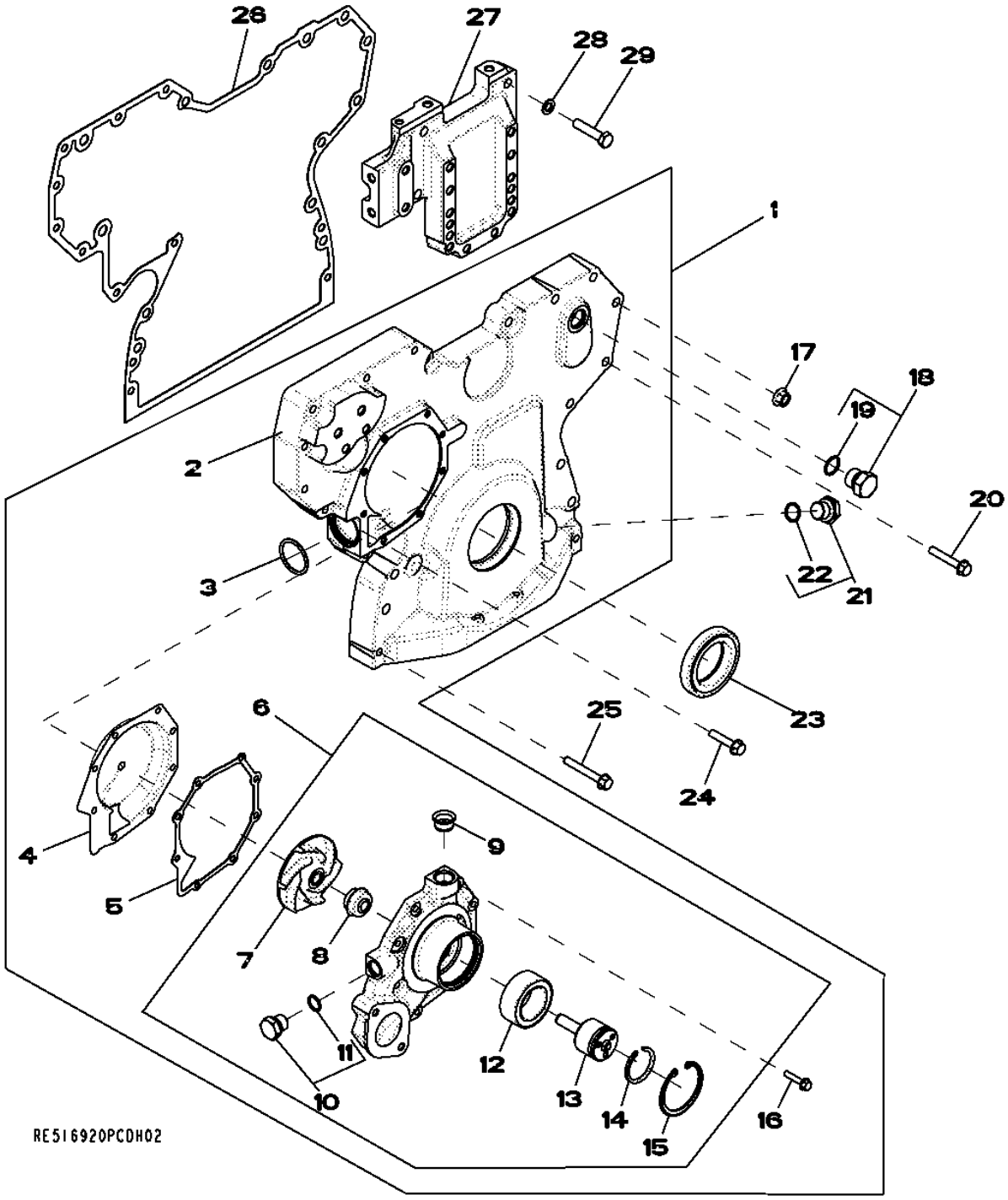

Item	Nº peça	Descrição	Qtde	Nº série motor	Notas
1	DZ10353	Capa	1		SUB FOR RE509865
2	.....	Capa	1		MARKED R503596; ORDER DZ10353
3	R504734	Anel o	1		
4	RE508566	Inserto	1		(A) KIT
5	R123417	Junta	1		
6	RE505980	Bombad'água	1		ALSO ORDER R123417
	SE501609	Bombad'água remanufaturada	1		REMAN FOR RE505980
7	.....	Impulsor	1		NSEP; MARKED R123395; ORDER RE505980
8	.....	Vedação	1		NSEP; ORDER RE505980
9	R123226	Vedação	1		
10	RE46685	Tampão	1		M18 X 1.5
11	51M7043	Anel o	1		15.300 X 2.200 mm
12	.....	Rolamento de esfeRas	1		NSEP; ORDER RE505980
13	.....	Eixo	1		NSEP; ORDER RE505980
14	A364R	Anel de pressão	1		
15	R71228	Anel	1		
16	19M7796	Parafuso	8		M6 X 30
17	14M7296	Porca com flange	9		M10
18	RE46687	Tampão de dreno	1		M22 X 1.5
19	51M7045	Anel o	1		19.300 X 2.200 mm
20	19M7800	Parafuso	8		M8 X 50
21	RE517370	Conexão	1		M20 X 1.5
22	51M7044	Anel o	1		17.300 X 2.200 mm
23	RE538097	Vedação	1		SUB FOR RE505515
24	19M8317	Parafuso	1		M8 X 40
25	19M7801	Parafuso	3		M8 X 60
26	R545883	Junta	1		SUB FOR R526944 OR R523184
27	R516557	Suporte	1		
28	24M7096	Arruela	4		10.500 X 18 X 1.600 mm
29	19M8488	Parafuso sextavado	4		M10 X 45

(A) Includes Instructions
Notice de montage comprise
Inclui Instruções
Incluye las instrucciones

4644 Cylinder Block
4644 Bloc-cylindres
4644 Bloco de Cilindros
4644 Bloque de cilindros

4644_RE526585_PCD D.1

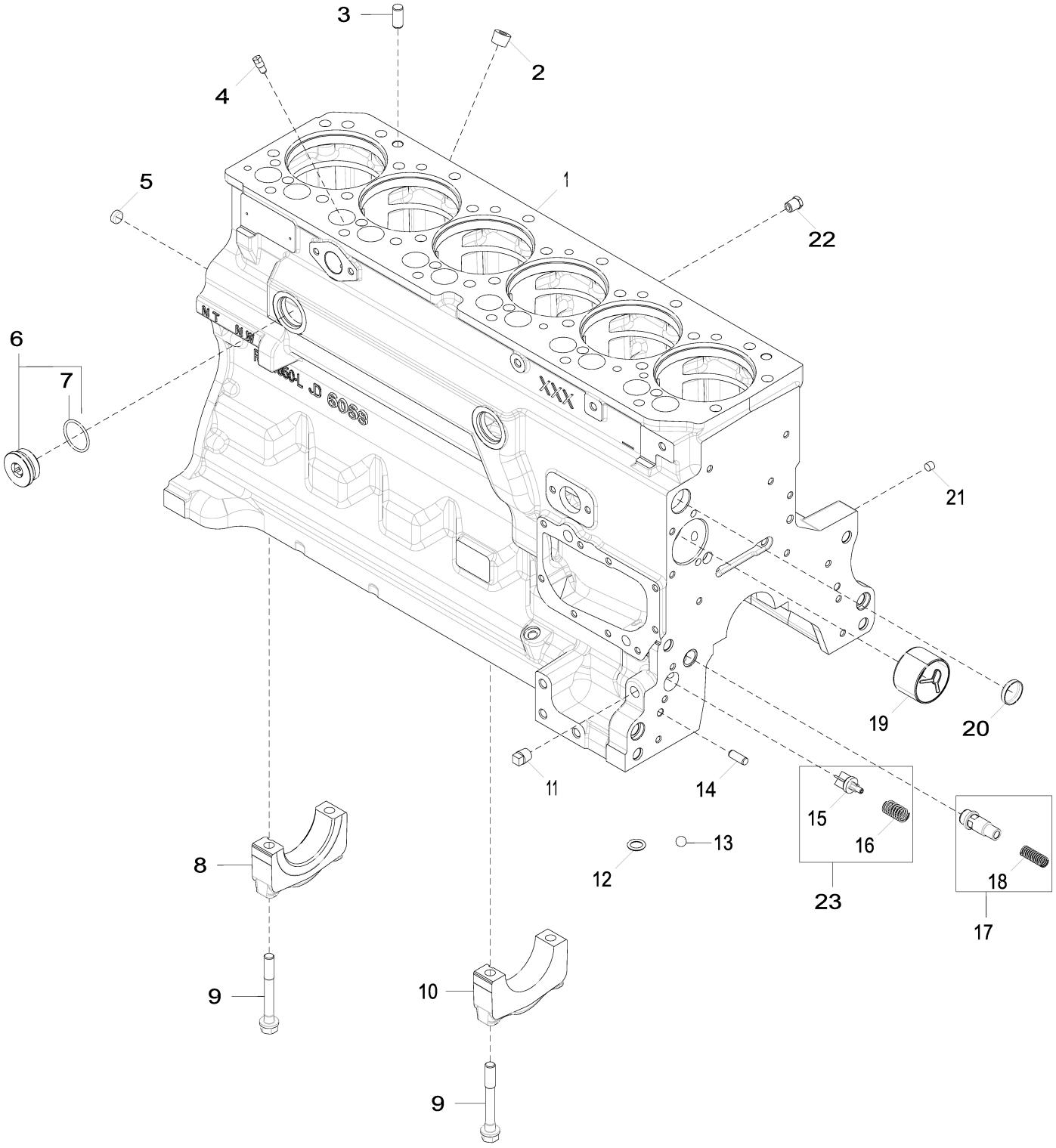

4644_RE526585_PCD

Item	Nº peça	Descrição	Qtde	Nº série motor	Notas
1	.....	Bloco de cilindro	1		(A) MARKED R504850
2	15H584	Tampão	1		1/2"
3	A120R	Pino de centragem	4		
4	R131182	Orifício	6		
5	T18891	Plugue	2		
6	RE508185	Conexão	2		
7	U13639	Anel o	1		
8	R114240	Tampa do rolamenTo	1		
9	R535005	Parafuso sextavado	14		SUB FOR T23474 AND RE546403
10	R114241	Tampa do rolamenTo	6		
11	15H623	Tampão	1		3/8"
12	R97185	Anel o	1		
13	D2361R	Esfera	1		
14	B153R	Pino de centragem	2		
15	R121043	VálVula	1		
16	R111137	Mola	1		
17	RE505501	VálVula de sangria	1		
18	R131425	Mola de compressão	1		
19	R119874	Bucha	1		
20	R116466	Plugue	1		
21	RE71255	Tampão	7		
22	RE507807	Tampão	1		
23	RE63674	VálVula	1		

(A) Order Short Block Assembly
Commander l'ensemble bloc avec équipage mobile
Encomende o Conjunto do Bloco Curto
Pedir el bloque de motor corto

4712 Crankshaft and Bearings
4712 Vilebrequin et paliers
4712 Virabrequim e Rolamentos
4712 Cigüeñal y cojinetes

4712_RE506346_PCD B.1

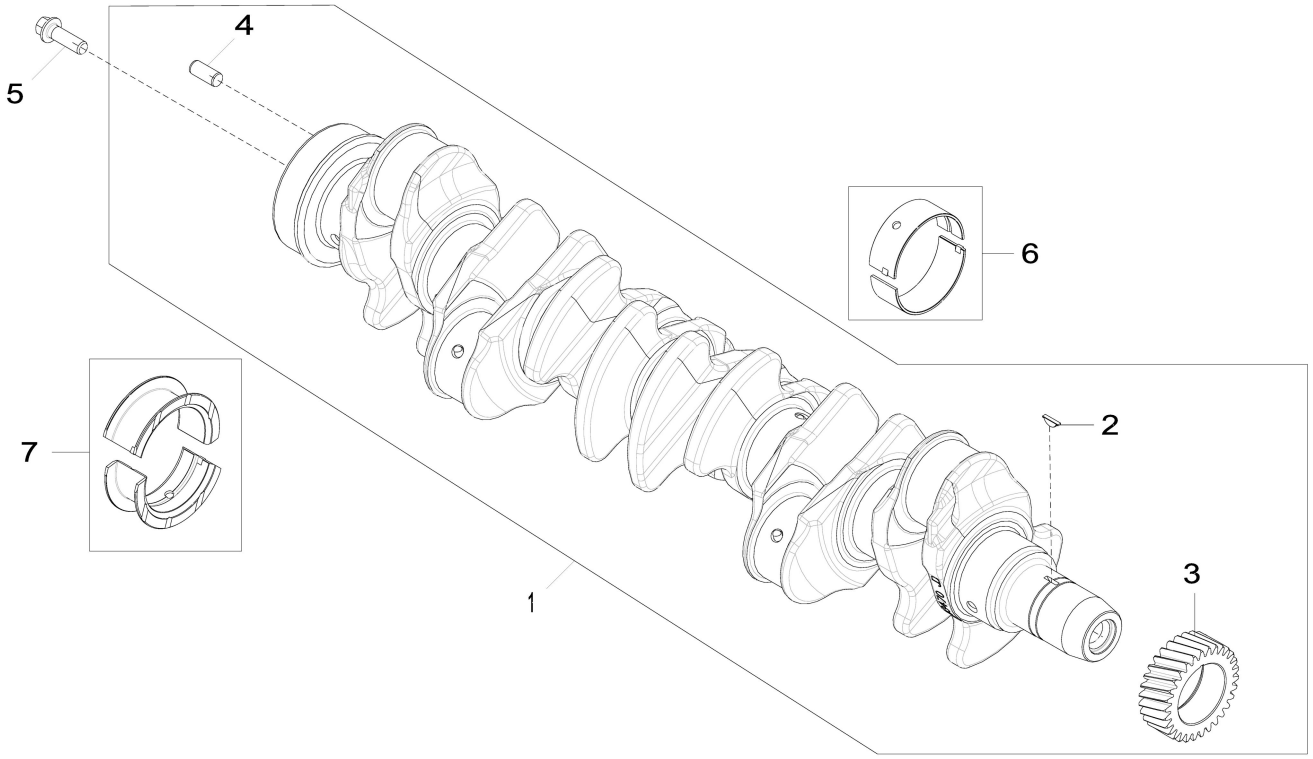

4712_RE506346_PCD

Item	*Nº peça*	*Descrição*	*Qtde*	*Nº série motor*	*Notas*
1	RE505921	Virabrequim	1		MARKED R503470; ALSO ORDER RE537070 AND RE537071
	SE501655	Virabrequim remanufaturado	1		(A) REMAN FOR RE505921
2	R505609	Chaveta	1		LGTH = 18.5 mm
3	R120631	EngrEnagem	1		Z = 30
4	R48685	Pino de centragem	1		SUB FOR A120R
5	R135918	Parafuso	6		
6	RE65165	Conj. do rolamento	6		STD, Kit, R123561 AND R123562
	RE65911	Rolamento	AR		US = 0.254 mm, Kit, R130576 AND R130577
7	RE65168	Conj. do rolamento	1		STD, Kit, R123564 AND R123563
	RE65912	Rolamento axial	AR		US = 0.254 mm, Kit, R130574 AND R130575

(A) With Bearings
AVEC ROULEMENTS
Com Rolamentos
Con cojinetes

4839 Connecting Rods and Pistons
4839 Bielles et pistons
4839 Bielas e Pistões
4839 Biela y pistones

RE525601PCDA02 A.1

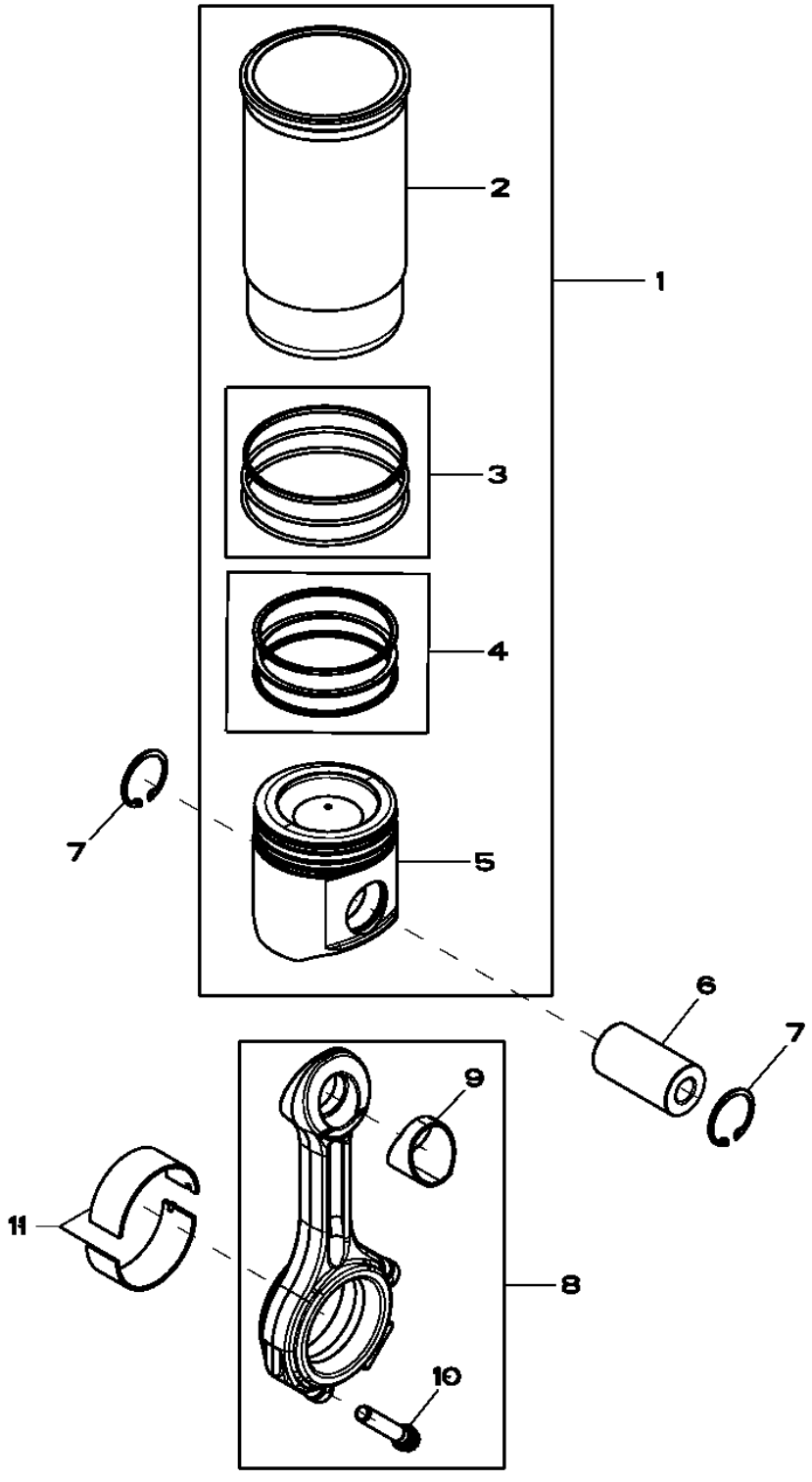

RE525601PCDA02

Item	Nº peça	Descrição	Qtde	Nº série motor	Notas
1	RE536083	Kit pistão e camisa	6		(SUB FOR RE527843)
2	.....	Camisa de cilindro	1		NSEP (ORDER RE536083)
3	AR65507	Kit - anel o	1		PKG (3)
4	RE507852	Kit anéis de pistão	1		PKG (3) , SUB FOR RE524453 and RE527844
5	.....	Pistão	1		NSEP (MARKED RE527039) (ORDER RE536083)
6	R502755	Pino do Pistão	6		OD= 41MM, LGTH= 77MM
7	R54114	Anel de pressão	12		
8	RE500608	Biela	6		(MARKED R500335)
	SE501094	Biela remanufaturada	AR		(MARKED R500335) (REMAN FOR RE500608)
9	R114082	Bucha	1		
10	R501124	Parafuso	2		A= 61MM, M12
11	RE65908	Rolamento	6		STD (KIT (2) R113698)
	RE65909	Rolamento	AR		(A) ID -0.254MM, (KIT (2) R130578)

(A) Grinding Guidelines : See CTM104
Consignes sur le broyage: consulter le CTM104
Diretrizes de Retífica : Consulte CTM104
Pautas de rectificado: Ver CTM104

4902 Valve Actuating Mechanism (- 693213)
4902 Mécanisme d'actionnement de soupape (- 693213)
4902 Mecanismo de Acionamento da Válvula (- 693213)
4902 Mecanismo accionador de válvulas (- 693213)

4902_RE59334_PCD E.1

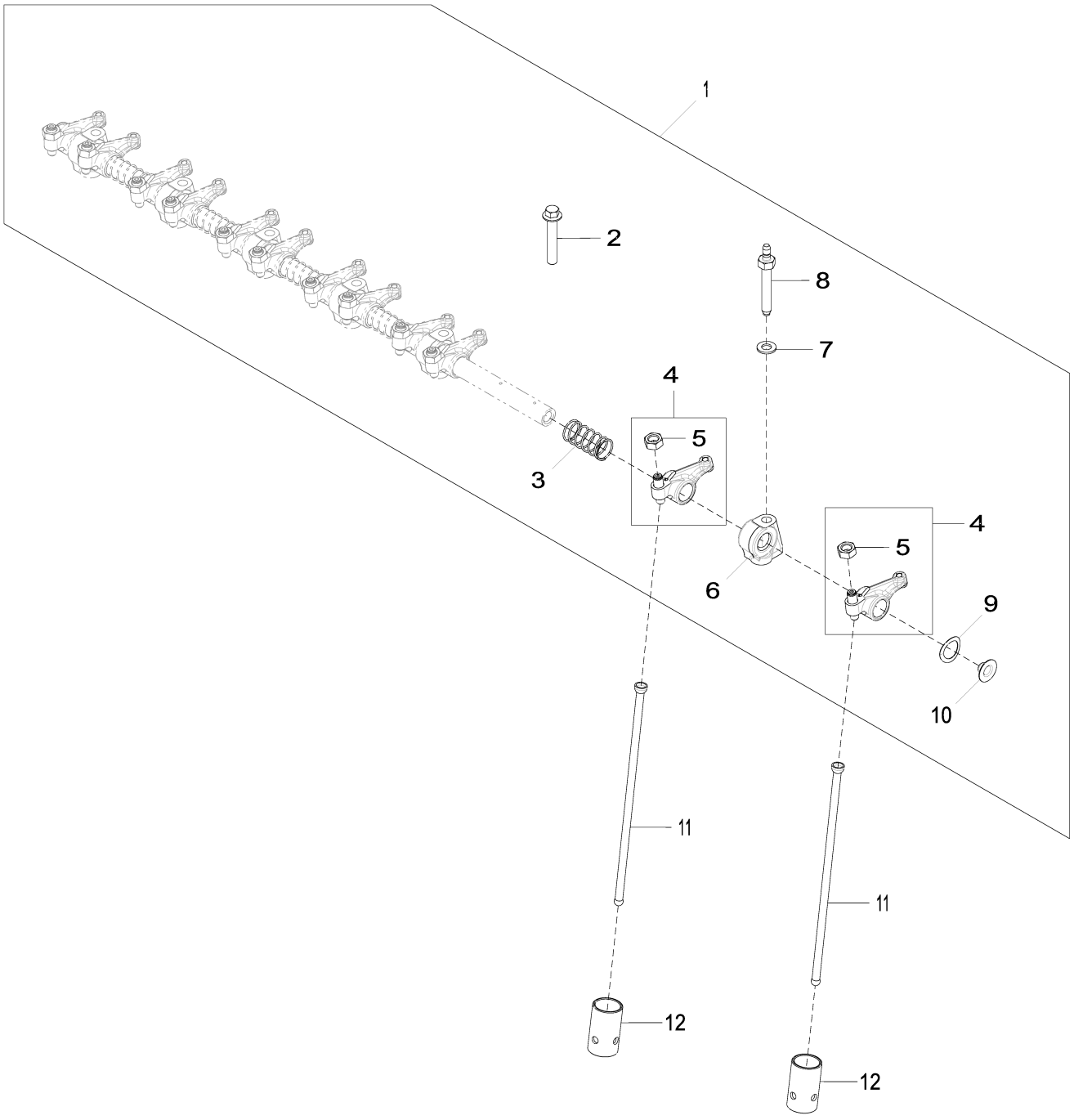

4902_RE59334_PCD

Item	*Nº peça*	*Descrição*	*Qtde*	*Nº série motor*	*Notas*
1	RE548060	Kit do eixo	1		SUB FOR RE519737 OR RE523806 OR RE547826
2	R504813	Paraf. auto-frenante	6		
3	T20314	Mola	5		
4	RE508317	Balancim	12		MARKED R133629
5	14M7148	Porca	1		M10
6	R123161	Suporte	6		(A) SUB FOR R519767
7	R529416	Arruela	6		SUB FOR 24M7346
8	R123271	Pino	6		
9	T20316	Arruela	2		
10	R54565	Plugue	2		
11	R107731	Vareta	12		LGTH = 265 mm; 10.43"
12	DZ101670	Peça acionada Pelo came	12		SUB FOR R123565

(A) Aluminium
Aluminium
Alumínio
Aluminio

4932 Rocker Arm / Shaft / Push Rod (693214 -)
4932 Culbuteur / arbre / tige-poussoir (693214 -)
4932 Balancim / Eixo / Haste de Comando (693214 -)
4932 Balancín / eje / varilla de empuje (693214 -)

4932_ETN136797_PCD A.2

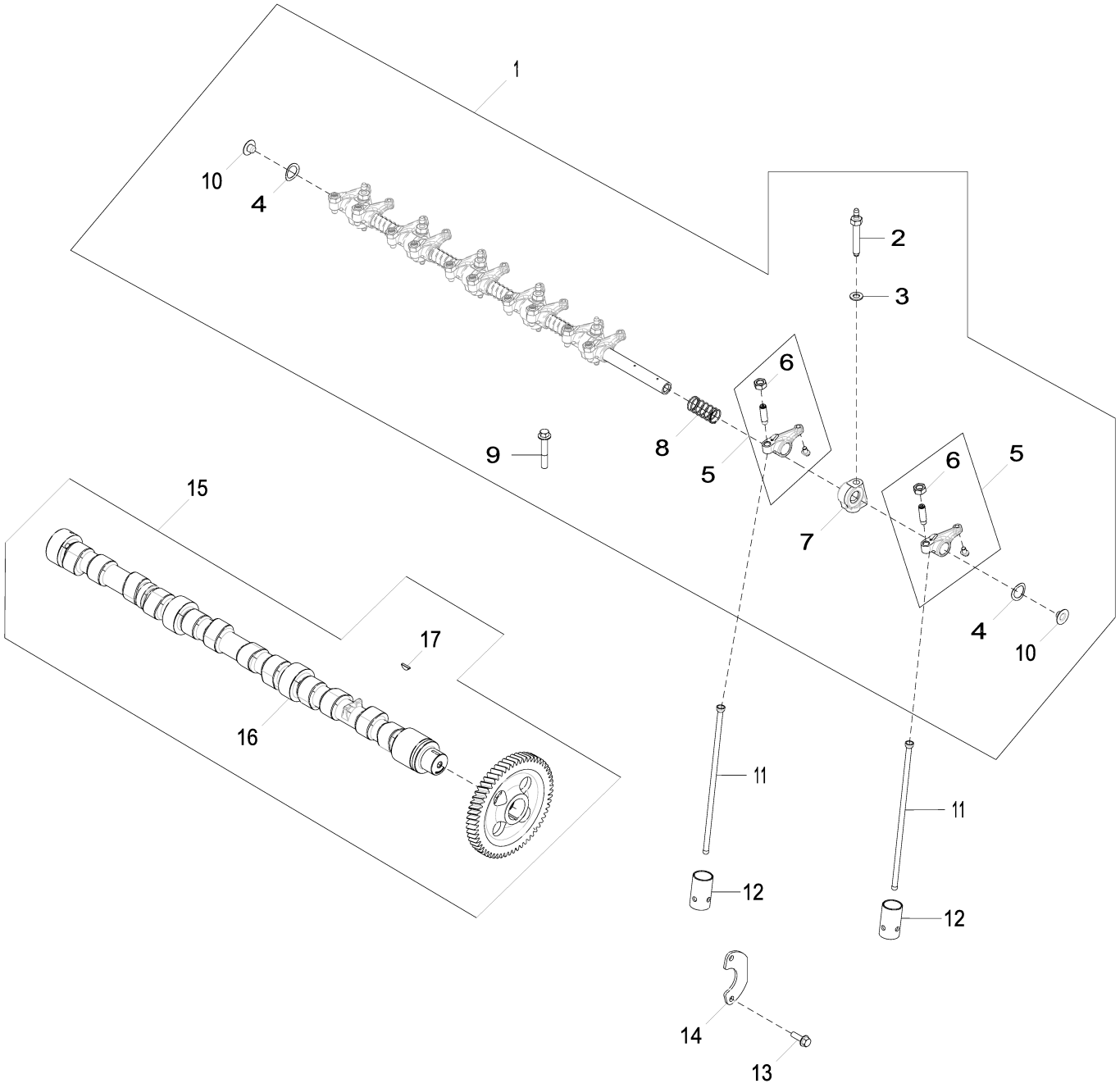

4932_ETN136797_PCD

Item	Nº peça	Descrição	Qtde	Nº série motor	Notas
1	RE548060	Kit do eixo	1		
2	R123271	Pino	6		
3	R529416	Arruela	6		
4	T20316	Arruela	2		
5	RE508317	Balancim	12		
6	14M7148	Porca	1		M10
7	R123161	Suporte	6		
8	T20314	Mola	5		
9	R504813	Paraf. auto-frenante	6		
10	R54565	Plugue	2		
11	R107731	Vareta	12		
12	R123565	Peça acionada Pelo came	12		
13	19M8999	Parafuso	2		M8 X 25
14	R132518	Placa	1		
15	RE532239	Eixo de cames	1		
	SE501811	Comando de Válvulas Reman	1		REMAN FOR RE532239
16	RE526065	Eixo de cames	1		MARKED R522622, INCLUDES R133303
17	R133303	Chaveta	1		

5024 Engine Oil Pump
5024 Pompe à huile
5024 Bomba de Óleo do Motor
5024 Bomba de aceite

5024_RE522137_PCD A.1

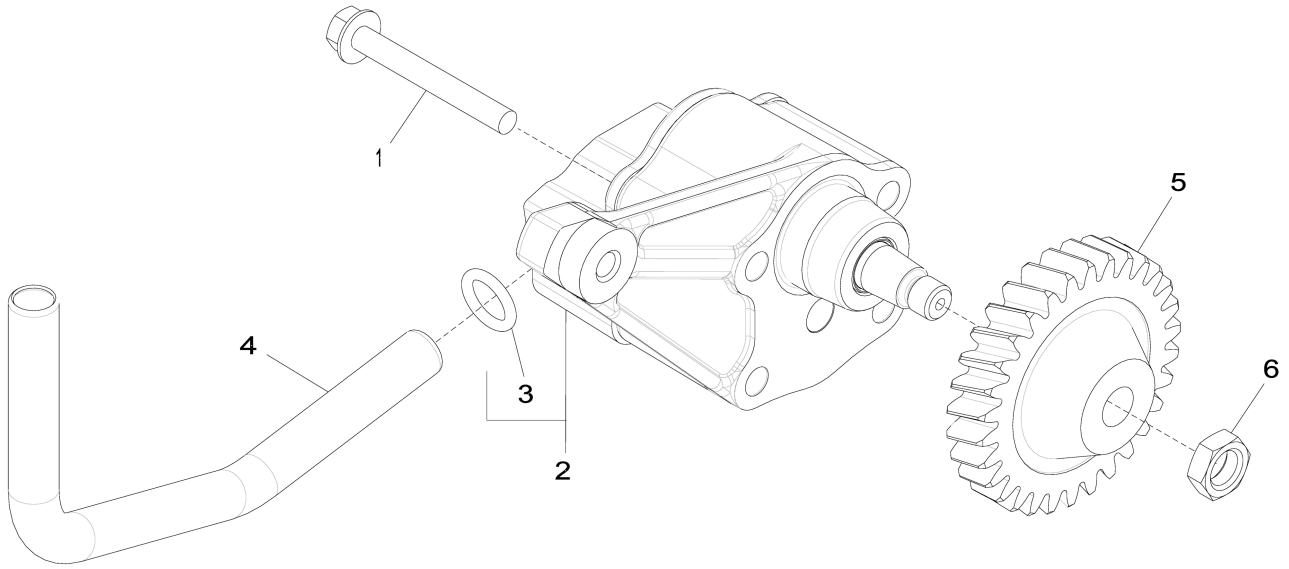

5024_RE522137_PCD

Item	*Nº peça*	*Descrição*	*Qtde*	*Nº série motor*	*Notas*
1	19M8987	Parafuso	2		M8 X 65, SUB FOR APPL 19M9355
2	DZ100021	Bombade óleo	1		SUB FOR RE521756
	SE501813	Bombade óleo remanufatur.	1		REMAN FOR RE521756
3	R97185	Anel o	1		
4	R526838	Tubo de óleo	1		SUB FOR R518880
5	R120638	EngrEnagem	1		
6	14M7066	Porca	1		M12

5123 Cylinder Head
5123 Culasse
5123 Cabeçote do Cilindro
5123 Culata

5123_RE525461_PCD B.2

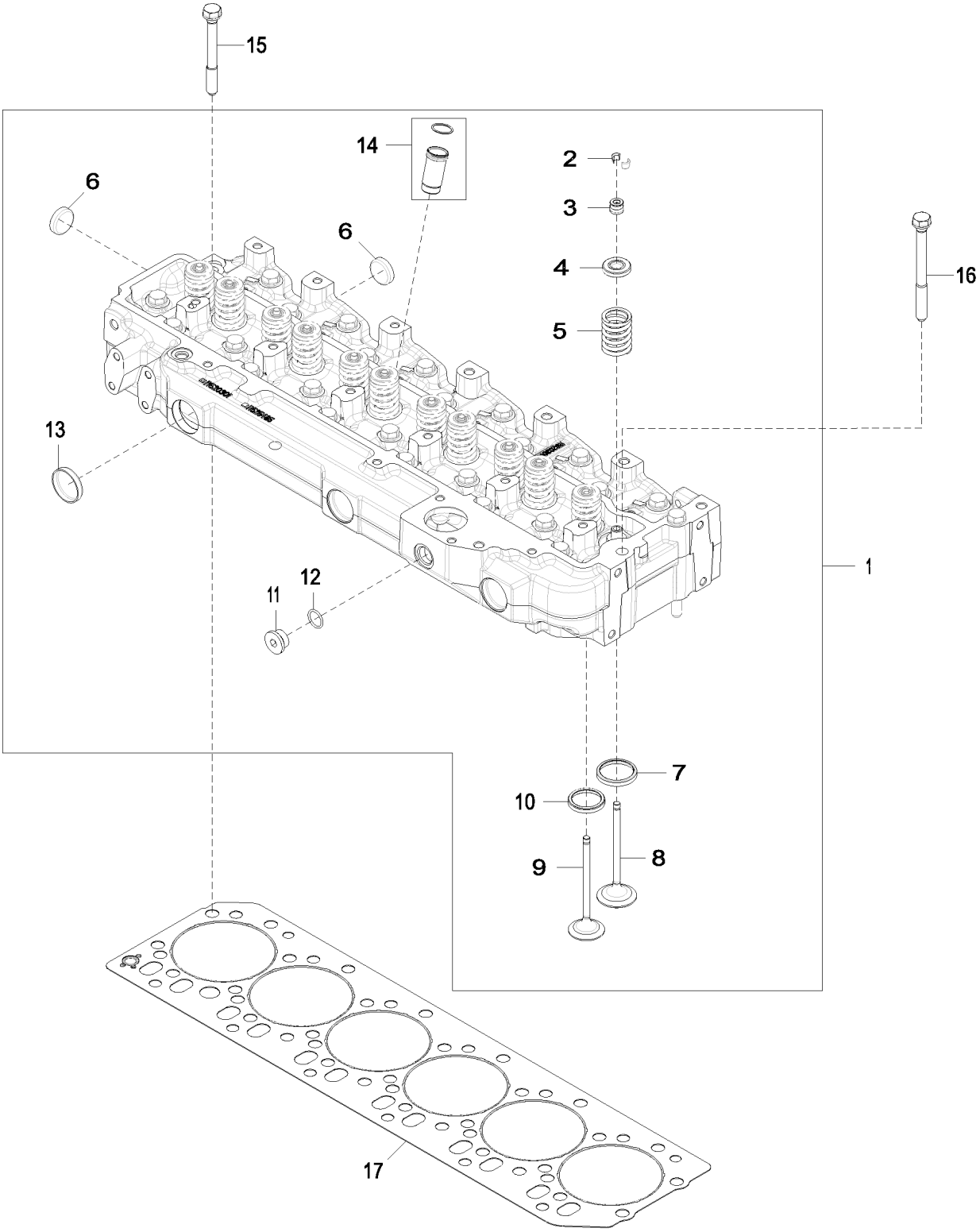

5123_RE525461_PCD

Item	Nº peça	Descrição	Qtde	Nº série motor	Notas
1	RE525456	Cabeçote	1		MARKED R520301 OR R525485
	SE501805	Cabeça do cilindro remanuf.	1		REMAN FOR RE525456
2	R91889	RetentoR	24		OD = 11.7 mm
3	RE31617	Vedação	12		SUB FOR RE529811
	RE37643	Vedação	12		OS = 0.015 mm
	RE37644	Vedação	12		OS = 0.030 mm
4	RE60005	RotadoR	12		
5	R26125	Mola	12		
6	CD16284	Plugue	6		OD = 32.6 mm
7	R98063	Inserto de assento válvula	6		
8	R98062	VálVula de admissão	6		STD
	R97490	VálVula de admissão	6		OS = 0.381 mm
	R97491	VálVula de admissão	6		OS = 0.762 mm
9	R90692	VálVula de escape	6		STD
	R97492	VálVula de escape	6		OS = 0.381 mm
	R97493	VálVula de escape	6		OS = 0.762 mm
10	R85687	Inserto de assento válvula	6		
11	T58477	Conexão	1		7/8” – 14UNF, ALSO ORDER R26906
12	R26906	Anel o	1		
13	R43409	Plugue	3		
14	RE527456	Luva	6		
15	R85363	Parafuso sextavado	24		12.700 X 112 mm
16	R534091	Parafuso sextavado	2		SUB FOR R502511
17	R116516	Vedação de cilindro	1		

5204 Auxiliary Drive Cover
5204 Couvercle d'entraînement auxiliaire
5204 Tampa do Acionamento Auxiliar
5204 Tapa de mando auxiliar

5204_RE59264_PCD D.4

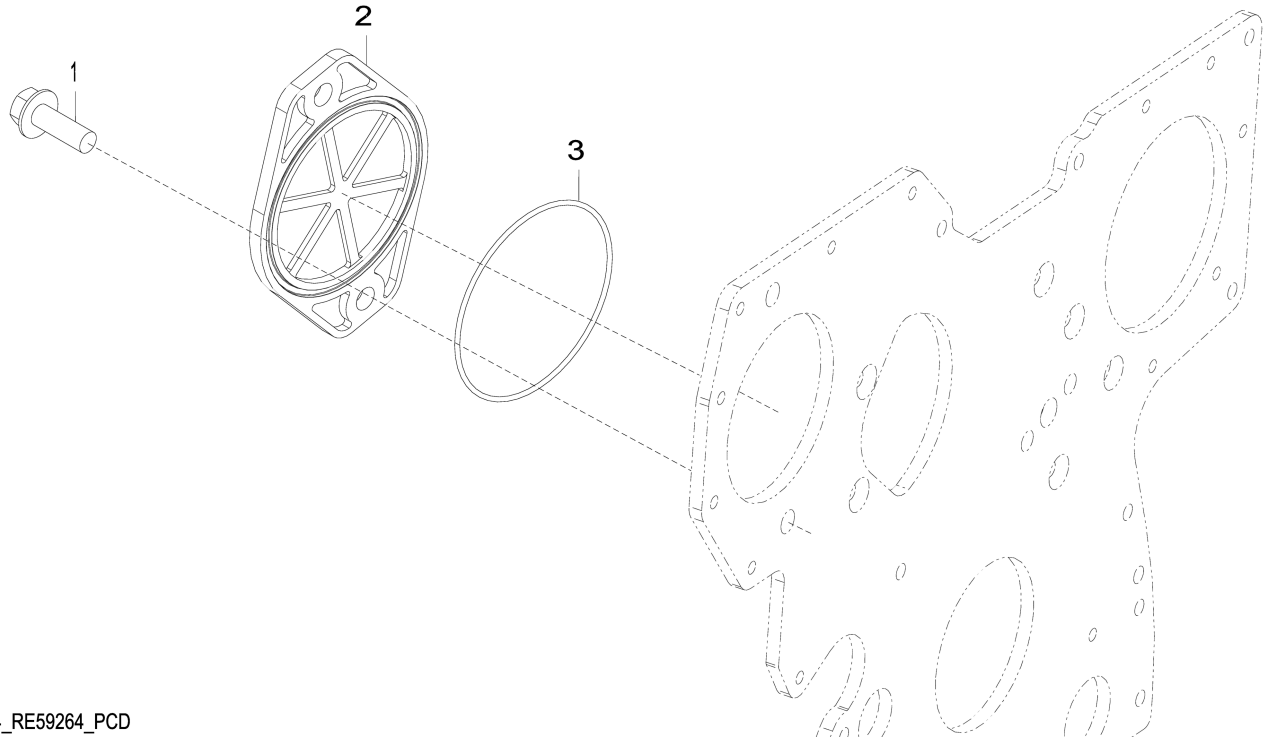

5204_RE59264_PCD

Item	*Nº peça*	*Descrição*	*Qtde*	*Nº série motor*	*Notas*
1	19M7790	Parafuso	2		M12 X 35
2	R135757	Capa	1		
3	T20758	Anel o	1		

5728 Water Pump Inlet
5728 Entrée de pompe à eau
5728 Entrada da Bomba de Água
5728 Entrada de bomba de agua

5728_RE530087_PCD B.1

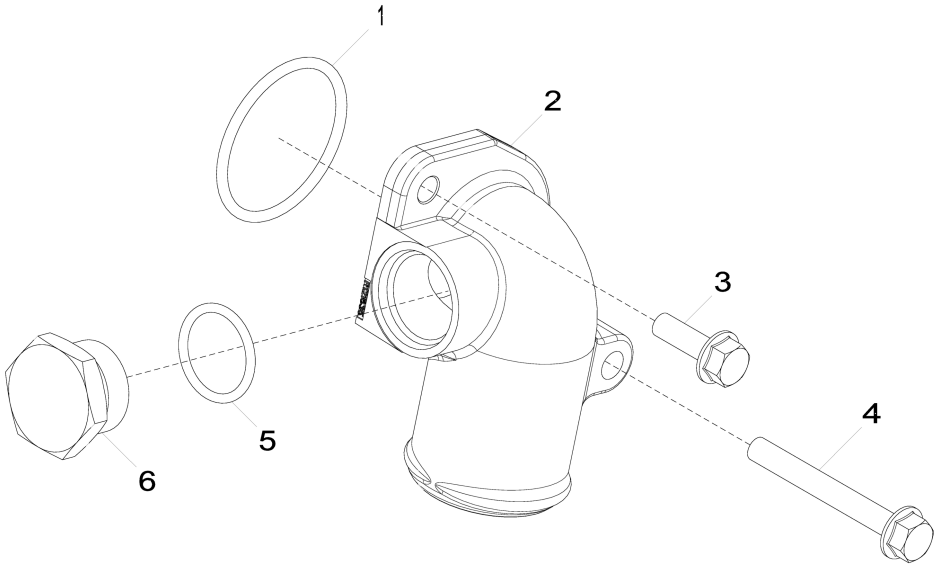

5728_RE530087_PCD

Item	*Nº peça*	*Descrição*	*Qtde*	*Nº série motor*	*Notas*
1	R89944	Anel o	1		
2	R522686	Conexão em ângulo	1		MARKED R522686
3	19M7867	Parafuso	1		M8 X 25
4	19M7802	Parafuso	1		M8 X 65
5	U17409	Anel o	1		
6	R82718	Tampão de dreno	1		

5902 Oil Cooler
5902 Refroidisseur d'huile
5902 Resfriador de Óleo
5902 Refrigerador de aceite

RGP8307 A.1

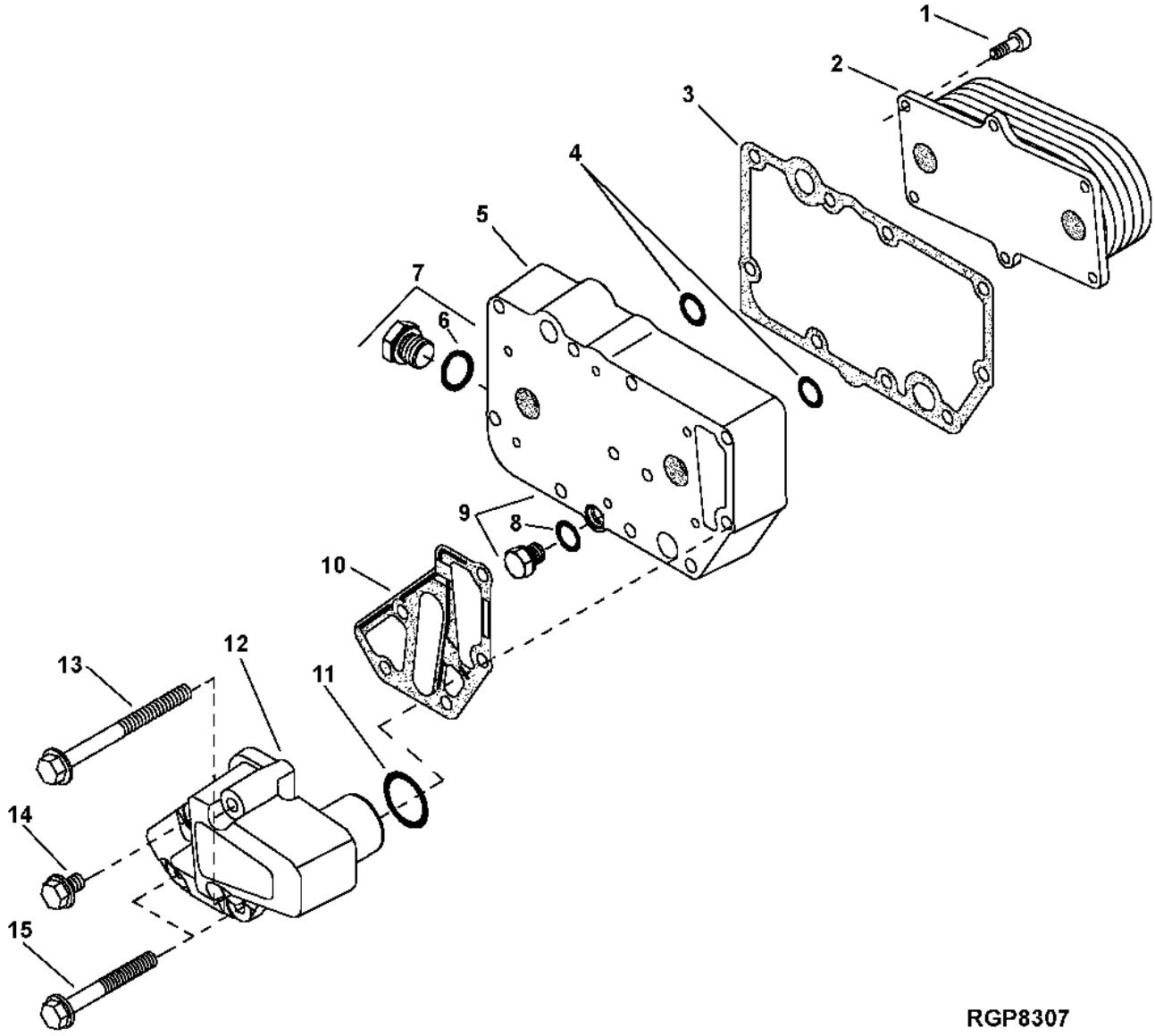

Item	*Nº peça*	*Descrição*	*Qtde*	*Nº série motor*	*Notas*
1	RE67231	Parafuso	6		M6 X 16
2	RE560752	ResfRiadoR de óleo	1		(A) SUB FOR RE56690
3	R123501	Junta	1		
4	T122075	Anel o	2		
5	R123471	Carcaça	1		
6	51M7043	Anel o	1		15.300 X 2.200 mm
7	RE46685	Tampão	1		
8	51M7040	Anel o	1		9.300 X 2.200 mm
9	RE46686	Conexão	1		
10	R501428	Junta	1		
11	R504734	Anel o	1		(4400)
12	R502811	Adaptador	1		
13	19M7970	Parafuso	2		M8 X 100
14	RE67238	Parafuso	1		M8 X 20
15	19M7802	Parafuso	2		M8 X 65

(A) 7 PLATES
7 PLAQUES
7 PLACAS
7 PLATOS

62A4 Alternator Mounting
62A4 Montage de l'alternateur
62A4 Montagem do Alternador
62A4 Montaje de alternador

62A4_RE531056_PCD C.1

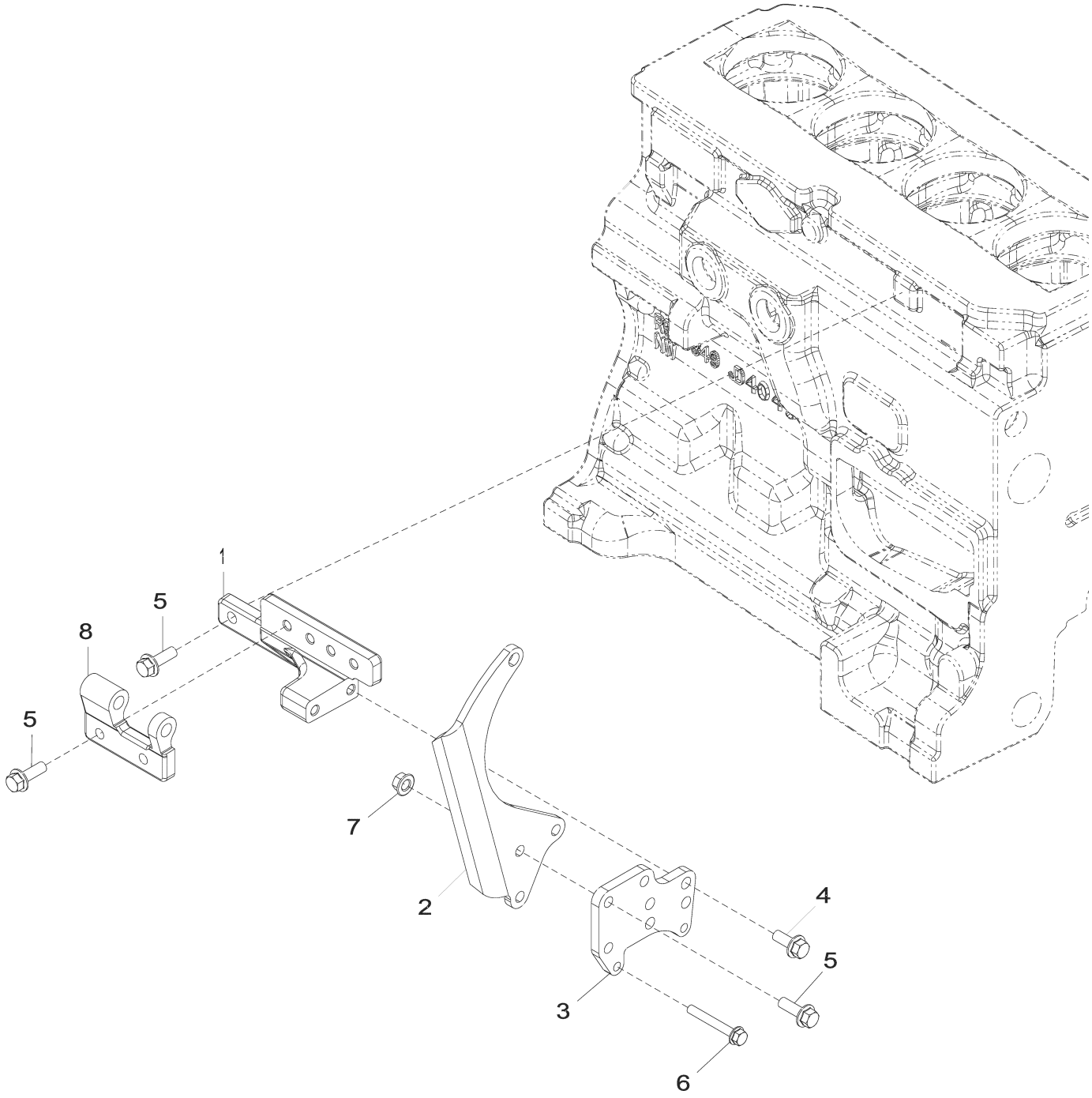

62A4_RE531056_PCD

Item	*Nº peça*	*Descrição*	*Qtde*	*Nº série motor*	*Notas*
1	R529946	Apoio	1		SUB FOR R516584
2	R524235	Correia	1		
3	R521166	Correia	1		SUB FOR R516510
4	19M7785	Parafuso	2		M10 X 25
5	19M7786	Parafuso	7		M10 X 30
6	19M7801	Parafuso	2		M8 X 60
7	14M7296	Porca com flange	3		M10
8	R503766	Suporte	1		

63AN Low Pressure Fuel Lines
63AN Conduites d'alimentation basse pression
63AN Linhas de Combustível de Baixa Pressão
63AN Tuberías de combustible a baja presión

63AN_RE531157_PCD C.2

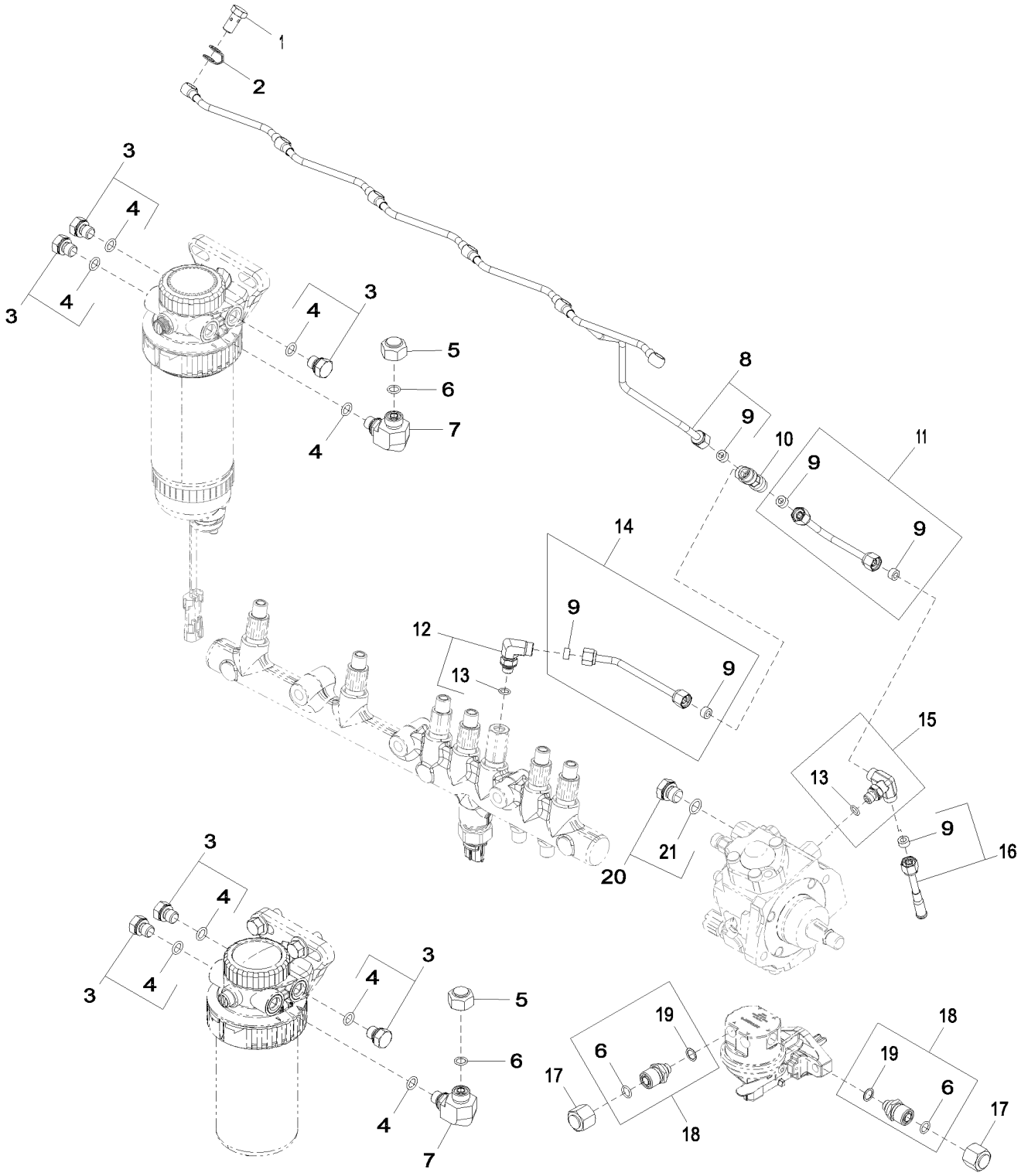

63AN_RE531157_PCD

Item	*Nº peça*	*Descrição*	*Qtde*	*Nº série motor*	*Notas*
1	38M7009	Parafuso oco	6		
2	R522899	Arruela de vedação	6		
3	RE46686	Conexão	6		
4	51M7040	Anel o	8		9.300 X 2.200 mm
5	38H5141	Conexão	2		
6	T77613	Anel o	4		
7	38H5022	Conexão em ângulo	2		
8	RE529915	Linha de combustivel	1		(A)
9	R51936	Arruela de vedação	6		
10	R97061	Conexão em t	1		
11	RE529916	Linha de combustivel	1		
12	RE502173	Conexão	1		
13	51M7039	Anel o	2		8.100 X 1.600 mm
14	RE523464	Linha de combustivel	1		(A) (B)
15	RE524220	Conexão	1		
16	RE67050	Linha de combustivel	1		
17	38H1415	Conexão	2		
18	RE507247	Conexão de mangueira	2		
19	R500271	Anel o	2		
20	RE46684	Tampão	1		
21	51M7041	Anel o	1		11.300 X 2.200 mm

(A) Leak-Off
Évacuation
Fuga
Fugas

(B) Tee Fitting to Rail
Entre raccord en T et rail
Tê para o Trilho
Racor en T a riel

65WA Turbocharger
65WA Turbocompresseur
65WA Turbocompressor
65WA Turbocompresor

65WA_RE538655_PCD A.3

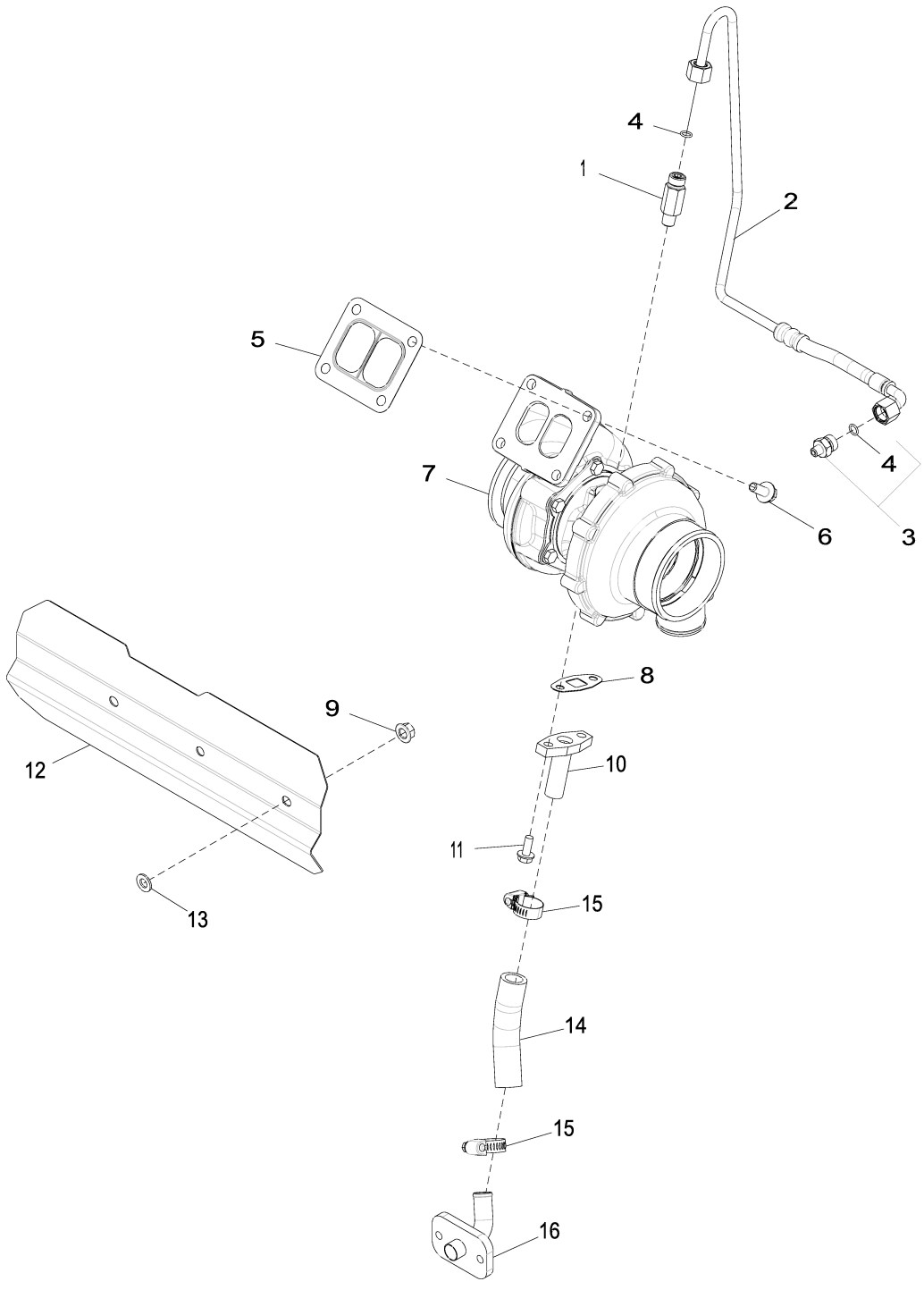

65WA_RE538655_PCD

Item	*Nº peça*	*Descrição*	*Qtde*	*Nº série motor*	*Notas*
1	RE518109	Adaptador	1		ALSO ORDER R63548
2	RE538724	Tubulação de óleo	1		
3	RE521531	Adaptador	1		
4	R63548	Anel o	2		
5	R123572	Junta	1		
6	R522679	Parafuso sextavado	4		
7	RE550941	TurboalimenTador	1		SUB FOR RE529464
	SE502192	TurboalimenTador remanufaT.	1		REMAN FOR RE550941 AND RE529464
8	R123570	Junta	1		
9	14M7296	Porca com flange	3		M10
10	RE60003	Tubulação de óleo	1		
11	19M8062	Parafuso	2		M8 X 20
12	R523340	Proteção térmica	1		
13	24M7028	Arruela	3		10.500 X 20 X 2 mm
14	R115575	Mangueira	1		(A)
15	RE65978	Braçadeira	2		
16	RE504845	Tubo de óleo	1		

(A) Cut to length
Couper à la longueur voulue
Cortar no Comprimento
Cortar según se requiera

6698 Temperature Switch Plug
6698 Bouchon de contacteur thermostatique
6698 Bujão do Interruptor de Temperatura
6698 Enchufe de interruptor de temperatura

6698_RE500556_PCD B.2

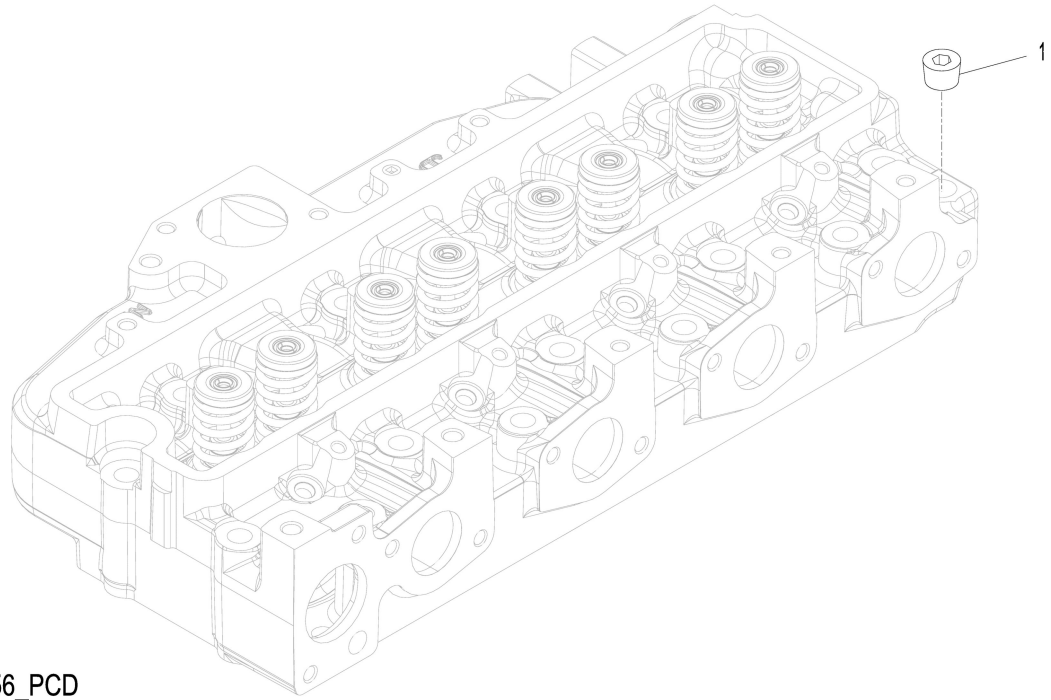

6698_RE500556_PCD

Item	*Nº peça*	*Descrição*	*Qtde*	*Nº série motor*	*Notas*
1	15H584	Tampão	1		1/2"

6764 Engine Sensors
6764 Capteurs du moteur
6764 Sensores do Motor
6764 Sensores de motor

6764_RE545574_PCD A.1

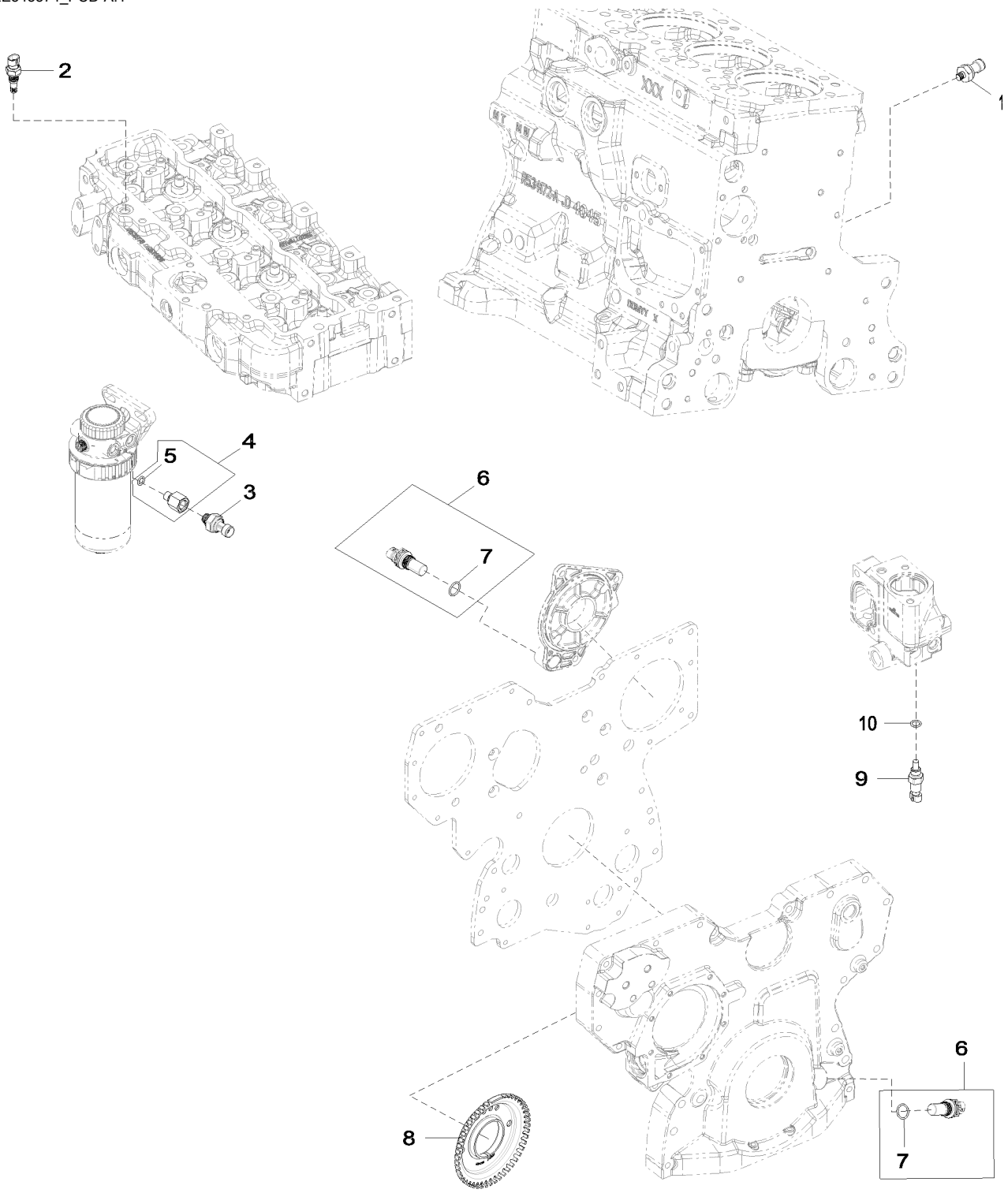

6764_RE545574_PCD

Item	*Nº peça*	*Descrição*	*Qtde*	*Nº série motor*	*Notas*
1	RE167207	SenSor	1		(A)
2	RE525016	Termo-par	1		(B)
3	RE522794	SenSor	1		(C)
4	RE523854	Adaptador	1		
5	51M7040	Anel o	1		9.300 X 2.200 mm
6	RE519144	SenSor	2		(D)
7	51M7044	Anel o	1		17.300 X 2.200 mm
8	R517471	Roda	1		
9	RE52722	SenSor de temperatura	1		(E)
10	51M7041	Anel o	1		11.300 X 2.200 mm

(A) Oil Pressure Sensor
Capteur de pression d'huile
Sensor de Pressão do Óleo
Sensor de presión de aceite

(B) Air Temperature Sensor
Capteur de température d'air
Sensor de Temperatura do Ar
Sensor de temperatura de aire

(C) Fuel Pressure Sensor
Capteur de pression du carburant
Sensor de Pressão do Combustível
Sensor de presión de combustible

(D) Magnetic Pick Up Sensor
Capteur magnétique
Sensor do Captador Magnético
Sensor de captador magnético

(E) Coolant Temperature Sensor
Capteur de température du liquide de refroidissement
Sensor da Temperatura do Líquido de Arrefecimento
Sensor de temperatura del refrigerante

8192 Primary Fuel Filter
8192 Filtre à carburant primaire
8192 Filtro Primário do Combustível
8192 Filtro primario de combustible

8192_RE532255_PCD A.1

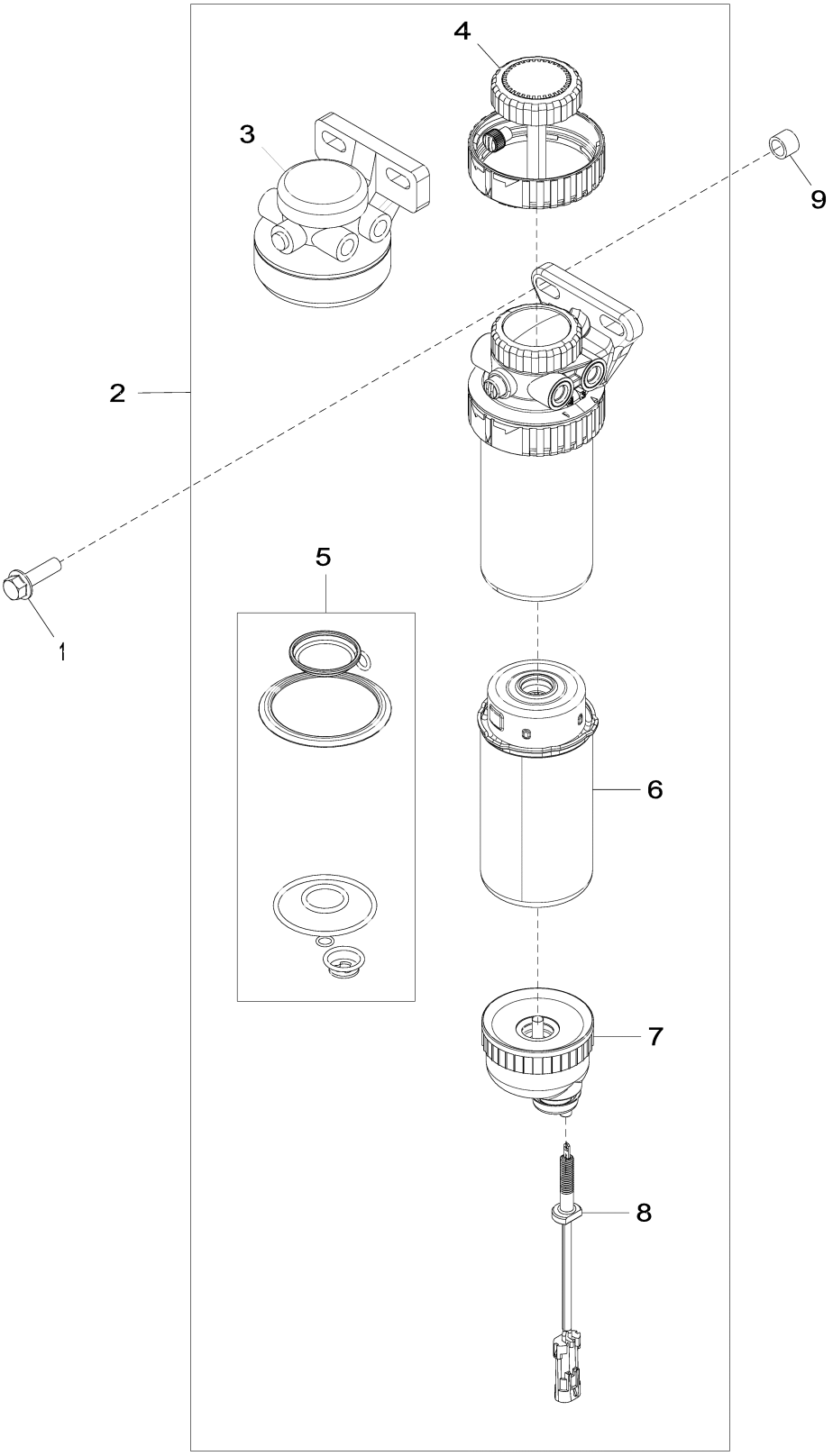

8192_RE532255_PCD

Item	*Nº peça*	*Descrição*	*Qtde*	*Nº série motor*	*Notas*
1	19M7835	Parafuso	1		M10 X 35
2	RE553072	Filtro	1		(A) (C) SUB FOR RE540392 OR RE529641
3	RE60854	Kit da válvula	1		
4	RE526834	Kit do filtro	1		
5	RE516553	Kit retentor	1		
6	RE541922	Elemento de filtro	1		
7	RE51650	Copo de sedimentação	1		USE WITH RE553072 AND RE553073
	RE51650	Copo de sedimentação	1		USE WITH RE529641 AND RE553073
	RE540438	Copo de sedimentação	1		USE WITH RE540439 AND RE540392
8	RE553073	Kit do sensor	1		(B) USE WITH RE553072 AND RE51650
	RE519696	SenSor	1		(B) USE WITH RE529641 AND RE51650
	RE540439	SenSor	1		(B) USE WITH RE540438 AND RE540392
9	28H1884	Espaçador	1		0.493" X 0.675" X 1/2"

(A) 10 Microns
10 micromètres
10 Mícrons
10 micrones

(A) Water in Fuel
Eau dans le carburant
Água no Combustível
Agua en combustible

(C) STANADYNE
STANADYNE
STANADYNE
STANADYNE

84FK Engine Wiring Harness
84FK Faisceau de fils de moteur
84FK Chicote Elétrico do Motor
84FK Grupo de cables de motor

84FK_RE559075_PCD C.1

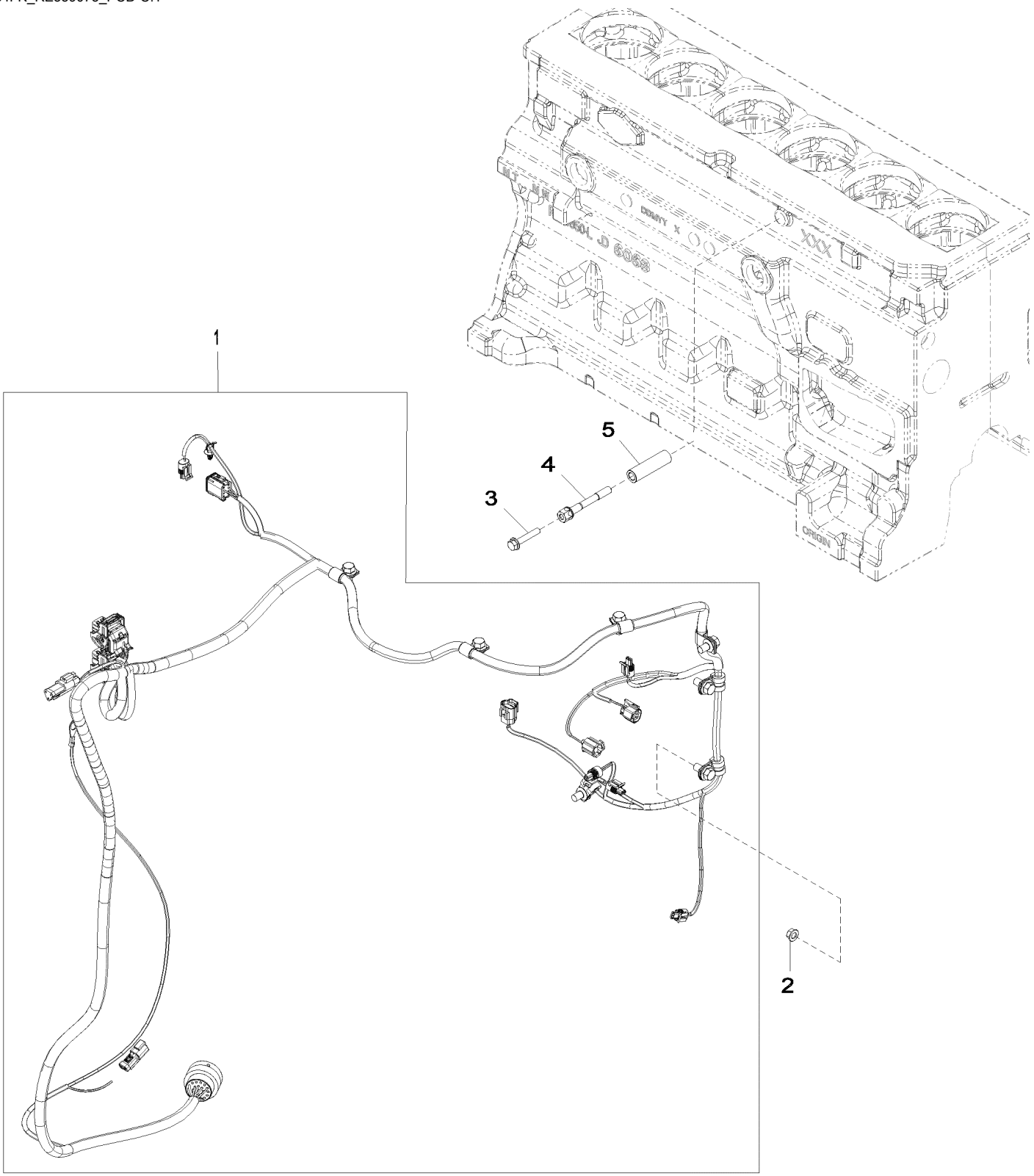

84FK_RE559075_PCD

Item	*Nº peça*	*Descrição*	*Qtde*	*Nº série motor*	*Notas*
1	AT426796	Chicote	1		SUB FOR AT372359
2	14M7298	Porca com flange	2		M8
3	19M7799	Parafuso	1		M8 X 45
4	R521458	Parafuso	1		
5	R520632	Espaçador	1		

8718 Belt Tensioner
8718 Tendeur de courroie
8718 Tensionador da Correia
8718 Tensor de correa

8718_re517336_pcd B.2

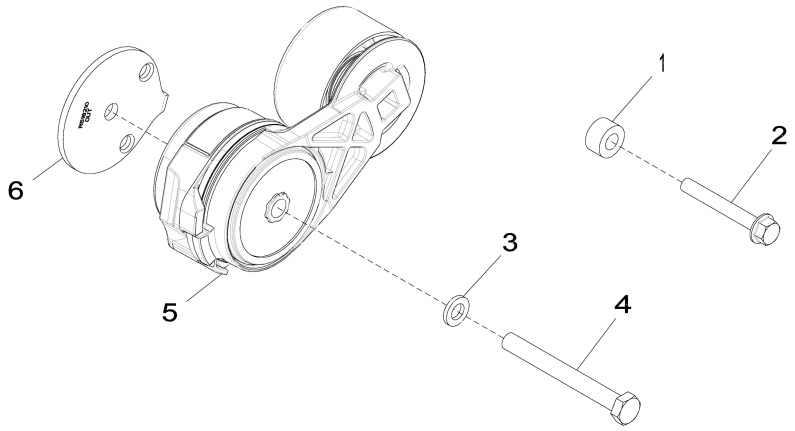

8718_RE517336_PCD

Item	*Nº peça*	*Descrição*	*Qtde*	*Nº série motor*	*Notas*
1	CD14689	Espaçador	1		SUB FOR APPL 28H860 OR 28H3429
2	19M7801	Parafuso	1		M8 X 60
3	24M7106	Arruela	1		10 X 18 X 2.500 mm
4	19M8183	Parafuso sextavado	1		M10 X 90, SUB FOR APPL 19M8131
5	RE70536	Tensionador de correia	1		Não Ilustrado, ORDER RE548027
	RE548027	Tensionador de correia	1		SUB FOR RE518097
6	R518210	Espaçador	1		

8875 Engine Oil Filter
8875 Filtre à huile moteur
8875 Filtro do Óleo do Motor
8875 Filtro de aceite de motor

RE528763PCDB02 A.1

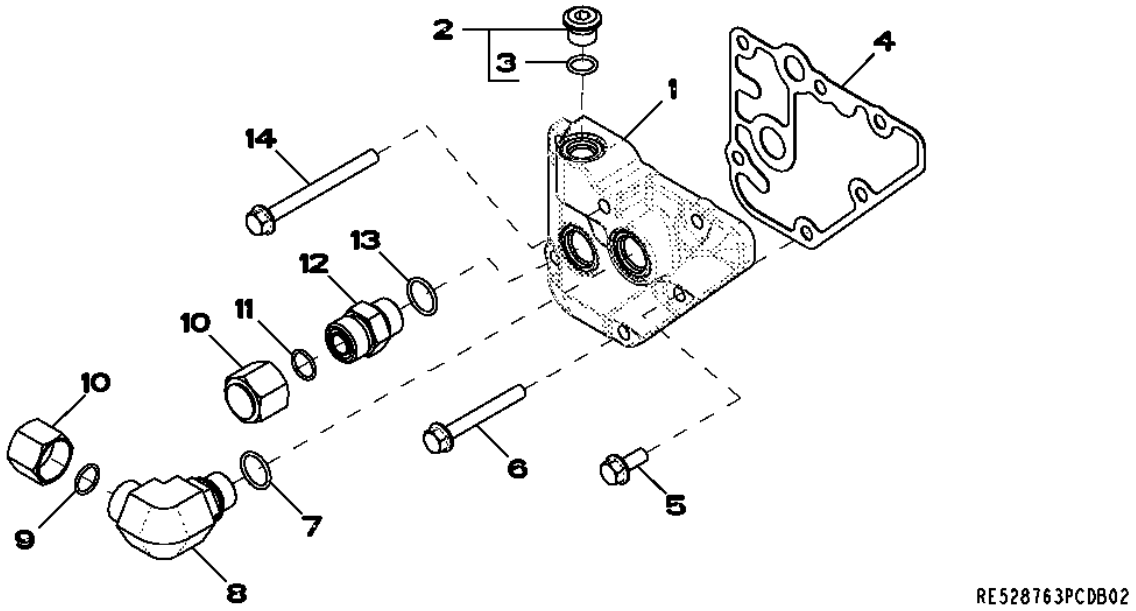

Item	*Nº peça*	*Descrição*	*Qtde*	*Nº série motor*	*Notas*
1	R518455	Adaptador	1		
2	RE52242	Tampão de dreno	1		
3	51M7042	Anel o	1		13.300 X 2.200 mm
4	R123525	Junta	1		
5	RE67238	Parafuso	1		(A)
6	19M7802	Parafuso	4		M8 X 65
7	51M7045	Anel o	1		19.300 X 2.200 mm
8	38H5018	Conexão em ângulo	1		
9	T77932	Anel o	1		
10	38H1417	Conexão	2		
11	T77932	Anel o	1		
12	38H5004	Adaptador	1		
13	51M7045	Anel o	1		19.300 X 2.200 mm
14	19M7913	Parafuso	1		M8 X 90

(A) With Pre Applied Sealant
Avec produit d'étanchéité préappliqué
Com Vedante Pré-aplicado
Con pasta selladora preaplicada

9801 Lift Straps
9801 Oeillets de levage
9801 Tirantes de Elevação
9801 Cintas de elevación

9801_RE53353_PCD A.1

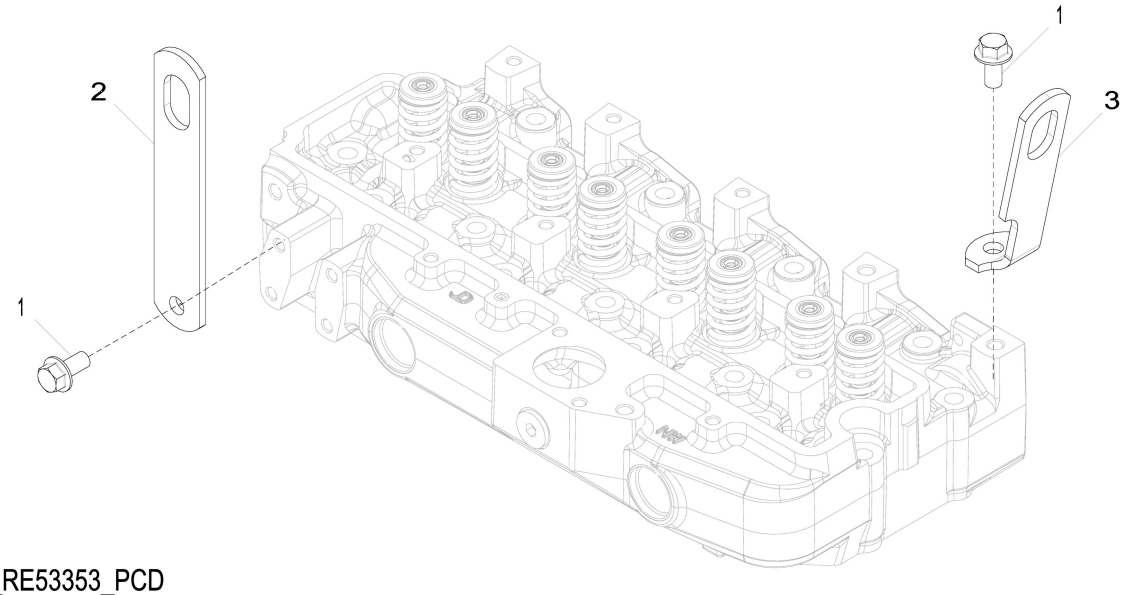

9801_RE53353_PCD

Item	*Nº peça*	*Descrição*	*Qtde*	*Nº série motor*	*Notas*
1	19M7788	Parafuso	2		M12 X 25
2	R502329	Correia	1		REAR
3	R502175	Correia	1		FRONT

9901 Cylinder Liner Packing
9901 Garniture de chemise de cylindre
9901 Lubrificação da Camisa do Cilindro
9901 Retén de camisa de cilindro

AR65507PCDA01 A.1

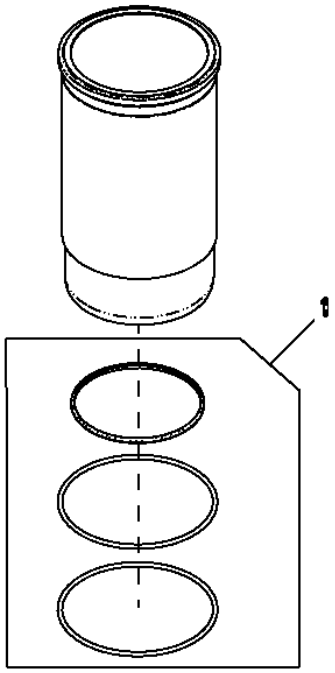

Item	*Nº peça*	*Descrição*	*Qtde*	*Nº série motor*	*Notas*
1	AR65507	Kit - anel o	1		(INCL R55453, R26121,R48767)

9901 Short Block Assembly
9901 Bloc moteur embielle
9901 Conjunto do Bloco Curto
9901 Conjunto de bloque corto

9901_RE540105_PCD A.1

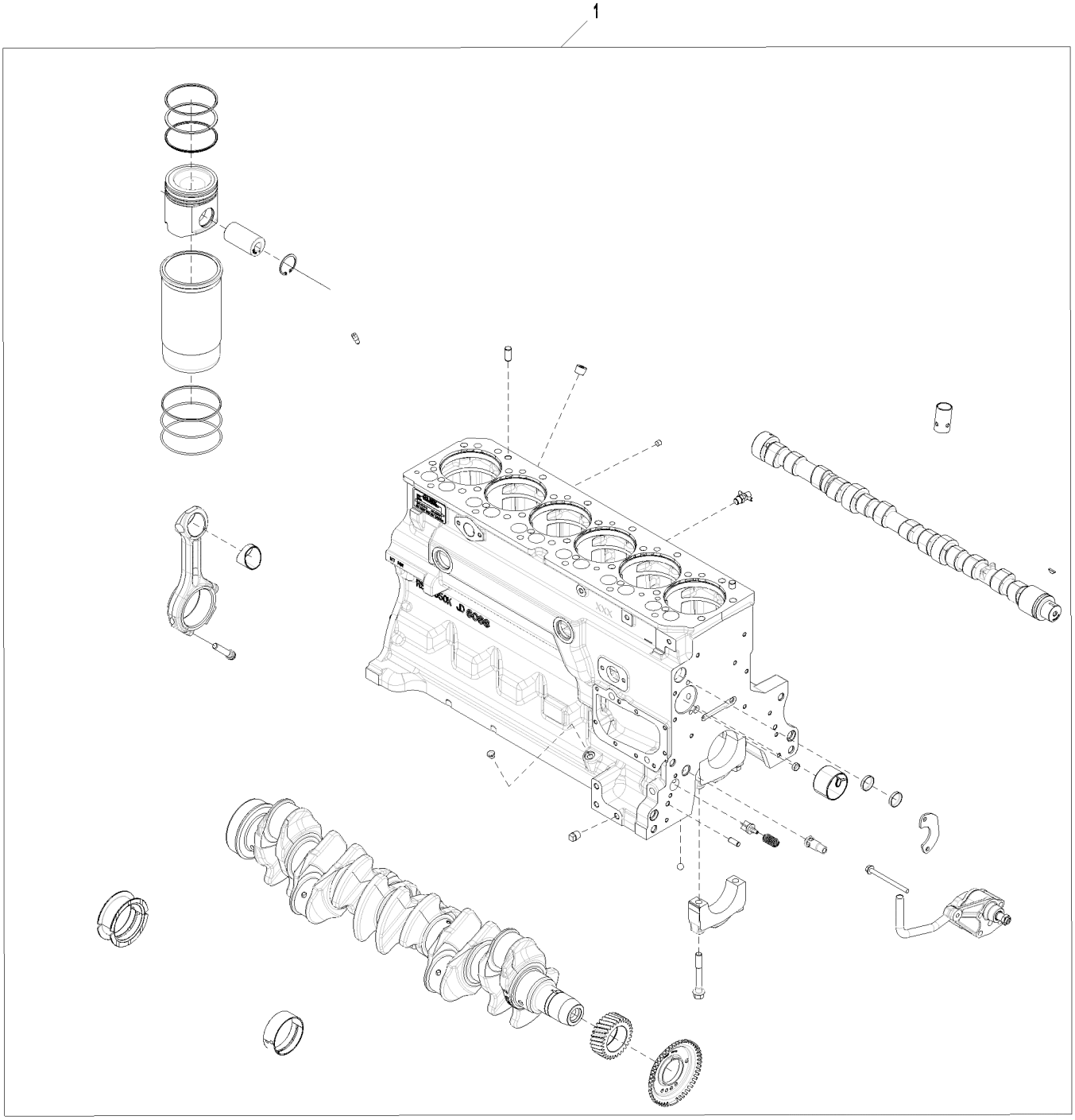

9901_RE540105_PCD

Item	*Nº peça*	*Descrição*	*Qtde*	*Nº série motor*	*Notas*
1	RE532651	Bloco de cil.c/peças móveis	1		SUB FOR RE540105

9901 Front oil Seal
9901 Joint pare-huile avant
9901 Vedação de Óleo Dianteira
9901 Sello de aceite delantero

RE538097PCDA02 A.1

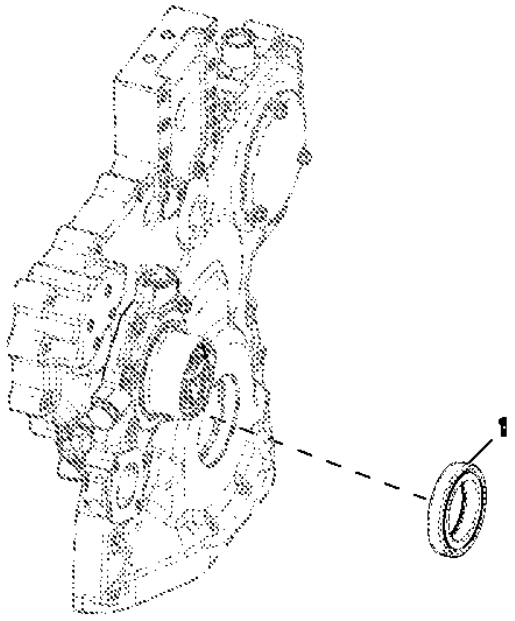

RE538097PCDA02

Item	*Nº peça*	*Descrição*	*Qtde*	*Nº série motor*	*Notas*
1	RE538097	Vedação	1		(SUB FOR RE516340)

9901 Cylinder Head Gasket Kit
9901 Kit de joints de culasse
9901 Kit de Junta do Cabeçote dos Cilindros
9901 Juego de junta de culata

CDP48324 A.1

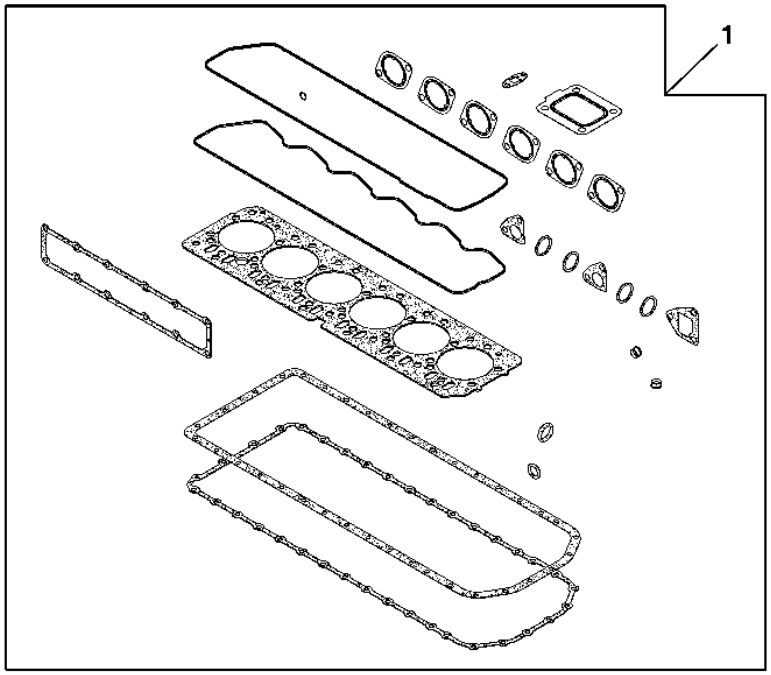

CDP48324

Item	*Nº peça*	*Descrição*	*Qtde*	*Nº série motor*	*Notas*
1	RE532841	Kit de juntas	1		ALSO ORDER (2) R534091 AND (24) R85363

9901 Bearing Kit
9901 Kit de roulements
9901 Kit de Rolamentos
9901 Conjunto de cojinetes

9901_RE65908_PCD A.1

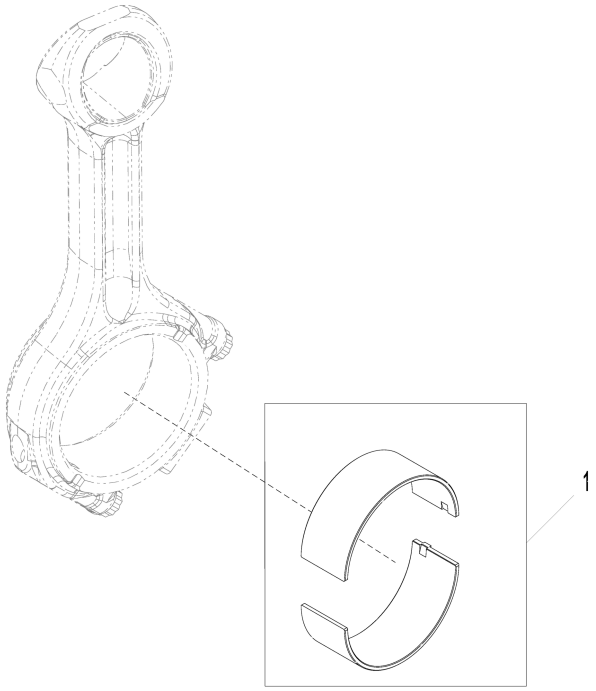

9901_RE65908_PCD

Item	*Nº peça*	*Descrição*	*Qtde*	*Nº série motor*	*Notas*
1	RE65908	Rolamento	1		

9901 Starter Relay
9901 Relais de démarreur
9901 Relé do Motor de Partida
9901 Relé de arrancador

RE504839PCDB02 A.1

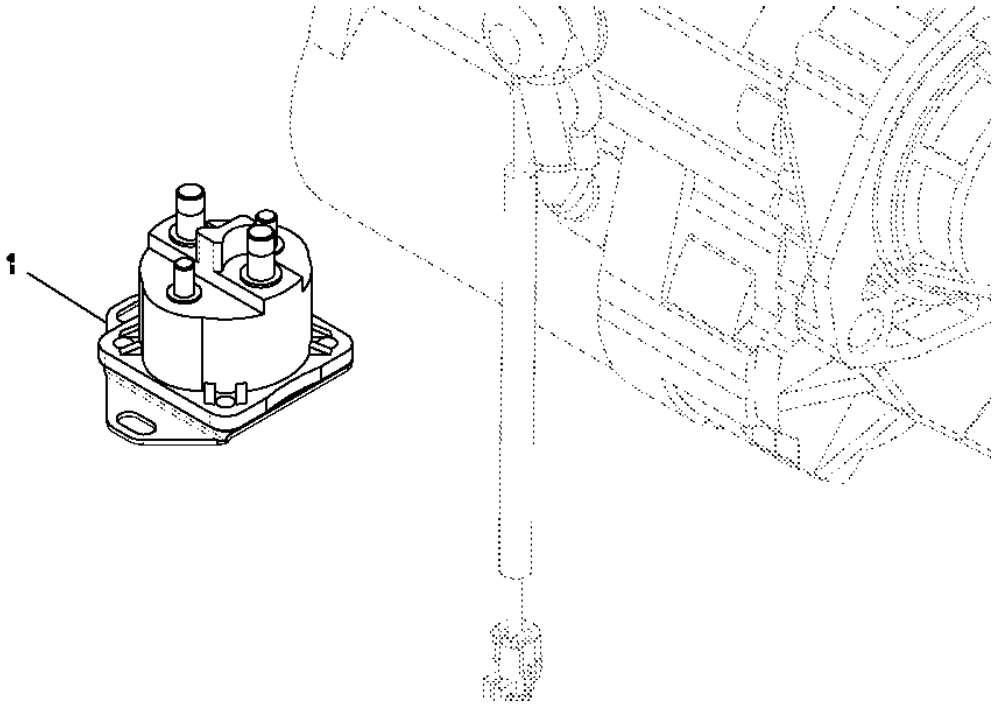

Item	*Nº peça*	*Descrição*	*Qtde*	*Nº série motor*	*Notas*
1	RE504839	Relé de paRtida	1		24V

9901 Bearing, Connecting rod
9901 Coussinet, bielle
9901 Rolamento, Biela
9901 Cojinete, biela

9901_RE65909_PCD B.1

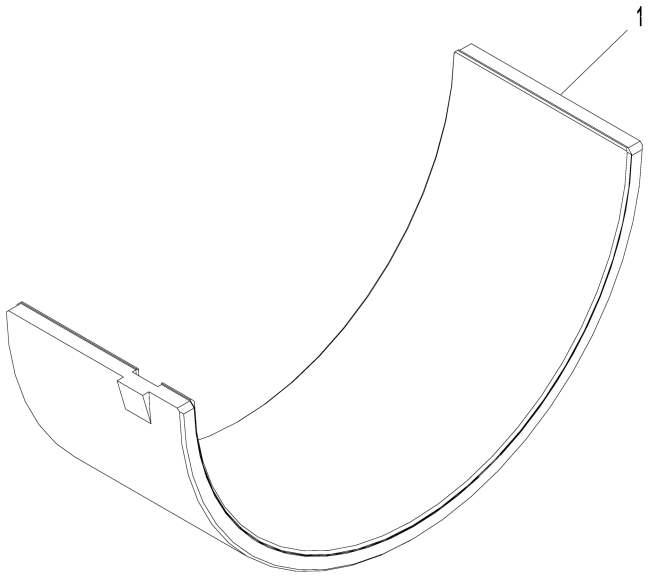

9901_RE65909_PCD

Item	*Nº peça*	*Descrição*	*Qtde*	*Nº série motor*	*Notas*
1	RE65909	Rolamento	1		0.254 mm; USPKG OF 2

9901 Control Valve
9901 Clapet de commande
9901 Válvula de Controle
9901 Válvula de control

RE534109PCDC01 A.1

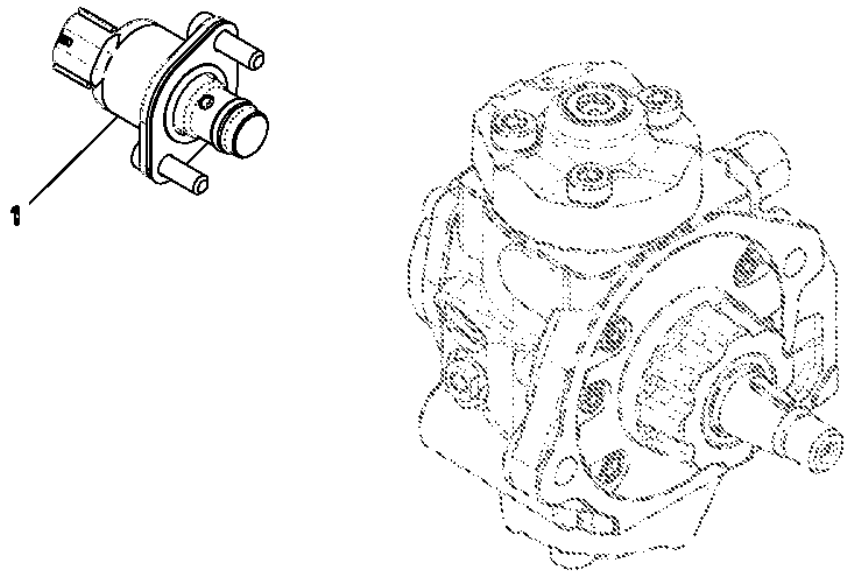

RE534109PCDC01

Item	*Nº peça*	*Descrição*	*Qtde*	*Nº série motor*	*Notas*
1	RE560091	VálVula de controle	1		SUB FOR RE534109 AND RE532250

9901 Engine Overhaul Kit
9901 Kit de reconditionnement du moteur
9901 Kit de Retífica do Motor
9901 Conjunto de reconstrucción del motor

RE532634PCDA01 A.1

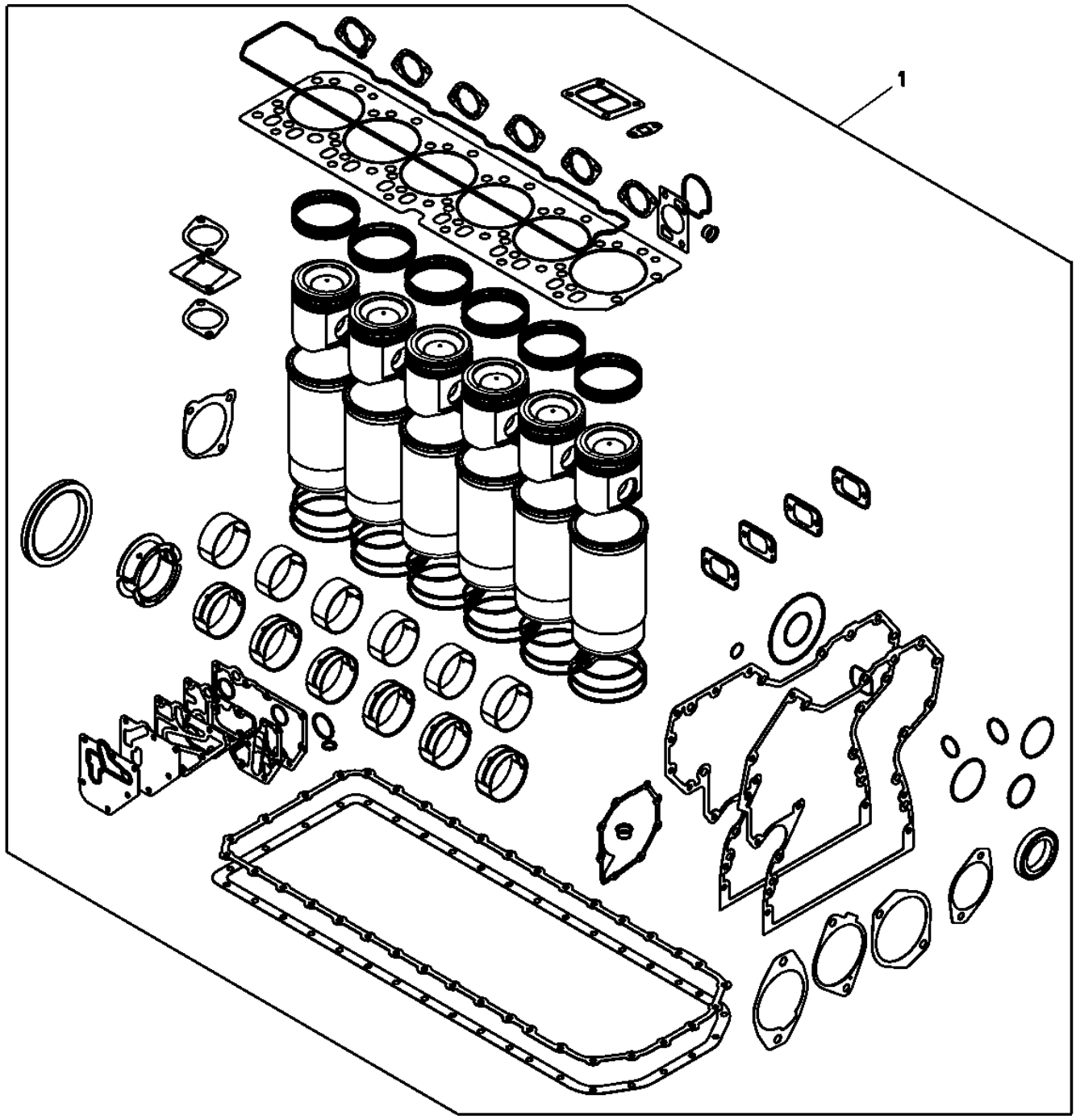

RE532634PCDA01

Item	*Nº peça*	*Descrição*	*Qtde*	*Nº série motor*	*Notas*
1	RE540226	Kit reparação do motor	1		SUB FOR APPL RE532634

9901 Crankshaft Thrust Bearing Kit, Undersized
9901 Vilebrequin, kit de palier de butée à cote inférieure
9901 Kit do Mancal Axial do Virabrequim, Subdimensionado
9901 Cigüeñal, juego de cojinetes de empuje de subtamaño

RE65912PCDB01 A.1

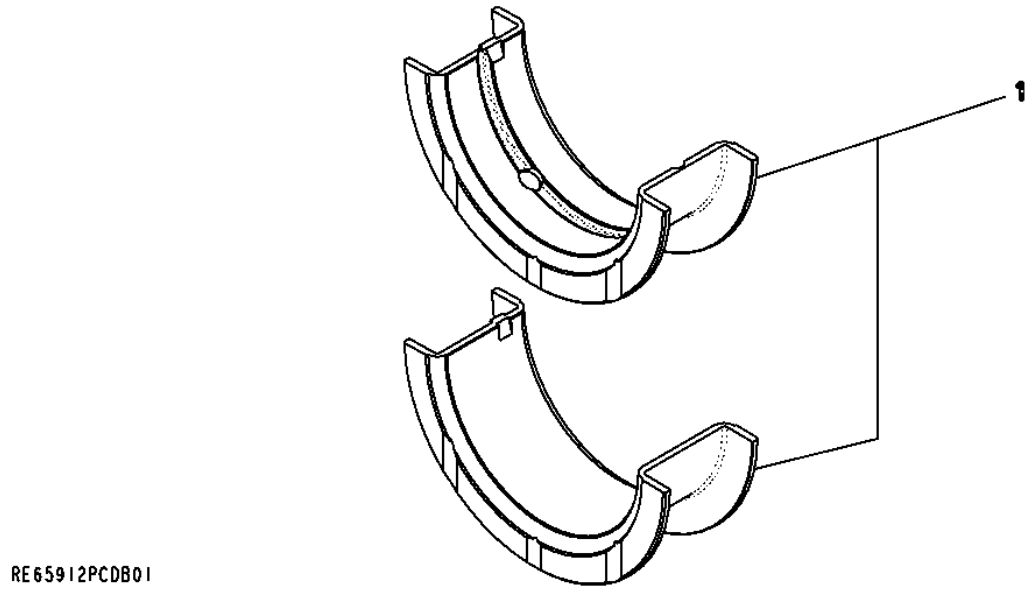

Item	*Nº peça*	*Descrição*	*Qtde*	*Nº série motor*	*Notas*
1	RE65912	Rolamento axial	1		(US .254 MM), (MARKED R130574)

9901 Bearings, Undersized
9901 Roulements, à cote inférieure
9901 Bronzinas Subdimensionadas
9901 Cojinetes de tamaño reducido

9901_RE65911_PCD B.2

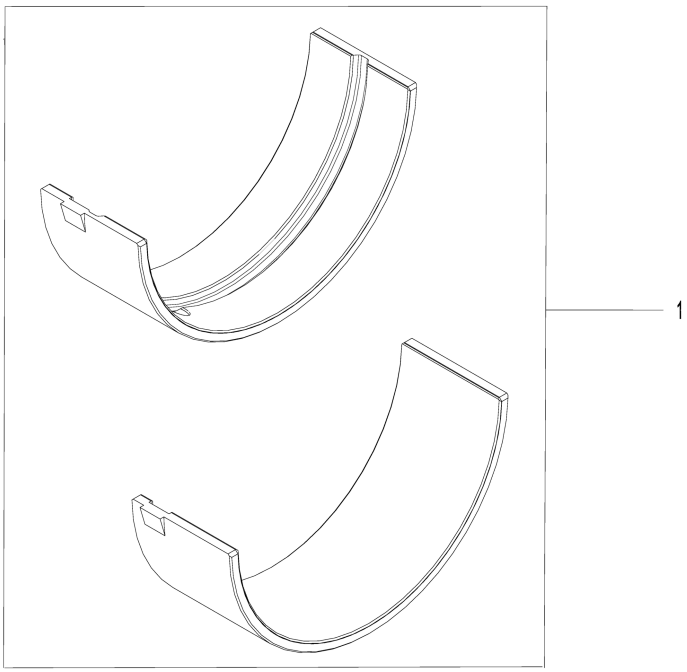

9901_RE65911_PCD

Item	*Nº peça*	*Descrição*	*Qtde*	*Nº série motor*	*Notas*
1	RE65911	Rolamento	1		

9901 Injection Nozzle Kit
9901 Kit d'injecteur
9901 Kit de Bico Injetor
9901 Juego de inyectores

9901_RE546784_PCD A.1

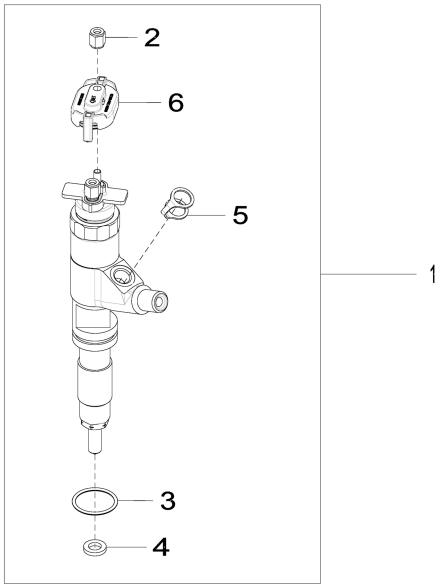

9901_RE546784_PCD

Item	*Nº peça*	*Descrição*	*Qtde*	*Nº série motor*	*Notas*
1	DZ100212	Kit do bocal	1		SUB FOR RE546784
2	R134920	Porca	2		
3	R516647	Anel o	1		
4	R523499	Arruela	1		
5	R522899	Arruela de vedação	1		
6	RE528588	Tampa de conecTor eléTrico	1		

9901 Piston Liner Kit
9901 Kit de chemise de piston
9901 Kit de Camisa do Pistão
9901 Juego de camisas de pistón

RE527843PCDA02 A.1

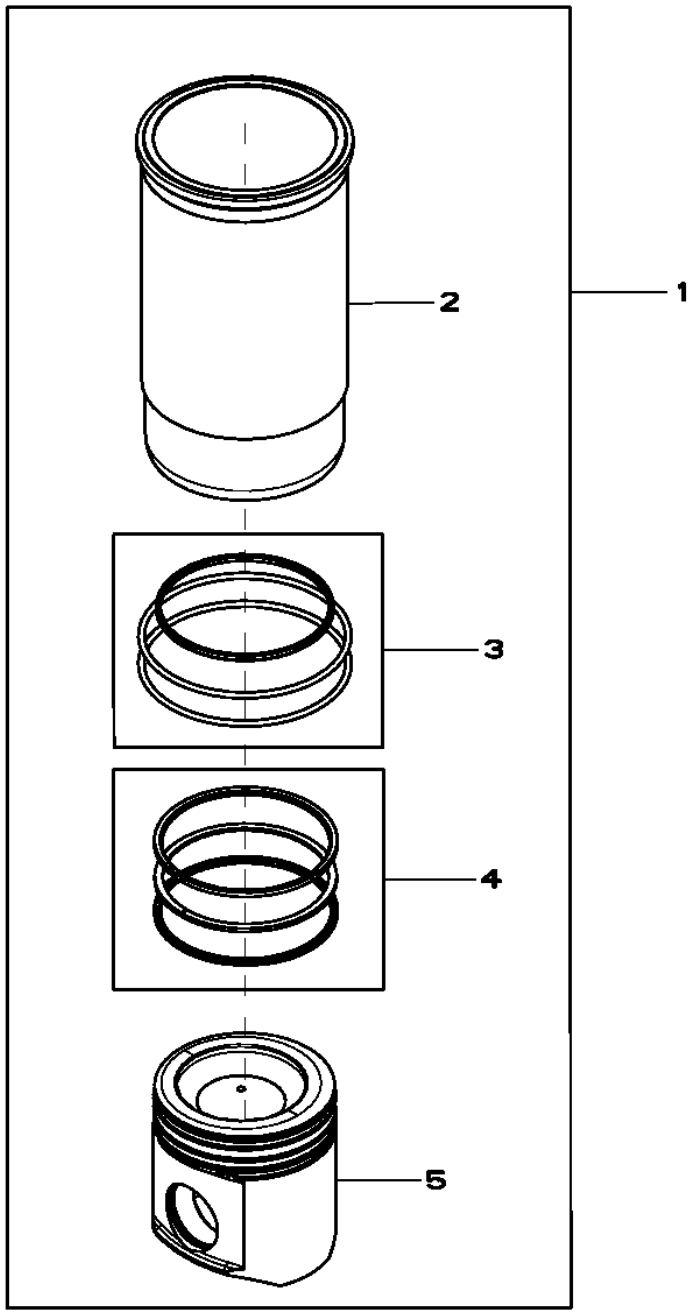

RE527843PCDA02

Item	*Nº peça*	*Descrição*	*Qtde*	*Nº série motor*	*Notas*
1	RE536083	Kit pistão e camisa	4		(A)
2	.....	Camisa de cilindro	1		(Order RE536083) NSEP
3	AR65507	Kit - anel o	1		(PKG 3)
4	RE507852	Kit anéis de pistão	1		(PKG 3) , SUB FOR RE527844
5	.....	Pistão	1		(Marked RE527039) (Order RE536083) NSEP

(A) Includes Instructions
Notice de montage comprise
Inclui Instruções
Incluye las instrucciones

9901 Engine Gasket Kit
9901 Jeu de joints du moteur
9901 Kit de Juntas do Motor
9901 Kit de empaquetaduras de motor

RE532631PCDC02 A.1

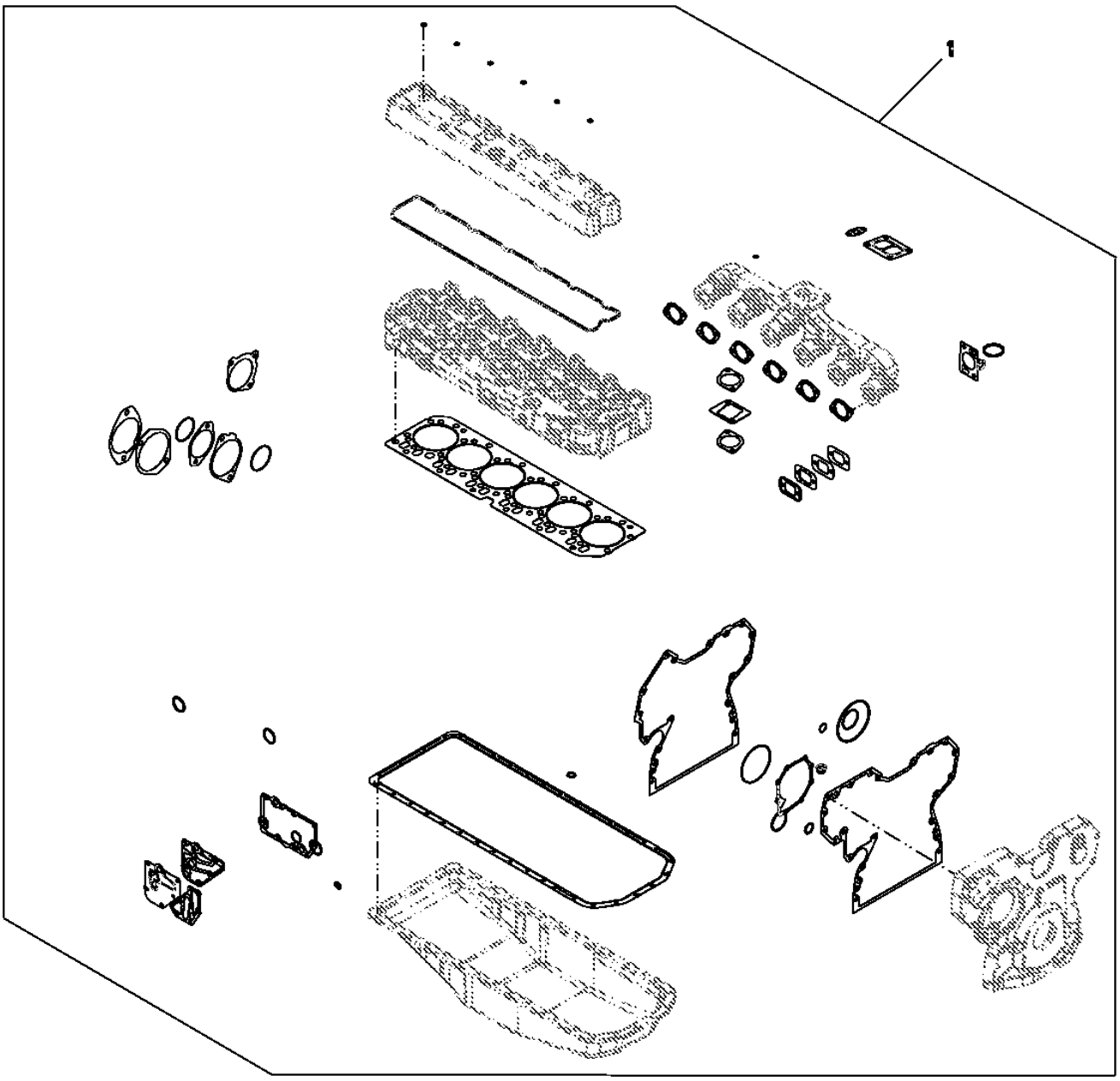

RE532631PCDC02

Item	*Nº peça*	*Descrição*	*Qtde*	*Nº série motor*	*Notas*
1	RE532631	Kit de juntas	1		

9901 Piston Ring Kit
9901 Kit de segments de piston
9901 Kit de Anéis de Pistão
9901 Juego de segmentos de pistón

RE507852PCDB02 A.1

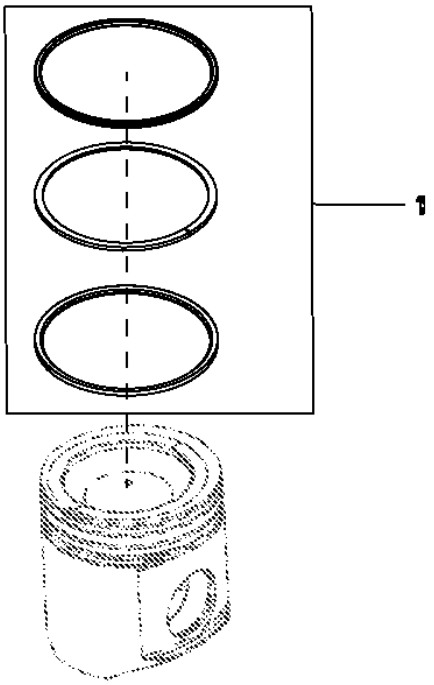

Item	*Nº peça*	*Descrição*	*Qtde*	*Nº série motor*	*Notas*
1	RE507852	Kit anéis de pistão	1		

9901 Rear Oil Seal
9901 Joint d'arrêt d'huile arrière
9901 Vedação Traseira de Óleo
9901 Retén de aceite trasero

RE44574PCDC02 A.1

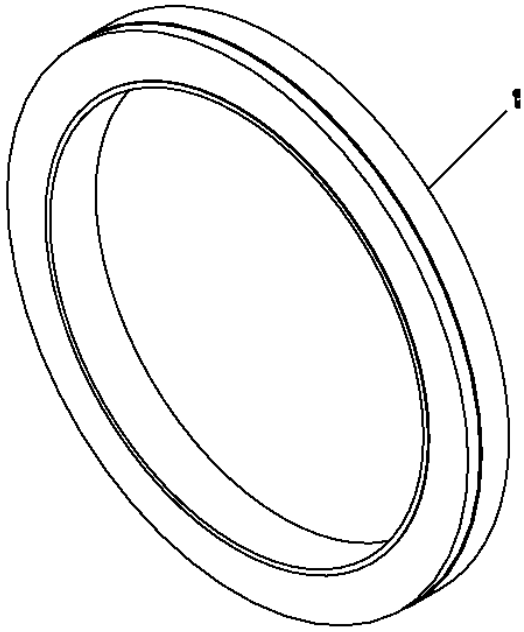

RE44574PCDC02

Item	*Nº peça*	*Descrição*	*Qtde*	*Nº série motor*	*Notas*
1	RE44574	Vedação	1		

9901 Screw - Cylinder Head
9901 Vis - culasse
9901 Parafuso - Cabeçote do Cilindro
9901 Tornillo - Culata

RE532993PCDA01 A.1

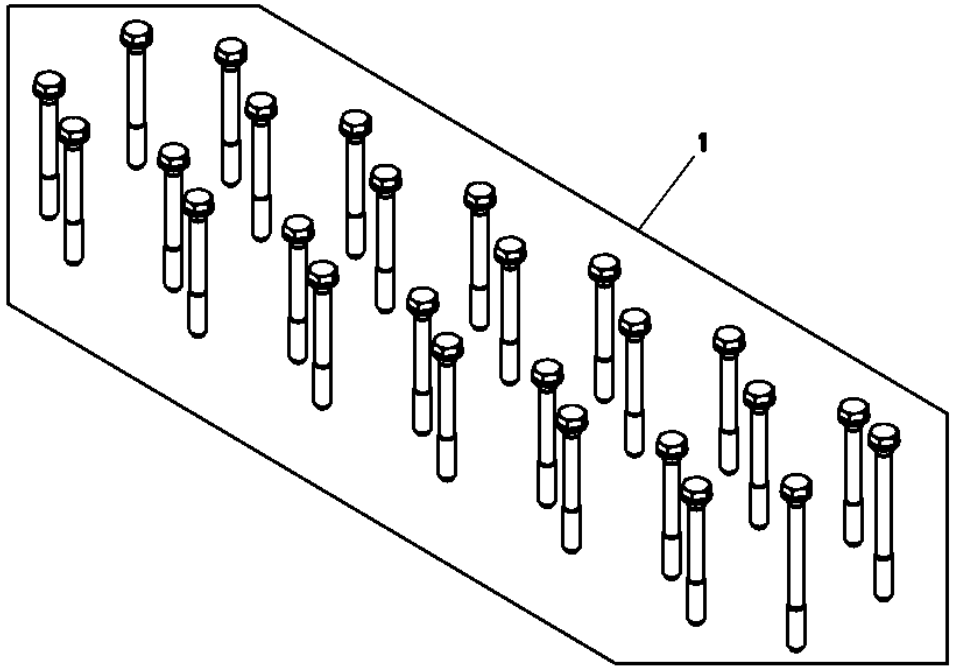

Item	*Nº peça*	*Descrição*	*Qtde*	*Nº série motor*	*Notas*
1	RE532993	Kit do parafuso	1		

9901 Bearing Kit
9901 Kit de roulements
9901 Kit de Rolamentos
9901 Conjunto de cojinetes

9901_RE65168_PCD C.2

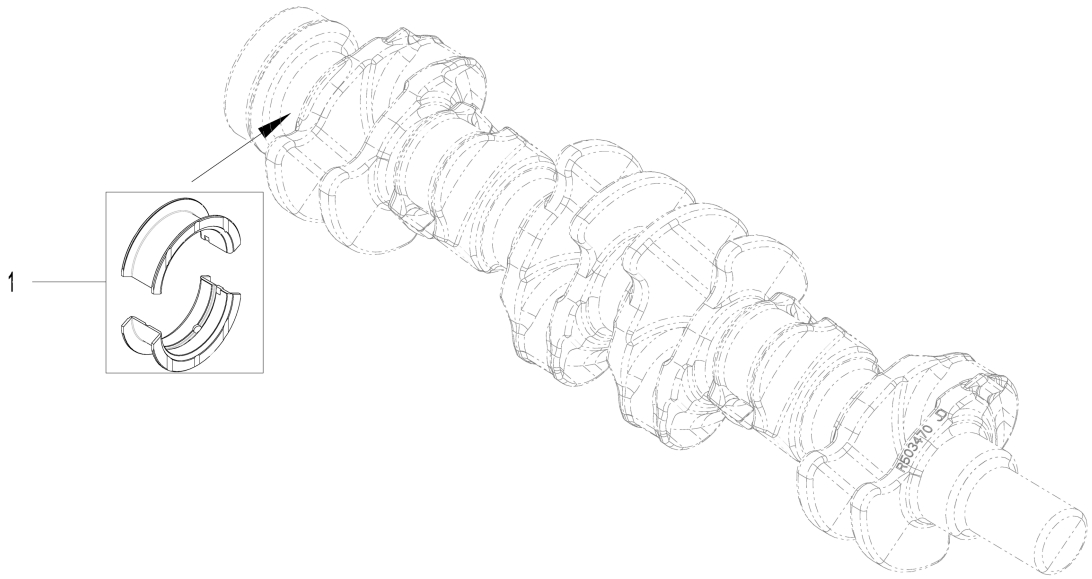

9901_RE65168_PCD

Item	*Nº peça*	*Descrição*	*Qtde*	*Nº série motor*	*Notas*
1	RE65168	Conj. do rolamento	1		

9901 Starter Motor Kit
9901 Kit de démarreur
9901 Kit do Motor de Partida
9901 Juego de arrancador

RE500345PCDA01 A.1

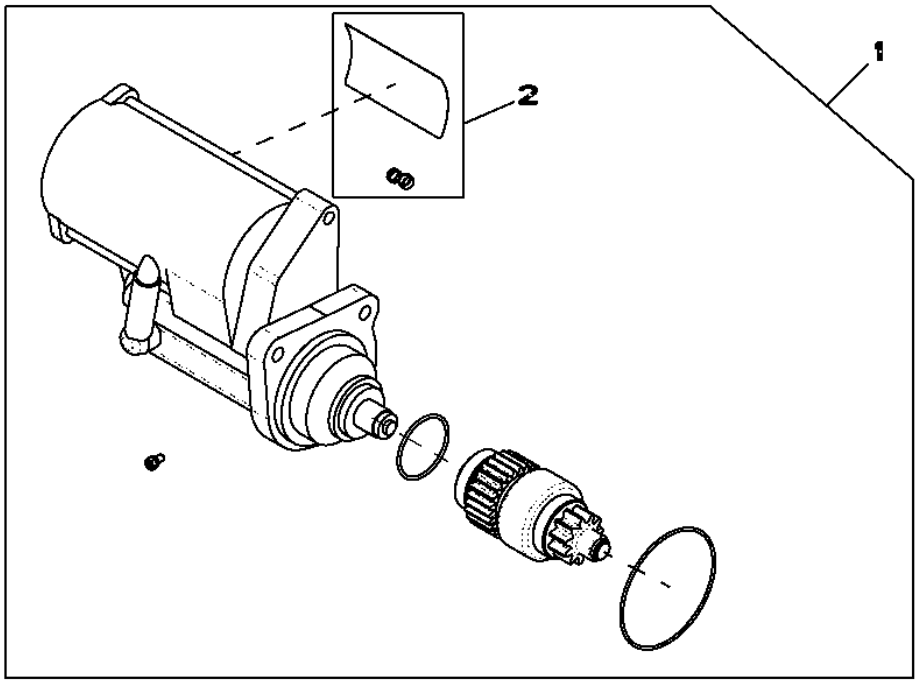

RE500345PCDA01

Item	*Nº peça*	*Descrição*	*Qtde*	*Nº série motor*	*Notas*
1	RE500345	Kit para motor de partida	1		
2	RE70756	Kit da cobertura	1		

9901 Camshaft Kit
9901 Kit d'arbre à cames
9901 Kit de Comando de Válvulas
9901 Juego de árbol de levas

RE532239PCDA01 A.1

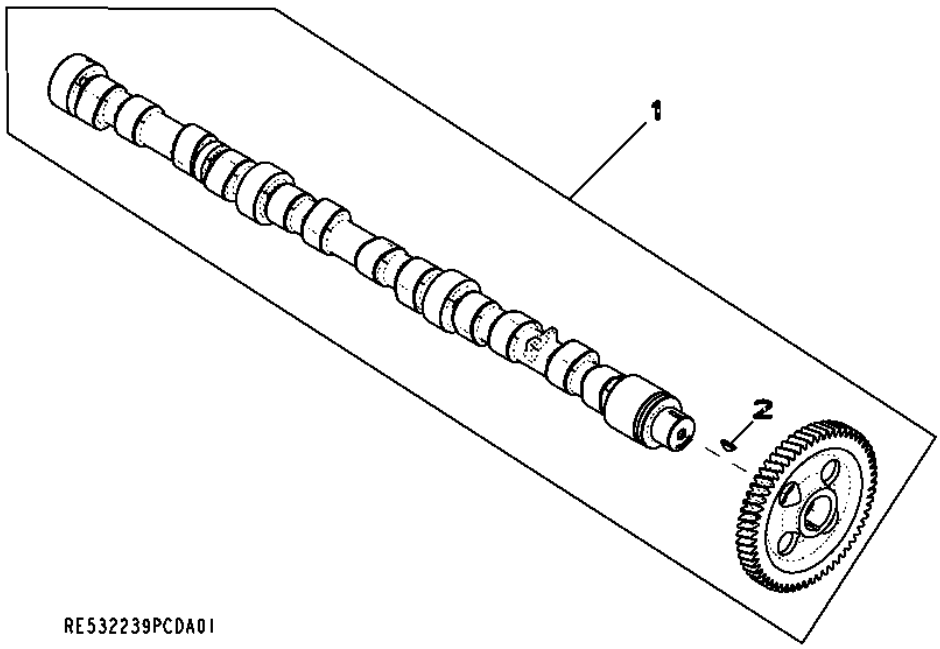

Item	*Nº peça*	*Descrição*	*Qtde*	*Nº série motor*	*Notas*
1	RE532239	Eixo de cames	1		
	SE501811	Comando de Válvulas Reman	1		(REMAN FOR RE532239)
2	R133303	Chaveta	1		

9901 HELICAL GEAR
9901 PIGNON HÉLICOÏDAL
9901 ENGRENAGEM HELICOIDAL
9901 ENGRANAJE HELICOIDAL

T173311PCDF02 A.1

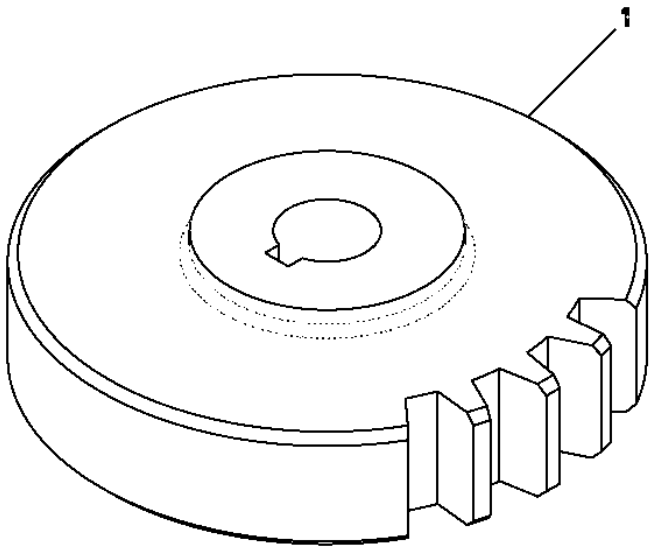

Item	*Nº peça*	*Descrição*	*Qtde*	*Nº série motor*	*Notas*
1	T173311	EngrEnagem helicoidal	1		

9901 Bearing Kit
9901 Kit de roulements
9901 Kit de Rolamentos
9901 Conjunto de cojinetes

9901_RE65165_PCD B.3

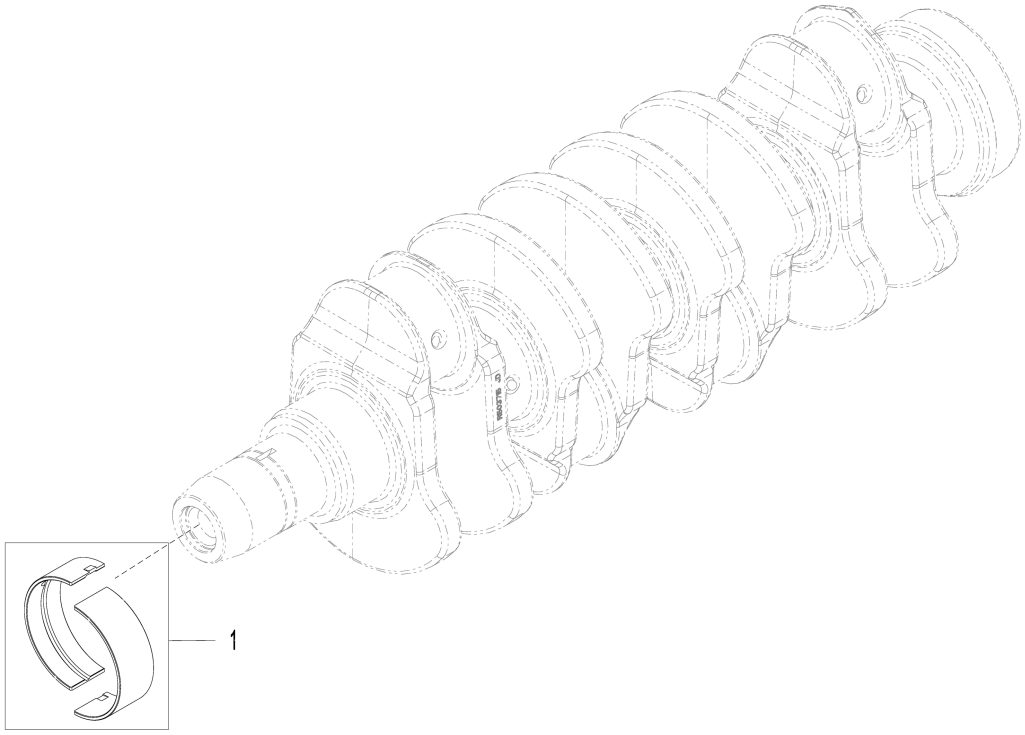

9901_RE65165_PCD

Item	*Nº peça*	*Descrição*	*Qtde*	*Nº série motor*	*Notas*
1	RE65165	Conj. do rolamento	1		

Sectional Pictorial Index
Index d'illustrations par sections.
Índice pictórico por seção
Índice de ilustraciones por secciones

RGP21837 A.1

1146-	202
1299-	402
1324-	404
1403-	406
1517-	408
16PQ-	212
17B7-	214
17BV-	216
1989-	414
2001-	416
2154-	222
2255-	224
2398-	422
2695-	424
2876-	230
2962-	232
3031-	430
3150-	432
35EN-	238
3614-	436

6068HT109-RE563674



RGP21837

Sectional Pictorial Index
Index d'illustrations par sections.
Índice pictórico por seção
Índice de ilustraciones por secciones

RGP21838 A.1

3727-	242
3917-	244
4059-	246
4112-	444
4330-	250
4435-	252
4633-	254
4712-	450
4834-	258
4905-	260
5024-	456
5120-	264
5163-	266
5204-	460
5497-	270
5728-	462
5945-	274
62A4-	276
62BZ-	278
6382-	280
653F-	282
6698-	382

6068HT109-RE563674

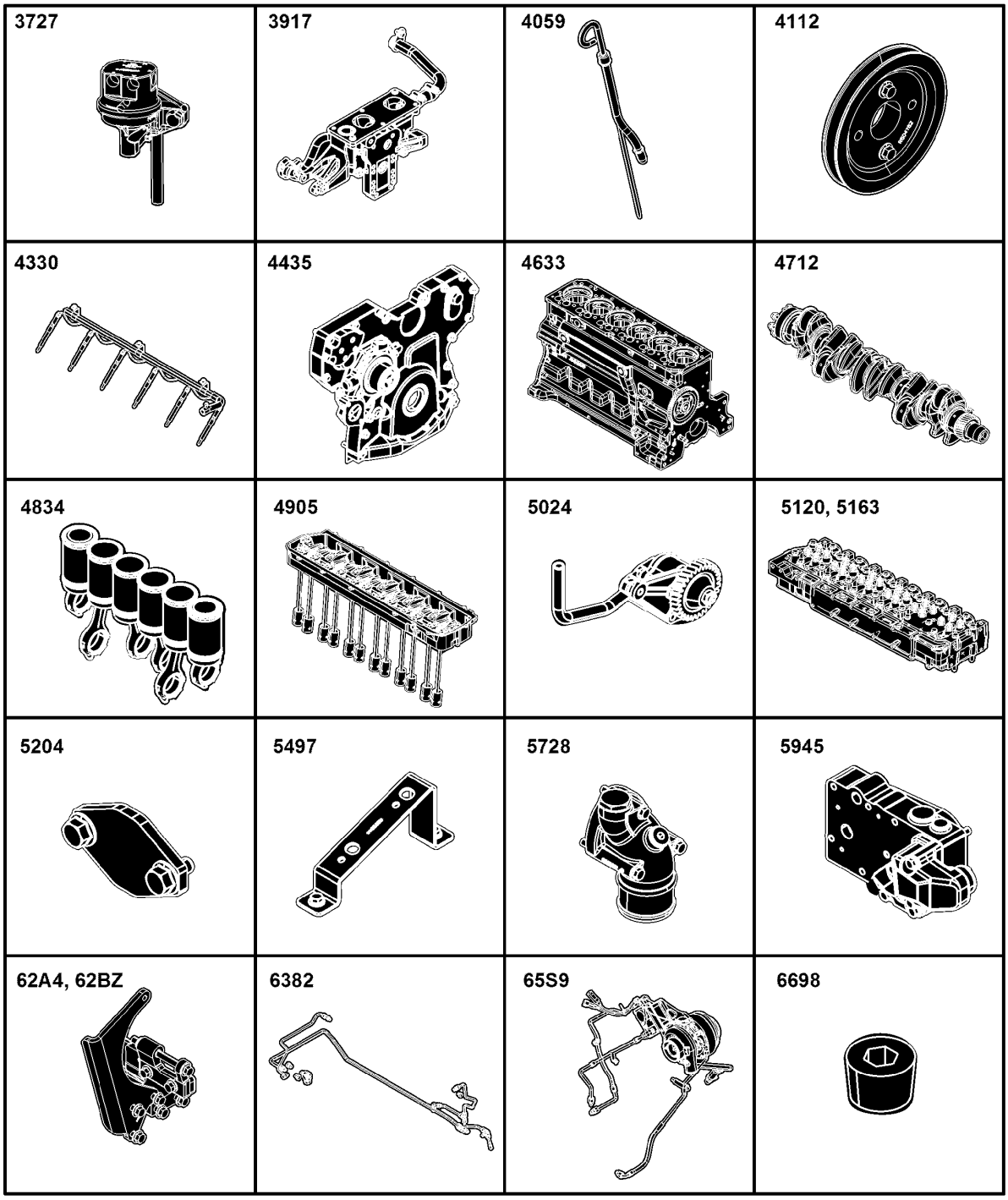

RGP21838

Sectional Pictorial Index
Index d'illustrations par sections.
Índice pictórico por seção
Índice de ilustraciones por secciones

RGP21839 A.1

6721-	286
8175-	288
84GS-	290
8718-	478
8875-	480
8912-	296
8933-	298
9801-	482
1-	302
2-	304

6068HT109-RE563674

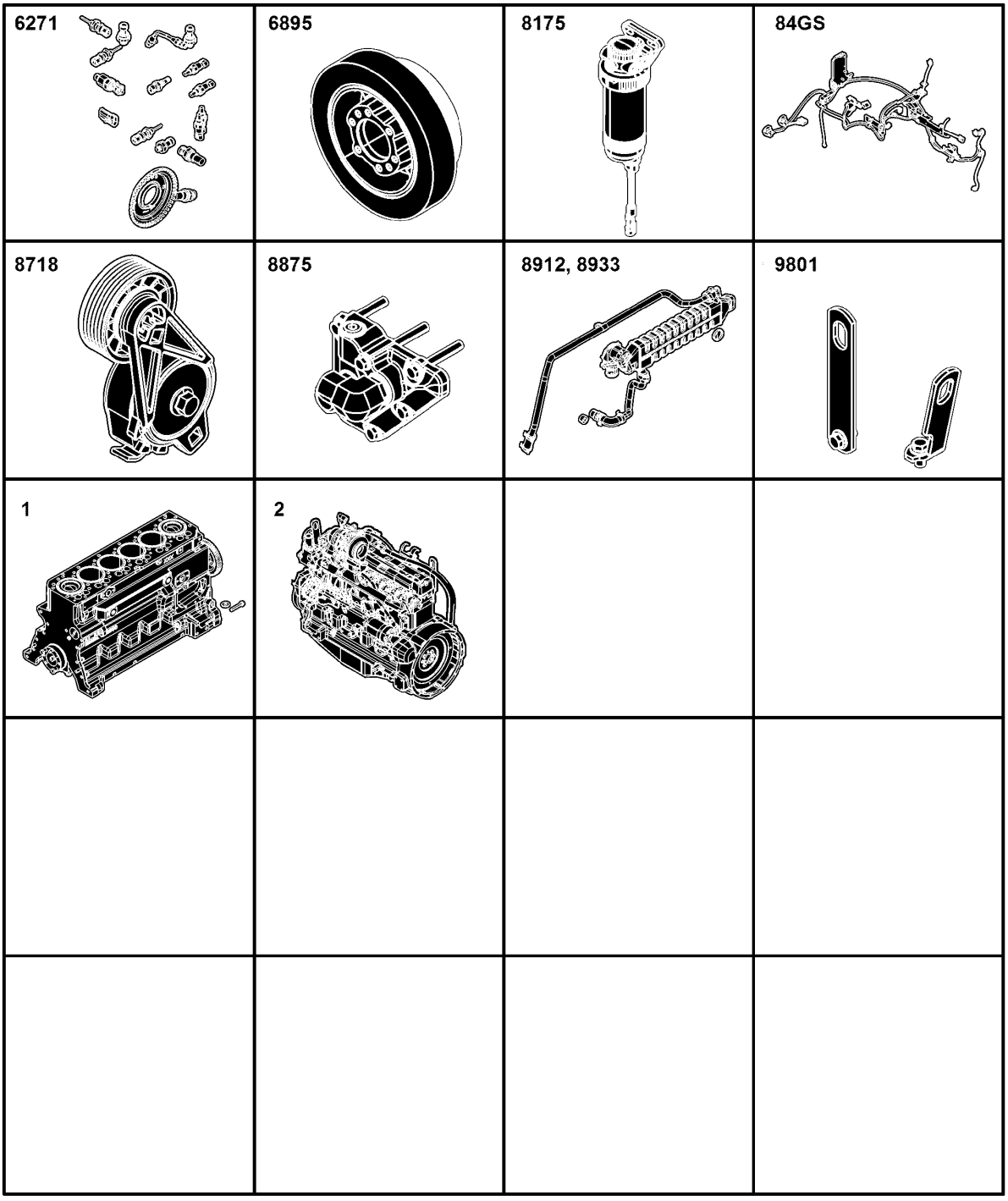

RGP21839

1146 Rocker Arm Cover
1146 Cache-culbuteurs
1146 Tampa do Balancim
1146 Tapa de balancines

1146_RE527025_PCD A.1

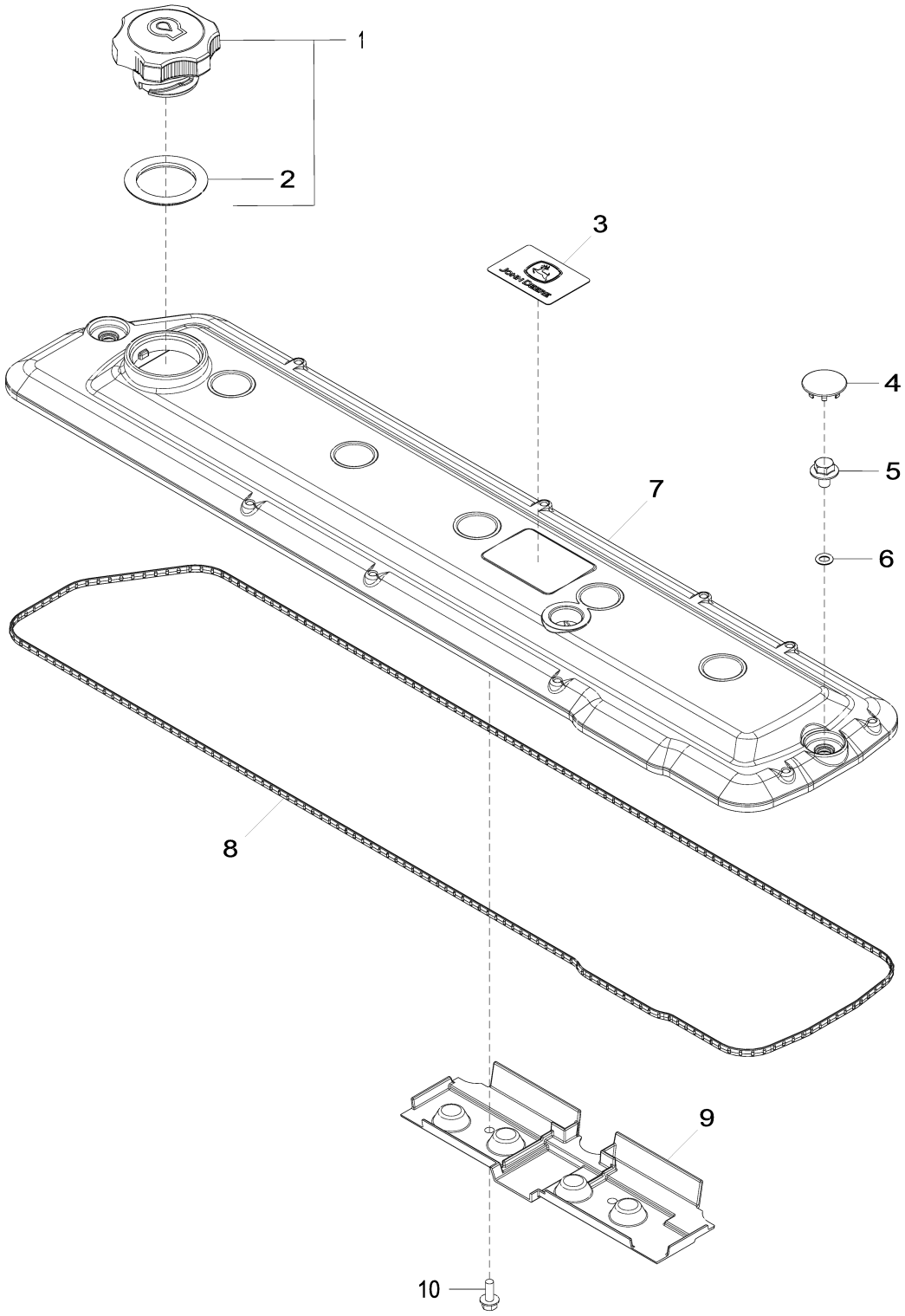

1146_RE527025_PCD

Item	*Nº peça*	*Descrição*	*Qtde*	*Nº série motor*	*Notas*
1	RE535560	Tampa do abasTecimenTo	1		SUB FOR RE500005
2	R502902	Junta de vedação	1		SUB FOR R500001
3	R521401	EmblEma	1		
4	H23125	Plugue	7		
5	R521390	Parafuso	7		
6	R123575	Anel o	7		
7	R522199	Tampa de válvula	1		SUB FOR R521469
8	R524497	Junta	1		SUB FOR R504882
9	R515555	Defletor	1		SUB FOR R522488
10	19M7775	Parafuso	2		M6 X 16

1299 Oil Filler Neck Cover
1299 Couvercle de goulotte de remplissage d'huile
1299 Tampa do Gargalo de Abastecimento de Óleo
1299 Cubierta de cuello de llenado de aceite

1299_RE57761_PCD A.2

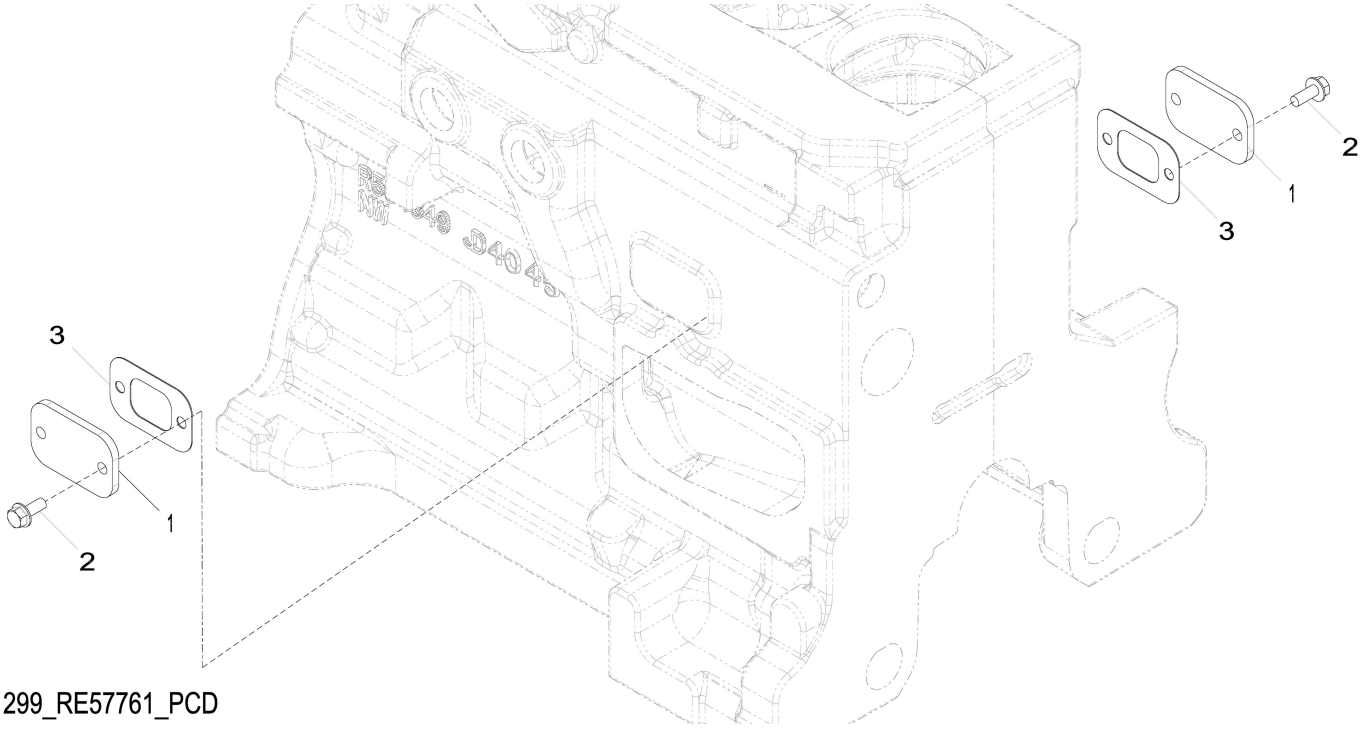

1299_RE57761_PCD

Item	*Nº peça*	*Descrição*	*Qtde*	*Nº série motor*	*Notas*
1	R116296	Capa	2		
2	RE67238	Parafuso	4		(A) M8 X 20
3	R136495	Junta	2		

(A) Threads With Pre-Applied Sealant
Filetages avec produit d'étanchéité préappliqué
Roscas com Vedante Pré-aplicado
Roscas con pasta selladora preaplicada

1324 Crankshaft Pulley
1324 Poulie du vilebrequin
1324 Polia do Virabrequim
1324 Polea del cigüeñal

1324_RE508956_PCD B.1

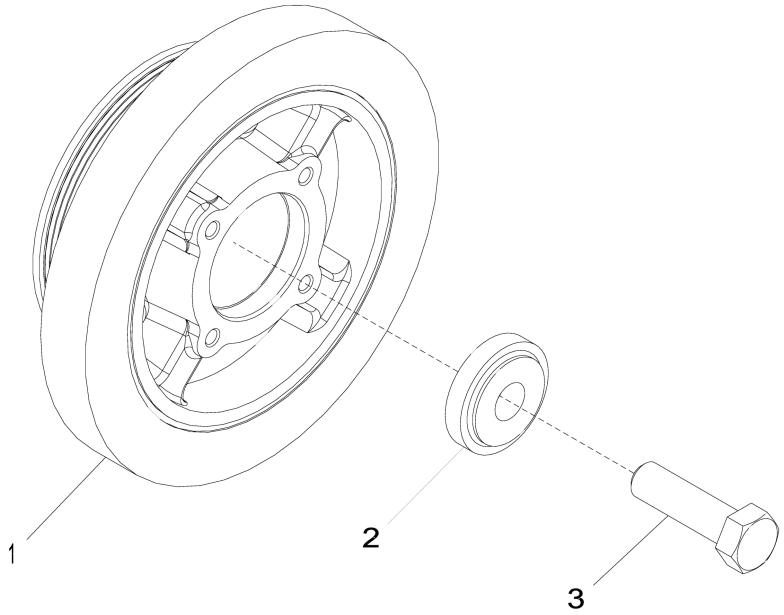

1324_RE508956_PCD

Item	*Nº peça*	*Descrição*	*Qtde*	*Nº série motor*	*Notas*
1	RE505881	Polia com amortecedor	1		
2	R517237	Bucha	1		
3	R516648	Parafuso sextavado	1		

1403 Flywheel Housing
1403 Carter du volant-moteur
1403 Cobertura do volante do motor
1403 Caja del volante del motor

1403_RE59342_PCD C.1

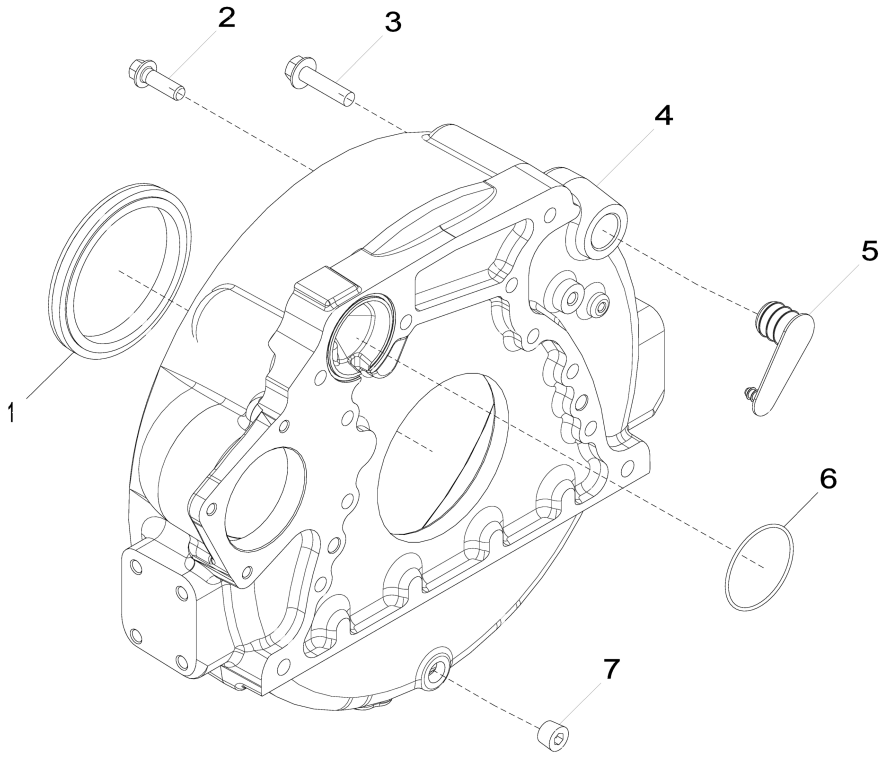

1403_RE59342_PCD

Item	*Nº peça*	*Descrição*	*Qtde*	*Nº série motor*	*Notas*
1	RE537070	Vedação	1		Vedação de Óleo Traseira, SUB FOR APPL RE524227 OR RE44574 OR RE35885
2	R135918	Parafuso	8		
3	19M8306	Parafuso	4		M12 X 50
4	R503444	Carcaça	1		ALSO ORDER R61467; SUB FOR R123208
5	R131768	Plugue	1		
6	R61467	Anel o	1		
7	15H584	Tampão	1		1/2"

1517 Flywheel
1517 Volant-moteur
1517 Volante do Motor
1517 Volante

1517_RE66748_PCD A.1

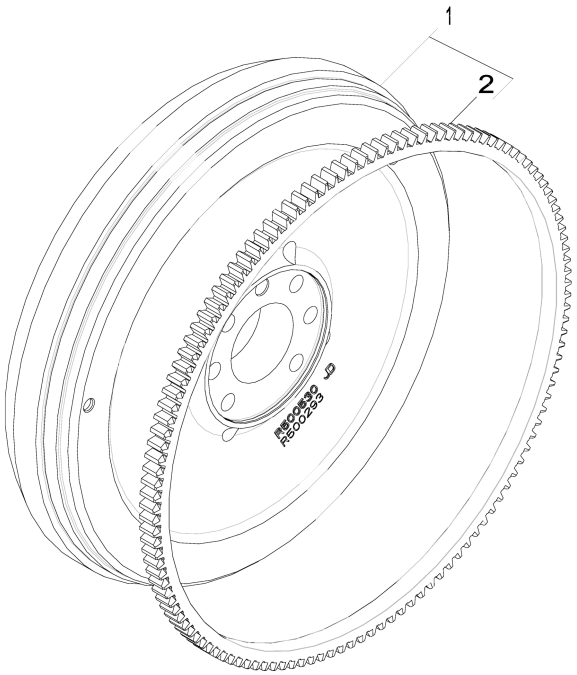

1517_RE66748_PCD

Item	*Nº peça*	*Descrição*	*Qtde*	*Nº série motor*	*Notas*
1	RE500527	Volante	1		
2	R28811	Coroa	1		Z = 129

16PQ Fuel Injection System
16PQ Circuit d'injection de carburant
16PQ Sistema de Injeção de Combustível
16PQ Sistema de inyección de combustible

16PQ_RE565243_PCD C.1

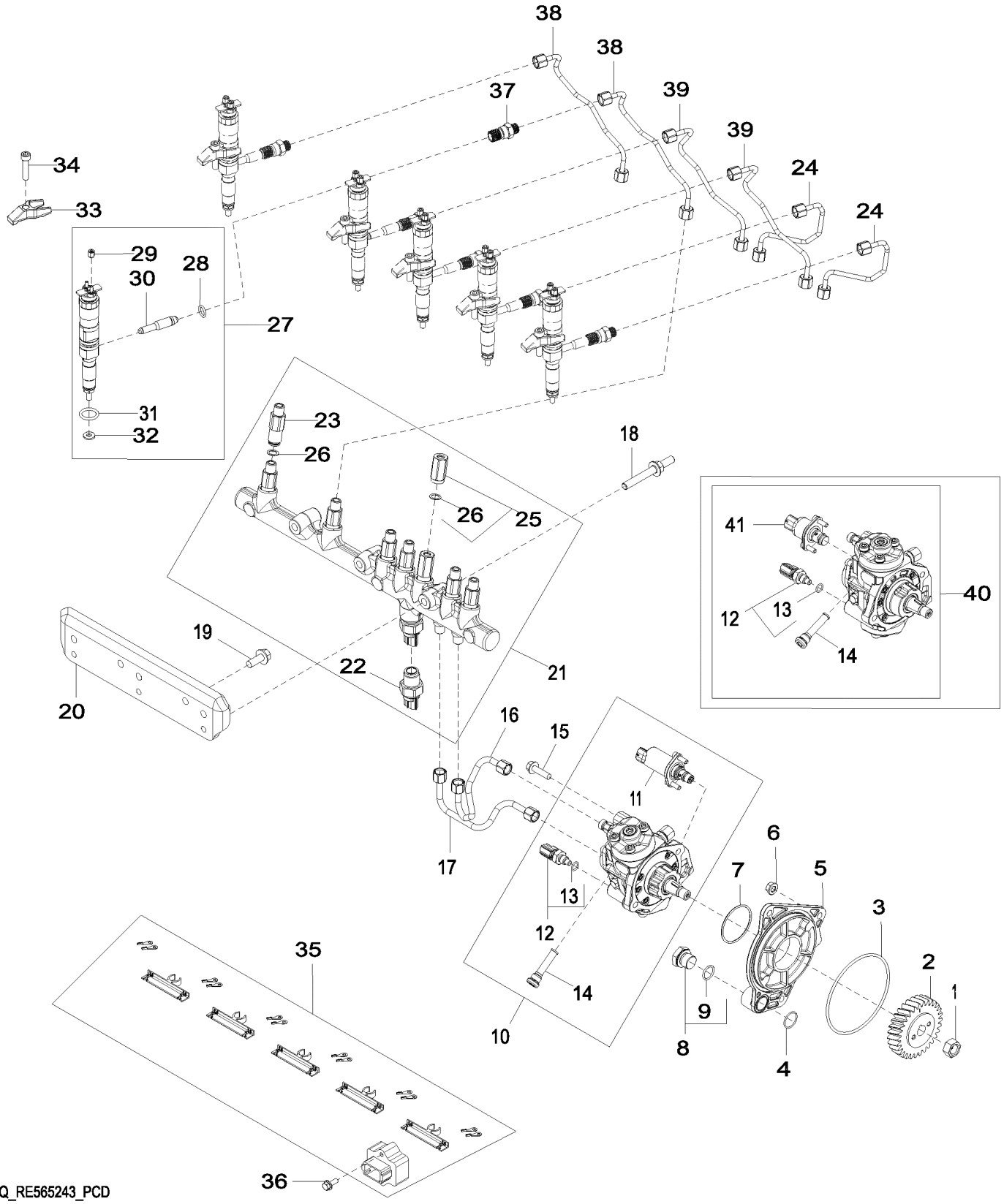

16PQ_RE565243_PCD

Item	Nº peça	Descrição	Qtde	Nº série motor	Notas
1	R91360	Porca	1		
2	R502541	EngrEnagem	1		Z = 30
3	R55453	Anel o	1		
4	R116031	Anel o	1		
5	R504577	Adaptador	1		
6	14M7298	Porca com flange	3		M8
7	R516125	Anel o	1		
8	RE517370	Conexão	1		
9	51M7044	Anel o	1		17.300 X 2.200 mm
10	RE507959	Bombainjetora combustível	1		
	SE501915	Bombainjet.combust. reman.	1		REMAN FOR RE507959
11	RE530337	VálVula de controle	1		(C) USE WITH RE507959
12	RE516336	SenSor temperatura combuStí	1		
13	R524234	Anel o	1		
14	RE516999	Peneira	1		
15	19M7868	Parafuso	2		M8 X 30
16	DZ104988	Linha de combustivel	1		SUB FOR RE544262 OR RE527054
17	DZ104989	Linha de combustivel	1		SUB FOR RE527055 OR RE544263
18	R529168	Pino	3		
19	19M7785	Parafuso	2		M10 X 25
20	R521530	Apoio	1		
21	RE522596	Trilho	1		
22	RE520930	SenSor	1		(A)
23	RE515636	Limitador	6		
24	DZ104958	Linha de combustivel	2		(B) SUB FOR RE507539
25	RE516335	VálVula de alíVio de press.	1		(D)
26	R515454	Calço	7		
27	DZ100216	Kit do bocal	6		
28	R65397	Anel o	6		
29	R134920	Porca	12		
30	RE522594	Tubo	6		
31	R505452	Anel o	6		
32	R515535	Arruela	6		
33	R518345	Braçadeira	6		
34	R504781	Parafuso sextavado	6		
35	RE509093	Chicote	1		
36	19M7775	Parafuso	2		M6 X 16
37	R515044	Conexão	6		
38	DZ104959	Linha de combustivel	2		(B) SUB FOR RE523249
39	DZ104957	Linha de combustivel	2		(B) SUB FOR RE507540
40	RE527528	Bombainjetora combustível	1		ORDER RE507959
	SE501916	Bombainjet.combust. reman.	1		REMAN FOR RE527528
41	RE534109	VálVula de controle	1		(C) ORDER RE530337; USE WITH RE527528

(A) Fuel Rail Pressure Sensor
Capteur de pression de rampe de carburant
Sensor de Pressão do Trilho de Combustível
Sensor de presión de riel de combustible

(B) High Pressure
Haute pression
Alta Pressão
Presión alta

(C) Suction
Aspiration
Sucção
Aspiración

(D) Rail Pressure
Pression de rampe
Pressão do Trilho
Presión de conducto

17B7 Air Intake (713669 -)
17B7 Admission d'air (713669 -)
17B7 Admissão de Ar (713669 -)
17B7 Admisión de aire (713669 -)

17B7_ETN155769_PCD A.1

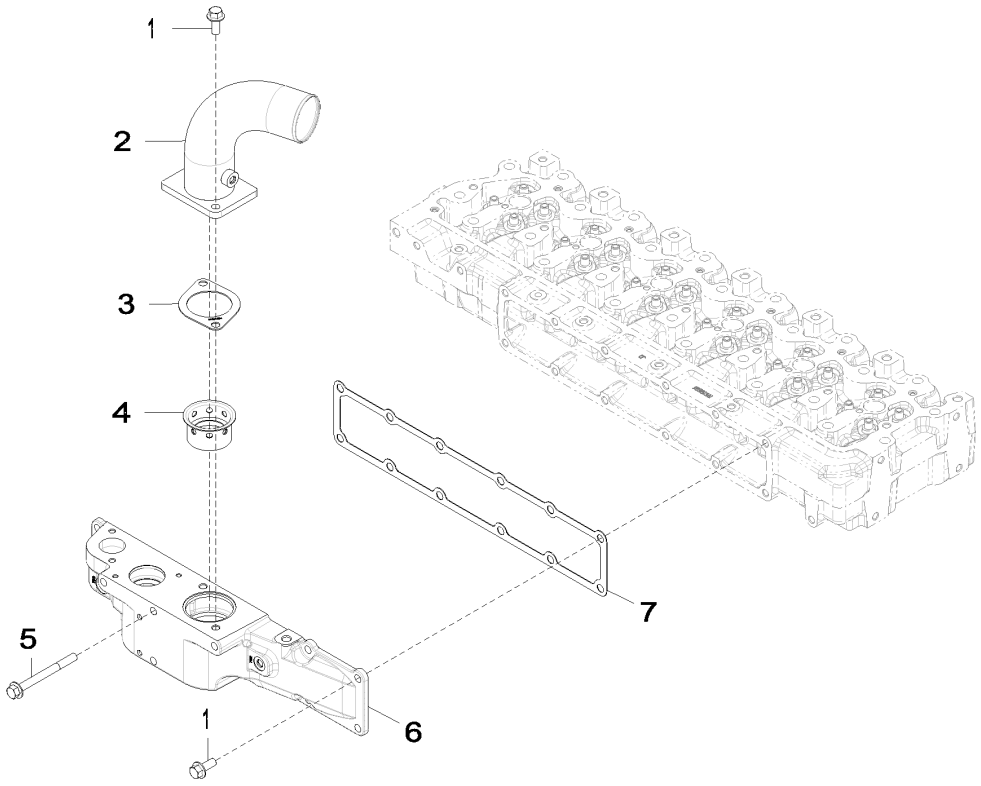

17B7_ETN155769_PCD

Item	*Nº peça*	*Descrição*	*Qtde*	*Nº série motor*	*Notas*
1	19M7785	Parafuso	10		M10 X 25
2	RE526541	Tubo	1		
3	R521061	Junta	1		
4	R521083	Luva	1		
5	R522106	Parafuso	4		
6	R521325	Capa	1		MARKED R519308
7	R515030	Junta	1		

17BV Air Intake (- 713606)
17BV Admission d'air (- 713606)
17BV Admissão de Ar (- 713606)
17BV Admisión de aire (- 713606)

17BV_RE526592_PCD1 A.1

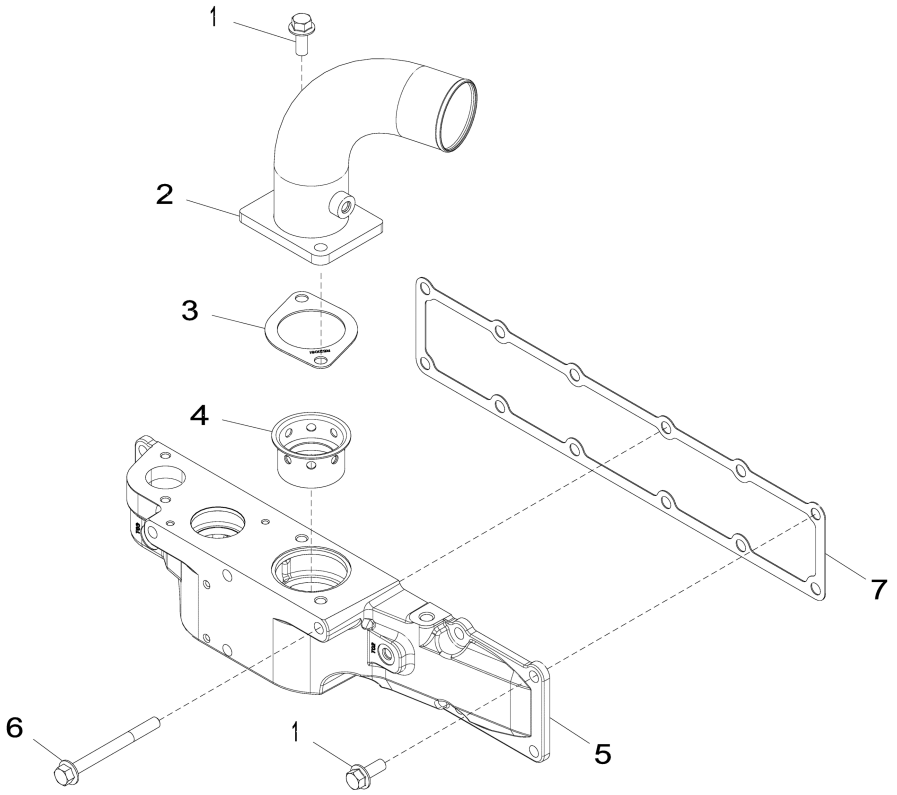

17BV_RE526592_PCD1

Item	*Nº peça*	*Descrição*	*Qtde*	*Nº série motor*	*Notas*
1	19M7785	Parafuso	10		M10 X 25
2	RE526541	Tubo	1		
3	R521061	Junta	1		
4	R521083	Luva	1		
5	R519308	Capa	1		
6	R522106	Parafuso	4		
7	R515030	Junta	1		

1989 Oil Pan
1989 Carter d'huile
1989 Bandeja de Óleo
1989 Cárter

1989_RE515829_PCD B.2

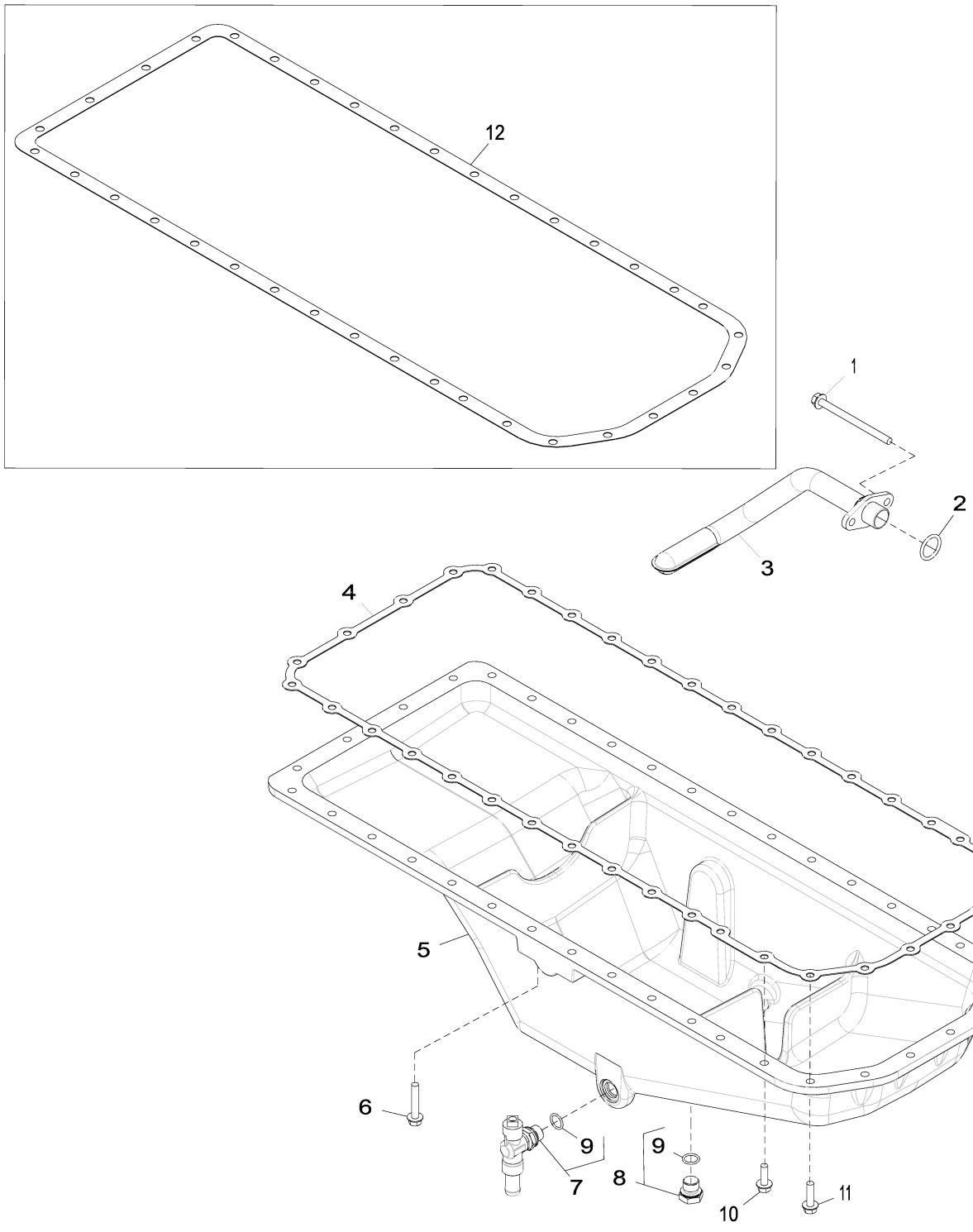

1989_RE515829_PCD

Item	*Nº peça*	*Descrição*	*Qtde*	*Nº série motor*	*Notas*
1	19M10075	Parafuso	2		M8 X 110
2	R61871	Anel o	1		
3	RE69898	Entrada da Bombade óleo	1		
4	R521498	Junta	1		SUB FOR R123354
5	R527787	Cárter	1		MARKED R529563
6	19M7799	Parafuso	4		M8 X 45
7	RE507952	VálVula de dreno	1		
8	RE46685	Tampão	1		
9	51M7043	Anel o	2		15.300 X 2.200 mm
10	19M7867	Parafuso	26		M8 X 25
11	19M7868	Parafuso	6		M8 X 30
12	R123354	Junta	1		

2001 Water Pump Pulley
2001 Poulie de pompe à eau
2001 Polia da Bomba de Água
2001 Polea de la bomba de agua

2001_RE58175_PCD A.1

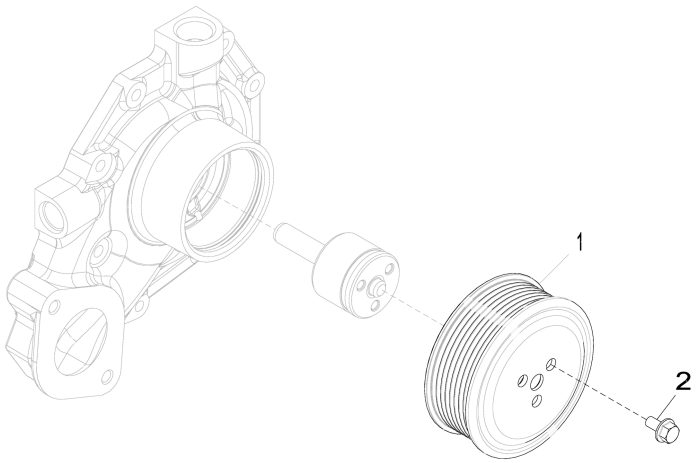

2001_RE58175_PCD

Item	*Nº peça*	*Descrição*	*Qtde*	*Nº série motor*	*Notas*
1	R115250	Polia	1		
2	19M7774	Parafuso	3		M6 X 12

2154 Thermostat Cover
2154 Couvercle de thermostat
2154 Tampa do Termostato
2154 Tapa de termostato

2154_RE522740_PCD A.1

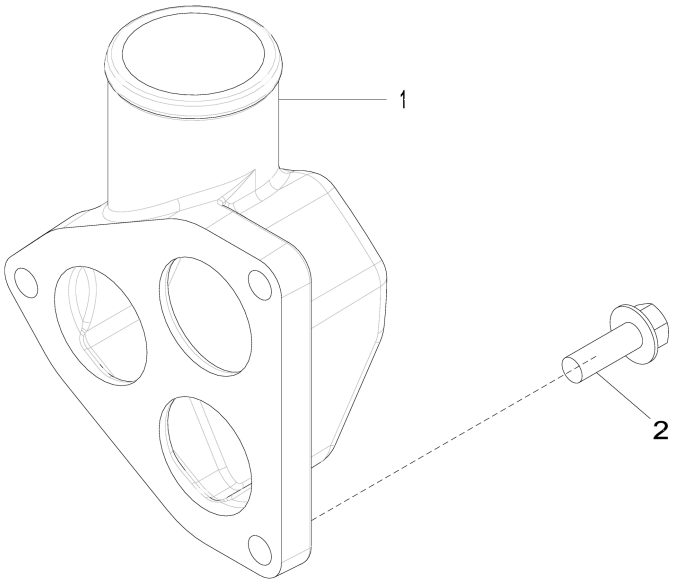

2154_RE522740_PCD

Item	*Nº peça*	*Descrição*	*Qtde*	*Nº série motor*	*Notas*
1	R519491	Capa	1		
2	19M7786	Parafuso	3		M10 X 30

2255 Engine Thermostat
2255 Thermostat du moteur
2255 Termostato do Motor
2255 Termostato del motor

2255_RE522818_PCD D.1

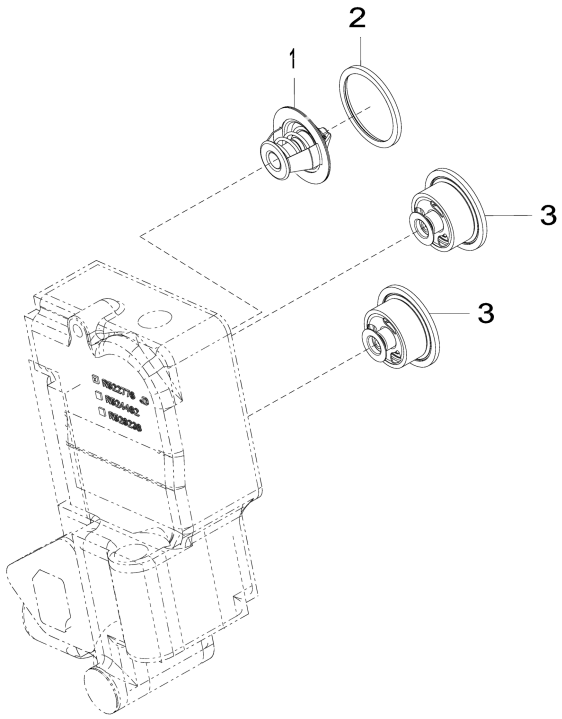

2255_RE522818_PCD

Item	*Nº peça*	*Descrição*	*Qtde*	*Nº série motor*	*Notas*
1	RE33705	TermosTaTo	1		SUB FOR APPL RE528652; USE WITH R521548
2	R521548	Vedação	1		USE WITH RE33705
3	RE538289	TermosTaTo	2		SUB FOR RE538806

2398 Fan Drive
2398 Entraînement du ventilateur
2398 Acionamento do Ventilador
2398 Transmisión de ventilador

2398_RE500654_PCD A.2

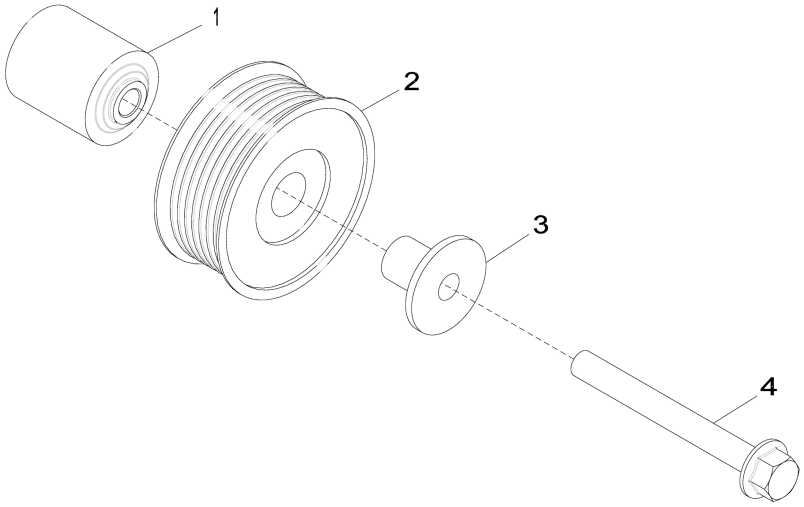

2398_RE500654_PCD

Item	*Nº peça*	*Descrição*	*Qtde*	*Nº série motor*	*Notas*
1	R133643	Espaçador	1		ORDER R529378
	R529378	Espaçador	1		SUB FOR R133643
2	AT211041	Polia	1		
3	R529790	Luva	1		
4	19M7811	Parafuso	1		M10 X 90

2695 Engine Coolant Heater
2695 Réchauffeur de liquide réfrigérant
2695 Aquecedor do Líquido de Arrefecimento do Motor
2695 Calentador de refrigerante de motor

2695_RE70218_PCD C.1

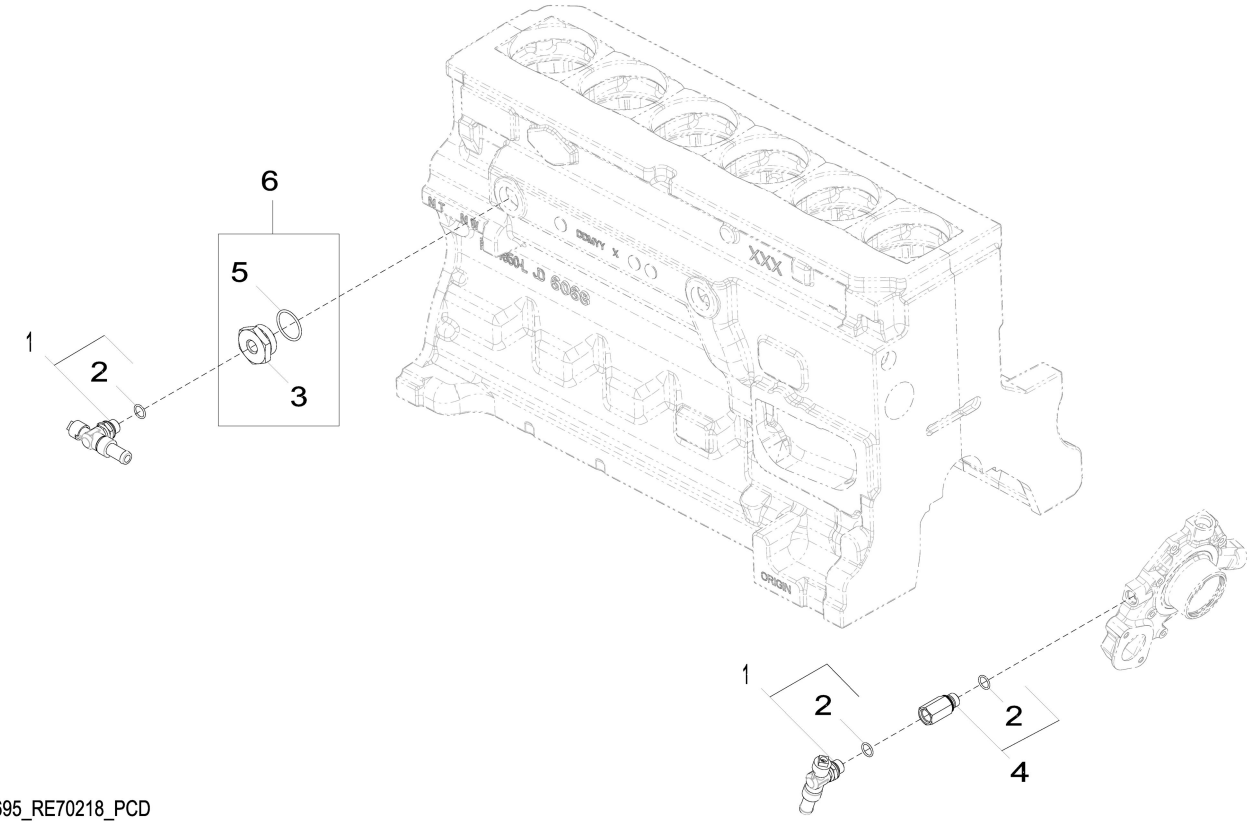

2695_RE70218_PCD

Item	*Nº peça*	*Descrição*	*Qtde*	*Nº série motor*	*Notas*
1	RE507952	VálVula de dreno	2		
2	51M7043	Anel o	3		15.300 X 2.200 mm
3	R123616	Plugue	1		
4	RE520229	Adaptador	1		
5	U13639	Anel o	1		
6	RE565310	Plugue	1		

2876 Exhaust Manifold
2876 Collecteur d'échappement
2876 Coletor de Escape
2876 Colector de escape

2876_RE523564_PCD A.2

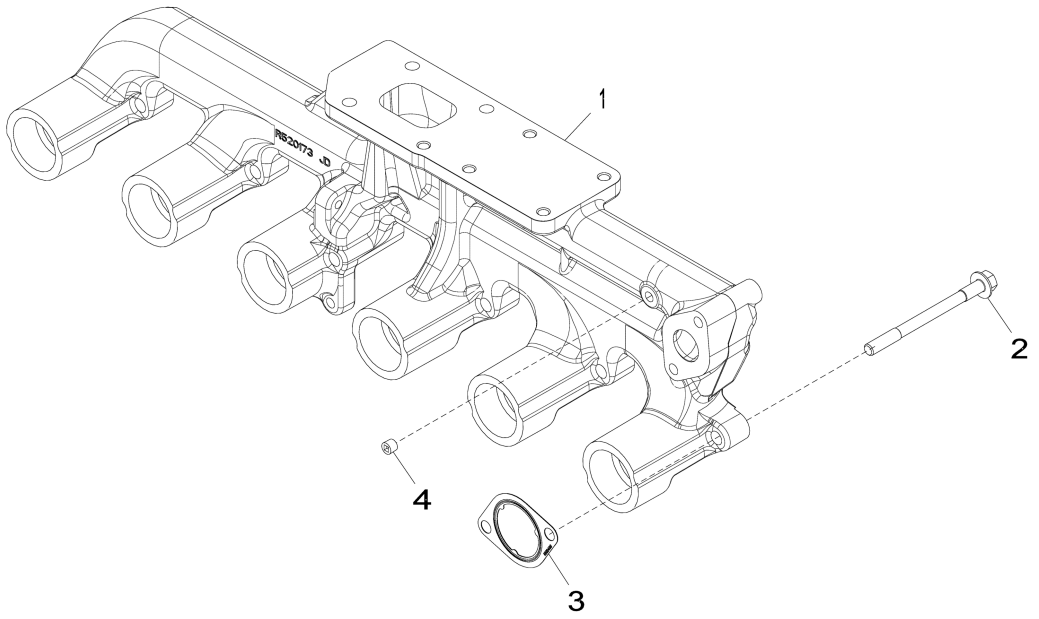

2876_RE523564_PCD

Item	*Nº peça*	*Descrição*	*Qtde*	*Nº série motor*	*Notas*
1	R520173	Coletor de escape	1		(A)
2	R519486	Parafuso sextavado	12		
3	R519488	Junta	6		
4	RE71255	Tampão	1		SUB FOR RE42713

(A) Refer to DTAC Solution 93161 for Skidders
Consulter la solution 93161 pour les débusqueurs
Consulte a Solução DTAC 93161 para Skidders
Consultar la solución DTAC 93161 para remolcadores de troncos

2962 Ventilating System
2962 Système de ventilation
2962 Sistema de Ventilação
2962 Sistema de ventilación

2962_RE529833_PCD A.1

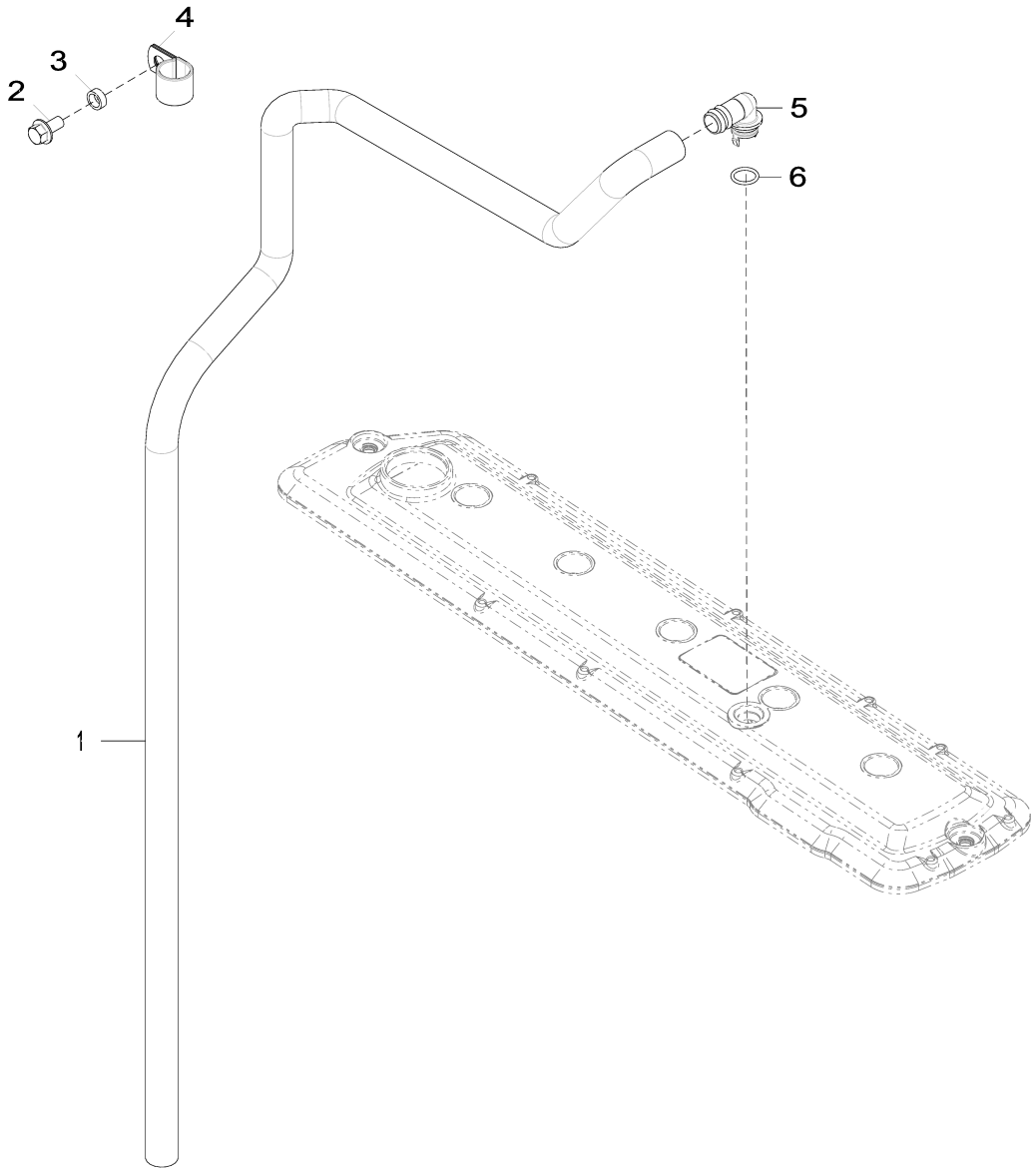

2962_RE529833_PCD

Item	*Nº peça*	*Descrição*	*Qtde*	*Nº série motor*	*Notas*
1	TY22450	Mangueira em metro	1		CTL = 1510 mm
2	19M7784	Parafuso	1		M10 X 20
3	H140456	Arruela	1		
4	R72659	Braçadeira	1		
5	R120467	Conexão em ângulo	1		
6	R72328	Anel o	1		

3031 Starting Motor
3031 Démarreur
3031 Motor de Partida
3031 Motor de arranque

RE500343PCDE02 A.1

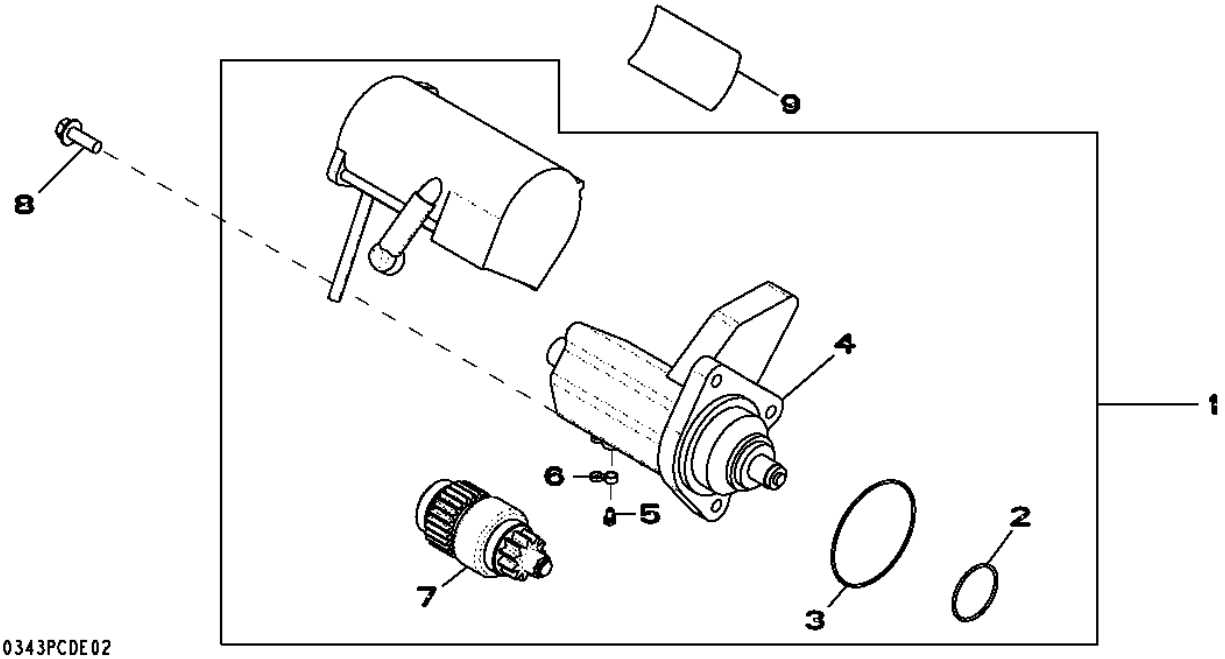

Item	*Nº peça*	*Descrição*	*Qtde*	*Nº série motor*	*Notas*
1	RE500345	Kit para motor de partida	1		
	SE501407	Motor de partida remanufat.	1		REMAN FOR RE500345
2	R135510	Anel o	1		
3	R135509	Anel o	1		
4	RE70681	Interruptor	1		
5	RE71256	Parafuso c/arruela	1		
6	RE70756	Capa	1		
7	RE70487	EmbreagEm	1		
8	19M7786	Parafuso	3		M10 X 30
9	T146102	Etiqueta	1		

3150 Alternator
3150 Alternateur
3150 Alternador
3150 Alternador

3150_RE528849_PCD A.1

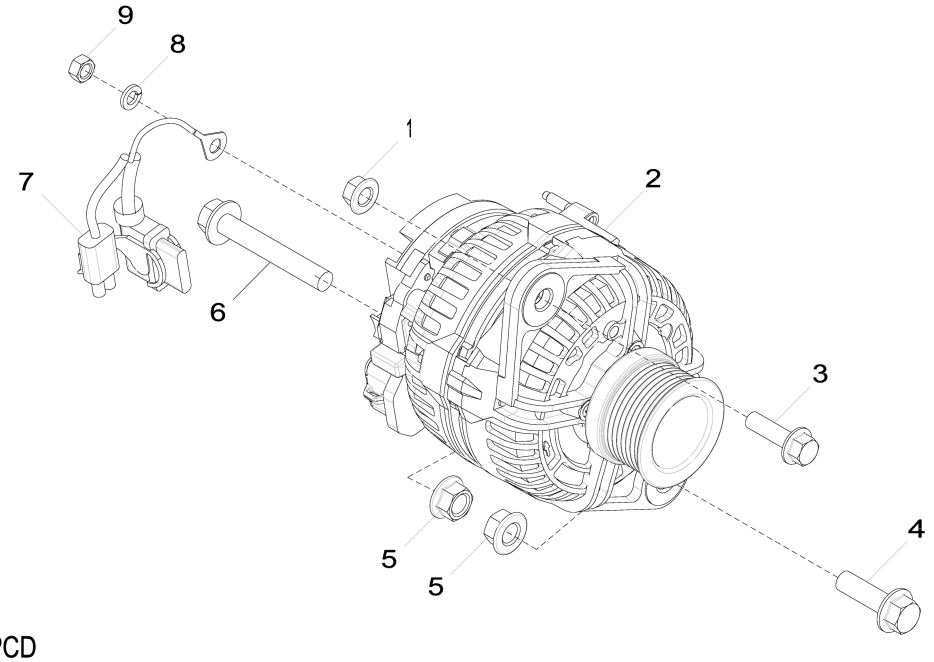

3150_RE528849_PCD

Item	*Nº peça*	*Descrição*	*Qtde*	*Nº série motor*	*Notas*
1	14M7296	Porca com flange	1		M10
2	AT387573	Alternador	1		24 V; 80 A, SUB FOR AT303320
3	19M7835	Parafuso	1		M10 X 35
4	19M7791	Parafuso	1		M12 X 40
5	14M7299	Porca com flange	2		M12
6	19M7818	Parafuso	1		M12 X 80
7	AT341429	Conj. chiCotes acion. motor	1		SUB FOR AT333557
8	12M7065	Arruela de pressão	1		8 mm
9	14M7273	Porca	1		M8

35EN Fuel Filter
35EN Filtre à carburant
35EN Filtro de Combustível
35EN Filtro de combustible

RE529055PCDA02 A.1

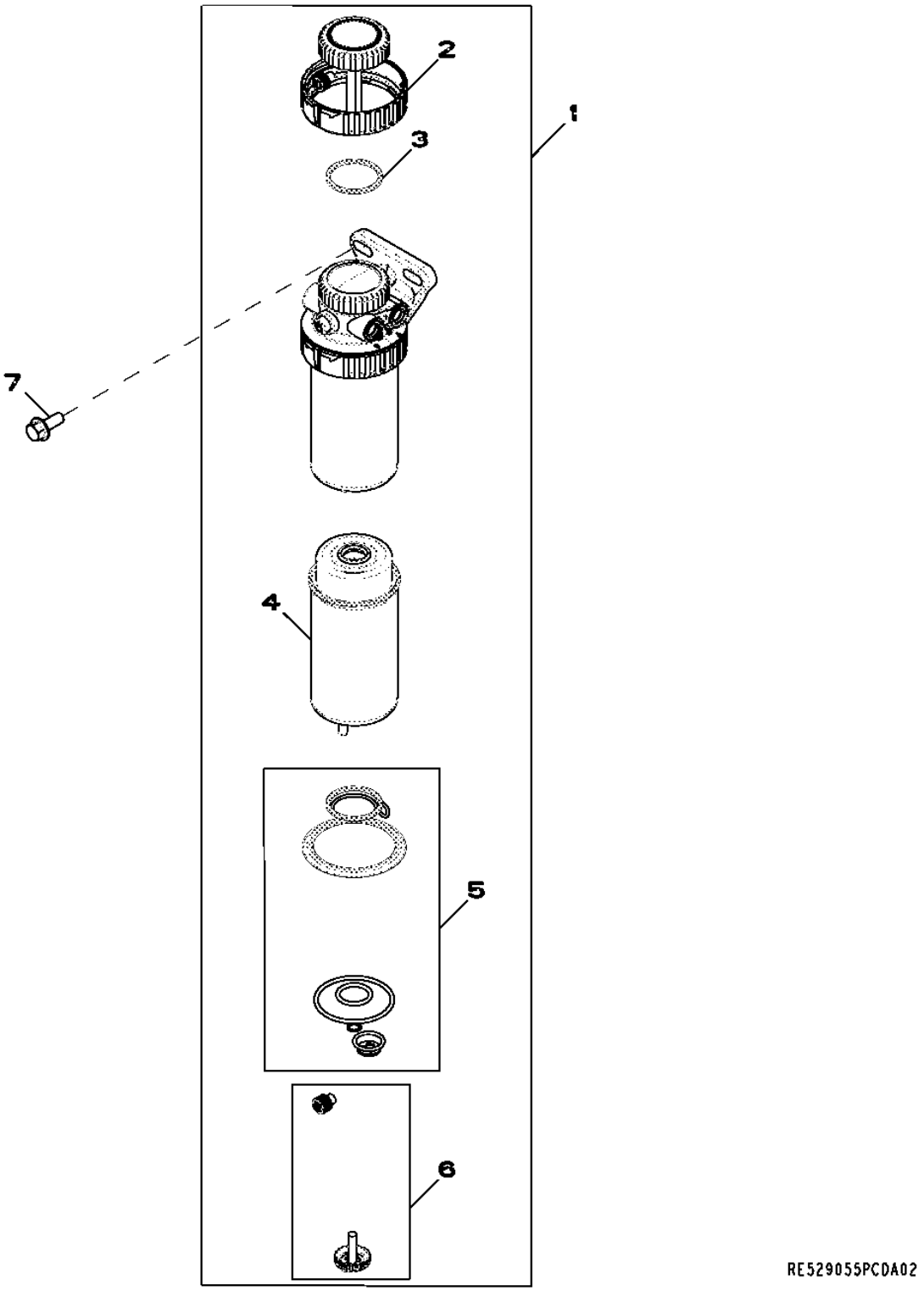

Item	*Nº peça*	*Descrição*	*Qtde*	*Nº série motor*	*Notas*
1	RE524723	Filtro de combustível	1		
2	RE526834	Kit do filtro	1		
3	RE516512	Kit - anel o	1		
4	RE522878	Elemento de filtro	1		
5	RE516553	Kit retentor	1		
6	RE60854	Kit da válvula	1		
7	19M7785	Parafuso	2		M10 X 25

3614 Front Plate
3614 Plaque avant
3614 Placa Dianteira
3614 Placa delantera

3614_RE506566_PCD E.1

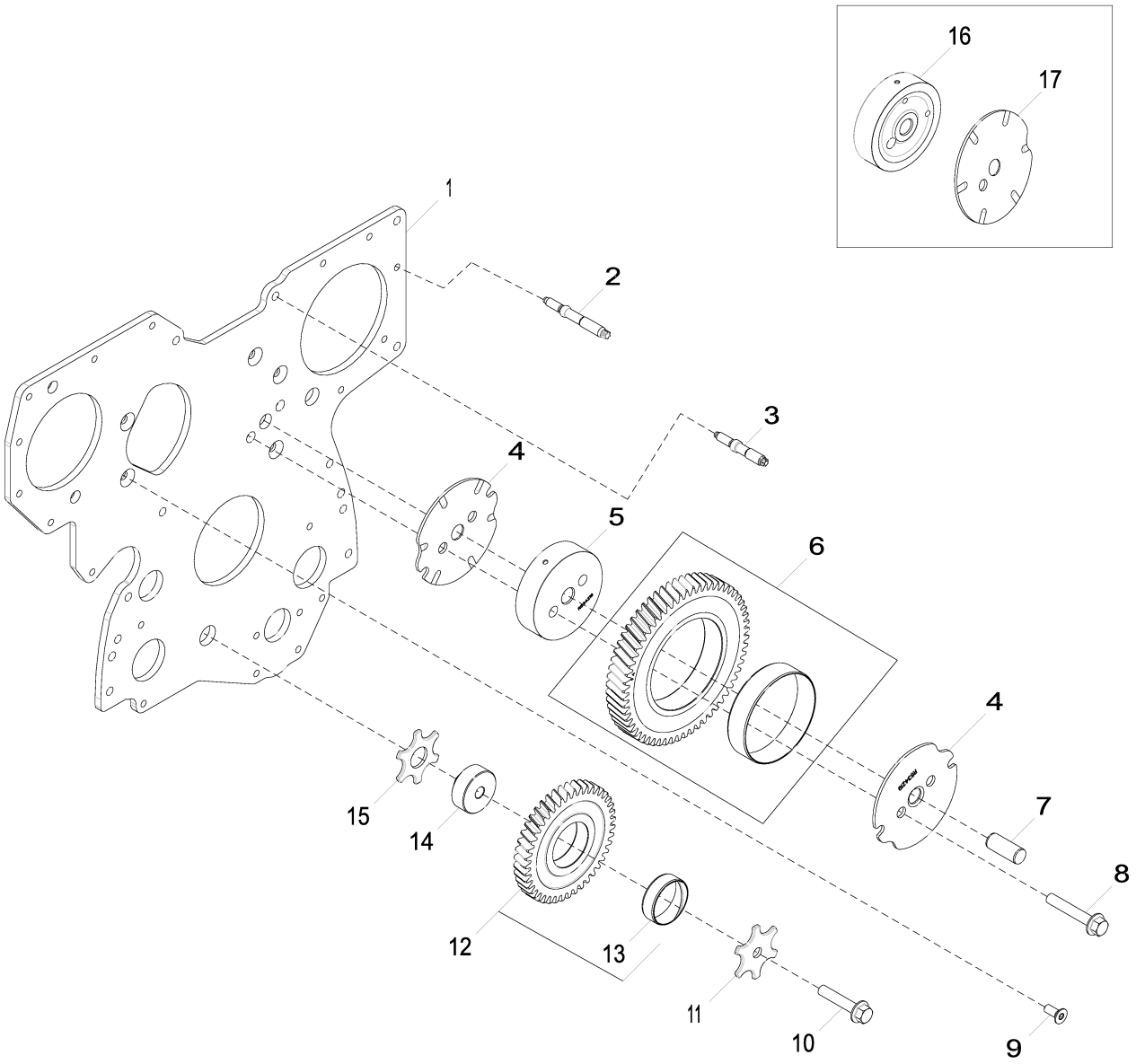

3614_RE506566_PCD

Item	*Nº peça*	*Descrição*	*Qtde*	*Nº série motor*	*Notas*
1	R504282	Placa	1		Não Ilustrado, ORDER R537772
	R537772	Placa	1		
2	R123584	Pino	7		Não Ilustrado, USE WITH R504282
	R520139	Pino	7		USE WITH R537772
3	R134518	Pino	2		
4	R534219	Arruela de encosto	2		
5	R534218	Eixo	1		
6	RE508489	EngrEnagem	1		Z = 60, Engrenagem Intermediária Superior
7	R515408	Pino de centragem	1		
8	19M7807	Parafuso	1		M10 X 60, Não Ilustrado, USE WITH R504282
	19M8844	Parafuso	2		M10 X 60, USE WITH R537772
9	R136475	Parafuso	5		
10	19M8966	Parafuso	1		M10 X 50
11	R131283	Arruela de encosto	1		
12	RE56369	EngrEnagem	1		Z = 43, Engrenagem Intermediária Inferior
13	R114193	Bucha	1		
14	R114194	Eixo	1		
15	R101225	Arruela de encosto	1		
16	R504843	Eixo	1		ORDER R534218; USE WITH R504282
17	R515494	Arruela de encosto	1		ORDER R534219; USE WITH R504282

3727 Fuel Transfer Pump
3727 Pompe d'alimentation
3727 Bomba de Transferência de Combustível
3727 Bomba de alimentación de combustible

3727_RE561483_PCD B.2

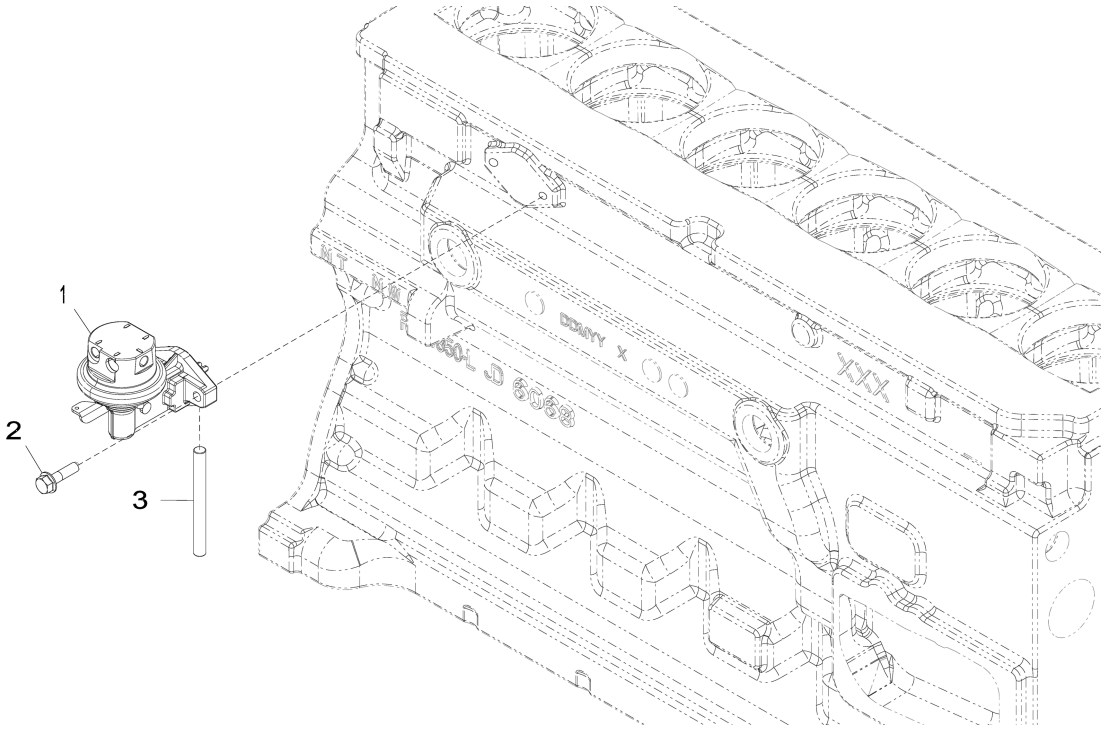

3727_RE561483_PCD

Item	*Nº peça*	*Descrição*	*Qtde*	*Nº série motor*	*Notas*
1	RE559087	Bombade combustível	1		
2	RE504233	Parafuso sextavado	2		
3	R133405	Pino	1		

3917 Thermostat Housing
3917 Boîtier de thermostat
3917 Alojamento do Termostato
3917 Caja de termostato

3917_RE522133_PCD B.1

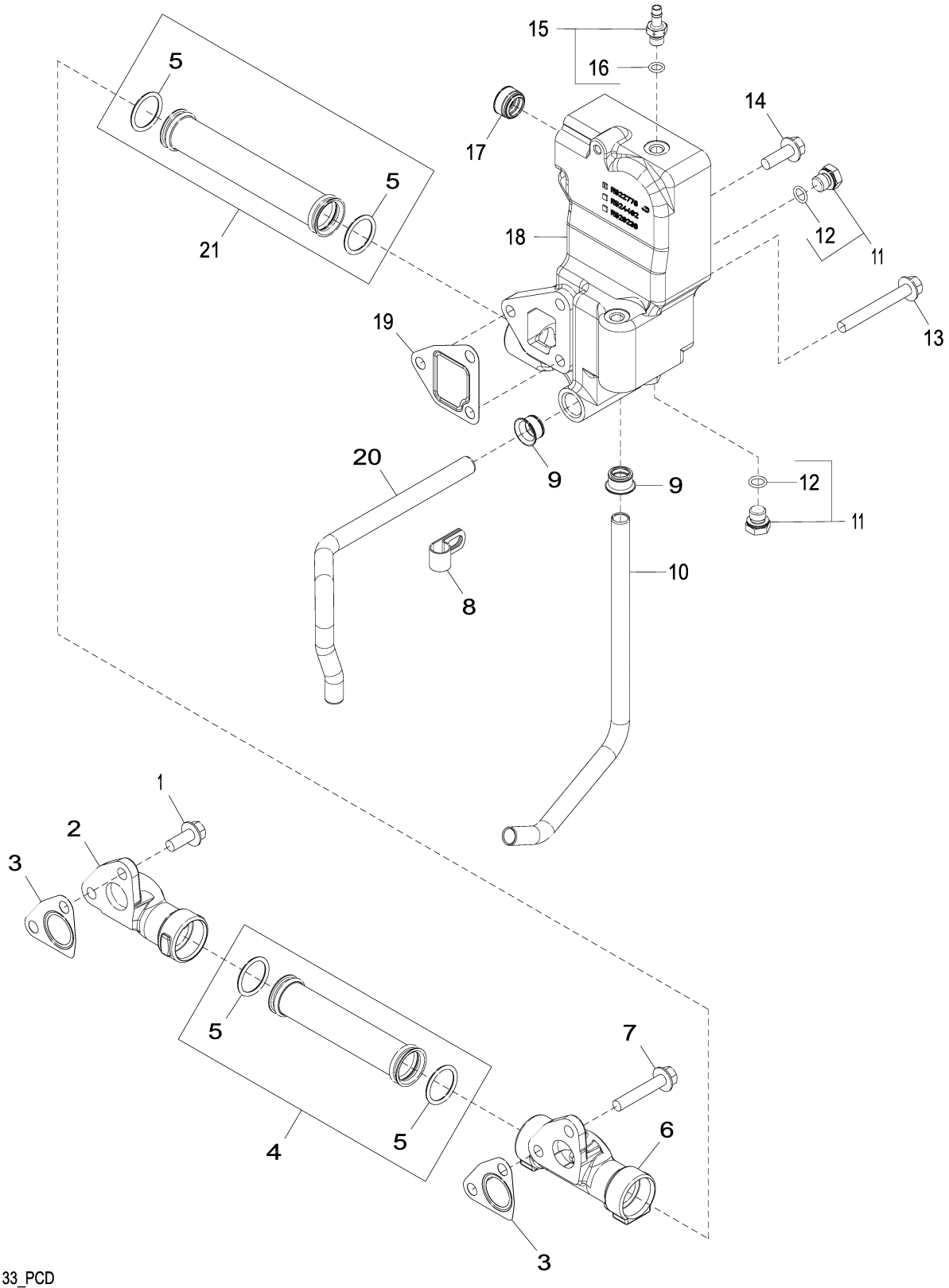

3917_RE522133_PCD

Item	*Nº peça*	*Descrição*	*Qtde*	*Nº série motor*	*Notas*
1	19M7785	Parafuso	3		M10 X 25
2	R504754	Coletor	1		
3	R505480	Junta	2		
4	RE523250	Tubo	1		
5	R63185	Anel o	4		
6	R519737	Coletor	1		
7	19M8528	Parafuso	1		M10 X 55
8	R128415	Braçadeira	2		
9	R123226	Vedação	2		
10	R519517	Tubo	1		(A)
11	RE46684	Tampão	4		
12	51M7041	Anel o	1		11.300 X 2.200 mm
13	19M7810	Parafuso	2		M10 X 80
14	19M7786	Parafuso	1		M10 X 30
15	AT323961	Adaptador	1		
16	51M7040	Anel o	1		9.300 X 2.200 mm
17	RE57190	Vedação	1		
18	R522776	Carcaça	1		SUB FOR R519490
19	R505479	Junta	1		
20	R519025	Tubo	1		(A)
21	RE516026	Tubo	1		

(A) Coolant Bypass
Dérivation de liquide de refroidissement
Derivação do Líquido de Arrefecimento
Derivación, refrigerante

4059 Engine Oil Dipstick
4059 Jauge de niveau d'huile moteur
4059 Vareta de Óleo do Motor
4059 Varilla de nivel de aceite de motor

4059_RE529454_PCD A.1

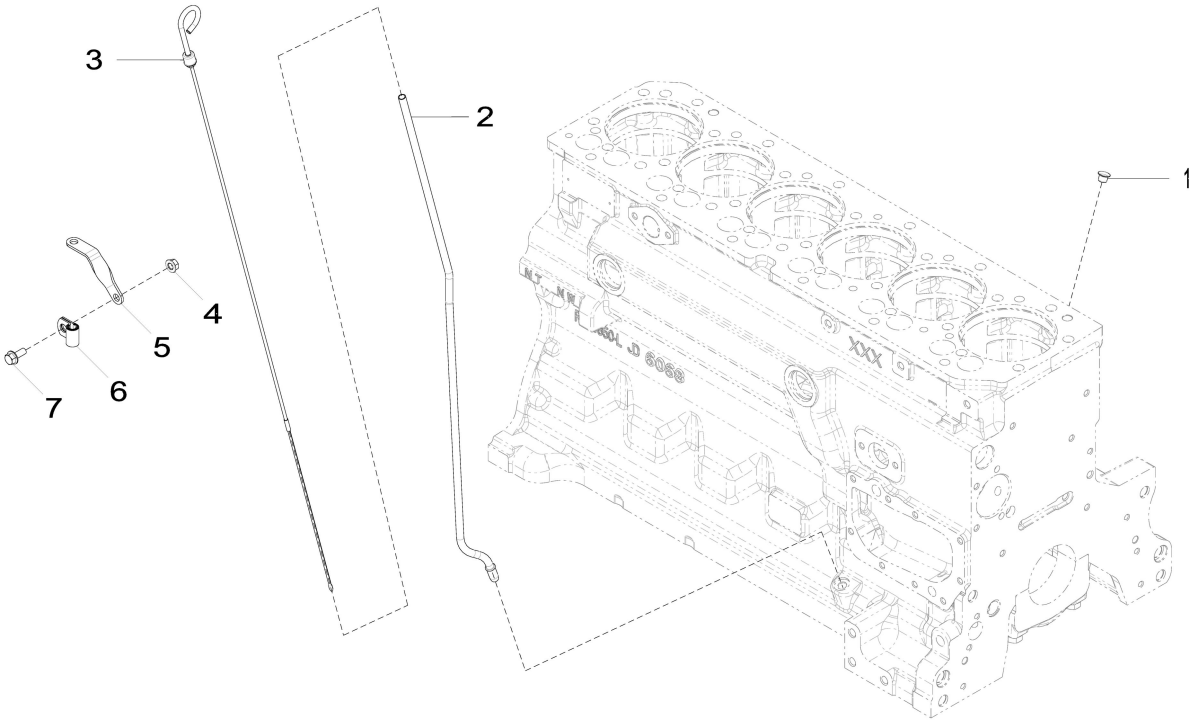

4059_RE529454_PCD

Item	*Nº peça*	*Descrição*	*Qtde*	*Nº série motor*	*Notas*
1	R502725	Plugue	1		
2	R523199	Tubo vareTa de nível	1		
3	RE529822	Vareta de niVel	1		
4	14M7298	Porca com flange	1		M8
5	R134552	Apoio	1		
6	T33276	Braçadeira	1		
7	19M7866	Parafuso	1		M8 X 20

4112 Front Auxiliary Drive Pulley
4112 Poulie pour entraînement auxiliaire avant
4112 Polia de Transmissão Auxiliar Frontal
4112 Polea de mando auxiliar delantero

RE527588PCDA02 A.1

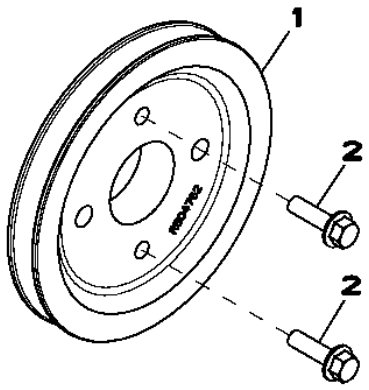

RE527588PCDA02

Item	*Nº peça*	*Descrição*	*Qtde*	*Nº série motor*	*Notas*
1	R504762	Polia	1		
2	19M7835	Parafuso	2		M10 X 35

4330 Starting Aid
4330 Aide au démarrage
4330 Auxílio de Partida
4330 Auxiliar de arranque

4330_RE524899_PCD A.1

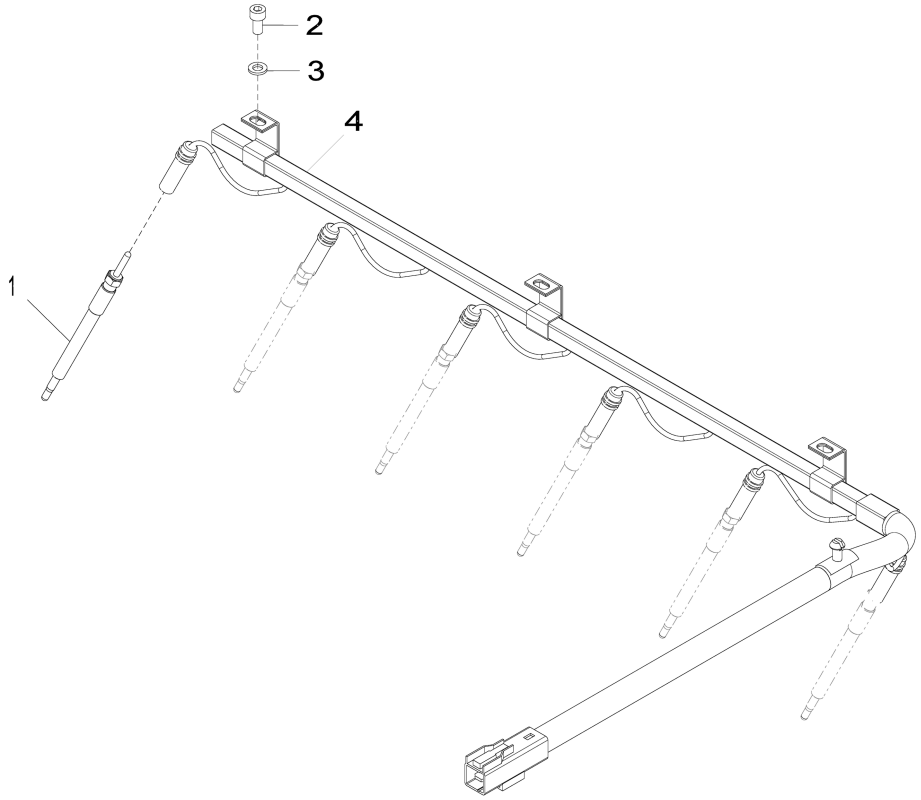

4330_RE524899_PCD

Item	*Nº peça*	*Descrição*	*Qtde*	*Nº série motor*	*Notas*
1	RE515622	Vela incandescente	6		
2	19M8618	Parafuso	3		M6 X 12
3	24M7088	Arruela	3		6.600 X 12 X 1.600 mm
4	RE527098	Chicote	1		

4435 Timing Gear Cover / Water Pump
4435 Carter de distribution / pompe à eau
4435 Tampa da Engrenagem de Distribuição da Bomba d'água
4435 Tapa de distribución / Bomba de agua

4435_RE522931_PCD C.3

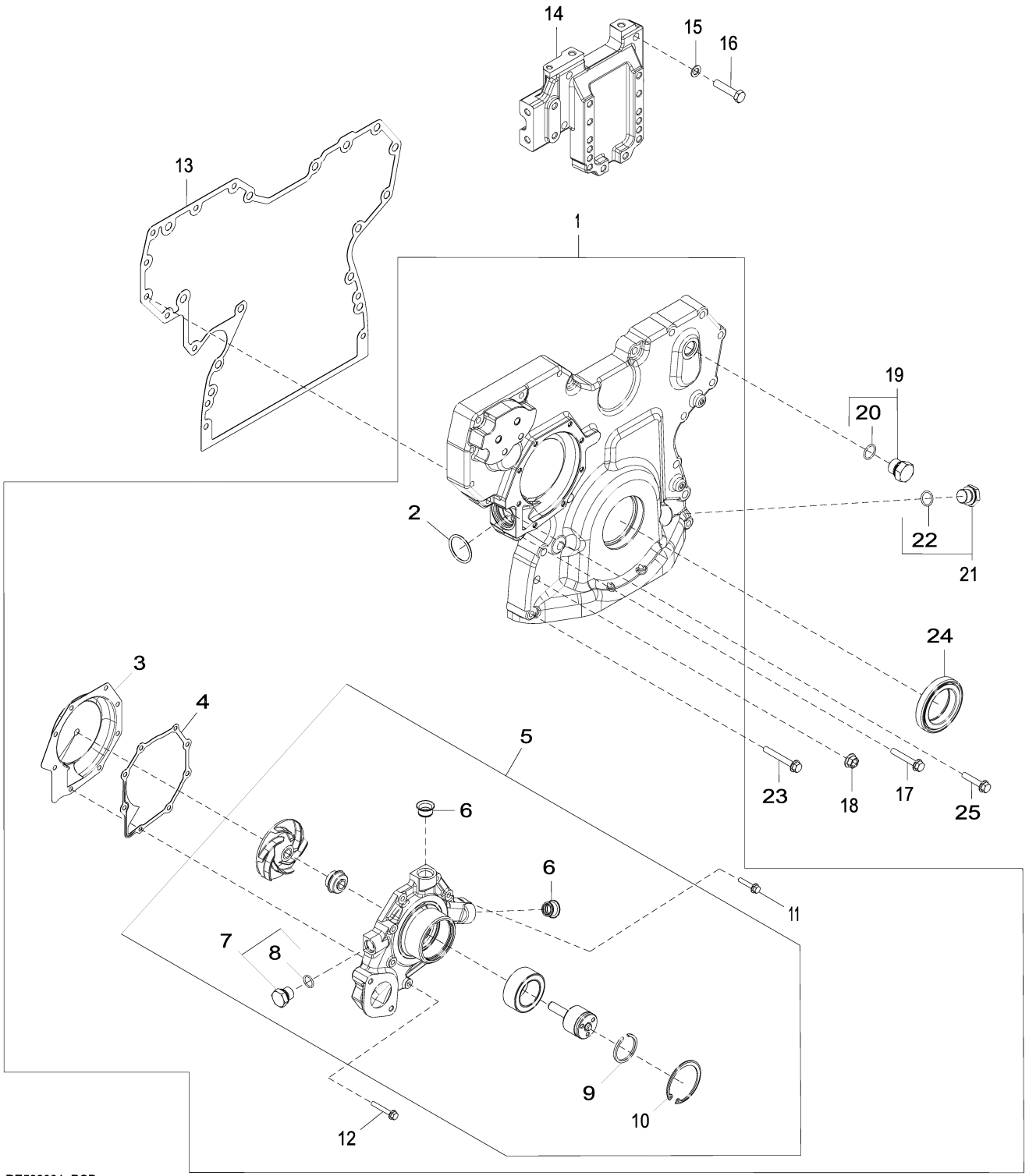

4435_RE522931_PCD

Item	*Nº peça*	*Descrição*	*Qtde*	*Nº série motor*	*Notas*
1	DZ10380	Capa	1		MARKED DZ104970; SUB FOR RE523168
2	R504734	Anel o	1		
3	RE508566	Inserto	1		
4	R123417	Junta	1		
5	RE546918	Bombad'água	1		MARKED R532564
	SE502816	Bombad'água remanufaturada	1		REMAN FOR RE546918
	RE523169	Bombad'água	1		ORDER RE546918
	SE501227	Bombad'água remanufaturada	1		REMAN FOR RE523169
6	R123226	Vedação	2		
7	RE46685	Tampão	1		
8	51M7043	Anel o	1		15.300 X 2.200 mm
9	A364R	Anel de pressão	1		
10	R71228	Anel	1		
11	19M7796	Parafuso	5		M6 X 30
12	19M7797	Parafuso	3		M6 X 40
13	R545883	Junta	1		SUB FOR R526944 OR R523184 OR R519657
14	R516557	Suporte	1		
15	24M7096	Arruela	4		10.500 X 18 X 1.600 mm
16	19M8488	Parafuso sextavado	4		M10 X 45
17	19M7800	Parafuso	8		M8 X 50
18	14M7296	Porca com flange	9		M10
19	RE46687	Tampão de dreno	1		
20	51M7045	Anel o	1		19.300 X 2.200 mm
21	RE517370	Conexão	1		
22	51M7044	Anel o	1		17.300 X 2.200 mm
23	19M7801	Parafuso	3		M8 X 60
24	RE505515	Vedação	1		ORDER RE538097
	RE538097	Vedação	1		
25	19M8317	Parafuso	1		M8 X 40

4633 Cylinder Block
4633 Bloc-cylindres
4633 Bloco de Cilindros
4633 Bloque de cilindros

4633_RE522134_PCD1 D.1

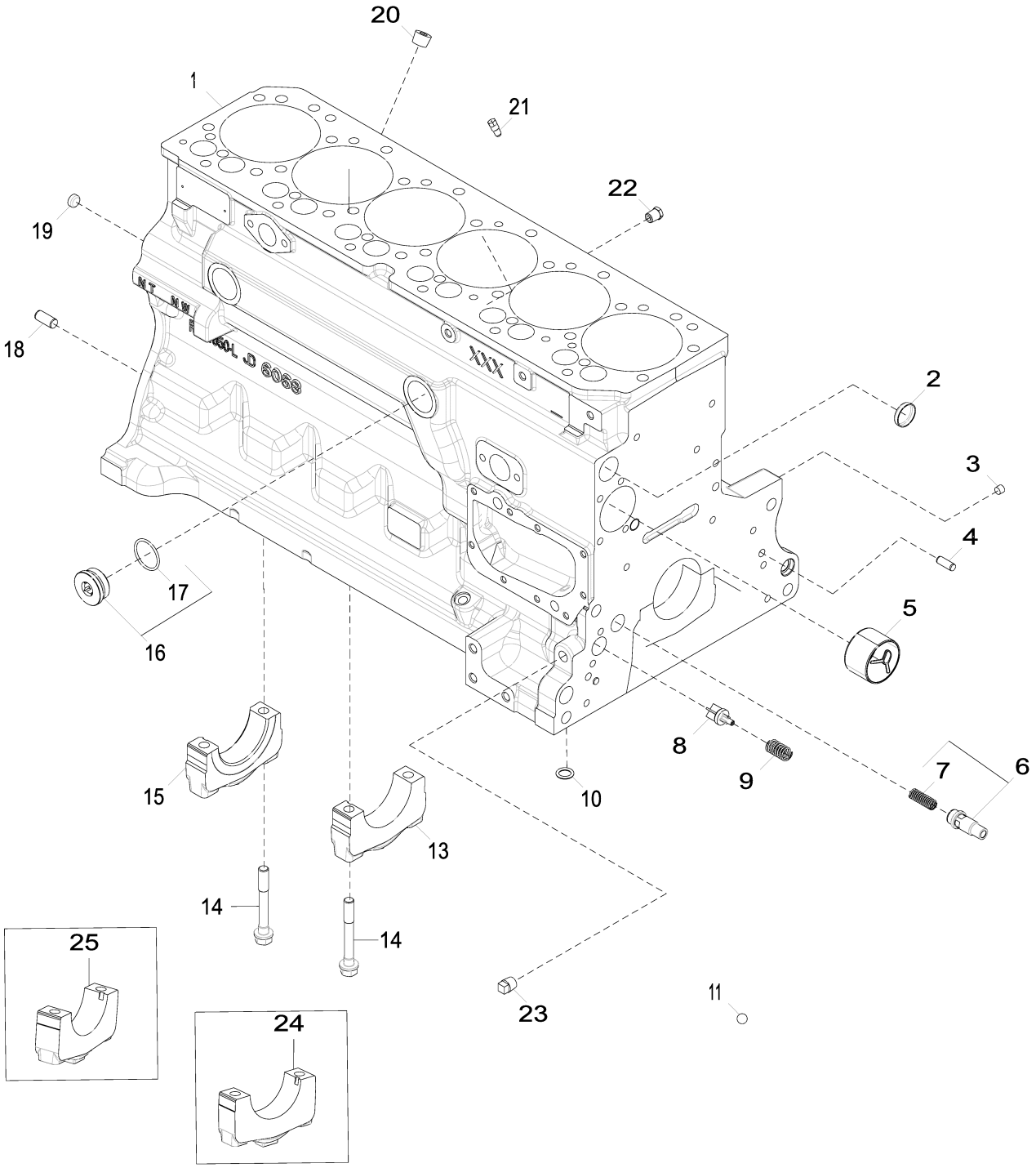

4633_RE522134_PCD1

Item	Nº peça	Descrição	Qtde	Nº série motor	Notas
1	.....	Bloco de cilindro	1		MARKED R504850; ORDER RE528638
2	R116466	Plugue	1		
3	RE71255	Tampão	1		SUB FOR R104592 AND RE42713
4	B153R	Pino de centragem	2		
5	R119874	Bucha	1		ALSO ORDER TY6333
6	RE505501	VálVula de sangria	1		
7	R131425	Mola de compressão	1		
8	R121043	VálVula	1		
9	R111137	Mola	1		
10	R97185	Anel o	1		
11	D2361R	Esfera	1		
12	RE537834	Conexão em ângulo			Não Ilustrado
13	R536082	Tampa do rolamenTo	6		
14	R528387	Parafuso sextavado	14		LGTH = 92 mm, USE WITH R515365 AND R515366
15	R535004	Tampa do rolamenTo	1		
16	RE508185	Conexão	2		1-5/8"-12 UN
17	U13639	Anel o	1		1-5/8"-12 UN
18	R48685	Pino de centragem	1		SUB FOR A120R
19	T18891	Plugue	2		OD = 16 mm
20	15H584	Tampão	1		1/2"
21	R131182	Orifício	6		
22	RE507807	Tampão	1		1/4"-18 NPT
23	15H695	Tampão	1		3/8",
24	R515365	Tampa do rolamenTo	6		
25	R515366	Tampa do rolamenTo	1		

4712 Crankshaft and Bearings
4712 Vilebrequin et paliers
4712 Virabrequim e Rolamentos
4712 Cigüeñal y cojinetes

4712_RE506346_PCD B.1

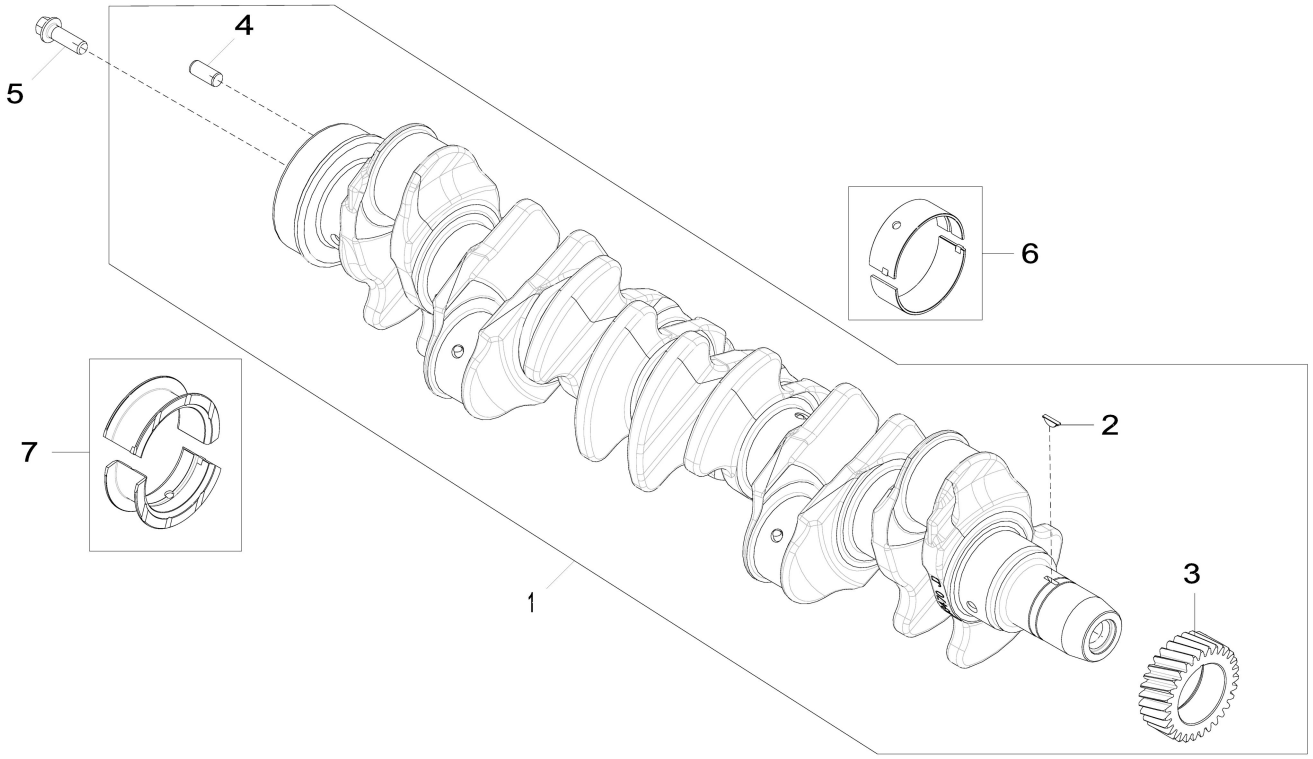

4712_RE506346_PCD

Item	*Nº peça*	*Descrição*	*Qtde*	*Nº série motor*	*Notas*
1	RE505921	Virabrequim	1		MARKED R503470; ALSO ORDER RE537070 AND RE537071
	SE501655	Virabrequim remanufaturado	1		(A) REMAN FOR RE505921
2	R505609	Chaveta	1		LGTH = 18.5 mm
3	R120631	EngrEnagem	1		Z = 30
4	R48685	Pino de centragem	1		SUB FOR A120R
5	R135918	Parafuso	6		
6	RE65165	Conj. do rolamento	6		STD, Kit, R123561 AND R123562
	RE65911	Rolamento	AR		US = 0.254 mm, Kit, R130576 AND R130577
7	RE65168	Conj. do rolamento	1		STD, Kit, R123564 AND R123563
	RE65912	Rolamento axial	AR		US = 0.254 mm, Kit, R130574 AND R130575

(A) With Bearings
AVEC ROULEMENTS
Com Rolamentos
Con cojinetes

4834 Connecting Rods and Pistons
4834 Bielles et pistons
4834 Bielas e Pistões
4834 Biela y pistones

4834_RE522135_PCD C.1

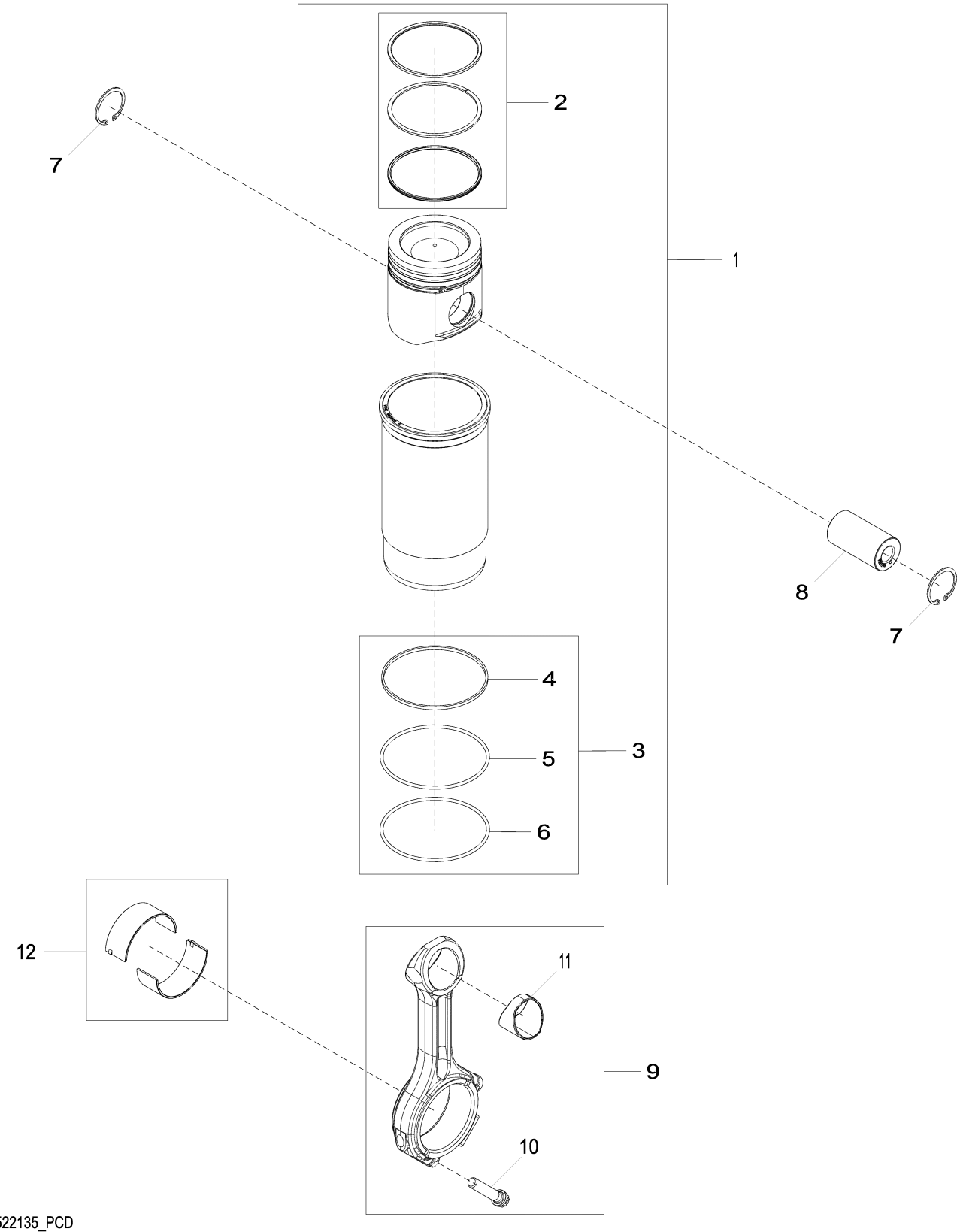

4834_RE522135_PCD

Item	*Nº peça*	*Descrição*	*Qtde*	*Nº série motor*	*Notas*
1	RE524450	Kit pistão e camisa	6		PISTON MARKED RE521616
2	RE524453	Kit anéis de pistão	6		
3	AR65507	Kit - anel o	6		
4	R48767	Junta de vedação	6		
5	R26121	Anel o	6		
6	R55453	Anel o	6		
7	R54114	Anel de pressão	12		
8	R502755	Pino do Pistão	6		
9	RE500608	Biela	6		
	SE501094	Biela remanufaturada	AR		REMAN FOR RE500608
10	R501124	Parafuso	12		
11	R114082	Bucha	6		
12	RE65908	Rolamento	6		KIT; (2) R113698

4905 Valve Actuating Mechanism
4905 Mécanisme d'actionnement de soupape
4905 Mecanismo de Acionamento da Válvula
4905 Mecanismo accionador de válvulas

4905_RE522136_PCD F.1

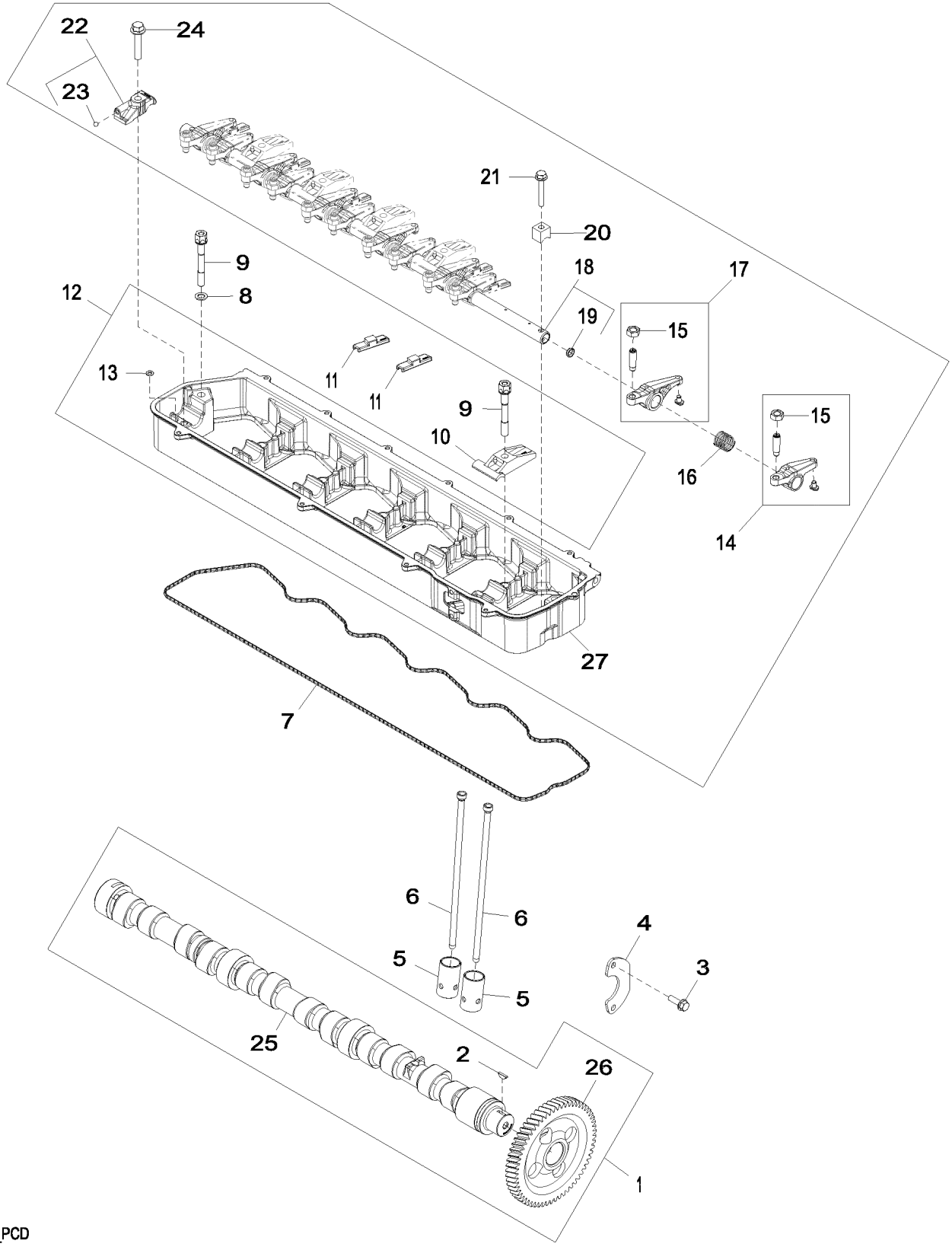

4905_RE522136_PCD

Item	*Nº peça*	*Descrição*	*Qtde*	*Nº série motor*	*Notas*
1	RE528950	Eixo de cames	1		SUB FOR RE521603
	SE501812	Comando de Válvulas Reman	1		REMAN FOR RE528950
2	R133303	Chaveta	1		
3	19M8999	Parafuso	2		M8 X 25
4	R132518	Placa	1		
5	DZ101670	Peça acionada Pelo came	12		SUB FOR R123565
6	RE566623	Vareta	12		SUB FOR RE547909 OR R504209 OR RE556544
7	R524496	Junta	1		SUB FOR R504882
8	24M7096	Arruela	2		10.500 X 18 X 1.600 mm
9	R521458	Parafuso	7		
10	R516140	Correia	5		SUB FOR APPL R518811
11	R541677	Ponte da válvula	12		SUB FOR R502341
12	RE533148	Eixo do balancim	1		SUB FOR RE521605
13	R520867	Anel o	1		
14	DZ102744	Balancim	6		(A) MARKED DZ102820; SUB FOR RE523023
15	14M7148	Porca	1		M10
16	R505543	Mola	6		
17	DZ102746	Balancim	6		(B) MARKED DZ102821; SUB FOR RE504210
18	RE516491	Eixo do balancim	1		MARKED R504782; INCLUDES (2) 30M7004
19	30M7004	Plugue	2		
20	R504631	Braçadeira	1		
21	RE539912	Parafuso	1		M8 X 50, SUB FOR 19M9170
22	RE523032	Tampa	1		MARKED DZ102809
23	R69281	Esfera	1		
24	19M8966	Parafuso	1		M10 X 50
25	.....	Eixo de cames	1		MARKED R518861; ORDER RE528950
26	R516237	EngrEnagem	1		Z = 60
27	.....	Carcaça	1		MARKED R525452; ORDER RE533148

(A) Intake
Admission
Admissão
Admisión

(B) Exhaust
Échappement
Escape
Escape

5024 Engine Oil Pump
5024 Pompe à huile
5024 Bomba de Óleo do Motor
5024 Bomba de aceite

5024_RE522137_PCD A.1

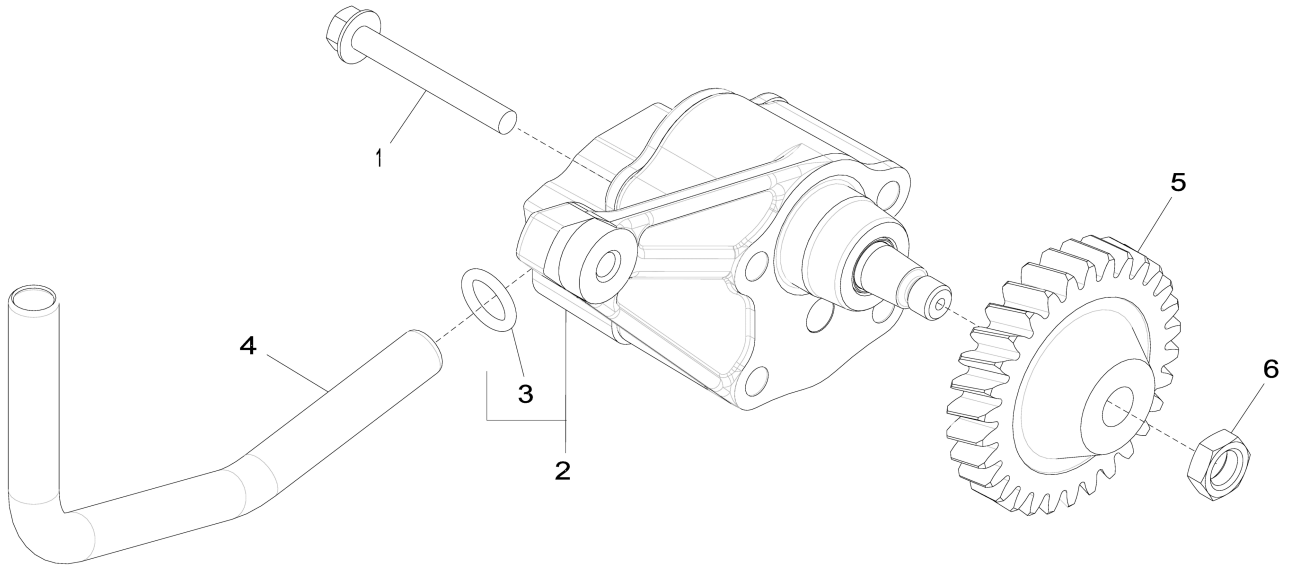

5024_RE522137_PCD

Item	*Nº peça*	*Descrição*	*Qtde*	*Nº série motor*	*Notas*
1	19M8987	Parafuso	2		M8 X 65, SUB FOR APPL 19M9355
2	DZ100021	Bombade óleo	1		SUB FOR RE521756
	SE501813	Bombade óleo remanufatur.	1		REMAN FOR RE521756
3	R97185	Anel o	1		
4	R526838	Tubo de óleo	1		SUB FOR R518880
5	R120638	EngrEnagem	1		
6	14M7066	Porca	1		M12

5120 Cylinder Head (- 706403)
5120 Culasse (- 706403)
5120 Cabeçote dos Cilindros (- 706403)
5120 Culata (- 706403)

5120_RE522138_PCD D.1

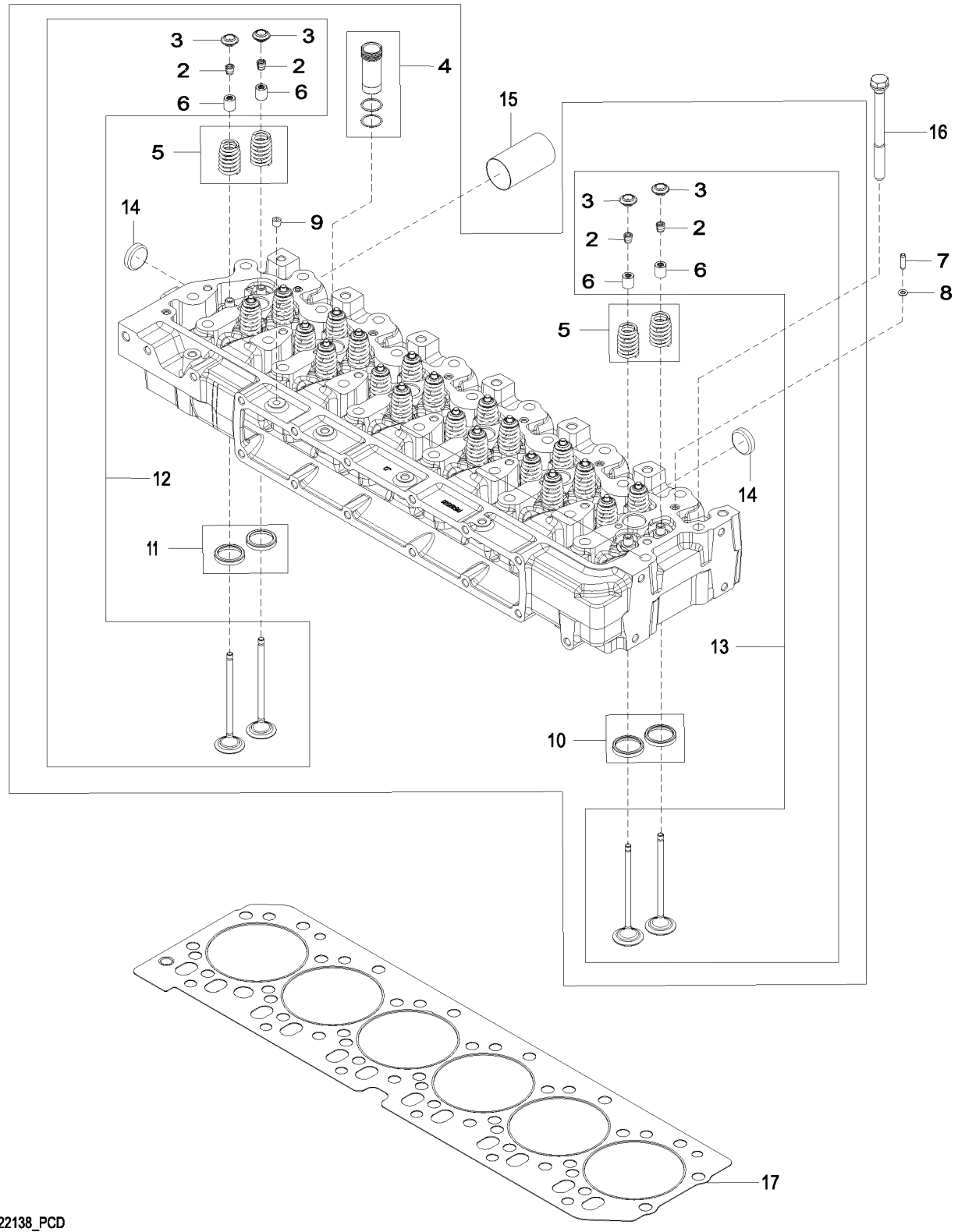

5120_RE522138_PCD

Item	*Nº peça*	*Descrição*	*Qtde*	*Nº série motor*	*Notas*
1	RE521639	Cabeçote	1		ORDER RE553421
	SE501583	Cabeça do cilindro remanuf.	1		REMAN FOR RE521639
	RE553421	Cabeçote	1		
2	R534978	RetentoR	48		SUB FOR R502371
3	R502367	Tampa	24		
4	RE543935	Luva	6		SUB FOR RE517435
5	RE531223	Conj. de peças da mola	24		INCLUDES (2) R518872
6	RE526519	Vedação	24		
7	R521544	Bucha	2		
8	R520867	Anel o	7		
9	RE71255	Tampão	1		SUB FOR R104592 AND RE42713
10	RE518082	Inserto de assento válvula	6		(A) SUB FOR R515034
11	RE518083	Inserto de assento válvula	6		(B) SUB FOR R515033
12	RE518081	Kit da válvula	6		ORDER RE557891
	RE557891	Kit da válvula	6		(B) INCLUDES (2) R502367, (2) RE526519 AND (4) R534978
13	RE531221	Kit da válvula	6		ORDER RE557890
	RE557890	Kit da válvula	6		(A) INCLUDES (2) R502367, (2) RE526519 AND (4) R534978
14	CD16284	Plugue	4		
15	R519582	Luva	6		
16	R534091	Parafuso sextavado	26		SUB FOR R502511
17	R116516	Vedação de cilindro	1		

(A) Intake
Admission
Admissão
Admisión

(B) Exhaust
Échappement
Escape
Escape

5163 Cylinder Head (706965 -)
5163 Culasse (706965 -)
5163 Cabeçote dos Cilindros (706965 -)
5163 Culata (706965 -)

5163_RE567119_PCD B.3

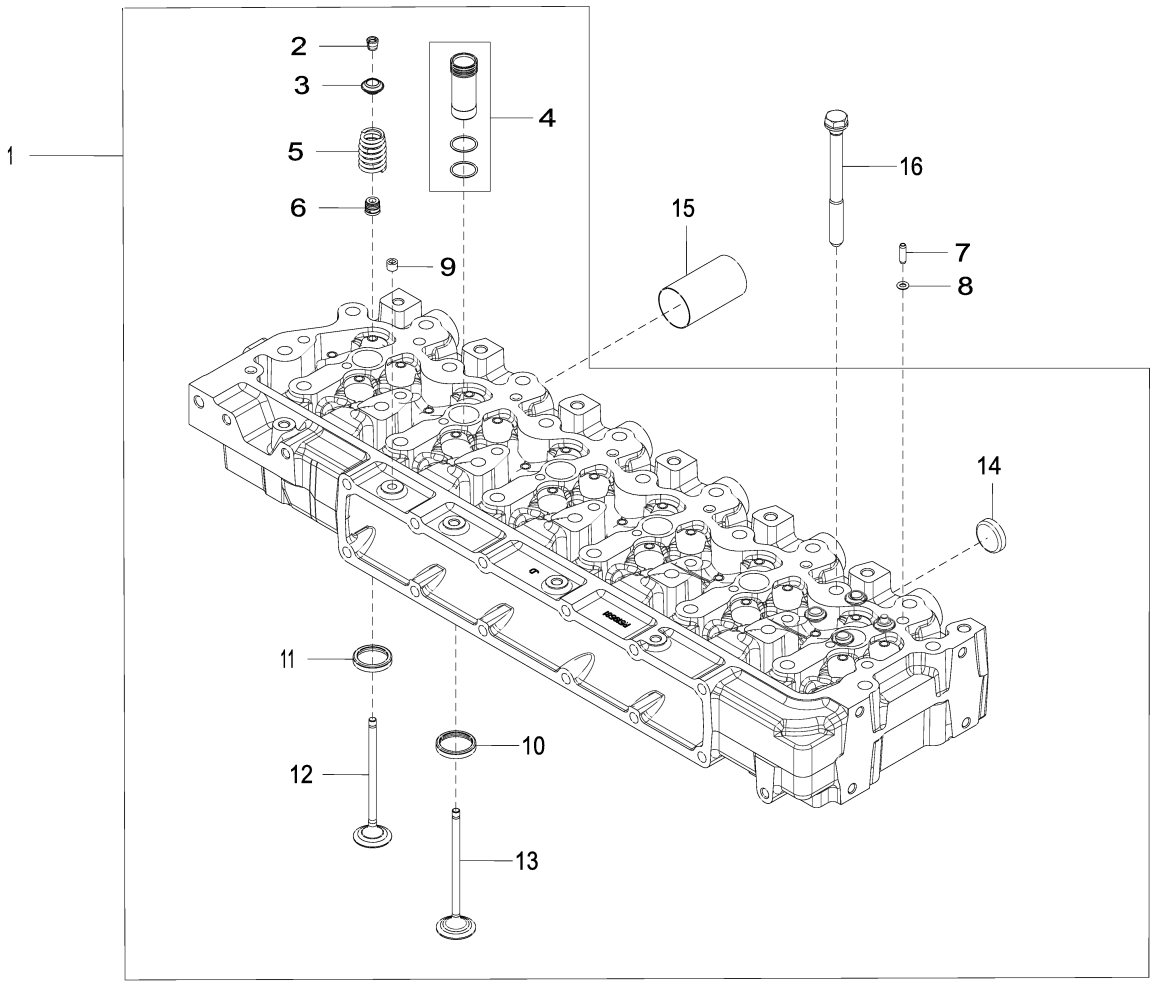

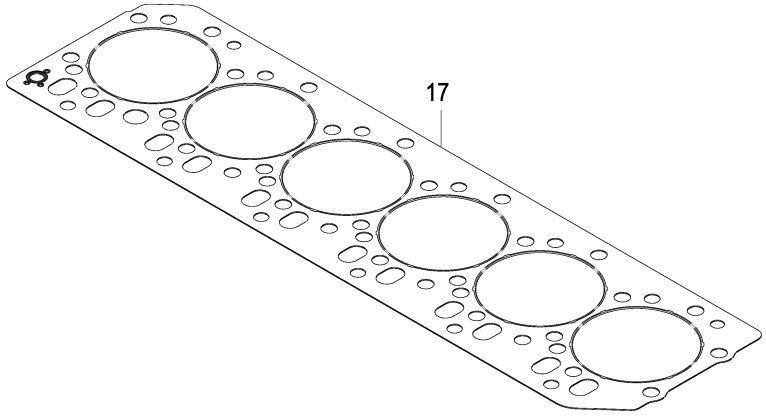

5163_RE567119_PCD

Item	*Nº peça*	*Descrição*	*Qtde*	*Nº série motor*	*Notas*
1	RE567118	Cabeçote	1		
2	R534978	RetentoR	48		
3	R502367	Tampa	24		
4	RE543935	Luva	6		
5	R518872	Mola	24		
6	RE519115	Vedação	24		
7	R521544	Bucha	2		
8	R520867	Anel o	7		
9	RE71255	Tampão	1		
10	RE518083	Inserto de assento válvula	12		(A)
11	RE518082	Inserto de assento válvula	12		(B)
12	RE557891	Kit da válvula	12		(B) INCLUDES R536136, RE519115, R502367, RE526519 AND R534978
13	RE557890	Kit da válvula	12		(A) INCLUDES R536135, RE519115, R502367, RE526519 AND R534978
14	CD16284	Plugue	4		
15	R519582	Luva	6		
16	R534091	Parafuso sextavado	26		
17	R116516	Vedação de cilindro	1		

(A) Intake
Admission
Admissão
Admisión

(B) Exhaust
Échappement
Escape
Escape

5204 Auxiliary Drive Cover
5204 Couvercle d'entraînement auxiliaire
5204 Tampa do Acionamento Auxiliar
5204 Tapa de mando auxiliar

5204_RE59264_PCD D.4

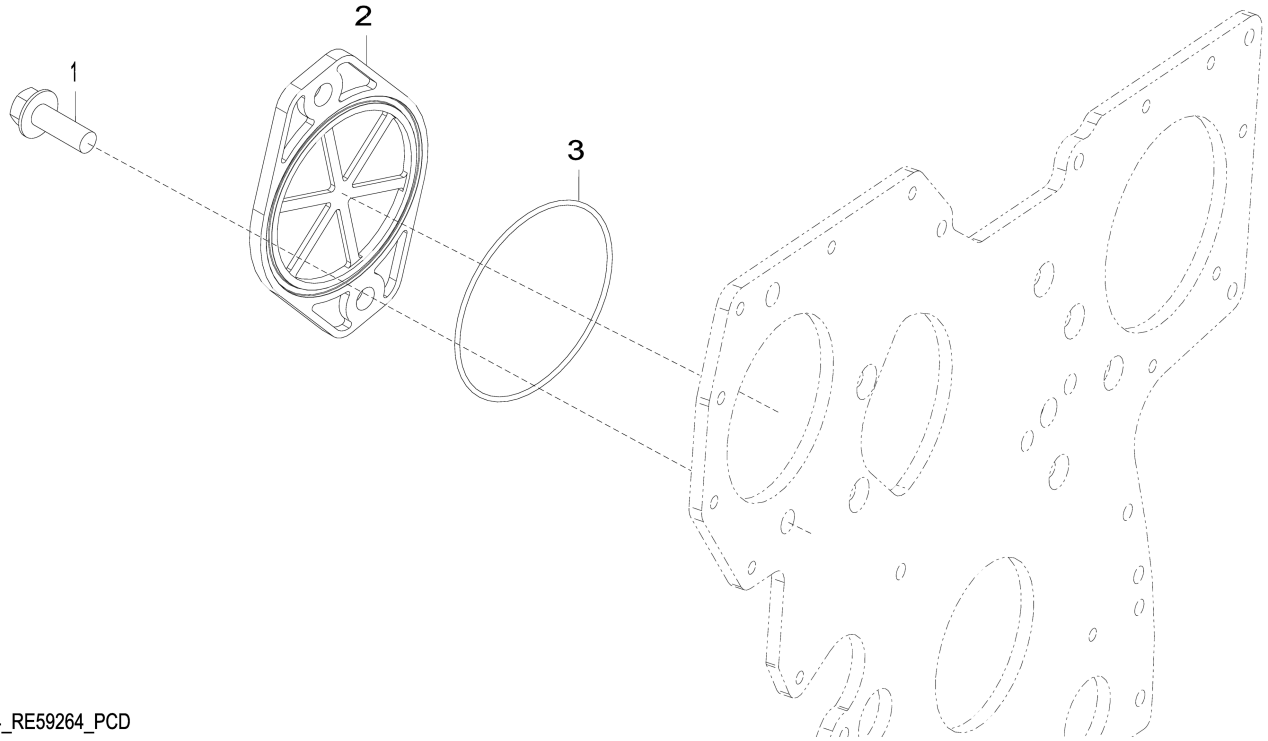

5204_RE59264_PCD

Item	*Nº peça*	*Descrição*	*Qtde*	*Nº série motor*	*Notas*
1	19M7790	Parafuso	2		M12 X 35
2	R135757	Capa	1		
3	T20758	Anel o	1		

5497 Wiring Harness Bracket
5497 Support de faisceau
5497 Suporte do Chicote Elétrico
5497 Escuadra de grupo de cables

5497_RE529875_PCD A.1

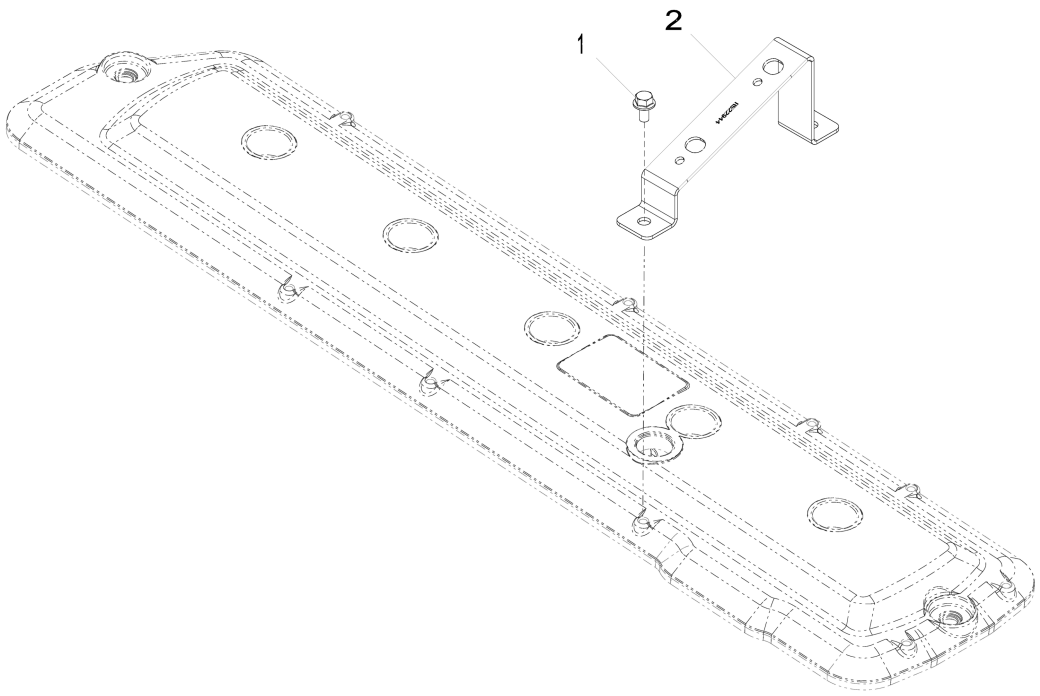

5497_RE529875_PCD

Item	*Nº peça*	*Descrição*	*Qtde*	*Nº série motor*	*Notas*
1	RE527858	Parafuso	2		
2	R522944	Apoio	1		

5728 Water Pump Inlet
5728 Entrée de pompe à eau
5728 Entrada da Bomba de Água
5728 Entrada de bomba de agua

5728_RE530087_PCD B.1

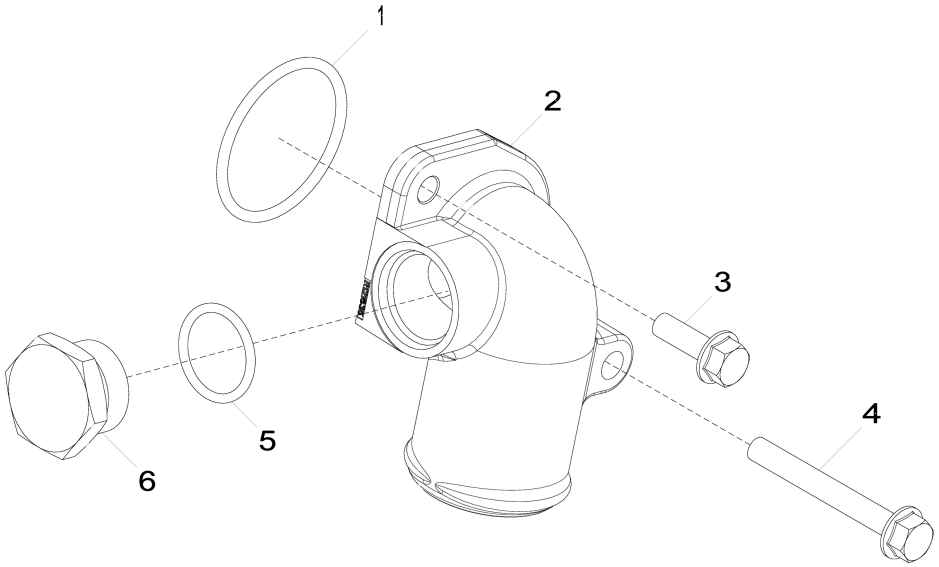

5728_RE530087_PCD

Item	*Nº peça*	*Descrição*	*Qtde*	*Nº série motor*	*Notas*
1	R89944	Anel o	1		
2	R522686	Conexão em ângulo	1		
3	19M7867	Parafuso	1		M8 X 25
4	19M7802	Parafuso	1		M8 X 65
5	U17409	Anel o	1		
6	R82718	Tampão de dreno	1		

5945 Oil Cooler
5945 Refroidisseur d'huile
5945 Resfriador de Óleo
5945 Refrigerador de aceite

5945_RE522847_PCD B.1

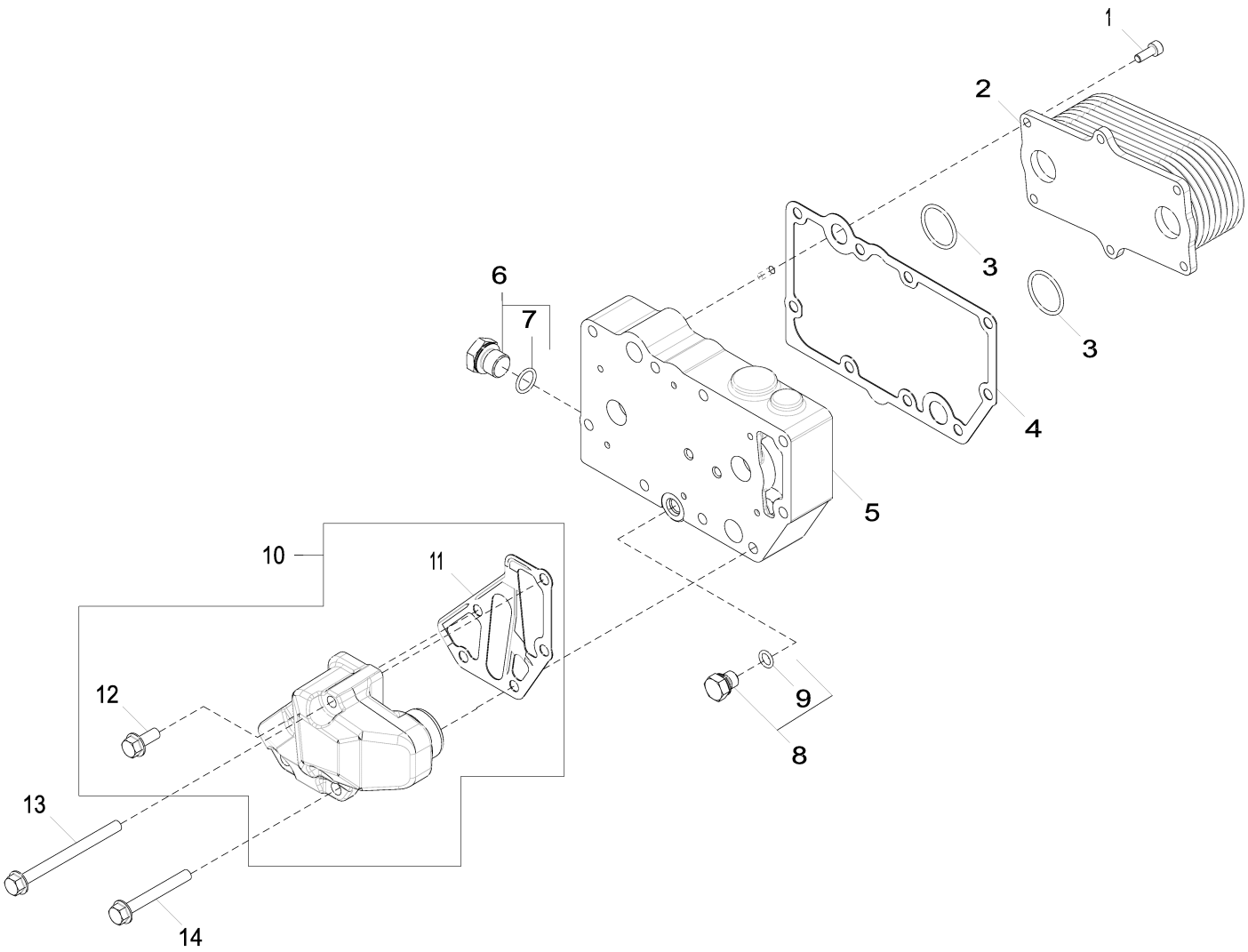

5945_RE522847_PCD

Item	*Nº peça*	*Descrição*	*Qtde*	*Nº série motor*	*Notas*
1	RE67231	Parafuso	6		
2	RE560754	ResfRiadoR de óleo	1		(A) SUB FOR RE59298
3	T122075	Anel o	2		
4	R123501	Junta	1		
5	R520983	Carcaça	1		
6	RE46685	Tampão	1		
7	51M7043	Anel o	1		15.300 X 2.200 mm
8	RE46686	Conexão	1		
9	51M7040	Anel o	1		9.300 X 2.200 mm
10	RE508599	Adaptador	1		INCLUDES R504734
	R504734	Anel o	1		
11	R501428	Junta	1		
12	RE67238	Parafuso	1		
13	19M7970	Parafuso	2		M8 X 100
14	19M7802	Parafuso	2		M8 X 65

(A) 9 PLATES
9 PLAQUES
9 PLACAS
9 PLATOS

62A4 Alternator Brackets (- 713606)
62A4 Supports de l'alternateur (- 713606)
62A4 Suportes do Alternador (- 713606)
62A4 Soporte de alternador (- 713606)

62A4_RE531056_PCD C.1

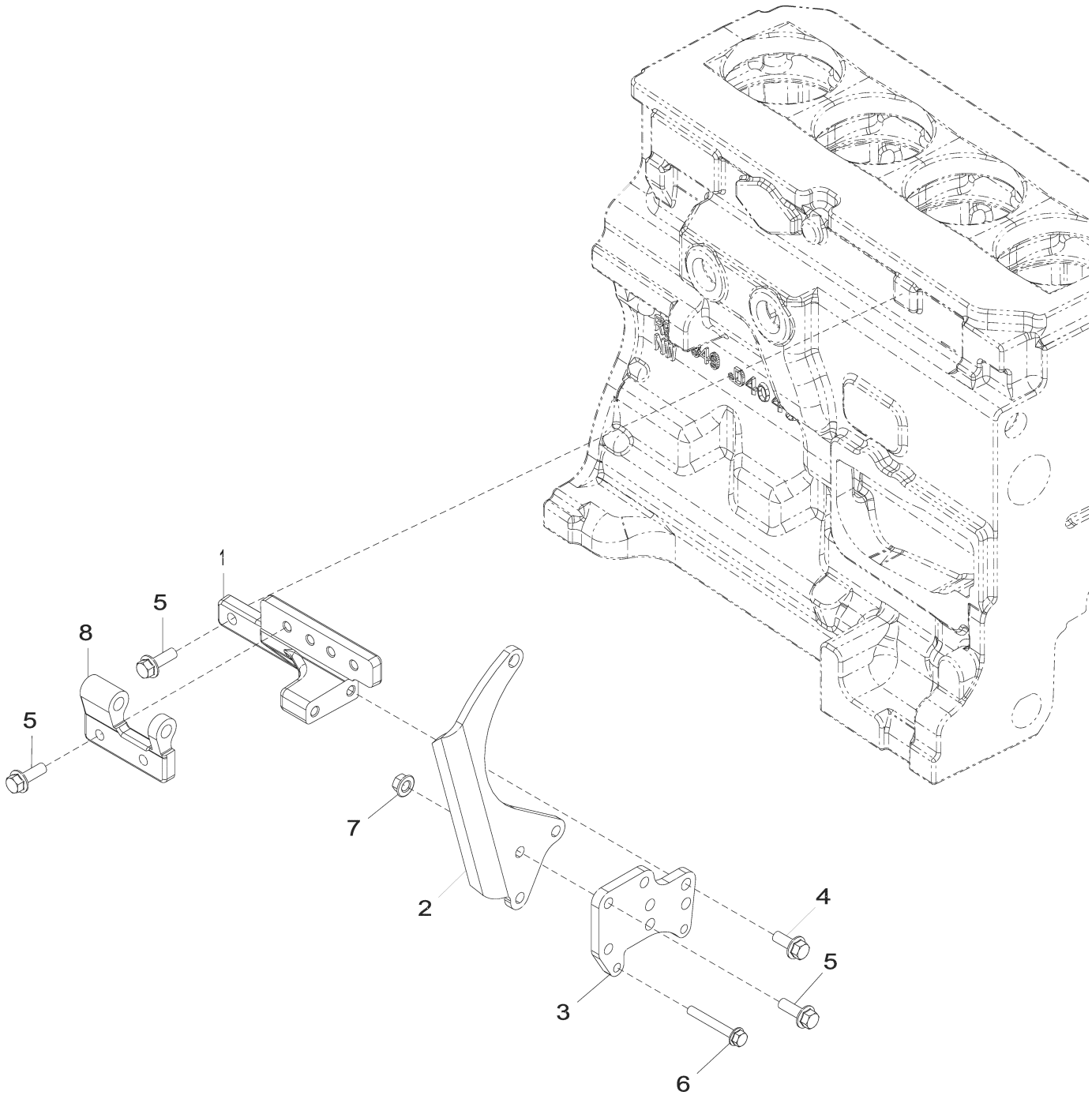

62A4_RE531056_PCD

Item	*Nº peça*	*Descrição*	*Qtde*	*Nº série motor*	*Notas*
1	R529946	Apoio	1		SUB FOR R516584
2	R524235	Correia	1		
3	R521166	Correia	1		SUB FOR R516510
4	19M7785	Parafuso	2		M10 X 25
5	19M7786	Parafuso	7		M10 X 30
6	19M7801	Parafuso	2		M8 X 60
7	14M7296	Porca com flange	3		M10
8	R503766	Suporte	1		

62BZ Alternator Mounting (713669 -)
62BZ Montage de l'alternateur (713669 -)
62BZ Montagem do Alternador (713669 -)
62BZ Montaje de alternador (713669 -)

62BZ_ETN166935_PCD A.1

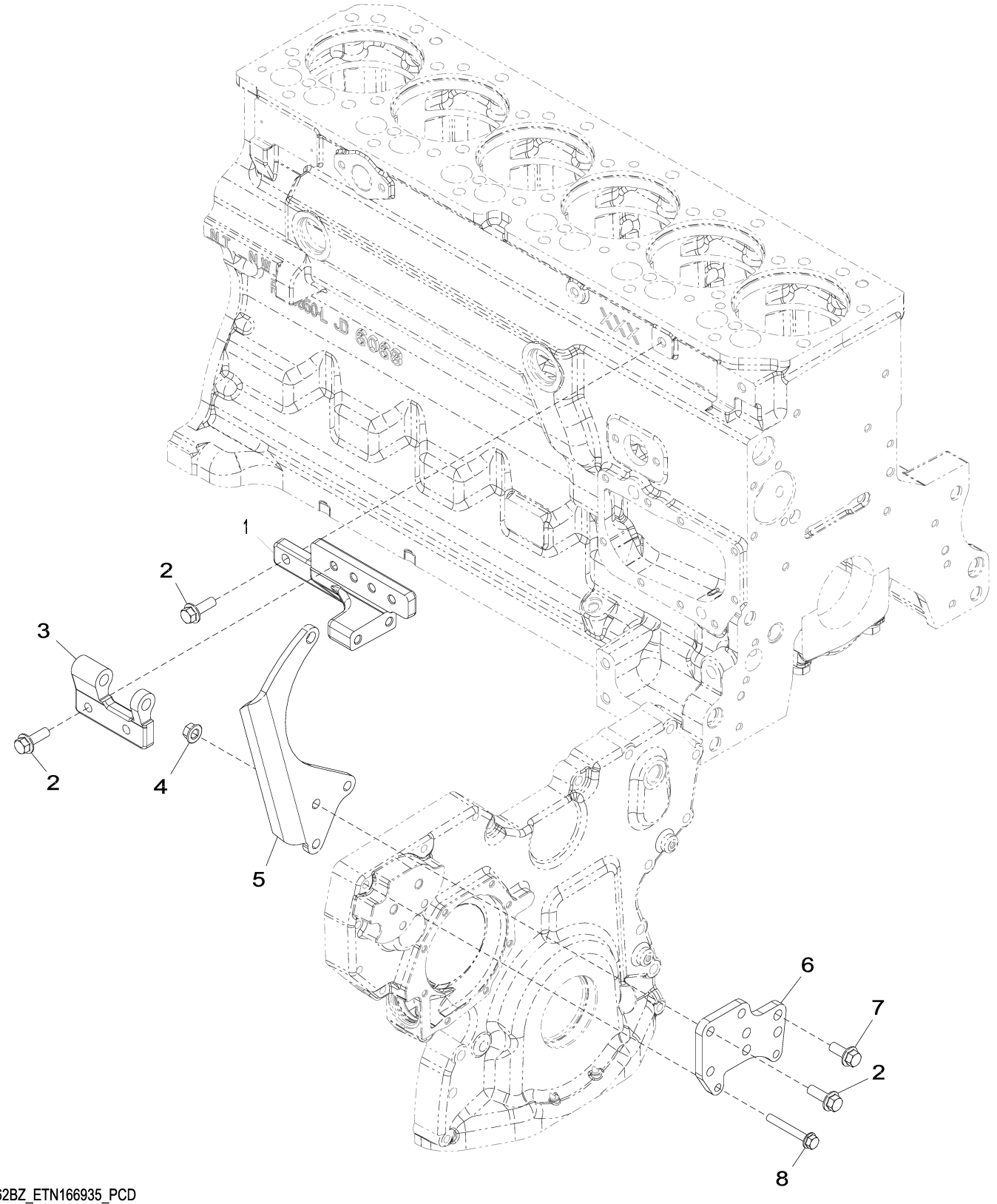

62BZ_ETN166935_PCD

Item	*Nº peça*	*Descrição*	*Qtde*	*Nº série motor*	*Notas*
1	R529946	Apoio	1		
2	19M7786	Parafuso	7		M10 X 30
3	R516574	Apoio	1		
4	14M7296	Porca com flange	3		M10
5	R524235	Correia	1		
6	R521166	Correia	1		
7	19M7785	Parafuso	2		M10 X 25
8	19M7801	Parafuso	2		M8 X 60

6382 Low Pressure Fuel Lines
6382 Conduites d'alimentation basse pression
6382 Linhas de Combustível de Baixa Pressão
6382 Tuberías de combustible a baja presión

6382_RE525482_PCD C.1

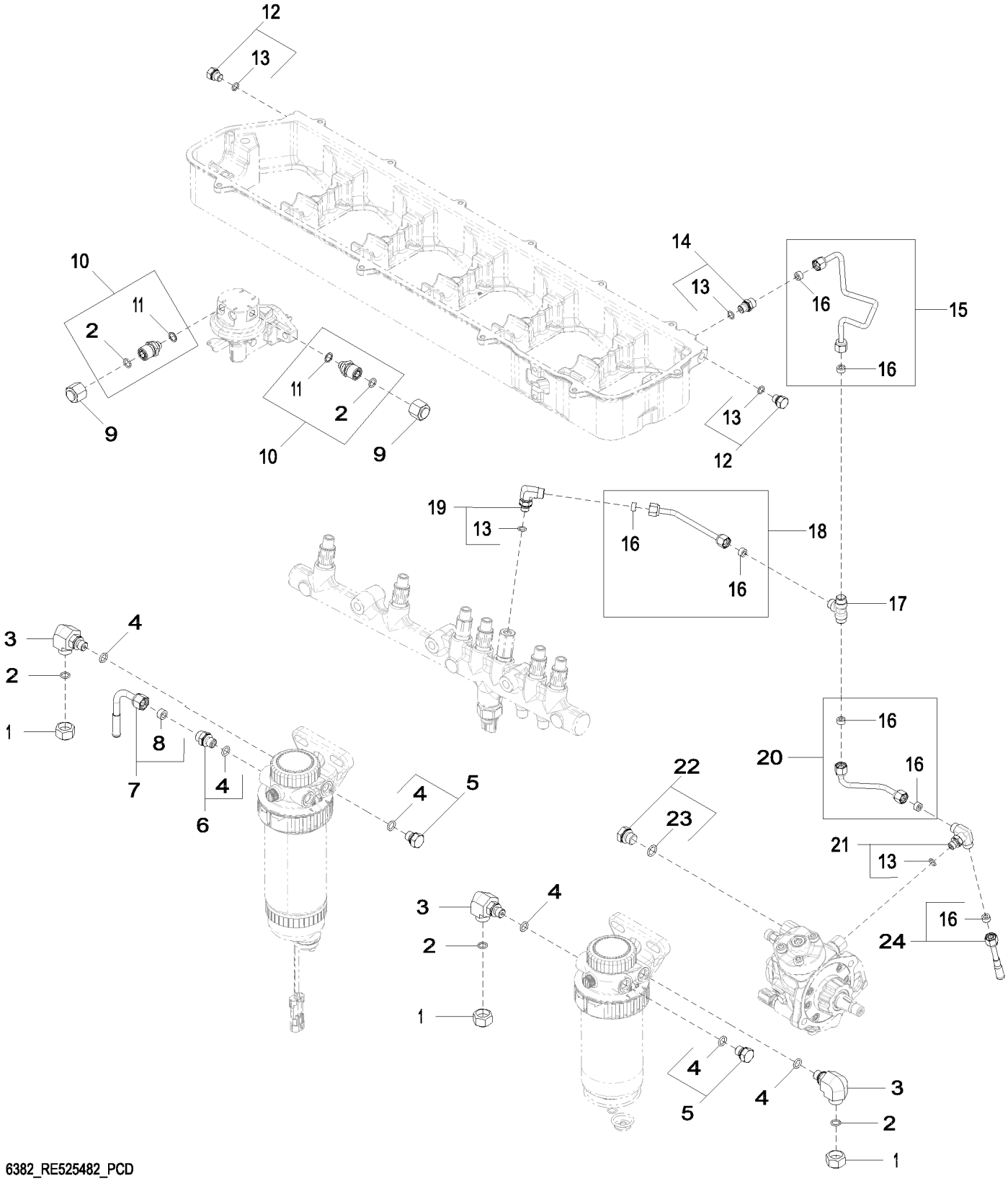

6382_RE525482_PCD

Item	*Nº peça*	*Descrição*	*Qtde*	*Nº série motor*	*Notas*
1	38H5141	Conexão	3		
2	T77613	Anel o	5		
3	38H5022	Conexão em ângulo	3		
4	51M7040	Anel o	8		9.300 X 2.200 mm
5	RE46686	Conexão	4		
6	RE60029	Adaptador	1		
7	RE60242	Linha de combustivel	1		
8	R74012	Arruela de vedação	1		
9	38H1415	Conexão	2		
10	RE507247	Conexão de mangueira	2		
11	R500271	Anel o	2		
12	RE60071	Conexão	2		
13	51M7039	Anel o	5		8.100 X 1.600 mm
14	RE60028	Conexão	1		
15	RE523462	Linha de combustivel	1		(A)
16	R51936	Arruela de vedação	7		
17	R97061	Conexão em t	1		
18	RE523464	Linha de combustivel	1		
19	RE502173	Conexão	1		
20	RE523629	Linha de combustivel	1		
21	RE524220	Conexão	1		
22	RE46684	Tampão	1		
23	51M7041	Anel o	1		11.300 X 2.200 mm
24	RE67050	Linha de combustivel	1		

(A) Leak off
Évacuation
Fuga
Retorno

653F Turbocharger
653F Turbocompresseur
653F Turbocompressor
653F Turbocompresor

653F_ETN169782_PCD C.2

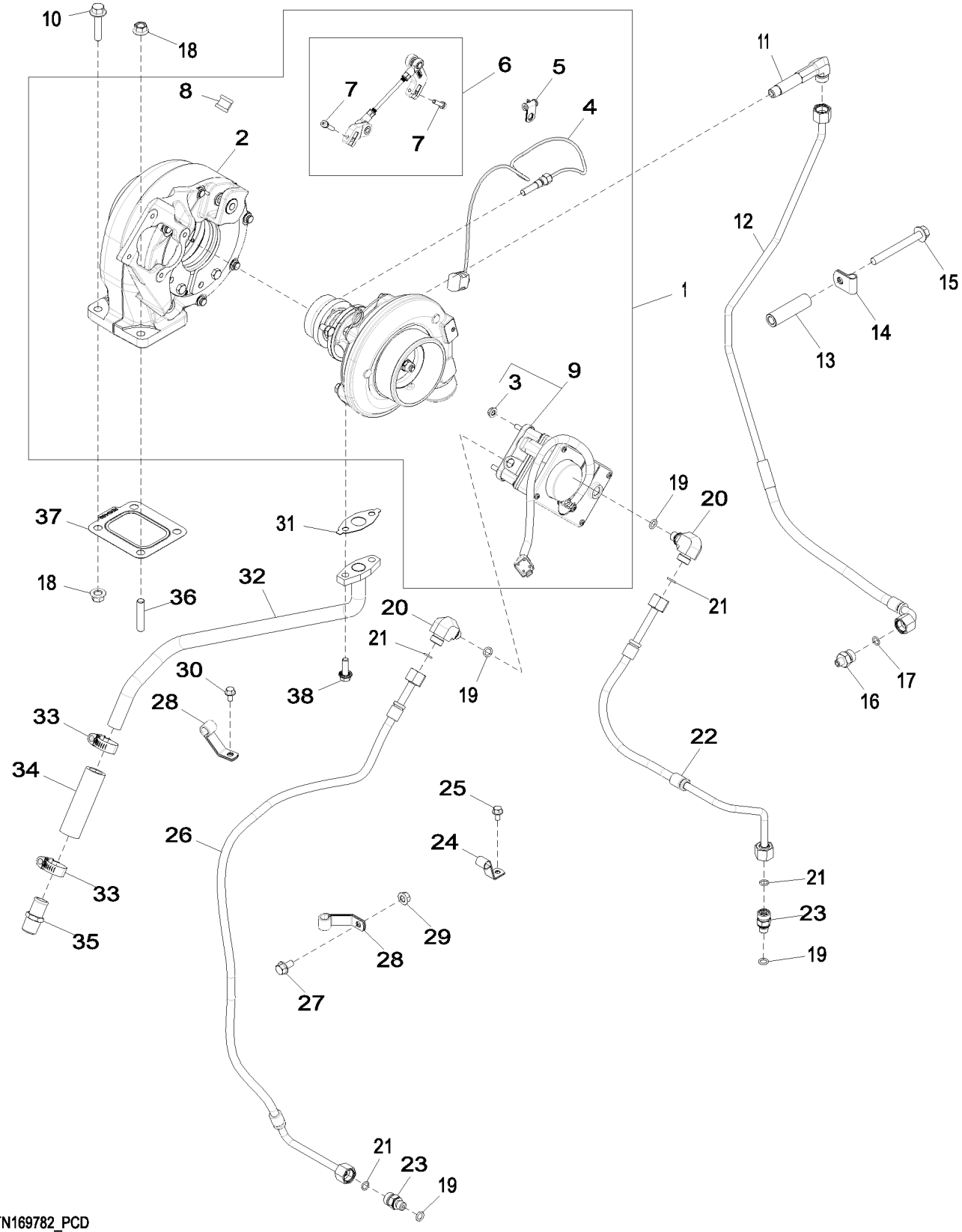

653F_ETN169782_PCD

Item	*Nº peça*	*Descrição*	*Qtde*	*Nº série motor*	*Notas*
1	DZ108149	TurboalimenTador	1		
	SE501680	TurboalimenTador remanufaT.	1		REMAN FOR DZ108149
2	RE538123	Carcaça	1		USE WITH RE535990
3	E63524	Porca	4		
4	RE523319	SenSor	1		(B)
5	R524453	Braçadeira	2		
6	RE535990	Articulação	1		(A) MARKED 177665
7	RE528219	Parafuso c/arruela	2		
8	R521407	Braçadeira	1		
9	DZ108096	Atuador	1		INCLUDES (4) E63524
10	R519484	Parafuso sextavado	2		
11	R522735	Conexão	1		
12	RE536805	Tubulação de óleo	1		
13	R520632	Espaçador	1		
14	T38545	Braçadeira	1		
15	19M7811	Parafuso	1		M10 X 90
16	R519312	Adaptador	1		
17	R63548	Anel o	1		
18	14M7296	Porca com flange	4		M10
19	51M7040	Anel o	4		9.300 X 2.200 mm
20	38H5022	Conexão em ângulo	1		
21	T77613	Anel o	4		
22	RE528089	Mangueira do ar condicionad	1		
23	38H5008	Adaptador	2		
24	R520856	Braçadeira	1		
25	RE527858	Parafuso	1		
26	RE529364	Mangueira	1		
27	19M7865	Parafuso	1		M8 X 16
28	R135752	Presilha	2		
29	14M7298	Porca com flange	1		M8
30	19M7774	Parafuso	1		M6 X 12
31	R521158	Junta	1		
32	RE524901	Tubulação de óleo	1		
33	RE65978	Braçadeira	2		
34	R523372	Mangueira	1		
35	RE54885	Conexão de mangueira	1		
36	DZ101862	Pino	2		
37	R519489	Junta	1		
38	19M8063	Parafuso	2		M8 X 25

(A) Ball Joint Style
Type joint à rotule
Estilo Junta Esférica
Tipo junta de rótula

(B) VGT Speed Sensor
Capteur de régime du VGT
Sensor de Rotação do VGT
Sensor de velocidad de VGT

6698 Temperature Switch Plug
6698 Bouchon de contacteur thermostatique
6698 Bujão do Interruptor de Temperatura
6698 Enchufe de interruptor de temperatura

6698_RE500556_PCD B.2

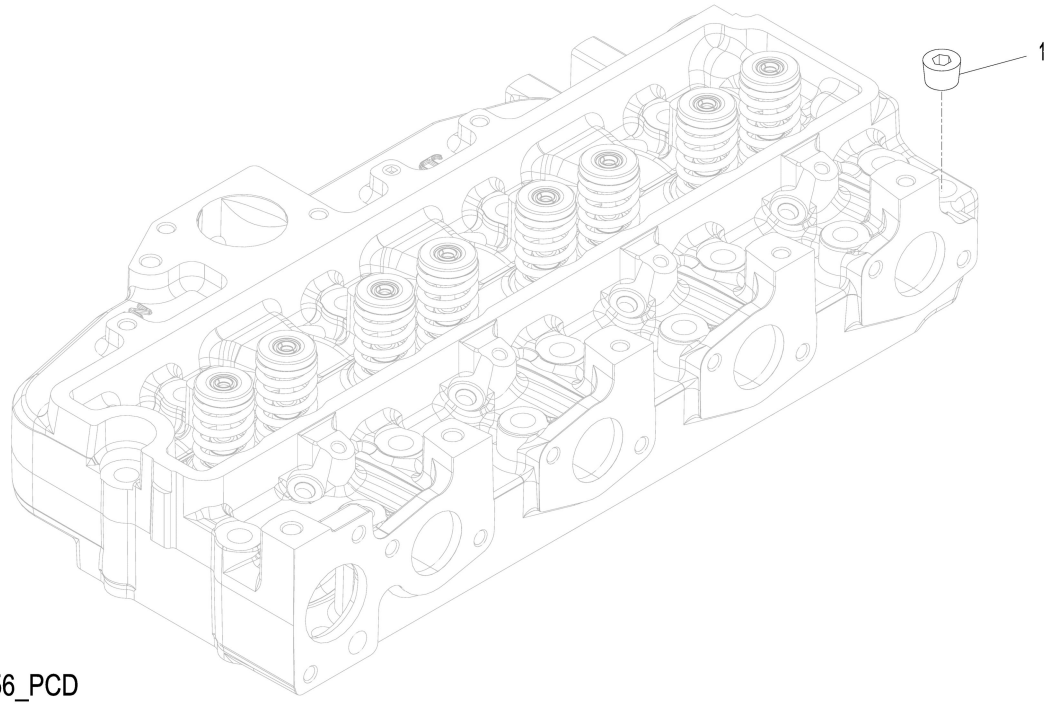

6698_RE500556_PCD

Item	*Nº peça*	*Descrição*	*Qtde*	*Nº série motor*	*Notas*
1	15H584	Tampão	1		1/2"

6721 Engine Sensors
6721 Capteurs du moteur
6721 Sensores do Motor
6721 Sensores de motor

6721_RE526028_PCD B.1

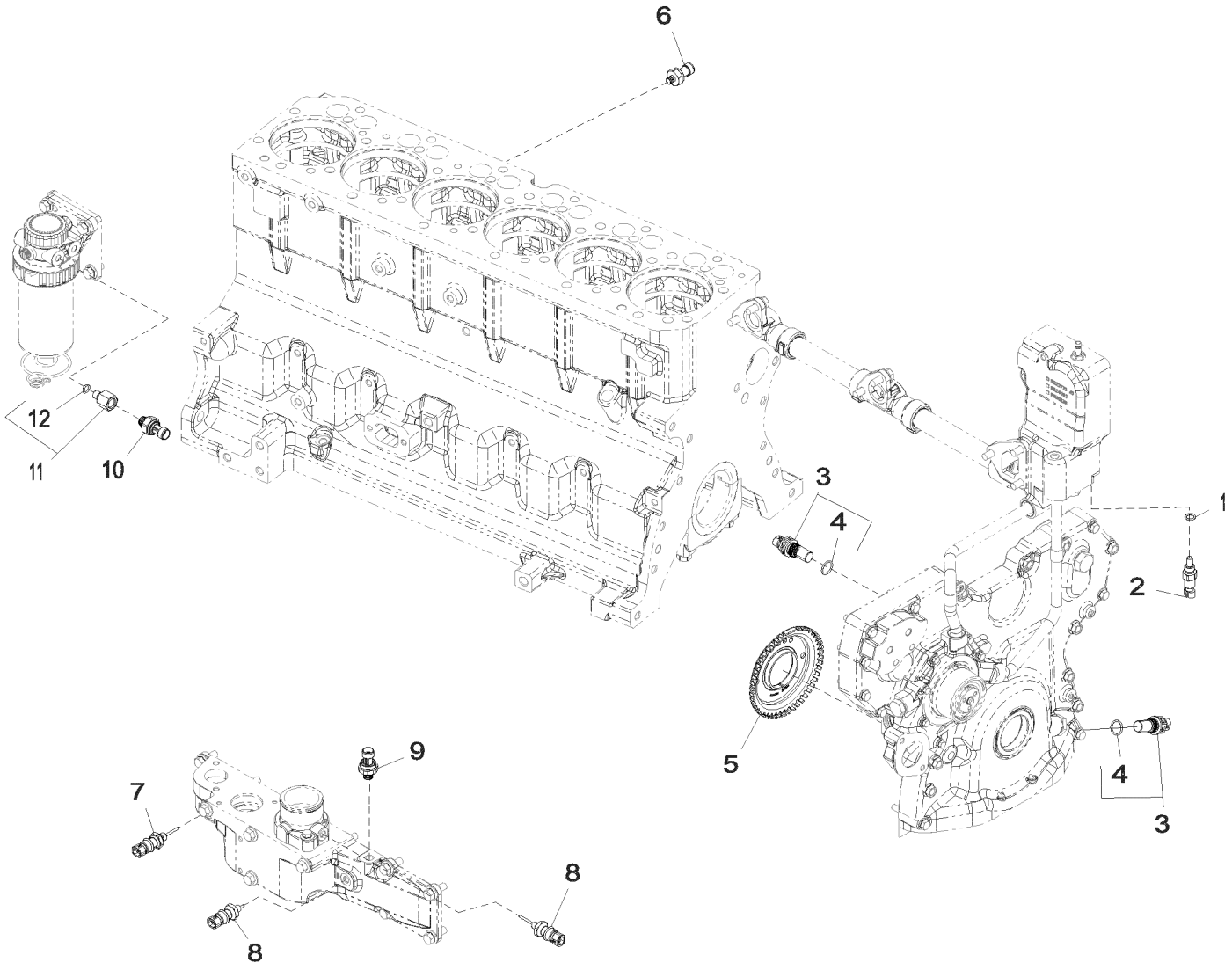

6721_RE526028_PCD

Item	Nº peça	Descrição	Qtde	Nº série motor	Notas
1	51M7041	Anel o	1		11.300 X 2.200 mm
2	RE52722	SenSor de temperatura	1		(A)
3	RE519144	SenSor	2		(B)
4	51M7044	Anel o	1		17.300 X 2.200 mm
5	R517471	Roda	1		
6	RE167207	SenSor	1		(C)
7	RE522824	SenSor de temperatura	1		(D)
8	RE522823	SenSor de temperatura	2		(E)
9	RE522723	SenSor de preSSão do ar	1		(F)
10	RE522794	SenSor	1		(G)
11	RE523854	Adaptador	2		
12	51M7040	Anel o	1		9.300 X 2.200 mm

(A) Coolant Temperature Sensor
Capteur de température du liquide de refroidissement
Sensor da Temperatura do Líquido de Arrefecimento
Sensor de temperatura del refrigerante

(B) Magnetic Pick Up Sensor
Capteur magnétique
Sensor do Captador Magnético
Sensor de captador magnético

(C) Engine Oil Pressure Sensor
Capteur de pression d'huile moteur
Sensor de Pressão do Óleo do Motor
Sensor de presión de aceite de motor

(D) Exhaust Gas Recirculation
Recirculation des gaz d'échappement
Recirculação do Gás de Escape
Recirculación de gases de escape

(E) Air Temperature
Température d'air
Temperatura do Ar
Temperatura del aire

(F) Manifold Air Pressure Sensor
Capteur de pression d'air du collecteur d'admission
Sensor de Pressão de Ar do Coletor
Sensor de presión de aire del colector

(G) Fuel Pressure Sensor
Capteur de pression du carburant
Sensor de Pressão do Combustível
Sensor de presión de combustible

8175 Primary Fuel Filter
8175 Filtre à carburant primaire
8175 Filtro Primário do Combustível
8175 Filtro primario de combustible

8175_RE529054_PCD D.1

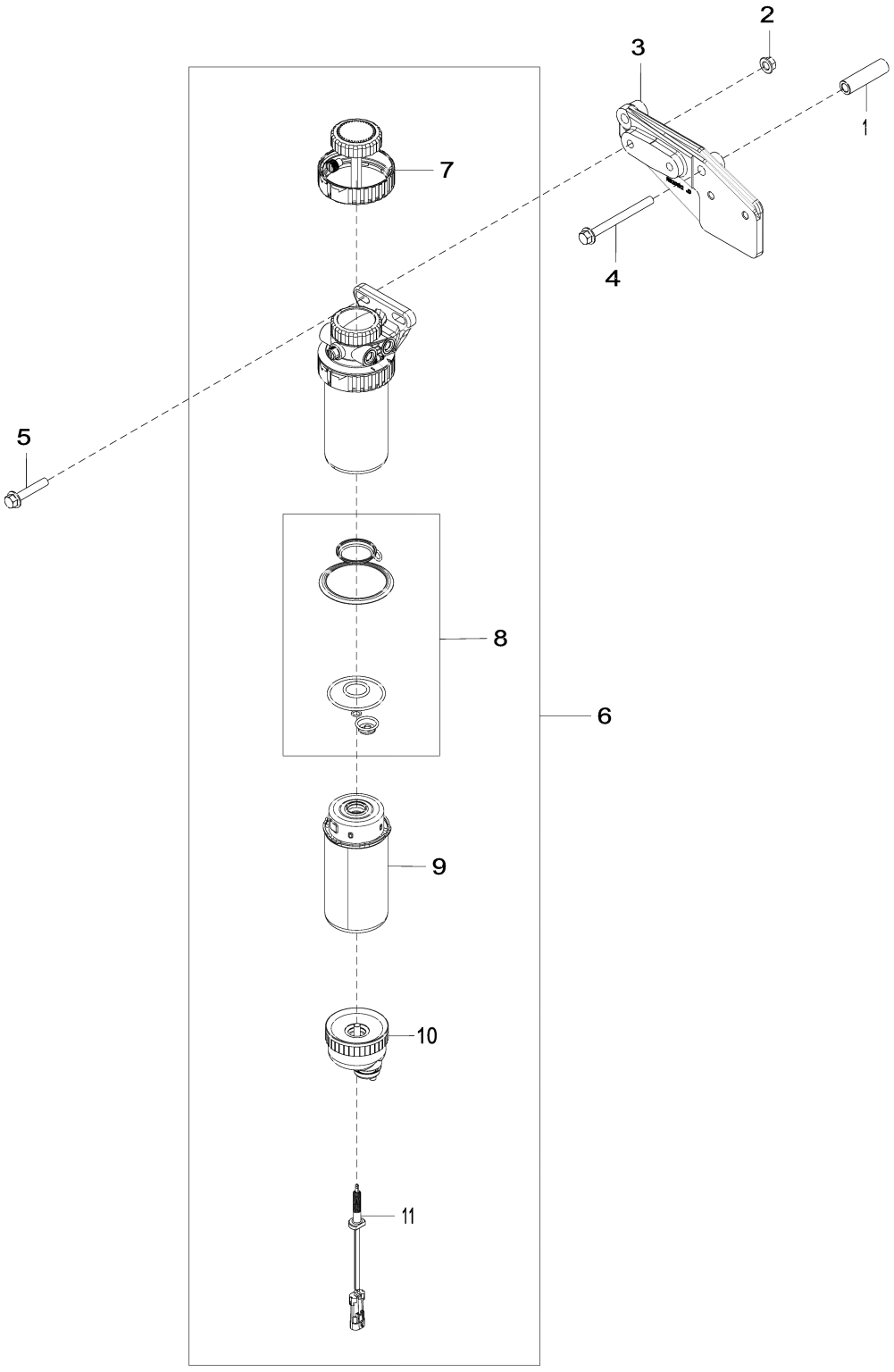

8175_RE529054_PCD

Item	*Nº peça*	*Descrição*	*Qtde*	*Nº série motor*	*Notas*
1	R520632	Espaçador	1		
2	14M7296	Porca com flange	2		M10
3	R520102	Apoio	1		
4	19M7836	Parafuso	1		M10 X 110
5	19M8528	Parafuso	2		M10 X 55
6	RE553072	Filtro	1		SUB FOR RE540392; INCLUDES RE51650 AND RE553073
	RE540392	Filtro	1		ORDER RE553072; INCLUDES RE540438 AND RE540439
7	RE526834	Kit do filtro	1		
8	RE516553	Kit retentor	1		
9	RE541922	Elemento de filtro	1		SUB FOR RE529643
	RE529643	Elemento de filtro	1		USE WITH; RE553072, RE540392 OR RE529641
10	RE51650	Copo de sedimentação	1		LGTH = 67.8 mm, USE WITH; RE553073 OR RE519696
	RE540438	Copo de sedimentação	1		LGTH = 94.2 mm, USE WITH RE540439
11	RE553073	Kit do sensor	1		(A) (B) USE WITH RE51650 AND RE553072
	RE540439	SenSor	1		(B) LGTH = 226.1 mm, USE WITH RE540438 AND RE540392
	RE519696	SenSor	1		LGTH = 200.1 mm, USE WITH RE51650 AND RE529641

(A) With Threaded Bolt
Avec boulon fileté
Com Parafuso Roscado
Con tornillo con rosca

(B) Water in Fuel Sensor
Capteur de présence d'eau dans le carburant
Sensor de Água no Combustível
Sensor de agua en combustible

84GS Engine Wiring Harness Bracket
84GS Support de faisceau moteur
84GS Suporte do Chicote Elétrico do Motor
84GS Escuadra de grupo de cables de motor

84GS_RE565244_PCD B.1

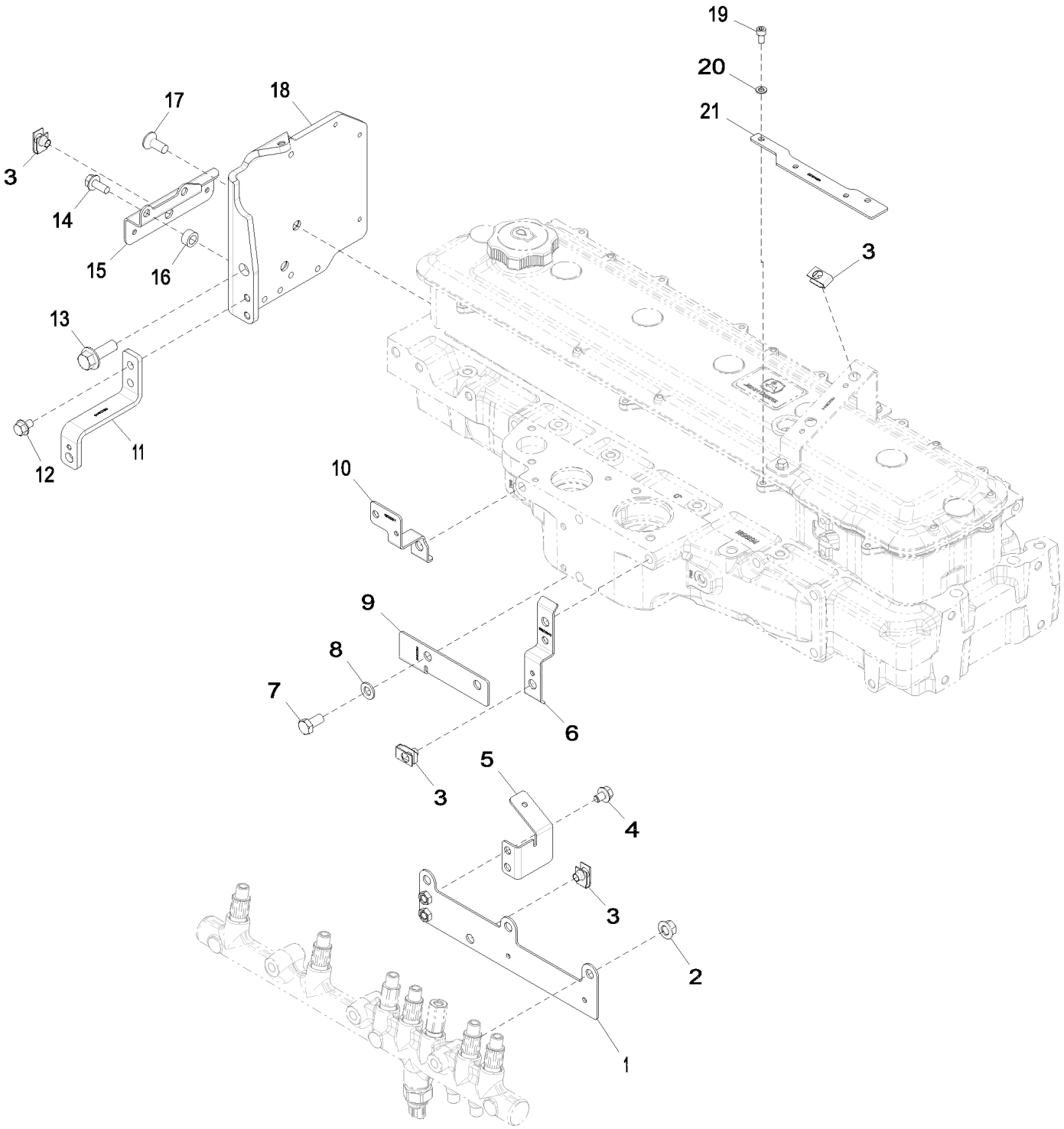

84GS_RE565244_PCD

Item	*Nº peça*	*Descrição*	*Qtde*	*Nº série motor*	*Notas*
1	RE529804	Apoio	1		
2	14M7296	Porca com flange	3		M10
3	M84971	Porca	5		
4	RE524730	Parafuso sextavado	2		
5	R521540	Apoio	1		
6	R522942	Apoio	1		
7	19M7166	Parafuso sextavado	1		M10 X 20
8	24M7028	Arruela	1		10.500 X 20 X 2 mm
9	R522941	Apoio	1		
10	R521207	Apoio	1		
11	R522943	Apoio	1		
12	19M7864	Parafuso	2		M8 X 12
13	19M7790	Parafuso	1		M12 X 35
14	19M7866	Parafuso	2		M8 X 20
15	R523187	Apoio	1		
16	T20280	Arruela	2		
17	19M8551	Parafuso	2		M10 X 25
18	R519440	Apoio	1		
19	19M8618	Parafuso	2		M6 X 12
20	24M7088	Arruela	2		6.600 X 12 X 1.600 mm
21	DZ101094	Apoio	1		SUB FOR R522482

8718 Belt Tensioner
8718 Tendeur de courroie
8718 Tensionador da Correia
8718 Tensor de correa

8718_re517336_pcd B.2

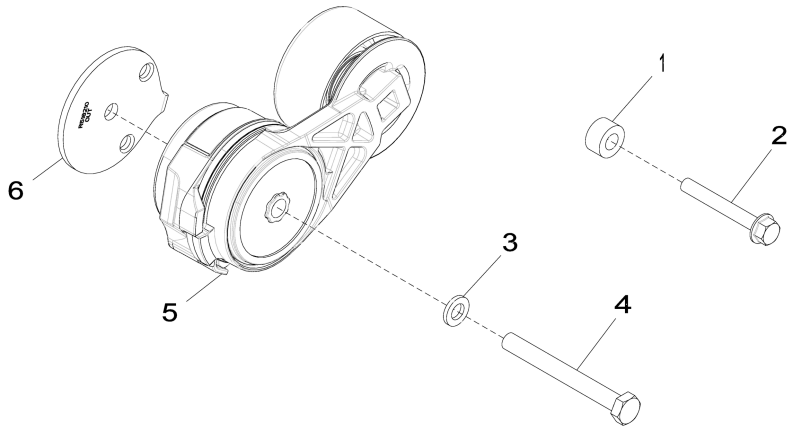

8718_RE517336_PCD

Item	*Nº peça*	*Descrição*	*Qtde*	*Nº série motor*	*Notas*
1	CD14689	Espaçador	1		SUB FOR APPL 28H860 OR 28H3429
2	19M7801	Parafuso	1		M8 X 60
3	24M7106	Arruela	1		10 X 18 X 2.500 mm
4	19M8183	Parafuso sextavado	1		M10 X 90, SUB FOR APPL 19M8131
5	RE70536	Tensionador de correia	1		Não Ilustrado, ORDER RE548027
	RE548027	Tensionador de correia	1		SUB FOR RE518097
6	R518210	Espaçador	1		

8875 Oil Filter
8875 Filtre à huile
8875 Filtro de Óleo
8875 Filtro de aceite

8875_RE528763_PCD A.1

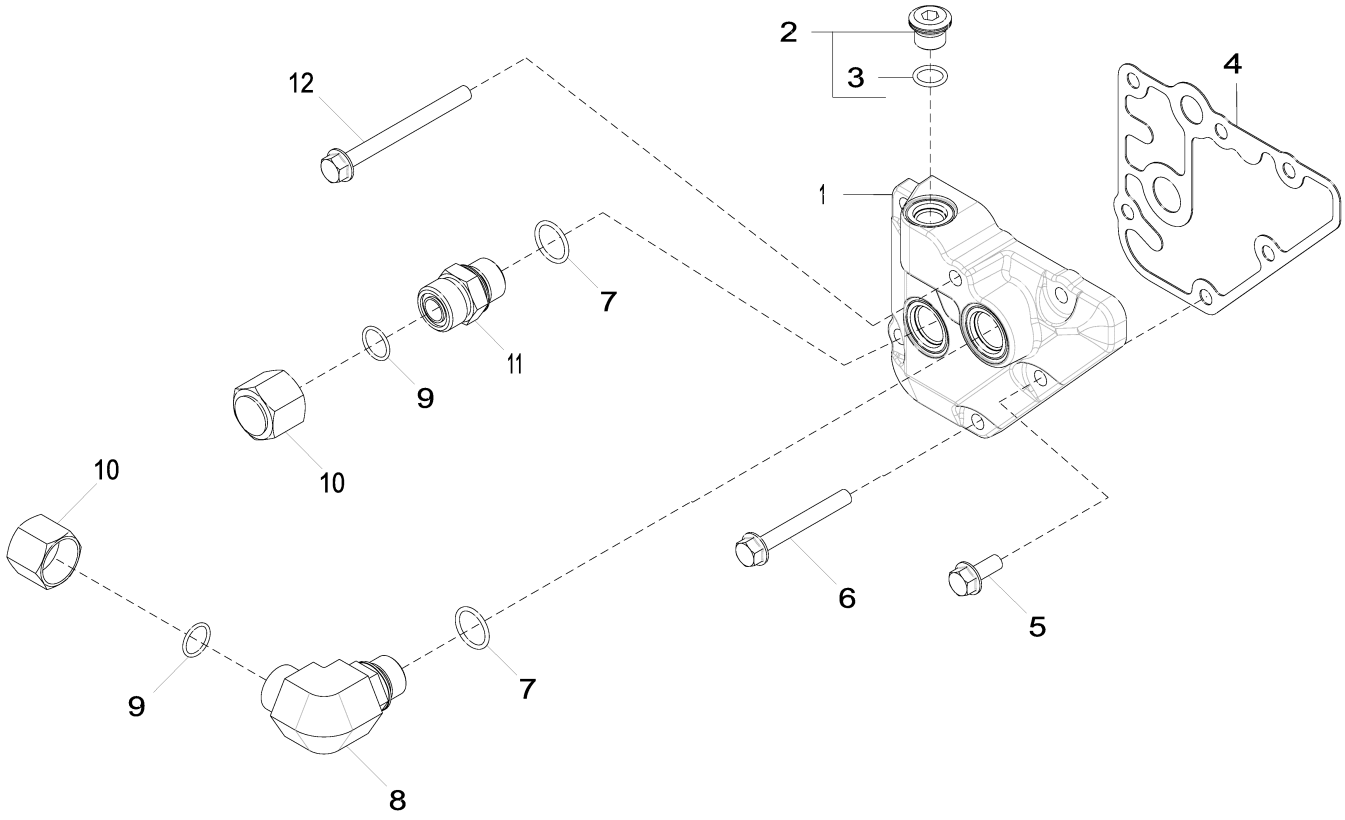

8875_RE528763_PCD

Item	*Nº peça*	*Descrição*	*Qtde*	*Nº série motor*	*Notas*
1	R123646	Adaptador	1		ORDER R518455
	R518455	Adaptador	1		
2	RE52242	Tampão de dreno	1		
3	51M7042	Anel o	1		13.300 X 2.200 mm
4	R123525	Junta	1		
5	RE67238	Parafuso	1		(A)
6	19M7802	Parafuso	4		M8 X 65
7	51M7045	Anel o	2		19.300 X 2.200 mm
8	38H5018	Conexão em ângulo	1		
9	T77932	Anel o	2		
10	38H1417	Conexão	2		
11	38H5004	Adaptador	1		
12	19M7913	Parafuso	1		M8 X 90

(A) With Pre-Applied Sealant
Avec produit d'étanchéité préappliqué
Com Vedante Pré-aplicado
Con pasta selladora preaplicada

8912 Exhaust Gas Recirculation (- 708932)
8912 Recirculation des gaz d'échappement (- 708932)
8912 Recirculação do Gás de Escape (- 708932)
8912 Recirculación de gases de escape (- 708932)

8912_RE528605_PCD B.1

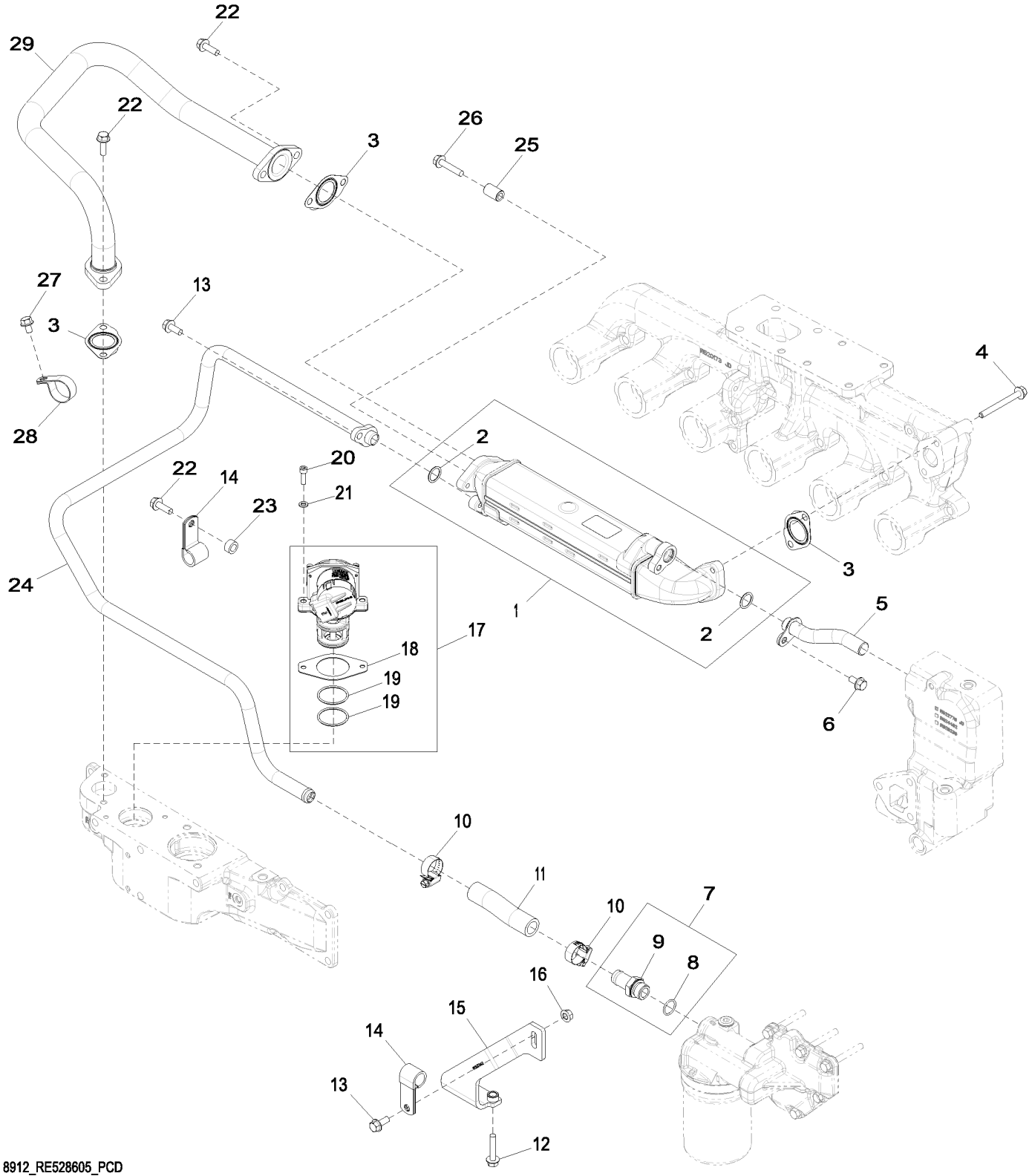

8912_RE528605_PCD

Item	Nº peça	Descrição	Qtde	Nº série motor	Notas
1	RE535729	Trocador de calor	1		(A)
2	R518543	Anel o	2		
3	R519487	Junta	3		
4	R520672	Parafuso sextavado	2		
5	RE538045	Tubo	1		
6	19M7865	Parafuso	1		M8 X 16
7	RE523483	Conexão	1		
8	51M7045	Anel o	1		19.300 X 2.200 mm
9	R520104	Conexão	1		
10	RE65978	Braçadeira	2		
11	R524438	Mangueira	1		
12	19M8317	Parafuso	2		M8 X 40
13	19M7866	Parafuso	2		M8 X 20
14	T27523	Braçadeira	2		
15	RE527142	Apoio	1		
16	14M7298	Porca com flange	1		M8
17	RE543306	VálVula reciclag gás exaust	1		
18	R519398	Junta	1		
19	R519989	Anel o	2		
20	19M8627	Parafuso	2		M6 X 20
21	24M7088	Arruela	2		6.600 X 12 X 1.600 mm
22	19M7867	Parafuso	5		M8 X 25
23	T20280	Arruela	1		
24	RE523554	Tubo	1		
25	R518859	Bucha	1		
26	19M7798	Parafuso	1		M8 X 40
27	19M7864	Parafuso	1		M8 X 12
28	R519482	Braçadeira	1		
29	RE523553	Tubo	1		

8933 Exhaust Gas Recirculation (710739 -)
8933 Recirculation des gaz d'échappement (710739 -)
8933 Recirculação do Gás de Escape (710739 -)
8933 Recirculación de gases de escape (710739 -)

8933_RE550413_PCD C.4

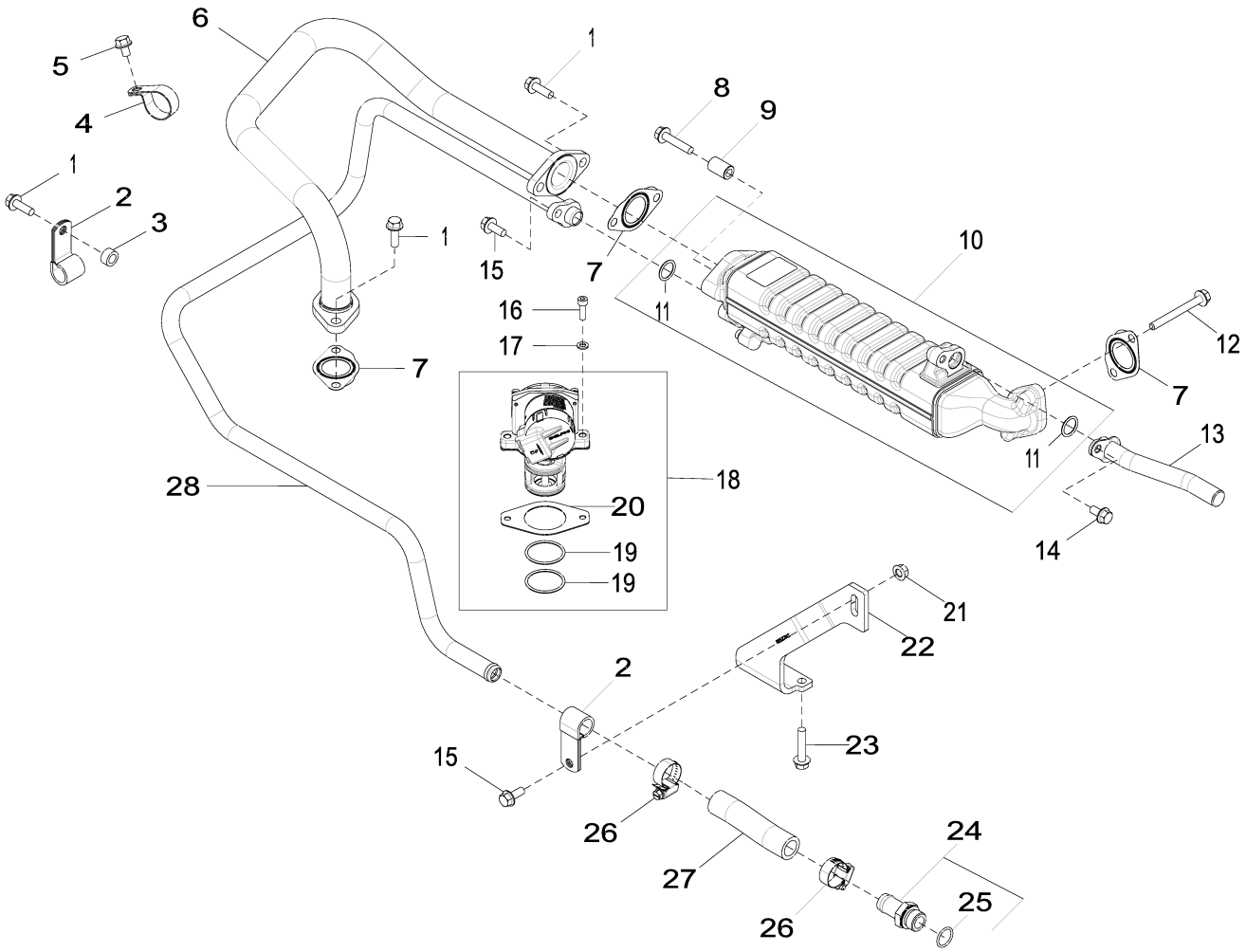

8933_RE550413_PCD

Item	*Nº peça*	*Descrição*	*Qtde*	*Nº série motor*	*Notas*
1	19M7867	Parafuso	5		M8 X 25
2	T27523	Braçadeira	2		
3	T20280	Arruela	1		
4	R519482	Braçadeira	1		
5	19M7864	Parafuso	1		M8 X 12
6	RE523553	Tubo	1		
7	R519487	Junta	3		
8	19M7798	Parafuso	1		M8 X 40
9	R518859	Bucha	1		
10	RE551440	Trocador de calor	1		(A) SUB FOR RE550563
11	R518543	Anel o	2		
12	R520672	Parafuso sextavado	2		
13	RE549509	Tubo	1		
14	19M7865	Parafuso	1		M8 X 16
15	19M7866	Parafuso	2		M8 X 20
16	19M8627	Parafuso	2		M6 X 20
17	24M7088	Arruela	2		6.600 X 12 X 1.600 mm
18	RE543306	VálVula reciclag gás exaust	1		
19	R519989	Anel o	2		
20	R519398	Junta	1		
21	14M7298	Porca com flange	1		M8
22	RE527142	Apoio	1		
23	19M8317	Parafuso	2		M8 X 40
24	RE523483	Conexão	1		
25	51M7045	Anel o	1		19.300 X 2.200 mm
26	RE65978	Braçadeira	2		
27	R524438	Mangueira	1		
28	RE523554	Tubo	1		

(A) Refer to DTAC Solution 93161 for Skidders
Consulter la solution 93161 pour les débusqueurs
Consulte a Solução DTAC 93161 para Skidders
Consultar la solución DTAC 93161 para remolcadores de troncos

9801 Lift Straps
9801 Oeillets de levage
9801 Tirantes de Elevação
9801 Cintas de elevación

9801_RE53353_PCD A.1

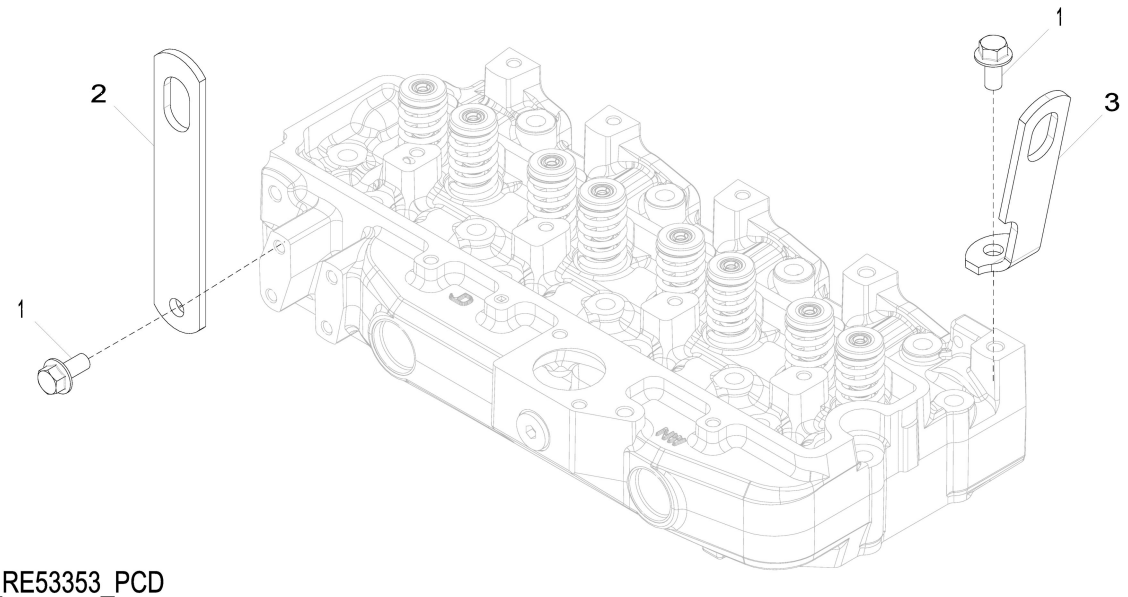

9801_RE53353_PCD

Item	*Nº peça*	*Descrição*	*Qtde*	*Nº série motor*	*Notas*
1	19M7788	Parafuso	2		M12 X 25
2	R502329	Correia	1		REAR
3	R502175	Correia	1		FRONT

9901 Short Block Assembly
9901 Bloc moteur embielle
9901 Conjunto do Bloco Curto
9901 Conjunto de bloque corto

9901_RE528638_PCD A.1

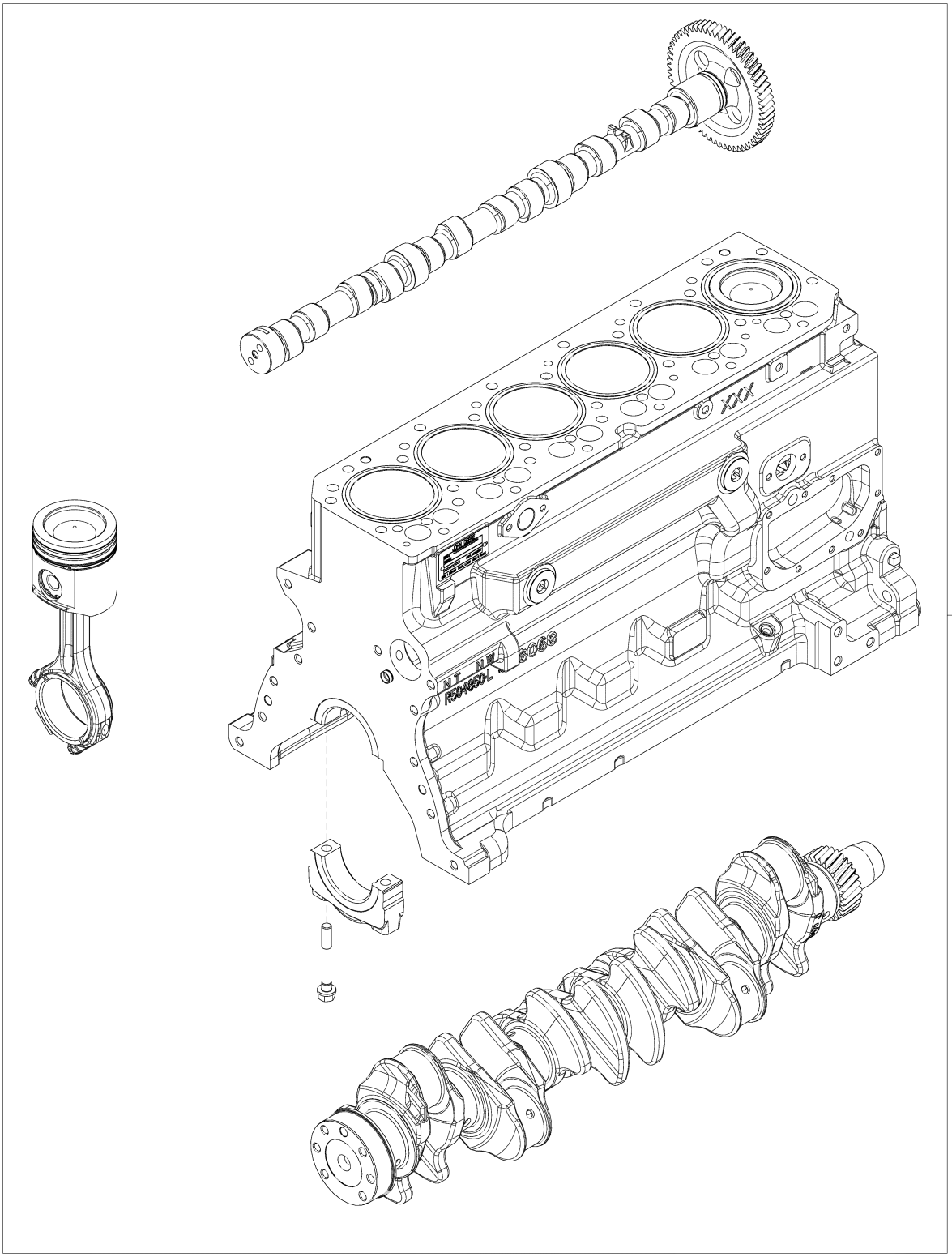

9901_RE528638_PCD

Item	*Nº peça*	*Descrição*	*Qtde*	*Nº série motor*	*Notas*
1	RE528638	Bloco de cil.c/peças móveis	1		
	SE502640	Bloco motor completo reman.	1		REMAN FOR RE528638

9901 Replacement Engine
9901 Moteur de rechange
9901 Motor de Reposição
9901 Motor de recambio

RGP21841 A.1

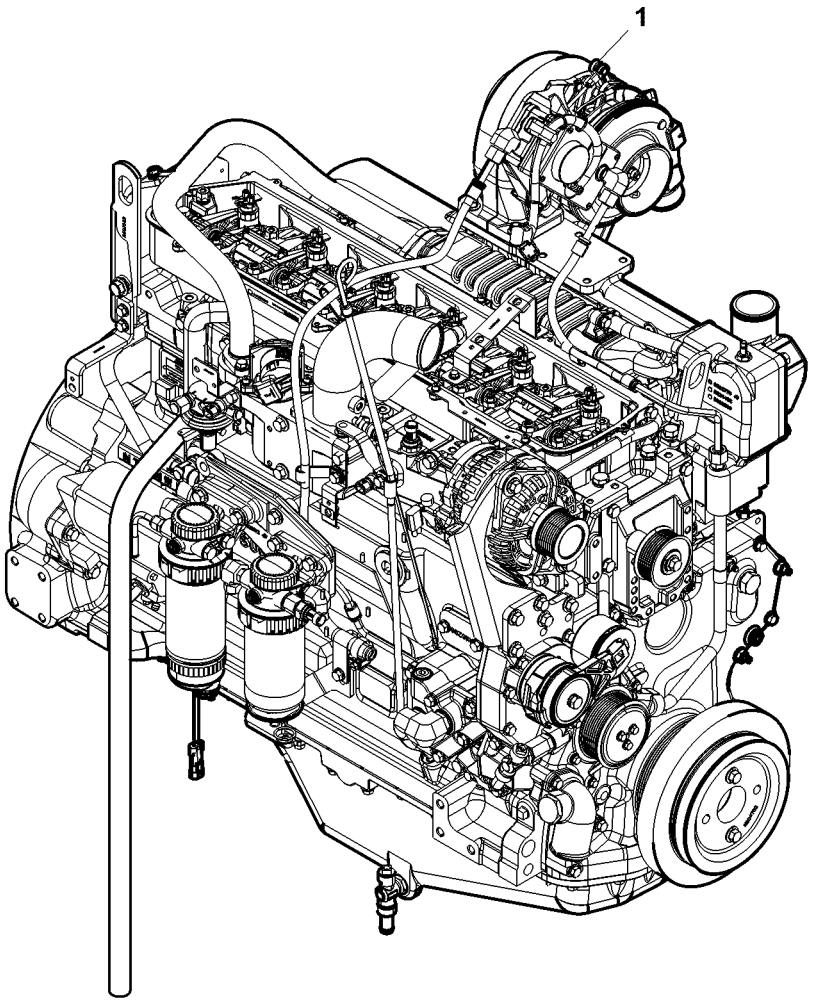

RGP21841

Item	*Nº peça*	*Descrição*	*Qtde*	*Nº série motor*	*Notas*
1	RE563674	Motor a diesel	1		(A) (B) 6068HT109 – RE563674

(A) May Not Be as Illustrated
Peut ne pas ressembler à l'image
Pode Não Ser Conforme Ilustrado
Puede diferir de la ilustración

(B) Tier 3
Tier 3
Classe 3
Tier 3

Sectional Pictorial Index
Index d'illustrations par sections.
Índice pictórico por seção
Índice de ilustraciones por secciones

RGP18161 B.1

6068HT112-RE570113

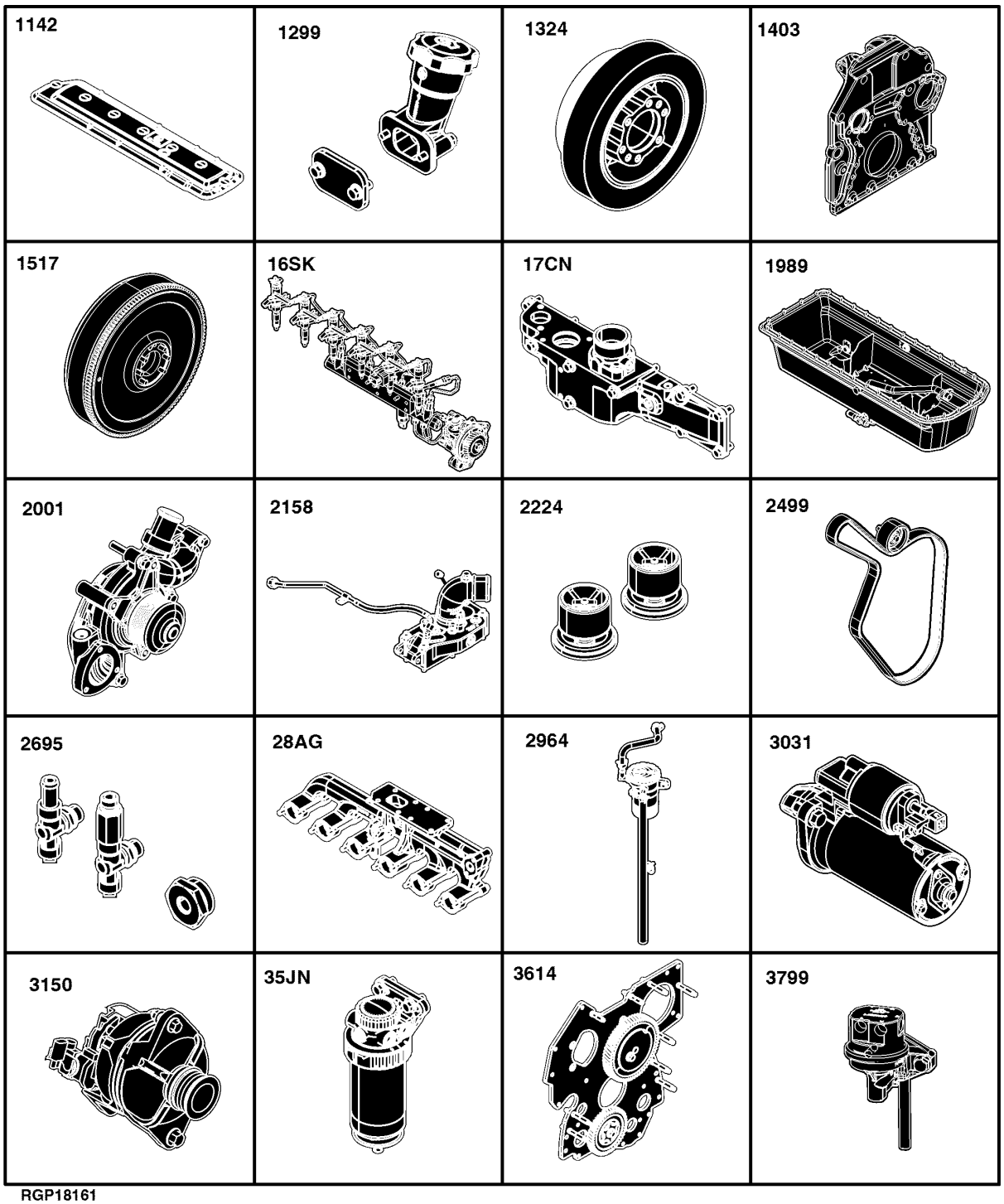

RGP18161

1142- 400
1299- 402
1324- 404
1403- 406
1517- 408
16SK- 320
17CN- 412
1989- 414
2001- 416
2158- 328
2224- 420
2398- 422
2695- 424
28AG- 426
2964- 338
3031- 430
3150- 432
35JN- 434
3614- 436
3799- 438

Sectional Pictorial Index
Index d'illustrations par sections.
Índice pictórico por seção
Índice de ilustraciones por secciones

RGP18162 B.1

6068HT112-RE570113

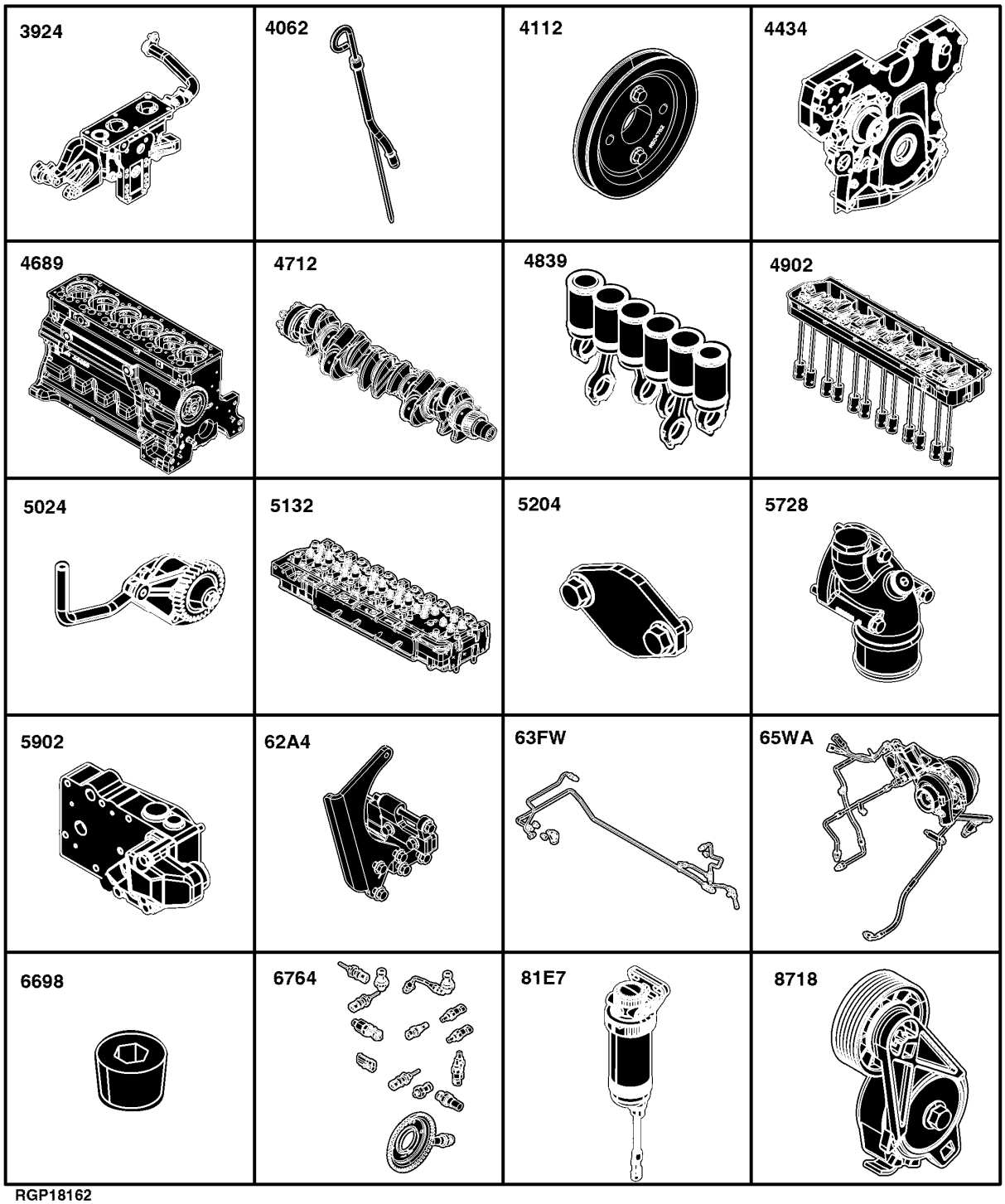

RGP18162

3924-	440
4062-	442
4112-	354
4434-	446
4689-	448
4712-	450
4839-	362
4902-	454
5024-	456
5132-	458
5204-	460
5728-	372
5902-	464
62A4-	376
63FW-	468
65WA-	380
6698-	382
6764-	384
81E7-	476
8699-	388
8718-	478

Sectional Pictorial Index
Index d'illustrations par sections.
Índice pictórico por seção
Índice de ilustraciones por secciones

8875-	392
9801-	482

RGP18163 B.1

6068HT112-RE570113

8875 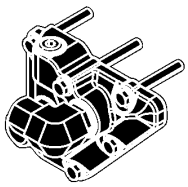	**9801** 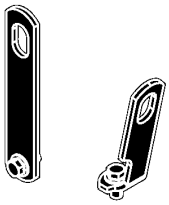		

RGP18163

1142 Valve Cover
1142 Cache-soupapes
1142 Tampa da Válvula
1142 Tapa de válvulas

1142_RE526367_PCD B.1

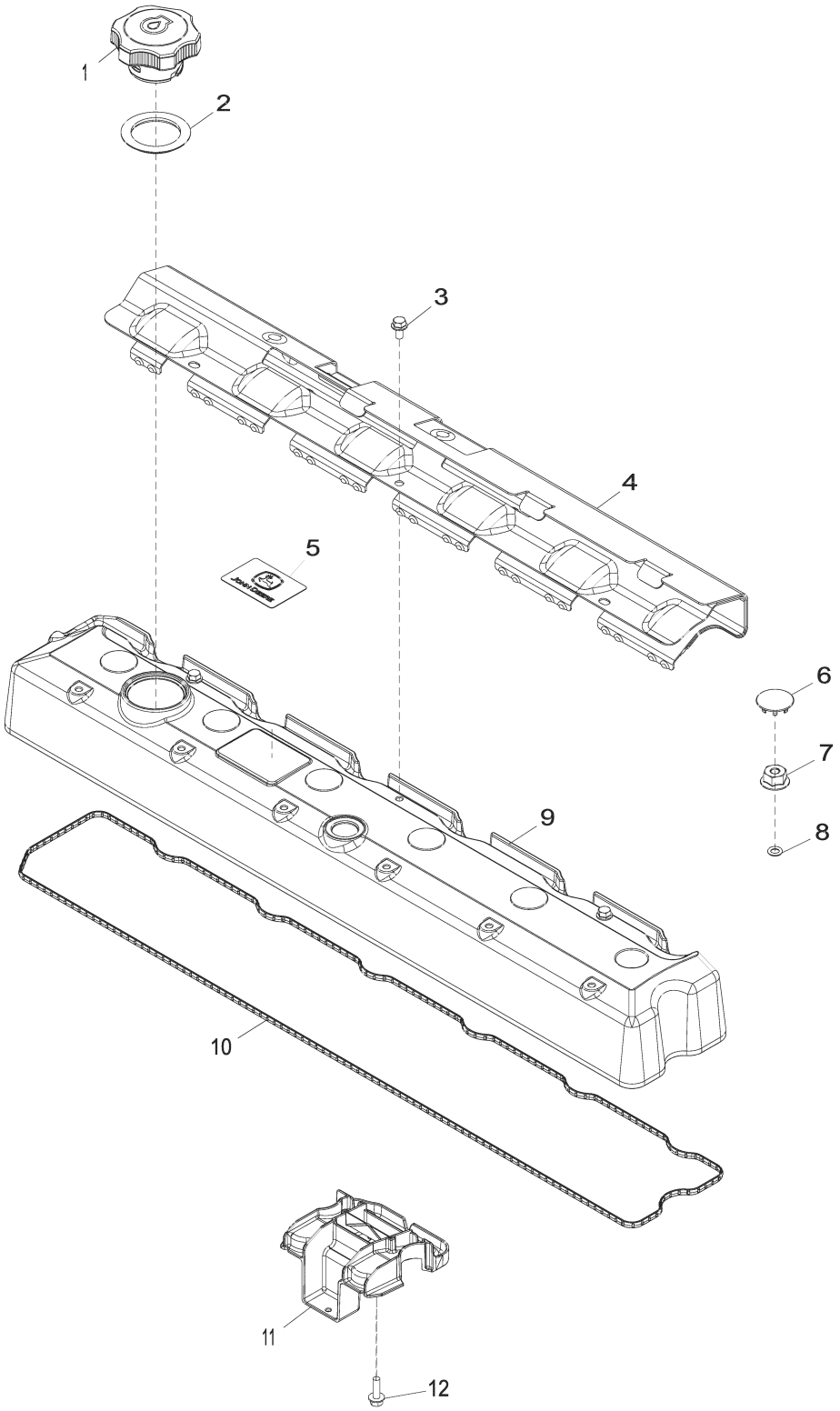

1142_RE526367_PCD

Item	*Nº peça*	*Descrição*	*Qtde*	*Nº série motor*	*Notas*
1	RE535560	Tampa do abasTecimenTo	1		
2	R502902	Junta de vedação	1		
3	RE527858	Parafuso	3		
4	R522410	Proteção térmica	1		
5	R521401	EmblÊma	1		
6	H23125	Plugue	6		
7	R123574	Porca	6		
8	R123575	Anel o	6		
9	R520836	Tampa de válvula	1		
10	R524469	Junta	1		
11	RE528742	Defletor	1		
12	19M7862	Parafuso	1		M6 X 20

1299 Oil Filler Neck Cover
1299 Couvercle de goulotte de remplissage d'huile
1299 Tampa do Gargalo de Abastecimento de Óleo
1299 Cubierta de cuello de llenado de aceite

1299_RE57761_PCD A.2

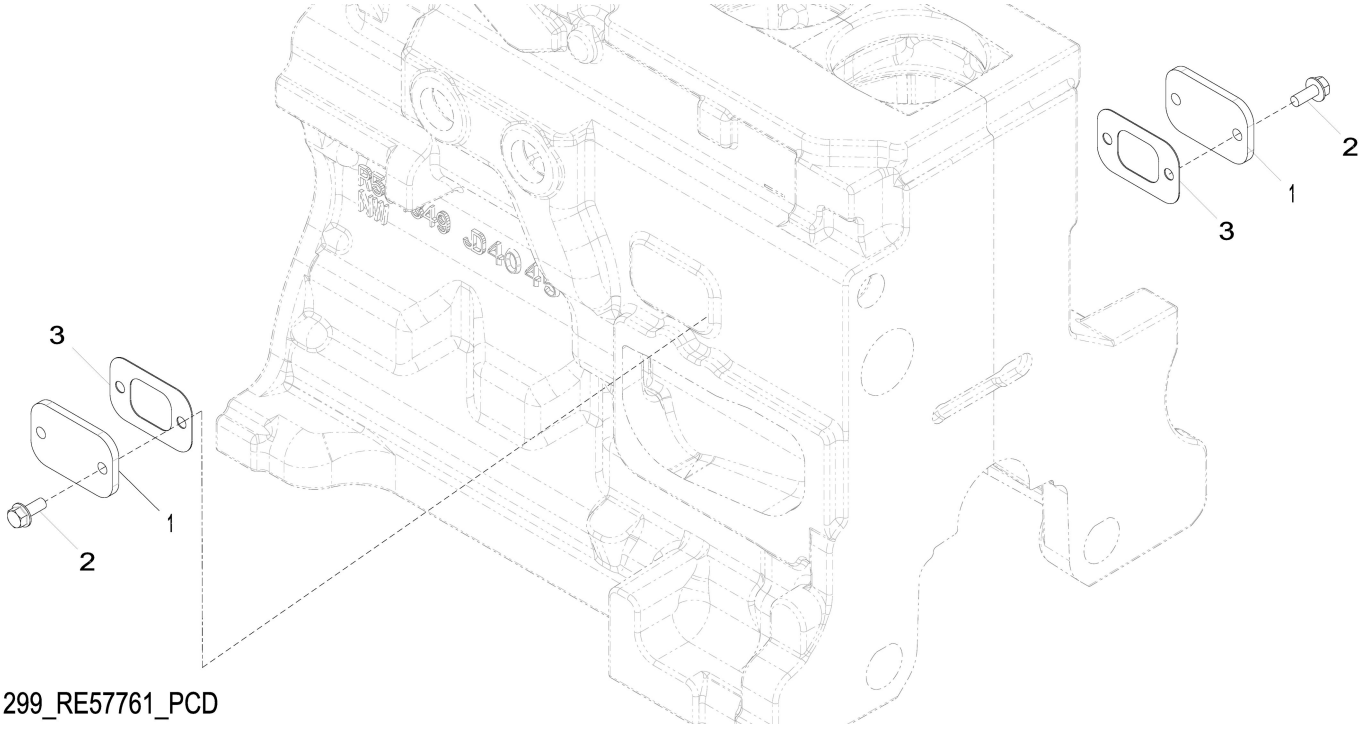

1299_RE57761_PCD

Item	*Nº peça*	*Descrição*	*Qtde*	*Nº série motor*	*Notas*
1	R116296	Capa	2		
2	RE67238	Parafuso	4		(A) M8 X 20
3	R136495	Junta	2		

(A) Threads With Pre-Applied Sealant
Filetages avec produit d'étanchéité préappliqué
Roscas com Vedante Pré-aplicado
Roscas con pasta selladora preaplicada

1324 Crankshaft Pulley
1324 Poulie du vilebrequin
1324 Polia do Virabrequim
1324 Polea del cigüeñal

1324_RE508956_PCD B.1

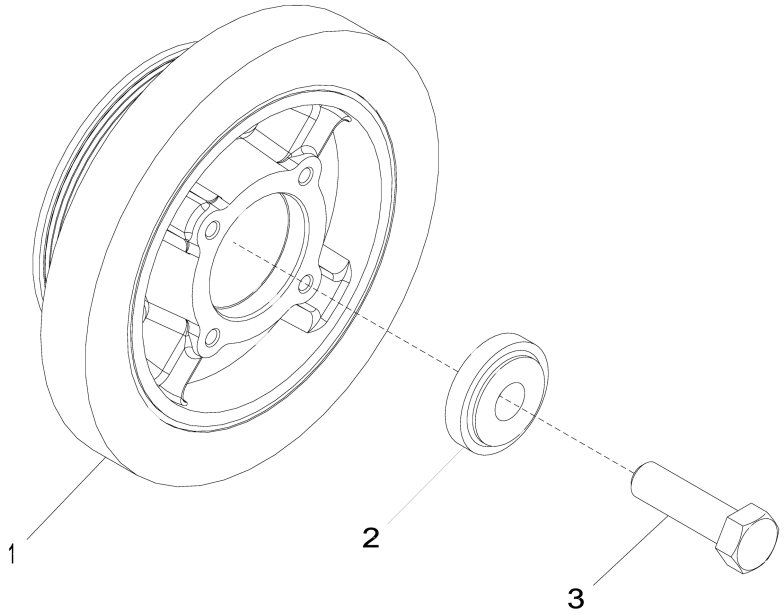

1324_RE508956_PCD

Item	*Nº peça*	*Descrição*	*Qtde*	*Nº série motor*	*Notas*
1	RE505881	Polia com amortecedor	1		
2	R517237	Bucha	1		
3	R516648	Parafuso sextavado	1		

1403 Flywheel Housing
1403 Carter du volant-moteur
1403 Cobertura do volante do motor
1403 Caja del volante del motor

1403_RE59342_PCD C.1

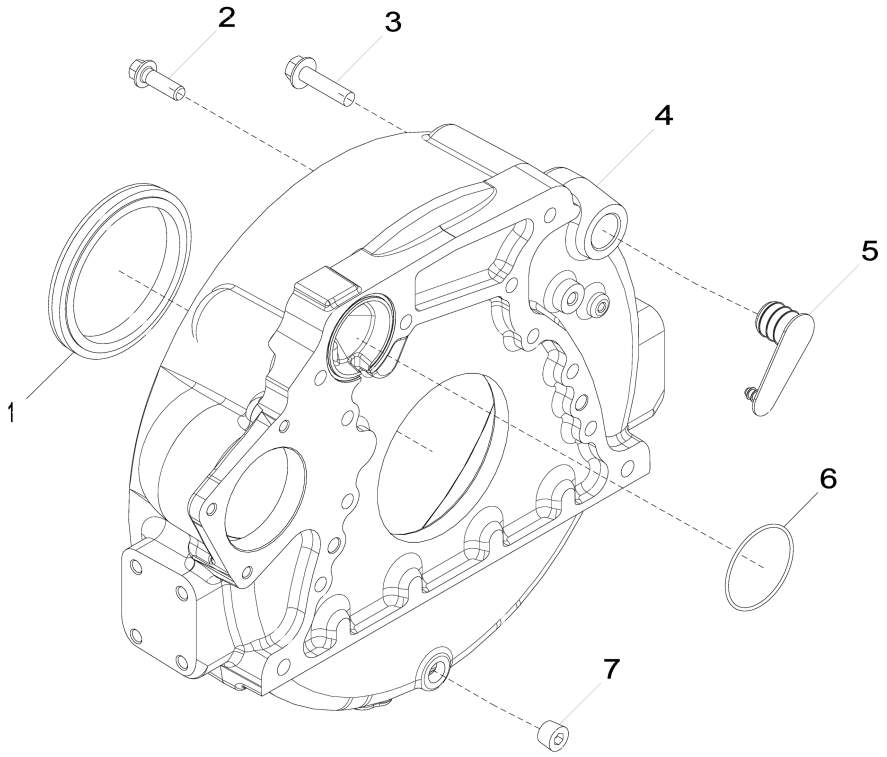

1403_RE59342_PCD

Item	Nº peça	Descrição	Qtde	Nº série motor	Notas
1	RE537070	Vedação	1		Vedação de Óleo Traseira, SUB FOR APPL RE524227 OR RE44574 OR RE35885
2	R135918	Parafuso	8		
3	19M8306	Parafuso	4		M12 X 50
4	R503444	Carcaça	1		ALSO ORDER R61467; SUB FOR R123208
5	R131768	Plugue	1		
6	R61467	Anel o	1		
7	15H584	Tampão	1		1/2"

1517 Flywheel
1517 Volant-moteur
1517 Volante do Motor
1517 Volante

1517_RE66748_PCD A.1

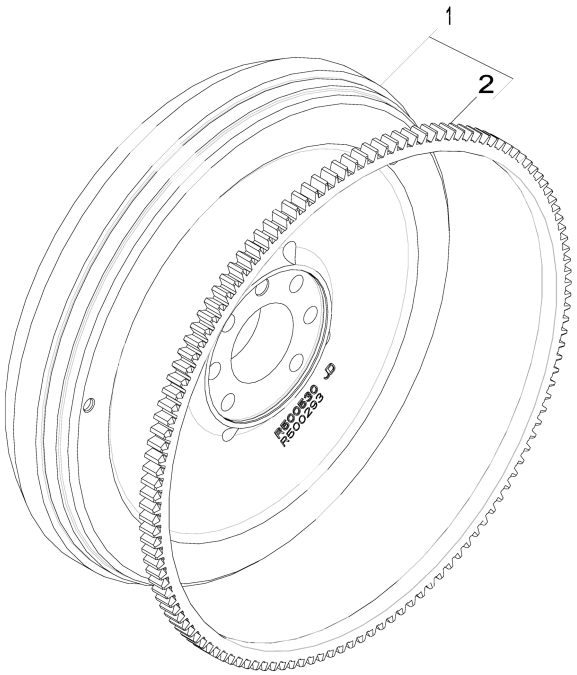

1517_RE66748_PCD

Item	*Nº peça*	*Descrição*	*Qtde*	*Nº série motor*	*Notas*
1	RE500527	Volante	1		
2	R28811	Coroa	1		Z = 129

16SK Fuel Injection Pump
16SK Pompe d'injection
16SK Bomba de Injeção de Combustível
16SK Bomba de inyección

16SK_RE572091_PCD C.1

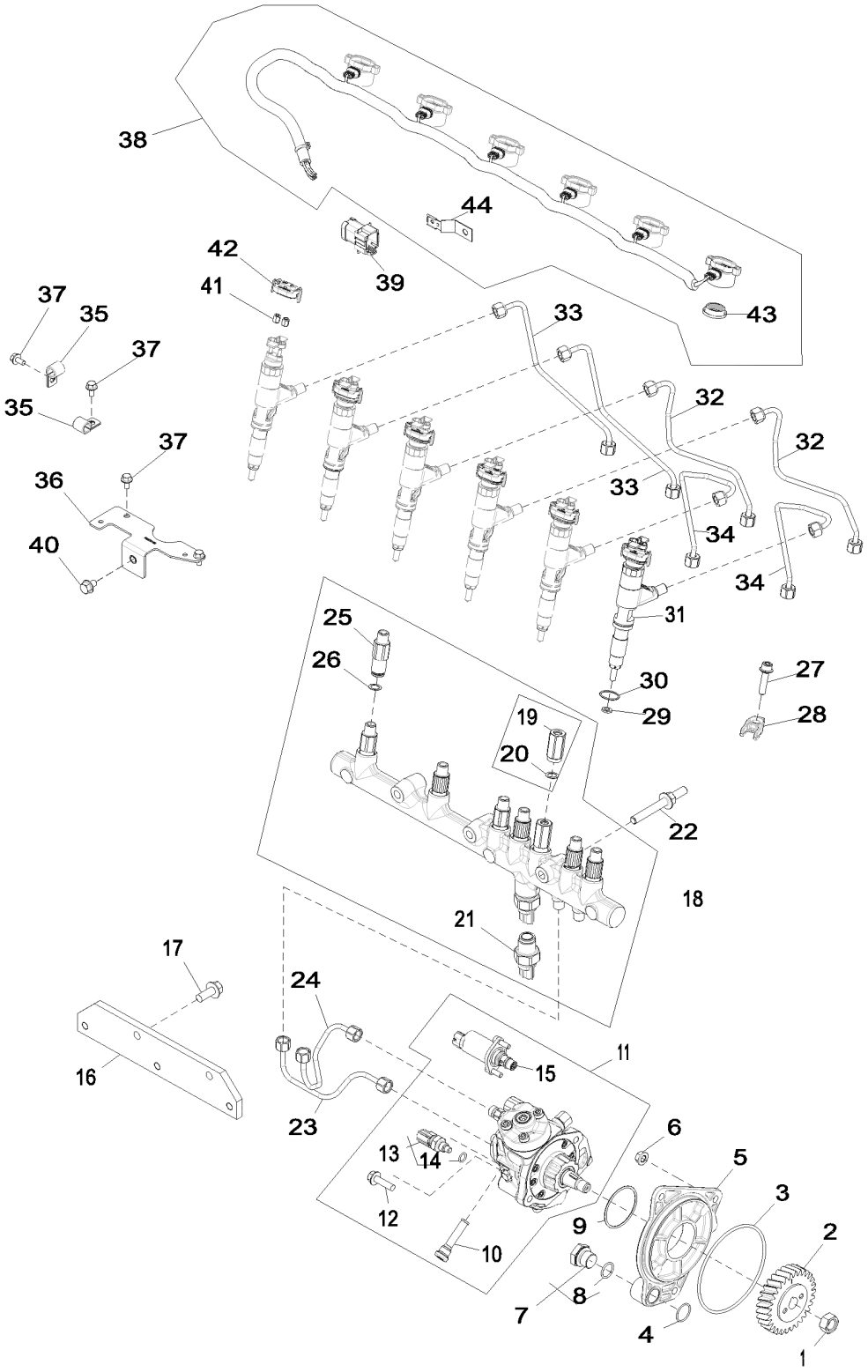

16SK_RE572091_PCD

Item	Nº peça	Descrição	Qtde	Nº série motor	Notas
1	R91360	Porca	1		
2	R502541	EngrEnagem	1		
3	R55453	Anel o	1		
4	R116031	Anel o	1		
5	R504577	Adaptador	1		
6	14M7298	Porca com flange	3		M8
7	RE517370	Conexão	1		
8	51M7044	Anel o	1		17.300 X 2.200 mm
9	R516125	Anel o	1		
10	RE516999	Peneira	1		
11	RE507959	Bombainjetora combustível	1		
12	19M7868	Parafuso	2		M8 X 30
13	RE516336	SenSor temperatura combuStí	1		
14	R524234	Anel o	1		
15	RE531864	VálVula de controle	1		
16	R504239	Apoio	1		
17	19M7785	Parafuso	2		M10 X 25
18	RE522596	Trilho	1		
19	RE516335	VálVula de alíVio de press.	1		
20	R515454	Calço	1		
21	RE520930	SenSor	1		
22	R529168	Pino	3		
23	RE527055	Linha de combustivel	1		
24	RE527054	Linha de combustivel	1		
25	RE515636	Limitador	6		
26	R515454	Calço	6		
27	RE528096	Parafuso c/arruela	6		
28	R520813	Braçadeira	6		
29	R523499	Arruela	6		
30	R516647	Anel o	6		
31	RE530362	Unidade injeção eletrônica	6		
32	RE526693	Linha de combustivel	2		
33	RE526694	Linha de combustivel	2		
34	RE526692	Linha de combustivel	2		
35	AH80916	Presilha	2		
36	R523048	Apoio	1		
37	RE527858	Parafuso	4		
38	RE528590	Chicote	6		
39	57M8747	Alojam. conector elétrico	1		
40	RE524730	Parafuso sextavado	1		
41	R134920	Porca	12		
42	RE528588	Tampa de conecTor eléTrico	6		
43	R522630	Vedação	1		
44	R520930	Apoio	1		

17CN Intake Manifold
17CN Collecteur d'admission
17CN Coletor de Admissão
17CN Colector de admisión

17CN_RE531050_PCD A.1

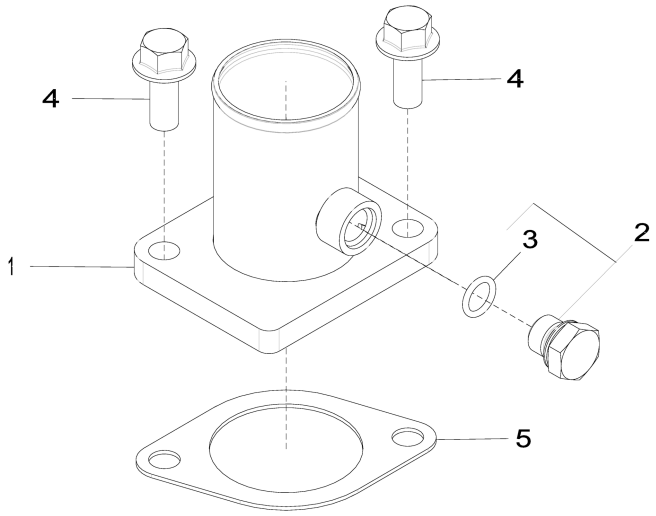

17CN_RE531050_PCD

Item	*Nº peça*	*Descrição*	*Qtde*	*Nº série motor*	*Notas*
1	RE508742	Admissão de ar	1		
2	RE46684	Tampão	1		
3	51M7041	Anel o	1		11.300 X 2.200 mm
4	19M7785	Parafuso	2		M10 X 25
5	R81275	Junta	1		

1989 Oil Pan
1989 Carter d'huile
1989 Bandeja de Óleo
1989 Cárter

1989_RE515829_PCD B.2

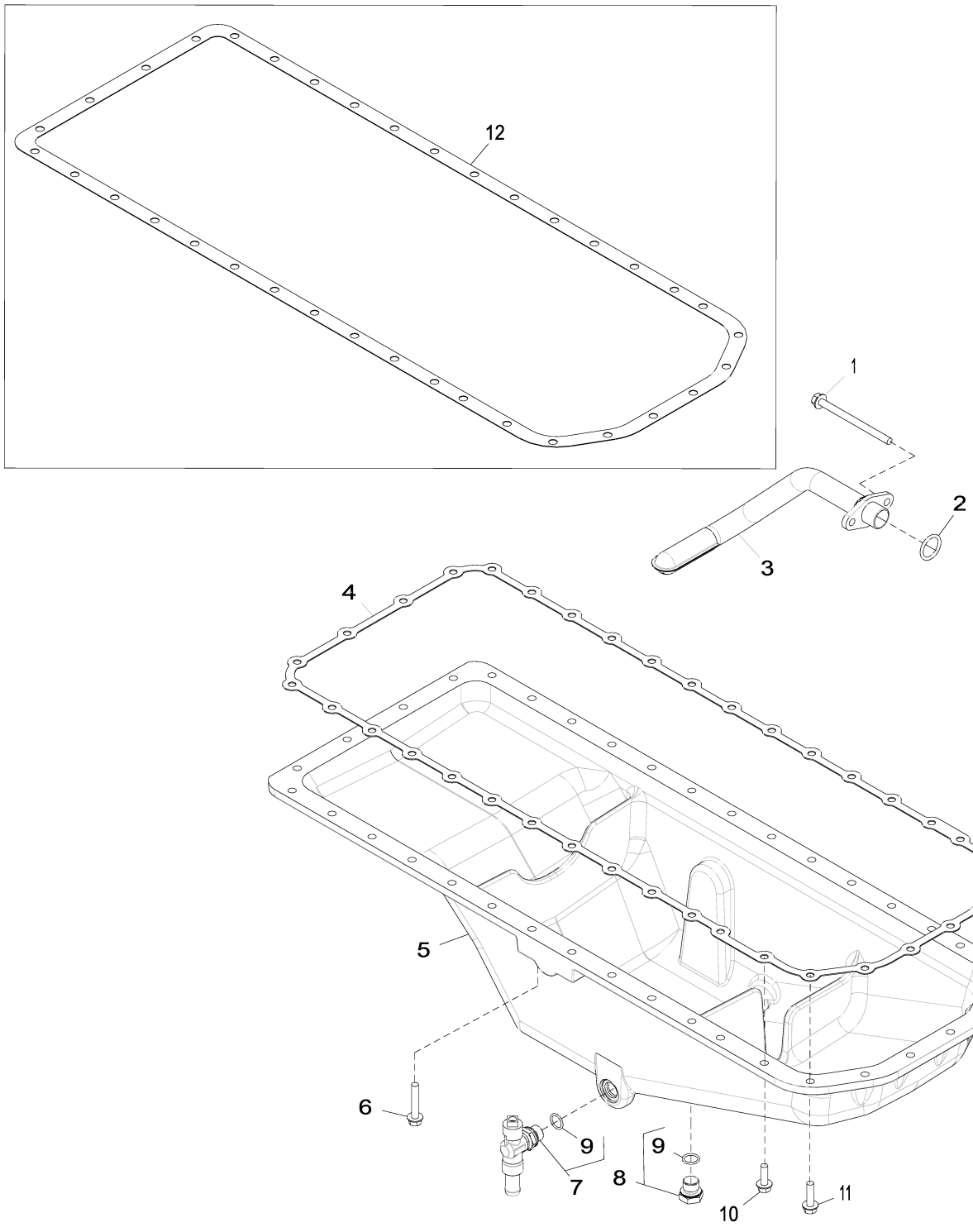

1989_RE515829_PCD

Item	Nº peça	Descrição	Qtde	Nº série motor	Notas
1	19M10075	Parafuso	2		M8 X 110
2	R61871	Anel o	1		
3	RE69898	Entrada da Bombade óleo	1		
4	R521498	Junta	1		SUB FOR R123354
5	R527787	Cárter	1		MARKED R529563
6	19M7799	Parafuso	4		M8 X 45
7	RE507952	VálVula de dreno	1		
8	RE46685	Tampão	1		
9	51M7043	Anel o	2		15.300 X 2.200 mm
10	19M7867	Parafuso	26		M8 X 25
11	19M7868	Parafuso	6		M8 X 30
12	R123354	Junta	1		

2001 Water Pump Pulley
2001 Poulie de pompe à eau
2001 Polia da Bomba de Água
2001 Polea de la bomba de agua

2001_RE58175_PCD A.1

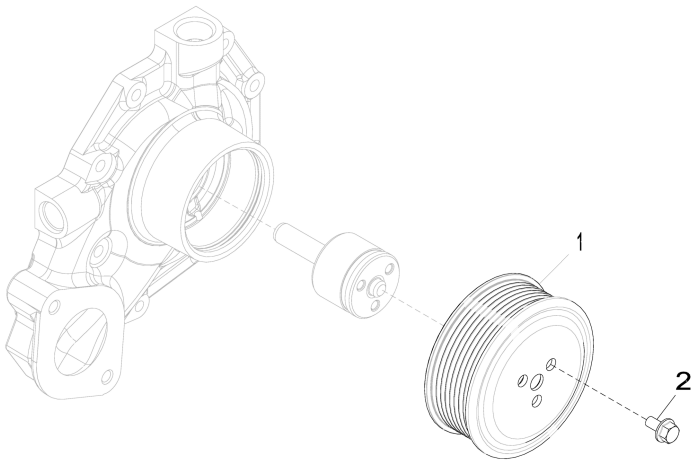

2001_RE58175_PCD

Item	*Nº peça*	*Descrição*	*Qtde*	*Nº série motor*	*Notas*
1	R115250	Polia	1		
2	19M7774	Parafuso	3		M6 X 12

2158 Thermostat Cover
2158 Couvercle de thermostat
2158 Tampa do Termostato
2158 Tapa de termostato

RE528878PCDA02 A.1

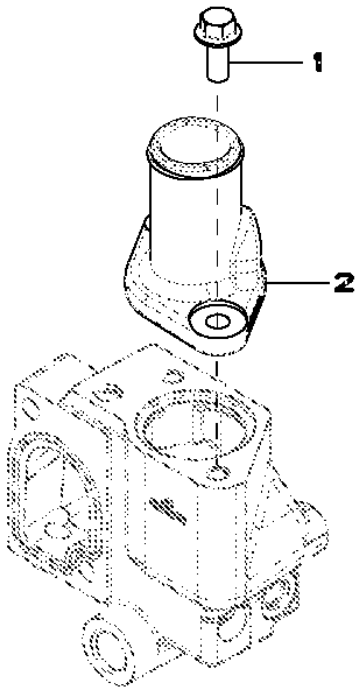

RE528878PCDA02

Item	*Nº peça*	*Descrição*	*Qtde*	*Nº série motor*	*Notas*
1	19M7785	Parafuso	2		M10 X 25
2	R522780	Capa	1		
	DZ104378	Capa	1		SUB FOR R522780 AND R543696

2224 Thermostat
2224 Thermostat
2224 Válvula Termostática
2224 Termostato

2224_RE543721_PCD A.1

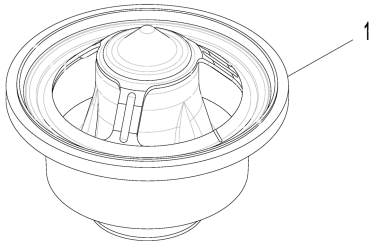

2224_RE543721_PCD

Item	*Nº peça*	*Descrição*	*Qtde*	*Nº série motor*	*Notas*
1	RE540550	TermosTaTo	1		ORDER DZ100553
	DZ100553	TermosTaTo	1		

2398 Fan Drive
2398 Entraînement du ventilateur
2398 Acionamento do Ventilador
2398 Transmisión de ventilador

2398_RE500654_PCD A.2

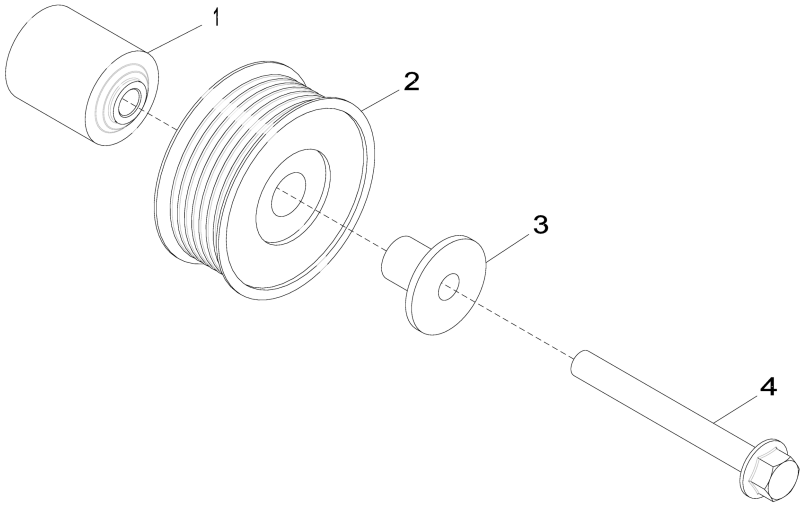

2398_RE500654_PCD

Item	*Nº peça*	*Descrição*	*Qtde*	*Nº série motor*	*Notas*
1	R133643	Espaçador	1		ORDER R529378
	R529378	Espaçador	1		SUB FOR R133643
2	AT211041	Polia	1		
3	R529790	Luva	1		
4	19M7811	Parafuso	1		M10 X 90

2695 Engine Coolant Heater
2695 Réchauffeur de liquide réfrigérant
2695 Aquecedor do Líquido de Arrefecimento do Motor
2695 Calentador de refrigerante de motor

2695_RE70218_PCD C.1

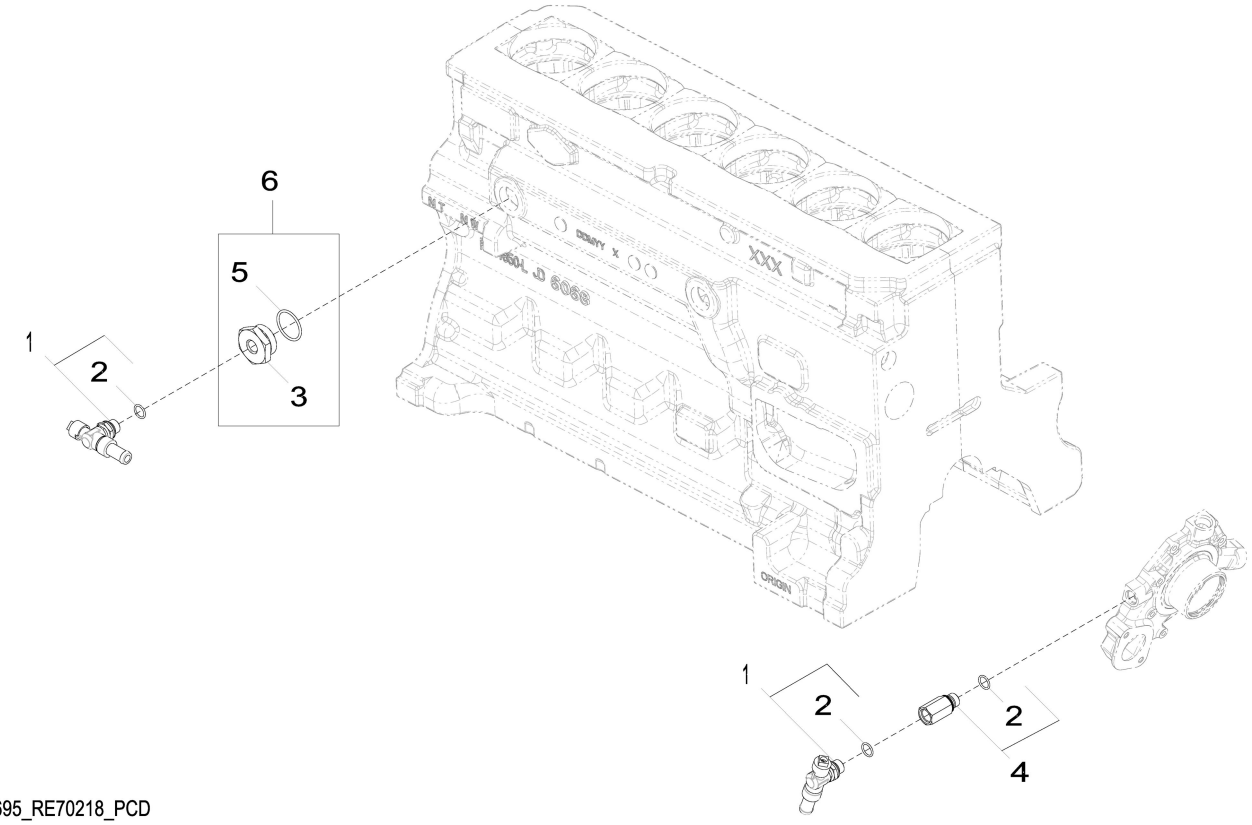

2695_RE70218_PCD

Item	*Nº peça*	*Descrição*	*Qtde*	*Nº série motor*	*Notas*
1	RE507952	VálVula de dreno	2		
2	51M7043	Anel o	3		15.300 X 2.200 mm
3	R123616	Plugue	1		
4	RE520229	Adaptador	1		
5	U13639	Anel o	1		
6	RE565310	Plugue	1		

28AG Exhaust Manifolde
28AG Collecteur d'échappement
28AG Coletor de Escape
28AG Colector del escape

28AG_RE534310_PCD B.1

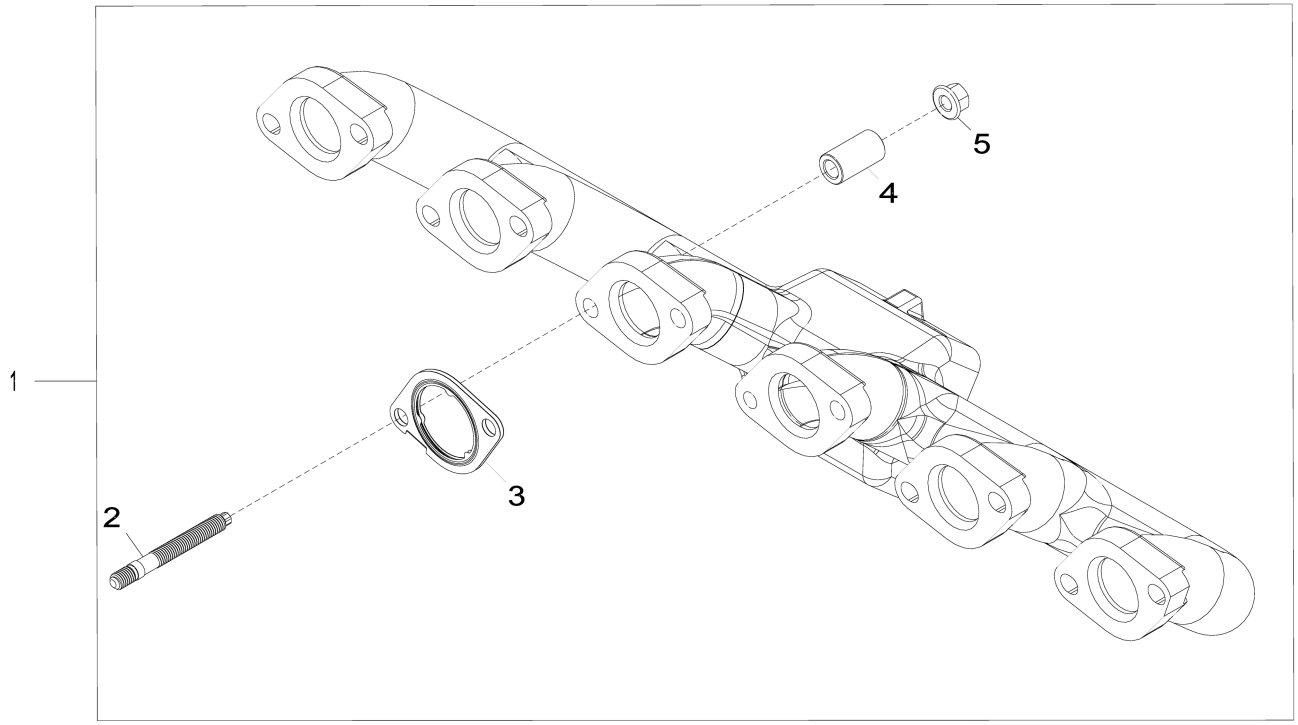

28AG_RE534310_PCD

Item	*Nº peça*	*Descrição*	*Qtde*	*Nº série motor*	*Notas*
1	RE545739	Kit do coletor	1		MARKED R526372
2	DZ10229	Pino	12		SUB FOR R530022
3	R519488	Junta	6		
4	R535122	Espaçador	12		
5	R539762	Porca com flange	12		

2964 Ventilating System
2964 Système de ventilation
2964 Sistema de Ventilação
2964 Sistema de ventilación

2964_RE531482_PCD A.1

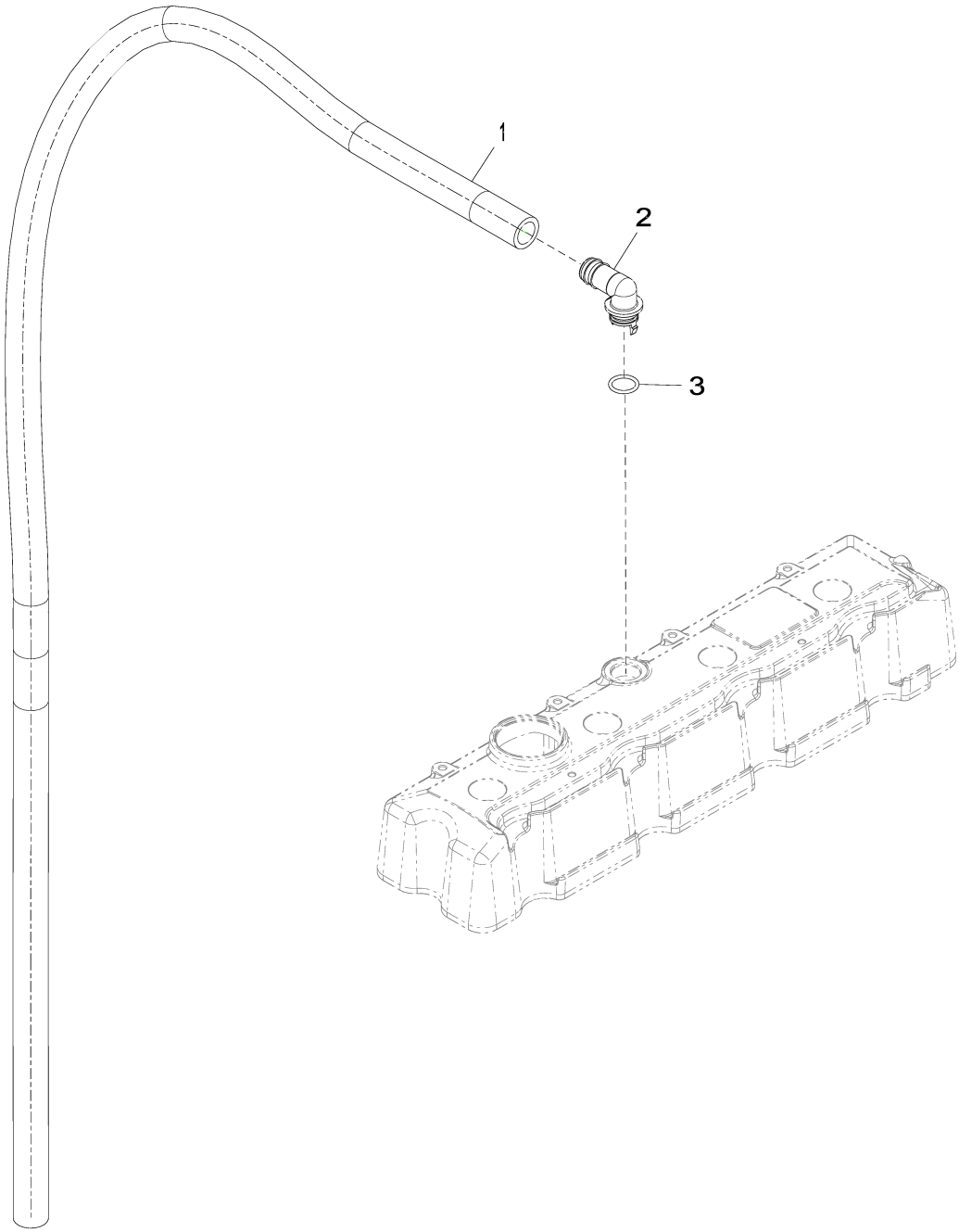

2964_RE531482_PCD

Item	*Nº peça*	*Descrição*	*Qtde*	*Nº série motor*	*Notas*
1	.....	Mangueira	1		CTL 1510 mm, MF TY22450
2	R120467	Conexão em ângulo	1		
3	R72328	Anel o	1		

3031 Starting Motor
3031 Démarreur
3031 Motor de Partida
3031 Motor de arranque

RE500343PCDE02 A.1

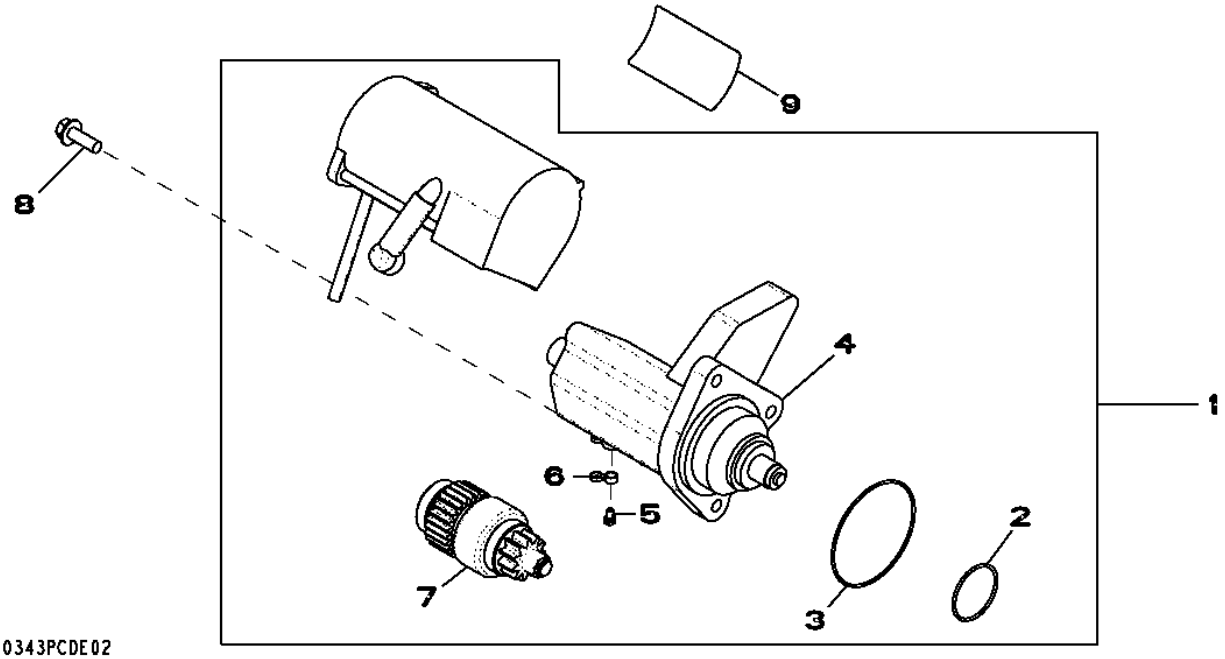

Item	*Nº peça*	*Descrição*	*Qtde*	*Nº série motor*	*Notas*
1	RE500345	Kit para motor de partida	1		
	SE501407	Motor de partida remanufat.	1		REMAN FOR RE500345
2	R135510	Anel o	1		
3	R135509	Anel o	1		
4	RE70681	Interruptor	1		
5	RE71256	Parafuso c/arruela	1		
6	RE70756	Capa	1		
7	RE70487	EmbreagEm	1		
8	19M7786	Parafuso	3		M10 X 30
9	T146102	Etiqueta	1		

3150 Alternator
3150 Alternateur
3150 Alternador
3150 Alternador

3150_RE528849_PCD A.1

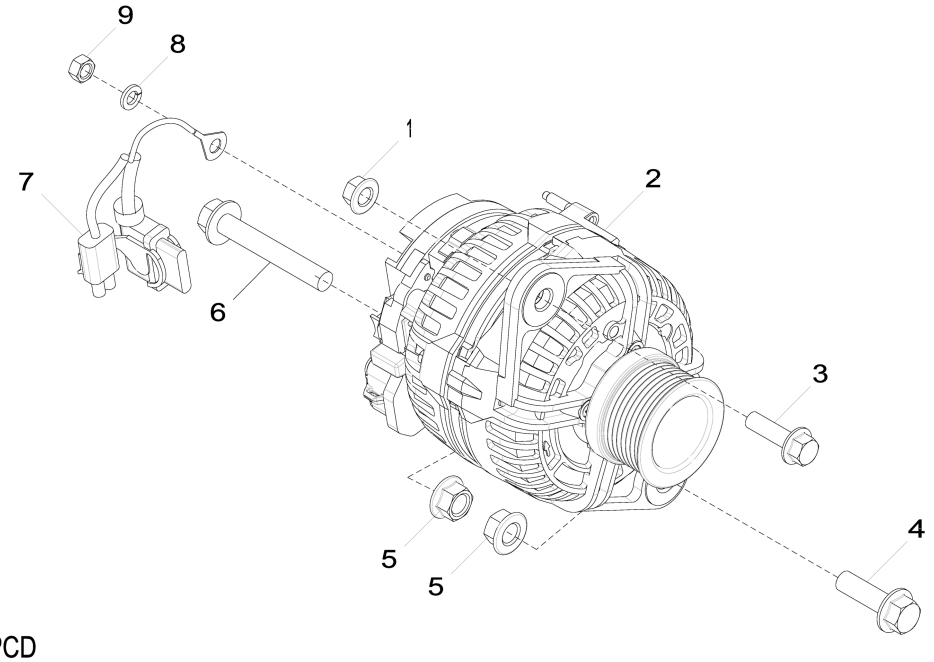

3150_RE528849_PCD

Item	Nº peça	Descrição	Qtde	Nº série motor	Notas
1	14M7296	Porca com flange	1		M10
2	AT387573	Alternador	1		24 V; 80 A, SUB FOR AT303320
3	19M7835	Parafuso	1		M10 X 35
4	19M7791	Parafuso	1		M12 X 40
5	14M7299	Porca com flange	2		M12
6	19M7818	Parafuso	1		M12 X 80
7	AT341429	Conj. chiCotes acion. motor	1		SUB FOR AT333557
8	12M7065	Arruela de pressão	1		8 mm
9	14M7273	Porca	1		M8

35JN Fuel Filter
35JN Filtre à carburant
35JN Fuel Filter
35JN Filtro de combustible

35JN_RE572089_PCD A.2

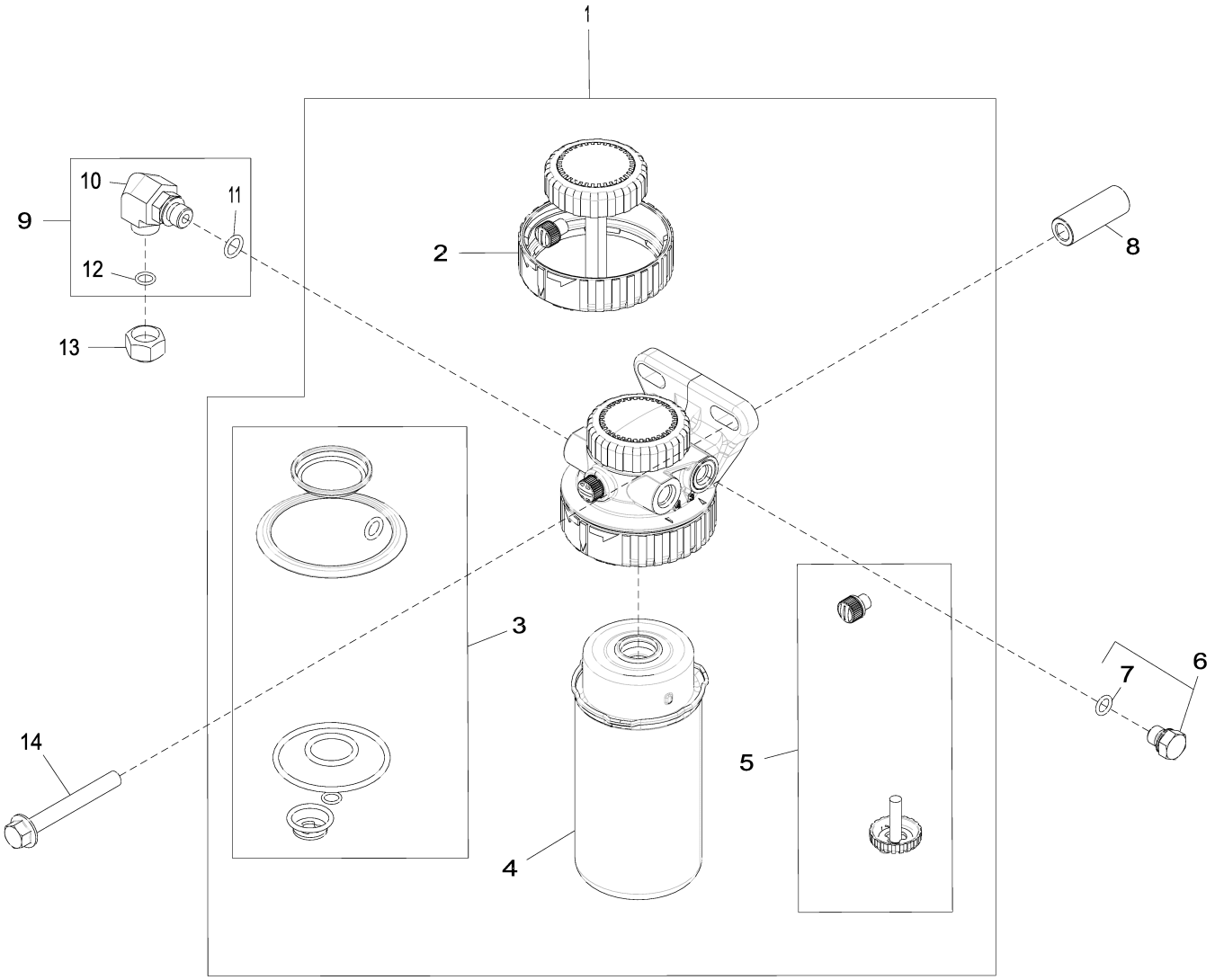

35JN_RE572089_PCD

Item	*Nº peça*	*Descrição*	*Qtde*	*Nº série motor*	*Notas*
1	RE541924	Filtro de combustível	1		
2	RE526834	Kit do filtro	1		
3	RE516553	Kit retentor	1		
4	RE541925	Elemento de filtro	1		
5	RE60854	Kit da válvula	1		
6	RE46686	Conexão	2		
7	51M7040	Anel o	1		9.300 X 2.200 mm
8	R526941	Espaçador	1		
9	RE532429	Conexão em ângulo	1		
10	38H5016	Conexão em ângulo	1		
11	51M7095	Anel o	1		11.300 X 2.200 mm
12	R63548	Anel o	1		
13	38H5141	Conexão	1		
14	19M7810	Parafuso	1		M10 X 80

3614 Front Plate
3614 Plaque avant
3614 Placa Dianteira
3614 Placa delantera

3614_RE506566_PCD E.1

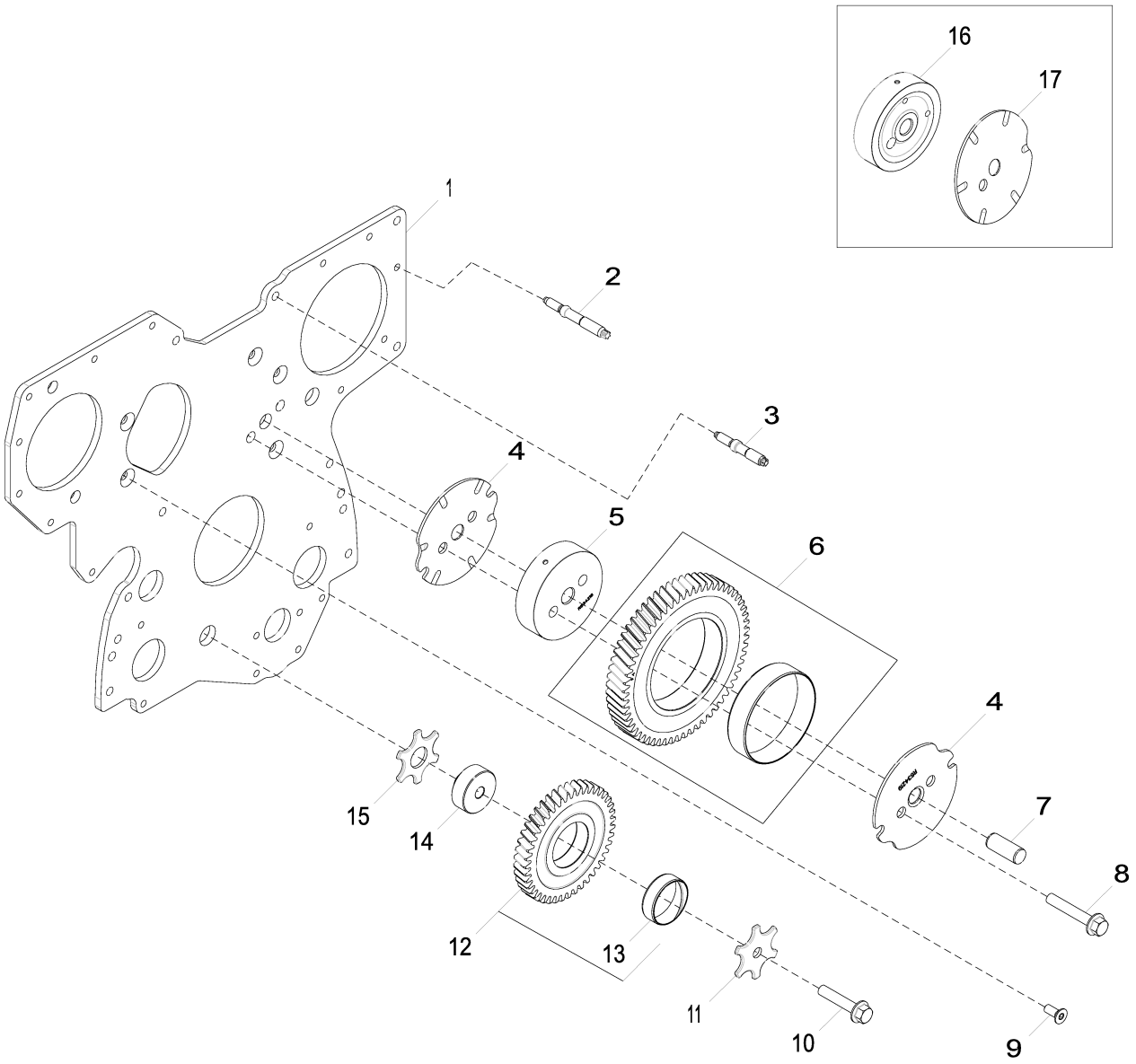

3614_RE506566_PCD

Item	*Nº peça*	*Descrição*	*Qtde*	*Nº série motor*	*Notas*
1	R504282	Placa	1		Não Ilustrado, ORDER R537772
	R537772	Placa	1		
2	R123584	Pino	7		Não Ilustrado, USE WITH R504282
	R520139	Pino	7		USE WITH R537772
3	R134518	Pino	2		
4	R534219	Arruela de encosto	2		
5	R534218	Eixo	1		
6	RE508489	EngrEnagem	1		Z = 60, Engrenagem Intermediária Superior
7	R515408	Pino de centragem	1		
8	19M7807	Parafuso	1		M10 X 60, Não Ilustrado, USE WITH R504282
	19M8844	Parafuso	2		M10 X 60, USE WITH R537772
9	R136475	Parafuso	5		
10	19M8966	Parafuso	1		M10 X 50
11	R131283	Arruela de encosto	1		
12	RE56369	EngrEnagem	1		Z = 43, Engrenagem Intermediária Inferior
13	R114193	Bucha	1		
14	R114194	Eixo	1		
15	R101225	Arruela de encosto	1		
16	R504843	Eixo	1		ORDER R534218; USE WITH R504282
17	R515494	Arruela de encosto	1		ORDER R534219; USE WITH R504282

3799 Fuel Transfer Pump Cover
3799 Couvercle de pompe de transfert de carburant
3799 Tampa da Bomba de Transferência de Combustível
3799 Cubierta de la bomba de transferencia de combustible

3799_RE59619_PCD A.1

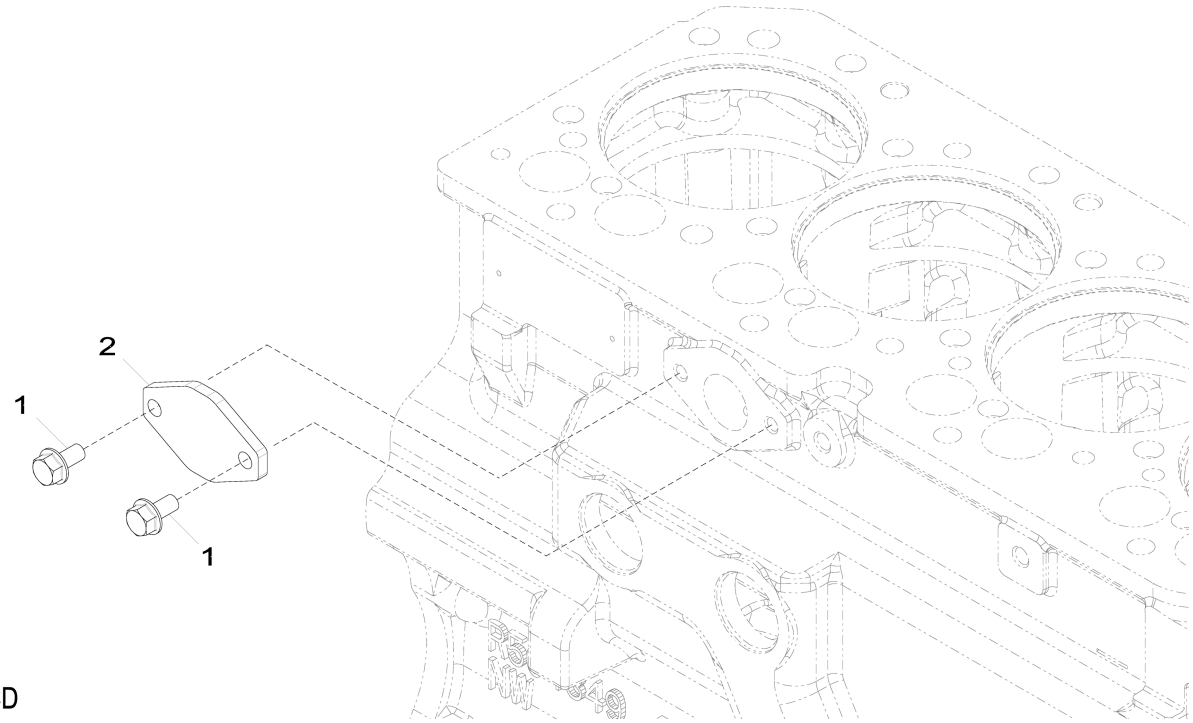

3799_RE59619_PCD

Item	*Nº peça*	*Descrição*	*Qtde*	*Nº série motor*	*Notas*
1	RE66334	Parafuso sextavado	2		(A)
2	R123396	Capa	1		

(A) Threads With Pre-Applied Sealant
Filetages avec produit d'étanchéité préappliqué
Roscas com Vedante Pré-aplicado
Roscas con pasta selladora preaplicada

3924 Thermostat Housing
3924 Boîtier de thermostat
3924 Alojamento do Termostato
3924 Caja de termostato

3924_RE528584_PCD A.1

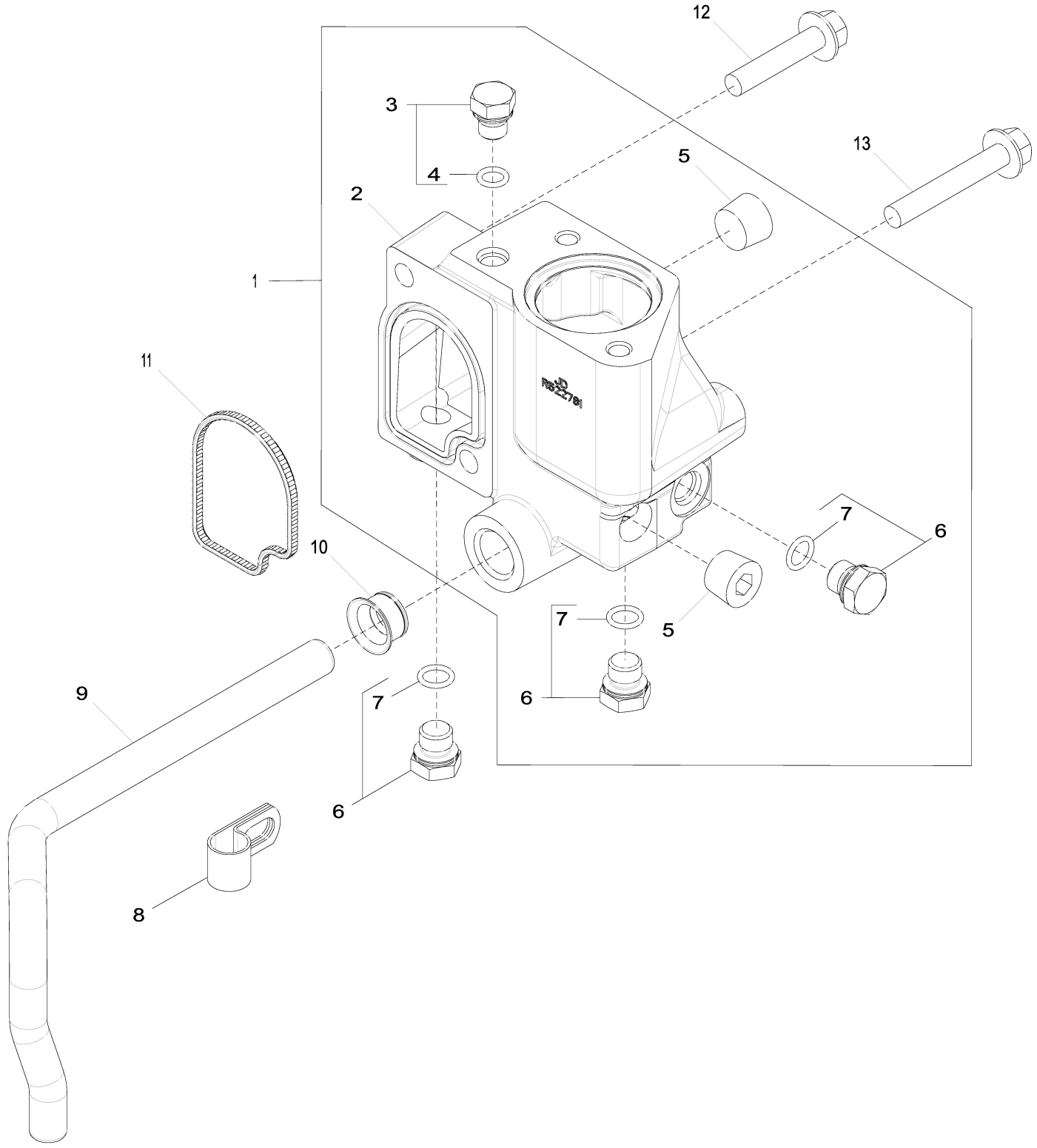

3924_RE528584_PCD

Item	*Nº peça*	*Descrição*	*Qtde*	*Nº série motor*	*Notas*
1	RE532653	Carcaça	1		MARKED R522781
2	R522781	Carcaça	1		
3	RE46686	Conexão	1		
4	51M7040	Anel o	1		9.300 X 2.200 mm
5	15H584	Tampão	2		1/2"
6	RE46684	Tampão	3		
7	51M7041	Anel o	3		11.300 X 2.200 mm
8	R128415	Braçadeira	1		
9	R519025	Tubo	1		
10	R123226	Vedação	1		
11	R501228	Vedação	1		
12	19M8292	Parafuso	1		M10 X 50
13	19M7808	Parafuso	1		M10 X 65

4062 Engine Oil Dipstick
4062 Jauge de niveau d'huile moteur
4062 Vareta de Óleo do Motor
4062 Varilla de nivel de aceite de motor

4062_RE532180_PCD A.1

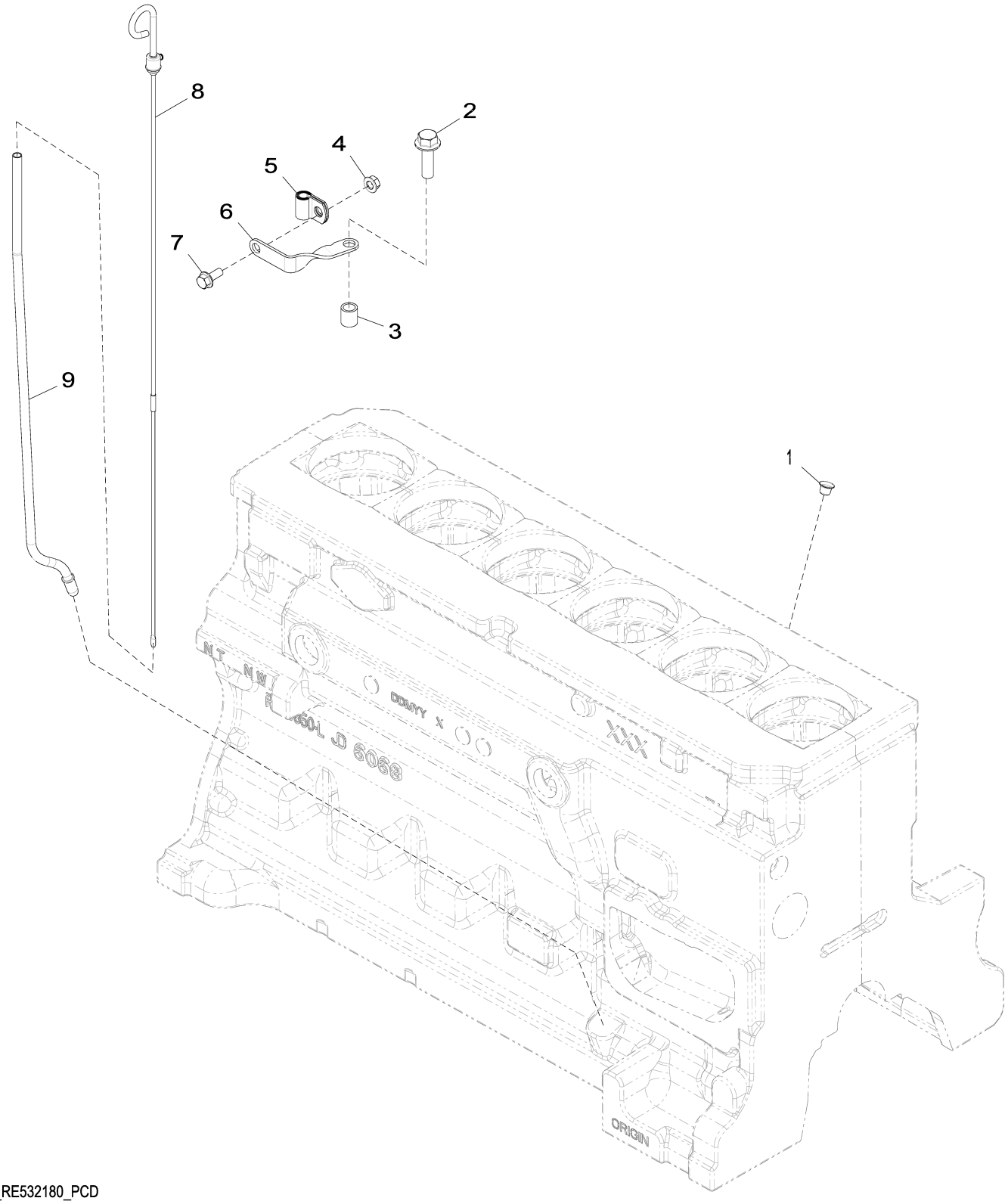

4062_RE532180_PCD

Item	Nº peça	Descrição	Qtde	Nº série motor	Notas
1	R502725	Plugue	1		
2	19M7791	Parafuso	1		M12 X 40
3	28H1697	Espaçador	1		0.493" X 0.675" X 3/4"
4	14M7298	Porca com flange	1		M8
5	T33276	Braçadeira	1		
6	R524759	Apoio	1		
7	19M7866	Parafuso	1		M8 X 20
8	RE66178	Vareta de niVel	1		
9	R520929	Tubo vareTa de nível	1		

4112 Front Auxiliary Drive Pulley
4112 Poulie pour entraînement auxiliaire avant
4112 Polia de Transmissão Auxiliar Frontal
4112 Polea de mando auxiliar delantero

RE527588PCDA02 A.1

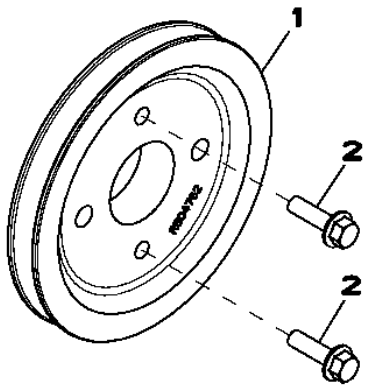

RE527588PCDA02

Item	*Nº peça*	*Descrição*	*Qtde*	*Nº série motor*	*Notas*
1	R504762	Polia	1		
2	19M7835	Parafuso	2		M10 X 35

4434 Timing Gear Cover And Water Pump
4434 Couvercle de distribution et pompe à eau
4434 Tampa da Engrenagem de Distribuição e Bomba de Água
4434 Tapa de distribución y bomba de agua

4434_RE516920_PCD D.1

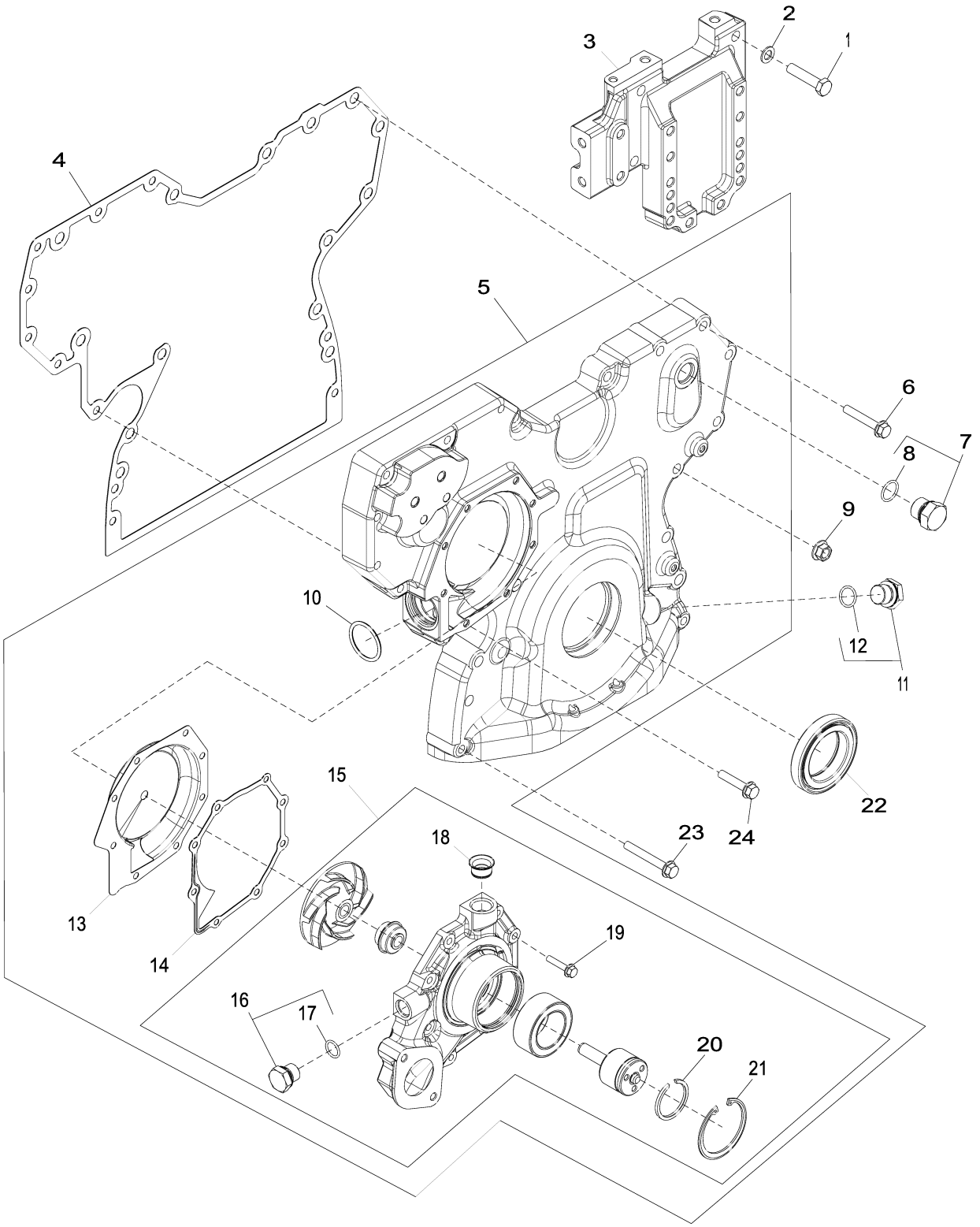

4434_RE516920_PCD

Item	Nº peça	Descrição	Qtde	Nº série motor	Notas
1	19M8488	Parafuso sextavado	4		M10 X 45
2	24M7096	Arruela	4		10.500 X 18 X 1.600 mm
3	R516557	Suporte	1		
4	R545883	Junta	1		SUB FOR R526944 OR R523184 OR R519657
5	DZ10353	Capa	1		MARKED DZ104970; SUB FOR RE509865
6	19M7800	Parafuso	8		M8 X 50
7	RE46687	Tampão de dreno	1		
8	51M7045	Anel o	1		19.300 X 2.200 mm
9	14M7296	Porca com flange	9		M10
10	R504734	Anel o	1		
11	RE517370	Conexão	1		
12	51M7044	Anel o	1		17.300 X 2.200 mm
13	RE508566	Inserto	1		(A) Kit
14	R123417	Junta	1		
15	RE546906	Bombad'água	1		MARKED R532562; SUB FOR RE505980; ALSO ORDER R123417
	SE501609	Bombad'água remanufaturada	1		REMAN FOR RE505980 AND RE546906
16	RE46685	Tampão	1		
17	51M7043	Anel o	1		15.300 X 2.200 mm
18	R123226	Vedação	1		
19	19M7796	Parafuso	8		M6 X 30
20	A364R	Anel de pressão	1		
21	R71228	Anel	1		
22	RE538097	Vedação	1		SUB FOR RE505515
23	19M7801	Parafuso	3		M8 X 60
24	19M8317	Parafuso	1		M8 X 40

(A) INCLUDE INSTRUCTIONS
COMPREND LES INSTRUCTIONS
INCLUEM INSTRUÇÕES
INCLUYE INSTRUCCIONES

4689 Cylinder Block
4689 Bloc-cylindres
4689 Bloco de Cilindros
4689 Bloque de cilindros

4689_RE552135_PCD B.3

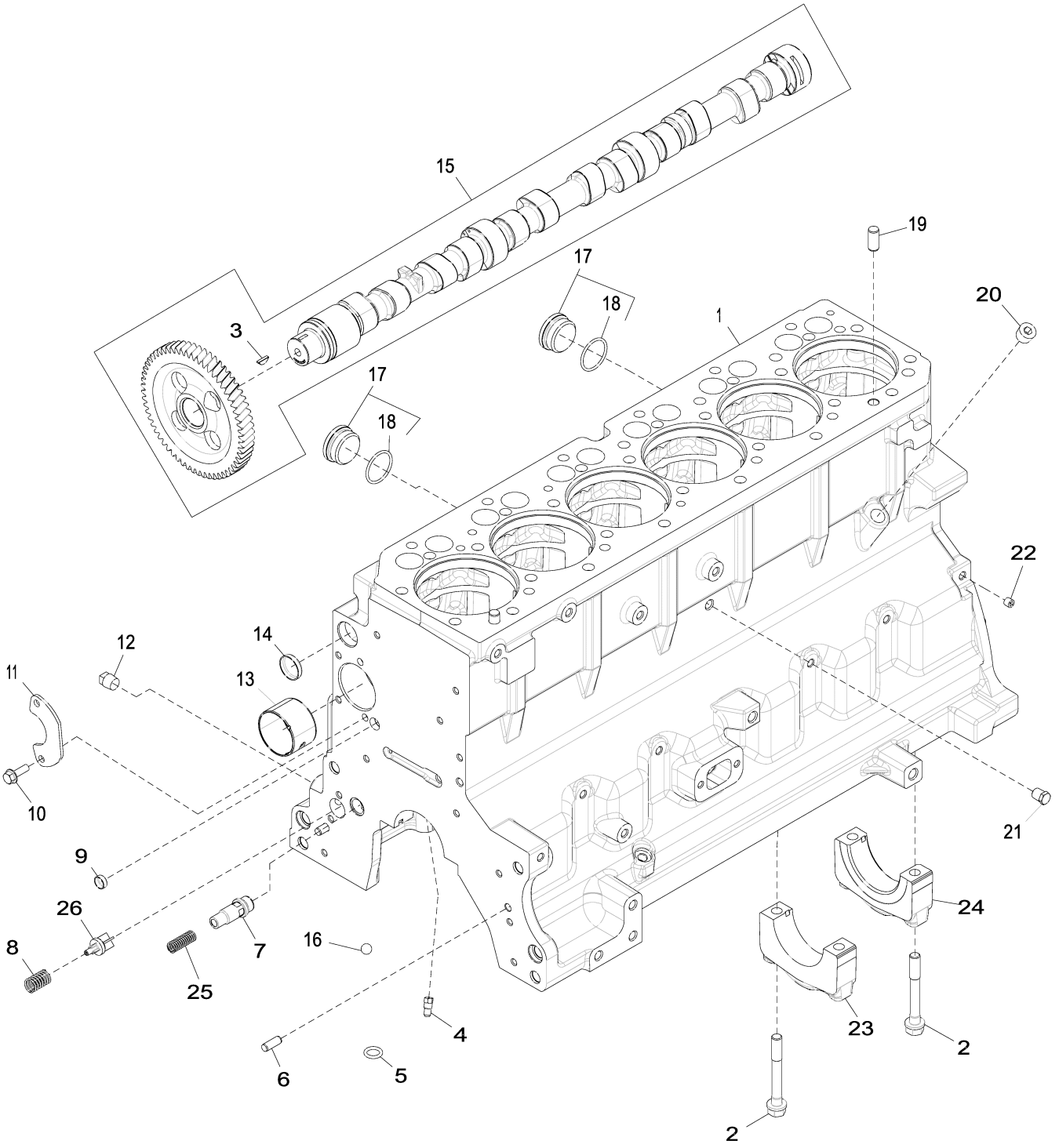

4689_RE552135_PCD

Item	Nº peça	Descrição	Qtde	Nº série motor	Notas
1	.....	Bloco de cilindro	1		MARKED R504850
2	R535005	Parafuso sextavado	14		
3	R133303	Chaveta	1		
4	R131182	Orifício	6		
5	R97185	Anel o	1		
6	B153R	Pino de centragem	2		
7	RE505501	VálVula de sangria	1		
8	R111137	Mola	1		
9	T18891	Plugue	2		
10	19M8999	Parafuso	2		M8 X 25
11	R132518	Placa	1		
12	15H695	Tampão	1		3/8"
13	R119874	Bucha	1		
14	R116466	Plugue	1		
15	RE507149	Eixo de cames	1		
16	D2361R	Esfera	1		
17	RE508185	Conexão	2		
18	U13639	Anel o	1		
19	A120R	Pino de centragem	4		
20	15H584	Tampão	1		1/2"
21	RE507807	Tampão	1		
22	RE71255	Tampão	7		SUB FOR RE42713
23	R114241	Tampa do rolamenTo	6		
24	R114240	Tampa do rolamenTo	1		
25	R131425	Mola de compressão	1		
26	R121043	VálVula	1		

4712 Crankshaft and Bearings
4712 Vilebrequin et paliers
4712 Virabrequim e Rolamentos
4712 Cigüeñal y cojinetes

4712_RE506346_PCD B.1

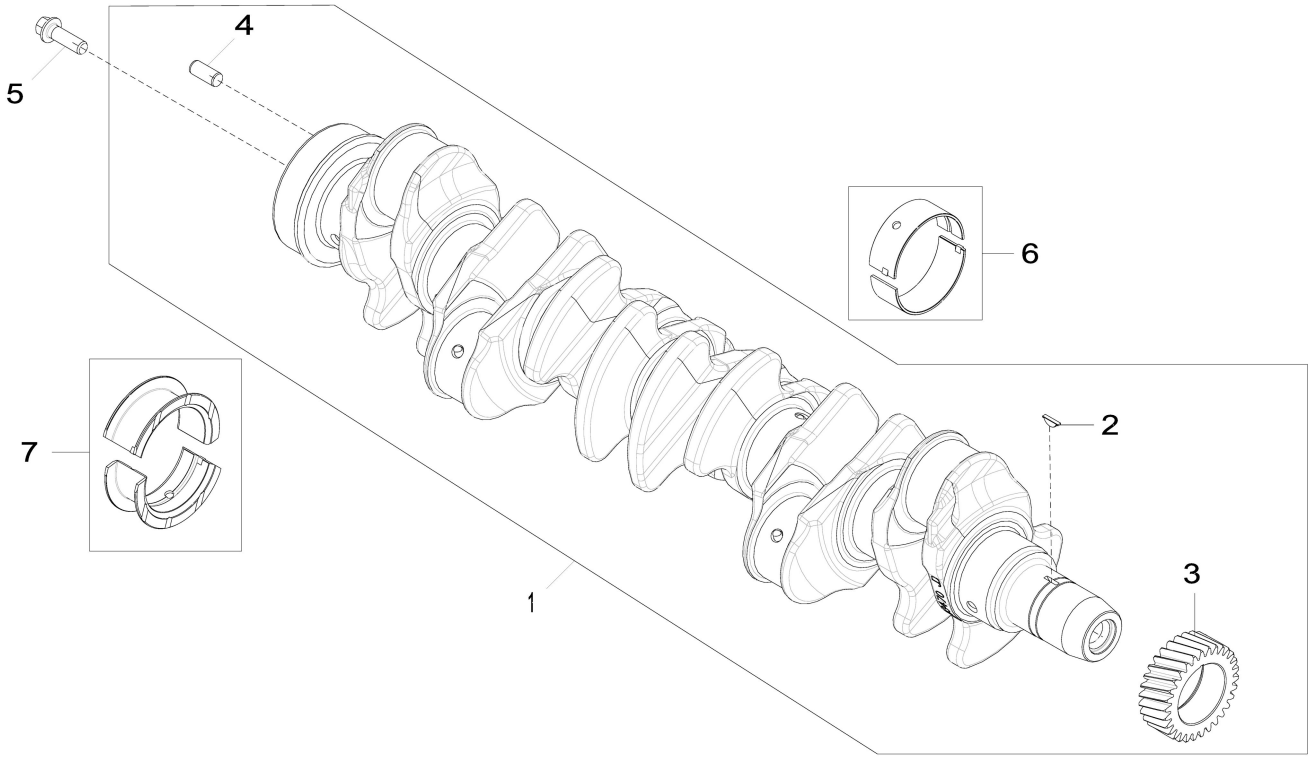

4712_RE506346_PCD

Item	*Nº peça*	*Descrição*	*Qtde*	*Nº série motor*	*Notas*
1	RE505921	Virabrequim	1		MARKED R503470; ALSO ORDER RE537070 AND RE537071
	SE501655	Virabrequim remanufaturado	1		(A) REMAN FOR RE505921
2	R505609	Chaveta	1		LGTH = 18.5 mm
3	R120631	EngrEnagem	1		Z = 30
4	R48685	Pino de centragem	1		SUB FOR A120R
5	R135918	Parafuso	6		
6	RE65165	Conj. do rolamento	6		STD, Kit, R123561 AND R123562
	RE65911	Rolamento	AR		US = 0.254 mm, Kit, R130576 AND R130577
7	RE65168	Conj. do rolamento	1		STD, Kit, R123564 AND R123563
	RE65912	Rolamento axial	AR		US = 0.254 mm, Kit, R130574 AND R130575

(A) With Bearings
AVEC ROULEMENTS
Com Rolamentos
Con cojinetes

4839 Connecting Rod and Piston-Cylinder Liner Kit
4839 Bielle et piston-chemise, jeu de pièces
4839 Kit de Camisa da Biela e do Cilindro do Pistão
4839 Biela y pistón-camisa de cilindro, kit

RE525601PCDA02 A.1

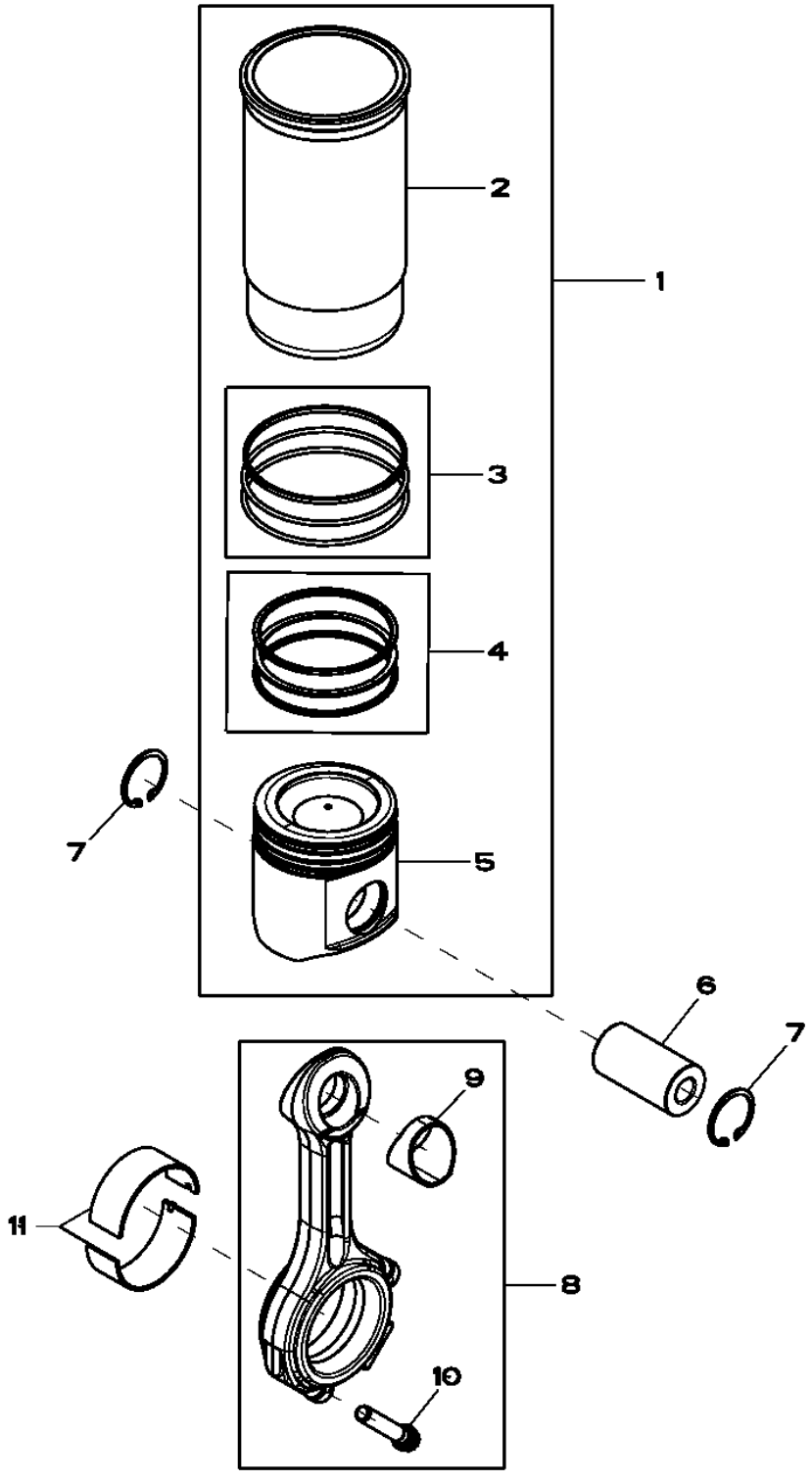

RE525601PCDA02

Item	Nº peça	Descrição	Qtde	Nº série motor	Notas
1	RE536083	Kit pistão e camisa	6		
2	.....	Camisa de cilindro	1		NSEP; ORDER RE536083
3	AR65507	Kit - anel o	1		PKG OF 3
4	RE507852	Kit anéis de pistão	1		PKG OF 3 , SUB FOR RE527844
5	.....	Pistão	1		NSEP; MARKED RE527039; ORDER RE536083
6	R502755	Pino do Pistão	6		OD = 41 mm; LGTH = 77 mm
7	R54114	Anel de pressão	12		
8	RE500608	Biela	6		MARKED R500335
	SE501094	Biela remanufaturada	AR		MARKED R500335; REMAN FOR RE500608
9	R114082	Bucha	1		
10	R501124	Parafuso	2		M12; A = 61 mm
11	RE65908	Rolamento	6		KIT (2) R113698; STD
	RE65909	Rolamento	AR		(A) ID = 0.254 mm; US, KIT (2) R130578

(A) Grinding Guidelines : See CTM104
Consignes sur le broyage: consulter le CTM104
Diretrizes de Retífica : Consulte CTM104
Pautas de rectificado: Ver CTM104

4902 Valve Actuating Mechanism
4902 Mécanisme d'actionnement de soupape
4902 Mecanismo de Acionamento da Válvula
4902 Mecanismo accionador de válvulas

4902_RE59334_PCD E.1

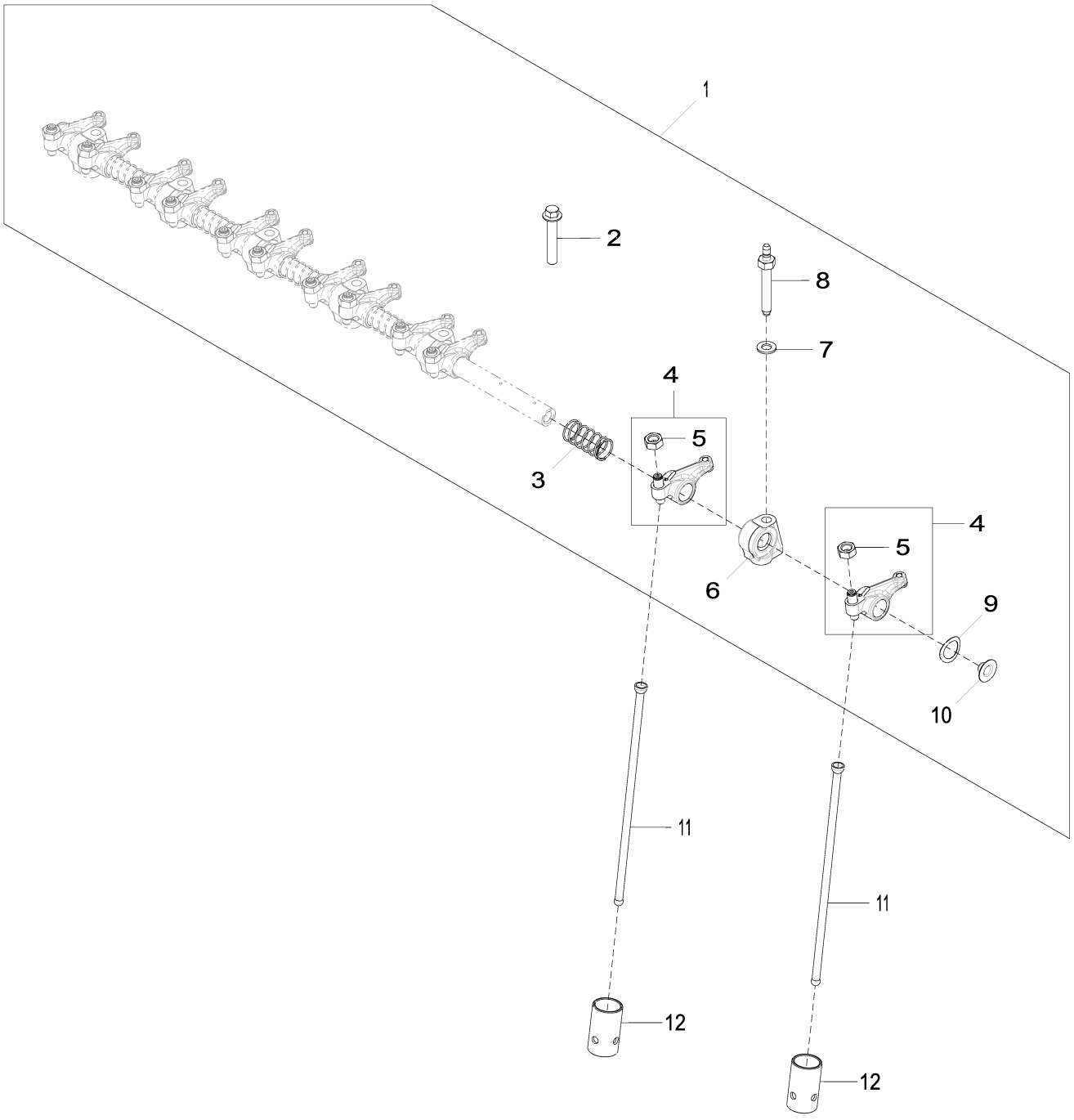

4902_RE59334_PCD

Item	*Nº peça*	*Descrição*	*Qtde*	*Nº série motor*	*Notas*
1	RE548060	Kit do eixo	1		SUB FOR RE519737 OR RE523806 OR RE547826
2	R504813	Paraf. auto-frenante	6		
3	T20314	Mola	5		
4	RE508317	Balancim	12		MARKED R133629
5	14M7148	Porca	1		M10
6	R123161	Suporte	6		(A) SUB FOR R519767
7	R529416	Arruela	6		SUB FOR 24M7346
8	R123271	Pino	6		
9	T20316	Arruela	2		
10	R54565	Plugue	2		
11	R107731	Vareta	12		LGTH = 265 mm; 10.43"
12	DZ101670	Peça acionada Pelo came	12		SUB FOR R123565

(A) Aluminium
Aluminium
Alumínio
Aluminio

5024 Engine Oil Pump
5024 Pompe à huile
5024 Bomba de Óleo do Motor
5024 Bomba de aceite

5024_RE522137_PCD A.1

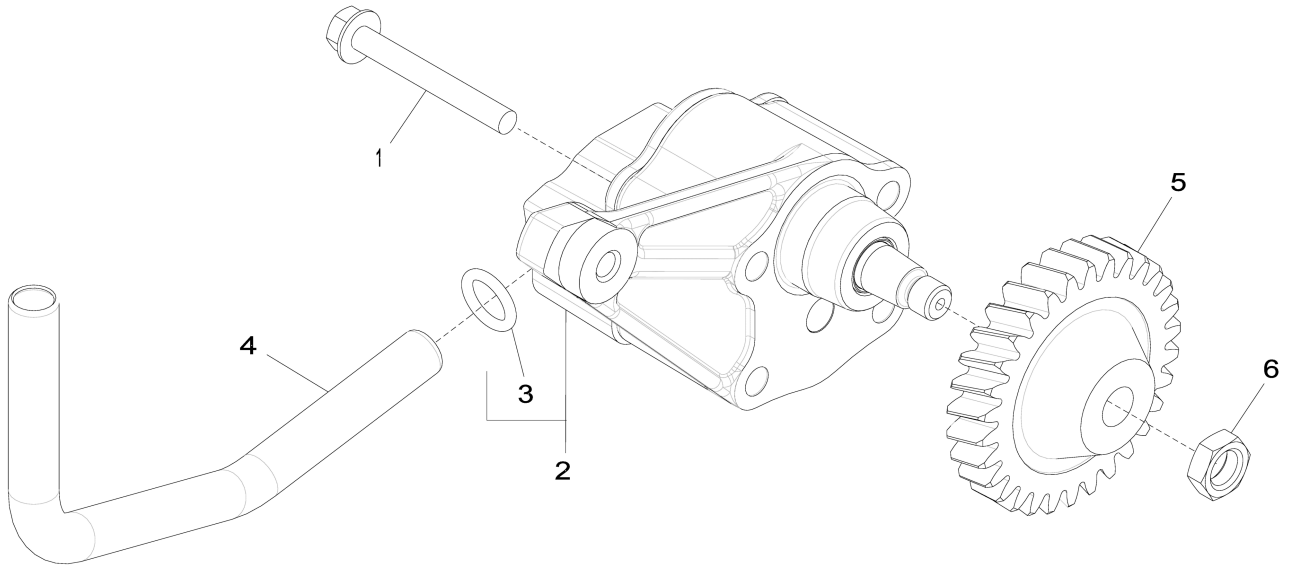

5024_RE522137_PCD

Item	*Nº peça*	*Descrição*	*Qtde*	*Nº série motor*	*Notas*
1	19M8987	Parafuso	2		M8 X 65, SUB FOR APPL 19M9355
2	DZ100021	Bombade óleo	1		SUB FOR RE521756
	SE501813	Bombade óleo remanufatur.	1		REMAN FOR RE521756
3	R97185	Anel o	1		
4	R526838	Tubo de óleo	1		SUB FOR R518880
5	R120638	EngrEnagem	1		
6	14M7066	Porca	1		M12

5132 Cylinder Head
5132 Culasse
5132 Cabeçote dos Cilindros
5132 Culata

5132_RE533346_PCD D.1

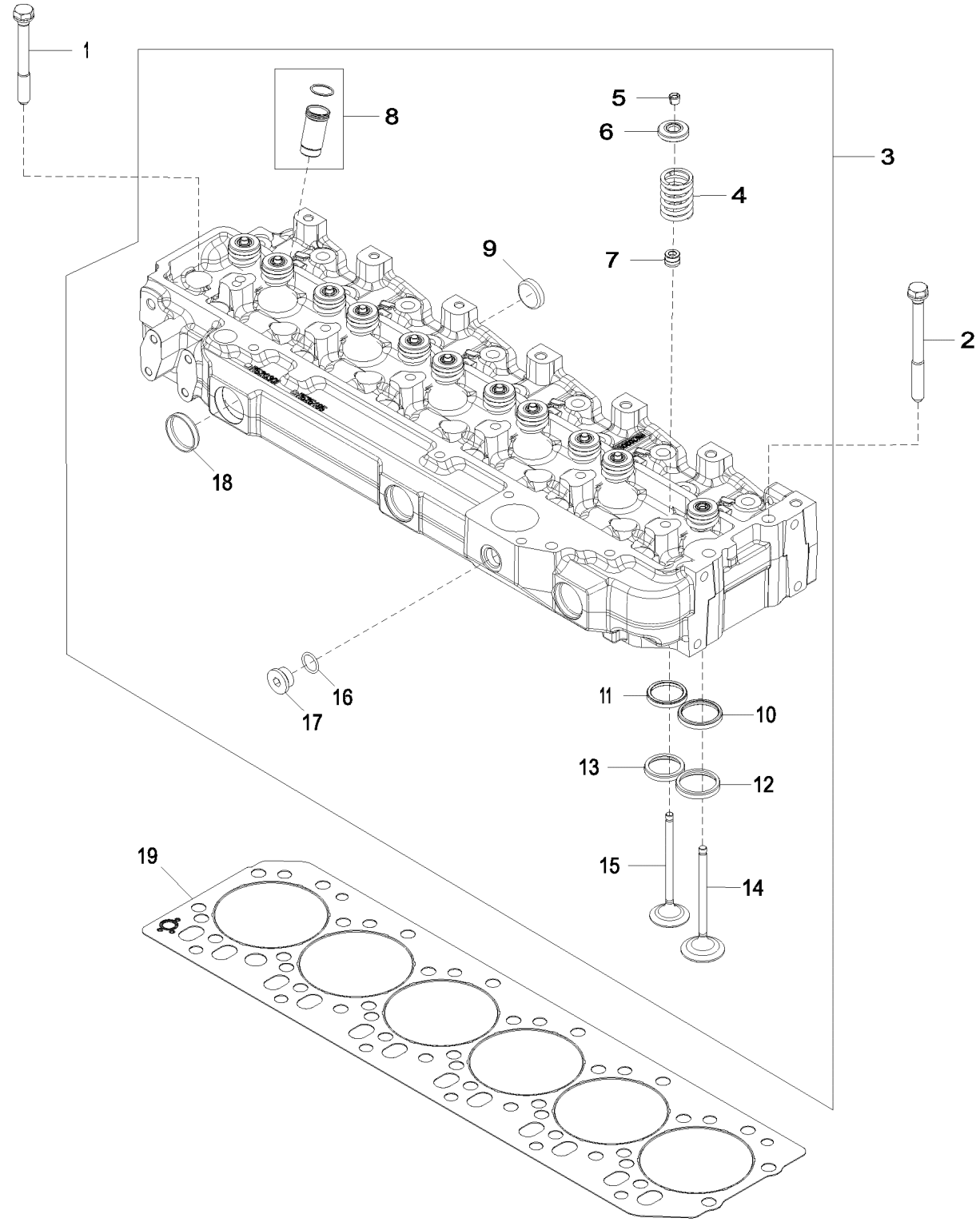

5132_RE533346_PCD

Item	*Nº peça*	*Descrição*	*Qtde*	*Nº série motor*	*Notas*
1	R85363	Parafuso sextavado	24		
2	R534091	Parafuso sextavado	2		SUB FOR R502511
3	RE533345	Cabeçote	1		(A) MARKED R520301
4	R26125	Mola	12		
5	R91889	RetentoR	24		
6	RE60005	RotadoR	12		
7	RE31617	Vedação	12		
8	RE527456	Luva	1		
9	CD16284	Plugue	6		
10	R98063	Inserto de assento válvula	6		
11	R85687	Inserto de assento válvula	6		
12	R106831	Inserto de assento válvula	6		
13	R106829	Inserto de assento válvula	6		
14	R98062	VálVula de admissão	6		(B) STD
	R97490	VálVula de admissão	AR		OD +0.381MM
	R97491	VálVula de admissão	AR		OD +0.762MM
15	R90692	VálVula de escape	6		(C) STD
	R97492	VálVula de escape	AR		OD +0.381MM
	R97493	VálVula de escape	AR		OD +0.762MM
16	R26906	Anel o	1		
17	T58477	Conexão	1		
18	R43409	Plugue	3		
19	R116516	Vedação de cilindro	1		

(A) Include Instructions
Instructions fournies
Incluem Instruções
Incluye instrucciones

(B) Intake Valve
Soupape d'admission
Válvula de Admissão
Válvula de admisión

(C) Exhaust Valve
Soupape d'échappement
Válvula de Escape
Válvula de escape

5204 Auxiliary Drive Cover
5204 Couvercle d'entraînement auxiliaire
5204 Tampa do Acionamento Auxiliar
5204 Tapa de mando auxiliar

5204_RE59264_PCD D.4

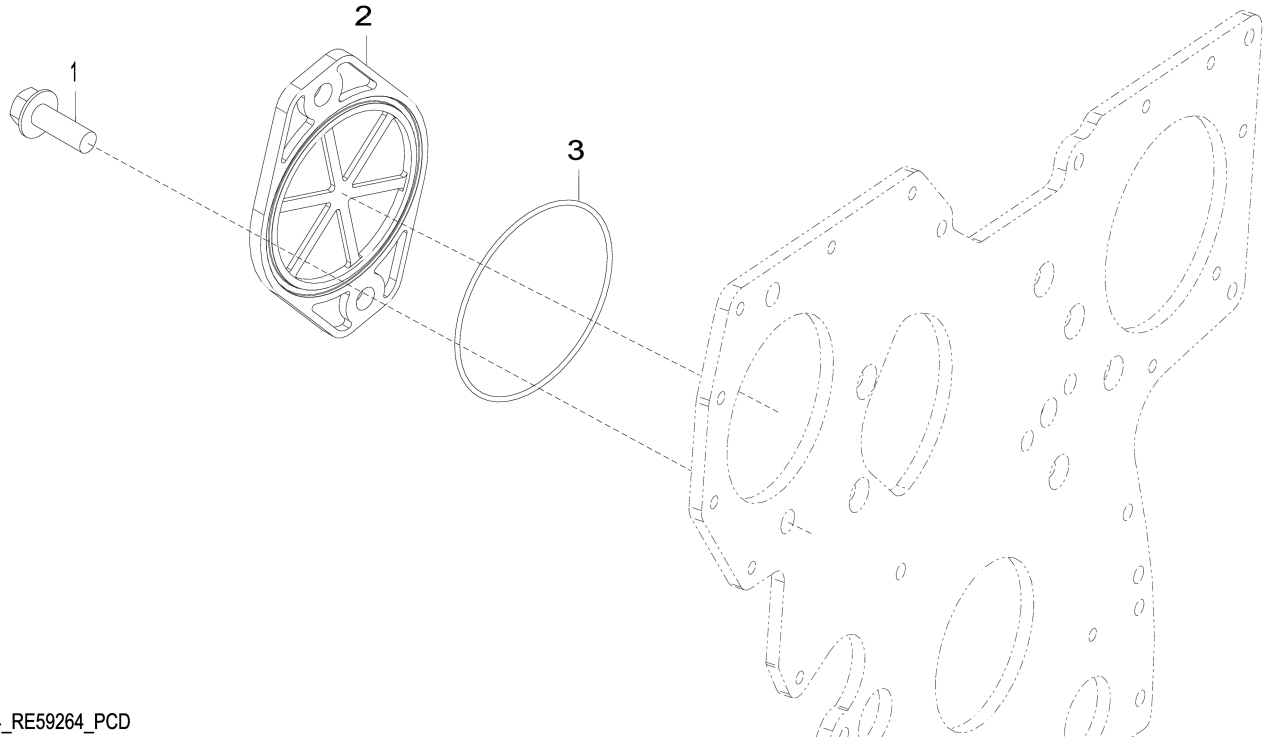

5204_RE59264_PCD

Item	*Nº peça*	*Descrição*	*Qtde*	*Nº série motor*	*Notas*
1	19M7790	Parafuso	2		M12 X 35
2	R135757	Capa	1		
3	T20758	Anel o	1		

5728 Water Pump Inlet
5728 Entrée de pompe à eau
5728 Entrada da Bomba de Água
5728 Entrada de bomba de agua

5728_RE530087_PCD B.1

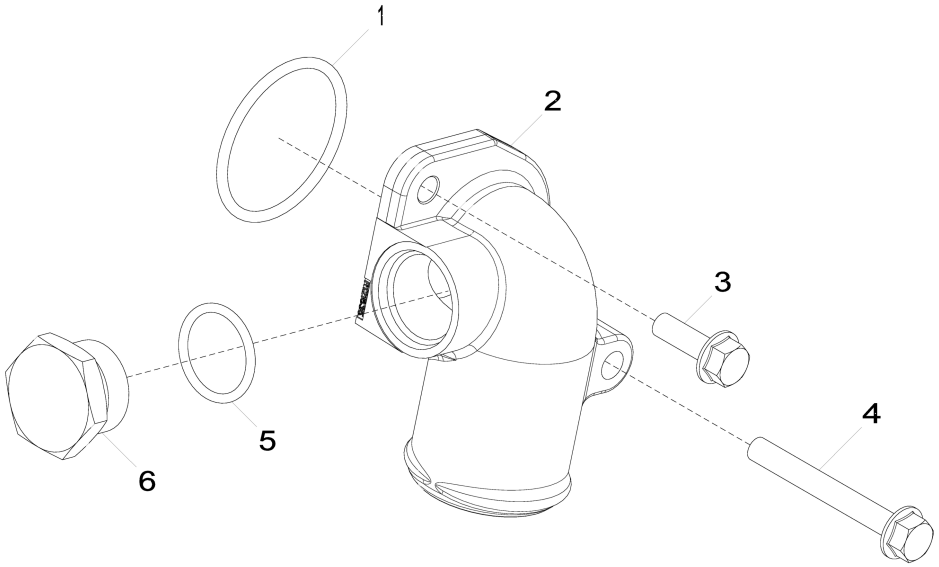

5728_RE530087_PCD

Item	*Nº peça*	*Descrição*	*Qtde*	*Nº série motor*	*Notas*
1	R89944	Anel o	1		
2	R522686	Conexão em ângulo	1		MARKED R522686
3	19M7867	Parafuso	1		M8 X 25
4	19M7802	Parafuso	1		M8 X 65
5	U17409	Anel o	1		
6	R82718	Tampão de dreno	1		

5902 Engine Oil Cooler
5902 Refroidisseur d'huile moteur
5902 Resfriador do Óleo do Motor
5902 Enfriador de aceite de motor

5902_RE59755_PCD E.2

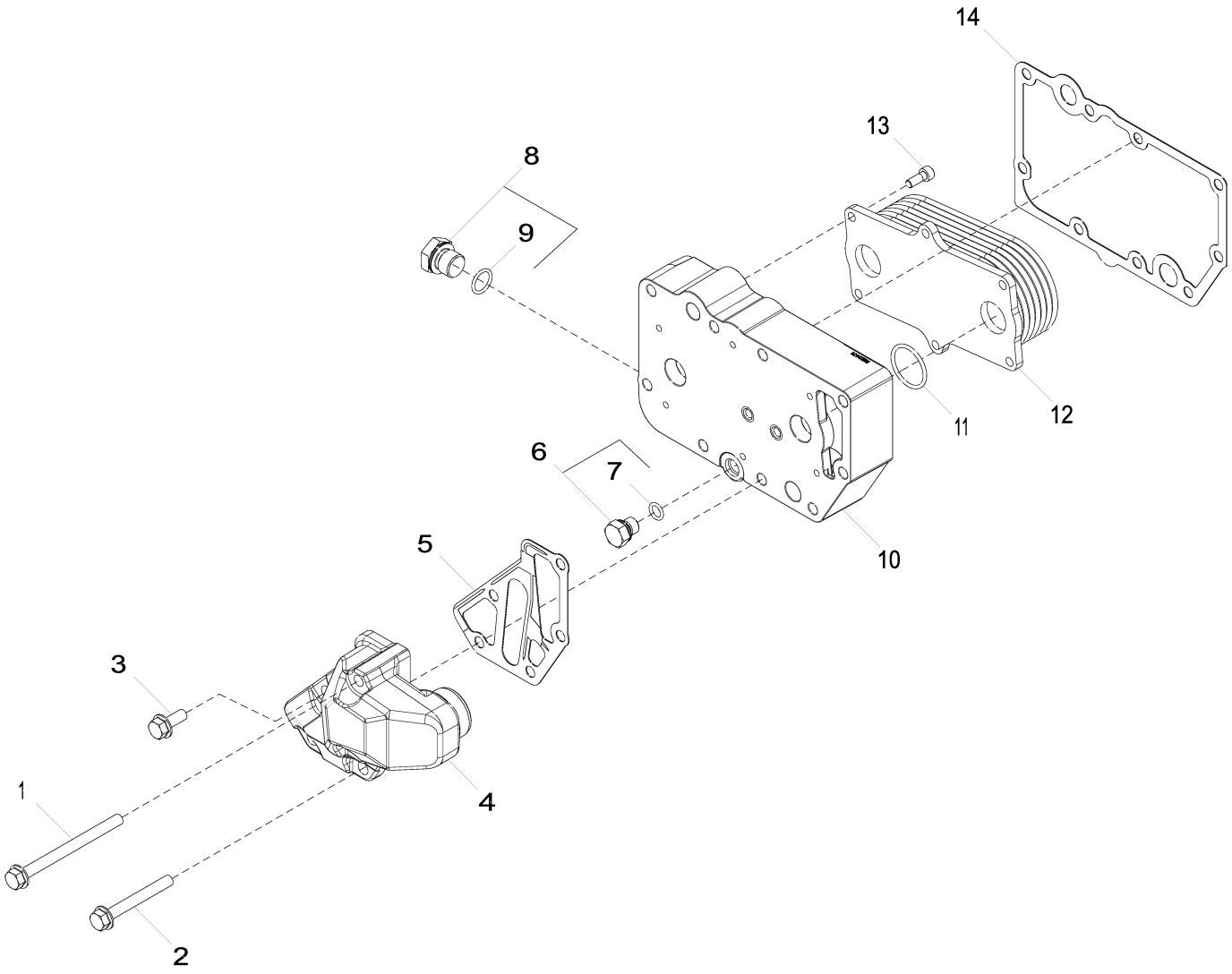

5902_RE59755_PCD

Item	*Nº peça*	*Descrição*	*Qtde*	*Nº série motor*	*Notas*
1	19M7970	Parafuso	2		M8 X 100
2	19M7802	Parafuso	2		M8 X 65
3	RE67238	Parafuso	1		(A)
4	DZ105608	Adaptador	1		MARKED DZ105607; SUB FOR R502811
5	R501428	Junta	1		
6	RE46686	Conexão	1		
7	51M7040	Anel o	1		9.300 X 2.200 mm
8	RE46685	Tampão	1		
9	51M7043	Anel o	1		15.300 X 2.200 mm
10	R521037	Carcaça	1		
11	T122075	Anel o	2		
12	RE560752	ResfRiadoR de óleo	1		SUB FOR RE56690
13	RE67231	Parafuso	6		(A)
14	R123501	Junta	1		
15	R504734	Anel o	1		(B) USE WITH R502811

(A) Threads with Pre Applied Sealant
Filetages avec produit d'étanchéité préappliqué
Roscas com Vedante Pré-aplicado
Roscas con pasta selladora preaplicada

(B) Not Illustrated
Non illustres
Não Ilustrado
No se ilustra

62A4 Alternator Mounting
62A4 Montage de l'alternateur
62A4 Montagem do Alternador
62A4 Montaje de alternador

62A4_RE531056_PCD C.1

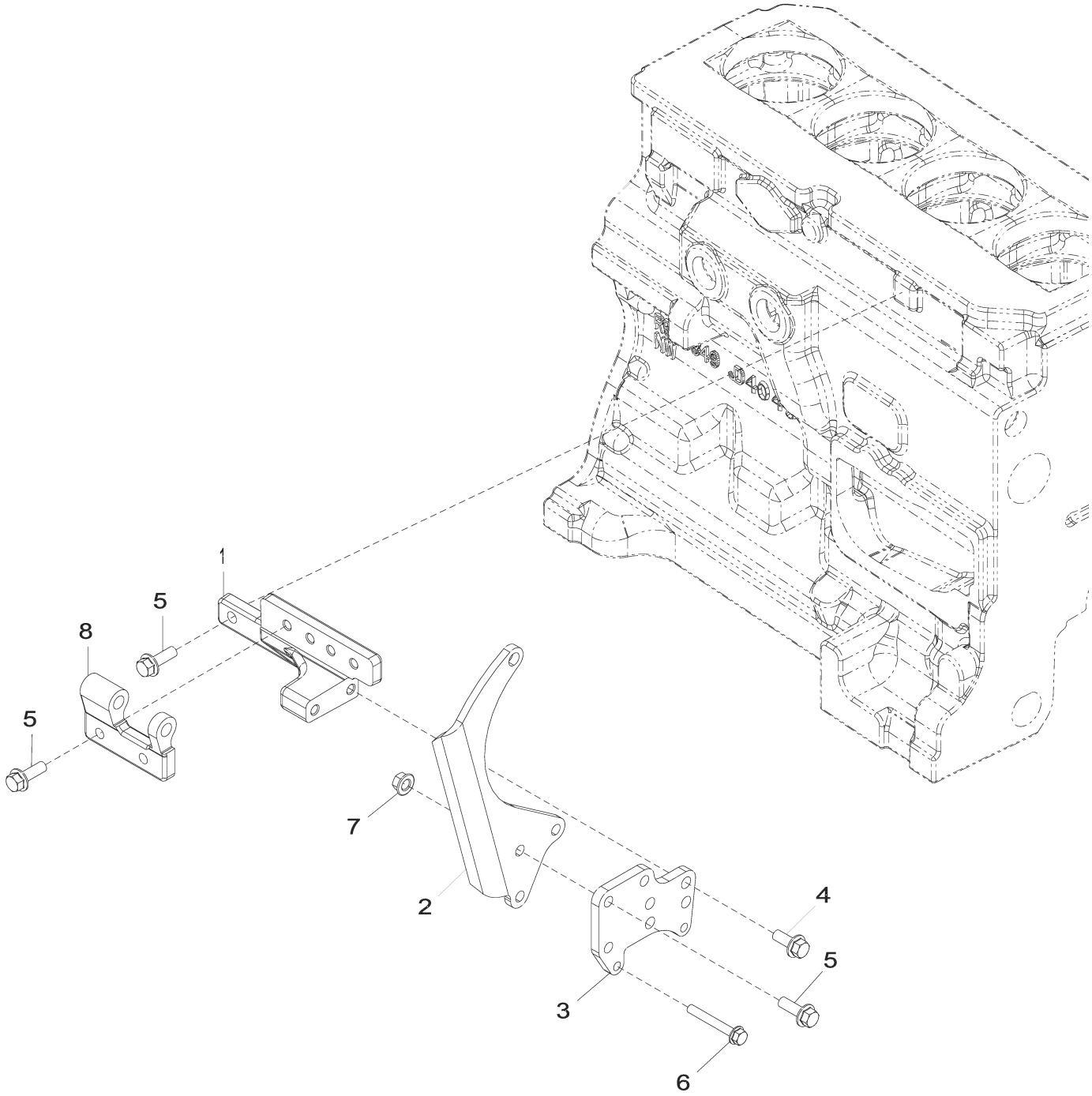

62A4_RE531056_PCD

Item	*Nº peça*	*Descrição*	*Qtde*	*Nº série motor*	*Notas*
1	R529946	Apoio	1		SUB FOR R516584
2	R524235	Correia	1		
3	R521166	Correia	1		SUB FOR R516510
4	19M7785	Parafuso	2		M10 X 25
5	19M7786	Parafuso	7		M10 X 30
6	19M7801	Parafuso	2		M8 X 60
7	14M7296	Porca com flange	3		M10
8	R503766	Suporte	1		

63FW Low Pressure Fuel Lines
63FW Conduites d'alimentation basse pression
63FW Linhas de Combustível de Baixa Pressão
63FW Tuberías de combustible a baja presión

63FW_RE571499_PCD A.6

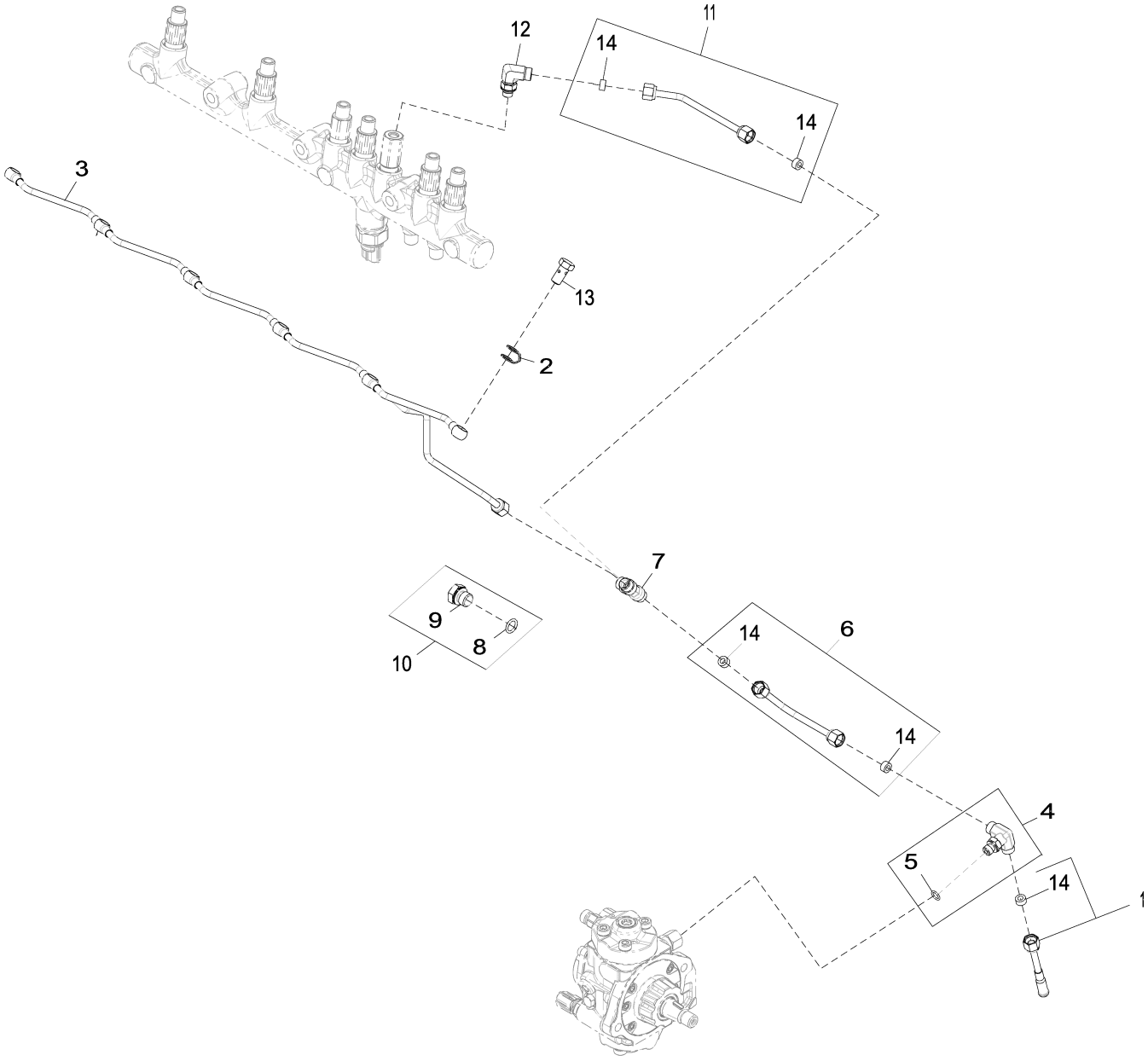

63FW_RE571499_PCD

Item	Nº peça	Descrição	Qtde	Nº série motor	Notas
1	RE67050	Linha de combustivel	1		INCLUDES R51936
2	R522899	Arruela de vedação	6		
3	RE529915	Linha de combustivel	1		
4	RE524220	Conexão	1		
5	51M7039	Anel o	1		8.100 X 1.600 mm
6	RE529916	Linha de combustivel	1		
7	R97061	Conexão em t	1		
8	51M7041	Anel o	1		11.300 X 2.200 mm
9	R107768	Tampão de dreno	1		
10	RE46684	Tampão	1		
11	RE523464	Linha de combustivel	1		
12	RE502173	Conexão	1		
13	38M7009	Parafuso oco	6		
14	R51936	Arruela de vedação	5		

65WA Turbocharger
65WA Turbocompresseur
65WA Turbocompressor
65WA Turbocompresor

65WA_RE538655_PCD A.3

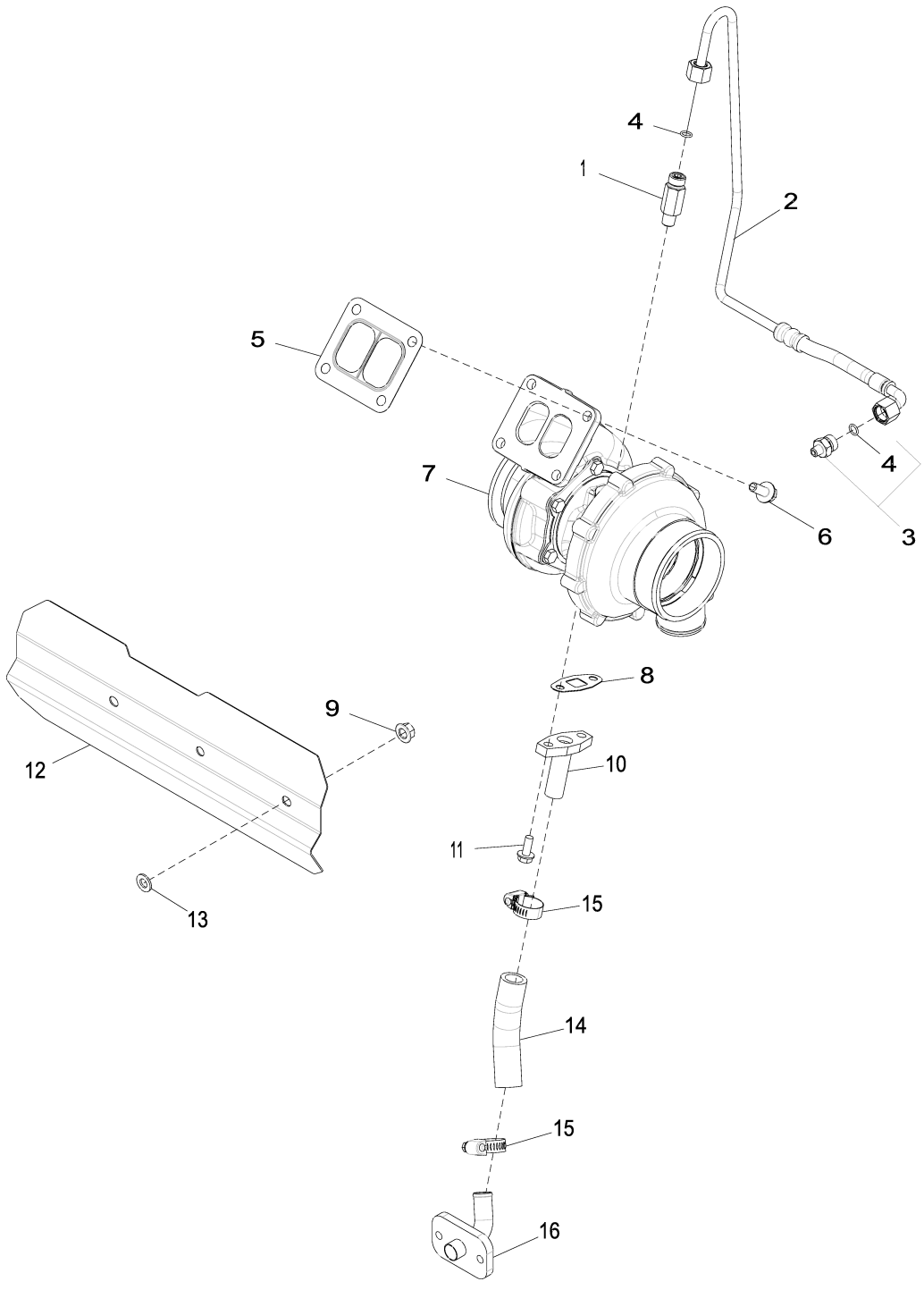

65WA_RE538655_PCD

Item	*Nº peça*	*Descrição*	*Qtde*	*Nº série motor*	*Notas*
1	RE518109	Adaptador	1		ALSO ORDER R63548
2	RE538724	Tubulação de óleo	1		
3	RE521531	Adaptador	1		
4	R63548	Anel o	2		
5	R123572	Junta	1		
6	R522679	Parafuso sextavado	4		
7	RE550941	TurboalimenTador	1		SUB FOR RE529464
	SE502192	TurboalimenTador remanufaT.	1		REMAN FOR RE550941 AND RE529464
8	R123570	Junta	1		
9	14M7296	Porca com flange	3		M10
10	RE60003	Tubulação de óleo	1		
11	19M8062	Parafuso	2		M8 X 20
12	R523340	Proteção térmica	1		
13	24M7028	Arruela	3		10.500 X 20 X 2 mm
14	R115575	Mangueira	1		(A)
15	RE65978	Braçadeira	2		
16	RE504845	Tubo de óleo	1		

(A) Cut to length
Couper à la longueur voulue
Cortar no Comprimento
Cortar según se requiera

6698 Temperature Switch Plug
6698 Bouchon de contacteur thermostatique
6698 Bujão do Interruptor de Temperatura
6698 Enchufe de interruptor de temperatura

6698_RE500556_PCD B.2

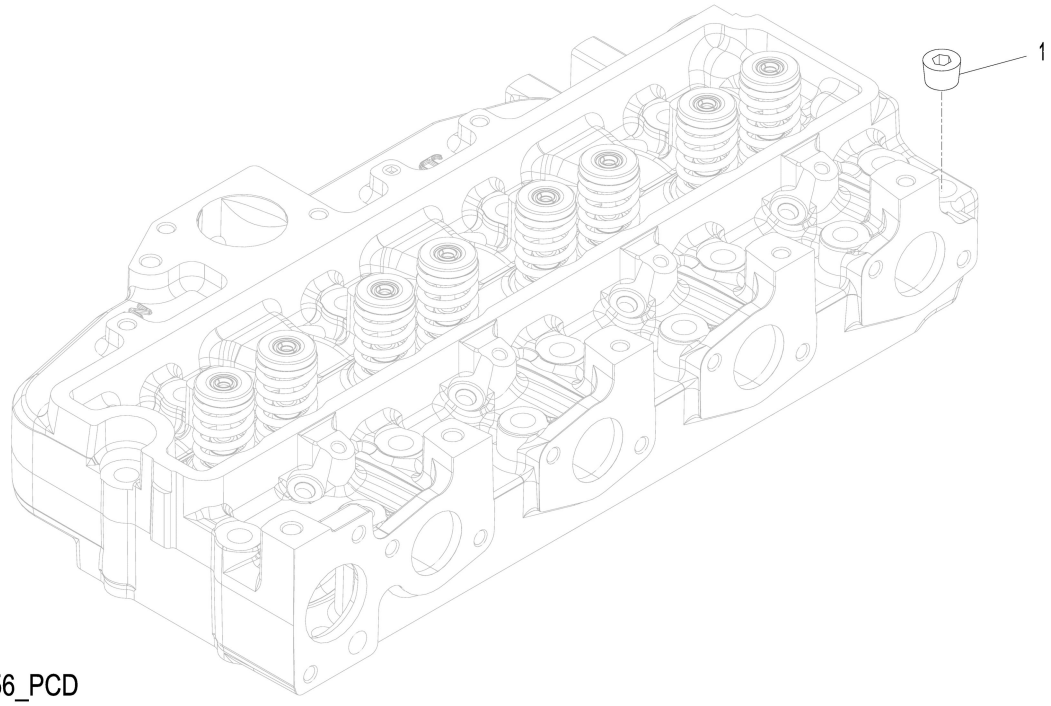

6698_RE500556_PCD

Item	*Nº peça*	*Descrição*	*Qtde*	*Nº série motor*	*Notas*
1	15H584	Tampão	1		1/2"

6764 Engine Sensors
6764 Capteurs du moteur
6764 Sensores do Motor
6764 Sensores de motor

6764_RE545574_PCD A.1

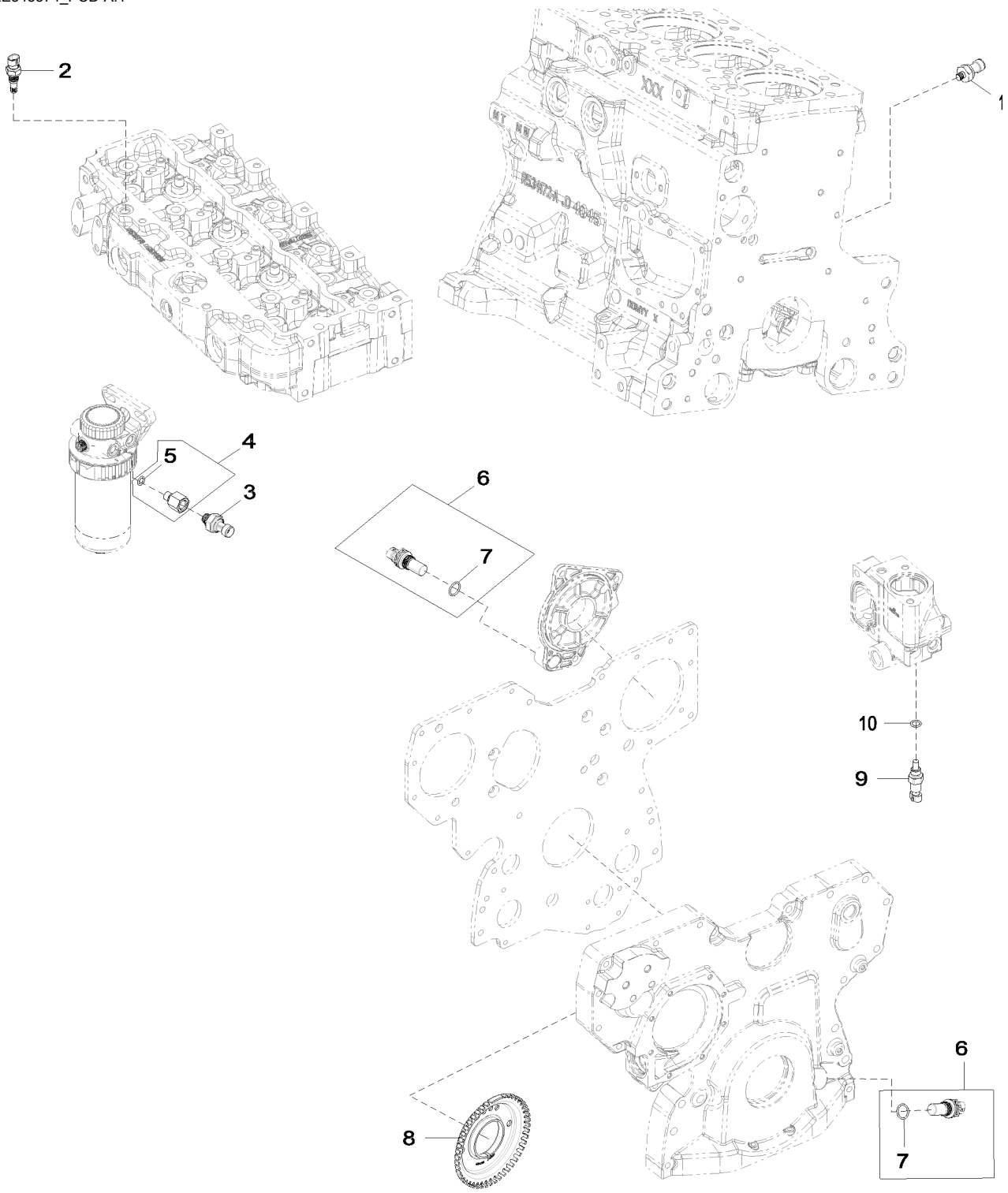

6764_RE545574_PCD

Item	*Nº peça*	*Descrição*	*Qtde*	*Nº série motor*	*Notas*
1	RE167207	SenSor	1		(A)
2	RE525016	Termo-par	1		(B)
3	RE522794	SenSor	1		(C)
4	RE523854	Adaptador	1		
5	51M7040	Anel o	1		9.300 X 2.200 mm
6	RE519144	SenSor	2		(D)
7	51M7044	Anel o	1		17.300 X 2.200 mm
8	R517471	Roda	1		
9	RE52722	SenSor de temperatura	1		(E)
10	51M7041	Anel o	1		11.300 X 2.200 mm

(A) Oil Pressure Sensor
Capteur de pression d'huile
Sensor de Pressão do Óleo
Sensor de presión de aceite

(B) Air Temperature Sensor
Capteur de température d'air
Sensor de Temperatura do Ar
Sensor de temperatura de aire

(C) Fuel Pressure Sensor
Capteur de pression du carburant
Sensor de Pressão do Combustível
Sensor de presión de combustible

(D) Magnetic Pick Up Sensor
Capteur magnétique
Sensor do Captador Magnético
Sensor de captador magnético

(E) Coolant Temperature Sensor
Capteur de température du liquide de refroidissement
Sensor da Temperatura do Líquido de Arrefecimento
Sensor de temperatura del refrigerante

81E7 Water Separator
81E7 Séparateur d'eau
81E7 Separador de Água
81E7 Separador de agua

81E7_RE572090_PCD A.1

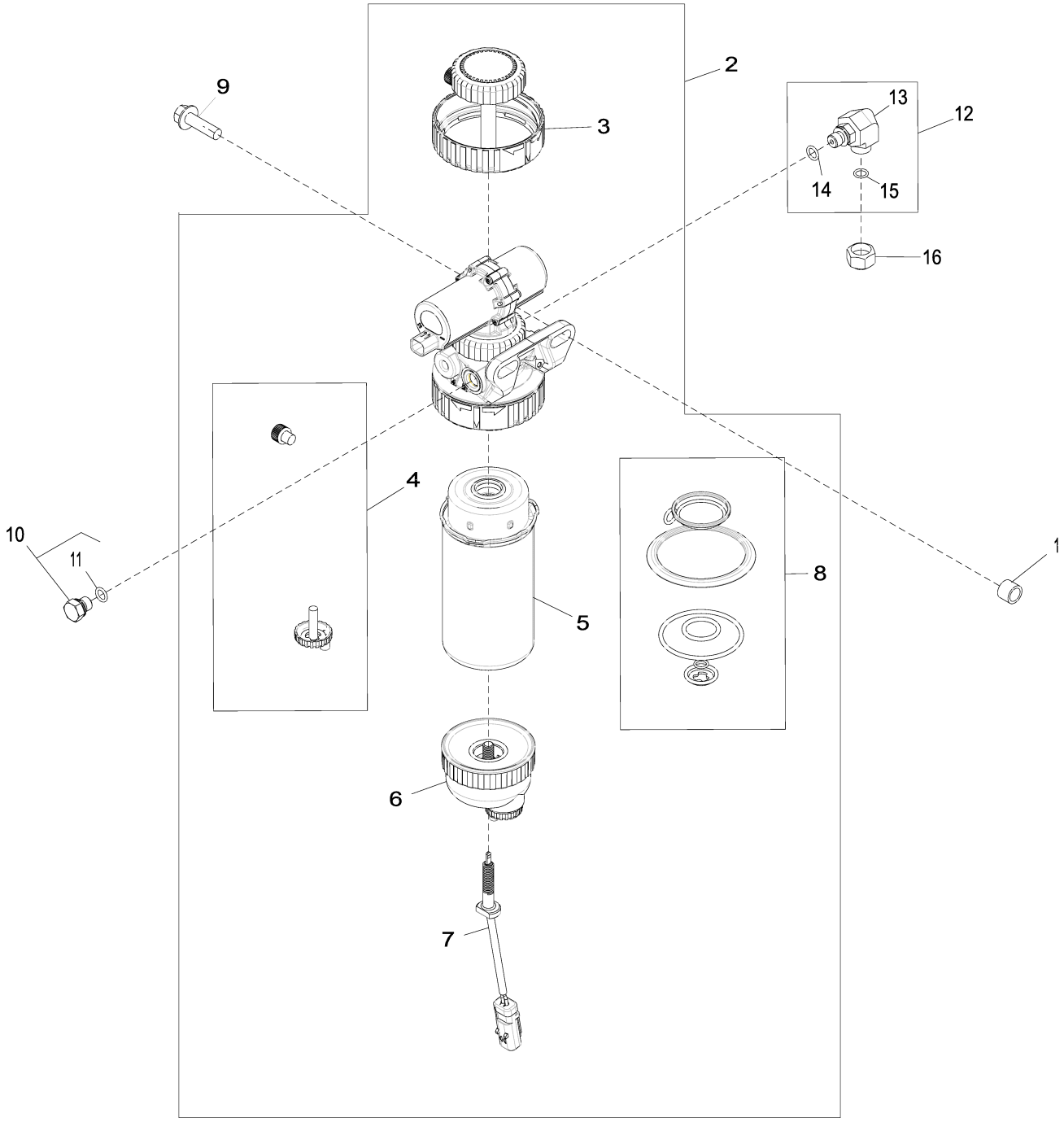

81E7_RE572090_PCD

Item	*Nº peça*	*Descrição*	*Qtde*	*Nº série motor*	*Notas*
1	28H1884	Espaçador	1		0.493" X 0.675" X 1/2"
2	RE559946	Alojamento de filtro	1		
3	RE526834	Kit do filtro	1		
4	RE60854	Kit da válvula	1		
5	RE541922	Elemento de filtro	1		
6	RE51650	Copo de sedimentação	1		
7	RE545631	SenSor	1		
8	RE516553	Kit retentor	1		
9	19M7835	Parafuso	1		M10 X 35
10	RE46686	Conexão	2		
11	51M7040	Anel o	1		9.300 X 2.200 mm
12	61M5022	Conexão em ângulo	1		
13	38H5022	Conexão em ângulo	1		
14	51M7040	Anel o	1		9.300 X 2.200 mm
15	T77613	Anel o	1		
16	38H5141	Conexão	1		

8699 Fan Pulley/Belt Tensioner Support
8699 Poulie de ventilateur/support de tendeur de courroie
8699 Suporte da Polia do Ventilador / Tensor da Correia
8699 Polea de ventilador/soporte de tensor de correa

TP46387 A.1

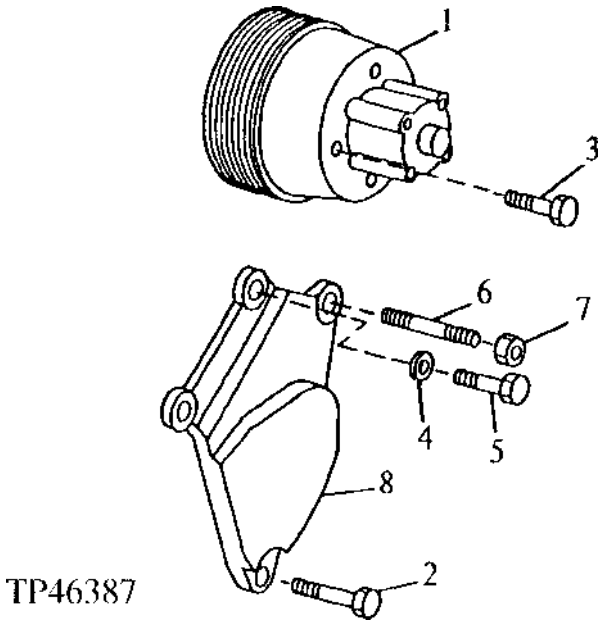

Item	*Nº peça*	*Descrição*	*Qtde*	*Nº série motor*	*Notas*
1	R113480	Polia	1		
2	19H3727	Parafuso	1		3/8" X 2"
3	19H3467	Parafuso	4		5/16" X 1"
4	24M7106	Arruela	4		10 X 18 X 2.500 mm
5	19H3065	Parafuso sextavado	2		3/8" X 2"
6	R106859	Pino	1		
7	N10215	Porca de segurança	1		
8	R112989	Suporte	1		

8718 Belt Tensioner
8718 Tendeur de courroie
8718 Tensionador da Correia
8718 Tensor de correa

8718_re517336_pcd B.2

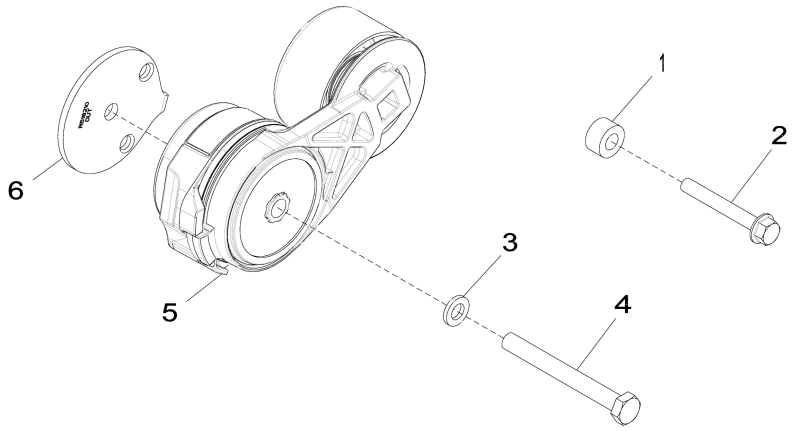

8718_RE517336_PCD

Item	*Nº peça*	*Descrição*	*Qtde*	*Nº série motor*	*Notas*
1	CD14689	Espaçador	1		SUB FOR APPL 28H860 OR 28H3429
2	19M7801	Parafuso	1		M8 X 60
3	24M7106	Arruela	1		10 X 18 X 2.500 mm
4	19M8183	Parafuso sextavado	1		M10 X 90, SUB FOR APPL 19M8131
5	RE70536	Tensionador de correia	1		Não Ilustrado, ORDER RE548027
	RE548027	Tensionador de correia	1		SUB FOR RE518097
6	R518210	Espaçador	1		

8875 Engine Oil Filter Adapter
8875 Adaptateur du filtre à huile moteur
8875 Adaptador do Filtro do Óleo do Motor
8875 Adaptador de filtro de aceite del motor

RE528763PCDB02 A.1

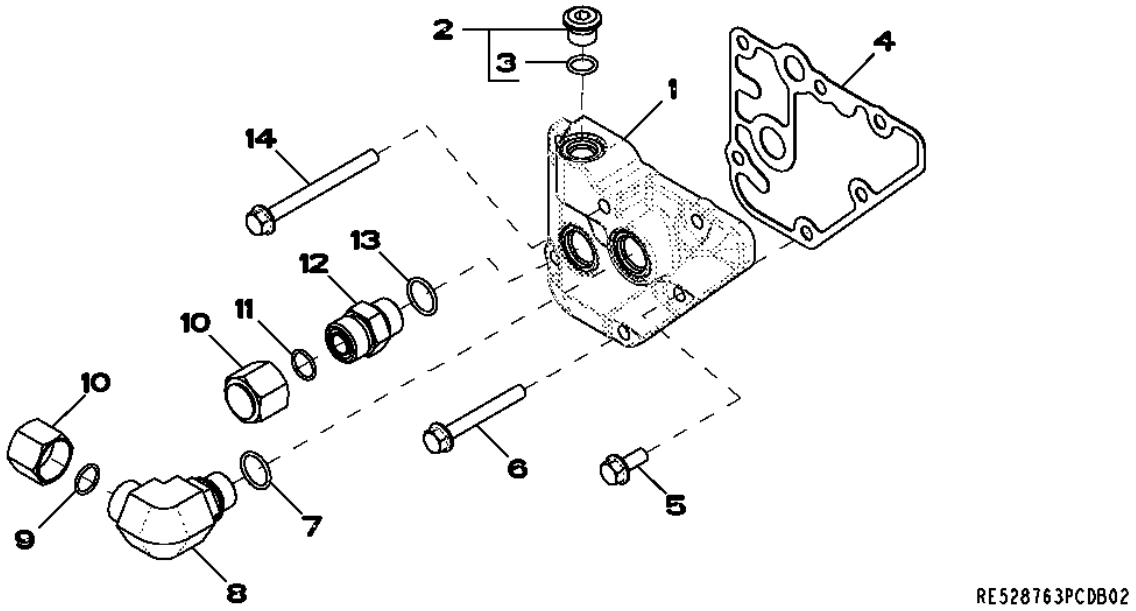

Item	*Nº peça*	*Descrição*	*Qtde*	*Nº série motor*	*Notas*
1	R518455	Adaptador	1		
2	RE52242	Tampão de dreno	1		
3	51M7042	Anel o	1		13.300 X 2.200 mm
4	R123525	Junta	1		
5	RE67238	Parafuso	1		(A)
6	19M7802	Parafuso	4		M8 X 65
7	51M7045	Anel o	1		19.300 X 2.200 mm
8	38H5018	Conexão em ângulo	1		
9	T77932	Anel o	1		
10	38H1417	Conexão	2		
11	T77932	Anel o	1		
12	38H5004	Adaptador	1		
13	51M7045	Anel o	1		19.300 X 2.200 mm
14	19M7913	Parafuso	1		M8 X 90

(A) Threads With Pre-Applied Sealant
Filetages avec produit d'étanchéité préappliqué
Roscas com Vedante Pré-aplicado
Roscas con pasta selladora preaplicada

9801 Lift Straps
9801 Oeillets de levage
9801 Tirantes de Elevação
9801 Cintas de elevación

9801_RE53353_PCD A.1

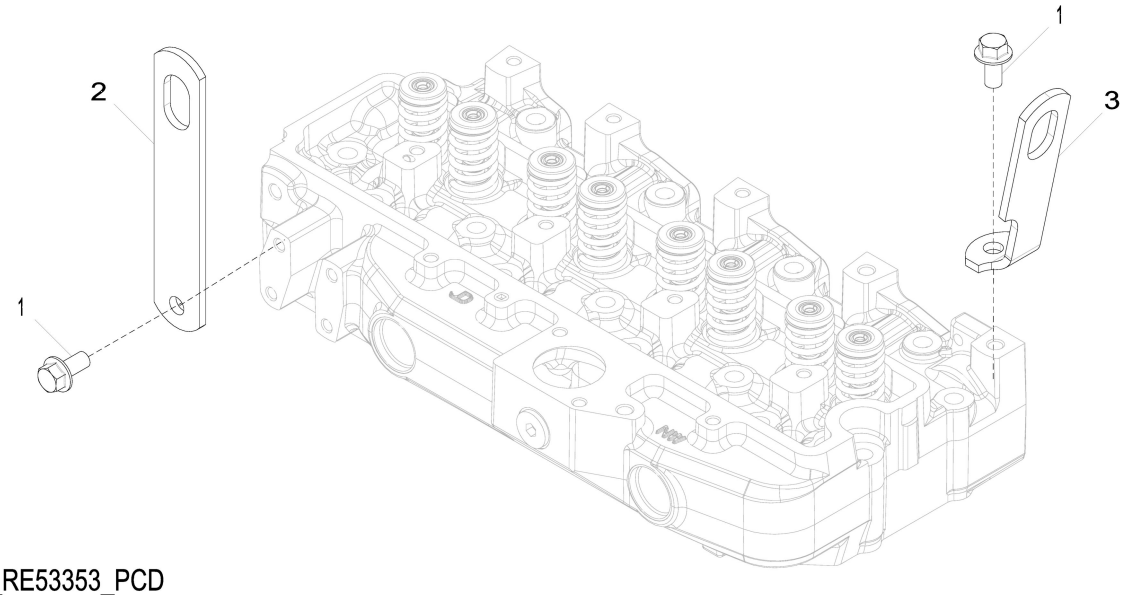

9801_RE53353_PCD

Item	*Nº peça*	*Descrição*	*Qtde*	*Nº série motor*	*Notas*
1	19M7788	Parafuso	2		M12 X 25
2	R502329	Correia	1		REAR
3	R502175	Correia	1		FRONT

Sectional Pictorial Index
Index d'illustrations par sections.
Índice pictórico por seção
Índice de ilustraciones por secciones

RGP20937 A.1

1142-	400
1299-	402
1324-	404
1403-	406
1517-	408
16YN-	410
17CN-	412
1989-	414
2001-	416
2158-	418
2224-	420
2398-	422
2695-	424
28AG-	426
2964-	428
3031-	430
3150-	432
35JN-	434
3614-	436
3799-	438

6068HT129-DZ105415



RGP20937

Sectional Pictorial Index
Index d'illustrations par sections.
Índice pictórico por seção
Índice de ilustraciones por secciones

RGP20938 A.1

6068HT129-DZ105415

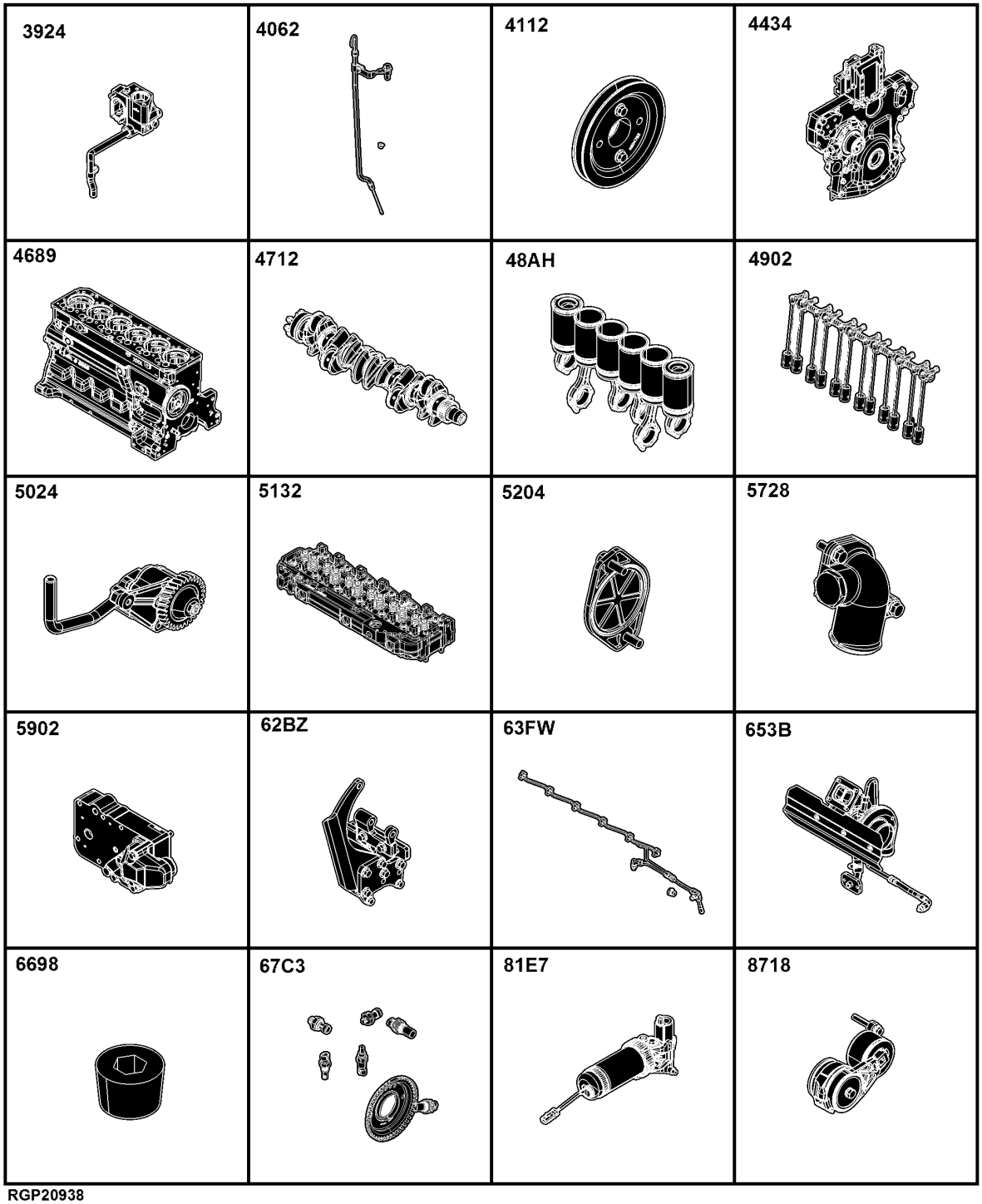

RGP20938

3924- 440
4062- 442
4112- 444
4434- 446
4689- 448
4712- 450
48AH- 452
4902- 454
5024- 456
5132- 458
5204- 460
5728- 462
5902- 464
62BZ- 466
63FW- 468
653B- 470
6698- 472
67C3- 474
81E7- 476
8718- 478

Sectional Pictorial Index
Index d'illustrations par sections.
Índice pictórico por seção
Índice de ilustraciones por secciones

RGP20939 A.1

6068HT129-DZ105415

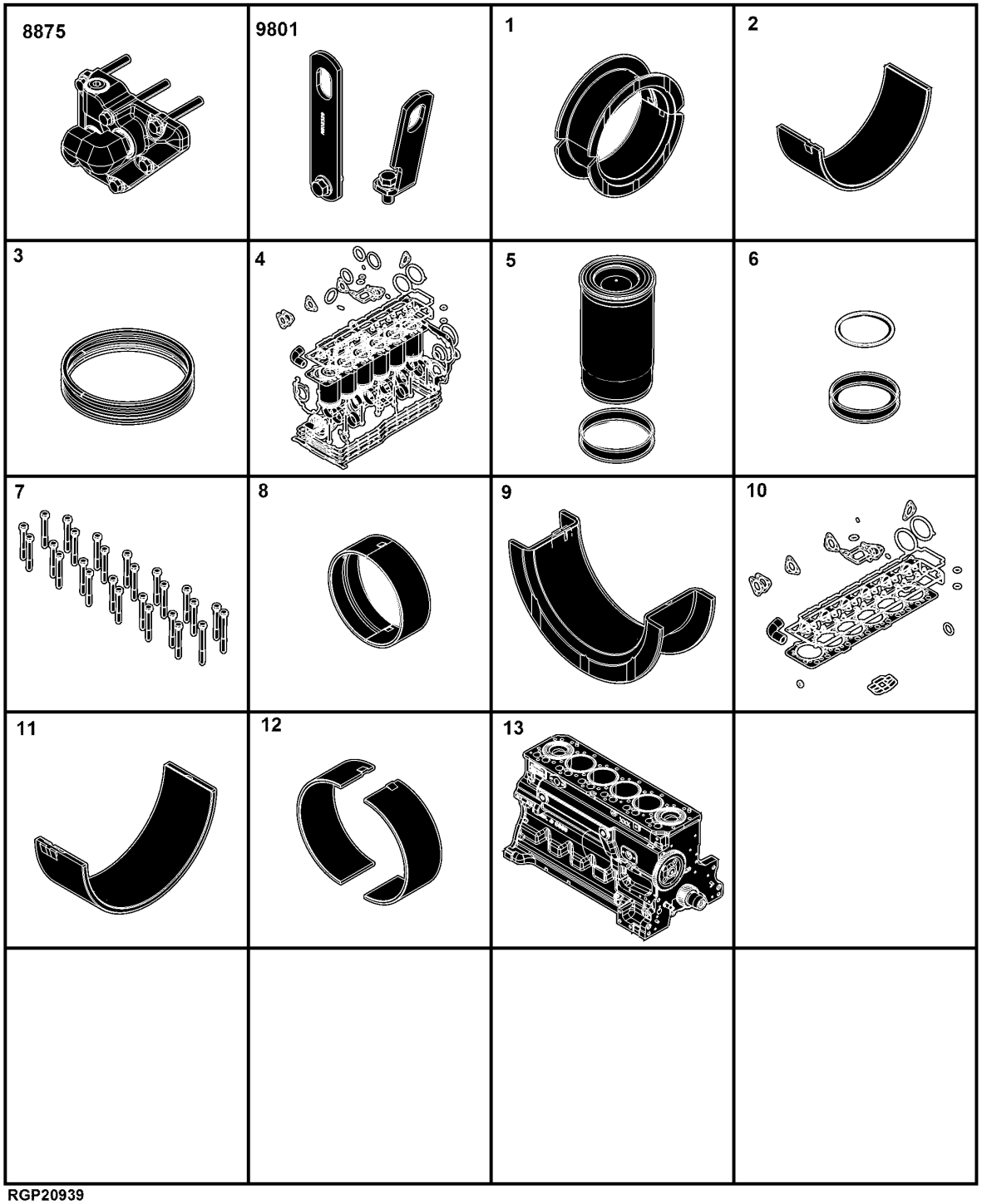

RGP20939

8875-	480
9801-	482
1-	484
2-	485
3-	486
4-	488
5-	
6-	492
7-	494
8-	496
9-	498
10-	500
11-	502
12-	503
13-	504
14-	490

1142 Valve Cover
1142 Cache-soupapes
1142 Tampa da Válvula
1142 Tapa de válvulas

1142_RE526367_PCD B.1

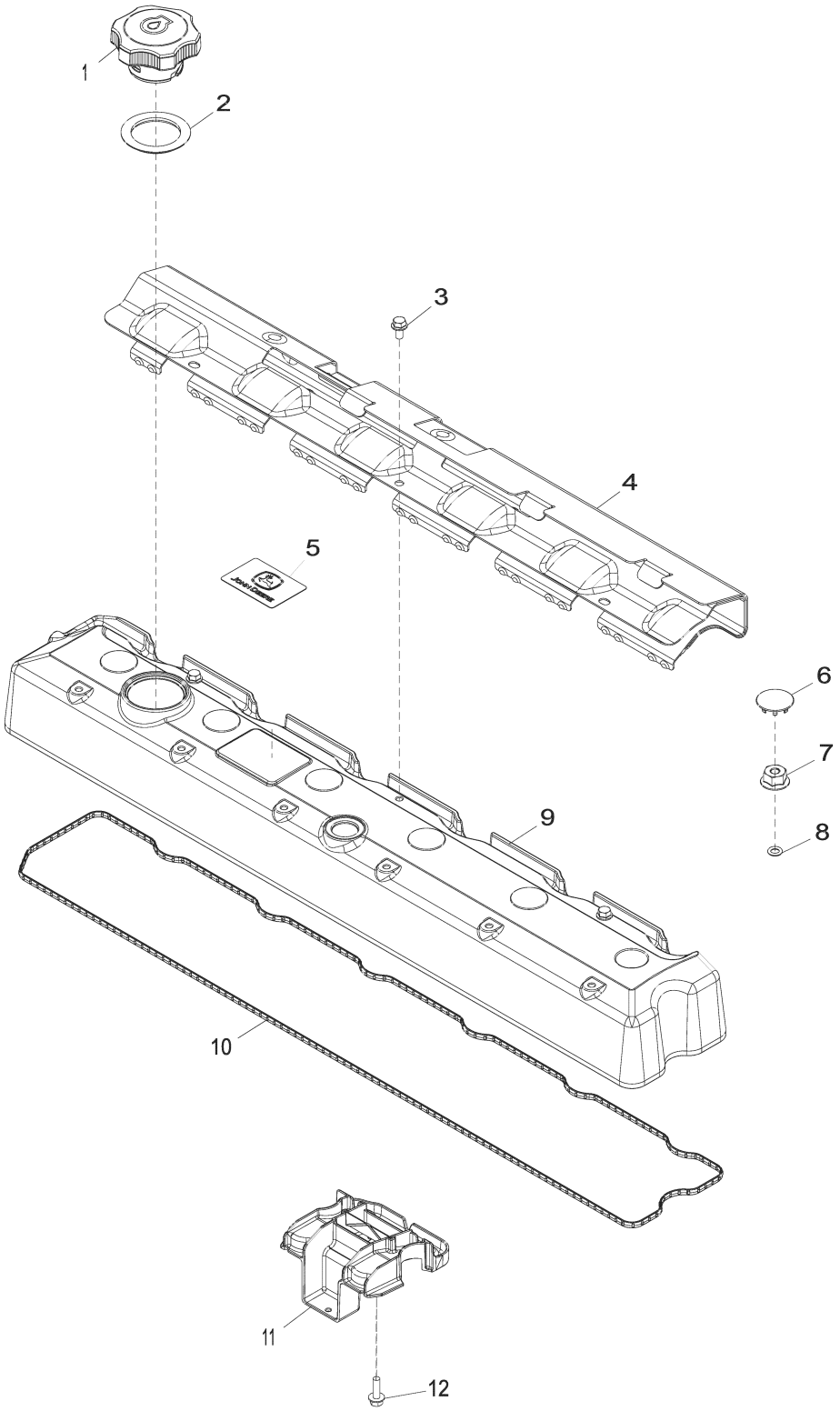

1142_RE526367_PCD

Item	*Nº peça*	*Descrição*	*Qtde*	*Nº série motor*	*Notas*
1	RE535560	Tampa do abasTecimenTo	1		
2	R502902	Junta de vedação	1		
3	RE527858	Parafuso	3		
4	R522410	Proteção térmica	1		
5	R521401	EmblÊma	1		
6	H23125	Plugue	6		
7	R123574	Porca	6		
8	R123575	Anel o	6		
9	R520836	Tampa de válvula	1		
10	R524469	Junta	1		
11	RE528742	Defletor	1		
12	19M7862	Parafuso	1		M6 X 20

1299 Oil Filler Neck Cover
1299 Couvercle de goulotte de remplissage d'huile
1299 Tampa do Gargalo de Abastecimento de Óleo
1299 Cubierta de cuello de llenado de aceite

1299_RE57761_PCD A.2

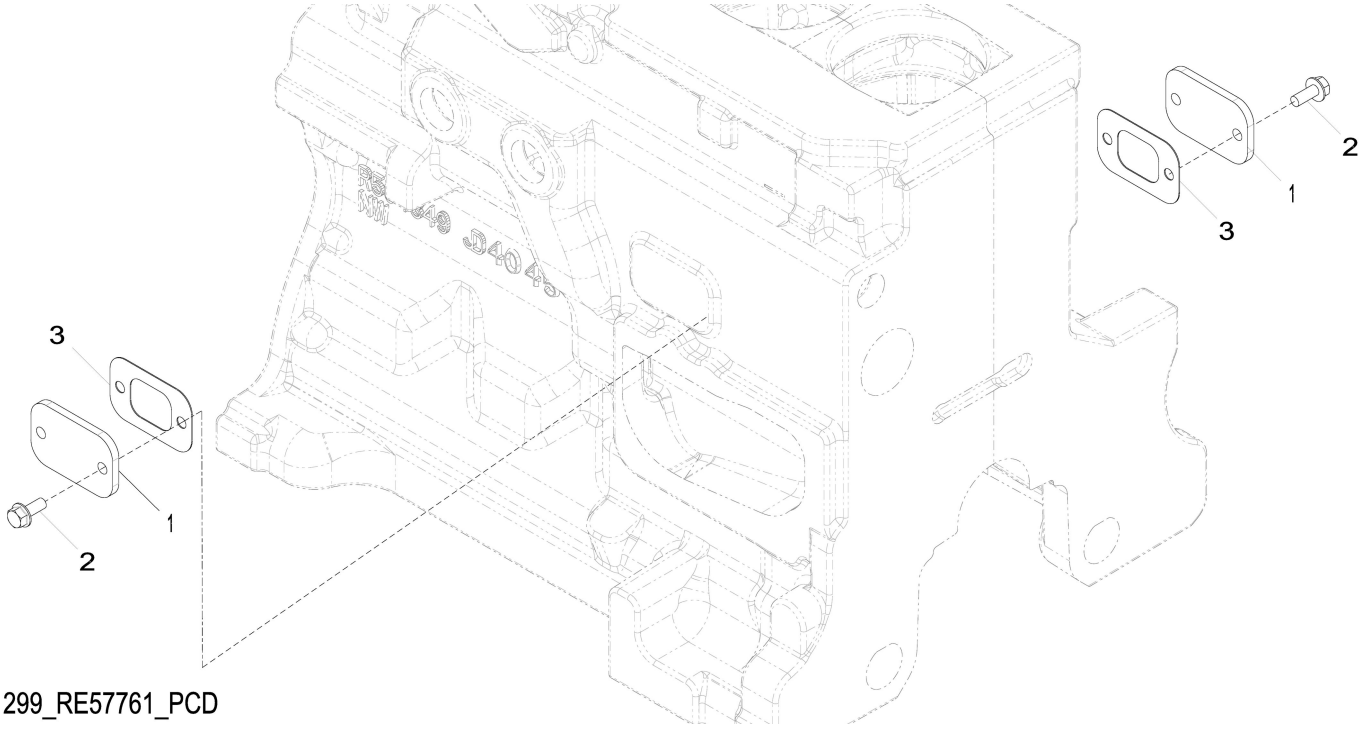

1299_RE57761_PCD

Item	*Nº peça*	*Descrição*	*Qtde*	*Nº série motor*	*Notas*
1	R116296	Capa	2		
2	RE67238	Parafuso	4		(A) M8 X 20
3	R136495	Junta	2		

(A) Threads With Pre-Applied Sealant
Filetages avec produit d'étanchéité préappliqué
Roscas com Vedante Pré-aplicado
Roscas con pasta selladora preaplicada

1324 Crankshaft Pulley
1324 Poulie du vilebrequin
1324 Polia do Virabrequim
1324 Polea del cigüeñal

1324_RE508956_PCD B.1

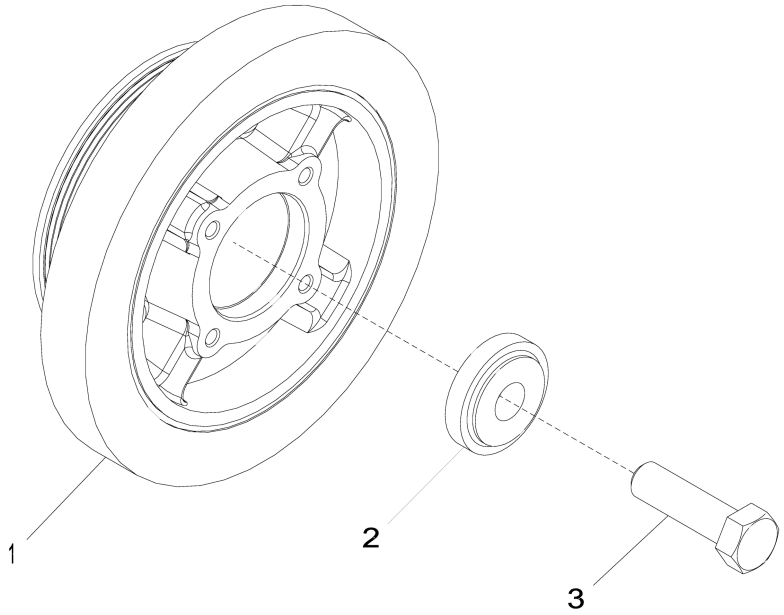

1324_RE508956_PCD

Item	*Nº peça*	*Descrição*	*Qtde*	*Nº série motor*	*Notas*
1	RE505881	Polia com amortecedor	1		
2	R517237	Bucha	1		
3	R516648	Parafuso sextavado	1		

1403 Flywheel Housing
1403 Carter du volant-moteur
1403 Cobertura do volante do motor
1403 Caja del volante del motor

1403_RE59342_PCD C.1

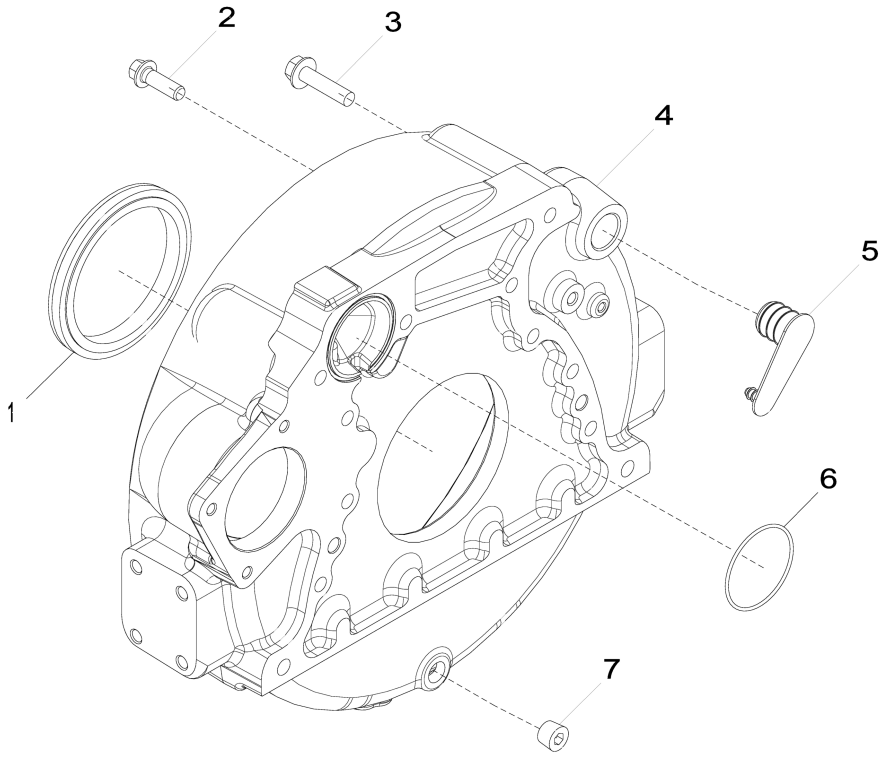

1403_RE59342_PCD

Item	*Nº peça*	*Descrição*	*Qtde*	*Nº série motor*	*Notas*
1	RE537070	Vedação	1		Vedação de Óleo Traseira, SUB FOR APPL RE524227 OR RE44574 OR RE35885
2	R135918	Parafuso	8		
3	19M8306	Parafuso	4		M12 X 50
4	R503444	Carcaça	1		ALSO ORDER R61467; SUB FOR R123208
5	R131768	Plugue	1		
6	R61467	Anel o	1		
7	15H584	Tampão	1		1/2"

1517 Flywheel
1517 Volant-moteur
1517 Volante do Motor
1517 Volante

1517_RE66748_PCD A.1

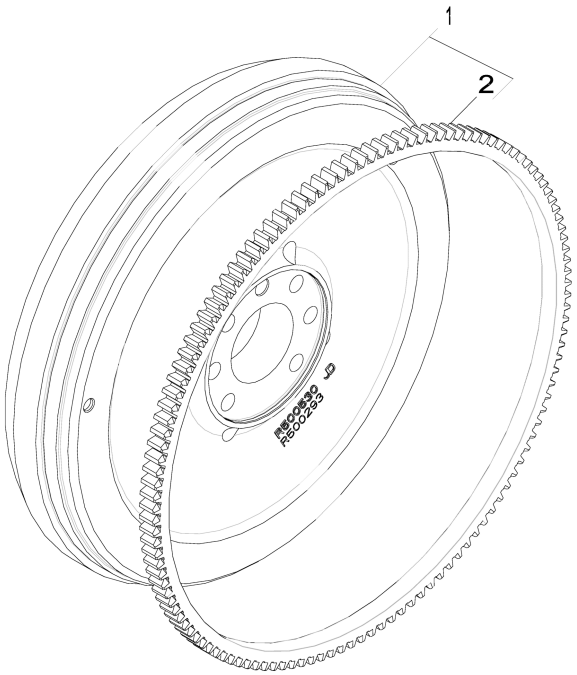

1517_RE66748_PCD

Item	*Nº peça*	*Descrição*	*Qtde*	*Nº série motor*	*Notas*
1	RE500527	Volante	1		
2	R28811	Coroa	1		Z = 129

16YN Fuel Injection Pump
16YN Pompe d'injection
16YN Bomba de Injeção de Combustível
16YN Bomba de inyección

16YN_ETN158191_PCD D.1

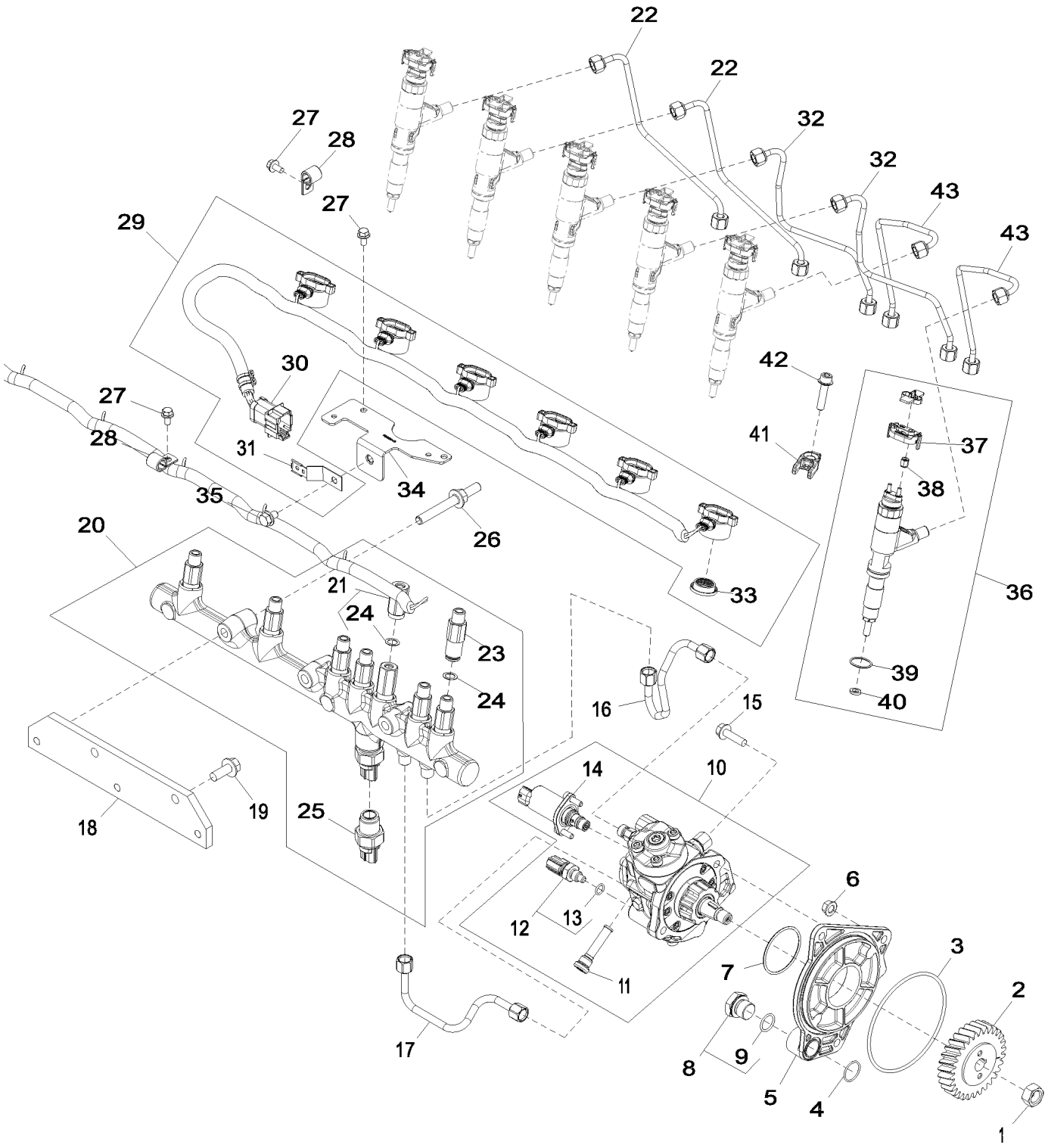

16YN_ETN158191_PCD

Item	Nº peça	Descrição	Qtde	Nº série motor	Notas
1	R91360	Porca	1		
2	R502541	EngrEnagem	1		Z = 30
3	R55453	Anel o	1		
4	R116031	Anel o	1		
5	R504577	Adaptador	1		
6	14M7298	Porca com flange	3		M8
7	R516125	Anel o	1		
8	RE517370	Conexão	1		
9	51M7044	Anel o	1		17.300 X 2.200 mm
10	RE507959	Bombainjetora combustível	1		
	SE501915	Bombainjet.combust. reman.	1		REMAN FOR RE507959
11	RE516999	Peneira	1		
12	RE516336	SenSor temperatura combuStí	1		
13	R524234	Anel o	1		
14	RE530337	VálVula de controle	1		
15	19M7868	Parafuso	2		M8 X 30
16	DZ104988	Linha de combustivel	1		
17	DZ104989	Linha de combustivel	1		
18	R504239	Apoio	1		
19	19M7785	Parafuso	2		M10 X 25
20	RE522596	Trilho	1		
21	RE516335	VálVula de alíVio de press.	1		
22	RE526694	Linha de combustivel	2		
23	RE515636	Limitador	6		
24	R515454	Calço	7		
25	RE520930	SenSor	1		(A)
26	R529168	Pino	3		
27	RE527858	Parafuso	4		
28	AH80916	Presilha	2		
29	RE528609	Chicote	1		
30	57M8747	Alojam. conector elétrico	1		
31	R520930	Apoio	1		
32	RE526693	Linha de combustivel	2		
33	R522630	Vedação	1		
34	R523048	Apoio	1		
35	RE524730	Parafuso sextavado	1		
36	DZ103222	Kit do bocal	6		
37	RE528588	Tampa de conecTor eléTrico	6		
38	R134920	Porca	12		
39	R516647	Anel o	6		
40	R523499	Arruela	6		
41	R520813	Braçadeira	6		
42	RE528096	Parafuso c/arruela	6		
43	RE526692	Linha de combustivel	2		

(A) Fuel Rail Pressure Sensor
Capteur de pression de rampe de carburant
Sensor de Pressão do Trilho de Combustível
Sensor de presión de riel de combustible

17CN Intake Manifold
17CN Collecteur d'admission
17CN Coletor de Admissão
17CN Colector de admisión

17CN_RE531050_PCD A.1

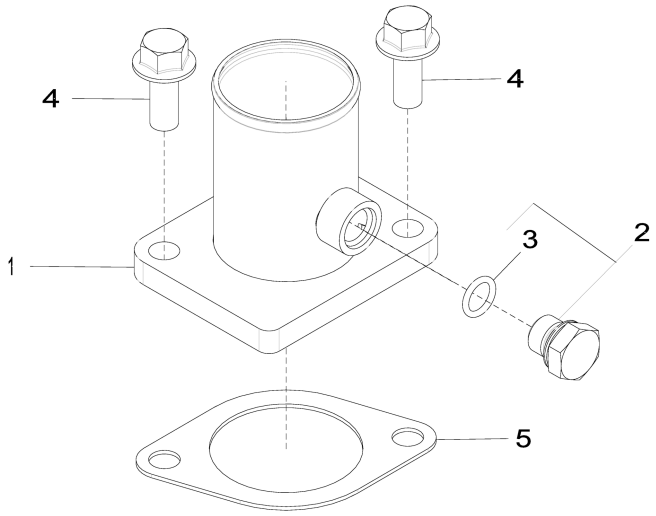

17CN_RE531050_PCD

Item	*Nº peça*	*Descrição*	*Qtde*	*Nº série motor*	*Notas*
1	RE508742	Admissão de ar	1		
2	RE46684	Tampão	1		
3	51M7041	Anel o	1		11.300 X 2.200 mm
4	19M7785	Parafuso	2		M10 X 25
5	R81275	Junta	1		

1989 Oil Pan
1989 Carter d'huile
1989 Bandeja de Óleo
1989 Cárter

1989_RE515829_PCD B.2

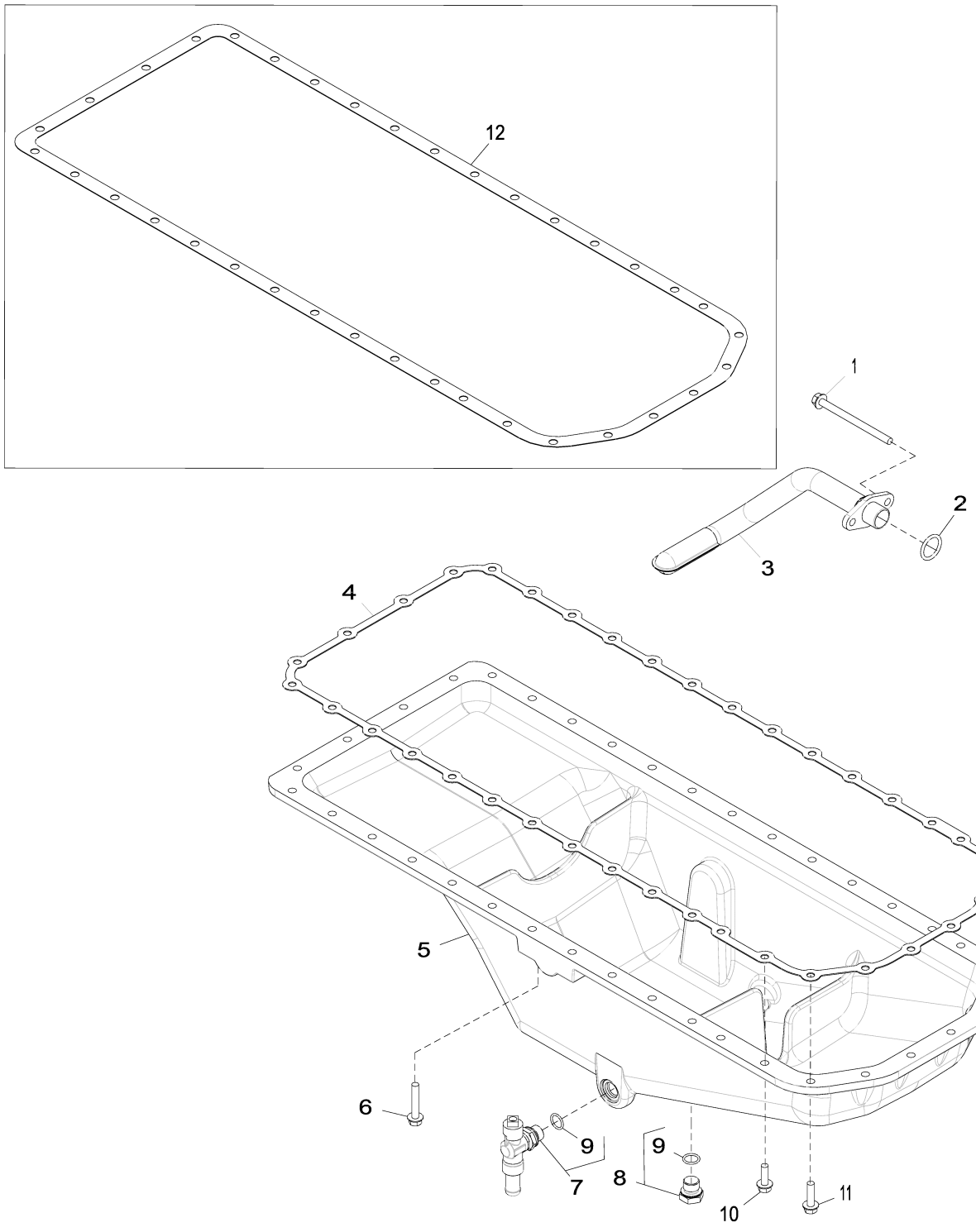

1989_RE515829_PCD

Item	*Nº peça*	*Descrição*	*Qtde*	*Nº série motor*	*Notas*
1	19M10075	Parafuso	2		M8 X 110
2	R61871	Anel o	1		
3	RE69898	Entrada da Bombade óleo	1		
4	R521498	Junta	1		SUB FOR R123354
5	R527787	Cárter	1		MARKED R529563
6	19M7799	Parafuso	4		M8 X 45
7	RE507952	VálVula de dreno	1		
8	RE46685	Tampão	1		
9	51M7043	Anel o	2		15.300 X 2.200 mm
10	19M7867	Parafuso	26		M8 X 25
11	19M7868	Parafuso	6		M8 X 30
12	R123354	Junta	1		

2001 Water Pump Pulley
2001 Poulie de pompe à eau
2001 Polia da Bomba de Água
2001 Polea de la bomba de agua

2001_RE58175_PCD A.1

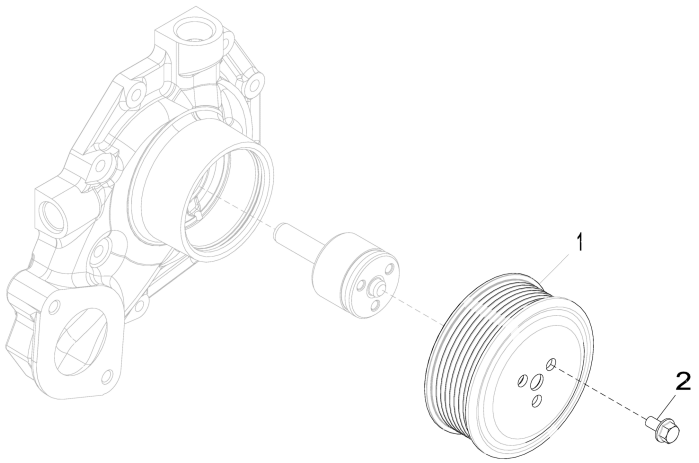

2001_RE58175_PCD

Item	*Nº peça*	*Descrição*	*Qtde*	*Nº série motor*	*Notas*
1	R115250	Polia	1		
2	19M7774	Parafuso	3		M6 X 12

2158 Thermostat Cover
2158 Couvercle de thermostat
2158 Tampa do Termostato
2158 Tapa de termostato

2158_RE528878_PCD A.1

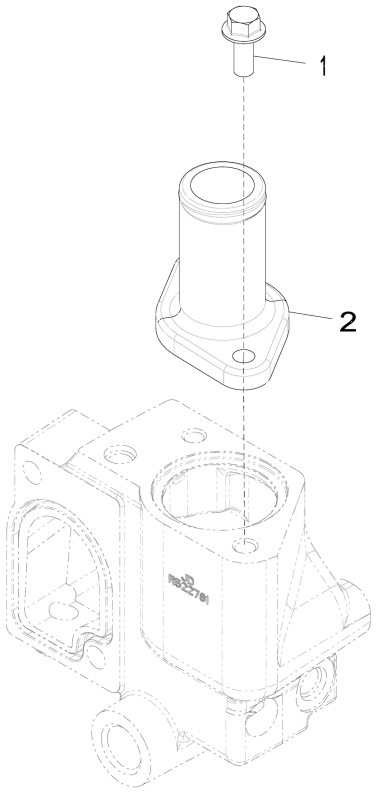

2158_RE528878_PCD

Item	*Nº peça*	*Descrição*	*Qtde*	*Nº série motor*	*Notas*
1	19M7785	Parafuso	2		M10 X 25
2	DZ104378	Capa	1		SUB FOR R543696 OR R522780

2224 Thermostat
2224 Thermostat
2224 Válvula Termostática
2224 Termostato

2224_RE543721_PCD A.1

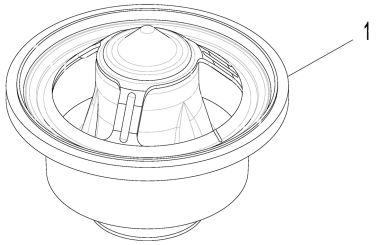

2224_RE543721_PCD

Item	*Nº peça*	*Descrição*	*Qtde*	*Nº série motor*	*Notas*
1	RE540550	TermosTaTo	1		ORDER DZ100553
	DZ100553	TermosTaTo	1		

2398 Fan Drive
2398 Entraînement du ventilateur
2398 Acionamento do Ventilador
2398 Transmisión de ventilador

2398_RE500654_PCD A.2

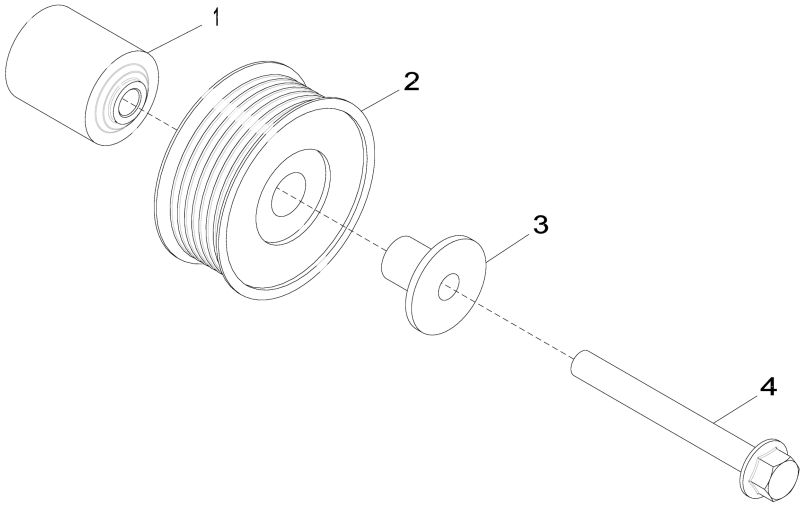

2398_RE500654_PCD

Item	*Nº peça*	*Descrição*	*Qtde*	*Nº série motor*	*Notas*
1	R133643	Espaçador	1		ORDER R529378
	R529378	Espaçador	1		SUB FOR R133643
2	AT211041	Polia	1		
3	R529790	Luva	1		
4	19M7811	Parafuso	1		M10 X 90

2695 Engine Coolant Heater
2695 Réchauffeur de liquide réfrigérant
2695 Aquecedor do Líquido de Arrefecimento do Motor
2695 Calentador de refrigerante de motor

2695_RE70218_PCD C.1

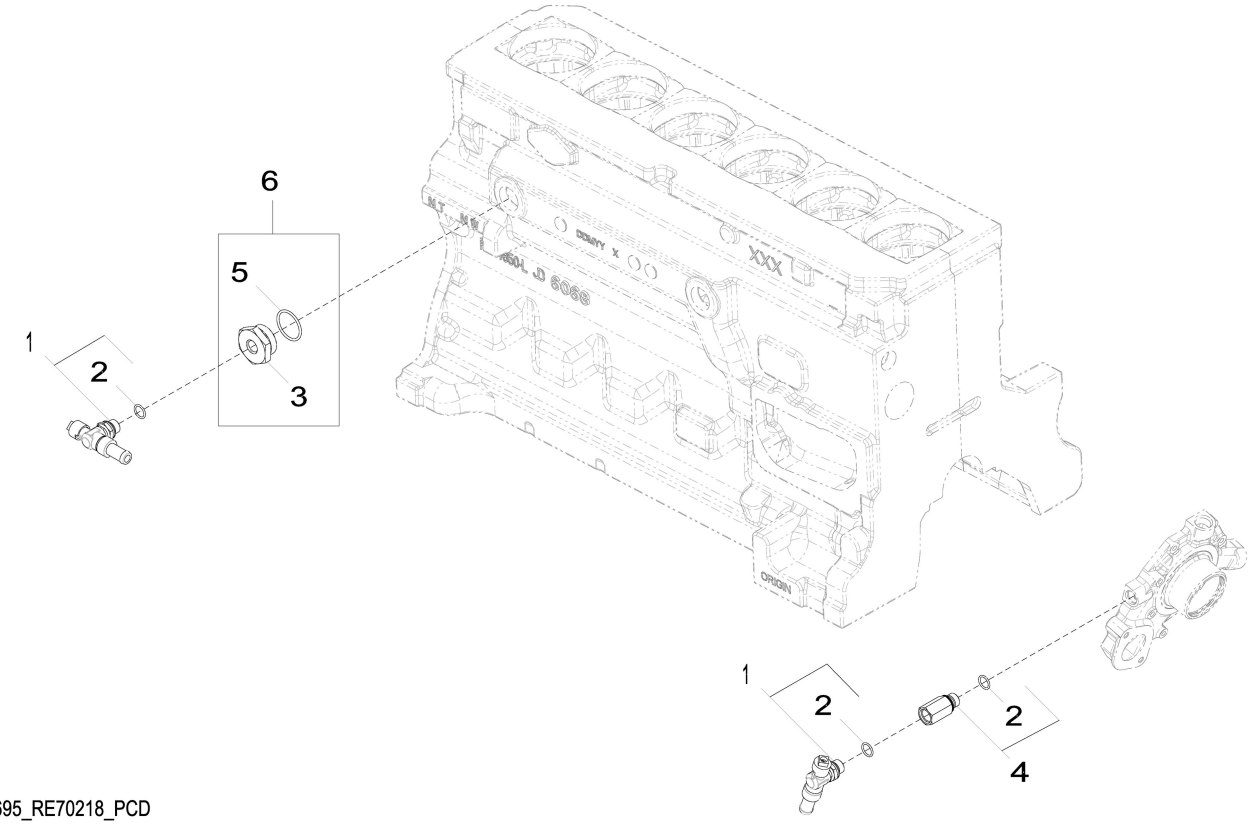

2695_RE70218_PCD

Item	*Nº peça*	*Descrição*	*Qtde*	*Nº série motor*	*Notas*
1	RE507952	VálVula de dreno	2		
2	51M7043	Anel o	3		15.300 X 2.200 mm
3	R123616	Plugue	1		
4	RE520229	Adaptador	1		
5	U13639	Anel o	1		
6	RE565310	Plugue	1		

28AG Exhaust Manifolde
28AG Collecteur d'échappement
28AG Coletor de Escape
28AG Colector del escape

28AG_RE534310_PCD B.1

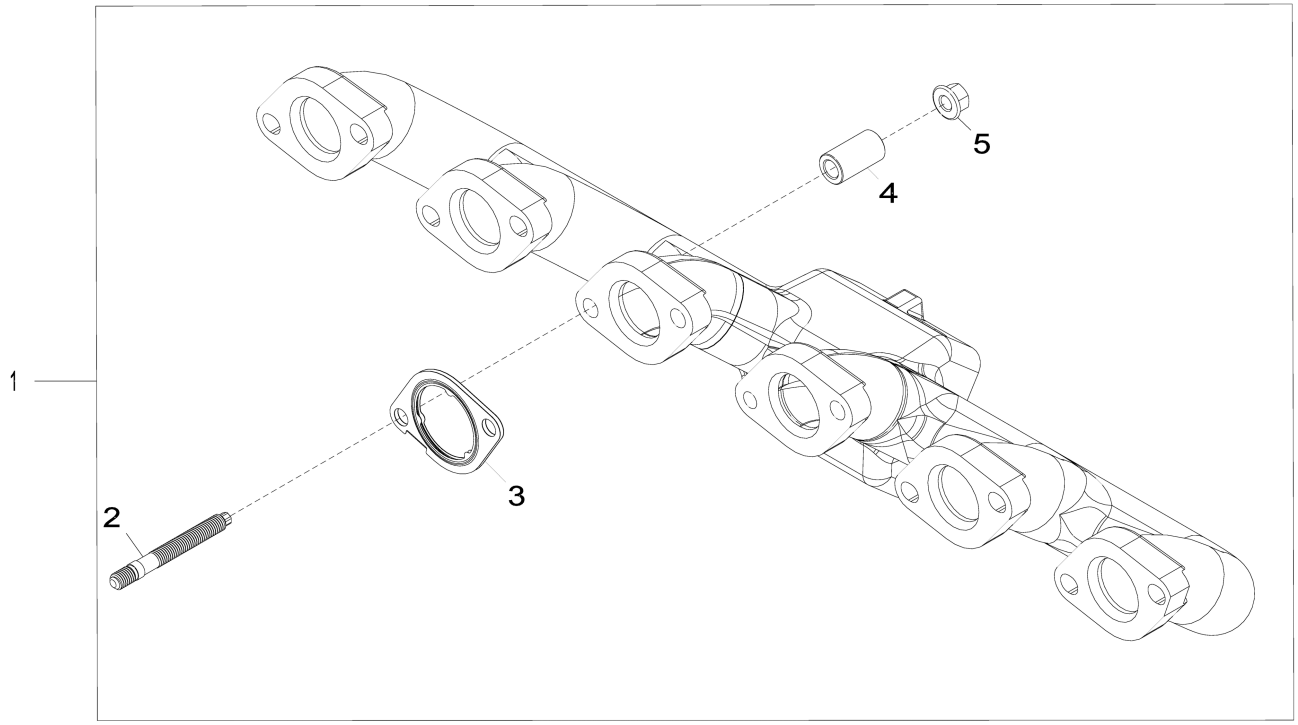

28AG_RE534310_PCD

Item	*Nº peça*	*Descrição*	*Qtde*	*Nº série motor*	*Notas*
1	RE545739	Kit do coletor	1		MARKED R526372
2	DZ10229	Pino	12		SUB FOR R530022
3	R519488	Junta	6		
4	R535122	Espaçador	12		
5	R539762	Porca com flange	12		

2964 Ventilating System
2964 Système de ventilation
2964 Sistema de Ventilação
2964 Sistema de ventilación

2964_RE531482_PCD A.1

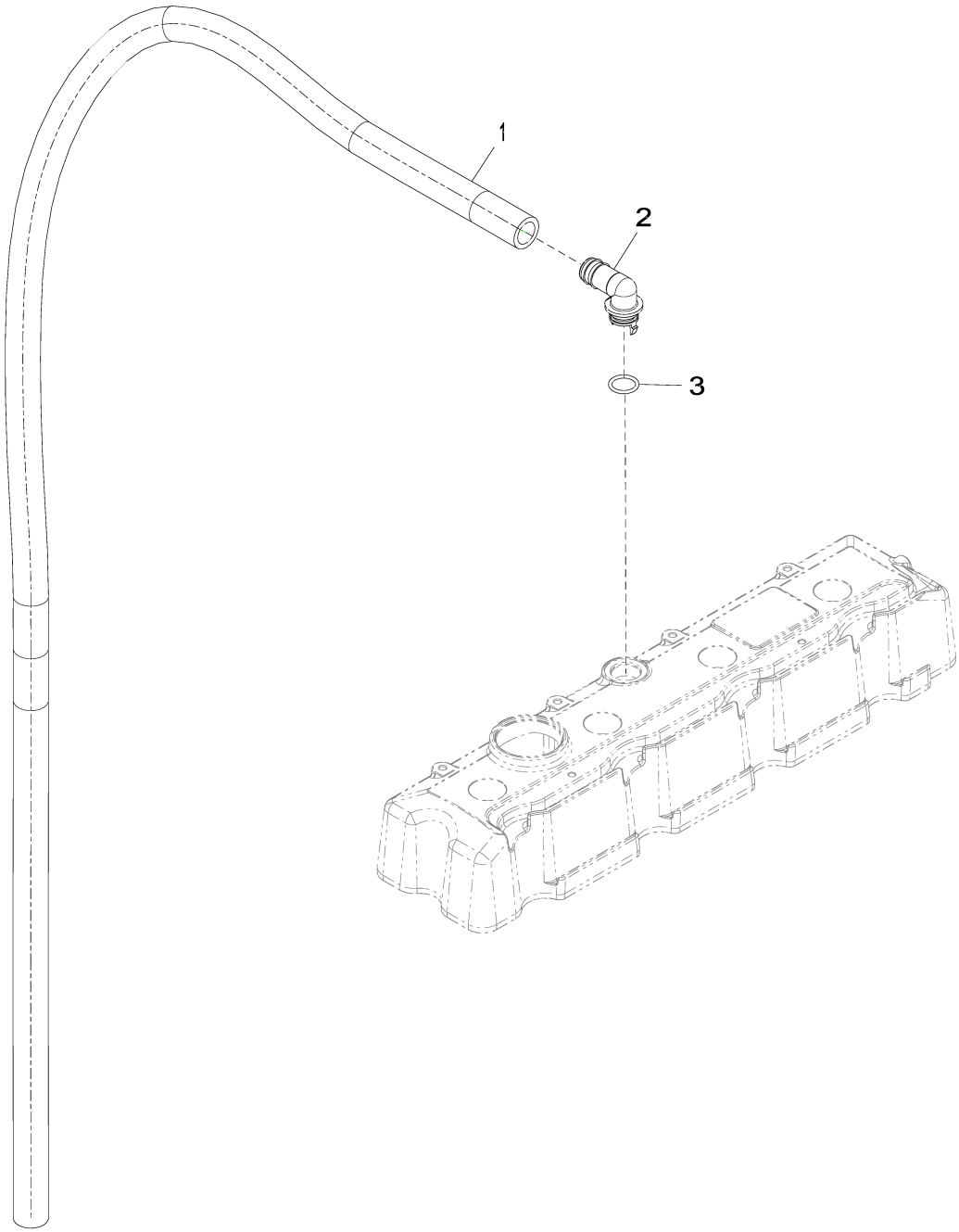

2964_RE531482_PCD

Item	*Nº peça*	*Descrição*	*Qtde*	*Nº série motor*	*Notas*
1	.....	Mangueira	1		CTL 1510 mm, MF TY22450
2	R120467	Conexão em ângulo	1		
3	R72328	Anel o	1		

3031 Starting Motor
3031 Démarreur
3031 Motor de Partida
3031 Motor de arranque

RE500343PCDE02 A.1

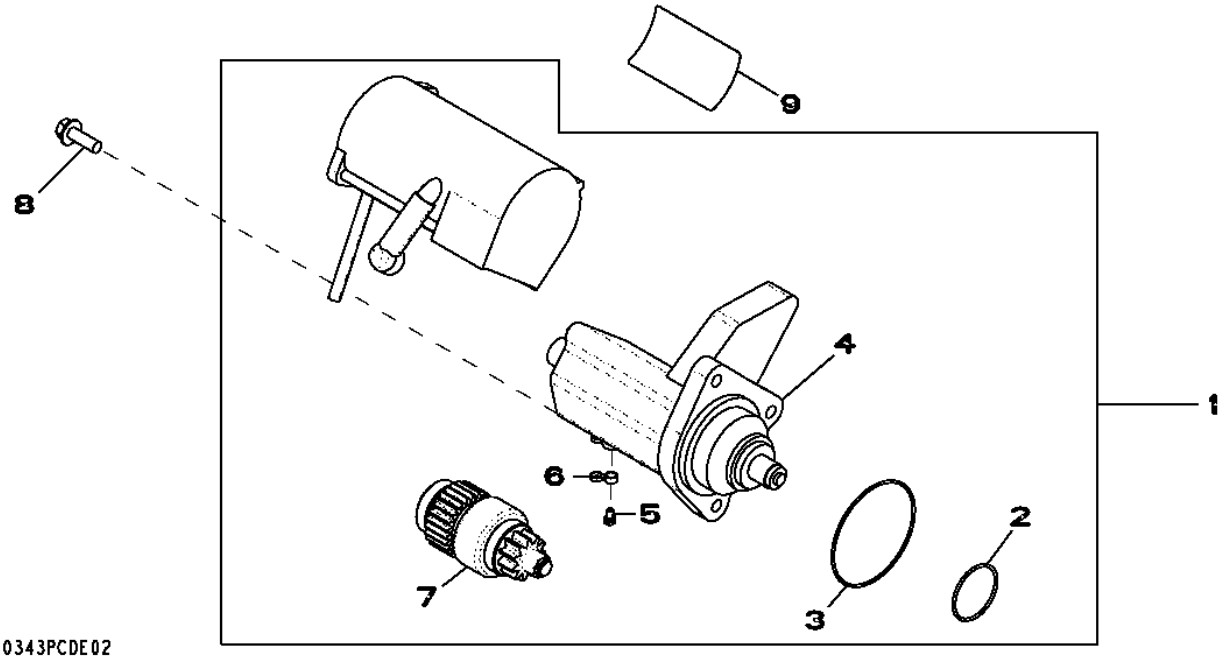

Item	*Nº peça*	*Descrição*	*Qtde*	*Nº série motor*	*Notas*
1	RE500345	Kit para motor de partida	1		
	SE501407	Motor de partida remanufat.	1		REMAN FOR RE500345
2	R135510	Anel o	1		
3	R135509	Anel o	1		
4	RE70681	Interruptor	1		
5	RE71256	Parafuso c/arruela	1		
6	RE70756	Capa	1		
7	RE70487	EmbreagEm	1		
8	19M7786	Parafuso	3		M10 X 30
9	T146102	Etiqueta	1		

3150 Alternator
3150 Alternateur
3150 Alternador
3150 Alternador

3150_RE528849_PCD A.1

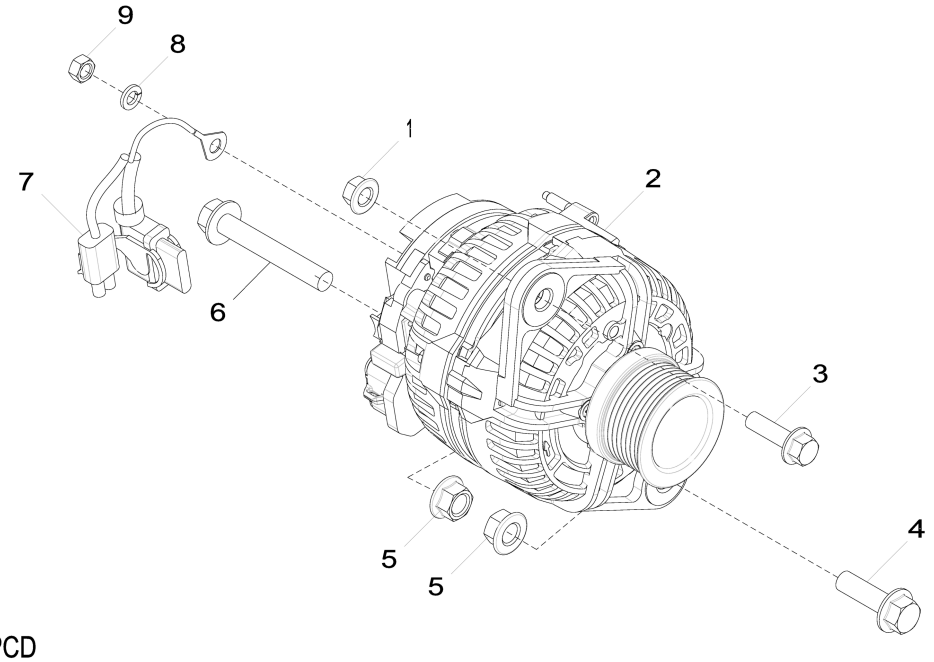

3150_RE528849_PCD

Item	*Nº peça*	*Descrição*	*Qtde*	*Nº série motor*	*Notas*
1	14M7296	Porca com flange	1		M10
2	AT387573	Alternador	1		24 V; 80 A, SUB FOR AT303320
3	19M7835	Parafuso	1		M10 X 35
4	19M7791	Parafuso	1		M12 X 40
5	14M7299	Porca com flange	2		M12
6	19M7818	Parafuso	1		M12 X 80
7	AT341429	Conj. chiCotes acion. motor	1		SUB FOR AT333557
8	12M7065	Arruela de pressão	1		8 mm
9	14M7273	Porca	1		M8

35JN Fuel Filter
35JN Filtre à carburant
35JN Fuel Filter
35JN Filtro de combustible

35JN_RE572089_PCD A.2

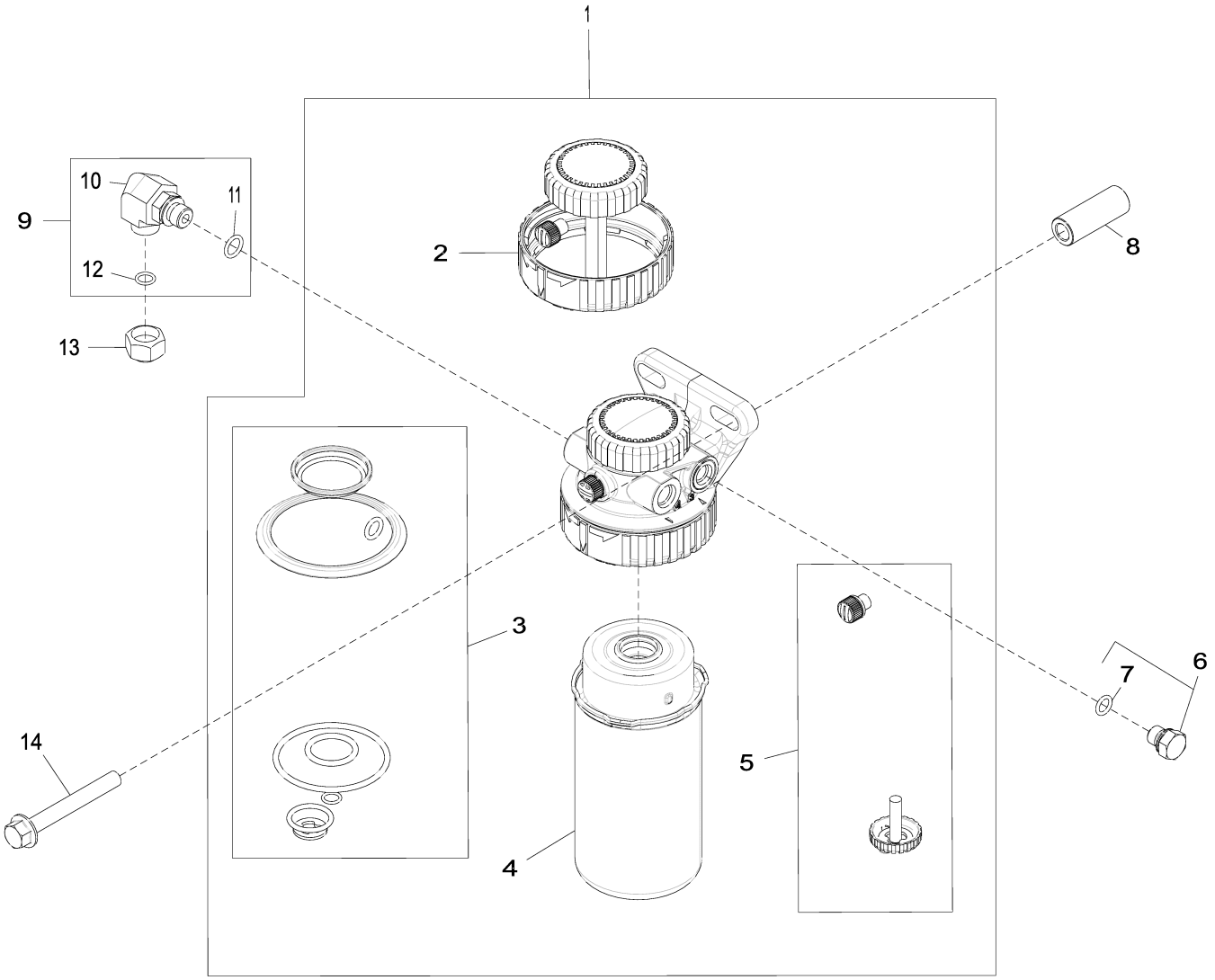

35JN_RE572089_PCD

Item	*Nº peça*	*Descrição*	*Qtde*	*Nº série motor*	*Notas*
1	RE541924	Filtro de combustível	1		
2	RE526834	Kit do filtro	1		
3	RE516553	Kit retentor	1		
4	RE541925	Elemento de filtro	1		
5	RE60854	Kit da válvula	1		
6	RE46686	Conexão	2		
7	51M7040	Anel o	1		9.300 X 2.200 mm
8	R526941	Espaçador	1		
9	RE532429	Conexão em ângulo	1		
10	38H5016	Conexão em ângulo	1		
11	51M7095	Anel o	1		11.300 X 2.200 mm
12	R63548	Anel o	1		
13	38H5141	Conexão	1		
14	19M7810	Parafuso	1		M10 X 80

3614 Front Plate
3614 Plaque avant
3614 Placa Dianteira
3614 Placa delantera

3614_RE506566_PCD E.1

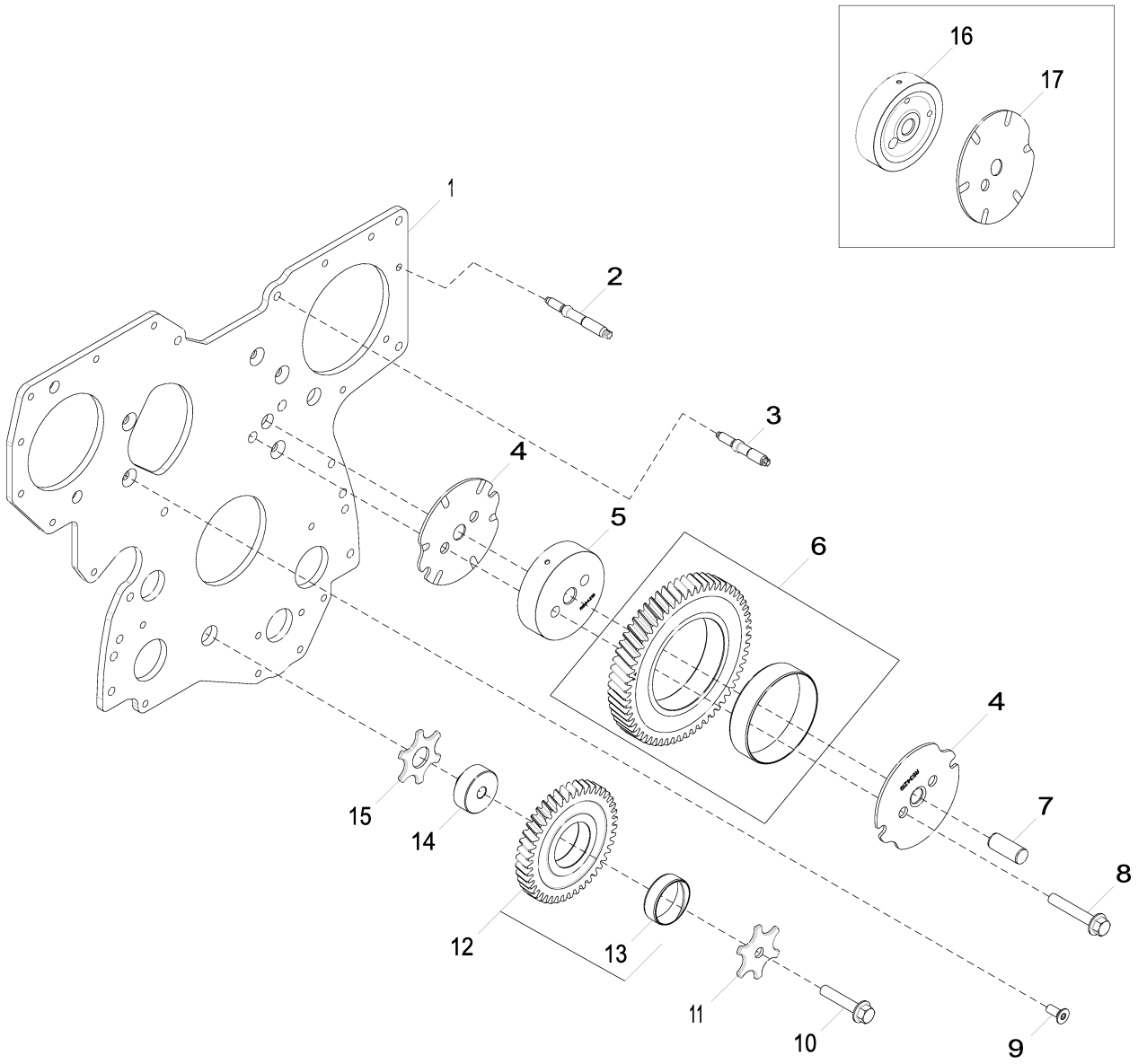

3614_RE506566_PCD

Item	*Nº peça*	*Descrição*	*Qtde*	*Nº série motor*	*Notas*
1	R504282	Placa	1		Não Ilustrado, ORDER R537772
	R537772	Placa	1		
2	R123584	Pino	7		Não Ilustrado, USE WITH R504282
	R520139	Pino	7		USE WITH R537772
3	R134518	Pino	2		
4	R534219	Arruela de encosto	2		
5	R534218	Eixo	1		
6	RE508489	EngrEnagem	1		Z = 60, Engrenagem Intermediária Superior
7	R515408	Pino de centragem	1		
8	19M7807	Parafuso	1		M10 X 60, Não Ilustrado, USE WITH R504282
	19M8844	Parafuso	2		M10 X 60, USE WITH R537772
9	R136475	Parafuso	5		
10	19M8966	Parafuso	1		M10 X 50
11	R131283	Arruela de encosto	1		
12	RE56369	EngrEnagem	1		Z = 43, Engrenagem Intermediária Inferior
13	R114193	Bucha	1		
14	R114194	Eixo	1		
15	R101225	Arruela de encosto	1		
16	R504843	Eixo	1		ORDER R534218; USE WITH R504282
17	R515494	Arruela de encosto	1		ORDER R534219; USE WITH R504282

3799 Fuel Transfer Pump Cover
3799 Couvercle de pompe de transfert de carburant
3799 Tampa da Bomba de Transferência de Combustível
3799 Cubierta de la bomba de transferencia de combustible

3799_RE59619_PCD A.1

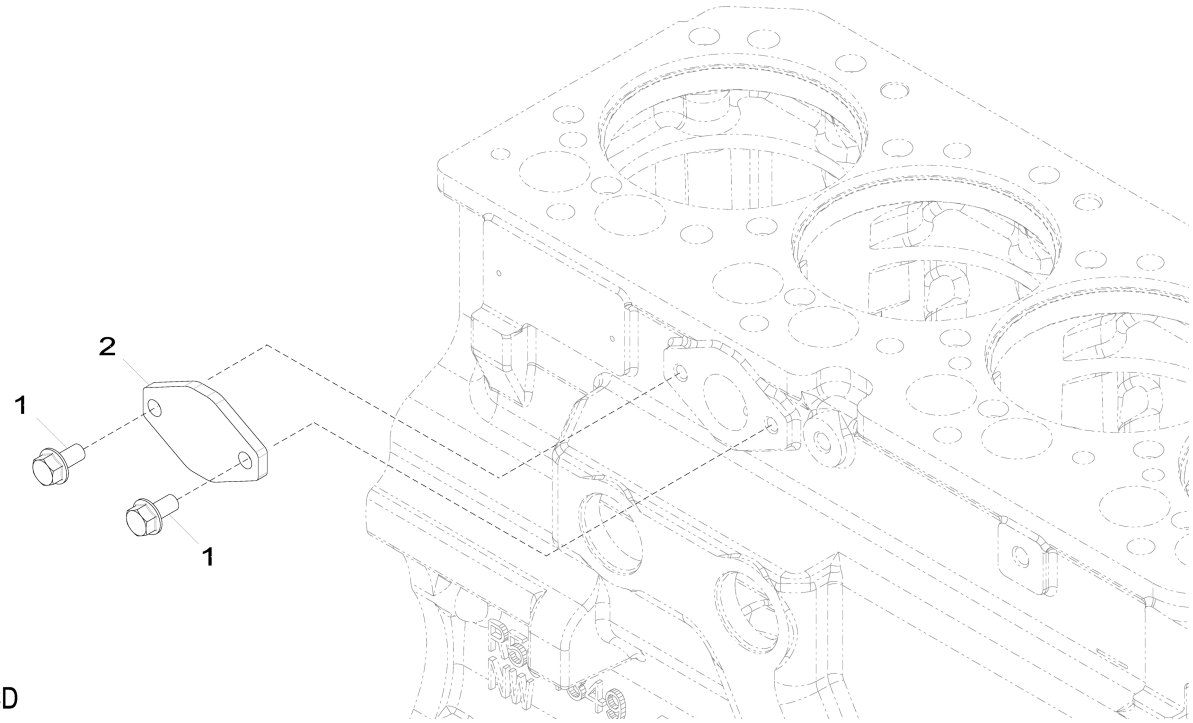

3799_RE59619_PCD

Item	*Nº peça*	*Descrição*	*Qtde*	*Nº série motor*	*Notas*
1	RE66334	Parafuso sextavado	2		(A)
2	R123396	Capa	1		

(A) Threads With Pre-Applied Sealant
Filetages avec produit d'étanchéité préappliqué
Roscas com Vedante Pré-aplicado
Roscas con pasta selladora preaplicada

3924 Thermostat Housing
3924 Boîtier de thermostat
3924 Alojamento do Termostato
3924 Caja de termostato

3924_RE528584_PCD A.1

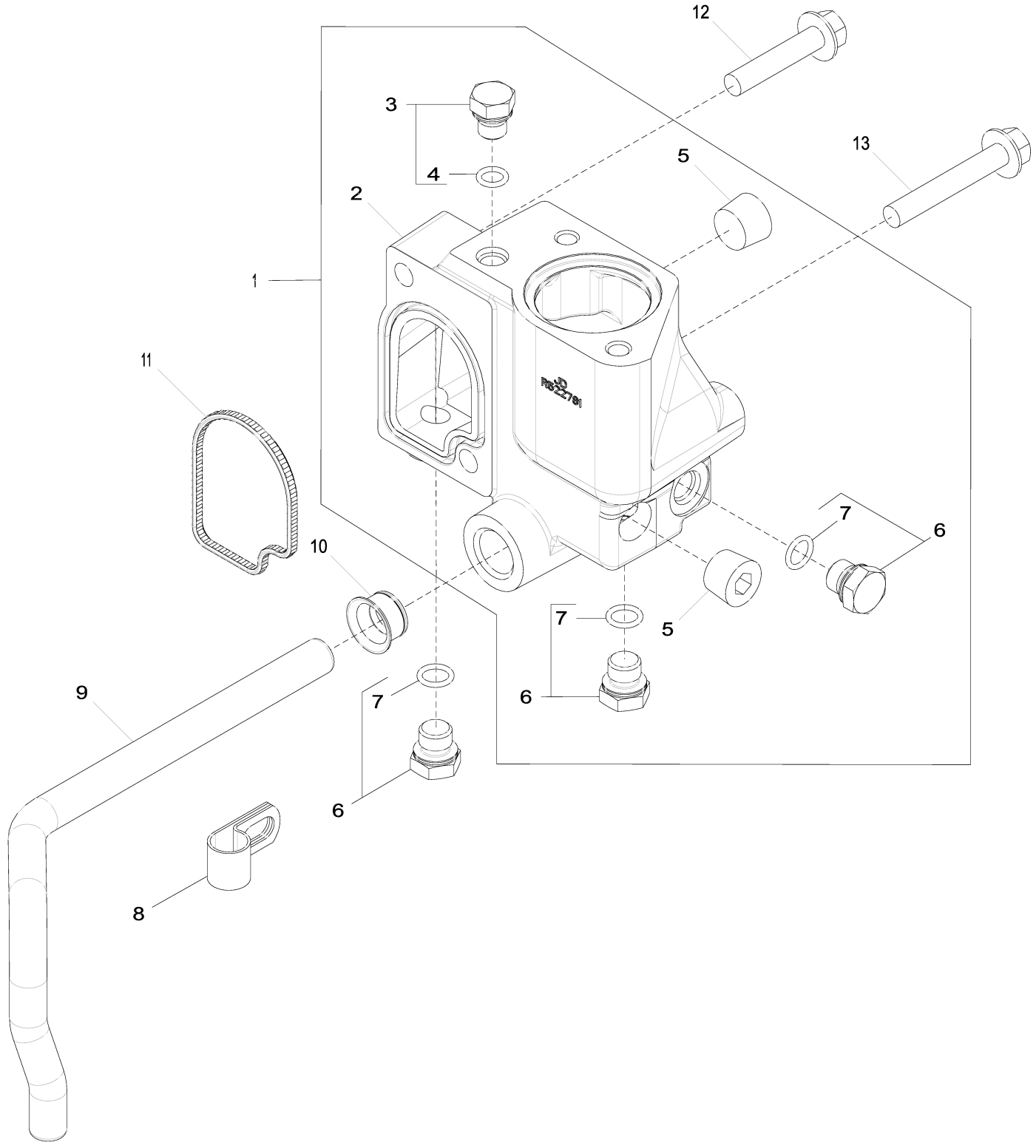

3924_RE528584_PCD

Item	*Nº peça*	*Descrição*	*Qtde*	*Nº série motor*	*Notas*
1	RE532653	Carcaça	1		MARKED R522781
2	R522781	Carcaça	1		
3	RE46686	Conexão	1		
4	51M7040	Anel o	1		9.300 X 2.200 mm
5	15H584	Tampão	2		1/2"
6	RE46684	Tampão	3		
7	51M7041	Anel o	3		11.300 X 2.200 mm
8	R128415	Braçadeira	1		
9	R519025	Tubo	1		
10	R123226	Vedação	1		
11	R501228	Vedação	1		
12	19M8292	Parafuso	1		M10 X 50
13	19M7808	Parafuso	1		M10 X 65

4062 Engine Oil Dipstick
4062 Jauge de niveau d'huile moteur
4062 Vareta de Óleo do Motor
4062 Varilla de nivel de aceite de motor

4062_RE532180_PCD A.1

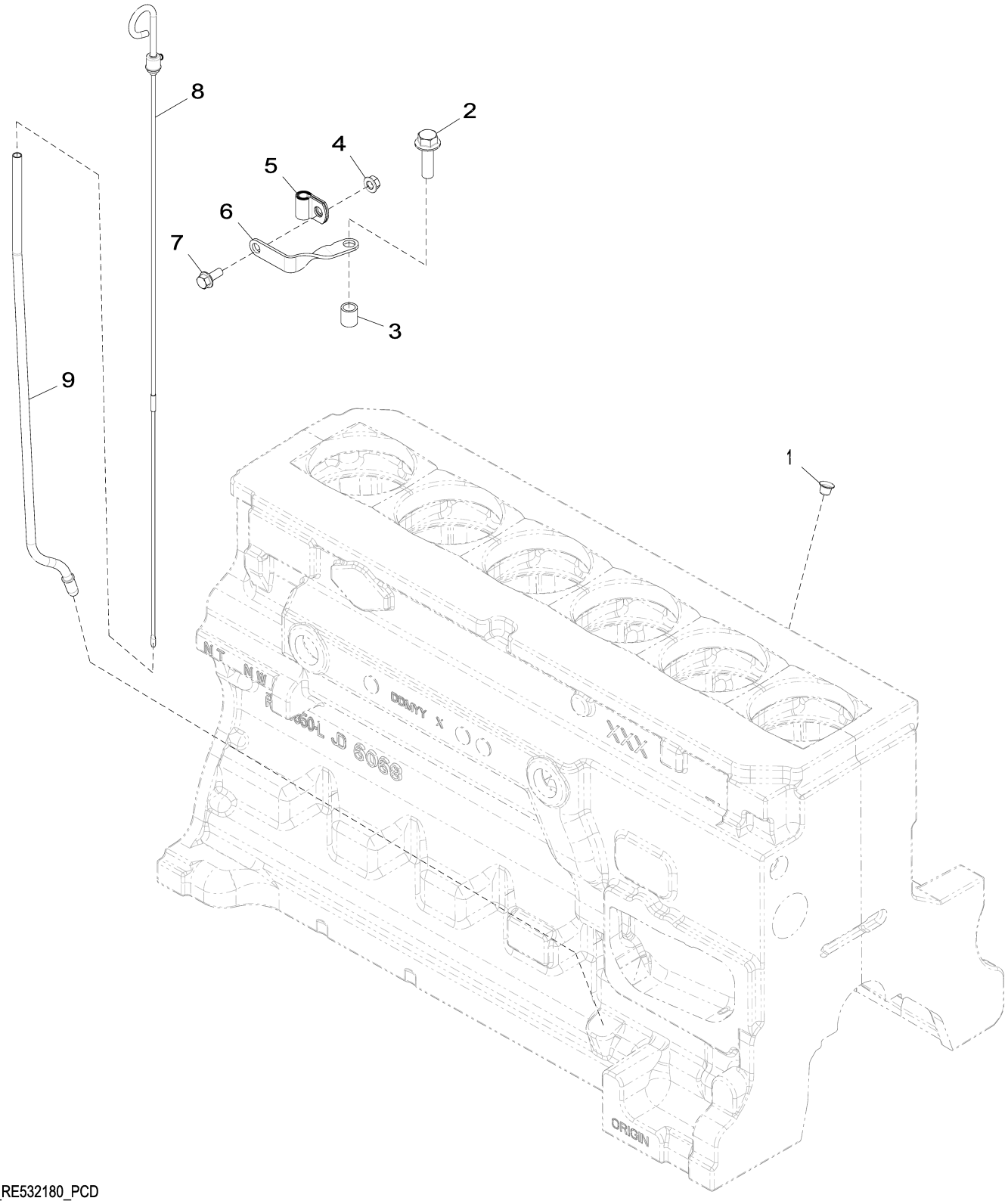

4062_RE532180_PCD

Item	Nº peça	Descrição	Qtde	Nº série motor	Notas
1	R502725	Plugue	1		
2	19M7791	Parafuso	1		M12 X 40
3	28H1697	Espaçador	1		0.493" X 0.675" X 3/4"
4	14M7298	Porca com flange	1		M8
5	T33276	Braçadeira	1		
6	R524759	Apoio	1		
7	19M7866	Parafuso	1		M8 X 20
8	RE66178	Vareta de niVel	1		
9	R520929	Tubo vareTa de nível	1		

4112 Front Auxiliary Drive Pulley
4112 Poulie pour entraînement auxiliaire avant
4112 Polia de Transmissão Auxiliar Frontal
4112 Polea de mando auxiliar delantero

RE527588PCDA02 A.1

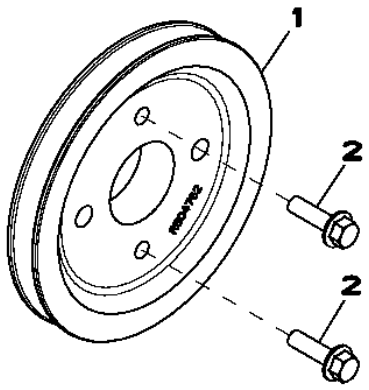

RE527588PCDA02

Item	*Nº peça*	*Descrição*	*Qtde*	*Nº série motor*	*Notas*
1	R504762	Polia	1		
2	19M7835	Parafuso	2		M10 X 35

4434 Timing Gear Cover And Water Pump
4434 Couvercle de distribution et pompe à eau
4434 Tampa da Engrenagem de Distribuição e Bomba de Água
4434 Tapa de distribución y bomba de agua

4434_RE516920_PCD D.1

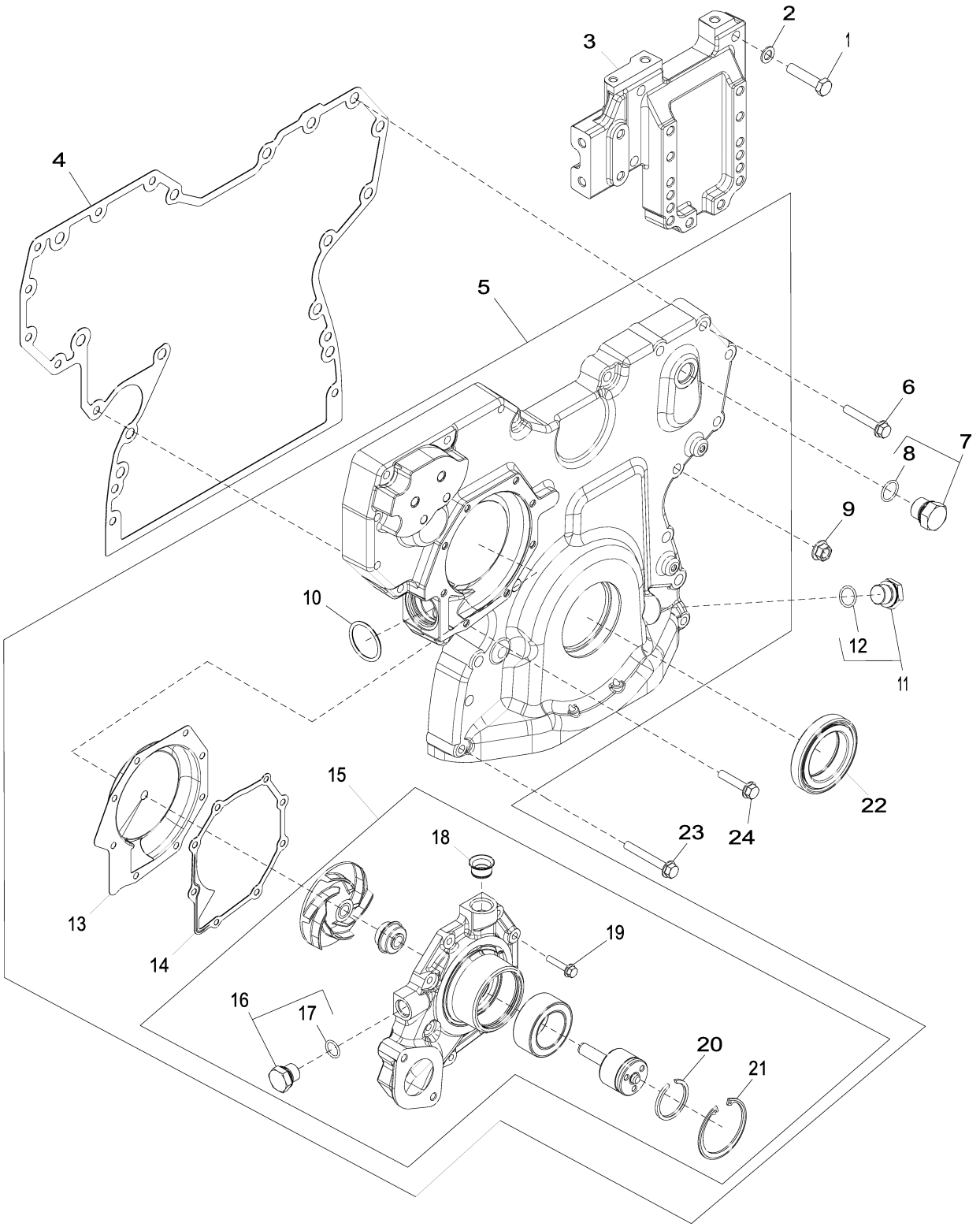

4434_RE516920_PCD

Item	*Nº peça*	*Descrição*	*Qtde*	*Nº série motor*	*Notas*
1	19M8488	Parafuso sextavado	4		M10 X 45
2	24M7096	Arruela	4		10.500 X 18 X 1.600 mm
3	R516557	Suporte	1		
4	R545883	Junta	1		SUB FOR R526944 OR R523184 OR R519657
5	DZ10353	Capa	1		MARKED DZ104970; SUB FOR RE509865
6	19M7800	Parafuso	8		M8 X 50
7	RE46687	Tampão de dreno	1		
8	51M7045	Anel o	1		19.300 X 2.200 mm
9	14M7296	Porca com flange	9		M10
10	R504734	Anel o	1		
11	RE517370	Conexão	1		
12	51M7044	Anel o	1		17.300 X 2.200 mm
13	RE508566	Inserto	1		(A) Kit
14	R123417	Junta	1		
15	RE546906	Bombad'água	1		MARKED R532562; SUB FOR RE505980; ALSO ORDER R123417
	SE501609	Bombad'água remanufaturada	1		REMAN FOR RE505980 AND RE546906
16	RE46685	Tampão	1		
17	51M7043	Anel o	1		15.300 X 2.200 mm
18	R123226	Vedação	1		
19	19M7796	Parafuso	8		M6 X 30
20	A364R	Anel de pressão	1		
21	R71228	Anel	1		
22	RE538097	Vedação	1		SUB FOR RE505515
23	19M7801	Parafuso	3		M8 X 60
24	19M8317	Parafuso	1		M8 X 40

(A) INCLUDE INSTRUCTIONS
COMPREND LES INSTRUCTIONS
INCLUEM INSTRUÇÕES
INCLUYE INSTRUCCIONES

4689 Cylinder Block
4689 Bloc-cylindres
4689 Bloco de Cilindros
4689 Bloque de cilindros

4689_RE552135_PCD B.3

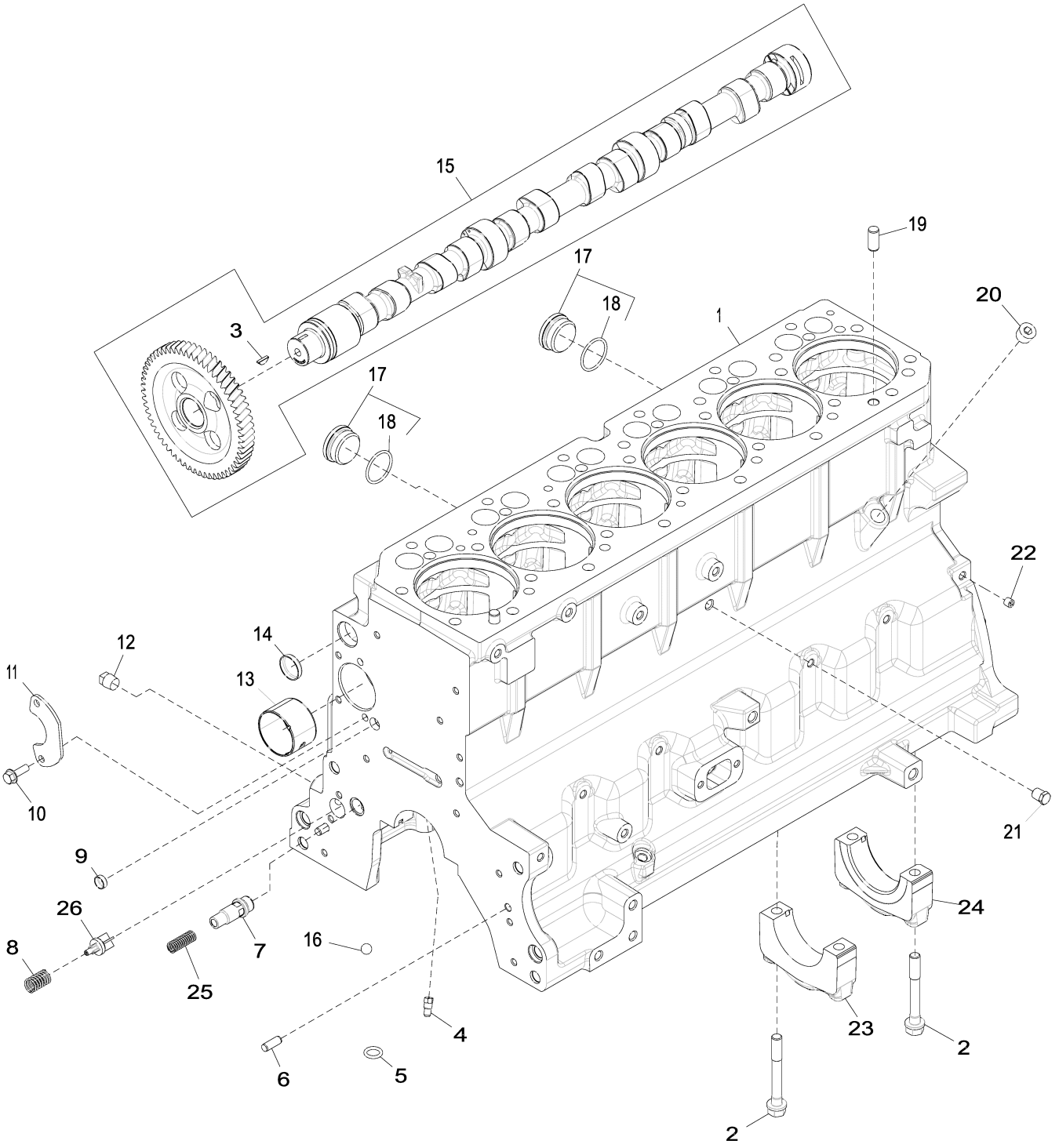

4689_RE552135_PCD

Item	Nº peça	Descrição	Qtde	Nº série motor	Notas
1	.....	Bloco de cilindro	1		MARKED R504850
2	R535005	Parafuso sextavado	14		
3	R133303	Chaveta	1		
4	R131182	Orifício	6		
5	R97185	Anel o	1		
6	B153R	Pino de centragem	2		
7	RE505501	VálVula de sangria	1		
8	R111137	Mola	1		
9	T18891	Plugue	2		
10	19M8999	Parafuso	2		M8 X 25
11	R132518	Placa	1		
12	15H695	Tampão	1		3/8"
13	R119874	Bucha	1		
14	R116466	Plugue	1		
15	RE507149	Eixo de cames	1		
16	D2361R	Esfera	1		
17	RE508185	Conexão	2		
18	U13639	Anel o	1		
19	A120R	Pino de centragem	4		
20	15H584	Tampão	1		1/2"
21	RE507807	Tampão	1		
22	RE71255	Tampão	7		SUB FOR RE42713
23	R114241	Tampa do rolamenTo	6		
24	R114240	Tampa do rolamenTo	1		
25	R131425	Mola de compressão	1		
26	R121043	VálVula	1		

4712 Crankshaft and Bearings
4712 Vilebrequin et paliers
4712 Virabrequim e Rolamentos
4712 Cigüeñal y cojinetes

4712_RE506346_PCD B.1

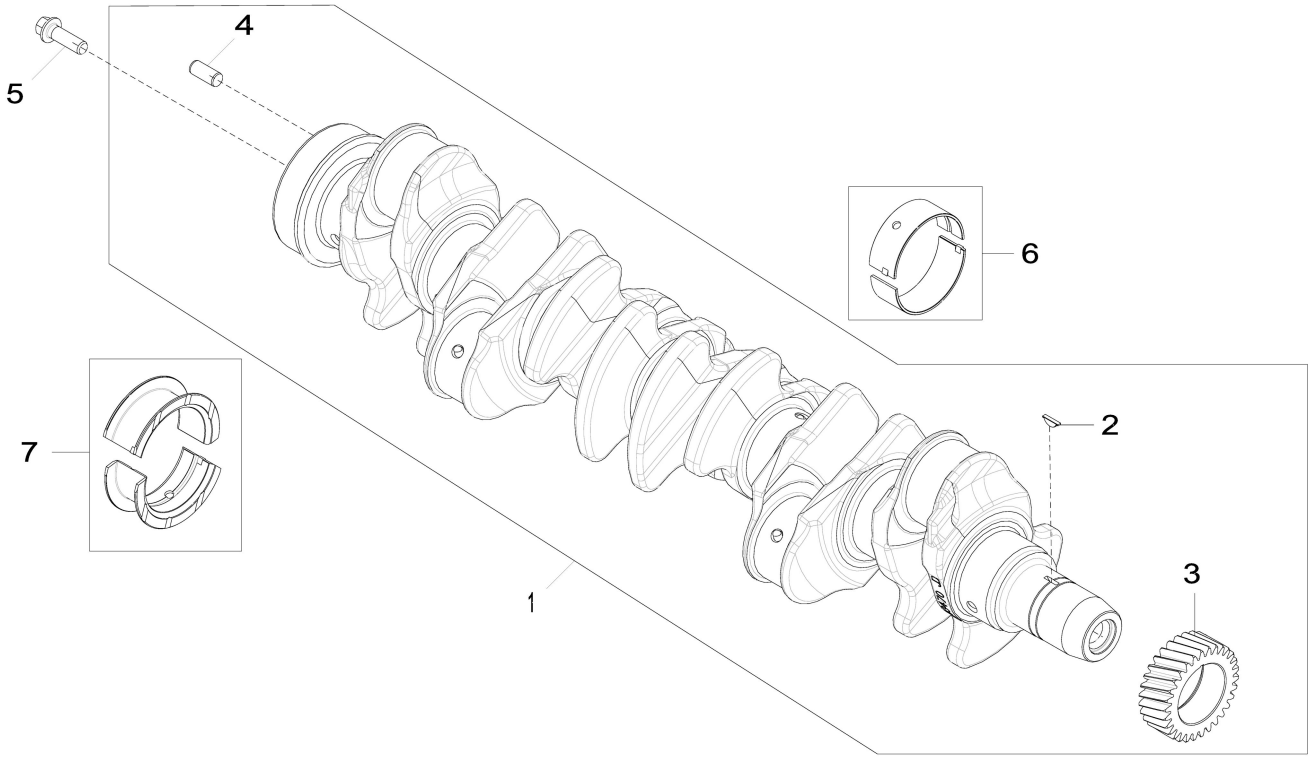

4712_RE506346_PCD

Item	*Nº peça*	*Descrição*	*Qtde*	*Nº série motor*	*Notas*
1	RE505921	Virabrequim	1		MARKED R503470; ALSO ORDER RE537070 AND RE537071
	SE501655	Virabrequim remanufaturado	1		(A) REMAN FOR RE505921
2	R505609	Chaveta	1		LGTH = 18.5 mm
3	R120631	EngrEnagem	1		Z = 30
4	R48685	Pino de centragem	1		SUB FOR A120R
5	R135918	Parafuso	6		
6	RE65165	Conj. do rolamento	6		STD, Kit, R123561 AND R123562
	RE65911	Rolamento	AR		US = 0.254 mm, Kit, R130576 AND R130577
7	RE65168	Conj. do rolamento	1		STD, Kit, R123564 AND R123563
	RE65912	Rolamento axial	AR		US = 0.254 mm, Kit, R130574 AND R130575

(A) With Bearings
AVEC ROULEMENTS
Com Rolamentos
Con cojinetes

48AH Connecting Rods and Pistons
48AH Bielles et pistons
48AH Bielas e Pistões
48AH Biela y pistones

48AH_ETN156683_PCD A.1

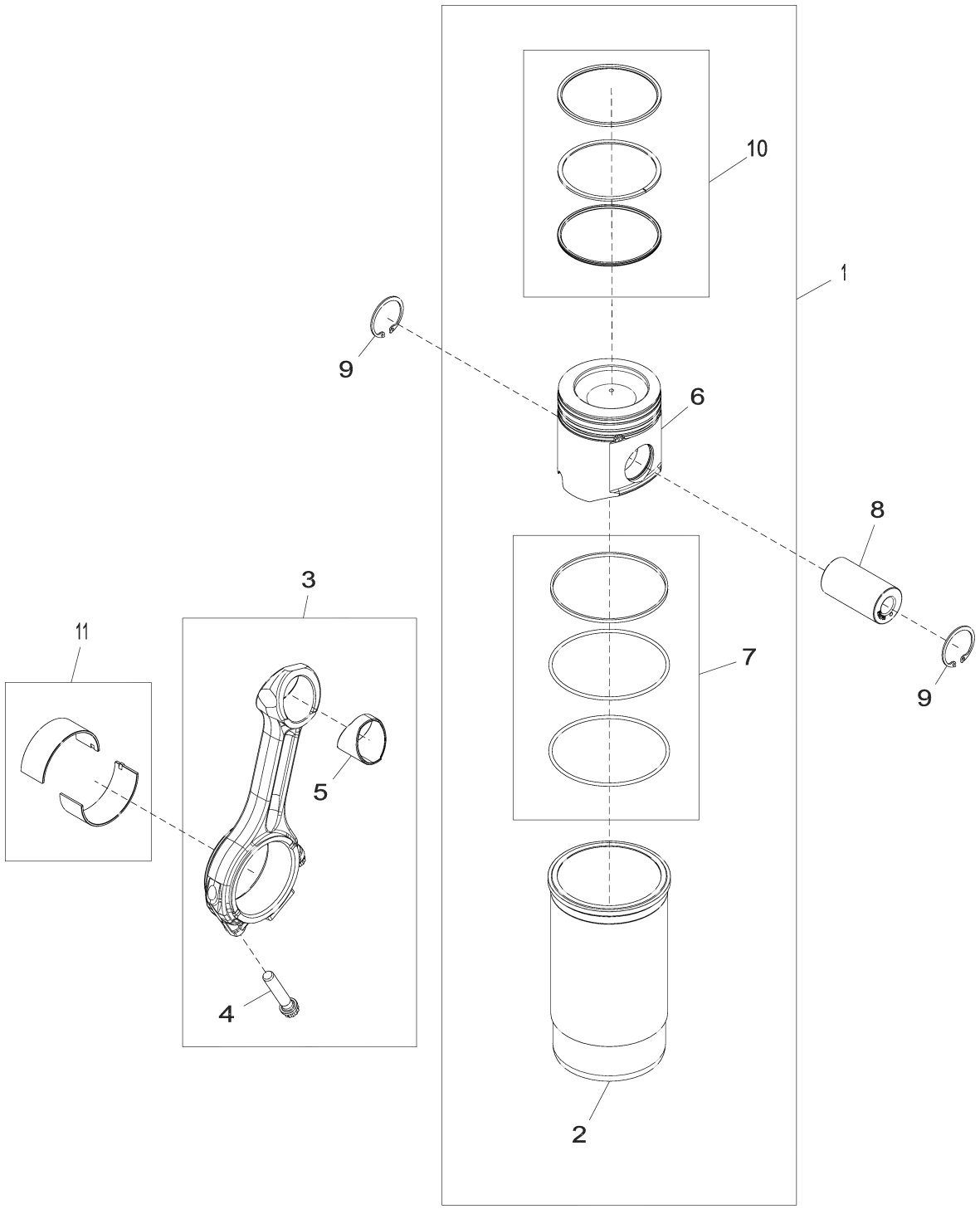

48AH_ETN156683_PCD

Item	*Nº peça*	*Descrição*	*Qtde*	*Nº série motor*	*Notas*
1	RE546736	Kit pistão e camisa	6		
2	.....	Camisa de cilindro	6		ORDER RE546736
3	RE500608	Biela	6		
4	R501124	Parafuso	2		
5	R114082	Bucha	1		
6	.....	Pistão	6		ORDER RE546736
7	AR65507	Kit - anel o	6		
8	R502755	Pino do Pistão	6		
9	R54114	Anel de pressão	12		
10	RE507852	Kit anéis de pistão	6		
11	RE65908	Rolamento	12		

4902 Valve Actuating Mechanism
4902 Mécanisme d'actionnement de soupape
4902 Mecanismo de Acionamento da Válvula
4902 Mecanismo accionador de válvulas

4902_RE59334_PCD E.1

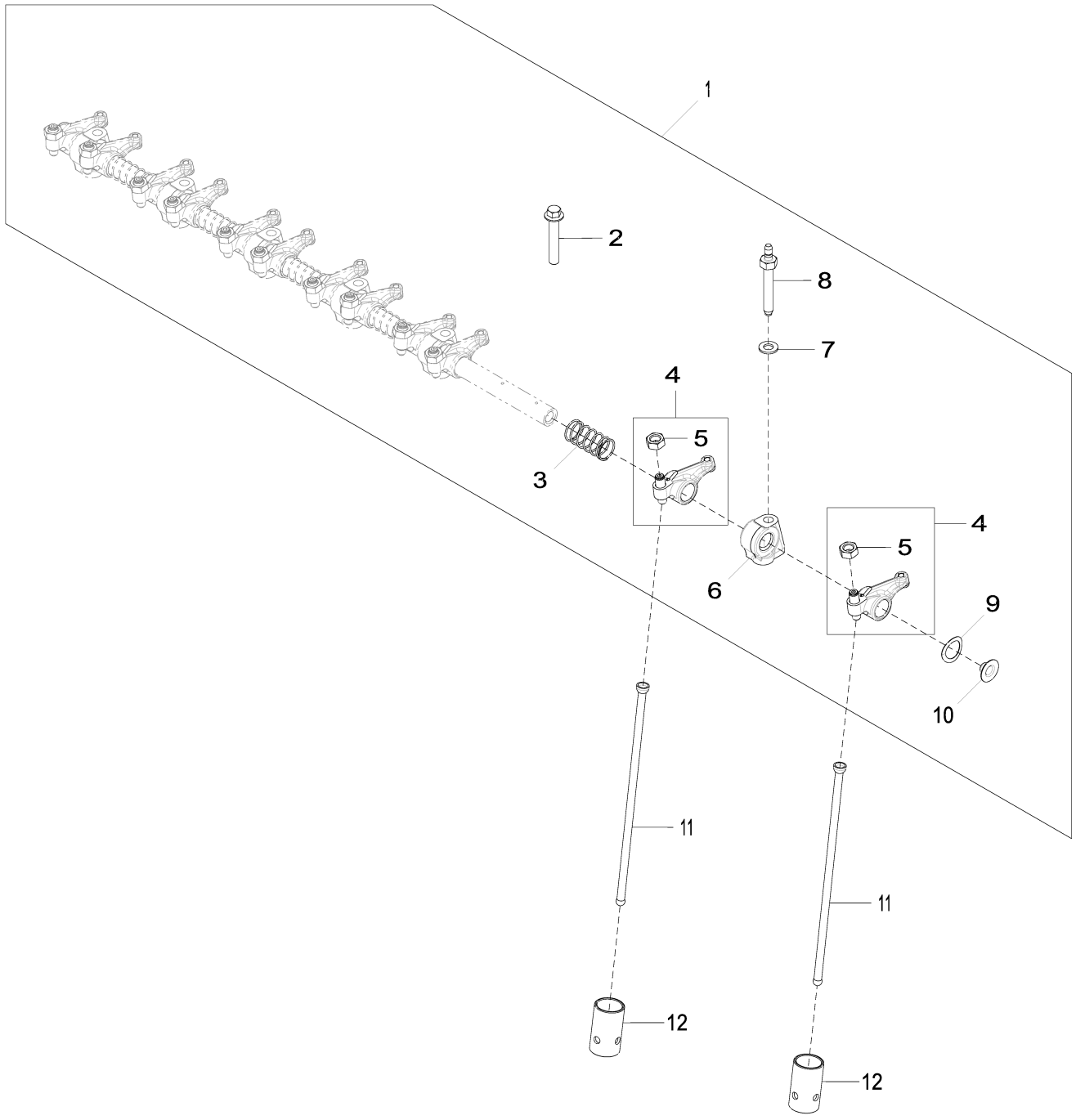

4902_RE59334_PCD

Item	*Nº peça*	*Descrição*	*Qtde*	*Nº série motor*	*Notas*
1	RE548060	Kit do eixo	1		SUB FOR RE519737 OR RE523806 OR RE547826
2	R504813	Paraf. auto-frenante	6		
3	T20314	Mola	5		
4	RE508317	Balancim	12		MARKED R133629
5	14M7148	Porca	1		M10
6	R123161	Suporte	6		(A) SUB FOR R519767
7	R529416	Arruela	6		SUB FOR 24M7346
8	R123271	Pino	6		
9	T20316	Arruela	2		
10	R54565	Plugue	2		
11	R107731	Vareta	12		LGTH = 265 mm; 10.43"
12	DZ101670	Peça acionada Pelo came	12		SUB FOR R123565

(A) Aluminium
Aluminium
Alumínio
Aluminio

5024 Engine Oil Pump
5024 Pompe à huile
5024 Bomba de Óleo do Motor
5024 Bomba de aceite

5024_RE522137_PCD A.1

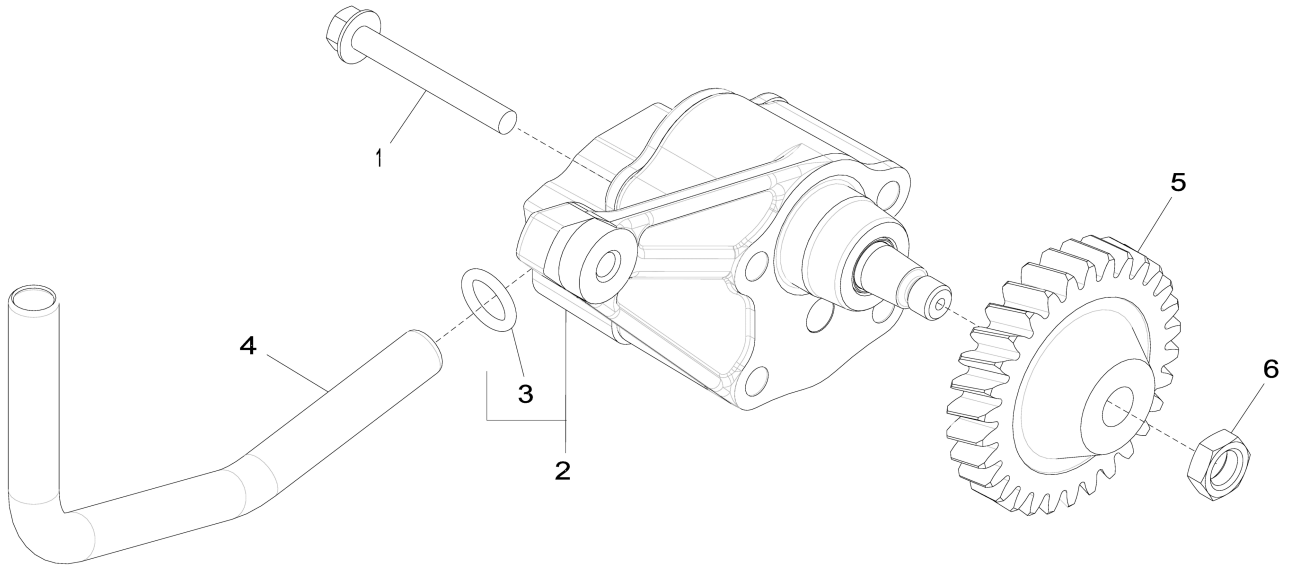

5024_RE522137_PCD

Item	*Nº peça*	*Descrição*	*Qtde*	*Nº série motor*	*Notas*
1	19M8987	Parafuso	2		M8 X 65, SUB FOR APPL 19M9355
2	DZ100021	Bombade óleo	1		SUB FOR RE521756
	SE501813	Bombade óleo remanufatur.	1		REMAN FOR RE521756
3	R97185	Anel o	1		
4	R526838	Tubo de óleo	1		SUB FOR R518880
5	R120638	EngrEnagem	1		
6	14M7066	Porca	1		M12

5132 Cylinder Head
5132 Culasse
5132 Cabeçote dos Cilindros
5132 Culata

5132_RE533346_PCD D.1

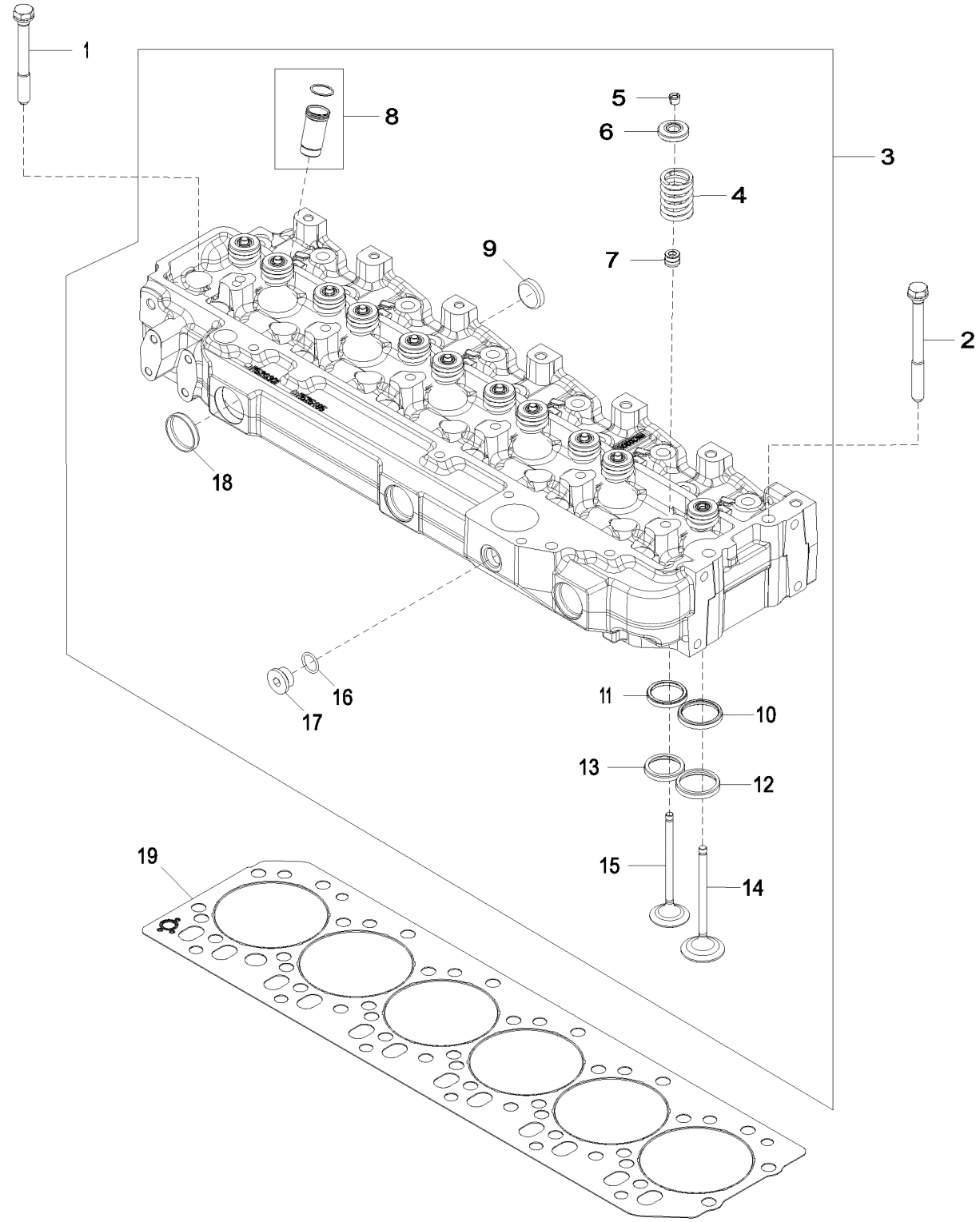

5132_RE533346_PCD

Item	Nº peça	Descrição	Qtde	Nº série motor	Notas
1	R85363	Parafuso sextavado	24		
2	R534091	Parafuso sextavado	2		SUB FOR R502511
3	RE533345	Cabeçote	1		(A) MARKED R520301
4	R26125	Mola	12		
5	R91889	RetentoR	24		
6	RE60005	RotadoR	12		
7	RE31617	Vedação	12		
8	RE527456	Luva	1		
9	CD16284	Plugue	6		
10	R98063	Inserto de assento válvula	6		
11	R85687	Inserto de assento válvula	6		
12	R106831	Inserto de assento válvula	6		
13	R106829	Inserto de assento válvula	6		
14	R98062	VálVula de admissão	6		(B) STD
	R97490	VálVula de admissão	AR		OD +0.381MM
	R97491	VálVula de admissão	AR		OD +0.762MM
15	R90692	VálVula de escape	6		(C) STD
	R97492	VálVula de escape	AR		OD +0.381MM
	R97493	VálVula de escape	AR		OD +0.762MM
16	R26906	Anel o	1		
17	T58477	Conexão	1		
18	R43409	Plugue	3		
19	R116516	Vedação de cilindro	1		

(A) Include Instructions
Instructions fournies
Incluem Instruções
Incluye instrucciones

(B) Intake Valve
Soupape d'admission
Válvula de Admissão
Válvula de admisión

(C) Exhaust Valve
Soupape d'échappement
Válvula de Escape
Válvula de escape

5204 Auxiliary Drive Cover
5204 Couvercle d'entraînement auxiliaire
5204 Tampa do Acionamento Auxiliar
5204 Tapa de mando auxiliar

5204_RE59264_PCD D.4

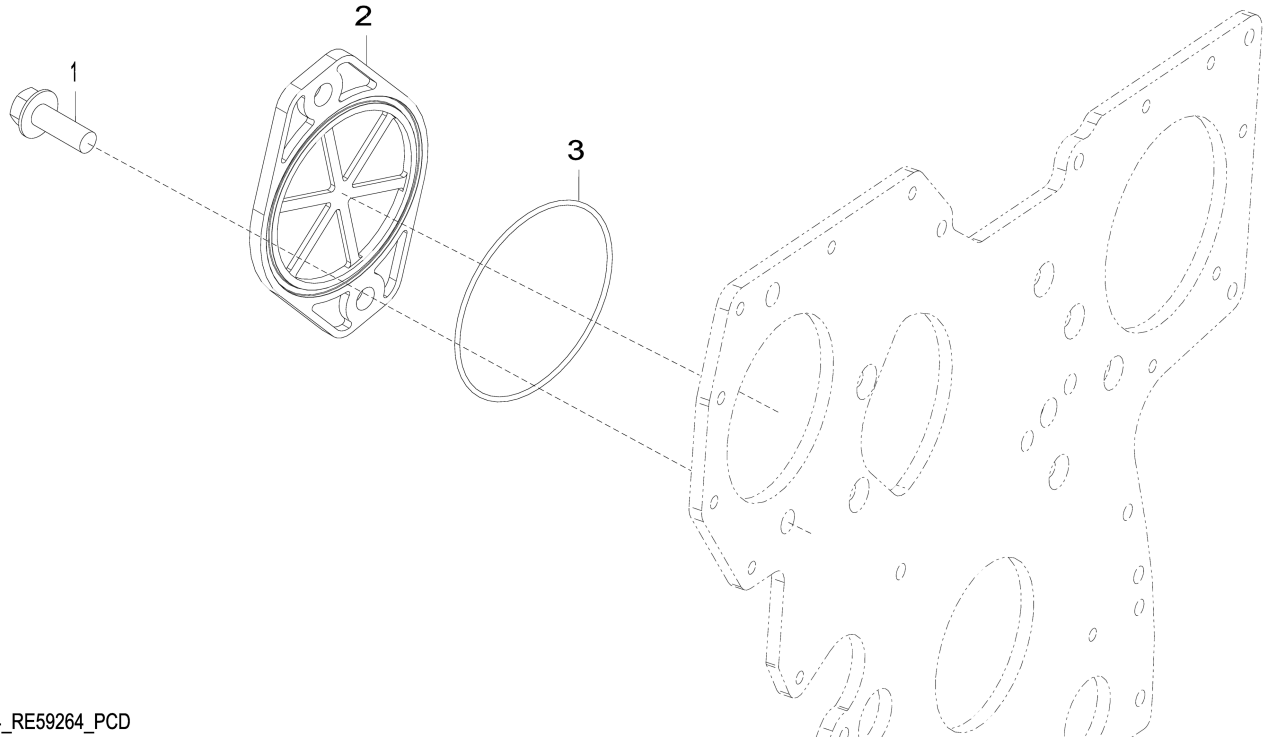

5204_RE59264_PCD

Item	*Nº peça*	*Descrição*	*Qtde*	*Nº série motor*	*Notas*
1	19M7790	Parafuso	2		M12 X 35
2	R135757	Capa	1		
3	T20758	Anel o	1		

5728 Water Pump Inlet
5728 Entrée de pompe à eau
5728 Entrada da Bomba de Água
5728 Entrada de bomba de agua

5728_RE530087_PCD B.1

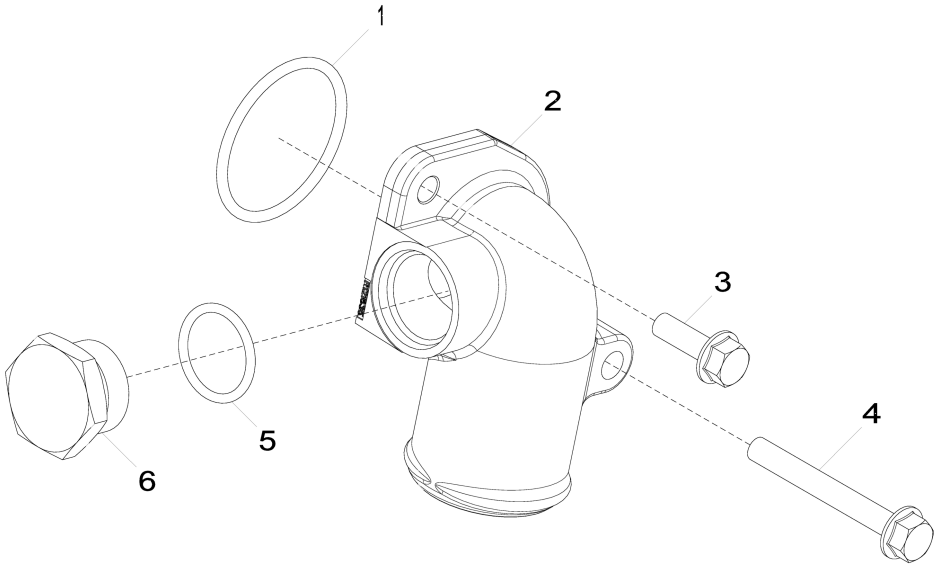

5728_RE530087_PCD

Item	*Nº peça*	*Descrição*	*Qtde*	*Nº série motor*	*Notas*
1	R89944	Anel o	1		
2	R522686	Conexão em ângulo	1		
3	19M7867	Parafuso	1		M8 X 25
4	19M7802	Parafuso	1		M8 X 65
5	U17409	Anel o	1		
6	R82718	Tampão de dreno	1		

5902 Engine Oil Cooler
5902 Refroidisseur d'huile moteur
5902 Resfriador do Óleo do Motor
5902 Enfriador de aceite de motor

5902_RE59755_PCD E.2

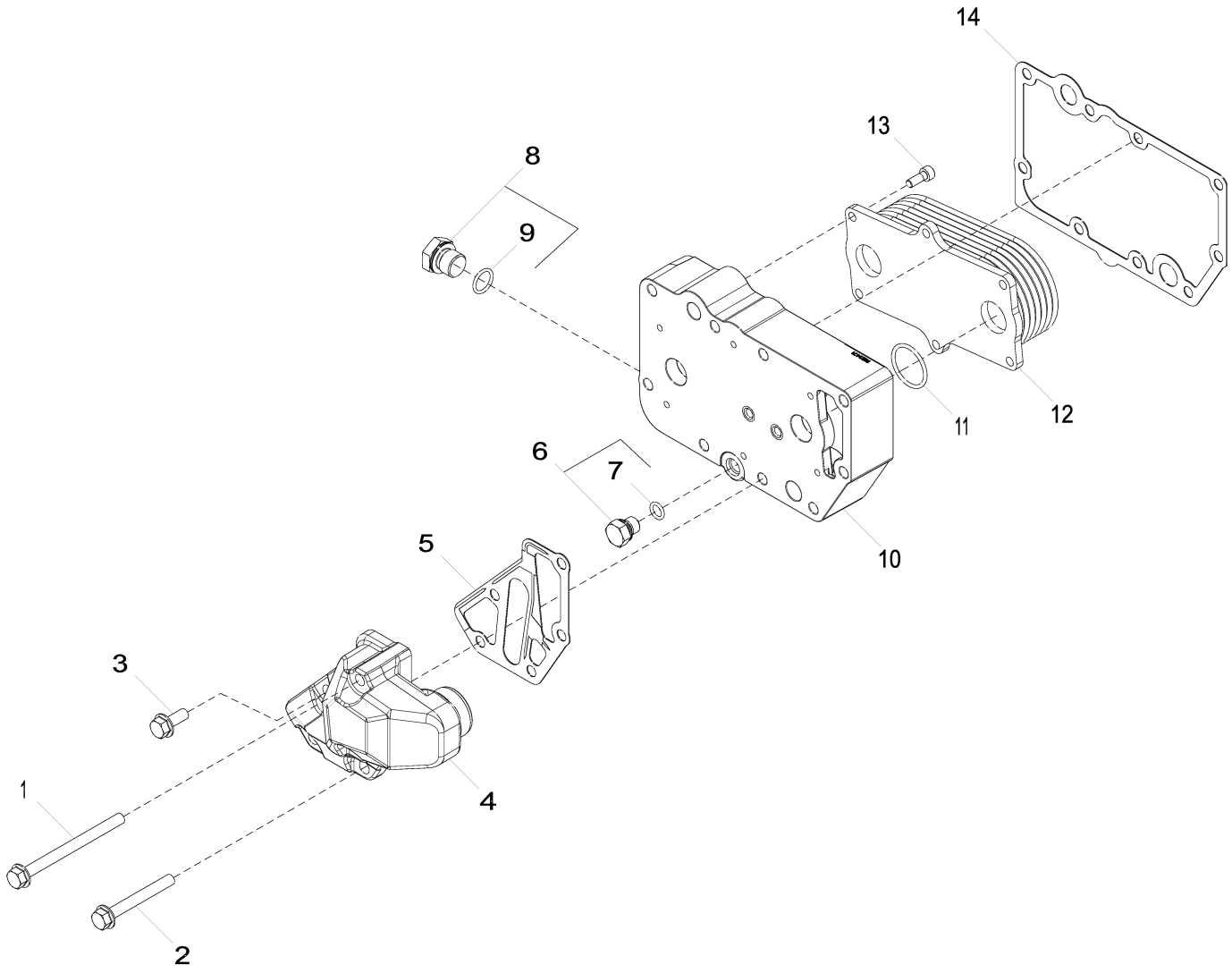

5902_RE59755_PCD

Item	*Nº peça*	*Descrição*	*Qtde*	*Nº série motor*	*Notas*
1	19M7970	Parafuso	2		M8 X 100
2	19M7802	Parafuso	2		M8 X 65
3	RE67238	Parafuso	1		(A)
4	DZ105608	Adaptador	1		MARKED DZ105607; SUB FOR R502811
5	R501428	Junta	1		
6	RE46686	Conexão	1		
7	51M7040	Anel o	1		9.300 X 2.200 mm
8	RE46685	Tampão	1		
9	51M7043	Anel o	1		15.300 X 2.200 mm
10	R521037	Carcaça	1		
11	T122075	Anel o	2		
12	RE560752	ResfRiadoR de óleo	1		SUB FOR RE56690
13	RE67231	Parafuso	6		(A)
14	R123501	Junta	1		
15	R504734	Anel o	1		(B) USE WITH R502811

(A) Threads with Pre Applied Sealant
Filetages avec produit d'étanchéité préappliqué
Roscas com Vedante Pré-aplicado
Roscas con pasta selladora preaplicada

(B) Not Illustrated
Non illustres
Não Ilustrado
No se ilustra

62BZ Alternator Mounting
62BZ Montage de l'alternateur
62BZ Montagem do Alternador
62BZ Montaje de alternador

62BZ_ETN166935_PCD A.1

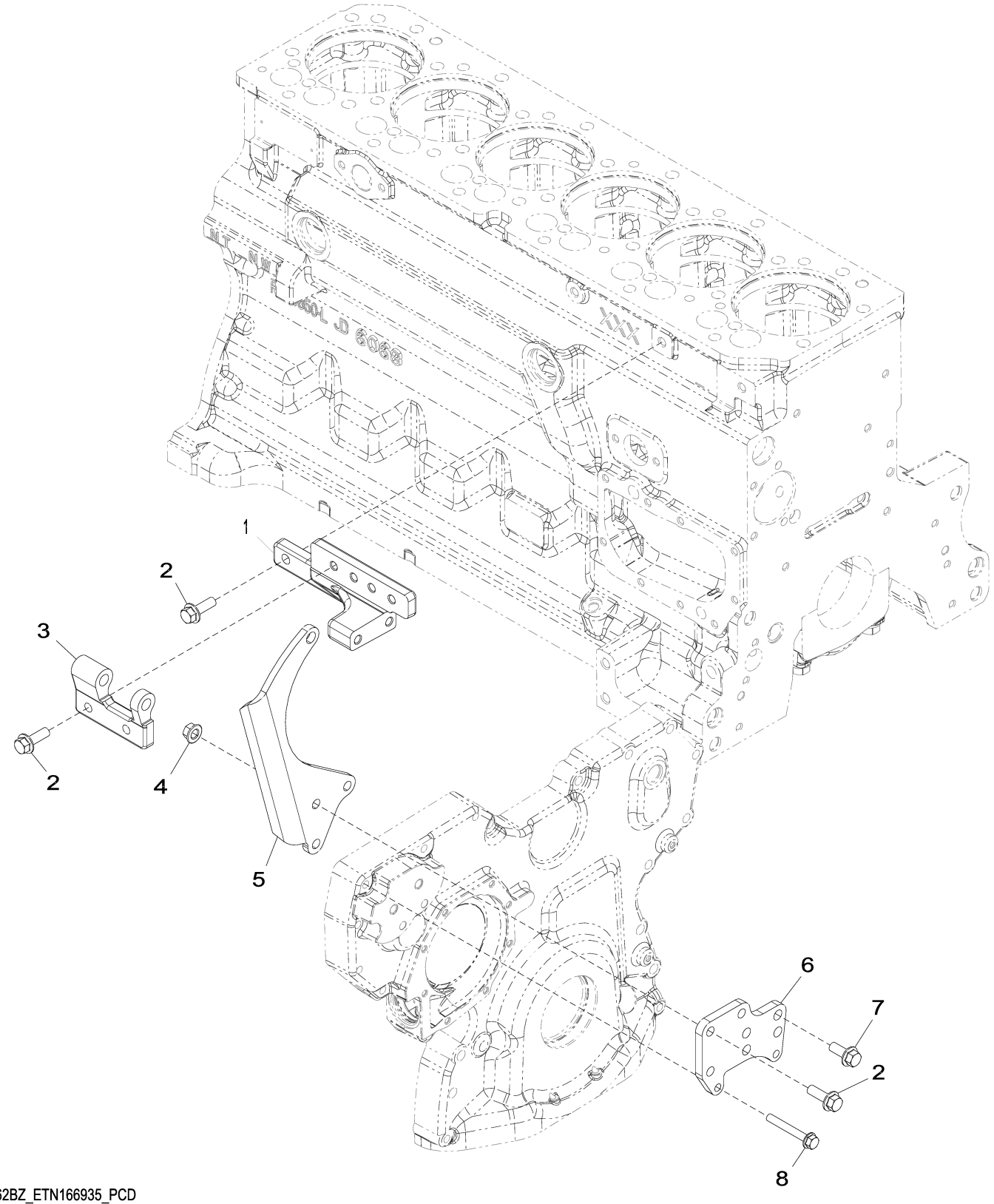

62BZ_ETN166935_PCD

Item	*Nº peça*	*Descrição*	*Qtde*	*Nº série motor*	*Notas*
1	R529946	Apoio	1		
2	19M7786	Parafuso	7		M10 X 30
3	R516574	Apoio	1		
4	14M7296	Porca com flange	3		M10
5	R524235	Correia	1		
6	R521166	Correia	1		
7	19M7785	Parafuso	2		M10 X 25
8	19M7801	Parafuso	2		M8 X 60

63FW Low Pressure Fuel Lines
63FW Conduites d'alimentation basse pression
63FW Linhas de Combustível de Baixa Pressão
63FW Tuberías de combustible a baja presión

63FW_RE571499_PCD A.6

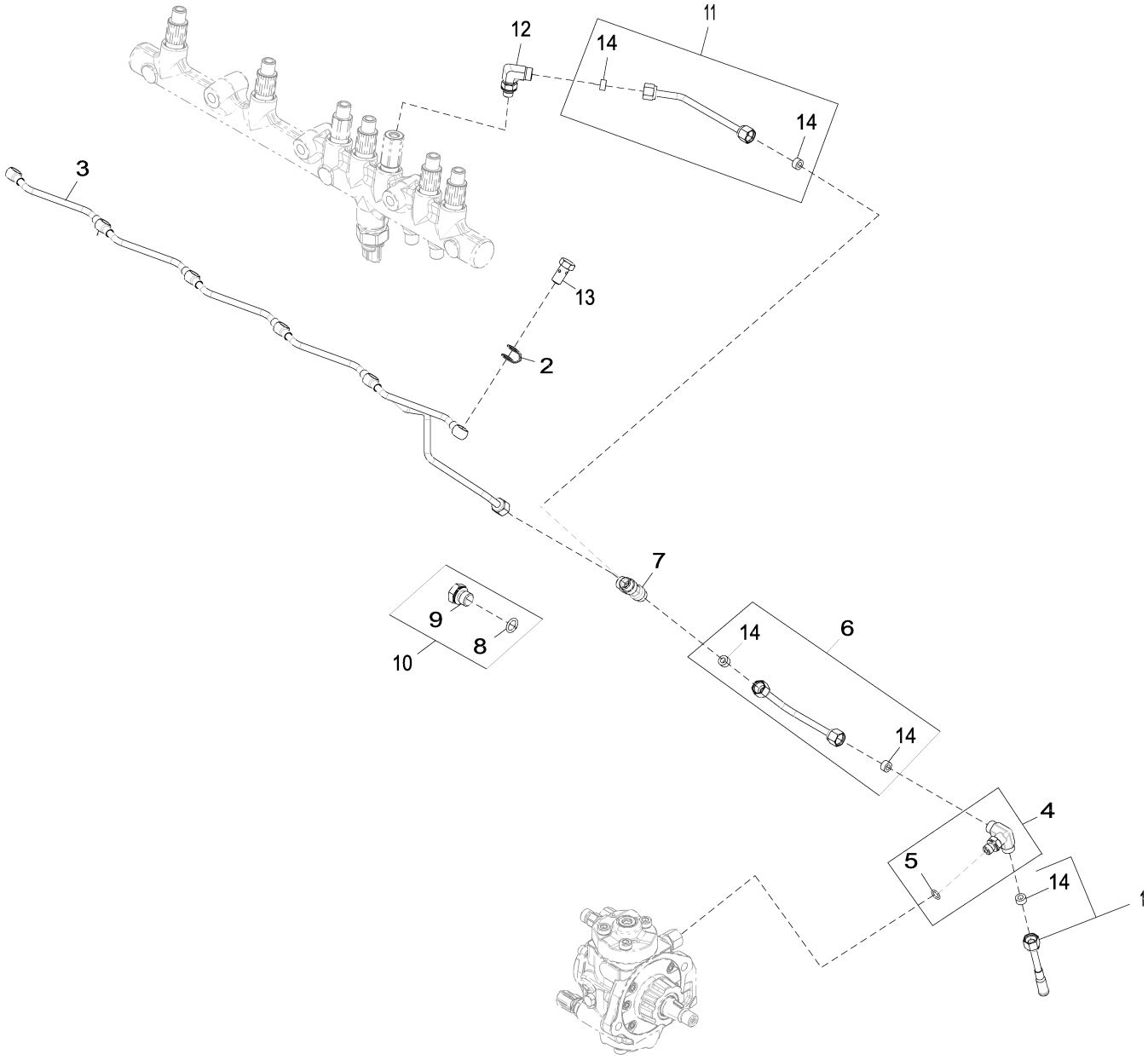

63FW_RE571499_PCD

Item	*Nº peça*	*Descrição*	*Qtde*	*Nº série motor*	*Notas*
1	RE67050	Linha de combustivel	1		INCLUDES R51936
2	R522899	Arruela de vedação	6		
3	RE529915	Linha de combustivel	1		
4	RE524220	Conexão	1		
5	51M7039	Anel o	1		8.100 X 1.600 mm
6	RE529916	Linha de combustivel	1		
7	R97061	Conexão em t	1		
8	51M7041	Anel o	1		11.300 X 2.200 mm
9	R107768	Tampão de dreno	1		
10	RE46684	Tampão	1		
11	RE523464	Linha de combustivel	1		
12	RE502173	Conexão	1		
13	38M7009	Parafuso oco	6		
14	R51936	Arruela de vedação	5		

653B Turbocharger
653B Turbocompresseur
653B Turbocompressor
653B Turbocompresor

653B_ETN161538_PCD A.1

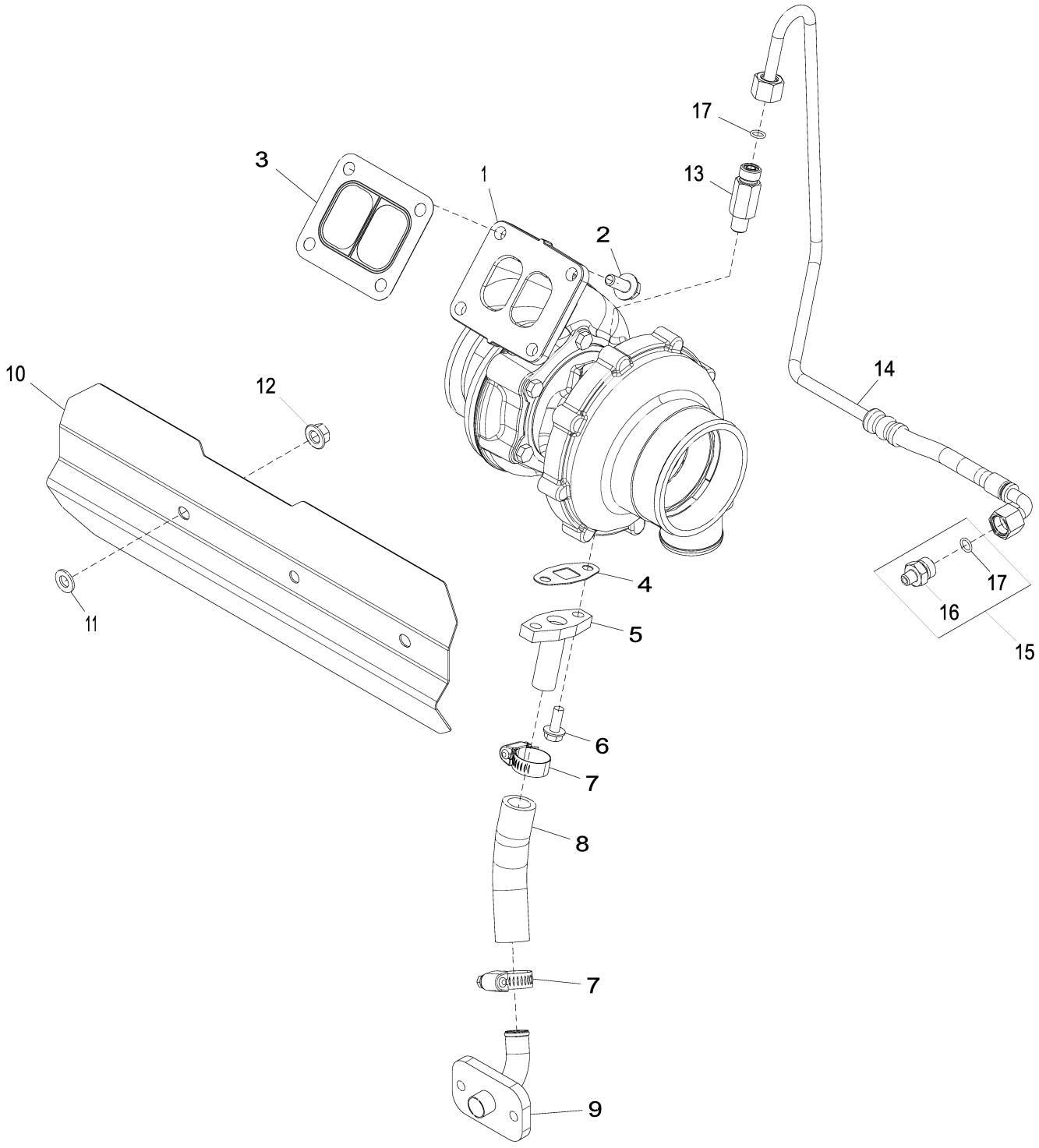

653B_ETN161538_PCD

Item	*Nº peça*	*Descrição*	*Qtde*	*Nº série motor*	*Notas*
1	DZ10770	TurboalimenTador	1		SUB FOR RE550943
2	R522679	Parafuso sextavado	4		
3	R123572	Junta	1		
4	R123570	Junta	1		
5	RE60003	Tubulação de óleo	1		
6	19M8062	Parafuso	2		M8 X 20
7	RE65978	Braçadeira	2		
8	R115575	Mangueira	1		CTL 127; SUB FOR APPL R120013
9	RE504845	Tubo de óleo	1		
10	R523340	Proteção térmica	1		
11	24M7028	Arruela	3		10.500 X 20 X 2 mm
12	14M7296	Porca com flange	3		M10
13	RE518109	Adaptador	1		
14	RE538724	Tubulação de óleo	1		
15	RE521531	Adaptador	1		
16	R519312	Adaptador	1		
17	R63548	Anel o	2		

6698 Temperature Switch
6698 Contacteur thermostatique
6698 Interruptor de Temperatura
6698 Interruptor de temperatura

6698_RE500556_PCD B.2

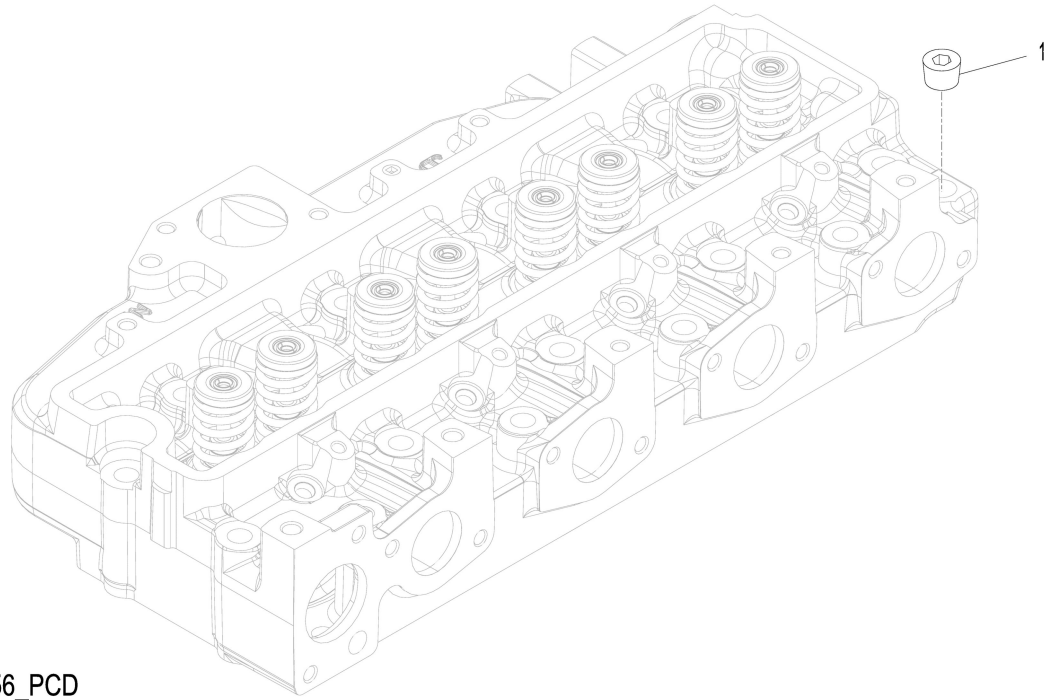

6698_RE500556_PCD

Item	*Nº peça*	*Descrição*	*Qtde*	*Nº série motor*	*Notas*
1	15H584	Tampão	1		1/2"

67C3 Engine Sensors
67C3 Capteurs du moteur
67C3 Sensores do Motor
67C3 Sensores de motor

67C3_ETN128491_PCD A.1

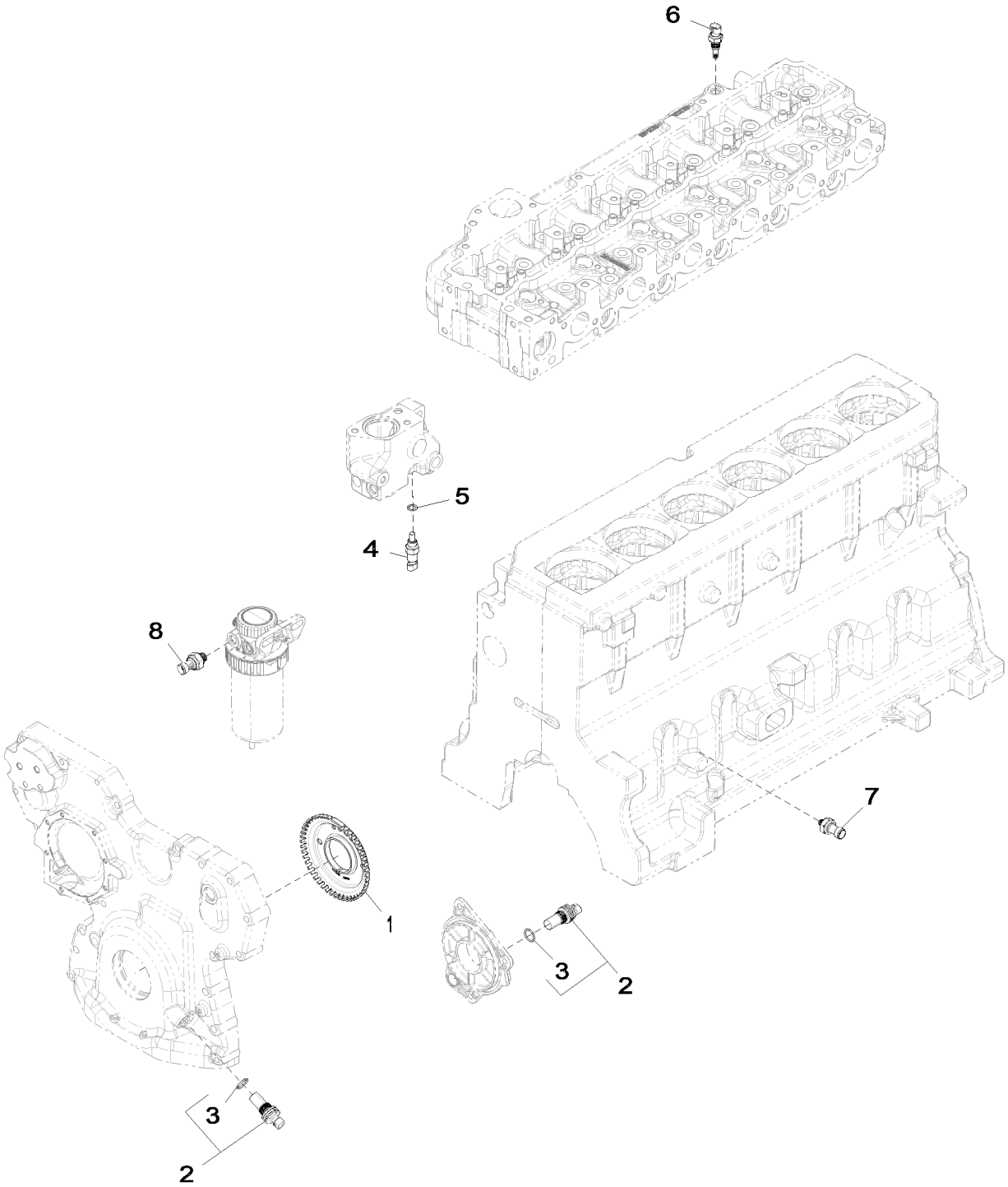

67C3_ETN128491_PCD

Item	*Nº peça*	*Descrição*	*Qtde*	*Nº série motor*	*Notas*
1	R517471	Roda	1		
2	RE519144	SenSor	2		(A)
3	51M7044	Anel o	1		17.300 X 2.200 mm
4	RE52722	SenSor de temperatura	1		
5	51M7041	Anel o	1		11.300 X 2.200 mm
6	RE525016	Termo-par	1		
7	RE167207	SenSor	1		(B)
8	RE522794	SenSor	1		(C)

(A) Magnetic Pick Up Sensor
Capteur magnétique
Sensor do Captador Magnético
Sensor de captador magnético

(B) Pressure Sensor
Capteur de pression
Sensor de Pressão
Sensor de presión

(C) Fuel Pressure Sensor
Capteur de pression du carburant
Sensor de Pressão do Combustível
Sensor de presión de combustible

81E7 Water Separator
81E7 Séparateur d'eau
81E7 Separador de Água
81E7 Separador de agua

81E7_RE572090_PCD A.1

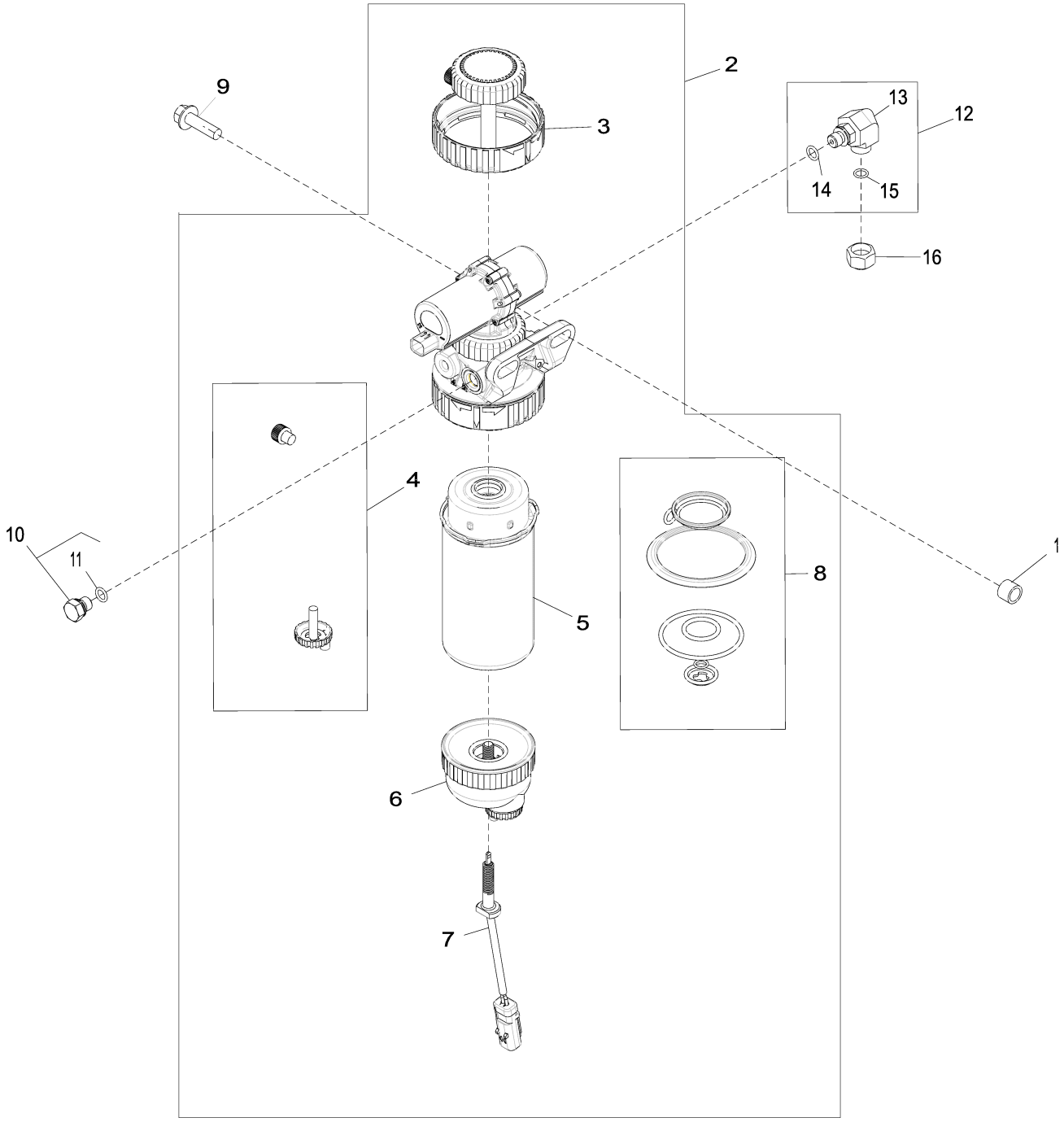

81E7_RE572090_PCD

Item	*Nº peça*	*Descrição*	*Qtde*	*Nº série motor*	*Notas*
1	28H1884	Espaçador	1		0.493" X 0.675" X 1/2"
2	RE559946	Alojamento de filtro	1		
3	RE526834	Kit do filtro	1		
4	RE60854	Kit da válvula	1		
5	RE541922	Elemento de filtro	1		
6	RE51650	Copo de sedimentação	1		
7	RE545631	SenSor	1		
8	RE516553	Kit retentor	1		
9	19M7835	Parafuso	1		M10 X 35
10	RE46686	Conexão	2		
11	51M7040	Anel o	1		9.300 X 2.200 mm
12	61M5022	Conexão em ângulo	1		
13	38H5022	Conexão em ângulo	1		
14	51M7040	Anel o	1		9.300 X 2.200 mm
15	T77613	Anel o	1		
16	38H5141	Conexão	1		

8718 Belt Tensioner
8718 Tendeur de courroie
8718 Tensionador da Correia
8718 Tensor de correa

8718_re517336_pcd B.2

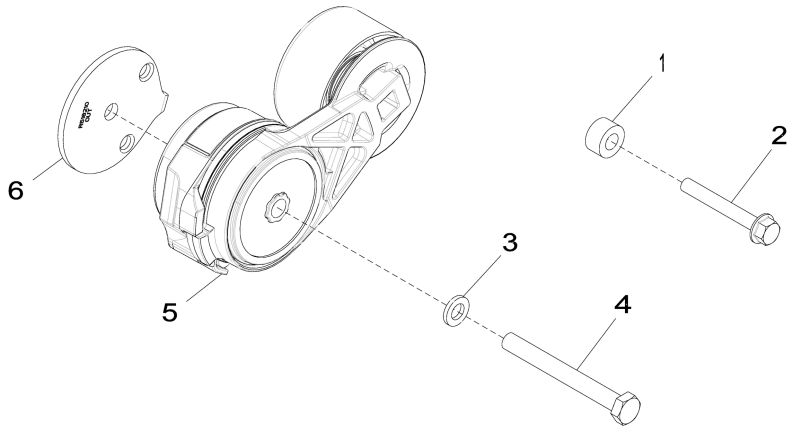

8718_RE517336_PCD

Item	*Nº peça*	*Descrição*	*Qtde*	*Nº série motor*	*Notas*
1	CD14689	Espaçador	1		SUB FOR APPL 28H860 OR 28H3429
2	19M7801	Parafuso	1		M8 X 60
3	24M7106	Arruela	1		10 X 18 X 2.500 mm
4	19M8183	Parafuso sextavado	1		M10 X 90, SUB FOR APPL 19M8131
5	RE70536	Tensionador de correia	1		Não Ilustrado, ORDER RE548027
	RE548027	Tensionador de correia	1		SUB FOR RE518097
6	R518210	Espaçador	1		

8875 Oil Filter
8875 Filtre à huile
8875 Filtro de Óleo
8875 Filtro de aceite

8875_RE528763_PCD A.1

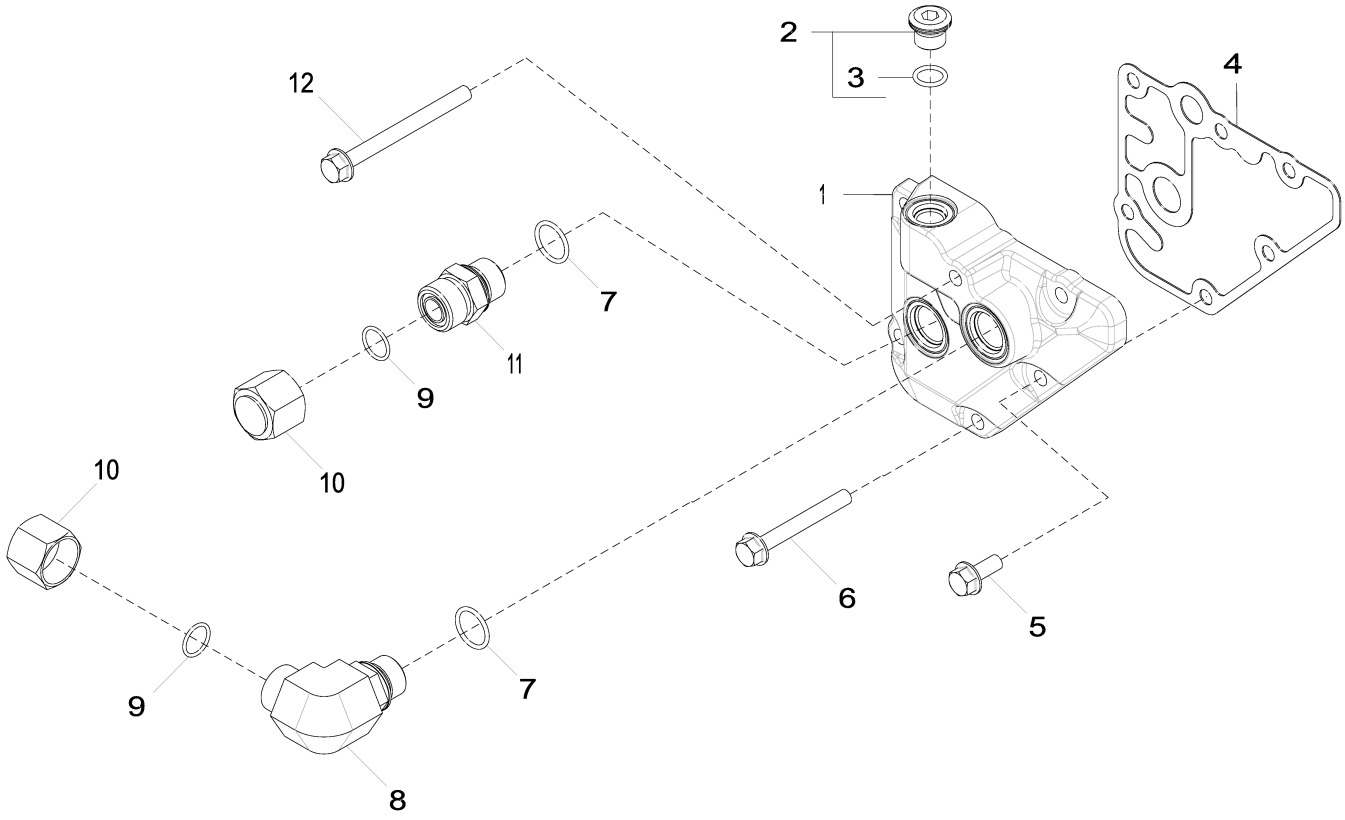

8875_RE528763_PCD

Item	*Nº peça*	*Descrição*	*Qtde*	*Nº série motor*	*Notas*
1	R123646	Adaptador	1		ORDER R518455
	R518455	Adaptador	1		
2	RE52242	Tampão de dreno	1		
3	51M7042	Anel o	1		13.300 X 2.200 mm
4	R123525	Junta	1		
5	RE67238	Parafuso	1		(A)
6	19M7802	Parafuso	4		M8 X 65
7	51M7045	Anel o	2		19.300 X 2.200 mm
8	38H5018	Conexão em ângulo	1		
9	T77932	Anel o	2		
10	38H1417	Conexão	2		
11	38H5004	Adaptador	1		
12	19M7913	Parafuso	1		M8 X 90

(A) With Pre-Applied Sealant
Avec produit d'étanchéité préappliqué
Com Vedante Pré-aplicado
Con pasta selladora preaplicada

9801 Lift Straps
9801 Oeillets de levage
9801 Tirantes de Elevação
9801 Cintas de elevación

9801_RE53353_PCD A.1

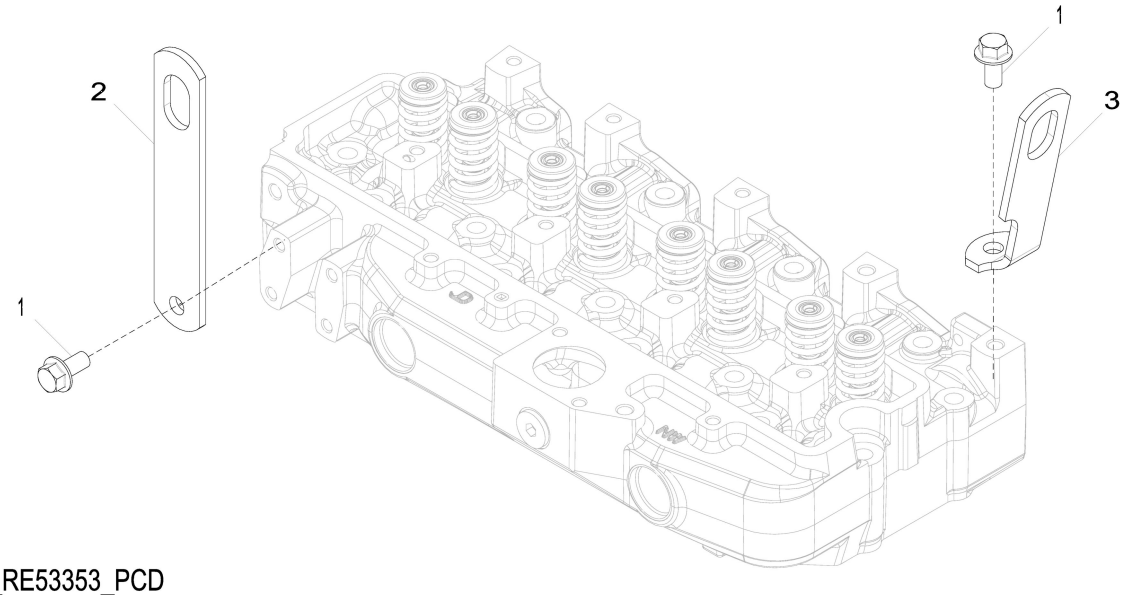

9801_RE53353_PCD

Item	*Nº peça*	*Descrição*	*Qtde*	*Nº série motor*	*Notas*
1	19M7788	Parafuso	2		M12 X 25
2	R502329	Correia	1		REAR
3	R502175	Correia	1		FRONT

9901 Thrust Bearing Kit
9901 Kit de palier de butée
9901 Kit de Mancal Axial
9901 Juego de cojinetes de empuje

RE65168PCDA01 A.1

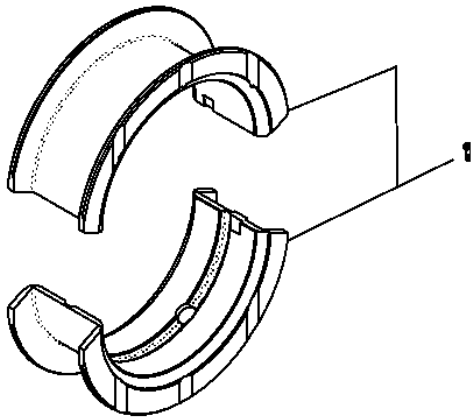

RE65168PCDA01

Item	*Nº peça*	*Descrição*	*Qtde*	*Nº série motor*	*Notas*
1	RE65168	Conj. do rolamento	1		

9901 Connecting Rod Bearings, Undersized
9901 Coussinets de bielles, à cote inférieure
9901 Rolamentos da Biela, Subdimensionados
9901 Biela, cojinetes de subtamaño

RE65909PCDB01 A.1

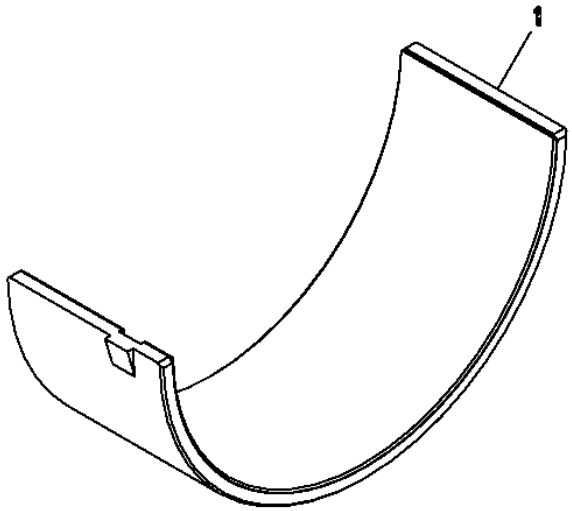

RE65909PCDB01

Item	*Nº peça*	*Descrição*	*Qtde*	*Nº série motor*	*Notas*
1	RE65909	Rolamento	1		

9901 Piston Ring Kit
9901 Kit de segments de piston
9901 Kit de Anéis de Pistão
9901 Juego de segmentos de pistón

9901_RE66820_PCD A.1

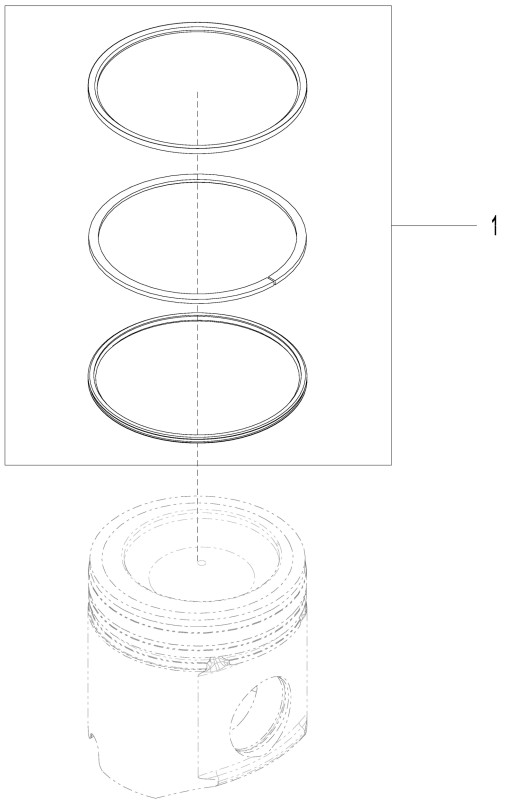

9901_RE66820_PCD

Item	*Nº peça*	*Descrição*	*Qtde*	*Nº série motor*	*Notas*
1	RE507852	Kit anéis de pistão	1		

9901 Engine Overhaul Kit
9901 Jeu de remise en état moteur
9901 Kit de Retífica do Motor
9901 Conjunto reparación motor

CDP48322 A.1

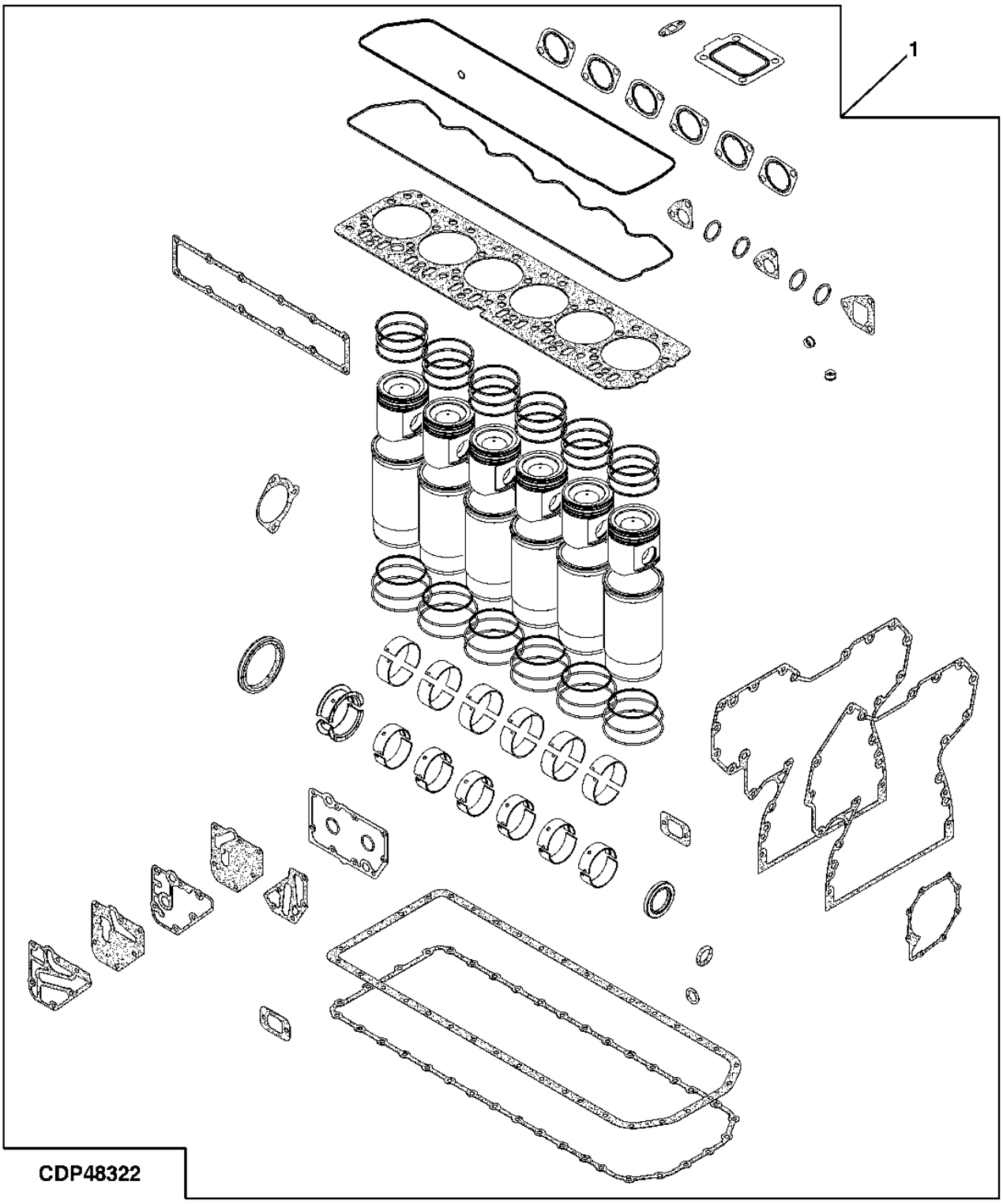

Item	*Nº peça*	*Descrição*	*Qtde*	*Nº série motor*	*Notas*
1	RE540226	Kit reparação do motor	1		ALSO ORDER (2) R534091 AND (24) R85363

9901 Piston Liner Kit
9901 Kit de chemise de piston
9901 Kit de Camisa do Pistão
9901 Juego de camisas de pistón

RE527843_PCD A.1

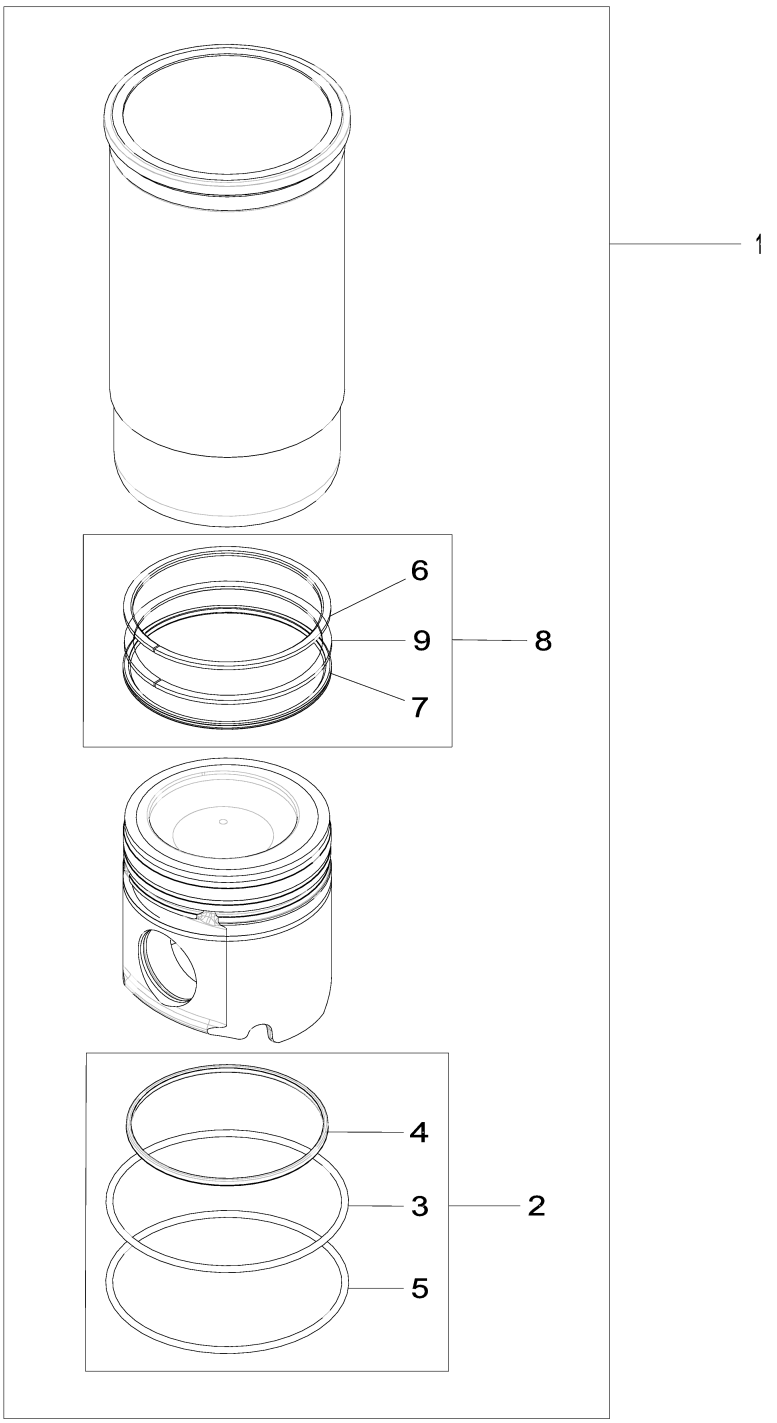

RE527843_PCD

Item	*Nº peça*	*Descrição*	*Qtde*	*Nº série*	*Notas*
1	RE536083	Kit pistão e camisa	1		SUB FOR RE527843
2	AR65507	Kit - anel o	1		
3	R26121	Anel o	1		
4	R48767	Junta de vedação	1		
5	R55453	Anel o	1		
6	R504302	Anel de pistão	1		ORDER RE507852
7	RE508561	Anel de pistão	1		ORDER RE507852
8	RE507852	Kit anéis de pistão	1		
9	R522512	Anel de pistão	1		ORDER RE507852
10	CD15466	Calço	AR		(A) .05MM TK
	R65833	Calço	AR		(A) .10MM TK

(A) Not Illustrated
Non illustré
Não Ilustrado
No se ilustra

9901 Cylinder Liner Packing
9901 Garniture de chemise de cylindre
9901 Lubrificação da Camisa do Cilindro
9901 Retén de camisa de cilindro

AR65507PCDA01 A.1

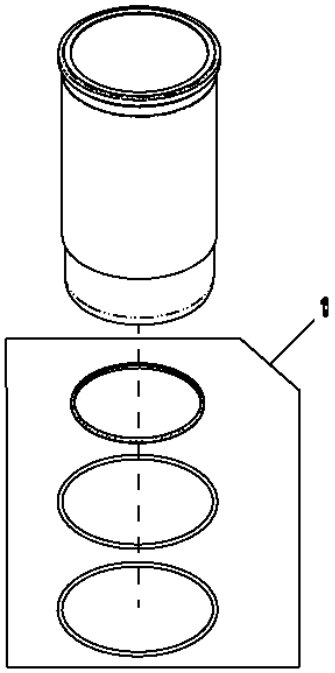

Item	*Nº peça*	*Descrição*	*Qtde*	*Nº série motor*	*Notas*
1	AR65507	Kit - anel o	1		(INCL R55453, R26121,R48767)

9901 Cylinder Head Bolt Kit
9901 Kit de boulons de culasse
9901 Kit de Parafusos do Cabeçote do Cilindro
9901 Juego de tornillos de culata

9901_RE532993_PCD A.1

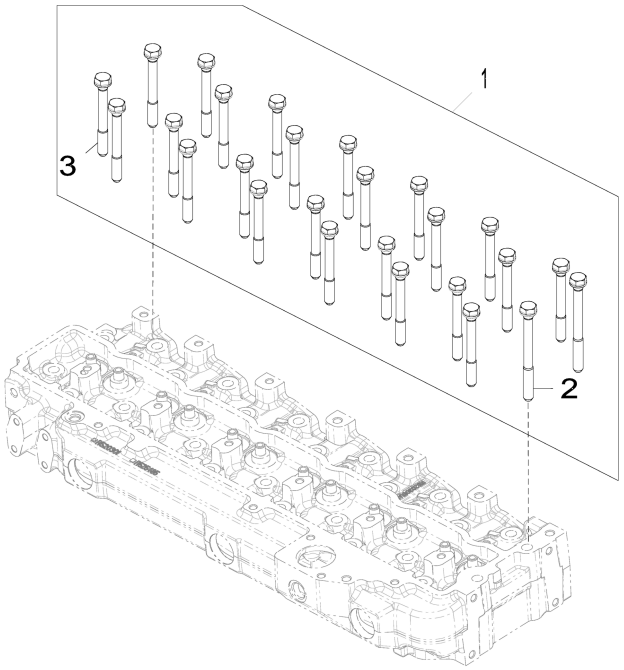

9901_RE532993_PCD

Item	*Nº peça*	*Descrição*	*Qtde*	*Nº série motor*	*Notas*
1	RE532993	Kit do parafuso	1		
2	R534091	Parafuso sextavado	2		
3	R85363	Parafuso sextavado	24		

9901 Crankshaft Bearing Kit
9901 Vilebrequin, kit de roulements
9901 Kit de Mancal do Virabrequim
9901 Juego de cojinetes del cigüeñal

9901_RE65165_PCD B.3

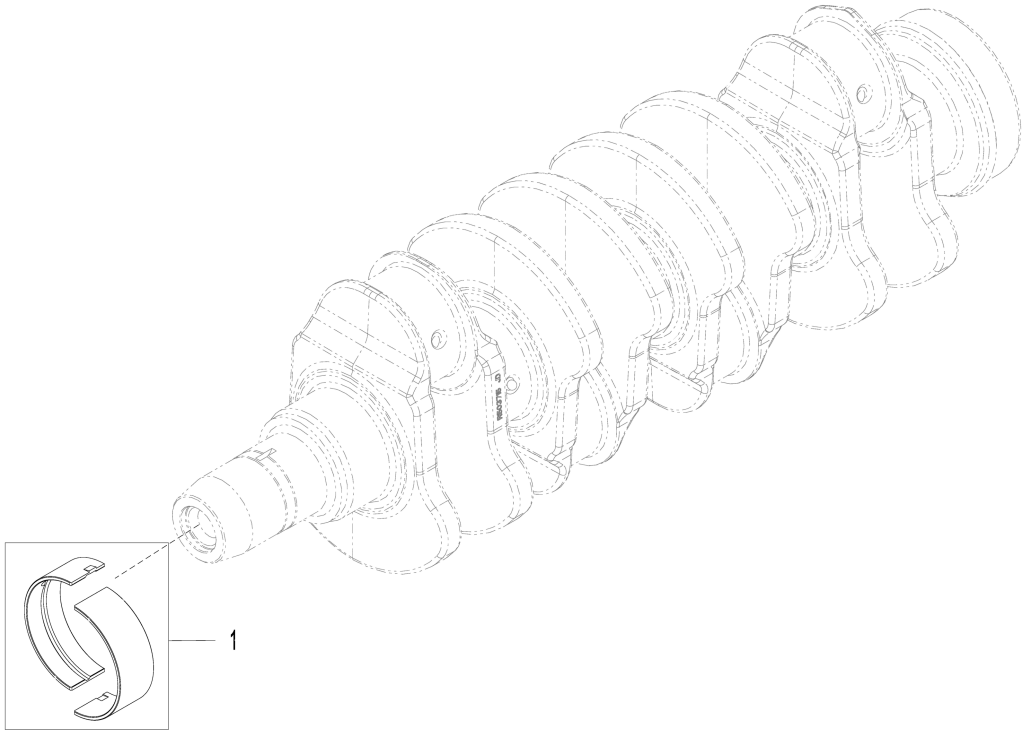

9901_RE65165_PCD

Item	*Nº peça*	*Descrição*	*Qtde*	*Nº série motor*	*Notas*
1	RE65165	Conj. do rolamento	1		

9901 Crankshaft Bearing Kit Undersized
9901 Vilebrequin, kit de roulements à cote inférieure
9901 Kit de Mancal do Virabrequim Subdimensionado
9901 Juego de cojinetes del cigüeñal de subtamaño

RE65912PCDB01 A.1

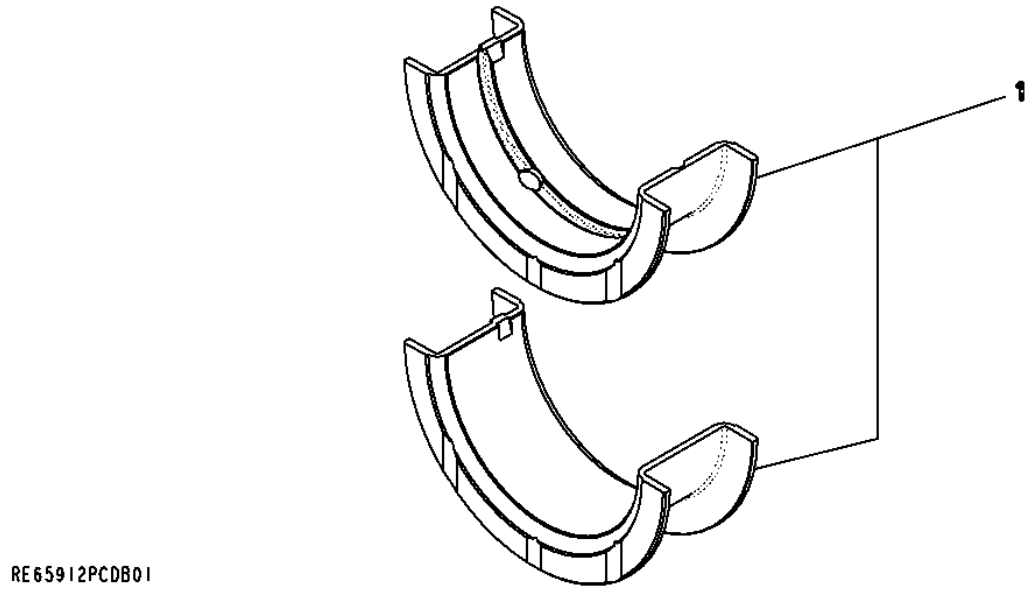

Item	*Nº peça*	*Descrição*	*Qtde*	*Nº série motor*	*Notas*
1	RE65912	Rolamento axial	1		0.254 MM

9901 Engine Gasket Kit
9901 Jeu de joints du moteur
9901 Kit de Juntas do Motor
9901 Kit de empaquetaduras de motor

RE532631PCDA01 A.1

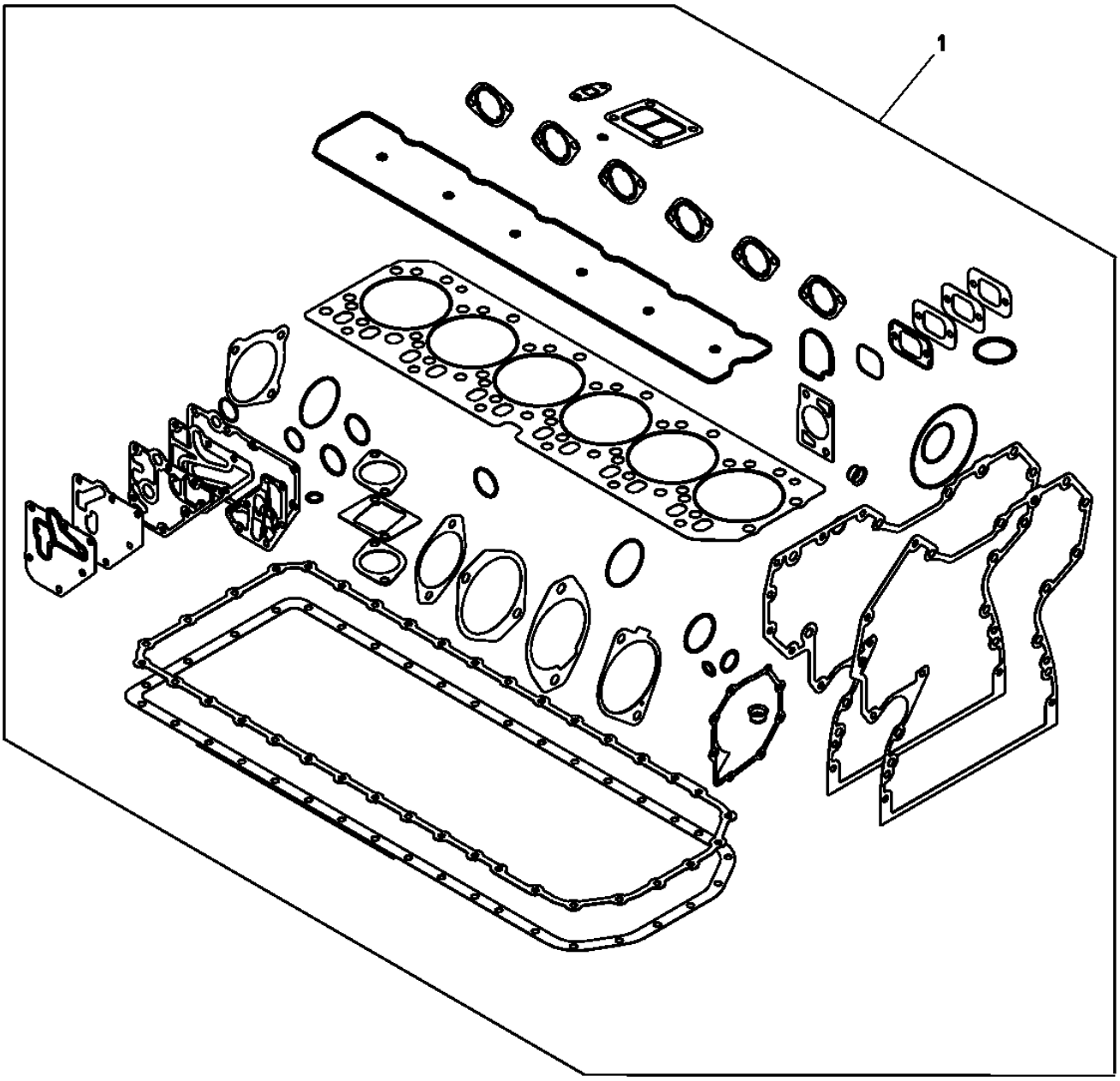

RE532631PCDA01

Item	*Nº peça*	*Descrição*	*Qtde*	*Nº série motor*	*Notas*
1	RE532631	Kit de juntas	1		(Also Order RE532993)

9901 Crankshaft Bearing Kit Undersized
9901 Vilebrequin, kit de roulements à cote inférieure
9901 Kit de Mancal do Virabrequim Subdimensionado
9901 Juego de cojinetes del cigüeñal de subtamaño

RE65911PCDB03 A.1

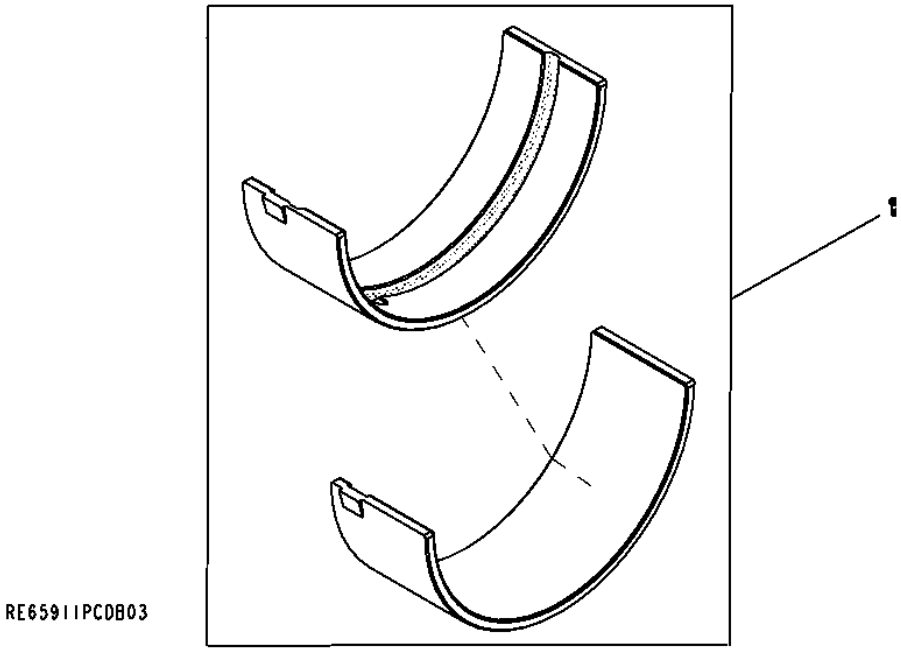

Item	*Nº peça*	*Descrição*	*Qtde*	*Nº série motor*	*Notas*
1	RE65911	Rolamento	1		0.254 MM

9901 Connecting Rod Bearing Kit, Standard
9901 Kit de coussinets de bielle, standard
9901 Kit de Mancais das Bielas, Padrão
9901 Estándar, juego de cojinetes de biela

RE65908PCDA02 A.1

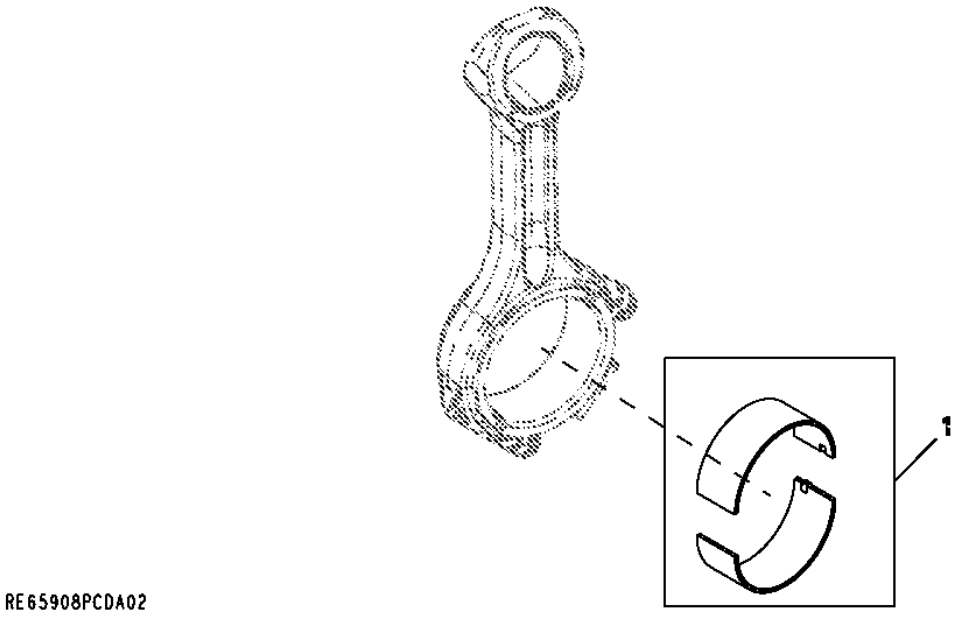

Item	*Nº peça*	*Descrição*	*Qtde*	*Nº série motor*	*Notas*
1	RE65908	Rolamento	1		Connecting Rod (Standard)

9901 Short Block Assembly
9901 Bloc moteur embielle
9901 Conjunto do Bloco Curto
9901 Conjunto de bloque corto

9901_RE551693_PCD A.1

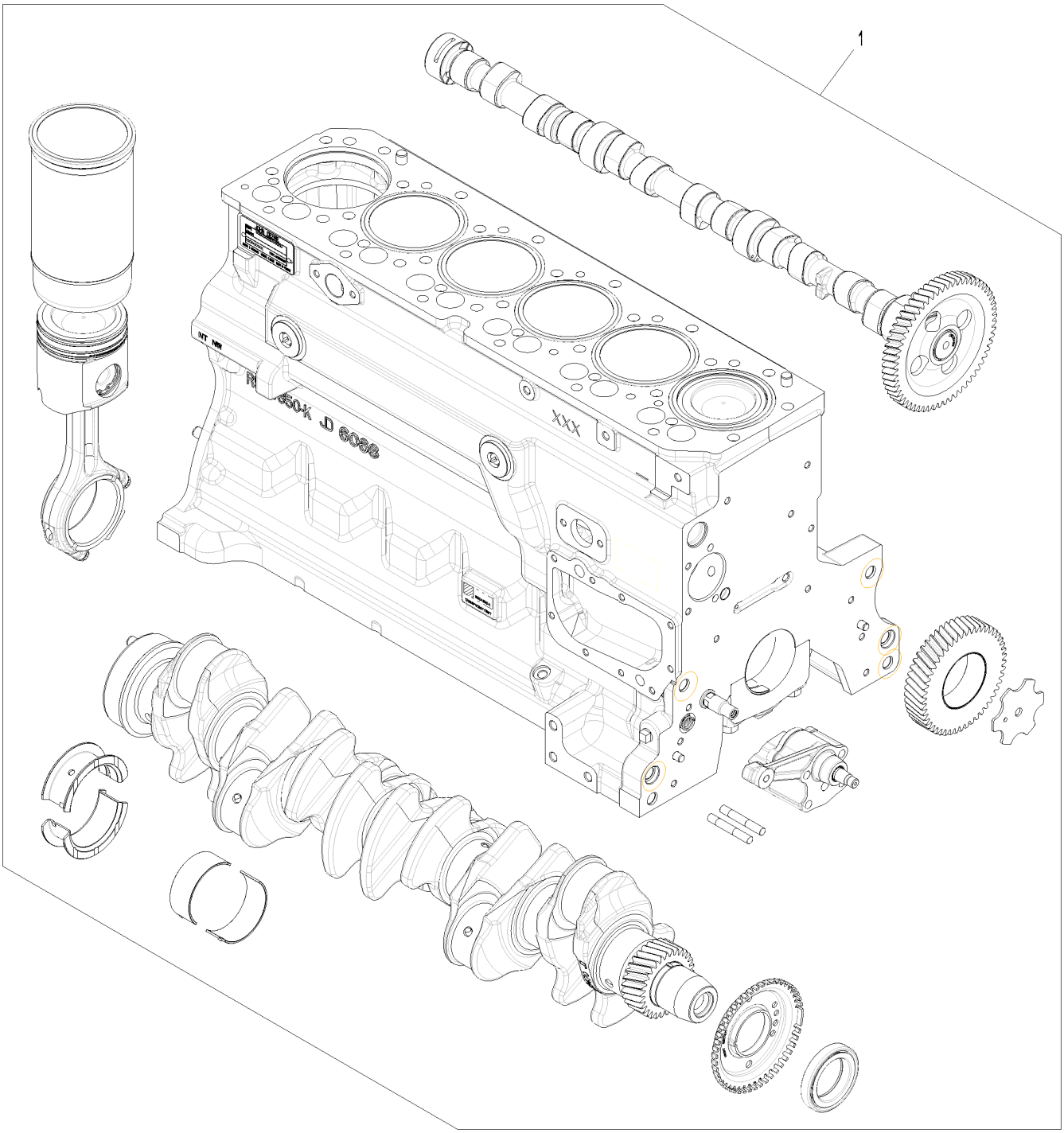

9901_RE551693_PCD

Item	*Nº peça*	*Descrição*	*Qtde*	*Nº série motor*	*Notas*
1	RE551693	Bloco de cil.c/peças móveis	1		USE WITH 4846

Ether Starting Aid Kit
Kit d'aide au démarrage à l'éther
Kit de Auxílio de Partida a Éter
Juego de fluido auxiliar de arranque

TX1113278 A.1

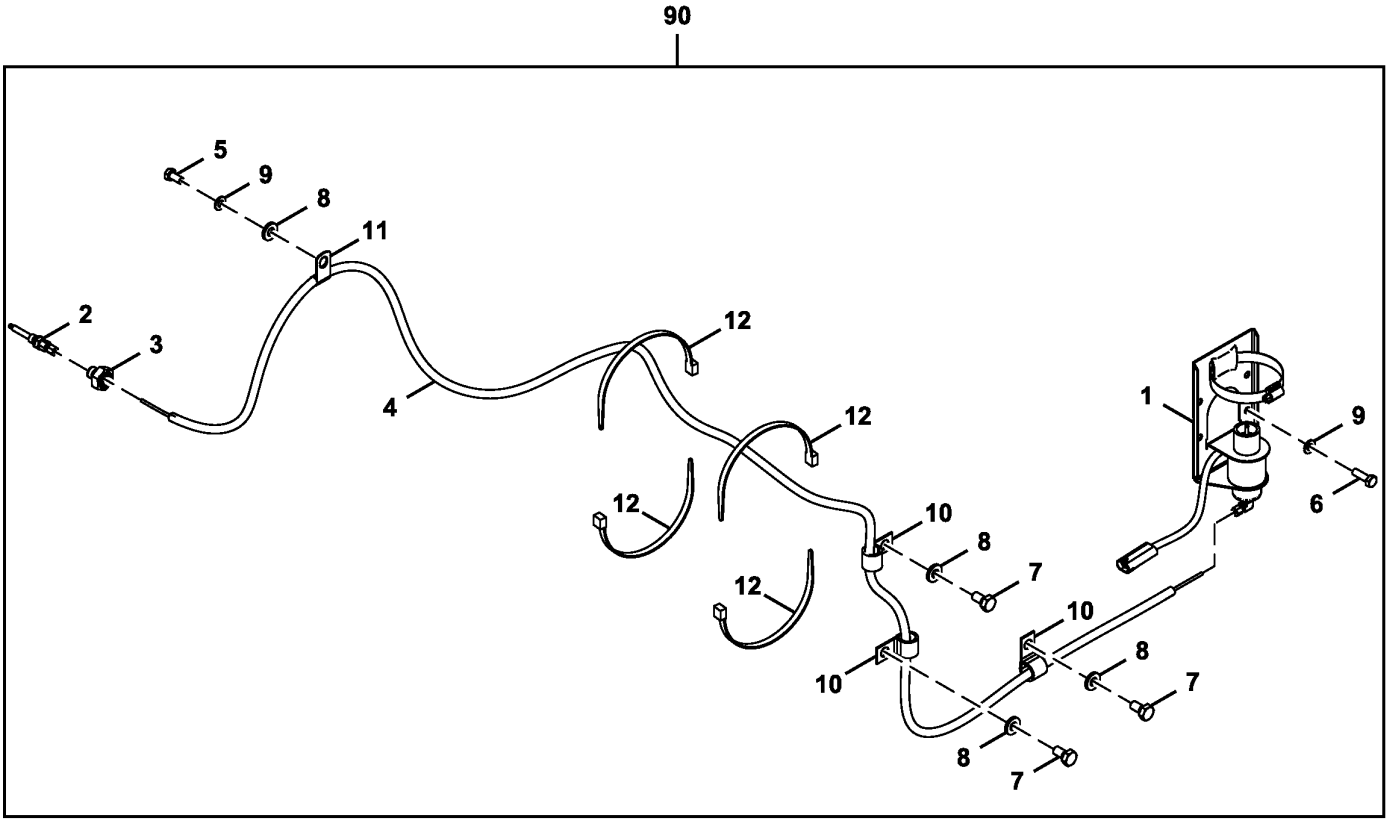

FF513307_TX1113278

Item	*Nº peça*	*Descrição*	*Qtde*	*Nº série*	*Notas*
1	AT345746	Solenóide	1		SUB FOR AT170759 APPL
	AT181582	Conexão em ângulo	1		
	AT171539	Tampa	1		
	TY22472	Braçadeira	1		
2	AT183222	Bico	1		
3	AT338725	Adaptador	1		
4	DH900720	Mangueira hidráulica	1		
5	19M7162	Parafuso sextavado	1		M8 X 16, SUB FOR J900816
6	19M7407	Parafuso sextavado	4		M8 X 25, SUB FOR J900825
7	19M7938	Parafuso sextavado	3		M10 X 20, SUB FOR J901020
8	24M7346	Arruela	4		11 X 20 X 2 mm, SUB FOR DH400703
9	24M7055	Arruela	5		8.400 X 16 X 1.600 mm, SUB FOR A590108
10	T28949	Braçadeira	3		SUB FOR 4190273
11	4190275	Braçadeira	1		SUB FOR 4190261
12	H77698	Cinta	4		SUB FOR 4121859
90	**.....**	**Kit - instalação de campo**	**1**		**AT418775 NLA, Pacotes de Produto**

Direct Drive Fan Cooling Package (Engine 6068HT109-RE563674, 6068HT105-RE559029, 6068HT112-RE570113, 6068HT129-DZ105415-)
Ensemble de refroidissement de ventilateur à prise directe (Engine 6068HT109-RE563674, 6068HT105-RE559029, 6068HT112-RE570113, 6068HT129-DZ105415-)
Sistema de Arrefecimento com Ventilador de Acionamento Direto (Engine 6068HT109-RE563674, 6068HT105-RE559029, 6068HT112-RE570113, 6068HT129-DZ105415-)
Conjunto de enfriamiento del ventilador de transmisión directa (Engine 6068HT109-RE563674, 6068HT105-RE559029, 6068HT112-RE570113, 6068HT129-DZ105415-)

TX1227839 A.1

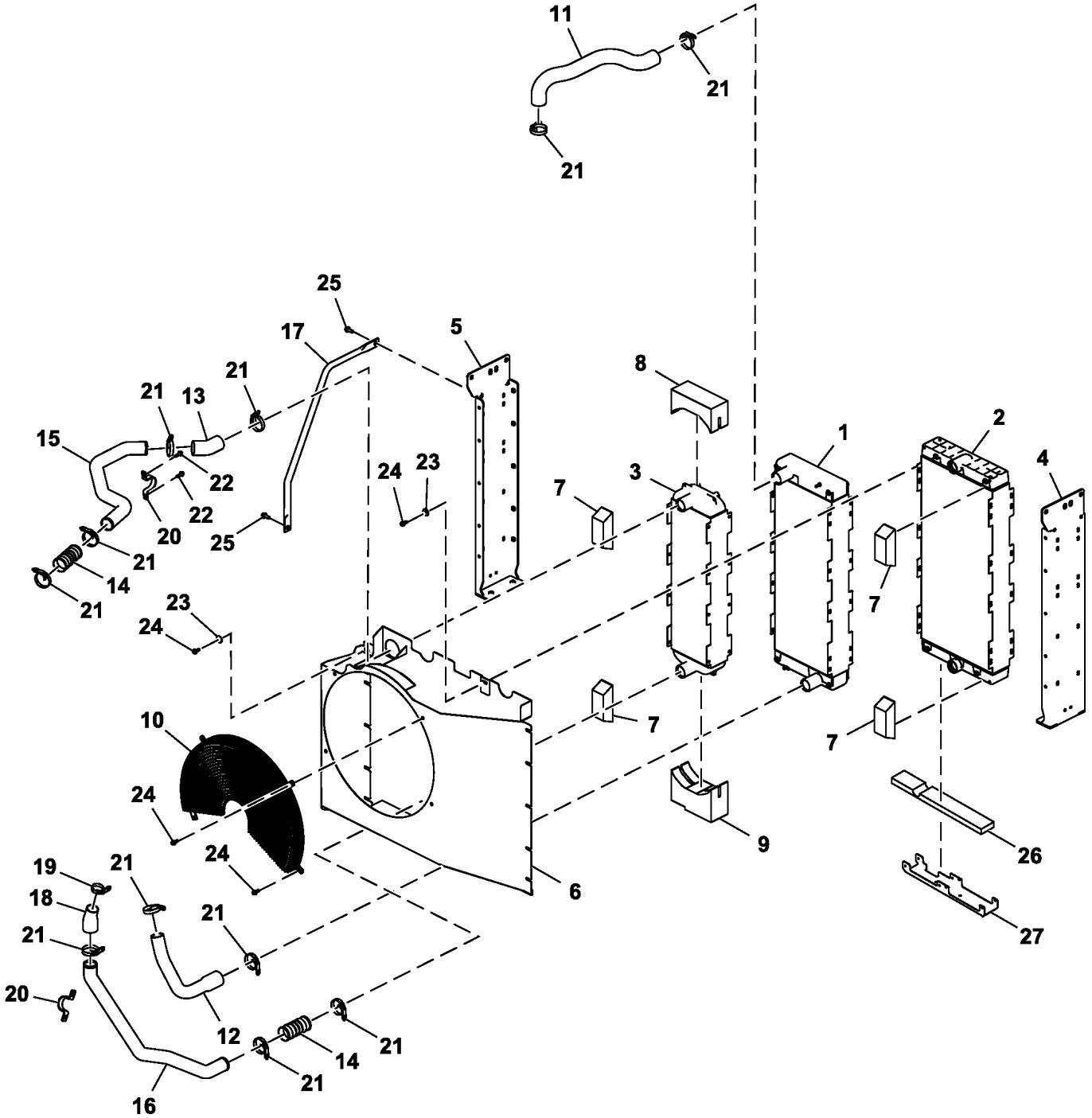

TX1227839

Item	*Nº peça*	*Descrição*	*Qtde*	*Nº série*	*Notas*
1	AT441888	RadiadoR	1		
2	AT441889	ResfRiadoR de óleo	1		
3	AT441890	Intercooler	1		
4	AT441926	Cantoneira	1		
5	AT441375	Suporte	1		
6	AT449301	Adutor	1		
7	T334975	Isolador	4		
8	T336067	Isolador	1		
9	T336068	Isolador	1		
10	AT193819	Proteção	1		
11	T333905	Mangueira do radiador	1		
12	T333906	Mangueira do radiador	1		
13	T259920	Mangueira do radiador	1		
14	T258145	Mangueira p/ ar comprimido	2		
15	T333907	Tubo de fluxo de ar	1		
16	T333908	Tubo de fluxo de ar	1		
17	T336215	TiranTe	1		
18	T340101	Mangueira	1		
19	RE56098	Braçadeira	1		
20	T227876	Braçadeira	2		
21	AH170895	Braçadeira	11		
22	19M7786	Parafuso	2		M10 X 30
23	24H1330	Arruela	11		15/32" X 1-3/8" X 7/64"
24	19M7785	Parafuso	15		M10 X 25
25	19M7789	Parafuso	2		M12 X 30
26	T336515	Isolador	1		
27	T336516	Apoio	1		

Hydraulic Fan Drive Cooling Package (Engine 6068HT109-RE563674, 6068HT105-RE559029, 6068HT112-RE570113, 6068HT129-DZ105415-)
Ensemble de refroidissement d'entraînement de ventilateur hydraulique (Engine 6068HT109-RE563674, 6068HT105-RE559029, 6068HT112-RE570113, 6068HT129-DZ105415-)
Sistema de Arrefecimento do Acionamento do Ventilador Hidráulico (Engine 6068HT109-RE563674, 6068HT105-RE559029, 6068HT112-RE570113, 6068HT129-DZ105415-)
Conjunto de enfriamiento de ventilador de mando hidráulico (Engine 6068HT109-RE563674, 6068HT105-RE559029, 6068HT112-RE570113, 6068HT129-DZ105415-)

TX1226631 A.1

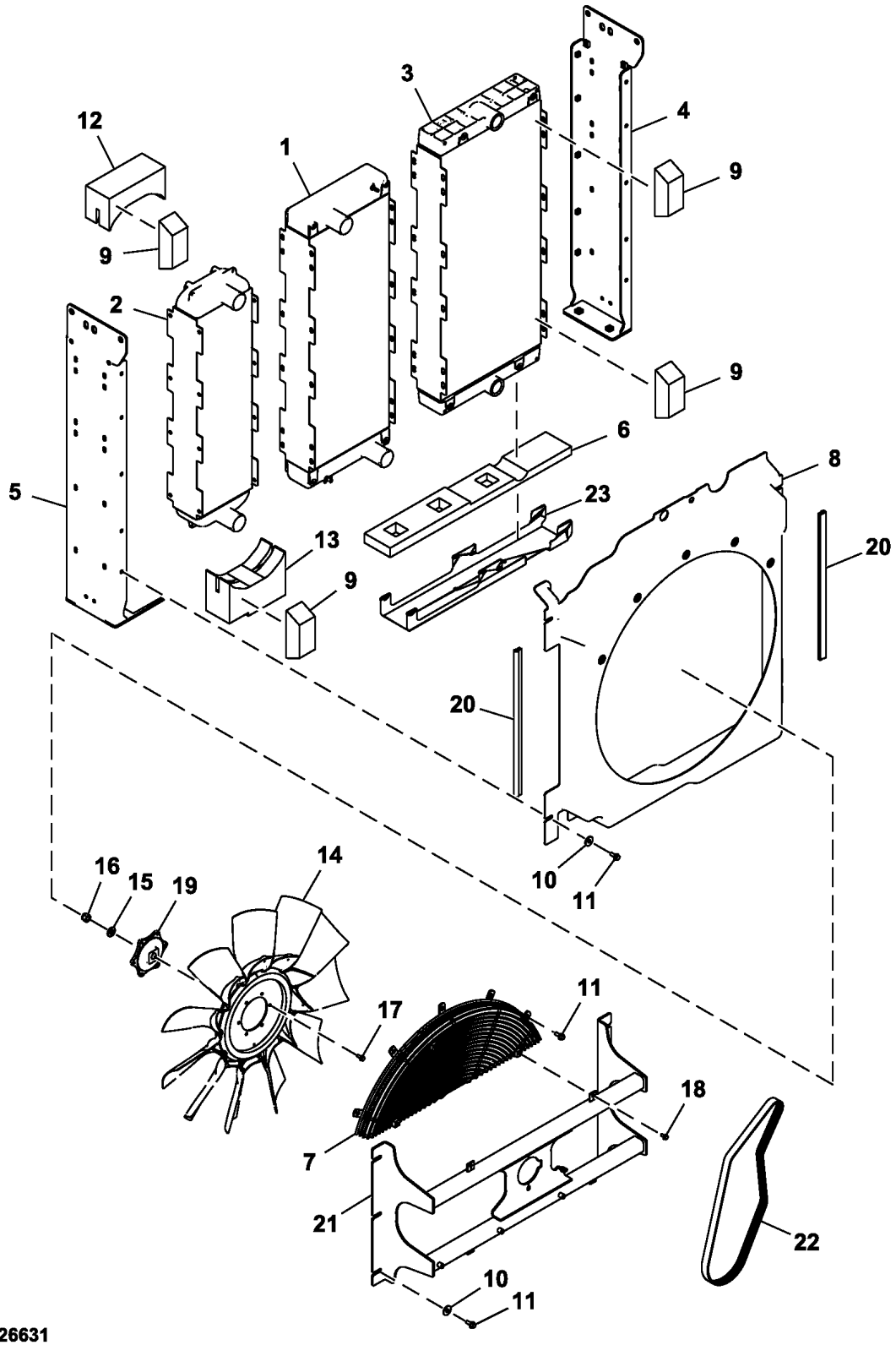

FF800087_TX1226631

Item	*Nº peça*	*Descrição*	*Qtde*	*Nº série*	*Notas*
1	AT441888	RadiadoR	1		
2	AT441890	Intercooler	1		
3	AT441889	ResfRiadoR de óleo	1		
4	AT441926	Cantoneira	1		
5	AT441375	Suporte	1		
6	T336515	Isolador	1		
7	AT368482	Proteção	1		
8	AT449303	Adutor	1		
9	T334975	Isolador	4		
10	24H1330	Arruela	10		15/32" X 1-3/8" X 7/64"
11	19M7785	Parafuso	16		M10 X 25
12	T336067	Isolador	1		
13	T336068	Isolador	1		
14	AT367644	Ventilador	1		
15	24M7241	Arruela	1		17 X 34 X 4 mm
16	14M7330	Porca de segurança	1		M16
17	19M7866	Parafuso	6		M8 X 20
18	19M7865	Parafuso	2		M8 X 16
19	T266239	Espaçador	1		
20	T277225	Isolador	2		
21	AT425220	Suporte	1		
22	R504963	Correia trapezoidal	1		
23	T336516	Apoio	1		

Cooling Package Mounting
Support de montage d'ensemble de refroidissement
Montagem do Sistema de Arrefecimento
Montaje de conjunto de enfriamiento

TX1222849 A.1

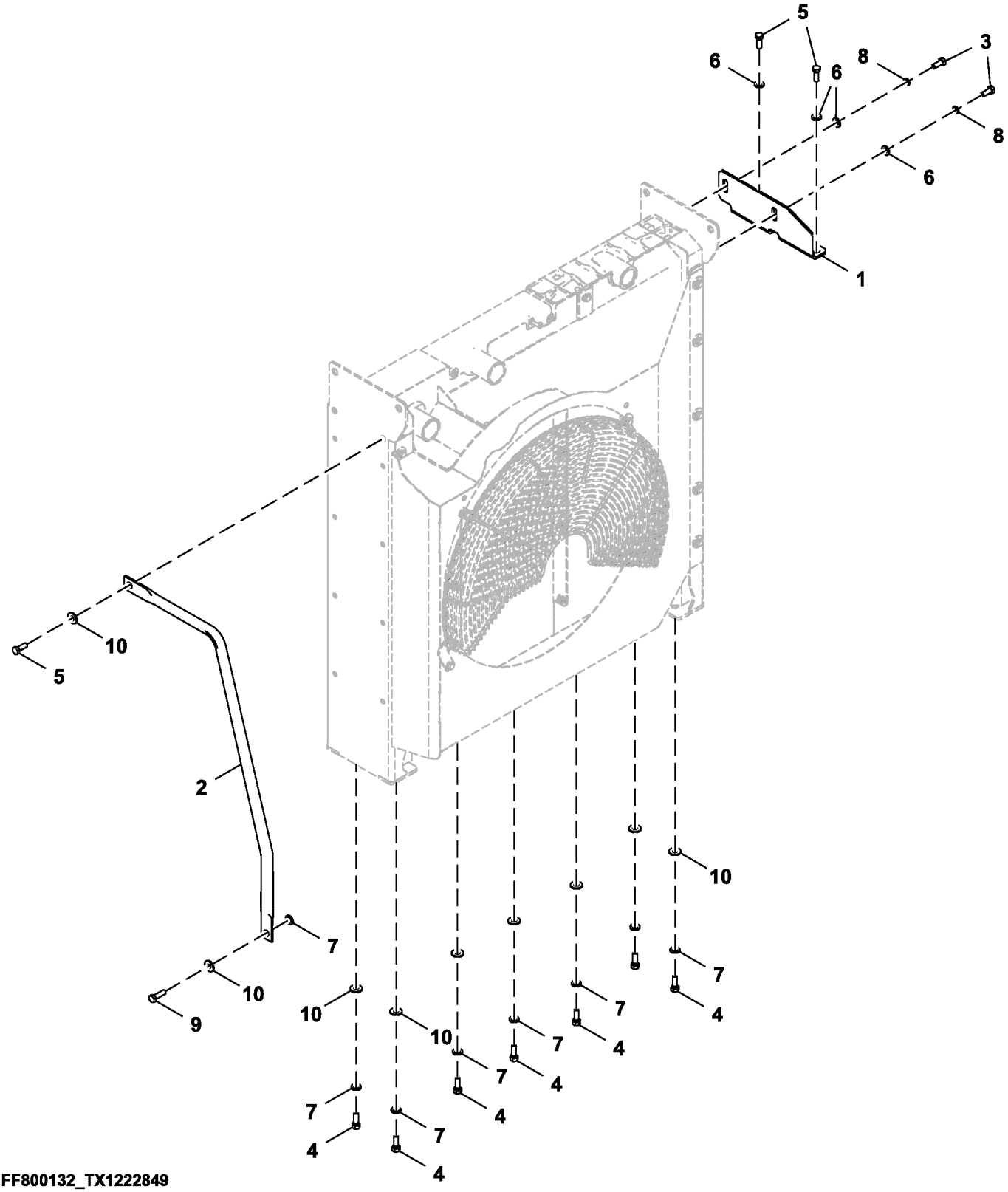

Item	*Nº peça*	*Descrição*	*Qtde*	*Nº série*	*Notas*
1	FF509348	Apoio	1		
2	T336215	TiranTe	1		
3	19M8011	Parafuso sextavado	2		M12 X 30, SUB FOR J921230
4	J921235	Parafuso	7		
5	19M7403	Parafuso sextavado	3		M12 X 35, SUB FOR J901235
6	DH400704	Arruela	4		
7	24M7345	Arruela	8		13.500 X 24 X 2.500 mm, SUB FOR J222012
8	12H301	Arruela de pressão	2		1/2", SUB FOR A590912
9	19M7493	Parafuso sextavado	1		M12 X 40, SUB FOR J901240
10	24H1748	Arruela	9		1/2" X 1-1/4" X 0.105", SUB FOR Z449490

Direct Fan Drive
Entraînement de ventilateur direct
Acionamento Direto do Ventilador
Transmisión directa del ventilador

TX1141708 A.1

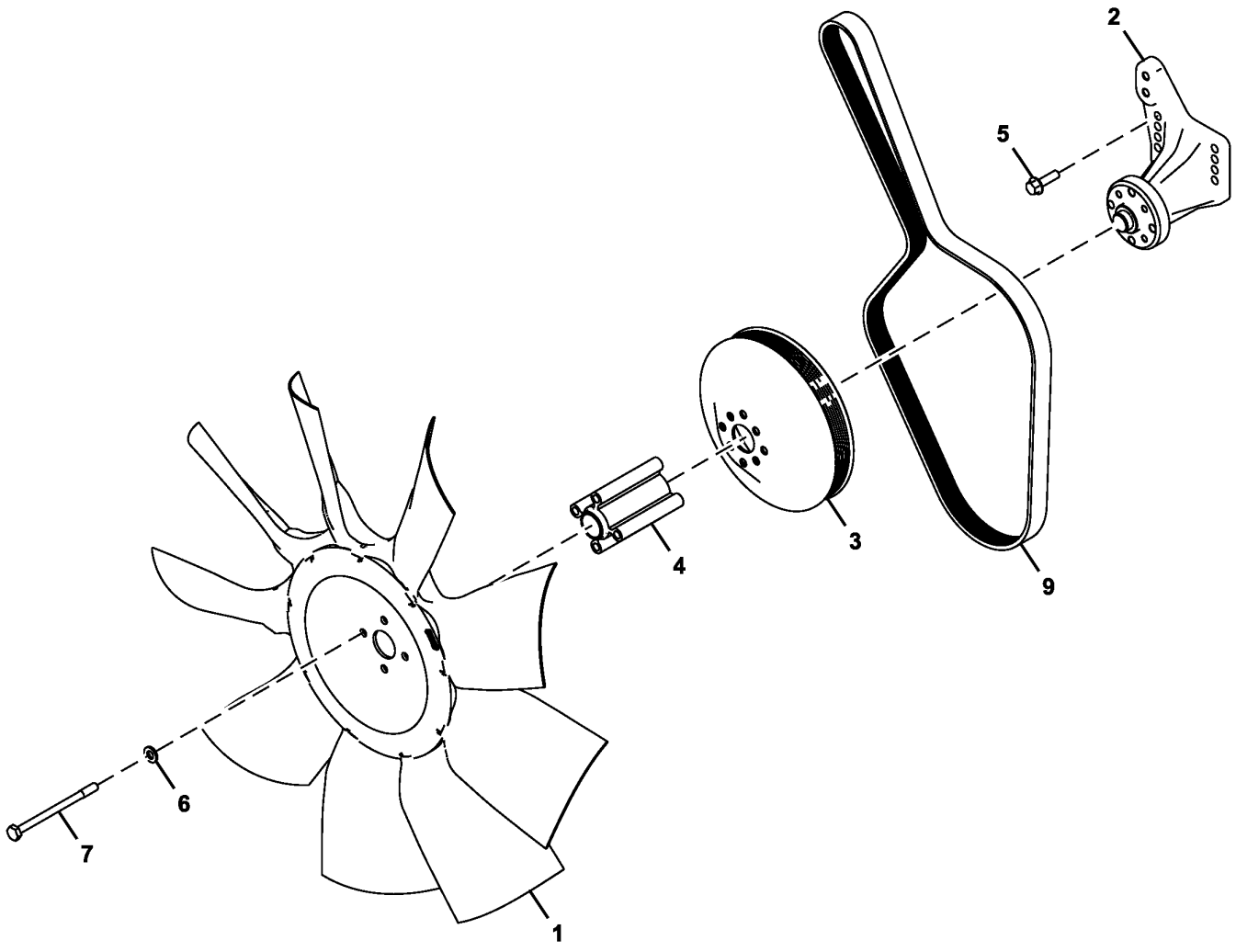

FF800099_TX1141708

Item	*Nº peça*	*Descrição*	*Qtde*	*Nº série*	*Notas*
1	AT357788	Ventilador	1		
2	RE500538	Ventilador	1		
3	R522890	Polia	1		
4	T351125	Espaçador	1		
5	19M7835	Parafuso	4		M10 X 35
6	24M7239	Arruela	4		10.700 X 21 X 2.500 mm
7	19M8003	Parafuso sextavado	4		M10 X 140, SUB FOR J901012
9	R502599	Correia chata	1		

Surge Tank (Engine 6068HT105-RE559029)
Réservoir d'expansion (Engine 6068HT105-RE559029)
Tanque de Compensação (Engine 6068HT105-RE559029)
Tanque de rebose (Engine 6068HT105-RE559029)

TX1163276 A.1

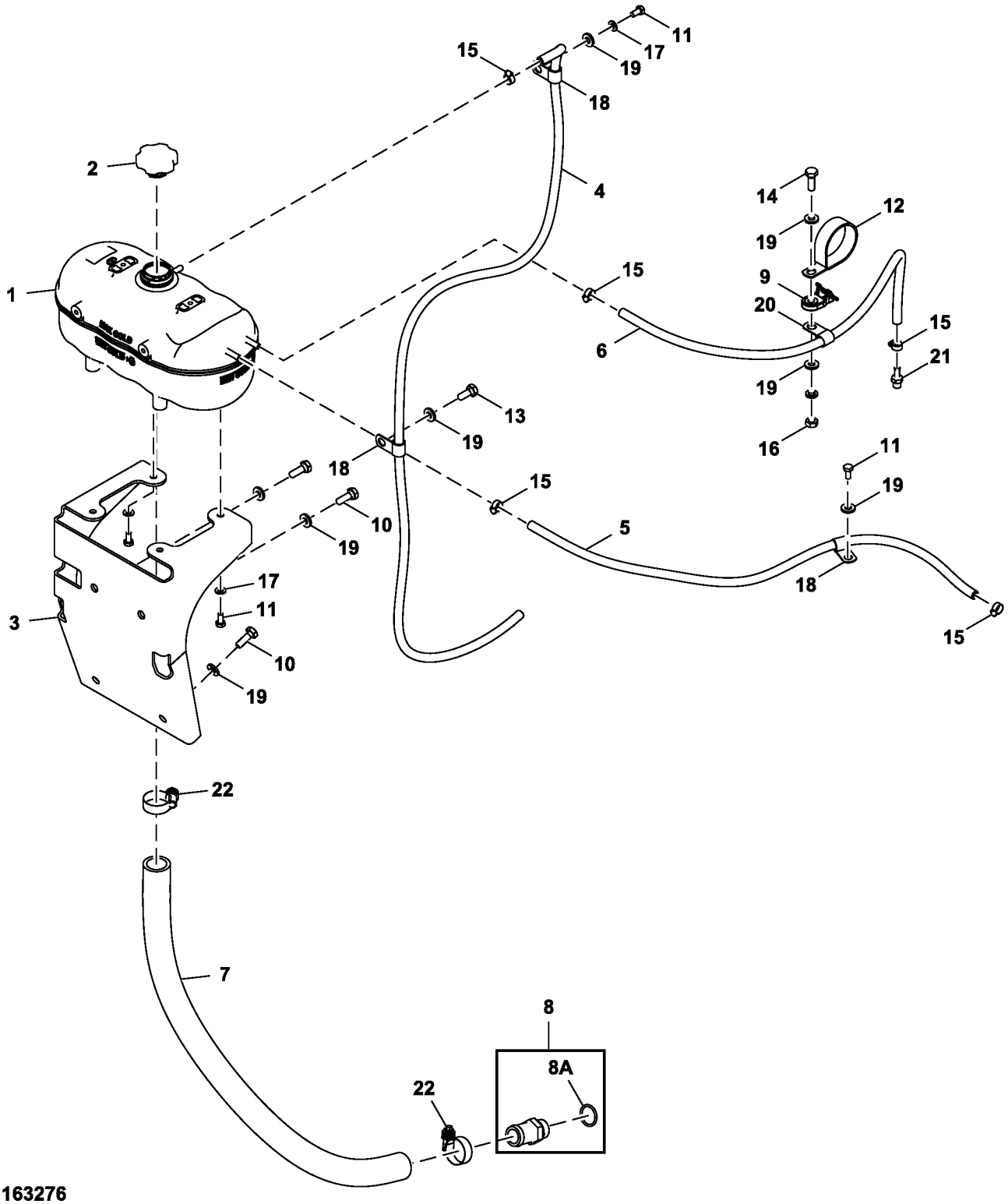

Item	*Nº peça*	*Descrição*	*Qtde*	*Nº série*	*Notas*
1	AT372893	Tanque	1		
2	AT372657	Tampa do abasTecimenTo	1		
3	FF509395	Apoio	1		
4	.....	Mangueira em metro	1		MF TY24397 CTL 1700 mm, FF510120 NLA
5	DH401299	Tubo	1		
6	FF100526	Mangueira hidráulica	1		
7	.....	Mangueira em metro	1		MF TY22332 CTL 780 mm, FF513017 NLA
8	AT326597	Adaptador	1		INCLUDES U17409
8A	U17409	Anel o	1		
9	H224072	Braçadeira	1		
10	19M7662	Parafuso sextavado	4		M10 X 30, SUB FOR J901030
11	19M7162	Parafuso sextavado	5		M8 X 16, SUB FOR J900816
12	FF800203	Presilha	1		
13	19M7402	Parafuso sextavado	1		M10 X 25, SUB FOR J901025
14	19M7866	Parafuso	1		M8 X 20
15	AR77962	Abraçadeira para mangueira	5		
16	14M7273	Porca	1		M8, SUB FOR J950008
17	24M7055	Arruela	5		8.400 X 16 X 1.600 mm, SUB FOR A590108
18	4190275	Braçadeira	3		
19	24M7346	Arruela	6		11 X 20 X 2 mm, SUB FOR DH400703
20	M45242	Presilha	1		SUB FOR 4190292
21	AT323961	Adaptador	1		INCLUDES 51M7040
	51M7040	Anel o	1		9.300 X 2.200 mm
22	RE56097	Braçadeira	2		

Surge Tank (Engine 6068HT112 RE570113, 6068HT129 DZ105415-)
Réservoir d'expansion (Engine 6068HT112 RE570113, 6068HT129 DZ105415-)
Tanque de Compensação (Engine 6068HT112 RE570113, 6068HT129 DZ105415-)
Tanque de rebose (Engine 6068HT112 RE570113, 6068HT129 DZ105415-)

TX1224554 A.1

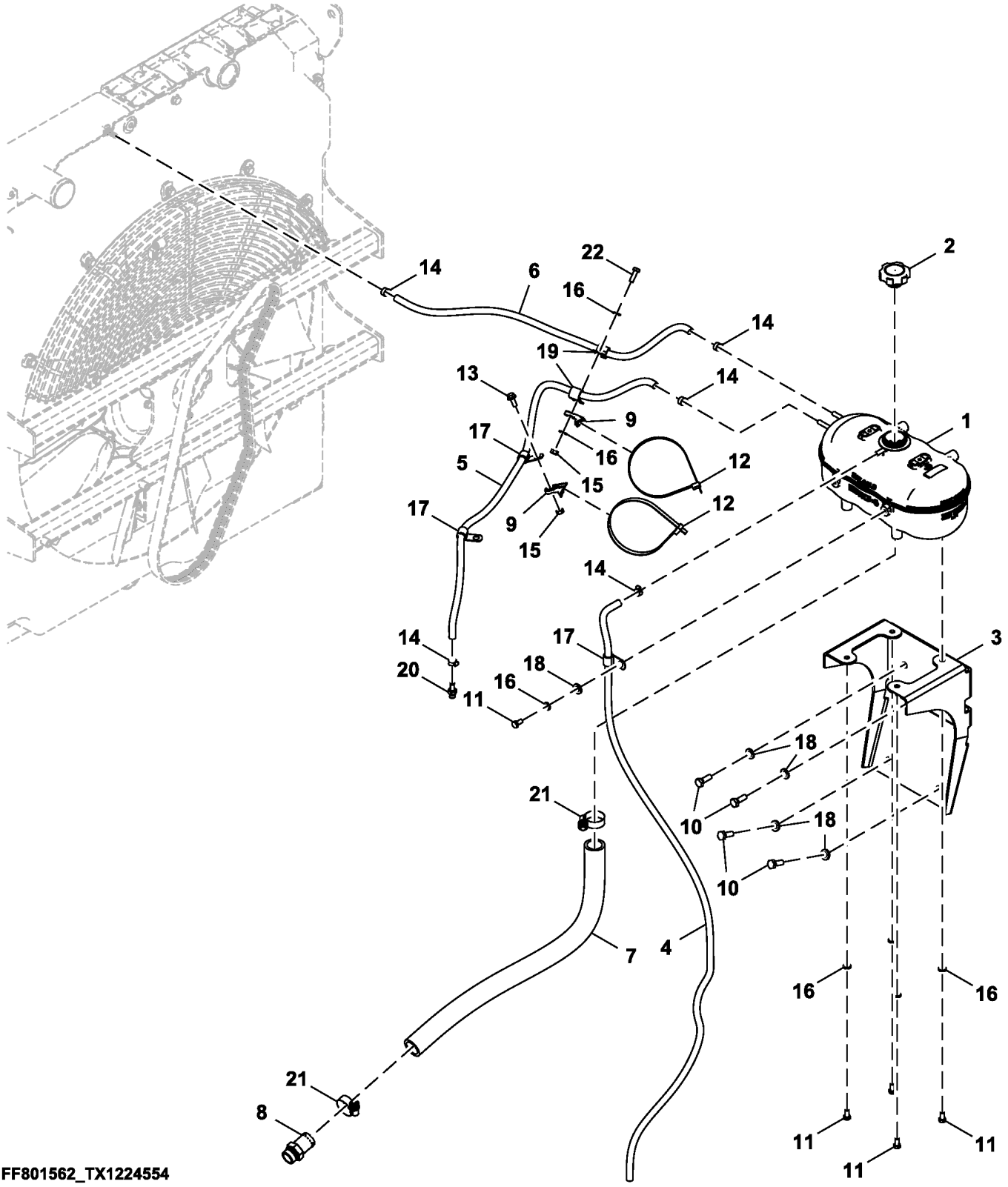

FF801562_TX1224554

Item	*Nº peça*	*Descrição*	*Qtde*	*Nº série*	*Notas*
1	AT372893	Tanque	1		Compensação
2	AT372657	Tampa do abasTecimenTo	1		
3	FF509395	Apoio	1		
4	FF510120	Mangueira	1		
5	.....	Mangueira em metro	1		MAKE FROM TY22566 CTL 1050 mm (41.33 ft), FF801616 NLA
6	.....	Mangueira em metro	1		MAKE FROM TY22502 CTL 720 mm (28.34 ft), FF100526 NLA
7	.....	Mangueira em metro	1		MAKE FROM TY22332 CTL 780 mm (30.70 ft), FF513017 NLA
8	AT326597	Adaptador	1		
9	H224072	Braçadeira	2		
10	19M7662	Parafuso sextavado	4		M10 X 30, SUB FOR J901030
11	19M7162	Parafuso sextavado	5		M8 X 16, SUB FOR J900816
12	FF800203	Presilha	2		
13	19M7866	Parafuso	1		M8 X 20
14	AR77962	Abraçadeira para mangueira	5		
15	24M7055	Arruela	2		8.400 X 16 X 1.600 mm, SUB FOR J950008
16	24M7055	Arruela	7		8.400 X 16 X 1.600 mm, SUB FOR A590108
17	4190275	Braçadeira	3		
18	24M7346	Arruela	5		11 X 20 X 2 mm, SUB FOR DH400703
19	T28949	Braçadeira	2		SUB FOR 4190273
20	AT323961	Adaptador	1		
21	RE56097	Braçadeira	2		
22	19M7407	Parafuso sextavado	1		M8 X 25, SUB FOR J900825

Reversing Fan Drive Piping
Tuyauterie d'entraînement du ventilateur réversible
Tubulação do Acionamento do Ventilador Reversível
Tubería de mando del ventilador reversible

TX1156748 A.1

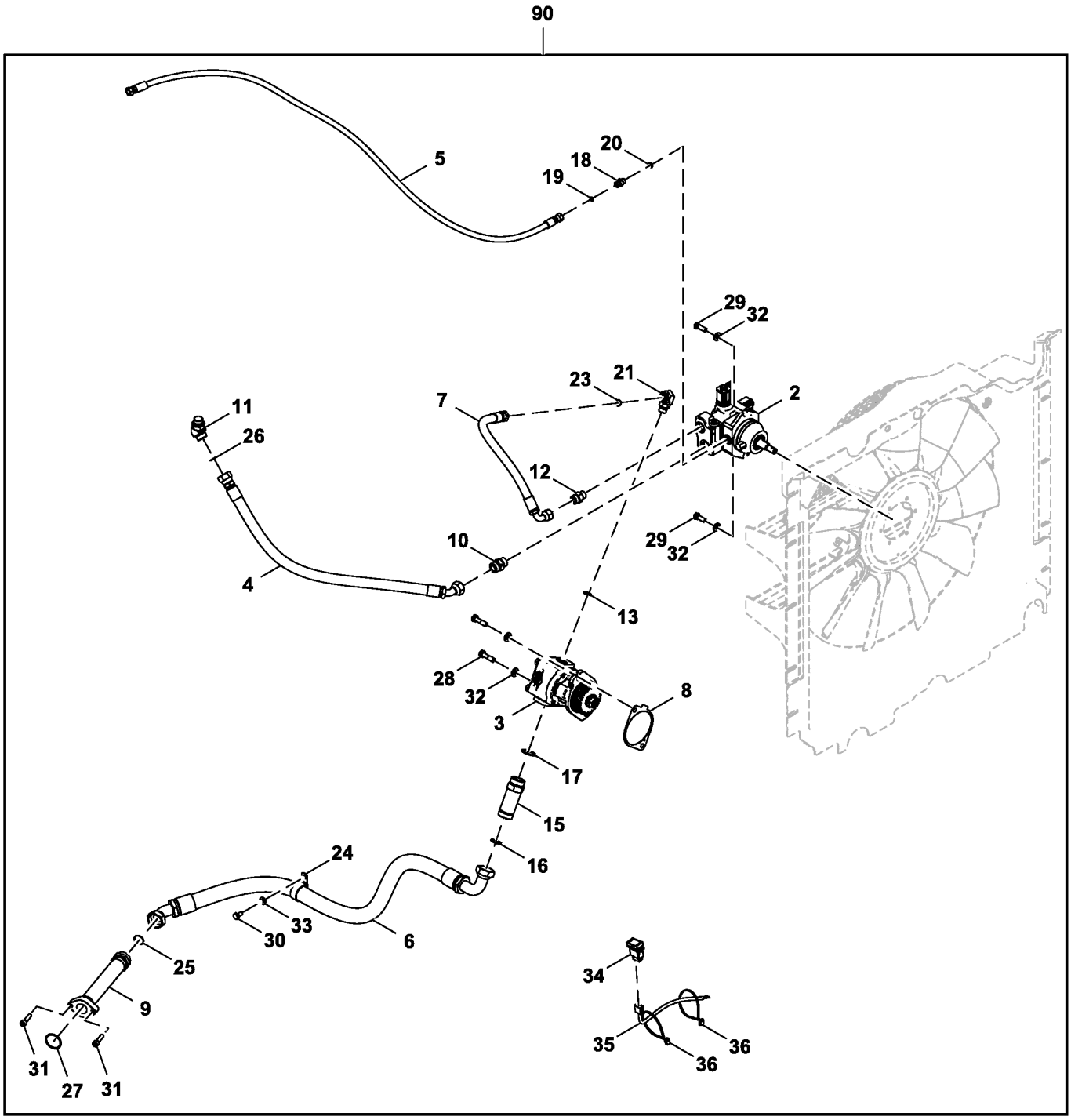

TX1156748

Item	*Nº peça*	*Descrição*	*Qtde*	*Nº série*	*Notas*
2	AT388454	Motor hidráulico	1		Inversão, Componentes em Página Separada
	AT428030	Kit retentor	1		
3	AT450122	Bombahidráulica	1		SUB FOR AT388452
4	FF510072	Mangueira	1		
5	FF510099	Mangueira hidráulica	1		
6	FF513079	Mangueira hidráulica	1		
7	FF513080	Mangueira	1		
8	R522690	Junta	1		
9	FF103460	Tubulação de óleo	1		
10	AT380013	VálVula de alíVio de press.	1		
11	A853266	Conexão em ângulo	1		
12	61H1162	Adaptador	1		
13	R26906	Anel o	1		
15	38H1217	Adaptador	1		
16	T78612	Anel o	1		
17	U13639	Anel o	1		
18	38H1160	Adaptador	1		
19	T77613	Anel o	1		
20	R26448	Anel o	1		
21	38H1006	Conexão em ângulo	1		61H1006 NLA
22	R26907	Anel o	1		Não Ilustrado
23	T77932	Anel o	1		
24	4193848	Presilha	1		
25	T78612	Anel o	1		SUB FOR 4187329
26	T77858	Anel o	1		SUB FOR 4187308
27	A811045	Anel o	1		
28	19M7496	Parafuso sextavado	2		M12 X 45, SUB FOR J901245
29	19M7403	Parafuso sextavado	2		M12 X 35, SUB FOR J901235
30	19M7938	Parafuso sextavado	1		M10 X 20, SUB FOR J901020
31	19M8338	Parafuso	2		M10 X 40, SUB FOR J781040
32	DH400704	Arruela	4		
33	24M7346	Arruela	1		11 X 20 X 2 mm, SUB FOR DH400703
34	4654150	Interruptor	1		Acionamento do Ventilador Reversível
35	4653879	Chicote	1		Acionamento do Ventilador Reversível
36	H77698	Cinta	2		SUB FOR 4121859
90	AT437439	Kit - instalação de campo	1		Pacotes de Produto, Acionamento do Ventilador Reversível

Fan Drive Piping With Hydraulic Drive
Tuyauterie d'entraînement de ventilateur (avec entraînement de ventilateur hydraulique)
Tubulação do Acionamento do Ventilador (com Acionamento do Ventilador Hidráulico)
Tubería de mando de ventilador (con mando de ventilador hidráulico)

TX1224666 A.1

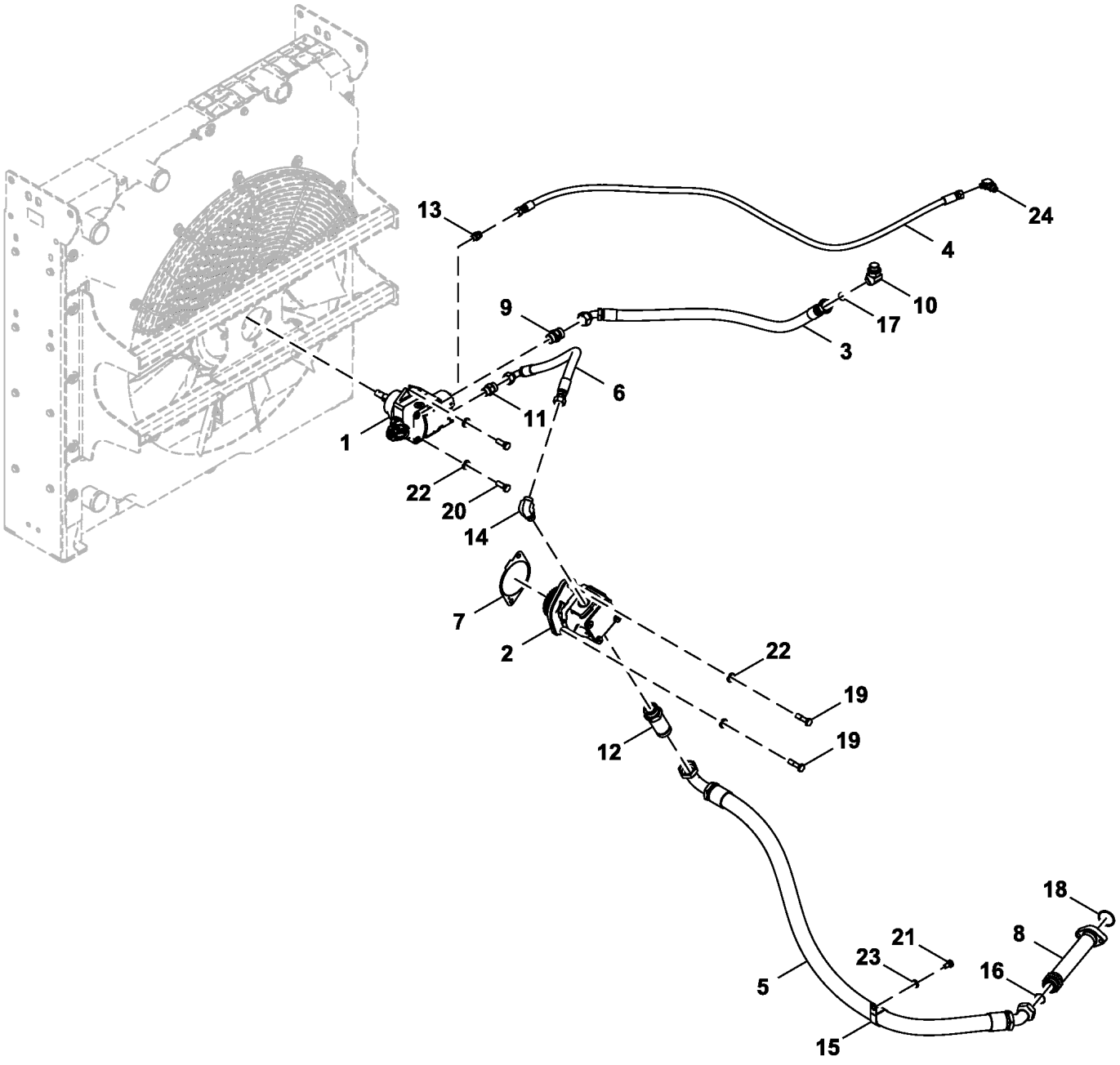

FF801342_TX1224666

Item	*Nº peça*	*Descrição*	*Qtde*	*Nº série*	*Notas*
1	AT388453	Motor hidráulico	1		Acionamento do Ventilador Padrão, Componentes em Página Separada
2	AT450122	Bombahidráulica	1		Acionamento do Ventilador Padrão, SUB FOR AT388452
3	FF510072	Mangueira	1		
4	FF510099	Mangueira hidráulica	1		
5	FF513079	Mangueira hidráulica	1		
6	FF513080	Mangueira	1		
7	R522690	Junta	1		
8	FF103460	Tubulação de óleo	1		
9	AT380013	VálVula de alíVio de press.	1		
10	A853266	Conexão em ângulo	1		
11	38H1162	Adaptador	1		ALSO ORDER R26906 AND T77932, 61H1162 NLA
	R26906	Anel o	1		19.177 X 2.464 mm (0.755" X 0.097")
	T77932	Anel o	1		15.596 X 1.778 mm (0.614" X 0.070")
12	38H1217	Adaptador	1		ALSO ORDER T78612 AND U13639, 61H1217 NLA
	T78612	Anel o	1		29.870 X 1.780 mm (1.176" X 0.070")
	U13639	Anel o	1		37.465 X 2.997 mm (1.475" X 0.118")
13	38H1160	Adaptador	1		ALSO ORDER T77613 AND R26448, 61H1160 NLA
	T77613	Anel o	1		9.250 X 1.780 mm (0.364" X 0.070")
	R26448	Anel o	1		11.887 X 1.981 mm (0.468" X 5/64")
14	38H1006	Conexão em ângulo	1		ALSO ORDER R26906 AND T77932, 61H1006 NLA
	R26906	Anel o	1		19.177 X 2.464 mm (0.755" X 0.097")
	T77932	Anel o	1		15.596 X 1.778 mm (0.614" X 0.070")
15	4193848	Presilha	1		
16	T78612	Anel o	1		29.870 X 1.780 mm (1.176" X 0.070"), SUB FOR 4187329
17	T77858	Anel o	1		SUB FOR 4187308
18	A811045	Anel o	1		
19	19M7496	Parafuso sextavado	2		M12 X 45, SUB FOR J901245
20	19M7403	Parafuso sextavado	2		M12 X 35, SUB FOR J901235
21	19M7938	Parafuso sextavado	1		M10 X 20, SUB FOR J901020
22	DH400704	Arruela	4		
23	24M7346	Arruela	1		11 X 20 X 2 mm, SUB FOR DH400703
24	A852333	Conexão em ângulo	1		

Reversing Fan Drive Motor Components
Composants de moteur d'entraînement de ventilateur d'inversion
Componentes do Motor de Acionamento do Ventilador Reversível
Componentes de motor de ventilador reversible

TX1134581 B.2

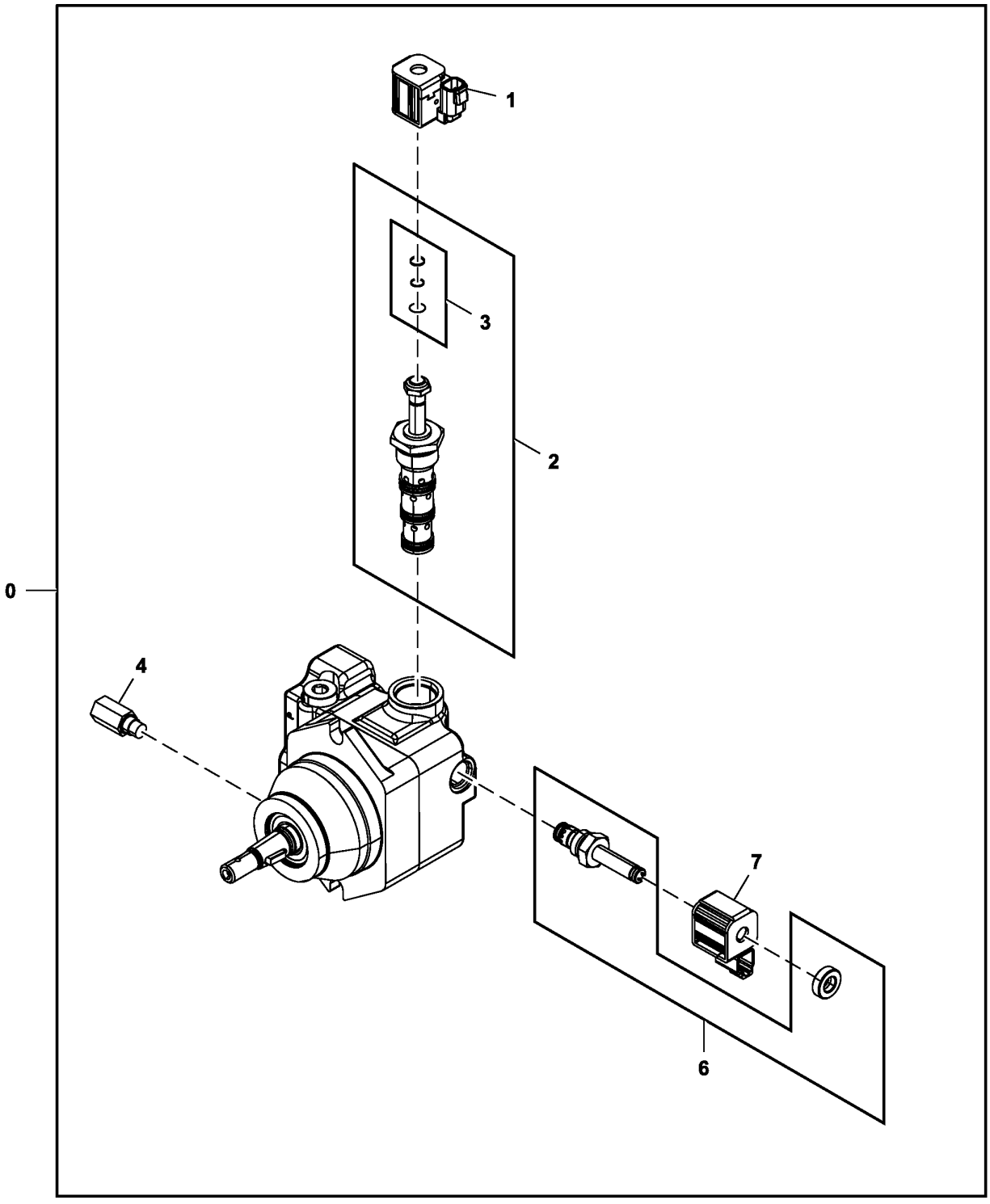

TX1134581

Item	*Nº peça*	*Descrição*	*Qtde*	*Nº série*	*Notas*
0	AT474937	Motor hidráulico	1		SUB FOR AT388454, INCLUDES AT428030
	AT428030	Kit retentor	1		
1	AT393257	VálVula solenóide	1		
2	AT393256	VálVula elet. proporcional	1		
3	AT393258	Kit retentor	1		
4	AT370048	SenSor	1		Rotação
6	AT393253	VálVula elet. proporcional	1		INCLUDES AT393255
	AT393255	Kit retentor	1		
7	AT393254	VálVula solenóide	1		

Reversing Fan Drive Kit
Kit d'entraînement du ventilateur d'inversion
Kit do Acionamento do Ventilador Reversível
Kit de transmisión de ventilador reversible

TX1169508 A.1

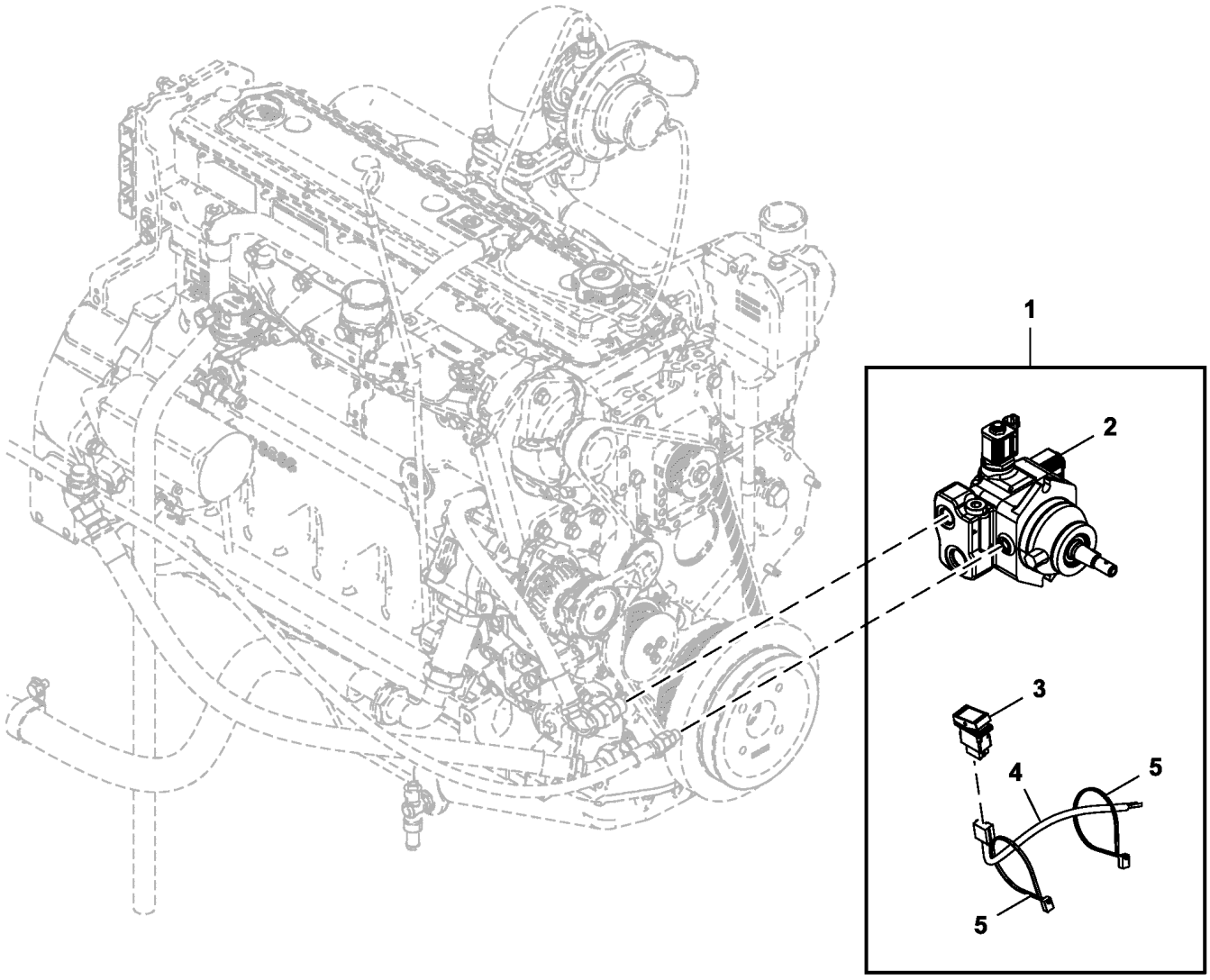

FF513083_TX1169508

Item	*Nº peça*	*Descrição*	*Qtde*	*Nº série*	*Notas*
1	**AT437440**	**Kit do ventilador**	**1**		**Pacotes de Produto**
2	AT388454	Motor hidráulico	1		
	AT428030	Kit retentor	1		
3	4654150	Interruptor	1		Acionamento do Ventilador Reversível
4	4653879	Chicote	1		Acionamento do Ventilador Reversível
5	H77698	Cinta	2		SUB FOR 4121859

Engine Coolant Heater Kit
Kit de réchauffeur de liquide de refroidissement
Kit de Aquecedor do Líquido de Arrefecimento do Motor
Juego de calentador de refrigerante del motor

TX1110925 A.1

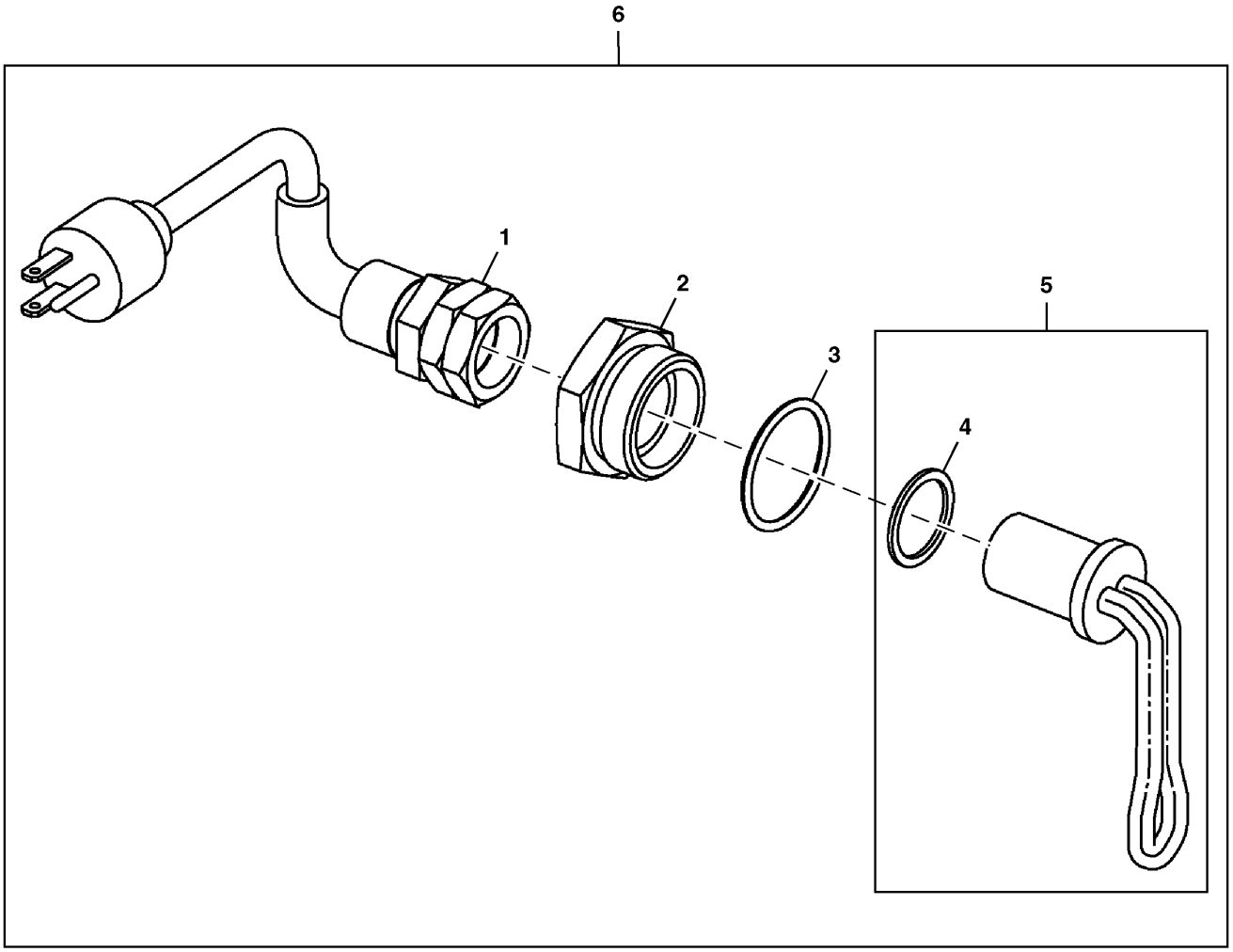

TX1110925

Item	*Nº peça*	*Descrição*	*Qtde*	*Nº série*	*Notas*
1	AT73296	Cabo elétrico	1		
2	R54123	Adaptador	1		
3	U13639	Anel o	1		
4	U13639	Anel o	1		
5	RE42139	Elemento de aquecimento	1		
6	**AT390826**	**Kit - instalação de campo**	**1**		**Pacotes de Produto**

Air Cleaner
Filtre à air
Filtro de ar
Filtro de aire

TX1085656 A.1

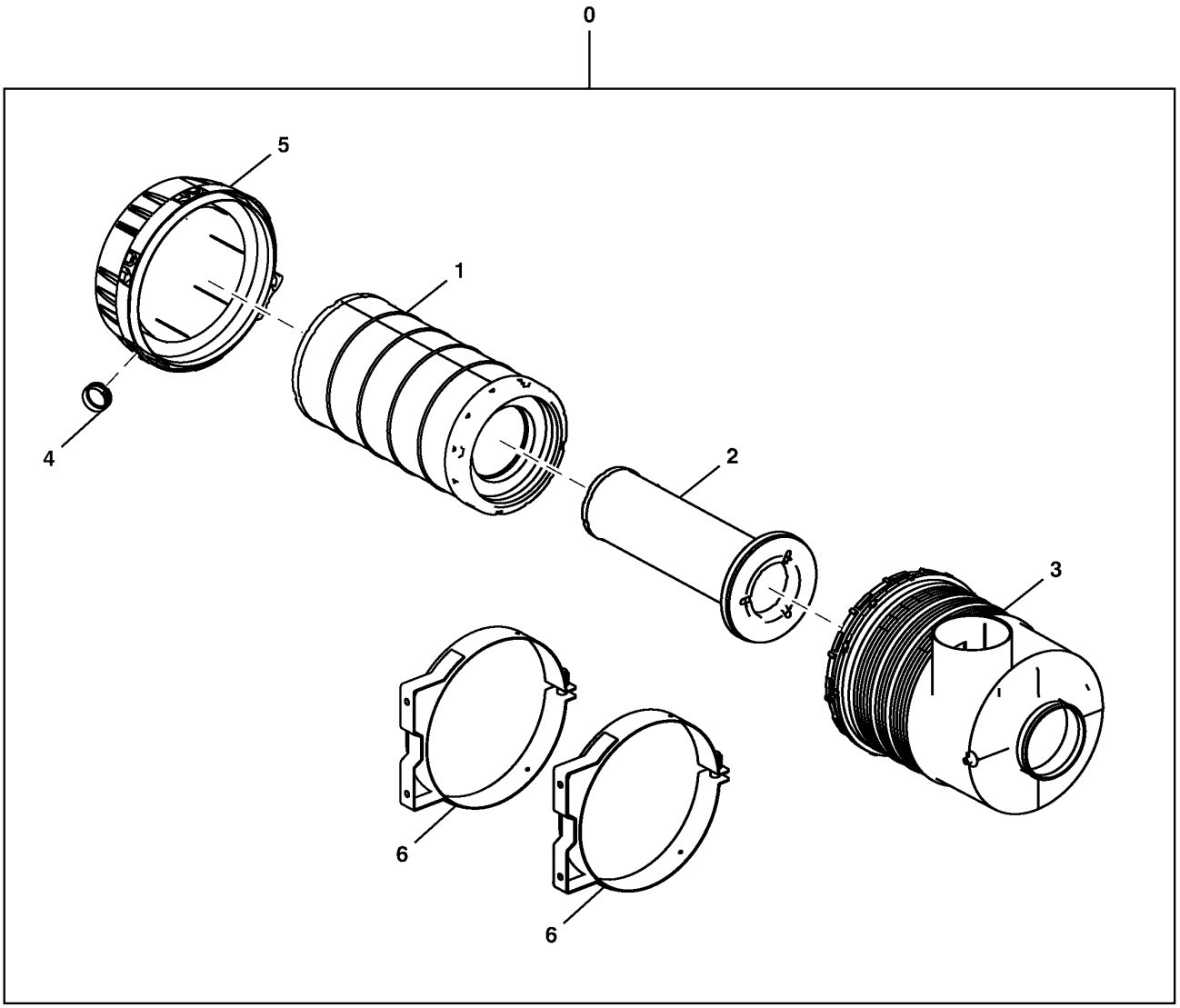

TX1085656

Item	*Nº peça*	*Descrição*	*Qtde*	*Nº série*	*Notas*
0	AT374502	Purificador de ar	1	-706206	
	AT443153	Purificador de ar	1	706207-	
1	AT300487	Elemento de filtro	1		Primário
2	AT314583	Elemento de filtro	1		Secundária
3	.....	Carcaça	1		AT329958 NO LONGER USED FOR THIS APPLICATION, ORDER AT443162 AND T351015
	AT443162	Carcaça	1		
4	M89679	Ejetor	1		
5	.....	Capa	1		T223372 NO LONGER USED FOR THIS APPLICATION, ORDER T351015 AND AT443162
	T351015	Capa	1		
6	AT324091	Cinta	2		
7	T217272	Plugue	1		Não Ilustrado

Air Cleaner Hoses (Engine 6068HT105-RE559029)
Tuyaux de filtre à air (Engine 6068HT105-RE559029)
Mangueiras do Filtro de Ar (Engine 6068HT105-RE559029)
Mangueras de filtro de aire (Engine 6068HT105-RE559029)

TX1141710 A.1

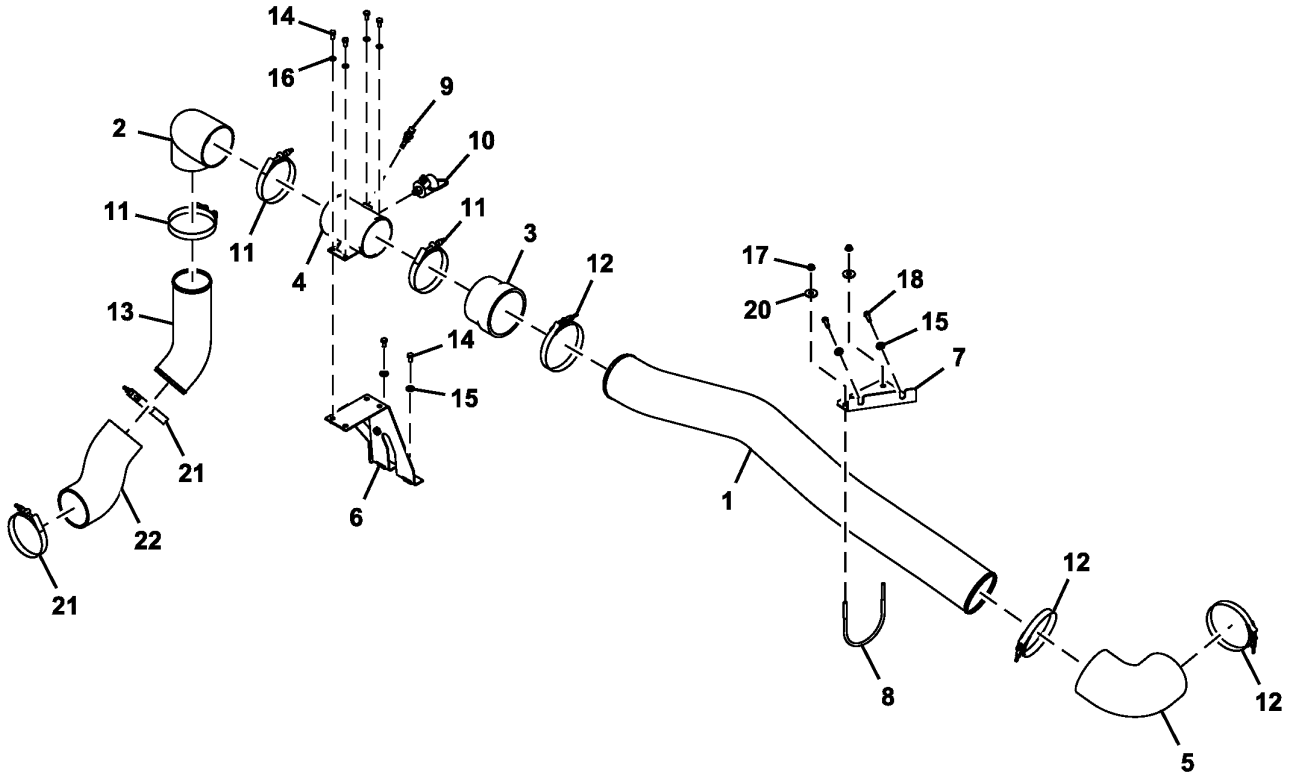

FF800098_TX1141710

Item	*Nº peça*	*Descrição*	*Qtde*	*Nº série*	*Notas*
1	T334293	Tubo de fluxo de ar	1		
2	DH300203	Duto de ar	1		
3	FF511024	Mangueira	1		
4	DH800228	Tubulação	1		
5	T161926	Mangueira	1		
6	FF800117	Apoio	1		
7	FF510048	Apoio	1		
8	FF107504	Parafuso u	1		
9	RE525016	Termo-par	1		
10	RE68255	SenSor	1		Indicador de Restrição do Filtro de Ar
11	4282489	Abraçadeira para mangueira	3		
12	AT53439	Abraçadeira para mangueira	3		
13	T333988	Tubo de fluxo de ar	1		
14	19M7162	Parafuso sextavado	6		M8 X 16, SUB FOR J900816
15	24M7239	Arruela	4		10.700 X 21 X 2.500 mm
16	24M7055	Arruela	4		8.400 X 16 X 1.600 mm
17	N10213	Porca de segurança	2		SUB FOR MG145458
18	19M7288	Parafuso sextavado	2		M8 X 30, SUB FOR J900830
20	24M7101	Arruela	2		11 X 34 X 3 mm, SUB FOR J217083
21	AT112176	Abraçadeira para mangueira	2		SUB FOR 4282488
22	T226600	Tubo de fluxo de ar	1		

Air Cleaner Hoses and Lines (6068HT109 - RE563674)
Flexible et conduites de filtre à air (6068HT109 - RE563674)
Mangueiras e Linhas do Purificador de Ar (6068HT109 - RE563674)
Tuberías y mangueras de filtro de aire (6068HT109 - RE563674)

TX1162137 B.1

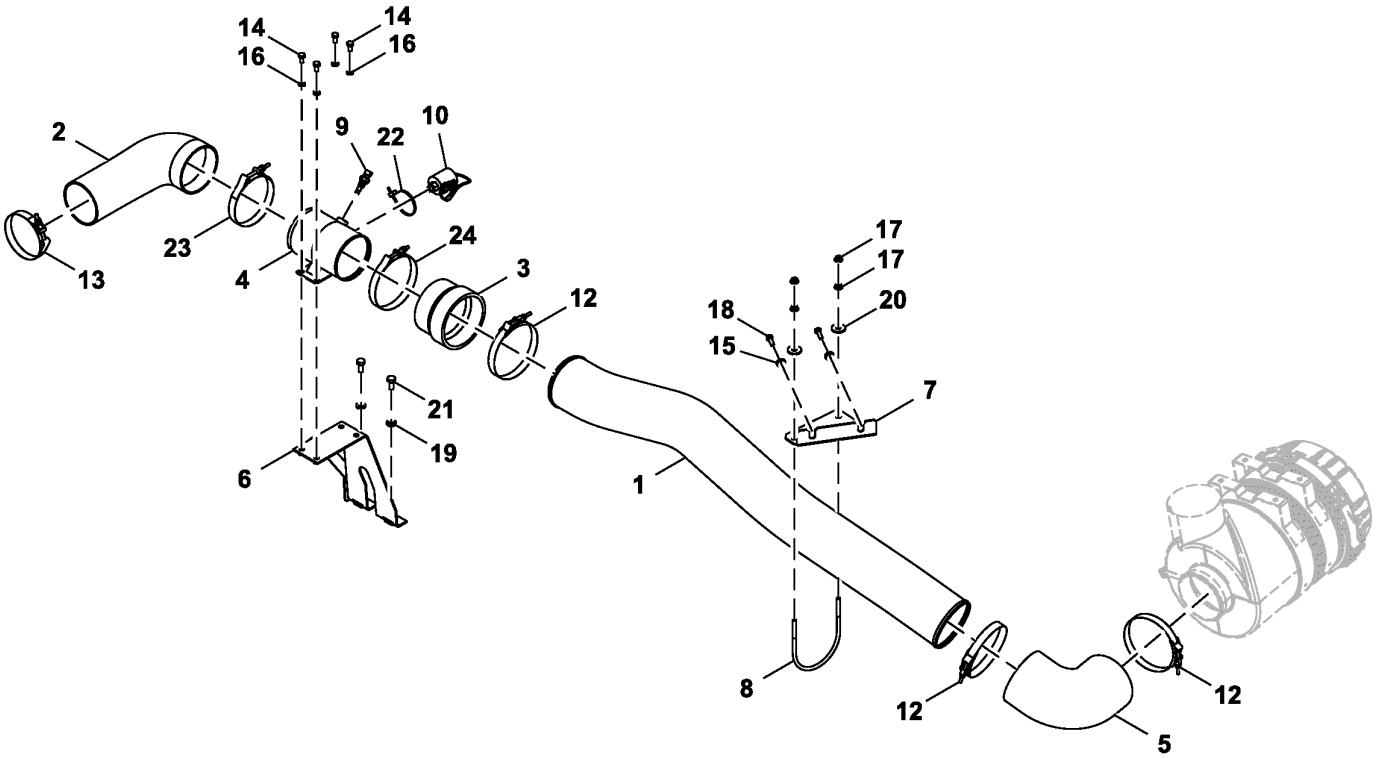

FF800089_TX1162137

Item	*Nº peça*	*Descrição*	*Qtde*	*Nº série*	*Notas*
1	T334293	Tubo de fluxo de ar	1		
2	DH300203	Duto de ar	1		
3	FF511024	Mangueira	1		
4	DH800228	Tubulação	1		
5	T161926	Mangueira	1		
6	FF800094	Apoio	1		
7	FF510048	Apoio	1		
8	FF107504	Parafuso u	1		
9	RE525016	Termo-par	1		
10	RE68255	SenSor	1		Ar
11	DH400240	Cinta	2		
12	AT53439	Abraçadeira para mangueira	3		
13	AT191294	Braçadeira	1		
14	19M7162	Parafuso sextavado	4		M8 X 16, SUB FOR J900816
15	24M7239	Arruela	2		10.700 X 21 X 2.500 mm
16	24M7055	Arruela	4		8.400 X 16 X 1.600 mm
17	N10213	Porca de segurança	4		
18	19M7288	Parafuso sextavado	2		M8 X 30, SUB FOR J900830
19	24M7346	Arruela	2		11 X 20 X 2 mm, SUB FOR DH400703
20	24M7101	Arruela	2		11 X 34 X 3 mm, SUB FOR J217083
21	19M7402	Parafuso sextavado	2		M10 X 25, SUB FOR J901025
22	DH400240	Cinta	1		

Aircleaner Piping (Engine 6068HT129-DZ105415)
Tuyauterie de filtre à air moteur (Engine 6068HT129-DZ105415)
Tubulação do Purificador de Ar (Engine 6068HT129-DZ105415)
Tubería de filtro de aire del motor (Engine 6068HT129-DZ105415)

TX1224781 A.1

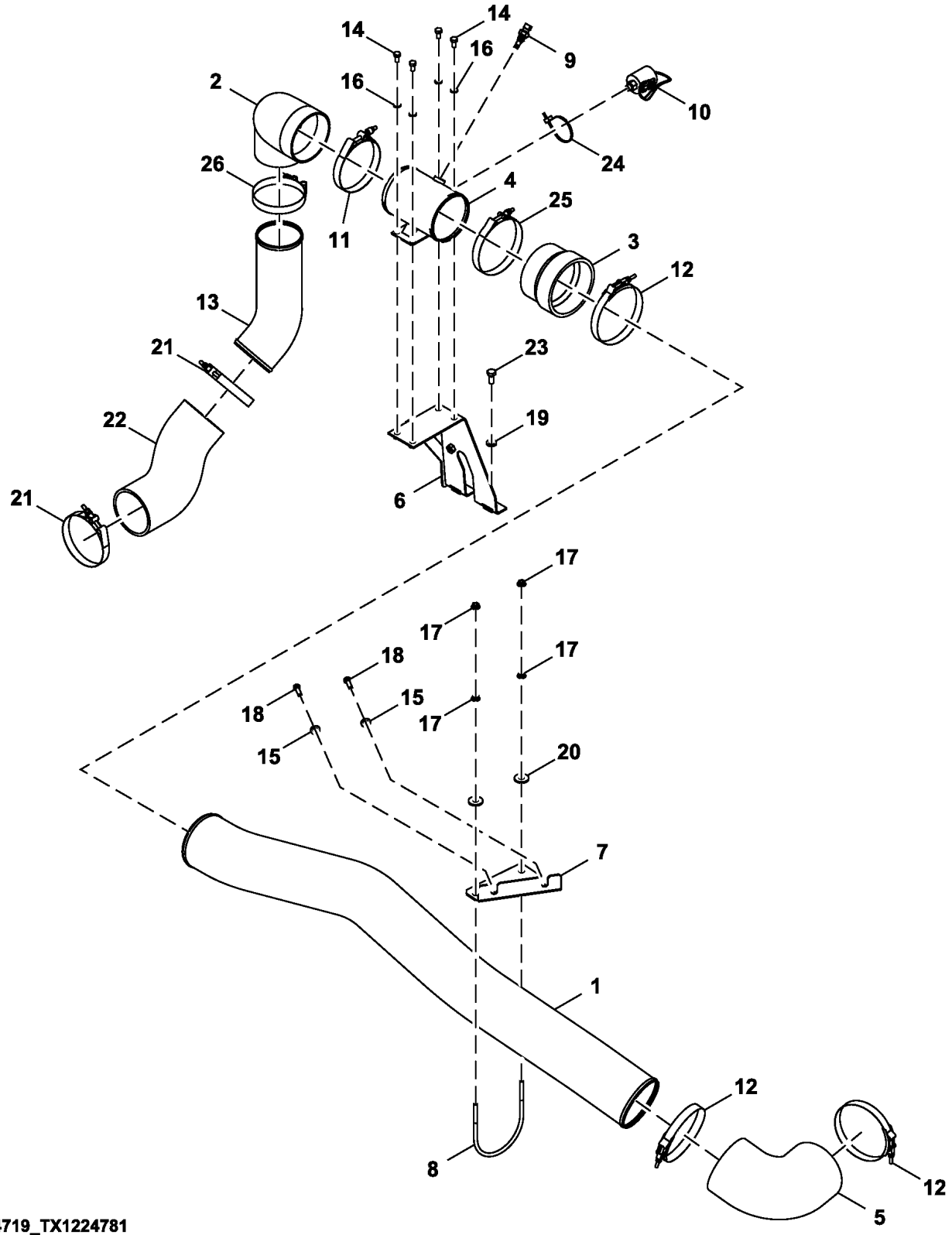

FF534719_TX1224781

Item	*Nº peça*	*Descrição*	*Qtde*	*Nº série*	*Notas*
1	T334293	Tubo de fluxo de ar	1		
2	DH300203	Duto de ar	1		
3	FF511024	Mangueira	1		
4	DH800228	Tubulação	1		
5	T161926	Mangueira	1		
6	FF800117	Apoio	1		
7	FF510048	Apoio	1		
8	FF107504	Parafuso u	1		
9	RE525016	Termo-par	1		
10	RE68255	SenSor	1		Ar
11	4282489	Abraçadeira para mangueira	1		
12	AT53439	Abraçadeira para mangueira	3		
13	T333988	Tubo de fluxo de ar	1		
14	19M7162	Parafuso sextavado	4		M8 X 16, SUB FOR J900816
15	24M7239	Arruela	2		10.700 X 21 X 2.500 mm
16	24M7055	Arruela	4		8.400 X 16 X 1.600 mm
17	N10213	Porca de segurança	4		
18	19M7662	Parafuso sextavado	2		M10 X 30, SUB FOR J901030
19	24M7346	Arruela	1		11 X 20 X 2 mm, SUB FOR DH400703
20	24M7101	Arruela	2		11 X 34 X 3 mm, SUB FOR J217083
21	AT191294	Braçadeira	3		
22	FF534938	Protetor	1		
23	19M7402	Parafuso sextavado	1		M10 X 25, SUB FOR J901025
24	DH400240	Cinta	1		
25	4282490	Abraçadeira para mangueira	1		
26	AT191294	Braçadeira	1		

Precleaner
Grille de prénettoyage
Pré-Limpador
Prelimpiador

FF106913_TX1085345 C.2

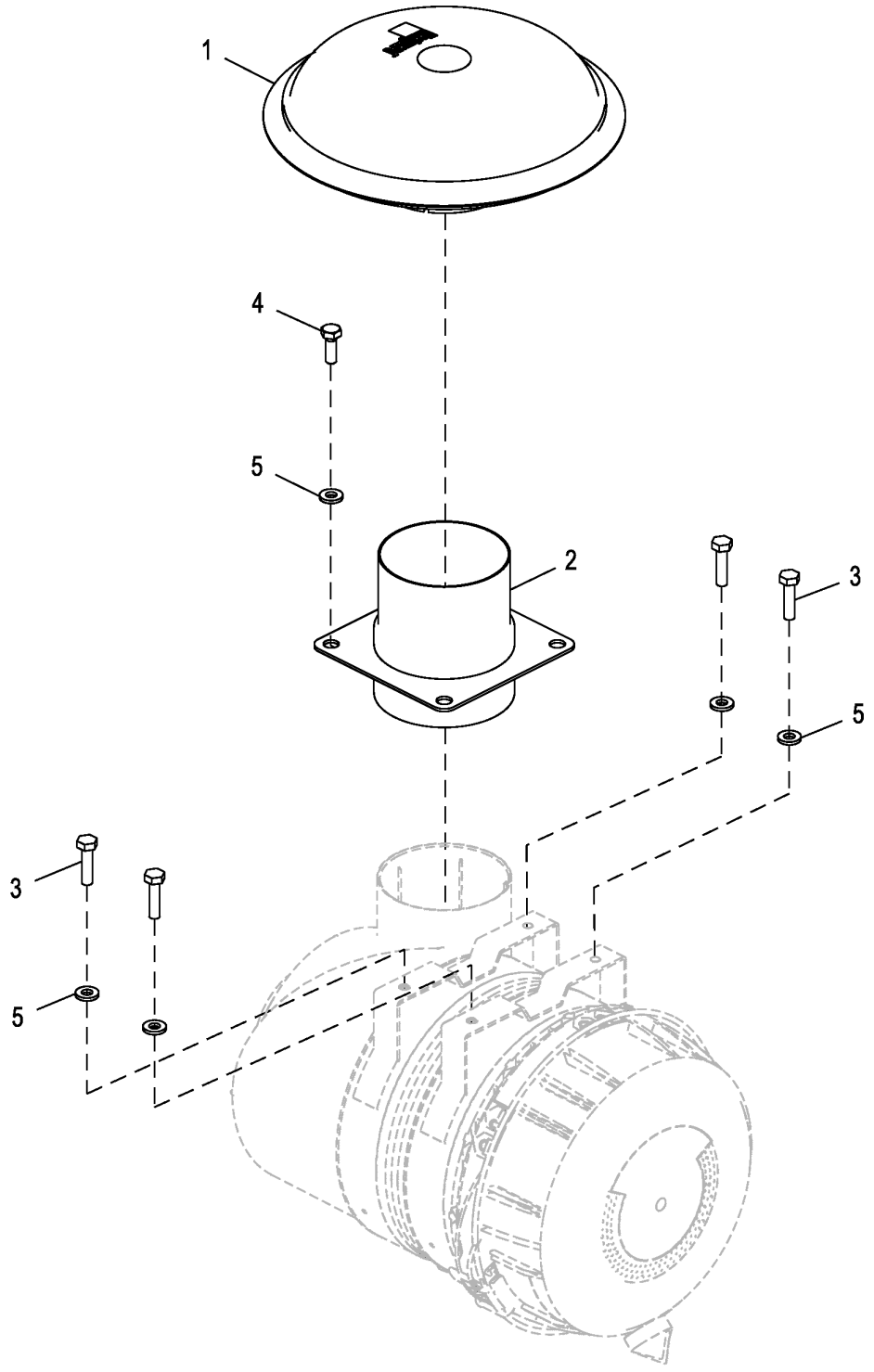

FF106913_TX1085345

Item	*Nº peça*	*Descrição*	*Qtde*	*Nº série*	*Notas*
1	AT372458	Tampa	1		
2	FF502641	Adaptador	1		
3	19M7572	Parafuso sextavado	4		M10 X 45, SUB FOR J901045
4	19M7662	Parafuso sextavado	4		M10 X 30, SUB FOR J901030
5	24M7346	Arruela	8		11 X 20 X 2 mm, SUB FOR DH400703

Cooling Package Hoses (Engine 6068HT105-RE559029)
Flexibles de bloc de refroidissement (Engine 6068HT105-RE559029)
Mangueiras do Sistema de Arrefecimento (Engine 6068HT105-RE559029)
Mangueras del sistema de enfriamiento (Engine 6068HT105-RE559029)

TX1141804 A.1

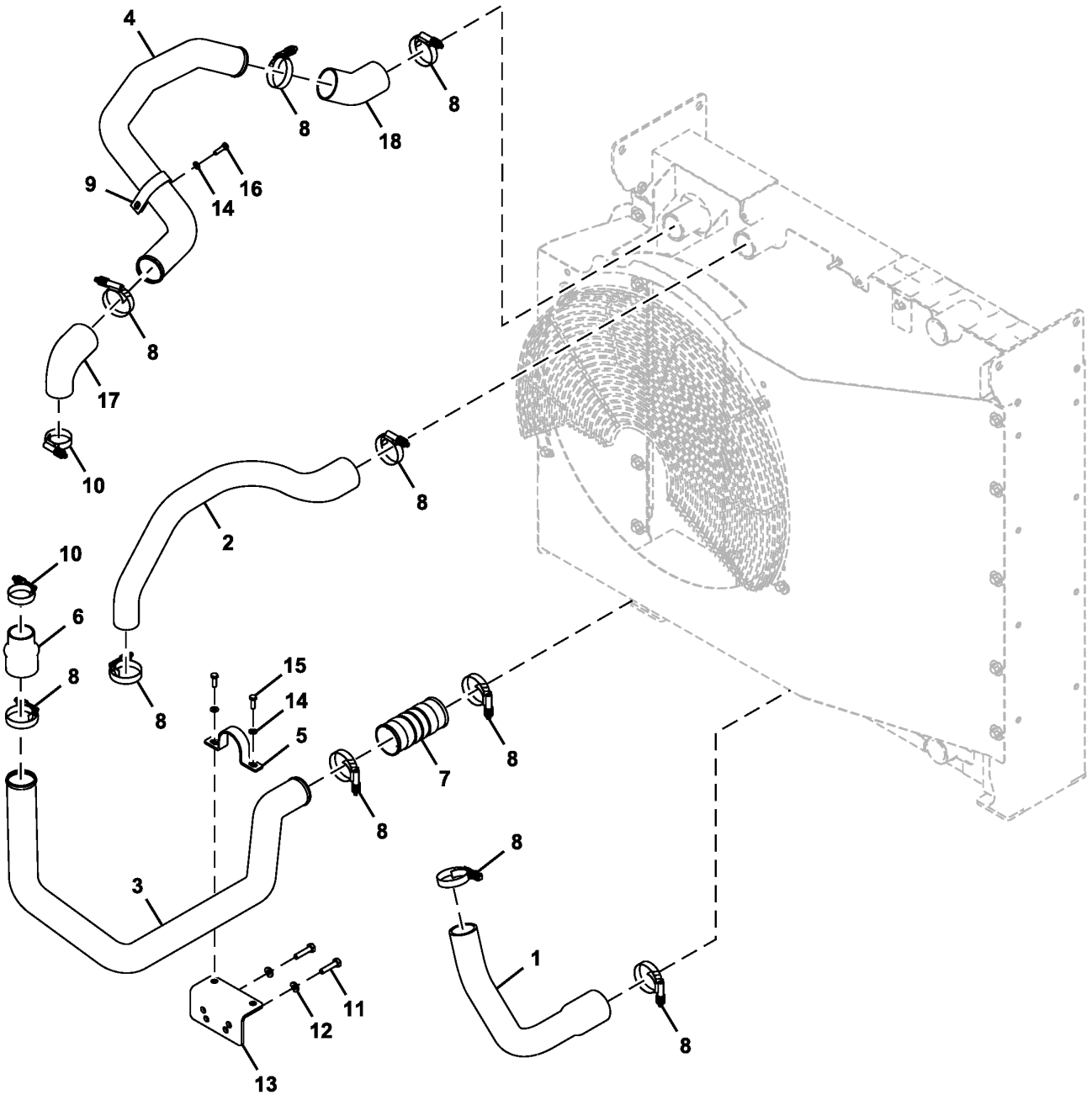

TX1141804

Item	*Nº peça*	*Descrição*	*Qtde*	*Nº série*	*Notas*
1	T333906	Mangueira do radiador	1		
2	T333936	Mangueira do radiador	1		
3	T333935	Tubo de fluxo de ar	1		
4	T333934	Tubo de fluxo de ar	1		
5	T227876	Braçadeira	1		
6	R188811	Mangueira de alta pressão	1		
7	T258145	Mangueira p/ ar comprimido	1		
8	AH170895	Braçadeira	10		SUB FOR TT218035
9	T118385	Braçadeira	1		
10	RE56098	Braçadeira	2		
11	19M7572	Parafuso sextavado	2		M10 X 45, SUB FOR J901045
12	24M7346	Arruela	2		11 X 20 X 2 mm, SUB FOR DH400703
13	FF513039	Apoio	1		
14	24M7055	Arruela	3		8.400 X 16 X 1.600 mm, SUB FOR A590108
15	19M7407	Parafuso sextavado	2		M8 X 25, SUB FOR J900825
16	19M7288	Parafuso sextavado	1		M8 X 30, SUB FOR J900830
17	T190408	Mangueira	1		
18	T259920	Mangueira do radiador	1		

Cooling Package Hoses (6068HT109 - RE563674)
Flexibles de bloc de refroidissement (6068HT109 - RE563674)
Mangueiras do Sistema de Arrefecimento (6068HT109 - RE563674)
Mangueras del sistema de enfriamiento (6068HT109 - RE563674)

TX1141787 C.1

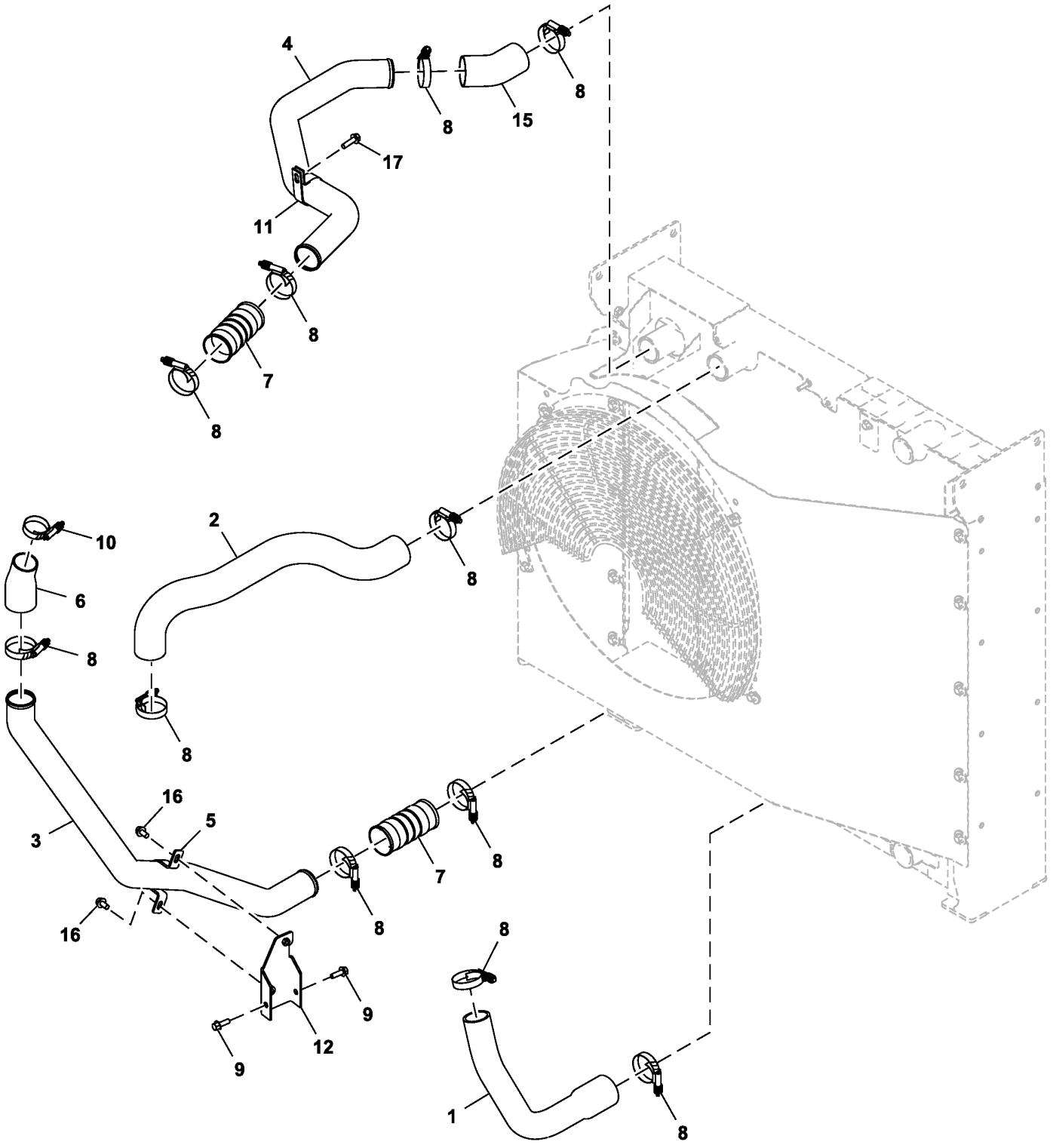

FF800092_TX1141787

Item	*Nº peça*	*Descrição*	*Qtde*	*Nº série*	*Notas*
1	T333906	Mangueira do radiador	1		
2	T333905	Mangueira do radiador	1		
3	T333908	Tubo de fluxo de ar	1		
4	T333907	Tubo de fluxo de ar	1		
5	T227876	Braçadeira	1		
6	T340101	Mangueira	1		
7	T258145	Mangueira p/ ar comprimido	2		
8	AH170895	Braçadeira	11		
9	19M7786	Parafuso	2		M10 X 30
10	RE56098	Braçadeira	1		
11	T118385	Braçadeira	1		
12	FF800201	Apoio	1		
15	T259920	Mangueira do radiador	1		
16	19M7784	Parafuso	2		M10 X 20
17	19M7835	Parafuso	1		M10 X 35

Cooling Package Hoses (Engine 6068HT112-RE570113)
Flexibles de bloc de refroidissement (Engine 6068HT112-RE570113)
Mangueiras do Sistema de Arrefecimento (Engine 6068HT112-RE570113)
Mangueras del sistema de enfriamiento (Engine 6068HT112-RE570113)

TX1113122 A.1

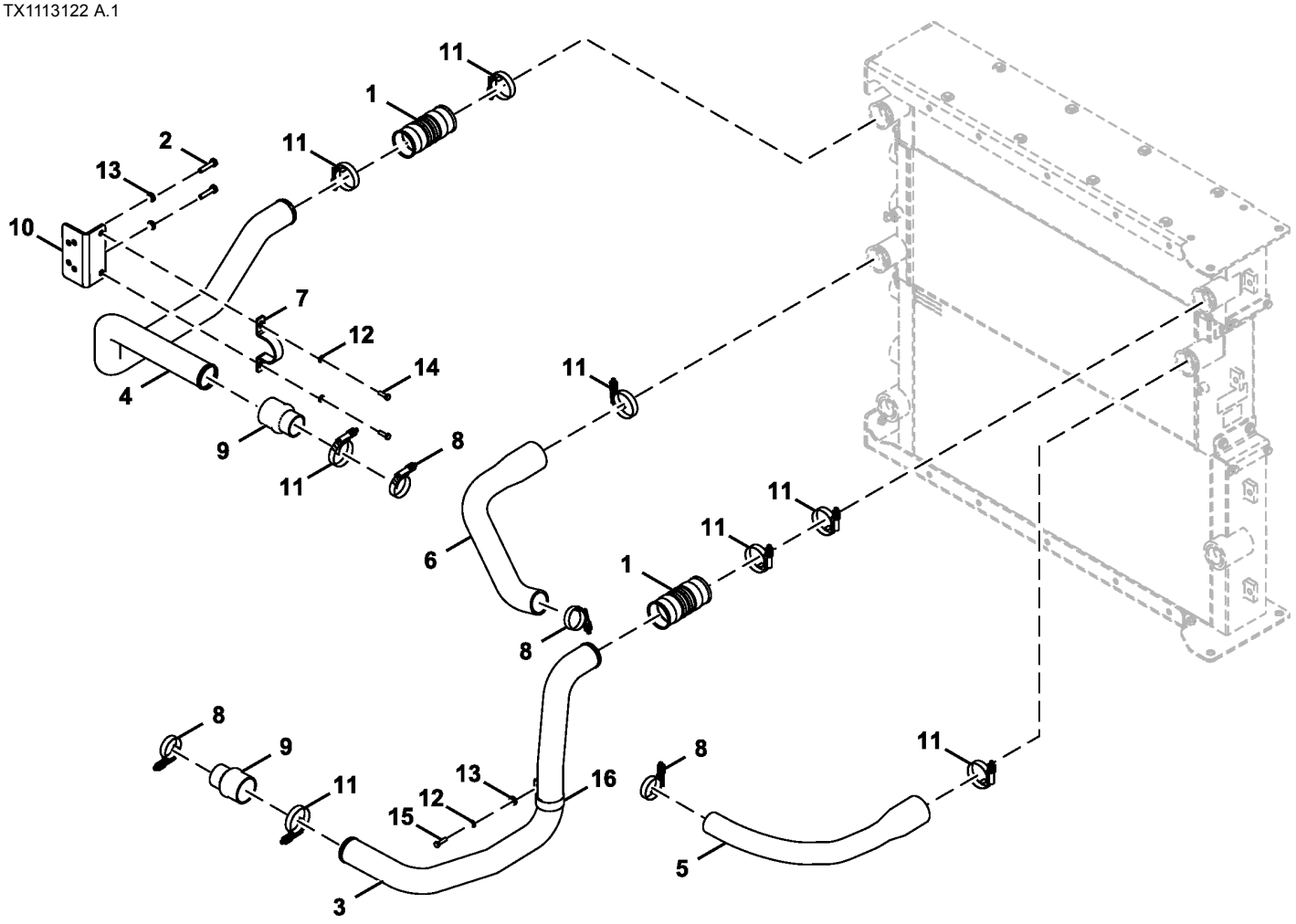

TX1113122

Item	*Nº peça*	*Descrição*	*Qtde*	*Nº série*	*Notas*
1	T258145	Mangueira p/ ar comprimido	2		
2	19M7572	Parafuso sextavado	2		M10 X 45, SUB FOR J901045
3	T308140	Tubo de fluxo de ar	1		
4	T308141	Tubo de fluxo de ar	1		
5	T308142	Mangueira do radiador	1		
6	T308143	Mangueira do radiador	1		
7	T227876	Braçadeira	1		
8	RE56098	Braçadeira	4		
9	R188811	Mangueira de alta pressão	2		
10	FF513039	Apoio	1		
11	AH170895	Braçadeira	8		
12	24M7055	Arruela	3		8.400 X 16 X 1.600 mm, SUB FOR A590108;
13	24M7346	Arruela	3		11 X 20 X 2 mm, SUB FOR DH400703
14	19M7407	Parafuso sextavado	2		M8 X 25, SUB FOR J900825
15	19M7288	Parafuso sextavado	1		M8 X 30, SUB FOR J900830
16	T118385	Braçadeira	1		

Cooling Package Piping (Engine 6068HT129-DZ105415)
Tuyauterie d'ensemble de refroidissement (Engine 6068HT129-DZ105415)
Tubulação do Sistema de Arrefecimento (Engine 6068HT129-DZ105415)
Tuberías de conjunto de enfriamiento (Engine 6068HT129-DZ105415)

TX1224647 A.1

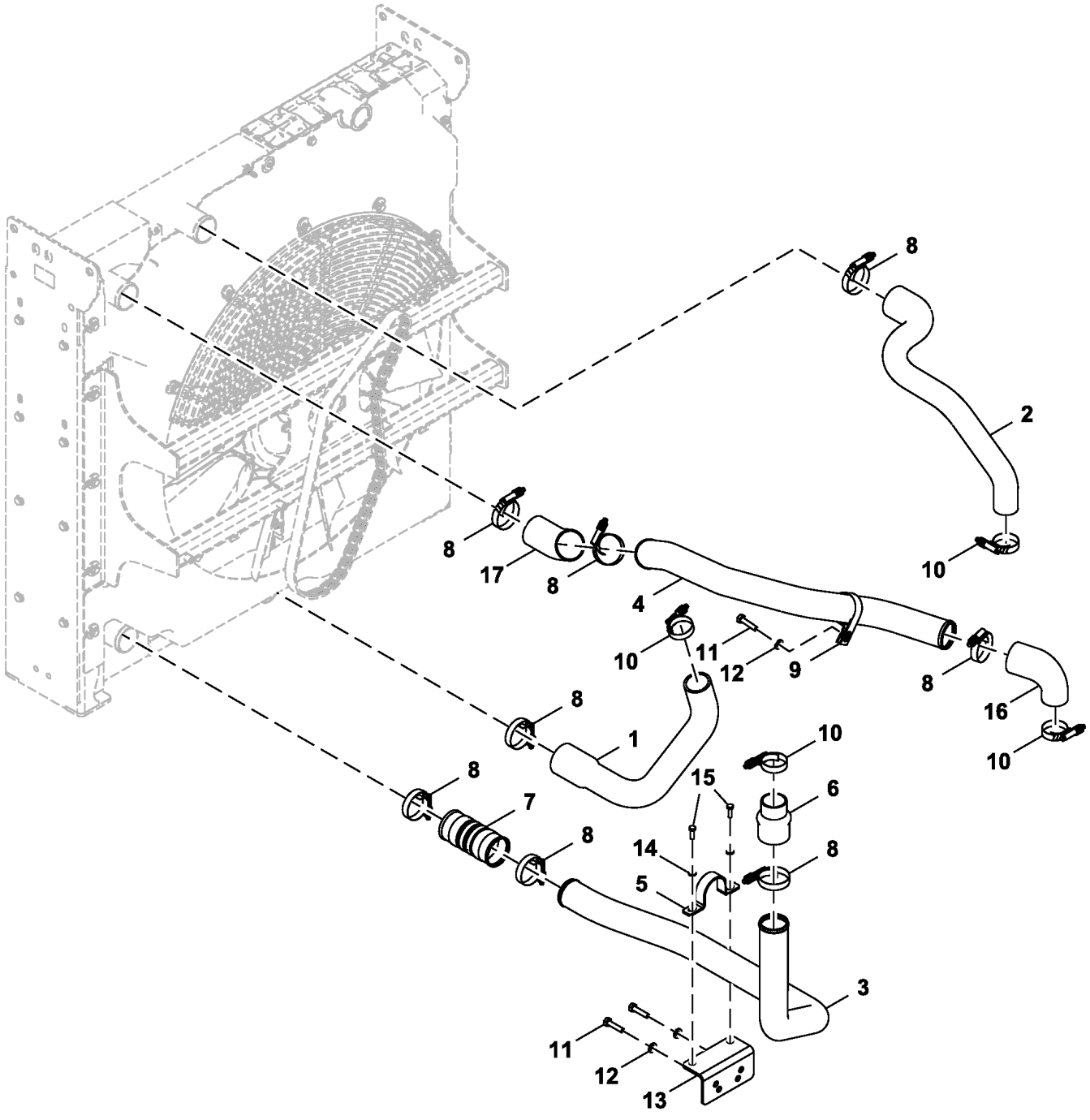

FF534718_TX1224647

Item	*Nº peça*	*Descrição*	*Qtde*	*Nº série*	*Notas*
1	T333906	Mangueira do radiador	1		
2	T333936	Mangueira do radiador	1		
3	FF534721	Tubo	1		
4	T333934	Tubo de fluxo de ar	1		
5	T227876	Braçadeira	1		
6	R188811	Mangueira de alta pressão	1		
7	T258145	Mangueira p/ ar comprimido	1		
8	AH170895	Braçadeira	8		
9	T118385	Braçadeira	1		
10	RE56098	Braçadeira	4		
11	19M7572	Parafuso sextavado	3		M10 X 45, SUB FOR J901045
12	24M7346	Arruela	3		11 X 20 X 2 mm, SUB FOR DH400703
13	FF513039	Apoio	1		
14	24M7055	Arruela	2		8.400 X 16 X 1.600 mm, SUB FOR A590108
15	19M7407	Parafuso sextavado	2		M8 X 25, SUB FOR J900825
16	T190408	Mangueira	1		
17	T259920	Mangueira do radiador	1		

Muffler (6068HT105 - RE559029)
Silencieux (6068HT105 - RE559029)
Silencioso (6068HT105 - RE559029)
Silenciador (6068HT105 - RE559029)

TX1141713 A.1

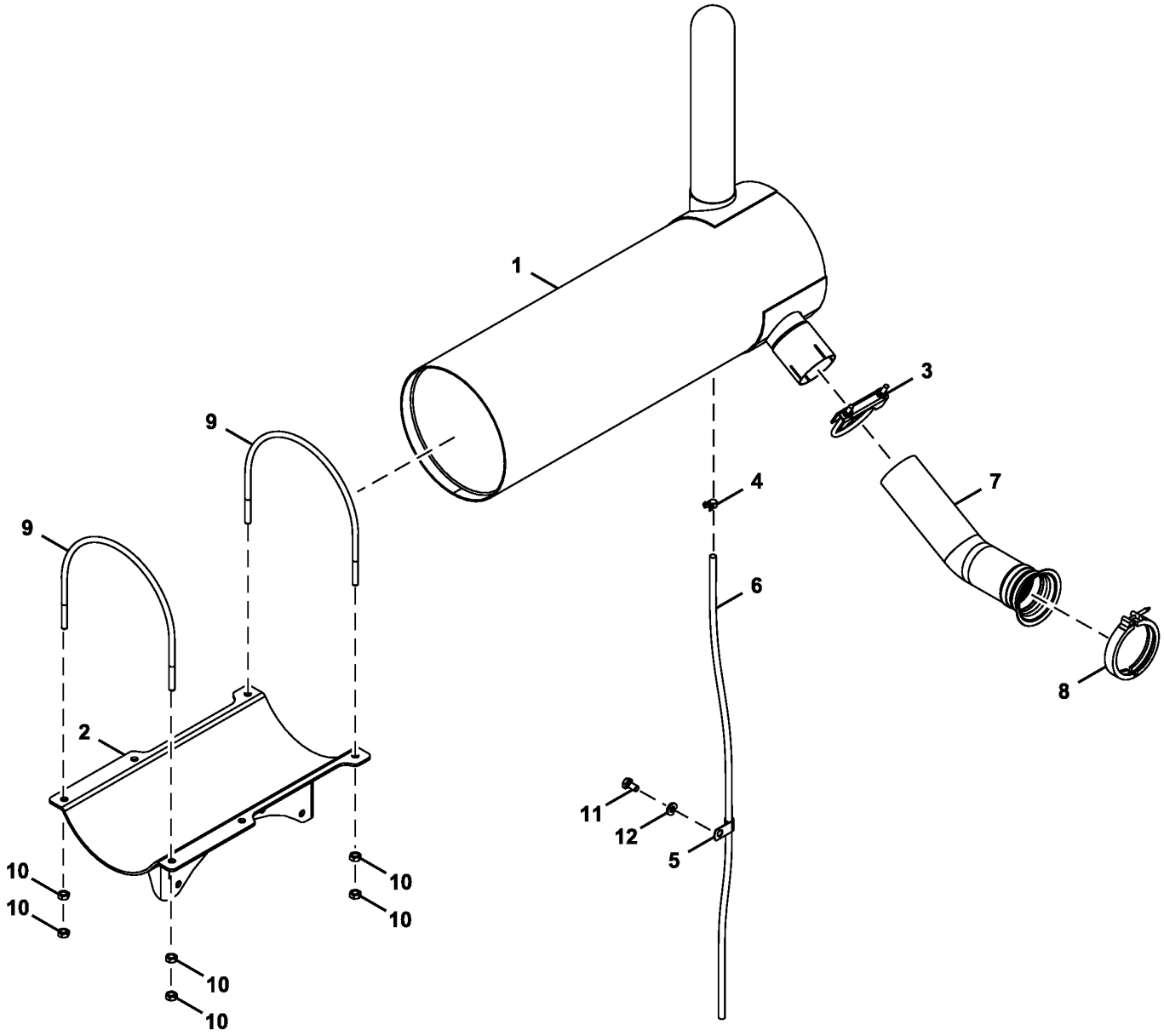

TX1141713

Item	*Nº peça*	*Descrição*	*Qtde*	*Nº série*	*Notas*
1	AT329641	SilencioSo	1		
2	AT329645	Suporte	1		
3	AT316671	Braçadeira	1		
4	TY22462	Braçadeira	1		SUB FOR 4396451
5	4190275	Braçadeira	1		SUB FOR 4344303
6	4297136	Tubo	1		
7	T223078	Tubo de fluxo de ar	1		
8	RE40048	Braçadeira	1		
9	T223086	Parafuso u	2		
10	14M7274	Porca	8		M10, SUB FOR J950010
11	19M7938	Parafuso sextavado	1		M10 X 20, SUB FOR J901020
12	24M7346	Arruela	1		11 X 20 X 2 mm, SUB FOR DH400703

Muffler (6068HT109 - RE563674)
Silencieux (6068HT109 - RE563674)
Silencioso (6068HT109 - RE563674)
Silenciador (6068HT109 - RE563674)

TX1141715 A.1

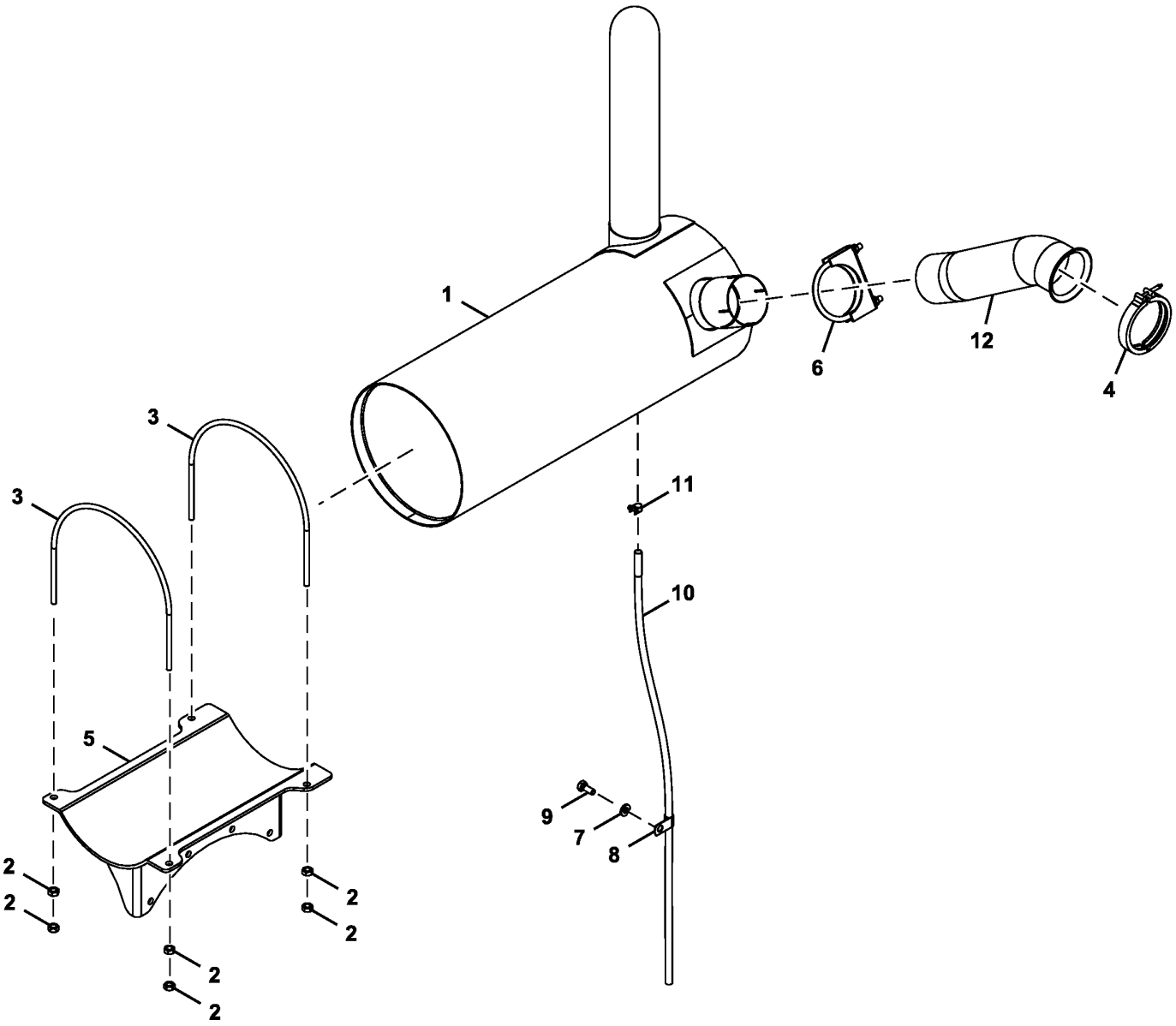

TX1141715

Item	*Nº peça*	*Descrição*	*Qtde*	*Nº série*	*Notas*
1	AT329531	SilencioSo	1		
2	14M7274	Porca	8		M10, SUB FOR J950010
3	4420083	Parafuso u	2		
4	RE40048	Braçadeira	1		
5	FF530134	Apoio	1		SUB FOR FF525319
6	AT116380	Braçadeira	1		
7	24M7346	Arruela	1		11 X 20 X 2 mm, SUB FOR DH400703
8	4190275	Braçadeira	1		SUB FOR 4344303
9	19M7402	Parafuso sextavado	1		M10 X 25, SUB FOR J901025
10	4435717	Tubulação esTruTural	1		SUB FOR DH401242
11	TY22462	Braçadeira	1		SUB FOR 396451
12	T335585	Tubo de fluxo de ar	1		

Engine Mounting (Engine 6068HT121-DZ102142)
Montage de moteur (Engine 6068HT121-DZ102142)
Montagem do Motor (Engine 6068HT121-DZ102142)
Punto de montaje de motor (Engine 6068HT121-DZ102142)

TX1215887 A.1

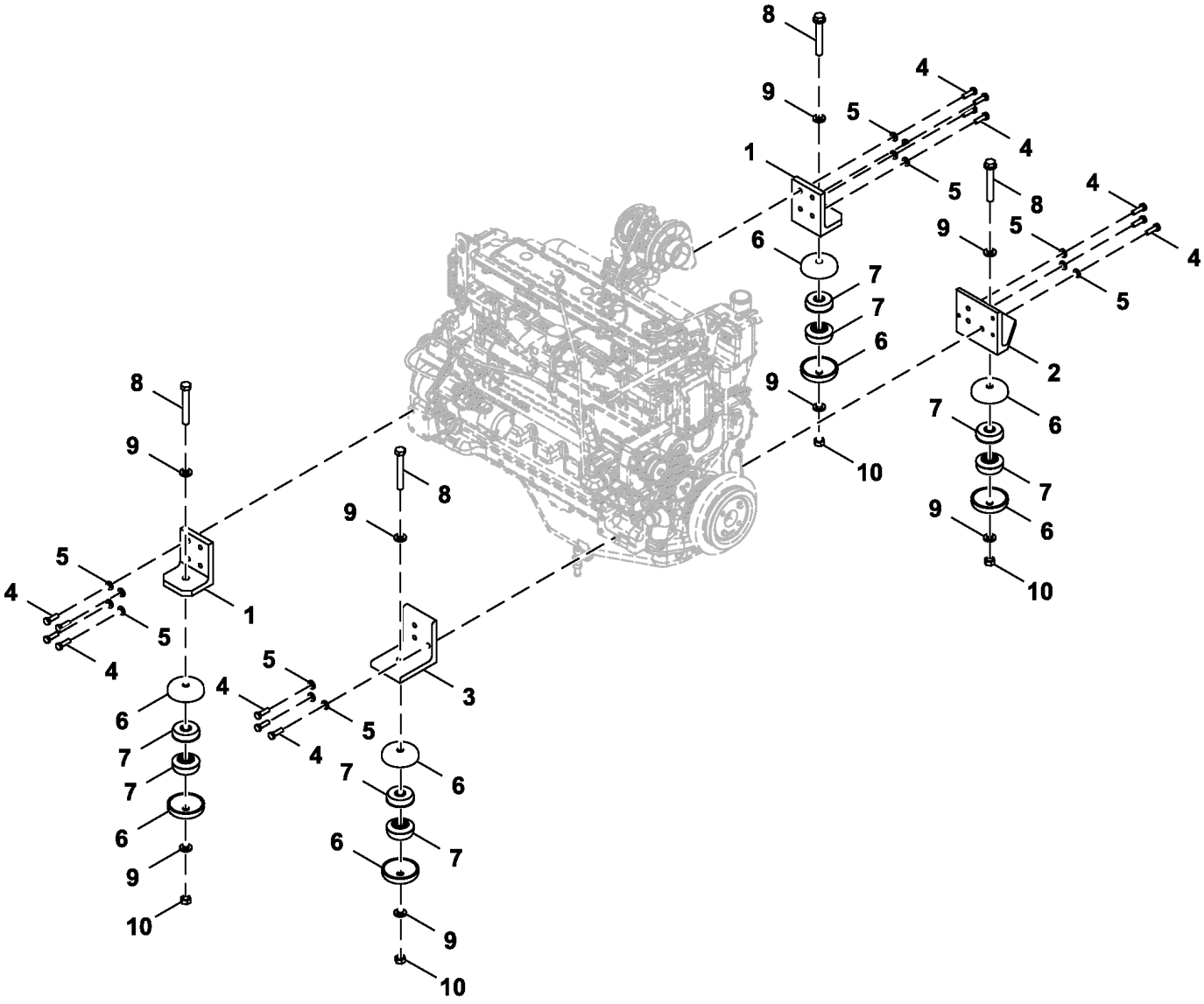

FF800275_TX1215887

Item	*Nº peça*	*Descrição*	*Qtde*	*Nº série*	*Notas*
1	3075899	Cantoneira	2		
2	FF800274	Apoio	1		
3	3075902	Cantoneira	1		
4	19M7493	Parafuso sextavado	14		M12 X 40, SUB FOR J921240
5	24M7345	Arruela	14		13.500 X 24 X 2.500 mm, SUB FOR J222012
6	4189018	RetentoR	8		
7	4622543	Isolador	8		
8	J921806	Parafuso	4		
9	24M7353	Arruela	8		20 X 34 X 3 mm, SUB FOR J222018
10	J950018	Porca	4		

Fuel Tank
Réservoir à combustible
Tanque de Combustível
Tanque de combustible

TX1103688 A.1

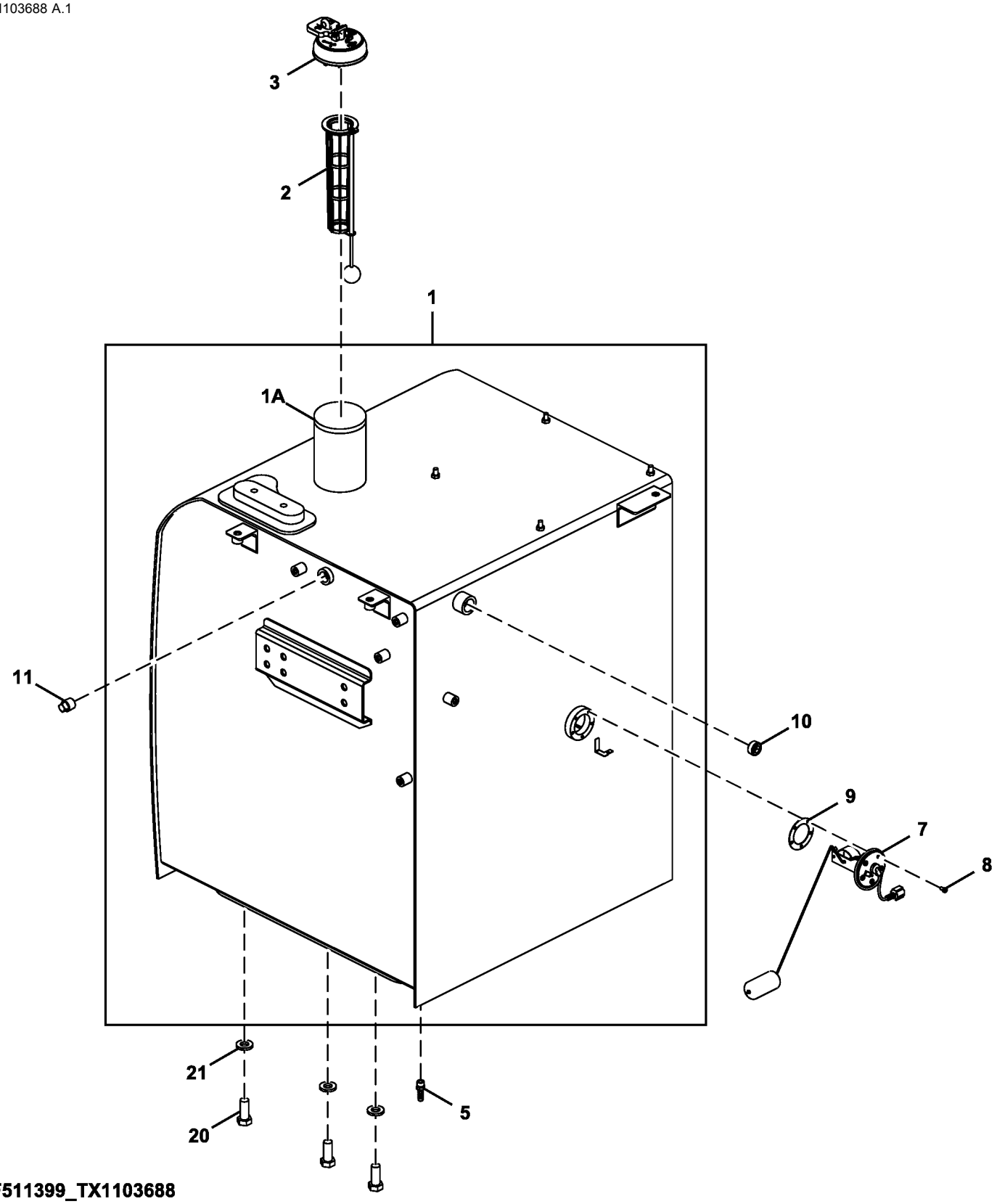

FF511399_TX1103688

Item	*Nº peça*	*Descrição*	*Qtde*	*Nº série*	*Notas*
1	FF511398J	Tanque de combusTível	1		FF511398 NLA
1A	FYA00027433	Tubo	1		SUB FOR 4121497
2	4353560	Coador	1		
3	AT321249	Tampa do abasTecimenTo	1		SUB FOR AT375011
5	4449362	Adaptador	1		
7	4660782	Flutuador	1		
8	21M7278	Parafuso	5		M5 X 10, SUB FOR J450510
9	T211051	Junta	1		SUB FOR 4269607
10	942014	Plugue	1		SUB FOR 94-2014
11	4655968	Plugue	1		
20	19M7488	Parafuso sextavado	6		M16 X 40, SUB FOR J921640
21	24M7338	Arruela	6		17 X 30 X 3 mm, SUB FOR J222016

Fuel Tank Mounting
Réservoir de carburant et supports
Montagem do Tanque de Combustível
Tanque de combustible y soportes

TX1182416 A.1

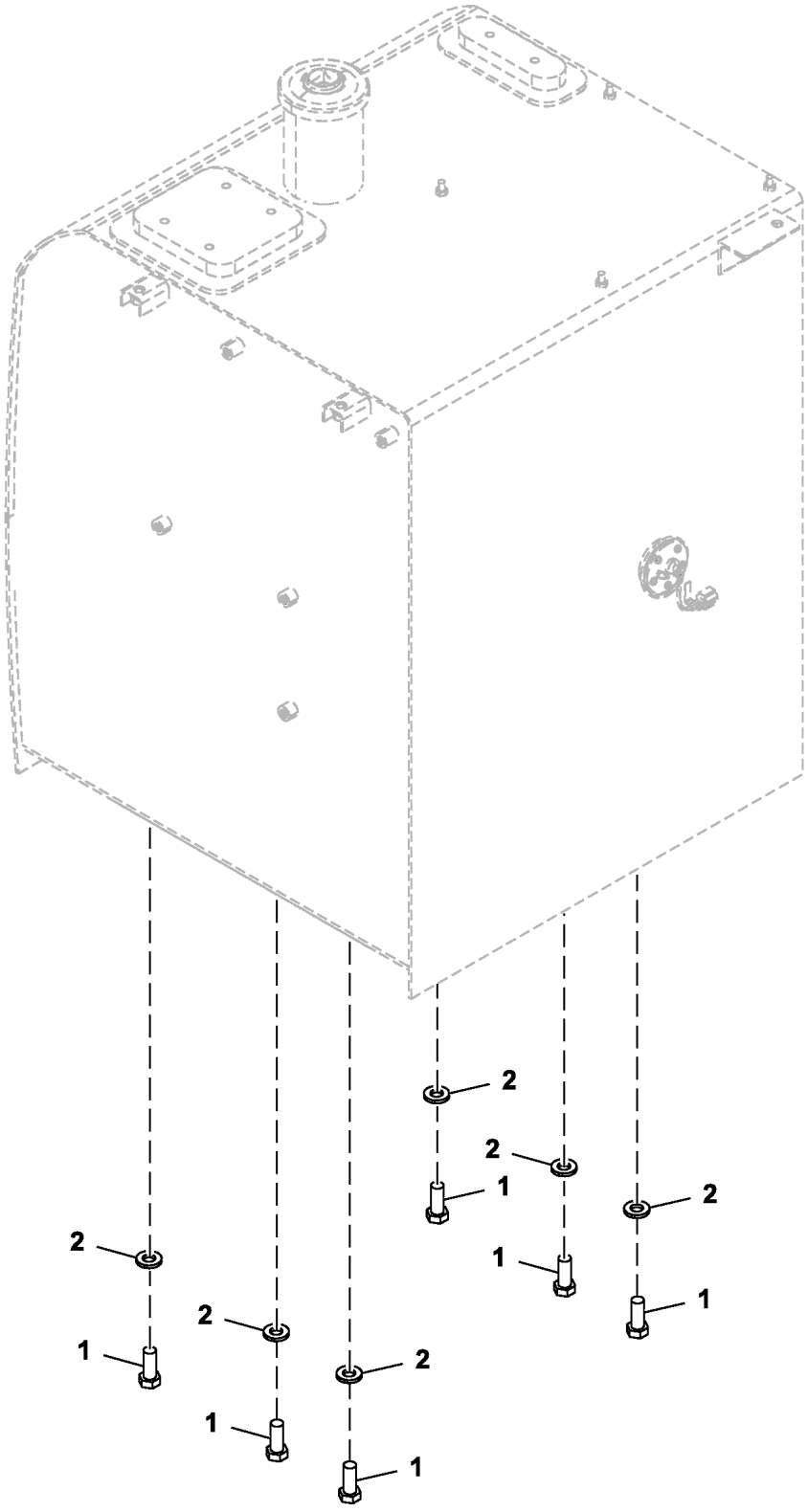

9308807_TX1182416

Item	*Nº peça*	*Descrição*	*Qtde*	*Nº série*	*Notas*
1	19M7488	Parafuso sextavado	6		M16 X 40, SUB FOR J921640
2	24M7338	Arruela	6		17 X 30 X 3 mm, SUB FOR J222016

Severe Duty Fuel Filter and Lines
Filtre à carburant à usage intensif et conduites
Filtro e Linhas de Combustível para Serviço Severo
Filtro de combustible y tuberías para servicio severo

TX1102414 A.2

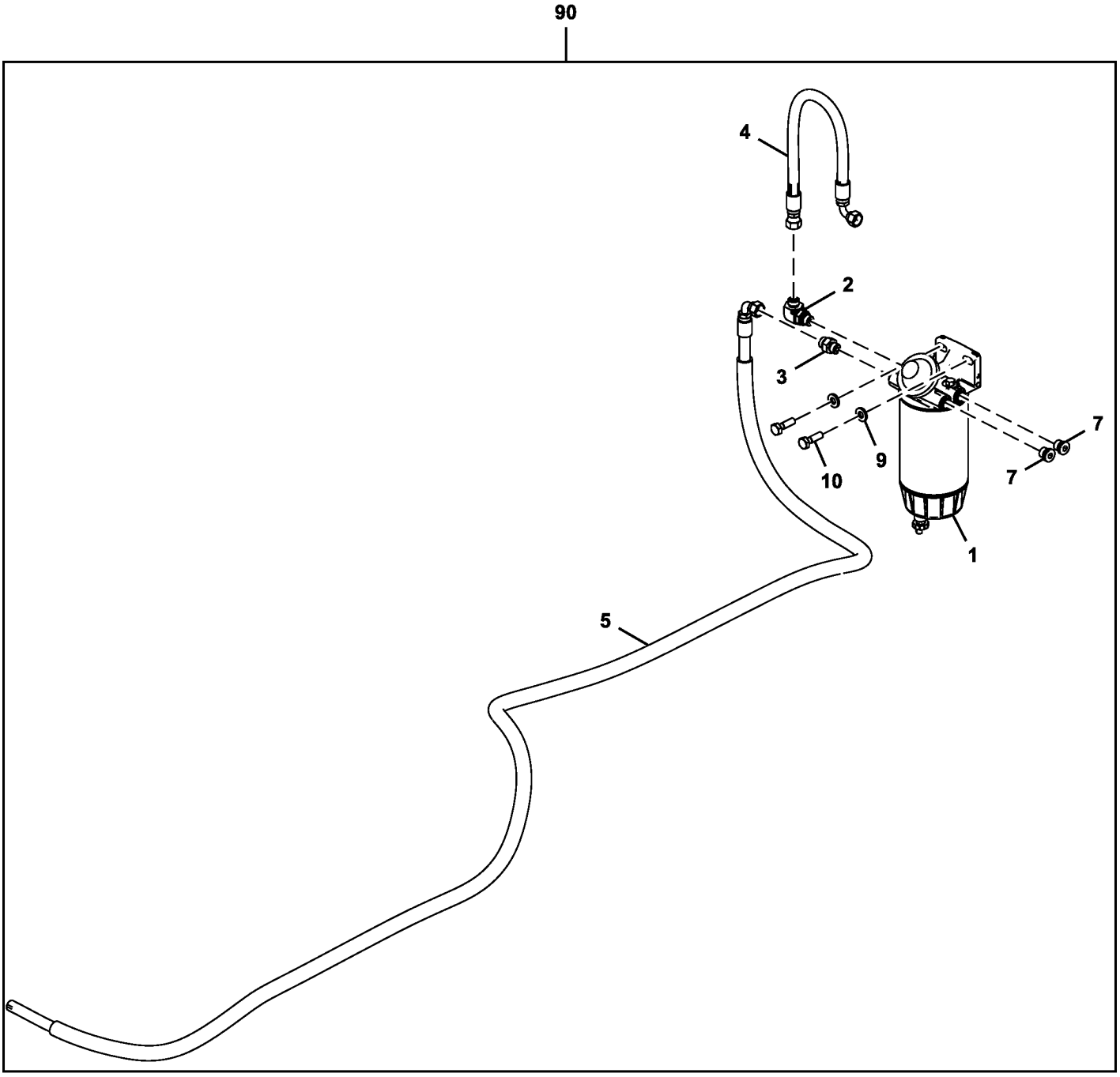

FF108253_TX1102414

Item	*Nº peça*	*Descrição*	*Qtde*	*Nº série*	*Notas*
1	AT387543	Filtro	1		SUB FOR AT370488
	AT365870	Elemento de filtro	1		
	AT387545	Copo de sedimentação	1		
	AT387540	SenSor químico	1		SUB FOR AT366928
2	61M5035	Conexão em ângulo	1		NLA, ORDER 38H5035, T77613, AND 51M7042
	38H5035	Conexão em ângulo	1		
	T77613	Anel o	1		
	51M7042	Anel o	1		13.300 X 2.200 mm
3	61M5037	Adaptador	1		NLA, ORDER 38H5037, T77613, AND 51M7042
	38H5037	Adaptador	1		
	T77613	Anel o	1		
	51M7042	Anel o	1		13.300 X 2.200 mm
4	FF510336	Mangueira	1		
5	FF513117	Mangueira	1		
7	RE530299	Tampão de dreno	2		
9	24M7346	Arruela	2		11 X 20 X 2 mm, SUB FOR DH400703
10	19M7550	Parafuso sextavado	2		M10 X 35, SUB FOR J901035
90	**.....**	**Kit - instalação de campo**	**1**		**AT390815 NLA, Pacotes de Produto, Fornecer os Componentes**

Fuel System Hoses (6068HT105 - RE559029)
Flexibles de circuit d'alimentation (6068HT105 - RE559029)
Mangueiras do Sistema de Combustível (6068HT105 - RE559029)
Mangueras del sistema de combustible (6068HT105 - RE559029)

TX1113129 C.2

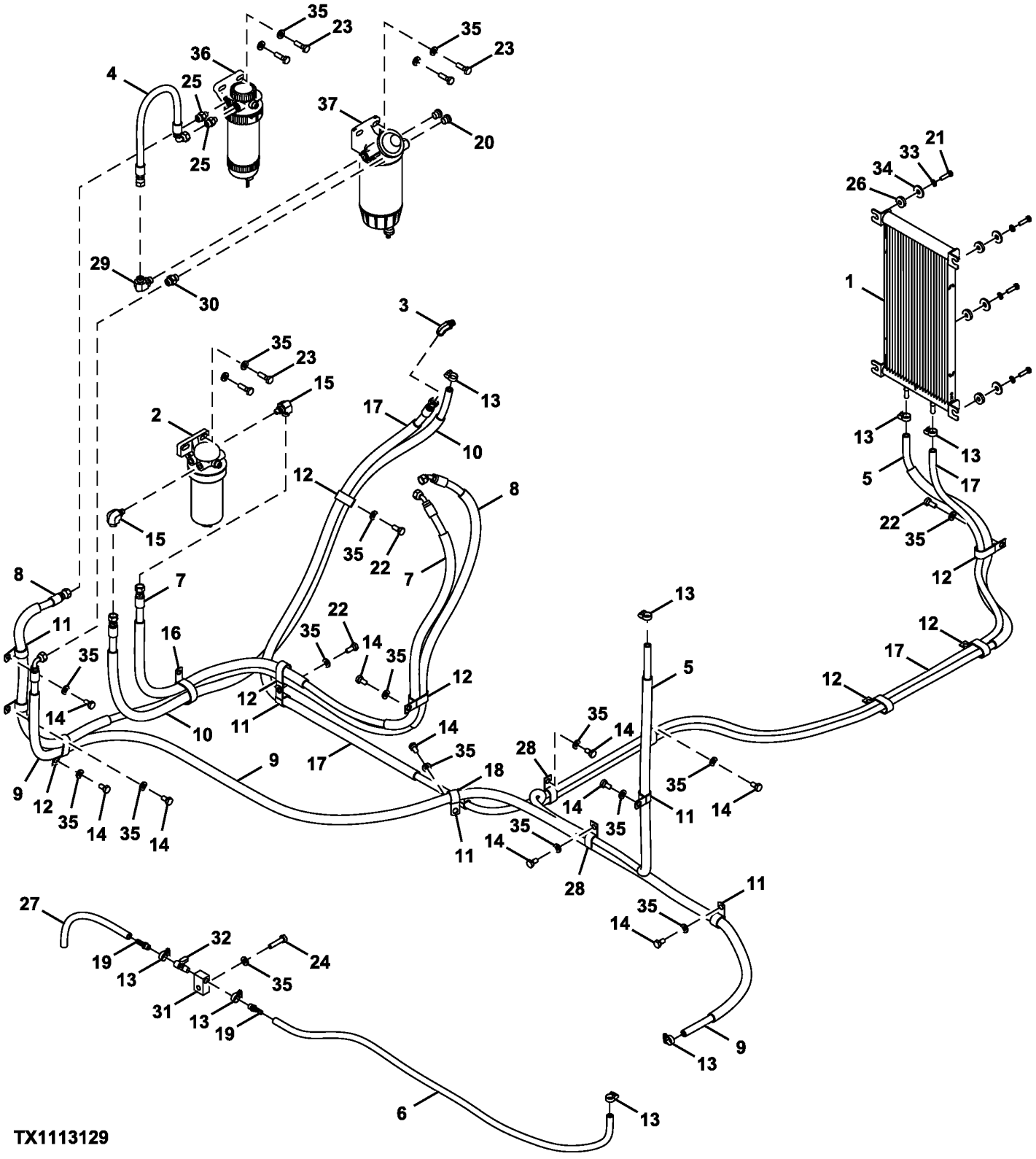

Item	*Nº peça*	*Descrição*	*Qtde*	*Nº série*	*Notas*
1	AT376261	ResfRiadoR de combustível	1		
2	AT387543	Filtro	1		Filtro para Serviço Severo, SUB FOR AT370488
	AT365870	Elemento de filtro	1		Não Ilustrado
	AT374689	Chicote	1		Não Ilustrado
	AT387538	Copo de sedimentação	1		Sensor de Água no Combustível, Não Ilustrado
3	DH400971	Conexão	1		
4	FF510336	Mangueira	1		
5	.....	Mangueira em metro	1		FF510468 AND FF510467 NLA, MF TY22552 CTL 3800 mm
	.....	Proteção de mangueira	2		4610630 NLA, MF TY26190 CTL 700 mm
6	FF510469	Mangueira	1		
7	FF513113	Mangueira	1		
	4625600	Luva	1		
	.....	Proteção de mangueira	2		4610630 NLA, MF TY26190 CTL 700 mm
8	FF513116	Mangueira	1		
	4610630	Luva	2		
9	FF513117	Mangueira	1		
10	FF513121	Mangueira	1		
	FF513120	Proteção	1		
11	TH108594	Presilha	6		SUB FOR 4190263
12	R50454	Braçadeira	7		SUB FOR 4192034
13	4514700	Presilha	8		
14	19M7938	Parafuso sextavado	10		M10 X 20, SUB FOR J901020
15	61M5022	Conexão em ângulo	2		
16	N198631	Braçadeira	1		SUB FOR 4190265
17	FF513123	Mangueira	1		
	.....	Proteção de mangueira	1		FF510174 NLA, MF TY26190 CTL 1380 mm
18	T28949	Braçadeira	1		SUB FOR 4190273
19	4449362	Adaptador	2		
20	RE530299	Tampão de dreno	2		
21	J900830	Parafuso sextavado	4		
22	19M7402	Parafuso sextavado	3		M10 X 25, SUB FOR J901025
23	J901035	Parafuso sextavado	6		
24	J901045	Parafuso sextavado	1		
25	PMH1539	Adaptador	2		
26	AH235592	Isolador	4		
27	.....	Mangueira em metro	1		4407161AND 9257194 NLA, MF TY22552, CTL 300 mm, ALSO ORDER 4645519
	4645519	Proteção de mangueira	1		
28	4190282	Presilha	2		
29	61M5035	Conexão em ângulo	1		
30	38H5037	Adaptador	1		SUB FOR 61M5037
31	4725406	Adaptador	1		
32	4478378	VálVula bóia	1		
33	0342307	Arruela	4		SUB FOR A590108
34	24M7101	Arruela	4		11 X 34 X 3 mm, SUB FOR J217083
35	J222010	Arruela	21		SUB FOR DH400703
36	RE524723	Filtro de combustível	1		Filtro Final, Componentes em Página Separada
37	RE540392	Filtro	1		Filtro Primário, Componentes em Página Separada

Fuel System Hoses (Engine 6068HT109-RE563674)
Flexibles de circuit de carburant (Engine 6068HT109-RE563674)
Mangueiras do Sistema de Combustível (Engine 6068HT109-RE563674)
Mangueras de sistema de combustible (Engine 6068HT109-RE563674)

TX1140175 B.1

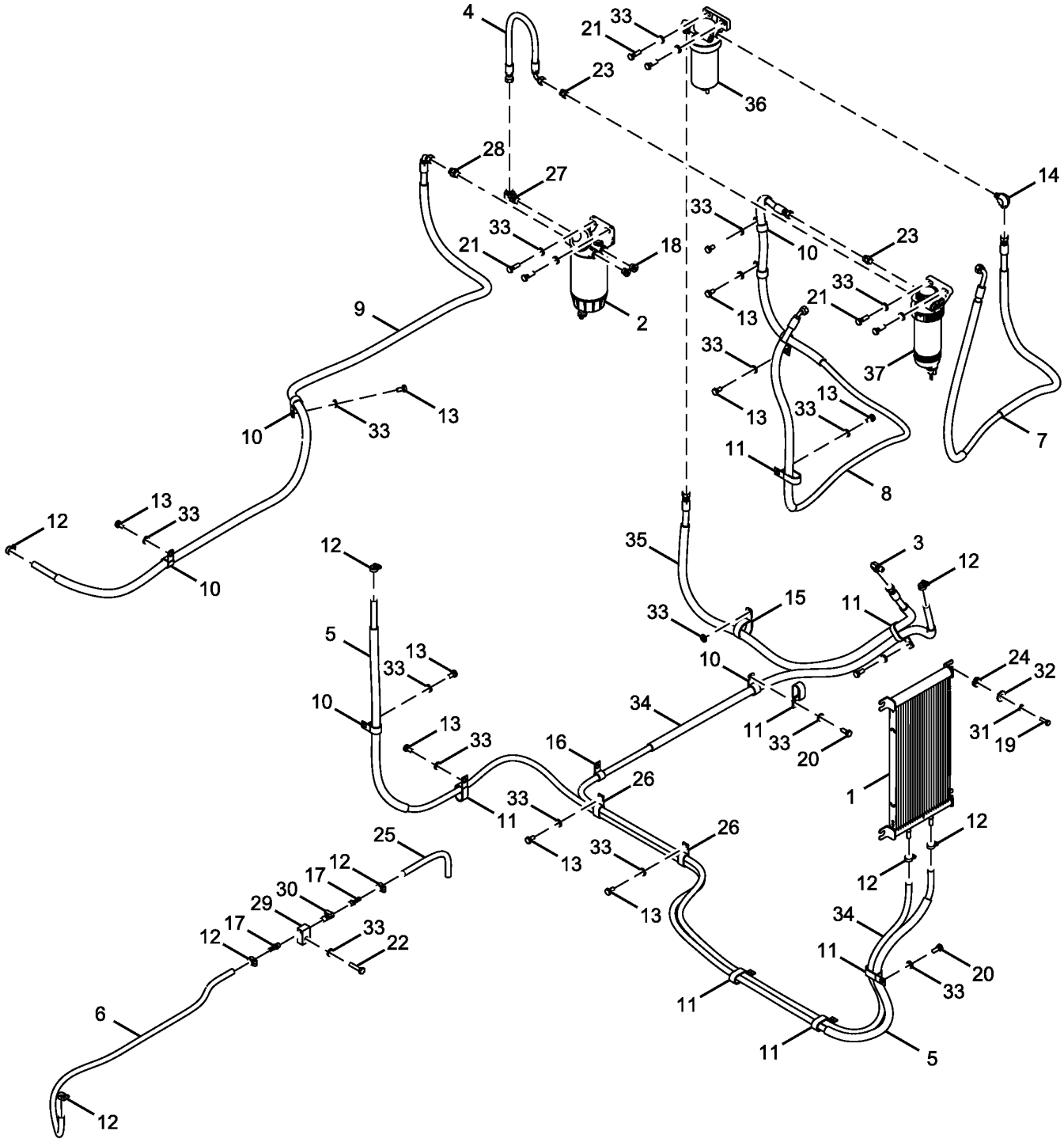

FF800254_TX1140175

Item	*Nº peça*	*Descrição*	*Qtde*	*Nº série*	*Notas*
1	AT376261	ResfRiadoR de combustível	1		
2	AT387543	Filtro	1		SUB FOR AT370488, Filtro para Serviço Severo
3	DH400971	Conexão	1		
4	FF510336	Mangueira	1		
5	.....	Mangueira em metro	1		FF510468 AND FF510467 NLA, MF TY22552 CTL 3800 mm
	.....	Proteção de mangueira	2		4610630 NLA, MF TY26190 CTL 700 mm
6	FF510469	Mangueira	1		
7	FF800255	Mangueira	1		
8	FF513115	Mangueira	1		
9	FF513117	Mangueira	1		
10	R72659	Braçadeira	6		SUB FOR 4190263
11	R50454	Braçadeira	8		SUB FOR 4192034
12	4514700	Presilha	8		
13	19M7938	Parafuso sextavado	10		M10 X 20, SUB FOR J901020
14	61M5022	Conexão em ângulo	1		NLA, ORDER 38H5022, T77613 AND 51M7040
	38H5022	Conexão em ângulo	1		
	T77613	Anel o	1		Extremidade da Mangueira
	51M7040	Anel o	1		9.300 X 2.200 mm
15	N198631	Braçadeira	1		SUB FOR 4190265
16	T28949	Braçadeira	1		SUB FOR 4190273
17	4449362	Adaptador	2		
18	RE530299	Tampão de dreno	2		
19	19M7288	Parafuso sextavado	4		M8 X 30, SUB FOR J900830
20	19M7402	Parafuso sextavado	3		M10 X 25, SUB FOR J901025
21	19M7550	Parafuso sextavado	6		M10 X 35, SUB FOR J901035
22	19M7572	Parafuso sextavado	1		M10 X 45, SUB FOR J901045
23	PMH1539	Adaptador	2		
24	AH235592	Isolador	4		
25	.....	Mangueira em metro	1		4407161 NLA, MF TY22552, CTL 300 mm
26	T32854	Braçadeira	2		SUB FOR 4190282
27	61M5035	Conexão em ângulo	1		NLA, ORDER 38H5035, 51M7042 AND T77613
	38H5035	Conexão em ângulo	1		
	51M7042	Anel o	1		13.300 X 2.200 mm
	T77613	Anel o	1		Extremidade da Mangueira
28	61M5037	Adaptador	1		NLA, ORDER 38H5037, T77613 AND 51M7042
	38H5037	Adaptador	1		
	T77613	Anel o	1		Extremidade da Mangueira
	51M7042	Anel o	1		13.300 X 2.200 mm
29	4725406	Adaptador	1		
30	4478378	VálVula bóia	1		Fuel Tank Drain Valve
31	24M7055	Arruela	4		8.400 X 16 X 1.600 mm, SUB FOR A590108
32	24M7101	Arruela	4		11 X 34 X 3 mm, SUB FOR J217083
33	24M7346	Arruela	21		11 X 20 X 2 mm, SUB FOR DH400703
34	.....	Mangueira em metro	1		FF514582 AND FF514581 NLA, MF TY22552 CTL 4.100 mm
	.....	Proteção de mangueira	1		FF510174 NLA, MF TY26190 CTL 1380 mm
35	FF103294	Mangueira hidráulica	1		NLA, ORDER FF102955 AND FF102956
	FF102955	Mangueira hidráulica	1		
	FF102956	Proteção de mangueira	1		
36	RE524723	Filtro de combustível	1		Filtro Final
37	RE553072	Filtro	1		Filtro Primário

Fuel System Hoses (6068HT112 - RE570113)
Flexibles de circuit d'alimentation (6068HT112 - RE570113)
Mangueiras do Sistema de Combustível (6068HT112 - RE570113)
Mangueras del sistema de combustible (6068HT112 - RE570113)

TX1155703 B.1

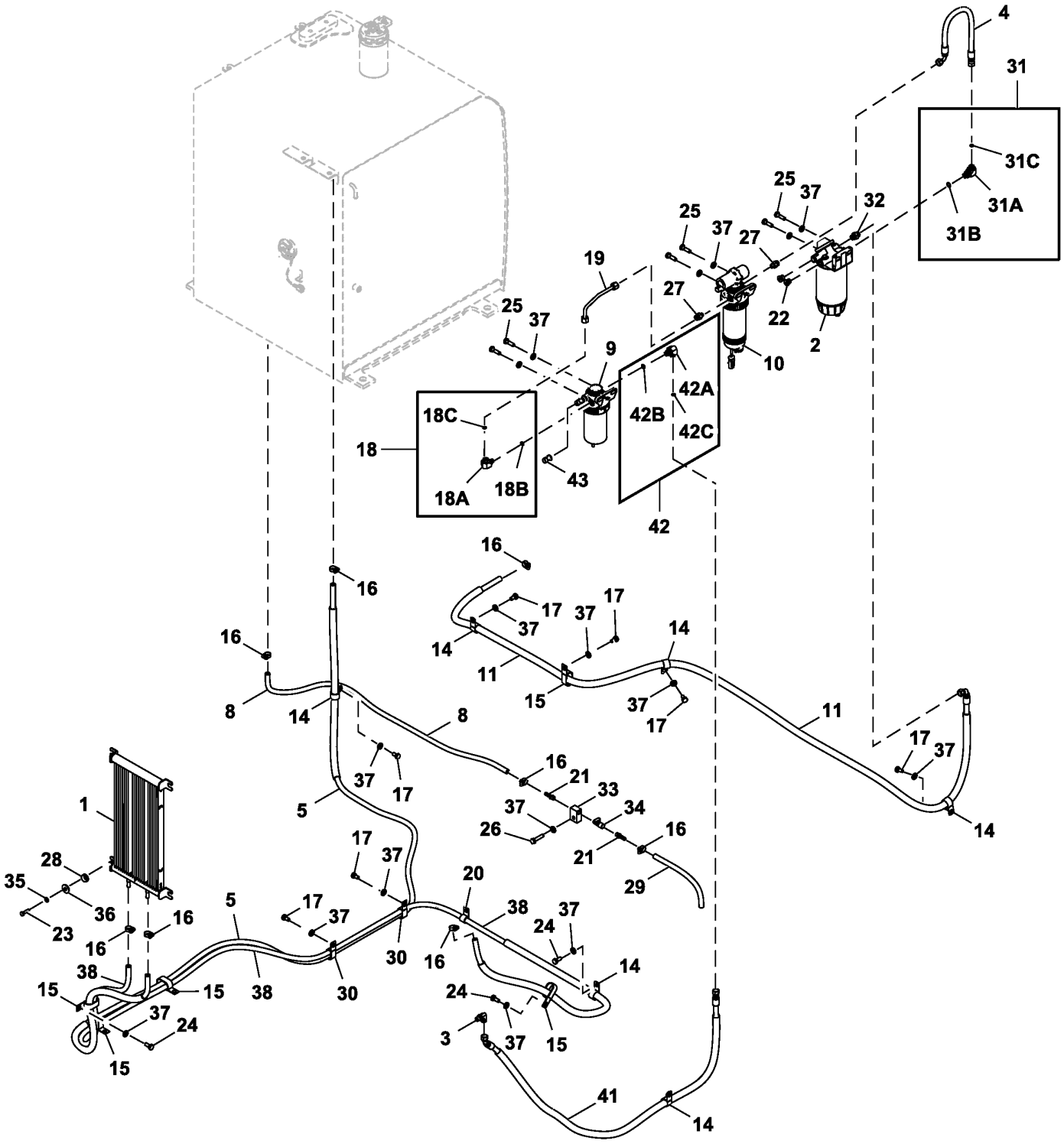

FF530682_TX1155703

Item	*Nº peça*	*Descrição*	*Qtde*	*Nº série*	*Notas*
1	AT376261	ResfRiadoR de combustível	1		
2	AT387543	Filtro	1		Serviço Severo, SUB FOR AT370488
	AT365870	Elemento de filtro	1		
	AT387545	Copo de sedimentação	1		
3	DH400971	Conexão	1		
4	FF510336	Mangueira	1		ALSO ORDER FF513598
	.....	Proteção de mangueira	1		MF TY26190 CTL 300 mm, FF513598 NLA
5	.....	Mangueira em metro	1		FF510468 AND FF510467 NLA, MF TY22552 CTL 3800 mm
	.....	Proteção de mangueira	1		4610630 NLA, MF TY26190 CTL 700 mm
8	FF510469	Mangueira	1		
9	RE541924	Filtro de combustível	1		Final
	RE541925	Elemento de filtro	1		
10	RE559946	Alojamento de filtro	1		Primário
	RE541922	Elemento de filtro	1		
	RE545631	SenSor	1		Água no Combustível
11	FF513117	Mangueira	1		ALSO ORDER FF513118 AND FF513137
	FF513118	Mangueira	1		
	FF513137	Proteção	1		
14	4190263	Presilha	6		
15	4192034	Presilha	5		
16	4514700	Presilha	8		
17	19M7938	Parafuso sextavado	7		M10 X 20, SUB FOR J901020
18	61M5022	Conexão em ângulo	2		
18A	38H5022	Conexão em ângulo	2		
18B	51M7040	Anel o	2		9.300 X 2.200 mm
18C	T77613	Anel o	2		9.250 X 1.780 mm (0.364" X 0.070")
19	FF530681	Tubo	1		
20	T28949	Braçadeira	1		SUB FOR 4190273
21	4449362	Adaptador	2		
22	RE530299	Tampão de dreno	2		INCLUDES 51M7096
	51M7096	Anel o	1		13.300 X 2.200 mm
23	19M7288	Parafuso sextavado	4		M8 X 30, SUB FOR J900830
24	19M7402	Parafuso sextavado	3		M10 X 25, SUB FOR J901025
25	19M7550	Parafuso sextavado	6		M10 X 35, SUB FOR J901035
26	19M7572	Parafuso sextavado	1		M10 X 45, SUB FOR J901045
27	PMH1539	Adaptador	2		
28	AH235592	Isolador	4		
29	.....	Mangueira em metro	1		4407161 NLA, MF TY22552, CTL 300 mm
30	T32854	Braçadeira	2		SUB FOR 4190282
31	61M5035	Conexão em ângulo	1		
31A	38H5035	Conexão em ângulo	1		
31B	51M7042	Anel o	1		13.300 X 2.200 mm
31C	T77613	Anel o	1		9.250 X 1.780 mm (0.364" X 0.070")
32	61M5037	Adaptador	1		
33	4725406	Adaptador	1		
34	4478378	VálVula bóia	1		Válvula de Dreno do Tanque de Combustível
35	24M7055	Arruela	4		8.400 X 16 X 1.600 mm, SUB FOR A590108
36	24M7101	Arruela	4		11 X 34 X 3 mm, SUB FOR J217083
37	24M7346	Arruela	18		11 X 20 X 2 mm, SUB FOR DH400703
38	.....	Mangueira em metro	1		FF514582 AND FF514581 NLA, MF TY22552 CTL 4.100 mm
	.....	Proteção de mangueira	1		FF510174 NLA, MF TY26190 CTL 1380 mm
41	FF531106	Mangueira	1		
42	61M5016	Conexão em ângulo	1		
42A	38H5016	Conexão em ângulo	1		
42B	51M7041	Anel o	1		11.300 X 2.200 mm
42C	T77613	Anel o	1		9.250 X 1.780 mm (0.364" X 0.070")
43	RE522794	SenSor	1		Pressão do Combustível
44	RE539469	Conexão	2		INCLUDES R528719
44A	R528719	Anel o	1		

Fuel System Hoses (Engine 6068HT129-DZ105415)
Flexibles de circuit de carburant (Engine 6068HT129-DZ105415)
Mangueiras do Sistema de Combustível (Engine 6068HT129-DZ105415)
Mangueras de sistema de combustible (Engine 6068HT129-DZ105415)

TX1224960 A.1

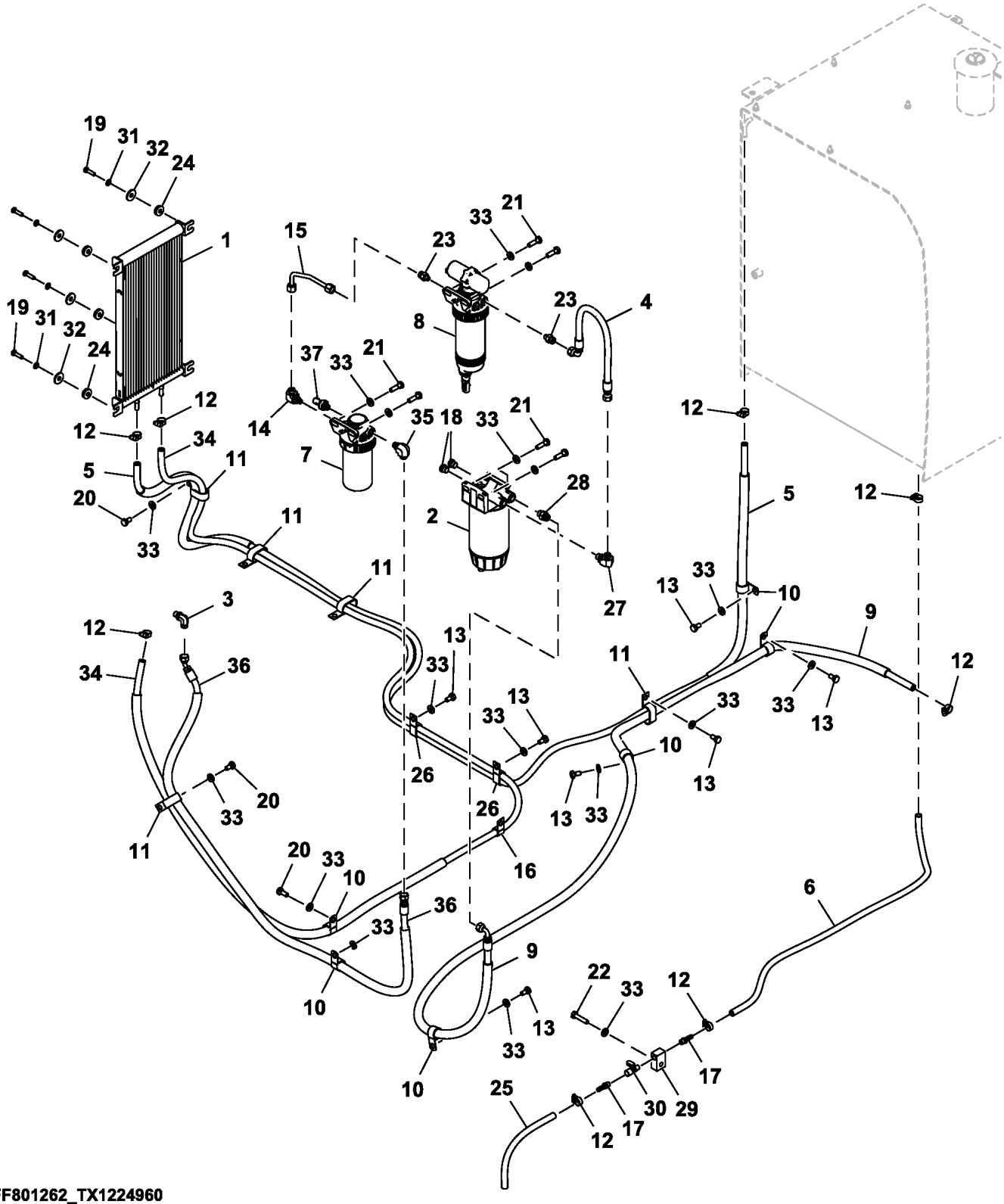

FF801262_TX1224960

Item	*Nº peça*	*Descrição*	*Qtde*	*Nº série*	*Notas*
1	AT376261	ResfRiadoR de combustível	1		
2	AT387543	Filtro	1		Serviço Severo, Componentes em Página Separada, SUB FOR AT370488
3	DH400971	Conexão	1		
4	FF510336	Mangueira	1		
5	FF510467	Mangueira	1		ALSO ORDER 4610630, FF510468 NLA
	4610630	Luva	2		
6	FF510469	Mangueira	1		
7	RE541924	Filtro de combustível	1		Final, Componentes em Página Separada
8	RE559946	Alojamento de filtro	1		Primário, Componentes em Página Separada
9	FF513117	Mangueira	1		INCLUDES FF513118 AND FF513137
	FF513118	Mangueira	1		
	FF513137	Proteção	1		
10	4190263	Presilha	6		
11	R50454	Braçadeira	5		SUB FOR 4192034
12	4514700	Presilha	8		
13	19M7938	Parafuso sextavado	7		M10 X 20, SUB FOR J901020
14	38H5022	Conexão em ângulo	1		ALSO ORDER 51M7040 AND T77613, SUB FOR 61M5022
	51M7040	Anel o	1		9.300 X 2.200 mm
	T77613	Anel o	1		
15	FF530681	Tubo	1		
16	T28949	Braçadeira	1		SUB FOR 4190273
17	4449362	Adaptador	2		INCLUDES RE530299
18	RE530299	Tampão de dreno	2		INCLUDES 51M7096
	51M7096	Anel o	1		13.300 X 2.200 mm
19	19M7288	Parafuso sextavado	4		M8 X 30, SUB FOR J900830
20	19M7402	Parafuso sextavado	3		M10 X 25, SUB FOR J901025
21	19M7550	Parafuso sextavado	6		M10 X 35, SUB FOR J901035
22	19M7572	Parafuso sextavado	1		M10 X 45, SUB FOR J901045
23	PMH1539	Adaptador	2		
24	AH235592	Isolador	4		
25	.....	Mangueira em metro	1		ORDER TY22552 CTL, 4407161 NLA
26	T32854	Braçadeira	2		SUB FOR 4190282
27	38H5035	Conexão em ângulo	1		ALSO ORDER 51M7042 AND T77613 SUB FOR 61M5035
	51M7042	Anel o	1		13.300 X 2.200 mm
	T77613	Anel o	1		
28	38H5037	Adaptador	1		ALSO ORDER T77613 AND 51M7042, 61M5037 NLA
	T77613	Anel o	1		
	51M7042	Anel o	1		13.300 X 2.200 mm
29	4725406	Adaptador	1		
30	4478378	VálVula bóia	1		
31	24M7055	Arruela	4		8.400 X 16 X 1.600 mm, SUB FOR A590108
32	24M7101	Arruela	4		11 X 34 X 3 mm, SUB FOR J217083
33	24M7346	Arruela	17		11 X 20 X 2 mm, SUB FOR DH400703
34	.....	Mangueira em metro	1		ORDER FF514581 AND FF510174, FF514582 NLA
	.....	Mangueira em metro	1		TY26190 CTL 1380 mm (53.33 in), FF514581 NLA
	.....	Mangueira em metro	1		TY22552 CTL, FF510174 NLA
35	38H5016	Conexão em ângulo	2		SUB FOR 61M5016
36	FF531106	Mangueira	1		
37	RE522794	SenSor	1		Pressão do Combustível

Engine Oil Filter and Lines
Filtre à huile moteur et conduites
Filtro de Óleo do Motor e Linhas
Filtro y tuberías de aceite motor

TX1113121 F.1

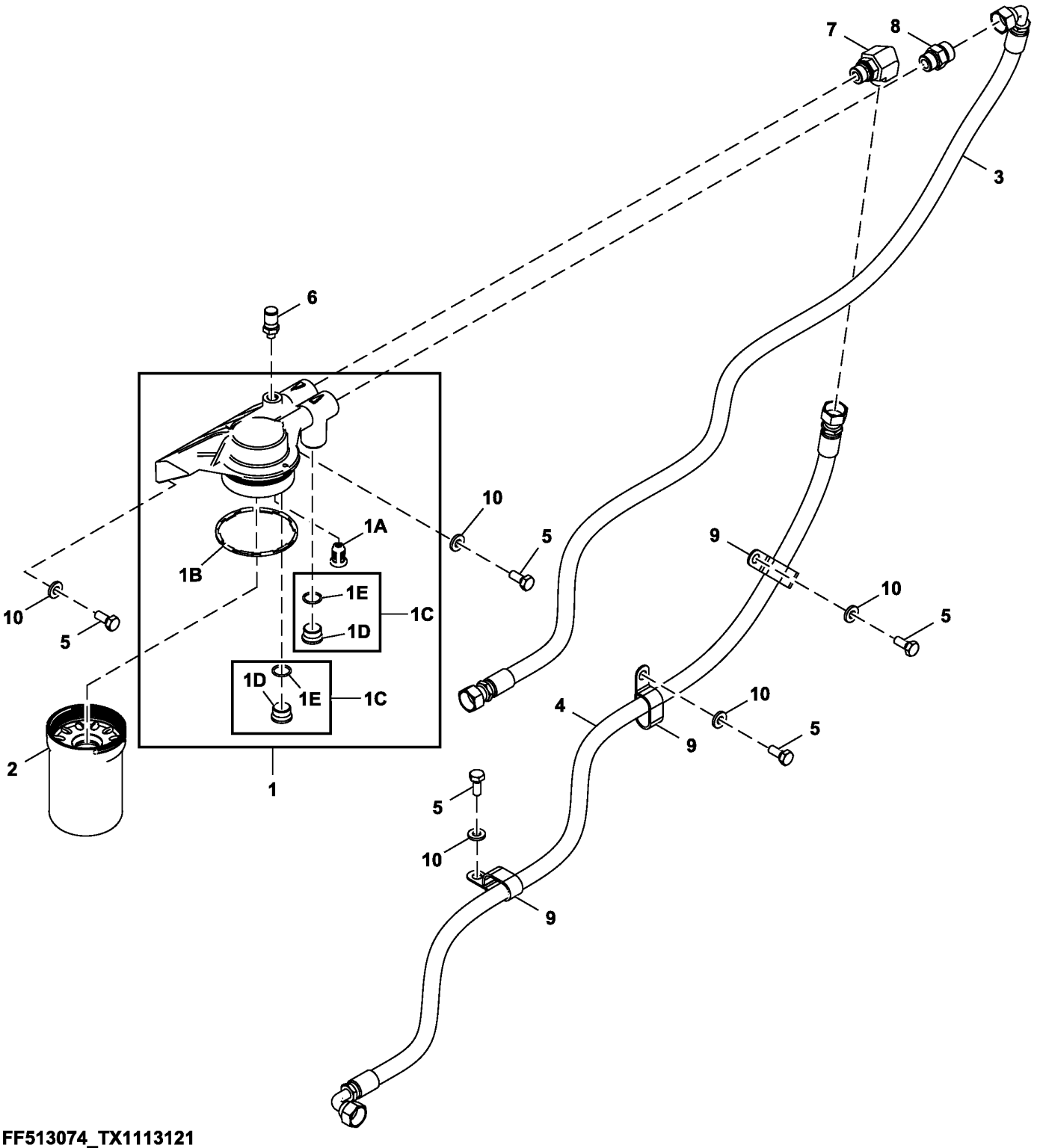

FF513074_TX1113121

Item	*Nº peça*	*Descrição*	*Qtde*	*Nº série*	*Notas*
1	RE541933	Cabeçote do filtro	1		
1A	RE504543	VálVula	1		Derivação do Filtro de Óleo
1B	R502513	Vedação	1		
1C	RE505232	Conexão	2		
1D	R51031	Conexão	1		
1E	R28782	Anel o	1		8.915 X 1.829 mm (0.351" X 0.072")
2	RE539279	Filtro de óleo	1		
3	FF513073	Mangueira	1		
4	FF513072	Mangueira	1		
5	19M7402	Parafuso sextavado	5		M10 X 25, SUB FOR J901025
6	AT321211	Conexão	1		
7	38H5018	Conexão em ângulo	1		61M5018 NLA, ALSO ORDER 51M7045 AND T77932
	51M7045	Anel o	1		19.300 X 2.200 mm
	T77932	Anel o	1		
8	38H5004	Adaptador	1		61M5004 NLA, ALSO ORDER 51M7045 AND T77932
	51M7045	Anel o	1		19.300 X 2.200 mm
	T77932	Anel o	1		
9	4190266	Presilha	3		
10	24M7346	Arruela	5		11 X 20 X 2 mm, SUB FOR DH400703

Labels and Decals (1)
Étiquettes et autocollants (1)
Etiquetas e Adesivos (1)
Etiquetas y calcomanías (1)

TX1141984 A.1

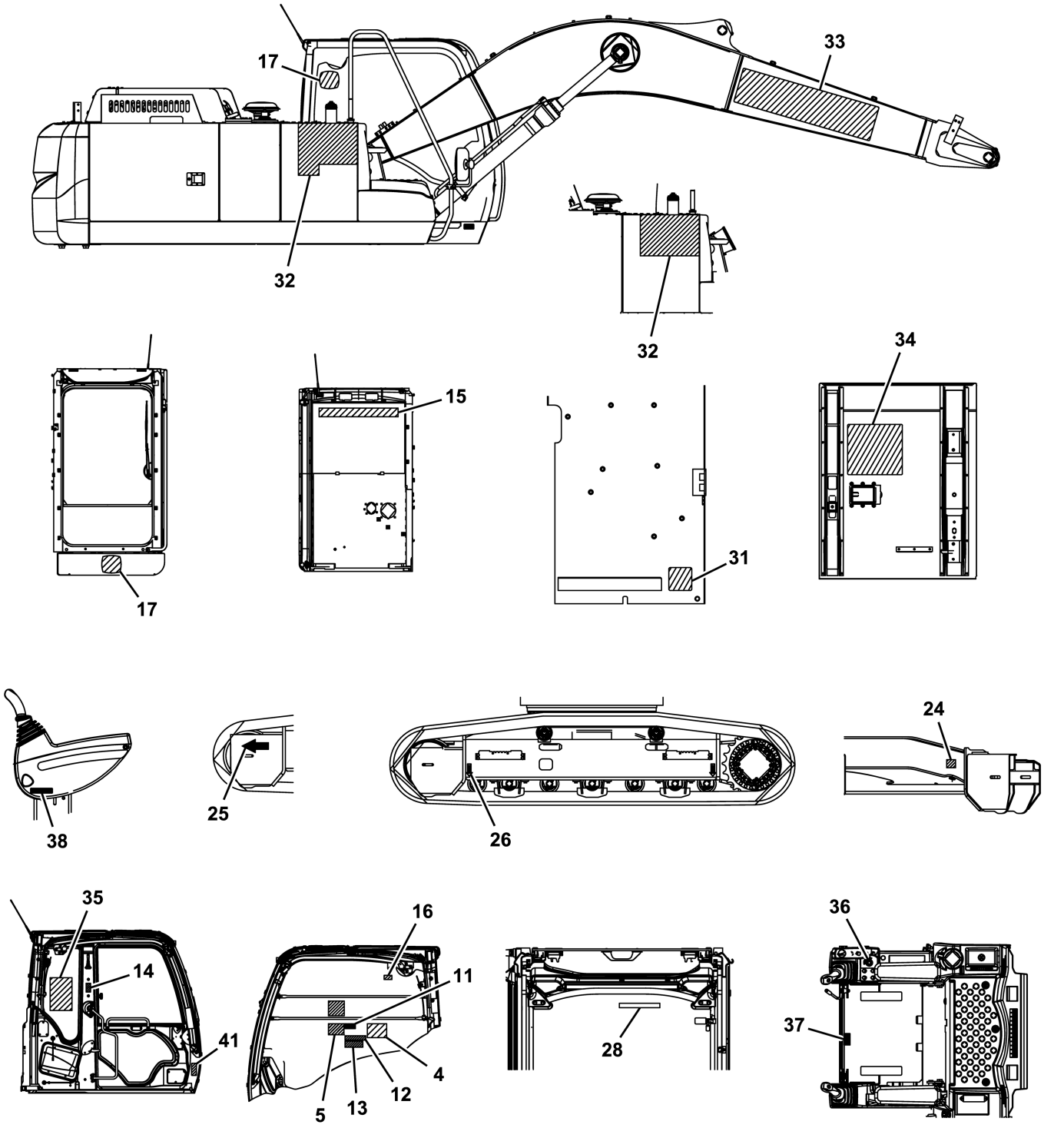

TX1141984

Item	*Nº peça*	*Descrição*	*Qtde*	*Nº série*	*Notas*
4	T247486	Etiqueta	1		Aviso
5	T305376	Etiqueta	1		Funcionamento do Motor
11	T305366	Etiqueta	1		Perigo Elétrico
12	T305365	Etiqueta	1		Advertência de Esmagamento
13	T231679	Etiqueta	1		Controle do Piloto
14	T302230	Etiqueta	1		Saída Secundária
15	JD5850	Etiqueta	1		John Deere
16	T231681	Etiqueta	1		Janela Dianteira
17	JD5742	Etiqueta	3		Cervo Saltando
24	T221128	Etiqueta	4		Fixação
25	4658927	Etiqueta	2		SUB FOR 4448679, Seta de Direção
26	FYA00028559	Etiqueta	4		Posição de Elevação, SUB FOR 3089138
28	T231689	Etiqueta	1		Cabo
31	T247871	Etiqueta	1		Dreno de Água
32	T307494	Etiqueta	2		Modelo 210
33	JD5849	Etiqueta	1		Deere
34	T317072	Etiqueta	1		Manutenção Periódica
35	T317066	Etiqueta	1		Inglês, Tabela de Elevação
	T375951	Etiqueta	1		Tabela de Elevação, Espanhol, Padrão
	T375952	Etiqueta	1		Tabela de Elevação, Espanhol, Carro Longo
36	T305368	Etiqueta	1		Chave de Partida
37	4371371	Etiqueta	1		Alavanca de Inclinação
38	T305367	Etiqueta	1		Trava da Alavanca
41	.....	Etiqueta	1		Certificação da ROPS, FYA00015206 NLA
46	H207250	Adesivo de segurança	1		Derivação do Motor de Partida, Não Ilustrado

Labels and Decals (2)
Étiquettes et autocollants (2)
Etiquetas e Adesivos (2)
Etiquetas y calcomanías (2)

TX1141975 A.1

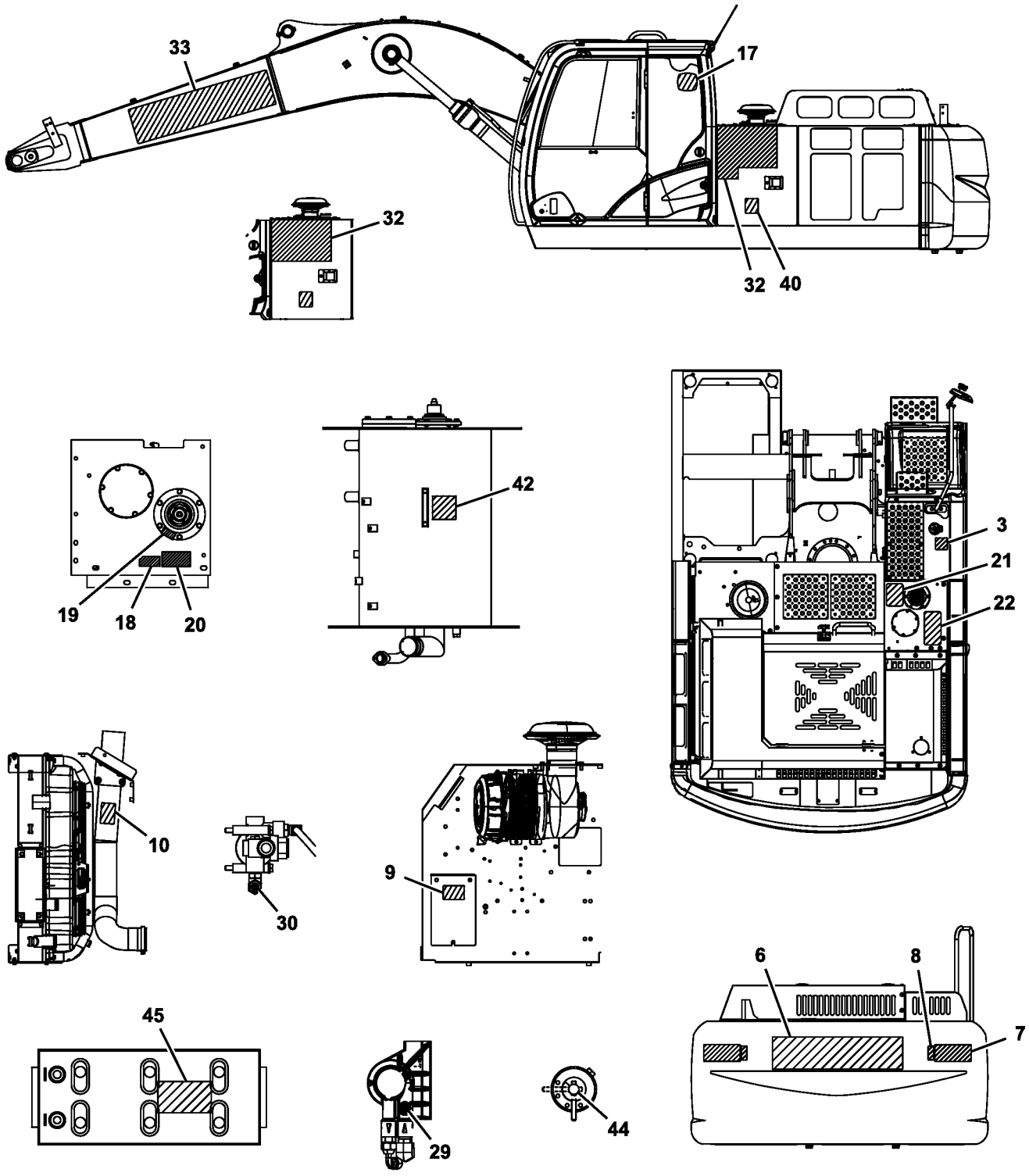

TX1141975

Item	*Nº peça*	*Descrição*	*Qtde*	*Nº série*	*Notas*
3	T231685	Etiqueta	1		Somente Diesel
6	JD5851	Etiqueta	1		Deere
7	T231673	Etiqueta	2		Advertência
8	JD5909	RefletoR	2		Refletor, SUB FOR 4386712
9	T231674	Etiqueta	1		FILTRO DE AR
10	T305370	Etiqueta	1		Advertência da Proteção do Ventilador
17	JD5742	Etiqueta	3		Cervo Saltando
18	T305369	Etiqueta	1		Tampa de Pressão
19	T231683	Etiqueta	1		Dano à Bomba Hidráulica
20	T235839	Etiqueta	1		Somente Óleo Hidráulico
21	4121128	TapeTe	1		Não Deslizante 150X200
22	4224791	Fita	1		Não Deslizante 150X300
29	T217790	Etiqueta	1		Óleo do Motor
30	T217792	Etiqueta	1		Óleo Hidráulico
32	T307494	Etiqueta	2		Modelo 210
33	JD5849	Etiqueta	1		Deere
40	T248604	Etiqueta	1		Tombamento
42	T305363	Etiqueta	1		Nível Hidráulico
44	T228108	Etiqueta	1		Troca de Padrão
45	HXE33527	Aviso	2		BATERIA

Batteries, Support and Cables (6068HT105 - RE559029)
Batteries, support et câbles (6068HT105 - RE559029)
Baterias, Suporte e Cabos (6068HT105 - RE559029)
Baterías, soporte y cables (6068HT105 - RE559029)

TX1142135 A.1

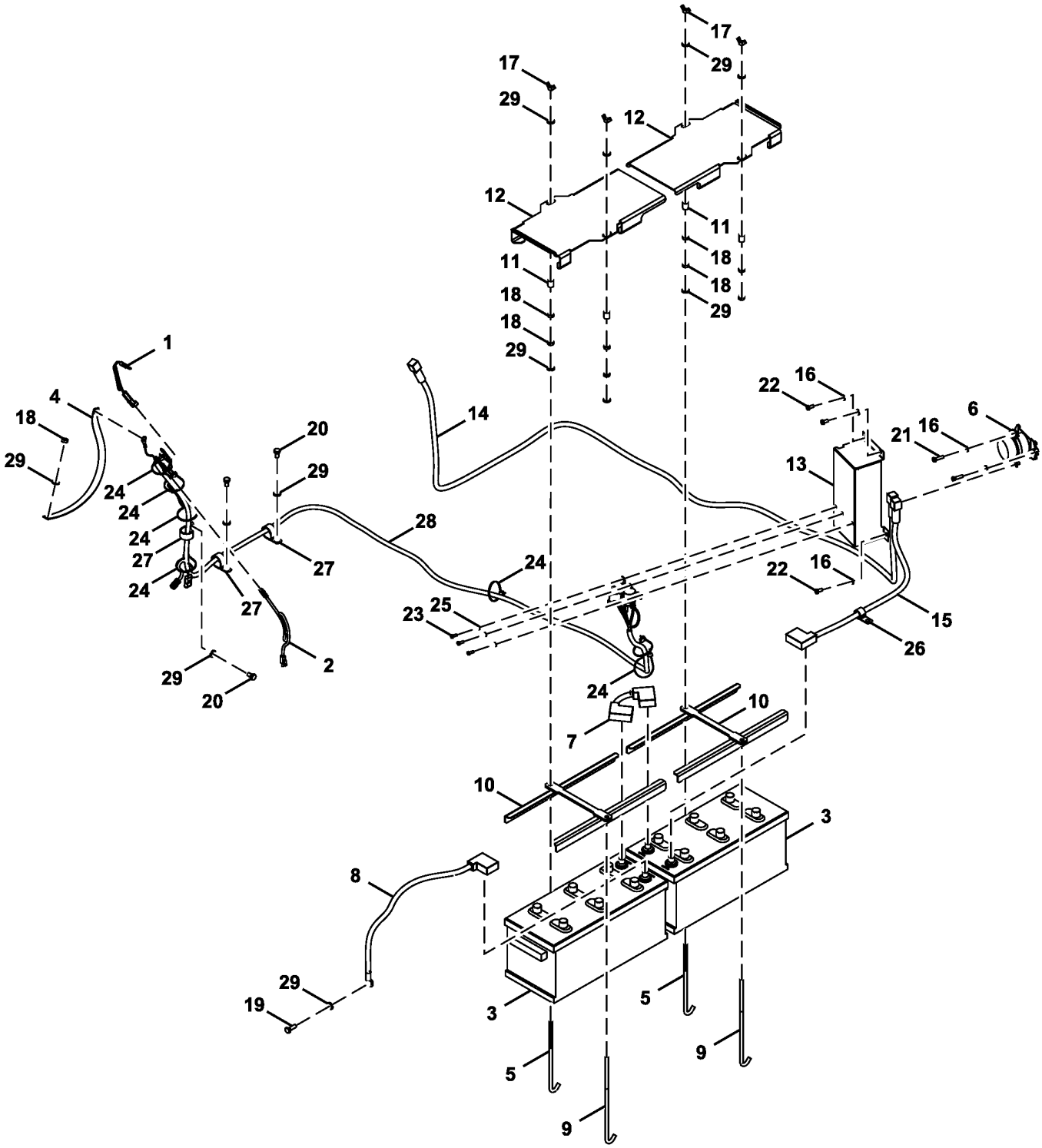

FF800068_TX1142135

Item	*Nº peça*	*Descrição*	*Qtde*	*Nº série*	*Notas*
1	AT322385	Chicote	1		Ligação do Terminal de Partida
2	AT414273	Chicote	1		Proteção do Motor de Partida
3	.....	Bateria com carga seca	2		FF800061 NLA
4	4392330	Cabo negativo	1		
5	4257034	Paraf. com gancho	2		
6	8943795431	Relé	1		SUB FOR 4255762, BATERIA
7	DH400410	Cabo da bateria	1		
8	DH400872	Cabo	1		
9	DH400866	Parafuso	2		
10	FF100273	Apoio	2		
11	FF100290	Espaçador	4		
12	FF101679	Capa	2		
13	FF101926	Capa	1		
14	FF104372	Chicote	1		MOTOR DE PARTIDA
15	FF108308	Cabo da bateria	1		
16	A590108	Arruela	5		
17	M570010	Porca borboleta	4		
18	J950010	Porca	9		
19	J901030	Parafuso sextavado	1		
20	J901020	Parafuso	3		
21	J900830	Parafuso sextavado	2		
22	J900816	Parafuso sextavado	3		
23	J900616	Parafuso sextavado	3		
24	DH400240	Cinta	7		
25	A590106	Arruela	3		
26	4190277	Braçadeira	1		
27	4190264	Presilha	3		
28	AT344623	Chicote	1		INCLUDES AT77726, Proteção do Motor de Partida
	AT77726	Relé	1		Proteção do Motor de Partida
29	DH400703	Arruela	12		

Batteries, Support and Cables (6068HT109 - RE563674)
Batteries, support et câbles (6068HT109 - RE563674)
Baterias, Suporte e Cabos (6068HT109 - RE563674)
Baterías, soporte y cables (6068HT109 - RE563674)

TX1140214 B.1

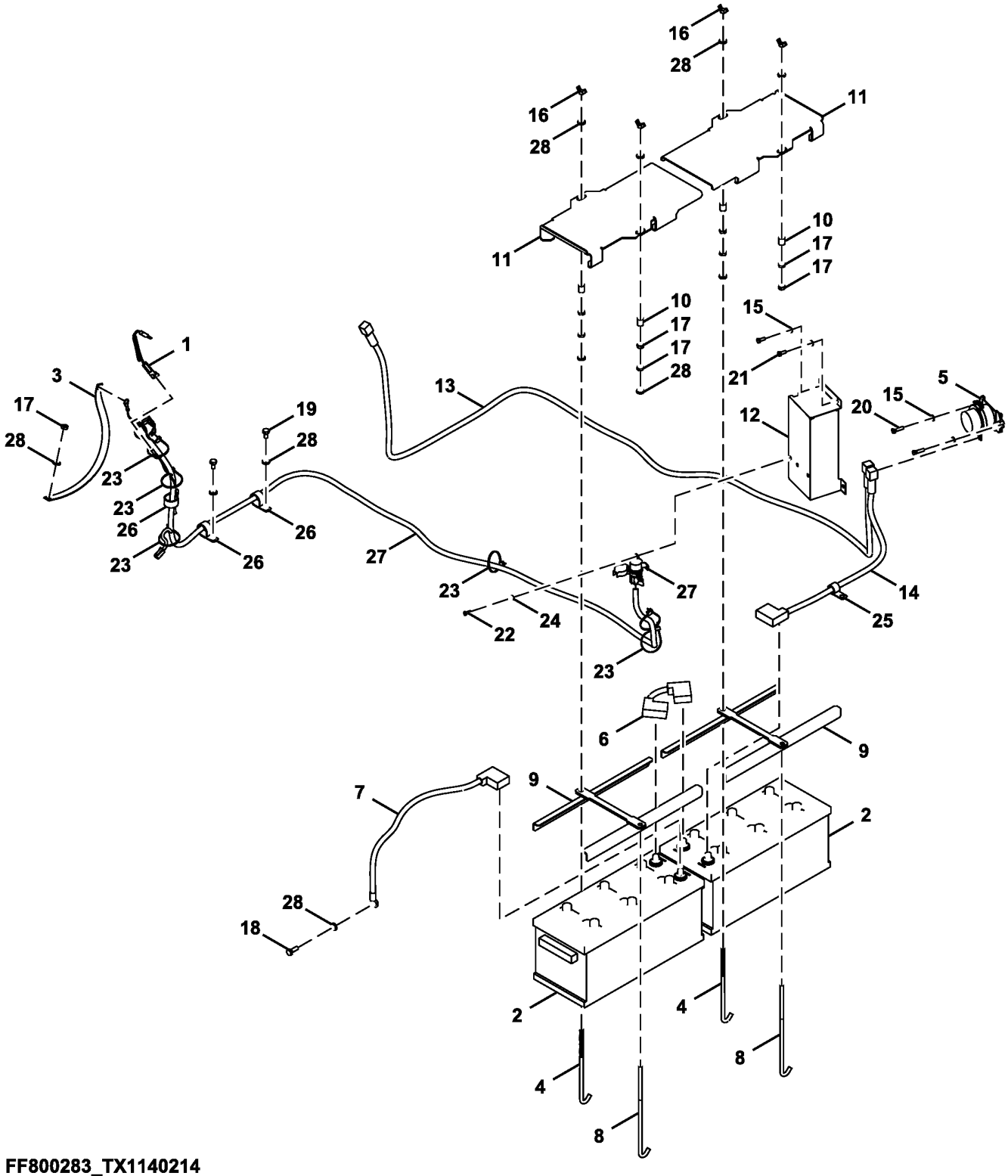

FF800283_TX1140214

Item	*Nº peça*	*Descrição*	*Qtde*	*Nº série*	*Notas*
1	AT322385	Chicote	1		Ligação do Terminal de Partida
2	TY23020	Bateria com carga seca	2		DH100015 NLA
3	4397839	Cabo negativo	1		SUB FOR 4392330
4	4257034	Paraf. com gancho	2		
5	8943795431	Relé	1		SUB FOR 4255762, BATERIA
6	DH400410	Cabo da bateria	1		
7	DH400872	Cabo	1		
8	DH400866	Parafuso	2		
9	FF100273	Apoio	2		
10	FF100290	Espaçador	4		
11	FF101679	Capa	2		
12	FF510981	Capa	1		SUB FOR FF101926
13	FF104372	Chicote	1		MOTOR DE PARTIDA
14	FF108308	Cabo da bateria	1		
15	24M7055	Arruela	5		8.400 X 16 X 1.600 mm, SUB FOR A590108
16	14M7025	Porca borboleta	4		M10, SUB FOR M570010
17	14M7274	Porca	9		M10, SUB FOR J950010
18	19M7662	Parafuso sextavado	1		M10 X 30, SUB FOR J901030
19	19M7938	Parafuso sextavado	3		M10 X 20, SUB FOR J901020
20	19M7288	Parafuso sextavado	2		M8 X 30, SUB FOR J900830
21	19M7162	Parafuso sextavado	3		M8 X 16, SUB FOR J900816
22	19M7560	Parafuso sextavado	3		M6 X 16, SUB FOR J900616
23	DH400240	Cinta	7		
24	24M7054	Arruela	3		6.400 X 12 X 1.600 mm, SUB FOR A590106
25	4190277	Braçadeira	1		
26	4193848	Presilha	3		SUB FOR 4190264
27	AT375832	Chicote	1		Proteção do Motor de Partida
28	24M7346	Arruela	12		11 X 20 X 2 mm, SUB FOR DH400703

Boom Work Light
Projecteur de travail de flèche
Luz de Trabalho da Lança
Luce de trabajo de aguilón

TX1089519 A.1

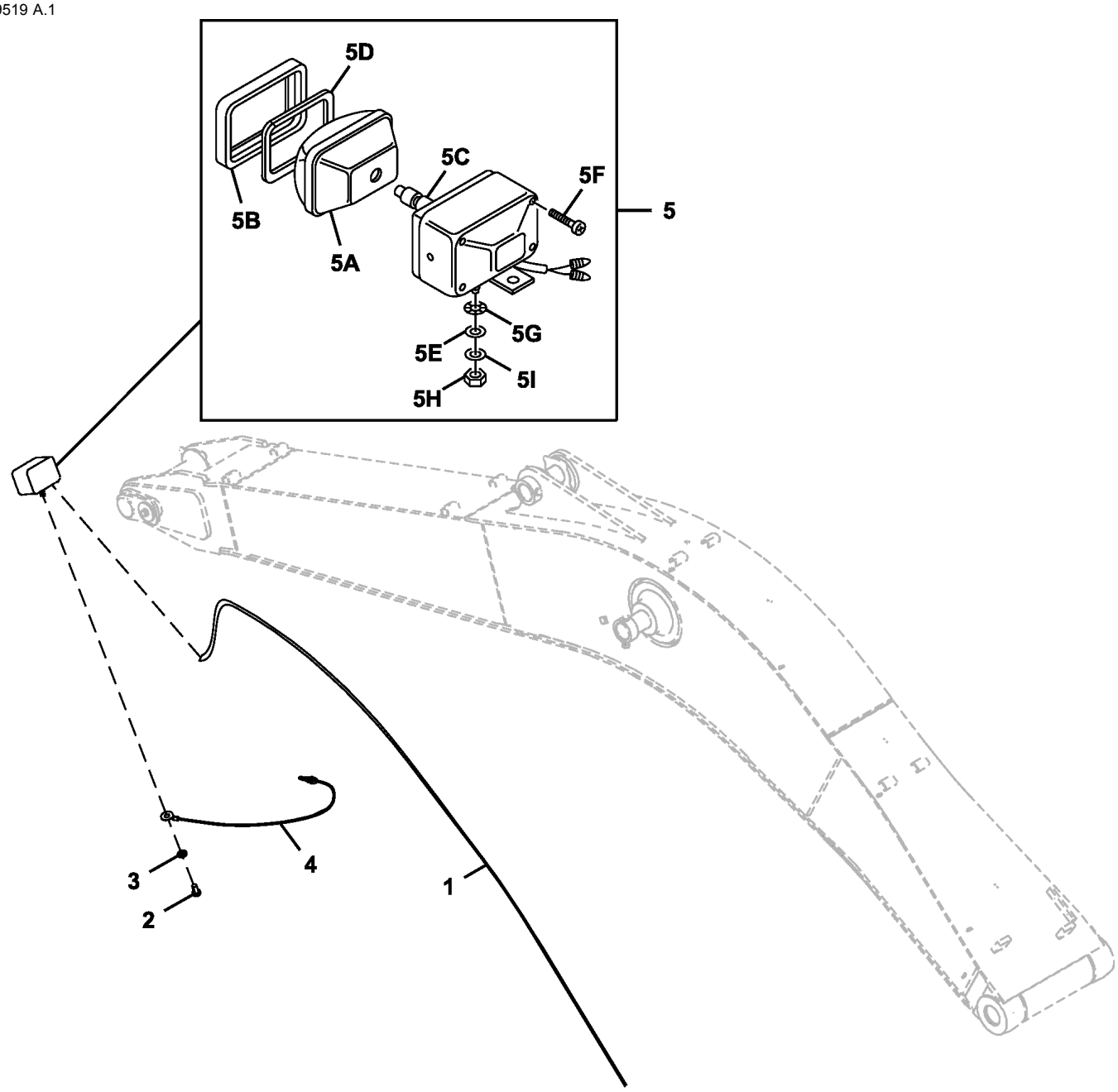

TX1089512

Item	*Nº peça*	*Descrição*	*Qtde*	*Nº série*	*Notas*
1	4447624	Chicote	1		Lança, SUB FOR 4437513
2	21M7285	Parafuso	1		M6 X 12, SUB FOR M430613
3	12M7006	Arruela de pressão	1		6 mm, SUB FOR A590906
4	4254604	Chicote	1		Luz da Lança
5	4326800	Farol	1		SUB FOR 4336570
5A	4326801	Lente	1		
5B	4326802	Estrutura	1		
5C	AT135758	Lâmpada	1		SUB FOR AT274462, 24 V
5D	4326803	Junta	1		
5E	4307026	Arruela	1		
5F	37H19	Parafuso	4		SUB FOR 4307027
5G	24M7085	Arruela	1		15 X 28 X 2.500 mm, SUB FOR A590114
5H	14M7345	Porca	1		M14, SUB FOR J952014
5I	12H317	Arruela de pressão	1		9/16", SUB FOR A590914

Front Lights
Feux avant
Luzes Dianteira
Luces delanteras

TX1089813 D.2

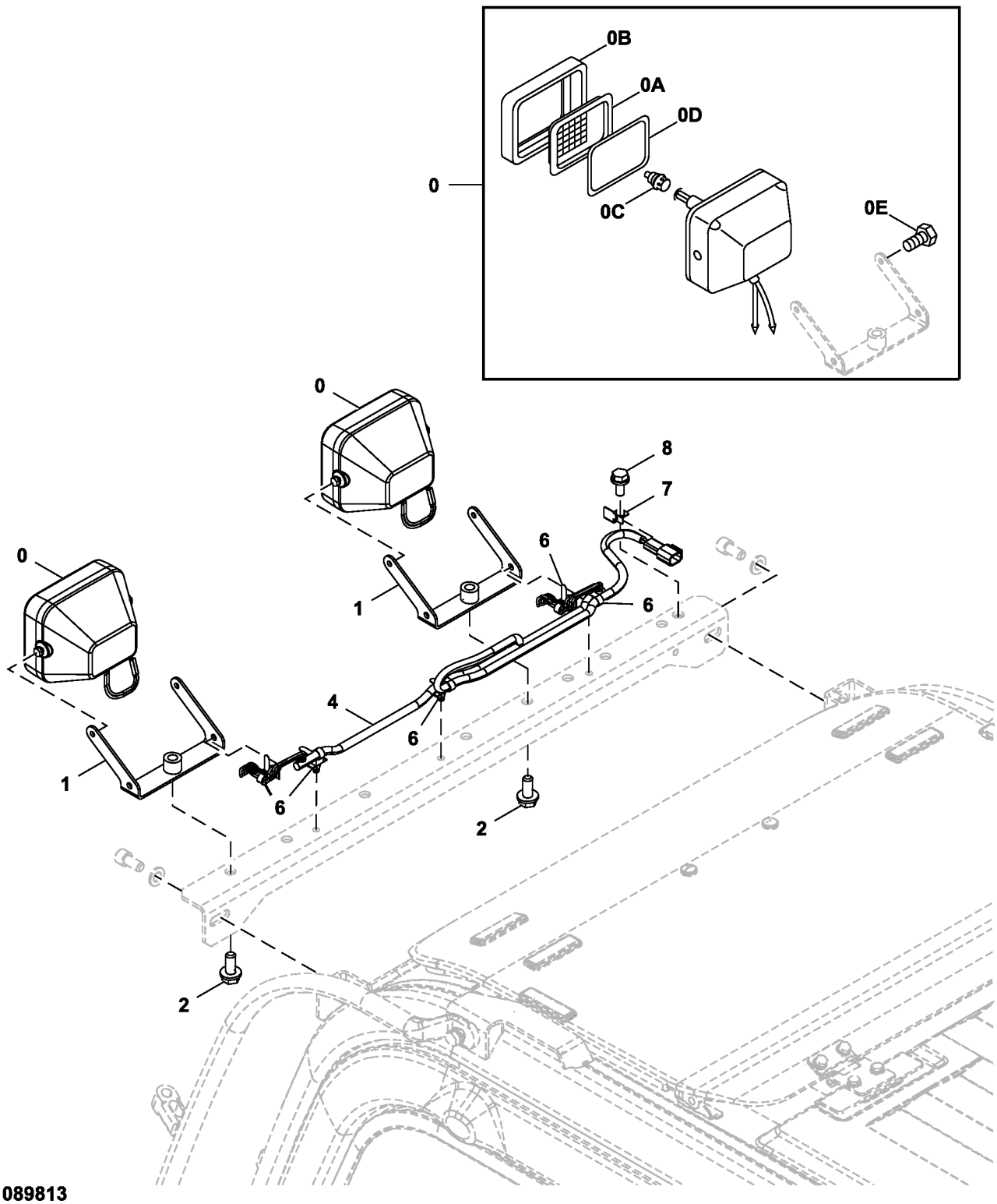

TX1089813

Item	*Nº peça*	*Descrição*	*Qtde*	*Nº série*	*Notas*
0	4274478	Farol dianteiro	2		
0A	4285646	Lente	1		
0B	4285647	Aro	1		
0C	AT135758	Lâmpada	1		SUB FOR 4285648
0D	4288342	Junta	1		
0E	19M7560	Parafuso sextavado	2		M6 X 16, SUB FOR J900616
	24M7054	Arruela	2		6.400 X 12 X 1.600 mm
1	8104656	Apoio	2		
2	.....	Parafuso c/arruela	2		J271230 NLA
	19M8011	Parafuso sextavado	2		M12 X 30
	24M7346	Arruela	2		11 X 20 X 2 mm
4	4652915	Chicote	1		Luzes Dianteiras
6	4259220	Presilha	5		
7	4257159	Apoio	1		
8	.....	Parafuso c/arruela	1		J271025 NLA
	19M7402	Parafuso sextavado	1		M10 X 25
	24M7346	Arruela	1		11 X 20 X 2 mm

Rear Cab Beacon Light
Gyrophare de cabine arrière
Luz Giratória Traseira da Cabine
Luz de aviso giratoria trasera de la cabina

TX1139812 A.1

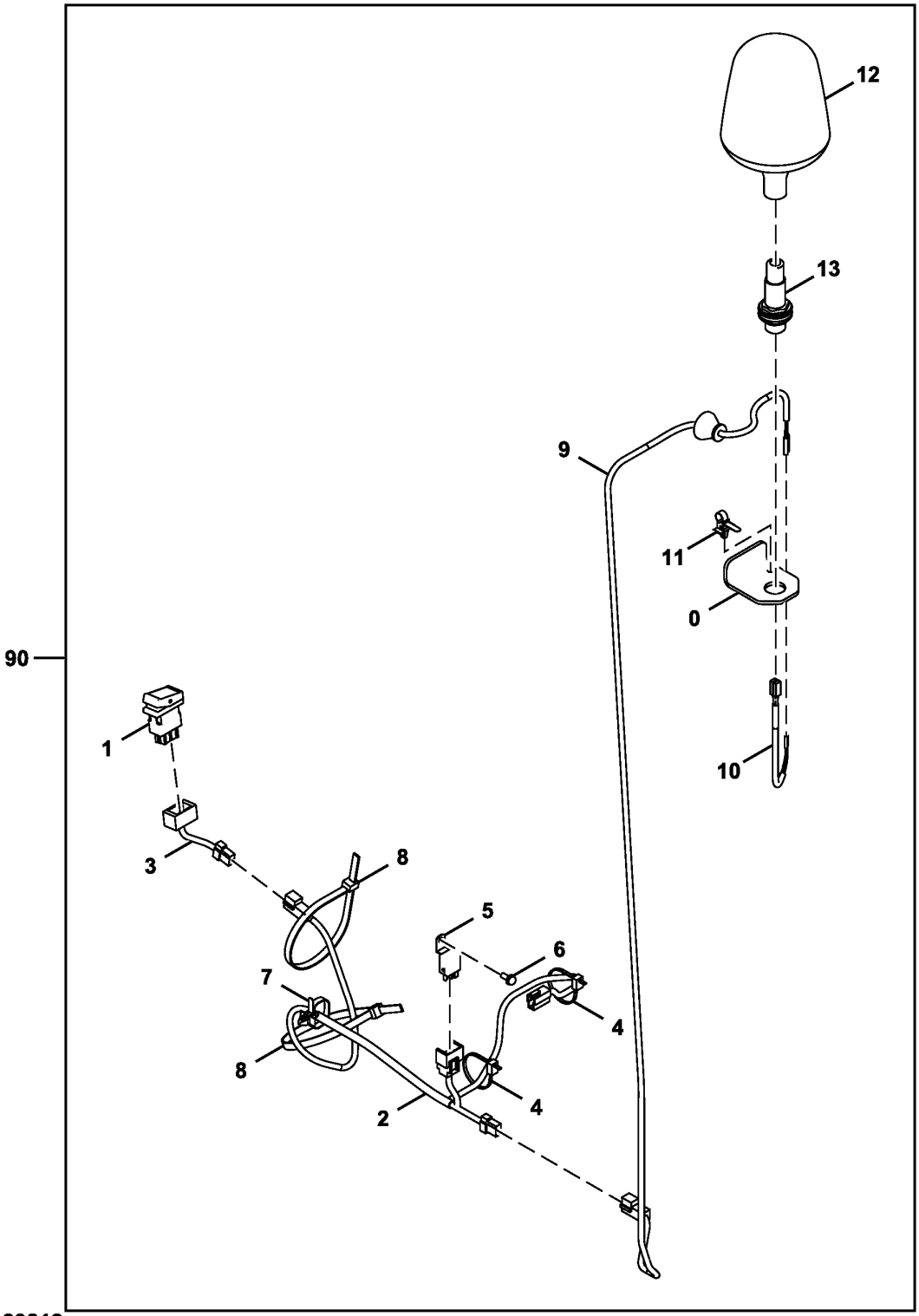

AT420042_TX1139812

Item	*Nº peça*	*Descrição*	*Qtde*	*Nº série*	*Notas*
0	T321259	Placa	1		
1	4651293	Interruptor	1		Luz Giratória da Cabine
2	FYA00022669	Chicote	1		SUB FOR 4632802, Interruptor da Luz Giratória
3	4659094	Chicote	1		Chicote de Ligação do Interruptor, SUB FOR 4652004
4	DH400240	Cinta	4		
5	4414207	Relé	1		Luz Giratória da Cabine
6	19M8425	Parafuso sextavado	1		M6 X 16, J460616 NLA
	12M7006	Arruela de pressão	1		6 mm
	24M7293	Arruela	1		6.500 X 13 X 1.600 mm
7	4254600	Presilha	1		
8	H77698	Cinta	2		SUB FOR 4121859
9	4652918	Chicote	1		Luz Giratória
10	4653698	Chicote	1		Ligação da Luz Giratória
11	4259220	Presilha	1		
12	4603950	Farol	1		
13	4603921	Tomada	1		
90	**AT420042**	**Kit - instalação de campo**	**1**		**Pacotes de Produto, Luz Giratória da Cabine**

Cab Roof and Boom Lights Kit
Pavillon et kit éclairage de flèche
Kit de Luzes da Lança e de Teto da Cabine
Juego de luces del aguilón y techo de la cabina

TX1110918 A.1

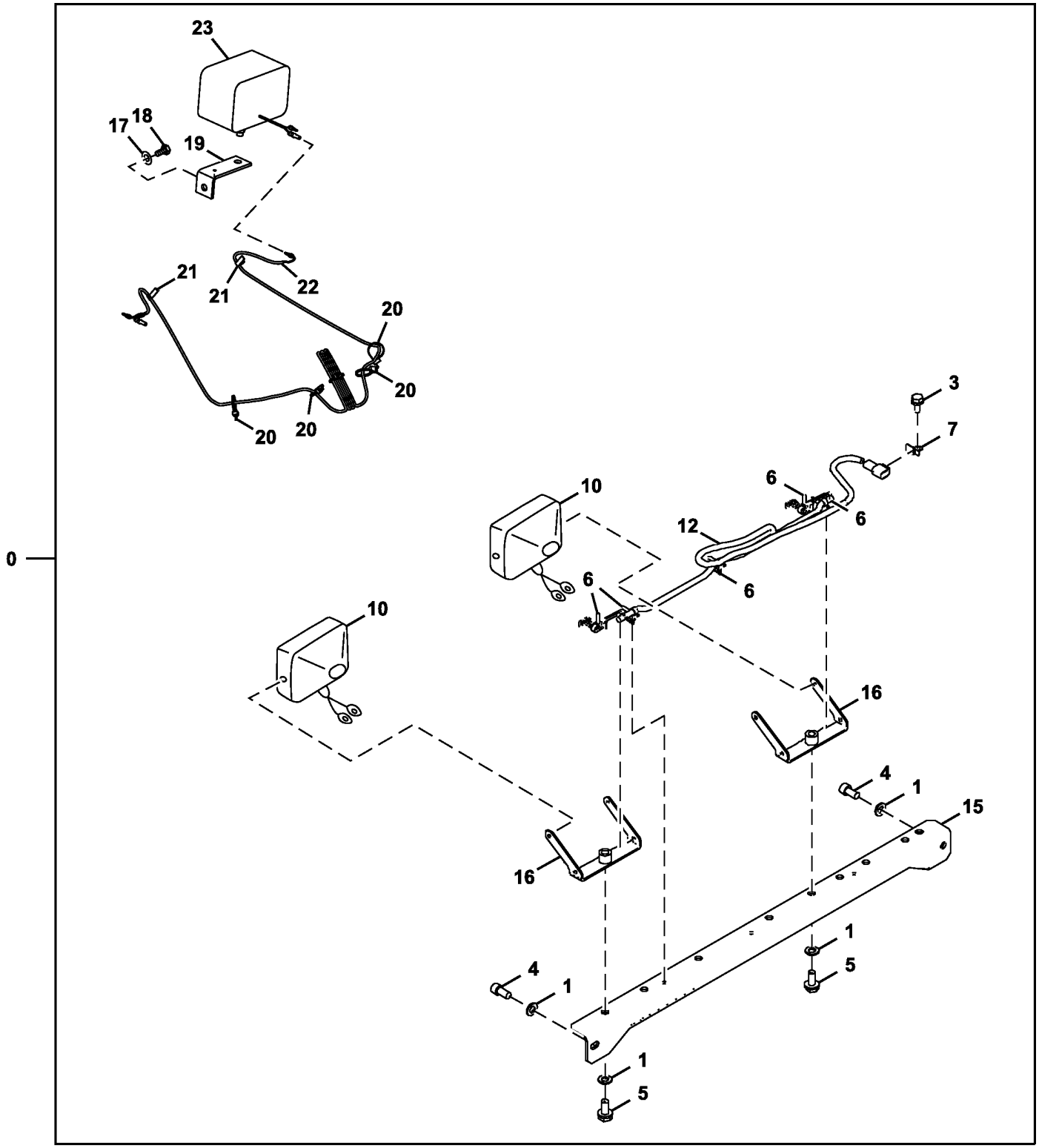

TX1110918

Item	*Nº peça*	*Descrição*	*Qtde*	*Nº série*	*Notas*
0	**AT440903**	**Kit - instalação de campo**	**1**		**Pacotes de Produto, Componentes Adicionais em Páginas Separadas**
1	24M7047	Arruela	4		13 X 24 X 2.500 mm, SUB FOR A590112
3	19M7402	Parafuso sextavado	1		M10 X 25, SUB FOR J901025
4	J781225	Parafuso	2		
5	19M8011	Parafuso sextavado	2		M12 X 30, SUB FOR J901230
6	4259220	Presilha	5		
7	4257159	Apoio	1		
10	4274478	Farol dianteiro	2		Componentes em Página Separada
12	4652915	Chicote	1		Chicote Elétrico das Luzes de Teto da Cabine
15	7054613	Apoio	1		
16	8104656	Apoio	2		
17	J222014	Arruela	1		
18	19M7877	Parafuso sextavado	1		M14 X 30, SUB FOR J901430
19	4224631	Cantoneira	1		
20	H77698	Cinta	6		SUB FOR 4055311
21	4272256	Presilha	2		
22	4344125	Chicote	1		Chicote Elétrico da Luz da Lança
23	4326800	Farol	1		Componentes em Página Separada, SUB FOR 4336570

Cab Headlamp Wiring Harness
Faisceau de phare principaux de cabine
Chicote Elétrico do Farol da Cabine
Grupo de cables de faro principal de la cabina

TX1089812 B.1

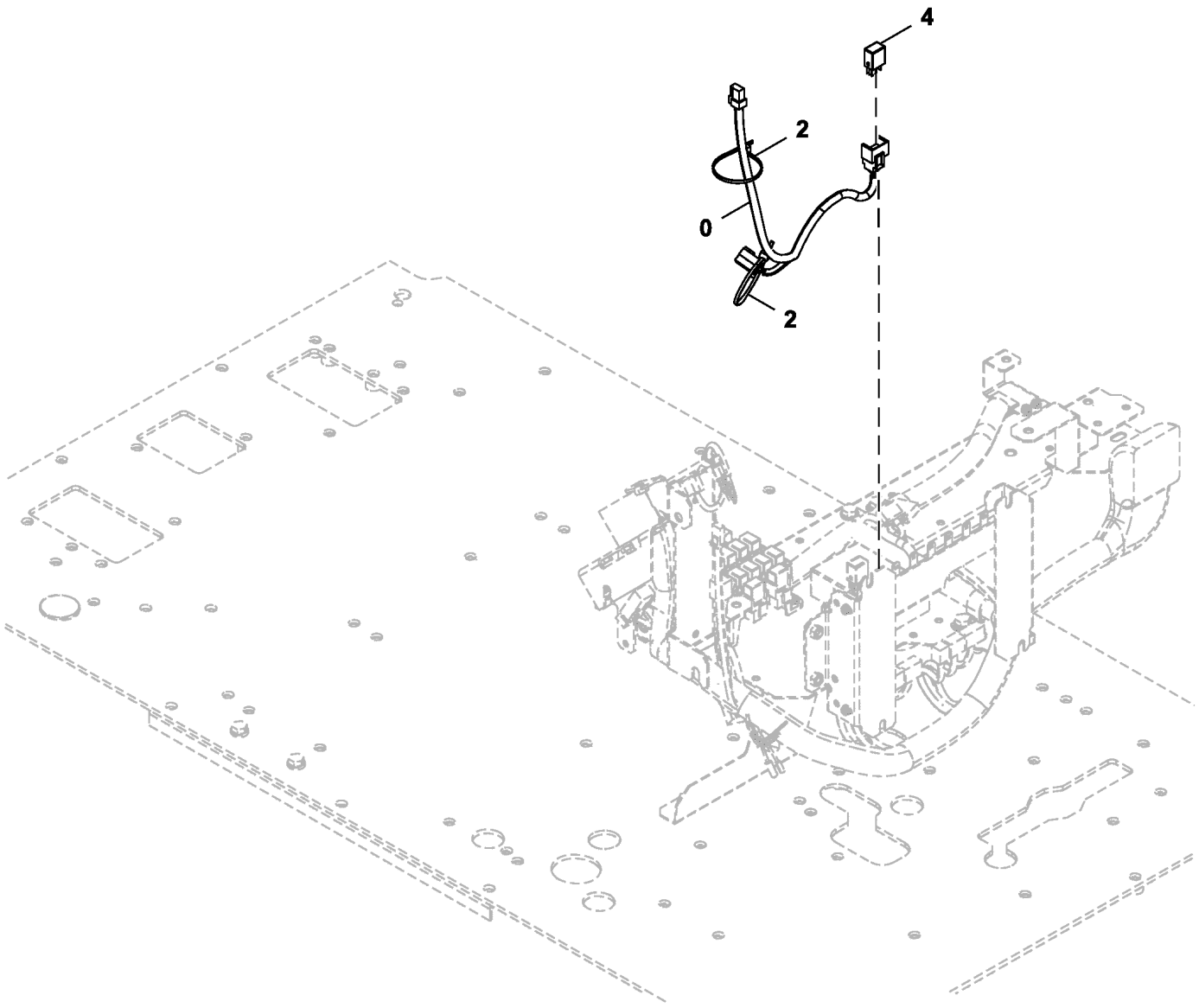

TX1089812

Item	*Nº peça*	*Descrição*	*Qtde*	*Nº série*	*Notas*
0	4680516	Chicote	1		Farol da Cabine
2	DH400240	Cinta	2		SUB FOR H77698 AND 4055312
4	4436534	Relé	1		Farol da Cabine

Machine Wiring Harness
Faisceau de câblage de machine
Chicote Elétrico da Máquina
Grupo de cables de la máquina

TX1141812 B.1

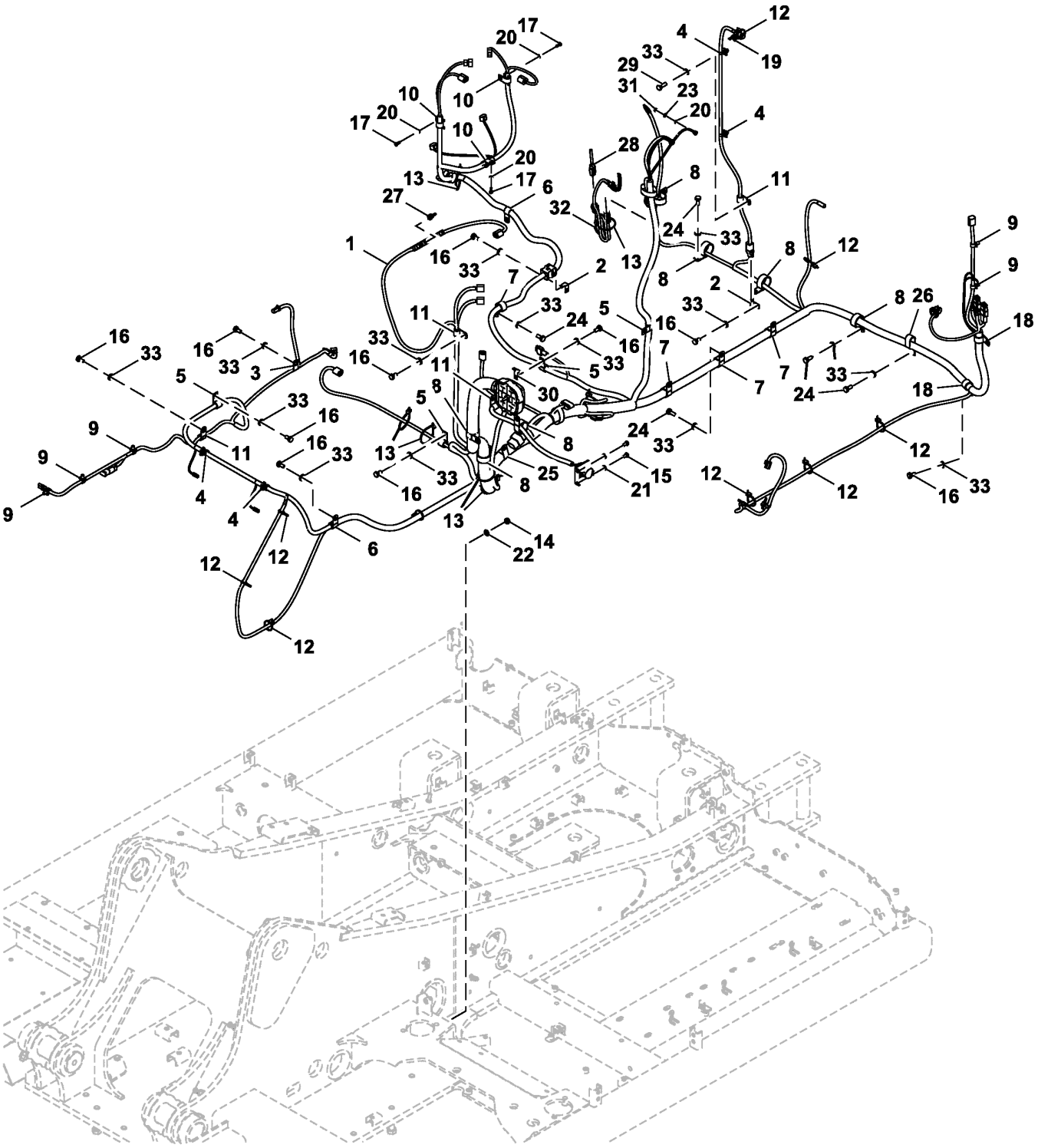

FF800273_TX1141812

Item	*Nº peça*	*Descrição*	*Qtde*	*Nº série*	*Notas*
1	FYA00000653	Chicote	1		Chicote da Máquina, INCLUDES FYA00001312 AND FYA00001874
	FYA00001312	Chicote	1		Chicote da Bomba
	FYA00001874	Chicote	1		Chicote da Câmera
2	4418301	Apoio	2		
3	4190275	Braçadeira	1		SUB FOR 4190261
4	4254600	Presilha	4		
5	T28949	Braçadeira	4		SUB FOR 4190273
6	T28949	Braçadeira	2		SUB FOR 4190274
7	XCL-19	Abraçadeira para mangueira	4		SUB FOR 4192035
8	4193848	Presilha	7		SUB FOR 4190291
9	4449250	Presilha	5		
10	T78787	Braçadeira	3		SUB FOR 4450494
11	4190275	Braçadeira	3		
12	H77698	Cinta	10		SUB FOR 4055311
13	DH400240	Cinta	7		
14	14M7274	Porca	4		M10, SUB FOR J950010
15	19M7162	Parafuso sextavado	2		M8 X 16, SUB FOR J900816
16	19M7938	Parafuso sextavado	17		M10 X 20, SUB FOR J901020
17	19M7560	Parafuso sextavado	3		M6 X 16, SUB FOR J900616
18	R72659	Braçadeira	2		SUB FOR 4190263
19	4259220	Presilha	1		
20	24M7054	Arruela	4		6.400 X 12 X 1.600 mm, SUB FOR A590106
21	24M7055	Arruela	2		8.400 X 16 X 1.600 mm, SUB FOR A590108
22	24M7028	Arruela	4		10.500 X 20 X 2 mm, SUB FOR A590110
23	12M7006	Arruela de pressão	1		6 mm, SUB FOR A590906
24	19M7402	Parafuso sextavado	12		M10 X 25, SUB FOR J901025
25	4193848	Presilha	1		SUB FOR 4190264
26	4190266	Presilha	1		
27	FF512374	Conj mont Conector elétrico	1		
28	AT410667	ResistoR	1		
29	19M7662	Parafuso sextavado	1		M10 X 30, SUB FOR J901030
30	4336875	Apoio	1		
31	14M7272	Porca	1		M6, SUB FOR J950006 AND 14M7027
32	AT401413	Chicote	1		Chicote de Ligação
33	DH400703	Arruela	30		

Cab Wiring Harness
Faisceau de cabine
Chicote Elétrico da Cabine
Grupo de cables de cabina

TX1164373 A.1

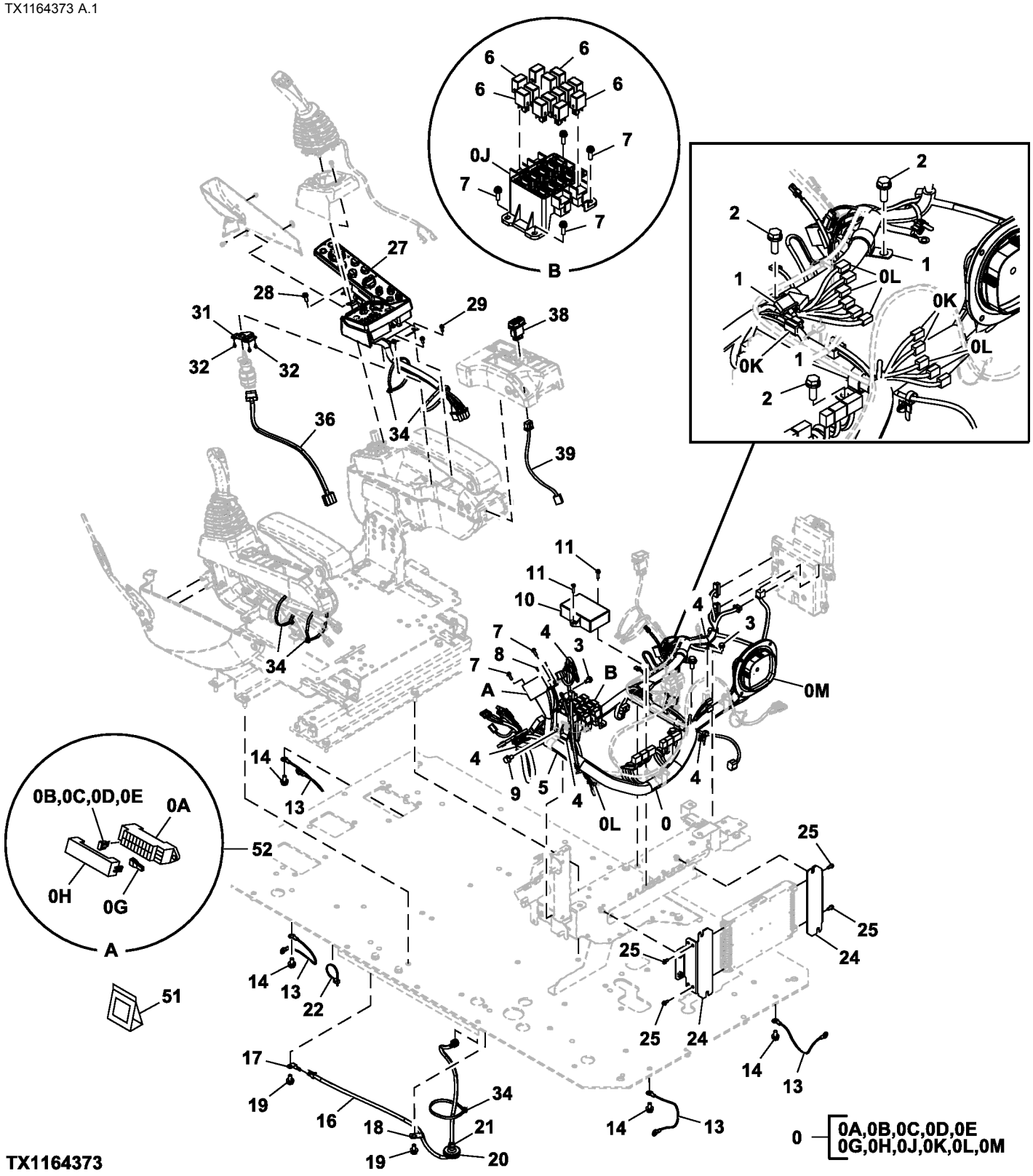

Item	*Nº peça*	*Descrição*	*Qtde*	*Nº série*	*Notas*
0	FYA00014584	Chicote	1	-520187	Chicote Elétrico da Cabine
	FYA00011128	Chicote	1	520188-	Chicote Elétrico da Cabine
0A	4460037	Caixa de fusíveis	1		SUB FOR 4456735
0B	57M7688	Fusível	10		5 A, SUB FOR 4428910
0C	57M7689	Fusível	5		10 A, SUB FOR 4428911
0D	57M7691	Fusível	4		20 A, SUB FOR 4436736
0E	57M8163	Fusível	1		30 A, SUB FOR 4639136
0G	4436737	Puxador	1		
0H	FYA00001346	Capa	1		
0J	4427429	Caixa do cicuito	1		
0K	4611526	Diodo	3		
0L	4456778	Diodo	10		
0M	4654515	Carcaça	1		Macho, Conector
1	XCL-19	Abraçadeira para mangueira	3		SUB FOR 4192035
2	19M7662	Parafuso sextavado	3		M10 X 30, J271030 NLA; SUB FOR J901030
	24M7346	Arruela	3		11 X 20 X 2 mm, SUB FOR J222010
3	19M7162	Parafuso sextavado	2		M8 X 16, J260816 NLA; SUB FOR J900816
	24M7055	Arruela	2		8.400 X 16 X 1.600 mm, SUB FOR A590108
4	4254600	Presilha	5		
5	XCL-29	Abraçadeira para mangueira	1		SUB FOR 4190264
6	4436534	Relé	14		
7	21M7267	Parafuso	6		M6 X 20, J460620 NLA
	24M7293	Arruela	6		6.500 X 13 X 1.600 mm
	12M7006	Arruela de pressão	6		6 mm
8	21M7394	Parafuso	2		M3 X 10, J460310 NLA
	24H1914	Arruela	2		1/8" X 5/16" X 0.032"
	12H233	Arruela de pressão	2		1/8"
9	19M7938	Parafuso sextavado	1		M10 X 20, J271020 NLA; SUB FOR J901020
	24M7346	Arruela	1		11 X 20 X 2 mm, SUB FOR J222010
10	4707468	Controle	1		BCZ (Controlador da Máquina)
11	21M7159	Parafuso	2		M6 X 25, J460625 NLA
	12M7006	Arruela de pressão	2		6 mm
	24M7054	Arruela	2		6.400 X 12 X 1.600 mm
13	4464075	Cabo negativo	4		
14	19M7938	Parafuso sextavado	4		M10 X 20, J271020 NLA; SUB FOR J901020
	24M7346	Arruela	4		11 X 20 X 2 mm, SUB FOR J222010
16	4630572	Chicote	1		Válvula de Corte do Piloto
17	4257159	Apoio	1		
18	4190275	Braçadeira	1		SUB FOR 4190261
19	19M7938	Parafuso sextavado	2		M10 X 20, J271020 NLA; SUB FOR J901020
	24M7346	Arruela	2		11 X 20 X 2 mm, SUB FOR J222010
20	4637225	Isolador	1		
21	H77698	Cinta	1		SUB FOR 4055311
22	H77698	Cinta	1		SUB FOR 4055312
24	FYA40021971	Apoio	2		SUB FOR 8119319
25	19M8425	Parafuso sextavado	4		M6 X 16, J460616 NLA
	12M7006	Arruela de pressão	4		6 mm
	24M7293	Arruela	4		6.500 X 13 X 1.600 mm
27	FYA60027216	Caixa	1		Inclui Interruptor do Lavador e Limpador de Para-brisa, SUB FOR 9315463
28	21M7089	Parafuso	1		M8 X 20, J460820 NLA
	12M7065	Arruela de pressão	1		8 mm
	24M7036	Arruela	1		9 X 16 X 1.600 mm
29	19M8425	Parafuso sextavado	2		M6 X 16, J460616 NLA
	12M7006	Arruela de pressão	2		6 mm
	24M7293	Arruela	2		6.500 X 13 X 1.600 mm
31	3117588	Apoio	1		
32	21M7396	Parafuso	3		M4 X 10, J460410 NLA
	24M7117	Arruela	3		4.300 X 9 X 0.800 mm
	12H315	Arruela de pressão	3		0.164"
34	H77698	Cinta	5		SUB FOR 4121859
36	4708537	Chicote	1		Interruptor do Motor de Partida
38	FYA00003369	Interruptor	1		Interruptor da Limpeza Estacionada do Filtro de Escape
39	FYA00008127	Chicote	1		Interruptor da Limpeza Estacionada do Filtro de Escape
51	4369817	Conj mont Conector elétrico	1		
52	4460037	Caixa de fusíveis	1		
53	FYA00009990	Chicote	1		Chicote de Extensão da Cabine, Não Ilustrado

Monitor and Monitor Wiring Harness
Moniteur et faisceau de fils
Monitor e Chicote Elétrico do Monitor
Monitor y grupo de cables de monitor

TX1088609 B.1

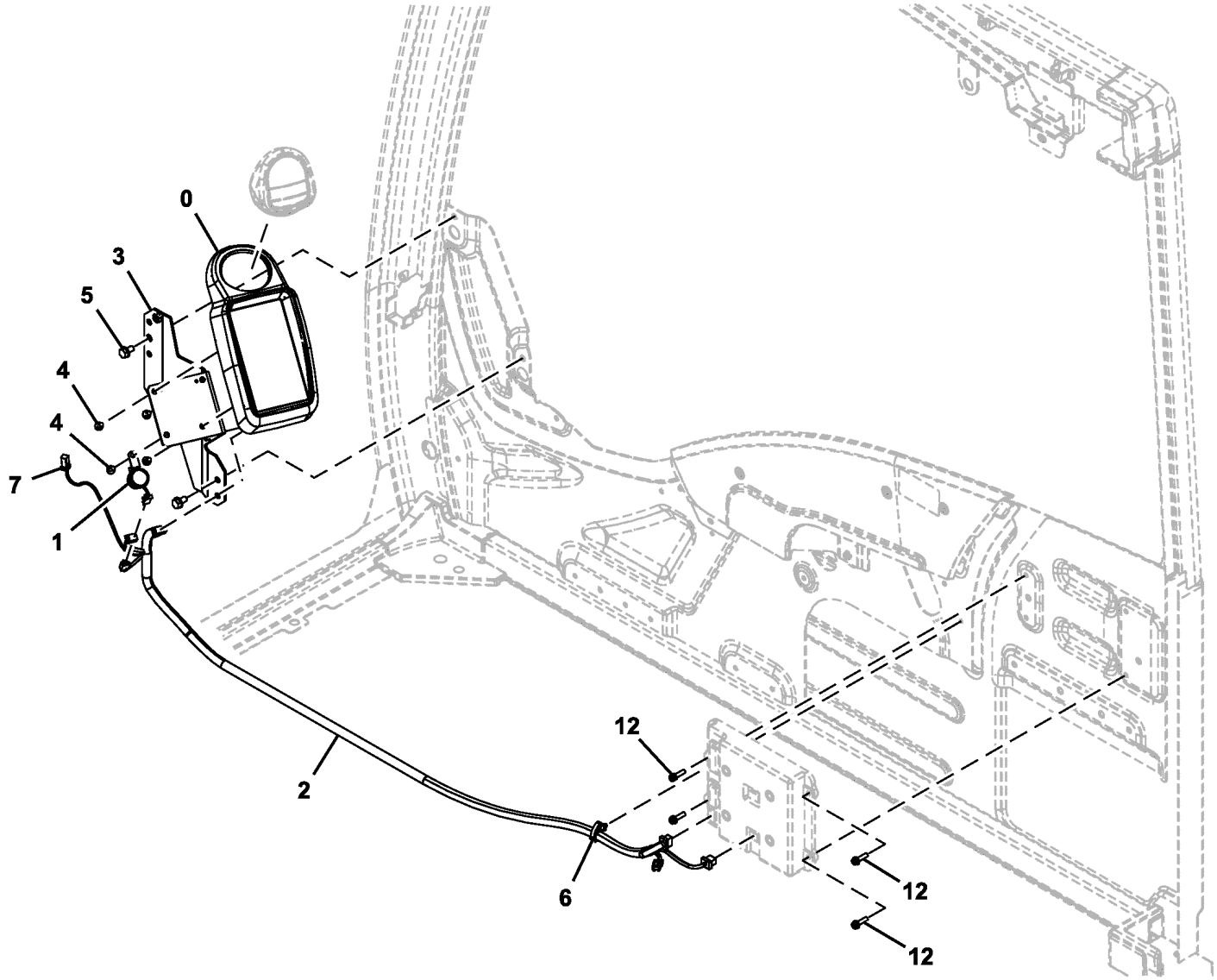

TX1088609

Item	*Nº peça*	*Descrição*	*Qtde*	*Nº série*	*Notas*
0	FYA00001076	Monitor	1		SUB FOR 4705918
1	4297188	Alarme de marcha	1		
2	4708451	Chicote	1		Monitor
3	7057403	Apoio	1		
4	21M7577	Parafuso allen	4		M6 X 16, J680616 NLA
	12M7006	Arruela de pressão	4		6 mm
	24M7054	Arruela	4		6.400 X 12 X 1.600 mm
5	.....	Parafuso c/arruela	2		J2860816 NLA
	19M7162	Parafuso sextavado	2		M8 X 16, SUB FOR J900816
	24M7055	Arruela	2		8.400 X 16 X 1.600 mm, SUB FOR A590108
6	4692542	Presilha	1		
7	FF513334	Fio	1		
12	21M7159	Parafuso	4		M6 X 25, J460625 NLA
	12M7006	Arruela de pressão	4		6 mm
	24M7054	Arruela	4		6.400 X 12 X 1.600 mm

Key Start Switch
Contacteur de démarrage à clé
Chave de Ignição
Interruptor de llave de contacto

TX1088617 B.1

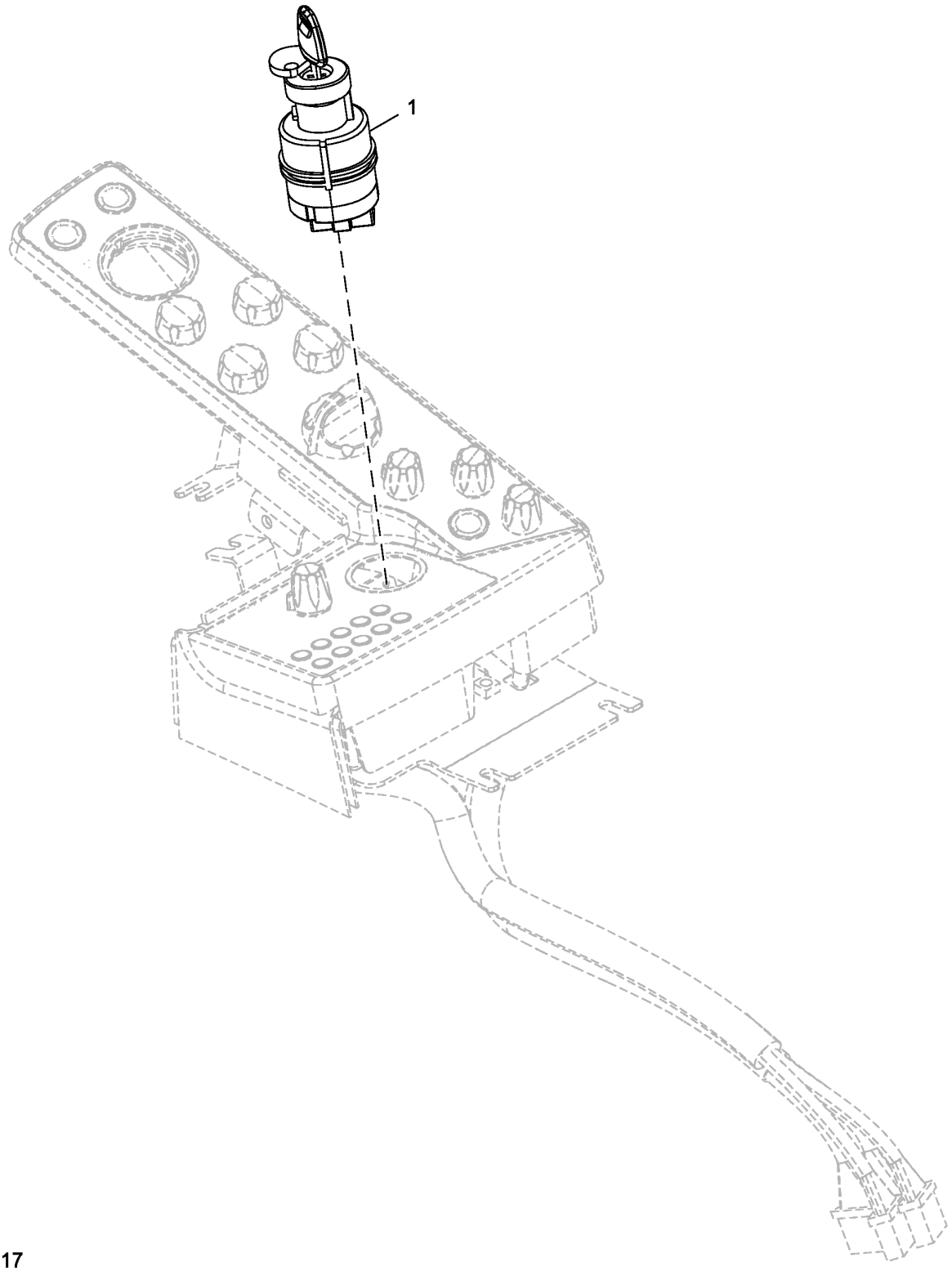

TX1088617

Item	*Nº peça*	*Descrição*	*Qtde*	*Nº série*	*Notas*
1	4477373	Interruptor	1		ALSO ORDER AT194969, Partida com Chave
	AT194969	Chave	1		Deere

Switch Panel Components
Composants de panneau de commande
Componentes do Painel de Interruptores
Componentes del tablero de interruptores

TX1113419 A.1

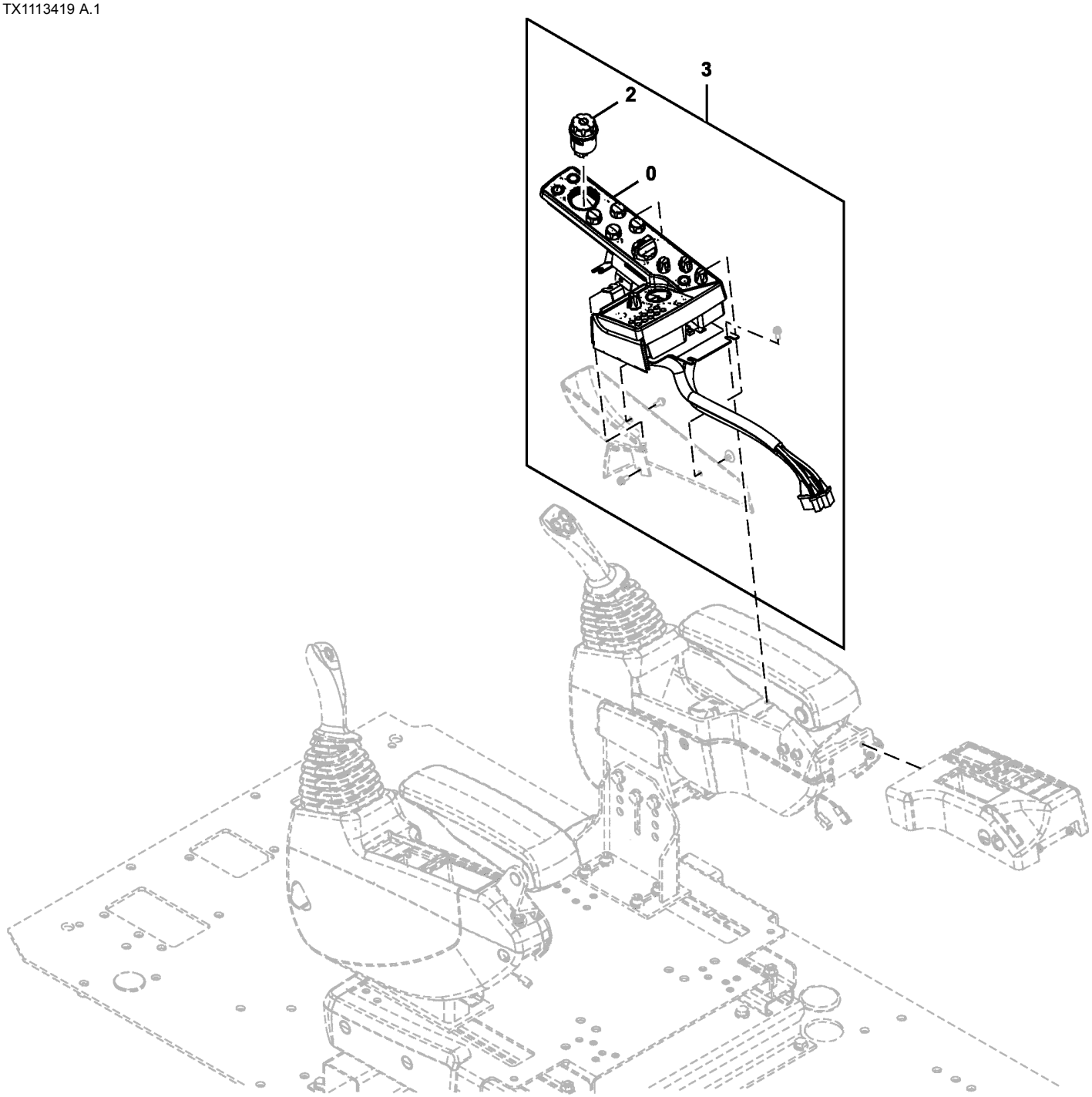

TX1113419

Item	*Nº peça*	*Descrição*	*Qtde*	*Nº série*	*Notas*
0	.....	Interruptor	1		4705920 NLA; ORDER FYA60027216, Painel de Interruptores, Não Inclui o Botão Giratório do Monitor
	FYA00026807	Botão	1		Controle de Temperatura (AC)
	FYA00026807	Botão	1		Rádio
	FYA00026806	Botão	1		Marcha Automática
	FYA00026806	Botão	1		Velocidade de Deslocamento
	FYA00026806	Botão	1		Luzes de Trabalho
	FYA00026806	Botão	1		Limpadores de Para-brisa
	FYA00026804	Botão	1		Botão Giratório do Acelerador
2	4705919	Interruptor	1		Botão Giratório do Monitor
3	FYA60027216	Caixa	1		SUB FOR 9315463, Painel de Interruptores e Botão Giratório do Monitor

Pilot Control Lever Wiring Harnesses and Relays
Faisceaux de fils de levier de commande pilote et relais
Chicotes Elétricos e Relés da Alavanca de Controle do Piloto
Grupos de cables y relés de palanca de control piloto

TX1089830 C.2

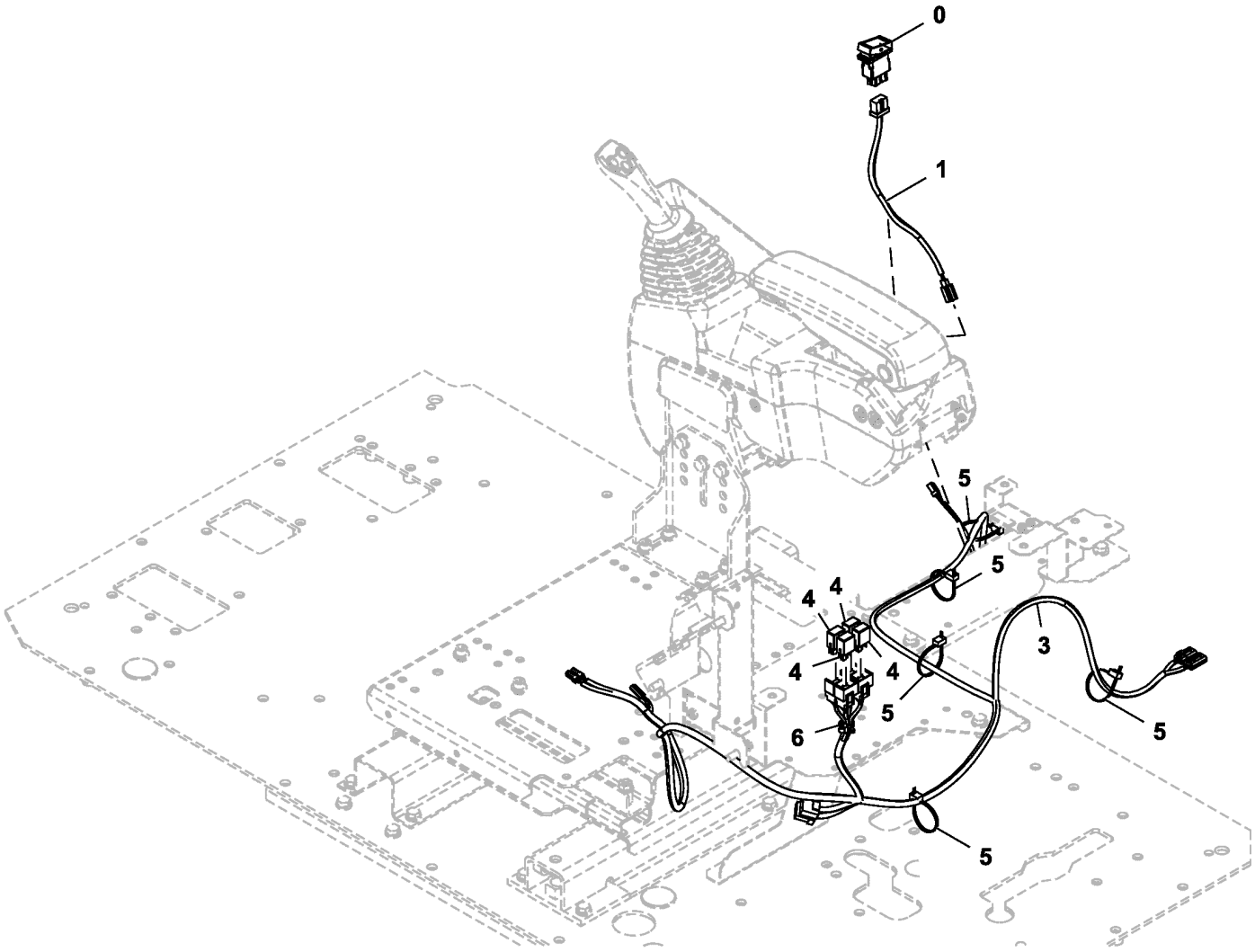

TX1089830

Item	*Nº peça*	*Descrição*	*Qtde*	*Nº série*	*Notas*
0	4651295	Interruptor	1		Interruptor de Ativação Esquerdo/Direito
1	4651278	Chicote	1		Interruptor de Cancelamento Auxiliar de Três Botões
3	FYA00000663	Chicote	1		Alavanca de Controle Piloto Multifuncional
4	4436534	Relé	4		Alavanca do Controle Piloto
5	H77698	Cinta	5		SUB FOR 4055312
6	4692542	Presilha	1		

Additional Fuse Box
Platine de fusibles supplémentaire
Caixa de Fusíveis Adicional
Caja de fusibles adicional

TX1104626 A.1

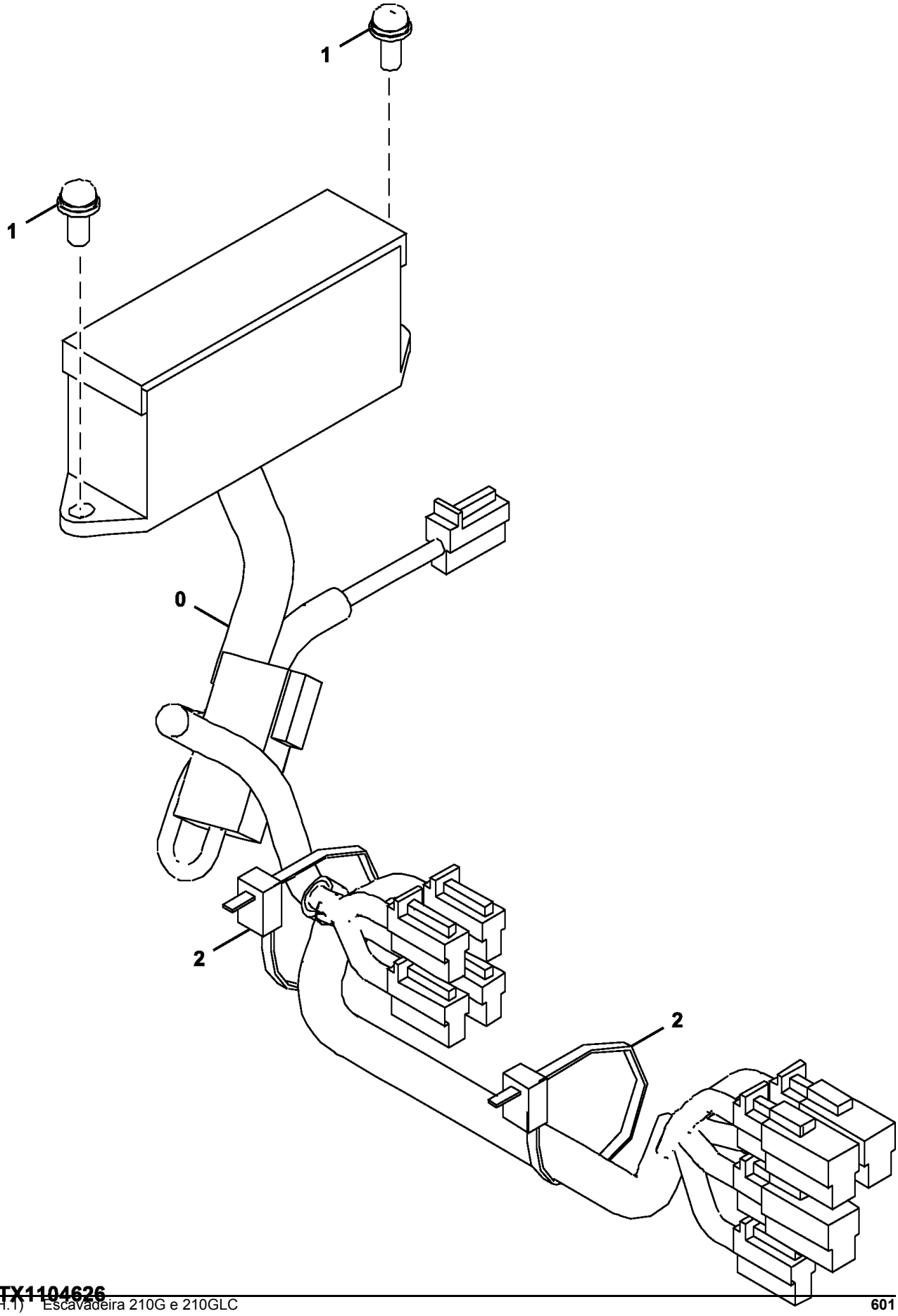

Item	*Nº peça*	*Descrição*	*Qtde*	*Nº série*	*Notas*
0	2053073	Chicote	1		
1	21M7267	Parafuso	2		M6 X 20, J460620 NLA
	24M7293	Arruela	2		6.500 X 13 X 1.600 mm
	12M7006	Arruela de pressão	2		6 mm
2	H77698	Cinta	2		SUB FOR 4055312

Horn and Cab Hardware
Avertisseur sonore et boulonnerie de cabine
Buzina e Peças de Fixação da Cabine
Tornillería de bocina y cabina

TX1089808 A.1

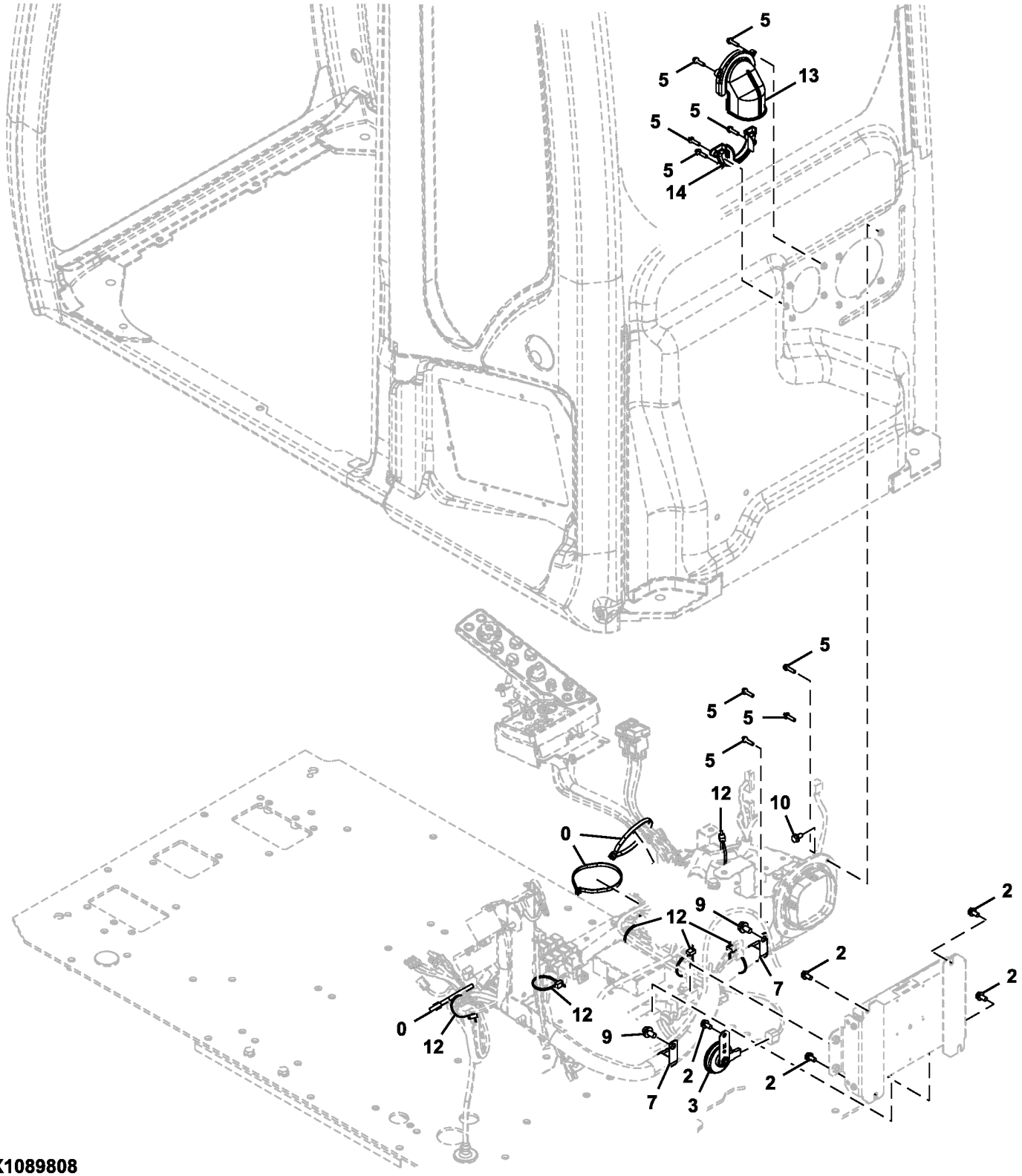

TX1089808

Item	*Nº peça*	*Descrição*	*Qtde*	*Nº série*	*Notas*
0	H77698	Cinta	3		SUB FOR 4121859
2	19M7162	Parafuso sextavado	5		M8 X 16, SUB FOR J900816, J260816 NLA
	24M7055	Arruela	5		8.400 X 16 X 1.600 mm, SUB FOR A590108
3	4719528	Buzina	1		SUB FOR 4703330
5	21M7159	Parafuso	9		M6 X 25
	12M7006	Arruela de pressão	9		6 mm
	24M7054	Arruela	9		6.400 X 12 X 1.600 mm
7	XCL-29	Abraçadeira para mangueira	2		SUB FOR 4190264
9	19M7938	Parafuso sextavado	2		M10 X 20, SUB FOR J901020, J271020 NLA
	24M7346	Arruela	2		11 X 20 X 2 mm, SUB FOR J222010
10	19M7162	Parafuso sextavado	1		M8 X 16, SUB FOR J900816, J260816 NLA
	24M7055	Arruela	1		8.400 X 16 X 1.600 mm, SUB FOR A590108
12	H77698	Cinta	6		SUB FOR 4055312
13	7058387	Capa	1		
14	7058388	Capa	1		

Main Controller (MCZ)
Contrôleur principal (MCZ)
Controlador Principal (MCZ)
Controlador principal (MCZ)

TX1089810 A.1

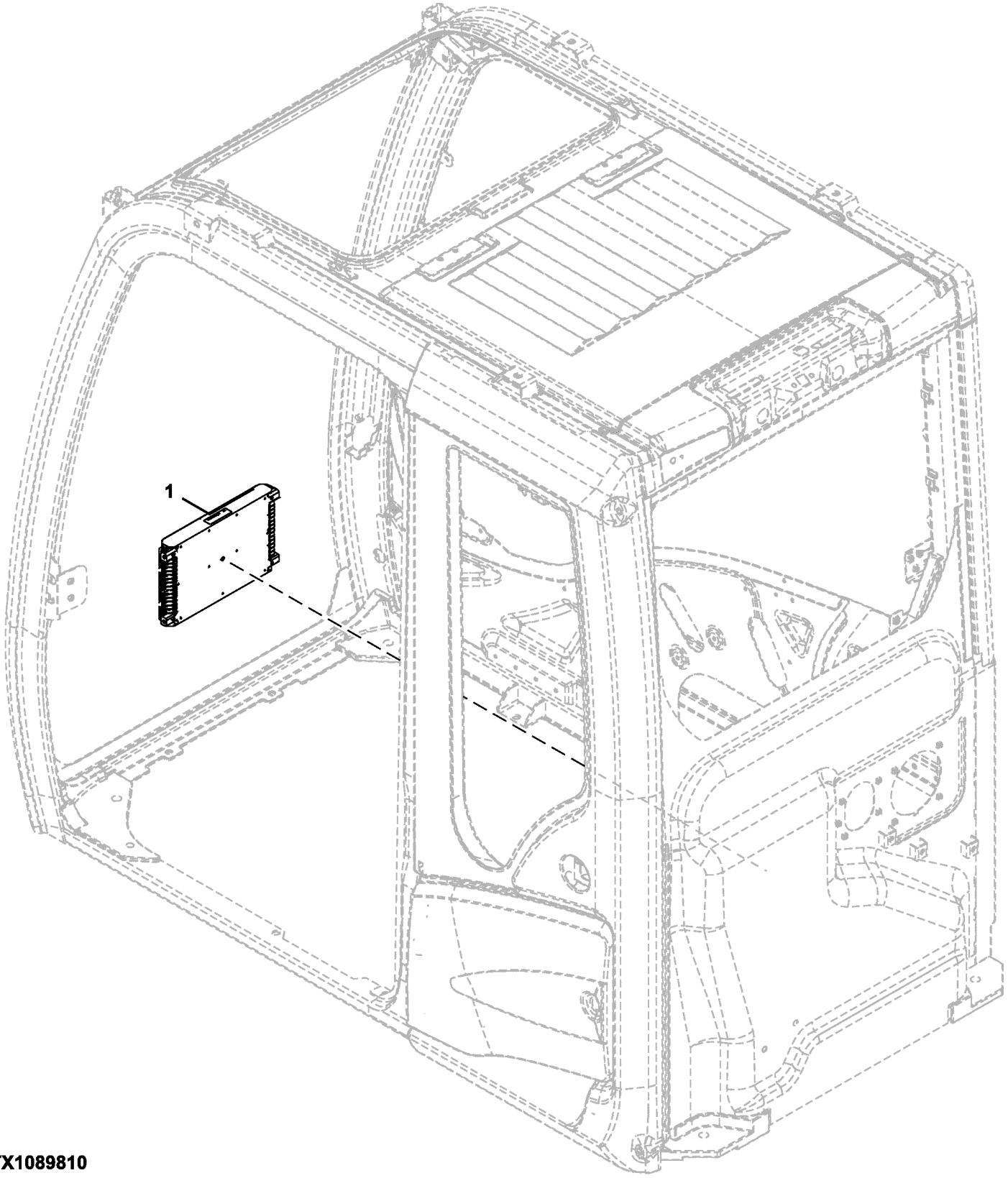

TX1089810

Item	*Nº peça*	*Descrição*	*Qtde*	*Nº série*	*Notas*
1	FYA60001118	Controlador eletrô. do veíc	1	-520187	Controlador Principal (MCZ)
	FYA60044779	Controle	1	520188-	Controlador Principal (MCZ), SUB FOR FYA60030051

Monitor Controller (DSZ)
Contrôleur du moniteur (DSZ)
Controlador do Monitor (DSZ)
Controlador de monitor (DSZ)

TX1089811 A.1

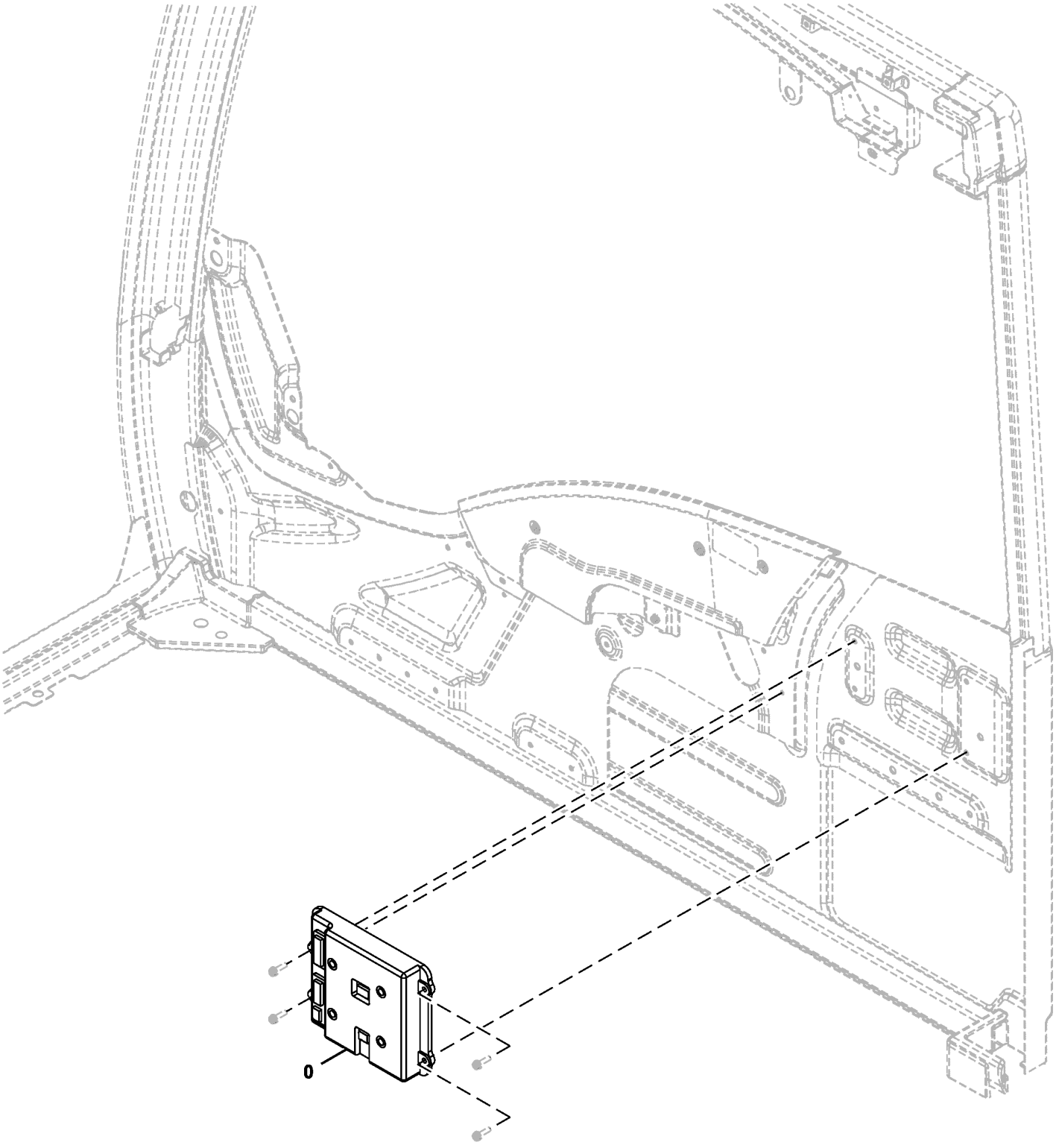

TX1089811

Item	*Nº peça*	*Descrição*	*Qtde*	*Nº série*	*Notas*
0	FYA00002099	Controle	1	-520187	SUB FOR FYA60001131, Controlador do Monitor (DSZ)
	FYA00046384	Controle	1	520188-	Controlador do Monitor (DSZ), SUB FOR FYA00019949

Engine Control Unit and Engine Interface Wiring Harness, With Direct Fan Drive (Engine 6068HT105-RE559029)
Faisceau du contrôleur ECU et de l'interface moteur, avec entraînement de ventilateur direct (Engine 6068HT105-RE559029)
Chicote Elétrico da Unidade de Controle do Motor e da Interface do Motor, com Acionamento Direto do Ventilador (Engine 6068HT105-RE559029)
Unidad de control del motor y grupo de cables de interfaz del motor, con transmisión directa del ventilador (Engine 6068HT105-RE559029)

TX1141753 A.1

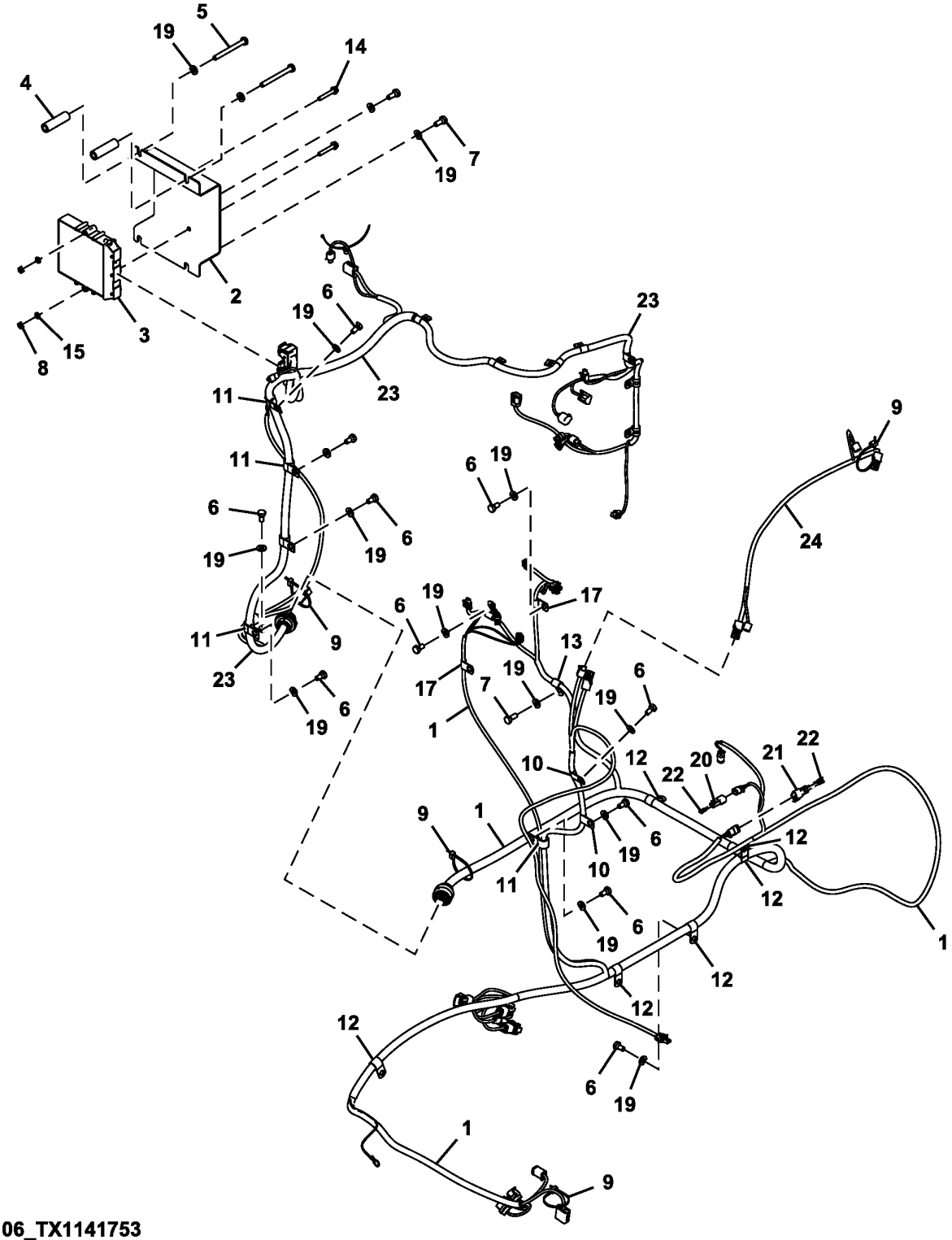

FF800106_TX1141753

Item	*Nº peça*	*Descrição*	*Qtde*	*Nº série*	*Notas*
1	AT426795	Chicote	1		Interface
	57M8131	Terminador eleTrônico	1		Receptáculo de 3 Vias do Barramento CAN DT
2	FF530161	Apoio	1		SUB FOR FF800272
3	RE520953	Controle eletrôn. do motor	1		
4	FF513298	Espaçador	2		
5	19M7668	Parafuso sextavado	2		M10 X 100, SUB FOR J901000
6	19M7938	Parafuso sextavado	11		M10 X 20, SUB FOR J901020
7	19M7402	Parafuso sextavado	3		M10 X 25, SUB FOR J901025
8	14M7273	Porca	2		M8, SUB FOR J950008
9	DH400240	Cinta	4		
10	AH79175	Presilha	2		SUB FOR 4190272
11	T28949	Braçadeira	4		4190273
12	T28949	Braçadeira	6		SUB FOR 4190274
13	4190275	Braçadeira	1		
14	19M8319	Parafuso	2		M8 X 50
15	24M3739	Arruela	2		8 X 15 X 2 mm
17	4190275	Braçadeira	2		SUB FOR 4190261
19	24M7346	Arruela	16		11 X 20 X 2 mm, SUB FOR DH400703
20	57M7533	Alojam. conector elétrico	1		
21	57M7626	Terminal conecTor eléTrico	1		
22	R78069	Conect elétr tomada cavidad	2		
23	AT426796	Chicote	1		Motor
24	AT435307	Chicote	1		Admissão de Ar

Engine Control Unit and Engine Interface Wiring Harness (6068HT109 - RE563674)
Faisceau du contrôleur ECU et de l'interface moteur (6068HT109 - RE563674)
Chicote Elétrico da Unidade de Controle do Motor e da Interface do Motor (6068HT109 - RE563674)
Unidad de control del motor y grupo de cables de interfaz de motor (6068HT109 - RE563674)

TX1142134 A.1

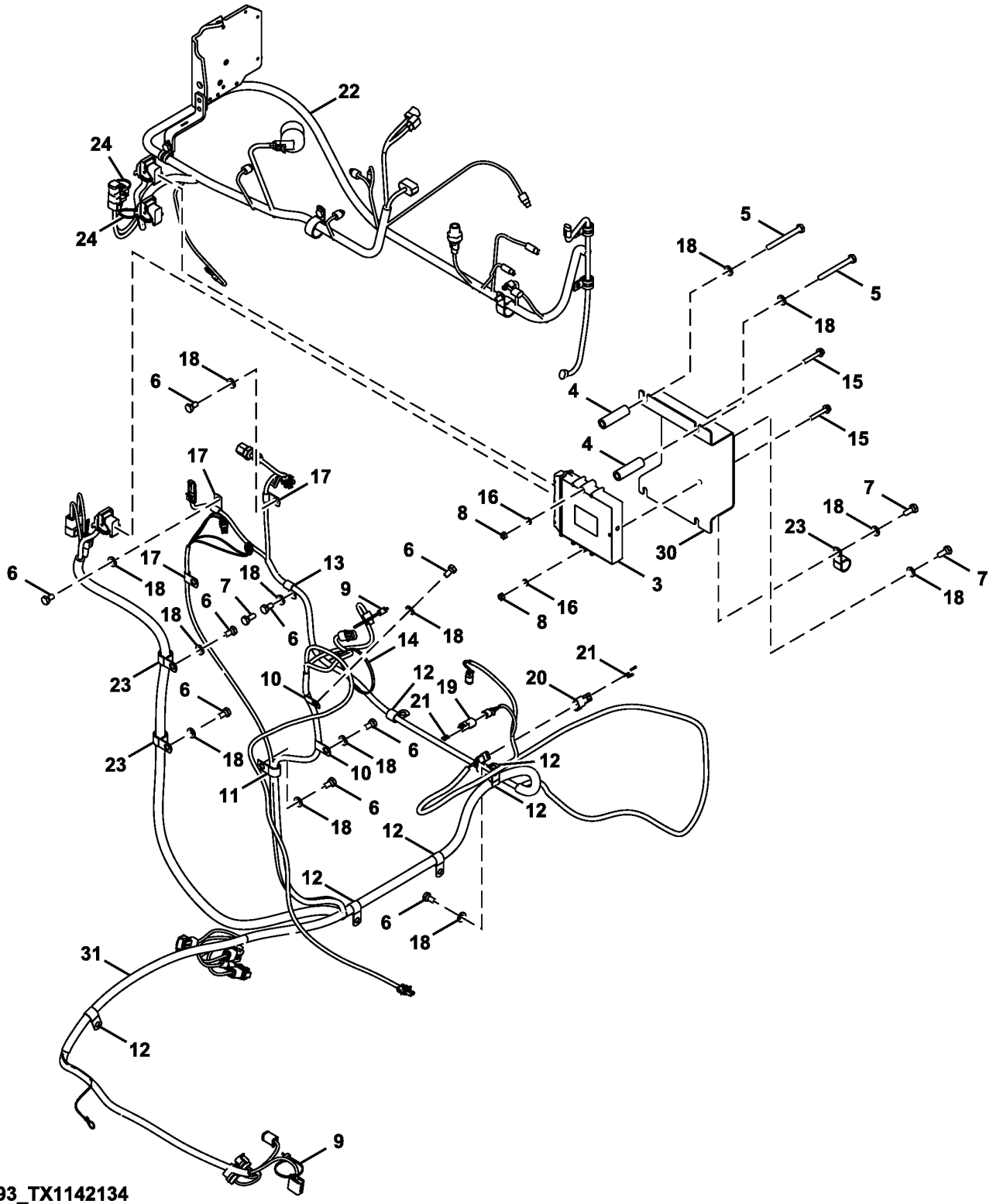

FF800093_TX1142134

Item	*Nº peça*	*Descrição*	*Qtde*	*Nº série*	*Notas*
3	RE531808	Unidade de controle eletrôn	1		
4	FF513298	Espaçador	2		
5	19M7668	Parafuso sextavado	2		M10 X 100, SUB FOR J901000
6	19M7938	Parafuso sextavado	8		M10 X 20, SUB FOR J901020
7	19M7402	Parafuso sextavado	3		M10 X 25, SUB FOR J901025
8	14M7273	Porca	2		M8, SUB FOR J950008
9	DH400240	Cinta	2		
10	AH79175	Presilha	2		SUB FOR 4190272
11	T28949	Braçadeira	1		SUB FOR 4190273
12	T28949	Braçadeira	6		SUB FOR 4190274
13	4190275	Braçadeira	1		
14	M73027	Cinta	1		SUB FOR 4467676
15	19M8319	Parafuso	2		M8 X 50
16	24M3739	Arruela	2		8 X 15 X 2 mm
17	4190275	Braçadeira	3		SUB FOR 4190261
18	24M7346	Arruela	11		11 X 20 X 2 mm, SUB FOR DH400703
19	57M7533	Alojam. conector elétrico	1		
20	57M7626	Terminal conecTor eléTrico	1		
21	R78069	Conect elétr tomada cavidad	2		
22	AT332413	Chicote	1		Motor
23	4190263	Presilha	3		
24	4055311	Presilha	2		
30	FF530161	Apoio	1		SUB FOR FF800272
31	AT408510	Chicote	1		Interface
	57M8131	Terminador eleTrônico	1		Receptáculo de 3 Vias do Barramento CAN DT

Engine Control Unit and Engine Interface Wiring Harness (6068HT112 - RE570113)
Faisceau du contrôleur ECU et de l'interface moteur (6068HT112 - RE570113)
Chicote Elétrico da Unidade de Controle do Motor e da Interface do Motor (6068HT112 - RE570113)
Unidad de control del motor y grupo de cables de interfaz de motor (6068HT112 - RE570113)

TX1155679 A.1

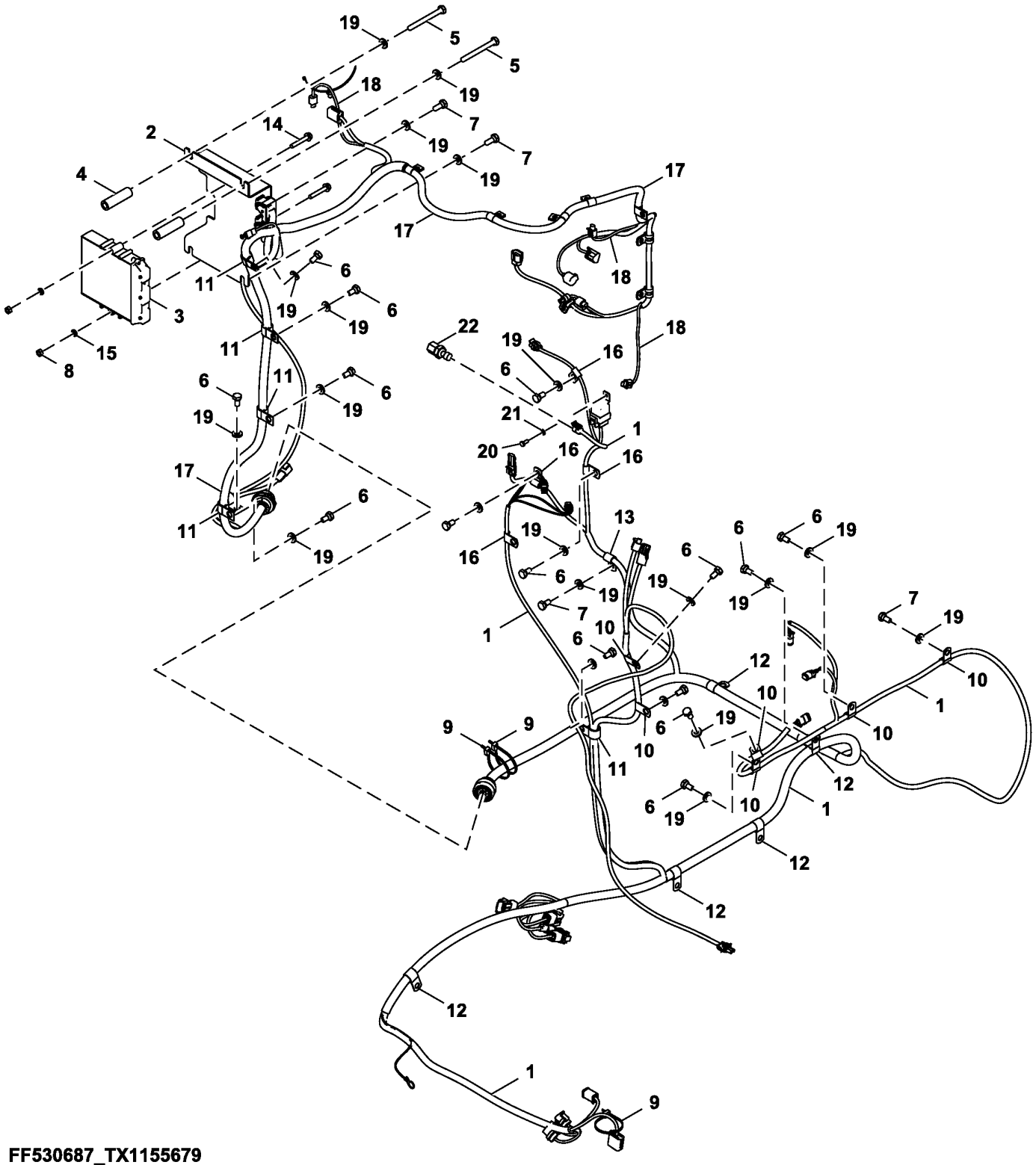

FF530687_TX1155679

Item	*Nº peça*	*Descrição*	*Qtde*	*Nº série*	*Notas*
1	AT442322	Chicote	1		Interface
2	T214171	Apoio	1		
3	RE520953	Controle eletrôn. do motor	1		
4	FF513298	Espaçador	2		
5	19M7668	Parafuso sextavado	2		M10 X 100, SUB FOR J901000
6	19M7938	Parafuso sextavado	17		M10 X 20, SUB FOR J901020
7	19M7402	Parafuso sextavado	3		M10 X 25, SUB FOR J901025
8	14M7273	Porca	2		M8, SUB FOR J950008
9	DH400240	Cinta	4		
10	AH79175	Presilha	6		SUB FOR 4190272
11	T28949	Braçadeira	6		SUB FOR 4190273
12	T28949	Braçadeira	6		SUB FOR 4190274
13	4190275	Braçadeira	1		
14	19M8319	Parafuso	2		M8 X 50
15	24M3739	Arruela	2		8 X 15 X 2 mm
16	4190275	Braçadeira	4		SUB FOR 4190261
17	AT442323	Chicote	1		Motor
19	24M7346	Arruela	21		11 X 20 X 2 mm, SUB FOR DH400703
20	J900614	Parafuso	1		
21	24M7054	Arruela	1		6.400 X 12 X 1.600 mm, SUB FOR A590106
22	RE522794	SenSor	1		Pressão do Combustível

Engine Control Unit and Engine Interface Wiring Harness, With Hydraulic Fan Drive (Engine 6068HT105-RE559029)
Faisceau du contrôleur ECU et de l'interface moteur, avec entraînement de ventilateur hydraulique (Engine 6068HT105-RE559029)
Chicote Elétrico da Unidade de Controle do Motor e da Interface do Motor, com Acionamento do Ventilador Hidráulico (Engine 6068HT105-RE559029)
Unidad de control del motor y grupo de cables de interfaz del motor, con transmisión hidráulica del ventilador (Engine 6068HT105-RE559029)

TX1224795 A.1

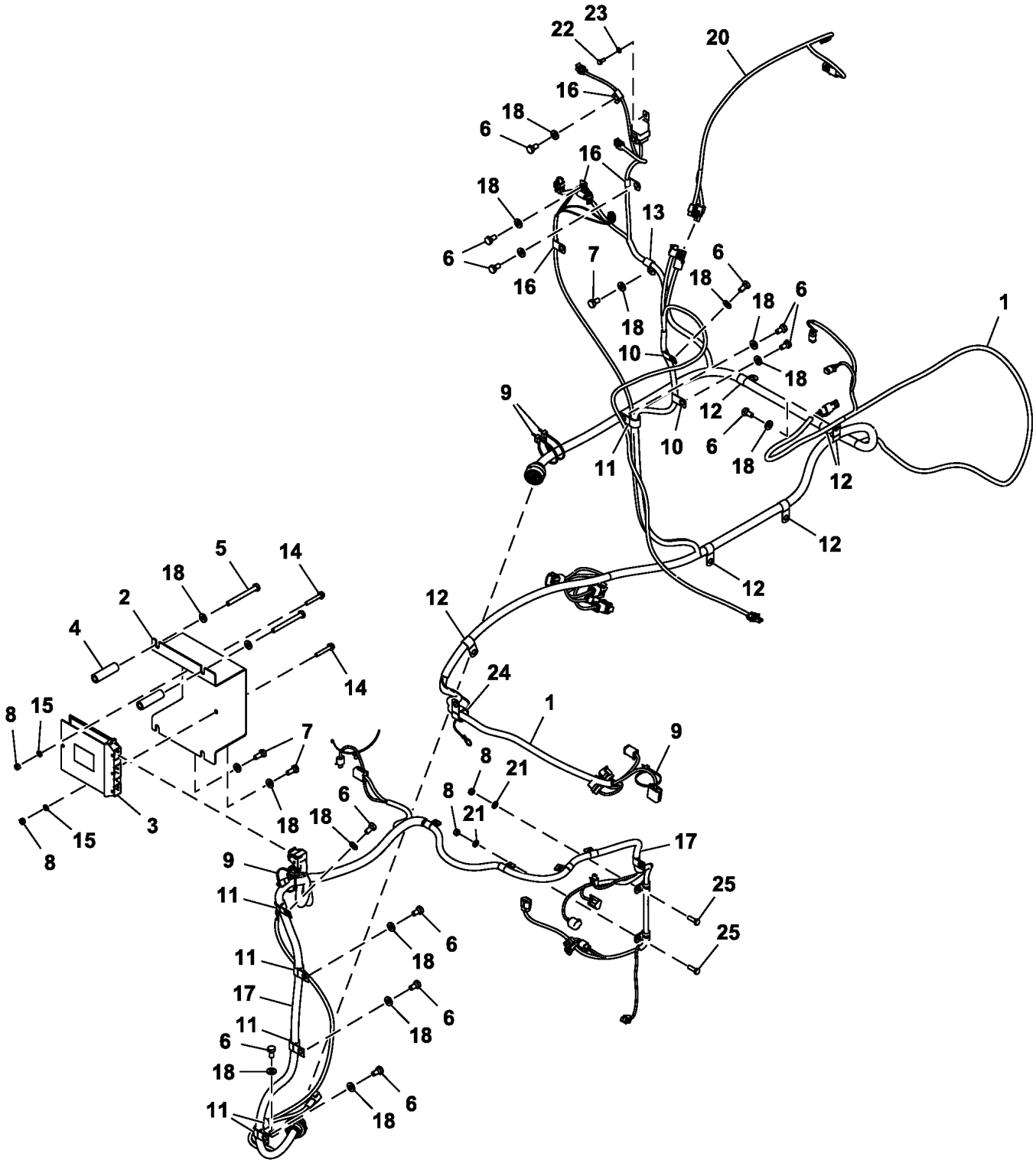

FF803191_TX1224795

Item	*Nº peça*	*Descrição*	*Qtde*	*Nº série*	*Notas*
1	AT442322	Chicote	1		Interface
2	FF530161	Apoio	1		
3	DZ106284	Controle eletrôn. do motor	1		ECU
4	FF513298	Espaçador	2		
5	19M7668	Parafuso sextavado	2		M10 X 100, SUB FOR J901000
6	19M7938	Parafuso sextavado	17		M10 X 20, SUB FOR J901020
7	19M7402	Parafuso sextavado	3		M10 X 25, SUB FOR J901025
8	14M7273	Porca	4		M8, SUB FOR J950008
9	DH400240	Cinta	4		
10	AH79175	Presilha	2		SUB FOR 4190272
11	T28949	Braçadeira	6		SUB FOR 4190273
12	4190274	Presilha	6		
13	4190275	Braçadeira	1		
14	19M8319	Parafuso	2		M8 X 50
15	24M3739	Arruela	2		8 X 15 X 2 mm
16	4190261	Presilha	4		
17	AT442323	Chicote	1		Motor
18	24M7346	Arruela	17		11 X 20 X 2 mm, SUB FOR DH400703
19	57M7533	Alojam. conector elétrico	1		
20	AT435307	Chicote	1		Admissão de Ar
21	24M7055	Arruela	2		8.400 X 16 X 1.600 mm, SUB FOR A590108
22	J900614	Parafuso	1		
23	24M7054	Arruela	1		6.400 X 12 X 1.600 mm, SUB FOR A590106
24	XCL-19	Abraçadeira para mangueira	1		SUB FOR 4192035

Engine Control Unit and Engine Interface Wiring Harness, With Hydraulic Fan Drive (Engine 6068HT129-DZ105415)
Faisceau du contrôleur ECU et de l'interface moteur, avec entraînement de ventilateur hydraulique (Engine 6068HT129-DZ105415)
Chicote Elétrico da Unidade de Controle do Motor e da Interface do Motor, com Acionamento do Ventilador Hidráulico (Engine 6068HT129-DZ105415)
Unidad de control del motor y grupo de cables de interfaz del motor, con transmisión hidráulica del ventilador (Engine 6068HT129-DZ105415)

TX1224818 B.1

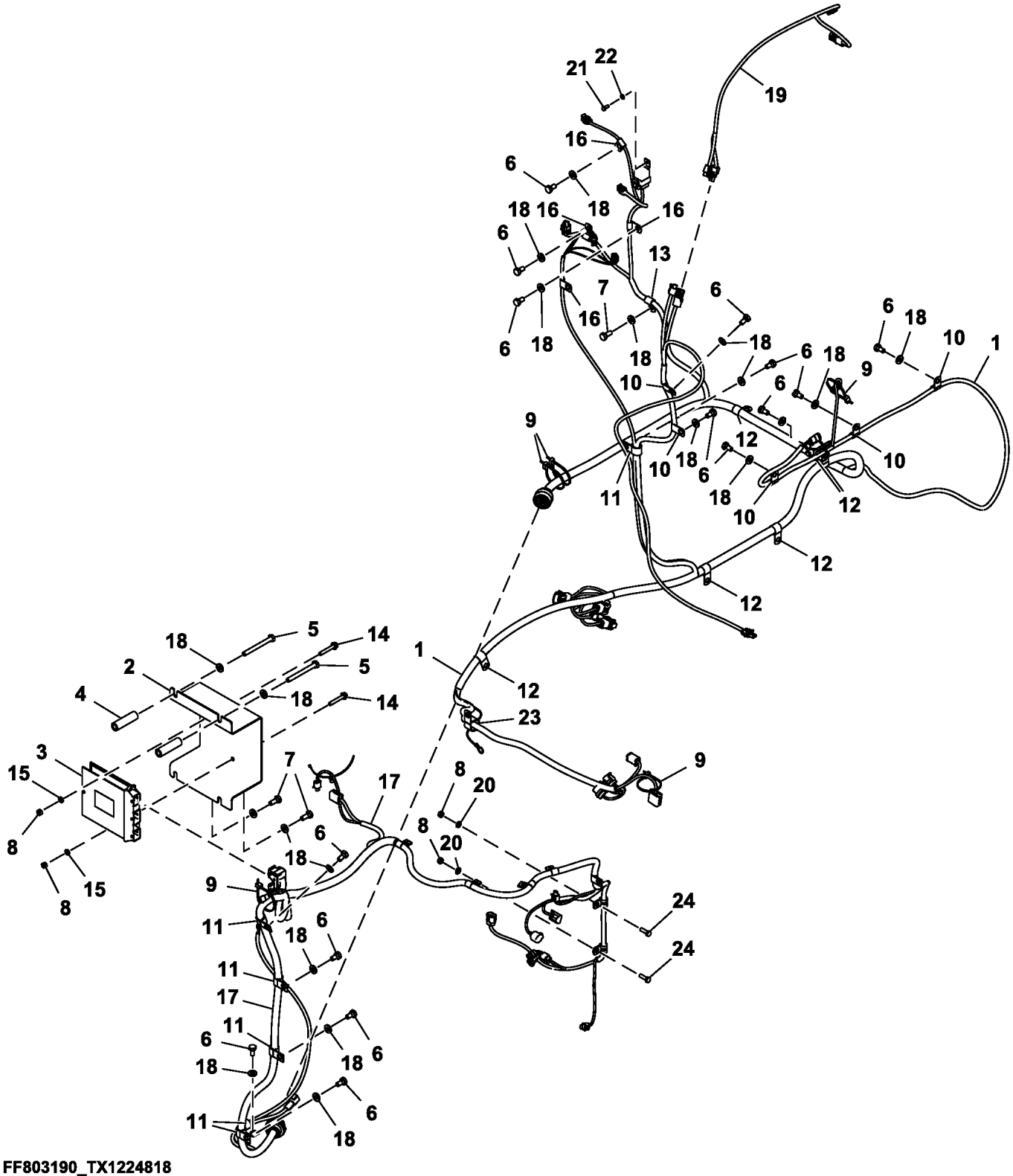

Item	*Nº peça*	*Descrição*	*Qtde*	*Nº série*	*Notas*
1	AT442322	Chicote	1		Interface
2	FF530161	Apoio	1		
3	DZ106284	Controle eletrôn. do motor	1		ECU
4	FF513298	Espaçador	2		
5	19M7668	Parafuso sextavado	2		M10 X 100, SUB FOR J901000
6	19M7938	Parafuso sextavado	15		M10 X 20, SUB FOR J901020
7	19M7402	Parafuso sextavado	3		M10 X 25, SUB FOR J901025
8	14M7273	Porca	4		M8, SUB FOR J950008
9	DH400240	Cinta	6		
10	AH79175	Presilha	5		SUB FOR 4190272
11	T28949	Braçadeira	6		SUB FOR 4190273
12	4190274	Presilha	6		
13	4190275	Braçadeira	1		
14	19M8319	Parafuso	2		M8 X 50
15	24M3739	Arruela	2		8 X 15 X 2 mm
16	4190261	Presilha	4		
17	AT442323	Chicote	1		Motor
18	24M7346	Arruela	20		11 X 20 X 2 mm, SUB FOR DH400703
19	AT435307	Chicote	1		Admissão de Ar
20	24M7055	Arruela	2		8.400 X 16 X 1.600 mm, SUB FOR A590108
21	J900614	Parafuso	1		
22	24M7054	Arruela	1		6.400 X 12 X 1.600 mm, SUB FOR A590106
23	XCL-19	Abraçadeira para mangueira	1		SUB FOR 4192035
24	19M7407	Parafuso sextavado	2		M8 X 25, SUB FOR J900825

Data Converter
Convertisseur de données
Conversor de Dados
Convertidor de datos

TX1089817 A.1

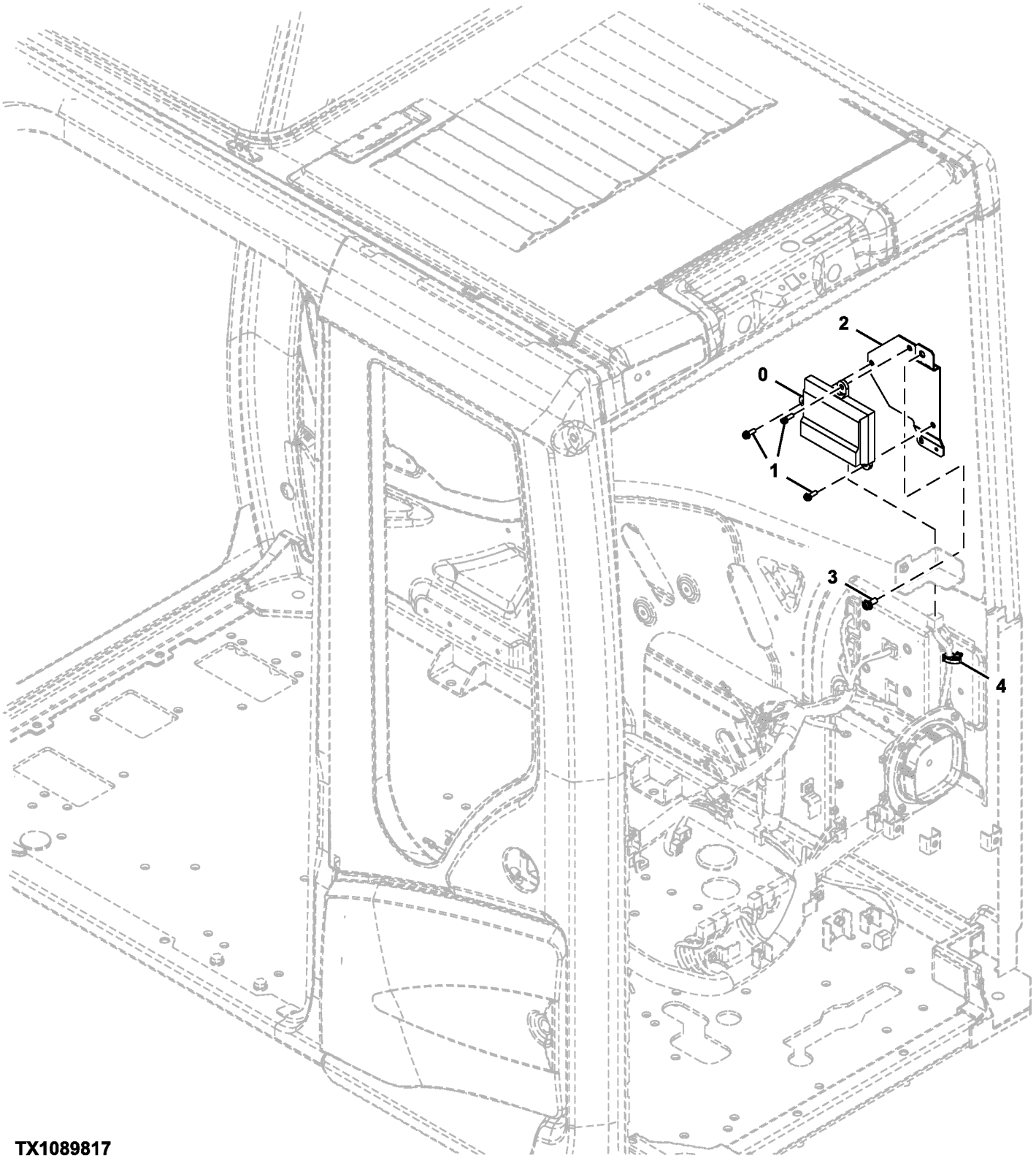

TX1089817

Item	*Nº peça*	*Descrição*	*Qtde*	*Nº série*	*Notas*
0	FYA00016095	Controle	1		SUB FOR 4729000 OR FYA00016270, Conversor de Dados
1	.....	Parafuso c/arruela	3		J460620 NLA
	21M7267	Parafuso	3		M6 X 20
	24M7293	Arruela	3		6.500 X 13 X 1.600 mm
	12M7006	Arruela de pressão	3		6 mm
2	8126604	Apoio	1		
3	.....	Parafuso c/arruela	1		J460820 NLA
	21M7089	Parafuso	1		M8 X 20
	12M7065	Arruela de pressão	1		8 mm
	24M7036	Arruela	1		9 X 16 X 1.600 mm
4	4692542	Presilha	1		

Power Converter, 12 V
Convertisseur d'alimentation, 12 V
Conversor de Alimentação, 12 V
Convertidor de alimentación, 12 V

TX1103809 A.1

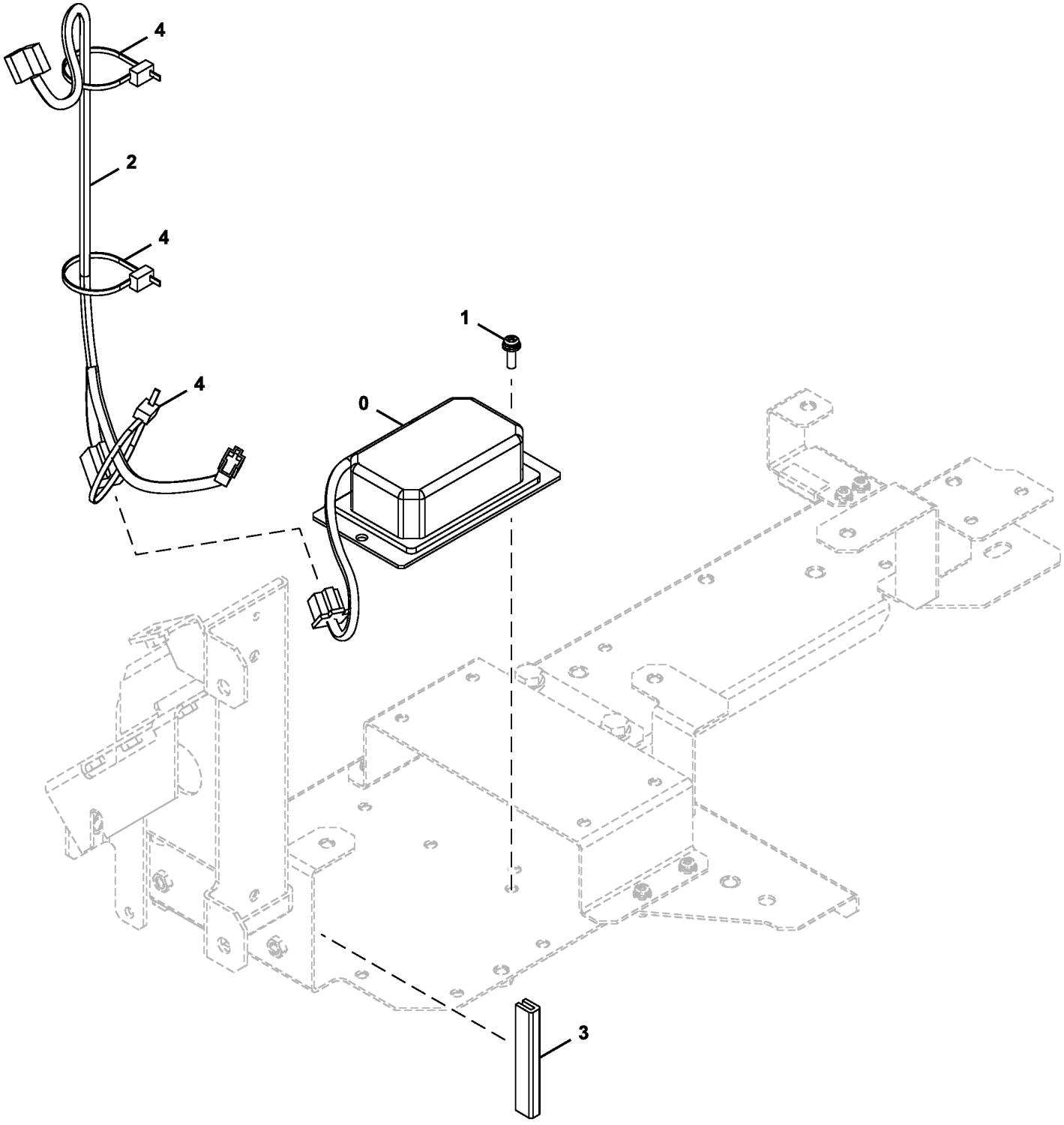

DC323139_TX1103809

Item	*Nº peça*	*Descrição*	*Qtde*	*Nº série*	*Notas*
0	4450008	Fonte de alimentação	1		
1	.....	Parafuso c/arruela	1		J460620 NLA
	21M7267	Parafuso	1		M6 X 20
	24M7293	Arruela	1		6.500 X 13 X 1.600 mm
	12M7006	Arruela de pressão	1		6 mm
2	3105989	Chicote	1		12 V Power Supply
3	4649377	Isolador	1		
4	H77698	Cinta	3		SUB FOR 4055312

Main Frame
Châssis principal
Estrutura Principal
Bastidor principal

TX1141776 A.1

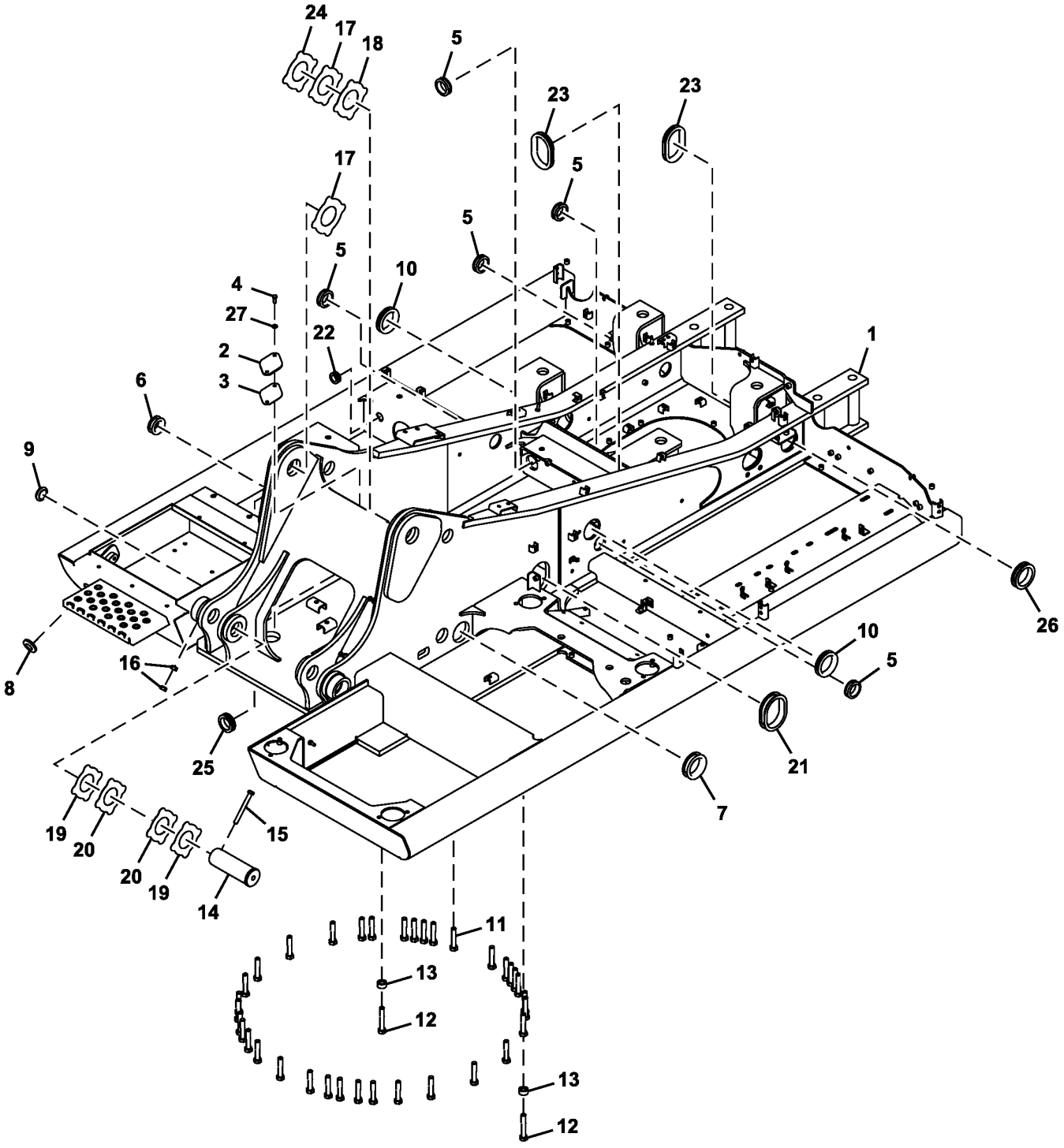

FF800069_TX1141776

Item	*Nº peça*	*Descrição*	*Qtde*	*Nº série*	*Notas*
1	.....	Estrutura	1		FF800070 NLA
2	4255799	Capa	1		
3	4161735	Junta	1		
4	19M7662	Parafuso sextavado	2		M10 X 30, SUB FOR J901030
5	4255530	Passa-fio	5		
6	4338858	Bucha	1		
7	4191977	Passa-fio	1		
8	4654597	Bucha	1		
9	4422519	Bucha	1		
10	4201986	Passa-fio	2		SUB FOR 4345810
11	19M7963	Parafuso sextavado	35		M20 X 100, SUB FOR J922000
12	J922004	Parafuso	2		
13	4649152	Espaçador	2		
14	AT318060	Pino fixador	2		SUB FOR 3088573
15	4435129	Pino fixador	2		
16	14M7276	Porca	4		M16, SUB FOR J950016
17	4470743	Arruela de encosto	2		SUB FOR 4444284
18	4470744	Arruela de encosto	1		SUB FOR 4444285
19	4444286	Arruela de encosto	4		
20	4444287	Arruela de encosto	4		
21	4191978	Passa-fio	1		
22	4279257	Bucha	1		
23	4304274	Bucha	2		
24	4460370	Placa	1		
25	4208279	Passa-fio	1		SUB FOR 4279257
26	4190960	Passa-fio	1		
27	24M7346	Arruela	1		11 X 20 X 2 mm, SUB FOR DH400703

Counterweight
Contrepoids
Contrapeso
Contrapeso

TX1102700 A.1

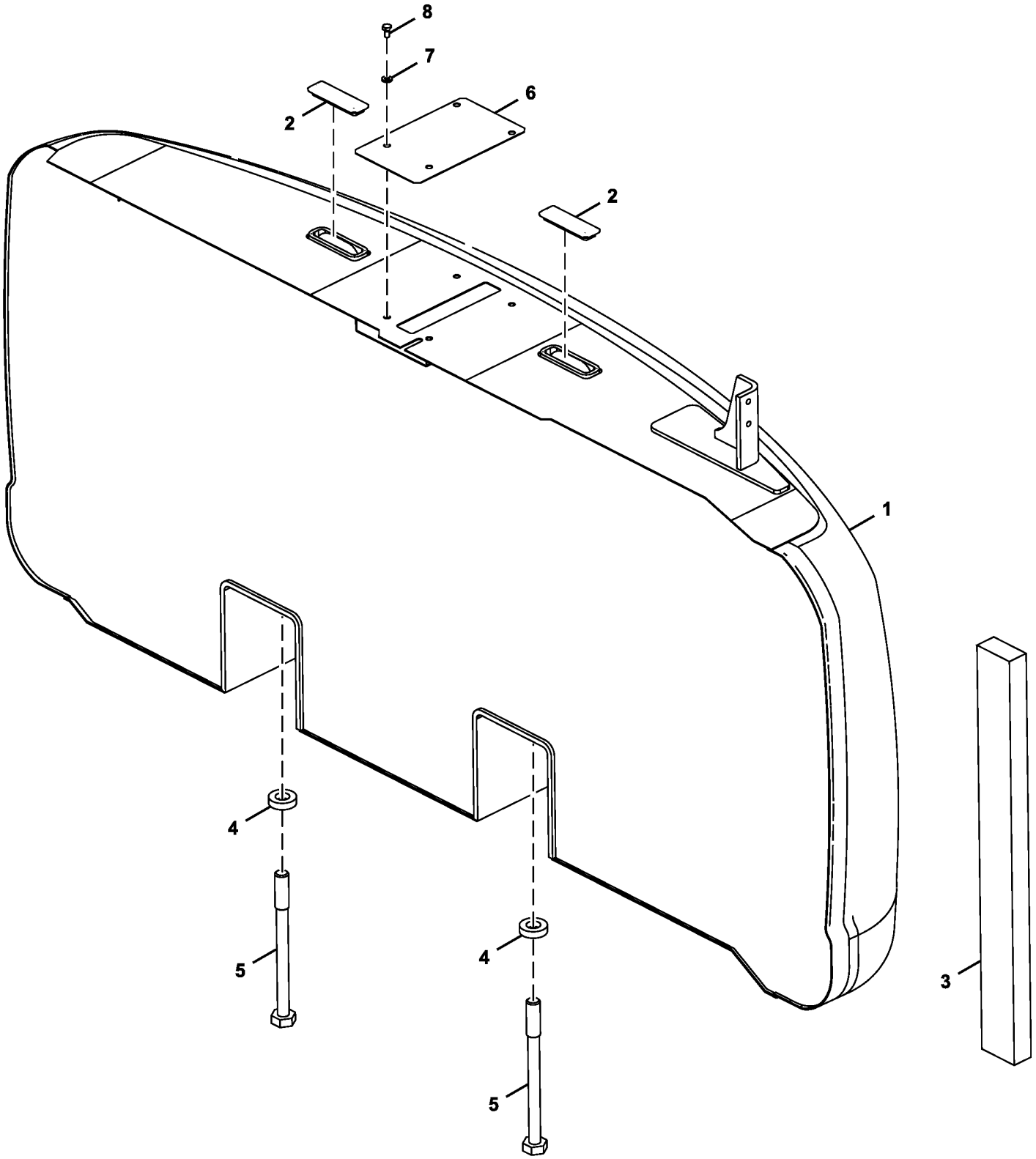

TX1102700

Item	*Nº peça*	*Descrição*	*Qtde*	*Nº série*	*Notas*
1	**FF513408**	**Contrapeso**	**1**		**Enchimento da Linha**
2	DH400360	Tampa	2		
3	4652779	Isolador	1		
4	4174859P	Arruela	4		
5	J823030	Parafuso	4		
6	FF528862	Capa	1		SUB FOR FF509584
7	24M7346	Arruela	4		11 X 20 X 2 mm, SUB FOR DH400703
8	19M7938	Parafuso sextavado	4		M10 X 20, SUB FOR J901020

Boom Foot Pin
Axe de pied de flèche
Pino do Pé da Lança
Pasador de pie de aguilón

TX1104102 A.1

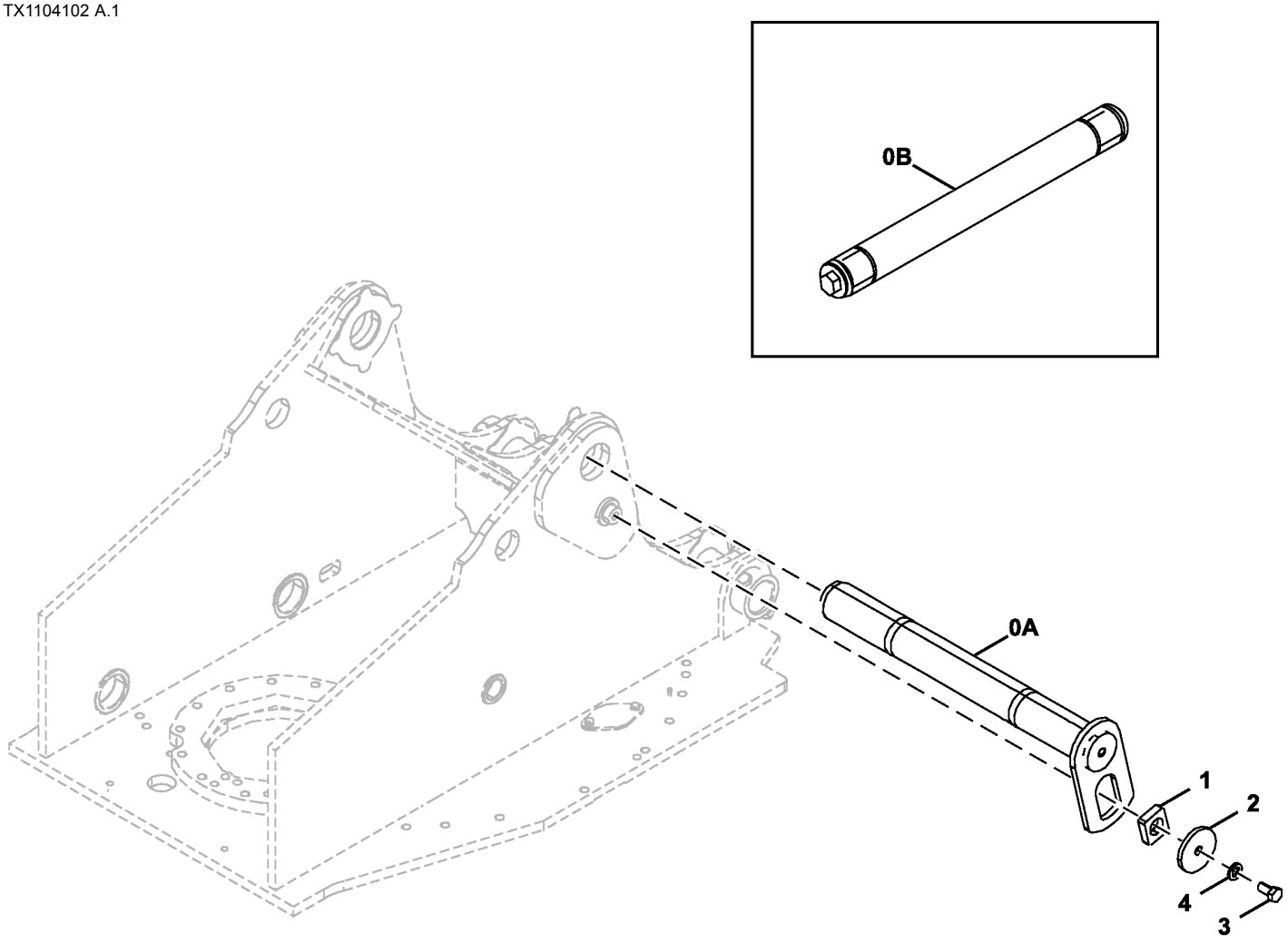

TX1104102

Item	*Nº peça*	*Descrição*	*Qtde*	*Nº série*	*Notas*
0A	8102646	Pino fixador	1		SUB FOR 3107472
0B	AT361191	Pino	1		Opção de Pino Expansor, INCLUDES T248607
	T248607	Luva	2		
1	4424425	Espaçador	1		
2	4640621	Placa	1		
3	T116332	Parafuso	1		M18 X 40, SUB FOR J921840
4	24M7353	Arruela	1		20 X 34 X 3 mm, SUB FOR J222018

Cab
Cabine
Cabine
Cabina

TX1089425 A.1

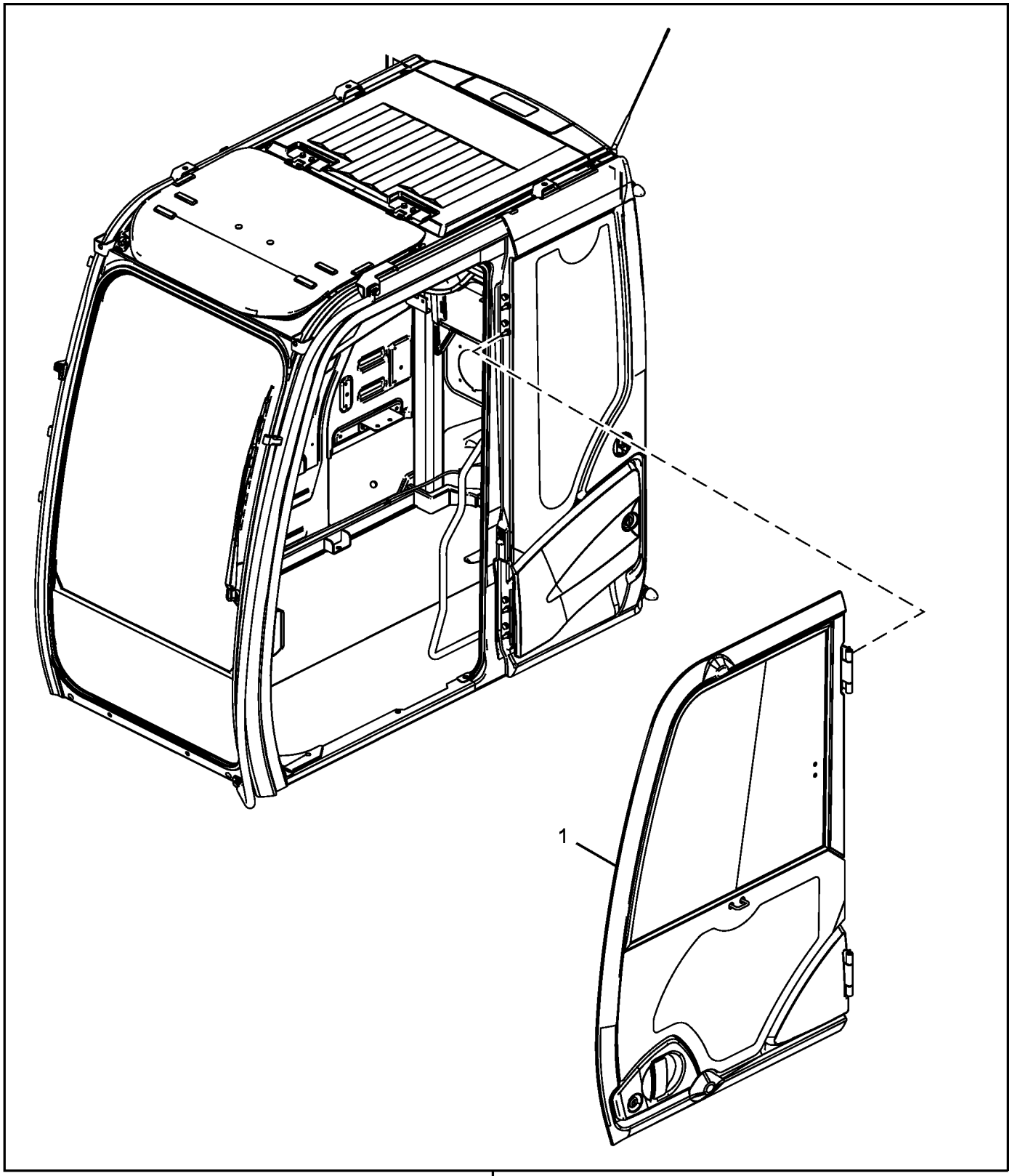

TX1089425

Item	*Nº peça*	*Descrição*	*Qtde*	*Nº série*	*Notas*
1	FYA00001494	Porta	1	-XXXXXX	Componentes em Páginas Separadas
	FYA00047973	Porta	1	XXXXXX-	Componentes em Páginas Separadas
2	FYA00037706	Cabine	1		SUB FOR FYA00009656, Componentes em Páginas Separadas

Cab Components, Door
Composants de cabine, porte
Componentes da Cabine, Porta
Componentes de la cabina, puerta

TX1085687 G.2

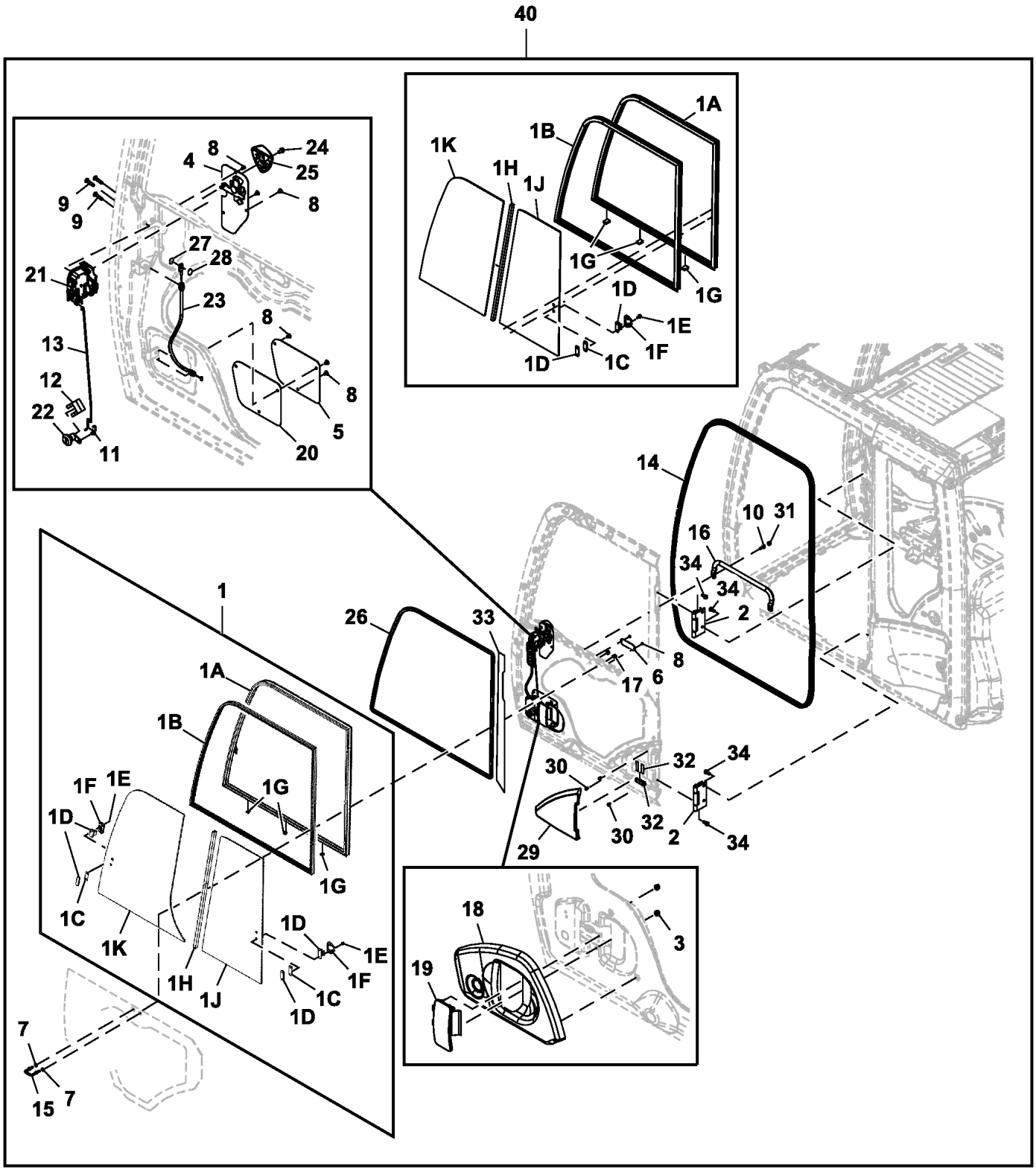

TX1085687

Item	*Nº peça*	*Descrição*	*Qtde*	*Nº série*	*Notas*
1	FXB00000975	Janela	1	-XXXXXX	
	FXB00013903	Janela	1	XXXXXX-	
1A	FXB00000976	Estrutura	1	-XXXXXX	
	FXB00013904	Estrutura	1	XXXXXX-	
1B	FXB00000977	Perfil "u"	1	-XXXXXX	
	FXB00013905	Perfil "u"	1	XXXXXX-	
1C	4420531	Espaçador	1	-XXXXXX	
	4420531	Espaçador	2	XXXXXX-	
1D	4369653	Fechadura	1	-XXXXXX	
	4369653	Fechadura	2	XXXXXX-	
1E	J850412	Parafuso	2	-XXXXXX	
	J850412	Parafuso	4	XXXXXX-	
1F	FXB00000979	Capa	1	-XXXXXX	
	FXB00000979	Capa	2	XXXXXX-	
1G	4411682	Isolador	3		
1H	FXB00000980	Vedação	1		
1J	FYA00001501	Janela	1		
1K	FYA00001500	Janela	1	-XXXXXX	
	FYA00047268	Janela	1	XXXXXX-	
2	FXB00000981	Dobradiça	2		
3	FXB00000982	Porca	2		
4	FXB00000983	Alavanca	1		
5	4665500	Capa	1		
6	4665501	Capa	1		
7	24M7055	Arruela	2		8.400 X 16 X 1.600 mm, SUB FOR A590108
8	4706566	Parafuso	8		
9	FXB00000984	Parafuso	3		
10	19M7288	Parafuso sextavado	2		M8 X 30, SUB FOR 4708387
11	FXB00000985	Suporte	1		
12	4372091	Presilha	1		
13	FXB00000986	TiranTe	1		
14	FXB00000987	Isolador	1		
15	FXB00000988	Parafuso	1		
16	FXB00000989	Corrimão	1		
17	4414857	Porca	2		
18	FXB00000990	Capa	1		
19	FXB00000991	Alavanca	1		
20	4665503	Vedação	1		
21	FXB00000992	Fechadura	1		
22	FXB00000993	Chave	1		
23	FXB00000994	Cabo	1		
24	4662252	Parafuso	1		
25	4665490	Manete	1		
26	FXB00000995	Isolador	1		
27	FXB00000996	Espaçador	1		
28	FXB00000997	Espaçador	1		
29	FXB00000998	Capa	1		
30	FXB00000999	Presilha	3		
31	FXB00000923	Tampa	2		
32	FXB00001000	Vedação	3		
33	FXB00001001	Vedação	1		
34	.....	Parafuso c/arruela	8		4411829 NLA
	R168831	Parafuso sextavado	8		
	24M7271	Arruela	8		10.500 X 20 X 2 mm
40	FYA00001494	Porta	1	-XXXXXX	Componentes Adicionais em Páginas Separadas
	FYA00047973	Porta	1	XXXXXX-	Componentes Adicionais em Páginas Separadas

Cab Components (Door Catch)
Composants de cabine (loquet de portière)
Componentes da Cabine (Detentor da Porta)
Componentes de cabina (traba de la puerta)

TX1085686 B.2

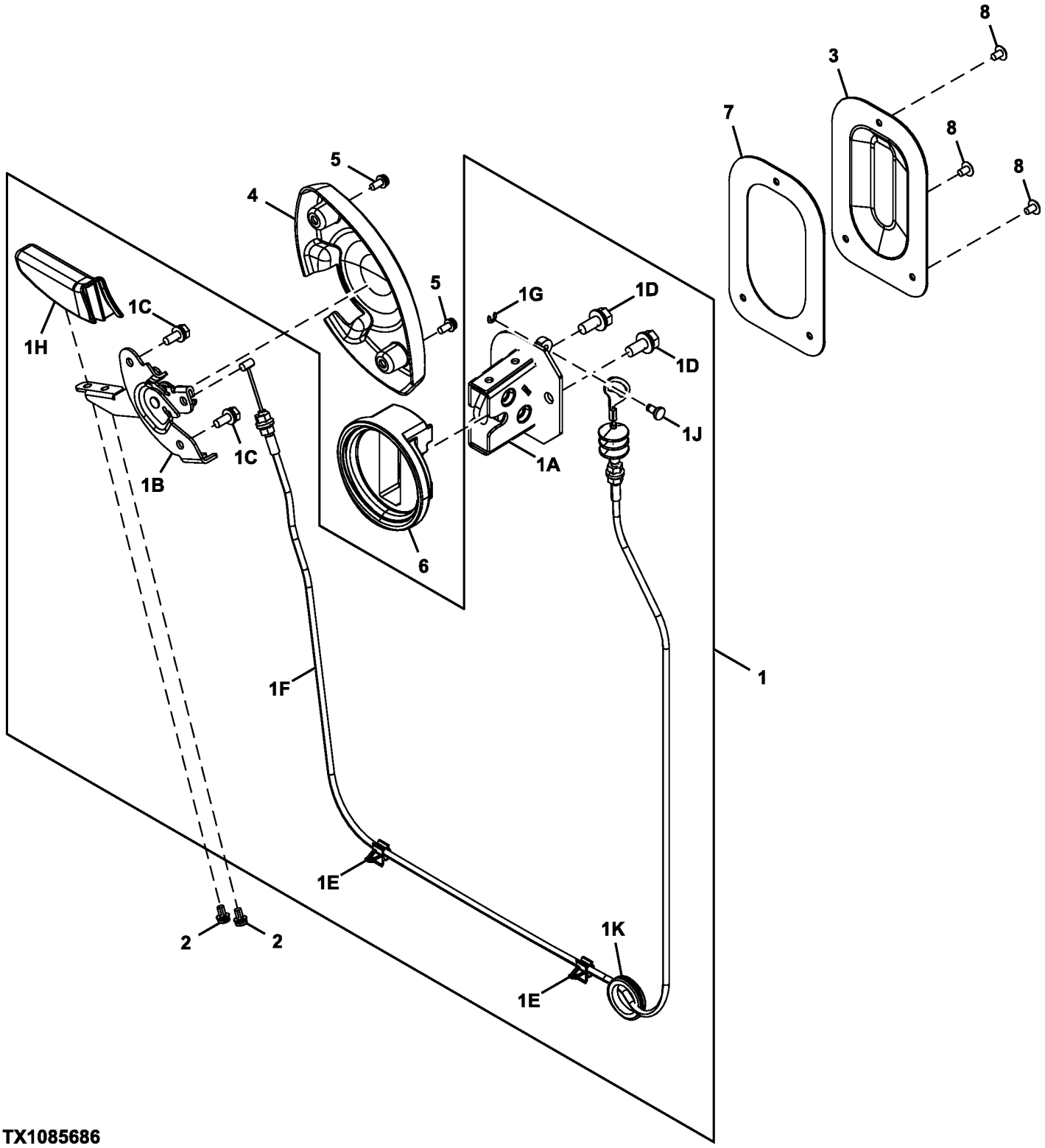

TX1085686

Item	*Nº peça*	*Descrição*	*Qtde*	*Nº série*	*Notas*
1	.....	Trava	1		FXB00000967 NLA, Fornecer os Componentes
1A	FXB00000968	Trava	1		
1B	4662724	Alavanca	1		
1C	4662730	Parafuso	2		
1D	4658110	Parafuso	2		
1E	4662728	Presilha	2		
1F	4662727	Cabo	1		
1G	4662722	Anel de pressão	1		
1H	4662725	Alavanca	1		
1J	4662721	Pino	1		
1K	4607409	Bucha	1		
2	FXB00000970	Parafuso	2		
3	FXB00000971	Capa	1		
4	4662726	Capa	1		
5	4662729	Parafuso	2		
6	FXB00000972	Isolador	1		
7	FXB00000973	Junta de vedação	1		
8	4706566	Parafuso	3		

Cab Components (Cab Light, Antenna and Speakers)
Composants de cabine (éclairage de cabine, antenne et haut-parleurs)
Componentes da Cabine (Luz, Antena e Alto-falantes da Cabine)
Componentes de cabina (luz interior de cabina, antena y altavoces)

TX1085680 D.1

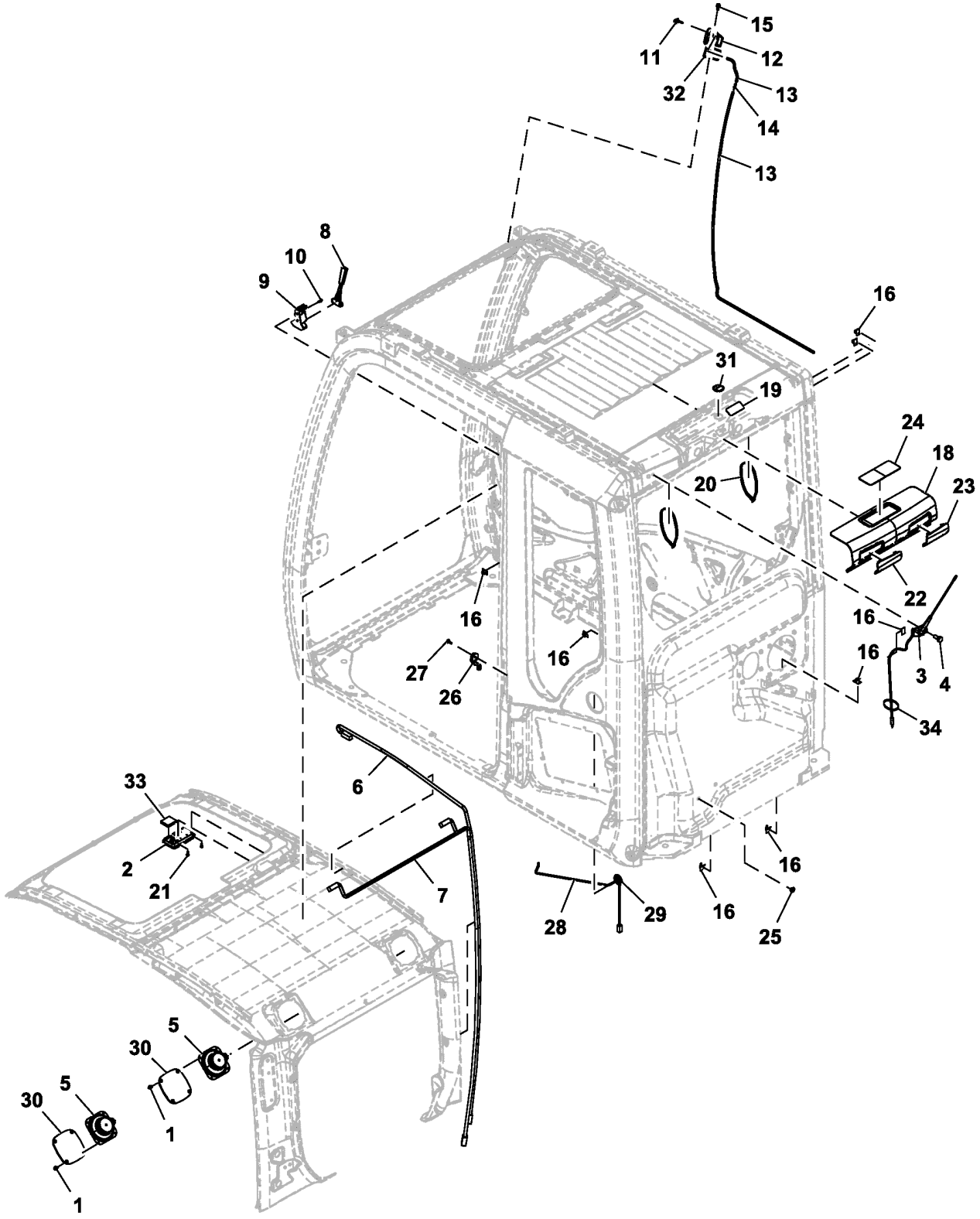

TX1085680

Item	*Nº peça*	*Descrição*	*Qtde*	*Nº série*	*Notas*
1	4372608	Parafuso	8		
2	FYA00003626	Farol	1		
3	FXB00000883	Antena	1		
4	FXB00000884	Parafuso	1		
5	4361302	Alto-Falante	2		
6	FXB00000885	Chicote	1		Luz do Teto
7	FXB00000886	Chicote	1		Alto-falante
8	4362700	Martelo	1		
9	2038764	Apoio	1		
10	4662729	Parafuso	2		
11	4464394	Bico	1		
12	4662759	Carcaça	1		
13	.....	Mangueira em metro	1		4666369 NLA, MF TY25139 CTL
14	4367481	VálV. controladora de fluxo	1		
15	4658095	Parafuso	1		
16	4662758	Presilha	9		
18	FXB00000888	Capa	1		
19	FXB00000889	Vedação	1		
20	4662378	Presilha	2		
21	4662368	Parafuso	2		
22	FXB00000890	Capa	1		
23	FYA00005153	Capa	1		
24	FXB00000891	Capa	1		
25	4287903	Passa-fio	1		
26	FXB00000892	Interruptor	1		Interruptor da Porta
27	FXB00000893	Parafuso	1		
28	FXB00000894	Chicote	1		Chicote Elétrico do Interruptor da Porta
29	FXB00000895	Bucha	1		
30	4685180	Grade	2		
31	4662744	Bucha	1		
32	FXB00000896	Isolador	1		
33	FXB00000897	Isolador	1		
34	FXB00002565	Cinta	1		

Cab Work Light Covers
Couvercles pour phare de travail de cabine
Tampas da Luz de Trabalho da Cabine
Cubiertas de faro de trabajo de la cabina

TX1233290 A.1

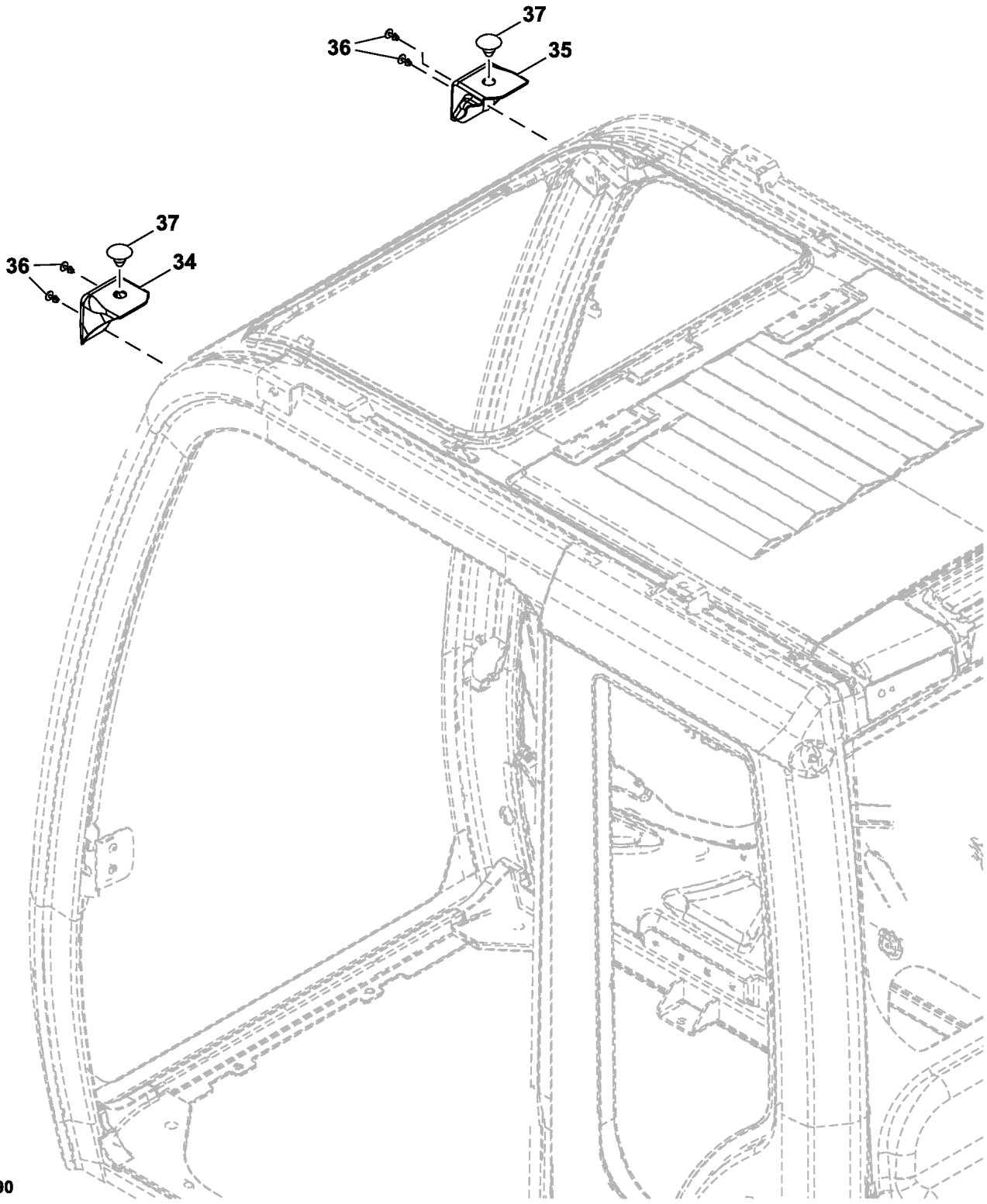

Item	*Nº peça*	*Descrição*	*Qtde*	*Nº série*	*Notas*
34	FYA00038801	Capa	1		
35	FYA00038802	Capa	1		
36	FYA00038804	Presilha	4		
37	FYA00038803	Presilha	2		

Cab Components (Handrail, Guard Bars)
Composants de cabine (main courante, barres de protection)
Componentes da Cabine (Corrimão, Barras de Proteção)
Componentes de cabina (asidero, protectores de barras)

TX1085683 B.1

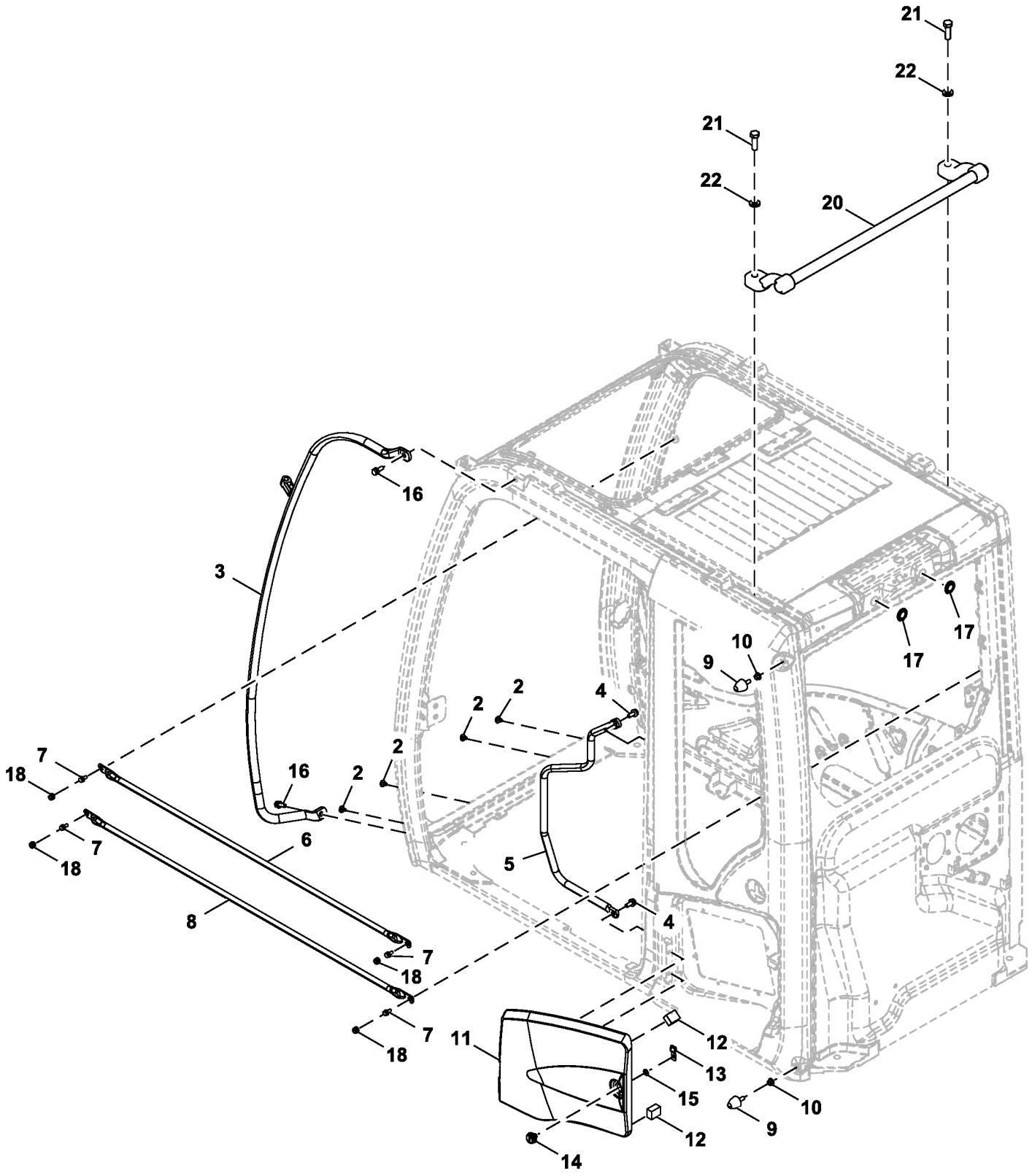

TX1085683

Item	*Nº peça*	*Descrição*	*Qtde*	*Nº série*	*Notas*
2	4662755	Presilha	4		
3	FXB00000917	Corrimão	1		
4	.....	Parafuso c/arruela	2		J271025 NLA
	19M7402	Parafuso sextavado	2		M10 X 25, SUB FOR J901025
	24M7346	Arruela	2		11 X 20 X 2 mm, SUB FOR J222010
5	FXB00000918	Corrimão	1		
6	FXB00000919	Proteção	1		
7	4658110	Parafuso	4		
8	FXB00000920	Proteção	1		
9	4607054	Limitador	2		
10	4341450	Porca	2		
11	FXB00000921	Capa	1		
12	FXB00000922	Isolador	2		
13	4662751	Placa de segurança	1		
14	4662763	Fechadura	1		
15	4662770	Arruela	1		
16	4665689	Parafuso	2		
17	FYA00005155	Passa-fio	2		
18	FXB00000923	Tampa	4		

Cab Components, Sunroof, Shade, and Headliner
Composants de cabine, toit ouvrant, pare-soleil et revêtement de toit
Componentes, Teto Solar, Quebra-sol e Revestimento da Cabine
Componentes de la cabina, techo corredizo, parasol y revestimiento del techo

TX1085685 C.2

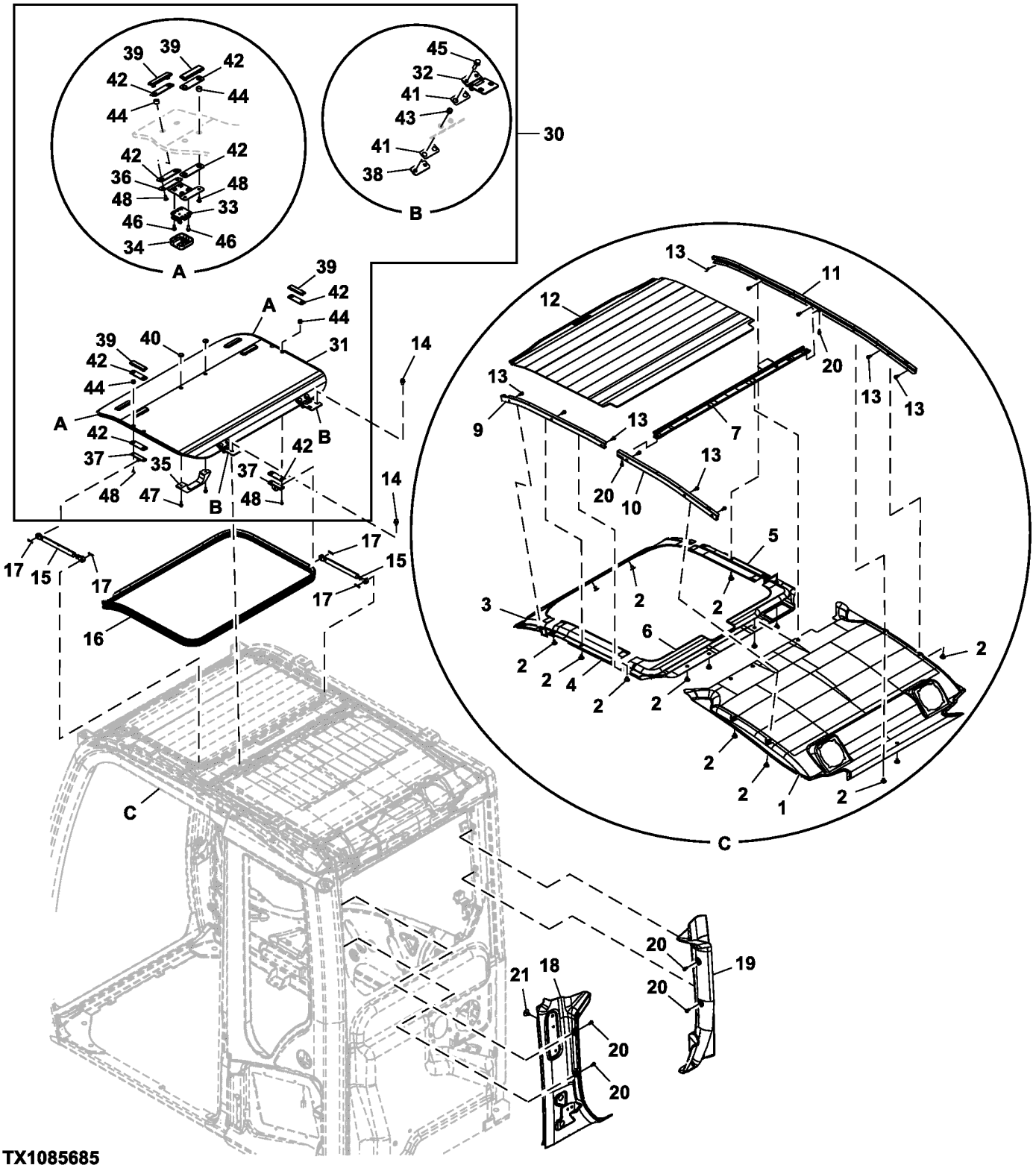

Item	*Nº peça*	*Descrição*	*Qtde*	*Nº série*	*Notas*
1	FYA00005147	Guarnição de teto	1		
2	4662718	Presilha	16		
3	FXB00000947	Capa	1		
4	FXB00000948	Capa	1		
5	FXB00000949	Capa	1		
6	FXB00000950	Capa	1		
7	FXB00000951	Apoio	1		
9	FXB00000961	Capa	1		
10	FXB00000962	Capa	1		
11	FXB00000963	Capa	1		
12	FXB00000964	Capa	1		
13	4662252	Parafuso	11		
14	4658110	Parafuso	4		
15	4369619	Cilindro	2		
16	FXB00000965	Isolador	1		
17	4022697	Pino de trava	4		
18	FYA00005148	Capa	1		
19	FXB00000966	Capa	1		
20	4685091	Parafuso	6		
21	FYA00027583	Presilha	2		SUB FOR FYA00005150
30	FXB00000957	TeTo	1		
31	4662359	TeTo	1		
32	4662360	Dobradiça	2		
33	FXB00000956	Fechadura	2		
34	FXB00000954	Capa	2		
35	4662358	Manete	1		
36	4662362	Apoio	2		
37	4662361	Apoio	2		
38	4662366	Apoio	2		
39	4662356	RetentoR	6		
40	4662357	RetentoR	2		
41	4474476	Junta de vedação	4		
42	FXB00000958	Junta de vedação	12		
43	4474482	Bucha	4		
44	FXB00000959	Isolador	12		
45	19M7288	Parafuso sextavado	4		M8 X 30, SUB FOR 4708387
46	4662368	Parafuso	8		
47	FXB00000960	Parafuso	2		
48	4662364	Parafuso	12		

Cab Components (Brackets, Bushings and Stoppers)
Composants de cabine (supports, bagues et butées)
Componentes da Cabine (Suportes, Buchas e Batentes)
Componentes de cabina (escuadras, bujes y topes)

TX1104634 A.1

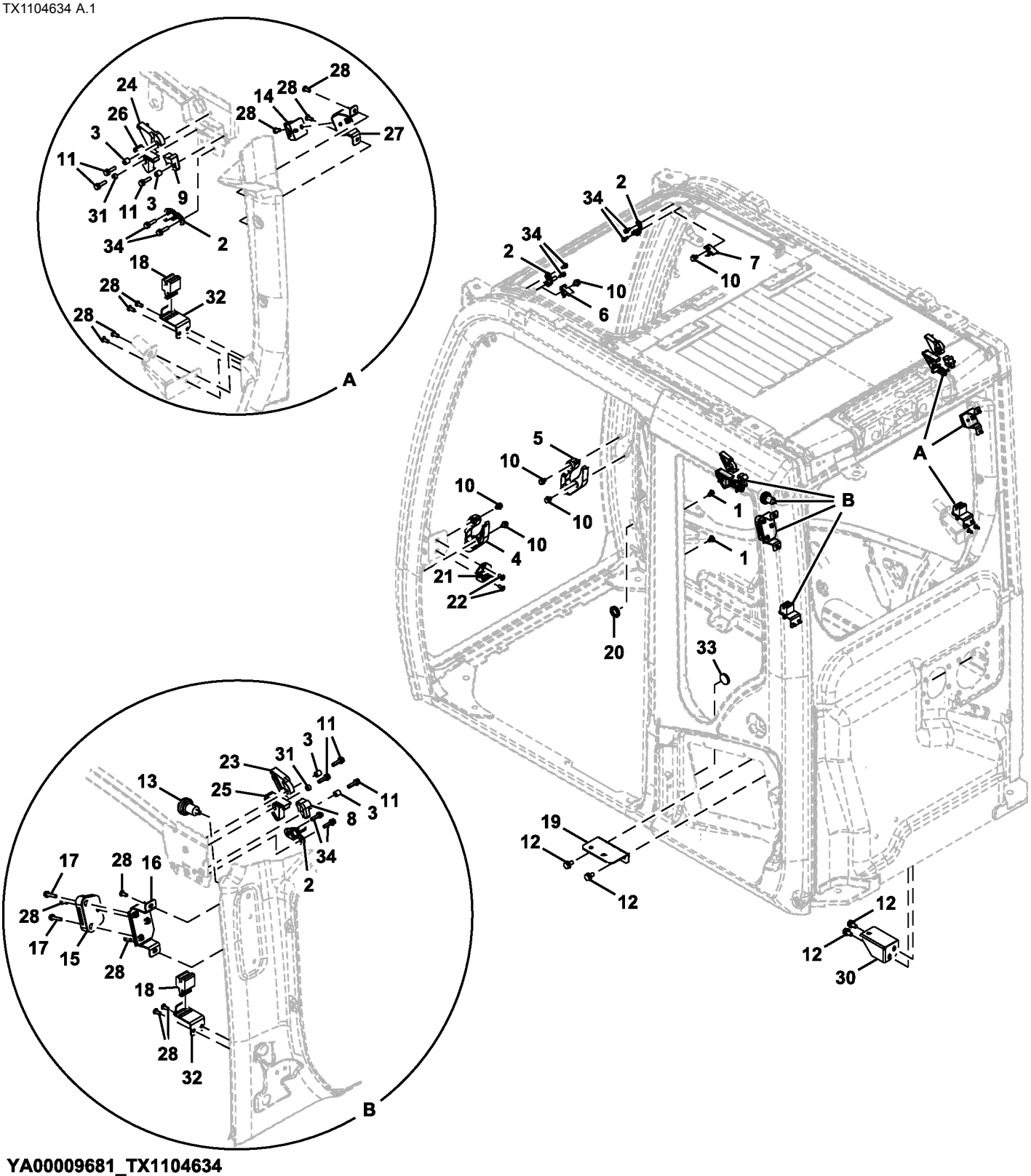

YA00009681_TX1104634

Item	*Nº peça*	*Descrição*	*Qtde*	*Nº série*	*Notas*
1	4662755	Presilha	2		
2	4662242	Trinco	4		
3	4662227	Bucha	4		
4	FXB00000905	Isolador	1		
5	FXB00000906	Isolador	1		
6	4662230	Plugue	1		
7	4662231	Plugue	1		
8	4662232	Plugue	1		
9	4662233	Plugue	1		
10	4662245	Parafuso	6		
11	4708351	Parafuso	6		
12	19M7938	Parafuso sextavado	4		M10 X 20, J271020 NLA. SUB FOR J901020
	24M7346	Arruela	4		11 X 20 X 2 mm, SUB FOR J222010
13	4295573	Gancho	1		SUB FOR 4341413
14	4464305	Suporte	1		
15	4464273	Suporte	1		
16	FXB00000907	Apoio	1		
17	4662741	Parafuso	2		
18	4464309	Suporte	2		
19	FXB00000908	Apoio	1		
20	4466815	Bucha	1		
21	FXB00000909	Trinco	1		
22	4341415	Parafuso c/arruela	2		
23	FXB00000910	Limitador	1		
24	FXB00000911	Limitador	1		
25	FXB00002590	Isolador	1		
26	FXB00002591	Isolador	1		
27	FXB00000914	Apoio	1		
28	4609479	Parafuso	12		
30	FXB00000915	Apoio	1		
31	4456237	Bucha	2		
32	FXB00000916	Apoio	2		
33	4708533	Bucha	1		
34	4662224	Parafuso	8		

Cab Floor Plate Hardware
Boulonnerie de plaque de plancher de cabine
DtlPeças de Fixação da Chapa do Piso da Cabine
Tornillería de plancha de piso de cabina

TX1089821 B.1

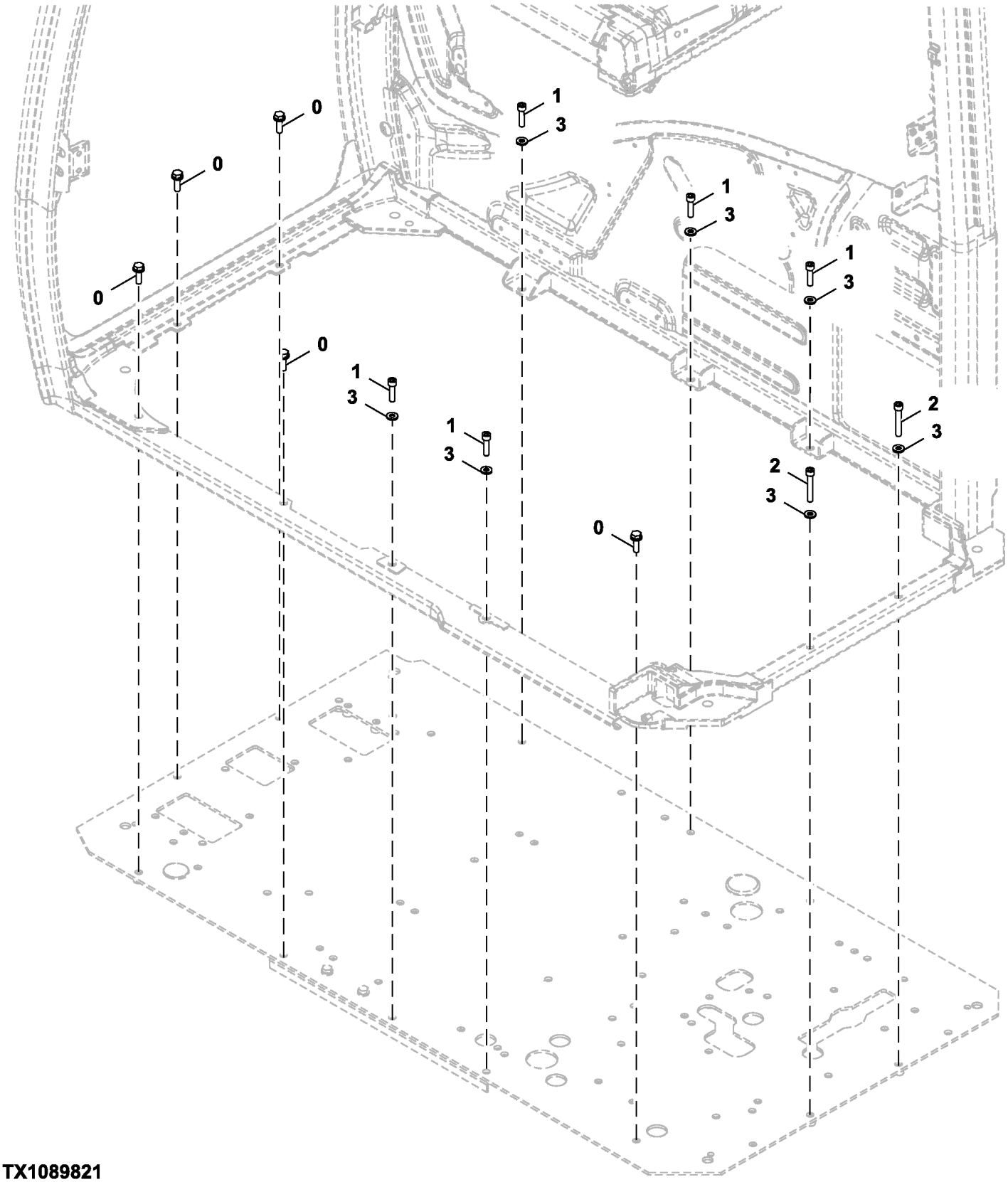

TX1089821

Item	*Nº peça*	*Descrição*	*Qtde*	*Nº série*	*Notas*
0	.....	Parafuso c/arruela	5		J271035 NLA
	19M7550	Parafuso sextavado	5		M10 X 35, SUB FOR J901035
	24M7346	Arruela	5		11 X 20 X 2 mm, SUB FOR J222010
1	19M8338	Parafuso	5		M10 X 40, SUB FOR J781040
2	19M6876	Parafuso	2		M10 X 65, SUB FOR J781065
3	24M7346	Arruela	7		11 X 20 X 2 mm, SUB FOR J222010

Cab Glass
Glace cabine
Vidro da Cabine
Vidrio de la cabina

TX1085681 D.1

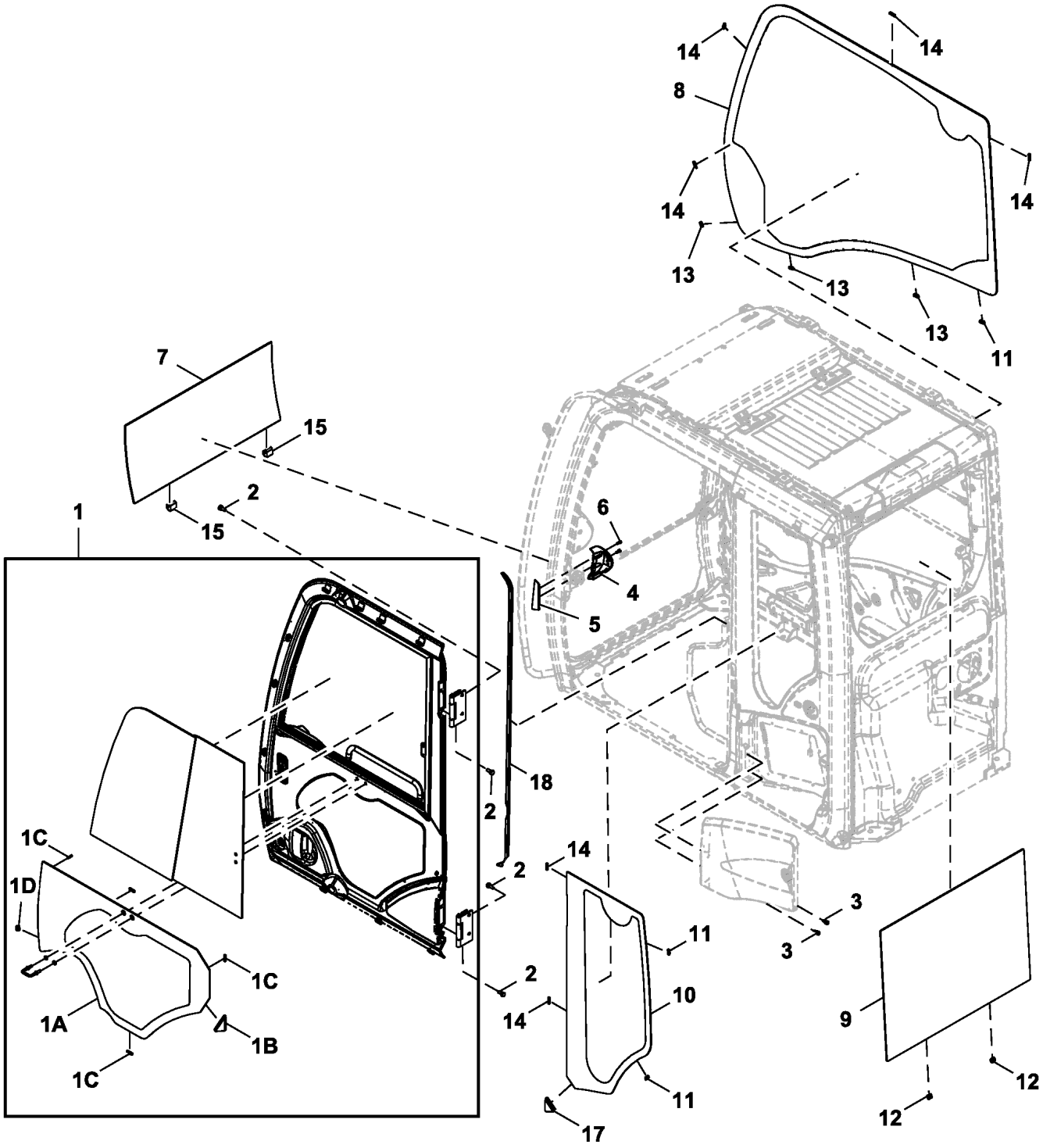

TX1085681

Item	*Nº peça*	*Descrição*	*Qtde*	*Nº série*	*Notas*
1	FYA00001494	Porta	1	-XXXXXX	Componentes Adicionais em Páginas Separadas
	FYA00047973	Porta	1	XXXXXX-	Componentes Adicionais em Páginas Separadas
1A	FYA00001499	Janela	1		
1B	FXB00000901	Limitador	1		
1C	4659595	Isolador	4		
1D	4659592	Bucha	1		
2	.....	Parafuso c/arruela	8		4411829 NLA
	R168831	Parafuso sextavado	8		
	24M7271	Arruela	8		10.500 X 20 X 2 mm
3	4658110	Parafuso	2		
4	FXB00000899	Capa	1		
5	FXB00000900	Capa	1		
6	4485892	Parafuso	2		
7	4651654	Vidraça	1		
8	FYA00001496	Janela	1		Direita
9	FYA00001497	Janela	1		Traseira
10	FYA00001498	Janela	1		Traseiros Esquerdos
11	4659592	Bucha	3		
12	4659593	Bucha	2		
13	4659594	Bucha	3		
14	4659595	Isolador	6		
15	4662735	Bucha	2		
17	FXB00000902	Limitador	1		
18	4662747	Isolador	1		

Cab Components (Windshield)
Composants de cabine (essuie-glace)
Componentes da Cabine (Para-brisa)
Componentes de cabina (parabrisas)

TX1185357 D.1

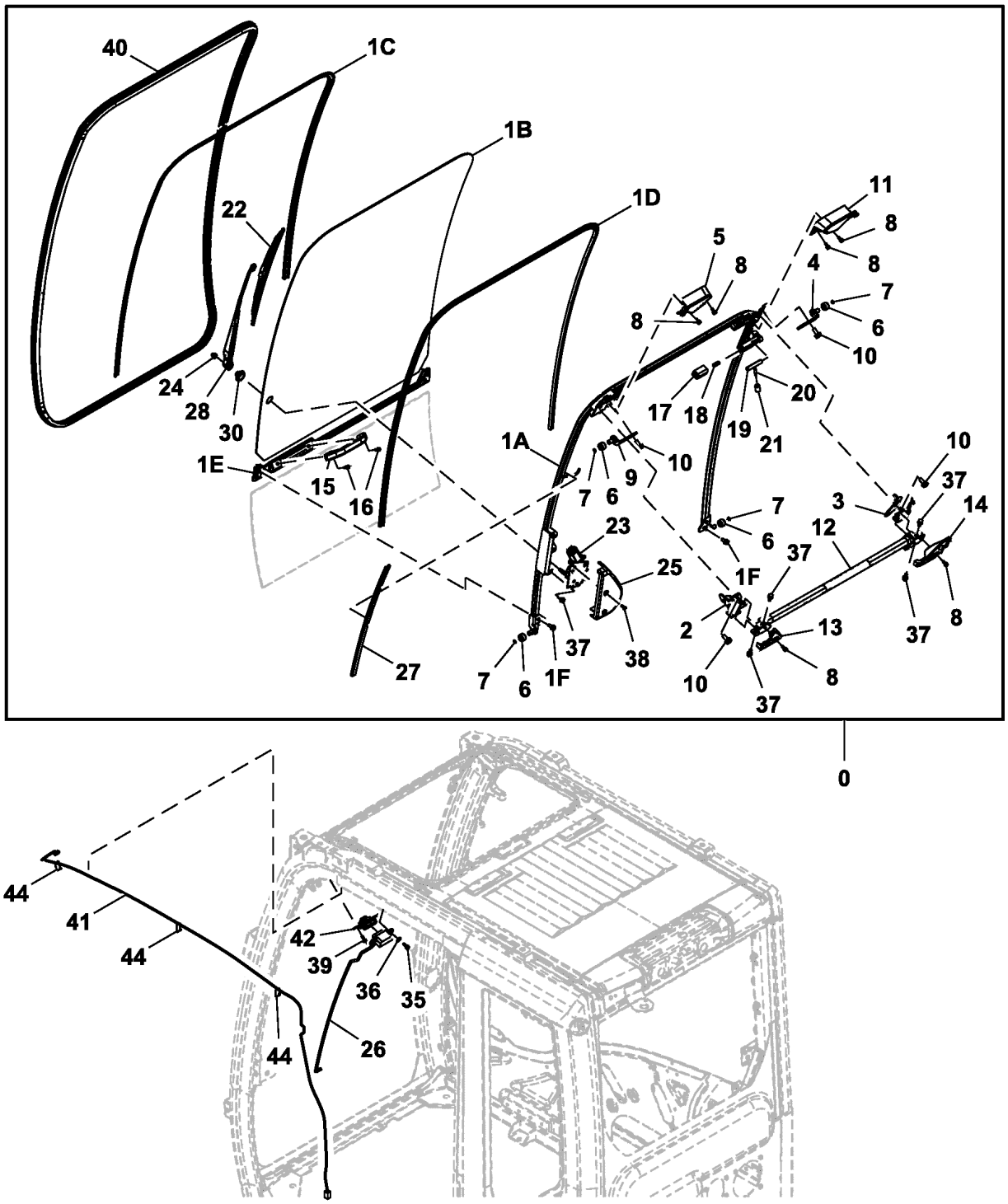

TX1185357

Item	*Nº peça*	*Descrição*	*Qtde*	*Nº série*	*Notas*
0	FYA00000236	Janela	1		
1A	FXB00000926	Estrutura	1		
1B	FYA00001495	Janela	1		
1C	FXB00000927	Isolador	1		
1D	FXB00000928	Isolador	1		
1E	FXB00000929	Isolador	1		
1F	4658110	Parafuso	4		
2	FXB00000930	Fechadura	1		
3	FXB00000931	Fechadura	1		
4	FYA00044509	Apoio	1		SUB FOR FXB00000932
5	FXB00000933	Capa	1		
6	4204558	Rolete	4		
7	FXB00000934	Mola	4		
8	FXB00000935	Parafuso	8		
9	FYA00044508	Apoio	1		SUB FOR FXB00000936
10	4662250	Parafuso	8		
11	FXB00000938	Capa	1		
12	FXB00000939	Alavanca	1		
13	FXB00000940	Capa	1		
14	FXB00000941	Capa	1		
15	4204579	Alavanca	1		
16	4485892	Parafuso	2		
17	4456227	Capa	1		
18	FXB00005198	Mola	1		SUB FOR 4662251
19	4662243	Eixo	1		
20	4662223	Alavanca	1		
21	4607646	Capa	1		
22	4650572	Palheta do limP. Pára-brisa	1		
23	FYA00010377	Motor do limp. pára-brisa	1		
24	4464401	Porca	1		
25	4650573	Capa	1		
26	4658091	Terminal conecTor eléTrico	1		Localizado na Área da Cabine para a Estrutura do Para-brisa
27	FXB00000942	Capa	1		
28	4650571	Haste limp. de pára-brisa	1		
30	4660025	Tampa	1		SUB FOR 4656158
35	4658095	Parafuso	2		
36	4663625	Arruela	2		
37	4658110	Parafuso	6		
38	4658109	Parafuso	2		
39	4658094	Parafuso	2		
40	4659659	Isolador	1		
41	FXB00000943	Chicote	1		Limpador de Para-brisa
42	4658090	Terminal conecTor eléTrico	1		Interruptor do Limpador
44	4377820	Braçadeira	3		

Cab Mounting Bracket
Support de montage de cabine
Suporte de Montagem da Cabine
Escuadra de montaje de cabina

TX1089825 A.1

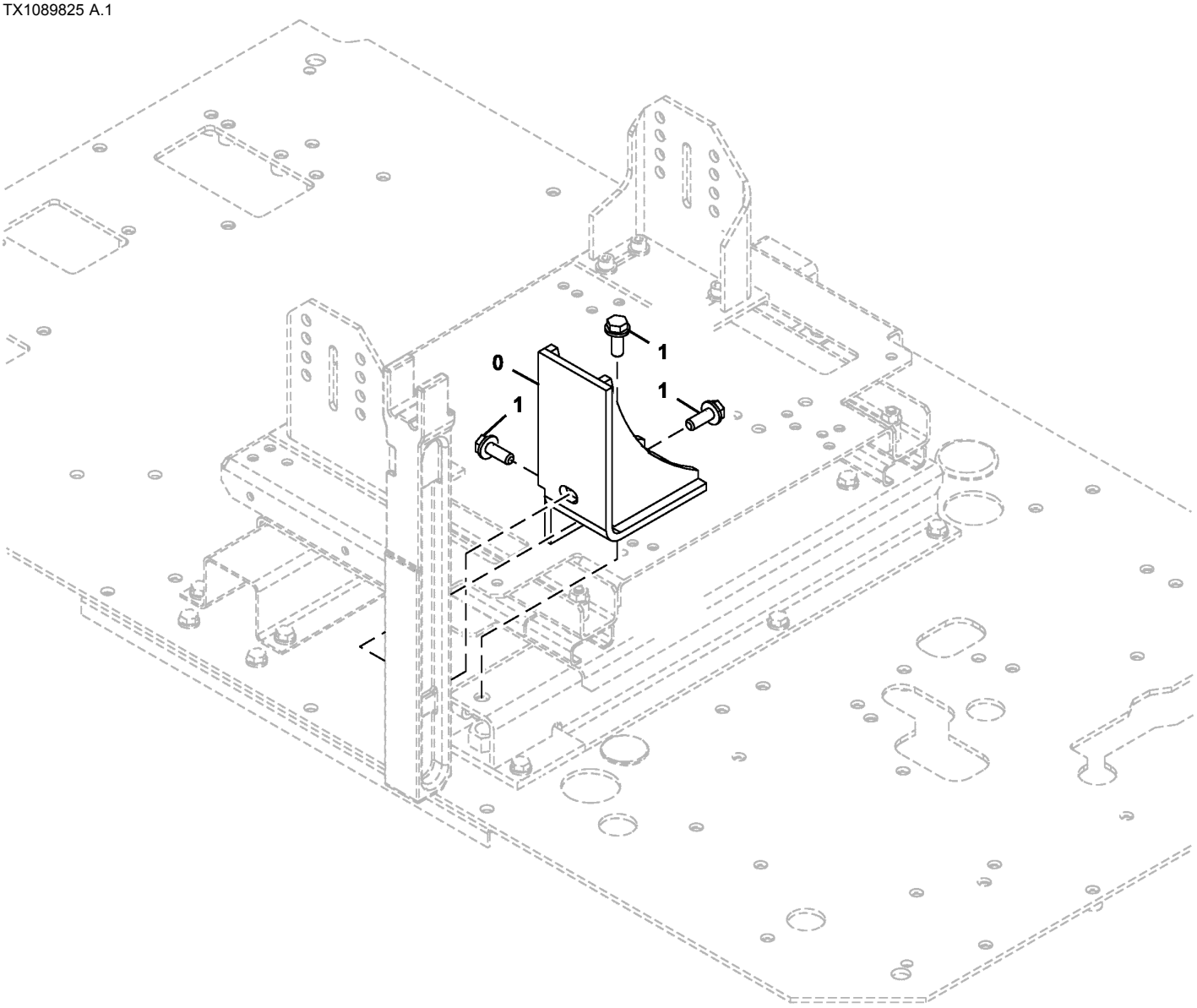

TX1089825

Item	*Nº peça*	*Descrição*	*Qtde*	*Nº série*	*Notas*
0	8119061	Apoio	1		
1	.....	Parafuso	3		J271235 NLA
	19M7403	Parafuso sextavado	3		M12 X 35
	24M7345	Arruela	3		13.500 X 24 X 2.500 mm

Cab Mounts
Montage de cabine
Suportes da Cabine
Montaje de cabina

TX1102564 B.1

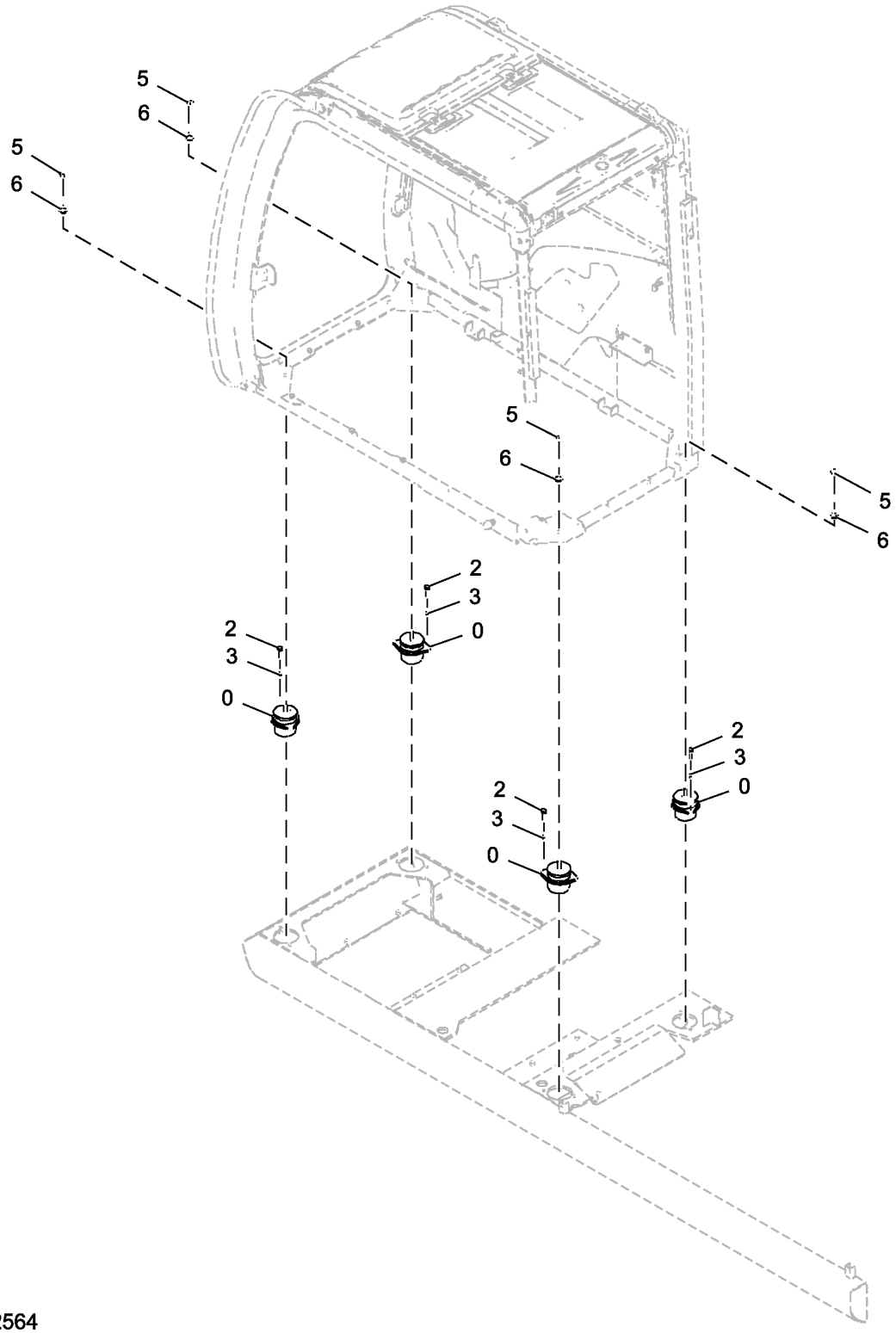

TX1102564

Item	*Nº peça*	*Descrição*	*Qtde*	*Nº série*	*Notas*
0	4630660	Isolador	4		
2	19M7496	Parafuso sextavado	8		M12 X 45, SUB FOR J921245
3	24M7345	Arruela	8		13.500 X 24 X 2.500 mm, SUB FOR J222012
5	14M7328	Porca de segurança	4		M16, SUB FOR 4423699
6	24M7338	Arruela	4		17 X 30 X 3 mm, SUB FOR J222016

Console Cover
Couvercle de console
Tampa do Console
Cubierta de consola

TX1089829 B.2

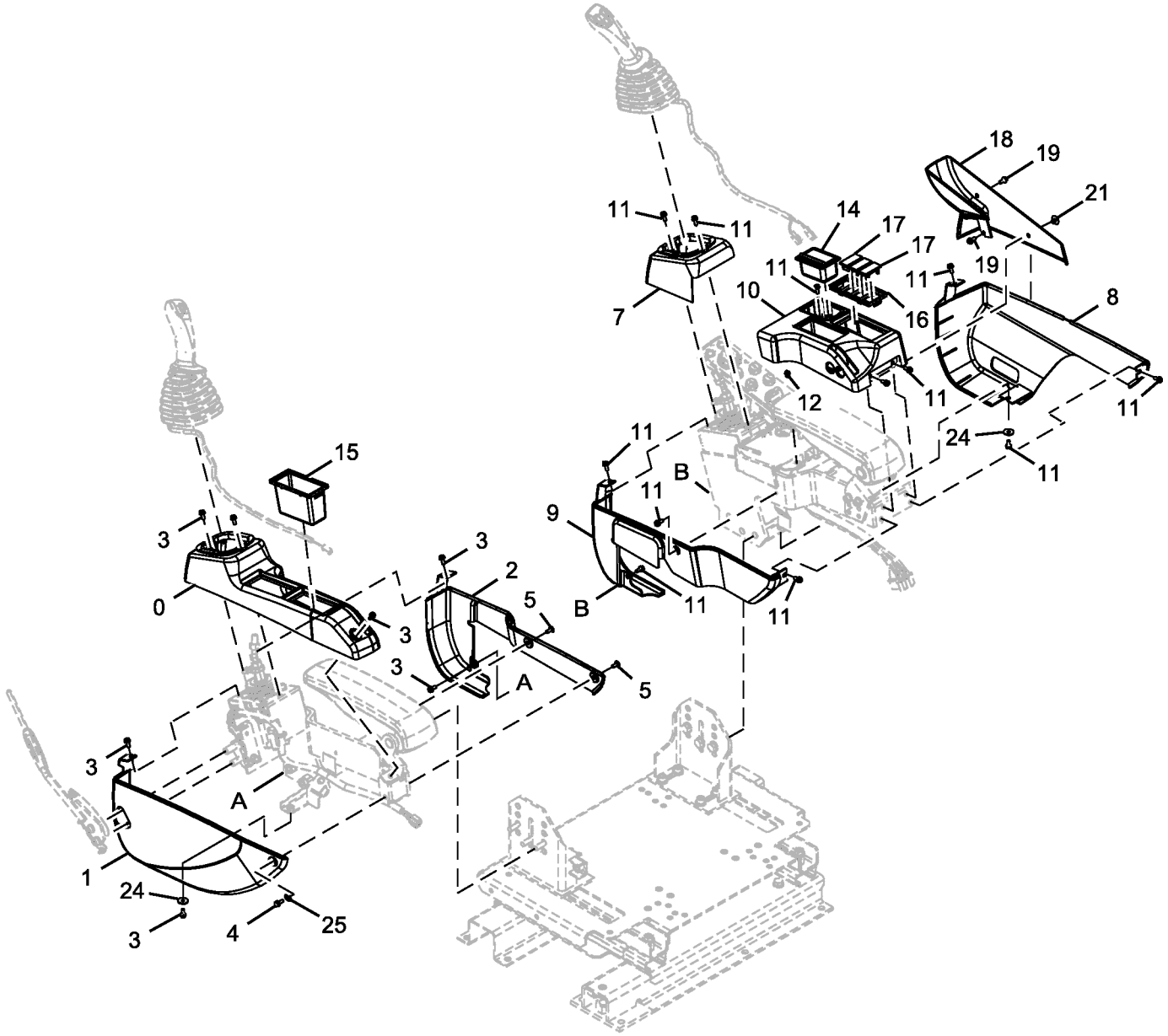

TX1089829

Item	*Nº peça*	*Descrição*	*Qtde*	*Nº série*	*Notas*
0	2058766	Capa	1		
1	2058767	Capa	1		
2	2058768	Capa	1		
3	19M8425	Parafuso sextavado	7		M6 X 16, J460616 NLA
	12M7006	Arruela de pressão	7		6 mm
	24M7293	Arruela	7		6.500 X 13 X 1.600 mm
4	.....	Parafuso c/arruela	1		J260616 NLA
	19M7560	Parafuso sextavado	1		M6 X 16, SUB FOR J900616
	24M7054	Arruela	1		6.400 X 12 X 1.600 mm, SUB FOR A590106
5	T108221	Parafuso	2		SUB FOR J650614
7	2058769	Capa	1		
8	2058770	Capa	1		
9	2058771	Capa	1		
10	2058772	Capa	1		
11	19M8425	Parafuso sextavado	12		M6 X 16, J460616 NLA
	12M7006	Arruela de pressão	12		6 mm
	24M7293	Arruela	12		6.500 X 13 X 1.600 mm
12	4651537	Presilha	1		
14	4415024	Cinzeiro	1		
15	2058775	Bandeja	1		
16	2058776	Caixa	1		
17	3121182	Tampa	3		
18	2058774	Capa	1		
19	19M8425	Parafuso sextavado	2		M6 X 16, J460616 NLA
	12M7006	Arruela de pressão	2		6 mm
	24M7293	Arruela	2		6.500 X 13 X 1.600 mm
21	4653156	Presilha	1		
24	4607546	Arruela	2		
25	FYA00002134	Arruela	1		

Falling Object Protection Kit
Protection contre les chutes d'objets kit
Kit de Proteção contra Queda de Objetos
Protección contra caída de objetos kit

TX1089819 C.1

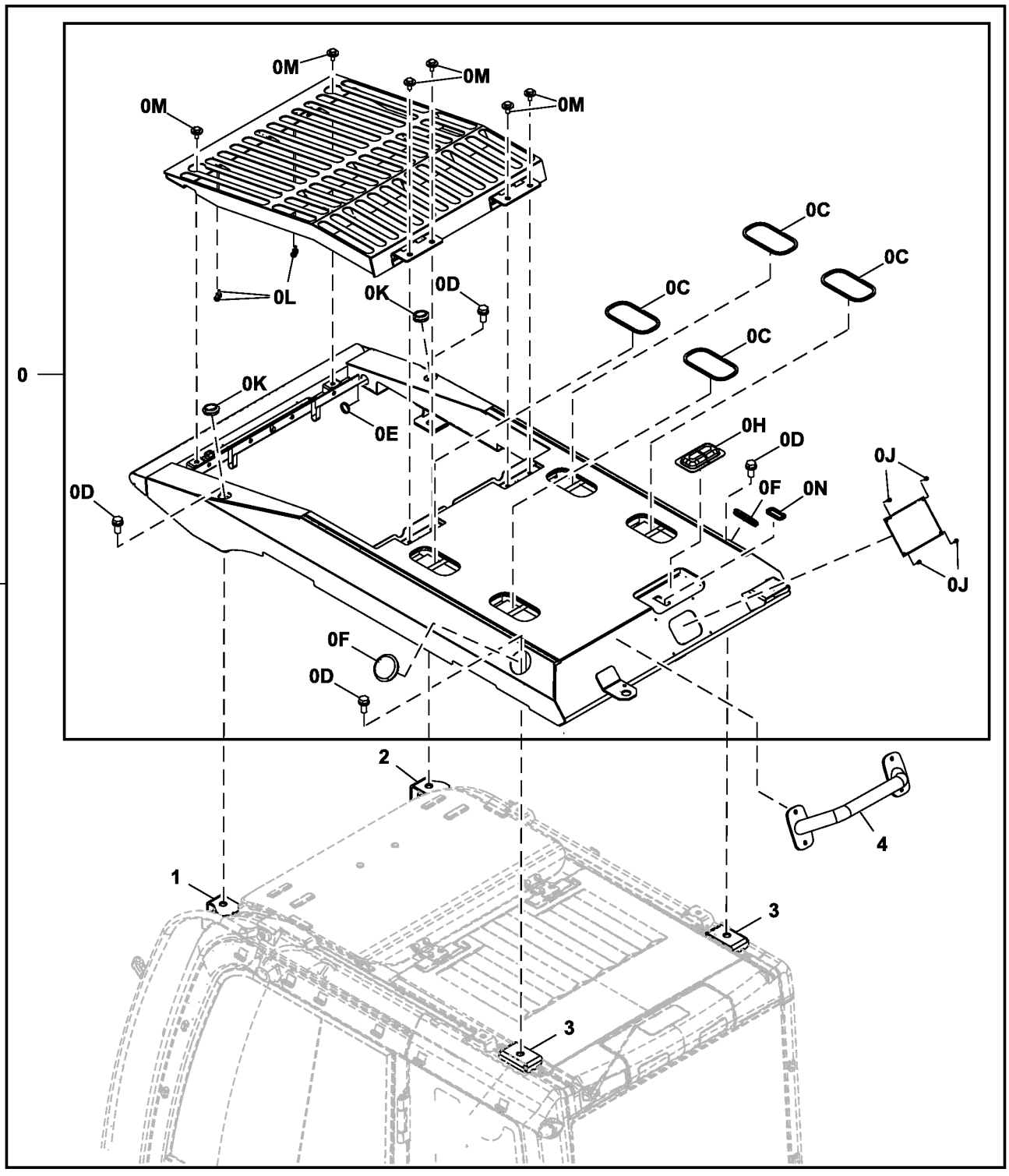

TX1089819

Item	*Nº peça*	*Descrição*	*Qtde*	*Nº série*	*Notas*
0	FYA00039723	Proteção	1		SUB FOR FYA00008615
0C	4466834	Isolador	4		
0D	4456179	Parafuso	4		
0E	4466815	Bucha	1		
0F	4666063	Bucha	2		
0H	4662370	Capa	1		
0J	4662729	Parafuso	4		
0K	4476843	Bucha	2		
0L	4204580	Pára-choque	4		
0M	.....	Parafuso c/arruela	6		J281025 NLA
	19M7402	Parafuso sextavado	6		M10 X 25, SUB FOR J901025
	4486055	Arruela	6		
0N	4666057	Bucha	1		
1	FYA00009154	Apoio	1		
2	FYA00009153	Apoio	1		
3	4655548	Apoio	2		
4	FYA00039727	Apoio	1		
10	**AT390802**	**Kit - instalação de campo**	**1**		**Pacotes de Produto, FOPS**

Operator Protection Guard (OPG)
Protection de l'opérateur (OPG)
OPG (Proteção do Operador)
Protección del operador (OPG)

TX1089820 C.2

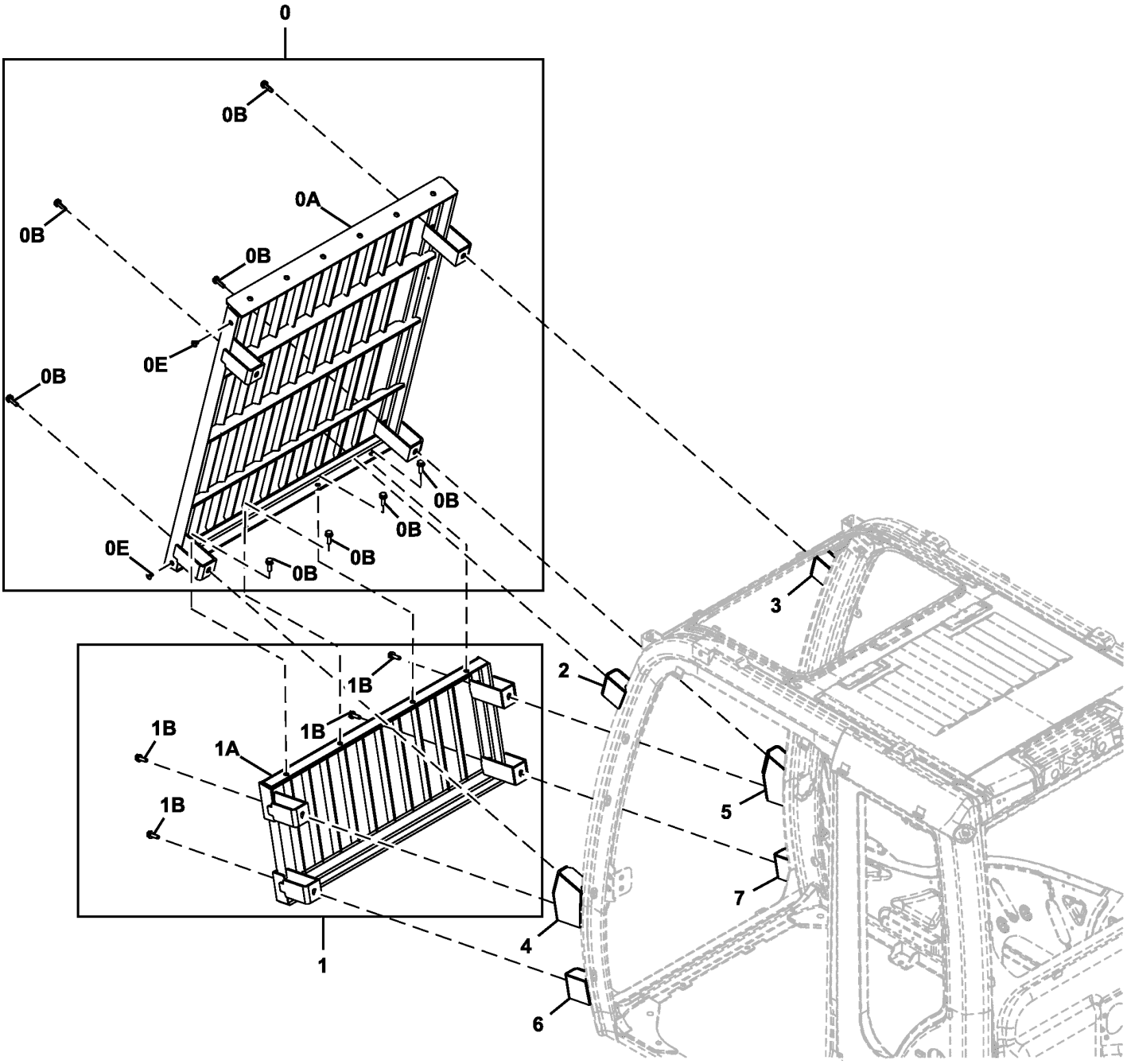

10 — [0],2,3

20 — [1],4,5,6,7

TX1089820

Item	*Nº peça*	*Descrição*	*Qtde*	*Nº série*	*Notas*
0	FYA00009151	Proteção	1		
0A	.....	Proteção	1		NLA
0B	.....	Parafuso c/arruela	8		J271035 NLA
	19M7550	Parafuso sextavado	8		M10 X 35, SUB FOR J901035
	24M7346	Arruela	8		11 X 20 X 2 mm, SUB FOR J222010
0E	4662755	Presilha	2		
1	FYA00009152	Proteção	1		
1A	.....	Proteção	1		NLA
1B	.....	Parafuso c/arruela	4		J271035 NLA
	19M7550	Parafuso sextavado	4		M10 X 35, SUB FOR J901035
	24M7346	Arruela	4		11 X 20 X 2 mm, SUB FOR J222010
2	4666221	Apoio	1		
3	4666222	Apoio	1		
4	4666223	Apoio	1		
5	4666224	Apoio	1		
6	4666225	Apoio	1		
7	4666226	Apoio	1		
10	**AT390823**	**Kit - instalação de campo**	**1**		**Pacotes de Produto, Proteção Dianteira Superior da Cabine**
20	**AT390824**	**Kit - instalação de campo**	**1**		**Pacotes de Produto, Proteção da Janela Dianteira InferiorProteção da Janela Dianteira Inferior**

Rain Visor Support
Support de pare-pluie
Suporte da Viseira para Chuva
Soporte de visera para lluvia

TX1089814 A.1

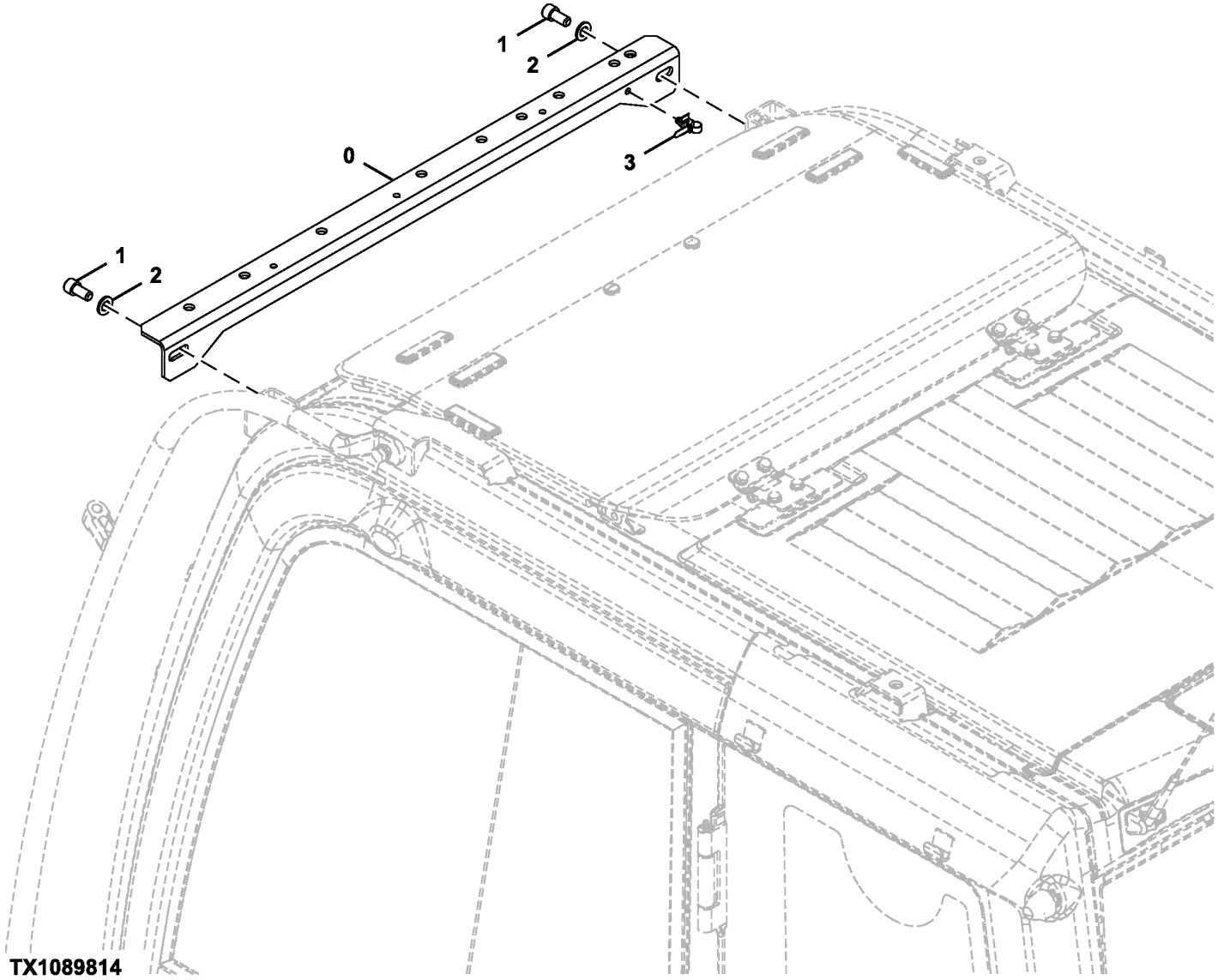

TX1089814

Item	*Nº peça*	*Descrição*	*Qtde*	*Nº série*	*Notas*
0	7054613	Apoio	1		
1	J781225	Parafuso	2		
2	24M7047	Arruela	2		13 X 24 X 2.500 mm, SUB FOR A590112
3	4259220	Presilha	1		

Rain Visor
Pare-pluie
Viseira para Chuva
Visera para lluvia

TX1089826 A.1

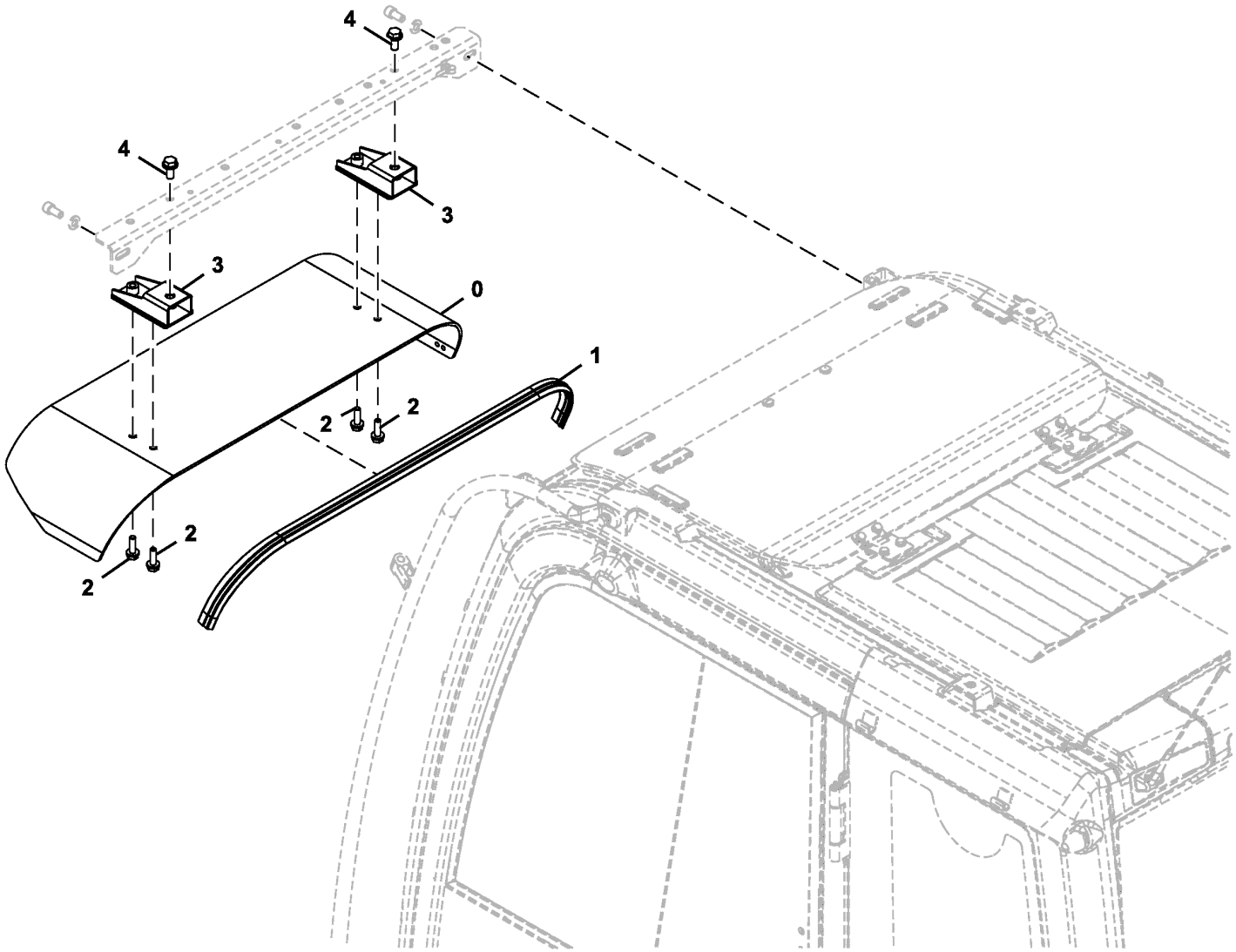

TX1089826

Item	*Nº peça*	*Descrição*	*Qtde*	*Nº série*	*Notas*
0	3106733	Pára-sol	1		
1	4646226	Bucha	1		
2	.....	Parafuso c/arruela	4		J271035 NLA
	19M7550	Parafuso sextavado	4		M10 X 35, SUB FOR J901035
	24M7346	Arruela	4		11 X 20 X 2 mm, SUB FOR J222010
3	7050520	Apoio	2		
4	.....	Parafuso c/arruela	2		J271230 NLA
	19M8011	Parafuso sextavado	2		M12 X 30, SUB FOR J901230
	24M7345	Arruela	2		13.500 X 24 X 2.500 mm, SUB FOR J222012

Roof Lights Wiring Harness
Faisceau gyrophares
Chicote Elétrico das Luzes do Teto
Grupo de cables de luces de techo

TX1085688 A.2

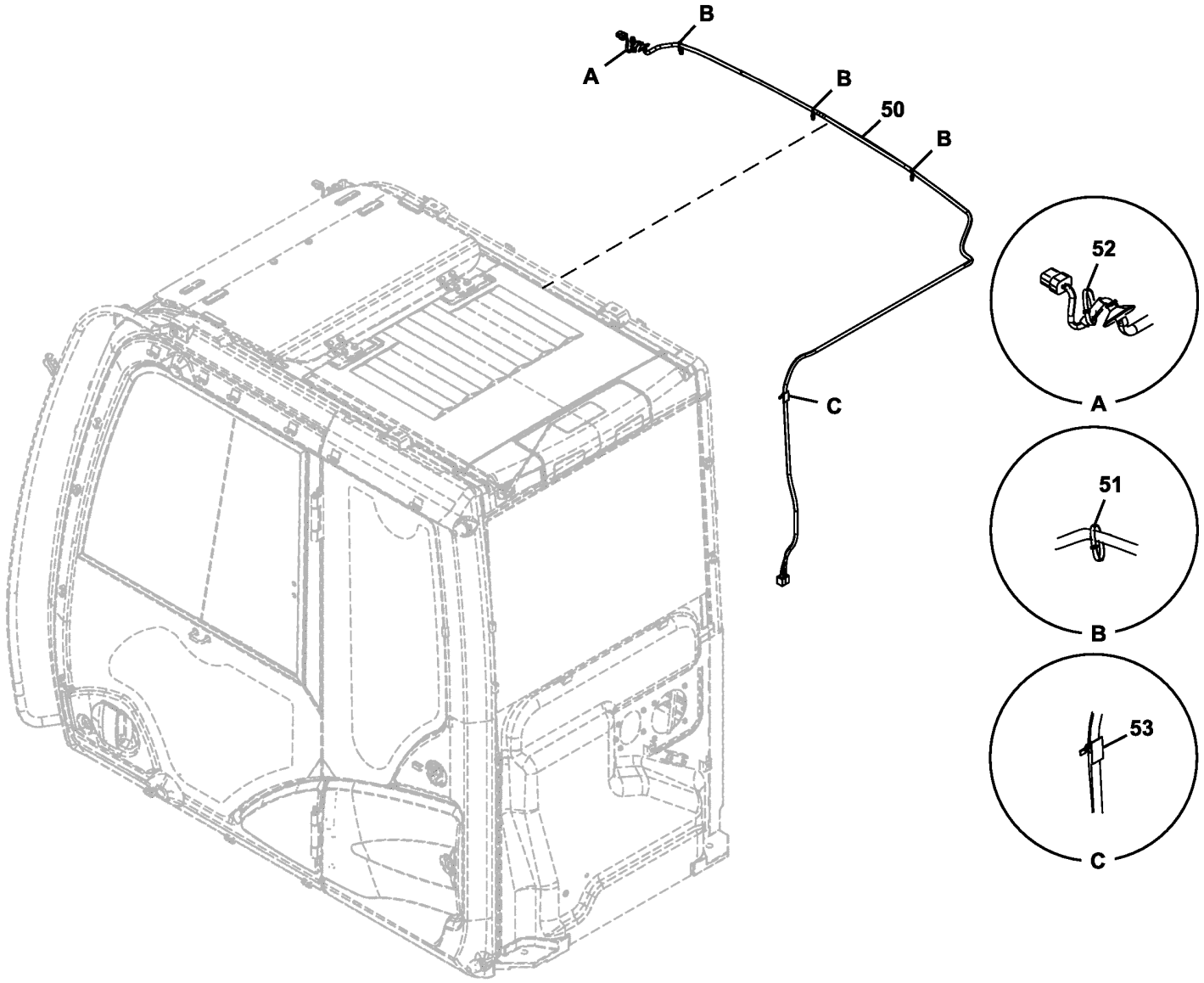

TX1085688

Item	*Nº peça*	*Descrição*	*Qtde*	*Nº série*	*Notas*
50	4722649	Chicote	1		SUB FOR FXB00001002, Luzes do Teto
51	4377820	Braçadeira	3		
52	4654945	Presilha	1		
53	4662758	Presilha	1		

Window Washer Reservoir
Réservoir de lave-glace
Reservatório do Lavador da Janela
Depósito de lavaparabrisas

9243060_TX1085552 B.1

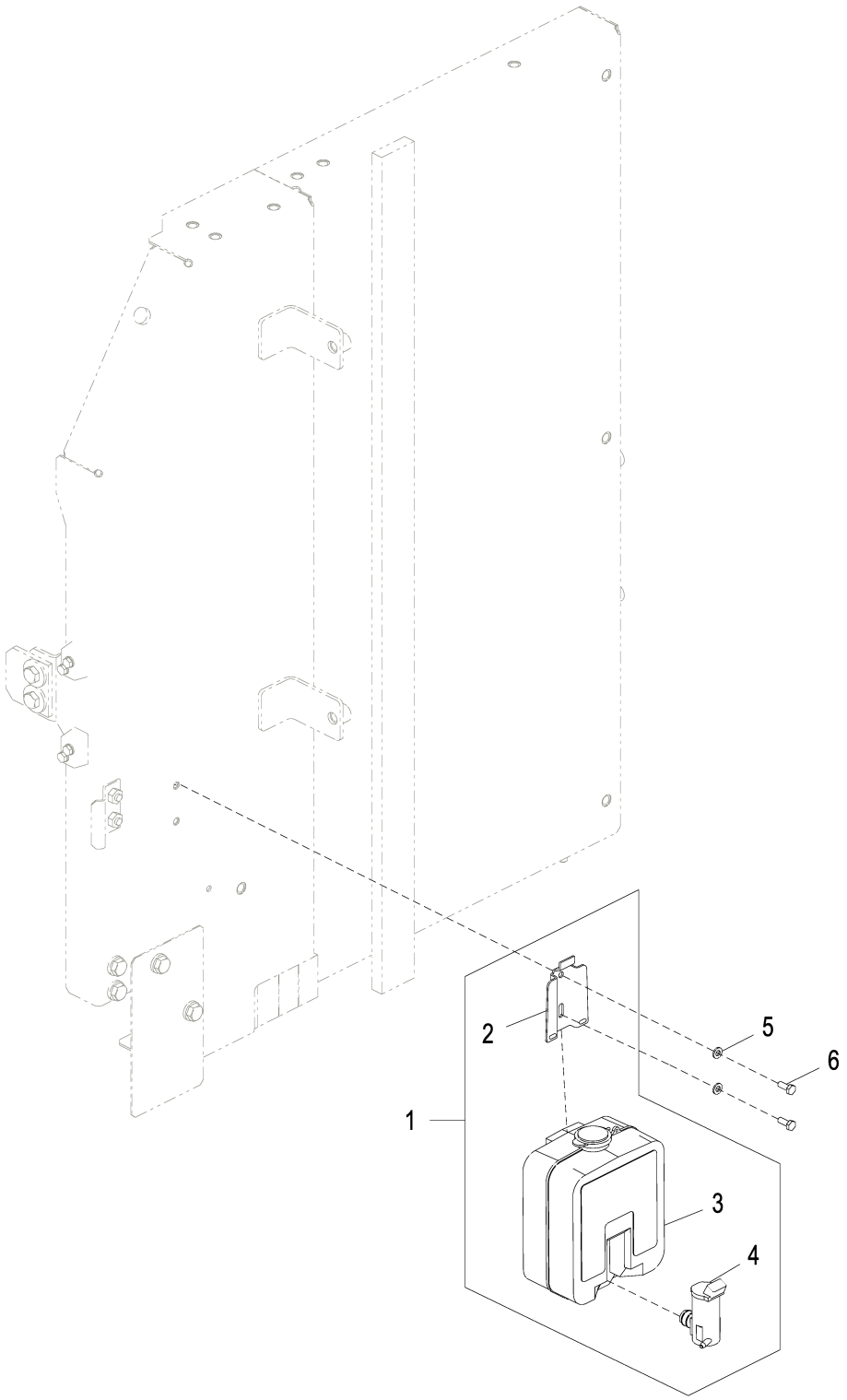

9243060_TX1085552

Item	*Nº peça*	*Descrição*	*Qtde*	*Nº série*	*Notas*
1	4333185	ReseRvatóRio	1		SUB FOR AT177804
2	4338974	Apoio	1		SUB FOR AT177806
3	.....	ReseRvatóRio	1		4369472 NLA
4	4326095	Bomba	1		SUB FOR AT187562
5	24M7054	Arruela	2		6.400 X 12 X 1.600 mm, SUB FOR A590106
6	19M7560	Parafuso sextavado	2		M6 X 16, SUB FOR J900616

Cab Console and Armrest
Console de cabine et accoudoir
Console e Apoio de Braço da Cabine
Consola de cabina y reposabrazos

TX1088635 B.1

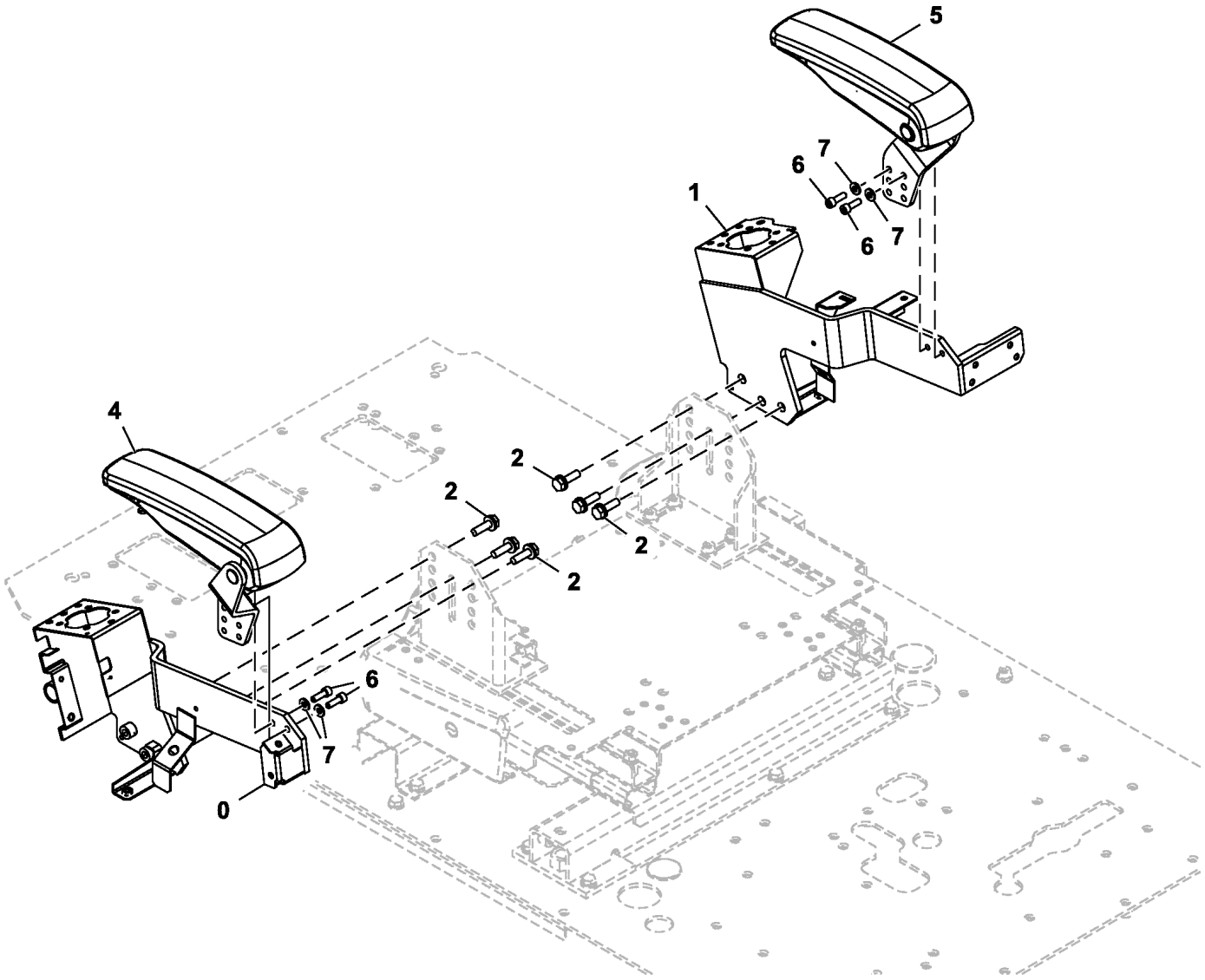

TX1088635

Item	*Nº peça*	*Descrição*	*Qtde*	*Nº série*	*Notas*
0	6027660	Console	1		Esquerda
1	6027661	Console	1		Direita
2	.....	Parafuso c/arruela	6		J271035 NLA
	19M7550	Parafuso sextavado	6		M10 X 35, SUB FOR J901035
	24M7346	Arruela	6		11 X 20 X 2 mm, SUB FOR J222010
4	FYA00024756	Apoio para braço	1		Esquerda, SUB FOR 1036508
5	FYA00024757	Apoio para braço	1		Direita, SUB FOR 1036511
6	4713373	Parafuso	4		
7	J222008	Arruela	4		

Cab Floor Brackets
Supports de plancher de cabine
Suportes do Piso da Cabine
Soportes de suelo de la cabina

TX1088636 B.1

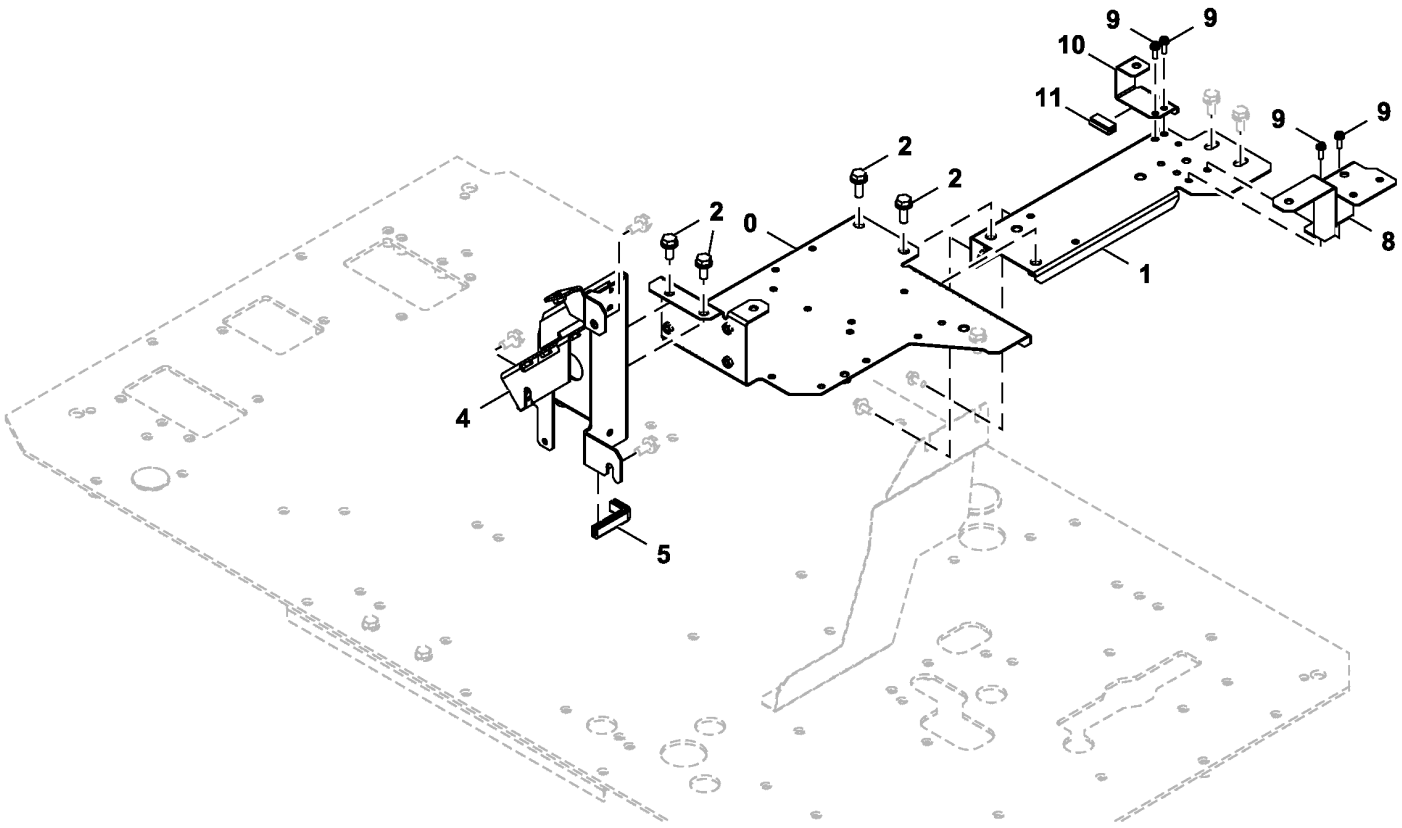

TX1088636

Item	*Nº peça*	*Descrição*	*Qtde*	*Nº série*	*Notas*
0	6027592	Apoio	1		
1	7057539	Apoio	1		
2	.....	Parafuso c/arruela	4		J271030 NLA
	19M7662	Parafuso sextavado	4		M10 X 30, SUB FOR J901030
	24M7346	Arruela	4		11 X 20 X 2 mm, SUB FOR J222010
4	6027593	Apoio	1		
5	4649377	Isolador	1		
8	8119301	Apoio	1		
9	.....	Parafuso c/arruela	4		J460620 NLA
	21M7267	Parafuso	4		M6 X 20
	24M7293	Arruela	4		6.500 X 13 X 1.600 mm
	12M7006	Arruela de pressão	4		6 mm
10	8120757	Apoio	1		
11	4671802	Isolador	1		

Cab Inside Right Cover
Protection intérieure droite de cabine
Tampa Direita Interna da Cabine
Cubierta derecha interior de cabina

TX1139150 D.2

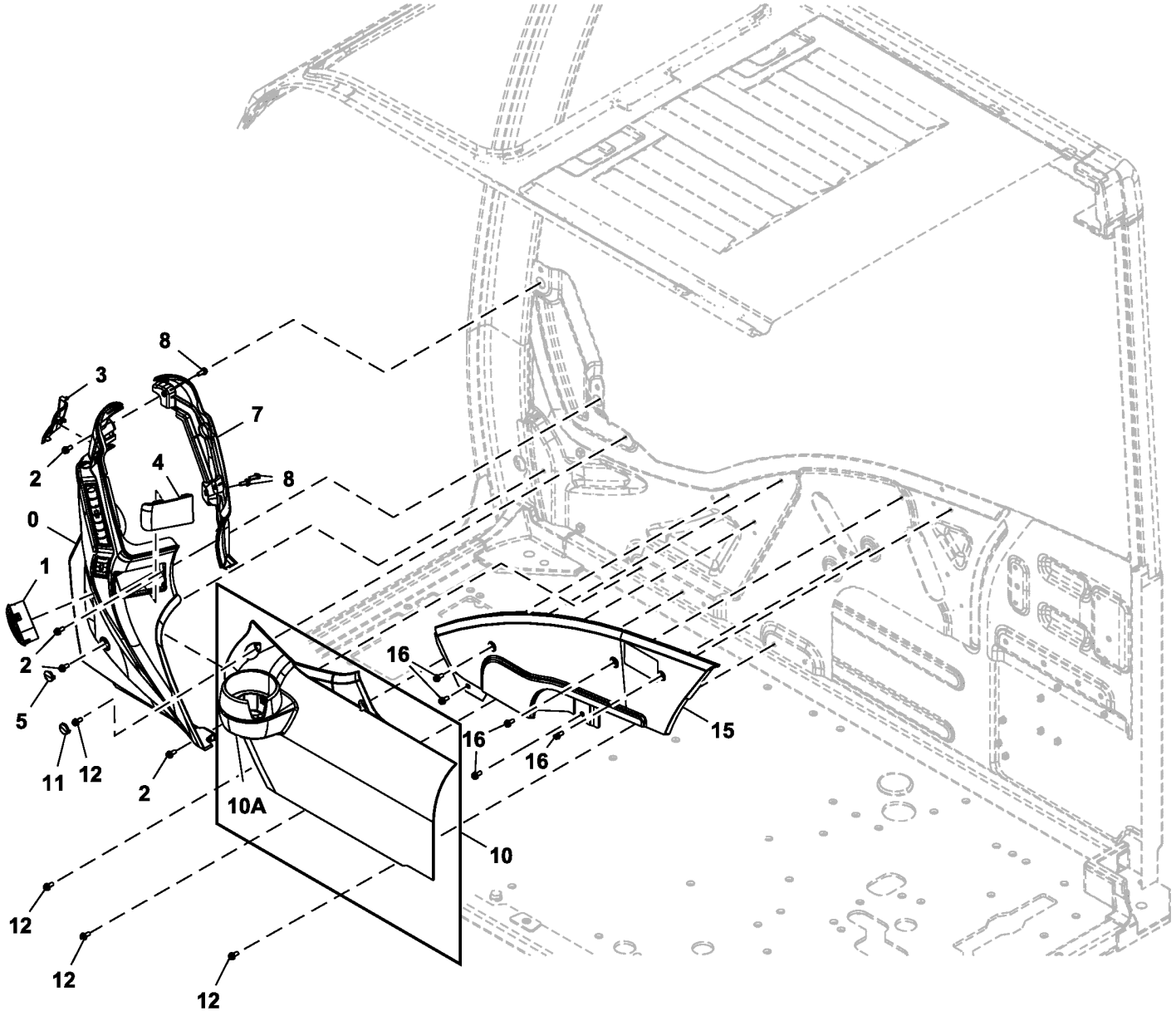

TX1139150

Item	*Nº peça*	*Descrição*	*Qtde*	*Nº série*	*Notas*
0	7058384	Capa	1		SUB FOR 2058730 OR 6028003
1	FYA00003014	Veneziana de aeração	1		
2	21M7577	Parafuso allen	4		M6 X 16, J680616 NLA
	12M7006	Arruela de pressão	4		6 mm
	24M7054	Arruela	4		6.400 X 12 X 1.600 mm
3	2058732	Tampa	1		
4	2058733	Tampa	1		
5	3118337	Tampa	1		
7	2058731	Capa	1		
8	21M7577	Parafuso allen	3		M6 X 16, J680616 NLA
	12M7006	Arruela de pressão	3		6 mm
	24M7054	Arruela	3		6.400 X 12 X 1.600 mm
10	7058385	Capa	1		
10A	2058735	Suporte	1		
11	3118298	Tampa	1		
12	21M7577	Parafuso allen	4		M6 X 16, J680616 NLA
	12M7006	Arruela de pressão	4		6 mm
	24M7054	Arruela	4		6.400 X 12 X 1.600 mm
15	2058736	Capa	1		
16	21M7577	Parafuso allen	5		M6 X 16, J680616 NLA
	12M7006	Arruela de pressão	5		6 mm
	24M7054	Arruela	5		6.400 X 12 X 1.600 mm

Floor Mat
Tapis de plancher
Tapete do Piso
Felpudo

TX1088633 A.1

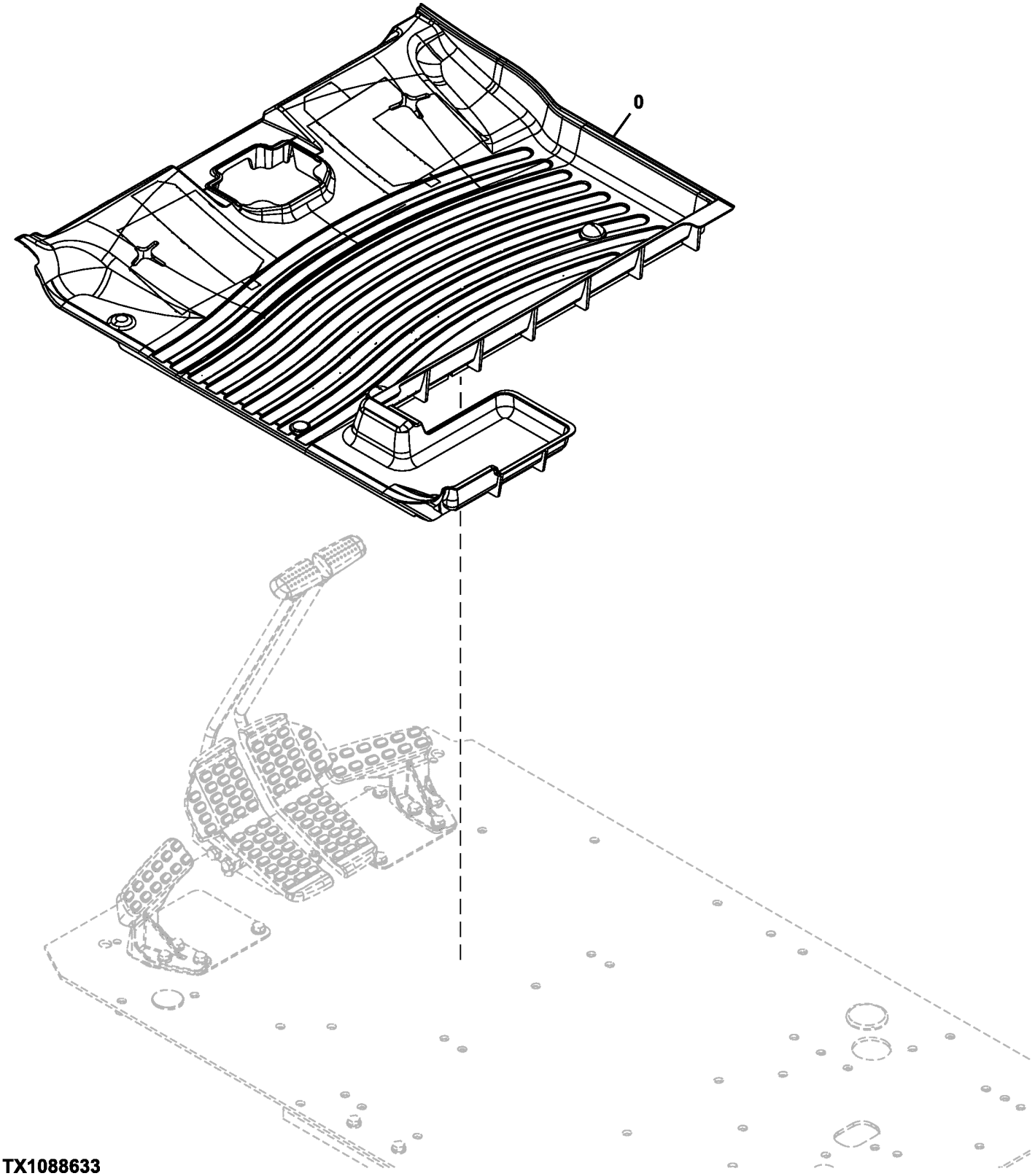

TX1088633

Item	*Nº peça*	*Descrição*	*Qtde*	*Nº série*	*Notas*
0	1035919	TapeTe	1		Com Abertura para Propulsão com Pedal Único

Floor Plate
Plaque de plancher
Chapa do Piso
Plancha de piso

TX1089831 A.1

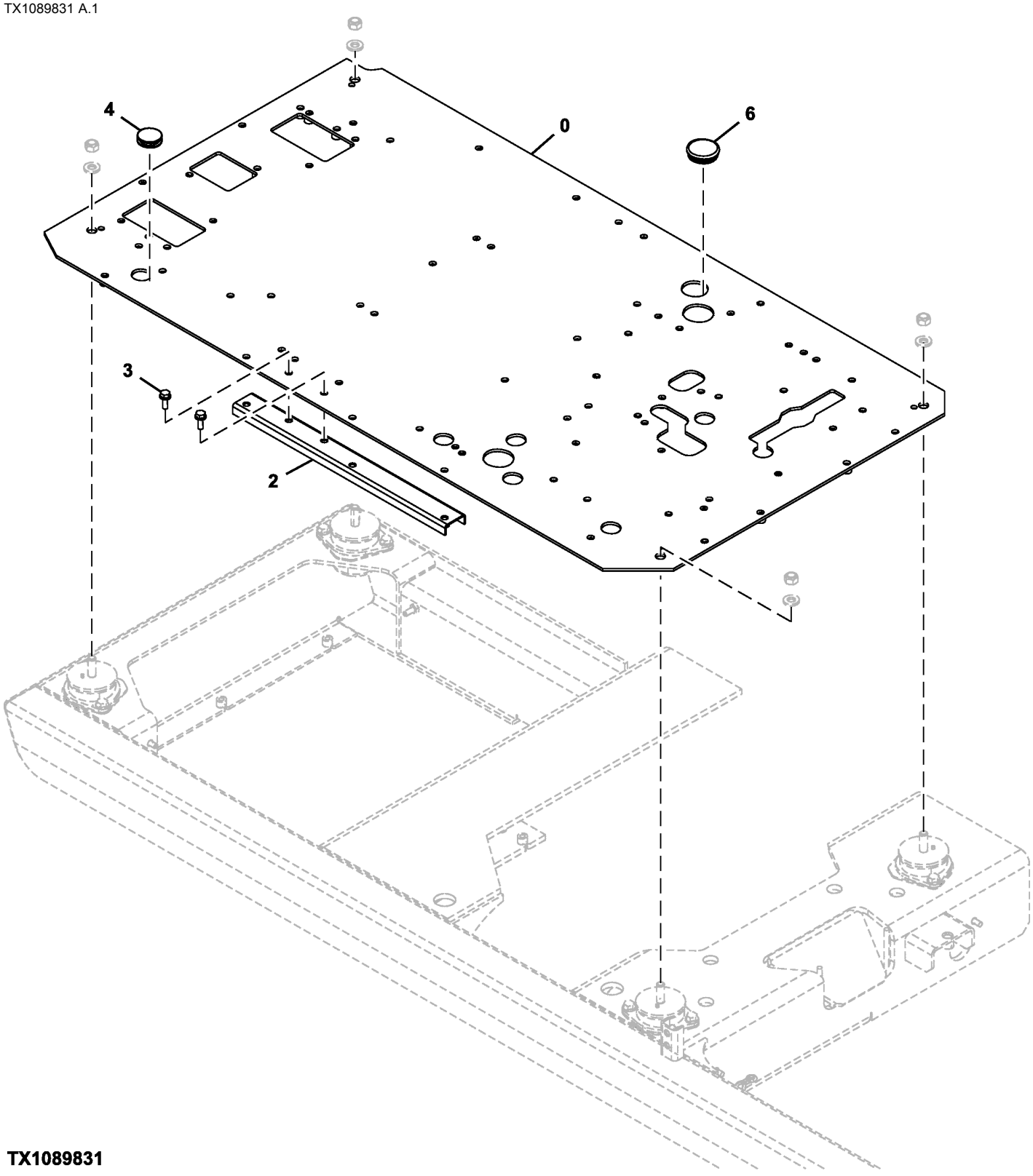

TX1089831

Item	*Nº peça*	*Descrição*	*Qtde*	*Nº série*	*Notas*
0	6027718	Placa	1		
2	8098939	Suporte	1		
3	.....	Parafuso c/arruela	2		J271030 NLA
	19M7662	Parafuso sextavado	2		M10 X 30, SUB FOR J901030
	24M7346	Arruela	2		11 X 20 X 2 mm, SUB FOR J222010
4	4288445	Plugue	1		
6	4724782	Bucha	1		

Rear Tray
Plateau arrière
Bandeja Traseira
Bandeja posterior

TX1185375 A.1

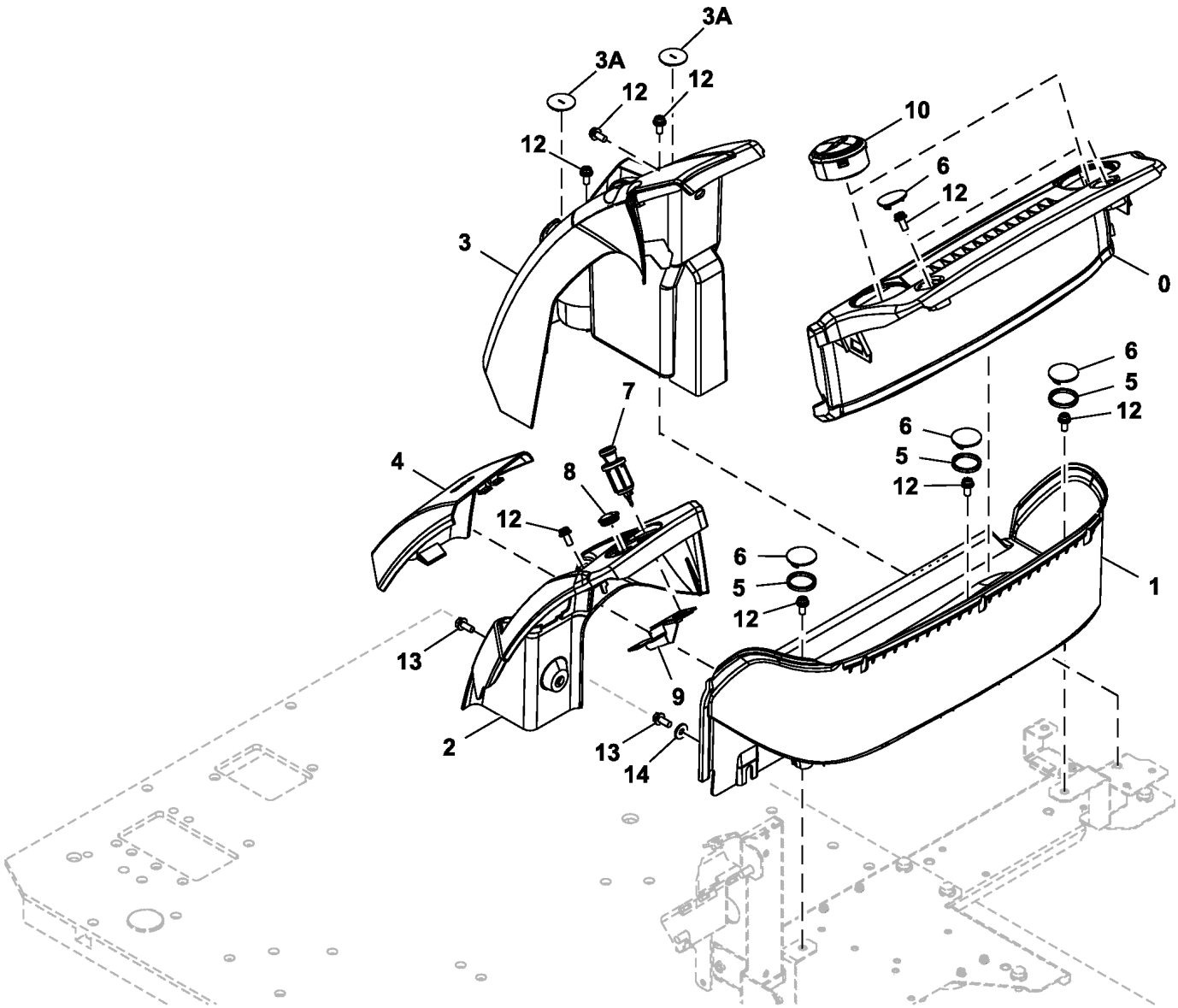

TX1185375

Item	*Nº peça*	*Descrição*	*Qtde*	*Nº série*	*Notas*
0	2058745	Capa	1		
1	2058746	Bandeja	1		
2	2058747	Capa	1		
3	7058390	Capa	1		INCLUDES 3118329
3A	3118329	Tampa	2		
4	7058389	Capa	1		
5	4656300	Isolador	3		
6	3118328	Tampa	5		
7	4653906	Isqueiro mecânico	1		
8	4432965	Terminal conecTor eléTrico	1		
9	FYA40009363	Apoio	1		
10	FYA00003014	Veneziana de aeração	2		
12	21M7572	Parafuso allen	9		M8 X 20, J680820 NLA
	12M7065	Arruela de pressão	9		8 mm
	24M7036	Arruela	9		9 X 16 X 1.600 mm
13	19M7881	Parafuso	3		M8 X 20, J260820 NLA
	24M7055	Arruela	3		8.400 X 16 X 1.600 mm
14	4343991	Arruela	2		

Fire Extinguisher Mounting
Montage d'extincteur
Montagem do Extintor de Incêndio
Montaje de extinguidor de incendios

TX1185756 A.1

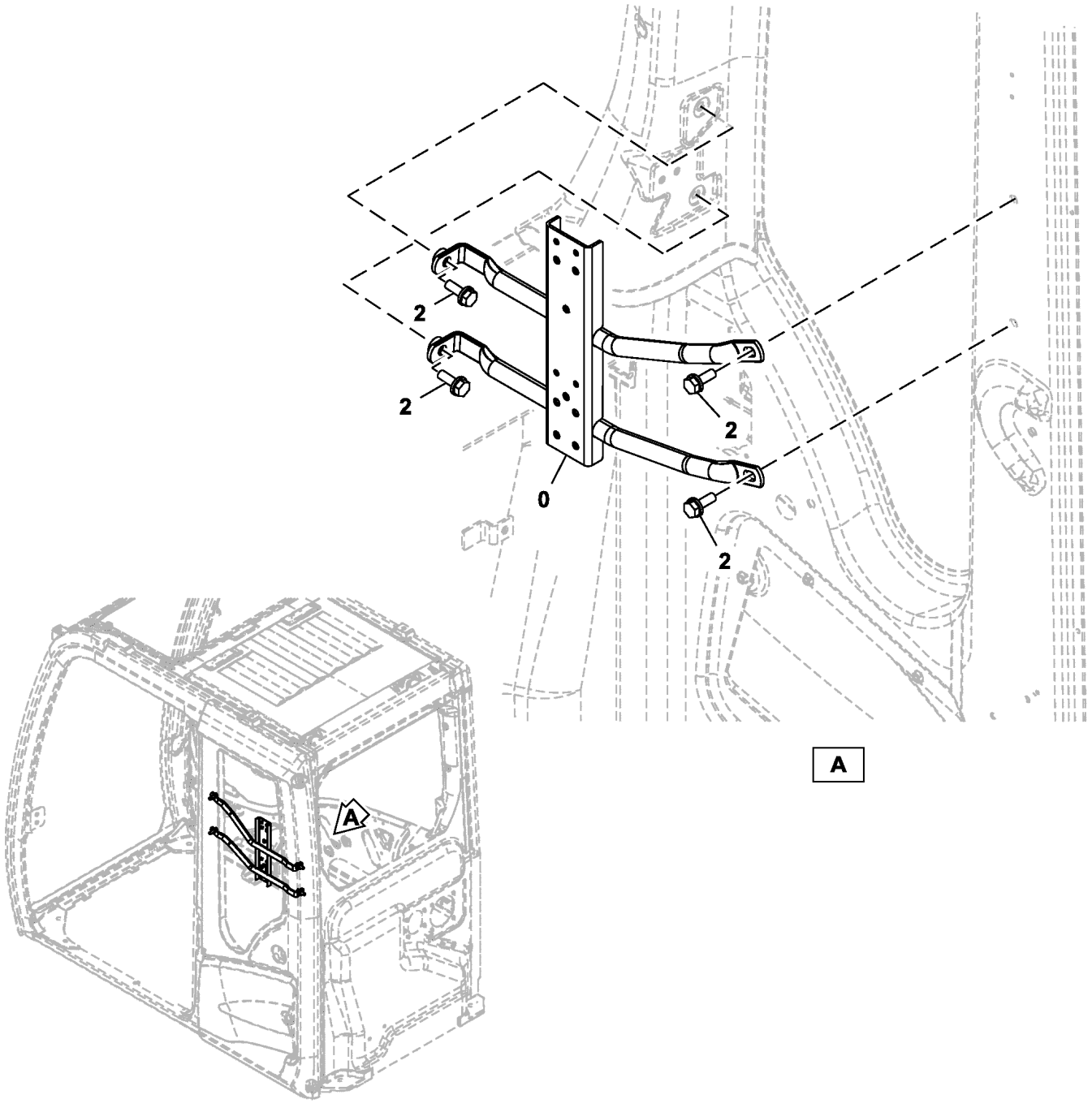

TX1185756

Item	*Nº peça*	*Descrição*	*Qtde*	*Nº série*	*Notas*
0	8121200	Apoio	1		
2	.....	Parafuso c/arruela	4		J271030 NLA
	19M7662	Parafuso sextavado	4		M10 X 30, SUB FOR J901030
	24M7346	Arruela	4		11 X 20 X 2 mm, SUB FOR J222010

Mechanical Suspension Seat (- 520012), (520033 - 520086)
Siège à suspension mécanique (- 520012), (520033 - 520086)
Assento com Suspensão Mecânica (- 520012), (520033 - 520086)
Asiento con suspensión mecánica (- 520012), (520033 - 520086)

YA60001632_TX1086926 A.1

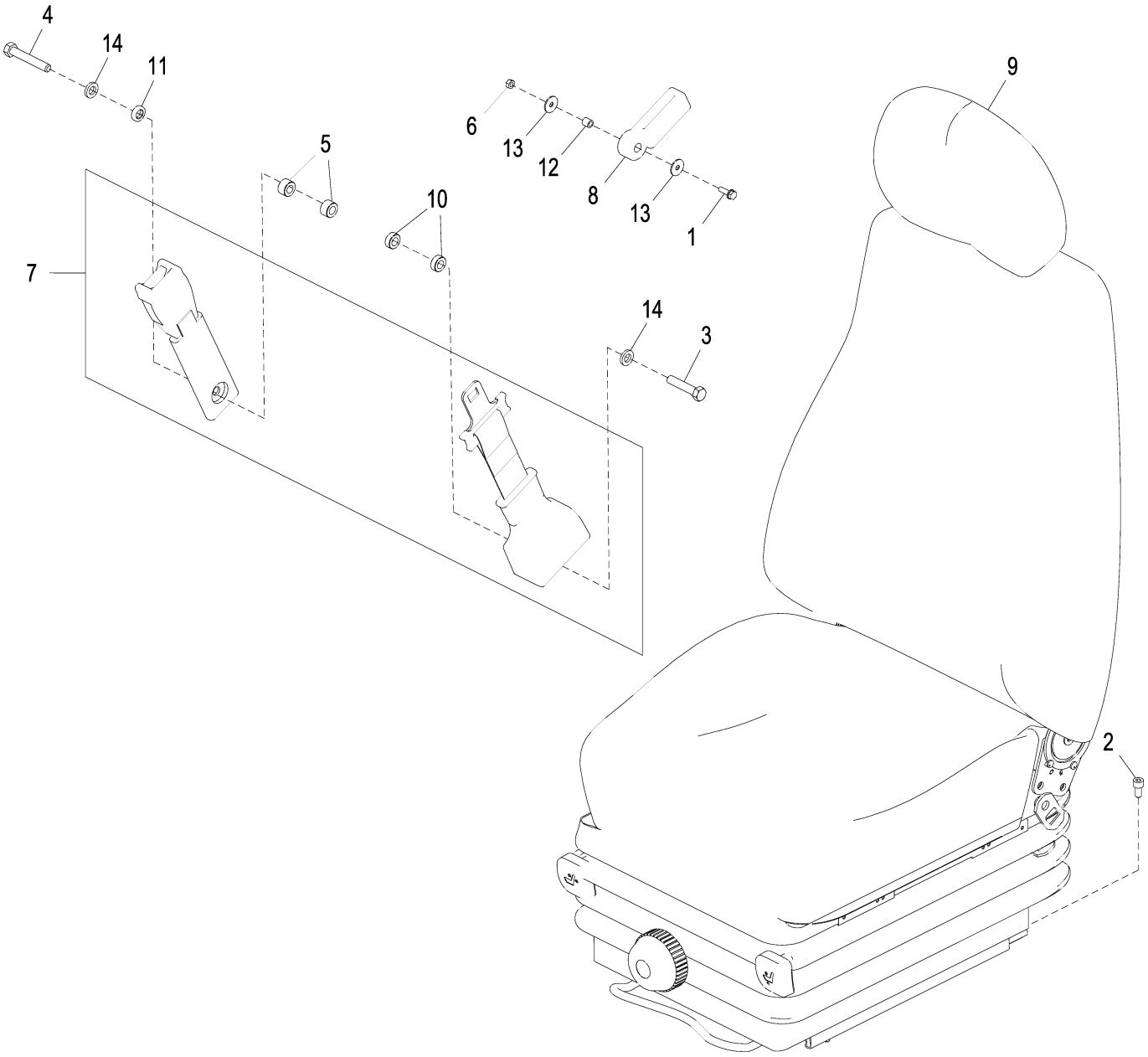

YA60001632_TX1086926

Item	*Nº peça*	*Descrição*	*Qtde*	*Nº série*	*Notas*
1	.....	Parafuso c/arruela	1		J260620 NLA
	J900620	Parafuso sextavado	1		
	A590106	Arruela	1		
2	19M7647	Parafuso	4		M8 X 16, SUB FOR M340816
3	4333835	Parafuso	1		
4	4380534	Parafuso sextavado	1		
5	4453874	Espaçador	2		
6	14M7272	Porca	1		M6, SUB FOR M500605
7	4692386R	Cinto de segurança	1		SUB FOR 4692386
8	FYA00005139	Guia	1		
9	FYA00009134	Assento	1		Componentes em Outra Página, SUB FOR FYA00002203; NLA; NLA
10	4372200	Espaçador	2		
11	4382554	Arruela	1		
12	4656227	Espaçador	1		
13	4607546	Arruela	2		
14	12H293	Arruela de pressão	2		7/16", SUB FOR J219167

Mechanical Suspension Seat Components (- 520012), (520033 - 520086)
Composants de siège à suspension mécanique (- 520012), (520033 - 520086)
Componentes do Asssento com Suspensão Mecânica (- 520012), (520033 - 520086)
Componentes de asiento de suspensión mecánica (- 520012), (520033 - 520086)

TX1118233 B.1

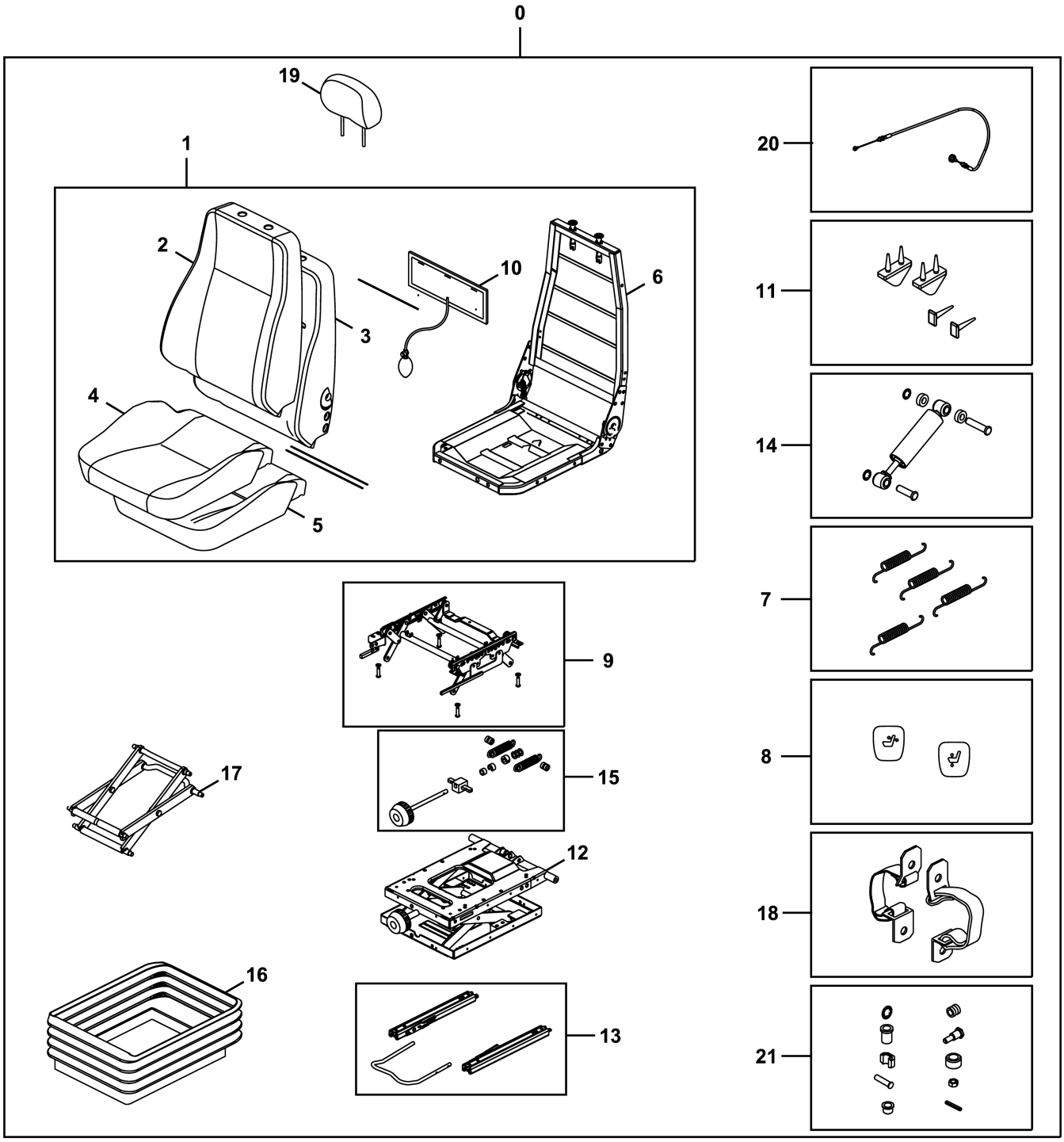

TX1118233

Item	*Nº peça*	*Descrição*	*Qtde*	*Nº série*	*Notas*
0	**FYA00009134**	**Assento**	**1**		**SUB FOR FYA00002203**
1	AT417644	Assento	1		
2	AT403884	Guarnição	1		
3	AT417623	Encosto	1		
4	AT403886	Guarnição	1		
5	4392798R	Apoio	1		SUB FOR AT417624
6	AT417625	Estrutura	1		
7	AT417629	Conj. de peças da mola	1		
8	AT417628	Kit botão do assento	1		
9	4392801R	Suporte	1		SUB FOR AT417631
10	AT417630	Kit do coxim	1		
11	4392805R	Limitador	1		SUB FOR AT417635
12	AT417645	SuSpenSão do aSSento	1		
13	AT417643	Kit do ajustador	1		
14	AT417633	Amortecedor de torção	1		
15	AT417648	Ajustador	1		
16	AT417646	Kit suspensão do assento	1		
17	AT417647	Kit do pivô	1		
18	AT417636	Kit da correia	1		Inclui Peças de Fixação, Correia do Controlador Remoto
19	AT403887	Apoio p/cabeça	1		
20	AT417627	Kit cabo de ajuste assento	1		
21	AT417634	Conj. do rolamento	1		

Mechanical Suspension Seat (520013 - 520032), (520087 -)
Siège à suspension mécanique (520013 - 520032), (520087 -)
Assento com Suspensão Mecânica (520013 - 520032), (520087 -)
Asiento con suspensión mecánica (520013 - 520032), (520087 -)

AT437502_TX1142184 A.2

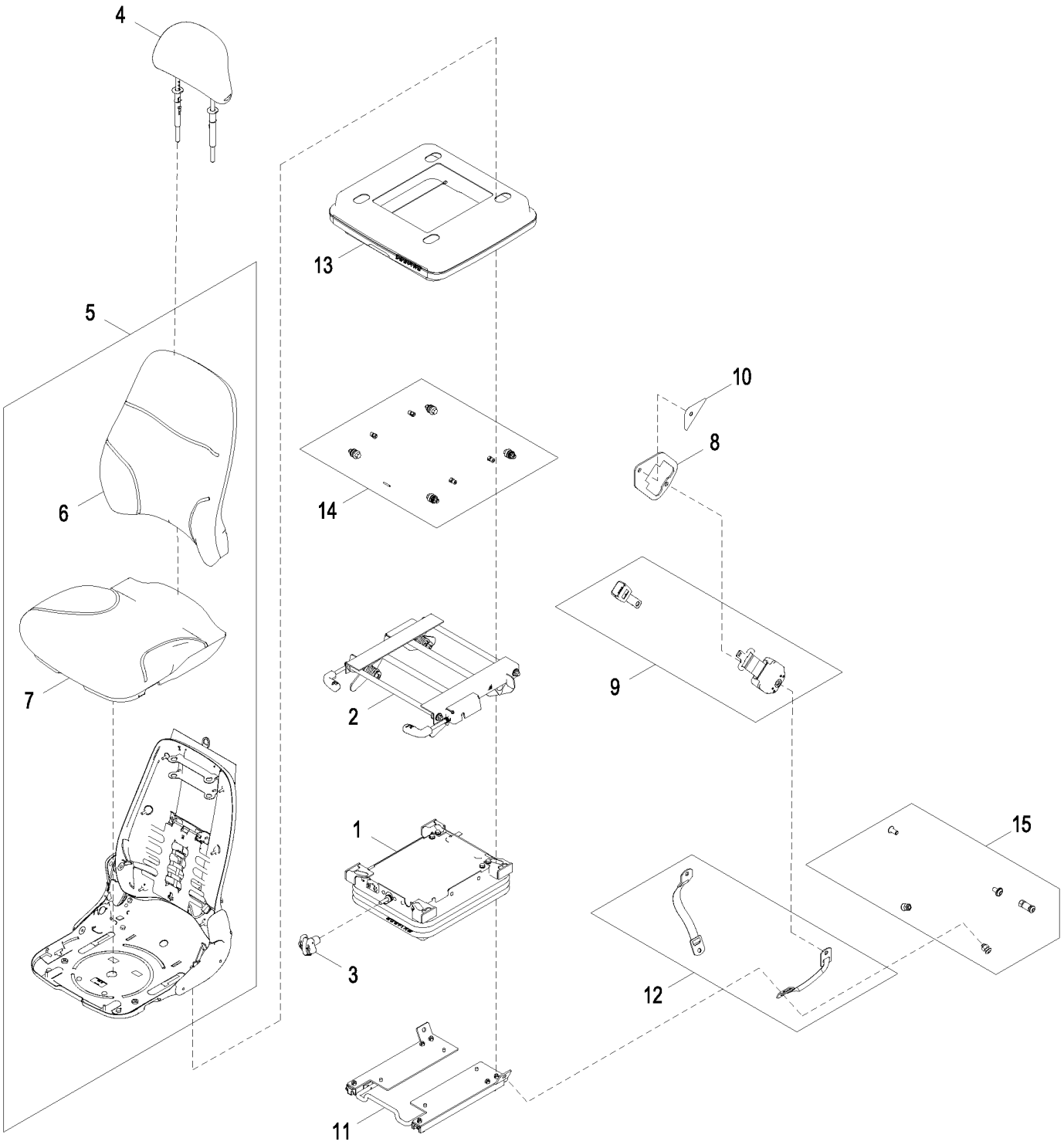

AT437502_TX1142184

Item	*Nº peça*	*Descrição*	*Qtde*	*Nº série*	*Notas*
1	AT437908	SuSpenSão do aSSento	1		
2	AT437909	Kit articulação do assento	1		
3	AT437910	Kit botão do assento	1		
4	AT437911	Apoio p/cabeça	1		
5	AT437912	Kit p/assento	1		
6	AT437926	Encosto	1		
7	AT437927	Assento	1		
8	AT437913	Apoio	1		Retrator do Cinto de Segurança
9	AT437914	Cinto de segurança	1		
10	AT437915	Apoio	1		Cinto de Segurança
11	AT437916	Kit trilhos do assento	1		
12	AT437917	Kit da correia	1		
13	AT437918	Kit suspensão do assento	1		
14	AT437919	Kit de peças de montagem	1		Kit de Ajuste de Avanço/Recuo
15	AT437920	Kit de peças de montagem	1		Cinto de Segurança

Air Suspension Heated Seat
Siège à suspension pneumatique chauffant
Assento com Suspensão Pneumática Aquecido
Asiento calefaccionado con suspensión neumática

9324751_TX1086934 A.1

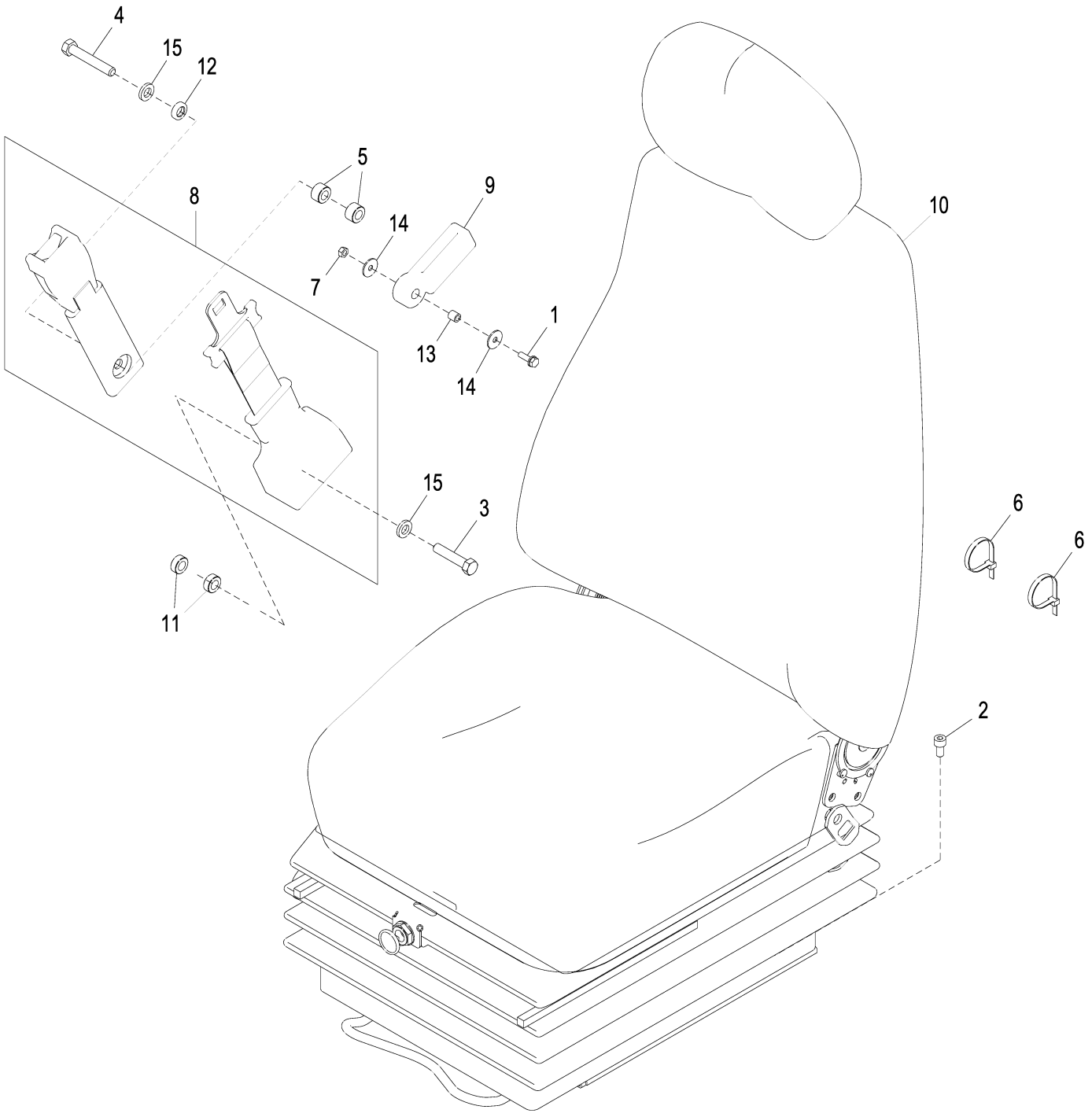

9324751_TX1086934

Item	*Nº peça*	*Descrição*	*Qtde*	*Nº série*	*Notas*
1	.....	Parafuso c/arruela	1		J260620 NLA
	19M7077	Parafuso sextavado	1		M6 X 20, SUB FOR J900620
	A590106	Arruela	1		SUB FOR 24M7054
2	19M7647	Parafuso	4		M8 X 16, SUB FOR M340816
3	4333835	Parafuso	1		
4	4380534	Parafuso sextavado	1		
5	4453874	Espaçador	2		
6	DH400240	Cinta	2		
7	14M7272	Porca	1		M6, SUB FOR M500605
8	4692386R	Cinto de segurança	1		SUB FOR 4692386
9	FYA00005139	Guia	1		
10	FYA00009135	Conjunto de assento	1		Componentes Listados em Outra Página, SUB FOR 4726055
11	4372200	Espaçador	2		
12	4382554	Arruela	1		
13	4656227	Espaçador	1		
14	4607546	Arruela	2		
15	12H293	Arruela de pressão	2		7/16", SUB FOR J219167

Air Suspension Heated Seat Components
Composants de siège à suspension pneumatique chauffant
Componentes do Acento com Suspensão Pneumática Aquecido
Componentes de asiento calefaccionado con suspensión neumática

TX1118234 D.1

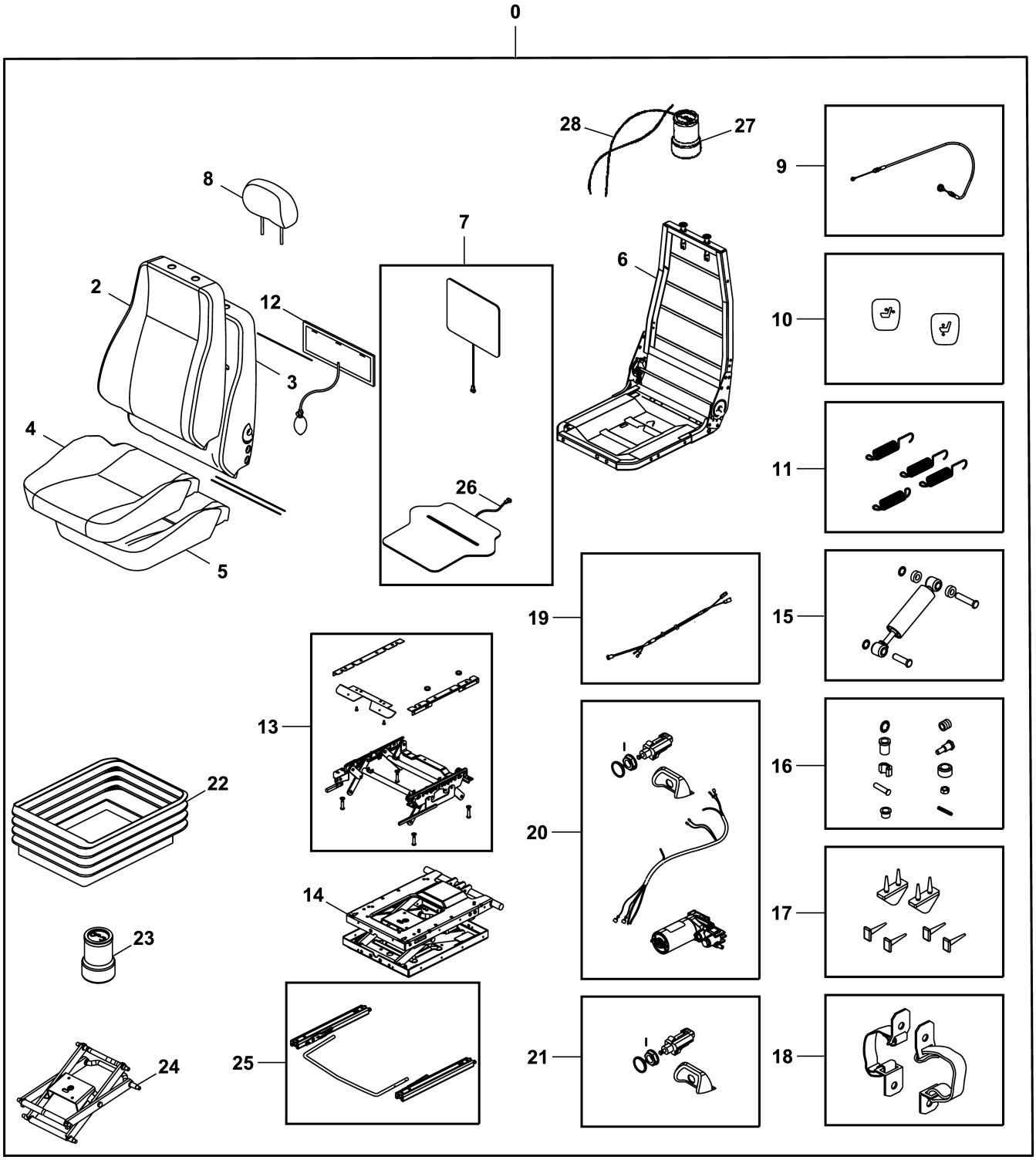

TX1118234

Item	*Nº peça*	*Descrição*	*Qtde*	*Nº série*	*Notas*
0	**FYA00009135**	**Conjunto de assento**	**1**		**Assento com Suspensão Pneumática, Aquecido, SUB FOR 4726055**
2	FYA00008925	Encosto	1		Tampa Traseira do Assento
3	AT417623	Encosto	1		Espuma do Encosto do Assento
4	FYA00008915	Assento	1		Tampa Inferior do Assento
5	4392798R	Apoio	1		Espuma do Escosto Inferior, SUB FOR AT417624
6	AT417625	Estrutura	1		Estrutura do Assento
7	AT329366	Aquecedor	1		Kit do Aquecedor do Assento de 24 V, SUB FOR AT417626
8	AT403887	Apoio p/cabeça	1		Apoio para Cabeça
9	AT417627	Kit cabo de ajuste assento	1		Cabo do Ajustador
10	AT417628	Kit botão do assento	1		Kit da Alavanca
11	AT417629	Conj. de peças da mola	1		Mola do Aumentador de Altura
12	AT417630	Kit do coxim	1		Apoio Lombar a Ar
13	4392801R	Suporte	1		Kit do Aumentador de Altura, SUB FOR AT417631
14	AT417632	SuSpenSão do aSSento	1		Kit da Suspensão do Assento
15	AT417633	Amortecedor de torção	1		Kit de Amortecedor Torcional
16	AT417634	Conj. do rolamento	1		Kit de Rolamentos
17	4392805R	Limitador	1		Kit do Batente do Amortecedor, SUB FOR AT417635
18	AT417636	Kit da correia	1		Inclui Peças de Fixação, Correia do Controlador Remoto
19	AT336932	Terminal	1		Chicote da Suspensão
20	AT329369	Compressor	1		Kit do Compressor 24V, USE WITH AT336932
21	4660732R	VálVula	1		Interruptor, SUB FOR AT417639
22	AT417640	Kit suspensão do assento	1		Tampa da Suspensão
23	AT329373	Kit p/ assento	1		Kit do Assento da Mola Pneumática, SUB FOR AT417641
24	AT417642	Kit da alavanca	1		Kit do Pivô Central
25	AT417643	Kit do ajustador	1		Kit de Ajuste de Avanço/Recuo
26	AT329381	Chicote	1		Chicote Elétrico Para Kit de Aquecedor de 24 V do Assento, SUB FOR AT403889
27	AT329373	Kit p/ assento	1		
28	AT329370	Kit do cano	1		

Air Suspension Seat Heater Switch and Wiring Harness
Interrupteur de chauffage de siège à suspension pneumatique et faisceau
Interruptor e Chicote Elétrico do Aquecedor do Assento com Suspensão Pneumática
Interruptor y grupo de cables del calentador de asiento con suspensión neumática

TX1163800 A.1

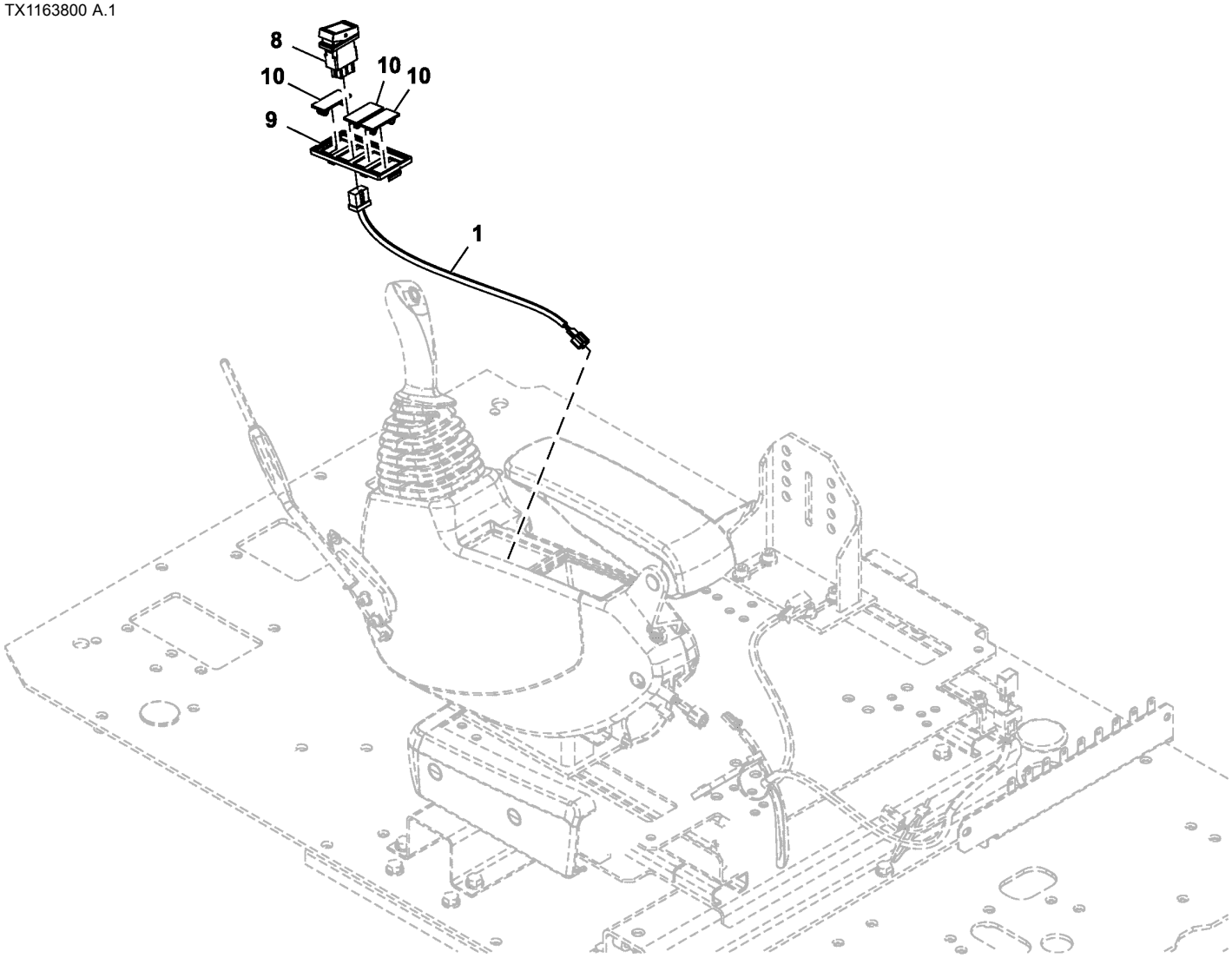

TX1163800

Item	*Nº peça*	*Descrição*	*Qtde*	*Nº série*	*Notas*
1	4651877	Chicote	1		Interruptor do Aquecedor do Assento (Suspensão Pneumática)
8	4651292	Interruptor	1		Aquecedor do Assento (Suspensão Pneumática)
9	2058776	Caixa	1		
10	3121182	Tampa	3		

Air Conditioner and Heater
Climatiseur et chauffage
Ar Condicionado e Aquecedor
Acondicionador de aire y calefactor

TX1089834 B.1

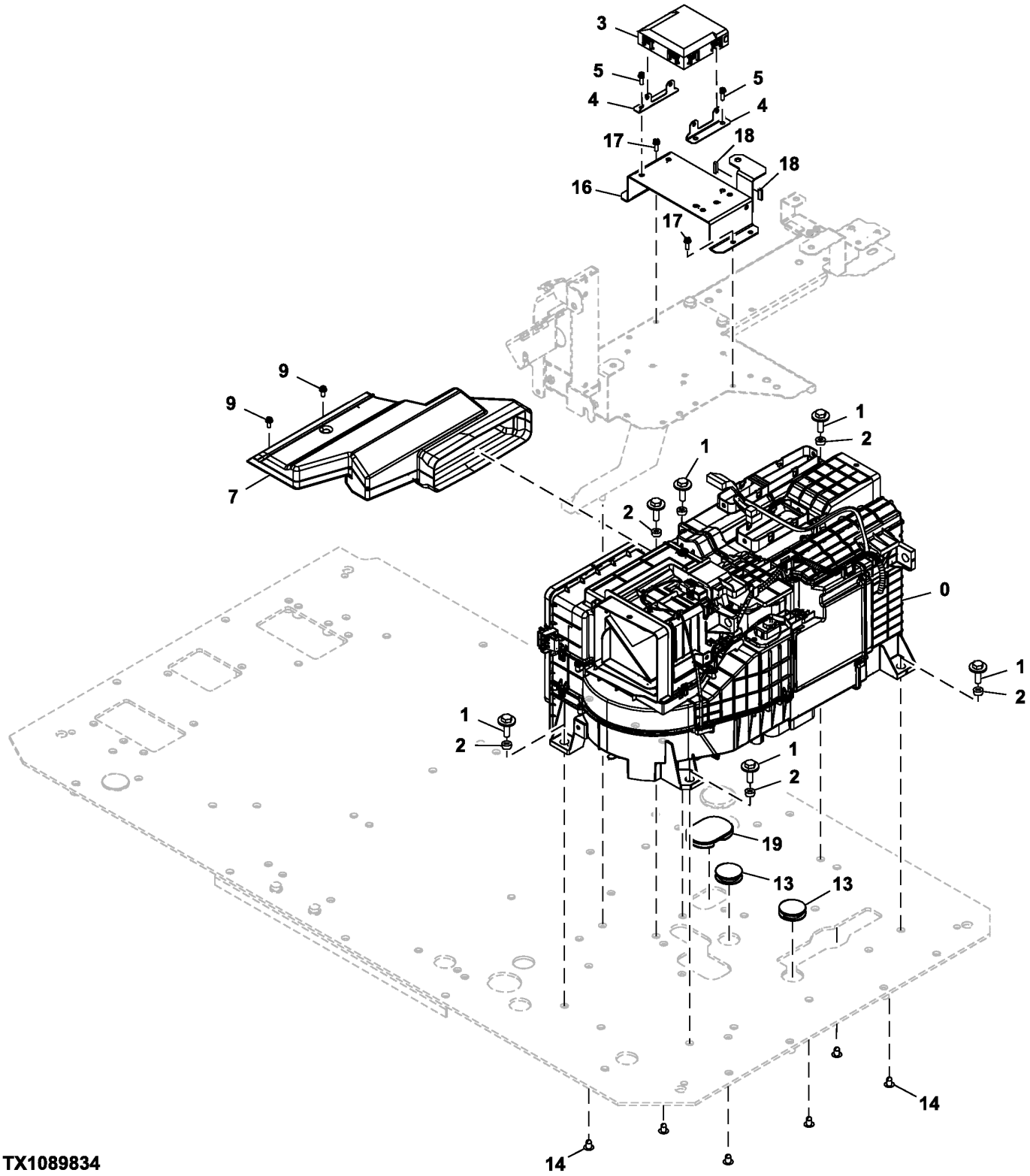

TX1089834

Item	*Nº peça*	*Descrição*	*Qtde*	*Nº série*	*Notas*
0	FYA00042254	Ar condicionado	1		SUB FOR 4704922, Componentes em Página Separada
	CH11568	Junta de vedação	1		Entrada da Unidade de Ar-condicionado, Não Ilustrado
	4297380	Anel o	1		SUB FOR 4622346, Saída da Unidade de Ar-condicionado
1	.....	Parafuso c/arruela	6		J281035 NLA
	19M7550	Parafuso sextavado	6		M10 X 35, SUB FOR J901035
	4486055	Arruela	6		
2	FYA00008897	Espaçador	6		
3	FYA00007726	Controlador aquecedor de ar	1		
4	4704925	Apoio	2		
5	.....	Parafuso c/arruela	4		J460620 NLA
	21M7267	Parafuso	4		M6 X 20
	24M7293	Arruela	4		6.500 X 13 X 1.600 mm
	12M7006	Arruela de pressão	4		6 mm
7	7058406	Duto de ar	1		
9	.....	Parafuso c/arruela	2		J460616 NLA
	19M8425	Parafuso sextavado	2		M6 X 16
	12M7006	Arruela de pressão	2		6 mm
	24M7293	Arruela	2		6.500 X 13 X 1.600 mm
13	4288445	Plugue	2		
14	4280359	Plugue	6		
16	8119300	Apoio	1		
17	.....	Parafuso c/arruela	4		J460620 NLA
	21M7267	Parafuso	4		M6 X 20
	24M7293	Arruela	4		6.500 X 13 X 1.600 mm
	12M7006	Arruela de pressão	4		6 mm
18	4692607	Vedação de acabamento	2		
19	3120378	Bucha	1		

Air Conditioner and Heater Components
Composants de climatisation et de chauffage
Componentes do Ar-condicionado e Aquecedor
Componentes de aire acondicionado y calefactor

TX1088692 F.1

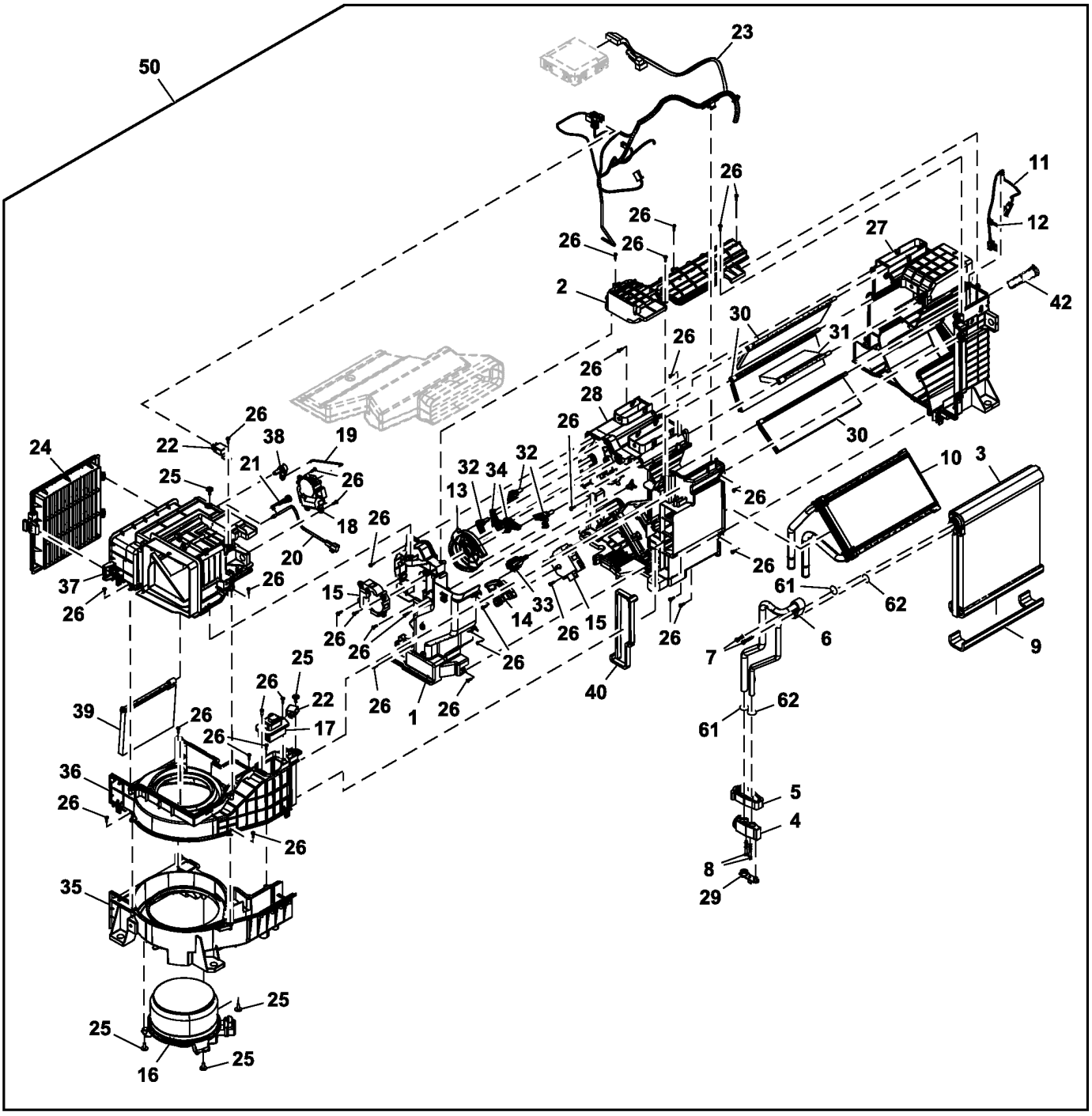

TX1088692

51 — 27,28,30,31,32,33
52 — 35,36

Item	*Nº peça*	*Descrição*	*Qtde*	*Nº série*	*Notas*
1	FXB00001042	Caixa	1		
2	FXB00001043	Placa	1		
3	FXB00001044	Evaporador	1		
4	FXB00001045	VálVula	1		Válvula de Expansão
5	FXB00001046	Junta de vedação	1		
6	FXB00001047	Tubo	1		
7	FXB00001048	Parafuso	2		
8	FXB00001049	Parafuso	2		
9	FXB00001050	Junta de vedação	1		
10	FXB00001051	Núcleo	1		
11	FXB00001052	SenSor	1		Sensor de Congelamento do Ar-condicionado
12	FXB00001053	Braçadeira	1		
13	FXB00001054	Placa	1		
14	FXB00001055	Placa	1		
15	FXB00001056	Motor	2		Motor de Arrefecimento
16	FXB00001057	Motor	1		Motor do Ventilador
17	FXB00001058	TransisTor	1		
18	FXB00001059	Motor	1		Motor da Porta de Ar
19	FXB00001060	Eixo	1		
20	FXB00001061	SenSor	1		Sensor de Recirculação de Ar
21	FXB00001062	Apoio	1		
22	FXB00001063	Relé	2		
23	FXB00001064	Chicote	1		Chicote Elétrico do Aquecedor e Ar-condicionado
24	FYA00001490R	Filtro de ar	1		SUB FOR FYA00001490, Filtro de Ar do Aquecimento e Ar-condicionado
25	FXB00001065	Parafuso	5		
26	4382883	Parafuso	35		
27	.....	Caixa	1		NSEP
28	.....	Caixa	1		NSEP
29	FXB00001068	Plugue	1		
30	FXB00001069	Porta	3		
31	FXB00001070	Porta	1		
32	FXB00001071	Alavanca	3		
33	FXB00001072	Alavanca	1		
34	FXB00001073	Alavanca	2		
35	.....	Caixa	1		NSEP
36	.....	Caixa	1		NSEP
37	FXB00001076	Caixa	1		
38	FXB00001077	Alavanca	1		
39	FXB00001078	Porta	1		
40	FXB00001079	Junta de vedação	1		
42	FYA00045626	Guia	1		
50	FYA00042254	Ar condicionado	1		SUB FOR 4704922 ALSO ORDER FYA40018525
51	FYA00042370	Caixa	1		SUB FOR FYA00002304 ALSO ORDER FYA40018525
52	FYA00002305	Caixa	1		
61	4297380	Anel o	2		SUB FOR 4350206
62	957366	Anel o	2		SUB FOR 4350207

Air Conditioning, Condenser and Compressor
Condenseur de climatisation et conduites
Ar Condicionado, Condensador e Compressor
Aire acondicionado, condensador y compresor

TX1085960 A.1

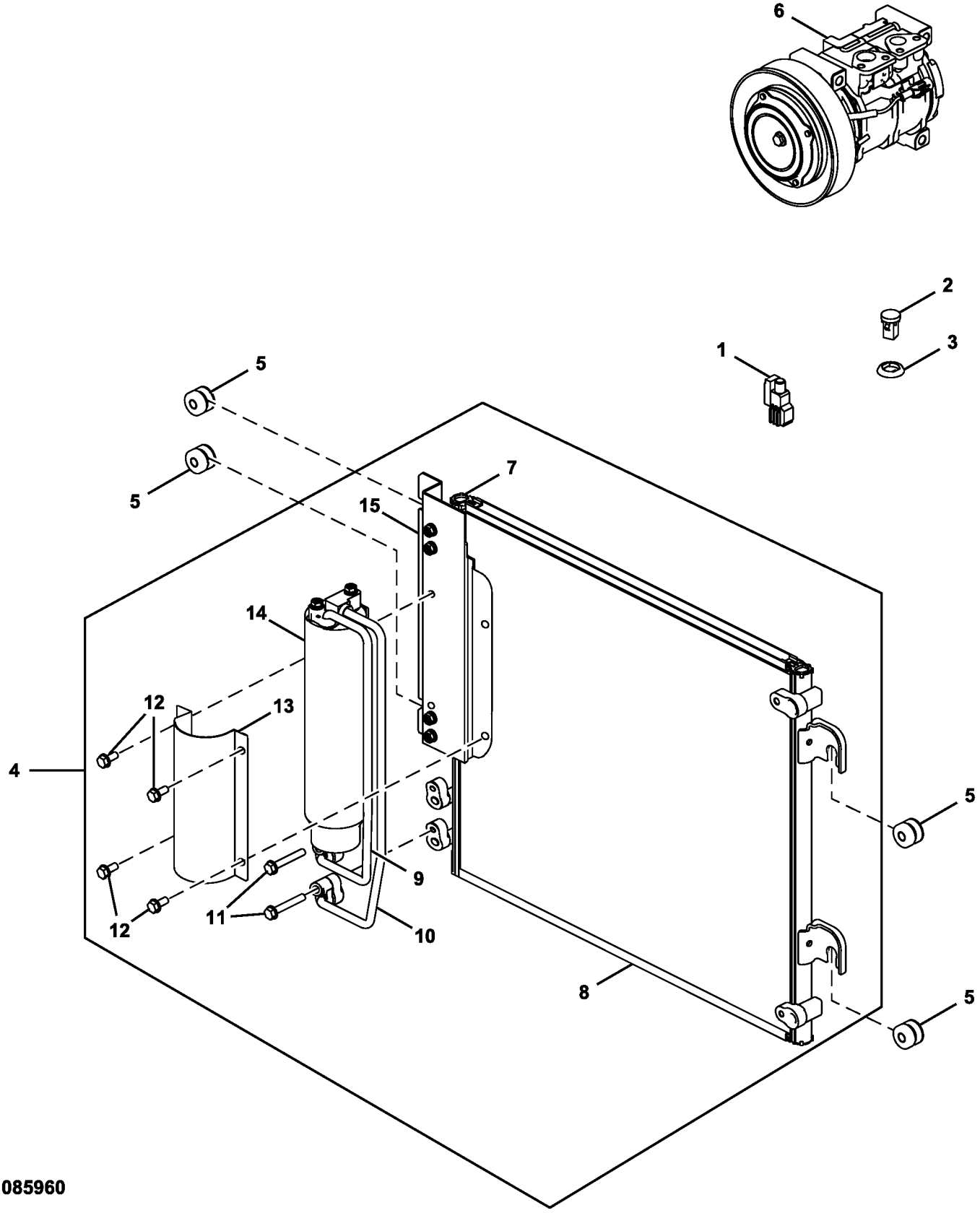

TX1085960

Item	*Nº peça*	*Descrição*	*Qtde*	*Nº série*	*Notas*
1	4405815	SenSor	1		Temperatura do Ar Ambiente
2	4405814	SenSor	1		Solar
3	4405194	Espaçador	1		
4	4704924	Condensador de vapor	1		
5	4618721	Bucha	4		
6	4721999	Compressor	1		Componentes em Página Separada
7	FXB00001037	Apoio	2		
8	FXB00001036	Núcleo	1		
9	FXB00001031	Tubo	1		
10	FXB00001032	Tubo	1		
11	FXB00001033	Parafuso	2		
12	FXB00001034	Parafuso	4		
13	FXB00001035	Suporte	1		
14	4333461	Tanque	1		
15	FXB00001038	Apoio	1		

Air Conditioning Compressor Components
Composants de compresseur de climatisation
Componentes do Compressor do Ar-condicionado
Componentes del compresor de aire acondicionado

TX1089839 B.2

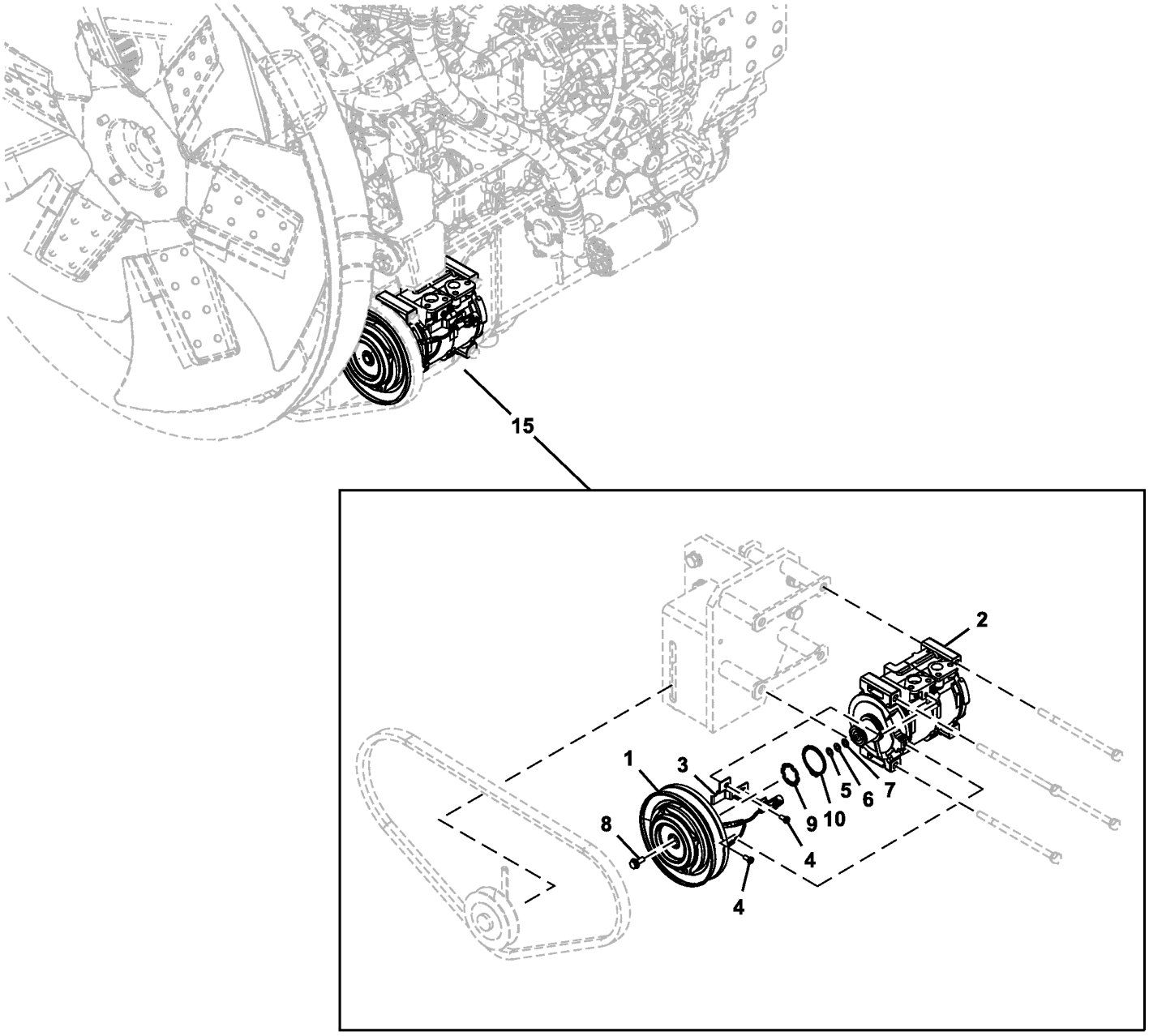

TX1089839

Item	*Nº peça*	*Descrição*	*Qtde*	*Nº série*	*Notas*
1	FXB00001039	EmbreagEm	1		
2	.....	Compressor	1		FXB00001040 NLA
3	FXB00001041	Apoio	1		
4	4475245	Parafuso	2		
5	4475237	Arruela	1		
6	4475242	Arruela	1		
7	4475243	Arruela	1		
8	4475244	Parafuso	1		
9	4475236	Anel	1		
10	4475230	Anel	1		
15	4721999	Compressor	1		

Air Conditioning and Heater Duct
Conduit de chauffage et climatisation
Duto do Aquecedor e Ar-condicionado
Conducto de calefactor y aire acondicionado

TX1088685 A.1

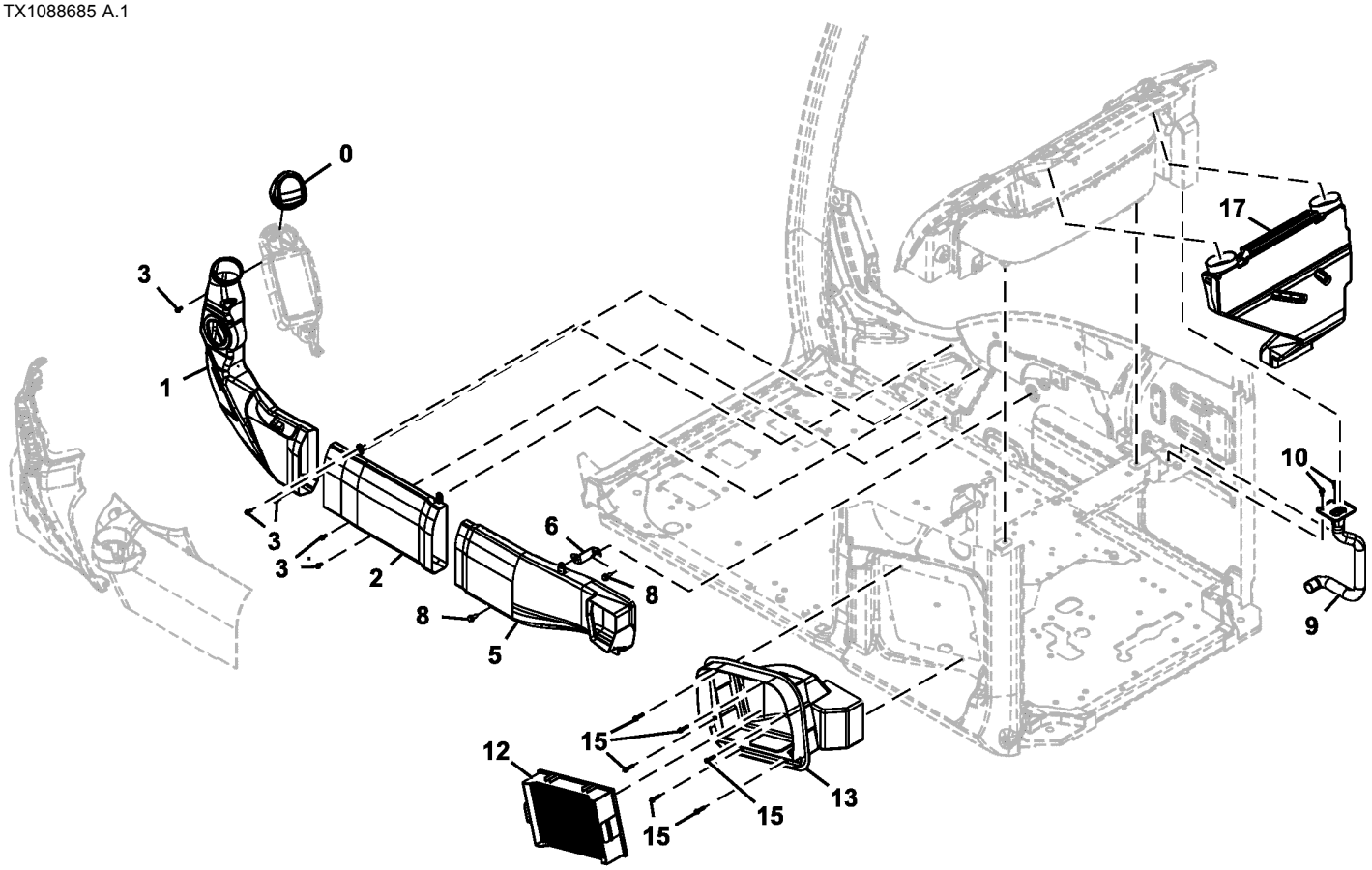

TX1088685

Item	*Nº peça*	*Descrição*	*Qtde*	*Nº série*	*Notas*
0	7058382	Grade	1		
1	7058363	Duto de ar	1		
2	7058364	Duto de ar	1		
3	.....	Parafuso c/arruela	5		J680616 NLA
	21M7577	Parafuso allen	5		M6 X 16
	12M7006	Arruela de pressão	5		6 mm
	24M7054	Arruela	5		6.400 X 12 X 1.600 mm
5	7058402	Duto de ar	1		
6	8100576	Apoio	1		
8	.....	Parafuso c/arruela	2		J260820 NLA
	19M7881	Parafuso	2		M8 X 20, SUB FOR J900820
	24M7055	Arruela	2		8.400 X 16 X 1.600 mm, SUB FOR A590108
9	FYA40018525	Duto de ar	1		SUB FOR 7058366
10	21M7577	Parafuso allen	2		M6 X 16, J680616 NLA
	12M7006	Arruela de pressão	2		6 mm
	24M7054	Arruela	2		6.400 X 12 X 1.600 mm
12	4S00686R	Filtro	1		SUB FOR 4632689 OR 4S00686
13	7058400	Duto de ar	1		
15	.....	Parafuso c/arruela	6		J460630 NLA
	21M7466	Parafuso	6		M6 X 30
	12M7006	Arruela de pressão	6		6 mm
	24M7054	Arruela	6		6.400 X 12 X 1.600 mm
17	7058365	Duto de ar	1		

Air Conditioning Condenser and Compressor
Condenseur et compresseur de climatisation
Condensador e Compressor do Ar-condicionado
Aire acondicionado, condensador y compresor

TX1169550 A.1

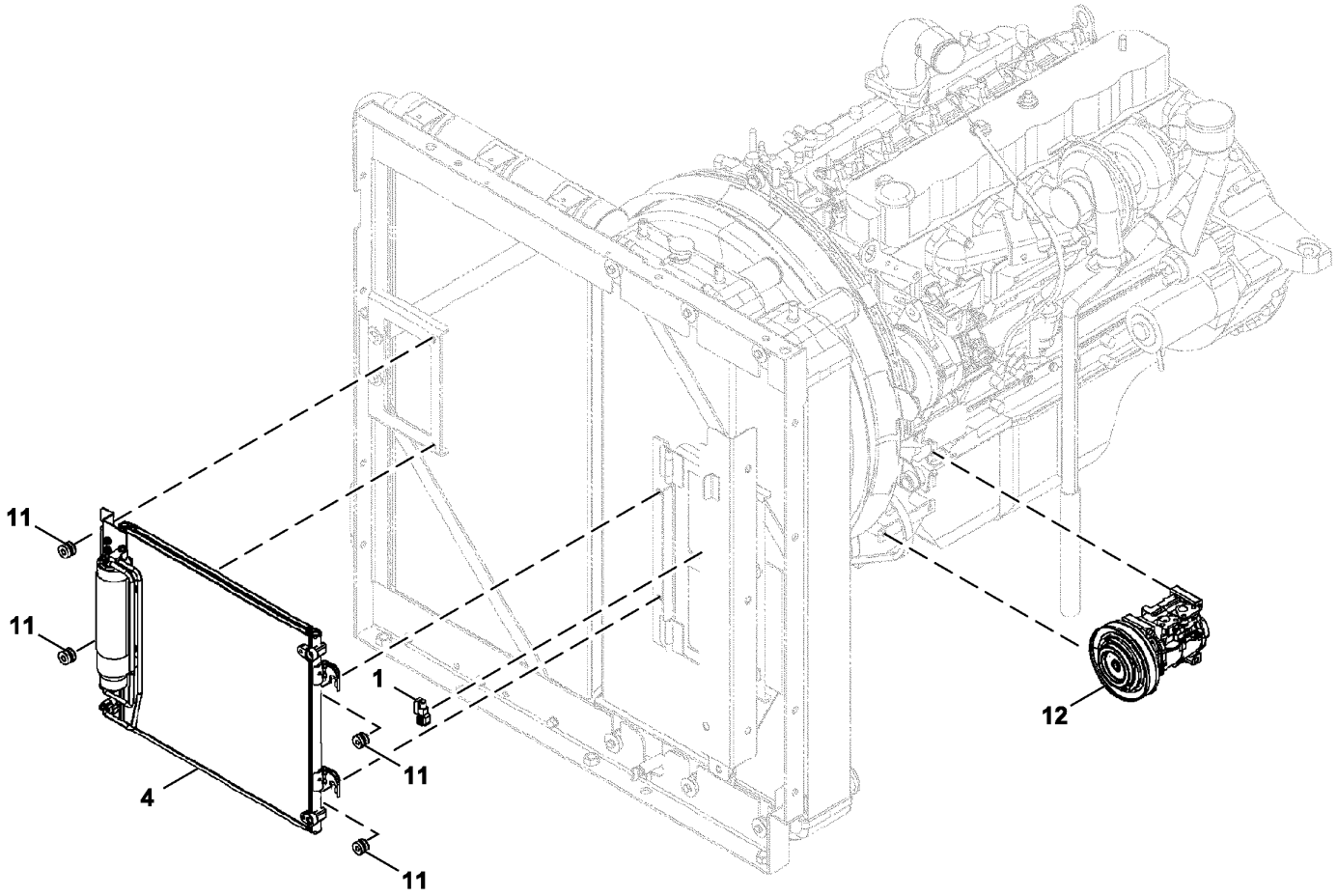

TX1169550

Item	*Nº peça*	*Descrição*	*Qtde*	*Nº série*	*Notas*
1	4405815	SenSor	1		Temperatura do Ar Ambiente
4	4704924	Condensador de vapor	1		Componentes em Página Separada
11	4618721	Bucha	4		
12	4721999	Compressor	1		Componentes em Página Separada

Air Conditioner Refrigerant Hose and Compressor Belt (Engine 6068HT109 RE563674, 6068HT129 DZ105415-)
Flexible de réfrigérant de climatiseur et courroie de compresseur (Engine 6068HT109 RE563674, 6068HT129 DZ105415-)
Mangueira do Refrigerante do Ar Condicionado e Correia do Compressor (Engine 6068HT109 RE563674, 6068HT129 DZ105415-)
Manguera de refrigerante de acondicionador de aire y correa de compresor (Engine 6068HT109 RE563674, 6068HT129 DZ105415-)

TX1224832 A.1

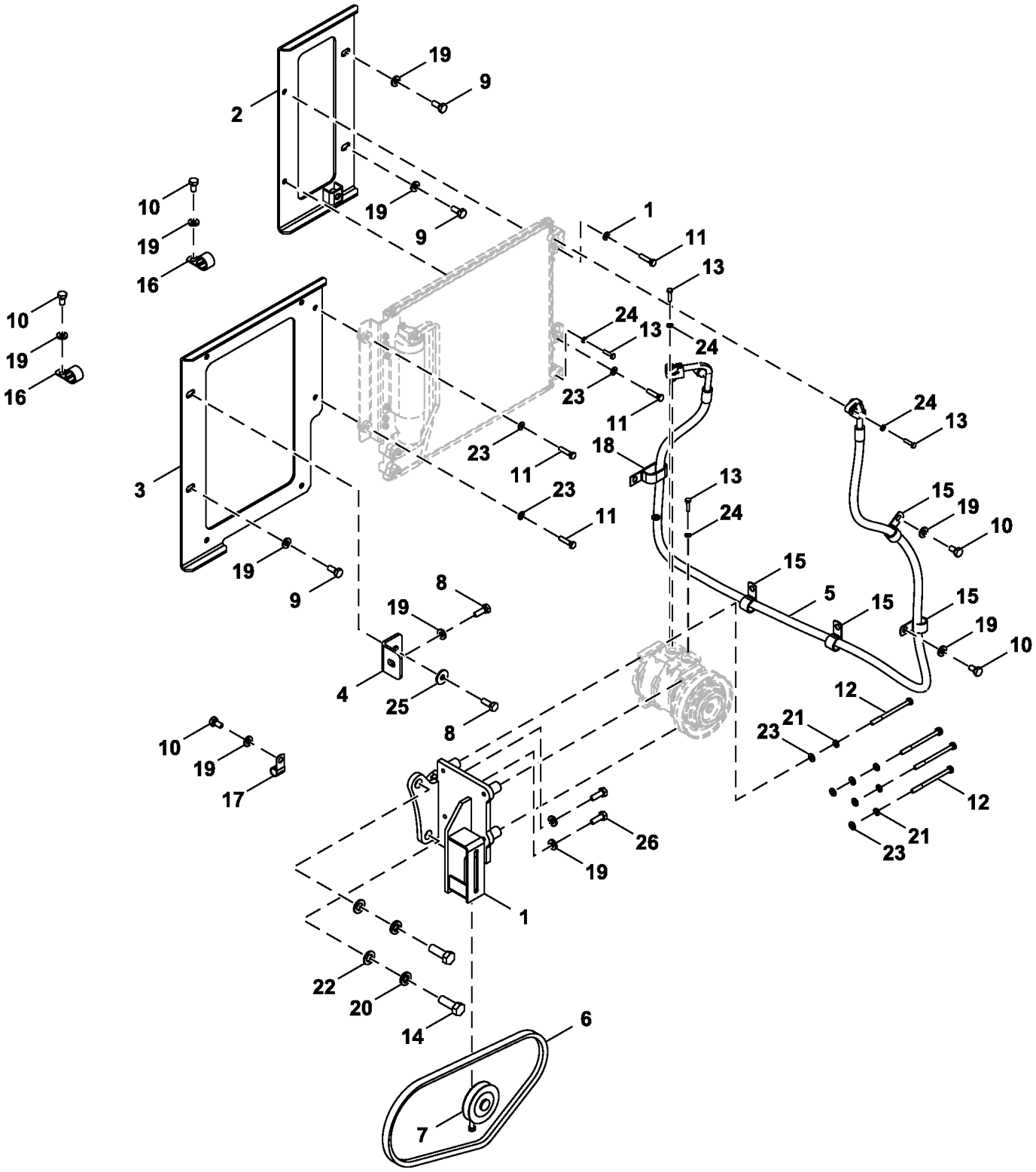

FF801641_TX1224832

Item	*Nº peça*	*Descrição*	*Qtde*	*Nº série*	*Notas*
1	FF513092	Apoio	1		SUB FOR FF801640
2	FF509936	Apoio	1		
3	FF509935	Apoio	1		
4	FF510766	Apoio	1		
5	FYA00001704	Mangueira	1		
6	FYA00007116	Correia trapezoidal	1		
7	4346770	Polia	1		
8	19M7662	Parafuso sextavado	2		M10 X 30, SUB FOR J901030
9	19M7402	Parafuso sextavado	3		M10 X 25, SUB FOR J901025
10	19M7938	Parafuso sextavado	5		M10 X 20, SUB FOR J901020
11	19M7298	Parafuso sextavado	4		M8 X 35, SUB FOR J900835
12	19M7997	Parafuso sextavado	4		M8 X 110, SUB FOR J900802
13	19M7286	Parafuso sextavado	4		M6 X 25, SUB FOR J900625
14	19M7489	Parafuso sextavado	2		M16 X 45, SUB FOR J901645
15	4190277	Braçadeira	4		
16	4190263	Presilha	2		
17	4190253	Presilha	1		
18	R50454	Braçadeira	1		SUB FOR4192034
19	24M7346	Arruela	11		11 X 20 X 2 mm, SUB FOR DH400703
20	12H294	Arruela de pressão	2		5/8", SUB FOR A590916
21	12M7065	Arruela de pressão	4		8 mm, SUB FOR A590908
22	24M7053	Arruela	2		17 X 30 X 3 mm, SUB FOR A590116
23	24M7055	Arruela	9		8.400 X 16 X 1.600 mm, SUB FOR A590108
24	24M7054	Arruela	4		6.400 X 12 X 1.600 mm, SUB FOR A590106
25	24M7101	Arruela	1		11 X 34 X 3 mm, SUB FOR J217083
26	19M7662	Parafuso sextavado	2		M10 X 30, SUB FOR J921030

Air Conditioner Refrigerant Hose and Compressor Belt (Engine 6068HT105-RE559029)
Flexible de réfrigérant de climatiseur et courroie de compresseur (Engine 6068HT105-RE559029)
Mangueira do Refrigerante do Ar Condicionado e Correia do Compressor (Engine 6068HT105-RE559029)
Manguera de refrigerante de acondicionador de aire y correa de compresor (Engine 6068HT105-RE559029)

TX1138330 B.2

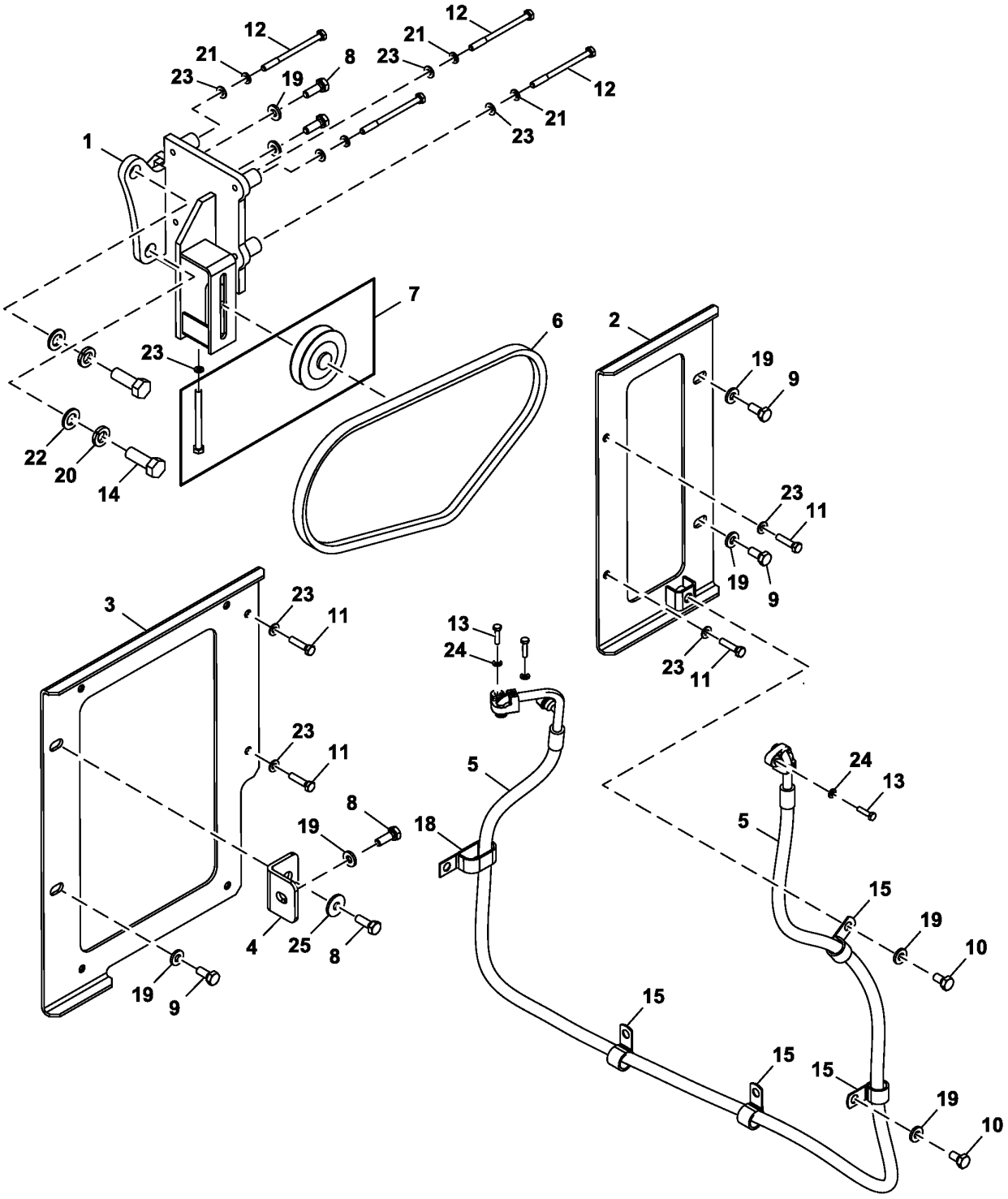

FF513091_TX1138330

Item	*Nº peça*	*Descrição*	*Qtde*	*Nº série*	*Notas*
1	FF513092	Apoio	1		
2	FF509936	Apoio	1		
3	FF509935	Apoio	1		
4	FF510766	Apoio	1		
5	FYA00001704	Mangueira	1		
6	FYA00007116	Correia trapezoidal	1		
7	4346770	Polia	1		
8	19M7662	Parafuso sextavado	4		M10 X 30, SUB FOR J901030
9	19M7402	Parafuso sextavado	3		M10 X 25, SUB FOR J901025
10	19M7938	Parafuso sextavado	2		M10 X 20, SUB FOR J901020
11	19M7298	Parafuso sextavado	4		M8 X 35, SUB FOR J900835
12	19M7997	Parafuso sextavado	4		M8 X 110, SUB FOR J900802
13	19M7286	Parafuso sextavado	4		M6 X 25, SUB FOR J900625
14	19M7489	Parafuso sextavado	2		M16 X 45, SUB FOR J901645
15	4190277	Braçadeira	4		
18	R50454	Braçadeira	1		SUB FOR 4192034
19	24M7346	Arruela	8		11 X 20 X 2 mm, SUB FOR DH400703
20	12H294	Arruela de pressão	2		5/8", SUB FOR A590916
21	12M7065	Arruela de pressão	4		8 mm, SUB FOR A590908
22	24M7053	Arruela	2		17 X 30 X 3 mm, SUB FOR A590116
23	24M7055	Arruela	9		8.400 X 16 X 1.600 mm, SUB FOR A590108
24	24M7054	Arruela	4		6.400 X 12 X 1.600 mm, SUB FOR A590106
25	24M7101	Arruela	1		11 X 34 X 3 mm, SUB FOR J217083

Heater Hoses
Flexibles de chauffage
Mangueiras do Aquecedor
Mangueras de calefactor

TX1113139 A.1

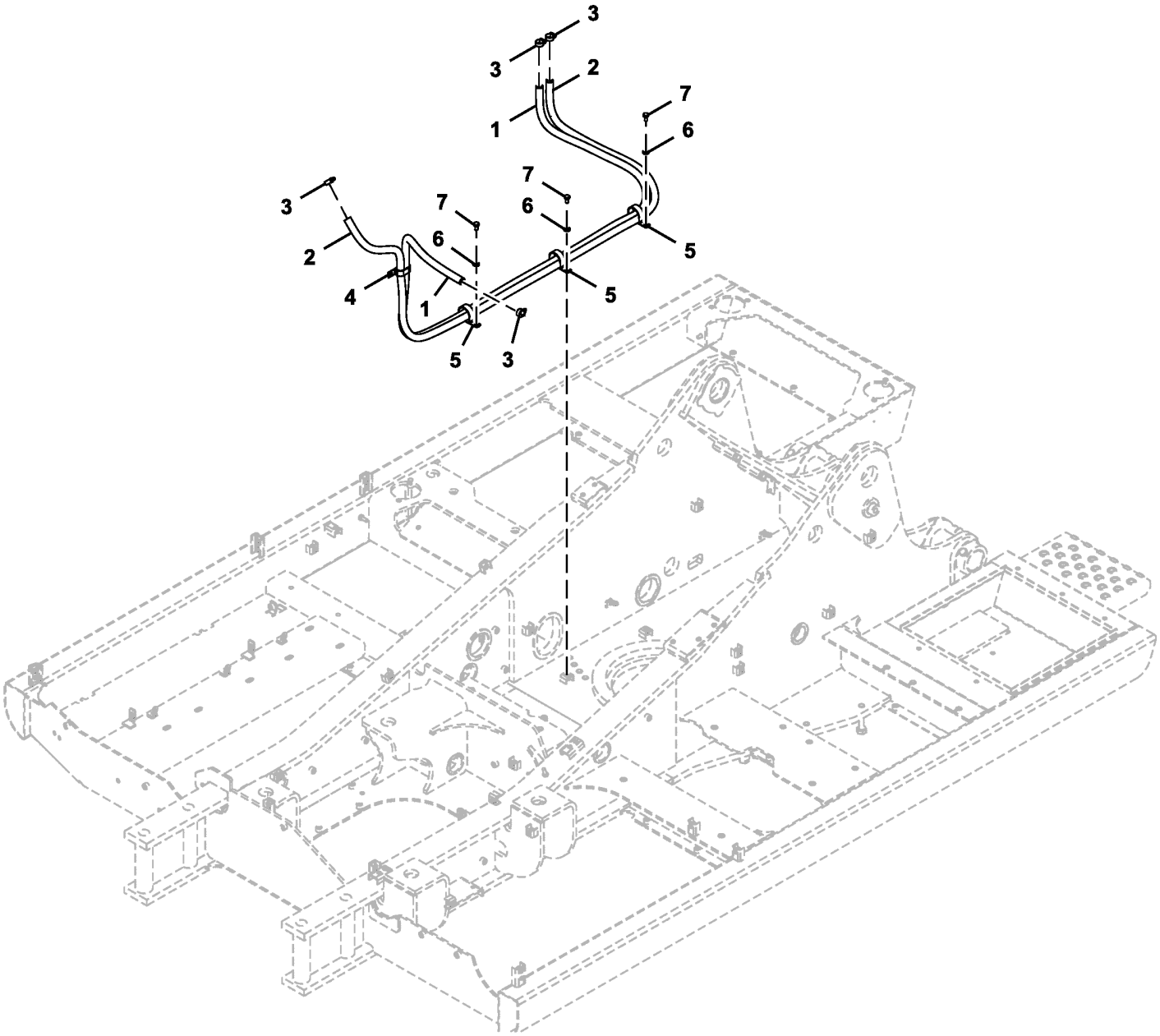

FF513077_TX1113139

Item	*Nº peça*	*Descrição*	*Qtde*	*Nº série*	*Notas*
1	4341804	Mangueira	1		
2	.....	Mangueira em metro	1		MAKE FROM TY22328 CTL 2700 mm (8.85 ft.), FF513078 NLA
3	FF500010	Abraçadeira para mangueira	4		SUB FOR 4514699
4	R50454	Braçadeira	1		SUB FOR 4192034
5	N198631	Braçadeira	3		SUB FOR 4190265
6	24M7346	Arruela	3		11 X 20 X 2 mm, SUB FOR DH400703
7	19M7938	Parafuso sextavado	3		M10 X 20, SUB FOR J901020

Bottom Covers
Couvercles d'accès du bas
Tampas Inferiores
Cubiertas inferiores

TX1224910 A.1

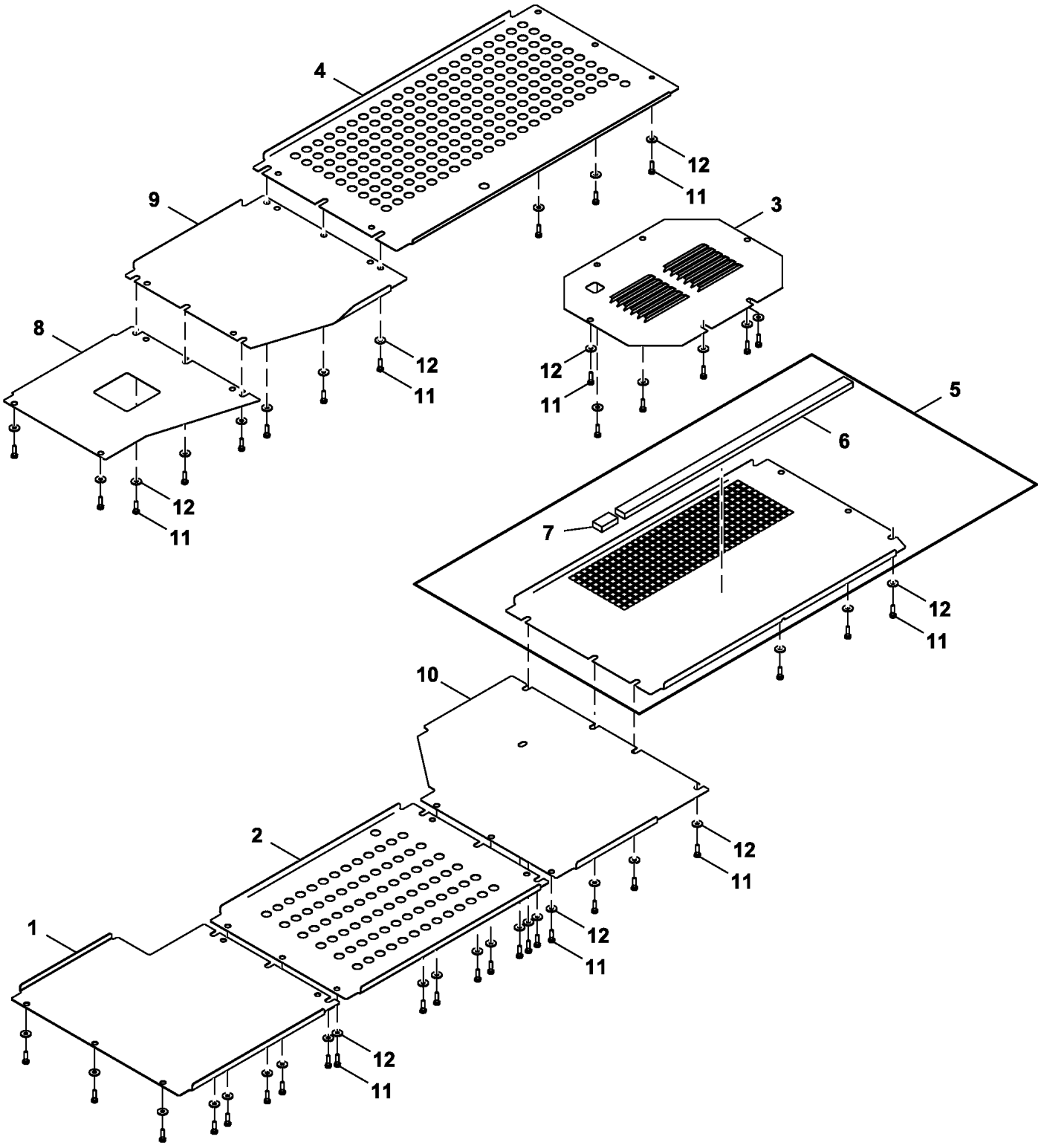

FF800625_TX1224910

Item	*Nº peça*	*Descrição*	*Qtde*	*Nº série*	*Notas*
1	3116726	Capa	1		
2	3117185	Capa	1		
3	FF801246	Capa	1		
4	FF532757	Capa	1		SUB FOR 2057986
5	FF510342	Capa	1		
6	4702701	Isolador	1		
7	4702972	Isolador	1		
8	FF535306	Capa	1		SUB FOR 3116729
9	3116730	Capa	1		
10	FF510340	Capa	1		
11	19M7550	Parafuso sextavado	40		M10 X 35, SUB FOR J901035
12	24M7101	Arruela	40		11 X 34 X 3 mm, SUB FOR J217083

Control Valve Covers
Carters du distributeur
Tampas da Válvula de Controle
Carcasas de válvula de control

TX1222861 A.1

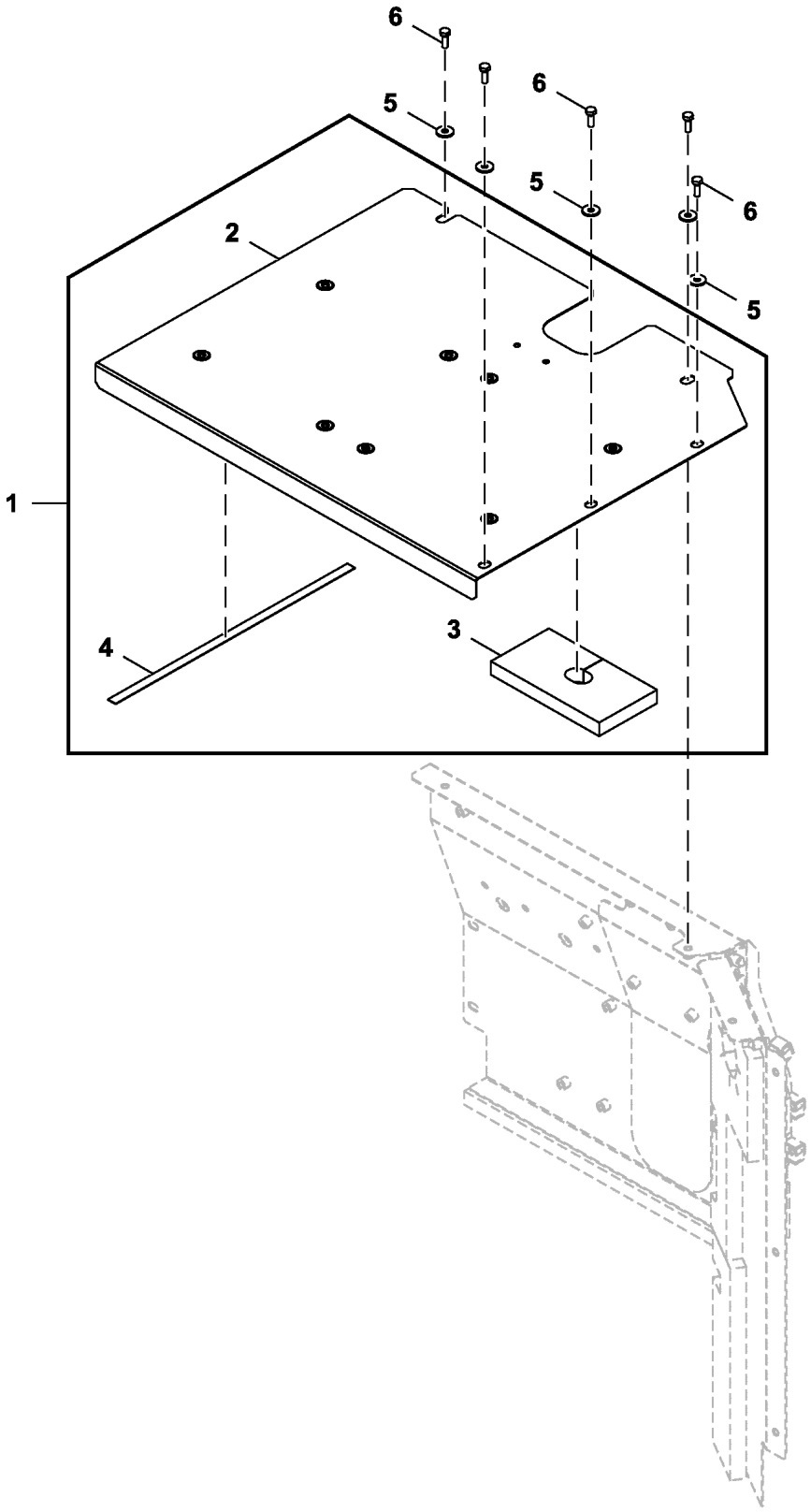

FF801417_TX1222861

Item	*Nº peça*	*Descrição*	*Qtde*	*Nº série*	*Notas*
1	FF509885	Capa	1		SUB FOR FF801418
2	.....	Capa	1		FF509883 NLA
3	FF509884	Vedação de acabamento	1		
4	4382518	Isolador	1		SUB FOR FF801419
5	24M7101	Arruela	5		11 X 34 X 3 mm, SUB FOR J217083
6	19M7662	Parafuso sextavado	5		M10 X 30, SUB FOR J901030

Non-Slip Covers
Couvercles antidérapants
Tampas Não Deslizantes
Cubiertas antideslizantes

TX1181698 B.1

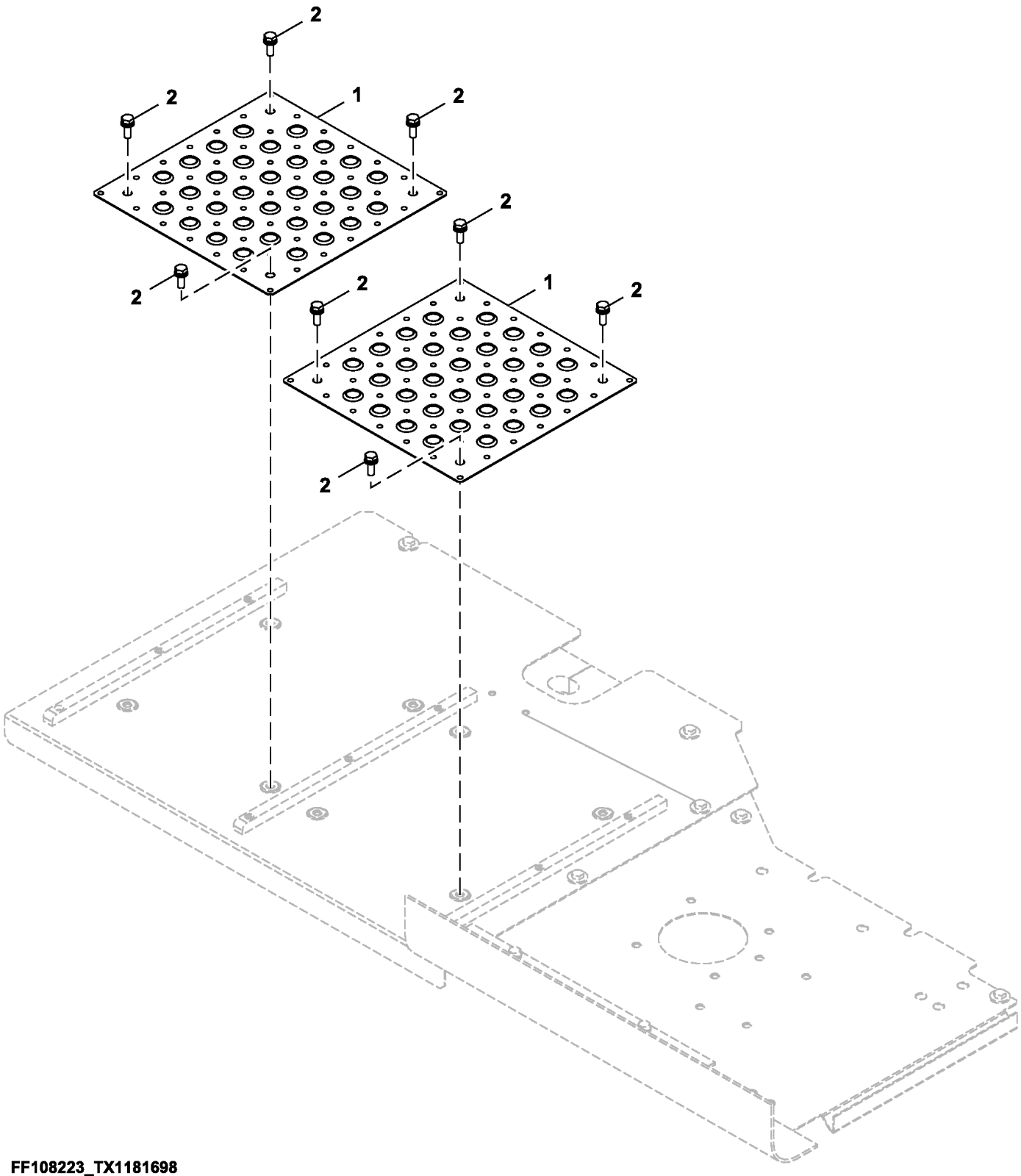

FF108223_TX1181698

Item	*Nº peça*	*Descrição*	*Qtde*	*Nº série*	*Notas*
1	3091337	Capa	2		SUB FOR 9196157
2	.....	Parafuso c/arruela	8		J271030 NLA
	19M7662	Parafuso sextavado	8		M10 X 30, SUB FOR J901030
	24M7346	Arruela	8		11 X 20 X 2 mm, SUB FOR DH400703

Engine Cover
Carter moteur
Tampa do Motor
Cubierta de motor

TX1224841 A.1

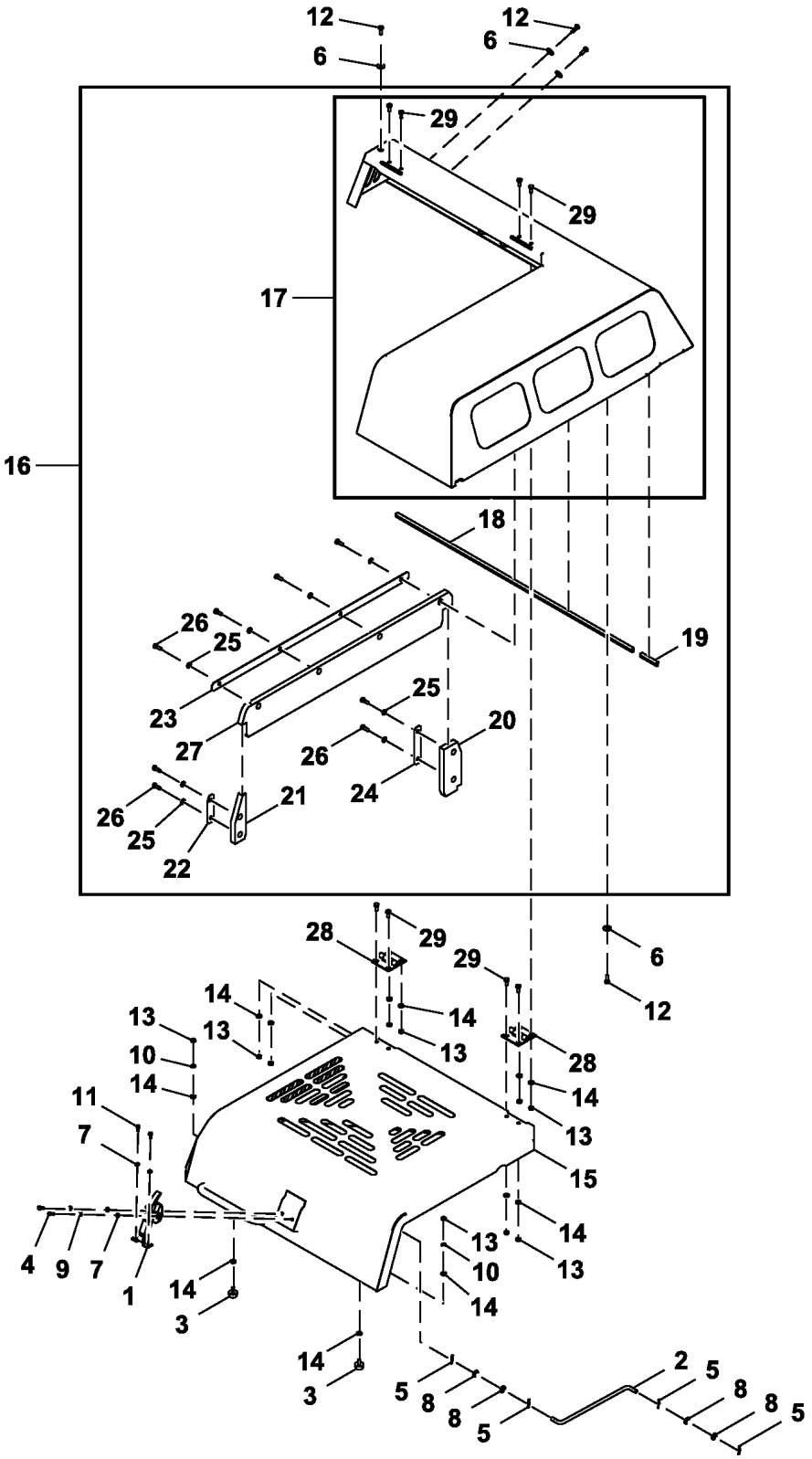

FF529080_TX1224841

Item	*Nº peça*	*Descrição*	*Qtde*	*Nº série*	*Notas*
1	4361455	Trava	1		
2	FF502674	Trava	1		
3	4294508	Pára-choque	2		
4	21M7397	Parafuso	2		M8 X 25, SUB FOR M430825
5	L12622	Pino de trava	4		SUB FOR 4022700
6	24M7101	Arruela	10		11 X 34 X 3 mm, SUB FOR J217083
7	24M7055	Arruela	4		8.400 X 16 X 1.600 mm, SUB FOR A590108
8	24M7085	Arruela	4		15 X 28 X 2.500 mm, SUB FO RA590114
9	12M7065	Arruela de pressão	2		8 mm, SUB FOR A590908
10	12M7066	Arruela de pressão	2		10 mm, SUB FOR A590910
11	19M7881	Parafuso	2		M8 X 20, SUB FOR J900820
12	19M7662	Parafuso sextavado	10		M10 X 30, SUB FOR J901030
13	14M7274	Porca	10		M10, SUB FOR J950010
14	24M7346	Arruela	12		11 X 20 X 2 mm, SUB FOR DH400703
15	FF529084	Capa	1		
16	FF529085	Capa	1		
17	.....	Capa	1		FF529086 NLA
18	FF511376	Vedação de acabamento	1		
19	FF509444	Vedação de acabamento	1		
20	FF508155	Isolador	1		
21	FF508154	Isolador	1		
22	FF508152	Placa	1		
23	FF508151	Placa	1		
24	FF508153	Placa	1		
25	24M7346	Arruela	8		11 X 20 X 2 mm, SUB FOR DH400703
26	19M7662	Parafuso sextavado	8		M10 X 30, SUB FOR J901030
27	FF800134	Isolador	1		
28	FF108374	Dobradiça	2		

Cooling Package and Hydraulic Pump Compartment Doors
Portes de compartiments d'ensemble de refroidissement et de pompe hydraulique
Portas do Compartimento da Bomba Hidráulica e Sistema de Arrefecimento
Conjunto de enfriamiento y puertas de compartimiento de bomba hidráulica

TX1104647 F.1

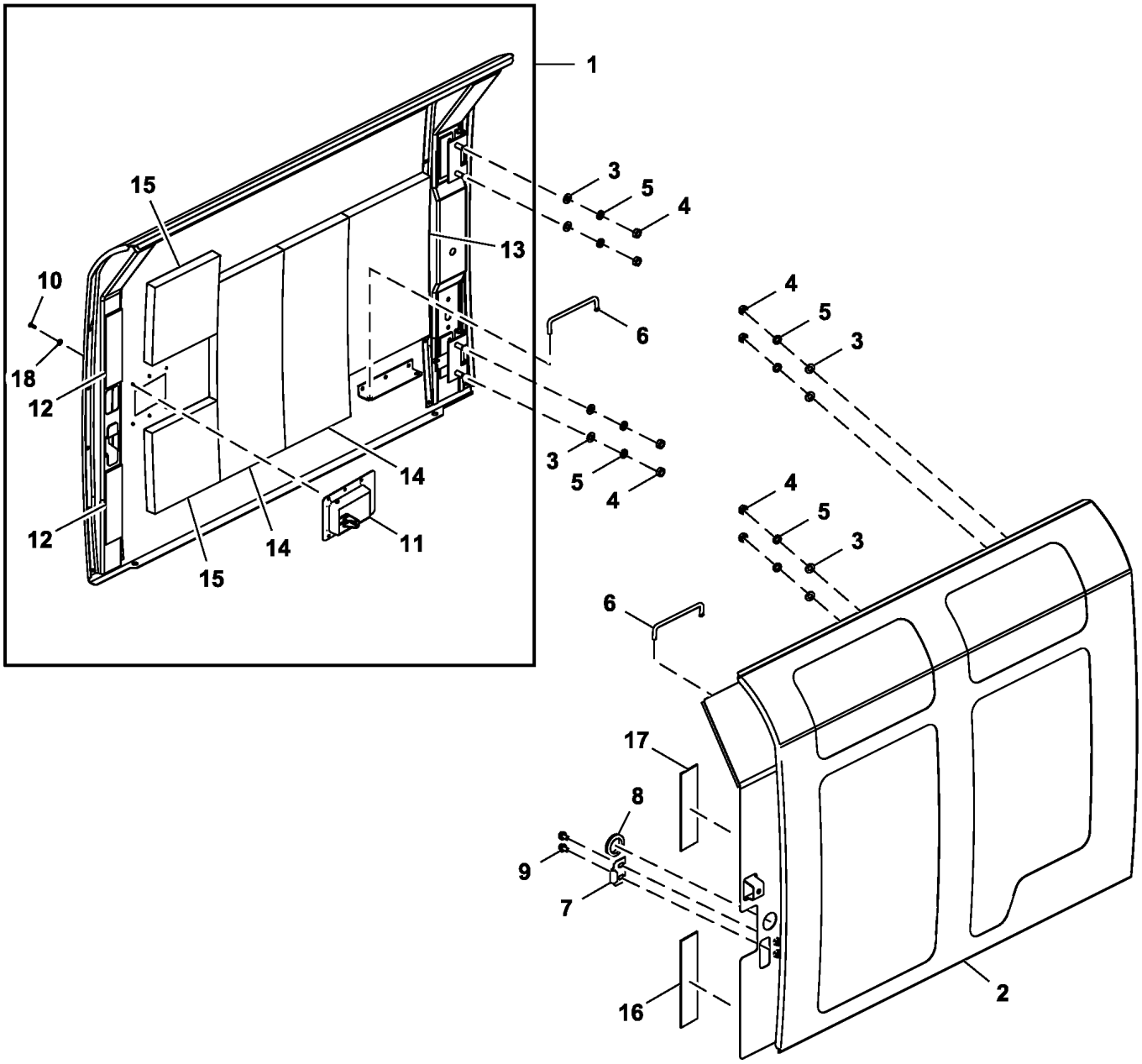

FF107776_TX1104647

Item	*Nº peça*	*Descrição*	*Qtde*	*Nº série*	*Notas*
1	FF508248	Porta	1		RH
2	FF508282	Porta	1		LH, SUB FOR FF508281
3	24M7028	Arruela	8		10.500 X 20 X 2 mm, SUB FOR A590110
4	14M7274	Porca	8		M10, SUB FOR J950010
5	12M7066	Arruela de pressão	8		10 mm, SUB FOR A590910
6	4639112	Trava	2		
7	4642167	Limitador	1		
8	H210728	Passa-fio	1		SUB FOR 4211059
9	.....	Parafuso c/arruela	2		J260816 NLA
	19M7162	Parafuso sextavado	2		M8 X 16, SUB FOR J260816
	24M7055	Arruela	2		8.400 X 16 X 1.600 mm, SUB FOR A590108
10	M63200	Rebite	6		
11	DH400030	Trava	1		
12	4654109	Isolador	2		
13	FYA00008587	Vedação de acabamento	1		SUB FOR FF510840
14	FYA00008587	Vedação de acabamento	2		SUB FOR FF510841
15	FYA00008588	Vedação de acabamento	2		SUB FOR FF510842
16	4654108	Isolador	1		
17	4716056	Isolador	1		
18	14M7138	Porca	6		M18

Cover, Floor of Storage Compartment
Couvercle, plancher du coffre de rangement
Tampa, Piso do Compartimento de Armazenamento
Cubierta, piso de compartimiento de almacenamiento

TX1103490 A.1

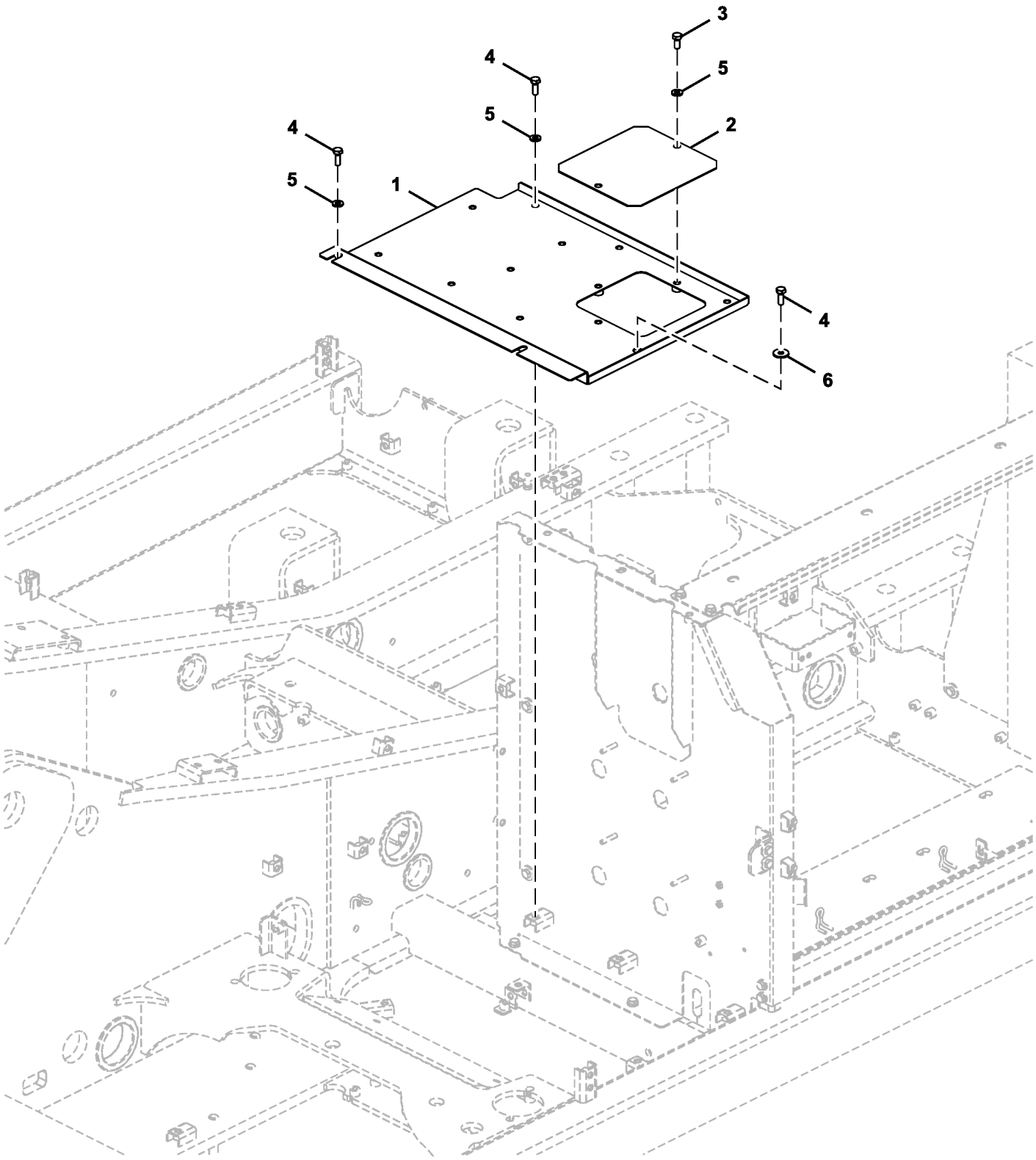

FF107777_TX1103490

Item	*Nº peça*	*Descrição*	*Qtde*	*Nº série*	*Notas*
1	FF510366	Capa	1		
2	4660511	Placa	1		
3	19M7402	Parafuso sextavado	2		M10 X 25, SUB FOR J901025
4	19M7662	Parafuso sextavado	6		M10 X 30, SUB FOR J901030
5	24M7346	Arruela	7		11 X 20 X 2 mm, SUB FOR DH400703
6	24M7101	Arruela	1		11 X 34 X 3 mm, SUB FOR J217083

Cooling Package Compartment Panels
Panneaux de compartiment d'ensemble de refroidissement
DtlPainéis do Compartimento do Sistema de Arrefecimento
Tableros de compartimiento de sistema de enfriamiento

TX1113148 B.1

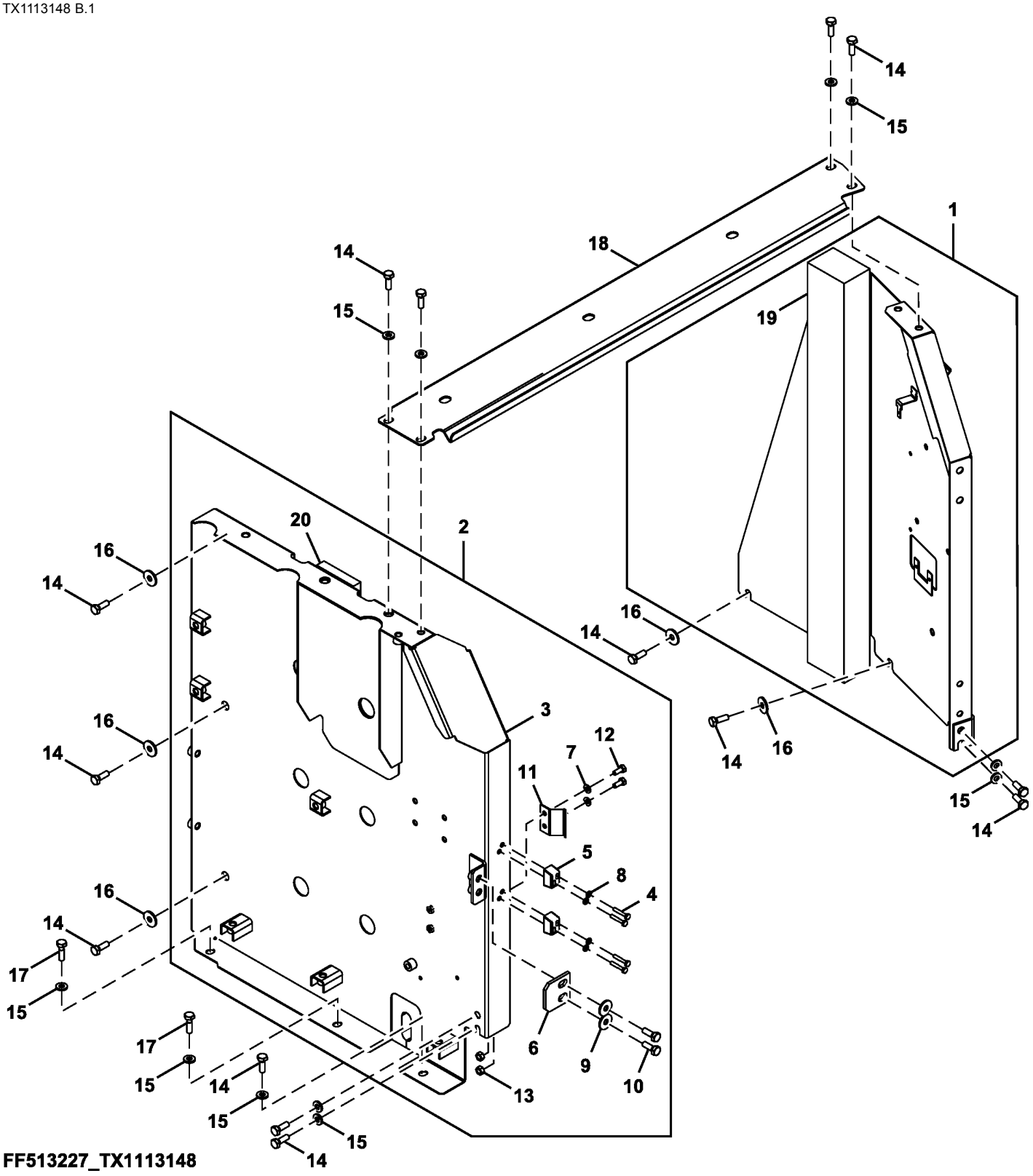

FF513227_TX1113148

Item	*Nº peça*	*Descrição*	*Qtde*	*Nº série*	*Notas*
1	FF508449	Capa	1		
2	FF513226	Capa	1		
3	FF513225	Capa	1		
4	19M7177	Parafuso sextavado	4		M6 X 35, SUB FOR J900635
5	4652573	Limitador	2		
6	4638905	Limitador	1		
7	24M7055	Arruela	2		8.400 X 16 X 1.600 mm, SUB FOR A590108
8	24M7054	Arruela	4		6.400 X 12 X 1.600 mm, SUB FOR A590106
9	24M7101	Arruela	2		11 X 34 X 3 mm, SUB FOR J217083
10	19M7662	Parafuso sextavado	2		M10 X 30, SUB FOR J901030
11	4719469	Limitador	1		
12	19M7881	Parafuso	2		M8 X 20, SUB FOR J900820
13	14M7273	Porca	2		M8, SUB FOR J950008
14	19M7662	Parafuso sextavado	14		M10 X 30, SUB FOR J901030
15	24M7346	Arruela	11		11 X 20 X 2 mm, SUB FOR DH400703
16	24M7101	Arruela	5		11 X 34 X 3 mm, SUB FOR J217083
17	19M7550	Parafuso sextavado	2		M10 X 35, SUB FOR J901035
18	FF511678	Capa	1		
19	FF508448	Vedação de acabamento	1		
20	FF508455	Vedação de acabamento	1		

Engine Compartment Panel
Panneau du compartiment moteur
Painel do Compartimento do Motor
Tablero de compartimiento de motor

TX1113146 B.2

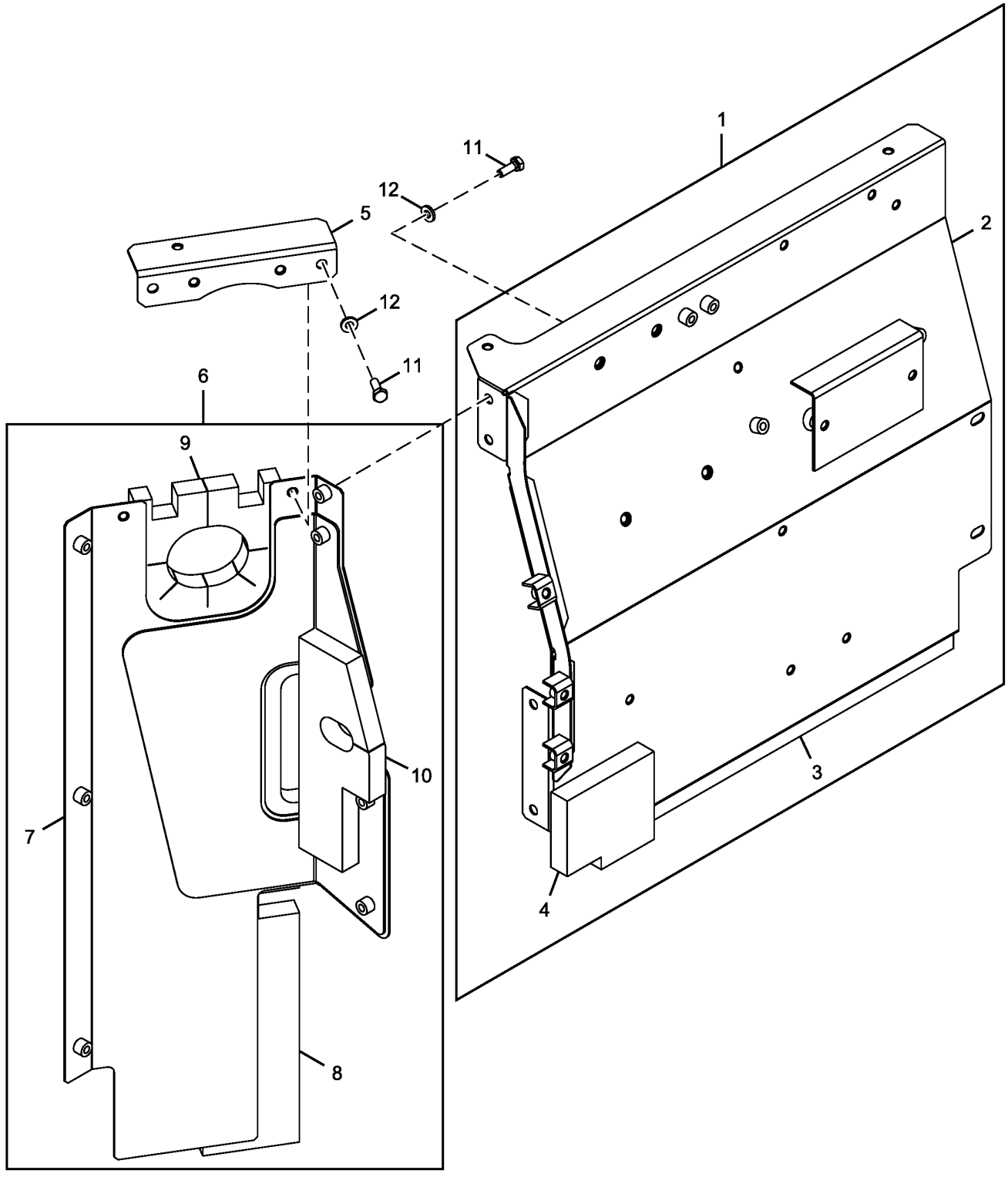

FF513338_TX1113146

Item	*Nº peça*	*Descrição*	*Qtde*	*Nº série*	*Notas*
1	FF513128	Capa	1		
2	.....	Capa	1		FF513127 NLA
3	FF508940	Vedação de acabamento	1		
4	FF508941	Vedação de acabamento	1		
5	FF509334	Apoio	1		
6	FF530275	Capa	1		SUB FOR FF508948
7	.....	Capa	1		FF508944 NLA
8	FF508945	Vedação de acabamento	1		
9	FF508946	Vedação de acabamento	1		
10	FF508947	Vedação de acabamento	1		
11	19M7662	Parafuso sextavado	6		M10 X 30, SUB FOR J901030
12	24M7346	Arruela	6		11 X 20 X 2 mm, SUB FOR DH400703

Hydraulic Pump Compartment Panels
Panneaux de logement de pompe hydraulique
Painéis do Compartimento da Bomba Hidráulica
Tableros de compartimiento de bomba hidráulica

TX1160688 A.1

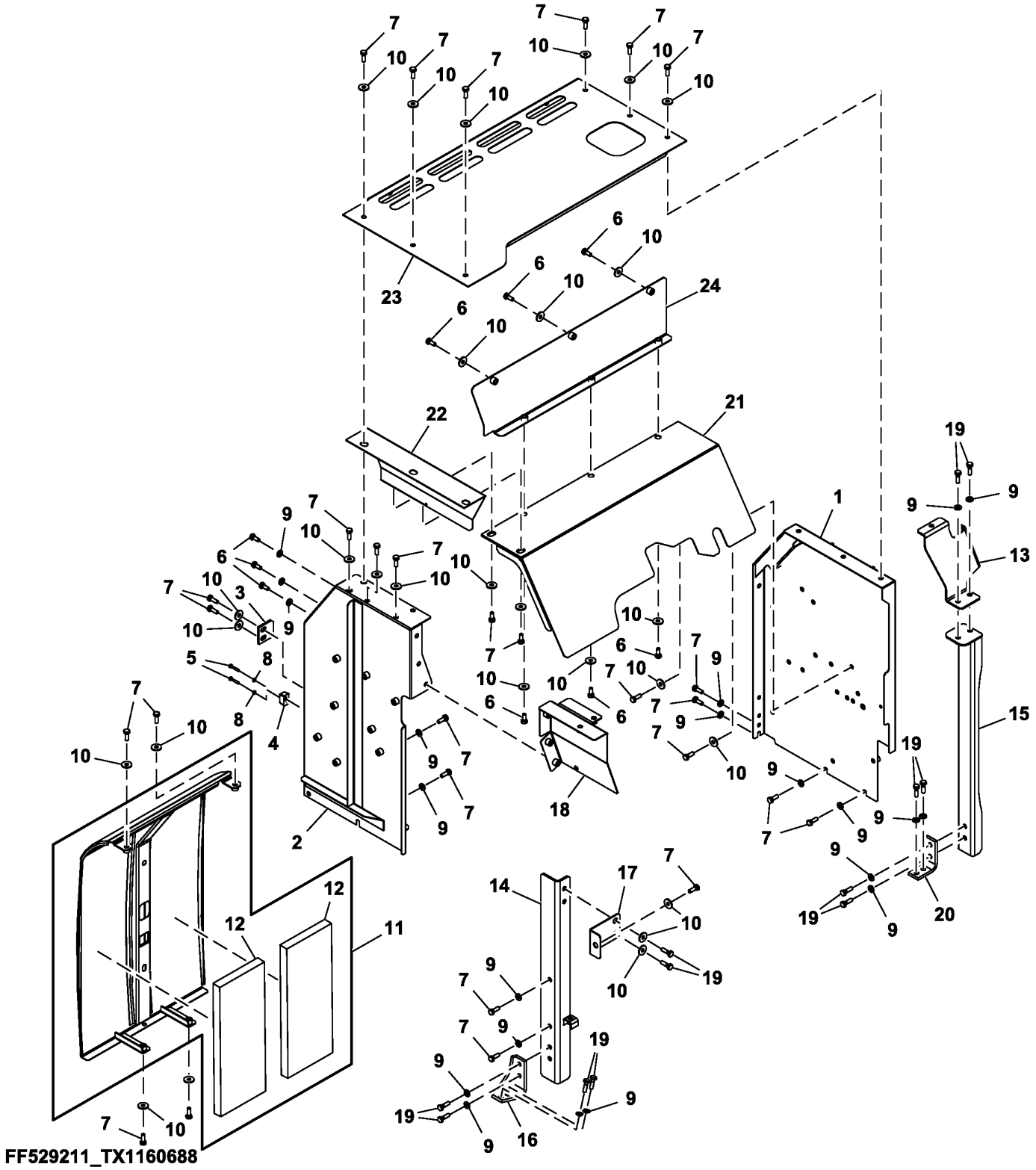

Item	*Nº peça*	*Descrição*	*Qtde*	*Nº série*	*Notas*
1	FF530684	Capa	1		Bomba Hidráulica Traseira
2	FF508935	Capa	1		Filtro de Combustível
3	4638905	Limitador	1		
4	4652573	Limitador	1		
5	19M7177	Parafuso sextavado	2		M6 X 35, SUB FOR J900635
6	19M7402	Parafuso sextavado	9		M10 X 25, SUB FOR J901025
7	19M7662	Parafuso sextavado	28		M10 X 30, SUB FOR J901030
8	24M7054	Arruela	2		6.400 X 12 X 1.600 mm, SUB FOR A590106
9	24M7346	Arruela	21		11 X 20 X 2 mm, SUB FOR DH400703
10	24M7101	Arruela	28		11 X 34 X 3 mm, SUB FOR J217083
11	8102285J	Capa	1		
12	4650193	Isolador	1		
13	FF511355	Apoio	1		
14	FF511356	Apoio	1		
15	FF530146	Apoio	1		
16	FF511634	Apoio	1		
17	FF511369	Apoio	1		
18	FF531013	Capa	1		Filtro de Combustível EsquerdoFiltro de Combustível Esquerdo, SUB FOR FF525320
19	J901035	Parafuso sextavado	12		
20	FF512910	Apoio	1		
21	FF800672	Capa	1		SILENCIOSO
22	FF525441	Capa	1		
23	FF800634	Capa	1		
24	FF528574	Capa	1		

Non-Slip Fuel Tank Cover
Couvercle antidérapant de réservoir de carburant
Tampa Antiderrapante do Tanque de Combustível
Cubierta antideslizante de depósito de combustible

TX1103500 C.1

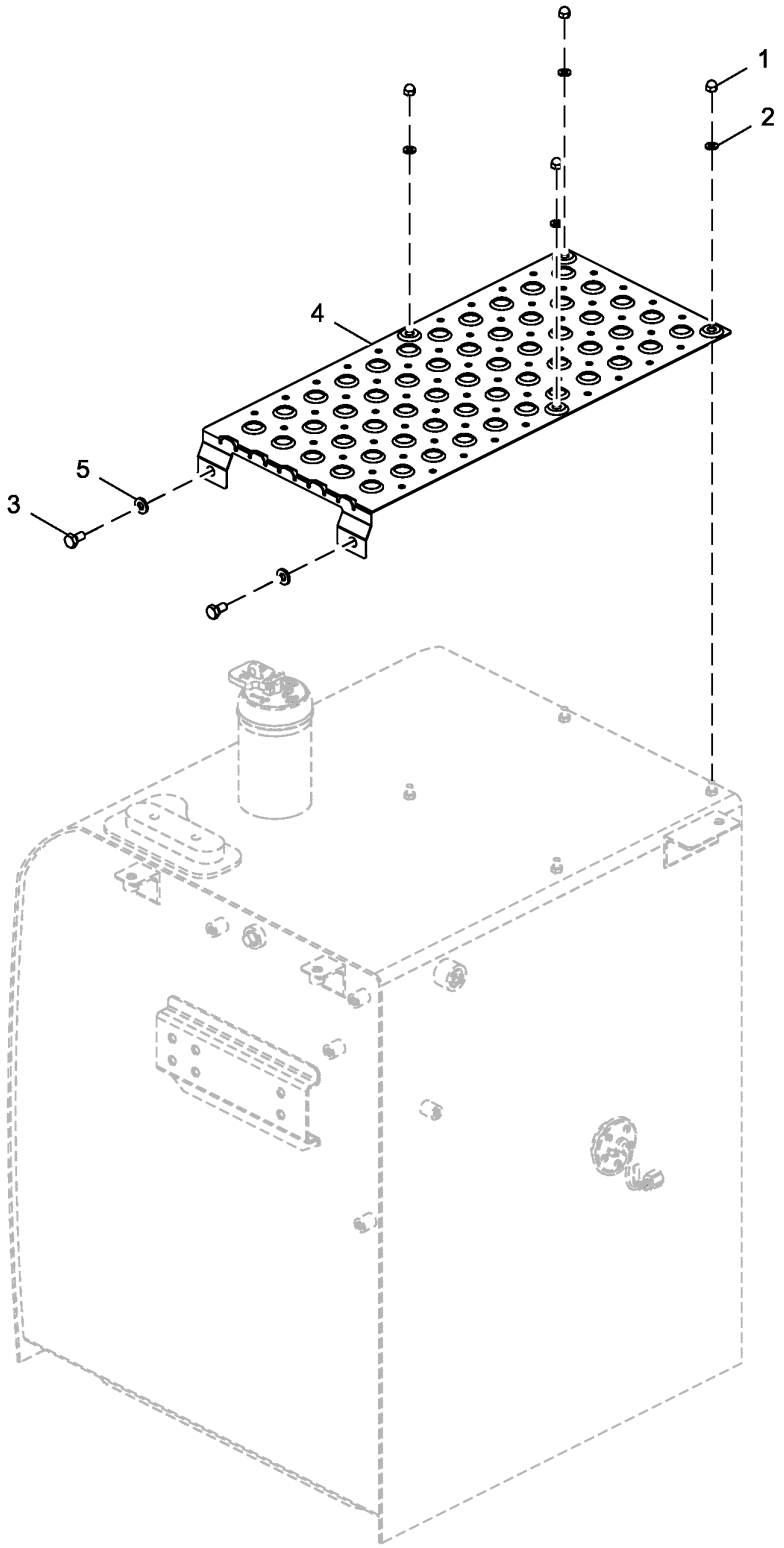

9309005_TX1103500

Item	*Nº peça*	*Descrição*	*Qtde*	*Nº série*	*Notas*
1	FXV00000287	Porca	4		SUB FOR 4410536
2	24M7055	Arruela	4		8.400 X 16 X 1.600 mm, SUB FOR A590108
3	19M7938	Parafuso sextavado	2		M10 X 20, SUB FOR J901020
4	3121279	Capa	1		SUB FOR FF511883
5	24M7346	Arruela	2		11 X 20 X 2 mm, SUB FOR DH400703

Storage Compartment Door and Panels
Porte et panneaux de compartiment de rangement
Porta e Painéis do Compartimento de Armazenagem
Puerta y tableros de compartimiento de almacenamiento

TX1103388 A.1

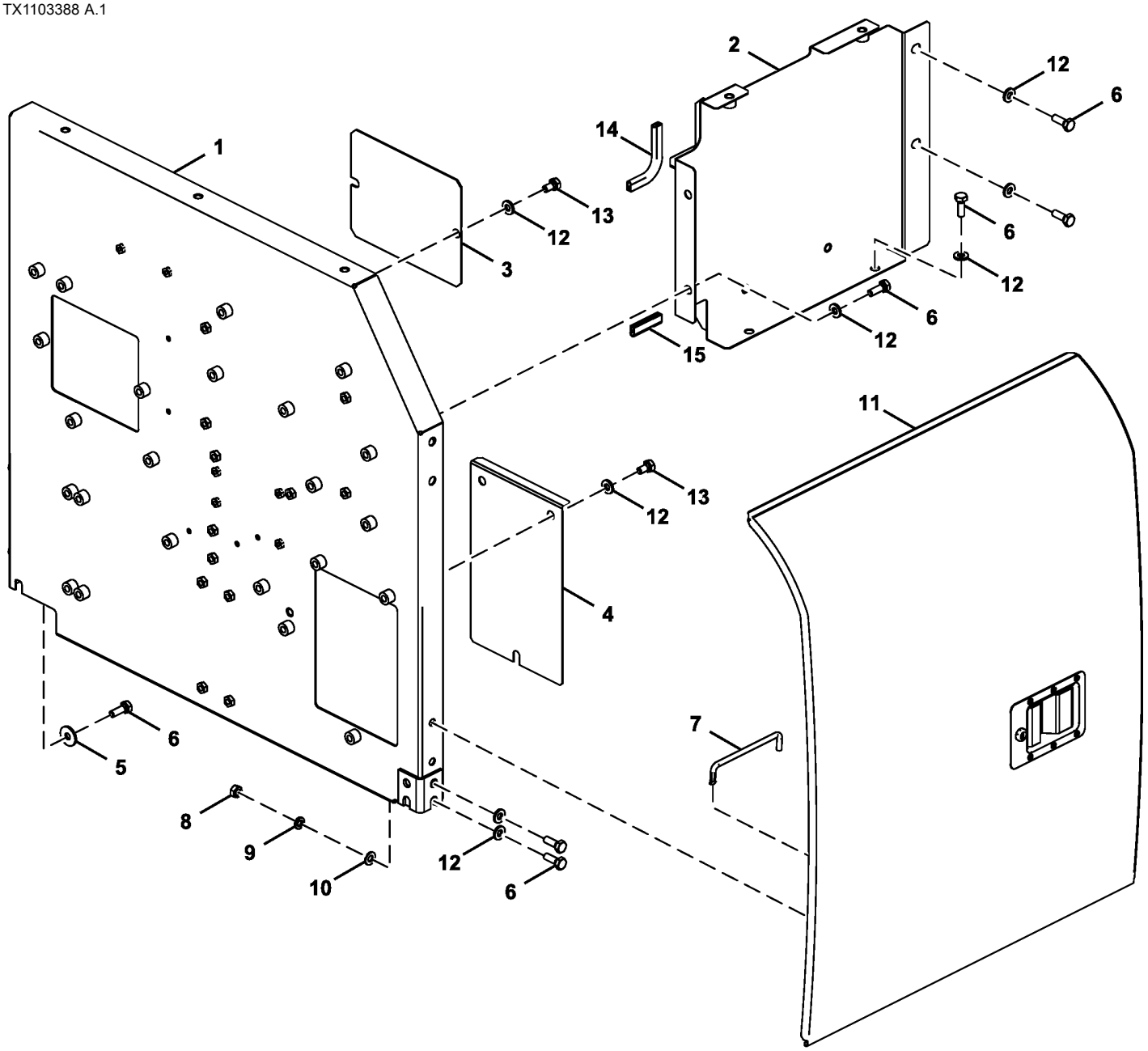

FF107770_TX1103388

Item	*Nº peça*	*Descrição*	*Qtde*	*Nº série*	*Notas*
1	FF510365	Capa	1		
2	FF509365	Capa	1		
3	4707071	Capa	1		
4	4702551	Capa	1		
5	24M7101	Arruela	1		11 X 34 X 3 mm, SUB FOR J217083
6	19M7662	Parafuso sextavado	9		M10 X 30, SUB FOR J901030
7	4639112	Trava	1		
8	14M7274	Porca	4		M10, SUB FOR J950010
9	12M7066	Arruela de pressão	4		10 mm, SUB FOR A590910
10	24M7028	Arruela	4		10.500 X 20 X 2 mm, SUB FOR A590110
11	FF508243	Porta	1		
12	24M7346	Arruela	13		11 X 20 X 2 mm, SUB FOR DH400703
13	19M7938	Parafuso sextavado	5		M10 X 20, SUB FOR J901020
14	FF512478	Proteção	1		
15	FF512480	Proteção	1		

Storage Compartment Top Cover
Couvercle supérieur du comparti.ment de rangement
Tampa Superior do Compartimento de Armazenagem
Cubierta superior de compartimiento de almacenamiento

TX1103396 A.1

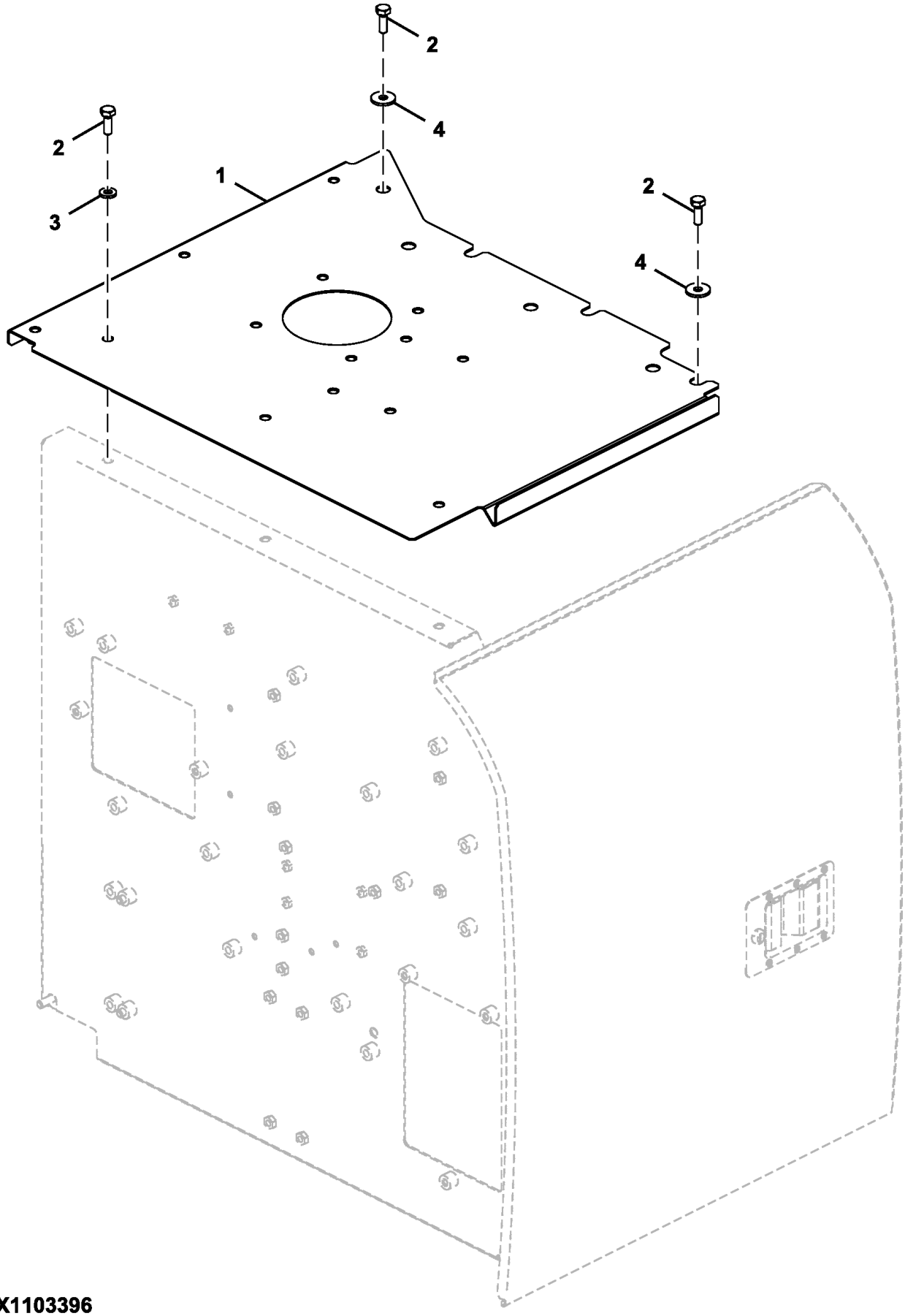

FF107771_TX1103396

Item	*Nº peça*	*Descrição*	*Qtde*	*Nº série*	*Notas*
1	FF509347	Capa	1		
2	19M7662	Parafuso sextavado	5		M10 X 30, SUB FOR J901030
3	24M7346	Arruela	3		11 X 20 X 2 mm, SUB FOR DH400703
4	24M7101	Arruela	2		11 X 34 X 3 mm, SUB FOR J217083

Toolbox
Boîte à outils
Caixa de Ferramentas
Caja de herramientas

TX1141794 B.1

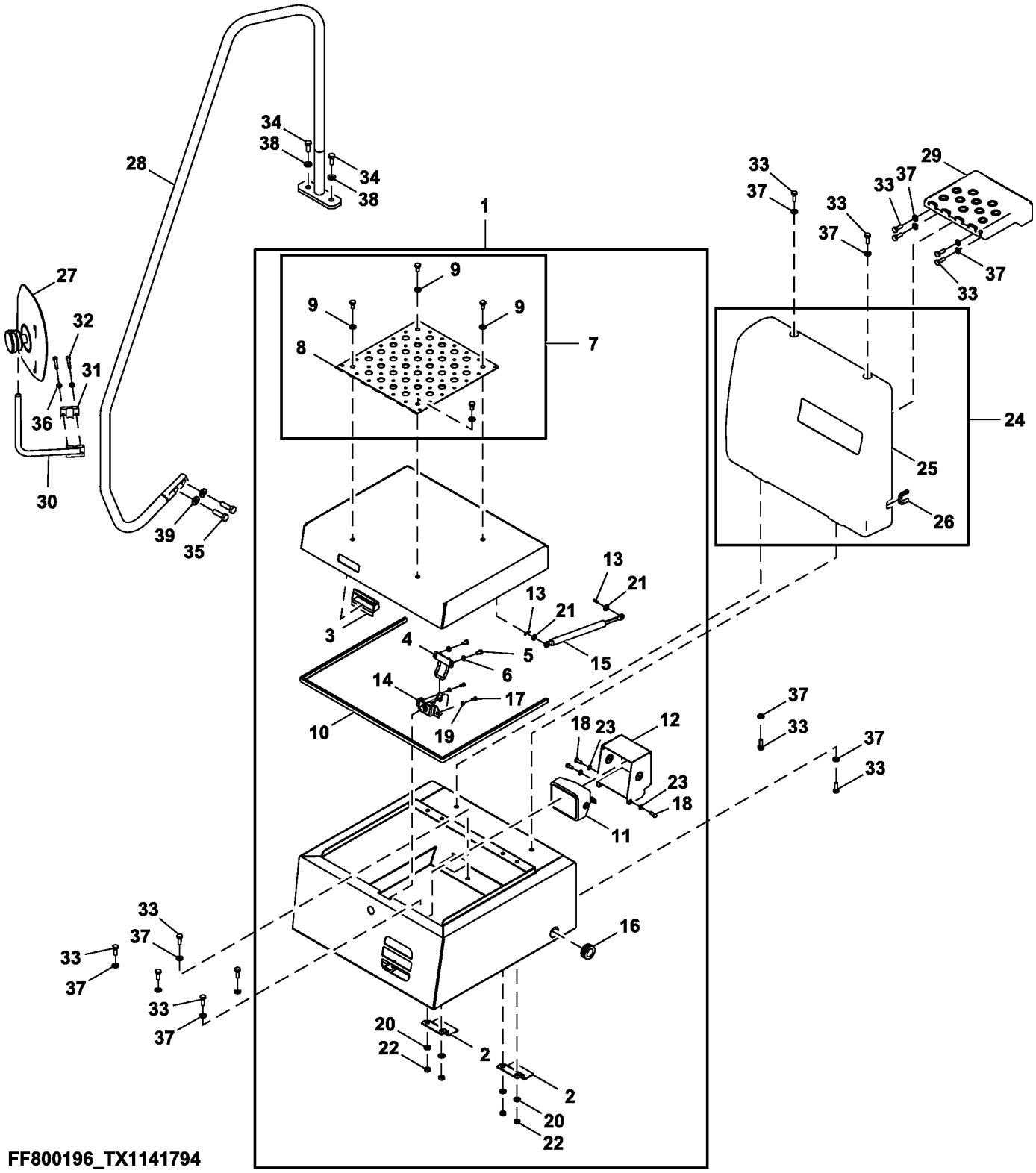

Item	*Nº peça*	*Descrição*	*Qtde*	*Nº série*	*Notas*
1	FF525416	Caixa	1		
2	FF522727	Capa	1		
3	.....	Capa	1		FF523072 NLA
4	FF523274	Trava	1		
5	19M7162	Parafuso sextavado	2		M8 X 16, SUB FOR J900816
6	24M7055	Arruela	2		8.400 X 16 X 1.600 mm, SUB FOR A590108
7	.....	Capa	1		FF105071 NLA
8	FF105054	Capa	1		
9	.....	Parafuso	4		J271030 NLA, ORDER 19M7662 AND 24M7346
	19M7662	Parafuso sextavado	4		M10 X 30, SUB FOR J901030
	24M7346	Arruela	4		11 X 20 X 2 mm, SUB FOR J222010
10	FF525236	Proteção	1		
11	4274478	Farol dianteiro	1		SUB FOR 4274475
12	FF523070	Capa	1		
13	H132922	Contra-pino	2		SUB FOR 4022697
14	4631659	Fechadura	1		
15	4352457	Cilindro	1		
16	4279257	Bucha	1		
17	J900614	Parafuso	2		SUB FOR TH104056
18	19M7881	Parafuso	3		M8 X 20, SUB FOR J900820
19	24M7054	Arruela	2		6.400 X 12 X 1.600 mm, SUB FOR A590106
20	.....	Parafuso	4		J271030 NLA, ORDER 19M7662 AND 24M7346
	19M7662	Parafuso sextavado	4		M10 X 30, SUB FOR J901030
	24M7346	Arruela	4		11 X 20 X 2 mm, SUB FOR J222010
21	24M7028	Arruela	2		10.500 X 20 X 2 mm, SUB FOR A590110
22	24M7274	Arruela	4		6 X 12 X 1 mm, SUB FOR J950010
23	24M7055	Arruela	3		8.400 X 16 X 1.600 mm, SUB FOR A590108
24	4676839	Capa	1		
25	7052919	Capa	1		
26	4651835	Isolador	1		
27	4675257	Espelho	1		Componentes Listados em Página Separada
28	7059432	Corrimão	1		
29	7049994J	Degrau	1		
30	DH800108	Suporte	1		
31	DH400660	Braçadeira	1		
32	19M7184	Parafuso sextavado	2		M8 X 55, SUB FOR J900855
33	.....	Parafuso	4		J271030 NLA, ORDER 19M7662 AND 24M7346
	19M7662	Parafuso sextavado	4		M10 X 30, SUB FOR J901030
	24M7346	Arruela	4		11 X 20 X 2 mm, SUB FOR J222010
34	19M8011	Parafuso sextavado	2		M12 X 30, SUB FOR J921230
35	19M9169	Parafuso sextavado	2		M14 X 50, SUB FOR J921450
36	24M7055	Arruela	2		8.400 X 16 X 1.600 mm, SUB FOR A590108 AND 0342304
37	24M7346	Arruela	13		11 X 20 X 2 mm, SUB FOR DH400703
38	24M7345	Arruela	2		13.500 X 24 X 2.500 mm, SUB FOR J222012
39	J222014	Arruela	2		

Rear View Mirror Components
Composants de rétroviseur
Componentes do Retrovisor
Componentes del espejo retrovisor

TX1174815 A.1

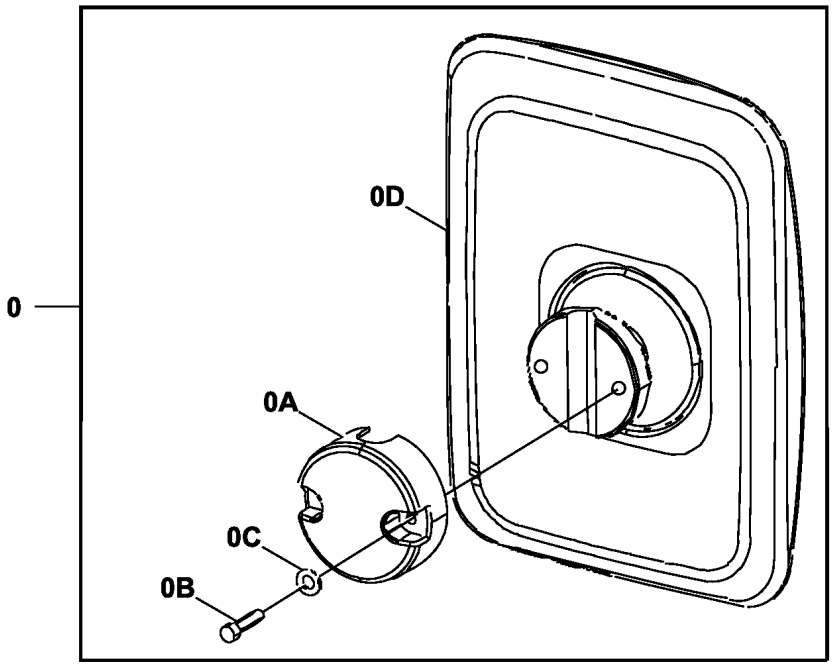

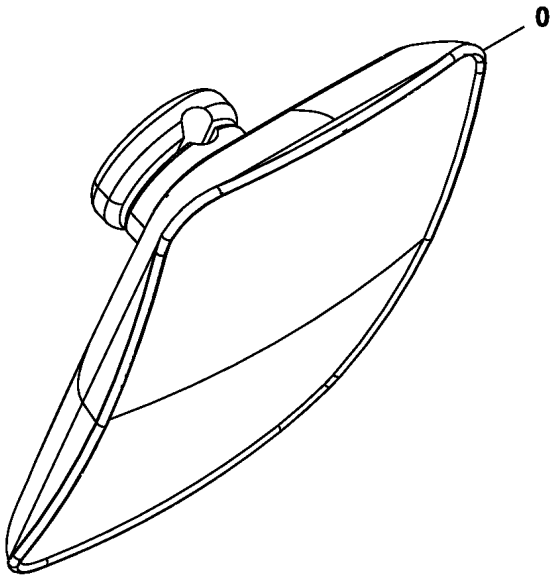

TX1174815

Item	*Nº peça*	*Descrição*	*Qtde*	*Nº série*	*Notas*
0	4675257	Espelho	1		
0A	FYA00003621	Suporte	1		
0B	FYA00003622	Parafuso	2		
0C	FYA00003622	Arruela	2		SUB FOR FYA00003623
0D	.....	Carcaça	1		NLA

Radio
Radio
Rádio
Radio

TX1089661 A.1

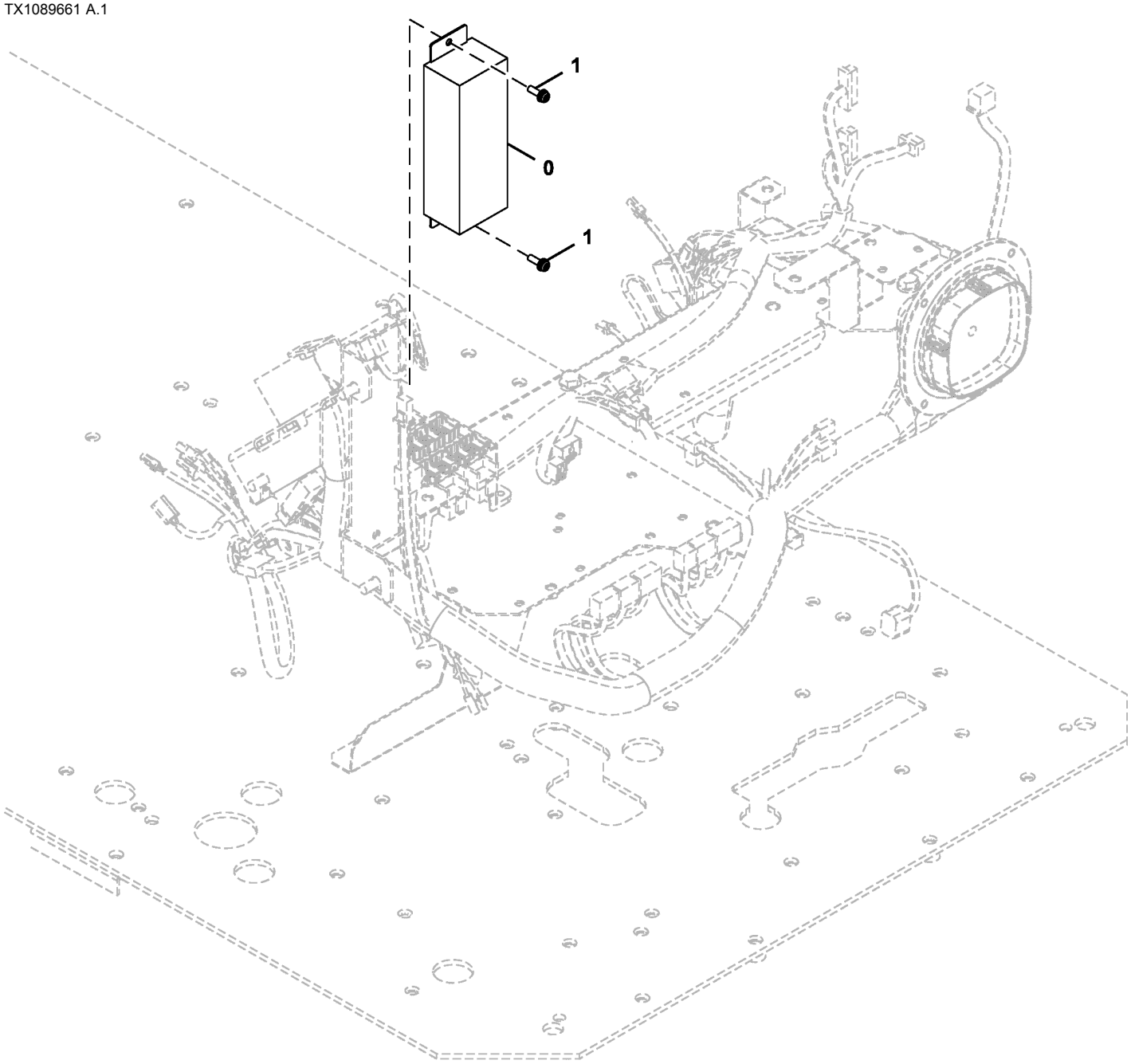

TX1089661

Item	*Nº peça*	*Descrição*	*Qtde*	*Nº série*	*Notas*
0	4714376	Rádio	1		Controlador do Rádio
1	.....	Parafuso c/arruela	2		J460620 NLA
	21M7267	Parafuso	2		M6 X 20
	12M7006	Arruela de pressão	2		6 mm
	24M7293	Arruela	2		6.500 X 13 X 1.600 mm

Left Rear View Mirror
Rétroviseur gauche
Espelho Retrovisor Esquerdo
Espejo retrovisor izquierdo

9318348_TX1086468 A.1

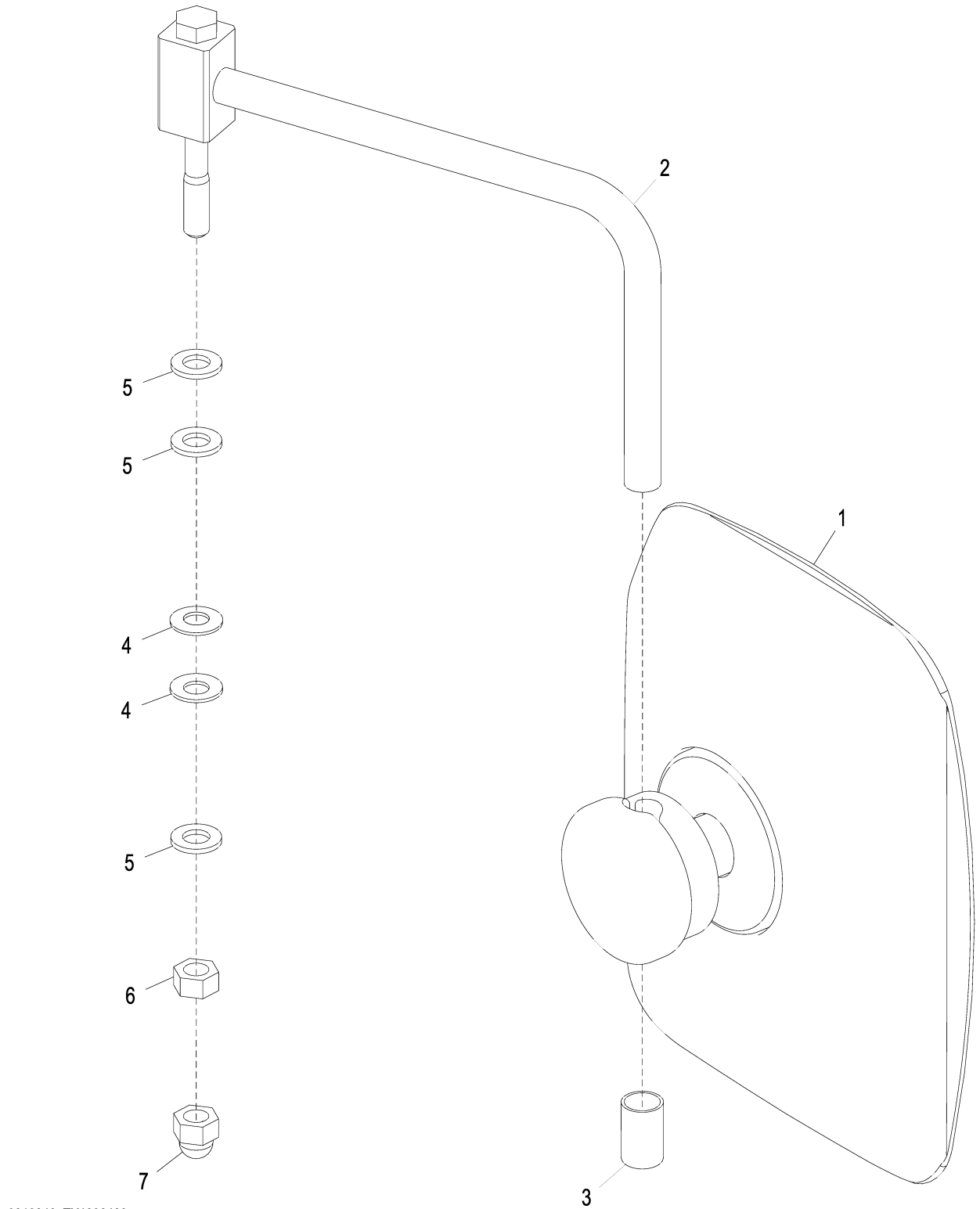

9318348_TX1086468

Item	*Nº peça*	*Descrição*	*Qtde*	*Nº série*	*Notas*
1	4675257	Espelho	1		Componentes em Página Separada
2	8103785	Apoio	1		SUB FOR FF100378
3	4642023	Tampa	1		
4	4172172	Arruela	2		
5	24M7047	Arruela	3		13 X 24 X 2.500 mm, SUB FOR J253112
6	14M7275	Porca	1		M12, SUB FOR J231212
7	4449509	Tampa	1		

Rear View Mirror Components
Composants de rétroviseur
Componentes do Retrovisor
Componentes del espejo retrovisor

TX1174815 A.1

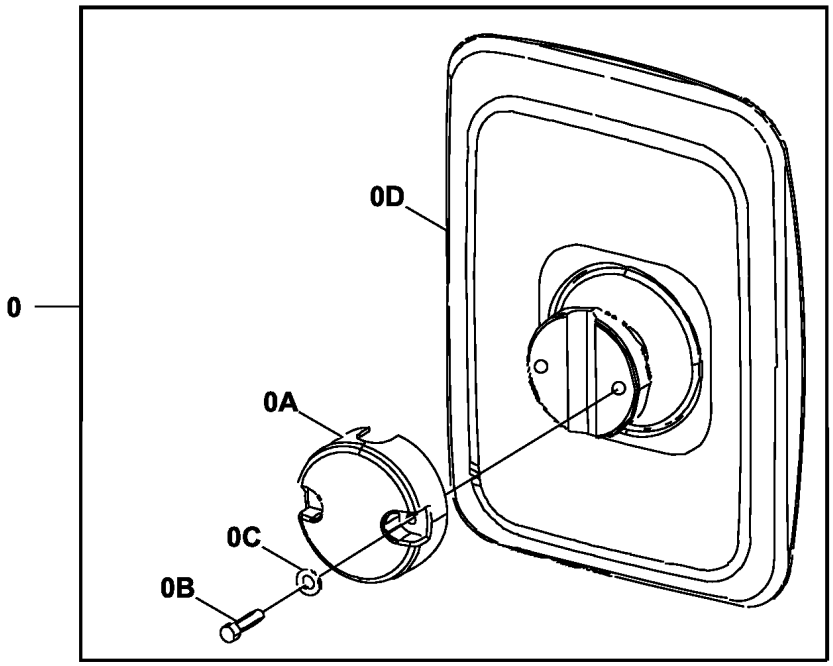

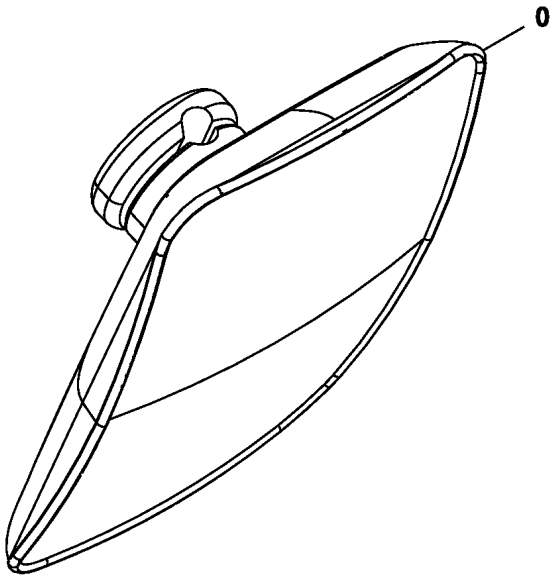

TX1174815

Item	*Nº peça*	*Descrição*	*Qtde*	*Nº série*	*Notas*
0	4675257	Espelho	1		
0A	FYA00003621	Suporte	1		
0B	FYA00003622	Parafuso	2		
0C	FYA00003622	Arruela	2		SUB FOR FYA00003623
0D	.....	Carcaça	1		NLA

Rear View Mirror
Rétroviseur
Espelho Retrovisor
Retrovisor

9262484_TX1101931 A.1

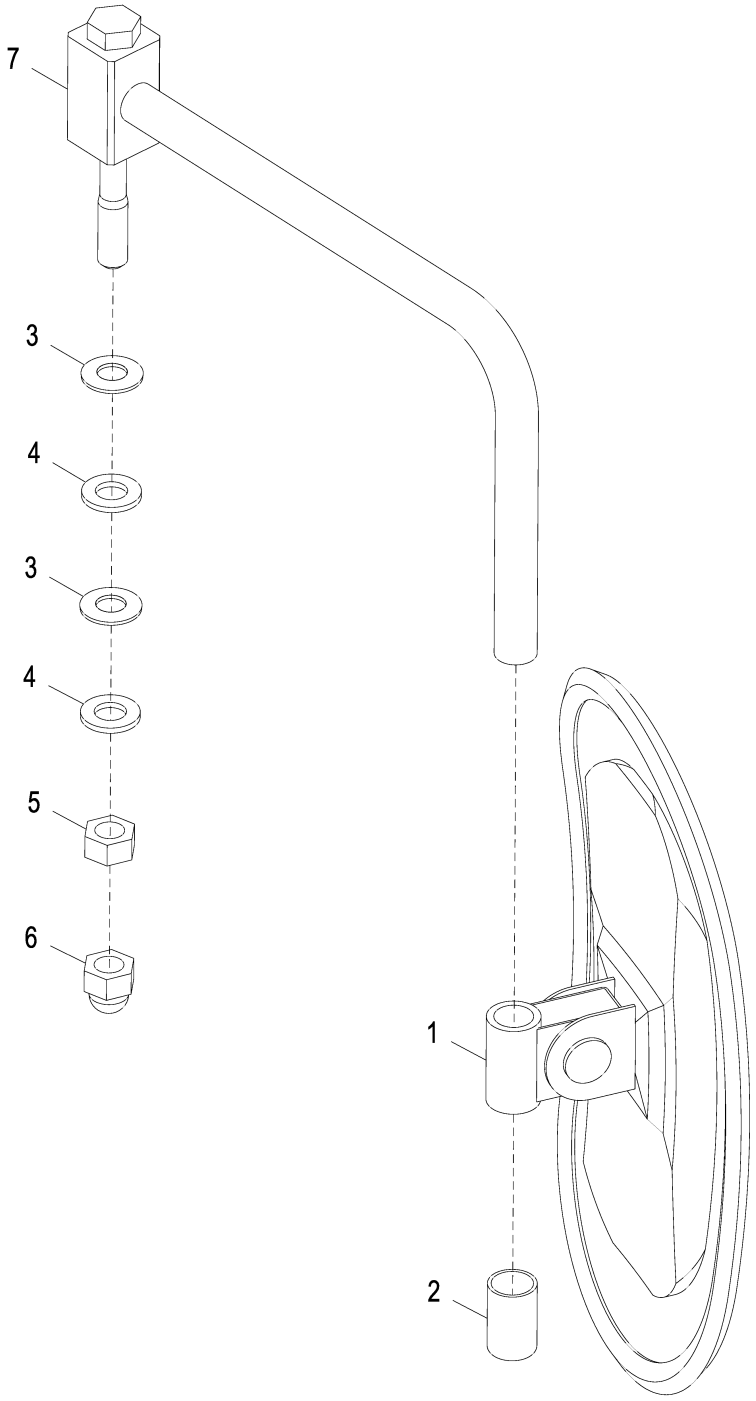

9262484_TX1101931

Item	*Nº peça*	*Descrição*	*Qtde*	*Nº série*	*Notas*
1	4420724	RetRovisoR	1		SUB FOR 4416704
2	4642023	Tampa	1		
3	4172172	Arruela	2		
4	24M7047	Arruela	2		13 X 24 X 2.500 mm, SUB FOR J253112
5	14M7275	Porca	1		M12, SUB FOR J231212
6	4449509	Tampa	1		
7	8103785	Apoio	1		SUB FOR FF100378

Counterweight Mirror
Contrepoids Miroir
Espelho do Contrapeso
Espejo retrovisor de contrapeso

TX1102864 A.1

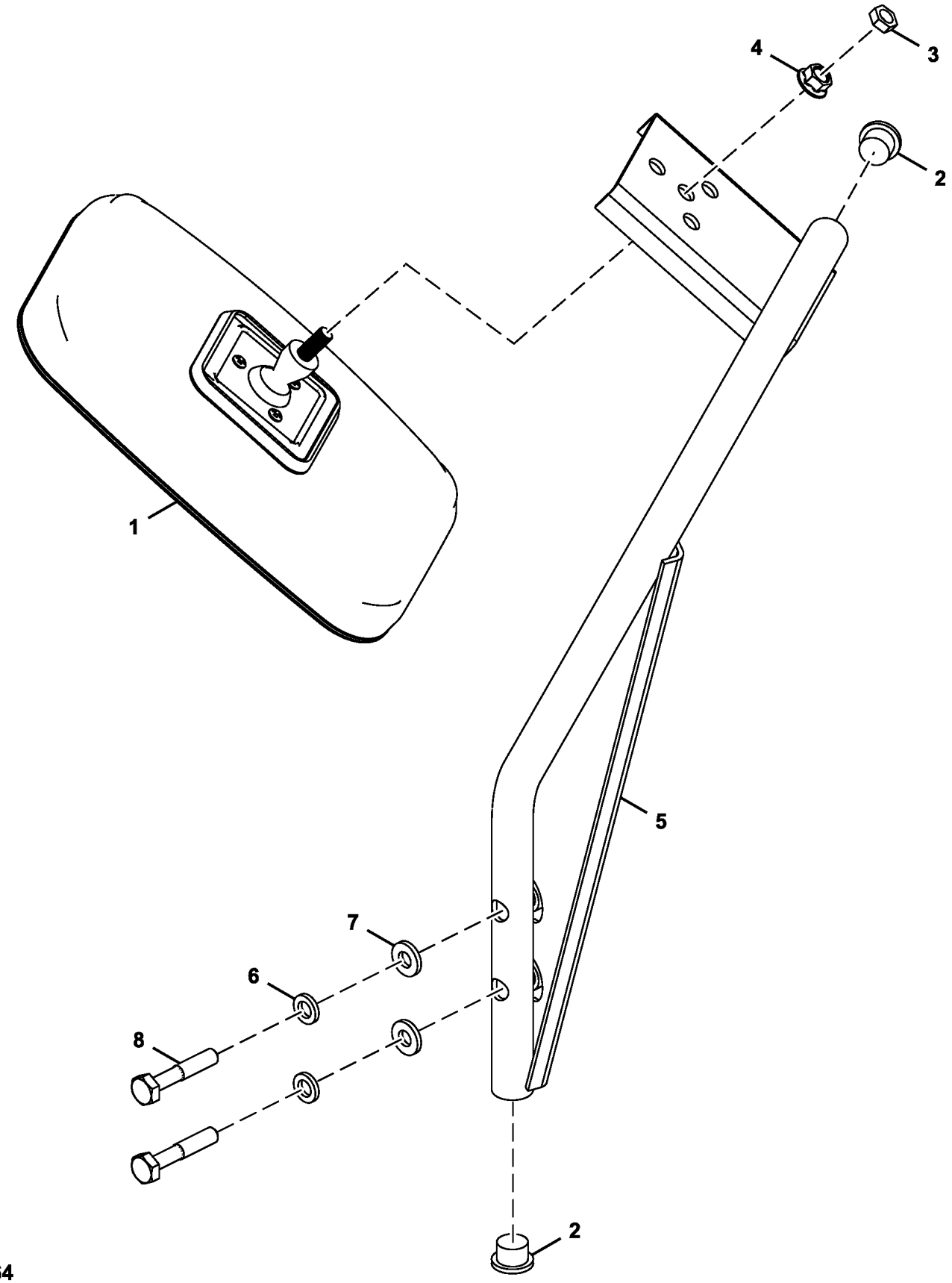

TX1102864

Item	*Nº peça*	*Descrição*	*Qtde*	*Nº série*	*Notas*
1	AT393244	RetRovisoR	1		
2	FF509835	Tampa	2		
3	14H732	Porca	1		3/8"
4	14H1090	Porca	1		3/8"
5	FF510944	Apoio	1		
6	12M7066	Arruela de pressão	2		10 mm, SUB FOR A590910
7	24M7346	Arruela	2		11 X 20 X 2 mm, SUB FOR DH400703
8	19M7935	Parafuso sextavado	2		M10 X 55, SUB FOR J921055

Horn
Klaxon
Buzina
Bocina

9309546_TX1085415 A.1

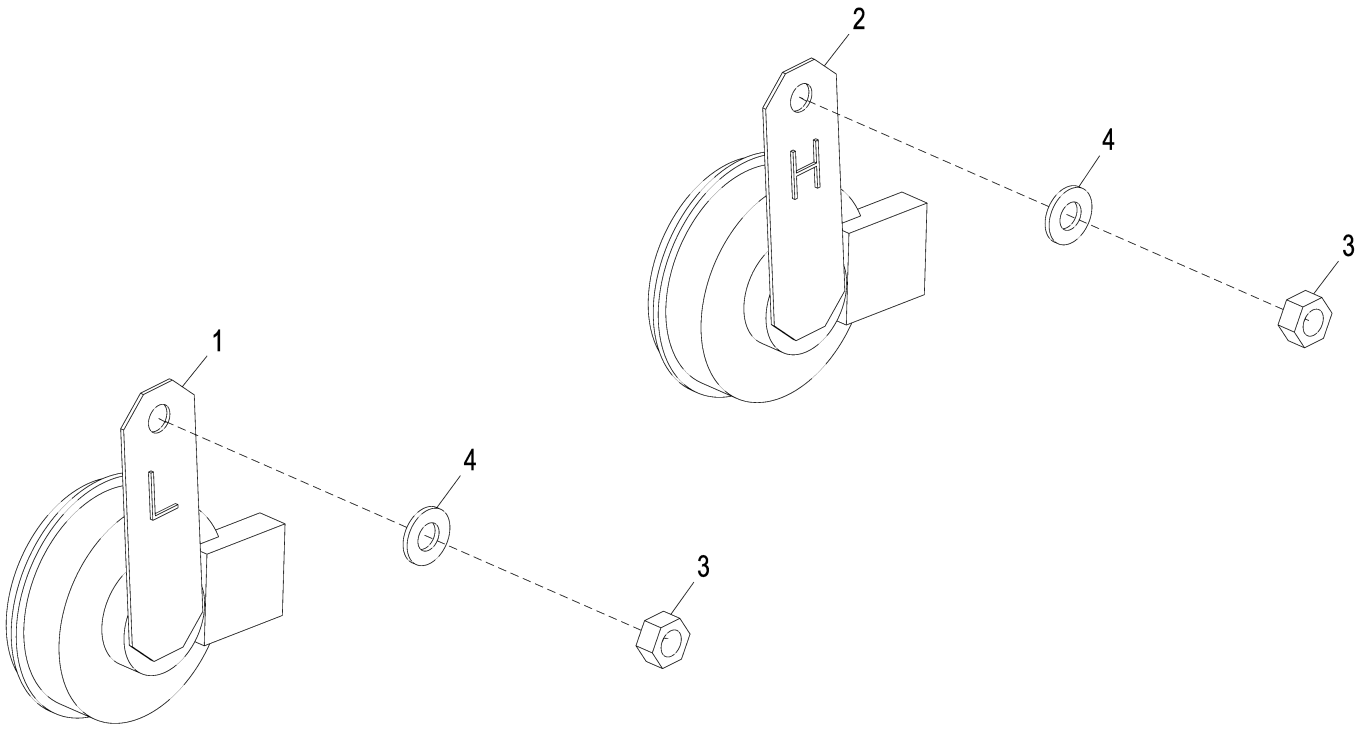

9309546_TX1085415

Item	*Nº peça*	*Descrição*	*Qtde*	*Nº série*	*Notas*
1	4719527	Buzina	1		SUB FOR 4703329
2	4719528	Buzina	1		SUB FOR 4703330
3	14M7273	Porca	2		M8, SUB FOR J950008
4	24M7055	Arruela	2		8.400 X 16 X 1.600 mm, SUB FOR A590108

Travel Alarm
Alarme de déplacement
Alarme de Deslocamento
Alarma de propulsión

TX1103505 B.2

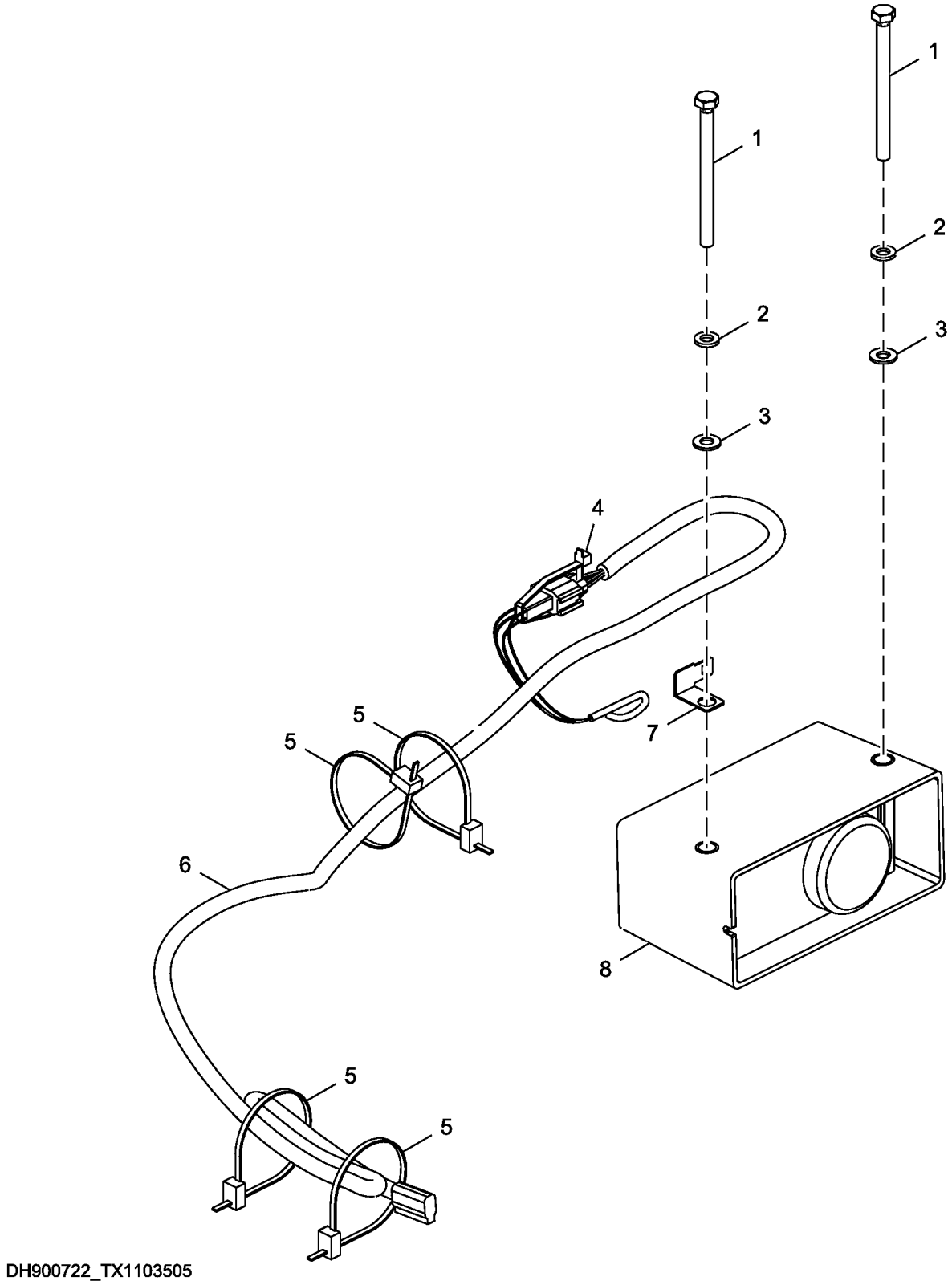

Item	*Nº peça*	*Descrição*	*Qtde*	*Nº série*	*Notas*
1	19M7296	Parafuso sextavado	2		M8 X 100, SUB FOR J900800
2	12M7065	Arruela de pressão	2		8 mm, SUB FOR A590908
3	24M7055	Arruela	2		8.400 X 16 X 1.600 mm, SUB FOR A590108
4	H77698	Cinta	1		SUB FOR 4055311
5	DH400240	Cinta	4		
6	3109162	Chicote	1		SUB FOR 3090079, Alarme de Deslocamento
7	4418301	Apoio	1		
8	AT301074	SiStema de alarme	1		SUB AT331020

Travel Motion Alarm Switch and Wiring Harness
Interrupteur et faisceau de câblage d'avertisseur de déplacement
Interruptor e Chicote Elétrico do Alarme de Movimento de Deslocamento
Interruptor y grupo de cables de alarma de propulsión

DCYA60001073_TX1159445 A.3

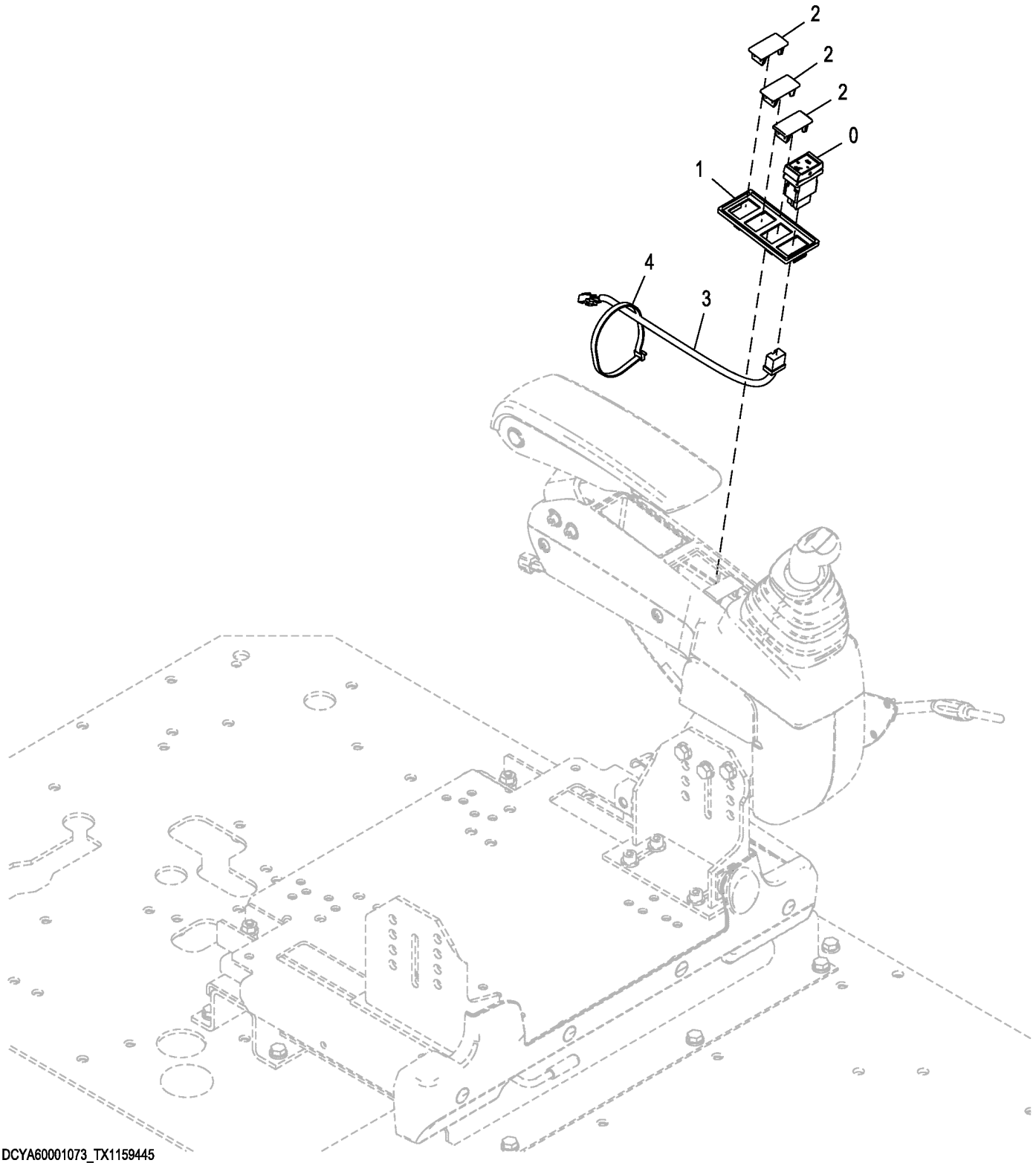

Item	*Nº peça*	*Descrição*	*Qtde*	*Nº série*	*Notas*
0	4651296	Interruptor	1		Alarme de Deslocamento
1	2058776	Caixa	1		
2	3121182	Tampa	3		
3	4730755	Chicote	1		Alarme de Deslocamento
4	H77698	Cinta	1		SUB FOR 4121859

Rear Camera
Caméra arrière
Câmera Traseira
Cámara trasera

TX1152203 A.1

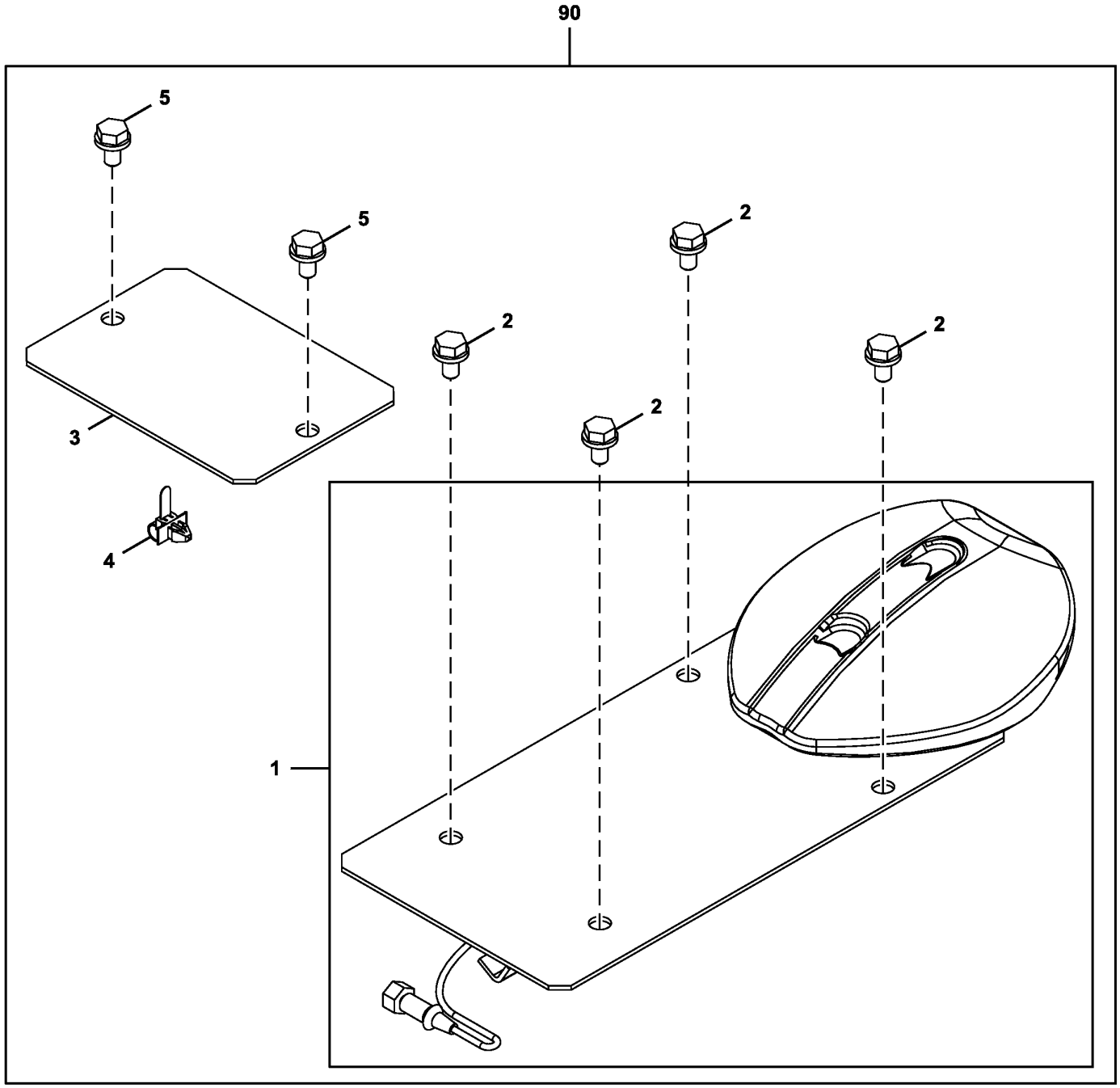

AT440904_TX1152203

Item	*Nº peça*	*Descrição*	*Qtde*	*Nº série*	*Notas*
1	9315741	câmera de tv	1		
2	19M7938	Parafuso sextavado	4		M10 X 20, J271020 NLA, SUB FOR J901020
	24M7346	Arruela	4		11 X 20 X 2 mm, SUB FOR J222010
3	4701415	Capa	1		
4	4254600	Presilha	1		
5	19M7938	Parafuso sextavado	2		M10 X 20, SUB FOR J901020, J271020 NLA
	24M7346	Arruela	2		11 X 20 X 2 mm, SUB FOR J222010
90	**AT440904**	**Kit - instalação de campo**	**1**		**Pacotes de Produto**

MP3 Player Wiring Harness Kit
Kit faisceau de lecteur MP3
Kit de Chicote Elétrico do Reprodutor de MP3
Juego de grupo de cables del reproductor de MP3

TX1119348 A.1

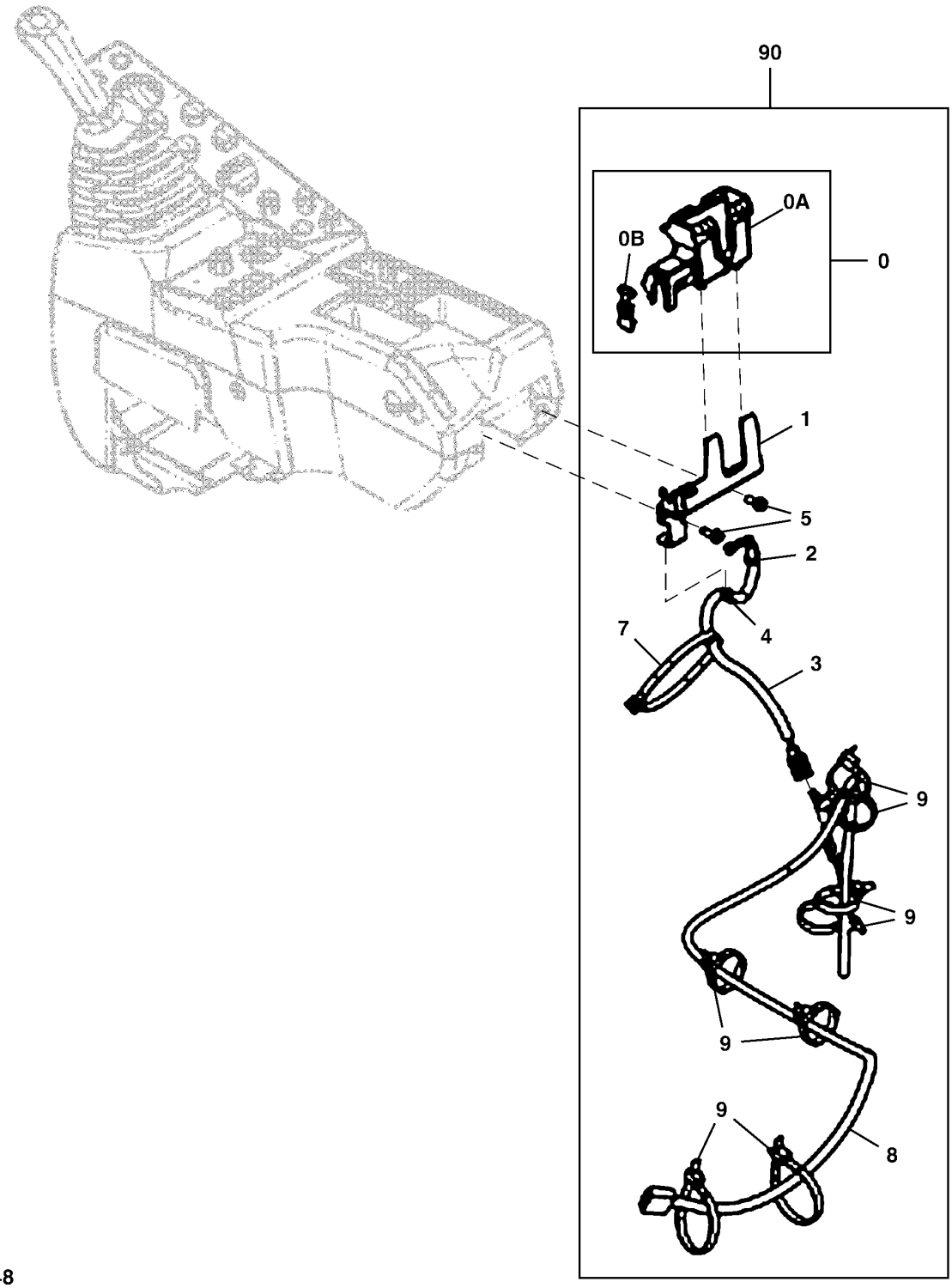

TX1119348

Item	*Nº peça*	*Descrição*	*Qtde*	*Nº série*	*Notas*
0	.....	Caixa	1		NLA, ORDER FYA00008594 AND FYA00008595
0A	FYA00008595	Caixa	1		
0B	FYA00008594	Capa	1		
1	FYA00008596	Apoio	1		
2	4165068	Passa-fio	1		
3	FYA00008476	Chicote	1		Áudio Auxiliar
4	H77698	Cinta	1		SUB FOR 4300351
5	.....	Parafuso c/arruela	2		J460620 NLA
	12M7006	Arruela de pressão	2		6 mm
	21M7267	Parafuso	2		M6 X 20
	24M7293	Arruela	2		6.500 X 13 X 1.600 mm
7	4121859	Presilha	1		
8	FYA00008477	Chicote	1		Interface de Áudio Auxiliar
9	4055312	Presilha	8		
90	**ETN93549**	**Kit - instalação de campo**	**1**		**Pacotes de Produto**

Hydraulic Pump Mounting
Montage de pompe hydraulique
Montagem da Bomba Hidráulica
Montaje de bomba hidráulica

TX1104678 A.1

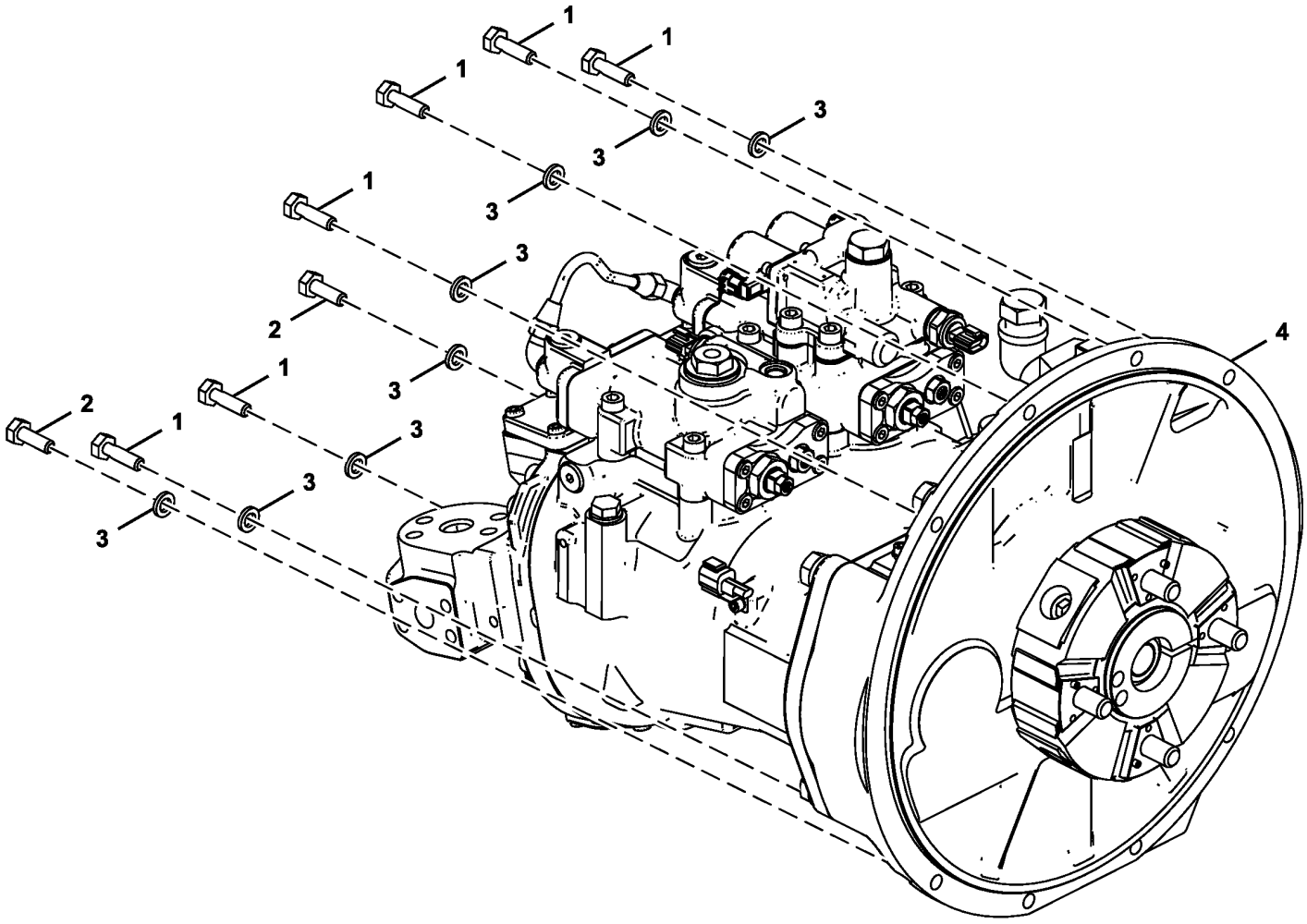

FF102165_TX1104678

Item	*Nº peça*	*Descrição*	*Qtde*	*Nº série*	*Notas*
1	19M7550	Parafuso sextavado	6		M10 X 35, SUB FOR J921035
2	19M7662	Parafuso sextavado	2		M10 X 30, SUB FOR J921030
3	12M7066	Arruela de pressão	8		10 mm, SUB FOR A590910
4	FYB60000045	Bomba	1	520001-520246	Componentes Listados em Páginas Separadas
	FYB60001363	Bomba	1	520247-	Componentes Listados em Página Separada
	PG203774	Bombahidráulica remanufat.	1		Reman não Inclui Engate, Componentes Listados em Página Separada, REMAN FOR FYB60000045

Hydraulic Pump Components
Composants de pompe hydraulique
Componentes da Bomba Hidráulica
Componentes de bomba hidráulica

TX1109646 C.1

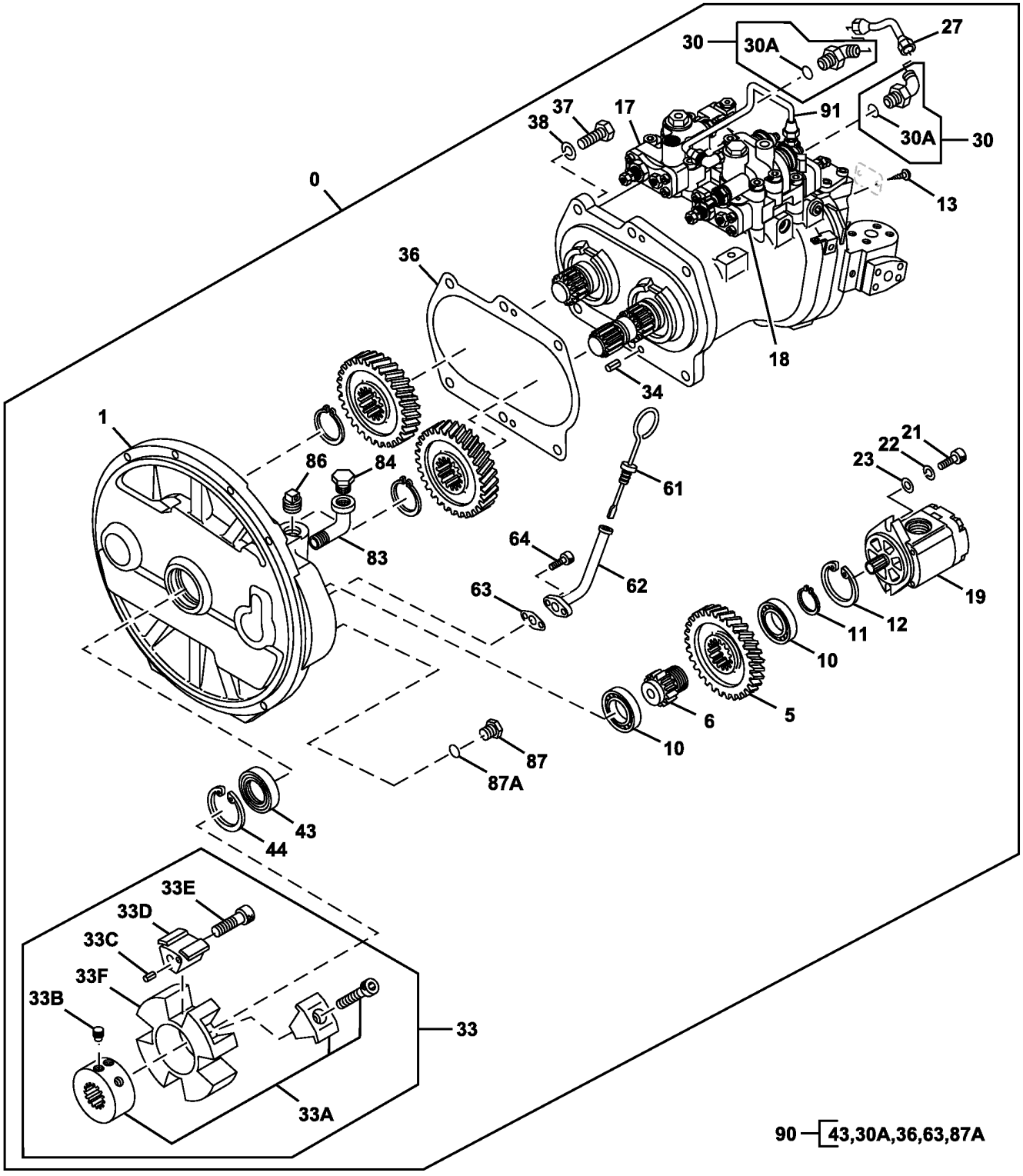

TX1109646

Item	*Nº peça*	*Descrição*	*Qtde*	*Nº série*	*Notas*
0	FYB60000045	Bomba	1	520001-520246	
	FYB60001363	Bomba	1	520247-	
	PG203774	Bombahidráulica remanufat.	1		Reman não Inclui Engate, REMAN FOR FYB60000045
1	1033158	Carcaça	1		
5	3063840	EngrEnagem	1		SUB FOR AT202414 OR 4099290
6	3055594	Eixo	1		SUB FOR AT202412
10	6008X	Rolamento de esfeRas	2		SUB FOR 958740 OR JD8514
11	962002	Anel de pressão	1		SUB FOR TH100483
12	991725	Anel de pressão	1		
13	37H99	Parafuso	2		0.100" X 1/4", SUB FOR M492564
17	9266180	ReguladoR	1		Componentes em Página Separada
18	FYB60000198	ReguladoR	1		Componentes em Página Separada
19	9218005	Bomba	1		Componentes em Página Separada
	A811085	Anel o	1		
21	19M8337	Parafuso	2		M10 X 30, SUB FOR M341030
22	12M7135	Arruela de pressão	2		10 mm, SUB FOR 984054
23	4114402	Arruela	2		SUB FOR TH102181
27	4631943	Tubulação	1		
30	4293950	Conexão	2		SUB FOR AT160584
30A	957366	Anel o	1		
33	FYB00000114	Engate	1		SUB FOR 4700170
33A	4702172	Cubo	1		SUB FOR 4463992 OR 4687331, ALSO ORDER (2) 4702173
33B	4702173	Parafuso de fenda	2		SUB FOR 4334899, ALSO ORDER 4716583
	4716583	Cubo	1		ALSO ORDER (2) 4702173
33C	34M7117	Pino elástico	4		5 X 10 mm, SUB FOR 4101345 OR TH4101345
33D	4463993	Inserto	4		SUB FOR TH4463993
33E	4334894	Parafuso	4		
33F	FYB00000115	Engate	1		SUB FOR 4654760
34	34M7061	Pino elástico	2		8 X 20 mm, SUB FOR 4099290
36	8058352	Junta	1		
37	19M7489	Parafuso sextavado	6		M16 X 45, SUB FOR J901645 OR TH101724
38	12H294	Arruela de pressão	6		5/8", SUB FOR A590916
43	4310055	Vedação	1		SUB FOR AT202443
44	991725	Anel de pressão	1		
61	FYB00001633	Medidor	1		SUB FOR 4438059 AND TH4438059
62	9743977	Tubo vareTa de nível	1		SUB FOR AT214406
63	9742779	Junta	1		SUB FOR AT214401
64	19M7647	Parafuso	2		M8 X 16, SUB FOR AT217709 OR M340816
83	15H621	Conexão em ângulo	1		3/4", SUB FOR 94-0649
84	4645330	Plugue	1		
86	4234782	Plugue	1		SUB FOR AT200990
87	15M7036	Tampão de dreno	1		SUB FOR TH101813 OR 4092534
87A	4297380	Anel o	1		SUB FOR 4622346 OR 4509180
90	4451036	Kit retentor	1		SUB FOR TH4451036

Hydraulic Pump Rotating Group
Groupe de rotation de pompe hydraulique
Grupo Rotativo da Bomba Hidráulica
Grupo giratorio de bomba hidráulica

TX1086806 E.2

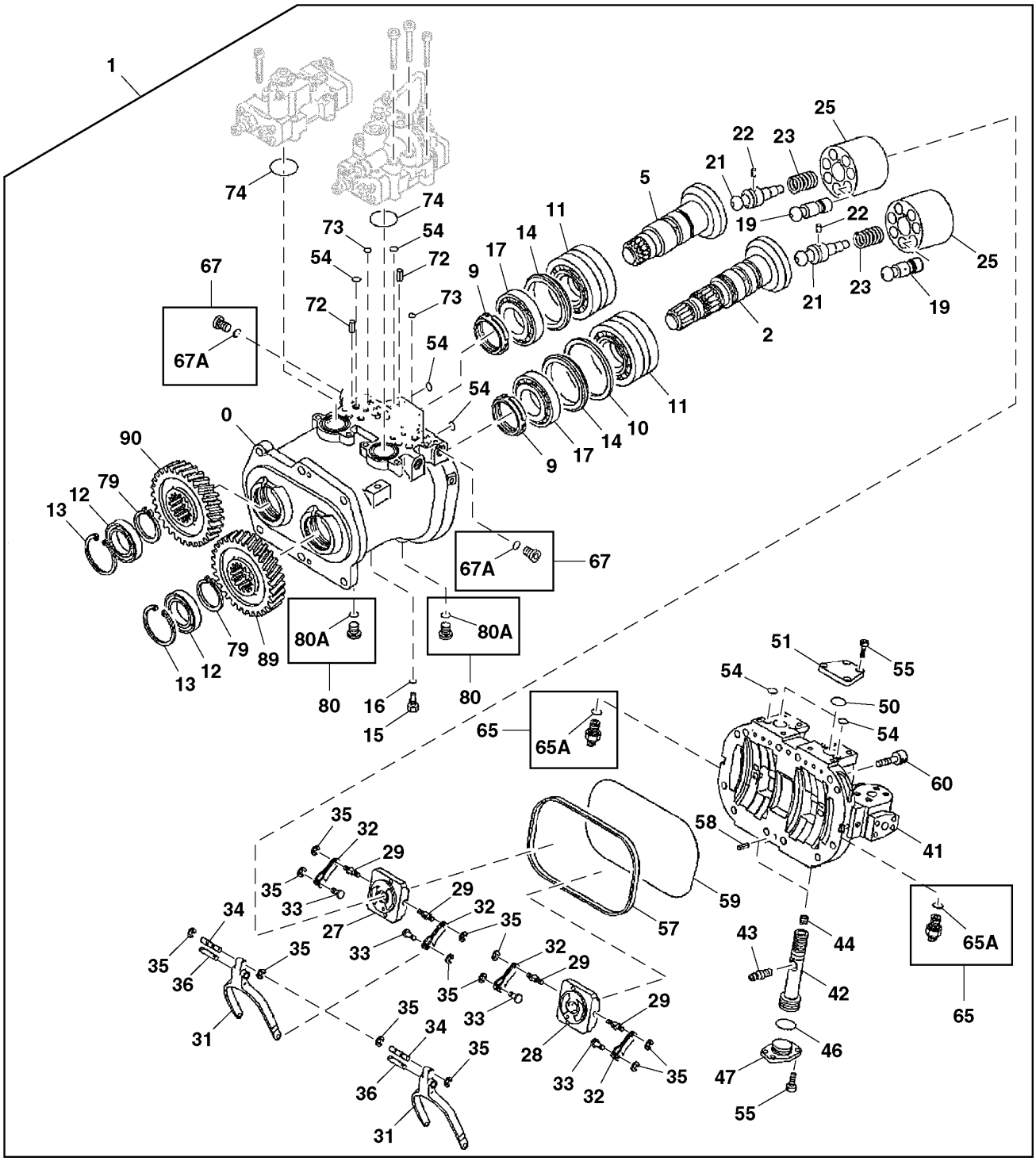

Item	*Nº peça*	*Descrição*	*Qtde*	*Nº série*	*Notas*
0	1032319	Carcaça	1	520001-520246	
	FYB00001668	Carcaça	1	520247-	
2	2058908	Disco	1	520001-520246	SUB FOR 2054392
	FYB00001669	Prato condutor	1	520247-	
5	2052080	Prato condutor	1	520001-520246	
	FYB00001670	Seguidor	1	520247-	
9	4178173	Porca	2		M60
10	4330054	Arruela de encosto	1		SUB FOR 4338907
11	4410050	Rolamento autocompensadoR	2	520001-520246	
	FYB00001703	Rolete	2	520247-	
12	T225266	Vedação	2		SUB FOR 4333170
13	4116290	Anel de pressão	2		
14	4339171	Anel	2	520001-520246	
	4348182	Anel	2	520247-	
15	4233165	Conexão	1		
16	957366	Anel o	1		
17	4622945	Rolamento autocompensadoR	2	520001-520246	
	FYB00001358	Rolamento	2	520247-	
19	8050658	Pistão	14		
20	4451039	Kit retentor	1		
21	4337035	Eixo	2		
22	4198956	Pino fixador	2		
23	4179181	Mola de compressão	2		
25	2052956	RotoR	2		
27	2052073	VálVula	1		
28	2052067	VálVula	1		
29	4179179	Pino de centragem	4		
31	3104058	Ligação	2		
32	9724756	Alavanca	4		
33	4179177	Pino de centragem	4		6 X 10 mm (0.236" X 0.394")
34	4179176	Pino de centragem	2		6 X 44 mm (0.236" X 1.732")
35	CH17951	Anel	12		SUB FOR 4146370
36	4200227	Pino de centragem	2		
41	1032517	Cabeçote	1		
42	3069541	Pistão	2		
43	4338053	Pino	2		
44	4337812	Parafuso de fenda	2		
46	4355085	Anel o	2		
47	4338060	Limitador	2		
50	4355083	Anel o	2		SUB FOR 0444001
51	4338061	Capa	2		
54	CH11560	Junta de vedação	20		SUB FOR 4180349
55	19M8439	Parafuso	16		M8 X 25, SUB FOR M340825
57	3070581	Junta de vedação	1		
58	34M7061	Pino elástico	2		8 X 20 mm, SUB FOR 4099290
59	4342840	Anel o	1		
60	19M8341	Parafuso	12		M12 X 45, SUB FOR M341245
65	4436271	SenSor	2		SUB FOR 4703324, Pressão
65A	4365826	Anel o	1		
67	9134110	Conexão	2		
67A	957366	Anel o	1		
72	34M3845	Pino elástico	4		4 X 10 mm, SUB FOR 4515041
73	4343074	Anel o	4		
74	4348665	Anel o	2		
79	AT152406	Anel de pressão	2		SUB FOR 4274552
80	9134111	Conexão	2		
80A	4297380	Anel o	1		SUB FOR 4622346 OR 4509180
89	3100993	EngrEnagem	1		
90	3100994	EngrEnagem	1		

Hydraulic Pump Regulator (1) Components
Composants de régulateur de pompe hydraulique (1)
Componentes do Regulador (1) da Bomba Hidráulica
Componentes de regulador de bomba hidráulica (1)

TX1086875 A.1

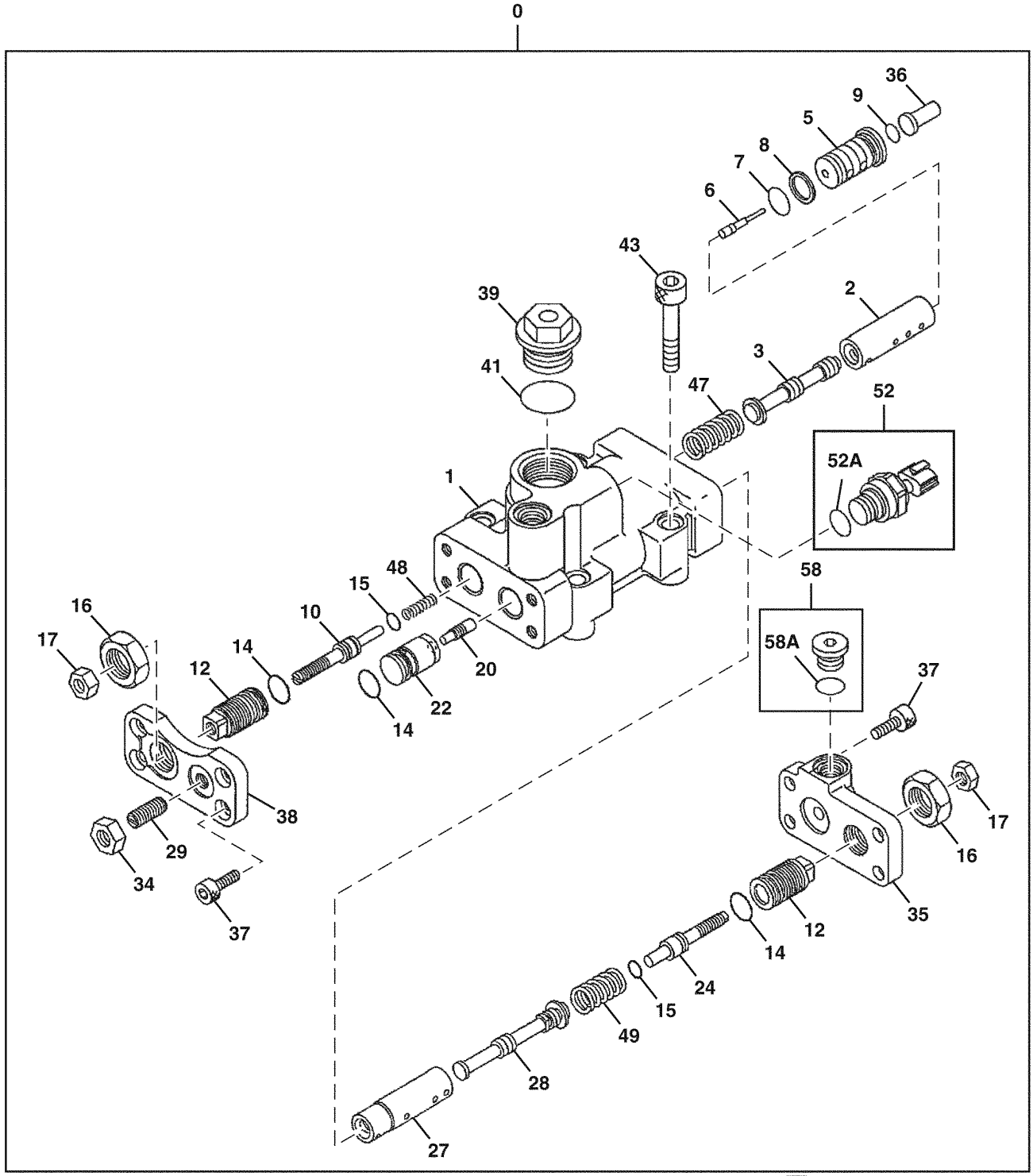

TX1086875

50 — 7, 8, 9, 14, 15, 41, 52A, 58A

Item	*Nº peça*	*Descrição*	*Qtde*	*Nº série*	*Notas*
0	9266180	ReguladoR	1		
1	1033182	Caixa	1		NLA
2	4179155	Luva	1		
3	4179156	Carretel	1		
5	4375722	Pistão	1		4435025 NLA
6	4360590	Pistão	1		4435024 NLA
7	TH102560	Anel o	1		4150302
8	4085607	Anel de apoio	1		
9	CH11560	Junta de vedação	1		SUB FOR 4297380 AND 4180349
10	4368619	Limitador	1		
12	4179161	Limitador	2		
14	4342843	Anel o	3		
15	4342841	Anel o	2		
16	4068898	Porca	2		
17	14M7273	Porca	2		M8, SUB FOR M500807
20	4179171	Pistão	1		
22	4451498	Pistão	1		
24	4347107	Limitador	1		
27	4346522	Luva	1		
28	4346521	Carretel de válvula	1		
29	4265964	Parafuso	1		
34	14M7274	Porca	1		M10, SUB FOR J950010
35	FYB00000132	Capa	1		
36	4611012	Pistão	1		
37	M340820	Parafuso	8		
38	4433327	Capa	1		
39	4724232	Plugue	1		SUB FOR 4447264
41	4342846	Anel o	1		
43	19M8339	Parafuso	4		M10 X 55, M341056 NLA
47	4616531	Mola de compressão	1		
48	4616533	Mola de compressão	1		
49	4350928	Mola de compressão	1		
50	4455719	Kit retentor	1		
52	4436536	SenSor	1		Pressão
52A	4153095	Anel o	1		
58	9134110	Conexão	1		
58A	957366	Anel o	1		

Hydraulic Pump Regulator (2) Components
Composants de régulateur de pompe hydraulique (2)
Componentes do Regulador (2) da Bomba Hidráulica
Componentes de regulador de bomba hidráulica (2)

TX1107780 B.1

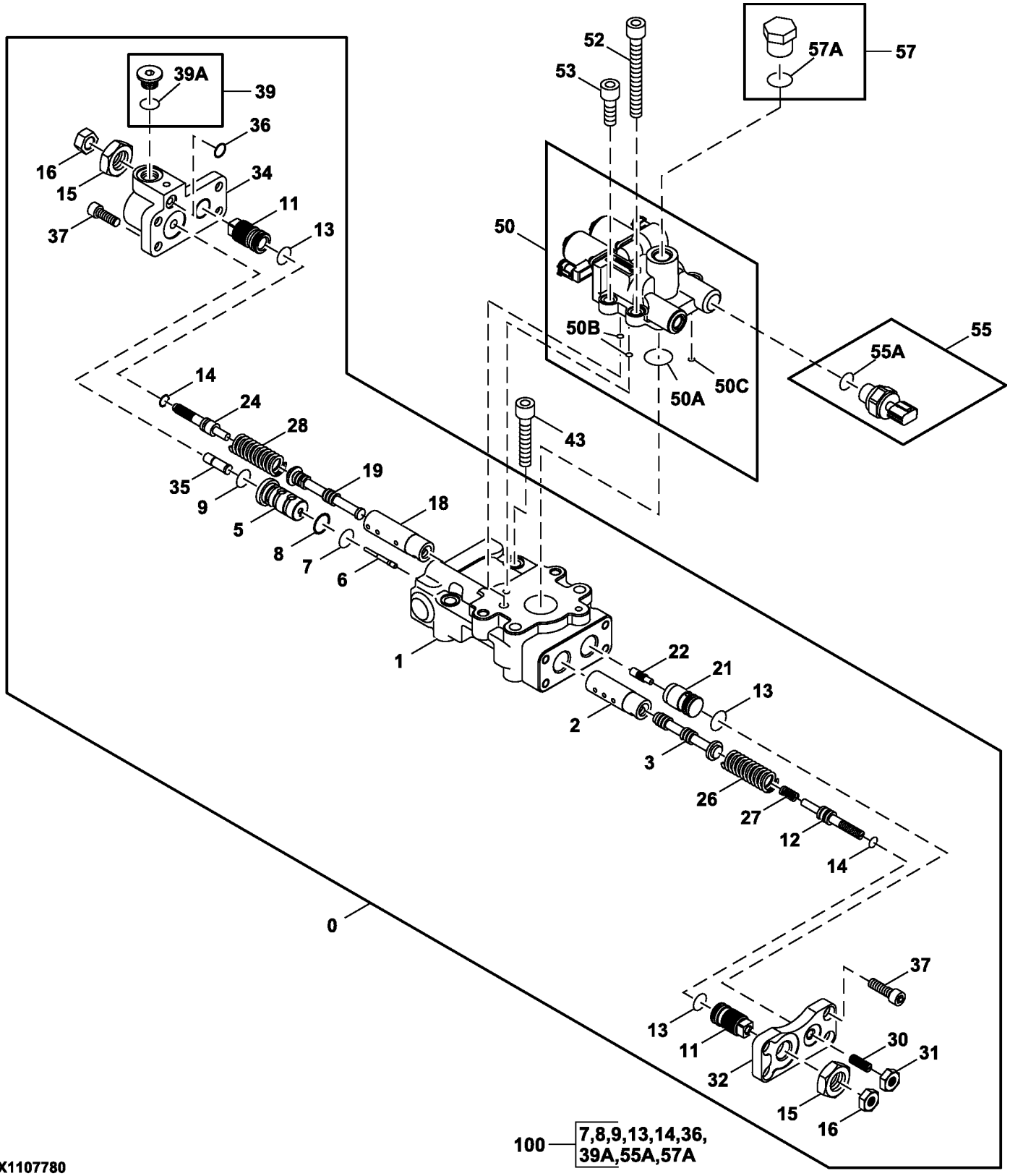

TX1107780

Item	*Nº peça*	*Descrição*	*Qtde*	*Nº série*	*Notas*
0	FYB60000198	ReguladoR	1		
1	1036883	Caixa	1		
2	4179155	Luva	1		
3	4179156	Carretel	1		
5	4375722	Cilindro	1		
6	4360590	Pistão	1		
7	TH102560	Anel o	1		SUB FOR 4150302
8	4085607	Anel de apoio	1		
9	4297380	Anel o	1		
11	4179161	Limitador	2		
12	4368619	Limitador	1		
13	4342843	Anel o	3		
14	4342841	Anel o	2		
15	4068898	Porca	2		
16	14M7273	Porca	2		M8, SUB FOR M500807
18	4346522	Luva	1		
19	4346521	Carretel de válvula	1		
21	4451498	Pistão	1		
22	4179171	Pistão	1		
24	4347107	Limitador	1		
26	4616531	Mola de compressão	1		
27	4616533	Mola de compressão	1		
28	4350928	Mola de compressão	1		
30	4265964	Parafuso	1		
31	14M7274	Porca	1		M10, SUB FOR J950010
32	4433327	Capa	1		
34	3118701	Capa	1		
35	4611012	Pistão	1		
36	CH11560	Junta de vedação	1		SUB FOR 4180349
37	19M8446	Parafuso	8		M8 X 20, SUB FOR M340820
39	9134110	Conexão	1		
39A	957366	Anel o	1		
43	19M8339	Parafuso	2		M10 X 55, SUB FOR M341056
50	9312792	VálVula solenóide	1		
50A	4153534	Anel o	1		
50B	TH102560	Anel o	1		SUB FOR 4150302
50C	4153087	Anel o	1		
52	19M8574	Parafuso	2		M10 X 85, SUB FOR M341090
53	19M8337	Parafuso	2		M10 X 30, SUB FOR M341030
55	4436536	SenSor	1		Pressão
55A	4153095	Anel o	1		
57	4174541	Conexão	1		
57A	4506418	Anel o	1		
100	FYB00000330	Kit retentor	1		

Pilot Pump Components
Pompe pilote composants
Componentes da Bomba do Piloto
Bomba de circuito piloto componentes

TX1155907 A.1

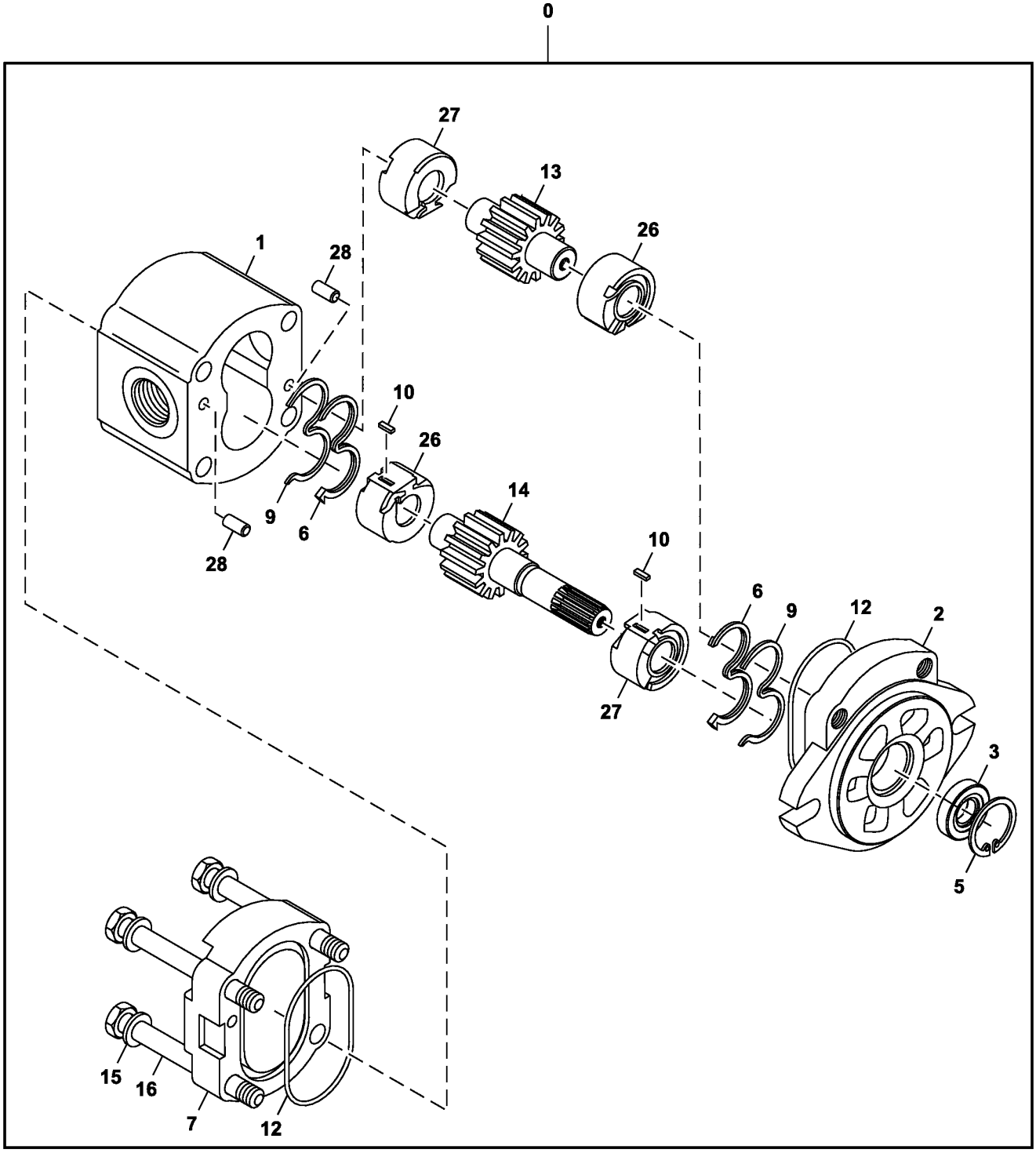

TX1155907

30 — 3,5,6,9,12

Item	*Nº peça*	*Descrição*	*Qtde*	*Nº série*	*Notas*
0	9218005	Bomba	1		Piloto
1	.....	Carcaça	1		NLA
2	.....	Flange	1		2050209 NLA
3	3097272	Vedação	1		
5	40M1855	Anel de pressão	1		SUB FOR 447068
6	3095748	Vedação	2		SUB FOR 1031045
7	.....	Capa	1		4605732 NLA
9	4487250	Anel	2		
10	4484119	Chave	2		
12	4488720	Anel o	2		
13	.....	EngrEnagem	1		NLA
14	.....	EngrEnagem	1		NLA
15	4605742	Arruela	4		
16	4605670	Parafuso	4		
26	.....	Bucha	2		NLA
27	.....	Bucha	2		NLA
28	J400613	Pino de centragem	4		SUB FOR 400613
30	4487340	Kit retentor	1		

Control Valve Mounting Brackets
Supports de montage de distributeur
Suportes de Montagem da Válvula de Controle
Escuadras de montaje de la válvula de control

9315930_TX1086907 C.3

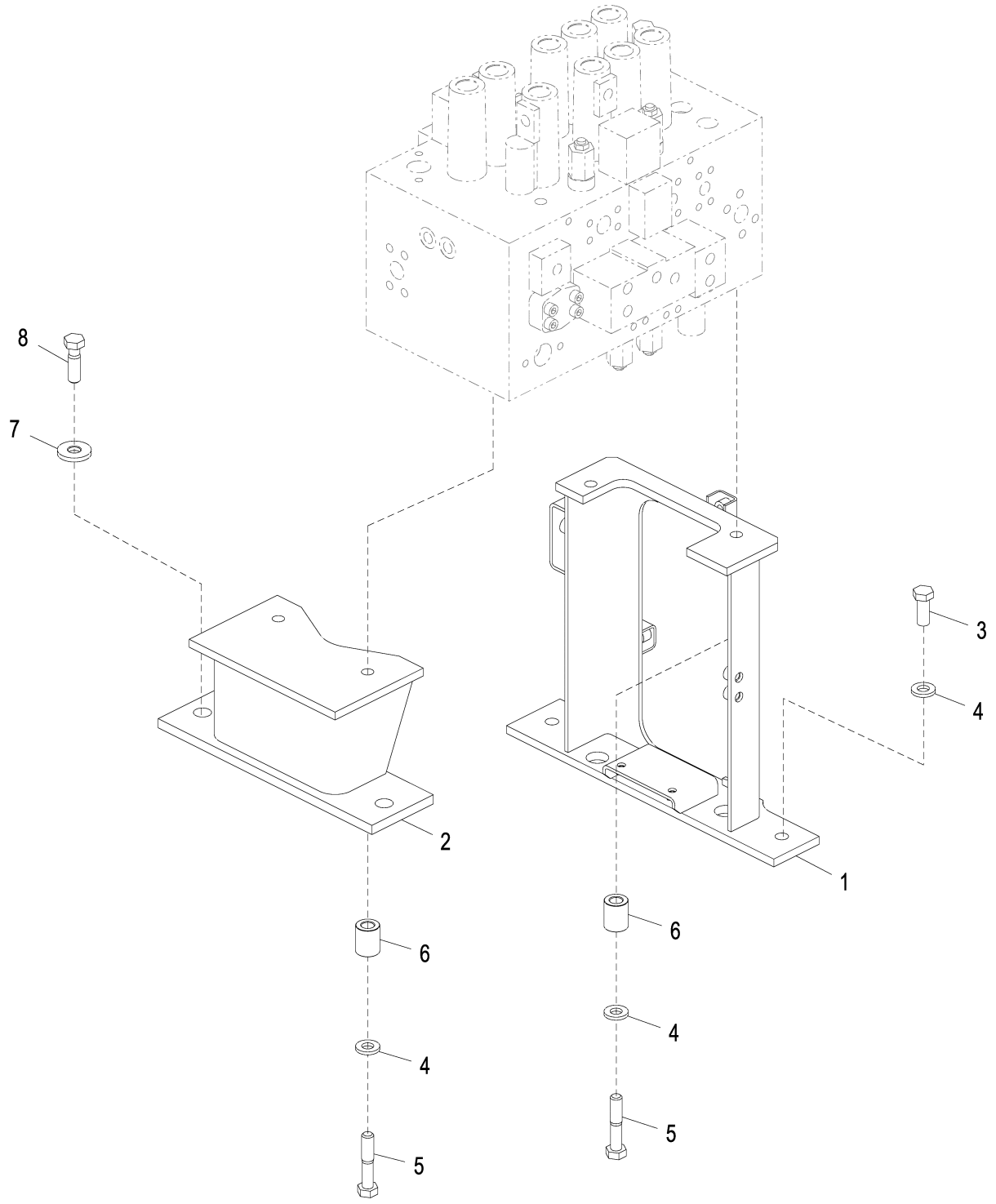

9315930_TX1086907

Item	*Nº peça*	*Descrição*	*Qtde*	*Nº série*	*Notas*
1	7059062	Apoio	1		
2	FYA40004618	Apoio	1		SUB FOR 8098475
3	19M7488	Parafuso sextavado	2		M16 X 40, SUB FOR J921640
4	24M7338	Arruela	6		17 X 30 X 3 mm, SUB FOR J222016
5	19M7720	Parafuso sextavado	4		M16 X 80, SUB FOR J921680
6	4646320	Espaçador	4		
7	4650338	Arruela	2		
8	19M8295	Parafuso sextavado	2		M16 X 55, SUB FOR J921655

Control Valve Body and Spools, 4-Spool Side
Corps et tiroirs de distributeur, côté à 4 tiroirs
Corpo e Carretéis da Válvula de Controle, Lado de 4 Carretéis
Correderas y cuerpo de válvula de control, lado de 4 correderas

TX1086093 B.2

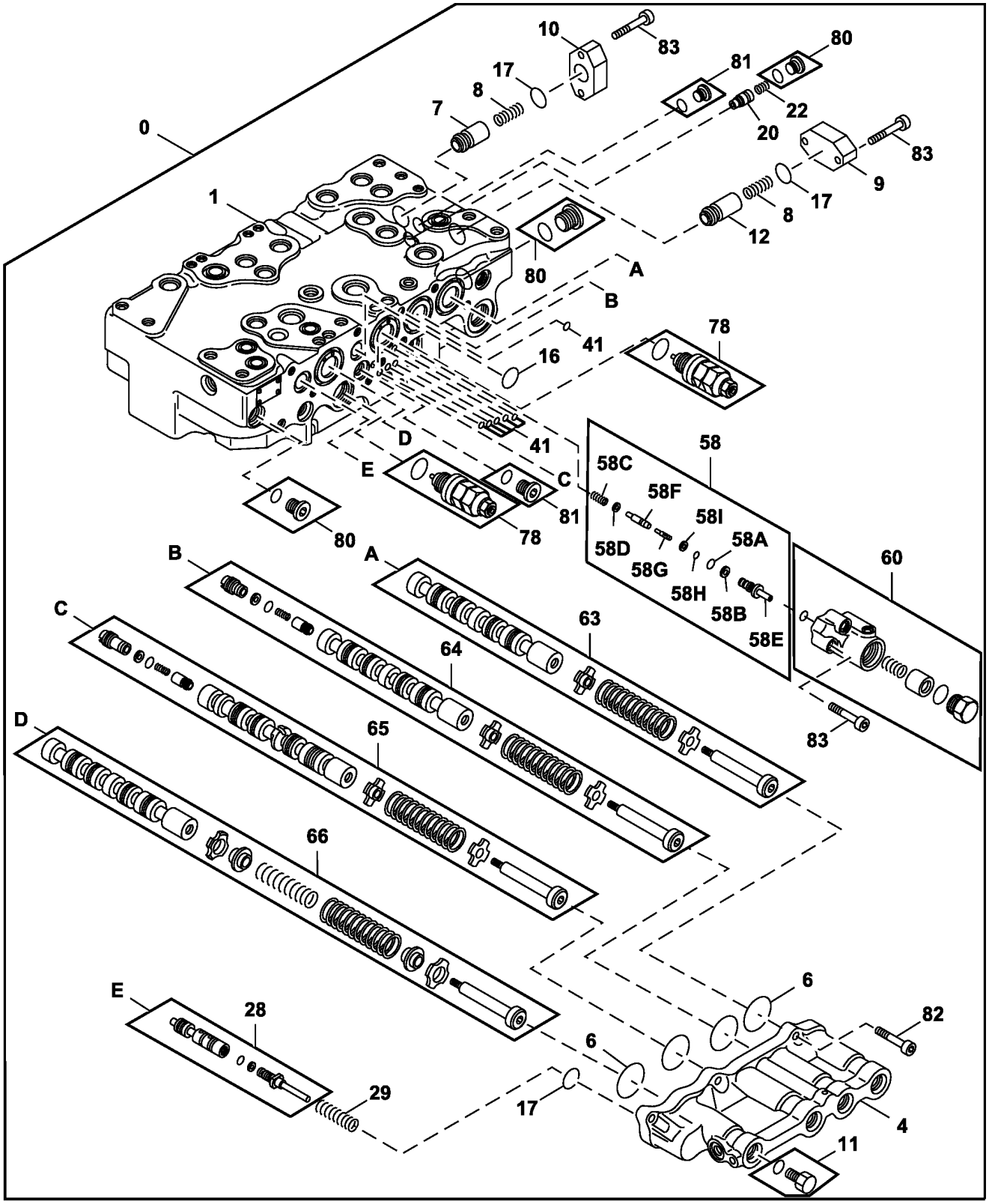

TX1086093

Item	*Nº peça*	*Descrição*	*Qtde*	*Nº série*	*Notas*
0	FYA00000703	VálVula de controle	1		Válvula de Controle, Componentes Adicionais em Páginas Separadas
1	.....	Carcaça	1		NLA
4	0976702	Tampa	1		
6	A811045R	Anel o	4		SUB FOR A811045
7	0668111	Cone de válvula	1		
8	0668112	Mola	2		
9	0791601	Flange	1		
10	0792001	Flange	1		
11	0332914	Tampão de dreno	1		SUB FOR 0309732
12	0792002	Cone de válvula	1		
16	0976602	Anel o	1		SUB FOR 0792003 OR AT264354 OR 4S00734
17	CH17886	Junta de vedação	3		SUB FOR 4226446
20	0792005	Cone de válvula	1		
22	0668007	Mola	1		
28	.....	Carretel de válvula	1		NLA
29	0791914	Mola	1		
41	4506406	Anel o	6		
58	.....	VálVula	1		NLA
58A	CH10571	Junta de vedação	1		SUB FOR 933226
58B	0332924	Anel de apoio	1		
58C	0791808	Mola	1		
58D	0791809	Assento de válvula	1		
58E	.....	Luva	1		NLA
58F	.....	Cone de válvula	1		NLA
58G	.....	Carretel de válvula	1		NLA
58H	CH11560	Junta de vedação	1		SUB FOR 4140436
58I	4105067	Anel de apoio	1		
60	0976704	Carcaça	1		
63	.....	Carretel de válvula	1		NLA
64	.....	Carretel de válvula	1		NLA
65	.....	Carretel de válvula	1		NLA
66	.....	Carretel de válvula	1		NLA
78	4358914	VálVula de alíVio de press.	2		
80	0695007	Tampão	3		
81	0689405	Tampão	2		
82	19M8337	Parafuso	6		M10 X 30, SUB FOR 0459541
83	4720520	Parafuso	7		

Control Valve End Caps, 4-Spool Side
Capuchons d'extrémité de distributeur, côté 4 tiroirs
Tampas de Fechamento da Válvula de Controle, Lado de 4 Carretéis
Tapas de cierre de la válvula de control, lado de 4 correderas

TX1086097 D.1

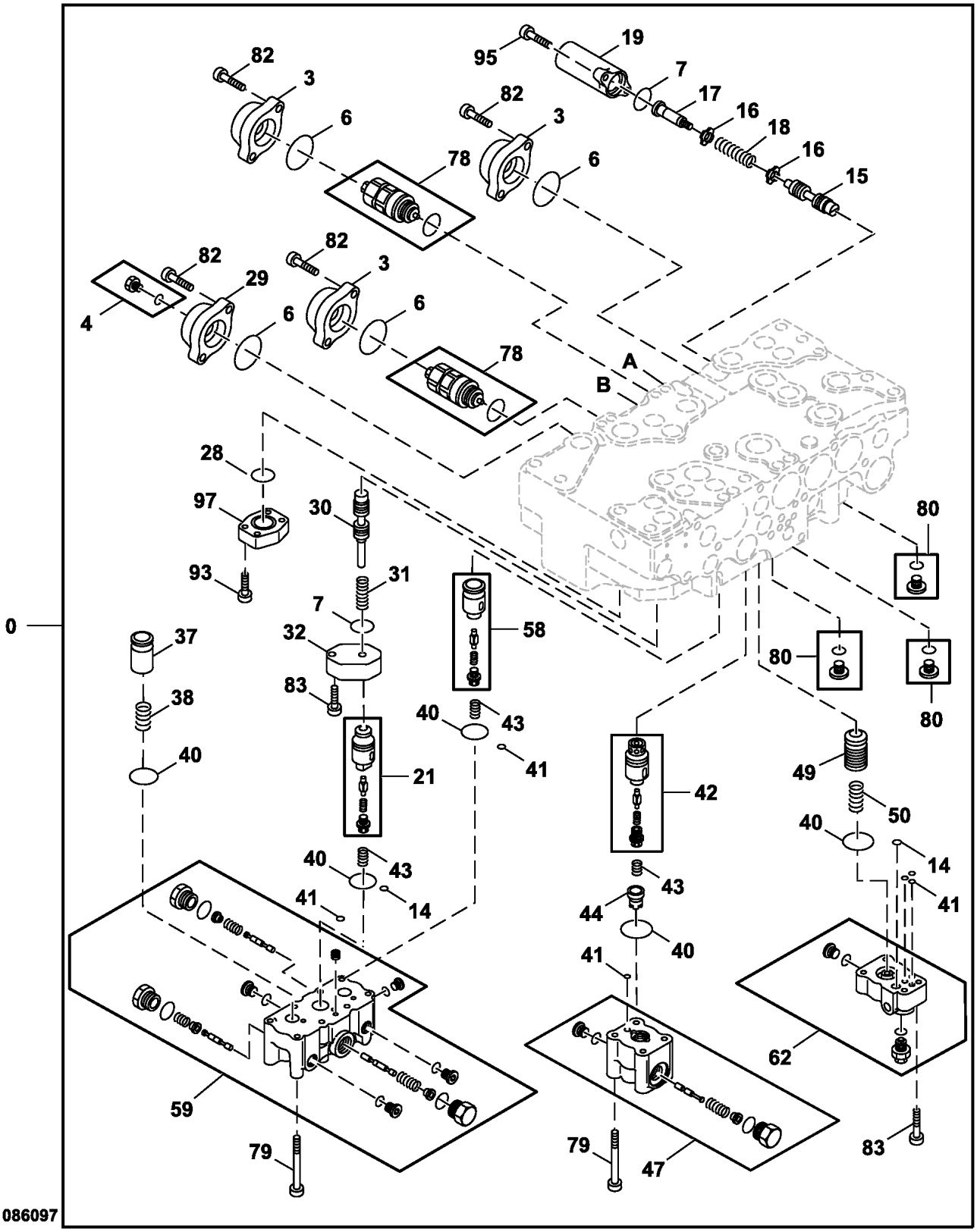

Item	*Nº peça*	*Descrição*	*Qtde*	*Nº série*	*Notas*
0	FYA00000703	VálVula de controle	1		Válvula de Controle, Componentes Adicionais em Páginas Separadas
3	0791801	Tampa	3		
4	0309731	Tampão	1		
6	A811045R	Anel o	4		SUB FOR A811045
7	CH17886	Junta de vedação	2		SUB FOR 4226446
14	CH17167	Anel o	2		SUB FOR 4506320
15	.....	Carretel de válvula	1		NLA
16	0332904	RetentoR	2		
17	0735807	Carretel	1		
18	0791902	Mola	1		
19	0791803	Tampa	1		
21	0977201	Cone de válvula	1		
28	0224422	Anel o	1		
29	0791816	Tampa	1		
30	.....	Carretel de válvula	1		NLA
31	0976802	Mola	1		
32	0791702	Flange	1		
37	0791603	Cone de válvula	1		
38	0791604	Mola	1		
40	985098	Anel o	5		
41	4506406	Anel o	6		
42	0976803	Cone de válvula	1		
43	0791606	Mola	3		
44	0791607	Espaçador	1		
47	0976804	Carcaça	1		
49	0791619	Cone de válvula	1		
50	0791620	Mola	1		
58	0976805	Cone de válvula	1		
59	FXB00001449	Carcaça	1		
62	0976807	Carcaça	1		
78	4358914	VálVula de alíVio de press.	2		
79	0791622	Parafuso	12		
80	0695007	Tampão	3		
82	19M8337	Parafuso	8		M10 X 30, SUB FOR 0459541
83	4720520	Parafuso	6		
93	19M8447	Parafuso	4		M10 X 35, SUB FOR 0413619
95	0455002	Parafuso	2		
97	0413712	Tampa	1		

Control Valve Body and Spools, 5-Spool Side
Corps et tiroirs de distributeur, côté à 5 tiroirs
Corpo e Carretéis da Válvula de Controle, Lado de 5 Carretéis
Correderas y cuerpo de válvula de control, lado de 5 correderas

TX1086100 A.2

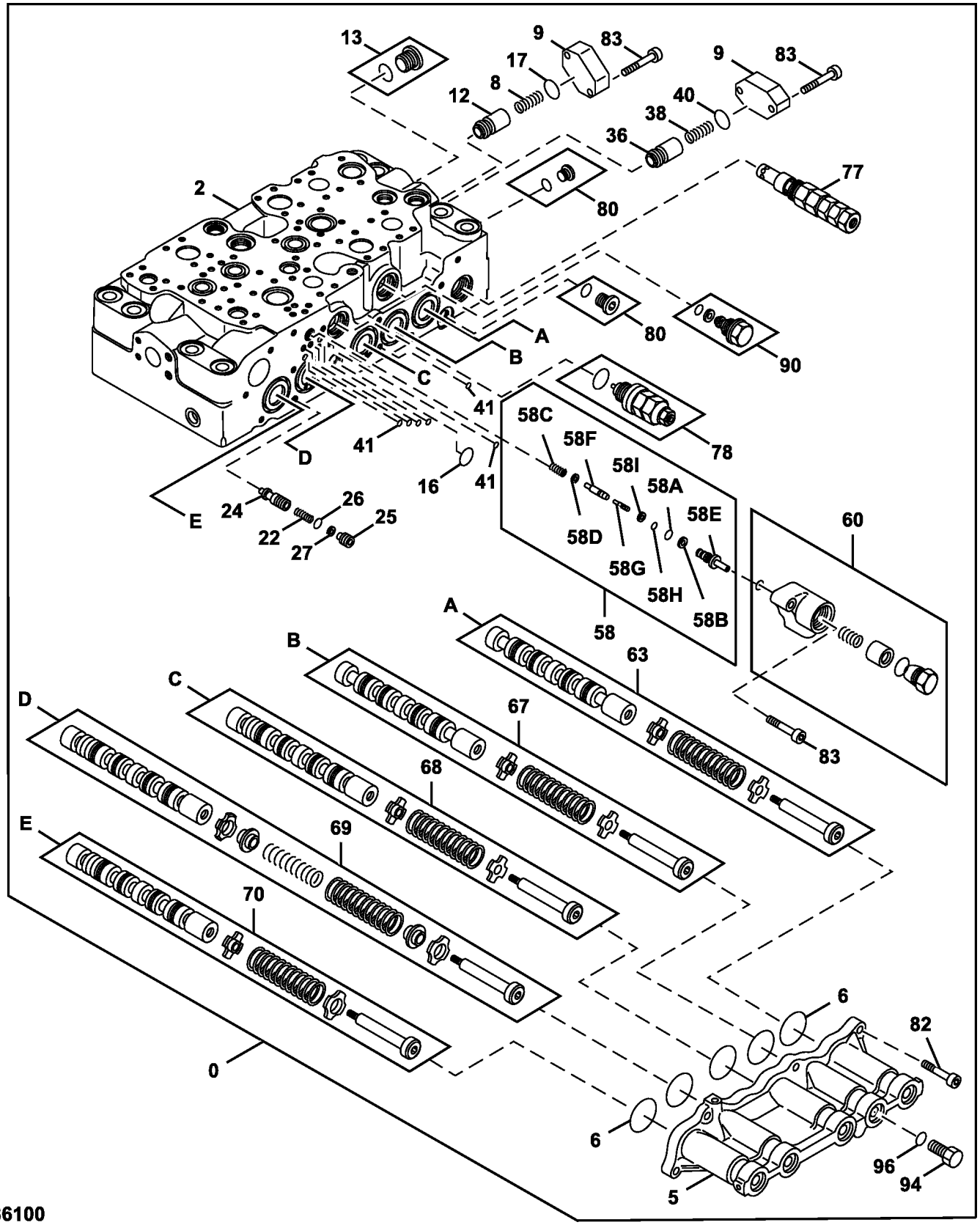

TX1086100

Item	*Nº peça*	*Descrição*	*Qtde*	*Nº série*	*Notas*
0	FYA00000703	VálVula de controle	1		Válvula de Controle, Componentes Adicionais em Páginas Separadas
2	.....	Carcaça	1		NLA
5	0976901	Tampa	1		
6	A811045R	Anel o	5		SUB FOR A811045
8	0668112	Mola	1		
9	0791601	Flange	2		
12	0792002	Cone de válvula	1		
13	0668108	Tampão	1		
16	0976602	Anel o	1		SUB FOR 0792003 OR AT264354 OR 4S00734
17	CH17886	Junta de vedação	1		SUB FOR 4226446
22	0668007	Mola	1		
24	0791804	Cone de válvula	1		
25	0791805	Espaçador	1		
26	4317636	Anel o	1		SUB FOR 971823
27	0332924	Anel de apoio	1		
36	0792006	Cone de válvula	1		
38	0791604	Mola	1		
40	985098	Anel o	1		
41	4506406	Anel o	6		
58	.....	VálVula	1		NLA
58A	CH10571	Junta de vedação	1		SUB FOR 933226
58B	0332924	Anel de apoio	1		
58C	0791808	Mola	1		
58D	0791809	Assento de válvula	1		
58E	.....	Luva	1		NLA
58F	.....	Cone de válvula	1		NLA
58G	.....	Carretel	1		NLA
58H	CH11560	Junta de vedação	1		
58I	4105067	Anel de apoio	1		
60	0976704	Carcaça	1		
63	.....	Carretel	1		NLA
67	.....	Carretel	1		NLA
68	.....	Carretel	1		NLA
69	.....	Carretel	1		NLA
70	.....	Carretel	1		NLA
77	FYA00011313	VálVula de alíVio de press.	1		
78	4358914	VálVula de alíVio de press.	1		
80	0695007	Tampão	2		
82	19M8337	Parafuso	6		M10 X 30, SUB FOR 0459541
83	4720520	Parafuso	7		
90	0667927	Tampão	1		
94	0667931	Tampão	1		
96	CH11570	Anel o	1		SUB FOR 4509180

Control Valve End Caps, 5-Spool Side
Capuchons d'extrémité de distributeur, côté 5 tiroirs
Tampas de Fechamento da Válvula de Controle, Lado de 5 Carretéis
Tapas de cierre de la válvula de control, lado de 5 correderas

TX1086104 B.1

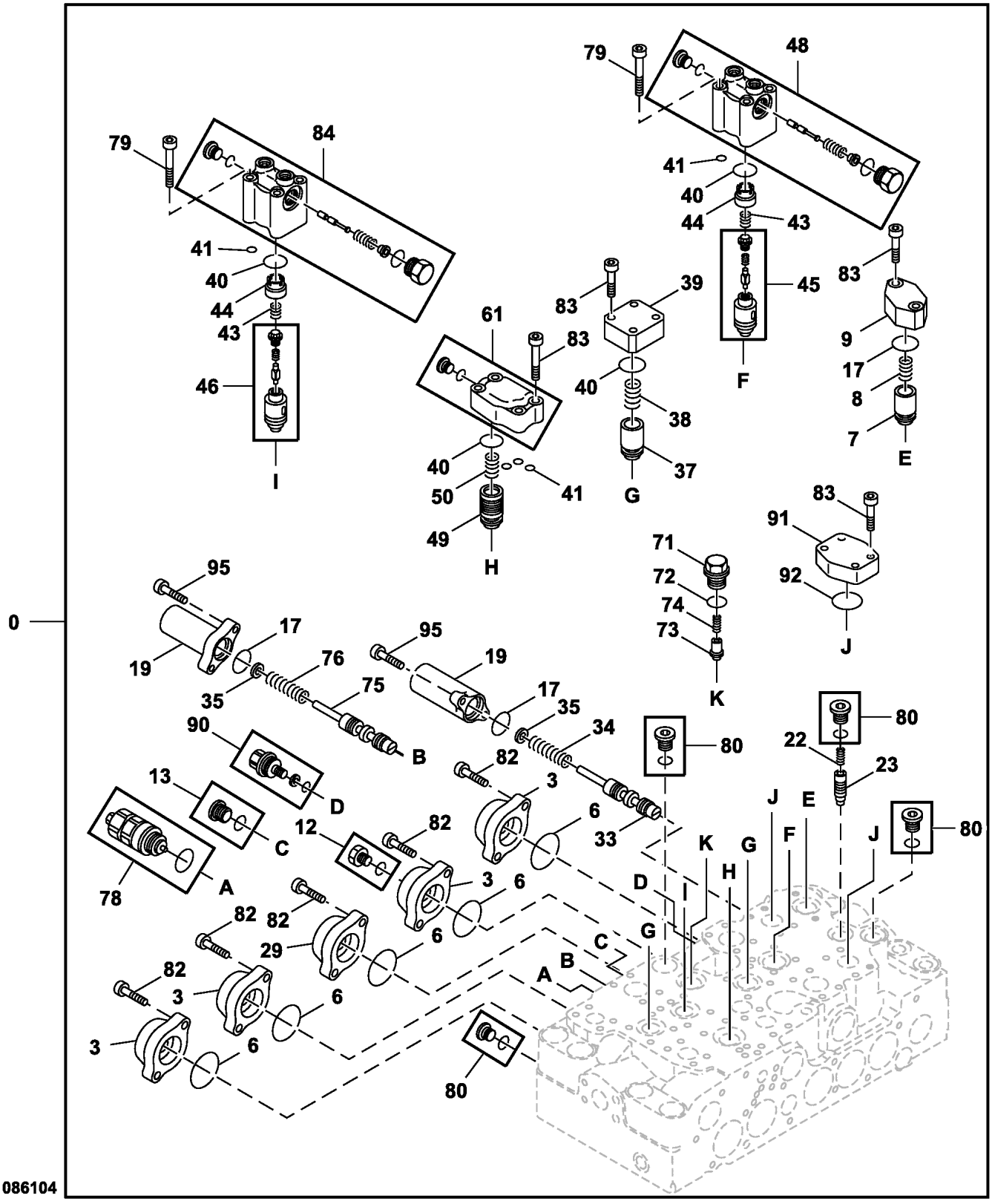

Item	*Nº peça*	*Descrição*	*Qtde*	*Nº série*	*Notas*
0	FYA00000703	VálVula de controle	1		Válvula de Controle, Componentes Adicionais em Páginas Separadas
3	0791801	Tampa	4		
6	A811045R	Anel o	5		SUB FOR A811045
7	0668111	Cone de válvula	1		
8	0668112	Mola	1		
9	0791601	Flange	1		
12	0218607	Tampão	1		
13	0668108	Tampão	1		
17	CH17886	Junta de vedação	3		SUB FOR 4226446
19	0791803	Tampa	2		
22	0668007	Mola	1		
23	0791602	Cone de válvula	1		
29	0791816	Tampa	1		
33	.....	Carretel	1		NLA
34	1120801	Mola	1		
35	0791807	Arruela	2		
37	0791603	Cone de válvula	2		
38	0791604	Mola	2		
39	0791605	Flange	2		
40	985098	Anel o	5		
41	4506406	Anel o	5		
43	0791606	Mola	2		
44	0791607	Espaçador	2		
45	0977202	Cone de válvula	1		
46	0977203	Cone de válvula	1		
48	0977003	Carcaça	1		
49	0791619	Cone de válvula	1		
50	0791620	Mola	1		
61	0977004	Carcaça	1		
71	0714504	Tampão	1		
72	4506418	Anel o	1		
73	0714503	Cone de válvula	1		
74	0225209	Mola	1		
75	.....	Carretel	1		NLA
76	0977204	Mola	1		
78	4358914	VálVula de alíVio de press.	1		
79	0791622	Parafuso	8		
80	0695007	Tampão	4		
82	0459541	Parafuso	10		
83	4720520	Parafuso	22		
84	0977206	Carcaça	1		
90	0667927	Tampão	1		
91	0667726	Tampa	2		
92	966993	Anel o	2		
95	0455002	Parafuso	4		

Control Valve Hardware and O-Rings
Boulonnerie et joints toriques de distributeur
Peças de Fixação e Anéis O da Válvula de Controle
Tornillería y anillos tóricos de válvula de control

TX1086085 B.1

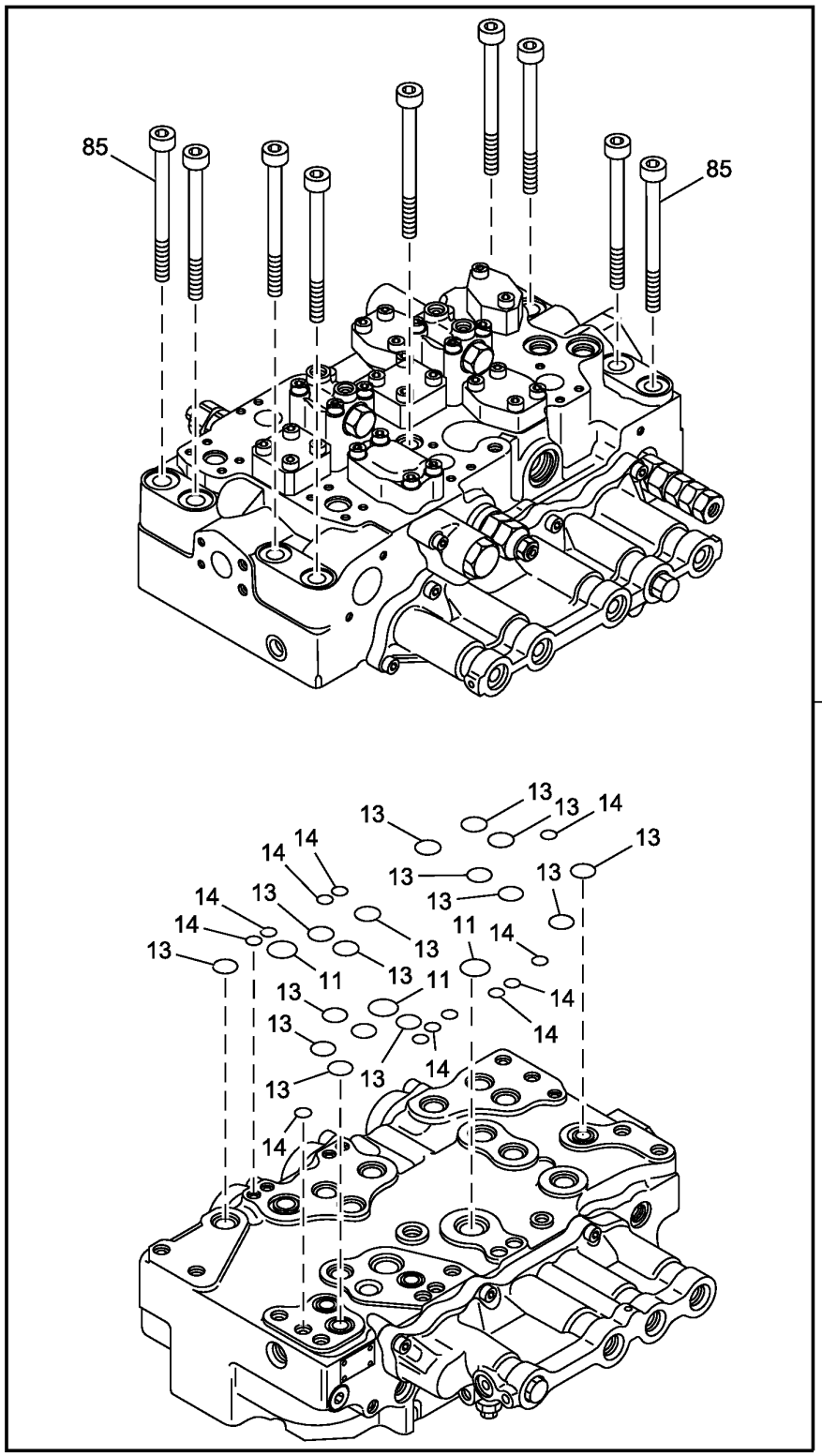

TX1086085

Item	*Nº peça*	*Descrição*	*Qtde*	*Nº série*	*Notas*
0	FYA00000703	VálVula de controle	1		Válvula de Controle, Componentes Adicionais em Páginas Separadas
11	0682503	Anel o	3		SUB FOR 0976601 OR 4S00730
13	0976602	Anel o	16		SUB FOR 4S00734
14	CH17167	Anel o	12		SUB FOR 4506320
85	0792007	Parafuso	9		

Pilot Signal Manifold, Housing and Gaskets
Collecteur de signal pilote, carter et joints
Coletor de Sinal Piloto, Carcaça e Juntas
Colector de señales piloto, carcasa y juntas

TX1093460 B.1

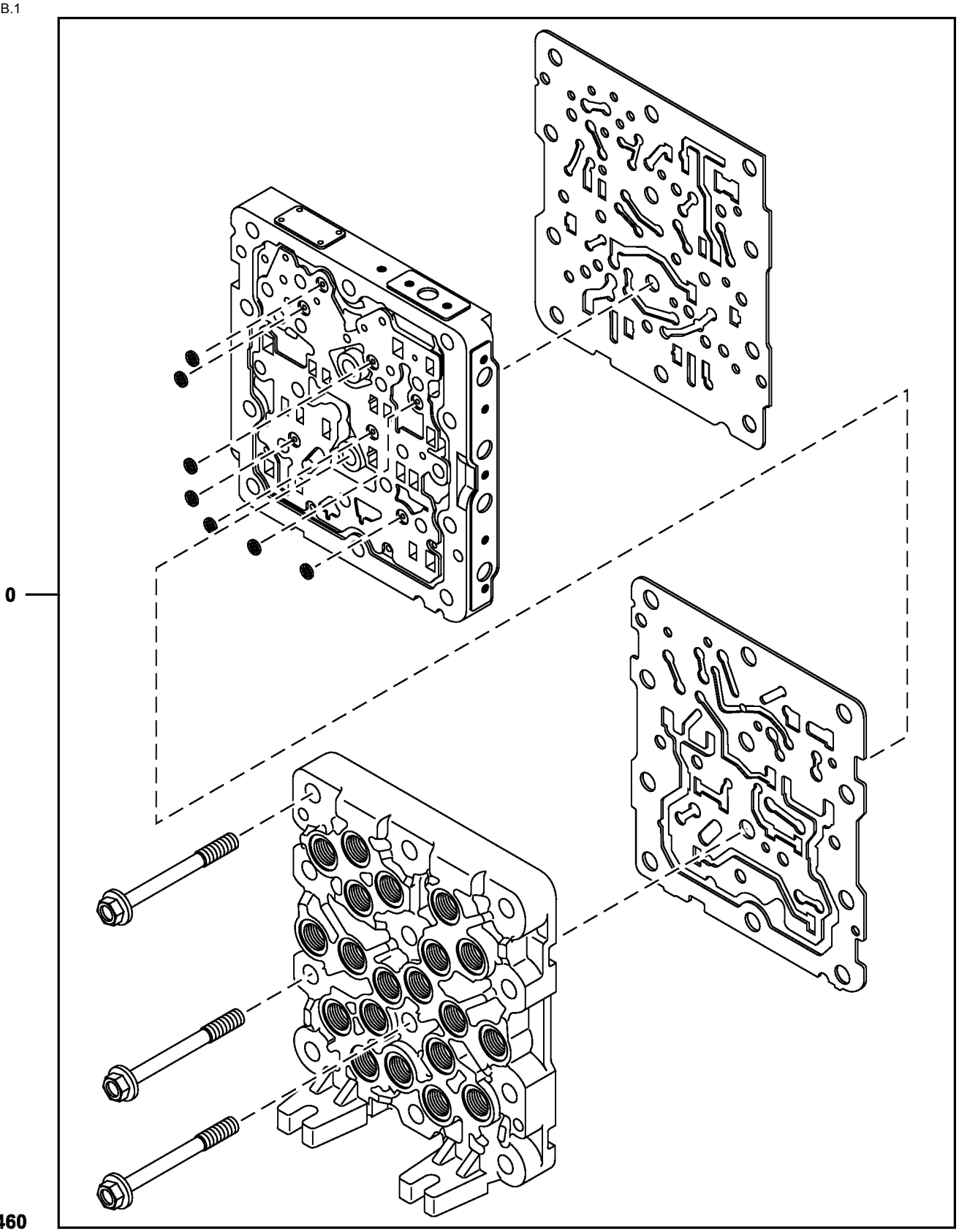

Item	*Nº peça*	*Descrição*	*Qtde*	*Nº série*	*Notas*
0	4718274	VálVula	1		SUB FOR 4645278; ALSO ORDER A852122, Coletor do Sinal do Piloto, Componentes Adicionais em Páginas Separadas
1	A852122	Adaptador	1		Não Ilustrado

Pilot Signal Manifold, Valve Section
Collecteur de signal de commande, section de distributeur
Coletor de Sinal Piloto, Seção da Válvula
Colector de señales piloto, sección de válvula

TX1093461 B.1

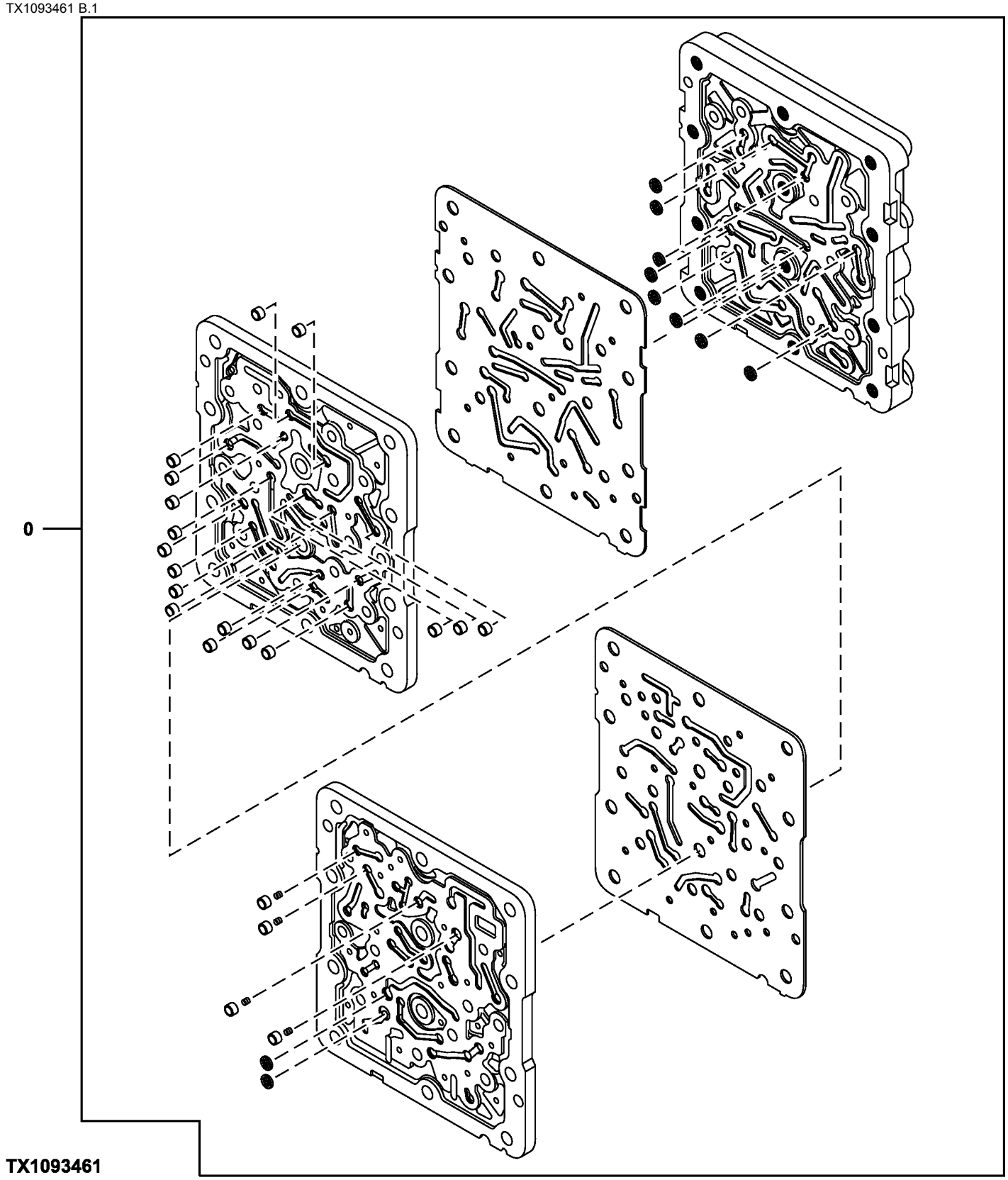

Item	*Nº peça*	*Descrição*	*Qtde*	*Nº série*	*Notas*
0	4718274	VálVula	1		SUB FOR 4645278; ALSO ORDER A852122, Coletor do Sinal do Piloto, Componentes Adicionais em Páginas Separadas
1	A852122	Adaptador	1		Não Ilustrado

Pilot Signal Manifold (Pilot Controller Side)
Collecteur de signal pilote (côté commande pilote)
Coletor do Sinal Piloto (Lado do Controlador do Piloto)
Colector de señales piloto (lado de controlador piloto)

TX1093462 A.1

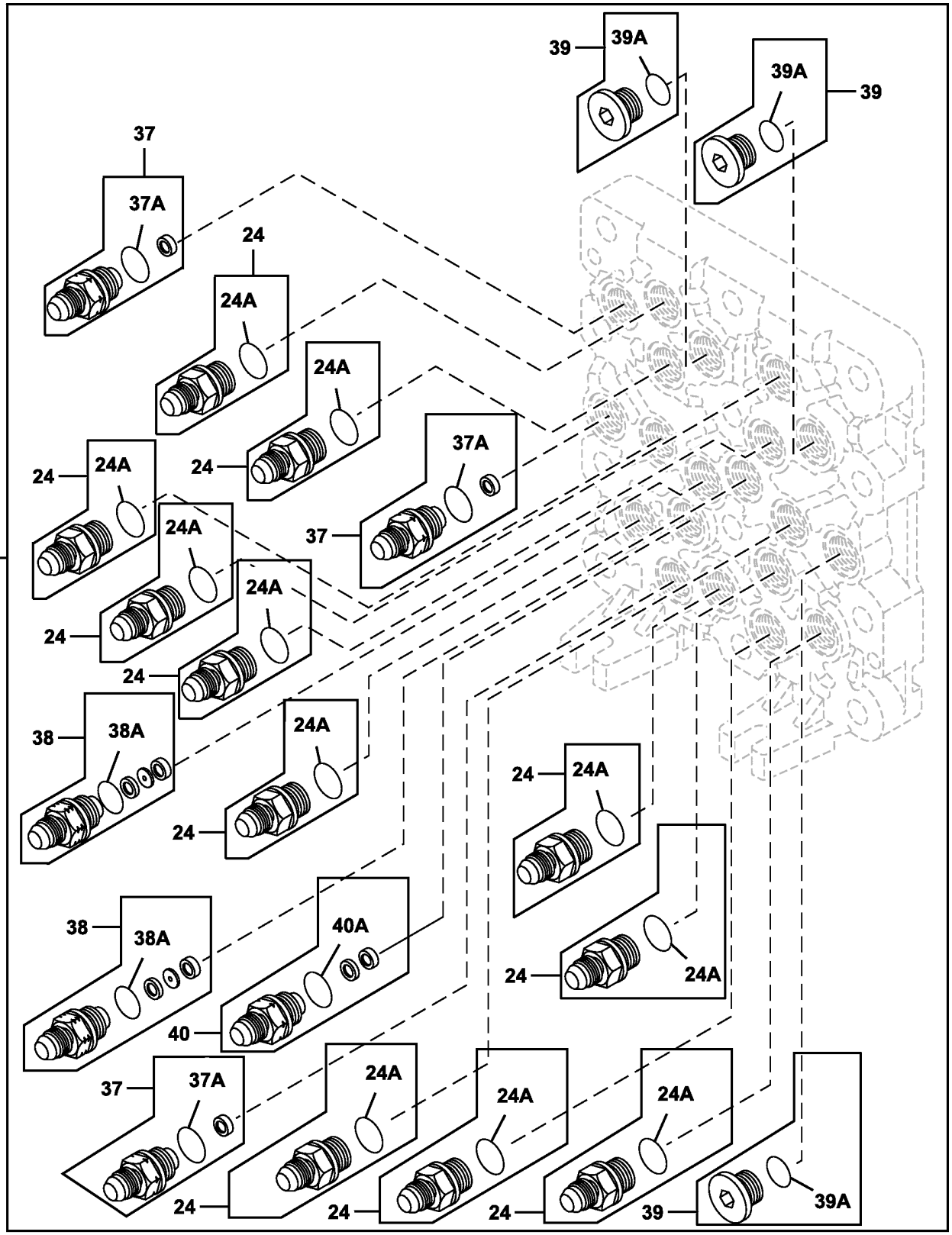

TX1093462

Item	*Nº peça*	*Descrição*	*Qtde*	*Nº série*	*Notas*
0	4718274	VálVula	1		Coletor do Sinal do Piloto, Componentes Adicionais em Páginas Separadas, SUB FOR 4645278; ALSO ORDER A852122
1	A852122	Adaptador	1		Não Ilustrado
24	4451784	Adaptador	11		SUB FOR TH4451784
24A	CH11570	Anel o	1		SUB FOR TH4451787
37	4451787	Adaptador	3		
37A	CH11570	Anel o	1		SUB FOR TH4451788 OR 4451788
38	4482233	Adaptador	2		
38A	CH11570	Anel o	1		
39	4451789	Tampão	3		SUB FOR TH4451789
39A	CH11570	Anel o	1		
40	4654655	Adaptador	1		
40A	CH11570	Anel o	1		

Pilot Signal Manifold (Control Valve Side)
Collecteur de signal pilote (côté distributeur)
Coletor do Sinal Piloto (Lado da Válvula de Controle)
Colector de señales piloto (lado de válvula de control)

TX1093463 A.1

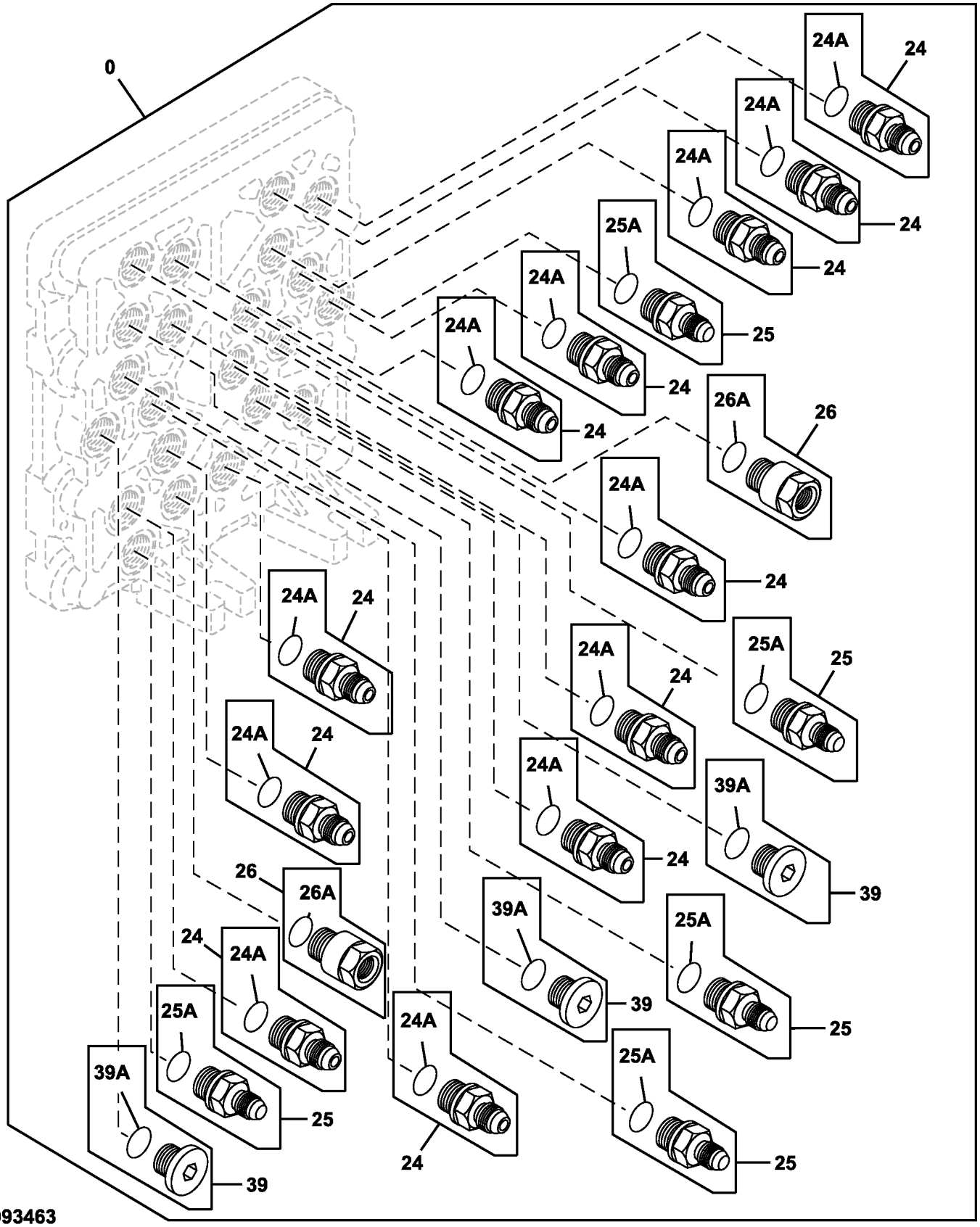

TX1093463

Item	*Nº peça*	*Descrição*	*Qtde*	*Nº série*	*Notas*
0	4718274	VálVula	1		Coletor do Sinal do Piloto, Componentes Adicionais em Páginas Separadas, SUB FOR 4645278; ALSO ORDER A852122
1	A852122	Adaptador	1		Não Ilustrado
24	4451784	Adaptador	12		
24A	CH11570	Anel o	1		SUB FOR 4509180
25	4451785	Adaptador	5		
25A	CH11570	Anel o	1		SUB FOR 4509180
26	4451786	RedutoR	2		
26A	CH11570	Anel o	1		SUB FOR 4509180
39	4451789	Tampão	3		
39A	CH11570	Anel o	1		SUB FOR 4509180

Pilot Signal Manifold Valves
Soupapes de collecteur de signal pilote
Válvula do Coletor do Sinal Piloto
Válvulas de colector de señal piloto

TX1093464 A.1

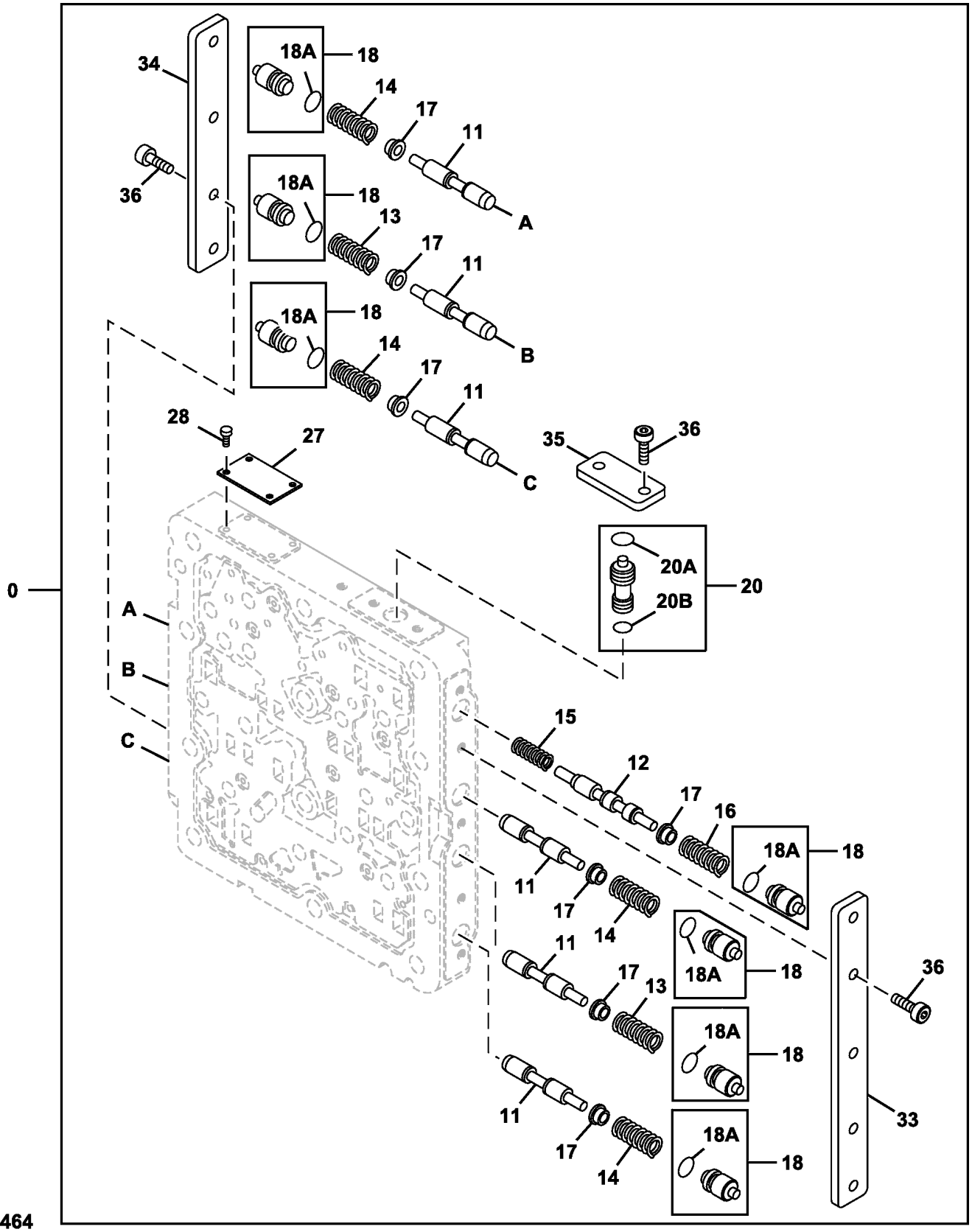

TX1093464

Item	*Nº peça*	*Descrição*	*Qtde*	*Nº série*	*Notas*
0	4718274	VálVula	1		Coletor do Sinal do Piloto, Componentes Adicionais em Páginas Separadas, SUB FOR 4645278; ALSO ORDER A852122
1	A852122	Adaptador	1		Não Ilustrado
11	4453819	VálVula de carretel	6		
12	4453820	VálVula de carretel	1		
13	0788703	Mola	2		
14	0788704	Mola	4		
15	0788705	Mola	1		
16	0788706	Mola	1		
17	0788707	Assento de válvula	7		
18	4452647	Tampão	7		
18A	CH11560	Junta de vedação	1		SUB FOR 4140436
20	4452648	VálVula de carretel	1		
20A	CH11560	Junta de vedação	1		SUB FOR 4140436
20B	CH10567	Junta de vedação	1		SUB FOR 992526
27	.....	Placa	1		NLA
28	.....	Parafuso	4		NLA
33	0788710	Placa	1		
34	0788711	Placa	1		
35	0788712	Placa	1		
36	0788713	Parafuso	11		

Hydraulic Filter Restriction Indicator Kit
Kit de témoin d'obstruction du filtre hydraulique
Kit de Indicador de Restrição do Filtro Hidráulico
Juego de luz indicadora de obstrucción de filtro hidráulico

TX1105722 B.1

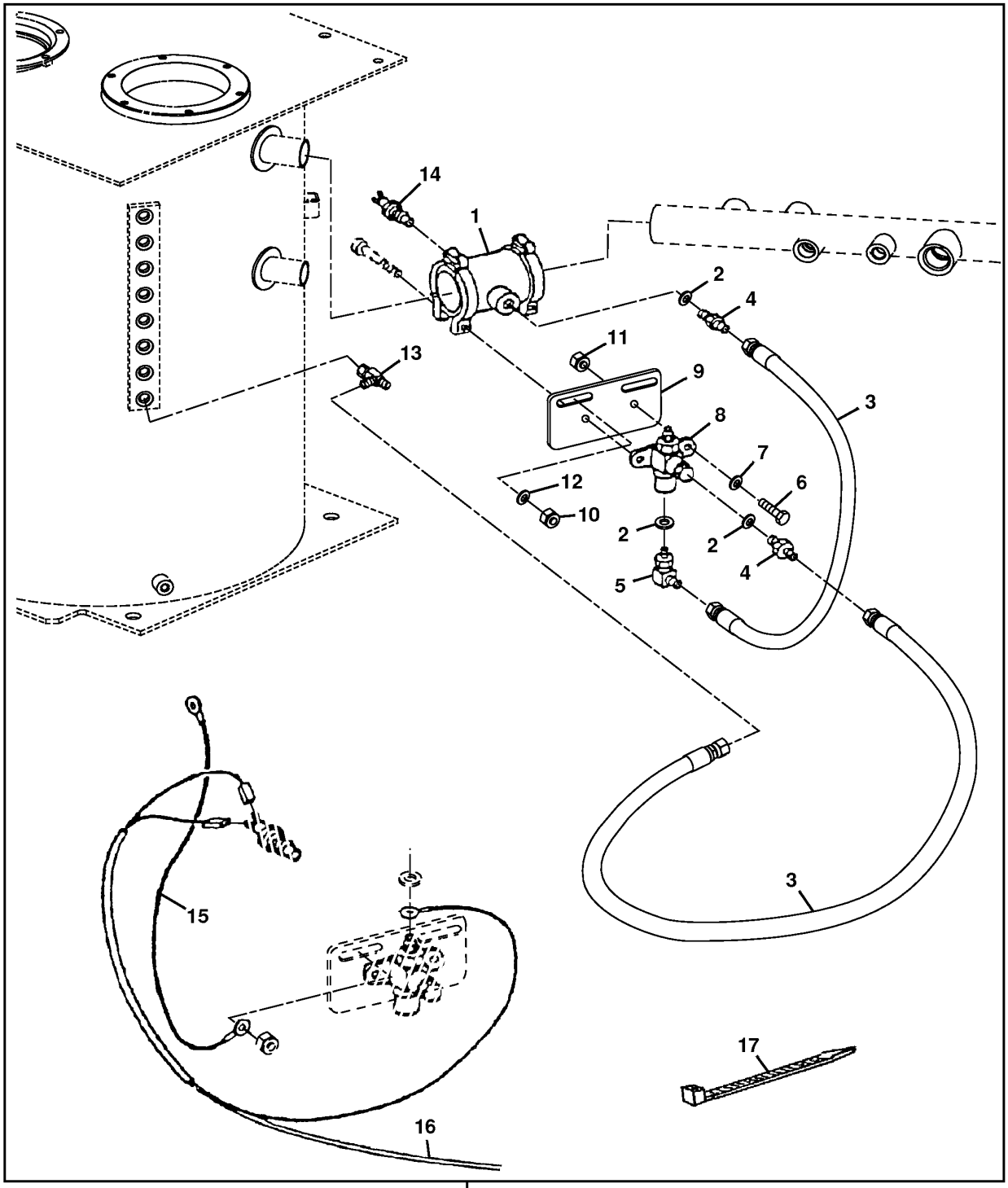

TX1105722

Item	*Nº peça*	*Descrição*	*Qtde*	*Nº série*	*Notas*
1	AT134346	Engate	1		
2	T70177	Anel o	3		
3	AT38628	Mangueira hidráulica	2		
4	R27212	Conexão	2		
5	AT35121	Conexão em ângulo	1		
6	19H1919	Parafuso sextavado	2		1/4" X 5/8"
7	24H1286	Arruela	2		9/32" X 1/2" X 1/16"
8	AT131436	Interrup. de pressão	1		
9	T138910	Apoio	1		
10	14M7273	Porca	2		M8
11	14H786	Porca	2		1/4"
12	24M7036	Arruela	4		9 X 16 X 1.600 mm
13	AT36921	Conexão em t	1		
14	AT131437	Interruptor	1		Interruptor de Temperatura
15	AR76140	Terminal	1		Fio Terra
16	AT334102	Chicote	1		Chicote Elétrico do Indicador de Restrição do Filtro Hidráulico
17	H77698	Cinta	5		
90	**AT334168**	**Kit - instalação de campo**	**1**		**INDICADOR DE RESTRIÇÃO DO FILTRO HIDRÁULICO, Pacotes de Produto**

Hydraulic Oil Reservoir
Réservoir à huile hydraulique
Reservatório de Óleo Hidráulico
Depósito de aceite hidráulico

TX1224902 B.1

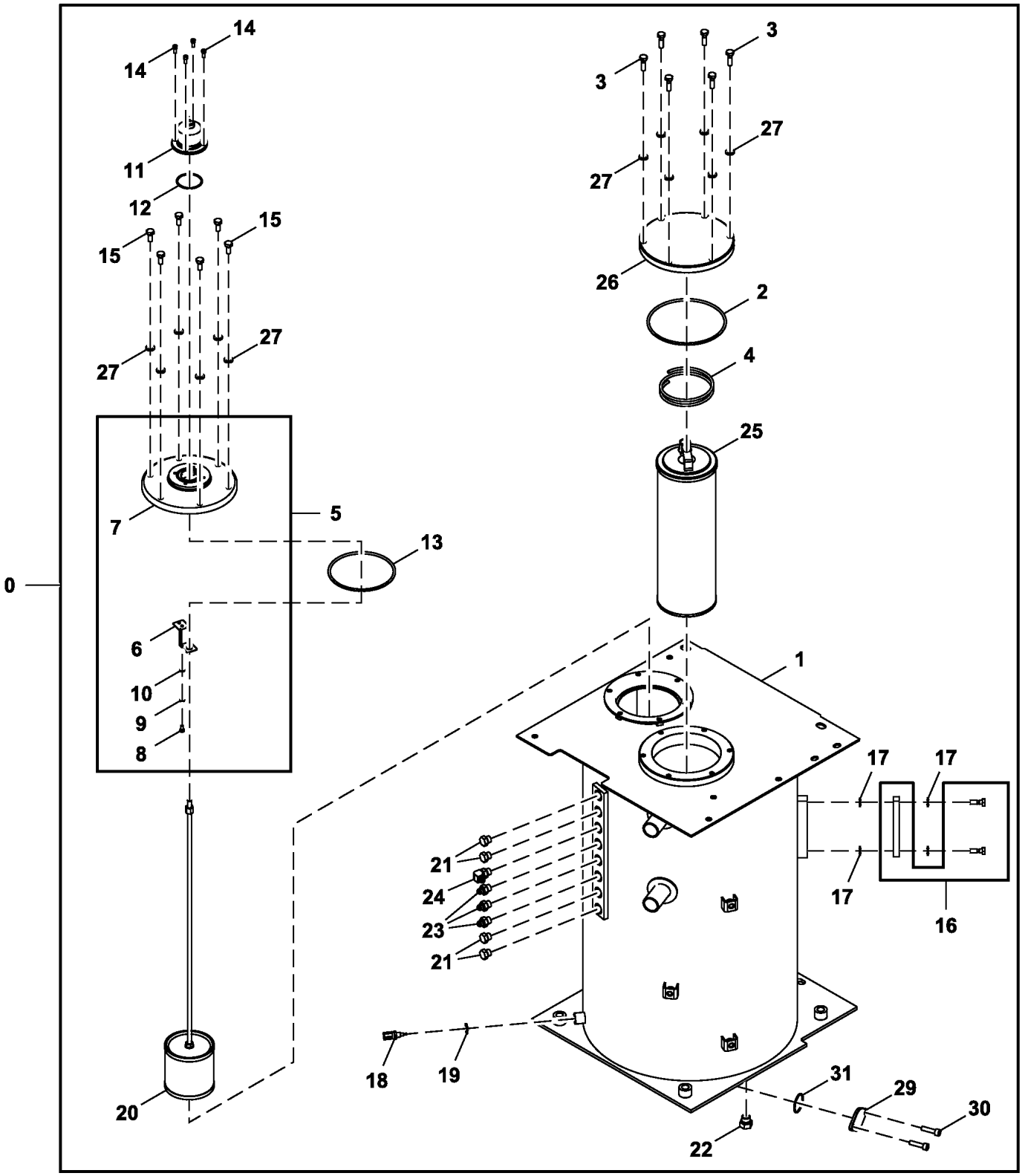

FF800458_TX1224902

Item	*Nº peça*	*Descrição*	*Qtde*	*Nº série*	*Notas*
0	FF107754	Tanque	1		
	FF800458	Tanque	1		Somente Brasil
1	.....	Tanque	1		FF802446 NLA
2	T110444	Anel o	1		SUB FOR A810190
3	J901035	Parafuso sextavado	6		
4	4472673	Mola	1		
5	9184556	Capa	1		
6	4408661	Apoio	1		
7	9184556	Capa	1		SUB FOR 1025093
8	4350623	Parafuso	1		
9	4225466	Arruela	1		
10	4225472	Arruela	1		
11	4434017	Filtro	1		
12	A810060	Junta de vedação	1		
13	TH100679	Anel o	1		SUB FOR A810160
14	19M7768	Parafuso	4		M6 X 16, SUB FOR J780616
15	19M7402	Parafuso sextavado	6		M10 X 25, SUB FOR J901025
16	8053499	Indicador de nível	1		
17	449558	Arruela	4		SUB FOR Z449558
18	4697482	SenSor	1		Temperatura
19	4250261	Junta	1		
20	4648651	Coador	1		ALSO ORDER 4652733, 4626878 NLA
	4652733	Parafuso	1		
21	A885003	Tampão	4		
22	4174541	Conexão	1		SUB FOR A885004
23	A852133	Adaptador	3		
24	A852333	Conexão em ângulo	1		
25	FYA00033065	Filtro	1		Óleo Hidráulico, SUB FOR FYA00026486
26	4440802	Capa	1		SUB FOR 4639235
27	24M7346	Arruela	12		11 X 20 X 2 mm, SUB FOR DH400703
28	A885008	Tampão	1		Não Ilustrado
29	.....	Flange	1		FF800579 NLA
30	19M8338	Parafuso	2		M10 X 40, SUB FOR J781040
31	A811045	Anel o	1		

Hydraulic Oil Reservoir Mounting
Montage de réservoir d'huile hydraulique
Montagem do Reservatório de Óleo Hidráulico
Montaje de depósito de aceite hidráulico

TX1182432 A.1

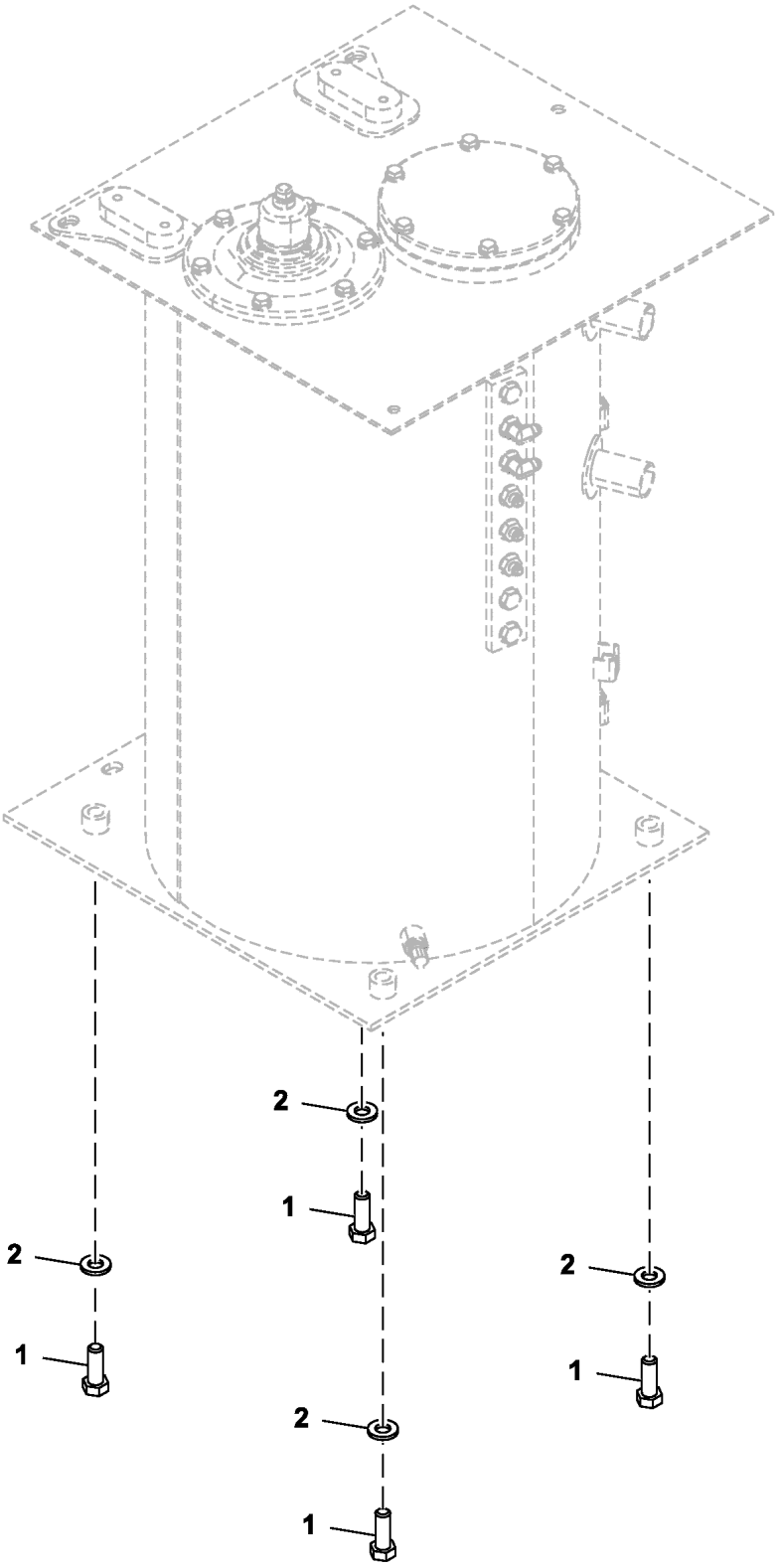

FF107743_TX1182432

Item	*Nº peça*	*Descrição*	*Qtde*	*Nº série*	*Notas*
1	J921850	Parafuso	4		
2	24M7353	Arruela	4		20 X 34 X 3 mm, SUB FOR J222018

Hydraulic Filter Restriction Indicator
Indicateur d'obstruction du filtre hydraulique
Indicador de Restrição do Filtro Hidráulico
Indicador de restricción de filtro hidráulico

TX1173853 C.1

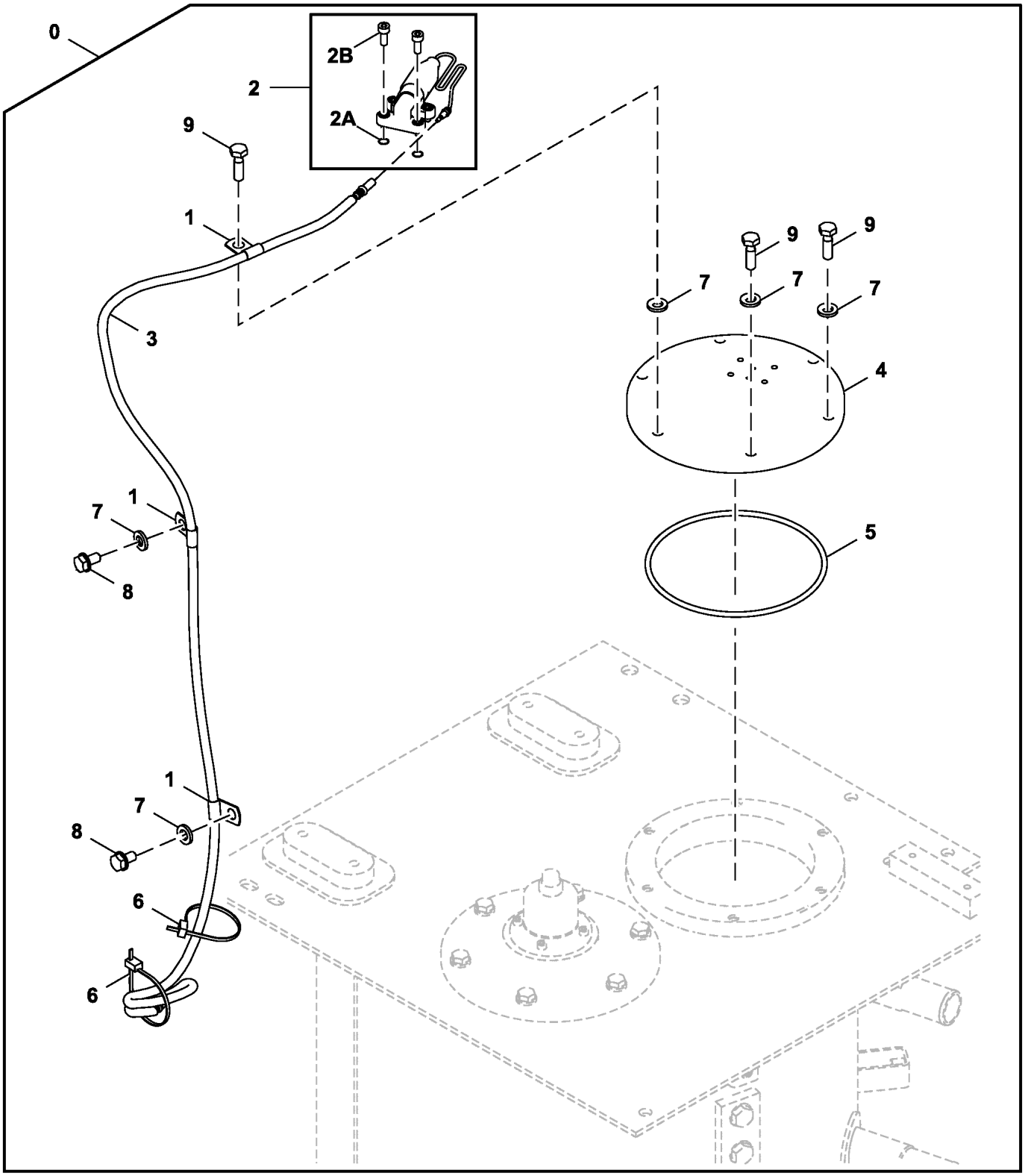

TX1173853

Item	*Nº peça*	*Descrição*	*Qtde*	*Nº série*	*Notas*
0	**AT445803**	**Kit - instalação de campo**	**1**		**Pacotes de Produto, INDICADOR DE RESTRIÇÃO DO FILTRO HIDRÁULICO**
1	4190275	Braçadeira	3		SUB FOR 4190261
2	4449478	Indicador	1		
2A	4506405	Anel o	2		
2B	J780612	Parafuso	4		
3	4464122	Chicote	1		INDICADOR DE RESTRIÇÃO DO FILTRO HIDRÁULICO
4	4643447G	Capa	1		SUB FOR 4643447
5	T110444	Anel o	1		SUB FOR A810190
6	DH400240	Cinta	2		
7	24M7346	Arruela	8		11 X 20 X 2 mm, SUB FOR J222010
8	19M7938	Parafuso sextavado	2		M10 X 20, SUB FOR J901020
9	J901035	Parafuso sextavado	6		

JDLink™ MTG Assembly
JDLink™ Assemblée MTG
Conjunto MTG do JDLink™
Conjunto de módulo MTG JDLink™

TX1121497 A.1

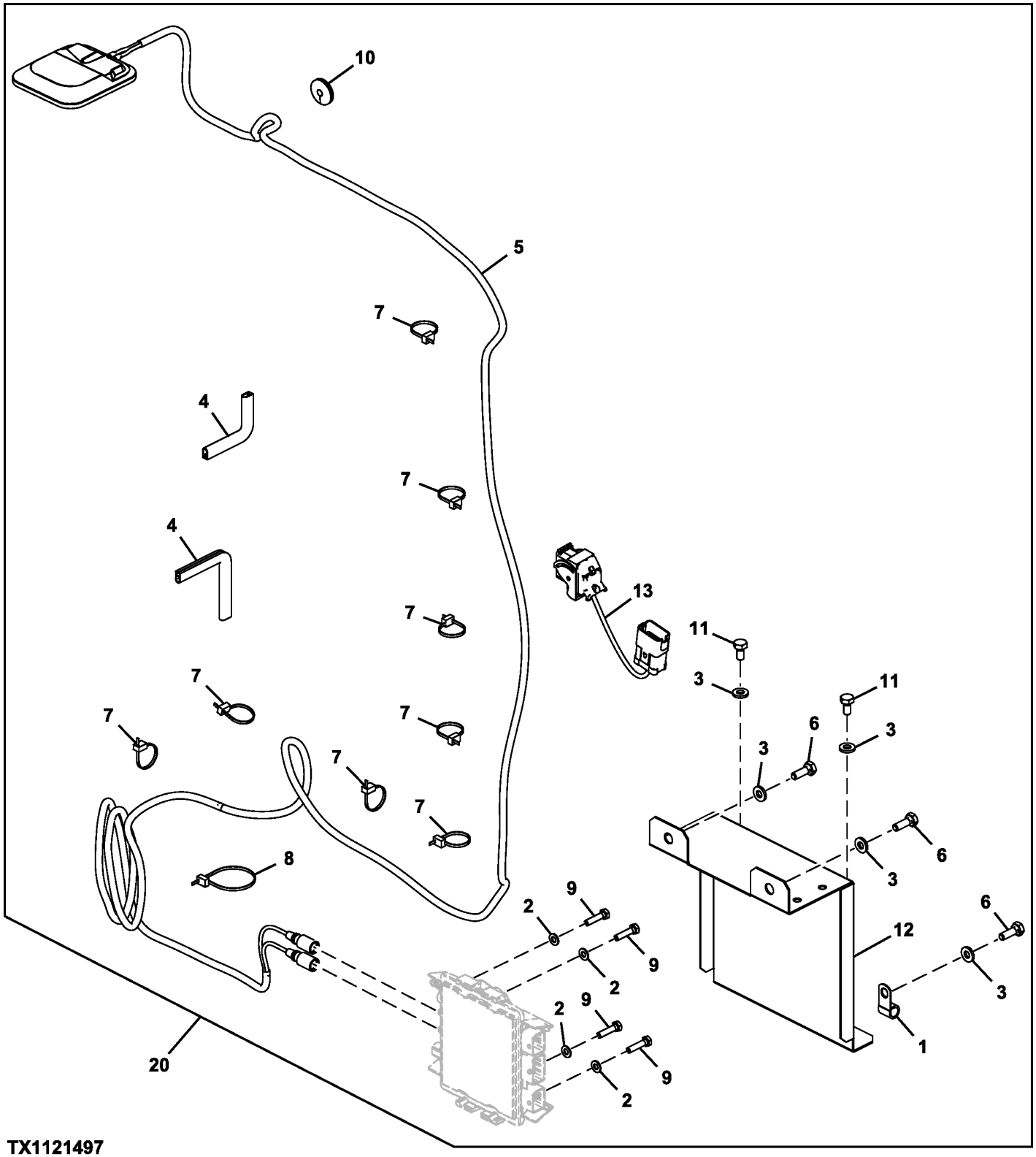

TX1121497

Item	*Nº peça*	*Descrição*	*Qtde*	*Nº série*	*Notas*
1	4190275	Braçadeira	1		
2	24M7055	Arruela	4		8.400 X 16 X 1.600 mm, SUB FOR A590108
3	24M7346	Arruela	5		11 X 20 X 2 mm, SUB FOR DH400703
4	FF100431	Isolador	1		CTL
5	AT399832	Antena	1		Para Aplicações Norte-americanas
	PFA10060	Antena	1		Para Aplicações que Não Sejam Norte-americanas
6	19M7662	Parafuso sextavado	3		M10 X 30, SUB FOR J901030
7	H77698	Cinta	8		SUB FOR 4055311
8	DH400240	Cinta	1		
9	19M8008	Parafuso sextavado	4		M8 X 35, SUB FOR J900835
10	R205544	Passa-fio	1		
11	19M7938	Parafuso sextavado	2		M10 X 20, SUB FOR J901020
12	FF512574	Capa	1		SUB FOR FF509795
13	AT394282	Chicote	1		Chicote de Ligação
20	**AT422765**	**Kit - instalação de campo**	**1**		**INCLUDES MTG, SUB FOR AT396182, Pacotes de Produto, Encomende Através do Configurador de Produtos**

JDLink™ Modular Telematics Gateway and Satellite Module Controller
Contrôleur de passerelle télématique modulaire (MTG) et module satellite JDLink™
Gateway Telemático Modular e Controlador de Módulo para Satélite JDLink™
Controlador de pórtico de Telematics modular y módulo de satélite JDLink™

PC268339 A.1

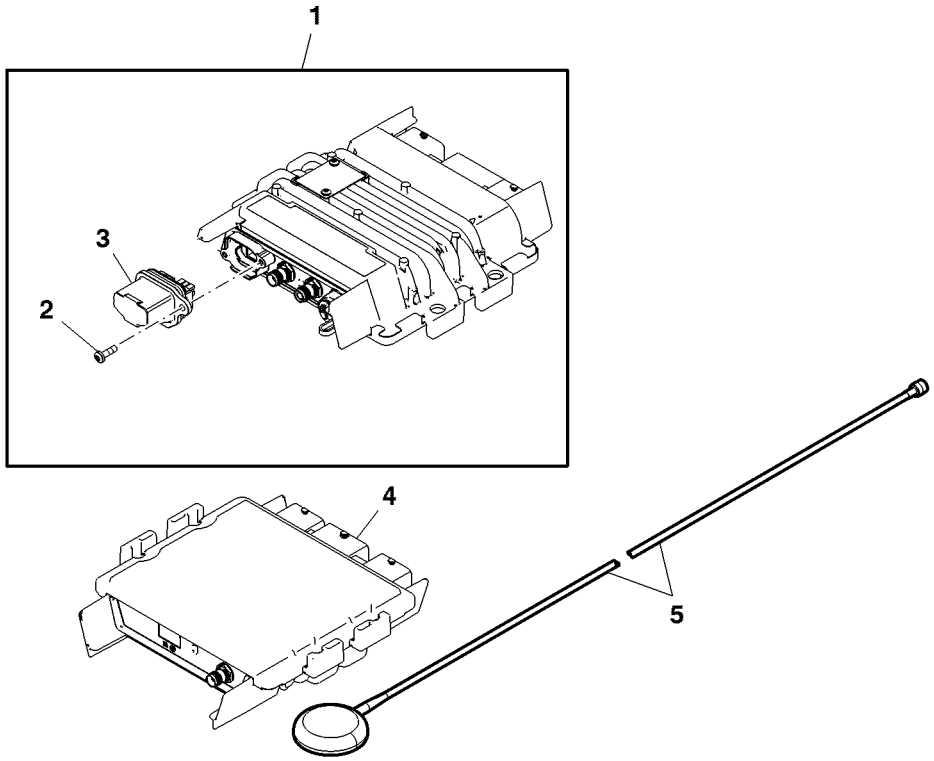

PC268339

Item	*Nº peça*	*Descrição*	*Qtde*	*Nº série*	*Notas*
1	PF81438	Unidade de controle eletrôn	1		(A)
	PFA10255	Unidade de controle eletrôn	1		(G) ORDER PFA10481 OR PFA10319
	PFA10319	Unidade de controle eletrôn	1		(B)
	PFA10481	Unidade de controle eletrôn	1		(C)
	PFA11064	Unidade de controle eletrôn	1		(H)
2	PF13564	Parafuso	2		
3	PF81429	Kit do bujão	1		(D) USE WITH PF81438, PFA10319
	PFA10274	Plugue	1		(E) USE WITH PFA10255
	PFA10480	Plugue	1		(C) USE WITH PFA10481, PFA10255 AND PFA11064
4	PF81399	Módulo	1		(F)
5	PF81427	Antena	1		(F)

(A) 2G Technology
Technologie 2G
Tecnologia 2G
Tecnología 2G

(B) For China 2G
Pour la Chine 2G
Para 2G da China
Para China 2G

(C) Non-Deere SIM Use (3G Technology)
Utilisation non Deere de SIM (technologie 3G)
Uso de SIM não da John Deere (Tecnologia 3G)
Sin uso de tarjeta SIM de Deere (Tecnología 3G)

(D) Gray SIM Card Holder
Support gris de carte SIM
Suporte de Cartão SIM Cinza
Soporte gris de tarjeta SIM

(E) Non-Deere Owned SIM
SIM non appartenant à Deere
SIM Não John Deere
Sin uso de tarjeta SIM de propietario de Deere

(F) Satellite Module
Module satellite
Módulo de Satélite
Módulo de satélite

(G) 3G Technology
Technologie 3G
Tecnologia 3G
Tecnología 3G

(H) For China 3G
Pour la Chine 3G
Para 3G da China
Para China 3G

Heavy Duty Bucket With TK Teeth (48 in) (1.54 yd³)
Benne renforcée avec dents TK (48 in.) (1.54 yd³)
Caçamba de Serviço Pesado com Dentes TK (48 in.) (1.54 yd³)
Cucharón reforzado con dientes TK (48 in.) (1.54 yd³)

TX1170685 B.1

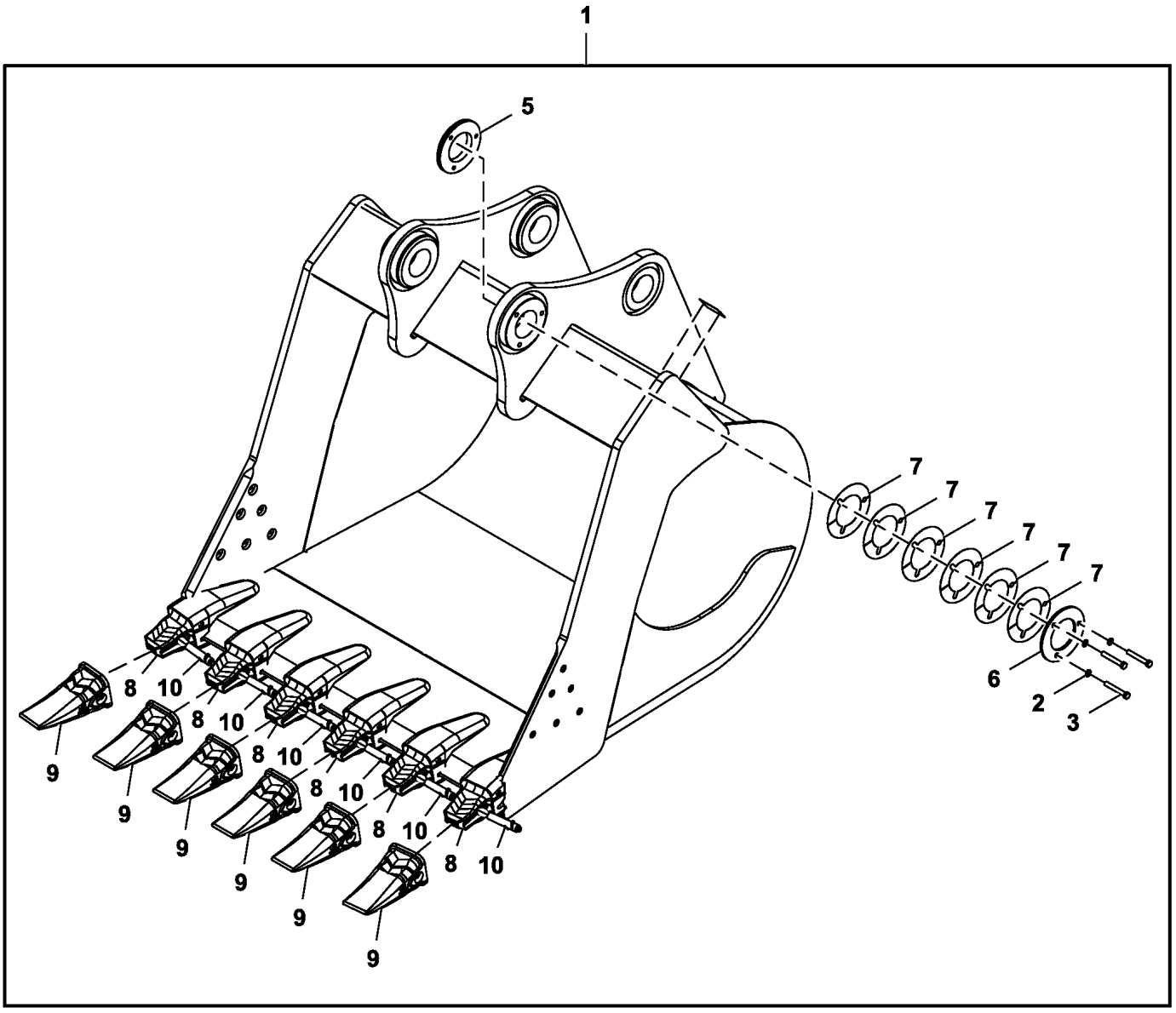

TX1170685

Item	*Nº peça*	*Descrição*	*Qtde*	*Nº série*	*Notas*
1	**AT446858**	**Caçamba escavadeira**	**1**		**Pacotes de Produto**
2	12M7068	Arruela de pressão	3		14 mm
3	19M9565	Parafuso sextavado	3		M14 X 80
5	T366042	Bucha	1		
6	T353639	Placa	1		
7	T366043	Calço	22		
8	TK350C150	Adapt.do dente da pá diant.	6		
9	TK350FD	Dente	6		
10	TK350P	Pino fixador	6		
11	TK4L	Fechadura	12		Não Ilustrado

Heavy Duty Tungsten Carbide Bucket (48 in) (1.54 yd³)
Benne renforcée traité au carbure de tungstène (48 in.) (1.54 yd³)
Caçamba de Carboneto de Tungstênio para Serviço Pesado (48 in) (1.54 yd³)
Cucharón de carburo de tungsteno para servicio severo (48 in) (1.54 yd³)

TX1225337 A.1

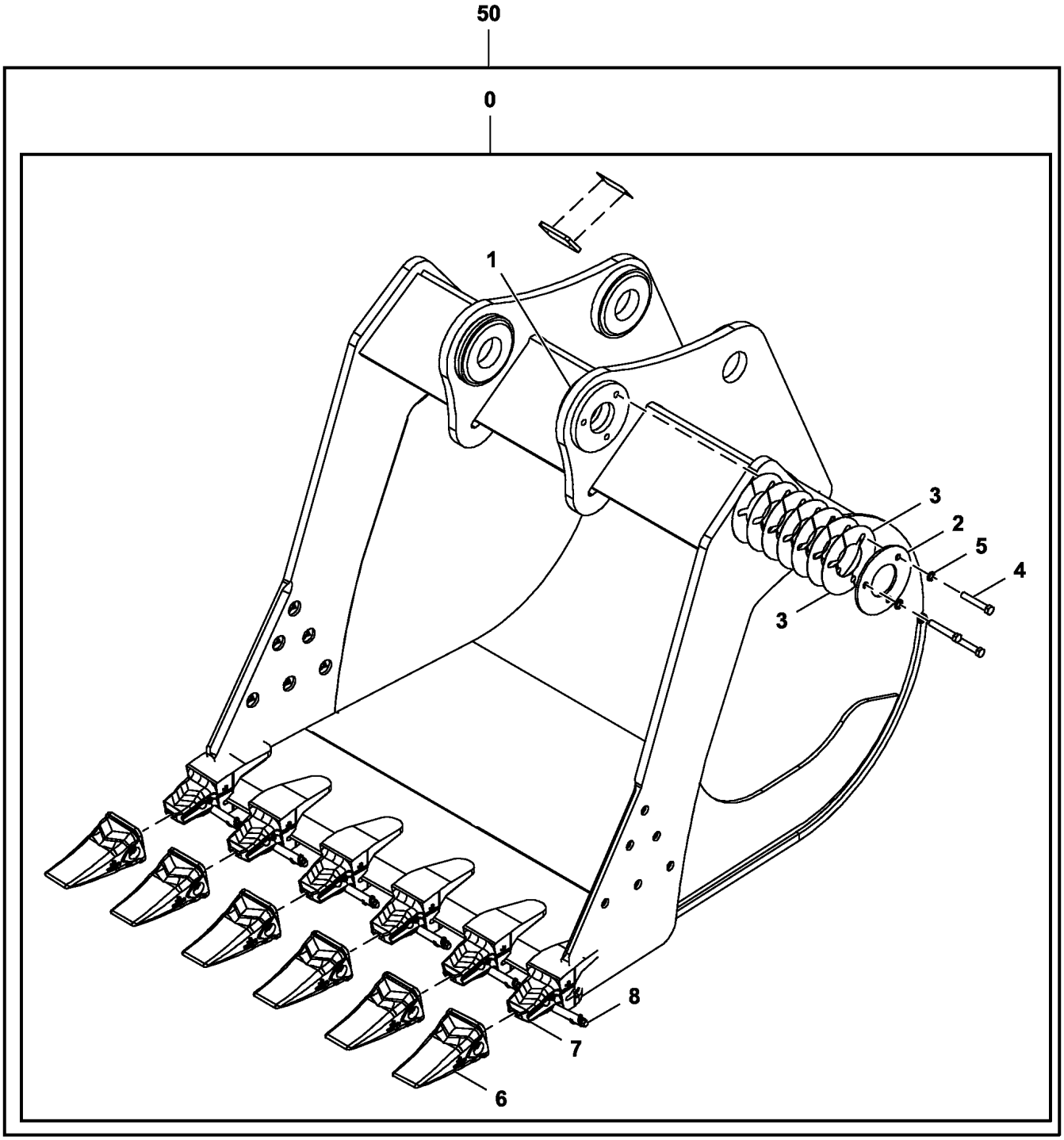

TX1225337

Item	*Nº peça*	*Descrição*	*Qtde*	*Nº série*	*Notas*
0	**.....**	**Caçamba escavadeira**	**1**		**AT473318 NLA, Pacotes de Produto, Carboneto de Tungstênio (WC)**
1	4445245	Ressalto	1		
2	T387905	Placa	1		
3	T387907	Calço	14		
4	T388602	Parafuso sextavado	3		
5	12M7068	Arruela de pressão	3		14 mm
6	TK350FD	Dente	6		
7	TK350C150	Adapt.do dente da pá diant.	6		
8	TK350P	Pino fixador	6		
9	TK4L	Fechadura	12		Não Ilustrado
50	**BYT10193**	**Caçamba escavadeira**	**1**		**Pacotes de Produto**

Heavy Duty Bucket With TK Teeth (54 in) (1.78 yd³)
Benne renforcée avec dents TK (54 in.) (1.78 yd³)
Caçamba de Serviço Pesado com Dentes TK (54 in.) (1.78 yd³)
Cucharón reforzado con dientes TK (54 in.) (1.78 yd³)

TX1170685 B.1

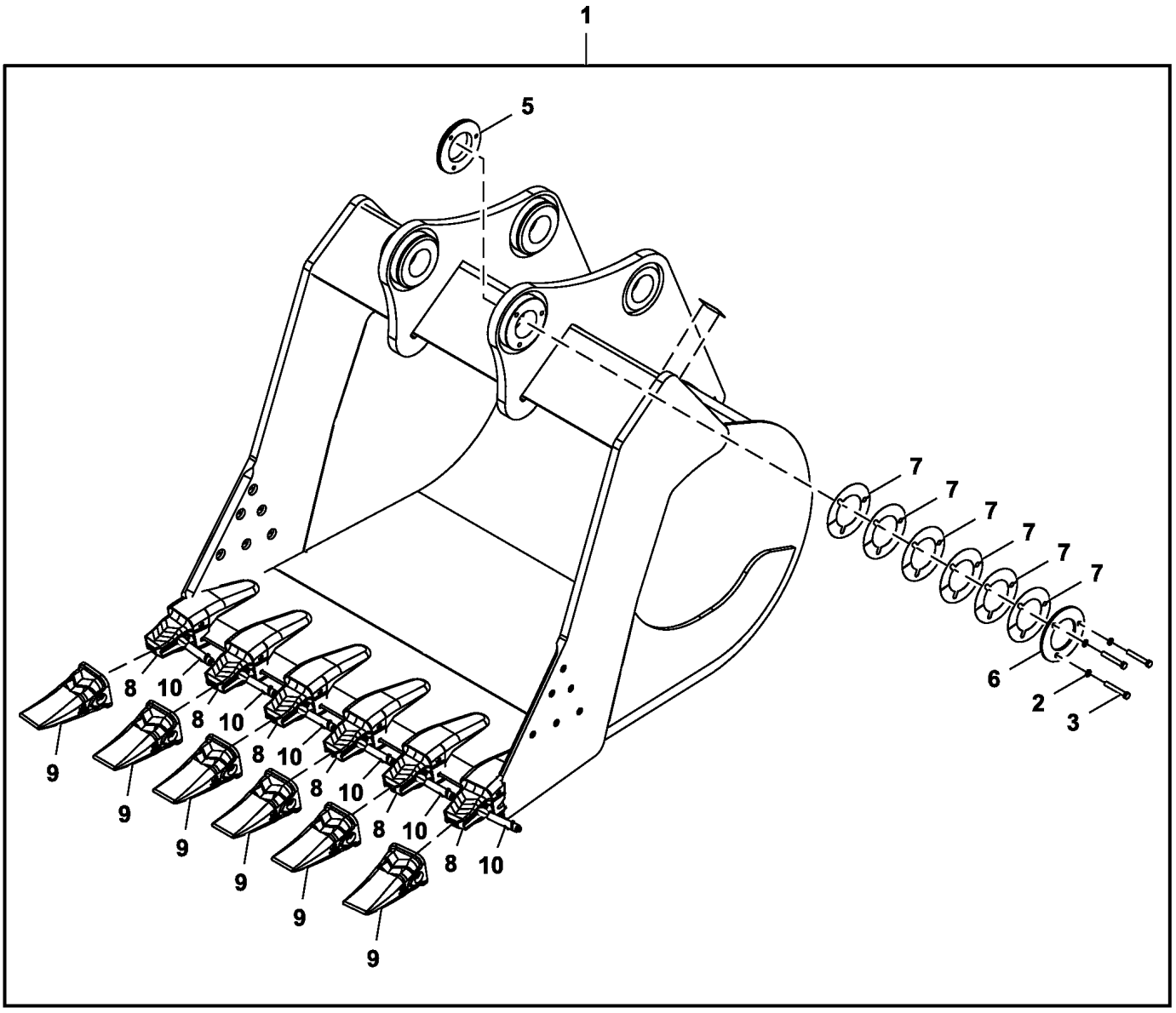

TX1170685

Item	*Nº peça*	*Descrição*	*Qtde*	*Nº série*	*Notas*
1	**AT446859**	**Caçamba escavadeira**	**1**		**Pacotes de Produto**
2	12M7068	Arruela de pressão	3		14 mm
3	19M9565	Parafuso sextavado	3		M14 X 80
5	T366042	Bucha	1		
6	T353639	Placa	1		
7	T366043	Calço	22		
8	TK350C150	Adapt.do dente da pá diant.	6		
9	TK350FD	Dente	6		
10	TK350P	Pino fixador	6		
11	TK4L	Fechadura	12		Não Ilustrado

Heavy Duty Tungsten Carbide Bucket (54 in) (1.78 yd³)
Benne renforcée traité au carbure de tungstène (54in.) (1.78 yd³)
Caçamba de Carboneto de Tungstênio para Serviço Pesado (54 in) (1.78 yd³)
Cucharón de carburo de tungsteno para servicio severo (54 in) (1.78 yd³)

TX1225337 A.1

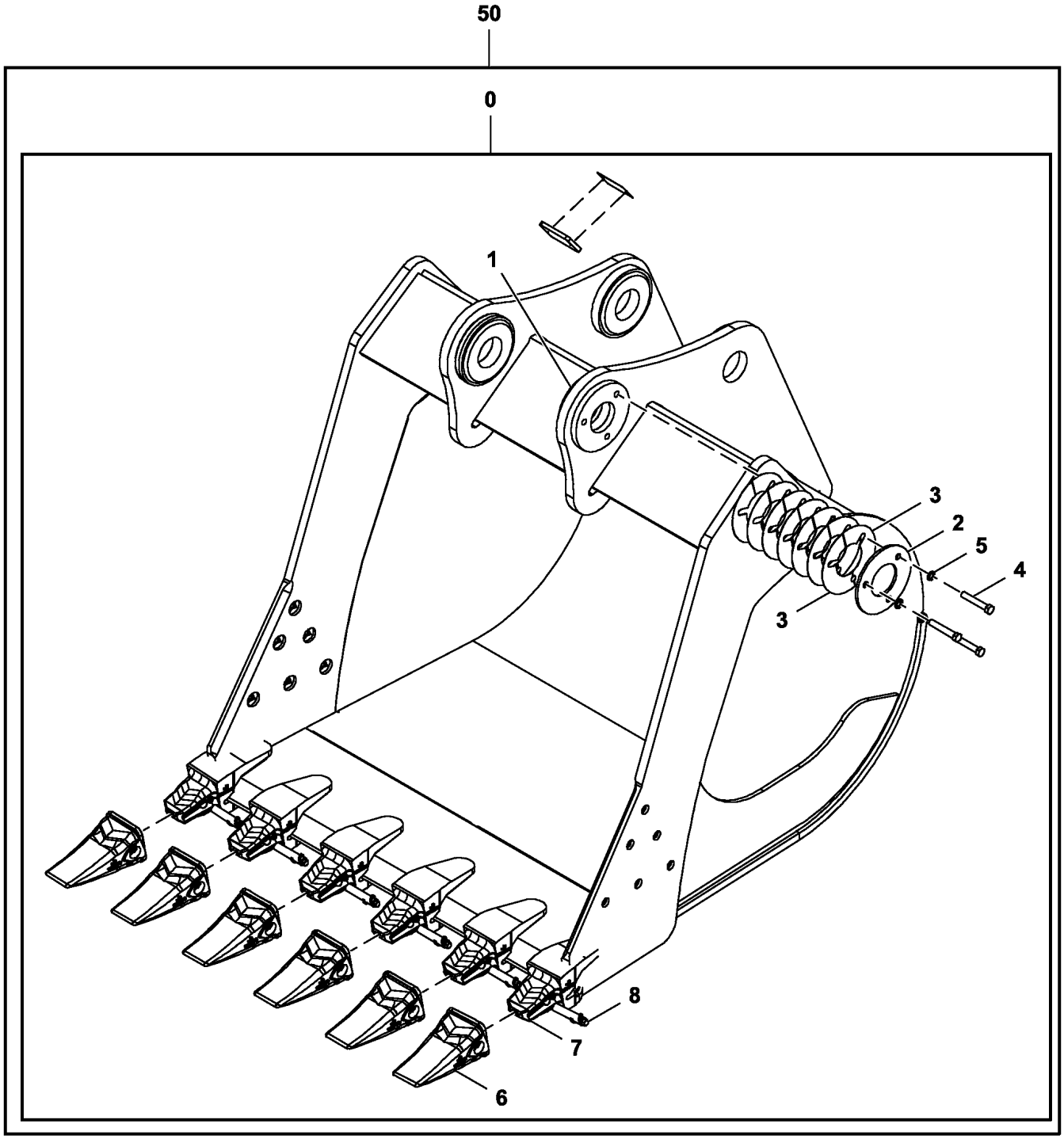

TX1225337

Item	*Nº peça*	*Descrição*	*Qtde*	*Nº série*	*Notas*
0	**.....**	**Caçamba escavadeira**	**1**		**AT473319 NLA, Pacotes de Produto, Carboneto de Tungstênio (WC)**
1	4445245	Ressalto	1		
2	T387905	Placa	1		
3	T387907	Calço	14		
4	T388602	Parafuso sextavado	3		
5	12M7068	Arruela de pressão	3		14 mm
6	TK350FD	Dente	6		
7	TK350C150	Adapt.do dente da pá diant.	6		
8	TK350P	Pino fixador	6		
9	TK4L	Fechadura	12		Não Ilustrado
50	**BYT10194**	**Caçamba escavadeira**	**1**		**Pacotes de Produto**

General Purpose High Capacity Bucket (Vertical Tooth Pin Retention)
Benne grande contenance à usage général (retenue d'axe de dent verticale)
Caçamba de Alta Capacidade para Uso Geral (Retenção Vertical do Pino do Dente)
Cucharón de alta capacidad para uso general (retención de pasador de dientes vertical)

TX1103820 C.1

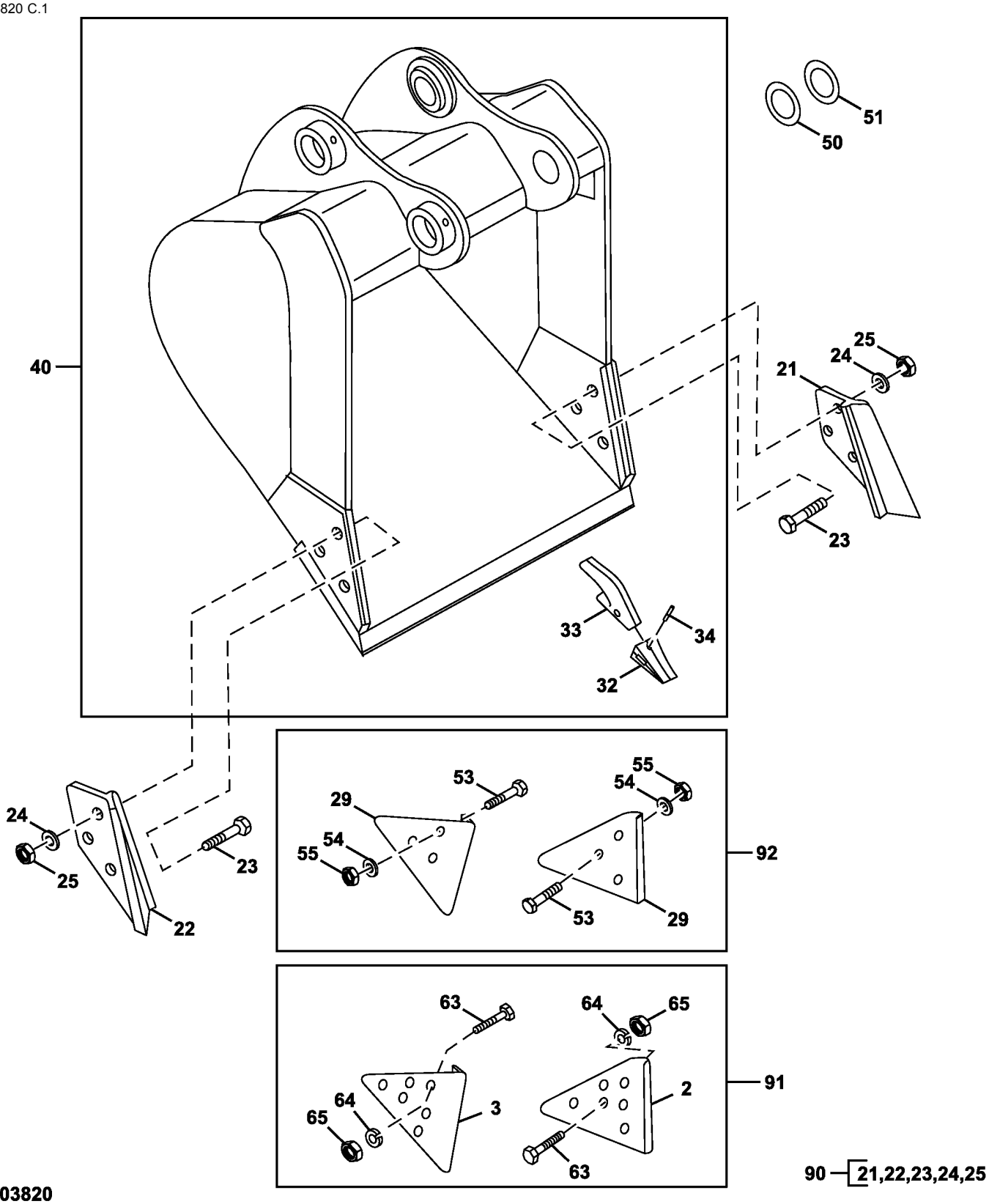

TX1103820

Item	*Nº peça*	*Descrição*	*Qtde*	*Nº série*	*Notas*
2	T1156A	Proteção lateral	1		
3	T1157A	Proteção lateral	1		
21	CE17748R3	Proteção lateral	1		
22	CE17748L3	Proteção lateral	1		
23	09H1772	Parafuso	6		7/8" X 3-1/2"
24	12H245	Arruela de pressão	6		7/8"
25	14H1077	Porca	6		7/8"
29	TPDE31329	Adutor	2		Desgaste
32	TF290	Dente	AR		
33	T158X290	Adapt.do dente da pá diant.	AR		
34	TK290	Pino	AR		
40	**.....**	**Caçamba escavadeira**	**1**		**30 in³ 0.79 yd³, 4 Dentes, WHOLE GOODS AT339115 NLA**
	.....	**Caçamba escavadeira**	**1**		**36 in³ 1 yd³, 5 Dentes, WHOLE GOODS AT339122 NLA**
	.....	**Caçamba escavadeira**	**1**		**42 in³ 1.22 yd³, 5 Dentes, WHOLE GOODS AT339124 NLA**
	.....	**Caçamba escavadeira**	**1**		**48 in³ 1.43 yd³, 6 Dentes, WHOLE GOODS AT339126 NLA**
50	T241930	Arruela	AR		85 X 140 X 1 mm (3.346" X 5.512" X 0.039")
51	T241937	Calço	AR		
53	09H1772	Parafuso	6		7/8" X 3-1/2"
54	12H245	Arruela de pressão	6		7/8"
55	14H1077	Porca	6		7/8"
63	09H1772	Parafuso	12		7/8" X 3-1/2"
64	12H245	Arruela de pressão	12		7/8"
65	14H1077	Porca	12		7/8"
90	**AT342512**	**Kit**	**1**		**3 in., Cortador Lateral, WHOLE GOODS**
91	**AT342513**	**Kit**	**1**		**6 in., Cortador Lateral, WHOLE GOODS**
92	**AT342511**	**Kit**	**1**		**Protetor de Borda, WHOLE GOODS**

General Purpose High Capacity Bucket (Horizontal Tooth Pin Retention)
Benne grande contenance à usage général (retenue d'axe de dent horizontale)
Caçamba de Alta Capacidade para Uso Geral (Retenção Horizontal do Pino do Dente)
Cucharón de alta capacidad para uso general (retención de pasador de dientes horizontal)

TX1079882 D.1

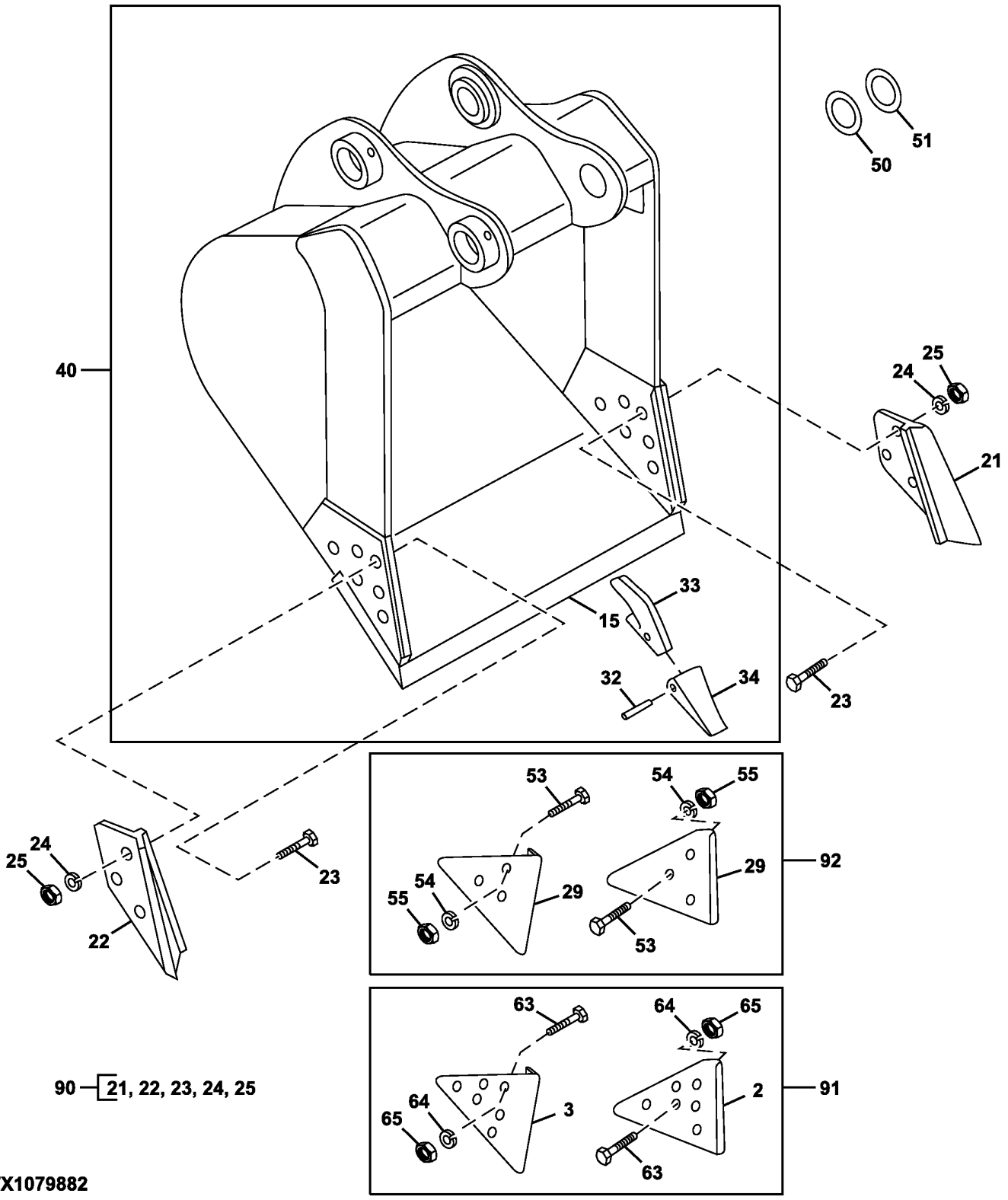

Item	*Nº peça*	*Descrição*	*Qtde*	*Nº série*	*Notas*
2	T1156A	Proteção lateral	1		
3	T1157A	Proteção lateral	1		
15	AT131082	Faca corte dura-max	1		CTL
21	CE17748R3	Proteção lateral	1		
22	CE17748L3	Proteção lateral	1		
23	09H1772	Parafuso	6		7/8" X 3-1/2"
24	12H245	Arruela de pressão	6		7/8"
25	14H1077	Porca	6		7/8"
29	TPDE31329	Adutor	2		Desgaste
32	TF1U3352D	Dente	AR		
33	T3G8354	Adapt.do dente da pá diant.	AR		
	T8E6359	RetentoR	AR		
34	T8E6358	Pino	AR		
40	**AT378045**	**Caçamba escavadeira**	**1**		**48 in. 1.43 yd³, 6 Dentes, Pacotes de Produto**
50	T241930	Arruela	AR		
51	T241937	Calço	AR		0.5 mm
53	09H1772	Parafuso	6		7/8" X 3-1/2"
54	12H245	Arruela de pressão	6		7/8"
55	14H1077	Porca	6		7/8"
63	09H1772	Parafuso	6		7/8" X 3-1/2"
64	12H245	Arruela de pressão	6		7/8"
65	14H1077	Porca	6		7/8"
90	**AT342512**	**Kit**	**1**		**3 in., Pacotes de Produto, Cortador Lateral**
91	**AT342513**	**Kit**	**1**		**6 in., Pacotes de Produto, Cortador Lateral**
92	**AT342511**	**Kit**	**1**		**Pacotes de Produto, Protetor de Borda**

Heavy Duty Bucket
Benne à usage intensif
Caçamba de Serviço Pesado
Cucharón para servicio severo

TX1079882 D.1

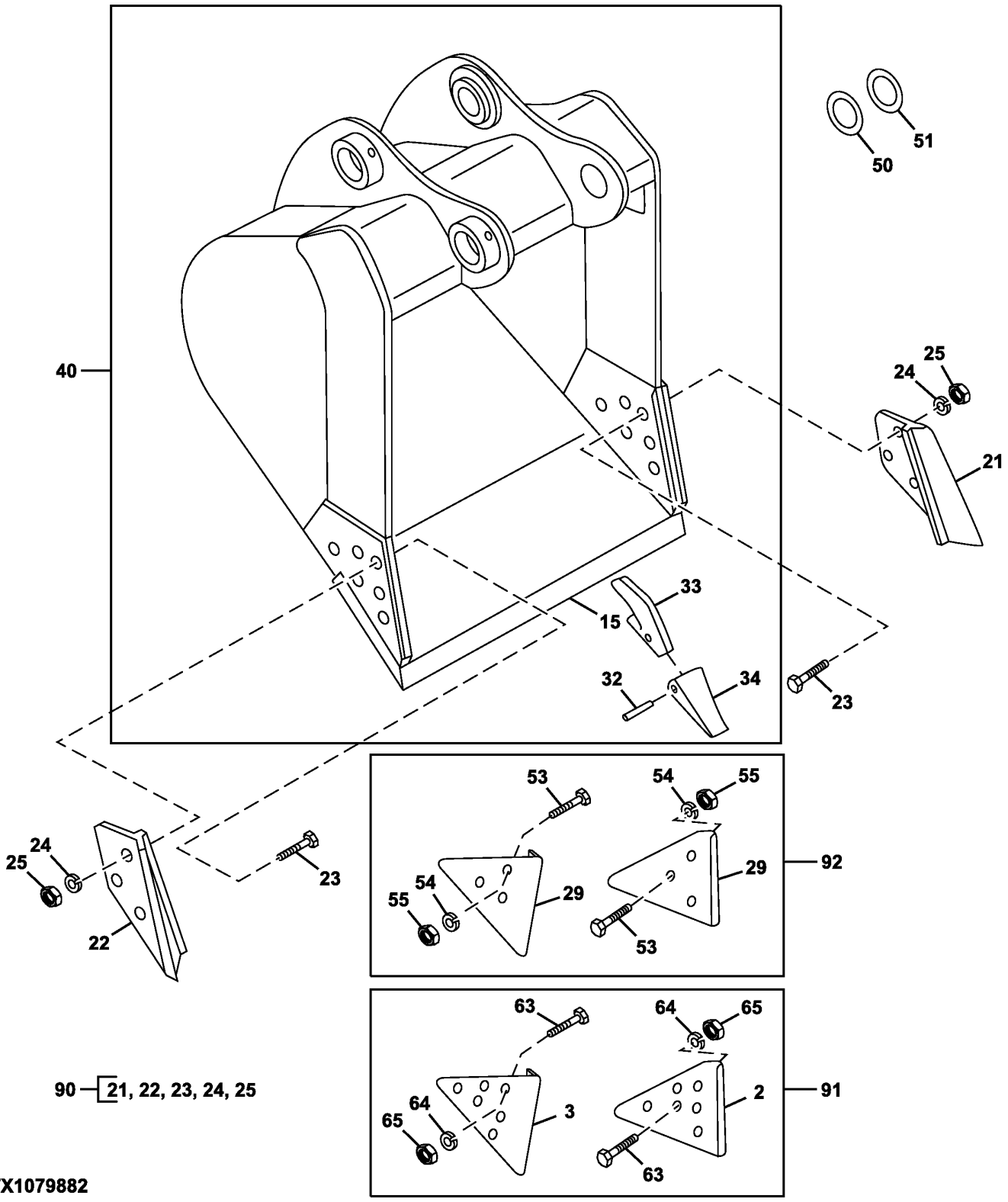

Item	*Nº peça*	*Descrição*	*Qtde*	*Nº série*	*Notas*
2	T1156A	Proteção lateral	1		
3	T1157A	Proteção lateral	1		
15	AT131082	Faca corte dura-max	1		CTL
21	CE17748L3	Proteção lateral	1		
22	CE17748R3	Proteção lateral	1		
23	09H1772	Parafuso	6		7/8" X 3-1/2"
24	12H245	Arruela de pressão	6		7/8"
25	14H1077	Porca	6		7/8"
29	TPDE31329	Adutor	2		Desgaste
32	TF290	Dente	AR		
33	T158X290	Adapt.do dente da pá diant.	AR		
34	TK290	Pino	AR		
40	**AT339128**	**Caçamba escavadeira**	**1**		**24 in. ? 0.52 yd³, 4 Dentes, Para Opções Adicionais de Dentes, Consulte Sistema de Dentes de Caçamba Série TK350, WHOLE GOODS**
	AT339130	**Caçamba escavadeira**	**1**		**30 in. ? 0.71 yd³, 4 Dentes, Para Opções Adicionais de Dentes, Consulte Sistema de Dentes de Caçamba Série TK350, WHOLE GOODS**
	AT339132	**Caçamba escavadeira**	**1**		**36 in. ? 0.90 yd³, 5 Dentes, Para Opções Adicionais de Dentes, Consulte Sistema de Dentes de Caçamba Série TK350, WHOLE GOODS**
	AT339134	**Caçamba escavadeira**	**1**		**42 in. ? 1.09 yd³, 5 Dentes, Para Opções Adicionais de Dentes, Consulte Sistema de Dentes de Caçamba Série TK350, WHOLE GOODS**
	AT339136	**Caçamba escavadeira**	**1**		**48 in. ? 1.29 yd³, 6 Dentes, Para Opções Adicionais de Dentes, Consulte Sistema de Dentes de Caçamba Série TK350, WHOLE GOODS**
50	T241930	Arruela	AR		85 X 140 X 1 mm (3.346" X 5.512" X 0.039")
51	T241937	Calço	AR		0.5 mm
53	09H1772	Parafuso	6		7/8" X 3-1/2"
54	12H245	Arruela de pressão	6		7/8"
55	14H1077	Porca	6		7/8"
63	09H1772	Parafuso	6		7/8" X 3-1/2"
64	12H245	Arruela de pressão	6		7/8"
65	14H1077	Porca	6		7/8"
90	**AT342512**	**Kit**	**1**		**3.0 in., Cortador Lateral, WHOLE GOODS**
91	**AT342513**	**Kit**	**1**		**6 in., Cortador Lateral, WHOLE GOODS**
92	**AT342511**	**Kit**	**1**		**Protetor de Borda, WHOLE GOODS**

Heavy Duty High Capacity Bucket (Vertical Tooth Pin Retention)
Benne grande contenance renforcée (retenue d'axe de dent verticale)
Caçamba de Alta Capacidade para Serviço Pesado (Retenção Vertical do Pino do Dente)
Cucharón de alta capacidad para trabajos pesados (retención de pasador de dientes vertical)

TX1103820 C.1

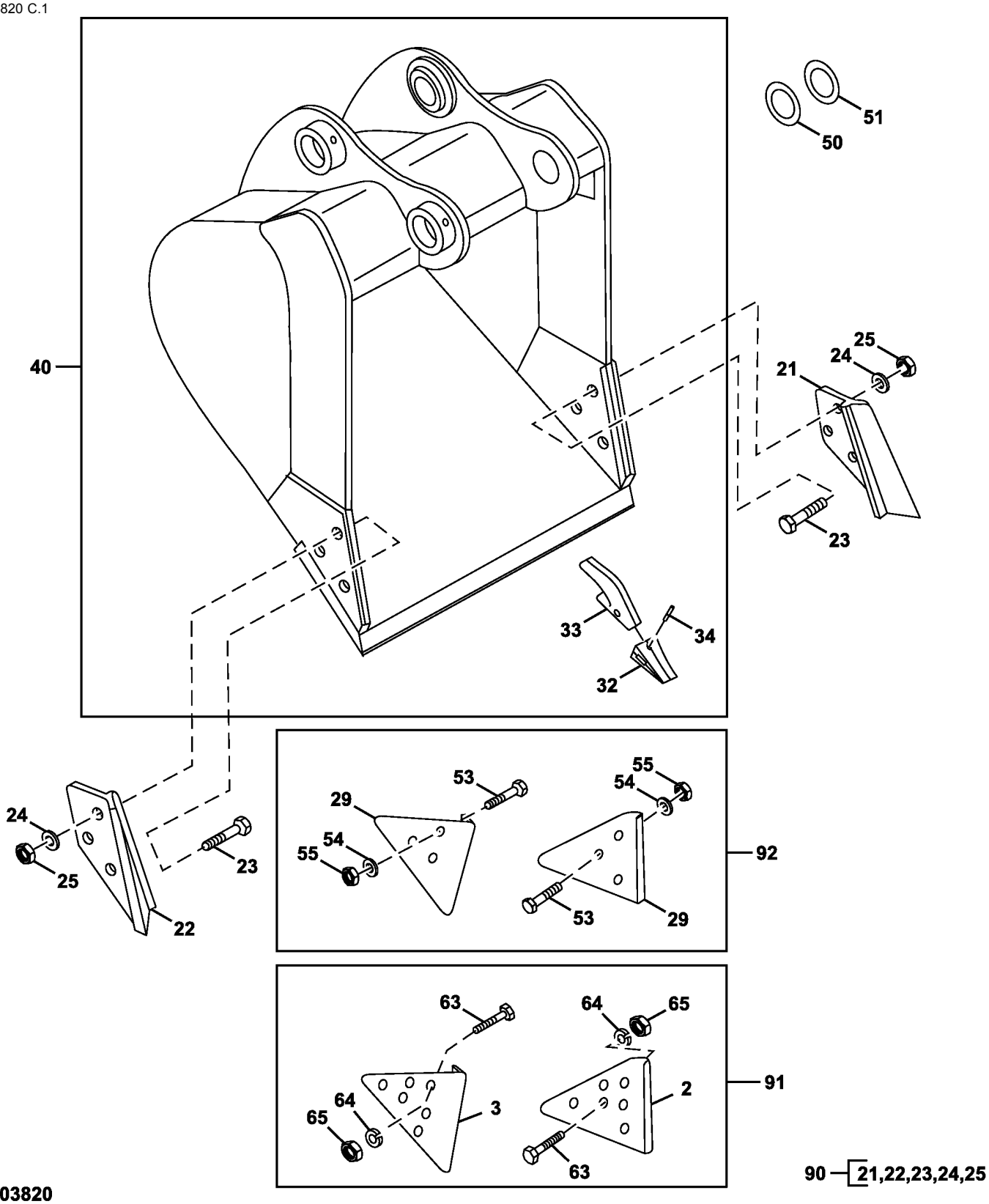

TX1103820

Item	*Nº peça*	*Descrição*	*Qtde*	*Nº série*	*Notas*
2	T1156A	Proteção lateral	1		
3	T1157A	Proteção lateral	1		
21	CE17748L3	Proteção lateral	1		
22	CE17748R3	Proteção lateral	1		
23	09H1772	Parafuso	6		7/8" X 3-1/2"
24	12H245	Arruela de pressão	6		7/8"
25	14H1077	Porca	6		7/8"
29	TPDE31329	Adutor	2		Desgaste
32	TF290	Dente	AR		
33	T158X290	Adapt.do dente da pá diant.	AR		
34	TK290	Pino	AR		
40	**AT339138**	**Caçamba escavadeira**	**1**		**24 in. ? 0.56 yd³, 4 Dentes, Para Opções Adicionais de Dentes, Consulte Sistema de Dentes de Caçamba Série TK350, WHOLE GOODS**
	AT339140	**Caçamba escavadeira**	**1**		**30 in. ? 0.76 yd³, 4 Dentes, Para Opções Adicionais de Dentes, Consulte Sistema de Dentes de Caçamba Série TK350**
	AT339142	**Caçamba escavadeira**	**1**		**36 in. ? 0.97 yd³, 5 Dentes, Para Opções Adicionais de Dentes, Consulte Sistema de Dentes de Caçamba Série TK350, WHOLE GOODS**
	AT339144	**Caçamba escavadeira**	**1**		**42 in. ? 1.19 yd³, 5 Dentes, Para Opções Adicionais de Dentes, Consulte Sistema de Dentes de Caçamba Série TK350, WHOLE GOODS**
	AT339146	**Caçamba escavadeira**	**1**		**48 in. ? 1.39 yd³, 6 Dentes, Para Opções Adicionais de Dentes, Consulte Sistema de Dentes de Caçamba Série TK350, WHOLE GOODS**
50	T241930	Arruela	AR		85 X 140 X 1 mm (3.346" X 5.512" X 0.039"),
51	T241937	Calço	AR		
53	09H1772	Parafuso	6		7/8" X 3-1/2"
54	12H245	Arruela de pressão	6		7/8"
55	14H1077	Porca	6		7/8"
63	09H1772	Parafuso	12		7/8" X 3-1/2"
64	12H245	Arruela de pressão	12		7/8"
65	14H1077	Porca	12		7/8"
90	**AT342512**	**Kit**	**1**		**3.0 in., Cortador Lateral, WHOLE GOODS**
91	**AT342513**	**Kit**	**1**		**6.0 in., Cortador Lateral, WHOLE GOODS**
92	**AT342511**	**Kit**	**1**		**Protetor de Borda, WHOLE GOODS**

Heavy Duty High Capacity Bucket (Horizontal Tooth Pin Retention)
Benne renforcée grande contenance (retenue d'axe de dent verticale)
Caçamba de Alta Capacidade para Serviço Pesado (Retenção Horizontal do Pino do Dente)
Cucharón de alta capacidad para servicio severo (retención de pasador de dientes horizontal)

TX1079882 D.1

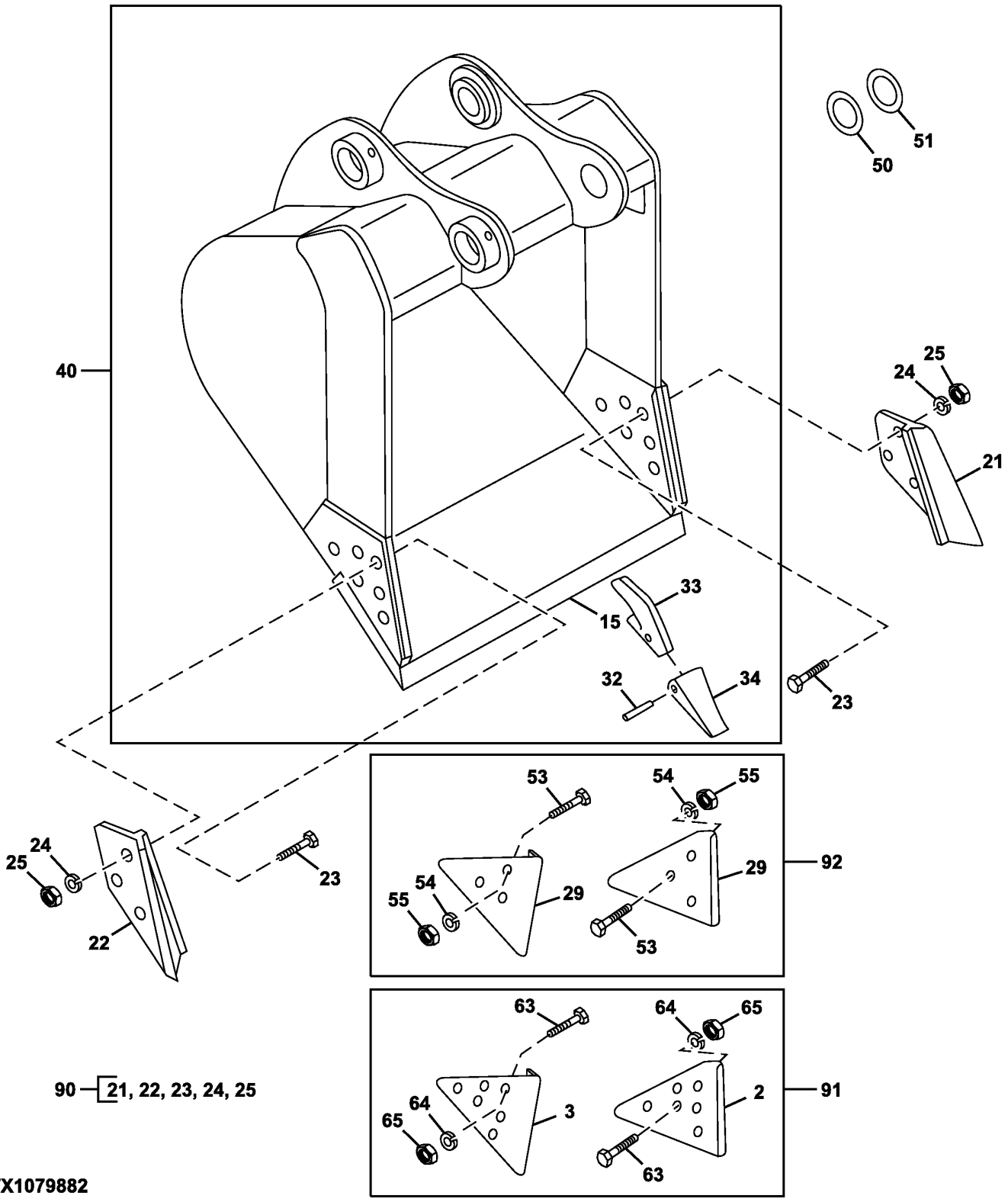

Item	*Nº peça*	*Descrição*	*Qtde*	*Nº série*	*Notas*
2	T1156A	Proteção lateral	1		
3	T1157A	Proteção lateral	1		
15	AT131082	Faca corte dura-max	1		CTL
21	CE17748R3	Proteção lateral	1		
22	CE17748L3	Proteção lateral	1		
23	09H1772	Parafuso	6		7/8" X 3-1/2"
24	12H245	Arruela de pressão	6		7/8"
25	14H1077	Porca	6		7/8"
29	TPDE31329	Adutor	2		Desgaste
32	T8E6358	Pino	AR		
33	T3G8354	Adapt.do dente da pá diant.	AR		
	T8E6359	RetentoR	AR		
34	TF1U3352D	Dente	1		
40	**AT378044**	**Caçamba escavadeira**	**1**		**48 in. 1.39 yd³, Pacotes de Produto, 6 Dentes**
50	T241930	Arruela	AR		1 mm
51	T241937	Calço	AR		0.5 mm
53	09H1772	Parafuso	6		7/8" X 3-1/2"
54	12H245	Arruela de pressão	6		7/8"
55	14H1077	Porca	6		7/8"
63	09H1772	Parafuso	6		7/8" X 3-1/2"
64	12H245	Arruela de pressão	6		7/8"
65	14H1077	Porca	6		7/8"
90	**AT342512**	**Kit**	**1**		**3 in., Pacotes de Produto, Cortador Lateral**
91	**AT342513**	**Kit**	**1**		**6 in., Pacotes de Produto, Cortador Lateral**
92	**AT342511**	**Kit**	**1**		**Pacotes de Produto, Protetor de Borda**

Severe Duty Bucket (42 in) (1.32 yd³)
Benne usage intensif (42 in.) (1.32 yd³)
Caçamba de Serviço Severo (42 in) (1.32 yd³)
Cucharón para uso intensivo (42 in.) (1.32 yd³)

TX1186778 A.1

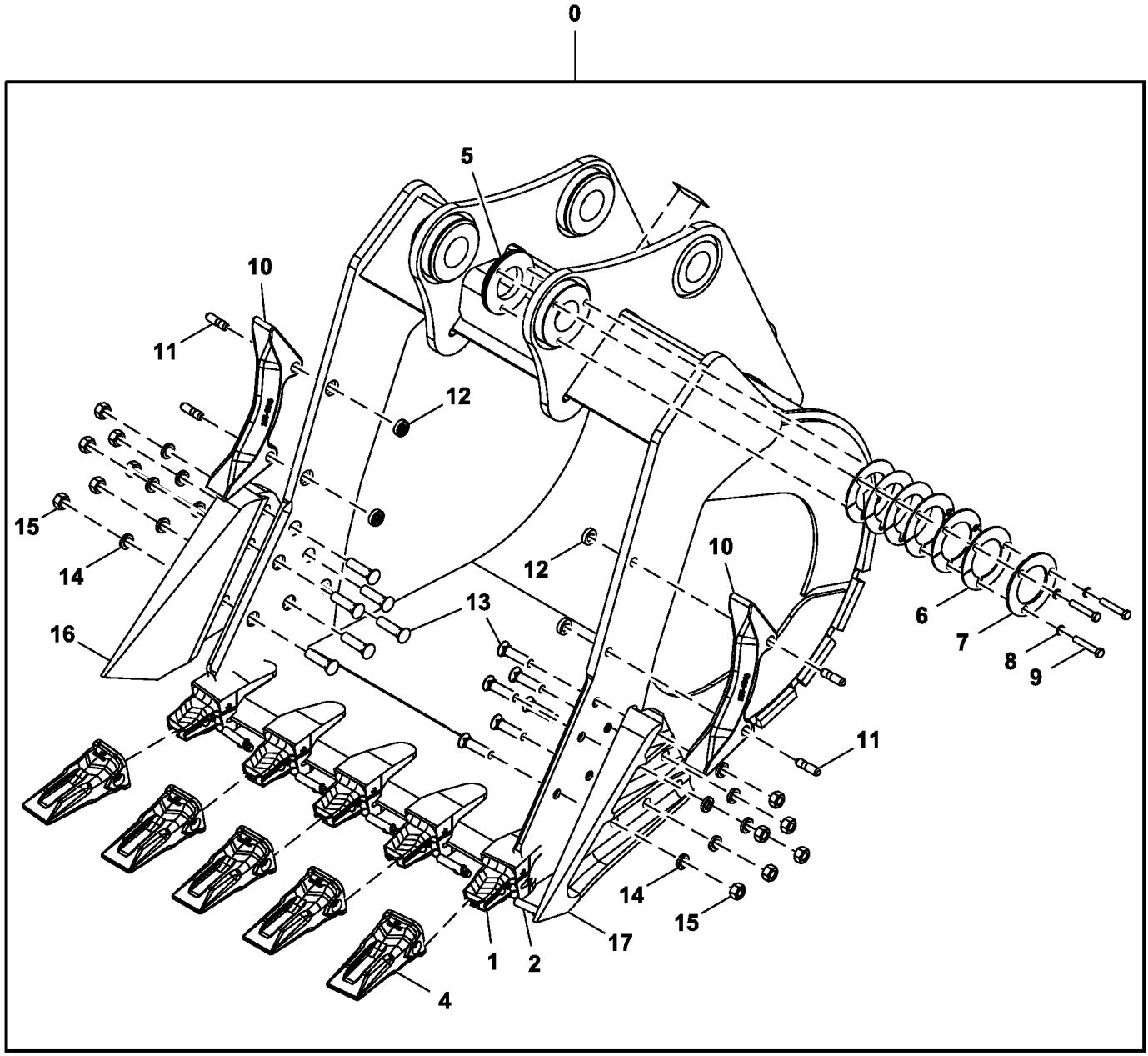

TX1186778

Item	*Nº peça*	*Descrição*	*Qtde*	*Nº série*	*Notas*
0	**AT446857**	**Caçamba escavadeira**	**1**		**Pacotes de Produto**
1	TK350C150	Adapt.do dente da pá diant.	5		
2	TK350P	Pino fixador	5		
3	TK4L	Fechadura	10		Não Ilustrado
4	TK350SD	Dente	5		
5	T366042	Bucha	1		
6	T366043	Calço	22		
7	T353639	Placa	1		
8	12M7068	Arruela de pressão	3		14 mm
9	19M9565	Parafuso sextavado	3		M14 X 80
10	T1358246	Adutor	2		
11	T1359292	Pino	4		
12	T1140359	RetentoR	4		
13	09H1772	Parafuso	12		7/8" X 3-1/2"
14	12H245	Arruela de pressão	12		7/8"
15	14H1077	Porca	12		7/8"
16	T1156A	Proteção lateral	1		
17	T1157A	Proteção lateral	1		

Severe Duty Tungsten Carbide Bucket (42 in) (1.32 yd³)
Benne usage intensif traité au carbure de tungstène (42 in.) (1.32 yd³)
Caçamba de Carboneto de Tungstênio para Serviço Severo (42 in) (1.32 yd³)
Cucharón de carburo de tungsteno para servicio severo (42 in) (1.32 yd³)

TX1225396 A.1

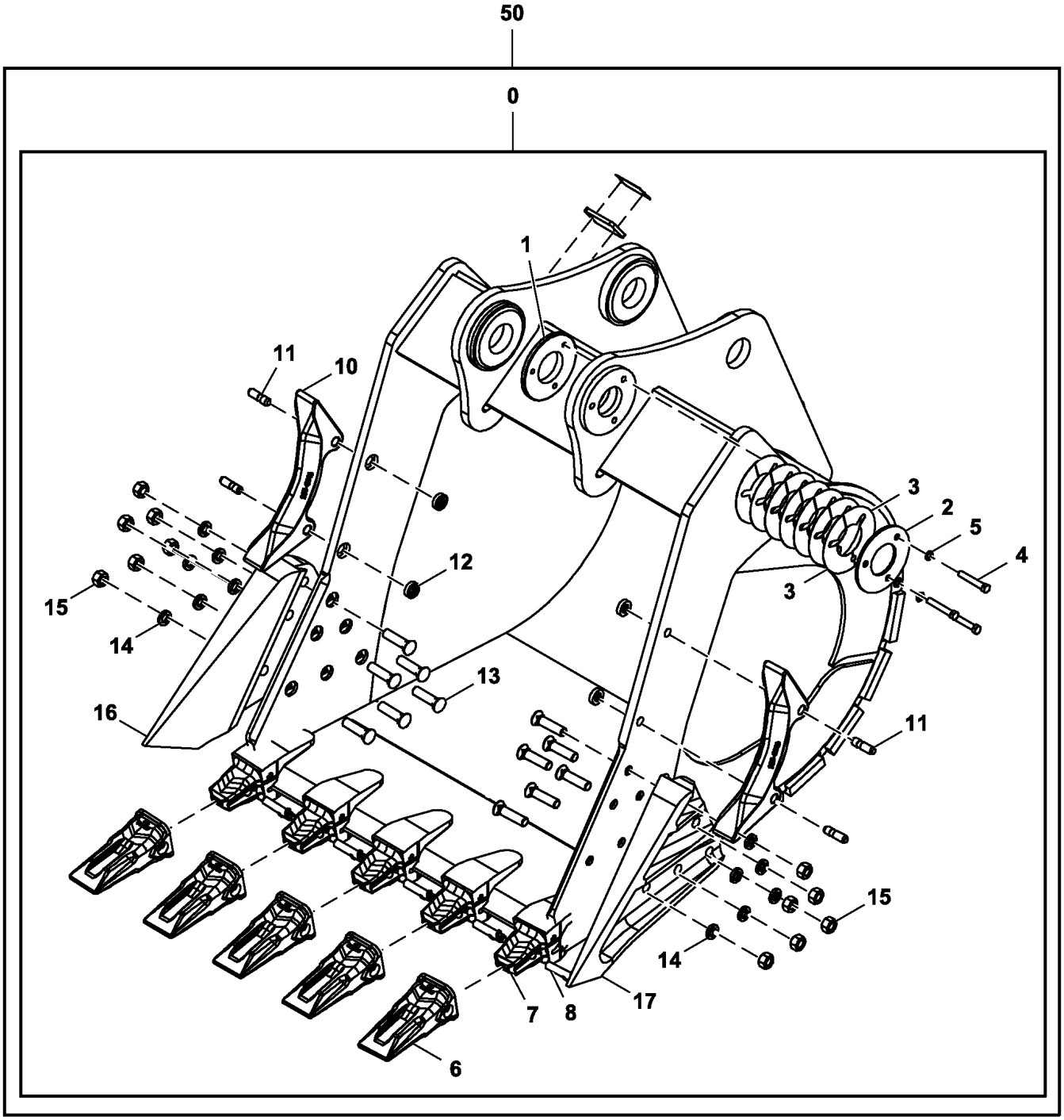

TX1225396

Item	*Nº peça*	*Descrição*	*Qtde*	*Nº série*	*Notas*
0	**.....**	**Caçamba escavadeira**	**1**		**AT473320 NLA, Pacotes de Produto, Carboneto de Tungstênio (WC)**
1	4445245	Ressalto	1		
2	T387905	Placa	1		
3	T387907	Calço	14		1.0 mm (0.04 in)
4	T388602	Parafuso sextavado	3		
5	12M7068	Arruela de pressão	3		14 mm
6	TK350SD	Dente	5		
7	TK350C150	Adapt.do dente da pá diant.	5		
8	TK350P	Pino fixador	5		
9	TK4L	Fechadura	10		Não Ilustrado
10	T1358246	Adutor	2		
11	T1359292	Pino	4		
12	T1140359	RetentoR	4		
13	09H1772	Parafuso	12		7/8" X 3-1/2"
14	12H245	Arruela de pressão	12		7/8"
15	14H1077	Porca	12		7/8"
16	T1156A	Proteção lateral	1		
17	T1157A	Proteção lateral	1		
50	**BYT10201**	**Caçamba escavadeira**	**1**		**Pacotes de Produto**

Ditching Bucket
Benne d'excavation de fossé
Caçamba para Cavar Valas
Cucharón de zanjeo

TX1103178 A.1

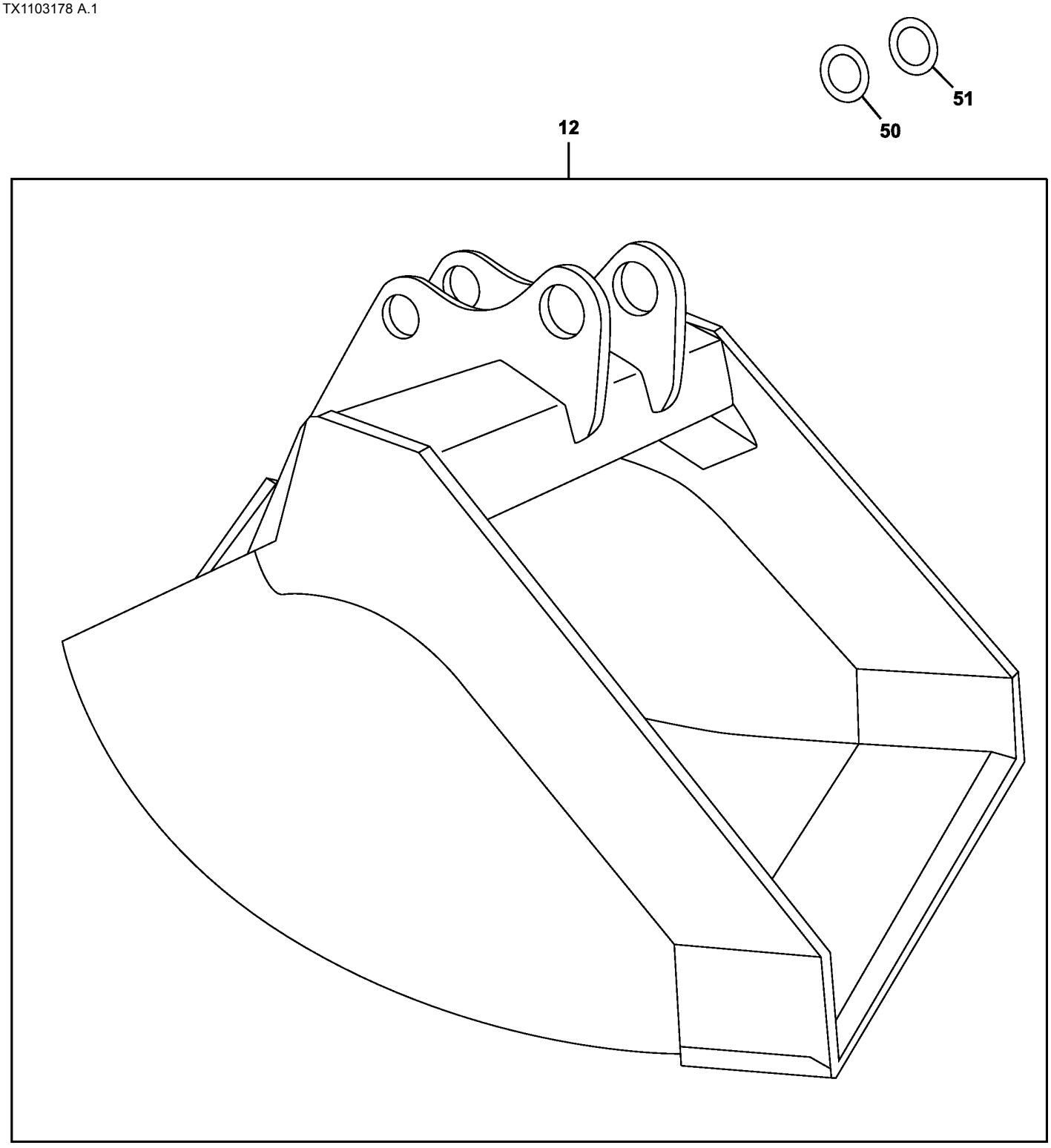

TX1103178

Item	*Nº peça*	*Descrição*	*Qtde*	*Nº série*	*Notas*
12	**AT339148**	**Caçamba escavadeira**	**1**		**60 in. ? 1.09 yd³, Pacotes de Produto**
50	T241930	Arruela	AR		85 X 140 X 1 mm (3.346" X 5.512" X 0.039")
51	T241937	Calço	AR		0.5 mm

Super Long Front Bucket 0.52 Yd³ (30 In.)
Benne avant super longue 0,52 cu yd (30 in.)
Caçamba para Dianteira Super Longa 0.52 Yd³ (30 In.)
Cucharón de frente súper largo de 0.52 yd³ (30 in.)

TX1096860 C.1

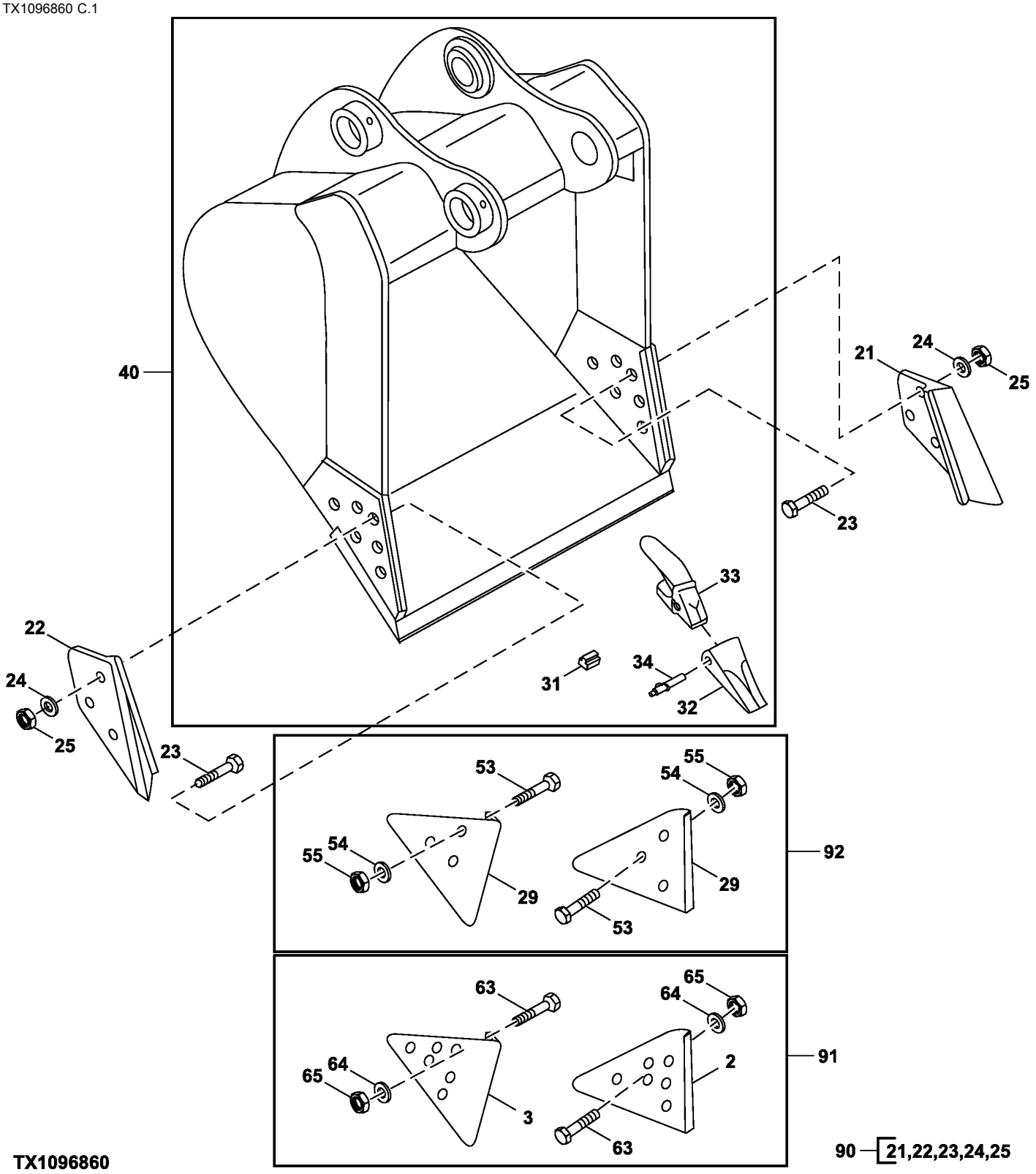

Item	*Nº peça*	*Descrição*	*Qtde*	*Nº série*	*Notas*
2	T1156A	Proteção lateral	1		
3	T1157A	Proteção lateral	1		
21	CE17748L3	Proteção lateral	1		
22	CE17748R3	Proteção lateral	1		
23	09H1772	Parafuso	6		7/8" X 3-1/2"
24	12H245	Arruela de pressão	6		7/8"
25	14H1077	Porca	6		7/8"
29	TPDE31329	Adutor	2		Desgaste
31	TK3L	Fechadura	6		
32	TK225FD	Dente	6		
33	TK225C100	Adapt.do dente da pá diant.	6		
34	TK225P	Pino fixador	6		
40	**AT395833**	**Caçamba escavadeira**	**1**		**0.52 yd³ (30 in.), Para Opções Adicionais de Dentes, Consulte Sistema de Dentes de Caçamba Série TK225, Pacotes de Produto**
53	09H1772	Parafuso	6		7/8" X 3-1/2"
54	12H245	Arruela de pressão	6		7/8"
55	14H1077	Porca	6		7/8"
63	09H1772	Parafuso	12		7/8" X 3-1/2"
64	12H245	Arruela de pressão	12		7/8"
65	14H1077	Porca	12		7/8"
90	**AT342512**	**Kit**	**1**		**76.2 mm (3.0 in.), Cortador Lateral, Pacotes de Produto**
91	**AT342513**	**Kit**	**1**		**152.4 mm (6.0 in.), Cortador Lateral, Pacotes de Produto**
92	**AT342511**	**Kit**	**1**		**Protetor de Borda, Pacotes de Produto**

Super Long Front Ditching Bucket
Benne d'excavation de fossés avant super longue
Caçamba para Cavar Valar para Dianteira Super Longa
Cucharón de zanjeo frente súper largo

TX1103178 A.1

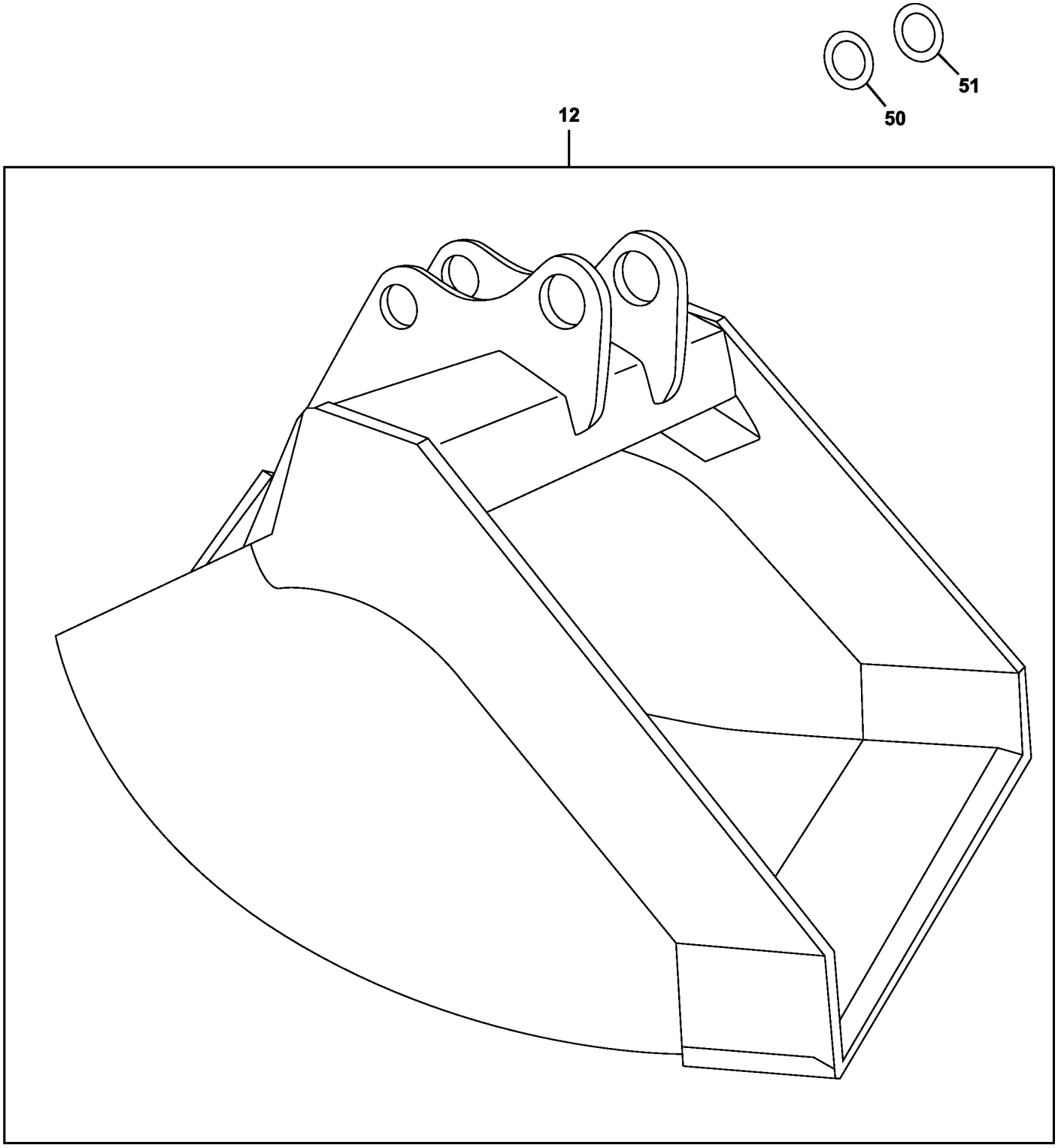

TX1103178

Item	*Nº peça*	*Descrição*	*Qtde*	*Nº série*	*Notas*
12	**AT339152**	**Caçamba escavadeira**	**1**		**60 in. ? .83 yd³, WHOLE GOODS**
50	T241930	Arruela	AR		85 X 140 X 1 mm (3.346" X 5.512" X 0.039")
51	T241937	Calço	AR		0.5 mm

TK225 Series Bucket Tooth System
Système de dent de benne de série TK225
Sistema de Dente de Caçamba Série TK225
Sistema de dientes de cucharón serie TK225

TX1099538 C.2

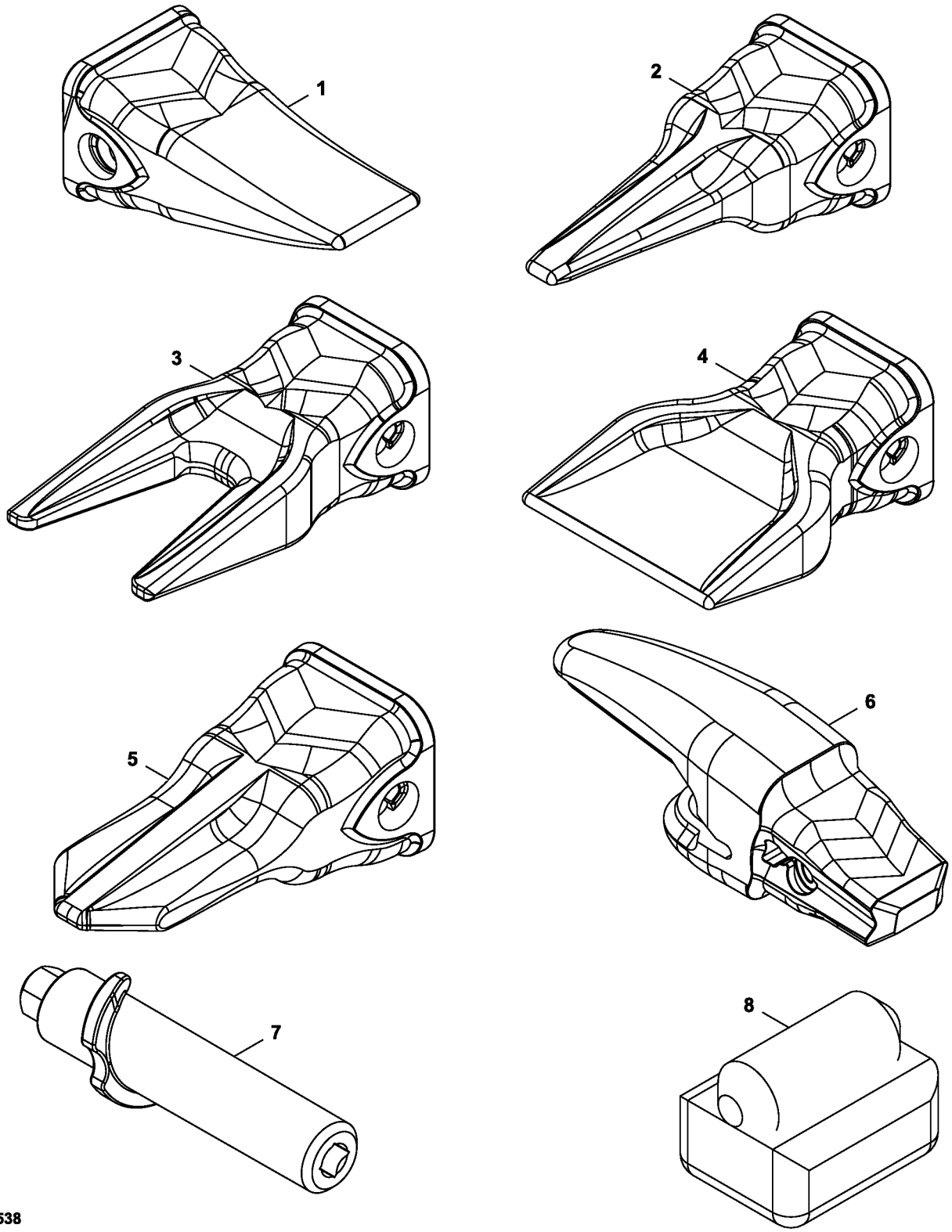

TX1099538

Item	*Nº peça*	*Descrição*	*Qtde*	*Nº série*	*Notas*
1	TK225FD	Dente	AR		Caninos
2	TK225TG	Dente	AR		Tigre
3	TK225TT	Dente	AR		Tigre Duplo
4	TK225FR	Dente	AR		Acampanado
5	TK225CH	Dente	AR		Buril
6	TK225C100	Adapt.do dente da pá diant.	AR		
	TK225SD	Dente	AR		
7	TK225P	Pino fixador	AR		
8	TK3L	Fechadura	AR		

TK350 Series Bucket Tooth System
Système de dent de benne de série TK350
Sistema de Dente de Caçamba Série TK350
Sistema de dientes de cucharón serie TK350

TX1099539 A.1

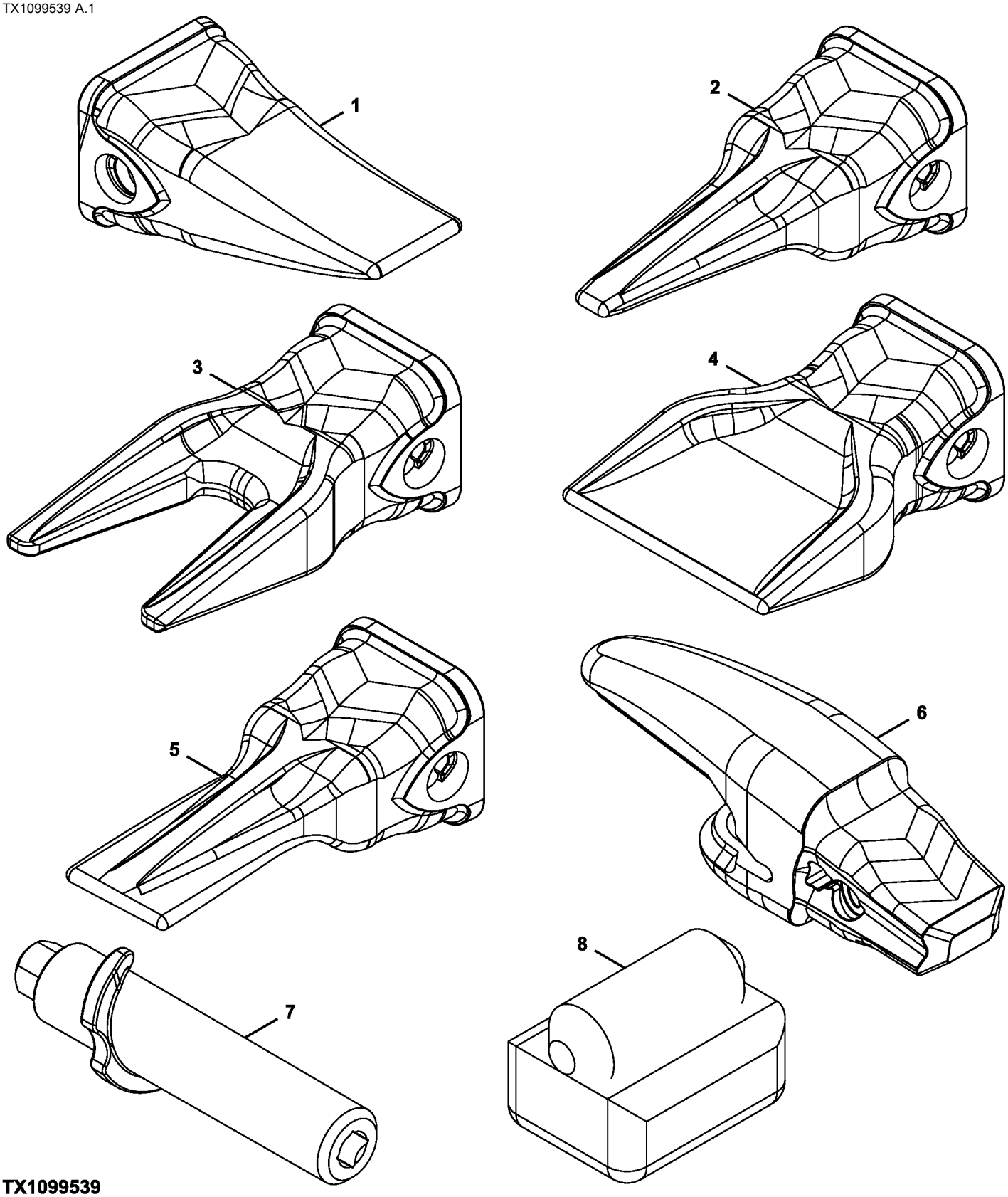

TX1099539

Item	*Nº peça*	*Descrição*	*Qtde*	*Nº série*	*Notas*
1	TK350FD	Dente	AR		Caninos
2	TK350TG	Dente	AR		Tigre
3	TK350TT	Dente	AR		Tigre Duplo
4	TK350FR	Dente	AR		Acampanado
5	TK350CH	Dente	AR		Buril
6	TK350C150	Adapt.do dente da pá diant.	AR		
	TK350SD	Dente	AR		
7	TK350P	Pino fixador	AR		
8	TK4L	Fechadura	AR		

Direct Hydraulic Thumb Kit (Kits Built 28 June 2010-)
Kit pouce hydraulique direct (kits construits le 28 juin 2010–)
Kit de Garra de Apoio Hidráulica Direta (Kits Fabricados Desde 28 de Junho de 2010)
Juego de pulgar hidráulico directo (juegos fabricados el 28 de junio de 2010 -)

TX1077154 C.1

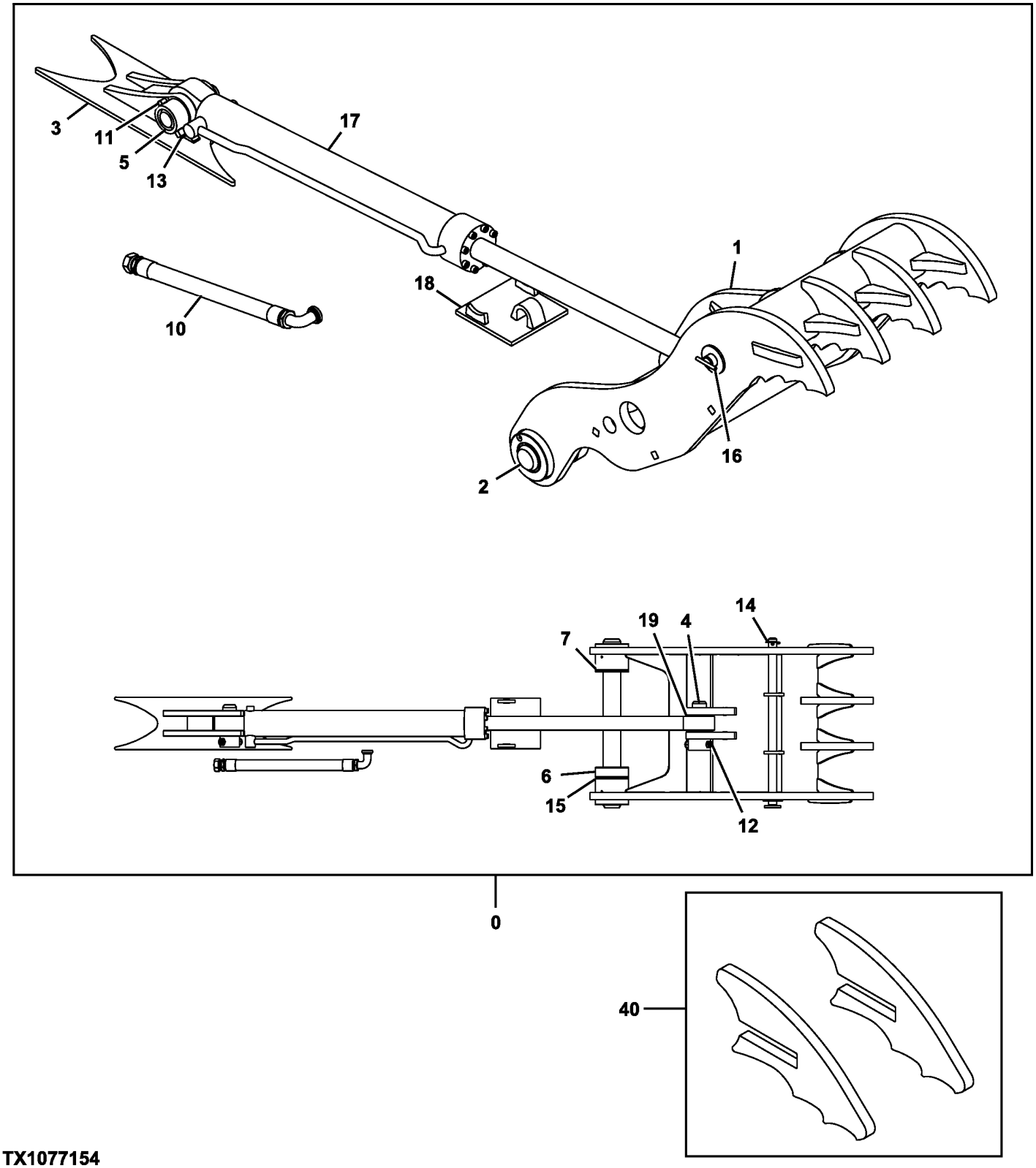

TX1077154

Item	*Nº peça*	*Descrição*	*Qtde*	*Nº série*	*Notas*
0	**AT379648**	**Kit - instalação de campo**	**1**		**Sem Engate, Pacotes de Produto**
	AT379649	**Kit - instalação de campo**	**1**		**Com Engate, Pacotes de Produto**
1	.....	Braçadeira	1		NSEP
2	AT387237	Pino	1		
3	.....	Apoio	1		NSEP
4	T276467	Pino	1		
5	T229481	Pino	1		
6	.....	Espaçador	1		NSEP
7	.....	Espaçador	1		NSEP
10	AT339692	Mangueira hidráulica	1		
11	19H2826	Parafuso sextavado	1		3/4" X 4-1/2"
12	19H3105	Parafuso sextavado	1		3/4" X 5"
13	14H1058	Porca	2		3/4"
14	T276470	Pino de trava	1		
15	T229509	Calço	6		
16	AT383426	Pino	1		
17	AT383236	Cilindro hidráulico	1		Componentes em Página Separada, ALSO ORDER AT383237
	AT383237	Kit retentor	1		
18	.....	Limitador	1		NSEP
19	T229515	Calço	14		
40	**AT389295**	**Kit da placa**	**1**		**Para Uso com Kit de Seletor Hidráulico com Acoplador, Pacotes de Produto**

Progressive Hydraulic Thumb Kit (Kits Built 28 June 2010 -)
Kit pouce hydraulique progressif (kits construits le 28 juin 2010 -)
Kit de Garra de Apoio Hidráulica Progressiva (Kits Fabricados em 28 de Junho de 2010 -)
Juego de pulgar hidráulico progresivo (juegos fabricados el 28 de junio de 2010 -)

TX1077186 B.1

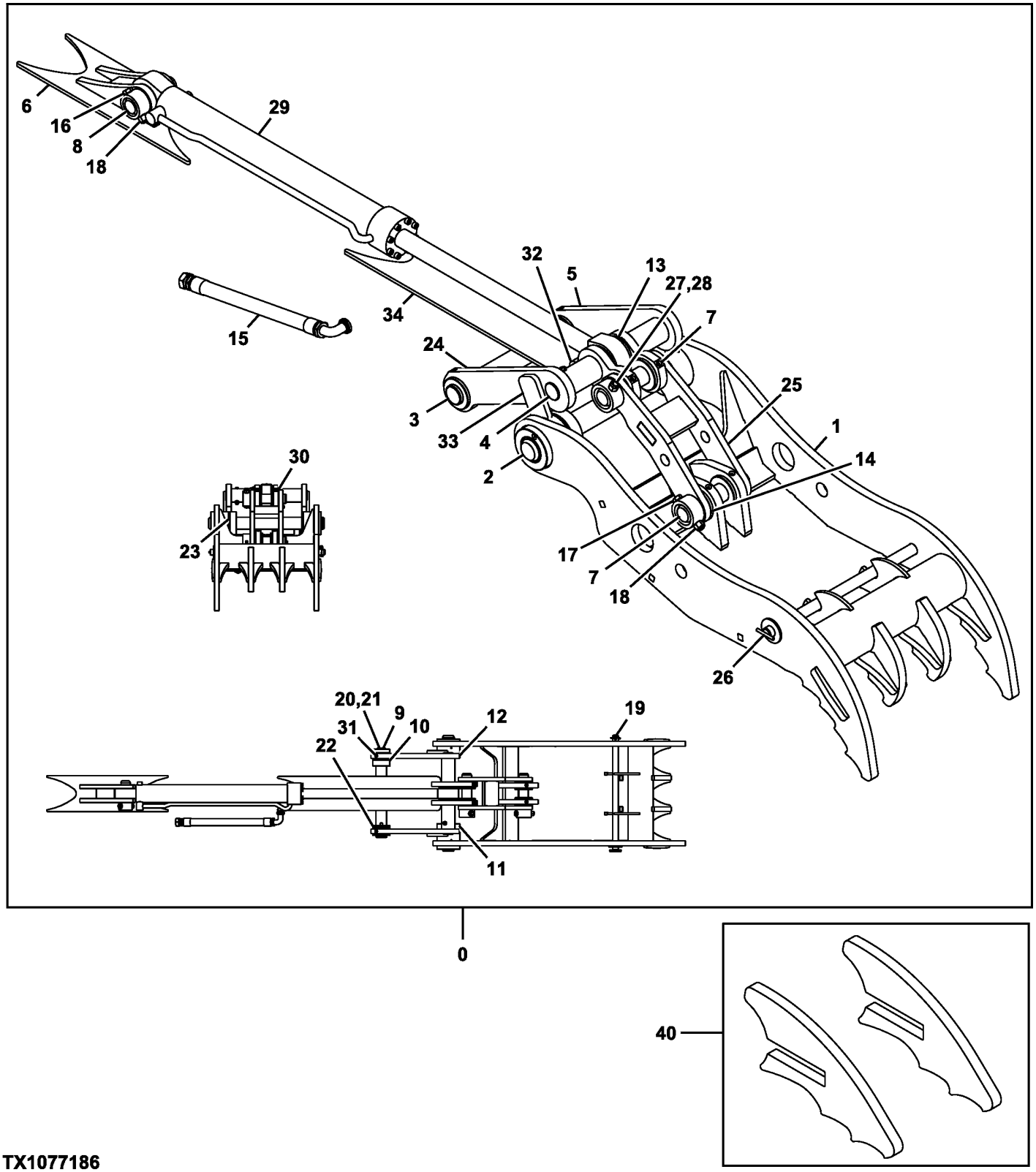

TX1077186

Item	*Nº peça*	*Descrição*	*Qtde*	*Nº série*	*Notas*
0	**AT379650**	**Kit - instalação de campo**	**1**		**Sem Engate, Pacotes de Produto**
	AT379651	**Kit - instalação de campo**	**1**		**Com Engate, Pacotes de Produto**
1	.....	Braçadeira	1		NSEP
2	AT387237	Pino	1		
3	AT383862	Pino	1		
4	T277101	Pino	1		
5	AT383883	Ligação	1		
6	.....	Apoio	1		NSEP
7	T277102	Pino	2		
8	T229481	Pino	1		
9	T229312	Tampa	1		
10	.....	Espaçador	1		NSEP
11	.....	Espaçador	1		NSEP
12	T276469	Espaçador	1		
13	T229499	Arruela de encosto	2		
14	T276673	Espaçador	2		
15	AT342742	Mangueira hidráulica	1		
16	19H2826	Parafuso sextavado	1		3/4" X 4-1/2"
17	19H3105	Parafuso sextavado	2		3/4" X 5"
18	14H1058	Porca	3		3/4"
19	T276470	Pino de trava	1		
20	19H2633	Parafuso sextavado	3		3/8" X 1-1/2"
21	12H304	Arruela de pressão	3		3/8"
22	T229330	Calço	10		
23	T229509	Calço	6		
24	AT383885	Ligação	1		
25	AT383886	Ligação	1		
26	AT383426	Pino	1		
27	12H301	Arruela de pressão	1		1/2"
28	19H3544	Parafuso sextavado	1		1/2" X 4-1/2"
29	AT383236	Cilindro hidráulico	1		Componentes em Página Separada, ALSO ORDER AT383237
	AT383237	Kit retentor	1		
30	T229515	Calço	7		
31	JD7759	Conexão de lubrificação	4		
32	U16721	Porca de segurança	1		
33	T277117	Limitador	2		
34	.....	Limitador	1		NSEP
40	**AT389295**	**Kit da placa**	**1**		**Para Uso com Kit de Seletor Hidráulico com Acoplador, Pacotes de Produto**

Hydraulic Coupler Kit
Kit de raccord hydraulique
Kit de Acoplador Hidráulico
Kit de acoplador hidráulico

TX1103185 B.2

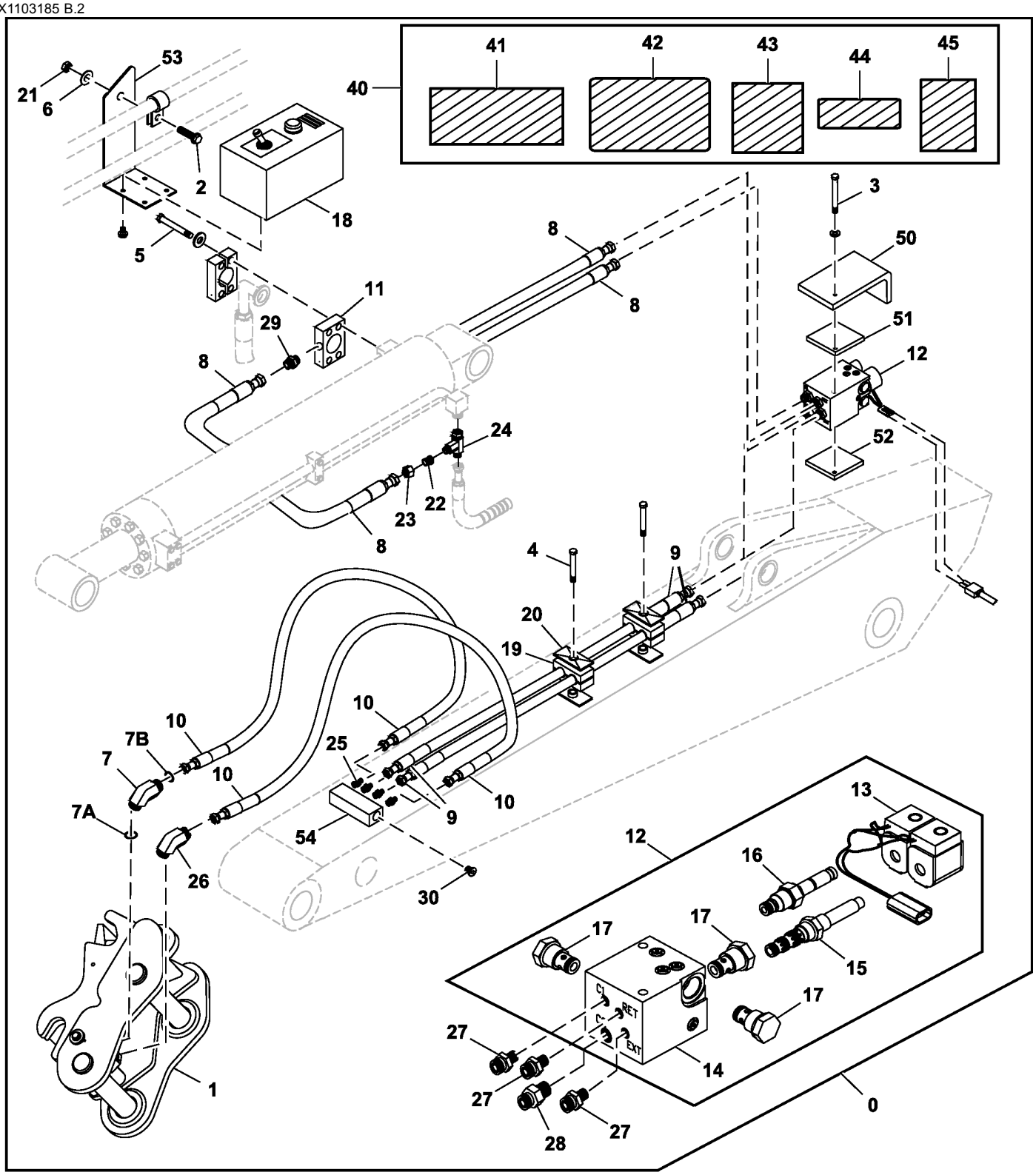

TX1103185

Item	Nº peça	Descrição	Qtde	Nº série	Notas
0	**AT343230**	**Kit - instalação de campo**	**1**		**Engate Hidráulico, Pacotes de Produto**
1	.....	Engate hidr. rápido	1		Componentes em Página Separada, AT343218 NLA
2	19H1648	Parafuso sextavado	1		3/8" X 3/4"
3	19H2852	Parafuso sextavado	2		5/16" X 4"
4	19H3219	Parafuso sextavado	2		3/8" X 1-3/8"
5	19M7935	Parafuso sextavado	4		M10 X 55
6	24H1298	Arruela	1		3/8" X 5/8" X 0.032"
7	38H1004	Conexão em ângulo	1		SUB FOR AE48033
7A	R26448	Anel o	1		
7B	T77613	Anel o	1		
8	AT343349	Mangueira hidráulica	2		
9	AT343356	Mangueira hidráulica	2		
10	AT343363	Mangueira hidráulica	2		
11	AT343367	Conexão em t	1		
12	AT343400	VálVula solenóide	1		
13	AT343401	VálVula solenóide	1		
14	.....	Coletor	1		AT343406 NLA
15	AT343410	Carretel de válvula	1		
16	AT343412	Cone de válvula	1		
17	AT343413	VálVula de retenção	3		
18	AT343415	Caixa do cicuito	1		
19	H120847	Braçadeira	4		
20	H121168	Placa	2		
21	T11234	Porca de segurança	1		9.525 mm (3/8")
22	X12-6TRLO-S	RedutoR	1		
23	X12BL-S	Porca de tubo	1		
24	X12R6LO-S	Conexão em t	1		
25	X4-6F5OLO-S	Adaptador	4		
26	X6-4C5OLO-S	Conexão em ângulo	1		
27	X6-4F5OLO-S	Adaptador	3		
28	X6F5OLO-S	Adaptador	1		
29	X6FLO-S	Adaptador	1		
30	X6HP5ON-S	Tampão	2		
40	AT344819	Kit adesivos	1		Inglês
	AT344821	Kit adesivos	1		Francês
	AT344820	Kit adesivos	1		Espanhol
41	.....	Adesivo de segurança	3		Advertência - Perigo de Esmagamento, T232151 NSEP
42	.....	Adesivo de segurança	1		Advertência - Verifique a Interferência, T232154 NSEP
43	.....	Adesivo de segurança	1		Inglês, Advertência - Perigo de Espaço Livre, T232157 NSEP
	.....	Adesivo de segurança	1		Espanhol, Advertência - Perigo de Espaço Livre, T232158 NSEP
	.....	Adesivo de segurança	1		Francês, Advertência - Perigo de Espaço Livre, T232159 NSEP
	T346392	Adesivo de segurança	1		Português, Advertência - Perigo de Espaço Livre
44	.....	Adesivo de segurança	1		Aviso: Leia o Manual do Operador, T232161 NSEP
45	.....	Adesivo de segurança	1		Advertência - Operação do Acoplador, T232166 NSEP
50	T257731	Placa	1		
51	T257733	Placa	1		
52	T257732	Placa	1		
53	T257734	Placa	1		
54	T257730	Coletor	1		

Hydraulic Coupler Components
Composants d'accouplement hydraulique
Componentes do Engate Hidráulico
Componentes del acoplador hidráulico

TX1153074 A.1

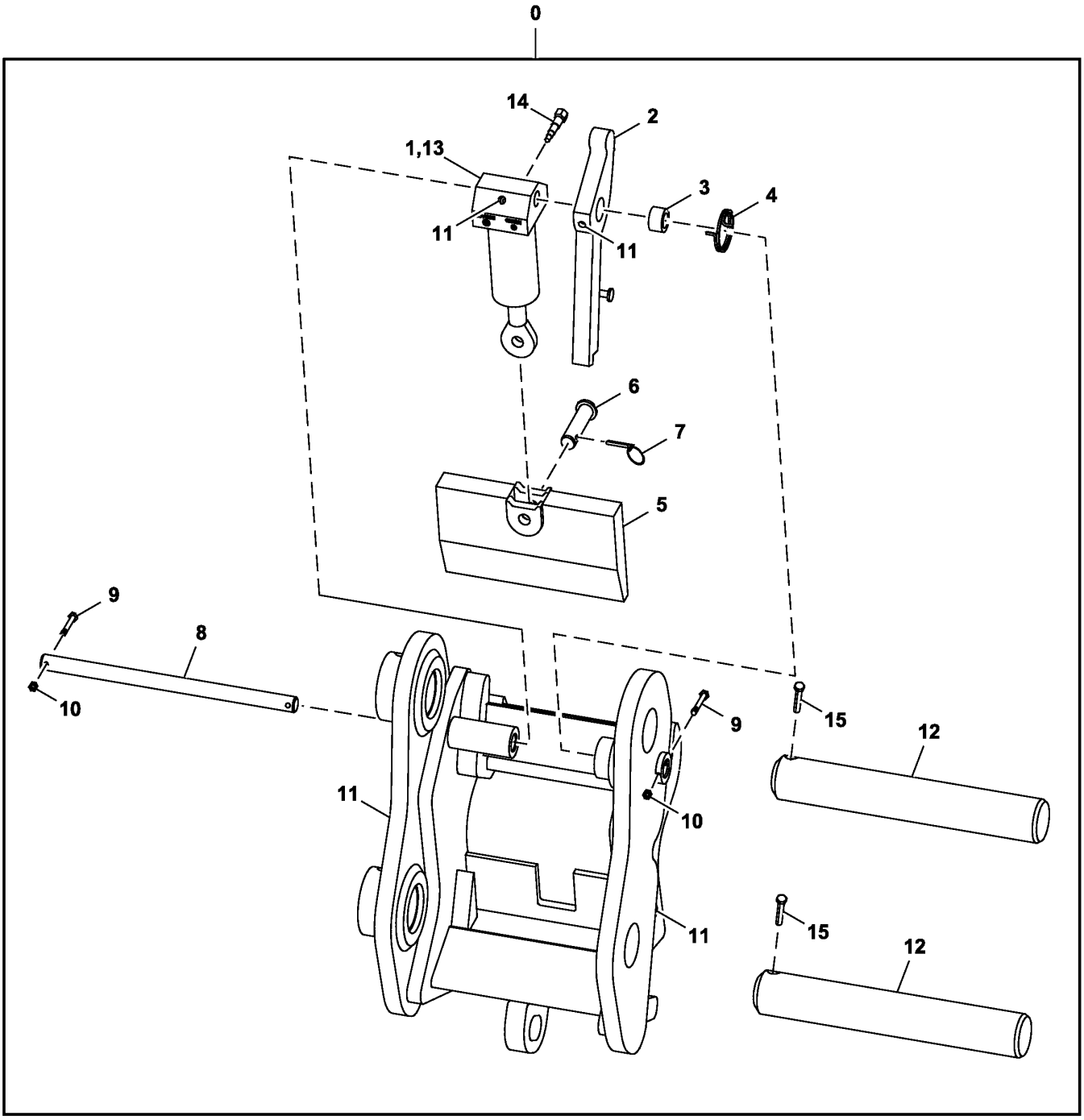

TX1153074

Item	*Nº peça*	*Descrição*	*Qtde*	*Nº série*	*Notas*
0	.....	Engate hidr. rápido	1		AT343218 NLA
1	AT343213	Cilindro hidráulico	1		
2	T232167	Placa de segurança	1		
3	T232175	Bucha	1		
4	T232176	Mola de tração	1		
5	T232181	Placa de segurança	1		
6	T232186	RetentoR	1		
7	PM02704	Pino de engate ráPido	1		
8	T232192	Pino	1		
9	19H3220	Parafuso sextavado	2		1/4" X 2-1/2"
10	K40001	Porca de segurança	2		6.350 mm (1/4")
11	JD5815	Conexão de lubrificação	4		
12	AT343206	Pino	2		
13	AT343210	Kit retentor	1		
14	T232235	VálVula de retenção	1		
15	AC01130NC	Parafuso	2		

Travel Pilot Control Pedals
Pédales de commande pilote de déplacement
Pedais de Controle do Piloto do Deslocamento
Pedales de control piloto de propulsión

TX1088958 A.2

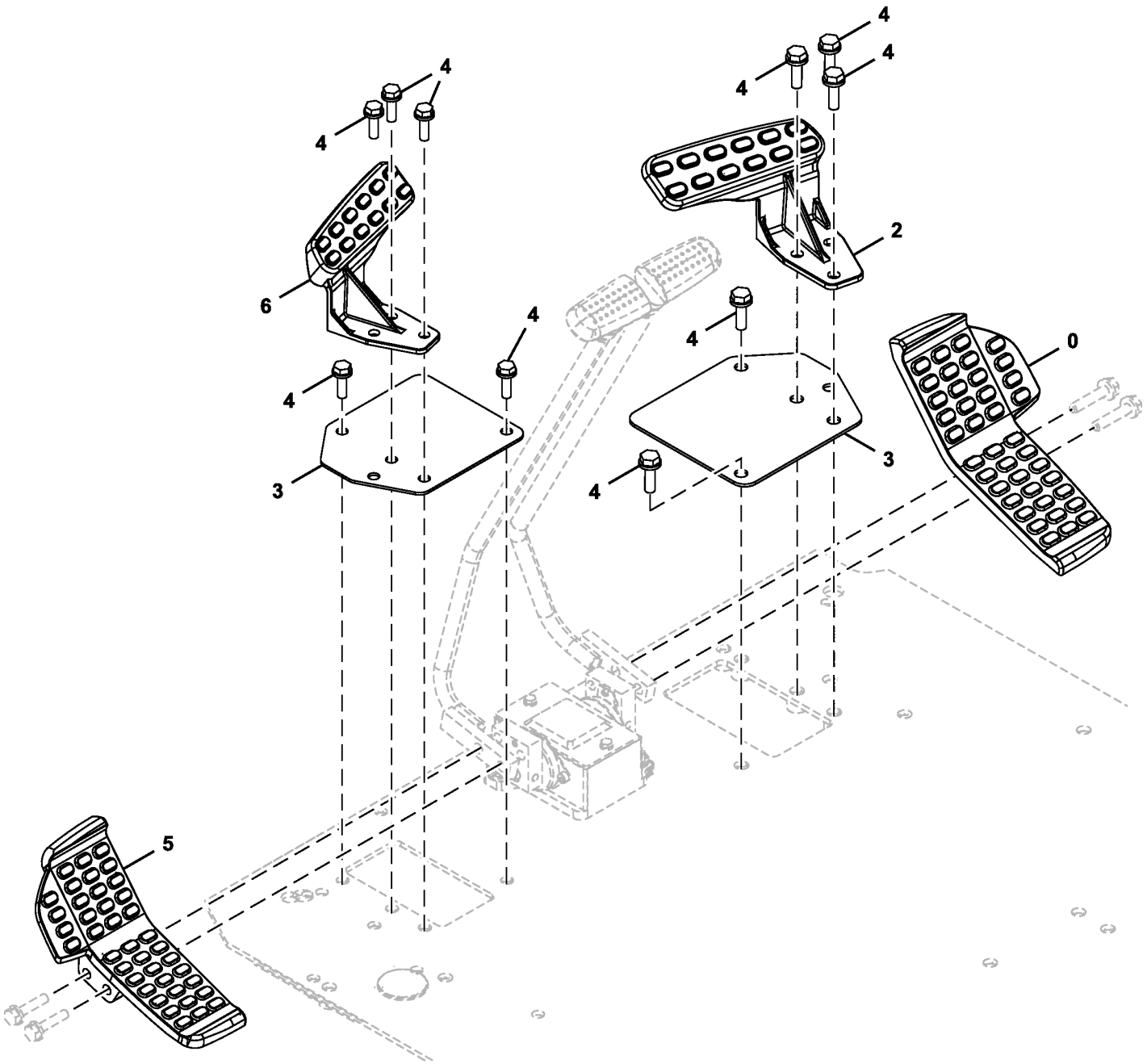

TX1088958

Item	*Nº peça*	*Descrição*	*Qtde*	*Nº série*	*Notas*
0	1033299	Pedal	1		Direita
2	FYA00002481	Descanso para os pés	1		Direita
3	4689585	Placa	2		
4	.....	Parafuso c/arruela	10		J271035 NLA
	19M7550	Parafuso sextavado	10		M10 X 35, SUB FOR J901035
	24M7346	Arruela	10		11 X 20 X 2 mm, SUB FOR J222010
5	1033298	Pedal	1		Esquerda
6	FYA00002482	Descanso para os pés	1		Esquerda

Travel Pilot Control Valve Lever
Levier de distributeur pilote de déplacement
Alavanca da Válvula de Controle Piloto de Deslocamento
Palanca de válvula de control piloto de propulsión

TX1088956 A.2

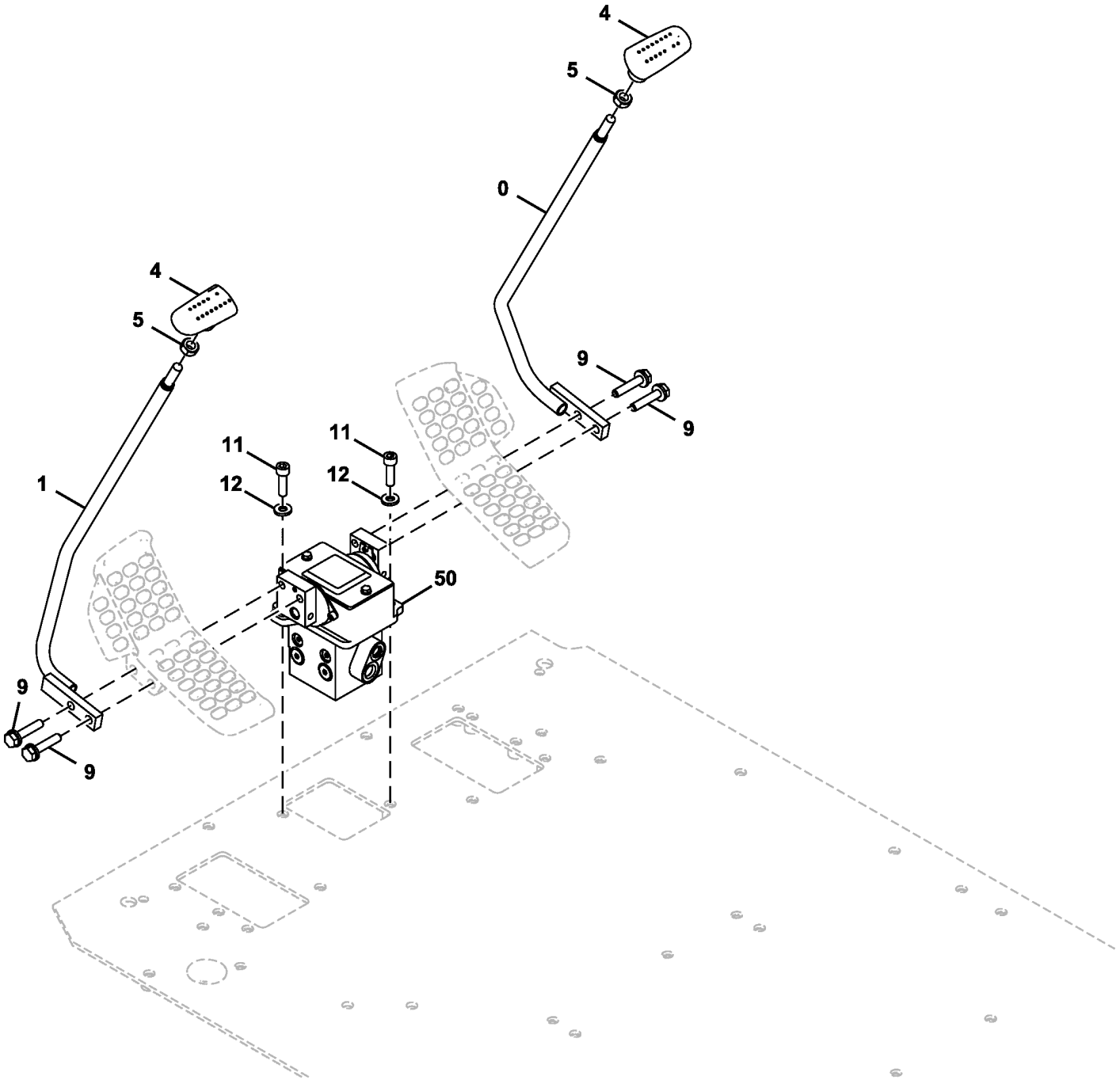

TX1088956

Item	*Nº peça*	*Descrição*	*Qtde*	*Nº série*	*Notas*
0	8099800	Alavanca	1		Direita
1	8099799	Alavanca	1		Esquerda
4	2052912	Manete	2		
5	4424185	Porca	2		
9	.....	Parafuso c/arruela	4		J271050 NLA
	19M7658	Parafuso sextavado	4		M10 X 50, SUB FOR J901050
	24M7346	Arruela	4		11 X 20 X 2 mm, SUB FOR J222010
11	19M8337	Parafuso	2		M10 X 30, SUB FOR J781035
12	24M7346	Arruela	2		11 X 20 X 2 mm, SUB FOR J222010
50	FYB60000033	VálV.de contr.atuada hidr.	1		Controle Piloto de Deslocamento, Componentes em Página Separada

Travel Pilot Control Valve Components
Composants de distributeur pilote de déplacement
Componentes da Válvula de Controle Piloto de Deslocamento
Componentes de válvula de control piloto de propulsión

TX1226503 A.1

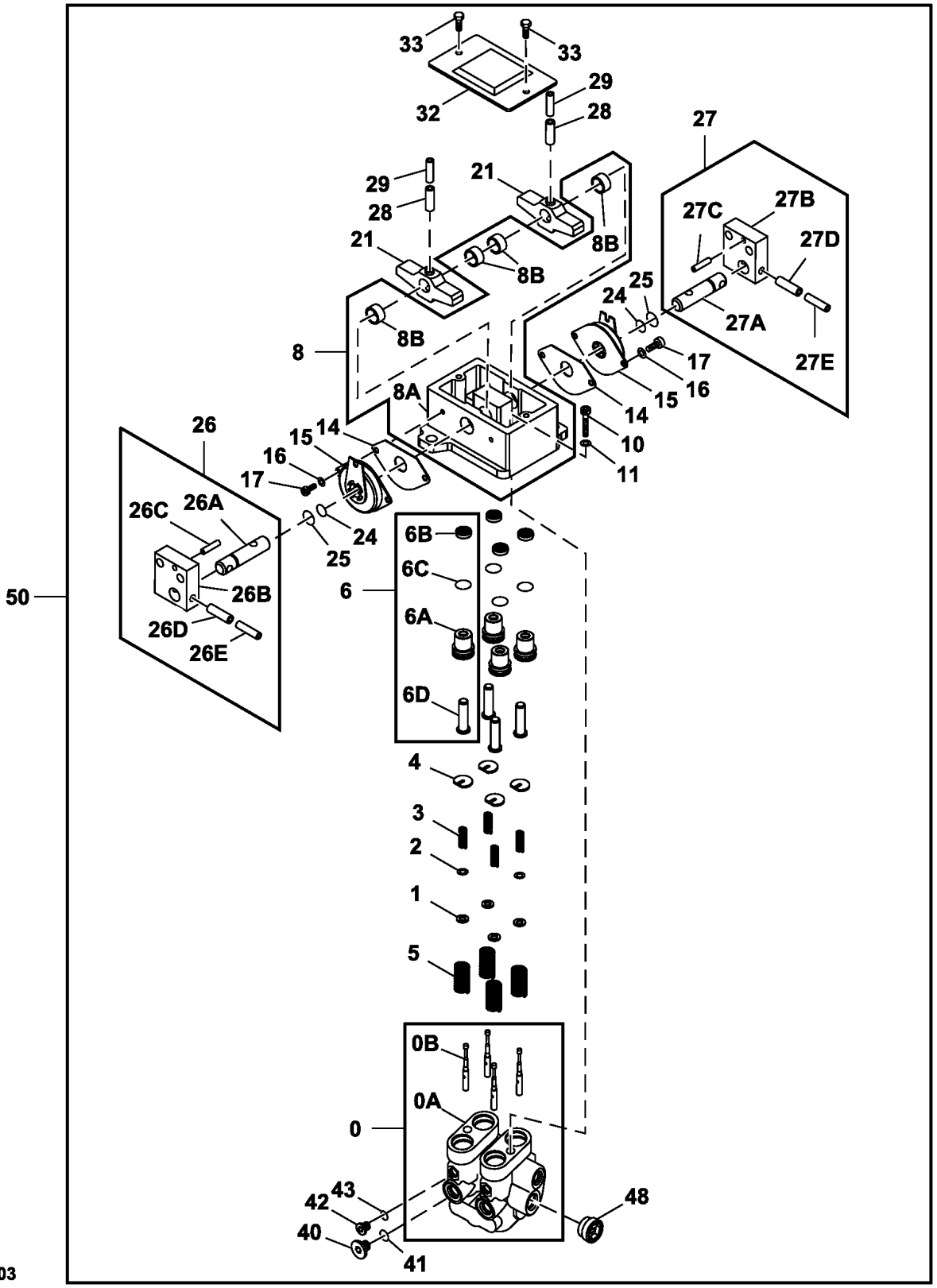

Item	*Nº peça*	*Descrição*	*Qtde*	*Nº série*	*Notas*
0	8118208	Tampa de válvula	1		
0A	.....	Tampa de válvula	1		NLA
0B	.....	Carretel	4		NLA
1	4319299	Espaçador	4		
2	4662206	Calço	2		0.1 mm (0.003 in.), SUB FOR 4203411
3	4368629	Mola de compressão	4		
4	4364970	Guia	4		
5	4368630	Mola de compressão	4		
6	9226367	Porca de Pressão	4		
6A	3099628	Bucha	1		
6B	4447050	Vedação	1		
6C	4201993	Anel o	1		
6D	4602154	Porca de Pressão	1		
8	.....	Base	1		9184275 NLA
8A	.....	Suporte	1		2044332 NLA
8B	4437433	Bucha	4		
10	19M7576	Parafuso	2		M10 X 30, SUB FOR J781030
11	12M7066	Arruela de pressão	2		10 mm, SUB FOR A590910
14	4437432	Junta	2		
15	4428902	Amortecedor de torção	2		
16	12M7006	Arruela de pressão	4		6 mm, SUB FOR A590906
17	J780612	Parafuso	4		
21	3098245	Came	2		
24	4185600	Anel o	2		
25	4447067	Anel o	2		
26	9207567	Pino fixador	1		
26A	4425305	Pino fixador	1		
26B	3087987	Apoio	1		
26C	4051262	Pino elástico	1		
26D	34M7124	Pino elástico	1		8 X 30 mm, SUB FOR 4205318
26E	4205317	Pino elástico	1		
27	9207568	Pino fixador	1		
27A	4425305	Pino fixador	1		
27B	3087987	Apoio	1		
27C	4051262	Pino elástico	1		
27D	34M7124	Pino elástico	1		8 X 30 mm, SUB FOR 4205318
27E	4205317	Pino elástico	1		
28	34M6402	Pino elástico	2		8 X 28 mm, SUB FOR 4027427
29	4213419	Pino elástico	2		
32	8077903	Capa	1		
33	.....	Parafuso c/arruela	2		J260614 NLA
	19M7560	Parafuso sextavado	2		M6 X 16
	24M7054	Arruela	2		6.400 X 12 X 1.600 mm
40	4208977	Tampão de dreno	2		
41	CH11561	Junta de vedação	2		SUB FOR Z964255
42	9134109	Tampão de dreno	2		SUB FOR 4217651
43	CH19111	Anel o	2		SUB FOR 4113154
48	9773023	Tampão de dreno	1		
50	FYB60000033	VálV.de contr.atuada hidr.	1		SUB FOR FYB60000029, Piloto de Deslocamento

Pilot Controllers
Contrôleurs pilotes
Controladores do Piloto
Controladores piloto

TX1089827 C.1

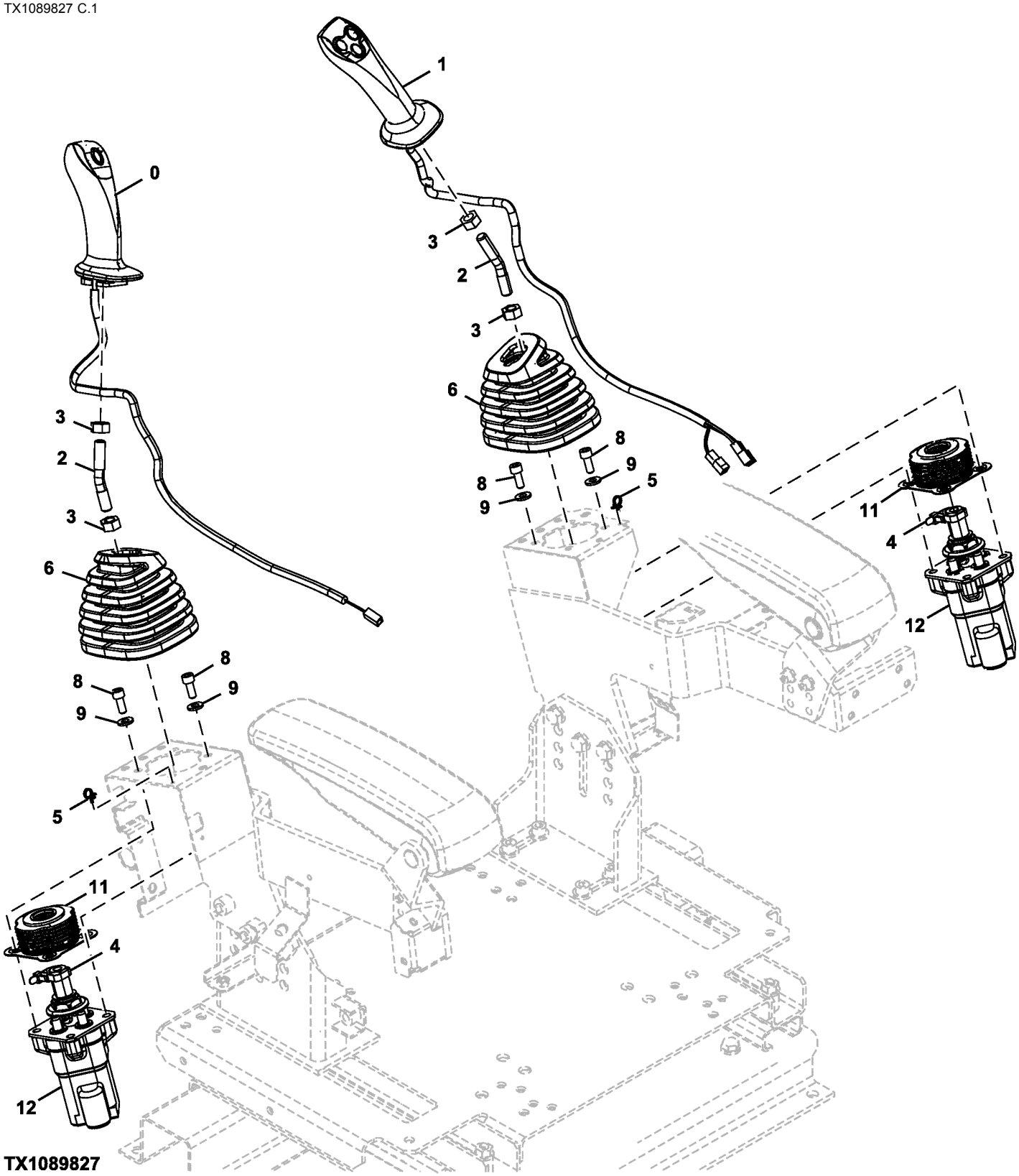

TX1089827

Item	*Nº peça*	*Descrição*	*Qtde*	*Nº série*	*Notas*
0	4708459	Manete	1		Esquerda
1	4708462	Manete	1		Direita
2	4705608	Eixo	2		
3	14M7275	Porca	4		M12, SUB FOR J950012
4	H77698	Cinta	2		SUB FOR 4055311
5	H77698	Cinta	2		SUB FOR 4300351
6	2058780	Protetor	2		
8	19M7660	Parafuso	8		M8 X 20, SUB FOR J780820
9	J222008	Arruela	8		
11	FYB40000006	Protetor	2		SUB FOR 8120379
12	FYB60000205	VálV.de contr.atuada hidr.	2		SUB FOR FYB60000204, Válvula de Controle Piloto, Componentes em Página Separada

Pilot Valve Components
Composants de soupape pilote
Componentes da Válvula Piloto
Componentes de válvula piloto

TX1085691 D.1

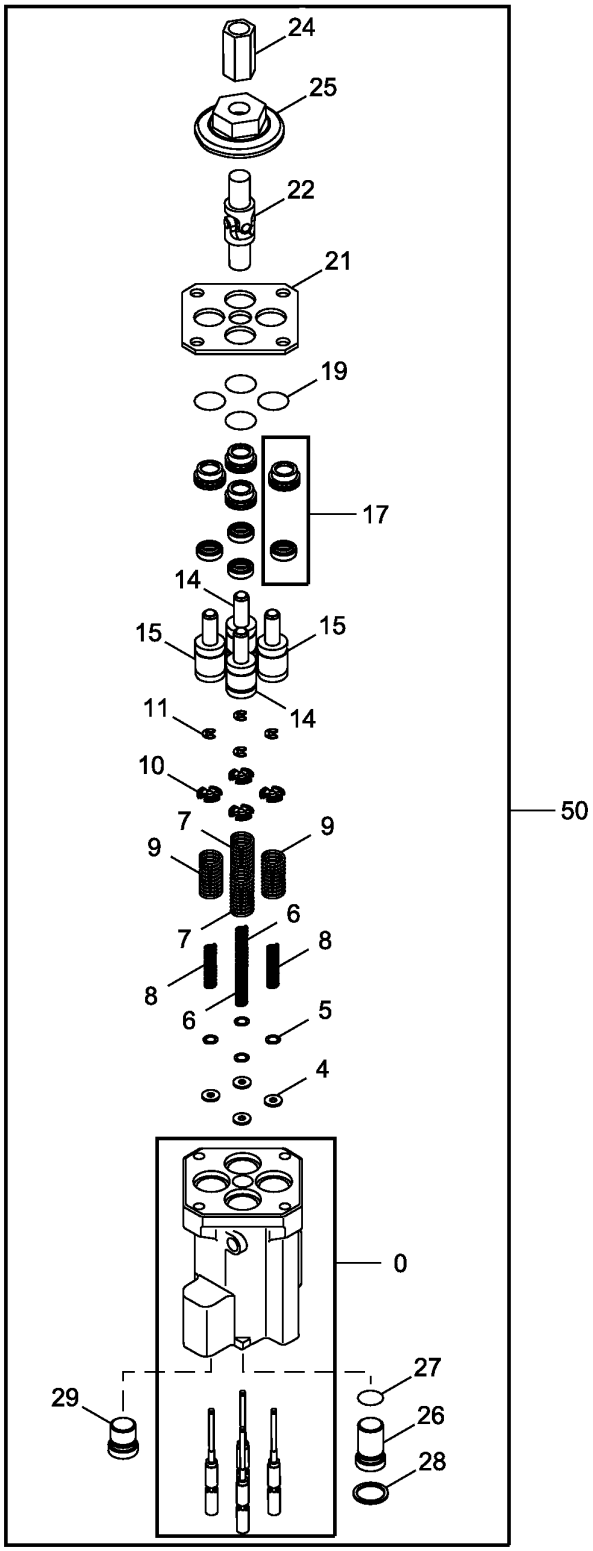

TX1085691

Item	*Nº peça*	*Descrição*	*Qtde*	*Nº série*	*Notas*
0	FYB40000015	Tampa de válvula	1		
4	4410898	Espaçador	4		
5	4662206	Calço	4		0.1 mm (0.004 in)
6	4429120	Mola	2		
7	4651556	Mola de compressão	2		
8	4425414	Mola	2		
9	4651557	Mola de compressão	2		
10	4615610	Guia	4		
11	4437333	Anel de pressão	4		
14	9759157	Pistão	2		
15	9759158	Pistão	2		
17	9246436	Luva	4		
19	4201993	Anel o	4		
21	4614296	Placa	1		
22	4335060	Junta universal	1		
24	4631248	Conexão	1		
25	FYB00000019	Came	1		
26	4614286	Plugue	1		
27	4170585	Anel o	1		
28	4614331	Anel de pressão	1		
29	9773023	Plugue	1		
50	FYB60000205	VálV.de contr.atuada hidr.	1		SUB FOR FYB60000204, Controle do Piloto

Auxiliary Travel Pilot Control Valve and Pedals
Distributeur pilote de déplacement auxiliaire et pédales
Válvula e Pedais de Controle do Piloto de Deslocamento Auxiliar
Válvula de control piloto y pedales de propulsión auxiliares

TX1103954 C.2

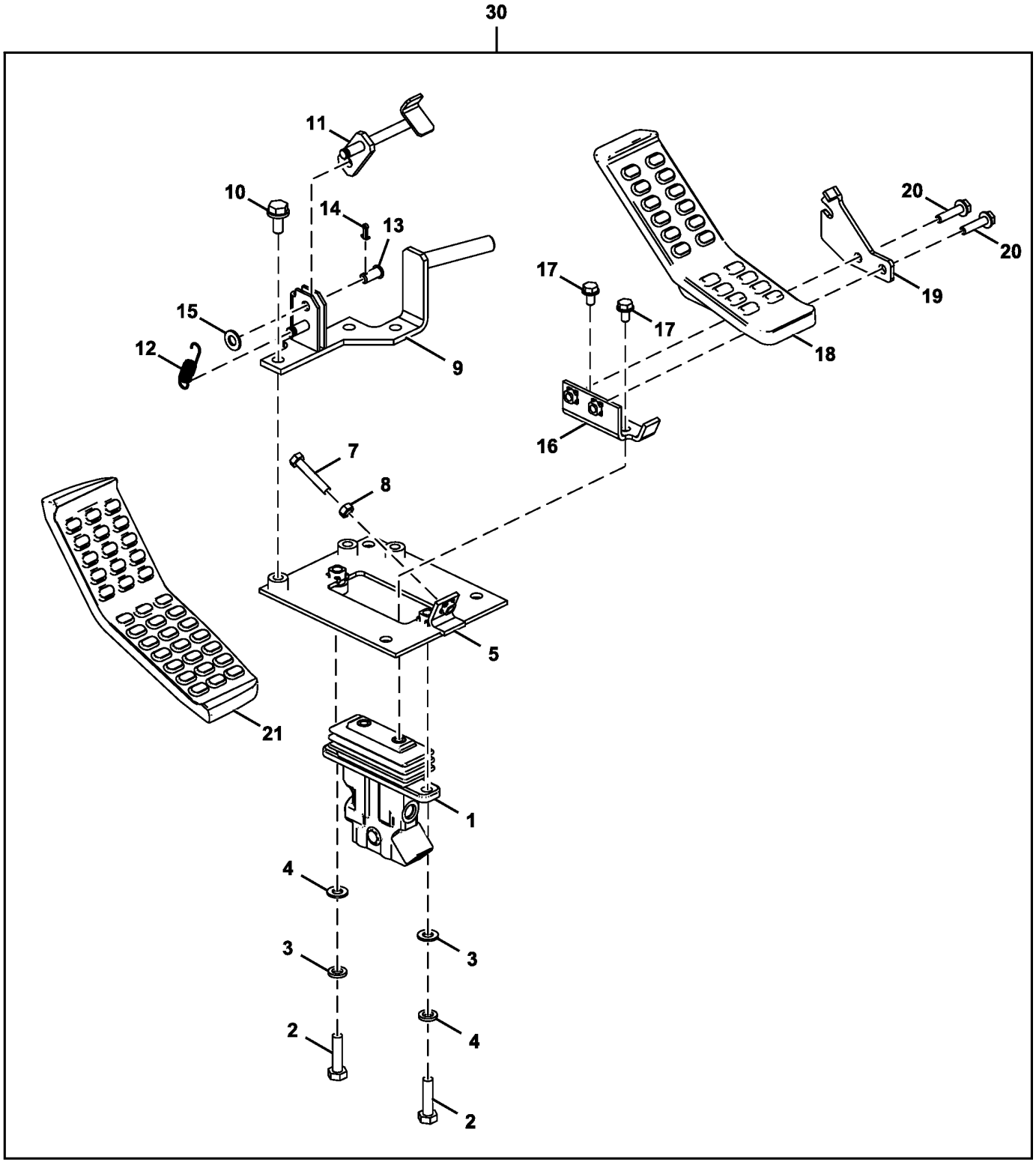

TX1103954

Item	*Nº peça*	*Descrição*	*Qtde*	*Nº série*	*Notas*
1	FYB60000024	VálV.de contr.atuada hidr.	1		
2	19M7358	Parafuso sextavado	2		M10 X 40, SUB FOR J901040
3	24M7028	Arruela	2		10.500 X 20 X 2 mm, SUB FOR A590110
4	12M7066	Arruela de pressão	2		10 mm, SUB FOR A590910
5	8101299	Apoio	1		
7	4317640	Parafuso	1		
8	14M7273	Porca	1		M8, SUB FOR M500807
9	8106893	Apoio	1		
10	19M7402	Parafuso sextavado	3		M10 X 25, SUB FOR J901025
	24M7346	Arruela	3		11 X 20 X 2 mm, SUB FOR J222010
11	9766166	Limitador	1		
12	4279604	Mola	1		
13	4287795	Pino	1		
14	11M7080	Contra-pino	1		2.500 X 16 mm, SUB FOR A763016
15	24M7028	Arruela	1		10.500 X 20 X 2 mm, SUB FOR A590110
16	9765447	Apoio	1		
17	19M7162	Parafuso sextavado	2		M8 X 16, SUB FOR J900816
18	1033219	Pedal	1		
19	4660755	Placa	1		
20	19M7298	Parafuso sextavado	2		M8 X 35, SUB FOR J900835
	24M7055	Arruela	2		8.400 X 16 X 1.600 mm, SUB FOR A590108
21	3106855	Pedal	1		
30	**AT440900**	**Kit - instalação de campo**	**1**		**Pacotes de Produto, Componentes Adicionais em Página Separada**

Pilot Lines (Pilot Signal Manifold To Pilot Valve) (Auxiliary)
Conduites pilote (entre collecteur de signal de commande et soupape de commande)
Linhas do Piloto (Coletor de Sinal Piloto à Válvula Piloto) (Auxiliar)
Tuberías de control (colector de señales piloto a válvula de control) (Auxiliar)

TX1103966 D.1

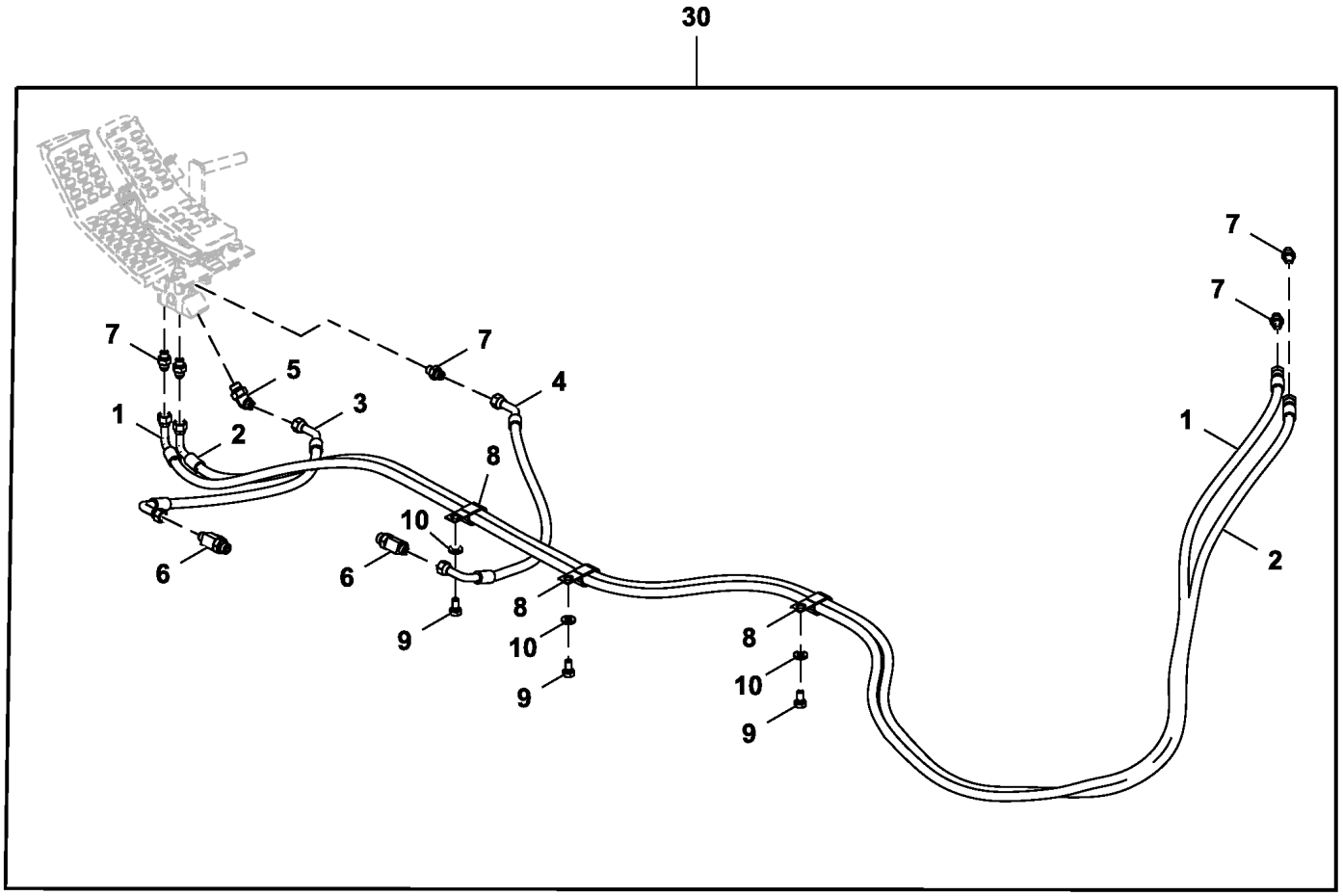

TX1103966

Item	*Nº peça*	*Descrição*	*Qtde*	*Nº série*	*Notas*
1	4652483	Mangueira hidráulica	1		
2	4450249	Mangueira hidráulica	1		
3	4648204	Mangueira hidráulica	1		
4	4648205	Mangueira hidráulica	1		
5	A852233	Conexão em ângulo	1		
6	A852433	Conexão em t	2		
7	A852123	Adaptador	3		
8	T32854	Braçadeira	4		SUB FOR 4190282
9	19M7938	Parafuso sextavado	3		M10 X 20, SUB FOR J901020
10	24M7346	Arruela	4		11 X 20 X 2 mm, SUB FOR DH400703
30	**AT440900**	**Kit - instalação de campo**	**1**		**Pacotes de Produto, Componentes Adicionais em Página Separada**

Electric Solenoid Valve Kit, 1 Way
Kit d'électrovanne, 1 voie
Kit de Válvula Solenoide Elétrica, 1 Via
Juego de electroválvula eléctrica, 1 vía

TX1110893 C.2

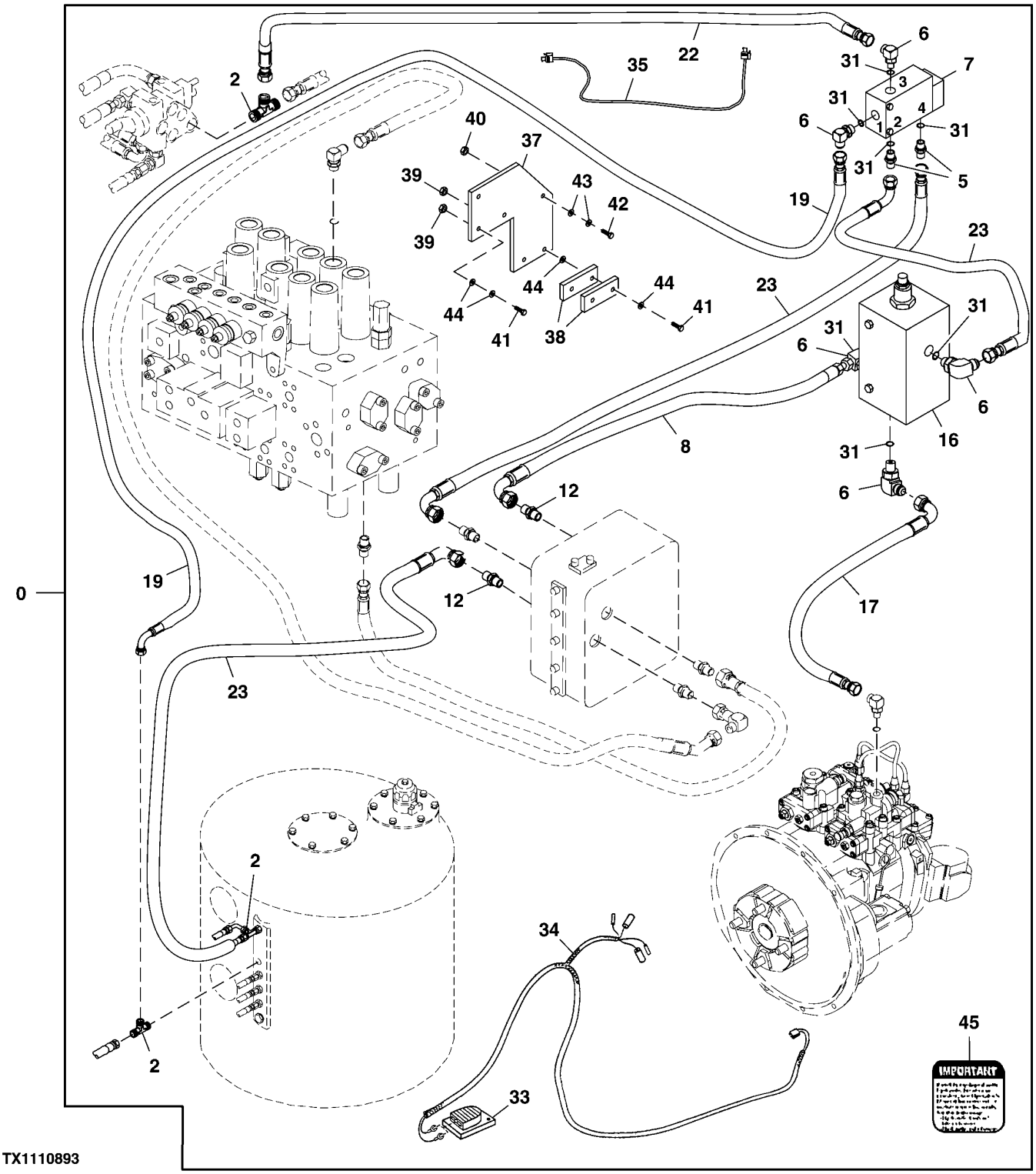

Item	*Nº peça*	*Descrição*	*Qtde*	*Nº série*	*Notas*
0	**AT390742**	**Kit - instalação de campo**	**1**		**Pacotes de Produto**
2	AT36921	Conexão em t	3		
5	R27212	Conexão	2		
6	AT35121	Conexão em ângulo	5		
7	AT306723	VálVula elet. proporcional	1		
8	AT71082	Mangueira hidráulica	1		
12	A852133	Adaptador	2		
16	AT186623	VálVula de press.hidráulica	1		
17	AT331766	Mangueira hidráulica	1		
19	AT331768	Mangueira hidráulica	1		
22	AT130684	Mangueira hidráulica	1		
23	AT71732	Mangueira hidráulica	3		
31	R26448	Anel o	7		
33	AT82210	Interruptor	1		Pedal
34	AT457430	Chicote	1		Pedal, AT196588 NLA
35	AT191297	Chicote	1		Chicote de Ligação
36	R44302	Cinta	7		Não Ilustrado
37	T201367	RefoRço	1		
38	T202379	Correia	2		
39	14M7272	Porca	4		M6
40	14M7298	Porca com flange	2		M8
41	19M7529	Parafuso sextavado	4		M6 X 55
42	19M7868	Parafuso	2		M8 X 30
43	24M7036	Arruela	4		9 X 16 X 1.600 mm
44	24M7139	Arruela	8		6.400 X 18 X 1.600 mm
45	T149434	Etiqueta	1		Inglês, Importante
	T222993	Etiqueta	1		Espanhol, Importante
	T222992	Etiqueta	1		Francês, Importante
	T346643	Etiqueta	1		Português, Importante

Electric Solenoid Valve Kit, 2 Way
Kit d'électrovanne, 2 voies
Kit de Válvula Solenoide Elétrica, 2 Vias
Juego de electroválvula eléctrica, 2 vías

TX1110883 A.1

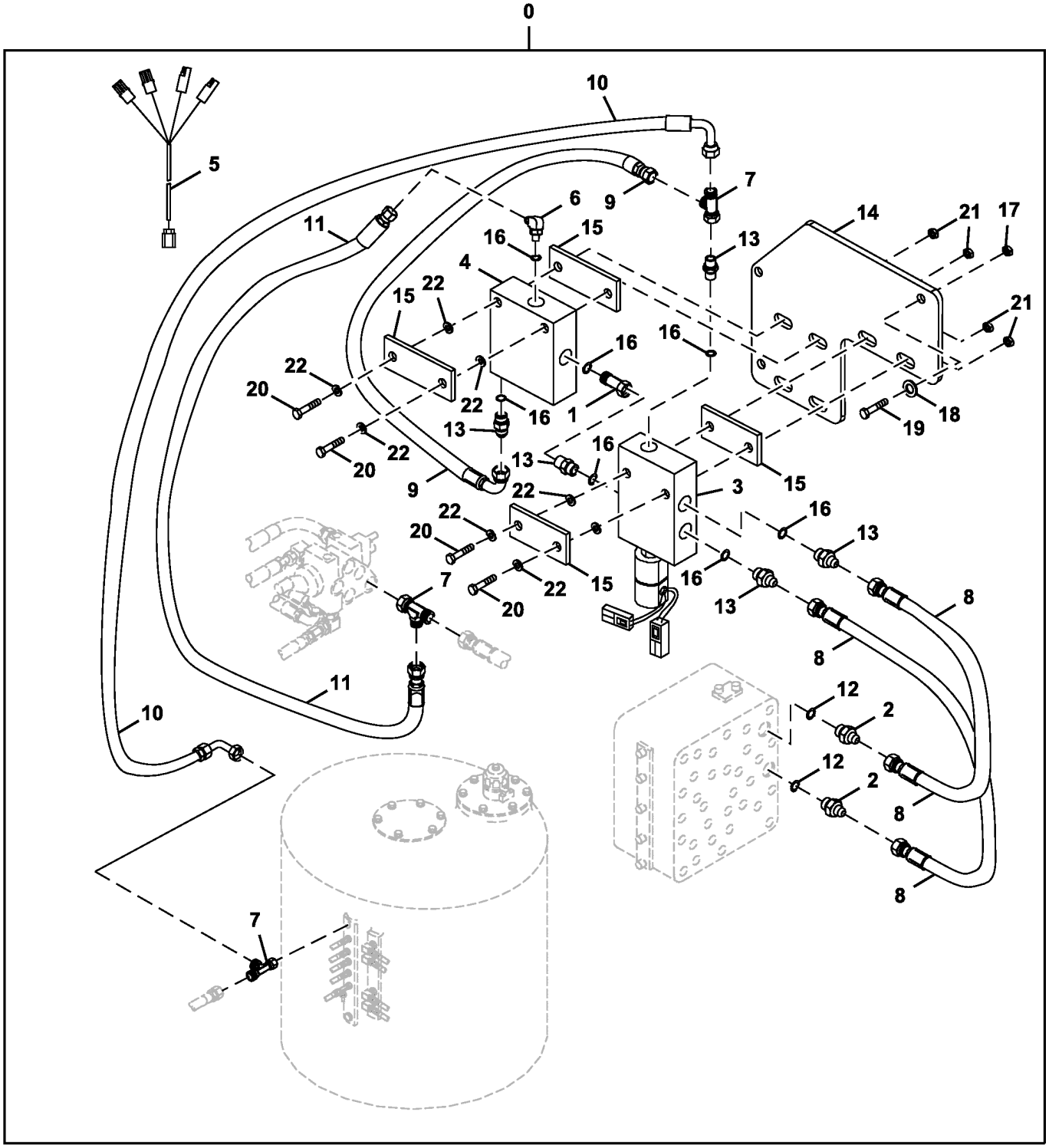

TX1110883

Item	*Nº peça*	*Descrição*	*Qtde*	*Nº série*	*Notas*
0	**AT390718**	**Kit - instalação de campo**	**1**		**Pacotes de Produto**
1	AE52955	Adaptador	1		
2	AT131445	Adaptador	2		
3	AT180585	VálVula solenóide	1		
4	AT186623	VálVula de press.hidráulica	1		
5	AT331104	Chicote	1		Chicote Elétrico da Válvula Solenoide
	AR94101	Diodo	1		30A, Não Ilustrado
6	AT35121	Conexão em ângulo	1		
7	AT36921	Conexão em t	3		
8	AT68901	Mangueira hidráulica	2		
9	AT71082	Mangueira hidráulica	1		
10	AT71732	Mangueira hidráulica	1		
11	AT78124	Mangueira hidráulica	1		
12	CH11570	Anel o	2		
13	R27212	Conexão	5		
14	T201367	RefoRço	1		
15	T202379	Correia	4		
16	R26448	Anel o	7		
17	14M7298	Porca com flange	2		M8
18	24M7036	Arruela	2		9 X 16 X 1.600 mm
19	19M7868	Parafuso	2		M8 X 30
20	19M7529	Parafuso sextavado	4		M6 X 55
21	14M7272	Porca	4		M6
22	24M7139	Arruela	8		6.400 X 18 X 1.600 mm

Floor Mat, Auxiliary Hydraulics
Tapis de sol, circuit hydraulique auxiliaire
Tapete do Piso, Sistema Hidráulico Auxiliar
Alfombrilla, sistema hidráulico auxiliar

TX1103979 A.1

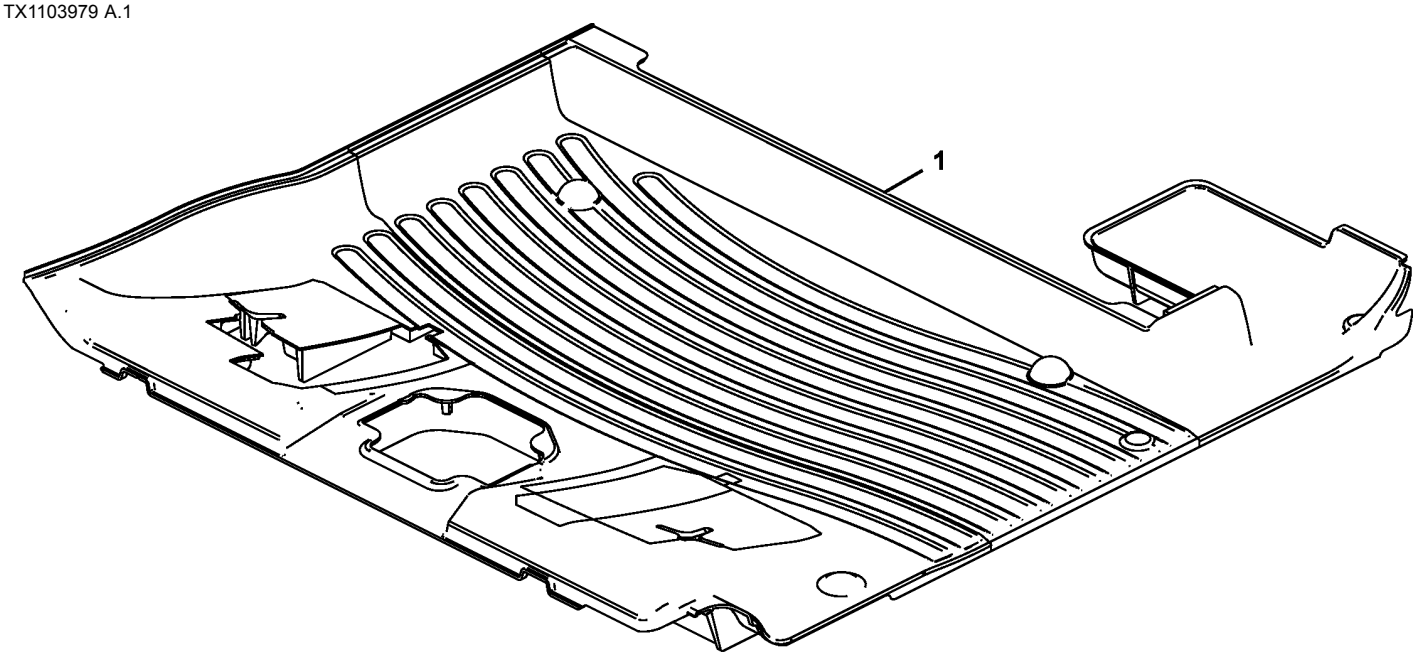

TX1103979

Item	*Nº peça*	*Descrição*	*Qtde*	*Nº série*	*Notas*
1	3120708	TapeTe	1		Com Abertura para Propulsão com Pedal Duplo, SUB FOR FF511284

Pilot Shutoff Lever
Levier d'arrêt pilote
Alavanca de Corte Piloto
Palanca de corte piloto

TX1088957 A.1

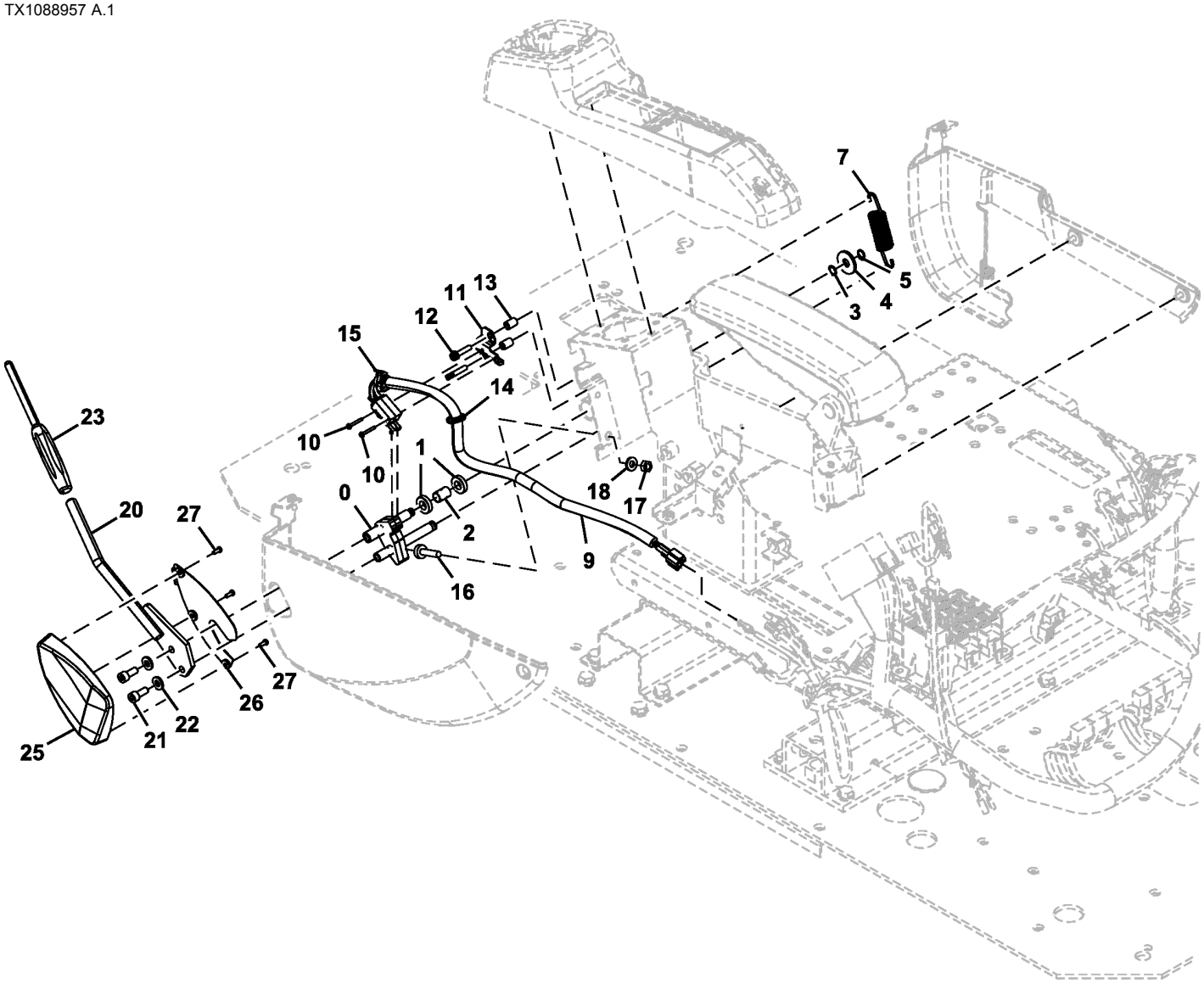

TX1088957

Item	*Nº peça*	*Descrição*	*Qtde*	*Nº série*	*Notas*
0	8119409	Apoio	1		
1	4637175	Rolamento de esfeRas	2		
2	4631103	Espaçador	1		
3	4454269	Calço	1		0.5 mm
4	4486055	Arruela	1		SUB FOR 4371706
5	991334	Anel de pressão	1		SUB FOR Z991334
7	4636765	Mola	1		
9	4716973	Interruptor	1		Interruptor de Fechamento Piloto
10	.....	Parafuso c/arruela	2		J460325 NLA
	21M7281	Parafuso	2		M3 X 25
	24H1914	Arruela	2		1/8" X 5/16" X 0.032"
	12H233	Arruela de pressão	2		1/8"
11	4705785	Apoio	1		
12	.....	Parafuso c/arruela	2		J460630 NLA
	21M7466	Parafuso	2		M6 X 30
	12M7006	Arruela de pressão	2		6 mm
	24M7054	Arruela	2		6.400 X 12 X 1.600 mm
13	4705786	Espaçador	2		
14	H77698	Cinta	1		SUB FOR 4300351
15	H77698	Cinta	1		SUB FOR 4055311
16	4642575	Isolador	1		
17	14M7273	Porca	1		M8, SUB FOR J950008
18	J222008	Arruela	1		
20	8119897	Alavanca	1		
21	19M7660	Parafuso	2		M8 X 20, SUB FOR J780820
22	J222008	Arruela	2		
23	3109101	Manete	1		
25	2058781	Capa	1		
26	2059701	Capa	1		
27	4452613	Parafuso	3		

Standard Arm 2.91 m
Bras standard 2,91 m
Braço Padrão de 2,91 m
Brazo estándar de 2,91 m

TX1103317 C.1

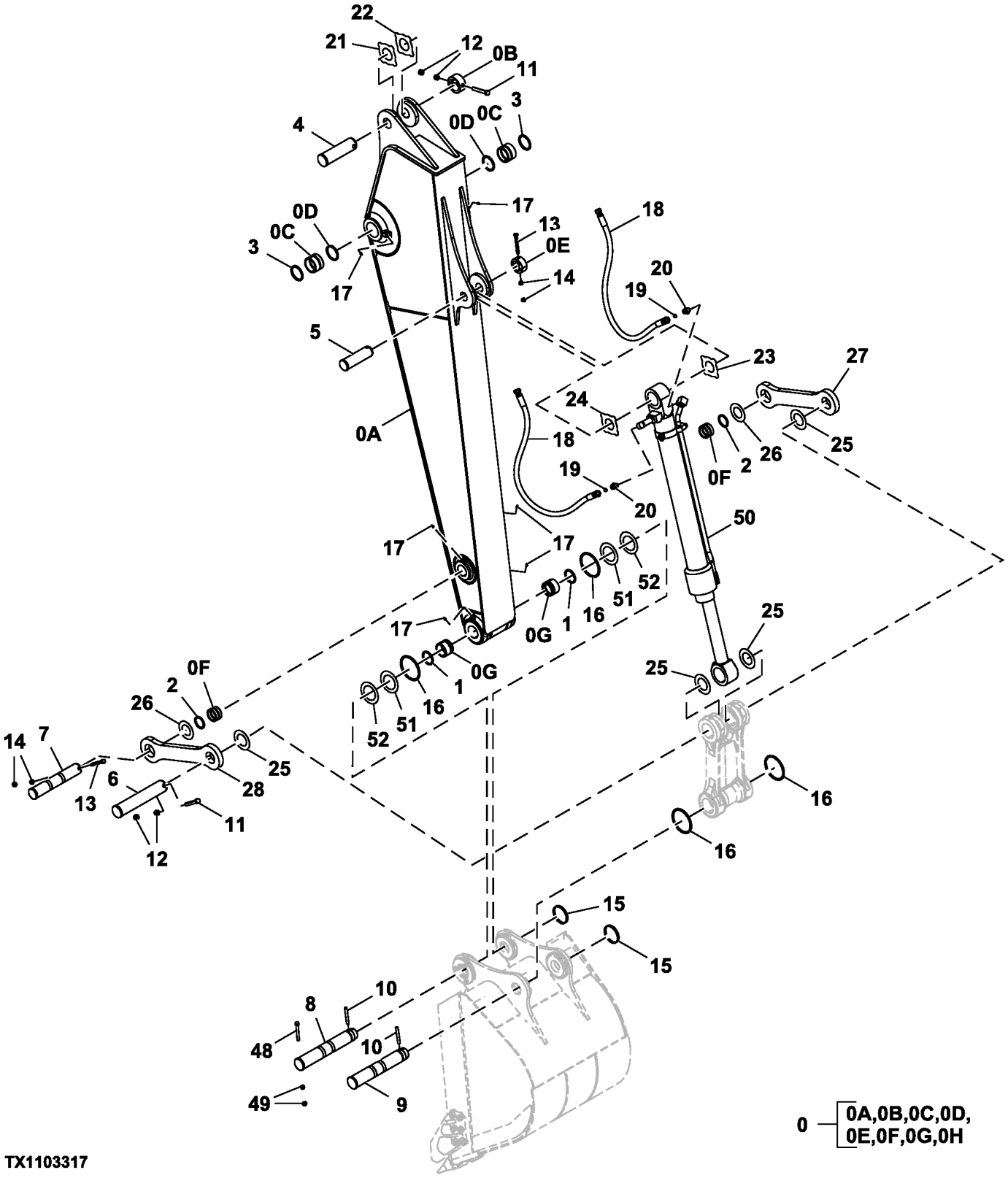

Item	*Nº peça*	*Descrição*	*Qtde*	*Nº série*	*Notas*
0	7047110G	Braço	1		SUB FOR 7047110
0A	.....	Braço	1		5009668 NLA
0B	4434953	Limitador	1		
0C	4443881	Bucha	2		
0D	TH102445	Vedação	2		SUB FOR 4067901
0E	4435239	Limitador	1		
0F	4409122	Bucha	2		
0G	4409178	Bucha	2		Impregnado de Óleo
	3102305	Bucha	2		Aço
0H	8070638	Ressalto	1		Não Ilustrado, Peças da Extremidade do Braço de Substituição
1	TH102446	Vedação	2		SUB FOR 4067902
2	TH104472	Vedação	2		SUB FOR 4084578
3	4067901	Vedação	2		
4	3088575	Pino	1		
5	FF801305	Pino	1		
6	AT317252	Pino fixador	1		SUB FOR 3088581
7	3088579	Pino fixador	1		
8	FF803496	Pino	1		
9	FF803495	Pino	1		
10	4454560	Pino fixador	2		
11	4435126	Pino fixador	2		
12	14M7277	Porca	4		M20, SUB FOR J950020; SUB FOR 3063826
13	4435124	Pino fixador	2		
14	14M7276	Porca	4		M16, SUB FOR J950016
15	4454561	Bucha	2		
16	4089028	Anel o	4		Anel O Padrão
	AT349466	Vedação	4		Anel O Bipartido
	T379473	Anel vedação em "v'	4		Anel O V
17	TH100074	Conexão de lubrificação	6		SUB FOR J75481
18	4628043	Mangueira hidráulica	2		
19	T77858	Anel o	2		SUB FOR 4187308
20	A853166	Adaptador	2		
	AT318035	Anel o	1		SUB FOR 4506424
21	4444286	Arruela de encosto	1		1 mm
22	4444287	Arruela de encosto	1		2 mm
23	4361293	Placa	1		1 mm, SUB FOR 4444288
24	4361294	Placa	1		2 mm, SUB FOR 4444289
25	4450012	Arruela de encosto	4		1 mm
26	4450011	Arruela de encosto	2		1 mm
27	8074315G	Ligação	1		SUB FOR 8074315
28	3084173G	Ligação	1		SUB FOR 3084173
48	19H3256	Parafuso sextavado	1		5/8" X 6"
49	14H1039	Porca	2		5/8"
50	9248307G	Cilindro hidráulico	1		Caçamba, Componentes em Página Separada
51	T241930	Arruela	AR		1.0 mm, Da Caçamba ao Braço
52	T241937	Calço	AR		0.5 mm, Bucket to Arm
53	FF106009	Calço	2		Não Ilustrado

Short Arm 2.42 m
Bras court 2,42 m
Braço Curto de 2,42 m
Brazo corto de 2,42 m

TX1103466 A.1

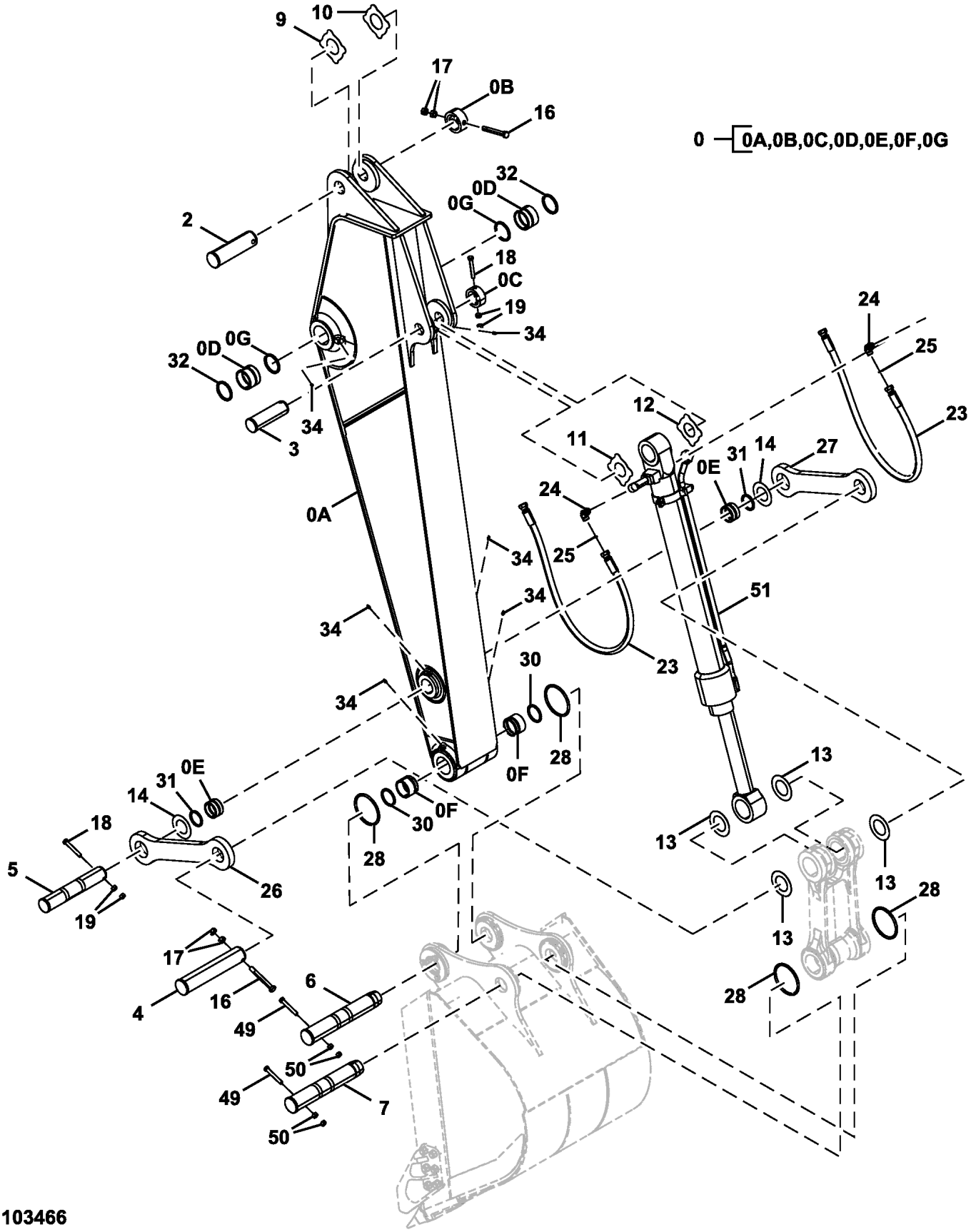

TX1103466

Item	*Nº peça*	*Descrição*	*Qtde*	*Nº série*	*Notas*
0	7048654G	Braço	1		SUB FOR 7048654
0A	.....	Braço	1		5010089 NLA
0B	4434953	Limitador	1		
0C	4435239	Limitador	1		
0D	4443881	Bucha	2		
0E	4409122	Bucha	2		
0F	4409178	Bucha	2		Impregnado de Óleo
	3102305	Bucha	2		Aço
0G	TH102445	Vedação	2		SUB FOR 4067901
2	3088575	Pino	1		
3	FF801305	Pino	1		
4	AT317252	Pino fixador	1		SUB FOR 3088581
5	3088579	Pino fixador	1		
6	FF803496	Pino	1		
7	FF803495	Pino	1		
9	4444286	Arruela de encosto	1		1 mm
10	4444287	Arruela de encosto	1		2 mm
11	4361293	Placa	1		1 mm, SUB FOR 4444288
12	4361294	Placa	1		2 mm, SUB FOR 4444289
13	4450012	Arruela de encosto	4		1 mm
14	4450011	Arruela de encosto	2		1 mm
16	4435126	Pino fixador	2		
17	14M7277	Porca	4		M20, SUB FOR J950020, SUB FOR 3063826
18	4435124	Pino fixador	2		
19	14M7276	Porca	4		M16, SUB FOR J950016
23	4628043	Mangueira hidráulica	2		
24	A853366	Conexão em ângulo	2		INCLUDES AT318035
	AT318035	Anel o	1		SUB FOR 4506424
25	T77858	Anel o	2		SUB FOR 4187308
26	3084173G	Ligação	1		SUB FOR 3084173
27	8074315G	Ligação	1		SUB FOR 8074315
28	4089028	Anel o	4		Anel O Padrão
	AT349466	Vedação	4		Anel O Bipartido
	T379473	Anel vedação em "v'	4		Anel O V
30	4067902	Vedação	2		
31	TH104472	Vedação	2		SUB FOR 4084578
32	TH102445	Vedação	2		SUB FOR 4067901
34	TH100074	Conexão de lubrificação	6		SUB FOR J75481
49	19H3256	Parafuso sextavado	2		5/8" X 6"
50	14H1039	Porca	4		5/8"
51	9248307G	Cilindro hidráulico	1		Caçamba, Componentes em Página Separada
52	FF106009	Calço	2		Não Ilustrado

Bucket Link
Tringlerie de benne
Articulação da Caçamba
Brazos de cucharón

TX1103565 A.1

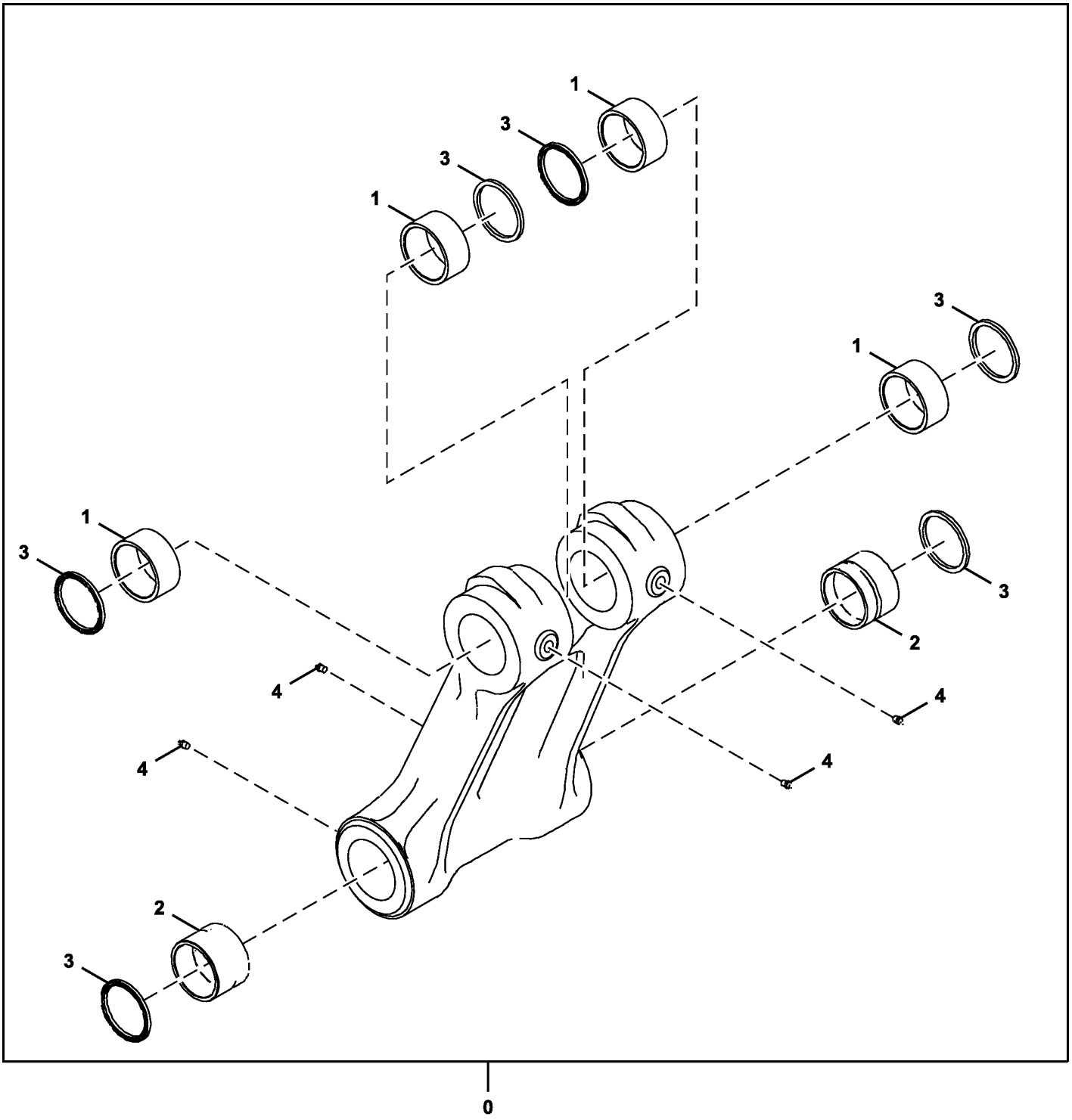

TX1103565

Item	*Nº peça*	*Descrição*	*Qtde*	*Nº série*	*Notas*
0	8076541G	Ligação	1		SUB FOR 1027222 OR 8076541, Caçamba
1	4352398	Bucha	4		
2	4443882	Bucha	2		
3	TH102446	Vedação	6		SUB FOR 4067902
4	TH100074	Conexão de lubrificação	4		SUB FOR J75481

Solenoid Valve Components
Composants d'électrovanne
Componentes da Válvula Solenoide
Componentes de la válvula de solenoide

TX1109617 C.1

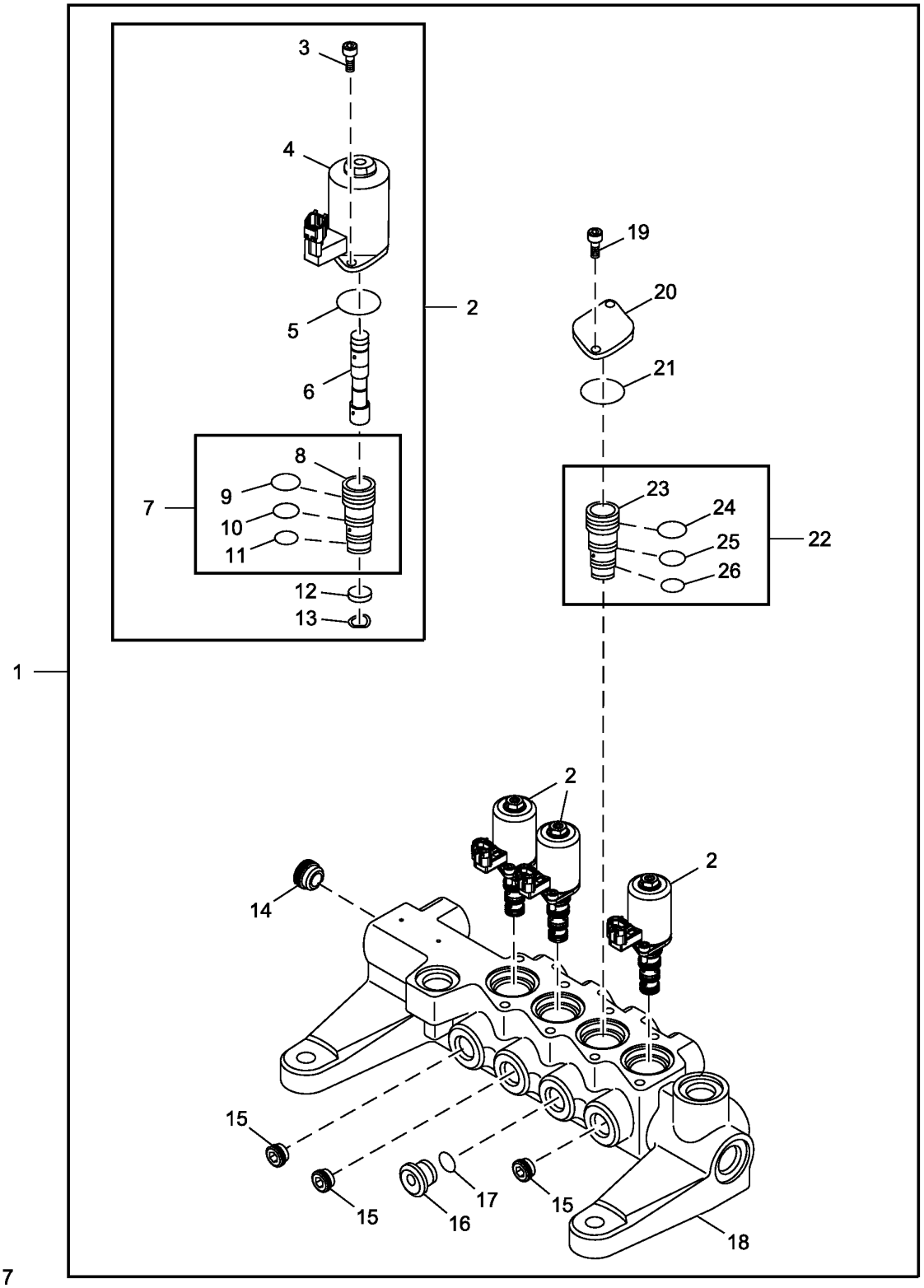

TX1109617

Item	*Nº peça*	*Descrição*	*Qtde*	*Nº série*	*Notas*
1	FYB60000078	VálVula solenóide	1	520001-	
2	.....	VálVula solenóide	3		NSEP
3	19M7600	Parafuso	2		M5 X 12, SUB FOR J780512
4	.....	Solenóide	1		NSEP
5	4484114	Anel o	1		
6	.....	Carretel	1		NSEP
7	.....	Luva	1		NSEP
8	.....	Luva	1		NSEP
9	4163873	Anel o	1		SUB FOR 4484116
10	R99052	Anel o	1		SUB FOR 4484118
11	4185600	Anel o	1		
12	.....	Placa	1		NSEP
13	4489678	Arruela	1		
14	9228828	Plugue	1		
15	9761179	Plugue	3		
16	3097791	Plugue	1		SUB FOR 9230458
17	957366	Anel o	1		
18	.....	Carcaça	1		NSEP
19	19M7600	Parafuso	2		M5 X 12, SUB FOR J780512
20	4484115	Placa	1		
21	4484114	Anel o	1		
22	9275950	Luva	1		
23	9275950	Luva	1		SUB FOR 3110014
24	4163873	Anel o	1		SUB FOR 4484116
25	R99052	Anel o	1		SUB FOR 4484118
26	4185600	Anel o	1		

Pattern Changer
Modificateur de configuration
Trocador de Padrão
Cambiador patrón

TX1103641 A.1

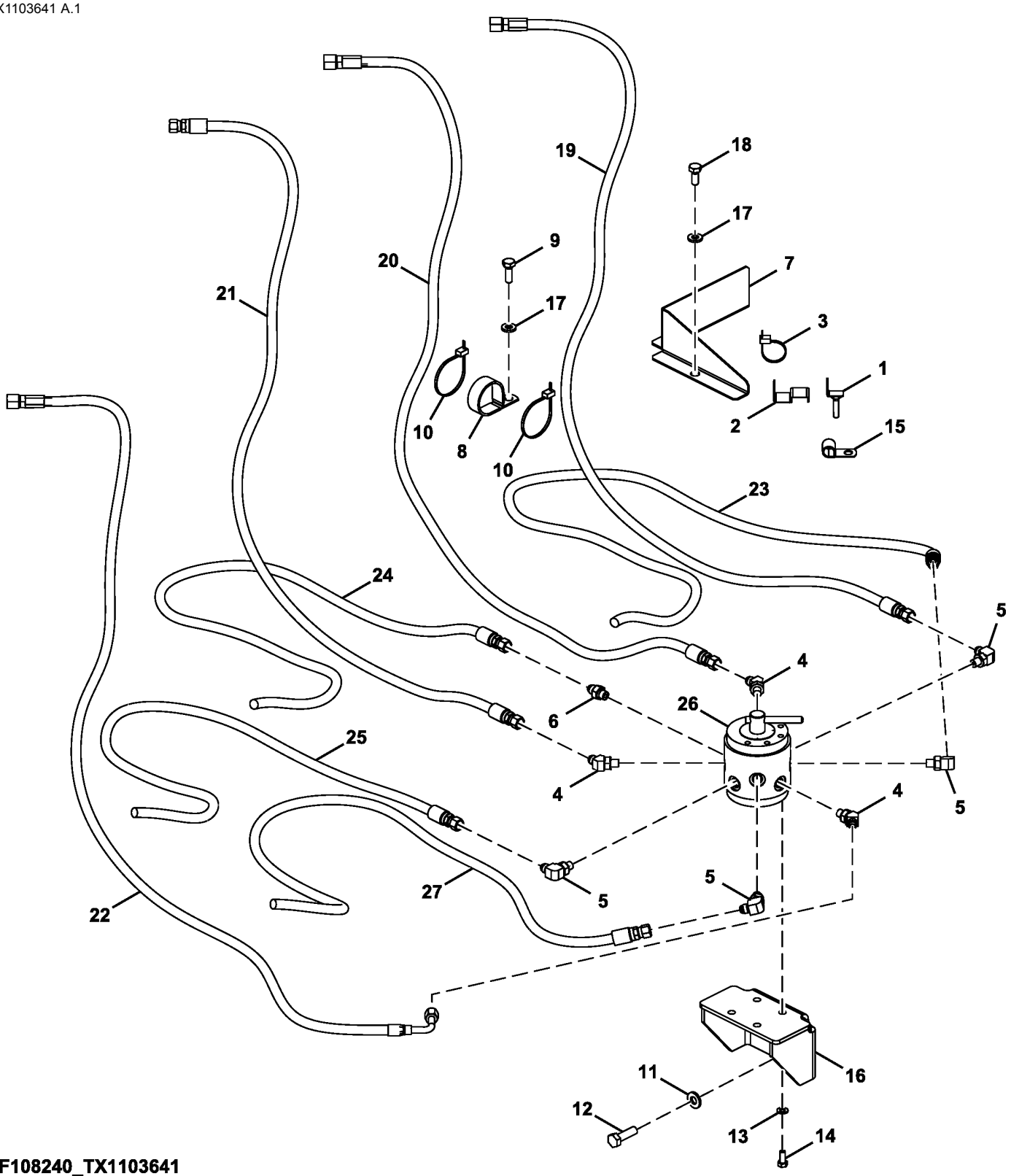

FF108240_TX1103641

Item	*Nº peça*	*Descrição*	*Qtde*	*Nº série*	*Notas*
1	9767321	Apoio	1		
2	4665191	Apoio	1		
3	H77698	Cinta	1		SUB FOR 4055311
4	A852223	Conexão em ângulo	3		
5	A852323	Conexão em ângulo	4		
6	A852123	Adaptador	1		
7	3109199	Apoio	1		
8	N198631	Braçadeira	1		SUB FOR 4190265
9	19M7662	Parafuso sextavado	1		M10 X 30, SUB FOR J901030
10	DH400240	Cinta	2		
11	DH400704	Arruela	3		
12	19M7493	Parafuso sextavado	3		M12 X 40, SUB FOR J901240
13	24M7055	Arruela	4		8.400 X 16 X 1.600 mm, SUB FOR A590108
14	19M7881	Parafuso	4		M8 X 20, SUB FOR J900820
15	R73384	Braçadeira	1		SUB FOR 4190253
16	FF510126	Apoio	1		
17	24M7346	Arruela	3		11 X 20 X 2 mm, SUB FOR DH400703
18	19M7402	Parafuso sextavado	2		M10 X 25, SUB FOR J901025
19	4662479	Mangueira hidráulica	1		
20	4663086	Mangueira hidráulica	1		
21	4662477	Mangueira hidráulica	1		
22	4663083	Mangueira hidráulica	1		
23	4707578	Mangueira	1		
24	4681879	Mangueira	1		
25	4707586	Mangueira	1		
26	4612930	VálVula	1		
27	4661819	Mangueira hidráulica	1		

Mechanical Pattern Changer Kit
Kit de changement de configuration mécanique
Kit do Trocador Mecânico de Padrão
Kit de cambio de configuración mecánica

TX1170866 B.1

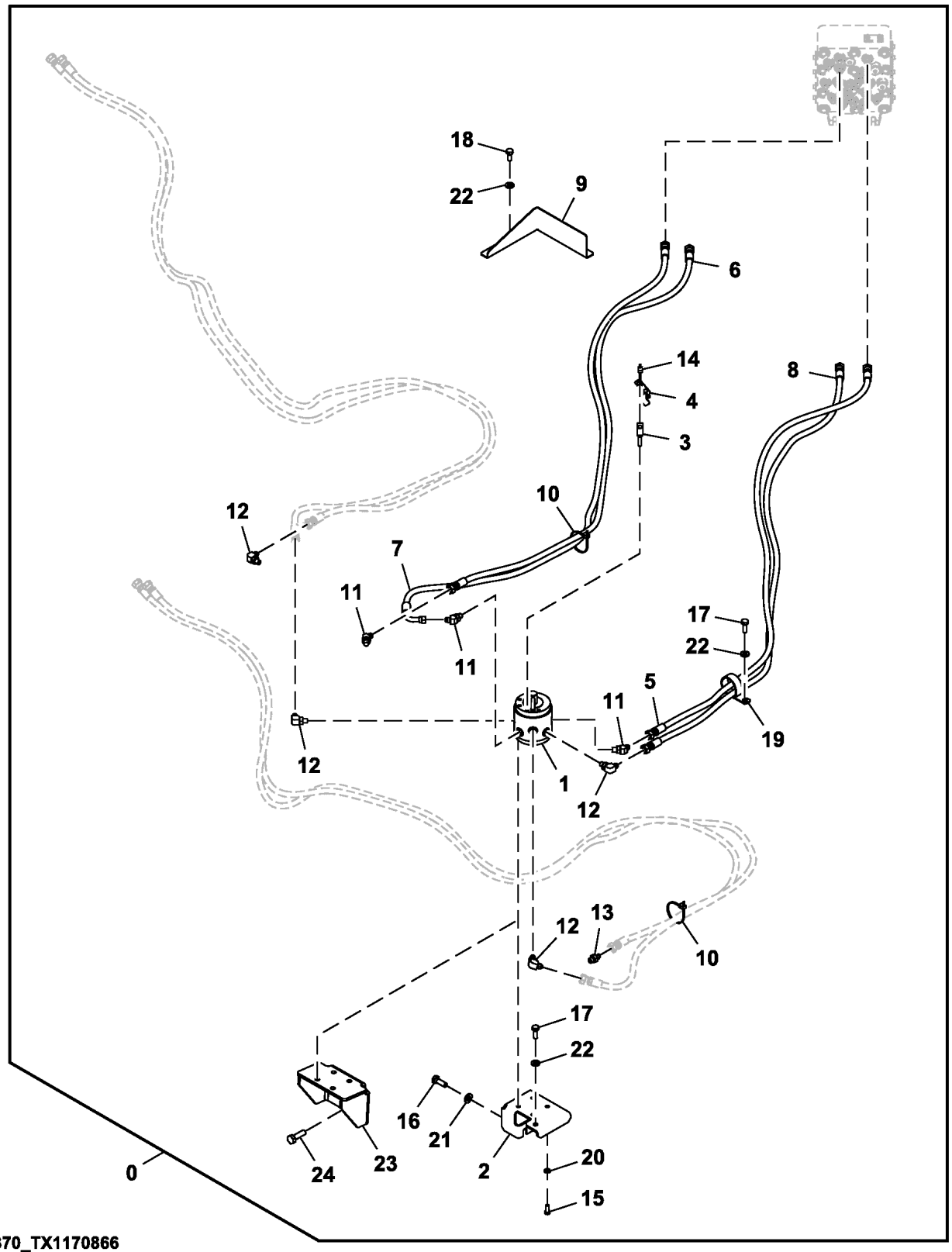

FF107370_TX1170866

Item	*Nº peça*	*Descrição*	*Qtde*	*Nº série*	*Notas*
0	**AT393163**	**Kit - instalação de campo**	**1**		**Pacotes de Produto**
1	4612930	VálVula	1		SUB FOR 9272343, Válvula Rotativa, Componentes em Página Separada
2	FF501968	Apoio	1		
3	9767321	Apoio	1		
4	4665191	Apoio	1		
5	4663086	Mangueira hidráulica	1		
6	4662477	Mangueira hidráulica	1		
7	4663083	Mangueira hidráulica	1		
8	4662479	Mangueira hidráulica	1		
9	3109199	Apoio	1		
10	DH400240	Cinta	2		
11	A852223	Conexão em ângulo	3		
12	A852323	Conexão em ângulo	4		
13	A852123	Adaptador	1		
14	H77698	Cinta	1		SUB FOR 4055311
15	19M7881	Parafuso	4		M8 X 20, SUB FOR J900820
16	19M7403	Parafuso sextavado	2		M12 X 35, SUB FOR J901235
17	19M7662	Parafuso sextavado	2		M10 X 30, SUB FOR J901030
18	19M7402	Parafuso sextavado	2		M10 X 25, SUB FOR J901025
19	4204136	Presilha	1		
20	24M7055	Arruela	4		8.400 X 16 X 1.600 mm, SUB FOR A590108
21	DH400704	Arruela	2		
22	24M7346	Arruela	4		11 X 20 X 2 mm, SUB FOR DH400703
23	FF510126	Apoio	1		
24	19M7403	Parafuso sextavado	1		M12 X 35, SUB FOR J901235

Suction Lines
Conduites d'aspiration
Linhas de Sucção
Líneas de aspiración

TX1103635 A.1

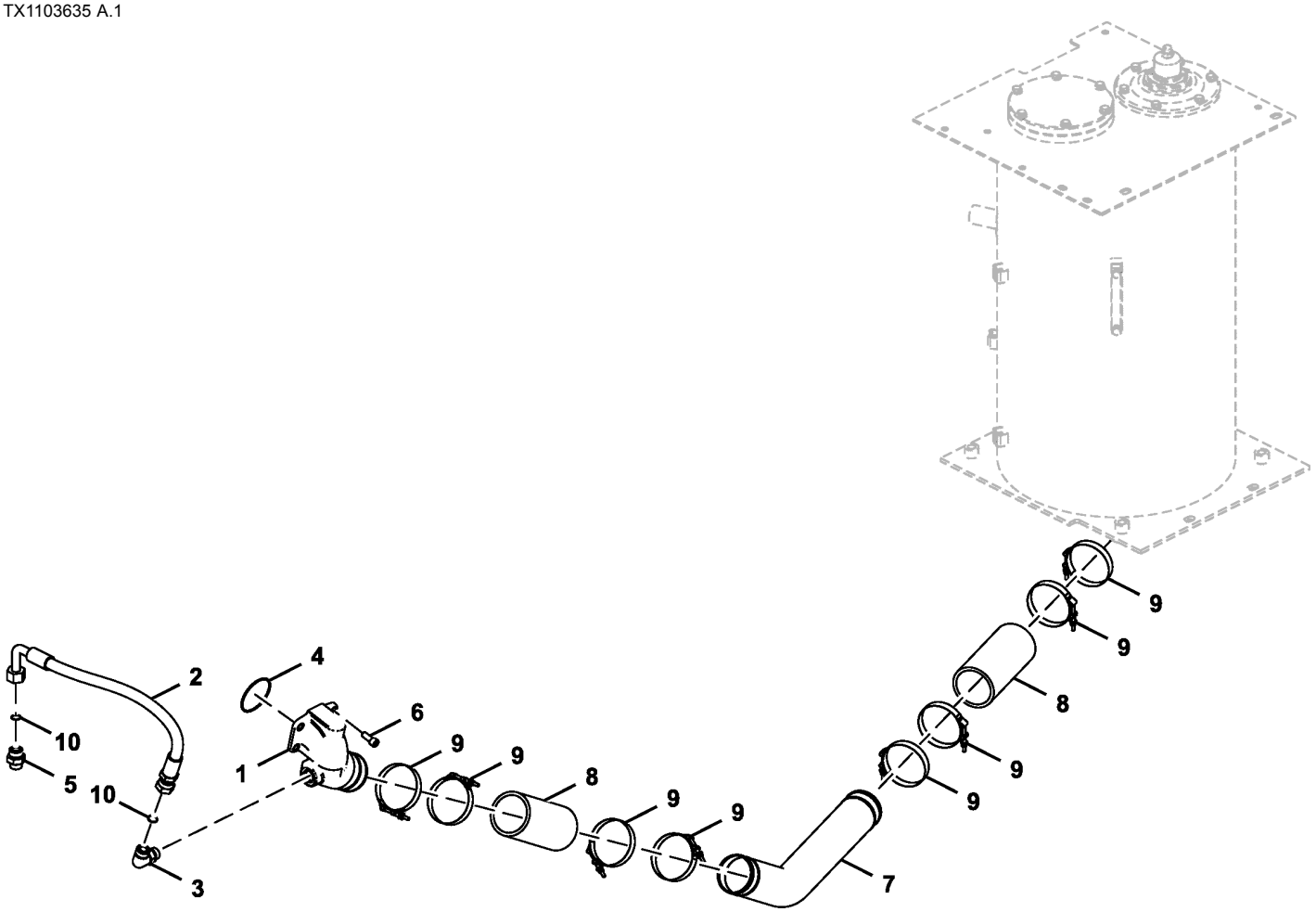

FF107755_TX1103635

Item	*Nº peça*	*Descrição*	*Qtde*	*Nº série*	*Notas*
1	2052673	Coletor	1		
2	4644625	Mangueira hidráulica	1		
3	A853366	Conexão em ângulo	1		
4	CH17854	Junta de vedação	1		SUB FOR A811085
5	A853166	Adaptador	1		
6	19M7988	Parafuso	4		M12 X 30, SUB FOR J781230
7	FF508902	Tubo	1		
8	DH401248	Mangueira	2		
9	AT56658	Abraçadeira para mangueira	8		SUB FOR 4283535
10	T77858	Anel o	2		SUB FOR 4187308

Return Lines, Control Valve To Hydraulic Oil Reservoir
Conduites de retour, entre distributeur et réservoir d'huile hydraulique
Linhas de Retorno, Válvula de Controle ao Reservatório de Óleo Hidráulico
Tuberías de retorno, válvula de control a depósito de aceite hidráulico

TX1224908 A.1

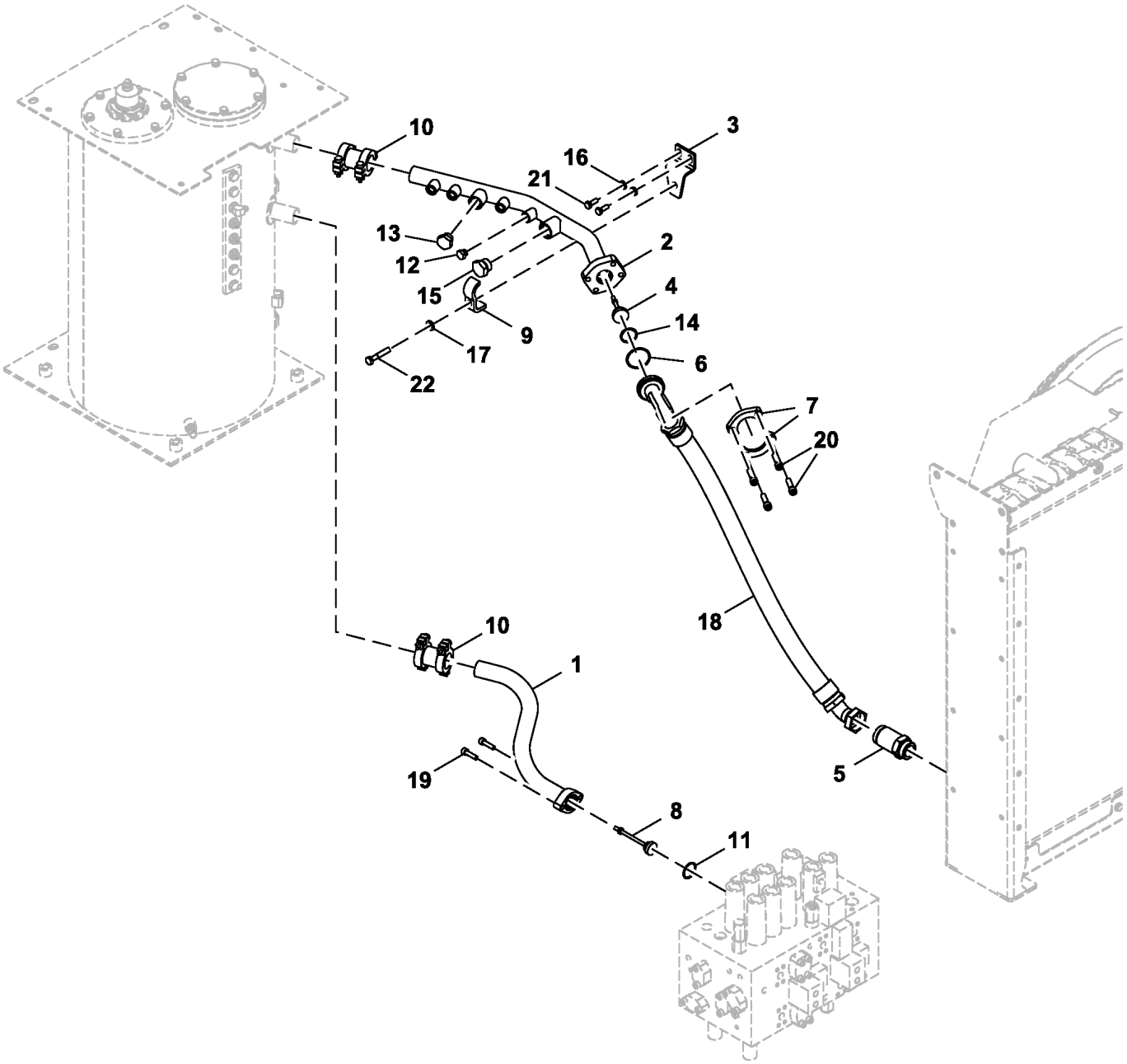

FF800205_TX1224908

Item	*Nº peça*	*Descrição*	*Qtde*	*Nº série*	*Notas*
1	FF509398	Tubo	1		
2	FF509397	Tubo	1		
3	FF509408	Apoio	1		
4	4276584	VálV. controladora de fluxo	1		
5	FF513568	Conexão	1		
6	4510170R	Anel o	1		SUB FOR 4510170
7	4510174	Flange	2		
8	4656988	VálVula	1		
9	4053698	Braçadeira	1		
10	4069801	Engate	2		SUB FOR 4712341
11	A811040	Anel o	1		
12	A885003	Tampão	1		
13	A885006	Plugue	1		
14	40M1861	Anel de pressão	1		SUB FOR Z991718
15	A885008	Tampão	1		
16	24M7346	Arruela	2		11 X 20 X 2 mm, SUB FOR DH400703
17	DH400704	Arruela	1		
18	FF509405	Mangueira hidráulica	1		
19	L159272	Parafuso	2		SUB FOR J781040
20	19M8273	Parafuso	4		M12 X 45, SUB FOR J781245
21	19M7662	Parafuso sextavado	2		M10 X 30, SUB FOR J901030
22	19M7753	Parafuso sextavado	1		M12 X 70, SUB FOR J901270

Return Lines, Control Valve to Hydraulic Cooling Package
Conduites de retour, entre distributeur et bloc de refroidissement hydraulique
Return Lines, Control Valve to Hydraulic Cooling Package
Tuberías de retorno, válvula de control a sistema de enfriamiento hidráulico

TX1103632 B.1

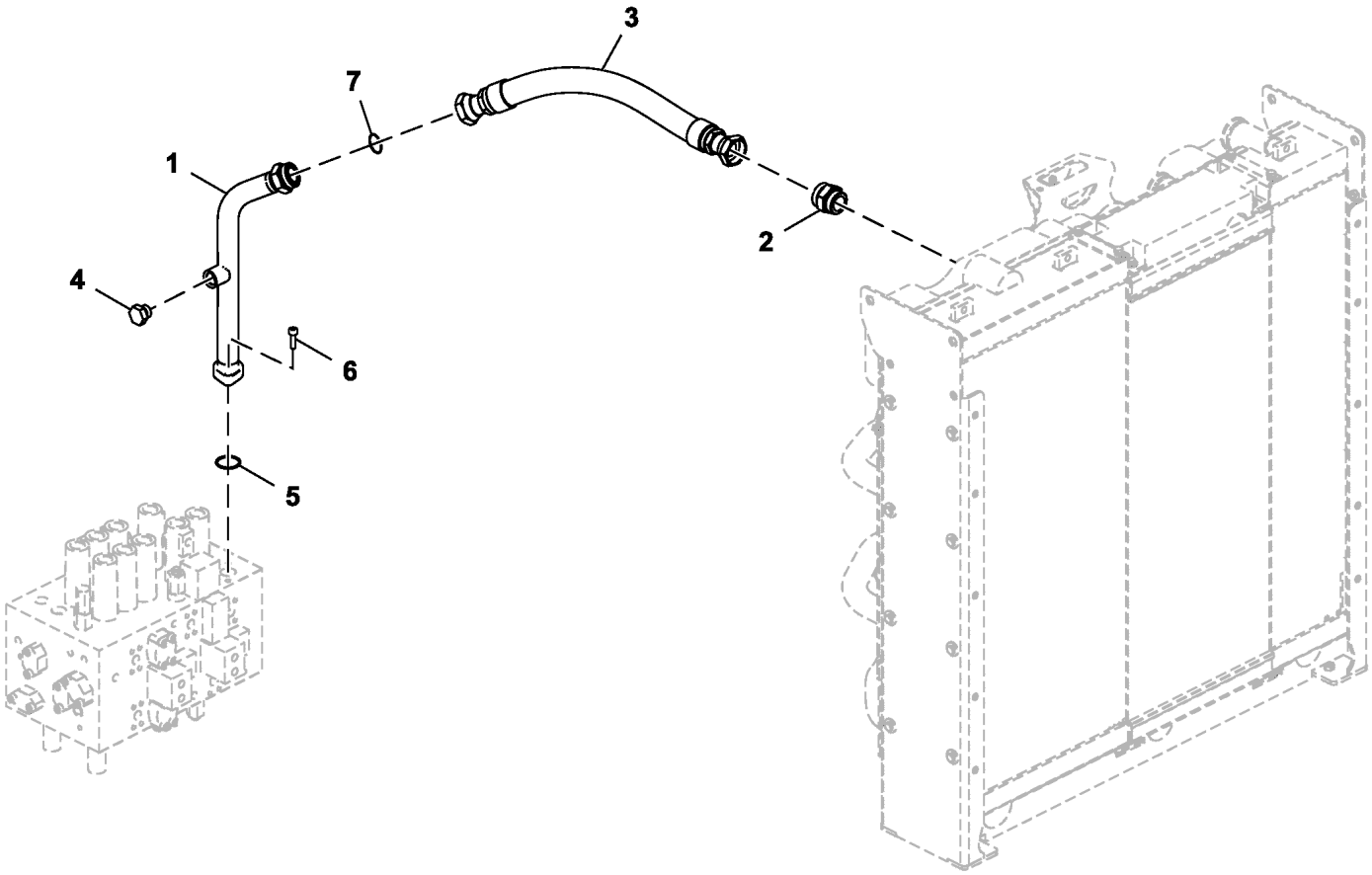

TX1103632

Item	*Nº peça*	*Descrição*	*Qtde*	*Nº série*	*Notas*
1	FF509399	Tubo	1		
2	38H1191	Adaptador	1		ALSO ORDER R26773 AND T78784, 61H1191 NLA
	R26773	Anel o	1		Extremidade do Orifício
	T78784	Anel o	1		Extremidade da Mangueira
3	FF509407	Mangueira hidráulica	1		Fabricar
4	A885006	Plugue	1		
5	A811045R	Anel o	1		SUB FOR A811045
6	19M8337	Parafuso	2		M10 X 30, SUB FOR J781035
7	T78784	Anel o	1		

Drain Lines
Conduites de vidange
Linhas de Drenagem
Líneas de vaciado

TX1104709 A.1

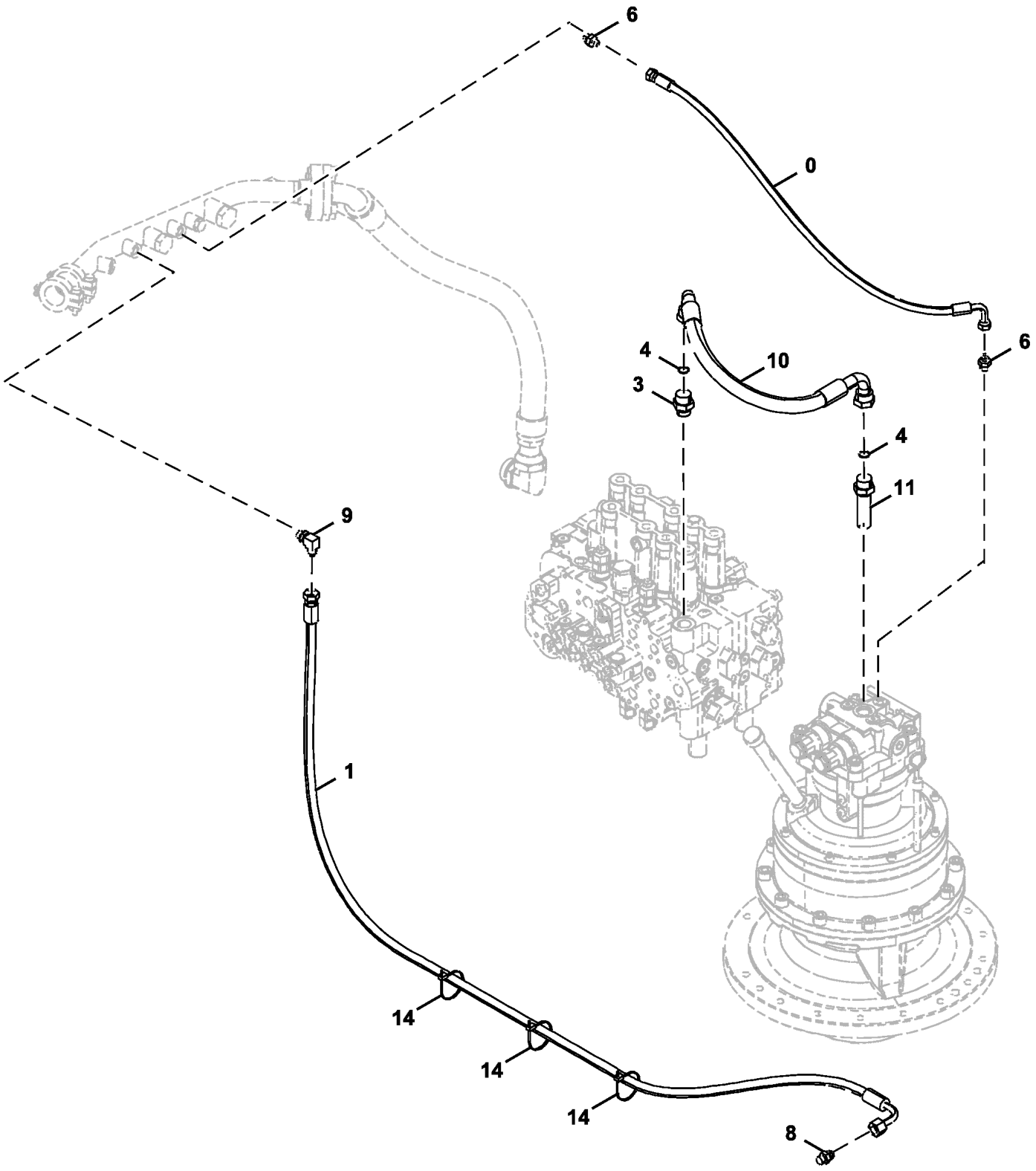

TX1104709

Item	*Nº peça*	*Descrição*	*Qtde*	*Nº série*	*Notas*
0	4453023	Mangueira hidráulica	1		Fabricar
1	4334456	Mangueira hidráulica	1		Fabricar
3	A853166	Adaptador	1		INCLUDES AT318035
	AT318035	Anel o	1		
4	T77858	Anel o	2		SUB FOR 4187308
6	A852133	Adaptador	2		INCLUDES CH11570
	CH11570	Anel o	1		
8	A852134	Adaptador	1		INCLUDES CH11570
	CH11570	Anel o	1		
9	A852334	Conexão em ângulo	1		INCLUDES CH11570
	CH11570	Anel o	1		
10	4656682	Mangueira hidráulica	1		Fabricar
11	4189539	Adaptador	1		INCLUDES CH11570
	CH11570	Anel o	1		
14	DH400240	Cinta	3		

Attenuator Lines (Engine 6068HT105-RE559029)
Conduites d'atténuateur (Engine 6068HT105-RE559029)
Linhas do Atenuador (Engine 6068HT105-RE559029)
Líneas de la atenuadora (Engine 6068HT105-RE559029)

TX1103573 A.1

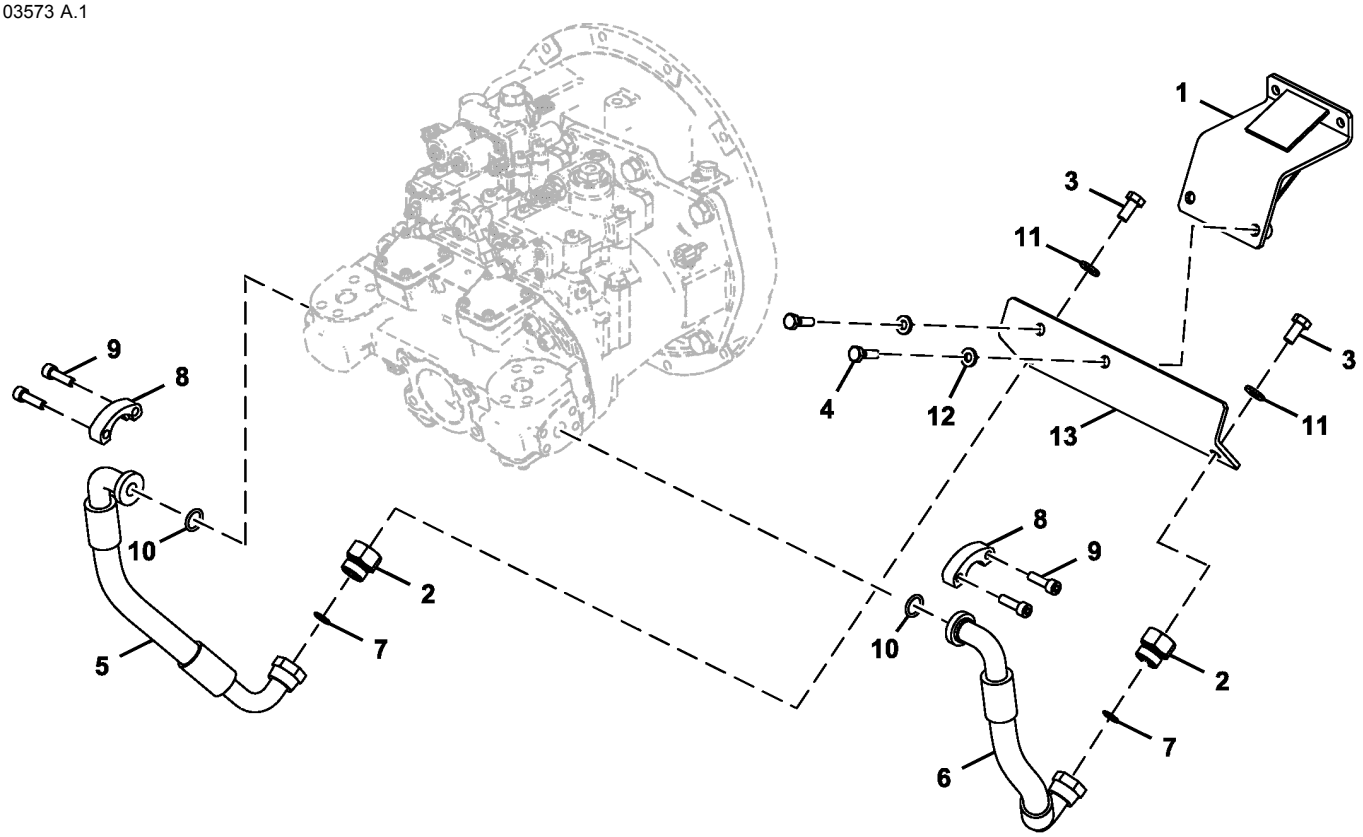

FF108290_TX1103573

Item	*Nº peça*	*Descrição*	*Qtde*	*Nº série*	*Notas*
1	FF510748	Apoio	1		
2	4204882	Tampão	2		
3	19M7872	Parafuso sextavado	2		M12 X 25, SUB FOR J901225
4	19M7550	Parafuso sextavado	2		M10 X 35, SUB FOR J901035
5	4655323	Mangueira hidráulica	1		
6	4655324	Mangueira hidráulica	1		
7	T77858	Anel o	2		SUB FOR 4187308
8	T107446	Conexão flangeada	4		SUB FOR 4506459
9	19M8337	Parafuso	8		M10 X 30, SUB FOR J781035
10	971489	Anel o	2		SUB FOR Z971489
11	DH400704	Arruela	2		
12	24M7346	Arruela	2		11 X 20 X 2 mm, SUB FOR DH400703
13	FF512474	Apoio	1		

Attenuator Lines (Engine 6068HT109 RE563674, 6068HT112 RE570113, 6068HT129 DZ105415-)
Conduites d'atténuateur (Engine 6068HT109 RE563674, 6068HT112 RE570113, 6068HT129 DZ105415-)
Linhas do Atenuador (Engine 6068HT109 RE563674, 6068HT112 RE570113, 6068HT129 DZ105415-)
Líneas de la atenuadora (Engine 6068HT109 RE563674, 6068HT112 RE570113, 6068HT129 DZ105415-)

TX1224596 A.1

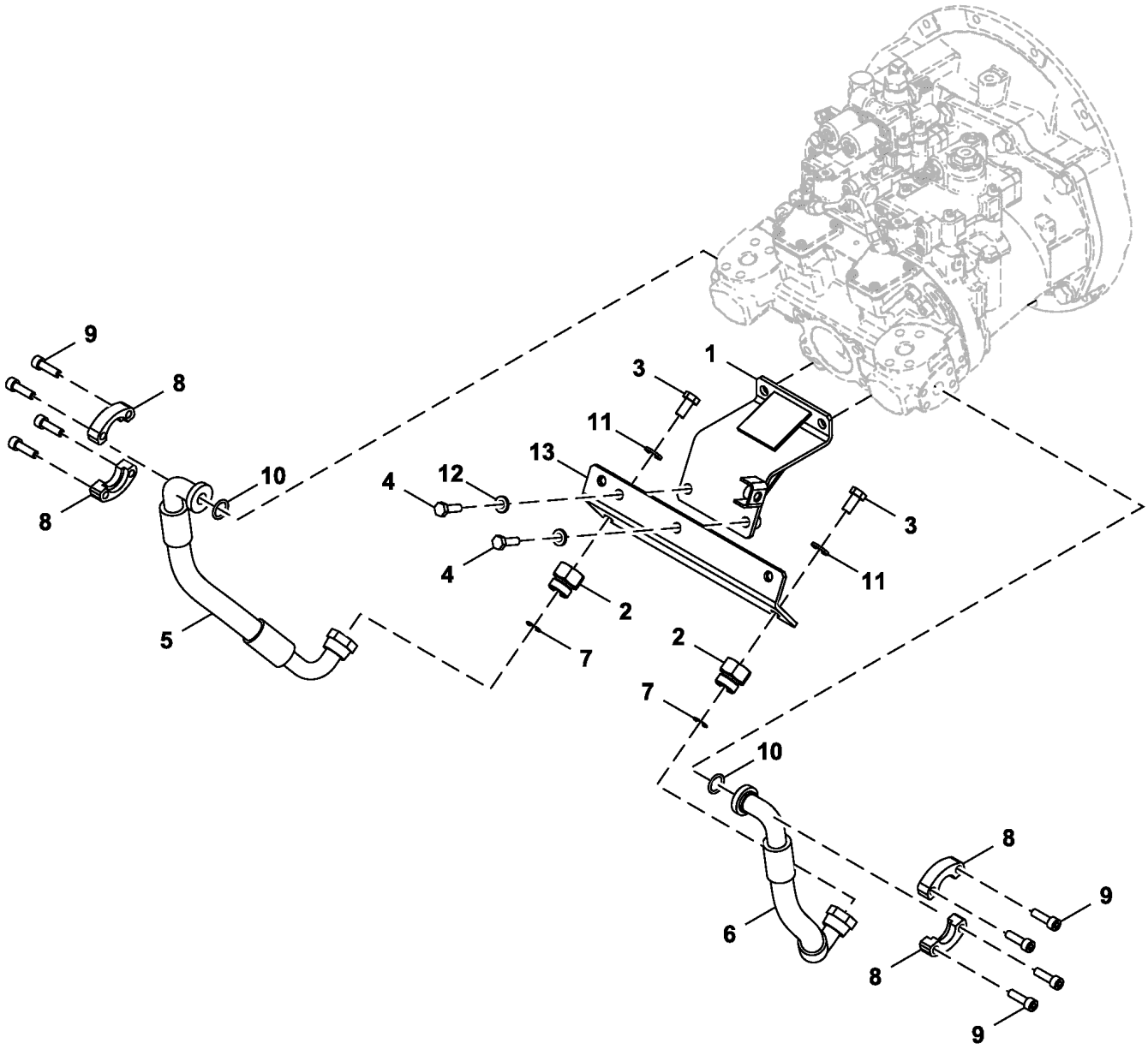

FF801744_TX1224596

Item	*Nº peça*	*Descrição*	*Qtde*	*Nº série*	*Notas*
1	FF510748	Apoio	1		
2	4204882	Tampão	2		
3	19M7872	Parafuso sextavado	2		M12 X 25, SUB FOR J901225
4	19M7550	Parafuso sextavado	2		M10 X 35, SUB FOR J921035
5	4655323	Mangueira hidráulica	1		
6	4655324	Mangueira hidráulica	1		Fabricar
7	T77858	Anel o	2		SUB FOR 4187308
8	T107446	Conexão flangeada	4		SUB FOR 4506459
9	19M8337	Parafuso	8		M10 X 30, SUB FOR J781035
10	T59014	Anel o	2		SUB FOR Z971489
11	DH400704	Arruela	2		
12	24M7346	Arruela	2		11 X 20 X 2 mm, SUB FOR DH400703
13	FF512474	Apoio	1		

Delivery Lines
Conduites d'alimentation
Linhas de Distribuição
Líneas de entrega

TX1103763 A.1

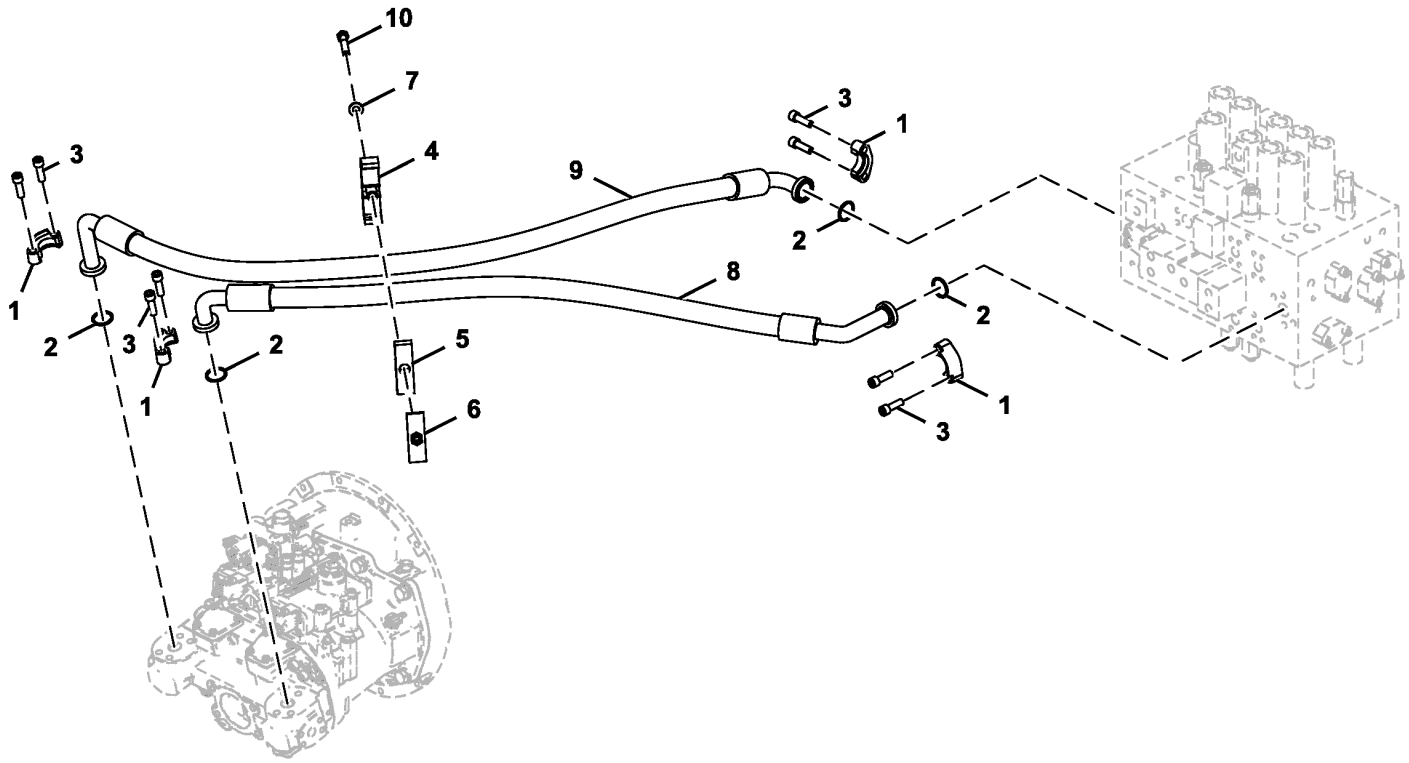

FF107756_TX1103763

Item	*Nº peça*	*Descrição*	*Qtde*	*Nº série*	*Notas*
1	4085560	Conexão flangeada	8		
2	966993	Anel o	4		SUB FOR Z966993
3	19M9163	Parafuso	16		M12 X 40, SUB FOR J781240
4	8061722	Braçadeira	1		
5	3072291	Isolador	1		
6	9738975	Braçadeira	1		
7	DH400704	Arruela	1		
8	DH400853	Mangueira hidráulica	1		
9	FF508335	Mangueira	1		
10	19M7364	Parafuso sextavado	1		M12 X 80, SUB FOR J901280

Front Lines
Conduites avant
Linhas Dianteiras
Líneas delanteras

TX1104743 B.2

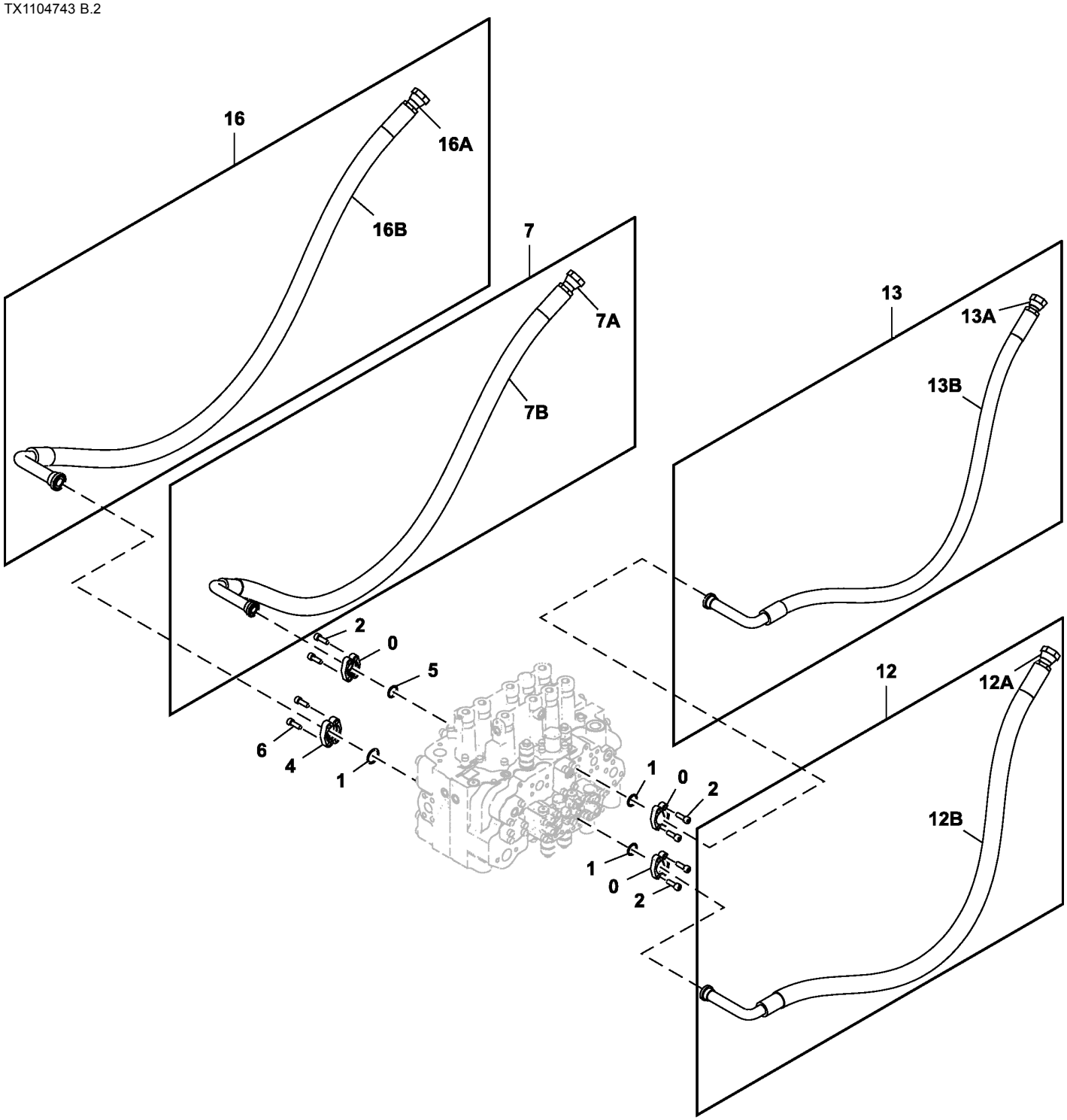

TX1104743

Item	*Nº peça*	*Descrição*	*Qtde*	*Nº série*	*Notas*
0	R29424	Conexão flangeada	6		SUB FOR 986910
1	T59014	Anel o	3		SUB FOR 971489
2	19M7576	Parafuso	12		M10 X 30, SUB FOR J781030
4	H61354	Conexão flangeada	2		SUB FOR 962453
5	966993	Anel o	1		
6	19M7576	Parafuso	4		M10 X 30, SUB FOR J781030
7	.....	Mangueira hidráulica	1		9264581 NLA
7A	4639528	Mangueira hidráulica	1		OD 1.55 in., MARKED 350–25
7B	4327294	Proteção de mangueira	1		
12	.....	Mangueira hidráulica	1		9244235 NLA
12A	4626738	Mangueira hidráulica	1		OD 1.20 in., MARKED 350–19
12B	4327294	Proteção de mangueira	1		
13	.....	Mangueira hidráulica	1		9234888 NLA
13A	4614167	Mangueira hidráulica	1		
13B	4327294	Proteção de mangueira	1		
16	.....	Mangueira hidráulica	1		9234887 NLA
16A	4614165	Mangueira hidráulica	1		
16B	4327294	Proteção de mangueira	1		

Boom Cylinder Lines
Conduites de vérin de flèche
Linhas do Cilindro da Lança
Líneas de cilindro de aguilón

TX1104275 A.1

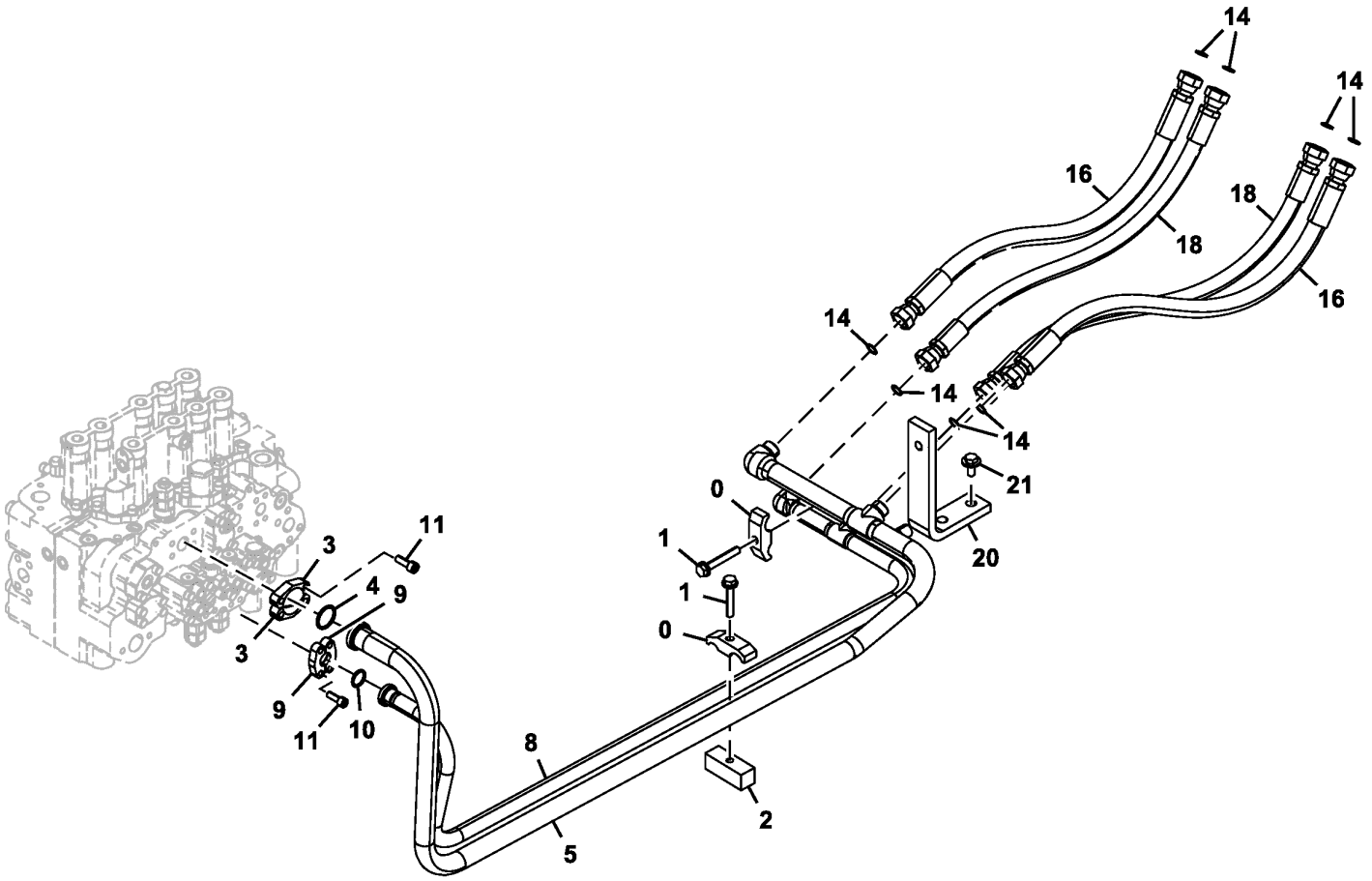

TX1104275

Item	*Nº peça*	*Descrição*	*Qtde*	*Nº série*	*Notas*
0	4153488	Braçadeira	2		
1	.....	Parafuso c/arruela	2		J271270 NLA
	19M7753	Parafuso sextavado	1		M12 X 70, SUB FOR J901270
	24M7345	Arruela	1		13.500 X 24 X 2.500 mm
2	4209157	Porca soldável	1		
3	H61354	Conexão flangeada	2		SUB FOR 962453
4	966993	Anel o	1		
5	8098306	Tubo	1		
8	8098305	Tubo	1		
9	R29424	Conexão flangeada	2		SUB FOR Z986910
10	T59014	Anel o	1		24.994 X 3.531 mm (63/64" X 0.139"), SUB FOR Z971489
11	19M7576	Parafuso	8		M10 X 30, SUB FOR J781030
14	T77858	Anel o	8		18.771 X 1.778 mm (0.739" X 0.070"), SUB FOR 4187308
16	4661965	Mangueira hidráulica	2		SUB FOR 4614162, THIS APPLICATION
18	4660944	Mangueira hidráulica	2		SUB FOR 4642488
20	9766968	Suporte	1		SUB FOR 4417635, THIS APPLICATION
21	.....	Parafuso c/arruela	2		J281230 NLA
	19M8011	Parafuso sextavado	2		M12 X 30, SUB FOR Z449490
	24H1748	Arruela	2		1/2" X 1-1/4" X 0.105", SUB FOR Z449490 SUB FOR 4249324, THIS APPLICATION

Swing Motor Lines From Control Valve
Conduites de moteur de pivotement venant du distributeur
Linhas do Motor do Giro da Válvula de Controle
Líneas de motor de giro desde válvula de control

TX1103568 A.1

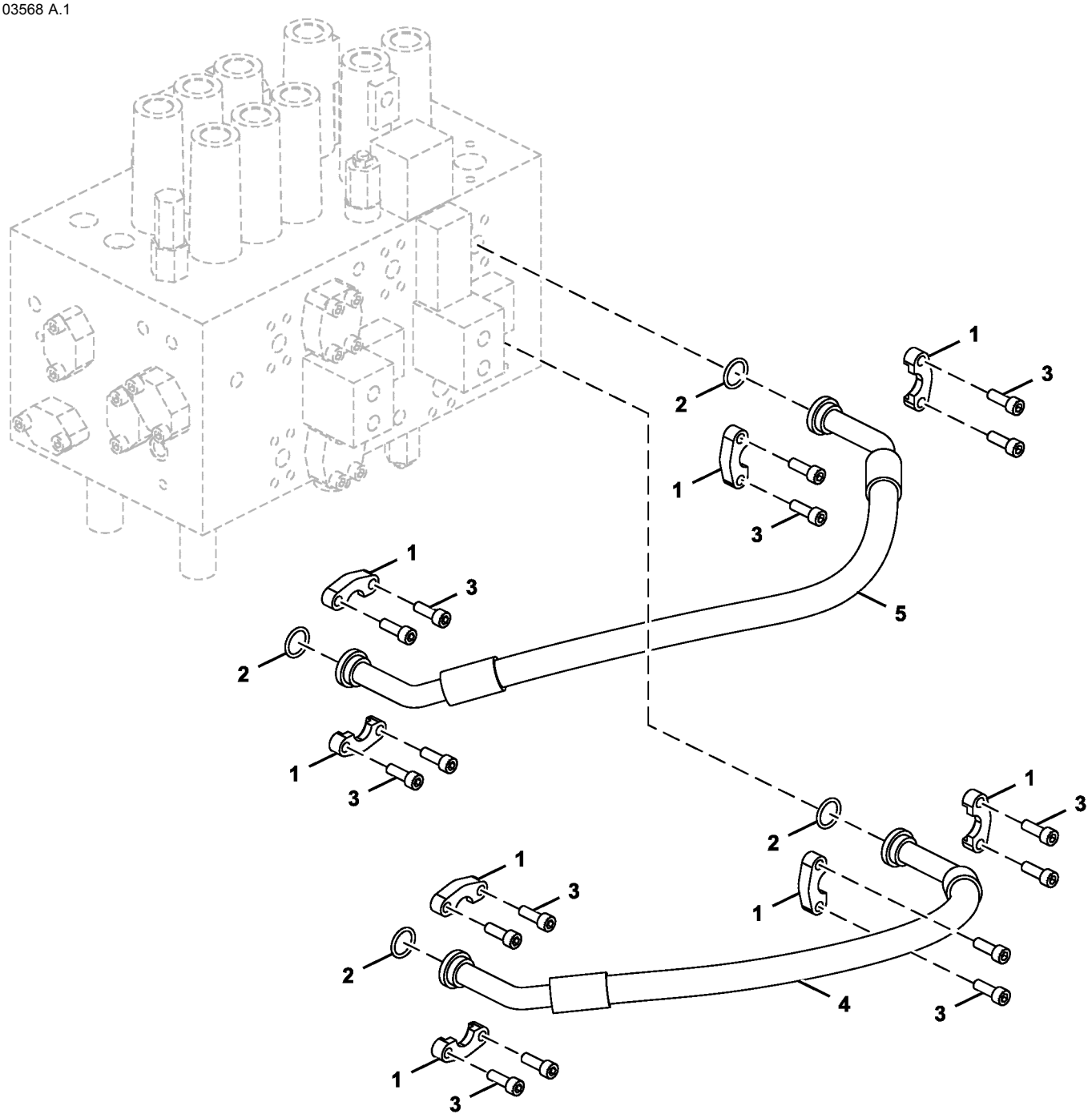

FF512509_TX1103568

Item	*Nº peça*	*Descrição*	*Qtde*	*Nº série*	*Notas*
1	986910	Conexão flangeada	8		SUB FOR Z986910
2	971489	Anel o	4		SUB FOR Z971489
3	19M7576	Parafuso	16		M10 X 30, SUB FOR J781030
4	4626739	Mangueira hidráulica	1		
5	4660220	Mangueira hidráulica	1		

Pilot Lines, Control Valve To Pilot Oil Filter
Conduites de commande, entre distributeur et filtre à huile de commande
Linhas Piloto, Válvula de Controle ao Filtro de Óleo Piloto
Tuberías de control, válvula de control a filtro de aceite de control

TX1103544 C.1

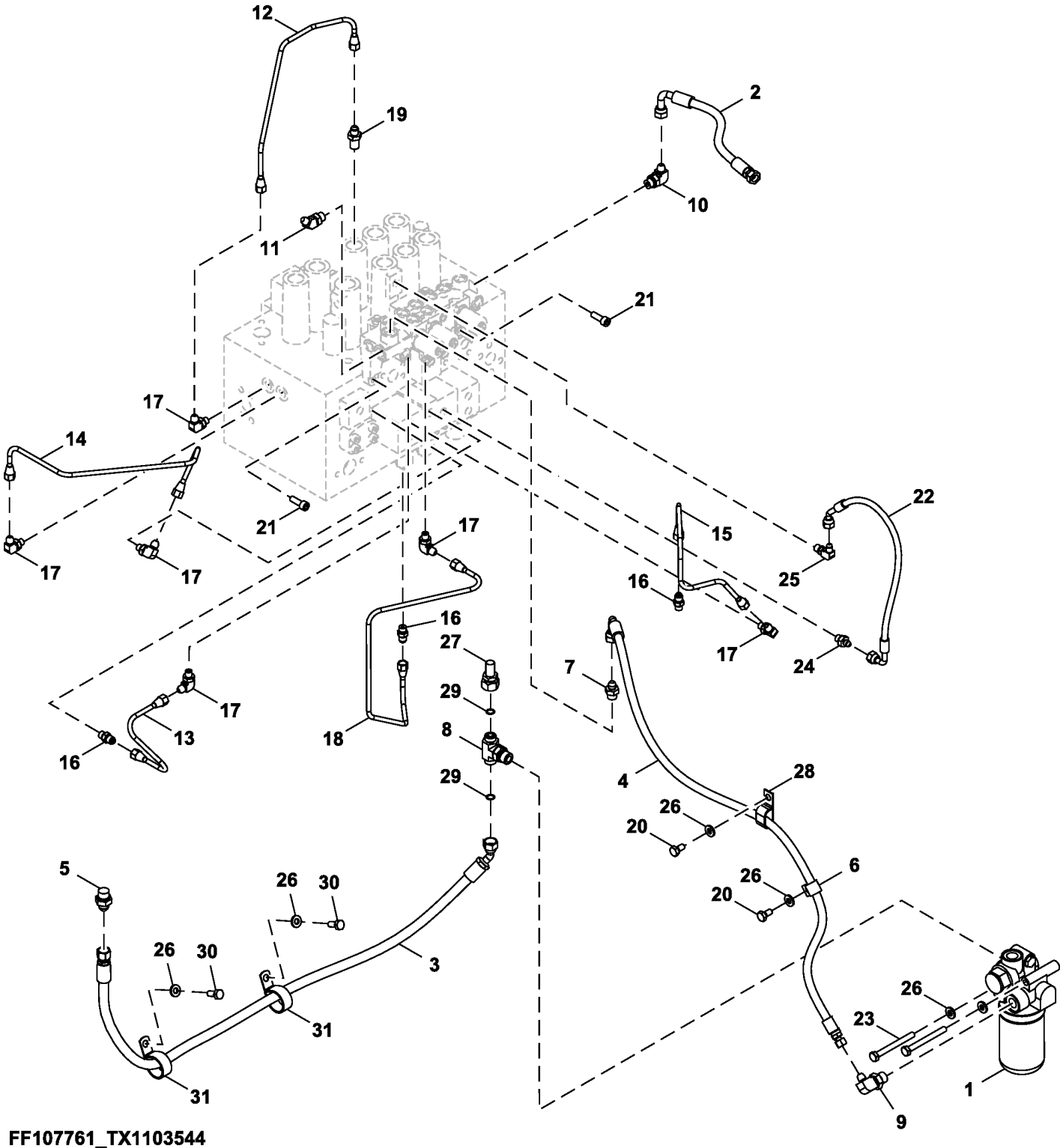

FF107761_TX1103544

Item	*Nº peça*	*Descrição*	*Qtde*	*Nº série*	*Notas*
1	4629717	Filtro	1		Componentes Adicionais em Página Separada
2	4630939	Mangueira hidráulica	1		Fabricar
3	FF510150	Mangueira	1		
4	DH400911	Mangueira hidráulica	1		Fabricar
5	A852144	Adaptador	1		
6	T28949	Braçadeira	1		SUB FOR 4190273
7	A852133	Adaptador	1		
8	A853544	Conexão em t	1		
9	A852343	Conexão em ângulo	1		
10	A852333	Conexão em ângulo	1		
11	4190244	Conexão em ângulo	1		SUB FOR A852233
12	4625330	Tubulação	1		
13	4625323	Tubulação	1		
14	4639990	Tubulação	1		
15	4639992	Tubulação	1		
16	4255304	Conexão	3		
17	4293950	Conexão	6		
18	4639993	Tubulação	1		
19	4339541	Conexão	1		
20	19M7938	Parafuso sextavado	2		M10 X 20, SUB FOR J901020
21	19M7576	Parafuso	2		M10 X 30, SUB FOR J781030
22	4643029	Mangueira hidráulica	1		Fabricar
23	19M7668	Parafuso sextavado	2		M10 X 100, SUB FOR J901000
24	A852122	Adaptador	1		
25	4154670	Conexão em ângulo	1		SUB FOR A852322
26	24M7346	Arruela	6		11 X 20 X 2 mm, SUB FOR DH400703
27	AT312932	Conexão	1		
28	T32854	Braçadeira	1		SUB FOR 4190282
29	T77857	Anel o	2		SUB FOR 4138938
30	19M7402	Parafuso sextavado	2		M10 X 25, SUB FOR J901025
31	AT131725	Presilha	2		SUB FOR 4190291

Pilot Oil Filter Components
Composants de filtre à huile de commande
Componentes do Filtro de Óleo Piloto
Componentes del filtro de aceite piloto

TX1149024 A.1

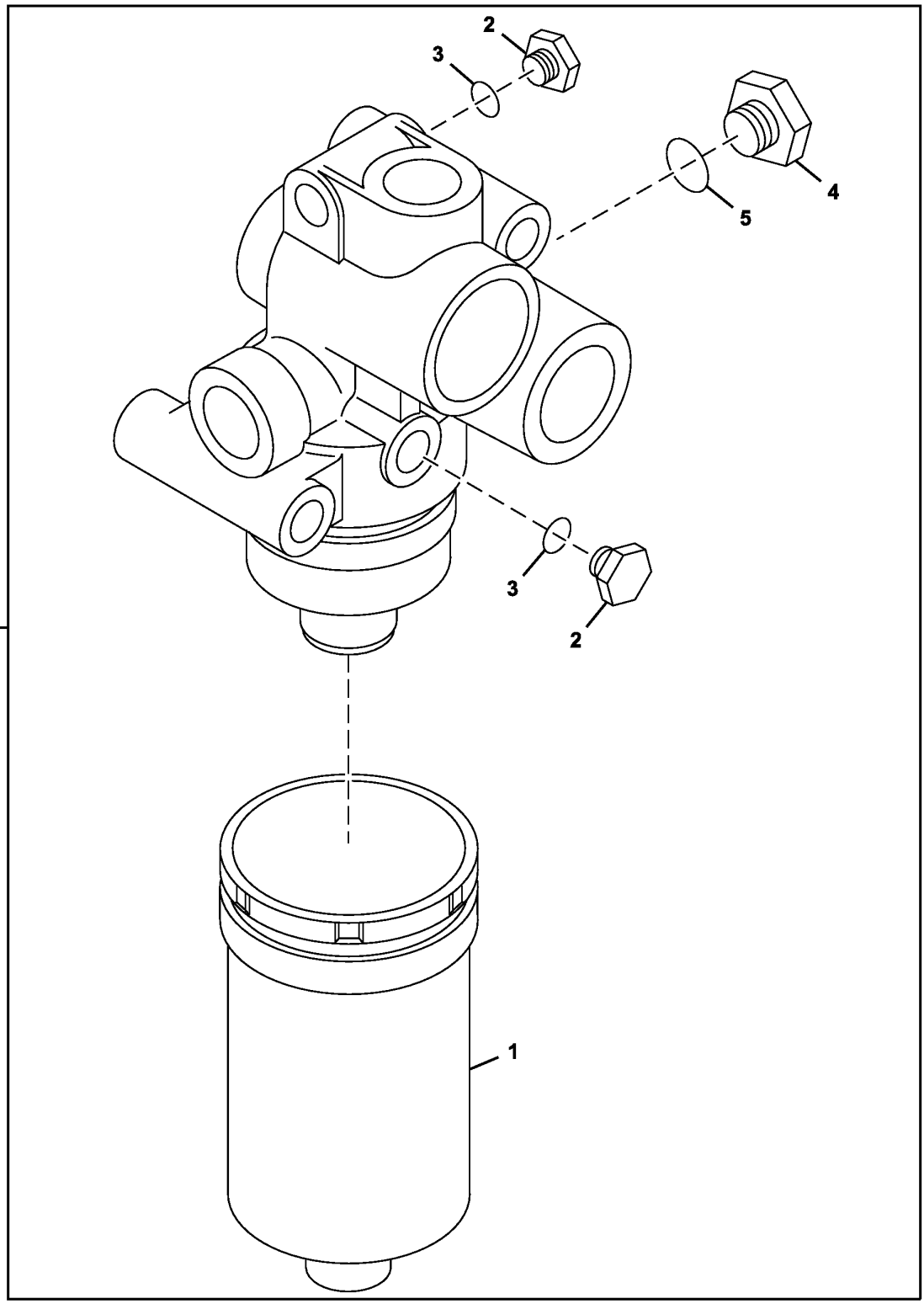

Item	*Nº peça*	*Descrição*	*Qtde*	*Nº série*	*Notas*
0	4629717	Filtro	1		Óleo Piloto
1	4630525	Elemento de filtro	1		
2	4174541	Conexão	2		SUB FOR A885004
3	957366	Anel o	2		
4	A885002	Plugue	1		
5	4506418	Anel o	1		

Pilot Lines, Pilot Signal Manifold to Left Pilot Controller
Conduites pilotes, entre collecteur de signal pilote et contrôleur pilote gauche
Linhas Piloto, Coletor do Sinal Piloto ao Controlador Piloto Esquerdo
Tuberías piloto, colector de señales piloto a controlador piloto izquierdo

TX1089799 A.1

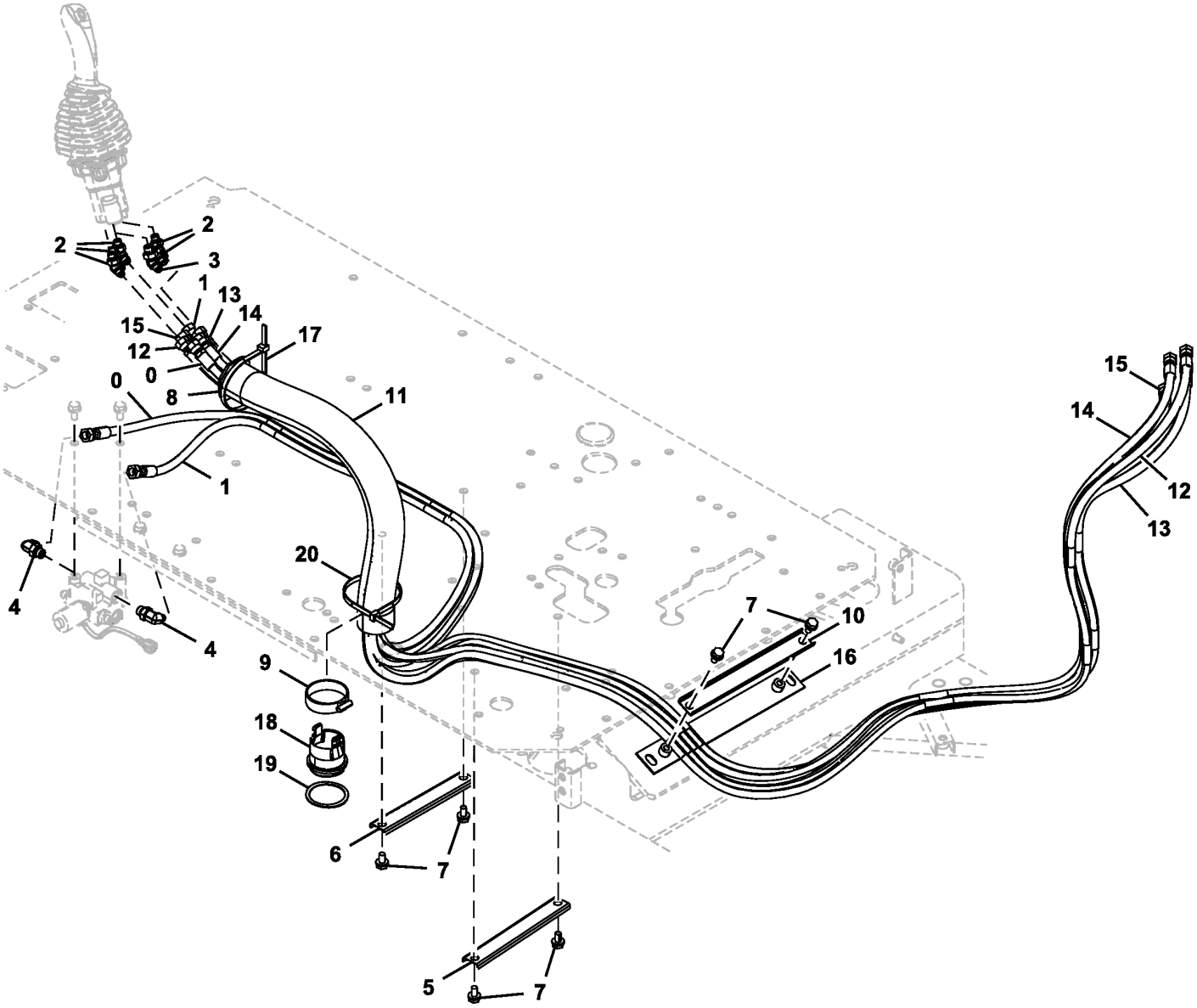

TX1089799

Item	*Nº peça*	*Descrição*	*Qtde*	*Nº série*	*Notas*
0	4707581	Mangueira	1		
1	4707585	Mangueira	1		
2	A852223	Conexão em ângulo	5		INCLUDES 957366
	957366	Anel o	1		
3	A852233	Conexão em ângulo	1		INCLUDES 4297380
	4297380	Anel o	1		
4	A852333	Conexão em ângulo	2		INCLUDES 4297380
	4297380	Anel o	1		SUB FOR 4622346, 4509180 AND 4674883
5	4465377	Abraçadeira para mangueira	1		
6	4436124	Braçadeira	1		
7	.....	Parafuso c/arruela	6		J271020 NLA
	19M7938	Parafuso sextavado	6		M10 X 20, SUB FOR J901020
	24M7346	Arruela	6		11 X 20 X 2 mm, SUB FOR J222010
8	3079728	Bucha	1		
9	4351774	Braçadeira	1		
10	4341877	Perfil "u"	1		
11	4629782	Proteção	1		
12	4707576	Mangueira	1		
13	4643180	Mangueira	1		SUB FOR 4629707
14	4681879	Mangueira	1		
15	4707578	Mangueira	1		
16	9765409	Apoio	1		
17	H77698	Cinta	1		SUB FOR 4323613
18	FYA00000261	Bucha	1		
19	FYA00000262	Espaçador	1		
20	H77698	Cinta	1		SUB FOR 4121859

Pilot Lines, Pilot Signal Manifold To Pilot Shutoff Valve
Conduites pilotes, collecteur de signal pilote vers soupape d'arrêt pilote
Linhas Piloto, Coletor do Sinal Piloto à Válvula de Fechamento Piloto
Líneas piloto, colector de señales piloto a válvula de corte de piloto

TX1089804 A.1

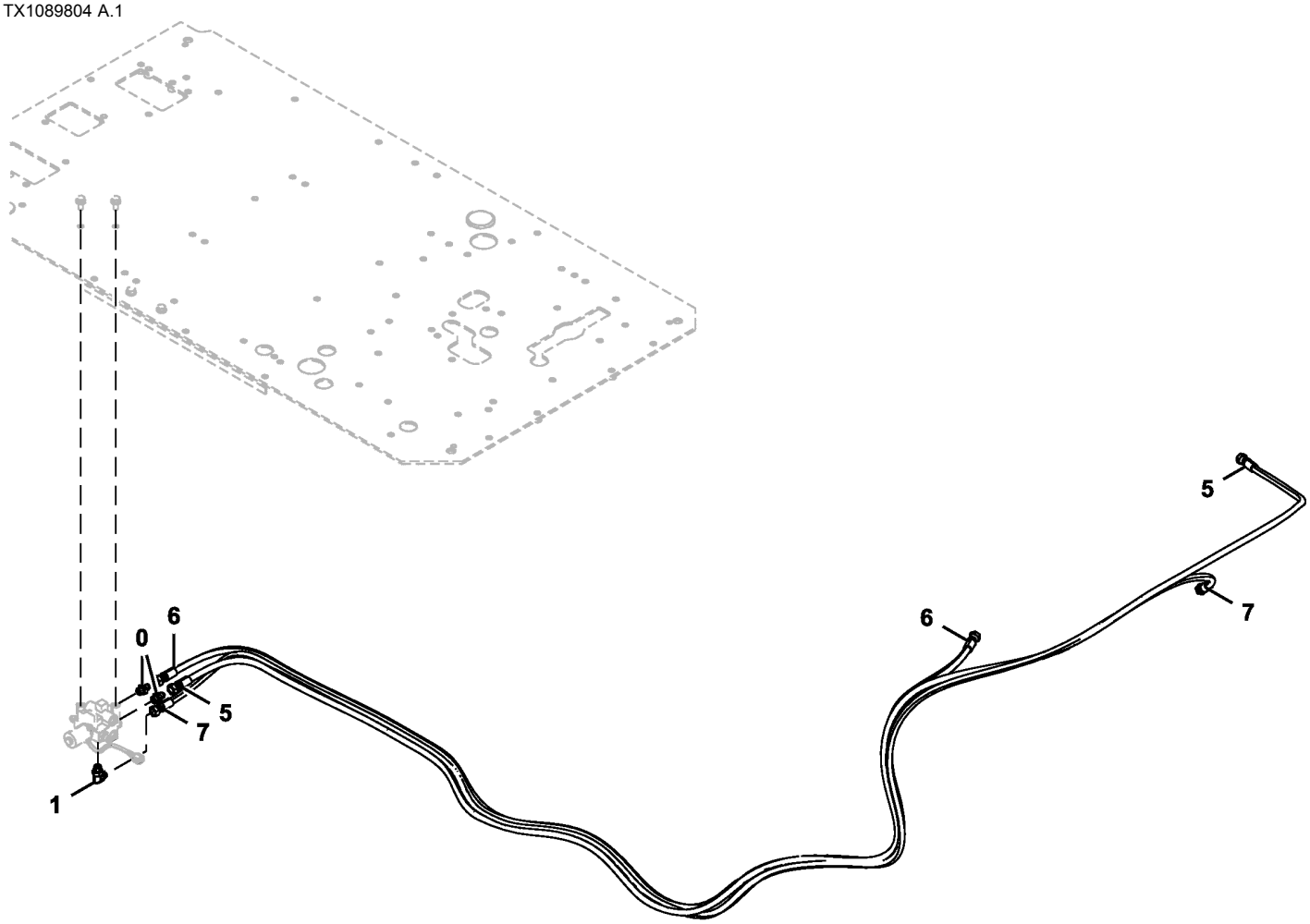

TX1089804

Item	*Nº peça*	*Descrição*	*Qtde*	*Nº série*	*Notas*
0	A852133	Adaptador	2		INCLUDES 4297380
	4297380	Anel o	1		SUB FOR 4622346, 4509180 AND 4674883
1	A852333	Conexão em ângulo	1		INCLUDES 4297380
	4297380	Anel o	1		SUB FOR 4622346, 4509180 AND 4674883
5	4719393	Mangueira	1		
6	4719395	Mangueira	1		
7	4719394	Mangueira	1		

Pilot Lines, Pilot Signal Manifold to Travel Pilot Valve
Conduites de commande, entre collecteur de signal de commande et soupape de contrôle
Linhas Piloto, Coletor do Sinal Piloto à Válvula Piloto de Deslocamento
Tuberías de piloto, colector de señales piloto a válvula de control de propulsión

TX1088964 B.1

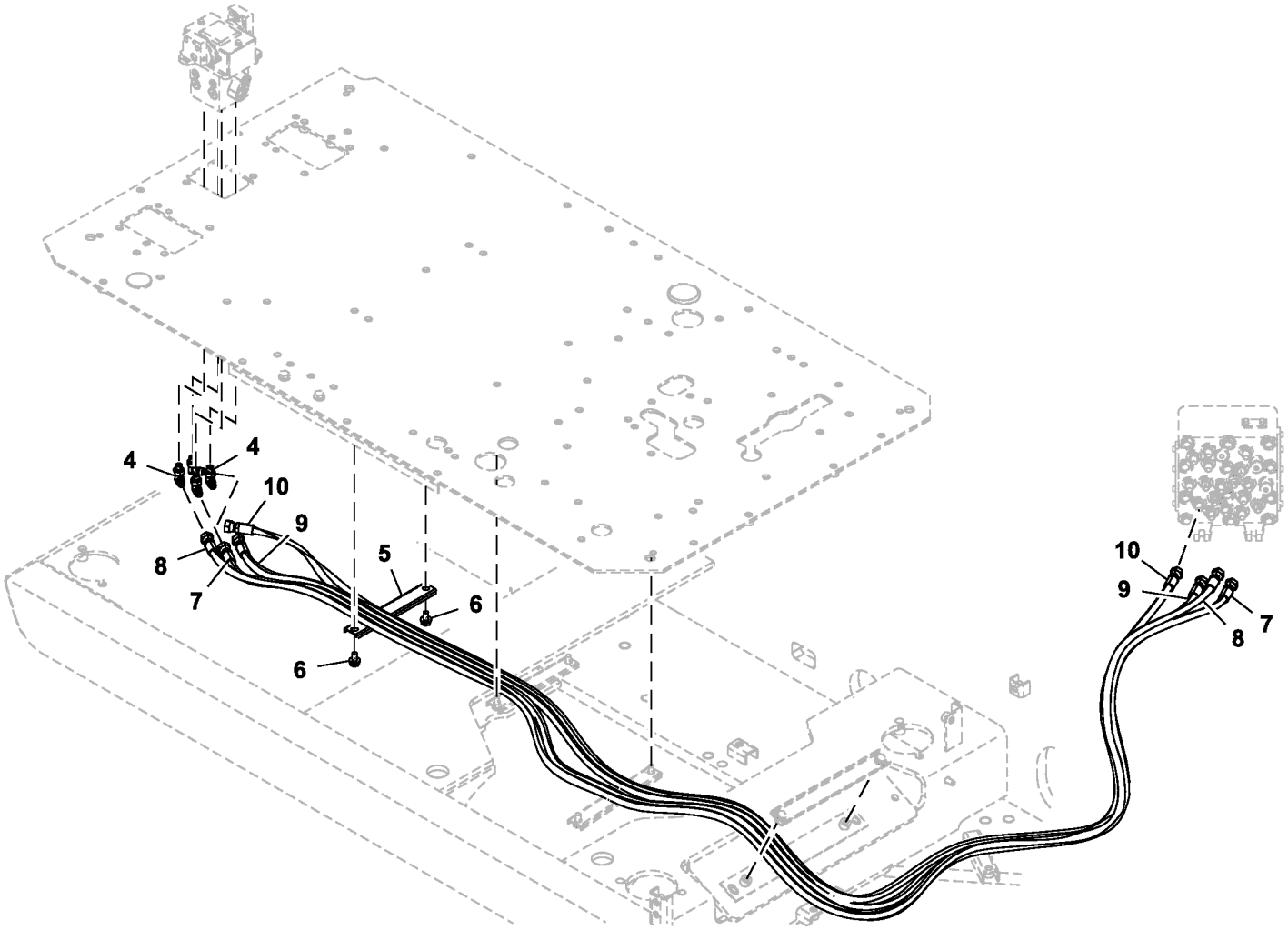

TX1088964

Item	*Nº peça*	*Descrição*	*Qtde*	*Nº série*	*Notas*
4	A852323	Conexão em ângulo	4		INCLUDES 957366
	957366	Anel o	1		
5	4436124	Braçadeira	1		
6	.....	Parafuso c/arruela	2		J271020 NLA
	19M7938	Parafuso sextavado	2		M10 X 20, SUB FOR J901020
	24M7346	Arruela	2		11 X 20 X 2 mm, SUB FOR J222010
7	4655171	Mangueira	1		
8	4639629	Mangueira	1		
9	4719387	Mangueira	1		
10	4719388	Mangueira	1		

Pilot Lines, Pilot Signal Manifold to Right Pilot Controller
Conduites de commande, entre collecteur de signal pilote et contrôleur pilote droit
Linhas Piloto, Coletor do Sinal Piloto ao Controlador do Piloto Direito
Tuberías de control, colector de señales piloto a palanca de control derecha

TX1089801 B.2

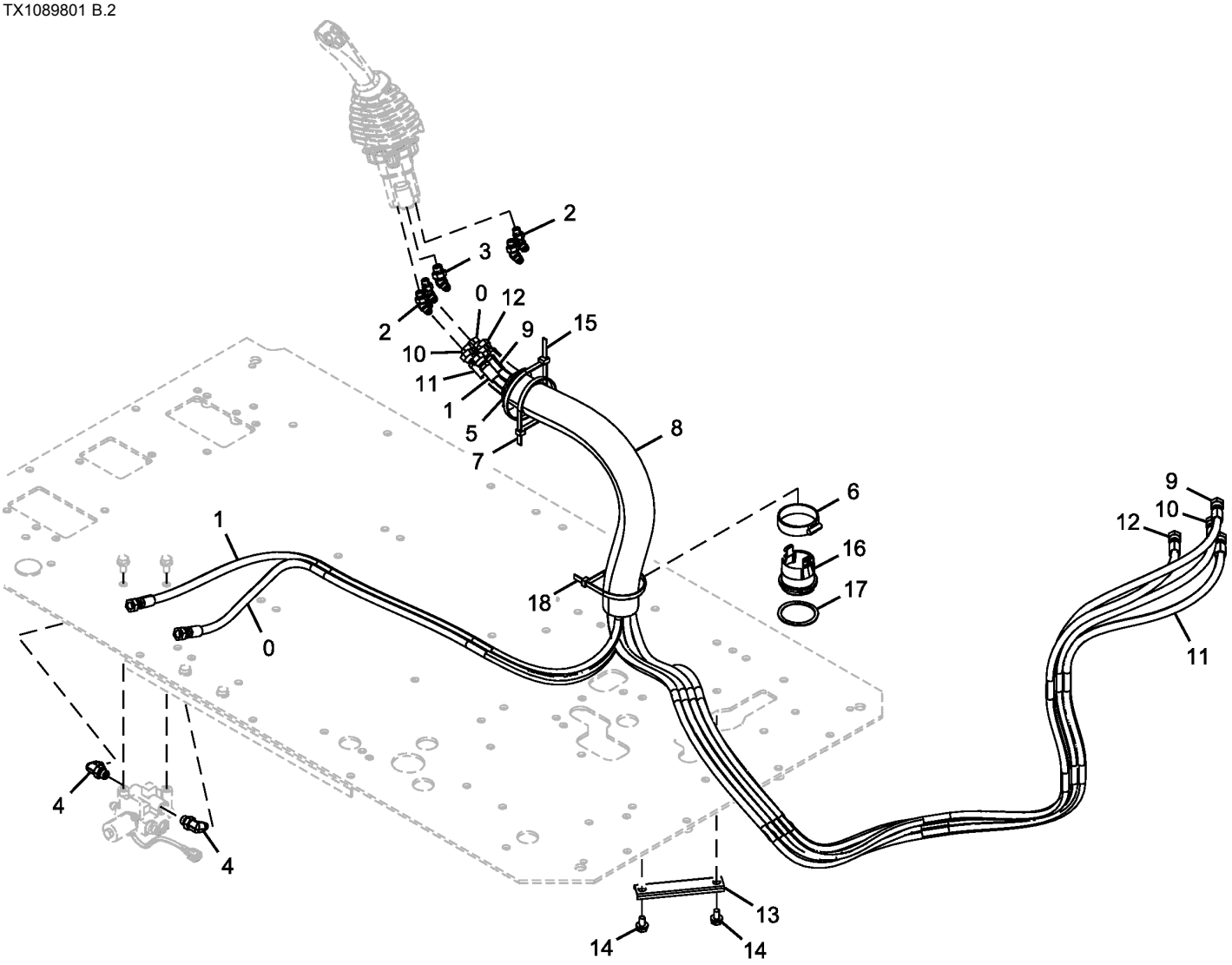

TX1089801

Item	*Nº peça*	*Descrição*	*Qtde*	*Nº série*	*Notas*
0	4713022	Mangueira	1		
1	4713021	Mangueira	1		
2	A852223	Conexão em ângulo	5		INCLUDES 957366
	957366	Anel o	1		
3	A852233	Conexão em ângulo	1		INCLUDES 4297380
	4297380	Anel o	1		
4	A852333	Conexão em ângulo	2		INCLUDES 4622346
	4297380	Anel o	1		SUB FOR 4622346, 4509180 AND 4674883
5	3079728	Bucha	1		
6	4351774	Braçadeira	1		
7	H77698	Cinta	1		SUB FOR 4121859
8	4629782	Proteção	1		
9	4661819	Mangueira hidráulica	1		
10	4707586	Mangueira	1		
11	4707588	Mangueira	1		
12	4656533	Mangueira hidráulica	1		
13	4342692	Perfil "u"	1		
14	.....	Parafuso c/arruela	2		J271020 NLA
	19M7938	Parafuso sextavado	2		M10 X 20, SUB FOR J901020
	24M7346	Arruela	2		11 X 20 X 2 mm, SUB FOR J222010
15	H77698	Cinta	1		SUB FOR 4323613
16	FYA00000261	Bucha	1		
17	FYA00000262	Espaçador	1		
18	H77698	Cinta	1		SUB FOR 4121859

Pilot Lines, Travel Pilot Valve To Pilot Shutoff Valve
Conduites pilotes, entre soupape de contrôle de déplacement et vanne d'arrêt pilote
Linhas Piloto, Válvula Piloto de Deslocamento à Válvula de Fechamento Piloto
Tuberías piloto, válvula de control piloto de propulsión a válvula de corte piloto

TX1089798 A.1

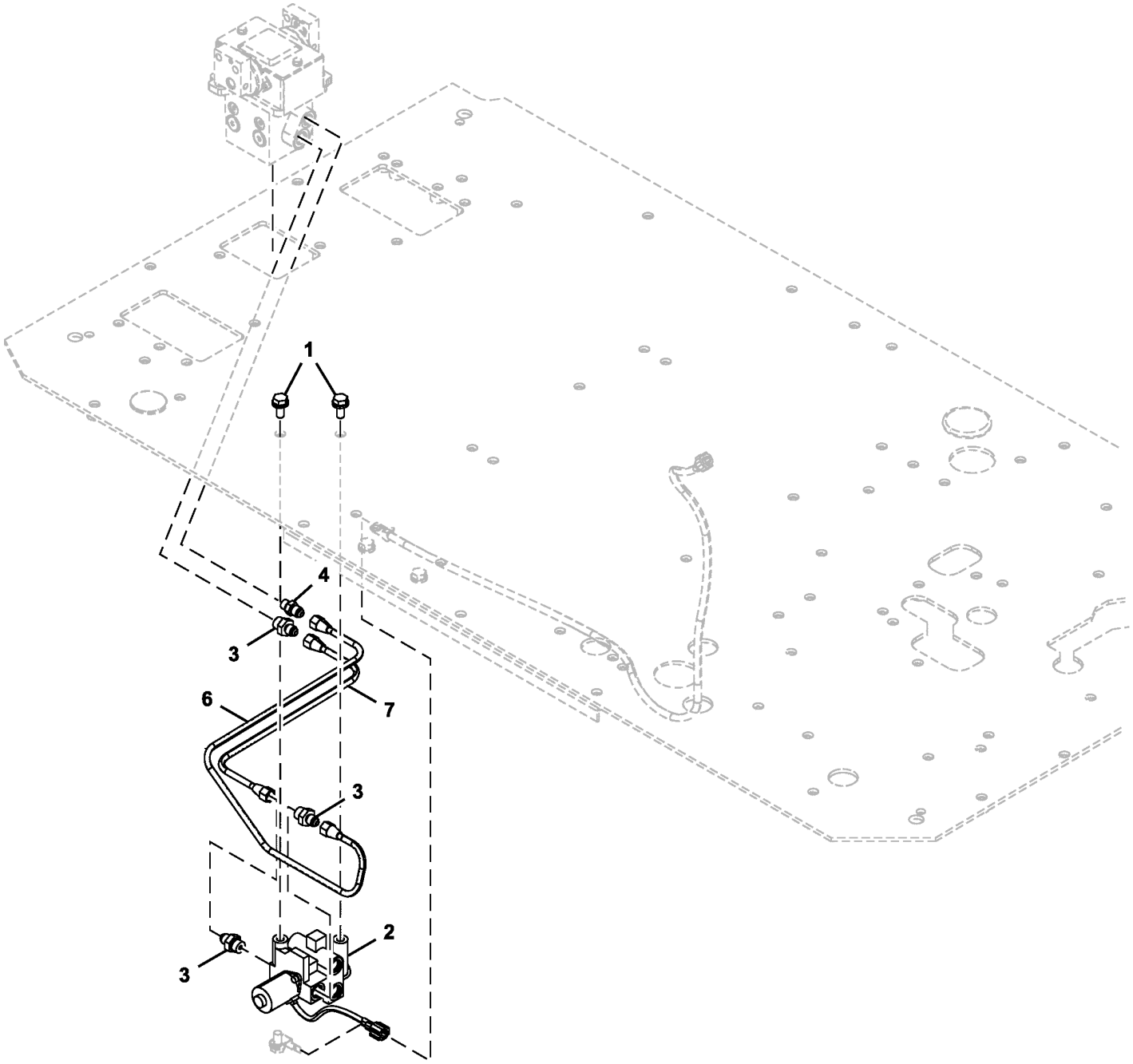

TX1089798

Item	*Nº peça*	*Descrição*	*Qtde*	*Nº série*	*Notas*
1	.....	Parafuso c/arruela	2		J271025 NLA
	19M7402	Parafuso sextavado	2		M10 X 25, SUB FOR J901025
	24M7346	Arruela	2		11 X 20 X 2 mm, SUB FOR J222010
2	4609630	VálVula	1		Válvula de Corte do Piloto, Componentes em Página Separada
3	4255305	Conexão	3		INCLUDES 4297380
	4297380	Anel o	1		SUB FOR 4622346, 4509180 AND 4674883
4	4255304	Conexão	1		INCLUDES 957366
	957366	Anel o	1		
6	4705203	Tubo	1		
7	4705202	Tubo	1		

Pilot Shutoff Solenoid Valve Components
Composants d'électrovanne d'arrêt pilote
Componentes da Válvula Solenoide de Corte Piloto
Componentes de la válvula de solenoide de corte piloto

TX1134672 A.1

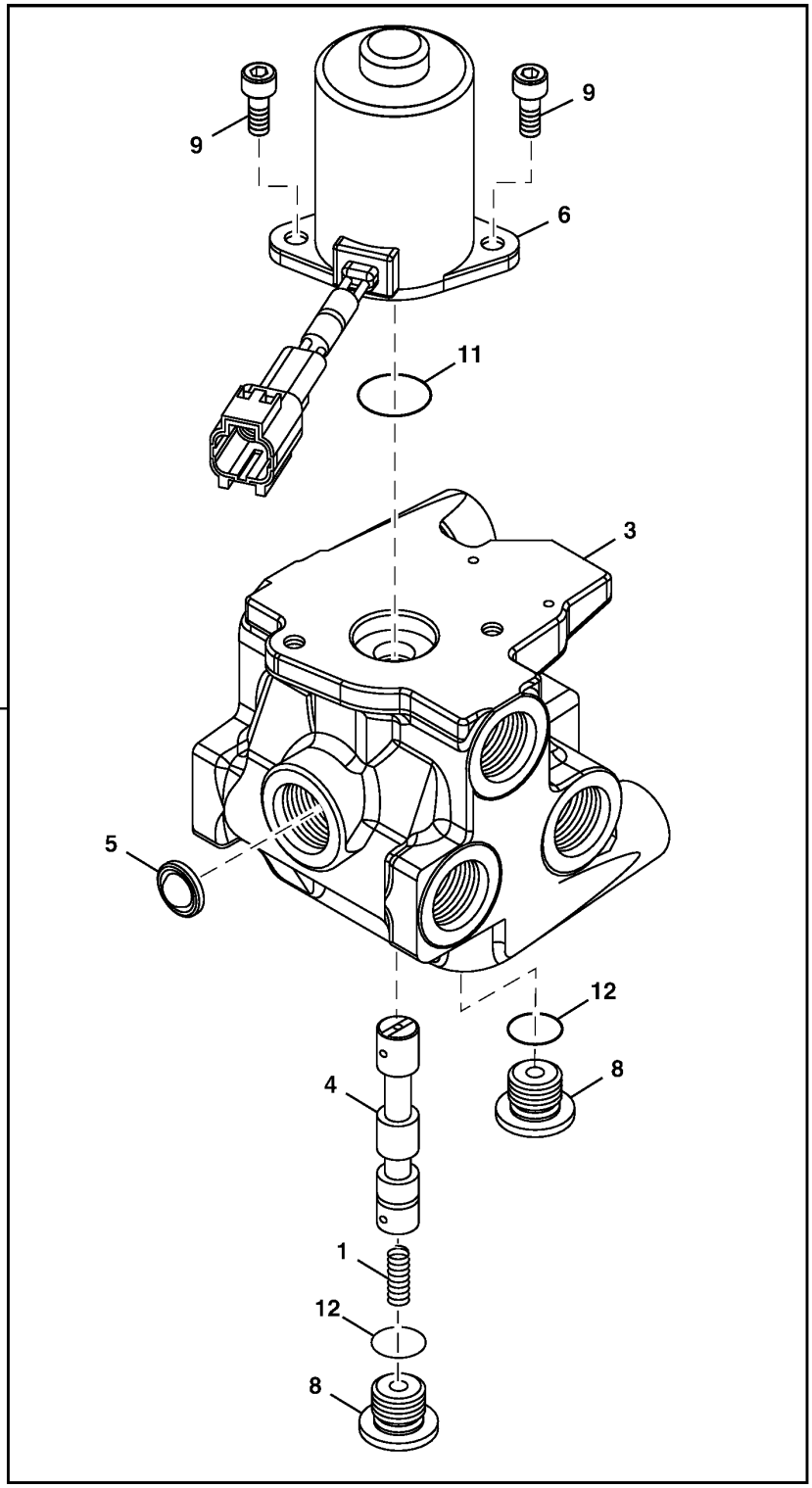

TX1134672

Item	*Nº peça*	*Descrição*	*Qtde*	*Nº série*	*Notas*
0	4609630	VálVula	1		Corte do Piloto
1	0624904	Mola	1		
3	.....	Carcaça	1		NLA
4	.....	Carretel	1		NLA
5	.....	Filtro	1		NLA
6	0976504	VálVula hidr. solenóide	1		
8	0732608	Plugue	2		
9	0794204	Parafuso	2		
11	CH10570	Anel o	1		SUB FOR 954495
12	957366	Anel o	2		

Pilot Lines, Control Valve To Pilot Signal Manifold
Conduites de commande, entre distributeur et collecteur de signal de commande
Linhas Piloto, Válvula de Controle ao Coletor de Sinal Piloto
Tuberías piloto, válvula de control a colector de señales piloto

TX1156180 B.1

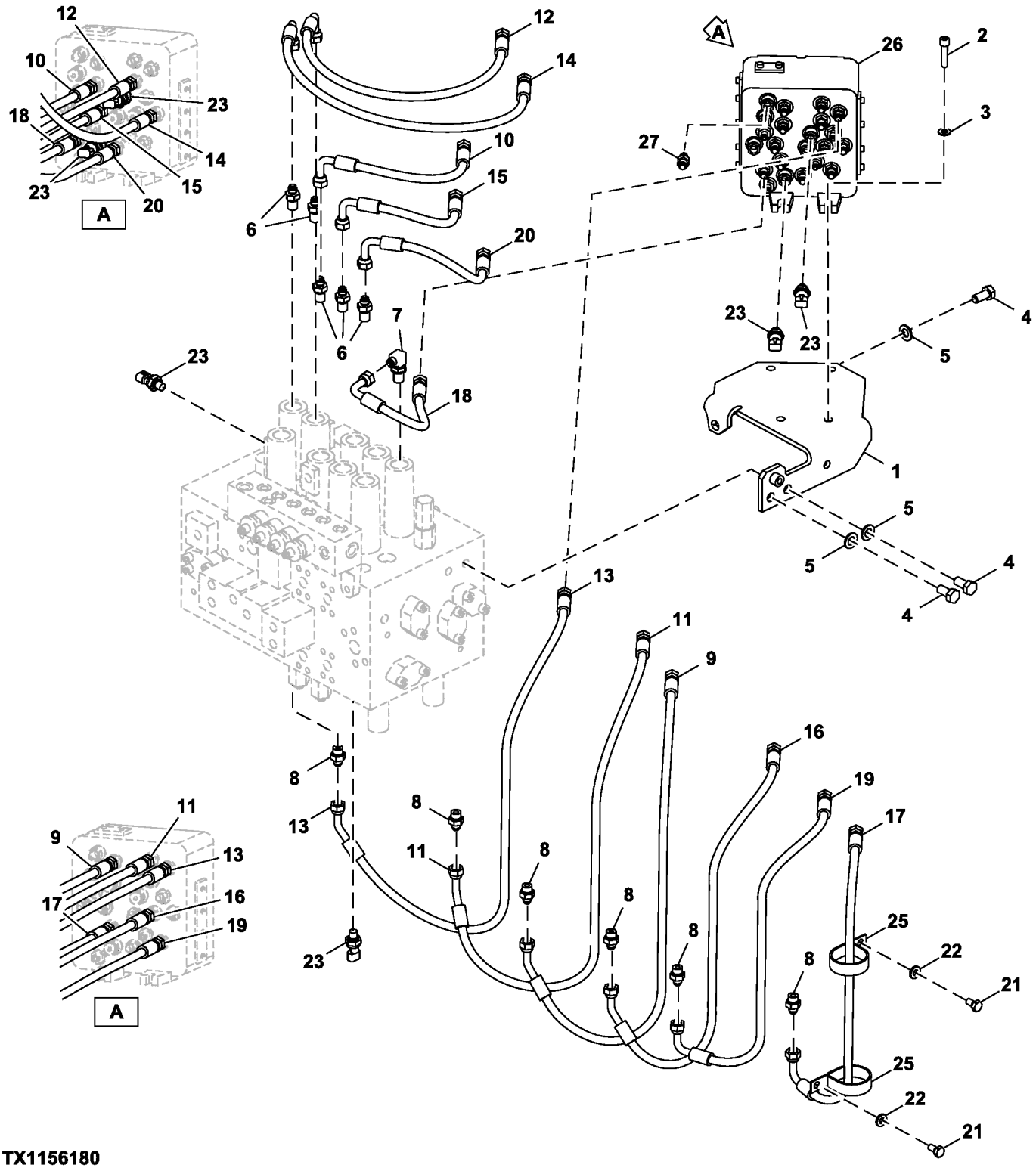

TX1156180

Item	*Nº peça*	*Descrição*	*Qtde*	*Nº série*	*Notas*
1	8102521	Apoio	1		
2	J781045	Parafuso	4		
3	24M7028	Arruela	4		10.500 X 20 X 2 mm, SUB FOR A590110
4	19M7877	Parafuso sextavado	3		M14 X 30, SUB FOR J901430
5	24M7085	Arruela	3		15 X 28 X 2.500 mm, SUB FOR A590114
6	4202422	Adaptador	5		
7	4208913	Adaptador	1		
8	A852133	Adaptador	6		
9	4630934	Mangueira hidráulica	1		Fabricar
10	4630938	Mangueira hidráulica	1		Fabricar
11	4630933	Mangueira hidráulica	1		Fabricar
12	4630941	Mangueira hidráulica	1		Fabricar
13	4630932	Mangueira hidráulica	1		Fabricar
14	4630940	Mangueira hidráulica	1		Fabricar
15	4630939	Mangueira hidráulica	1		Fabricar
16	4630935	Mangueira hidráulica	1		Fabricar
17	4630936	Mangueira hidráulica	1		Fabricar
18	4649405	Mangueira hidráulica	1		Fabricar
19	4630937	Mangueira hidráulica	1		Fabricar
20	4630943	Mangueira hidráulica	1		Fabricar
21	19M7938	Parafuso sextavado	2		M10 X 20, SUB FOR J901020
22	24M7346	Arruela	2		11 X 20 X 2 mm, SUB FOR DH400703
23	4436535	SenSor	4		Pressão
25	R134002	Braçadeira	2		SUB FOR 4193816
26	4718274	VálVula	1		Coletor do Sinal do Piloto, Componentes em Páginas Separadas
27	A852122	Adaptador	1		

Pilot Lines, Pilot Signal Manifold To Control Valve
Conduites de commande, entre collecteur de signal de commande et distributeur
Linhas Piloto, Coletor de Sinal Piloto à Válvula de Controle
Tuberías de control, colector de señales piloto a válvula de control

TX1103561 B.2

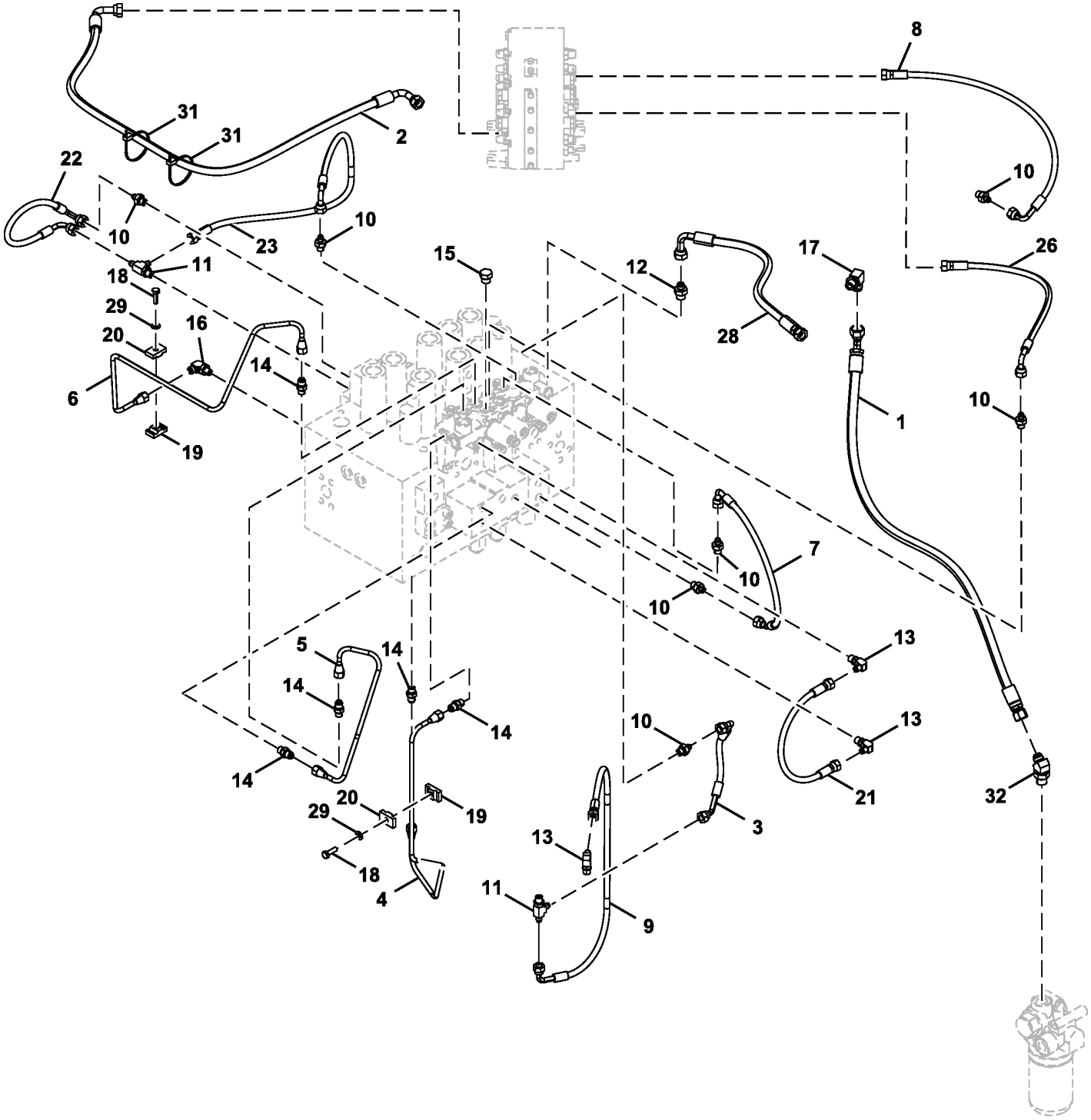

FF107763_TX1103561

Item	*Nº peça*	*Descrição*	*Qtde*	*Nº série*	*Notas*
1	FF510409	Mangueira	1		
2	FF510410	Mangueira hidráulica	1		
3	4427357	Mangueira hidráulica	1		
4	3103187	Tubulação	1		
5	4639989	Tubulação	1		
6	3103186	Tubulação	1		
7	4632041	Mangueira hidráulica	1		
8	4219363	Mangueira	1		NLA, ORDER AE42718 AND AH89069
	AE42718	Mangueira hidráulica	1		
	AH89069	Conexão em ângulo	1		
9	4630946	Mangueira hidráulica	1		
10	A852122	Adaptador	7		
11	A852422	Conexão em t	2		
12	A852133	Adaptador	1		
13	4154670	Conexão em ângulo	3		SUB FOR A852322
14	4255304	Conexão	5		
15	A885002	Plugue	1		
16	4293950	Conexão	1		
17	A852334	Conexão em ângulo	1		
18	19M7407	Parafuso sextavado	2		M8 X 25, SUB FOR J900825
19	AP33637	Braçadeira	2		SUB FOR 9735305
20	9735306	Braçadeira	2		SUB FOR AP33638
21	4452035	Mangueira hidráulica	1		SUB FOR 4452733
22	4427351	Mangueira hidráulica	1		
23	4630947	Mangueira hidráulica	1		
26	4630949	Mangueira hidráulica	1		
28	4635248	Mangueira hidráulica	1		SUB FOR 4213401
29	24M7055	Arruela	2		8.400 X 16 X 1.600 mm, SUB FOR A590108
31	DH400240	Cinta	2		
32	A852244	Conexão em ângulo	1		

Pilot Lines, Pump to Pilot Signal Manifold
Conduites de commande, entre pompe et collecteur de signal pilote
Linhas Piloto, Bomba ao Coletor do Sinal Piloto
Tuberías piloto, bomba a colector de señales piloto

TX1103597 A.1

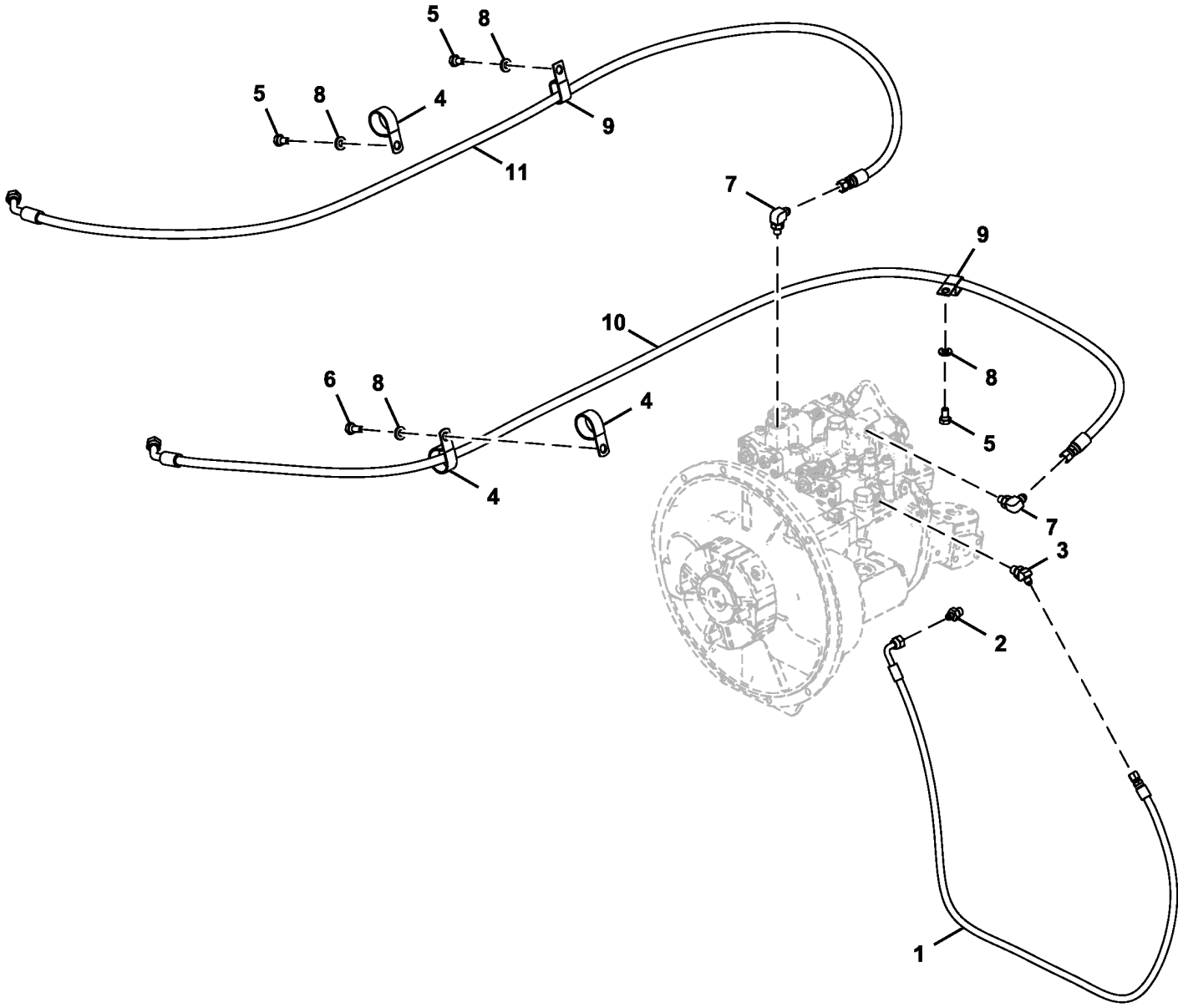

FF107762_TX1103597

Item	*Nº peça*	*Descrição*	*Qtde*	*Nº série*	*Notas*
1	FF510408	Mangueira	1		
2	A852122	Adaptador	1		
3	A852222	Conexão de união	1		
4	AT131725	Presilha	3		SUB FOR 4190291
5	19M7938	Parafuso sextavado	3		M10 X 20, SUB FOR J901020
6	19M7402	Parafuso sextavado	1		M10 X 25, SUB FOR J901025
7	A852323	Conexão em ângulo	2		
8	24M7346	Arruela	4		11 X 20 X 2 mm, SUB FOR DH400703
9	T32854	Braçadeira	2		SUB FOR 4190282
10	FF502446	Mangueira hidráulica	1		
11	FF502701	Mangueira hidráulica	1		

Pilot Line, Pilot Signal Manifold To Swing Motor
Conduites de commande, entre collecteur de signal pilote et moteur de pivotement
Linha Piloto, Coletor de Sinal Piloto ao Motor de Giro
Tuberías de control, colector de señales piloto a motor de giro

TX1103603 D.1

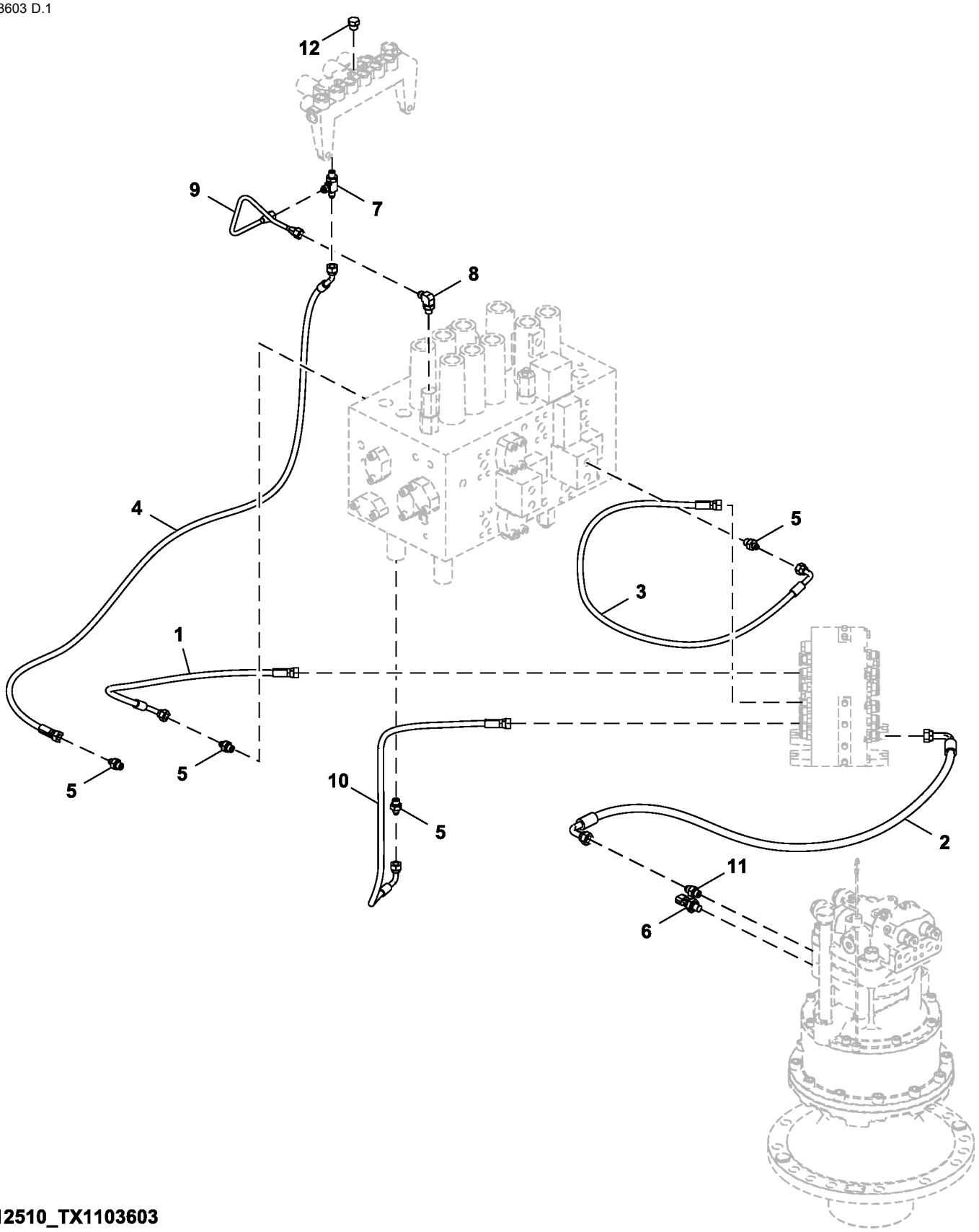

FF512510_TX1103603

Item	*Nº peça*	*Descrição*	*Qtde*	*Nº série*	*Notas*
1	4427111	Mangueira hidráulica	1		
2	4632493	Mangueira hidráulica	1		
3	4648912	Mangueira hidráulica	1		
4	4488649	Mangueira hidráulica	1		
5	A852122	Adaptador	4		
6	4436535	SenSor	1		Pressão
7	4203485	Conexão	1		
8	4293950	Conexão	1		
9	4625320	Tubulação	1		
10	4630952	Mangueira hidráulica	1		
11	A852123	Adaptador	1		
12	A885002	Plugue	1		

Hydraulic Lines (Control Valve To Rotary Manifold)
Conduites hydrauliques (entre distributeur à collecteur rotatif)
Linhas Hidráulicas (Válvula de Controle ao Coletor Giratório)
Líneas hidráulicas (válvula de control a colector giratorio)

TX1104754 A.1

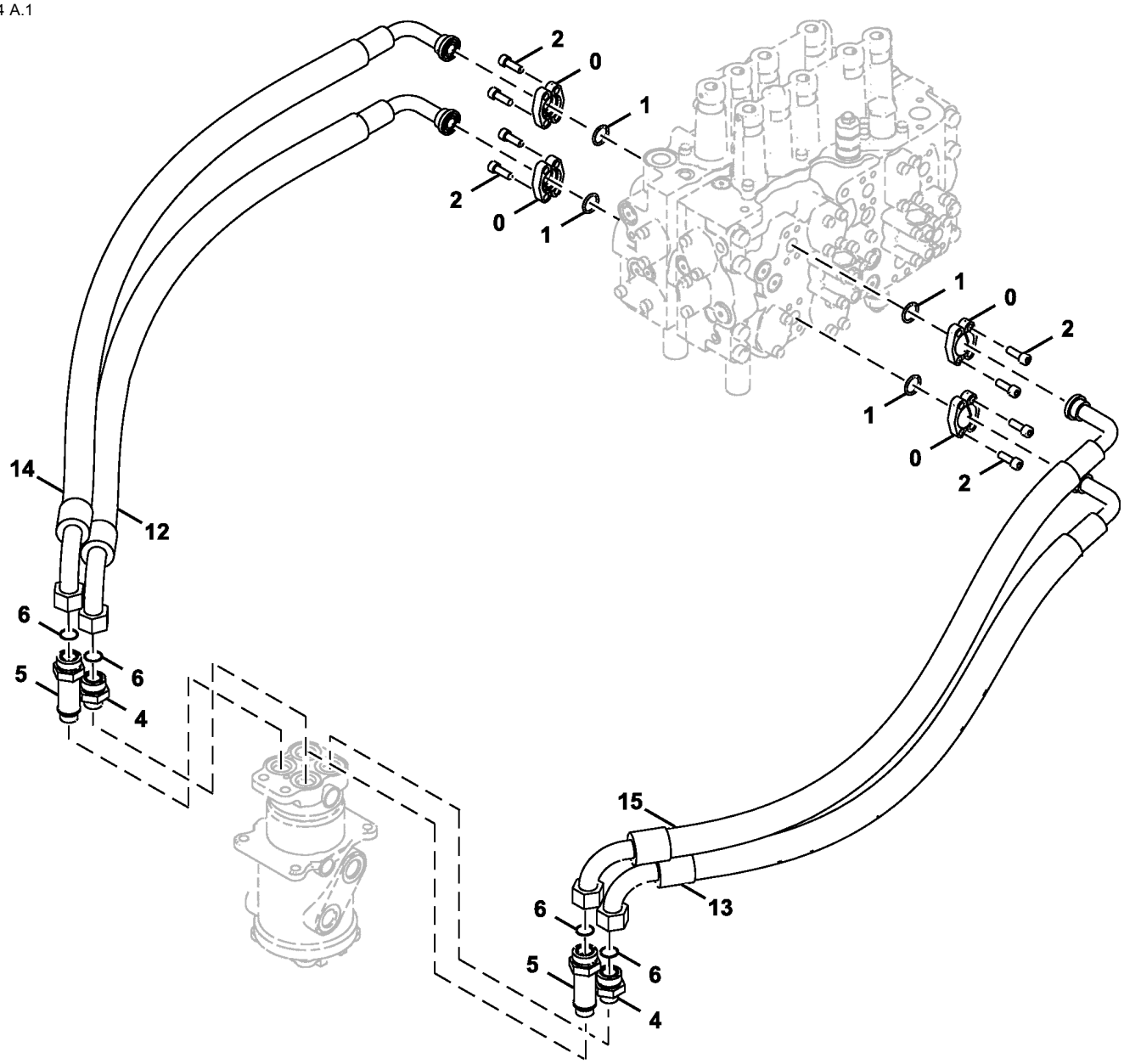

TX1104754

Item	*Nº peça*	*Descrição*	*Qtde*	*Nº série*	*Notas*
0	R29424	Conexão flangeada	8		SUB FOR 986910
1	T59014	Anel o	4		SUB FOR 971489
2	19M7576	Parafuso	16		M10 X 30, SUB FOR J781030
4	A853166	Adaptador	2		Includes AT318035
	AT318035	Anel o	1		SUB FOR 4506424
5	4189539	Adaptador	2		Includes AT318035
	AT318035	Anel o	1		SUB FOR 4506424
6	T77858	Anel o	4		SUB FOR 4187308
12	4626741	Mangueira hidráulica	1		9268625 NLA
	.....	Proteção de mangueira	1		MF XHG-075, CTL. 4327294 NLA
13	4626743	Mangueira hidráulica	1		9268628 NLA
	.....	Proteção de mangueira	1		MF XHG-075, CTL. 4327294 NLA
14	4626740	Mangueira hidráulica	1		9268626 NLA
	.....	Proteção de mangueira	1		MF XHG-075, CTL. 4327294 NLA
15	4626742	Mangueira hidráulica	1		9268627 NLA
	.....	Proteção de mangueira	1		MF XHG-075, CTL. 4327294 NLA

Boom Hydraulic Lines To Cylinders
Conduites hydrauliques sur flèche vers vérins
Linhas Hidráulica da Lança aos Cilindros
Tuberías hidráulicas de aguilón a cilindros

TX1104227 A.1

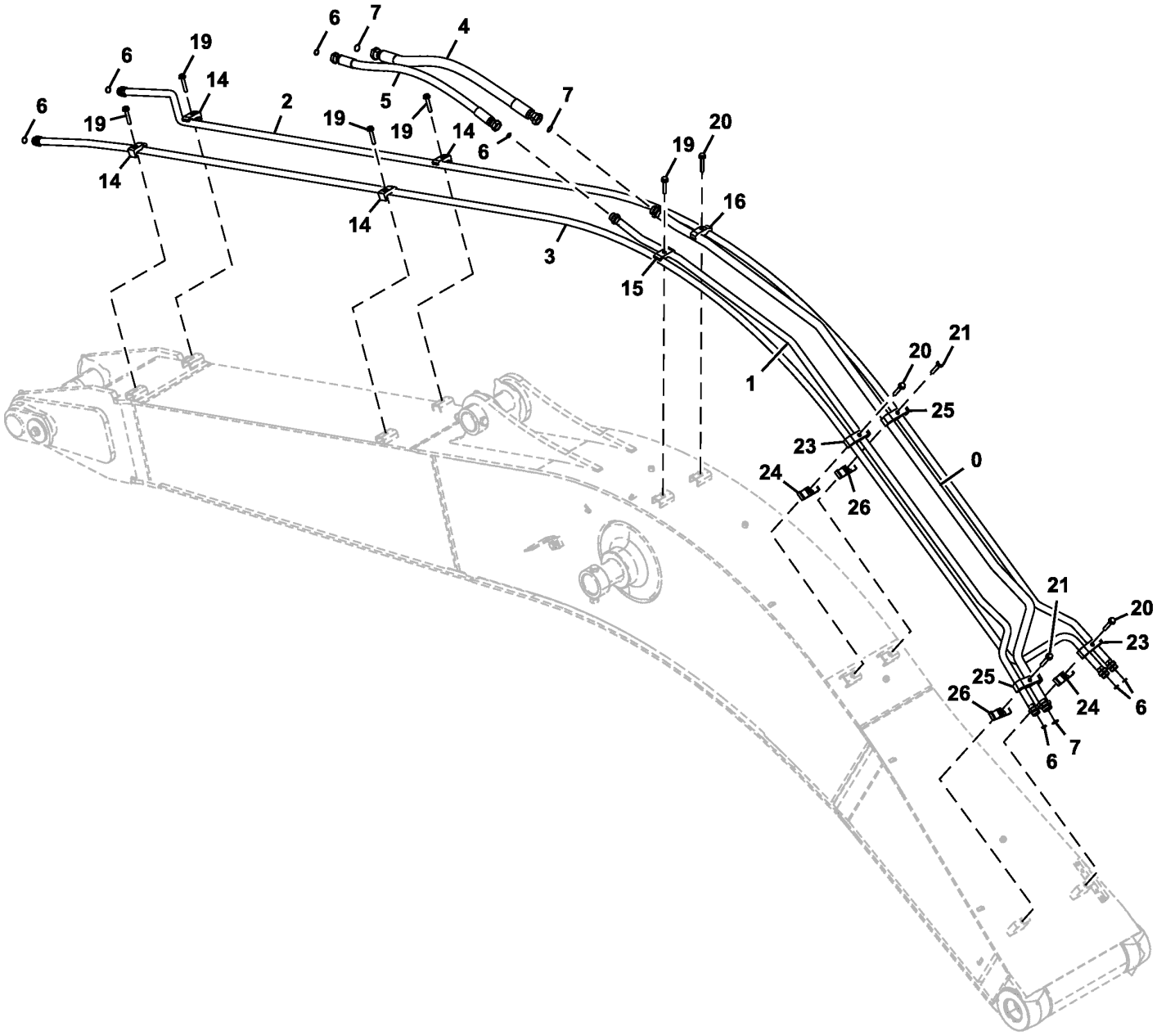

TX1104227

Item	*Nº peça*	*Descrição*	*Qtde*	*Nº série*	*Notas*
0	9156686G	Tubulação	1		SUB FOR 8062625G
1	9156685G	Tubulação	1		SUB FOR 8062624G
2	8082106G	Tubo	1		SUB FOR 8082106
3	8081525G	Tubo	1		SUB FOR 8081525
4	4628956	Mangueira hidráulica	1		SUB FOR 4676587
5	4628514	Mangueira hidráulica	1		SUB FOR 4676586
6	T77858	Anel o	7		SUB FOR 4187308
7	T76938	Anel o	3		SUB FOR 4187328
14	4190126	Braçadeira	4		
15	4285723	Braçadeira	1		Borracha
	4189859	Braçadeira	1		Aço
16	4153488	Braçadeira	1		
19	.....	Parafuso c/arruela	5		J271265 NLA
	19M7331	Parafuso sextavado	5		M12 X 65, SUB FOR J901265
	24M7047	Arruela	5		13 X 24 X 2.500 mm
20	.....	Parafuso c/arruela	3		J271275 NLA
	19M8767	Parafuso	3		M12 X 75, SUB FOR J901275
	24M7047	Arruela	3		13 X 24 X 2.500 mm
21	.....	Parafuso c/arruela	2		J271280 NLA
	19M7364	Parafuso sextavado	2		M12 X 80, SUB FOR J901280
	DH400704	Arruela	2		J222012 NA
23	4463553	Abraçadeira para mangueira	2		
24	AT318021	Braçadeira	2		SUB FOR 4285722
25	4463554	Abraçadeira para mangueira	2		
26	AT309596	Braçadeira	2		SUB FOR 4285724

Lubrication Lines
Conduites de lubrification
Linhas de Lubrificação
Líneas de lubricación

TX1103786 A.1

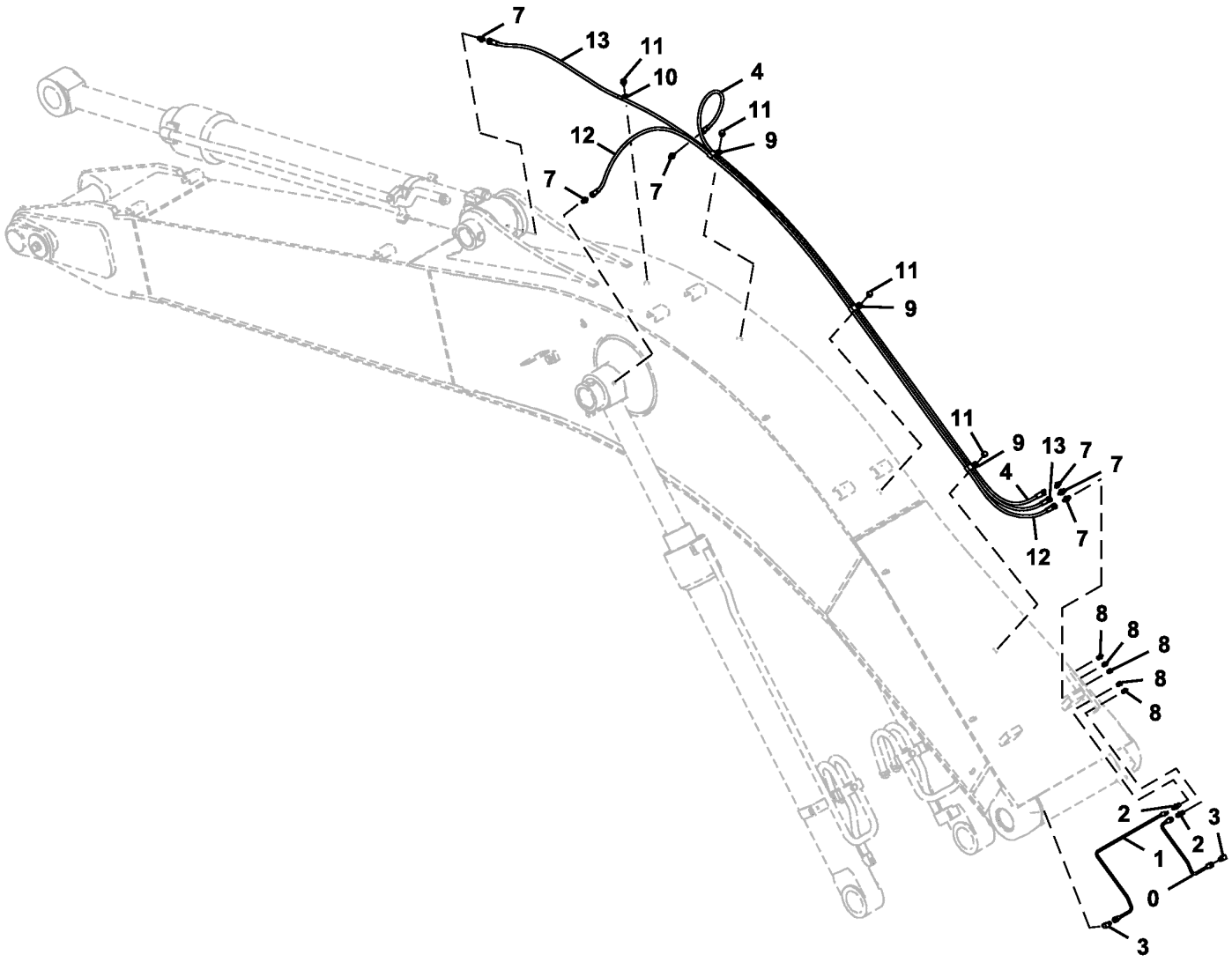

TX1103786

Item	*Nº peça*	*Descrição*	*Qtde*	*Nº série*	*Notas*
0	4361000	Tubulação de óleo	1		
1	4370555	Tubulação	1		
2	4360981	Adaptador	2		
3	4345297	Conexão em ângulo	2		
4	4447713	Mangueira hidráulica	1		
7	4154651	Adaptador	6		
8	JD7769	Conexão de lubrificação	5		SUB FOR J75482
9	T152608	Braçadeira	3		SUB FOR 4252877
10	4190261	Presilha	1		
11	.....	Parafuso c/arruela	4		J271016 NLA
	19M8324	Parafuso sextavado	4		M10 X 16, SUB FOR J901016
	24M7346	Arruela	4		11 X 20 X 2 mm, J222012 NLA, SUB FOR DH400704
12	4483563	Mangueira hidráulica	1		
13	4622684	Mangueira hidráulica	1		

Main Body Hi-Flow Auxiliary Lines
Conduites auxiliaires débit élevé corps principal
Linhas Auxiliares de Alta Vazão do Corpo Principal
Líneas auxiliares de alto caudal de cuerpo principal

TX1103586 C.2

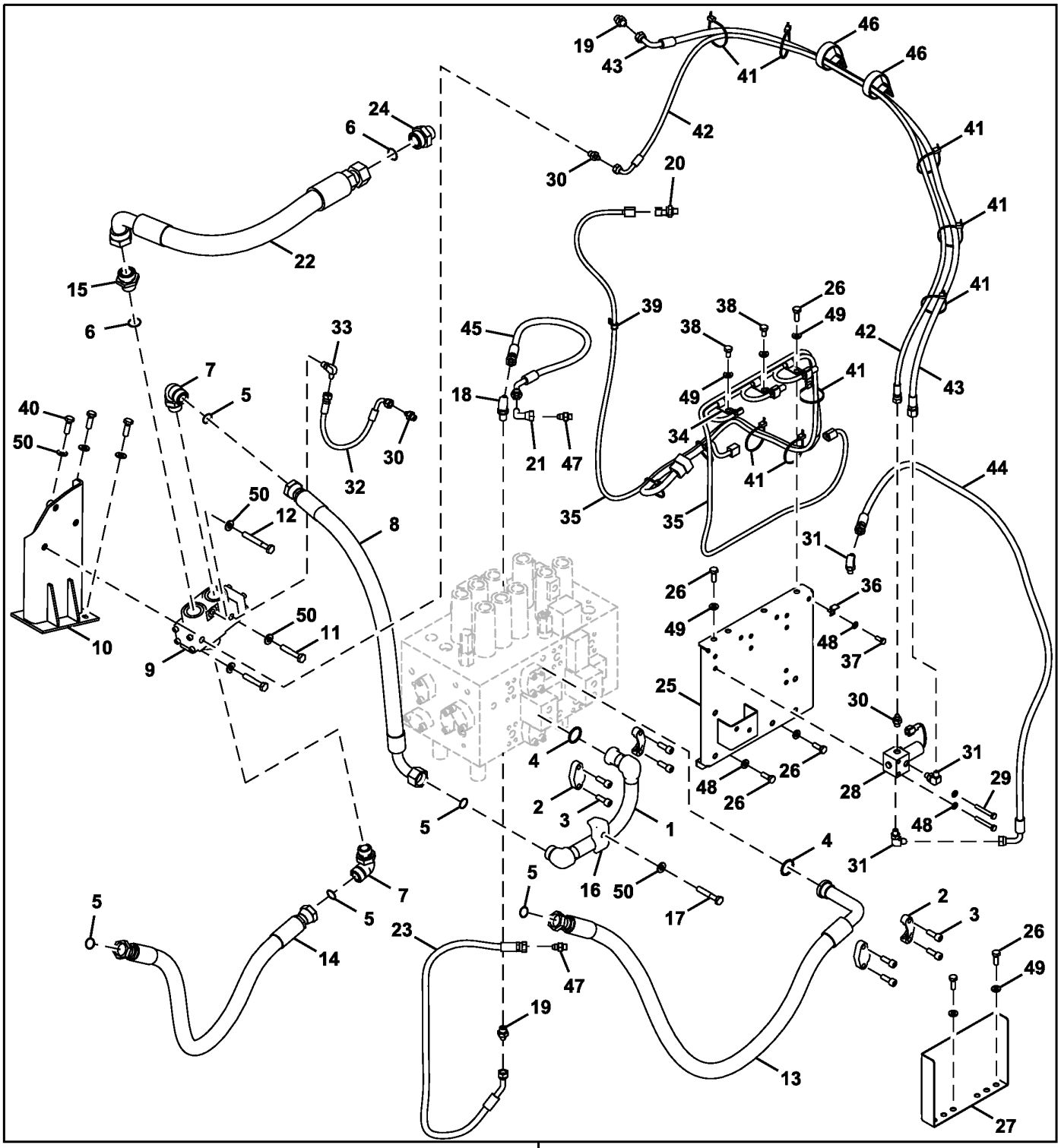

Item	*Nº peça*	*Descrição*	*Qtde*	*Nº série*	*Notas*
1	8100955	Tubo	1		
2	962453	Flange	4		SUB FOR Z962453
3	19M7576	Parafuso	8		M10 X 30, SUB FOR J781030
4	966993	Anel o	2		SUB FOR Z966993
5	T76938	Anel o	5		SUB FOR 4187328
6	T78612	Anel o	2		SUB FOR 4187329
7	A853388	Conexão em ângulo	2		
8	4308148	Mangueira hidráulica	1		
9	4626057	VálVula	1		
10	8100958	Apoio	1		
11	19M8348	Parafuso sextavado	2		M12 X 65, SUB FOR J901265
12	19M7943	Parafuso sextavado	1		M12 X 90, SUB FOR J901290
13	.....	Mangueira	1		9263210 NLA, ORDER 4638014 AND 4327294
	4638014	Mangueira hidráulica	1		
	4327294	Proteção de mangueira	3		
14	.....	Mangueira	1		9154207 NLA, ORDER 4205196 AND 4327294
	4275675	Mangueira hidráulica	1		
	4327294	Proteção de mangueira	3		
15	4205196	Adaptador	1		
16	4190127	Braçadeira	1		
17	19M7753	Parafuso sextavado	1		M12 X 70, SUB FOR J901270
18	4208913	Adaptador	1		
19	A852133	Adaptador	2		
20	4436535	SenSor	1		
21	4239976	Conexão de união	1		
22	4416382	Mangueira hidráulica	1		
23	4654406	Mangueira hidráulica	1		
24	A853180	Adaptador	1		
25	7049580	Apoio	1		
26	19M7662	Parafuso sextavado	6		M10 X 30, SUB FOR J901030
27	FF500924	Capa	1		
28	4729022	VálVula solenóide	1		
29	19M6451	Parafuso sextavado	2		M8 X 60, SUB FOR J900860
30	A852122	Adaptador	3		
31	A852323	Conexão em ângulo	3		
32	4470393	Mangueira	1		
33	4154670	Conexão em ângulo	1		SUB FOR A852322
34	4190275	Braçadeira	3		
35	3106815	Chicote	1		
36	4257159	Apoio	3		
37	19M7881	Parafuso	3		M8 X 20, SUB FOR J900820
38	19M7938	Parafuso sextavado	2		M10 X 20, SUB FOR J901020
39	T28949	Braçadeira	1		SUB FOR 4190273
40	19M7403	Parafuso sextavado	3		M12 X 35, SUB FOR J901235
41	DH400240	Cinta	10		
42	4654640	Mangueira hidráulica	1		
43	4647882	Mangueira hidráulica	1		
44	4655785	Mangueira hidráulica	1		
45	4453063	Mangueira hidráulica	1		
46	R134002	Braçadeira	2		SUB FOR 4193816
47	A852123	Adaptador	4		
48	24M7055	Arruela	5		8.400 X 16 X 1.600 mm, SUB FOR A590108
49	24M7346	Arruela	8		11 X 20 X 2 mm, SUB FOR DH400703
50	DH400704	Arruela	7		
90	**AT440896**	**Kit - instalação de campo**	**1**		**2.42 m, WHOLE GOODS, Componentes Adicionais em Páginas Separadas**
	AT440897	**Kit - instalação de campo**	**1**		**2.91 m, WHOLE GOODS, Componentes Adicionais em Páginas Separadas**

Boom Auxiliary Hydraulic Lines (High Flow)
Conduites hydrauliques auxiliaires de flèche (débit élevé)
Linhas Hidráulicas Auxiliares da Lança (Alta Vazão)
Líneas hidráulicas auxiliares de aguilón (caudal alto)

TX1097119 B.1

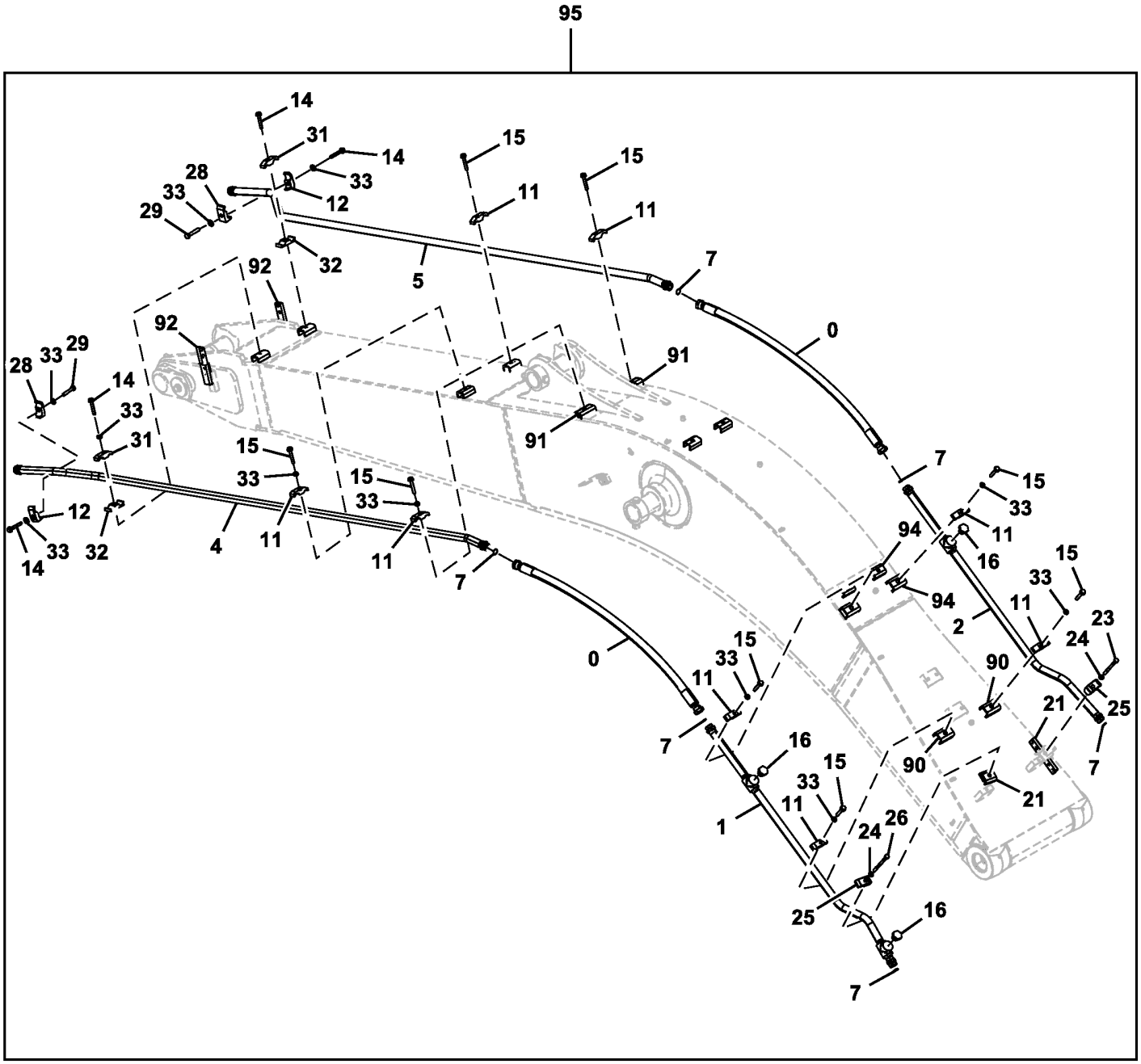

TX1097119

Item	*Nº peça*	*Descrição*	*Qtde*	*Nº série*	*Notas*
0	4649213	Mangueira hidráulica	2		
1	8101300G	Tubulação de óleo	1		SUB FOR 8101300
2	8101301G	Tubulação de óleo	1		SUB FOR 8101301
4	DH800081G	Tubo	1		SUB FOR 8082052 OR 8082052G
5	DH800082G	Tubo	1		SUB FOR 8082053 OR 8082053G
7	T76938	Anel o	6		SUB FOR 4187328
11	4153488	Braçadeira	8		SUB FOR TH103780
12	4190127	Braçadeira	2		SUB FOR TH108313
14	.....	Parafuso c/arruela	4		J271280 NLA
	19M7364	Parafuso sextavado	4		M12 X 80, SUB FOR J901280
	24M7345	Arruela	4		13.500 X 24 X 2.500 mm, SUB FOR J222012
15	.....	Parafuso c/arruela	8		J271275 NLA
	19M8767	Parafuso	8		M12 X 75, SUB FOR J901275,
	24M7047	Arruela	8		13 X 24 X 2.500 mm
16	A885008	Tampão	3		SUB FOR THA885008
	TH101926	Anel o	3		SUB FOR 4506429
21	9764772	Apoio	2		
23	19M8061	Parafuso sextavado	2		M12 X 140, SUB FOR J901208
24	24M7047	Arruela	2		13 X 24 X 2.500 mm, SUB FOR A590112
25	4190127	Braçadeira	2		
26	19M8413	Parafuso sextavado	1		M12 X 150, SUB FOR J901210
28	4190126	Braçadeira	2		
29	19M8348	Parafuso sextavado	2		M12 X 65, SUB FOR J901265
31	4285725	Braçadeira	2		
32	4285724	Braçadeira	2		
33	DH400704	Arruela	14		
90	9765007	Porca soldável	2		
91	9765301	Porca soldável	4		
92	8118420	Apoio	2		SUB FOR 9765303
94	9765653R	Porca soldável	4		SUB FOR 9765653
95	**AT440896**	**Kit - instalação de campo**	**1**		**2.42 m, Linhas Auxiliares de Alta Vazão do Braço, WHOLE GOODS, Componentes Adicionais em Páginas Separadas**
	AT440897	**Kit - instalação de campo**	**1**		**2.91 m, Linhas Auxiliares de Alta Vazão do Braço, WHOLE GOODS, Componentes Adicionais em Páginas Separadas**

Arm Hi-Flow Auxiliary Lines (2.42m)
Conduites auxiliaires de débit élevé de bras (2,42 m)
Linhas Auxiliares de Alta Vazão do Braço (2,42 m)
Líneas auxiliares de alto caudal de brazo (2,42 m)

TX1104233 B.2

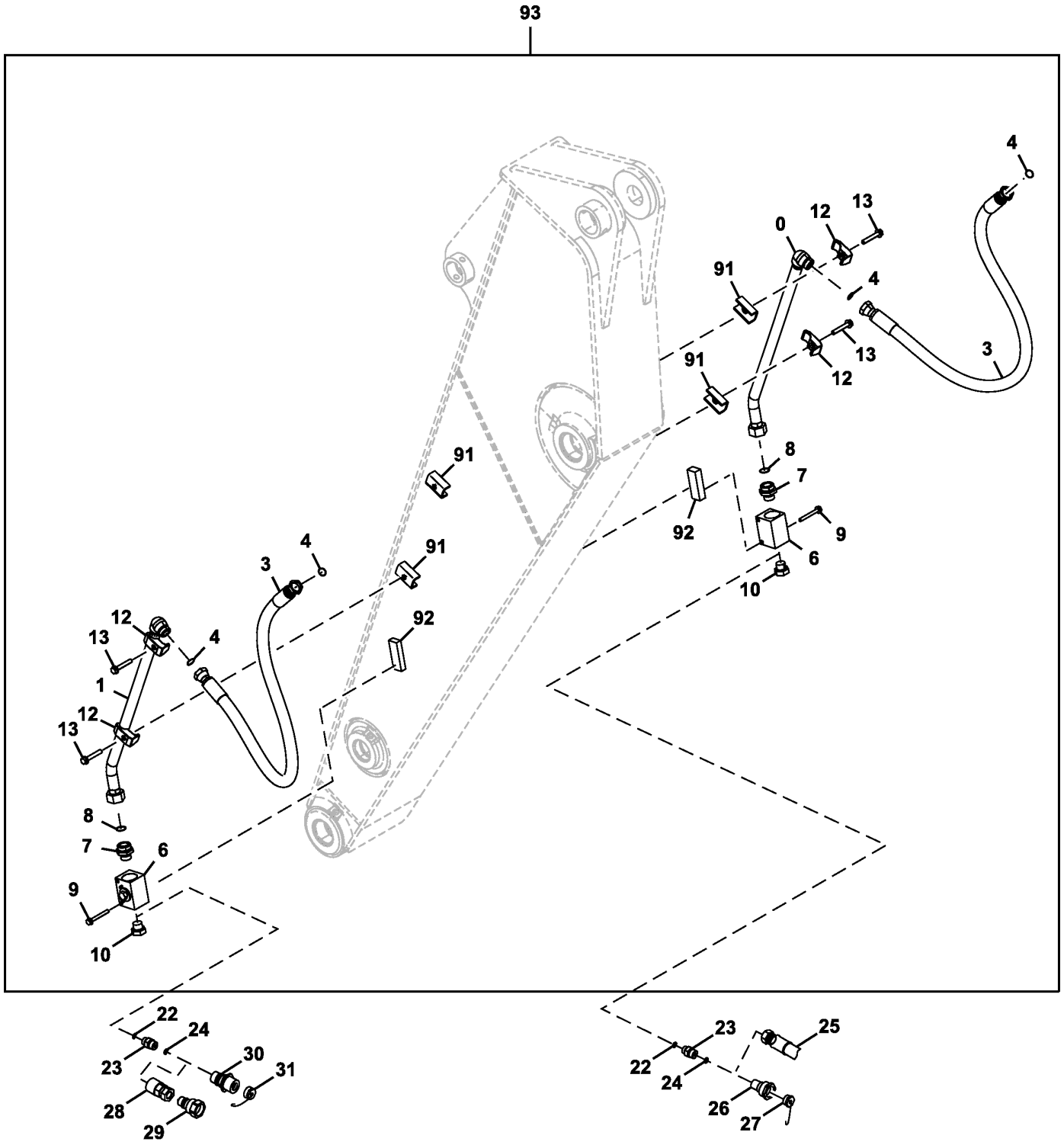

TX1104233

Item	*Nº peça*	*Descrição*	*Qtde*	*Nº série*	*Notas*
0	8087257G	Tubo	1		SUB FOR 8087257
1	8087377G	Tubo	1		SUB FOR 8087377
3	4628902	Mangueira hidráulica	2		
4	T76938	Anel o	4		SUB FOR 4187328
6	4447675	VálV. controladora de fluxo	2		-16, Britânica
7	4205196	Adaptador	2		INCLUDES TH101926
	TH101926	Anel o	1		SUB FOR 4506429
8	T78612	Anel o	2		SUB FOR 4187329
9	.....	Parafuso c/arruela	4		J271085 NLA
	19M8197	Parafuso sextavado	4		M10 X 85, SUB FOR J901085
	24M7346	Arruela	4		11 X 20 X 2 mm, SUB FOR J222010
10	A885008	Tampão	2		INCLUDES TH101926
	TH101926	Anel o	1		SUB FOR 4506429
12	4190127	Braçadeira	4		SUB FOR TH108313
13	.....	Parafuso c/arruela	4		J271275 NLA
	19M8767	Parafuso	4		M12 X 75, SUB FOR J901275
	24M7047	Arruela	4		13 X 24 X 2.500 mm
22	TH101926	Anel o	2		
23	4189535	Adaptador	2		1 in., ORFS
	AT318016	Adaptador	2		.75 in, ORFS, (SUB FOR 4189537)
	AT301151	Conexão	2		1 in., SAE, Fêmea
	X1216F4OMXS	Adaptador	2		.75 in, 37 Graus
	X16F4OMXS	Adaptador	2		1 in., 37 Graus
	AT305641	Conexão	2		.75 in, SAE, Fêmea
24	R29936	Anel o	2		
25	X1JS782016	Conexão de mangueira	2		Extremidade da Mangueira - Reta 1.25 in.x 1 in.
	X1J9782016	Conexão de mangueira	2		
26	AT186111	Engate rápido	1		Parafuso Fêmea de 1 in. Junto com Acoplador
27	AT186114	Plugue	1		
28	AT117364	Conexão engate rápido	2		Acoplador Rápido Fêmea (-12) 1 1/16 Anel O SAE
	AT120499	Engate	2		Acoplador Rápido Fêmea (-16) 1 5/16 Anel O SAE
29	AT117365	Tomada engaTe rápido	2		Acoplador Rápido Macho (-12) 1 1/16 Anel O SAE
	AT120498	Engate	2		Acoplador Rápido Macho (-16) 1 5/16 Anel O SAE
30	AT186112	Engate rápido	1		Parafuso Macho de 1 in. Junto com Acoplador
31	AT186113	Tampa	1		
91	9763817	Porca soldável	4		
92	4429829	Porca soldável	2		
93	**AT440896**	**Kit - instalação de campo**	**1**		**2.42 m, Linhas Auxiliares de Alta Vazão do Braço, WHOLE GOODS, Componentes Adicionais em Páginas Separadas**

Arm Hi-Flow Auxiliary Lines (2.91m)
Conduites auxiliaires de débit élevé de bras (2,91 m)
Linhas Auxiliares de Alta Vazão do Braço (2,91 m)
Líneas auxiliares de alto caudal de brazo (2,91 m)

TX1104233 B.2

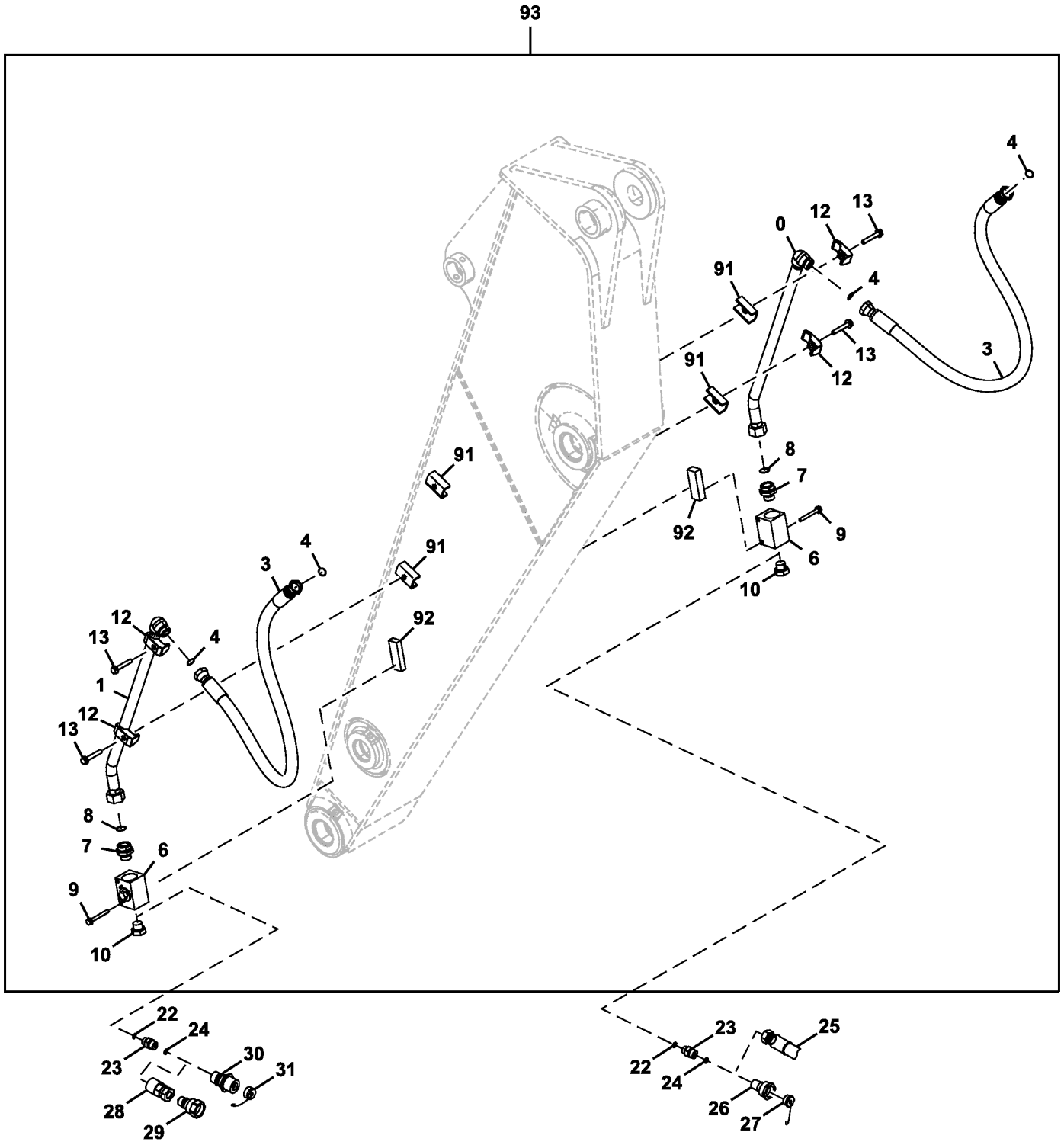

TX1104233

Item	*Nº peça*	*Descrição*	*Qtde*	*Nº série*	*Notas*
0	8084097G	Tubulação de óleo	1		SUB FOR 8084097
1	8083882G	Tubulação de óleo	1		SUB FOR 8083882
3	4628902	Mangueira hidráulica	2		
4	T76938	Anel o	4		SUB FOR 4187328
6	4447675	VálV. controladora de fluxo	2		
7	4205196	Adaptador	2		INCLUDES TH101926
	TH101926	Anel o	1		SUB FOR 4506429
8	T78612	Anel o	2		SUB FOR 4187329
9	.....	Parafuso c/arruela	4		J271275 NLA
	19M8197	Parafuso sextavado	4		M10 X 85, SUB FOR J901085
	24M7346	Arruela	4		11 X 20 X 2 mm, SUB FOR J222010
10	A885008	Tampão	2		INCLUDES TH101926, SUB FOR THA885008
	TH101926	Anel o	1		SUB FOR 4506429
12	4190127	Braçadeira	4		SUB FOR TH108313
13	.....	Parafuso c/arruela	4		J271275 NLA
	19M8088	Parafuso sextavado	4		M12 X 75, SUB FOR J901275
	24M7345	Arruela	4		13.500 X 24 X 2.500 mm, SUB FOR J222012
22	TH101926	Anel o	2		
23	4189535	Adaptador	2		1 in., ORFS
	AT318016	Adaptador	2		.75 in, ORFS, SUB FOR 4189537
	AT301151	Conexão	2		1 in., SAE, Fêmea
	X1216F4OMXS	Adaptador	2		.75 in, 37 Graus
	X16F4OMXS	Adaptador	2		1 in., 37 Graus
	AT305641	Conexão	2		.75 in, SAE, Fêmea
24	R29936	Anel o	2		
25	X1JS782016	Conexão de mangueira	2		Extremidade da Mangueira - Reta 1.25 in.x 1 in.
	X1J9782016	Conexão de mangueira	2		Extremidade de Mangueira - 90 Graus 1.25 in. x 1 in.
26	AT186111	Engate rápido	1		Parafuso Fêmea de 1 in. Junto com Acoplador
27	AT186114	Plugue	1		
28	AT117364	Conexão engate rápido	1		Acoplador Rápido Fêmea (-12) 1 1/16 Anel O SAE
	AT120499	Engate	1		Acoplador Rápido Fêmea (-16) 1 5/16 Anel O SAE
29	AT117365	Tomada engaTe rápido	1		Acoplador Rápido Macho (-12) 1 1/16 Anel O SAE
	AT120498	Engate	1		Acoplador Rápido Macho (-16) 1 5/16 Anel O SAE
30	AT186112	Engate rápido	1		Parafuso Macho de 1 in. Junto com Acoplador
31	AT186113	Tampa	1		
91	9763817	Porca soldável	4		
92	4429829	Porca soldável	2		
93	**AT440897**	**Kit - instalação de campo**	**1**		**2.91 m, Linhas Auxiliares de Alta Vazão do Braço, WHOLE GOODS, Componentes Adicionais em Páginas Separadas**

Auxiliary Hi-Flow Pressure Relief Valves
Clapets de décharge de pression à haut débit auxiliaires
Válvula de Alívio de Pressão Auxiliar de Alta Vazão
Válvulas de descarga de presión auxiliares de alto caudal

9150780_TX1091866 A.1

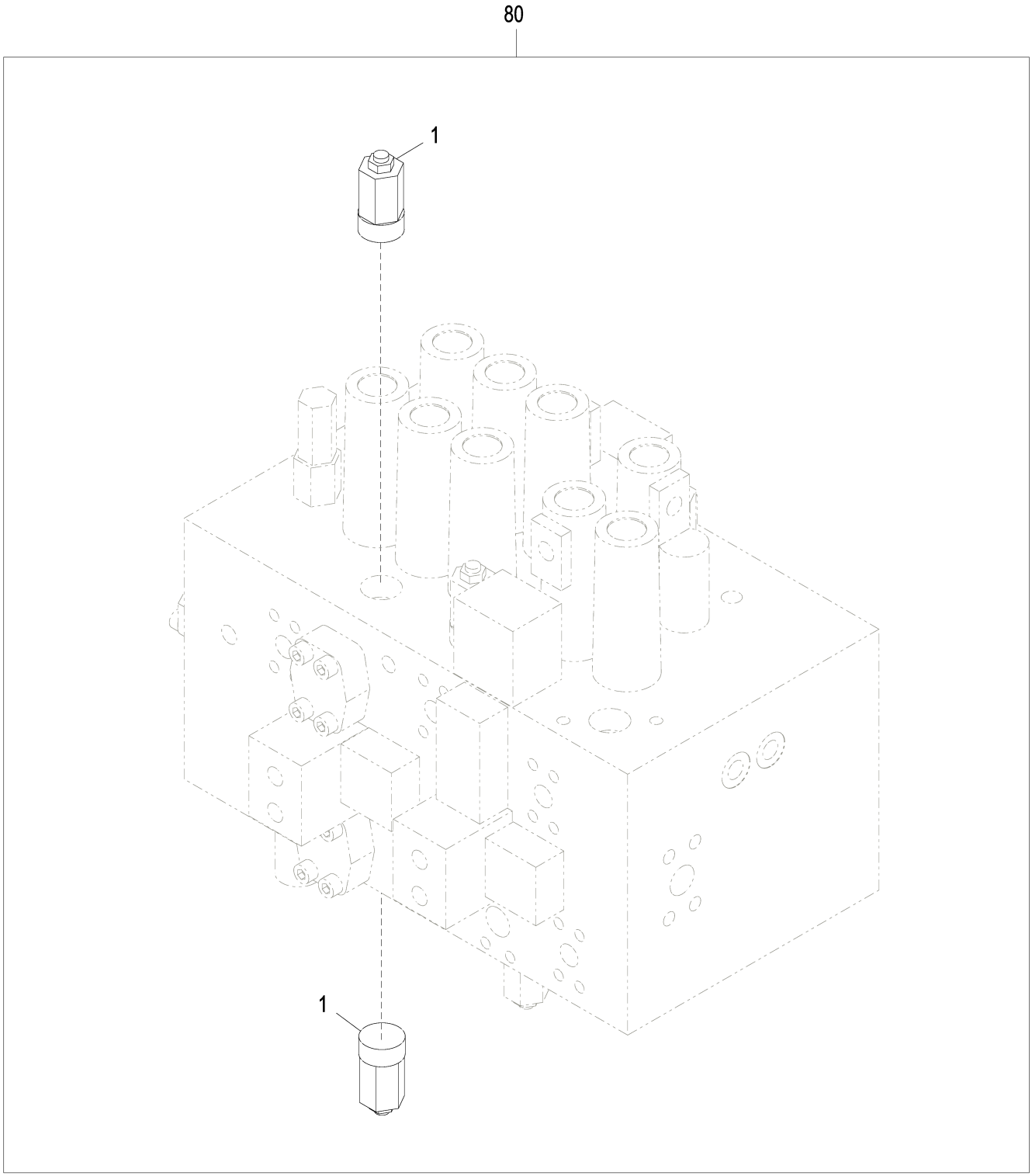

9150780_TX1091866

Item	*Nº peça*	*Descrição*	*Qtde*	*Nº série*	*Notas*
1	4309832	VálVula	2		
	U12547U	Anel o	1		
80	**AT440896**	**Kit - instalação de campo**	**1**		**WHOLE GOODS, 2.42 m, Linhas Auxiliares de Alta Vazão, Braço Padrão, Componentes Adicionais em Páginas Separadas**
	AT440897	**Kit - instalação de campo**	**1**		**WHOLE GOODS, 2.91 m, Linhas Auxiliares de Alta Vazão, Braço Longo, Componentes Adicionais em Páginas Separadas**

Arm Reduced Leakage Valve Kit
Kit clapet de réduction des fuites du bras
Kit de Válvula de Vazamento Reduzido do Braço
Kit válvula de reducción de fugas de brazo

TX1147658 A.1

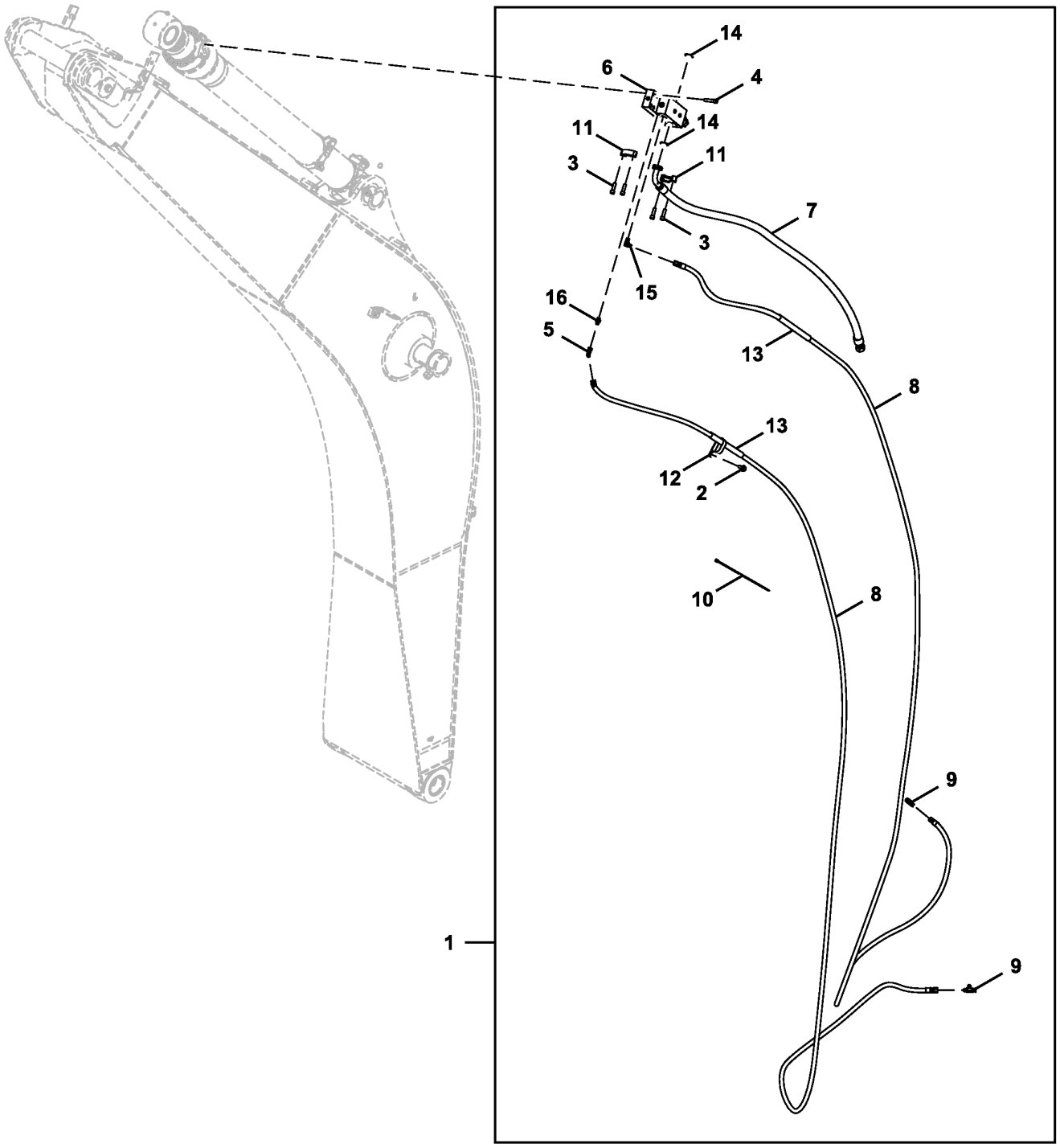

AT300477_TX1147658

Item	*Nº peça*	*Descrição*	*Qtde*	*Nº série*	*Notas*
1	**AT300477**	**Kit - instalação de campo**	**1**		**Pacotes de Produto**
2	19M7788	Parafuso	1		M12 X 25
3	19M8395	Parafuso	4		M12 X 40
4	19M9012	Parafuso	4		M12 X 55
5	AE24616	Conexão em ângulo	1		
6	AT300303	VálVula de retenção	1		
7	AT300468	Mangueira hidráulica	1		
8	AT300469	Mangueira hidráulica	2		
9	AT36921	Conexão em t	2		
10	H77698	Cinta	20		
11	T107068	Conexão flangeada	2		
12	T185154	Braçadeira	1		
13	T253246	Proteção de mangueira	2		
14	T78313	Anel o	2		
15	X6C4OMXS	Conexão em ângulo	1		
	AT119999	Anel o	1		10.770 X 2.616 mm (0.424" X 0.103")
16	X6F4OMXS	Adaptador	1		
	AT119999	Anel o	1		10.770 X 2.616 mm (0.424" X 0.103")
40	FF550392	Plugue	1		
41	AT131685	Conexão flangeada	2		SUB FOR 4089703
42	J781445	Parafuso	4		
43	966993	Anel o	1		SUB FOR Z966993

Boom Reduced Leakage Valve Kit
Kit vanne de réduction des fuites de flèche
Kit de Válvula de Vazamento Reduzido da Lança
Juego de válvula de reducción de fugas, aguilón

TX1147657 A.1

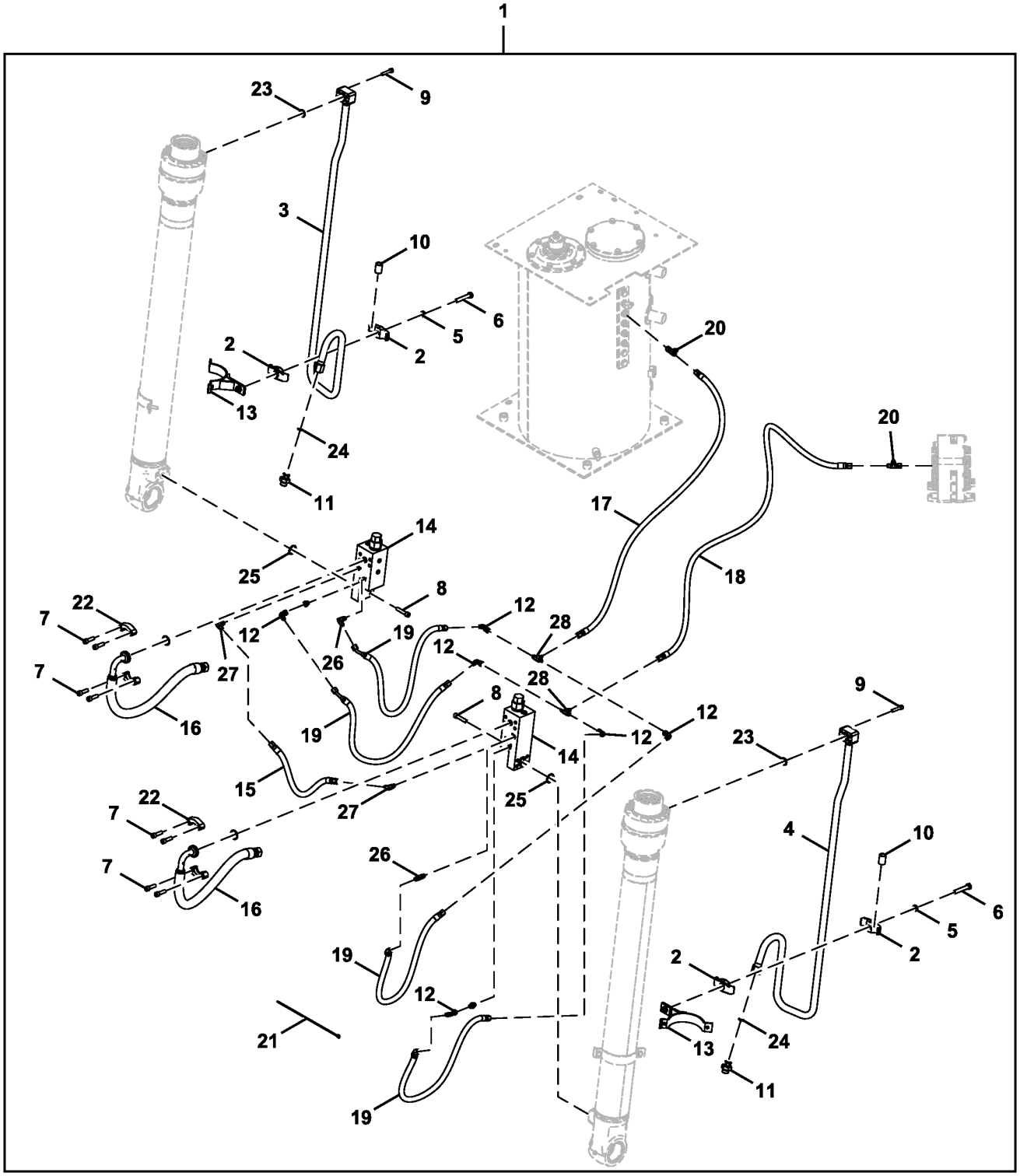

AT340288_TX1147657

Item	*Nº peça*	*Descrição*	*Qtde*	*Nº série*	*Notas*
1	**AT340288**	**Kit - instalação de campo**	**1**		**Pacotes de Produto**
2	0236915G	Semi-braçadeira	4		
3	AH148789	Tubulação de óleo	1		
4	AH148795	Tubulação de óleo	1		
5	12H317	Arruela de pressão	2		9/16"
6	19M4789	Parafuso sextavado	2		M14 X 80
7	19M8395	Parafuso	8		M12 X 40
8	19M9012	Parafuso	8		M12 X 55
9	19M9057	Parafuso	8		M10 X 50
10	28H2577	Espaçador	2		0.742" X 1.050" X 1-1/2"
11	A853166	Adaptador	2		
12	AE24616	Conexão em ângulo	6		
13	AH233834	Braçadeira	2		
14	AT300303	VálVula de retenção	2		
15	AT300337	Mangueira hidráulica	1		
16	AT300339	Mangueira hidráulica	2		
17	AT300465	Mangueira hidráulica	1		
18	AT300466	Mangueira hidráulica	1		
19	AT332018	Mangueira hidráulica	4		
20	AT36921	Conexão em t	2		
21	H77698	Cinta	20		
22	T107068	Conexão flangeada	4		
23	T59014	Anel o	2		24.994 X 3.531 mm (63/64" X 0.139")
24	T77858	Anel o	2		18.771 X 1.778 mm (0.739" X 0.070")
25	T78313	Anel o	4		32.920 X 3.530 mm (1.296" X 0.139")
26	X6C4OMXS	Conexão em ângulo	4		
	AT119999	Anel o	1		10.770 X 2.616 mm (0.424" X 0.103")
27	X6F4OMXS	Adaptador	2		
	AT119999	Anel o	1		10.770 X 2.616 mm (0.424" X 0.103")
28	X6JTXS	Adaptador	2		
40	FF550392	Plugue	2		
41	AT131685	Conexão flangeada	1		SUB FOR 4089703
42	J781445	Parafuso	8		
43	966993	Anel o	2		SUB FOR Z966993

Right Boom Cylinder Components
Composants de vérin de flèche de droite
Componentes do Cilindro Direito da Lança
Componentes de cilindro derecho de aguilón

TX1104787 B.1

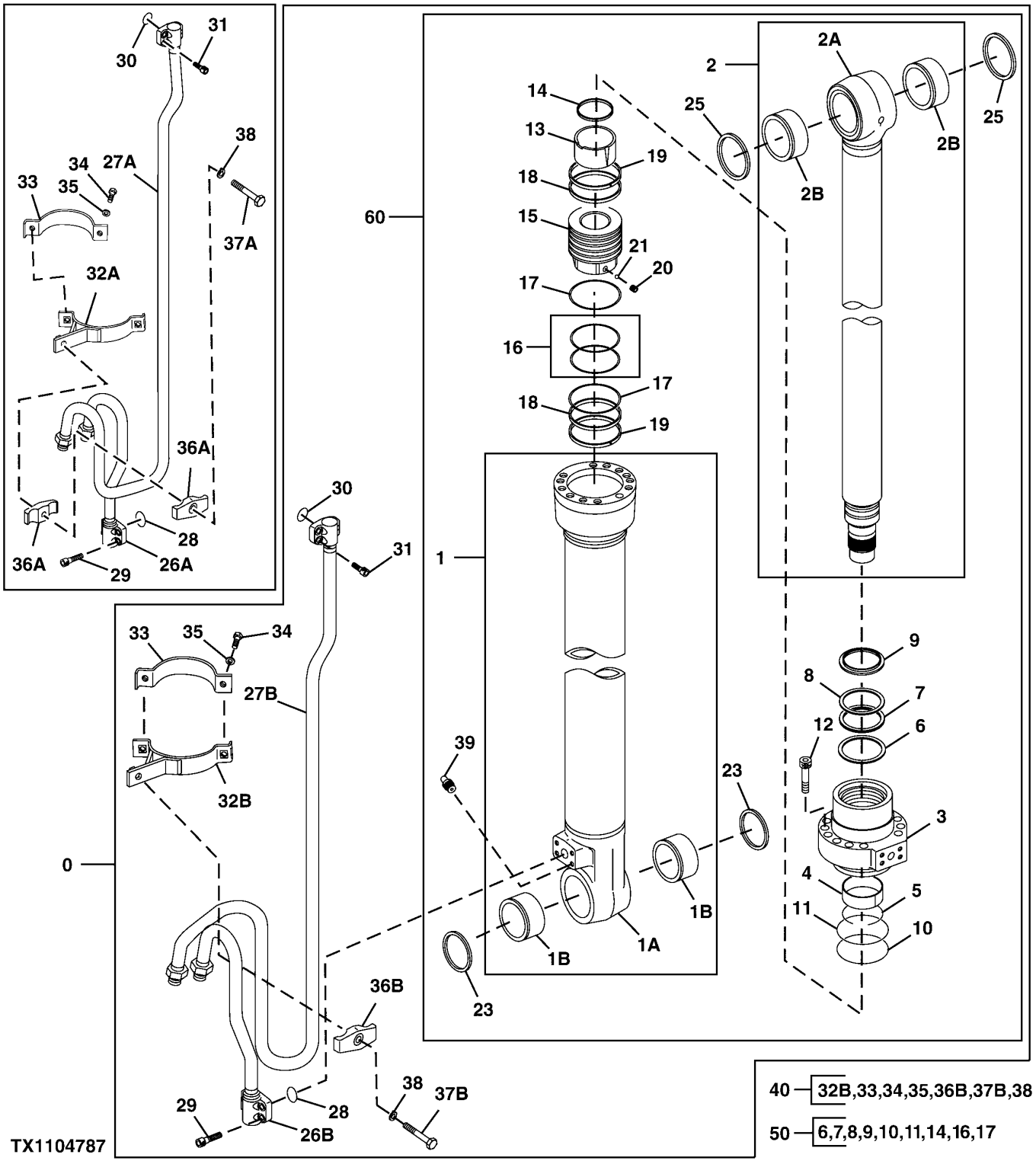

Item	*Nº peça*	*Descrição*	*Qtde*	*Nº série*	*Notas*
0	9286528G	Cilindro hidráulico	1		SUB FOR 4664871, 9248074, 9286528
1	0998901G	Camisa do cilindro hidr.	1		SUB FOR 0998901
1A	.....	Tubo	1		
1B	4352398	Bucha	2		
2	AH234564	TiranTe	1		SUB FOR 0998902G, AH225134
2A	.....	TiranTe	1		
2B	4355875	Bucha	2		
3	H180210	Guia do pistão cil hidr	1		SUB FOR 0788905
4	T108019	Bucha	1		SUB FOR 0309004
5	TH104944	Anel de pressão	1		SUB FOR 0208304
6	H227911	Vedação	1		SUB FOR 0788911
7	H227912	Vedação	1		SUB FOR 0788912
8	TH104953	Anel de apoio	1		SUB FOR 0208306
9	H155911	Vedação	1		SUB FOR 0667204
10	TH100125	Anel o	1		SUB FOR A811115
11	TH104929	Anel de apoio	1		SUB FOR 0261310
12	19M8931	Parafuso	12		M16 X 75, SUB FOR 0409705
13	H155920	Anel	1		SUB FOR 0409706
14	H155919	Vedação	1		SUB FOR 0667205
15	H227626	Pistão	1		SUB FOR 0998903
16	TH104922	Vedação	1		SUB FOR 0258205
17	H155916	Anel de apoio	2		SUB FOR 0409709
18	H227906	Anel	2		SUB FOR 0998904
19	TH104923	Anel de desgaste	2		SUB FOR 0261308
20	22M7099	Parafuso de fenda	1		M5 X 6, SUB FOR 0309011
21	T13624	Esfera	1		SUB FOR 0111707
23	TH102446	Vedação	2		SUB FOR 4067902
25	TH102445	Vedação	2		SUB FOR 4067901
26A	0788909	Tubulação	1	-XXXXXX	
26B	AH234614	Tubulação de óleo	1	XXXXXX-	SUB FOR AH226285
27A	0998905G	Tubo	1	-XXXXXX	SUB FOR 0998905
27B	AH234612	Tubulação de óleo	1	XXXXXX-	SUB FOR AH226284
28	AT264348	Anel o	1		SUB FOR 984614
29	19M8448	Parafuso	4		M12 X 35, SUB FOR M341236
30	4506430	Anel o	1		
31	J971030	Parafuso sextavado	4		SUB FOR 4486953
32A	AH234565	Braçadeira	1	-XXXXXX	SUB FOR 0957204G, AH225143
32B	4679686	Braçadeira	1	XXXXXX-	SUB FOR 4673615
33	H163434	Cinta	1		SUB FOR 0686409
34	19M7550	Parafuso sextavado	2		M10 X 35, SUB FOR J901035
35	12M7006	Arruela de pressão	2		6 mm, SUB FOR A590910
36A	0236915G	Semi-braçadeira	2	-XXXXXX	
36B	0236915G	Semi-braçadeira	1	XXXXXX-	
37A	19M4789	Parafuso sextavado	1	-XXXXXX	M14 X 80, SUB FOR 0254312
37B	4673616	Parafuso	1	XXXXXX-	
38	12H317	Arruela de pressão	1		9/16", SUB FOR A590914
39	AH226483	Conexão de lubrificação	1		SUB FOR J75481
40	.....	Kit da cinta	1		1130903 NLA, Fornecer os Componentes
50	AH225136	Kit retentor	1		SUB FOR 4661485, 4654421
60	PG200112G	Cilindro hidráulico remanuf	1		NLA, REMAN

Left Boom Cylinder Components
Composants de vérin de flèche de gauche
Componentes do Cilindro Esquerdo da Lança
Componentes de cilindro izquierdo de aguilón

TX1158026 B.1

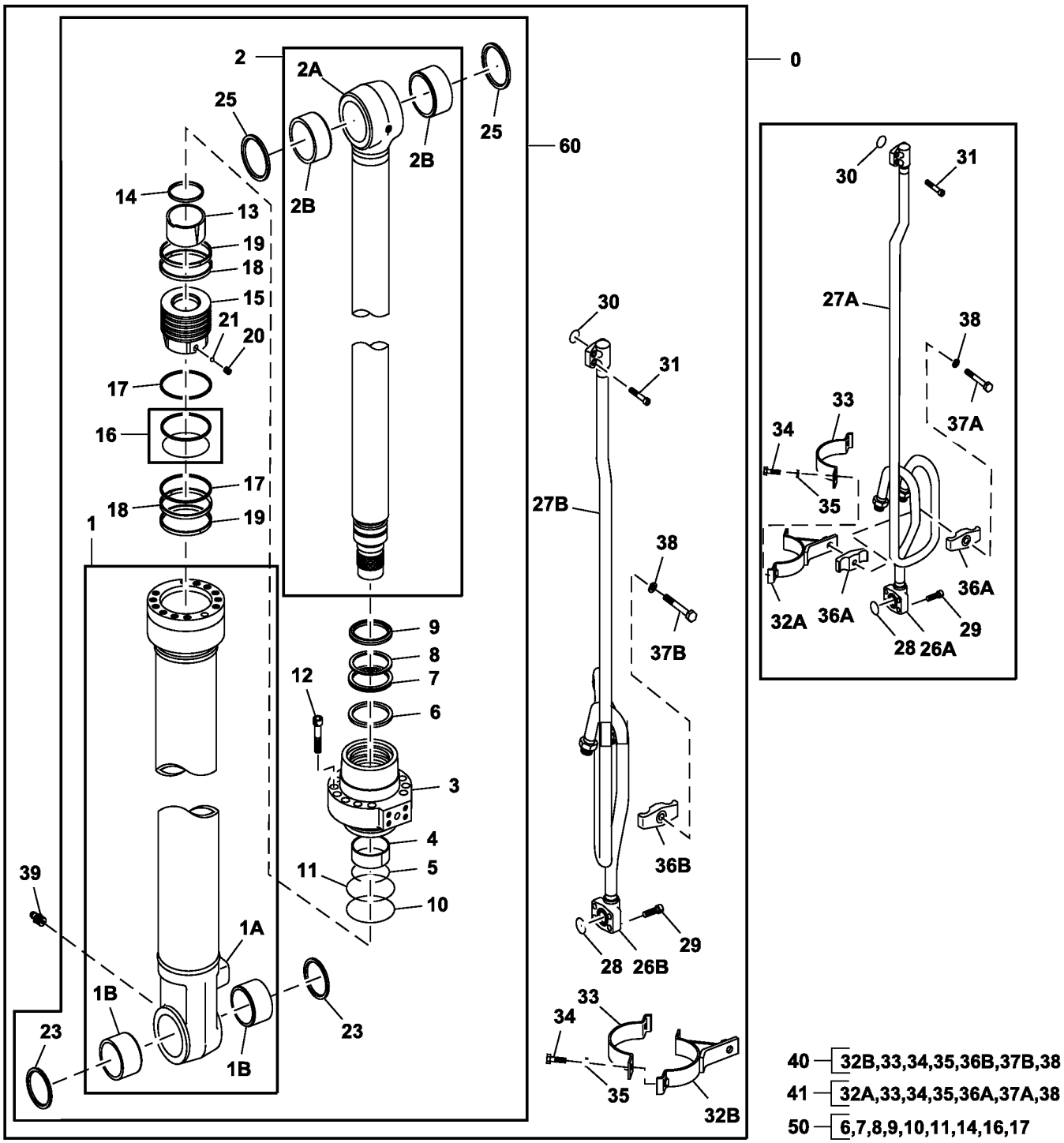

TX1158026

Item	*Nº peça*	*Descrição*	*Qtde*	*Nº série*	*Notas*
0	9286529G	Cilindro hidráulico	1		SUB FOR 4664872, 9248075, 9286529
1	0999101G	Camisa do cilindro hidr.	1		SUB FOR 0999101 AND PG201208
1A	.....	Tubo	1		
1B	4352398	Bucha	2		
2	AH234564	TiranTe	2		SUB FOR 0998902G AND AH225134
2A	.....	TiranTe	1		
2B	4355875	Bucha	2		
3	H180210	Guia do pistão cil hidr	1		SUB FOR 0788905
4	T108019	Bucha	1		SUB FOR 0309004
5	TH104944	Anel de pressão	1		SUB FOR 0208304
6	H227911	Vedação	1		SUB FOR 0788911
7	H227912	Vedação	1		SUB FOR 0788912, THIS APPLICATION
8	TH104953	Anel de apoio	1		SUB FOR 0208306
9	H155911	Vedação	1		SUB FOR 0667204
10	TH100125	Anel o	1		SUB FOR A811115
11	TH104929	Anel de apoio	1		SUB FOR 0261310
12	19M8931	Parafuso	12		M16 X 75, SUB FOR 0409705, THIS APPLICATION
13	H155920	Anel	1		SUB FOR 0409706
14	H155919	Vedação	1		SUB FOR 0667205
15	H227626	Pistão	1		SUB FOR 0998903
16	TH104922	Vedação	1		SUB FOR 0258205
17	H155916	Anel de apoio	2		SUB FOR 0409709
18	H227906	Anel	2		SUB FOR 0998904, THIS APPLICATION
19	TH104923	Anel de desgaste	2		SUB FOR 0261308
20	22M7099	Parafuso de fenda	1		M5 X 6, SUB FOR 0309011, THIS APPLICATION
21	T13624	Esfera	1		SUB FOR 0111707
23	TH102446	Vedação	2		SUB FOR 4067902
25	TH102445	Vedação	2		SUB FOR 4067901
26A	0789003	Tubulação	1		
26B	4669127G	Tubulação de óleo	1		SUB FOR 4669127
27A	0999102G	Tubo	1		SUB FOR 0957002
27B	4669120G	Tubulação de óleo	1		SUB FOR 4669120
28	AT264348	Anel o	1		SUB FOR 984614
29	19M8448	Parafuso	4		M12 X 35, SUB FOR M341236
30	4506430	Anel o	1		
31	19M8337	Parafuso	4		M10 X 30, SUB FOR M341030
32A	0957204G	Cinta	1		
32B	4679686	Braçadeira	1		SUB FOR 4673615
33	H163434	Cinta	1		SUB FOR 0686409
34	19M7550	Parafuso sextavado	2		M10 X 35, SUB FOR J901035
35	12M7006	Arruela de pressão	2		6 mm, SUB FOR A590910
36A	0236915G	Semi-braçadeira	2		
36B	0236915G	Semi-braçadeira	1		
37A	19M4789	Parafuso sextavado	1		M14 X 80, SUB FOR 0254312
37B	4673616	Parafuso	1		
38	12H317	Arruela de pressão	1		9/16", SUB FOR A590914
39	AH226483	Conexão de lubrificação	1		SUB FOR J75481, THIS APPLICATION
40	.....	Kit da cinta	1	XXXXXX-	0957203 NSEP
41	.....	Kit da cinta	1	-XXXXXX	1130903 NSEP
50	AH225136	Kit retentor	1		SUB FOR J75481
60	PG200113G	Cilindro hidráulico remanuf	1		NLA; ORDER 9286529G

Arm Cylinder Components
Composants de vérin de bras
Componentes do Cilindro do Braço
Componentes de cilindro de brazo

TX1103323 B.1

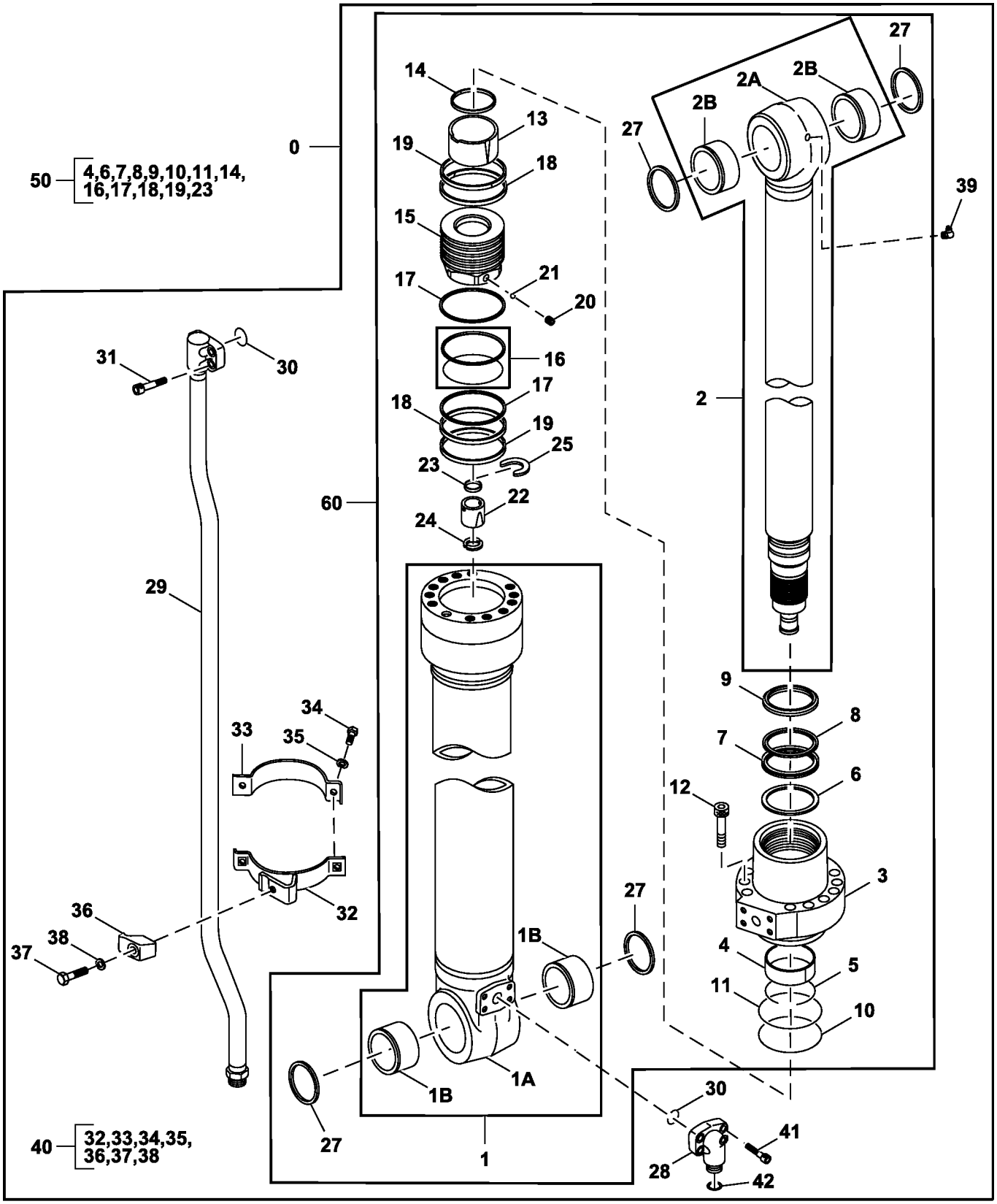

TX1103323

Item	*Nº peça*	*Descrição*	*Qtde*	*Nº série*	*Notas*
0	9234748G	Cilindro hidráulico	1		SUB FOR 9234748, 4613950 NLA
1	1100501G	Camisa do cilindro hidr.	1		
	1100501G	Camisa do cilindro hidr.	1		SUB FOR PG201203
1A	.....	Camisa do cilindro hidr.	1		NLA
1B	4352399	Bucha	2		
2	AH234560	TiranTe	1		SUB FOR AH225127G, AH234560, OR 1100502G
2A	.....	Haste cilindro hidráulico	1		NLA
2B	4352399	Bucha	2		
3	H178686	Guia do pistão cil hidr	1		SUB FOR 0789105
4	T108050	Anel de desgaste	1		SUB FOR 0309204
5	TH102766	Anel de pressão	1		SUB FOR 0236905
6	H227909	Vedação	1		SUB FOR 0997703
7	H227910	Vedação	1		SUB FOR 0997704
8	H155310	Anel de apoio	1		SUB FOR 0667405
9	H155311	Vedação	1		SUB FOR 0667406
10	H178690	Anel o	1		SUB FOR A811130, THIS APPLICATION
11	H178691	Anel de apoio	1		SUB FOR 0789107
12	19M8913	Parafuso	12		M18 X 80, SUB FOR 0219305
13	H227903	Anel	1		SUB FOR 1100503
14	H227908	Vedação	1		SUB FOR 1100504
15	H227625	Pistão	1		SUB FOR 1100505
16	AH173446	Anel	1		SUB FOR 0309210
17	H178694	Anel de apoio	2		SUB FOR 0789109
18	H227905	Anel	2		SUB FOR 0962104
19	H178696	Anel de apoio	2		SUB FOR 0309212
20	H228111	Parafuso de fenda	1		SUB FOR 0352715
21	R26552	Esfera	1		SUB FOR 0104404
22	H227904	Anel	1		SUB FOR 1100506, THIS APPLICATION
23	H155322	Vedação	1		SUB FOR 0667411
24	H155329	Anel	1		SUB FOR 0409915
25	H155330	Anel de pistão	1		SUB FOR 0409916
27	TH102446	Vedação	4		SUB FOR 4067902
28	H227915	Boca do cilindro hidráulico	1		
29	AH234566	Tubulação de óleo	1		SUB FOR 1100507 OR AH225139
30	AT264348	Anel o	2		SUB FOR 984614
31	19M8448	Parafuso	4	-520041	M12 X 35, SUB FOR M341236
	19M9505	Parafuso	4	520042-	M12 X 70
32	AH234562	Braçadeira	1		SUB FOR 0962106 OR AH225133
33	H227901G	Braçadeira	1		SUB FOR 0309221 OR H227901
34	19M7550	Parafuso sextavado	2		M10 X 35, SUB FOR J901035
35	12M7066	Arruela de pressão	2		10 mm, SUB FOR A590910
36	0309219G	Semi-braçadeira	1		SUB FOR 0309219
37	19M8348	Parafuso sextavado	1		M12 X 65, SUB FOR 0224115
38	12M7067	Arruela de pressão	1		12 mm, SUB FOR 0208516
39	AH226482	Conexão de lubrificação	1		SUB FOR 0225709
40	0962110	Kit da braçadeira	1		
41	19M8704	Parafuso	4		M12 X 35
42	T76938	Anel o	1		
50	AH225135	Kit cilindro hidráulico	1		Kit de Vedação, SUB FOR 4654422
60	PG200114G	Cilindro hidráulico remanuf	1		NLA. REMAN

Bucket Cylinder Components
Composants de vérin de benne
Componentes do Cilindro da Caçamba
Componentes de cilindro de cucharón

TX1104797 B.1

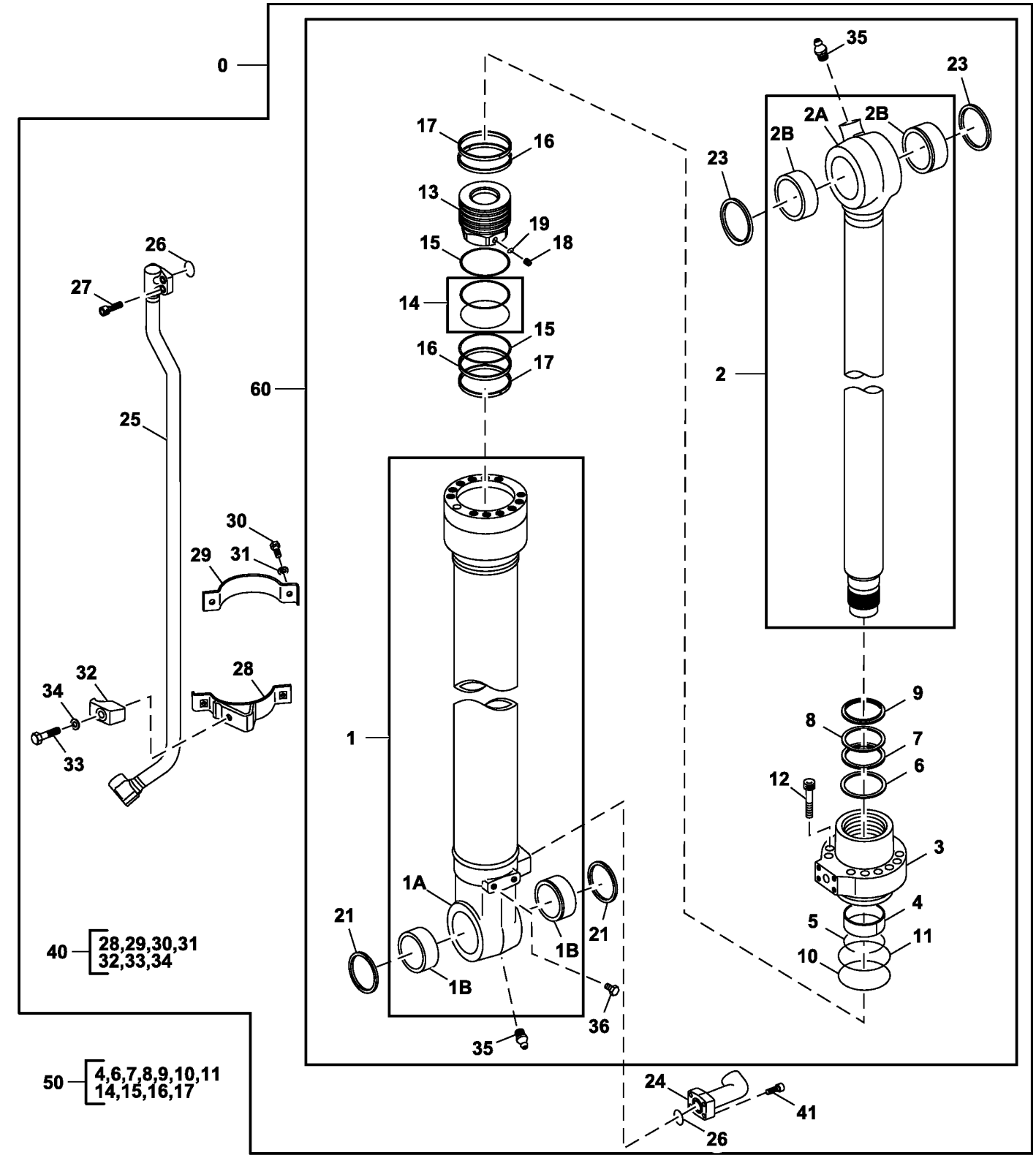

TX1104797

Item	*Nº peça*	*Descrição*	*Qtde*	*Nº série*	*Notas*
0	9248307G	Cilindro hidráulico	1		SUB FOR 4629154 AND 9248307
1	1102301G	Camisa do cilindro hidr.	1		SUB FOR 1102301
1A	.....	Camisa	1		NLA
1B	4352400	Bucha	2		
2	AHC17860	TiranTe	1		SUB FOR 1102302 AND PG201201, THIS APPLICATION, SUB FOR AH225142 OR AH234856
2A	.....	Haste cilindro hidráulico	1		NLA
2B	4352398	Bucha	2		
3	H178708	Guia do pistão cil hidr	1		SUB FOR 0789205
4	T108041	Anel de desgaste	1		SUB FOR 0309304
5	AT132690	Anel de pressão	1		SUB FOR 0208604, THIS APPLICATION
6	H227913	Vedação	1		SUB FOR 0789214, THIS APPLICATION
7	H227914	Vedação	1		SUB FOR 0789214
8	TH104926	Anel de apoio	1		SUB FOR 0208606
9	H157235	Vedação	1		SUB FOR 0667006
10	AT264320	Anel o	1		SUB FOR A811110 OR T110448
11	TH109353	Anel de apoio	1		SUB FOR 0310904
12	19M8931	Parafuso	10		M16 X 75, SUB FOR 0409705
13	H227627	Pistão	1		SUB FOR 1102303
14	TH105767	Anel	1		SUB FOR 0225614
15	H163431	Anel de apoio	2		SUB FOR 0496605
16	H227907	Anel	2		SUB FOR 1102304, THIS APPLICATION
17	TH109357	Anel	2		SUB FOR 0310908
18	22M7009	Parafuso de fenda	1		M12 X 12, SUB FOR 0309011, THIS APPLICATION
19	T13624	Esfera	1		SUB FOR 0111707
21	TH104472	Vedação	2		SUB FOR 4084578
23	TH102446	Vedação	2		SUB FOR 4067902
24	AT114835	Conexão em ângulo	1		SUB FOR 0309312
25	AH234610	Tubulação de óleo	1		SUB FOR AH225998G OR 1102305
26	4506430	Anel o	2		
27	19M8339	Parafuso	4		M10 X 55, USE WITH AH234610
28	AH234557	Cinta	1		SUB FOR 0789210 OR AH173454
29	AT127347	Cinta	1		SUB FOR 4459282
30	19M7550	Parafuso sextavado	2		M10 X 35, SUB FOR J901035
31	12M7066	Arruela de pressão	2		10 mm, SUB FOR A590910
32	T108036G	Braçadeira	1		SUB FOR 0309021 OR T108036
33	19M7362	Parafuso sextavado	1		M12 X 55, SUB FOR 0667013
34	12M7067	Arruela de pressão	1		12 mm, SUB FOR 0208516
35	AH226483	Conexão de lubrificação	2		SUB FOR J75481, THIS APPLICATION
36	19M8017	Parafuso sextavado	2		M12 X 20, SUB FOR 0409110
40	0789209	Kit da braçadeira	1		
41	19M8337	Parafuso	4		M10 X 30
50	AH225137	Kit cilindro hidráulico	1		SUB FOR 1102306
60	PG200115G	Cilindro hidráulico remanuf	1		NLA

Hydraulic Thumb Kit Cylinder Components (Kits Built 28 June 2010 -)
Composants du vérin de kit de pouce hydraulique (kits construits le 28 juin 2010 -)
Componentes do Cilindro do Kit de Garra de Apoio Hidráulica (Kits Fabricados Desde 28 de Junho de 2010)
Componentes del cilindro de juego de pulgar hidráulico (juegos fabricados el 28 de junio de 2010 -)

TX1077723 A.1

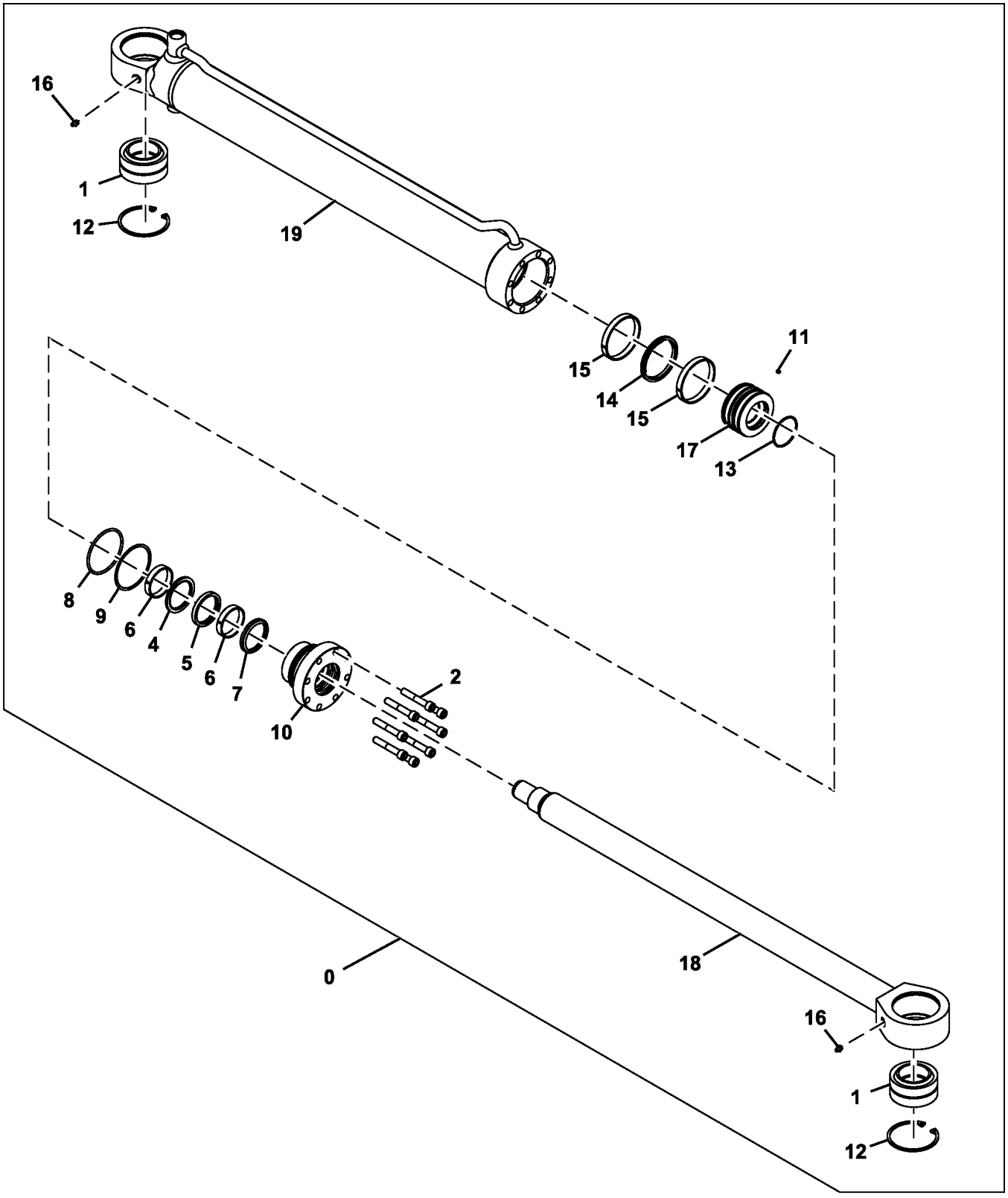

TX1077723

Item	*Nº peça*	*Descrição*	*Qtde*	*Nº série*	*Notas*
0	AT383236	Cilindro hidráulico	1		
1	AT339959	Rolamento	2		
2	T276092	Parafuso sextavado	8		
4	.....	Vedação	1		NLA
5	.....	Vedação	1		NLA
6	.....	Anel de desgaste	2		NLA
7	.....	Vedação	1		NLA
8	.....	Anel o	1		NLA
9	.....	Anel de apoio	1		NLA
10	T276083	Guia do pistão cil hidr	1		
11	T276098	Parafuso de fenda	1		
12	T229485	Anel de pressão	2		
13	.....	Anel o	1		NLA
14	.....	Vedação	1		NLA
15	.....	Anel de desgaste	2		NLA
16	JD7759	Conexão de lubrificação	2		
17	T276082	Pistão	1		
18	T276080	Haste cilindro hidráulico	1		
19	.....	Camisa do cilindro hidr.	1		T276079 NLA
20	AT383237	Kit retentor	1		

Swing Motor and Gear Case
Moteur de pivotement et boîte d'engrenages
Motor e Caixa de Engrenagens do Giro
Motor y caja de engranajes de giro

TX1085727 F.1

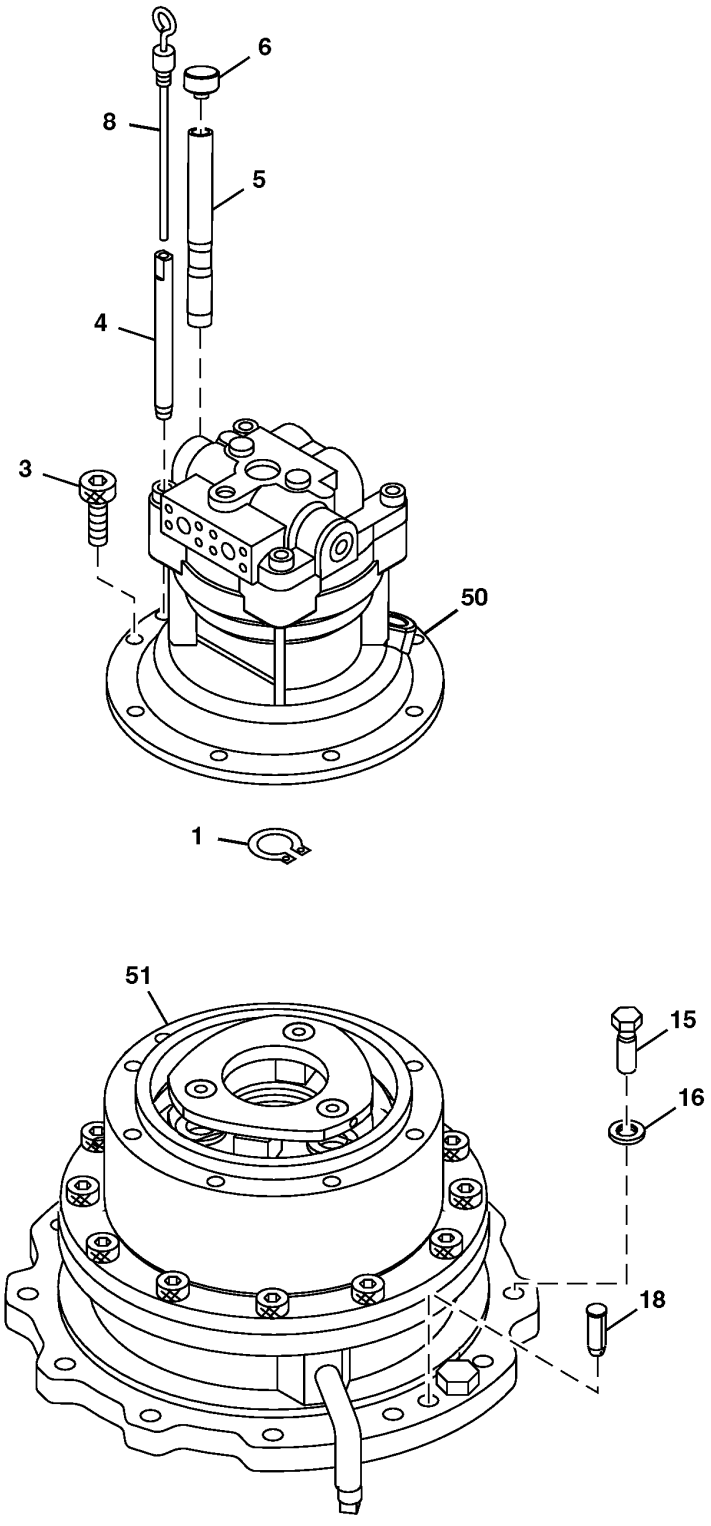

TX1085727

Item	*Nº peça*	*Descrição*	*Qtde*	*Nº série*	*Notas*
1	40M7046	Anel de pressão	1		SUB FOR 991342
3	M341228	Parafuso	8		
4	4449144	Tubulação	1		
5	4332658	Tubo	1		SUB FOR AT213843
6	4343365	Tampa	1		SUB FOR AT204965
8	3107447	Indicador de nível	1		
15	19M8224	Parafuso sextavado	14		M20 X 60, SUB FOR J922060
16	J222020	Arruela	14		
18	4623111	Pino	2		
50	4729032	Motor	1		Componentes em Página Separada
	PG203775	Motor hidráulico remanufat.	1		REMAN FOR 4729032, Componentes em Página Separada
51	9262916	Caixa de engrenagens	1		Componentes em Página Separada
60	.....	Motor hidráulico	1		9316612 NLA, Não Ilustrado

Swing Motor Gear Case Components
Composants de boîte d'engrenages de moteur de pivotement
Componentes da Caixa de Engrenagens do Motor de Giro
Componentes de la caja de engranajes del motor de giro

TX1103614 B.1

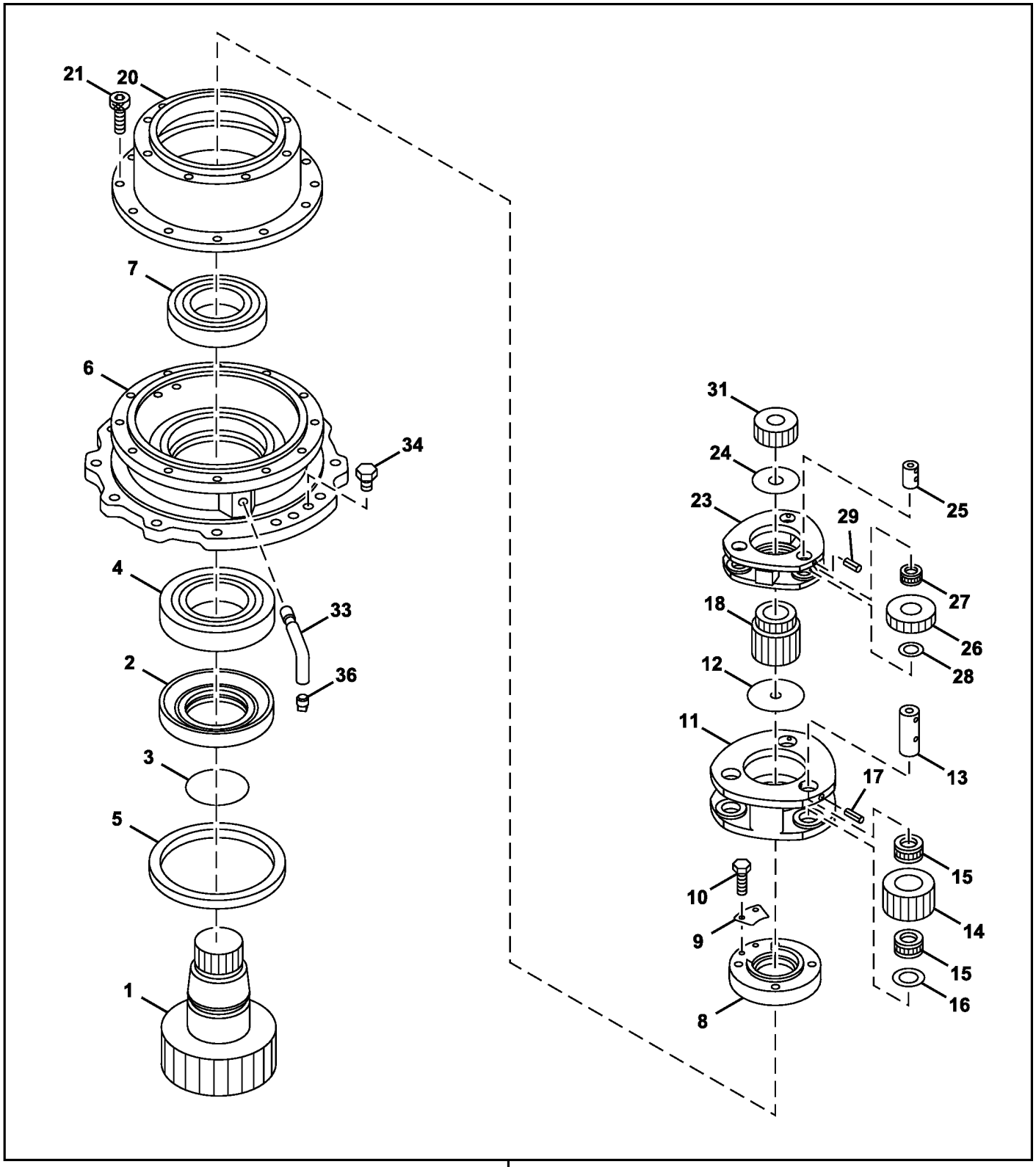

TX1103614

0

Item	*Nº peça*	*Descrição*	*Qtde*	*Nº série*	*Notas*
0	9262916	Caixa de engrenagens	1		
1	2053199	Eixo	1		
2	3083742	Luva	1		
3	AT264339	Anel o	1		SUB FOR A811120
4	4402481	Rolamento cilíndRico	1		
5	4411535	Vedação	1		
6	1033370	Carcaça	1		
7	4667150	Rolamento	1		SUB FOR 4402637
8	3099830	Porca	1		
9	4474191	Placa	1		
10	19M8324	Parafuso sextavado	2		M10 X 16, SUB FOR J901016
11	1031849	Porta-Planetários	1		
12	4642361	Placa	1		SUB FOR 4187590
13	4488904	Pino	3		
14	3099815	EngrEnagem	3		
15	4713899	Rolamento	6		SUB FOR 4438593
16	4336929	Placa de desgaste	3		
17	34M6402	Pino elástico	3		8 X 28 mm, SUB FOR 4027427
18	3099795	EngrEnagem sol	1		
20	1032548	Coroa	1		
21	19M8445	Parafuso	12		M16 X 45, SUB FOR M341645
23	1031817	Porta-Planetários	1		
24	4403371	Placa	1		
25	4336923	Pino	3		
26	3102045	EngrEnagem	3		
27	4404506	Rolamento de agulhas	3		SUB FOR 4336945
28	4403082	Placa	3		
29	4051262	Pino elástico	3		
31	3084056	EngrEnagem sol	1		
33	3089362	Tubulação	1		
34	4445354	Tampão	2		
36	94-2012	Tampão	1		

Swing Motor Components
Composants du moteur de pivotement
Componentes do Motor do Giro
Componentes de motor de giro

TX1117124 B.1

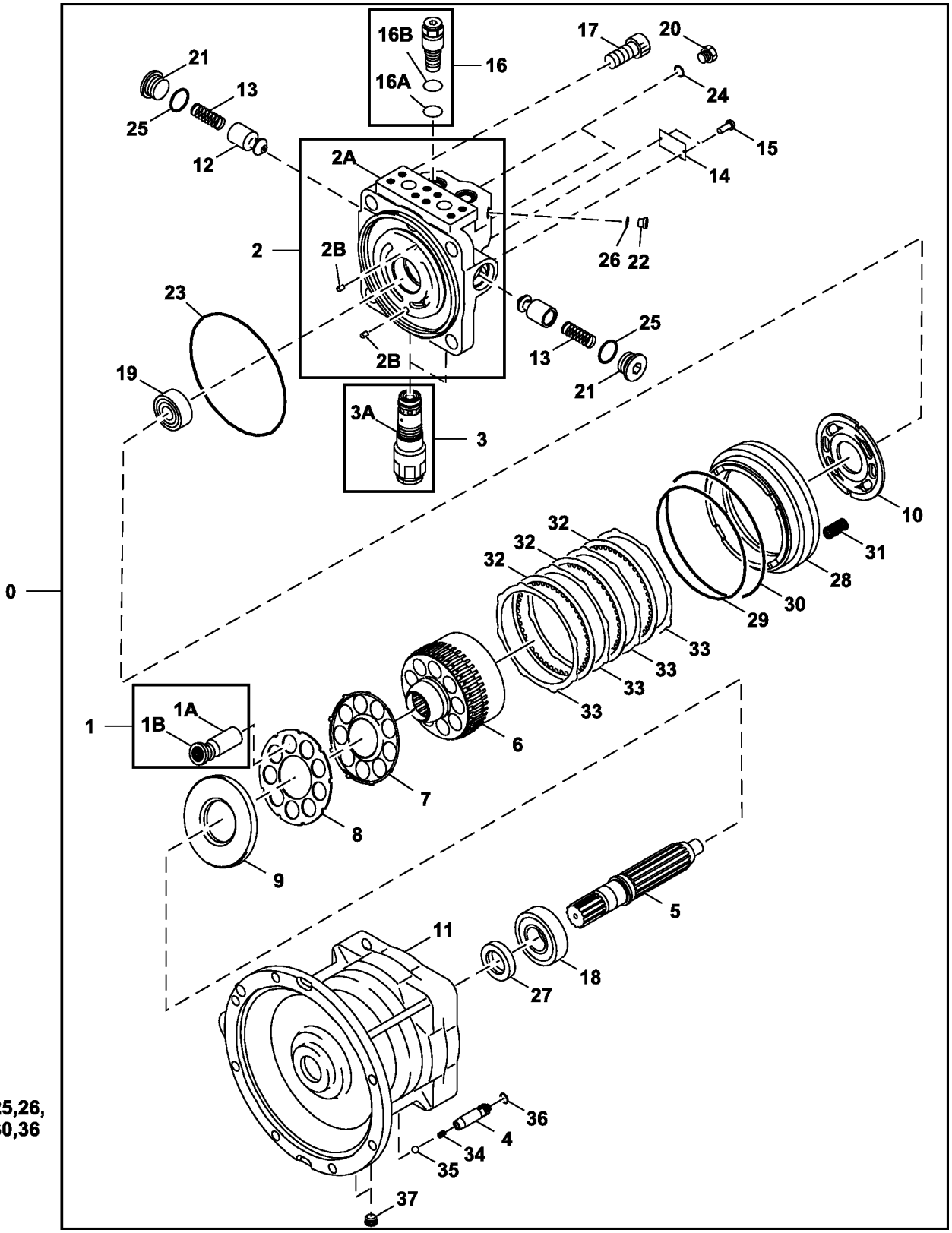

TX1117124

Item	*Nº peça*	*Descrição*	*Qtde*	*Nº série*	*Notas*
0	4729032	Motor	1		
	PG203775	Motor hidráulico remanufat.	1		REMAN FOR 4729032
1	0788801	Pistão	1		
1A	.....	Pistão	9		
1B	.....	Sapata	9		
2	FXB00001131	Carcaça	1		
2A	.....	Caixa	1		
2B	.....	Mola	2		
3	4654845	VálVula de alíVio de press.	2		
3A	A811030	Anel o	1		
4	0788803	êmbolo	1		
5	0788804	Eixo	1		
6	0788805	Coletor	1		
7	0788806	Placa	1		
8	0788807	RetentoR	1		
9	0788808	Placa	1		
10	0788809	Placa	1		
11	.....	Caixa	1		0788810 NLA
12	0409215	êmbolo	2		
13	0409216	Mola	2		
14	.....	Placa	1		
15	0625509	Parafuso sextavado	2		
16	4655266	VálVula	2		
16A	CH12329	Junta de vedação	1		SUB FOR 4506420
16B	4027959	Anel de apoio	1		
17	M342045	Parafuso	4		0365318
18	0788811	Rolamento cilíndRico	1		
19	0677203	Rolamento cilíndRico	1		
20	0629404	Tampão	2		
21	FXB00001945	Plugue	2		
22	4656242	Plugue	2		
23	1119003	Anel o	1		SUB FOR 4S00924
24	Z957366	Anel o	2		
25	AT264347	Anel o	2		SUB FOR 4506428
26	4506408	Anel o	2		
27	0788813	Vedação	1		SUB FOR 4S00821
28	0788814	Pistão	1		
29	0353321	Anel o	1		SUB FOR 4S00218
30	T80622	Anel o	1		SUB FOR 0425117
31	0788815	Mola	24		
32	0788816	Arruela de encosto	3		
33	0788817	Prato condutor	4		
34	0788818	Mola	1		
35	0221509	Esfera	1		
36	CH11568	Junta de vedação	1		SUB FOR 4506407
37	0934502	Plugue	2		SUB FOR 0263019
38	FXB00001143	Kit retentor	1		

Swing Bearing
Roulement de oscillant
Mancal do Giro
Cojinete de giratorio

TX1105784 A.1

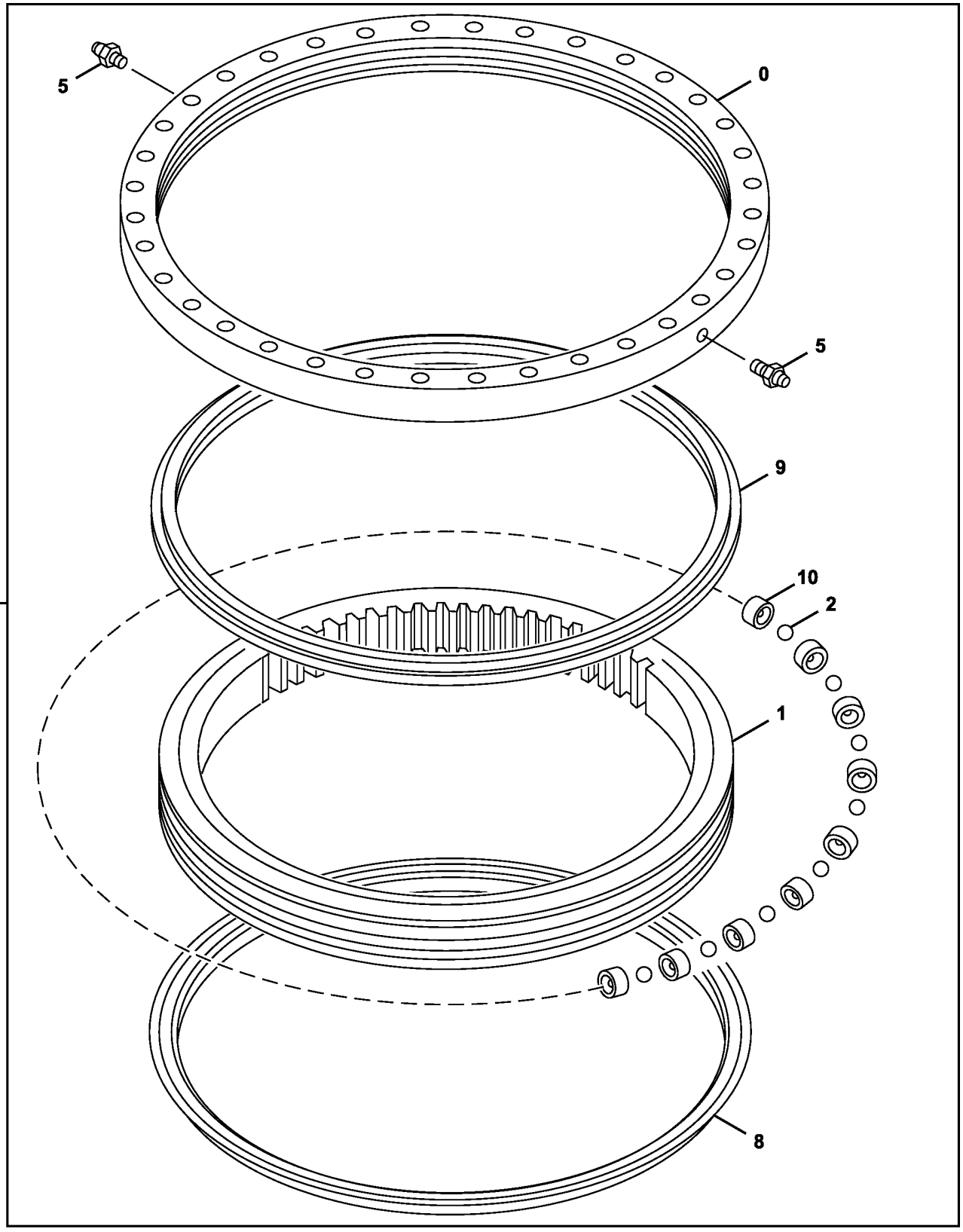

Item	*Nº peça*	*Descrição*	*Qtde*	*Nº série*	*Notas*
0	.....	Pista do rolamento	1		Externo
1	.....	Pista do rolamento	1		Interno
2	FYB00001843	Esfera	111		SUB FOR 4640421
5	TH100074	Conexão de lubrificação	2		SUB FOR J75481
8	T203958	Vedação	1		4631753 NLA, SUB FOR 4634010; ALSO ORDER PM37391 AND AT66866; ALSO ORDER T216880, Instrução de Instalação
	PM37391	Adesivo	1		
	AT66866	Fluido	1		
9	T203958	Vedação	1		4631753 NLA, SUB FOR 4634010; ALSO ORDER PM37391 AND AT66866; ALSO ORDER T216880, Instrução de Instalação
	PM37391	Adesivo	1		
	AT66866	Fluido	1		
10	4640418	Suporte	111		
11	9262248	Rolamento do giRo	1		NLA, ORDER PG200154
	PG200154	Rolamento do giRo	1		SUB FOR 9260971, REMAN FOR 9262248

Rotary Manifold Seal and Swing Stop
Joint de collecteur rotatif et butée de pivotement
Vedação do Coletor Giratório e Batente do Giro
Sellos de colector giratorio y tope de giro

TX1085615 A.1

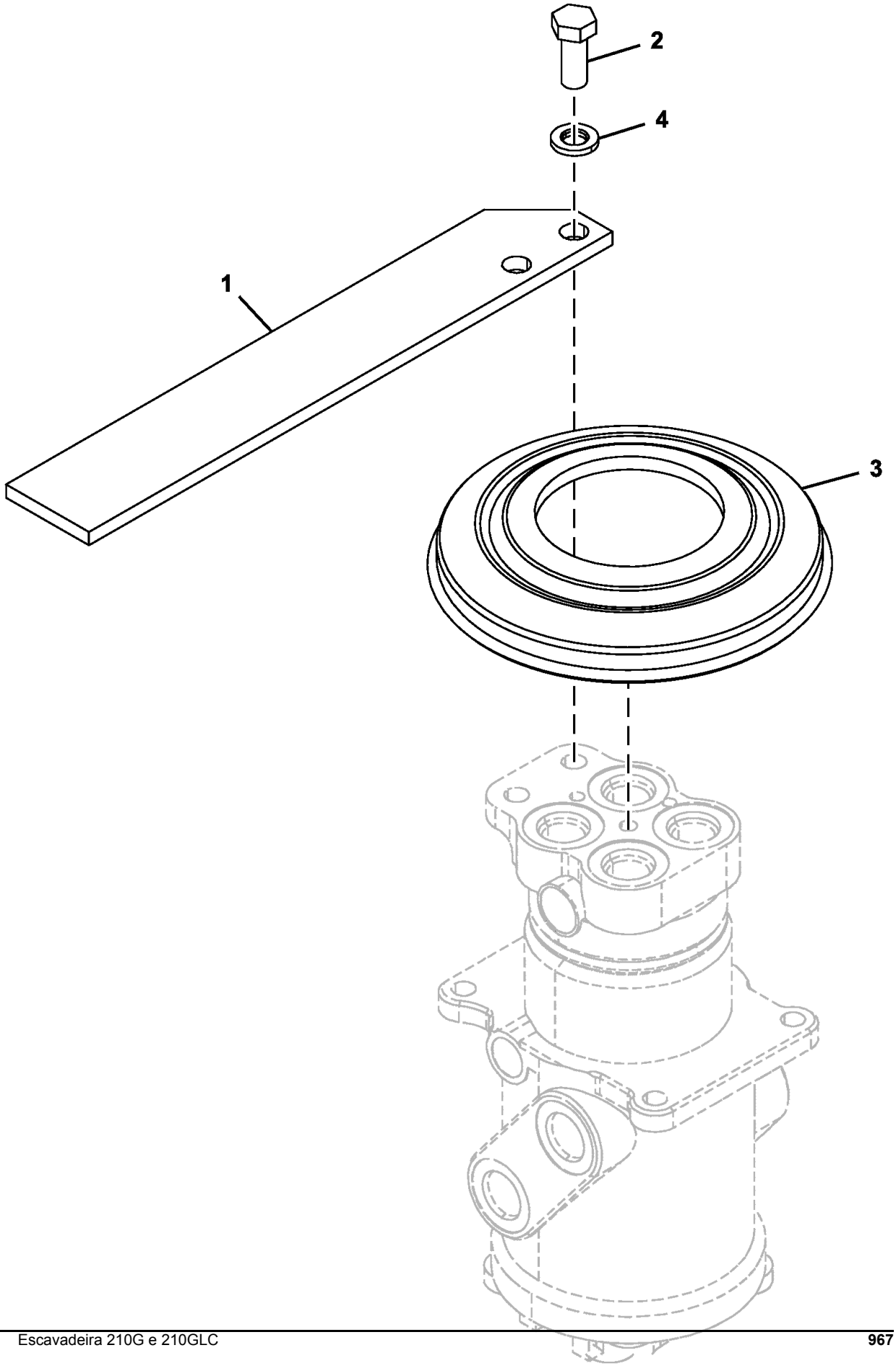

TX1085615

Item	*Nº peça*	*Descrição*	*Qtde*	*Nº série*	*Notas*
1	4613452	Limitador	1		
2	19M6332	Parafuso sextavado	2		M14 X 35, SUB FOR J901435
3	4428007	Capa	1		
4	12H317	Arruela de pressão	2		9/16", SUB FOR A590914

Rotary Manifold Components
Composants du collecteur rotatif
Componentes do Coletor Rotativo
Componentes de colector giratorio

TX1095326 B.1

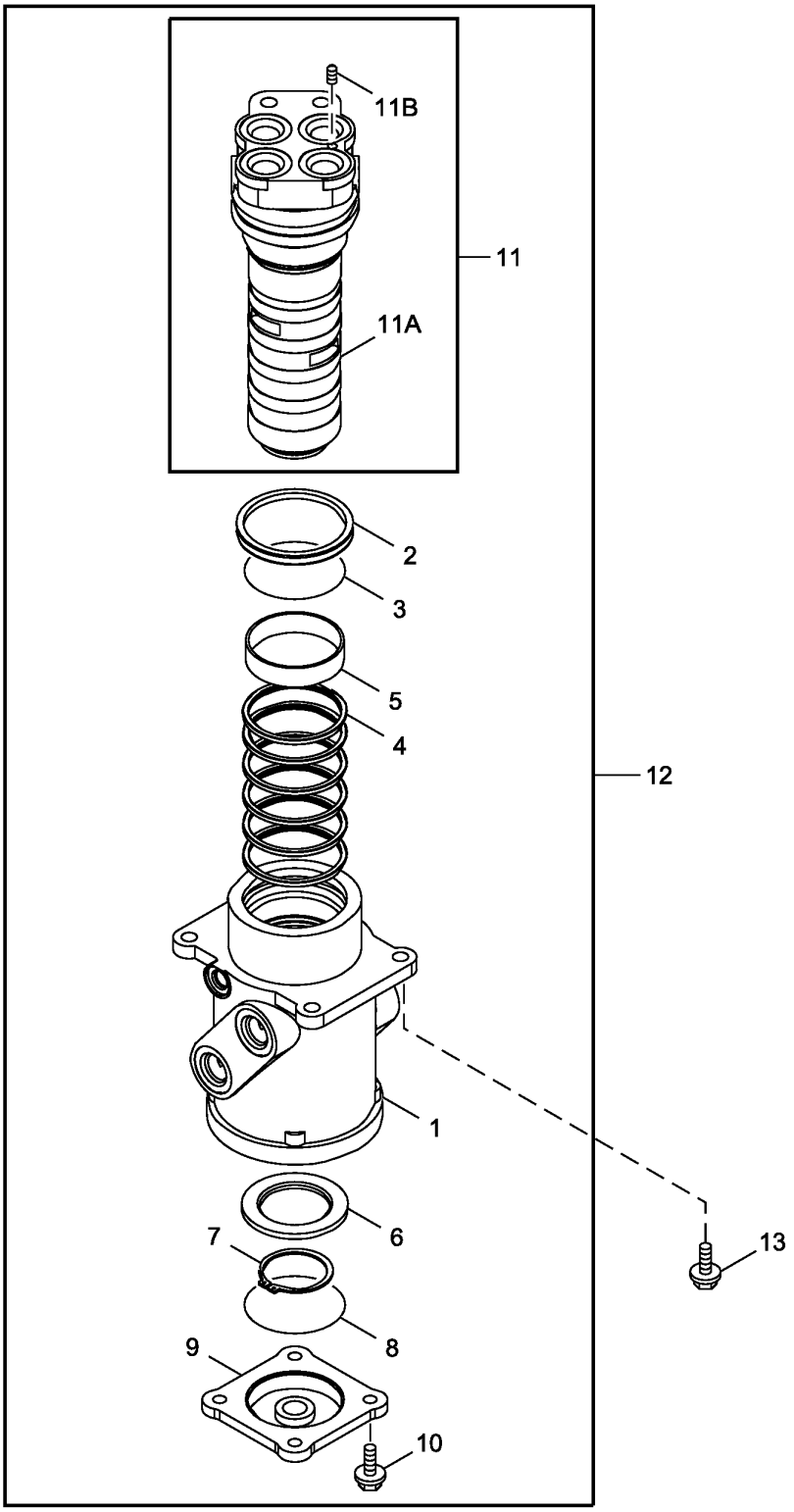

TX1095326

Item	*Nº peça*	*Descrição*	*Qtde*	*Nº série*	*Notas*
1	.....	Carcaça	1		0003542 NLA
2	4390776	Vedação	1		
3	AT264418	Anel o	1		SUB FOR 4367664
4	AT154162	Vedação	6		SUB FOR 4231543
5	4241780	Bucha	1		
6	3070250	Anel	1		
7	40M7048	Anel de pressão	1		SUB FOR 991347
8	CH16109	Junta de vedação	1		SUB FOR A810100
9	2034607	Capa	1		
10	19M7662	Parafuso sextavado	4		M10 X 30, SUB FOR J271030
	24M7346	Arruela	4		11 X 20 X 2 mm
11	9145787	Fuso	1		
11A	.....	Fuso	1		0001193 NLA
11B	4239611	Plugue	1		
12	9107265	Coletor	1		SUB FOR 9101521, Para Aplicações que Não Sejam Norte-americanas
	9107265EX	Coletor remanufaturado	1		REMAN FOR 9107265, Para Aplicações Norte-americanas
13	.....	Parafuso c/arruela	4		SUB FOR 4614637, J011235 NLA
	19M7403	Parafuso sextavado	4		M12 X 35
	12H301	Arruela de pressão	4		1/2"

Índice numérico

Nº peça	Item	Página
0001193	11A	971
0003542	1	971
0005251	0	43
0005251	0	47
0005251R	0	43
0005251R	0	47
0005252	1	43
0005252	1	47
0005252R	1	43
0005252R	1	47
0104404	21	953
0111707	21	949
0111707	21	951
0111707	19	955
0208304	5	949
0208304	5	951
0208306	8	949
0208306	8	951
0208516	38	953
0208516	34	955
0208604	5	955
0208606	8	955
0218607	12	785
0219305	12	953
0221509	35	963
0224115	37	953
0224422	28	781
0225209	74	785
0225614	14	955
0225709	39	953
0236905	5	953
0236915G	2	947
0236915G	36A	949
0236915G	36B	949
0236915G	36A	951
0236915G	36B	951
0254312	37A	949
0254312	37A	951
0258205	16	949
0258205	16	951
0261308	19	949
0261308	19	951
0261310	11	949
0261310	11	951
0263019	37	963
0309004	4	949
0309004	4	951
0309011	20	949
0309011	20	951
0309011	18	955
0309021	32	955
0309204	4	953
0309210	16	953
0309212	19	953
0309219	36	953
0309219G	36	953
0309221	33	953
0309304	4	955
0309312	24	955
0309731	4	781
0309732	11	779
0310904	11	955
0310908	17	955
0332904	16	781
0332914	11	779
0332924	58B	779
0332924	27	783
0332924	58B	783
0342304	36	741
0342307	33	561
0352715	20	953
0353321	29	963
0365318	17	963
0409110	36	955
0409215	12	963
0409216	13	963
0409705	12	949
0409705	12	951
0409705	12	955
0409706	13	949
0409706	13	951
0409709	17	949
0409709	17	951
0409915	24	953
0409916	25	953
0413619	93	781
0413712	97	781
0425117	30	963
0444001	50	769
0455002	95	781
0455002	95	785
0459541	82	779
0459541	82	781
0459541	82	783
0459541	82	785
0496605	15	955
0624904	1	919
0625509	15	963
0629404	20	963
0667006	9	955
0667013	33	955
0667204	9	949
0667204	9	951
0667205	14	949
0667205	14	951
0667405	8	953
0667406	9	953
0667411	23	953
0667726	91	785
0667927	90	783
0667927	90	785
0667931	94	783
0668007	22	779
0668007	22	783
0668007	22	785
0668108	13	783
0668108	13	785
0668111	7	779
0668111	7	785
0668112	8	779
0668112	8	783
0668112	8	785
0677203	19	963
0682503	11	787
0686409	33	949
0686409	33	951
0689405	81	779
0695007	80	779
0695007	80	781
0695007	80	783
0695007	80	785
0714503	73	785
0714504	71	785
0732608	8	919
0735807	17	781
0788703	13	797
0788704	14	797
0788705	15	797
0788706	16	797
0788707	17	797
0788710	33	797
0788711	34	797
0788712	35	797
0788713	36	797
0788801	1	963
0788803	4	963
0788804	5	963
0788805	6	963
0788806	7	963
0788807	8	963
0788808	9	963
0788809	10	963
0788810	11	963
0788811	18	963
0788813	27	963
0788814	28	963
0788815	31	963
0788816	32	963
0788817	33	963
0788818	34	963
0788905	3	949
0788905	3	951
0788909	26A	949
0788911	6	949
0788911	6	951
0788912	7	949
0788912	7	951
0789003	26A	951
0789105	3	953
0789107	11	953
0789109	17	953
0789205	3	955
0789209	40	955
0789210	28	955
0789214	6	955
0789214	7	955
0791601	9	779
0791601	9	783
0791601	9	785
0791602	23	785
0791603	37	781
0791603	37	785
0791604	38	781
0791604	38	783
0791604	38	785
0791605	39	785
0791606	43	781
0791606	43	785
0791607	44	781
0791607	44	785
0791619	49	781
0791619	49	785
0791620	50	781
0791620	50	785
0791622	79	781
0791622	79	785
0791702	32	781
0791801	3	781
0791801	3	785
0791803	19	781
0791803	19	785
0791804	24	783
0791805	25	783
0791807	35	785
0791808	58C	779
0791808	58C	783
0791809	58D	779
0791809	58D	783
0791816	29	781
0791816	29	785
0791902	18	781
0791914	29	779
0792001	10	779
0792002	12	779
0792002	12	783
0792003	16	779
0792003	16	783
0792005	20	779
0792006	36	783
0792007	85	787
0794204	9	919
0934502	37	963
0957002	27A	951
0957203	40	951
0957204G	32A	949
0957204G	32A	951
0962104	18	953
0962106	32	953
0962110	40	953
0976504	6	919
0976601	11	787
0976602	16	779
0976602	16	783
0976602	13	787
0976702	4	779
0976704	60	779
0976704	60	783
0976802	31	781
0976803	42	781
0976804	47	781
0976805	58	781
0976807	62	781
0976901	5	783
0977003	48	785
0977004	61	785
0977201	21	781
0977202	45	785
0977203	46	785
0977204	76	785
0977206	84	785
0997703	6	953
0997704	7	953

Índice numérico - continuação

Nº peça	Item	Página
0998901	1	949
0998901G	1	949
0998902G	2	949
0998902G	2	951
0998903	15	949
0998903	15	951
0998904	18	949
0998904	18	951
0998905	27A	949
0998905G	27A	949
0999101	1	951
0999101G	1	951
0999102G	27A	951
1025093	7	801
1025787	20	67
1025875	12	67
1026777	11	59
1027222	0	877
1031045	6	775
1031123	0A	69
1031817	23	961
1031849	11	961
1032319	0	769
1032503	0	59
1032503R	0	59
1032517	41	769
1032548	20	961
1033090	4	67
1033091	5	67
1033158	1	767
1033182	1	771
1033219	18	861
1033298	5	851
1033299	0	851
1033370	6	961
1035919	0	677
1036508	4	671
1036511	5	671
1036883	1	773
1037164	20	67
1100501G	1	953
1100502G	2	953
1100503	13	953
1100504	14	953
1100505	15	953
1100506	22	953
1100507	29	953
1102301	1	955
1102301G	1	955
1102302	2	955
1102303	13	955
1102304	16	955
1102305	25	955
1102306	50	955
1119003	23	963
1120801	34	785
1130903	40	949
1130903	41	951
177665	6	283
2034607	9	971
2034833	41	67
2036934	3	53
2038764	9	637
2042432	23	67
2044332	8A	855
2049166	7	69
2050209	2	775
2050565	18	69
2050647	13	43
2050647	13	47
2050647R	13	43
2050647R	13	47
2050691	32	67
2050692	39	67
2050980	3A	51
2050981	1A	51
2051413	0A	57
2051451	21	69
2052067	28	769
2052073	27	769
2052080	5	769
2052673	1	885
2052912	4	853
2052956	25	769
2053073	0	602
2053199	1	961
2053495	13	43
2053495	13	47
2053495R	13	43
2053495R	13	47
2053496	13	43
2053496	13	47
2053496R	13	43
2053496R	13	47
2054392	2	769
2057986	4	715
2058730	0	675
2058731	7	675
2058732	3	675
2058733	4	675
2058735	10A	675
2058736	15	675
2058745	0	681
2058746	1	681
2058747	2	681
2058766	0	657
2058767	1	657
2058768	2	657
2058769	7	657
2058770	8	657
2058771	9	657
2058772	10	657
2058774	18	657
2058775	15	657
2058776	16	657
2058776	9	695
2058776	1	759
2058780	6	857
2058781	25	871
2058908	2	769
2059701	26	871
3046945	2	53
3047030	1B	53
3055594	6	767
3063826	12	873
3063826	17	875
3063840	5	767
3069541	42	769
3070162	1	59
3070162R	1	59
3070250	6	971
3070581	57	769
3072291	5	897
3075899	1	553
3075902	3	553
3079728	8	909
3079728	5	915
3081570	16	69
3081592	23	69
3081593	22	69
3081594	29	69
3081595	25	69
3082149	30	67
3082155	25	67
3082156	18	67
3083742	2	961
3084056	31	961
3084173	28	873
3084173	26	875
3084173G	28	873
3084173G	26	875
3084353	13	67
3086531	9	67
3087256	0	75
3087987	26B	855
3087987	27B	855
3088573	14	625
3088575	4	873
3088575	2	875
3088579	7	873
3088579	5	875
3088581	6	873
3088581	4	875
3089138	26	571
3089362	33	961
3090079	6	757
3091337	1	719
3095748	6	775
3097272	3	775
3097791	16	879
3098245	21	855
3099628	6A	855
3099795	18	961
3099815	14	961
3099830	8	961
3100544	34	67
3100993	89	769
3100994	90	769
3101035	1B	51
3101093	3B	51
3101117	7	51
3102045	26	961
3102305	0G	873
3102305	0F	875
3102993	3	57
3102993R	3	57
3103096	3B	59
3103096R	3B	59
3103148	8	57
3103149	4	57
3103149R	4	57
3103150	7	57
3103150R	7	57
3103151	0B	57
3103186	6	923
3103187	4	923
3103979	3	41
3103979	3	45
3104058	31	769
3105989	2	623
3106481	39	69
3106733	0	665
3106815	35	935
3106855	21	861
3107447	8	959
3107472	0A	629
3109101	23	871
3109162	6	757
3109199	7	881
3109199	9	883
3110014	23	879
3115657	3B	51
3115658	3C	51
3116726	1	715
3116729	8	715
3116730	9	715
3117185	2	715
3117588	31	591
3118298	11	675
3118328	6	681
3118329	3	681
3118329	3A	681
3118337	5	675
3118592	3	57
3118701	34	773
3120378	19	697
3120708	1	869
3121182	17	657
3121182	10	695
3121182	2	759
3121279	4	733
396451	11	551
400613	28	775
4018545	5	75
4022697	17	643
4022697	13	741
4022700	5	721
4027427	28	855
4027427	17	961
4027959	11	73
4027959	16B	963
4033725	4	73
4050968	25	71
4051262	26C	855
4051262	27C	855
4051262	29	961
4053698	9	887
4055311	20	585
4055311	12	589

Índice numérico - continuação

Nº peça	Item	Página
4055311	21	591
4055311	24	613
4055311	4	757
4055311	7	807
4055311	4	857
4055311	15	871
4055311	3	881
4055311	14	883
4055312	2	587
4055312	22	591
4055312	5	599
4055312	2	602
4055312	12	605
4055312	4	623
4055312	9	763
4067901	0D	873
4067901	3	873
4067901	0G	875
4067901	32	875
4067901	25	949
4067901	25	951
4067902	1	873
4067902	30	875
4067902	3	877
4067902	23	949
4067902	23	951
4067902	27	953
4067902	23	955
4068898	16	771
4068898	15	773
4069801	10	887
4084578	2	873
4084578	31	875
4084578	21	955
4085560	1	897
4085607	8	771
4085607	8	773
4089028	16	873
4089028	28	875
4089703	41	945
4089703	41	947
4092534	87	767
4099290	34	767
4099290	5	767
4099290	58	769
4101345	33C	767
4105067	58I	779
4105067	58I	783
4113154	43	855
4114402	23	767
4116290	13	769
4116309	17	67
4121128	21	573
4121497	1A	555
4121859	12	507
4121859	36	521
4121859	5	527
4121859	8	583
4121859	34	591
4121859	0	605
4121859	20	63
4121859	20	65
4121859	4	759
4121859	7	763
4121859	20	909
4121859	18	915
4121859	7	915
4126209	5	59
4126209R	5	59
4137684	5	53
4138938	29	905
4140436	58H	779
4140436	18A	797
4140436	20A	797
4146370	35	769
4150302	7	771
4150302	50B	773
4150302	7	773
4153087	50C	773
4153095	52A	771
4153095	55A	773
4153488	0	901
4153488	16	931
4153488	11	937
4153534	50A	773
4153731	6	59
4154651	7	933
4154670	25	905
4154670	13	923
4154670	33	935
4156540	11	61
4161735	3	625
4163873	24	879
4163873	9	879
4165068	2	763
4170585	27	859
4172172	4	747
4172172	3	751
4172349	3C	51
4173093	38	67
4174541	57	773
4174541	22	801
4174541	2	907
4174859P	4	627
4178173	9	769
4179155	2	771
4179155	2	773
4179156	3	771
4179156	3	773
4179161	12	771
4179161	11	773
4179171	20	771
4179171	22	773
4179176	34	769
4179177	33	769
4179179	29	769
4179181	23	769
4180349	54	769
4180349	9	771
4180349	36	773
4185600	24	855
4185600	11	879
4185600	26	879
4187308	26	521
4187308	17	523
4187308	4	63
4187308	4	65
4187308	19	873
4187308	25	875
4187308	10	885
4187308	4	891
4187308	7	893
4187308	7	895
4187308	14	901
4187308	6	929
4187308	6	931
4187328	7	931
4187328	5	935
4187328	7	937
4187328	4	939
4187328	4	941
4187329	25	521
4187329	16	523
4187329	6	935
4187329	8	939
4187329	8	941
4187590	12	961
4189018	6	553
4189535	23	939
4189535	23	941
4189537	23	939
4189537	23	941
4189539	11	891
4189539	5	929
4189859	15	931
4190126	14	931
4190126	28	937
4190127	16	935
4190127	12	937
4190127	25	937
4190127	12	939
4190127	12	941
4190244	11	905
4190253	17	709
4190253	15	881
4190261	11	507
4190261	3	589
4190261	18	591
4190261	17	611
4190261	17	613
4190261	16	615
4190261	16	617
4190261	16	619
4190261	1	805
4190261	10	933
4190263	11	561
4190263	10	563
4190263	14	565
4190263	10	567
4190263	18	589
4190263	23	613
4190263	16	709
4190264	27	575
4190264	26	577
4190264	25	589
4190264	5	591
4190264	7	605
4190265	16	561
4190265	15	563
4190265	5	713
4190265	8	881
4190266	9	569
4190266	26	589
4190272	10	611
4190272	10	613
4190272	10	615
4190272	10	617
4190272	10	619
4190273	10	507
4190273	19	519
4190273	18	561
4190273	16	563
4190273	20	565
4190273	16	567
4190273	5	589
4190273	11	611
4190273	11	613
4190273	11	615
4190273	11	617
4190273	11	619
4190273	6	905
4190273	39	935
4190274	6	589
4190274	12	611
4190274	12	613
4190274	12	615
4190274	12	617
4190274	12	619
4190275	11	507
4190275	18	517
4190275	17	519
4190275	5	549
4190275	8	551
4190275	11	589
4190275	3	589
4190275	18	591
4190275	13	611
4190275	17	611
4190275	13	613
4190275	17	613
4190275	13	615
4190275	16	615
4190275	13	617
4190275	13	619
4190275	1	805
4190275	1	807
4190275	34	935
4190277	26	575
4190277	25	577
4190277	15	709
4190277	15	711
4190282	28	561
4190282	26	563
4190282	30	565
4190282	26	567
4190282	8	863
4190282	28	905
4190282	9	925
4190291	8	589

Índice numérico - continuação

Nº peça	Item	Página
4190291	31	905
4190291	4	925
4190292	20	517
4190960	26	625
4191977	7	625
4191978	21	625
4192020	29	67
4192034	12	561
4192034	11	563
4192034	15	565
4192034	11	567
4192034	18	709
4192034	18	711
4192034	4	713
4192035	7	589
4192035	1	591
4192035	24	617
4192035	23	619
4192666	9	43
4192666	9	47
4192910	36	67
4192982	27	67
4193816	25	921
4193816	46	935
4193848	24	521
4193848	15	523
4193848	26	577
4193848	25	589
4193848	8	589
4198956	22	769
4200227	36	769
4201986	10	625
4201993	6C	855
4201993	19	859
4202103	17	63
4202103	17	65
4202422	6	921
4203411	2	855
4203485	7	927
4204136	19	883
4204558	6	651
4204579	15	651
4204580	0L	659
4204882	2	893
4204882	2	895
4205196	14	935
4205196	15	935
4205196	7	939
4205196	7	941
4205317	26E	855
4205317	27E	855
4205318	26D	855
4205318	27D	855
4208279	25	625
4208913	7	921
4208913	18	935
4208977	40	855
4209157	2	901
4210853	37	67
4211059	8	723
4213401	28	923
4213419	29	855
4217651	42	855
4219363	8	923
4224631	19	585
4224791	22	573
4225466	9	801
4225472	10	801
4226446	17	779
4226446	7	781
4226446	17	783
4226446	17	785
4229631	5	71
4231543	4	971
4233165	15	769
4234782	86	767
4239611	11B	971
4239976	21	935
4241780	5	971
4245797	44	67
4246793	3	67
4248106	10	57
4249324	5	45
4249324	21	901
4250261	19	801
4252877	9	933
4252880	4	55
4254600	7	583
4254600	4	589
4254600	4	591
4254600	4	761
4254604	4	579
4255055	11	57
4255055R	11	57
4255304	16	905
4255304	4	917
4255304	14	923
4255305	3	917
4255530	5	625
4255638	12	43
4255638	12	47
4255762	6	575
4255762	5	577
4255799	2	625
4257034	5	575
4257034	4	577
4257159	7	581
4257159	7	585
4257159	17	591
4257159	36	935
4258061	4	75
4259220	6	581
4259220	11	583
4259220	6	585
4259220	19	589
4259220	3	663
4262927	8	65
4265964	29	771
4265964	30	773
4267667	8	63
4267743	6	43
4267743	6	47
4269607	9	555
4272256	21	585
4274475	11	741
4274478	0	581
4274478	10	585
4274478	11	741
4274552	79	769
4275675	14	935
4276584	4	887
4279257	22	625
4279257	25	625
4279257	16	741
4279604	12	861
4280359	14	697
4282488	21	533
4282489	11	533
4282489	11	537
4282490	25	537
4283535	9	885
4284521	15	67
4285646	0A	581
4285647	0B	581
4285648	0C	581
4285722	24	931
4285723	15	931
4285724	26	931
4285724	32	937
4285725	31	937
4287795	13	861
4287903	25	637
4288342	0D	581
4288445	4	679
4288445	13	697
4293950	30	767
4293950	17	905
4293950	16	923
4293950	8	927
4294508	3	721
4295573	13	645
4297136	6	549
4297188	1	593
4297257	16	71
4297380	0	697
4297380	61	699
4297380	87A	767
4297380	80A	769
4297380	9	771
4297380	9	773
4297380	3	909
4297380	4	909
4297380	0	911
4297380	1	911
4297380	3	915
4297380	4	915
4297380	3	917
4300351	4	763
4300351	5	857
4300351	14	871
4304274	23	625
4307026	5E	579
4307027	5F	579
4308148	8	935
4309832	1	943
4310055	43	767
4314671	3	43
4314671	3	47
4315607	8	51
4315607	7	53
4315607	7	59
4315838	16	67
4317584	4	51
4317586	4	53
4317636	26	783
4317640	7	861
4319299	1	855
4323613	17	909
4323613	15	915
4326095	4	669
4326800	5	579
4326800	23	585
4326801	5A	579
4326802	5B	579
4326803	5D	579
4327294	12B	899
4327294	13B	899
4327294	16B	899
4327294	7B	899
4327294	12	929
4327294	13	929
4327294	14	929
4327294	15	929
4327294	13	935
4327294	14	935
4330054	10	769
4331851	11	53
4332658	5	959
4333170	12	769
4333185	1	669
4333461	14	701
4333835	3	685
4333835	3	691
4334456	1	891
4334894	33E	767
4334899	33B	767
4335060	22	859
4336570	5	579
4336570	23	585
4336875	30	589
4336923	25	961
4336929	16	961
4336945	27	961
4337035	21	769
4337812	44	769
4338053	43	769
4338060	47	769
4338061	51	769
4338858	6	625
4338907	10	769
4338974	2	669
4339171	14	769
4339541	19	905
4341413	13	645
4341415	22	645
4341450	10	641
4341804	1	713
4341877	10	909
4342692	13	915

Índice numérico - continuação

Nº peça	Item	Página
4342840	59	769
4342841	15	771
4342841	14	773
4342843	14	771
4342843	13	773
4342846	41	771
4343074	73	769
4343365	6	959
4343991	14	681
4344125	22	585
4344303	5	549
4344303	8	551
4345297	3	933
4345302	7	43
4345302	7	47
4345810	10	625
4346521	28	771
4346521	19	773
4346522	27	771
4346522	18	773
4346770	7	709
4346770	7	711
4347107	24	771
4347107	24	773
4348182	14	769
4348665	74	769
4350206	61	699
4350207	62	699
4350623	8	801
4350928	49	771
4350928	28	773
4351774	9	909
4351774	6	915
4352398	1	877
4352398	1B	949
4352398	1B	951
4352398	2B	955
4352399	1B	953
4352399	2B	953
4352400	1B	955
4352457	15	741
4353560	2	555
4355083	50	769
4355085	46	769
4355875	2B	949
4355875	2B	951
4358914	78	779
4358914	78	781
4358914	78	783
4358914	78	785
4360590	6	771
4360590	6	773
4360981	2	933
4361000	0	933
4361293	23	873
4361293	11	875
4361294	24	873
4361294	12	875
4361302	5	637
4361455	1	721
4362700	8	637
4364970	4	855
4365826	65A	769
4367481	14	637
4367664	3	971
4368619	10	771
4368619	12	773
4368629	3	855
4368630	5	855
4369472	3	669
4369619	15	643
4369653	1D	633
4369817	51	591
4370555	1	933
4371371	37	571
4371706	4	871
4372091	12	633
4372200	10	685
4372200	11	691
4372608	1	637
4375722	5	771
4375722	5	773
4377820	44	651
4377820	51	667
4379310	8	43
4379310	8	47
4380534	4	685
4380534	4	691
4382518	4	717
4382554	11	685
4382554	12	691
4382883	26	699
4386609	4	43
4386609	4	47
4386712	8	573
4390776	2	971
4392330	4	575
4392330	3	577
4392798R	5	687
4392798R	5	693
4392801R	9	687
4392801R	13	693
4392805R	11	687
4392805R	17	693
4396451	4	549
4396747	19	69
4396771	10	71
4396774	28	69
4396775	26	69
4397022	8	71
4397029	14	73
4397757	17	69
4397839	3	577
4398281	13	71
4401293	24	67
4401293	33	67
4402086	28	67
4402481	4	961
4402637	7	961
4403082	28	961
4403371	24	961
4404506	27	961
4405194	3	701
4405814	2	701
4405815	1	701
4405815	1	707
4406589	35	67
4407161	27	561
4407161	25	563
4407161	29	565
4407161	25	567
4408124	5	43
4408124	5	47
4408661	6	801
4409122	0F	873
4409122	0E	875
4409178	0G	873
4409178	0F	875
4409389	3	71
4410050	11	769
4410536	1	733
4410898	4	859
4411535	5	961
4411682	1G	633
4411829	34	633
4411829	2	649
4412710	9	57
4412710R	9	57
4412826	5	57
4412826R	5	57
4412827	6	57
4412827R	6	57
4414207	5	583
4414857	17	633
4415024	14	657
4416382	22	935
4416704	1	751
4417635	20	901
4418301	2	589
4418301	7	757
4420083	3	551
4420531	1C	633
4420724	1	751
4420958	30	69
4422519	9	625
4423699	5	655
4424185	5	853
4424425	1	629
4425305	26A	855
4425305	27A	855
4425414	8	859
4427111	1	927
4427351	22	923
4427357	3	923
4427429	0J	591
4428007	3	968
4428098	15	63
4428098	15	65
4428902	15	855
4428910	0B	591
4428911	0C	591
4429120	6	859
4429829	92	939
4429829	92	941
4432965	8	681
4433327	38	771
4433327	32	773
4434017	11	801
4434953	0B	873
4434953	0B	875
4435024	6	771
4435025	5	771
4435124	13	873
4435124	18	875
4435126	11	873
4435126	16	875
4435129	15	625
4435239	0E	873
4435239	0C	875
4435717	10	551
4436124	6	909
4436124	5	913
4436242	10	67
4436271	65	769
4436534	4	587
4436534	6	591
4436534	4	599
4436535	23	921
4436535	6	927
4436535	20	935
4436536	52	771
4436536	55	773
4436736	0D	591
4436737	0G	591
4437333	11	859
4437432	14	855
4437433	8B	855
4437513	1	579
4437525	14	63
4437525	14	65
4438059	61	767
4438592	26	67
4438593	11	67
4438593	15	961
4440802	26	801
4443881	0C	873
4443881	0D	875
4443882	2	877
4444284	17	625
4444285	18	625
4444286	19	625
4444286	21	873
4444286	9	875
4444287	20	625
4444287	22	873
4444287	10	875
4444288	23	873
4444288	11	875
4444289	24	873
4444289	12	875
4445245	1	813
4445245	1	817
4445245	1	831
4445354	34	961
4447050	6B	855
4447067	25	855
4447264	39	771
4447430	1	41
4447430	1	45

Índice numérico - continuação

Nº peça	Item	Página
4447566	11	65
4447624	1	579
4447675	6	939
4447675	6	941
4447713	4	933
4448679	25	571
4449144	4	959
4449250	9	589
4449362	5	555
4449362	19	561
4449362	17	563
4449362	21	565
4449362	17	567
4449378	11	63
4449478	2	805
4449509	7	747
4449509	6	751
4450008	0	623
4450011	26	873
4450011	14	875
4450012	25	873
4450012	13	875
4450249	2	863
4450494	10	589
4451036	90	767
4451039	20	769
4451498	22	771
4451498	21	773
4451784	24	793
4451784	24	795
4451785	25	795
4451786	26	795
4451787	37	793
4451788	37A	793
4451789	39	793
4451789	39	795
4452035	21	923
4452613	27	871
4452647	18	797
4452648	20	797
4452733	21	923
4453023	0	891
4453063	45	935
4453819	11	797
4453820	12	797
4453874	5	685
4453874	5	691
4454269	3	871
4454560	10	873
4454561	15	873
4455719	50	771
4456179	0D	659
4456227	17	651
4456237	31	645
4456735	0A	591
4456778	0L	591
4459282	29	955
4460037	0A	591
4460037	52	591
4460370	24	625
4463553	23	931
4463554	25	931
4463992	33A	767
4463993	33D	767
4464075	13	591
4464122	3	805
4464273	15	645
4464305	14	645
4464309	18	645
4464394	11	637
4464401	24	651
4465377	5	909
4466815	20	645
4466815	0E	659
4466834	0C	659
4467676	14	613
4470393	32	935
447068	5	775
4470743	17	625
4470744	18	625
4472673	4	801
4474191	9	961
4474476	41	643
4474482	43	643
4475230	10	703
4475236	9	703
4475237	5	703
4475242	6	703
4475243	7	703
4475244	8	703
4475245	4	703
4476843	0K	659
4477373	1	595
4477681	2	41
4477681	2	45
4478346	42	67
4478378	32	561
4478378	30	563
4478378	34	565
4478378	30	567
4482233	38	793
4483563	12	933
4484114	21	879
4484114	5	879
4484115	20	879
4484116	24	879
4484116	9	879
4484118	10	879
4484118	25	879
4484119	10	775
4485892	6	649
4485892	16	651
4486055	0M	659
4486055	1	697
4486055	4	871
4486953	31	949
4487250	9	775
4487340	30	775
4488649	4	927
4488720	12	775
4488904	13	961
4489678	13	879
449490	5	45
449558	17	801
4506320	14	781
4506320	14	787
4506405	2A	805
4506406	41	779
4506406	41	781
4506406	41	783
4506406	41	785
4506407	36	963
4506408	23A	71
4506408	26	963
4506415	31	69
4506418	6	63
4506418	7	63
4506418	20A	71
4506418	2	73
4506418	57A	773
4506418	72	785
4506418	5	907
4506420	16A	963
4506424	3	63
4506424	20	873
4506424	24	875
4506424	4	929
4506424	5	929
4506428	25	963
4506429	7	71
4506429	16	73
4506429	16	937
4506429	10	939
4506429	7	939
4506429	10	941
4506429	7	941
4506430	30	949
4506430	30	951
4506430	26	955
4506459	8	893
4506459	8	895
4509180	87A	767
4509180	80A	769
4509180	96	783
4509180	24A	795
4509180	25A	795
4509180	26A	795
4509180	39A	795
4509180	4	909
4509180	0	911
4509180	1	911
4509180	4	915
4509180	3	917
4509493	11	71
4510170	6	887
4510170R	6	887
4510174	7	887
4514699	3	713
4514700	13	561
4514700	12	563
4514700	16	565
4514700	12	567
4515041	72	769
4600108	9	69
4600133	10	69
4601724	3	69
4602024	2	71
4602154	6D	855
4603921	13	583
4603950	12	583
4605670	16	775
4605732	7	775
4605742	15	775
4607054	9	641
4607409	1K	635
4607546	24	657
4607546	13	685
4607546	14	691
4607646	21	651
4609016	43	67
4609479	28	645
4609630	2	917
4609630	0	919
4610630	5	561
4610630	7	561
4610630	8	561
4610630	5	563
4610630	5	565
4610630	5	567
4611012	36	771
4611012	35	773
4611526	0K	591
4612930	26	881
4612930	1	883
4613452	1	968
4613831	1	69
4613950	0	953
4614162	16	901
4614165	16A	899
4614167	13A	899
4614277	5	51
4614286	26	859
4614296	21	859
4614331	28	859
4614637	13	971
4615610	10	859
4616531	47	771
4616531	26	773
4616533	48	771
4616533	27	773
4618721	5	701
4618721	11	707
4622346	0	697
4622346	87A	767
4622346	80A	769
4622346	4	909
4622346	0	911
4622346	1	911
4622346	4	915
4622346	3	917
4622543	7	553
4622684	13	933
4622945	17	769
4623111	18	959
4625320	9	927
4625323	13	905
4625330	12	905
4625482	2	57
4625482R	2	57

Índice numérico - continuação

Nº peça	Item	Página
4625600	7	561
4626057	9	935
4626738	12A	899
4626739	4	903
4626740	14	929
4626741	12	929
4626742	15	929
4626743	13	929
4626878	20	801
4628043	18	873
4628043	23	875
4628514	5	931
4628902	3	939
4628902	3	941
4628956	4	931
4629154	0	955
4629655	0	65
4629656	1	65
4629707	13	909
4629717	1	905
4629717	0	907
4629782	11	909
4629782	8	915
4630525	1	907
4630572	16	591
4630660	0	655
4630921	37	69
4630932	13	921
4630933	11	921
4630934	9	921
4630935	16	921
4630936	17	921
4630937	19	921
4630938	10	921
4630939	2	905
4630939	15	921
4630940	14	921
4630941	12	921
4630943	20	921
4630946	9	923
4630947	23	923
4630949	26	923
4630952	10	927
4631103	2	871
4631248	24	859
4631640	11	43
4631640	11	47
4631659	14	741
4631753	8	965
4631753	9	965
4631910	33	69
4631943	27	767
4632041	7	923
4632449	0	63
4632450	1	63
4632493	2	927
4632689	12	705
4632802	2	583
4633367	2	43
4633367	2	47
4633367R	2	43
4633367R	2	47
4634010	8	965
4634010	9	965
4634693	2	67
4635248	28	923
4636765	7	871
4637175	1	871
4637225	20	591
4638014	13	935
4638905	6	727
4638905	3	731
4639112	6	723
4639112	7	735
4639136	0E	591
4639235	26	801
4639528	7A	899
4639629	8	913
4639989	5	923
4639990	14	905
4639992	15	905
4639993	18	905
4640418	10	965
4640421	2	965
4640621	2	629
4642023	3	747
4642023	2	751
4642167	7	723
4642361	12	961
4642488	18	901
4642575	16	871
4643029	22	905
4643180	13	909
4643447	4	805
4643447G	4	805
4644625	2	885
4645278	0	789
4645278	0	791
4645278	0	793
4645278	0	795
4645278	0	797
4645330	84	767
4645519	27	561
4646226	1	665
4646320	6	777
4647882	43	935
4648204	3	863
4648205	4	863
4648651	20	801
4648912	3	927
4649152	13	625
4649213	0	937
4649377	3	623
4649377	5	673
4649405	18	921
4650193	12	731
4650338	7	777
4650571	28	651
4650572	22	651
4650573	25	651
4651278	1	599
4651292	8	695
4651293	1	583
4651295	0	599
4651296	0	759
4651537	12	657
4651556	7	859
4651557	9	859
4651654	7	649
4651835	26	741
4651877	1	695
4652004	3	583
4652483	1	863
4652573	5	727
4652573	4	731
4652733	20	801
4652779	3	627
4652915	4	581
4652915	12	585
4652918	9	583
4653156	21	657
4653698	10	583
4653879	35	521
4653879	4	527
4653906	7	681
4654108	16	723
4654109	12	723
4654150	34	521
4654150	3	527
4654406	23	935
4654421	50	949
4654422	50	953
4654515	0M	591
4654597	8	625
4654640	42	935
4654655	40	793
4654760	33F	767
4654845	3	963
4654945	52	667
4655171	7	913
4655266	16	963
4655323	5	893
4655323	5	895
4655324	6	893
4655324	6	895
4655548	3	659
4655785	44	935
4655968	11	555
4656158	30	651
4656227	12	685
4656227	13	691
4656242	22	963
4656300	5	681
4656533	12	915
4656682	10	891
4656988	8	887
4658090	42	651
4658091	26	651
4658094	39	651
4658095	15	637
4658095	35	651
4658109	38	651
4658110	1D	635
4658110	7	641
4658110	14	643
4658110	3	649
4658110	1F	651
4658110	37	651
4658927	25	571
4659094	3	583
4659287	11	43
4659287	11	47
4659592	11	649
4659592	1D	649
4659593	12	649
4659594	13	649
4659595	14	649
4659595	1C	649
4659659	40	651
4660025	30	651
4660220	5	903
4660511	2	725
4660732R	21	693
4660755	19	861
4660782	7	555
4660944	18	901
4661485	50	949
4661819	27	881
4661819	9	915
4661965	16	901
4662206	2	855
4662206	5	859
4662223	20	651
4662224	34	645
4662227	3	645
4662230	6	645
4662231	7	645
4662232	8	645
4662233	9	645
4662242	2	645
4662243	19	651
4662245	10	645
4662250	10	651
4662251	18	651
4662252	24	633
4662252	13	643
4662356	39	643
4662357	40	643
4662358	35	643
4662359	31	643
4662360	32	643
4662361	37	643
4662362	36	643
4662364	48	643
4662366	38	643
4662368	21	637
4662368	46	643
4662370	0H	659
4662378	20	637
4662477	21	881
4662477	6	883
4662479	19	881
4662479	8	883
4662718	2	643
4662721	1J	635
4662722	1G	635
4662724	1B	635
4662725	1H	635
4662726	4	635

Índice numérico - continuação

Nº peça	Item	Página
4662727	1F	635
4662728	1E	635
4662729	5	635
4662729	10	637
4662729	0J	659
4662730	1C	635
4662735	15	649
4662741	17	645
4662744	31	637
4662747	18	649
4662751	13	641
4662755	2	641
4662755	1	645
4662755	0E	661
4662758	16	637
4662758	53	667
4662759	12	637
4662763	14	641
4662770	15	641
4663083	22	881
4663083	7	883
4663086	20	881
4663086	5	883
4663625	36	651
4664871	0	949
4664872	0	951
4665191	2	881
4665191	4	883
4665490	25	633
4665500	5	633
4665501	6	633
4665503	20	633
4665689	16	641
4666057	0N	659
4666063	0F	659
4666221	2	661
4666222	3	661
4666223	4	661
4666224	5	661
4666225	6	661
4666226	7	661
4666369	13	637
4667150	7	961
4669120	27B	951
4669120G	27B	951
4669127	26B	951
4669127G	26B	951
4671802	11	673
4673615	32B	949
4673615	32B	951
4673616	37B	949
4673616	37B	951
4674883	4	909
4674883	0	911
4674883	1	911
4674883	4	915
4674883	3	917
4675257	27	741
4675257	0	743
4675257	1	747
4675257	0	749
4676586	5	931
4676587	4	931
4676839	24	741
4679686	32B	949
4679686	32B	951
4680516	0	587
4681879	24	881
4681879	14	909
4685091	20	643
4685180	30	637
4687331	33A	767
4689585	3	851
4692386	7	685
4692386	8	691
4692386R	7	685
4692386R	8	691
4692542	6	593
4692542	6	599
4692542	4	621
4692607	18	697
4697482	18	801
4697840	3	67
4700170	33	767
4701415	3	761
4702172	33A	767
4702173	33A	767
4702173	33B	767
4702551	4	735
4702701	6	715
4702972	7	715
4703324	65	769
4703329	1	755
4703330	3	605
4703330	2	755
4704922	0	697
4704922	50	699
4704924	4	701
4704924	4	707
4704925	4	697
4705202	7	917
4705203	6	917
4705608	2	857
4705785	11	871
4705786	13	871
4705918	0	593
4705919	2	597
4705920	0	597
4706566	8	633
4706566	8	635
4707071	3	735
4707468	10	591
4707576	12	909
4707578	23	881
4707578	15	909
4707581	0	909
4707585	1	909
4707586	25	881
4707586	10	915
4707588	11	915
4708351	11	645
4708387	10	633
4708387	45	643
4708451	2	593
4708459	0	857
4708462	1	857
4708533	33	645
4708537	36	591
4712341	10	887
4713021	1	915
4713022	0	915
4713373	6	671
4713899	11	67
4713899	15	961
4714376	0	745
4716056	17	723
4716583	33B	767
4716973	9	871
4718274	0	789
4718274	0	791
4718274	0	793
4718274	0	795
4718274	0	797
4718274	26	921
4719387	9	913
4719388	10	913
4719393	5	911
4719394	7	911
4719395	6	911
4719469	11	727
4719527	1	755
4719528	3	605
4719528	2	755
4720520	83	779
4720520	83	781
4720520	83	783
4720520	83	785
4721999	6	701
4721999	15	703
4721999	12	707
4722649	50	667
4724232	39	771
4724782	6	679
4725406	31	561
4725406	29	563
4725406	33	565
4725406	29	567
4726055	10	691
4726055	0	693
4729000	0	621
4729022	28	935
4729032	50	959
4729032	0	963
4730755	3	759
4846	1	505
4S00218	29	963
4S00686	12	705
4S00686R	12	705
4S00730	11	787
4S00734	16	779
4S00734	16	783
4S00734	13	787
4S00821	27	963
4S00862	5	67
4S00924	23	963
4S01080	4	73
5009668	0A	873
5010089	0A	875
5012395	6	45
6008X	10	767
6027592	0	673
6027593	4	673
6027660	0	671
6027661	1	671
6027718	0	679
6028003	0	675
7031988	1A	53
7047084	3A	59
7047110	0	873
7047110G	0	873
7048654	0	875
7048654G	0	875
7049580	25	935
7049994J	29	741
7050520	3	665
7052919	25	741
7054613	15	585
7054613	0	663
7056582	3A	51
7057403	3	593
7057539	1	673
7058363	1	705
7058364	2	705
7058365	17	705
7058366	9	705
7058382	0	705
7058384	0	675
7058385	10	675
7058387	13	605
7058388	14	605
7058389	4	681
7058390	3	681
7058400	13	705
7058402	5	705
7058406	7	697
7059062	1	777
7059432	28	741
8050658	19	769
8053499	16	801
8058352	36	767
8061722	4	897
8062624G	1	931
8062625G	0	931
8070638	0H	873
8074315	27	873
8074315	27	875
8074315G	27	873
8074315G	27	875
8076541	0	877
8076541G	0	877
8077903	32	855
8081525	3	931
8081525G	3	931
8082052	4	937
8082052G	4	937
8082053	5	937
8082053G	5	937
8082106	2	931
8082106G	2	931

Índice numérico - continuação

Nº peça	Item	Página
8083882	1	941
8083882G	1	941
8084097	0	941
8084097G	0	941
8087257	0	939
8087257G	0	939
8087377	1	939
8087377G	1	939
8097015	0	55
8098305	8	901
8098306	5	901
8098475	2	777
8098939	2	679
8099321	14	69
8099406	1	71
8099799	1	853
8099800	0	853
8100576	6	705
8100955	1	935
8100958	10	935
8101299	5	861
8101300	1	937
8101300G	1	937
8101301	2	937
8101301G	2	937
8102285J	11	731
8102521	1	921
8102646	0A	629
8103785	2	747
8103785	7	751
8104656	1	581
8104656	16	585
8106893	9	861
8118208	0	855
8118420	92	937
8119061	0	653
8119300	16	697
8119301	8	673
8119319	24	591
8119409	0	871
8119897	20	871
8120379	11	857
8120757	10	673
8121200	0	683
8126604	2	621
8943795431	6	575
8943795431	5	577
9101521	12	971
9107265	12	971
9107265EX	12	971
9134109	23	71
9134109	42	855
9134110	22	71
9134110	67	769
9134110	58	771
9134110	39	773
9134111	80	769
9134112	20	71
9145787	11	971
9154207	14	935
9156396	1	53
9156685G	1	931
9156686G	0	931
9167977	17	71
9184275	8	855
9184556	5	801
9184556	7	801
9185757	15	71
9185757	0	73
9196157	1	719
9207567	26	855
9207568	27	855
9218005	19	767
9218005	0	775
9226367	6	855
9228828	14	879
9230458	16	879
9233692	0	67
9234748	0	953
9234748G	0	953
9234887	16	899
9234888	13	899
9234984	0	51
9234984R	0	51
9234985	1	51
9235104	3	51
9242963	3	59
9242963R	3	59
9242964	13	59
9242964R	13	59
9242965	14	59
9243238	0	57
9243238R	0	57
9243267	20	57
9244235	12	899
9246436	17	859
9247662	32	69
9248074	0	949
9248075	0	951
9248307	0	955
9248307G	50	873
9248307G	51	875
9248307G	0	955
9248705	15	47
9248706	10	47
9250499	15	43
9250499R	15	43
9250500R	10	43
9257194	27	561
9257254	1	67
9257254	0	69
9258325	1	67
9258325	0	69
9258325	0	69
9260003	32	69
9260003	0	71
9260971	11	965
9261222	0	67
9262248	11	965
9262916	51	959
9262916	0	961
9263210	13	935
9264202	15	47
9264203	15	47
9264205	15	43
9264205R	15	43
9264206	15	43
9264206R	15	43
9264581	7	899
9266180	17	767
9266180	0	771
9268625	12	929
9268626	14	929
9268627	15	929
9268628	13	929
9272343	1	883
9275950	22	879
9275950	23	879
9286528	0	949
9286528G	0	949
9286529	0	951
9286529G	0	951
9286529G	60	951
9300912	3	51
9300912	3A	51
9300913	3	51
9312792	50	773
9315463	27	591
9315463	3	597
9315741	1	761
9316612	60	959
933226	58A	779
933226	58A	783
94-0649	83	767
94-2011	8	51
94-2011	7	59
94-2012	36	961
94-2014	10	555
942011	8	51
942011	7	59
942013	44	67
942014	10	555
954495	11	919
957366	10	63
957366	62	699
957366	17A	71
957366	22A	71
957366	30A	767
957366	16	769
957366	67A	769
957366	58A	771
957366	39A	773
957366	17	879
957366	3	907
957366	2	909
957366	4	913
957366	2	915
957366	4	917
957366	12	919
958740	10	767
959499	8	69
962002	11	767
962453	4	899
962453	3	901
962453	2	935
966993	92	785
966993	2	897
966993	5	899
966993	4	901
966993	4	935
966993	43	945
966993	43	947
971489	10	893
971489	1	899
971489	2	903
971489	1	929
971823	26	783
9724756	32	769
9727822	18	63
9727822	18	65
9735305	19	923
9735306	20	923
9738383	0	61
9738384	1	61
9738975	6	897
9742779	63	767
9743977	62	767
9755974	0	49
9755978	4	41
9755978	4	45
9759157	14	859
9759158	15	859
9761179	15	879
9763817	91	939
9763817	91	941
9764772	21	937
9765007	90	937
9765301	91	937
9765303	92	937
9765409	16	909
9765447	16	861
9765653	94	937
9765653R	94	937
9766166	11	861
9766968	20	901
9767321	1	881
9767321	3	883
9773023	48	855
9773023	29	859
984054	22	767
984614	28	949
984614	28	951
984614	30	953
985098	40	781
985098	40	783
985098	40	785
986910	0	899
986910	1	903
986910	0	929
991334	5	871
991342	1	959
991347	7	971
991725	12	767
991725	44	767
992526	20B	797
A120R	3	121
A120R	4	123
A120R	18	255
A120R	4	257

Índice numérico - continuação

Nº peça	Item	Página
A120R	19	359
A120R	4	361
A120R	19	449
A120R	4	451
A364R	14	119
A364R	9	253
A364R	20	357
A364R	20	447
A590106	25	575
A590106	24	577
A590106	20	589
A590106	21	615
A590106	23	617
A590106	22	619
A590106	4	657
A590106	5	669
A590106	1	685
A590106	1	691
A590106	24	709
A590106	24	711
A590106	8	727
A590106	8	731
A590106	19	741
A590108	9	507
A590108	17	517
A590108	16	519
A590108	14	541
A590108	12	545
A590108	14	547
A590108	33	561
A590108	31	563
A590108	35	565
A590108	31	567
A590108	16	575
A590108	15	577
A590108	21	589
A590108	3	591
A590108	5	593
A590108	10	605
A590108	2	605
A590108	21	617
A590108	20	619
A590108	7	633
A590108	8	705
A590108	23	709
A590108	23	711
A590108	7	721
A590108	9	723
A590108	7	727
A590108	2	733
A590108	23	741
A590108	36	741
A590108	6	741
A590108	4	755
A590108	3	757
A590108	2	807
A590108	20	861
A590108	13	881
A590108	20	883
A590108	29	923
A590108	48	935
A590110	22	589
A590110	3	723
A590110	10	735
A590110	21	741
A590110	15	861
A590110	3	861
A590110	3	921
A590112	1	585
A590112	2	663
A590112	24	937
A590114	5G	579
A590114	8	721
A590114	5	921
A590116	22	709
A590116	22	711
A590906	3	579
A590906	23	589
A590906	16	855
A590908	21	709
A590908	21	711
A590908	9	721
A590908	2	757
A590910	10	721
A590910	5	723
A590910	9	735
A590910	6	753
A590910	3	765
A590910	11	855
A590910	4	861
A590910	35	949
A590910	35	951
A590910	35	953
A590910	31	955
A590912	8	513
A590914	5I	579
A590914	38	949
A590914	38	951
A590914	4	968
A590916	3	49
A590916	20	709
A590916	20	711
A590916	38	767
A590918	3	55
A590920	7	67
A763016	14	861
A810060	12	801
A810070	2	59
A810100	8	971
A810160	13	801
A810190	2	801
A810190	5	805
A811030	3A	963
A811040	11	887
A811045	27	521
A811045	18	523
A811045	6	779
A811045	6	781
A811045	6	783
A811045	6	785
A811045	31	801
A811045	5	889
A811045R	6	779
A811045R	6	781
A811045R	6	783
A811045R	6	785
A811045R	5	889
A811085	19	767
A811085	4	885
A811110	10	955
A811115	10	949
A811115	10	951
A811120	3	961
A811130	10	953
A852122	10	63
A852122	10	65
A852122	0	789
A852122	1	789
A852122	0	791
A852122	1	791
A852122	0	793
A852122	1	793
A852122	0	795
A852122	1	795
A852122	0	797
A852122	1	797
A852122	24	905
A852122	27	921
A852122	10	923
A852122	2	925
A852122	5	927
A852122	30	935
A852123	7	863
A852123	6	881
A852123	13	883
A852123	11	927
A852123	47	935
A852133	23	801
A852133	12	865
A852133	6	891
A852133	7	905
A852133	0	911
A852133	8	921
A852133	12	923
A852133	19	935
A852134	8	891
A852144	5	905
A852222	3	925
A852223	4	881
A852223	11	883
A852223	2	909
A852223	2	915
A852233	5	863
A852233	11	905
A852233	3	909
A852233	3	915
A852244	32	923
A852322	25	905
A852322	13	923
A852322	33	935
A852323	5	881
A852323	12	883
A852323	4	913
A852323	7	925
A852323	31	935
A852333	24	523
A852333	24	801
A852333	10	905
A852333	4	909
A852333	1	911
A852333	4	915
A852334	9	891
A852334	17	923
A852343	9	905
A852344	6	63
A852344	6	65
A852422	11	923
A852433	6	863
A852544	7	63
A852544	7	65
A853166	3	63
A853166	3	65
A853166	20	873
A853166	5	885
A853166	3	891
A853166	4	929
A853166	11	947
A853180	24	935
A853266	11	521
A853266	10	523
A853366	24	875
A853366	3	885
A853388	7	935
A853544	8	905
A885002	4	907
A885002	15	923
A885002	12	927
A885003	21	801
A885003	12	887
A885004	22	801
A885004	2	907
A885006	13	887
A885006	4	889
A885008	28	801
A885008	15	887
A885008	16	937
A885008	10	939
A885008	10	941
AC01130NC	15	849
AE24616	5	945
AE24616	12	947
AE42718	8	923
AE48033	7	847
AE52955	1	867
AH148789	3	947
AH148795	4	947
AH170895	21	509
AH170895	8	541
AH170895	8	543
AH170895	11	545
AH170895	8	547
AH173446	16	953
AH173454	28	955
AH225127G	2	953
AH225133	32	953
AH225134	2	949
AH225134	2	951
AH225135	50	953
AH225136	50	949

Índice numérico - continuação

Nº peça	Item	Página
AH225136	50	951
AH225137	50	955
AH225139	29	953
AH225142	2	955
AH225143	32A	949
AH225998G	25	955
AH226284	27B	949
AH226285	26B	949
AH226482	39	953
AH226483	39	949
AH226483	39	951
AH226483	35	955
AH233834	13	947
AH234557	28	955
AH234560	2	953
AH234562	32	953
AH234564	2	949
AH234564	2	951
AH234565	32A	949
AH234566	29	953
AH234610	25	955
AH234610	27	955
AH234612	27B	949
AH234614	26B	949
AH234856	2	955
AH235592	26	561
AH235592	24	563
AH235592	28	565
AH235592	24	567
AH79175	10	611
AH79175	10	613
AH79175	10	615
AH79175	10	617
AH79175	10	619
AH80916	35	321
AH80916	28	411
AH89069	8	923
AHC17860	2	955
AP33637	19	923
AP33638	20	923
AR65507	3	125
AR65507	1	160
AR65507	3	183
AR65507	3	259
AR65507	3	363
AR65507	7	453
AR65507	2	491
AR65507	1	492
AR76140	15	799
AR77962	15	517
AR77962	14	519
AR94101	5	867
AT112176	21	533
AT114835	24	955
AT116380	6	551
AT117364	28	939
AT117364	28	941
AT117365	29	939
AT117365	29	941
AT119999	15	945
AT119999	16	945
AT119999	26	947
AT119999	27	947
AT120498	29	939
AT120498	29	941
AT120499	28	939
AT120499	28	941
AT127347	29	955
AT130684	22	865
AT131082	15	821
AT131082	15	823
AT131082	15	827
AT131436	8	799
AT131437	14	799
AT131445	2	867
AT131685	41	945
AT131685	41	947
AT131725	31	905
AT131725	4	925
AT132690	5	955
AT134346	1	799
AT135758	5C	579
AT135758	0C	581
AT152406	79	769
AT154162	4	971
AT154553	2	55
AT160584	30	767
AT170759	1	507
AT171539	1	507
AT177804	1	669
AT177806	2	669
AT180006	6	51
AT180007	7	53
AT180008	4	51
AT180011	4	53
AT180012	6	53
AT180013	1B	53
AT180017	6	59
AT180019	2	59
AT180028	3	43
AT180028	3	47
AT180047	10	57
AT180585	3	867
AT181582	1	507
AT183222	2	507
AT186111	26	939
AT186111	26	941
AT186112	30	939
AT186112	30	941
AT186113	31	939
AT186113	31	941
AT186114	27	939
AT186114	27	941
AT186161	5	43
AT186161	5	47
AT186162	4	43
AT186162	4	47
AT186623	16	865
AT186623	4	867
AT187562	4	669
AT191294	13	535
AT191294	21	537
AT191294	26	537
AT191297	35	865
AT193819	10	509
AT194969	1	595
AT196588	34	865
AT200990	86	767
AT202412	6	767
AT202414	5	767
AT202443	43	767
AT204965	6	959
AT211041	2	227
AT211041	2	333
AT211041	2	423
AT211041	2	97
AT213843	5	959
AT214401	63	767
AT214406	62	767
AT217709	64	767
AT219468	7	43
AT219468	7	47
AT219471	8	43
AT219471	8	47
AT219482	13	43
AT219482	13	47
AT219483	13	43
AT219483	13	47
AT219484	13	43
AT219484	13	47
AT264320	10	955
AT264339	3	961
AT264347	25	963
AT264348	28	949
AT264348	28	951
AT264348	30	953
AT264354	16	779
AT264354	16	783
AT264418	3	971
AT274462	5C	579
AT300303	6	945
AT300303	14	947
AT300337	15	947
AT300339	16	947
AT300465	17	947
AT300466	18	947
AT300468	7	945
AT300469	8	945
AT300477	1	945
AT300487	1	531
AT301074	8	757
AT301151	23	939
AT301151	23	941
AT303320	2	107
AT303320	2	237
AT303320	2	343
AT303320	2	433
AT305641	23	939
AT305641	23	941
AT306723	7	865
AT309596	26	931
AT312932	27	905
AT314583	2	531
AT316671	3	549
AT317252	6	873
AT317252	4	875
AT318016	23	939
AT318016	23	941
AT318021	24	931
AT318035	3	63
AT318035	20	873
AT318035	24	875
AT318035	3	891
AT318035	4	929
AT318035	5	929
AT318060	14	625
AT321211	6	569
AT321249	3	555
AT322385	1	575
AT322385	1	577
AT323961	15	245
AT323961	21	517
AT323961	20	519
AT324091	6	531
AT326597	8	517
AT326597	8	519
AT329366	7	693
AT329369	20	693
AT329370	28	693
AT329373	23	693
AT329373	27	693
AT329381	26	693
AT329531	1	551
AT329641	1	549
AT329645	2	549
AT329958	3	531
AT331020	8	757
AT331104	5	867
AT331766	17	865
AT331768	19	865
AT332018	19	947
AT332413	22	613
AT332621	0	53
AT333557	7	107
AT333557	7	237
AT333557	7	343
AT333557	7	433
AT334102	16	799
AT334168	90	799
AT336932	19	693
AT336932	20	693
AT338725	3	507
AT339115	40	819
AT339122	40	819
AT339124	40	819
AT339126	40	819
AT339128	40	823
AT339130	40	823
AT339132	40	823
AT339134	40	823
AT339136	40	823
AT339138	40	825
AT339140	40	825
AT339142	40	825
AT339144	40	825
AT339146	40	825
AT339148	12	833
AT339152	12	837
AT339692	10	843

Índice numérico - continuação

Nº peça	Item	Página
AT339959	1	957
AT340288	1	947
AT341429	7	107
AT341429	7	237
AT341429	7	343
AT341429	7	433
AT342511	92	819
AT342511	92	821
AT342511	92	823
AT342511	92	825
AT342511	92	827
AT342511	92	835
AT342512	90	819
AT342512	90	821
AT342512	90	823
AT342512	90	825
AT342512	90	827
AT342512	90	835
AT342513	91	819
AT342513	91	821
AT342513	91	823
AT342513	91	825
AT342513	91	827
AT342513	91	835
AT342742	15	845
AT343206	12	849
AT343210	13	849
AT343213	1	849
AT343218	1	847
AT343218	0	849
AT343230	0	847
AT343349	8	847
AT343356	9	847
AT343363	10	847
AT343367	11	847
AT343400	12	847
AT343401	13	847
AT343406	14	847
AT343410	15	847
AT343412	16	847
AT343413	17	847
AT343415	18	847
AT344623	28	575
AT344819	40	847
AT344820	40	847
AT344821	40	847
AT345746	1	507
AT349466	16	873
AT349466	28	875
AT35121	5	799
AT35121	6	865
AT35121	6	867
AT357788	1	515
AT361191	0B	629
AT365870	1	559
AT365870	2	561
AT365870	2	565
AT366928	1	559
AT367644	14	511
AT368482	7	511
AT36921	13	799
AT36921	2	865
AT36921	7	867
AT36921	9	945
AT36921	20	947
AT370048	4	525
AT370488	1	559
AT370488	2	561
AT370488	2	563
AT370488	2	565
AT370488	2	567
AT372359	1	153
AT372458	1	539
AT372657	2	517
AT372657	2	519
AT372893	1	517
AT372893	1	519
AT374502	0	531
AT374689	2	561
AT375011	3	555
AT375832	27	577
AT376261	1	561
AT376261	1	563
AT376261	1	565
AT376261	1	567
AT378044	40	827
AT378045	40	821
AT379648	0	843
AT379649	0	843
AT379650	0	845
AT379651	0	845
AT380013	10	521
AT380013	9	523
AT383236	17	843
AT383236	29	845
AT383236	0	957
AT383237	17	843
AT383237	29	845
AT383237	20	957
AT383426	16	843
AT383426	26	845
AT383862	3	845
AT383883	5	845
AT383885	24	845
AT383886	25	845
AT38628	3	799
AT387237	2	843
AT387237	2	845
AT387538	2	561
AT387540	1	559
AT387543	1	559
AT387543	2	561
AT387543	2	563
AT387543	2	565
AT387543	2	567
AT387545	1	559
AT387545	2	565
AT387573	2	107
AT387573	2	237
AT387573	2	343
AT387573	2	433
AT388452	3	521
AT388452	2	523
AT388453	1	523
AT388454	2	521
AT388454	0	525
AT388454	2	527
AT389295	40	843
AT389295	40	845
AT390718	0	867
AT390742	0	865
AT390802	10	659
AT390815	90	559
AT390823	10	661
AT390824	20	661
AT390826	6	529
AT393163	0	883
AT393244	1	753
AT393253	6	525
AT393254	7	525
AT393255	6	525
AT393256	2	525
AT393257	1	525
AT393258	3	525
AT394282	13	807
AT395833	40	835
AT396182	20	807
AT399832	5	807
AT401413	32	589
AT403884	2	687
AT403886	4	687
AT403887	19	687
AT403887	8	693
AT403889	26	693
AT408510	31	613
AT410667	28	589
AT414273	2	575
AT417623	3	687
AT417623	3	693
AT417624	5	687
AT417625	6	687
AT417625	6	693
AT417626	7	693
AT417627	20	687
AT417627	9	693
AT417628	8	687
AT417628	10	693
AT417629	7	687
AT417629	11	693
AT417630	10	687
AT417630	12	693
AT417631	9	687
AT417631	13	693
AT417632	14	693
AT417633	14	687
AT417633	15	693
AT417634	21	687
AT417634	16	693
AT417635	11	687
AT417635	17	693
AT417636	18	687
AT417636	18	693
AT417639	21	693
AT417640	22	693
AT417641	23	693
AT417642	24	693
AT417643	13	687
AT417643	25	693
AT417644	1	687
AT417645	12	687
AT417646	16	687
AT417647	17	687
AT417648	15	687
AT418775	90	507
AT420042	90	583
AT422765	20	807
AT425220	21	511
AT426795	1	611
AT426796	1	153
AT426796	23	611
AT428030	2	521
AT428030	0	525
AT428030	2	527
AT435307	24	611
AT435307	20	617
AT435307	19	619
AT437439	90	521
AT437440	1	527
AT437908	1	689
AT437909	2	689
AT437910	3	689
AT437911	4	689
AT437912	5	689
AT437913	8	689
AT437914	9	689
AT437915	10	689
AT437916	11	689
AT437917	12	689
AT437918	13	689
AT437919	14	689
AT437920	15	689
AT437926	6	689
AT437927	7	689
AT440896	90	935
AT440896	95	937
AT440896	93	939
AT440896	80	943
AT440897	90	935
AT440897	95	937
AT440897	93	941
AT440897	80	943
AT440900	30	861
AT440900	30	863
AT440903	0	585
AT440904	90	761
AT441375	5	509
AT441375	5	511
AT441888	1	509
AT441888	1	511
AT441889	2	509
AT441889	3	511
AT441890	3	509
AT441890	2	511
AT441926	4	509
AT441926	4	511
AT442322	1	615
AT442322	1	617
AT442322	1	619
AT442323	17	615

Índice numérico - continuação

Nº peça	Item	Página
AT442323	17	617
AT442323	17	619
AT443153	0	531
AT443162	3	531
AT443162	5	531
AT444699	0	53
AT445803	0	805
AT446857	0	829
AT446858	1	811
AT446859	1	815
AT449301	6	509
AT449303	8	511
AT450122	3	521
AT450122	2	523
AT457430	34	865
AT473318	0	813
AT473319	0	817
AT473320	0	831
AT474937	0	525
AT53439	12	533
AT53439	12	535
AT53439	12	537
AT56658	9	885
AT66866	8	965
AT66866	9	965
AT68901	8	867
AT71082	8	865
AT71082	9	867
AT71732	23	865
AT71732	10	867
AT73296	1	529
AT77726	28	575
AT78124	11	867
AT82210	33	865
B153R	14	121
B153R	4	255
B153R	6	359
B153R	6	449
BYT10193	50	813
BYT10194	50	817
BYT10201	50	831
CD14689	1	155
CD14689	1	293
CD14689	1	391
CD14689	1	479
CD15466	10	491
CD16284	6	133
CD16284	14	265
CD16284	14	267
CD16284	9	369
CD16284	9	459
CE17748L3	22	819
CE17748L3	22	821
CE17748L3	21	823
CE17748L3	21	825
CE17748L3	22	827
CE17748L3	21	835
CE17748R3	21	819
CE17748R3	21	821
CE17748R3	22	823
CE17748R3	22	825
CE17748R3	21	827
CE17748R3	22	835
CH10567	20B	797
CH10570	11	919
CH10571	58A	779
CH10571	58A	783
CH11560	54	769
CH11560	9	771
CH11560	36	773
CH11560	58H	779
CH11560	58H	783
CH11560	18A	797
CH11560	20A	797
CH11561	41	855
CH11568	0	697
CH11568	36	963
CH11570	96	783
CH11570	24A	793
CH11570	37A	793
CH11570	38A	793
CH11570	39A	793
CH11570	40A	793
CH11570	24A	795
CH11570	25A	795
CH11570	26A	795
CH11570	39A	795
CH11570	12	867
CH11570	11	891
CH11570	6	891
CH11570	8	891
CH11570	9	891
CH12329	10	73
CH12329	16A	963
CH16109	8	971
CH17167	14	781
CH17167	14	787
CH17854	4	885
CH17886	17	779
CH17886	7	781
CH17886	17	783
CH17886	17	785
CH17951	35	769
CH19111	43	855
D2361R	13	121
D2361R	11	255
D2361R	16	359
D2361R	16	449
DH100015	2	577
DH100029	11	59
DH300203	2	533
DH300203	2	535
DH300203	2	537
DH400030	11	723
DH400240	11	535
DH400240	22	535
DH400240	24	537
DH400240	24	575
DH400240	23	577
DH400240	4	583
DH400240	2	587
DH400240	13	589
DH400240	9	611
DH400240	9	613
DH400240	9	615
DH400240	9	617
DH400240	9	619
DH400240	6	691
DH400240	5	757
DH400240	6	805
DH400240	8	807
DH400240	10	881
DH400240	10	883
DH400240	14	891
DH400240	31	923
DH400240	41	935
DH400360	2	627
DH400366	8	57
DH400410	7	575
DH400410	6	577
DH400660	31	741
DH400703	8	507
DH400703	19	517
DH400703	18	519
DH400703	33	521
DH400703	23	523
DH400703	19	535
DH400703	19	537
DH400703	5	539
DH400703	12	541
DH400703	13	545
DH400703	12	547
DH400703	12	549
DH400703	7	551
DH400703	9	559
DH400703	35	561
DH400703	33	563
DH400703	37	565
DH400703	33	567
DH400703	10	569
DH400703	29	575
DH400703	28	577
DH400703	33	589
DH400703	19	611
DH400703	18	613
DH400703	19	615
DH400703	18	617
DH400703	18	619
DH400703	27	625
DH400703	7	627
DH400703	19	709
DH400703	19	711
DH400703	6	713
DH400703	2	719
DH400703	14	721
DH400703	25	721
DH400703	5	725
DH400703	15	727
DH400703	12	729
DH400703	9	731
DH400703	5	733
DH400703	12	735
DH400703	3	738
DH400703	37	741
DH400703	7	753
DH400703	27	801
DH400703	3	807
DH400703	10	863
DH400703	17	881
DH400703	22	883
DH400703	16	887
DH400703	12	893
DH400703	12	895
DH400703	26	905
DH400703	22	921
DH400703	8	925
DH400703	49	935
DH400704	6	513
DH400704	32	521
DH400704	22	523
DH400704	11	881
DH400704	21	883
DH400704	17	887
DH400704	11	893
DH400704	11	895
DH400704	7	897
DH400704	21	931
DH400704	11	933
DH400704	50	935
DH400704	33	937
DH400853	8	897
DH400866	9	575
DH400866	8	577
DH400872	8	575
DH400872	7	577
DH400911	4	905
DH400971	3	561
DH400971	3	563
DH400971	3	565
DH400971	3	567
DH401242	10	551
DH401248	8	885
DH401299	5	517
DH800081G	4	937
DH800082G	5	937
DH800108	30	741
DH800228	4	533
DH800228	4	535
DH800228	4	537
DH900720	4	507
DZ100021	2	131
DZ100021	2	263
DZ100021	2	367
DZ100021	2	457
DZ100212	1	181
DZ100216	27	213
DZ100553	1	331
DZ100553	1	421
DZ100553	1	95
DZ101094	21	291
DZ101670	12	127
DZ101670	5	261
DZ101670	12	365
DZ101670	12	455
DZ101862	36	283
DZ10229	2	101
DZ10229	2	337
DZ10229	2	427
DZ102744	14	261

Índice numérico - continuação

Nº peça	Item	Página
DZ102746	17	261
DZ102809	22	261
DZ102820	14	261
DZ102821	17	261
DZ103222	36	411
DZ10353	1	119
DZ10353	2	119
DZ10353	5	357
DZ10353	5	447
DZ10380	1	253
DZ104378	2	328
DZ104378	2	419
DZ104378	2	92
DZ104957	39	213
DZ104958	24	213
DZ104959	38	213
DZ104970	1	253
DZ104970	5	357
DZ104970	5	447
DZ104988	16	213
DZ104988	16	411
DZ104989	17	213
DZ104989	17	411
DZ105607	4	375
DZ105607	4	465
DZ105608	4	375
DZ105608	4	465
DZ106284	3	617
DZ106284	3	619
DZ10770	1	471
DZ108096	9	283
DZ108149	1	283
E63524	3	283
E63524	9	283
ETN93549	90	763
FF100273	10	575
FF100273	9	577
FF100290	11	575
FF100290	10	577
FF100378	2	747
FF100378	7	751
FF100431	4	807
FF100526	6	517
FF100526	6	519
FF101679	12	575
FF101679	11	577
FF101926	13	575
FF101926	12	577
FF102955	35	563
FF102956	35	563
FF103294	35	563
FF103460	9	521
FF103460	8	523
FF104372	14	575
FF104372	13	577
FF105054	8	741
FF105071	7	741
FF106009	53	873
FF106009	52	875
FF107504	8	533
FF107504	8	535
FF107504	8	537
FF107754	0	801
FF108308	15	575
FF108308	14	577
FF108374	28	721
FF500010	3	713
FF500924	27	935
FF501968	2	883
FF502446	10	925
FF502641	2	539
FF502674	2	721
FF502701	11	925
FF507969	15	43
FF508151	23	721
FF508152	22	721
FF508153	24	721
FF508154	21	721
FF508155	20	721
FF508243	11	735
FF508248	1	723
FF508281	2	723
FF508282	2	723
FF508335	9	897
FF508448	19	727
FF508449	1	727
FF508455	20	727
FF508902	7	885
FF508935	2	731
FF508940	3	729
FF508941	4	729
FF508944	7	729
FF508945	8	729
FF508946	9	729
FF508947	10	729
FF508948	6	729
FF509334	5	729
FF509347	1	738
FF509348	1	513
FF509365	2	735
FF509395	3	517
FF509395	3	519
FF509397	2	887
FF509398	1	887
FF509399	1	889
FF509405	18	887
FF509407	3	889
FF509408	3	887
FF509444	19	721
FF509584	6	627
FF509795	12	807
FF509835	2	753
FF509883	2	717
FF509884	3	717
FF509885	1	717
FF509935	3	709
FF509935	3	711
FF509936	2	709
FF509936	2	711
FF510048	7	533
FF510048	7	535
FF510048	7	537
FF510072	4	521
FF510072	3	523
FF510099	5	521
FF510099	4	523
FF510120	4	517
FF510120	4	519
FF510126	16	881
FF510126	23	883
FF510150	3	905
FF510174	17	561
FF510174	34	563
FF510174	38	565
FF510174	34	567
FF510336	4	559
FF510336	4	561
FF510336	4	563
FF510336	4	565
FF510336	4	567
FF510340	10	715
FF510342	5	715
FF510365	1	735
FF510366	1	725
FF510408	1	925
FF510409	1	923
FF510410	2	923
FF510467	5	561
FF510467	5	563
FF510467	5	565
FF510467	5	567
FF510468	5	561
FF510468	5	563
FF510468	5	565
FF510468	5	567
FF510469	6	561
FF510469	6	563
FF510469	8	565
FF510469	6	567
FF510748	1	893
FF510748	1	895
FF510766	4	709
FF510766	4	711
FF510840	13	723
FF510841	14	723
FF510842	15	723
FF510944	5	753
FF510981	12	577
FF511024	3	533
FF511024	3	535
FF511024	3	537
FF511284	1	869
FF511355	13	731
FF511356	14	731
FF511369	17	731
FF511376	18	721
FF511398	1	555
FF511398J	1	555
FF511634	16	731
FF511678	18	727
FF511883	4	733
FF512374	27	589
FF512474	13	893
FF512474	13	895
FF512478	14	735
FF512480	15	735
FF512574	12	807
FF512910	20	731
FF513017	7	517
FF513017	7	519
FF513039	13	541
FF513039	10	545
FF513039	13	547
FF513072	4	569
FF513073	3	569
FF513078	2	713
FF513079	6	521
FF513079	5	523
FF513080	7	521
FF513080	6	523
FF513092	1	709
FF513092	1	711
FF513113	7	561
FF513115	8	563
FF513116	8	561
FF513117	5	559
FF513117	9	561
FF513117	9	563
FF513117	11	565
FF513117	9	567
FF513118	11	565
FF513118	9	567
FF513120	10	561
FF513121	10	561
FF513123	17	561
FF513127	2	729
FF513128	1	729
FF513137	11	565
FF513137	9	567
FF513225	3	727
FF513226	2	727
FF513298	4	611
FF513298	4	613
FF513298	4	615
FF513298	4	617
FF513298	4	619
FF513334	7	593
FF513408	1	627
FF513568	5	887
FF513598	4	565
FF514581	34	563
FF514581	38	565
FF514581	34	567
FF514582	34	563
FF514582	38	565
FF514582	34	567
FF522727	2	741
FF523070	12	741
FF523072	3	741
FF523274	4	741
FF525236	10	741
FF525319	5	551
FF525320	18	731
FF525416	1	741
FF525441	22	731
FF528574	24	731
FF528862	6	627
FF529084	15	721
FF529085	16	721

Índice numérico - continuação

Nº peça	Item	Página
FF529086	17	721
FF530134	5	551
FF530146	15	731
FF530161	2	611
FF530161	30	613
FF530161	2	617
FF530161	2	619
FF530275	6	729
FF530681	19	565
FF530681	15	567
FF530684	1	731
FF531013	18	731
FF531106	41	565
FF531106	36	567
FF532757	4	715
FF534721	3	547
FF534938	22	537
FF535306	8	715
FF550392	40	945
FF550392	40	947
FF800061	3	575
FF800070	1	625
FF800094	6	535
FF800117	6	533
FF800117	6	537
FF800134	27	721
FF800201	12	543
FF800203	12	517
FF800203	12	519
FF800255	7	563
FF800272	2	611
FF800272	30	613
FF800274	2	553
FF800458	0	801
FF800579	29	801
FF800634	23	731
FF800672	21	731
FF801246	3	715
FF801305	5	873
FF801305	3	875
FF801418	1	717
FF801419	4	717
FF801616	5	519
FF801640	1	709
FF802446	1	801
FF803495	9	873
FF803495	7	875
FF803496	8	873
FF803496	6	875
FXB00000883	3	637
FXB00000884	4	637
FXB00000885	6	637
FXB00000886	7	637
FXB00000888	18	637
FXB00000889	19	637
FXB00000890	22	637
FXB00000891	24	637
FXB00000892	26	637
FXB00000893	27	637
FXB00000894	28	637
FXB00000895	29	637
FXB00000896	32	637
FXB00000897	33	637
FXB00000899	4	649
FXB00000900	5	649
FXB00000901	1B	649
FXB00000902	17	649
FXB00000905	4	645
FXB00000906	5	645
FXB00000907	16	645
FXB00000908	19	645
FXB00000909	21	645
FXB00000910	23	645
FXB00000911	24	645
FXB00000914	27	645
FXB00000915	30	645
FXB00000916	32	645
FXB00000917	3	641
FXB00000918	5	641
FXB00000919	6	641
FXB00000920	8	641
FXB00000921	11	641
FXB00000922	12	641
FXB00000923	31	633
FXB00000923	18	641
FXB00000926	1A	651
FXB00000927	1C	651
FXB00000928	1D	651
FXB00000929	1E	651
FXB00000930	2	651
FXB00000931	3	651
FXB00000932	4	651
FXB00000933	5	651
FXB00000934	7	651
FXB00000935	8	651
FXB00000936	9	651
FXB00000938	11	651
FXB00000939	12	651
FXB00000940	13	651
FXB00000941	14	651
FXB00000942	27	651
FXB00000943	41	651
FXB00000947	3	643
FXB00000948	4	643
FXB00000949	5	643
FXB00000950	6	643
FXB00000951	7	643
FXB00000954	34	643
FXB00000956	33	643
FXB00000957	30	643
FXB00000958	42	643
FXB00000959	44	643
FXB00000960	47	643
FXB00000961	9	643
FXB00000962	10	643
FXB00000963	11	643
FXB00000964	12	643
FXB00000965	16	643
FXB00000966	19	643
FXB00000967	1	635
FXB00000968	1A	635
FXB00000970	2	635
FXB00000971	3	635
FXB00000972	6	635
FXB00000973	7	635
FXB00000975	1	633
FXB00000976	1A	633
FXB00000977	1B	633
FXB00000979	1F	633
FXB00000980	1H	633
FXB00000981	2	633
FXB00000982	3	633
FXB00000983	4	633
FXB00000984	9	633
FXB00000985	11	633
FXB00000986	13	633
FXB00000987	14	633
FXB00000988	15	633
FXB00000989	16	633
FXB00000990	18	633
FXB00000991	19	633
FXB00000992	21	633
FXB00000993	22	633
FXB00000994	23	633
FXB00000995	26	633
FXB00000996	27	633
FXB00000997	28	633
FXB00000998	29	633
FXB00000999	30	633
FXB00001000	32	633
FXB00001001	33	633
FXB00001002	50	667
FXB00001031	9	701
FXB00001032	10	701
FXB00001033	11	701
FXB00001034	12	701
FXB00001035	13	701
FXB00001036	8	701
FXB00001037	7	701
FXB00001038	15	701
FXB00001039	1	703
FXB00001040	2	703
FXB00001041	3	703
FXB00001042	1	699
FXB00001043	2	699
FXB00001044	3	699
FXB00001045	4	699
FXB00001046	5	699
FXB00001047	6	699
FXB00001048	7	699
FXB00001049	8	699
FXB00001050	9	699
FXB00001051	10	699
FXB00001052	11	699
FXB00001053	12	699
FXB00001054	13	699
FXB00001055	14	699
FXB00001056	15	699
FXB00001057	16	699
FXB00001058	17	699
FXB00001059	18	699
FXB00001060	19	699
FXB00001061	20	699
FXB00001062	21	699
FXB00001063	22	699
FXB00001064	23	699
FXB00001065	25	699
FXB00001068	29	699
FXB00001069	30	699
FXB00001070	31	699
FXB00001071	32	699
FXB00001072	33	699
FXB00001073	34	699
FXB00001076	37	699
FXB00001077	38	699
FXB00001078	39	699
FXB00001079	40	699
FXB00001131	2	963
FXB00001143	38	963
FXB00001449	59	781
FXB00001945	21	963
FXB00002565	34	637
FXB00002590	25	645
FXB00002591	26	645
FXB00005198	18	651
FXB00013903	1	633
FXB00013904	1A	633
FXB00013905	1B	633
FXV00000287	1	733
FYA00000236	0	651
FYA00000261	18	909
FYA00000261	16	915
FYA00000262	19	909
FYA00000262	17	915
FYA00000653	1	589
FYA00000663	3	599
FYA00000703	0	779
FYA00000703	0	781
FYA00000703	0	783
FYA00000703	0	785
FYA00000703	0	787
FYA00001076	0	593
FYA00001312	1	589
FYA00001346	0H	591
FYA00001490	24	699
FYA00001490R	24	699
FYA00001494	1	631
FYA00001494	40	633
FYA00001494	1	649
FYA00001495	1B	651
FYA00001496	8	649
FYA00001497	9	649
FYA00001498	10	649
FYA00001499	1A	649
FYA00001500	1K	633
FYA00001501	1J	633
FYA00001704	5	709
FYA00001704	5	711
FYA00001874	1	589
FYA00002099	0	609
FYA00002134	25	657
FYA00002203	9	685
FYA00002203	0	687
FYA00002304	51	699
FYA00002305	52	699
FYA00002481	2	851
FYA00002482	6	851
FYA00003014	1	675
FYA00003014	10	681

Índice numérico - continuação

Nº peça	Item	Página
FYA00003369	38	591
FYA00003621	0A	743
FYA00003621	0A	749
FYA00003622	0B	743
FYA00003622	0C	743
FYA00003622	0B	749
FYA00003622	0C	749
FYA00003623	0C	743
FYA00003623	0C	749
FYA00003626	2	637
FYA00005139	8	685
FYA00005139	9	691
FYA00005147	1	643
FYA00005148	18	643
FYA00005150	21	643
FYA00005153	23	637
FYA00005155	17	641
FYA00007116	6	709
FYA00007116	6	711
FYA00007726	3	697
FYA00008127	39	591
FYA00008476	3	763
FYA00008477	8	763
FYA00008587	13	723
FYA00008587	14	723
FYA00008588	15	723
FYA00008594	0	763
FYA00008594	0B	763
FYA00008595	0	763
FYA00008595	0A	763
FYA00008596	1	763
FYA00008615	0	659
FYA00008897	2	697
FYA00008915	4	693
FYA00008925	2	693
FYA00009134	9	685
FYA00009134	0	687
FYA00009135	10	691
FYA00009135	0	693
FYA00009151	0	661
FYA00009152	1	661
FYA00009153	2	659
FYA00009154	1	659
FYA00009656	2	631
FYA00009990	53	591
FYA00010377	23	651
FYA00011128	0	591
FYA00011313	77	783
FYA00014584	0	591
FYA00015206	41	571
FYA00016095	0	621
FYA00016270	0	621
FYA00019949	0	609
FYA00022669	2	583
FYA00024756	4	671
FYA00024757	5	671
FYA00026486	25	801
FYA00026804	0	597
FYA00026806	0	597
FYA00026807	0	597
FYA00027433	1A	555
FYA00027583	21	643
FYA00028559	26	571
FYA00033065	25	801
FYA00037706	2	631
FYA00038801	34	639
FYA00038802	35	639
FYA00038803	37	639
FYA00038804	36	639
FYA00039723	0	659
FYA00039727	4	659
FYA00042254	0	697
FYA00042254	50	699
FYA00042370	51	699
FYA00044508	9	651
FYA00044509	4	651
FYA00045626	42	699
FYA00046384	0	609
FYA00047268	1K	633
FYA00047973	1	631
FYA00047973	40	633
FYA00047973	1	649
FYA40004618	2	777
FYA40009363	9	681
FYA40018525	50	699
FYA40018525	51	699
FYA40018525	9	705
FYA40021971	24	591
FYA60001118	1	607
FYA60001131	0	609
FYA60027216	27	591
FYA60027216	0	597
FYA60027216	3	597
FYA60030051	1	607
FYA60044779	1	607
FYB00000019	25	859
FYB00000114	33	767
FYB00000115	33F	767
FYB00000132	35	771
FYB00000330	100	773
FYB00000549	2	67
FYB00000839	37	67
FYB00001358	17	769
FYB00001633	61	767
FYB00001668	0	769
FYB00001669	2	769
FYB00001670	5	769
FYB00001703	11	769
FYB00001843	2	965
FYB00002174	22	69
FYB00002174	23	69
FYB00002175	22	69
FYB00002175	23	69
FYB40000006	11	857
FYB40000015	0	859
FYB60000024	1	861
FYB60000029	50	855
FYB60000033	50	853
FYB60000033	50	855
FYB60000045	4	765
FYB60000045	0	767
FYB60000078	1	879
FYB60000198	18	767
FYB60000198	0	773
FYB60000204	12	857
FYB60000204	50	859
FYB60000205	12	857
FYB60000205	50	859
FYB60001363	4	765
FYB60001363	0	767
H120847	19	847
H121168	20	847
H132922	13	741
H140456	3	233
H155310	8	953
H155311	9	953
H155322	23	953
H155329	24	953
H155330	25	953
H155911	9	949
H155911	9	951
H155916	17	949
H155916	17	951
H155919	14	949
H155919	14	951
H155920	13	949
H155920	13	951
H157235	9	955
H163431	15	955
H163434	33	949
H163434	33	951
H178686	3	953
H178690	10	953
H178691	11	953
H178694	17	953
H178696	19	953
H178708	3	955
H180210	3	949
H180210	3	951
H207250	46	571
H210728	8	723
H224072	9	517
H224072	9	519
H227625	15	953
H227626	15	949
H227626	15	951
H227627	13	955
H227901	33	953
H227901G	33	953
H227903	13	953
H227904	22	953
H227905	18	953
H227906	18	949
H227906	18	951
H227907	16	955
H227908	14	953
H227909	6	953
H227910	7	953
H227911	6	949
H227911	6	951
H227912	7	949
H227912	7	951
H227913	6	955
H227914	7	955
H227915	28	953
H228111	20	953
H23125	4	203
H23125	6	311
H23125	6	401
H23125	5	77
H61354	4	899
H61354	3	901
H77698	12	507
H77698	36	521
H77698	5	527
H77698	8	583
H77698	20	585
H77698	2	587
H77698	12	589
H77698	21	591
H77698	22	591
H77698	34	591
H77698	5	599
H77698	2	602
H77698	0	605
H77698	12	605
H77698	4	623
H77698	20	63
H77698	20	65
H77698	4	757
H77698	4	759
H77698	4	763
H77698	17	799
H77698	7	807
H77698	4	857
H77698	5	857
H77698	14	871
H77698	15	871
H77698	3	881
H77698	14	883
H77698	17	909
H77698	20	909
H77698	15	915
H77698	18	915
H77698	7	915
H77698	10	945
H77698	21	947
HXE33527	45	573
J011235	13	971
J217083	20	533
J217083	20	535
J217083	20	537
J217083	34	561
J217083	32	563
J217083	36	565
J217083	32	567
J217083	25	709
J217083	25	711
J217083	12	715
J217083	5	717
J217083	6	721
J217083	6	725
J217083	16	727
J217083	9	727
J217083	10	731
J217083	5	735
J217083	4	738
J219167	14	685
J219167	15	691

Índice numérico - continuação

Nº peça	Item	Página
J222008	7	671
J222008	9	857
J222008	18	871
J222008	22	871
J222010	35	561
J222010	14	591
J222010	19	591
J222010	2	591
J222010	9	591
J222010	9	605
J222010	4	641
J222010	12	645
J222010	0	647
J222010	3	647
J222010	0B	661
J222010	1B	661
J222010	2	665
J222010	2	671
J222010	2	673
J222010	3	679
J222010	2	683
J222010	20	741
J222010	33	741
J222010	9	741
J222010	2	761
J222010	5	761
J222010	7	805
J222010	4	851
J222010	12	853
J222010	9	853
J222010	10	861
J222010	7	909
J222010	6	913
J222010	14	915
J222010	1	917
J222010	9	939
J222010	9	941
J222012	7	513
J222012	5	553
J222012	3	61
J222012	3	655
J222012	4	665
J222012	38	741
J222012	21	931
J222012	11	933
J222012	14	937
J222012	13	941
J222014	17	585
J222014	39	741
J222014	3	75
J222016	4	49
J222016	21	555
J222016	2	557
J222016	6	655
J222016	4	777
J222018	2	55
J222018	9	553
J222018	4	629
J222018	2	803
J222020	16	959
J231212	6	747
J231212	5	751
J253112	5	747
J253112	4	751
J260614	33	855
J260616	4	657
J260620	1	685
J260620	1	691
J260816	3	591
J260816	10	605
J260816	2	605
J260816	9	723
J260820	13	681
J260820	8	705
J271016	11	933
J271020	14	591
J271020	19	591
J271020	9	591
J271020	9	605
J271020	12	645
J271020	2	761
J271020	5	761
J271020	7	909
J271020	6	913
J271020	14	915
J271025	8	581
J271025	4	641
J271025	1	917
J271030	2	591
J271030	2	673
J271030	3	679
J271030	2	683
J271030	2	719
J271030	20	741
J271030	33	741
J271030	9	741
J271030	10	971
J271035	0	647
J271035	0B	661
J271035	1B	661
J271035	2	665
J271035	2	671
J271035	4	851
J271050	9	853
J271085	9	939
J271230	2	581
J271230	3	61
J271230	4	665
J271235	1	653
J271265	19	931
J271270	1	901
J271275	20	931
J271275	15	937
J271275	13	939
J271275	13	941
J271275	9	941
J271280	21	931
J271280	14	937
J281025	0M	659
J281035	1	697
J281230	21	901
J281240	5	41
J281240	5	45
J2860816	5	593
J400613	28	775
J450510	8	555
J460310	8	591
J460325	10	871
J460410	32	591
J460616	6	583
J460616	25	591
J460616	29	591
J460616	11	657
J460616	19	657
J460616	3	657
J460616	9	697
J460620	7	591
J460620	1	602
J460620	1	621
J460620	1	623
J460620	9	673
J460620	17	697
J460620	5	697
J460620	1	745
J460620	5	763
J460625	11	591
J460625	12	593
J460630	15	705
J460630	12	871
J460820	28	591
J460820	3	621
J650614	5	657
J680616	4	593
J680616	12	675
J680616	16	675
J680616	2	675
J680616	8	675
J680616	10	705
J680616	3	705
J680820	12	681
J75481	17	873
J75481	34	875
J75481	4	877
J75481	39	949
J75481	39	951
J75481	50	951
J75481	35	955
J75481	5	965
J75482	8	933
J780512	19	879
J780512	3	879
J780612	2B	805
J780612	17	855
J780616	14	801
J780820	8	857
J780820	21	871
J781030	10	855
J781030	2	899
J781030	6	899
J781030	11	901
J781030	3	903
J781030	21	905
J781030	2	929
J781030	3	935
J781035	11	853
J781035	6	889
J781035	9	893
J781035	9	895
J781040	31	521
J781040	1	647
J781040	30	801
J781040	19	887
J781045	2	921
J781065	2	647
J781225	4	585
J781225	1	663
J781230	6	885
J781240	3	897
J781245	20	887
J781445	42	945
J781445	42	947
J823030	5	627
J850412	1E	633
J900614	20	615
J900614	22	617
J900614	21	619
J900614	17	741
J900616	23	575
J900616	22	577
J900616	0E	581
J900616	17	589
J900616	4	657
J900616	6	669
J900620	1	685
J900620	1	691
J900625	13	709
J900625	13	711
J900635	4	727
J900635	5	731
J900800	1	757
J900802	12	709
J900802	12	711
J900816	5	507
J900816	11	517
J900816	11	519
J900816	14	533
J900816	14	535
J900816	14	537
J900816	22	575
J900816	21	577
J900816	15	589
J900816	3	591
J900816	5	593
J900816	10	605
J900816	2	605
J900816	5	741
J900816	17	861
J900820	8	705
J900820	11	721
J900820	12	727
J900820	18	741
J900820	14	881
J900820	15	883
J900820	37	935
J900825	6	507
J900825	22	519
J900825	15	541
J900825	14	545
J900825	15	547

Índice numérico - continuação

Nº peça	Item	Página
J900825	24	619
J900825	18	923
J900830	18	533
J900830	18	535
J900830	16	541
J900830	15	545
J900830	21	561
J900830	19	563
J900830	23	565
J900830	19	567
J900830	21	575
J900830	20	577
J900835	11	709
J900835	11	711
J900835	9	807
J900835	20	861
J900855	32	741
J900860	29	935
J901000	5	611
J901000	5	613
J901000	5	615
J901000	5	617
J901000	5	619
J901000	23	905
J901012	7	515
J901016	11	933
J901016	10	961
J901020	7	507
J901020	30	521
J901020	21	523
J901020	11	549
J901020	14	561
J901020	13	563
J901020	17	565
J901020	13	567
J901020	20	575
J901020	19	577
J901020	16	589
J901020	14	591
J901020	19	591
J901020	9	591
J901020	9	605
J901020	6	611
J901020	6	613
J901020	6	615
J901020	6	617
J901020	6	619
J901020	8	627
J901020	12	645
J901020	10	709
J901020	10	711
J901020	7	713
J901020	3	733
J901020	13	735
J901020	2	761
J901020	5	761
J901020	8	805
J901020	11	807
J901020	9	863
J901020	20	905
J901020	7	909
J901020	6	913
J901020	14	915
J901020	21	921
J901020	5	925
J901020	38	935
J901025	13	517
J901025	21	535
J901025	23	537
J901025	9	551
J901025	22	561
J901025	20	563
J901025	24	565
J901025	20	567
J901025	5	569
J901025	3	585
J901025	24	589
J901025	7	611
J901025	7	613
J901025	7	615
J901025	7	617
J901025	7	619
J901025	4	641
J901025	0M	659
J901025	9	709
J901025	9	711
J901025	3	725
J901025	6	731
J901025	15	801
J901025	10	861
J901025	18	881
J901025	18	883
J901025	30	905
J901025	1	917
J901025	6	925
J901030	10	517
J901030	10	519
J901030	18	537
J901030	4	539
J901030	19	575
J901030	18	577
J901030	29	589
J901030	2	591
J901030	4	625
J901030	2	673
J901030	3	679
J901030	2	683
J901030	8	709
J901030	8	711
J901030	6	717
J901030	2	719
J901030	12	721
J901030	26	721
J901030	4	725
J901030	10	727
J901030	14	727
J901030	11	729
J901030	7	731
J901030	6	735
J901030	2	738
J901030	20	741
J901030	33	741
J901030	9	741
J901030	6	807
J901030	9	881
J901030	17	883
J901030	21	887
J901030	26	935
J901035	10	559
J901035	23	561
J901035	21	563
J901035	25	565
J901035	21	567
J901035	0	647
J901035	0B	661
J901035	1B	661
J901035	2	665
J901035	2	671
J901035	1	697
J901035	11	715
J901035	17	727
J901035	19	731
J901035	3	801
J901035	9	805
J901035	4	851
J901035	4	893
J901035	34	949
J901035	34	951
J901035	34	953
J901035	30	955
J901040	2	861
J901045	3	539
J901045	11	541
J901045	2	545
J901045	11	547
J901045	24	561
J901045	22	563
J901045	26	565
J901045	22	567
J901050	9	853
J901085	9	939
J901085	9	941
J901208	23	937
J901210	26	937
J901225	3	893
J901225	3	895
J901230	5	585
J901230	3	61
J901230	4	665
J901235	5	513
J901235	29	521
J901235	20	523
J901235	16	883
J901235	24	883
J901235	40	935
J901240	5	41
J901240	5	45
J901240	9	513
J901240	12	881
J901245	28	521
J901245	19	523
J901250	19	63
J901250	19	65
J901265	19	931
J901265	11	935
J901265	29	937
J901270	22	887
J901270	1	901
J901270	17	935
J901275	20	931
J901275	15	937
J901275	13	939
J901275	13	941
J901280	10	897
J901280	21	931
J901280	14	937
J901290	12	935
J901430	18	585
J901430	4	921
J901435	2	75
J901435	2	968
J901635	12	59
J901645	2	49
J901645	14	709
J901645	14	711
J901645	37	767
J921030	26	709
J921030	2	765
J921035	1	765
J921035	4	895
J921055	8	753
J921230	3	513
J921230	34	741
J921235	4	513
J921240	4	553
J921245	2	655
J921450	35	741
J921640	20	555
J921640	1	557
J921640	3	777
J921655	8	777
J921680	5	777
J921806	8	553
J921840	3	629
J921850	1	803
J922000	11	625
J922004	12	625
J922060	15	959
J931600	11	51
J931640	21	67
J932055	6	67
J950006	31	589
J950008	16	517
J950008	15	519
J950008	8	611
J950008	8	613
J950008	8	615
J950008	8	617
J950008	8	619
J950008	13	727
J950008	3	755
J950008	17	871
J950010	10	549
J950010	2	551
J950010	18	575
J950010	17	577
J950010	14	589
J950010	13	721
J950010	4	723

Índice numérico - continuação

Nº peça	Item	Página
J950010	8	735
J950010	22	741
J950010	34	771
J950010	31	773
J950012	3	857
J950016	16	625
J950016	14	873
J950016	19	875
J950018	10	553
J950020	12	873
J950020	17	875
J952014	5H	579
J971030	31	949
JD5742	17	571
JD5742	17	573
JD5815	11	849
JD5849	33	571
JD5849	33	573
JD5850	15	571
JD5851	6	573
JD5909	8	573
JD7759	31	845
JD7759	16	957
JD7769	8	933
JD8514	10	767
K40001	10	849
L12622	5	721
L159272	19	887
M340816	2	685
M340816	2	691
M340816	64	767
M340820	37	771
M340820	37	773
M340825	55	769
M341030	21	767
M341030	53	773
M341030	31	951
M341056	43	771
M341056	43	773
M341090	52	773
M341228	3	959
M341236	29	949
M341236	29	951
M341236	31	953
M341245	60	769
M341645	21	961
M341850	40	69
M342045	17	963
M351020	6	51
M430613	2	579
M430825	4	721
M45242	20	517
M492564	13	767
M500605	6	685
M500605	7	691
M500807	17	771
M500807	16	773
M500807	8	861
M570010	17	575
M570010	16	577
M63200	10	723
M73027	14	613
M800650	17A	71
M800650	22A	71
M84971	3	291
M89679	4	531
MG145458	17	533
N10213	17	533
N10213	17	535
N10213	17	537
N10215	7	388
N198631	16	561
N198631	15	563
N198631	5	713
N198631	8	881
N231749	5	75
PF13564	2	808
PF81399	4	808
PF81427	5	808
PF81429	3	808
PF81438	1	808
PF81438	3	808
PFA10060	5	807
PFA10255	1	808
PFA10255	3	808
PFA10274	3	808
PFA10319	1	808
PFA10319	3	808
PFA10480	3	808
PFA10481	1	808
PFA10481	3	808
PFA11064	1	808
PFA11064	3	808
PG200112G	60	949
PG200113G	60	951
PG200114G	60	953
PG200115G	60	955
PG200139	1	67
PG200139	0	69
PG200154	11	965
PG201201	2	955
PG201203	1	953
PG201208	1	951
PG203774	4	765
PG203774	0	767
PG203775	50	959
PG203775	0	963
PM02704	7	849
PM37391	8	965
PM37391	9	965
PMH1539	25	561
PMH1539	23	563
PMH1539	27	565
PMH1539	23	567
R101225	15	111
R101225	15	241
R101225	15	347
R101225	15	437
R104592	3	255
R104592	9	265
R106829	13	369
R106829	13	459
R106831	12	369
R106831	12	459
R106859	6	388
R107731	11	127
R107731	11	129
R107731	11	365
R107731	11	455
R107768	9	379
R107768	9	469
R111137	16	121
R111137	9	255
R111137	8	359
R111137	8	449
R112989	8	388
R113480	1	388
R113698	11	125
R113698	11	363
R114082	9	125
R114082	11	259
R114082	9	363
R114082	5	453
R114193	13	111
R114193	13	241
R114193	13	347
R114193	13	437
R114194	14	111
R114194	14	241
R114194	14	347
R114194	14	437
R114240	8	121
R114240	24	359
R114240	24	449
R114241	10	121
R114241	23	359
R114241	23	449
R115250	1	221
R115250	1	327
R115250	1	417
R115250	1	91
R115575	14	145
R115575	14	381
R115575	8	471
R116031	4	213
R116031	4	321
R116031	4	411
R116296	1	205
R116296	1	313
R116296	1	403
R116296	1	79
R116466	20	121
R116466	2	255
R116466	14	359
R116466	14	449
R116516	17	133
R116516	17	265
R116516	17	267
R116516	19	369
R116516	19	459
R119874	19	121
R119874	5	255
R119874	13	359
R119874	13	449
R120013	8	471
R120467	2	103
R120467	5	233
R120467	2	339
R120467	2	429
R120631	3	123
R120631	3	257
R120631	3	361
R120631	3	451
R120638	5	131
R120638	5	263
R120638	5	367
R120638	5	457
R121043	15	121
R121043	8	255
R121043	26	359
R121043	26	449
R123161	6	127
R123161	7	129
R123161	6	365
R123161	6	455
R123208	4	209
R123208	4	317
R123208	4	407
R123208	4	83
R123226	10	113
R123226	9	119
R123226	9	245
R123226	6	253
R123226	10	351
R123226	18	357
R123226	10	441
R123226	18	447
R123271	8	127
R123271	2	129
R123271	8	365
R123271	8	455
R123354	12	219
R123354	4	219
R123354	12	325
R123354	4	325
R123354	12	415
R123354	4	415
R123354	12	89
R123354	4	89
R123395	7	119
R123396	2	349
R123396	2	439
R123417	5	119
R123417	6	119
R123417	4	253
R123417	14	357
R123417	15	357
R123417	14	447
R123417	15	447
R123471	5	139
R123501	3	139
R123501	4	275
R123501	14	375
R123501	14	465
R123525	4	156
R123525	4	295
R123525	4	392
R123525	4	481
R123561	6	123

Índice numérico - continuação

Nº peça	Item	Página
R123561	6	257
R123561	6	361
R123561	6	451
R123562	6	123
R123562	6	257
R123562	6	361
R123562	6	451
R123563	7	123
R123563	7	257
R123563	7	361
R123563	7	451
R123564	7	123
R123564	7	257
R123564	7	361
R123564	7	451
R123565	12	127
R123565	12	129
R123565	5	261
R123565	12	365
R123565	12	455
R123570	8	145
R123570	8	381
R123570	4	471
R123572	5	145
R123572	5	381
R123572	3	471
R123574	7	311
R123574	7	401
R123574	6	77
R123575	6	203
R123575	8	311
R123575	8	401
R123575	7	77
R123584	2	111
R123584	2	241
R123584	2	347
R123584	2	437
R123616	3	229
R123616	3	335
R123616	3	425
R123616	5	98
R123646	1	295
R123646	1	481
R128415	8	113
R128415	8	245
R128415	8	351
R128415	8	441
R130574	7	123
R130574	1	176
R130574	7	257
R130574	7	361
R130574	7	451
R130575	7	123
R130575	7	257
R130575	7	361
R130575	7	451
R130576	6	123
R130576	6	257
R130576	6	361
R130576	6	451
R130577	6	123
R130577	6	257
R130577	6	361
R130577	6	451
R130578	11	125
R130578	11	363
R131182	4	121
R131182	21	255
R131182	4	359
R131182	4	449
R131283	11	111
R131283	11	241
R131283	11	347
R131283	11	437
R131425	18	121
R131425	7	255
R131425	25	359
R131425	25	449
R131768	5	209
R131768	5	317
R131768	5	407
R131768	5	83
R132518	14	129
R132518	4	261
R132518	11	359
R132518	11	449
R133303	16	129
R133303	17	129
R133303	2	193
R133303	2	261
R133303	3	359
R133303	3	449
R133405	3	243
R133629	4	127
R133629	4	365
R133629	4	455
R133643	1	227
R133643	1	333
R133643	1	423
R133643	1	97
R134002	25	921
R134002	46	935
R134518	3	111
R134518	3	241
R134518	3	347
R134518	3	437
R134552	5	247
R134920	2	181
R134920	29	213
R134920	41	321
R134920	38	411
R135509	3	104
R135509	3	234
R135509	3	340
R135509	3	430
R135510	2	104
R135510	2	234
R135510	2	340
R135510	2	430
R135752	28	283
R135757	2	135
R135757	2	269
R135757	2	371
R135757	2	461
R135918	5	123
R135918	2	209
R135918	5	257
R135918	2	317
R135918	5	361
R135918	2	407
R135918	5	451
R135918	2	83
R136475	9	111
R136475	9	241
R136475	9	347
R136475	9	437
R136495	3	205
R136495	3	313
R136495	3	403
R136495	3	79
R168831	34	633
R168831	2	649
R188811	6	541
R188811	9	545
R188811	6	547
R205544	10	807
R26121	1	160
R26121	5	259
R26121	3	491
R26121	1	492
R26125	5	133
R26125	4	369
R26125	4	459
R26448	20	521
R26448	13	523
R26448	7A	847
R26448	31	865
R26448	16	867
R26552	11	71
R26552	21	953
R26773	2	889
R26906	11	133
R26906	12	133
R26906	16	369
R26906	16	459
R26906	13	521
R26906	11	523
R26906	14	523
R26907	22	521
R27212	4	799
R27212	5	865
R27212	13	867
R28782	1E	569
R28811	2	211
R28811	2	319
R28811	2	409
R28811	2	85
R29424	0	899
R29424	9	901
R29424	0	929
R29936	24	939
R29936	24	941
R43409	13	133
R43409	18	369
R43409	18	459
R44302	36	865
R48685	4	123
R48685	18	255
R48685	4	257
R48685	4	361
R48685	4	451
R48767	1	160
R48767	4	259
R48767	4	491
R48767	1	492
R500001	2	203
R500271	19	143
R500271	11	281
R500335	8	125
R500335	8	363
R501124	10	125
R501124	10	259
R501124	10	363
R501124	4	453
R501228	11	113
R501228	11	351
R501228	11	441
R501428	10	139
R501428	11	275
R501428	5	375
R501428	5	465
R502175	3	159
R502175	3	301
R502175	3	395
R502175	3	483
R502329	2	159
R502329	2	301
R502329	2	395
R502329	2	483
R502341	11	261
R502367	12	265
R502367	13	265
R502367	3	265
R502367	12	267
R502367	13	267
R502367	3	267
R502371	2	265
R502511	16	133
R502511	16	265
R502511	2	369
R502511	2	459
R502513	1B	569
R502541	2	213
R502541	2	321
R502541	2	411
R502599	9	515
R502725	1	115
R502725	1	247
R502725	1	353
R502725	1	443
R502755	6	125
R502755	8	259
R502755	6	363
R502755	8	453
R502811	12	139
R502811	15	375
R502811	4	375
R502811	15	465
R502811	4	465

Índice numérico - continuação

Nº peça	Item	Página
R502902	2	203
R502902	2	311
R502902	2	401
R502902	12	77
R502902	13	77
R503444	4	209
R503444	4	317
R503444	4	407
R503444	4	83
R503470	1	123
R503470	1	257
R503470	1	361
R503470	1	451
R503596	2	119
R503766	8	141
R503766	8	277
R503766	8	377
R504209	6	261
R504239	16	321
R504239	18	411
R504282	1	111
R504282	16	111
R504282	17	111
R504282	2	111
R504282	8	111
R504282	1	241
R504282	16	241
R504282	17	241
R504282	2	241
R504282	8	241
R504282	1	347
R504282	16	347
R504282	17	347
R504282	2	347
R504282	8	347
R504282	1	437
R504282	16	437
R504282	17	437
R504282	2	437
R504282	8	437
R504302	6	491
R50454	12	561
R50454	11	563
R50454	11	567
R50454	18	709
R50454	18	711
R50454	4	713
R504577	5	213
R504577	5	321
R504577	5	411
R504631	20	261
R504734	3	119
R504734	11	139
R504734	2	253
R504734	10	275
R504734	10	357
R504734	15	375
R504734	10	447
R504734	15	465
R504754	2	245
R504762	1	116
R504762	1	248
R504762	1	354
R504762	1	444
R504781	34	213
R504782	18	261
R504813	2	127
R504813	9	129
R504813	2	365
R504813	2	455
R504843	16	111
R504843	16	241
R504843	16	347
R504843	16	437
R504850	1	121
R504850	1	255
R504850	1	359
R504850	1	449
R504882	8	203
R504882	7	261
R504963	22	511
R505452	31	213
R505479	19	245
R505480	3	245
R505543	16	261
R505609	2	123
R505609	2	257
R505609	2	361
R505609	2	451
R51031	1D	569
R515030	7	215
R515030	7	217
R515033	11	265
R515034	10	265
R515044	37	213
R515365	14	255
R515365	24	255
R515366	14	255
R515366	25	255
R515408	7	111
R515408	7	241
R515408	7	347
R515408	7	437
R515454	26	213
R515454	20	321
R515454	26	321
R515454	24	411
R515494	17	111
R515494	17	241
R515494	17	347
R515494	17	437
R515535	32	213
R515555	9	203
R516125	7	213
R516125	9	321
R516125	7	411
R516140	10	261
R516237	26	261
R516510	3	141
R516510	3	277
R516510	3	377
R516557	27	119
R516557	14	253
R516557	3	357
R516557	3	447
R516574	3	279
R516574	3	467
R516584	1	141
R516584	1	277
R516584	1	377
R516647	3	181
R516647	30	321
R516647	39	411
R516648	3	207
R516648	3	315
R516648	3	405
R516648	3	81
R517237	2	207
R517237	2	315
R517237	2	405
R517237	2	81
R517471	8	149
R517471	5	287
R517471	8	385
R517471	1	475
R518210	6	155
R518210	6	293
R518210	6	391
R518210	6	479
R518345	33	213
R518455	1	156
R518455	1	295
R518455	1	392
R518455	1	481
R518543	2	297
R518543	11	299
R518811	10	261
R518859	25	297
R518859	9	299
R518861	25	261
R518872	5	265
R518872	5	267
R518880	4	131
R518880	4	263
R518880	4	367
R518880	4	457
R519025	9	113
R519025	20	245
R519025	9	351
R519025	9	441
R519308	6	215
R519308	5	217
R519312	16	283
R519312	16	471
R51936	9	143
R51936	16	281
R51936	1	379
R51936	14	379
R51936	1	469
R51936	14	469
R519398	18	297
R519398	20	299
R519440	18	291
R519482	28	297
R519482	4	299
R519484	10	283
R519486	2	231
R519487	3	297
R519487	7	299
R519488	3	101
R519488	3	231
R519488	3	337
R519488	3	427
R519489	37	283
R519490	18	245
R519491	1	223
R519517	10	245
R519582	15	265
R519582	15	267
R519657	13	253
R519657	4	357
R519657	4	447
R519737	6	245
R519767	6	127
R519767	6	365
R519767	6	455
R519989	19	297
R519989	19	299
R520102	3	289
R520104	9	297
R520139	2	111
R520139	2	241
R520139	2	347
R520139	2	437
R520173	1	231
R520301	1	133
R520301	3	369
R520301	3	459
R520632	5	153
R520632	13	283
R520632	1	289
R520672	4	297
R520672	12	299
R520813	28	321
R520813	41	411
R520836	9	311
R520836	9	401
R520836	11	77
R520856	24	283
R520867	13	261
R520867	8	265
R520867	8	267
R520929	9	115
R520929	9	353
R520929	9	443
R520930	44	321
R520930	31	411
R520983	5	275
R521037	10	375
R521037	10	465
R521061	3	215
R521061	3	217
R521083	4	215
R521083	4	217
R521158	31	283
R521166	3	141
R521166	3	277
R521166	6	279
R521166	3	377

Índice numérico - continuação

Nº peça	Item	Página
R521166	6	467
R521207	10	291
R521325	6	215
R521390	5	203
R521401	3	203
R521401	5	311
R521401	5	401
R521401	1	77
R521407	8	283
R521458	4	153
R521458	9	261
R521469	7	203
R521498	4	219
R521498	4	325
R521498	4	415
R521498	4	89
R521530	20	213
R521540	5	291
R521544	7	265
R521544	7	267
R521548	1	225
R521548	2	225
R522106	5	215
R522106	6	217
R522199	7	203
R522410	4	311
R522410	4	401
R522410	4	77
R522482	21	291
R522488	9	203
R522512	9	491
R522622	16	129
R522630	43	321
R522630	33	411
R522679	6	145
R522679	6	381
R522679	2	471
R522686	2	137
R522686	2	273
R522686	2	373
R522686	2	463
R522690	8	521
R522690	7	523
R522735	11	283
R522776	18	245
R522780	2	328
R522780	2	419
R522780	2	92
R522781	1	113
R522781	2	113
R522781	1	351
R522781	2	351
R522781	1	441
R522781	2	441
R522890	3	515
R522899	2	143
R522899	5	181
R522899	2	379
R522899	2	469
R522941	9	291
R522942	6	291
R522943	11	291
R522944	2	271
R523048	36	321
R523048	34	411
R523184	26	119
R523184	13	253
R523184	4	357
R523184	4	447
R523187	15	291
R523199	2	247
R523340	12	145
R523340	12	381
R523340	10	471
R523372	34	283
R523499	4	181
R523499	29	321
R523499	40	411
R523926	10	77
R524234	13	213
R524234	14	321
R524234	13	411
R524235	2	141
R524235	2	277
R524235	5	279
R524235	2	377
R524235	5	467
R524438	11	297
R524438	27	299
R524453	5	283
R524469	10	311
R524469	10	401
R524469	10	77
R524496	7	261
R524497	8	203
R524759	6	115
R524759	6	353
R524759	6	443
R525452	27	261
R525485	1	133
R526372	1	101
R526372	1	337
R526372	1	427
R526838	4	131
R526838	4	263
R526838	4	367
R526838	4	457
R526941	8	345
R526941	8	435
R526944	26	119
R526944	13	253
R526944	4	357
R526944	4	447
R527787	5	219
R527787	5	325
R527787	5	415
R527787	5	89
R528387	14	255
R528719	44	565
R528719	44A	565
R529168	18	213
R529168	22	321
R529168	26	411
R529378	1	227
R529378	1	333
R529378	1	423
R529378	1	97
R529416	7	127
R529416	3	129
R529416	7	365
R529416	7	455
R529563	5	219
R529563	5	325
R529563	5	415
R529563	5	89
R529790	3	227
R529790	3	333
R529790	3	423
R529790	3	97
R529946	1	141
R529946	1	277
R529946	1	279
R529946	1	377
R529946	1	467
R530022	2	101
R530022	2	337
R530022	2	427
R532562	15	357
R532562	15	447
R532564	5	253
R534091	16	133
R534091	1	165
R534091	16	265
R534091	16	267
R534091	2	369
R534091	2	459
R534091	1	489
R534091	2	495
R534218	16	111
R534218	5	111
R534218	16	241
R534218	5	241
R534218	16	347
R534218	5	347
R534218	16	437
R534218	5	437
R534219	17	111
R534219	4	111
R534219	17	241
R534219	4	241
R534219	17	347
R534219	4	347
R534219	17	437
R534219	4	437
R534978	12	265
R534978	13	265
R534978	2	265
R534978	12	267
R534978	13	267
R534978	2	267
R535004	15	255
R535005	9	121
R535005	2	359
R535005	2	449
R535122	4	101
R535122	4	337
R535122	4	427
R536082	13	255
R536135	13	267
R536136	12	267
R537772	1	111
R537772	2	111
R537772	8	111
R537772	1	241
R537772	2	241
R537772	8	241
R537772	1	347
R537772	2	347
R537772	8	347
R537772	1	437
R537772	2	437
R537772	8	437
R539762	5	101
R539762	5	337
R539762	5	427
R54114	7	125
R54114	7	259
R54114	7	363
R54114	9	453
R54123	2	529
R541677	11	261
R543696	2	328
R543696	2	419
R543696	2	92
R54565	10	127
R54565	10	129
R54565	10	365
R54565	10	455
R545883	26	119
R545883	13	253
R545883	4	357
R545883	4	447
R55453	1	160
R55453	3	213
R55453	6	259
R55453	3	321
R55453	3	411
R55453	5	491
R55453	1	492
R61467	4	209
R61467	6	209
R61467	4	317
R61467	6	317
R61467	4	407
R61467	6	407
R61467	4	83
R61467	6	83
R61871	2	219
R61871	2	325
R61871	2	415
R61871	2	89
R63185	5	245
R63548	1	145
R63548	4	145
R63548	17	283
R63548	12	345
R63548	1	381
R63548	4	381
R63548	12	435

Índice numérico - continuação

Nº peça	Item	Página
R63548	17	471
R65397	28	213
R65833	10	491
R69281	23	261
R71228	15	119
R71228	10	253
R71228	21	357
R71228	21	447
R72328	3	103
R72328	6	233
R72328	3	339
R72328	3	429
R72659	4	233
R72659	10	563
R72659	18	589
R73384	15	881
R74012	8	281
R78069	22	611
R78069	21	613
R81275	5	323
R81275	5	413
R81275	5	87
R82718	6	137
R82718	6	273
R82718	6	373
R82718	6	463
R85363	15	133
R85363	1	165
R85363	1	369
R85363	1	459
R85363	1	489
R85363	3	495
R85687	10	133
R85687	11	369
R85687	11	459
R89944	1	137
R89944	1	273
R89944	1	373
R89944	1	463
R90692	9	133
R90692	15	369
R90692	15	459
R91360	1	213
R91360	1	321
R91360	1	411
R91889	2	133
R91889	5	369
R91889	5	459
R97061	10	143
R97061	17	281
R97061	7	379
R97061	7	469
R97185	12	121
R97185	3	131
R97185	10	255
R97185	3	263
R97185	5	359
R97185	3	367
R97185	5	449
R97185	3	457
R97490	8	133
R97490	14	369
R97490	14	459
R97491	8	133
R97491	14	369
R97491	14	459
R97492	9	133
R97492	15	369
R97492	15	459
R97493	9	133
R97493	15	369
R97493	15	459
R98062	8	133
R98062	14	369
R98062	14	459
R98063	7	133
R98063	10	369
R98063	10	459
R99052	10	879
R99052	25	879
RE167207	1	149
RE167207	6	287
RE167207	1	385
RE167207	7	475
RE31617	3	133
RE31617	7	369
RE31617	7	459
RE33705	1	225
RE33705	2	225
RE35885	1	209
RE35885	1	317
RE35885	1	407
RE35885	1	83
RE37643	3	133
RE37644	3	133
RE40048	8	549
RE40048	4	551
RE42139	5	529
RE42713	4	231
RE42713	3	255
RE42713	9	265
RE42713	22	359
RE42713	22	449
RE44574	1	187
RE44574	1	209
RE44574	1	317
RE44574	1	407
RE44574	1	83
RE46684	6	113
RE46684	20	143
RE46684	11	245
RE46684	22	281
RE46684	2	323
RE46684	6	351
RE46684	10	379
RE46684	2	413
RE46684	6	441
RE46684	10	469
RE46684	2	87
RE46685	10	119
RE46685	7	139
RE46685	8	219
RE46685	7	253
RE46685	6	275
RE46685	8	325
RE46685	16	357
RE46685	8	375
RE46685	8	415
RE46685	16	447
RE46685	8	465
RE46685	8	89
RE46686	3	113
RE46686	9	139
RE46686	3	143
RE46686	8	275
RE46686	5	281
RE46686	6	345
RE46686	3	351
RE46686	6	375
RE46686	10	387
RE46686	6	435
RE46686	3	441
RE46686	6	465
RE46686	10	477
RE46687	18	119
RE46687	19	253
RE46687	7	357
RE46687	7	447
RE500005	1	203
RE500005	13	77
RE500345	1	104
RE500345	1	192
RE500345	1	234
RE500345	1	340
RE500345	1	430
RE500527	1	211
RE500527	1	319
RE500527	1	409
RE500527	1	85
RE500538	2	515
RE500608	8	125
RE500608	9	259
RE500608	8	363
RE500608	3	453
RE502173	12	143
RE502173	19	281
RE502173	12	379
RE502173	12	469
RE504210	17	261
RE504233	2	243
RE504543	1A	569
RE504839	1	168
RE504845	16	145
RE504845	16	381
RE504845	9	471
RE505232	1C	569
RE505501	17	121
RE505501	6	255
RE505501	7	359
RE505501	7	449
RE505515	23	119
RE505515	24	253
RE505515	22	357
RE505515	22	447
RE505881	1	207
RE505881	1	315
RE505881	1	405
RE505881	1	81
RE505921	1	123
RE505921	1	257
RE505921	1	361
RE505921	1	451
RE505980	12	119
RE505980	13	119
RE505980	6	119
RE505980	7	119
RE505980	8	119
RE505980	15	357
RE505980	15	447
RE507149	15	359
RE507149	15	449
RE507247	18	143
RE507247	10	281
RE507539	24	213
RE507540	39	213
RE507807	22	121
RE507807	22	255
RE507807	21	359
RE507807	21	449
RE507852	4	125
RE507852	4	183
RE507852	1	186
RE507852	4	363
RE507852	10	453
RE507852	1	487
RE507852	6	491
RE507852	7	491
RE507852	8	491
RE507852	9	491
RE507952	7	219
RE507952	1	229
RE507952	7	325
RE507952	1	335
RE507952	7	415
RE507952	1	425
RE507952	7	89
RE507952	3	98
RE507959	10	213
RE507959	11	213
RE507959	40	213
RE507959	11	321
RE507959	10	411
RE508185	6	121
RE508185	16	255
RE508185	17	359
RE508185	17	449
RE508317	4	127
RE508317	5	129
RE508317	4	365
RE508317	4	455
RE508489	6	111
RE508489	6	241
RE508489	6	347
RE508489	6	437
RE508561	7	491
RE508566	4	119
RE508566	3	253
RE508566	13	357
RE508566	13	447

Índice numérico - continuação

Nº peça	Item	Página
RE508599	10	275
RE508742	1	323
RE508742	1	413
RE508742	1	87
RE509093	35	213
RE509865	1	119
RE509865	5	357
RE509865	5	447
RE515622	1	251
RE515636	23	213
RE515636	25	321
RE515636	23	411
RE516026	21	245
RE516335	25	213
RE516335	19	321
RE516335	21	411
RE516336	12	213
RE516336	13	321
RE516336	12	411
RE516340	1	164
RE516491	18	261
RE51650	7	151
RE51650	8	151
RE51650	10	289
RE51650	11	289
RE51650	6	289
RE51650	6	387
RE51650	6	477
RE516512	3	109
RE516512	3	239
RE516553	5	109
RE516553	5	151
RE516553	5	239
RE516553	8	289
RE516553	3	345
RE516553	8	387
RE516553	3	435
RE516553	8	477
RE516999	14	213
RE516999	10	321
RE516999	11	411
RE517370	21	119
RE517370	8	213
RE517370	21	253
RE517370	7	321
RE517370	11	357
RE517370	8	411
RE517370	11	447
RE517435	4	265
RE518081	12	265
RE518082	10	265
RE518082	11	267
RE518083	11	265
RE518083	10	267
RE518097	5	155
RE518097	5	293
RE518097	5	391
RE518097	5	479
RE518109	1	145
RE518109	1	381
RE518109	13	471
RE519115	12	267
RE519115	13	267
RE519115	6	267
RE519144	6	149
RE519144	3	287
RE519144	6	385
RE519144	2	475
RE519696	8	151
RE519696	10	289
RE519696	11	289
RE519737	1	127
RE519737	1	365
RE519737	1	455
RE520229	4	229
RE520229	4	335
RE520229	4	425
RE520229	1	98
RE520930	22	213
RE520930	21	321
RE520930	25	411
RE520953	3	611
RE520953	3	615
RE521531	3	145
RE521531	3	381
RE521531	15	471
RE521603	1	261
RE521605	12	261
RE521616	1	259
RE521639	1	265
RE521756	2	131
RE521756	2	263
RE521756	2	367
RE521756	2	457
RE52242	2	156
RE52242	2	295
RE52242	2	392
RE52242	2	481
RE522594	30	213
RE522596	21	213
RE522596	18	321
RE522596	20	411
RE522723	9	287
RE522794	3	149
RE522794	10	287
RE522794	3	385
RE522794	8	475
RE522794	43	565
RE522794	37	567
RE522794	22	615
RE522823	8	287
RE522824	7	287
RE522878	4	109
RE522878	4	239
RE523023	14	261
RE523032	22	261
RE523168	1	253
RE523169	5	253
RE523249	38	213
RE523250	4	245
RE523319	4	283
RE523462	15	281
RE523464	14	143
RE523464	18	281
RE523464	11	379
RE523464	11	469
RE523483	7	297
RE523483	24	299
RE523553	29	297
RE523553	6	299
RE523554	24	297
RE523554	28	299
RE523629	20	281
RE523806	1	127
RE523806	1	365
RE523806	1	455
RE523854	4	149
RE523854	11	287
RE523854	4	385
RE524220	15	143
RE524220	21	281
RE524220	4	379
RE524220	4	469
RE524227	1	209
RE524227	1	317
RE524227	1	407
RE524227	1	83
RE524450	1	259
RE524453	4	125
RE524453	2	259
RE524723	1	109
RE524723	1	239
RE524723	36	561
RE524723	36	563
RE524730	4	291
RE524730	40	321
RE524730	35	411
RE524901	32	283
RE525016	2	149
RE525016	2	385
RE525016	6	475
RE525016	9	533
RE525016	9	535
RE525016	9	537
RE525456	1	133
RE526065	16	129
RE526519	12	265
RE526519	13	265
RE526519	6	265
RE526519	12	267
RE526519	13	267
RE526541	2	215
RE526541	2	217
RE526692	34	321
RE526692	43	411
RE526693	32	321
RE526693	32	411
RE526694	33	321
RE526694	22	411
RE526834	2	109
RE526834	4	151
RE526834	2	239
RE526834	7	289
RE526834	2	345
RE526834	3	387
RE526834	2	435
RE526834	3	477
RE527039	5	125
RE527039	5	183
RE527039	5	363
RE527054	16	213
RE527054	24	321
RE527055	17	213
RE527055	23	321
RE527098	4	251
RE527142	15	297
RE527142	22	299
RE52722	9	149
RE52722	2	287
RE52722	9	385
RE52722	4	475
RE527456	14	133
RE527456	8	369
RE527456	8	459
RE527528	40	213
RE527528	41	213
RE527843	1	125
RE527843	1	491
RE527844	4	125
RE527844	4	183
RE527844	4	363
RE527858	1	271
RE527858	25	283
RE527858	3	311
RE527858	37	321
RE527858	3	401
RE527858	27	411
RE527858	2	77
RE528089	22	283
RE528096	27	321
RE528096	42	411
RE528219	7	283
RE528588	6	181
RE528588	42	321
RE528588	37	411
RE528590	38	321
RE528609	29	411
RE528638	1	255
RE528638	1	303
RE528652	1	225
RE528742	11	311
RE528742	11	401
RE528742	9	77
RE528950	1	261
RE528950	25	261
RE529364	26	283
RE529464	7	145
RE529464	7	381
RE529641	2	151
RE529641	7	151
RE529641	8	151
RE529641	11	289
RE529641	9	289
RE529643	9	289
RE529804	1	291
RE529811	3	133
RE529822	3	247
RE529915	8	143
RE529915	3	379

Índice numérico - continuação

Nº peça	Item	Página
RE529915	3	469
RE529916	11	143
RE529916	6	379
RE529916	6	469
RE530299	7	559
RE530299	20	561
RE530299	18	563
RE530299	22	565
RE530299	17	567
RE530299	18	567
RE530337	11	213
RE530337	41	213
RE530337	14	411
RE530362	31	321
RE531221	13	265
RE531223	5	265
RE531808	3	613
RE531864	15	321
RE532239	15	129
RE532239	1	193
RE532250	1	172
RE532429	9	345
RE532429	9	435
RE532631	1	185
RE532631	1	501
RE532634	1	175
RE532651	1	163
RE532653	1	113
RE532653	1	351
RE532653	1	441
RE532841	1	165
RE532993	1	188
RE532993	1	495
RE532993	1	501
RE533148	12	261
RE533148	27	261
RE533345	3	369
RE533345	3	459
RE534109	1	172
RE534109	41	213
RE535560	1	203
RE535560	1	311
RE535560	1	401
RE535560	13	77
RE535729	1	297
RE535990	2	283
RE535990	6	283
RE536083	1	125
RE536083	2	125
RE536083	5	125
RE536083	1	183
RE536083	2	183
RE536083	5	183
RE536083	1	363
RE536083	2	363
RE536083	5	363
RE536083	1	491
RE536805	12	283
RE537070	1	123
RE537070	1	209
RE537070	1	257
RE537070	1	317
RE537070	1	361
RE537070	1	407
RE537070	1	451
RE537070	1	83
RE537071	1	123
RE537071	1	257
RE537071	1	361
RE537071	1	451
RE537834	12	255
RE538045	5	297
RE538097	23	119
RE538097	1	164
RE538097	24	253
RE538097	22	357
RE538097	22	447
RE538123	2	283
RE538289	3	225
RE538724	2	145
RE538724	2	381
RE538724	14	471
RE538806	3	225
RE539279	2	569
RE539469	44	565
RE539912	21	261
RE540105	1	163
RE540226	1	175
RE540226	1	489
RE540392	2	151
RE540392	7	151
RE540392	8	151
RE540392	11	289
RE540392	6	289
RE540392	9	289
RE540392	37	561
RE540438	7	151
RE540438	8	151
RE540438	10	289
RE540438	11	289
RE540438	6	289
RE540439	7	151
RE540439	8	151
RE540439	10	289
RE540439	11	289
RE540439	6	289
RE540550	1	331
RE540550	1	421
RE540550	1	95
RE541922	6	151
RE541922	9	289
RE541922	5	387
RE541922	5	477
RE541922	10	565
RE541924	1	345
RE541924	1	435
RE541924	9	565
RE541924	7	567
RE541925	4	345
RE541925	4	435
RE541925	9	565
RE541933	1	569
RE543306	17	297
RE543306	18	299
RE543935	4	265
RE543935	4	267
RE544262	16	213
RE544263	17	213
RE545631	7	387
RE545631	7	477
RE545631	10	565
RE545739	1	101
RE545739	1	337
RE545739	1	427
RE546403	9	121
RE546736	1	453
RE546736	2	453
RE546736	6	453
RE546784	1	181
RE546906	15	357
RE546906	15	447
RE546918	5	253
RE547826	1	127
RE547826	1	365
RE547826	1	455
RE547909	6	261
RE548027	5	155
RE548027	5	293
RE548027	5	391
RE548027	5	479
RE548060	1	127
RE548060	1	129
RE548060	1	365
RE548060	1	455
RE54885	35	283
RE549509	13	299
RE550563	10	299
RE550941	7	145
RE550941	7	381
RE550943	1	471
RE551440	10	299
RE551693	1	505
RE553072	2	151
RE553072	7	151
RE553072	8	151
RE553072	11	289
RE553072	6	289
RE553072	9	289
RE553072	37	563
RE553073	7	151
RE553073	8	151
RE553073	10	289
RE553073	11	289
RE553073	6	289
RE553421	1	265
RE556544	6	261
RE557890	13	265
RE557890	13	267
RE557891	12	265
RE557891	12	267
RE559087	1	243
RE559946	2	387
RE559946	2	477
RE559946	10	565
RE559946	8	567
RE560091	1	172
RE560752	2	139
RE560752	12	375
RE560752	12	465
RE560754	2	275
RE56097	22	517
RE56097	21	519
RE56098	19	509
RE56098	10	541
RE56098	10	543
RE56098	8	545
RE56098	10	547
RE563674	1	305
RE56369	12	111
RE56369	12	241
RE56369	12	347
RE56369	12	437
RE565310	6	229
RE565310	6	335
RE565310	6	425
RE566623	6	261
RE56690	2	139
RE56690	12	375
RE56690	12	465
RE567118	1	267
RE57190	17	245
RE59298	2	275
RE60003	10	145
RE60003	10	381
RE60003	5	471
RE60005	4	133
RE60005	6	369
RE60005	6	459
RE60028	14	281
RE60029	6	281
RE60071	12	281
RE60242	7	281
RE60854	6	109
RE60854	3	151
RE60854	6	239
RE60854	5	345
RE60854	4	387
RE60854	5	435
RE60854	4	477
RE63674	23	121
RE65165	6	123
RE65165	1	197
RE65165	6	257
RE65165	6	361
RE65165	6	451
RE65165	1	497
RE65168	7	123
RE65168	1	191
RE65168	7	257
RE65168	7	361
RE65168	7	451
RE65168	1	484
RE65908	11	125
RE65908	1	167
RE65908	12	259
RE65908	11	363
RE65908	11	453
RE65908	1	503
RE65909	11	125

Índice numérico - continuação

Nº peça	Item	Página
RE65909	1	171
RE65909	11	363
RE65909	1	485
RE65911	6	123
RE65911	1	179
RE65911	6	257
RE65911	6	361
RE65911	6	451
RE65911	1	502
RE65912	7	123
RE65912	1	176
RE65912	7	257
RE65912	7	361
RE65912	7	451
RE65912	1	498
RE65978	15	145
RE65978	33	283
RE65978	10	297
RE65978	26	299
RE65978	15	381
RE65978	7	471
RE66178	8	115
RE66178	8	353
RE66178	8	443
RE66334	1	349
RE66334	1	439
RE67050	16	143
RE67050	24	281
RE67050	1	379
RE67050	1	469
RE67231	1	139
RE67231	1	275
RE67231	13	375
RE67231	13	465
RE67238	14	139
RE67238	5	156
RE67238	2	205
RE67238	12	275
RE67238	5	295
RE67238	2	313
RE67238	3	375
RE67238	5	392
RE67238	2	403
RE67238	3	465
RE67238	5	481
RE67238	2	79
RE68255	10	533
RE68255	10	535
RE68255	10	537
RE69898	3	219
RE69898	3	325
RE69898	3	415
RE69898	3	89
RE70487	7	104
RE70487	7	234
RE70487	7	340
RE70487	7	430
RE70536	5	155
RE70536	5	293
RE70536	5	391
RE70536	5	479
RE70681	4	104
RE70681	4	234
RE70681	4	340
RE70681	4	430
RE70756	6	104
RE70756	2	192
RE70756	6	234
RE70756	6	340
RE70756	6	430
RE71255	21	121
RE71255	4	231
RE71255	3	255
RE71255	9	265
RE71255	9	267
RE71255	22	359
RE71255	22	449
RE71256	5	104
RE71256	5	234
RE71256	5	340
RE71256	5	430
SE501094	8	125
SE501094	9	259
SE501094	8	363
SE501227	5	253
SE501407	1	104
SE501407	1	234
SE501407	1	340
SE501407	1	430
SE501583	1	265
SE501609	6	119
SE501609	15	357
SE501609	15	447
SE501655	1	123
SE501655	1	257
SE501655	1	361
SE501655	1	451
SE501680	1	283
SE501805	1	133
SE501811	15	129
SE501811	1	193
SE501812	1	261
SE501813	2	131
SE501813	2	263
SE501813	2	367
SE501813	2	457
SE501915	10	213
SE501915	10	411
SE501916	40	213
SE502192	7	145
SE502192	7	381
SE502640	1	303
SE502816	5	253
T107068	11	945
T107068	22	947
T107446	8	893
T107446	8	895
T108019	4	949
T108019	4	951
T108036	32	955
T108036G	32	955
T108041	4	955
T108050	4	953
T108221	5	657
T110444	2	801
T110444	5	805
T110448	10	955
T111819	31	69
T11234	21	847
T1140359	12	829
T1140359	12	831
T1156A	2	819
T1156A	2	821
T1156A	2	823
T1156A	2	825
T1156A	2	827
T1156A	16	829
T1156A	16	831
T1156A	2	835
T1157A	3	819
T1157A	3	821
T1157A	3	823
T1157A	3	825
T1157A	3	827
T1157A	17	829
T1157A	17	831
T1157A	3	835
T116332	3	629
T118385	9	541
T118385	11	543
T118385	16	545
T118385	9	547
T122075	4	139
T122075	3	275
T122075	11	375
T122075	11	465
T1358246	10	829
T1358246	10	831
T1359292	11	829
T1359292	11	831
T13624	21	949
T13624	21	951
T13624	19	955
T138910	9	799
T139614	11	43
T139614	11	47
T139615	12	43
T139615	12	47
T146102	9	104
T146102	9	234
T146102	9	340
T146102	9	430
T149434	45	865
T152608	9	933
T158X290	33	819
T158X290	33	823
T158X290	33	825
T161926	5	533
T161926	5	535
T161926	5	537
T173311	1	194
T185154	12	945
T186383	13	43
T18891	5	121
T18891	19	255
T18891	9	359
T18891	9	449
T190408	17	541
T190408	16	547
T201367	37	865
T201367	14	867
T202379	38	865
T202379	15	867
T20280	16	291
T20280	23	297
T20280	3	299
T20314	3	127
T20314	8	129
T20314	3	365
T20314	3	455
T20316	9	127
T20316	4	129
T20316	9	365
T20316	9	455
T203958	8	965
T203958	9	965
T20758	3	135
T20758	3	269
T20758	3	371
T20758	3	461
T209259	9	43
T209259	9	47
T209260	6	43
T209260	6	47
T211051	9	555
T214171	2	615
T216880	8	965
T216880	9	965
T217272	7	531
T217790	29	573
T217792	30	573
T221128	24	571
T222992	45	865
T222993	45	865
T223078	7	549
T223086	9	549
T223372	5	531
T225266	12	769
T226600	22	533
T227876	20	509
T227876	5	541
T227876	5	543
T227876	7	545
T227876	5	547
T228108	44	573
T229312	9	845
T229330	22	845
T229481	5	843
T229481	8	845
T229485	12	957
T229499	13	845
T229509	15	843
T229509	23	845
T229515	19	843
T229515	30	845
T231673	7	573
T231674	9	573
T231679	13	571
T231681	16	571

Índice numérico - continuação

Nº peça	Item	Página
T231683	19	573
T231685	3	573
T231689	28	571
T232151	41	847
T232154	42	847
T232157	43	847
T232158	43	847
T232159	43	847
T232161	44	847
T232166	45	847
T232167	2	849
T232175	3	849
T232176	4	849
T232181	5	849
T232186	6	849
T232192	8	849
T232235	14	849
T23474	9	121
T235839	20	573
T241930	50	819
T241930	50	821
T241930	50	823
T241930	50	825
T241930	50	827
T241930	50	833
T241930	50	837
T241930	51	873
T241937	51	819
T241937	51	821
T241937	51	823
T241937	51	825
T241937	51	827
T241937	51	833
T241937	51	837
T241937	52	873
T247486	4	571
T247871	31	571
T248604	40	573
T248607	0B	629
T253246	13	945
T257730	54	847
T257731	50	847
T257732	52	847
T257733	51	847
T257734	53	847
T258145	14	509
T258145	7	541
T258145	7	543
T258145	1	545
T258145	7	547
T259920	13	509
T259920	18	541
T259920	15	543
T259920	17	547
T266239	19	511
T27523	14	297
T27523	2	299
T276079	19	957
T276080	18	957
T276082	17	957
T276083	10	957
T276092	2	957
T276098	11	957
T276467	4	843
T276469	12	845
T276470	14	843
T276470	19	845
T276673	14	845
T277101	4	845
T277102	7	845
T277117	33	845
T277225	20	511
T28949	10	507
T28949	19	519
T28949	18	561
T28949	16	563
T28949	20	565
T28949	16	567
T28949	5	589
T28949	6	589
T28949	11	611
T28949	12	611
T28949	11	613
T28949	12	613
T28949	11	615
T28949	12	615
T28949	11	617
T28949	11	619
T28949	6	905
T28949	39	935
T302230	14	571
T305363	42	573
T305365	12	571
T305366	11	571
T305367	38	571
T305368	36	571
T305369	18	573
T305370	10	573
T305376	5	571
T307494	32	571
T307494	32	573
T308140	3	545
T308141	4	545
T308142	5	545
T308143	6	545
T317066	35	571
T317072	34	571
T321259	0	583
T32854	26	563
T32854	30	565
T32854	26	567
T32854	8	863
T32854	28	905
T32854	9	925
T33276	5	115
T33276	6	247
T33276	5	353
T33276	5	443
T333905	11	509
T333905	2	543
T333906	12	509
T333906	1	541
T333906	1	543
T333906	1	547
T333907	15	509
T333907	4	543
T333908	16	509
T333908	3	543
T333934	4	541
T333934	4	547
T333935	3	541
T333936	2	541
T333936	2	547
T333988	13	533
T333988	13	537
T334293	1	533
T334293	1	535
T334293	1	537
T334975	7	509
T334975	9	511
T335585	12	551
T336067	8	509
T336067	12	511
T336068	9	509
T336068	13	511
T336215	17	509
T336215	2	513
T336515	26	509
T336515	6	511
T336516	27	509
T336516	23	511
T340101	18	509
T340101	6	543
T346392	43	847
T346643	45	865
T351015	3	531
T351015	5	531
T351125	4	515
T353639	6	811
T353639	6	815
T353639	7	829
T366042	5	811
T366042	5	815
T366042	5	829
T366043	7	811
T366043	7	815
T366043	6	829
T375951	35	571
T375952	35	571
T379473	16	873
T379473	28	875
T38545	14	283
T387905	2	813
T387905	2	817
T387905	2	831
T387907	3	813
T387907	3	817
T387907	3	831
T388602	4	813
T388602	4	817
T388602	4	831
T3G8354	33	821
T3G8354	33	827
T58477	11	133
T58477	17	369
T58477	17	459
T59014	10	895
T59014	1	899
T59014	10	901
T59014	1	929
T59014	23	947
T70177	2	799
T76938	7	931
T76938	5	935
T76938	7	937
T76938	4	939
T76938	4	941
T76938	42	953
T77613	6	143
T77613	2	281
T77613	21	283
T77613	15	387
T77613	15	477
T77613	19	521
T77613	13	523
T77613	2	559
T77613	3	559
T77613	14	563
T77613	27	563
T77613	28	563
T77613	18C	565
T77613	31C	565
T77613	42C	565
T77613	14	567
T77613	27	567
T77613	28	567
T77613	7B	847
T77857	29	905
T77858	26	521
T77858	17	523
T77858	4	63
T77858	4	65
T77858	19	873
T77858	25	875
T77858	10	885
T77858	4	891
T77858	7	893
T77858	7	895
T77858	14	901
T77858	6	929
T77858	6	931
T77858	24	947
T77932	11	156
T77932	9	156
T77932	9	295
T77932	11	392
T77932	9	392
T77932	9	481
T77932	23	521
T77932	11	523
T77932	14	523
T77932	7	569
T77932	8	569
T78313	14	945
T78313	25	947
T78612	16	521
T78612	25	521
T78612	12	523
T78612	16	523

Índice numérico - continuação

Nº peça	Item	Página
T78612	6	935
T78612	8	939
T78612	8	941
T78784	2	889
T78784	7	889
T78787	10	589
T80622	30	963
T8E6358	34	821
T8E6358	32	827
T8E6359	33	821
T8E6359	33	827
TF1U3352D	32	821
TF1U3352D	34	827
TF290	32	819
TF290	32	823
TF290	32	825
TH100074	17	873
TH100074	34	875
TH100074	4	877
TH100074	5	965
TH100125	10	949
TH100125	10	951
TH100433	6	59
TH100483	11	767
TH100679	13	801
TH101724	37	767
TH101813	87	767
TH101926	7	71
TH101926	16	73
TH101926	16	937
TH101926	10	939
TH101926	22	939
TH101926	7	939
TH101926	10	941
TH101926	22	941
TH101926	7	941
TH102181	23	767
TH102445	0D	873
TH102445	0G	875
TH102445	32	875
TH102445	25	949
TH102445	25	951
TH102446	1	873
TH102446	3	877
TH102446	23	949
TH102446	23	951
TH102446	27	953
TH102446	23	955
TH102560	7	771
TH102560	50B	773
TH102560	7	773
TH102766	5	953
TH103780	11	937
TH104056	17	741
TH104472	2	873
TH104472	31	875
TH104472	21	955
TH104922	16	949
TH104922	16	951
TH104923	19	949
TH104923	19	951
TH104926	8	955
TH104929	11	949
TH104929	11	951
TH104944	5	949
TH104944	5	951
TH104953	8	949
TH104953	8	951
TH105767	14	955
TH108313	12	937
TH108313	12	939
TH108313	12	941
TH108594	11	561
TH109353	11	955
TH109357	17	955
TH111692	4	75
TH3086417	1	73
TH4101345	33C	767
TH4396836	8	73
TH4396950	13	73
TH4396955	7	73
TH4438059	61	767
TH4451036	90	767
TH4451784	24	793
TH4451787	24A	793
TH4451788	37A	793
TH4451789	39	793
TH4463993	33D	767
TH4600133	10	69
TH9753750	5	73
THA885008	16	937
THA885008	10	941
TK225C100	33	835
TK225C100	6	839
TK225CH	5	839
TK225FD	32	835
TK225FD	1	839
TK225FR	4	839
TK225P	34	835
TK225P	7	839
TK225SD	6	839
TK225TG	2	839
TK225TT	3	839
TK290	34	819
TK290	34	823
TK290	34	825
TK350C150	8	811
TK350C150	7	813
TK350C150	8	815
TK350C150	7	817
TK350C150	1	829
TK350C150	7	831
TK350C150	6	841
TK350CH	5	841
TK350FD	9	811
TK350FD	6	813
TK350FD	9	815
TK350FD	6	817
TK350FD	1	841
TK350FR	4	841
TK350P	10	811
TK350P	8	813
TK350P	10	815
TK350P	8	817
TK350P	2	829
TK350P	8	831
TK350P	7	841
TK350SD	4	829
TK350SD	6	831
TK350SD	6	841
TK350TG	2	841
TK350TT	3	841
TK3L	31	835
TK3L	8	839
TK4L	11	811
TK4L	9	813
TK4L	11	815
TK4L	9	817
TK4L	3	829
TK4L	9	831
TK4L	8	841
TPDE31329	29	819
TPDE31329	29	821
TPDE31329	29	823
TPDE31329	29	825
TPDE31329	29	827
TPDE31329	29	835
TT218035	8	541
TY22328	2	713
TY22332	7	517
TY22332	7	519
TY22450	1	103
TY22450	1	233
TY22450	1	339
TY22450	1	429
TY22462	4	549
TY22462	11	551
TY22472	1	507
TY22502	6	519
TY22552	27	561
TY22552	5	561
TY22552	25	563
TY22552	34	563
TY22552	5	563
TY22552	29	565
TY22552	38	565
TY22552	5	565
TY22552	25	567
TY22552	34	567
TY22566	5	519
TY23020	2	577
TY24397	4	517
TY25139	13	637
TY26190	17	561
TY26190	5	561
TY26190	7	561
TY26190	34	563
TY26190	5	563
TY26190	38	565
TY26190	4	565
TY26190	5	565
TY26190	34	567
TY6333	5	255
U12547U	1	943
U13639	7	121
U13639	5	229
U13639	17	255
U13639	5	335
U13639	18	359
U13639	5	425
U13639	18	449
U13639	17	521
U13639	12	523
U13639	3	529
U13639	4	529
U13639	6	98
U16721	32	845
U17409	5	137
U17409	5	273
U17409	5	373
U17409	5	463
U17409	8	517
U17409	8A	517
X12-6TRLO-S	22	847
X1216F4OMXS	23	939
X1216F4OMXS	23	941
X12BL-S	23	847
X12R6LO-S	24	847
X16F4OMXS	23	939
X16F4OMXS	23	941
X1J9782016	25	939
X1J9782016	25	941
X1JS782016	25	939
X1JS782016	25	941
X4-6F5OLO-S	25	847
X6-4C5OLO-S	26	847
X6-4F5OLO-S	27	847
X6C4OMXS	15	945
X6C4OMXS	26	947
X6F4OMXS	16	945
X6F4OMXS	27	947
X6F5OLO-S	28	847
X6FLO-S	29	847
X6HP5ON-S	30	847
X6JTXS	28	947
XCL-19	7	589
XCL-19	1	591
XCL-19	24	617
XCL-19	23	619
XCL-29	5	591
XCL-29	7	605
XHG-075	12	929
XHG-075	13	929
XHG-075	14	929
XHG-075	15	929
Z449490	10	513
Z449490	21	901
Z449558	17	801
Z957366	24	963
Z962453	2	935
Z964255	41	855
Z966993	2	897
Z966993	4	935
Z966993	43	945
Z966993	43	947
Z971489	10	893
Z971489	10	895
Z971489	10	901
Z971489	2	903

Índice numérico - continuação

Nº peça	*Item*	*Página*	*Nº peça*	*Item*	*Página*	*Nº peça*	*Item*	*Página*
Z986910	9	901						
Z986910	1	903						
Z991334	5	871						
Z991718	14	887						