Escavadeira 210G e 210GLC
PIN:1F9210GX _ _ C520001-
PIN:1F9210GX _ _ D520001-

RUTHZIL TRATOR COMERCIAL DE PEÇAS LTDA 11 97083-6812 ROLANDO CITRANGULO

MAIO 2018

JOHN DEERE

CATÁLOGO DE PEÇAS

Escavadeira 210G e 210GLC

PIN:1F9210GX _ _ C520001-
PIN:1F9210GX _ _ D520001-
PC11221P (mai-18) Português

Worldwide Construction and Forestry Division
Worldwide Edition
Printed in U.S.A. (Revised)
COPYRIGHT © 2018
DEERE & COMPANY
Moline, Illinois
All rights reserved

210G and 210GLC Excavator

A.1



210G and 210GLC Excavator

(Manufactured 2013 —)

(Engine 6068HT105 — RE559029)

(Engine 6068HT109 — RE563674)

(Engine 6068HT112— RE570113)

(Engine 6068HT129— DZ105415)

(Engine 6068HT069 — DZ114637)

(Specifications and design are subject to change without notice)

17 Digit Product Identification Number

A.1

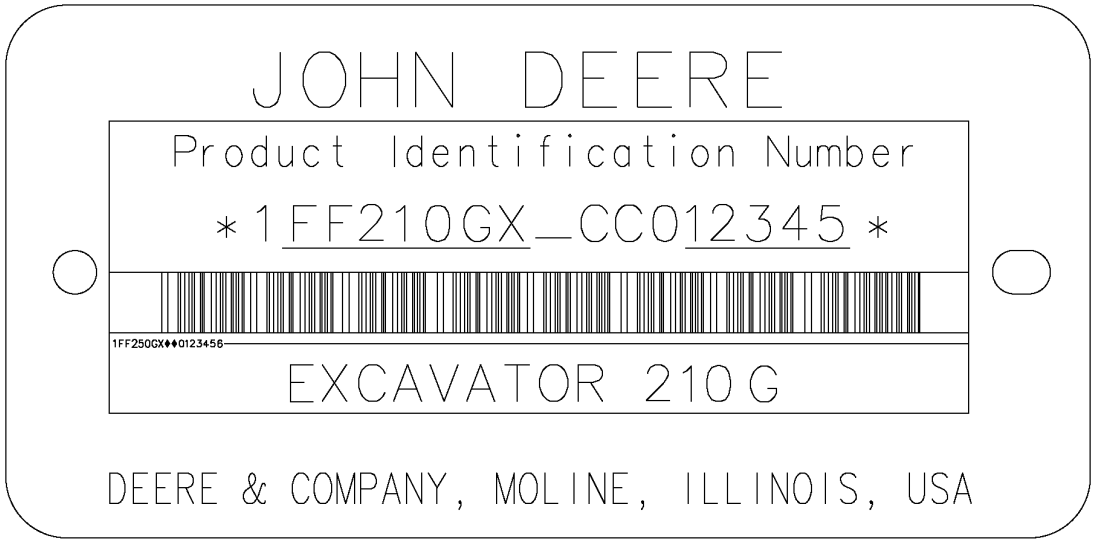

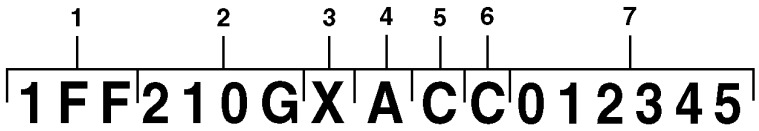

TX1113662

Key			
1	World Code	1F9	John Deere Brazil
2	Model Identifier	210G	Machine Model
3	Machine Option Code	X	Linkage Configuration X.....Tracked Excavators R.....Military Excavators
4	Check Letter	A	Factory Use Only
5	Year Manufactured Code	C	Code D.....2013 E.....2014
6	Engine Emissions Code	C	Emissions Level C.....Tier 2 / Stage 2 D.....Tier 3 / Stage 3
7	Machine Serial Number	012345	Serial Number (Example)

Engine Emission Level Identification

Engine Model Number	Emissions Level
6068HT105 — RE559029	Tier 2 / Stage II
6068HT109 — RE563674	Tier 3 / Stage III A
6068HT112 — RE570113	Tier 2 / Stage II
6068HT129 — DZ105415	Tier 3 / Stage III A
6068HT069 — DZ114637	Tier 3 / Stage III A

To The Customer

The part numbers in this Parts Catalog were correct at the time of publication. Per John Deere policy, we continuously improve our products. Therefore, when ordering parts verify the part numbers with your dealer.

To The Customer

The part numbers in this Parts Catalog were correct at the time of publication. Per John Deere policy, we continuously improve our products. Therefore, when ordering parts verify the part numbers with your dealer.

SI Units of Measure

Metric dimensions are provided as applicable throughout this parts catalog.

Bolt and Cap Screw Strength Identification

Bolts and cap screws required to have high-strength qualities equivalent to metric property class 10.9 (SAE grade 8) or higher are identified throughout this catalog by the description 10.9, 12.9 or 14.9. All standard bolts and cap screws are metric property class 8.8 (SAE grade 5) or lower.

Serial Number Listing Information

Serial number information is listed to show on which machines each part can be used; for example:

	–		**The part can be used on all products.**
000000	–		**The part can be used on products beginning with the serial number listed.**
	–	**000000**	**The part can be used on products up to and including the serial number listed.**
000000	–	**000000**	**The part can be used on products between and including the serial number listed.**

When XXXXXX's are listed in place of a serial number, a serial number change was made, but the exact serial number was not available at the time of publication.

Direction Arrow

Arrows are used with illustrations to indicate the front of the unit. “Right-Hand” and “Left-Hand” sides are determined by facing in direction of machine forward travel.

Box-Enclosed Illustrations

Box-enclosed keyed parts in the illustration are available as a service assembly or an attachment. These parts may also include parts not available for service. The illustrations may not show all individual parts of an attachment. A box not keyed includes non-current parts.

Complete Goods Listings

Complete Goods are listed in bold face type. Order separately. Do not include on replacement part order.

Orientation of Engine

Right Hand (RH) and Left Hand (LH) sides are determined by standing at flywheel and facing the engine.

John Deere Remanufactured Components

The REMAN parts listed in this catalog are intended for the repair or replacement of failed or worn original equipment components. John Deere Reman components are manufactured to stringent John Deere standards and produced to original John Deere specifications that incorporates the latest design and performance improvement updates.

Serial Number Location

Each 210G and 210GLC excavator has seven serial number plates: A product identification number plate, an engine serial number plate, a hydraulic pump serial number plate, a left-hand travel device (propel motor) serial number plate, a right-hand propel motor (travel device) serial number plate, a swing motor serial number plate and a control valve serial number plate.

The product identification plate is located at the front of the upperstructure to the right of the cab.

The engine serial number plate is located on the right side of the cylinder block near the starter.

The hydraulic pump serial number plate is located near the front of the hydraulic pump

The left travel device (propel motor) serial number plate is located on the right-hand of the motor

The right travel device (propel motor) serial number plate is located on the left-hand of the motor.

The swing motor serial number plate is located on the top of the swing motor.

The control valve serial number plate is located on the upper left-hand side of the control valve.

If product identification numbers or serial numbers are required for warranty claims or correspondence pertaining to this product. It is extremely important that all characters be furnished. This point cannot be overemphasized.

Engine Serial Number Plate — 4045 & 6068

RGP11355A A.1



RGP11355A

Engine Serial Number is Defined by 13 Characters	
First Line	Designates
1 — Two letters for engine factory designation	PE: Torreon, Mexico, CD: Saran, France, J0: Rosario, Argentina, UG: Teda, China
2 — One digit for number of cylinders.	4 Cylinder, 6 Cylinder
3 — Three digits for displacement in liters	045: 4.5 Liter, 068: 6.8 Liter
4 — One letter for emission level	B= Non-Certified C= Tier1/Stage I emission level G= Tier 2/Stage II emission level L= Tier 3/Stage IIIA emission level R= Interim Tier 4/Stage IIIB emission level U or V= Final Tier 4/Stage IV emission level
5 — Six digits	123456= Engine build sequence number. Sequence numbers start at 000001
Engine Type is Defined by 9 Alpha-Numerical Characters	
6 — Four digits	Same as items 2 and 3 above
7 — One letter for aspiration type	A= Turbocharged with air-to-water after-cooler D= Naturally Aspirated T= Turbocharged H= Turbocharged with air-to-air after cooler S= Turbocharged with air-to-sea water after-cooler
8 — One or two letters for OEM application	F: OEM, FM: Marine, FH: HazLoc, FN: Compressed Natural Gas
8 — One or two letters for John Deere Vehicle application	DW, KV: Construction, RW, LV, L, BM: Tractor, TJ: Forestry, H, Z, CQ : Combine, N: Picker/Sprayer, E: Windrower
9 — Two or three digits for version	485
10 — Two Letter and 5 or 6 digit for engine Part number	DD12345 (Saran Only Engines)

Trademarks

Throughout this parts catalog, you may find the following Deere and Company trademarks:

Best Bid™	CounterParts™	DEERE™ (Deere™)
Dura-Trax™	Fanggs™	Guardian™
HTH™	Jagz™	JDLink™
MARKS™	MIC™ [Machine Information Center]	MTH™
Power Curve™	Powerllel™	PowerShift Plus™
Powerwize™	POWR SAVR™	PowrShift™
ProPath™	Quad-Cool™	Quik-Tatch™
SC-2™	Side-Tracker™	Stinger™
StructureALL™	Swamper™	TMC™ [Total Machine Control]
ValueSelect™	Waratah™	Worksite Pro™
FlexBox™	Funk™	iTorque™
Phoenix™	Phoenix International™	PowerTech™
PowerTech™ E	PowerTech™ M	PowerTech™ Plus
Precision Joint™	SHIFT-O-MATIC™	SWEDA™ (Super Wide Extreme Dual Axle)
TeamMate™	TeamMate™II	TeamMate™ IV
TMII™	TMIII™	

Remarks and Abbreviations

The following remarks and abbreviations may appear throughout this parts catalog. Refer to the following table for translations.

Phrase	Meaning	Phrase	Meaning
ALSO ORDER, ORD W/	Also Order	MFWD	Mechanical Front Wheel Drive
AMP	Ampere	NA, NOT USED THIS APPL	Not used in this application
APPL, APPL ONLY	This application only	NLA	No longer available
AR	As required	NSEP	Not available separately
ASSY	Complete assembly	OD	Outside diameter
BOAC	Bolt-on cutting edge	OPTIONAL	Optional
CCW	Counterclockwise	OR	Or
COMPLETE	Complete	ORD, ORDER	Order
COMPLETE GOODS	Complete goods	OS	Oversize
CONVENIENCE ASSY, CA	Convenience assembly	OUTER	Outer
CTL, CUT TO LENGTH	Cut to length	PKG, PACKG	Package, Packet of
CW	Clockwise	PTO	Power Take Off
ENGINE	Engine	RATIO	Ratio
FOR	For	REAR	Rear
FRONT	Front	REMAN	Remanufactured
GAS	Gasoline	REPL	Replaces
HFWD	Hydraulic Front-Wheel Drive	RH	Right-hand
HP	Horsepower	SN	Serial number
HS, HEAD MARKED	High Strength, head marked	STD	Standard
ID	Inside diameter	SUB	Replaced by
INCH	Inch	SUB COMPONENTS	Substitute components (of the kit or assy)
INCL KEYS	Includes keys…	SUB FOR	Substitutes for
INCL, INCLUDES	Includes…	TEETH, Z	Number of gear teeth
INCLUDES PARTS/ ITEMS MARKED	Includes parts/items marked…	TK	Thickness
INNER	Inner	UP, UPPER	Upper
KIT	Kit	US	Undersize
L	Number of links	USE UNTIL EXHAUSTED	Use until exhausted
LF, LINE FILL	Line Fill	USE WITH	Use with
LGP	Low Ground Pressure	VEC	Vehicle Electronic Controller
LGTH	Length	VLC	Vehicle Load Center
LH	Left-hand	W/	With
LOW, LOWER	Lower	W/O	Without
LT	Long Track	WHOLE GOODS	Whole Goods
MAKE FROM, MF	Make from	WT	Wide Track
MARKED	Marked	XLT	Extra Long Track
MATCHED SET	Matched set		

210G and 210GLC Excavator

A.1



210G and 210GLC Excavator

(Manufactured 2013 —)

(Engine 6068HT105 — RE559029)

(Engine 6068HT109 — RE563674)

(Engine 6068HT112— RE570113)

(Engine 6068HT129— DZ105415)

(Engine 6068HT069 — DZ114637)

(Specifications and design are subject to change without notice)

Numéro d'identification de produit à 17 chiffres

A.1

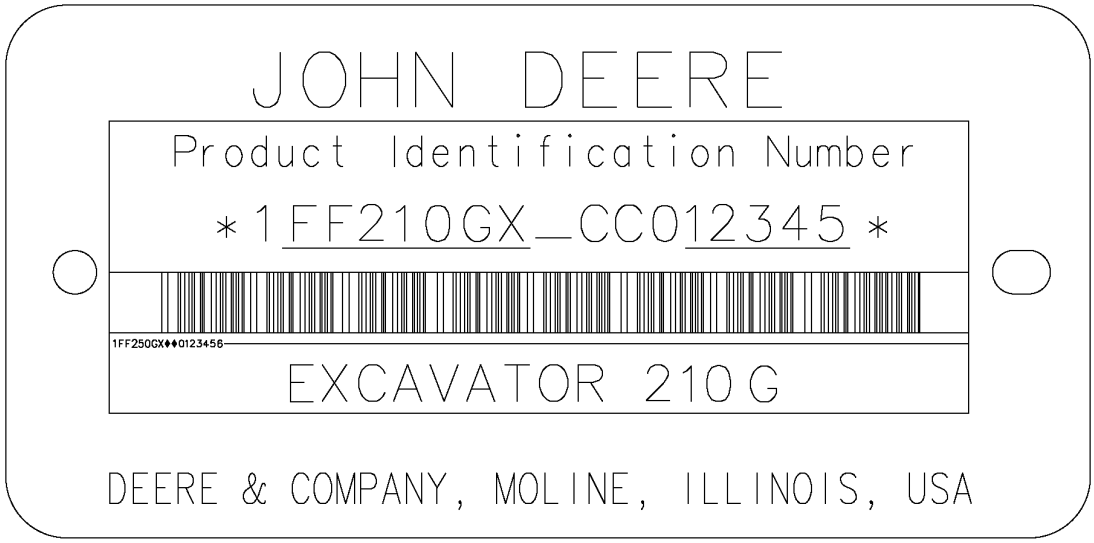

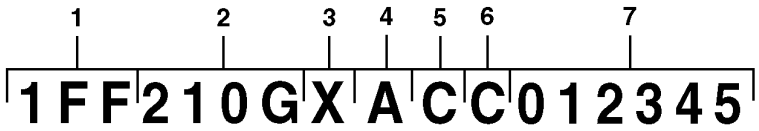

TX1113662

Clé			
1	Code mondial	1F9	John Deere Brasil
2	Identificateur de modèle	210G	Modèle de machine
3	Code d'option de machine	X	Configuration de la tringlerie X.....Excavatrices à chenilles R.....Excavatrices militaires
4	Lettre de contrôle	A	Utilisation en usine uniquement
5	Code d'année de fabrication	C	Code D.....2013 E.....2014
6	Code d'émissions du moteur	C	Niveau d'émissions C.....Tier 2 / phase 2 D.....Tier 3 / phase 3
7	Numéro de série de la machine	012345	Numéro de série (exemple)

Engine Emission Level Identification

Engine Model Number	Emissions Level
6068HT105 — RE559029	Tier 2 / Stage II
6068HT109 — RE563674	Tier 3 / Stage III A
6068HT112 — RE570113	Tier 2 / Stage II
6068HT129 — DZ105415	Tier 3 / Stage III A
6068HT069 — DZ114637	Tier 3 / Stage III A

Au client

Les numéros de référence dans ce catalogue de pièces étaient corrects au moment de la publication. Chez John Deere, notre politique est celle d'une amélioration continue des produits que nous fabriquons. Lors de la commande de pièces, il est donc recommandé de vérifier les numéros de référence auprès du concessionnaire.

Au client

Les numéros de référence dans ce catalogue de pièces étaient corrects au moment de la publication. Chez John Deere, notre politique est celle d'une amélioration continue des produits que nous fabriquons. Lors de la commande de pièces, il est donc recommandé de vérifier les numéros de référence auprès du concessionnaire.

Unités de mesure SI

Les dimensions sont données en unités métriques, le cas échéant, dans ce catalogue pièces.

Identification de la résistance des boulons

Les boulons devant présenter des caractéristiques de haute résistance de qualité au moins équivalente à la classe de propriété métrique 10.9 (catégorie SAE 8) sont identifiés tout au long de ce catalogue par la description 10.9, 12.9 ou 14.9. Tous les boulons standard sont de classe de propriété métrique 8.8 (catégorie SAE 5) ou inférieure.

Informations concernant la liste des numéros de série

Le numéro de série est donné dans la liste pour indiquer sur quelles machines chaque pièce peut être utilisée.

	–		**La pièce peut être utilisée sur tous les produits.**
000000	–		**La pièce peut être utilisée sur tous les produits à partir du numéro de série indiqué.**
	–	**000000**	**La pièce peut être utilisée sur tous les produits jusqu'au numéro de série indiqué inclus.**
000000	–	**000000**	**La pièce peut être utilisée sur tous les produits entre les numéros de série indiqués inclus.**

Le XXXXXX à la place du numéro de série signale que celui-ci a été modifié mais que le nouveau numéro de série n'était pas encore disponible au moment de la publication du catalogue.

Flèche directionnelle

Les flèches sont utilisées avec les illustrations pour indiquer l'avant de l'unité. Les côtés "droit" et "gauche" sont déterminés en faisant face au sens de marche avant de la machine.

Illustrations encadrées

Les pièces indiquées avec un numéro de légende dans l'encadré sont disponibles en tant qu'ensemble de rechange ou accessoire. Ces pièces peuvent aussi comporter des pièces non réparables/remplaçables. Il se peut que toutes les pièces d'un accessoire ne figurent pas dans une illustration. Un encadré sans légende contient des pièces périmées.

Listes de marchandises complètes

Les marchandises complètes sont indiquées en caractères gras. À commander séparément. Ne pas inclure sur la commande de pièces de rechange.

Orientation du moteur

Les côtés droit et gauche sont déterminés en se mettant devant le volant-moteur et en faisant face au moteur.

Composants réusinés John Deere

Les pièces de REMAN répertoriées dans ce catalogue sont destinées à la réparation ou au remplacement de composants d'équipement d'origine qui sont cassés ou usés. Les composants John Deere Reman sont fabriqués selon les normes strictes de John Deere et de manière à être conformes aux spécifications d'origine John Deere comprenant les dernières améliorations apportées à la conception et en termes de rendement.

Serial Number Location

Each 210G and 210GLC excavator has seven serial number plates: A product identification number plate, an engine serial number plate, a hydraulic pump serial number plate, a left-hand travel device (propel motor) serial number plate, a right-hand propel motor (travel device) serial number plate, a swing motor serial number plate and a control valve serial number plate.

The product identification plate is located at the front of the upperstructure to the right of the cab.

The engine serial number plate is located on the right side of the cylinder block near the starter.

The hydraulic pump serial number plate is located near the front of the hydraulic pump

The left travel device (propel motor) serial number plate is located on the right-hand of the motor

The right travel device (propel motor) serial number plate is located on the left-hand of the motor.

The swing motor serial number plate is located on the top of the swing motor.

The control valve serial number plate is located on the upper left-hand side of the control valve.

If product identification numbers or serial numbers are required for warranty claims or correspondence pertaining to this product. It is extremely important that all characters be furnished. This point cannot be overemphasized.

Plaque constructeur du moteur — 4045 et 6068

RGP11355A A.1



RGP11355A

Le numéro de série du moteur se compose de 13 caractères	
Première ligne	Désigne
1 — deux lettres désignant l'usine du moteur	PE: Torreon (Mexique), CD: Saran, France, J0: Rosario, Argentine, UG: Teda, Chine
2 — chiffre indiquant le nombre de vérins.	4 vérins, 6 vérins
3 — trois chiffres indiquant la cylindrée en litres	045: 4,5 litres, 068: 6,8 litres
4 — une lettre indiquant le niveau d'émissions	B= non certifié C= niveau d'émission Tier 1/Phase I G= niveau d'émission Tier 2/Phase II L= niveau d'émission Tier 3/Phase IIIA R= niveau d'émission Tier 4 Interim/Phase IIIB U ou V= niveau d'émission Tier 4 Final/Phase IV
5 — six chiffres	123456 = numéro de séquence de la version du moteur. Les numéros de séquence commencent à 000001
Le type de moteur se compose de 9 caractères alphanumériques	
6 — quatre chiffres	Identique aux éléments 2 et 3 ci-dessus
7 — une lettre indiquant le type d'aspiration	A= à turbocompresseur avec refroidisseur air-eau D= à aspiration naturelle T= à turbocompresseur H= à turbocompresseur avec refroidisseur air-air S= à turbocompresseur avec refroidisseur air-eau de mer
8 — une ou deux lettres indiquant l'application OEM	F: OEM, FM: Marin, FH: HazLoc, FN: Gaz naturel comprimé
8 — une ou deux lettres indiquant l'application Véhicule John Deere	DW, KV: BTP, RW, LV, L, BM: Tracteur, TJ: Forestière, H, Z, CQ: Moissonneuse-batteuse, N: Extracteur-pulvérisateur, E: Faucheuse-andaineuse
9 — deux ou trois chiffres indiquant la version	485
10 — deux lettres et 5 ou 6 chiffres indiquant le numéro de pièce de moteur	DD12345 (moteurs Saran uniquement)

Marques commerciales

Les marques commerciales Deere and Company suivantes peuvent figurer dans ce catalogue de pièces:

Best Bid™	CounterParts™	DEERE™ (Deere™)
Dura-Trax™	Fanggs™	Guardian™
HTH™	Jagz™	JDLink™
MARKS™	MIC™ [Machine Information Center]	MTH™
Power Curve™	PowerIIel™	PowerShift Plus™
Powerwize™	POWR SAVR™	PowrShift™
ProPath™	Quad-Cool™	Quik-Tatch™
SC-2™	Side-Tracker™	Stinger™
StructureALL™	Swamper™	TMC™ [Total Machine Control]
ValueSelect™	Waratah™	Worksite Pro™
FlexBox™	Funk™	iTorque™
Phoenix™	Phoenix International™	PowerTech™
PowerTech™ E	PowerTech™ M	PowerTech™ Plus
Precision Joint™	SHIFT-O-MATIC™	SWEDA™ (Super Wide Extreme Dual Axle)
TeamMate™	TeamMate™II	TeamMate™ IV
TMII™	TMIII™	

Remarques et abréviations

Les remarques et les abréviations qui suivent peuvent figurer dans ce catalogue de pièces. Consulter le tableau suivant pour leurs explications.

Expression	Signification	Expression	Signification
ALSO ORDER, ORD W/	À commander également	MFWD	Pont avant mécanique
AMP	Ampère	NA, NOT USED THIS APPL	Non utilisé pour cette application
APPL, APPL UNIQUEMENT	Cette application uniquement	NLA	Plus disponible
AR	Selon le besoin	NSEP	Non disponible séparément
ASSY	Ensemble complet	OD	Diamètre extérieur
BOAC	Bord d'attaque boulonné	OPTIONAL	En option
CCW	Sens antihoraire	OR	Ou
COMPLETE	Complet	ORD, ORDER	Commander
COMPLETE GOODS	Marchandises complètes	OS	Surdimensionné
CONVENIENCE ASSY, CA	Ensemble utilitaire	OUTER	Extérieur
CTL, CUT TO LENGTH	Couper à la longueur voulue	PKG, PACKG	Ensemble, paquet de
CW	Vers la droite	PTO	Prise de force
ENGINE	Moteur	RATIO	Rapport
FOR	Pour	REAR	Arrière
FRONT	Avant	REMAN	Pièce réusinée
GAS	Essence	REPL	Remplace
HFWD	Traction avant hydrostatique	RH	Côté droit
HP	Puissance	SN	Numéro de série
HS, HEAD MARKED	Haute résistance, tête marquée	STD	Standard
ID	Diamètre intérieur	SUB	Remplacé par
INCH	Pouce	SUB COMPONENTS	Substituer les composants (du kit ou de l'ensemble)
INCL KEYS	Clés comprises…	SUB FOR	Remplace
INCL, INCLUDES	Comprend…	TEETH, Z	Nombre de dents d'engrenage
INCLUDES PARTS/ ITEMS MARKED	Comprend les pièces/articles marqué(e)s…	TK	Épaisseur
INNER	Intérieur	UP, UPPER	Supérieur
KIT	Kit	US	À cote inférieure
L	Nombre de maillons	USE UNTIL EXHAUSTED	Utiliser jusqu'á épuisement
LF, LINE FILL	Pris de la chaîne	USE WITH	À utiliser avec
LGP	Faible pression au sol	VEC	Contrôleur électronique du véhicule
LGTH	Longueur	VLC	Tableau électrique central du véhicule
LH	Côté gauche	W/	Avec
LOW, LOWER	Inférieur	W/O	Sans
LT	Chenille longue	WHOLE GOODS	Marchandises complètes
MAKE FROM, MF	À confectionner à partir de	WT	Chenille large
MARKED	Marqué	XLT	Chenille extra longue
MATCHED SET	Jeu apparié		

210G and 210GLC Excavator

A.1



210G and 210GLC Excavator

(Manufactured 2013 —)

(Engine 6068HT105 — RE559029)

(Engine 6068HT109 — RE563674)

(Engine 6068HT112— RE570113)

(Engine 6068HT129— DZ105415)

(Engine 6068HT069 — DZ114637)

(Specifications and design are subject to change without notice)

Número de Identificação do Produto com 17 Dígitos

A.1

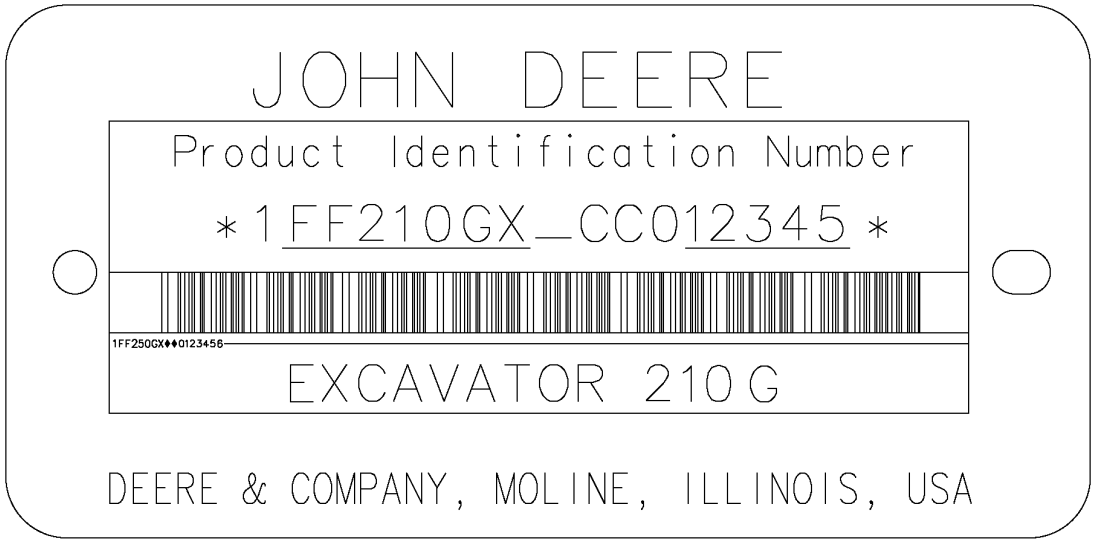

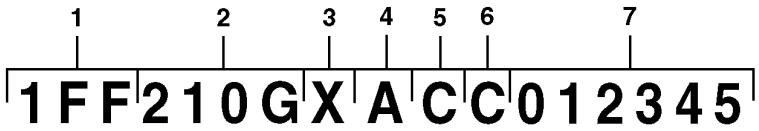

TX1113662

Chave			
1	Código Mundial	1F9	John Deere Brasil
2	Identificador do Modelo	210G	Modelo da Máquina
3	Código de Opção da Máquina	X	Configuração da Articulação X.....Escavadeiras com Esteiras R.....Escavadeiras Militares
4	Letra de Verificação	A	Uso Exclusivo da Fábrica
5	Código do Ano de Fabricação	C	Código D.....2013 E.....2014
6	Código de Emissões do Motor	C	Nível de Emissões C.....Classe 2 / Estágio 2 D.....Classe 3 / Estágio 3
7	Número de Série da Máquina	012345	Número de Série (Exemplo)

Engine Emission Level Identification

Engine Model Number	Emissions Level
6068HT105 — RE559029	Tier 2 / Stage II
6068HT109 — RE563674	Tier 3 / Stage III A
6068HT112 — RE570113	Tier 2 / Stage II
6068HT129 — DZ105415	Tier 3 / Stage III A
6068HT069 — DZ114637	Tier 3 / Stage III A

Ao Cliente

Os números de peça neste Catálogo de peças estavam corretos quando o catálogo foi publicado. De acordo com a política da John Deere, nossos produtos são aprimorados continuamente. Portanto, ao fazer um pedido de peças, verifique os números de peça com seu concessionário.

Ao Cliente

Os números de peça neste Catálogo de peças estavam corretos quando o catálogo foi publicado. De acordo com a política da John Deere, nossos produtos são aprimorados continuamente. Portanto, ao fazer um pedido de peças, verifique os números de peça com seu concessionário.

Unidades de Medida do SI

As dimensões métricas são fornecidas conforme aplicável do começo ao fim deste catálogo de peças.

Identificação de Resistência de Parafusos

Os parafusos que devem ter qualidades de alta resistência equivalentes à classe 10.9 do sistema métrico (SAE grau 8) ou superior são identificados do começo ao fim deste catálogo pela descrição 10.9, 12.9 ou 14.9. Todos os parafusos padrão são da classe 8.8 do sistema métrico (SAE grau 5) ou inferior.

Informações do Nº de Série do Motor

As informações sobre número de série são listadas para mostrar em quais máquinas cada peça pode ser utilizada, por exemplo:

	–		**Pode ser usada em todos os tipos de motor.**
000000	–		**A peça pode ser usada em produtos que começam com o número de série listado.**
	–	**000000**	**A peça pode ser usada em produtos até (e incluindo) o número de série listado.**
000000	–	**000000**	**A peça pode ser usada em produtos entre (e incluindo) os números de série listados.**

Quando XXXXXX é listado no lugar do número de série, uma alteração no número de série foi feita, porém o número de série exato não estava disponível quando o catálogo foi publicado.

Seta de Direção

As setas são utilizadas com as ilustrações para indicar a parte dianteira da unidade. As laterais “Direita” e “Esquerda” são determinadas olhando-se na direção do deslocamento de avanço da máquina.

Ilustrações Exibidas em Caixas

As peças com legenda exibidas em caixas na ilustração estão disponíveis como um conjunto de serviço ou um acessório. Essas peças também podem incluir peças não disponíveis para serviço. As ilustrações podem não mostrar todas as peças individuais de um acessório. Uma caixa sem legenda inclui peças não atuais.

Listas de Produtos Completos

Os Produtos Completos estão listadas em negrito. Encomende separadamente. Não inclua em pedidos de peças de reposição.

Orientação do Motor

Os lados Direito (RH) e Esquerdo (LH) são determinados estando no volante do motor e de frente para o motor.

Componentes John Deere Remanufaturados

As peças REMAN listadas neste catálogo destinam-se ao reparo ou substituição de componentes originais do equipamento que apresentem defeito ou desgate. Os componentes John Deere Reman são fabricados conforme os rigorosos padrões John Deere e produzidos conforme as especificações originais John Deere que incorporam as mais recentes melhorias de projeto e desempenho.

Serial Number Location

Each 210G and 210GLC excavator has seven serial number plates: A product identification number plate, an engine serial number plate, a hydraulic pump serial number plate, a left-hand travel device (propel motor) serial number plate, a right-hand propel motor (travel device) serial number plate, a swing motor serial number plate and a control valve serial number plate.

The product identification plate is located at the front of the upperstructure to the right of the cab.

The engine serial number plate is located on the right side of the cylinder block near the starter.

The hydraulic pump serial number plate is located near the front of the hydraulic pump

The left travel device (propel motor) serial number plate is located on the right-hand of the motor

The right travel device (propel motor) serial number plate is located on the left-hand of the motor.

The swing motor serial number plate is located on the top of the swing motor.

The control valve serial number plate is located on the upper left-hand side of the control valve.

If product identification numbers or serial numbers are required for warranty claims or correspondence pertaining to this product. It is extremely important that all characters be furnished. This point cannot be overemphasized.

Placa do Número de Série do Motor — 4045 e 6068

RGP11355A A.1

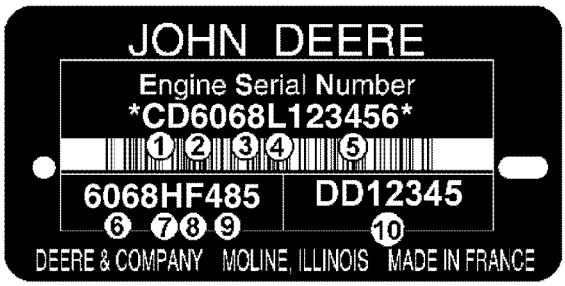

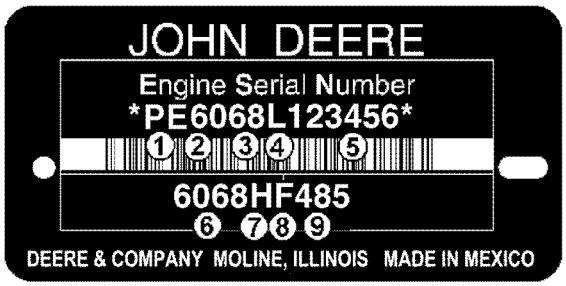

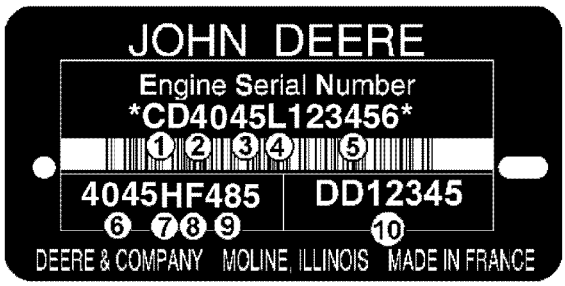

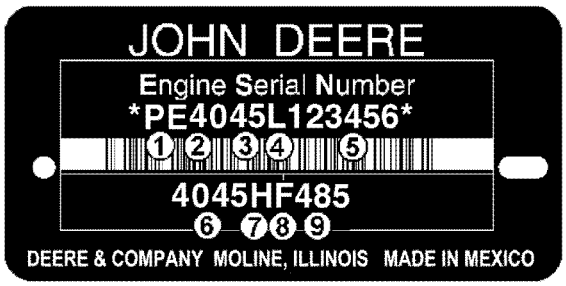

RGP11355A

O Número de Série do Motor é Definido por 13 Caracteres	
Primeira Linha	Indica
1 — Duas letras para designação da fábrica do motor	PE: Torreon, México, CD: Saran, França, J0: Rosario, Argentina, UG: Teda, China
2 — Um dígito para o número de cilindros.	4 Cilindros, 6 Cilindros
3 — Três dígitos para cilindrada em litros	045: 4,5 Litros, 068: 6,8 Litros
4 — Uma letra para o nível de emissão	B= Não Certificado C= Nível de emissão Classe 1/Estágio I G= Nível de emissão Classe 2/Estágio II L= Nível de emissão Classe 3/Estágio IIIA R= Nível de emissão Interim Classe 4/Estágio IIIB U ou V= Nível de emissão Final Classe 4/Estágio IV
5 — Seis dígitos	123456= Número sequencial de fabricação do motor. Os números sequenciais começam em 000001
O Tipo de Motor é Definido por 9 Caracteres Alfanuméricos	
6 — Quatro dígitos	Igual aos itens 2 e 3 acima
7 — Uma letra para o tipo de aspiração	A= Turboalimentado com aftercooler ar-água D= Naturalmente Aspirado T= Turboalimentado H= Turboalimentado com aftercooler ar-ar S= Turboalimentado com aftercooler ar-água marinha
8 — Uma ou duas letras para aplicação OEM	F: OEM, FM: Marítimo, FH: HazLoc, FN: Gás Natural Comprimido
8 — Uma ou duas letras para aplicação de Veículo John Deere	DW, KV: Construção, RW, LV, L, BM: Trator, TJ: Florestal, H, Z, CQ : Colheitadeira, N: Colhedora/Pulverizador, E: Segadora Condicionadora
9 — Dois ou três dígitos para versão	485
10 — Duas Letras e 5 ou 6 dígitos para o Número de peça do motor	DD12345 (Motores Somente de Saran)

Marcas Registradas

Ao longo deste catálogo de peças, você encontrará as seguintes marcas registradas da Deere & Company:

Best Bid™	CounterParts™	DEERE™ (Deere™)
Dura-Trax™	Fanggs™	Guardian™
HTH™	Jagz™	JDLink™
MARKS™	MIC™ [Centro de Informações da Máquina]	MTH™
Power Curve™	PowerIIel™	PowerShift Plus™
Powerwize™	POWR SAVR™	PowrShift™
ProPath™	Quad-Cool™	Quik-Tatch™
SC-2™	Side-Tracker™	Stinger™
StructureALL™	Swamper™	TMC™ [Controle Total da Máquina]
ValueSelect™	Waratah™	Worksite Pro™
FlexBox™	Funk™	iTorque™
Phoenix™	Phoenix International™	PowerTech™
PowerTech™ E	PowerTech™ M	PowerTech™ Plus
Precision Joint™	SHIFT-O-MATIC™	SWEDA™ (Eixo Duplo Extremo Super Largo)
TeamMate™	TeamMate™II	TeamMate™ IV
TMII™	TMIII™	

Observações e Abreviações

As seguintes observações e abreviações podem aparecer ao longo deste catálogo. Consulte a tabela a seguir para ver as traduções.

Frase	Significado	Frase	Significado
ALSO ORDER, ORD W/	Encomende Também	MFWD	Tração Dianteira Mecânica
AMP	Ampère	NA, NOT USED THIS APPL	Não utilizado nesta aplicação
APPL, APPL ONLY	Somente nesta aplicação	NLA	Não está mais disponível
AR	Conforme necessário	NSEP	Não disponível separadamente
ASSY	Conjunto completo	OD	Diâmetro externo
BOAC	Borda de corte aparafusada	OPTIONAL	Opcional
CCW	Sentido anti-horário	OR	Ou
COMPLETE	Completo	ORD, ORDER	Encomende
COMPLETE GOODS	Produtos completos	OS	Superdimensionado
CONVENIENCE ASSY, CA	Conjunto de conveniência	OUTER	Externo
CTL, CUT TO LENGTH	Cortar no comprimento	PKG, PACKG	Pacote, Pacote de
CW	Sentido horário	PTO	Tomada de Potência
ENGINE	Motor	RATIO	Relação
FOR	Para	REAR	Traseira
FRONT	Dianteira	REMAN	Remanufaturado
GAS	Gasolina	REPL	Substitui
HFWD	Tração Dianteira Hidráulica	RH	Direita
HP	Potência em HP	SN	Número de série
HS, HEAD MARKED	Alta resistência, cabeçote marcado	STD	Padrão
ID	Diâmetro interno	SUB	Substituído por
INCH	Polegada	SUB COMPONENTS	Componentes substitutos (do kit ou conjunto)
INCL KEYS	Inclui chaves…	SUB FOR	Substituto para
INCL, INCLUDES	Inclui…	TEETH, Z	Número de dentes da engrenagem
INCLUDES PARTS/ ITEMS MARKED	Inclui peças/itens marcados…	TK	Espessura
INTERNO	Interno	UP, UPPER	Superior
KIT	Kit	US	Subdimensionado
L	Número de elos	USE UNTIL EXHAUSTED	Use até esgotar
LF, LINE FILL	Enchimento da Linha	USE WITH	Use com
LGP	Baixa Pressão no Solo	VEC	Controlador Eletrônico do Veículo
LGTH	Comprimento	VLC	Central de Carga do Veículo
LH	Esquerda	W/	Com
LOW, LOWER	Inferior	W/O	Sem
LT	Esteira Longa	WHOLE GOODS	Produtos Completos
MAKE FROM, MF	Fabricação de	WT	Esteira Larga
MARKED	Marcado	XLT	Esteira Extra Longa
MATCHED SET	Conjunto correspondente		

210G and 210GLC Excavator

A.1



210G and 210GLC Excavator

(Manufactured 2013 —)

(Engine 6068HT105 — RE559029)

(Engine 6068HT109 — RE563674)

(Engine 6068HT112— RE570113)

(Engine 6068HT129— DZ105415)

(Engine 6068HT069 — DZ114637)

(Specifications and design are subject to change without notice)

Número de identificación de producto de 17 dígitos

A.1

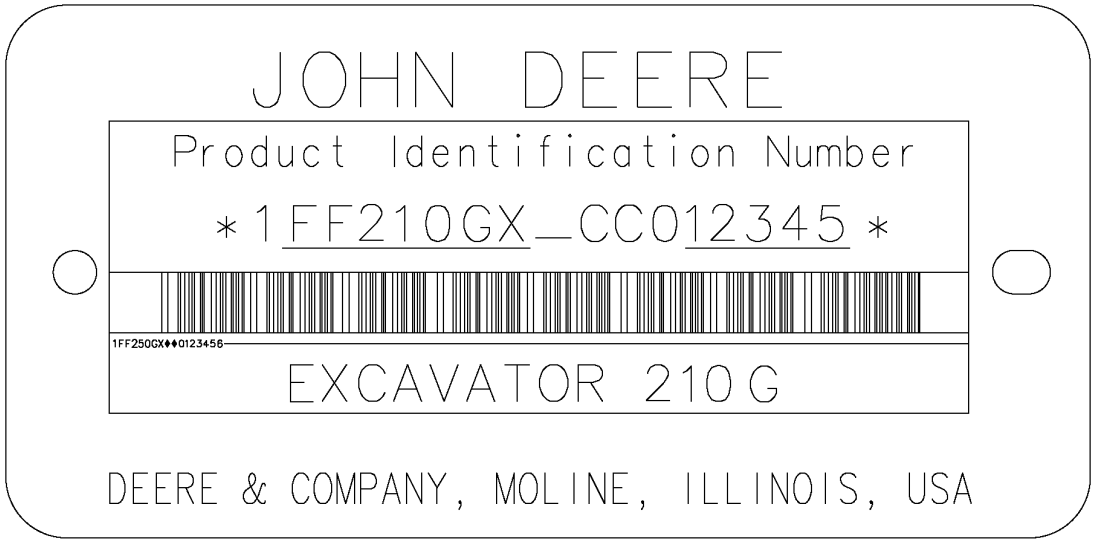

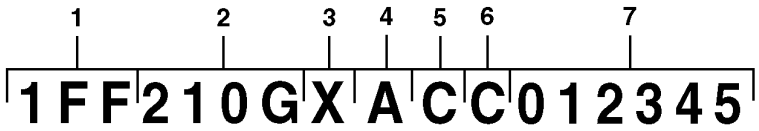

TX1113662

Llave			
1	Código mundial	1F9	John Deere Brasil
2	Identificador de modelo	210G	Modelo de la máquina
3	Código de opciones de la máquina	X	Configuración de articulación X.....Excavadoras de orugas R.....Excavadoras militares
4	Letra de verificación	A	Sólo para uso de fábrica
5	Código de año de fabricación	C	Código D.....2013 E.....2014
6	Código de emisiones de motor	C	Nivel de emisiones C.....Tier 2 / Fase 2 D.....Tier 3 / Fase 3
7	Número de serie de máquina	012345	Número de serie (ejemplo)

Engine Emission Level Identification

Engine Model Number	Emissions Level
6068HT105 — RE559029	Tier 2 / Stage II
6068HT109 — RE563674	Tier 3 / Stage III A
6068HT112 — RE570113	Tier 2 / Stage II
6068HT129 — DZ105415	Tier 3 / Stage III A
6068HT069 — DZ114637	Tier 3 / Stage III A

Al cliente

Los números de pieza en este catálogo de piezas eran correctos al momento de la publicación. Conforme a la política de John Deere, mejoramos los productos continuamente. Por lo tanto, al pedir piezas, consultar al concesionario para verificar los números de pieza.

Al cliente

Los números de pieza en este catálogo de piezas eran correctos al momento de la publicación. Conforme a la política de John Deere, mejoramos los productos continuamente. Por lo tanto, al pedir piezas, consultar al concesionario para verificar los números de pieza.

Unidades de medida SI

Siempre que sea aplicable, en todo este catálogo de piezas las dimensiones se indican en el sistema métrico.

Identificación de resistencia de pernos y tornillos

Los pernos y tornillos que deben tener características de resistencia alta equivalentes al valor de sistema métrico 10,9 (grado 8 de SAE) o superior se identifican en este catálogo con la descripción 10,9; 12,9 ó 14,9. Todos los pernos y tornillos estándar son del valor de sistema métrico 8,8 (grado 5 de SAE) o inferior.

Información de lista de número de serie

La información de número de serie se lista para indicar las máquinas en las cuales se puede usar un componentes; por ejemplo:

	–		**El componente puede usarse en todos los productos.**
000000	–		**El componente puede usarse en los productos a partir del número de serie listado.**
	–	**000000**	**El componente puede usarse en los productos hasta e inclusive el número de serie listado.**
000000	–	**000000**	**El componente puede usarse en los productos entre e inclusive el número de serie listado.**

Cuando XXXXXX aparece en lugar de un número de serie, quiere decir que se modificó el número de serie, pero el número de serie preciso no estaba disponible al momento de la publicación.

Flecha de sentido

Las flechas se emplean en las ilustraciones para indicar la parte delantera de la unidad. Los lados "derecho" e "izquierdo" se determinan mirando en el sentido de avance de la máquina.

Ilustraciones encerradas en cuadros

Los componentes con referencias encerradas en cuadros en la ilustración están disponibles como un conjunto de mantenimiento o un accesorio. Estas piezas pueden incluir otras que no estén disponibles como piezas de repuesto. Es posible que en las ilustraciones no se muestren todos los componentes individuales de un accesorio. Un cuadro sin referencia incluye componentes no actuales.

Listas de mercancía completa

La mercancía completa se detalla en negrita. Pedir por separado. No incluir en el pedido de piezas de repuesto.

Orientación del motor

Los lados derecho (RH) e izquierdo (LH) se determinan al pararse junto al volante mirando hacia el motor.

Componentes remanufacturados de John Deere

Los componentes REMAN listadao en este catálogo están destinados a la reparación o la sustitución de componentes originales averiados o desgastados. Los componentes Reman de John Deere están fabricados bajo estrictas normas de John Deere y realizados según las especificaciones originales de John Deere que incorporan las últimas actualizaciones y mejoras del diseño y del rendimiento.

Serial Number Location

Each 210G and 210GLC excavator has seven serial number plates: A product identification number plate, an engine serial number plate, a hydraulic pump serial number plate, a left-hand travel device (propel motor) serial number plate, a right-hand propel motor (travel device) serial number plate, a swing motor serial number plate and a control valve serial number plate.

The product identification plate is located at the front of the upperstructure to the right of the cab.

The engine serial number plate is located on the right side of the cylinder block near the starter.

The hydraulic pump serial number plate is located near the front of the hydraulic pump

The left travel device (propel motor) serial number plate is located on the right-hand of the motor

The right travel device (propel motor) serial number plate is located on the left-hand of the motor.

The swing motor serial number plate is located on the top of the swing motor.

The control valve serial number plate is located on the upper left-hand side of the control valve.

If product identification numbers or serial numbers are required for warranty claims or correspondence pertaining to this product. It is extremely important that all characters be furnished. This point cannot be overemphasized.

Chapa de identificación del motor — 4045 y 6068

RGP11355A A.1



RGP11355A

El número de serie del motor consta de 13 caracteres	
Primer renglón	Designa
1 — Dos letras para designar la fábrica del motor	PE: Torreón, México, CD: Saran, Francia, J0: Rosario, Argentina, UG: Teda, China
2 — Un dígito para la cantidad de cilindros.	4 cilindros, 6 cilindros
3 — Tres dígitos para la cilindrada en litros	045: 4.5 litros, 068: 6.8 litros
4 — Una letra para el nivel de emisiones	B= Sin certificación C= Nivel de emisiones Tier 1/Fase I G= Nivel de emisiones Tier 2/Fase II L= Nivel de emisiones Tier 3/Fase IIIA R= Nivel de emisiones Tier 4 provisional/Fase IIIB U o V= Nivel de emisiones Tier 4 Final/Fase 4
5 — Seis dígitos	123456= Número secuencial de fabricación del motor. Los números secuenciales empiezan en 000001
El tipo de motor consta de 9 caracteres alfanuméricos	
6 — Cuatro dígitos	Igual a los puntos 2 y 3 anteriores
7 — Una letra para indicar el tipo de aspiración	A= Turboalimentado con enfriador del aire de carga tipo aire-agua D= Aspiración natural T= Turboalimentado H= Turboalimentado con enfriador del aire de carga tipo aire-aire S= Turboalimentado con enfriador del aire de carga tipo aire-agua de mar
8 — Una o dos letras para indicar la aplicación del OEM	F: OEM, FM: Marino, FH: Ubicaciones peligrosas, FN: Gas natural comprimido
8 — Una o dos letras para indicar la aplicación del vehículo John Deere	DW, KV: Construcción, RW, LV, L, BM: Tractor, TJ: Silvicultura, H, Z, CQ: Cosechadora, N: Cosechadora/pulverizador, E: Segadora hileradora
9 — Dos o tres dígitos para indicar la versión	485
10 — Dos letras y 5 o 6 dígitos para el número de pieza del motor	DD12345 (solo motores fabricados en Saran)

Marcas comerciales

En este catálogo de piezas pueden aparecer las siguientes marcas comerciales de Deere and Company:

Best Bid™	CounterParts™	DEERE™ (Deere™)
Dura-Trax™	Fanggs™	Guardian™
HTH™	Jagz™	JDLink™
MARKS™	MIC™ [Centro de información de máquina]	MTH™
Power Curve™	PowerIIel™	PowerShift Plus™
Powerwize™	POWR SAVR™	Powrshift™
ProPath™	Quad-Cool™	Quik-Tatch™
SC-2™	Side-Tracker™	Stinger™
StructureALL™	Swamper™	TMC™ [Control total de la máquina]
ValueSelect™	Waratah™	Worksite Pro™
FlexBox™	Funk™	iTorque™
Phoenix™	Phoenix International™	PowerTech™
PowerTech™ E	PowerTech™ M	PowerTech™ Plus
Precision Joint™	SHIFT-O-MATIC™	SWEDA™ (Eje doble extremo súper ancho)
TeamMate™	TeamMate™II	TeamMate™ IV
TMII™	TMIII™	

Comentarios y abreviaturas

Los siguientes comentarios y las abreviaturas pueden aparecer en este catálogo de piezas. Consultar la siguiente tabla para las traducciones.

Frase	Significado	Frase	Significado
ALSO ORDER, ORD W/	También pedir, pedir con	MFWD	Tracción delantera mecánica
AMP	Amperio	NA, NOT USED THIS APPL	ND, No se usa para esta aplicación
APPL, APPL ONLY	Solo esta aplicación	NLA	Ya no está disponible
AR	Según sea necesario	NSEP	No disponible por separado
ASSY	Conjunto completo	OD	Diámetro exterior
BOAC	Borde cortante atornillado	OPTIONAL	Opcional
CCW	En sentido contrahorario	OR	O
COMPLETE	Completo	ORD, ORDER	Pedir
COMPLETE GOODS	Mercancía completa	OS	Sobretamaño
CONVENIENCE ASSY, CA	Conjunto de comodidad	OUTER	Exterior
CTL, CUT TO LENGTH	Corte a medida	PKG, PACKG	Paquete, paquete de
CW	En sentido horario	PTO	Toma de fuerza
ENGINE	Motor	RATIO	Relación
FOR	Para	REAR	Parte trasera
FRONT	Parte delantera	REMAN	Remanufacturado
GAS	Gasolina	REPL	Reemplaza a
HFWD	Tracción delantera hidráulica	RH	Lado derecho
HP	Potencia de arrastre	SN	Número de serie
HS, HEAD MARKED	Alta resistencia, cabeza marcada	STD	Estándar
ID	Diámetro interior	SUB	Sustituido por
INCH	Pulgada	SUB COMPONENTS	Sustituir componentes (del juego o conjunto)
INCL KEYS	Incluye los elementos...	SUB FOR	Sustituir por
INCL, INCLUDES	Incluye…	TEETH, Z	Número de dientes de engranaje
INCLUDES PARTS/ ITEMS MARKED	Incluye las piezas/elementos marcados...	TK	Espesor
INNER	Interior	UP, UPPER	Superior
KIT	Juego	US	Subtamaño
L	Número de eslabones	USE UNTIL EXHAUSTED	Usar hasta que se acabe
LF, LINE FILL	Llenado de tubería	USE WITH	Usar con
LGP	Baja presión sobre el suelo	VEC	Unidad de control electrónico del vehículo
LGTH	Longitud	VLC	Centro de carga del vehículo
LH	Lado izquierdo	W/	Con
LOW, LOWER	Inferior	W/O	Sin
LT	Oruga larga	WHOLE GOODS	Mercancía completa
MAKE FROM, MF	Fabricar de	WT	Oruga ancha
MARKED	Marcado	XLT	Oruga extra larga
MATCHED SET	Conjunto combinado		

Conteúdo

01 Rodas e Pneus e Esteiras
0130 Sistemas das Esteiras 42
0130 Sistemas das Esteiras 42
03 Transmissão
0360 Sistema Hidráulico da Transmissão 76
04A Motor 6068HT105-RE559029
0400A Motor 6068HT105 90
04B Motor 6068HT109-RE563674
0400B Motor 6068HT109 224
04C Motor 6068HT112-RE570113
0400C Motor 6068HT112 332
04D Motor 6068HT129-DZ105415
0400D Motor 6068HT129 424
04E Motor 6068HT069-DZ114637
0400E Motor 6068HT069 544
05 Sistema Auxiliar do Motor
0505 Auxílios de Partida em Clima Frio 630
0510 Sistema de Arrefecimento do Motor 638
0520 Sistema de Admissão 666
0530 Sistema de Escape Externo 676
0540 Suporte do Motor 680
0560 Sistemas Externos de Suprimento de Combustível 682
13 Diversos, Veículo
1311 Conjunto do Veículo 696
1322 Etiquetas e Marcas Comerciais 698
16 Sistemas Elétricos do Veículo
1671 Baterias, Suporte e Cabos 702
1673 Sistema de Iluminação do Veículo 706
1674 Chicote Elétrico e Interruptores 720
1675 Controles do Sistema 752
17 Chassi da Estrutura ou Estrutura de Suporte
1740 Instalação da Estrutura 758
18 Estação do Operador
1810 Compartimento do Operador 770
1821 Assento e Cintos de Segurança 826
1830 Aquecimento e Ar Condicionado 840
19 Chapa de Metal e Estilo
1910 Capô ou Compartimento do Motor 858
20 Segurança, Conveniência e Diversos
2001 Rádio 900
2002 Espelho 902
2004 Dispositivos de Advertência Incluindo Buzina e Alarme de Ré 914
2010 Diversos 920
21 Sistema Hidráulico Principal do Veículo
2161 Bombas e Acionamentos Hidráulicos 926
2162 Válvulas de Controle 938
2164 Reservatório Hidráulico, Filtro e Resfriador 962
26 Comunicação Global do Veículo
2601 Controlador de Comunicação 970
33 Retroescavadeira e Escavadeira
3302 Caçamba com Dentes 976
3315 Articulação dos Controles 1024

Conteúdo - continuação

3340 Estruturas da Retroescavadeira e Escavadeira 1058
3362 Válvulas de Controle e de Retenção da Carga 1076
3363 Linhas, Mangueiras e Conexões 1086
3365 Cilindros Hidráulicos 1172
43 Giro, Rotação ou Sistema de Articulação
4350 Elementos de Acionamento Mecânico 1184

Índice alfabético

Página

1142 Tampa da Válvula 332, 424, 544
1142 Tampa do Balancim 90
1146 Tampa do Balancim 224
1299 Tampa do Gargalo de Abastecimento de Óleo..... 92, 226, 334, 426, 546
1324 Polia do Virabrequim 94, 228, 336, 428, 548
1403 Cobertura do volante do motor..... 96, 230, 338, 430, 550
1517 Volante do Motor 98, 232, 340, 432, 552
16PQ Sistema de Injeção de Combustível..... 234
16SK Bomba de Injeção de Combustível..... 342, 554
16YN Bomba de Injeção de Combustível..... 434
17B7 Admissão de Ar (713669 -) 236
17BV Admissão de Ar (- 713606)..... 238
17CN Admissão de Ar 100, 344, 436, 556
1989 Bandeja de Óleo..... 102, 240, 346, 438, 558
2001 Polia da Bomba de Água..... 104, 242, 348, 440, 560
2154 Tampa do Termostato..... 244
2158 Tampa do Termostato..... 106, 350, 442, 562
2224 Válvula Termostática 108, 352, 444, 564
2255 Termostato do Motor..... 246
2398 Acionamento do Ventilador.....110, 248, 354, 446, 566
2695 Aquecedor do Líquido de Arrefecimento do Motor.....112, 250, 356, 448, 568
2876 Coletor de Descarga..... 252
28AG Coletor de Escape.....114, 358, 450, 570
2962 Sistema de Ventilação..... 254
2964 Sistema de Ventilação.....116, 360, 452, 572
3031 Motor de Partida.....118, 256, 362, 454, 574
3150 Alternador..... 120, 258, 364, 456, 576
35EN Filtro Final de Combustível..... 260
35EW Filtro Final de Combustível..... 122, 578
35JN Filtro de Combustível 366, 458
3614 Placa Dianteira 124, 262, 368, 460, 580
3727 Bomba de Transferência de Combustível 264, 582
3799 Tampa da Bomba de Transferência de Combustível 370, 462
3917 Alojamento do Termostato..... 266
3924 Alojamento do Termostato..... 126, 372, 464, 584
4059 Vareta de Óleo do Motor 268
4062 Vareta de Óleo do Motor 128, 374, 466, 586
4112 Polia do Acionamento Auxiliar 130, 270, 376, 468, 588
4330 Auxílio de Partida 272
4434 Tampa da Engrenagem de Distribuição e Bomba de Água..... 132, 378, 470, 590
4435 Tampa da Engrenagem de Distribuição e Bomba de Água..... 274
4633 Bloco de Cilindros..... 276
4644 Bloco de Cilindros..... 134, 592
4689 Bloco de Cilindros..... 380, 472
4712 Virabrequim e Rolamentos 136, 278, 382, 474, 594
4834 Bielas e Pistões..... 280
4839 Bielas e Pistões..... 138, 384, 596
48AH Bielas e Pistões..... 476
4902 Mecanismo de Acionamento da Válvula 386, 478
4902 Mecanismo de Acionamento da Válvula (- 693213)..... 140
4905 Mecanismo de Acionamento da Válvula 282
4932 Mecanismo de Acionamento da Válvula 598
4932 Mecanismo de Acionamento da Válvula (693214 -)..... 142
5024 Bomba de Óleo do Motor 144, 284, 388, 480, 600
5120 Cabeçote dos Cilindros (- 706403)..... 286
5123 Cabeçote do Cilindro..... 146, 602
5132 Cabeçote dos Cilindros 390, 482
5163 Cabeçote dos Cilindros (706965 -)..... 288
5204 Tampa do Acionamento Auxiliar..... 148, 290, 392, 484, 604
5497 Suporte do Chicote Elétrico..... 292
5728 Entrada da Bomba de Água 150, 294, 394, 486, 606
5902 Resfriador de Óleo 152
5902 Resfriador do Óleo do Motor 396, 488, 608
5945 Resfriador de Óleo 296
62A4 Montagem do Alternador..... 154
62A4 Montagem do Alternador (- 713107)..... 490
62A4 Montagem do Alternador (- 713611)..... 398
62A4 Suportes do Alternador (- 713606)..... 298
62BZ Montagem do Alternador 610
62BZ Montagem do Alternador (713669 -)..... 300
62BZ Montagem do Alternador (714513 -)..... 492
62BZ Montagem do Alternador (715945 -)..... 400
6382 Linhas de Combustível de Baixa Pressão..... 302
63AN Linhas de Combustível de Baixa Pressão..... 156, 612
63FW Linhas de Combustível de Baixa Pressão 402, 494
653B Turbocompressor 496
653F Turbocompressor 304
65WA Turbocompressor..... 158, 404, 614
6698 Bujão do Interruptor de Temperatura..... 160, 306, 406, 616
6698 Interruptor de Temperatura..... 498
6721 Sensores do Motor 308
6764 Sensores do Motor 162, 408, 618
67C3 Sensores do Motor..... 500
8175 Filtro Primário do Combustível 310
8192 Filtro Primário do Combustível 164, 620
81E7 Separador de Água..... 410, 502
84FK Chicote Elétrico do Motor..... 166
84GS Suporte do Chicote Elétrico do Motor 312
8699 Suporte da Polia do Ventilador / Tensor da Correia 412
8718 Tensionador da Correia..... 168, 314, 414, 504, 622
8875 Adaptador do Filtro de Óleo 170, 316, 416, 506, 624
8912 Recirculação do Gás de Escape (- 708932)..... 318
8933 Recirculação do Gás de Escape (710739 -)..... 320
9801 Tirantes de Elevação..... 172, 322, 418, 508, 626
9901 Conjunto do Bloco Curto 176, 324, 538
9901 ENGRENAGEM HELICOIDAL 216
9901 Kit de Anéis de Pistão 206, 514
9901 Kit de Anéis O, Camisa do Cilindro 174, 522
9901 Kit de Bico Injetor 198
9901 Kit de Camisa do Pistão 200, 520
9901 Kit de Comando de Válvulas 215
9901 Kit de Junta de Remoção do Cabeçote do Cilindro..... 180
9901 Kit de Junta para Retífica do Motor..... 202, 204, 530, 532
9901 Kit de Mancal Axial..... 194, 196, 212, 510, 528, 534
9901 Kit de Mancal do Virabrequim 218, 526
9901 Kit de Parafusos do Cabeçote do Cilindro..... 524
9901 Kit de Retífica do Motor..... 190, 192, 516, 518
9901 Kit do Motor de Partida..... 214
9901 Kit do Rolamento da Biela..... 182, 186, 512, 536
9901 Motor de Reposição 326, 628
9901 Parafuso - Cabeçote do Cilindro 210
9901 Relé do Motor de Partida..... 184
9901 Válvula de Controle 188
9901 Vedação de Óleo Dianteira..... 178
9901 Vedação Traseira de Óleo..... 208

A

Acionamento Direto do Ventilador..... 652
Adesivos e Etiquetas, Cabine..... 698
Alarme de Deslocamento 916
Alavanca da Válvula de Controle Piloto de Deslocamento 1026
Alavanca de Corte Piloto..... 1044
Alavanca Esquerda de Controle do Piloto..... 1050
Antena 972
Ar Condicionado e Aquecedor..... 840
Ar Condicionado, Condensador e Compressor..... 844
Arm Cylinder Components, Mass Excavating (520725 -)..... 1178
Arm Cylinder, Mass Excavating (520725 -) 1070
Arm High Flow Auxiliary Lines (Canada Only) 1160
Arm, 2.91 m (9.54 ft)..... 1062
Articulação da Caçamba 1066
Articulação do Braço, Escavação em Massa (520725 -)..... 1068
Assento com Suspensão Mecânica (- 520012), (520033 - 520086).. 826
Assento com Suspensão Mecânica (520013 - 520032), (520087 -)..... 830
Assento com Suspensão Pneumática Aquecido..... 832
Auxiliary Function Lever and Lines (Canada Only) 1046
Auxiliary High Flow Pressure Relief Valves (Canada Only) 1164

B

Bandeja Traseira 820
Baterias, Suporte e Cabos (6068HT109 - RE563674)..... 704
Batteries, Support, and Cables (Engine 6068HT105-RE559029, 6068HT069-DZ114637-) 702
Boom High Flow Auxiliary Lines (Canada Only)..... 1154
Boom Hydraulic Lines To Cylinders, Mass Excavating (520725 -) ..1140
Boom Work Light and Wiring Harness, Right..... 714
Boom, 5.68 m (18.7 ft.)..... 1058
Bottom Cover, Heavy Duty 898
Bottom Covers, Heavy-Duty (520725 -) 880
Buzina..... 914
Buzina e Peças de Fixação da Cabine..... 736

C

Cabine 770
Caçamba de Alta Capacidade para Serviço Pesado (Retenção Vertical do Pino do Dente) 998

Índice alfabético - continuação

Página

Caçamba de Alta Capacidade para Uso Geral (Retenção Vertical do Pino do Dente) ... 992
Caçamba de Carboneto de Tungstênio para Serviço Pesado (48 in) (1.54 yd³) ... 986
Caçamba de Carboneto de Tungstênio para Serviço Pesado (54 in) (1.78 yd³) ... 990
Caçamba de Carboneto de Tungstênio para Serviço Severo (42 in) (1.32 yd³) ... 1004
Caçamba de Serviço Pesado ... 996
Caçamba de Serviço Pesado com Dentes TK (48 in.) (1.54 yd³) ... 984
Caçamba de Serviço Pesado com Dentes TK (54 in.) (1.78 yd³) ... 988
Caçamba de Serviço Severo (42 in) (1.32 yd³) ... 1002
Caçamba para Cavar Valar para Dianteira Super Longa ... 1012
Caçamba para Cavar Valas ... 1006
Caçamba para Cavar Valas, 1,5 m (60 in) 1,18 m³ (1.55 yd³) ... 1008
Caçamba para Dianteira Super Longa 0.52 Yd³ (30 In.) ... 1010
Caixa de Ferramentas (- XXXXXX) ... 894
Caixa de Ferramentas (XXXXXX -) ... 896
Caixa de Fusíveis Adicional ... 732
Câmera Traseira ... 920
Chapa do Piso ... 818
Chave de Ignição ... 726
Chicote Elétrico da Cabine ... 722
Chicote Elétrico da Máquina ... 720
Chicote Elétrico da Unidade de Controle do Motor e da Interface do Motor (6068HT109 - RE563674) ... 740
Chicote Elétrico da Unidade de Controle do Motor e da Interface do Motor (6068HT112 - RE570113) ... 742
Chicote Elétrico da Unidade de Controle do Motor e da Interface do Motor, com Acionamento Direto do Ventilador (Engine 6068HT105-RE559029) ... 738
Chicote Elétrico da Unidade de Controle do Motor e da Interface do Motor, com Acionamento do Ventilador Hidráulico (Engine 6068HT105-RE559029) ... 746
Chicote Elétrico da Unidade de Controle do Motor e da Interface do Motor, com Acionamento do Ventilador Hidráulico (Engine 6068HT129-DZ105415) ... 748
Chicote Elétrico das Luzes do Teto ... 716
Chicote Elétrico do Aquecedor do Assento ... 838
Chicote Elétrico do Farol da Cabine ... 718
Chicote Elétrico do Reprodutor de MP3 ... 924
Chicotes Elétricos e Relés da Alavanca de Controle do Piloto ... 730
Cilindro do Transportador ... 58
Coletor de Sinal Piloto, Carcaça e Juntas ... 952
Coletor de Sinal Piloto, Lado da Válvula de Controle ... 958
Coletor de Sinal Piloto, Lado do Controlador Piloto ... 956
Coletor de Sinal Piloto, Seção da Válvula ... 954
Componentes da Bomba do Piloto ... 936
Componentes da Bomba Hidráulica ... 928
Componentes da Cabine, Corrimão, Barras de Proteção ... 780
Componentes da Cabine, Detentor da Porta ... 774
Componentes da Cabine, Luz da Cabine, Antena e Alto-falantes ... 776
Componentes da Cabine, Para-brisa ... 790
Componentes da Cabine, Porta ... 772
Componentes da Cabine, Suportes, Buchas e Tampas ... 784
Componentes da Caixa de Engrenagens do Motor de Deslocamento ... 78
Componentes da Caixa de Engrenagens do Motor de Giro ... 1186
Componentes da Válvula de Controle Piloto ... 1032
Componentes da Válvula de Controle Piloto Auxiliar ... 1054
Componentes da Válvula de Controle Piloto de Deslocamento ... 1028
Componentes da Válvula do Freio do Motor de Deslocamento ... 82
Componentes da Válvula Rotativa ... 1084
Componentes da Válvula Solenoide ... 1076
Componentes da Válvula Solenoide de Corte Piloto ... 1122
Componentes do Acento com Suspensão Pneumática Aquecido ... 834
Componentes do Ar-condicionado e Aquecedor ... 842
Componentes do Asssento com Suspensão Mecânica (- 520012), (520033 - 520086) ... 828
Componentes do Cilindro da Caçamba ... 1180
Componentes do Cilindro Direito da Lança ... 1172
Componentes do Cilindro do Braço ... 1176
Componentes do Cilindro do Kit de Garra de Apoio Hidráulica (Kits Fabricados Desde 28 de Junho de 2010) ... 1182
Componentes do Cilindro Esquerdo da Lança ... 1174
Componentes do Coletor Rotativo ... 1192
Componentes do Compressor do Ar-condicionado ... 846
Componentes do Engate Hidráulico ... 1022
Componentes do Filtro de Óleo Piloto ... 1110
Componentes do Motor de Acionamento do Ventilador Reversível ... 658
Componentes do Motor de Deslocamento ... 80
Componentes do Motor do Giro ... 1188
Componentes do Painel de Interruptores ... 728
Componentes do Regulador (1) da Bomba Hidráulica ... 932
Componentes do Regulador (2) da Bomba Hidráulica ... 934
Componentes do Retrovisor ... 906
Componentes, Teto Solar, Quebra-sol e Revestimento da Cabine ... 782
Condensador e Compressor do Ar-condicionado ... 850
Conjunto da Corrente da Esteira, Carro Longo ... 50
Conjunto da Corrente da Esteira, Padrão ... 48
Conjunto de Gateway Telemático Modular (MTG) JDLink™ ... 970
Console e Apoio de Braço da Cabine ... 808
Contrapeso (- 520657) ... 760
Contrapeso (520658 -) ... 762
Controlador do Monitor (DSZ) ... 752
Controlador Principal (MCZ) ... 754
Controladores do Piloto ... 1030
Conversor de Alimentação, 12 V ... 750
Conversor de Dados ... 756
Cooling Package Compartment Panels (Canada Only) ... 864
Corpo e Carretéis da Válvula de Controle, Lado de 4 Carretéis ... 942
Corpo e Carretéis da Válvula de Controle, Lado de 5 Carretéis ... 946

D

Decals and Labels, Base Machine ... 700
Degrau ... 54
Degrau Adicional da Esteira ... 56
DtlÁjustador da Corrente da Esteira ... 60
DtlPainéis do Compartimento do Sistema de Arrefecimento (- 520658) ... 860
DtlPainéis do Compartimento do Sistema de Arrefecimento (520659 -) ... 862
DtlPeças de Fixação da Chapa do Piso da Cabine ... 786
Duto do Aquecedor e Ar-condicionado ... 848

E

Engine Control Unit (ECU) and Engine Interface Wiring Harness (Canada Only) ... 744
Engine Coolant Heater (Canada Only) ... 636
Espelho do Contrapeso (- XXXXXX) ... 910
Espelho do Contrapeso (XXXXXX -) ... 912
Espelho Retrovisor ... 908
Espelho Retrovisor Esquerdo (- XXXXXX) ... 902
Espelho Retrovisor Esquerdo (XXXXXX -) ... 904
Estrutura da Esteira ... 42
Estrutura da Esteira, Carro Longo ... 44
Estrutura da Esteira, Escavação em Massa (520725 -) ... 46
Estrutura Principal ... 758
Ether Starting Aid (Canada Only) ... 632

F

Filtro de ar ... 666
Filtro de Óleo do Motor e Linhas ... 696
Filtro e Linhas de Combustível para Serviço Severo ... 694

G

Gateway Telemático Modular e Controlador de Módulo para Satélite JDLink™ ... 972
General Purpose High Capacity Bucket, Horizontal Tooth Pin Retention ... 994
Grupo Rotativo da Bomba Hidráulica ... 930
Guard, Front Window ... 800

H

Heavy-Duty Bucket, 1.06 m (42 in) 0.85 m³ (1.11 yd³) ... 982
Heavy-Duty Bucket, 60.96 cm (24 in) 0.39 m³ (0.51 yd³) ... 976
Heavy-Duty Bucket, 76.2 cm (30 in) 0.54 m³ (0.71 yd³) ... 978
Heavy-Duty Bucket, 91.44 cm (36 in) 0.69 m³ (0.91 yd³) ... 980
Heavy-Duty High Capacity Bucket, Horizontal Tooth Pin Retention ... 1000

I

Indicador de Restrição do Filtro Hidráulico ... 966
Interruptor e Chicote Elétrico do Alarme de Movimento de Deslocamento ... 918

Índice alfabético - continuação

Página

Interruptor e Chicote Elétrico do Aquecedor do Assento com Suspensão Pneumática 836

J

JDLink™ Ultimate (Canada Only) 974

K

Kit de Acoplador Hidráulico 1020
Kit de Aquecedor do Líquido de Arrefecimento do Motor..... 634
Kit de Auxílio de Partida a Éter..... 630
Kit de Braço da Linha Combo..... 1166
Kit de Garra de Apoio Hidráulica Direta (Kits Fabricados Desde 28 de Junho de 2010) 1072
Kit de Garra de Apoio Hidráulica Progressiva (Kits Fabricados em 28 de Junho de 2010 -)..... 1074
Kit de Indicador de Restrição do Filtro Hidráulico 968
Kit de Luzes da Lança e de Teto da Cabine..... 712
Kit de Proteção contra Queda de Objetos..... 798
Kit de Válvula de Vazamento Reduzido da Lança..... 1170
Kit de Válvula de Vazamento Reduzido do Braço..... 1168
Kit de Válvula Solenoide Elétrica, 1 Via 1038
Kit de Válvula Solenoide Elétrica, 2 Vias..... 1040, 1078
Kit do Acionamento do Ventilador Reversível 660
Kit do bujão..... 972
Kit do Trocador Mecânico de Padrão 1082

L

Lança, 5,2 m (17.1 ft) (520725 -)..... 1060
Linha Piloto, Coletor de Sinal Piloto ao Motor de Giro 1130
Linhas Auxiliares de Alta Vazão do Braço (2,42 m) 1156
Linhas Auxiliares de Alta Vazão do Braço (2,91 m) 1158
Linhas Auxiliares de Alta Vazão do Corpo Principal..... 1148
Linhas de Distribuição (- XXXXXX) 1098
Linhas de Distribuição (XXXXXX -) 1100
Linhas de Drenagem 1092
Linhas de Lubrificação (- 520763)..... 1142
Linhas de Lubrificação (520764 -) 1144
Linhas de Retorno, Válvula de Controle ao Pacote de Arrefecimento Hidráulico 1090
Linhas de Retorno, Válvula de Controle ao Reservatório de Óleo Hidráulico 1088
Linhas de Sucção..... 1086
Linhas Dianteiras..... 1102
Linhas do Atenuador (Engine 6068HT105-RE559029)..... 1094
Linhas do Atenuador (Engine 6068HT109 RE563674, 6068HT112 RE570113, 6068HT129 DZ105415, 6068HT069-DZ114637-)... 1096
Linhas do Cilindro da Lança..... 1104
Linhas do Motor do Giro da Válvula de Controle..... 1106
Linhas do Piloto (Coletor de Sinal Piloto à Válvula Piloto) (Auxiliar)..... 1036
Linhas Hidráulica da Lança aos Cilindros 1138
Linhas Hidráulicas (Válvula de Controle ao Coletor Giratório)..... 1134
Linhas Hidráulicas Auxiliares da Lança (Alta Vazão) 1152
Linhas Hidráulicas do Motor de Deslocamento, Carro Longo..... 86
Linhas Inferiores da Lança 1136
Linhas Piloto, Bomba Hidráulica ao Coletor de Sinal..... 1128
Linhas Piloto, Coletor de Sinal Piloto à Válvula de Controle..... 1126
Linhas Piloto, Coletor do Sinal Piloto à Válvula de Fechamento Piloto 1114
Linhas Piloto, Coletor do Sinal Piloto à Válvula Piloto de Deslocamento 1116
Linhas Piloto, Coletor do Sinal Piloto ao Controlador do Piloto Direito..... 1118
Linhas Piloto, Coletor do Sinal Piloto ao Controlador Piloto Esquerdo..... 1112
Linhas Piloto, Válvula de Controle ao Coletor de Sinal Piloto..... 1124
Linhas Piloto, Válvula de Controle ao Coletor Giratório 1132
Linhas Piloto, Válvula de Controle ao Filtro de Óleo Piloto..... 1108
Linhas Piloto, Válvula Piloto de Deslocamento à Válvula de Fechamento Piloto 1120
Lubrication Lines, Mass Excavating (520725 -)..... 1146
Luz de Trabalho da Lança..... 706
Luz Giratória Traseira da Cabine 710
Luzes Dianteira..... 708

Página

M

Main Body High Flow Auxiliary Lines (Canada Only)..... 1150
Mancal do Giro 768
Mangueira do Refrigerante do Ar Condicionado e Correia do Compressor (Engine 6068HT105-RE559029)..... 854
Mangueira do Refrigerante do Ar Condicionado e Correia do Compressor (Engine 6068HT109 RE563674, 6068HT129 DZ105415-) 852
Mangueiras do Acionamento do Ventilador..... 654
Mangueiras do Aquecedor 856
Mangueiras do Filtro de Ar (Engine 6068HT105-RE559029)..... 668
Mangueiras do Filtro de Ar (Engine 6068HT129-DZ105415, 6068HT069-DZ114637 -) 672
Mangueiras do Pedal Auxiliar de Duas Vias 1056
Mangueiras do Sistema de Arrefecimento (6068HT109 - RE563674)..... 646
Mangueiras do Sistema de Arrefecimento (Engine 6068HT105-RE559029)..... 644
Mangueiras do Sistema de Arrefecimento (Engine 6068HT112-RE570113) 648
Mangueiras do Sistema de Arrefecimento (Engine 6068HT129-DZ105415, 6068HT069-DZ114637 -) 650
Mangueiras do Sistema de Combustível (6068HT112 - RE570113).. 690
Mangueiras do Sistema de Combustível (Engine 6068HT105-RE559029, 6068HT069-DZ114637 -) 686
Mangueiras do Sistema de Combustível (Engine 6068HT109-RE563674)..... 688
Mangueiras do Sistema de Combustível (Engine 6068HT129-DZ105415) 692
Mangueiras e Linhas do Purificador de Ar (6068HT109 - RE563674)..... 670
Mass Excavating Bucket, 124.4 cm (49 in) 1.46m³ (1.91 yd³) (520725 -)..... 1014
Módulo..... 972
Monitor e Chicote Elétrico do Monitor 724
Montagem da Bomba Hidráulica 926
Montagem do Coletor Rotativo..... 1190
Montagem do Extintor de Incêndio..... 822
Montagem do Motor 680
Montagem do Reservatório de Óleo Hidráulico..... 962
Montagem do Rolamento de Giro 766
Montagem do Sistema de Arrefecimento 638
Montagem do Tanque de Combustível..... 682
Motor de Deslocamento e Montagem 76
Motor e Caixa de Engrenagens do Giro..... 1184

P

Painéis do Compartimento da Bomba Hidráulica..... 866
Painel do Compartimento do Motor..... 892
Parafuso de Ancoragem da Cabine 814
Peças de Fixação e Anéis O da Válvula de Controle..... 950
Pedais de Controle do Piloto do Deslocamento..... 1024
Pedal Auxiliar de Duas Vias 1052
Pino do Pé da Lança 764
Polia Intermediária da Corrente da Esteira 62
Porta e Painéis do Compartimento de Armazenagem 868
Portas do Compartimento da Bomba Hidráulica e Sistema de Arrefecimento..... 858
Pré-Limpador..... 674
Proteção Contra Vandalismo da Cabine 824
Proteção da Esteira..... 68
Proteção da Esteira, Escavação em Massa (520725 -) 70
Proteção do Rolete Inferior..... 66

R

Rádio 900
Rear Camera (Canada Only)..... 922
Reservatório de Óleo Hidráulico..... 964
Reservatório do Lavador da Janela..... 806
Rolete Inferior da Esteira..... 64

S

Short Arm, 2.42 m (7.94 ft)..... 1064
Silencioso (6068HT109 - RE563674)..... 678
Silencioso (Engine 6068HT105-RE559029, 6068HT069-DZ114637-) 676

Índice alfabético - continuação

Página

Sistema de Arrefecimento com Ventilador de Acionamento Direto (Engine 6068HT109-RE563674, 6068HT105-RE559029, 6068HT112-RE570113, 6068HT129-DZ105415-) 640
Sistema de Arrefecimento do Acionamento do Ventilador Hidráulico (Engine 6068HT109-RE563674, 6068HT105-RE559029, 6068HT112-RE570113, 6068HT129-DZ105415-) 642
Sistema de Dente de Caçamba Série TK225..... 1016
Sistema de Dente de Caçamba Série TK350..... 1018
Solenoid Valve Components, Auxiliary Function (Canada Only)..... 1048
Storage Compartment Bottom Cover (Canada Only)..... 874
Storage Compartment Door and Panels (Canada Only)..... 870
Suporte da Viseira para Chuva 802
Suporte de Montagem da Cabine..... 792
Suportes da Cabine..... 794
Suportes de Montagem da Válvula de Controle..... 938
Suportes do Piso da Cabine..... 810

T

Tampa Antiderrapante do Tanque de Combustível 886
Tampa Direita Interna da Cabine..... 812
Tampa do Console..... 796
Tampa do Motor (- XXXXXX)..... 888
Tampa do Motor (XXXXXX -)..... 890
Tampa do Motor de Deslocamento..... 88
Tampa Inferior da Estrutura da Esteira..... 72
Tampa Inferior da Estrutura da Esteira, Escavação em Massa (520725 -)..... 74
Tampa Superior do Compartimento de Armazenagem 872
Tampa, Piso do Compartimento de Armazenamento..... 876
Tampas da Luz de Trabalho da Cabine..... 778
Tampas da Válvula de Controle..... 882
Tampas de Fechamento da Válvula de Controle, Lado de 4 Carretéis..... 944
Tampas de Fechamento da Válvula de Controle, Lado de 5 Carretéis..... 948
Tampas Inferiores 878
Tampas Não Deslizantes..... 884
Tanque de Combustível..... 684
Tanque de Compensação (Engine 6068HT105-RE559029)..... 662
Tanque de Compensação (Engine 6068HT112-RE570113, 6068HT129-DZ105415, 6068HT069-DZ114637 -) 664
Tapete do Piso..... 816
Tapete do Piso, Sistema Hidráulico Auxiliar..... 1042
Track Chain, Long Carriage (Canada Only) 52
Trocador de Padrão..... 1080
Tubulação do Acionamento do Ventilador Reversível..... 656

U

Unidade de controle eletrôn 972

V

Válvula de Alívio de Duas Direções do Motor de Deslocamento 84
Válvula de Alívio de Pressão Auxiliar de Alta Vazão.....1162
Válvula de Controle 940
Válvula do Coletor do Sinal Piloto 960
Válvula e Pedais de Controle do Piloto de Deslocamento Auxiliar.. 1034
Vedação do Coletor Giratório e Batente do Giro 1194
Vidro da Cabine..... 788
Viseira para Chuva 804

Track Frame
Bâti de chenille
Estrutura da Esteira
Bastidor de cadenas

TX1095200 C.1

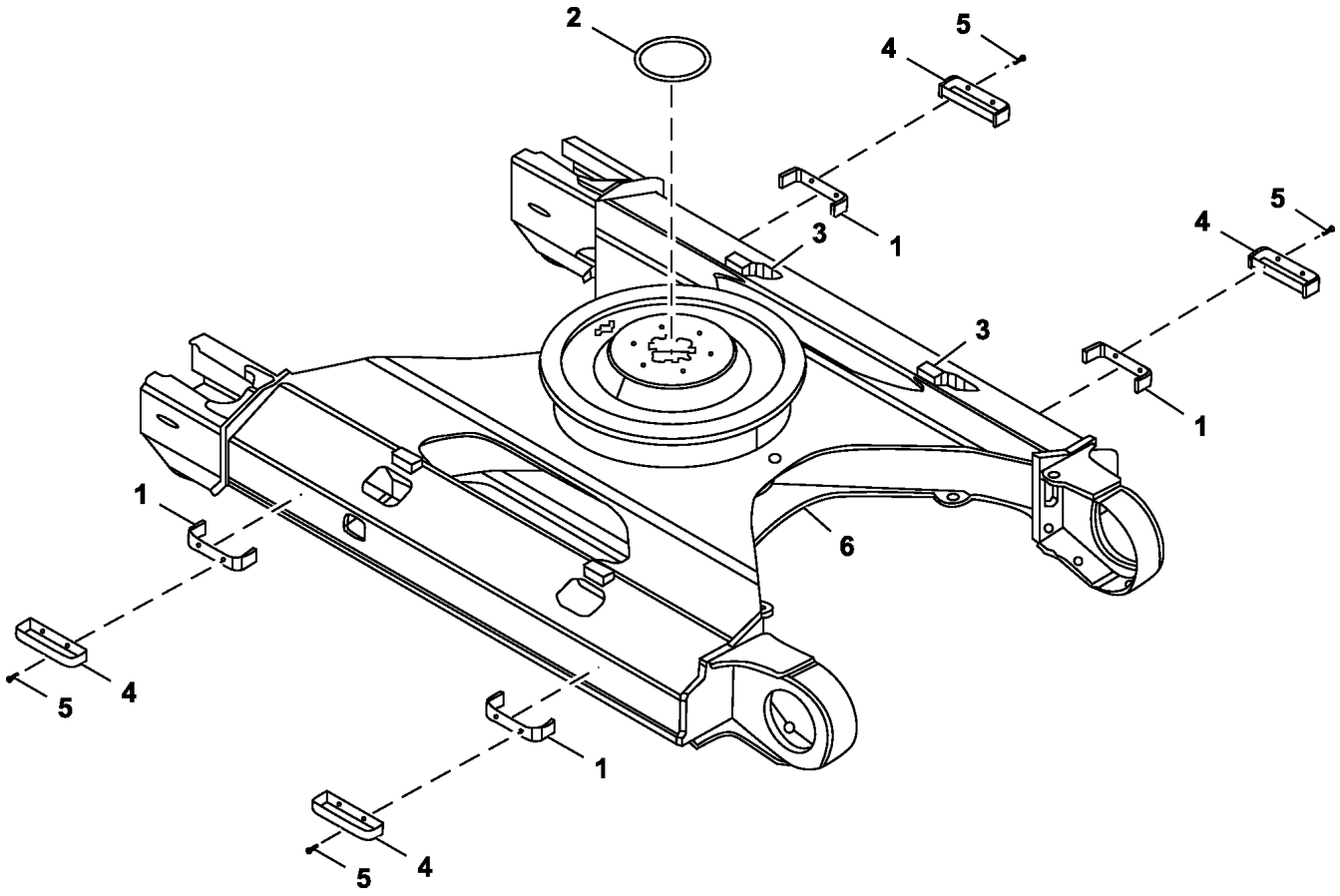

TX1095200

Item	*Nº peça*	*Descrição*	*Qtde*	*Nº série*	*Notas*
1	4447430	Degrau	4		
2	4477681	Capa	1		
3	3103979	Apoio	4		
4	9755978	Degrau	4		Somente Sapatas de 800 mm
5	.....	Parafuso c/arruela	8		J281240 NLA
	19M7493	Parafuso sextavado	8		M12 X 40, SUB FOR J901240
	24H1748	Arruela	8		1/2" X 1-1/4" X 0.105", SUB FOR 449490, 4249324 NLA
6	.....	Estrutura	1		5012395 NLA

Track Frame, Long Carriage
Bâti de chenille, longue portée
Estrutura da Esteira, Carro Longo
Bastidor de oruga, rodaje largo

TX1095200 C.1

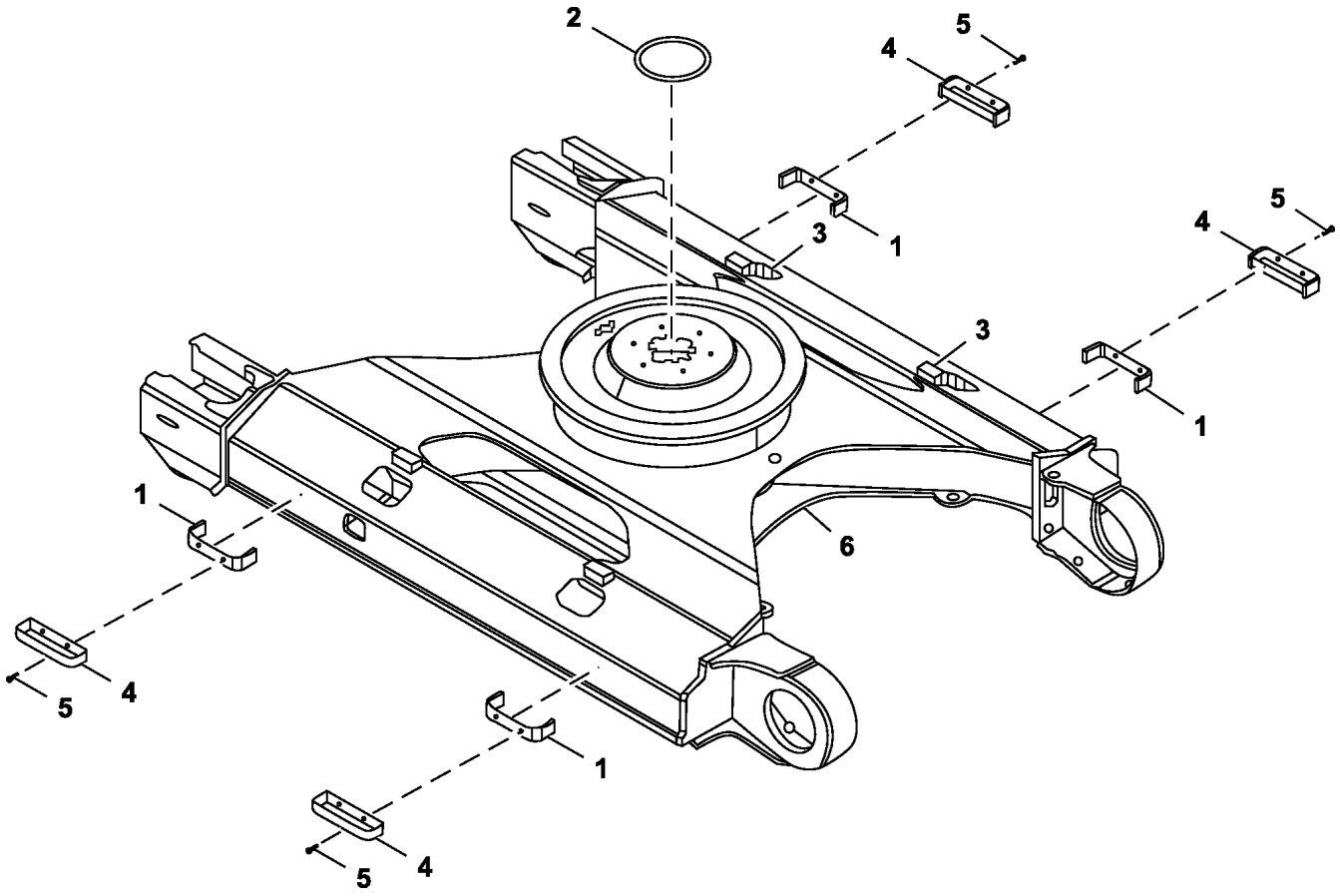

TX1095200

Item	*Nº peça*	*Descrição*	*Qtde*	*Nº série*	*Notas*
1	4447430	Degrau	4		
2	4477681	Capa	1		
3	3103979	Apoio	4		
4	9755978	Degrau	4		800 mm (2.62 ft) Shoes Only
5	.....	Parafuso c/arruela	8		J281240 NLA
	19M7493	Parafuso sextavado	8		M12 X 40, SUB FOR J901240
	24H1748	Arruela	8		1/2" X 1-1/4" X 0.105"

Track Frame, Mass Excavating (520725 -)
Bâti de chenille, excavation massique (520725 -)
Estrutura da Esteira, Escavação em Massa (520725 -)
Bastidor de cadena de oruga, excavación en masa (520725 -)

TX1242624 A.1

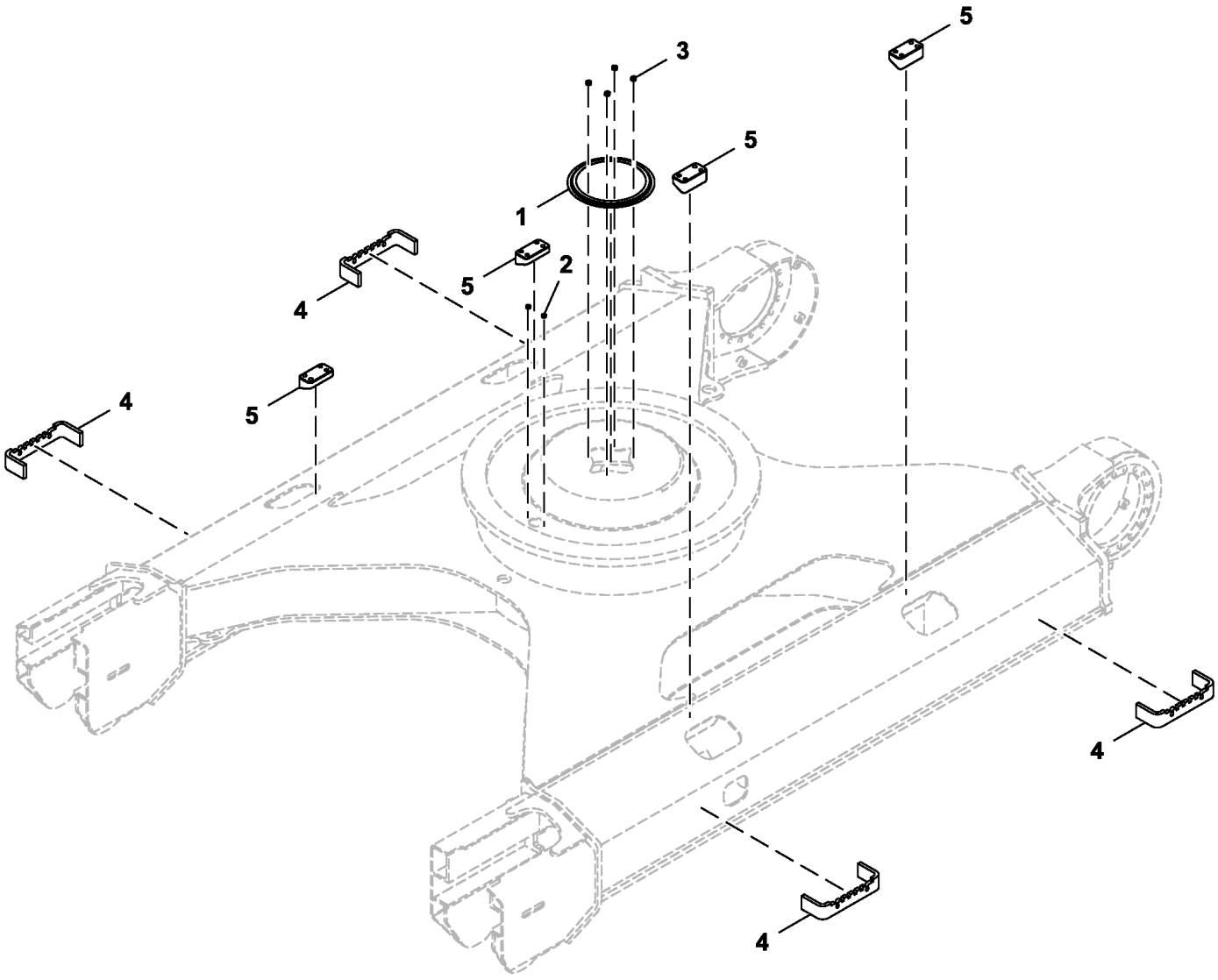

FF803660_TX1242624

Item	*Nº peça*	*Descrição*	*Qtde*	*Nº série*	*Notas*
1	4477681	Capa	1		
2	14M7294	Porca	2		M10, SUB FOR 4137294
3	4137295	Porca soldável	4		
4	4447430	Degrau	4		
5	3103979	Apoio	4		

Track Chain Assembly, Standard
Ensemble chaînes de chenille, standard
Conjunto da Corrente da Esteira, Padrão
Conjunto de cadena de oruga, estándar

TX1095305 A.1

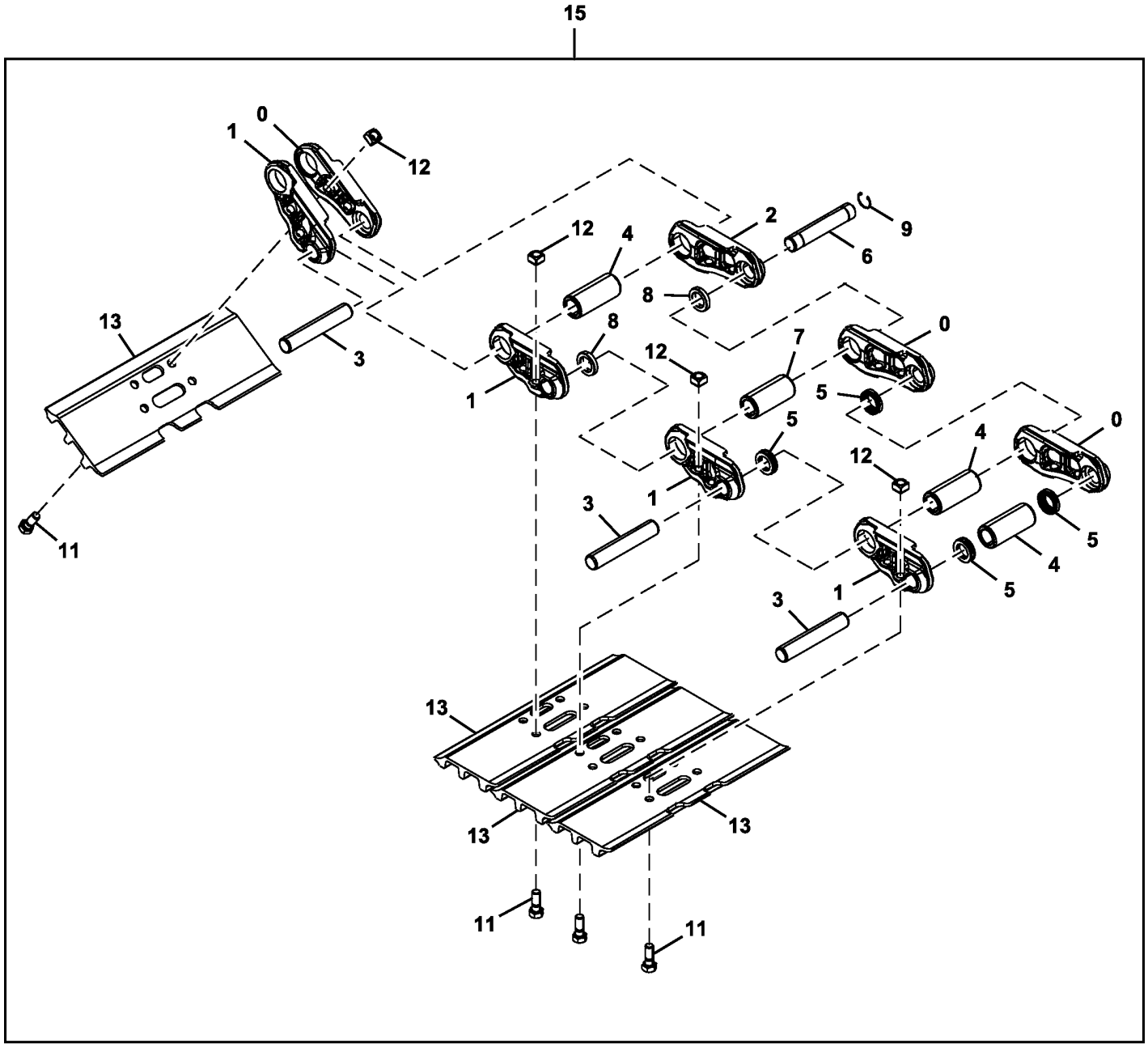

10 — [0],1,2,3,4,5,6,7,8,9

TX1095305

Item	*Nº peça*	*Descrição*	*Qtde*	*Nº série*	*Notas*
0	0005251R	Elo de esteira	45		SUB FOR 0005251, RH
1	0005252R	Elo de esteira	46		SUB FOR 0005252, LH
2	4633367R	Elo mestre da esteira	1		SUB FOR 4633367
3	AT180028	Pino fixador	45		SUB FOR 4314671
4	FF550704	Bucha	45		SUB FOR AT186162 AND 4386609
5	AT186161	Vedação	90		SUB FOR 4408124
6	T209260	Pino mestre da esteira	1		Pino Principal da Esteira, SUB FOR 4267743
7	AT219468	Bucha	1		Bucha Principal da Esteira, SUB FOR 4345302
8	AT219471	Espaçador	2		Vedação Principal da Esteira, SUB FOR 4379310
9	T209259	Anel de pressão	1		SUB FOR 4192666
10	FF550745	Elo de esteira	1		SUB FOR 9248706
11	T139614	Parafuso	184		SUB FOR 4631640 OR 4659287
12	T139615	Porca	184		SUB FOR 4255638
13	AT219482	Sapata ab. 3garraS perp.dir	46		600 mm, SUB FOR 2050647 OR 2050647R
	AT219483	Sapata ab. 3garraS perp.dir	46		700 mm, SUB FOR 2053495 OR 2053495R
	AT219484	Sapata ab. 3garraS perp.dir	46		800 mm, SUB FOR 2053496 OR 2053496R
15	.....	Sapata ab. 3garraS perp.dir	2		600 mm, 9248705 NLA
	.....	Sapata ab. 3garraS perp.dir	2		700 mm, 9264202 NLA
	.....	Sapata ab. 3garraS perp.dir	2		800 mm, 9264203 NLA

Track Chain Assembly, Long Carriage
Ensemble de chaîne de chenille, longue portée
Conjunto da Corrente da Esteira, Carro Longo
Conjunto de cadena de oruga, rodaje largo

TX1095305 A.1

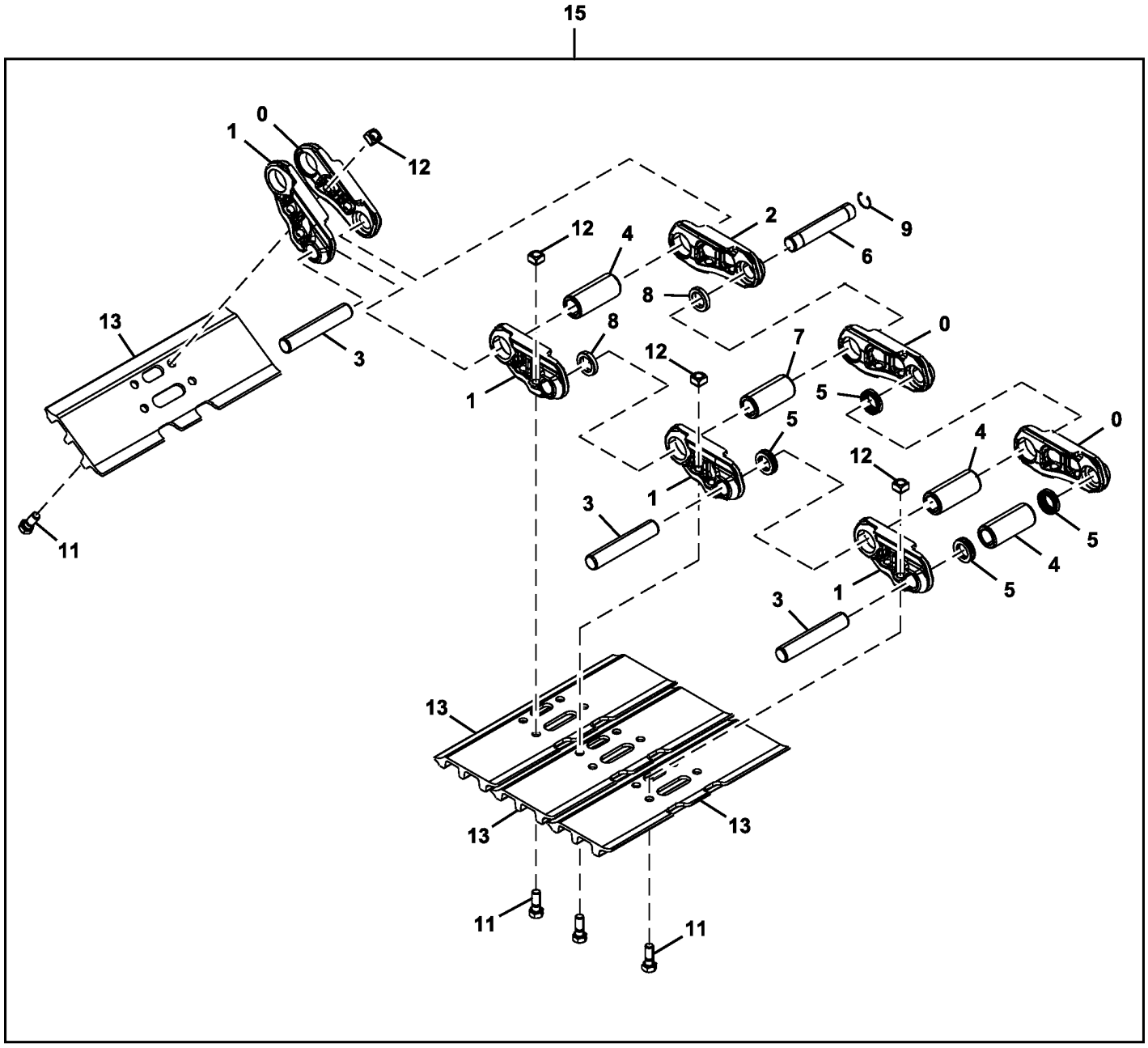

TX1095305

Item	*Nº peça*	*Descrição*	*Qtde*	*Nº série*	*Notas*
0	0005251R	Elo de esteira	48		SUB FOR 0005251, Do Lado Direito
1	0005252R	Elo de esteira	49		SUB FOR 0005252, Do Lado Esquerdo
2	4633367R	Elo mestre da esteira	1		SUB FOR 4633367
3	AT180028	Pino fixador	48		SUB FOR 4314671
4	FF550704	Bucha	48		SUB FOR 4386609 AND AT186162
5	AT186161	Vedação	96		SUB FOR 4408124
6	T209260	Pino mestre da esteira	1		SUB FOR 4267743, Pino Principal da Esteira
7	AT219468	Bucha	1		SUB FOR 4345302, Bucha Principal da Esteira
8	AT219471	Espaçador	2		SUB FOR 4379310, Vedação Principal da Esteira
9	T209259	Anel de pressão	1		SUB FOR 4192666
10	FF550746	Corrente esteira s/sapatas	1		SUB FOR 9250500R
11	T139614	Parafuso	196		SUB FOR 4631640 OR 4659287
12	T139615	Porca	196		SUB FOR 4255638
13	AT219482	Sapata ab. 3garraS perp.dir	49		SUB FOR 2050647 OR 2050647R, 600 mm (1.97 ft)
	AT219483	Sapata ab. 3garraS perp.dir	49		SUB FOR 2053495 OR 2053495R, 700 mm (2.27 ft)
	AT219484	Sapata ab. 3garraS perp.dir	49		SUB FOR 2053496 OR 2053496R, 800 mm, (2.62 ft)
	T186383	Sapata ab. garra perp.dir.m	49		700 mm (2.27 ft)
15	9250499R	Conjunto esteira	2		SUB FOR 9250499, 600 mm (1.97 ft)
	9264205R	Conjunto esteira	2		SUB FOR 9264205, 700 mm (2.27 ft)
	DH900845	Conjunto esteira	2		SUB FOR 9264206R, 800 mm (2.62 ft)
	FF507969	Conjunto esteira	2		700 mm (2.27 ft), Sapata com Uma Barra

Track Chain, Long Carriage (Canada Only)
Track Chain, Long Carriage (Canada Only)
Track Chain, Long Carriage (Canada Only)
Track Chain, Long Carriage (Canada Only)

TX1095305 A.1

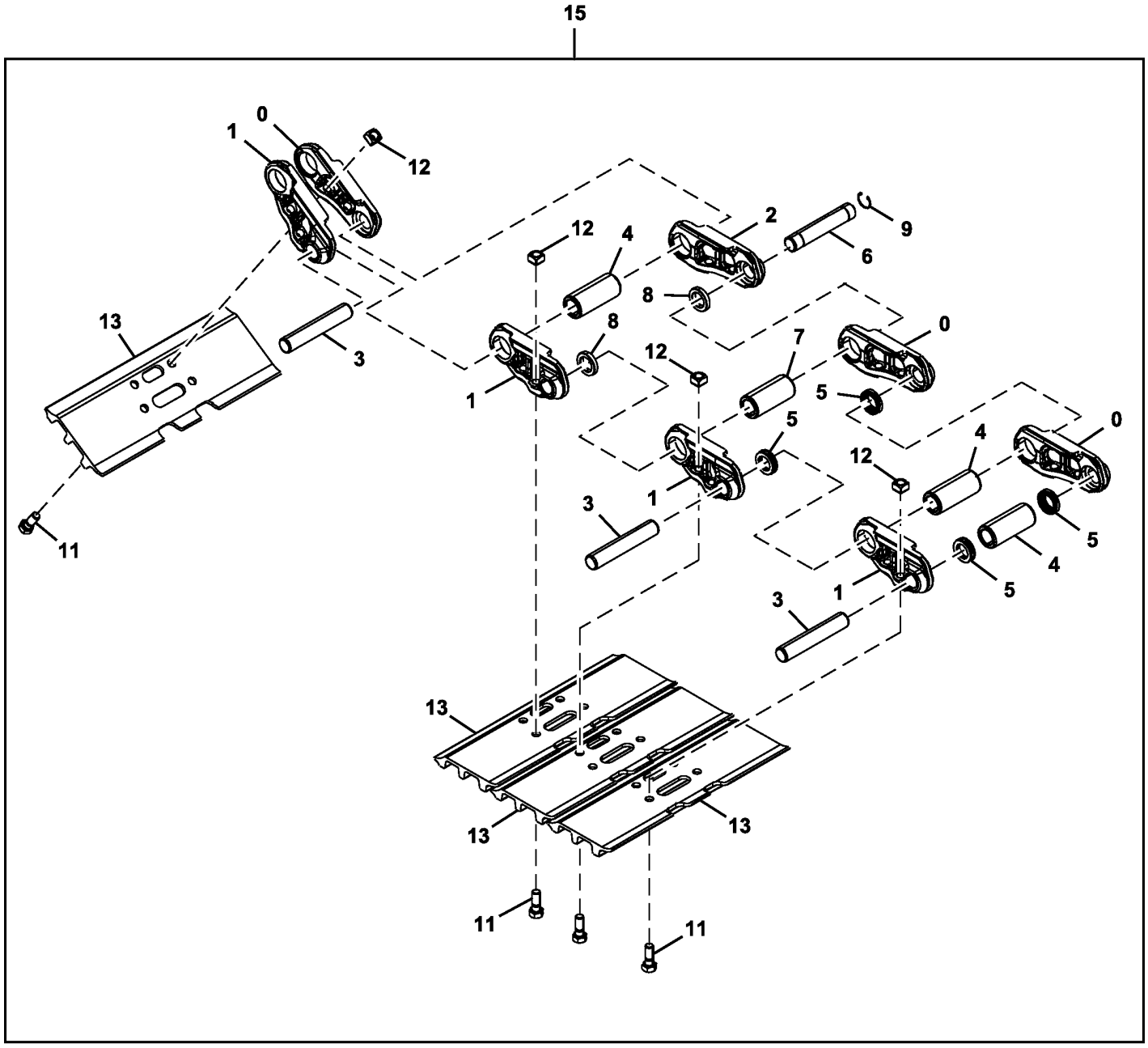

10 — 0,1,2,3,4,5,6,7,8,9

TX1095305

Item	*Nº peça*	*Descrição*	*Qtde*	*Nº série*	*Notas*
0	0005251R	Elo de esteira	48		SUB FOR 0005251, Do Lado Direito
1	0005252R	Elo de esteira	49		SUB FOR 0005252, Do Lado Esquerdo
2	4633367R	Elo mestre da esteira	1		SUB FOR 4633367
3	AT180028	Pino fixador	48		SUB FOR 4314671
4	FF550704	Bucha	48		SUB FOR 4386609 AND AT186162
5	AT186161	Vedação	96		SUB FOR 4408124
6	T209260	Pino mestre da esteira	1		SUB FOR 4267743 AND FF803543, Pino Principal da Esteira
7	AT219468	Bucha	1		SUB FOR 4345302, Bucha Principal da Esteira
8	AT219471	Espaçador	2		SUB FOR 4379310 AND FF803544, Vedação Principal da Esteira
9	T209259	Anel de pressão	1		SUB FOR 4192666
10	FF550746	Corrente esteira s/sapatas	1		SUB FOR 9250500R
11	T139614	Parafuso	196		SUB FOR 4631640 OR 4659287
12	T139615	Porca	196		SUB FOR 4255638
13	AT219484	Sapata ab. 3garraS perp.dir	49		800 mm (2.62 ft), SUB FOR 2053496 OR 2053496R
15	DH900845	Conjunto esteira	2		800 mm (2.62 ft), SUB FOR 9264206R

Step
Marchepied
Degrau
Escalón

TX1148770 A.1

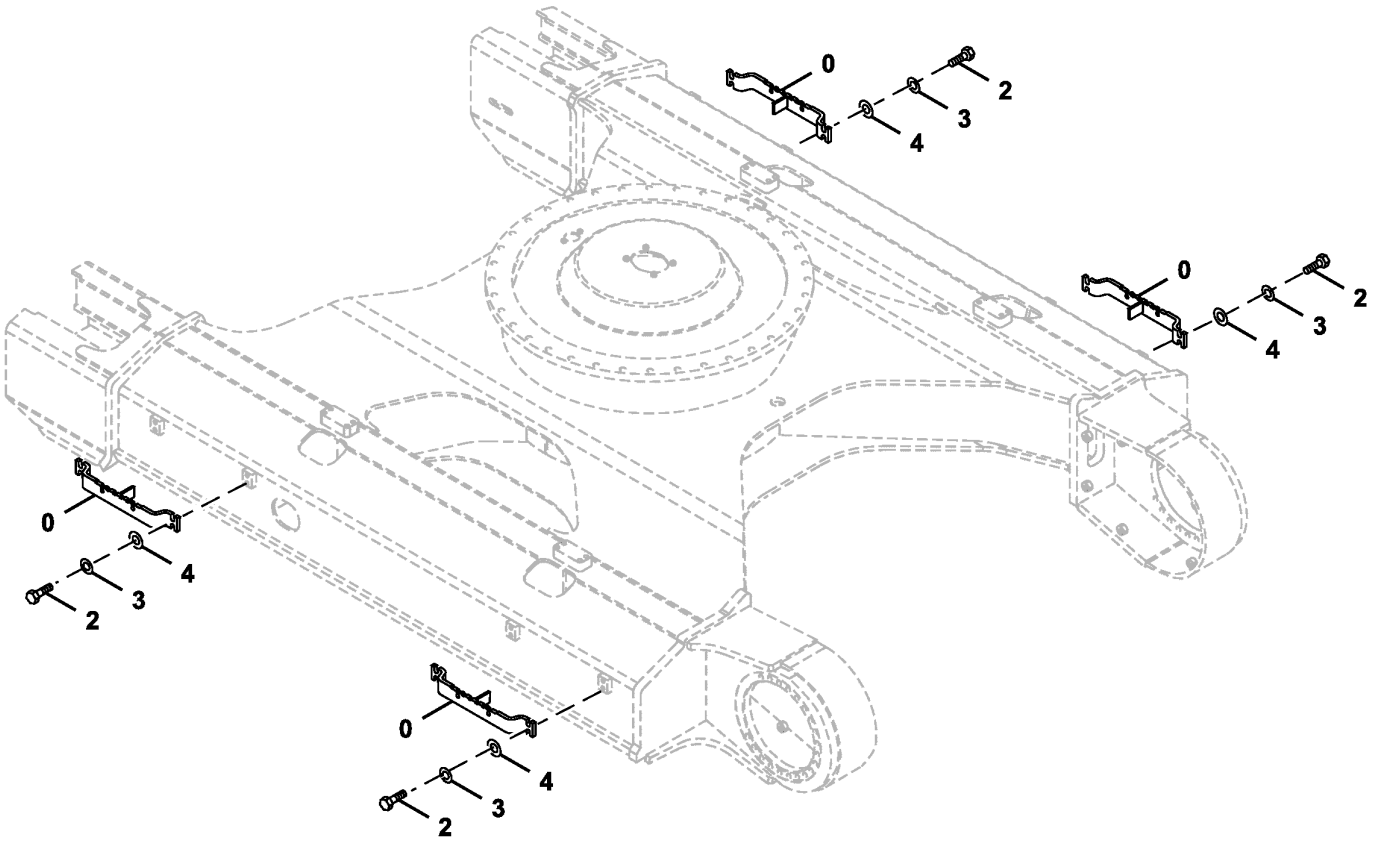

TX1148770

Item	*Nº peça*	*Descrição*	*Qtde*	*Nº série*	*Notas*
0	9755974	Degrau	4		
2	19M7489	Parafuso sextavado	16		M16 X 45, SUB FOR J901645
3	12H294	Arruela de pressão	16		5/8", SUB FOR A590916
4	24M7338	Arruela	16		17 X 30 X 3 mm, SUB FOR J222016

Additional Track Step
Marchepied de chenille supplémentaire
Degrau Adicional da Esteira
Escalón adicional de oruga

TX1211531 A.1

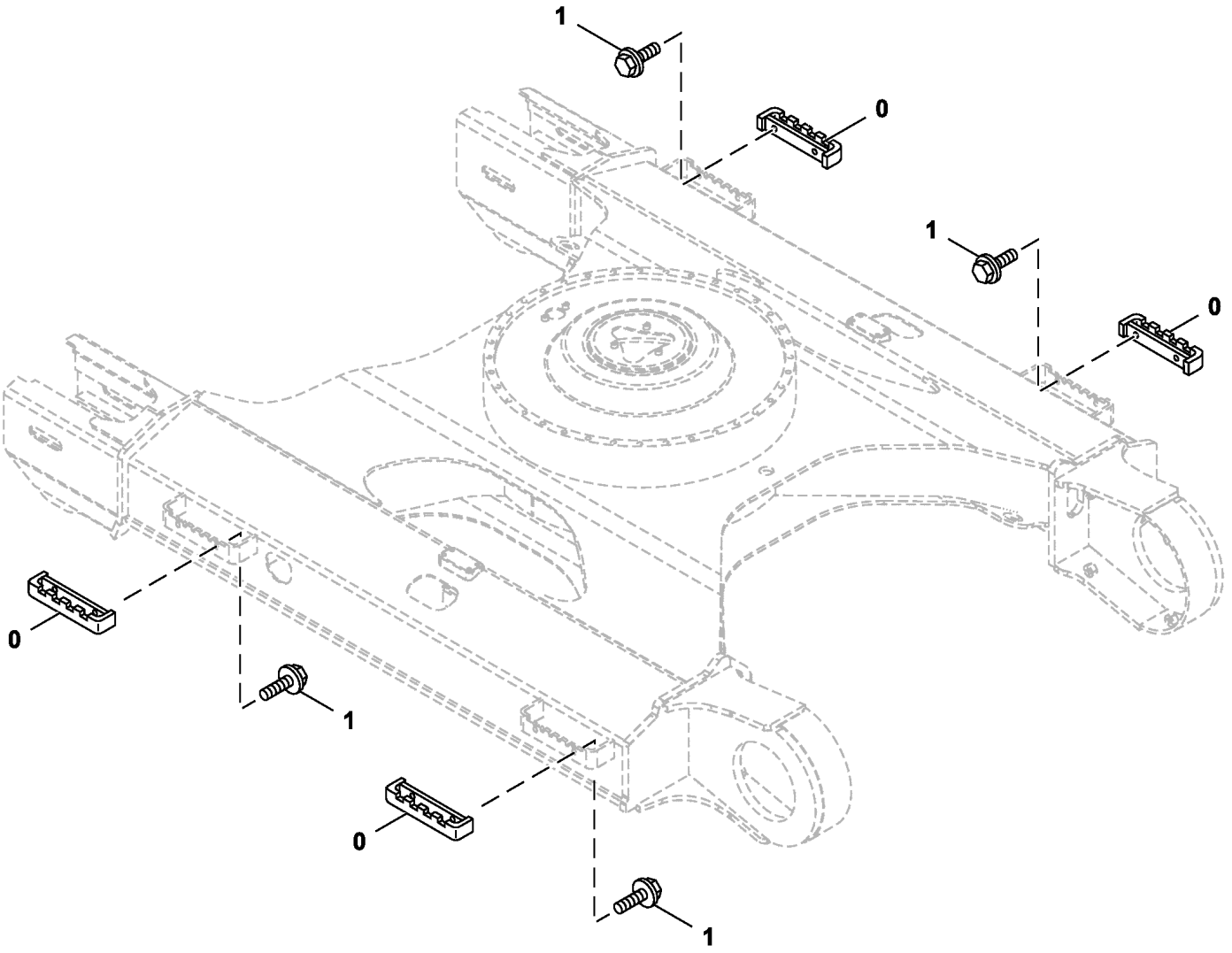

TX1211531

Item	*Nº peça*	*Descrição*	*Qtde*	*Nº série*	*Notas*
0	9755978	Degrau	4		
1	.....	Parafuso c/arruela	8		J281240 NLA
	19M7493	Parafuso sextavado	8		M12 X 40, SUB FOR J901240
	4249324	Arruela	8		

Carrier Roller
Galet porteur
Cilindro do Transportador
Rodillo superior

TX1256221 A.1

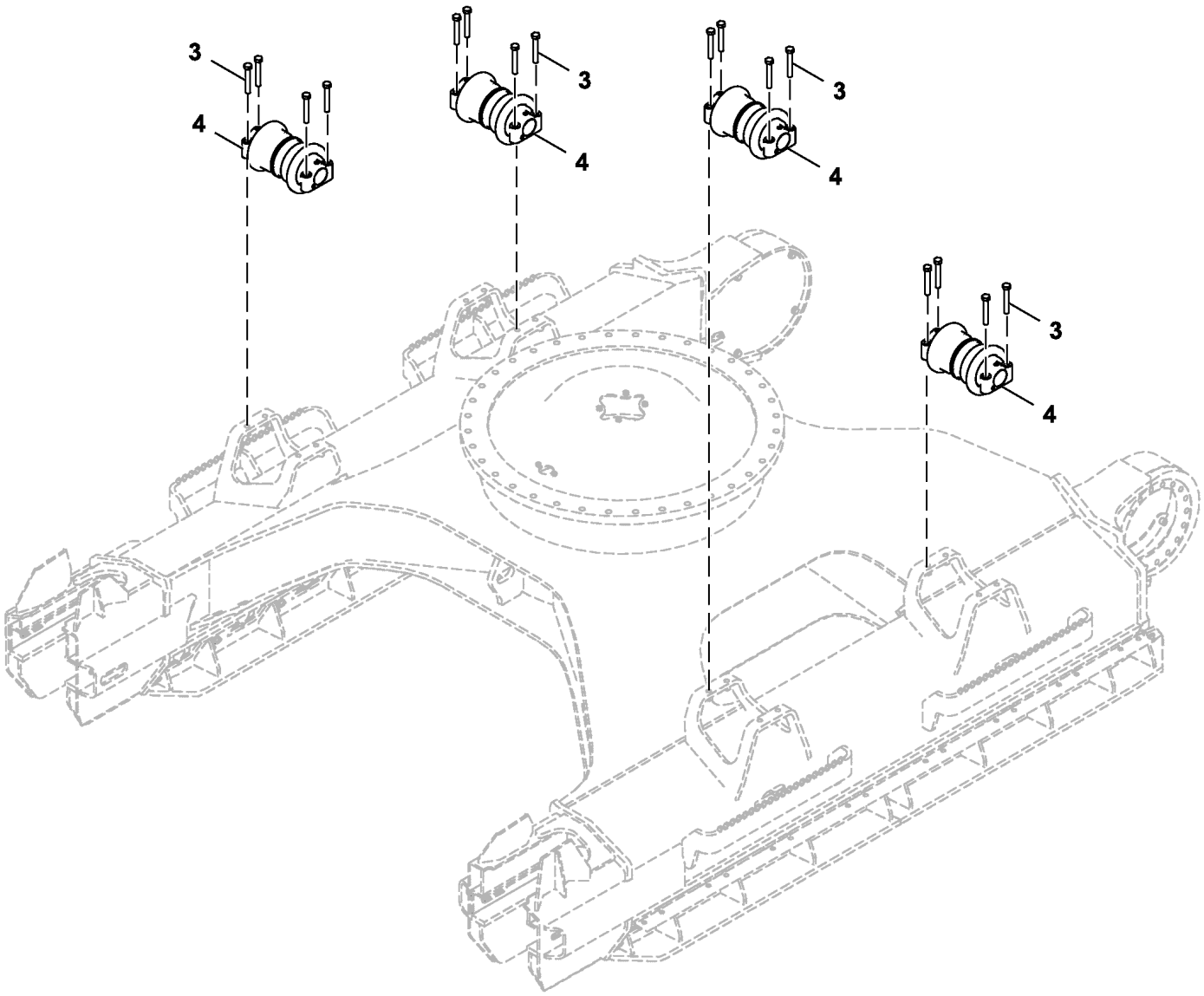

FF800003_TX1256221

Item	*Nº peça*	*Descrição*	*Qtde*	*Nº série*	*Notas*
3	19M8020	Parafuso sextavado	16		M16 X 100, SUB FOR J931600
4	FF800003	Rolete	4		

Track Chain Adjuster
Dispositif de réglage de chaîne de chenille
DtlAjustador da Corrente da Esteira
Ajustador de cadena de oruga

TX1095295 B.2

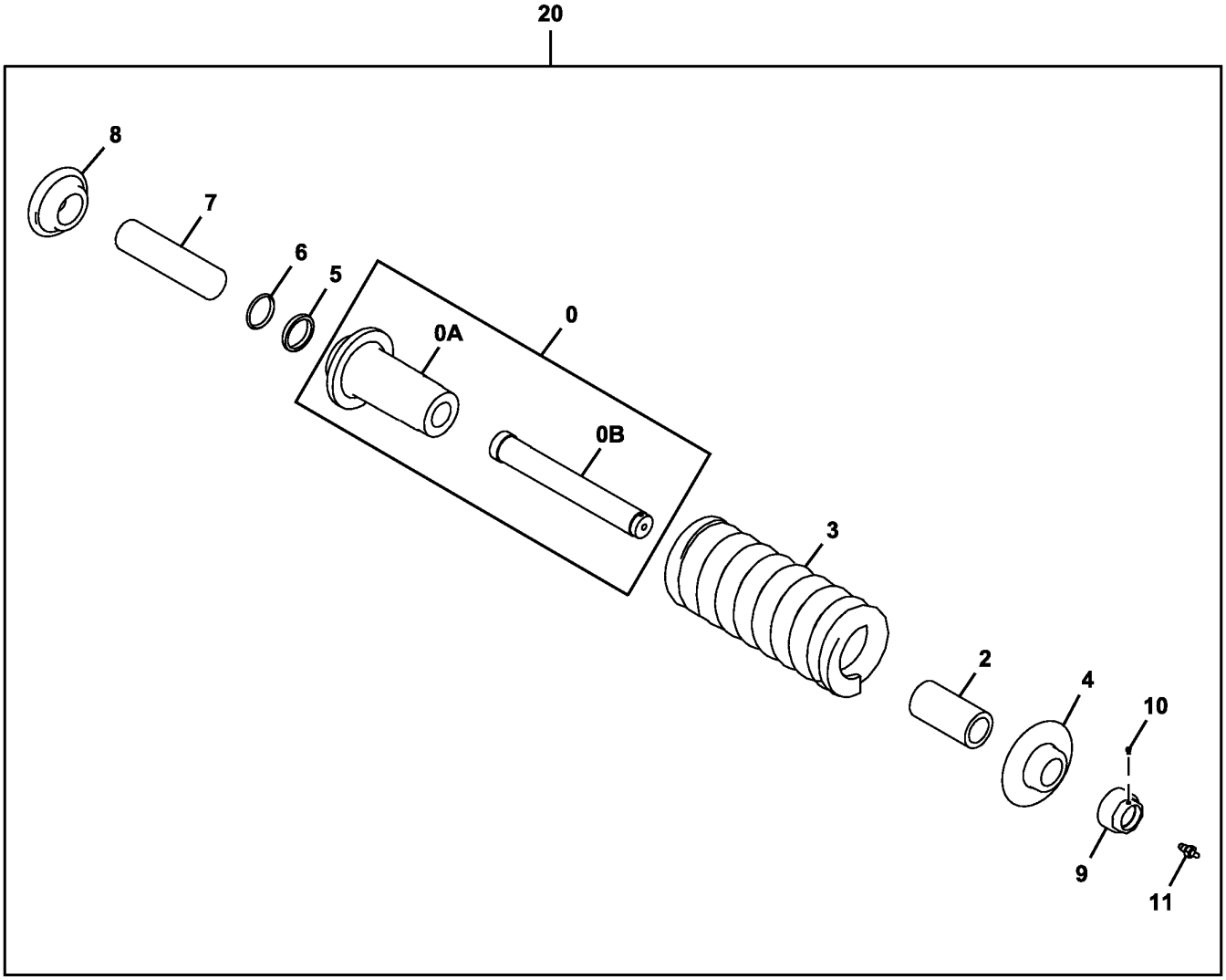

TX1095295

Item	*Nº peça*	*Descrição*	*Qtde*	*Nº série*	*Notas*
0	FF850905	Cilindro	1		
0A	.....	Cilindro	1		NSEP
0B	.....	TiranTe	1		NSEP
2	FF850907	Espaçador	1		
3	FF850908	Mola	1		
	FYA00042760	Mola	1		Para Ambiente Agressivo, SUB FOR 3118592
4	FF850909	Arruela	1		
5	T191459	Junta	1		
6	T191456	Anel raspador	1		
7	FF850910	TiranTe	1		
8	T191464	Suporte	1		
9	FF850911	Porca	1		
10	AT180393	Tampão	1		
11	FF850935	VálVula	1		Graxa
20	.....	Ajustador	1		9243267 AND FF800005 NLA

Track Chain Idler
Tendeur de chaîne de chenille
Polia Intermediária da Corrente da Esteira
Rodillo tensor de cadena de oruga

TX1095293 A.1

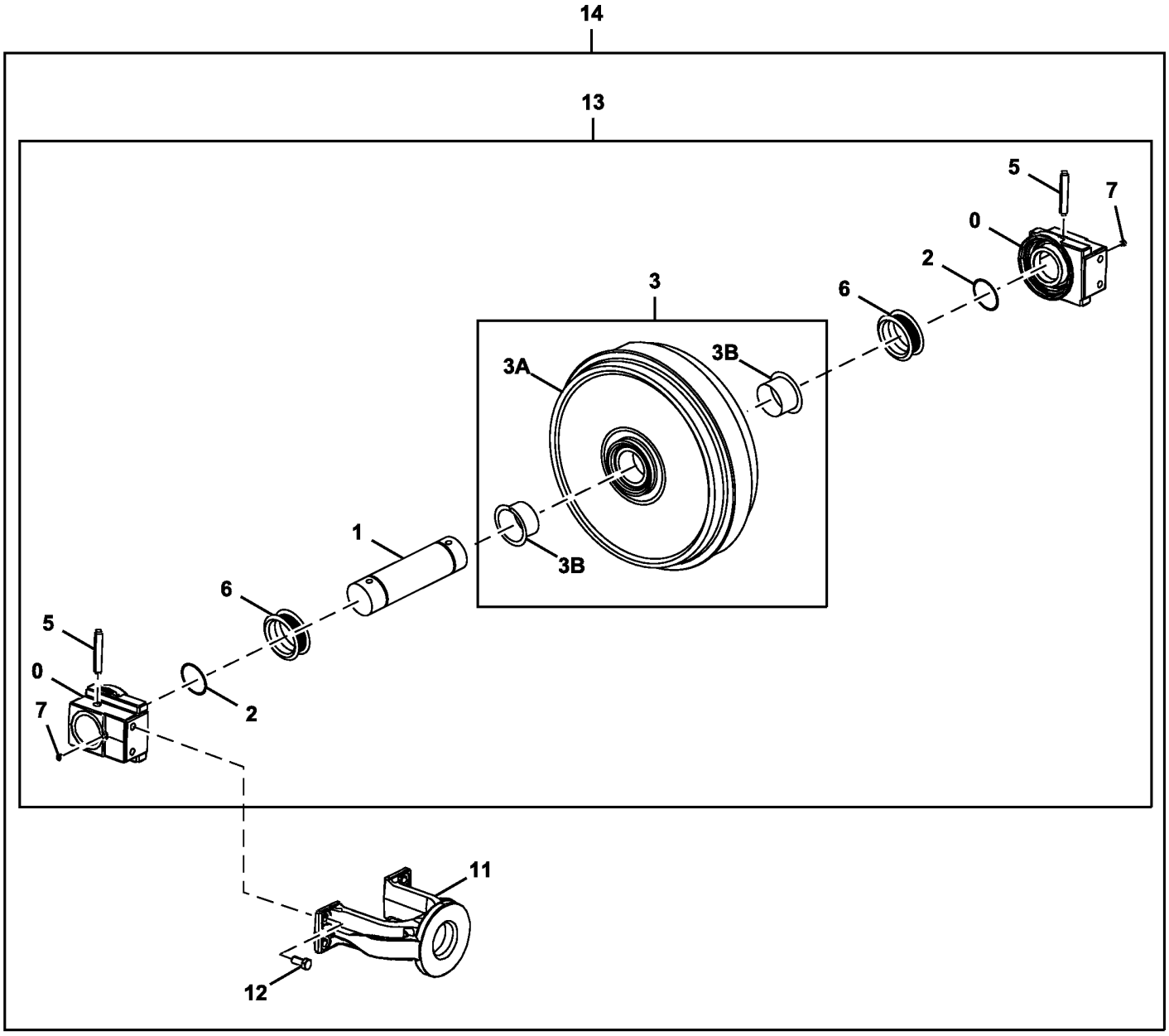

TX1095293

Item	*Nº peça*	*Descrição*	*Qtde*	*Nº série*	*Notas*
0	FF850896	Rolamento	2		
1	FF850897	Eixo	1		
2	T191385	Anel	2		
3	9242963R	Polia-guia	1		SUB FOR 9242963 AND FF850898
3A	.....	Polia-guia	1		NSEP
3B	FF850900	Bucha	2		
5	T191386	Pino elástico	2		
6	T191384	Vedação	2		
7	FF850901	Tampão	2		
11	FF850902	Forquilha	1		
12	FF850903	Parafuso sextavado	4		
13	9242964R	Roda-guia	1		SUB FOR 9242964 AND FF850904
14	.....	Roda-guia	1		FF800004 NLA, Fornecer os Componentes

Lower Track Roller
Galet de chenille inférieur
Rolete Inferior da Esteira
Rodillo inferior

TX1210021 A.1

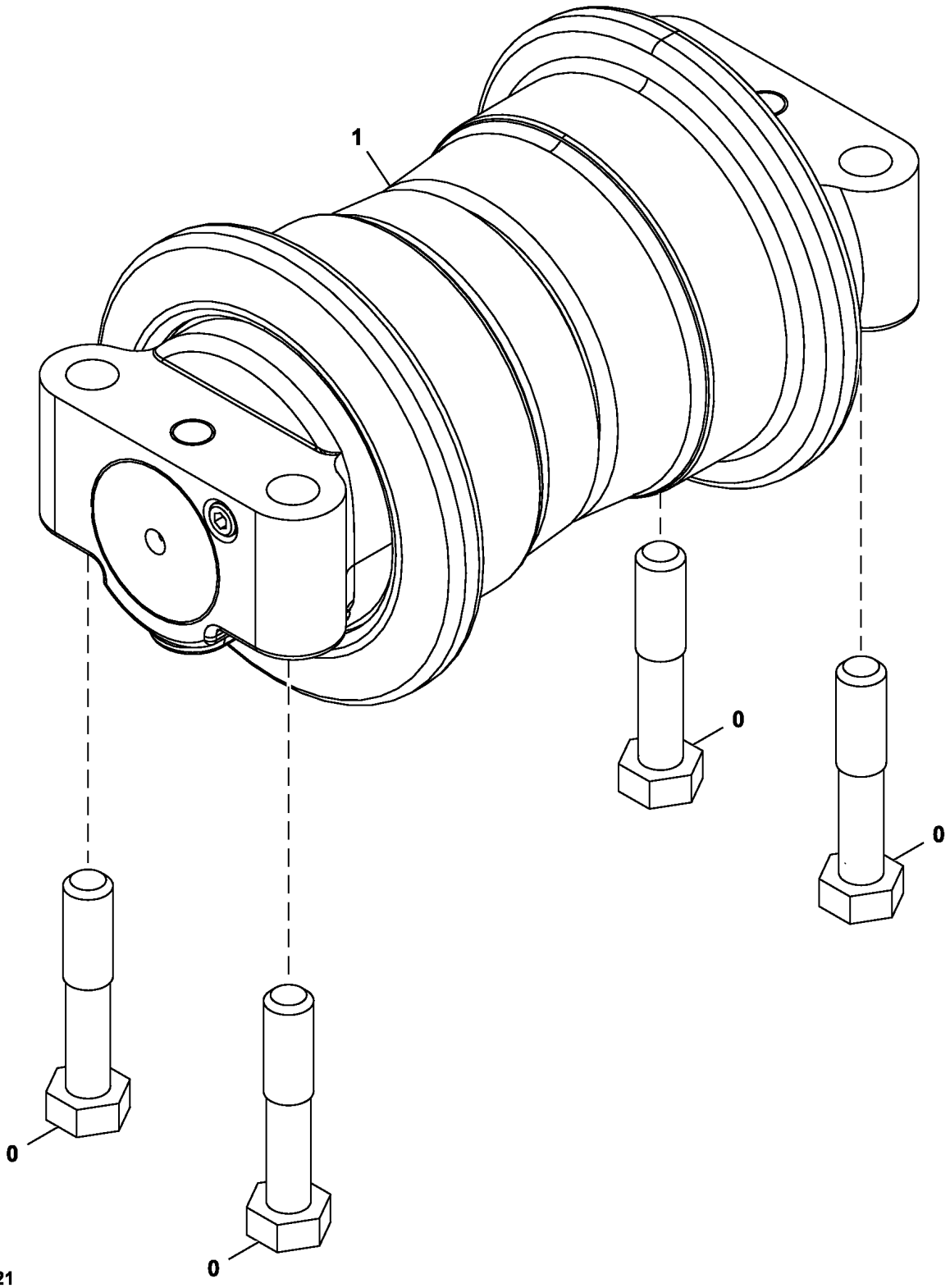

Item	*Nº peça*	*Descrição*	*Qtde*	*Nº série*	*Notas*
0	4331851	Parafuso sextavado	64		
1	FF800002	Rolete	16		

Lower Roller Guard
Protections galet inférieur
Proteção do Rolete Inferior
Protectores rodillo inferior

TX1095299 A.1

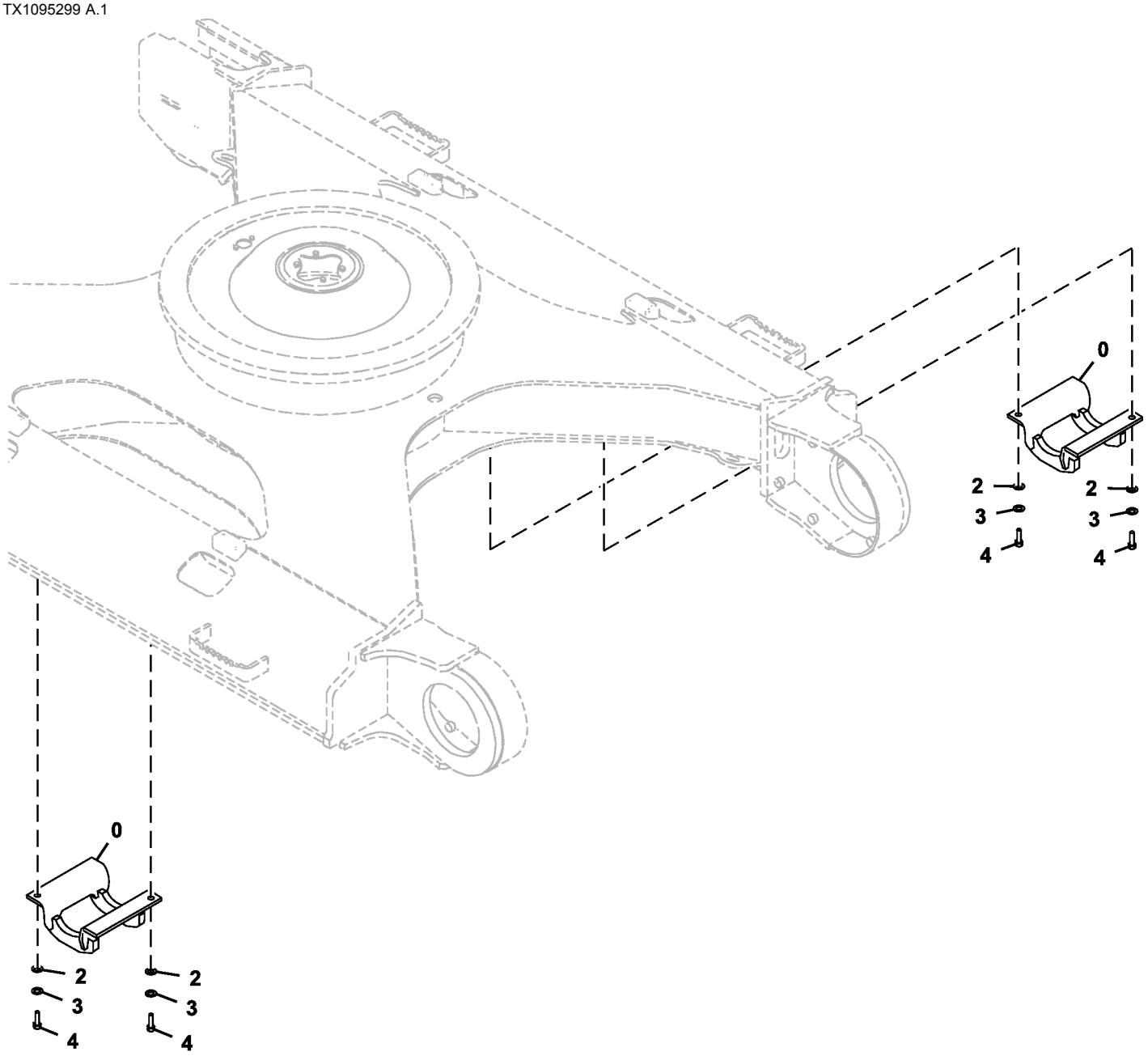

TX1095299

Item	*Nº peça*	*Descrição*	*Qtde*	*Nº série*	*Notas*
0	8097015	Proteção	2		
2	24M7353	Arruela	4		20 X 34 X 3 mm, SUB FOR J222018 OR AT154553
3	12H236	Arruela de pressão	4		3/4", SUB FOR A590918
4	19M8232	Parafuso sextavado	4		M18 X 50, SUB FOR 4252880

Track Guard
Protection de chenille
Proteção da Esteira
Protector de cadenas de oruga

TX1211062 A.1

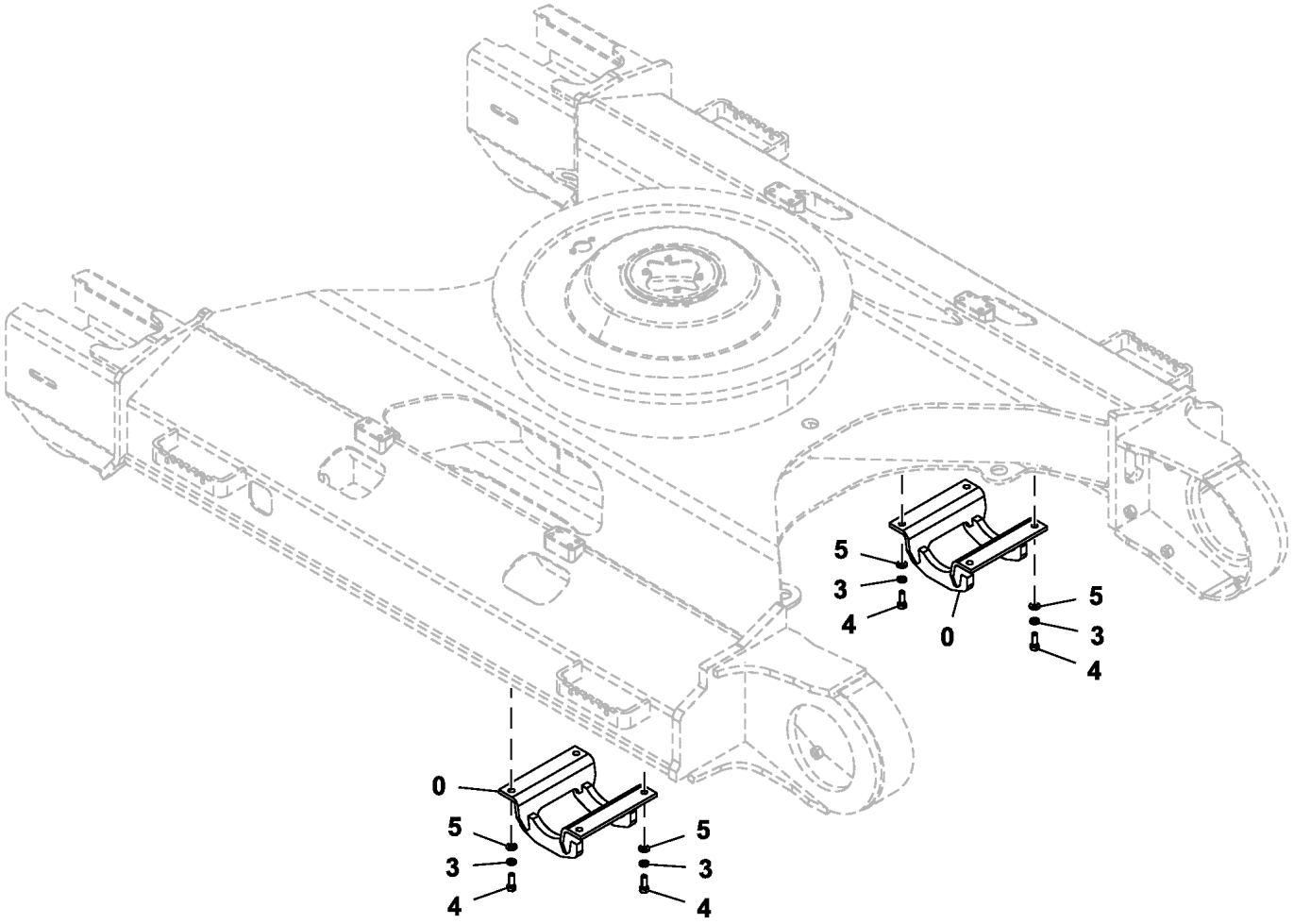

TX1211062

Item	*Nº peça*	*Descrição*	*Qtde*	*Nº série*	*Notas*
0	8097015	Proteção	2		
2	24M7353	Arruela	8		20 X 34 X 3 mm, SUB FOR J222018
3	12H236	Arruela de pressão	8		3/4", SUB FOR A590918
4	19M8232	Parafuso sextavado	8		M18 X 50, SUB FOR 4252880
5	4114406	Arruela	8		

Track Guard, Mass Excavating (520725 -)
Protection de chenille, excavation massique (520725 -)
Proteção da Esteira, Escavação em Massa (520725 -)
Protección de cadena de oruga, excavación en masa (520725 -)

TX1239514 A.1

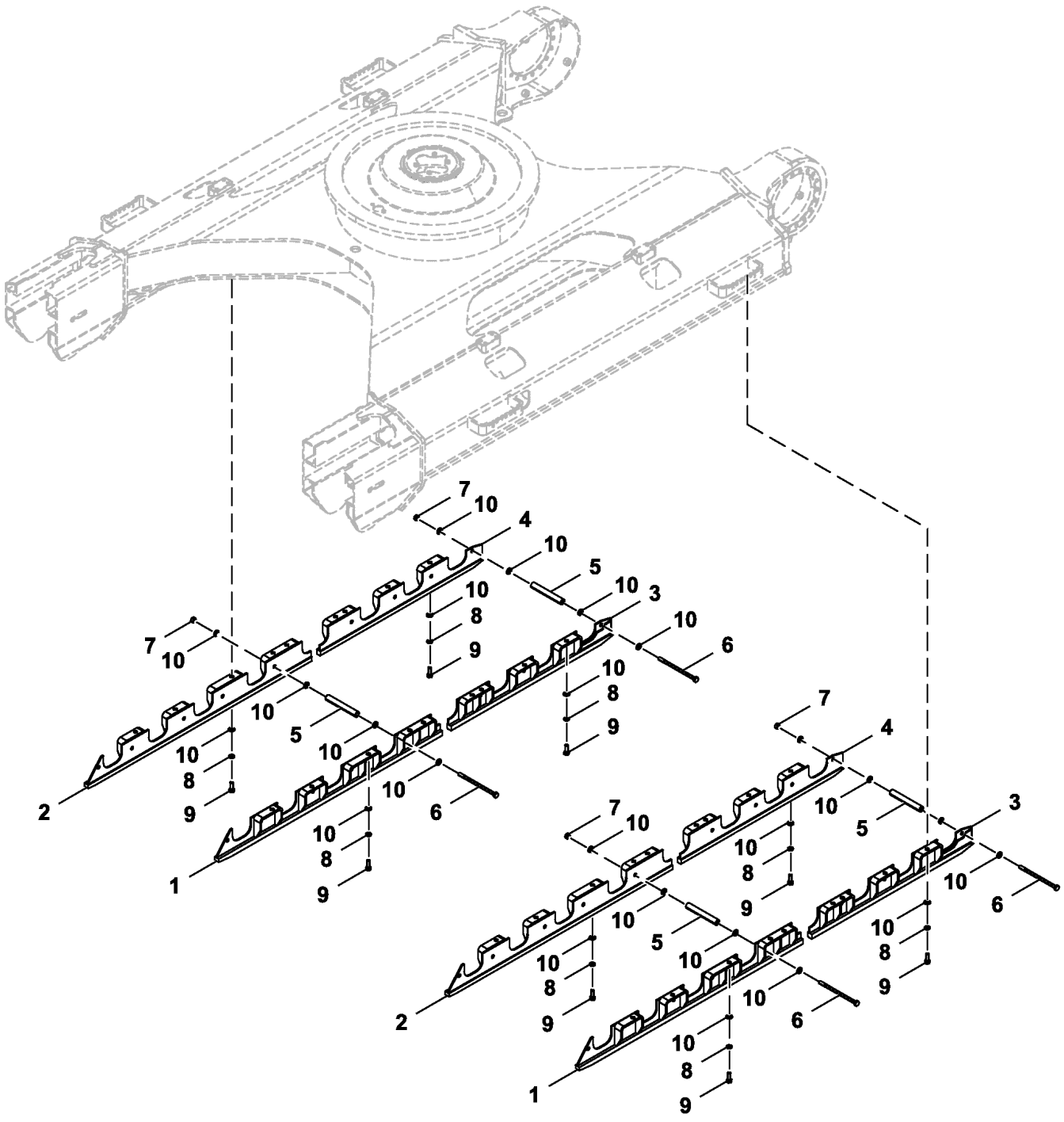

FF803650_TX1239514

Item	*Nº peça*	*Descrição*	*Qtde*	*Nº série*	*Notas*
1	FF803616	Proteção	2		
2	FF803617	Proteção	2		
3	FF803618	Proteção	2		
4	FF803619	Proteção	2		
5	4350519	Espaçador	18		
6	4349147	Parafuso	18		
7	J951018	Porca	18		
8	12H236	Arruela de pressão	36		3/4", SUB FOR A590918
9	19M8232	Parafuso sextavado	36		M18 X 50, SUB FOR 4252880
10	24M7353	Arruela	108		20 X 34 X 3 mm, SUB FOR J222018

Track Frame Bottom Cover
Couvercle inférieur bâti de chenille
Tampa Inferior da Estrutura da Esteira
Cubierta de fondo de bastidor de cadena

TX1095290 A.1

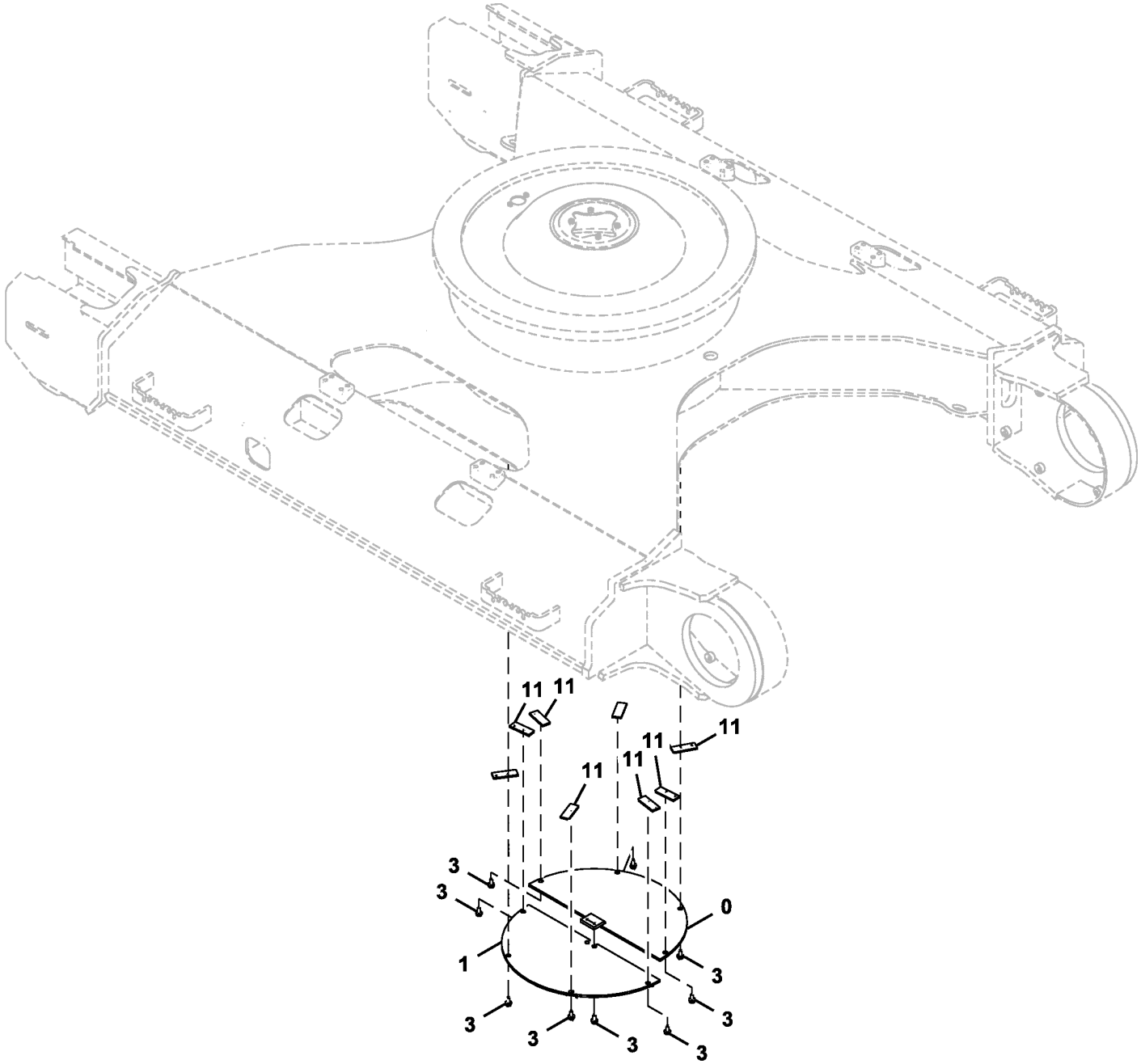

TX1095290

Item	*Nº peça*	*Descrição*	*Qtde*	*Nº série*	*Notas*
0	9738383	Capa	1		
1	9738384	Capa	1		
3	.....	Parafuso c/arruela	10		J271230 NLA
	19M8011	Parafuso sextavado	10		M12 X 30, SUB FOR J901230
	24M7345	Arruela	10		13.500 X 24 X 2.500 mm, SUB FOR J222012
11	4156540	RetentoR	8		

Track Frame Bottom Cover, Mass Excavating (520725 -)
Couvercle inférieur de bâti de chenille, excavation massique (520725 -)
Tampa Inferior da Estrutura da Esteira, Escavação em Massa (520725 -)
Cubierta de bastidor de cadena de oruga, excavación en masa (520725 -)

TX1239507 A.1

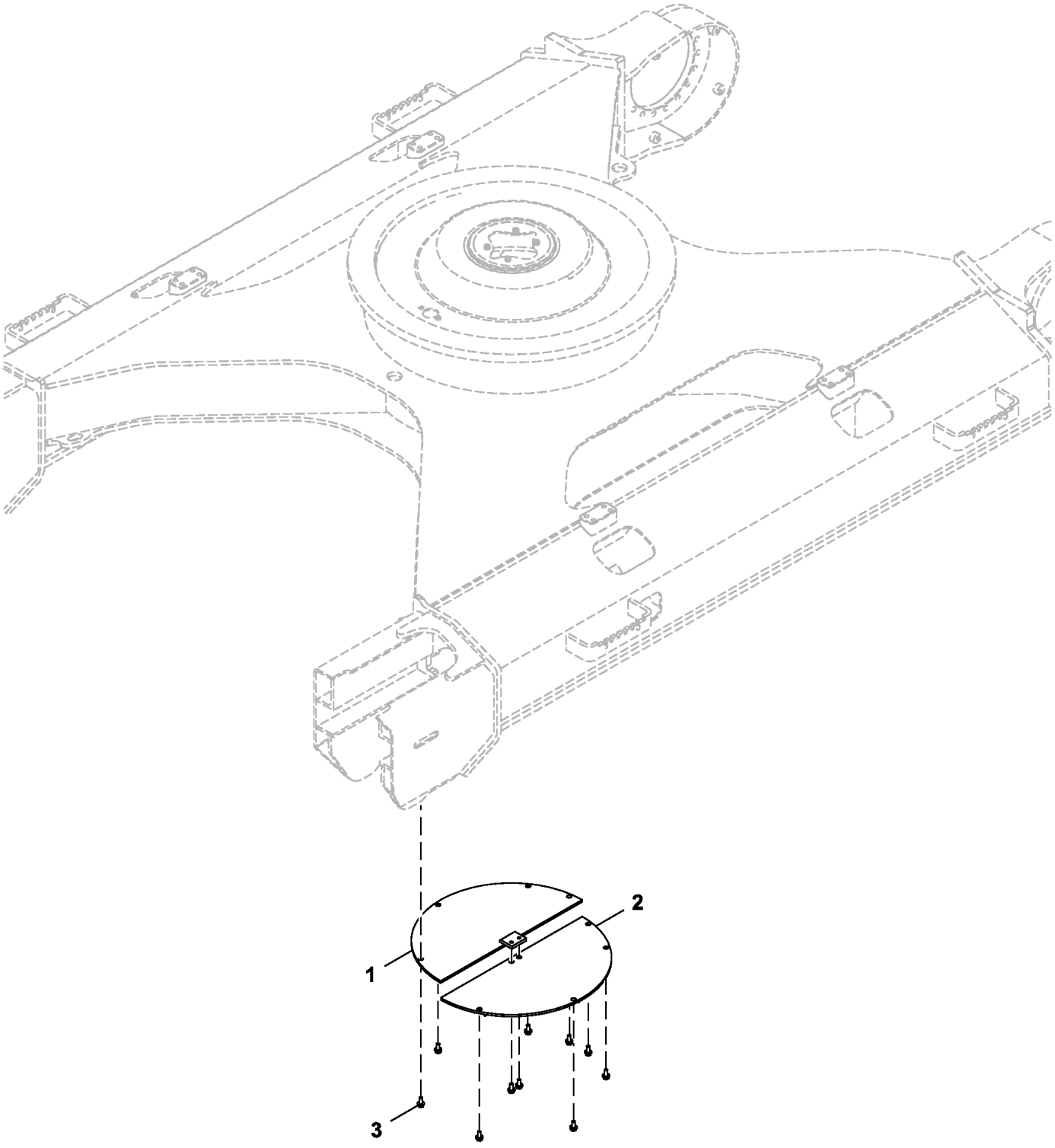

FF803583_TX1239507

Item	*Nº peça*	*Descrição*	*Qtde*	*Nº série*	*Notas*
1	FF803538	Capa	1		
2	FF803539	Capa	1		
3	.....	Parafuso c/arruela	10		J271230 NLA
	19M8011	Parafuso sextavado	10		M12 X 30
	24M7346	Arruela	10		11 X 20 X 2 mm

Travel Motor and Mounting
Moteur de déplacement et montage
Motor de Deslocamento e Montagem
Motor de propulsión y montaje

TX1093237 C.1

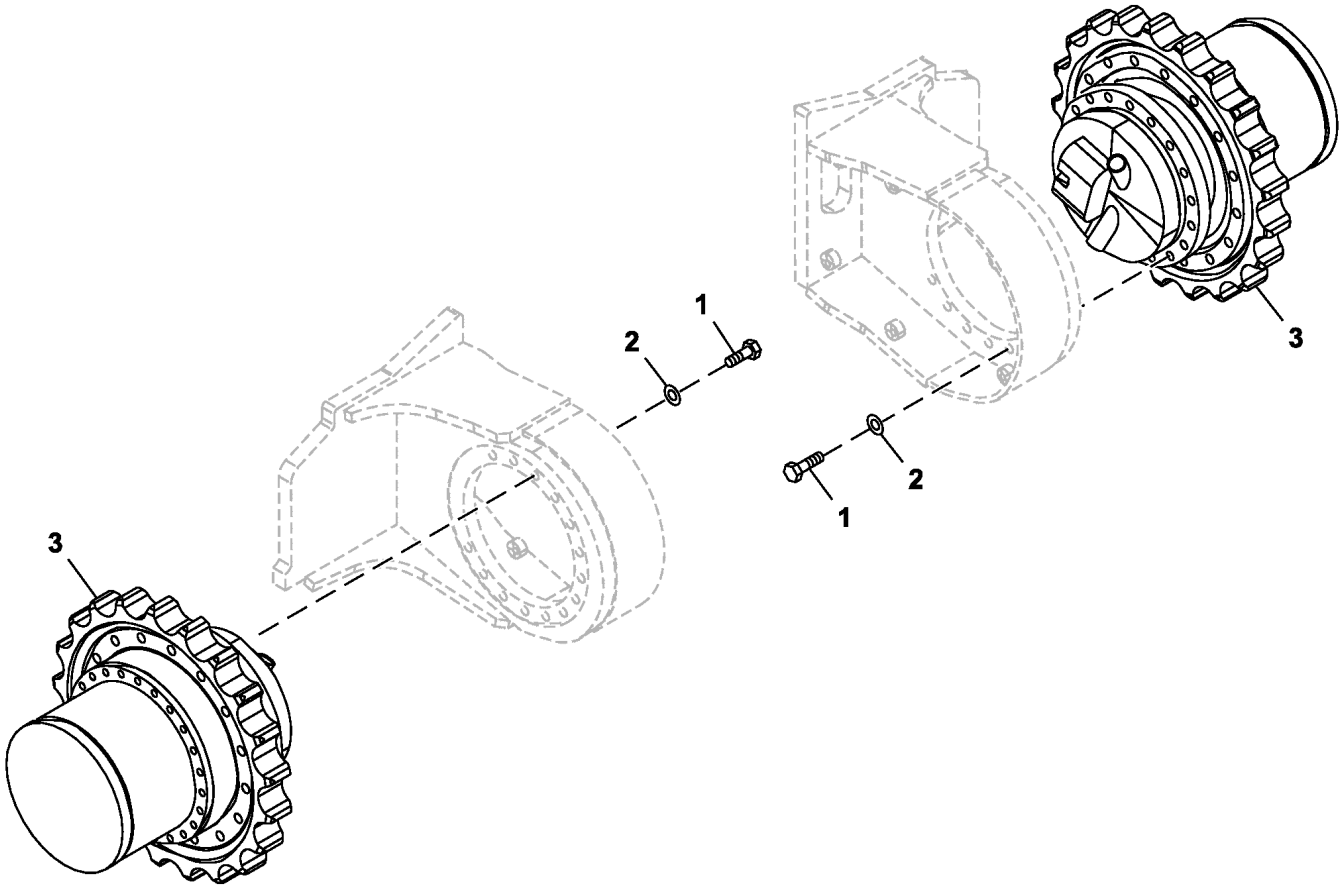

TX1093237

Item	*Nº peça*	*Descrição*	*Qtde*	*Nº série*	*Notas*
1	TH111692	Parafuso sextavado	28		M20 X 70, SUB FOR 4258061, 14 por Motor
2	N231749	Arruela	28		20.620 X 38.100 X 6.350 mm (13/16" X 1-1/2" X 1/4"), SUB FOR 4018545, 14 por Motor
3	.....	Motor hidráulico	2		FYB60001965 NLA, SUB FOR 9261222, Componentes em Página Separada, Fornecer os Componentes

Travel Motor Gear Case Components
Composants de boîte d'engrenages de moteur de déplacement
Componentes da Caixa de Engrenagens do Motor de Deslocamento
Componentes de motor propulsión y caja de cambios

TX1102901 A.1

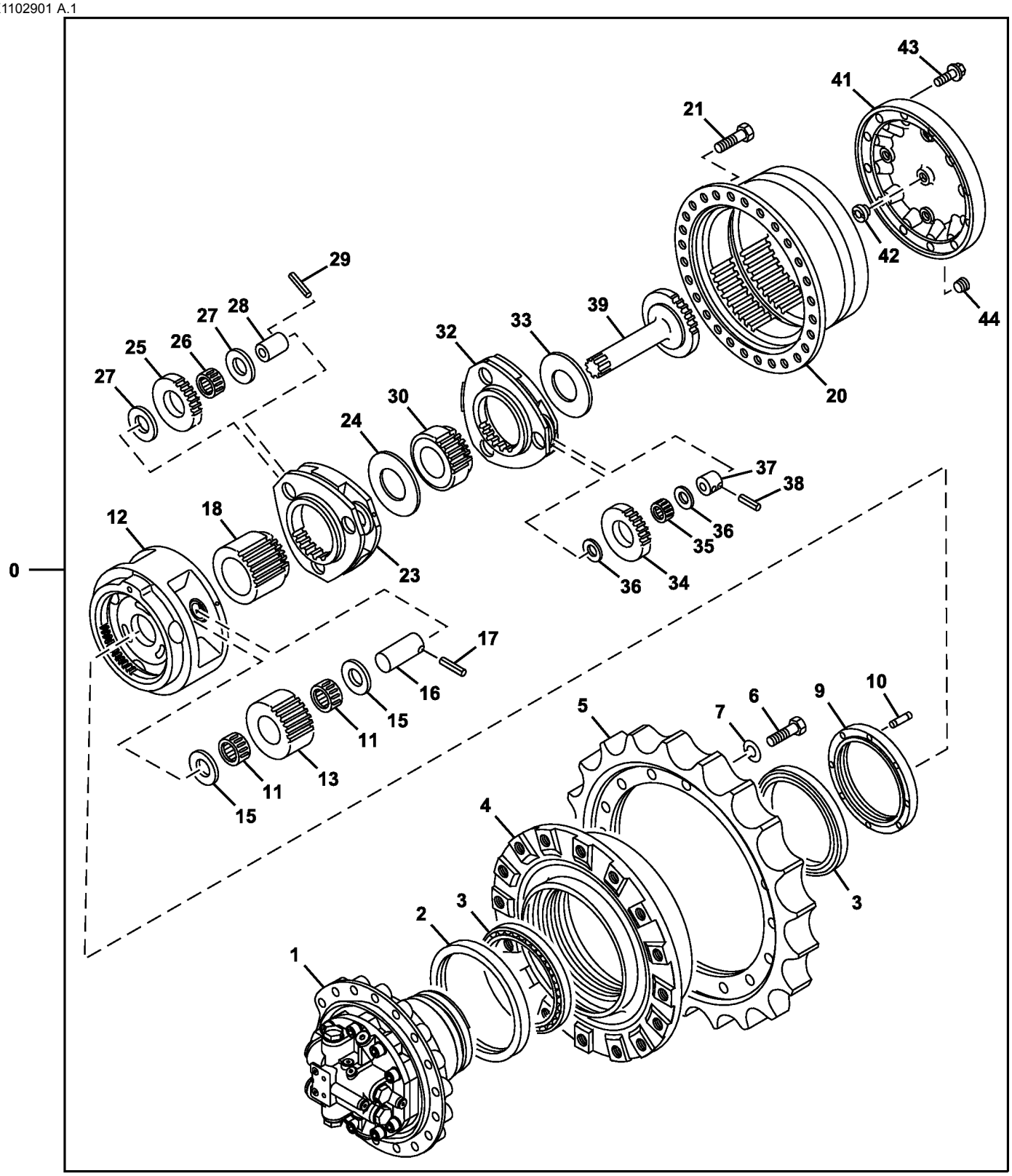

TX1102901

Item	*Nº peça*	*Descrição*	*Qtde*	*Nº série*	*Notas*
0	.....	Motor hidráulico	1		FYB60001965 NLA, SUB FOR 9261222 AND 9233692, Fornecer os Componentes, Travel Motor Gear Case
1	9258325	Motor hidráulico	1		Motor de Deslocamento, Componentes em Outra Página
2	FYB00000549	Vedação	1		Contém 2 Vedações, SUB FOR 4634693
3	4697840	Rolamento	2		SUB FOR 4246793
4	1033090	Tambor	1		
5	1033091	EngrEnagem de corrEnte	1		SUB FOR 4S00862
6	19M8002	Parafuso sextavado	18		M20 X 55, SUB FOR J932055
7	A590920	Arruela de pressão	18		
9	3086531	Anel	1		
10	4436242	Pino fixador	1		
11	4713899	Rolamento	6		SUB FOR 4438593
12	1025875	Porta-Planetários	1		
13	3084353	EngrEnagem	3		
15	4284521	Calço	6		
16	4315838	Pino fixador	3		
17	34M7133	Pino elástico	3		8 X 70 mm, SUB FOR 4116309
18	3082156	EngrEnagem sol	1		
20	1037164	Carcaça	1		SUB FOR 1025787
21	19M7488	Parafuso sextavado	24		M16 X 40, SUB FOR J931640
23	2042432	Porta-Planetários	1		
24	4401293	Espaçador	1		
25	3082155	EngrEnagem	3		
26	4438592	Rolamento de agulhas	3		
27	4192982	Placa	6		
28	4402086	Pino fixador	3		
29	4192020	Pino elástico	3		
30	3082149	EngrEnagem sol	1		
32	2050691	Cilindro superior	1		
33	4401293	Espaçador	1		
34	3100544	EngrEnagem	3		
35	4406589	Rolamento de agulhas	3		
36	4192910	Placa	6		
37	FYB00000839	Pino	3		SUB FOR 4210853
38	4173093	Pino elástico	3		
39	2050692	Eixo	1		
41	FYB00002882	Capa	1		SUB FOR 2034833
42	4478346	Pino	1		
43	19M8011	Parafuso sextavado	12		M12 X 30, SUB FOR 4609016
44	942013	Tampão	3		SUB FOR 4245797

Travel Motor Components
Composants de moteur de déplacement
Componentes do Motor de Deslocamento
Componentes de motor propulsor

TX1102904 A.1

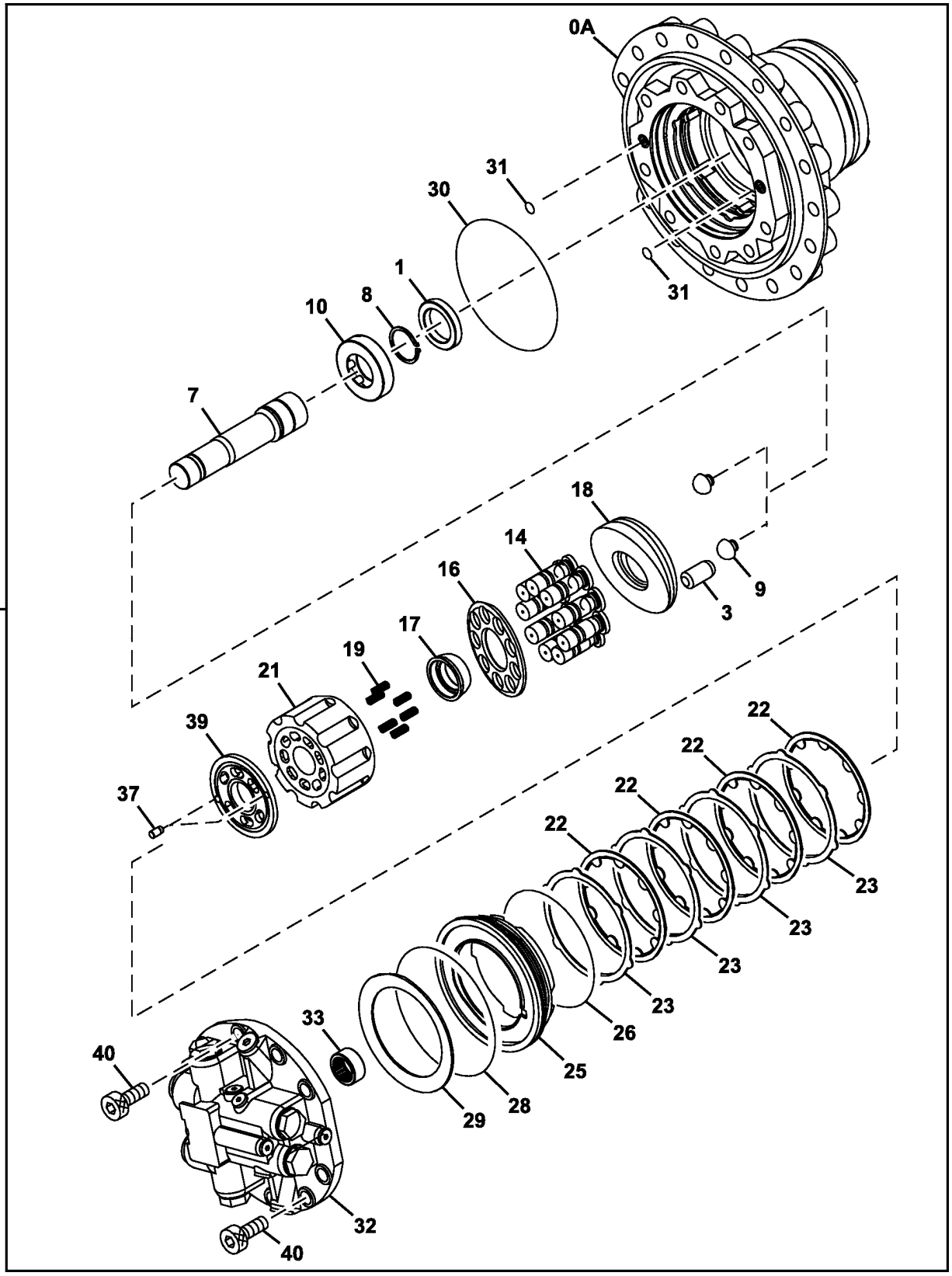

TX1102904

Item	*Nº peça*	*Descrição*	*Qtde*	*Nº série*	*Notas*
0	9258325	Motor hidráulico	1		Motor de Deslocamento
0A	.....	Carcaça	1		1031123 NLA
1	4613831	Vedação	1		
3	4601724	Pistão	1		
7	2049166	Eixo cardã	1		
8	40M7047	Anel de pressão	1		SUB FOR 959499
9	4600108	Pino	2		
10	TH4600133	Rolete	1		SUB FOR 4600133
14	8099321	Pistão	9		
16	3081570	RetentoR	1		
17	4397757	Bucha	1		
18	2050565	Placa de deslizamento	1		
19	4396747	Mola	6		
21	2051451	RotoR	1		
22	FYB00002175	Placa	4		3081593 NLA, ALSO ORDER FYB00002174
23	FYB00002174	Placa	4		3081592 NLA, ALSO ORDER FYB00002175
25	3081595	Pistão	1		
26	4396775	Anel o	1		
28	4396774	Anel o	1		
29	3081594	Mola	1		
30	4420958	Anel o	1		
31	T111819	Anel o	2		SUB FOR 4506415
32	9260003	VálVula	1		Válvula do Freio, Componentes em Página Separada, SUB FOR 9247662
33	4631910	Rolamento de agulhas	1		
37	4630921	Pino de centragem	2		
39	3106481	Placa	1		
40	M341850	Parafuso	9		

Travel Motor Brake Valve Components
Composants du clapet de frein de moteur de déplacement
Componentes da Válvula do Freio do Motor de Deslocamento
Componentes de la válvula de freno de motor propulsor

TX1095344 A.1

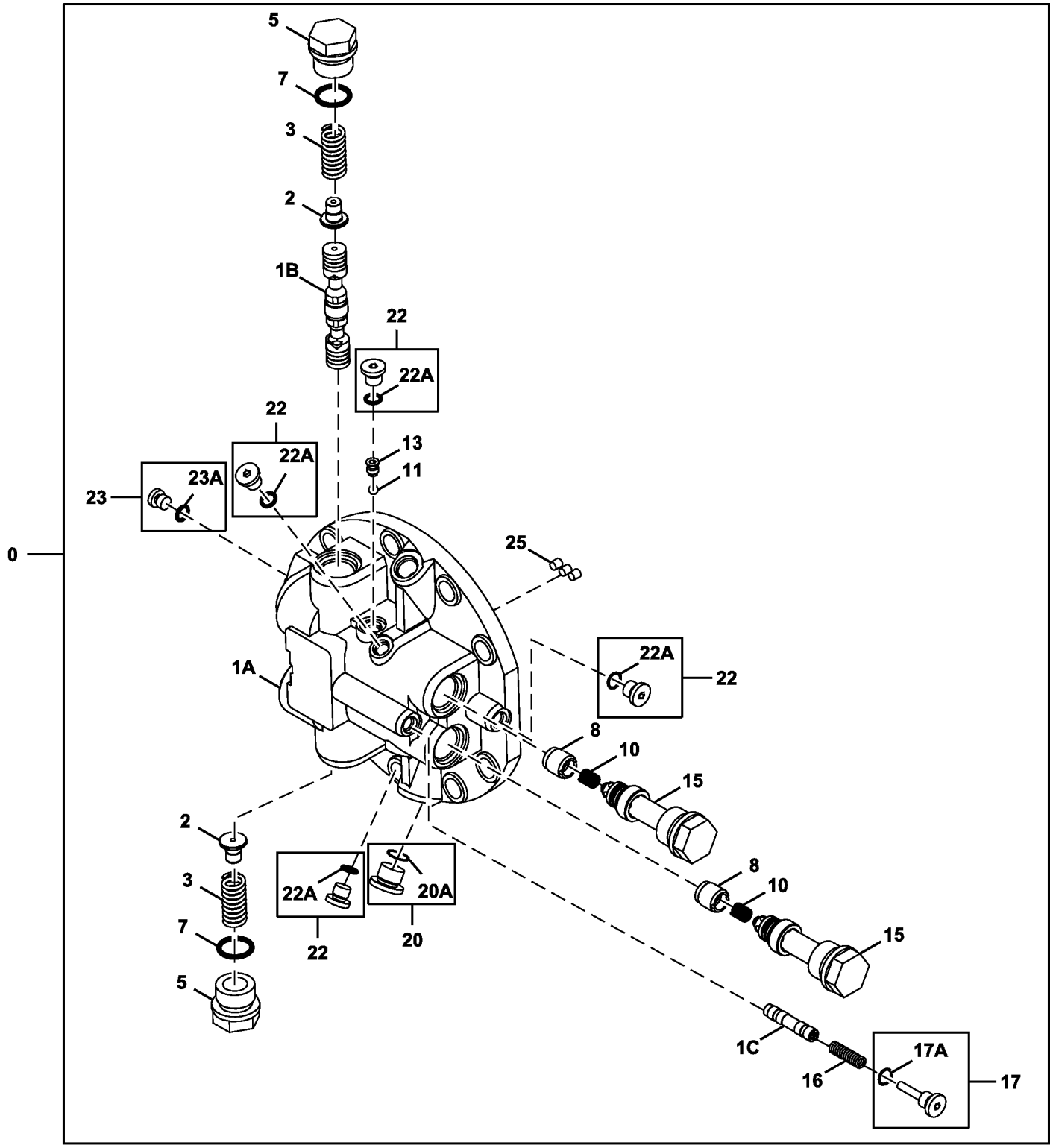

TX1095344

1 — 1A,1B,1C

Item	*Nº peça*	*Descrição*	*Qtde*	*Nº série*	*Notas*
0	9260003	VálVula	1		Válvula do Freio do Motor de Deslocamento
1	8099406	Caixa	1		
1A	.....	Coletor	1		NSEP
1B	.....	Carretel de válvula	1		NSEP
1C	.....	Carretel de válvula	1		NSEP
2	4602024	Carretel	2		
3	4409389	Mola	2		
5	4229631	Tampão de dreno	2		
7	TH101926	Anel o	2		28.700 X 3.500 mm (1.130" X 0.138"), SUB FOR 4506429
8	4397022	Cone de válvula	2		
10	4396771	Mola	2		
11	R26552	Esfera	1		7.938 mm (5/16"), SUB FOR 4509493
13	4398281	Assento	1		
15	9185757	VálVula de alíVio de press.	2		Válvula de Alívio de Duas Direções do Motor de Deslocamento, Componentes em Página Separada
16	4297257	Mola de compressão	1		
17	9167977	Tampão	1		
17A	957366	Anel o	1		
20	9134112	Tampão	1		
20A	4506418	Anel o	1		
22	9134110	Conexão	4		
22A	957366	Anel o	1		
23	9134109	Tampão de dreno	1		
23A	4506408	Anel o	1		
25	15H560	Tampão	3		1/16", SUB FOR 4050968

Travel Motor Crossover Relief Valve Components
Composants du clapet de décharge de raccordement de moteur de déplacement
Válvula de Alívio de Duas Direções do Motor de Deslocamento
Componentes de la válvula de alivio de traspaso de motor propulsor

TX1095345 A.1

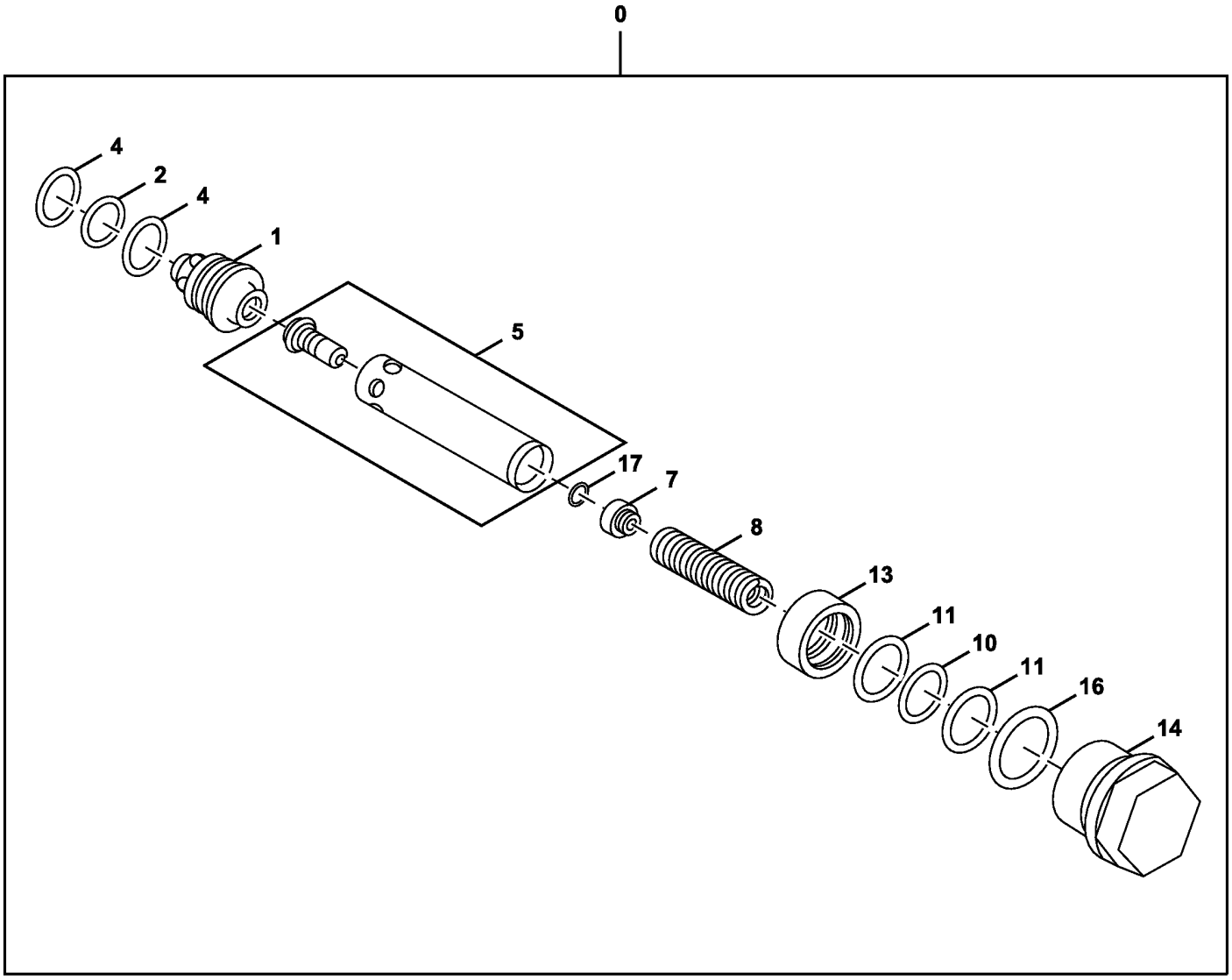

TX1095345

Item	*Nº peça*	*Descrição*	*Qtde*	*Nº série*	*Notas*
0	9185757	VálVula de alíVio de press.	1		Válvula de Alívio de Duas Direções do Motor de Deslocamento
1	.....	Luva	1		TH3086417 NLA
2	4506418	Anel o	1		
4	4033725	Anel de apoio	2		SUB FOR 4S01080
5	.....	VálVula	1		TH9753750 NLA
7	.....	Guia	1		TH4396955 NLA
8	.....	Mola	1		TH4396836 NLA
10	CH12329	Junta de vedação	1		
11	4027959	Anel de apoio	2		
13	.....	Pistão	1		TH4396950 NLA
14	4397029	Tampão	1		
16	TH101926	Anel o	1		28.700 X 3.500 mm (1.130" X 0.138"), SUB FOR 4506429
17	24M7029	Calço	1		3.2 mm (0.13 in)

Travel Motor Hydraulic Lines, Long Carriage
Conduites hydrauliques de moteur de déplacement, carrosserie longue
Linhas Hidráulicas do Motor de Deslocamento, Carro Longo
Tuberías hidráulicas de motor propulsor, tren de rodaje largo

TX1102905 D.1

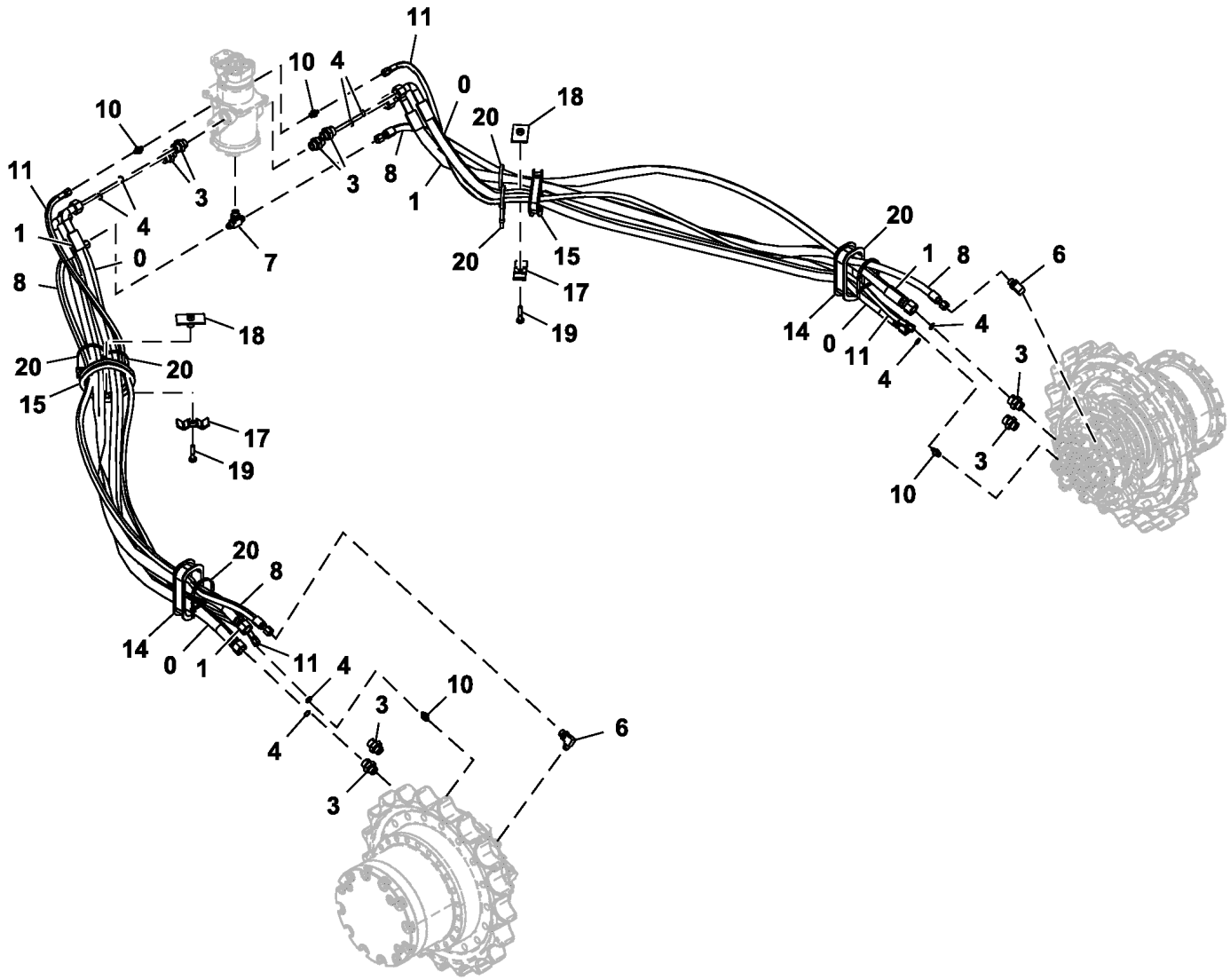

TX1102905

Item	*Nº peça*	*Descrição*	*Qtde*	*Nº série*	*Notas*
0	4632449	Mangueira hidráulica	2		
1	4632450	Mangueira hidráulica	2		
3	A853166	Adaptador	8		INCLUDES AT318035
	AT318035	Anel o	1		SUB FOR 4506424
4	T77858	Anel o	8		SUB FOR 4187308
6	A852344	Conexão em ângulo	2		INCLUDES 4506418
	4506418	Anel o	1		
7	A852544	Conexão em t	1		INCLUDES 4506418
	4506418	Anel o	1		
8	4267667	Mangueira hidráulica	2		
10	A852122	Adaptador	4		INCLUDES 957366
	957366	Anel o	1		
11	4449378	Mangueira hidráulica	2		
14	4437525	Passa-fio	2		
15	4428098	Passa-fio	2		
17	4202103	Braçadeira	2		
18	9727822	Braçadeira	2		
19	19M7361	Parafuso sextavado	2		M12 X 50, SUB FOR J901250
20	H77698	Cinta	6		SUB FOR 4121859

Travel Motor Cover
Couvercle de moteur de déplacement
Tampa do Motor de Deslocamento
Cubierta de motor propulsor

TX1093239 A.1

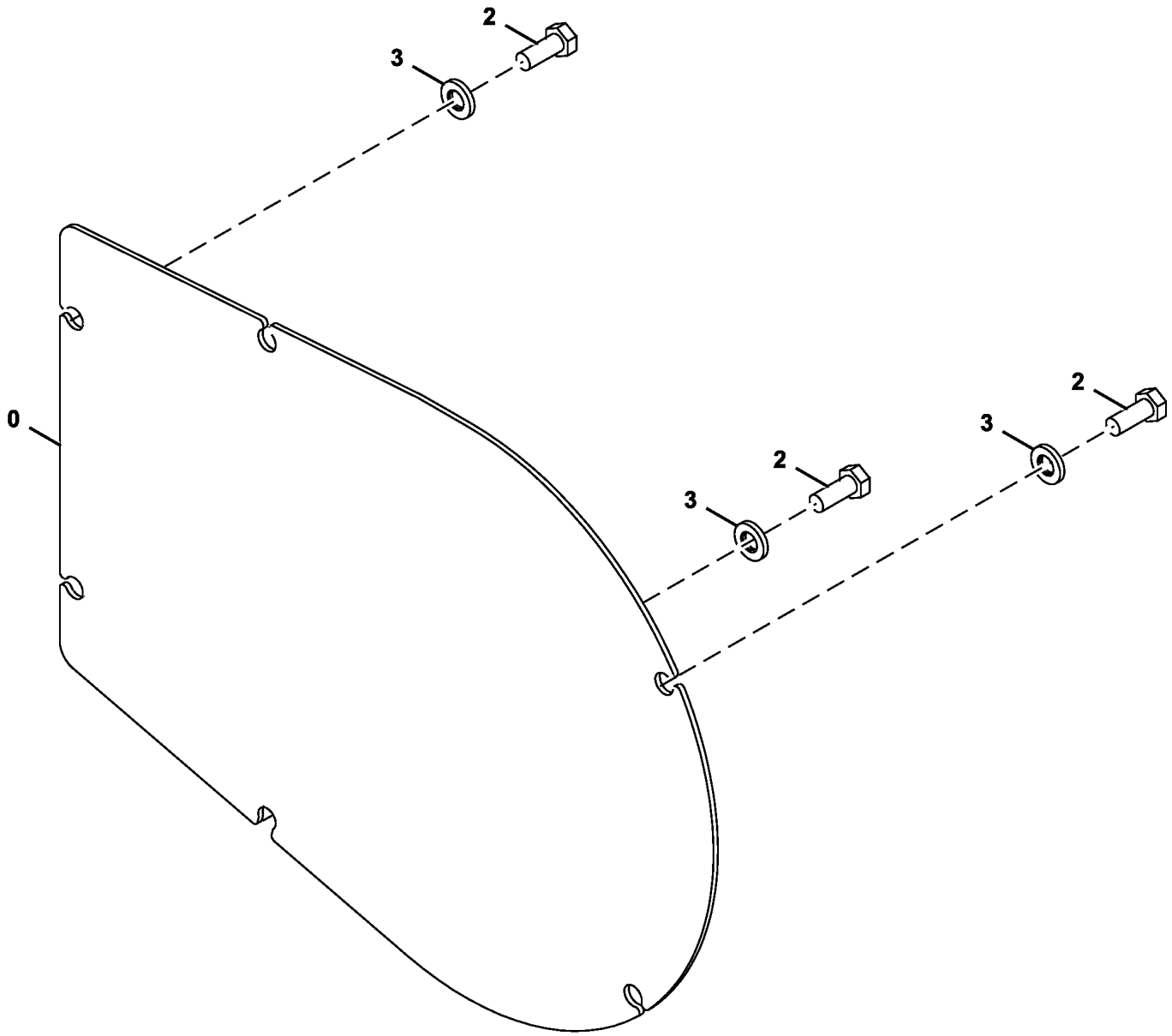

TX1093239

Item	*Nº peça*	*Descrição*	*Qtde*	*Nº série*	*Notas*
0	3087256	Capa	2		
2	19M6332	Parafuso sextavado	12		M14 X 35, SUB FOR J901435, 6 Por Motor
3	J222014	Arruela	12		6 Por Motor

1142 Rocker Arm Cover
1142 Cache-culbuteurs
1142 Tampa do Balancim
1142 Tapa de balancines

RE526367PCDC01 A.1

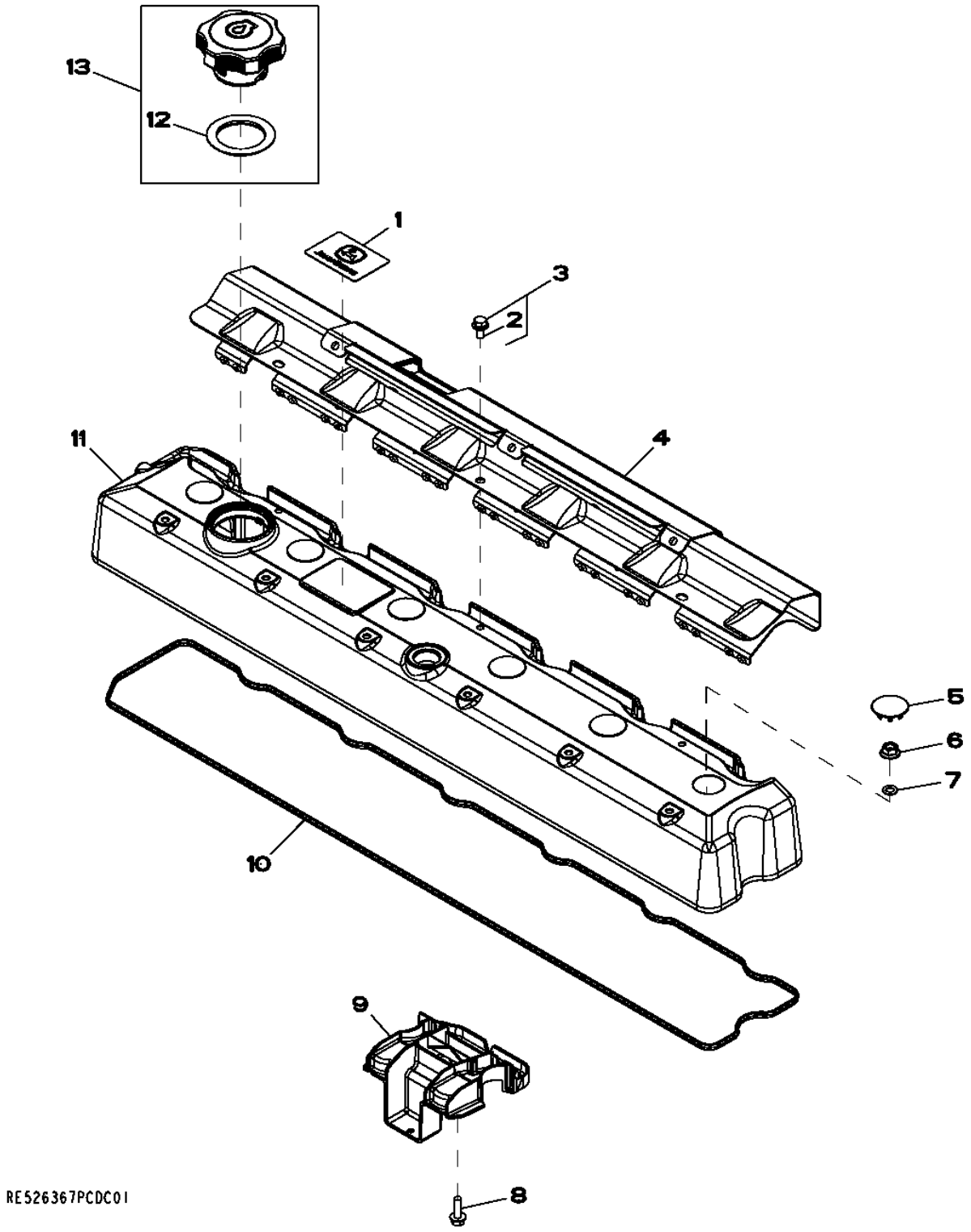

Item	*Nº peça*	*Descrição*	*Qtde*	*Nº série motor*	*Notas*
1	R521401	EmblEma	1		
2	RE527858	Parafuso	3		
3	19M7774	Parafuso	3		M6 X 12,
4	R522410	Proteção térmica	1		
5	H23125	Plugue	6		
6	R123574	Porca	6		
7	R123575	Anel o	6		
8	19M7862	Parafuso	1		M6 X 20,
9	RE528742	Defletor	1		
10	R524469	Junta	1		(SUB FOR R523926)
11	R520836	Tampa de válvula	1		
12	R502902	Junta de vedação	1		
13	RE535560	Tampa do abasTecimenTo	1		(INCLUDES R502902) (SUB FOR RE500005)

1299 Oil Filler Neck Cover
1299 Couvercle de goulotte de remplissage d'huile
1299 Tampa do Gargalo de Abastecimento de Óleo
1299 Cubierta de cuello de llenado de aceite

1299_RE57761_PCD A.2

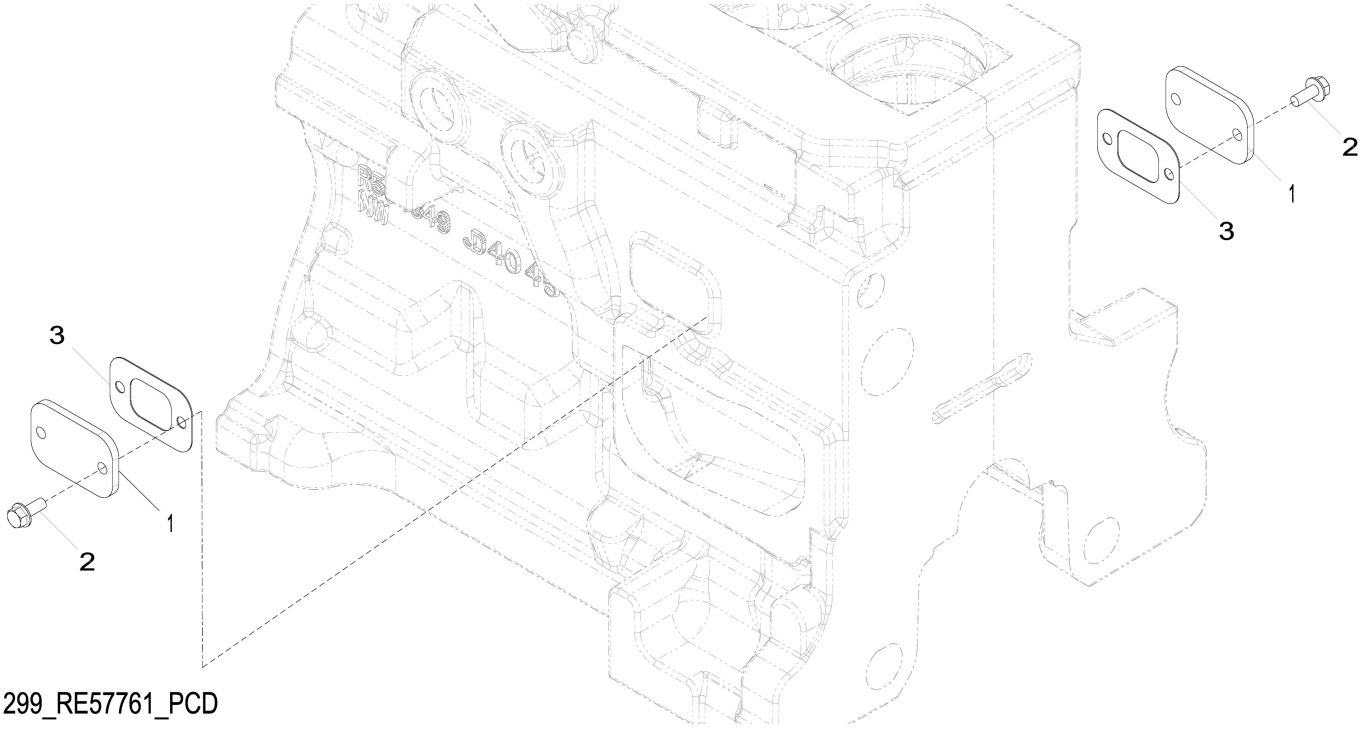

1299_RE57761_PCD

Item	*Nº peça*	*Descrição*	*Qtde*	*Nº série motor*	*Notas*
1	R116296	Capa	2		
2	RE67238	Parafuso	4		(A) M8 X 20
3	R136495	Junta	2		

(A) Threads With Pre-Applied Sealant
Filetages avec produit d'étanchéité préappliqué
Roscas com Vedante Pré-aplicado
Roscas con pasta selladora preaplicada

1324 Crankshaft Pulley
1324 Poulie du vilebrequin
1324 Polia do Virabrequim
1324 Polea del cigüeñal

1324_RE508956_PCD C.1

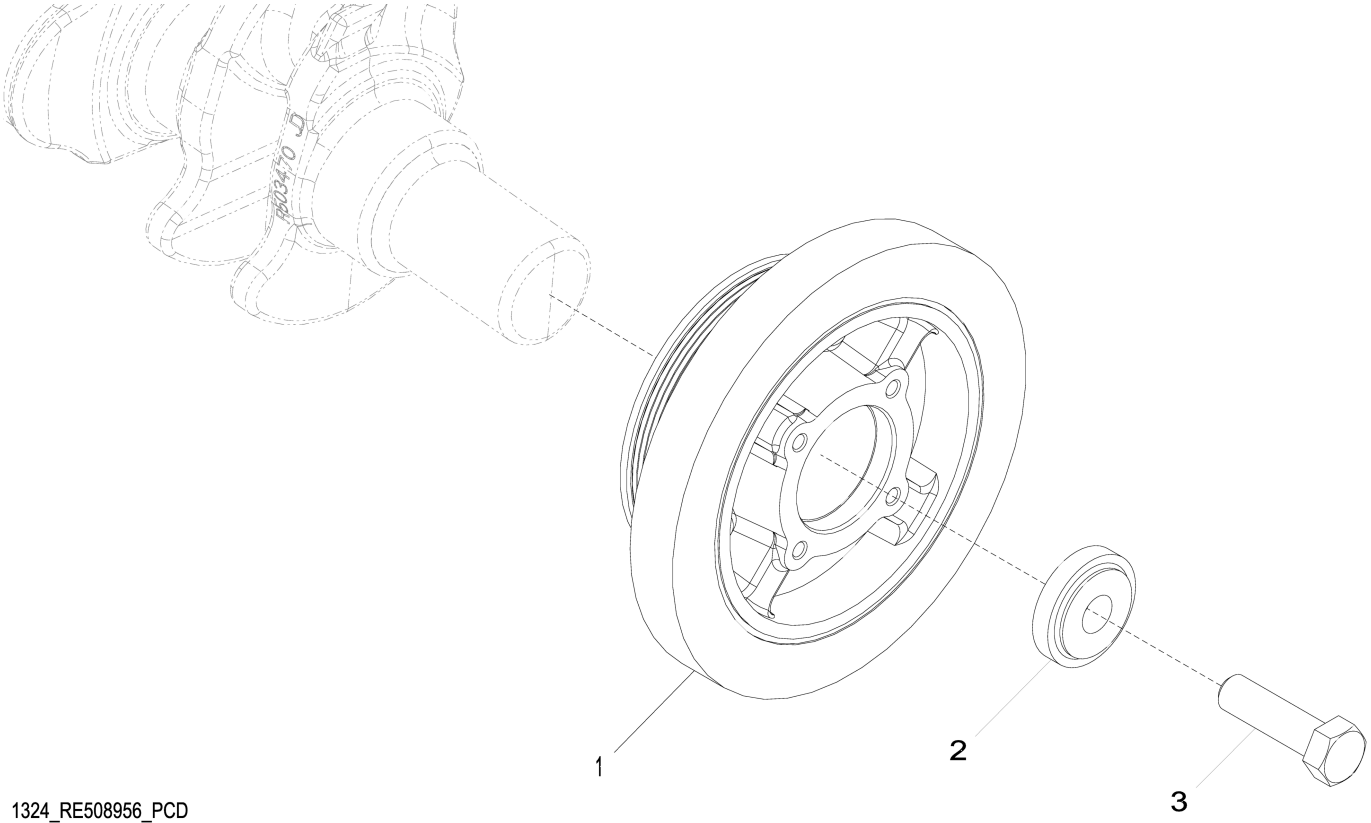

1324_RE508956_PCD

Item	*Nº peça*	*Descrição*	*Qtde*	*Nº série motor*	*Notas*
1	RE505881	Polia com amortecedor	1		
2	R517237	Bucha	1		SUB FOR R503717
3	R516648	Parafuso sextavado	1		SUB FOR AT154757

1403 Flywheel Housing
1403 Carter du volant-moteur
1403 Cobertura do volante do motor
1403 Caja del volante del motor

1403_RE59342_PCD D.2

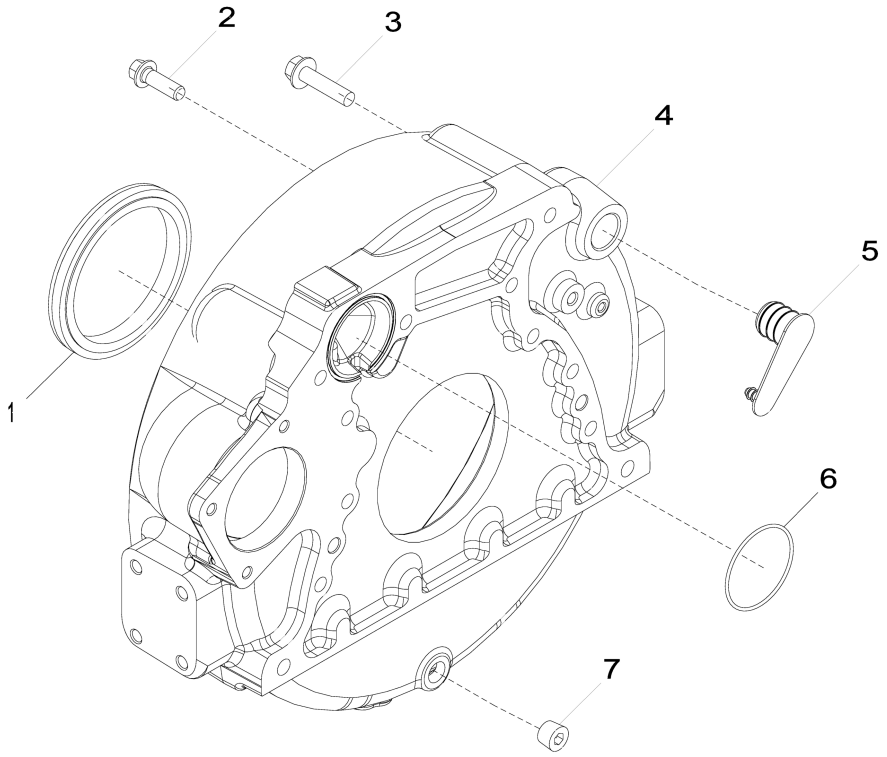

1403_RE59342_PCD

Item	*Nº peça*	*Descrição*	*Qtde*	*Nº série motor*	*Notas*
1	RE537070	Vedação	1		Vedação de Óleo Traseira, SUB FOR APPL RE524227 OR RE44574 OR RE35885
2	R135918	Parafuso	8		
3	19M8306	Parafuso	4		M12 X 50
4	R503444	Carcaça	1		ALSO ORDER R61467; SUB FOR R123208
5	R131768	Plugue	1		
6	R61467	Anel o	1		
7	15H584	Tampão	1		1/2"

1517 Flywheel
1517 Volant-moteur
1517 Volante do Motor
1517 Volante

1517_RE66748_PCD A.1

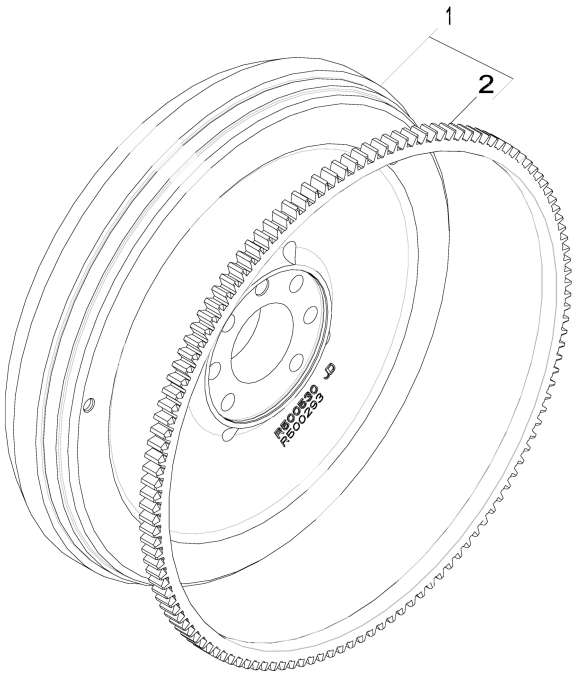

1517_RE66748_PCD

Item	*Nº peça*	*Descrição*	*Qtde*	*Nº série motor*	*Notas*
1	RE500527	Volante	1		
2	R28811	Coroa	1		Z = 129

17CN Air Intake
17CN Admission d'air
17CN Admissão de Ar
17CN Admisión de aire

17CN_RE531050_PCD A.1

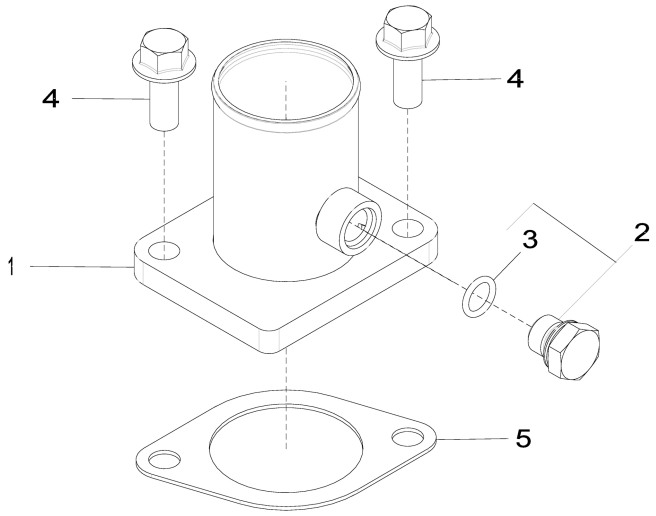

17CN_RE531050_PCD

Item	*Nº peça*	*Descrição*	*Qtde*	*Nº série motor*	*Notas*
1	RE508742	Admissão de ar	1		
2	RE46684	Tampão	1		
3	51M7041	Anel o	1		11.300 X 2.200 mm
4	19M7785	Parafuso	2		M10 X 25
5	R81275	Junta	1		

1989 Oil Pan
1989 Carter d'huile
1989 Bandeja de Óleo
1989 Cárter

1989_RE515829_PCD C.2

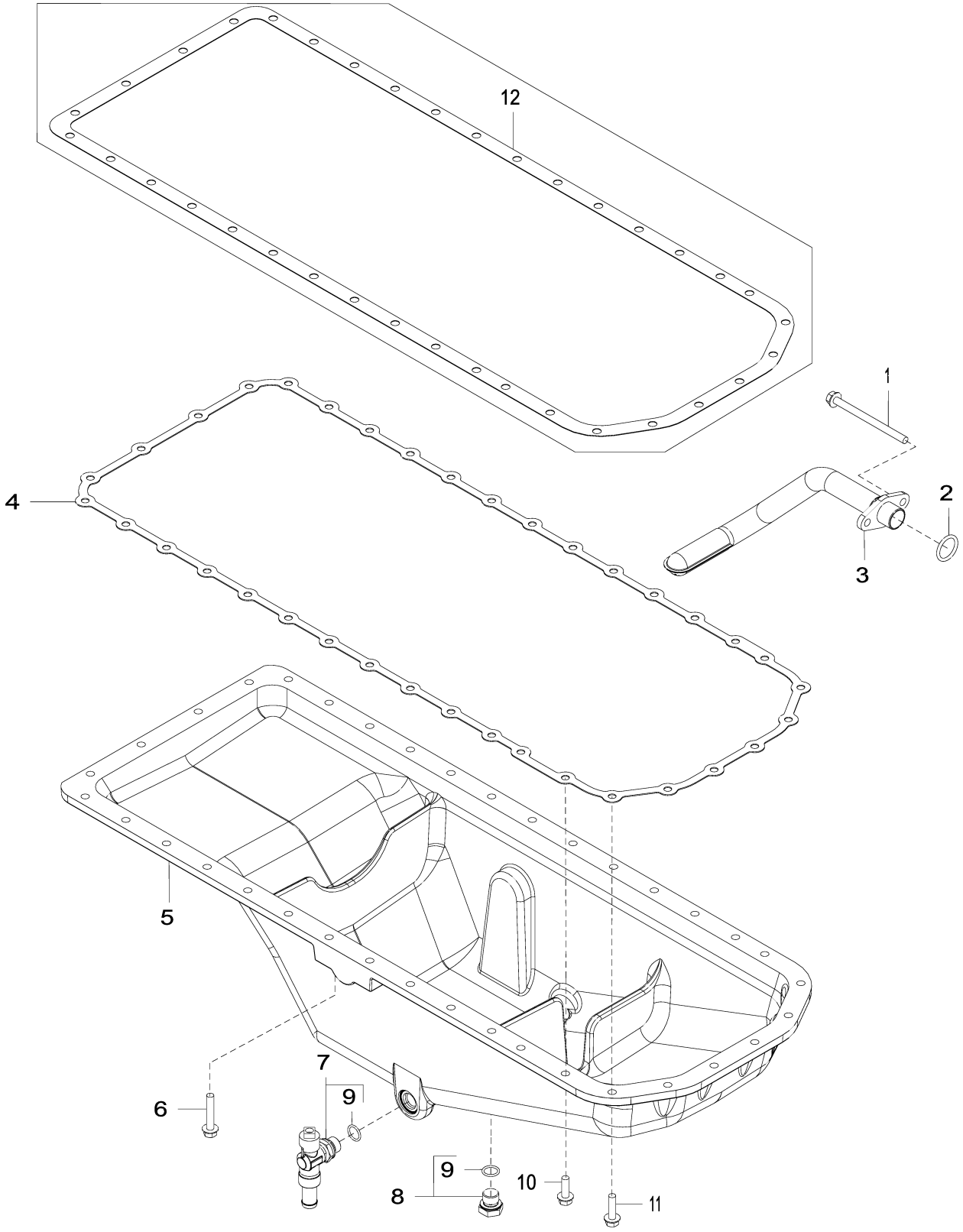

1989_RE515829_PCD

Item	*Nº peça*	*Descrição*	*Qtde*	*Nº série motor*	*Notas*
1	19M10075	Parafuso	2		M8 X 110
2	R61871	Anel o	1		
3	RE69898	Entrada da Bombade óleo	1		
4	R521498	Junta	1		
5	R527787	Cárter	1		MARKED R529563
6	19M7799	Parafuso	4		M8 X 45
7	RE507952	VálVula de dreno	1		
8	RE46685	Tampão	1		
9	51M7043	Anel o	2		15.300 X 2.200 mm
10	19M7867	Parafuso	26		M8 X 25
11	19M7868	Parafuso	6		M8 X 30
12	R123354	Junta	1		

2001 Water Pump Pulley
2001 Poulie de pompe à eau
2001 Polia da Bomba de Água
2001 Polea de la bomba de agua

2001_RE58175_PCD B.1

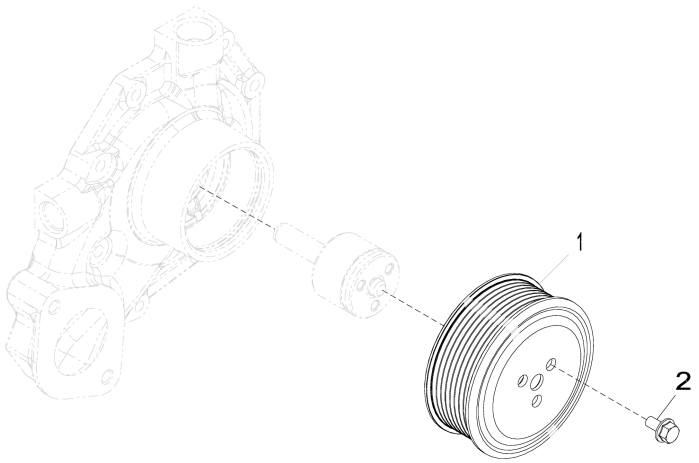

2001_RE58175_PCD

Item	*Nº peça*	*Descrição*	*Qtde*	*Nº série motor*	*Notas*
1	R115250	Polia	1		
2	19M7774	Parafuso	3		M6 X 12

2158 Thermostat Cover
2158 Couvercle de thermostat
2158 Tampa do Termostato
2158 Tapa de termostato

2158_RE528878_PCD B.1

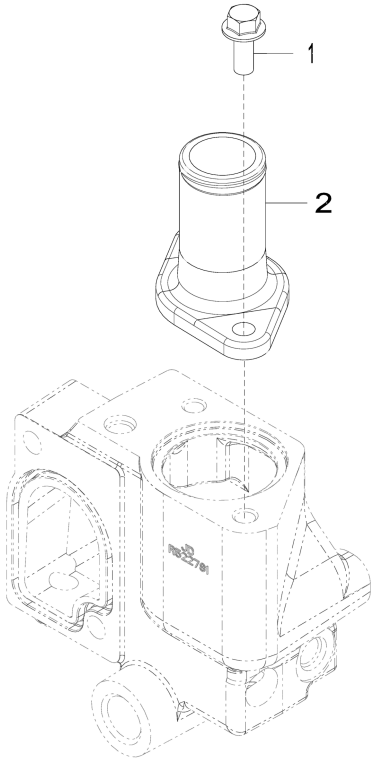

2158_RE528878_PCD

Item	*Nº peça*	*Descrição*	*Qtde*	*Nº série motor*	*Notas*
1	19M7785	Parafuso	2		M10 X 25
2	DZ104378	Capa	1		SUB FOR R543696 OR R522780

2224 Thermostat
2224 Thermostat
2224 Válvula Termostática
2224 Termostato

2224_RE543721_PCD A.1

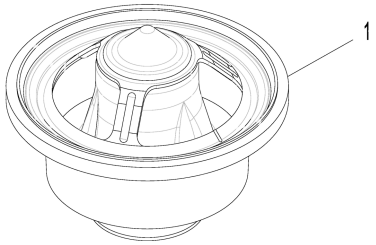

2224_RE543721_PCD

Item	*Nº peça*	*Descrição*	*Qtde*	*Nº série motor*	*Notas*
1	RE540550	TermosTaTo	1		ORDER DZ100553
	DZ100553	TermosTaTo	1		

2398 Fan Drive
2398 Entraînement du ventilateur
2398 Acionamento do Ventilador
2398 Transmisión de ventilador

2398_RE500654_PCD A.2

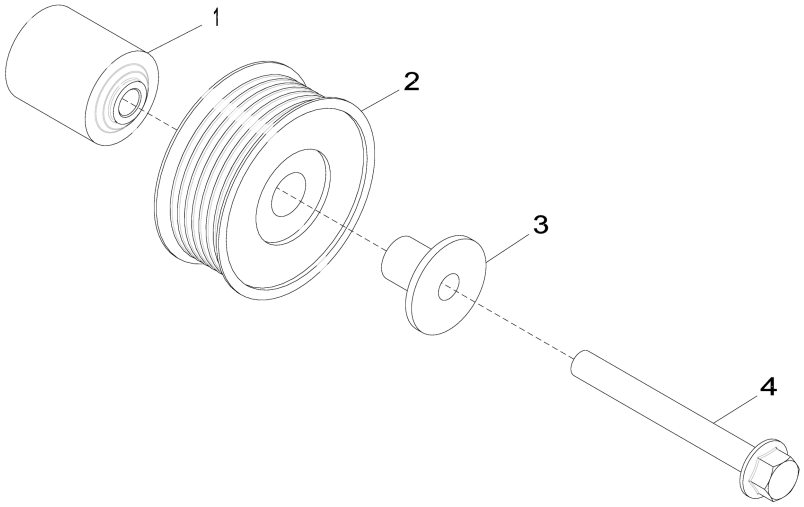

2398_RE500654_PCD

Item	*Nº peça*	*Descrição*	*Qtde*	*Nº série motor*	*Notas*
1	R529378	Espaçador	1		SUB FOR R133643
2	AT211041	Polia	1		
3	R529790	Luva	1		SUB FOR R502079
4	19M7811	Parafuso	1		M10 X 90

2695 Engine Coolant Heater
2695 Réchauffeur de liquide réfrigérant
2695 Aquecedor do Líquido de Arrefecimento do Motor
2695 Calentador de refrigerante de motor

2695_RE70218_PCD C.1

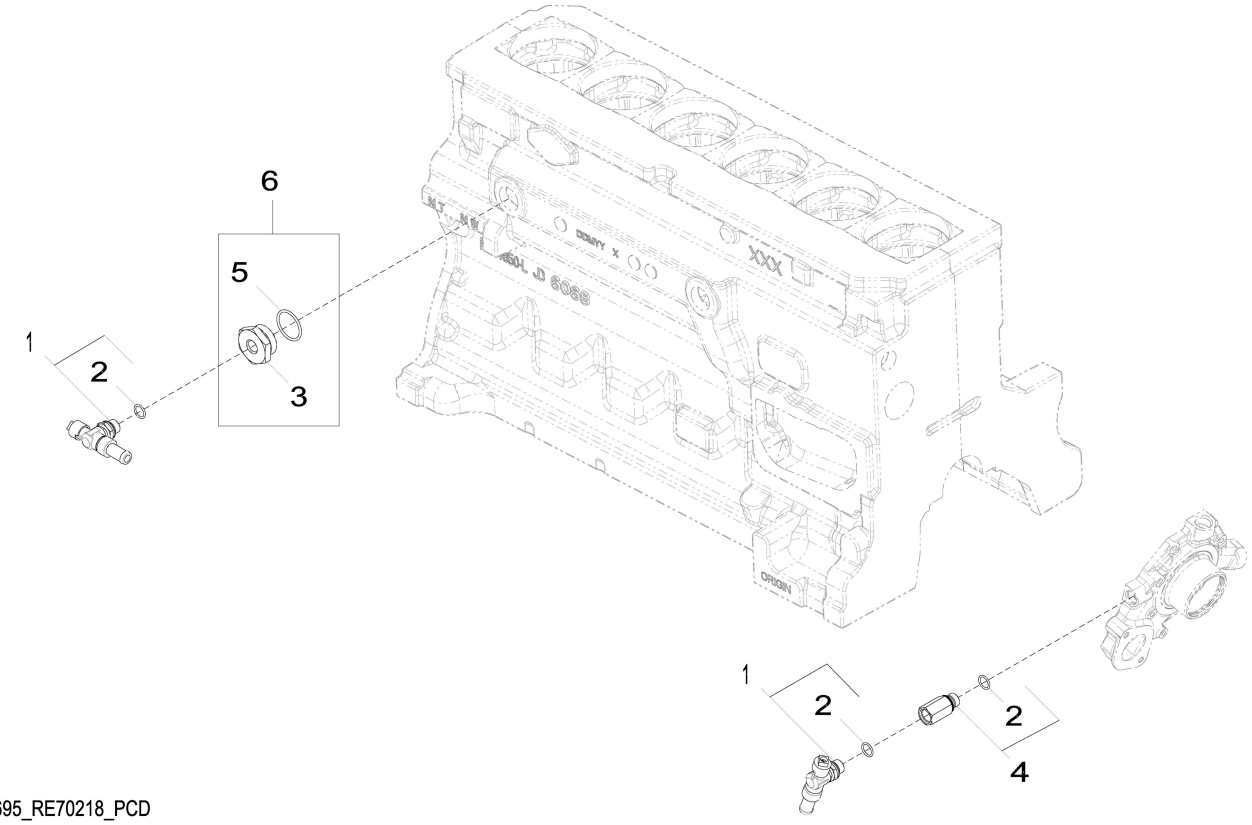

2695_RE70218_PCD

Item	*Nº peça*	*Descrição*	*Qtde*	*Nº série motor*	*Notas*
1	RE507952	VálVula de dreno	2		
2	51M7043	Anel o	3		15.300 X 2.200 mm
3	R123616	Plugue	1		
4	RE520229	Adaptador	1		
5	U13639	Anel o	1		
6	RE565310	Plugue	1		

28AG Exhaust Manifolde
28AG Collecteur d'échappement
28AG Coletor de Escape
28AG Colector del escape

28AG_RE534310_PCD B.1

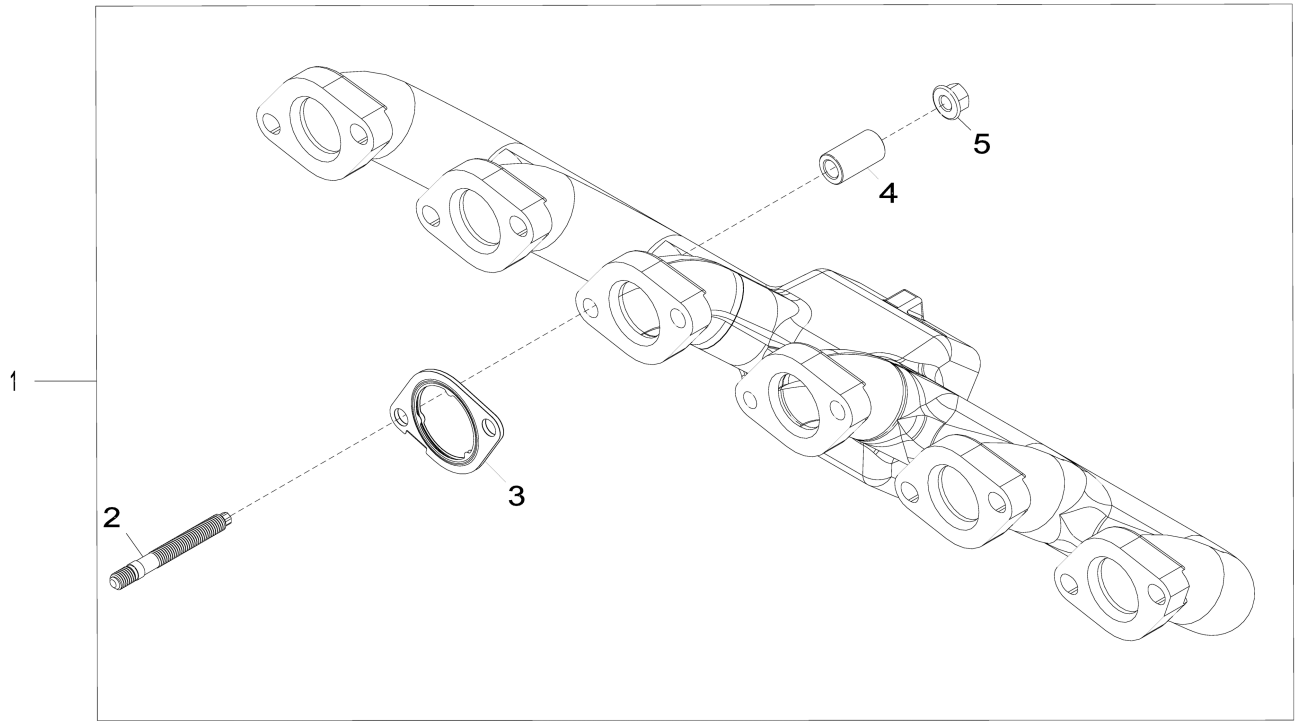

28AG_RE534310_PCD

Item	*Nº peça*	*Descrição*	*Qtde*	*Nº série motor*	*Notas*
1	RE545739	Kit do coletor	1		MARKED R526372
2	DZ10229	Pino	12		SUB FOR R530022
3	R519488	Junta	6		
4	DZ105787	Espaçador	12		SUB FOR APPL R535122
5	R539762	Porca com flange	12		

2964 Ventilating System
2964 Système de ventilation
2964 Sistema de Ventilação
2964 Sistema de ventilación

2964_RE531482_PCD A.1

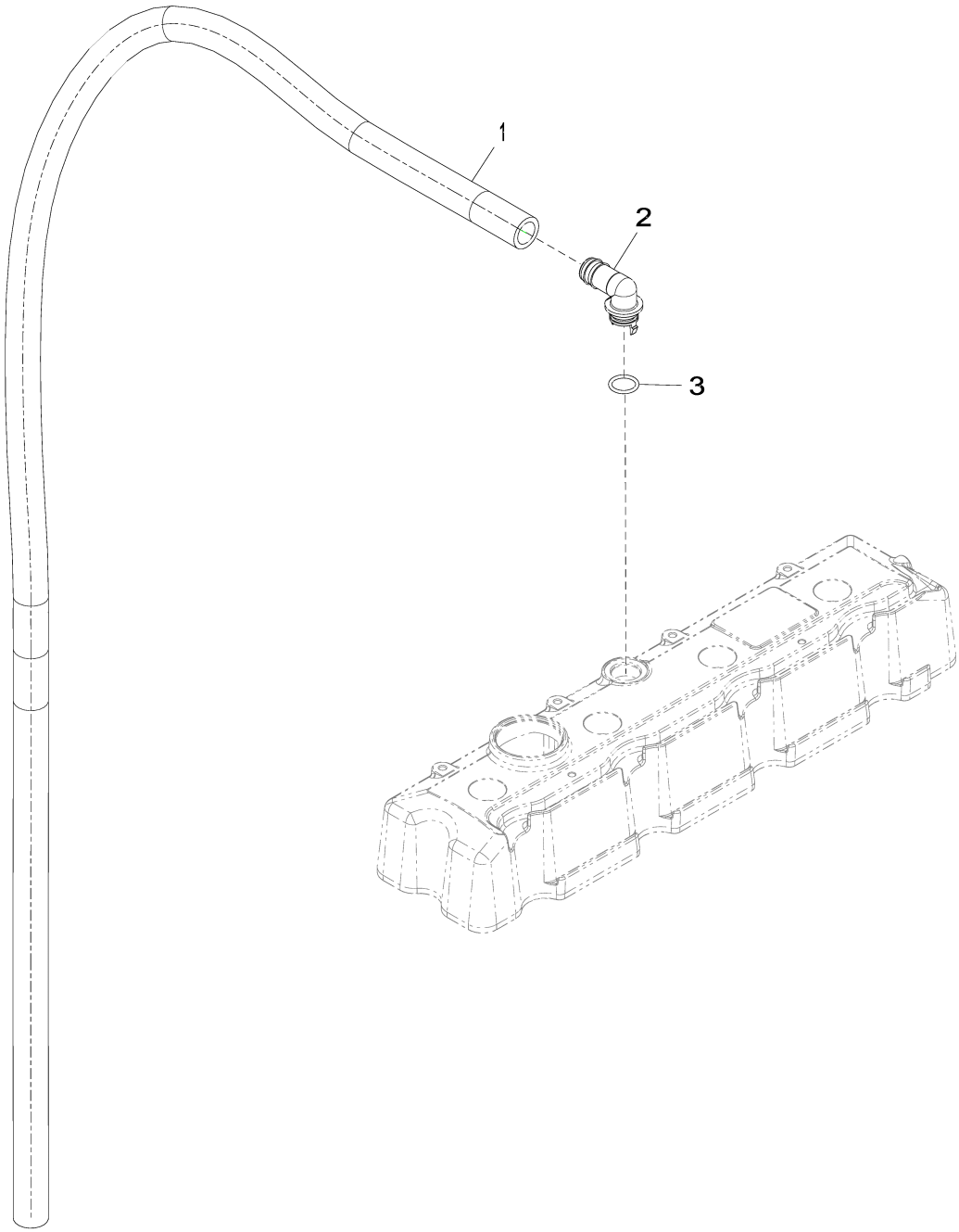

2964_RE531482_PCD

Item	*Nº peça*	*Descrição*	*Qtde*	*Nº série motor*	*Notas*
1	.....	Mangueira	1		CTL 1510 mm, MF TY22450
2	R120467	Conexão em ângulo	1		
3	R72328	Anel o	1		

3031 Starter Motor
3031 Démarreur
3031 Motor de Partida
3031 Motor de arranque

3031_RE500343_PCD B.2

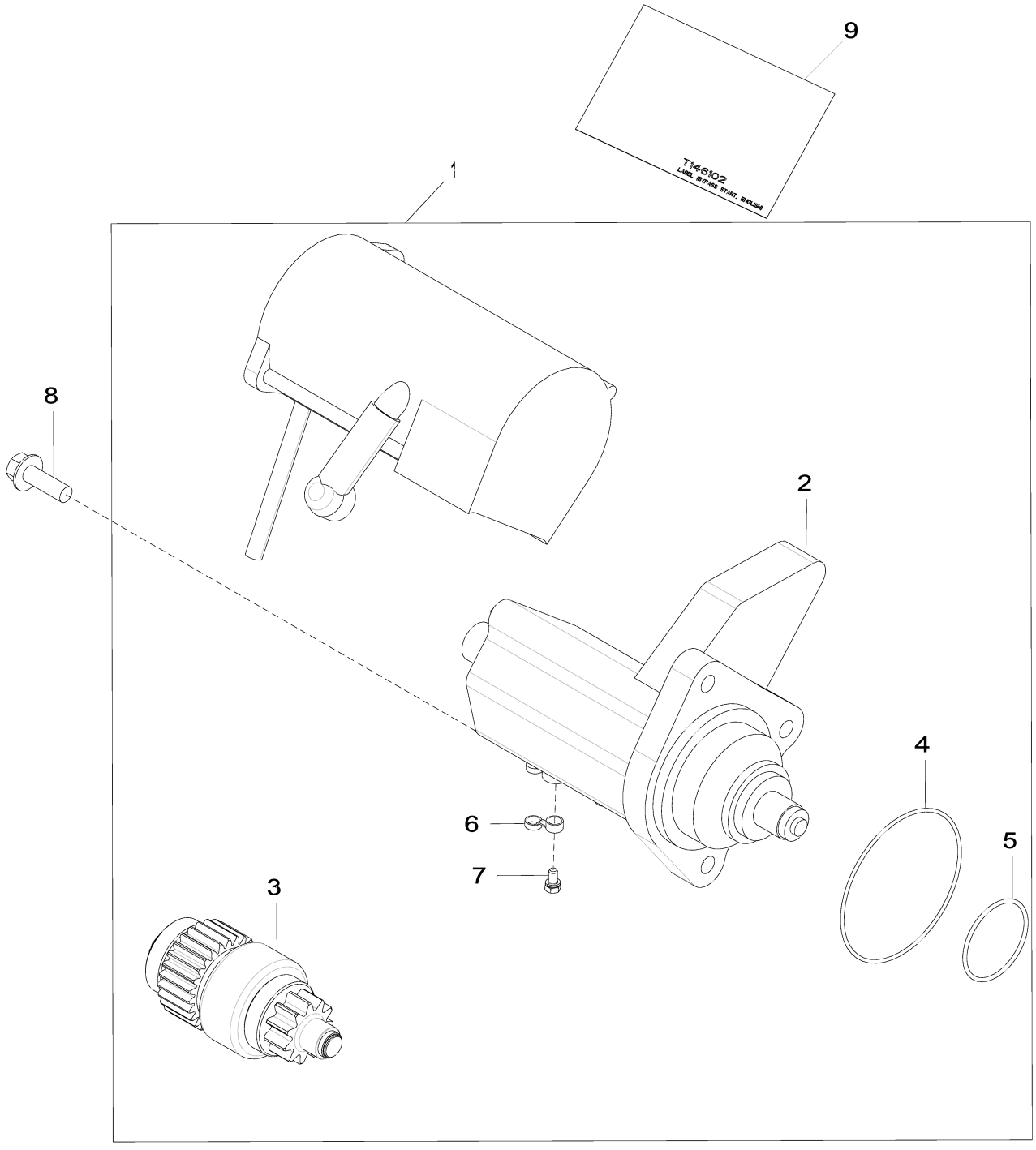

3031_RE500343_PCD

Item	*Nº peça*	*Descrição*	*Qtde*	*Nº série motor*	*Notas*
1	RE500345	Kit para motor de partida	1		24V
	SE501407	Motor de partida remanufat.	1		REMAN FOR RE500345
2	RE70681	Interruptor	1		
3	RE70487	EmbreagEm	1		
4	R135509	Anel o	1		
5	R135510	Anel o	1		
6	R135660	Capa	1		
7	RE71256	Parafuso c/arruela	1		
8	19M7786	Parafuso	3		M10 X 30
9	T146102	Etiqueta	1		
	T146106	Adesivo de segurança	1		Espanhol
	T146104	Adesivo de segurança	1		Francês
	T146515	Adesivo de segurança	1		Alemão
	T146516	Adesivo de segurança	1		Italiano

3150 Alternator
3150 Alternateur
3150 Alternador
3150 Alternador

3150_RE528849_PCD A.1

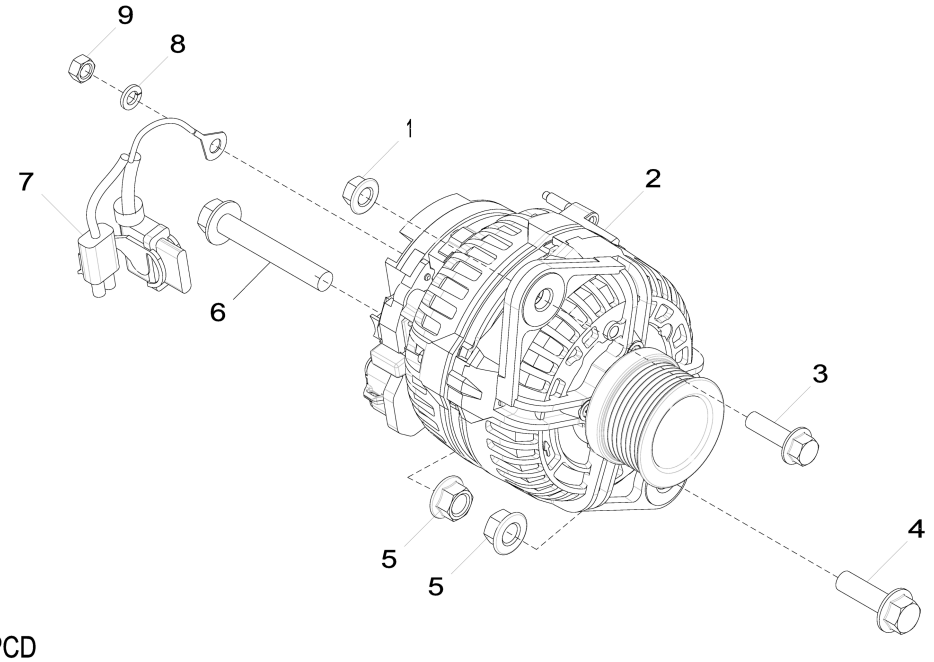

3150_RE528849_PCD

Item	*Nº peça*	*Descrição*	*Qtde*	*Nº série motor*	*Notas*
1	14M7296	Porca com flange	1		M10
2	AT387573	Alternador	1		24 V; 80 A, SUB FOR AT303320
3	19M7835	Parafuso	1		M10 X 35
4	19M7791	Parafuso	1		M12 X 40
5	14M7299	Porca com flange	2		M12
6	19M7818	Parafuso	1		M12 X 80
7	AT341429	Conj. chiCotes acion. motor	1		SUB FOR AT333557
8	12M7065	Arruela de pressão	1		8 mm
9	14M7273	Porca	1		M8

35EW Final Fuel Filter
35EW Filtre à carburant final
35EW Filtro Final de Combustível
35EW Filtro de combustible final

35EW_RE532256_PCD B.1

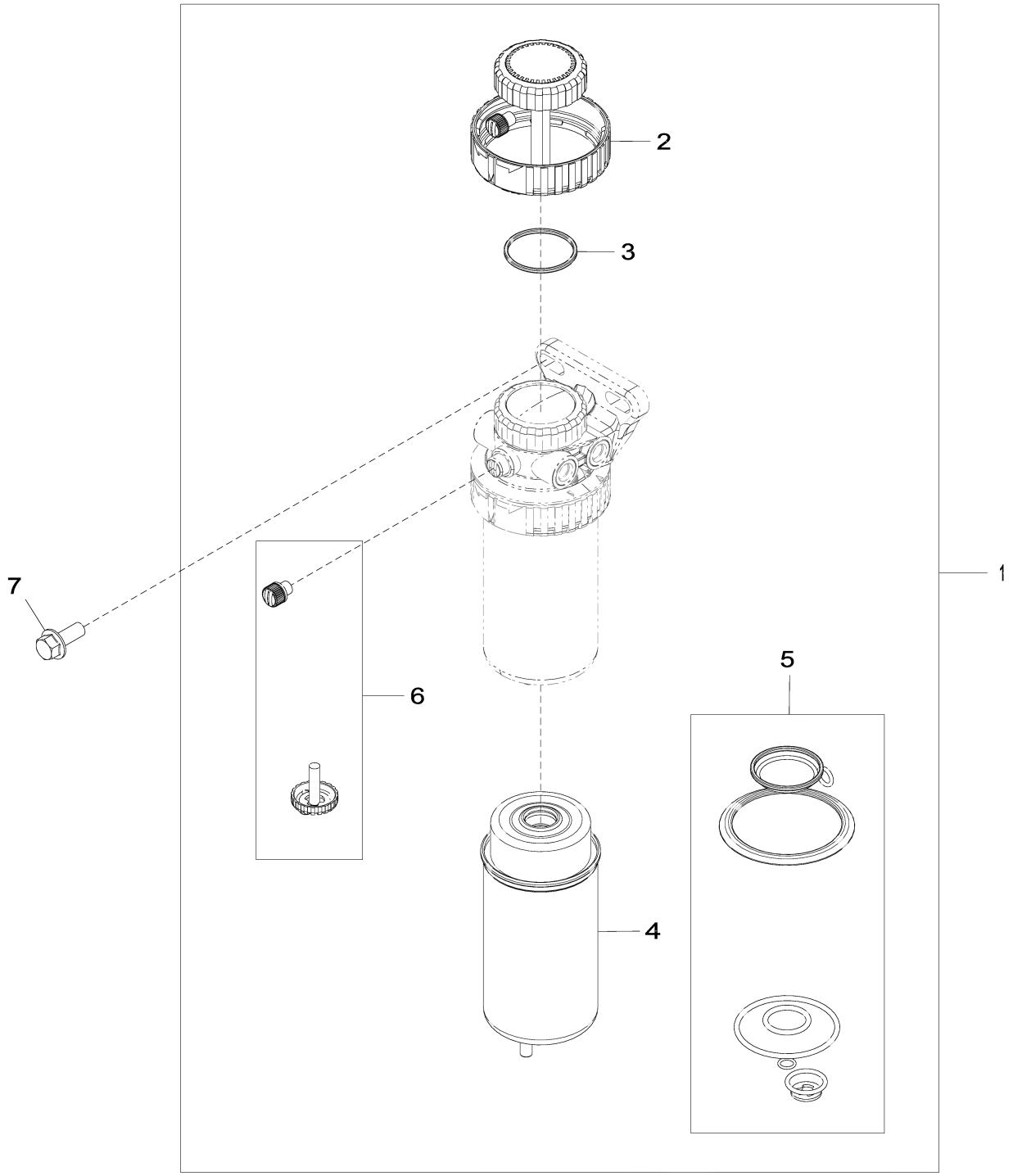

35EW_RE532256_PCD

Item	*Nº peça*	*Descrição*	*Qtde*	*Nº série motor*	*Notas*
1	RE524723	Filtro de combustível	1		
2	RE526834	Kit do filtro	1		
3	RE516512	Kit - anel o	1		
4	RE522878	Elemento de filtro	1		
5	RE516553	Kit retentor	1		
6	RE60854	Kit da válvula	1		
7	19M7785	Parafuso	2		M10 X 25

3614 Front Plate
3614 Plaque avant
3614 Placa Dianteira
3614 Placa delantera

3614_RE506566_PCD G.1

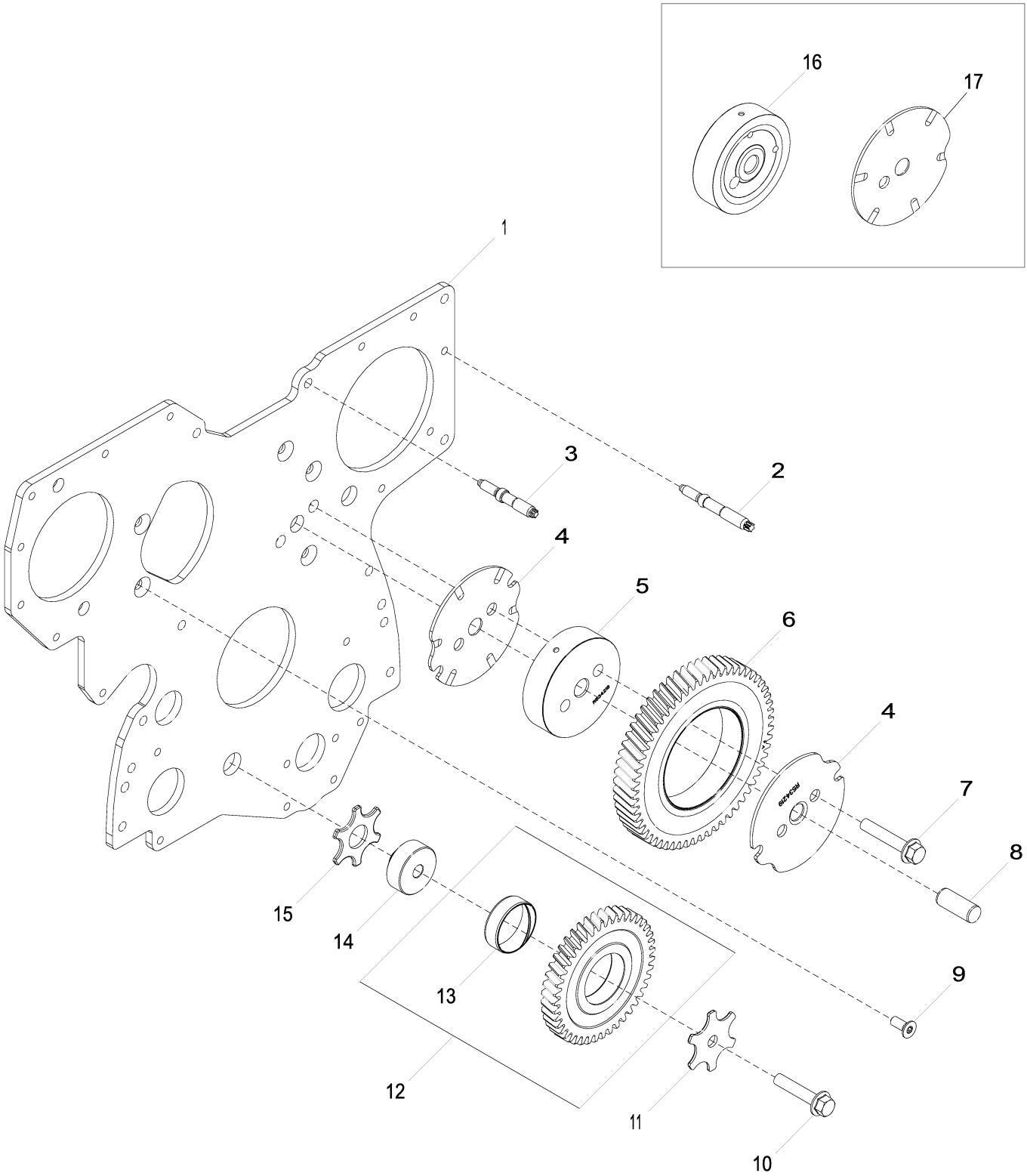

3614_RE506566_PCD

Item	*Nº peça*	*Descrição*	*Qtde*	*Nº série motor*	*Notas*
1	R504282	Placa	1		Dianteira, Não Ilustrado, ORDER R537772
	.....	Placa	1		Dianteira, ORDER R537772
	R537772	Placa	1		Dianteira
2	R123584	Pino	7		Não Ilustrado, ORDER R520139; USE WITH R504282
	R520139	Pino	7		USE WITH R537772
3	R134518	Pino	2		
4	R534219	Arruela de encosto	2		Engrenagem Intermediária Superior, USE WITH R537772
5	R534218	Eixo	1		Engrenagem Intermediária Superior, USE WITH R537772
6	RE508489	EngrEnagem	1		Z = 60, Engrenagem Intermediária Superior
7	19M10876	Parafuso	2		M10 X 55, SUB FOR APPL 19M8844
8	R515408	Pino de centragem	1		
9	R136475	Parafuso	5		
10	19M8966	Parafuso	1		M10 X 50
11	R131283	Arruela de encosto	1		
12	RE56369	EngrEnagem	1		Z = 43, Engrenagem Intermediária Inferior
13	R114193	Bucha	1		
14	R114194	Eixo	1		Engrenagem Intermediária Inferior
15	R101225	Arruela de encosto	1		
16	R504843	Eixo	1		ORDER R534218; USE WITH R504282
17	R515494	Arruela de encosto	1		ORDER R534219; USE WITH R504282

3924 Thermostat Housing
3924 Boîtier de thermostat
3924 Alojamento do Termostato
3924 Caja de termostato

3924_RE528584_PCD A.1

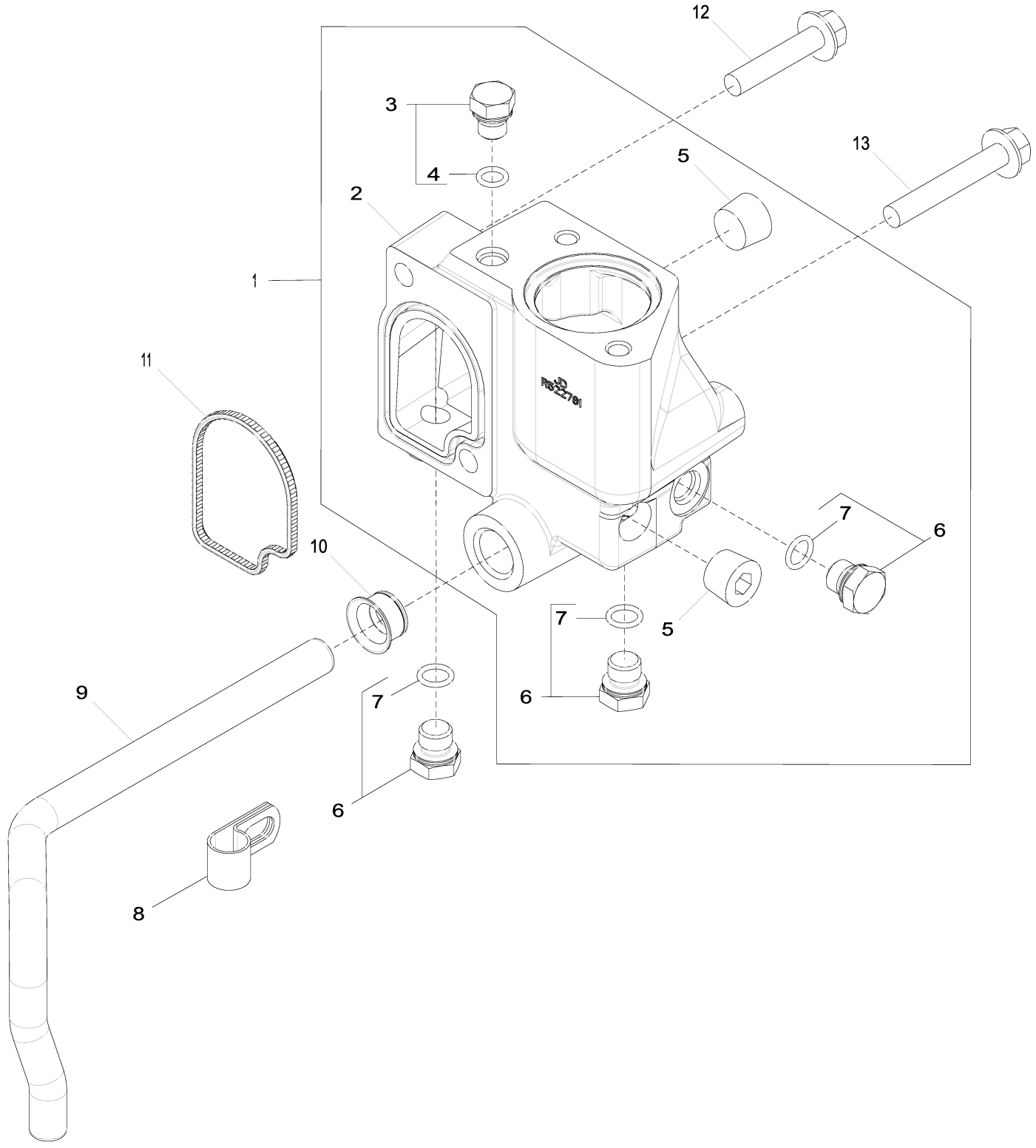

3924_RE528584_PCD

Item	*Nº peça*	*Descrição*	*Qtde*	*Nº série motor*	*Notas*
1	RE532653	Carcaça	1		Kit, MARKED R522781
2	R522781	Carcaça	1		
3	RE46686	Conexão	1		
4	51M7040	Anel o	1		9.300 X 2.200 mm
5	15H584	Tampão	2		1/2"
6	RE46684	Tampão	3		
7	51M7041	Anel o	3		11.300 X 2.200 mm
8	R128415	Braçadeira	1		SUB FOR R123324
9	R519025	Tubo	1		
10	R123226	Vedação	1		
11	R501228	Vedação	1		
12	19M8292	Parafuso	1		M10 X 50
13	19M7808	Parafuso	1		M10 X 65

4062 Engine Oil Dipstick
4062 Jauge de niveau d'huile moteur
4062 Vareta de Óleo do Motor
4062 Varilla de nivel de aceite de motor

4062_RE532180_PCD A.1

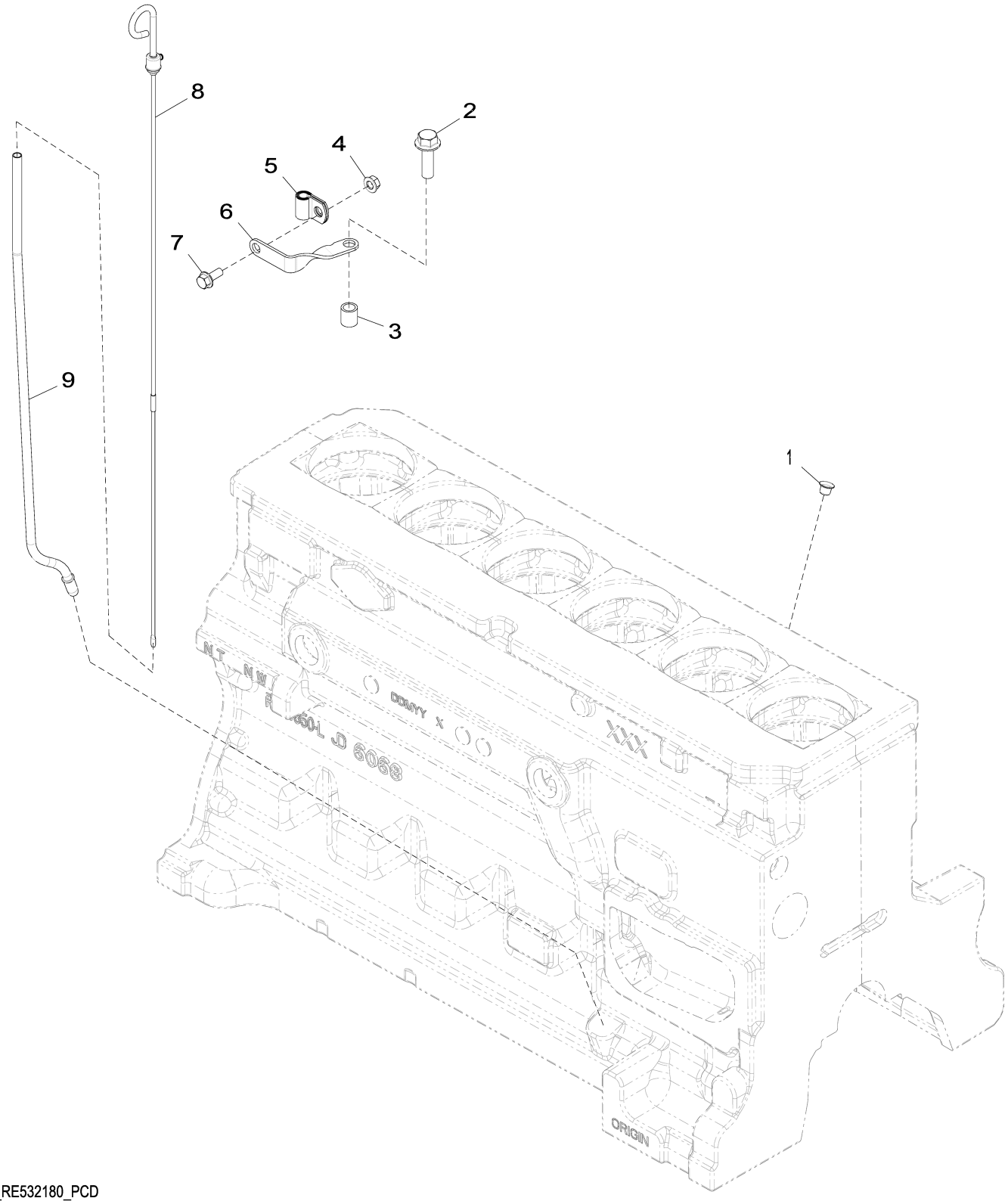

4062_RE532180_PCD

Item	*Nº peça*	*Descrição*	*Qtde*	*Nº série motor*	*Notas*
1	R502725	Plugue	1		
2	19M7791	Parafuso	1		M12 X 40
3	28H1697	Espaçador	1		0.493" X 0.675" X 3/4"
4	14M7298	Porca com flange	1		M8
5	T33276	Braçadeira	1		
6	R524759	Apoio	1		
7	19M7866	Parafuso	1		M8 X 20
8	RE66178	Vareta de niVel	1		
9	R520929	Tubo vareTa de nível	1		

4112 Auxiliary Drive Pulley
4112 Poulie d'entraînement auxiliaire
4112 Polia do Acionamento Auxiliar
4112 Polea de mando auxiliar

4112_RE527588_PCD A.2

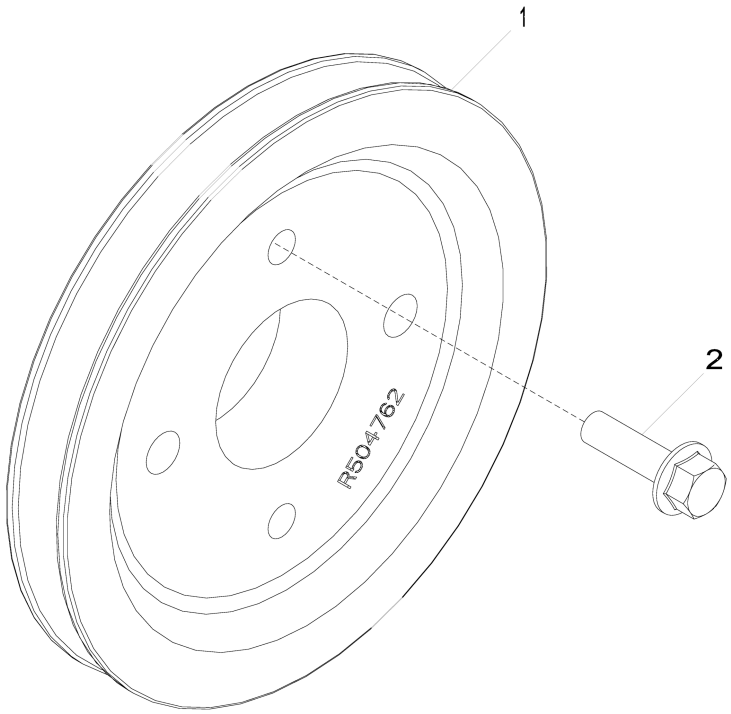

4112_RE527588_PCD

Item	*Nº peça*	*Descrição*	*Qtde*	*Nº série motor*	*Notas*
1	R504762	Polia	1		
2	19M7835	Parafuso	2		M10 X 35

4434 Timing Gear Cover And Water Pump
4434 Couvercle de distribution et pompe à eau
4434 Tampa da Engrenagem de Distribuição e Bomba de Água
4434 Tapa de distribución y bomba de agua

4434_RE516920_PCD D.1

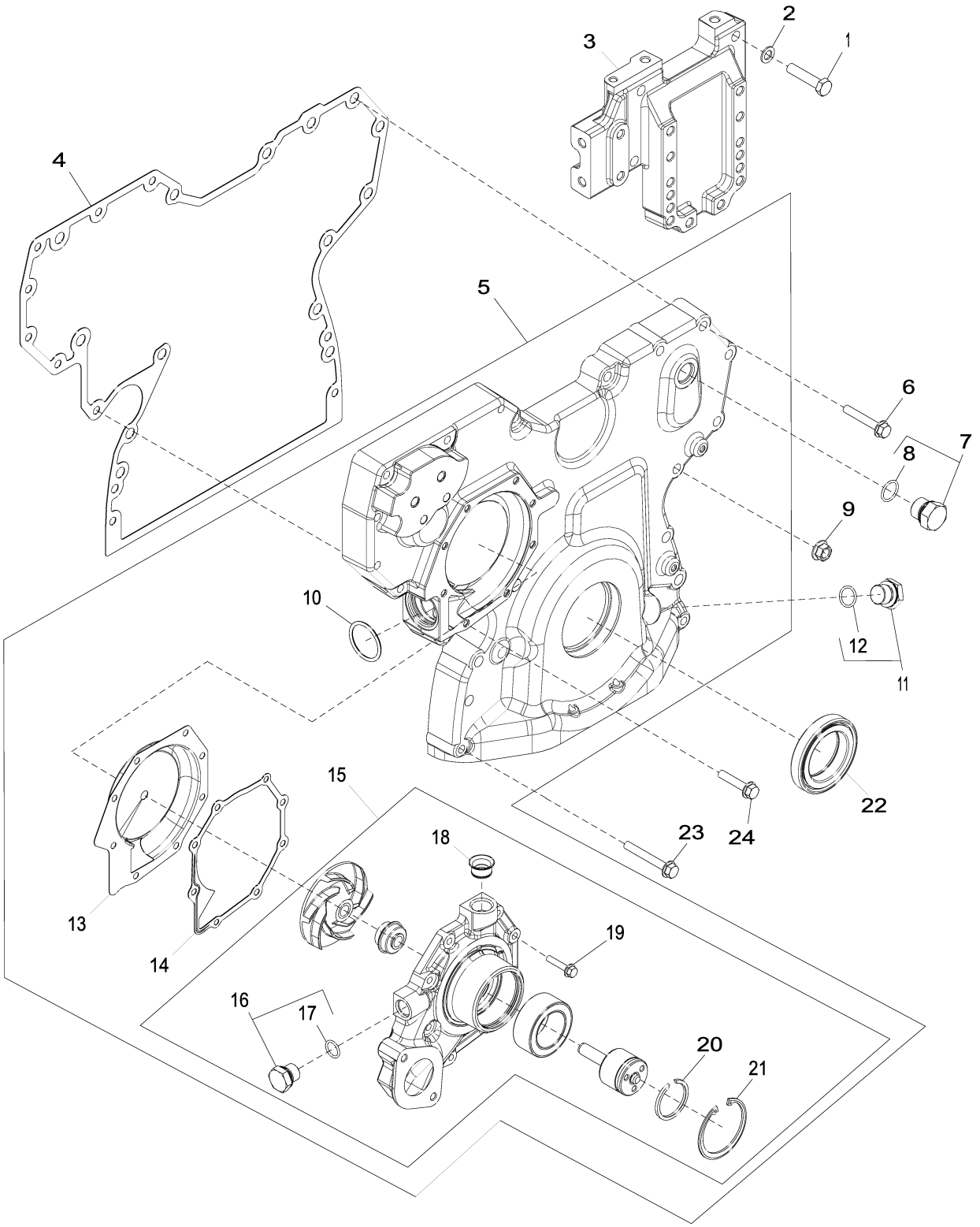

4434_RE516920_PCD

Item	Nº peça	Descrição	Qtde	Nº série motor	Notas
1	19M8488	Parafuso sextavado	4		M10 X 45
2	24M7096	Arruela	4		10.500 X 18 X 1.600 mm
3	R516557	Suporte	1		SUB FOR R515279
4	R545883	Junta	1		SUB FOR R526944 OR R523184 OR R519657 OR R503597
5	DZ10353	Capa	1		Alta Vazão, MARKED DZ104970; SUB FOR RE509865
6	19M7800	Parafuso	8		M8 X 50
7	RE46687	Tampão de dreno	1		
8	51M7045	Anel o	1		19.300 X 2.200 mm
9	14M7296	Porca com flange	9		M10
10	R504734	Anel o	1		
11	RE517370	Conexão	1		
12	51M7044	Anel o	1		17.300 X 2.200 mm
13	RE508566	Inserto	1		Include Instructions, Kit
14	R123417	Junta	1		
15	RE546906	Bombad'água	1		MARKED R532562; SUB FOR RE505980; ALSO ORDER R123417
	SE501609	Bombad'água remanufaturada	1		REMAN FOR RE505980 OR RE546906
16	RE46685	Tampão	1		
17	51M7043	Anel o	1		15.300 X 2.200 mm
18	R123226	Vedação	1		
19	19M7796	Parafuso	8		M6 X 30
20	A364R	Anel de pressão	1		
21	R71228	Anel	1		
22	RE537071	Vedação	1		Dianteira, SUB FOR RE52346 OR RE505515 OR RE538097
23	19M7801	Parafuso	3		M8 X 60
24	19M8317	Parafuso	1		M8 X 40

4644 Cylinder Block
4644 Bloc-cylindres
4644 Bloco de Cilindros
4644 Bloque de cilindros

4644_RE526585_PCD D.1

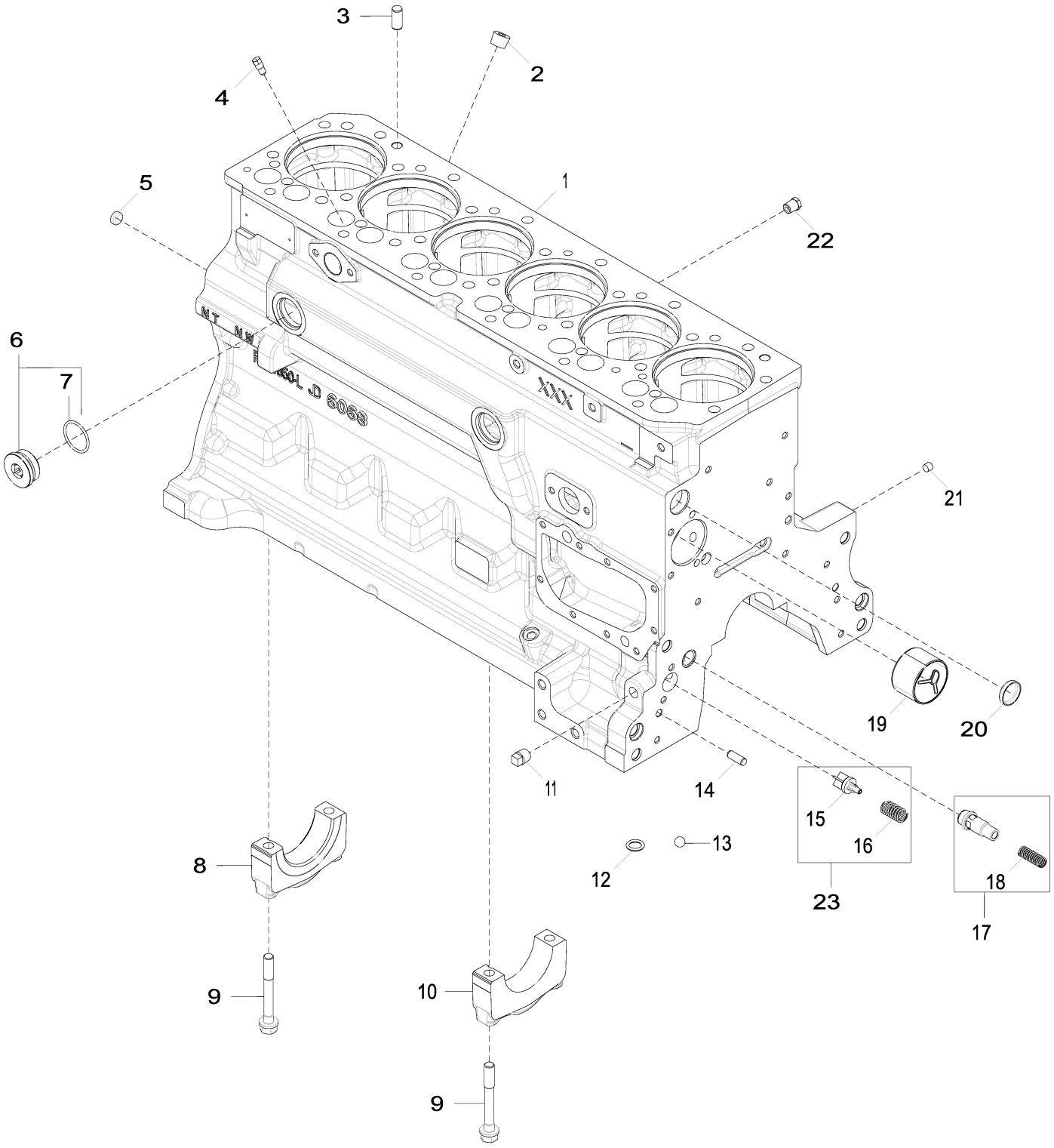

4644_RE526585_PCD

Item	Nº peça	Descrição	Qtde	Nº série motor	Notas
1	.....	Bloco de cilindro	1		Encomende o Conjunto do Bloco Curto, MARKED R504850
2	15H584	Tampão	1		1/2"
3	A120R	Pino de centragem	4		
4	R131182	Orifício	6		
5	T18891	Plugue	2		
6	RE508185	Conexão	2		
7	U13639	Anel o	1		
8	R114240	Tampa do rolamenTo	1		
9	R535005	Parafuso sextavado	14		LGTH = 98 mm
	R528387	Parafuso sextavado	14		LGTH = 92 mm, Não Ilustrado, SUB FOR T23474 AND T20168
10	R114241	Tampa do rolamenTo	6		
11	15H695	Tampão	1		3/8"
12	R97185	Anel o	1		
13	D2361R	Esfera	1		
14	B153R	Pino de centragem	2		
15	R121043	VálVula	1		
16	R111137	Mola	1		
17	RE505501	VálVula de sangria	1		
18	R131425	Mola de compressão	1		
19	R119874	Bucha	1		
20	R116466	Plugue	1		
21	RE71255	Tampão	7		
22	RE507807	Tampão	1		
23	RE63674	VálVula	1		
24	T20168	Arruela	1		Não Ilustrado, USE WITH T23474

4712 Crankshaft and Bearings
4712 Vilebrequin et paliers
4712 Virabrequim e Rolamentos
4712 Cigüeñal y cojinetes

4712_RE506346_PCD B.2

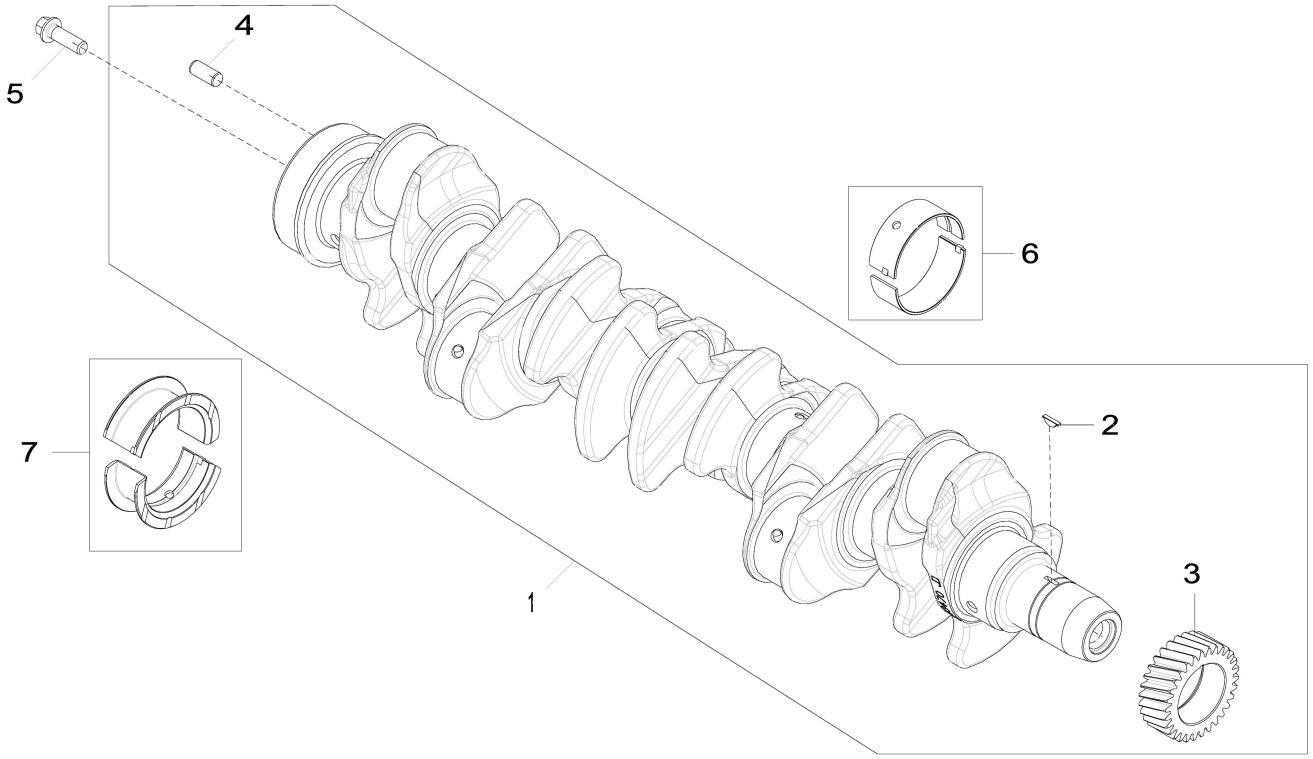

4712_RE506346_PCD

Item	*Nº peça*	*Descrição*	*Qtde*	*Nº série motor*	*Notas*
1	RE505921	Virabrequim	1		MARKED R503470; ALSO ORDER RE537070 AND RE537071
	SE501655	Virabrequim remanufaturado	1		(A) REMAN FOR RE505921
2	R505609	Chaveta	1		LGTH = 18.5 mm
3	R120631	EngrEnagem	1		Z = 30
4	R48685	Pino de centragem	1		SUB FOR A120R
5	R135918	Parafuso	6		
6	RE65165	Conj. do rolamento	6		STD, Kit, R123561 AND R123562
	RE65911	Rolamento	AR		US = 0.254 mm, Kit, R130576 AND R130577
7	RE65168	Conj. do rolamento	1		STD, Kit, R123564 AND R123563
	RE65912	Rolamento axial	AR		US = 0.254 mm, Kit, R130574 AND R130575

(A) With Bearings
AVEC ROULEMENTS
Com Rolamentos
Con cojinetes

4839 Connecting Rods and Pistons
4839 Bielles et pistons
4839 Bielas e Pistões
4839 Biela y pistones

4839_RE525601_PCD A.1

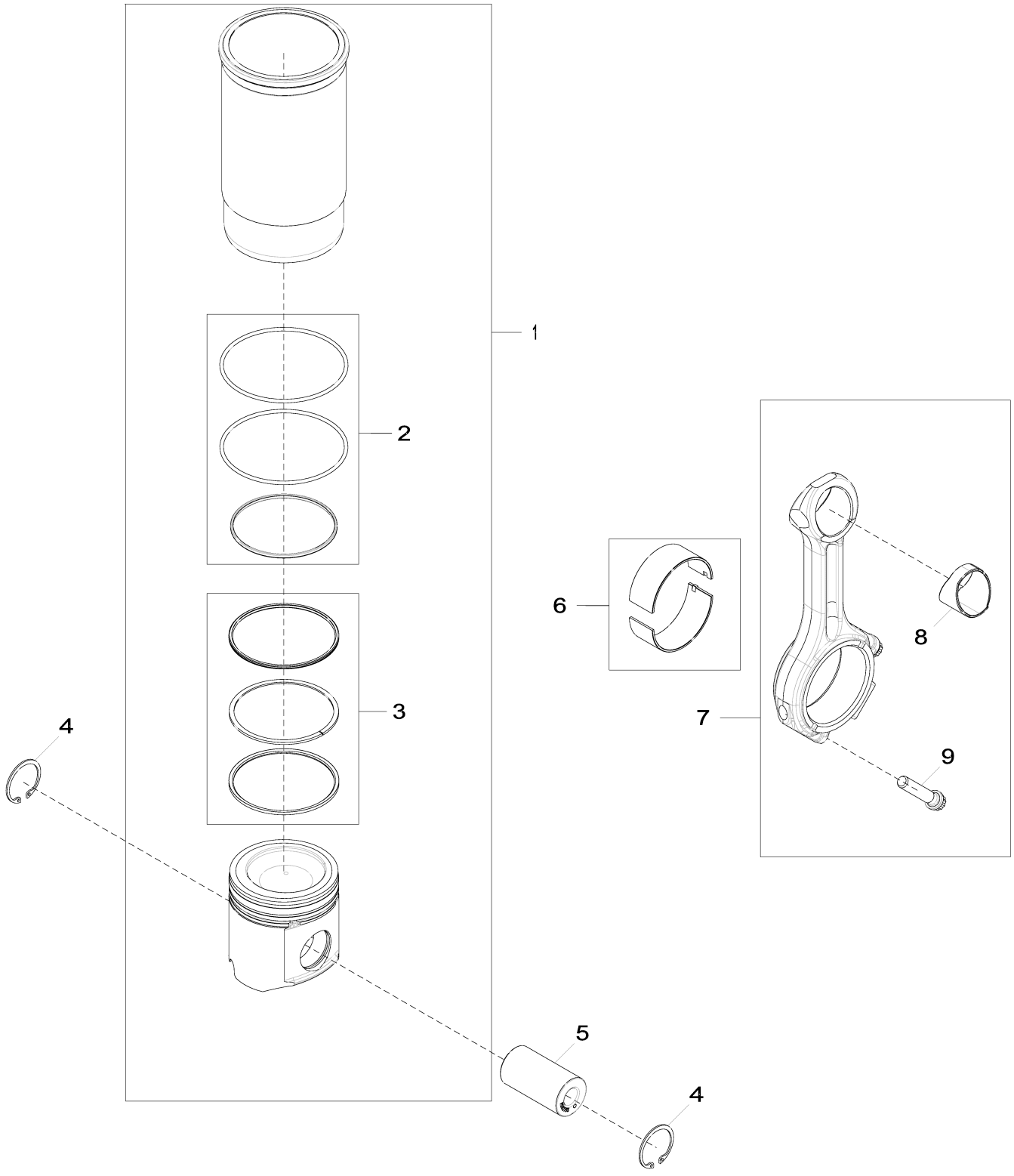

4839_RE525601_PCD

Item	Nº peça	Descrição	Qtde	Nº série motor	Notas
1	DZ109732	Kit pistão e camisa	6		PISTON MARKED RE527039; SUB FOR RE527843 OR RE536083
2	AR65507	Kit - anel o	1		
3	RE507852	Kit anéis de pistão	1		
4	R54114	Anel de pressão	12		
5	R502755	Pino do Pistão	6		
6	RE65908	Rolamento	6		STD, Kit, INCLUDES (2) R113698
	RE65909	Rolamento	1		EUA, Kit, INCLUDES (2) R130578
7	RE500608	Biela	6		
	SE501094	Biela remanufaturada	AR		REMAN FOR RE500608
8	R114082	Bucha	1		
9	R501124	Parafuso	2		
12	CD15466	Calço	AR		TK = 0.05 mm , Não Ilustrado
	R65833	Calço	AR		TK = 0.10 mm , Não Ilustrado

4902 Valve Actuating Mechanism (- 693213)
4902 Mécanisme d'actionnement de soupape (- 693213)
4902 Mecanismo de Acionamento da Válvula (- 693213)
4902 Mecanismo accionador de válvulas (- 693213)

4902_RE59334_PCD E.2

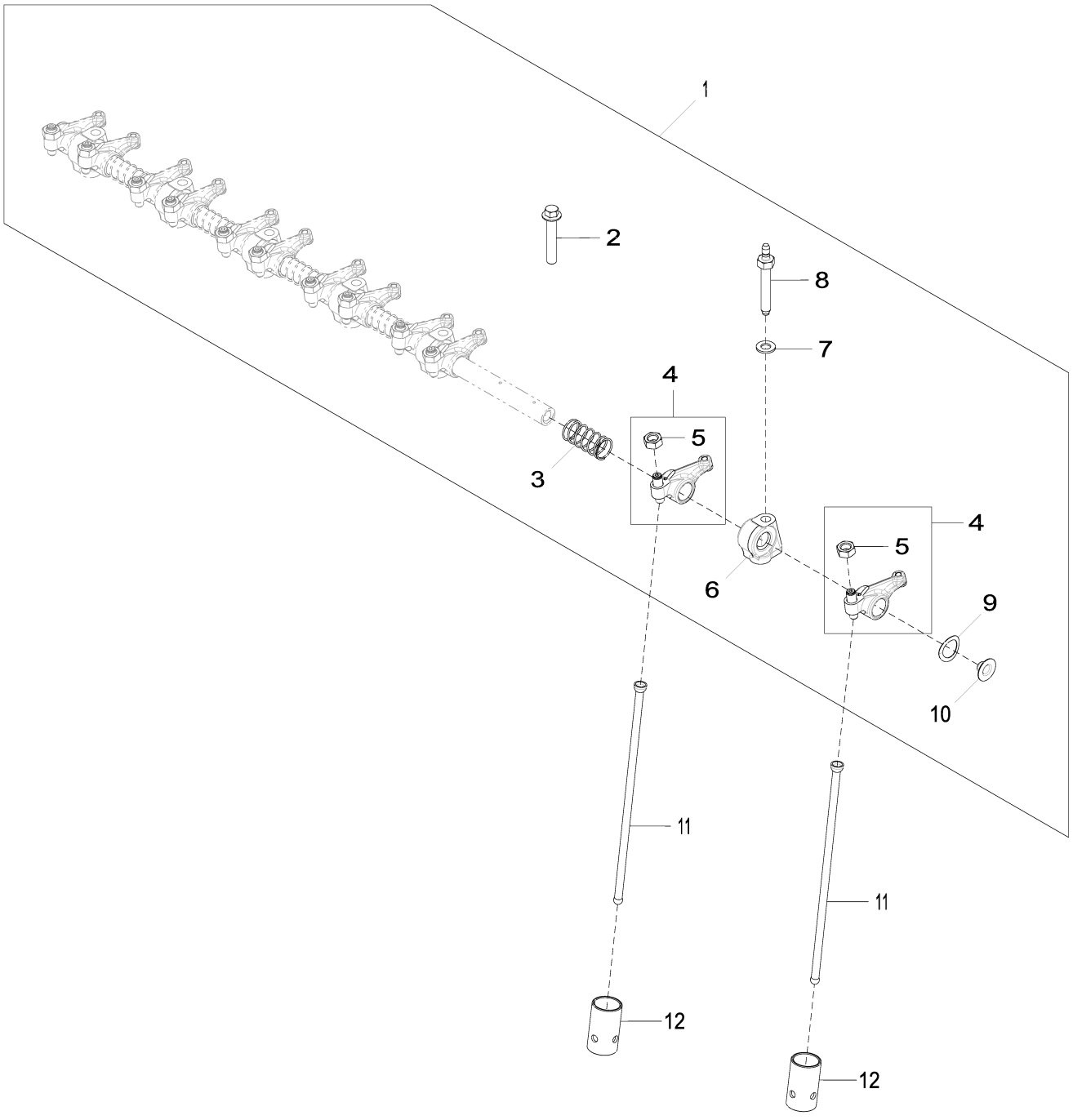

4902_RE59334_PCD

Item	*Nº peça*	*Descrição*	*Qtde*	*Nº série motor*	*Notas*
1	RE548060	Kit do eixo	1		SUB FOR RE519737 OR RE523806 OR RE547826
2	R504813	Paraf. auto-frenante	6		
3	T20314	Mola	5		
4	RE508317	Balancim	12		MARKED R133629
5	14M7148	Porca	1		M10
6	R123161	Suporte	6		(A) SUB FOR R519767
7	R529416	Arruela	6		SUB FOR 24M7346
8	R123271	Pino	6		
9	T20316	Arruela	2		
10	R54565	Plugue	2		
11	R107731	Vareta	12		LGTH = 265 mm; 10.43"
12	DZ101670	Peça acionada Pelo came	12		SUB FOR R123565

(A) Aluminium
Aluminium
Alumínio
Aluminio

4932 Valve Actuating Mechanism (693214 -)
4932 Mécanisme d'actionnement de soupape (693214 -)
4932 Mecanismo de Acionamento da Válvula (693214 -)
4932 Mecanismo accionador de válvulas (693214 -)

4932_ETN136797_PCD D.2

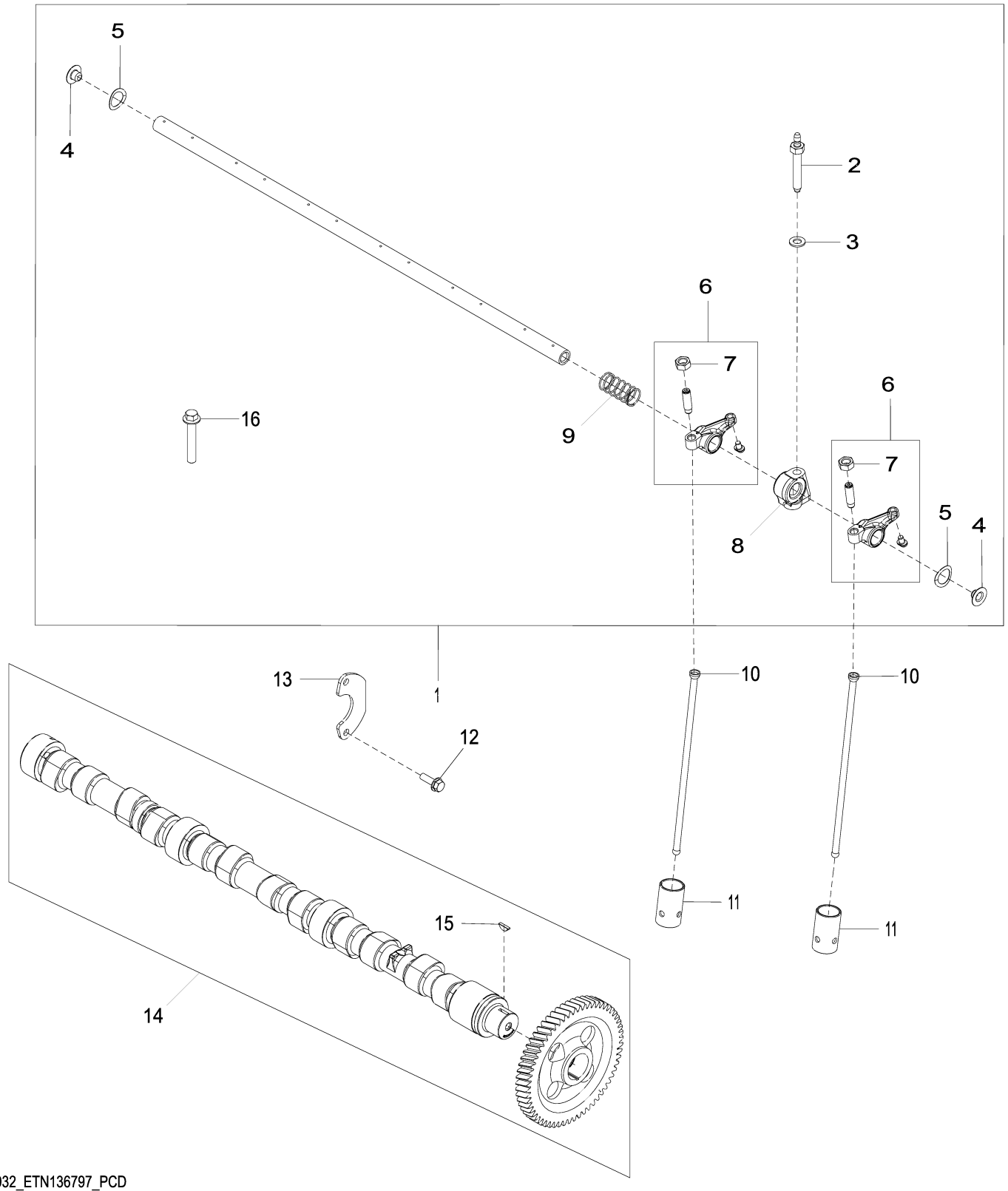

4932_ETN136797_PCD

Item	Nº peça	Descrição	Qtde	Nº série motor	Notas
1	RE548060	Kit do eixo	1		SUB FOR RE547826
2	R123271	Pino	6		
3	R529416	Arruela	6		
4	R54565	Plugue	2		
5	T20316	Arruela	2		
6	RE508317	Balancim	12		
7	14M7148	Porca	1		M10
8	R123161	Suporte	6		
9	T20314	Mola	5		
10	R107731	Vareta	12		
11	DZ101670	Peça acionada Pelo came	12		SUB FOR R123565
12	19M8999	Parafuso	2		M8 X 25
13	R132518	Placa	1		
14	RE532239	Eixo de cames	1		MARKED R518861
	SE501811	Comando de Válvulas Reman	1		REMAN FOR RE532239
15	R133303	Chaveta	1		
16	R504813	Paraf. auto-frenante	1		

5024 Engine Oil Pump
5024 Pompe à huile
5024 Bomba de Óleo do Motor
5024 Bomba de aceite

5024_RE522137_PCD B.1

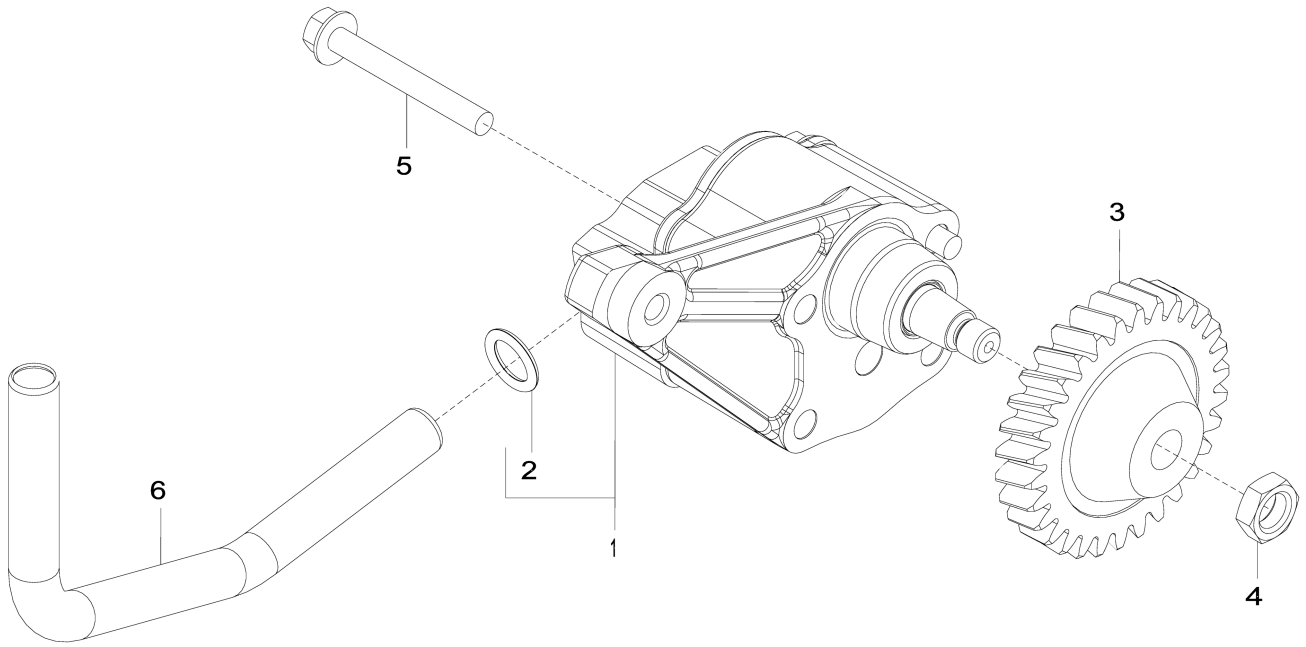

5024_RE522137_PCD

Item	*Nº peça*	*Descrição*	*Qtde*	*Nº série motor*	*Notas*
1	DZ100021	Bombade óleo	1		SUB FOR RE521756
	SE501813	Bombade óleo remanufatur.	1		REMAN FOR RE521756
2	R97185	Anel o	1		
3	R120638	EngrEnagem	1		
4	14M7066	Porca	1		M12
5	19M8987	Parafuso	2		M8 X 65, SUB FOR APPL 19M9355
6	R526838	Tubo de óleo	1		SUB FOR R518880

5123 Cylinder Head
5123 Culasse
5123 Cabeçote do Cilindro
5123 Culata

5123_RE525461_PCD B.2

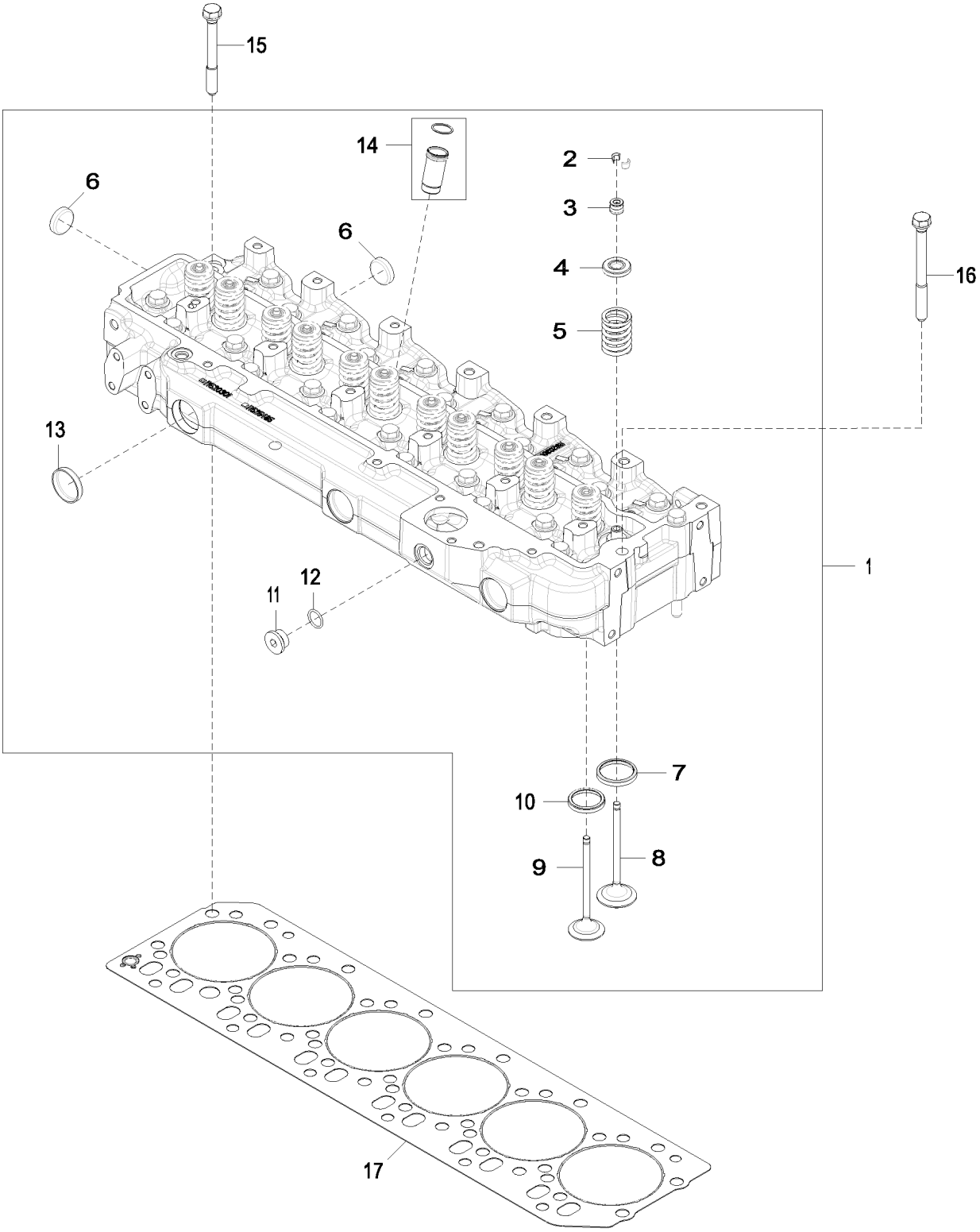

5123_RE525461_PCD

Item	*Nº peça*	*Descrição*	*Qtde*	*Nº série motor*	*Notas*
1	RE525456	Cabeçote	1		MARKED R520301 OR R525485
	SE501805	Cabeça do cilindro remanuf.	1		REMAN FOR RE525456
2	R91889	RetentoR	24		OD = 11.7 mm
3	RE31617	Vedação	12		SUB FOR RE529811
	RE37643	Vedação	12		0.015 mm, Superdimensionado, ORDER RE31617
	RE37644	Vedação	12		0.030 mm, Superdimensionado, ORDER RE31617
4	RE60005	RotadoR	12		
5	R26125	Mola	12		
6	CD16284	Plugue	6		OD = 32.6 mm
7	R98063	Inserto de assento válvula	6		OD = 47.168 mm
	R98335	Inserto de assento válvula	6		OD = 47.168 mm
	R106831	Inserto de assento válvula	6		OD = 47.2 mm
8	R98062	VálVula de admissão	6		STD
	R97490	VálVula de admissão	6		0.381 mm, Superdimensionado
	R97491	VálVula de admissão	6		0.762 mm, Superdimensionado
9	R90692	VálVula de escape	6		Padrão
	R97492	VálVula de escape	6		0.381 mm, Superdimensionado
	R97493	VálVula de escape	6		0.762 mm, Superdimensionado
10	R85687	Inserto de assento válvula	6		OD = 43.05 mm
	R93910	Inserto de assento válvula	6		OD = 43.05 mm
	R106829	Inserto de assento válvula	6		OD = 43.1 mm
11	T58477	Conexão	1		7/8” – 14UNF, ALSO ORDER R26906
12	R26906	Anel o	1		
13	R43409	Plugue	3		
14	RE527456	Luva	6		
15	R85363	Parafuso sextavado	24		12.700 X 112 mm
16	R534091	Parafuso sextavado	2		SUB FOR R502511
17	R116516	Vedação de cilindro	1		

5204 Auxiliary Drive Cover
5204 Couvercle d'entraînement auxiliaire
5204 Tampa do Acionamento Auxiliar
5204 Tapa de mando auxiliar

5204_RE59264_PCD E.3

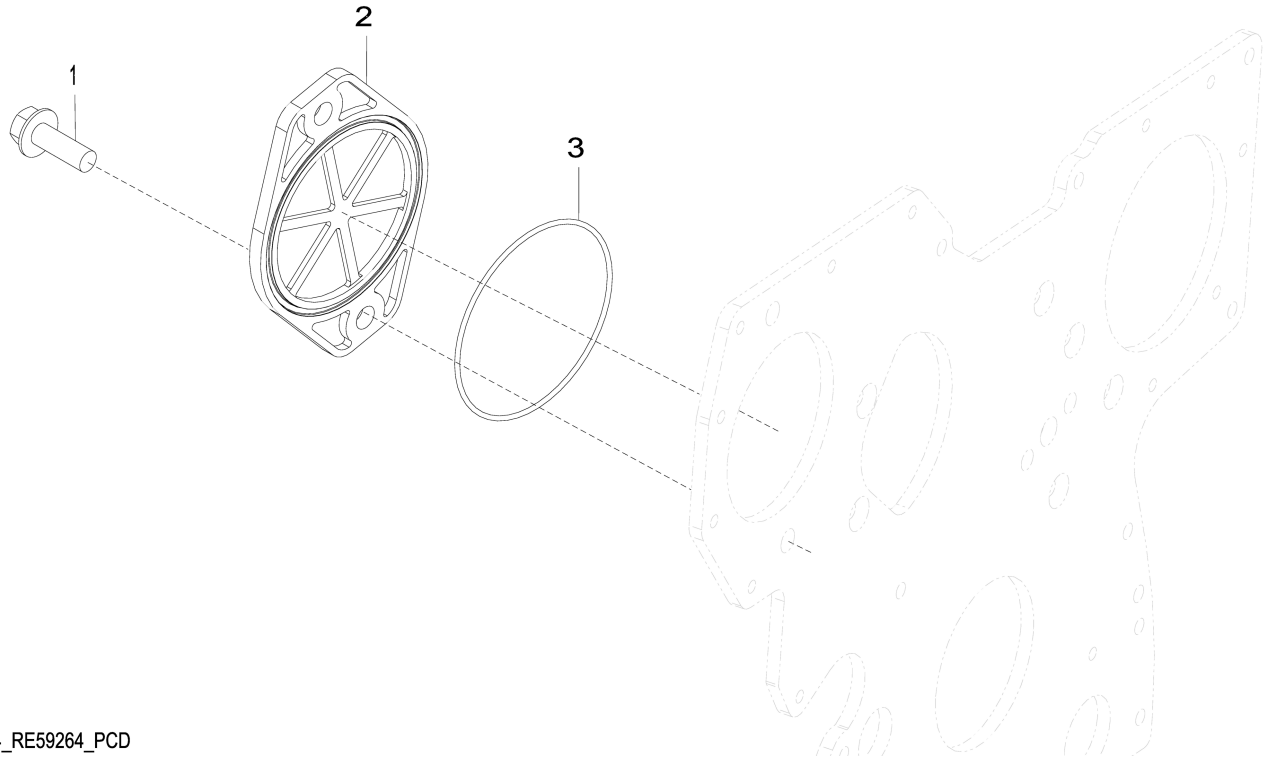

5204_RE59264_PCD

Item	*Nº peça*	*Descrição*	*Qtde*	*Nº série motor*	*Notas*
1	19M7790	Parafuso	2		M12 X 35
2	R135757	Capa	1		
3	T20758	Anel o	1		

5728 Water Pump Inlet
5728 Entrée de pompe à eau
5728 Entrada da Bomba de Água
5728 Entrada de bomba de agua

5728_RE530087_PCD B.1

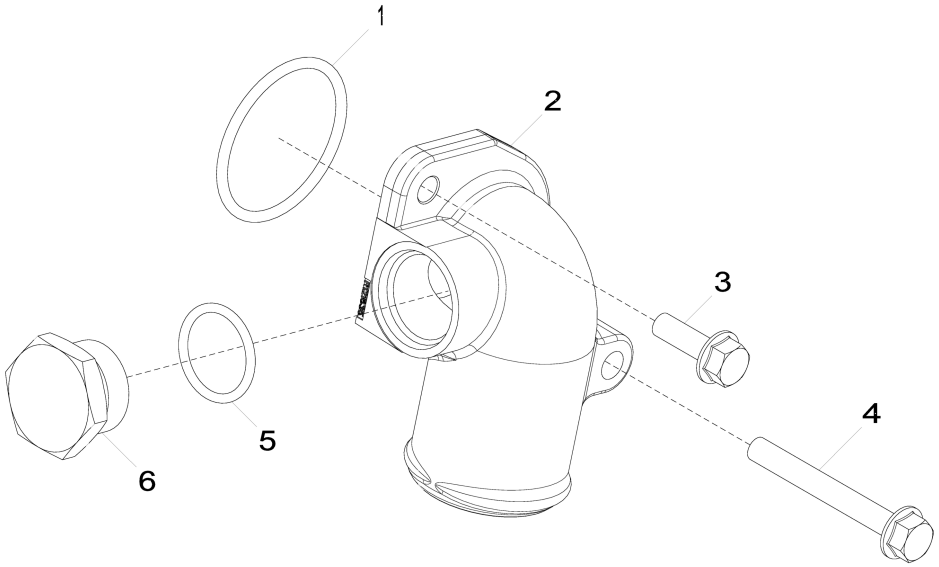

5728_RE530087_PCD

Item	*Nº peça*	*Descrição*	*Qtde*	*Nº série motor*	*Notas*
1	R89944	Anel o	1		
2	R522686	Conexão em ângulo	1		MARKED R522686
3	19M7867	Parafuso	1		M8 X 25
4	19M7802	Parafuso	1		M8 X 65
5	U17409	Anel o	1		
6	R82718	Tampão de dreno	1		

5902 Oil Cooler
5902 Refroidisseur d'huile
5902 Resfriador de Óleo
5902 Refrigerador de aceite

RGP8307 A.1

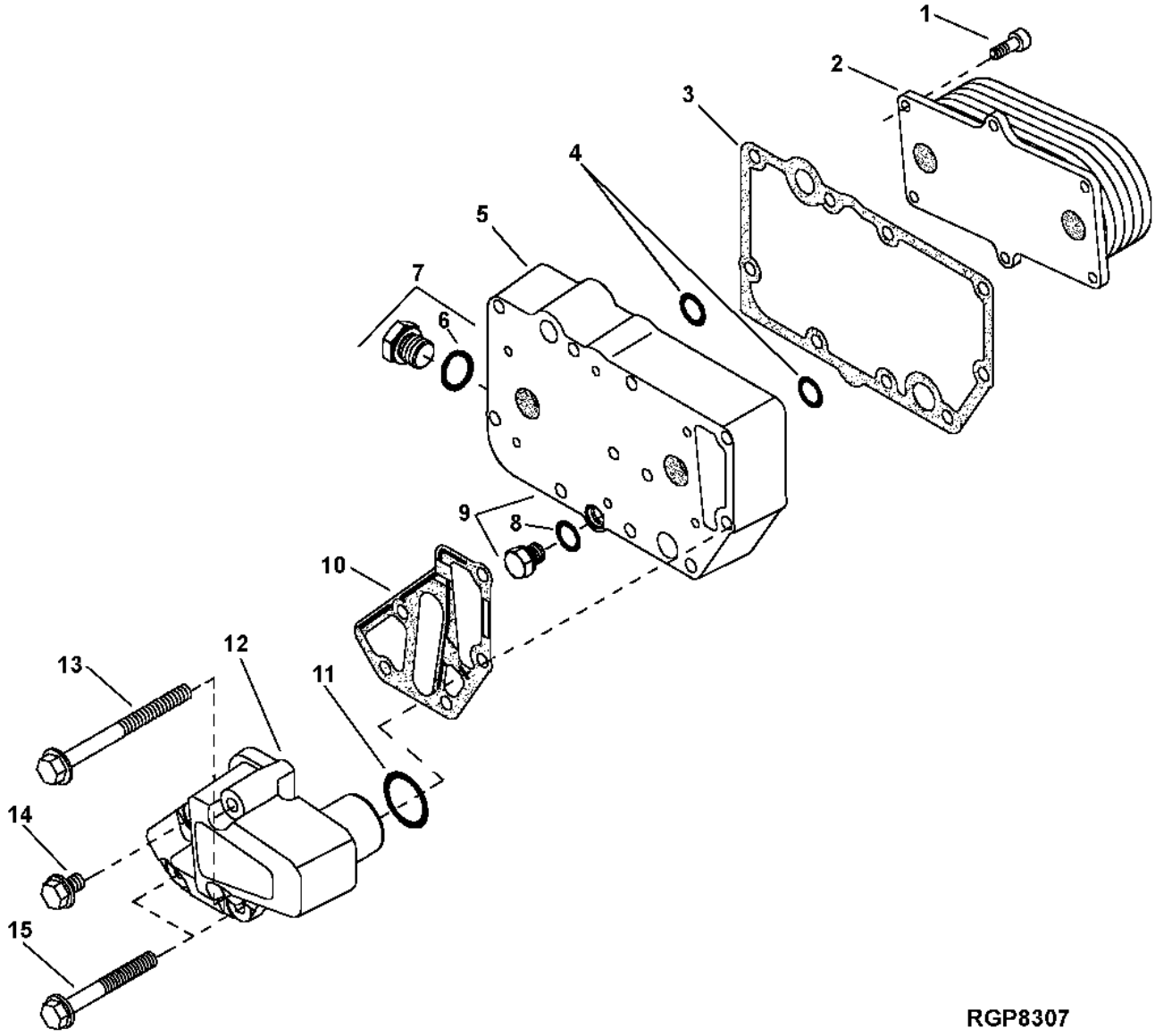

Item	*Nº peça*	*Descrição*	*Qtde*	*Nº série motor*	*Notas*
1	RE67231	Parafuso	6		M6 X 16
2	RE560752	ResfRiadoR de óleo	1		(A) SUB FOR RE56690
3	R123501	Junta	1		
4	T122075	Anel o	2		
5	R123471	Carcaça	1		
6	51M7043	Anel o	1		15.300 X 2.200 mm
7	RE46685	Tampão	1		
8	51M7040	Anel o	1		9.300 X 2.200 mm
9	RE46686	Conexão	1		
10	R501428	Junta	1		
11	R504734	Anel o	1		(4400)
12	R502811	Adaptador	1		
13	19M7970	Parafuso	2		M8 X 100
14	RE67238	Parafuso	1		M8 X 20
15	19M7802	Parafuso	2		M8 X 65

(A) 7 PLATES
7 PLAQUES
7 PLACAS
7 PLATOS

62A4 Alternator Mounting
62A4 Montage de l'alternateur
62A4 Montagem do Alternador
62A4 Montaje de alternador

62A4_RE531056_PCD C.1

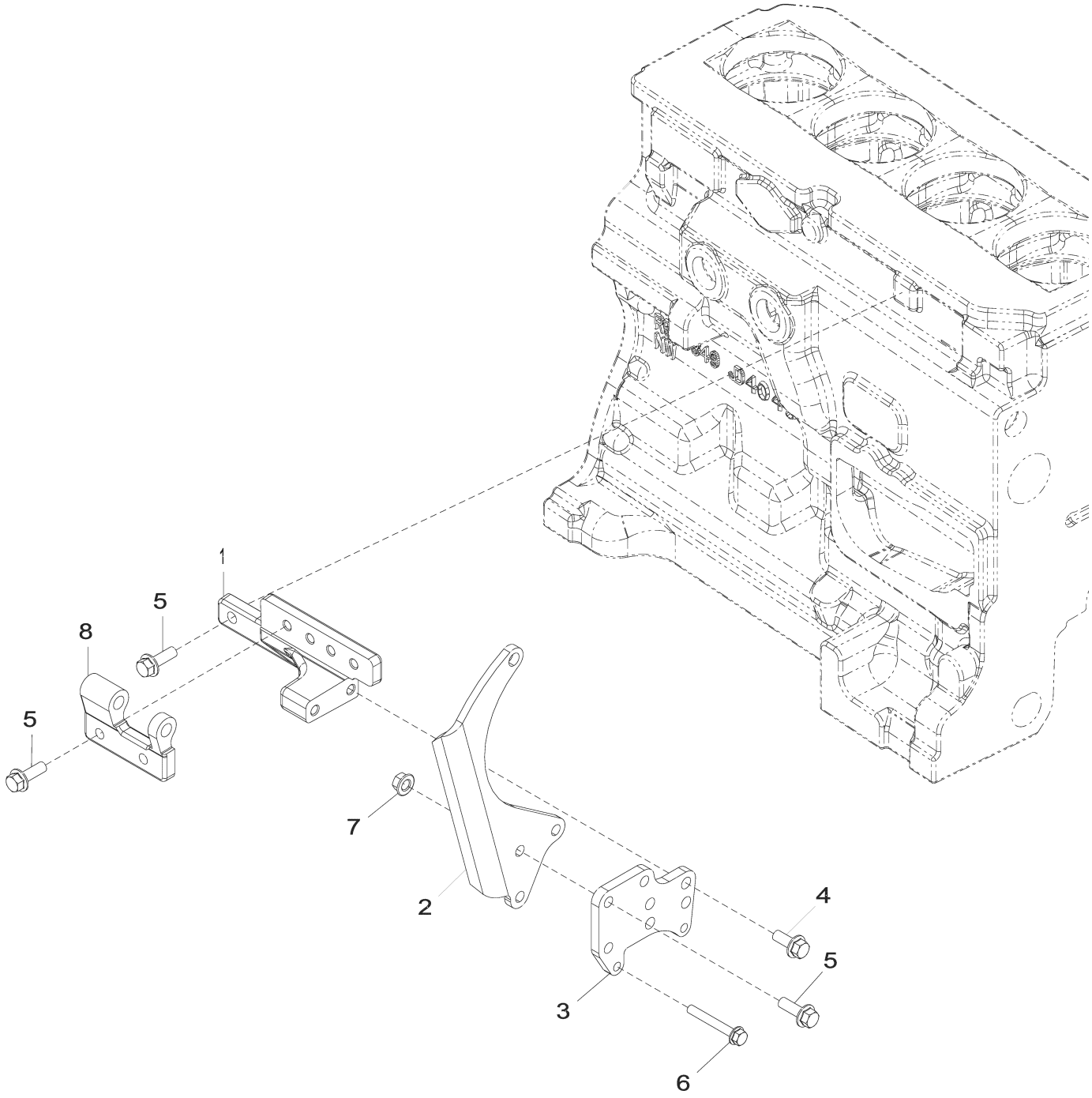

62A4_RE531056_PCD

Item	*Nº peça*	*Descrição*	*Qtde*	*Nº série motor*	*Notas*
1	R529946	Apoio	1		SUB FOR R132981 OR R515574 OR R516584
2	R524235	Correia	1		
3	R521166	Correia	1		SUB FOR R516510
4	19M7785	Parafuso	2		M10 X 25
5	19M7786	Parafuso	7		M10 X 30
6	19M7801	Parafuso	2		M8 X 60
7	14M7296	Porca com flange	3		M10
8	R503766	Suporte	1		

63AN Low Pressure Fuel Lines
63AN Conduites d'alimentation basse pression
63AN Linhas de Combustível de Baixa Pressão
63AN Tuberías de combustible a baja presión

63AN_RE531157_PCD C.2

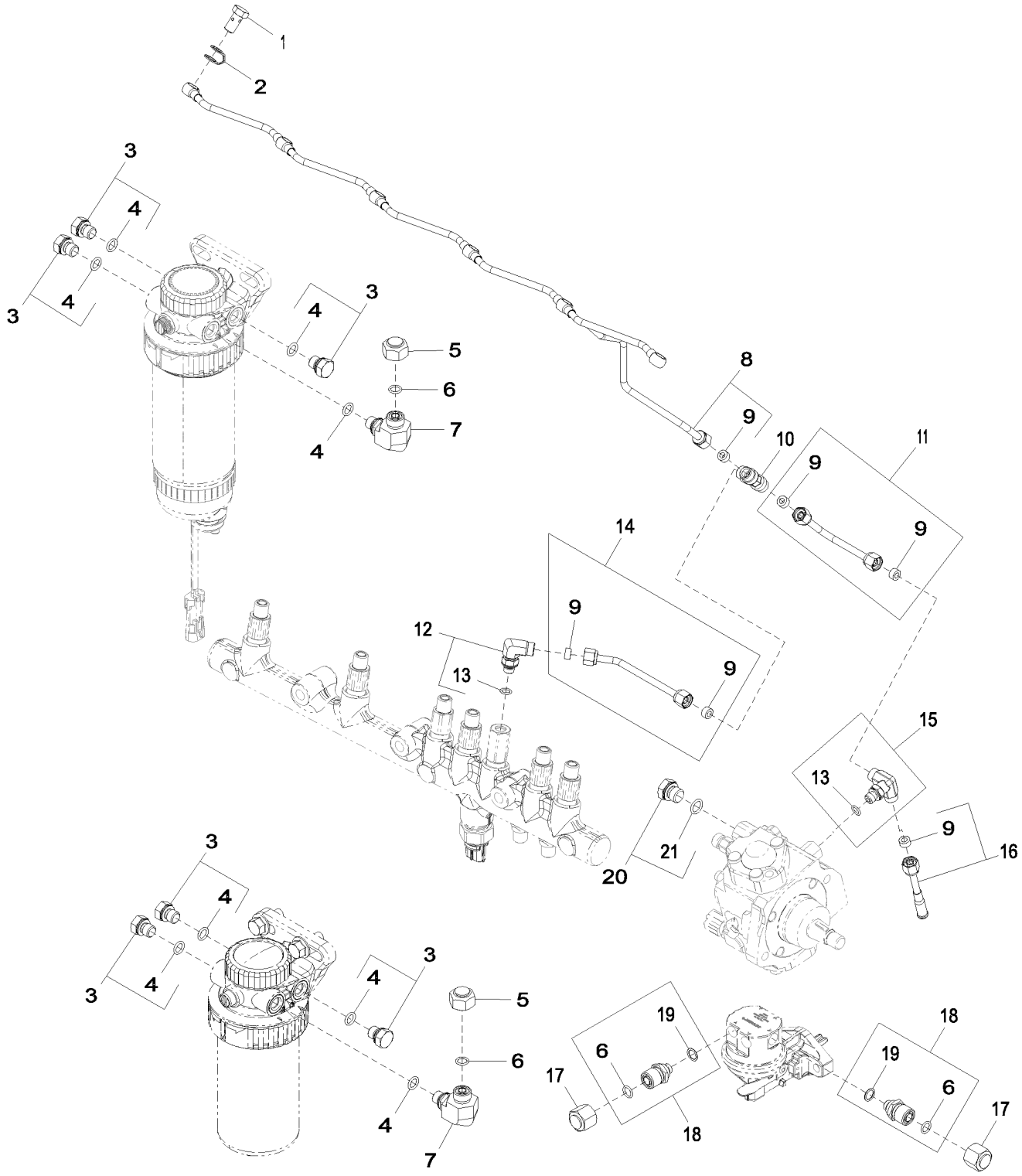

63AN_RE531157_PCD

Item	*Nº peça*	*Descrição*	*Qtde*	*Nº série motor*	*Notas*
1	38M7009	Parafuso oco	6		
2	R522899	Arruela de vedação	6		
3	RE46686	Conexão	6		
4	51M7040	Anel o	8		9.300 X 2.200 mm
5	38H5141	Conexão	2		
6	T77613	Anel o	4		
7	38H5022	Conexão em ângulo	2		
8	RE529915	Linha de combustivel	1		(A)
9	R51936	Arruela de vedação	6		
10	R97061	Conexão em t	1		
11	RE529916	Linha de combustivel	1		
12	RE502173	Conexão	1		
13	51M7039	Anel o	2		8.100 X 1.600 mm
14	RE523464	Linha de combustivel	1		(A) (B)
15	RE524220	Conexão	1		
16	RE67050	Linha de combustivel	1		
17	38H1415	Conexão	2		
18	RE507247	Conexão de mangueira	2		
19	R500271	Anel o	2		
20	RE46684	Tampão	1		
21	51M7041	Anel o	1		11.300 X 2.200 mm

(A) Leak-Off
Évacuation
Fuga
Fugas

(B) Tee Fitting to Rail
Entre raccord en T et rail
Tê para o Trilho
Racor en T a riel

65WA Turbocharger
65WA Turbocompresseur
65WA Turbocompressor
65WA Turbocompresor

65WA_RE538655_PCD A.3

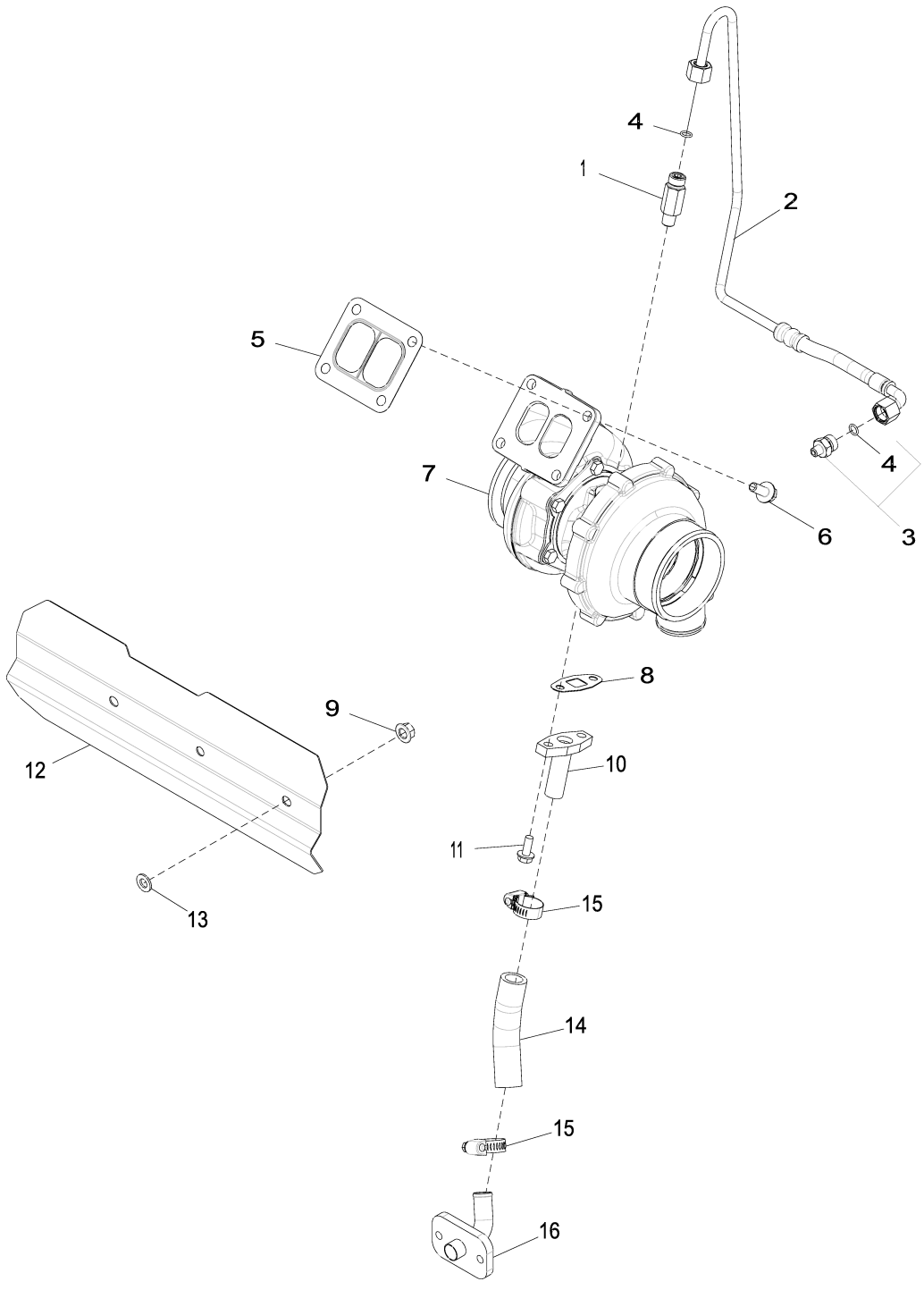

65WA_RE538655_PCD

Item	*Nº peça*	*Descrição*	*Qtde*	*Nº série motor*	*Notas*
1	RE518109	Adaptador	1		ALSO ORDER R63548
2	RE538724	Tubulação de óleo	1		
3	RE521531	Adaptador	1		
4	R63548	Anel o	2		
5	R123572	Junta	1		
6	R522679	Parafuso sextavado	4		
7	RE550941	TurboalimenTador	1		SUB FOR RE529464
	SE502192	TurboalimenTador remanufaT.	1		REMAN FOR RE550941 AND RE529464
8	R123570	Junta	1		
9	14M7296	Porca com flange	3		M10
10	RE60003	Tubulação de óleo	1		
11	19M8062	Parafuso	2		M8 X 20
12	R523340	Proteção térmica	1		
13	24M7028	Arruela	3		10.500 X 20 X 2 mm
14	R115575	Mangueira	1		(A)
15	RE65978	Braçadeira	2		
16	RE504845	Tubo de óleo	1		

(A) Cut to length
Couper à la longueur voulue
Cortar no Comprimento
Cortar según se requiera

6698 Temperature Switch Plug
6698 Bouchon de contacteur thermostatique
6698 Bujão do Interruptor de Temperatura
6698 Enchufe de interruptor de temperatura

6698_RE500556_PCD B.3

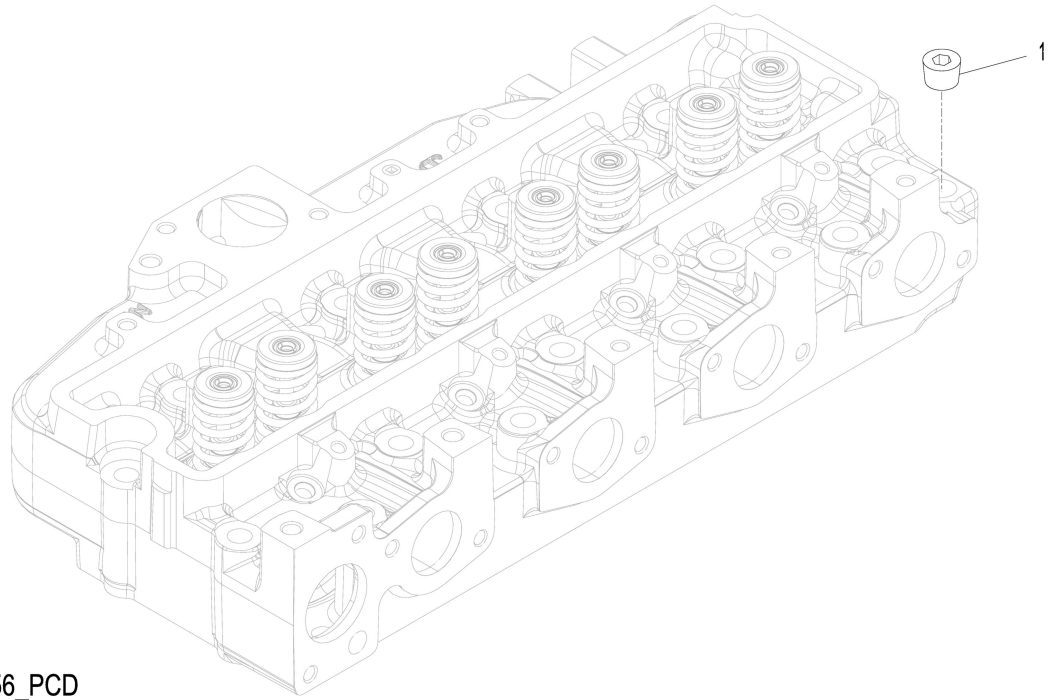

6698_RE500556_PCD

Item	*Nº peça*	*Descrição*	*Qtde*	*Nº série motor*	*Notas*
1	15H584	Tampão	1		1/2"

6764 Engine Sensors
6764 Capteurs du moteur
6764 Sensores do Motor
6764 Sensores de motor

6764_RE545574_PCD A.1

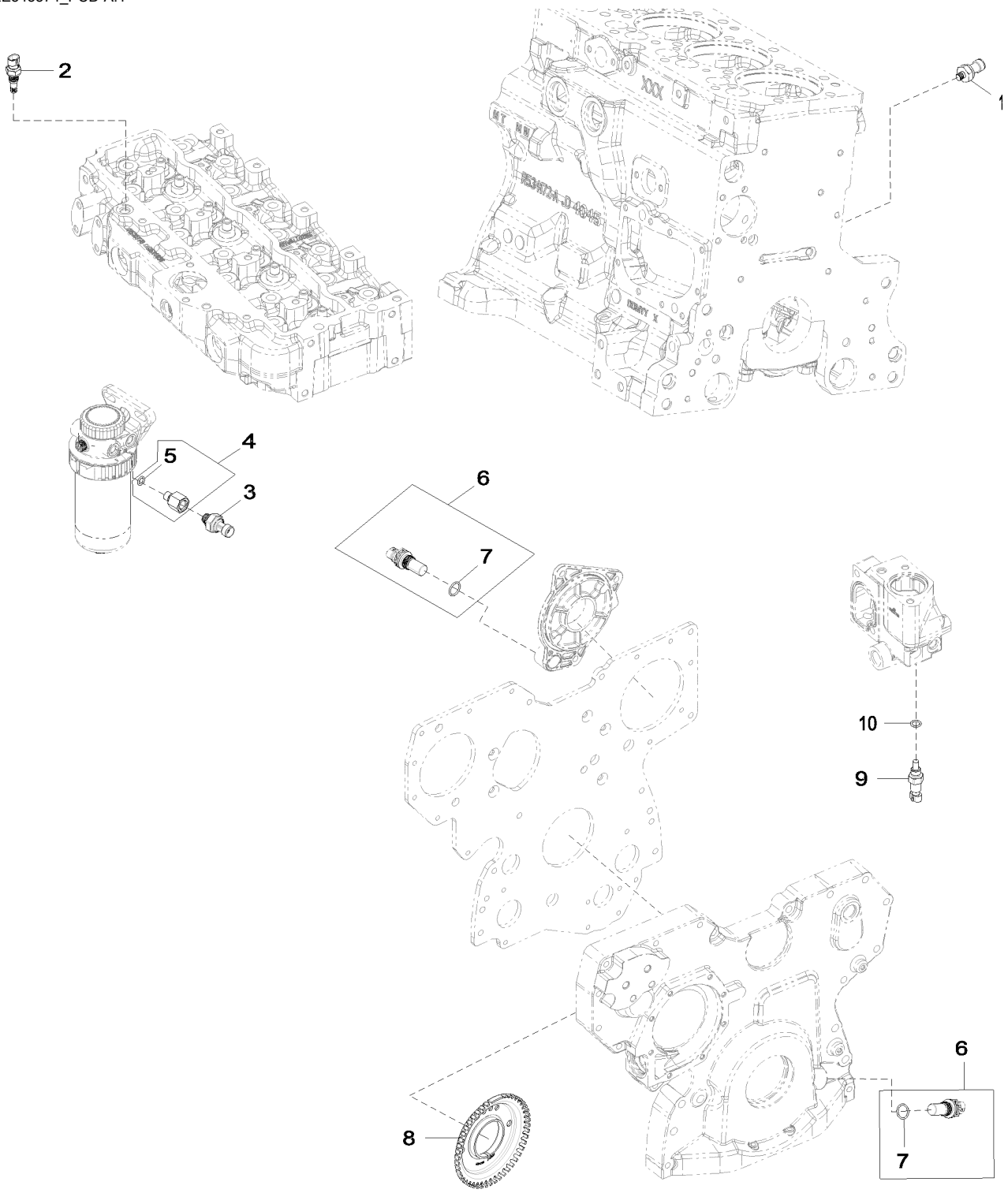

6764_RE545574_PCD

Item	*Nº peça*	*Descrição*	*Qtde*	*Nº série motor*	*Notas*
1	RE167207	SenSor	1		(A)
2	RE525016	Termo-par	1		(B)
3	RE522794	SenSor	1		(C)
4	RE523854	Adaptador	1		
5	51M7040	Anel o	1		9.300 X 2.200 mm
6	RE519144	SenSor	2		(D)
7	51M7044	Anel o	1		17.300 X 2.200 mm
8	R517471	Roda	1		
9	RE52722	SenSor de temperatura	1		(E)
10	51M7041	Anel o	1		11.300 X 2.200 mm

(A) Oil Pressure Sensor
Capteur de pression d'huile
Sensor de Pressão do Óleo
Sensor de presión de aceite

(B) Air Temperature Sensor
Capteur de température d'air
Sensor de Temperatura do Ar
Sensor de temperatura de aire

(C) Fuel Pressure Sensor
Capteur de pression du carburant
Sensor de Pressão do Combustível
Sensor de presión de combustible

(D) Magnetic Pick Up Sensor
Capteur magnétique
Sensor do Captador Magnético
Sensor de captador magnético

(E) Coolant Temperature Sensor
Capteur de température du liquide de refroidissement
Sensor da Temperatura do Líquido de Arrefecimento
Sensor de temperatura del refrigerante

8192 Primary Fuel Filter
8192 Filtre à carburant primaire
8192 Filtro Primário do Combustível
8192 Filtro primario de combustible

8192_RE532255_PCD B.1

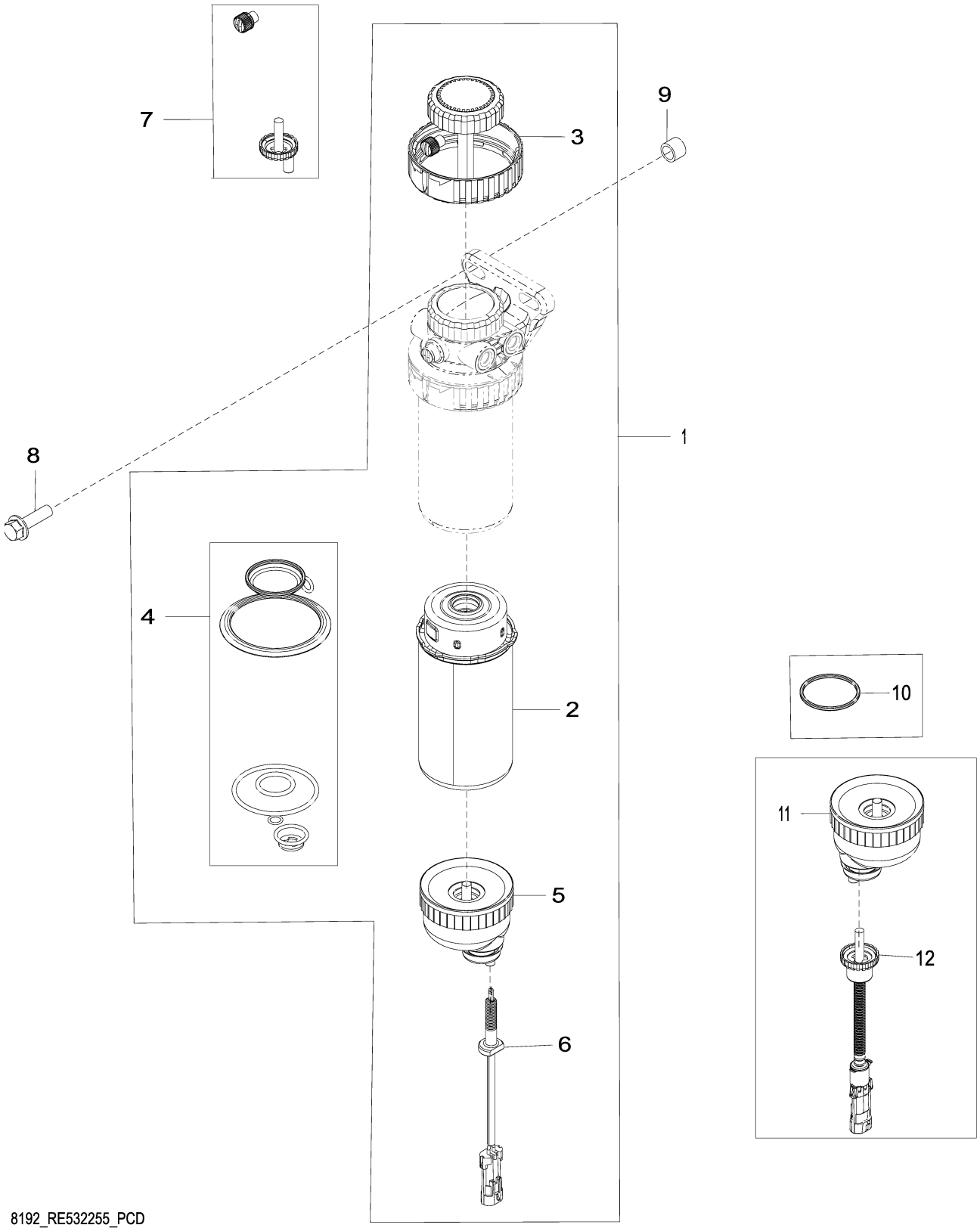

8192_RE532255_PCD

Item	*Nº peça*	*Descrição*	*Qtde*	*Nº série motor*	*Notas*
1	RE553072	Filtro	1		10 Mícrons, SUB FOR RE540392
	RE529641	Alojamento de filtro	1		INCLUDES RE51650, RE541922, RE526834, RE516512, RE516553 AND RE519696
2	RE541922	Elemento de filtro	1		USE WITH RE553072
3	RE526834	Kit do filtro	1		
4	RE516553	Kit retentor	1		
5	RE51650	Copo de sedimentação	1		
6	RE553073	Kit do sensor	1		Água no Combustível, USE WITH RE553072
7	RE60854	Kit da válvula	1		
8	19M7835	Parafuso	1		M10 X 35
9	28H1884	Espaçador	1		0.493" X 0.675" X 1/2"
10	RE516512	Kit - anel o	1		USE WITH RE540392 AND RE529641
11	RE540438	Copo de sedimentação	1		USE WITH RE540439 AND RE540392
12	RE540439	SenSor	1		Água no Combustível, USE WITH RE540438 AND RE540392
	RE519696	SenSor	1		Água no Combustível, USE WITH RE529641

84FK Engine Wiring Harness
84FK Faisceau de fils de moteur
84FK Chicote Elétrico do Motor
84FK Grupo de cables de motor

84FK_RE559075_PCD C.2

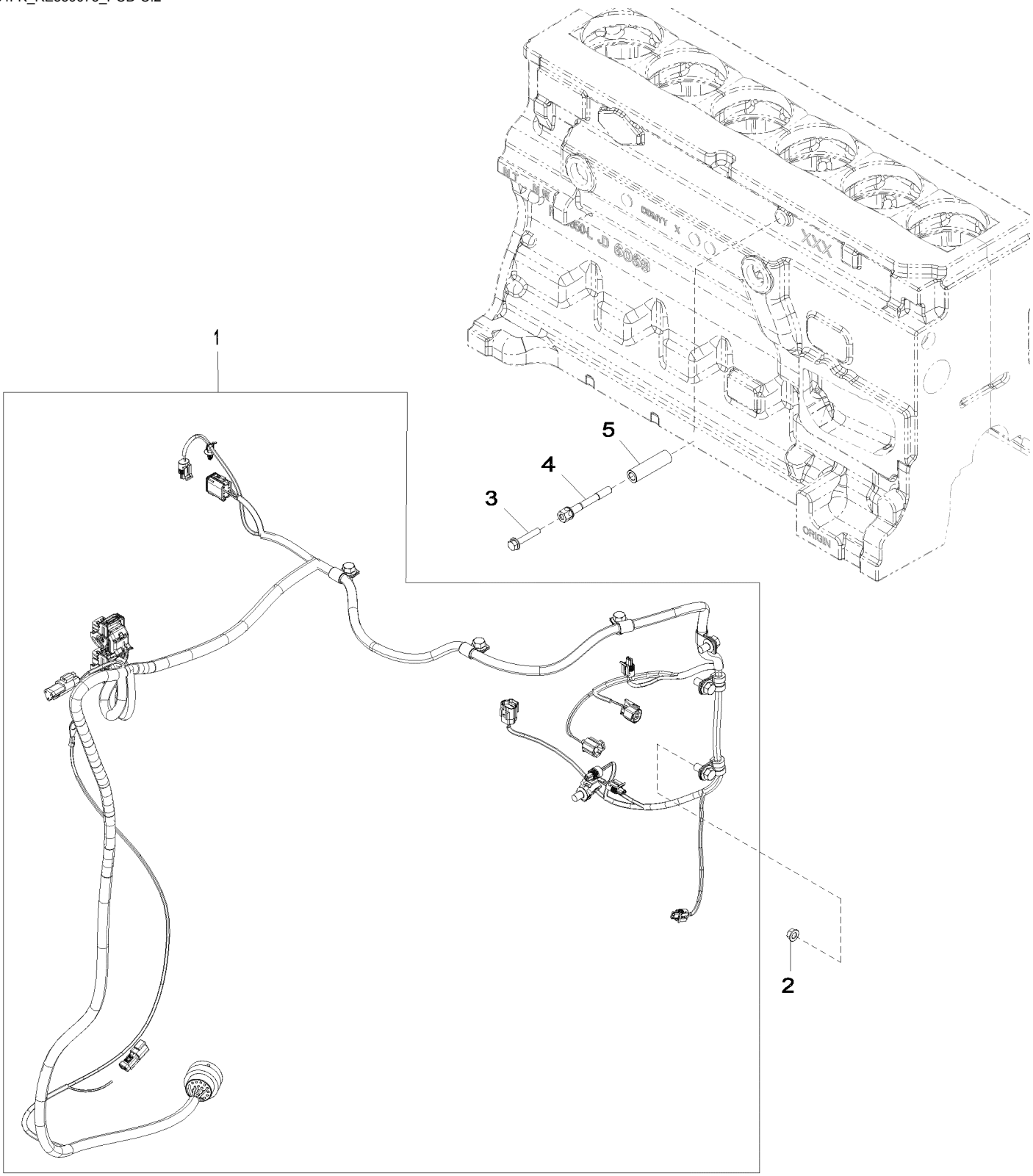

84FK_RE559075_PCD

Item	*Nº peça*	*Descrição*	*Qtde*	*Nº série motor*	*Notas*
1	AT426796	Chicote	1		SUB FOR AT372359
2	14M7298	Porca com flange	2		M8
3	19M7799	Parafuso	1		M8 X 45
4	R521458	Parafuso	1		
5	R520632	Espaçador	1		

8718 Belt Tensioner
8718 Tendeur de courroie
8718 Tensionador da Correia
8718 Tensor de correa

8718_RE517336_PCD_1 B.1

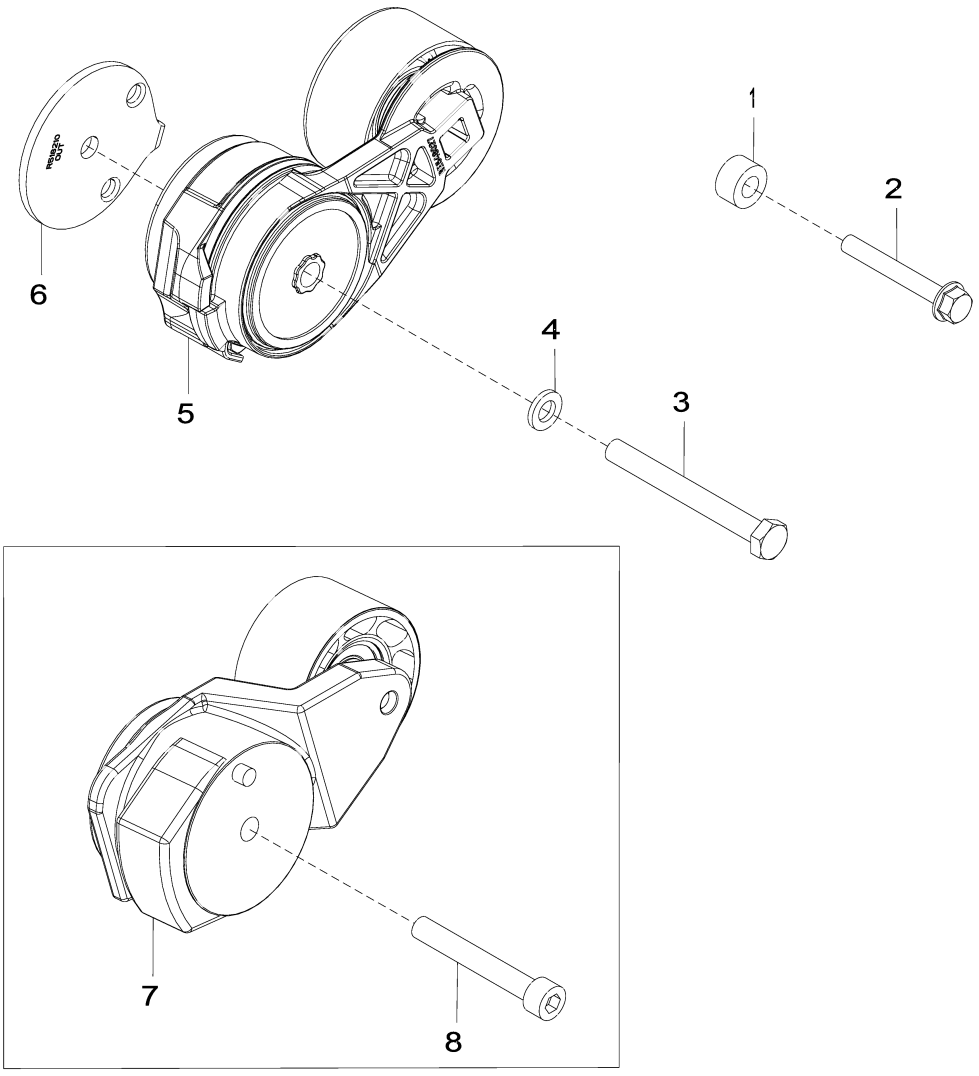

8718_RE517336_PCD_1

Item	*Nº peça*	*Descrição*	*Qtde*	*Nº série motor*	*Notas*
1	CD14689	Espaçador	1		SUB FOR APPL 28H860 OR 28H3429
2	19M7801	Parafuso	1		M8 X 60
3	19M8183	Parafuso sextavado	1		M10 X 90
4	24M7106	Arruela	1		10 X 18 X 2.500 mm
5	RE548027	Tensionador de correia	1		SUB FOR RE518097
6	R518210	Espaçador	1		
7	RE70536	Tensionador de correia	1		ORDER RE548027
8	19M8131	Parafuso	1		M10 X 70, USE WITH RE70536

8875 Oil Filter Adapter
8875 Filtre à huile adaptateur
8875 Adaptador do Filtro de Óleo
8875 Filtro de aceite adaptador

8875_RE528763_PCD C.1

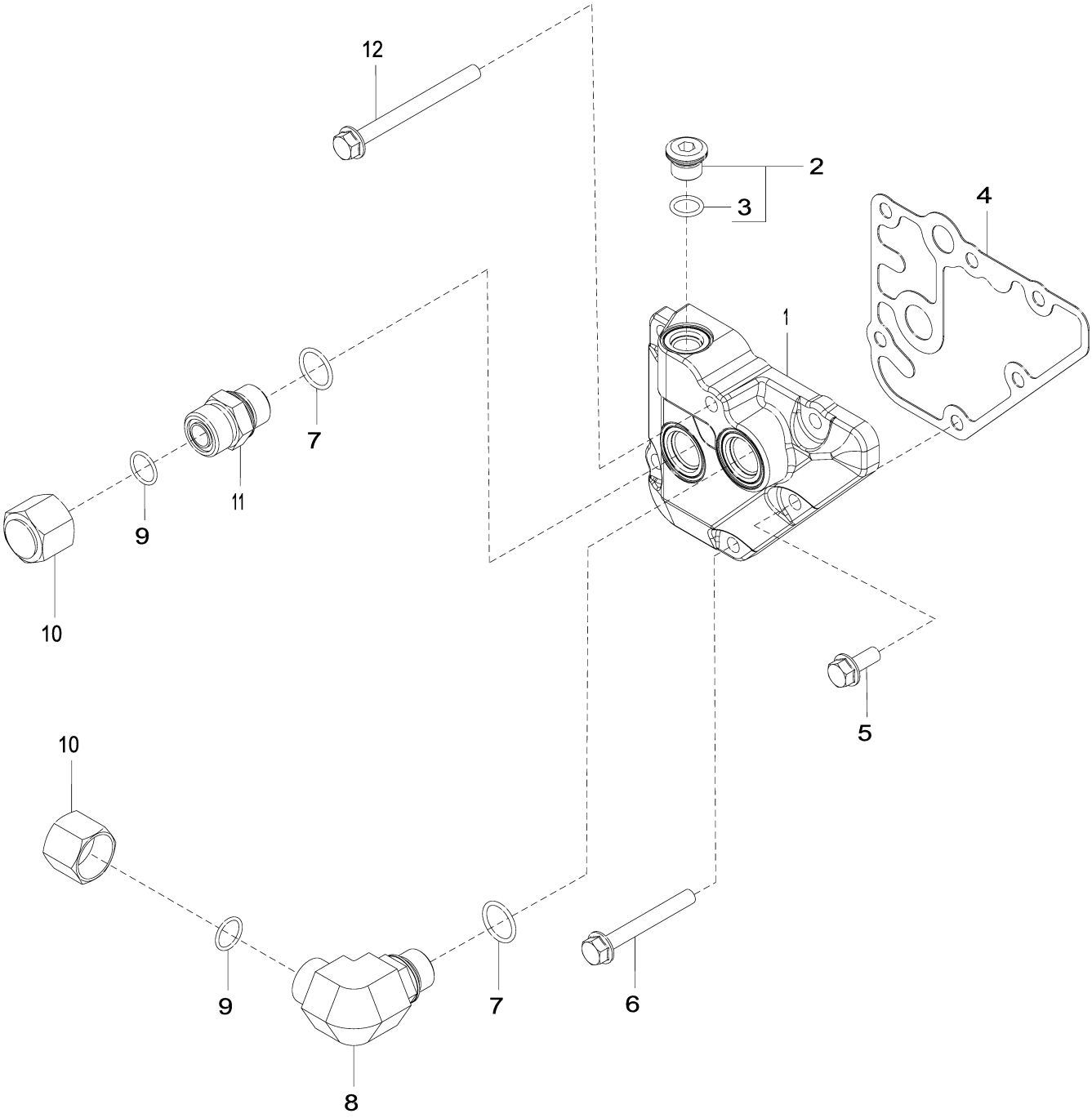

8875_RE528763_PCD

Item	*Nº peça*	*Descrição*	*Qtde*	*Nº série motor*	*Notas*
1	R518455	Adaptador	1		SUB FOR R123646
2	RE52242	Tampão de dreno	1		
3	51M7042	Anel o	1		13.300 X 2.200 mm
4	R123525	Junta	1		
5	RE67238	Parafuso	1		Com Selante Pré-aplicado
6	19M7802	Parafuso	4		M8 X 65
7	51M7045	Anel o	2		19.300 X 2.200 mm
8	38H5018	Conexão em ângulo	1		ALSO ORDER 51M7045 AND T77932
9	T77932	Anel o	2		
10	38H1417	Conexão	2		
11	38H5004	Adaptador	1		ALSO ORDER 51M7045 AND T77932
12	19M7913	Parafuso	1		M8 X 90

9801 Lift Straps
9801 Oeillets de levage
9801 Tirantes de Elevação
9801 Cintas de elevación

9801_RE53353_PCD A.1

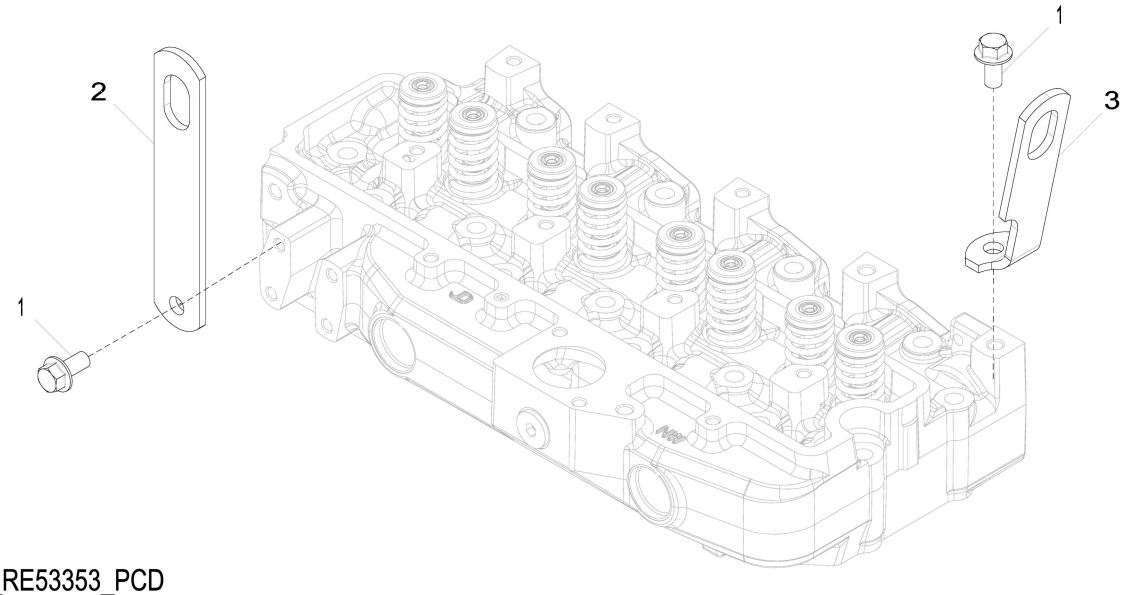

9801_RE53353_PCD

Item	*Nº peça*	*Descrição*	*Qtde*	*Nº série motor*	*Notas*
1	19M7788	Parafuso	2		M12 X 25
2	R502329	Correia	1		REAR
3	R502175	Correia	1		FRONT

9901 O-Ring Kit, Cylinder Liner
9901 Kit de joints toriques, chemise
9901 Kit de Anéis O, Camisa do Cilindro
9901 Juego de anillos tóricos, camisas de cilindro

9901_AR65507_PCD C.1

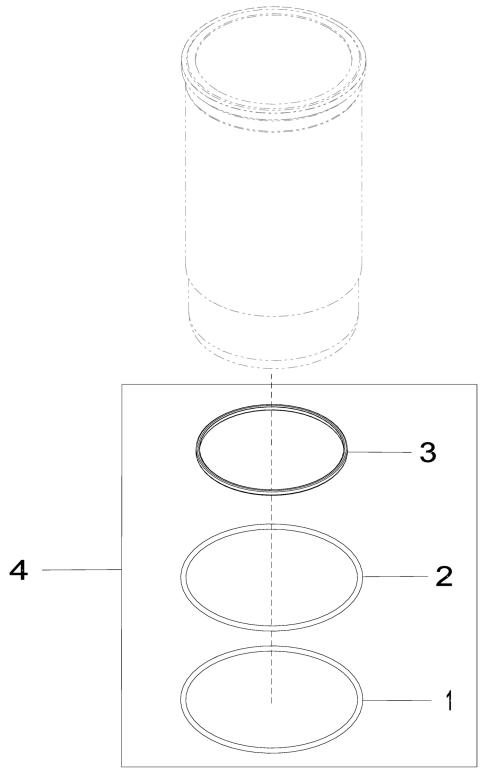

9901_AR65507_PCD

Item	*Nº peça*	*Descrição*	*Qtde*	*Nº série motor*	*Notas*
1	R55453	Anel o	1		
2	R26121	Anel o	1		
3	R48767	Junta de vedação	1		
4	AR65507	Kit - anel o	1		

9901 Short Block Assembly
9901 Bloc moteur embielle
9901 Conjunto do Bloco Curto
9901 Conjunto de bloque corto

9901_RE540105_PCD A.1

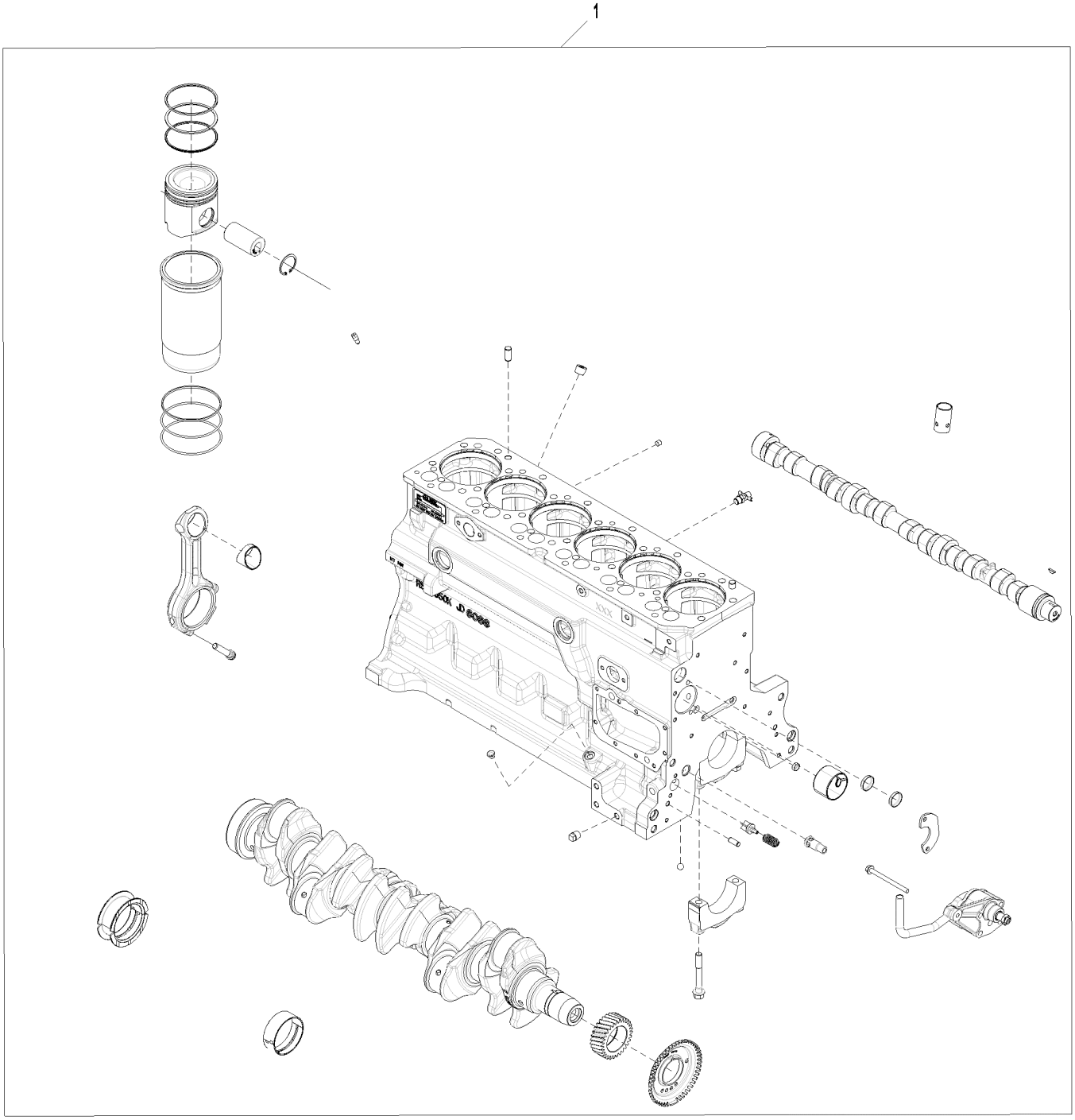

9901_RE540105_PCD

Item	*Nº peça*	*Descrição*	*Qtde*	*Nº série motor*	*Notas*
1	RE532651	Bloco de cil.c/peças móveis	1		SUB FOR RE540105

9901 Front Oil Seal
9901 Bague d'étanchéité avant
9901 Vedação de Óleo Dianteira
9901 Retén de aceite delantero

9901_RE538097_PCD A.2

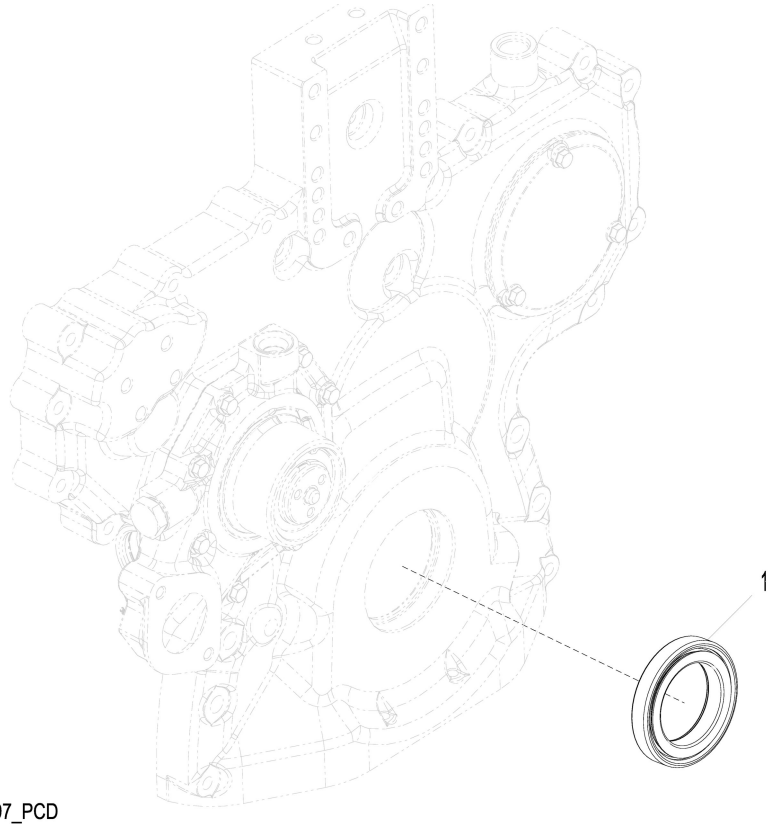

9901_RE538097_PCD

Item	*Nº peça*	*Descrição*	*Qtde*	*Nº série motor*	*Notas*
1	RE538097	Vedação	1		SUB FOR RE505515

9901 Cylinder Head Removal Gasket Kit
9901 Kit de joints de dépose de culasse
9901 Kit de Junta de Remoção do Cabeçote do Cilindro
9901 Juego de juntas para separación de culata

9901_RE532841_PCD A.1

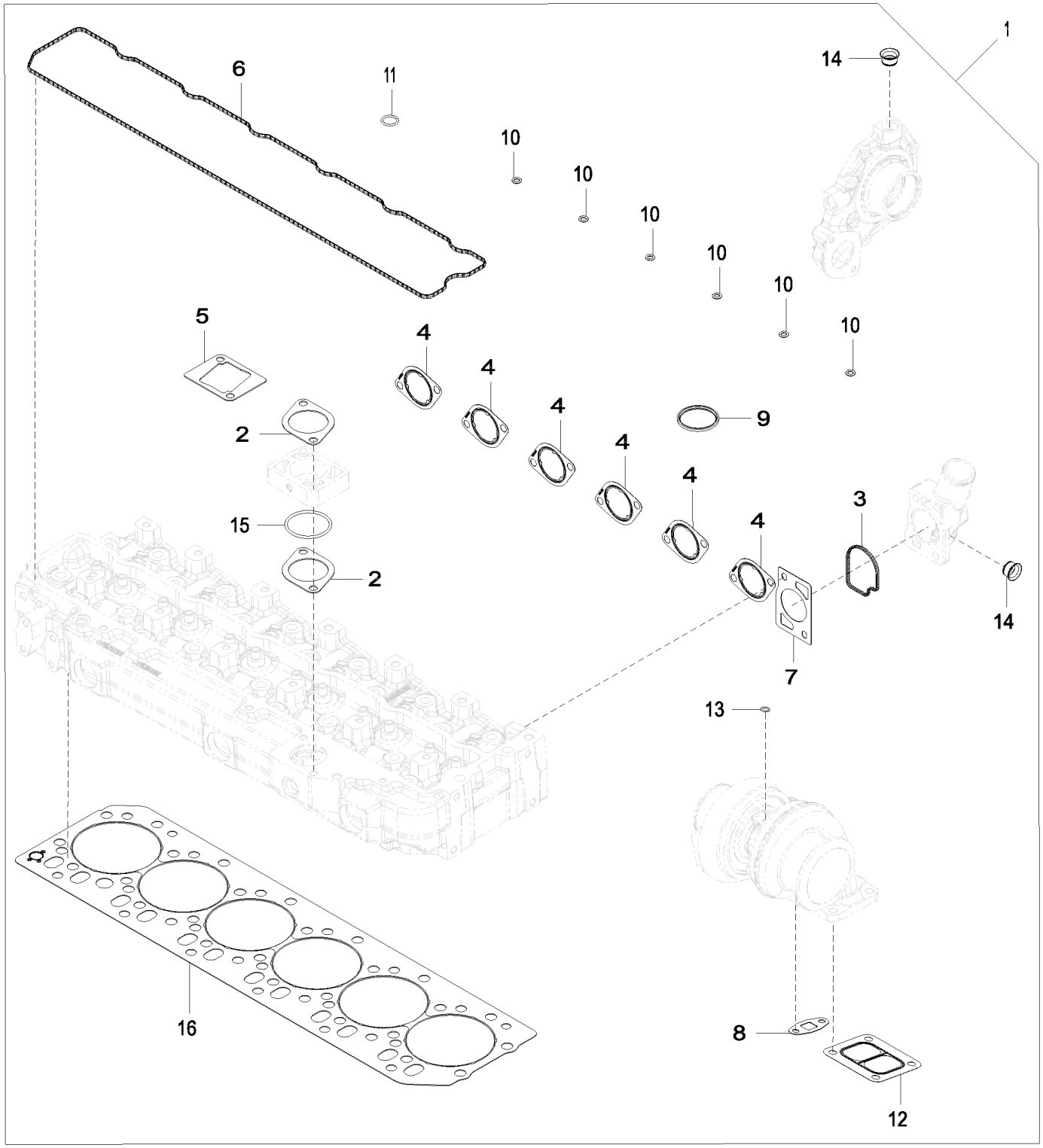

9901_RE532841_PCD

Item	Nº peça	Descrição	Qtde	Nº série motor	Notas
1	RE532841	Kit de juntas	1		ALSO ORDER RE532993
2	R81275	Junta	2		
3	R501228	Vedação	1		
4	R519488	Junta	6		
	R521439	Junta	6		
5	R133893	Junta	1		
6	R524469	Junta	1		
7	R502814	Junta	1		
8	R123570	Junta	1		
9	R521548	Vedação	1		
10	R123575	Anel o	6		
11	R72328	Anel o	1		Ventilação da Tampa do Braço do Balancim
12	R123572	Junta	1		
13	R63548	Anel o	1		
14	R123226	Vedação	2		
15	R99693	Anel o	1		
16	R116516	Vedação de cilindro	1		

9901 Connecting Rod Bearing Kit
9901 Kit de coussinet de bielle
9901 Kit do Rolamento da Biela
9901 Juego de cojinetes de biela

9901_RE65908_PCD A.1

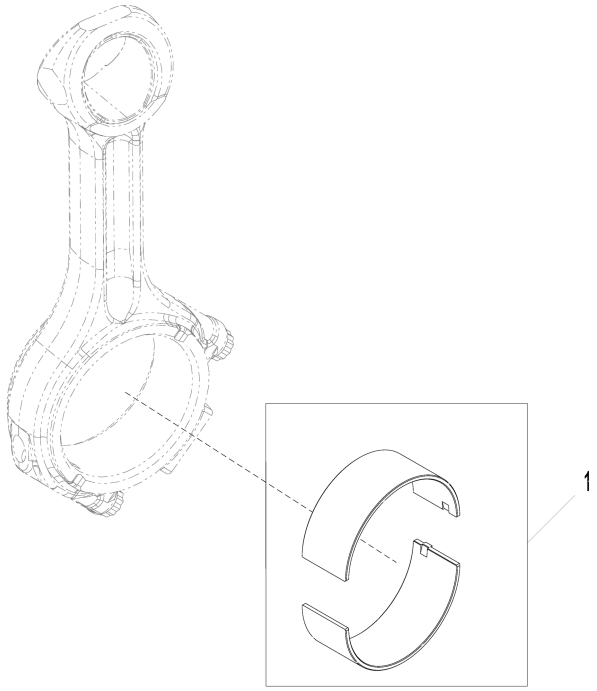

9901_RE65908_PCD

Item	*Nº peça*	*Descrição*	*Qtde*	*Nº série motor*	*Notas*
1	RE65908	Rolamento	1		Padrão

9901 Starter Relay
9901 Relais de démarreur
9901 Relé do Motor de Partida
9901 Relé de arrancador

9901_RE504839_PCD A.1

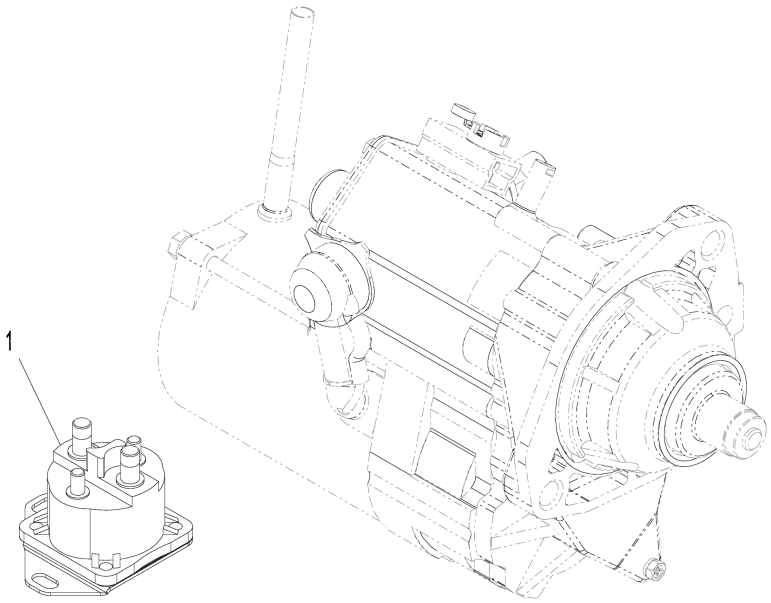

9901_RE504839_PCD

Item	*Nº peça*	*Descrição*	*Qtde*	*Nº série motor*	*Notas*
1	RE504839	Relé de paRtida	1		24 V

9901 Connecting Rod Bearing Kit
9901 Kit de coussinet de bielle
9901 Kit do Rolamento da Biela
9901 Juego de cojinetes de biela

9901_RE65909_PCD B.1

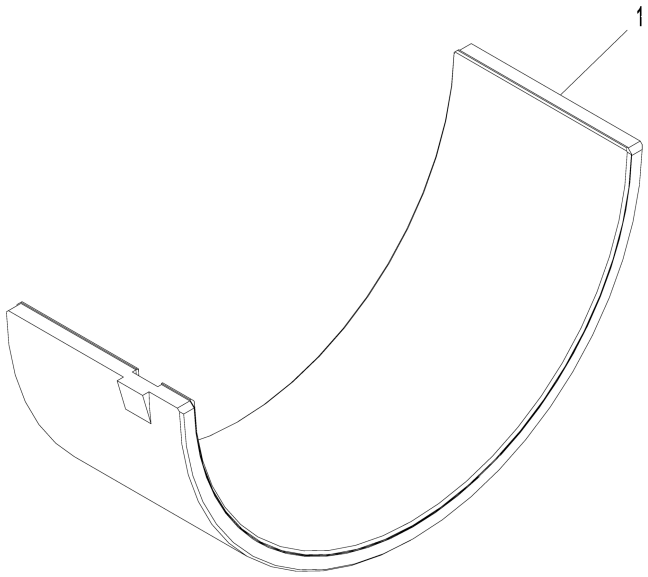

9901_RE65909_PCD

Item	*Nº peça*	*Descrição*	*Qtde*	*Nº série motor*	*Notas*
1	RE65909	Rolamento	1		Subdimensionado

9901 Control Valve
9901 Clapet de commande
9901 Válvula de Controle
9901 Válvula de control

RE534109PCDC01 A.1

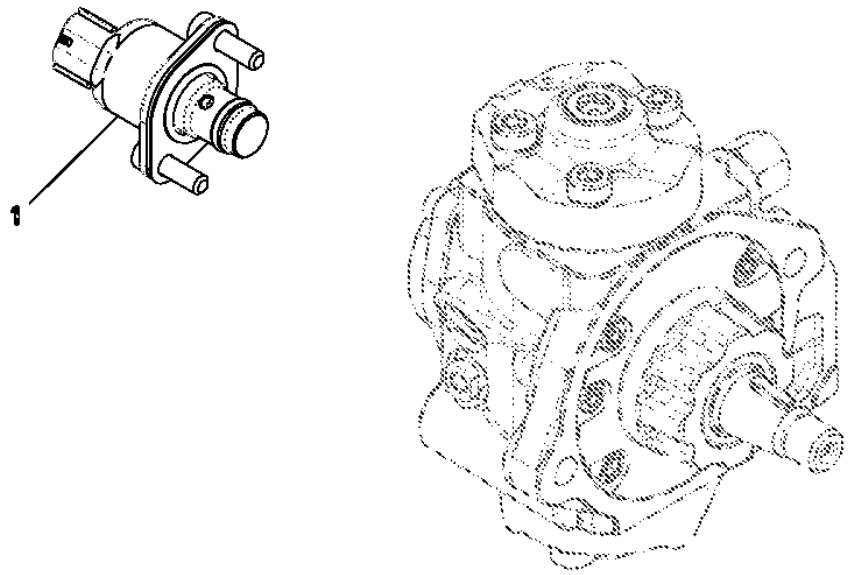

RE534109PCDC01

Item	*Nº peça*	*Descrição*	*Qtde*	*Nº série motor*	*Notas*
1	.....	VálVula de controle	1		ORDER RE560091
	RE560091	VálVula de controle	1		USE WITH RE527528; SUB FOR RE534109 OR RE532250

9901 Engine Overhaul Kit
9901 Kit de reconditionnement du moteur
9901 Kit de Retífica do Motor
9901 Conjunto de reconstrucción del motor

9901_RE532634_PCD B.1

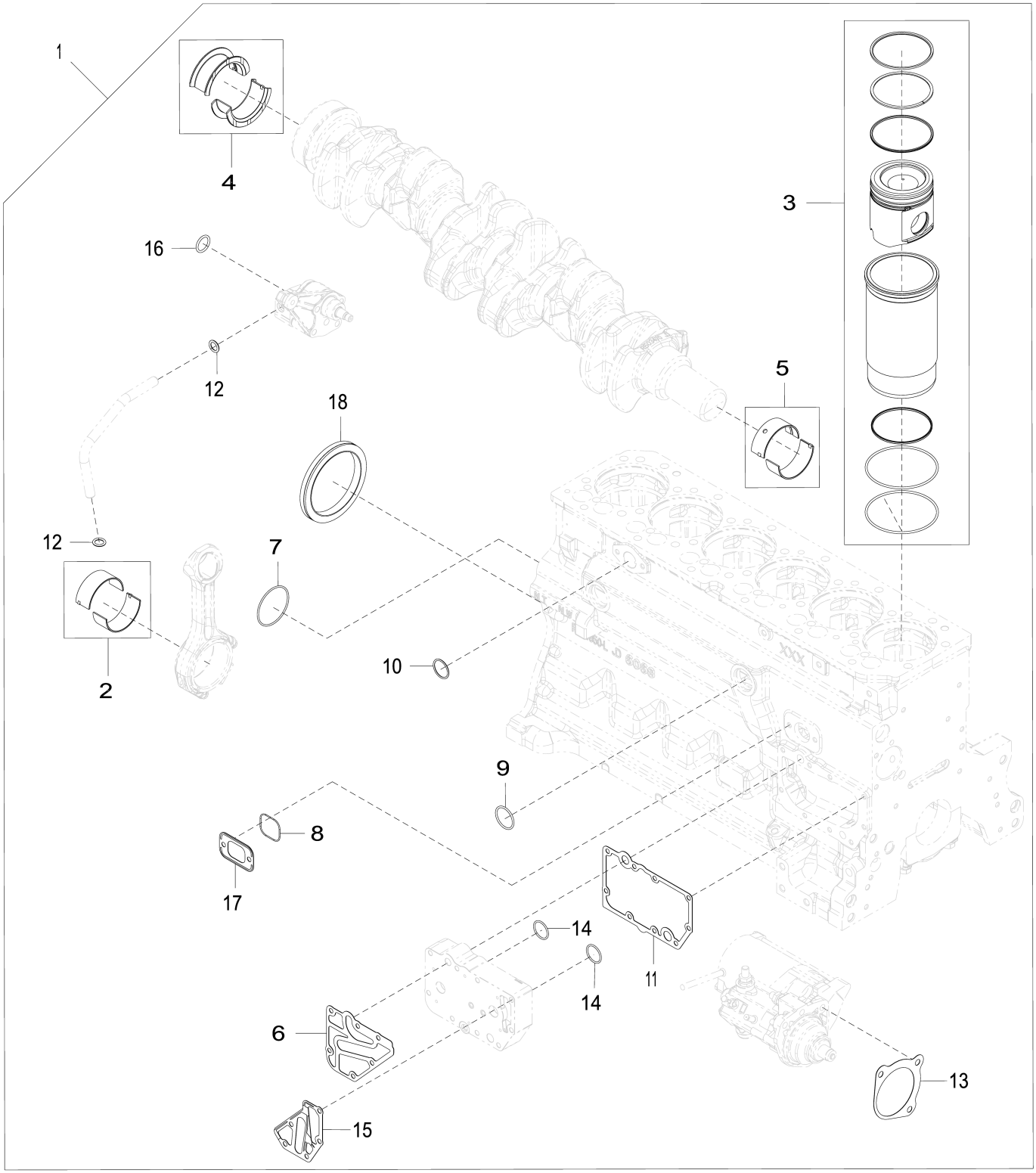

9901_RE532634_PCD

Item	*Nº peça*	*Descrição*	*Qtde*	*Nº série motor*	*Notas*
1	RE540226	Kit reparação do motor	1		SUB FOR APPL RE532634; ALSO ORDER (12) R501124 CON ROD SCREW AND RE532993 CYLINDER HEAD BOLT KIT
2	R113698	Rolamento	12		
3	DZ109732	Kit pistão e camisa	6		SUB FOR RE536083
4	RE65168	Conj. do rolamento	1		
5	RE65165	Conj. do rolamento	6		
6	R502864	Junta	1		
	R500374	Junta	1		
	R501484	Junta	1		
	R123525	Junta	1		
7	R61467	Anel o	1		
8	R151097	Anel o	1		
9	U13639	Anel o	1		
10	R123273	Anel o	1		
11	R123501	Junta	1		
12	R97185	Anel o	2		
13	R53108	Junta	1		
14	T122075	Anel o	2		
15	R501428	Junta	1		
16	R61871	Anel o	1		
17	R136495	Junta	4		
18	RE524227	Vedação	1		

9901 Engine Overhaul Kit
9901 Kit de reconditionnement du moteur
9901 Kit de Retífica do Motor
9901 Conjunto de reconstrucción del motor

9901_RE532634_PCDB A.1

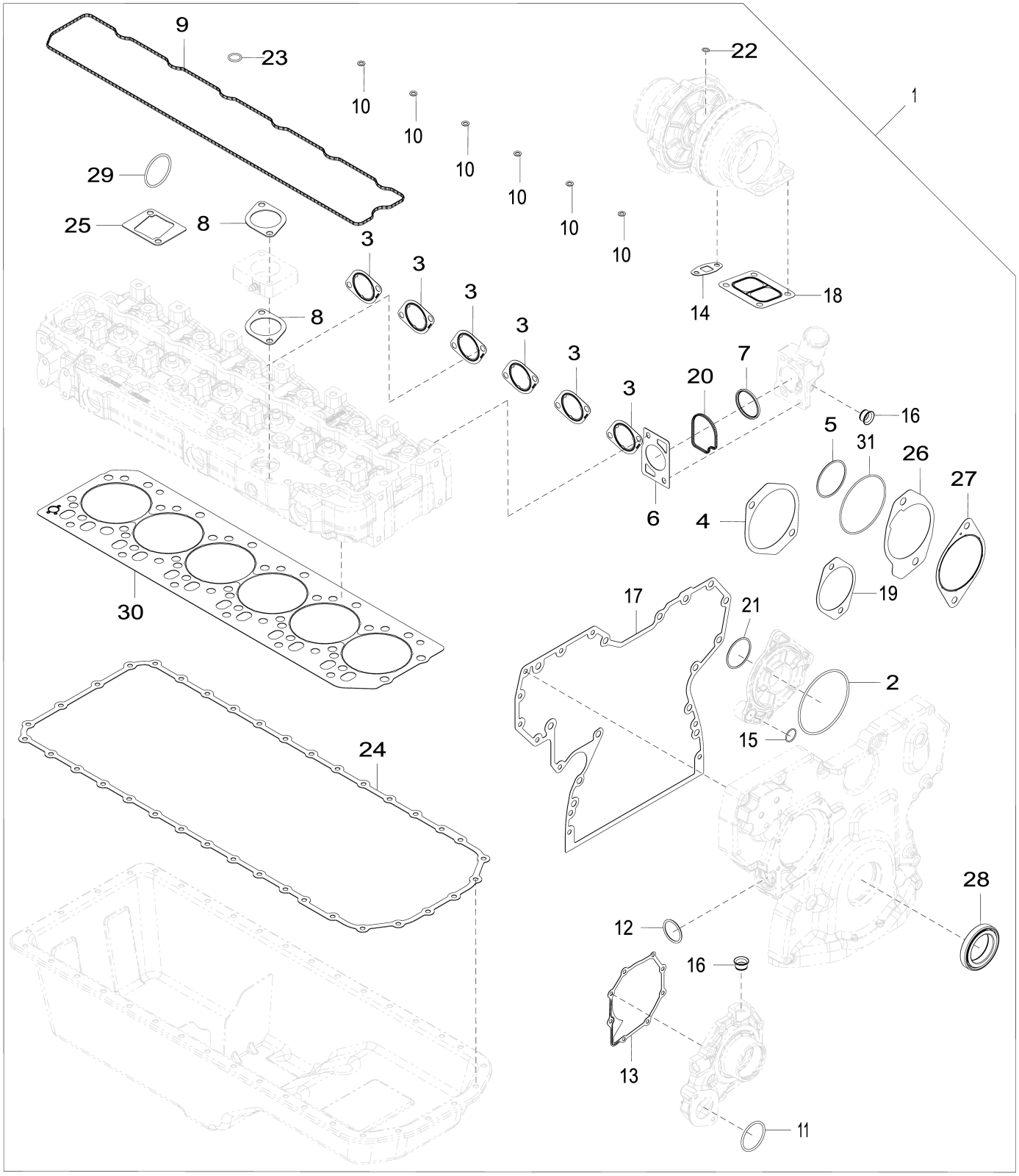

9901_RE532634_PCDB

Item	Nº peça	Descrição	Qtde	Nº série motor	Notas
1	RE540226	Kit reparação do motor	1		SUB FOR APPL RE532634; ALSO ORDER (12) R501124 CON ROD SCREW AND RE532993 CYLINDER HEAD BOLT KIT
2	R55453	Anel o	7		
3	R519488	Junta	6		
	R521439	Junta	6		
4	R123676	Junta	1		
5	R112857	Anel o	1		
6	R502814	Junta	1		
7	R521548	Vedação	1		
8	R81275	Junta	2		
9	R524469	Junta	1		
10	R123575	Anel o	6		
11	R89944	Anel o	1		
12	R504734	Anel o	1		
13	R123417	Junta	1		
14	R123570	Junta	1		
15	R116031	Anel o	1		
16	R123226	Vedação	2		
17	R545883	Junta	1		
	R545884	Junta	1		
18	R123572	Junta	1		
19	R96935	Junta	1		
20	R501228	Vedação	1		
21	R516125	Anel o	1		
22	R63548	Anel o	1		
23	R72328	Anel o	1		Ventilação da Tampa do Braço do Balancim
24	R521498	Junta	1		
25	R133893	Junta	1		
26	R531534	Junta	1		
27	R134465	Junta	1		
28	RE538097	Vedação	1		
29	R99693	Anel o	1		
30	R116516	Vedação de cilindro	1		
31	T20758	Anel o	1		

9901 Thrust Bearing Kit
9901 Kit de palier de butée
9901 Kit de Mancal Axial
9901 Juego de cojinetes de empuje

9901_RE65912_PCD B.2

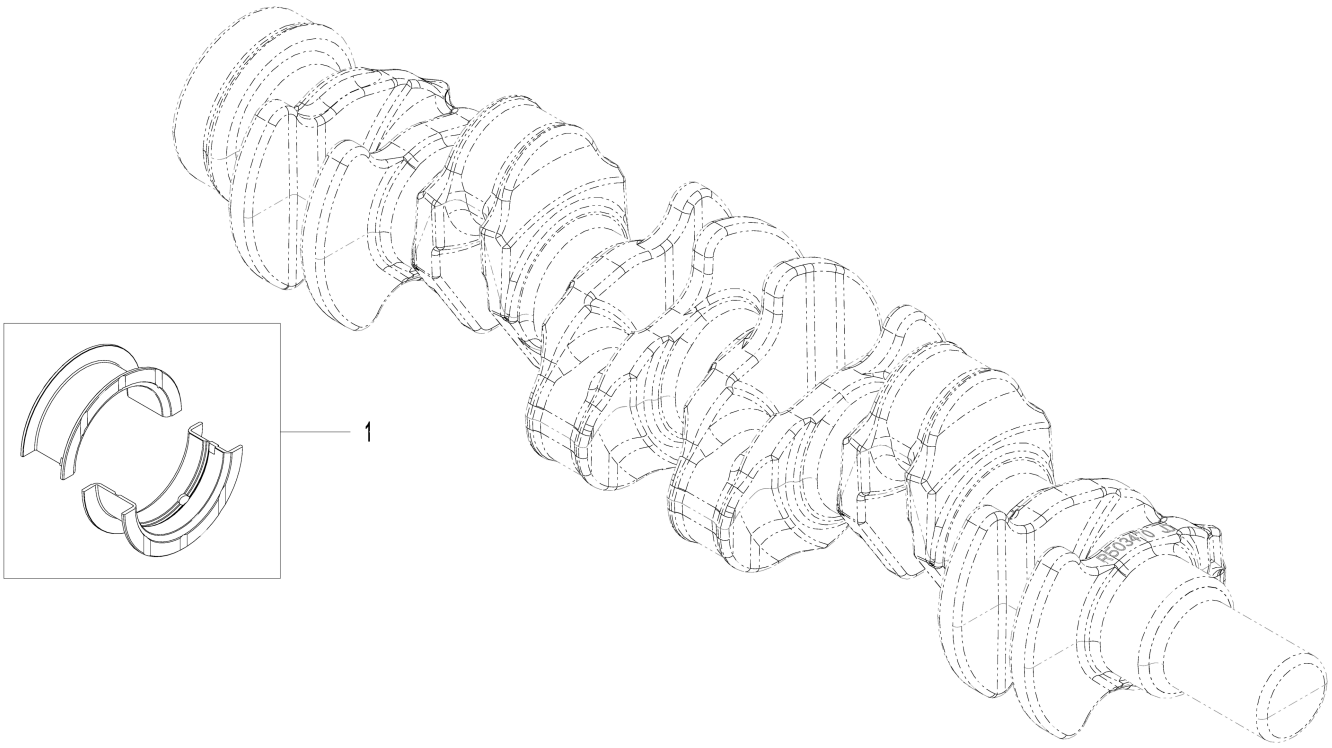

9901_RE65912_PCD

Item	*Nº peça*	*Descrição*	*Qtde*	*Nº série motor*	*Notas*
1	RE65912	Rolamento axial	1		0.254 mm; US, Kit, R130574 AND R130575

9901 Thrust Bearing Kit
9901 Kit de palier de butée
9901 Kit de Mancal Axial
9901 Juego de cojinetes de empuje

9901_RE65911_PCD C.4

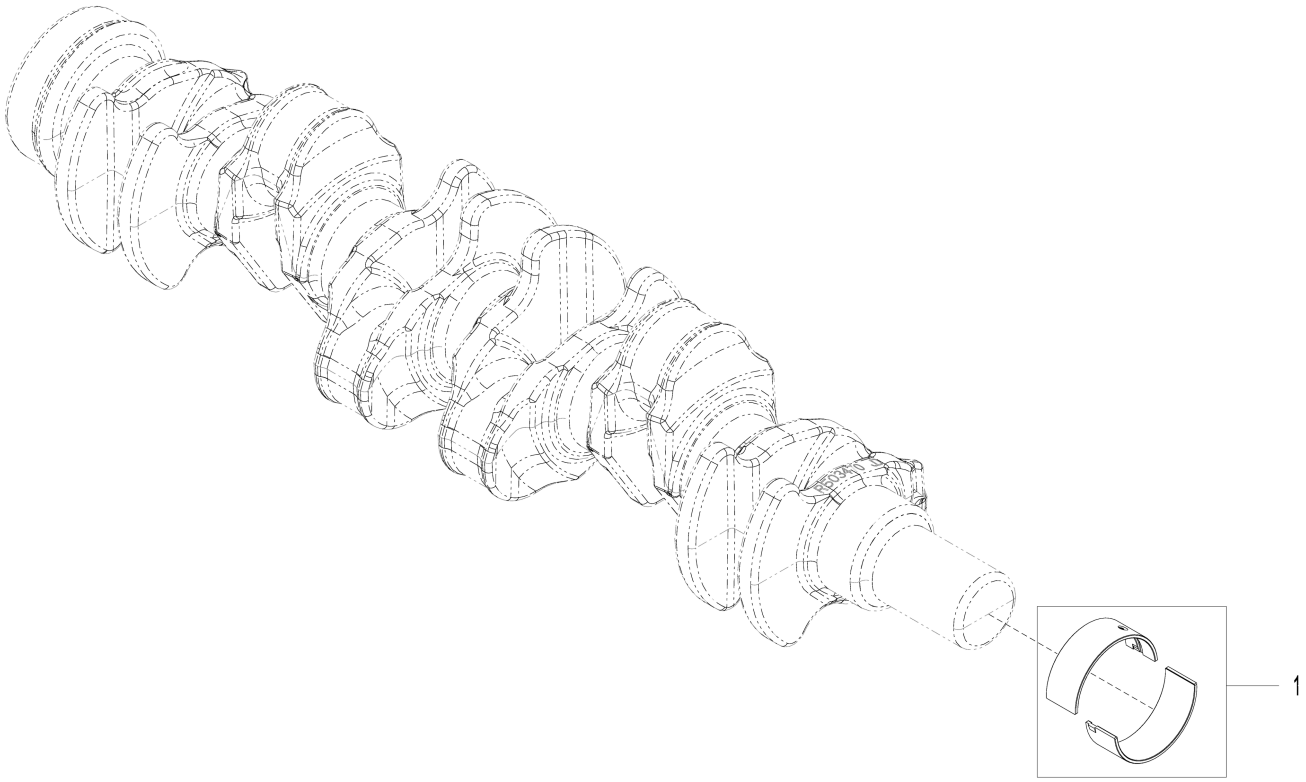

9901_RE65911_PCD

Item	*Nº peça*	*Descrição*	*Qtde*	*Nº série motor*	*Notas*
1	RE65911	Conj. do rolamento	1		0.254 mm; US, Principal, Kit, R130576 AND R130577

9901 Injection Nozzle Kit
9901 Kit d'injecteur
9901 Kit de Bico Injetor
9901 Juego de inyectores

9901_RE546784_PCD A.1

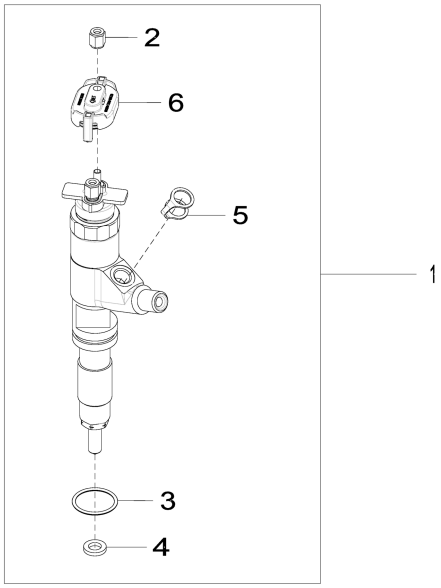

9901_RE546784_PCD

Item	*Nº peça*	*Descrição*	*Qtde*	*Nº série motor*	*Notas*
1	DZ100212	Kit do bocal	1		SUB FOR RE546784
2	R134920	Porca	2		
3	R516647	Anel o	1		
4	R523499	Arruela	1		
5	R522899	Arruela de vedação	1		
6	RE528588	Tampa de conecTor eléTrico	1		

9901 Piston Liner Kit
9901 Kit de chemise de piston
9901 Kit de Camisa do Pistão
9901 Juego de camisas de pistón

RE527843PCDA02 A.1

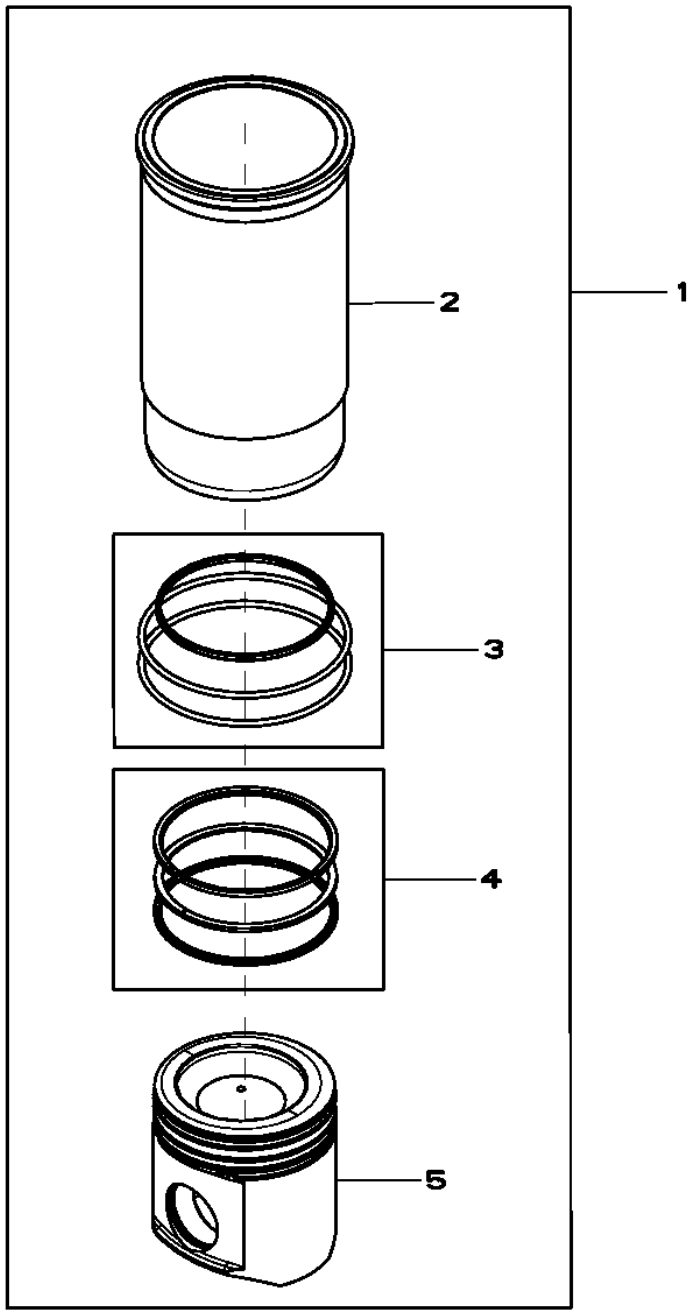

RE527843PCDA02

Item	*Nº peça*	*Descrição*	*Qtde*	*Nº série motor*	*Notas*
1	DZ109732	Kit pistão e camisa	4		(A) SUB FOR RE536083
2	.....	Camisa de cilindro	1		ORDER RE536083 NSEP
3	AR65507	Kit - anel o	1		PKG 3
4	RE507852	Kit anéis de pistão	1		PKG 3 , SUB FOR RE527844
5	.....	Pistão	1		MARKED RE527039 ; ORDER RE536083 NSEP

(A) Includes Instructions
Notice de montage comprise
Inclui Instruções
Incluye las instrucciones

9901 Engine Overhaul Gasket Kit
9901 Kit de joints de remise à neuf du moteur
9901 Kit de Junta para Retífica do Motor
9901 Juego de empaquetaduras de reconstrucción de motor

9901_RE532631_PCDB A.1

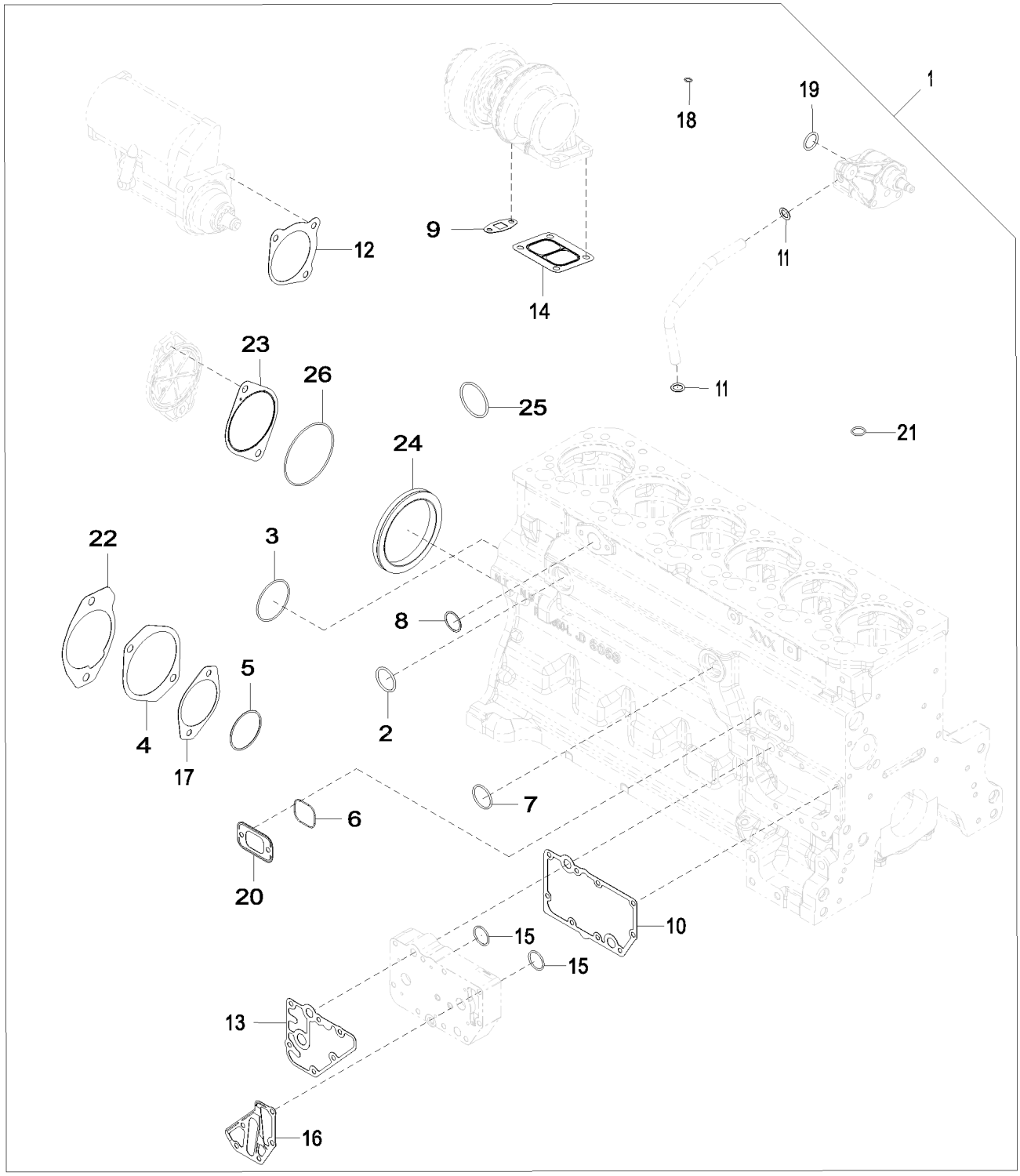

9901_RE532631_PCDB

Item	Nº peça	Descrição	Qtde	Nº série motor	Notas
1	RE532631	Kit de juntas	1		ALSO ORDER RE44574 REAR OIL SEAL AND RE538097 FRONT OIL SEAL
2	R61105	Anel o	1		
3	R61467	Anel o	1		
4	R123676	Junta	1		
5	R112857	Anel o	1		
6	R151097	Anel o	1		
7	U13639	Anel o	1		
8	R123273	Anel o	1		
9	R123570	Junta	1		
10	R123501	Junta	1		
11	R97185	Anel o	2		
12	R53108	Junta	1		
13	R123525	Junta	1		
	R502864	Junta	1		
	R501484	Junta	1		
	R500374	Junta	1		
14	R123572	Junta	1		
15	T122075	Anel o	2		
16	R501428	Junta	1		
17	R96935	Junta	1		
18	R63548	Anel o	1		Linha de Entrada de Óleo do Turbo
19	R61871	Anel o	1		
20	R136495	Junta	4		
21	R72328	Anel o	1		Ventilação da Tampa do Braço do Balancim
22	R531534	Junta	1		
23	R134465	Junta	1		
24	RE524227	Vedação	1		
25	R99693	Anel o	1		
26	T20758	Anel o	1		

9901 Engine Overhaul Gasket Kit
9901 Kit de joints de remise à neuf du moteur
9901 Kit de Junta para Retífica do Motor
9901 Juego de empaquetaduras de reconstrucción de motor

9901_RE532631_PCD C.1

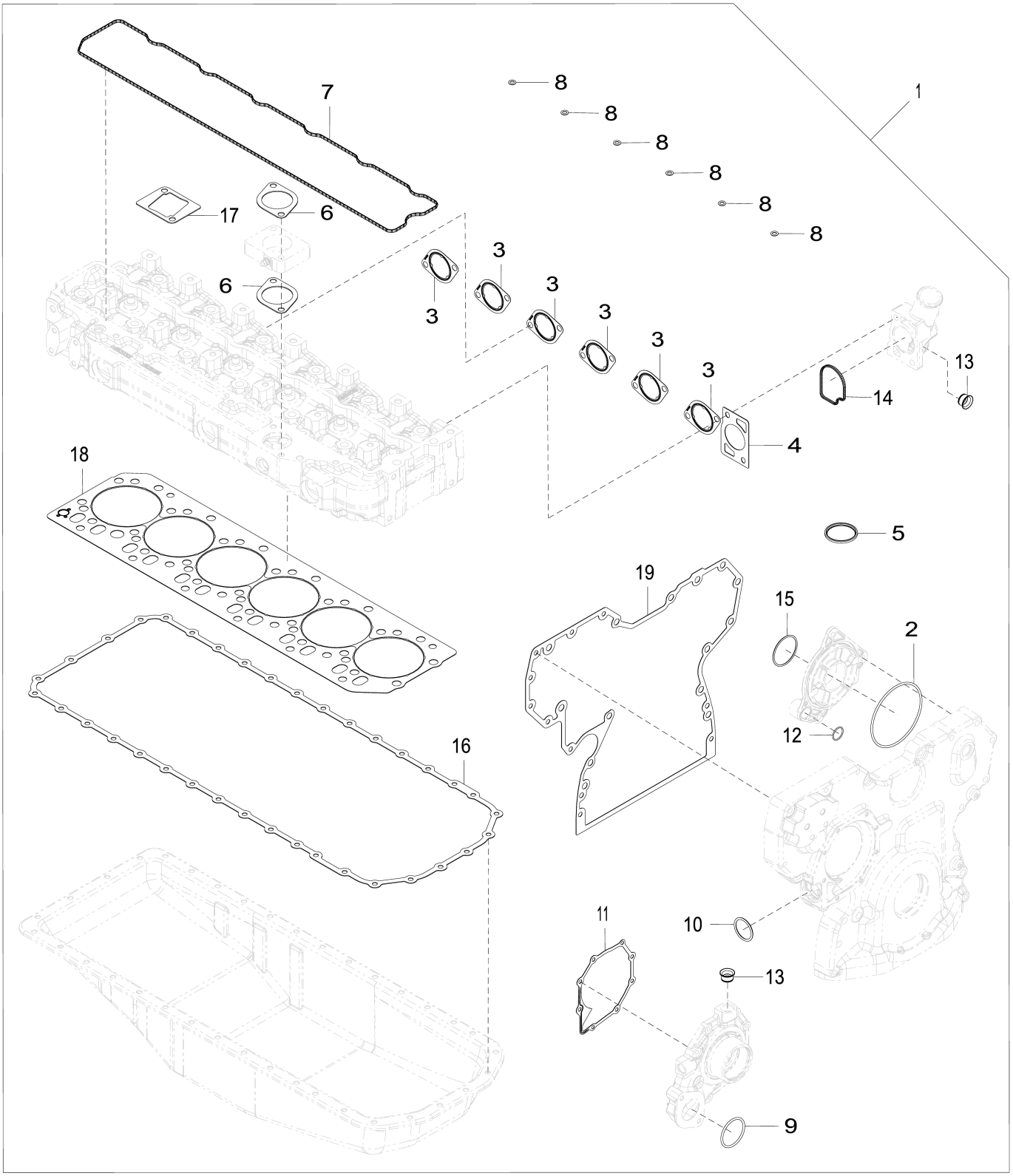

9901_RE532631_PCD

Item	*Nº peça*	*Descrição*	*Qtde*	*Nº série motor*	*Notas*
1	RE532631	Kit de juntas	1		ALSO ORDER RE44574 REAR OIL SEAL AND RE538097 FRONT OIL SEAL
2	R55453	Anel o	1		
3	R519488	Junta	6		
	R521439	Junta	6		
4	R502814	Junta	1		
5	R521548	Vedação	1		
6	R81275	Junta	2		
7	R524469	Junta	1		
8	R123575	Anel o	6		
9	R89944	Anel o	1		
10	R504734	Anel o	1		
11	R123417	Junta	1		
12	R116031	Anel o	1		
13	R123226	Vedação	2		
14	R501228	Vedação	1		
15	R516125	Anel o	1		
16	R521498	Junta	1		
17	R133893	Junta	1		
18	R116516	Vedação de cilindro	1		
19	R545883	Junta	1		
	R545884	Junta	1		

9901 Piston Ring Kit
9901 Kit de segments de piston
9901 Kit de Anéis de Pistão
9901 Juego de segmentos de pistón

9901_RE507852_PCD A.1

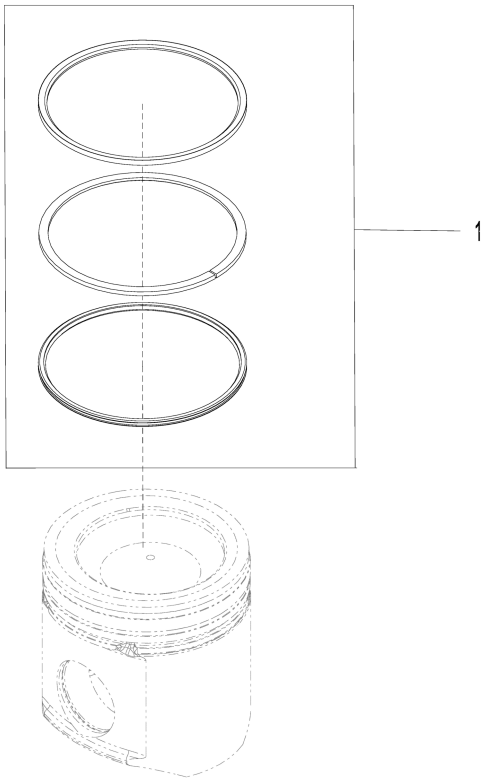

9901_RE507852_PCD

Item	*Nº peça*	*Descrição*	*Qtde*	*Nº série motor*	*Notas*
1	RE507852	Kit anéis de pistão	1		SUB FOR RE527844

9901 Rear Oil Seal
9901 Joint d'arrêt d'huile arrière
9901 Vedação Traseira de Óleo
9901 Retén de aceite trasero

9901_RE44574_PCD A.2

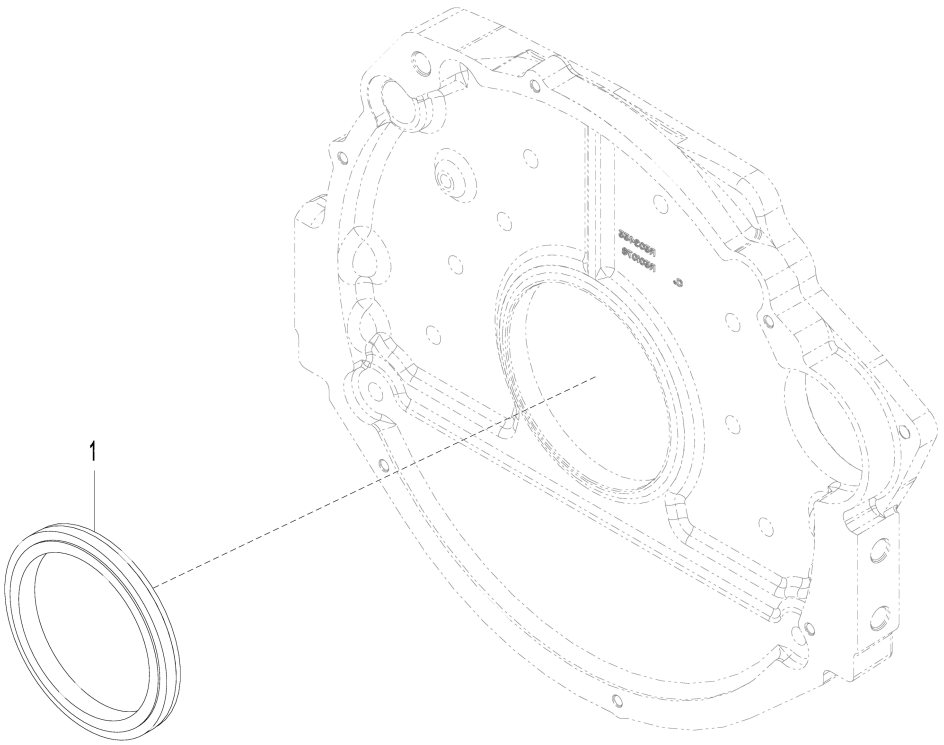

9901_RE44574_PCD

Item	*Nº peça*	*Descrição*	*Qtde*	*Nº série motor*	*Notas*
1	RE44574	Vedação	1		

9901 Screw - Cylinder Head
9901 Vis - culasse
9901 Parafuso - Cabeçote do Cilindro
9901 Tornillo - Culata

RE532993PCDA01 A.1

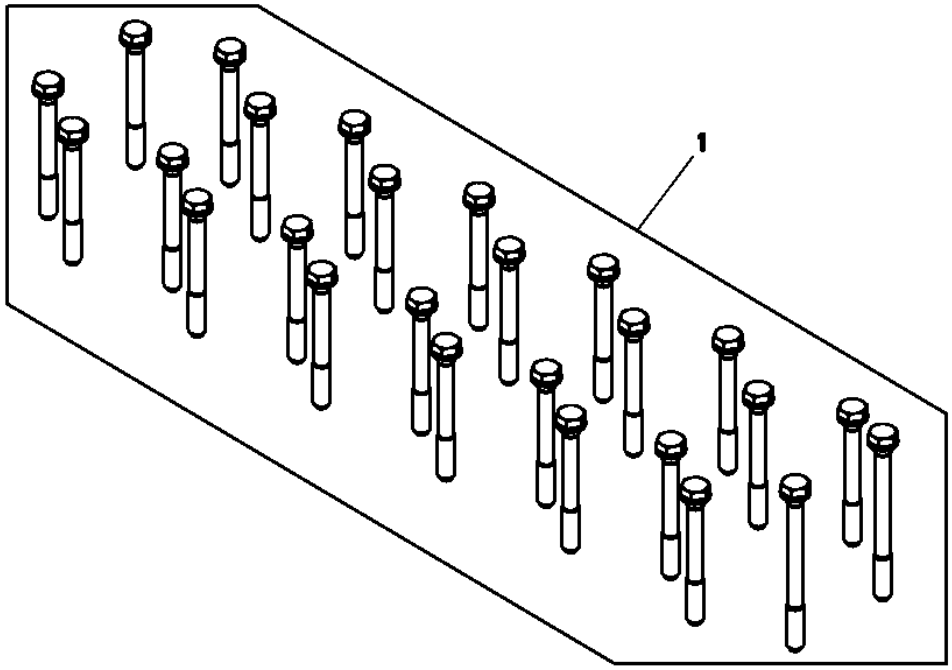

Item	*Nº peça*	*Descrição*	*Qtde*	*Nº série motor*	*Notas*
1	RE532993	Kit do parafuso	1		

9901 Thrust Bearing Kit
9901 Kit de palier de butée
9901 Kit de Mancal Axial
9901 Juego de cojinetes de empuje

9901_RE65168_PCD D.2

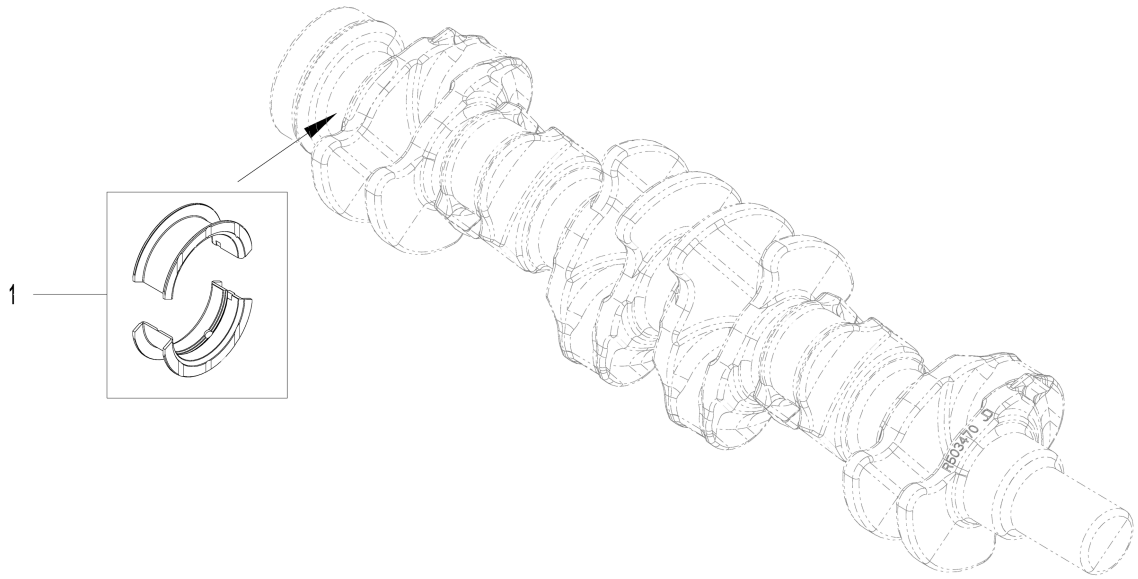

9901_RE65168_PCD

Item	*Nº peça*	*Descrição*	*Qtde*	*Nº série motor*	*Notas*
1	RE65168	Conj. do rolamento	1		Padrão, Principal, Kit; R123563 AND R123564

9901 Starter Motor Kit
9901 Kit de démarreur
9901 Kit do Motor de Partida
9901 Juego de arrancador

RE500345PCDA01 A.1

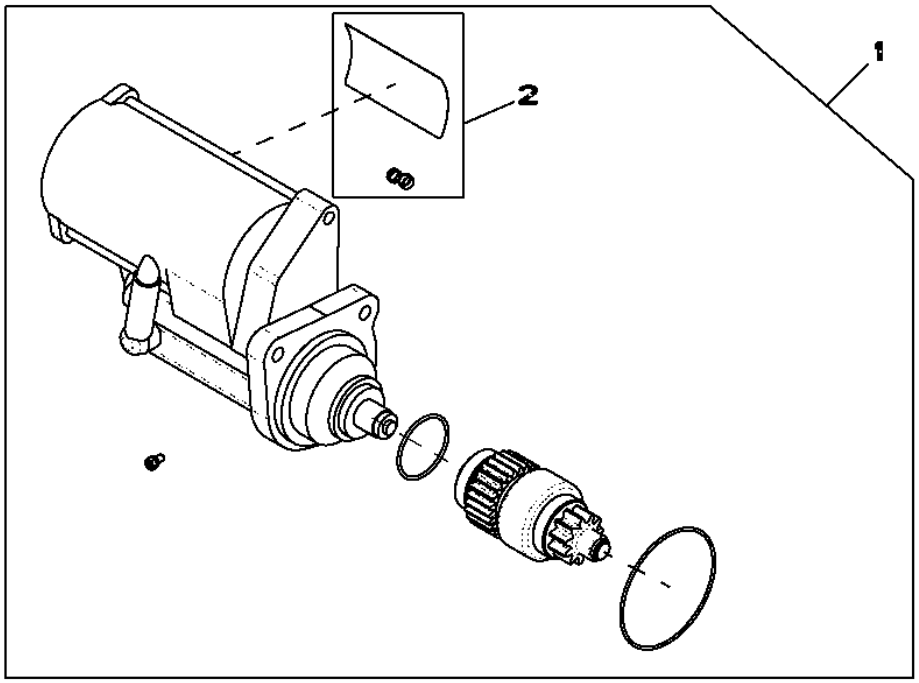

RE500345PCDA01

Item	*Nº peça*	*Descrição*	*Qtde*	*Nº série motor*	*Notas*
1	RE500345	Kit para motor de partida	1		
2	RE70756	Kit da cobertura	1		

9901 Camshaft Kit
9901 Kit d'arbre à cames
9901 Kit de Comando de Válvulas
9901 Juego de árbol de levas

RE532239PCDA01 A.1

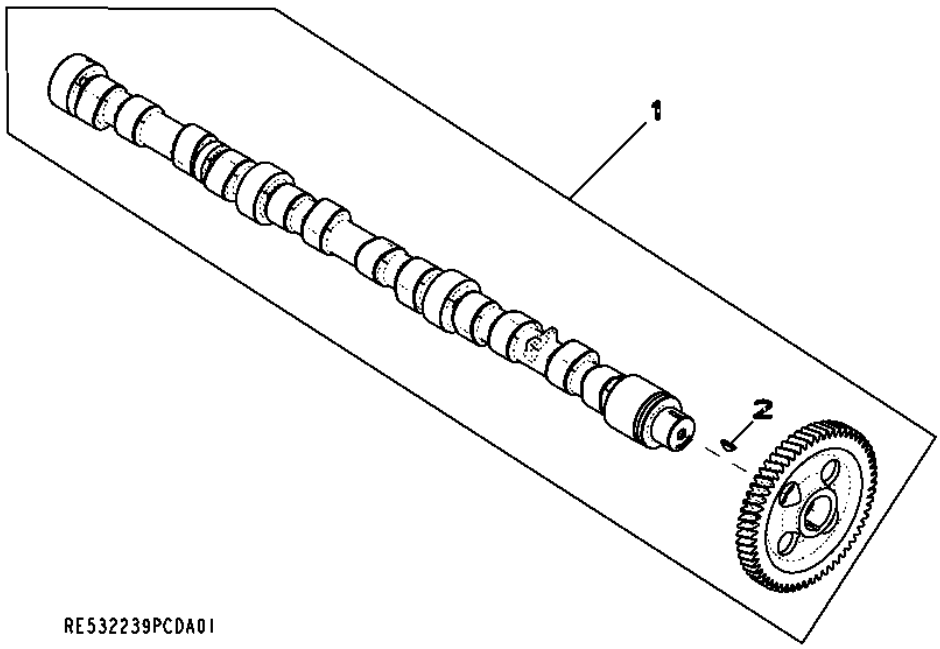

Item	*Nº peça*	*Descrição*	*Qtde*	*Nº série motor*	*Notas*
1	RE532239	Eixo de cames	1		
	SE501811	Comando de Válvulas Reman	1		(REMAN FOR RE532239)
2	R133303	Chaveta	1		

9901 HELICAL GEAR
9901 PIGNON HÉLICOÏDAL
9901 ENGRENAGEM HELICOIDAL
9901 ENGRANAJE HELICOIDAL

T173311PCDF02 A.1

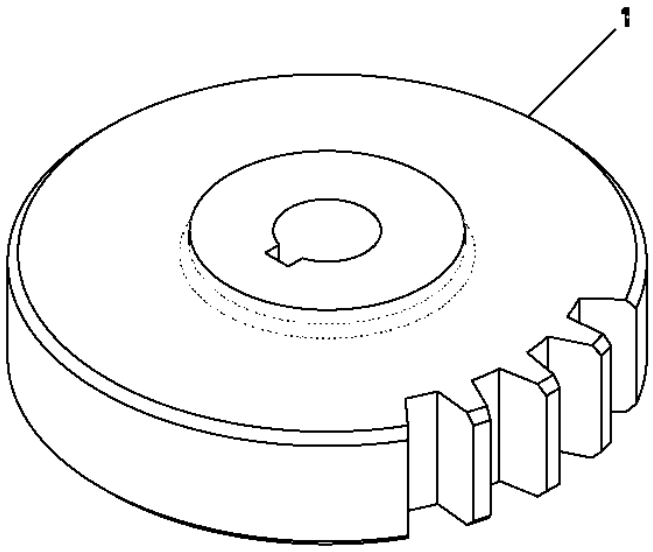

Item	*Nº peça*	*Descrição*	*Qtde*	*Nº série motor*	*Notas*
1	T173311	EngrEnagem helicoidal	1		

9901 Crankshaft Bearing Kit
9901 Vilebrequin, kit de roulements
9901 Kit de Mancal do Virabrequim
9901 Juego de cojinetes del cigüeñal

9901_RE65165_PCD B.4

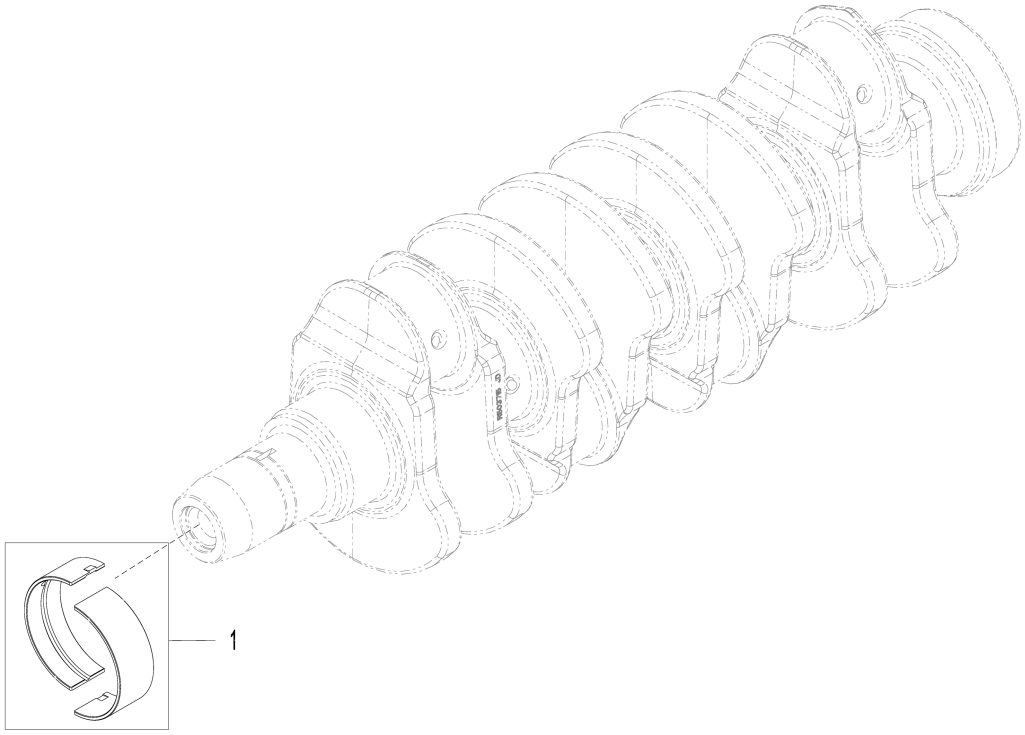

9901_RE65165_PCD

Item	*Nº peça*	*Descrição*	*Qtde*	*Nº série motor*	*Notas*
1	RE65165	Conj. do rolamento	1		Padrão

Sectional Pictorial Index
Index d'illustrations par sections.
Índice pictórico por seção
Índice de ilustraciones por secciones

RGP21837 A.1

1146-	224
1299-	546
1324-	548
1403-	550
1517-	552
16PQ-	234
17B7-	236
17BV-	238
1989-	558
2001-	560
2154-	244
2255-	246
2398-	566
2695-	568
2876-	252
2962-	254
3031-	574
3150-	576
35EN-	260
3614-	580

6068HT109-RE563674



RGP21837

Sectional Pictorial Index
Index d'illustrations par sections.
Índice pictórico por seção
Índice de ilustraciones por secciones

RGP21838 A.1

3727-	582
3917-	266
4059-	268
4112-	588
4330-	272
4435-	274
4633-	276
4712-	474
4834-	280
4905-	282
5024-	600
5120-	286
5163-	288
5204-	484
5497-	292
5728-	606
5945-	296
62A4-	298
62BZ-	300
6382-	302
653F-	304
6698-	616

6068HT109-RE563674

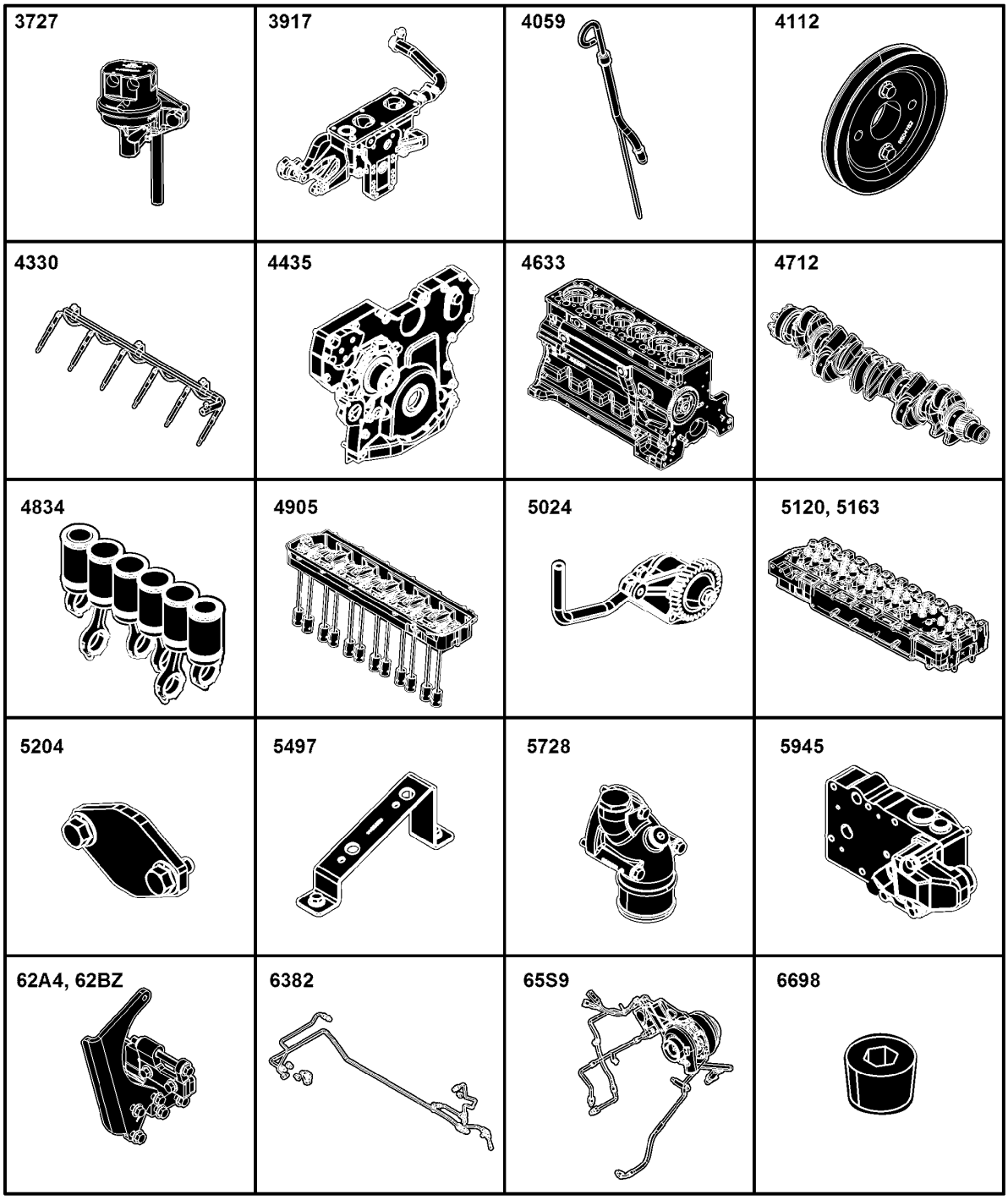

RGP21838

Sectional Pictorial Index
Index d'illustrations par sections.
Índice pictórico por seção
Índice de ilustraciones por secciones

RGP21839 A.1

6721-	308
8175-	310
84GS-	312
8718-	622
8875-	624
8912-	318
8933-	320
9801-	626
1-	324
2-	326

6068HT109-RE563674

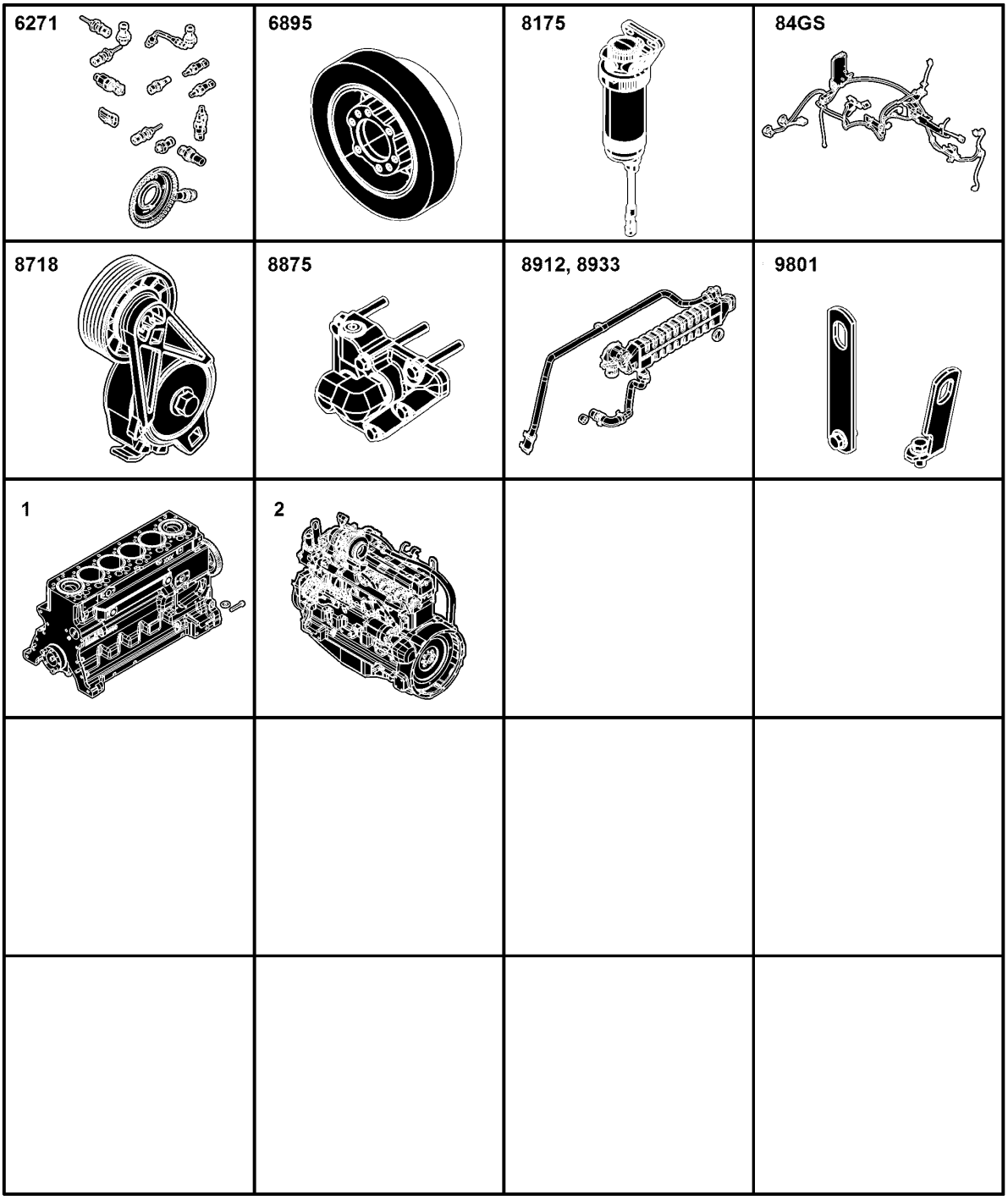

RGP21839

1146 Rocker Arm Cover
1146 Cache-culbuteurs
1146 Tampa do Balancim
1146 Tapa de balancines

1146_RE527025_PCD A.1

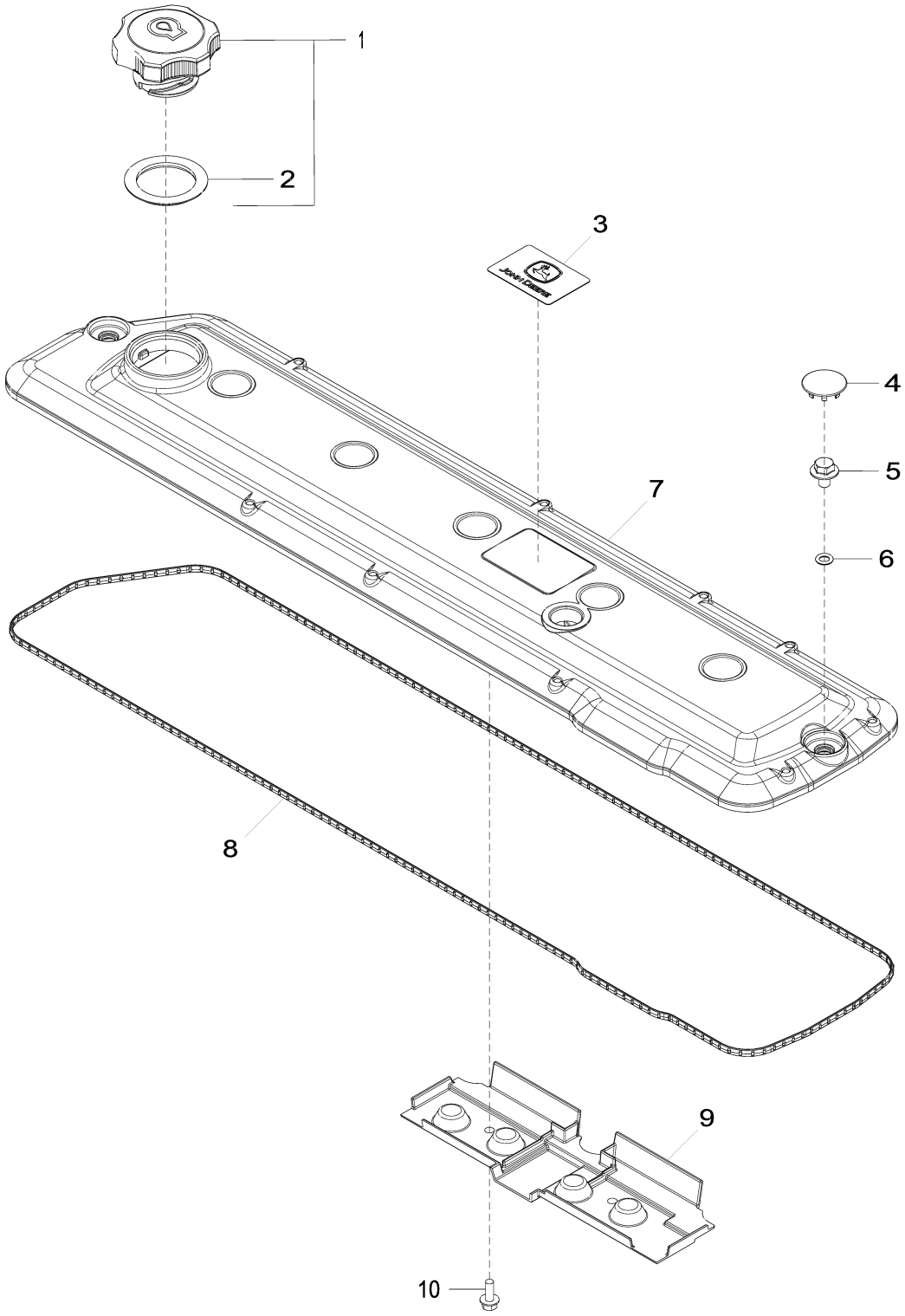

1146_RE527025_PCD

Item	*Nº peça*	*Descrição*	*Qtde*	*Nº série motor*	*Notas*
1	RE535560	Tampa do abasTecimenTo	1		SUB FOR RE500005
2	R502902	Junta de vedação	1		SUB FOR R500001
3	R521401	EmblEma	1		
4	H23125	Plugue	7		
5	R521390	Parafuso	7		
6	R123575	Anel o	7		
7	R522199	Tampa de válvula	1		SUB FOR R521469
8	R524497	Junta	1		SUB FOR R504882
9	R515555	Defletor	1		SUB FOR R522488
10	19M7775	Parafuso	2		M6 X 16

1299 Oil Filler Neck Cover
1299 Couvercle de goulotte de remplissage d'huile
1299 Tampa do Gargalo de Abastecimento de Óleo
1299 Cubierta de cuello de llenado de aceite

1299_RE57761_PCD A.2

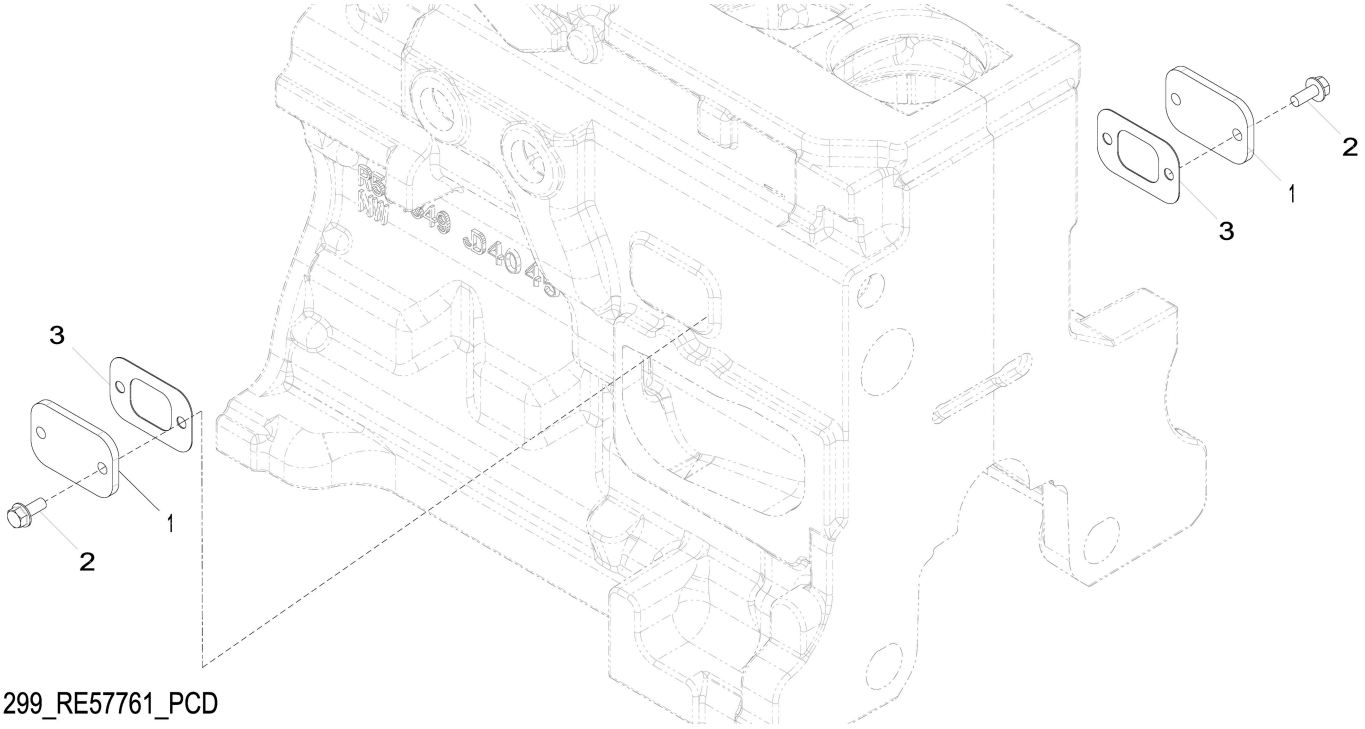

1299_RE57761_PCD

Item	*Nº peça*	*Descrição*	*Qtde*	*Nº série motor*	*Notas*
1	R116296	Capa	2		
2	RE67238	Parafuso	4		(A) M8 X 20
3	R136495	Junta	2		

(A) Threads With Pre-Applied Sealant
Filetages avec produit d'étanchéité préappliqué
Roscas com Vedante Pré-aplicado
Roscas con pasta selladora preaplicada

1324 Crankshaft Pulley
1324 Poulie du vilebrequin
1324 Polia do Virabrequim
1324 Polea del cigüeñal

1324_RE508956_PCD C.1

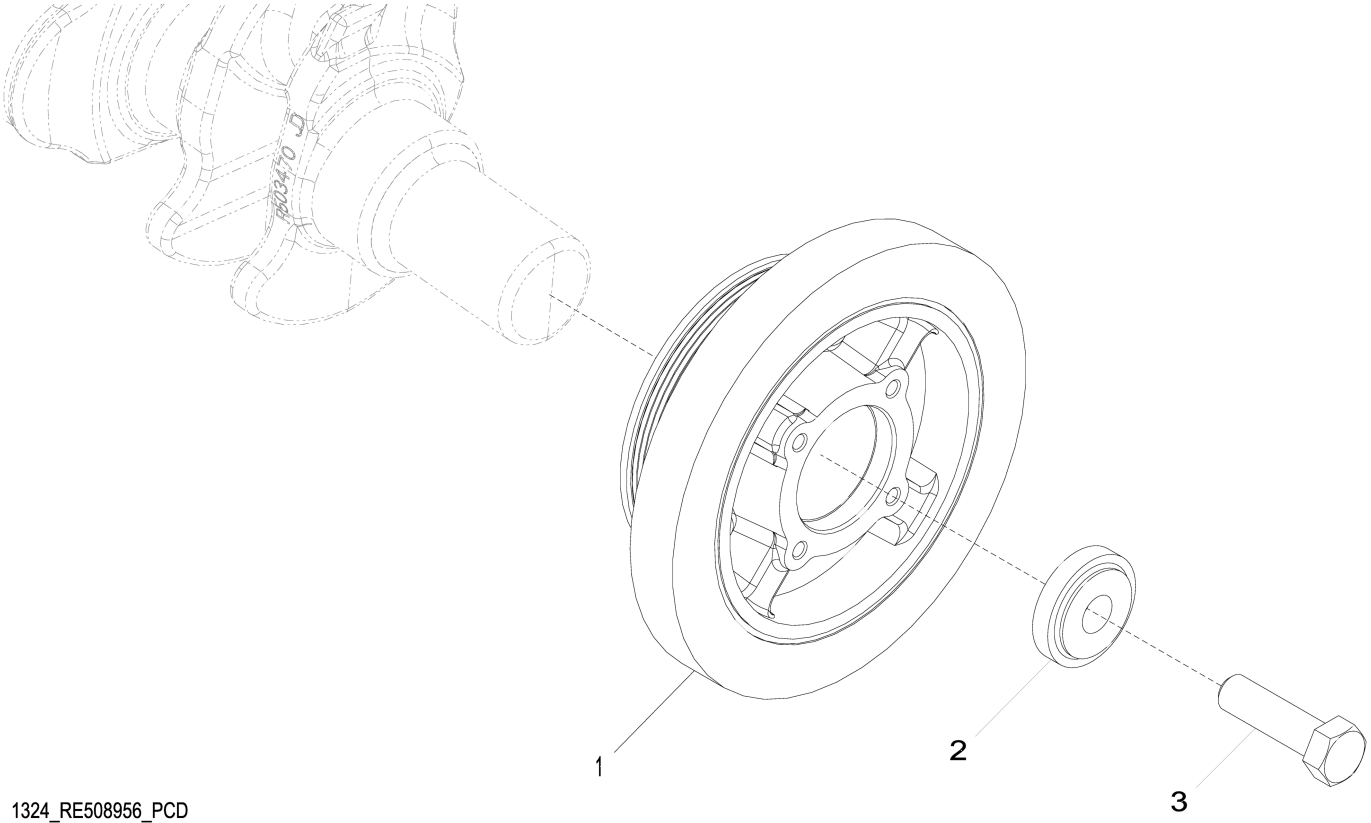

1324_RE508956_PCD

Item	*Nº peça*	*Descrição*	*Qtde*	*Nº série motor*	*Notas*
1	RE505881	Polia com amortecedor	1		
2	R517237	Bucha	1		SUB FOR R503717
3	R516648	Parafuso sextavado	1		SUB FOR AT154757

1403 Flywheel Housing
1403 Carter du volant-moteur
1403 Cobertura do volante do motor
1403 Caja del volante del motor

1403_RE59342_PCD D.2

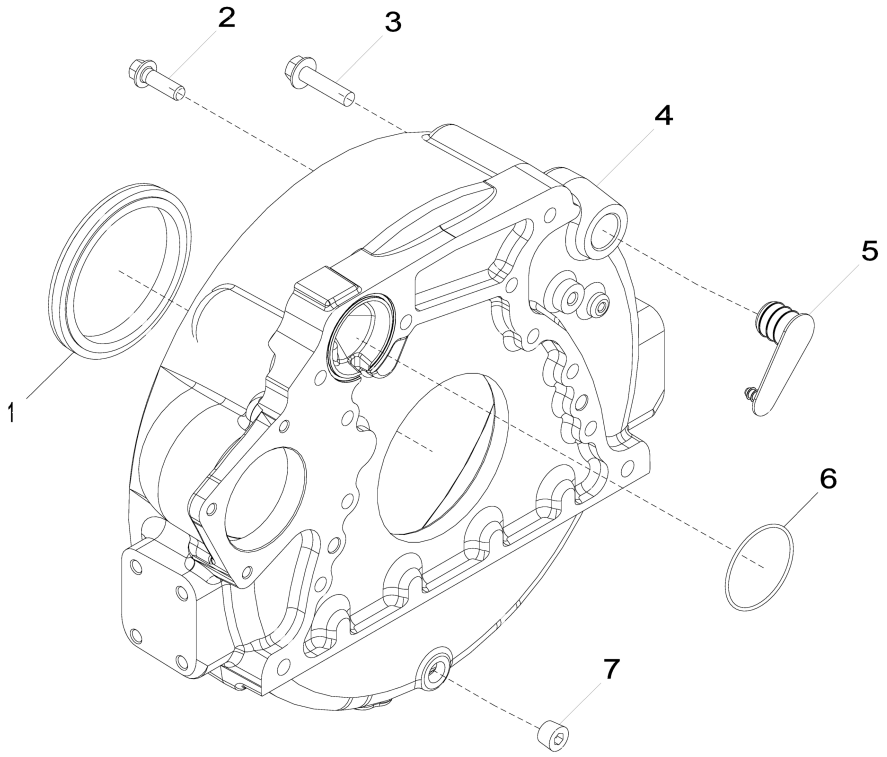

1403_RE59342_PCD

Item	*Nº peça*	*Descrição*	*Qtde*	*Nº série motor*	*Notas*
1	RE537070	Vedação	1		Vedação de Óleo Traseira, SUB FOR APPL RE524227 OR RE44574 OR RE35885
2	R135918	Parafuso	8		
3	19M8306	Parafuso	4		M12 X 50
4	R503444	Carcaça	1		ALSO ORDER R61467; SUB FOR R123208
5	R131768	Plugue	1		
6	R61467	Anel o	1		
7	15H584	Tampão	1		1/2"

1517 Flywheel
1517 Volant-moteur
1517 Volante do Motor
1517 Volante

1517_RE66748_PCD A.1

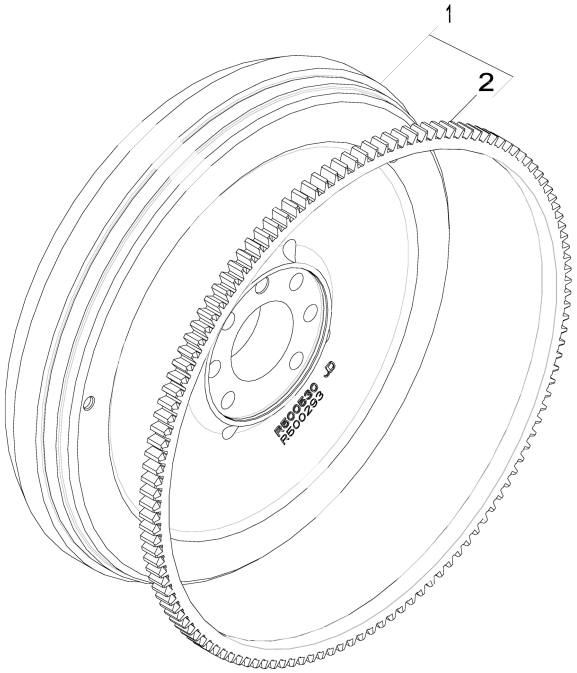

1517_RE66748_PCD

Item	*Nº peça*	*Descrição*	*Qtde*	*Nº série motor*	*Notas*
1	RE500527	Volante	1		
2	R28811	Coroa	1		Z = 129

16PQ Fuel Injection System
16PQ Circuit d'injection de carburant
16PQ Sistema de Injeção de Combustível
16PQ Sistema de inyección de combustible

16PQ_RE565243_PCD C.1

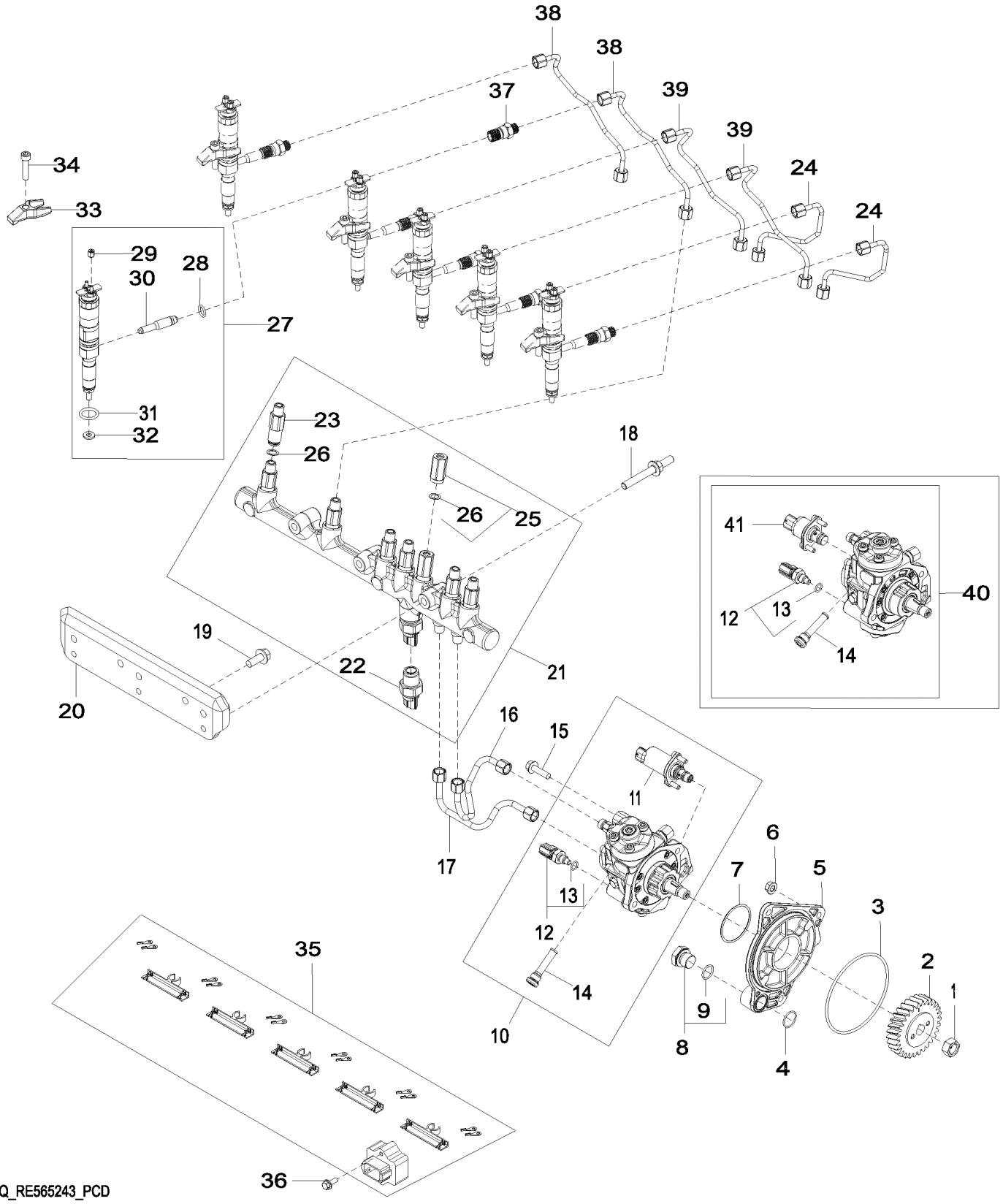

16PQ_RE565243_PCD

Item	Nº peça	Descrição	Qtde	Nº série motor	Notas
1	R91360	Porca	1		
2	R502541	EngrEnagem	1		Z = 30
3	R55453	Anel o	1		
4	R116031	Anel o	1		
5	R504577	Adaptador	1		
6	14M7298	Porca com flange	3		M8
7	R516125	Anel o	1		
8	RE517370	Conexão	1		
9	51M7044	Anel o	1		17.300 X 2.200 mm
10	RE507959	Bombainjetora combustível	1		
	SE501915	Bombainjet.combust. reman.	1		REMAN FOR RE507959
11	.....	VálVula de controle	1		ORDER RE530337
	RE530337	VálVula de controle	1		USE WITH RE507959
12	RE516336	SenSor temperatura combuStí	1		
13	R524234	Anel o	1		
14	RE516999	Peneira	1		
15	19M7868	Parafuso	2		M8 X 30
16	DZ104988	Linha de combustivel	1		SUB FOR RE544262 OR RE527054
17	DZ104989	Linha de combustivel	1		SUB FOR RE527055 OR RE544263
18	R529168	Pino	3		
19	19M7785	Parafuso	2		M10 X 25
20	R521530	Apoio	1		
21	RE522596	Trilho	1		
22	RE520930	SenSor	1		Sensor de Pressão do Trilho de Combustível
23	RE515636	Limitador	6		
24	DZ104958	Linha de combustivel	2		SUB FOR RE507539, Alta Pressão
25	RE516335	VálVula de alíVio de press.	1		Pressão do Trilho
26	R515454	Calço	7		
27	DZ100216	Kit do bocal	6		
28	R65397	Anel o	6		
29	R134920	Porca	12		
30	RE522594	Tubo	6		
31	R505452	Anel o	6		
32	R515535	Arruela	6		
33	R518345	Braçadeira	6		
34	R504781	Parafuso sextavado	6		
35	RE509093	Chicote	1		
36	19M7775	Parafuso	2		M6 X 16
37	R515044	Conexão	6		
38	DZ104959	Linha de combustivel	2		SUB FOR RE523249, Alta Pressão
39	DZ104957	Linha de combustivel	2		SUB FOR RE507540, Alta Pressão
40	RE527528	Bombainjetora combustível	1		ORDER RE507959
	SE501916	Bombainjet.combust. reman.	1		REMAN FOR RE527528; ORDER SE501915
41	.....	VálVula de controle	1		ORDER RE560091
	RE560091	VálVula de controle	1		USE WITH RE527528; SUB FOR RE534109

17B7 Air Intake (713669 -)
17B7 Admission d'air (713669 -)
17B7 Admissão de Ar (713669 -)
17B7 Admisión de aire (713669 -)

17B7_ETN155769_PCD A.1

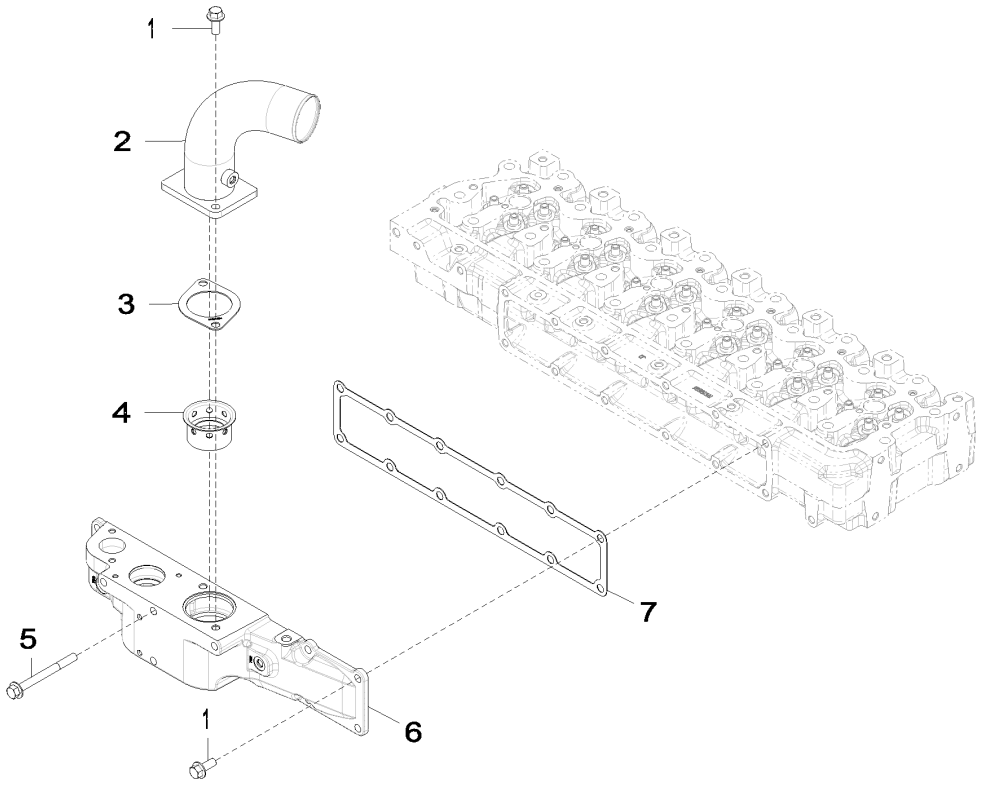

17B7_ETN155769_PCD

Item	*Nº peça*	*Descrição*	*Qtde*	*Nº série motor*	*Notas*
1	19M7785	Parafuso	10		M10 X 25
2	RE526541	Tubo	1		
3	R521061	Junta	1		
4	R521083	Luva	1		
5	R522106	Parafuso	4		
6	R521325	Capa	1		MARKED R519308
7	R515030	Junta	1		

17BV Air Intake (- 713606)
17BV Admission d'air (- 713606)
17BV Admissão de Ar (- 713606)
17BV Admisión de aire (- 713606)

17BV_RE526592_PCD1 A.1

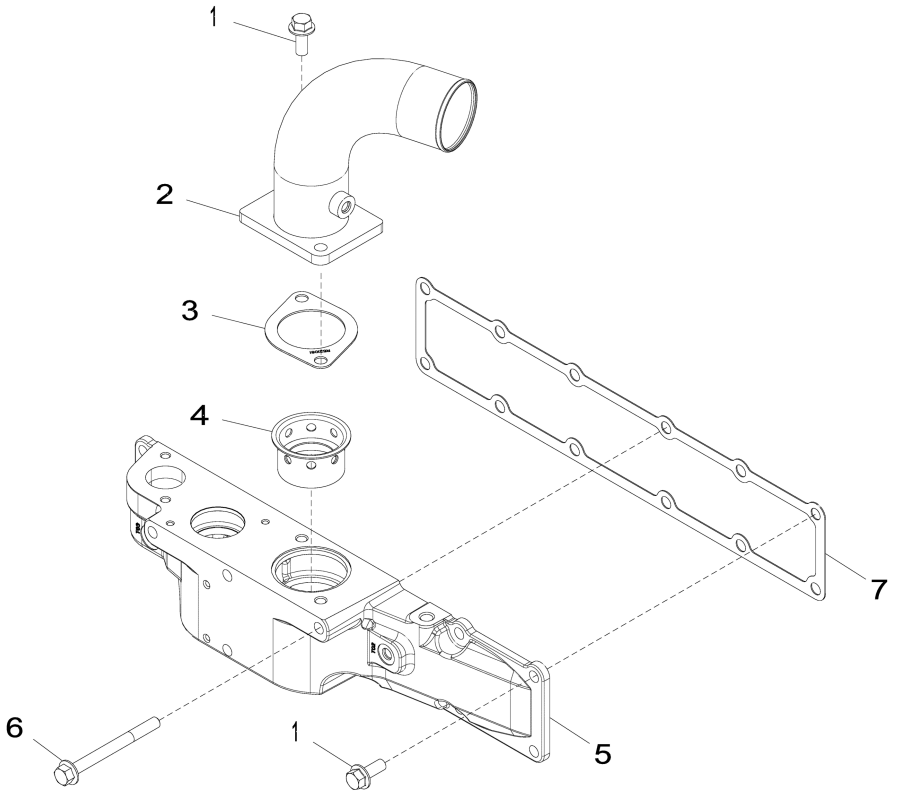

17BV_RE526592_PCD1

Item	*Nº peça*	*Descrição*	*Qtde*	*Nº série motor*	*Notas*
1	19M7785	Parafuso	10		M10 X 25
2	RE526541	Tubo	1		
3	R521061	Junta	1		
4	R521083	Luva	1		
5	R519308	Capa	1		
6	R522106	Parafuso	4		
7	R515030	Junta	1		

1989 Oil Pan
1989 Carter d'huile
1989 Bandeja de Óleo
1989 Cárter

1989_RE515829_PCD C.2

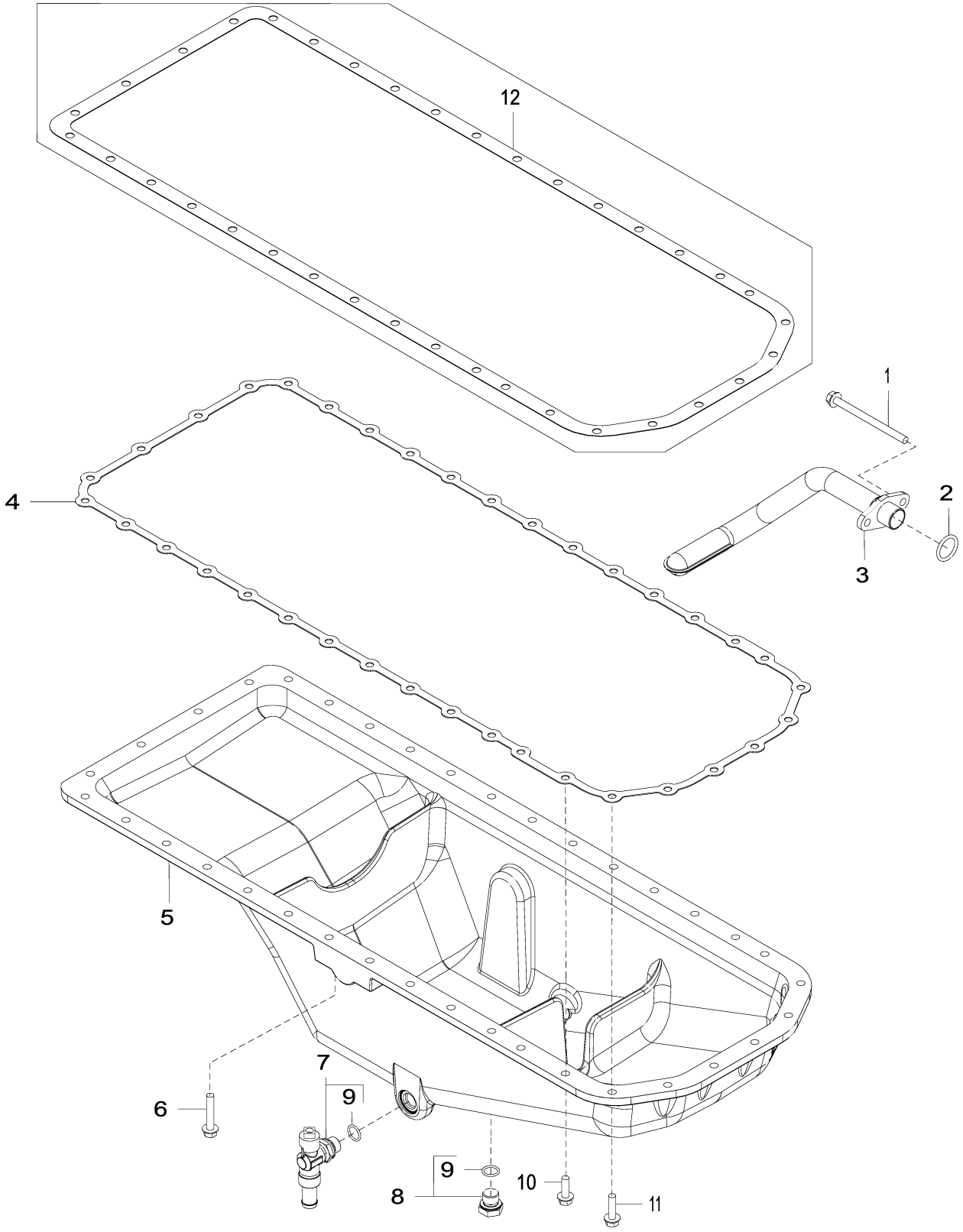

1989_RE515829_PCD

Item	*Nº peça*	*Descrição*	*Qtde*	*Nº série motor*	*Notas*
1	19M10075	Parafuso	2		M8 X 110
2	R61871	Anel o	1		
3	RE69898	Entrada da Bombade óleo	1		
4	R521498	Junta	1		
5	R527787	Cárter	1		MARKED R529563
6	19M7799	Parafuso	4		M8 X 45
7	RE507952	VálVula de dreno	1		
8	RE46685	Tampão	1		
9	51M7043	Anel o	2		15.300 X 2.200 mm
10	19M7867	Parafuso	26		M8 X 25
11	19M7868	Parafuso	6		M8 X 30
12	R123354	Junta	1		

2001 Water Pump Pulley
2001 Poulie de pompe à eau
2001 Polia da Bomba de Água
2001 Polea de la bomba de agua

2001_RE58175_PCD B.1

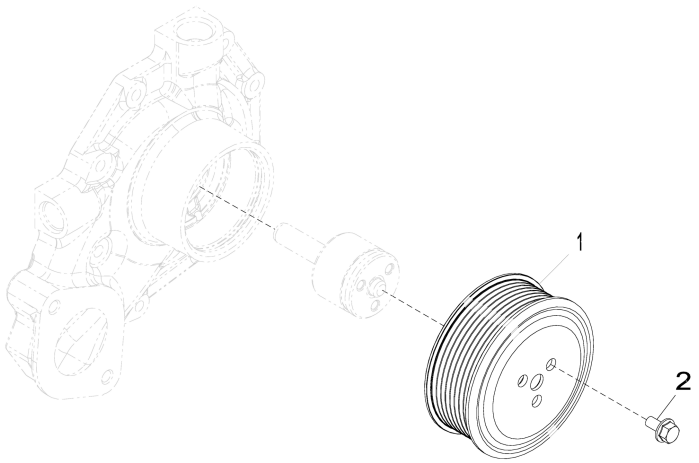

2001_RE58175_PCD

Item	*Nº peça*	*Descrição*	*Qtde*	*Nº série motor*	*Notas*
1	R115250	Polia	1		
2	19M7774	Parafuso	3		M6 X 12

2154 Thermostat Cover
2154 Couvercle de thermostat
2154 Tampa do Termostato
2154 Tapa de termostato

2154_RE522740_PCD A.1

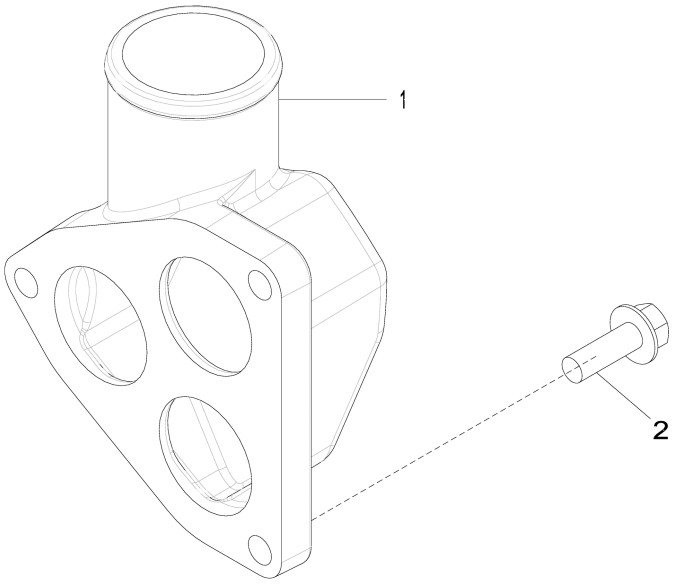

2154_RE522740_PCD

Item	*Nº peça*	*Descrição*	*Qtde*	*Nº série motor*	*Notas*
1	R519491	Capa	1		
2	19M7786	Parafuso	3		M10 X 30

2255 Engine Thermostat
2255 Thermostat du moteur
2255 Termostato do Motor
2255 Termostato del motor

2255_RE522818_PCD D.1

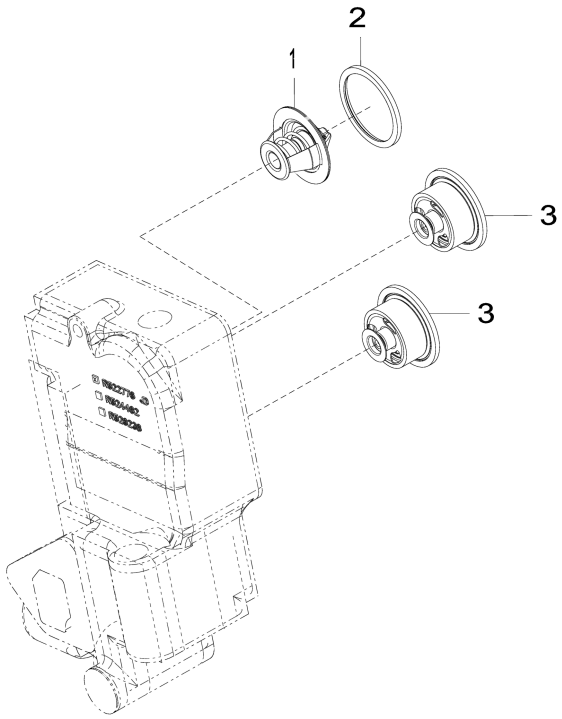

2255_RE522818_PCD

Item	*Nº peça*	*Descrição*	*Qtde*	*Nº série motor*	*Notas*
1	RE33705	TermosTaTo	1		SUB FOR APPL RE528652; USE WITH R521548
2	R521548	Vedação	1		USE WITH RE33705
3	RE538289	TermosTaTo	2		SUB FOR RE538806

2398 Fan Drive
2398 Entraînement du ventilateur
2398 Acionamento do Ventilador
2398 Transmisión de ventilador

2398_RE500654_PCD A.2

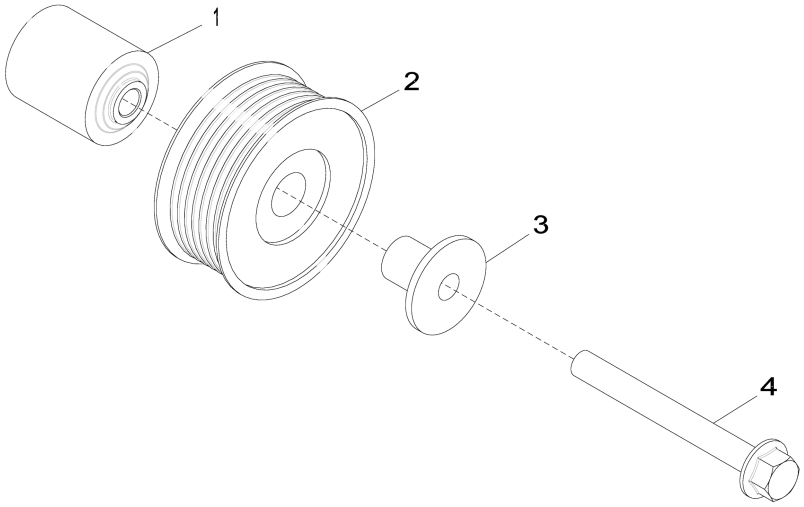

2398_RE500654_PCD

Item	*Nº peça*	*Descrição*	*Qtde*	*Nº série motor*	*Notas*
1	R529378	Espaçador	1		SUB FOR R133643
2	AT211041	Polia	1		
3	R529790	Luva	1		SUB FOR R502079
4	19M7811	Parafuso	1		M10 X 90

2695 Engine Coolant Heater
2695 Réchauffeur de liquide réfrigérant
2695 Aquecedor do Líquido de Arrefecimento do Motor
2695 Calentador de refrigerante de motor

2695_RE70218_PCD C.1

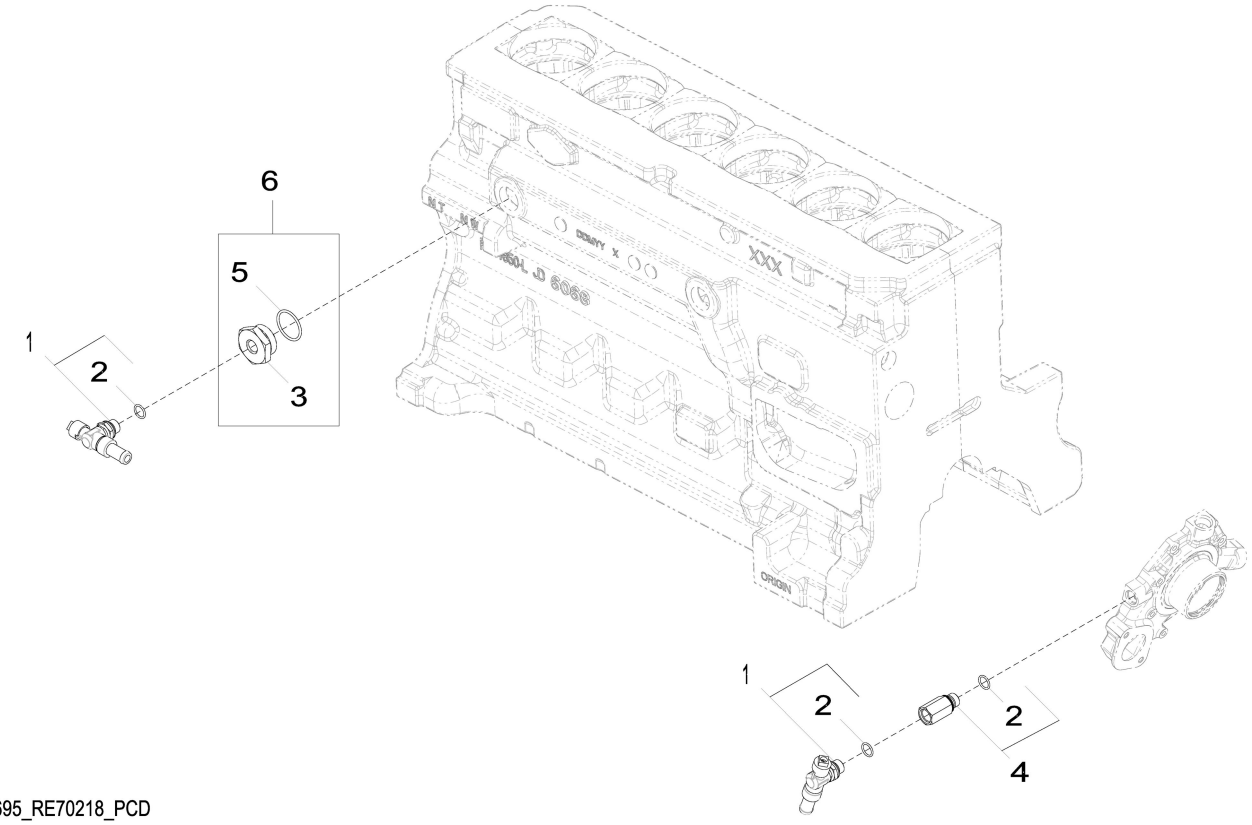

2695_RE70218_PCD

Item	*Nº peça*	*Descrição*	*Qtde*	*Nº série motor*	*Notas*
1	RE507952	VálVula de dreno	2		
2	51M7043	Anel o	3		15.300 X 2.200 mm
3	R123616	Plugue	1		
4	RE520229	Adaptador	1		
5	U13639	Anel o	1		
6	RE565310	Plugue	1		

2876 Exhaust Manifold
2876 Collecteur d'échappement
2876 Coletor de Descarga
2876 Colector de escape

2876_RE523564_PCD A.2

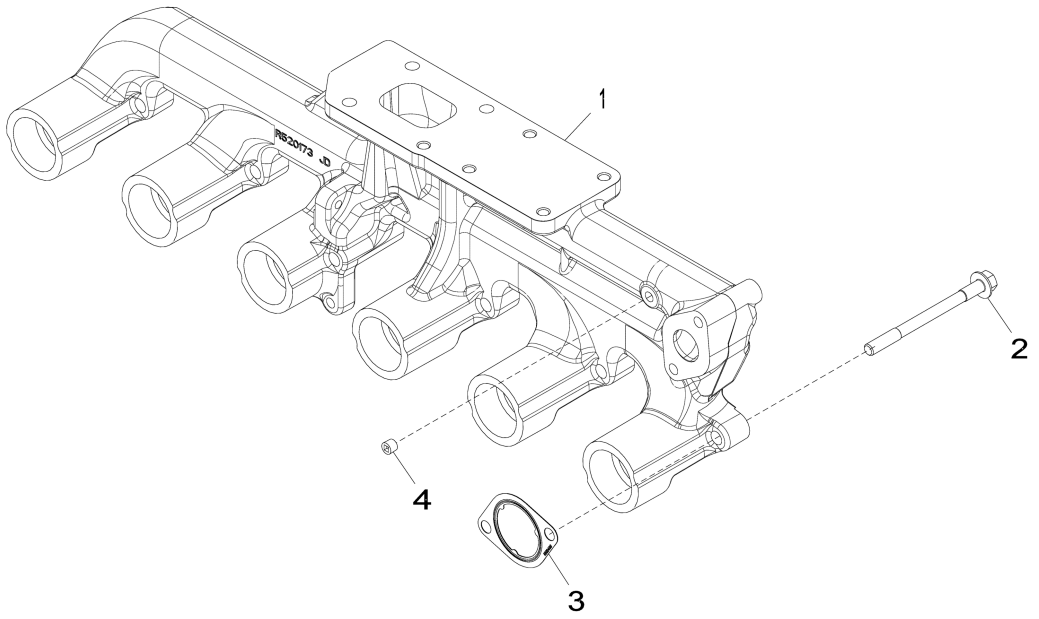

2876_RE523564_PCD

Item	*Nº peça*	*Descrição*	*Qtde*	*Nº série motor*	*Notas*
1	R520173	Coletor de escape	1		(A)
2	R519486	Parafuso sextavado	12		
3	R519488	Junta	6		
4	RE71255	Tampão	1		SUB FOR RE42713

(A) Refer to DTAC Solution 93161 for Skidders
Consulter la solution 93161 pour les débusqueurs
Consulte a Solução DTAC 93161 para Skidders
Consultar la solución DTAC 93161 para remolcadores de troncos

2962 Ventilating System
2962 Système de ventilation
2962 Sistema de Ventilação
2962 Sistema de ventilación

2962_RE529833_PCD A.1

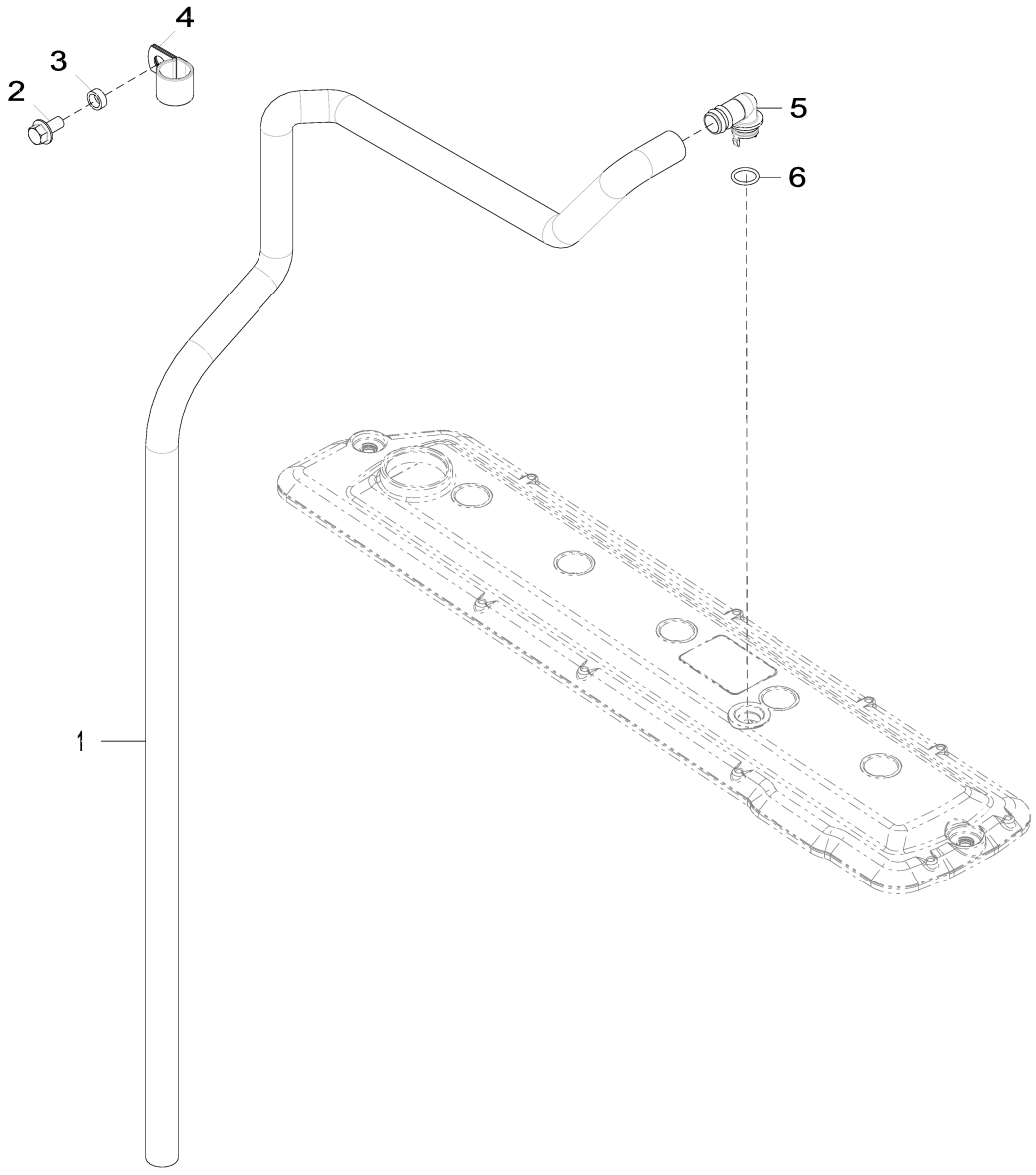

2962_RE529833_PCD

Item	*Nº peça*	*Descrição*	*Qtde*	*Nº série motor*	*Notas*
1	.....	Mangueira	1		CTL = 1510 mm, MF TY22450
2	19M7784	Parafuso	1		M10 X 20
3	H140456	Arruela	1		
4	R72659	Braçadeira	1		
5	R120467	Conexão em ângulo	1		
6	R72328	Anel o	1		

3031 Starter Motor
3031 Démarreur
3031 Motor de Partida
3031 Motor de arranque

3031_RE500343_PCD B.2

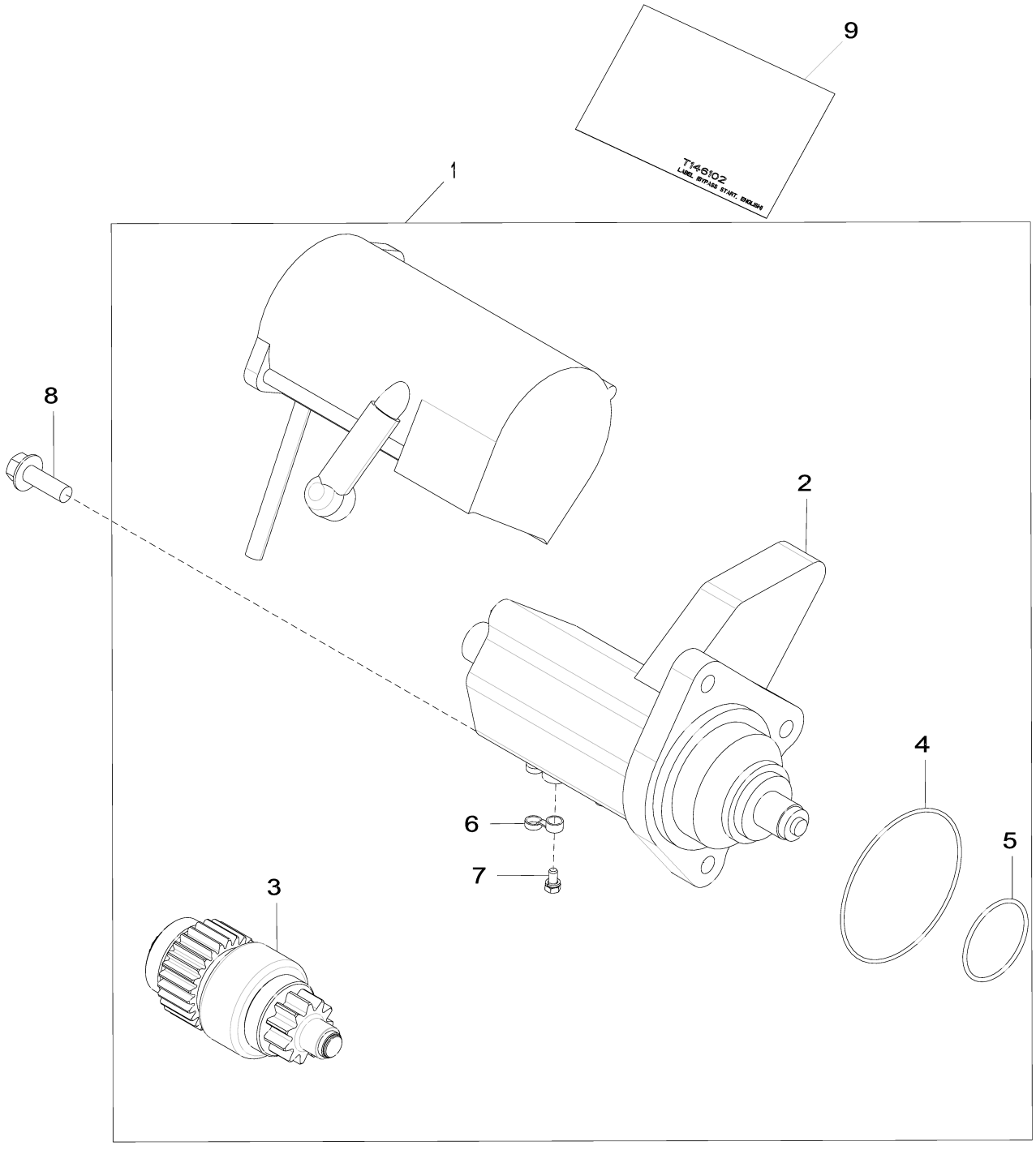

3031_RE500343_PCD

Item	*Nº peça*	*Descrição*	*Qtde*	*Nº série motor*	*Notas*
1	RE500345	Kit para motor de partida	1		24V
	SE501407	Motor de partida remanufat.	1		REMAN FOR RE500345
2	RE70681	Interruptor	1		
3	RE70487	EmbreagEm	1		
4	R135509	Anel o	1		
5	R135510	Anel o	1		
6	R135660	Capa	1		
7	RE71256	Parafuso c/arruela	1		
8	19M7786	Parafuso	3		M10 X 30
9	T146102	Etiqueta	1		
	T146106	Adesivo de segurança	1		Espanhol
	T146104	Adesivo de segurança	1		Francês
	T146515	Adesivo de segurança	1		Alemão
	T146516	Adesivo de segurança	1		Italiano

3150 Alternator
3150 Alternateur
3150 Alternador
3150 Alternador

3150_RE528849_PCD A.1

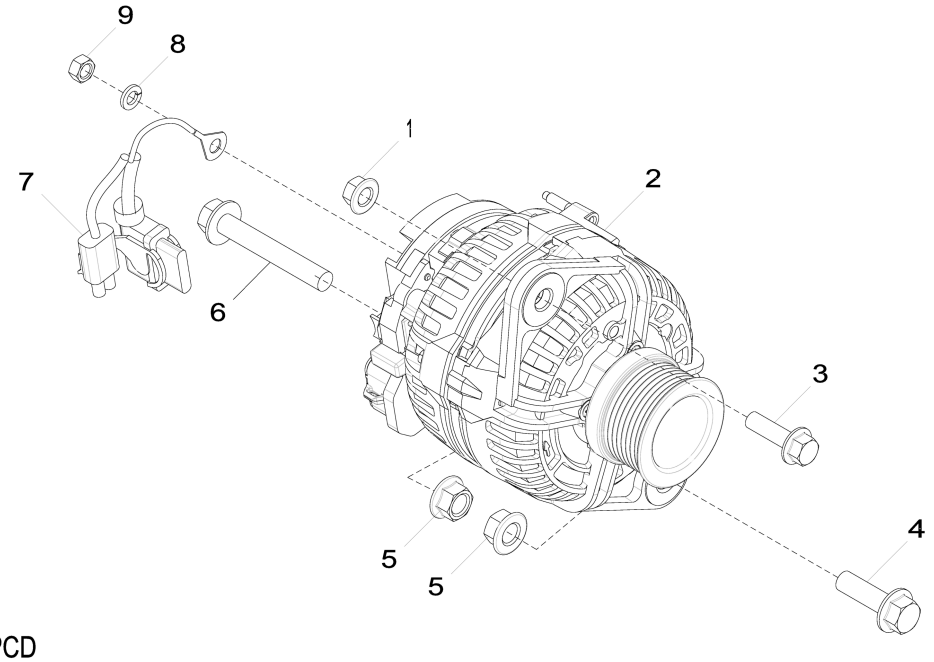

3150_RE528849_PCD

Item	*Nº peça*	*Descrição*	*Qtde*	*Nº série motor*	*Notas*
1	14M7296	Porca com flange	1		M10
2	AT387573	Alternador	1		24 V; 80 A, SUB FOR AT303320
3	19M7835	Parafuso	1		M10 X 35
4	19M7791	Parafuso	1		M12 X 40
5	14M7299	Porca com flange	2		M12
6	19M7818	Parafuso	1		M12 X 80
7	AT341429	Conj. chiCotes acion. motor	1		SUB FOR AT333557
8	12M7065	Arruela de pressão	1		8 mm
9	14M7273	Porca	1		M8

35EN Final Fuel Filter
35EN Filtre à carburant final
35EN Filtro Final de Combustível
35EN Filtro final de combustible

35EN_RE529055_PCD B.1

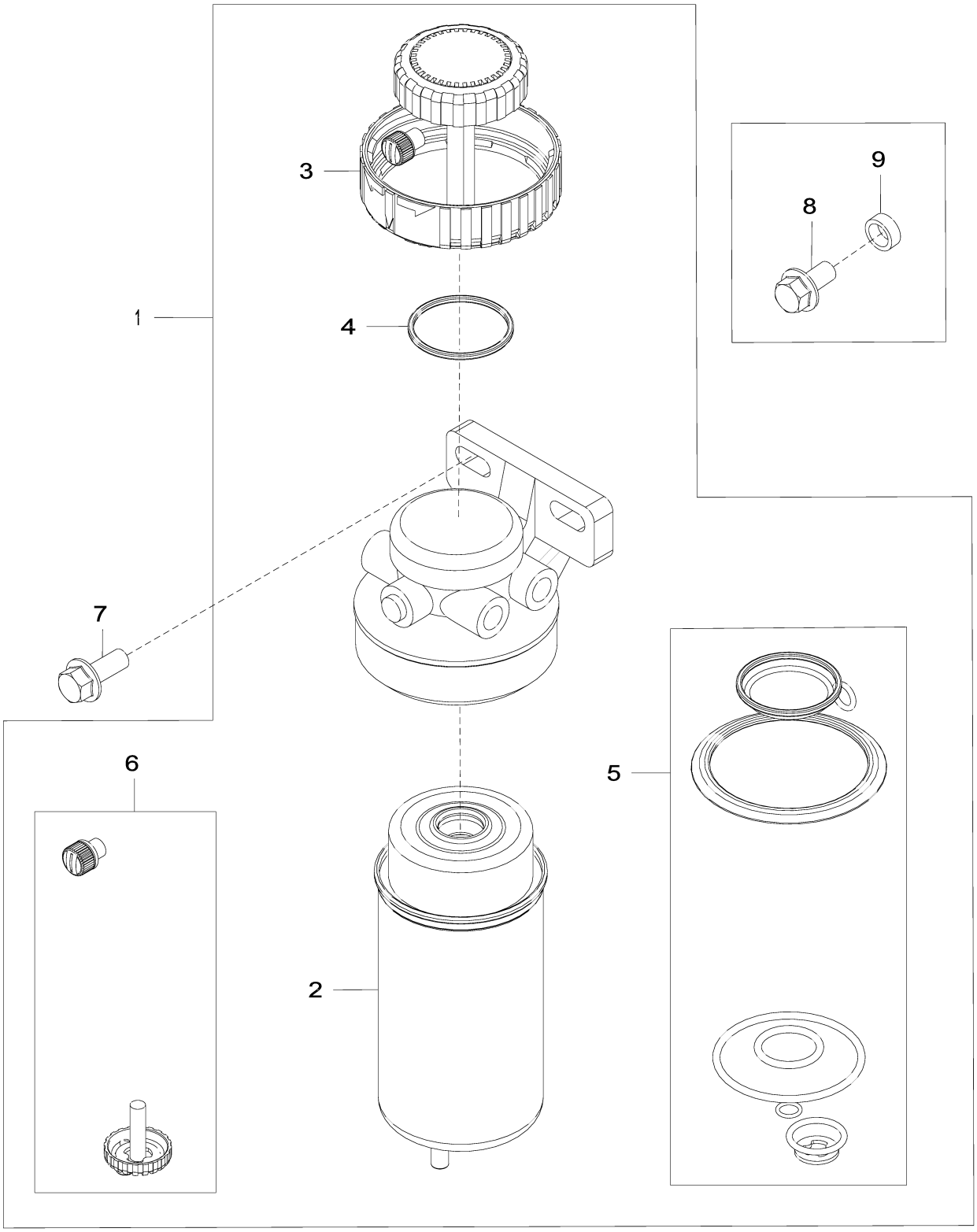

35EN_RE529055_PCD

Item	*Nº peça*	*Descrição*	*Qtde*	*Nº série motor*	*Notas*
1	RE524723	Filtro de combustível	1		
2	RE522878	Elemento de filtro	1		
3	RE526834	Kit do filtro	1		
4	RE516512	Kit - anel o	1		
5	RE516553	Kit retentor	1		
6	RE60854	Kit da válvula	1		
7	19M7785	Parafuso	2		M10 X 25, SUB FOR APPL 19M7784 AND H140456
8	19M7784	Parafuso	1		M10 X 20
9	H140456	Arruela	1		12.520 X 17.150 X 6.350 mm (0.493" X 0.675" X 1/4")

3614 Front Plate
3614 Plaque avant
3614 Placa Dianteira
3614 Placa delantera

3614_RE506566_PCD G.1

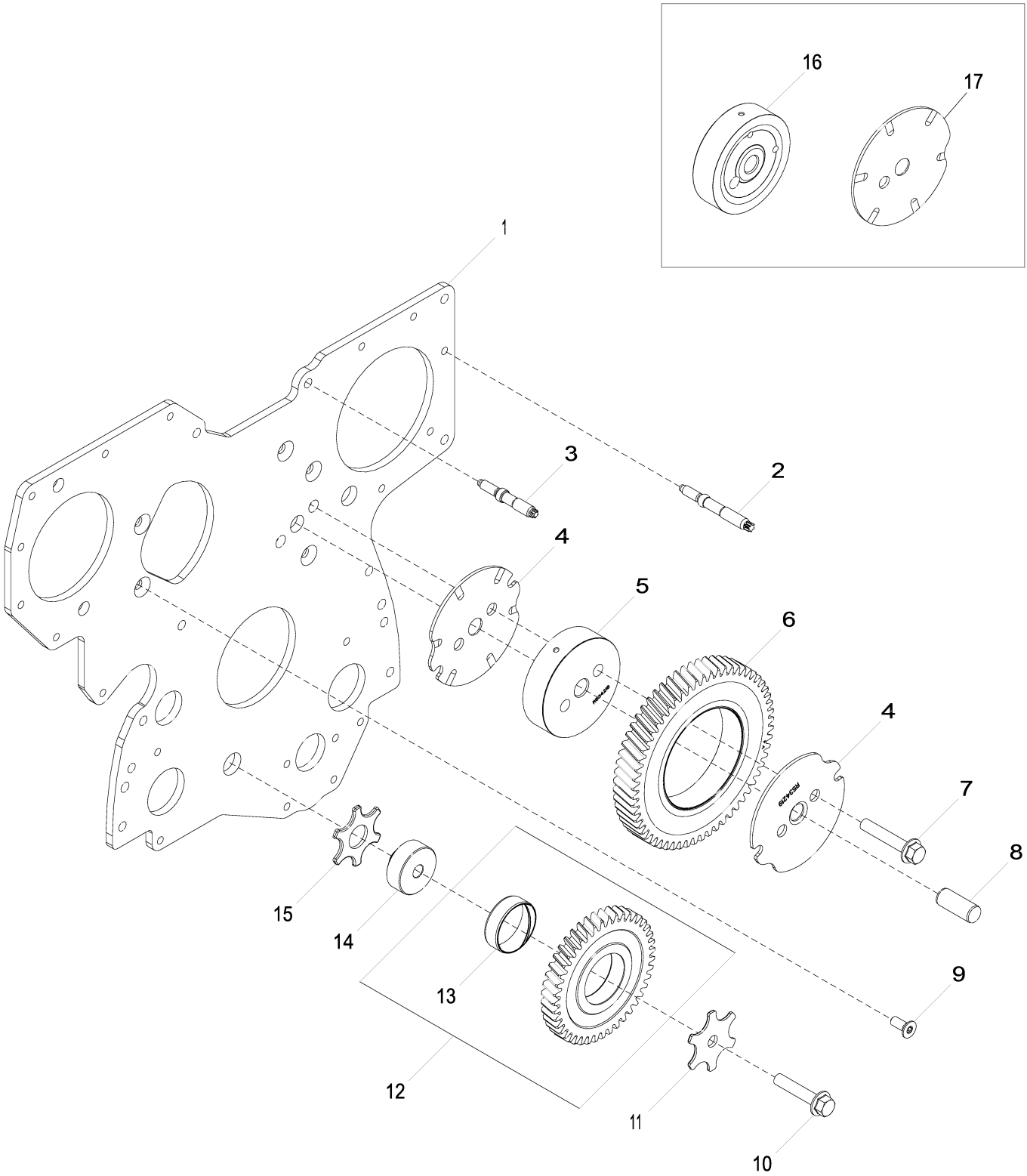

3614_RE506566_PCD

Item	Nº peça	Descrição	Qtde	Nº série motor	Notas
1	R504282	Placa	1		Dianteira, Não Ilustrado, ORDER R537772
	.....	Placa	1		Dianteira, ORDER R537772
	R537772	Placa	1		Dianteira
2	R123584	Pino	7		Não Ilustrado, ORDER R520139; USE WITH R504282
	R520139	Pino	7		USE WITH R537772
3	R134518	Pino	2		
4	R534219	Arruela de encosto	2		Engrenagem Intermediária Superior, USE WITH R537772
5	R534218	Eixo	1		Engrenagem Intermediária Superior, USE WITH R537772
6	RE508489	EngrEnagem	1		Z = 60, Engrenagem Intermediária Superior
7	19M10876	Parafuso	2		M10 X 55, SUB FOR APPL 19M8844
8	R515408	Pino de centragem	1		
9	R136475	Parafuso	5		
10	19M8966	Parafuso	1		M10 X 50
11	R131283	Arruela de encosto	1		
12	RE56369	EngrEnagem	1		Z = 43, Engrenagem Intermediária Inferior
13	R114193	Bucha	1		
14	R114194	Eixo	1		Engrenagem Intermediária Inferior
15	R101225	Arruela de encosto	1		
16	R504843	Eixo	1		ORDER R534218; USE WITH R504282
17	R515494	Arruela de encosto	1		ORDER R534219; USE WITH R504282

3727 Fuel Transfer Pump
3727 Pompe d'alimentation
3727 Bomba de Transferência de Combustível
3727 Bomba de alimentación de combustible

3727_RE561483_PCD B.2

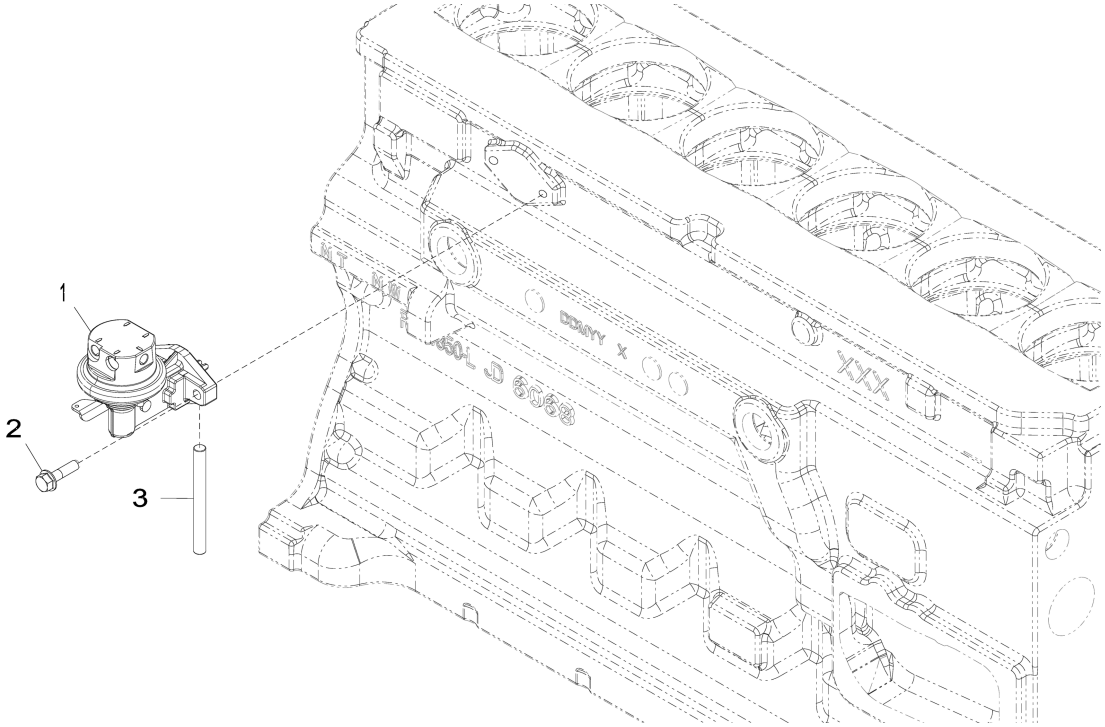

3727_RE561483_PCD

Item	*Nº peça*	*Descrição*	*Qtde*	*Nº série motor*	*Notas*
1	RE559087	Bombade combustível	1		
2	RE504233	Parafuso sextavado	2		
3	R133405	Pino	1		

3917 Thermostat Housing
3917 Boîtier de thermostat
3917 Alojamento do Termostato
3917 Caja de termostato

3917_RE522133_PCD B.1

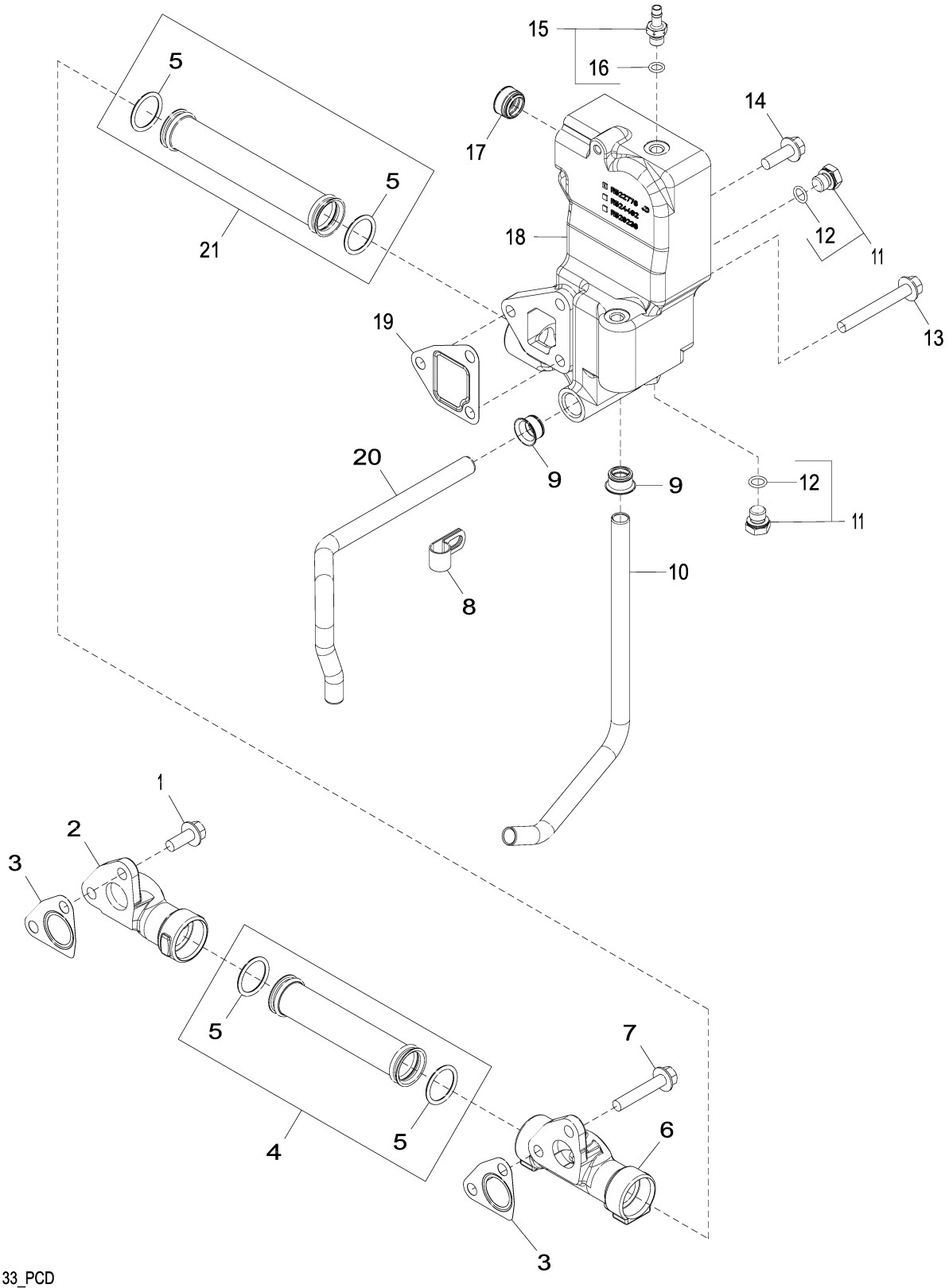

3917_RE522133_PCD

Item	*Nº peça*	*Descrição*	*Qtde*	*Nº série motor*	*Notas*
1	19M7785	Parafuso	3		M10 X 25
2	R504754	Coletor	1		
3	R505480	Junta	2		
4	RE523250	Tubo	1		
5	R63185	Anel o	4		
6	R519737	Coletor	1		
7	19M8528	Parafuso	1		M10 X 55
8	R128415	Braçadeira	2		SUB FOR APPL R123324
9	R123226	Vedação	2		
10	R519517	Tubo	1		(A)
11	RE46684	Tampão	4		
12	51M7041	Anel o	1		11.300 X 2.200 mm
13	19M7810	Parafuso	2		M10 X 80
14	19M7786	Parafuso	1		M10 X 30
15	AT323961	Adaptador	1		
16	51M7040	Anel o	1		9.300 X 2.200 mm
17	RE57190	Vedação	1		
18	R522776	Carcaça	1		SUB FOR R519490; MARKED R522776
19	R505479	Junta	1		
20	R519025	Tubo	1		(A)
21	RE516026	Tubo	1		

(A) Coolant Bypass
Dérivation de liquide de refroidissement
Derivação do Líquido de Arrefecimento
Derivación, refrigerante

4059 Engine Oil Dipstick
4059 Jauge à huile moteur
4059 Vareta de Óleo do Motor
4059 Aspilla para medir el nivel de aceite de motor

4059_RE529454_PCD A.1

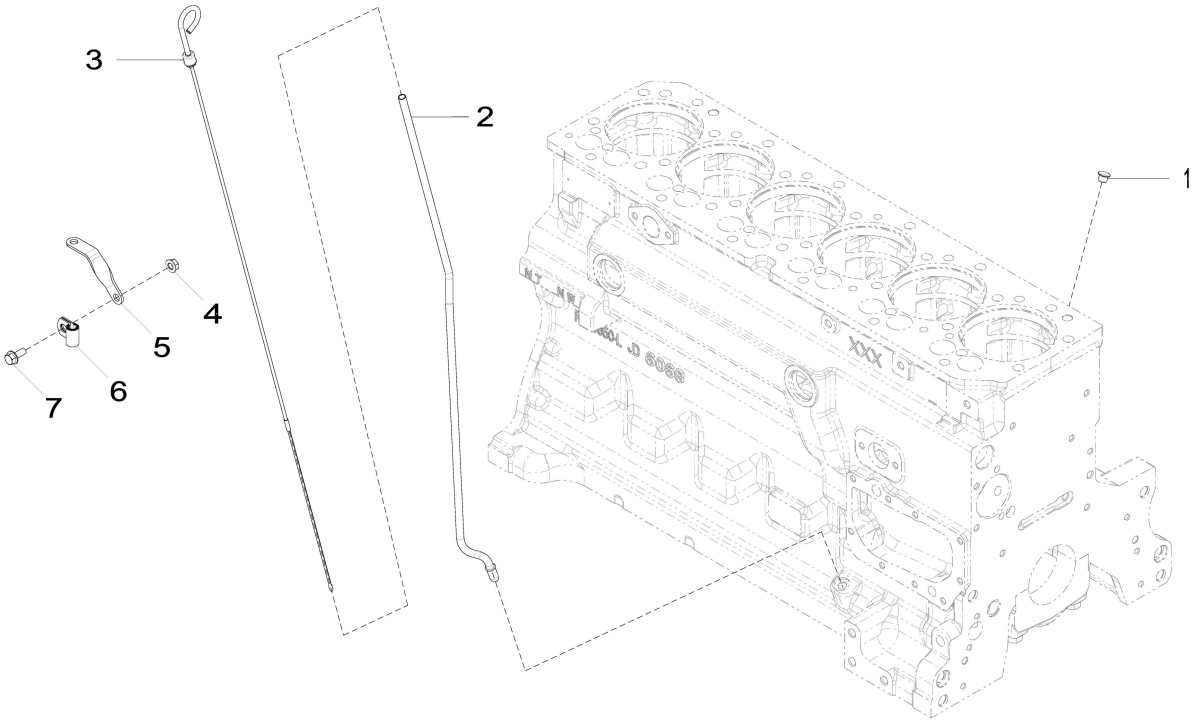

4059_RE529454_PCD

Item	*Nº peça*	*Descrição*	*Qtde*	*Nº série motor*	*Notas*
1	R502725	Plugue	1		
2	R523199	Tubo vareTa de nível	1		
3	RE529822	Vareta de niVel	1		
4	14M7298	Porca com flange	1		M8
5	R134552	Apoio	1		
6	T33276	Braçadeira	1		
7	19M7866	Parafuso	1		M8 X 20

4112 Auxiliary Drive Pulley
4112 Poulie d'entraînement auxiliaire
4112 Polia do Acionamento Auxiliar
4112 Polea de mando auxiliar

4112_RE527588_PCD A.2

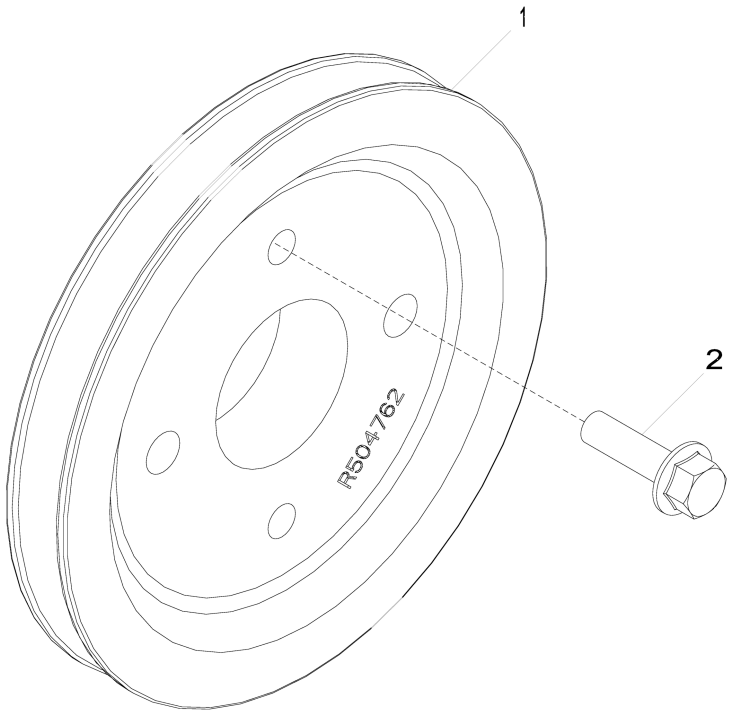

4112_RE527588_PCD

Item	*Nº peça*	*Descrição*	*Qtde*	*Nº série motor*	*Notas*
1	R504762	Polia	1		
2	19M7835	Parafuso	2		M10 X 35

4330 Starting Aid
4330 Aide au démarrage
4330 Auxílio de Partida
4330 Auxiliar de arranque

4330_RE524899_PCD A.1

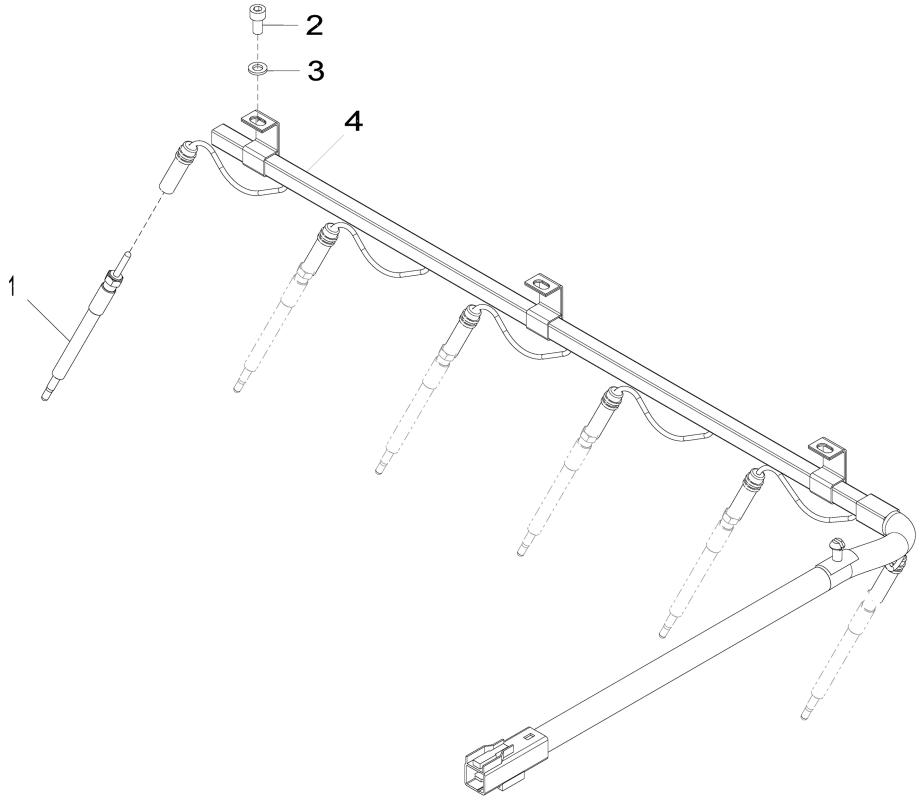

4330_RE524899_PCD

Item	*Nº peça*	*Descrição*	*Qtde*	*Nº série motor*	*Notas*
1	RE515622	Vela incandescente	6		
2	19M8618	Parafuso	3		M6 X 12
3	24M7088	Arruela	3		6.600 X 12 X 1.600 mm
4	RE527098	Chicote	1		

4435 Timing Gear Cover and Water Pump
4435 Couvercle de distribution et pompe à eau
4435 Tampa da Engrenagem de Distribuição e Bomba de Água
4435 Tapa de distribución y bomba de agua

4435_RE522931_PCD C.4

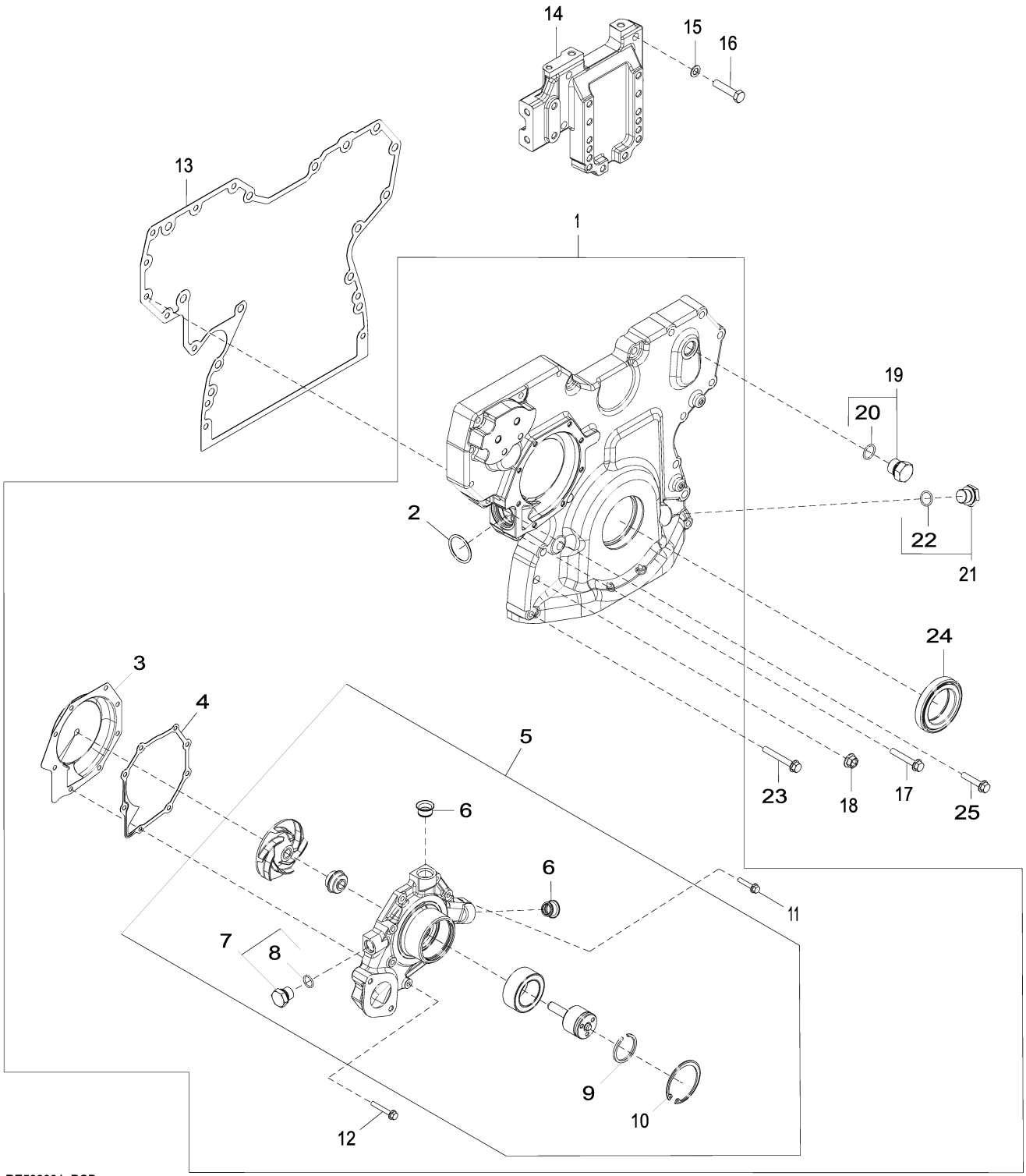

4435_RE522931_PCD

Item	*Nº peça*	*Descrição*	*Qtde*	*Nº série motor*	*Notas*
1	DZ10380	Capa	1		MARKED DZ104970; SUB FOR RE523168
2	R504734	Anel o	1		
3	RE508566	Inserto	1		
4	R123417	Junta	1		
5	RE546918	Bombad'água	1		MARKED R532564, Alta Vazão
	SE502816	Bombad'água remanufaturada	1		REMAN FOR RE546918, Alta Vazão
	RE523169	Bombad'água	1		ORDER RE546918, Normal Flow
	SE501227	Bombad'água remanufaturada	1		REMAN FOR RE523169, Normal Flow
6	R123226	Vedação	2		
7	RE46685	Tampão	1		
8	51M7043	Anel o	1		15.300 X 2.200 mm
9	A364R	Anel de pressão	1		
10	R71228	Anel	1		
11	19M7796	Parafuso	5		M6 X 30
12	19M7797	Parafuso	3		M6 X 40
13	R545883	Junta	1		SUB FOR R526944 OR R523184 OR R519657
14	R516557	Suporte	1		
15	24M7096	Arruela	4		10.500 X 18 X 1.600 mm
16	19M8488	Parafuso sextavado	4		M10 X 45
17	19M7800	Parafuso	8		M8 X 50
18	14M7296	Porca com flange	9		M10
19	RE46687	Tampão de dreno	1		
20	51M7045	Anel o	1		19.300 X 2.200 mm
21	RE517370	Conexão	1		
22	51M7044	Anel o	1		17.300 X 2.200 mm
23	19M7801	Parafuso	3		M8 X 60
24	RE537071	Vedação	1		SUB FOR RE505515 OR RE538097
25	19M8317	Parafuso	1		M8 X 40

4633 Cylinder Block
4633 Bloc-cylindres
4633 Bloco de Cilindros
4633 Bloque de cilindros

4633_RE522134_PCD1 D.1

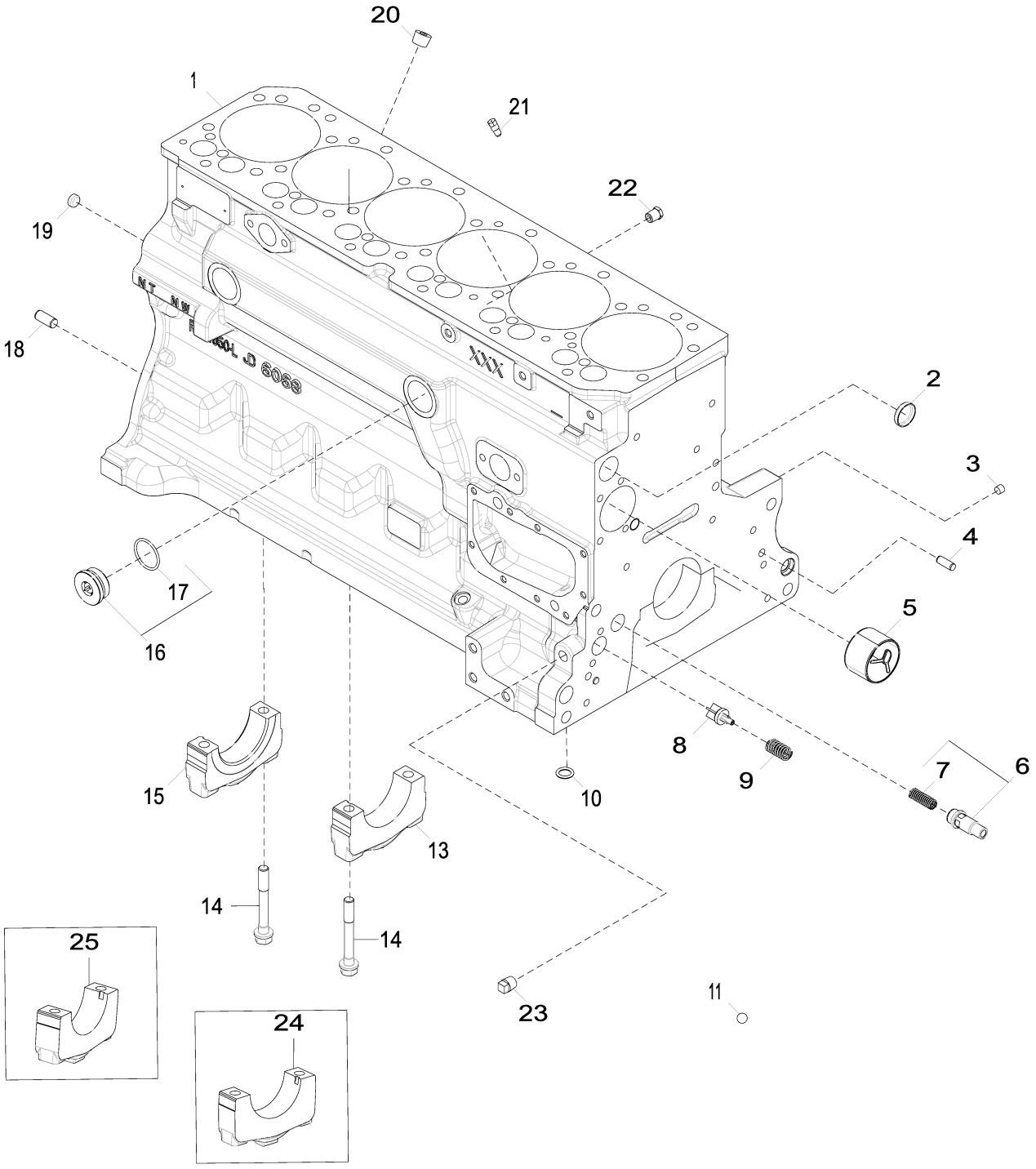

4633_RE522134_PCD1

Item	*Nº peça*	*Descrição*	*Qtde*	*Nº série motor*	*Notas*
1	.....	Bloco de cilindro	1		MARKED R504850; ORDER RE528638
2	R116466	Plugue	1		
3	RE71255	Tampão	1		SUB FOR R104592 AND RE42713
4	B153R	Pino de centragem	2		
5	R119874	Bucha	1		ALSO ORDER TY6333
6	RE505501	VálVula de sangria	1		
7	R131425	Mola de compressão	1		
8	R121043	VálVula	1		
9	R111137	Mola	1		
10	R97185	Anel o	1		
11	D2361R	Esfera	1		
12	RE537834	Conexão em ângulo			Não Ilustrado
13	R536082	Tampa do rolamenTo	6		
14	R528387	Parafuso sextavado	14		LGTH = 92 mm, USE WITH R515365 AND R515366
	R535005	Parafuso sextavado	14		LGTH = 98 mm, USE WITH R536082 AND R535004
15	R535004	Tampa do rolamenTo	1		
16	RE508185	Conexão	2		1-5/8"-12 UN
17	U13639	Anel o	1		1-5/8"-12 UN
18	R48685	Pino de centragem	1		SUB FOR A120R
19	T18891	Plugue	2		OD = 16 mm
20	15H584	Tampão	1		1/2"
21	R131182	Orifício	6		
22	RE507807	Tampão	1		1/4"-18 NPT
23	15H695	Tampão	1		3/8",
24	R515365	Tampa do rolamenTo	6		
25	R515366	Tampa do rolamenTo	1		

4712 Crankshaft and Bearings
4712 Vilebrequin et paliers
4712 Virabrequim e Rolamentos
4712 Cigüeñal y cojinetes

4712_RE506346_PCD B.2

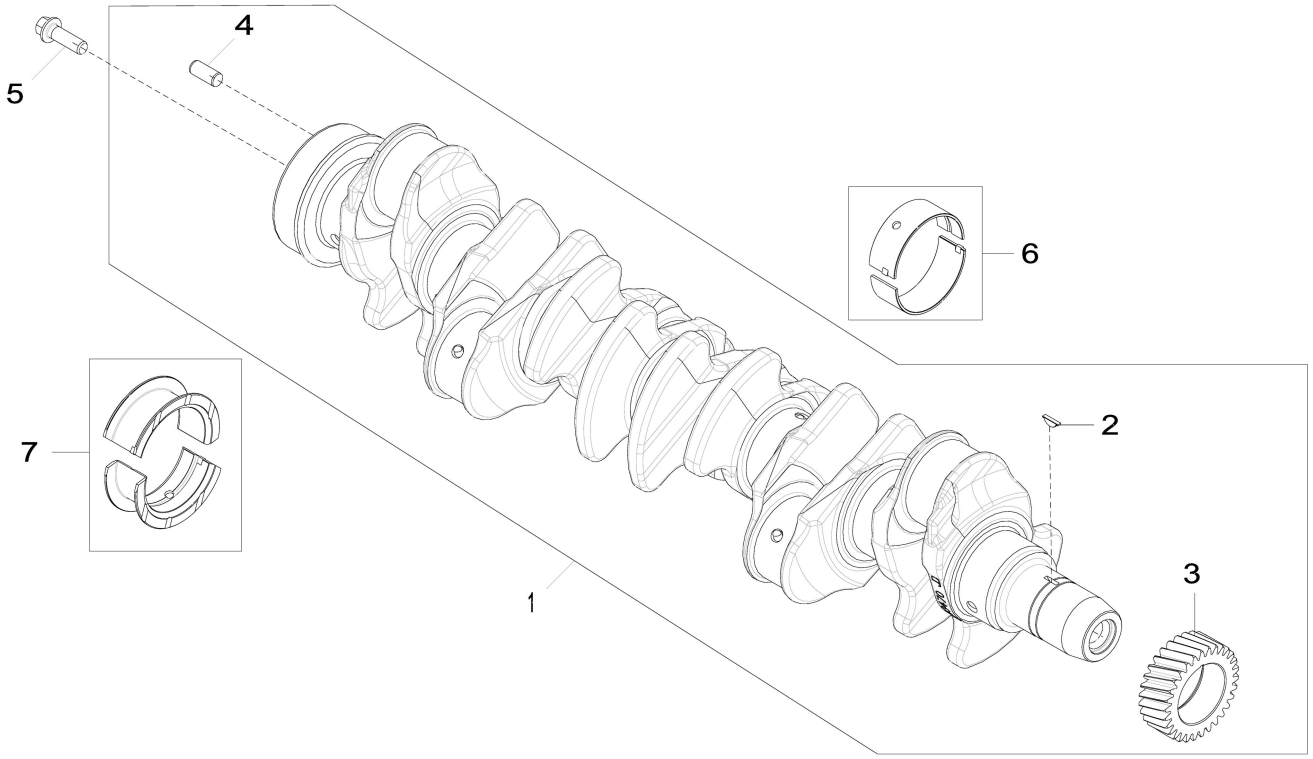

4712_RE506346_PCD

Item	*Nº peça*	*Descrição*	*Qtde*	*Nº série motor*	*Notas*
1	RE505921	Virabrequim	1		MARKED R503470; ALSO ORDER RE537070 AND RE537071
	SE501655	Virabrequim remanufaturado	1		(A) REMAN FOR RE505921
2	R505609	Chaveta	1		LGTH = 18.5 mm
3	R120631	EngrEnagem	1		Z = 30
4	R48685	Pino de centragem	1		SUB FOR A120R
5	R135918	Parafuso	6		
6	RE65165	Conj. do rolamento	6		STD, Kit, R123561 AND R123562
	RE65911	Rolamento	AR		US = 0.254 mm, Kit, R130576 AND R130577
7	RE65168	Conj. do rolamento	1		STD, Kit, R123564 AND R123563
	RE65912	Rolamento axial	AR		US = 0.254 mm, Kit, R130574 AND R130575

(A) With Bearings
AVEC ROULEMENTS
Com Rolamentos
Con cojinetes

4834 Connecting Rods and Pistons
4834 Bielles et pistons
4834 Bielas e Pistões
4834 Biela y pistones

4834_RE522135_PCD C.1

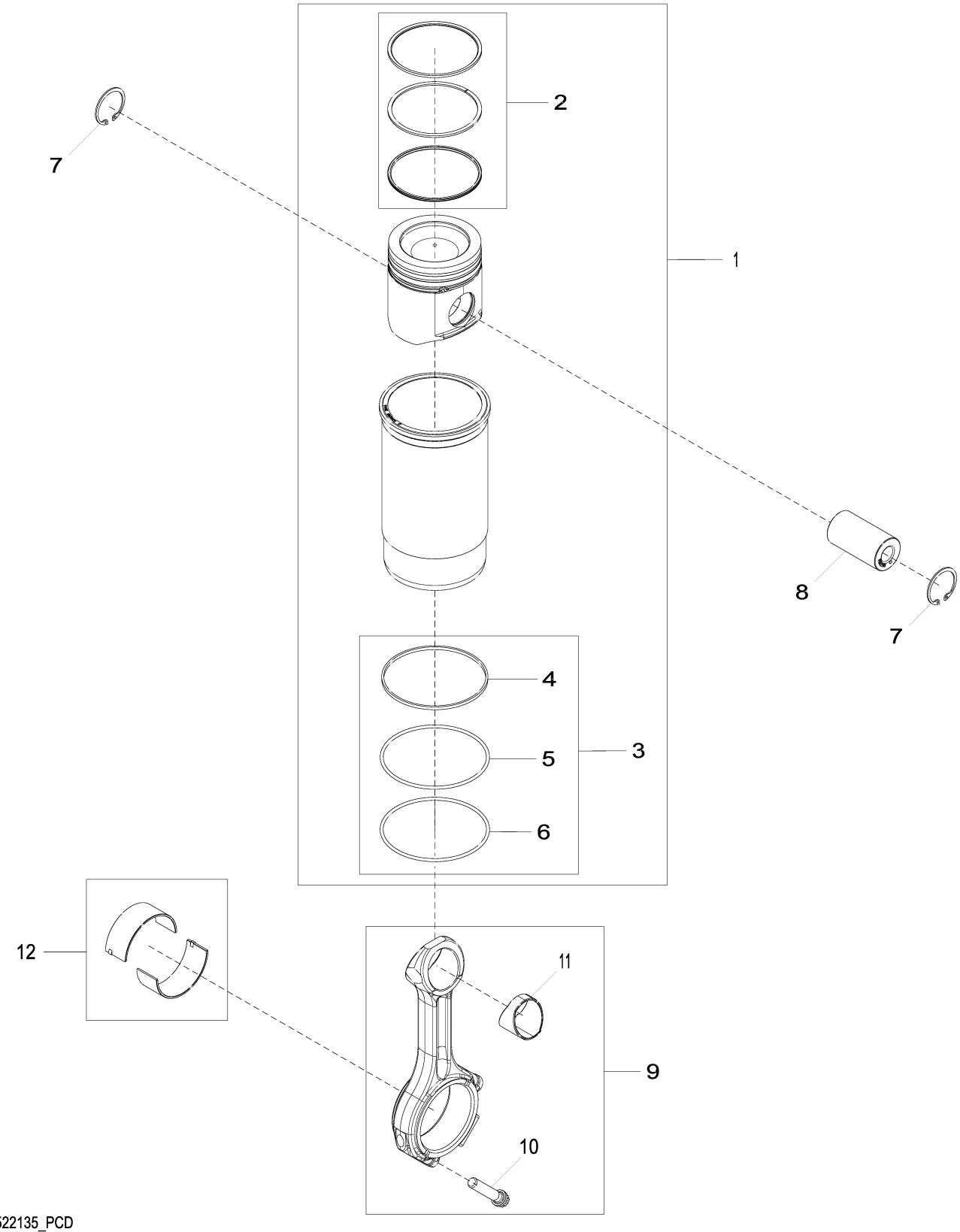

4834_RE522135_PCD

Item	*Nº peça*	*Descrição*	*Qtde*	*Nº série motor*	*Notas*
1	RE524450	Kit pistão e camisa	6		PISTON MARKED RE521616
2	RE524453	Kit anéis de pistão	6		
3	AR65507	Kit - anel o	6		
4	R48767	Junta de vedação	6		
5	R26121	Anel o	6		
6	R55453	Anel o	6		
7	R54114	Anel de pressão	12		
8	R502755	Pino do Pistão	6		
9	RE500608	Biela	6		INCLUDES (2) R501124 AND R114082
	SE501094	Biela remanufaturada	AR		REMAN FOR RE500608
10	R501124	Parafuso	12		
11	R114082	Bucha	6		
12	RE65908	Rolamento	6		Padrão, KIT; (2) R113698
	RE65909	Rolamento	AR		Subdimensionado, KIT; (2) R130578

4905 Valve Actuating Mechanism
4905 Mécanisme d'actionnement de soupape
4905 Mecanismo de Acionamento da Válvula
4905 Mecanismo accionador de válvulas

4905_RE522136_PCD H.2

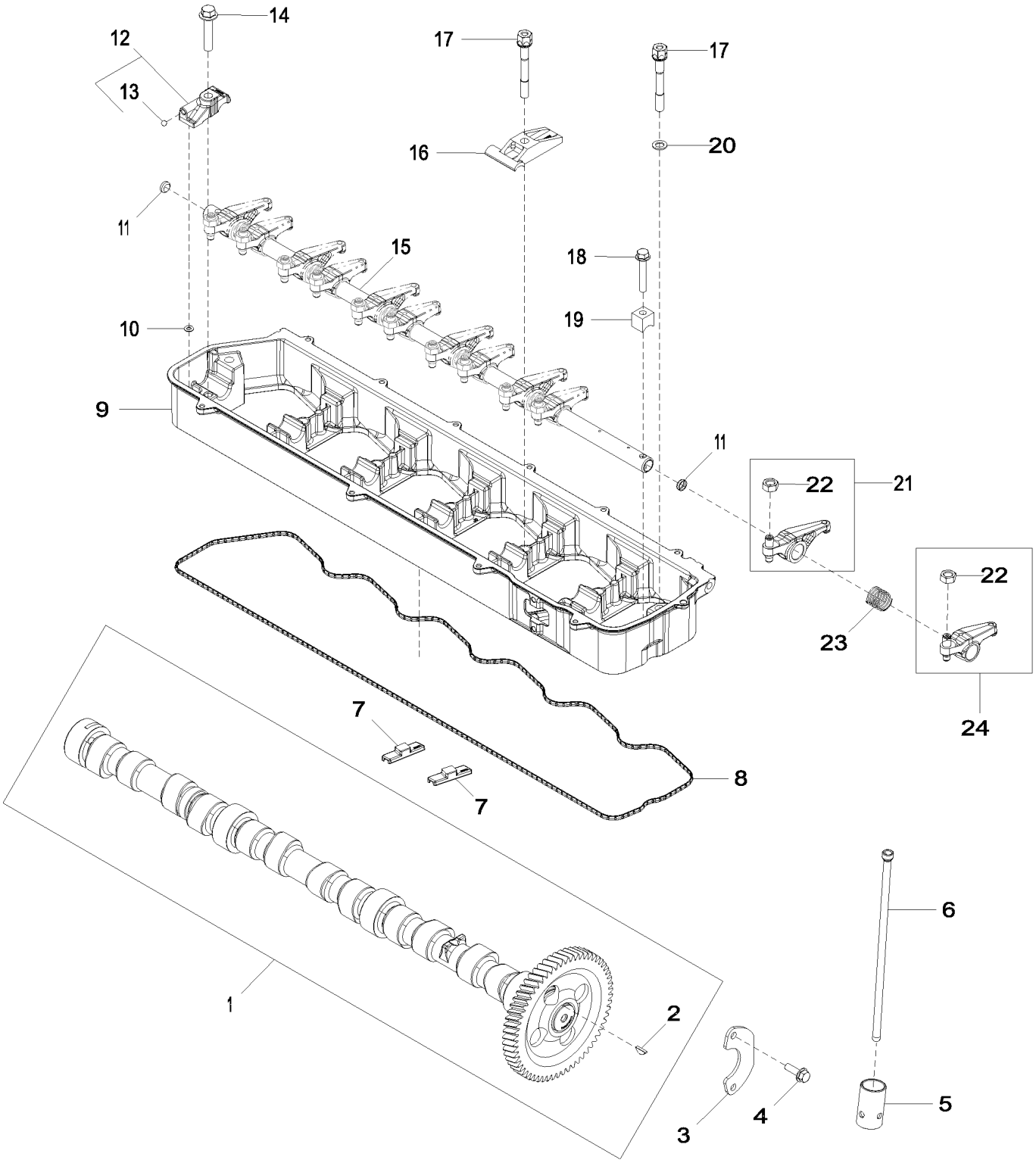

4905_RE522136_PCD

Item	Nº peça	Descrição	Qtde	Nº série motor	Notas
1	RE528950	Eixo de cames	1		MARKED R518861
	SE501812	Comando de Válvulas Reman	1		REMAN FOR RE528950
2	R133303	Chaveta	1		
3	R132518	Placa	1		Axial
4	19M8999	Parafuso	2		M8 X 25
5	DZ101670	Peça acionada Pelo came	12		SUB FOR APPL R123565
6	DZ111102	Vareta	12		SUB FOR RE556544 OR RE547909 OR RE566623 OR R504209
7	R541677	Ponte da válvula	12		SUB FOR R502341
8	R524496	Junta	1		SUB FOR R504882
9	DZ107828	Carcaça	1		Suporte, MARKED DZ107829
10	R520867	Anel o	1		
11	30M7004	Plugue	2		
12	RE523032	Tampa	1		MARKED R518810
13	R69281	Esfera	1		
14	19M8966	Parafuso	1		M10 X 50
15	RE516491	Eixo do balancim	1		INCLUDES (2) 30M7004
16	R516140	Correia	5		SUB FOR APPL R518811
17	R521458	Parafuso	7		
18	RE539912	Parafuso	1		M8 X 50, SUB FOR 19M9170
19	R504631	Braçadeira	1		
20	24M7096	Arruela	2		10.500 X 18 X 1.600 mm
21	DZ102746	Balancim	6		Escape, MARKED DZ102821; SUB FOR RE504210
22	14M7148	Porca	12		M10
23	R505543	Mola	6		
24	DZ102744	Balancim	6		Admissão, MARKED DZ102820; SUB FOR RE523023
25	RE533148	Eixo do balancim	1		ENCOMENDE PEÇAS INDIVIDUAIS, Não Ilustrado, Kit, SUB FOR RE521605

5024 Engine Oil Pump
5024 Pompe à huile
5024 Bomba de Óleo do Motor
5024 Bomba de aceite

5024_RE522137_PCD B.1

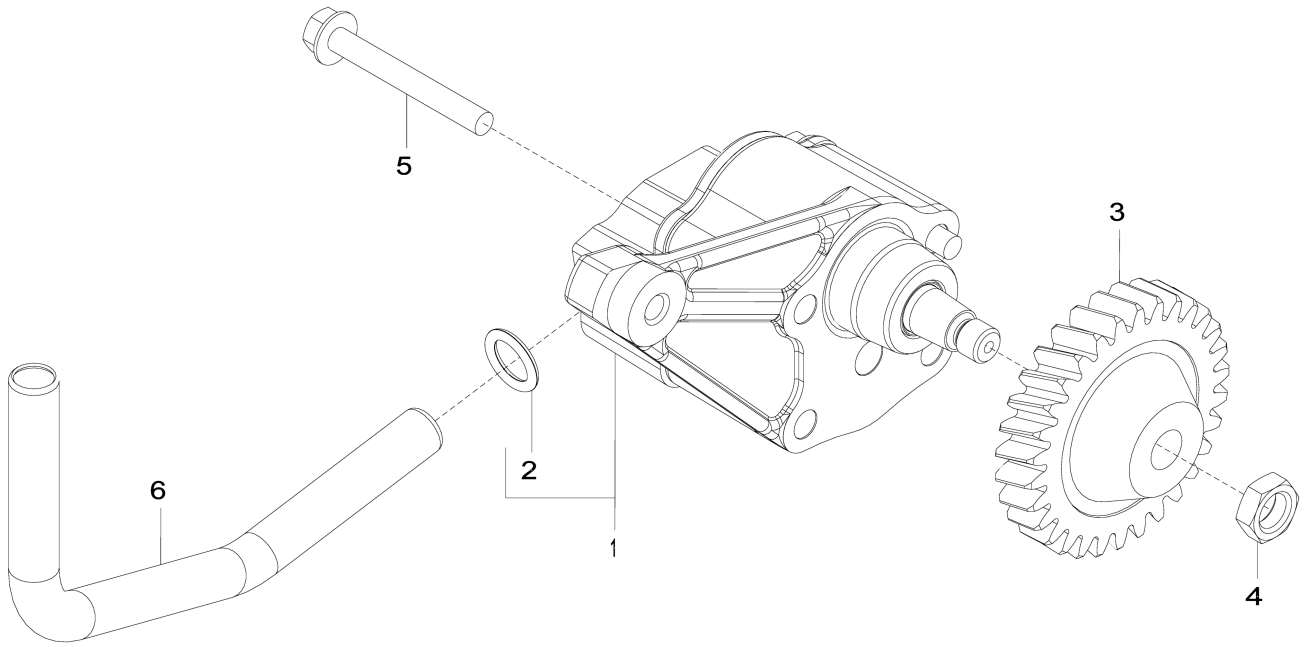

5024_RE522137_PCD

Item	*Nº peça*	*Descrição*	*Qtde*	*Nº série motor*	*Notas*
1	DZ100021	Bombade óleo	1		SUB FOR RE521756
	SE501813	Bombade óleo remanufatur.	1		REMAN FOR RE521756
2	R97185	Anel o	1		
3	R120638	EngrEnagem	1		
4	14M7066	Porca	1		M12
5	19M8987	Parafuso	2		M8 X 65, SUB FOR APPL 19M9355
6	R526838	Tubo de óleo	1		SUB FOR R518880

5120 Cylinder Head (- 706403)
5120 Culasse (- 706403)
5120 Cabeçote dos Cilindros (- 706403)
5120 Culata (- 706403)

5120_RE522138_PCD D.1

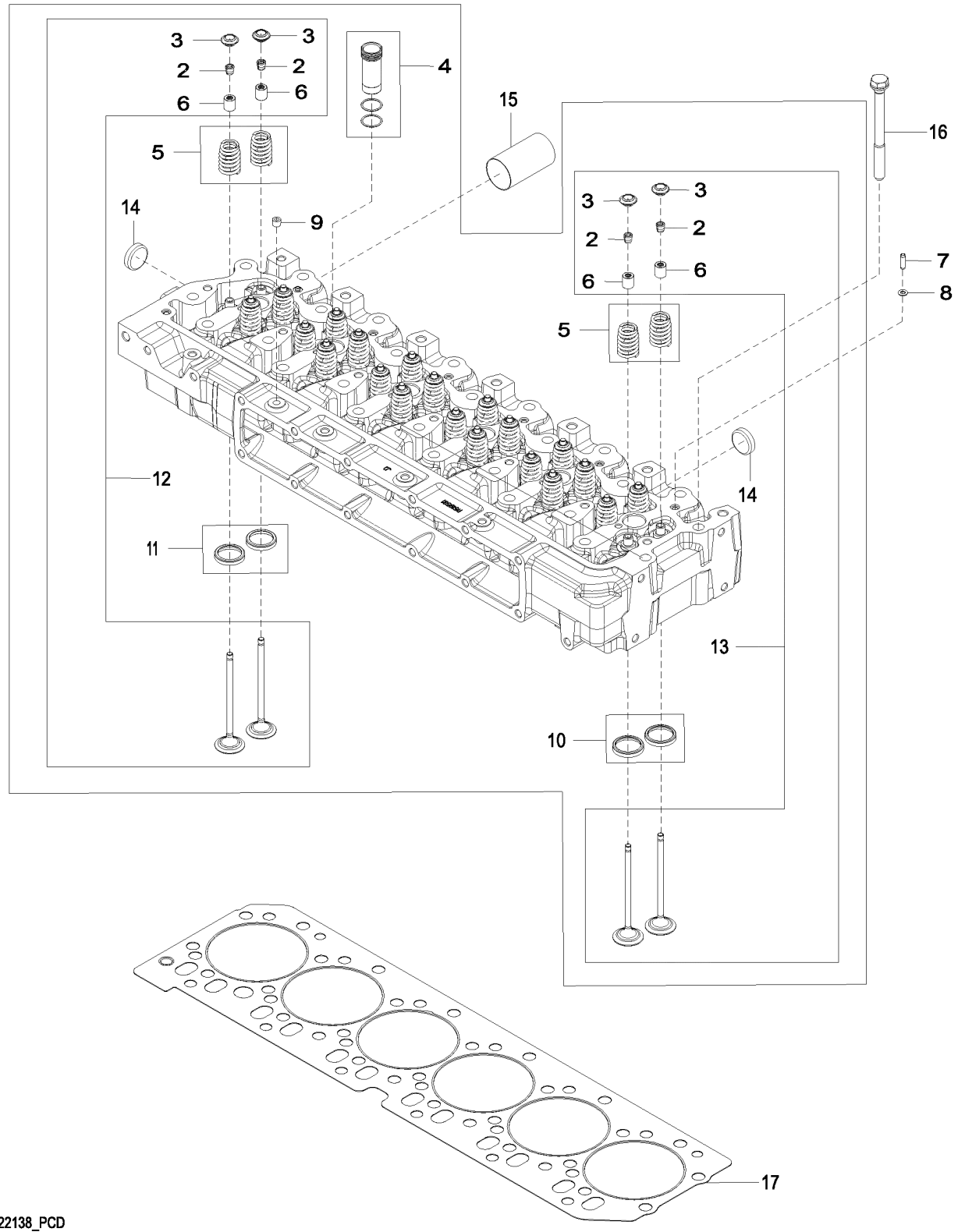

5120_RE522138_PCD

Item	*Nº peça*	*Descrição*	*Qtde*	*Nº série motor*	*Notas*
1	RE521639	Cabeçote	1		ORDER RE553421
	SE501583	Cabeça do cilindro remanuf.	1		REMAN FOR RE521639
	RE553421	Cabeçote	1		
2	R534978	RetentoR	48		SUB FOR R502371
3	R502367	Tampa	24		
4	RE543935	Luva	6		SUB FOR RE517435
5	RE531223	Conj. de peças da mola	24		INCLUDES (2) R518872
6	RE526519	Vedação	24		
7	R521544	Bucha	2		
8	R520867	Anel o	7		
9	RE71255	Tampão	1		SUB FOR R104592 AND RE42713
10	RE518082	Inserto de assento válvula	6		(A) SUB FOR R515034
11	RE518083	Inserto de assento válvula	6		(B) SUB FOR R515033
12	RE518081	Kit da válvula	6		ORDER RE557891
	RE557891	Kit da válvula	6		(B) INCLUDES (2) R502367, (2) RE526519 AND (4) R534978
13	RE531221	Kit da válvula	6		ORDER RE557890
	RE557890	Kit da válvula	6		(A) INCLUDES (2) R502367, (2) RE526519 AND (4) R534978
14	CD16284	Plugue	4		
15	R519582	Luva	6		
16	R534091	Parafuso sextavado	26		SUB FOR R502511
17	R116516	Vedação de cilindro	1		

(A) Intake
Admission
Admissão
Admisión

(B) Exhaust
Échappement
Escape
Escape

5163 Cylinder Head (706965 -)
5163 Culasse (706965 -)
5163 Cabeçote dos Cilindros (706965 -)
5163 Culata (706965 -)

5163_RE567119_PCD B.3

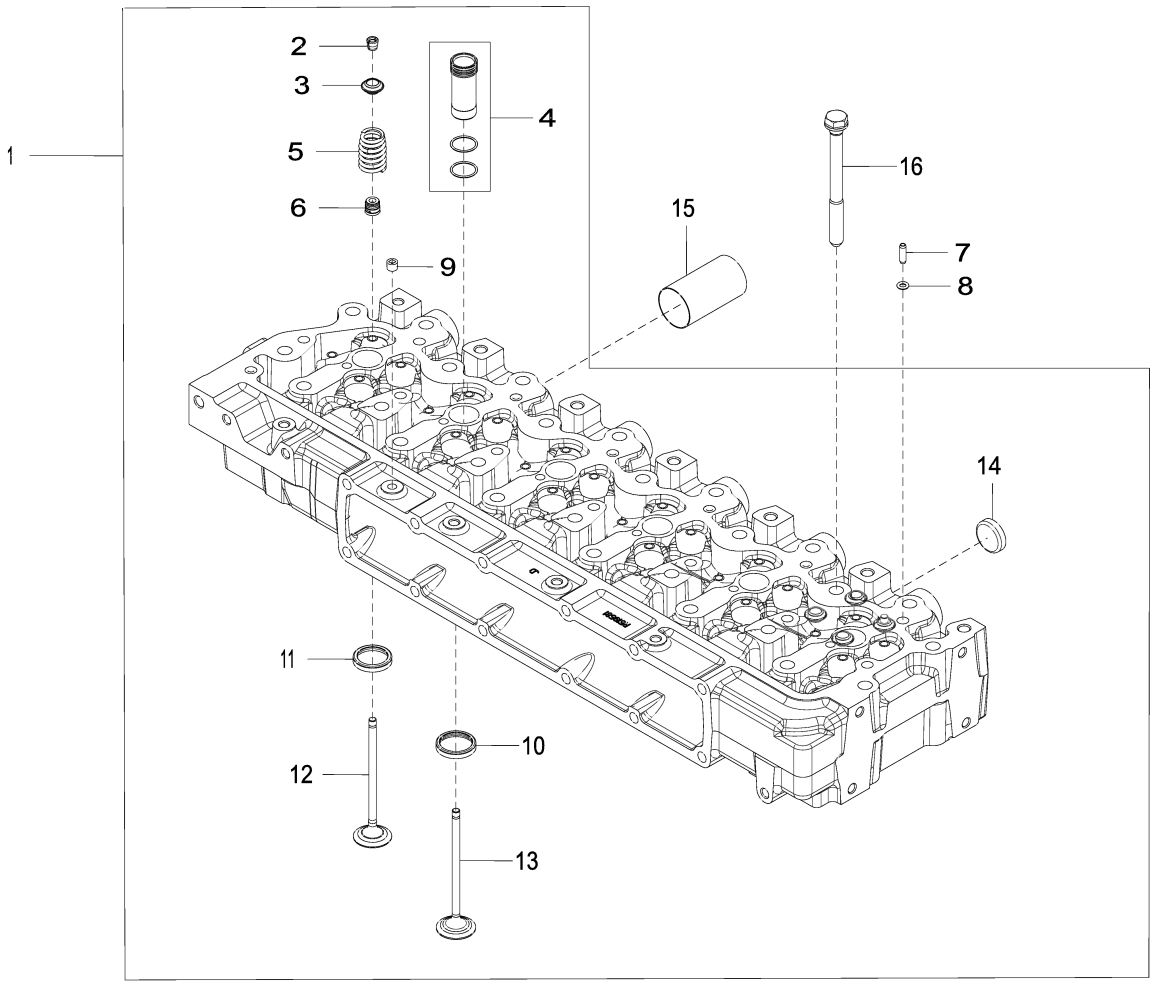

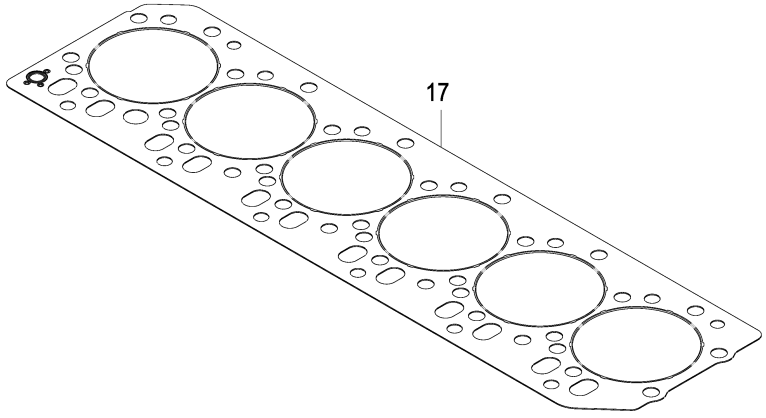

5163_RE567119_PCD

Item	*Nº peça*	*Descrição*	*Qtde*	*Nº série motor*	*Notas*
1	RE567118	Cabeçote	1		
2	R534978	RetentoR	48		
3	R502367	Tampa	24		
4	RE543935	Luva	6		
5	R518872	Mola	24		
6	RE519115	Vedação	24		
7	R521544	Bucha	2		
8	R520867	Anel o	7		
9	RE71255	Tampão	1		
10	RE518083	Inserto de assento válvula	12		(A)
11	RE518082	Inserto de assento válvula	12		(B)
12	RE557891	Kit da válvula	12		(B) INCLUDES R536136, RE519115, R502367, RE526519 AND R534978
13	RE557890	Kit da válvula	12		(A) INCLUDES R536135, RE519115, R502367, RE526519 AND R534978
14	CD16284	Plugue	4		
15	R519582	Luva	6		
16	R534091	Parafuso sextavado	26		
17	R116516	Vedação de cilindro	1		

(A) Intake
Admission
Admissão
Admisión

(B) Exhaust
Échappement
Escape
Escape

5204 Auxiliary Drive Cover
5204 Couvercle d'entraînement auxiliaire
5204 Tampa do Acionamento Auxiliar
5204 Tapa de mando auxiliar

5204_RE59264_PCD E.3

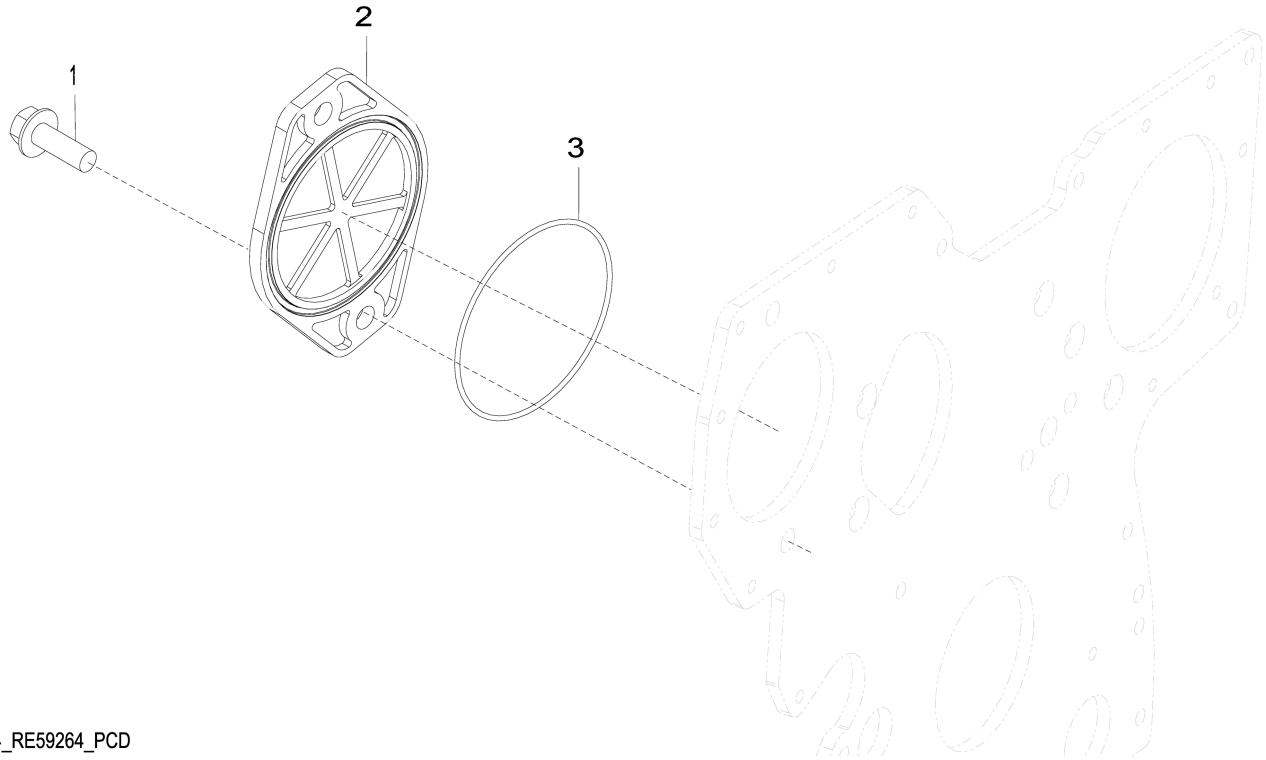

5204_RE59264_PCD

Item	*Nº peça*	*Descrição*	*Qtde*	*Nº série motor*	*Notas*
1	19M7790	Parafuso	2		M12 X 35
2	R135757	Capa	1		
3	T20758	Anel o	1		

5497 Wiring Harness Bracket
5497 Support de faisceau
5497 Suporte do Chicote Elétrico
5497 Escuadra de grupo de cables

5497_RE529875_PCD B.1

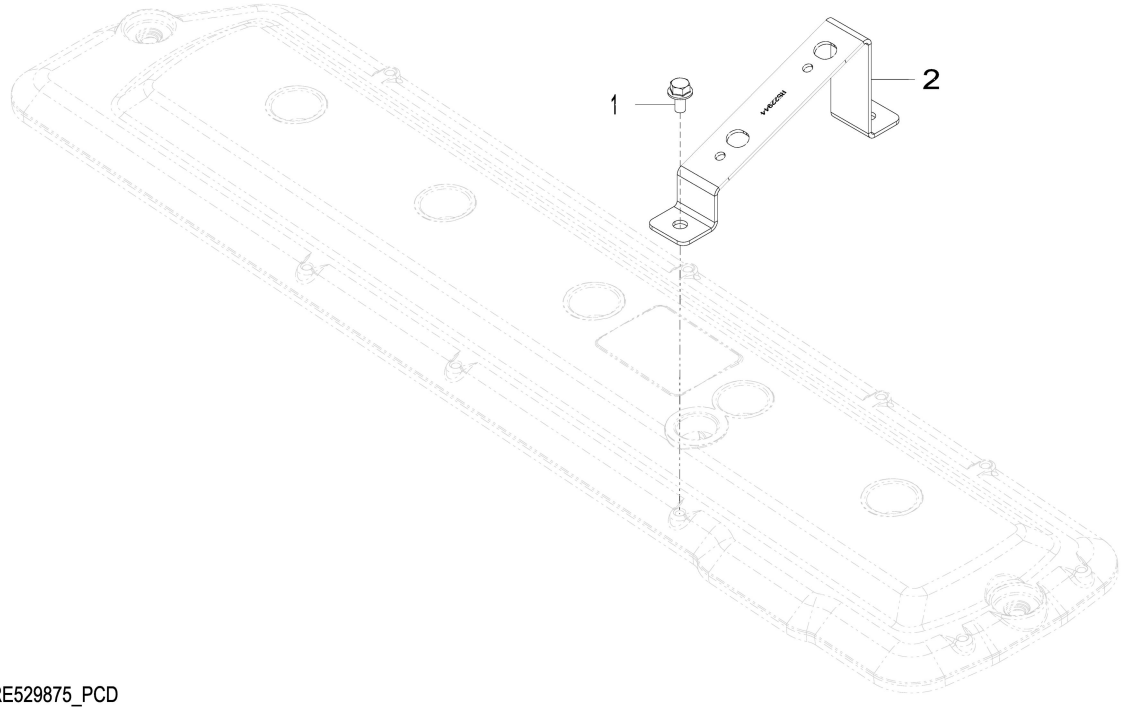

5497_RE529875_PCD

Item	*Nº peça*	*Descrição*	*Qtde*	*Nº série motor*	*Notas*
1	RE527858	Parafuso	2		
2	R522944	Apoio	1		

5728 Water Pump Inlet
5728 Entrée de pompe à eau
5728 Entrada da Bomba de Água
5728 Entrada de bomba de agua

5728_RE530087_PCD B.1

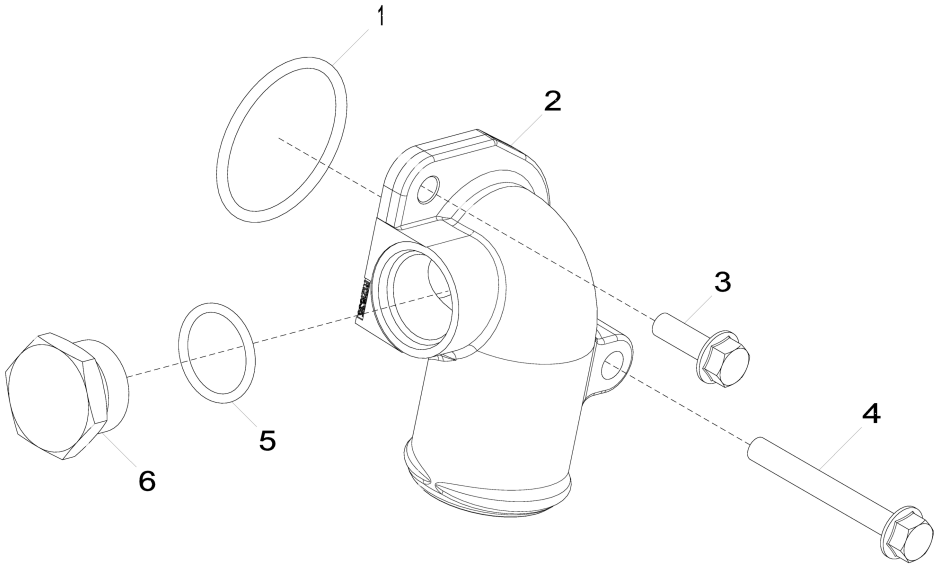

5728_RE530087_PCD

Item	*Nº peça*	*Descrição*	*Qtde*	*Nº série motor*	*Notas*
1	R89944	Anel o	1		
2	R522686	Conexão em ângulo	1		
3	19M7867	Parafuso	1		M8 X 25
4	19M7802	Parafuso	1		M8 X 65
5	U17409	Anel o	1		
6	R82718	Tampão de dreno	1		

5945 Oil Cooler
5945 Refroidisseur d'huile
5945 Resfriador de Óleo
5945 Refrigerador de aceite

5945_RE522847_PCD C.3

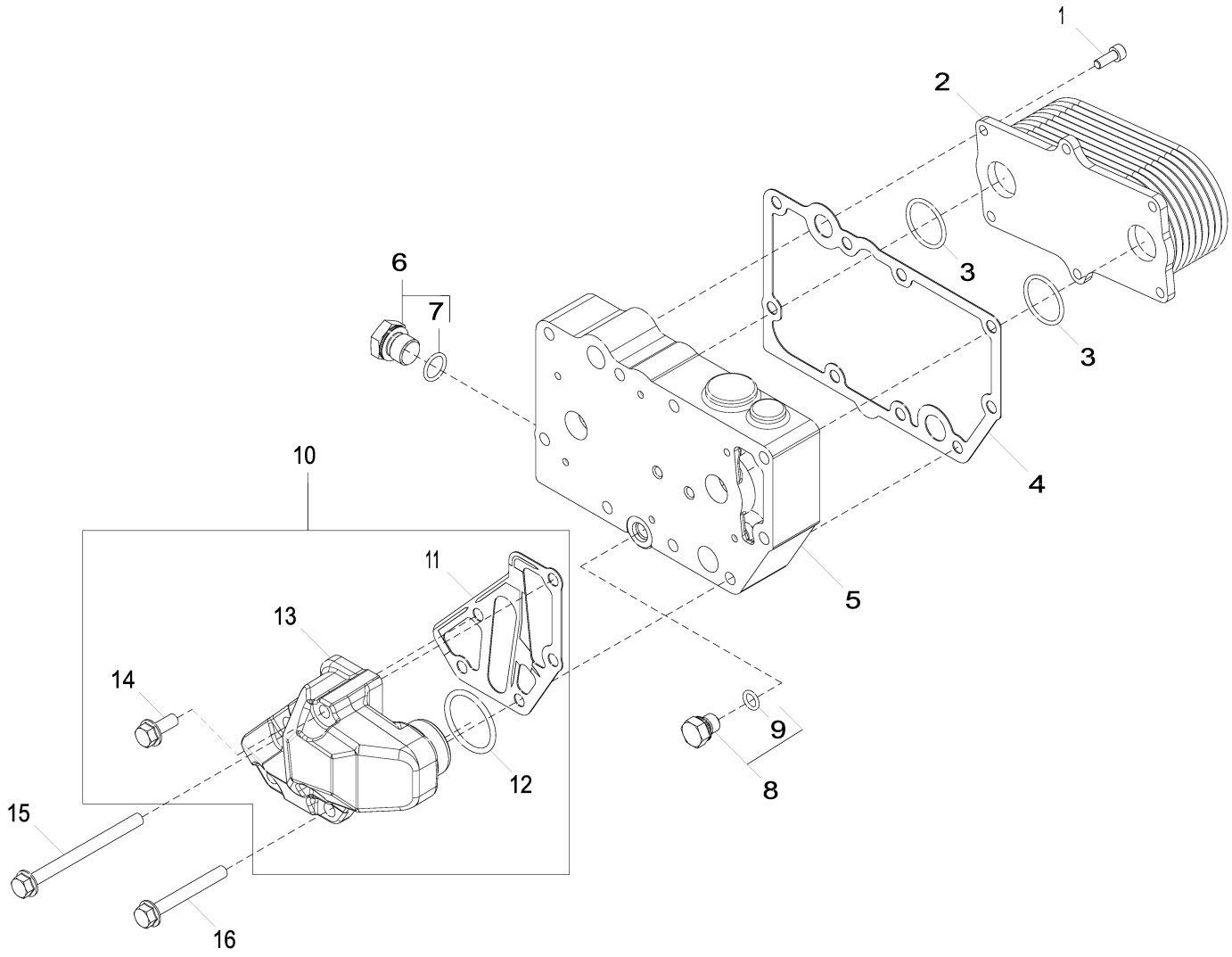

5945_RE522847_PCD

Item	*Nº peça*	*Descrição*	*Qtde*	*Nº série motor*	*Notas*
1	RE67231	Parafuso	6		
2	RE560754	ResfRiadoR de óleo	1		9 Placas, SUB FOR RE59298
3	T122075	Anel o	2		
4	R123501	Junta	1		
5	R520983	Carcaça	1		
6	RE46685	Tampão	1		
7	51M7043	Anel o	1		15.300 X 2.200 mm
8	RE46686	Conexão	1		
9	51M7040	Anel o	1		9.300 X 2.200 mm
10	RE508599	Adaptador	1		Kit
11	R501428	Junta	1		
12	R61105	Anel o	1		
13	DZ105608	Adaptador	1		
14	RE67238	Parafuso	1		Com Selante Pré-aplicado
15	19M7970	Parafuso	2		M8 X 100
16	19M7802	Parafuso	2		M8 X 65

62A4 Alternator Brackets (- 713606)
62A4 Supports de l'alternateur (- 713606)
62A4 Suportes do Alternador (- 713606)
62A4 Soporte de alternador (- 713606)

62A4_RE531056_PCD C.1

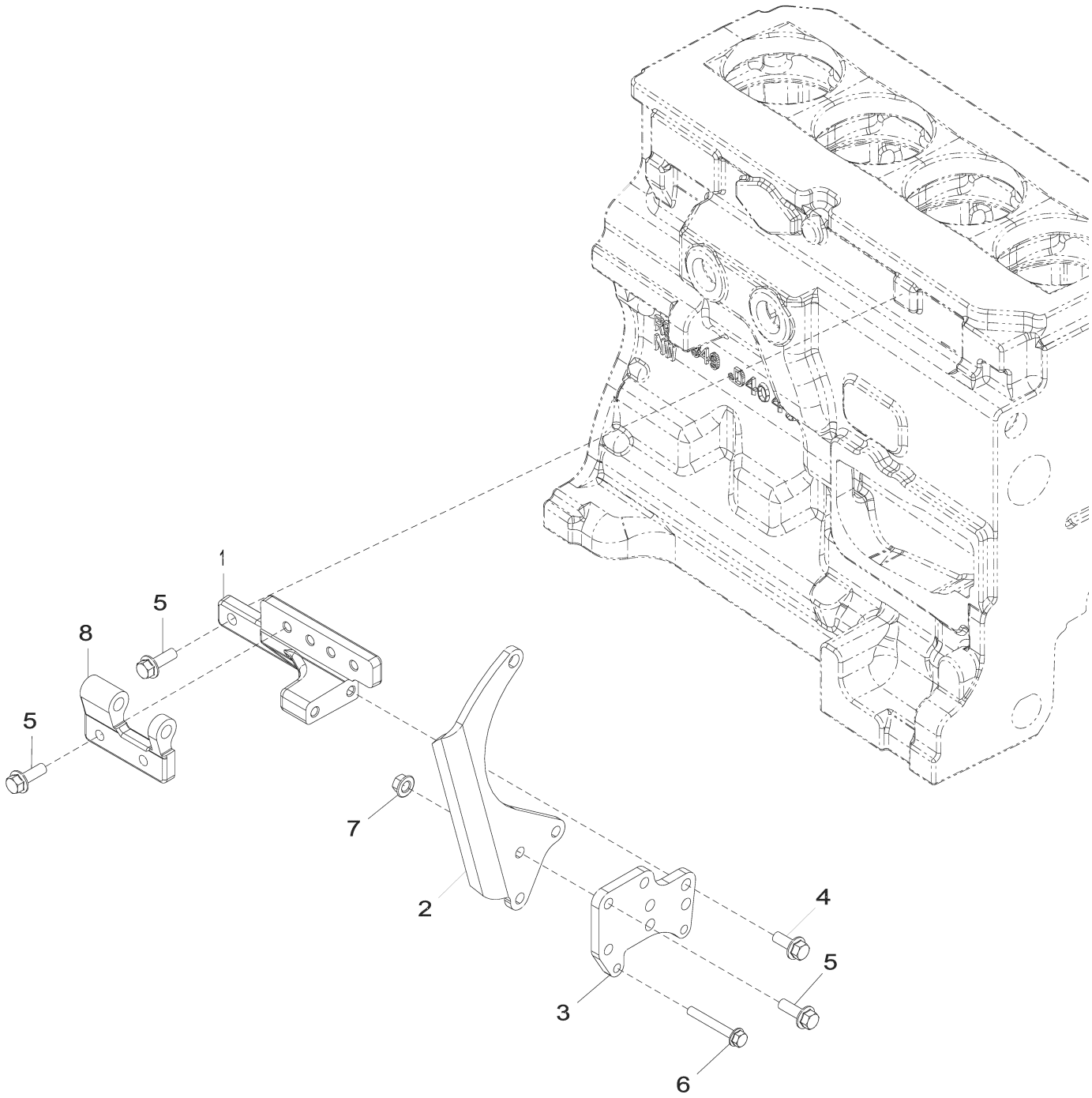

62A4_RE531056_PCD

Item	Nº peça	Descrição	Qtde	Nº série motor	Notas
1	R529946	Apoio	1		SUB FOR R132981 OR R515574 OR R516584
2	R524235	Correia	1		
3	R521166	Correia	1		SUB FOR R516510
4	19M7785	Parafuso	2		M10 X 25
5	19M7786	Parafuso	7		M10 X 30
6	19M7801	Parafuso	2		M8 X 60
7	14M7296	Porca com flange	3		M10
8	R503766	Suporte	1		ORDER R516574
	R516574	Apoio	1		Não Ilustrado

62BZ Alternator Mounting (713669 -)
62BZ Montage de l'alternateur (713669 -)
62BZ Montagem do Alternador (713669 -)
62BZ Montaje de alternador (713669 -)

62BZ_ETN166935_PCD A.1

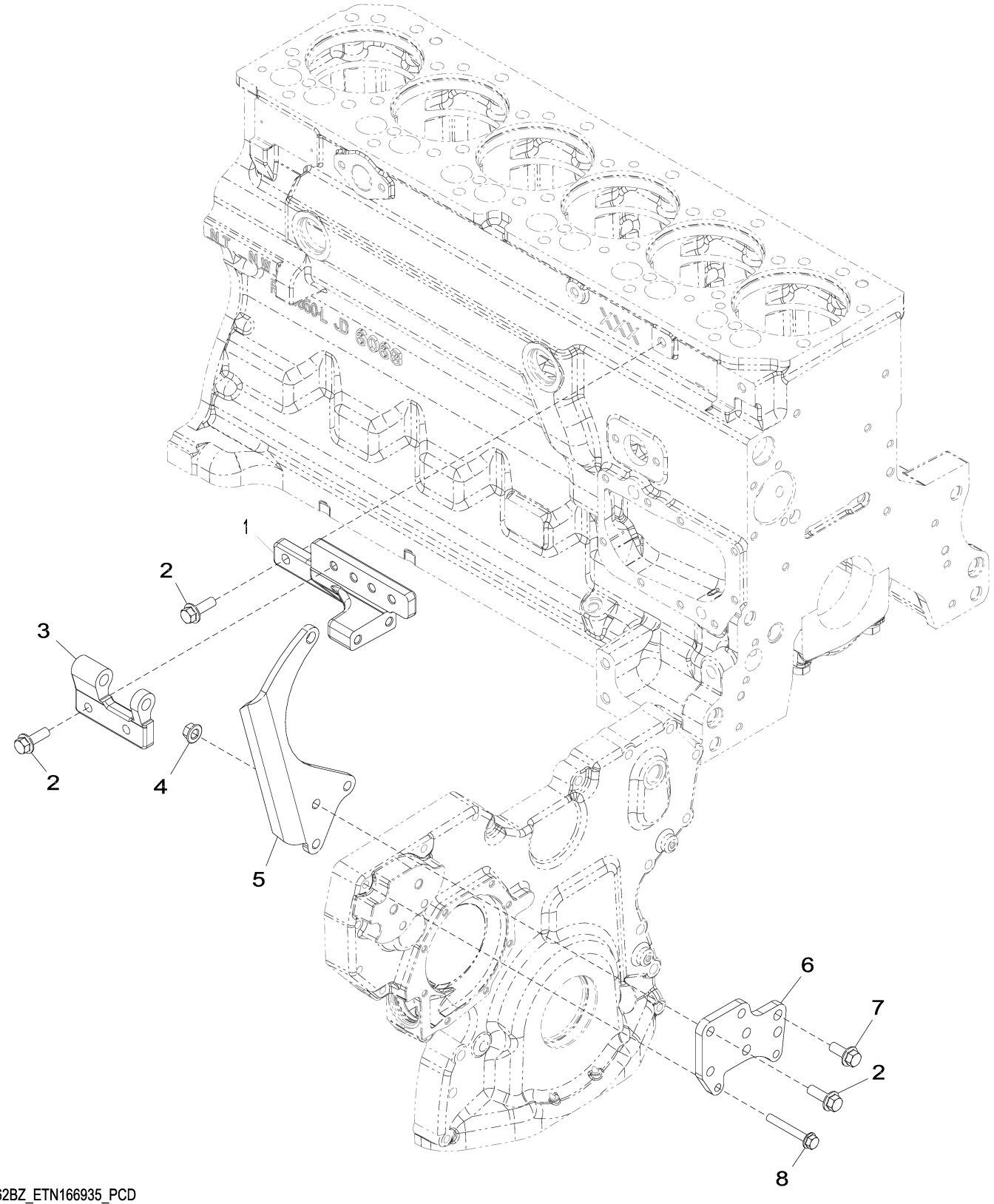

62BZ_ETN166935_PCD

Item	*Nº peça*	*Descrição*	*Qtde*	*Nº série motor*	*Notas*
1	R529946	Apoio	1		
2	19M7786	Parafuso	7		M10 X 30
3	R516574	Apoio	1		
4	14M7296	Porca com flange	3		M10
5	R524235	Correia	1		
6	R521166	Correia	1		
7	19M7785	Parafuso	2		M10 X 25
8	19M7801	Parafuso	2		M8 X 60

6382 Low Pressure Fuel Lines
6382 Conduites d'alimentation basse pression
6382 Linhas de Combustível de Baixa Pressão
6382 Tuberías de combustible a baja presión

6382_RE525482_PCD C.2

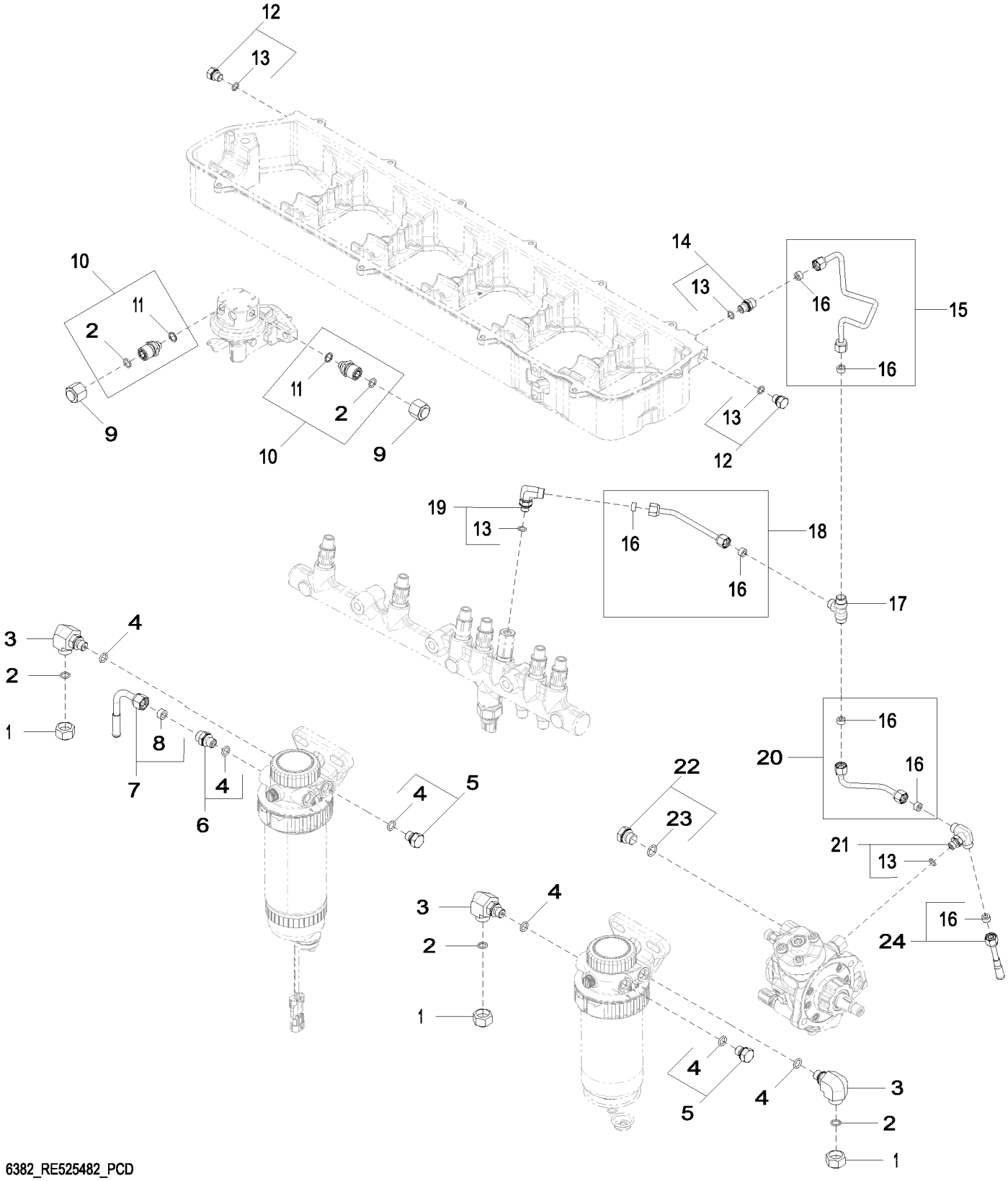

6382_RE525482_PCD

Item	*Nº peça*	*Descrição*	*Qtde*	*Nº série motor*	*Notas*
1	38H5141	Conexão	3		
2	T77613	Anel o	5		
3	38H5022	Conexão em ângulo	3		
4	51M7040	Anel o	8		9.300 X 2.200 mm
5	RE46686	Conexão	4		
6	RE60029	Adaptador	1		
7	RE60242	Linha de combustivel	1		
8	R74012	Arruela de vedação	1		
9	38H1415	Conexão	2		
10	RE507247	Conexão de mangueira	2		
11	R500271	Anel o	2		
12	RE60071	Conexão	2		
13	51M7039	Anel o	5		8.100 X 1.600 mm
14	RE60028	Conexão	1		
15	RE523462	Linha de combustivel	1		(A)
16	R51936	Arruela de vedação	7		
17	R97061	Conexão em t	1		
18	RE523464	Linha de combustivel	1		
19	RE502173	Conexão	1		
20	RE523629	Linha de combustivel	1		
21	RE524220	Conexão	1		
22	RE46684	Tampão	1		
23	51M7041	Anel o	1		11.300 X 2.200 mm
24	RE67050	Linha de combustivel	1		

(A) Leak off
Évacuation
Fuga
Retorno

653F Turbocharger
653F Turbocompresseur
653F Turbocompressor
653F Turbocompresor

653F_ETN169782_PCD C.2

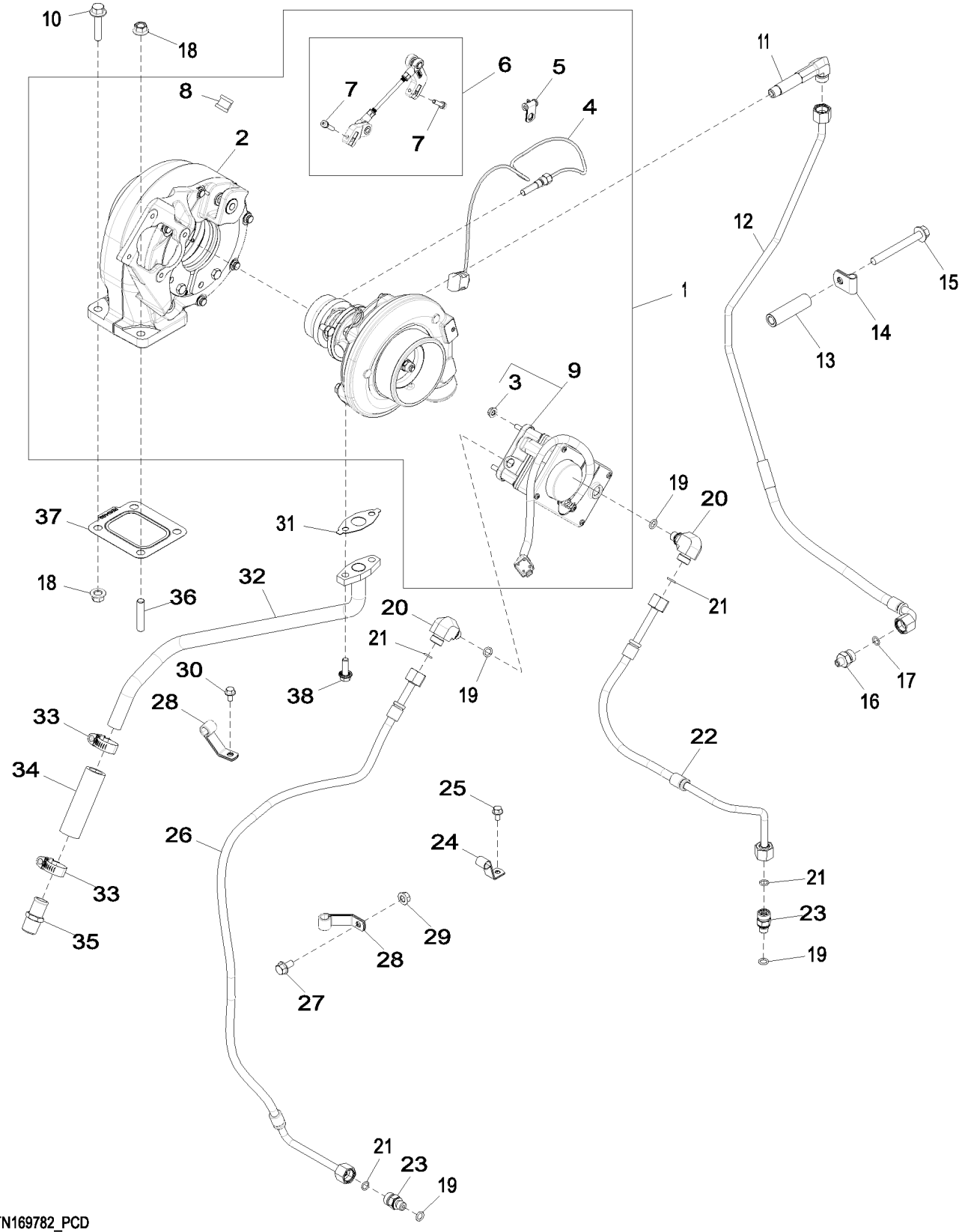

653F_ETN169782_PCD

Item	*Nº peça*	*Descrição*	*Qtde*	*Nº série motor*	*Notas*
1	DZ108149	TurboalimenTador	1		
	SE501680	TurboalimenTador remanufaT.	1		REMAN FOR DZ108149
2	RE538123	Carcaça	1		USE WITH RE535990
3	E63524	Porca	4		
4	RE523319	SenSor	1		(B)
5	R524453	Braçadeira	2		
6	RE535990	Articulação	1		(A) MARKED 177665
7	RE528219	Parafuso c/arruela	2		
8	R521407	Braçadeira	1		
9	DZ108096	Atuador	1		INCLUDES (4) E63524
10	R519484	Parafuso sextavado	2		
11	R522735	Conexão	1		
12	RE536805	Tubulação de óleo	1		
13	R520632	Espaçador	1		
14	T38545	Braçadeira	1		
15	19M7811	Parafuso	1		M10 X 90
16	R519312	Adaptador	1		
17	R63548	Anel o	1		
18	14M7296	Porca com flange	4		M10
19	51M7040	Anel o	4		9.300 X 2.200 mm
20	38H5022	Conexão em ângulo	1		
21	T77613	Anel o	4		
22	RE528089	Mangueira do ar condicionad	1		
23	38H5008	Adaptador	2		
24	R520856	Braçadeira	1		
25	RE527858	Parafuso	1		
26	RE529364	Mangueira	1		
27	19M7865	Parafuso	1		M8 X 16
28	R135752	Presilha	2		
29	14M7298	Porca com flange	1		M8
30	19M7774	Parafuso	1		M6 X 12
31	R521158	Junta	1		
32	RE524901	Tubulação de óleo	1		
33	RE65978	Braçadeira	2		
34	R523372	Mangueira	1		
35	RE54885	Conexão de mangueira	1		
36	DZ101862	Pino	2		
37	R519489	Junta	1		
38	19M8063	Parafuso	2		M8 X 25

(A) Ball Joint Style
Type joint à rotule
Estilo Junta Esférica
Tipo junta de rótula

(B) VGT Speed Sensor
Capteur de régime du VGT
Sensor de Rotação do VGT
Sensor de velocidad de VGT

6698 Temperature Switch Plug
6698 Bouchon de contacteur thermostatique
6698 Bujão do Interruptor de Temperatura
6698 Enchufe de interruptor de temperatura

6698_RE500556_PCD B.3

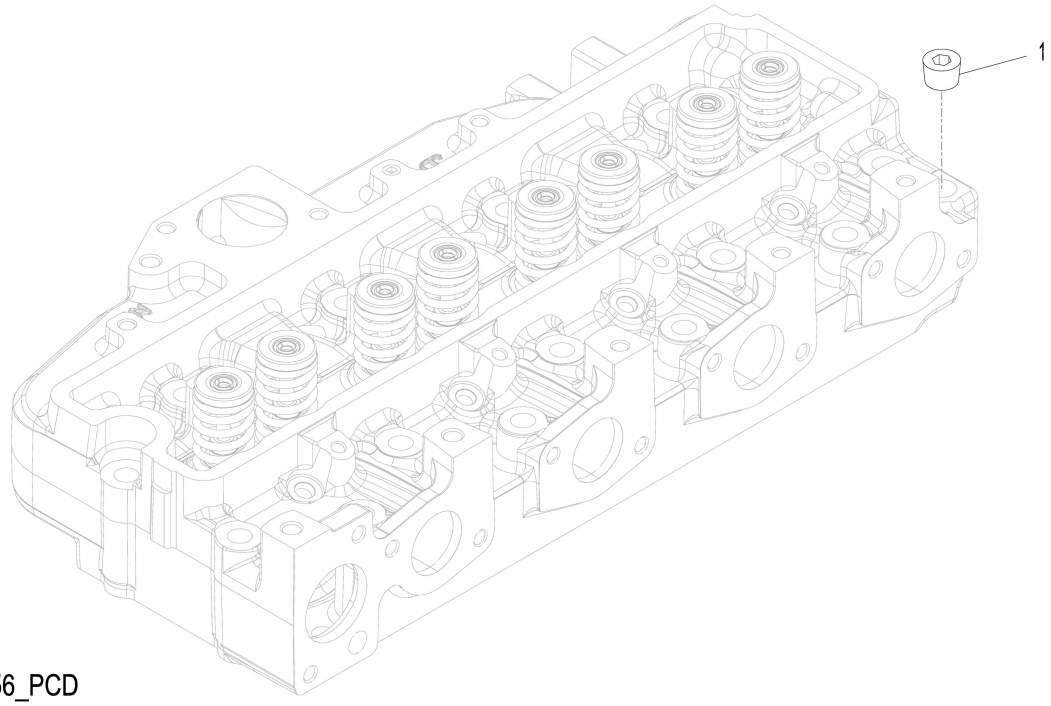

6698_RE500556_PCD

Item	*Nº peça*	*Descrição*	*Qtde*	*Nº série motor*	*Notas*
1	15H584	Tampão	1		1/2"

6721 Engine Sensors
6721 Capteurs du moteur
6721 Sensores do Motor
6721 Sensores de motor

6721_RE526028_PCD B.1

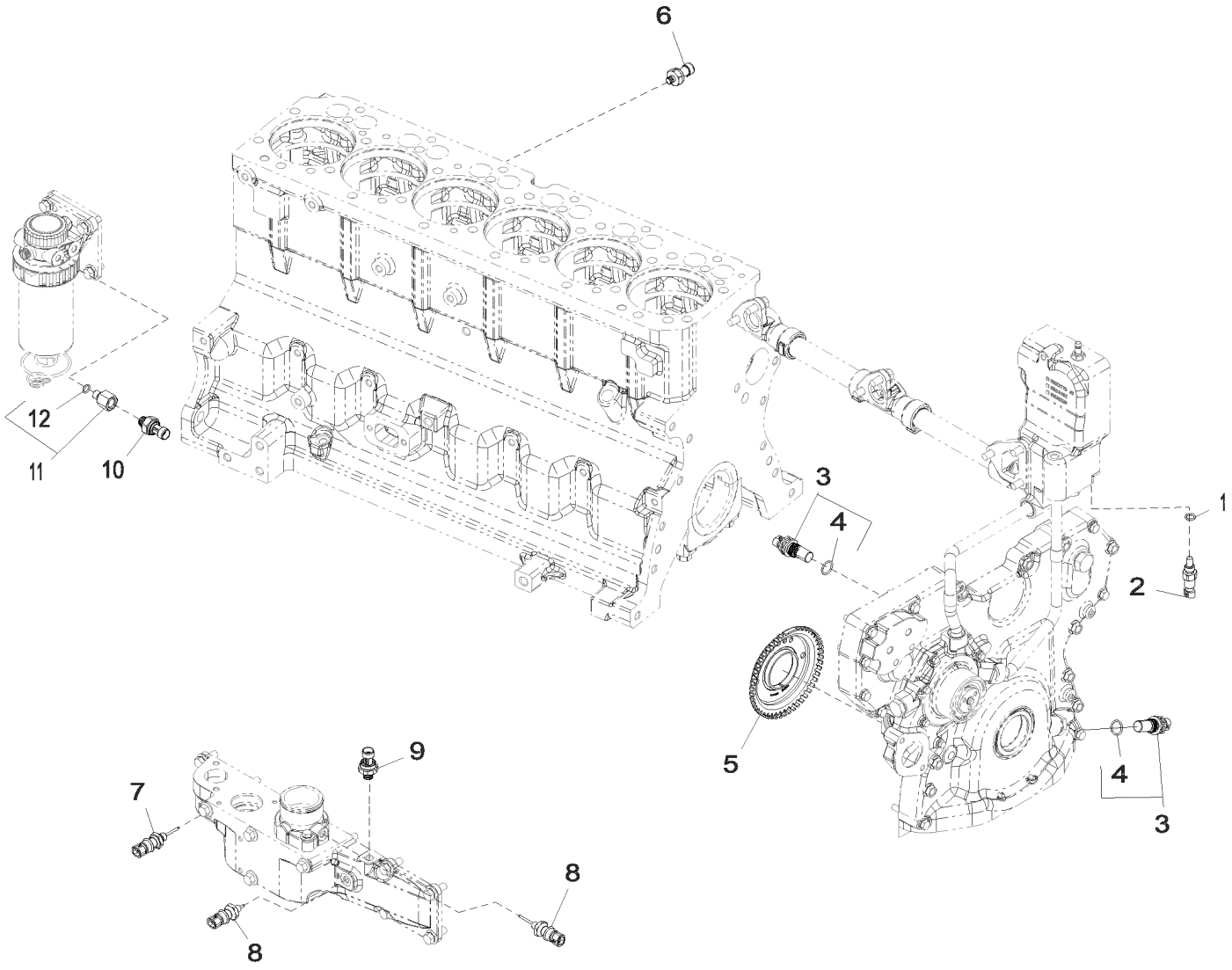

6721_RE526028_PCD

Item	Nº peça	Descrição	Qtde	Nº série motor	Notas
1	51M7041	Anel o	1		11.300 X 2.200 mm
2	RE52722	SenSor de temperatura	1		Sensor da Temperatura do Líquido de Arrefecimento
3	RE519144	SenSor	2		Sensor do Captador Magnético
4	51M7044	Anel o	1		17.300 X 2.200 mm
5	R517471	Roda	1		
6	RE167207	SenSor	1		Sensor de Pressão do Óleo do Motor
7	RE522824	SenSor de temperatura	1		Recirculação do Gás de Escape
8	RE522823	SenSor de temperatura	2		Sensor de Temperatura do Ar
9	RE522723	SenSor de preSSão do ar	1		Sensor de Pressão de Ar do Coletor
10	RE522794	SenSor	1		Sensor de Pressão do Combustível
11	RE523854	Adaptador	2		
12	51M7040	Anel o	1		9.300 X 2.200 mm

8175 Primary Fuel Filter
8175 Filtre à carburant primaire
8175 Filtro Primário do Combustível
8175 Filtro primario de combustible

8175_RE529054_PCD D.1

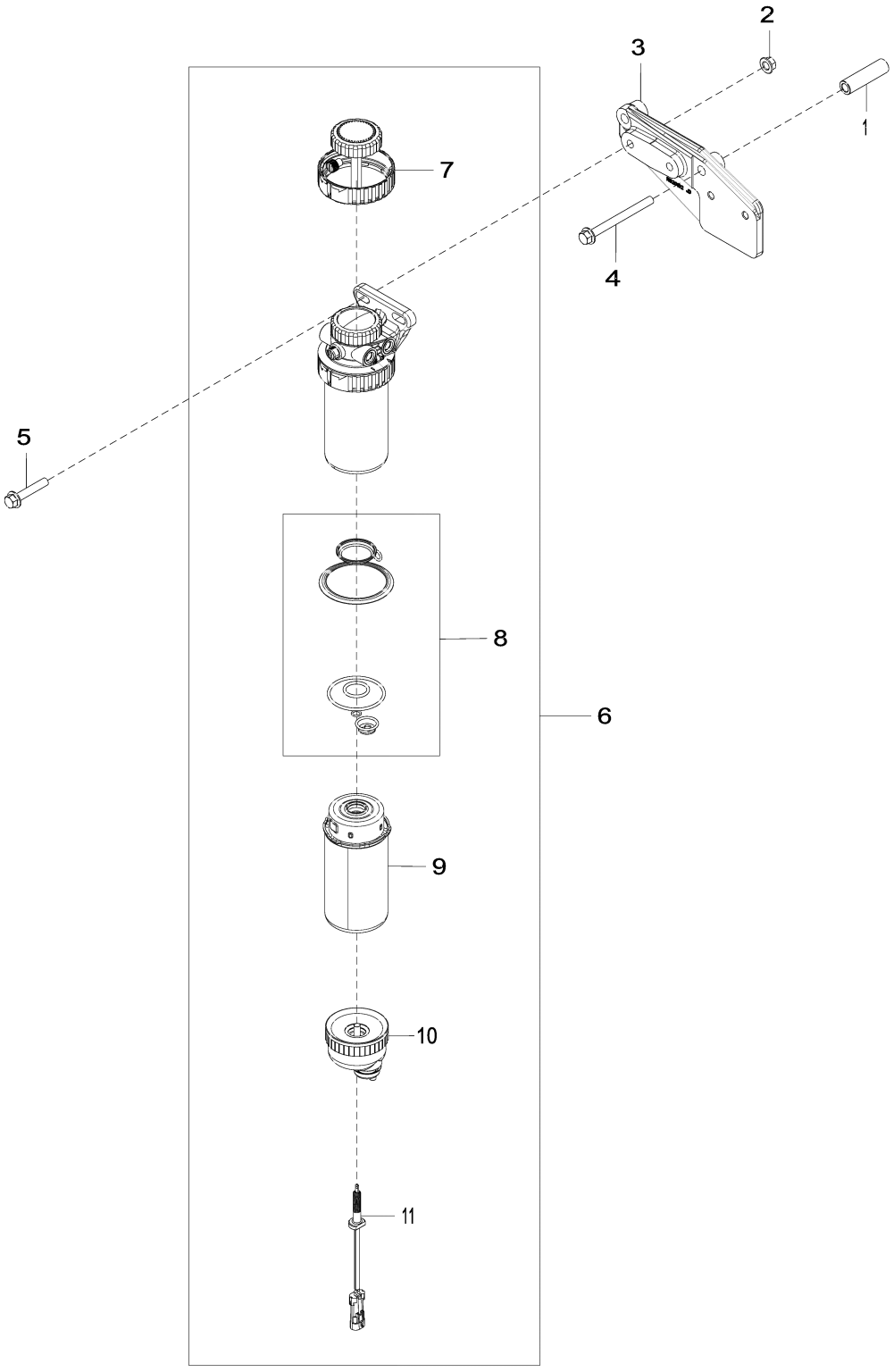

8175_RE529054_PCD

Item	*Nº peça*	*Descrição*	*Qtde*	*Nº série motor*	*Notas*
1	R520632	Espaçador	1		
2	14M7296	Porca com flange	2		M10
3	R520102	Apoio	1		
4	19M7836	Parafuso	1		M10 X 110
5	19M8528	Parafuso	2		M10 X 55
6	RE553072	Filtro	1		SUB FOR RE540392; INCLUDES RE51650 AND RE553073
	RE540392	Filtro	1		ORDER RE553072; INCLUDES RE540438 AND RE540439; ALSO ORDER RE46686
7	RE526834	Kit do filtro	1		
8	RE516553	Kit retentor	1		
9	RE541922	Elemento de filtro	1		SUB FOR RE529643
	RE529643	Elemento de filtro	1		USE WITH; RE553072, RE540392 OR RE529641
10	RE51650	Copo de sedimentação	1		LGTH = 67.8 mm, USE WITH; RE553073 OR RE519696
	RE540438	Copo de sedimentação	1		LGTH = 94.2 mm, USE WITH RE540439
11	RE553073	Kit do sensor	1		(A) (B) USE WITH RE51650 AND RE553072
	RE540439	SenSor	1		(B) LGTH = 226.1 mm, USE WITH RE540438 AND RE540392
	RE519696	SenSor	1		LGTH = 200.1 mm, USE WITH RE51650 AND RE529641

(A) With Threaded Bolt
Avec boulon fileté
Com Parafuso Roscado
Con tornillo con rosca
(B) Water in Fuel Sensor
Capteur de présence d'eau dans le carburant
Sensor de Água no Combustível
Sensor de agua en combustible

84GS Engine Wiring Harness Bracket
84GS Support de faisceau moteur
84GS Suporte do Chicote Elétrico do Motor
84GS Escuadra de grupo de cables de motor

84GS_RE565244_PCD B.1

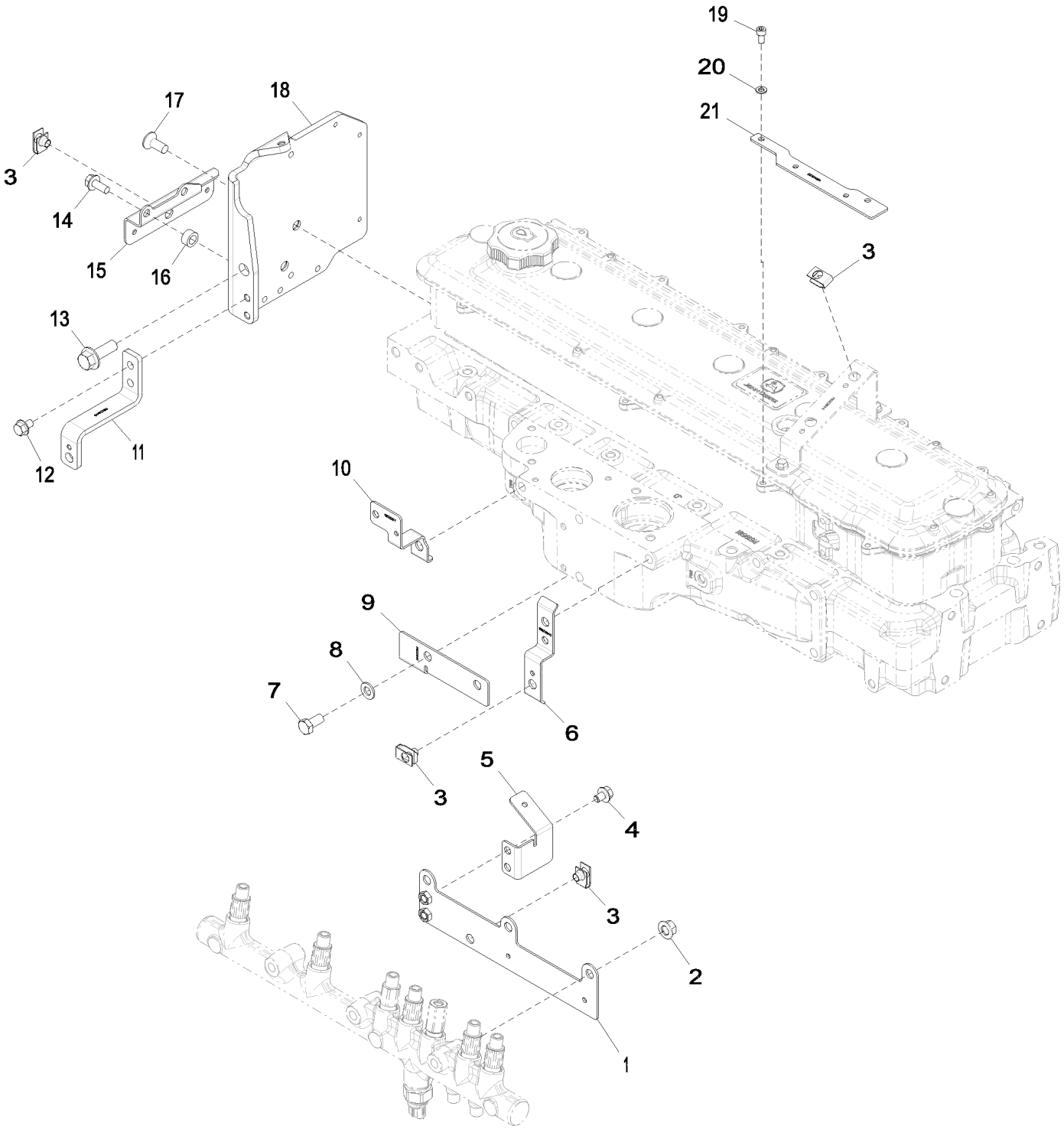

84GS_RE565244_PCD

Item	*Nº peça*	*Descrição*	*Qtde*	*Nº série motor*	*Notas*
1	RE529804	Apoio	1		
2	14M7296	Porca com flange	3		M10
3	M84971	Porca	5		
4	RE524730	Parafuso sextavado	2		
5	R521540	Apoio	1		
6	R522942	Apoio	1		
7	19M7166	Parafuso sextavado	1		M10 X 20
8	24M7028	Arruela	1		10.500 X 20 X 2 mm
9	R522941	Apoio	1		
10	R521207	Apoio	1		
11	R522943	Apoio	1		
12	19M7864	Parafuso	2		M8 X 12
13	19M7790	Parafuso	1		M12 X 35
14	19M7866	Parafuso	2		M8 X 20
15	R523187	Apoio	1		
16	T20280	Arruela	2		
17	19M8551	Parafuso	2		M10 X 25
18	R519440	Apoio	1		
19	19M8618	Parafuso	2		M6 X 12
20	24M7088	Arruela	2		6.600 X 12 X 1.600 mm
21	DZ101094	Apoio	1		SUB FOR R522482

8718 Belt Tensioner
8718 Tendeur de courroie
8718 Tensionador da Correia
8718 Tensor de correa

8718_RE517336_PCD_1 B.1

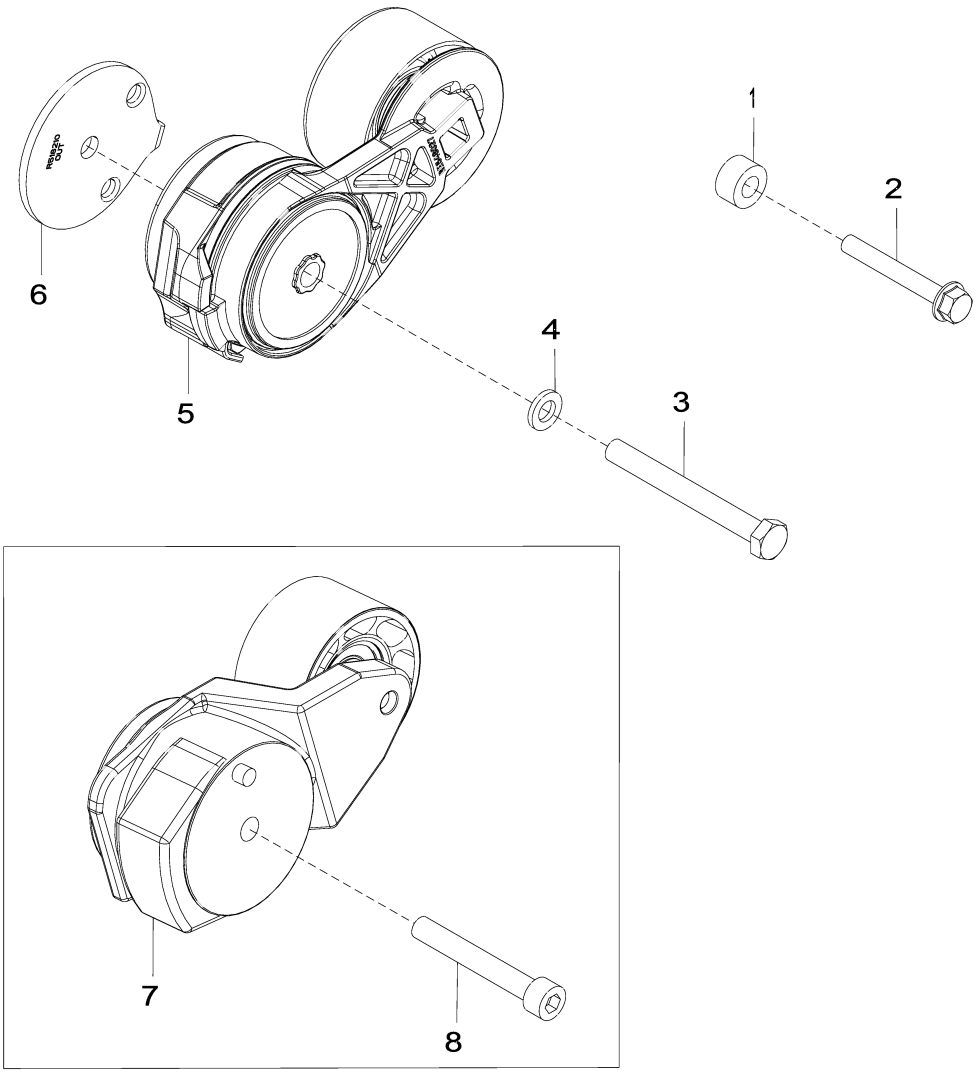

8718_RE517336_PCD_1

Item	*Nº peça*	*Descrição*	*Qtde*	*Nº série motor*	*Notas*
1	CD14689	Espaçador	1		SUB FOR APPL 28H860 OR 28H3429
2	19M7801	Parafuso	1		M8 X 60
3	19M8183	Parafuso sextavado	1		M10 X 90
4	24M7106	Arruela	1		10 X 18 X 2.500 mm
5	RE548027	Tensionador de correia	1		SUB FOR RE518097
6	R518210	Espaçador	1		
7	RE70536	Tensionador de correia	1		ORDER RE548027
8	19M8131	Parafuso	1		M10 X 70, USE WITH RE70536

8875 Oil Filter Adapter
8875 Filtre à huile adaptateur
8875 Adaptador do Filtro de Óleo
8875 Filtro de aceite adaptador

8875_RE528763_PCD C.1

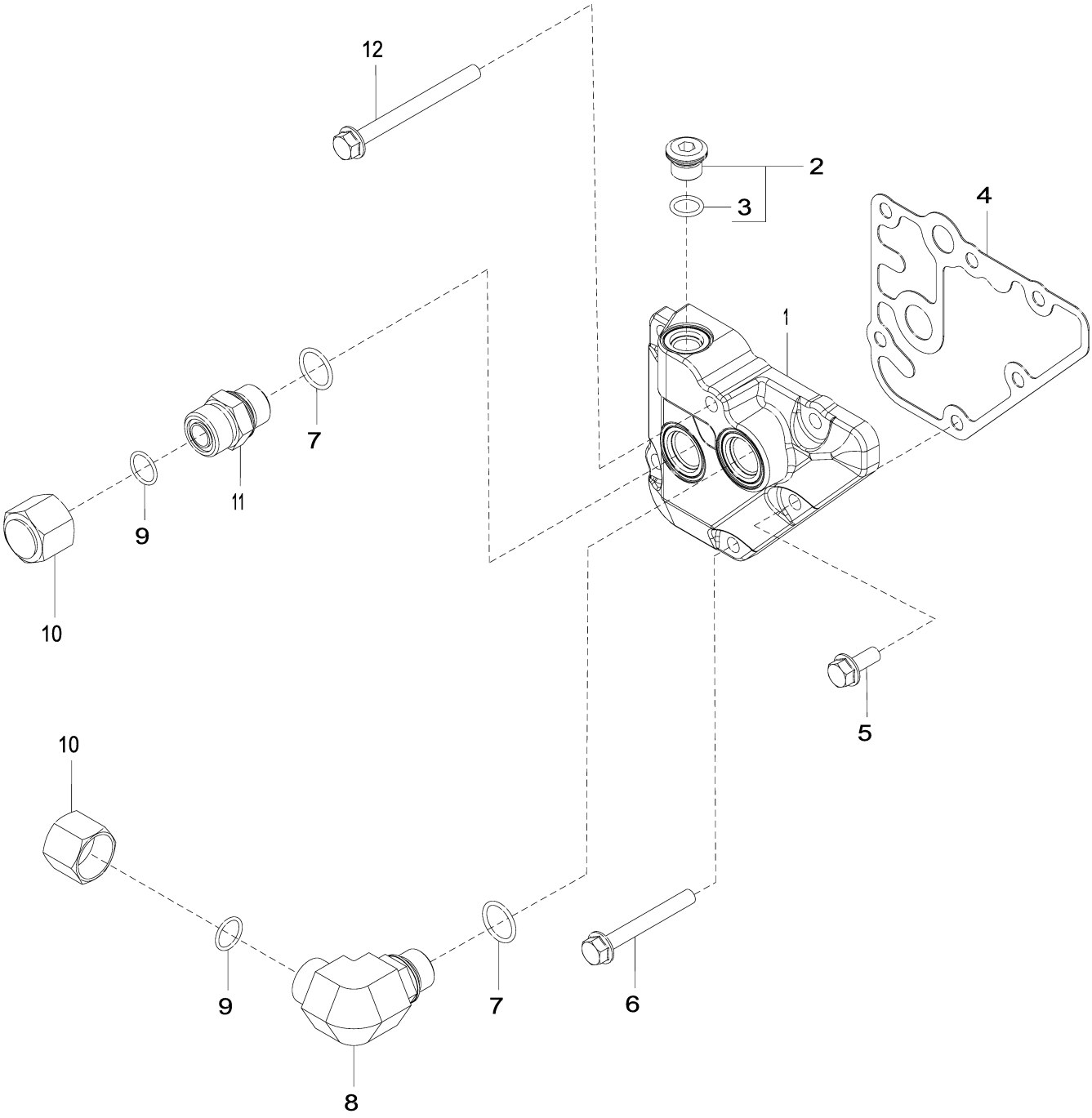

8875_RE528763_PCD

Item	*Nº peça*	*Descrição*	*Qtde*	*Nº série motor*	*Notas*
1	R518455	Adaptador	1		SUB FOR R123646
2	RE52242	Tampão de dreno	1		
3	51M7042	Anel o	1		13.300 X 2.200 mm
4	R123525	Junta	1		
5	RE67238	Parafuso	1		Com Selante Pré-aplicado
6	19M7802	Parafuso	4		M8 X 65
7	51M7045	Anel o	2		19.300 X 2.200 mm
8	38H5018	Conexão em ângulo	1		ALSO ORDER 51M7045 AND T77932
9	T77932	Anel o	2		
10	38H1417	Conexão	2		
11	38H5004	Adaptador	1		ALSO ORDER 51M7045 AND T77932
12	19M7913	Parafuso	1		M8 X 90

8912 Exhaust Gas Recirculation (- 708932)
8912 Recirculation des gaz d'échappement (- 708932)
8912 Recirculação do Gás de Escape (- 708932)
8912 Recirculación de gases de escape (- 708932)

8912_RE528605_PCD B.1

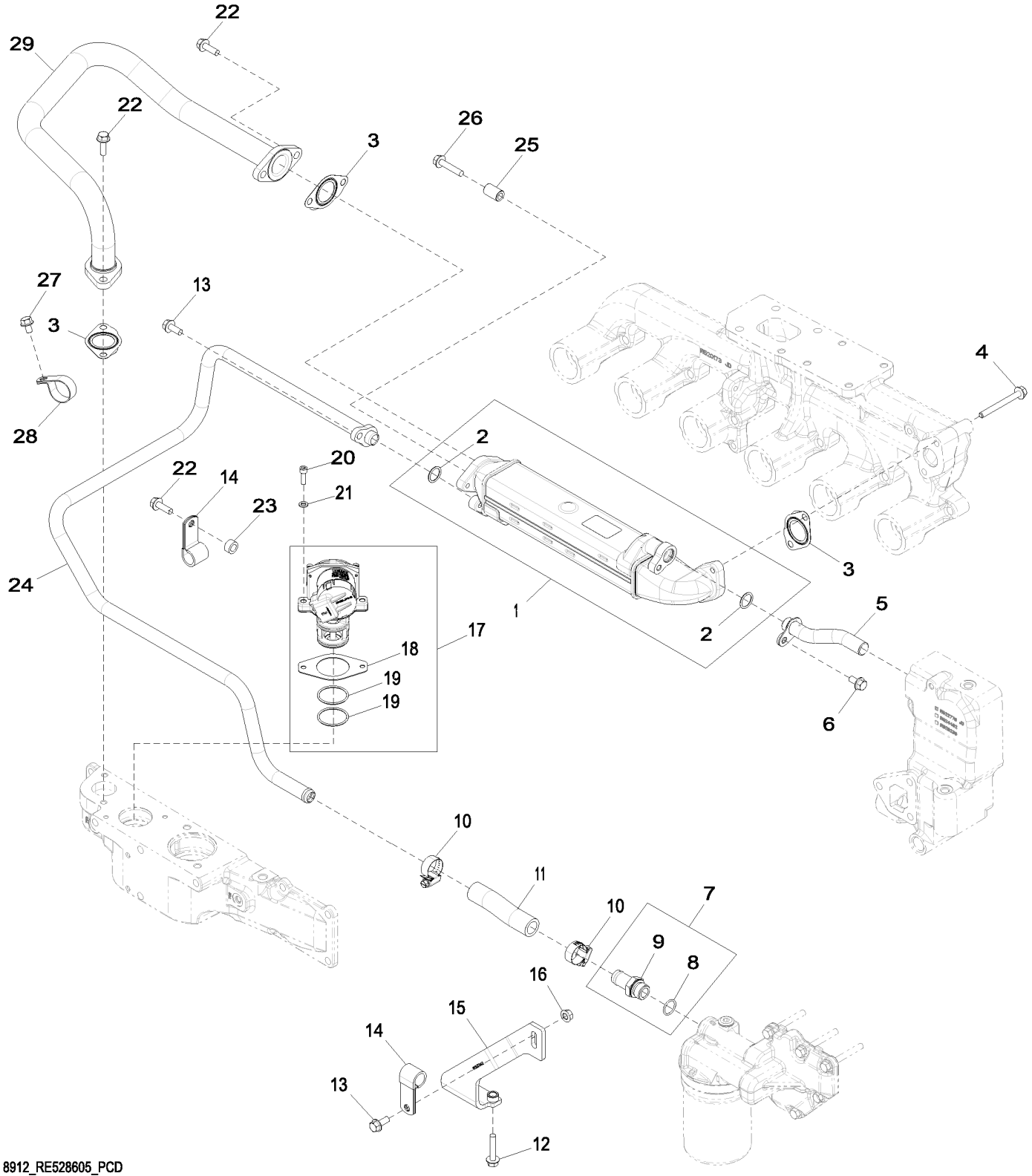

8912_RE528605_PCD

Item	Nº peça	Descrição	Qtde	Nº série motor	Notas
1	RE535729	Trocador de calor	1		(A)
2	R518543	Anel o	2		
3	R519487	Junta	3		
4	R520672	Parafuso sextavado	2		
5	RE538045	Tubo	1		
6	19M7865	Parafuso	1		M8 X 16
7	RE523483	Conexão	1		
8	51M7045	Anel o	1		19.300 X 2.200 mm
9	R520104	Conexão	1		
10	RE65978	Braçadeira	2		
11	R524438	Mangueira	1		
12	19M8317	Parafuso	2		M8 X 40
13	19M7866	Parafuso	2		M8 X 20
14	T27523	Braçadeira	2		
15	RE527142	Apoio	1		
16	14M7298	Porca com flange	1		M8
17	DZ109968	VálVula reciclag gás exaust	1		SUB FOR RE537143 OR RE535292 OR RE532848 OR RE528472 OR RE543306
18	R519398	Junta	1		
19	R519989	Anel o	2		
20	19M8627	Parafuso	2		M6 X 20
21	24M7088	Arruela	2		6.600 X 12 X 1.600 mm
22	19M7867	Parafuso	5		M8 X 25
23	T20280	Arruela	1		
24	RE523554	Tubo	1		
25	R518859	Bucha	1		
26	19M7798	Parafuso	1		M8 X 40
27	19M7864	Parafuso	1		M8 X 12
28	R519482	Braçadeira	1		
29	RE523553	Tubo	1		

8933 Exhaust Gas Recirculation (710739 -)
8933 Recirculation des gaz d'échappement (710739 -)
8933 Recirculação do Gás de Escape (710739 -)
8933 Recirculación de gases de escape (710739 -)

8933_RE550413_PCD E.2

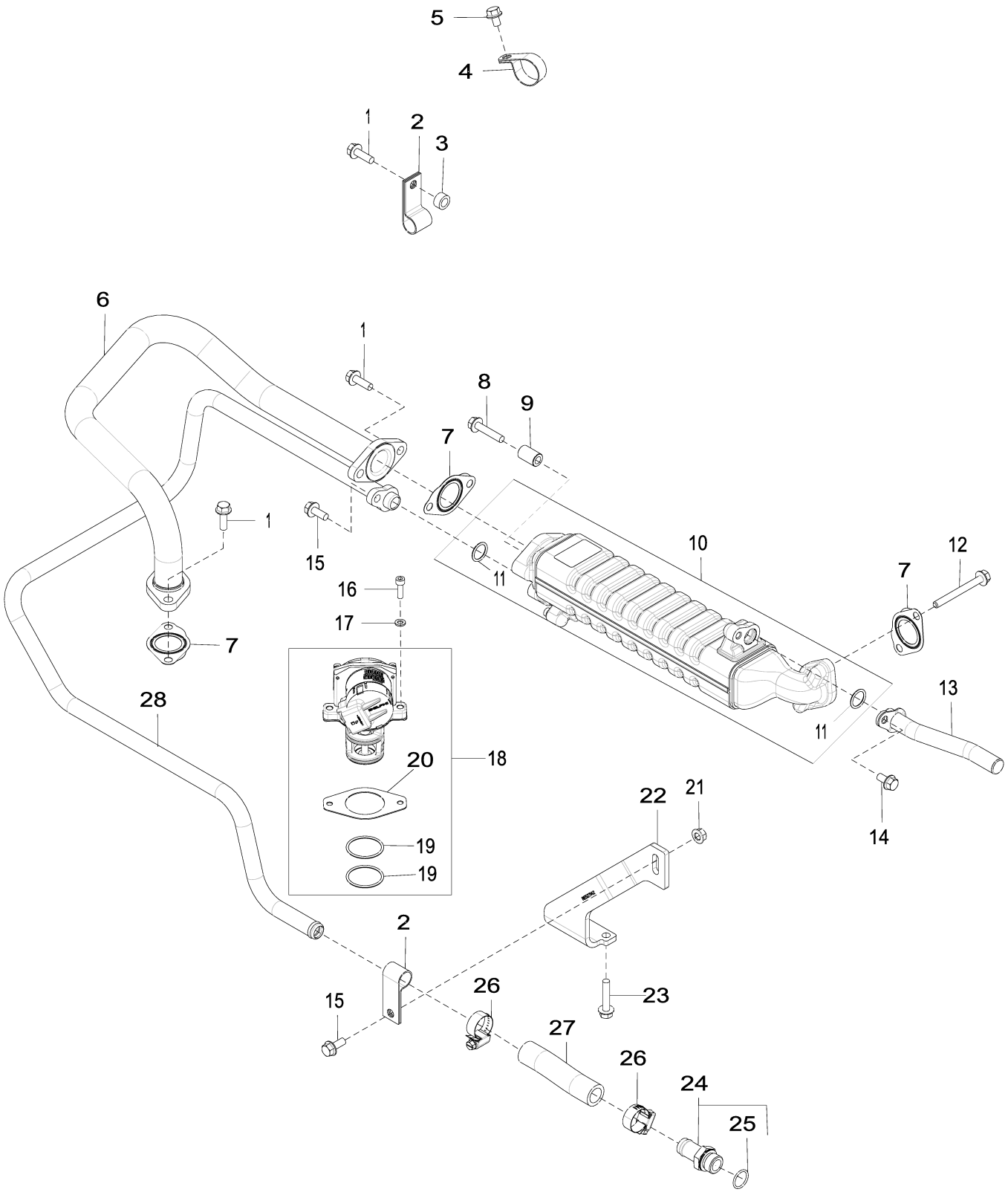

8933_RE550413_PCD

Item	Nº peça	Descrição	Qtde	Nº série motor	Notas
1	19M7867	Parafuso	5		M8 X 25
2	T27523	Braçadeira	2		
3	T20280	Arruela	1		
4	R519482	Braçadeira	1		
5	19M7864	Parafuso	1		M8 X 12
6	RE523553	Tubo	1		
7	R519487	Junta	3		
8	19M7798	Parafuso	1		M8 X 40
9	R518859	Bucha	1		
10	RE551440	Trocador de calor	1		(A) SUB FOR RE550563
11	R518543	Anel o	2		
12	R520672	Parafuso sextavado	2		
13	RE549509	Tubo	1		
14	19M7865	Parafuso	1		M8 X 16
15	19M7866	Parafuso	2		M8 X 20
16	19M8627	Parafuso	2		M6 X 20
17	24M7088	Arruela	2		6.600 X 12 X 1.600 mm
18	DZ109968	VálVula reciclag gás exaust	1		SUB FOR RE537143 OR RE535292 OR RE532848 OR RE528472 OR RE543306
19	R519989	Anel o	2		
20	R519398	Junta	1		
21	14M7298	Porca com flange	1		M8
22	RE527142	Apoio	1		
23	19M8317	Parafuso	2		M8 X 40
24	RE523483	Conexão	1		
25	51M7045	Anel o	1		19.300 X 2.200 mm
26	RE65978	Braçadeira	2		
27	R524438	Mangueira	1		
28	RE523554	Tubo	1		

(A) Refer to DTAC Solution 93161 for Skidders
Consulter la solution 93161 pour les débusqueurs
Consulte a Solução DTAC 93161 para Skidders
Consultar la solución DTAC 93161 para remolcadores de troncos

9801 Lift Straps
9801 Oeillets de levage
9801 Tirantes de Elevação
9801 Cintas de elevación

9801_RE53353_PCD A.1

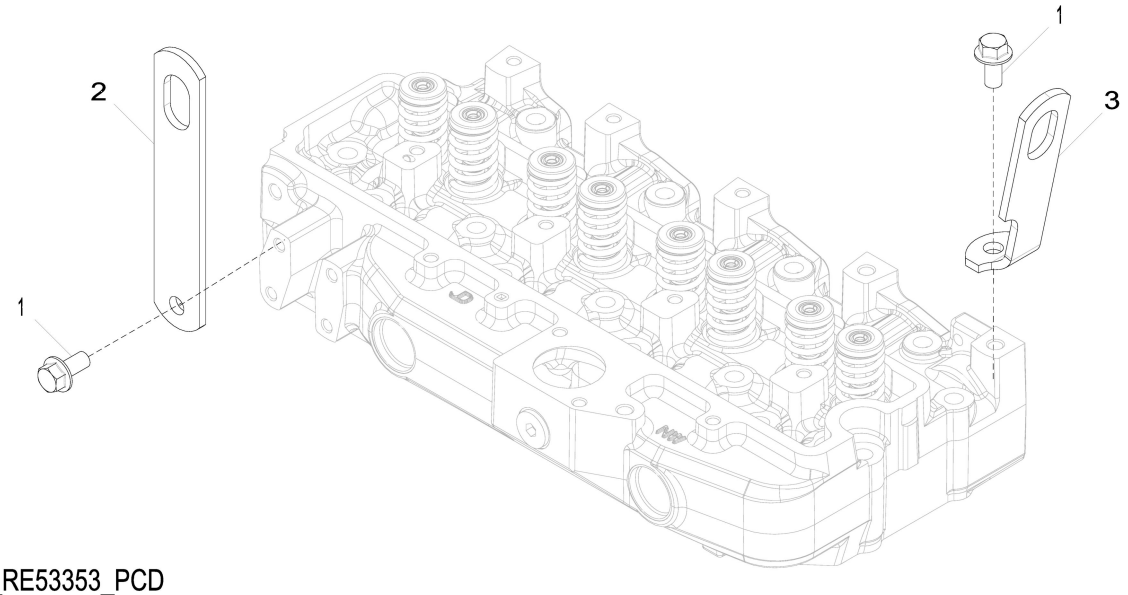

9801_RE53353_PCD

Item	*Nº peça*	*Descrição*	*Qtde*	*Nº série motor*	*Notas*
1	19M7788	Parafuso	2		M12 X 25
2	R502329	Correia	1		REAR
3	R502175	Correia	1		FRONT

9901 Short Block Assembly
9901 Bloc moteur embielle
9901 Conjunto do Bloco Curto
9901 Conjunto de bloque corto

9901_RE528638_PCD D.1

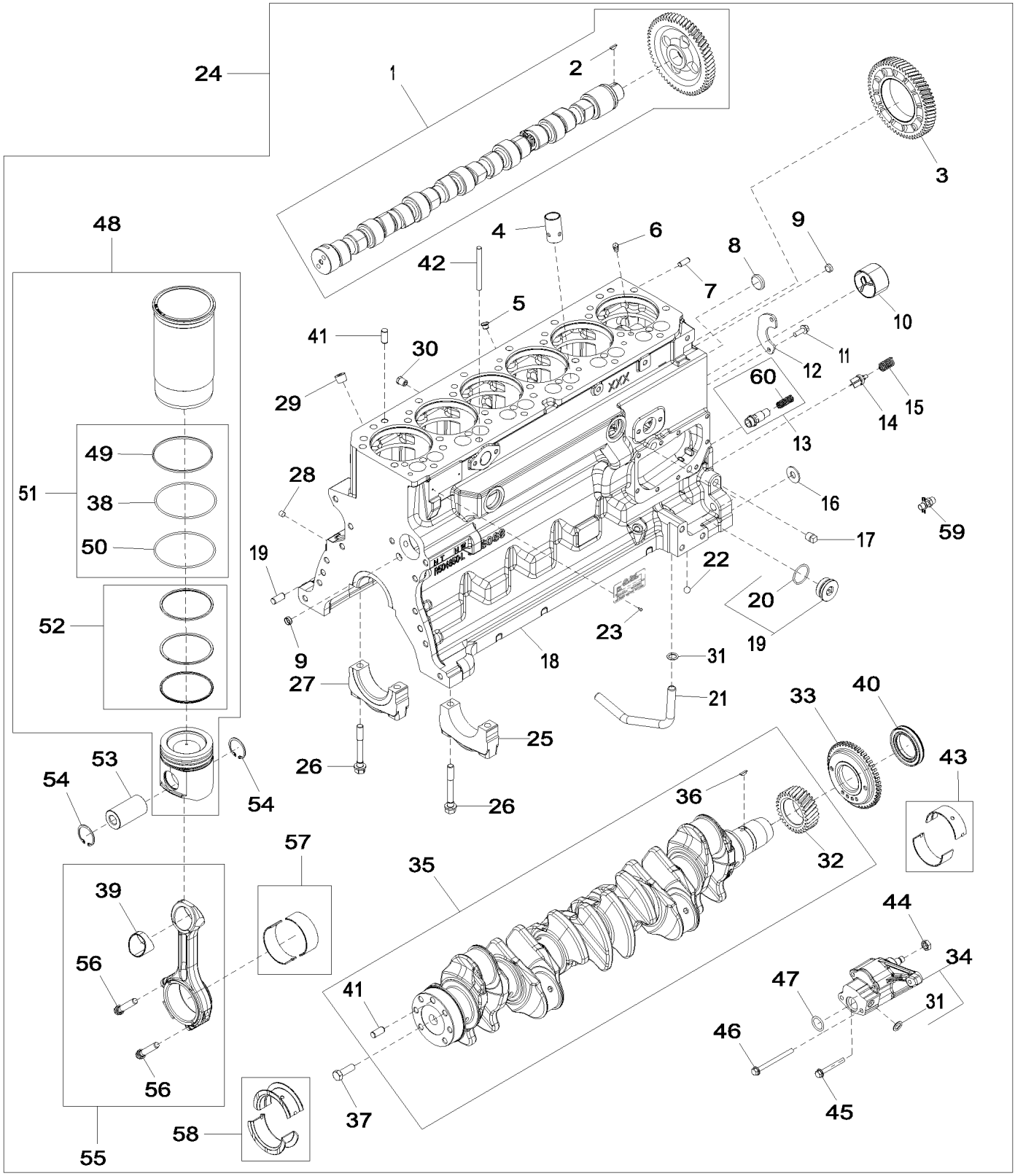

9901_RE528638_PCD

Item	*Nº peça*	*Descrição*	*Qtde*	*Nº série motor*	*Notas*
1	DZ100032	Eixo de cames	1		MARKED R536407; SUB FOR APPL RE528950
2	R133303	Chaveta	1		
3	RE508489	EngrEnagem	1		SUB FOR APPL RE508932
4	DZ101670	Peça acionada Pelo came	12		SUB FOR APPL R123565
5	R502725	Plugue	2		
6	R131182	Orifício	6		Arrefecimento do Pistão
7	B153R	Pino de centragem	2		
8	R116466	Plugue	1		
9	T18891	Plugue	2		
10	R119874	Bucha	1		
11	19M8999	Parafuso	2		M8 X 25
12	R132518	Placa	1		
13	RE505501	VálVula de sangria	1		Regulagem da Pressão do Óleo
14	R121043	VálVula	1		Derivação
15	R111137	Mola	1		By Pass Valve
16	24H1211	Arruela	3		9/16" X 1-3/8" X 0.105"
17	15H695	Tampão	1		3/8"
18	.....	Bloco de cilindro	1		MARKED R504850; ORDER RE528638
19	RE508185	Conexão	2		Block Heater
20	U13639	Anel o	1		
21	R526838	Tubo de óleo	1		Saída da Bomba de Óleo
22	D2361R	Esfera	1		
23	37H26	Parafuso	2		0.116" X 1/4"
24	RE528638	Bloco de cil.c/peças móveis	1		
25	R536082	Tampa do rolamenTo	6		Principal, MARKED R536083
26	R535005	Parafuso sextavado	14		
27	R535004	Tampa do rolamenTo	1		Principal, Axial, MARKED R536083
28	RE42713	Tampão	7		
29	15H584	Tampão	1		1/2", SUB FOR 15H697
30	RE507807	Tampão	1		
31	R97185	Anel o	2		
32	R120631	EngrEnagem	1		Z = 30
33	R517471	Roda	1		
34	DZ100021	Bombade óleo	1		SUB FOR RE521756
35	RE505921	Virabrequim	1		
	SE501655	Virabrequim remanufaturado	AR		REMAN FOR RE505921
36	R505609	Chaveta	1		
37	19H2993	Parafuso sextavado	3		1/2" X 1-1/2", SUB FOR 19H3025
38	R55453	Anel o	6		
39	R114082	Bucha	1		
40	RE537071	Vedação	1		SUB FOR RE538097 OR RE505515
41	A120R	Pino de centragem	5		
42	R133405	Pino	1		
43	RE65165	Conj. do rolamento	6		Principal, Kit, R123562 AND R123561
44	14M7066	Porca	1		M12
45	19M8987	Parafuso	3		M8 X 65
46	19M8986	Parafuso	2		M8 X 100
47	R61871	Anel o	1		
48	RE524450	Kit pistão e camisa	6		PISTON MARKED RE521616
49	R48767	Junta de vedação	6		
50	R26121	Anel o	6		
51	AR65507	Kit - anel o	1		
52	RE524453	Kit anéis de pistão	6		
53	R502755	Pino do Pistão	6		
54	R54114	Anel de pressão	12		Retentor do Pistão
55	RE500608	Biela	6		
56	R501124	Parafuso	2		
57	RE65908	Rolamento	1		Kit, (2) R113698
58	RE65168	Conj. do rolamento	1		Principal, Axial, Kit, R123563 AND R123564
59	AT13740	VálVula de dreno	1		SUB FOR RE56403

9901 Replacement Engine
9901 Moteur de rechange
9901 Motor de Reposição
9901 Motor de recambio

RGP21841 A.1

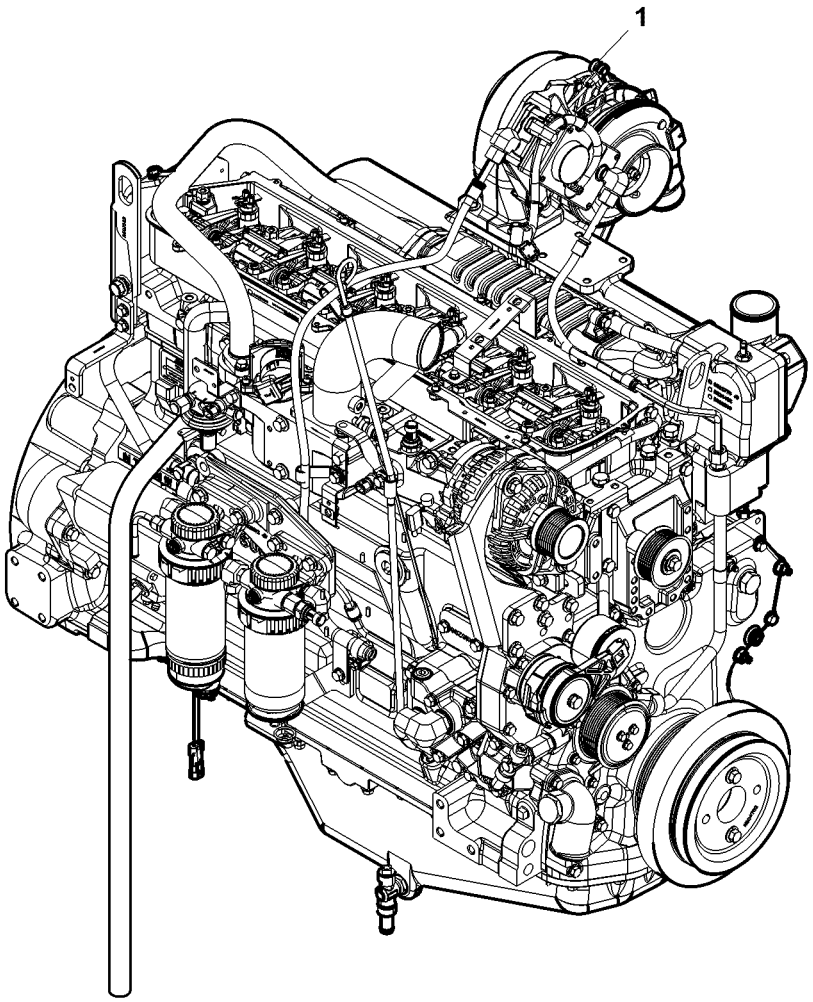

RGP21841

Item	*Nº peça*	*Descrição*	*Qtde*	*Nº série motor*	*Notas*
1	RE563674	Motor a diesel	1		(A) (B) 6068HT109 – RE563674

(A) May Not Be as Illustrated
Peut ne pas ressembler à l'image
Pode Não Ser Conforme Ilustrado
Puede diferir de la ilustración

(B) Tier 3
Tier 3
Classe 3
Tier 3

Sectional Pictorial Index
Index d'illustrations par sections.
Índice pictórico por seção
Índice de ilustraciones por secciones

RGP18161 B.1

6068HT112-RE570113

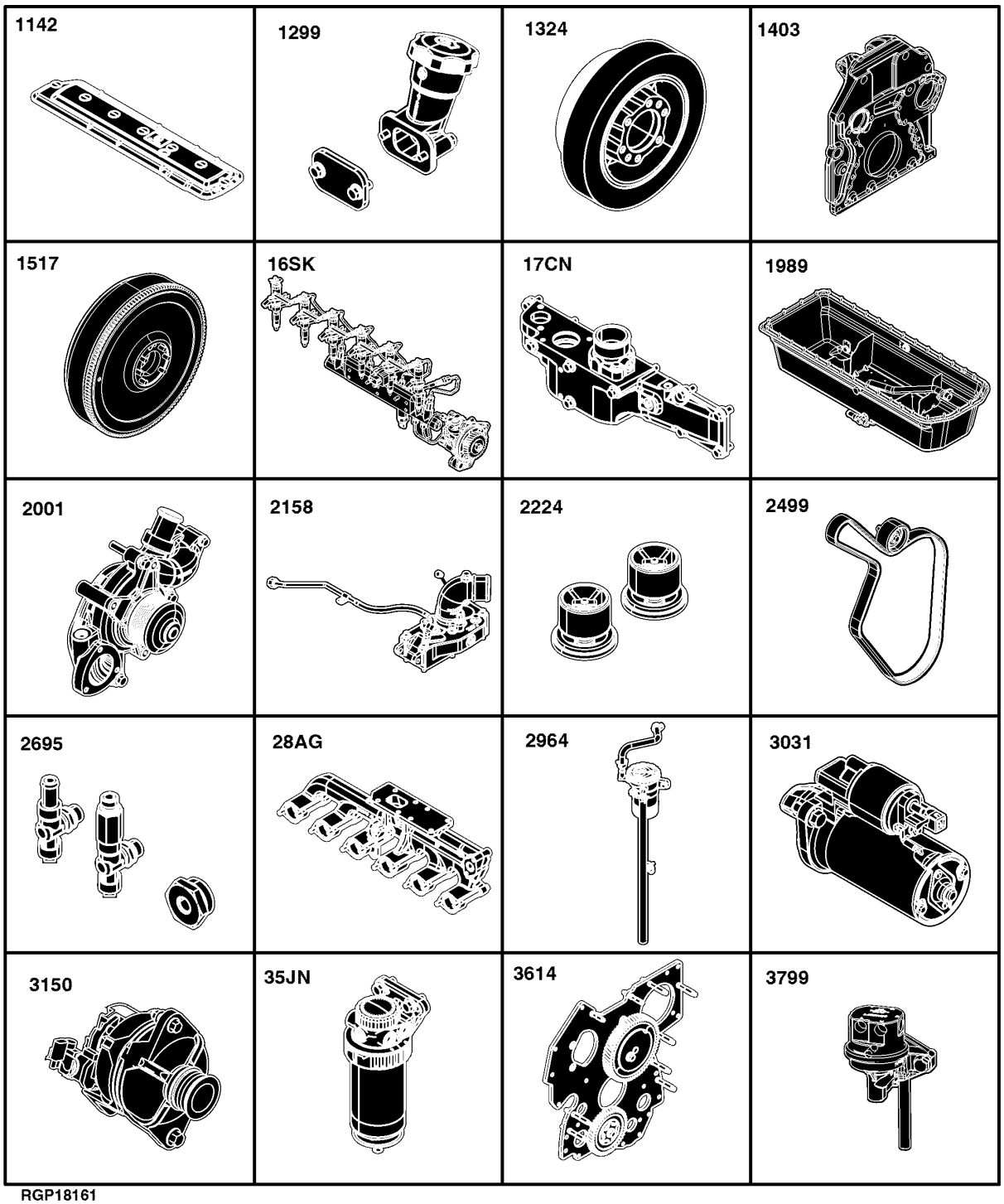

RGP18161

1142- 544
1299- 546
1324- 548
1403- 550
1517- 552
16SK- 554
17CN- 556
1989- 558
2001- 560
2158- 562
2224- 564
2398- 566
2695- 568
28AG- 570
2964- 572
3031- 574
3150- 576
35JN- 458
3614- 580
3799- 462

Sectional Pictorial Index
Index d'illustrations par sections.
Índice pictórico por seção
Índice de ilustraciones por secciones

RGP18162 B.1

6068HT112-RE570113

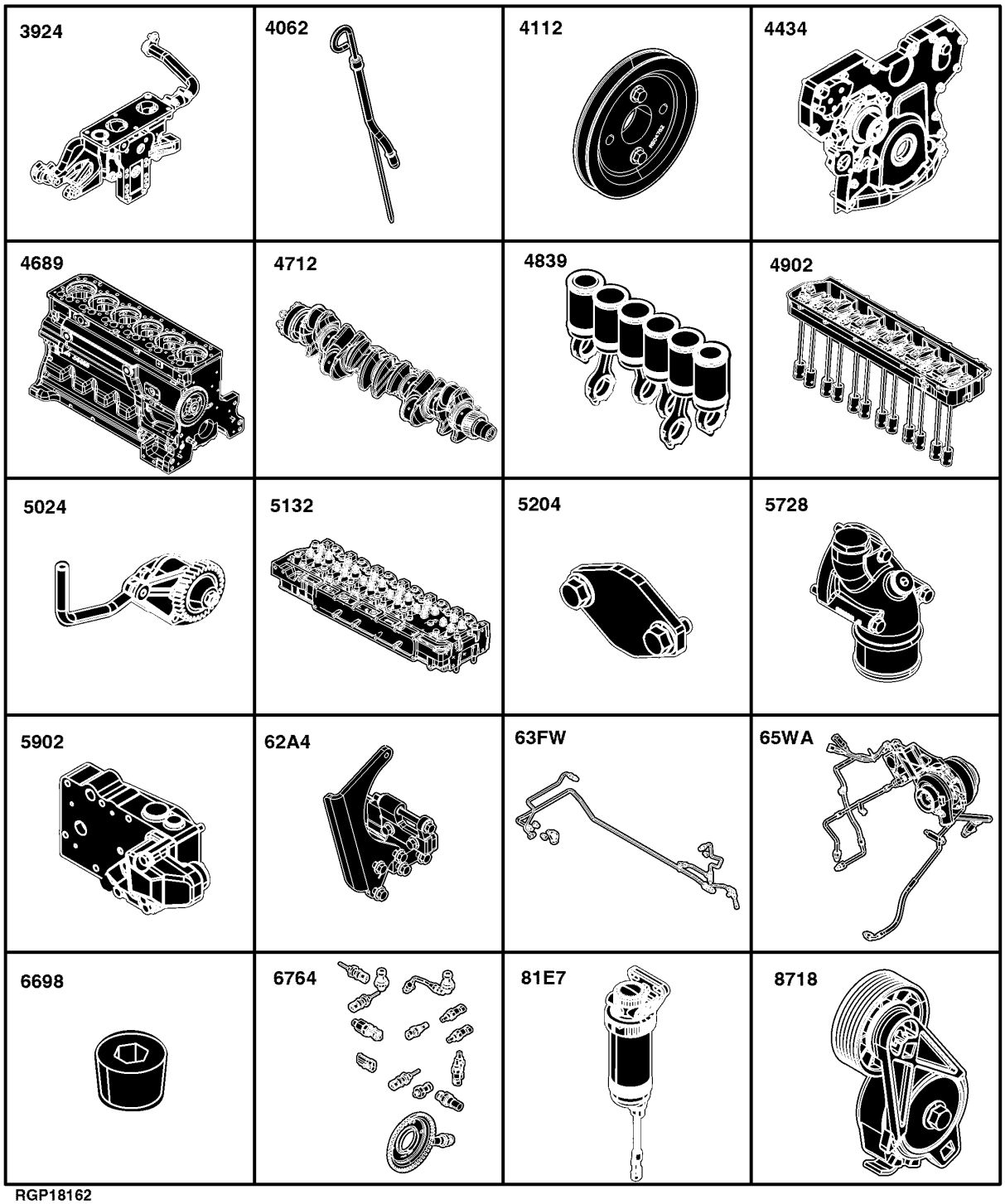

RGP18162

3924-	584
4062-	586
4112-	588
4434-	590
4689-	472
4712-	474
4839-	596
4902-	478
5024-	600
5132-	482
5204-	484
5728-	394
5902-	608
62A4-	398
62BZ-	400
63FW-	494
65WA-	614
6698-	616
6764-	618
81E7-	502
8699-	412
8718-	622

Sectional Pictorial Index
Index d'illustrations par sections.
Índice pictórico por seção
Índice de ilustraciones por secciones

8875- 624
9801- 626

RGP18163 B.1

6068HT112-RE570113

8875 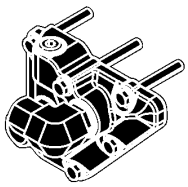	**9801** 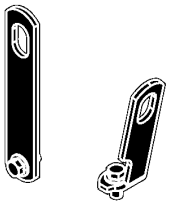		

RGP18163

1142 Valve Cover
1142 Cache-soupapes
1142 Tampa da Válvula
1142 Tapa de válvulas

1142_RE526367_PCD B.1

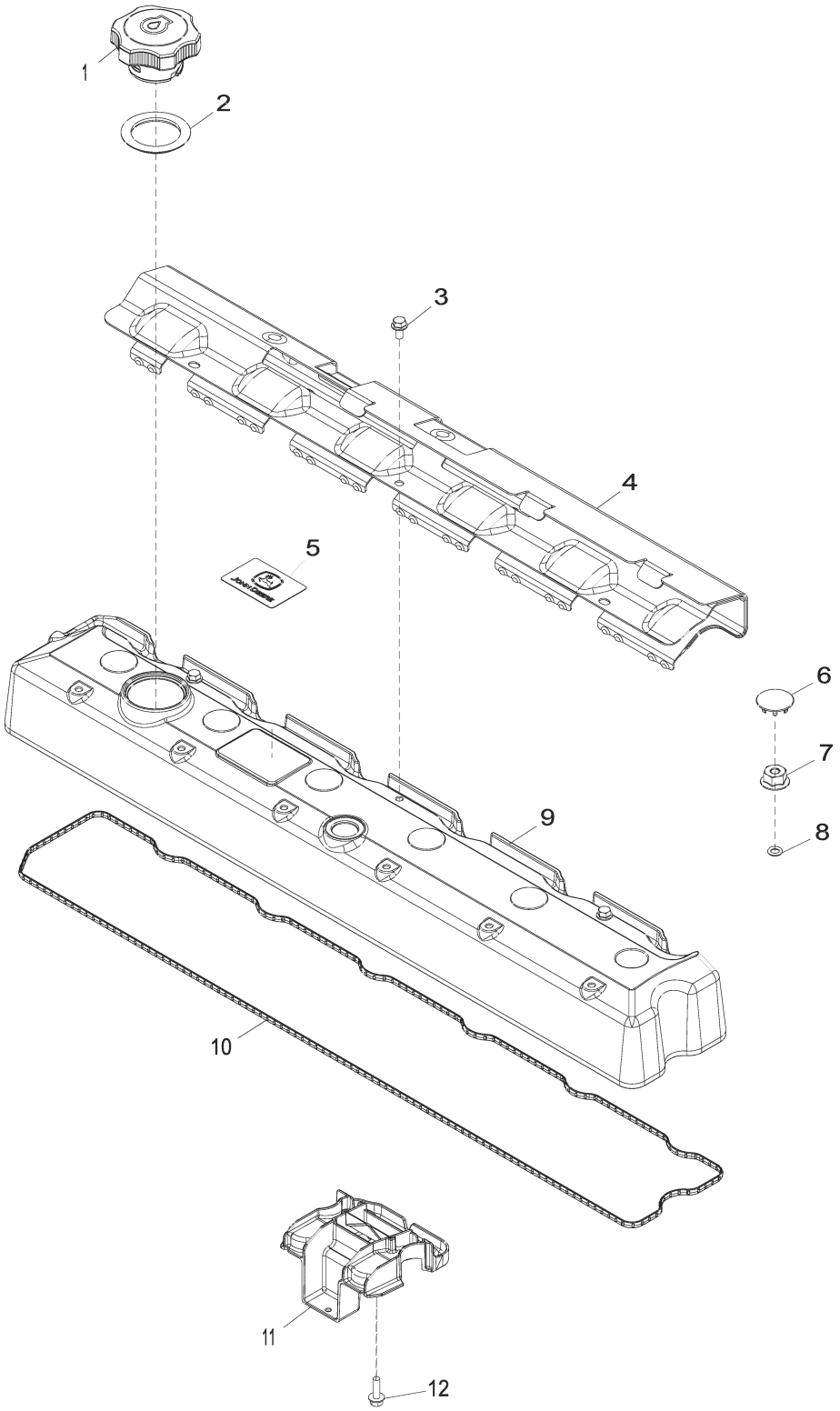

1142_RE526367_PCD

Item	*Nº peça*	*Descrição*	*Qtde*	*Nº série motor*	*Notas*
1	RE535560	Tampa do abasTecimenTo	1		
2	R502902	Junta de vedação	1		
3	RE527858	Parafuso	3		
4	R522410	Proteção térmica	1		
5	R521401	EmblÊma	1		
6	H23125	Plugue	6		
7	R123574	Porca	6		
8	R123575	Anel o	6		
9	R520836	Tampa de válvula	1		
10	R524469	Junta	1		
11	RE528742	Defletor	1		
12	19M7862	Parafuso	1		M6 X 20

1299 Oil Filler Neck Cover
1299 Couvercle de goulotte de remplissage d'huile
1299 Tampa do Gargalo de Abastecimento de Óleo
1299 Cubierta de cuello de llenado de aceite

1299_RE57761_PCD A.2

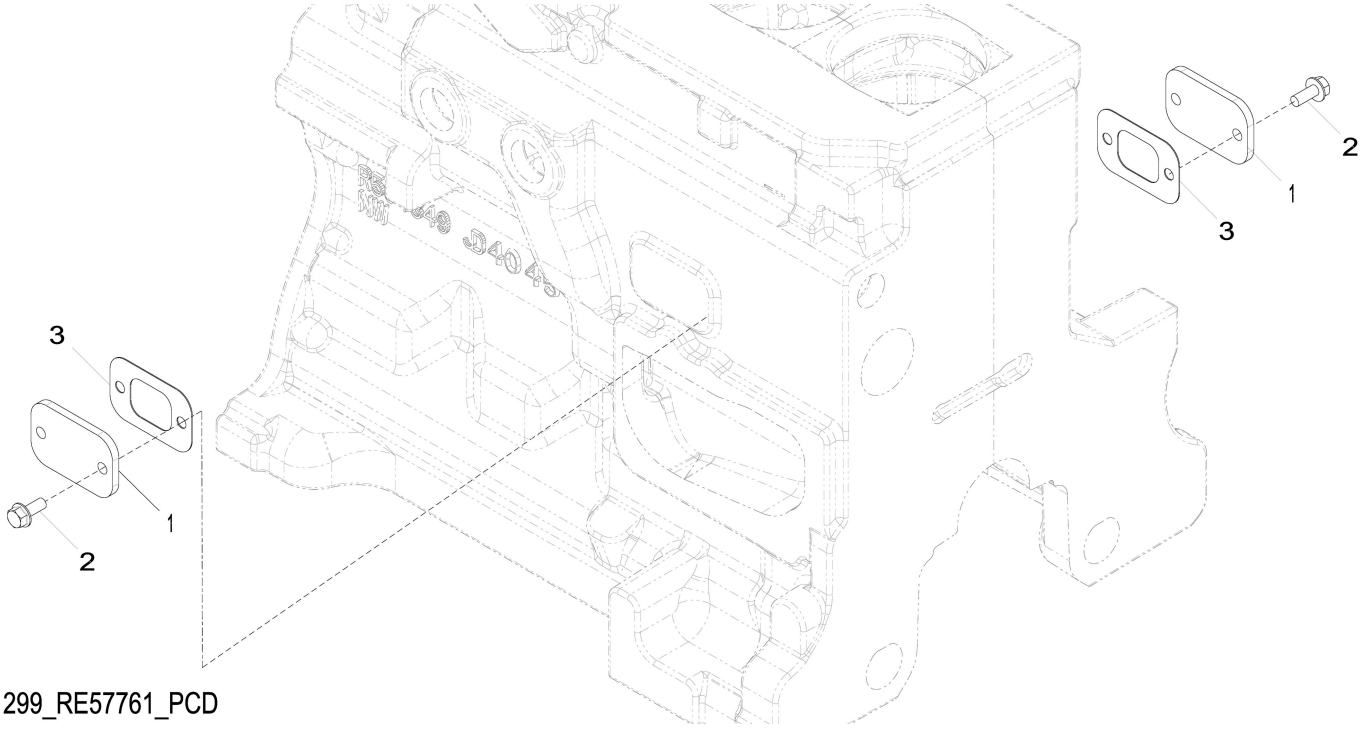

1299_RE57761_PCD

Item	*Nº peça*	*Descrição*	*Qtde*	*Nº série motor*	*Notas*
1	R116296	Capa	2		
2	RE67238	Parafuso	4		(A) M8 X 20
3	R136495	Junta	2		

(A) Threads With Pre-Applied Sealant
Filetages avec produit d'étanchéité préappliqué
Roscas com Vedante Pré-aplicado
Roscas con pasta selladora preaplicada

1324 Crankshaft Pulley
1324 Poulie du vilebrequin
1324 Polia do Virabrequim
1324 Polea del cigüeñal

1324_RE508956_PCD C.1

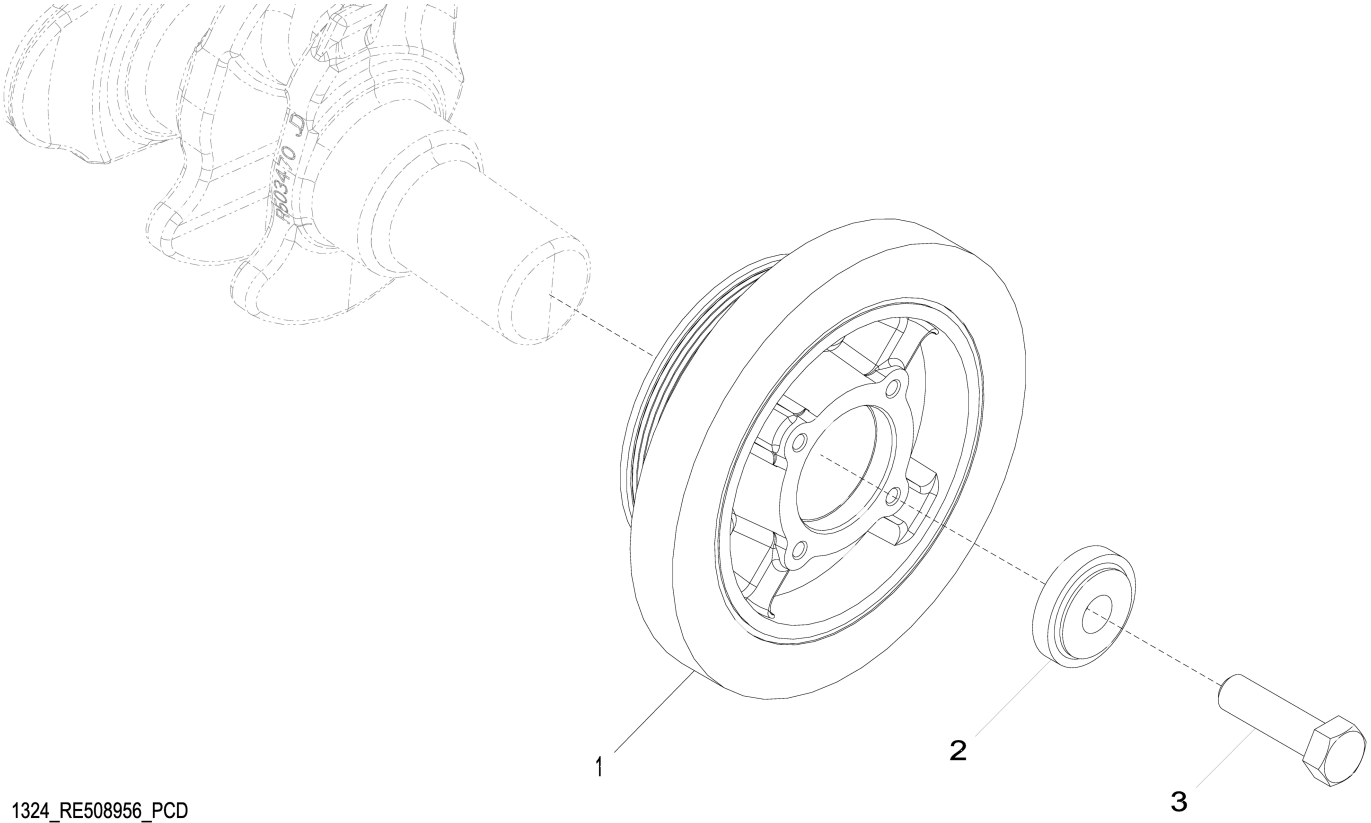

1324_RE508956_PCD

Item	*Nº peça*	*Descrição*	*Qtde*	*Nº série motor*	*Notas*
1	RE505881	Polia com amortecedor	1		
2	R517237	Bucha	1		SUB FOR R503717
3	R516648	Parafuso sextavado	1		SUB FOR AT154757

1403 Flywheel Housing
1403 Carter du volant-moteur
1403 Cobertura do volante do motor
1403 Caja del volante del motor

1403_RE59342_PCD D.2

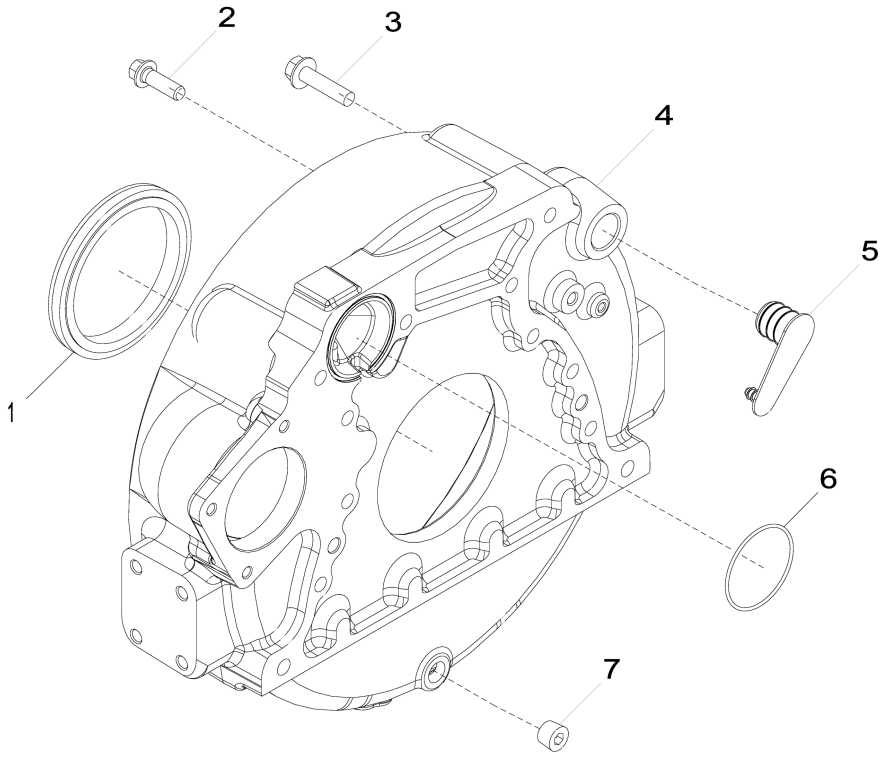

1403_RE59342_PCD

Item	*Nº peça*	*Descrição*	*Qtde*	*Nº série motor*	*Notas*
1	RE537070	Vedação	1		Vedação de Óleo Traseira, SUB FOR APPL RE524227 OR RE44574 OR RE35885
2	R135918	Parafuso	8		
3	19M8306	Parafuso	4		M12 X 50
4	R503444	Carcaça	1		ALSO ORDER R61467; SUB FOR R123208
5	R131768	Plugue	1		
6	R61467	Anel o	1		
7	15H584	Tampão	1		1/2"

1517 Flywheel
1517 Volant-moteur
1517 Volante do Motor
1517 Volante

1517_RE66748_PCD A.1

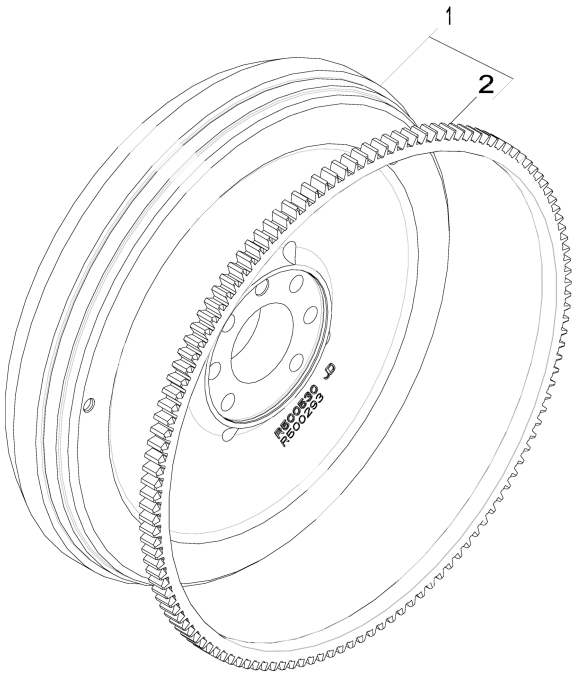

1517_RE66748_PCD

Item	*Nº peça*	*Descrição*	*Qtde*	*Nº série motor*	*Notas*
1	RE500527	Volante	1		
2	R28811	Coroa	1		Z = 129

16SK Fuel Injection Pump
16SK Pompe d'injection
16SK Bomba de Injeção de Combustível
16SK Bomba de inyección

16SK_RE572091_PCD C.1

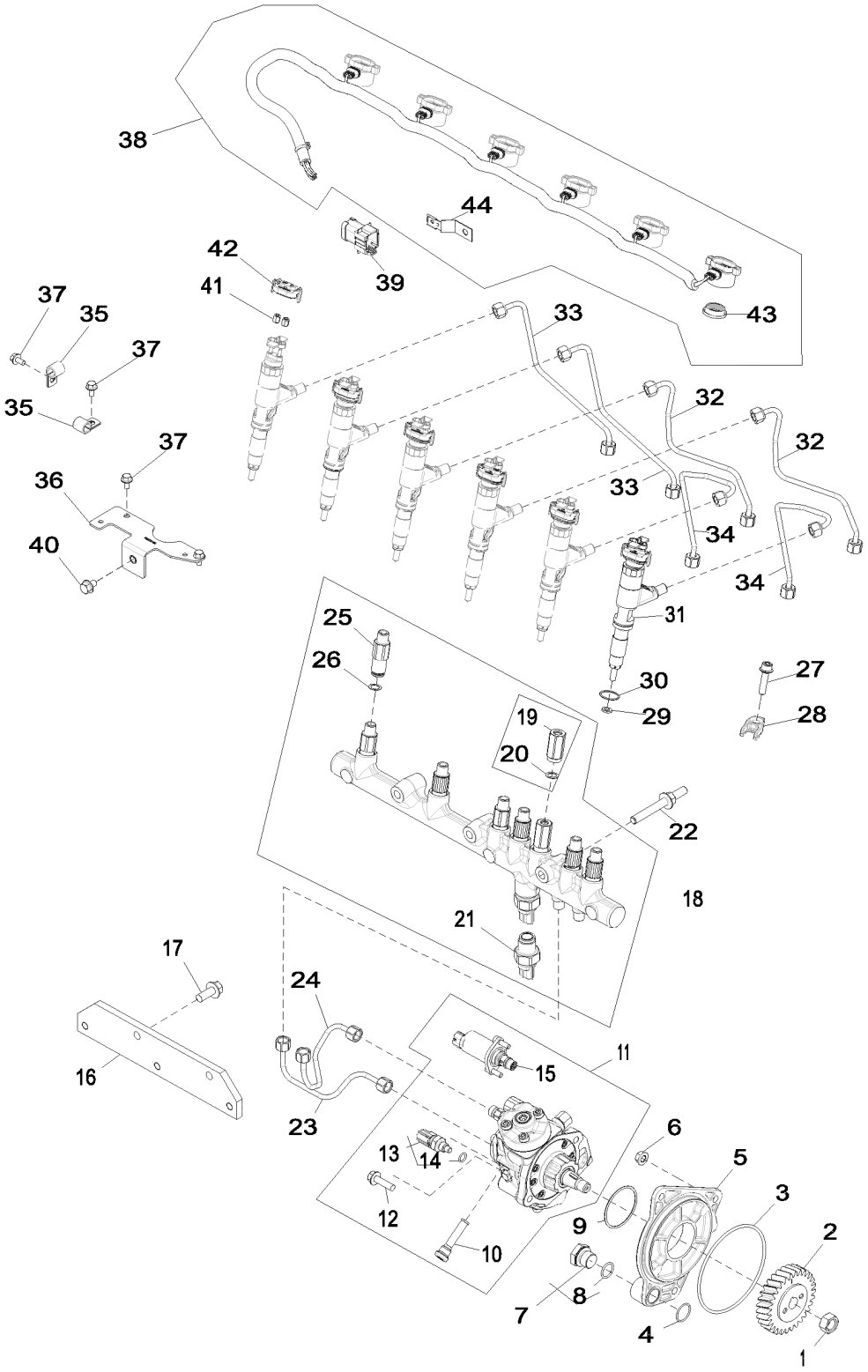

16SK_RE572091_PCD

Item	Nº peça	Descrição	Qtde	Nº série motor	Notas
1	R91360	Porca	1		
2	R502541	EngrEnagem	1		
3	R55453	Anel o	1		
4	R116031	Anel o	1		
5	R504577	Adaptador	1		
6	14M7298	Porca com flange	3		M8
7	RE517370	Conexão	1		
8	51M7044	Anel o	1		17.300 X 2.200 mm
9	R516125	Anel o	1		
10	RE516999	Peneira	1		
11	RE507959	Bombainjetora combustível	1		
	SE501915	Bombainjet.combust. reman.	1		REMAN FOR RE507959
12	19M7868	Parafuso	2		M8 X 30
13	RE516336	SenSor temperatura combuStí	1		
14	R524234	Anel o	1		
15	.....	VálVula de controle	1		Sucção, ORDER RE530337; USE WITH RE507959
	RE530337	VálVula de controle	1		Sucção, SUB FOR RE531864
16	R504239	Apoio	1		
17	19M7785	Parafuso	2		M10 X 25
18	RE522596	Trilho	1		
19	RE516335	VálVula de alíVio de press.	1		
20	R515454	Calço	1		
21	RE520930	SenSor	1		Pressão do Trilho de Combustível
22	R529168	Pino	3		
23	DZ104989	Linha de combustivel	1		SUB FOR RE527055
24	DZ104988	Linha de combustivel	1		SUB FOR RE527054
25	RE515636	Limitador	6		Limitador de Vazão
26	R515454	Calço	6		Pressure Limiter
27	RE528096	Parafuso c/arruela	6		
28	R520813	Braçadeira	6		
29	R523499	Arruela	6		
30	R516647	Anel o	6		
31	RE530362	Unidade injeção eletrônica	6		
32	RE526693	Linha de combustivel	2		
33	RE526694	Linha de combustivel	2		
34	RE526692	Linha de combustivel	2		
35	AH80916	Presilha	2		
36	R523048	Apoio	1		
37	RE527858	Parafuso	4		
38	RE528590	Chicote	6		
39	57M8747	Alojam. conector elétrico	1		
40	RE524730	Parafuso sextavado	1		
41	R134920	Porca	12		
42	RE528588	Tampa de conecTor eléTrico	6		
43	R522630	Vedação	1		
44	R520930	Apoio	1		

17CN Air Intake
17CN Admission d'air
17CN Admissão de Ar
17CN Admisión de aire

17CN_RE531050_PCD A.1

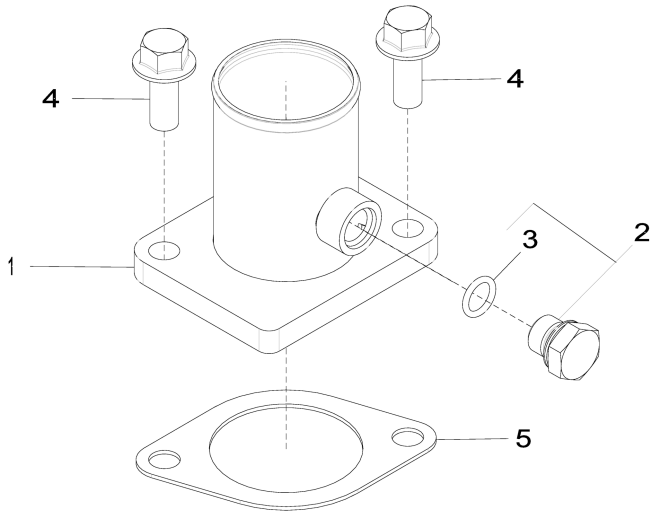

17CN_RE531050_PCD

Item	*Nº peça*	*Descrição*	*Qtde*	*Nº série motor*	*Notas*
1	RE508742	Admissão de ar	1		
2	RE46684	Tampão	1		
3	51M7041	Anel o	1		11.300 X 2.200 mm
4	19M7785	Parafuso	2		M10 X 25
5	R81275	Junta	1		

1989 Oil Pan
1989 Carter d'huile
1989 Bandeja de Óleo
1989 Cárter

1989_RE515829_PCD C.2

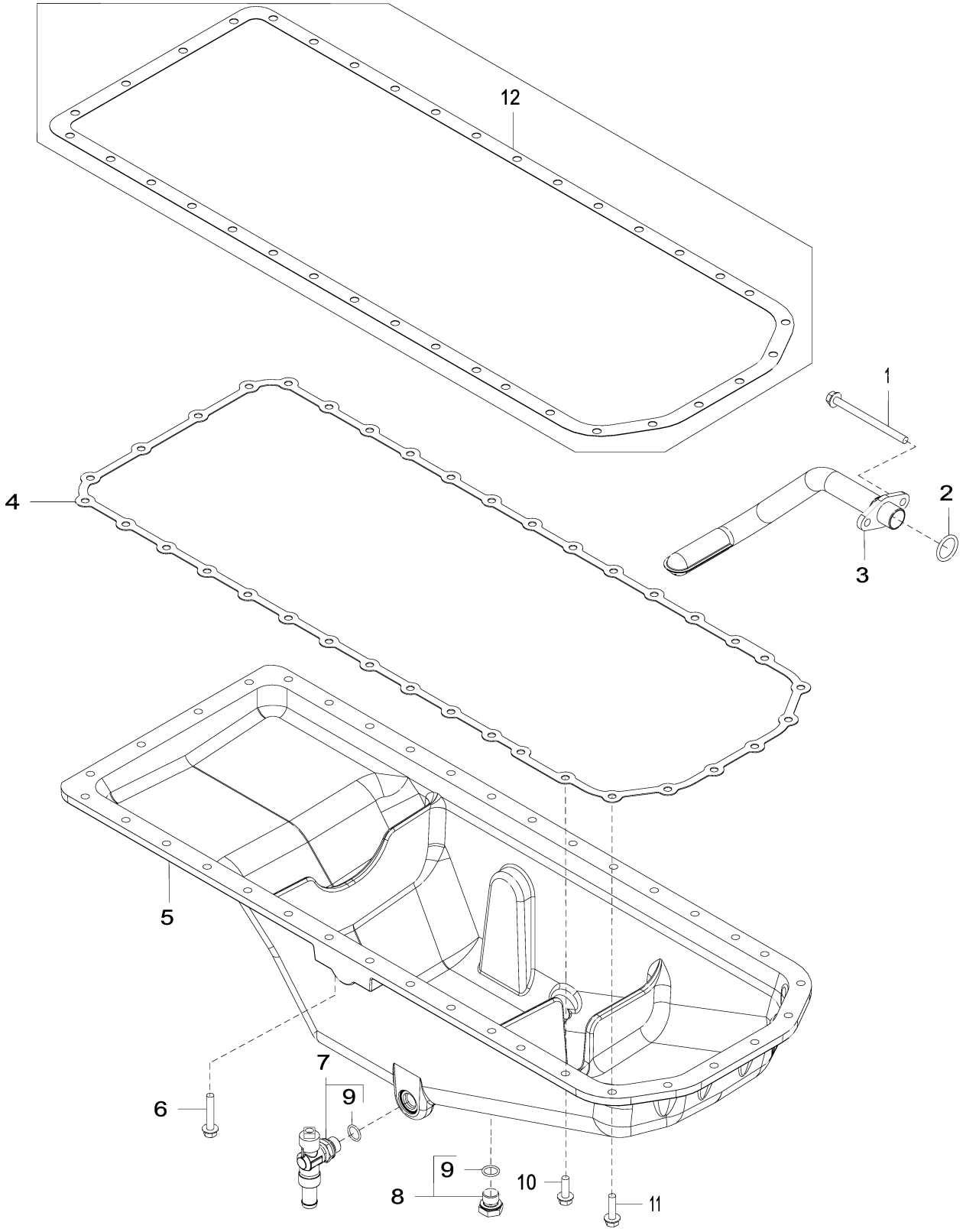

1989_RE515829_PCD

Item	Nº peça	Descrição	Qtde	Nº série motor	Notas
1	19M10075	Parafuso	2		M8 X 110
2	R61871	Anel o	1		
3	RE69898	Entrada da Bombade óleo	1		
4	R521498	Junta	1		
5	R527787	Cárter	1		MARKED R529563
6	19M7799	Parafuso	4		M8 X 45
7	RE507952	VálVula de dreno	1		
8	RE46685	Tampão	1		
9	51M7043	Anel o	2		15.300 X 2.200 mm
10	19M7867	Parafuso	26		M8 X 25
11	19M7868	Parafuso	6		M8 X 30
12	R123354	Junta	1		

2001 Water Pump Pulley
2001 Poulie de pompe à eau
2001 Polia da Bomba de Água
2001 Polea de la bomba de agua

2001_RE58175_PCD B.1

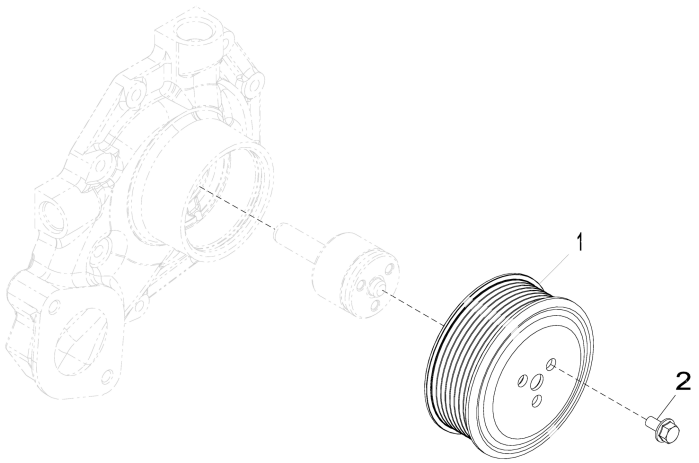

2001_RE58175_PCD

Item	*Nº peça*	*Descrição*	*Qtde*	*Nº série motor*	*Notas*
1	R115250	Polia	1		
2	19M7774	Parafuso	3		M6 X 12

2158 Thermostat Cover
2158 Couvercle de thermostat
2158 Tampa do Termostato
2158 Tapa de termostato

2158_RE528878_PCD B.1

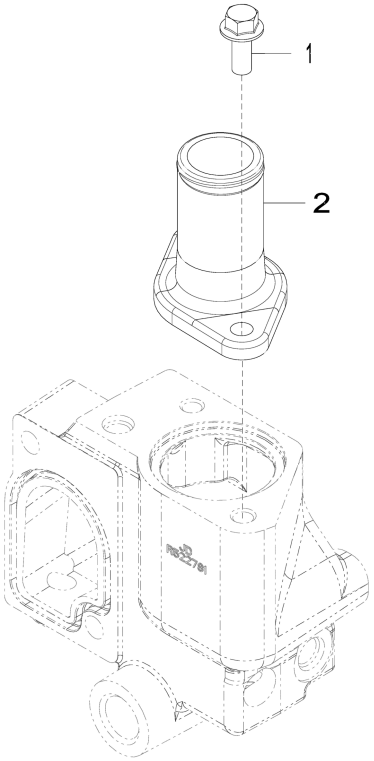

2158_RE528878_PCD

Item	*Nº peça*	*Descrição*	*Qtde*	*Nº série motor*	*Notas*
1	19M7785	Parafuso	2		M10 X 25
2	DZ104378	Capa	1		SUB FOR R543696 OR R522780

2224 Thermostat
2224 Thermostat
2224 Válvula Termostática
2224 Termostato

2224_RE543721_PCD A.1

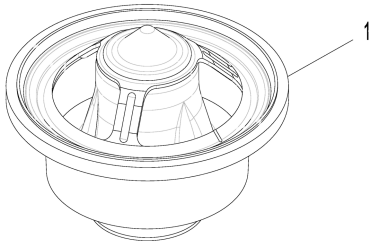

2224_RE543721_PCD

Item	*Nº peça*	*Descrição*	*Qtde*	*Nº série motor*	*Notas*
1	RE540550	TermosTaTo	1		ORDER DZ100553
	DZ100553	TermosTaTo	1		

2398 Fan Drive
2398 Entraînement du ventilateur
2398 Acionamento do Ventilador
2398 Transmisión de ventilador

2398_RE500654_PCD A.2

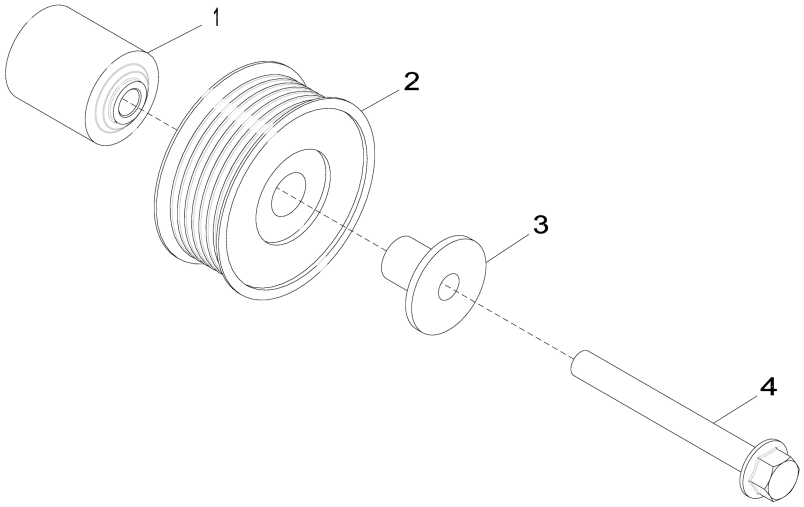

2398_RE500654_PCD

Item	*Nº peça*	*Descrição*	*Qtde*	*Nº série motor*	*Notas*
1	R529378	Espaçador	1		SUB FOR R133643
2	AT211041	Polia	1		
3	R529790	Luva	1		SUB FOR R502079
4	19M7811	Parafuso	1		M10 X 90

2695 Engine Coolant Heater
2695 Réchauffeur de liquide réfrigérant
2695 Aquecedor do Líquido de Arrefecimento do Motor
2695 Calentador de refrigerante de motor

2695_RE70218_PCD C.1

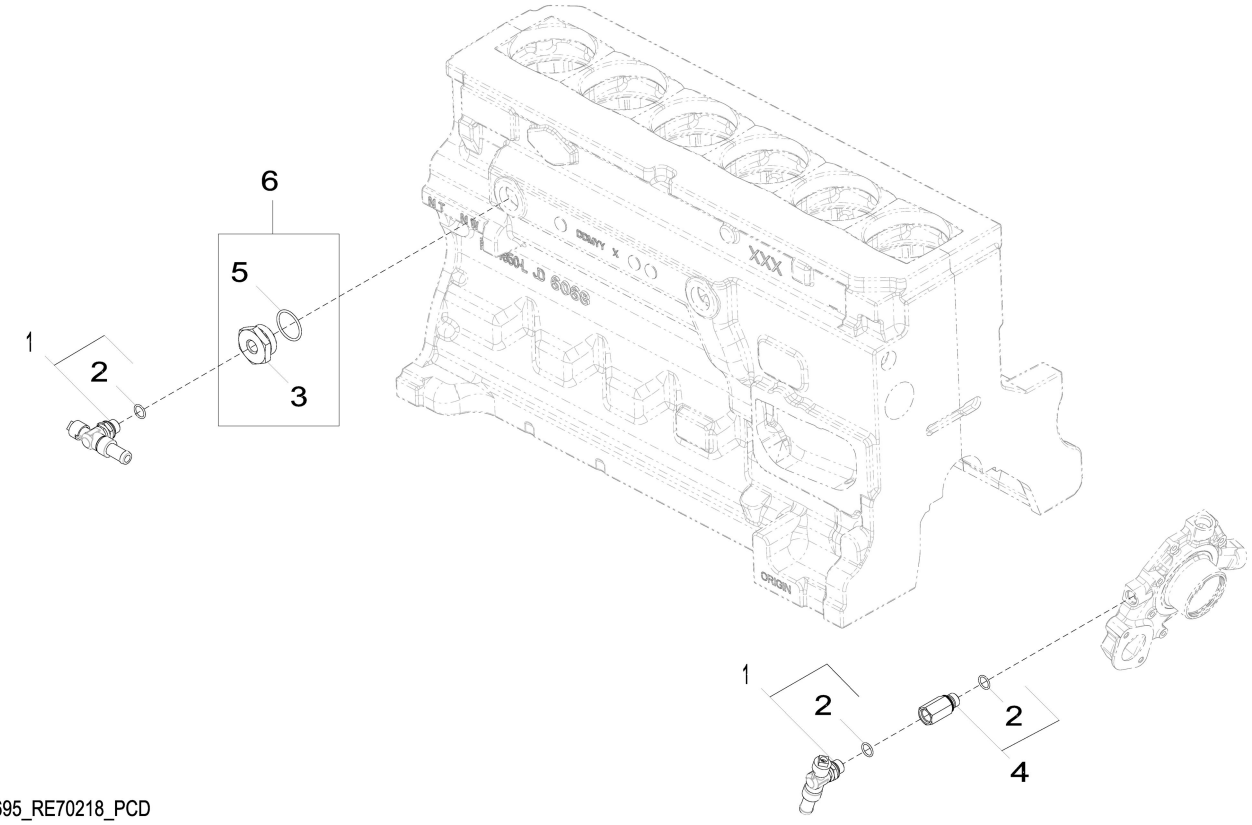

2695_RE70218_PCD

Item	*Nº peça*	*Descrição*	*Qtde*	*Nº série motor*	*Notas*
1	RE507952	VálVula de dreno	2		
2	51M7043	Anel o	3		15.300 X 2.200 mm
3	R123616	Plugue	1		
4	RE520229	Adaptador	1		
5	U13639	Anel o	1		
6	RE565310	Plugue	1		

28AG Exhaust Manifolde
28AG Collecteur d'échappement
28AG Coletor de Escape
28AG Colector del escape

28AG_RE534310_PCD B.1

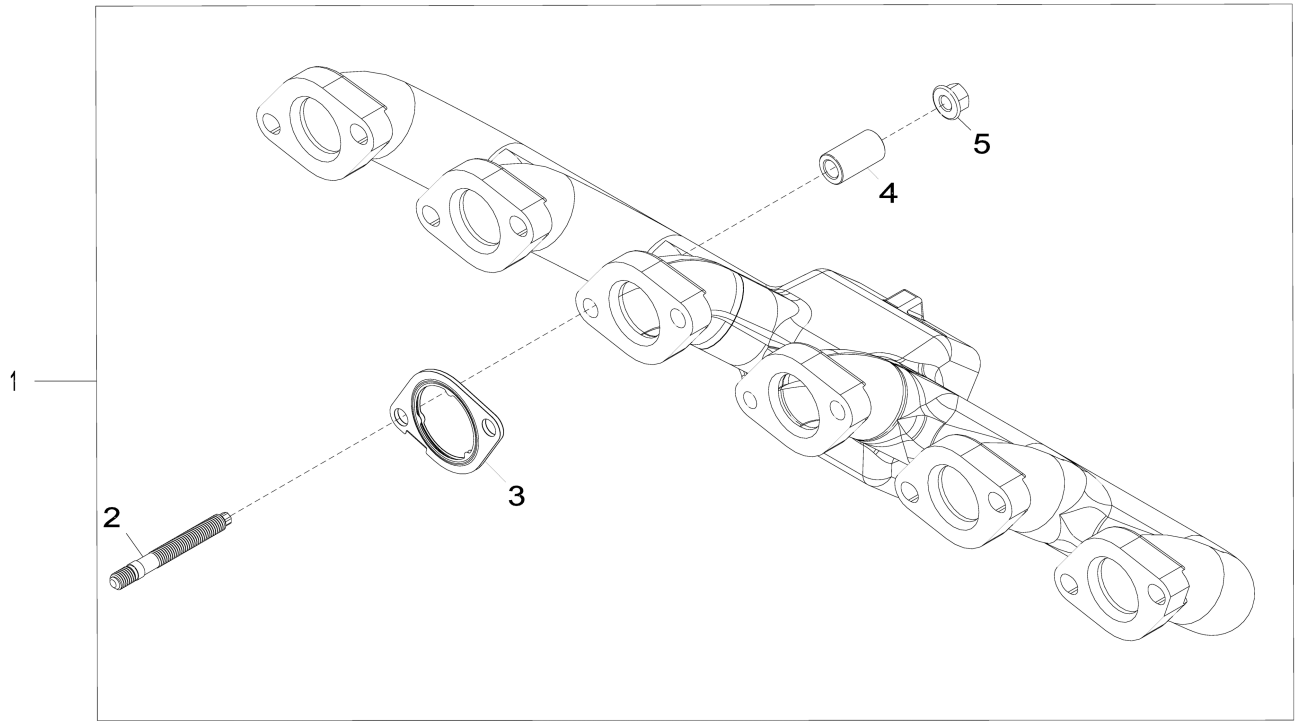

28AG_RE534310_PCD

Item	*Nº peça*	*Descrição*	*Qtde*	*Nº série motor*	*Notas*
1	RE545739	Kit do coletor	1		MARKED R526372
2	DZ10229	Pino	12		SUB FOR R530022
3	R519488	Junta	6		
4	DZ105787	Espaçador	12		SUB FOR APPL R535122
5	R539762	Porca com flange	12		

2964 Ventilating System
2964 Système de ventilation
2964 Sistema de Ventilação
2964 Sistema de ventilación

2964_RE531482_PCD A.1

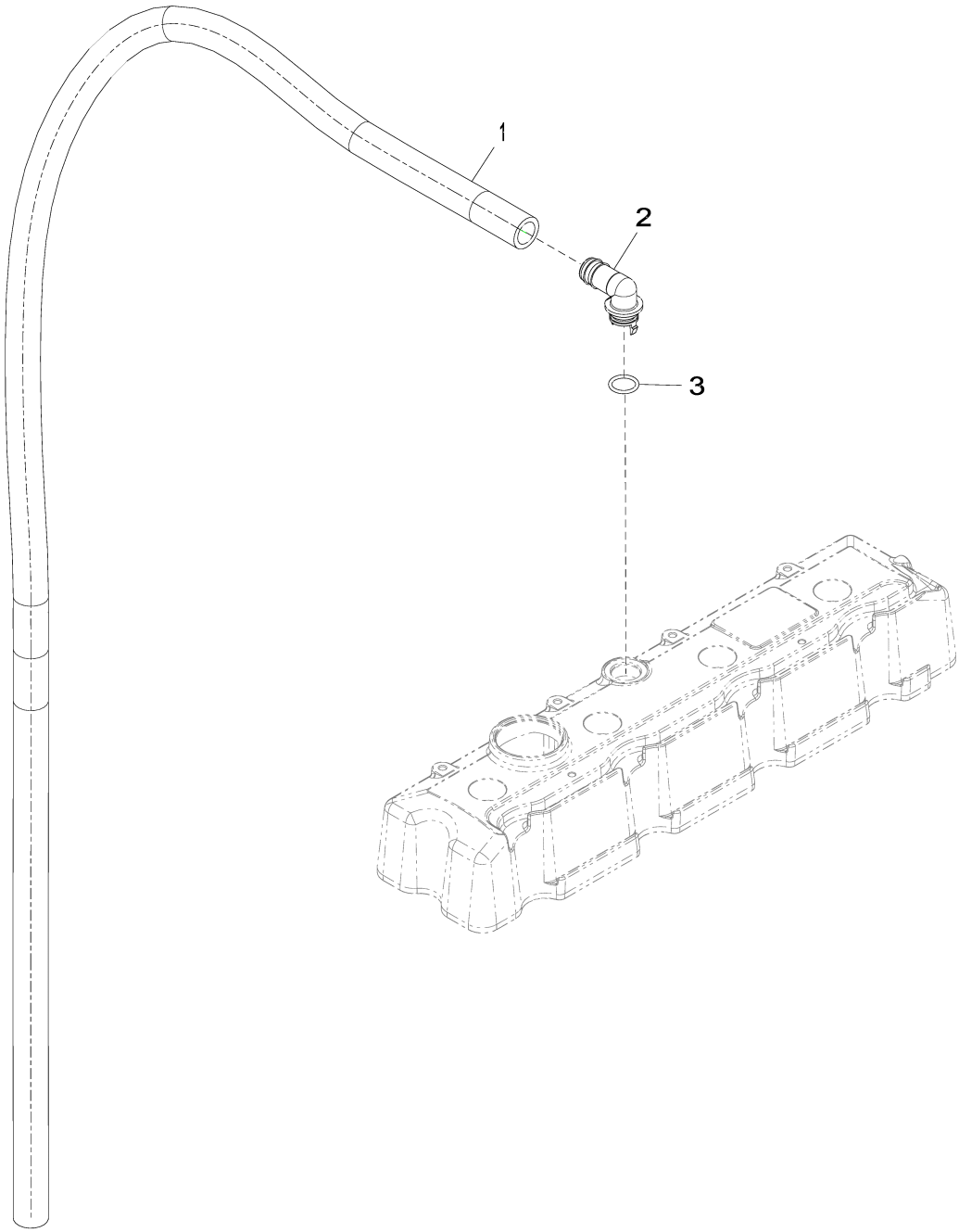

2964_RE531482_PCD

Item	*Nº peça*	*Descrição*	*Qtde*	*Nº série motor*	*Notas*
1	.....	Mangueira	1		CTL 1510 mm, MF TY22450
2	R120467	Conexão em ângulo	1		
3	R72328	Anel o	1		

3031 Starter Motor
3031 Démarreur
3031 Motor de Partida
3031 Motor de arranque

3031_RE500343_PCD B.2

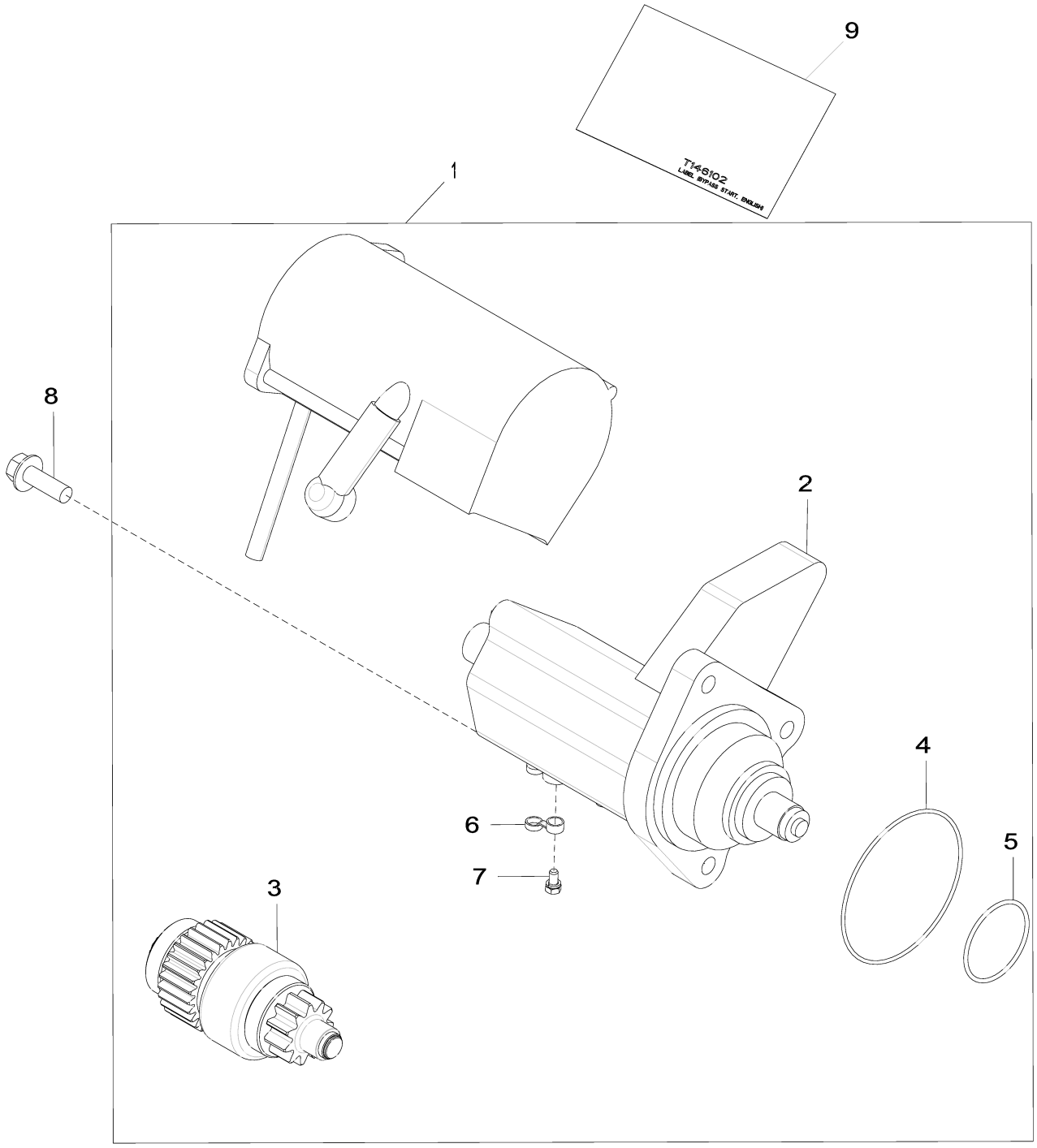

3031_RE500343_PCD

Item	*Nº peça*	*Descrição*	*Qtde*	*Nº série motor*	*Notas*
1	RE500345	Kit para motor de partida	1		24V
	SE501407	Motor de partida remanufat.	1		REMAN FOR RE500345
2	RE70681	Interruptor	1		
3	RE70487	EmbreagEm	1		
4	R135509	Anel o	1		
5	R135510	Anel o	1		
6	R135660	Capa	1		
7	RE71256	Parafuso c/arruela	1		
8	19M7786	Parafuso	3		M10 X 30
9	T146102	Etiqueta	1		
	T146106	Adesivo de segurança	1		Espanhol
	T146104	Adesivo de segurança	1		Francês
	T146515	Adesivo de segurança	1		Alemão
	T146516	Adesivo de segurança	1		Italiano

3150 Alternator
3150 Alternateur
3150 Alternador
3150 Alternador

3150_RE528849_PCD A.1

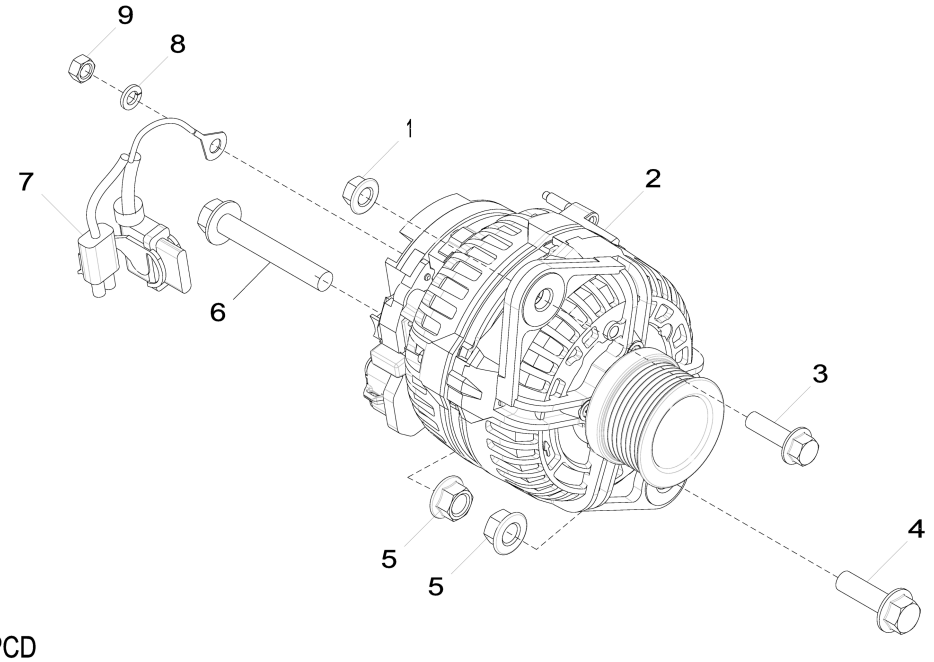

3150_RE528849_PCD

Item	Nº peça	Descrição	Qtde	Nº série motor	Notas
1	14M7296	Porca com flange	1		M10
2	AT387573	Alternador	1		24 V; 80 A, SUB FOR AT303320
3	19M7835	Parafuso	1		M10 X 35
4	19M7791	Parafuso	1		M12 X 40
5	14M7299	Porca com flange	2		M12
6	19M7818	Parafuso	1		M12 X 80
7	AT341429	Conj. chiCotes acion. motor	1		SUB FOR AT333557
8	12M7065	Arruela de pressão	1		8 mm
9	14M7273	Porca	1		M8

35JN Fuel Filter
35JN Filtre à carburant
35JN Filtro de Combustível
35JN Filtro de combustible

35JN_RE572089_PCD A.2

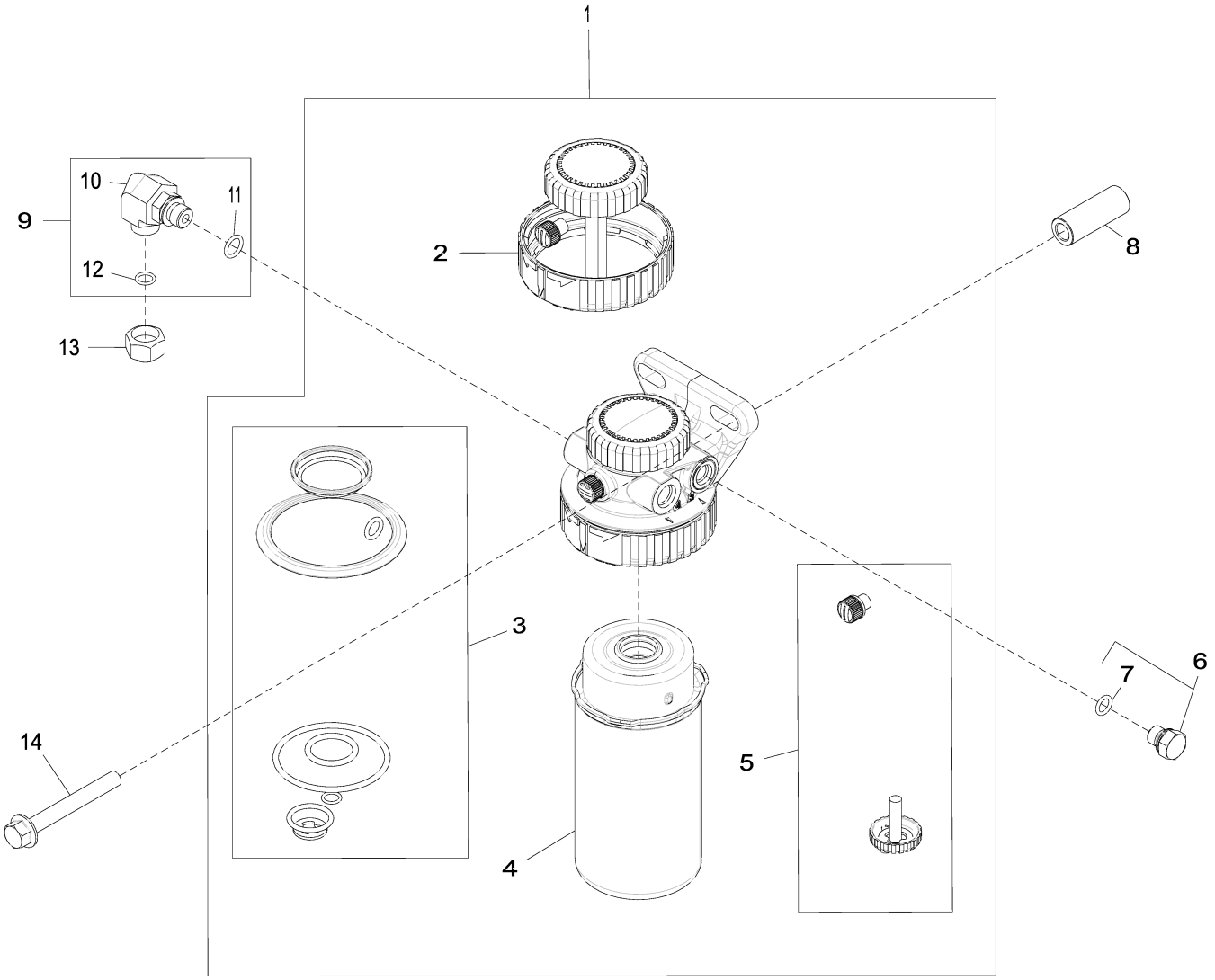

35JN_RE572089_PCD

Item	*Nº peça*	*Descrição*	*Qtde*	*Nº série motor*	*Notas*
1	RE541924	Filtro de combustível	1		
2	RE526834	Kit do filtro	1		
3	RE516553	Kit retentor	1		
4	RE541925	Elemento de filtro	1		
5	RE60854	Kit da válvula	1		
6	RE46686	Conexão	2		
7	51M7040	Anel o	1		9.300 X 2.200 mm
8	R526941	Espaçador	1		
9	RE532429	Conexão em ângulo	1		
10	38H5016	Conexão em ângulo	1		
11	51M7095	Anel o	1		11.300 X 2.200 mm
12	R63548	Anel o	1		
13	38H5141	Conexão	1		
14	19M7810	Parafuso	1		M10 X 80

3614 Front Plate
3614 Plaque avant
3614 Placa Dianteira
3614 Placa delantera

3614_RE506566_PCD G.1

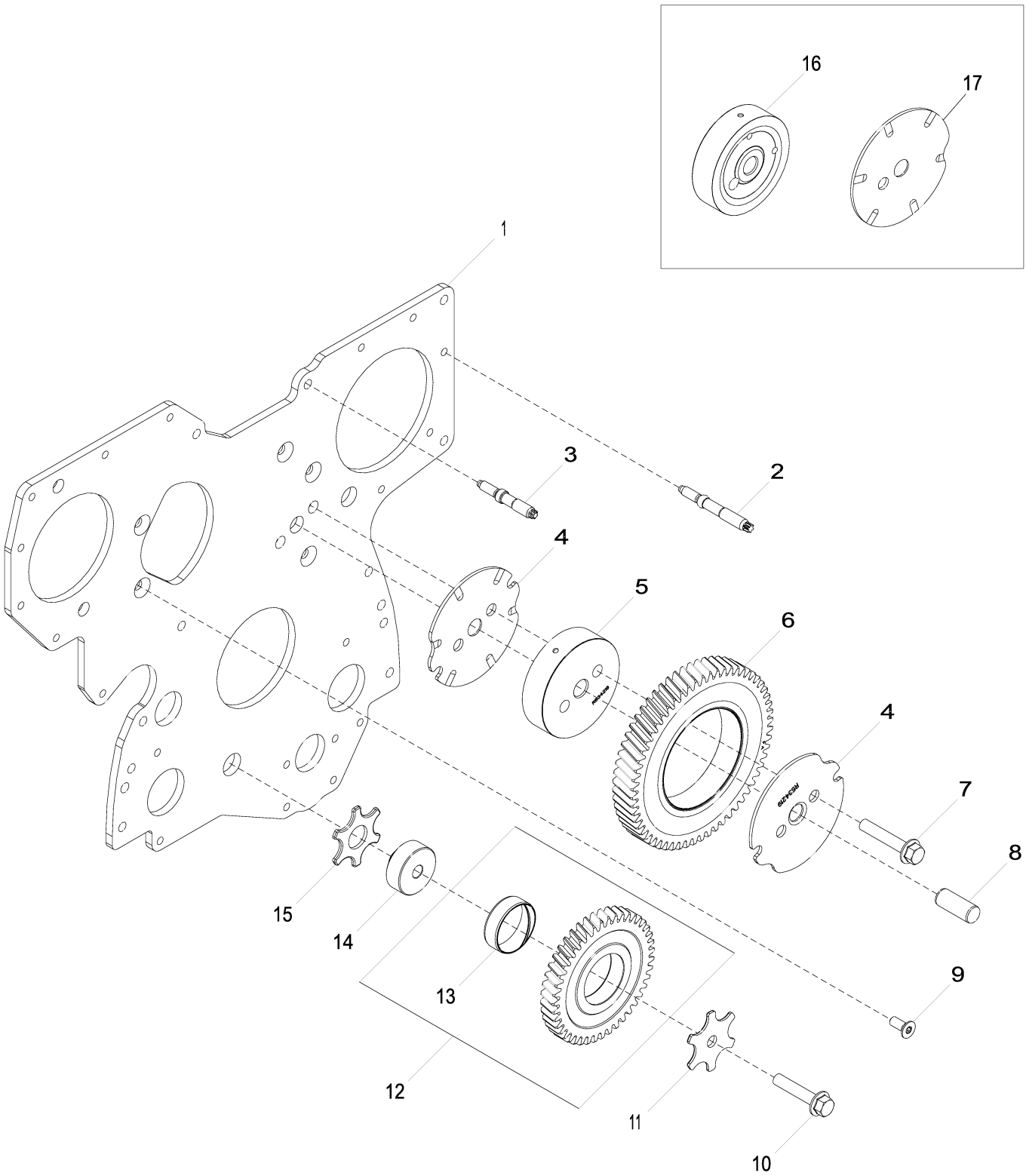

3614_RE506566_PCD

Item	*Nº peça*	*Descrição*	*Qtde*	*Nº série motor*	*Notas*
1	R504282	Placa	1		Dianteira, Não Ilustrado, ORDER R537772
	.....	Placa	1		Dianteira, ORDER R537772
	R537772	Placa	1		Dianteira
2	R123584	Pino	7		Não Ilustrado, ORDER R520139; USE WITH R504282
	R520139	Pino	7		USE WITH R537772
3	R134518	Pino	2		
4	R534219	Arruela de encosto	2		Engrenagem Intermediária Superior, USE WITH R537772
5	R534218	Eixo	1		Engrenagem Intermediária Superior, USE WITH R537772
6	RE508489	EngrEnagem	1		Z = 60, Engrenagem Intermediária Superior
7	19M10876	Parafuso	2		M10 X 55, SUB FOR APPL 19M8844
8	R515408	Pino de centragem	1		
9	R136475	Parafuso	5		
10	19M8966	Parafuso	1		M10 X 50
11	R131283	Arruela de encosto	1		
12	RE56369	EngrEnagem	1		Z = 43, Engrenagem Intermediária Inferior
13	R114193	Bucha	1		
14	R114194	Eixo	1		Engrenagem Intermediária Inferior
15	R101225	Arruela de encosto	1		
16	R504843	Eixo	1		ORDER R534218; USE WITH R504282
17	R515494	Arruela de encosto	1		ORDER R534219; USE WITH R504282

3799 Fuel Transfer Pump Cover
3799 Couvercle de pompe de transfert de carburant
3799 Tampa da Bomba de Transferência de Combustível
3799 Cubierta de la bomba de transferencia de combustible

3799_RE59619_PCD B.1

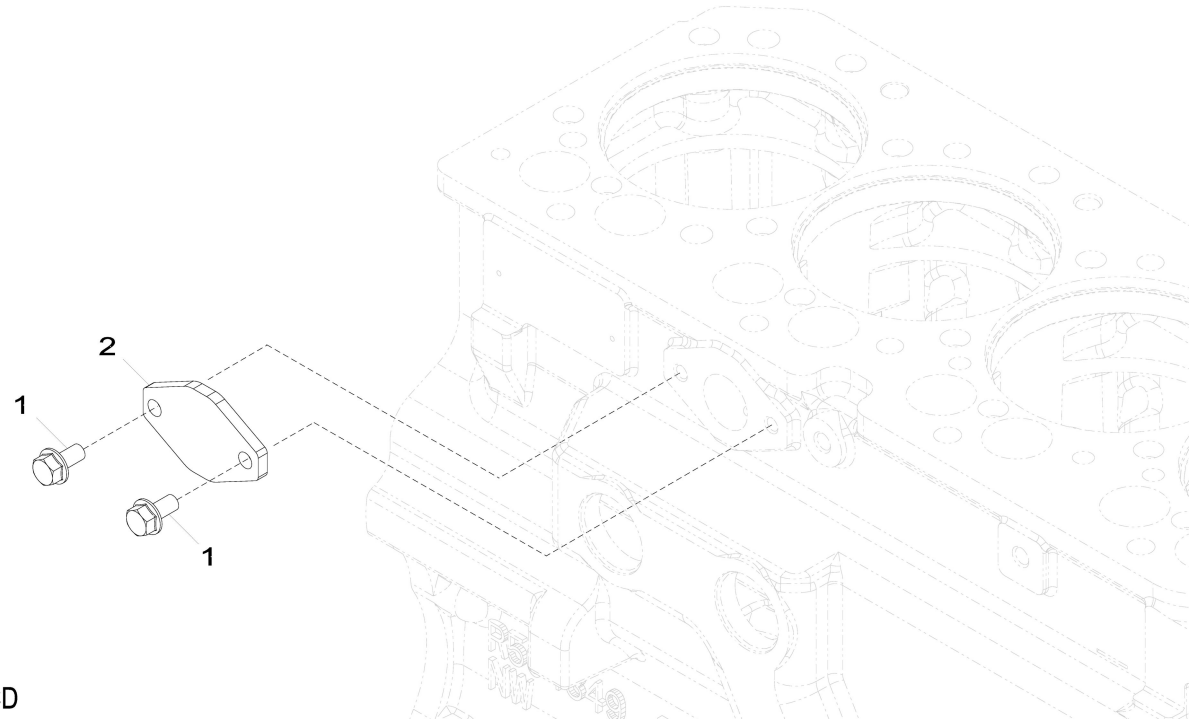

3799_RE59619_PCD

Item	*Nº peça*	*Descrição*	*Qtde*	*Nº série motor*	*Notas*
1	RE66334	Parafuso sextavado	2		(A)
2	R123396	Capa	1		

(A) Threads With Pre-Applied Sealant
Filetages avec produit d'étanchéité préappliqué
Roscas com Vedante Pré-aplicado
Roscas con pasta selladora preaplicada

3924 Thermostat Housing
3924 Boîtier de thermostat
3924 Alojamento do Termostato
3924 Caja de termostato

3924_RE528584_PCD A.1

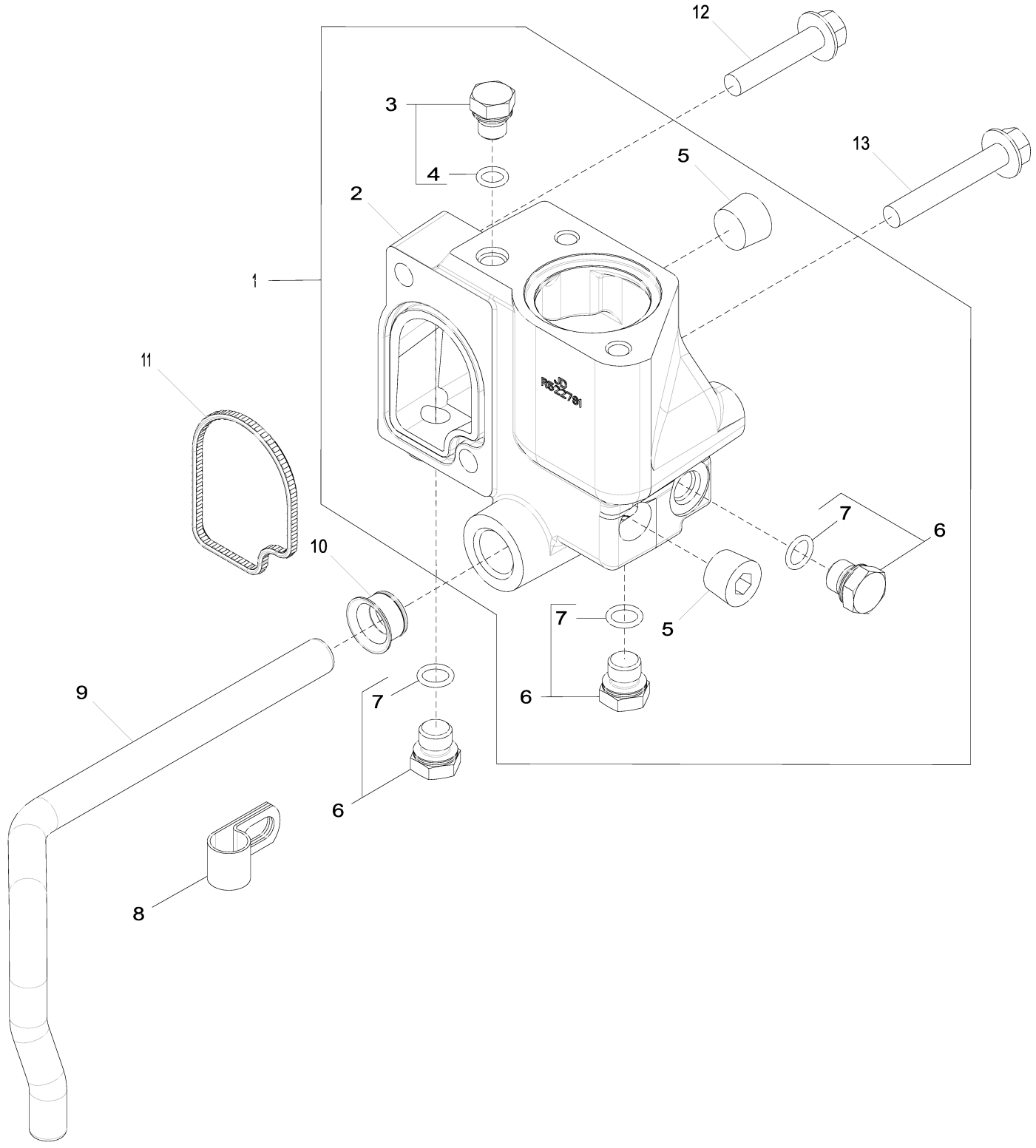

3924_RE528584_PCD

Item	*Nº peça*	*Descrição*	*Qtde*	*Nº série motor*	*Notas*
1	RE532653	Carcaça	1		Kit, MARKED R522781
2	R522781	Carcaça	1		
3	RE46686	Conexão	1		
4	51M7040	Anel o	1		9.300 X 2.200 mm
5	15H584	Tampão	2		1/2"
6	RE46684	Tampão	3		
7	51M7041	Anel o	3		11.300 X 2.200 mm
8	R128415	Braçadeira	1		SUB FOR R123324
9	R519025	Tubo	1		
10	R123226	Vedação	1		
11	R501228	Vedação	1		
12	19M8292	Parafuso	1		M10 X 50
13	19M7808	Parafuso	1		M10 X 65

4062 Engine Oil Dipstick
4062 Jauge de niveau d'huile moteur
4062 Vareta de Óleo do Motor
4062 Varilla de nivel de aceite de motor

4062_RE532180_PCD A.1

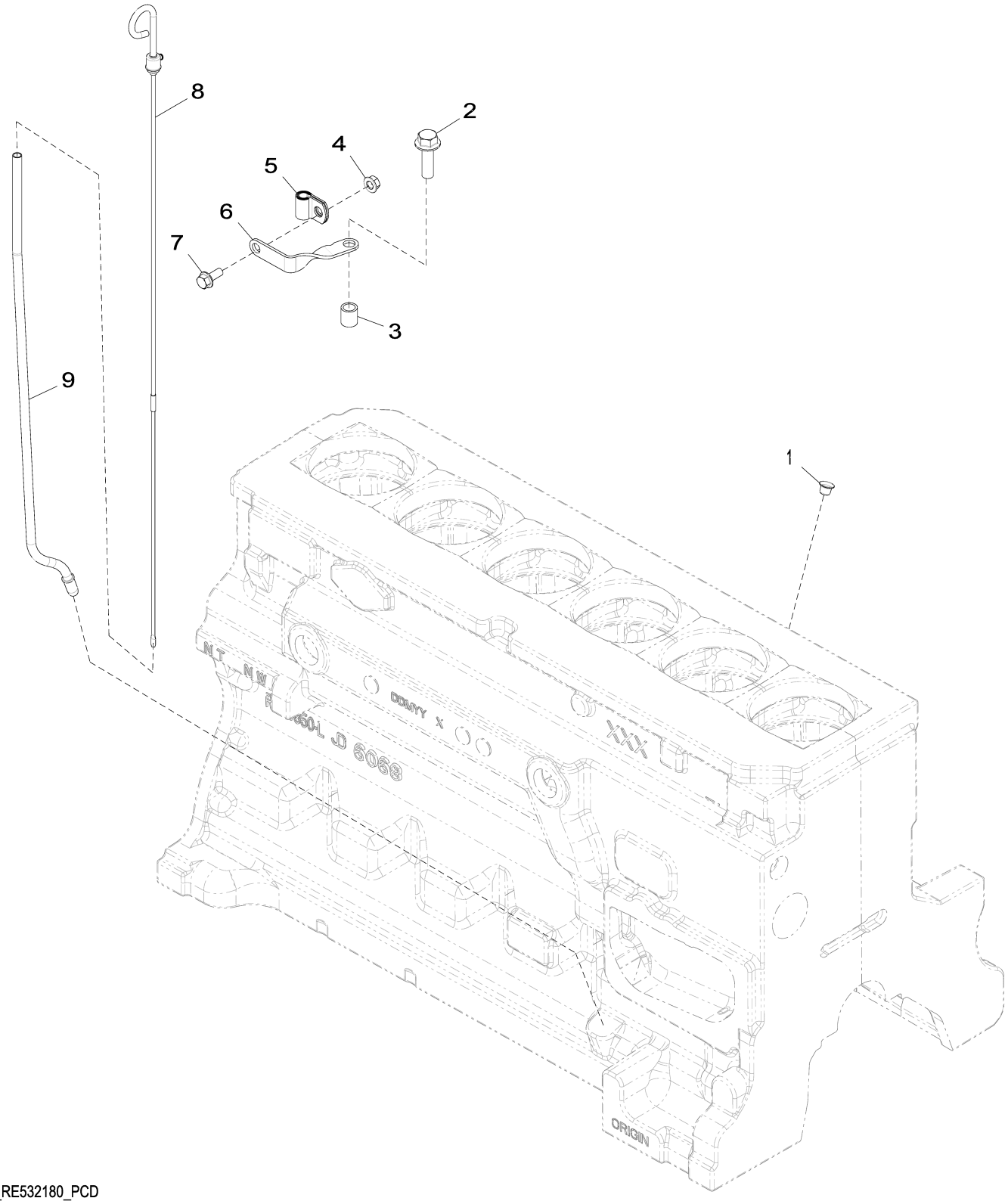

4062_RE532180_PCD

Item	Nº peça	Descrição	Qtde	Nº série motor	Notas
1	R502725	Plugue	1		
2	19M7791	Parafuso	1		M12 X 40
3	28H1697	Espaçador	1		0.493" X 0.675" X 3/4"
4	14M7298	Porca com flange	1		M8
5	T33276	Braçadeira	1		
6	R524759	Apoio	1		
7	19M7866	Parafuso	1		M8 X 20
8	RE66178	Vareta de niVel	1		
9	R520929	Tubo vareTa de nível	1		

4112 Auxiliary Drive Pulley
4112 Poulie d'entraînement auxiliaire
4112 Polia do Acionamento Auxiliar
4112 Polea de mando auxiliar

4112_RE527588_PCD A.2

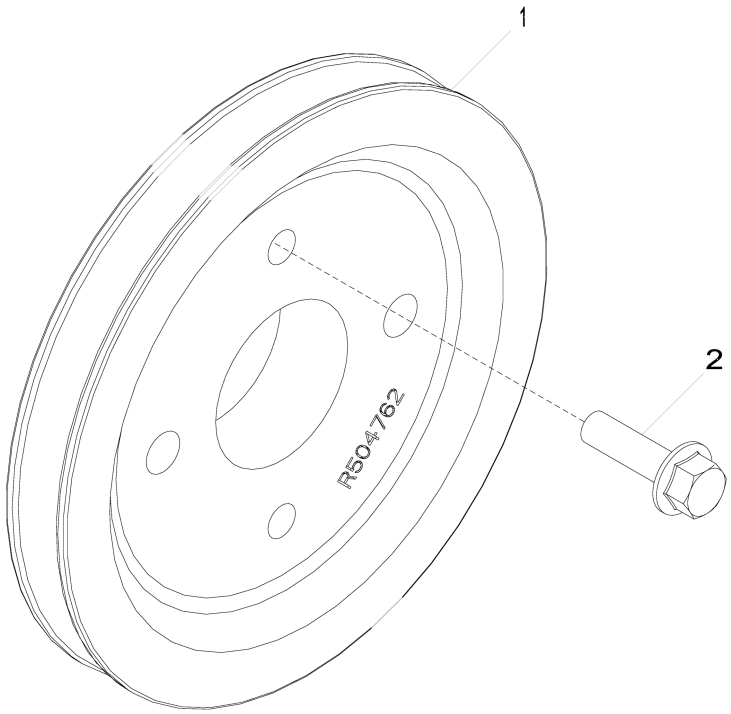

4112_RE527588_PCD

Item	*Nº peça*	*Descrição*	*Qtde*	*Nº série motor*	*Notas*
1	R504762	Polia	1		
2	19M7835	Parafuso	2		M10 X 35

4434 Timing Gear Cover And Water Pump
4434 Couvercle de distribution et pompe à eau
4434 Tampa da Engrenagem de Distribuição e Bomba de Água
4434 Tapa de distribución y bomba de agua

4434_RE516920_PCD D.1

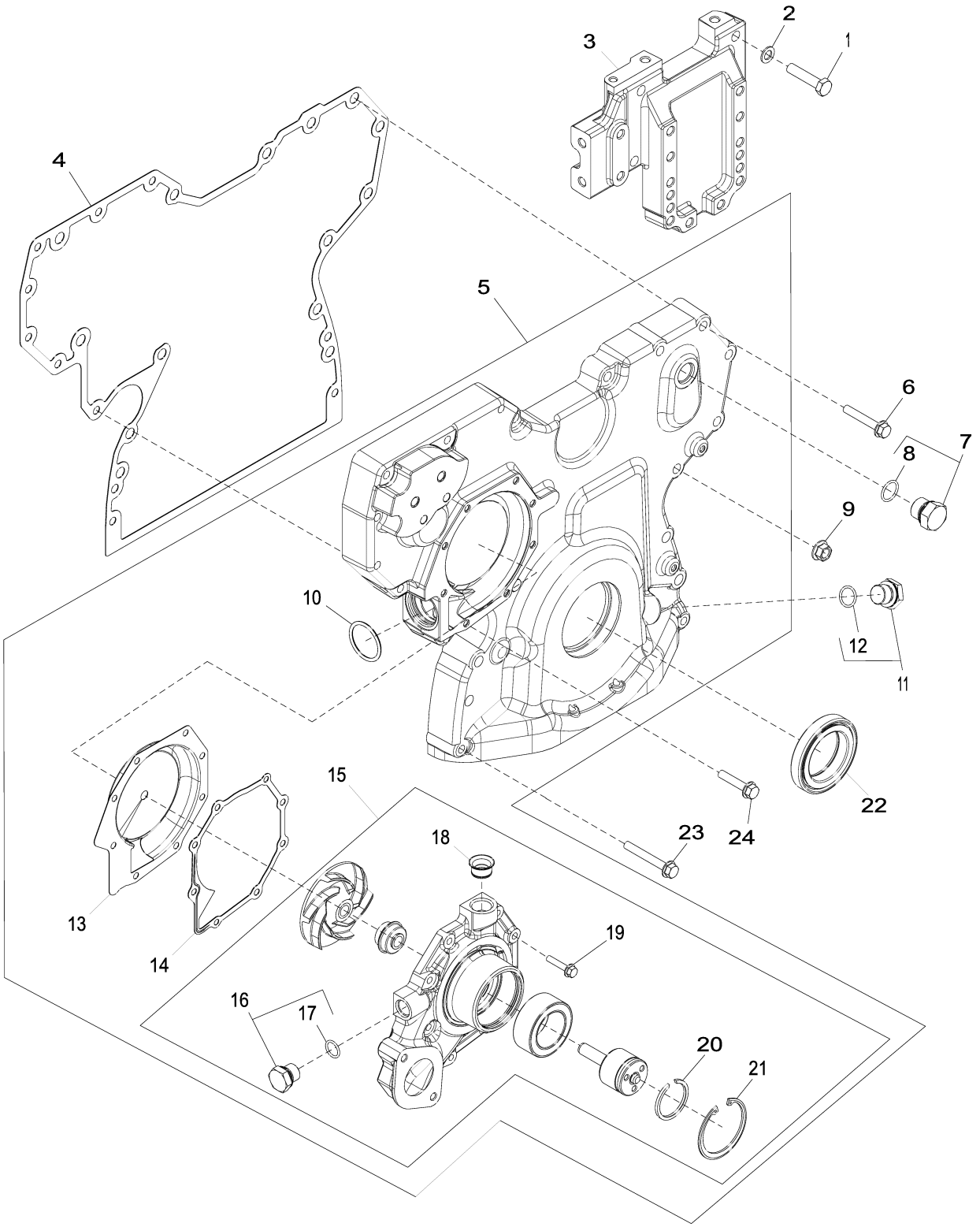

4434_RE516920_PCD

Item	Nº peça	Descrição	Qtde	Nº série motor	Notas
1	19M8488	Parafuso sextavado	4		M10 X 45
2	24M7096	Arruela	4		10.500 X 18 X 1.600 mm
3	R516557	Suporte	1		SUB FOR R515279
4	R545883	Junta	1		SUB FOR R526944 OR R523184 OR R519657 OR R503597
5	DZ10353	Capa	1		Alta Vazão, MARKED DZ104970; SUB FOR RE509865
6	19M7800	Parafuso	8		M8 X 50
7	RE46687	Tampão de dreno	1		
8	51M7045	Anel o	1		19.300 X 2.200 mm
9	14M7296	Porca com flange	9		M10
10	R504734	Anel o	1		
11	RE517370	Conexão	1		
12	51M7044	Anel o	1		17.300 X 2.200 mm
13	RE508566	Inserto	1		Include Instructions, Kit
14	R123417	Junta	1		
15	RE546906	Bombad'água	1		MARKED R532562; SUB FOR RE505980; ALSO ORDER R123417
	SE501609	Bombad'água remanufaturada	1		REMAN FOR RE505980 OR RE546906
16	RE46685	Tampão	1		
17	51M7043	Anel o	1		15.300 X 2.200 mm
18	R123226	Vedação	1		
19	19M7796	Parafuso	8		M6 X 30
20	A364R	Anel de pressão	1		
21	R71228	Anel	1		
22	RE537071	Vedação	1		Dianteira, SUB FOR RE52346 OR RE505515 OR RE538097
23	19M7801	Parafuso	3		M8 X 60
24	19M8317	Parafuso	1		M8 X 40

4689 Cylinder Block
4689 Bloc-cylindres
4689 Bloco de Cilindros
4689 Bloque de cilindros

4689_RE552135_PCD B.4

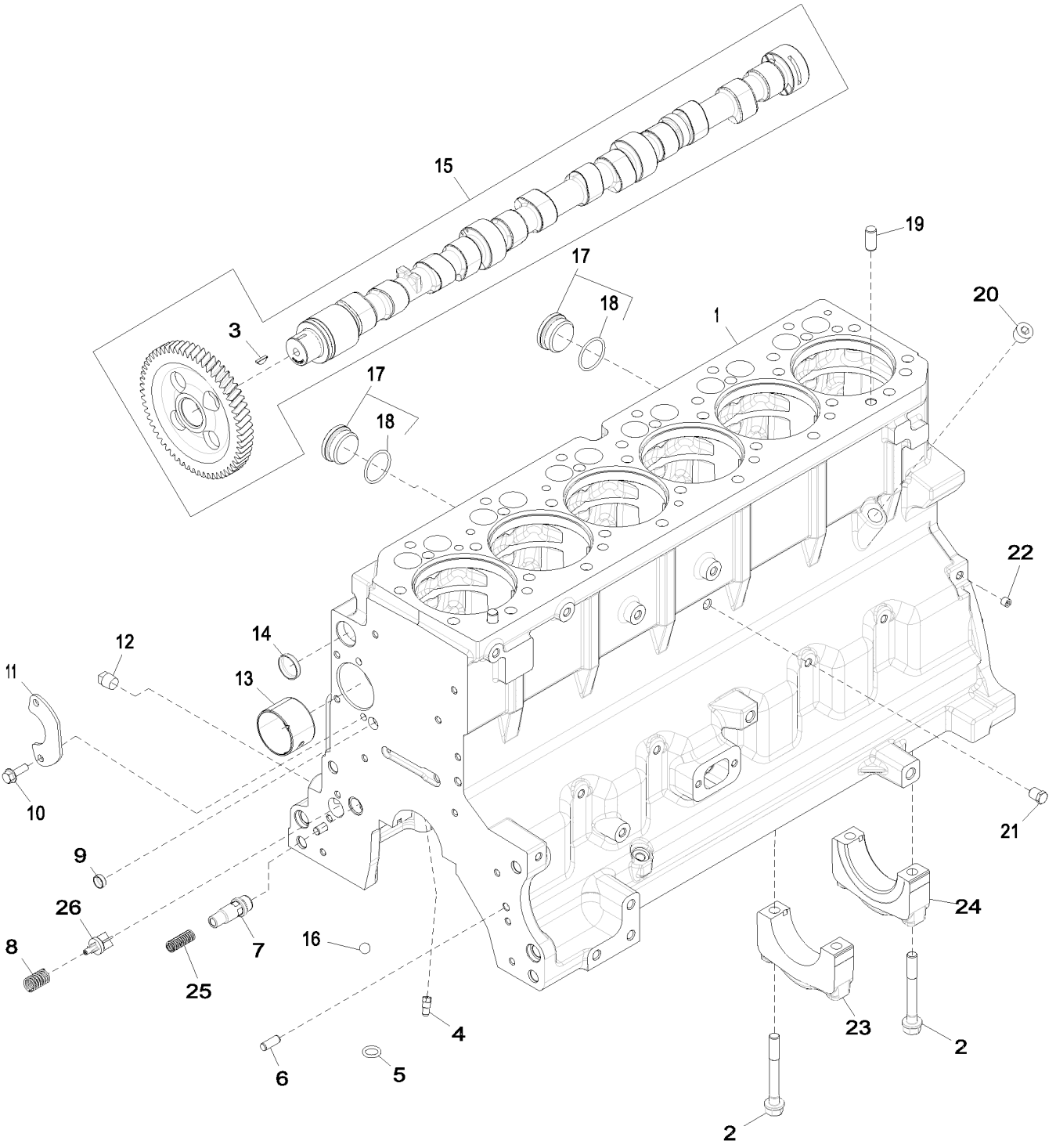

4689_RE552135_PCD

Item	Nº peça	Descrição	Qtde	Nº série motor	Notas
1	.....	Bloco de cilindro	1		MARKED R504850
2	R535005	Parafuso sextavado	14		
3	R133303	Chaveta	1		
4	R131182	Orifício	6		
5	R97185	Anel o	1		
6	B153R	Pino de centragem	2		
7	RE505501	VálVula de sangria	1		
8	R111137	Mola	1		
9	T18891	Plugue	2		
10	19M8999	Parafuso	2		M8 X 25
11	R132518	Placa	1		
12	15H695	Tampão	1		3/8"
13	R119874	Bucha	1		
14	R116466	Plugue	1		
15	RE507149	Eixo de cames	1		
16	D2361R	Esfera	1		
17	RE508185	Conexão	2		
18	U13639	Anel o	1		
19	A120R	Pino de centragem	4		
20	15H584	Tampão	1		1/2"
21	RE507807	Tampão	1		
22	RE71255	Tampão	7		SUB FOR RE42713
23	R114241	Tampa do rolamenTo	6		
24	R114240	Tampa do rolamenTo	1		
25	R131425	Mola de compressão	1		
26	R121043	VálVula	1		

4712 Crankshaft and Bearings
4712 Vilebrequin et paliers
4712 Virabrequim e Rolamentos
4712 Cigüeñal y cojinetes

4712_RE506346_PCD B.2

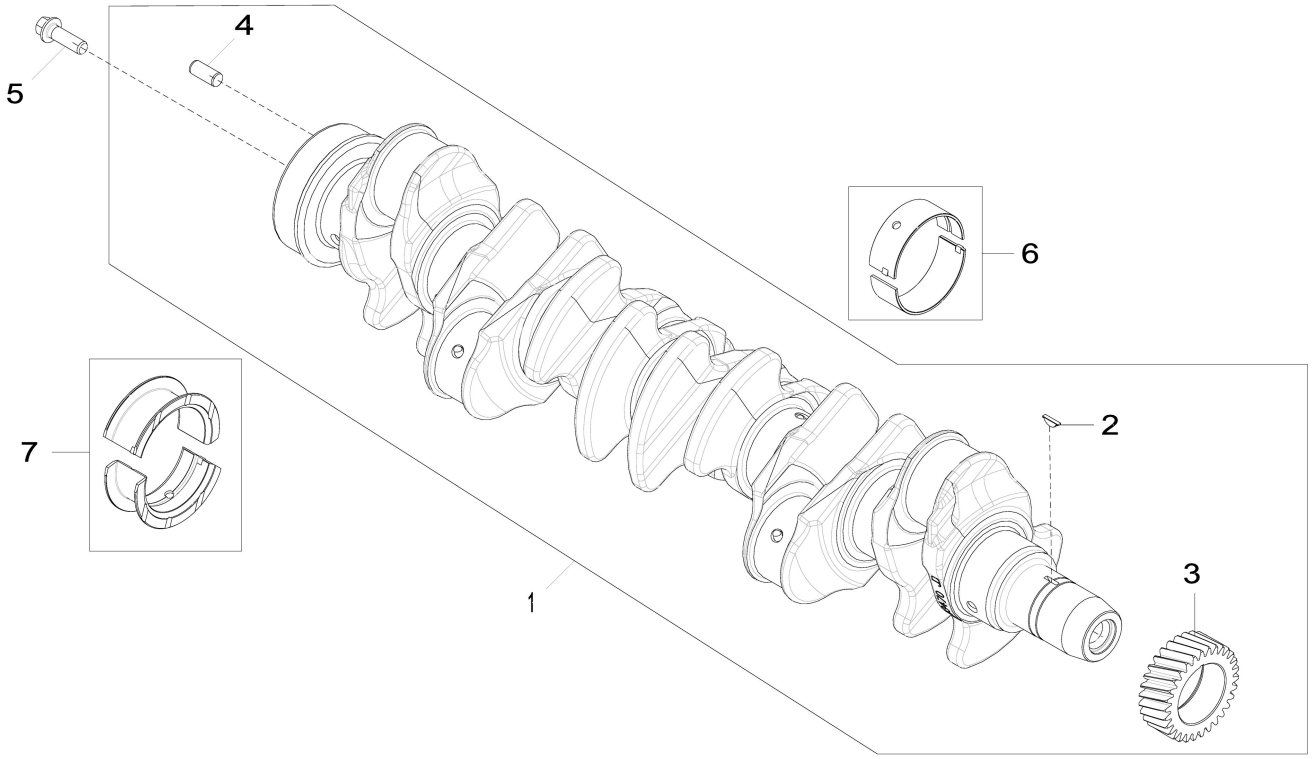

4712_RE506346_PCD

Item	*Nº peça*	*Descrição*	*Qtde*	*Nº série motor*	*Notas*
1	RE505921	Virabrequim	1		MARKED R503470; ALSO ORDER RE537070 AND RE537071
	SE501655	Virabrequim remanufaturado	1		(A) REMAN FOR RE505921
2	R505609	Chaveta	1		LGTH = 18.5 mm
3	R120631	EngrEnagem	1		Z = 30
4	R48685	Pino de centragem	1		SUB FOR A120R
5	R135918	Parafuso	6		
6	RE65165	Conj. do rolamento	6		STD, Kit, R123561 AND R123562
	RE65911	Rolamento	AR		US = 0.254 mm, Kit, R130576 AND R130577
7	RE65168	Conj. do rolamento	1		STD, Kit, R123564 AND R123563
	RE65912	Rolamento axial	AR		US = 0.254 mm, Kit, R130574 AND R130575

(A) With Bearings
AVEC ROULEMENTS
Com Rolamentos
Con cojinetes

4839 Connecting Rods and Pistons
4839 Bielles et pistons
4839 Bielas e Pistões
4839 Biela y pistones

4839_RE525601_PCD A.1

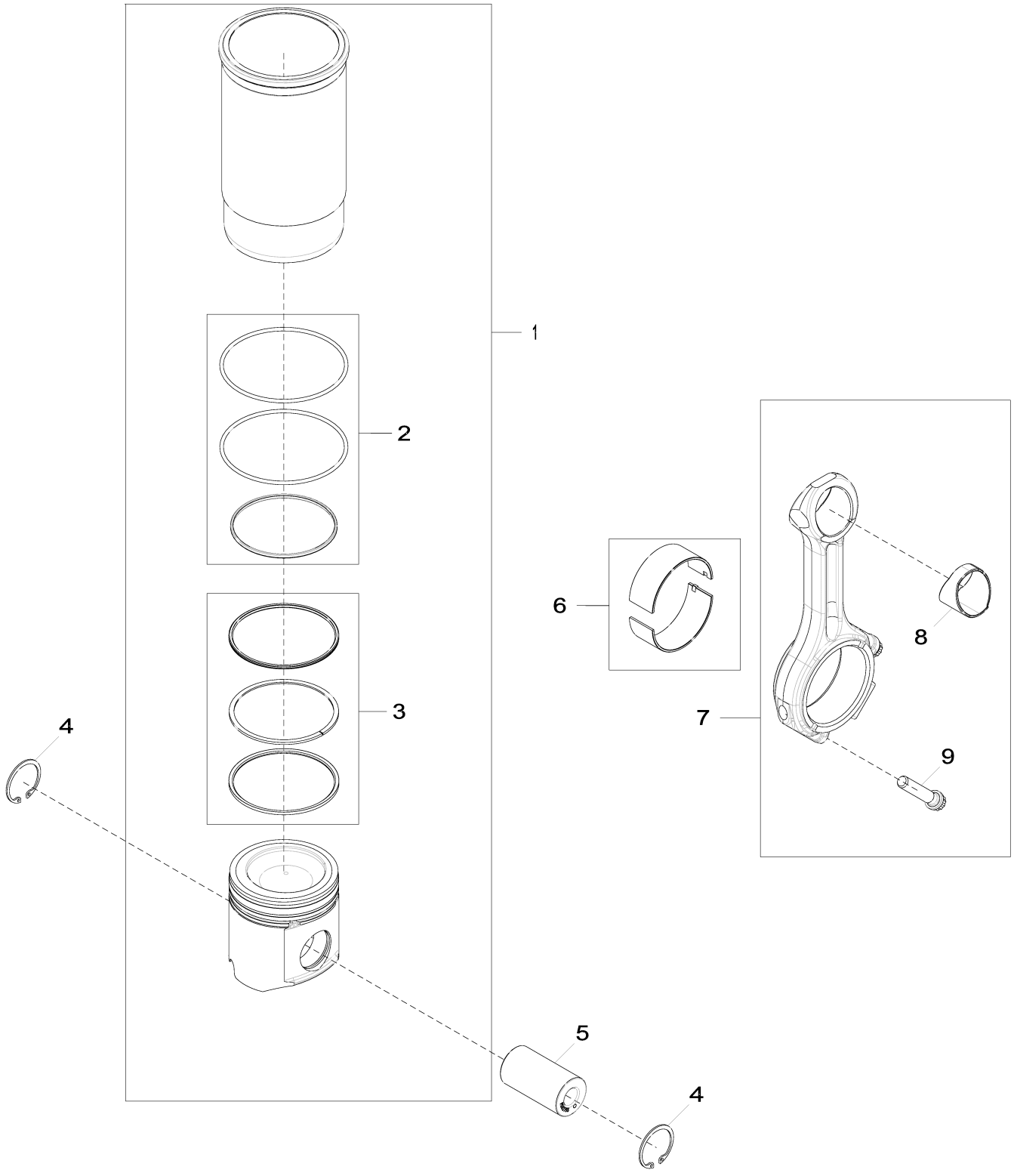

4839_RE525601_PCD

Item	Nº peça	Descrição	Qtde	Nº série motor	Notas
1	DZ109732	Kit pistão e camisa	6		PISTON MARKED RE527039; SUB FOR RE527843 OR RE536083
2	AR65507	Kit - anel o	1		
3	RE507852	Kit anéis de pistão	1		
4	R54114	Anel de pressão	12		
5	R502755	Pino do Pistão	6		
6	RE65908	Rolamento	6		STD, Kit, INCLUDES (2) R113698
	RE65909	Rolamento	1		EUA, Kit, INCLUDES (2) R130578
7	RE500608	Biela	6		
	SE501094	Biela remanufaturada	AR		REMAN FOR RE500608
8	R114082	Bucha	1		
9	R501124	Parafuso	2		
12	CD15466	Calço	AR		TK = 0.05 mm , Não Ilustrado
	R65833	Calço	AR		TK = 0.10 mm , Não Ilustrado

4902 Valve Actuating Mechanism
4902 Mécanisme d'actionnement de soupape
4902 Mecanismo de Acionamento da Válvula
4902 Mecanismo accionador de válvulas

4902_RE59334_PCD E.2

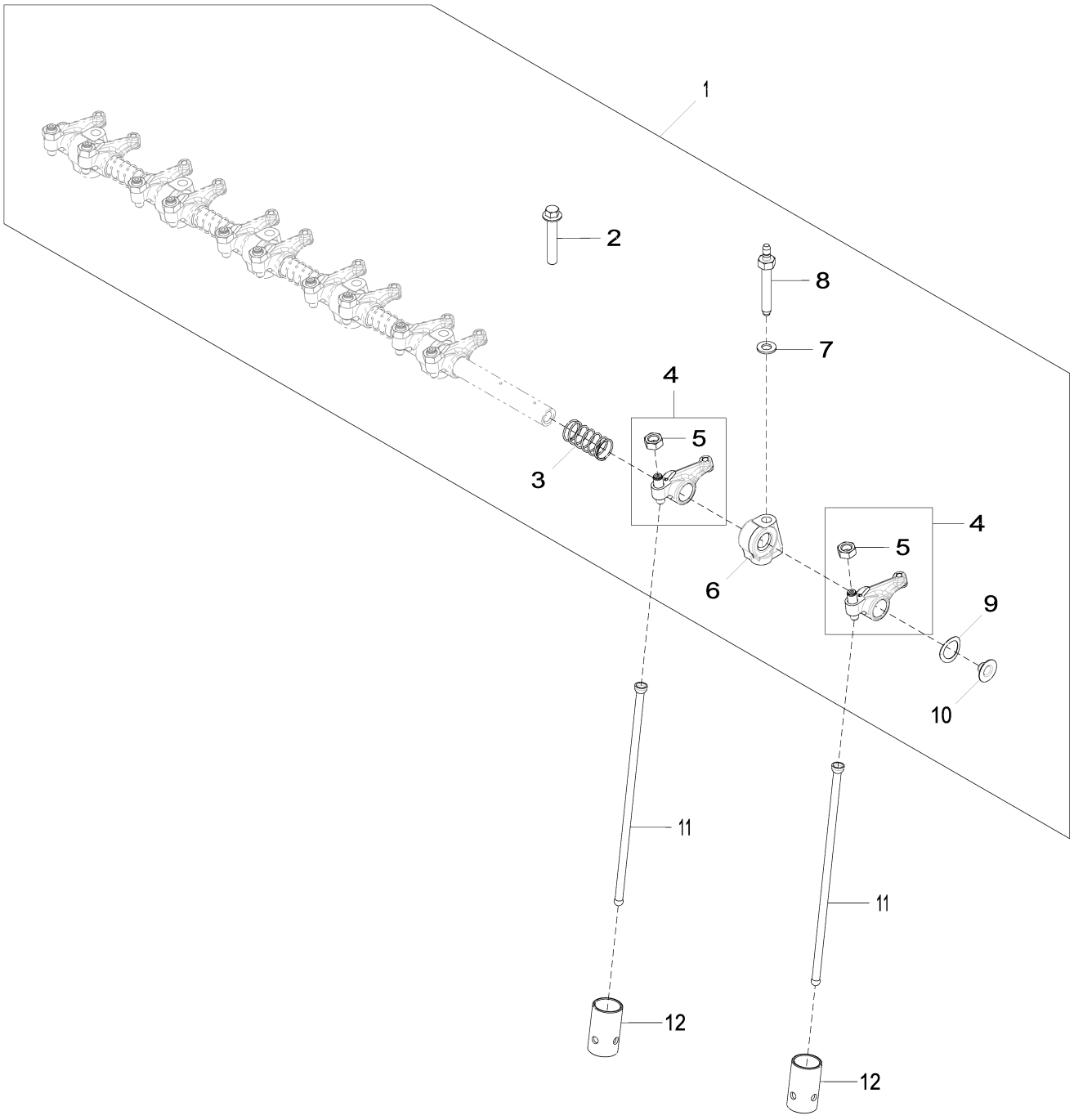

4902_RE59334_PCD

Item	*Nº peça*	*Descrição*	*Qtde*	*Nº série motor*	*Notas*
1	RE548060	Kit do eixo	1		SUB FOR RE519737 OR RE523806 OR RE547826
2	R504813	Paraf. auto-frenante	6		
3	T20314	Mola	5		
4	RE508317	Balancim	12		MARKED R133629
5	14M7148	Porca	1		M10
6	R123161	Suporte	6		(A) SUB FOR R519767
7	R529416	Arruela	6		SUB FOR 24M7346
8	R123271	Pino	6		
9	T20316	Arruela	2		
10	R54565	Plugue	2		
11	R107731	Vareta	12		LGTH = 265 mm; 10.43"
12	DZ101670	Peça acionada Pelo came	12		SUB FOR R123565

(A) Aluminium
Aluminium
Alumínio
Aluminio

5024 Engine Oil Pump
5024 Pompe à huile
5024 Bomba de Óleo do Motor
5024 Bomba de aceite

5024_RE522137_PCD B.1

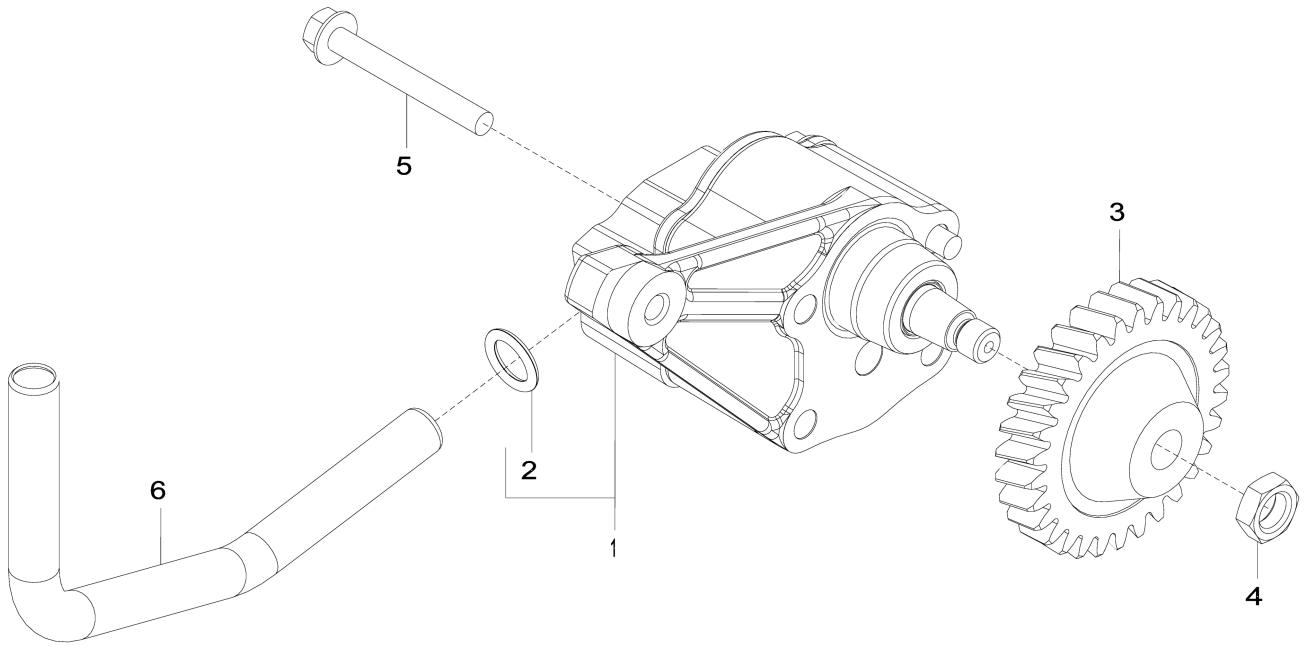

5024_RE522137_PCD

Item	Nº peça	Descrição	Qtde	Nº série motor	Notas
1	DZ100021	Bombade óleo	1		SUB FOR RE521756
	SE501813	Bombade óleo remanufatur.	1		REMAN FOR RE521756
2	R97185	Anel o	1		
3	R120638	EngrEnagem	1		
4	14M7066	Porca	1		M12
5	19M8987	Parafuso	2		M8 X 65, SUB FOR APPL 19M9355
6	R526838	Tubo de óleo	1		SUB FOR R518880

5132 Cylinder Head
5132 Culasse
5132 Cabeçote dos Cilindros
5132 Culata

5132_RE533346_PCD D.1

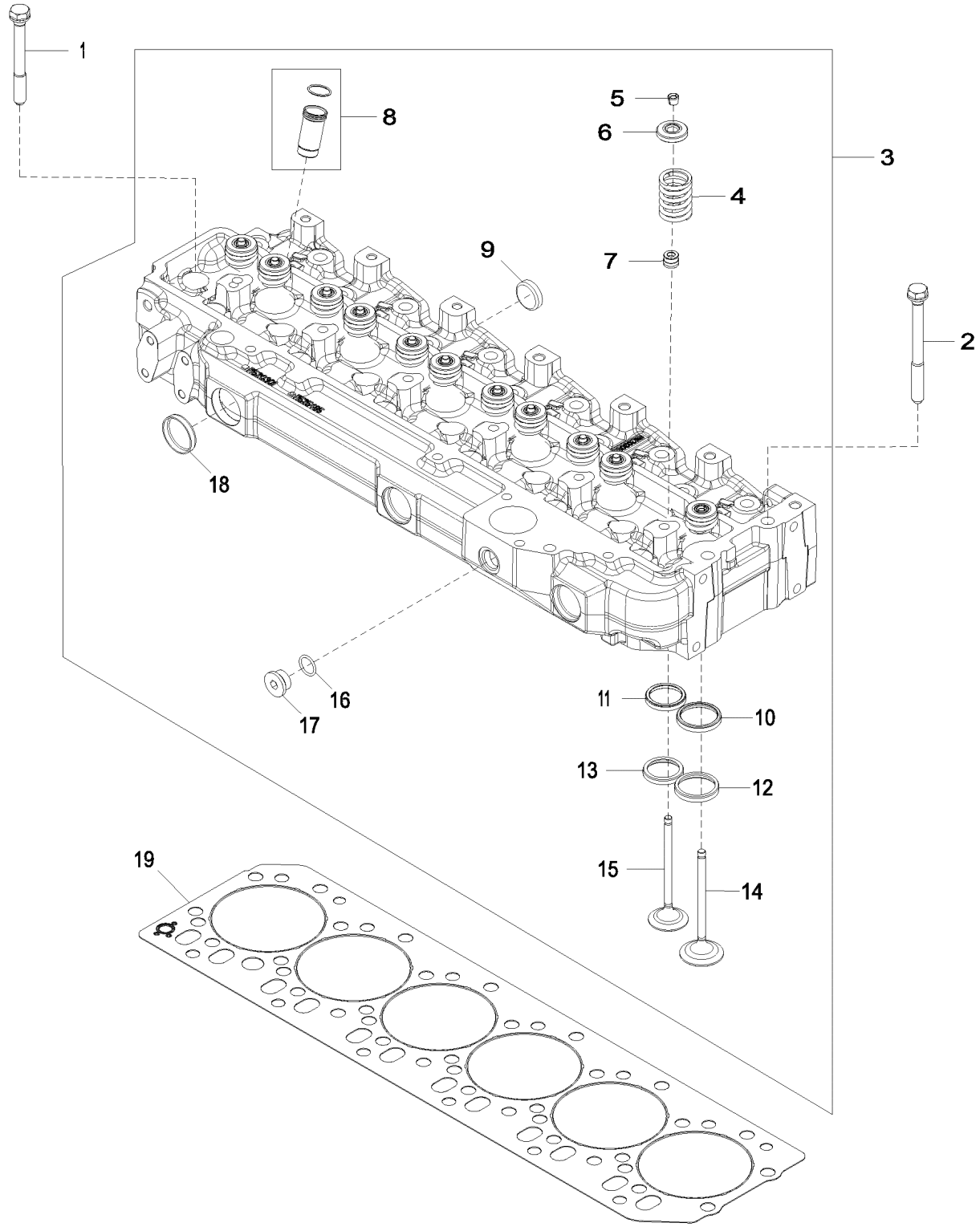

5132_RE533346_PCD

Item	Nº peça	Descrição	Qtde	Nº série motor	Notas
1	R85363	Parafuso sextavado	24		
2	R534091	Parafuso sextavado	2		SUB FOR R502511
3	RE533345	Cabeçote	1		(A) MARKED R520301
4	R26125	Mola	12		
5	R91889	RetentoR	24		
6	RE60005	RotadoR	12		
7	RE31617	Vedação	12		
8	RE527456	Luva	1		
9	CD16284	Plugue	6		
10	R98063	Inserto de assento válvula	6		
11	R85687	Inserto de assento válvula	6		
12	R106831	Inserto de assento válvula	6		
13	R106829	Inserto de assento válvula	6		
14	R98062	VálVula de admissão	6		(B) STD
	R97490	VálVula de admissão	AR		OD +0.381MM
	R97491	VálVula de admissão	AR		OD +0.762MM
15	R90692	VálVula de escape	6		(C) STD
	R97492	VálVula de escape	AR		OD +0.381MM
	R97493	VálVula de escape	AR		OD +0.762MM
16	R26906	Anel o	1		
17	T58477	Conexão	1		
18	R43409	Plugue	3		
19	R116516	Vedação de cilindro	1		

(A) Include Instructions
Instructions fournies
Incluem Instruções
Incluye instrucciones

(B) Intake Valve
Soupape d'admission
Válvula de Admissão
Válvula de admisión

(C) Exhaust Valve
Soupape d'échappement
Válvula de Escape
Válvula de escape

5204 Auxiliary Drive Cover
5204 Couvercle d'entraînement auxiliaire
5204 Tampa do Acionamento Auxiliar
5204 Tapa de mando auxiliar

5204_RE59264_PCD E.3

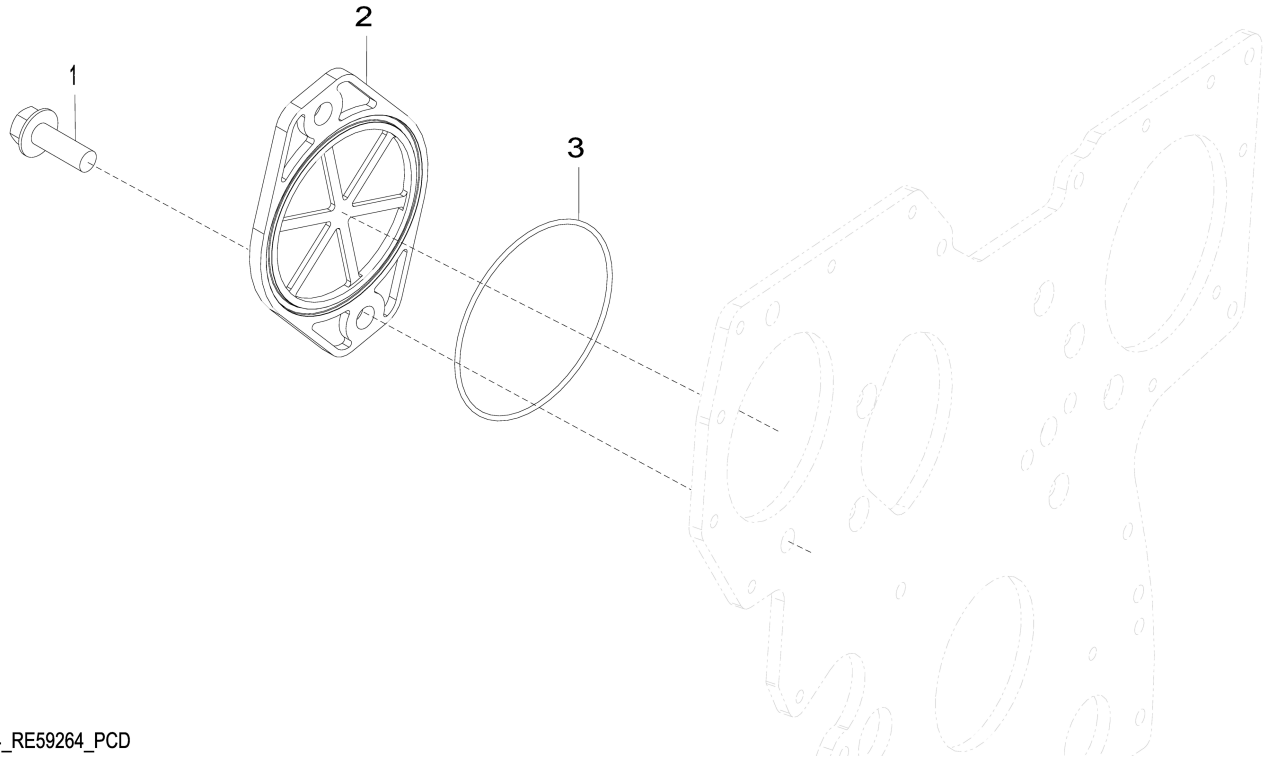

5204_RE59264_PCD

Item	*Nº peça*	*Descrição*	*Qtde*	*Nº série motor*	*Notas*
1	19M7790	Parafuso	2		M12 X 35
2	R135757	Capa	1		
3	T20758	Anel o	1		

5728 Water Pump Inlet
5728 Entrée de pompe à eau
5728 Entrada da Bomba de Água
5728 Entrada de bomba de agua

5728_RE530087_PCD B.1

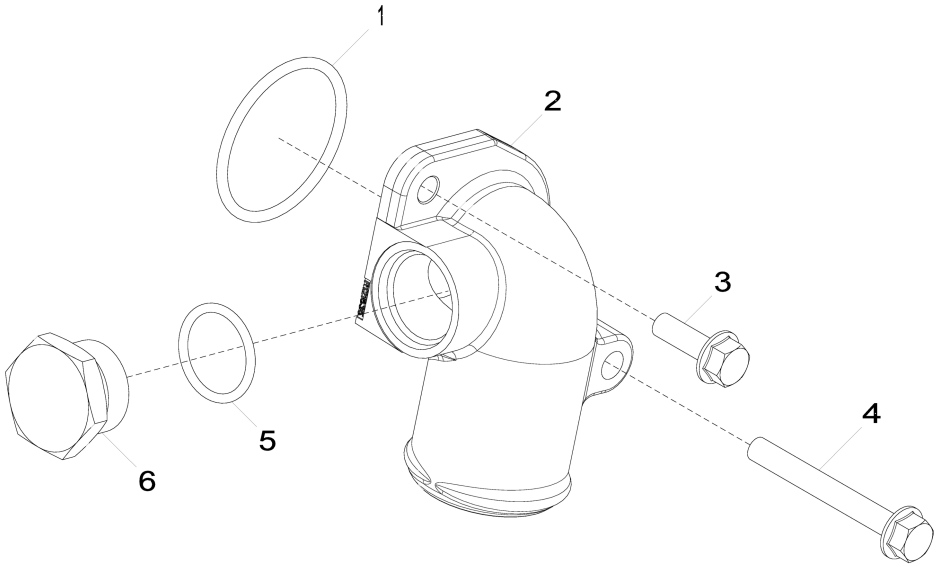

5728_RE530087_PCD

Item	*Nº peça*	*Descrição*	*Qtde*	*Nº série motor*	*Notas*
1	R89944	Anel o	1		
2	R522686	Conexão em ângulo	1		MARKED R522686
3	19M7867	Parafuso	1		M8 X 25
4	19M7802	Parafuso	1		M8 X 65
5	U17409	Anel o	1		
6	R82718	Tampão de dreno	1		

5902 Engine Oil Cooler
5902 Refroidisseur d'huile moteur
5902 Resfriador do Óleo do Motor
5902 Enfriador de aceite de motor

5902_RE59755_PCD F.2

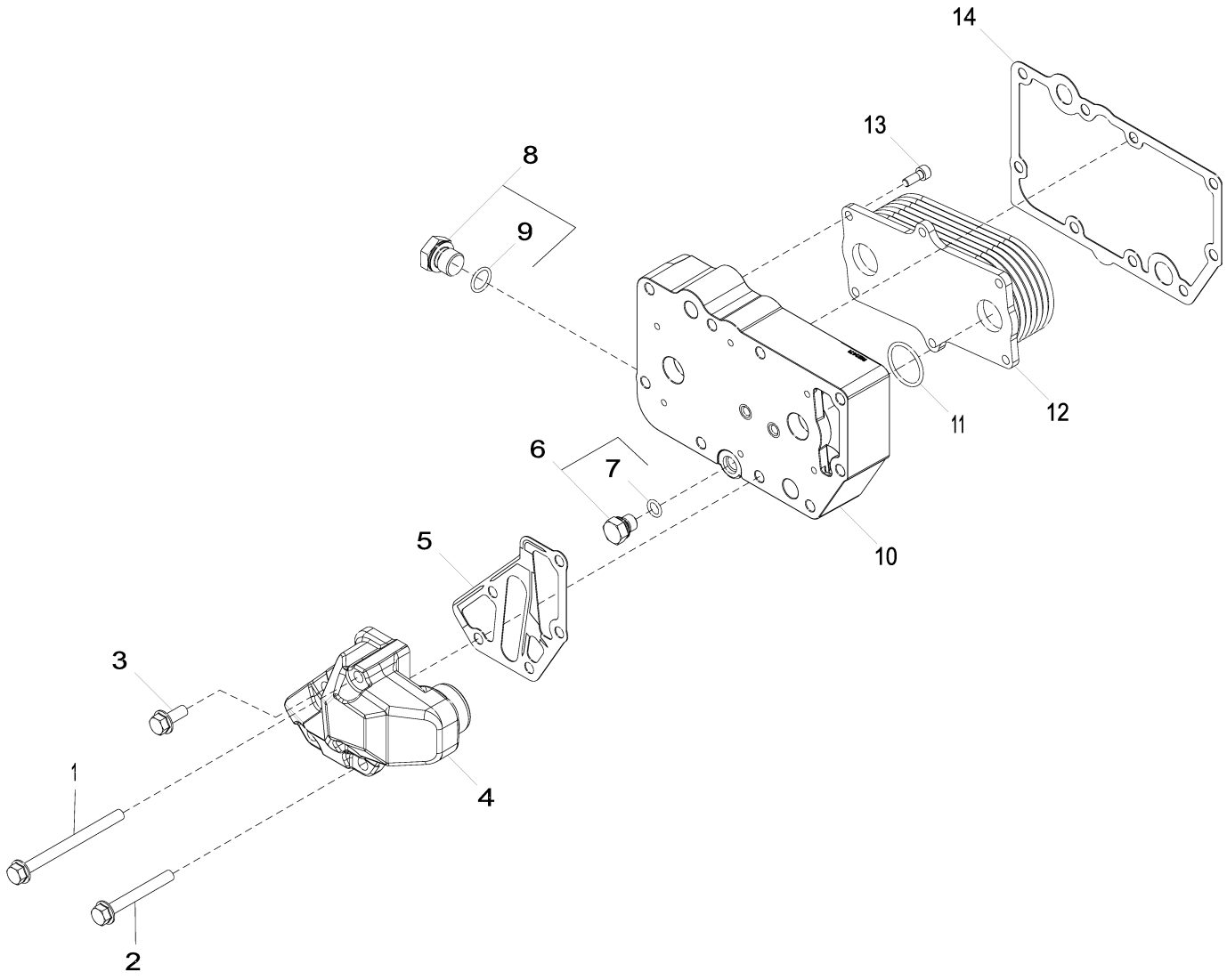

5902_RE59755_PCD

Item	*Nº peça*	*Descrição*	*Qtde*	*Nº série motor*	*Notas*
1	19M7970	Parafuso	2		M8 X 100
2	19M7802	Parafuso	2		M8 X 65
3	RE67238	Parafuso	1		(A)
4	DZ105608	Adaptador	1		MARKED DZ105607; SUB FOR R502811
5	R501428	Junta	1		
6	RE46686	Conexão	1		
7	51M7040	Anel o	1		9.300 X 2.200 mm
8	RE46685	Tampão	1		
9	51M7043	Anel o	1		15.300 X 2.200 mm
10	R521037	Carcaça	1		
11	T122075	Anel o	2		
12	RE560752	ResfRiadoR de óleo	1		SUB FOR RE56690
13	RE67231	Parafuso	6		(A)
14	R123501	Junta	1		
15	R504734	Anel o	1		(B) USE WITH R502811

(A) Threads with Pre Applied Sealant
Filetages avec produit d'étanchéité préappliqué
Roscas com Vedante Pré-aplicado
Roscas con pasta selladora preaplicada

(B) Not Illustrated
Non illustres
Não Ilustrado
No se ilustra

62A4 Alternator Mounting (- 713611)
62A4 Montage de l'alternateur (- 713611)
62A4 Montagem do Alternador (- 713611)
62A4 Montaje de alternador (- 713611)

62A4_RE531056_PCD C.1

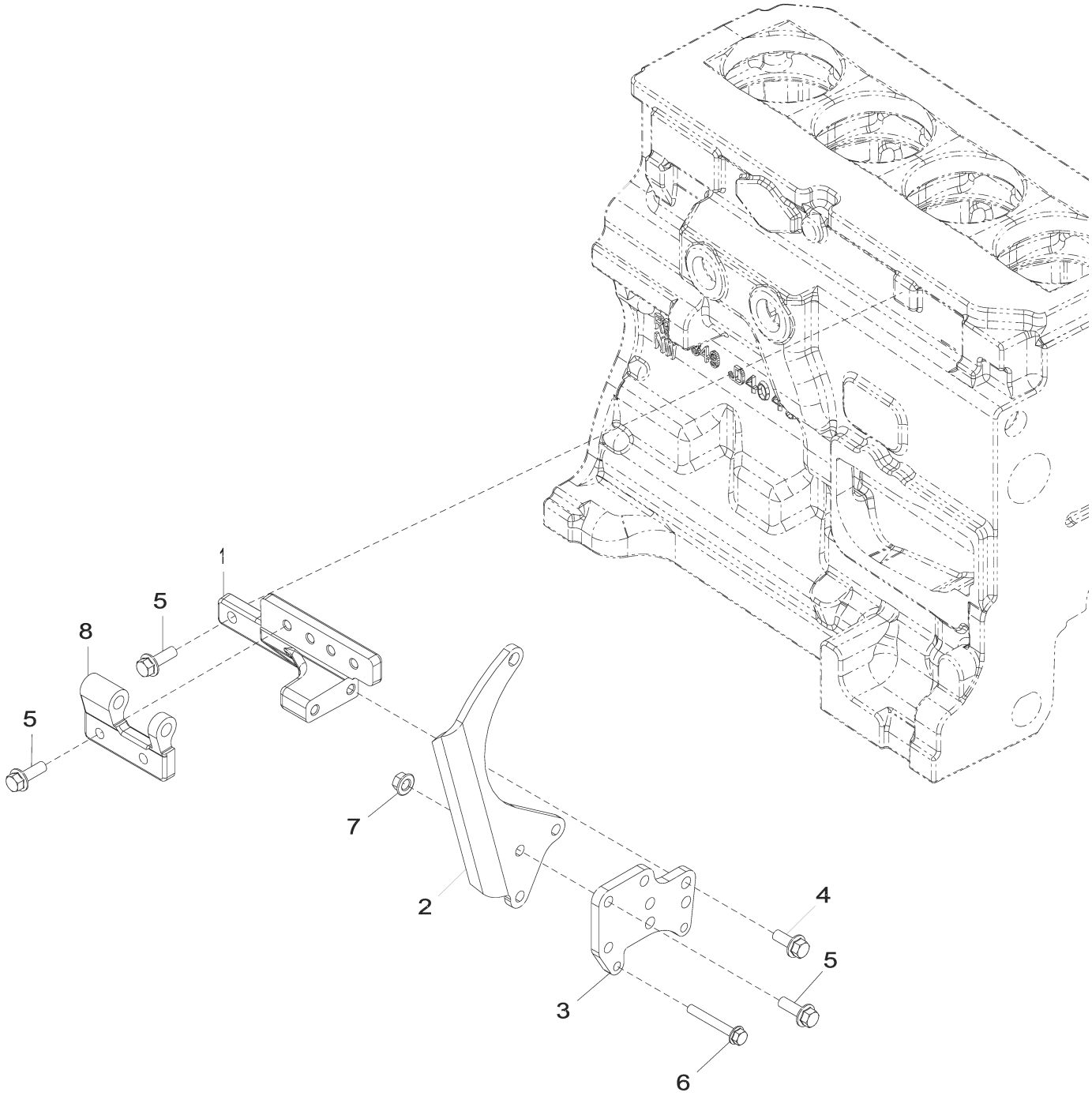

62A4_RE531056_PCD

Item	Nº peça	Descrição	Qtde	Nº série motor	Notas
1	R529946	Apoio	1		SUB FOR R132981 OR R515574 OR R516584
2	R524235	Correia	1		
3	R521166	Correia	1		SUB FOR R516510
4	19M7785	Parafuso	2		M10 X 25
5	19M7786	Parafuso	7		M10 X 30
6	19M7801	Parafuso	2		M8 X 60
7	14M7296	Porca com flange	3		M10
8	R503766	Suporte	1		ORDER R516574
	R516574	Apoio	1		Não Ilustrado

62BZ Alternator Mounting (715945 -)
62BZ Montage de l'alternateur (715945 -)
62BZ Montagem do Alternador (715945 -)
62BZ Montaje de alternador (715945 -)

62BZ_ETN166935_PCD A.1

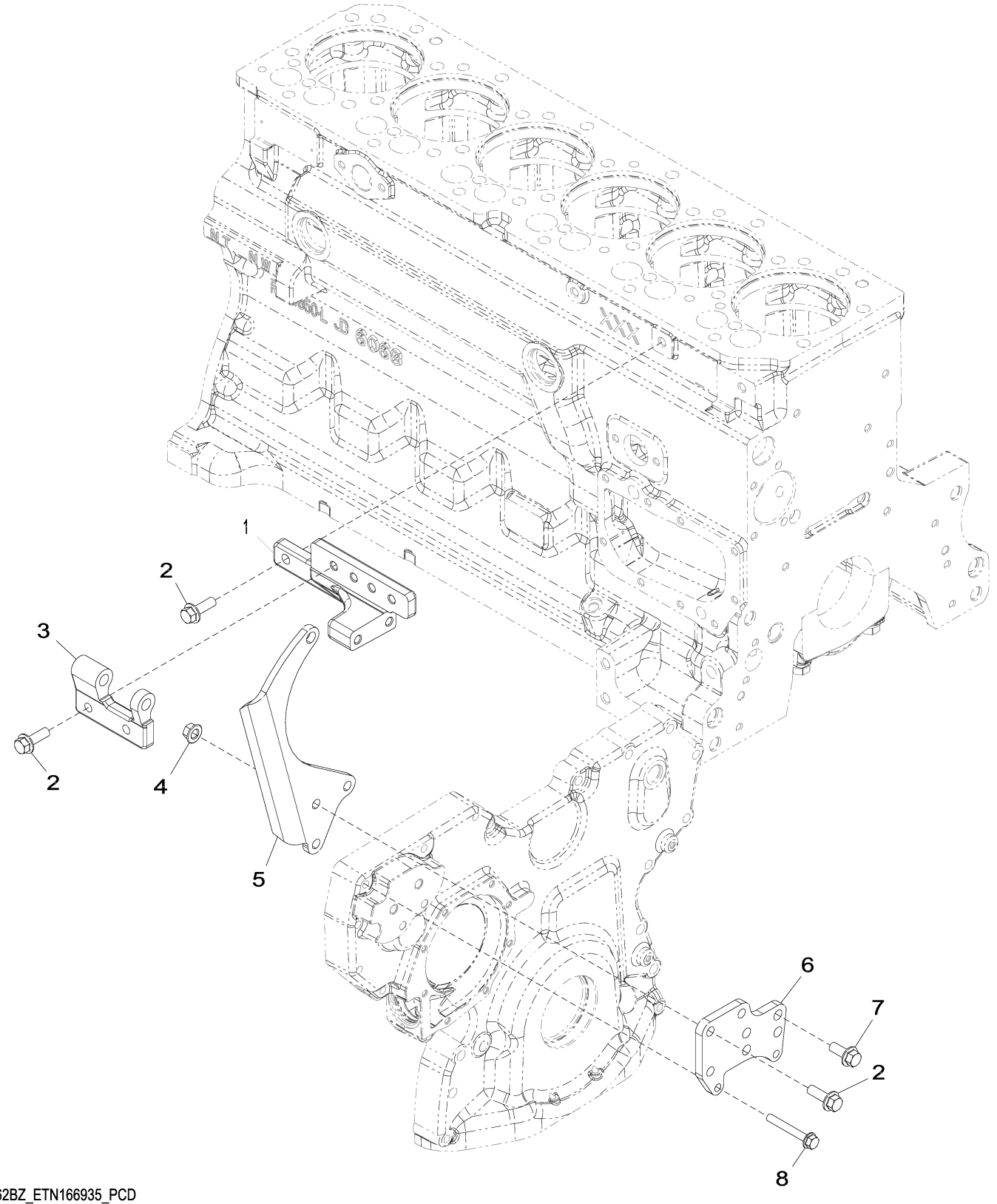

62BZ_ETN166935_PCD

Item	*Nº peça*	*Descrição*	*Qtde*	*Nº série motor*	*Notas*
1	R529946	Apoio	1		
2	19M7786	Parafuso	7		M10 X 30
3	R516574	Apoio	1		
4	14M7296	Porca com flange	3		M10
5	R524235	Correia	1		
6	R521166	Correia	1		
7	19M7785	Parafuso	2		M10 X 25
8	19M7801	Parafuso	2		M8 X 60

63FW Low Pressure Fuel Lines
63FW Conduites d'alimentation basse pression
63FW Linhas de Combustível de Baixa Pressão
63FW Tuberías de combustible a baja presión

63FW_RE571499_PCD A.6

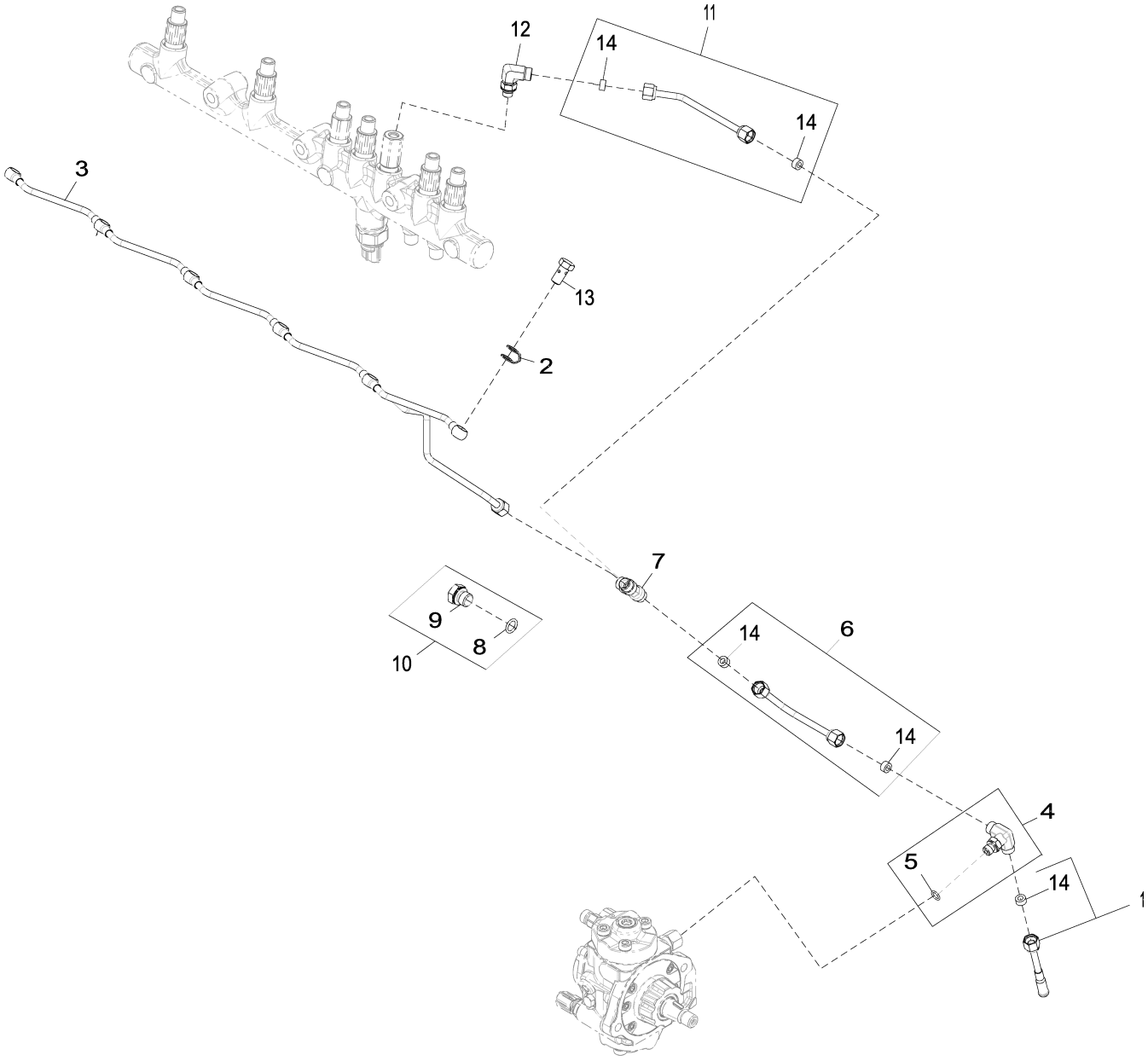

63FW_RE571499_PCD

Item	Nº peça	Descrição	Qtde	Nº série motor	Notas
1	RE67050	Linha de combustivel	1		INCLUDES R51936
2	R522899	Arruela de vedação	6		
3	RE529915	Linha de combustivel	1		
4	RE524220	Conexão	1		
5	51M7039	Anel o	1		8.100 X 1.600 mm
6	RE529916	Linha de combustivel	1		
7	R97061	Conexão em t	1		
8	51M7041	Anel o	1		11.300 X 2.200 mm
9	R107768	Tampão de dreno	1		
10	RE46684	Tampão	1		
11	RE523464	Linha de combustivel	1		
12	RE502173	Conexão	1		
13	38M7009	Parafuso oco	6		
14	R51936	Arruela de vedação	5		

65WA Turbocharger
65WA Turbocompresseur
65WA Turbocompressor
65WA Turbocompresor

65WA_RE538655_PCD A.3

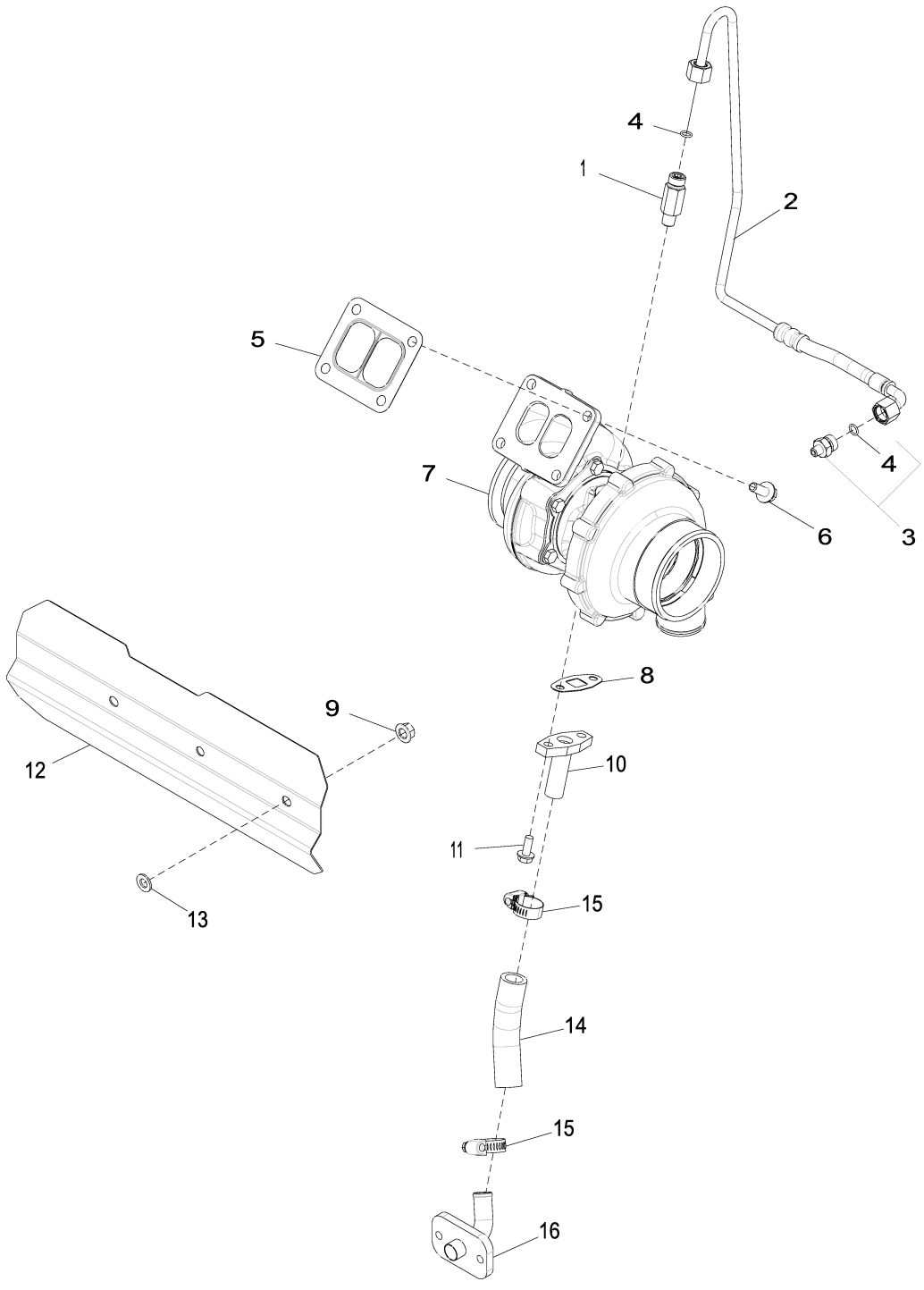

65WA_RE538655_PCD

Item	*Nº peça*	*Descrição*	*Qtde*	*Nº série motor*	*Notas*
1	RE518109	Adaptador	1		ALSO ORDER R63548
2	RE538724	Tubulação de óleo	1		
3	RE521531	Adaptador	1		
4	R63548	Anel o	2		
5	R123572	Junta	1		
6	R522679	Parafuso sextavado	4		
7	RE550941	TurboalimenTador	1		SUB FOR RE529464
	SE502192	TurboalimenTador remanufaT.	1		REMAN FOR RE550941 AND RE529464
8	R123570	Junta	1		
9	14M7296	Porca com flange	3		M10
10	RE60003	Tubulação de óleo	1		
11	19M8062	Parafuso	2		M8 X 20
12	R523340	Proteção térmica	1		
13	24M7028	Arruela	3		10.500 X 20 X 2 mm
14	R115575	Mangueira	1		(A)
15	RE65978	Braçadeira	2		
16	RE504845	Tubo de óleo	1		

(A) Cut to length
Couper à la longueur voulue
Cortar no Comprimento
Cortar según se requiera

6698 Temperature Switch Plug
6698 Bouchon de contacteur thermostatique
6698 Bujão do Interruptor de Temperatura
6698 Enchufe de interruptor de temperatura

6698_RE500556_PCD B.3

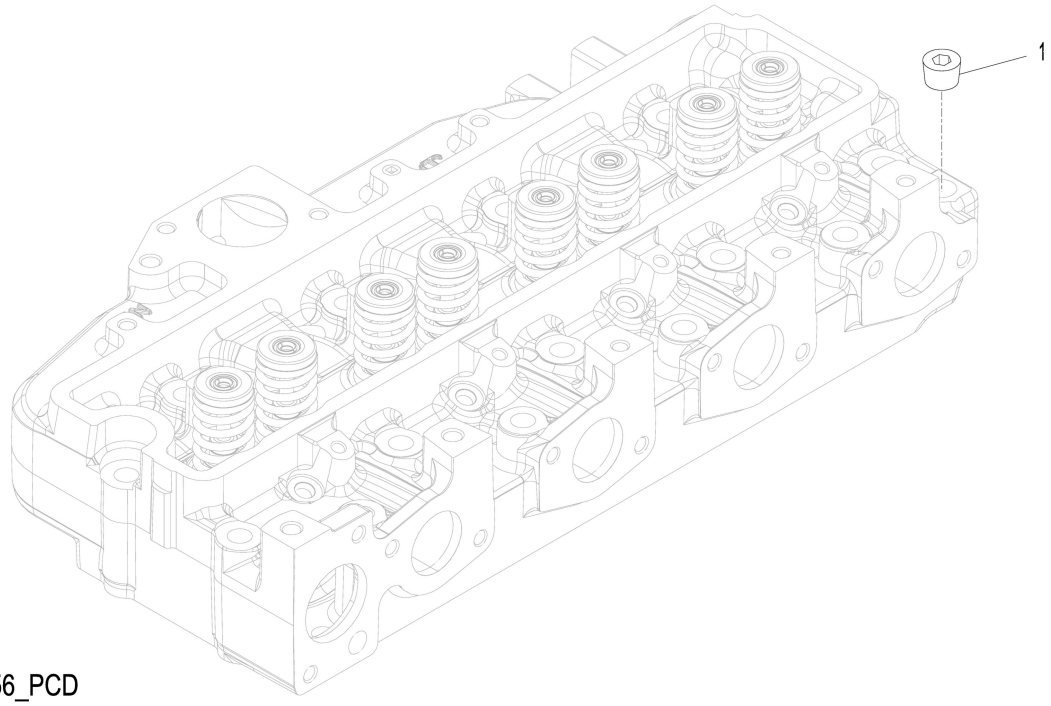

6698_RE500556_PCD

Item	*Nº peça*	*Descrição*	*Qtde*	*Nº série motor*	*Notas*
1	15H584	Tampão	1		1/2"

6764 Engine Sensors
6764 Capteurs du moteur
6764 Sensores do Motor
6764 Sensores de motor

6764_RE545574_PCD A.1

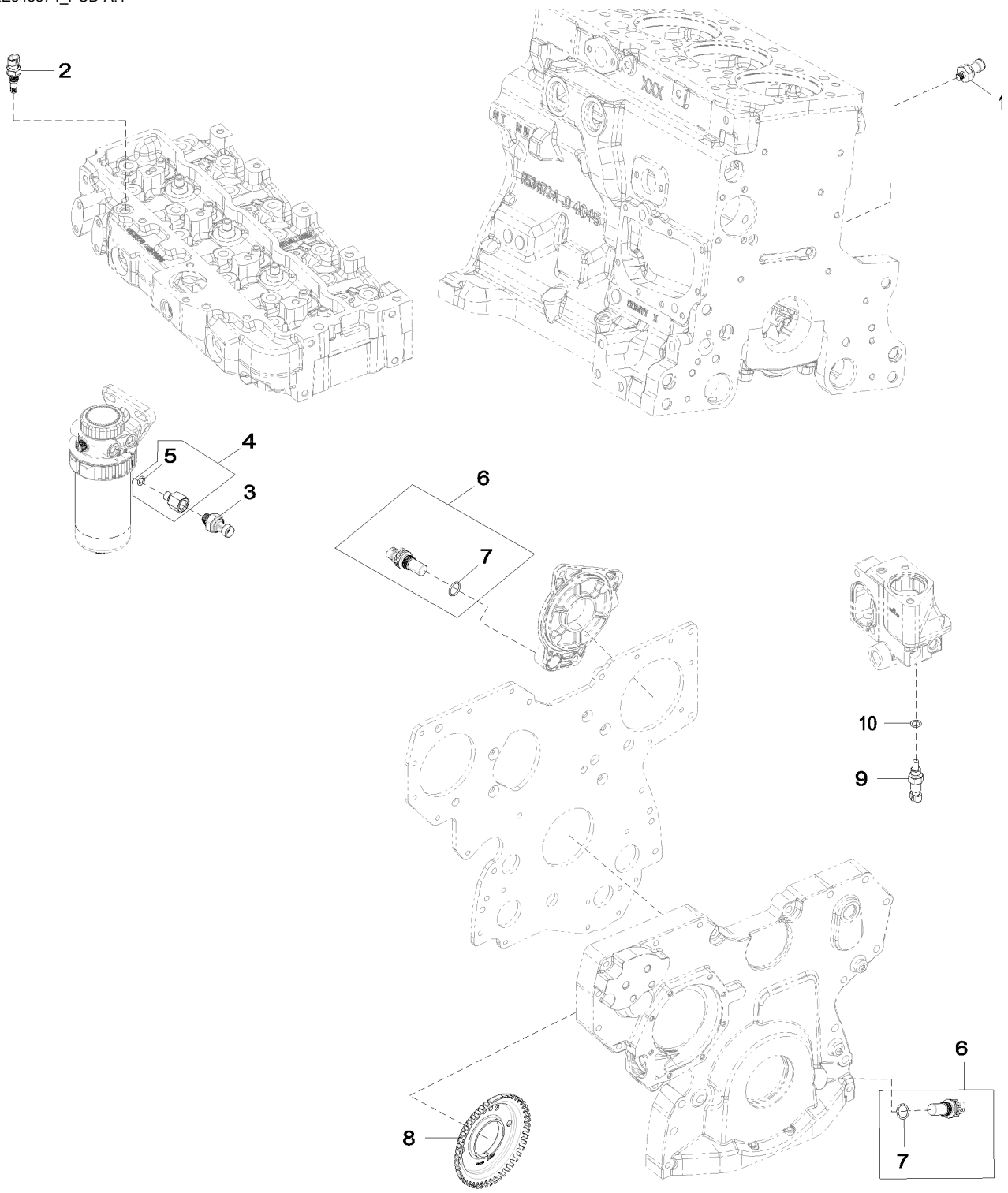

6764_RE545574_PCD

Item	Nº peça	Descrição	Qtde	Nº série motor	Notas
1	RE167207	SenSor	1		(A)
2	RE525016	Termo-par	1		(B)
3	RE522794	SenSor	1		(C)
4	RE523854	Adaptador	1		
5	51M7040	Anel o	1		9.300 X 2.200 mm
6	RE519144	SenSor	2		(D)
7	51M7044	Anel o	1		17.300 X 2.200 mm
8	R517471	Roda	1		
9	RE52722	SenSor de temperatura	1		(E)
10	51M7041	Anel o	1		11.300 X 2.200 mm

(A) Oil Pressure Sensor
Capteur de pression d'huile
Sensor de Pressão do Óleo
Sensor de presión de aceite

(B) Air Temperature Sensor
Capteur de température d'air
Sensor de Temperatura do Ar
Sensor de temperatura de aire

(C) Fuel Pressure Sensor
Capteur de pression du carburant
Sensor de Pressão do Combustível
Sensor de presión de combustible

(D) Magnetic Pick Up Sensor
Capteur magnétique
Sensor do Captador Magnético
Sensor de captador magnético

(E) Coolant Temperature Sensor
Capteur de température du liquide de refroidissement
Sensor da Temperatura do Líquido de Arrefecimento
Sensor de temperatura del refrigerante

81E7 Water Separator
81E7 Séparateur d'eau
81E7 Separador de Água
81E7 Separador de agua

81E7_RE572090_PCD A.1

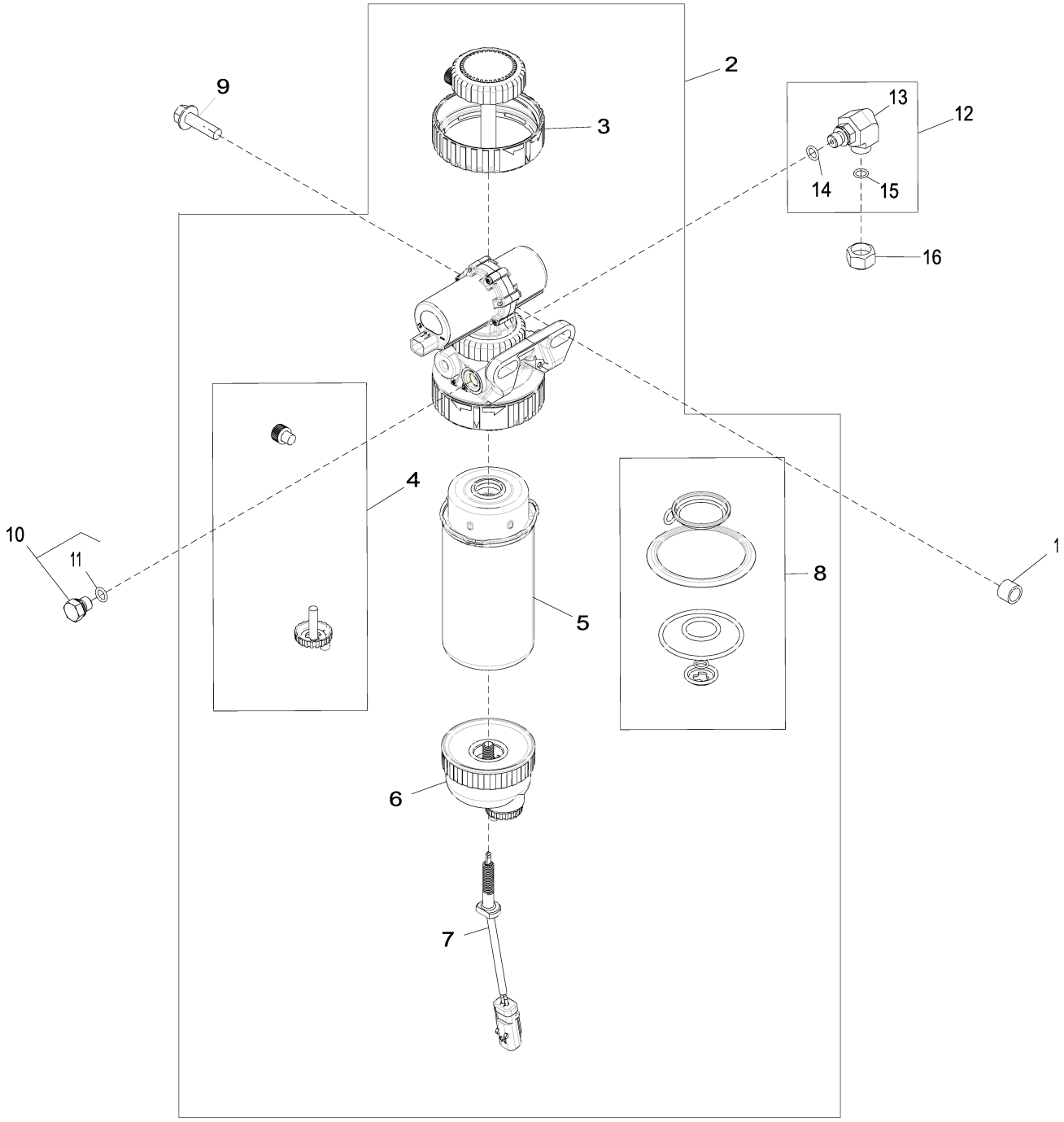

81E7_RE572090_PCD

Item	*Nº peça*	*Descrição*	*Qtde*	*Nº série motor*	*Notas*
1	28H1884	Espaçador	1		0.493" X 0.675" X 1/2"
2	RE559946	Alojamento de filtro	1		
3	RE526834	Kit do filtro	1		
4	RE60854	Kit da válvula	1		
5	RE541922	Elemento de filtro	1		
6	RE51650	Copo de sedimentação	1		
7	RE545631	SenSor	1		
8	RE516553	Kit retentor	1		
9	19M7835	Parafuso	1		M10 X 35
10	RE46686	Conexão	2		
11	51M7040	Anel o	1		9.300 X 2.200 mm
12	61M5022	Conexão em ângulo	1		
13	38H5022	Conexão em ângulo	1		
14	51M7040	Anel o	1		9.300 X 2.200 mm
15	T77613	Anel o	1		
16	38H5141	Conexão	1		

8699 Fan Pulley/Belt Tensioner Support
8699 Poulie de ventilateur/support de tendeur de courroie
8699 Suporte da Polia do Ventilador / Tensor da Correia
8699 Polea de ventilador/soporte de tensor de correa

TP46387 A.1

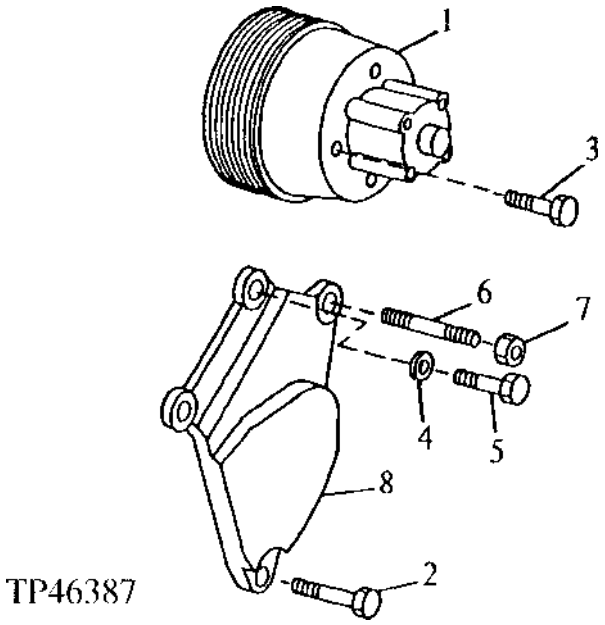

Item	*Nº peça*	*Descrição*	*Qtde*	*Nº série motor*	*Notas*
1	R113480	Polia	1		
2	19H3727	Parafuso	1		3/8" X 2"
3	19H3467	Parafuso	4		5/16" X 1"
4	24M7106	Arruela	4		10 X 18 X 2.500 mm
5	19H3065	Parafuso sextavado	2		3/8" X 2"
6	R106859	Pino	1		
7	N10215	Porca de segurança	1		
8	R112989	Suporte	1		

8718 Belt Tensioner
8718 Tendeur de courroie
8718 Tensionador da Correia
8718 Tensor de correa

8718_RE517336_PCD_1 B.1

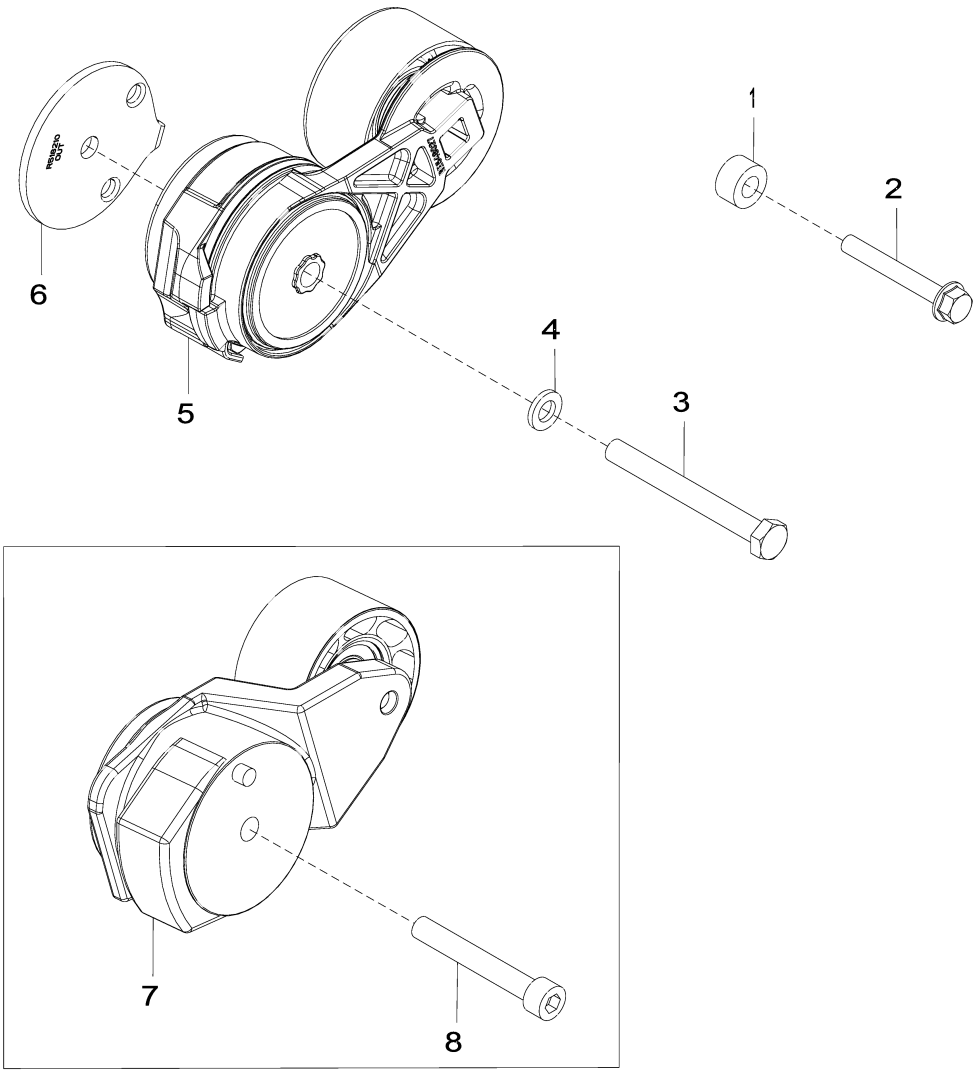

8718_RE517336_PCD_1

Item	*Nº peça*	*Descrição*	*Qtde*	*Nº série motor*	*Notas*
1	CD14689	Espaçador	1		SUB FOR APPL 28H860 OR 28H3429
2	19M7801	Parafuso	1		M8 X 60
3	19M8183	Parafuso sextavado	1		M10 X 90
4	24M7106	Arruela	1		10 X 18 X 2.500 mm
5	RE548027	Tensionador de correia	1		SUB FOR RE518097
6	R518210	Espaçador	1		
7	RE70536	Tensionador de correia	1		ORDER RE548027
8	19M8131	Parafuso	1		M10 X 70, USE WITH RE70536

8875 Oil Filter Adapter
8875 Filtre à huile adaptateur
8875 Adaptador do Filtro de Óleo
8875 Filtro de aceite adaptador

8875_RE528763_PCD C.1

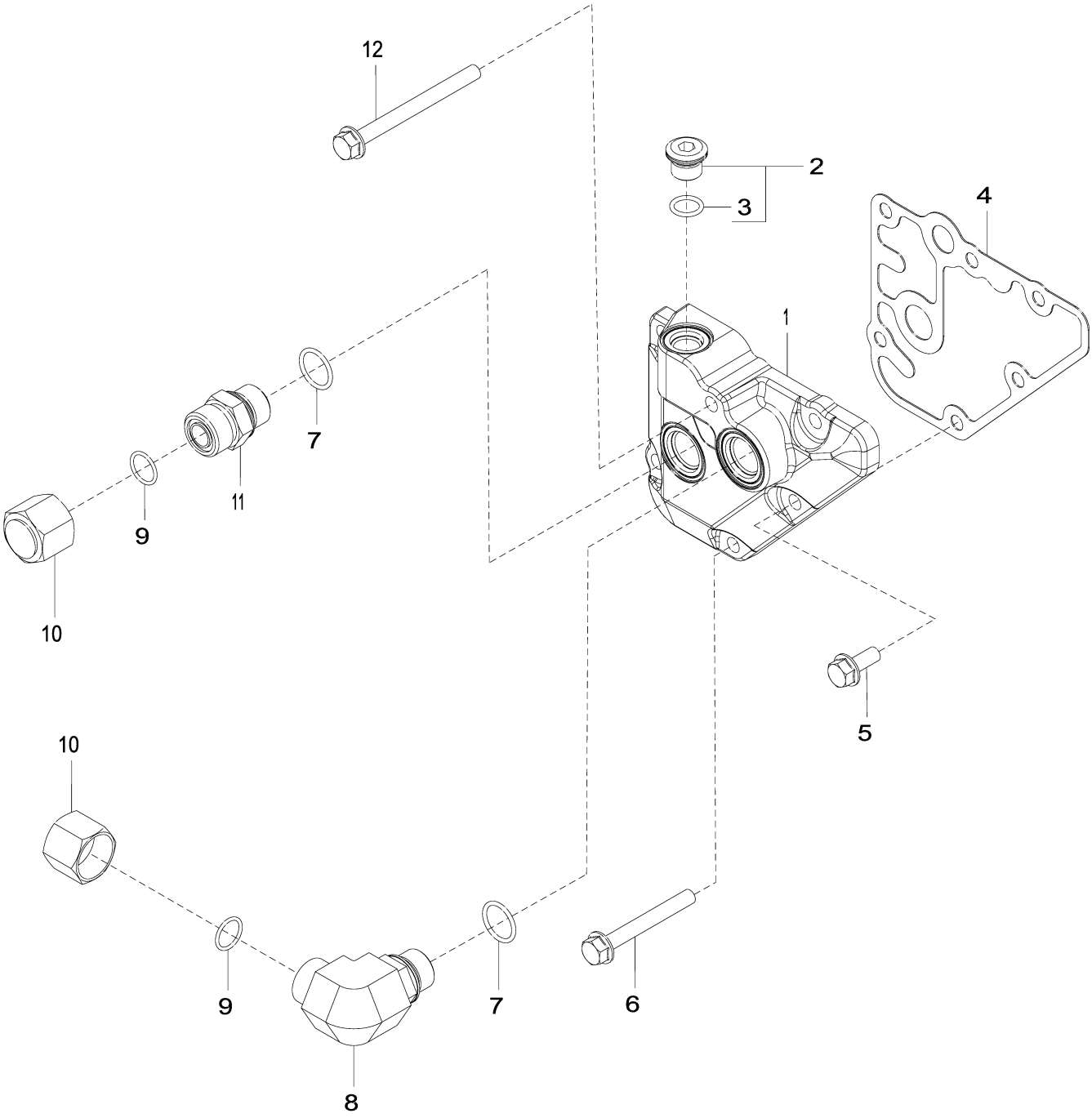

8875_RE528763_PCD

Item	Nº peça	Descrição	Qtde	Nº série motor	Notas
1	R518455	Adaptador	1		SUB FOR R123646
2	RE52242	Tampão de dreno	1		
3	51M7042	Anel o	1		13.300 X 2.200 mm
4	R123525	Junta	1		
5	RE67238	Parafuso	1		Com Selante Pré-aplicado
6	19M7802	Parafuso	4		M8 X 65
7	51M7045	Anel o	2		19.300 X 2.200 mm
8	38H5018	Conexão em ângulo	1		ALSO ORDER 51M7045 AND T77932
9	T77932	Anel o	2		
10	38H1417	Conexão	2		
11	38H5004	Adaptador	1		ALSO ORDER 51M7045 AND T77932
12	19M7913	Parafuso	1		M8 X 90

9801 Lift Straps
9801 Oeillets de levage
9801 Tirantes de Elevação
9801 Cintas de elevación

9801_RE53353_PCD A.1

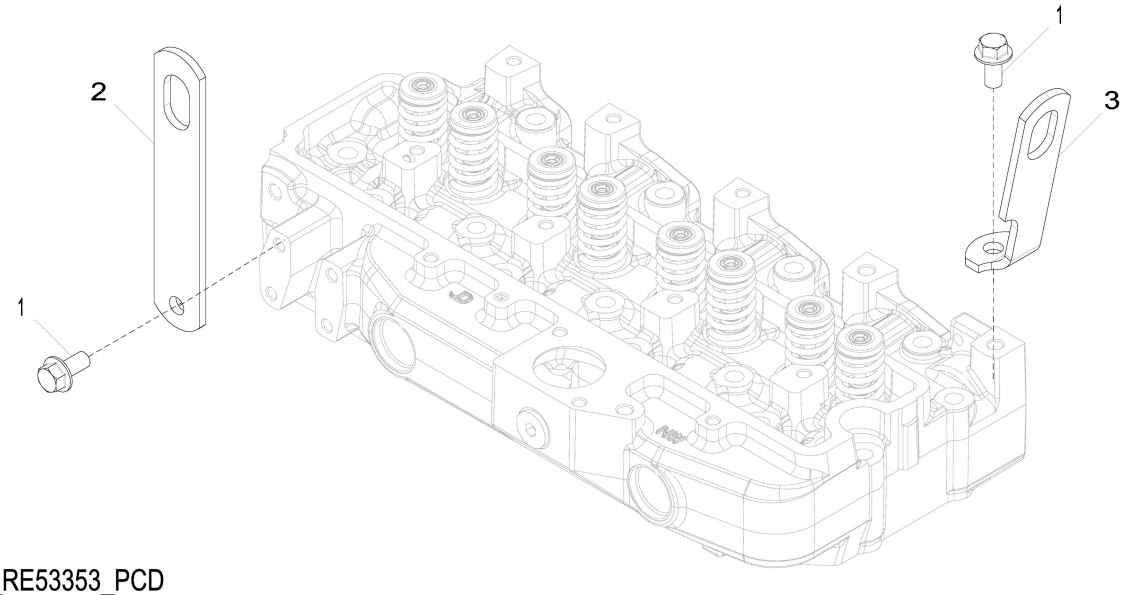

9801_RE53353_PCD

Item	*Nº peça*	*Descrição*	*Qtde*	*Nº série motor*	*Notas*
1	19M7788	Parafuso	2		M12 X 25
2	R502329	Correia	1		REAR
3	R502175	Correia	1		FRONT

Sectional Pictorial Index
Index d'illustrations par sections.
Índice pictórico por seção
Índice de ilustraciones por secciones

RGP20937 A.1

1142-	544
1299-	546
1324-	548
1403-	550
1517-	552
16YN-	434
17CN-	556
1989-	558
2001-	560
2158-	562
2224-	564
2398-	566
2695-	568
28AG-	570
2964-	572
3031-	574
3150-	576
35JN-	458
3614-	580
3799-	462

6068HT129-DZ105415



RGP20937

Sectional Pictorial Index
Index d'illustrations par sections.
Índice pictórico por seção
Índice de ilustraciones por secciones

RGP20938 A.1

6068HT129-DZ105415

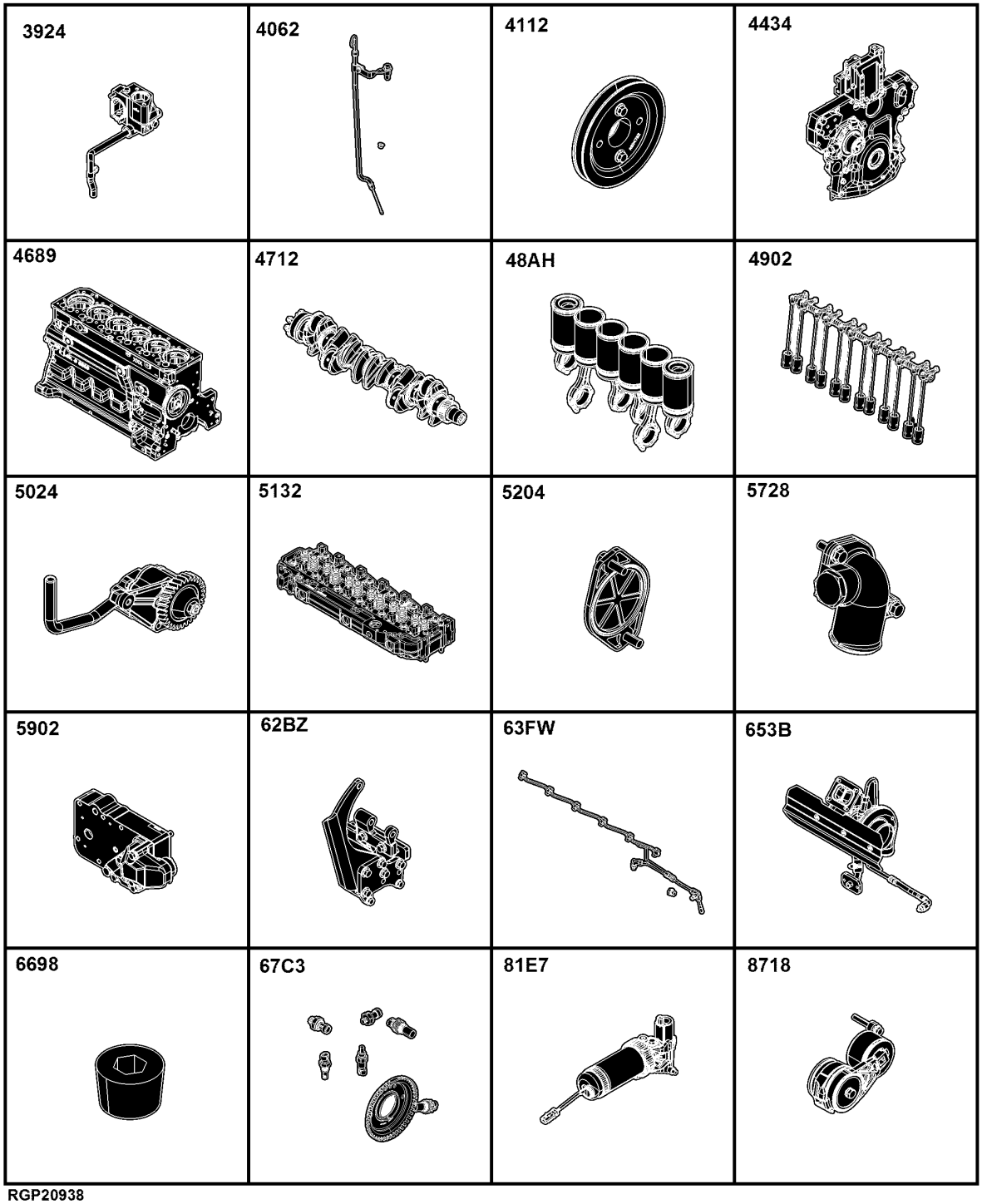

RGP20938

3924- 584
4062- 586
4112- 588
4434- 590
4689- 472
4712- 474
48AH- 476
4902- 478
5024- 600
5132- 482
5204- 484
5728- 606
5902- 608
62A4- 490
62BZ- 492
63FW- 494
653B- 496
6698- 498
67C3- 500
81E7- 502
8718- 622

Sectional Pictorial Index
Index d'illustrations par sections.
Índice pictórico por seção
Índice de ilustraciones por secciones

RGP20939 A.1

6068HT129-DZ105415

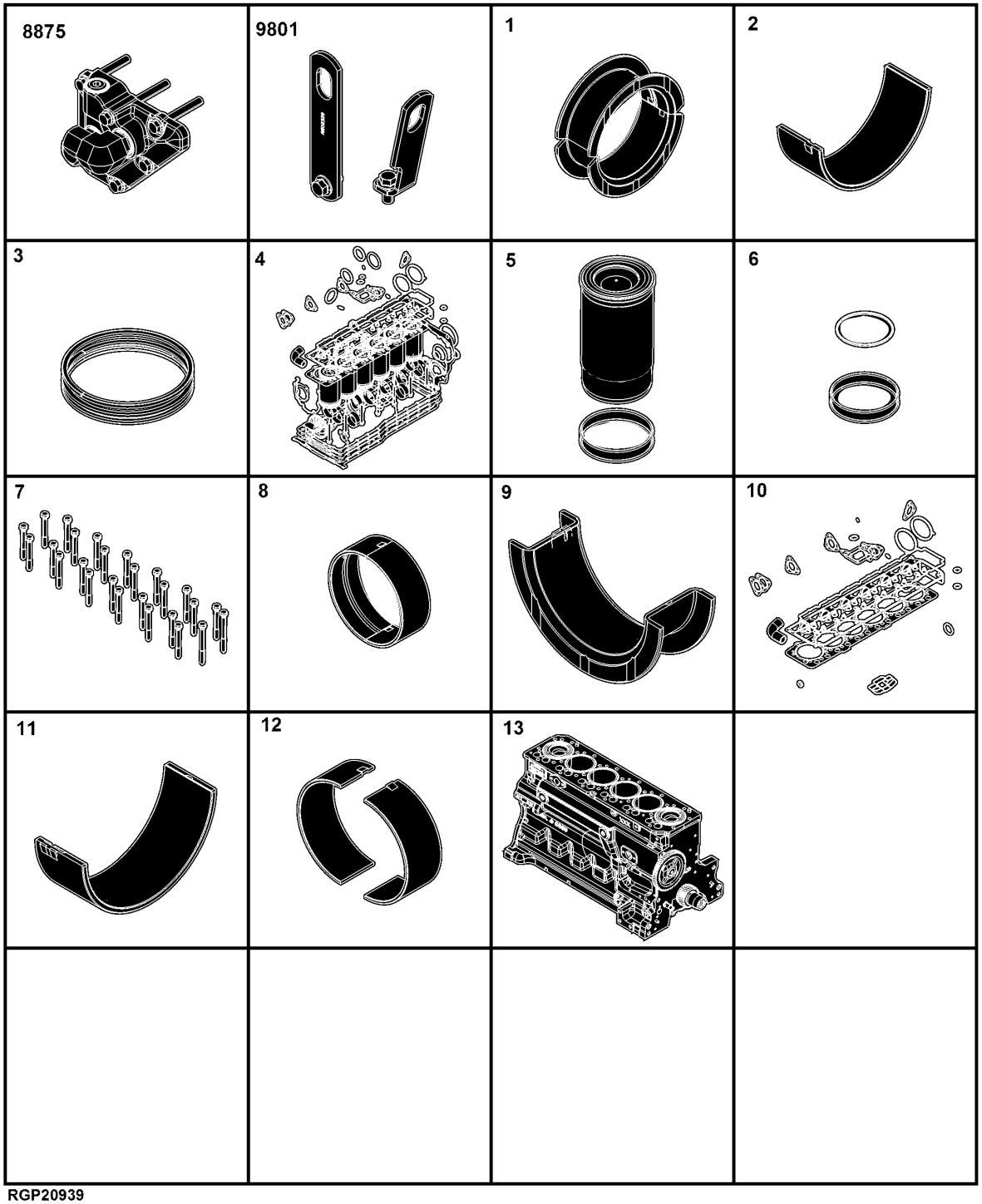

RGP20939

8875-	624
9801-	626
1-	510
2-	512
3-	514
4-	516
4-	518
5-	
6-	522
7-	524
8-	526
9-	528
10-	530
10-	532
11-	534
12-	536
13-	538
14-	520

1142 Valve Cover
1142 Cache-soupapes
1142 Tampa da Válvula
1142 Tapa de válvulas

1142_RE526367_PCD B.1

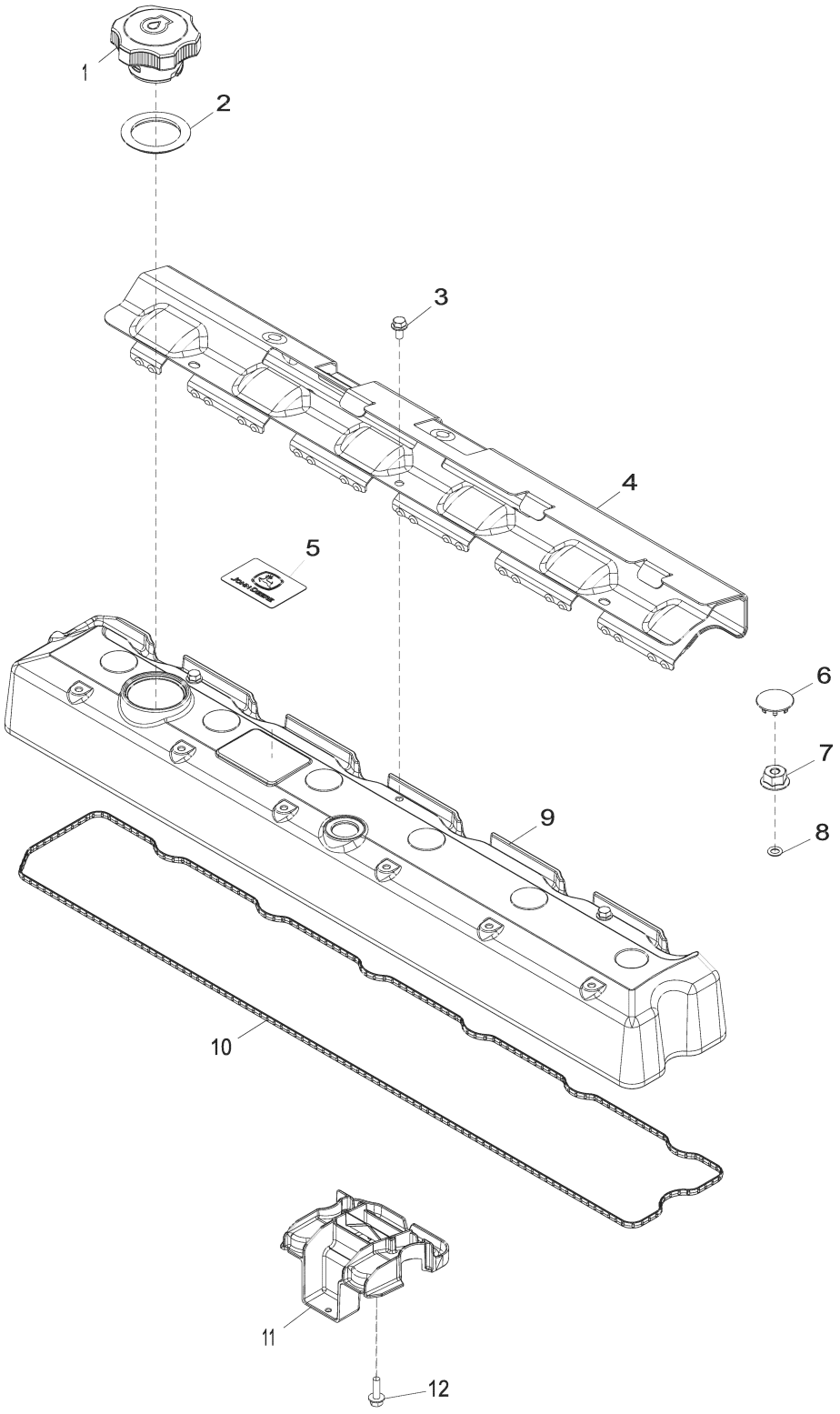

1142_RE526367_PCD

Item	Nº peça	Descrição	Qtde	Nº série motor	Notas
1	RE535560	Tampa do abasTecimenTo	1		
2	R502902	Junta de vedação	1		
3	RE527858	Parafuso	3		
4	R522410	Proteção térmica	1		
5	R521401	EmblÊma	1		
6	H23125	Plugue	6		
7	R123574	Porca	6		
8	R123575	Anel o	6		
9	R520836	Tampa de válvula	1		
10	R524469	Junta	1		
11	RE528742	Defletor	1		
12	19M7862	Parafuso	1		M6 X 20

1299 Oil Filler Neck Cover
1299 Couvercle de goulotte de remplissage d'huile
1299 Tampa do Gargalo de Abastecimento de Óleo
1299 Cubierta de cuello de llenado de aceite

1299_RE57761_PCD A.2

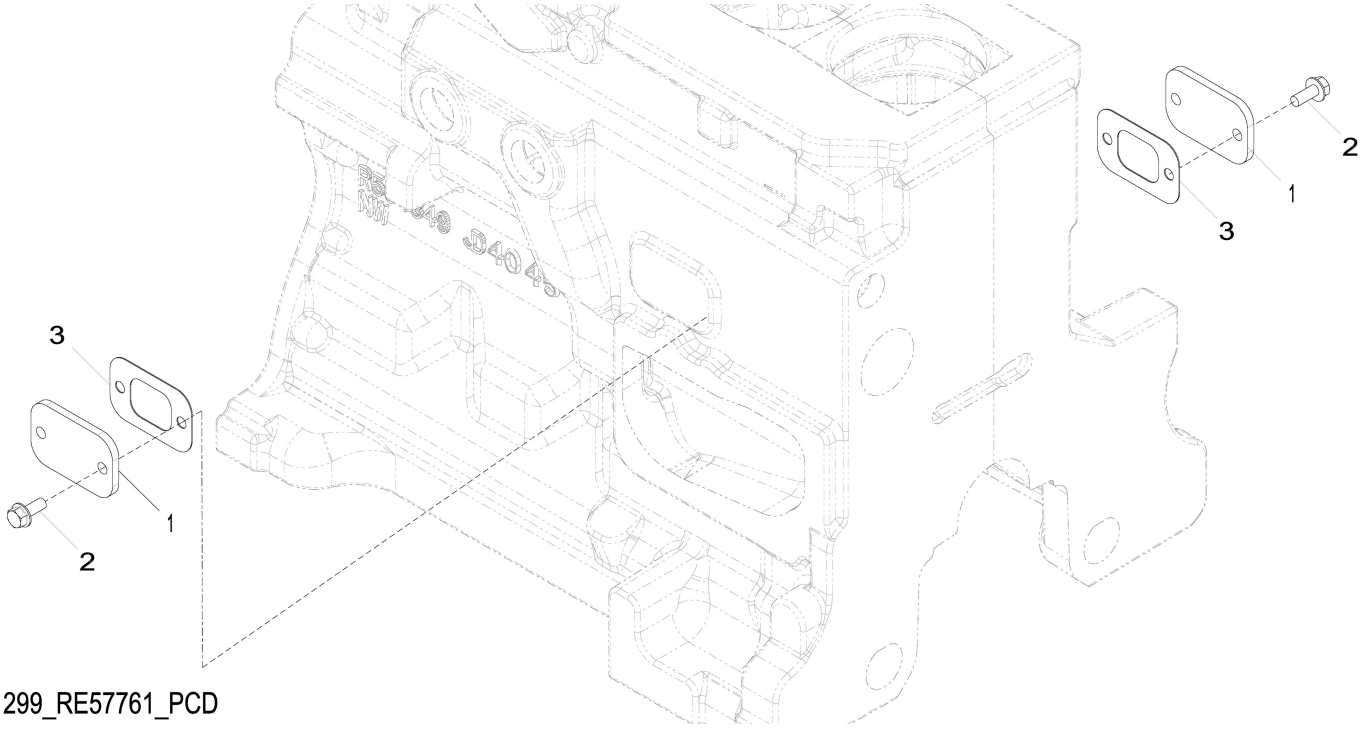

1299_RE57761_PCD

Item	*Nº peça*	*Descrição*	*Qtde*	*Nº série motor*	*Notas*
1	R116296	Capa	2		
2	RE67238	Parafuso	4		(A) M8 X 20
3	R136495	Junta	2		

(A) Threads With Pre-Applied Sealant
Filetages avec produit d'étanchéité préappliqué
Roscas com Vedante Pré-aplicado
Roscas con pasta selladora preaplicada

1324 Crankshaft Pulley
1324 Poulie du vilebrequin
1324 Polia do Virabrequim
1324 Polea del cigüeñal

1324_RE508956_PCD C.1

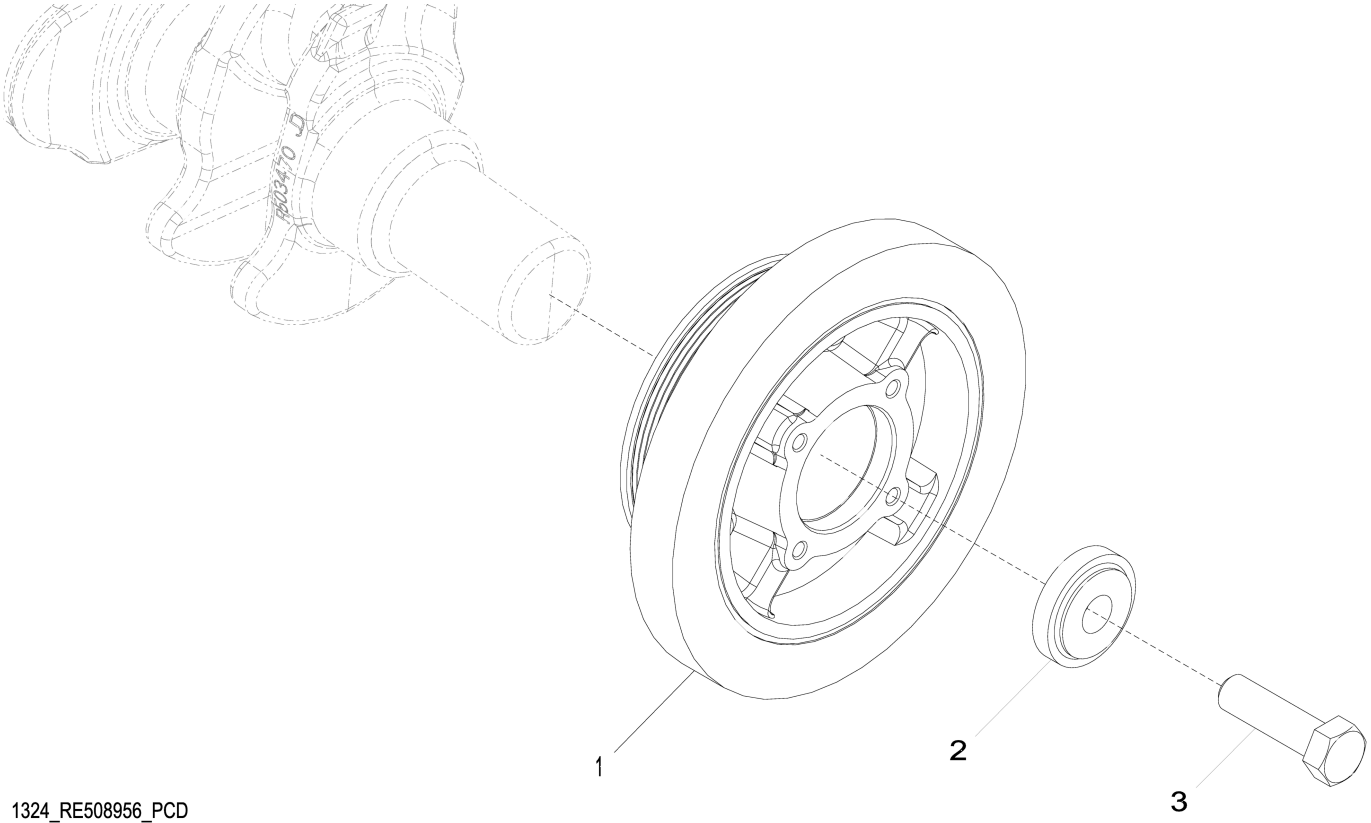

1324_RE508956_PCD

Item	*Nº peça*	*Descrição*	*Qtde*	*Nº série motor*	*Notas*
1	RE505881	Polia com amortecedor	1		
2	R517237	Bucha	1		SUB FOR R503717
3	R516648	Parafuso sextavado	1		SUB FOR AT154757

1403 Flywheel Housing
1403 Carter du volant-moteur
1403 Cobertura do volante do motor
1403 Caja del volante del motor

1403_RE59342_PCD D.2

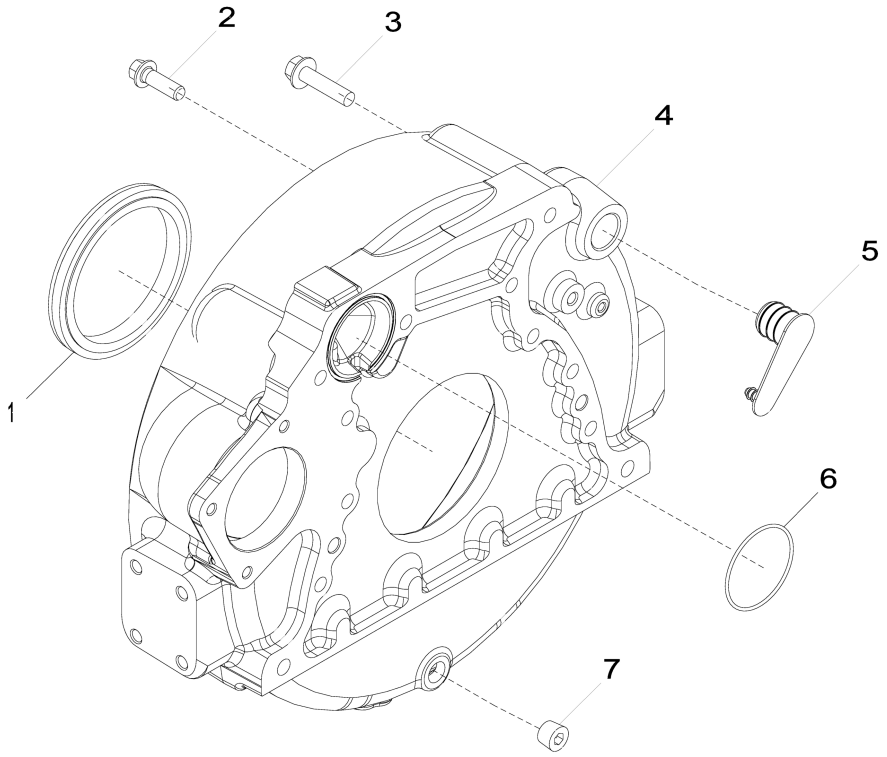

1403_RE59342_PCD

Item	*Nº peça*	*Descrição*	*Qtde*	*Nº série motor*	*Notas*
1	RE537070	Vedação	1		Vedação de Óleo Traseira, SUB FOR APPL RE524227 OR RE44574 OR RE35885
2	R135918	Parafuso	8		
3	19M8306	Parafuso	4		M12 X 50
4	R503444	Carcaça	1		ALSO ORDER R61467; SUB FOR R123208
5	R131768	Plugue	1		
6	R61467	Anel o	1		
7	15H584	Tampão	1		1/2"

1517 Flywheel
1517 Volant-moteur
1517 Volante do Motor
1517 Volante

1517_RE66748_PCD A.1

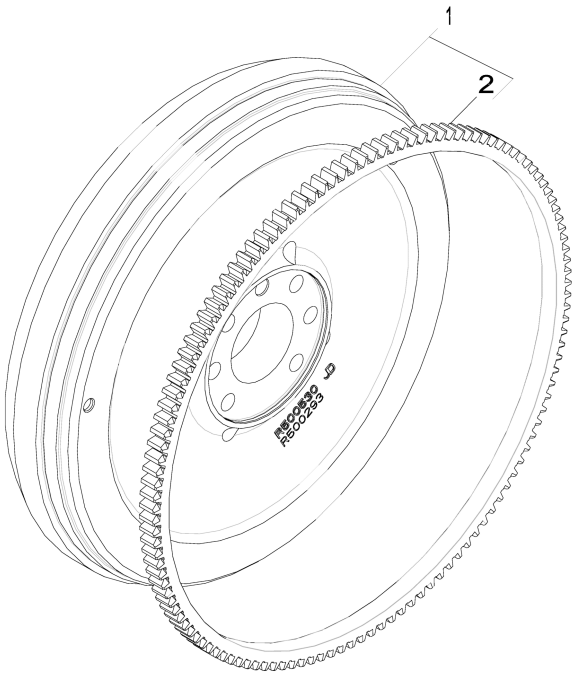

1517_RE66748_PCD

Item	*Nº peça*	*Descrição*	*Qtde*	*Nº série motor*	*Notas*
1	RE500527	Volante	1		
2	R28811	Coroa	1		Z = 129

16YN Fuel Injection Pump
16YN Pompe d'injection
16YN Bomba de Injeção de Combustível
16YN Bomba de inyección

16YN_ETN158191_PCD D.3

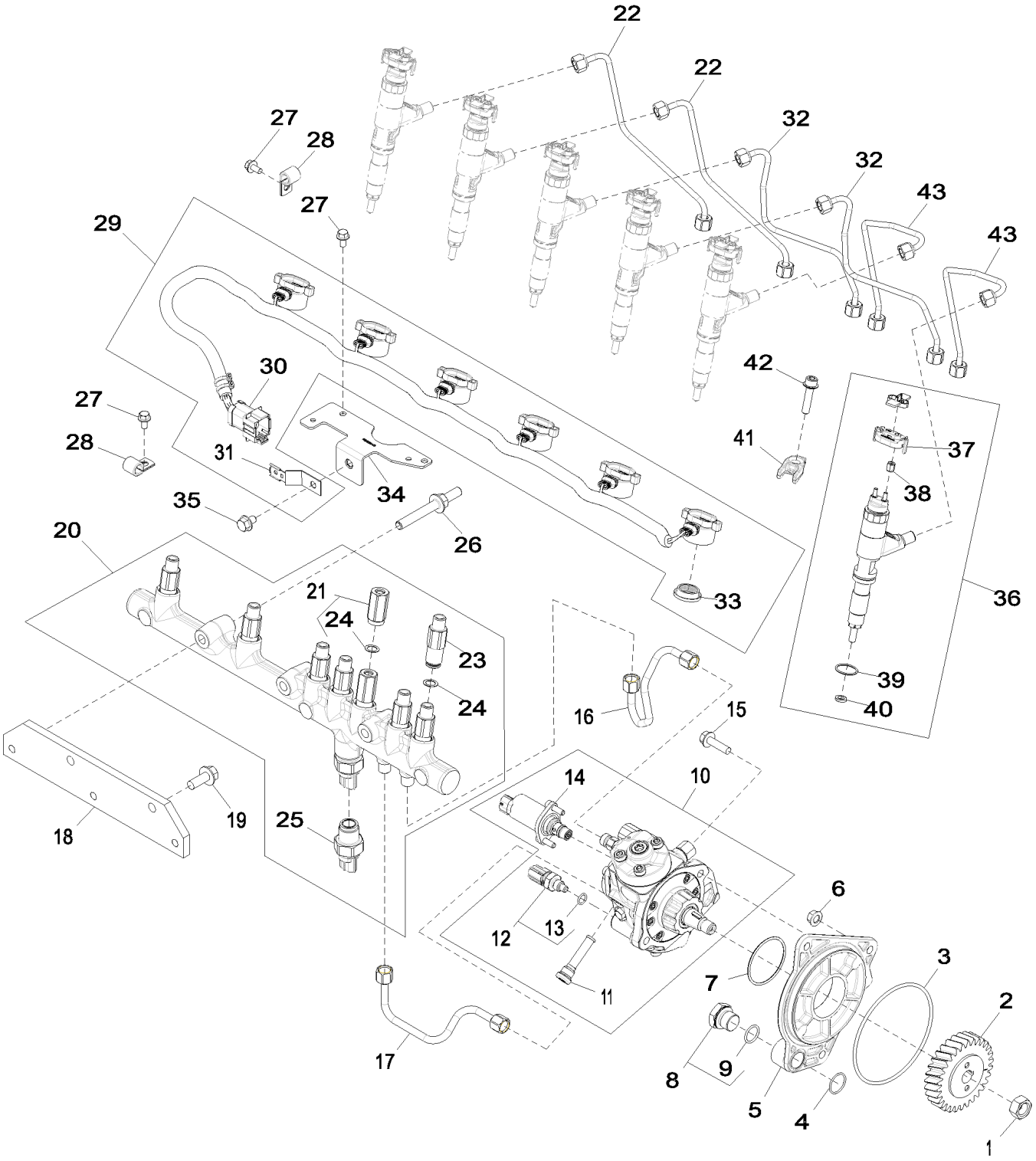

16YN_ETN158191_PCD

Item	Nº peça	Descrição	Qtde	Nº série motor	Notas
1	R91360	Porca	1		
2	R502541	EngrEnagem	1		Z = 30
3	R55453	Anel o	1		
4	R116031	Anel o	1		
5	R504577	Adaptador	1		
6	14M7298	Porca com flange	3		M8
7	R516125	Anel o	1		
8	RE517370	Conexão	1		
9	51M7044	Anel o	1		17.300 X 2.200 mm
10	RE507959	Bombainjetora combustível	1		
	SE501915	Bombainjet.combust. reman.	1		REMAN FOR RE507959
11	RE516999	Peneira	1		
12	RE516336	SenSor temperatura combuStí	1		
13	R524234	Anel o	1		
14	.....	VálVula de controle	1		ORDER RE530337
	RE530337	VálVula de controle	1		
15	19M7868	Parafuso	2		M8 X 30
16	DZ104988	Linha de combustivel	1		
17	DZ104989	Linha de combustivel	1		
18	R504239	Apoio	1		
19	19M7785	Parafuso	2		M10 X 25
20	RE522596	Trilho	1		
21	RE516335	VálVula de alíVio de press.	1		
22	RE526694	Linha de combustivel	2		
23	RE515636	Limitador	6		
24	R515454	Calço	7		
25	RE520930	SenSor	1		(A)
26	R529168	Pino	3		
27	RE527858	Parafuso	4		
28	AH80916	Presilha	2		
29	RE528609	Chicote	1		
30	57M8747	Alojam. conector elétrico	1		
31	R520930	Apoio	1		
32	RE526693	Linha de combustivel	2		
33	R522630	Vedação	1		
34	R523048	Apoio	1		
35	RE524730	Parafuso sextavado	1		
36	DZ103222	Kit do bocal	6		
37	RE528588	Tampa de conecTor eléTrico	6		
38	R134920	Porca	12		
39	R516647	Anel o	6		
40	R523499	Arruela	6		
41	R520813	Braçadeira	6		
42	RE528096	Parafuso c/arruela	6		
43	RE526692	Linha de combustivel	2		

(A) Fuel Rail Pressure Sensor
Capteur de pression de rampe de carburant
Sensor de Pressão do Trilho de Combustível
Sensor de presión de riel de combustible

17CN Air Intake
17CN Admission d'air
17CN Admissão de Ar
17CN Admisión de aire

17CN_RE531050_PCD A.1

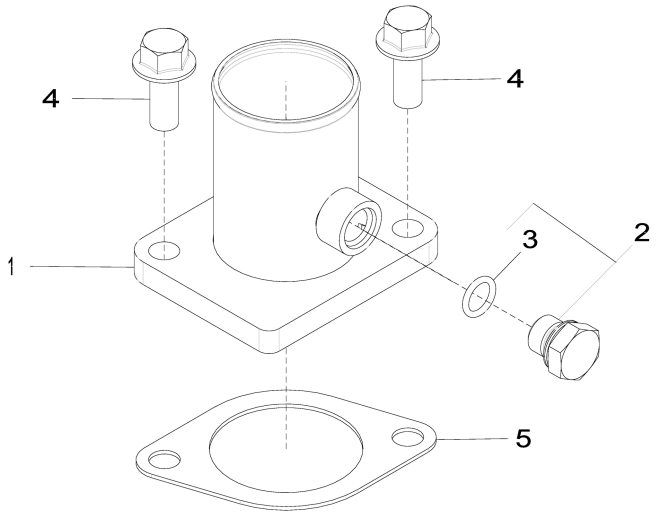

17CN_RE531050_PCD

Item	*Nº peça*	*Descrição*	*Qtde*	*Nº série motor*	*Notas*
1	RE508742	Admissão de ar	1		
2	RE46684	Tampão	1		
3	51M7041	Anel o	1		11.300 X 2.200 mm
4	19M7785	Parafuso	2		M10 X 25
5	R81275	Junta	1		

1989 Oil Pan
1989 Carter d'huile
1989 Bandeja de Óleo
1989 Cárter

1989_RE515829_PCD C.2

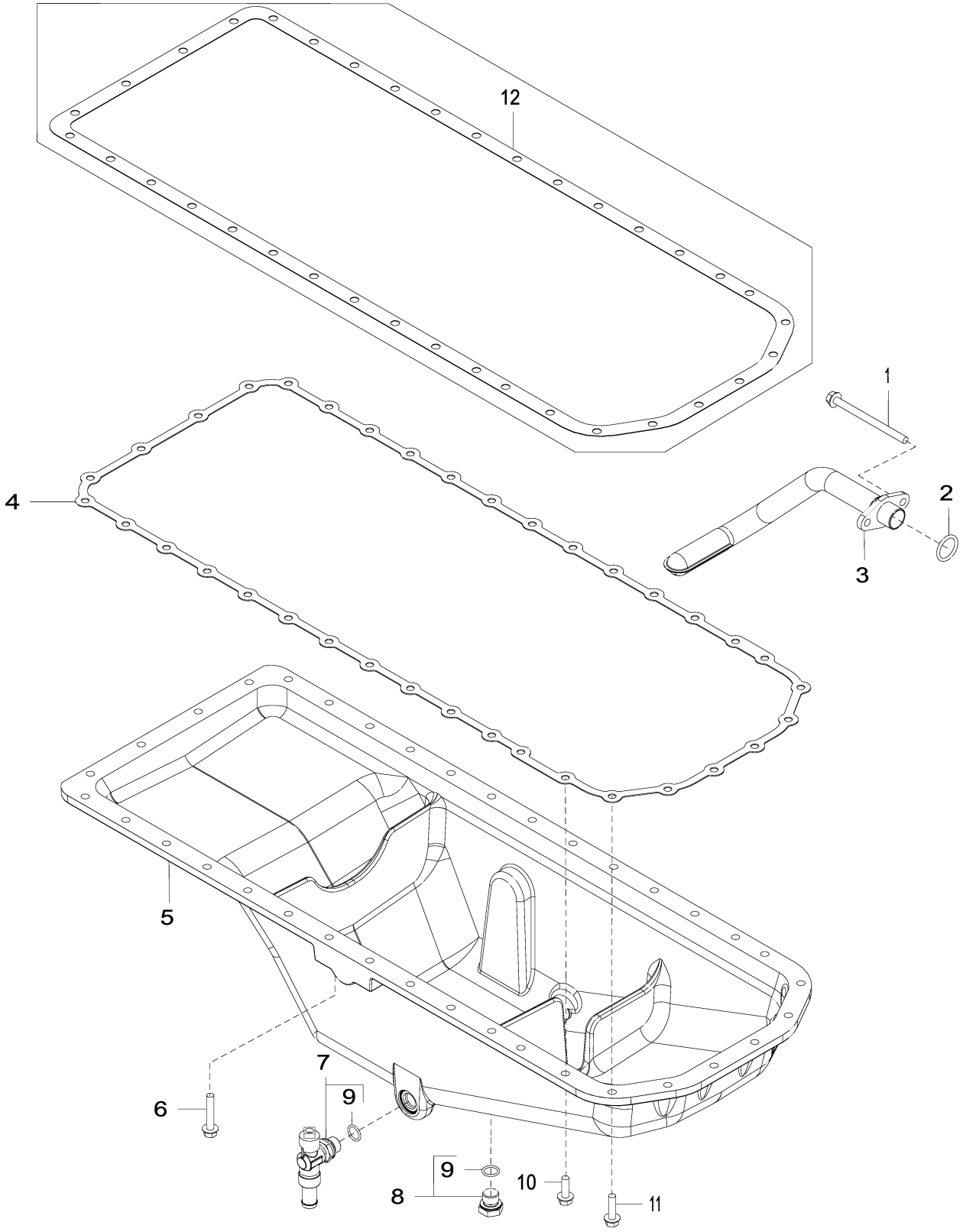

1989_RE515829_PCD

Item	*Nº peça*	*Descrição*	*Qtde*	*Nº série motor*	*Notas*
1	19M10075	Parafuso	2		M8 X 110
2	R61871	Anel o	1		
3	RE69898	Entrada da Bombade óleo	1		
4	R521498	Junta	1		
5	R527787	Cárter	1		MARKED R529563
6	19M7799	Parafuso	4		M8 X 45
7	RE507952	VálVula de dreno	1		
8	RE46685	Tampão	1		
9	51M7043	Anel o	2		15.300 X 2.200 mm
10	19M7867	Parafuso	26		M8 X 25
11	19M7868	Parafuso	6		M8 X 30
12	R123354	Junta	1		

2001 Water Pump Pulley
2001 Poulie de pompe à eau
2001 Polia da Bomba de Água
2001 Polea de la bomba de agua

2001_RE58175_PCD B.1

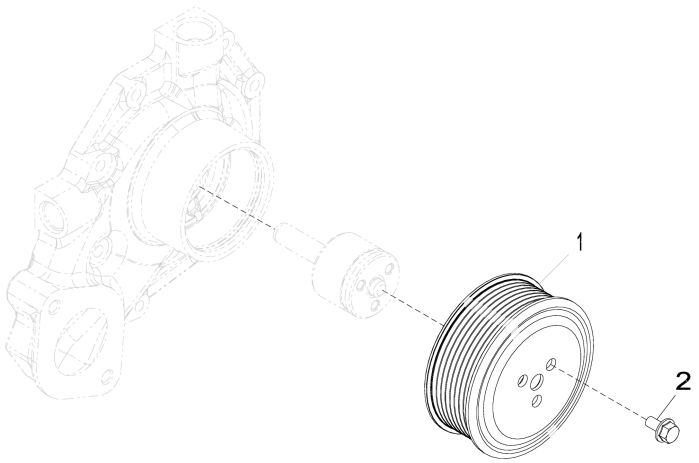

2001_RE58175_PCD

Item	*Nº peça*	*Descrição*	*Qtde*	*Nº série motor*	*Notas*
1	R115250	Polia	1		
2	19M7774	Parafuso	3		M6 X 12

2158 Thermostat Cover
2158 Couvercle de thermostat
2158 Tampa do Termostato
2158 Tapa de termostato

2158_RE528878_PCD B.1

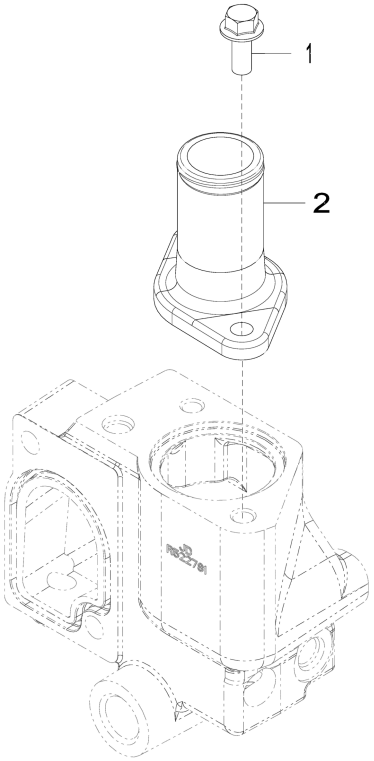

2158_RE528878_PCD

Item	*Nº peça*	*Descrição*	*Qtde*	*Nº série motor*	*Notas*
1	19M7785	Parafuso	2		M10 X 25
2	DZ104378	Capa	1		SUB FOR R543696 OR R522780

2224 Thermostat
2224 Thermostat
2224 Válvula Termostática
2224 Termostato

2224_RE543721_PCD A.1

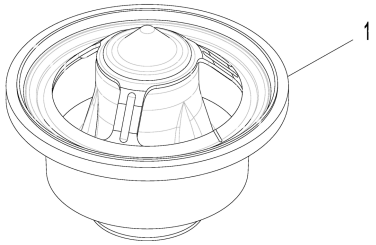

2224_RE543721_PCD

Item	*Nº peça*	*Descrição*	*Qtde*	*Nº série motor*	*Notas*
1	RE540550	TermosTaTo	1		ORDER DZ100553
	DZ100553	TermosTaTo	1		

2398 Fan Drive
2398 Entraînement du ventilateur
2398 Acionamento do Ventilador
2398 Transmisión de ventilador

2398_RE500654_PCD A.2

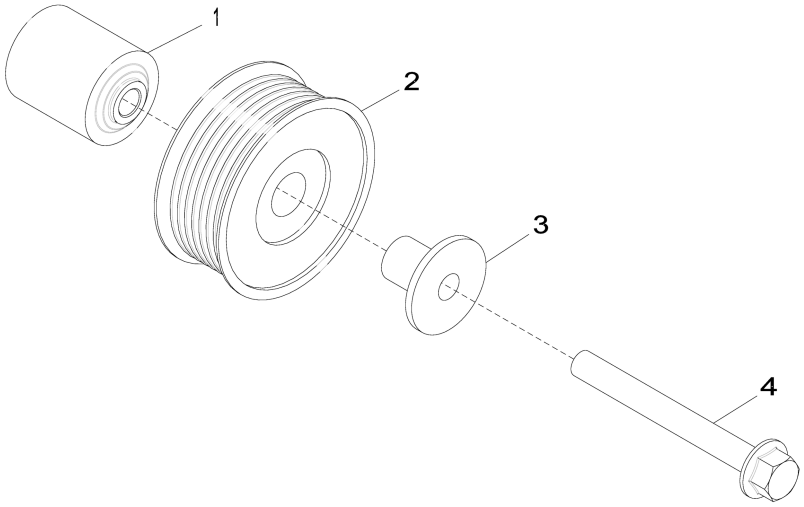

2398_RE500654_PCD

Item	*Nº peça*	*Descrição*	*Qtde*	*Nº série motor*	*Notas*
1	R529378	Espaçador	1		SUB FOR R133643
2	AT211041	Polia	1		
3	R529790	Luva	1		SUB FOR R502079
4	19M7811	Parafuso	1		M10 X 90

2695 Engine Coolant Heater
2695 Réchauffeur de liquide réfrigérant
2695 Aquecedor do Líquido de Arrefecimento do Motor
2695 Calentador de refrigerante de motor

2695_RE70218_PCD C.1

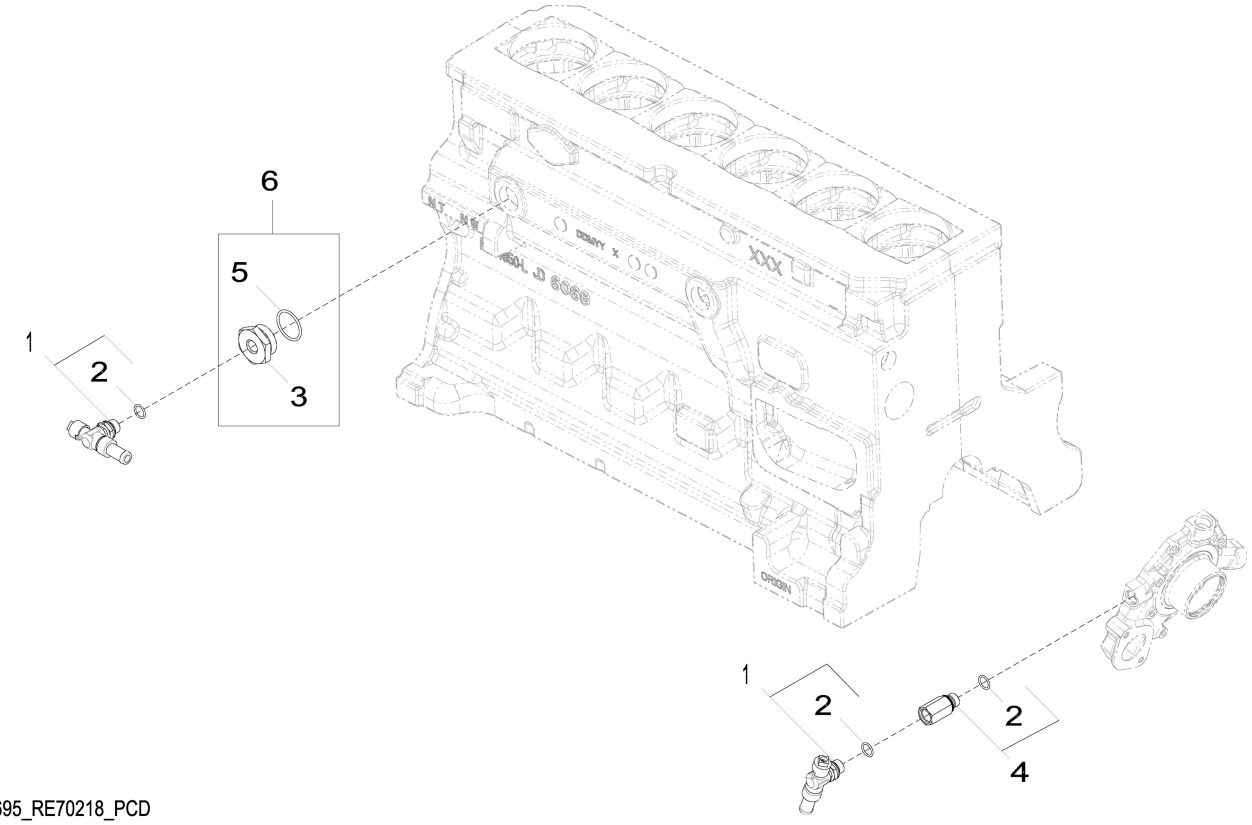

2695_RE70218_PCD

Item	*Nº peça*	*Descrição*	*Qtde*	*Nº série motor*	*Notas*
1	RE507952	VálVula de dreno	2		
2	51M7043	Anel o	3		15.300 X 2.200 mm
3	R123616	Plugue	1		
4	RE520229	Adaptador	1		
5	U13639	Anel o	1		
6	RE565310	Plugue	1		

28AG Exhaust Manifolde
28AG Collecteur d'échappement
28AG Coletor de Escape
28AG Colector del escape

28AG_RE534310_PCD B.1

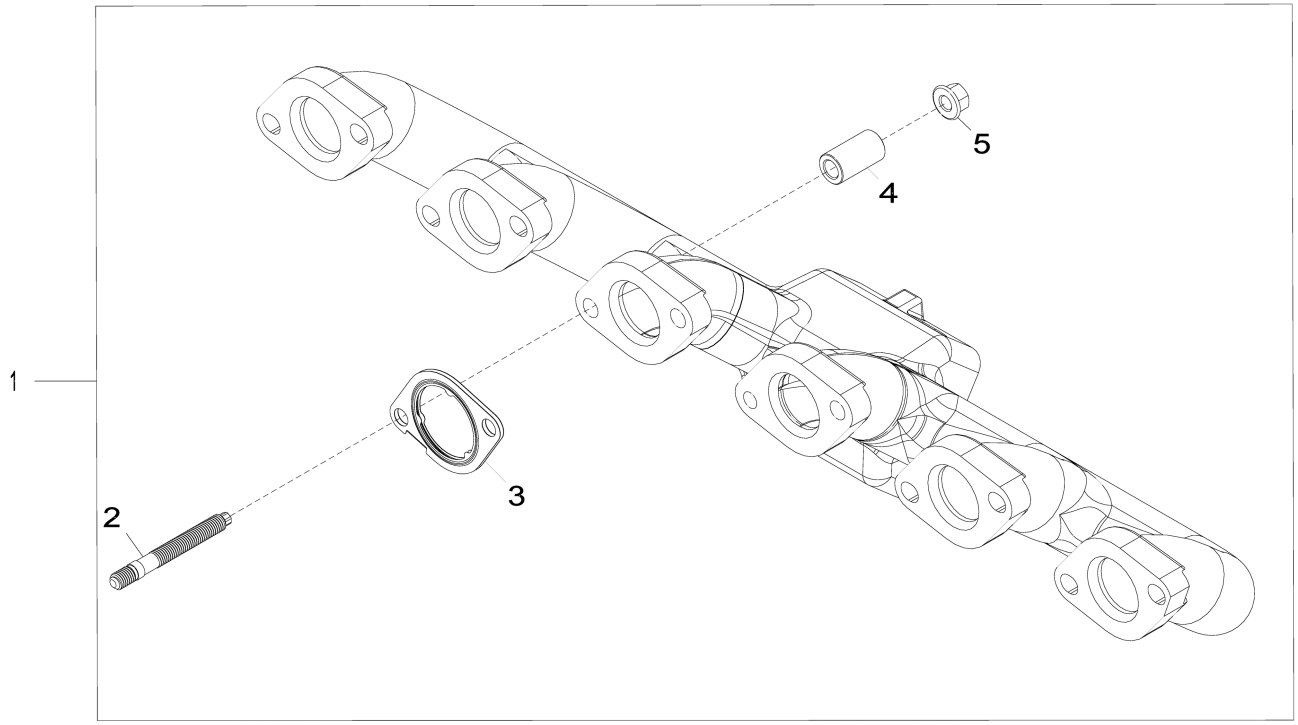

28AG_RE534310_PCD

Item	*Nº peça*	*Descrição*	*Qtde*	*Nº série motor*	*Notas*
1	RE545739	Kit do coletor	1		MARKED R526372
2	DZ10229	Pino	12		SUB FOR R530022
3	R519488	Junta	6		
4	DZ105787	Espaçador	12		SUB FOR APPL R535122
5	R539762	Porca com flange	12		

2964 Ventilating System
2964 Système de ventilation
2964 Sistema de Ventilação
2964 Sistema de ventilación

2964_RE531482_PCD A.1

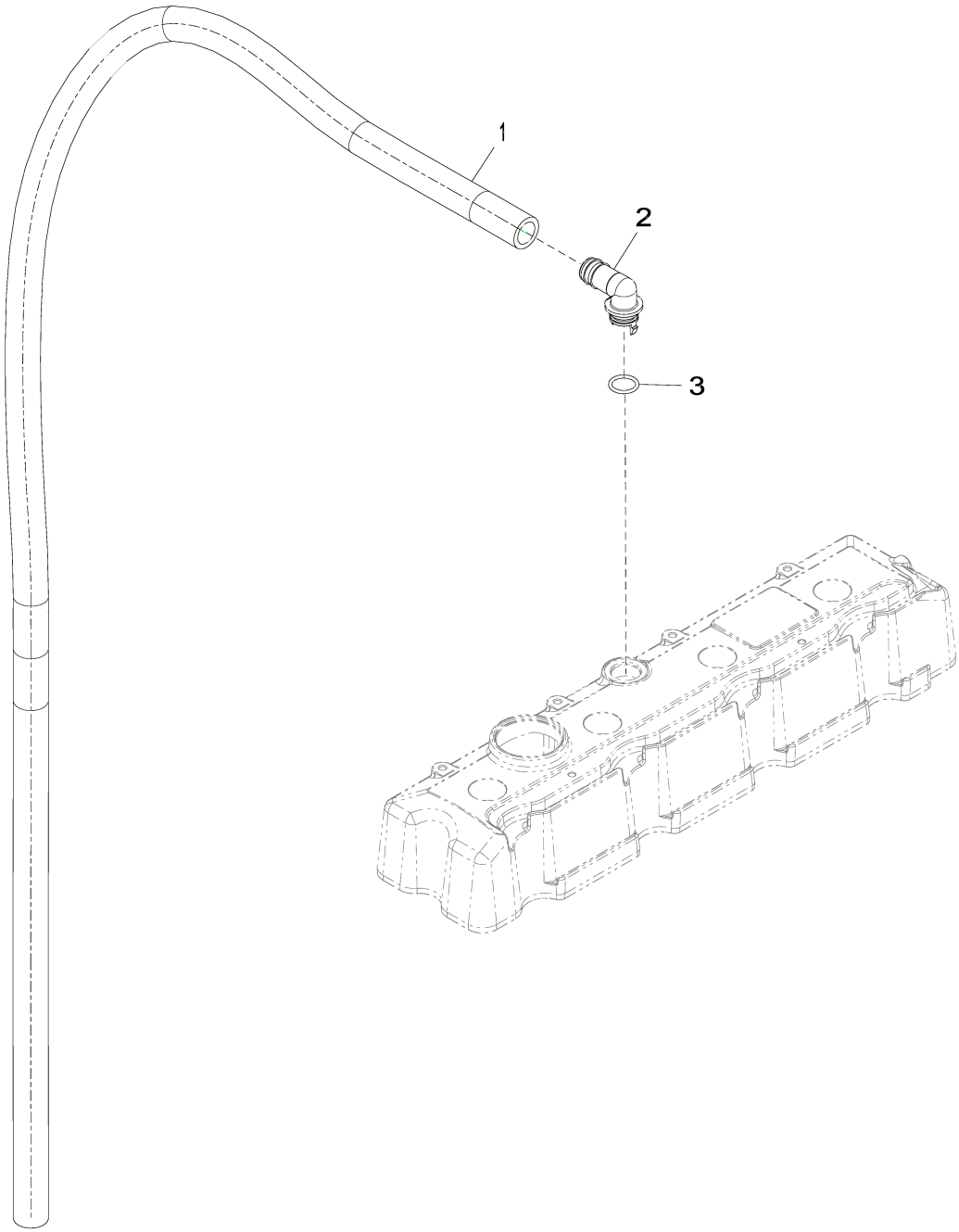

2964_RE531482_PCD

Item	*Nº peça*	*Descrição*	*Qtde*	*Nº série motor*	*Notas*
1	.....	Mangueira	1		CTL 1510 mm, MF TY22450
2	R120467	Conexão em ângulo	1		
3	R72328	Anel o	1		

3031 Starter Motor
3031 Démarreur
3031 Motor de Partida
3031 Motor de arranque

3031_RE500343_PCD B.2

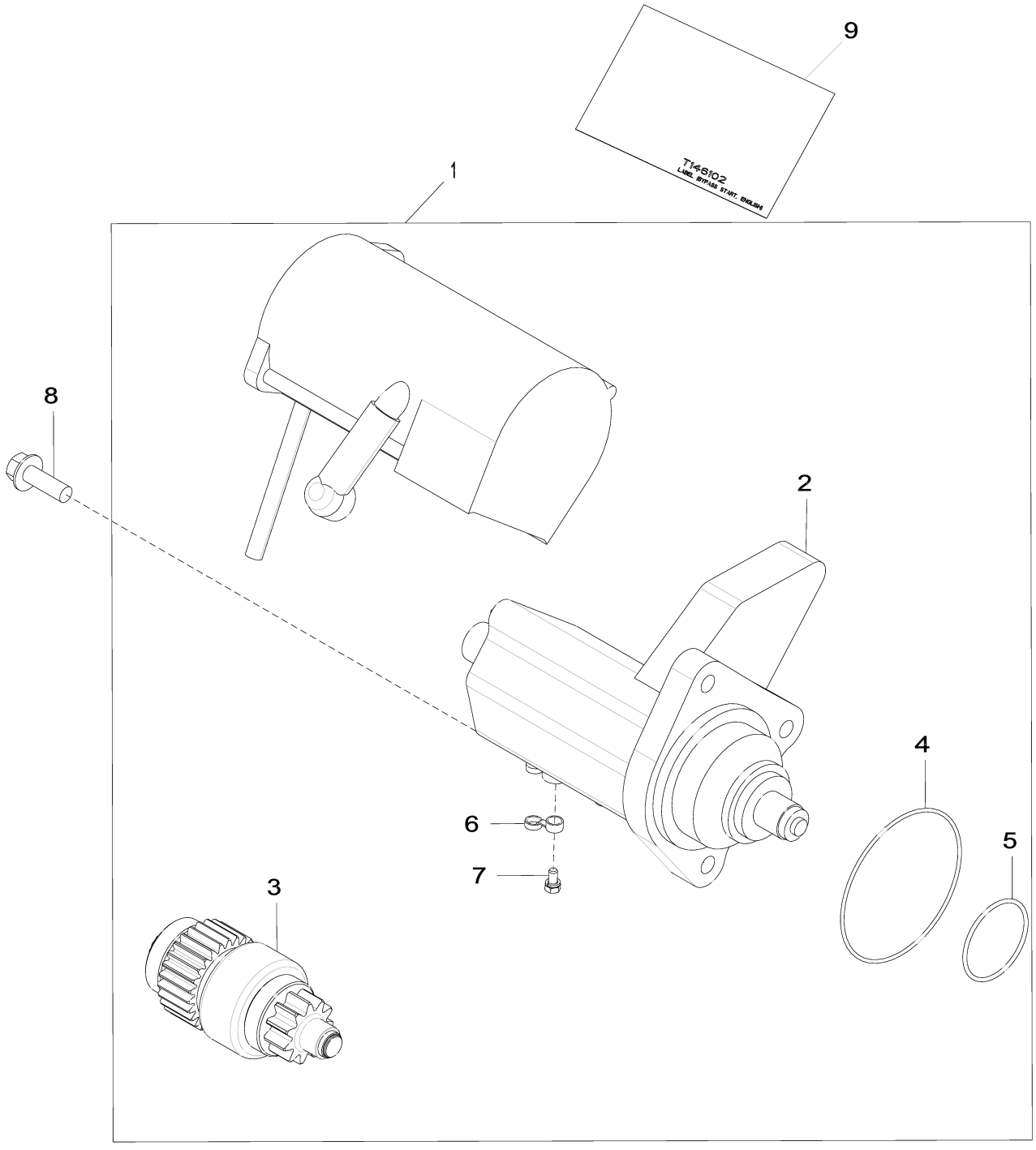

3031_RE500343_PCD

Item	*Nº peça*	*Descrição*	*Qtde*	*Nº série motor*	*Notas*
1	RE500345	Kit para motor de partida	1		24V
	SE501407	Motor de partida remanufat.	1		REMAN FOR RE500345
2	RE70681	Interruptor	1		
3	RE70487	EmbreagEm	1		
4	R135509	Anel o	1		
5	R135510	Anel o	1		
6	R135660	Capa	1		
7	RE71256	Parafuso c/arruela	1		
8	19M7786	Parafuso	3		M10 X 30
9	T146102	Etiqueta	1		
	T146106	Adesivo de segurança	1		Espanhol
	T146104	Adesivo de segurança	1		Francês
	T146515	Adesivo de segurança	1		Alemão
	T146516	Adesivo de segurança	1		Italiano

3150 Alternator
3150 Alternateur
3150 Alternador
3150 Alternador

3150_RE528849_PCD A.1

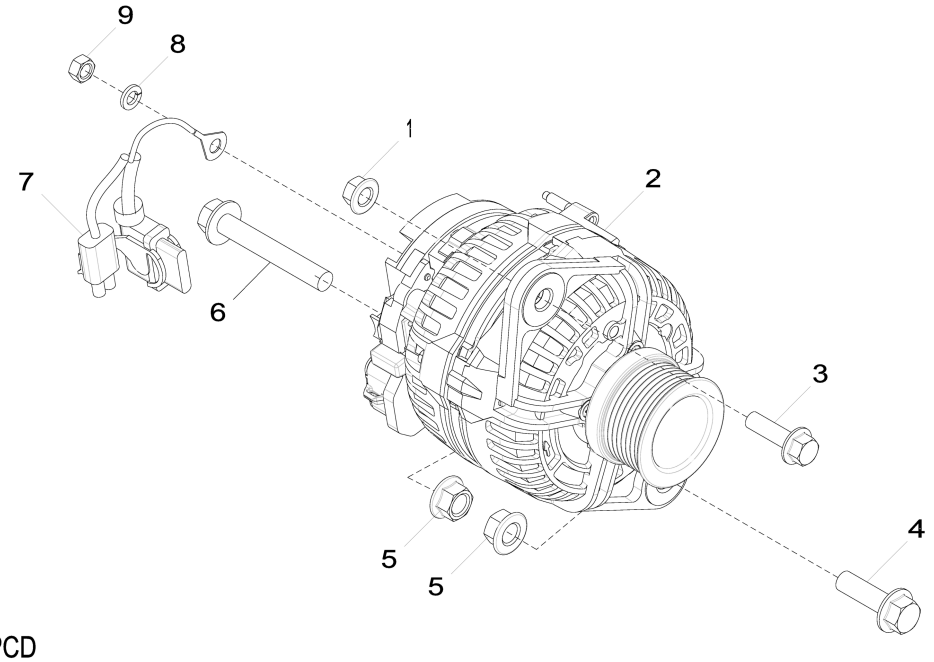

3150_RE528849_PCD

Item	*Nº peça*	*Descrição*	*Qtde*	*Nº série motor*	*Notas*
1	14M7296	Porca com flange	1		M10
2	AT387573	Alternador	1		24 V; 80 A, SUB FOR AT303320
3	19M7835	Parafuso	1		M10 X 35
4	19M7791	Parafuso	1		M12 X 40
5	14M7299	Porca com flange	2		M12
6	19M7818	Parafuso	1		M12 X 80
7	AT341429	Conj. chiCotes acion. motor	1		SUB FOR AT333557
8	12M7065	Arruela de pressão	1		8 mm
9	14M7273	Porca	1		M8

35JN Fuel Filter
35JN Filtre à carburant
35JN Filtro de Combustível
35JN Filtro de combustible

35JN_RE572089_PCD A.2

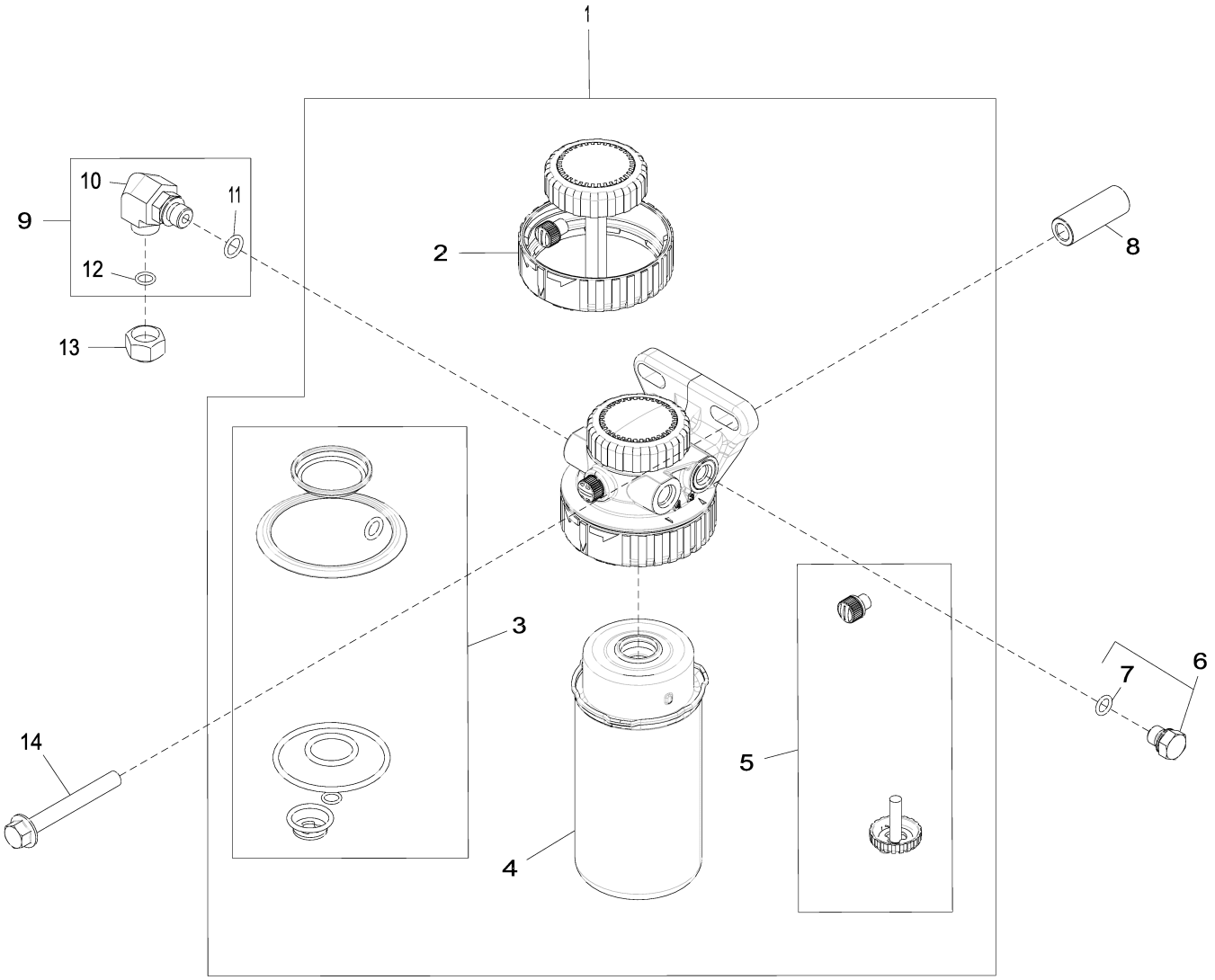

35JN_RE572089_PCD

Item	*Nº peça*	*Descrição*	*Qtde*	*Nº série motor*	*Notas*
1	RE541924	Filtro de combustível	1		
2	RE526834	Kit do filtro	1		
3	RE516553	Kit retentor	1		
4	RE541925	Elemento de filtro	1		
5	RE60854	Kit da válvula	1		
6	RE46686	Conexão	2		
7	51M7040	Anel o	1		9.300 X 2.200 mm
8	R526941	Espaçador	1		
9	RE532429	Conexão em ângulo	1		
10	38H5016	Conexão em ângulo	1		
11	51M7095	Anel o	1		11.300 X 2.200 mm
12	R63548	Anel o	1		
13	38H5141	Conexão	1		
14	19M7810	Parafuso	1		M10 X 80

3614 Front Plate
3614 Plaque avant
3614 Placa Dianteira
3614 Placa delantera

3614_RE506566_PCD G.1

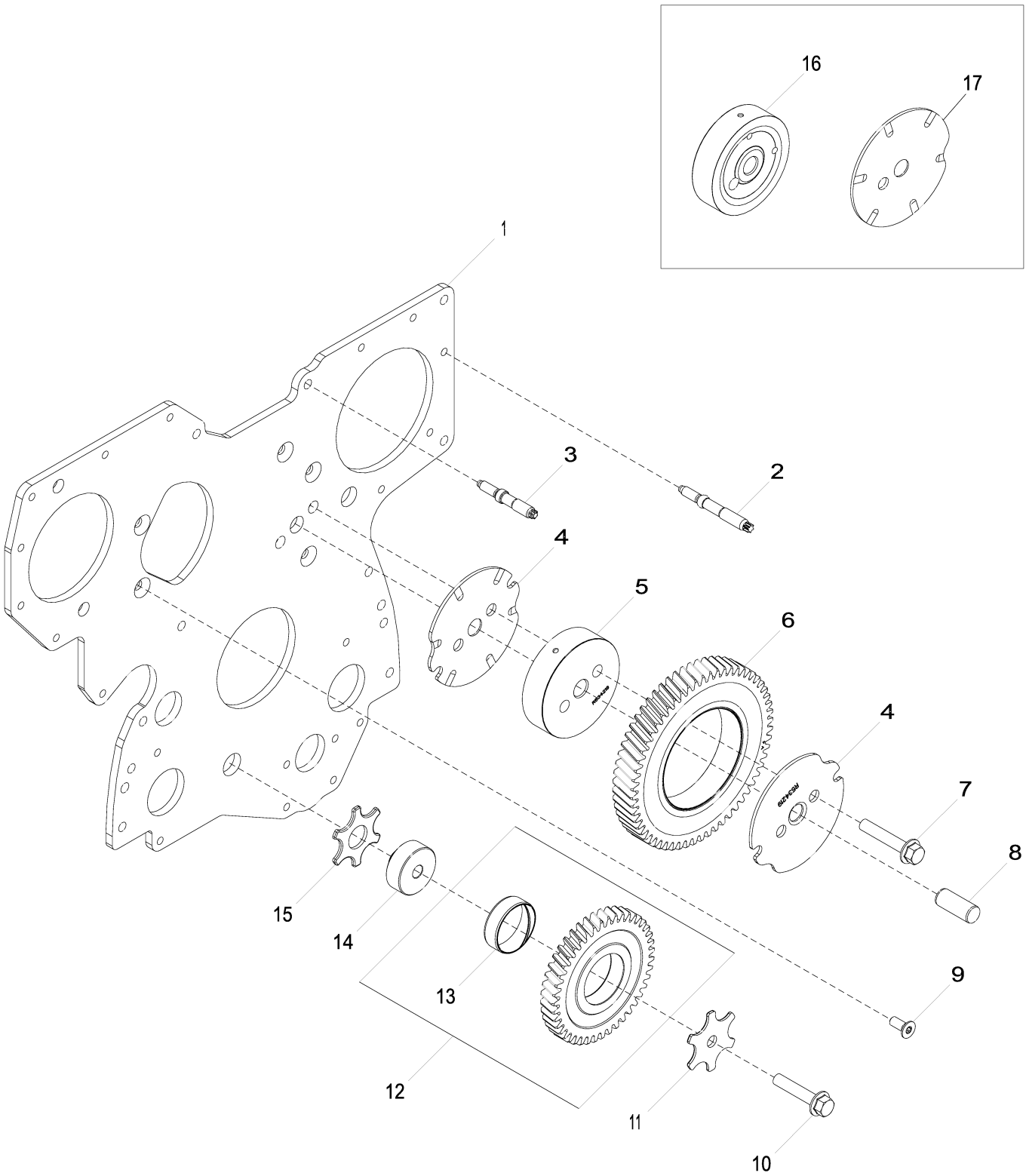

3614_RE506566_PCD

Item	*Nº peça*	*Descrição*	*Qtde*	*Nº série motor*	*Notas*
1	R504282	Placa	1		Dianteira, Não Ilustrado, ORDER R537772
	.....	Placa	1		Dianteira, ORDER R537772
	R537772	Placa	1		Dianteira
2	R123584	Pino	7		Não Ilustrado, ORDER R520139; USE WITH R504282
	R520139	Pino	7		USE WITH R537772
3	R134518	Pino	2		
4	R534219	Arruela de encosto	2		Engrenagem Intermediária Superior, USE WITH R537772
5	R534218	Eixo	1		Engrenagem Intermediária Superior, USE WITH R537772
6	RE508489	EngrEnagem	1		Z = 60, Engrenagem Intermediária Superior
7	19M10876	Parafuso	2		M10 X 55, SUB FOR APPL 19M8844
8	R515408	Pino de centragem	1		
9	R136475	Parafuso	5		
10	19M8966	Parafuso	1		M10 X 50
11	R131283	Arruela de encosto	1		
12	RE56369	EngrEnagem	1		Z = 43, Engrenagem Intermediária Inferior
13	R114193	Bucha	1		
14	R114194	Eixo	1		Engrenagem Intermediária Inferior
15	R101225	Arruela de encosto	1		
16	R504843	Eixo	1		ORDER R534218; USE WITH R504282
17	R515494	Arruela de encosto	1		ORDER R534219; USE WITH R504282

3799 Fuel Transfer Pump Cover
3799 Couvercle de pompe de transfert de carburant
3799 Tampa da Bomba de Transferência de Combustível
3799 Cubierta de la bomba de transferencia de combustible

3799_RE59619_PCD B.1

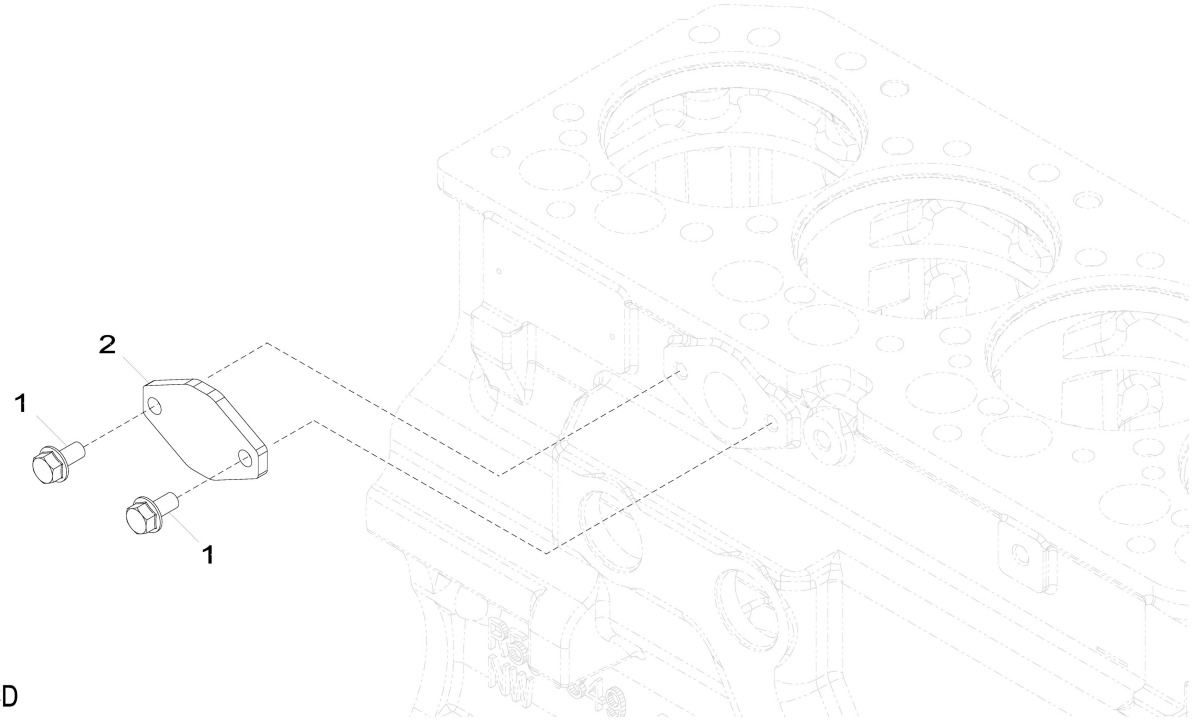

3799_RE59619_PCD

Item	*Nº peça*	*Descrição*	*Qtde*	*Nº série motor*	*Notas*
1	RE66334	Parafuso sextavado	2		(A)
2	R123396	Capa	1		

(A) Threads With Pre-Applied Sealant
Filetages avec produit d'étanchéité préappliqué
Roscas com Vedante Pré-aplicado
Roscas con pasta selladora preaplicada

3924 Thermostat Housing
3924 Boîtier de thermostat
3924 Alojamento do Termostato
3924 Caja de termostato

3924_RE528584_PCD A.1

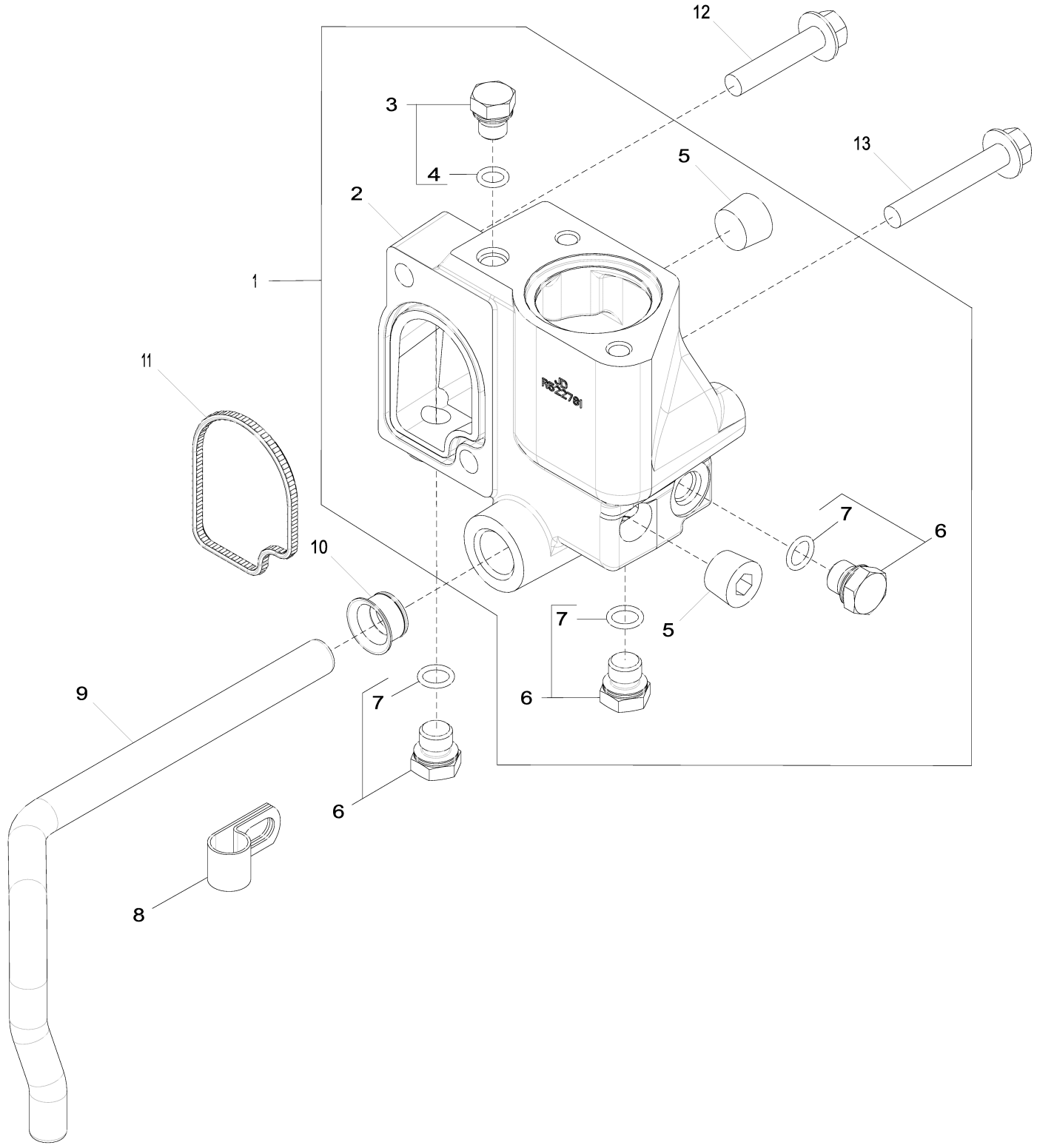

3924_RE528584_PCD

Item	*Nº peça*	*Descrição*	*Qtde*	*Nº série motor*	*Notas*
1	RE532653	Carcaça	1		Kit, MARKED R522781
2	R522781	Carcaça	1		
3	RE46686	Conexão	1		
4	51M7040	Anel o	1		9.300 X 2.200 mm
5	15H584	Tampão	2		1/2"
6	RE46684	Tampão	3		
7	51M7041	Anel o	3		11.300 X 2.200 mm
8	R128415	Braçadeira	1		SUB FOR R123324
9	R519025	Tubo	1		
10	R123226	Vedação	1		
11	R501228	Vedação	1		
12	19M8292	Parafuso	1		M10 X 50
13	19M7808	Parafuso	1		M10 X 65

4062 Engine Oil Dipstick
4062 Jauge de niveau d'huile moteur
4062 Vareta de Óleo do Motor
4062 Varilla de nivel de aceite de motor

4062_RE532180_PCD A.1

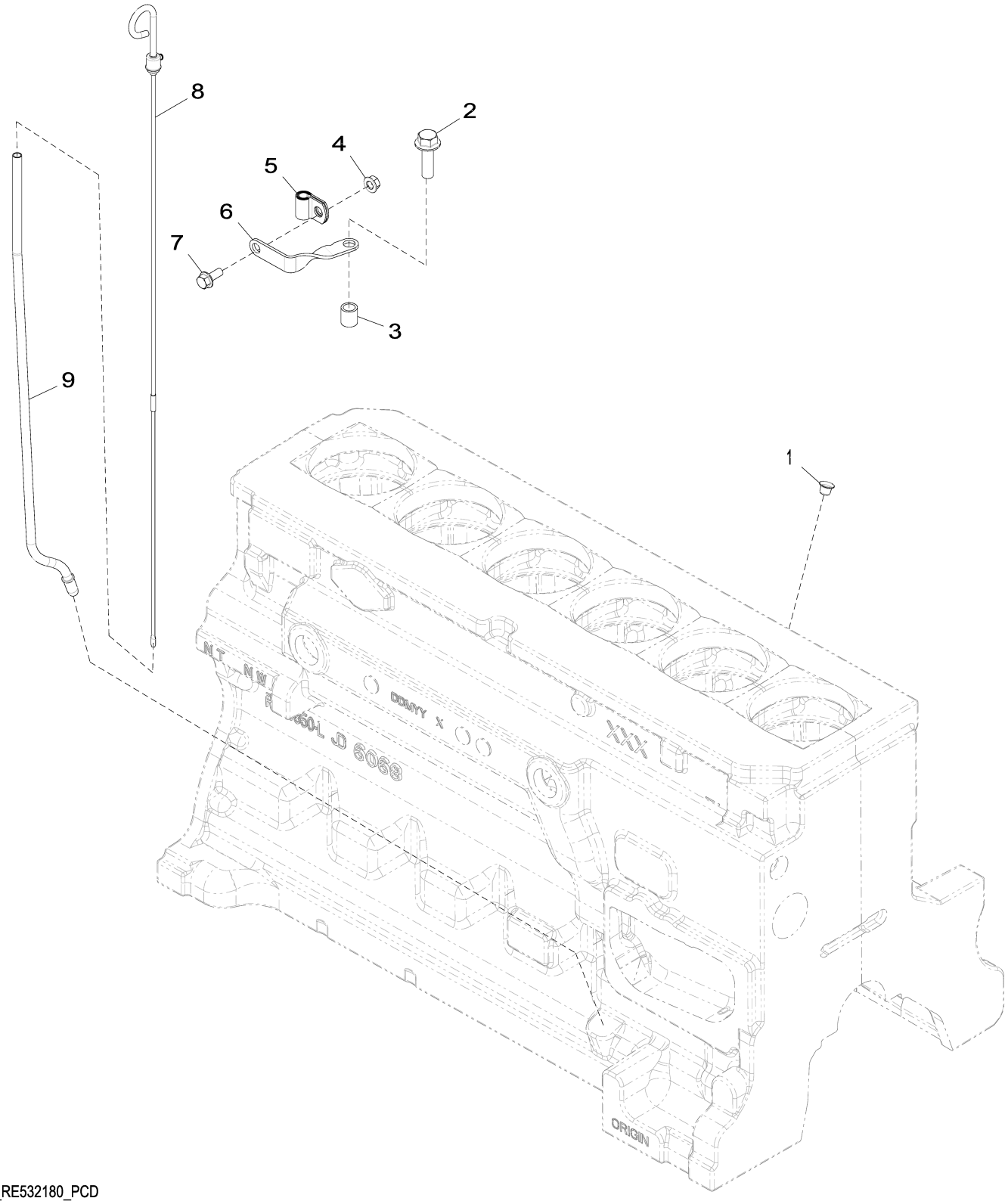

4062_RE532180_PCD

Item	*Nº peça*	*Descrição*	*Qtde*	*Nº série motor*	*Notas*
1	R502725	Plugue	1		
2	19M7791	Parafuso	1		M12 X 40
3	28H1697	Espaçador	1		0.493" X 0.675" X 3/4"
4	14M7298	Porca com flange	1		M8
5	T33276	Braçadeira	1		
6	R524759	Apoio	1		
7	19M7866	Parafuso	1		M8 X 20
8	RE66178	Vareta de niVel	1		
9	R520929	Tubo vareTa de nível	1		

4112 Auxiliary Drive Pulley
4112 Poulie d'entraînement auxiliaire
4112 Polia do Acionamento Auxiliar
4112 Polea de mando auxiliar

4112_RE527588_PCD A.2

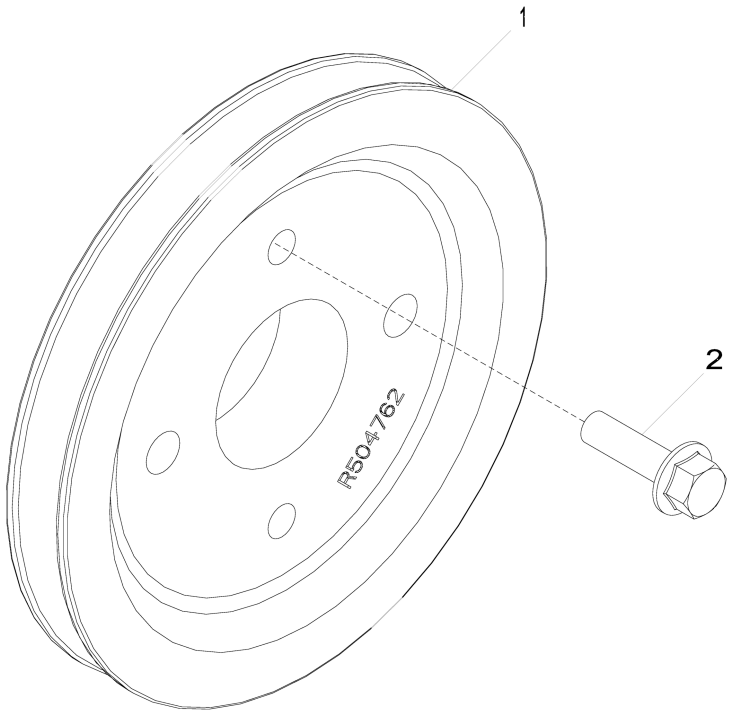

4112_RE527588_PCD

Item	*Nº peça*	*Descrição*	*Qtde*	*Nº série motor*	*Notas*
1	R504762	Polia	1		
2	19M7835	Parafuso	2		M10 X 35

4434 Timing Gear Cover And Water Pump
4434 Couvercle de distribution et pompe à eau
4434 Tampa da Engrenagem de Distribuição e Bomba de Água
4434 Tapa de distribución y bomba de agua

4434_RE516920_PCD D.1

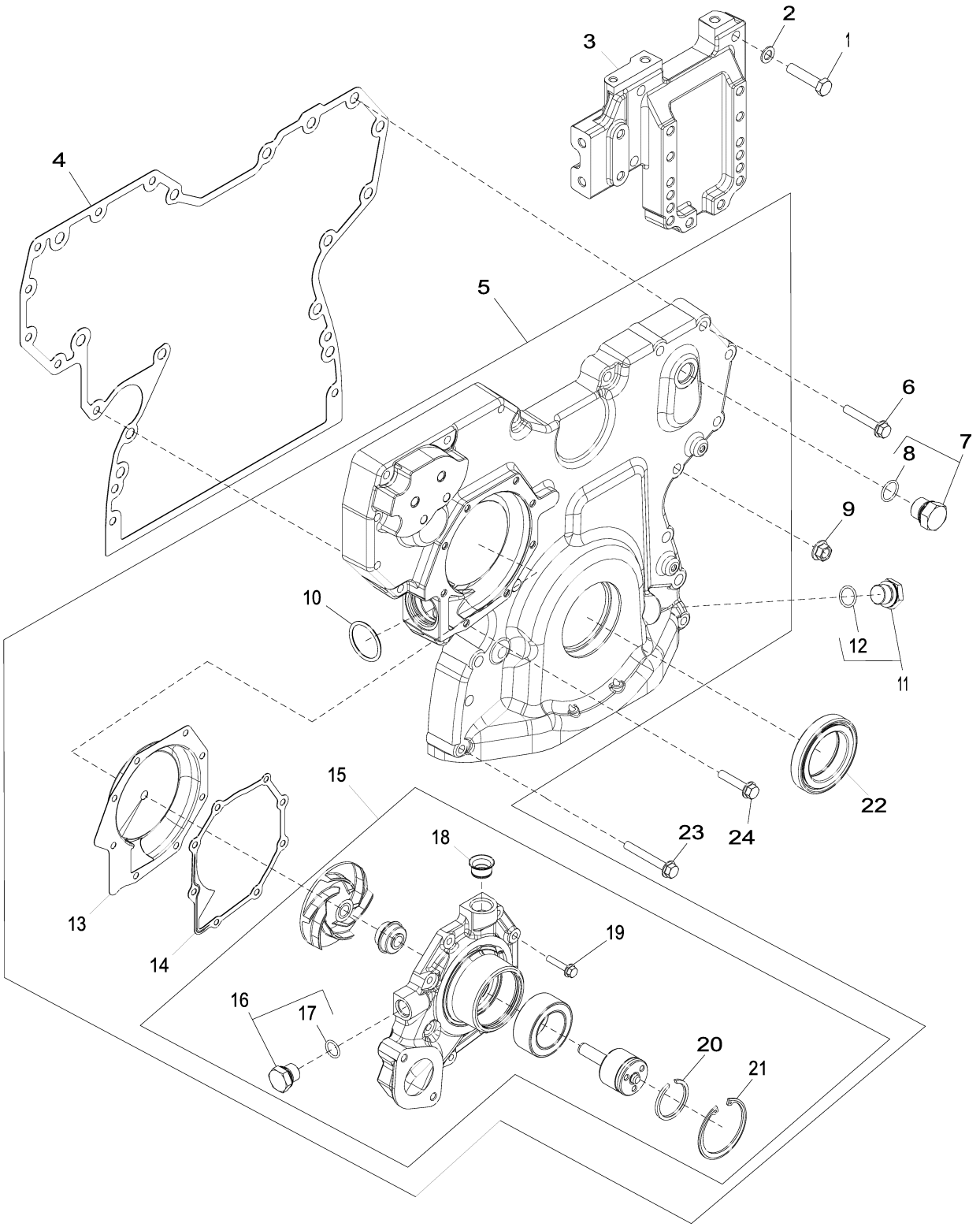

4434_RE516920_PCD

Item	Nº peça	Descrição	Qtde	Nº série motor	Notas
1	19M8488	Parafuso sextavado	4		M10 X 45
2	24M7096	Arruela	4		10.500 X 18 X 1.600 mm
3	R516557	Suporte	1		SUB FOR R515279
4	R545883	Junta	1		SUB FOR R526944 OR R523184 OR R519657 OR R503597
5	DZ10353	Capa	1		Alta Vazão, MARKED DZ104970; SUB FOR RE509865
6	19M7800	Parafuso	8		M8 X 50
7	RE46687	Tampão de dreno	1		
8	51M7045	Anel o	1		19.300 X 2.200 mm
9	14M7296	Porca com flange	9		M10
10	R504734	Anel o	1		
11	RE517370	Conexão	1		
12	51M7044	Anel o	1		17.300 X 2.200 mm
13	RE508566	Inserto	1		Include Instructions, Kit
14	R123417	Junta	1		
15	RE546906	Bombad'água	1		MARKED R532562; SUB FOR RE505980; ALSO ORDER R123417
	SE501609	Bombad'água remanufaturada	1		REMAN FOR RE505980 OR RE546906
16	RE46685	Tampão	1		
17	51M7043	Anel o	1		15.300 X 2.200 mm
18	R123226	Vedação	1		
19	19M7796	Parafuso	8		M6 X 30
20	A364R	Anel de pressão	1		
21	R71228	Anel	1		
22	RE537071	Vedação	1		Dianteira, SUB FOR RE52346 OR RE505515 OR RE538097
23	19M7801	Parafuso	3		M8 X 60
24	19M8317	Parafuso	1		M8 X 40

4689 Cylinder Block
4689 Bloc-cylindres
4689 Bloco de Cilindros
4689 Bloque de cilindros

4689_RE552135_PCD B.4

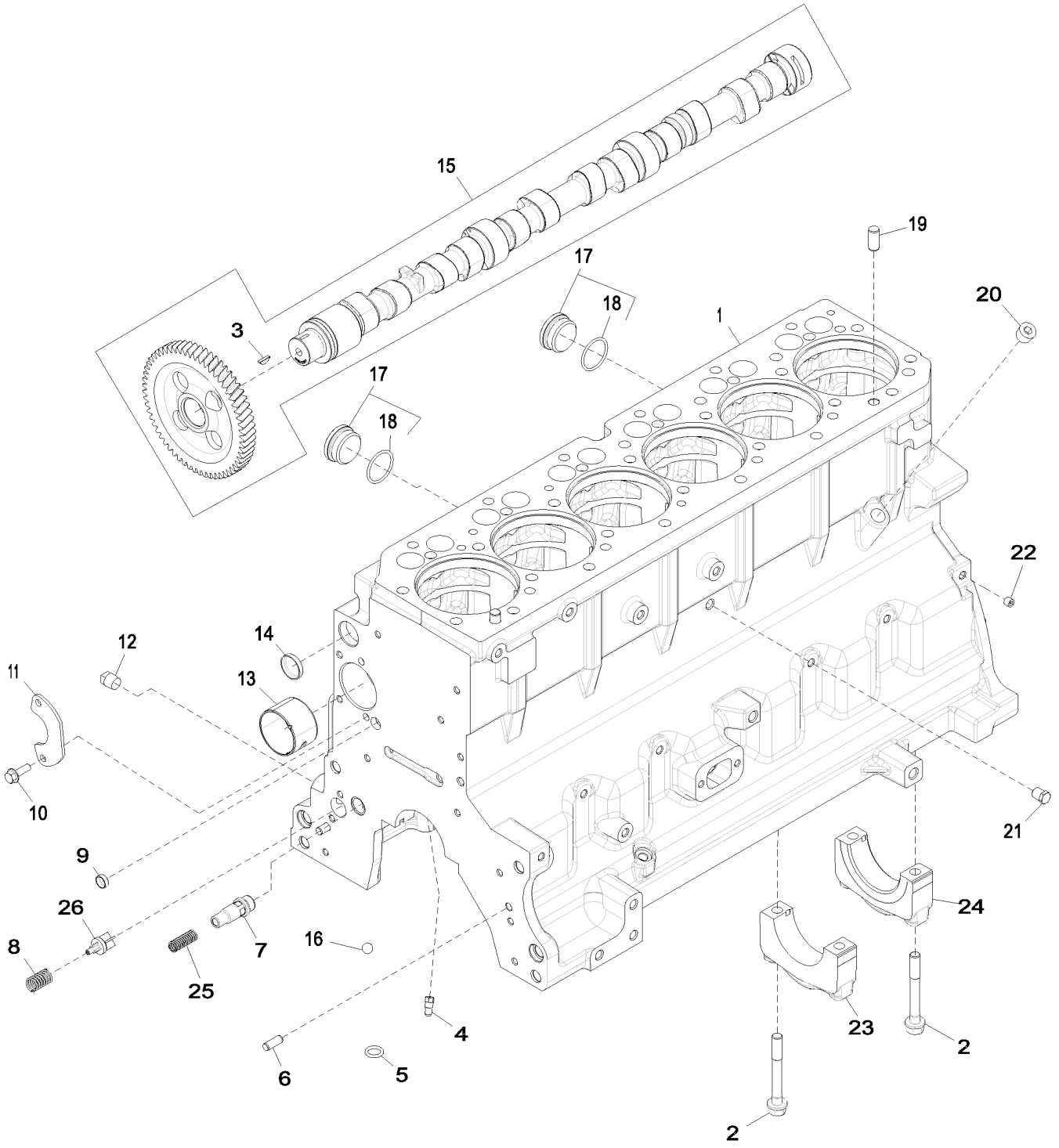

4689_RE552135_PCD

Item	Nº peça	Descrição	Qtde	Nº série motor	Notas
1	.....	Bloco de cilindro	1		MARKED R504850
2	R535005	Parafuso sextavado	14		
3	R133303	Chaveta	1		
4	R131182	Orifício	6		
5	R97185	Anel o	1		
6	B153R	Pino de centragem	2		
7	RE505501	VálVula de sangria	1		
8	R111137	Mola	1		
9	T18891	Plugue	2		
10	19M8999	Parafuso	2		M8 X 25
11	R132518	Placa	1		
12	15H695	Tampão	1		3/8"
13	R119874	Bucha	1		
14	R116466	Plugue	1		
15	RE507149	Eixo de cames	1		
16	D2361R	Esfera	1		
17	RE508185	Conexão	2		
18	U13639	Anel o	1		
19	A120R	Pino de centragem	4		
20	15H584	Tampão	1		1/2"
21	RE507807	Tampão	1		
22	RE71255	Tampão	7		SUB FOR RE42713
23	R114241	Tampa do rolamenTo	6		
24	R114240	Tampa do rolamenTo	1		
25	R131425	Mola de compressão	1		
26	R121043	VálVula	1		

4712 Crankshaft and Bearings
4712 Vilebrequin et paliers
4712 Virabrequim e Rolamentos
4712 Cigüeñal y cojinetes

4712_RE506346_PCD B.2

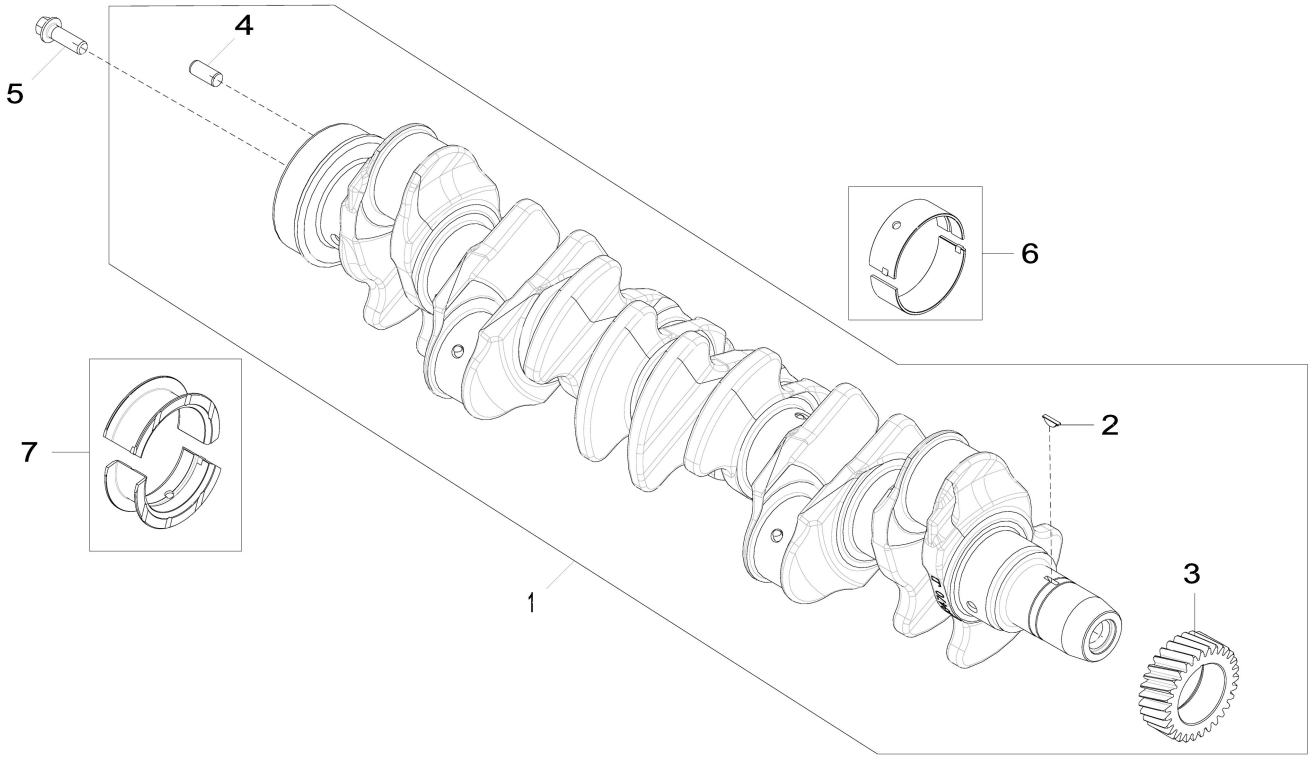

4712_RE506346_PCD

Item	*Nº peça*	*Descrição*	*Qtde*	*Nº série motor*	*Notas*
1	RE505921	Virabrequim	1		MARKED R503470; ALSO ORDER RE537070 AND RE537071
	SE501655	Virabrequim remanufaturado	1		(A) REMAN FOR RE505921
2	R505609	Chaveta	1		LGTH = 18.5 mm
3	R120631	EngrEnagem	1		Z = 30
4	R48685	Pino de centragem	1		SUB FOR A120R
5	R135918	Parafuso	6		
6	RE65165	Conj. do rolamento	6		STD, Kit, R123561 AND R123562
	RE65911	Rolamento	AR		US = 0.254 mm, Kit, R130576 AND R130577
7	RE65168	Conj. do rolamento	1		STD, Kit, R123564 AND R123563
	RE65912	Rolamento axial	AR		US = 0.254 mm, Kit, R130574 AND R130575

(A) With Bearings
AVEC ROULEMENTS
Com Rolamentos
Con cojinetes

48AH Connecting Rods and Pistons
48AH Bielles et pistons
48AH Bielas e Pistões
48AH Biela y pistones

48AH_ETN156683_PCD A.1

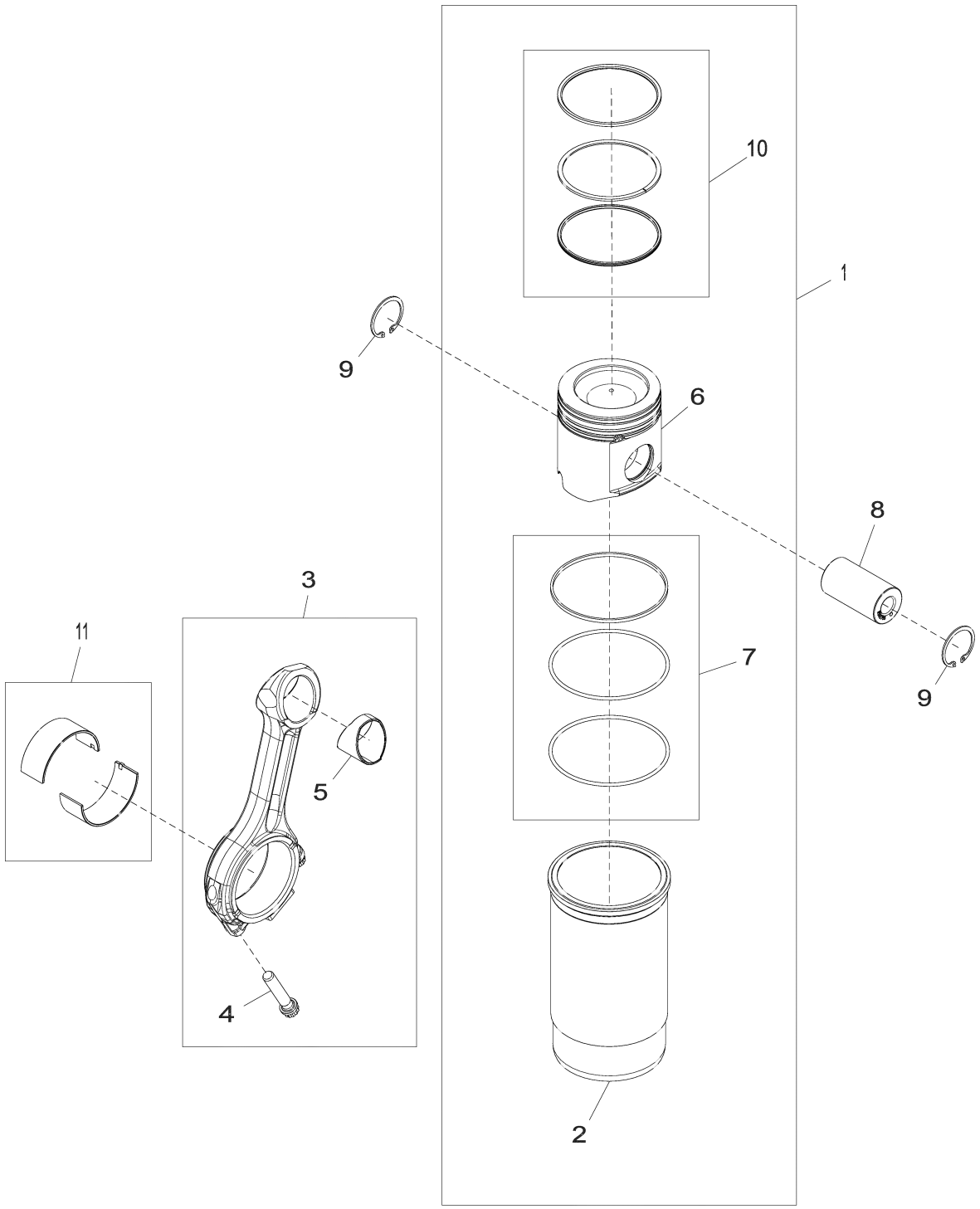

48AH_ETN156683_PCD

Item	*Nº peça*	*Descrição*	*Qtde*	*Nº série motor*	*Notas*
1	RE546736	Kit pistão e camisa	6		
2	.....	Camisa de cilindro	6		ORDER RE546736
3	RE500608	Biela	6		
4	R501124	Parafuso	2		
5	R114082	Bucha	1		
6	.....	Pistão	6		ORDER RE546736
7	AR65507	Kit - anel o	6		
8	R502755	Pino do Pistão	6		
9	R54114	Anel de pressão	12		
10	RE507852	Kit anéis de pistão	6		
11	RE65908	Rolamento	12		

4902 Valve Actuating Mechanism
4902 Mécanisme d'actionnement de soupape
4902 Mecanismo de Acionamento da Válvula
4902 Mecanismo accionador de válvulas

4902_RE59334_PCD E.2

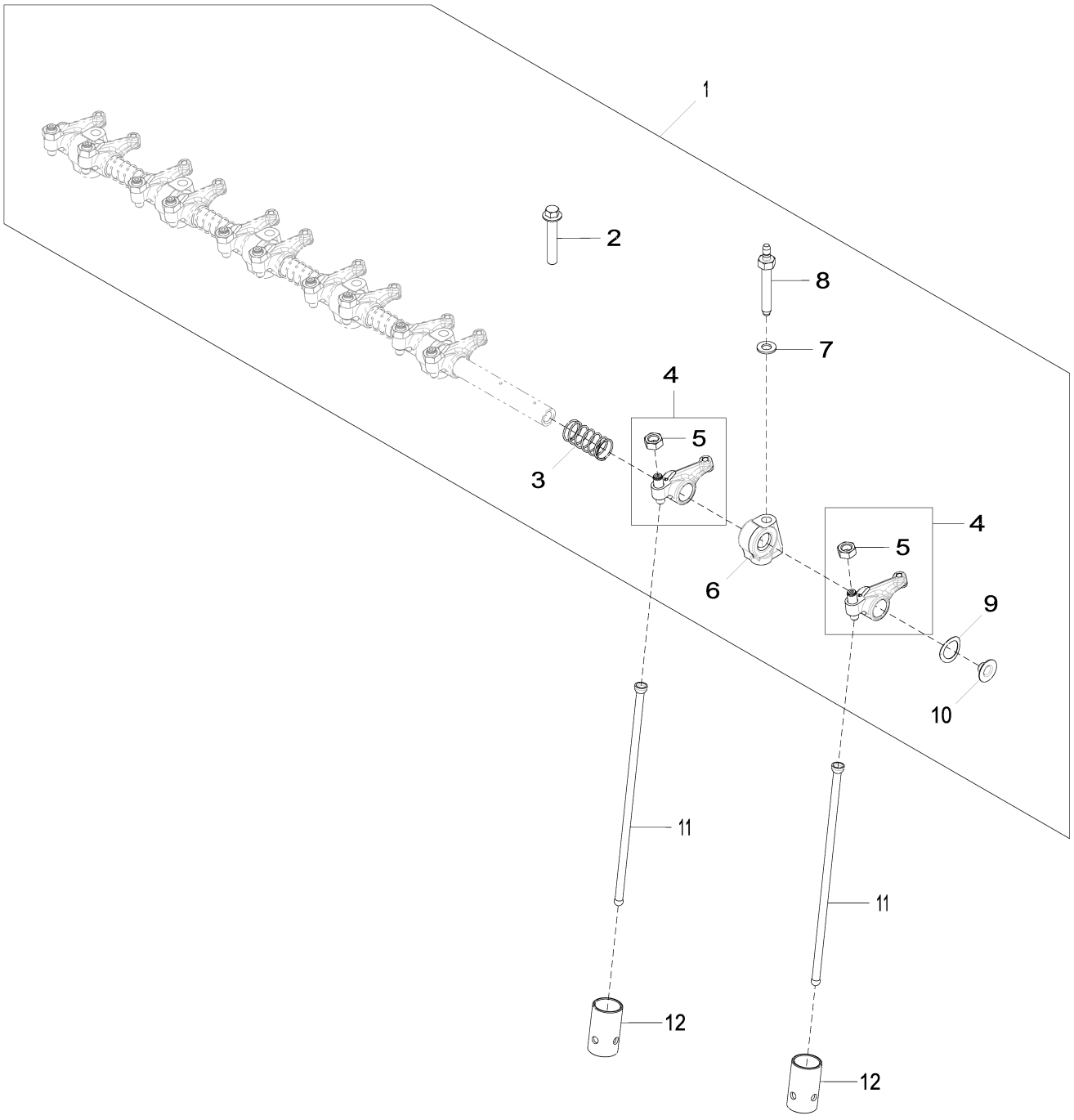

4902_RE59334_PCD

Item	*Nº peça*	*Descrição*	*Qtde*	*Nº série motor*	*Notas*
1	RE548060	Kit do eixo	1		SUB FOR RE519737 OR RE523806 OR RE547826
2	R504813	Paraf. auto-frenante	6		
3	T20314	Mola	5		
4	RE508317	Balancim	12		MARKED R133629
5	14M7148	Porca	1		M10
6	R123161	Suporte	6		(A) SUB FOR R519767
7	R529416	Arruela	6		SUB FOR 24M7346
8	R123271	Pino	6		
9	T20316	Arruela	2		
10	R54565	Plugue	2		
11	R107731	Vareta	12		LGTH = 265 mm; 10.43"
12	DZ101670	Peça acionada Pelo came	12		SUB FOR R123565

(A) Aluminium
Aluminium
Alumínio
Aluminio

5024 Engine Oil Pump
5024 Pompe à huile
5024 Bomba de Óleo do Motor
5024 Bomba de aceite

5024_RE522137_PCD B.1

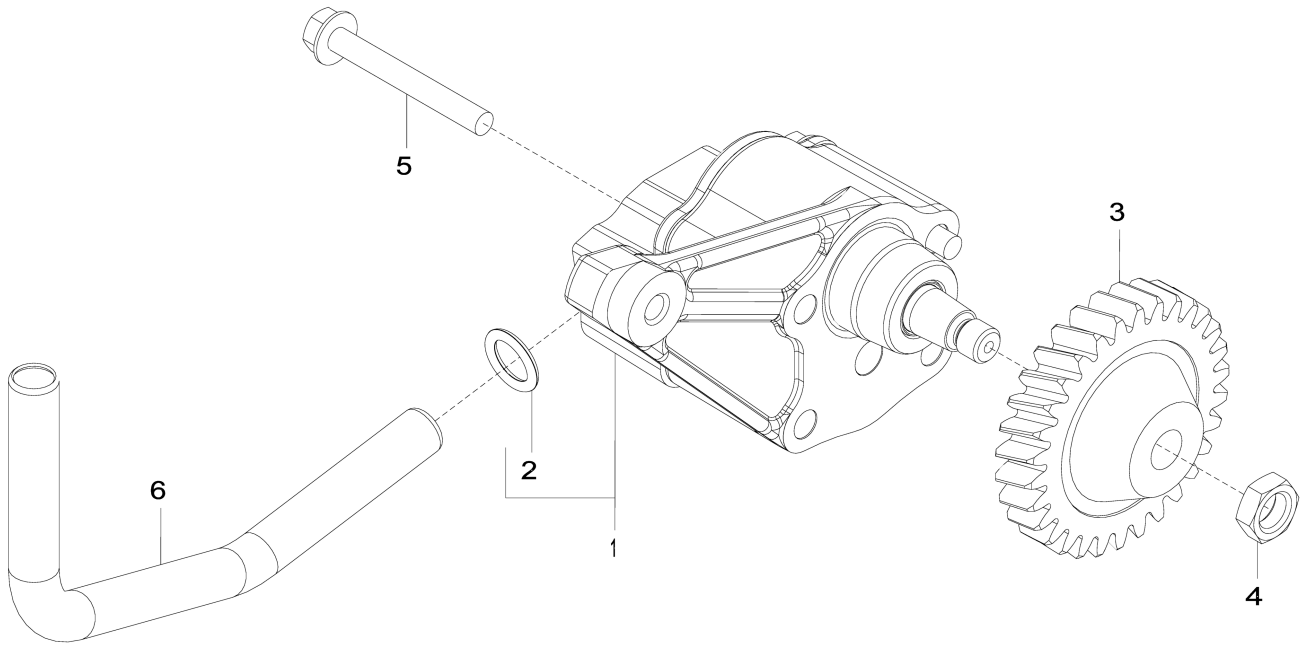

5024_RE522137_PCD

Item	*Nº peça*	*Descrição*	*Qtde*	*Nº série motor*	*Notas*
1	DZ100021	Bombade óleo	1		SUB FOR RE521756
	SE501813	Bombade óleo remanufatur.	1		REMAN FOR RE521756
2	R97185	Anel o	1		
3	R120638	EngrEnagem	1		
4	14M7066	Porca	1		M12
5	19M8987	Parafuso	2		M8 X 65, SUB FOR APPL 19M9355
6	R526838	Tubo de óleo	1		SUB FOR R518880

5132 Cylinder Head
5132 Culasse
5132 Cabeçote dos Cilindros
5132 Culata

5132_RE533346_PCD D.1

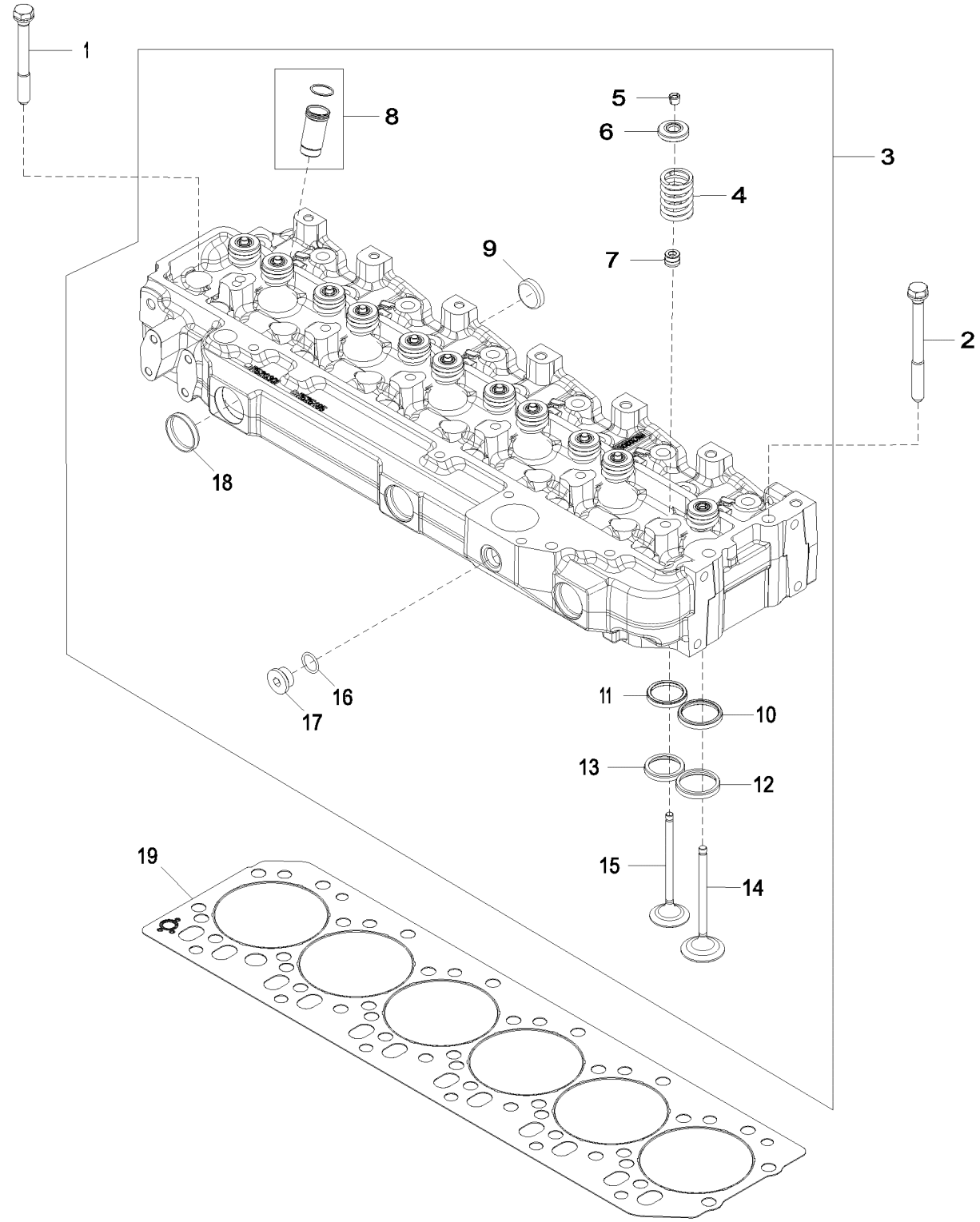

5132_RE533346_PCD

Item	*Nº peça*	*Descrição*	*Qtde*	*Nº série motor*	*Notas*
1	R85363	Parafuso sextavado	24		
2	R534091	Parafuso sextavado	2		SUB FOR R502511
3	RE533345	Cabeçote	1		(A) MARKED R520301
4	R26125	Mola	12		
5	R91889	RetentoR	24		
6	RE60005	RotadoR	12		
7	RE31617	Vedação	12		
8	RE527456	Luva	1		
9	CD16284	Plugue	6		
10	R98063	Inserto de assento válvula	6		
11	R85687	Inserto de assento válvula	6		
12	R106831	Inserto de assento válvula	6		
13	R106829	Inserto de assento válvula	6		
14	R98062	VálVula de admissão	6		(B) STD
	R97490	VálVula de admissão	AR		OD +0.381MM
	R97491	VálVula de admissão	AR		OD +0.762MM
15	R90692	VálVula de escape	6		(C) STD
	R97492	VálVula de escape	AR		OD +0.381MM
	R97493	VálVula de escape	AR		OD +0.762MM
16	R26906	Anel o	1		
17	T58477	Conexão	1		
18	R43409	Plugue	3		
19	R116516	Vedação de cilindro	1		

(A) Include Instructions
Instructions fournies
Incluem Instruções
Incluye instrucciones

(B) Intake Valve
Soupape d'admission
Válvula de Admissão
Válvula de admisión

(C) Exhaust Valve
Soupape d'échappement
Válvula de Escape
Válvula de escape

5204 Auxiliary Drive Cover
5204 Couvercle d'entraînement auxiliaire
5204 Tampa do Acionamento Auxiliar
5204 Tapa de mando auxiliar

5204_RE59264_PCD E.3

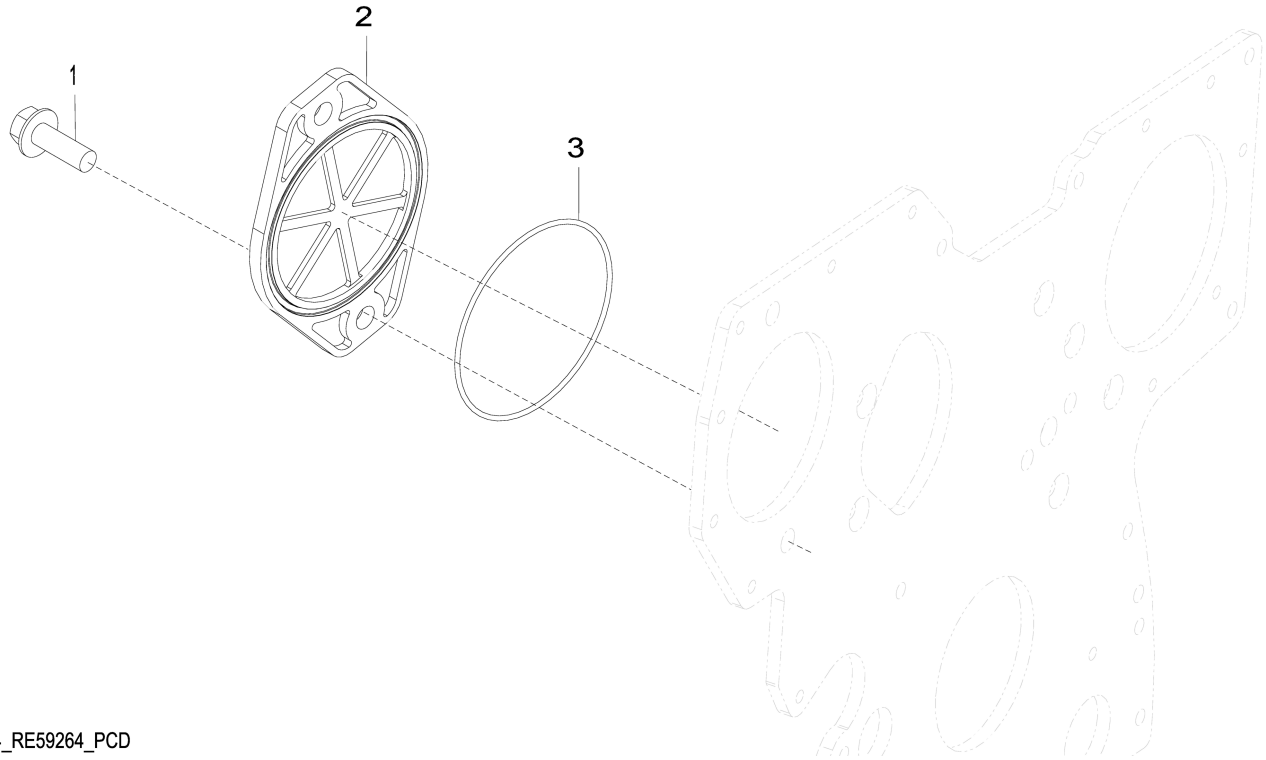

5204_RE59264_PCD

Item	*Nº peça*	*Descrição*	*Qtde*	*Nº série motor*	*Notas*
1	19M7790	Parafuso	2		M12 X 35
2	R135757	Capa	1		
3	T20758	Anel o	1		

5728 Water Pump Inlet
5728 Entrée de pompe à eau
5728 Entrada da Bomba de Água
5728 Entrada de bomba de agua

5728_RE530087_PCD B.1

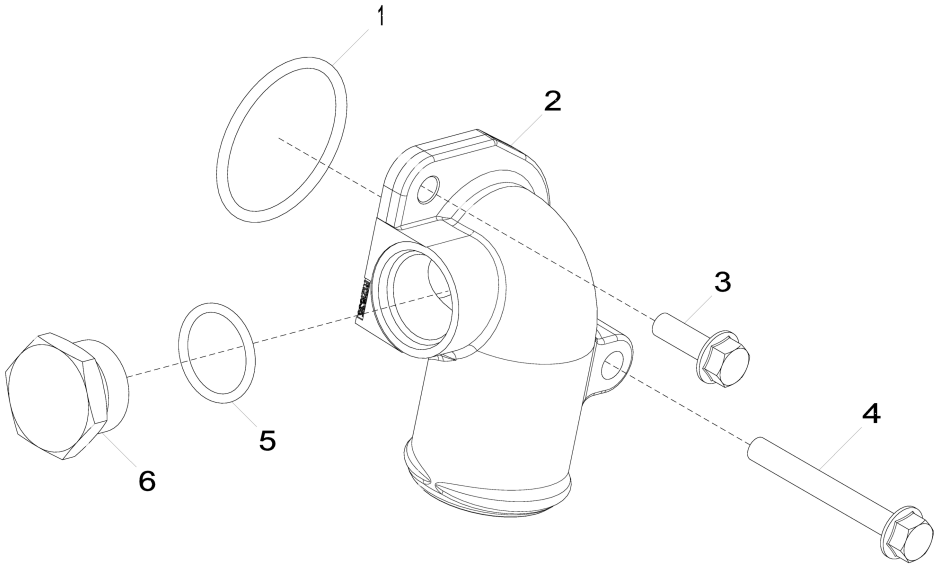

5728_RE530087_PCD

Item	*Nº peça*	*Descrição*	*Qtde*	*Nº série motor*	*Notas*
1	R89944	Anel o	1		
2	R522686	Conexão em ângulo	1		
3	19M7867	Parafuso	1		M8 X 25
4	19M7802	Parafuso	1		M8 X 65
5	U17409	Anel o	1		
6	R82718	Tampão de dreno	1		

5902 Engine Oil Cooler
5902 Refroidisseur d'huile moteur
5902 Resfriador do Óleo do Motor
5902 Enfriador de aceite de motor

5902_RE59755_PCD F.2

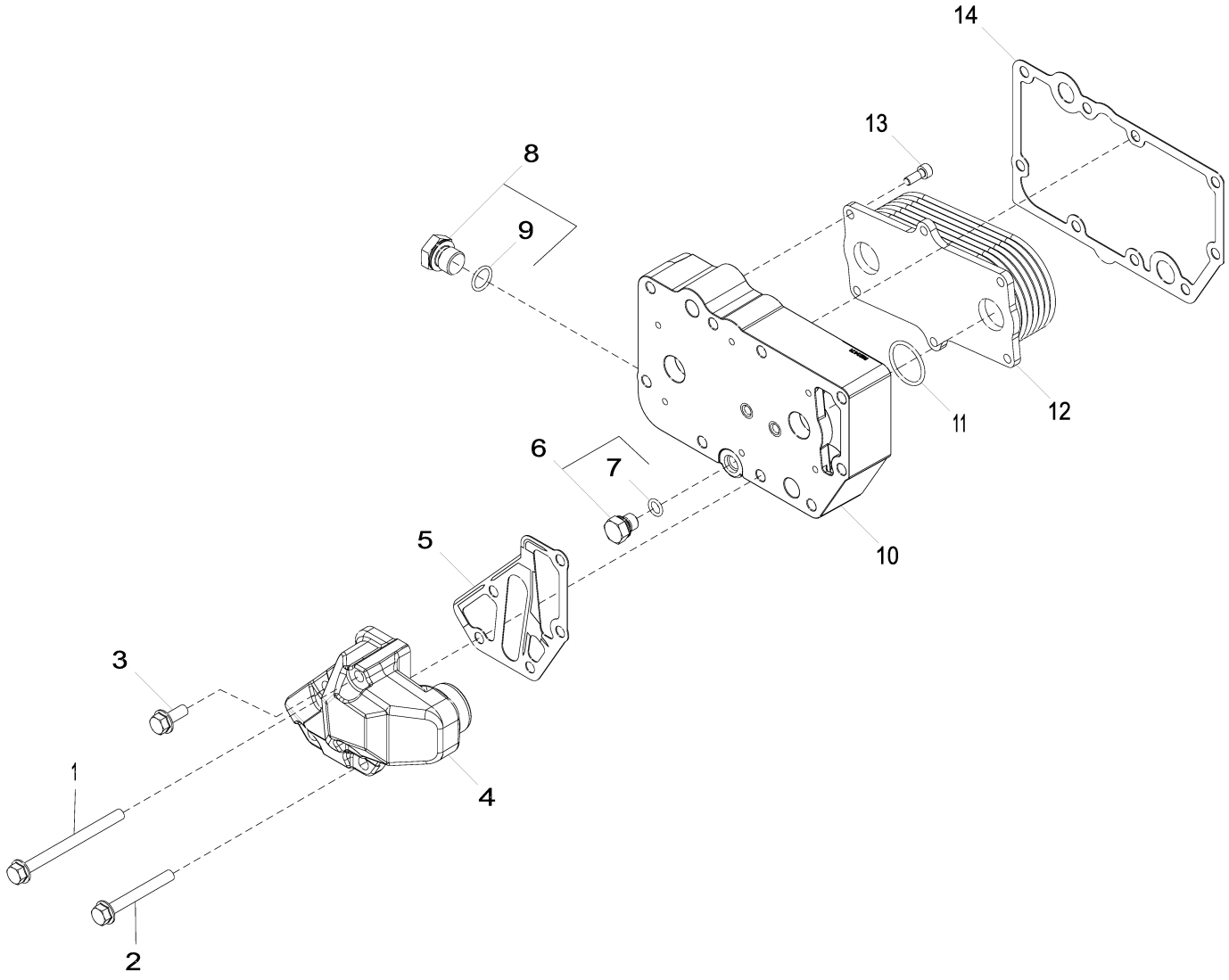

5902_RE59755_PCD

Item	*Nº peça*	*Descrição*	*Qtde*	*Nº série motor*	*Notas*
1	19M7970	Parafuso	2		M8 X 100
2	19M7802	Parafuso	2		M8 X 65
3	RE67238	Parafuso	1		(A)
4	DZ105608	Adaptador	1		MARKED DZ105607; SUB FOR R502811
5	R501428	Junta	1		
6	RE46686	Conexão	1		
7	51M7040	Anel o	1		9.300 X 2.200 mm
8	RE46685	Tampão	1		
9	51M7043	Anel o	1		15.300 X 2.200 mm
10	R521037	Carcaça	1		
11	T122075	Anel o	2		
12	RE560752	ResfRiadoR de óleo	1		SUB FOR RE56690
13	RE67231	Parafuso	6		(A)
14	R123501	Junta	1		
15	R504734	Anel o	1		(B) USE WITH R502811

(A) Threads with Pre Applied Sealant
Filetages avec produit d'étanchéité préappliqué
Roscas com Vedante Pré-aplicado
Roscas con pasta selladora preaplicada

(B) Not Illustrated
Non illustres
Não Ilustrado
No se ilustra

62A4 Alternator Mounting (- 713107)
62A4 Montage de l'alternateur (- 713107)
62A4 Montagem do Alternador (- 713107)
62A4 Montaje de alternador (- 713107)

62A4_RE531056_PCD C.1

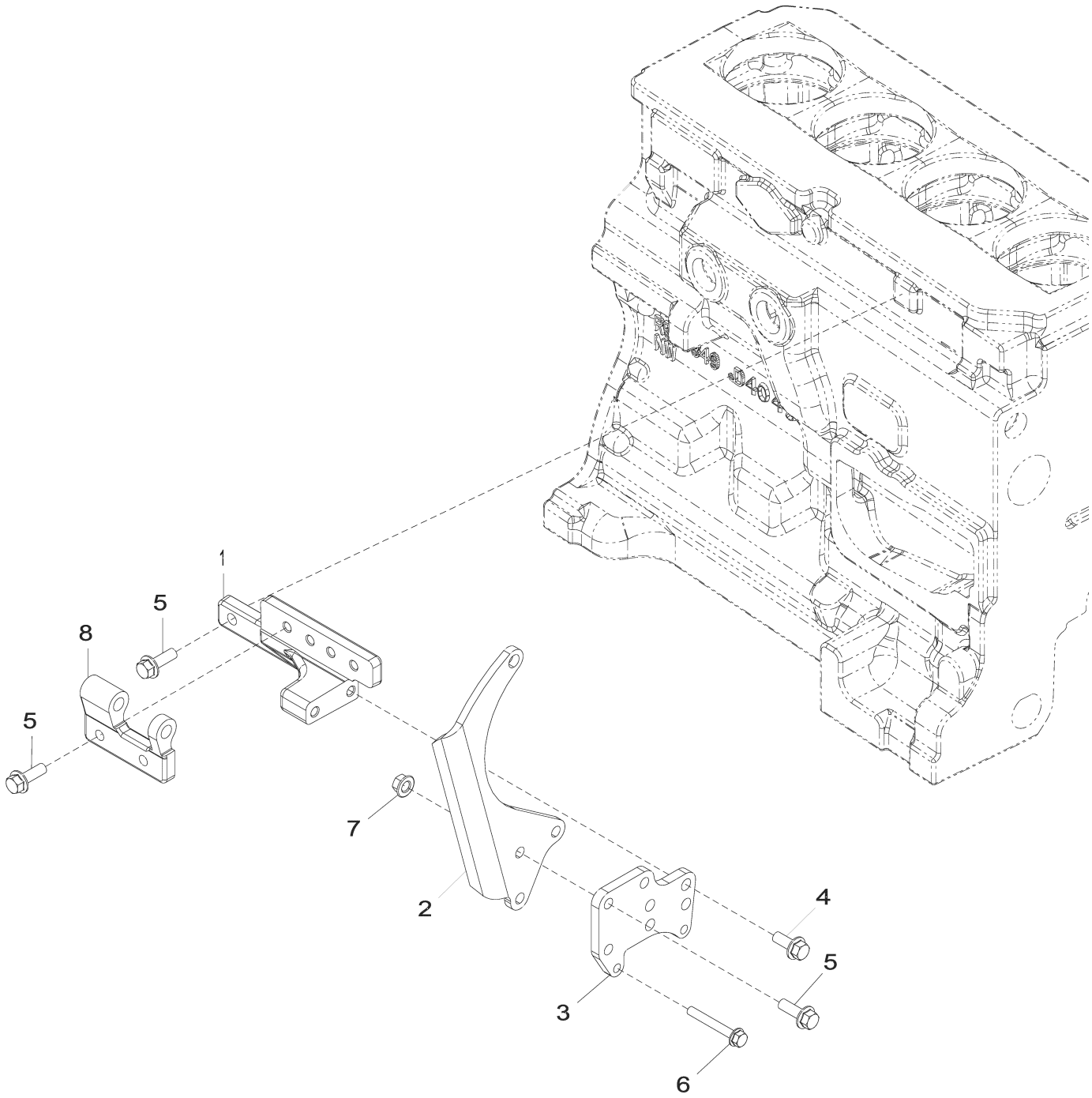

62A4_RE531056_PCD

Item	*Nº peça*	*Descrição*	*Qtde*	*Nº série motor*	*Notas*
1	R529946	Apoio	1		SUB FOR R132981 OR R515574 OR R516584
2	R524235	Correia	1		
3	R521166	Correia	1		SUB FOR R516510
4	19M7785	Parafuso	2		M10 X 25
5	19M7786	Parafuso	7		M10 X 30
6	19M7801	Parafuso	2		M8 X 60
7	14M7296	Porca com flange	3		M10
8	R503766	Suporte	1		ORDER R516574
	R516574	Apoio	1		Não Ilustrado

62BZ Alternator Mounting (714513 -)
62BZ Montage de l'alternateur (714513 -)
62BZ Montagem do Alternador (714513 -)
62BZ Montaje de alternador (714513 -)

62BZ_ETN166935_PCD A.1

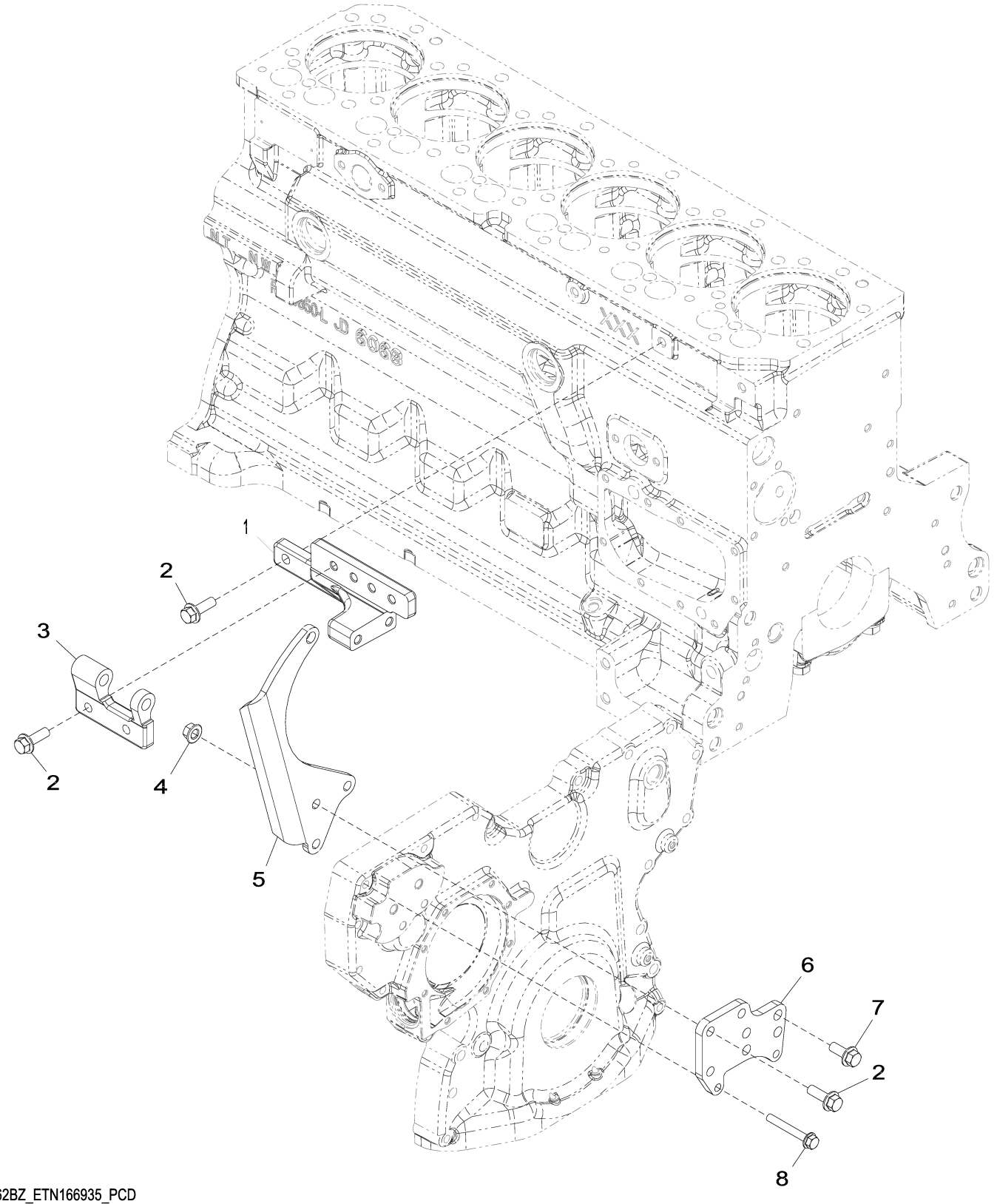

62BZ_ETN166935_PCD

Item	*Nº peça*	*Descrição*	*Qtde*	*Nº série motor*	*Notas*
1	R529946	Apoio	1		
2	19M7786	Parafuso	7		M10 X 30
3	R516574	Apoio	1		
4	14M7296	Porca com flange	3		M10
5	R524235	Correia	1		
6	R521166	Correia	1		
7	19M7785	Parafuso	2		M10 X 25
8	19M7801	Parafuso	2		M8 X 60

63FW Low Pressure Fuel Lines
63FW Conduites d'alimentation basse pression
63FW Linhas de Combustível de Baixa Pressão
63FW Tuberías de combustible a baja presión

63FW_RE571499_PCD A.6

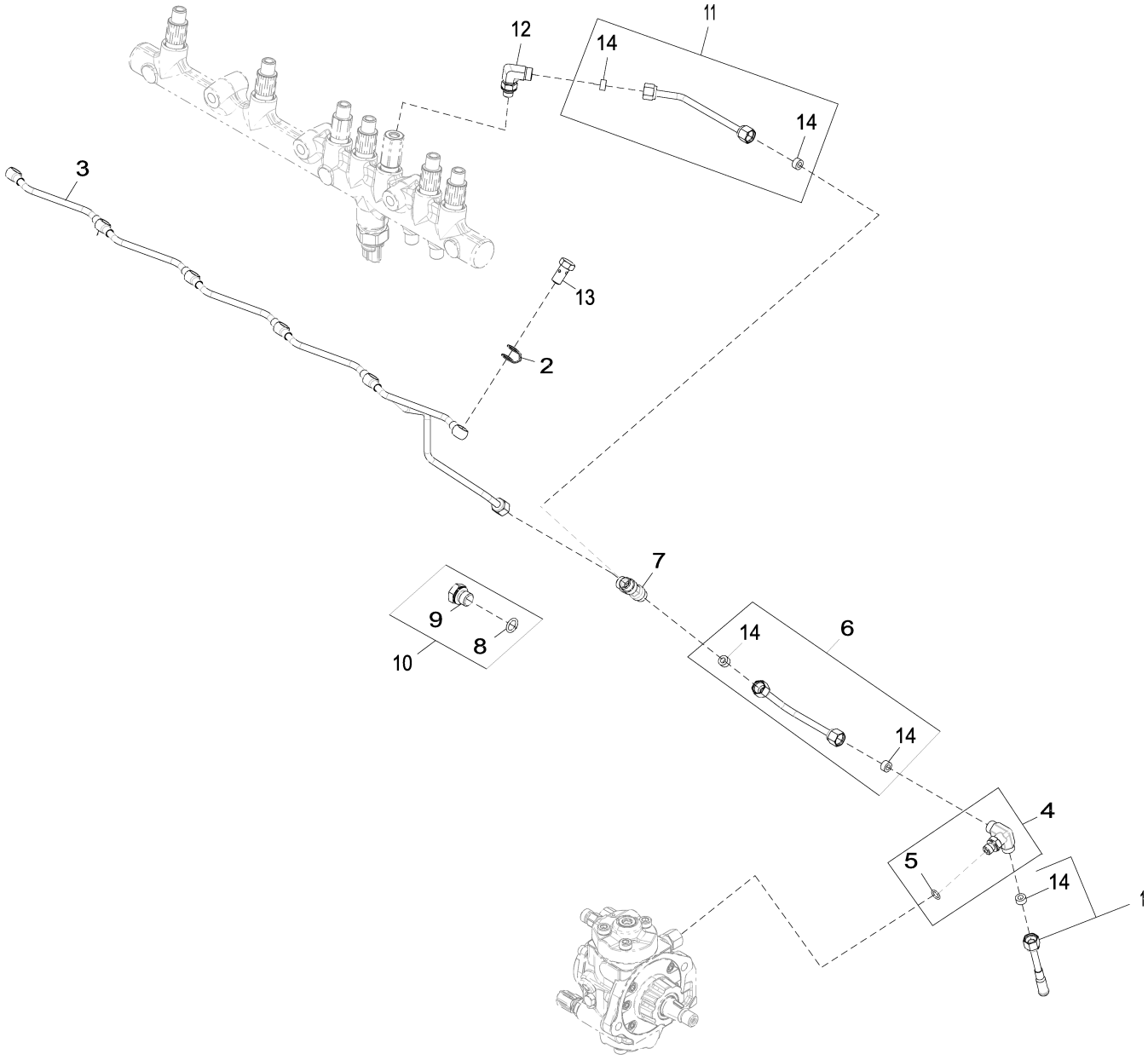

63FW_RE571499_PCD

Item	*Nº peça*	*Descrição*	*Qtde*	*Nº série motor*	*Notas*
1	RE67050	Linha de combustivel	1		INCLUDES R51936
2	R522899	Arruela de vedação	6		
3	RE529915	Linha de combustivel	1		
4	RE524220	Conexão	1		
5	51M7039	Anel o	1		8.100 X 1.600 mm
6	RE529916	Linha de combustivel	1		
7	R97061	Conexão em t	1		
8	51M7041	Anel o	1		11.300 X 2.200 mm
9	R107768	Tampão de dreno	1		
10	RE46684	Tampão	1		
11	RE523464	Linha de combustivel	1		
12	RE502173	Conexão	1		
13	38M7009	Parafuso oco	6		
14	R51936	Arruela de vedação	5		

653B Turbocharger
653B Turbocompresseur
653B Turbocompressor
653B Turbocompresor

653B_ETN161538_PCD A.1

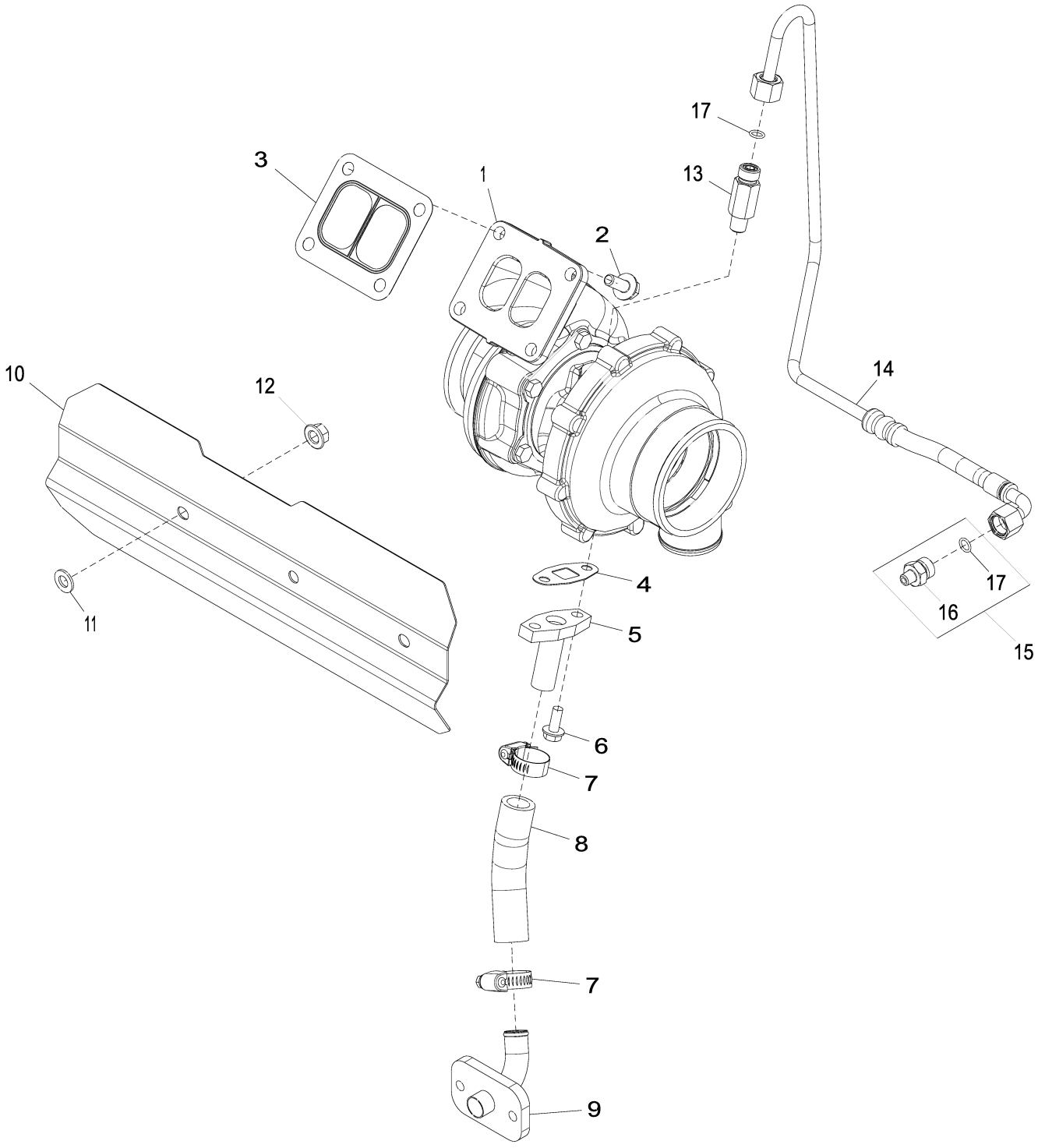

653B_ETN161538_PCD

Item	Nº peça	Descrição	Qtde	Nº série motor	Notas
1	DZ10770	TurboalimenTador	1		SUB FOR RE550943
2	R522679	Parafuso sextavado	4		
3	R123572	Junta	1		
4	R123570	Junta	1		
5	RE60003	Tubulação de óleo	1		
6	19M8062	Parafuso	2		M8 X 20
7	RE65978	Braçadeira	2		
8	R115575	Mangueira	1		CTL 127; SUB FOR APPL R120013
9	RE504845	Tubo de óleo	1		
10	R523340	Proteção térmica	1		
11	24M7028	Arruela	3		10.500 X 20 X 2 mm
12	14M7296	Porca com flange	3		M10
13	RE518109	Adaptador	1		
14	RE538724	Tubulação de óleo	1		
15	RE521531	Adaptador	1		
16	R519312	Adaptador	1		
17	R63548	Anel o	2		

6698 Temperature Switch
6698 Contacteur thermostatique
6698 Interruptor de Temperatura
6698 Interruptor de temperatura

6698_RE500556_PCD B.3

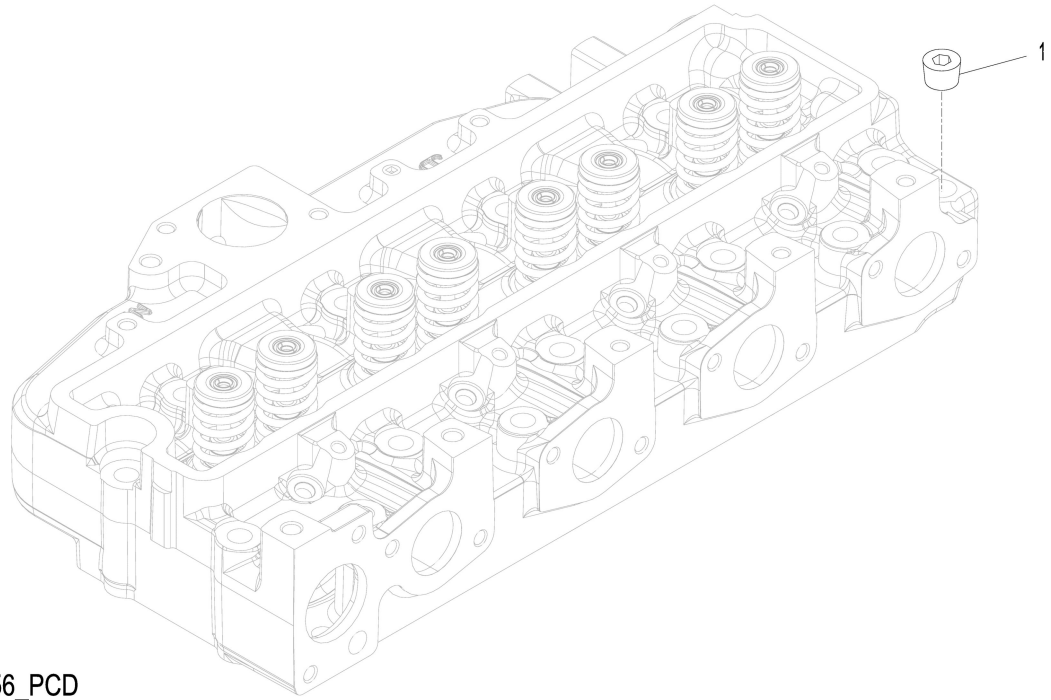

6698_RE500556_PCD

Item	*Nº peça*	*Descrição*	*Qtde*	*Nº série motor*	*Notas*
1	15H584	Tampão	1		1/2"

67C3 Engine Sensors
67C3 Capteurs du moteur
67C3 Sensores do Motor
67C3 Sensores de motor

67C3_ETN128491_PCD A.1

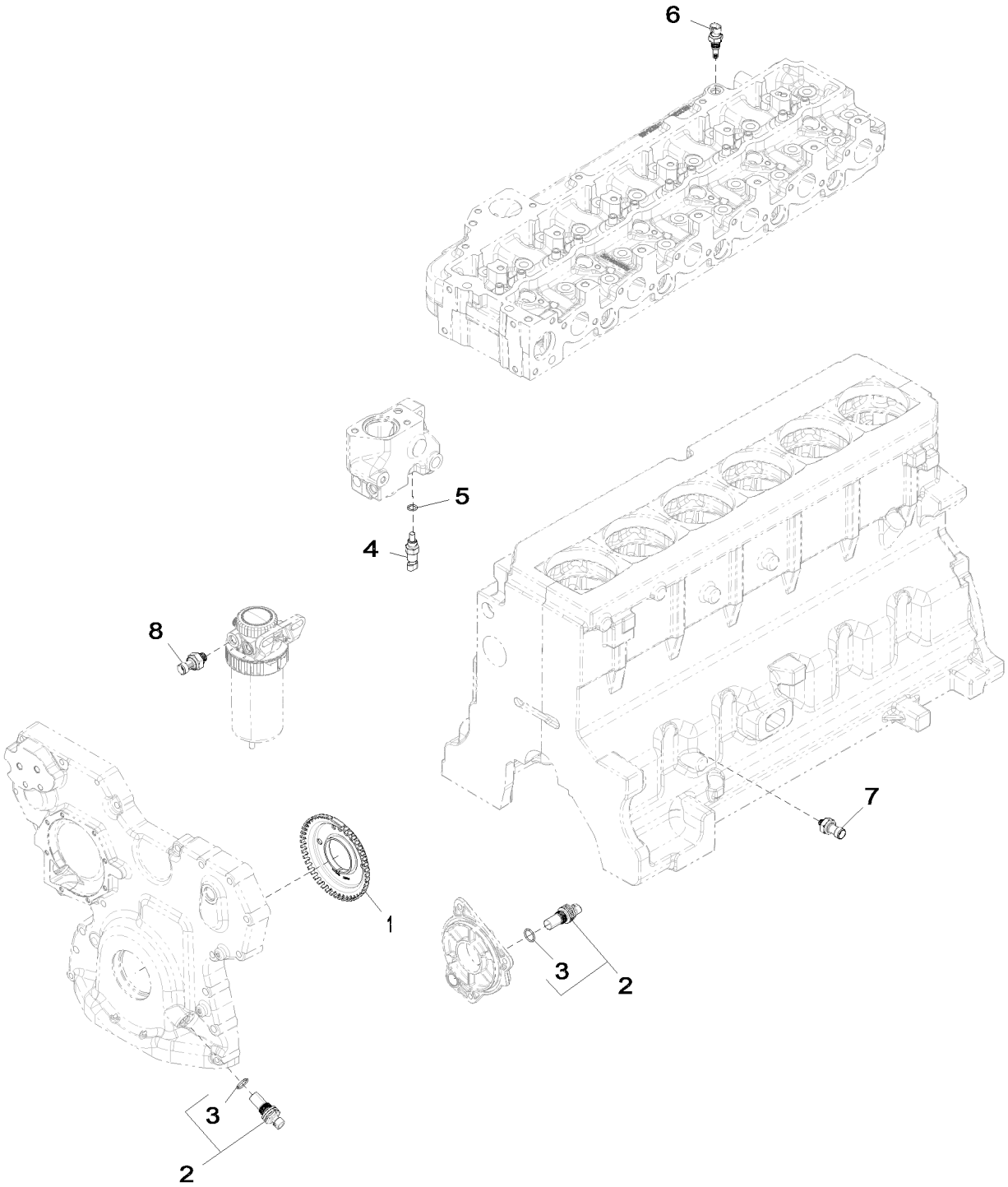

67C3_ETN128491_PCD

Item	*Nº peça*	*Descrição*	*Qtde*	*Nº série motor*	*Notas*
1	R517471	Roda	1		
2	RE519144	SenSor	2		(A)
3	51M7044	Anel o	1		17.300 X 2.200 mm
4	RE52722	SenSor de temperatura	1		
5	51M7041	Anel o	1		11.300 X 2.200 mm
6	RE525016	Termo-par	1		
7	RE167207	SenSor	1		(B)
8	RE522794	SenSor	1		(C)

(A) Magnetic Pick Up Sensor
Capteur magnétique
Sensor do Captador Magnético
Sensor de captador magnético

(B) Pressure Sensor
Capteur de pression
Sensor de Pressão
Sensor de presión

(C) Fuel Pressure Sensor
Capteur de pression du carburant
Sensor de Pressão do Combustível
Sensor de presión de combustible

81E7 Water Separator
81E7 Séparateur d'eau
81E7 Separador de Água
81E7 Separador de agua

81E7_RE572090_PCD A.1

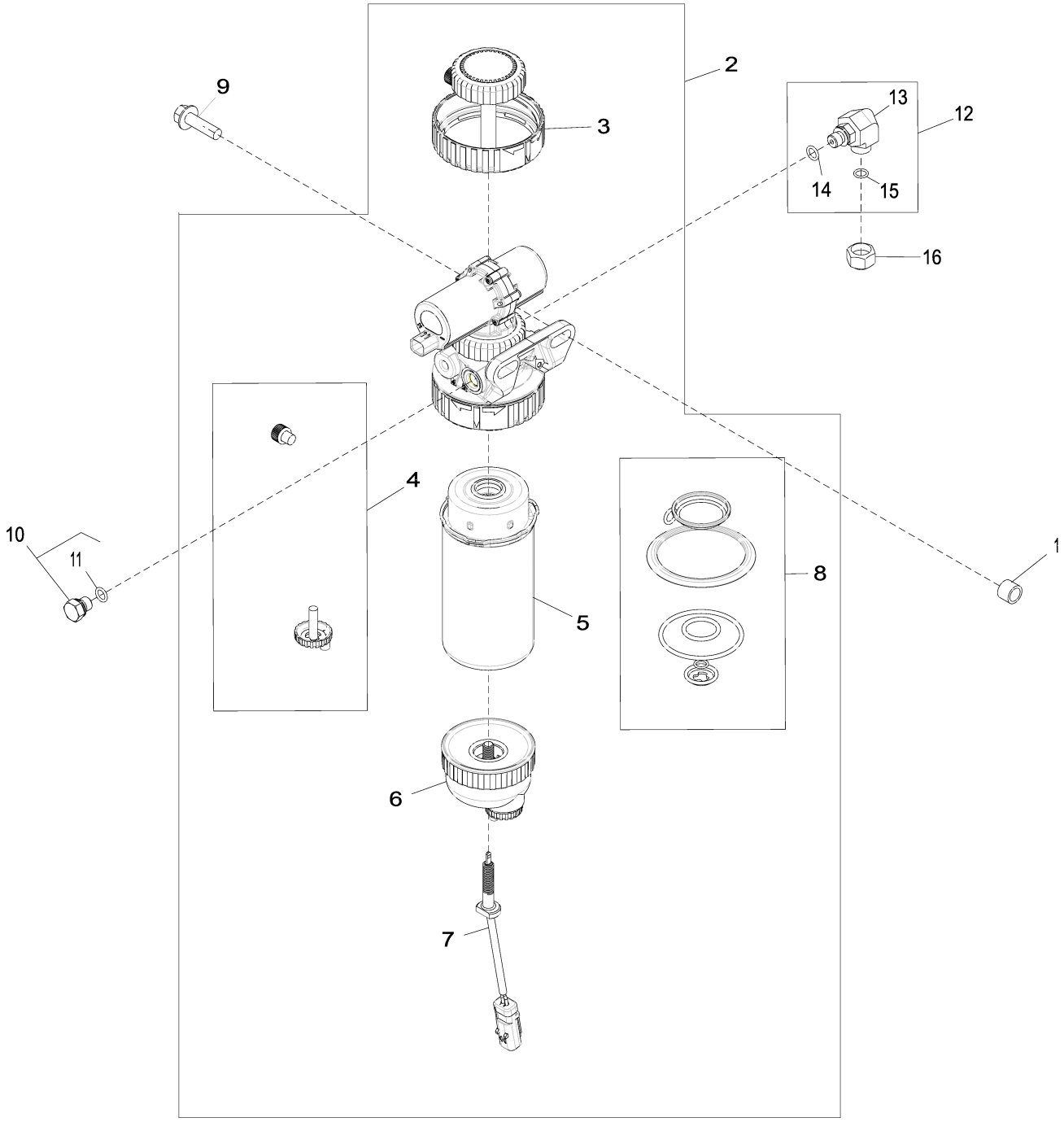

81E7_RE572090_PCD

Item	*Nº peça*	*Descrição*	*Qtde*	*Nº série motor*	*Notas*
1	28H1884	Espaçador	1		0.493" X 0.675" X 1/2"
2	RE559946	Alojamento de filtro	1		
3	RE526834	Kit do filtro	1		
4	RE60854	Kit da válvula	1		
5	RE541922	Elemento de filtro	1		
6	RE51650	Copo de sedimentação	1		
7	RE545631	SenSor	1		
8	RE516553	Kit retentor	1		
9	19M7835	Parafuso	1		M10 X 35
10	RE46686	Conexão	2		
11	51M7040	Anel o	1		9.300 X 2.200 mm
12	61M5022	Conexão em ângulo	1		
13	38H5022	Conexão em ângulo	1		
14	51M7040	Anel o	1		9.300 X 2.200 mm
15	T77613	Anel o	1		
16	38H5141	Conexão	1		

8718 Belt Tensioner
8718 Tendeur de courroie
8718 Tensionador da Correia
8718 Tensor de correa

8718_RE517336_PCD_1 B.1

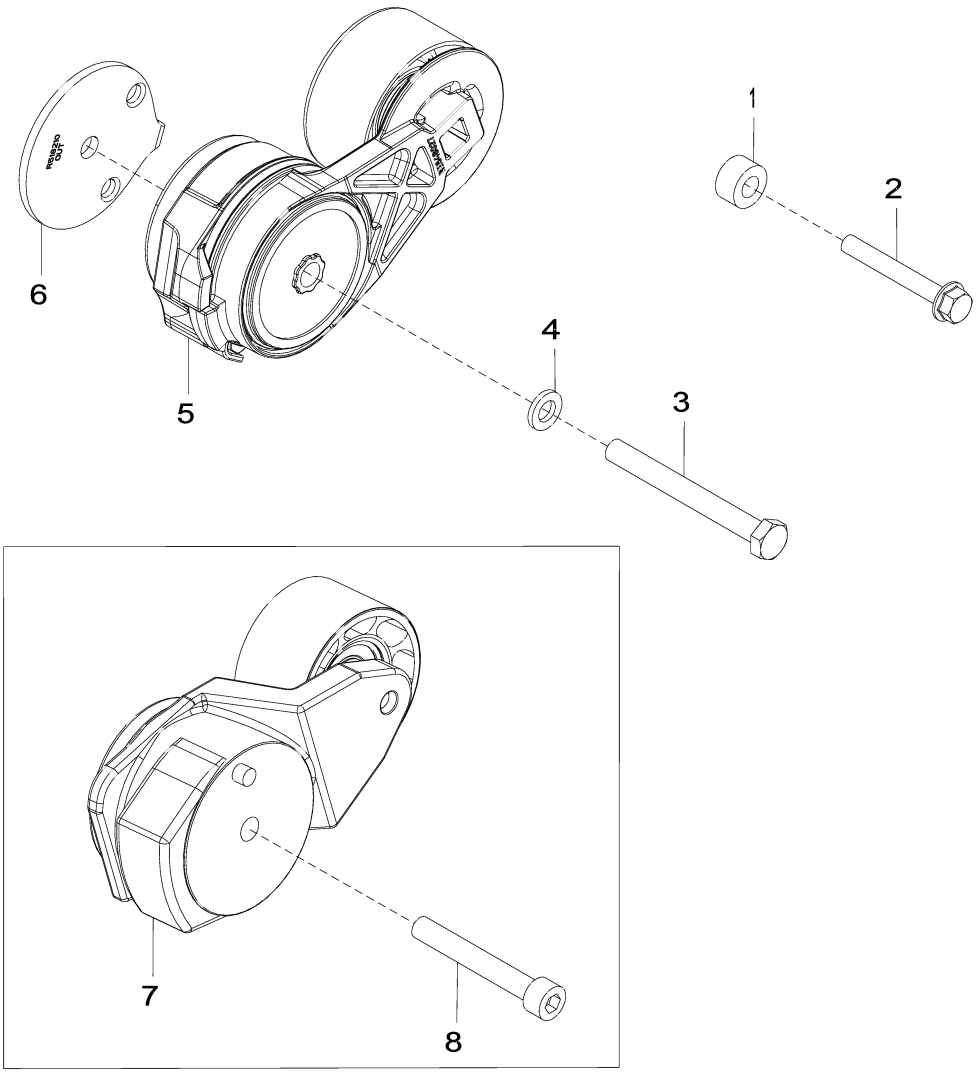

8718_RE517336_PCD_1

Item	*Nº peça*	*Descrição*	*Qtde*	*Nº série motor*	*Notas*
1	CD14689	Espaçador	1		SUB FOR APPL 28H860 OR 28H3429
2	19M7801	Parafuso	1		M8 X 60
3	19M8183	Parafuso sextavado	1		M10 X 90
4	24M7106	Arruela	1		10 X 18 X 2.500 mm
5	RE548027	Tensionador de correia	1		SUB FOR RE518097
6	R518210	Espaçador	1		
7	RE70536	Tensionador de correia	1		ORDER RE548027
8	19M8131	Parafuso	1		M10 X 70, USE WITH RE70536

8875 Oil Filter Adapter
8875 Filtre à huile adaptateur
8875 Adaptador do Filtro de Óleo
8875 Filtro de aceite adaptador

8875_RE528763_PCD C.1

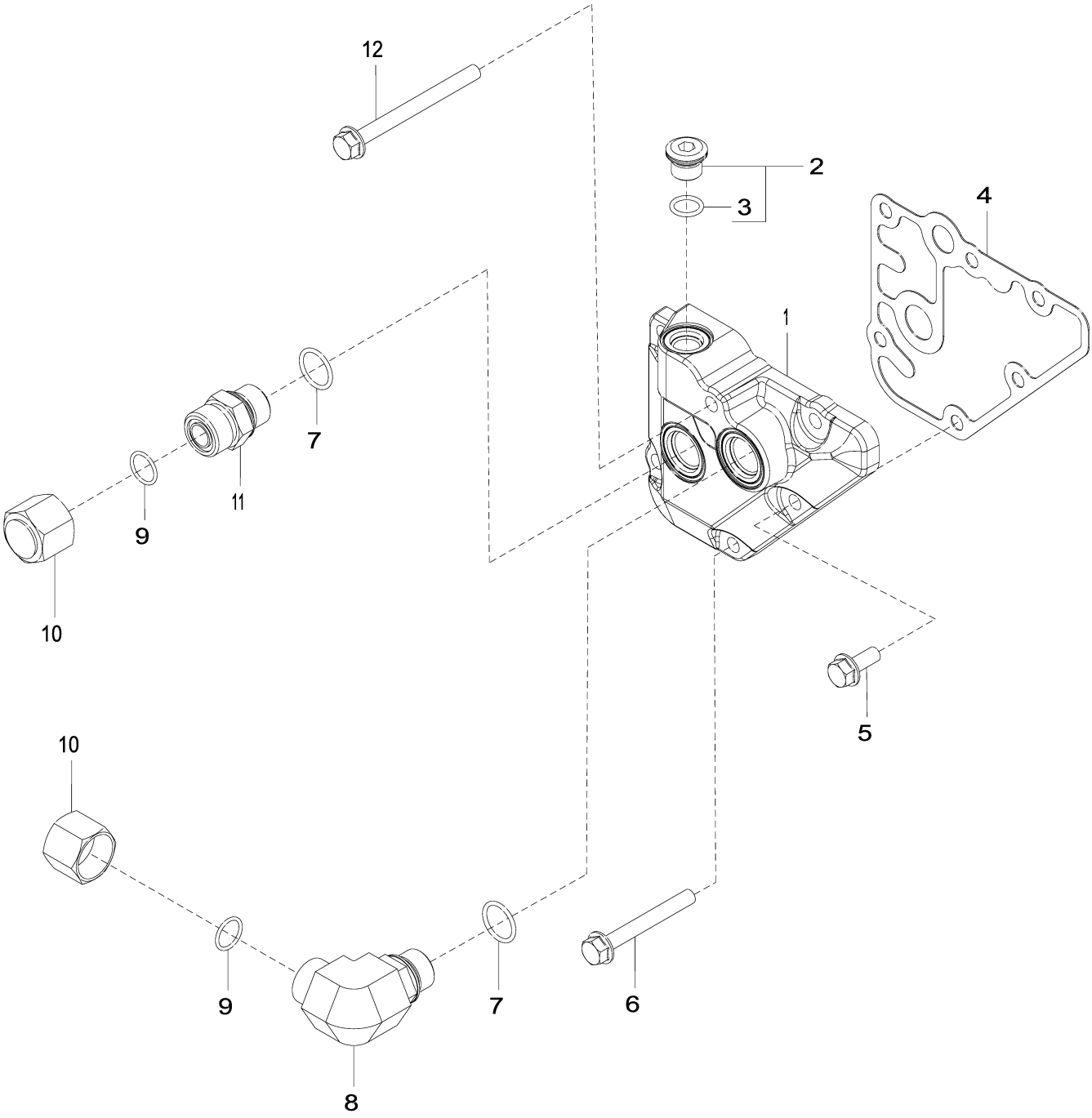

8875_RE528763_PCD

Item	*Nº peça*	*Descrição*	*Qtde*	*Nº série motor*	*Notas*
1	R518455	Adaptador	1		SUB FOR R123646
2	RE52242	Tampão de dreno	1		
3	51M7042	Anel o	1		13.300 X 2.200 mm
4	R123525	Junta	1		
5	RE67238	Parafuso	1		Com Selante Pré-aplicado
6	19M7802	Parafuso	4		M8 X 65
7	51M7045	Anel o	2		19.300 X 2.200 mm
8	38H5018	Conexão em ângulo	1		ALSO ORDER 51M7045 AND T77932
9	T77932	Anel o	2		
10	38H1417	Conexão	2		
11	38H5004	Adaptador	1		ALSO ORDER 51M7045 AND T77932
12	19M7913	Parafuso	1		M8 X 90

9801 Lift Straps
9801 Oeillets de levage
9801 Tirantes de Elevação
9801 Cintas de elevación

9801_RE53353_PCD A.1

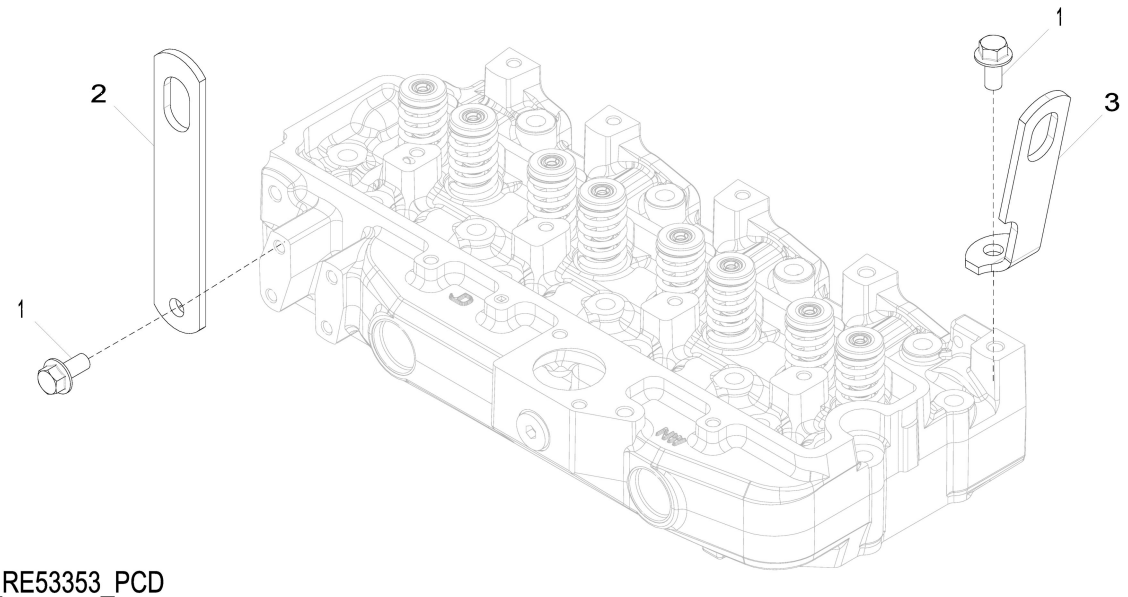

9801_RE53353_PCD

Item	*Nº peça*	*Descrição*	*Qtde*	*Nº série motor*	*Notas*
1	19M7788	Parafuso	2		M12 X 25
2	R502329	Correia	1		REAR
3	R502175	Correia	1		FRONT

9901 Thrust Bearing Kit
9901 Kit de palier de butée
9901 Kit de Mancal Axial
9901 Juego de cojinetes de empuje

9901_RE65168_PCD D.2

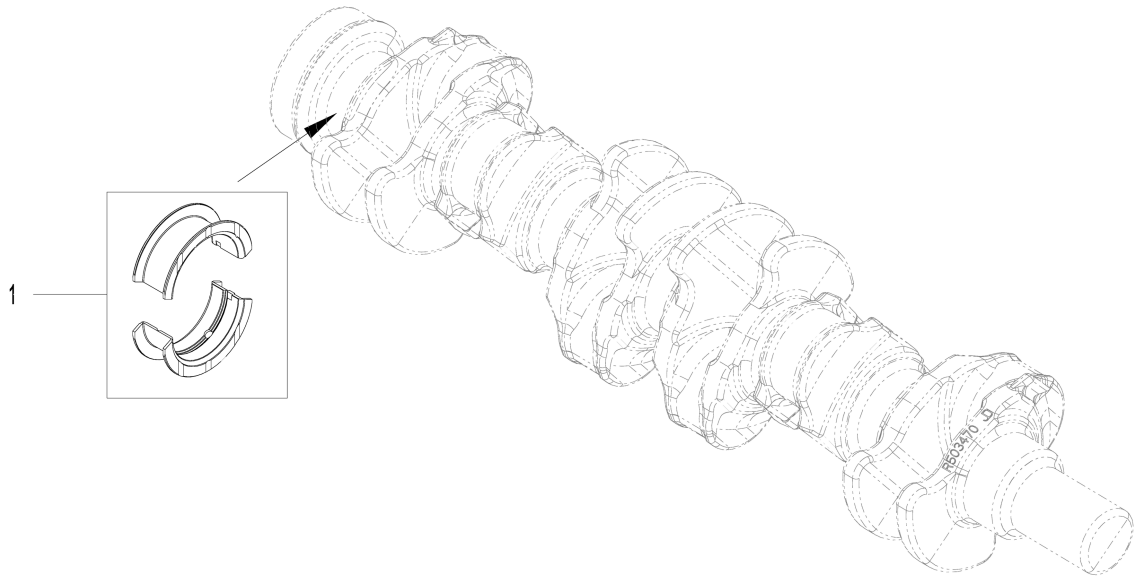

9901_RE65168_PCD

Item	*Nº peça*	*Descrição*	*Qtde*	*Nº série motor*	*Notas*
1	RE65168	Conj. do rolamento	1		Padrão, Principal, Kit; R123563 AND R123564

9901 Connecting Rod Bearing Kit
9901 Kit de coussinet de bielle
9901 Kit do Rolamento da Biela
9901 Juego de cojinetes de biela

9901_RE65909_PCD B.1

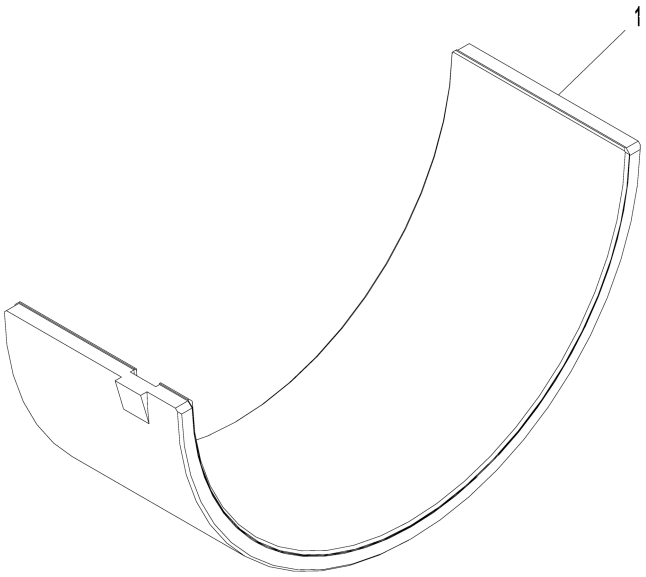

9901_RE65909_PCD

Item	*Nº peça*	*Descrição*	*Qtde*	*Nº série motor*	*Notas*
1	RE65909	Rolamento	1		Subdimensionado

9901 Piston Ring Kit
9901 Kit de segments de piston
9901 Kit de Anéis de Pistão
9901 Juego de segmentos de pistón

9901_RE66820_PCD A.1

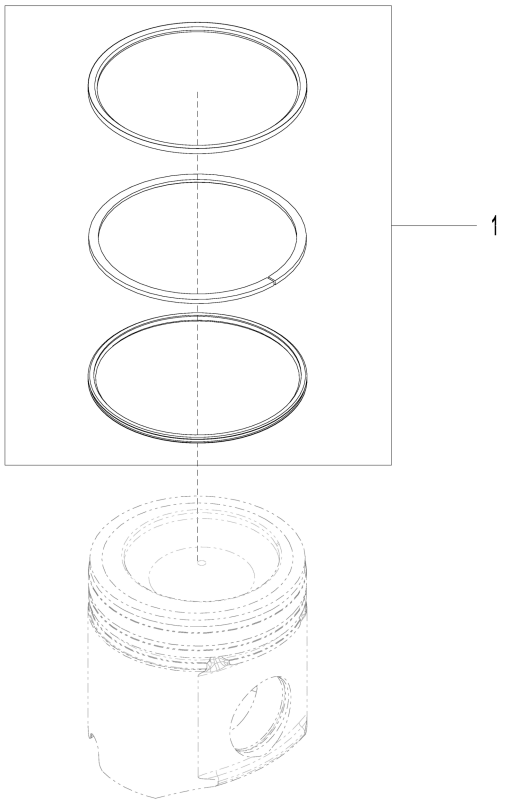

9901_RE66820_PCD

Item	*Nº peça*	*Descrição*	*Qtde*	*Nº série motor*	*Notas*
1	RE507852	Kit anéis de pistão	1		

9901 Engine Overhaul Kit
9901 Jeu de remise en état moteur
9901 Kit de Retífica do Motor
9901 Conjunto reparación motor

9901_RE540226_PCD B.1

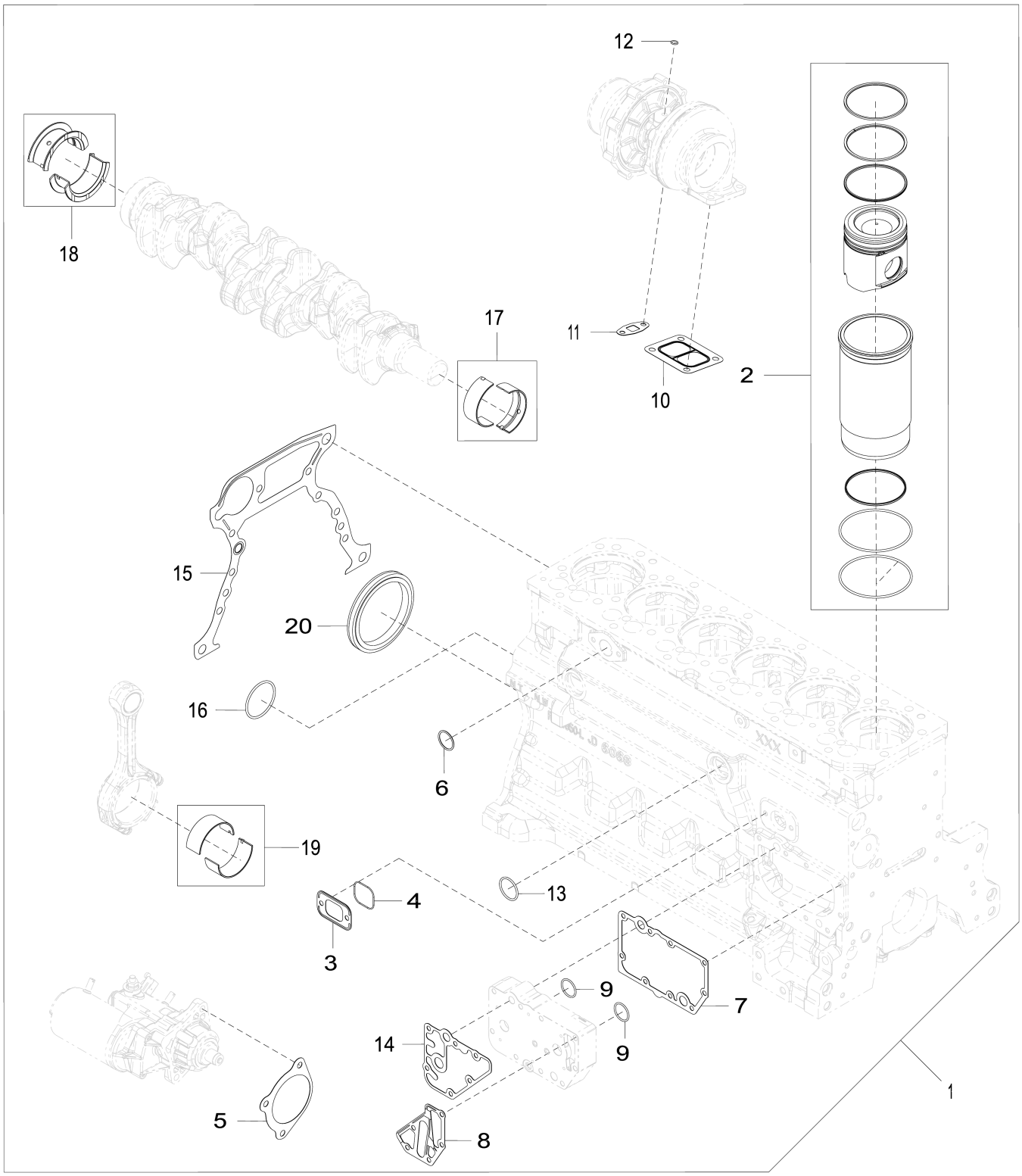

9901_RE540226_PCD

Item	*Nº peça*	*Descrição*	*Qtde*	*Nº série motor*	*Notas*
1	RE540226	Kit reparação do motor	1		
2	RE527843	Kit pistão e camisa	6		
3	R136495	Junta	4		
4	R151097	Anel o	1		
5	R53108	Junta	1		
6	R123273	Anel o	1		
7	R123501	Junta	1		
8	R501428	Junta	1		
9	T122075	Anel o	2		
10	R123572	Junta	1		
11	R123570	Junta	1		
12	R63548	Anel o	1		
13	U13639	Anel o	1		
14	R123525	Junta	1		
	R501484	Junta	1		
	R502864	Junta	1		
	R500374	Junta	1		
15	R502428	Junta	1		
16	U12198	Anel o	1		
	R61467	Anel o	1		
17	RE65165	Conj. do rolamento	6		
18	RE65168	Conj. do rolamento	1		
19	RE65908	Rolamento	6		
20	RE44574	Vedação	1		
	RE537070	Vedação	1		
21	RE540225	Kit de juntas	1		Não Ilustrado

9901 Engine Overhaul Kit
9901 Jeu de remise en état moteur
9901 Kit de Retífica do Motor
9901 Conjunto reparación motor

9901_RE540226_PCDB A.2

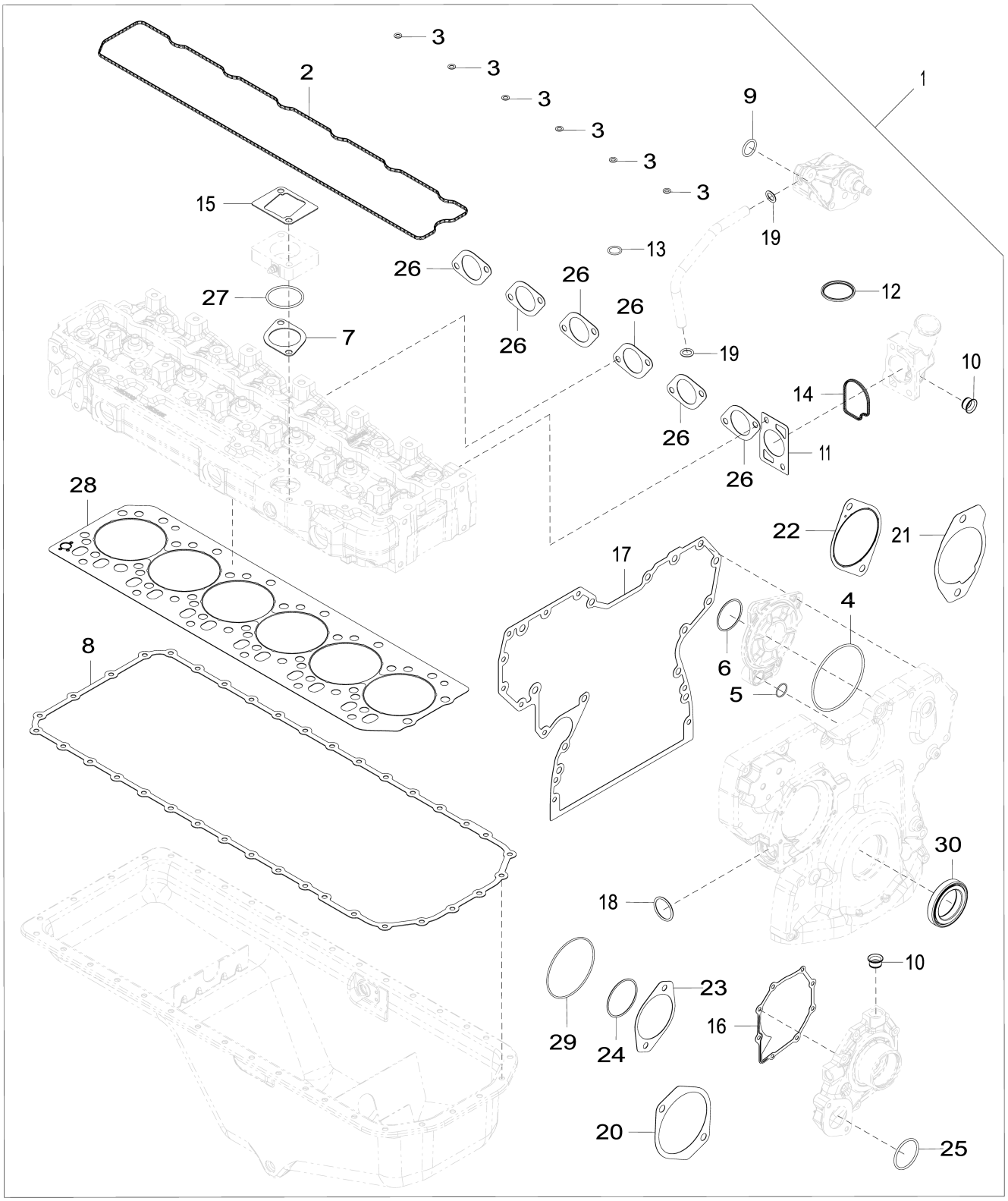

9901_RE540226_PCDB

Item	*Nº peça*	*Descrição*	*Qtde*	*Nº série motor*	*Notas*
1	RE540226	Kit reparação do motor	6		
2	R524469	Junta	1		
3	R123575	Anel o	6		
4	R55453	Anel o	1		
5	R116031	Anel o	1		
6	R516125	Anel o	1		
7	R81275	Junta	2		
8	R521498	Junta	1		
9	R61871	Anel o	1		
10	R123226	Vedação	2		
11	R502814	Junta	1		
12	R521548	Vedação	1		Termostato
13	R72328	Anel o	1		Ventilação da Tampa do Braço do Balancim
14	R501228	Vedação	1		
15	R133893	Junta	1		
16	R123417	Junta	1		
17	R545883	Junta	1		
	R545884	Junta	1		
18	R504734	Anel o	1		
	R61105	Anel o	1		
19	R97185	Anel o	2		
20	R123676	Junta	1		
21	R531534	Junta	1		
22	R522690	Junta	1		SUB FOR R134465
23	R96935	Junta	1		
24	R112857	Anel o	1		
25	R89944	Anel o	1		
26	R521439	Junta	6		
	R519488	Junta	6		
27	R99693	Anel o	1		
	R501459	Anel o	1		
28	R116516	Vedação de cilindro	1		
29	T20758	Anel o	1		
30	RE538097	Vedação	1		
31	RE540225	Kit de juntas	1		Não Ilustrado

9901 Piston Liner Kit
9901 Kit de chemise de piston
9901 Kit de Camisa do Pistão
9901 Juego de camisas de pistón

RE527843PCDA02 A.1

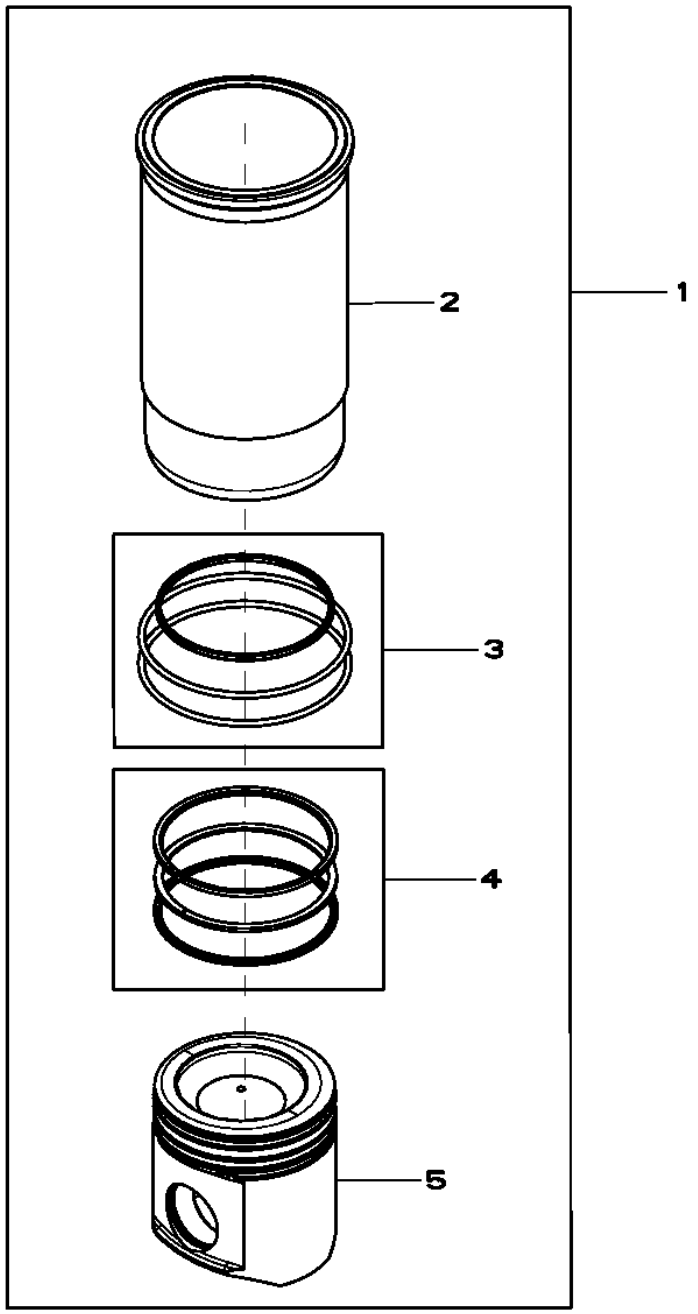

RE527843PCDA02

Item	*Nº peça*	*Descrição*	*Qtde*	*Nº série motor*	*Notas*
1	DZ109732	Kit pistão e camisa	4		(A) SUB FOR RE536083
2	.....	Camisa de cilindro	1		ORDER RE536083 NSEP
3	AR65507	Kit - anel o	1		PKG 3
4	RE507852	Kit anéis de pistão	1		PKG 3 , SUB FOR RE527844
5	.....	Pistão	1		MARKED RE527039 ; ORDER RE536083 NSEP

(A) Includes Instructions
Notice de montage comprise
Inclui Instruções
Incluye las instrucciones

9901 O-Ring Kit, Cylinder Liner
9901 Kit de joints toriques, chemise
9901 Kit de Anéis O, Camisa do Cilindro
9901 Juego de anillos tóricos, camisas de cilindro

9901_AR65507_PCD C.1

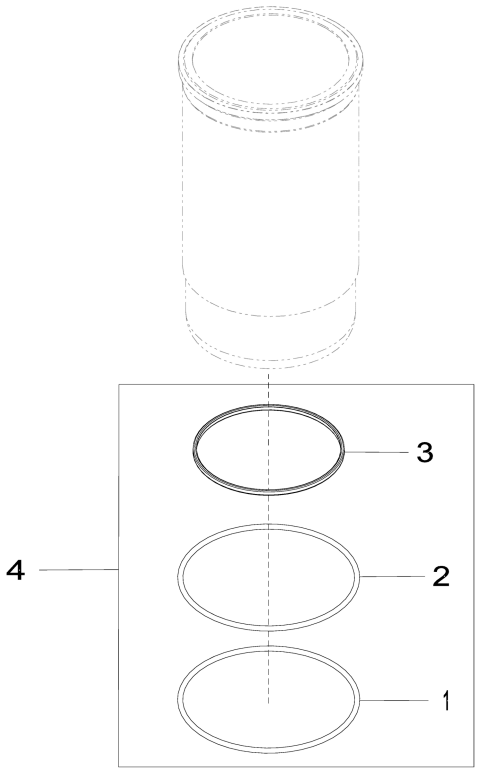

9901_AR65507_PCD

Item	*Nº peça*	*Descrição*	*Qtde*	*Nº série motor*	*Notas*
1	R55453	Anel o	1		
2	R26121	Anel o	1		
3	R48767	Junta de vedação	1		
4	AR65507	Kit - anel o	1		

9901 Cylinder Head Bolt Kit
9901 Kit de boulons de culasse
9901 Kit de Parafusos do Cabeçote do Cilindro
9901 Juego de tornillos de culata

9901_RE532993_PCD B.4

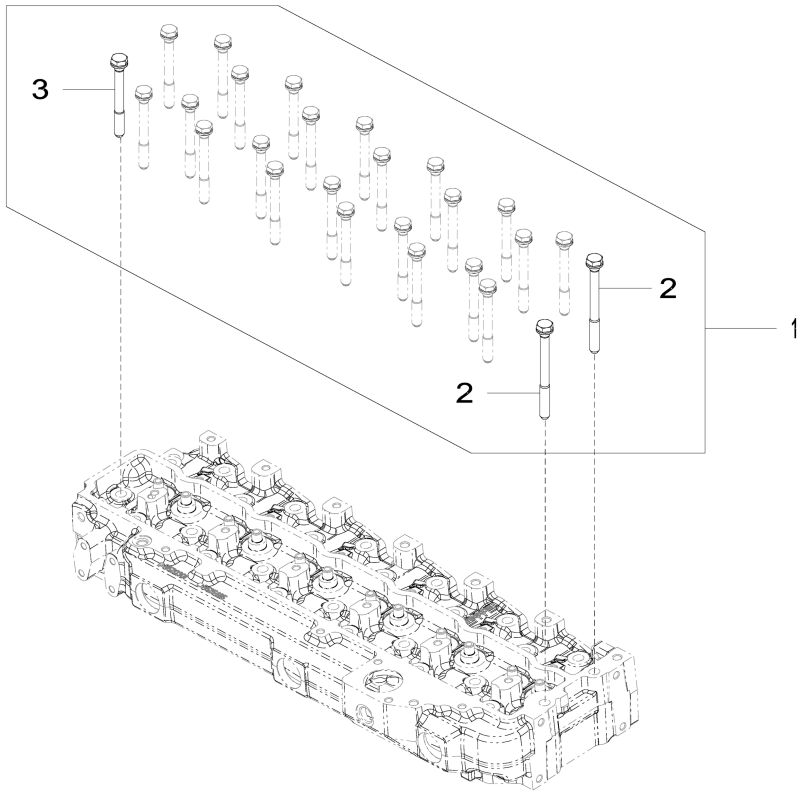

9901_RE532993_PCD

Item	*Nº peça*	*Descrição*	*Qtde*	*Nº série motor*	*Notas*
1	RE532993	Kit do parafuso	1		
2	R534091	Parafuso sextavado	2		SUB FOR R502511
3	R85363	Parafuso sextavado	24		

9901 Crankshaft Bearing Kit
9901 Vilebrequin, kit de roulements
9901 Kit de Mancal do Virabrequim
9901 Juego de cojinetes del cigüeñal

9901_RE65165_PCD B.4

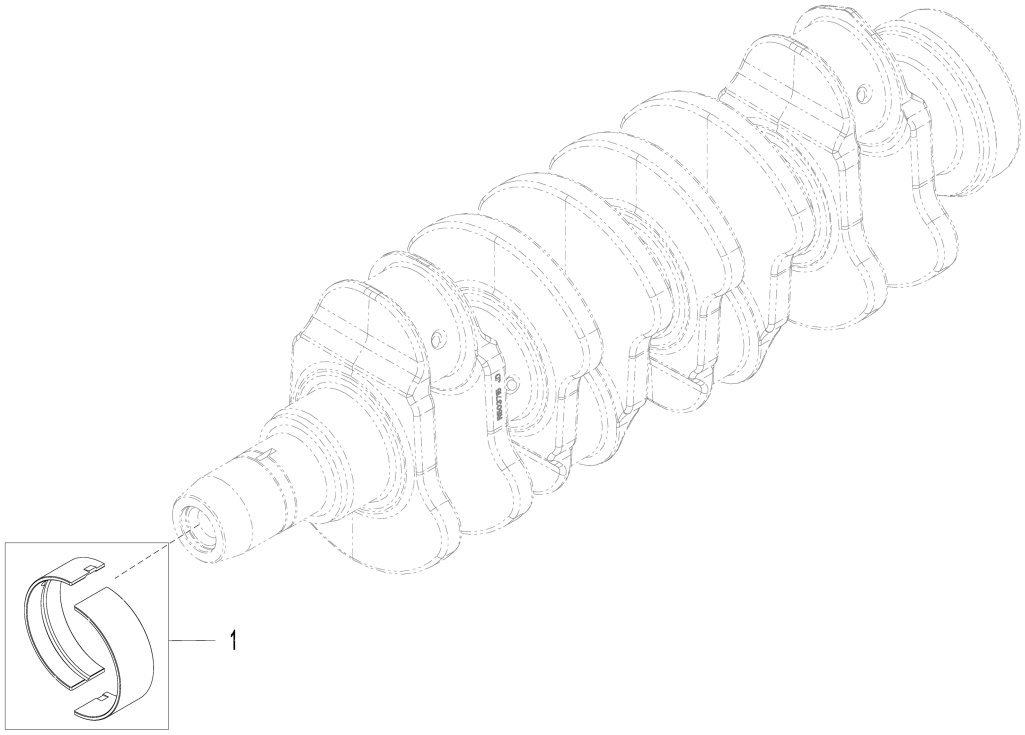

9901_RE65165_PCD

Item	*Nº peça*	*Descrição*	*Qtde*	*Nº série motor*	*Notas*
1	RE65165	Conj. do rolamento	1		Padrão

9901 Thrust Bearing Kit
9901 Kit de palier de butée
9901 Kit de Mancal Axial
9901 Juego de cojinetes de empuje

9901_RE65912_PCD B.2

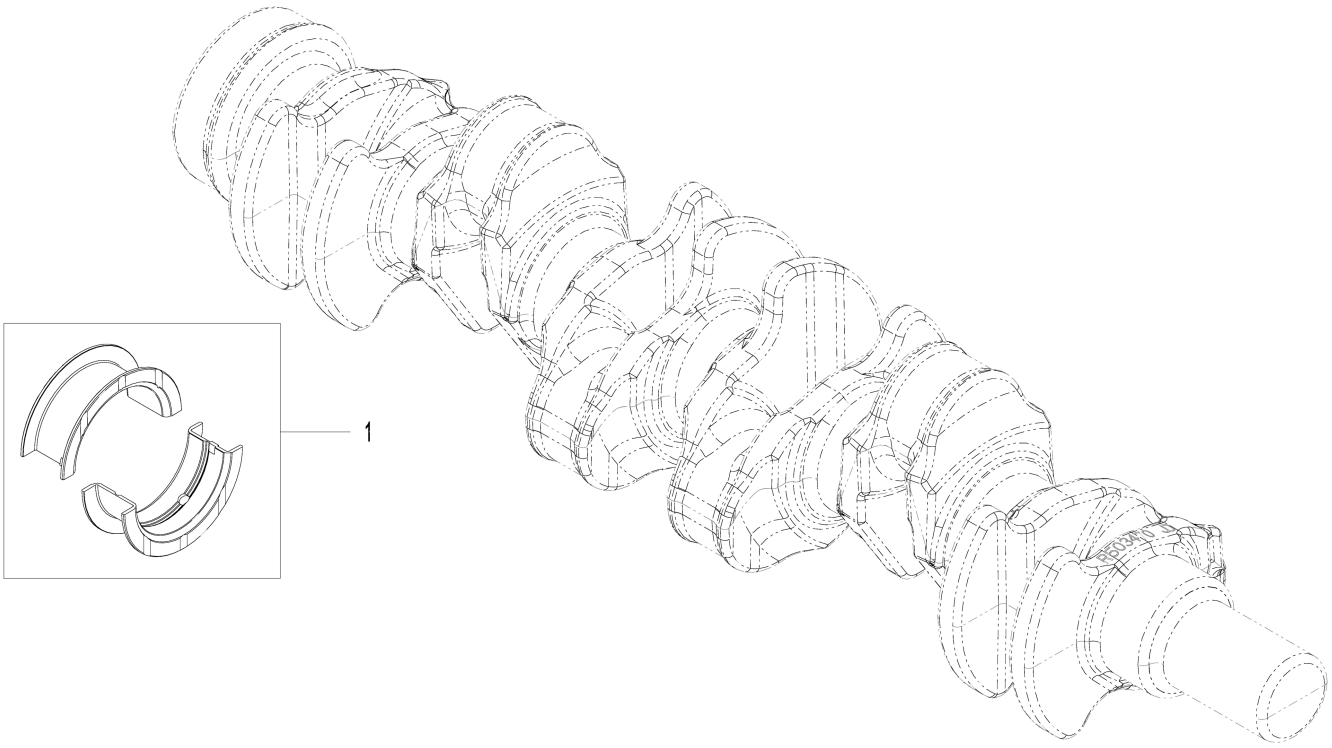

9901_RE65912_PCD

Item	*Nº peça*	*Descrição*	*Qtde*	*Nº série motor*	*Notas*
1	RE65912	Rolamento axial	1		0.254 mm; US, Kit, R130574 AND R130575

9901 Engine Overhaul Gasket Kit
9901 Kit de joints de remise à neuf du moteur
9901 Kit de Junta para Retífica do Motor
9901 Juego de empaquetaduras de reconstrucción de motor

9901_RE532631_PCDB A.1

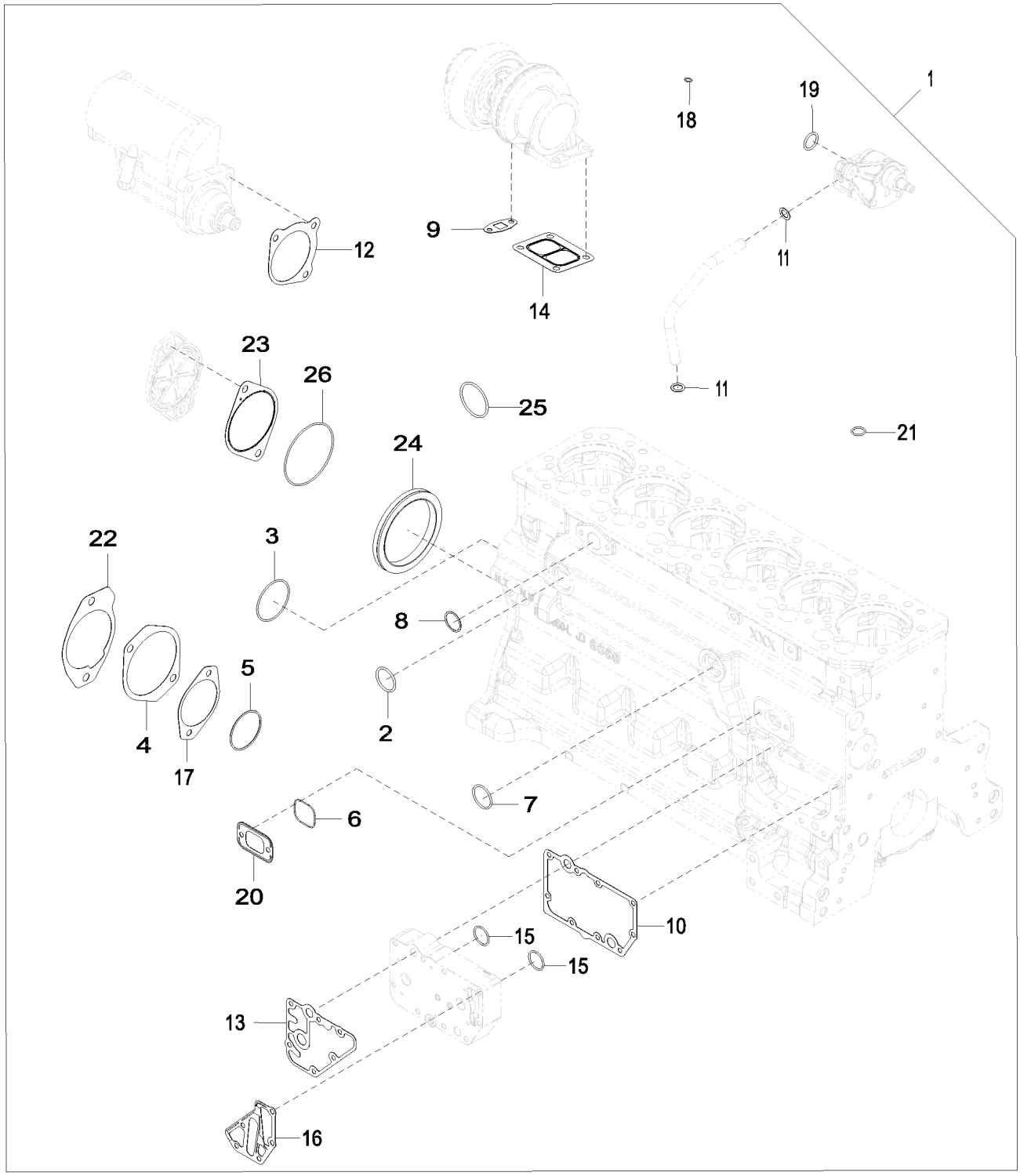

9901_RE532631_PCDB

Item	Nº peça	Descrição	Qtde	Nº série motor	Notas
1	RE532631	Kit de juntas	1		ALSO ORDER RE44574 REAR OIL SEAL AND RE538097 FRONT OIL SEAL
2	R61105	Anel o	1		
3	R61467	Anel o	1		
4	R123676	Junta	1		
5	R112857	Anel o	1		
6	R151097	Anel o	1		
7	U13639	Anel o	1		
8	R123273	Anel o	1		
9	R123570	Junta	1		
10	R123501	Junta	1		
11	R97185	Anel o	2		
12	R53108	Junta	1		
13	R123525	Junta	1		
	R502864	Junta	1		
	R501484	Junta	1		
	R500374	Junta	1		
14	R123572	Junta	1		
15	T122075	Anel o	2		
16	R501428	Junta	1		
17	R96935	Junta	1		
18	R63548	Anel o	1		Linha de Entrada de Óleo do Turbo
19	R61871	Anel o	1		
20	R136495	Junta	4		
21	R72328	Anel o	1		Ventilação da Tampa do Braço do Balancim
22	R531534	Junta	1		
23	R134465	Junta	1		
24	RE524227	Vedação	1		
25	R99693	Anel o	1		
26	T20758	Anel o	1		

9901 Engine Overhaul Gasket Kit
9901 Kit de joints de remise à neuf du moteur
9901 Kit de Junta para Retífica do Motor
9901 Juego de empaquetaduras de reconstrucción de motor

9901_RE532631_PCD C.1

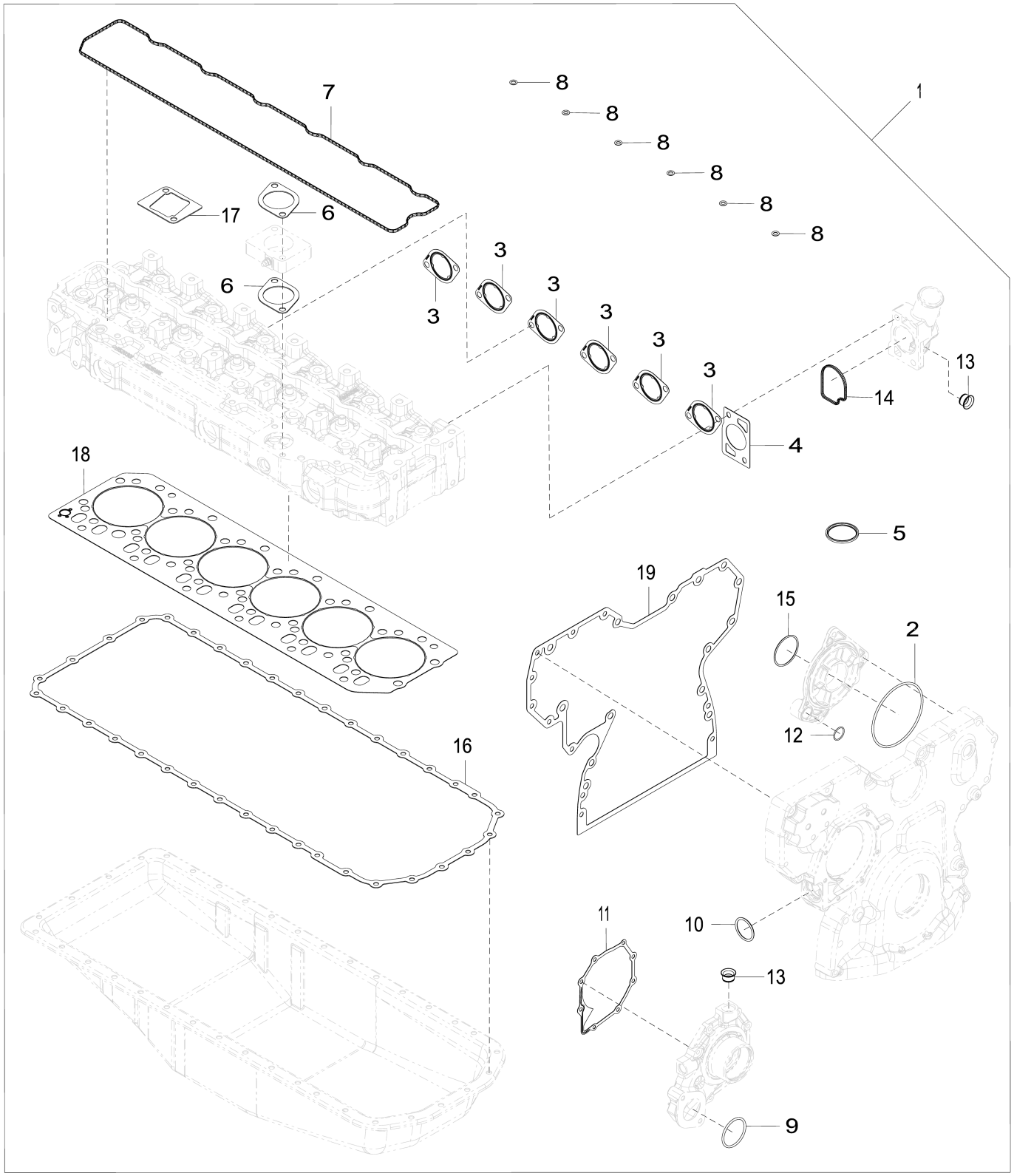

9901_RE532631_PCD

Item	*Nº peça*	*Descrição*	*Qtde*	*Nº série motor*	*Notas*
1	RE532631	Kit de juntas	1		ALSO ORDER RE44574 REAR OIL SEAL AND RE538097 FRONT OIL SEAL
2	R55453	Anel o	1		
3	R519488	Junta	6		
	R521439	Junta	6		
4	R502814	Junta	1		
5	R521548	Vedação	1		
6	R81275	Junta	2		
7	R524469	Junta	1		
8	R123575	Anel o	6		
9	R89944	Anel o	1		
10	R504734	Anel o	1		
11	R123417	Junta	1		
12	R116031	Anel o	1		
13	R123226	Vedação	2		
14	R501228	Vedação	1		
15	R516125	Anel o	1		
16	R521498	Junta	1		
17	R133893	Junta	1		
18	R116516	Vedação de cilindro	1		
19	R545883	Junta	1		
	R545884	Junta	1		

9901 Thrust Bearing Kit
9901 Kit de palier de butée
9901 Kit de Mancal Axial
9901 Juego de cojinetes de empuje

9901_RE65911_PCD C.4

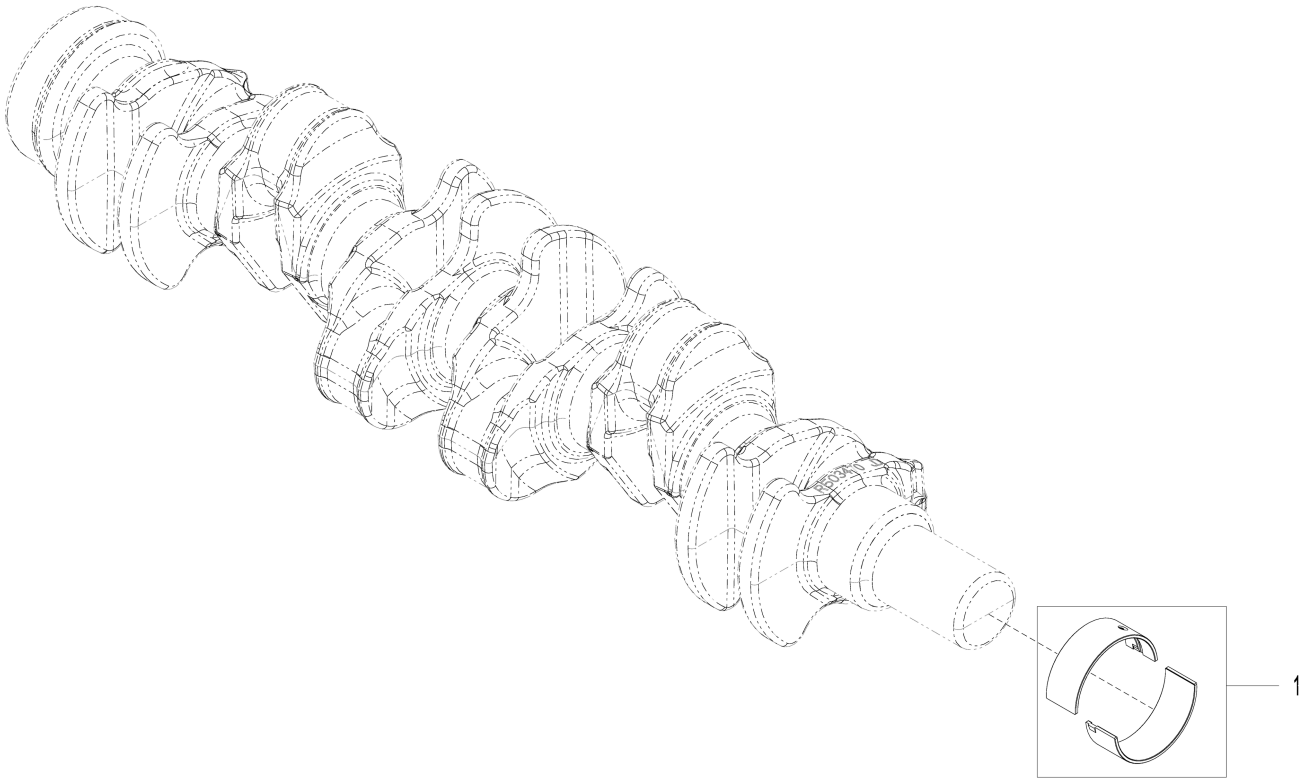

9901_RE65911_PCD

Item	*Nº peça*	*Descrição*	*Qtde*	*Nº série motor*	*Notas*
1	RE65911	Conj. do rolamento	1		0.254 mm; US, Principal, Kit, R130576 AND R130577

9901 Connecting Rod Bearing Kit
9901 Kit de coussinet de bielle
9901 Kit do Rolamento da Biela
9901 Juego de cojinetes de biela

9901_RE65908_PCD A.1

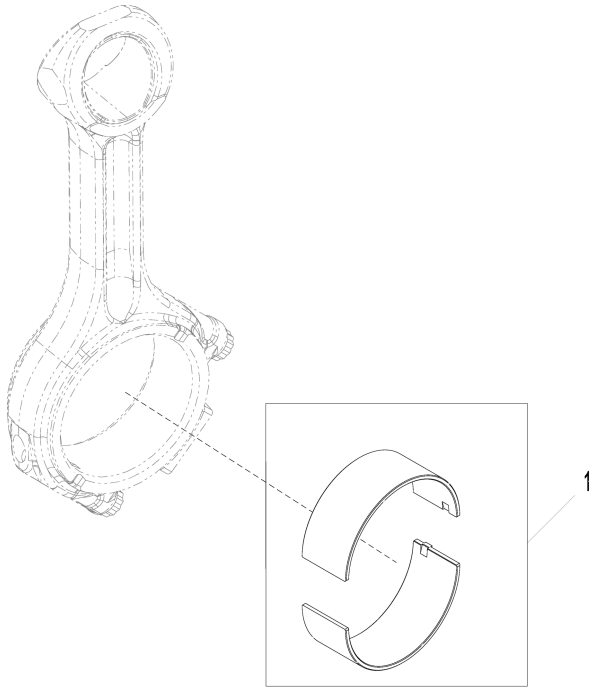

9901_RE65908_PCD

Item	*Nº peça*	*Descrição*	*Qtde*	*Nº série motor*	*Notas*
1	RE65908	Rolamento	1		Padrão

9901 Short Block Assembly
9901 Bloc moteur embielle
9901 Conjunto do Bloco Curto
9901 Conjunto de bloque corto

9901_RE551693_PCD A.1

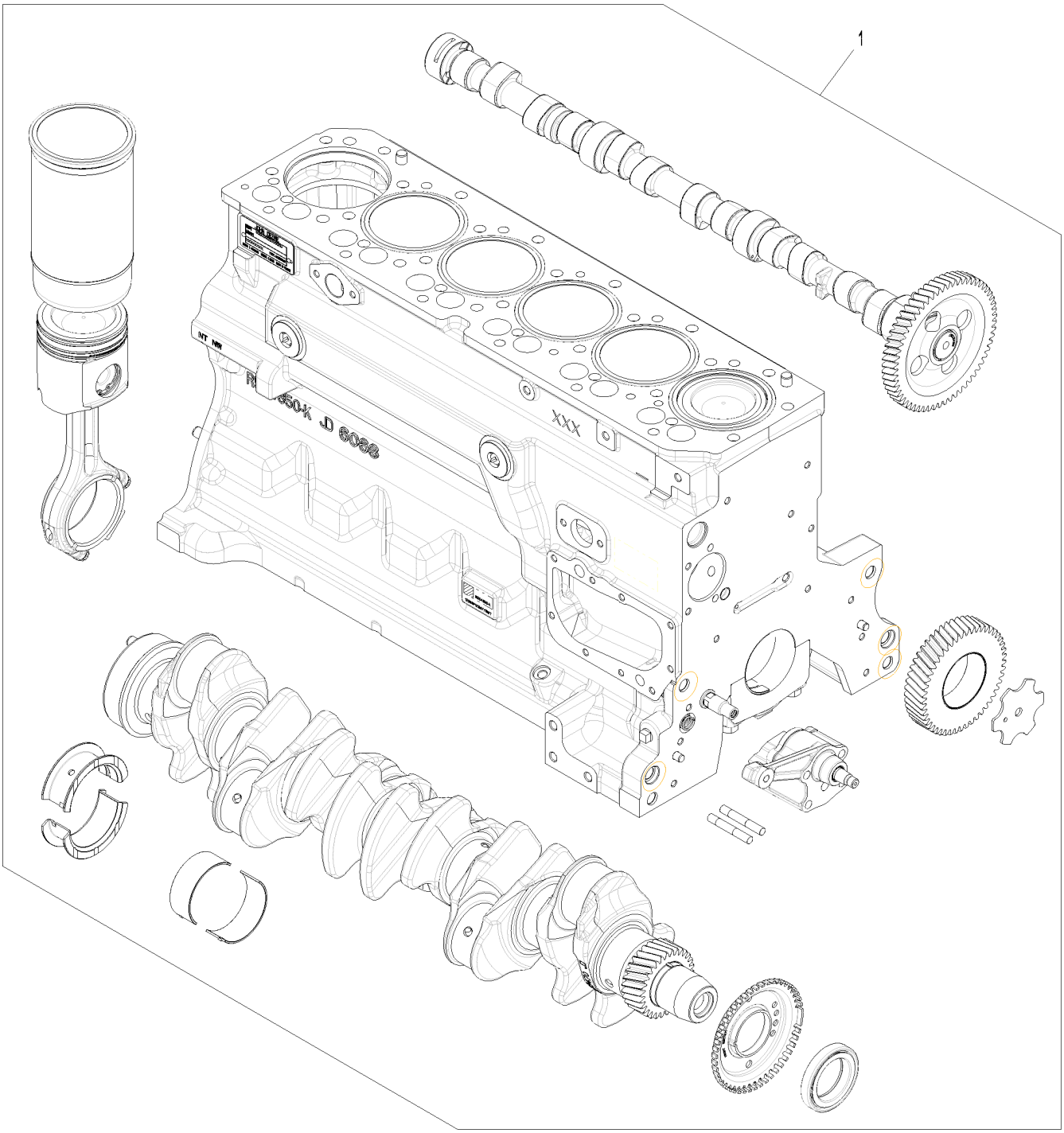

9901_RE551693_PCD

Item	*Nº peça*	*Descrição*	*Qtde*	*Nº série motor*	*Notas*
1	RE551693	Bloco de cil.c/peças móveis	1		USE WITH 4846

Sectional Pictorial Index
Index d'illustrations par sections.
Índice pictórico por seção
Índice de ilustraciones por secciones

RGP23219 A.1

1142-	544
1299-	546
1324-	548
1403-	550
1517-	552
16SK-	554
17CN-	556
1989-	558
2001-	560
2158-	562
2224-	564
2398-	566
2695-	568
28AG-	570
2964-	572
3031-	574
3150-	576
35EW-	578
3614-	580
3727-	582

6068HT069 - DZ114637



RGP23219

Sectional Pictorial Index
Index d'illustrations par sections.
Índice pictórico por seção
Índice de ilustraciones por secciones

RGP23220 A.1

3924-	584
4062-	586
4112-	588
4434-	590
4644-	592
4712-	594
4839-	596
4932-	598
5024-	600
5123-	602
5204-	604
5728-	606
5902-	608
62BZ-	610
63AN-	612
65WA-	614
6698-	616
6764-	618
8192-	620
8718-	622

6068HT069 - DZ114637

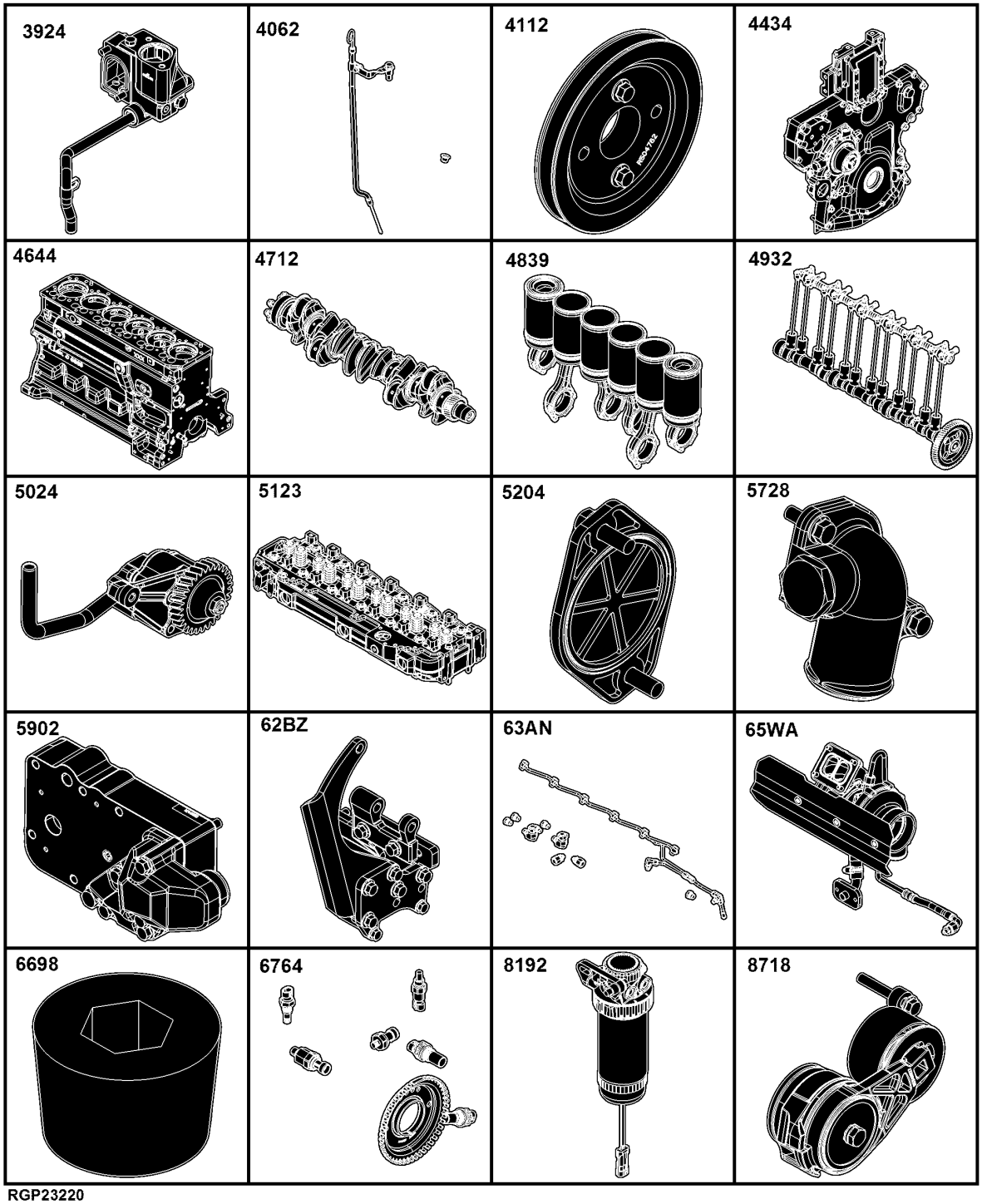

RGP23220

Sectional Pictorial Index
Index d'illustrations par sections.
Índice pictórico por seção
Índice de ilustraciones por secciones

8875- 624
9801- 626
1- 628

RGP23221 A.1

6068HT069 - DZ114637

8875 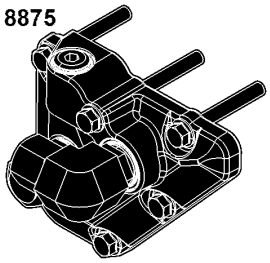	9801 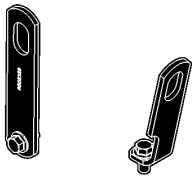	1 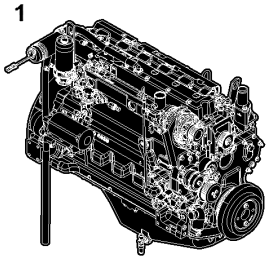	

RGP23221

1142 Valve Cover
1142 Cache-soupapes
1142 Tampa da Válvula
1142 Tapa de válvulas

1142_RE526367_PCD B.1

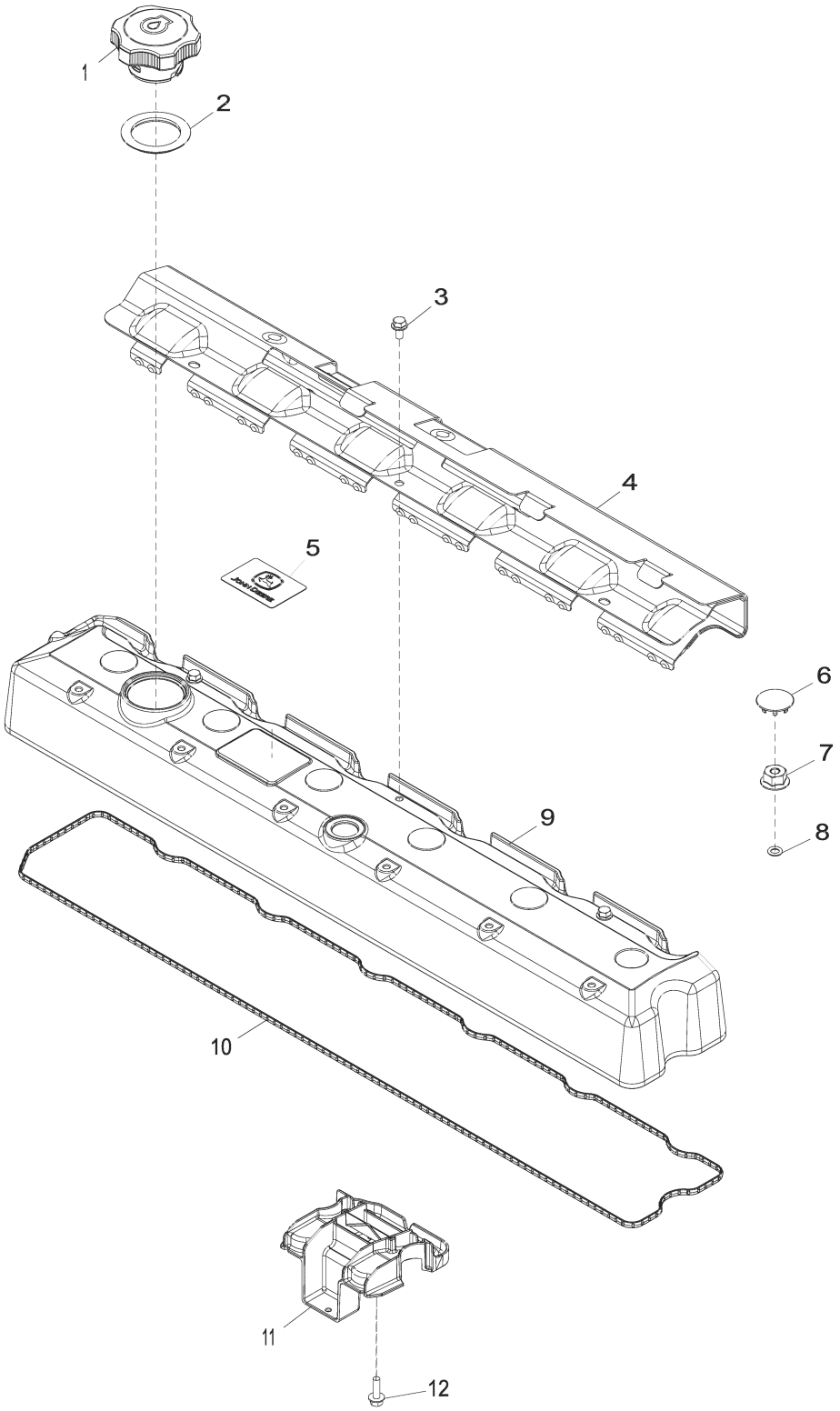

1142_RE526367_PCD

Item	*Nº peça*	*Descrição*	*Qtde*	*Nº série motor*	*Notas*
1	RE535560	Tampa do abasTecimenTo	1		
2	R502902	Junta de vedação	1		
3	RE527858	Parafuso	3		
4	R522410	Proteção térmica	1		
5	R521401	EmblÊma	1		
6	H23125	Plugue	6		
7	R123574	Porca	6		
8	R123575	Anel o	6		
9	R520836	Tampa de válvula	1		
10	R524469	Junta	1		
11	RE528742	Defletor	1		
12	19M7862	Parafuso	1		M6 X 20

1299 Oil Filler Neck Cover
1299 Couvercle de goulotte de remplissage d'huile
1299 Tampa do Gargalo de Abastecimento de Óleo
1299 Cubierta de cuello de llenado de aceite

1299_RE57761_PCD A.2

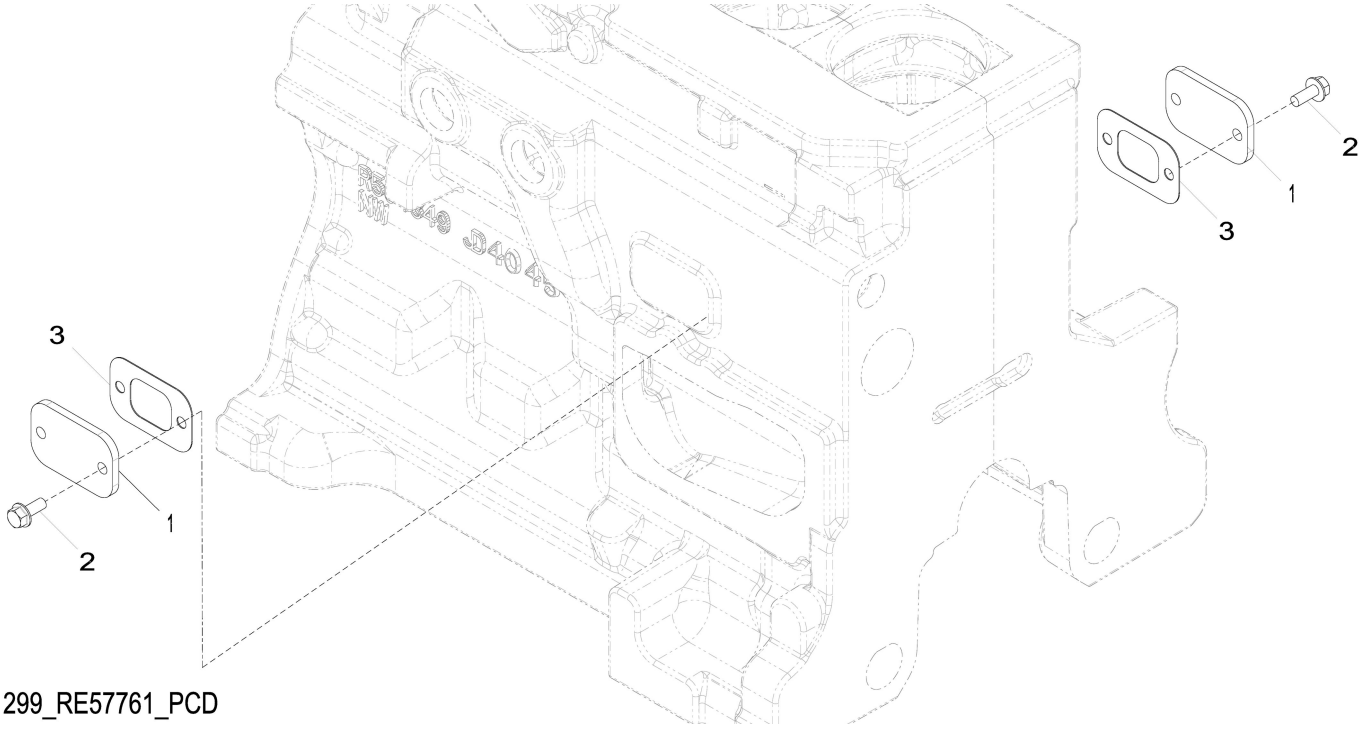

1299_RE57761_PCD

Item	*Nº peça*	*Descrição*	*Qtde*	*Nº série motor*	*Notas*
1	R116296	Capa	2		
2	RE67238	Parafuso	4		(A) M8 X 20
3	R136495	Junta	2		

(A) Threads With Pre-Applied Sealant
Filetages avec produit d'étanchéité préappliqué
Roscas com Vedante Pré-aplicado
Roscas con pasta selladora preaplicada

1324 Crankshaft Pulley
1324 Poulie du vilebrequin
1324 Polia do Virabrequim
1324 Polea del cigüeñal

1324_RE508956_PCD C.1

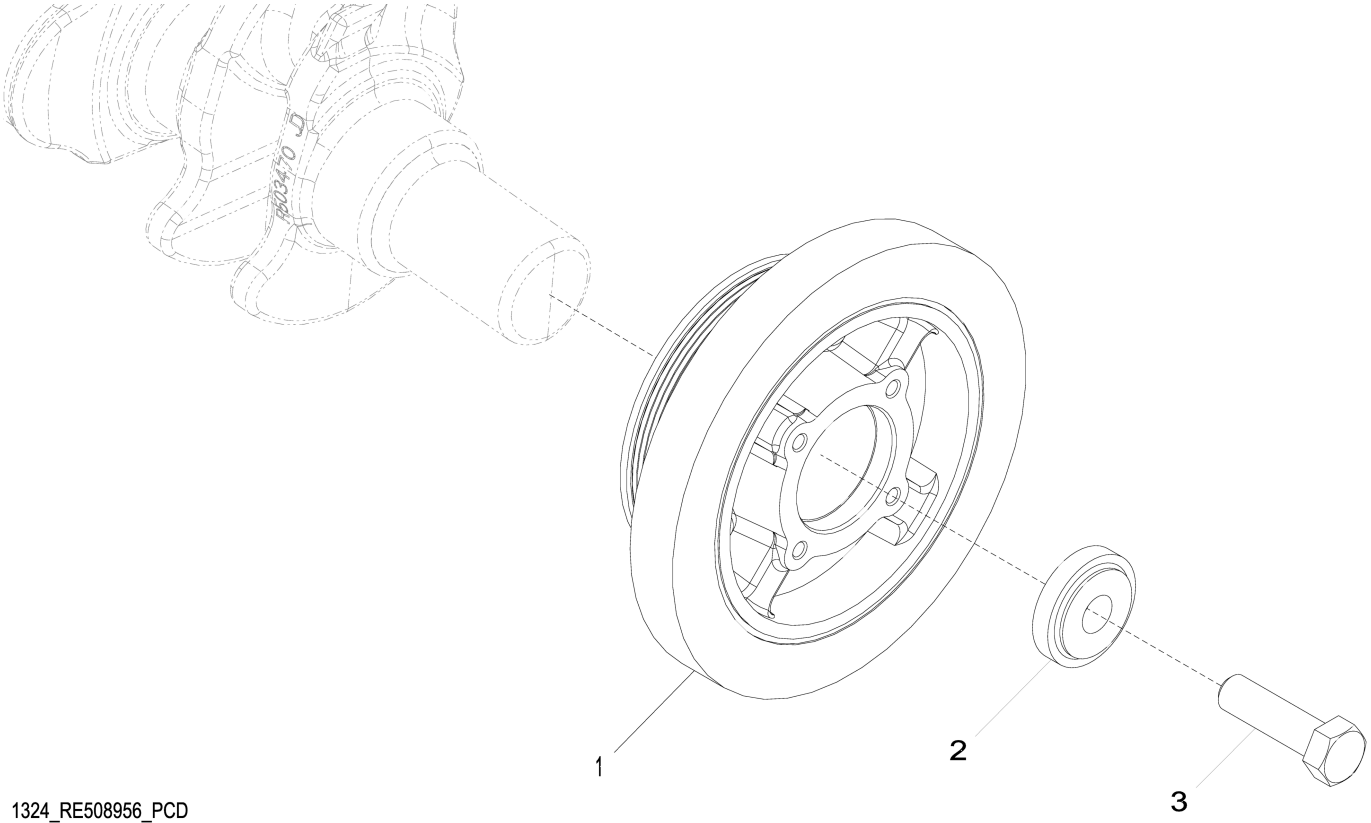

1324_RE508956_PCD

Item	*Nº peça*	*Descrição*	*Qtde*	*Nº série motor*	*Notas*
1	RE505881	Polia com amortecedor	1		
2	R517237	Bucha	1		SUB FOR R503717
3	R516648	Parafuso sextavado	1		SUB FOR AT154757

1403 Flywheel Housing
1403 Carter du volant-moteur
1403 Cobertura do volante do motor
1403 Caja del volante del motor

1403_RE59342_PCD D.2

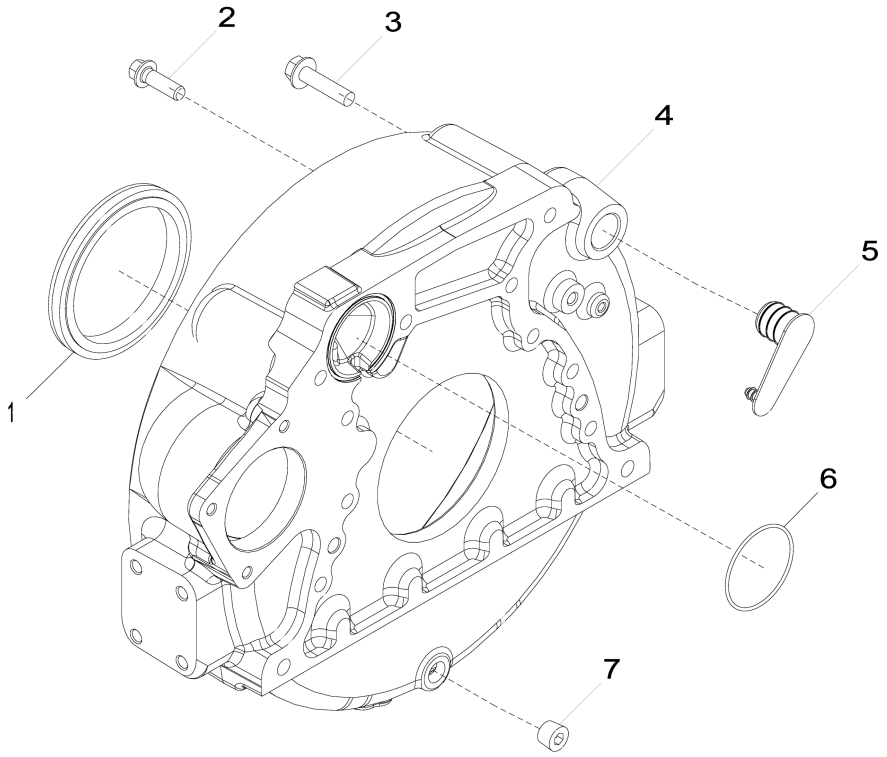

1403_RE59342_PCD

Item	*Nº peça*	*Descrição*	*Qtde*	*Nº série motor*	*Notas*
1	RE537070	Vedação	1		Vedação de Óleo Traseira, SUB FOR APPL RE524227 OR RE44574 OR RE35885
2	R135918	Parafuso	8		
3	19M8306	Parafuso	4		M12 X 50
4	R503444	Carcaça	1		ALSO ORDER R61467; SUB FOR R123208
5	R131768	Plugue	1		
6	R61467	Anel o	1		
7	15H584	Tampão	1		1/2"

1517 Flywheel
1517 Volant-moteur
1517 Volante do Motor
1517 Volante

1517_RE66748_PCD A.1

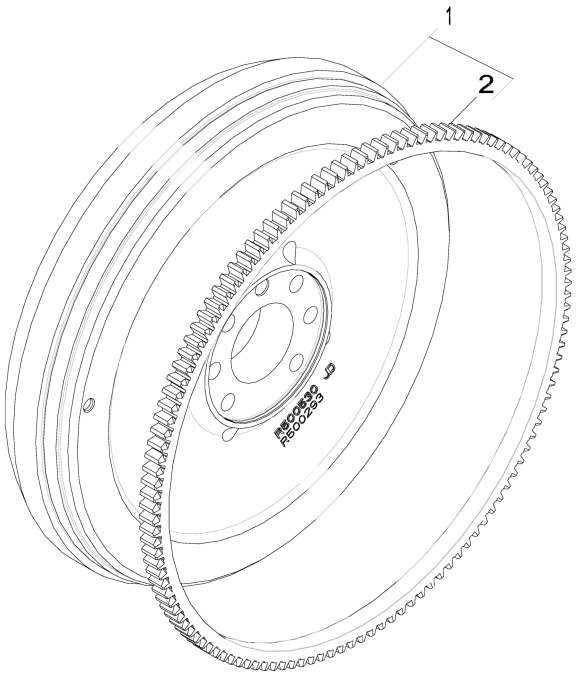

1517_RE66748_PCD

Item	*Nº peça*	*Descrição*	*Qtde*	*Nº série motor*	*Notas*
1	RE500527	Volante	1		
2	R28811	Coroa	1		Z = 129

16SK Fuel Injection Pump
16SK Pompe d'injection
16SK Bomba de Injeção de Combustível
16SK Bomba de inyección

16SK_RE572091_PCD C.1

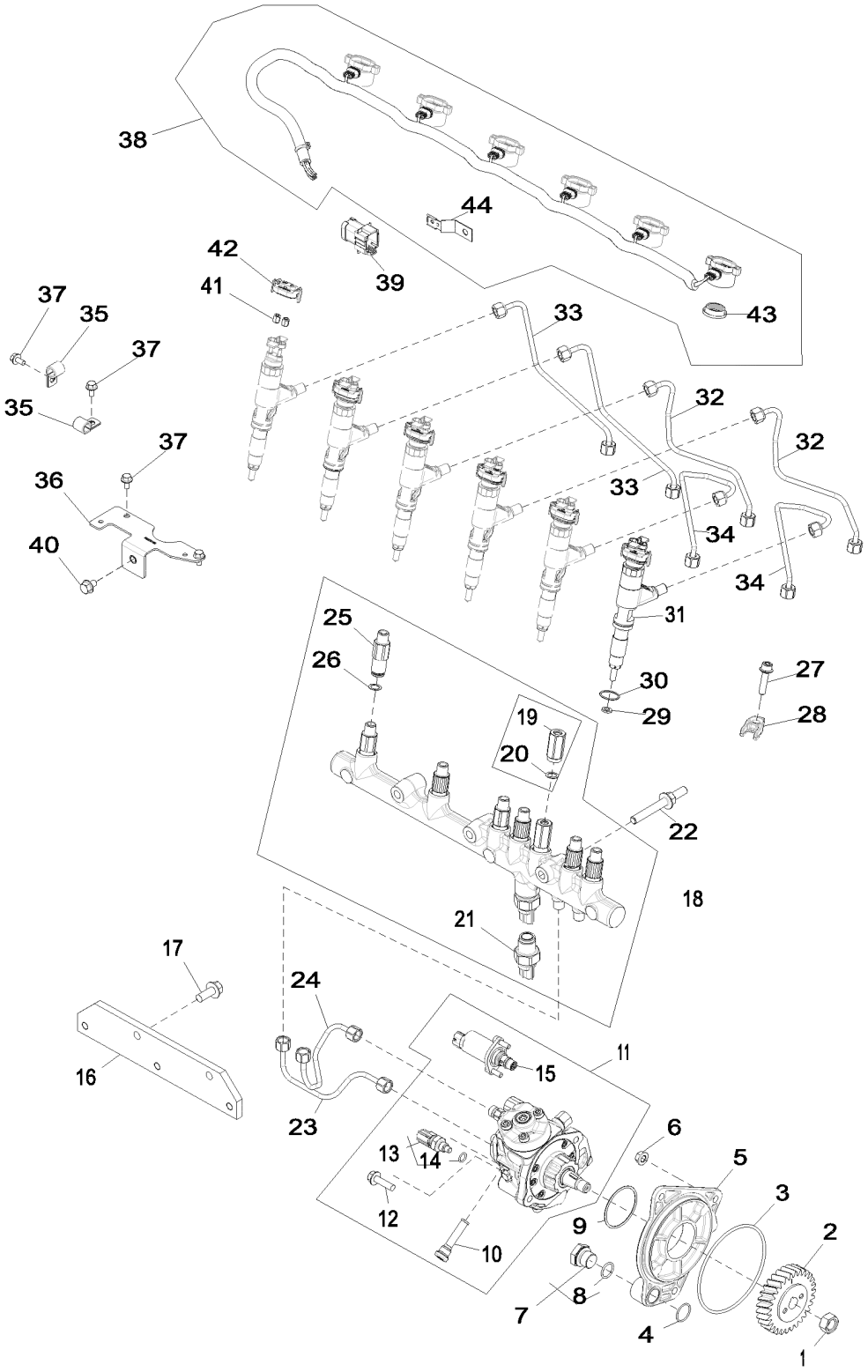

16SK_RE572091_PCD

Item	Nº peça	Descrição	Qtde	Nº série motor	Notas
1	R91360	Porca	1		
2	R502541	EngrEnagem	1		
3	R55453	Anel o	1		
4	R116031	Anel o	1		
5	R504577	Adaptador	1		
6	14M7298	Porca com flange	3		M8
7	RE517370	Conexão	1		
8	51M7044	Anel o	1		17.300 X 2.200 mm
9	R516125	Anel o	1		
10	RE516999	Peneira	1		
11	RE507959	Bombainjetora combustível	1		
	SE501915	Bombainjet.combust. reman.	1		REMAN FOR RE507959
12	19M7868	Parafuso	2		M8 X 30
13	RE516336	SenSor temperatura combuStí	1		
14	R524234	Anel o	1		
15	.....	VálVula de controle	1		Sucção, ORDER RE530337; USE WITH RE507959
	RE530337	VálVula de controle	1		Sucção, SUB FOR RE531864
16	R504239	Apoio	1		
17	19M7785	Parafuso	2		M10 X 25
18	RE522596	Trilho	1		
19	RE516335	VálVula de alíVio de press.	1		
20	R515454	Calço	1		
21	RE520930	SenSor	1		Pressão do Trilho de Combustível
22	R529168	Pino	3		
23	DZ104989	Linha de combustivel	1		SUB FOR RE527055
24	DZ104988	Linha de combustivel	1		SUB FOR RE527054
25	RE515636	Limitador	6		Limitador de Vazão
26	R515454	Calço	6		Pressure Limiter
27	RE528096	Parafuso c/arruela	6		
28	R520813	Braçadeira	6		
29	R523499	Arruela	6		
30	R516647	Anel o	6		
31	RE530362	Unidade injeção eletrônica	6		
32	RE526693	Linha de combustivel	2		
33	RE526694	Linha de combustivel	2		
34	RE526692	Linha de combustivel	2		
35	AH80916	Presilha	2		
36	R523048	Apoio	1		
37	RE527858	Parafuso	4		
38	RE528590	Chicote	6		
39	57M8747	Alojam. conector elétrico	1		
40	RE524730	Parafuso sextavado	1		
41	R134920	Porca	12		
42	RE528588	Tampa de conecTor eléTrico	6		
43	R522630	Vedação	1		
44	R520930	Apoio	1		

17CN Air Intake
17CN Admission d'air
17CN Admissão de Ar
17CN Admisión de aire

17CN_RE531050_PCD A.1

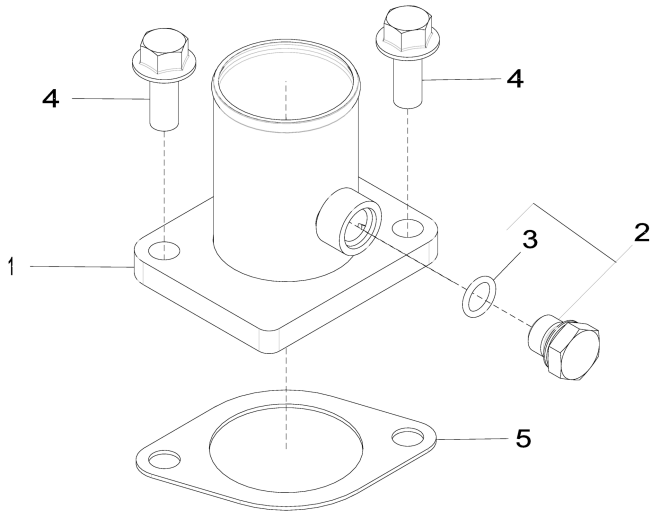

17CN_RE531050_PCD

Item	*Nº peça*	*Descrição*	*Qtde*	*Nº série motor*	*Notas*
1	RE508742	Admissão de ar	1		
2	RE46684	Tampão	1		
3	51M7041	Anel o	1		11.300 X 2.200 mm
4	19M7785	Parafuso	2		M10 X 25
5	R81275	Junta	1		

1989 Oil Pan
1989 Carter d'huile
1989 Bandeja de Óleo
1989 Cárter

1989_RE515829_PCD C.2

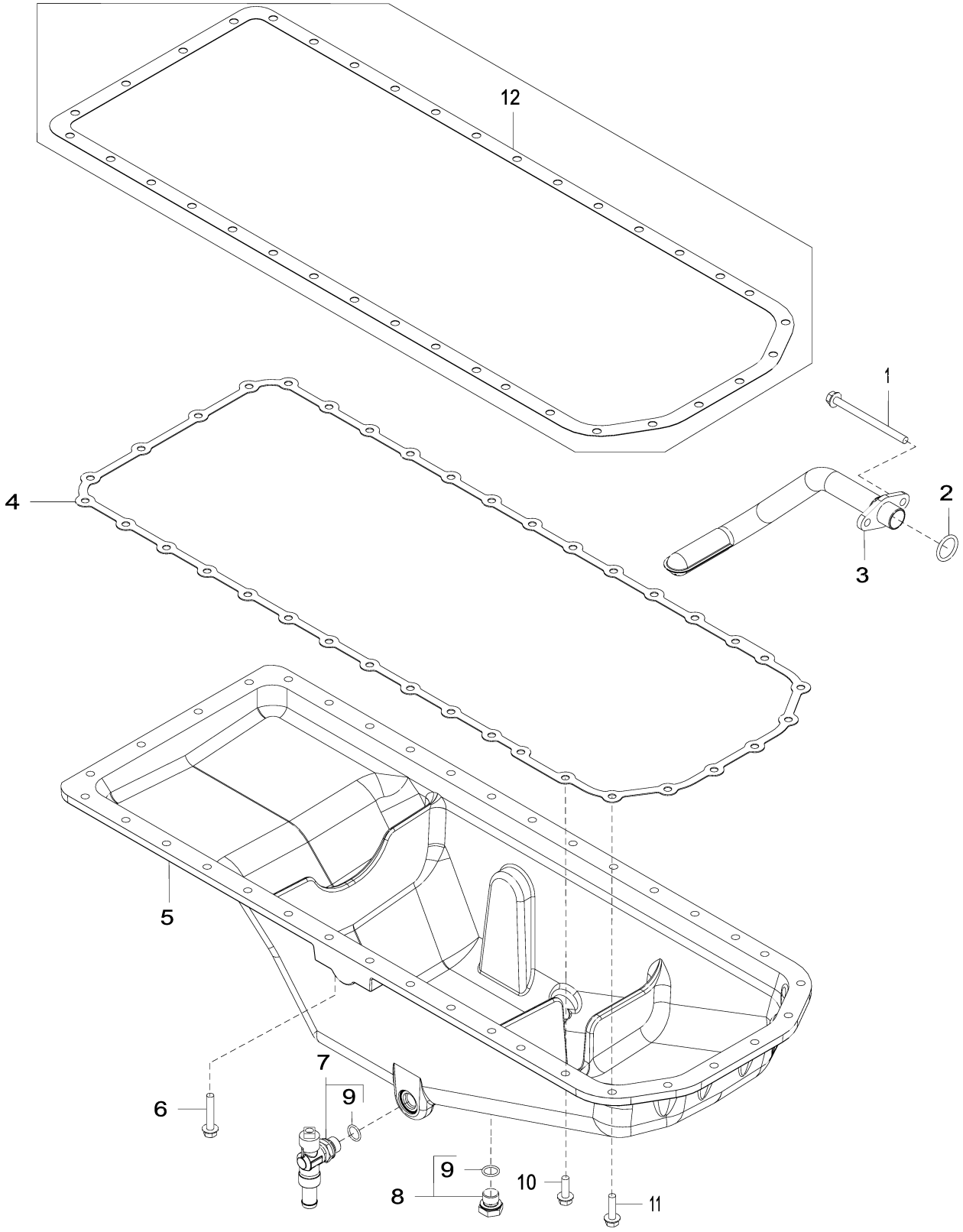

1989_RE515829_PCD

Item	*Nº peça*	*Descrição*	*Qtde*	*Nº série motor*	*Notas*
1	19M10075	Parafuso	2		M8 X 110
2	R61871	Anel o	1		
3	RE69898	Entrada da Bombade óleo	1		
4	R521498	Junta	1		
5	R527787	Cárter	1		MARKED R529563
6	19M7799	Parafuso	4		M8 X 45
7	RE507952	VálVula de dreno	1		
8	RE46685	Tampão	1		
9	51M7043	Anel o	2		15.300 X 2.200 mm
10	19M7867	Parafuso	26		M8 X 25
11	19M7868	Parafuso	6		M8 X 30
12	R123354	Junta	1		

2001 Water Pump Pulley
2001 Poulie de pompe à eau
2001 Polia da Bomba de Água
2001 Polea de la bomba de agua

2001_RE58175_PCD B.1

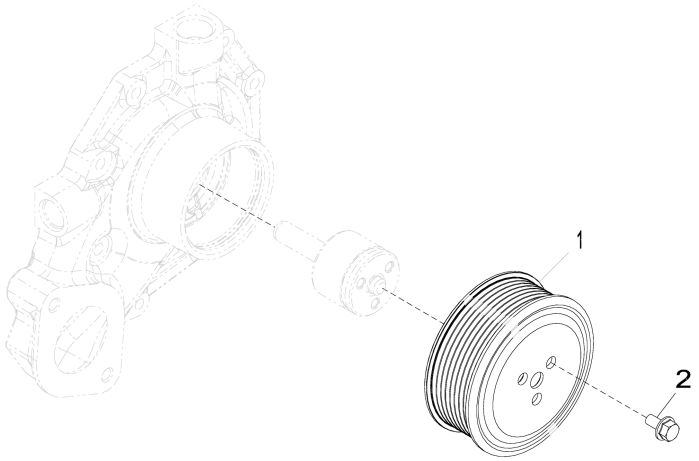

2001_RE58175_PCD

Item	*Nº peça*	*Descrição*	*Qtde*	*Nº série motor*	*Notas*
1	R115250	Polia	1		
2	19M7774	Parafuso	3		M6 X 12

2158 Thermostat Cover
2158 Couvercle de thermostat
2158 Tampa do Termostato
2158 Tapa de termostato

2158_RE528878_PCD B.1

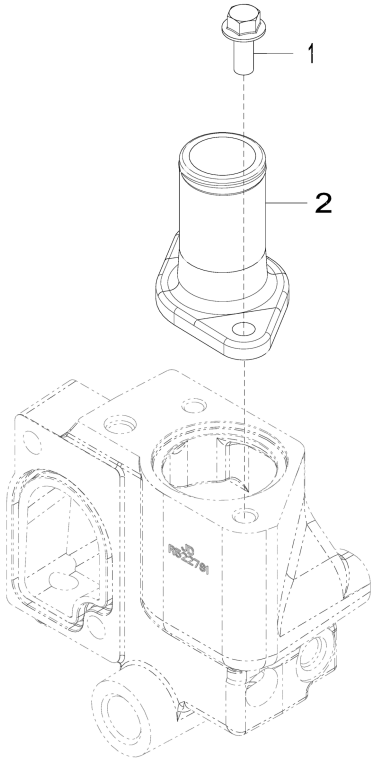

2158_RE528878_PCD

Item	*Nº peça*	*Descrição*	*Qtde*	*Nº série motor*	*Notas*
1	19M7785	Parafuso	2		M10 X 25
2	DZ104378	Capa	1		SUB FOR R543696 OR R522780

2224 Thermostat
2224 Thermostat
2224 Válvula Termostática
2224 Termostato

2224_RE543721_PCD A.1

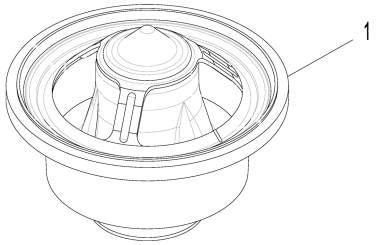

2224_RE543721_PCD

Item	*Nº peça*	*Descrição*	*Qtde*	*Nº série motor*	*Notas*
1	RE540550	TermosTaTo	1		ORDER DZ100553
	DZ100553	TermosTaTo	1		

2398 Fan Drive
2398 Entraînement du ventilateur
2398 Acionamento do Ventilador
2398 Transmisión de ventilador

2398_RE500654_PCD A.2

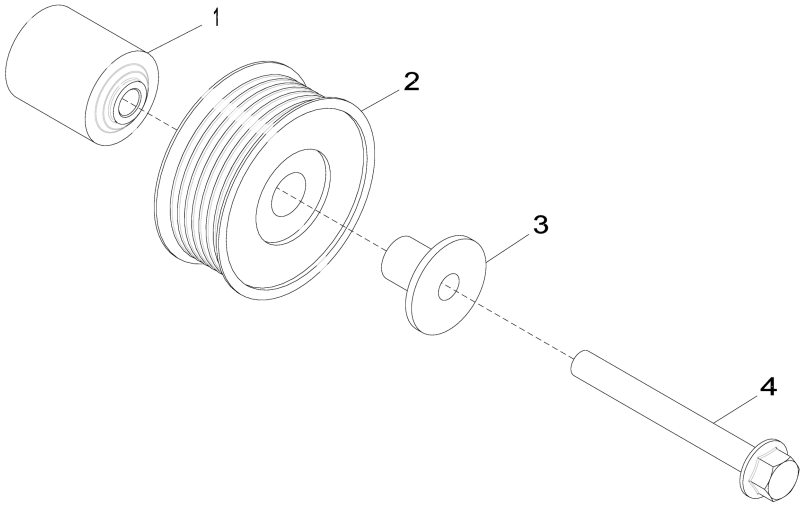

2398_RE500654_PCD

Item	*Nº peça*	*Descrição*	*Qtde*	*Nº série motor*	*Notas*
1	R529378	Espaçador	1		SUB FOR R133643
2	AT211041	Polia	1		
3	R529790	Luva	1		SUB FOR R502079
4	19M7811	Parafuso	1		M10 X 90

2695 Engine Coolant Heater
2695 Réchauffeur de liquide réfrigérant
2695 Aquecedor do Líquido de Arrefecimento do Motor
2695 Calentador de refrigerante de motor

2695_RE70218_PCD C.1

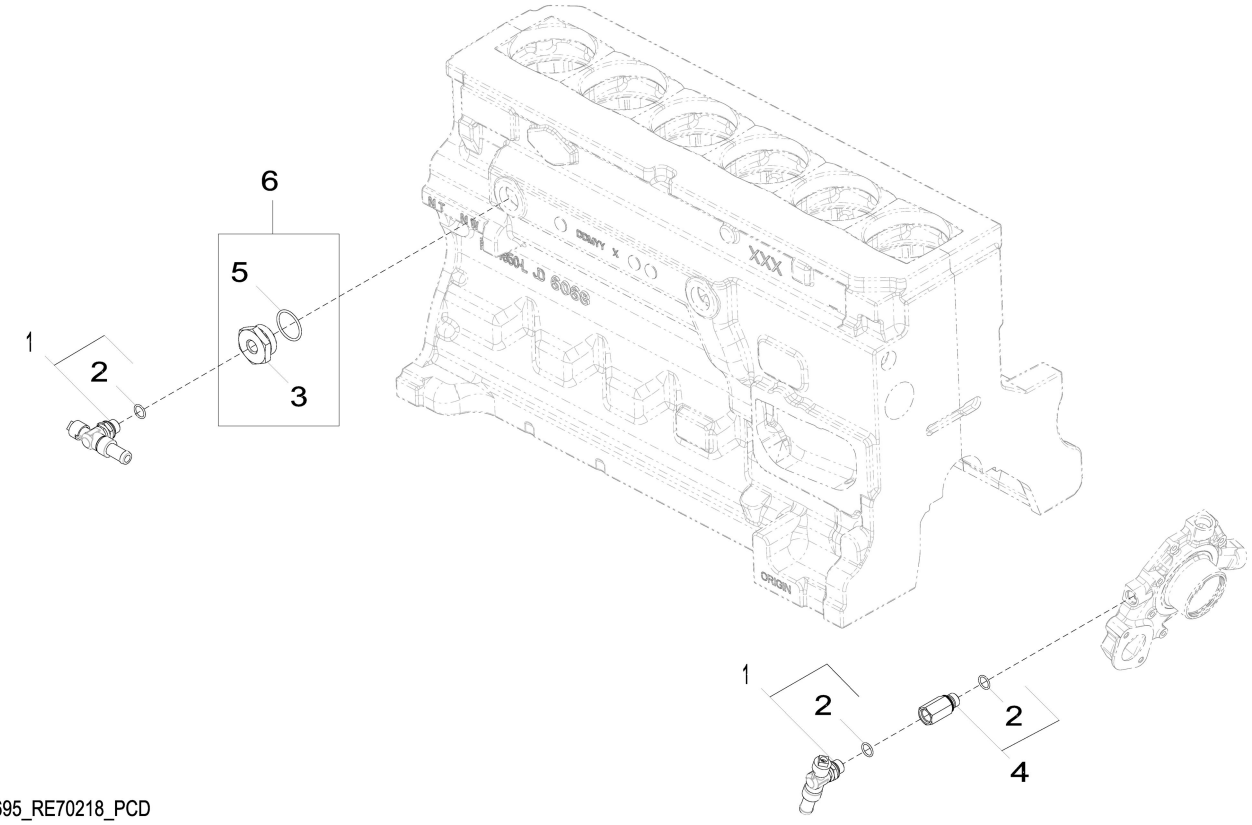

2695_RE70218_PCD

Item	*Nº peça*	*Descrição*	*Qtde*	*Nº série motor*	*Notas*
1	RE507952	VálVula de dreno	2		
2	51M7043	Anel o	3		15.300 X 2.200 mm
3	R123616	Plugue	1		
4	RE520229	Adaptador	1		
5	U13639	Anel o	1		
6	RE565310	Plugue	1		

28AG Exhaust Manifolde
28AG Collecteur d'échappement
28AG Coletor de Escape
28AG Colector del escape

28AG_RE534310_PCD B.1

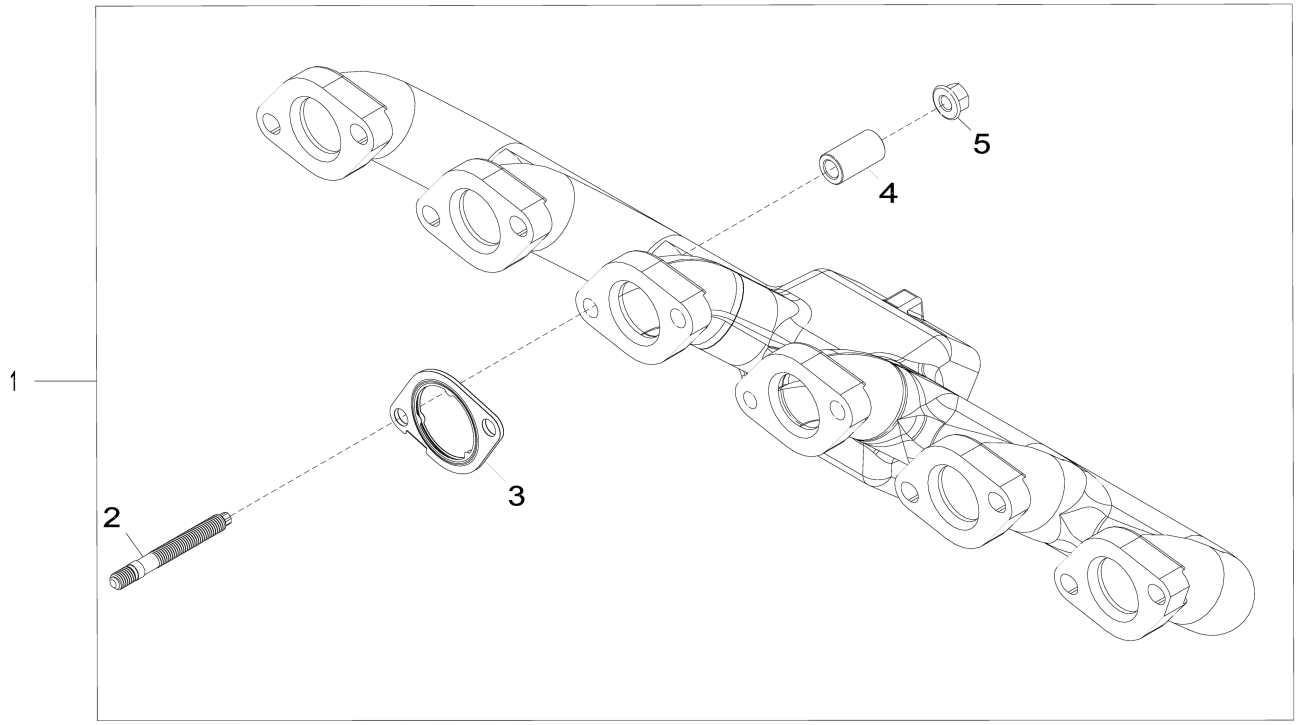

28AG_RE534310_PCD

Item	*Nº peça*	*Descrição*	*Qtde*	*Nº série motor*	*Notas*
1	RE545739	Kit do coletor	1		MARKED R526372
2	DZ10229	Pino	12		SUB FOR R530022
3	R519488	Junta	6		
4	DZ105787	Espaçador	12		SUB FOR APPL R535122
5	R539762	Porca com flange	12		

2964 Ventilating System
2964 Système de ventilation
2964 Sistema de Ventilação
2964 Sistema de ventilación

2964_RE531482_PCD A.1

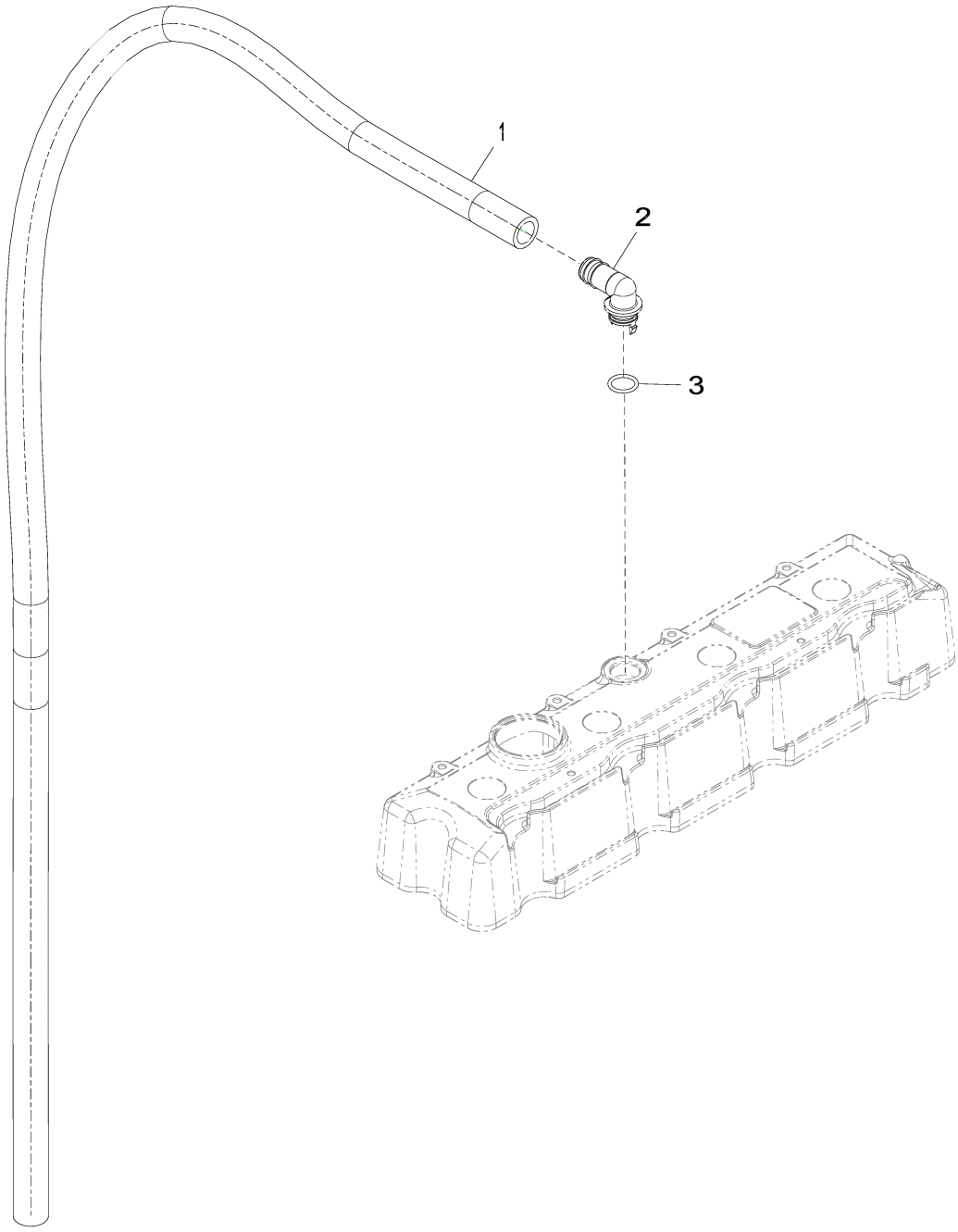

2964_RE531482_PCD

Item	*Nº peça*	*Descrição*	*Qtde*	*Nº série motor*	*Notas*
1	.....	Mangueira	1		CTL 1510 mm, MF TY22450
2	R120467	Conexão em ângulo	1		
3	R72328	Anel o	1		

3031 Starter Motor
3031 Démarreur
3031 Motor de Partida
3031 Motor de arranque

3031_RE500343_PCD B.2

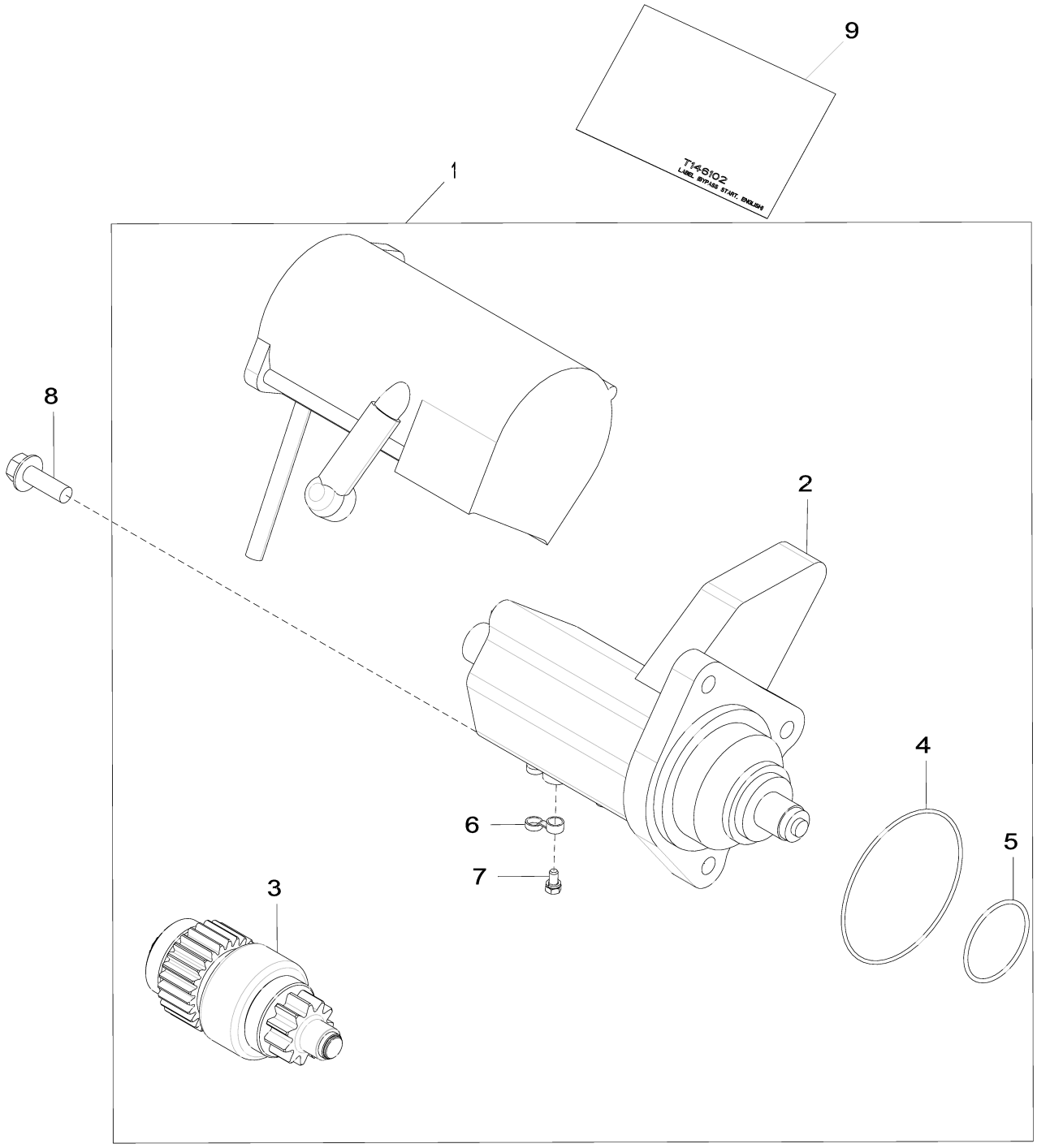

3031_RE500343_PCD

Item	*Nº peça*	*Descrição*	*Qtde*	*Nº série motor*	*Notas*
1	RE500345	Kit para motor de partida	1		24V
	SE501407	Motor de partida remanufat.	1		REMAN FOR RE500345
2	RE70681	Interruptor	1		
3	RE70487	EmbreagEm	1		
4	R135509	Anel o	1		
5	R135510	Anel o	1		
6	R135660	Capa	1		
7	RE71256	Parafuso c/arruela	1		
8	19M7786	Parafuso	3		M10 X 30
9	T146102	Etiqueta	1		
	T146106	Adesivo de segurança	1		Espanhol
	T146104	Adesivo de segurança	1		Francês
	T146515	Adesivo de segurança	1		Alemão
	T146516	Adesivo de segurança	1		Italiano

3150 Alternator
3150 Alternateur
3150 Alternador
3150 Alternador

3150_RE528849_PCD A.1

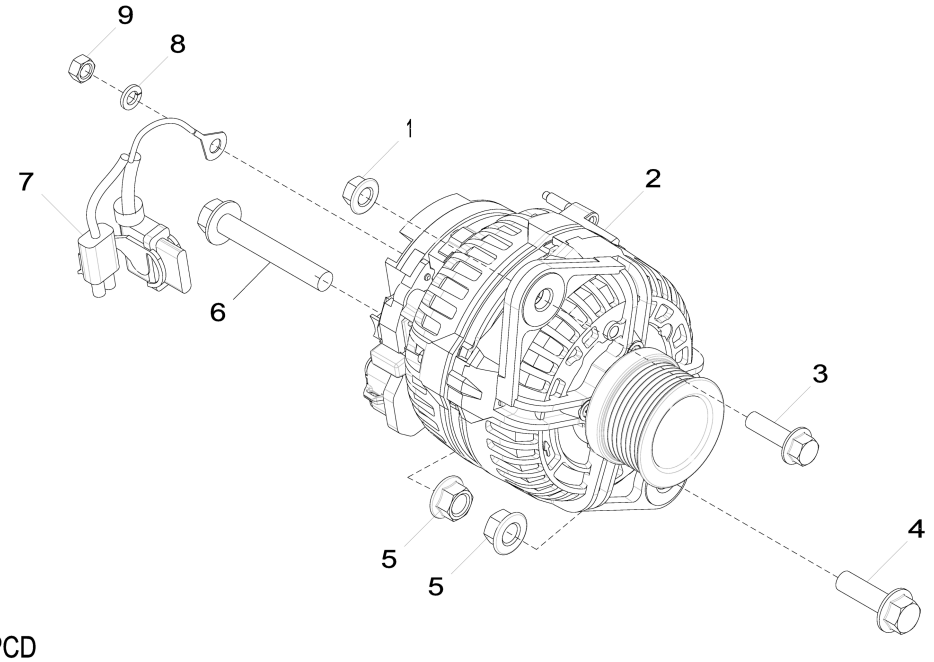

3150_RE528849_PCD

Item	*Nº peça*	*Descrição*	*Qtde*	*Nº série motor*	*Notas*
1	14M7296	Porca com flange	1		M10
2	AT387573	Alternador	1		24 V; 80 A, SUB FOR AT303320
3	19M7835	Parafuso	1		M10 X 35
4	19M7791	Parafuso	1		M12 X 40
5	14M7299	Porca com flange	2		M12
6	19M7818	Parafuso	1		M12 X 80
7	AT341429	Conj. chiCotes acion. motor	1		SUB FOR AT333557
8	12M7065	Arruela de pressão	1		8 mm
9	14M7273	Porca	1		M8

35EW Final Fuel Filter
35EW Filtre à carburant final
35EW Filtro Final de Combustível
35EW Filtro de combustible final

35EW_RE532256_PCD B.1

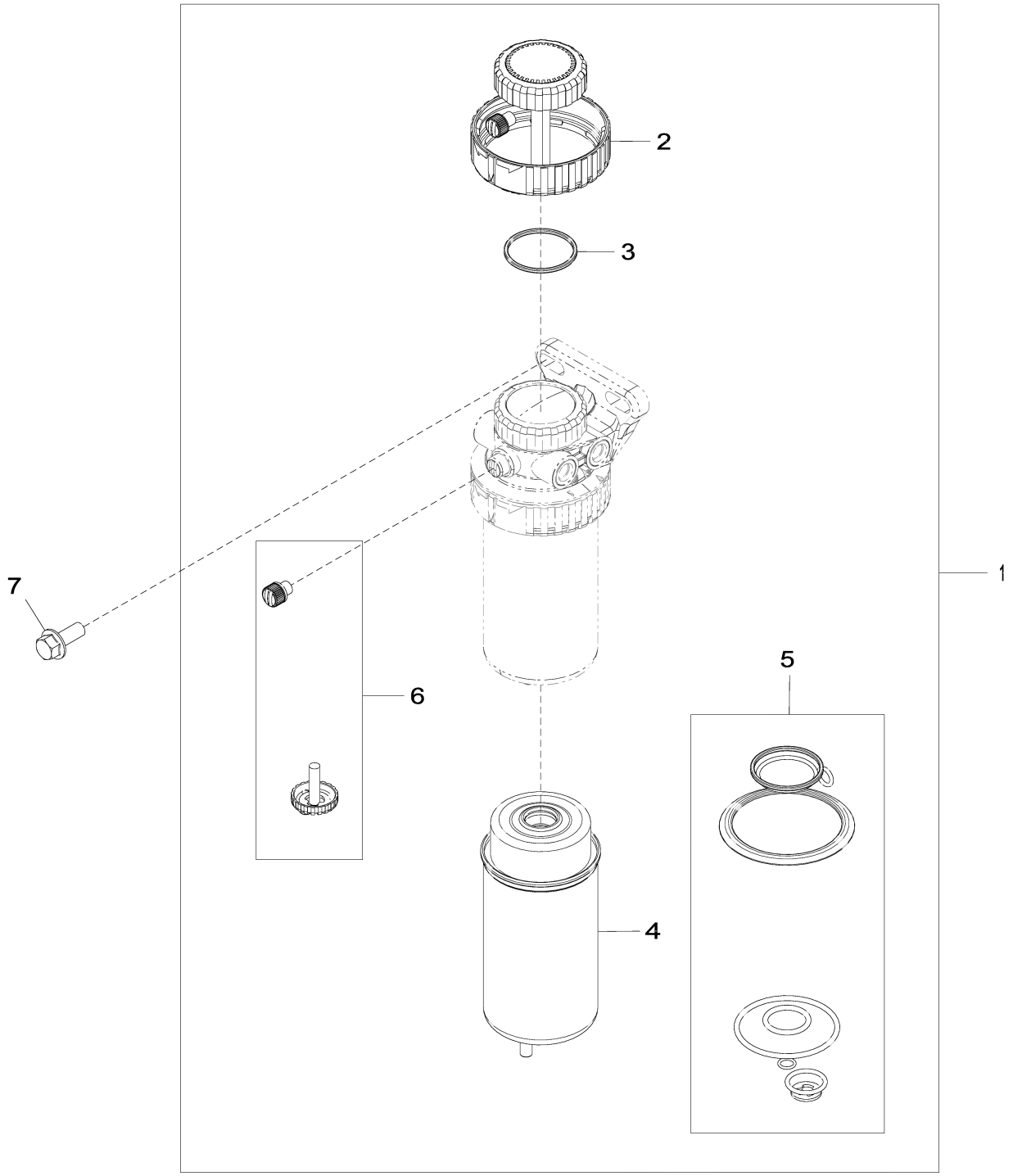

35EW_RE532256_PCD

Item	*Nº peça*	*Descrição*	*Qtde*	*Nº série motor*	*Notas*
1	RE524723	Filtro de combustível	1		
2	RE526834	Kit do filtro	1		
3	RE516512	Kit - anel o	1		
4	RE522878	Elemento de filtro	1		
5	RE516553	Kit retentor	1		
6	RE60854	Kit da válvula	1		
7	19M7785	Parafuso	2		M10 X 25

3614 Front Plate
3614 Plaque avant
3614 Placa Dianteira
3614 Placa delantera

3614_RE506566_PCD G.1

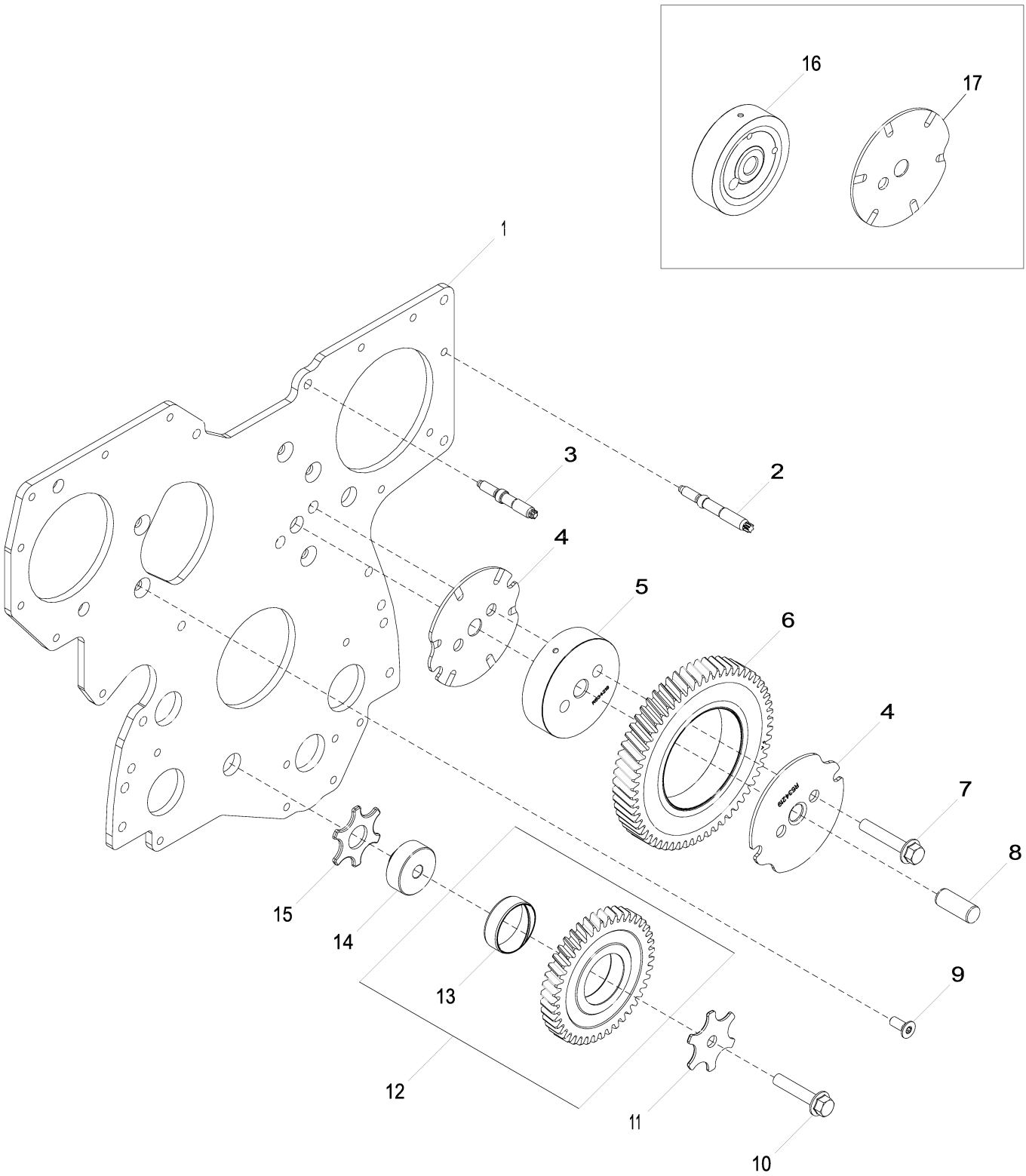

3614_RE506566_PCD

Item	*Nº peça*	*Descrição*	*Qtde*	*Nº série motor*	*Notas*
1	R504282	Placa	1		Dianteira, Não Ilustrado, ORDER R537772
	.....	Placa	1		Dianteira, ORDER R537772
	R537772	Placa	1		Dianteira
2	R123584	Pino	7		Não Ilustrado, ORDER R520139; USE WITH R504282
	R520139	Pino	7		USE WITH R537772
3	R134518	Pino	2		
4	R534219	Arruela de encosto	2		Engrenagem Intermediária Superior, USE WITH R537772
5	R534218	Eixo	1		Engrenagem Intermediária Superior, USE WITH R537772
6	RE508489	EngrEnagem	1		Z = 60, Engrenagem Intermediária Superior
7	19M10876	Parafuso	2		M10 X 55, SUB FOR APPL 19M8844
8	R515408	Pino de centragem	1		
9	R136475	Parafuso	5		
10	19M8966	Parafuso	1		M10 X 50
11	R131283	Arruela de encosto	1		
12	RE56369	EngrEnagem	1		Z = 43, Engrenagem Intermediária Inferior
13	R114193	Bucha	1		
14	R114194	Eixo	1		Engrenagem Intermediária Inferior
15	R101225	Arruela de encosto	1		
16	R504843	Eixo	1		ORDER R534218; USE WITH R504282
17	R515494	Arruela de encosto	1		ORDER R534219; USE WITH R504282

3727 Fuel Transfer Pump
3727 Pompe d'alimentation
3727 Bomba de Transferência de Combustível
3727 Bomba de alimentación de combustible

3727_RE561483_PCD B.2

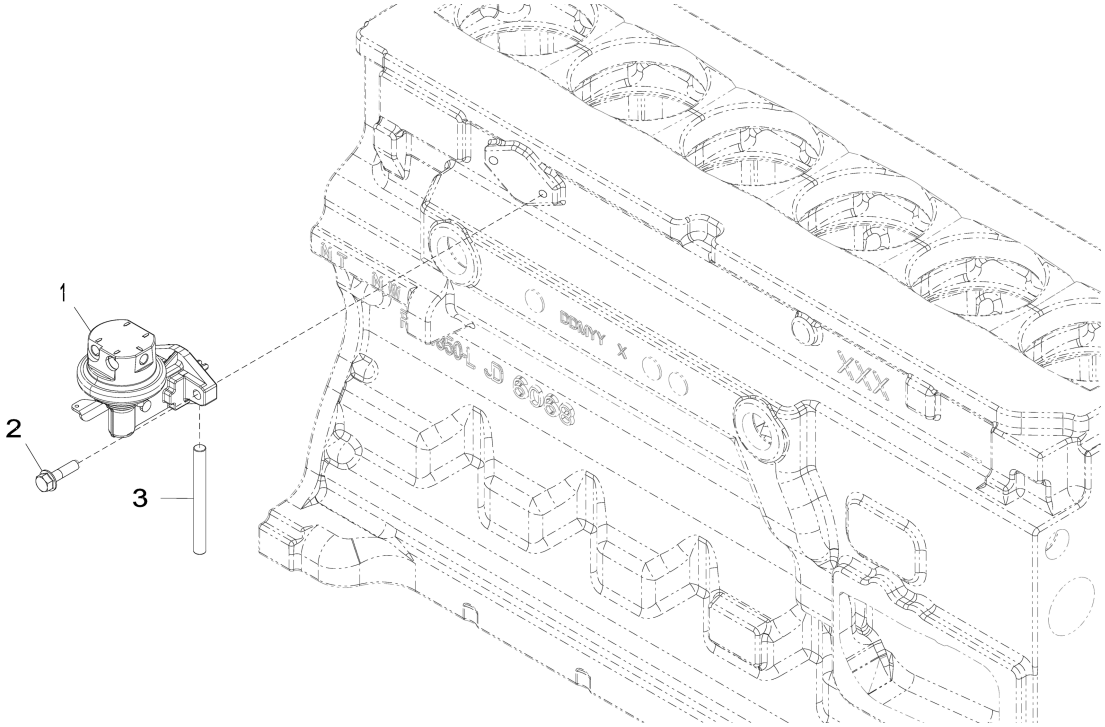

3727_RE561483_PCD

Item	*Nº peça*	*Descrição*	*Qtde*	*Nº série motor*	*Notas*
1	RE559087	Bombade combustível	1		
2	RE504233	Parafuso sextavado	2		
3	R133405	Pino	1		

3924 Thermostat Housing
3924 Boîtier de thermostat
3924 Alojamento do Termostato
3924 Caja de termostato

3924_RE528584_PCD A.1

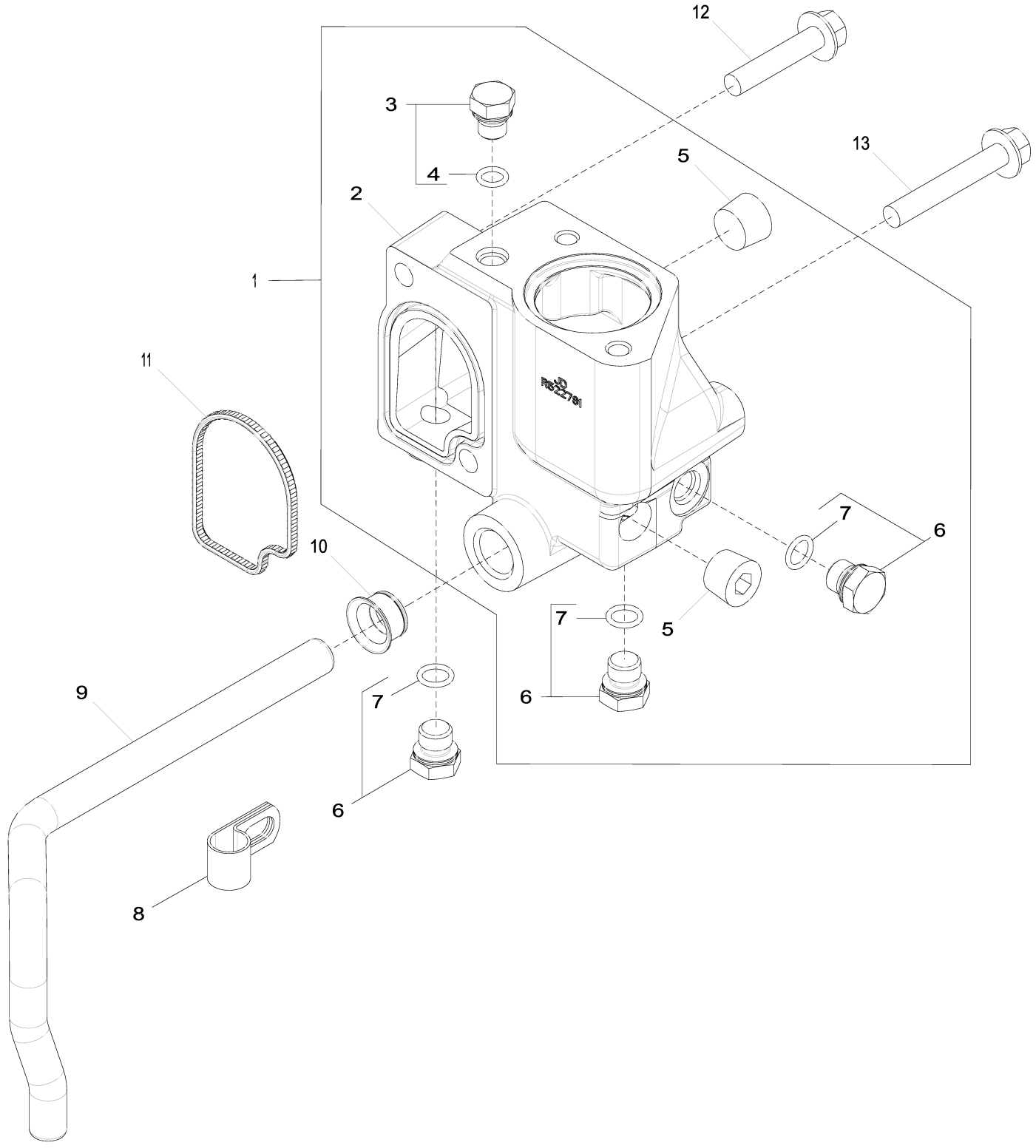

3924_RE528584_PCD

Item	*Nº peça*	*Descrição*	*Qtde*	*Nº série motor*	*Notas*
1	RE532653	Carcaça	1		Kit, MARKED R522781
2	R522781	Carcaça	1		
3	RE46686	Conexão	1		
4	51M7040	Anel o	1		9.300 X 2.200 mm
5	15H584	Tampão	2		1/2"
6	RE46684	Tampão	3		
7	51M7041	Anel o	3		11.300 X 2.200 mm
8	R128415	Braçadeira	1		SUB FOR R123324
9	R519025	Tubo	1		
10	R123226	Vedação	1		
11	R501228	Vedação	1		
12	19M8292	Parafuso	1		M10 X 50
13	19M7808	Parafuso	1		M10 X 65

4062 Engine Oil Dipstick
4062 Jauge de niveau d'huile moteur
4062 Vareta de Óleo do Motor
4062 Varilla de nivel de aceite de motor

4062_RE532180_PCD A.1

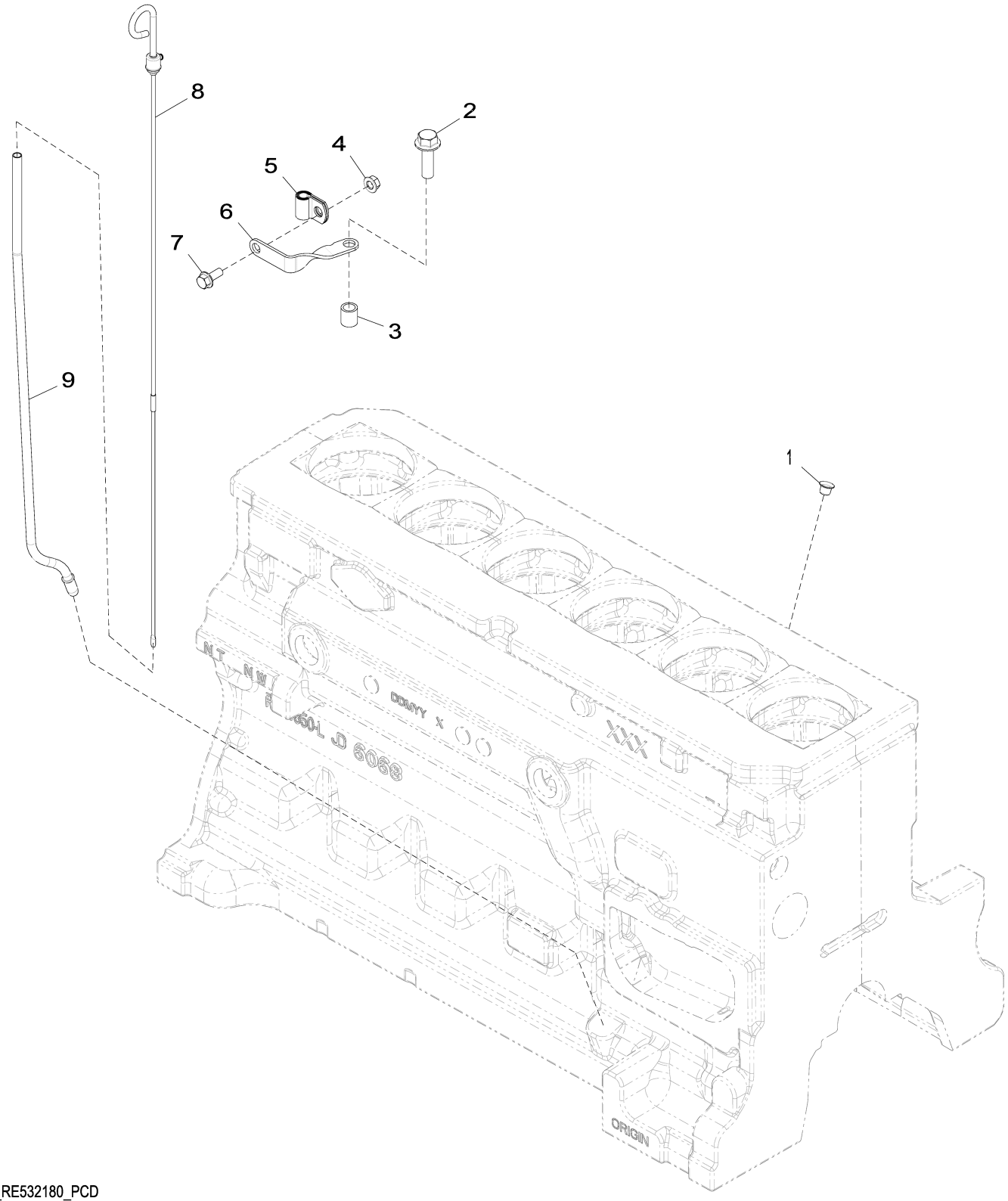

4062_RE532180_PCD

Item	*Nº peça*	*Descrição*	*Qtde*	*Nº série motor*	*Notas*
1	R502725	Plugue	1		
2	19M7791	Parafuso	1		M12 X 40
3	28H1697	Espaçador	1		0.493" X 0.675" X 3/4"
4	14M7298	Porca com flange	1		M8
5	T33276	Braçadeira	1		
6	R524759	Apoio	1		
7	19M7866	Parafuso	1		M8 X 20
8	RE66178	Vareta de niVel	1		
9	R520929	Tubo vareTa de nível	1		

4112 Auxiliary Drive Pulley
4112 Poulie d'entraînement auxiliaire
4112 Polia do Acionamento Auxiliar
4112 Polea de mando auxiliar

4112_RE527588_PCD A.2

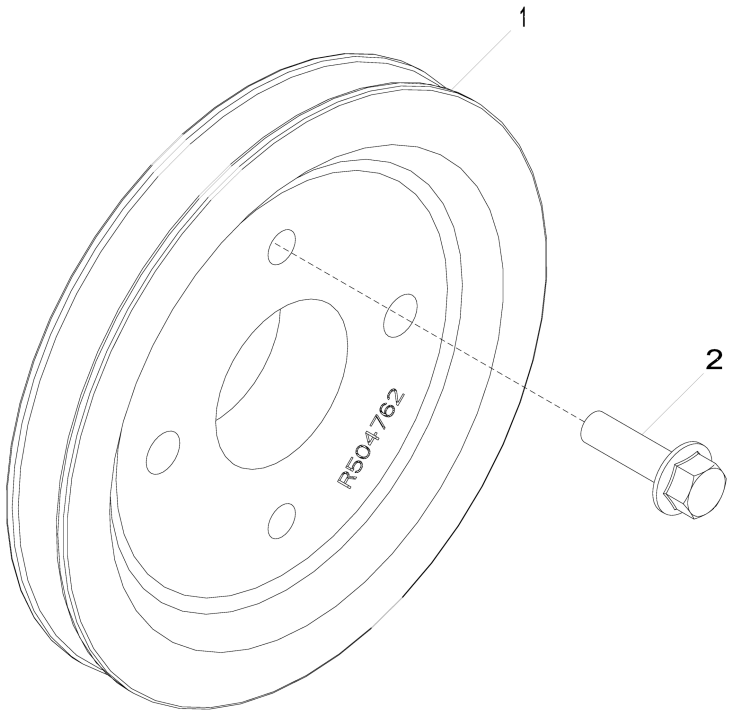

4112_RE527588_PCD

Item	*Nº peça*	*Descrição*	*Qtde*	*Nº série motor*	*Notas*
1	R504762	Polia	1		
2	19M7835	Parafuso	2		M10 X 35

4434 Timing Gear Cover And Water Pump
4434 Couvercle de distribution et pompe à eau
4434 Tampa da Engrenagem de Distribuição e Bomba de Água
4434 Tapa de distribución y bomba de agua

4434_RE516920_PCD D.1

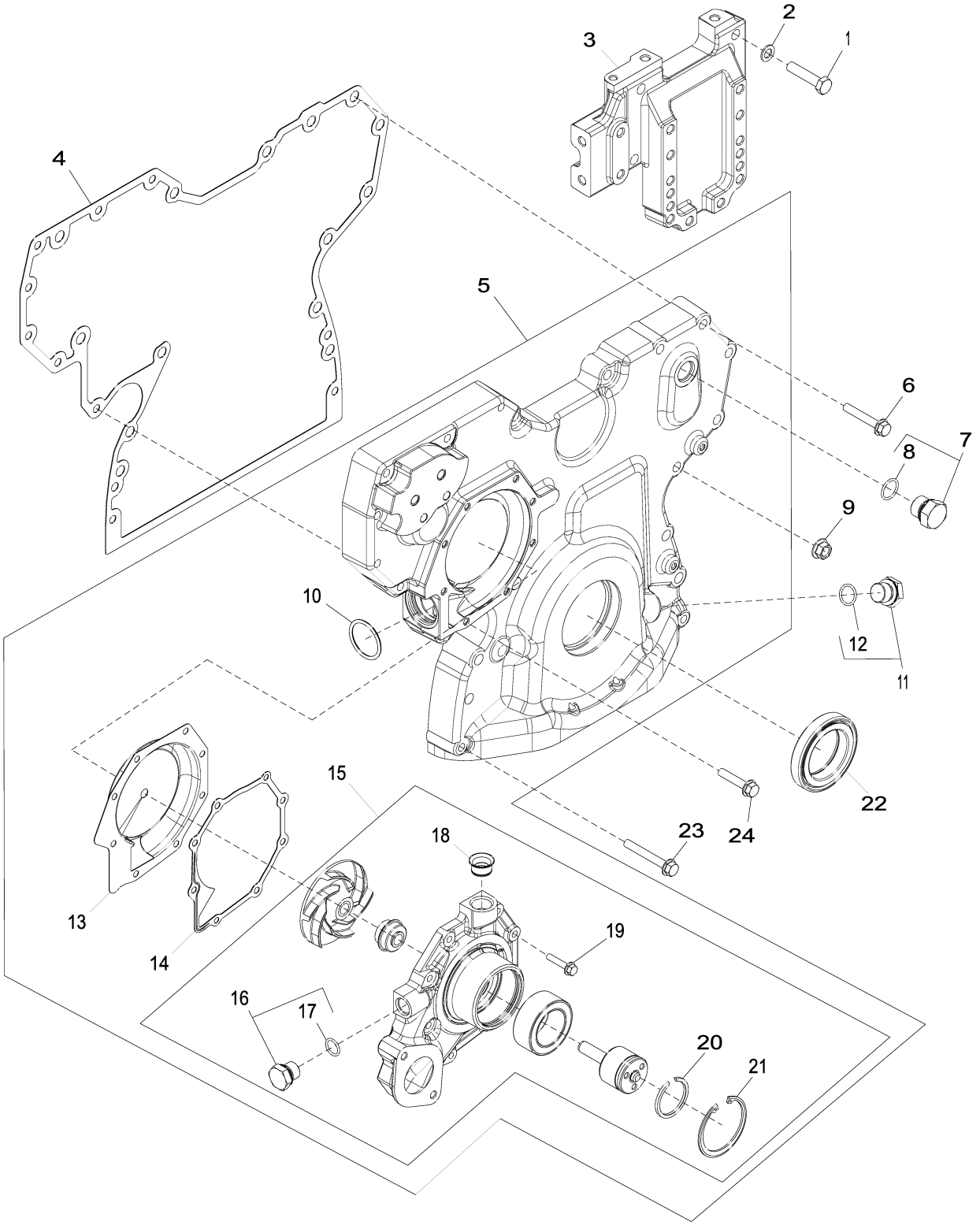

4434_RE516920_PCD

Item	Nº peça	Descrição	Qtde	Nº série motor	Notas
1	19M8488	Parafuso sextavado	4		M10 X 45
2	24M7096	Arruela	4		10.500 X 18 X 1.600 mm
3	R516557	Suporte	1		SUB FOR R515279
4	R545883	Junta	1		SUB FOR R526944 OR R523184 OR R519657 OR R503597
5	DZ10353	Capa	1		Alta Vazão, MARKED DZ104970; SUB FOR RE509865
6	19M7800	Parafuso	8		M8 X 50
7	RE46687	Tampão de dreno	1		
8	51M7045	Anel o	1		19.300 X 2.200 mm
9	14M7296	Porca com flange	9		M10
10	R504734	Anel o	1		
11	RE517370	Conexão	1		
12	51M7044	Anel o	1		17.300 X 2.200 mm
13	RE508566	Inserto	1		Include Instructions, Kit
14	R123417	Junta	1		
15	RE546906	Bombad'água	1		MARKED R532562; SUB FOR RE505980; ALSO ORDER R123417
	SE501609	Bombad'água remanufaturada	1		REMAN FOR RE505980 OR RE546906
16	RE46685	Tampão	1		
17	51M7043	Anel o	1		15.300 X 2.200 mm
18	R123226	Vedação	1		
19	19M7796	Parafuso	8		M6 X 30
20	A364R	Anel de pressão	1		
21	R71228	Anel	1		
22	RE537071	Vedação	1		Dianteira, SUB FOR RE52346 OR RE505515 OR RE538097
23	19M7801	Parafuso	3		M8 X 60
24	19M8317	Parafuso	1		M8 X 40

4644 Cylinder Block
4644 Bloc-cylindres
4644 Bloco de Cilindros
4644 Bloque de cilindros

4644_RE526585_PCD D.1

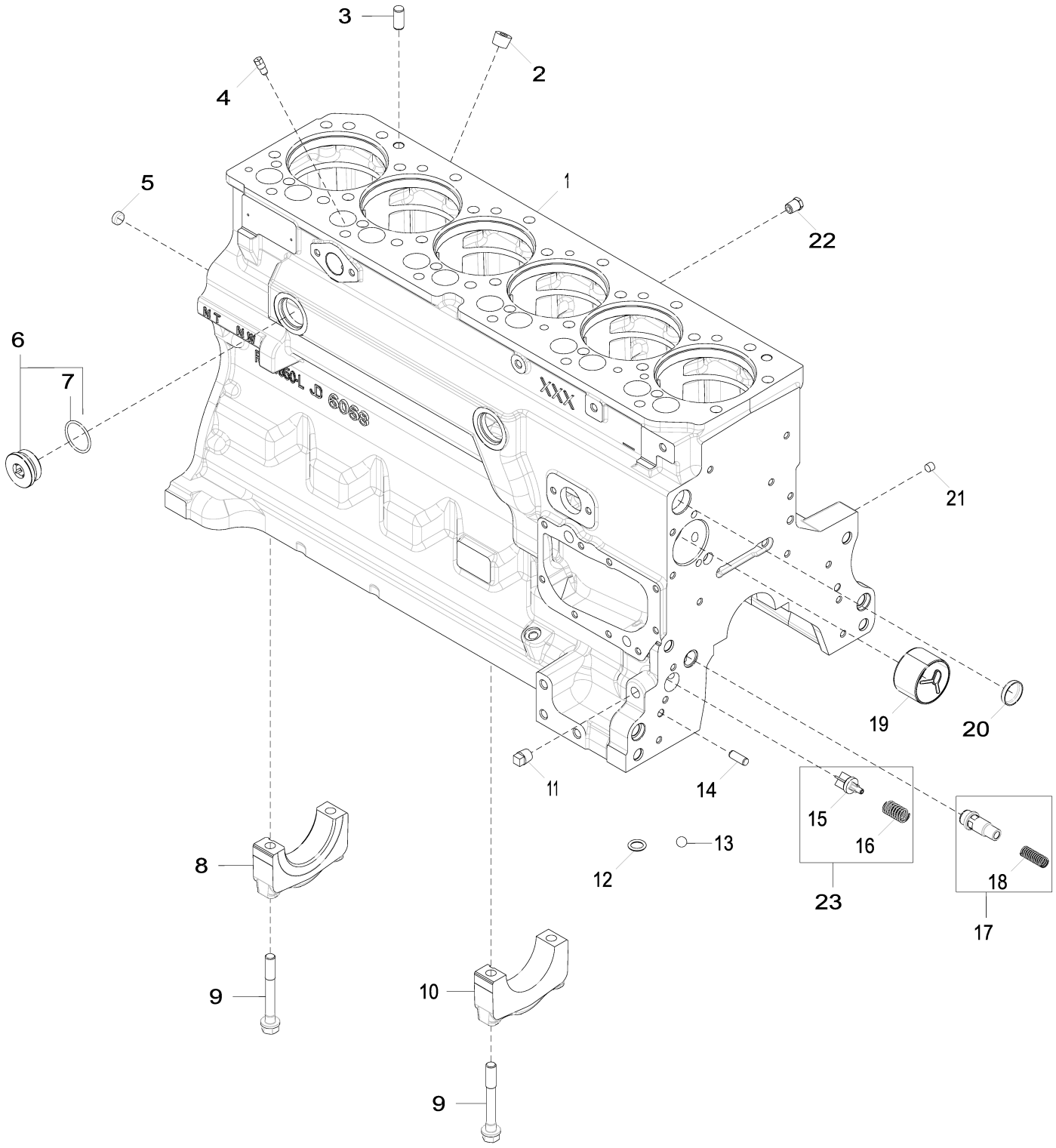

4644_RE526585_PCD

Item	Nº peça	Descrição	Qtde	Nº série motor	Notas
1	.....	Bloco de cilindro	1		Encomende o Conjunto do Bloco Curto, MARKED R504850
2	15H584	Tampão	1		1/2"
3	A120R	Pino de centragem	4		
4	R131182	Orifício	6		
5	T18891	Plugue	2		
6	RE508185	Conexão	2		
7	U13639	Anel o	1		
8	R114240	Tampa do rolamenTo	1		
9	R535005	Parafuso sextavado	14		LGTH = 98 mm
	R528387	Parafuso sextavado	14		LGTH = 92 mm, Não Ilustrado, SUB FOR T23474 AND T20168
10	R114241	Tampa do rolamenTo	6		
11	15H695	Tampão	1		3/8"
12	R97185	Anel o	1		
13	D2361R	Esfera	1		
14	B153R	Pino de centragem	2		
15	R121043	VálVula	1		
16	R111137	Mola	1		
17	RE505501	VálVula de sangria	1		
18	R131425	Mola de compressão	1		
19	R119874	Bucha	1		
20	R116466	Plugue	1		
21	RE71255	Tampão	7		
22	RE507807	Tampão	1		
23	RE63674	VálVula	1		
24	T20168	Arruela	1		Não Ilustrado, USE WITH T23474

4712 Crankshaft and Bearings
4712 Vilebrequin et paliers
4712 Virabrequim e Rolamentos
4712 Cigüeñal y cojinetes

4712_RE506346_PCD B.2

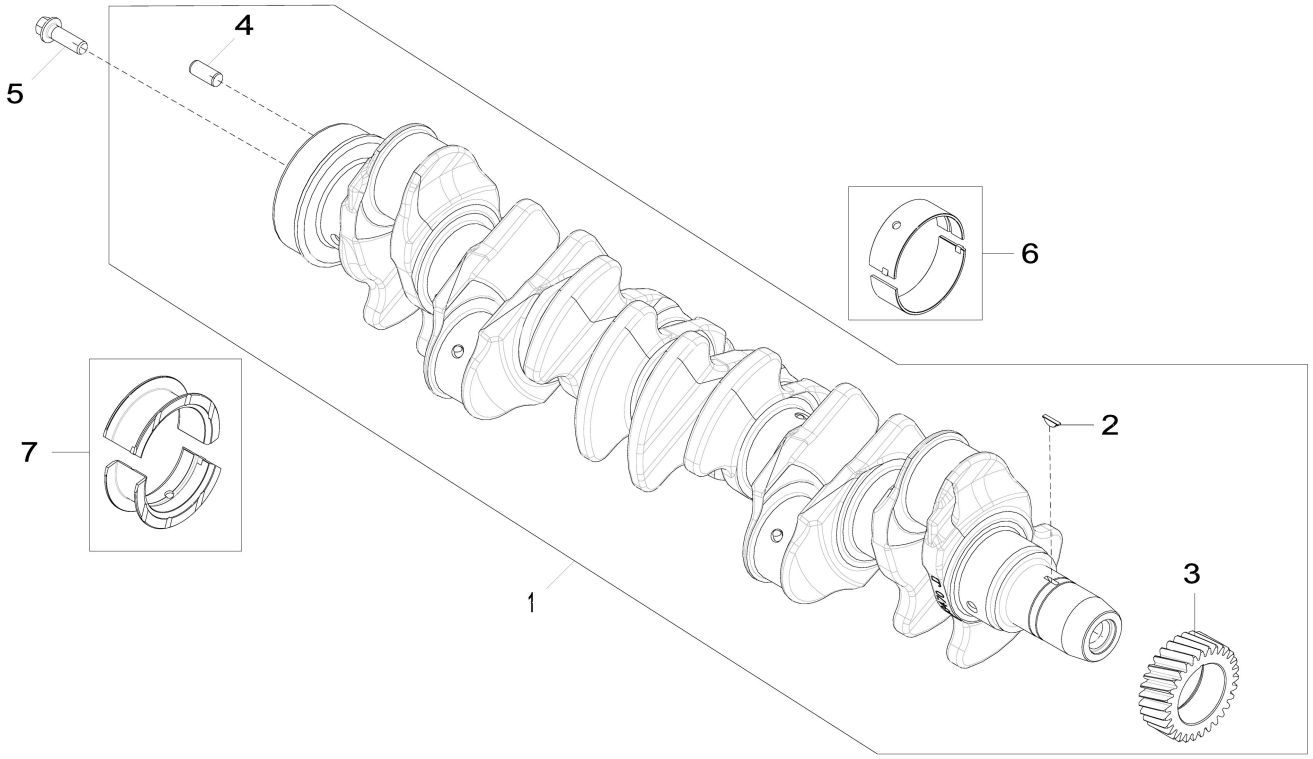

4712_RE506346_PCD

Item	*Nº peça*	*Descrição*	*Qtde*	*Nº série motor*	*Notas*
1	RE505921	Virabrequim	1		(A) MARKED R503470; ALSO ORDER RE538097 AND RE44574
	SE501655	Virabrequim remanufaturado	1		(B) REMAN FOR RE505921
2	R505609	Chaveta	1		LGTH = 18.5 mm
3	R120631	EngrEnagem	1		Z = 30
4	R48685	Pino de centragem	1		SUB FOR A120R
5	R135918	Parafuso	6		
6	RE65165	Conj. do rolamento	6		STD, Kit, R123561 AND R123562
	RE65911	Rolamento	AR		(A) US = 0.254 mm, Kit, R130576 AND R130577
7	RE65168	Conj. do rolamento	1		STD, Kit, R123564 AND R123563
	RE65912	Rolamento axial	AR		(A) US = 0.254 mm, Kit, R130574 AND R130575

(A) With Bearings
AVEC ROULEMENTS
Com Rolamentos
Con cojinetes
(B) Grinding Guidelines : See CTM104
Consignes sur le broyage: consulter le CTM104
Diretrizes de Retífica : Consulte CTM104
Pautas de rectificado: Ver CTM104

4839 Connecting Rods and Pistons
4839 Bielles et pistons
4839 Bielas e Pistões
4839 Biela y pistones

4839_RE525601_PCD A.1

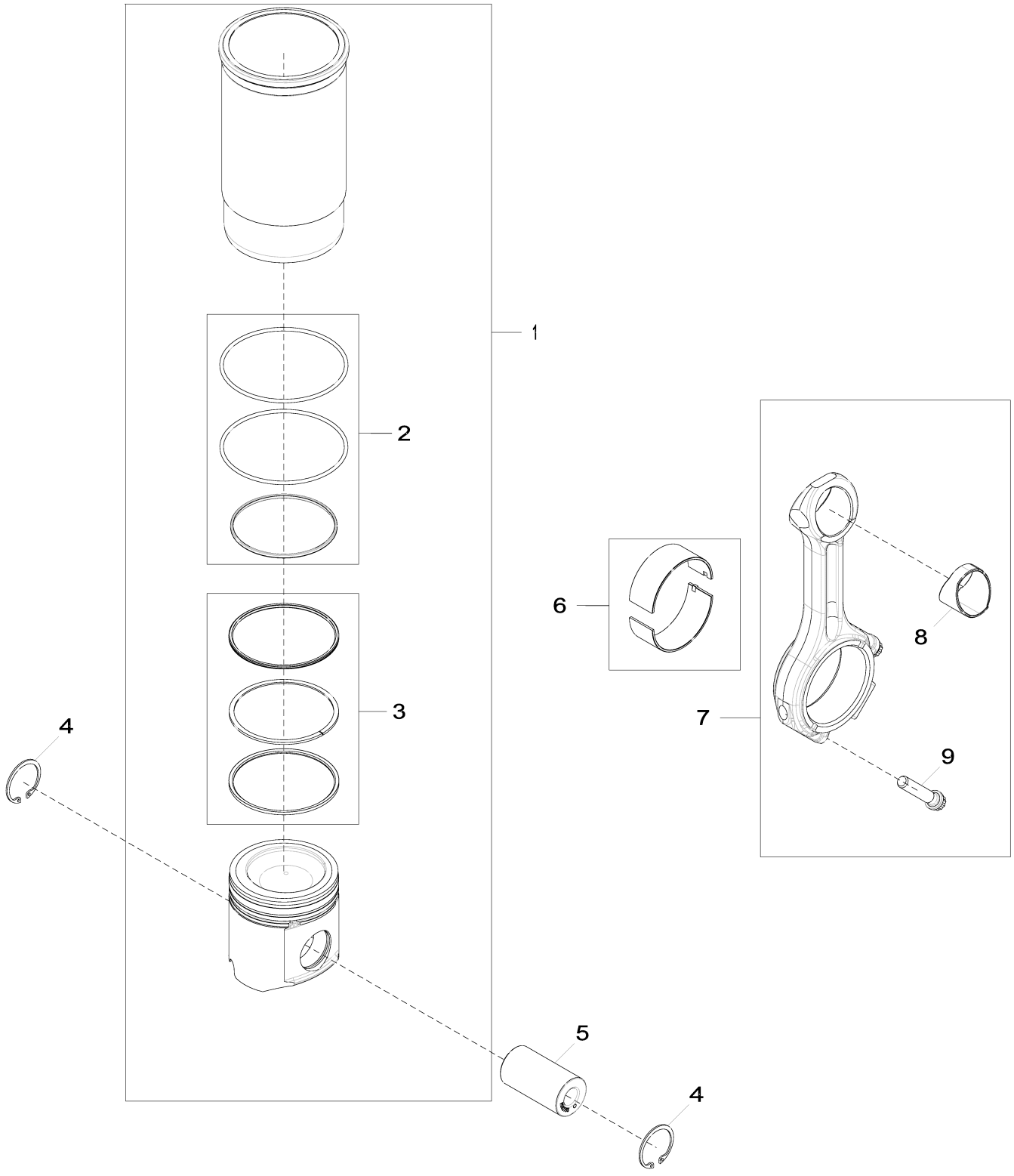

4839_RE525601_PCD

Item	*Nº peça*	*Descrição*	*Qtde*	*Nº série motor*	*Notas*
1	DZ109732	Kit pistão e camisa	6		PISTON MARKED RE527039; SUB FOR RE527843 OR RE536083
2	AR65507	Kit - anel o	1		
3	RE507852	Kit anéis de pistão	1		
4	R54114	Anel de pressão	12		
5	R502755	Pino do Pistão	6		
6	RE65908	Rolamento	6		STD, Kit, INCLUDES (2) R113698
	RE65909	Rolamento	1		EUA, Kit, INCLUDES (2) R130578
7	RE500608	Biela	6		
	SE501094	Biela remanufaturada	AR		REMAN FOR RE500608
8	R114082	Bucha	1		
9	R501124	Parafuso	2		
12	CD15466	Calço	AR		TK = 0.05 mm , Não Ilustrado
	R65833	Calço	AR		TK = 0.10 mm , Não Ilustrado

4932 Valve Actuating Mechanism
4932 Mécanisme d'actionnement de soupape
4932 Mecanismo de Acionamento da Válvula
4932 Mecanismo accionador de válvulas

4932_ETN136797_PCD D.2

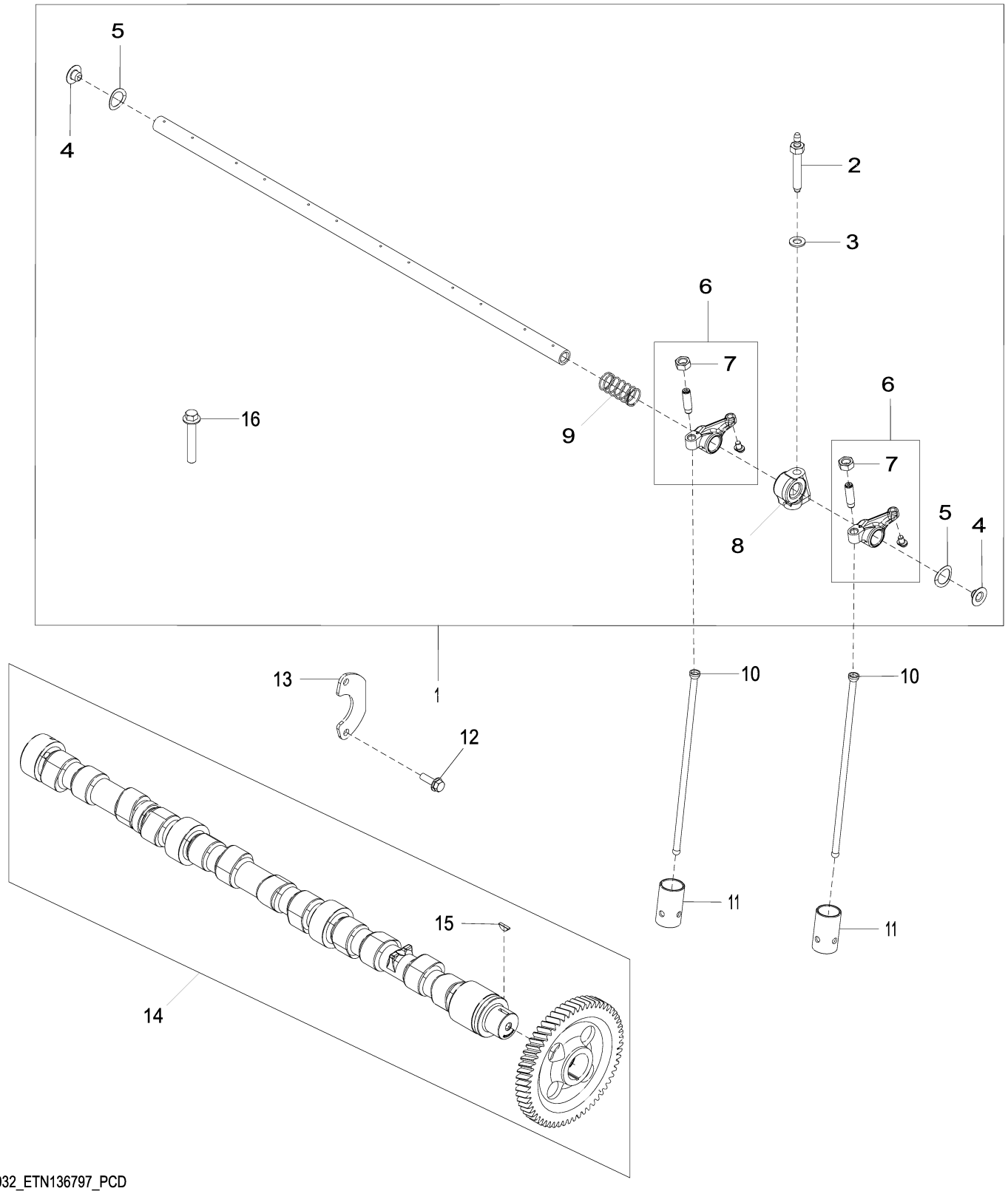

4932_ETN136797_PCD

Item	Nº peça	Descrição	Qtde	Nº série motor	Notas
1	RE548060	Kit do eixo	1		SUB FOR RE547826
2	R123271	Pino	6		
3	R529416	Arruela	6		
4	R54565	Plugue	2		
5	T20316	Arruela	2		
6	RE508317	Balancim	12		
7	14M7148	Porca	1		M10
8	R123161	Suporte	6		
9	T20314	Mola	5		
10	R107731	Vareta	12		
11	DZ101670	Peça acionada Pelo came	12		SUB FOR R123565
12	19M8999	Parafuso	2		M8 X 25
13	R132518	Placa	1		
14	RE532239	Eixo de cames	1		MARKED R518861
	SE501811	Comando de Válvulas Reman	1		REMAN FOR RE532239
15	R133303	Chaveta	1		
16	R504813	Paraf. auto-frenante	1		

5024 Engine Oil Pump
5024 Pompe à huile
5024 Bomba de Óleo do Motor
5024 Bomba de aceite

5024_RE522137_PCD B.1

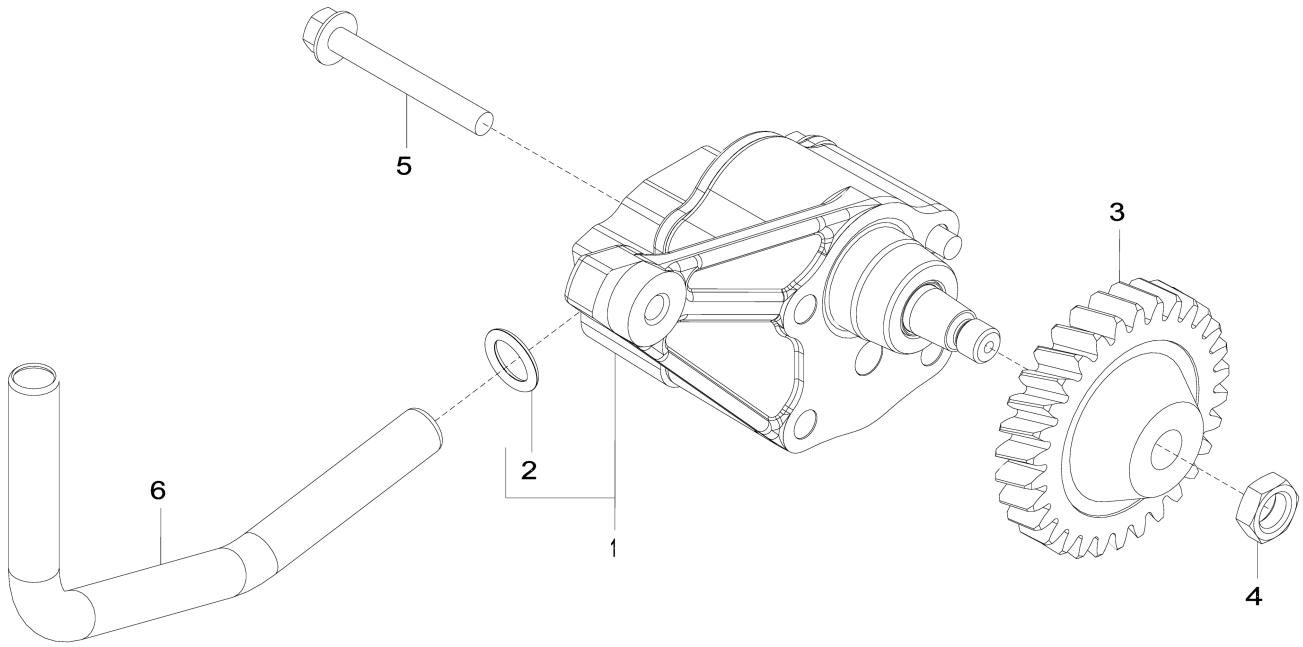

5024_RE522137_PCD

Item	*Nº peça*	*Descrição*	*Qtde*	*Nº série motor*	*Notas*
1	DZ100021	Bombade óleo	1		SUB FOR RE521756
	SE501813	Bombade óleo remanufatur.	1		REMAN FOR RE521756
2	R97185	Anel o	1		
3	R120638	EngrEnagem	1		
4	14M7066	Porca	1		M12
5	19M8987	Parafuso	2		M8 X 65, SUB FOR APPL 19M9355
6	R526838	Tubo de óleo	1		SUB FOR R518880

5123 Cylinder Head
5123 Culasse
5123 Cabeçote do Cilindro
5123 Culata

5123_RE525461_PCD B.2

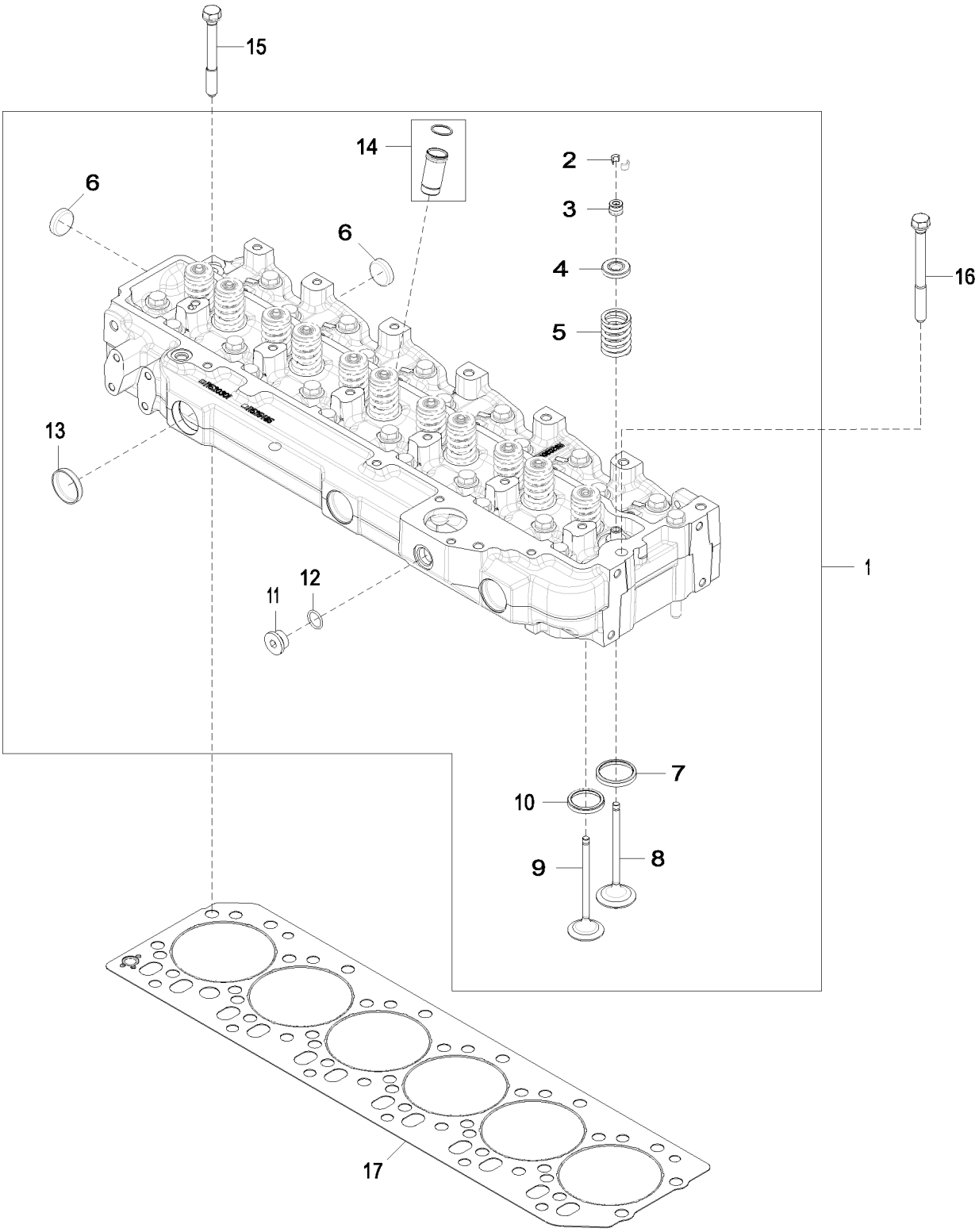

5123_RE525461_PCD

Item	*Nº peça*	*Descrição*	*Qtde*	*Nº série motor*	*Notas*
1	RE525456	Cabeçote	1		MARKED R520301 OR R525485
	SE501805	Cabeça do cilindro remanuf.	1		REMAN FOR RE525456
2	R91889	RetentoR	24		OD = 11.7 mm
3	RE31617	Vedação	12		SUB FOR RE529811
	RE37643	Vedação	12		0.015 mm, Superdimensionado, ORDER RE31617
	RE37644	Vedação	12		0.030 mm, Superdimensionado, ORDER RE31617
4	RE60005	RotadoR	12		
5	R26125	Mola	12		
6	CD16284	Plugue	6		OD = 32.6 mm
7	R98063	Inserto de assento válvula	6		OD = 47.168 mm
	R98335	Inserto de assento válvula	6		OD = 47.168 mm
	R106831	Inserto de assento válvula	6		OD = 47.2 mm
8	R98062	VálVula de admissão	6		STD
	R97490	VálVula de admissão	6		0.381 mm, Superdimensionado
	R97491	VálVula de admissão	6		0.762 mm, Superdimensionado
9	R90692	VálVula de escape	6		Padrão
	R97492	VálVula de escape	6		0.381 mm, Superdimensionado
	R97493	VálVula de escape	6		0.762 mm, Superdimensionado
10	R85687	Inserto de assento válvula	6		OD = 43.05 mm
	R93910	Inserto de assento válvula	6		OD = 43.05 mm
	R106829	Inserto de assento válvula	6		OD = 43.1 mm
11	T58477	Conexão	1		7/8” – 14UNF, ALSO ORDER R26906
12	R26906	Anel o	1		
13	R43409	Plugue	3		
14	RE527456	Luva	6		
15	R85363	Parafuso sextavado	24		12.700 X 112 mm
16	R534091	Parafuso sextavado	2		SUB FOR R502511
17	R116516	Vedação de cilindro	1		

5204 Auxiliary Drive Cover
5204 Couvercle d'entraînement auxiliaire
5204 Tampa do Acionamento Auxiliar
5204 Tapa de mando auxiliar

5204_RE59264_PCD E.3

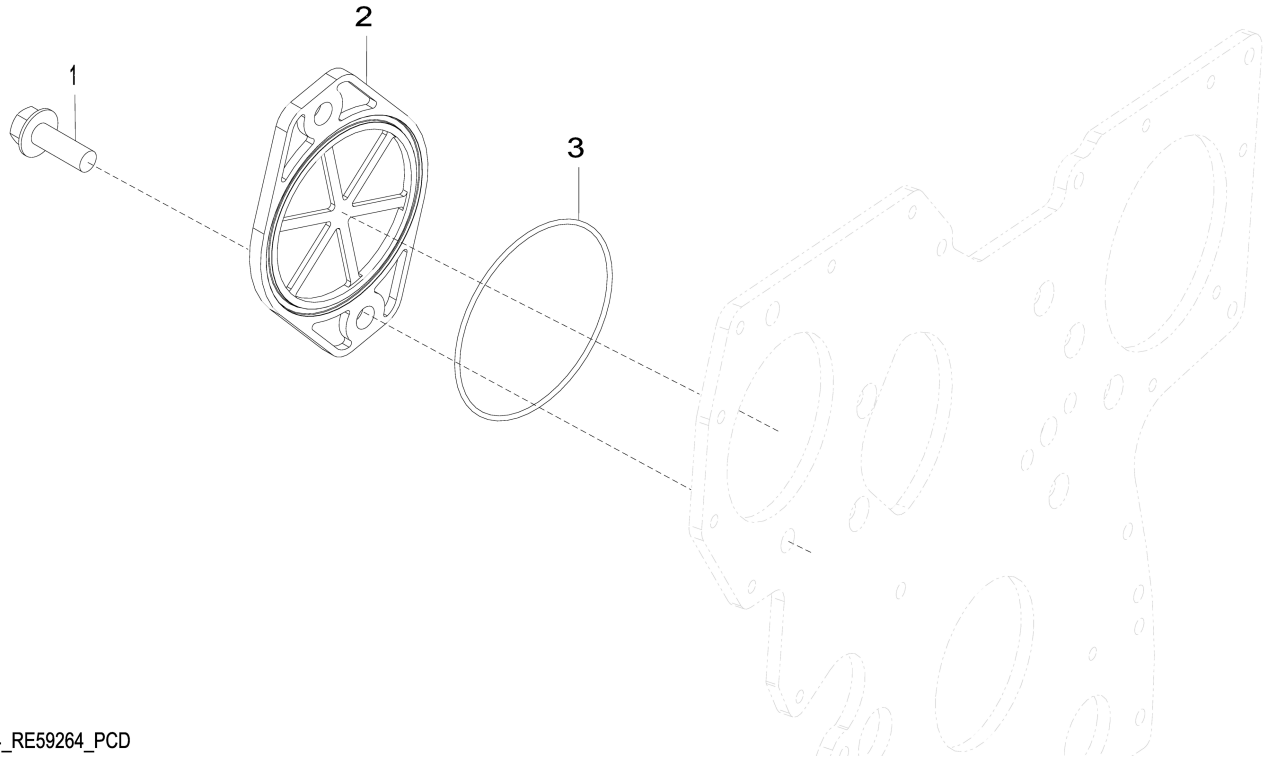

5204_RE59264_PCD

Item	*Nº peça*	*Descrição*	*Qtde*	*Nº série motor*	*Notas*
1	19M7790	Parafuso	2		M12 X 35
2	R135757	Capa	1		
3	T20758	Anel o	1		

5728 Water Pump Inlet
5728 Entrée de pompe à eau
5728 Entrada da Bomba de Água
5728 Entrada de bomba de agua

5728_RE530087_PCD B.1

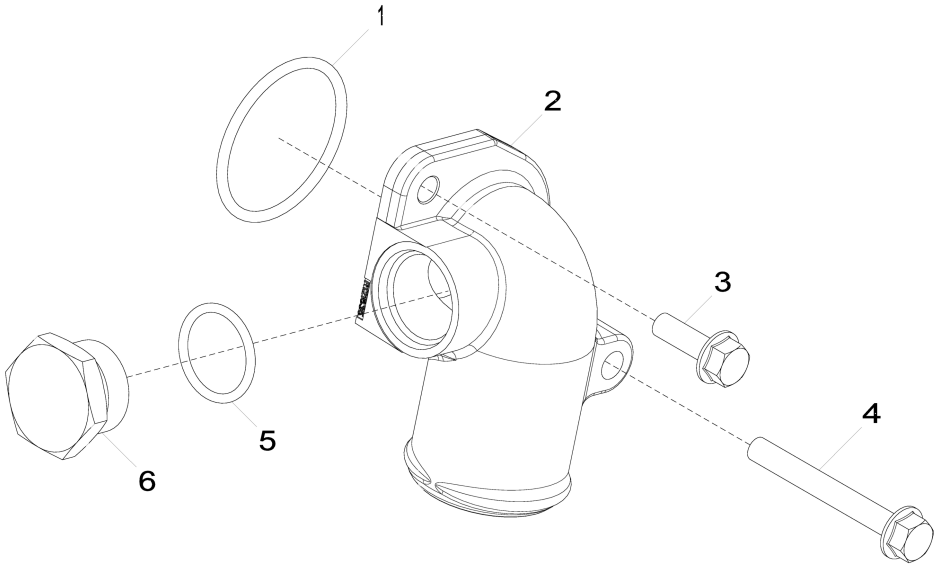

5728_RE530087_PCD

Item	*Nº peça*	*Descrição*	*Qtde*	*Nº série motor*	*Notas*
1	R89944	Anel o	1		
2	R522686	Conexão em ângulo	1		
3	19M7867	Parafuso	1		M8 X 25
4	19M7802	Parafuso	1		M8 X 65
5	U17409	Anel o	1		
6	R82718	Tampão de dreno	1		

5902 Engine Oil Cooler
5902 Refroidisseur d'huile moteur
5902 Resfriador do Óleo do Motor
5902 Enfriador de aceite de motor

5902_RE59755_PCD F.2

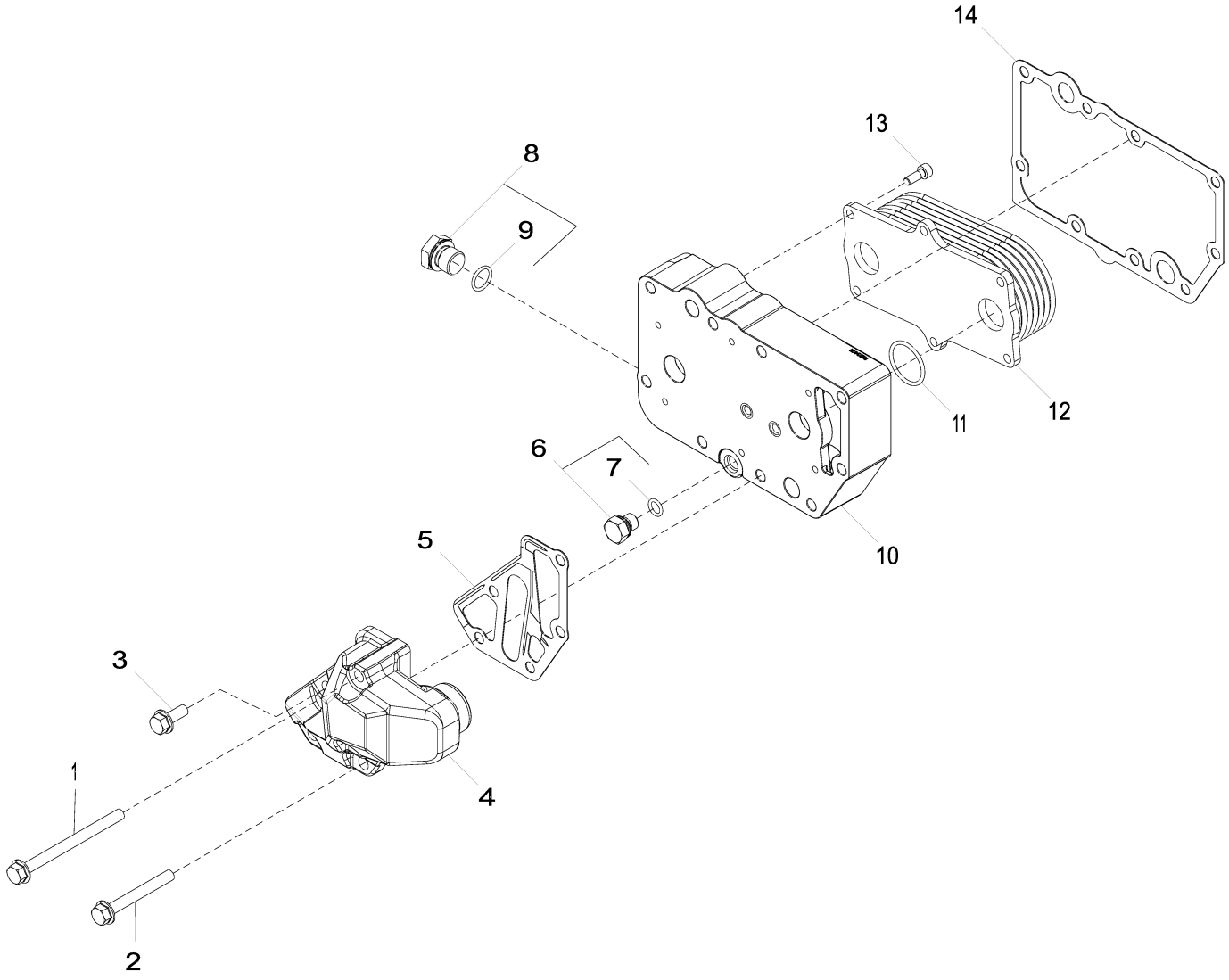

5902_RE59755_PCD

Item	*Nº peça*	*Descrição*	*Qtde*	*Nº série motor*	*Notas*
1	19M7970	Parafuso	2		M8 X 100
2	19M7802	Parafuso	2		M8 X 65
3	RE67238	Parafuso	1		(A)
4	DZ105608	Adaptador	1		MARKED DZ105607; SUB FOR R502811
5	R501428	Junta	1		
6	RE46686	Conexão	1		
7	51M7040	Anel o	1		9.300 X 2.200 mm
8	RE46685	Tampão	1		
9	51M7043	Anel o	1		15.300 X 2.200 mm
10	R521037	Carcaça	1		
11	T122075	Anel o	2		
12	RE560752	ResfRiadoR de óleo	1		SUB FOR RE56690
13	RE67231	Parafuso	6		(A)
14	R123501	Junta	1		
15	R504734	Anel o	1		(B) USE WITH R502811

(A) Threads with Pre Applied Sealant
Filetages avec produit d'étanchéité préappliqué
Roscas com Vedante Pré-aplicado
Roscas con pasta selladora preaplicada

(B) Not Illustrated
Non illustres
Não Ilustrado
No se ilustra

62BZ Alternator Mounting
62BZ Montage de l'alternateur
62BZ Montagem do Alternador
62BZ Montaje de alternador

62BZ_ETN166935_PCD A.1

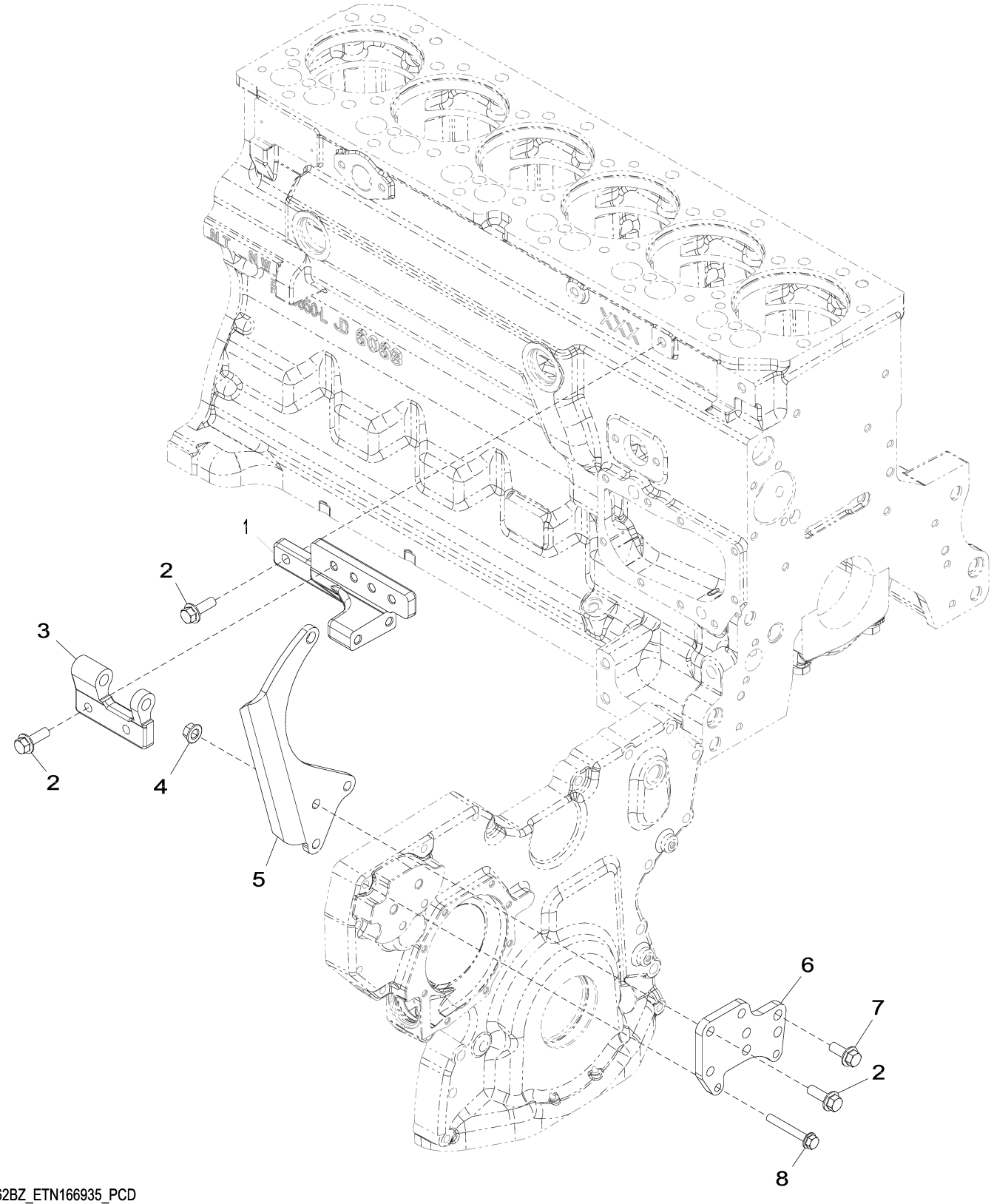

62BZ_ETN166935_PCD

Item	*Nº peça*	*Descrição*	*Qtde*	*Nº série motor*	*Notas*
1	R529946	Apoio	1		
2	19M7786	Parafuso	7		M10 X 30
3	R516574	Apoio	1		
4	14M7296	Porca com flange	3		M10
5	R524235	Correia	1		
6	R521166	Correia	1		
7	19M7785	Parafuso	2		M10 X 25
8	19M7801	Parafuso	2		M8 X 60

63AN Low Pressure Fuel Lines
63AN Conduites d'alimentation basse pression
63AN Linhas de Combustível de Baixa Pressão
63AN Tuberías de combustible a baja presión

63AN_RE531157_PCD C.2

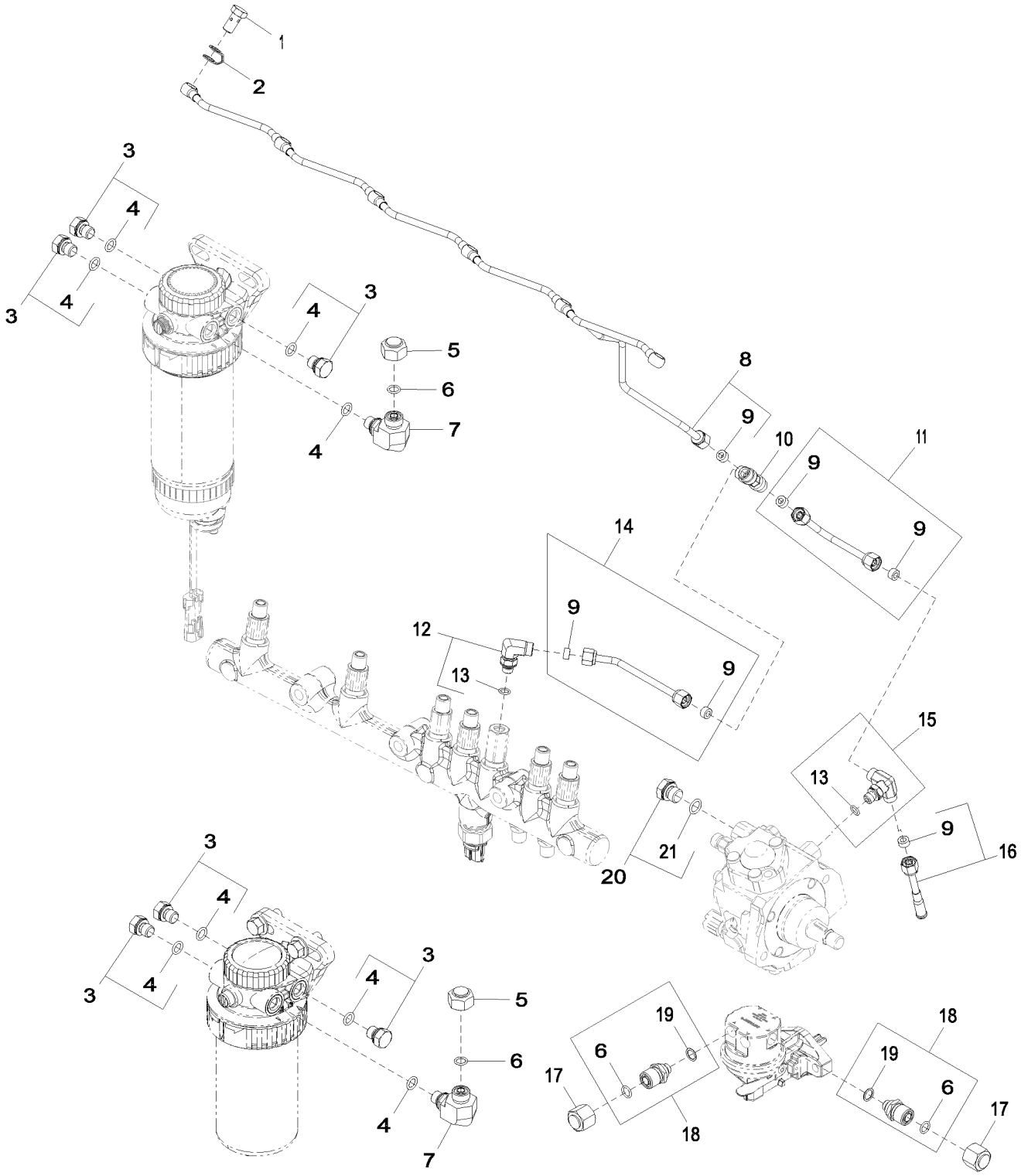

63AN_RE531157_PCD

Item	*Nº peça*	*Descrição*	*Qtde*	*Nº série motor*	*Notas*
1	38M7009	Parafuso oco	6		
2	R522899	Arruela de vedação	6		
3	RE46686	Conexão	6		
4	51M7040	Anel o	8		9.300 X 2.200 mm
5	38H5141	Conexão	2		
6	T77613	Anel o	4		
7	38H5022	Conexão em ângulo	2		
8	RE529915	Linha de combustivel	1		(A)
9	R51936	Arruela de vedação	6		
10	R97061	Conexão em t	1		
11	RE529916	Linha de combustivel	1		
12	RE502173	Conexão	1		
13	51M7039	Anel o	2		8.100 X 1.600 mm
14	RE523464	Linha de combustivel	1		(A) (B)
15	RE524220	Conexão	1		
16	RE67050	Linha de combustivel	1		
17	38H1415	Conexão	2		
18	RE507247	Conexão de mangueira	2		
19	R500271	Anel o	2		
20	RE46684	Tampão	1		
21	51M7041	Anel o	1		11.300 X 2.200 mm

(A) Leak-Off
Évacuation
Fuga
Fugas

(B) Tee Fitting to Rail
Entre raccord en T et rail
Tê para o Trilho
Racor en T a riel

65WA Turbocharger
65WA Turbocompresseur
65WA Turbocompressor
65WA Turbocompresor

65WA_RE538655_PCD A.3

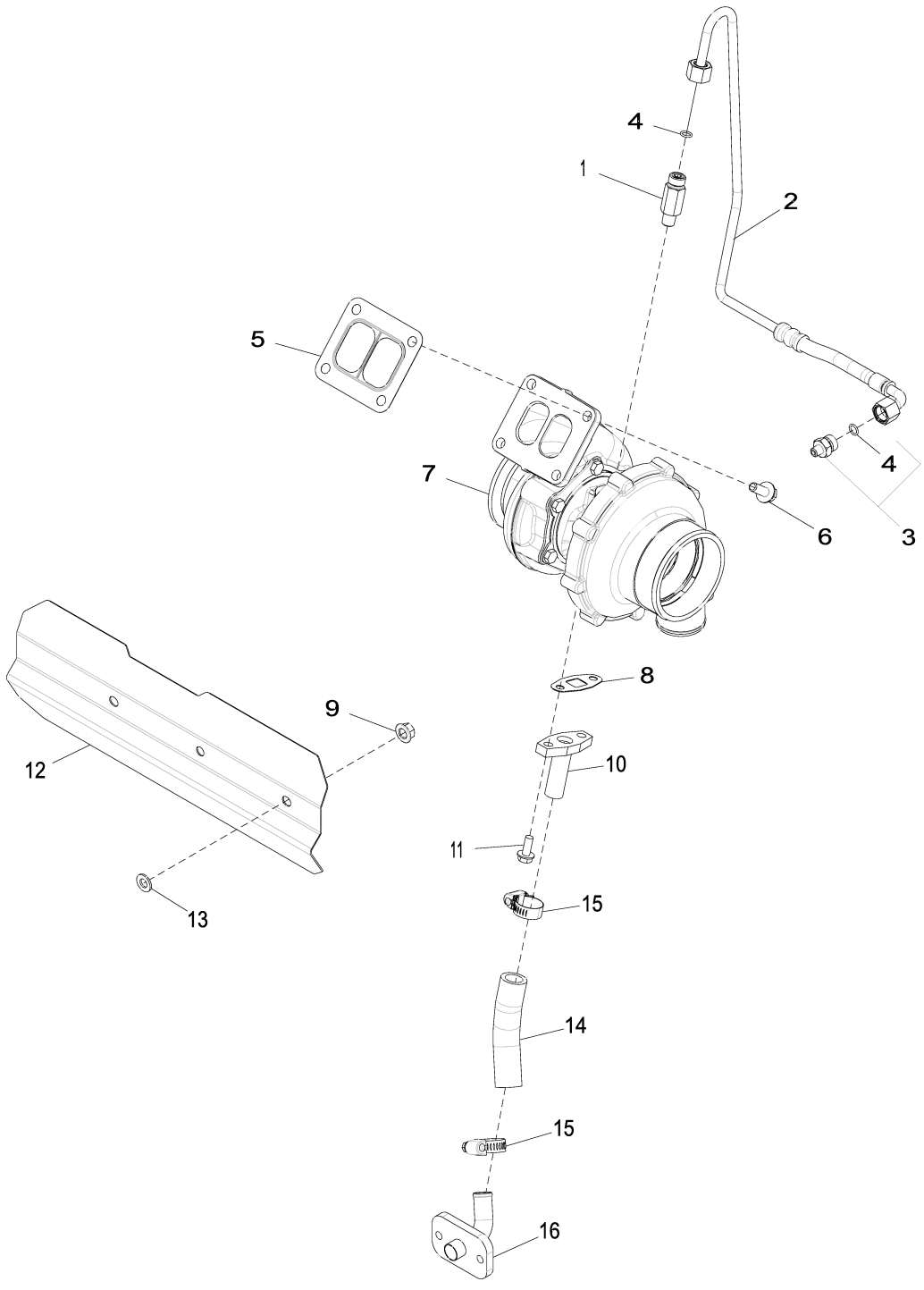

65WA_RE538655_PCD

Item	*Nº peça*	*Descrição*	*Qtde*	*Nº série motor*	*Notas*
1	RE518109	Adaptador	1		ALSO ORDER R63548
2	RE538724	Tubulação de óleo	1		
3	RE521531	Adaptador	1		
4	R63548	Anel o	2		
5	R123572	Junta	1		
6	R522679	Parafuso sextavado	4		
7	RE550941	TurboalimenTador	1		SUB FOR RE529464
	SE502192	TurboalimenTador remanufaT.	1		REMAN FOR RE550941 AND RE529464
8	R123570	Junta	1		
9	14M7296	Porca com flange	3		M10
10	RE60003	Tubulação de óleo	1		
11	19M8062	Parafuso	2		M8 X 20
12	R523340	Proteção térmica	1		
13	24M7028	Arruela	3		10.500 X 20 X 2 mm
14	R115575	Mangueira	1		(A)
15	RE65978	Braçadeira	2		
16	RE504845	Tubo de óleo	1		

(A) Cut to length
Couper à la longueur voulue
Cortar no Comprimento
Cortar según se requiera

6698 Temperature Switch Plug
6698 Bouchon de contacteur thermostatique
6698 Bujão do Interruptor de Temperatura
6698 Enchufe de interruptor de temperatura

6698_RE500556_PCD B.3

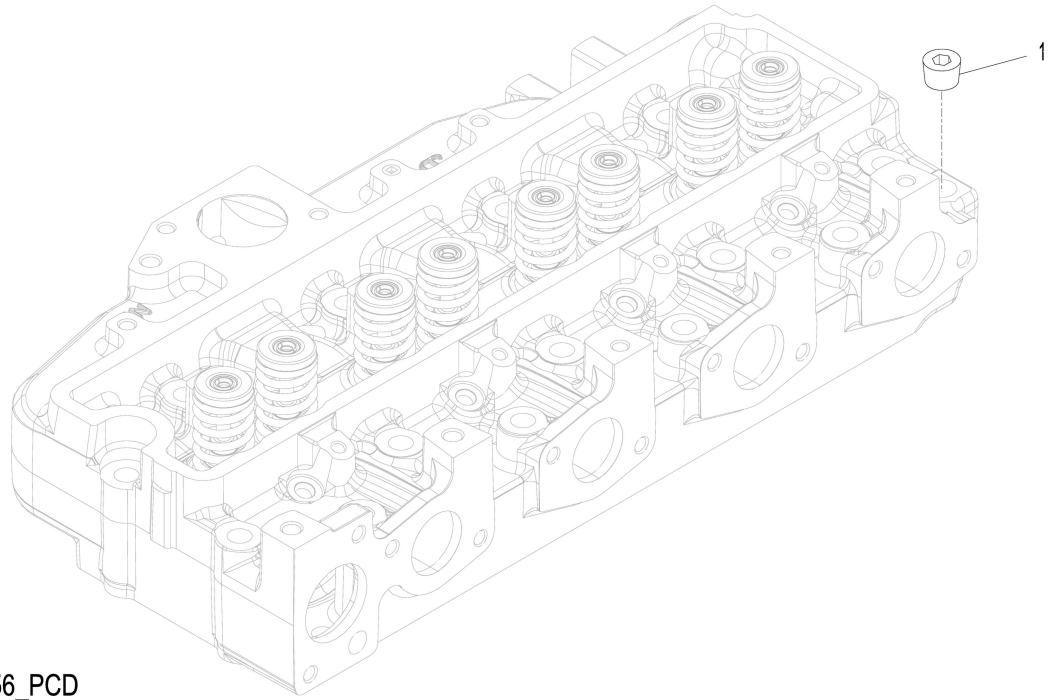

6698_RE500556_PCD

Item	*Nº peça*	*Descrição*	*Qtde*	*Nº série motor*	*Notas*
1	15H584	Tampão	1		1/2"

6764 Engine Sensors
6764 Capteurs du moteur
6764 Sensores do Motor
6764 Sensores de motor

6764_RE545574_PCD A.1

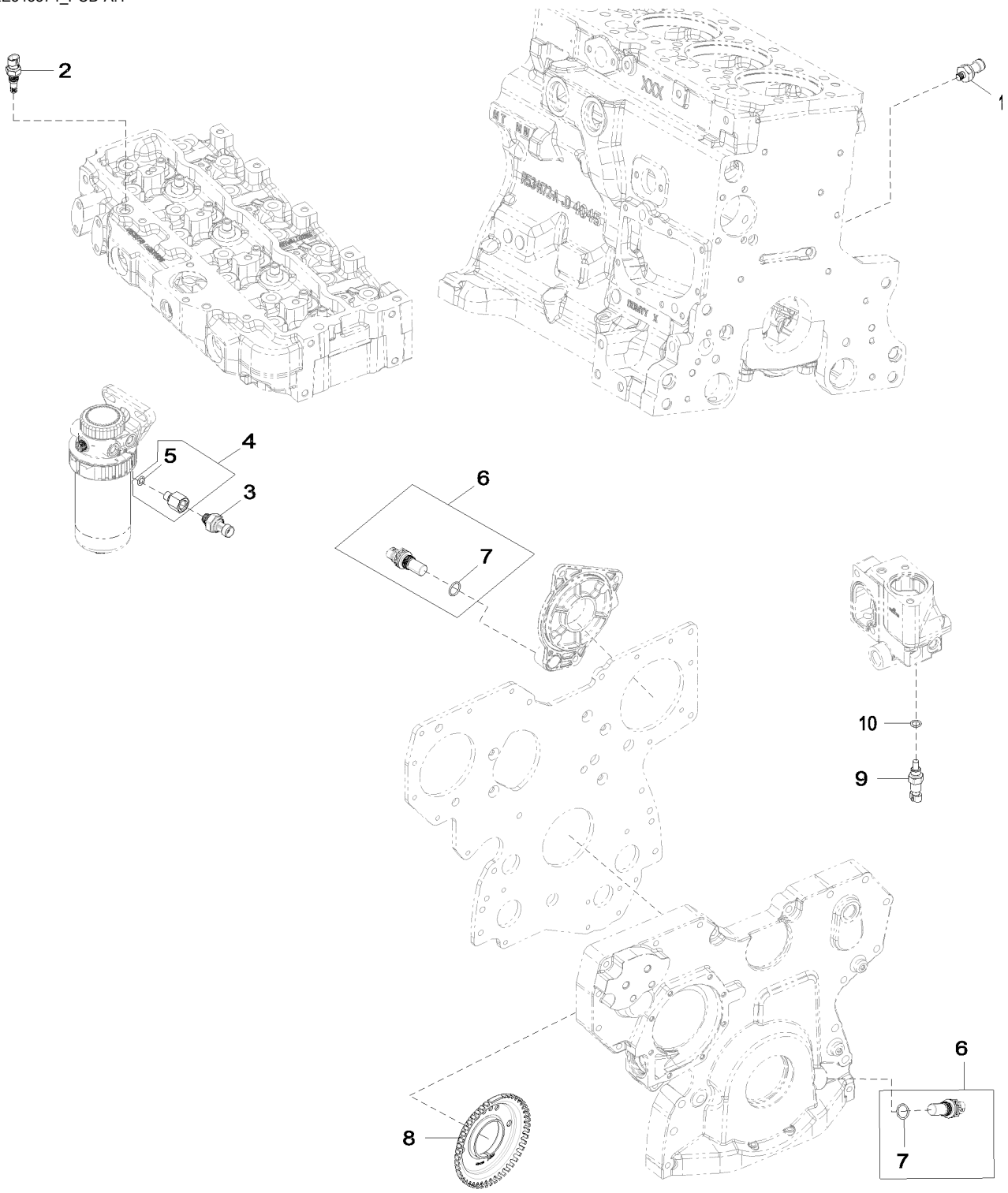

6764_RE545574_PCD

Item	*Nº peça*	*Descrição*	*Qtde*	*Nº série motor*	*Notas*
1	RE167207	SenSor	1		(A)
2	RE525016	Termo-par	1		(B)
3	RE522794	SenSor	1		(C)
4	RE523854	Adaptador	1		
5	51M7040	Anel o	1		9.300 X 2.200 mm
6	RE519144	SenSor	2		(D)
7	51M7044	Anel o	1		17.300 X 2.200 mm
8	R517471	Roda	1		
9	RE52722	SenSor de temperatura	1		(E)
10	51M7041	Anel o	1		11.300 X 2.200 mm

(A) Oil Pressure Sensor
Capteur de pression d'huile
Sensor de Pressão do Óleo
Sensor de presión de aceite

(B) Air Temperature Sensor
Capteur de température d'air
Sensor de Temperatura do Ar
Sensor de temperatura de aire

(C) Fuel Pressure Sensor
Capteur de pression du carburant
Sensor de Pressão do Combustível
Sensor de presión de combustible

(D) Magnetic Pick Up Sensor
Capteur magnétique
Sensor do Captador Magnético
Sensor de captador magnético

(E) Coolant Temperature Sensor
Capteur de température du liquide de refroidissement
Sensor da Temperatura do Líquido de Arrefecimento
Sensor de temperatura del refrigerante

8192 Primary Fuel Filter
8192 Filtre à carburant primaire
8192 Filtro Primário do Combustível
8192 Filtro primario de combustible

8192_RE532255_PCD B.1

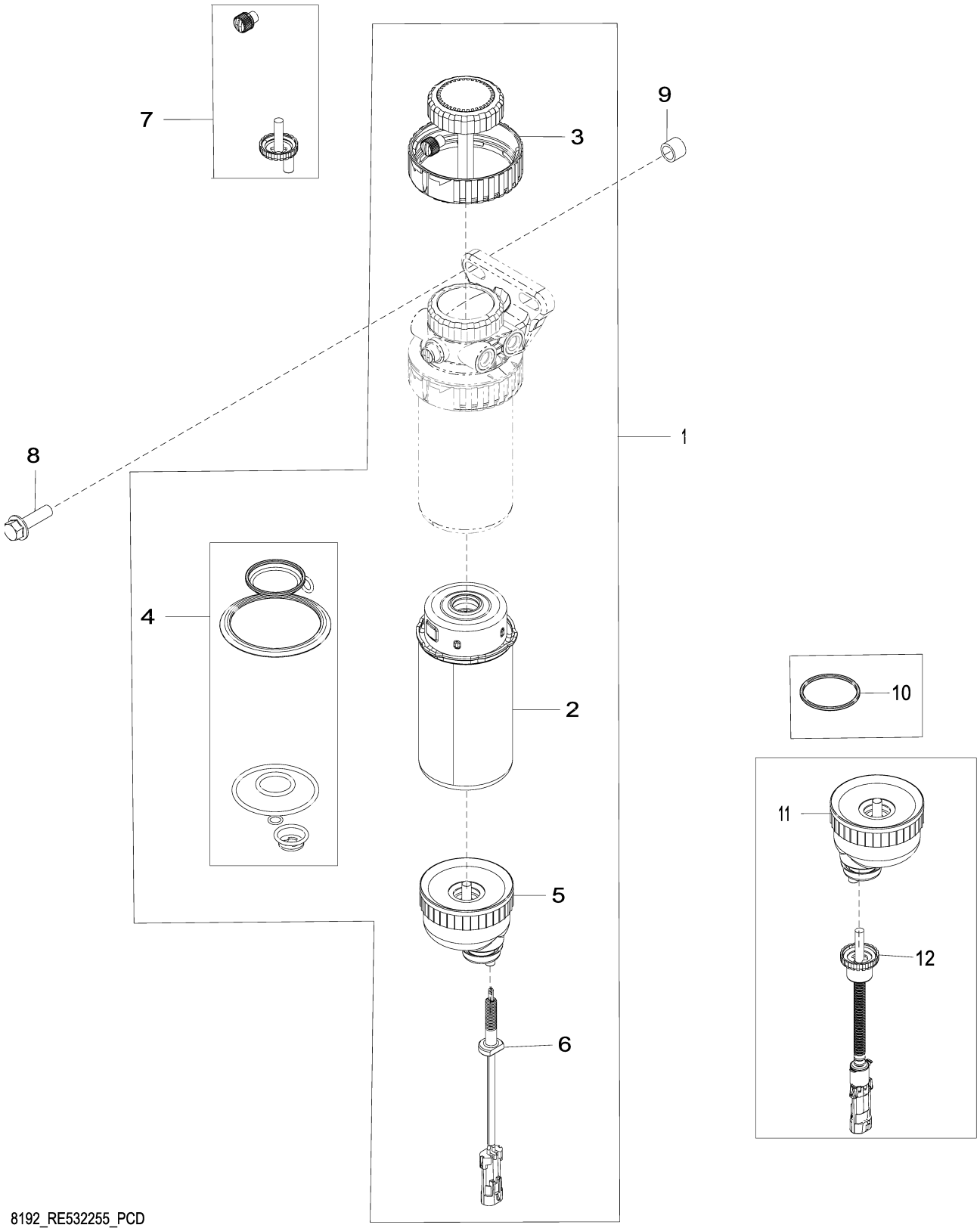

8192_RE532255_PCD

Item	*Nº peça*	*Descrição*	*Qtde*	*Nº série motor*	*Notas*
1	RE553072	Filtro	1		10 Mícrons, SUB FOR RE540392
	RE529641	Alojamento de filtro	1		INCLUDES RE51650, RE541922, RE526834, RE516512, RE516553 AND RE519696
2	RE541922	Elemento de filtro	1		USE WITH RE553072
3	RE526834	Kit do filtro	1		
4	RE516553	Kit retentor	1		
5	RE51650	Copo de sedimentação	1		
6	RE553073	Kit do sensor	1		Água no Combustível, USE WITH RE553072
7	RE60854	Kit da válvula	1		
8	19M7835	Parafuso	1		M10 X 35
9	28H1884	Espaçador	1		0.493" X 0.675" X 1/2"
10	RE516512	Kit - anel o	1		USE WITH RE540392 AND RE529641
11	RE540438	Copo de sedimentação	1		USE WITH RE540439 AND RE540392
12	RE540439	SenSor	1		Água no Combustível, USE WITH RE540438 AND RE540392
	RE519696	SenSor	1		Água no Combustível, USE WITH RE529641

8718 Belt Tensioner
8718 Tendeur de courroie
8718 Tensionador da Correia
8718 Tensor de correa

8718_RE517336_PCD_1 B.1

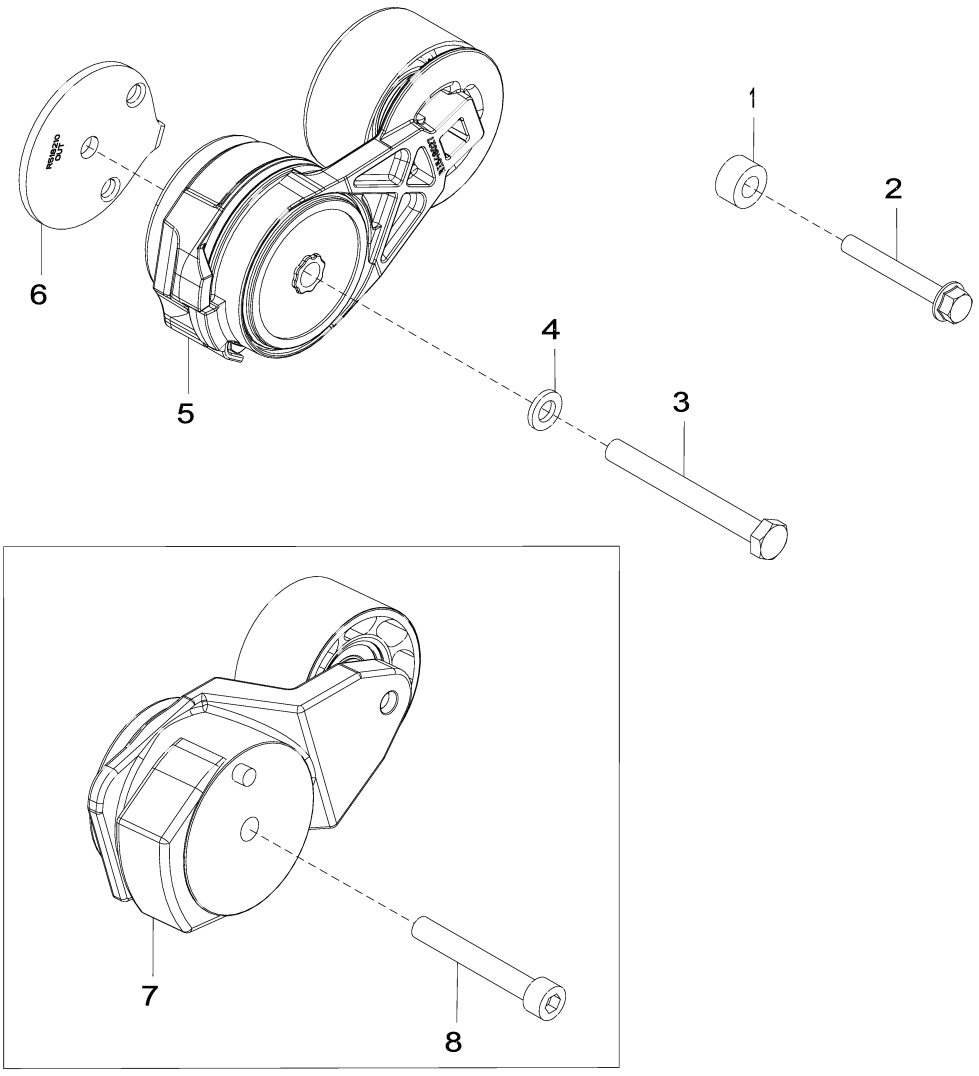

8718_RE517336_PCD_1

Item	*Nº peça*	*Descrição*	*Qtde*	*Nº série motor*	*Notas*
1	CD14689	Espaçador	1		SUB FOR APPL 28H860 OR 28H3429
2	19M7801	Parafuso	1		M8 X 60
3	19M8183	Parafuso sextavado	1		M10 X 90
4	24M7106	Arruela	1		10 X 18 X 2.500 mm
5	RE548027	Tensionador de correia	1		SUB FOR RE518097
6	R518210	Espaçador	1		
7	RE70536	Tensionador de correia	1		ORDER RE548027
8	19M8131	Parafuso	1		M10 X 70, USE WITH RE70536

8875 Oil Filter Adapter
8875 Filtre à huile adaptateur
8875 Adaptador do Filtro de Óleo
8875 Filtro de aceite adaptador

8875_RE528763_PCD C.1

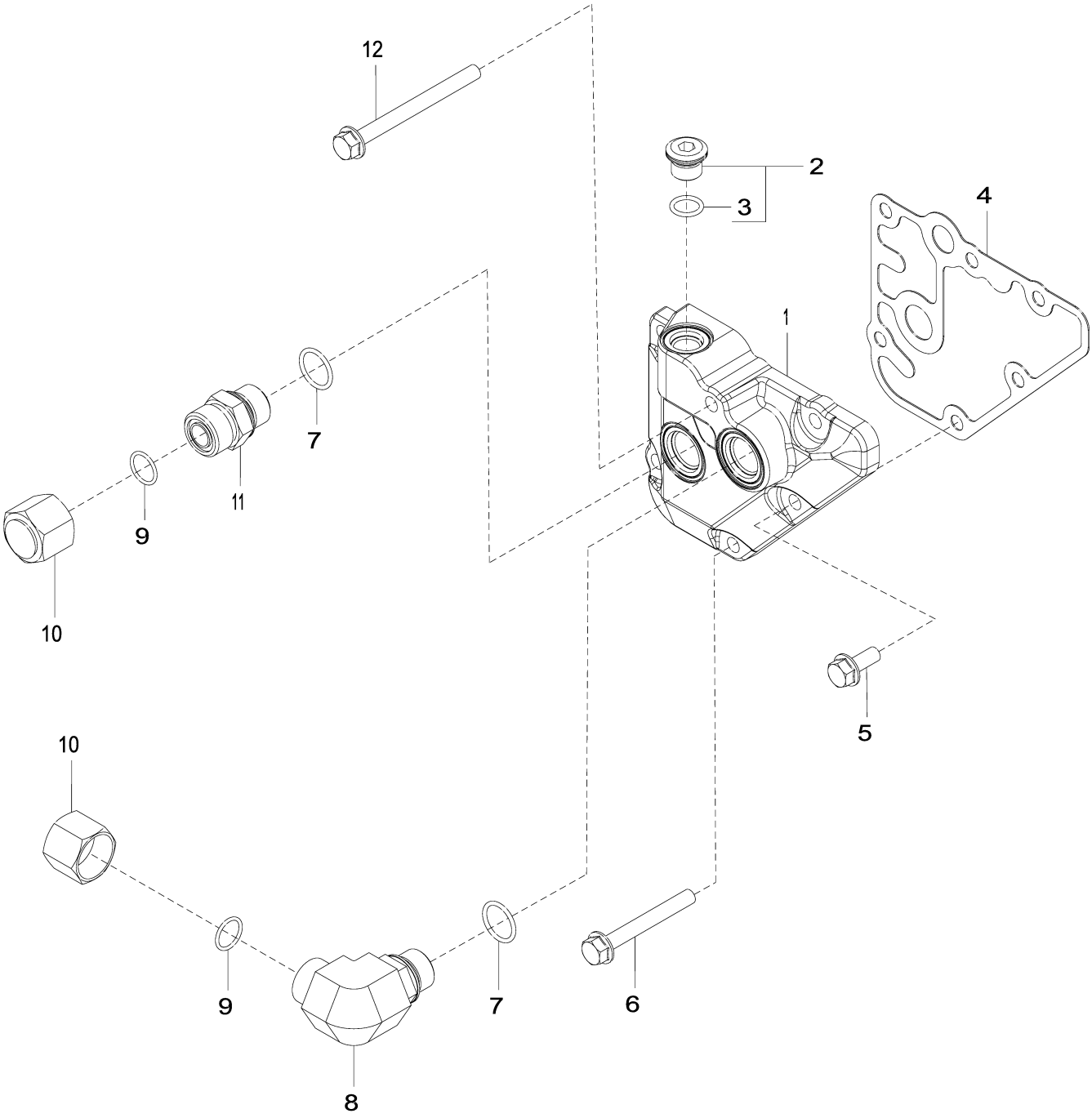

8875_RE528763_PCD

Item	Nº peça	Descrição	Qtde	Nº série motor	Notas
1	R518455	Adaptador	1		SUB FOR R123646
2	RE52242	Tampão de dreno	1		
3	51M7042	Anel o	1		13.300 X 2.200 mm
4	R123525	Junta	1		
5	RE67238	Parafuso	1		Com Selante Pré-aplicado
6	19M7802	Parafuso	4		M8 X 65
7	51M7045	Anel o	2		19.300 X 2.200 mm
8	38H5018	Conexão em ângulo	1		ALSO ORDER 51M7045 AND T77932
9	T77932	Anel o	2		
10	38H1417	Conexão	2		
11	38H5004	Adaptador	1		ALSO ORDER 51M7045 AND T77932
12	19M7913	Parafuso	1		M8 X 90

9801 Lift Straps
9801 Oeillets de levage
9801 Tirantes de Elevação
9801 Cintas de elevación

9801_RE53353_PCD A.1

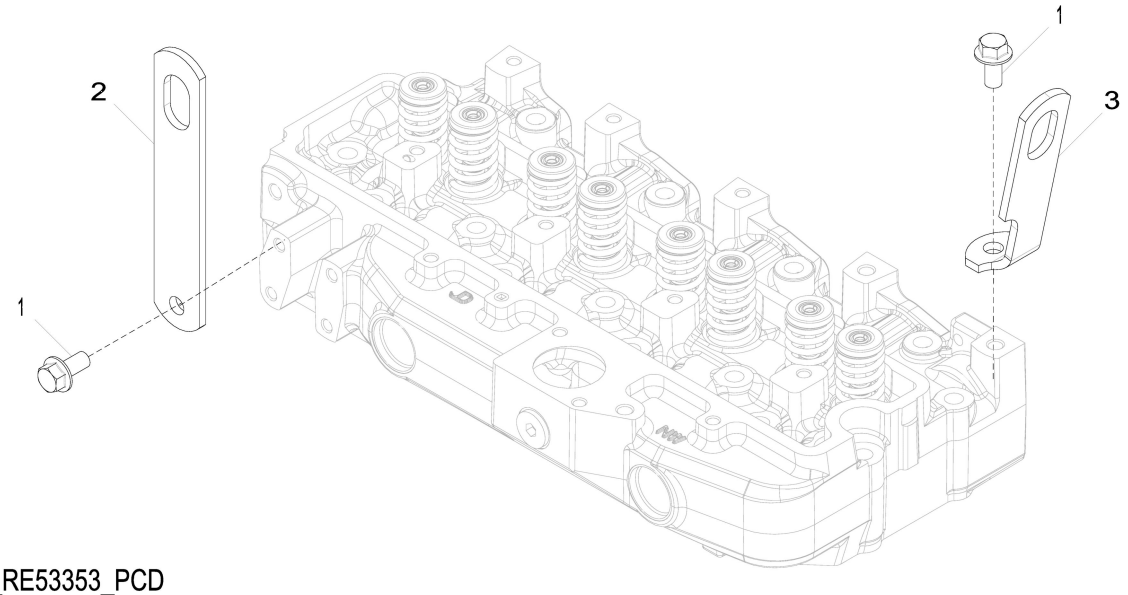

9801_RE53353_PCD

Item	*Nº peça*	*Descrição*	*Qtde*	*Nº série motor*	*Notas*
1	19M7788	Parafuso	2		M12 X 25
2	R502329	Correia	1		REAR
3	R502175	Correia	1		FRONT

9901 Replacement Engine
9901 Moteur de rechange
9901 Motor de Reposição
9901 Motor de recambio

RGP23222 A.1

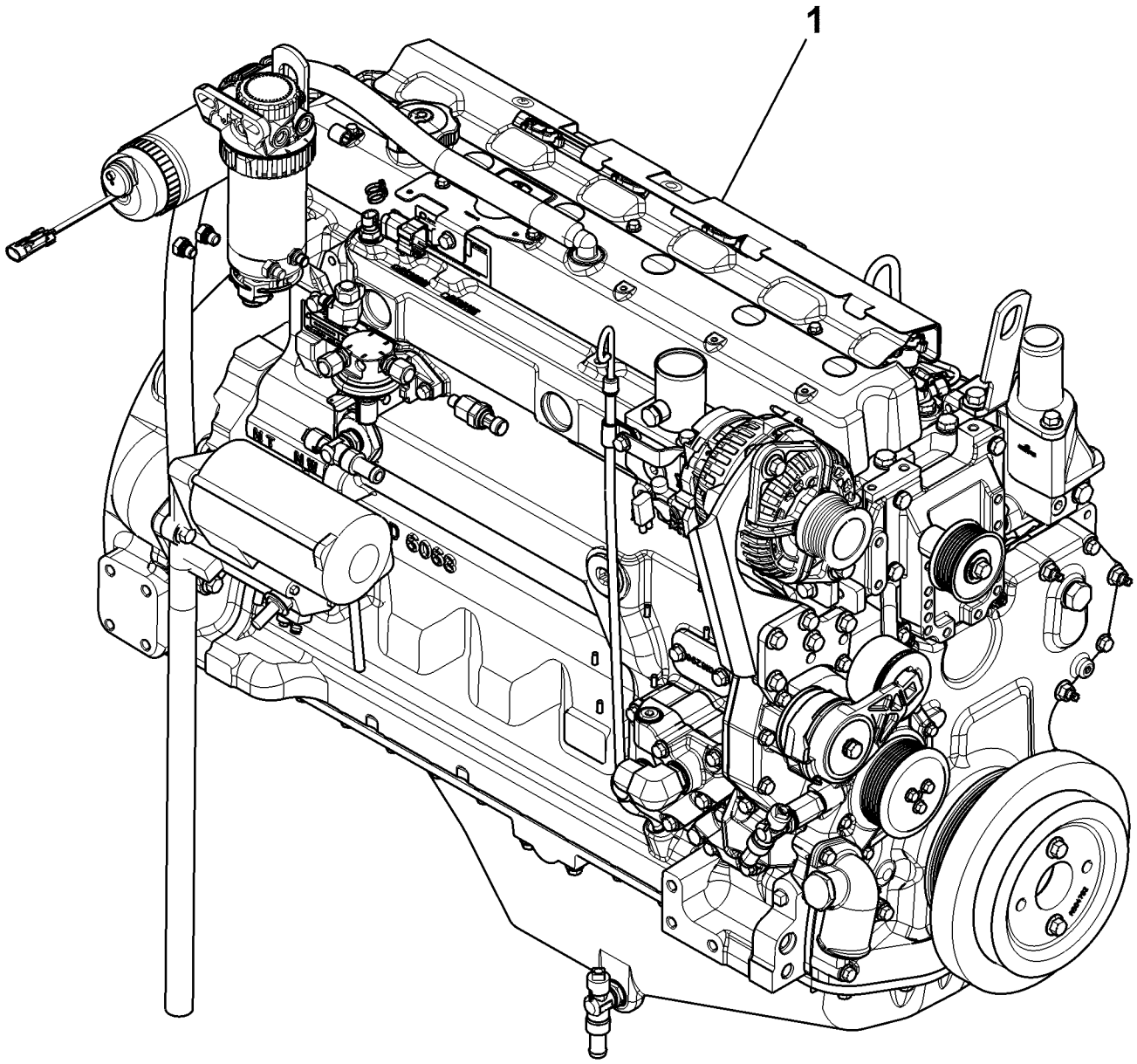

RGP23222

Item	*Nº peça*	*Descrição*	*Qtde*	*Nº série motor*	*Notas*
1	SZ10166	Motor a diesel	1		6068HT069 ? DZ114637, Pode Não Ser Conforme Ilustrado, Classe 3

Ether Starting Aid Kit
Kit d'aide au démarrage à l'éther
Kit de Auxílio de Partida a Éter
Juego de fluido auxiliar de arranque

TX1113278 A.1

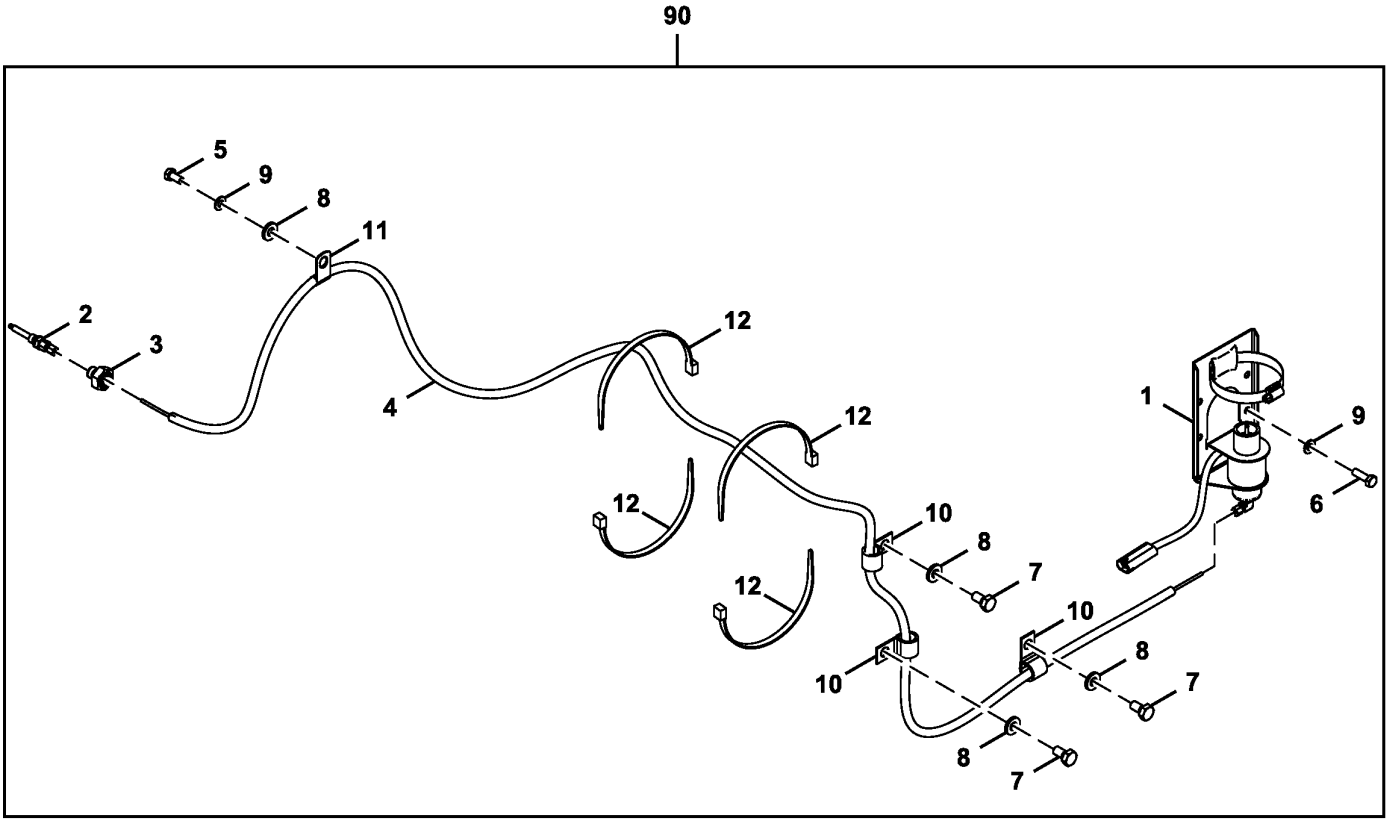

FF513307_TX1113278

Item	*Nº peça*	*Descrição*	*Qtde*	*Nº série*	*Notas*
1	AT345746	Solenóide	1		SUB FOR AT170759 APPL
	AT181582	Conexão em ângulo	1		
	AT171539	Tampa	1		
	TY22472	Braçadeira	1		
2	AT183222	Bico	1		
3	AT338725	Adaptador	1		
4	DH900720	Mangueira hidráulica	1		
5	19M7162	Parafuso sextavado	1		M8 X 16, SUB FOR J900816
6	19M7407	Parafuso sextavado	4		M8 X 25, SUB FOR J900825
7	19M7938	Parafuso sextavado	3		M10 X 20, SUB FOR J901020
8	24M7346	Arruela	4		11 X 20 X 2 mm, SUB FOR DH400703
9	24M7055	Arruela	5		8.400 X 16 X 1.600 mm, SUB FOR A590108
10	T28949	Braçadeira	3		SUB FOR 4190273
11	4190275	Braçadeira	1		SUB FOR 4190261
12	H77698	Cinta	4		SUB FOR 4121859
90	**.....**	**Kit - instalação de campo**	**1**		**AT418775 NLA, Pacotes de Produto**

Ether Starting Aid (Canada Only)
Ether Starting Aid (Canada Only)
Ether Starting Aid (Canada Only)
Ether Starting Aid (Canada Only)

TX1255820 A.1

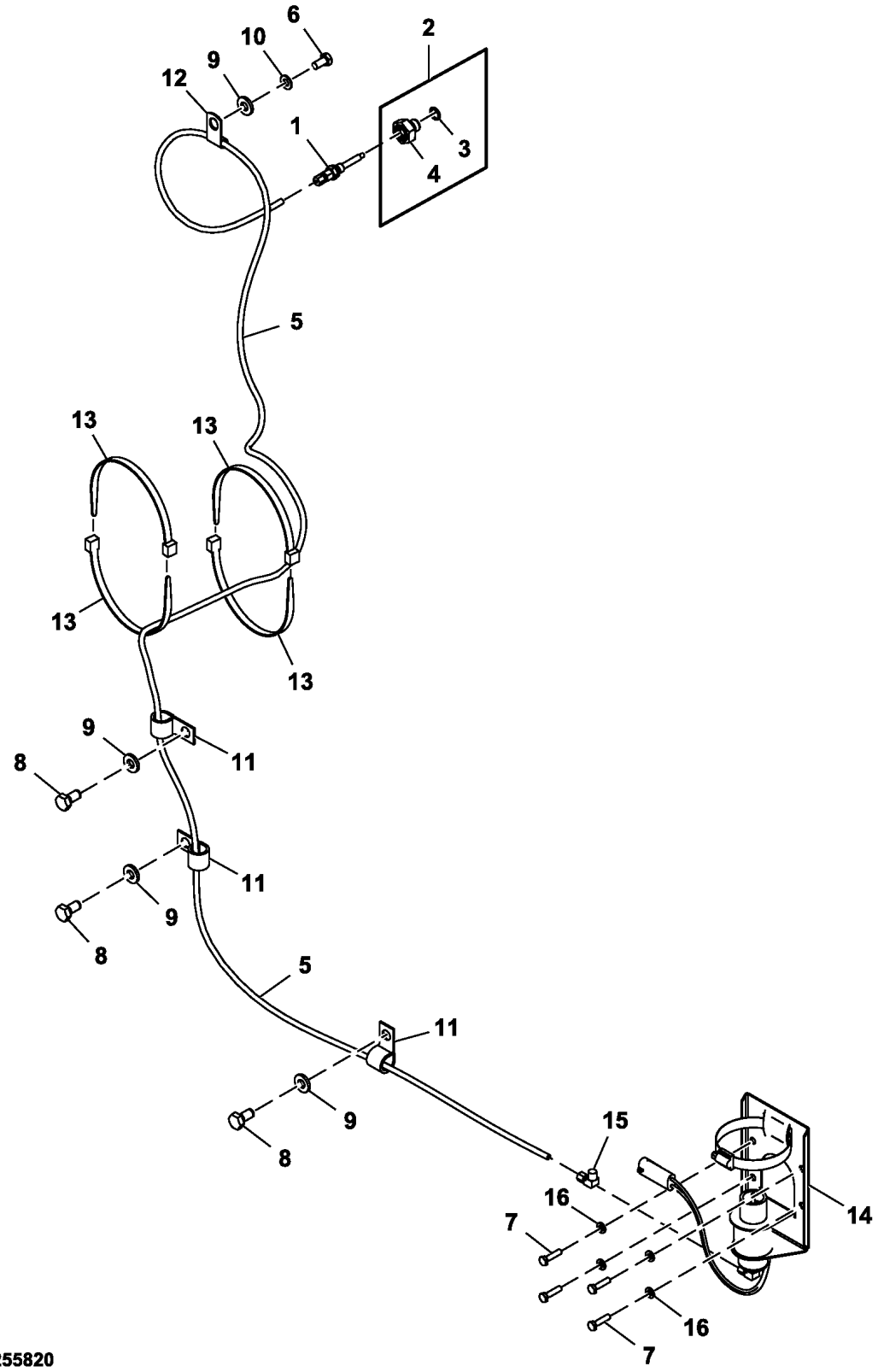

FF513307_TX1255820

Item	*Nº peça*	*Descrição*	*Qtde*	*Nº série*	*Notas*
1	AT183222	Bico	1		
2	.....	Adaptador	1		AT338725 NLA
3	51M7041	Anel o	1		11.300 X 2.200 mm
4	T228571	Adaptador	1		
5	DH900720	Mangueira hidráulica	1		
6	19M7162	Parafuso sextavado	1		M8 X 16, SUB FOR J900816
7	19M7286	Parafuso sextavado	4		M6 X 25, SUB FOR J900625
8	19M7938	Parafuso sextavado	3		M10 X 20, SUB FOR J901020
9	DH400703	Arruela	4		
10	24M7055	Arruela	1		8.400 X 16 X 1.600 mm, SUB FOR A590108
11	T28949	Braçadeira	3		SUB FOR 4190273
12	4190261	Presilha	1		
13	H77698	Cinta	4		SUB FOR 4121859
14	AT345746	VálVula solenóide	1		
15	AT358852	Conexão em ângulo	1		
16	24M7054	Arruela	4		6.400 X 12 X 1.600 mm, SUB FOR A590106

Engine Coolant Heater Kit
Kit de réchauffeur de liquide de refroidissement
Kit de Aquecedor do Líquido de Arrefecimento do Motor
Juego de calentador de refrigerante del motor

TX1110925 A.1

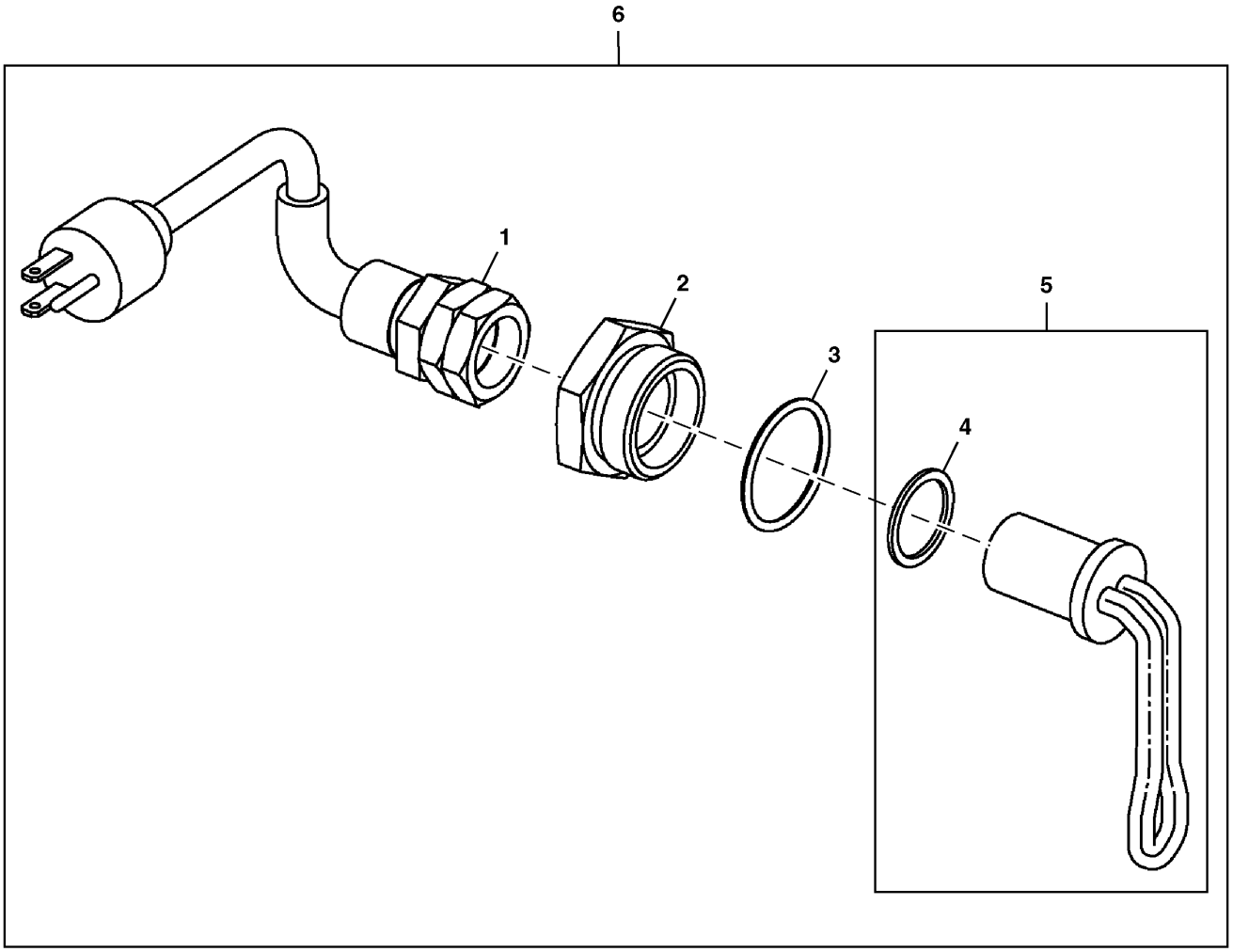

TX1110925

Item	*Nº peça*	*Descrição*	*Qtde*	*Nº série*	*Notas*
1	AT73296	Cabo elétrico	1		
2	R54123	Adaptador	1		
3	U13639	Anel o	1		
4	U13639	Anel o	1		
5	RE42139	Elemento de aquecimento	1		
6	**AT390826**	**Kit - instalação de campo**	**1**		**Pacotes de Produto**

Engine Coolant Heater (Canada Only)
Engine Coolant Heater (Canada Only)
Engine Coolant Heater (Canada Only)
Engine Coolant Heater (Canada Only)

TX1210023 A.1

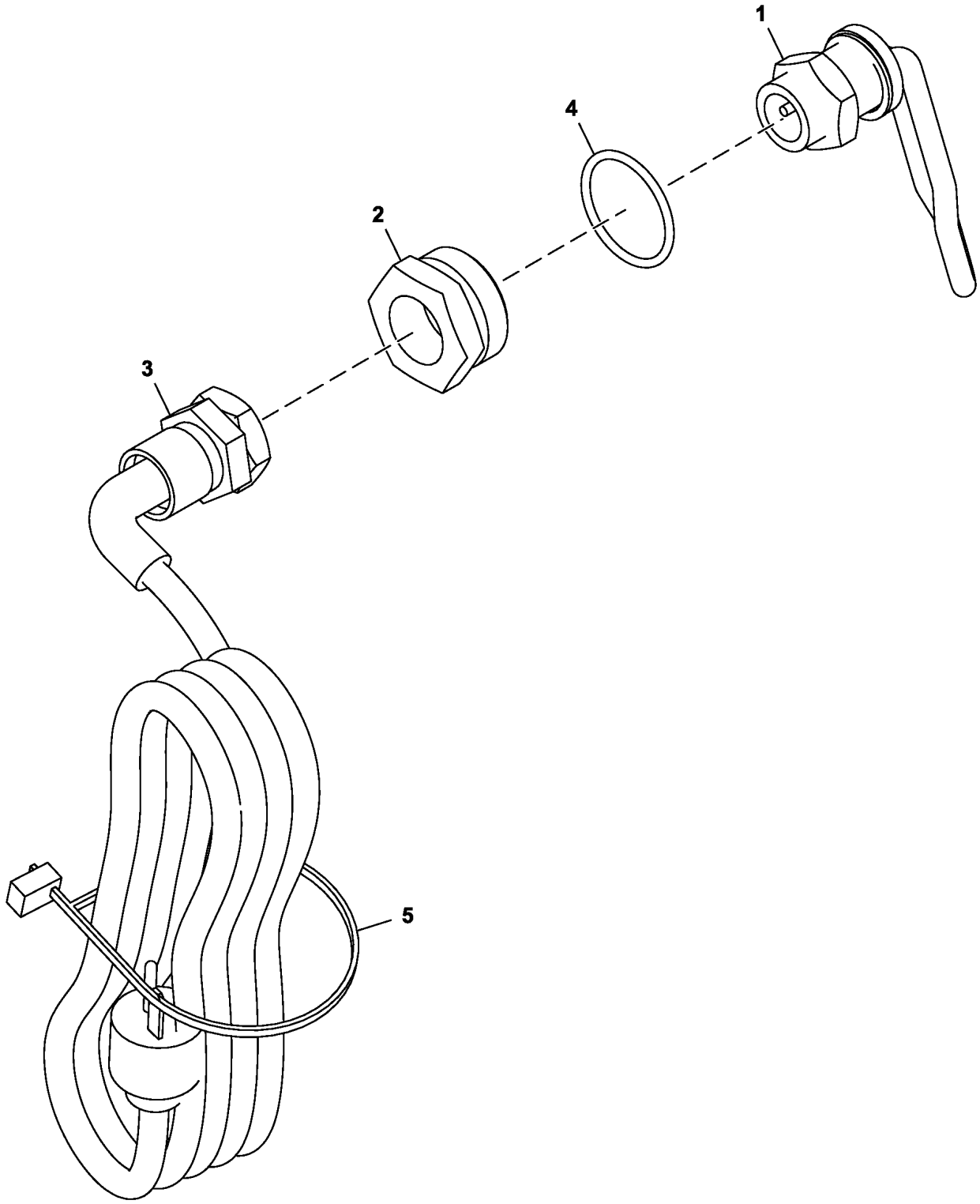

FF509384_TX1210023

Item	*Nº peça*	*Descrição*	*Qtde*	*Nº série*	*Notas*
1	RE531603	Aquecedor líq. arrefeciment	1		
2	R54123	Adaptador	1		
3	AT73296	Cabo elétrico	1		
4	U13639	Anel o	1		
5	H77698	Cinta	1		SUB FOR 4121859

Cooling Package Mounting
Support de montage d'ensemble de refroidissement
Montagem do Sistema de Arrefecimento
Montaje de conjunto de enfriamiento

TX1222849 B.1

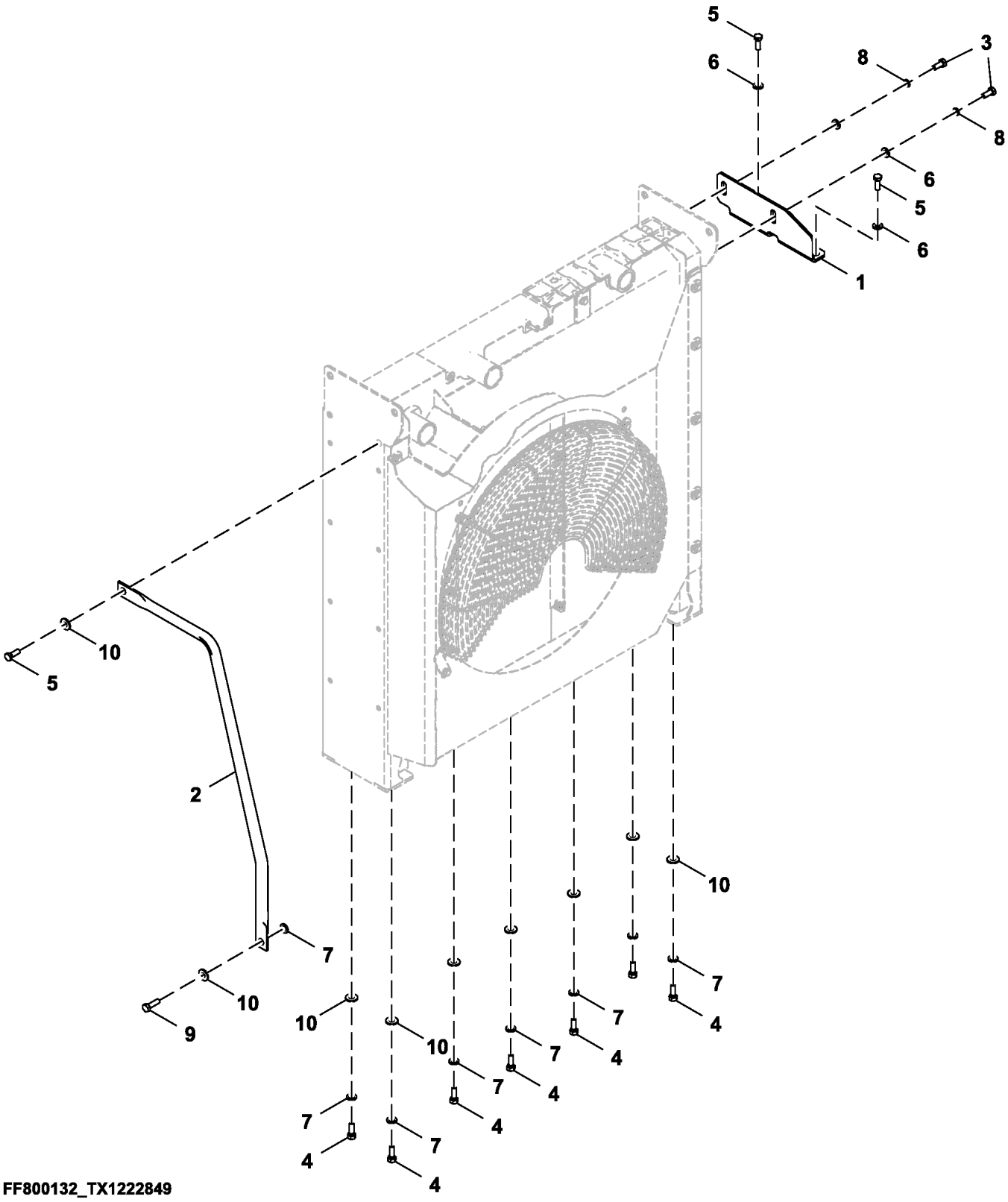

Item	*Nº peça*	*Descrição*	*Qtde*	*Nº série*	*Notas*
1	FF509348	Apoio	1		
2	T336215	TiranTe	1		
3	19M8011	Parafuso sextavado	2		M12 X 30, SUB FOR J921230
4	J921235	Parafuso	7		
5	19M7403	Parafuso sextavado	3		M12 X 35, SUB FOR J901235
6	DH400704	Arruela	4		
7	24M7345	Arruela	8		13.500 X 24 X 2.500 mm, SUB FOR J222012
8	12H301	Arruela de pressão	2		1/2", SUB FOR A590912
9	19M7493	Parafuso sextavado	1		M12 X 40, SUB FOR J901240
10	24H1748	Arruela	9		1/2" X 1-1/4" X 0.105", SUB FOR Z449490

Direct Drive Fan Cooling Package (Engine 6068HT109-RE563674, 6068HT105-RE559029, 6068HT112-RE570113, 6068HT129-DZ105415-)
Ensemble de refroidissement de ventilateur à prise directe (Engine 6068HT109-RE563674, 6068HT105-RE559029, 6068HT112-RE570113, 6068HT129-DZ105415-)
Sistema de Arrefecimento com Ventilador de Acionamento Direto (Engine 6068HT109-RE563674, 6068HT105-RE559029, 6068HT112-RE570113, 6068HT129-DZ105415-)
Conjunto de enfriamiento del ventilador de transmisión directa (Engine 6068HT109-RE563674, 6068HT105-RE559029, 6068HT112-RE570113, 6068HT129-DZ105415-)

TX1227839 A.1

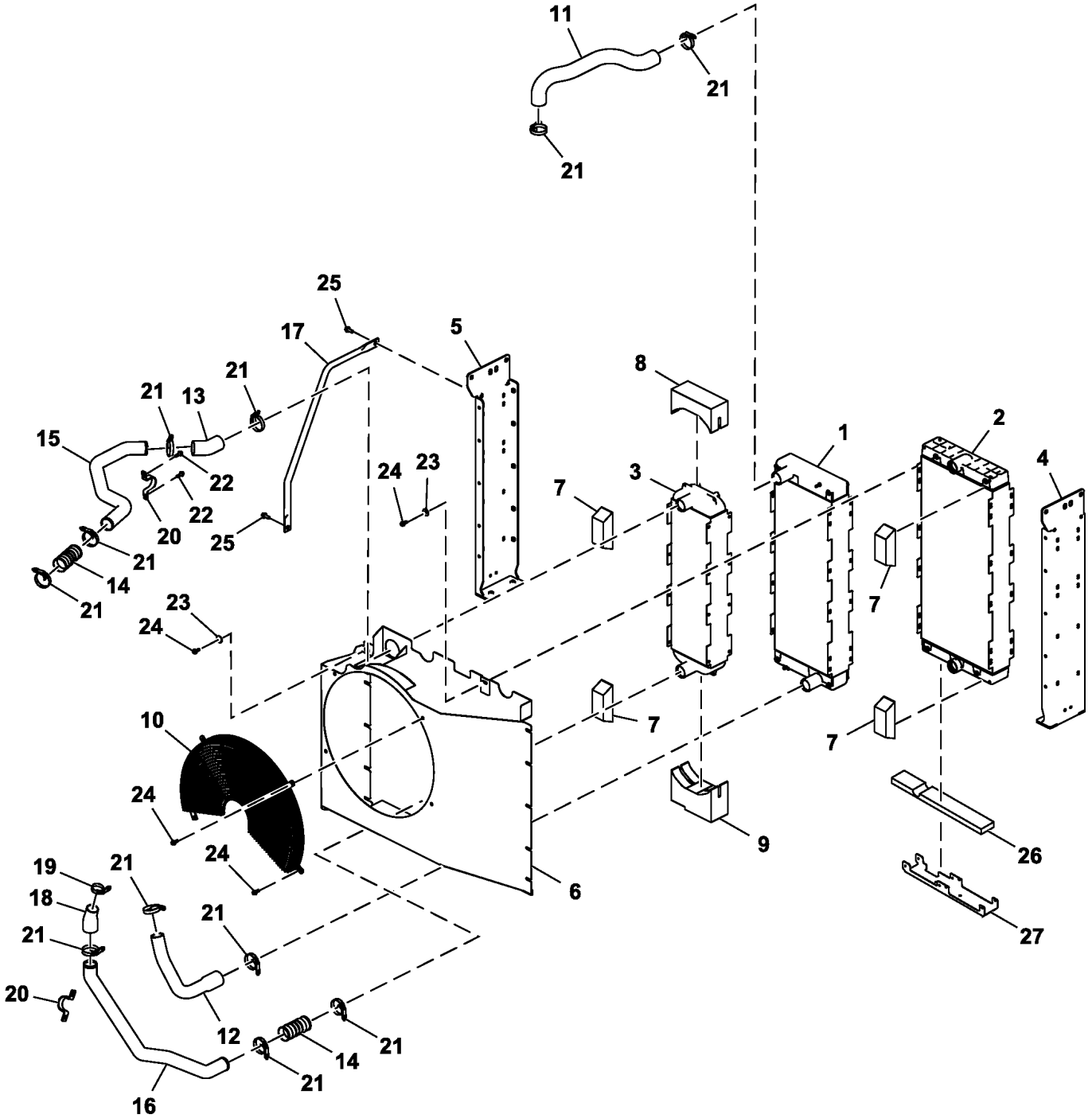

TX1227839

Item	*Nº peça*	*Descrição*	*Qtde*	*Nº série*	*Notas*
1	AT441888	RadiadoR	1		
2	AT441889	ResfRiadoR de óleo	1		
3	AT441890	Intercooler	1		
4	AT441926	Cantoneira	1		
5	AT441375	Suporte	1		
6	AT449301	Adutor	1		
7	T334975	Isolador	4		
8	T336067	Isolador	1		
9	T336068	Isolador	1		
10	AT193819	Proteção	1		
11	T333905	Mangueira do radiador	1		
12	T333906	Mangueira do radiador	1		
13	T259920	Mangueira do radiador	1		
14	T258145	Mangueira p/ ar comprimido	2		
15	T333907	Tubo de fluxo de ar	1		
16	T333908	Tubo de fluxo de ar	1		
17	T336215	TiranTe	1		
18	T340101	Mangueira	1		
19	RE56098	Braçadeira	1		
20	T227876	Braçadeira	2		
21	AH170895	Braçadeira	11		
22	19M7786	Parafuso	2		M10 X 30
23	24H1330	Arruela	11		15/32" X 1-3/8" X 7/64"
24	19M7785	Parafuso	15		M10 X 25
25	19M7789	Parafuso	2		M12 X 30
26	T336515	Isolador	1		
27	T336516	Apoio	1		

Hydraulic Fan Drive Cooling Package (Engine 6068HT109-RE563674, 6068HT105-RE559029, 6068HT112-RE570113, 6068HT129-DZ105415-)
Ensemble de refroidissement d'entraînement de ventilateur hydraulique (Engine 6068HT109-RE563674, 6068HT105-RE559029, 6068HT112-RE570113, 6068HT129-DZ105415-)
Sistema de Arrefecimento do Acionamento do Ventilador Hidráulico (Engine 6068HT109-RE563674, 6068HT105-RE559029, 6068HT112-RE570113, 6068HT129-DZ105415-)
Conjunto de enfriamiento de ventilador de mando hidráulico (Engine 6068HT109-RE563674, 6068HT105-RE559029, 6068HT112-RE570113, 6068HT129-DZ105415-)

TX1226631 A.1

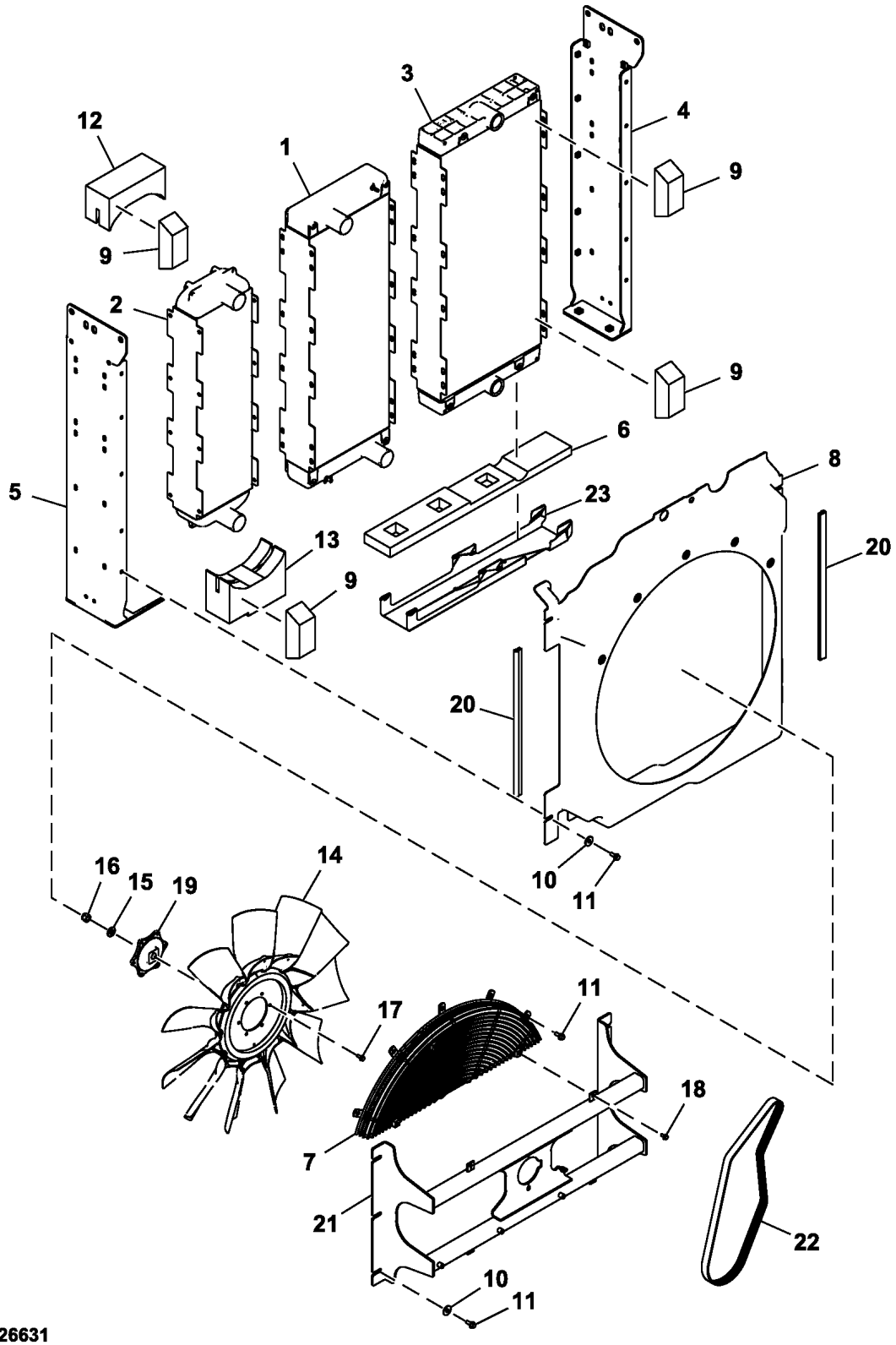

FF800087_TX1226631

Item	*Nº peça*	*Descrição*	*Qtde*	*Nº série*	*Notas*
1	AT441888	RadiadoR	1		
2	AT441890	Intercooler	1		
3	AT441889	ResfRiadoR de óleo	1		
4	AT441926	Cantoneira	1		Direita
5	AT441375	Suporte	1		Esquerda
6	T336515	Isolador	1		
7	AT368482	Proteção	1		
8	AT449303	Adutor	1		
9	T334975	Isolador	4		
10	24H1330	Arruela	10		15/32" X 1-3/8" X 7/64"
11	19M7785	Parafuso	16		M10 X 25
12	T336067	Isolador	1		Intercooler, Superior
13	T336068	Isolador	1		Intercooler, Inferior
14	AT367644	Ventilador	1		
15	24M7241	Arruela	1		17 X 34 X 4 mm
16	14M7330	Porca de segurança	1		M16
17	19M7866	Parafuso	6		M8 X 20
18	19M7865	Parafuso	2		M8 X 16
19	T266239	Espaçador	1		
20	T277225	Isolador	2		
21	AT425220	Suporte	1		
22	R504963	Correia trapezoidal	1		
23	T336516	Apoio	1		

Cooling Package Hoses (Engine 6068HT105-RE559029)
Flexibles de bloc de refroidissement (Engine 6068HT105-RE559029)
Mangueiras do Sistema de Arrefecimento (Engine 6068HT105-RE559029)
Mangueras del sistema de enfriamiento (Engine 6068HT105-RE559029)

TX1141804 A.1

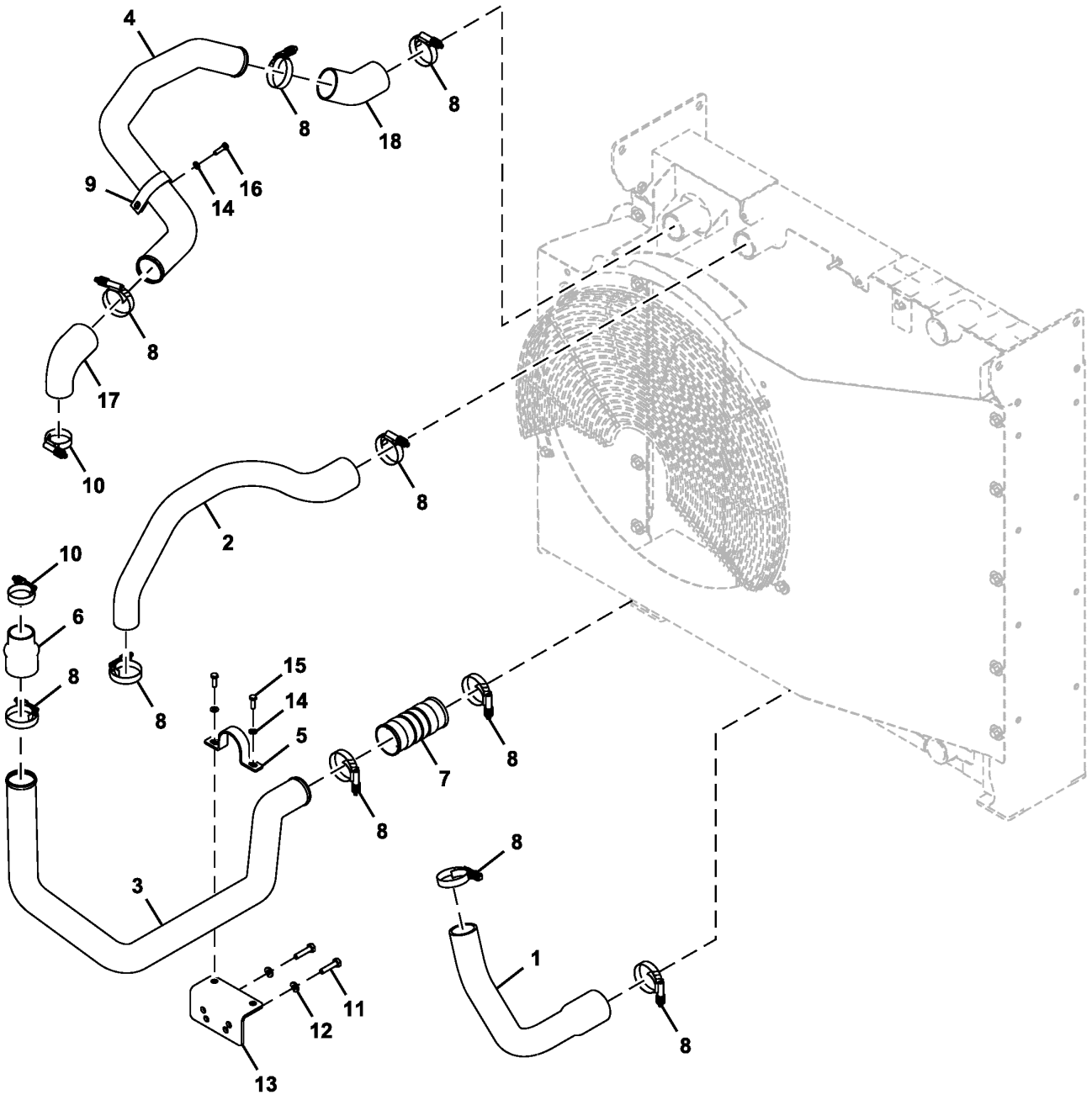

TX1141804

Item	*Nº peça*	*Descrição*	*Qtde*	*Nº série*	*Notas*
1	T333906	Mangueira do radiador	1		
2	T333936	Mangueira do radiador	1		
3	T333935	Tubo de fluxo de ar	1		
4	T333934	Tubo de fluxo de ar	1		
5	T227876	Braçadeira	1		
6	R188811	Mangueira de alta pressão	1		
7	T258145	Mangueira p/ ar comprimido	1		
8	AH170895	Braçadeira	10		SUB FOR TT218035
9	T118385	Braçadeira	1		
10	RE56098	Braçadeira	2		
11	19M7572	Parafuso sextavado	2		M10 X 45, SUB FOR J901045
12	24M7346	Arruela	2		11 X 20 X 2 mm, SUB FOR DH400703
13	FF513039	Apoio	1		
14	24M7055	Arruela	3		8.400 X 16 X 1.600 mm, SUB FOR A590108
15	19M7407	Parafuso sextavado	2		M8 X 25, SUB FOR J900825
16	19M7288	Parafuso sextavado	1		M8 X 30, SUB FOR J900830
17	T190408	Mangueira	1		
18	T259920	Mangueira do radiador	1		

Cooling Package Hoses (6068HT109 - RE563674)
Flexibles de bloc de refroidissement (6068HT109 - RE563674)
Mangueiras do Sistema de Arrefecimento (6068HT109 - RE563674)
Mangueras del sistema de enfriamiento (6068HT109 - RE563674)

TX1141787 C.1

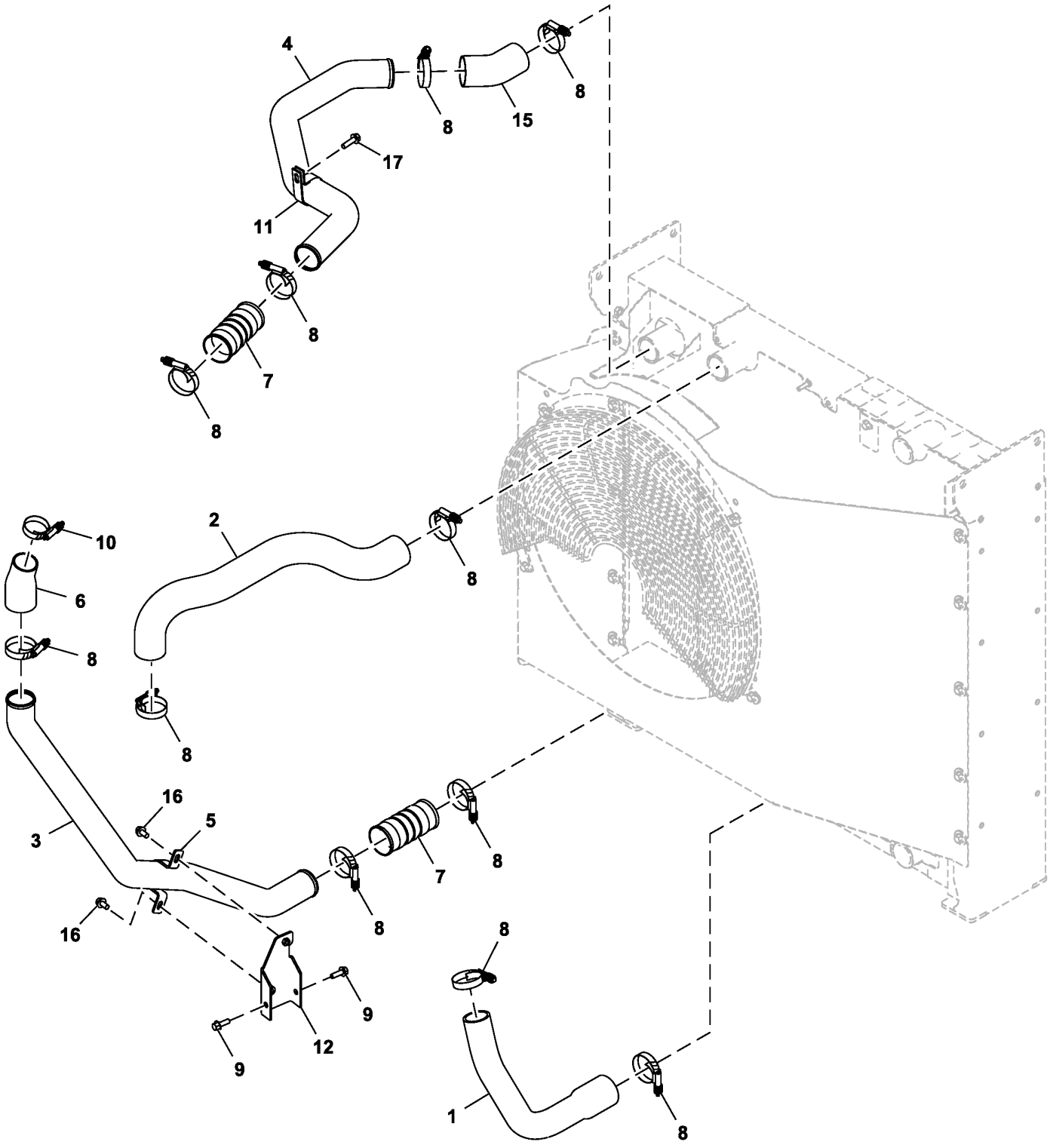

FF800092_TX1141787

Item	*Nº peça*	*Descrição*	*Qtde*	*Nº série*	*Notas*
1	T333906	Mangueira do radiador	1		
2	T333905	Mangueira do radiador	1		
3	T333908	Tubo de fluxo de ar	1		
4	T333907	Tubo de fluxo de ar	1		
5	T227876	Braçadeira	1		
6	T340101	Mangueira	1		
7	T258145	Mangueira p/ ar comprimido	2		
8	AH170895	Braçadeira	11		
9	19M7786	Parafuso	2		M10 X 30
10	RE56098	Braçadeira	1		
11	T118385	Braçadeira	1		
12	FF800201	Apoio	1		
15	T259920	Mangueira do radiador	1		
16	19M7784	Parafuso	2		M10 X 20
17	19M7835	Parafuso	1		M10 X 35

Cooling Package Hoses (Engine 6068HT112-RE570113)
Flexibles de bloc de refroidissement (Engine 6068HT112-RE570113)
Mangueiras do Sistema de Arrefecimento (Engine 6068HT112-RE570113)
Mangueras del sistema de enfriamiento (Engine 6068HT112-RE570113)

TX1234241 A.1

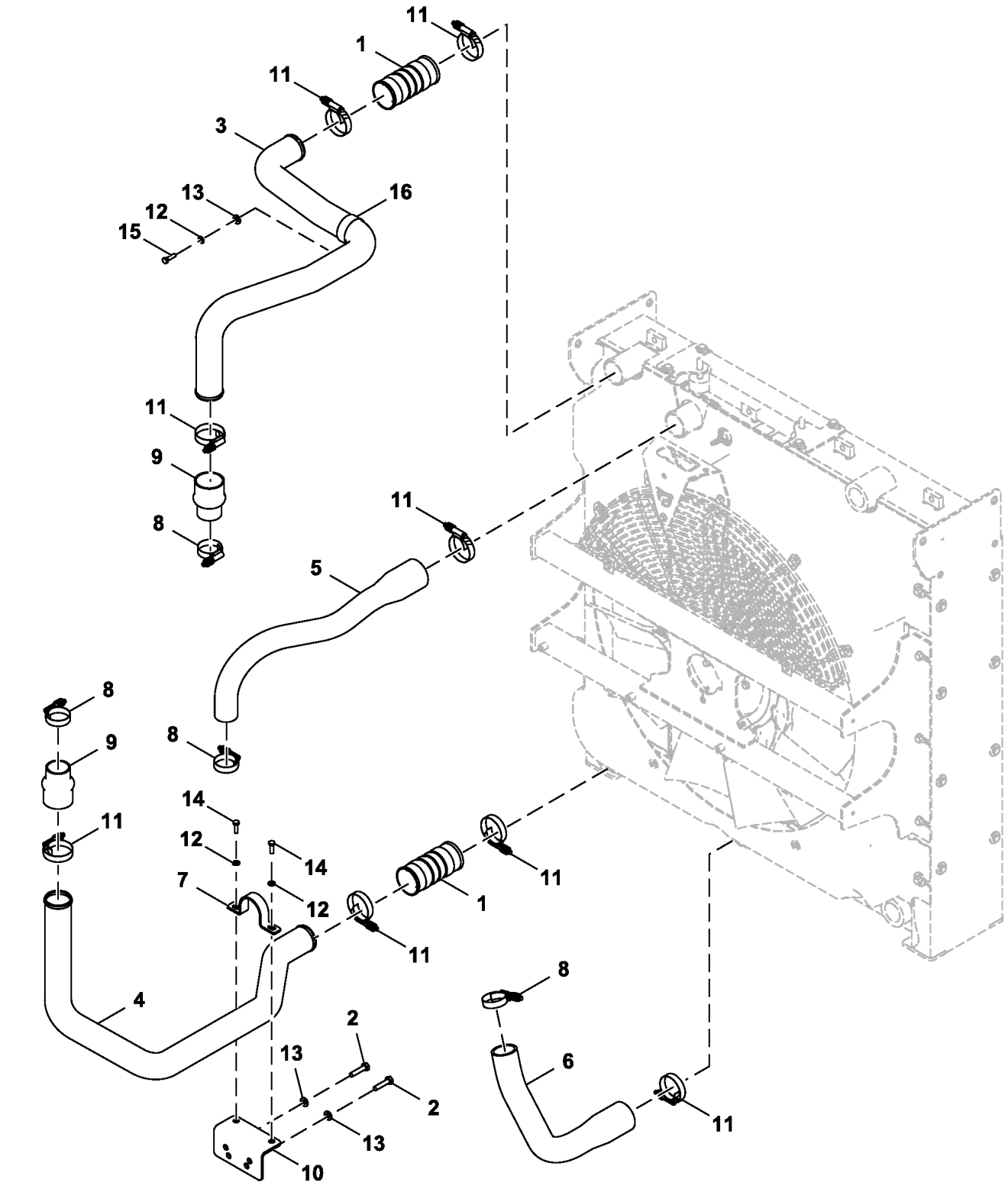

FF513322_TX1234241

Item	*Nº peça*	*Descrição*	*Qtde*	*Nº série*	*Notas*
1	T258145	Mangueira p/ ar comprimido	2		
2	19M7572	Parafuso sextavado	2		M10 X 45, SUB FOR J901045
3	T308140	Tubo de fluxo de ar	1		
4	T308141	Tubo de fluxo de ar	1		
5	T372648	Mangueira do radiador	1		SUB FOR T308142
6	T308143	Mangueira do radiador	1		
7	T227876	Braçadeira	1		
8	RE56098	Braçadeira	4		
9	R188811	Mangueira de alta pressão	2		
10	FF513039	Apoio	1		
11	AH170895	Braçadeira	8		
12	24M7055	Arruela	3		8.400 X 16 X 1.600 mm, SUB FOR A590108;
13	24M7346	Arruela	3		11 X 20 X 2 mm, SUB FOR DH400703
14	19M7407	Parafuso sextavado	2		M8 X 25, SUB FOR J900825
15	19M7288	Parafuso sextavado	1		M8 X 30, SUB FOR J900830
16	T118385	Braçadeira	1		

Cooling Package Hoses (Engine 6068HT129-DZ105415, 6068HT069-DZ114637 -)
Flexibles de bloc de refroidissement (Engine 6068HT129-DZ105415, 6068HT069-DZ114637 -)
Mangueiras do Sistema de Arrefecimento (Engine 6068HT129-DZ105415, 6068HT069-DZ114637 -)
Mangueras del sistema de enfriamiento (Engine 6068HT129-DZ105415, 6068HT069-DZ114637 -)

TX1224647 A.1

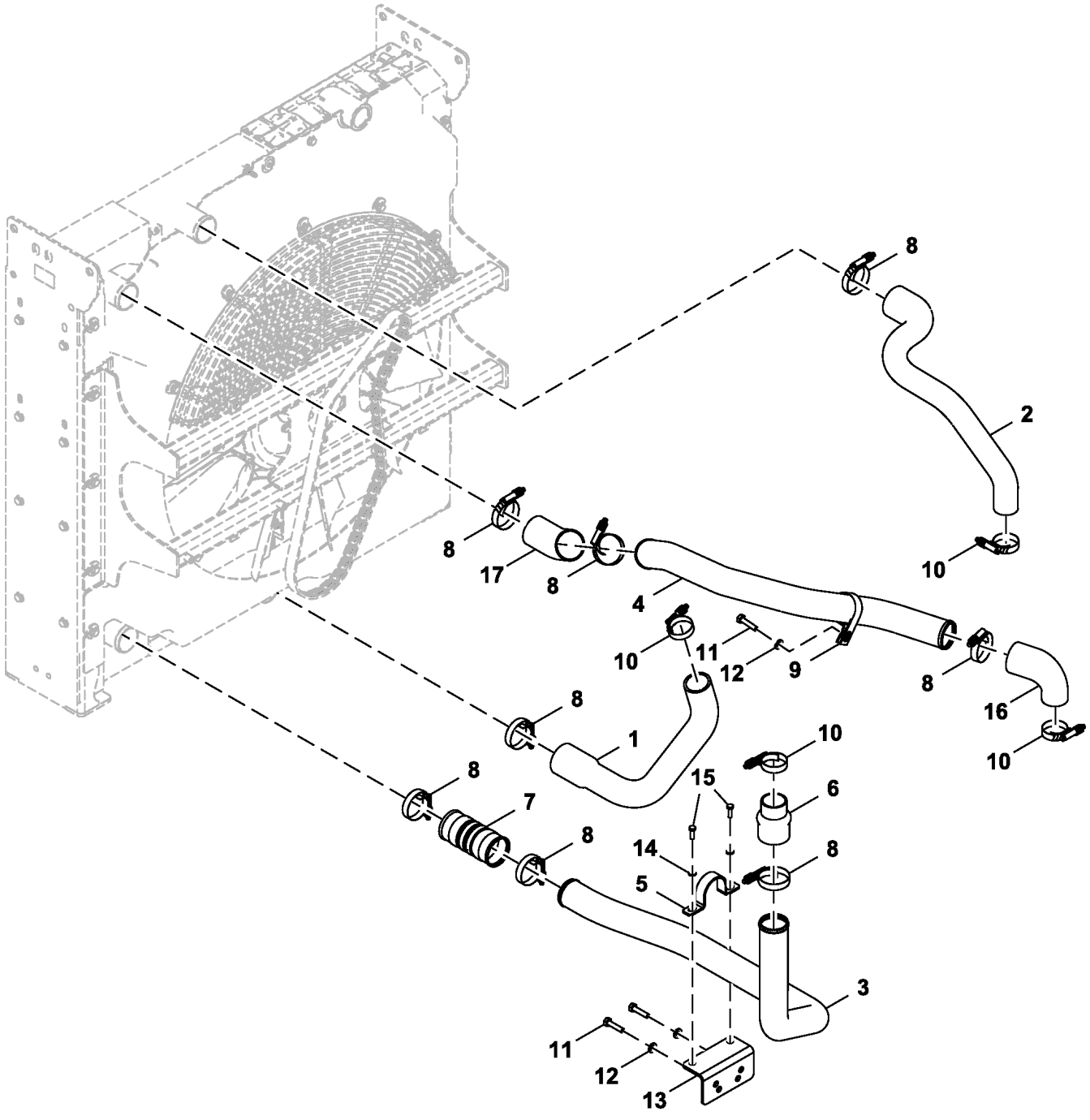

FF534718_TX1224647

Item	*Nº peça*	*Descrição*	*Qtde*	*Nº série*	*Notas*
1	T333906	Mangueira do radiador	1		
2	T333936	Mangueira do radiador	1		
3	FF534721	Tubo	1		
4	T333934	Tubo de fluxo de ar	1		
5	T227876	Braçadeira	1		
6	R188811	Mangueira de alta pressão	1		
7	T258145	Mangueira p/ ar comprimido	1		
8	AH170895	Braçadeira	8		
9	T118385	Braçadeira	1		
10	RE56098	Braçadeira	4		
11	19M7572	Parafuso sextavado	3		M10 X 45, SUB FOR J901045
12	24M7346	Arruela	3		11 X 20 X 2 mm, SUB FOR DH400703
13	FF513039	Apoio	1		
14	24M7055	Arruela	2		8.400 X 16 X 1.600 mm, SUB FOR A590108
15	19M7407	Parafuso sextavado	2		M8 X 25, SUB FOR J900825
16	T190408	Mangueira	1		
17	T259920	Mangueira do radiador	1		

Direct Fan Drive
Entraînement de ventilateur direct
Acionamento Direto do Ventilador
Transmisión directa del ventilador

TX1141708 A.1

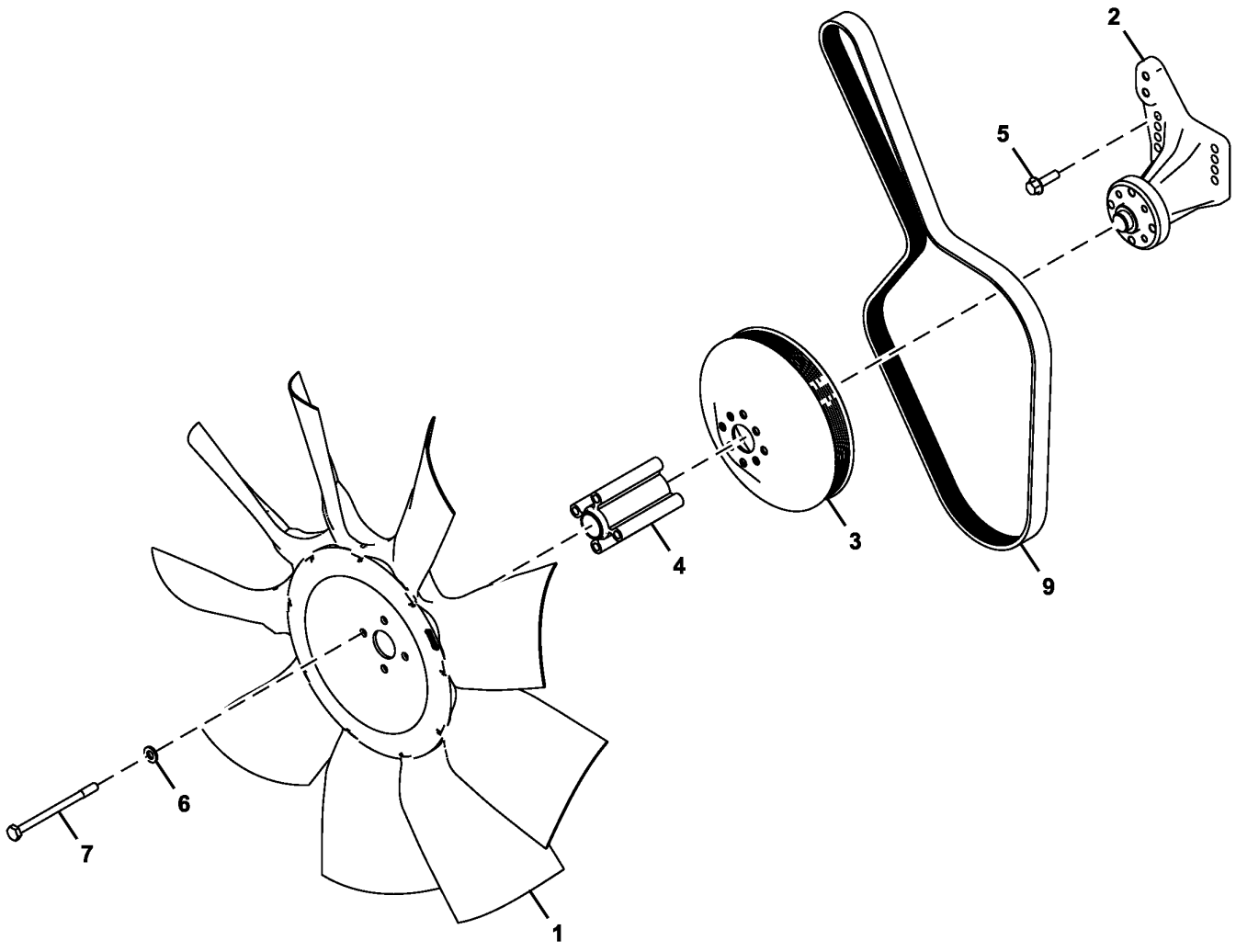

FF800099_TX1141708

Item	*Nº peça*	*Descrição*	*Qtde*	*Nº série*	*Notas*
1	AT357788	Ventilador	1		
2	RE500538	Ventilador	1		
3	R522890	Polia	1		
4	T351125	Espaçador	1		
5	19M7835	Parafuso	4		M10 X 35
6	24M7239	Arruela	4		10.700 X 21 X 2.500 mm
7	19M8003	Parafuso sextavado	4		M10 X 140, SUB FOR J901012
9	R502599	Correia chata	1		

Fan Drive Hoses
Flexibles d'entraînement de ventilateur
Mangueiras do Acionamento do Ventilador
Mangueras de mando de ventilador

TX1224666 A.1

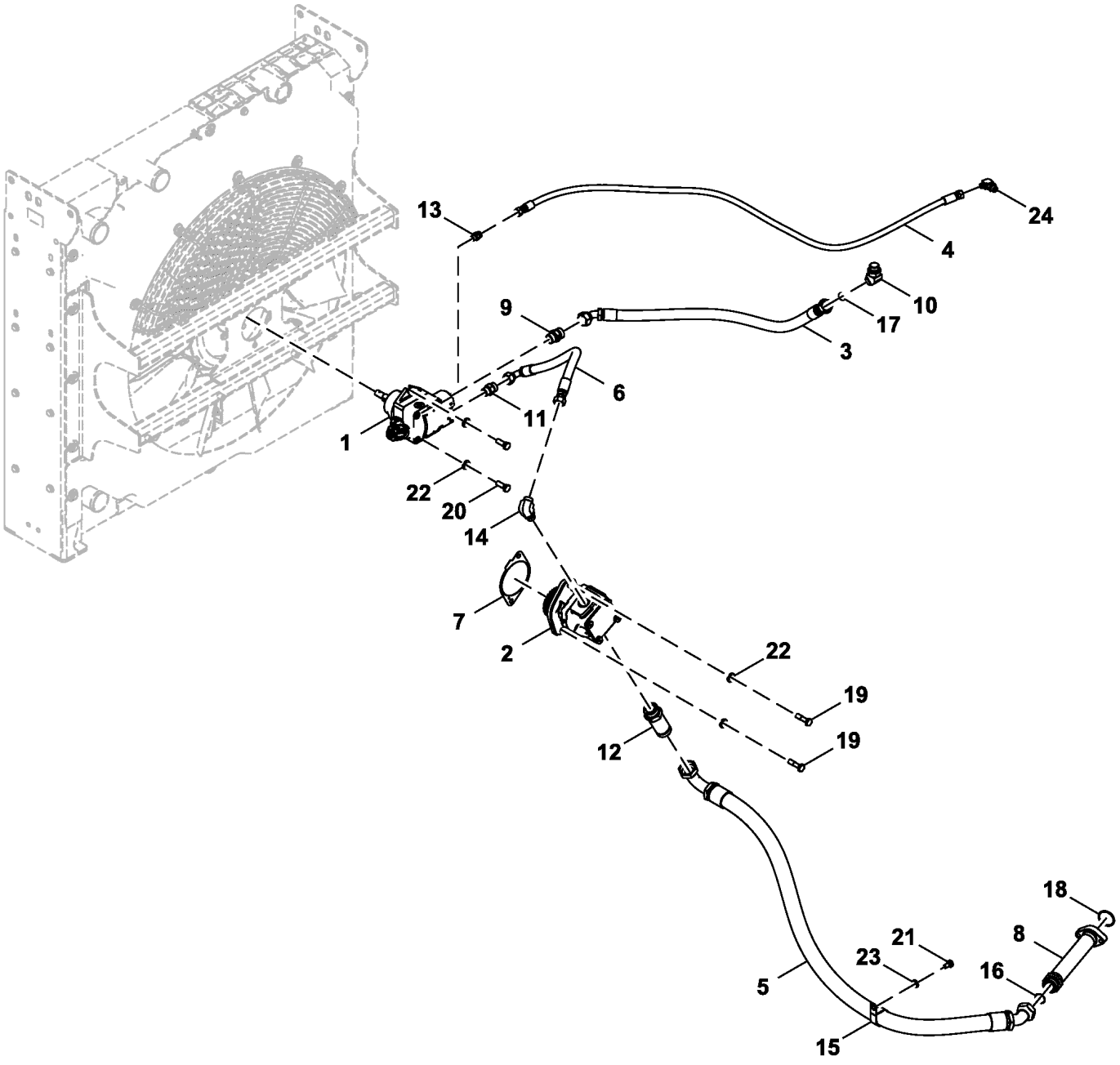

FF801342_TX1224666

Item	*Nº peça*	*Descrição*	*Qtde*	*Nº série*	*Notas*
1	AT474943	Motor hidráulico	1		SUB FOR AT388453, Acionamento do Ventilador, Componentes em Página Separada
2	AT450122	Bombahidráulica	1		SUB FOR AT388452, Acionamento do Ventilador
3	FF510072	Mangueira	1		
4	FF510099	Mangueira hidráulica	1		
5	FF513079	Mangueira hidráulica	1		
6	FF513080	Mangueira	1		
7	R522690	Junta	1		
8	FF103460	Tubulação de óleo	1		
9	AT380013	VálVula de alíVio de press.	1		
10	A853266	Conexão em ângulo	1		
11	38H1162	Adaptador	1		ALSO ORDER R26906 AND T77932, 61H1162 NLA
	R26906	Anel o	1		19.177 X 2.464 mm (0.755" X 0.097")
	T77932	Anel o	1		15.596 X 1.778 mm (0.614" X 0.070")
12	38H1217	Adaptador	1		ALSO ORDER T78612 AND U13639, 61H1217 NLA
	T78612	Anel o	1		29.870 X 1.780 mm (1.176" X 0.070")
	U13639	Anel o	1		37.465 X 2.997 mm (1.475" X 0.118")
13	38H1160	Adaptador	1		ALSO ORDER T77613 AND R26448, 61H1160 NLA
	T77613	Anel o	1		9.250 X 1.780 mm (0.364" X 0.070")
	R26448	Anel o	1		11.887 X 1.981 mm (0.468" X 5/64")
14	38H1006	Conexão em ângulo	1		ALSO ORDER R26906 AND T77932, 61H1006 NLA
	R26906	Anel o	1		19.177 X 2.464 mm (0.755" X 0.097")
	T77932	Anel o	1		15.596 X 1.778 mm (0.614" X 0.070")
15	4193848	Presilha	1		
16	T78612	Anel o	1		29.870 X 1.780 mm (1.176" X 0.070"), SUB FOR 4187329
17	T77858	Anel o	1		SUB FOR 4187308
18	A811045	Anel o	1		
19	19M7496	Parafuso sextavado	2		M12 X 45, SUB FOR J901245
20	19M7403	Parafuso sextavado	2		M12 X 35, SUB FOR J901235
21	19M7938	Parafuso sextavado	1		M10 X 20, SUB FOR J901020
22	DH400704	Arruela	4		
23	24M7346	Arruela	1		11 X 20 X 2 mm, SUB FOR DH400703
24	A852333	Conexão em ângulo	1		

Reversing Fan Drive Piping
Tuyauterie d'entraînement du ventilateur réversible
Tubulação do Acionamento do Ventilador Reversível
Tubería de mando del ventilador reversible

TX1156748 A.1

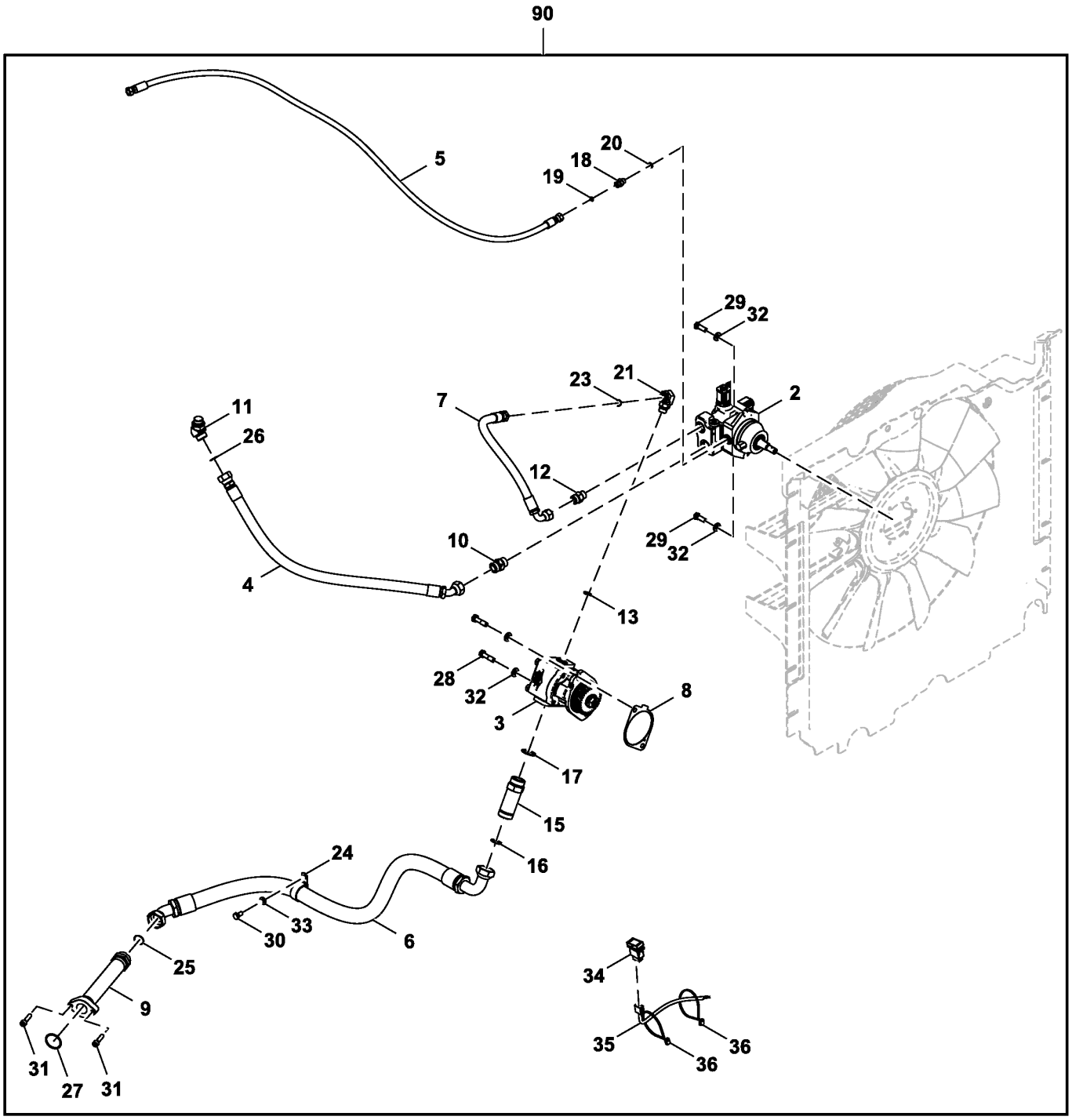

TX1156748

Item	*Nº peça*	*Descrição*	*Qtde*	*Nº série*	*Notas*
2	AT474937	Motor hidráulico	1		SUB FOR AT388454, Inversão, Componentes em Página Separada
	AT428030	Kit retentor	1		
3	AT450122	Bombahidráulica	1		SUB FOR AT388452
4	FF510072	Mangueira	1		
5	FF510099	Mangueira hidráulica	1		
6	FF513079	Mangueira hidráulica	1		
7	FF513080	Mangueira	1		
8	R522690	Junta	1		
9	FF103460	Tubulação de óleo	1		
10	AT380013	VálVula de alíVio de press.	1		
11	A853266	Conexão em ângulo	1		
12	38H1162	Adaptador	1		61H1162 NLA
13	R26906	Anel o	1		
15	38H1217	Adaptador	1		
16	T78612	Anel o	1		
17	U13639	Anel o	1		
18	38H1160	Adaptador	1		
19	T77613	Anel o	1		
20	R26448	Anel o	1		
21	38H1006	Conexão em ângulo	1		61H1006 NLA
22	R26907	Anel o	1		Não Ilustrado
23	T77932	Anel o	1		
24	4193848	Presilha	1		
25	T78612	Anel o	1		SUB FOR 4187329
26	T77858	Anel o	1		SUB FOR 4187308
27	A811045	Anel o	1		
28	19M7496	Parafuso sextavado	2		M12 X 45, SUB FOR J901245
29	19M7403	Parafuso sextavado	2		M12 X 35, SUB FOR J901235
30	19M7938	Parafuso sextavado	1		M10 X 20, SUB FOR J901020
31	19M8338	Parafuso	2		M10 X 40, SUB FOR J781040
32	DH400704	Arruela	4		
33	24M7346	Arruela	1		11 X 20 X 2 mm, SUB FOR DH400703
34	4654150	Interruptor	1		Acionamento do Ventilador Reversível
35	4653879	Chicote	1		Acionamento do Ventilador Reversível
36	H77698	Cinta	2		SUB FOR 4121859
90	AT437439	Kit - instalação de campo	1		Pacotes de Produto, Acionamento do Ventilador Reversível

Reversing Fan Drive Motor Components
Composants de moteur d'entraînement de ventilateur d'inversion
Componentes do Motor de Acionamento do Ventilador Reversível
Componentes de motor de ventilador reversible

TX1134581 B.2

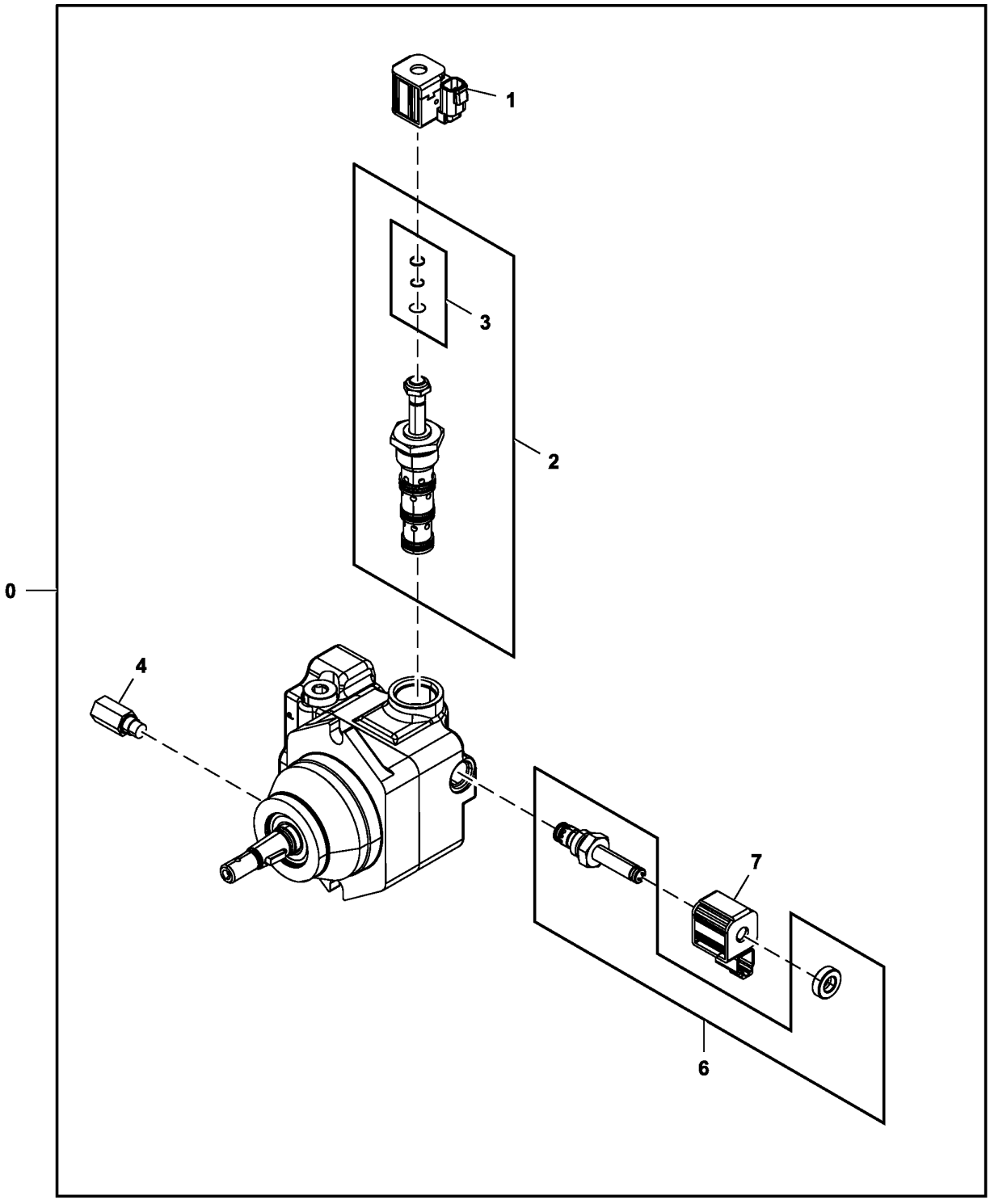

TX1134581

Item	*Nº peça*	*Descrição*	*Qtde*	*Nº série*	*Notas*
0	AT474937	Motor hidráulico	1		SUB FOR AT388454, INCLUDES AT428030
	AT428030	Kit retentor	1		
1	AT393257	VálVula solenóide	1		
2	AT393256	VálVula elet. proporcional	1		
3	AT393258	Kit retentor	1		
4	AT460574	SenSor	1		Sensor de Rotação do Ventilador
	AT475239	Chicote	1		Ligação
6	AT393253	VálVula elet. proporcional	1		INCLUDES AT393255
	AT393255	Kit retentor	1		
7	AT393254	VálVula solenóide	1		

Reversing Fan Drive Kit
Kit d'entraînement du ventilateur d'inversion
Kit do Acionamento do Ventilador Reversível
Kit de transmisión de ventilador reversible

TX1169508 A.1

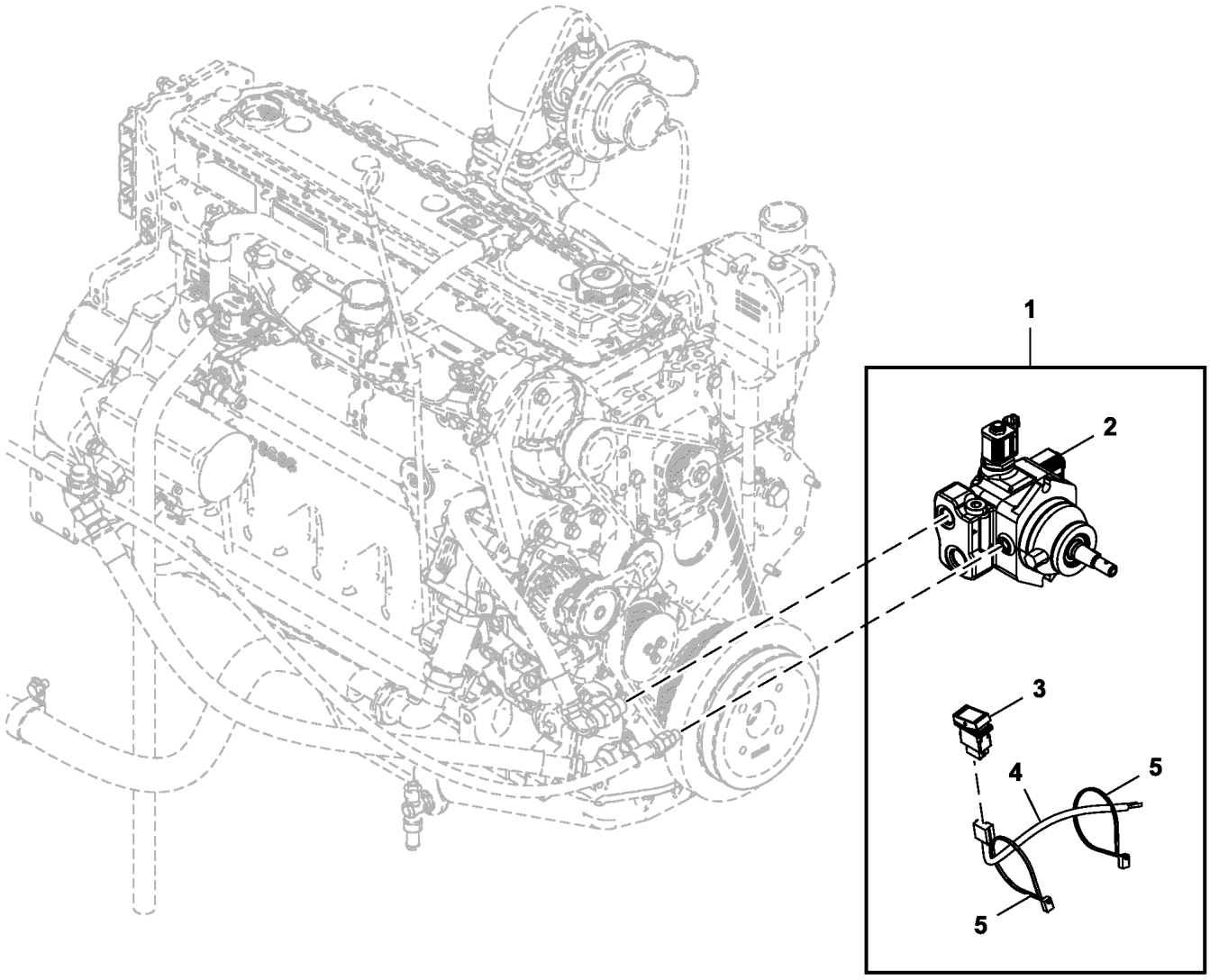

FF513083_TX1169508

Item	*Nº peça*	*Descrição*	*Qtde*	*Nº série*	*Notas*
1	**AT437440**	**Kit do ventilador**	**1**		**Pacotes de Produto**
2	AT474937	Motor hidráulico	1		SUB FOR AT388454
	AT428030	Kit retentor	1		
3	4654150	Interruptor	1		Acionamento do Ventilador Reversível
4	4653879	Chicote	1		Acionamento do Ventilador Reversível
5	H77698	Cinta	2		SUB FOR 4121859
30	AT460574	SenSor	1		Velocidade do Ventilador
31	AT475239	Chicote	1		Sensor de Velocidade

Surge Tank (Engine 6068HT105-RE559029)
Réservoir d'expansion (Engine 6068HT105-RE559029)
Tanque de Compensação (Engine 6068HT105-RE559029)
Tanque de rebose (Engine 6068HT105-RE559029)

TX1163276 A.1

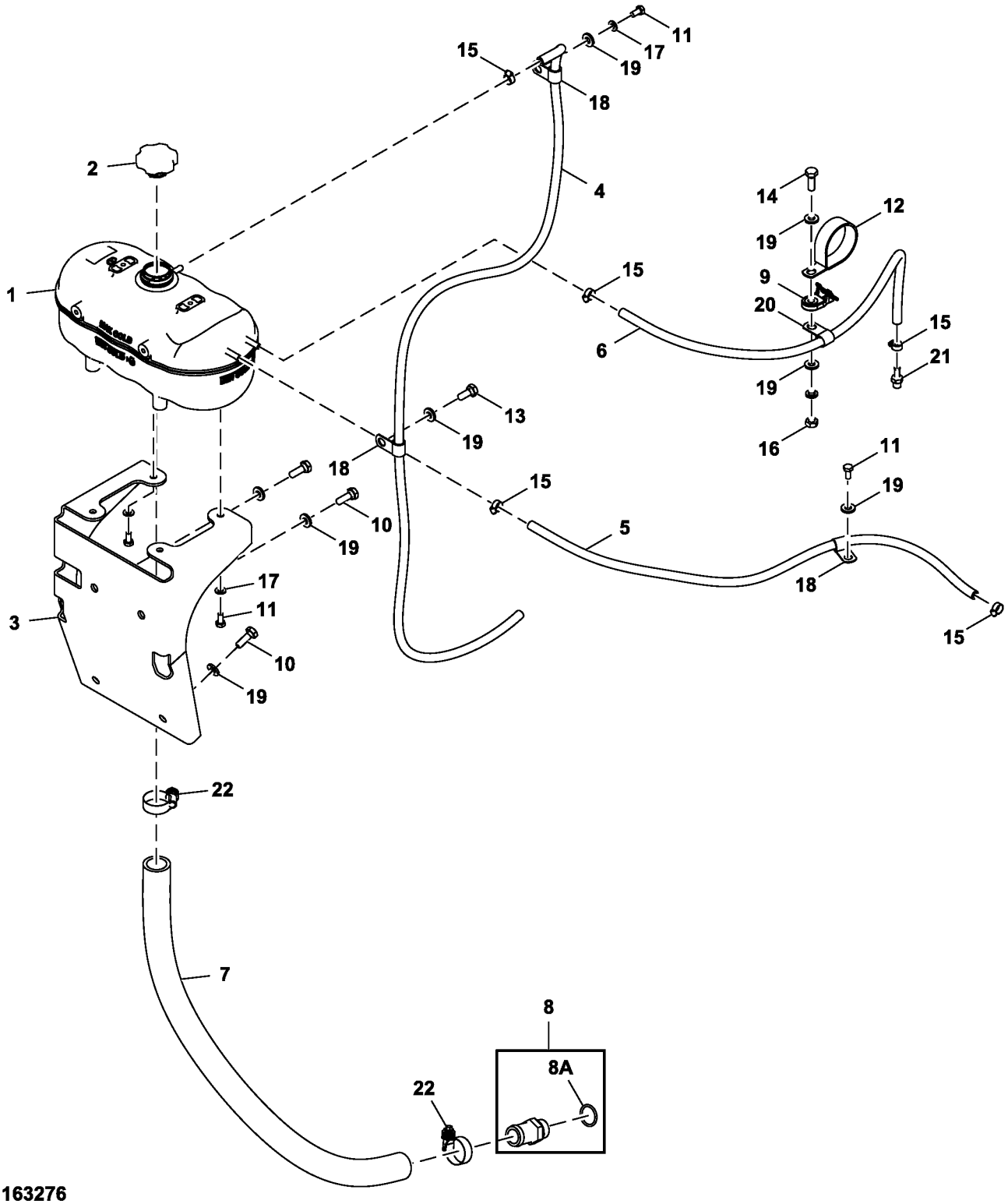

TX1163276

Item	*Nº peça*	*Descrição*	*Qtde*	*Nº série*	*Notas*
1	AT372893	Tanque	1		
2	AT372657	Tampa do abasTecimenTo	1		
3	FF509395	Apoio	1		
4	.....	Mangueira em metro	1		MF TY24397 CTL 1700 mm, FF510120 NLA
5	DH401299	Tubo	1		
6	FF100526	Mangueira hidráulica	1		
7	.....	Mangueira em metro	1		MF TY22332 CTL 780 mm, FF513017 NLA
8	AT326597	Adaptador	1		INCLUDES U17409
8A	U17409	Anel o	1		
9	H224072	Braçadeira	1		
10	19M7662	Parafuso sextavado	4		M10 X 30, SUB FOR J901030
11	19M7162	Parafuso sextavado	5		M8 X 16, SUB FOR J900816
12	FF800203	Presilha	1		
13	19M7402	Parafuso sextavado	1		M10 X 25, SUB FOR J901025
14	19M7866	Parafuso	1		M8 X 20
15	AR77962	Abraçadeira para mangueira	5		
16	14M7273	Porca	1		M8, SUB FOR J950008
17	24M7055	Arruela	5		8.400 X 16 X 1.600 mm, SUB FOR A590108
18	4190275	Braçadeira	3		
19	24M7346	Arruela	6		11 X 20 X 2 mm, SUB FOR DH400703
20	M45242	Presilha	1		SUB FOR 4190292
21	AT323961	Adaptador	1		INCLUDES 51M7040
	51M7040	Anel o	1		9.300 X 2.200 mm
22	RE56097	Braçadeira	2		

Surge Tank (Engine 6068HT112-RE570113, 6068HT129-DZ105415, 6068HT069-DZ114637 -)
Réservoir d'expansion (Engine 6068HT112-RE570113, 6068HT129-DZ105415, 6068HT069-DZ114637 -)
Tanque de Compensação (Engine 6068HT112-RE570113, 6068HT129-DZ105415, 6068HT069-DZ114637 -)
Tanque de rebose (Engine 6068HT112-RE570113, 6068HT129-DZ105415, 6068HT069-DZ114637 -)

TX1224554 A.1

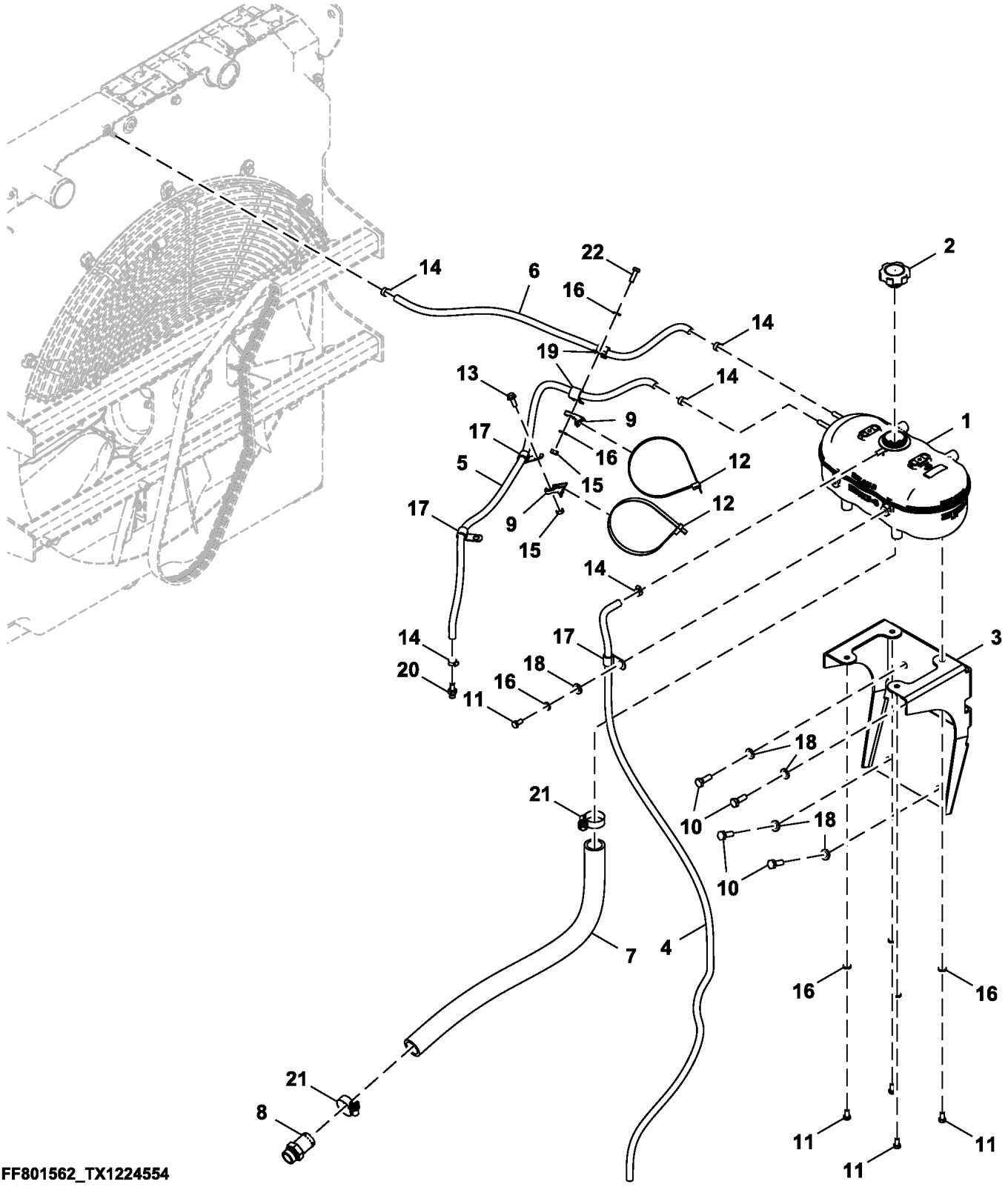

Item	*Nº peça*	*Descrição*	*Qtde*	*Nº série*	*Notas*
1	AT372893	Tanque	1		Compensação
2	AT372657	Tampa do abasTecimenTo	1		
3	FF509395	Apoio	1		
4	FF510120	Mangueira	1		
5	.....	Mangueira em metro	1		MAKE FROM TY22566, CTL 1050 mm (41.33 ft); FF801616 NLA
6	.....	Mangueira em metro	1		MAKE FROM TY22502, CTL 720 mm (28.34 ft); FF100526 NLA
7	.....	Mangueira em metro	1		MAKE FROM TY22332, CTL 780 mm (30.70 ft); FF513017 NLA
8	AT326597	Adaptador	1		
9	H224072	Braçadeira	2		
10	19M7662	Parafuso sextavado	4		M10 X 30, SUB FOR J901030
11	19M7162	Parafuso sextavado	5		M8 X 16, SUB FOR J900816
12	FF850162	Braçadeira	2		
13	19M7866	Parafuso	1		M8 X 20
14	AR77962	Abraçadeira para mangueira	5		
15	24M7055	Arruela	2		8.400 X 16 X 1.600 mm, SUB FOR J950008
16	24M7055	Arruela	7		8.400 X 16 X 1.600 mm, SUB FOR A590108
17	4190275	Braçadeira	3		
18	24M7346	Arruela	5		11 X 20 X 2 mm, SUB FOR DH400703
19	T28949	Braçadeira	2		SUB FOR 4190273
20	AT323961	Adaptador	1		
21	RE56097	Braçadeira	2		
22	19M7407	Parafuso sextavado	1		M8 X 25, SUB FOR J900825

Air Cleaner
Filtre à air
Filtro de ar
Filtro de aire

TX1085656 A.1

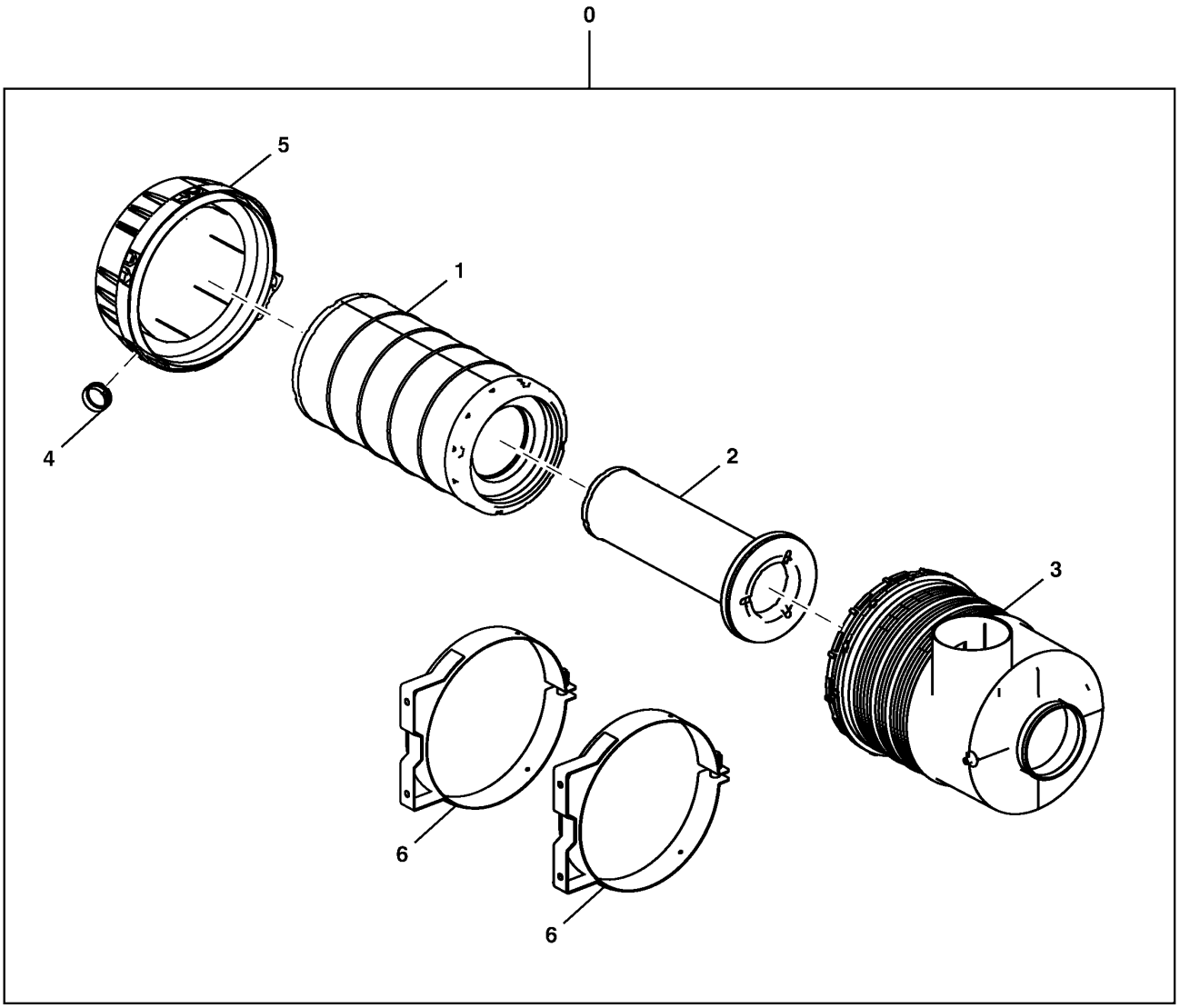

TX1085656

Item	*Nº peça*	*Descrição*	*Qtde*	*Nº série*	*Notas*
0	AT469413	Purificador de ar	1		
1	AT300487	Elemento de filtro	1		Primário
2	AT314583	Elemento de filtro	1		Secundária
3	.....	Carcaça	1		AT329958 NO LONGER USED FOR THIS APPLICATION, ORDER AT443162 AND T381655
	AT443162	Carcaça	1		
4	M89679	Ejetor	1		
5	T381655	Capa	1		
6	AT324091	Cinta	2		
7	T217272	Plugue	1		Não Ilustrado

Air Cleaner Hoses (Engine 6068HT105-RE559029)
Tuyaux de filtre à air (Engine 6068HT105-RE559029)
Mangueiras do Filtro de Ar (Engine 6068HT105-RE559029)
Mangueras de filtro de aire (Engine 6068HT105-RE559029)

TX1141710 A.1

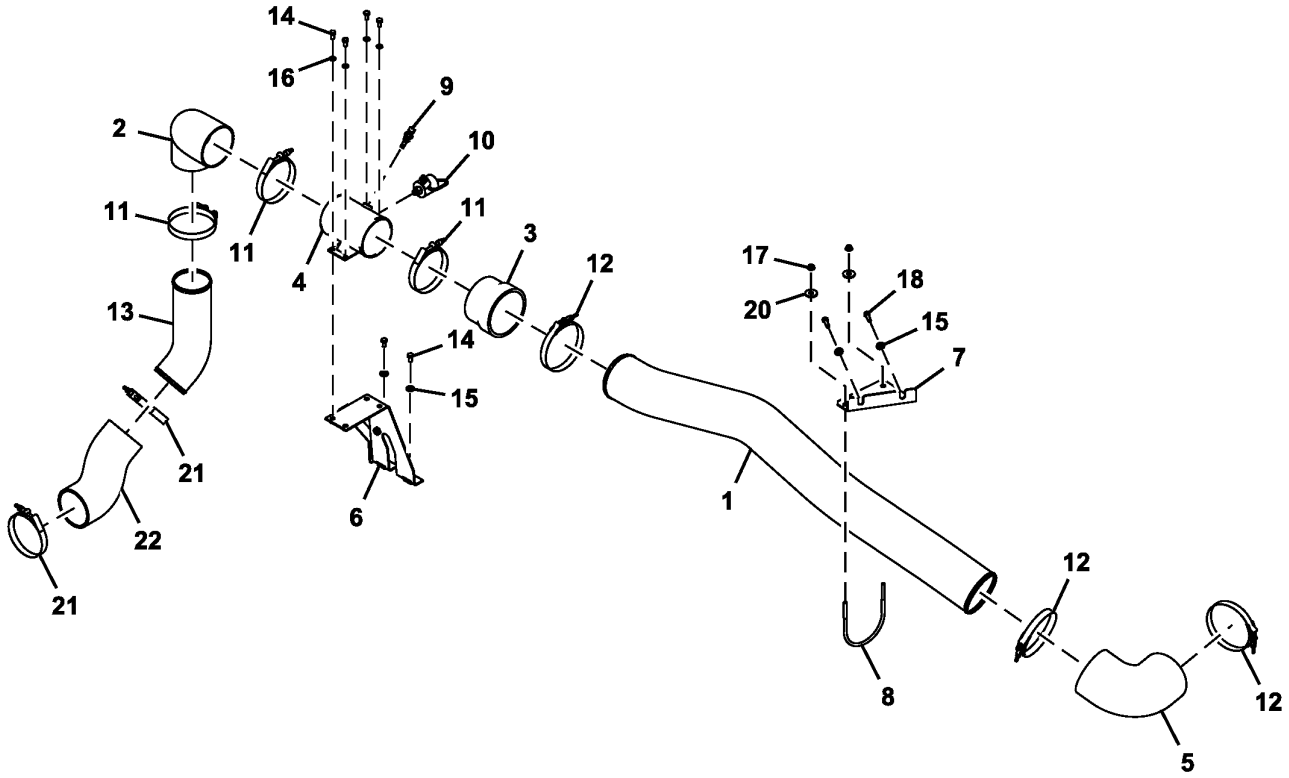

FF800098_TX1141710

Item	*Nº peça*	*Descrição*	*Qtde*	*Nº série*	*Notas*
1	T334293	Tubo de fluxo de ar	1		
2	DH300203	Duto de ar	1		
3	FF511024	Mangueira	1		
4	DH800228	Tubulação	1		
5	T161926	Mangueira	1		
6	FF800117	Apoio	1		
7	FF510048	Apoio	1		
8	FF107504	Parafuso u	1		
9	RE525016	Termo-par	1		
10	RE68255	SenSor	1		Indicador de Restrição do Filtro de Ar
11	4282489	Abraçadeira para mangueira	3		
12	AT53439	Abraçadeira para mangueira	3		
13	T333988	Tubo de fluxo de ar	1		
14	19M7162	Parafuso sextavado	6		M8 X 16, SUB FOR J900816
15	24M7239	Arruela	4		10.700 X 21 X 2.500 mm
16	24M7055	Arruela	4		8.400 X 16 X 1.600 mm
17	N10213	Porca de segurança	2		SUB FOR MG145458
18	19M7288	Parafuso sextavado	2		M8 X 30, SUB FOR J900830
20	24M7101	Arruela	2		11 X 34 X 3 mm, SUB FOR J217083
21	AT112176	Abraçadeira para mangueira	2		SUB FOR 4282488
22	T226600	Tubo de fluxo de ar	1		

Air Cleaner Hoses and Lines (6068HT109 - RE563674)
Flexible et conduites de filtre à air (6068HT109 - RE563674)
Mangueiras e Linhas do Purificador de Ar (6068HT109 - RE563674)
Tuberías y mangueras de filtro de aire (6068HT109 - RE563674)

TX1162137 B.1

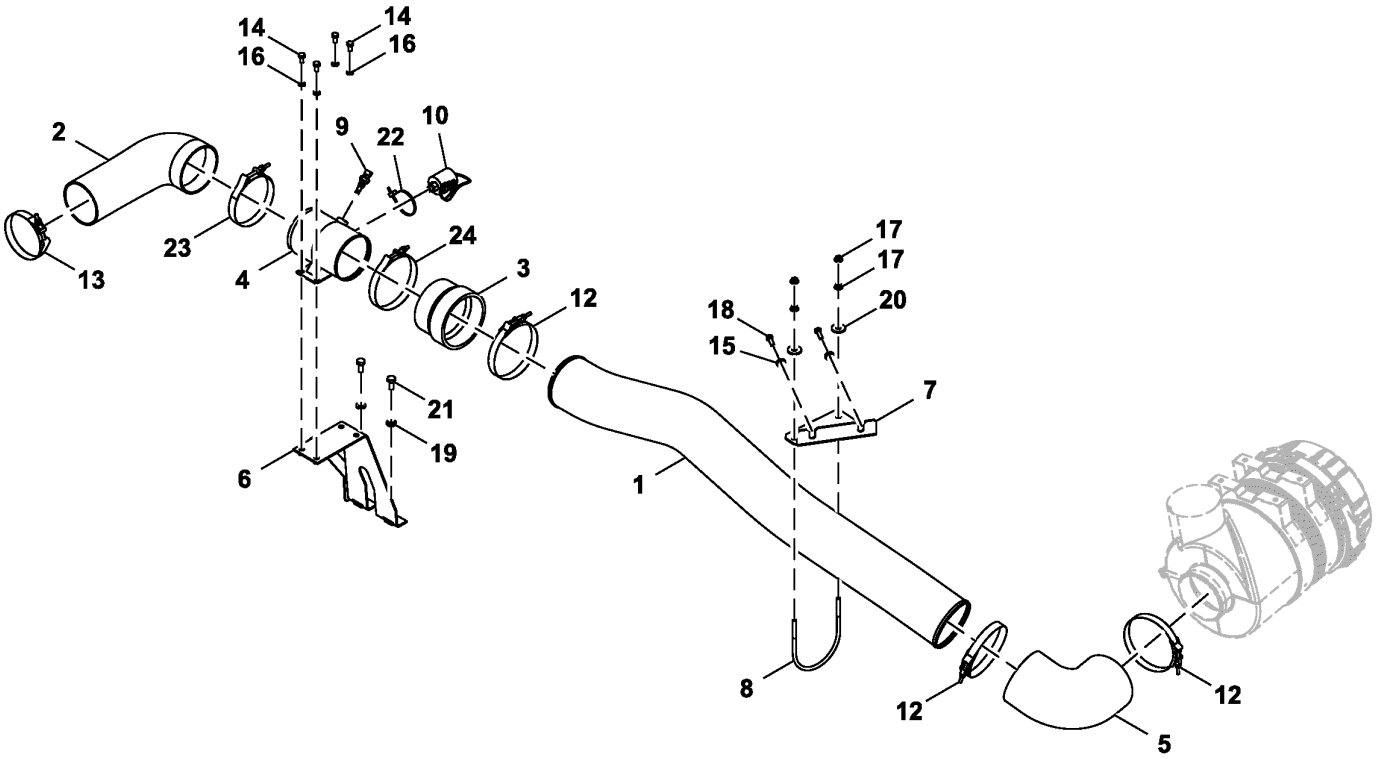

FF800089_TX1162137

Item	*Nº peça*	*Descrição*	*Qtde*	*Nº série*	*Notas*
1	T334293	Tubo de fluxo de ar	1		
2	DH300203	Duto de ar	1		
3	FF511024	Mangueira	1		
4	DH800228	Tubulação	1		
5	T161926	Mangueira	1		
6	FF800094	Apoio	1		
7	FF510048	Apoio	1		
8	FF107504	Parafuso u	1		
9	RE525016	Termo-par	1		
10	RE68255	SenSor	1		Ar
11	DH400240	Cinta	2		
12	AT53439	Abraçadeira para mangueira	3		
13	AT191294	Braçadeira	1		
14	19M7162	Parafuso sextavado	4		M8 X 16, SUB FOR J900816
15	24M7239	Arruela	2		10.700 X 21 X 2.500 mm
16	24M7055	Arruela	4		8.400 X 16 X 1.600 mm
17	N10213	Porca de segurança	4		
18	19M7288	Parafuso sextavado	2		M8 X 30, SUB FOR J900830
19	24M7346	Arruela	2		11 X 20 X 2 mm, SUB FOR DH400703
20	24M7101	Arruela	2		11 X 34 X 3 mm, SUB FOR J217083
21	19M7402	Parafuso sextavado	2		M10 X 25, SUB FOR J901025
22	DH400240	Cinta	1		

Air Cleaner Hoses (Engine 6068HT129-DZ105415, 6068HT069-DZ114637 -)
Tuyaux de filtre à air (Engine 6068HT129-DZ105415, 6068HT069-DZ114637 -)
Mangueiras do Filtro de Ar (Engine 6068HT129-DZ105415, 6068HT069-DZ114637 -)
Mangueras de filtro de aire (Engine 6068HT129-DZ105415, 6068HT069-DZ114637 -)

TX1224781 B.1

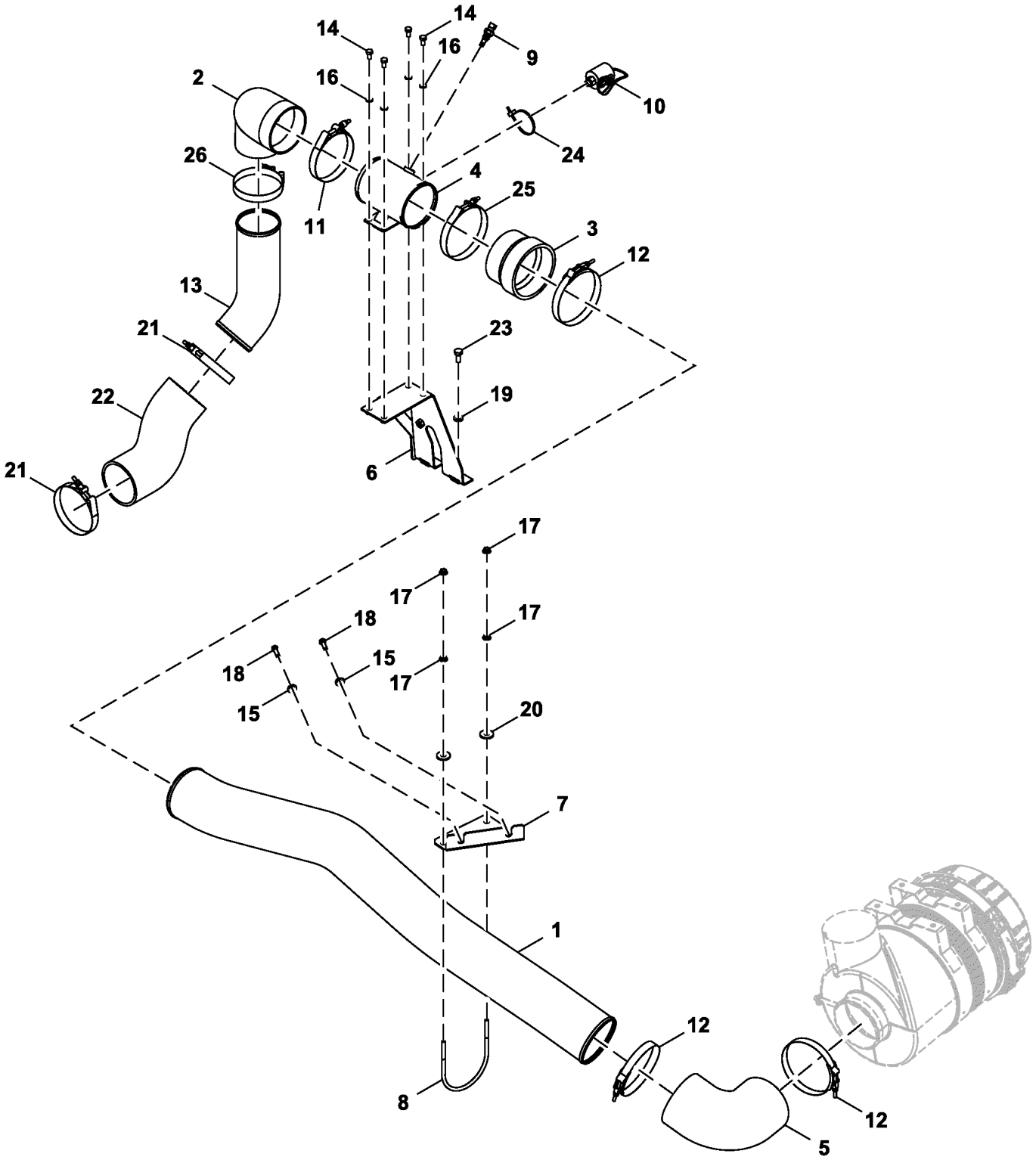

FF534719_TX1224781

Item	*Nº peça*	*Descrição*	*Qtde*	*Nº série*	*Notas*
1	T334293	Tubo de fluxo de ar	1		
2	DH300203	Duto de ar	1		
3	FF511024	Mangueira	1		
4	DH800228	Tubulação	1		
5	T161926	Mangueira	1		
6	FF800117	Apoio	1		
7	FF510048	Apoio	1		
8	FF107504	Parafuso u	1		
9	RE525016	Termo-par	1		
10	RE68255	SenSor	1		Ar
11	4282489	Abraçadeira para mangueira	1		
12	AT53439	Abraçadeira para mangueira	3		
13	T333988	Tubo de fluxo de ar	1		
14	19M7162	Parafuso sextavado	4		M8 X 16, SUB FOR J900816
15	24M7239	Arruela	2		10.700 X 21 X 2.500 mm
16	24M7055	Arruela	4		8.400 X 16 X 1.600 mm
17	N10213	Porca de segurança	4		
18	19M7662	Parafuso sextavado	2		M10 X 30, SUB FOR J901030
19	24M7346	Arruela	1		11 X 20 X 2 mm, SUB FOR DH400703
20	24M7101	Arruela	2		11 X 34 X 3 mm, SUB FOR J217083
21	AT191294	Braçadeira	3		
22	FF534938	Protetor	1		
23	19M7402	Parafuso sextavado	1		M10 X 25, SUB FOR J901025
24	DH400240	Cinta	1		
25	4282490	Abraçadeira para mangueira	1		
26	AT191294	Braçadeira	1		

Precleaner
Grille de prénettoyage
Pré-Limpador
Prelimpiador

FF106913_TX1085345 C.3

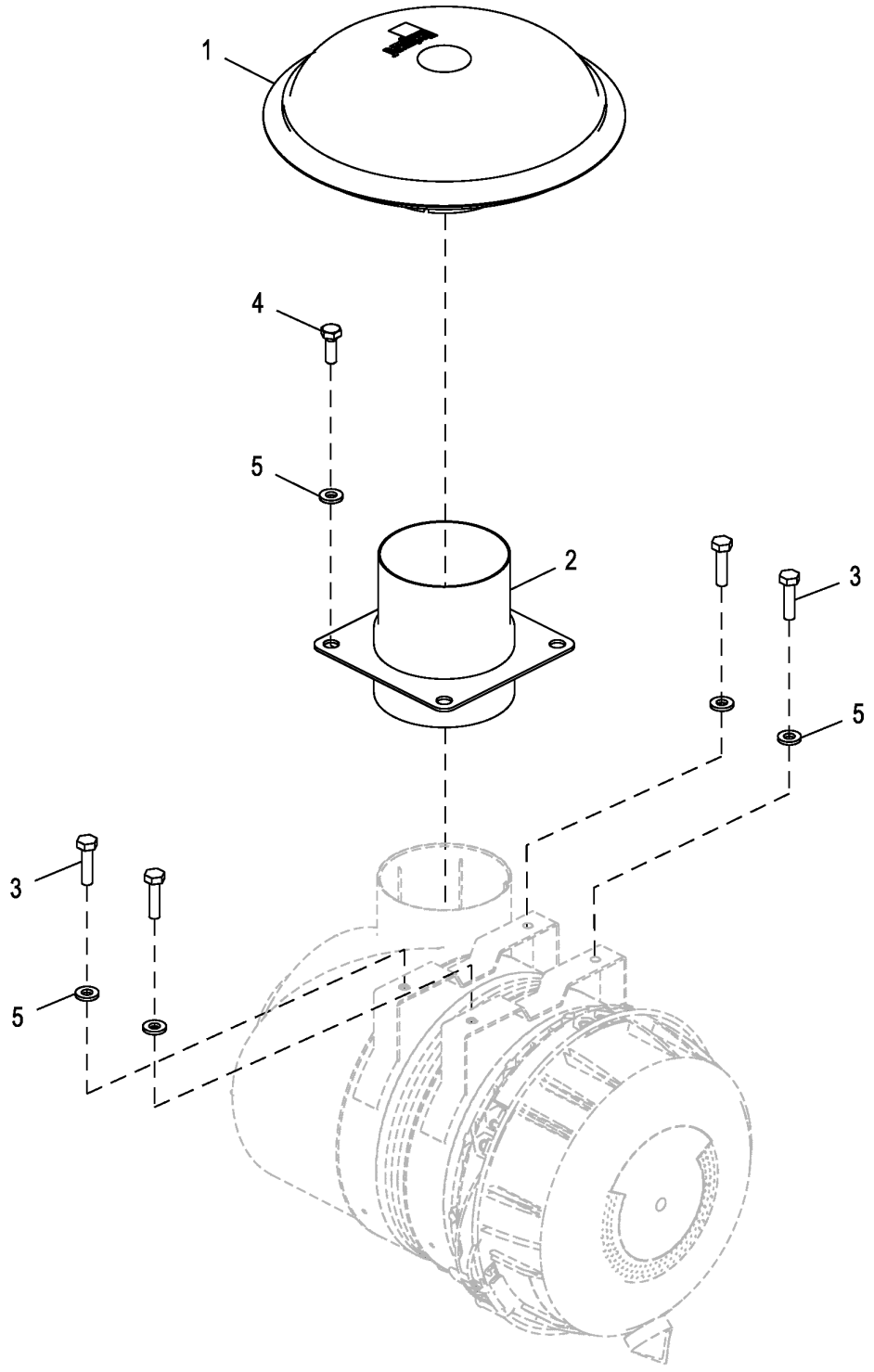

FF106913_TX1085345

Item	*Nº peça*	*Descrição*	*Qtde*	*Nº série*	*Notas*
1	AT372458	Tampa	1		
2	FF502641	Adaptador	1		
3	19M7572	Parafuso sextavado	4		M10 X 45, SUB FOR J901045
4	19M7662	Parafuso sextavado	4		M10 X 30, SUB FOR J901030
5	24M7346	Arruela	8		11 X 20 X 2 mm, SUB FOR DH400703

Muffler (Engine 6068HT105-RE559029, 6068HT069-DZ114637-)
Pot d'échappement (Engine 6068HT105-RE559029, 6068HT069-DZ114637-)
Silencioso (Engine 6068HT105-RE559029, 6068HT069-DZ114637-)
Silenciador (Engine 6068HT105-RE559029, 6068HT069-DZ114637-)

TX1141713 A.1

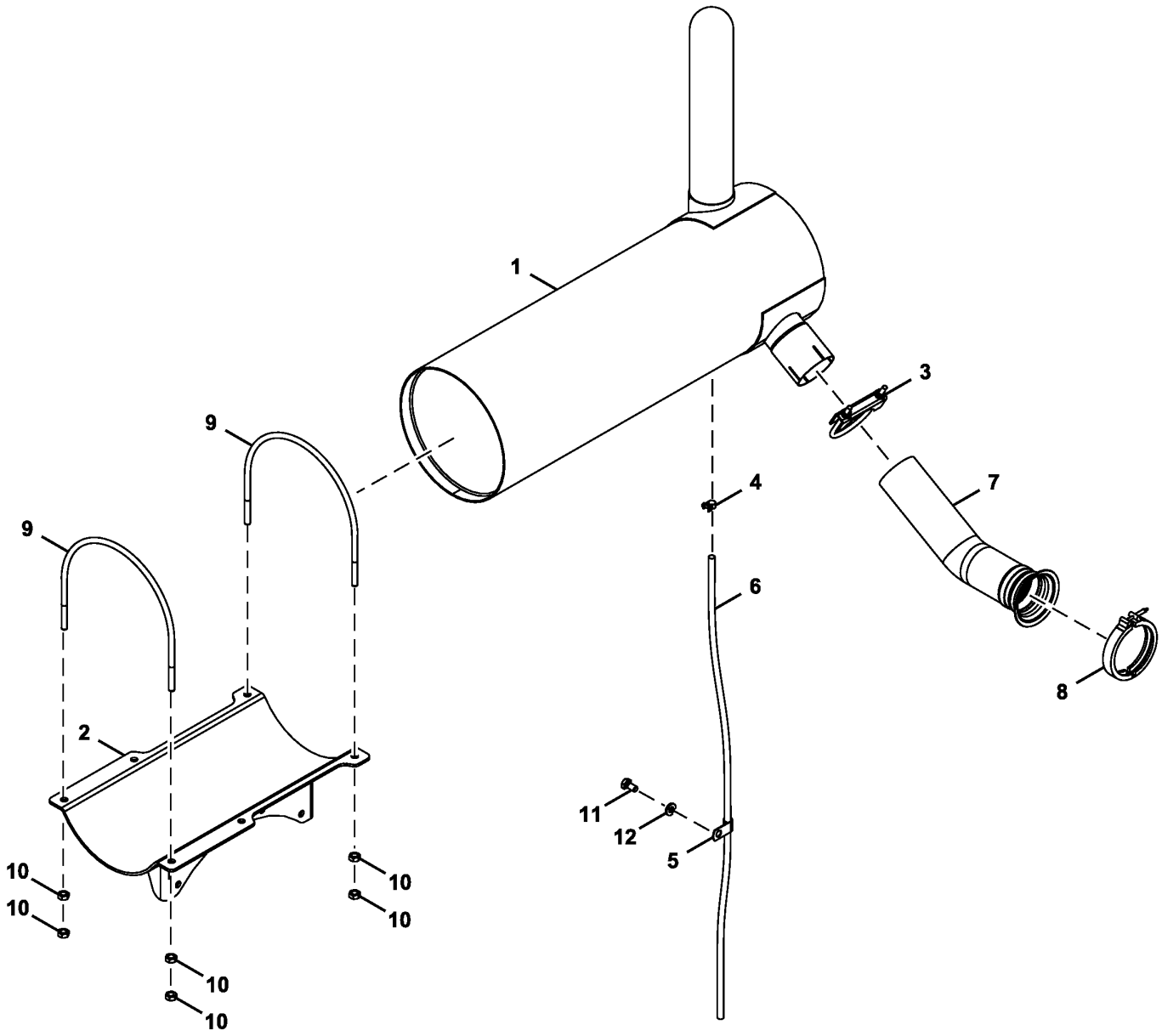

TX1141713

Item	*Nº peça*	*Descrição*	*Qtde*	*Nº série*	*Notas*
1	AT329641	SilencioSo	1		
2	FF801682	Apoio	1		
3	AT316671	Braçadeira	1		
4	TY22462	Braçadeira	1		SUB FOR 4396451
5	4190275	Braçadeira	1		SUB FOR 4344303
6	4297136	Tubo	1		
7	T223078	Tubo de fluxo de ar	1		
8	RE40048	Braçadeira	1		
9	FF801634	Parafuso	2		SUB FOR T223086
10	14M7274	Porca	8		M10, SUB FOR J950010
11	19M7938	Parafuso sextavado	1		M10 X 20, SUB FOR J901020
12	24M7346	Arruela	1		11 X 20 X 2 mm, SUB FOR DH400703

Muffler (6068HT109 - RE563674)
Silencieux (6068HT109 - RE563674)
Silencioso (6068HT109 - RE563674)
Silenciador (6068HT109 - RE563674)

TX1141715 A.1

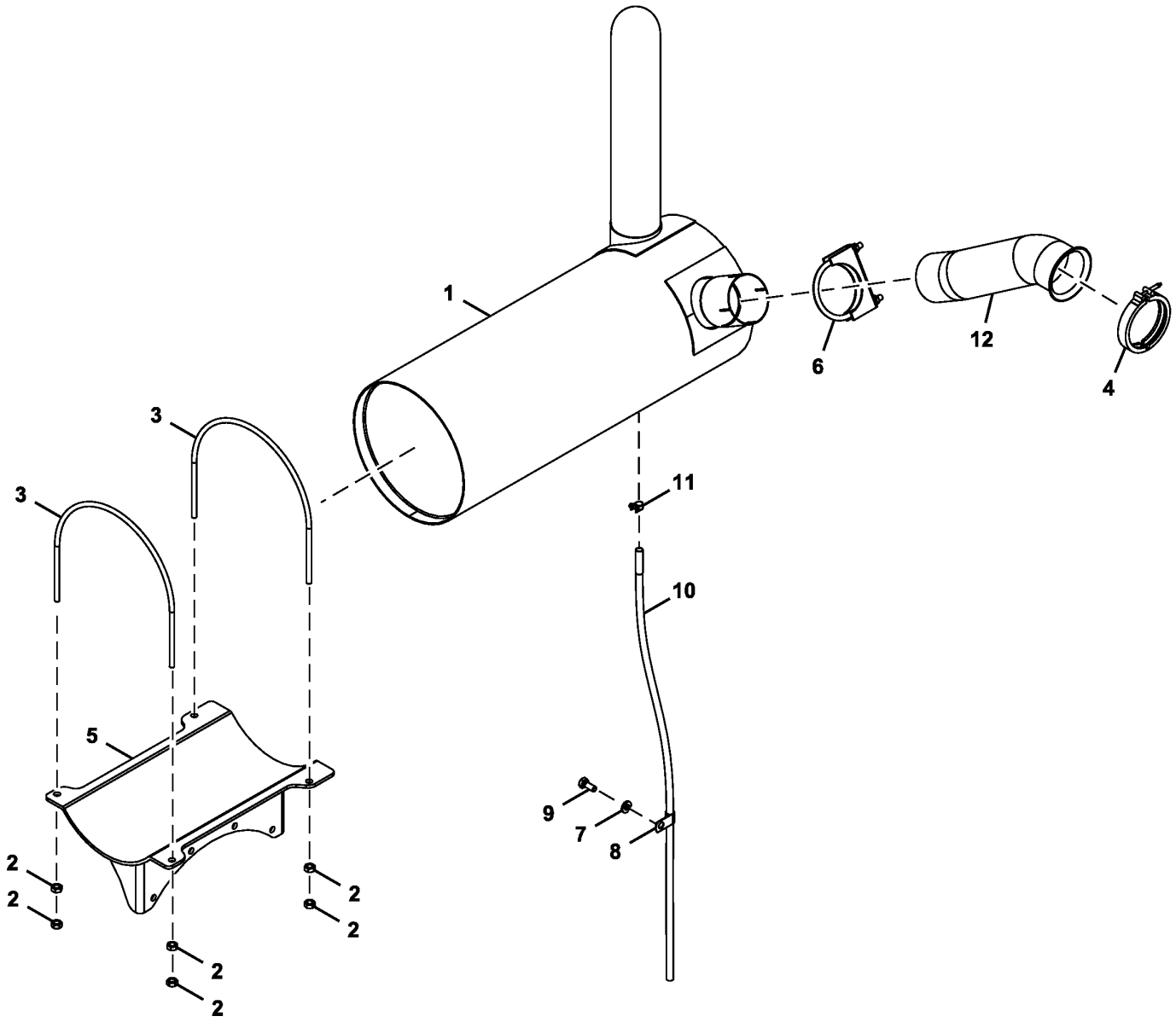

TX1141715

Item	*Nº peça*	*Descrição*	*Qtde*	*Nº série*	*Notas*
1	AT329531	SilencioSo	1		
2	14M7274	Porca	8		M10, SUB FOR J950010
3	4420083	Parafuso u	2		
4	RE40048	Braçadeira	1		
5	FF530134	Apoio	1		SUB FOR FF525319
6	AT116380	Braçadeira	1		
7	24M7346	Arruela	1		11 X 20 X 2 mm, SUB FOR DH400703
8	4190275	Braçadeira	1		SUB FOR 4344303
9	19M7402	Parafuso sextavado	1		M10 X 25, SUB FOR J901025
10	4435717	Tubulação esTruTural	1		SUB FOR DH401242
11	TY22462	Braçadeira	1		SUB FOR 396451
12	T335585	Tubo de fluxo de ar	1		

Engine Mounting
Montage de moteur
Montagem do Motor
Punto de montaje de motor

TX1215887 A.1

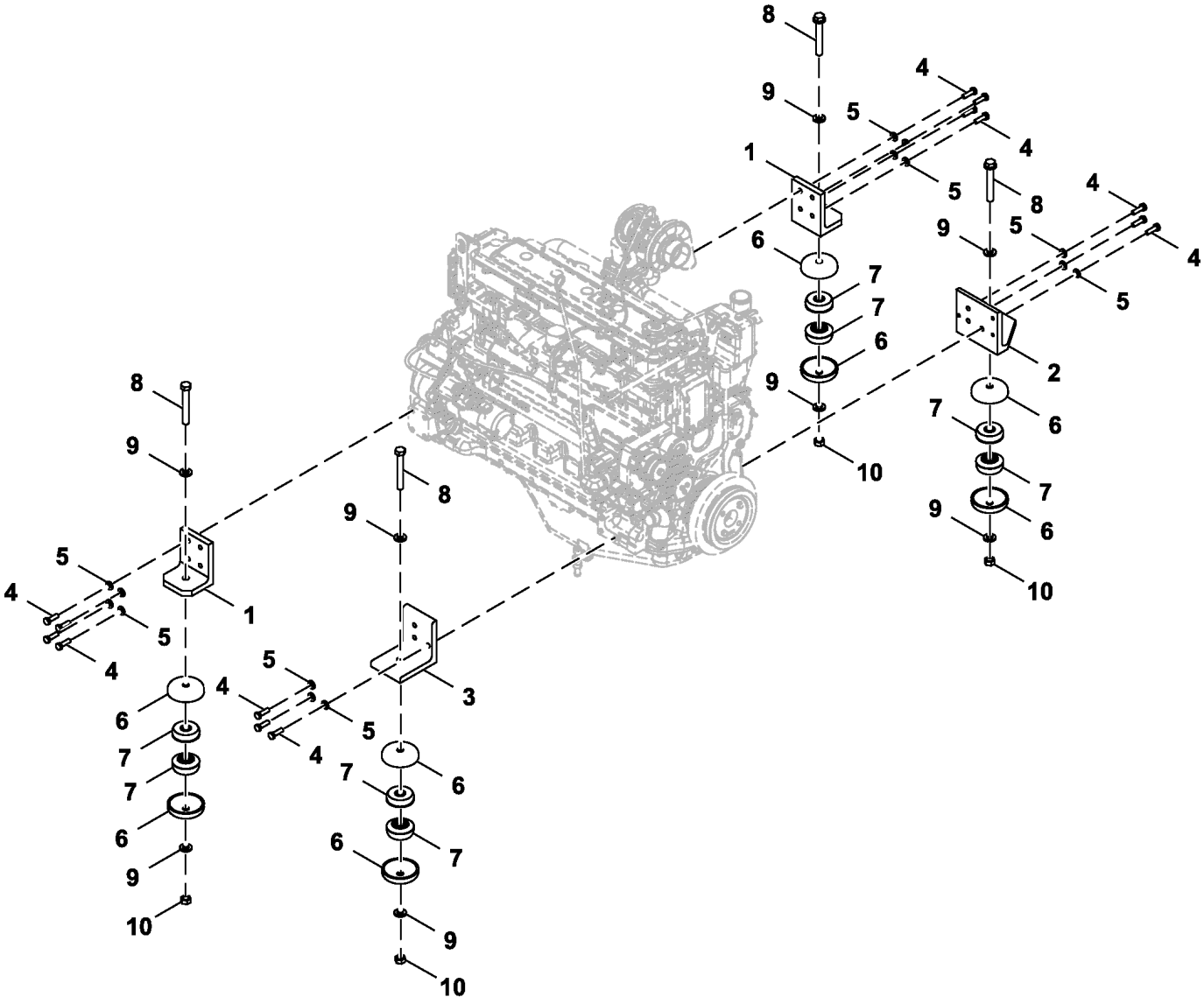

FF800275_TX1215887

Item	*Nº peça*	*Descrição*	*Qtde*	*Nº série*	*Notas*
1	3075899	Cantoneira	2		
2	FF800274	Apoio	1		
3	3075902	Cantoneira	1		
4	19M7493	Parafuso sextavado	14		M12 X 40, SUB FOR J921240
5	24M7345	Arruela	14		13.500 X 24 X 2.500 mm, SUB FOR J222012
6	4189018	RetentoR	8		
7	4622543	Isolador	8		
8	J921806	Parafuso	4		
9	24M7353	Arruela	8		20 X 34 X 3 mm, SUB FOR J222018
10	J950018	Porca	4		

Fuel Tank Mounting
Réservoir de carburant et supports
Montagem do Tanque de Combustível
Tanque de combustible y soportes

TX1182416 A.1

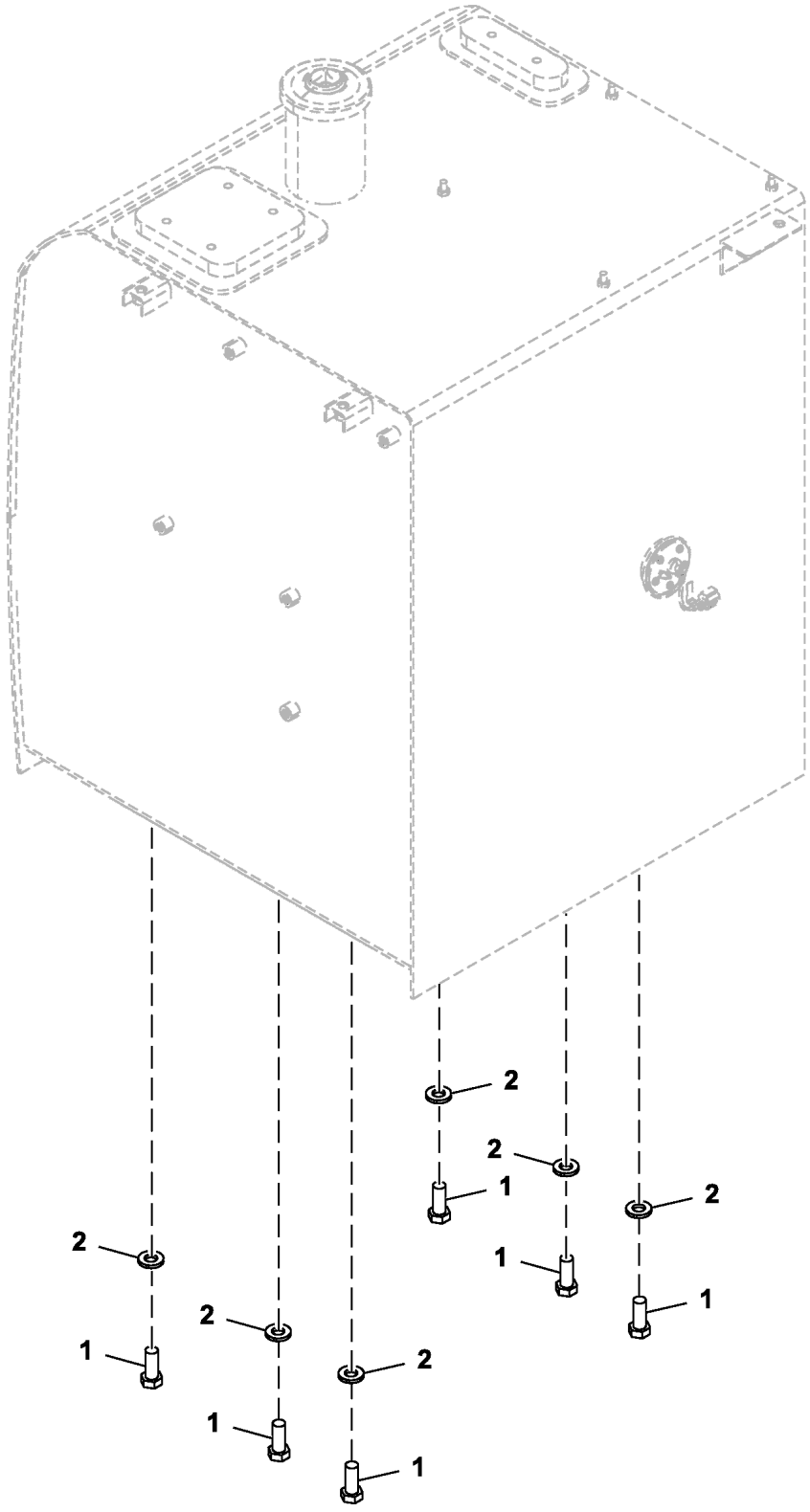

9308807_TX1182416

Item	*Nº peça*	*Descrição*	*Qtde*	*Nº série*	*Notas*
1	19M7488	Parafuso sextavado	6		M16 X 40, SUB FOR J921640
2	24M7338	Arruela	6		17 X 30 X 3 mm, SUB FOR J222016

Fuel Tank
Réservoir à combustible
Tanque de Combustível
Tanque de combustible

TX1103688 B.1

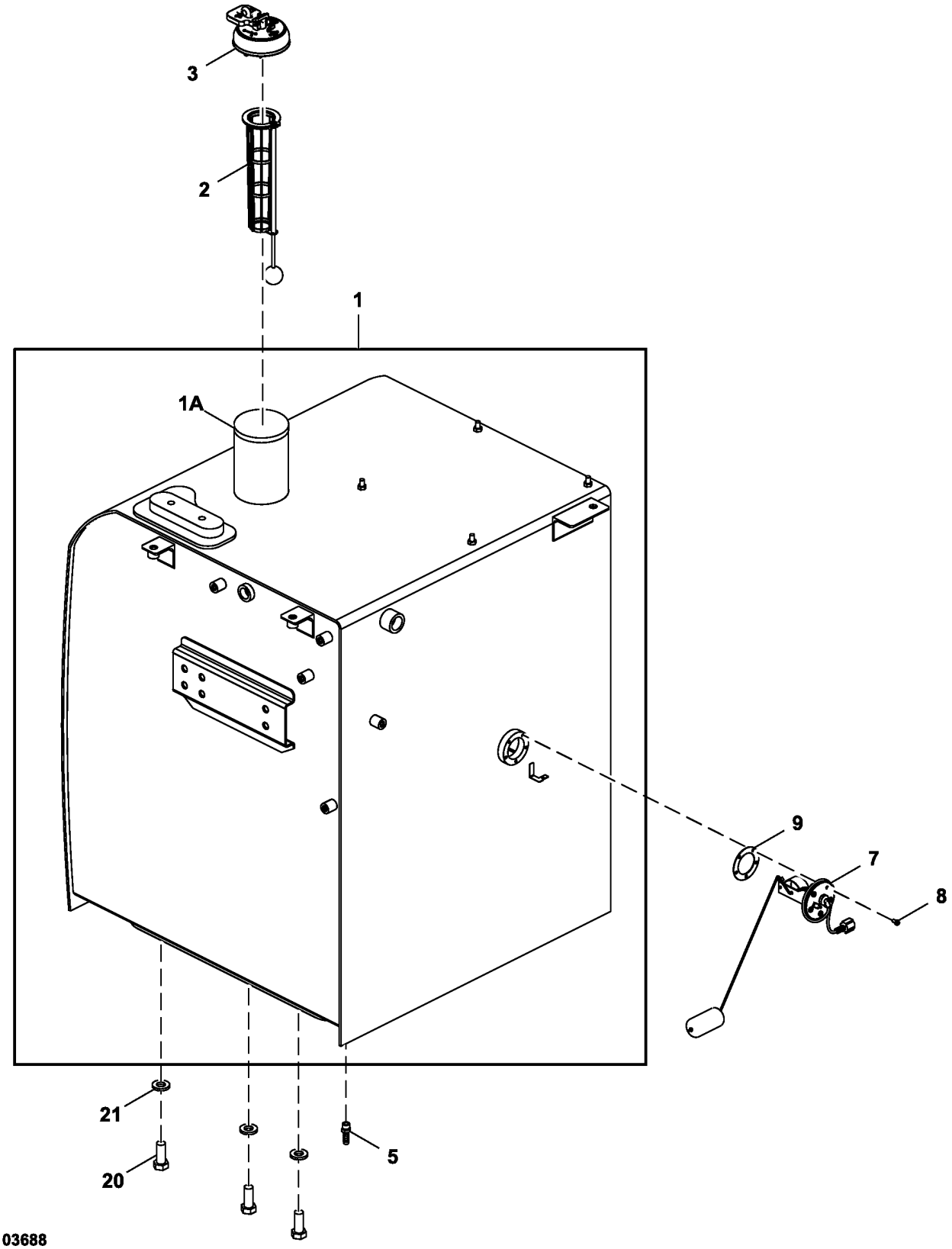

FF511399_TX1103688

Item	*Nº peça*	*Descrição*	*Qtde*	*Nº série*	*Notas*
1	FF511398J	Tanque de combusTível	1		FF511398 NLA
1A	FYA00027433	Tubo	1		SUB FOR FF518141 AND 4121497
2	4353560	Coador	1		
3	4361638	Tampa	1		
5	4449362	Adaptador	1		
7	4660782	Flutuador	1		
8	21M7278	Parafuso	5		M5 X 10, SUB FOR J450510
9	T211051	Junta	1		SUB FOR 4269607
20	19M7488	Parafuso sextavado	6		M16 X 40, SUB FOR J921640
21	24M7338	Arruela	6		17 X 30 X 3 mm, SUB FOR J222016

Fuel System Hoses (Engine 6068HT105-RE559029, 6068HT069-DZ114637 -)
Flexibles de circuit de carburant (Engine 6068HT105-RE559029, 6068HT069-DZ114637 -)
Mangueiras do Sistema de Combustível (Engine 6068HT105-RE559029, 6068HT069-DZ114637 -)
Mangueras de sistema de combustible (Engine 6068HT105-RE559029, 6068HT069-DZ114637 -)

TX1113129 D.1

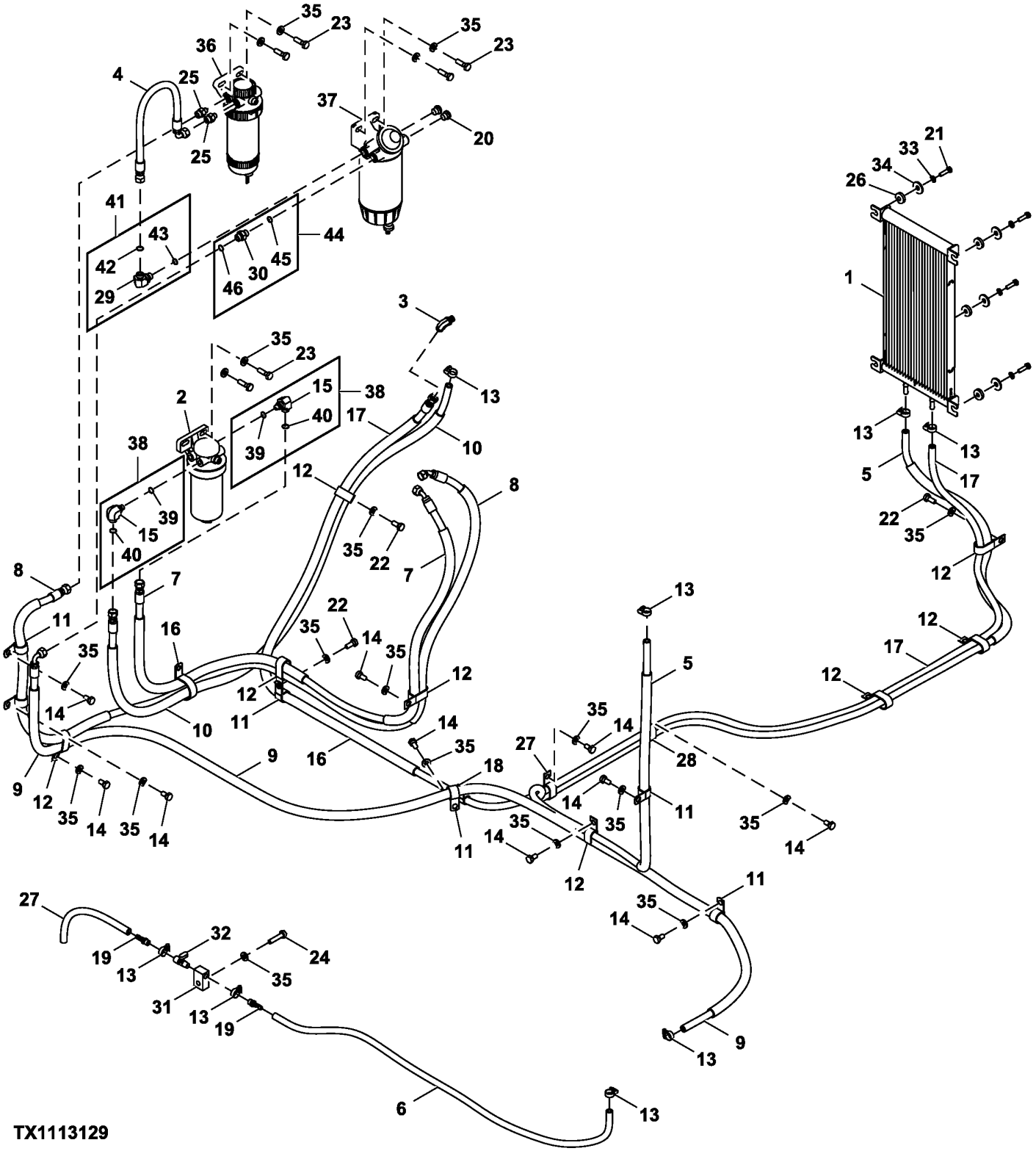

Item	*Nº peça*	*Descrição*	*Qtde*	*Nº série*	*Notas*
1	AT376261	ResfRiadoR de combustível	1		
2	AT387543	Filtro	1		INCLUDES AT365870, AT374689, AND AT387538; SUB FOR AT370488, Filtro para Serviço Severo
	AT365870	Elemento de filtro	1		Não Ilustrado
	AT374689	Chicote	1		Não Ilustrado
	AT387538	Copo de sedimentação	1		Sensor de Água no Combustível, Não Ilustrado
3	DH400971	Conexão	1		
4	FF510336	Mangueira	1		
5	.....	Mangueira em metro	1		MAKE FROM TY22552, CTL 3800 mm (12.46 ft); ALSO ORDER TY26190; FF510468 AND FF510467 NLA
	.....	Proteção de mangueira	2		MAKE FROM TY26190, CTL 700 mm (2.29 ft); 4610630 NLA
6	FF510469	Mangueira	1		
7	FF513114	Mangueira	1		
8	FF513115	Mangueira	1		
9	FF513117	Mangueira	1		
10	FF102955	Mangueira hidráulica	1		ALSO ORDER T83427; FF103294 NLA
	.....	Conduíde	1		MAKE FROM T83427, CTL 1500 mm (4.9 ft); FF102956 NLA
11	TH108594	Presilha	6		SUB FOR 4190263
12	R50454	Braçadeira	7		SUB FOR 4192034
13	4514700	Presilha	8		
14	19M7938	Parafuso sextavado	10		M10 X 20, SUB FOR J901020
15	38H5022	Conexão em ângulo	1		
16	N198631	Braçadeira	1		SUB FOR 4190265
17	.....	Mangueira em metro	1		MAKE FROM TY22552, CTL; ALSO ORDER TY26190; SUB FOR FF514581; FF514582 NLA
	.....	Proteção de mangueira	1		MAKE FROM TY26190, CTL 1380 mm (4.53 ft); FF510174 NLA
18	T28949	Braçadeira	1		SUB FOR 4190273
19	4449362	Adaptador	2		
20	RE530299	Tampão de dreno	2		
21	J900830	Parafuso sextavado	4		
22	19M7402	Parafuso sextavado	3		M10 X 25, SUB FOR J901025
23	19M7550	Parafuso sextavado	6		M10 X 35, SUB FOR J901035
24	J901045	Parafuso sextavado	1		
25	PMH1539	Adaptador	2		
26	AH235592	Isolador	4		
27	.....	Mangueira em metro	1		MAKE FROM TY22552, CTL 300 mm (11.8 in.); ALSO ORDER 4645519; 4407161 AND 9257194 NLA
	4645519	Proteção de mangueira	1		
28	4190282	Presilha	2		
29	38H5035	Conexão em ângulo	1		
30	38H5037	Adaptador	1		
31	4725406	Adaptador	1		
32	4478378	VálVula bóia	1		
33	0342307	Arruela	4		SUB FOR A590108
34	24M7101	Arruela	4		11 X 34 X 3 mm, SUB FOR J217083
35	24M7346	Arruela	21		11 X 20 X 2 mm, SUB FOR DH400703
36	RE524723	Filtro de combustível	1		Filtro Final, Componentes em Página Separada
37	RE540392	Filtro	1		Filtro Primário, Componentes em Página Separada
38	.....	Conexão em ângulo	2		61M5022 NLA
39	51M7040	Anel o	1		9.300 X 2.200 mm
40	T77613	Anel o	1		
41	.....	Conexão em ângulo	1		61M5035 NLA
42	T77613	Anel o	1		
43	51M7042	Anel o	1		13.300 X 2.200 mm
44	.....	Conexão em ângulo	1		61M5037 NLA
45	51M7042	Anel o	1		13.300 X 2.200 mm
46	T77613	Anel o	1		

Fuel System Hoses (Engine 6068HT109-RE563674)
Flexibles de circuit de carburant (Engine 6068HT109-RE563674)
Mangueiras do Sistema de Combustível (Engine 6068HT109-RE563674)
Mangueras de sistema de combustible (Engine 6068HT109-RE563674)

TX1140175 B.1

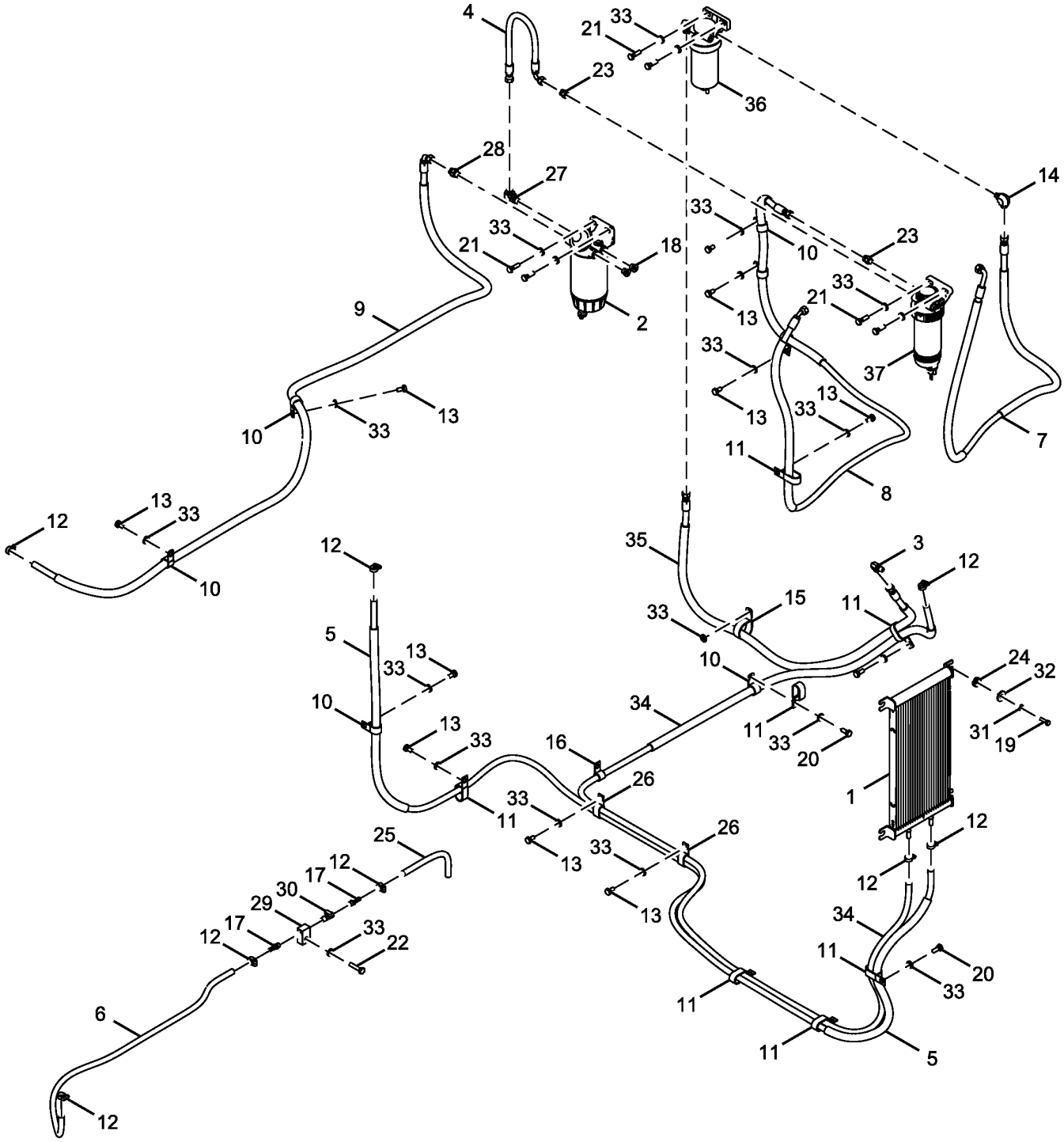

FF800254_TX1140175

Item	*Nº peça*	*Descrição*	*Qtde*	*Nº série*	*Notas*
1	AT376261	ResfRiadoR de combustível	1		
2	AT387543	Filtro	1		SUB FOR AT370488, Filtro para Serviço Severo
3	DH400971	Conexão	1		
4	FF510336	Mangueira	1		
5	.....	Mangueira em metro	1		FF510468 AND FF510467 NLA, MF TY22552 CTL 3800 mm
	.....	Proteção de mangueira	2		4610630 NLA, MF TY26190 CTL 700 mm
6	FF510469	Mangueira	1		
7	FF800255	Mangueira	1		
8	FF513115	Mangueira	1		
9	FF513117	Mangueira	1		
10	R72659	Braçadeira	6		SUB FOR 4190263
11	R50454	Braçadeira	8		SUB FOR 4192034
12	4514700	Presilha	8		
13	19M7938	Parafuso sextavado	10		M10 X 20, SUB FOR J901020
14	61M5022	Conexão em ângulo	1		NLA, ORDER 38H5022, T77613 AND 51M7040
	38H5022	Conexão em ângulo	1		
	T77613	Anel o	1		Extremidade da Mangueira
	51M7040	Anel o	1		9.300 X 2.200 mm
15	N198631	Braçadeira	1		SUB FOR 4190265
16	T28949	Braçadeira	1		SUB FOR 4190273
17	4449362	Adaptador	2		
18	RE530299	Tampão de dreno	2		
19	19M7288	Parafuso sextavado	4		M8 X 30, SUB FOR J900830
20	19M7402	Parafuso sextavado	3		M10 X 25, SUB FOR J901025
21	19M7550	Parafuso sextavado	6		M10 X 35, SUB FOR J901035
22	19M7572	Parafuso sextavado	1		M10 X 45, SUB FOR J901045
23	PMH1539	Adaptador	2		
24	AH235592	Isolador	4		
25	.....	Mangueira em metro	1		4407161 NLA, MF TY22552, CTL 300 mm
26	T32854	Braçadeira	2		SUB FOR 4190282
27	61M5035	Conexão em ângulo	1		NLA, ORDER 38H5035, 51M7042 AND T77613
	38H5035	Conexão em ângulo	1		
	51M7042	Anel o	1		13.300 X 2.200 mm
	T77613	Anel o	1		Extremidade da Mangueira
28	61M5037	Adaptador	1		NLA, ORDER 38H5037, T77613 AND 51M7042
	38H5037	Adaptador	1		
	T77613	Anel o	1		Extremidade da Mangueira
	51M7042	Anel o	1		13.300 X 2.200 mm
29	4725406	Adaptador	1		
30	4478378	VálVula bóia	1		Fuel Tank Drain Valve
31	24M7055	Arruela	4		8.400 X 16 X 1.600 mm, SUB FOR A590108
32	24M7101	Arruela	4		11 X 34 X 3 mm, SUB FOR J217083
33	24M7346	Arruela	21		11 X 20 X 2 mm, SUB FOR DH400703
34	.....	Mangueira em metro	1		FF514582 AND FF514581 NLA, MF TY22552 CTL 4.100 mm
	.....	Proteção de mangueira	1		FF510174 NLA, MF TY26190 CTL 1380 mm
35	FF103294	Mangueira hidráulica	1		NLA, ORDER FF102955 AND FF102956
	FF102955	Mangueira hidráulica	1		
	FF102956	Proteção de mangueira	1		
36	RE524723	Filtro de combustível	1		Filtro Final
37	RE553072	Filtro	1		Filtro Primário

Fuel System Hoses (6068HT112 - RE570113)
Flexibles de circuit d'alimentation (6068HT112 - RE570113)
Mangueiras do Sistema de Combustível (6068HT112 - RE570113)
Mangueras del sistema de combustible (6068HT112 - RE570113)

TX1155703 B.1

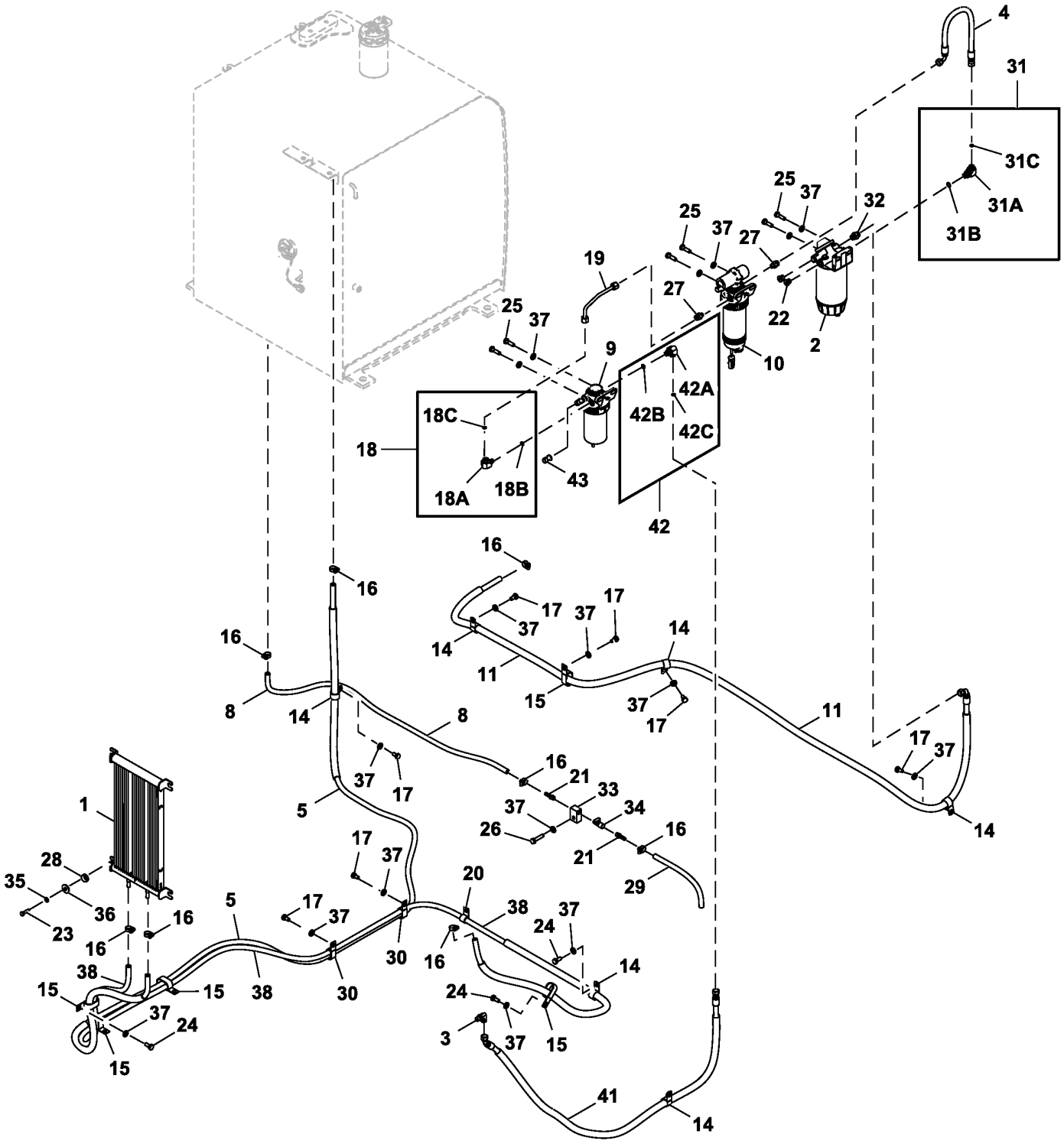

FF530682_TX1155703

Item	*Nº peça*	*Descrição*	*Qtde*	*Nº série*	*Notas*
1	AT376261	ResfRiadoR de combustível	1		
2	AT387543	Filtro	1		Serviço Severo, SUB FOR AT370488
	AT365870	Elemento de filtro	1		
	AT387545	Copo de sedimentação	1		
3	DH400971	Conexão	1		
4	FF510336	Mangueira	1		ALSO ORDER FF513598
	.....	Proteção de mangueira	1		MF TY26190 CTL 300 mm, FF513598 NLA
5	.....	Mangueira em metro	1		FF510468 AND FF510467 NLA, MF TY22552 CTL 3800 mm
	.....	Proteção de mangueira	1		4610630 NLA, MF TY26190 CTL 700 mm
8	FF510469	Mangueira	1		
9	RE541924	Filtro de combustível	1		Final
	RE541925	Elemento de filtro	1		
10	RE559946	Alojamento de filtro	1		Primário
	RE541922	Elemento de filtro	1		
	RE545631	SenSor	1		Água no Combustível
11	FF513117	Mangueira	1		ALSO ORDER FF513118 AND FF513137
	FF513118	Mangueira	1		
	FF513137	Proteção	1		
14	4190263	Presilha	6		
15	4192034	Presilha	5		
16	4514700	Presilha	8		
17	19M7938	Parafuso sextavado	7		M10 X 20, SUB FOR J901020
18	61M5022	Conexão em ângulo	2		
18A	38H5022	Conexão em ângulo	2		
18B	51M7040	Anel o	2		9.300 X 2.200 mm
18C	T77613	Anel o	2		9.250 X 1.780 mm (0.364" X 0.070")
19	FF530681	Tubo	1		
20	T28949	Braçadeira	1		SUB FOR 4190273
21	4449362	Adaptador	2		
22	RE530299	Tampão de dreno	2		INCLUDES 51M7096
	51M7096	Anel o	1		13.300 X 2.200 mm
23	19M7288	Parafuso sextavado	4		M8 X 30, SUB FOR J900830
24	19M7402	Parafuso sextavado	3		M10 X 25, SUB FOR J901025
25	19M7550	Parafuso sextavado	6		M10 X 35, SUB FOR J901035
26	19M7572	Parafuso sextavado	1		M10 X 45, SUB FOR J901045
27	PMH1539	Adaptador	2		
28	AH235592	Isolador	4		
29	.....	Mangueira em metro	1		4407161 NLA, MF TY22552, CTL 300 mm
30	T32854	Braçadeira	2		SUB FOR 4190282
31	61M5035	Conexão em ângulo	1		
31A	38H5035	Conexão em ângulo	1		
31B	51M7042	Anel o	1		13.300 X 2.200 mm
31C	T77613	Anel o	1		9.250 X 1.780 mm (0.364" X 0.070")
32	61M5037	Adaptador	1		
33	4725406	Adaptador	1		
34	4478378	VálVula bóia	1		Válvula de Dreno do Tanque de Combustível
35	24M7055	Arruela	4		8.400 X 16 X 1.600 mm, SUB FOR A590108
36	24M7101	Arruela	4		11 X 34 X 3 mm, SUB FOR J217083
37	24M7346	Arruela	18		11 X 20 X 2 mm, SUB FOR DH400703
38	.....	Mangueira em metro	1		FF514582 AND FF514581 NLA, MF TY22552 CTL 4.100 mm
	.....	Proteção de mangueira	1		FF510174 NLA, MF TY26190 CTL 1380 mm
41	FF531106	Mangueira	1		
42	61M5016	Conexão em ângulo	1		
42A	38H5016	Conexão em ângulo	1		
42B	51M7041	Anel o	1		11.300 X 2.200 mm
42C	T77613	Anel o	1		9.250 X 1.780 mm (0.364" X 0.070")
43	RE522794	SenSor	1		Pressão do Combustível
44	RE539469	Conexão	2		INCLUDES R528719
44A	R528719	Anel o	1		

Fuel System Hoses (Engine 6068HT129-DZ105415)
Flexibles de circuit de carburant (Engine 6068HT129-DZ105415)
Mangueiras do Sistema de Combustível (Engine 6068HT129-DZ105415)
Mangueras de sistema de combustible (Engine 6068HT129-DZ105415)

TX1224960 A.1

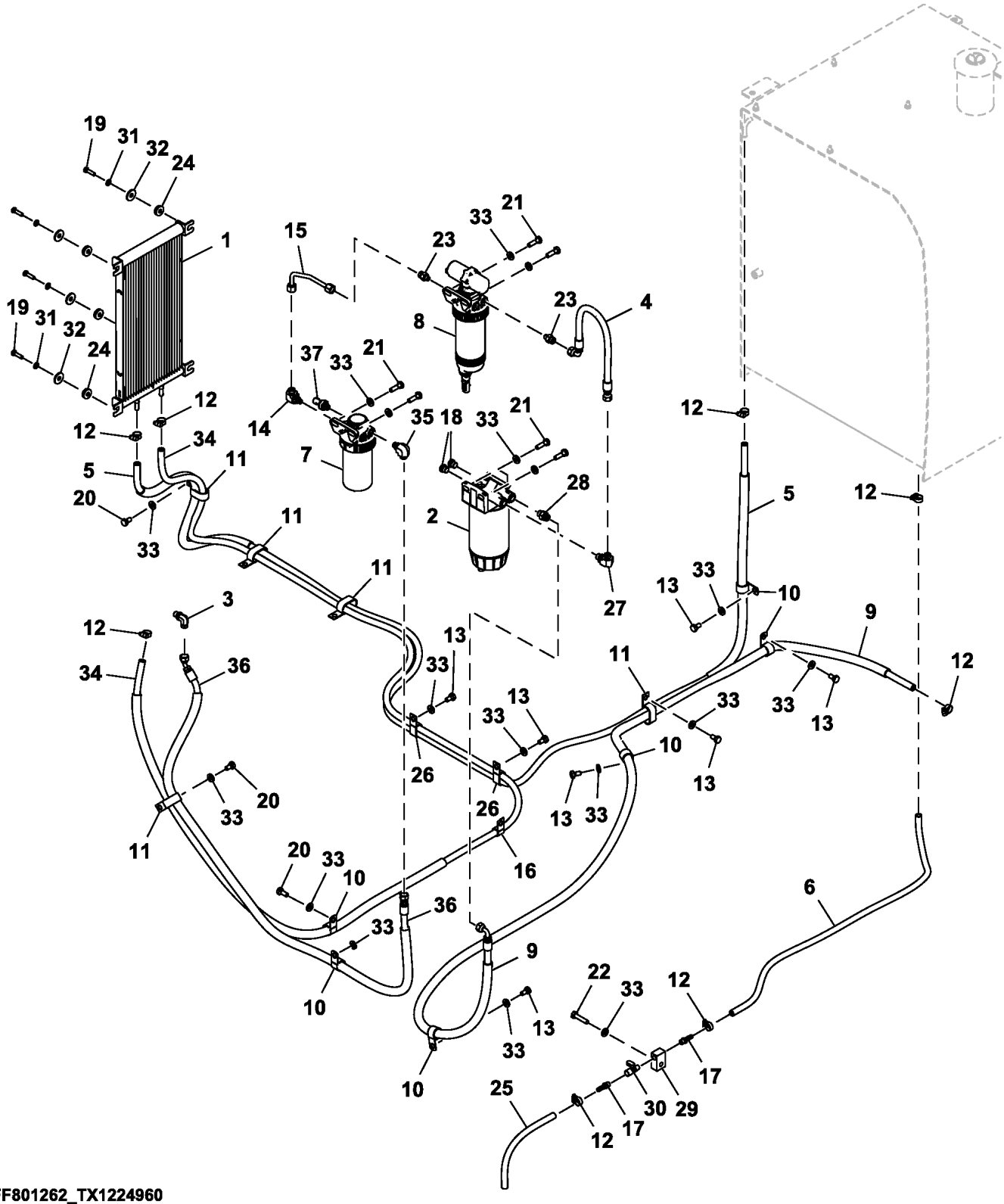

FF801262_TX1224960

Item	*Nº peça*	*Descrição*	*Qtde*	*Nº série*	*Notas*
1	AT376261	ResfRiadoR de combustível	1		
2	AT387543	Filtro	1		Serviço Severo, Componentes em Página Separada, SUB FOR AT370488
3	DH400971	Conexão	1		
4	FF510336	Mangueira	1		
5	FF510467	Mangueira	1		ALSO ORDER 4610630, FF510468 NLA
	4610630	Luva	2		
6	FF510469	Mangueira	1		
7	RE541924	Filtro de combustível	1		Final, Componentes em Página Separada
8	RE559946	Alojamento de filtro	1		Primário, Componentes em Página Separada
9	FF513117	Mangueira	1		INCLUDES FF513118 AND FF513137
	FF513118	Mangueira	1		
	FF513137	Proteção	1		
10	4190263	Presilha	6		
11	R50454	Braçadeira	5		SUB FOR 4192034
12	4514700	Presilha	8		
13	19M7938	Parafuso sextavado	7		M10 X 20, SUB FOR J901020
14	38H5022	Conexão em ângulo	1		ALSO ORDER 51M7040 AND T77613, SUB FOR 61M5022
	51M7040	Anel o	1		9.300 X 2.200 mm
	T77613	Anel o	1		
15	FF530681	Tubo	1		
16	T28949	Braçadeira	1		SUB FOR 4190273
17	4449362	Adaptador	2		INCLUDES RE530299
18	RE530299	Tampão de dreno	2		INCLUDES 51M7096
	51M7096	Anel o	1		13.300 X 2.200 mm
19	19M7288	Parafuso sextavado	4		M8 X 30, SUB FOR J900830
20	19M7402	Parafuso sextavado	3		M10 X 25, SUB FOR J901025
21	19M7550	Parafuso sextavado	6		M10 X 35, SUB FOR J901035
22	19M7572	Parafuso sextavado	1		M10 X 45, SUB FOR J901045
23	PMH1539	Adaptador	2		
24	AH235592	Isolador	4		
25	.....	Mangueira em metro	1		ORDER TY22552 CTL, 4407161 NLA
26	T32854	Braçadeira	2		SUB FOR 4190282
27	38H5035	Conexão em ângulo	1		ALSO ORDER 51M7042 AND T77613 SUB FOR 61M5035
	51M7042	Anel o	1		13.300 X 2.200 mm
	T77613	Anel o	1		
28	38H5037	Adaptador	1		ALSO ORDER T77613 AND 51M7042, 61M5037 NLA
	T77613	Anel o	1		
	51M7042	Anel o	1		13.300 X 2.200 mm
29	4725406	Adaptador	1		
30	4478378	VálVula bóia	1		
31	24M7055	Arruela	4		8.400 X 16 X 1.600 mm, SUB FOR A590108
32	24M7101	Arruela	4		11 X 34 X 3 mm, SUB FOR J217083
33	24M7346	Arruela	17		11 X 20 X 2 mm, SUB FOR DH400703
34	.....	Mangueira em metro	1		ORDER FF514581 AND FF510174, FF514582 NLA
	.....	Mangueira em metro	1		TY26190 CTL 1380 mm (53.33 in), FF514581 NLA
	.....	Mangueira em metro	1		TY22552 CTL, FF510174 NLA
35	38H5016	Conexão em ângulo	2		SUB FOR 61M5016
36	FF531106	Mangueira	1		
37	RE522794	SenSor	1		Pressão do Combustível

Severe Duty Fuel Filter and Lines
Filtre à carburant à usage intensif et conduites
Filtro e Linhas de Combustível para Serviço Severo
Filtro de combustible y tuberías para servicio severo

TX1102414 A.2

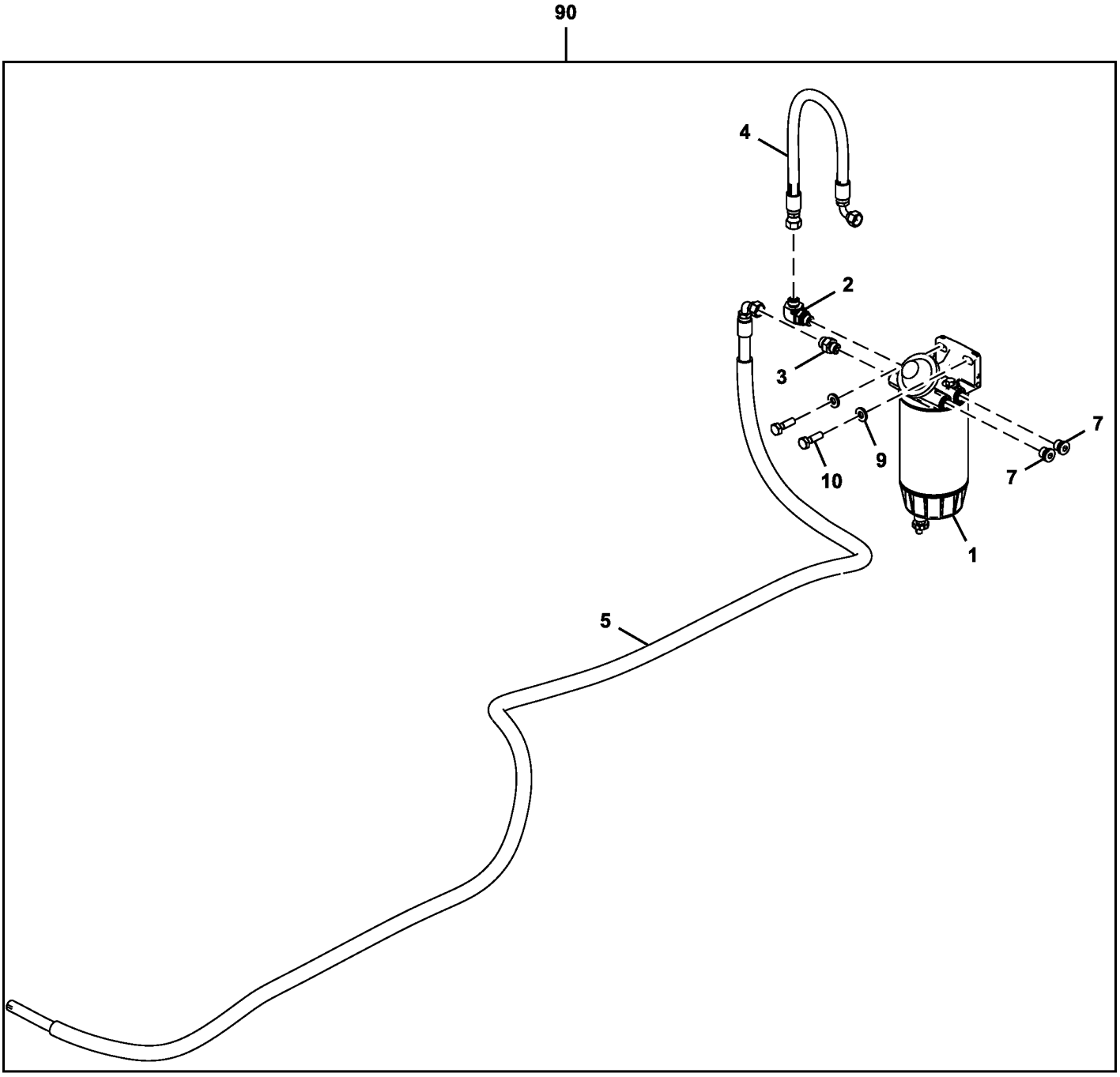

FF108253_TX1102414

Item	*Nº peça*	*Descrição*	*Qtde*	*Nº série*	*Notas*
1	AT387543	Filtro	1		SUB FOR AT370488
	AT365870	Elemento de filtro	1		
	AT387545	Copo de sedimentação	1		
	AT387540	SenSor químico	1		SUB FOR AT366928
2	61M5035	Conexão em ângulo	1		NLA, ORDER 38H5035, T77613, AND 51M7042
	38H5035	Conexão em ângulo	1		
	T77613	Anel o	1		
	51M7042	Anel o	1		13.300 X 2.200 mm
3	61M5037	Adaptador	1		NLA, ORDER 38H5037, T77613, AND 51M7042
	38H5037	Adaptador	1		
	T77613	Anel o	1		
	51M7042	Anel o	1		13.300 X 2.200 mm
4	FF510336	Mangueira	1		
5	FF513117	Mangueira	1		
7	RE530299	Tampão de dreno	2		
9	24M7346	Arruela	2		11 X 20 X 2 mm, SUB FOR DH400703
10	19M7550	Parafuso sextavado	2		M10 X 35, SUB FOR J901035
90	**.....**	**Kit - instalação de campo**	**1**		**AT390815 NLA, Pacotes de Produto, Fornecer os Componentes**

Engine Oil Filter and Lines
Filtre à huile moteur et conduites
Filtro de Óleo do Motor e Linhas
Filtro y tuberías de aceite motor

TX1113121 G.2

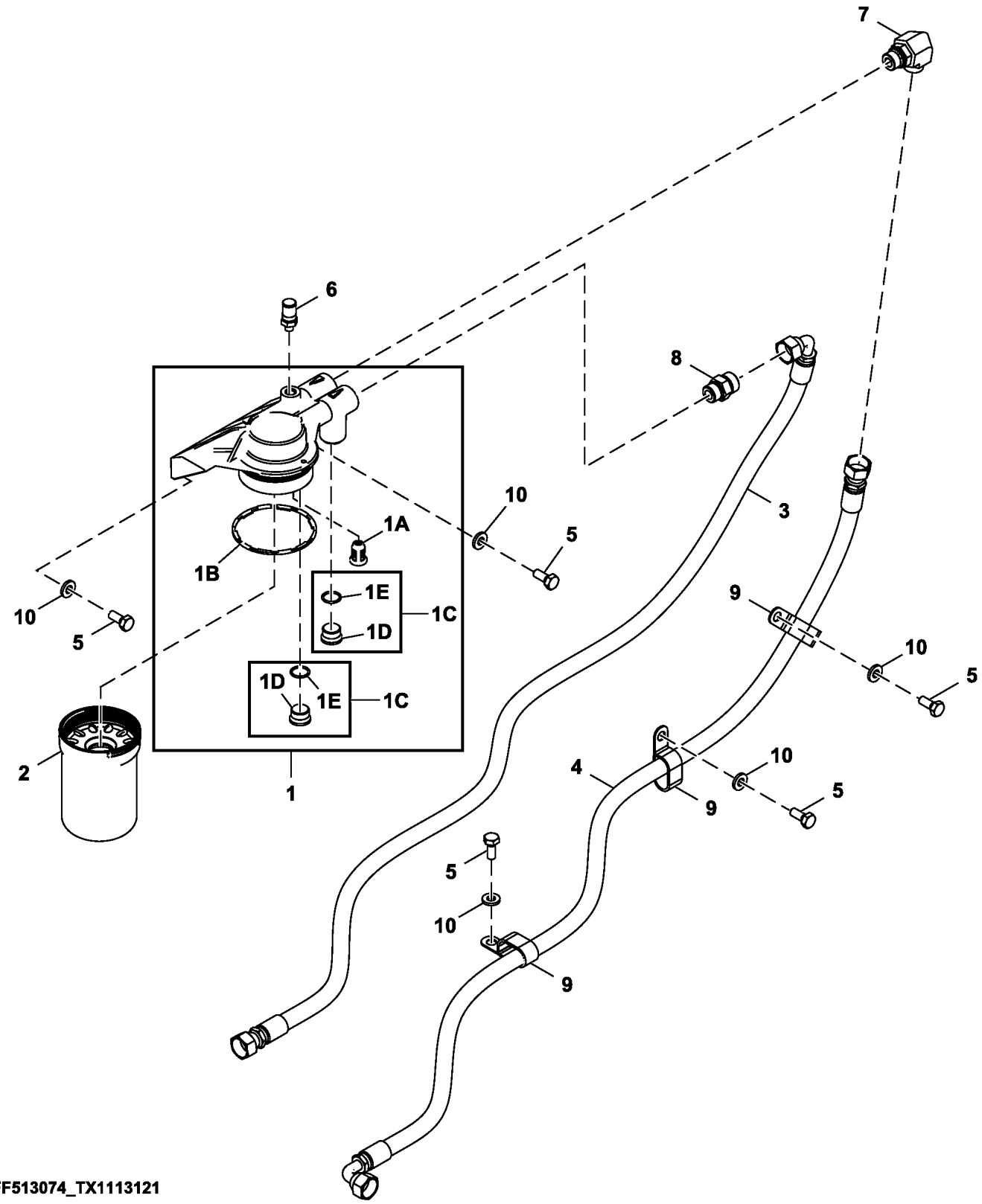

FF513074_TX1113121

Item	*Nº peça*	*Descrição*	*Qtde*	*Nº série*	*Notas*
1	RE541933	Cabeçote do filtro	1		
1A	RE504543	VálVula	1		Derivação do Filtro de Óleo
1B	R502513	Vedação	1		
1C	RE505232	Conexão	2		
1D	R51031	Conexão	1		
1E	R28782	Anel o	1		8.915 X 1.829 mm (0.351" X 0.072")
2	RE539279	Filtro de óleo	1		
3	FF513073	Mangueira	1		
4	FF513072	Mangueira	1		
5	19M7402	Parafuso sextavado	5		M10 X 25, SUB FOR J901025
6	AT321211	Conexão	1		
7	38H5018	Conexão em ângulo	1		61M5018 NLA, ALSO ORDER 51M7045 AND T77932
	51M7045	Anel o	1		19.300 X 2.200 mm
	T77932	Anel o	1		
8	38H5004	Adaptador	1		61M5004 NLA, ALSO ORDER 51M7045 AND T77932
	51M7045	Anel o	1		19.300 X 2.200 mm
	T77932	Anel o	1		
9	4190266	Presilha	3		
10	24M7346	Arruela	5		11 X 20 X 2 mm, SUB FOR DH400703

Decals and Labels, Cab
Autocollants et étiquettes, cabine
Adesivos e Etiquetas, Cabine
Etiquetas y avisos (cabina)

TX1141984 B.1

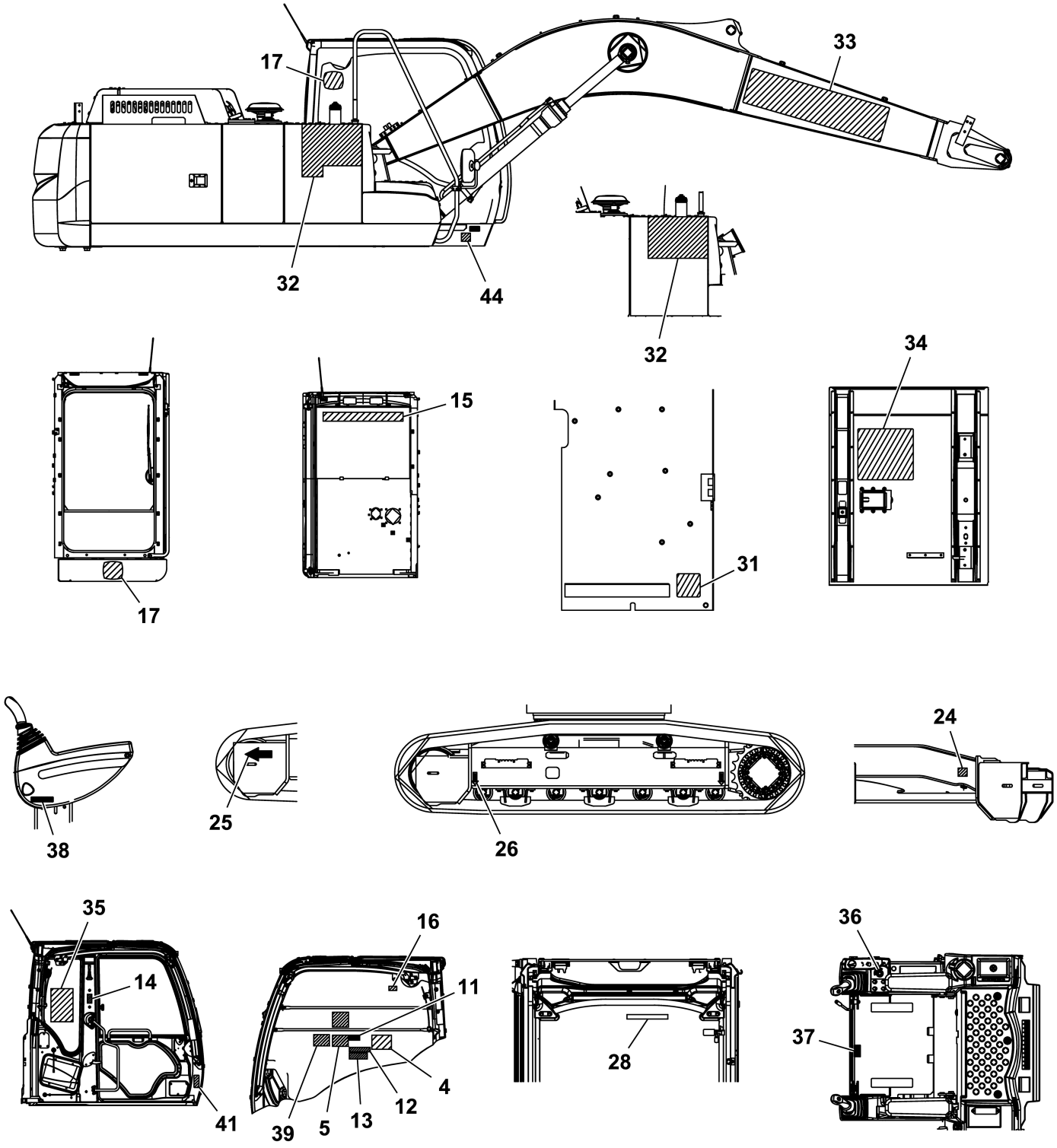

TX1141984

Item	Nº peça	Descrição	Qtde	Nº série	Notas
4	T248562	Etiqueta	1		Aviso, Inglês
	T248564	Etiqueta	1		Aviso, Francês
	T248566	Etiqueta	1		Aviso, Espanhol
	T248568	Etiqueta	1		Aviso, Português
5	T248552	Etiqueta	1		Funcionamento do Motor, Inglês
	T248554	Etiqueta	1		Funcionamento do Motor, Francês
	T294588	Etiqueta	1		Funcionamento do Motor, Espanhol
	T305376	Etiqueta	1		Funcionamento do Motor, Português
11	T305366	Etiqueta	1		Perigo Elétrico
12	T146668	Adesivo de segurança	1		Advertência de Esmagamento, Inglês
	T222823	Etiqueta	1		Advertência de Esmagamento, Francês
	T222825	Etiqueta	1		Advertência de Esmagamento, Espanhol
	T305365	Etiqueta	1		Advertência de Esmagamento, Português
13	T201519	Etiqueta	1		Controle do Piloto, Inglês
	T201548	Etiqueta	1		Controle do Piloto, Francês
	T201547	Etiqueta	1		Controle do Piloto, Espanhol
	T231679	Etiqueta	1		Controle do Piloto, Português
14	T302230	Etiqueta	1		Saída Secundária, Sem Texto
	T387695X19	Etiqueta	1		Saída Secundária, Inglês
	T387695X28	Etiqueta	1		Saída Secundária, Francês
	T387695X63	Etiqueta	1		Saída Secundária, Espanhol
	T387695X54	Etiqueta	1		Saída Secundária, Português
15	JD5850	Etiqueta	1		John Deere
16	T187535	Etiqueta	1		Janela Dianteira, Inglês
	T190799	Adesivo de segurança	1		Janela Dianteira, Francês
	T190803	Etiqueta	1		Janela Dianteira, Espanhol
	T231681	Etiqueta	1		Janela Dianteira, Português
17	JD5742	Etiqueta	3		Cervo Saltando
24	T221128	Etiqueta	4		Fixação
25	4658927	Etiqueta	2		SUB FOR 4448679, Seta de Direção
26	FYA00028559	Etiqueta	4		Posição de Elevação, SUB FOR 3089138
28	T223082	Adesivo de segurança	1		Aviso, Cabo, Inglês
	T223133	Adesivo de segurança	1		Aviso, Cabo, Francês
	T223124	Adesivo de segurança	1		Aviso, Cabo, Espanhol
	T231689	Etiqueta	1		Aviso, Cabo, Português
31	T247868	Etiqueta	1		Dreno de Água, Inglês
	T247869	Etiqueta	1		Dreno de Água, Francês
	T247870	Etiqueta	1		Dreno de Água, Espanhol
	T247871	Etiqueta	1		Dreno de Água, Português
32	T307494	Etiqueta	2		Modelo 210
	T392287	Etiqueta	1	520725-	Modelo 210, Mass Excavating (ME)
33	JD5849	Etiqueta	1		Deere
34	T384220X19	Etiqueta	1		Manutenção Periódica, Inglês
	T384220X28	Etiqueta	1		Manutenção Periódica, Francês
	T384220X54	Etiqueta	1		Manutenção Periódica, Português
	T384220X63	Etiqueta	1		Manutenção Periódica, Espanhol
35	T317066	Etiqueta	1		Tabela de Elevação, Inglês, Padrão
	T375951	Etiqueta	1		Tabela de Elevação, Espanhol, Padrão
	T375952	Etiqueta	1		Tabela de Elevação, Espanhol, Carro Longo
	T417606X19	Etiqueta	1		Tabela de Elevação, Carro Longo, SOMENTE PARA CANADÁ, Inglês
	T392288X19	Etiqueta	1	520725-	Tabela de Elevação, Inglês, Mass Excavating (ME)
	T392288X63	Etiqueta	1	520725-	Tabela de Elevação, Espanhol, Mass Excavating (ME)
	T392288X54	Etiqueta	1	520725-	Tabela de Elevação, Português, Mass Excavating (ME)
36	T305368	Etiqueta	1		Chave de Partida
37	4371371	Etiqueta	1		Alavanca de Inclinação
38	T305367	Etiqueta	1		Trava da Alavanca
39	T248570	Etiqueta	1		Explicação sobre o Monitor, Inglês
	T248572	Etiqueta	1		Explicação sobre o Monitor, Francês
	T248574	Etiqueta	1		Explicação sobre o Monitor, Espanhol
	T312811	Etiqueta	1		Explicação sobre o Monitor, Português
41	.....	Etiqueta	1		Rollover Protection Stucture (ROPS), FYA00015206 AND FYA00023385 NLA
44	T395787X00	Etiqueta	1		Compatibilidade Eletromagnética (EMC), SOMENTE PARA CANADÁ
46	H207250	Adesivo de segurança	1		Derivação do Motor de Partida, Não Ilustrado

Decals and Labels, Base Machine
Étiquettes et autocollants, machine de base
Decals and Labels, Base Machine
Adhesivos y etiquetas, máquina base

TX1141975 A.1

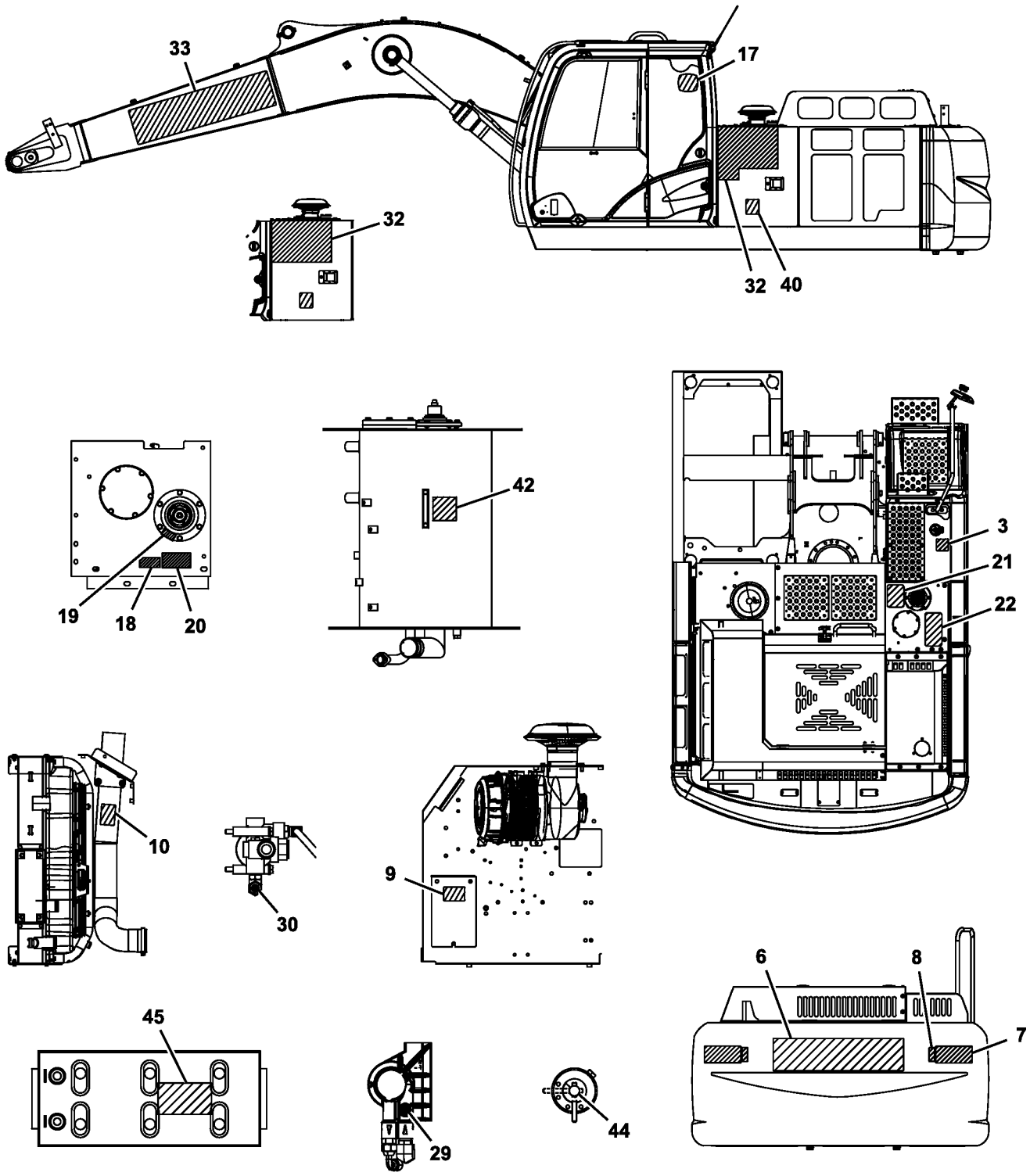

TX1141975

Item	*Nº peça*	*Descrição*	*Qtde*	*Nº série*	*Notas*
3	T79632	Etiqueta	1		Somente Diesel, Inglês
	T231685	Etiqueta	1		Somente Diesel, Português
6	JD5851	Etiqueta	1		Deere
7	T248455	Etiqueta	2		Advertência, Inglês
	T238194	Etiqueta	2		Advertência, Francês
	T238191	Etiqueta	2		Advertência, Espanhol
	T231673	Etiqueta	2		Advertência, Português
8	JD5909	RefletoR	2		Refletor, SUB FOR 4386712
9	.....	Etiqueta	1		T231674 NLA, ORDER T302226, FILTRO DE AR
	T302226	Adesivo de segurança	1		SUB FOR T231674, FILTRO DE AR, Sem Texto
10	T305370	Etiqueta	1		Advertência da Proteção do Ventilador
17	JD5742	Etiqueta	3		Cervo Saltando
18	T305369	Etiqueta	1		Tampa de Pressão
19	P63448	Etiqueta	1		Dano à Bomba Hidráulica, Inglês
	T222805	Etiqueta	1		Dano à Bomba Hidráulica, Francês
	T222806	Etiqueta	1		Dano à Bomba Hidráulica, Espanhol
	T231683	Etiqueta	1		Dano à Bomba Hidráulica, Português
20	T235478	Etiqueta	1		Somente Óleo Hidráulico, Inglês
	T235837	Etiqueta	1		Somente Óleo Hidráulico, Francês
	T235838	Etiqueta	1		Somente Óleo Hidráulico, Espanhol
	T235839	Etiqueta	1		Somente Óleo Hidráulico, Português
21	4121128	TapeTe	1		Não Deslizante 150X200
22	4224791	Fita	1		Não Deslizante 150X300
29	T217790	Etiqueta	1		Óleo do Motor
30	T217792	Etiqueta	1		Óleo Hidráulico
32	T307494	Etiqueta	2		Modelo 210
33	JD5849	Etiqueta	1		Deere
40	3076246	Etiqueta	1		Tombamento, Inglês
	T222746	Etiqueta	1		Tombamento, Francês
	T222747	Etiqueta	1		Tombamento, Espanhol
	T248604	Etiqueta	1		Tombamento, Português
42	T305363	Etiqueta	1		Nível Hidráulico
44	T228108	Etiqueta	1		Troca de Padrão
45	HXE33527	Aviso	2		BATERIA

Batteries, Support, and Cables (Engine 6068HT105-RE559029, 6068HT069-DZ114637-)
Batteries, support, et câbles (Engine 6068HT105-RE559029, 6068HT069-DZ114637-)
Batteries, Support, and Cables (Engine 6068HT105-RE559029, 6068HT069-DZ114637-)
Baterías, soporte, y cables (Engine 6068HT105-RE559029, 6068HT069-DZ114637-)

TX1142135 A.1

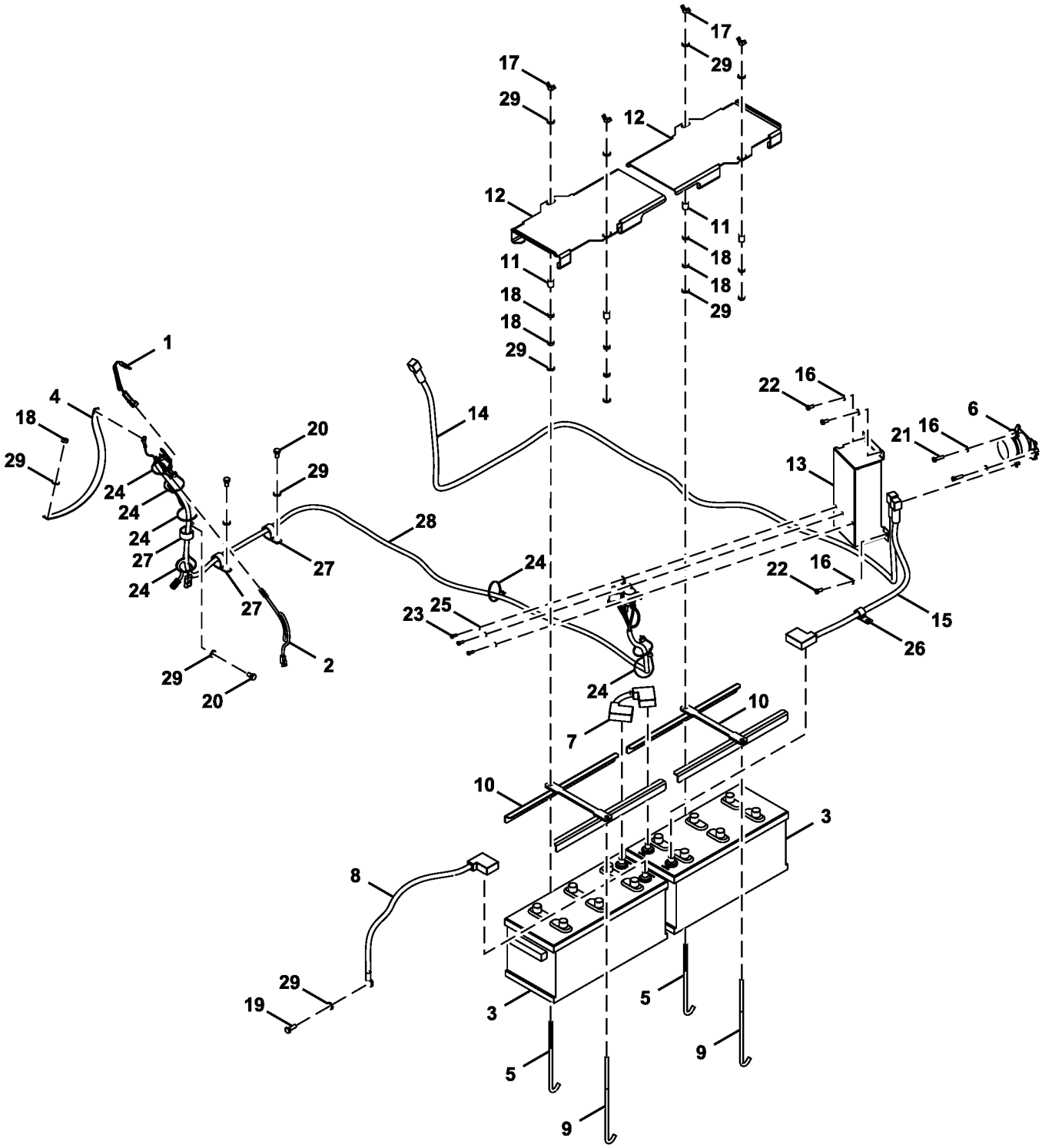

FF800068_TX1142135

Item	*Nº peça*	*Descrição*	*Qtde*	*Nº série*	*Notas*
1	AT322385	Chicote	1		Ligação do Terminal de Partida
2	AT414273	Chicote	1		Proteção do Motor de Partida
3	.....	Bateria com carga seca	2		FF800061 NLA
4	4392330	Cabo negativo	1		
5	4257034	Paraf. com gancho	2		
6	8943795431	Relé	1		SUB FOR 4255762, BATERIA
7	DH400410	Cabo da bateria	1		
8	DH400872	Cabo	1		
9	DH400866	Parafuso	2		
10	FF100273	Apoio	2		
11	FF100290	Espaçador	4		
12	FF101679	Capa	2		
13	FF101926	Capa	1		
14	FF104372	Chicote	1		MOTOR DE PARTIDA
15	FF108308	Cabo da bateria	1		
16	A590108	Arruela	5		
17	M570010	Porca borboleta	4		
18	J950010	Porca	9		
19	J901030	Parafuso sextavado	1		
20	J901020	Parafuso	3		
21	J900830	Parafuso sextavado	2		
22	J900816	Parafuso sextavado	3		
23	J900616	Parafuso sextavado	3		
24	DH400240	Cinta	7		
25	A590106	Arruela	3		
26	4190277	Braçadeira	1		
27	4190264	Presilha	3		
28	AT344623	Chicote	1		INCLUDES AT77726, Proteção do Motor de Partida
	AT77726	Relé	1		Proteção do Motor de Partida
29	DH400703	Arruela	12		

Batteries, Support and Cables (6068HT109 - RE563674)
Batteries, support et câbles (6068HT109 - RE563674)
Baterias, Suporte e Cabos (6068HT109 - RE563674)
Baterías, soporte y cables (6068HT109 - RE563674)

TX1140214 B.1

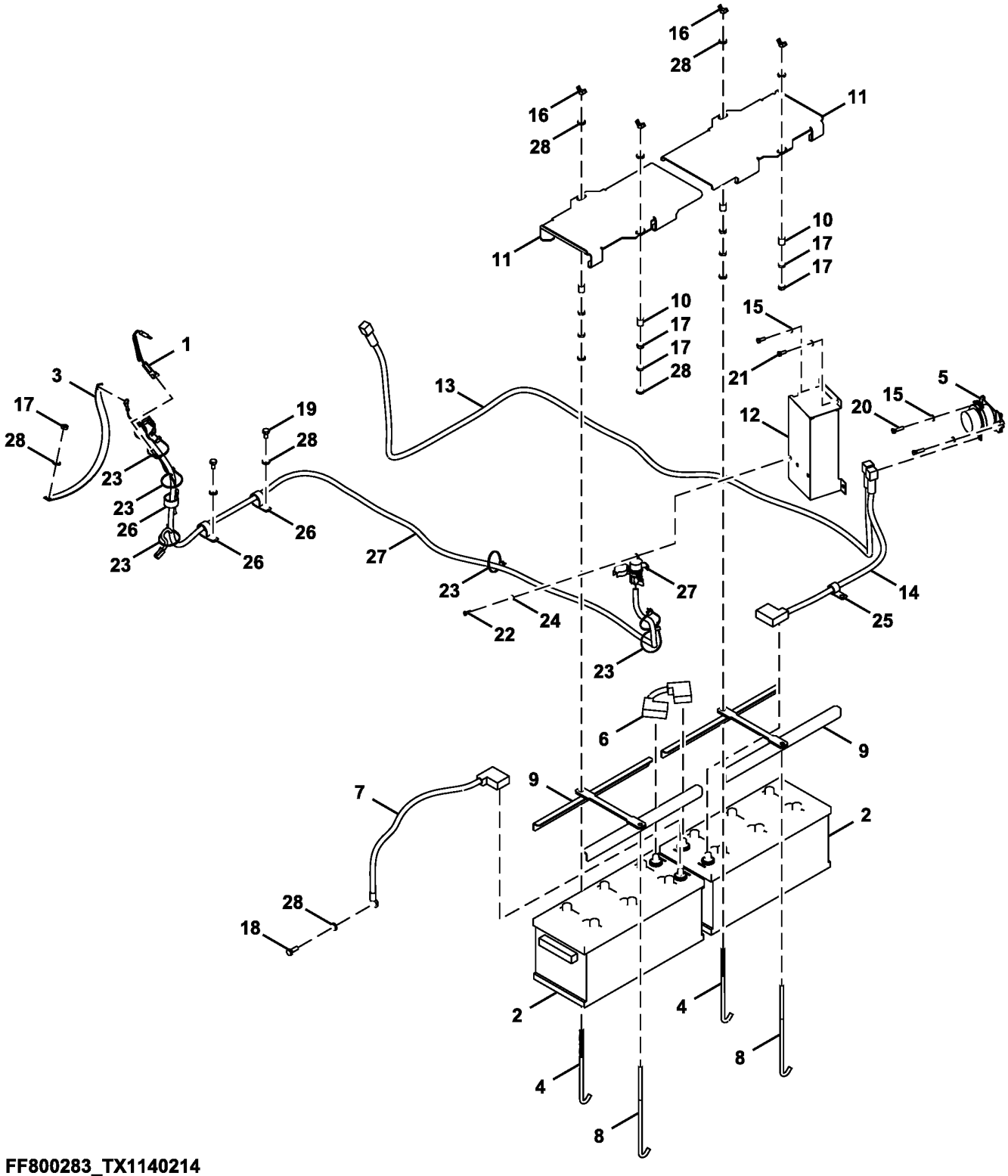

FF800283_TX1140214

Item	*Nº peça*	*Descrição*	*Qtde*	*Nº série*	*Notas*
1	AT322385	Chicote	1		Ligação do Terminal de Partida
2	TY23020	Bateria com carga seca	2		DH100015 NLA
3	4397839	Cabo negativo	1		SUB FOR 4392330
4	4257034	Paraf. com gancho	2		
5	8943795431	Relé	1		SUB FOR 4255762, BATERIA
6	DH400410	Cabo da bateria	1		
7	DH400872	Cabo	1		
8	DH400866	Parafuso	2		
9	FF100273	Apoio	2		
10	FF100290	Espaçador	4		
11	FF101679	Capa	2		
12	FF510981	Capa	1		SUB FOR FF101926
13	FF104372	Chicote	1		MOTOR DE PARTIDA
14	FF108308	Cabo da bateria	1		
15	24M7055	Arruela	5		8.400 X 16 X 1.600 mm, SUB FOR A590108
16	14M7025	Porca borboleta	4		M10, SUB FOR M570010
17	14M7274	Porca	9		M10, SUB FOR J950010
18	19M7662	Parafuso sextavado	1		M10 X 30, SUB FOR J901030
19	19M7938	Parafuso sextavado	3		M10 X 20, SUB FOR J901020
20	19M7288	Parafuso sextavado	2		M8 X 30, SUB FOR J900830
21	19M7162	Parafuso sextavado	3		M8 X 16, SUB FOR J900816
22	19M7560	Parafuso sextavado	3		M6 X 16, SUB FOR J900616
23	DH400240	Cinta	7		
24	24M7054	Arruela	3		6.400 X 12 X 1.600 mm, SUB FOR A590106
25	4190277	Braçadeira	1		
26	4193848	Presilha	3		SUB FOR 4190264
27	AT375832	Chicote	1		Proteção do Motor de Partida
28	24M7346	Arruela	12		11 X 20 X 2 mm, SUB FOR DH400703

Boom Work Light
Projecteur de travail de flèche
Luz de Trabalho da Lança
Luce de trabajo de aguilón

TX1089519 A.1

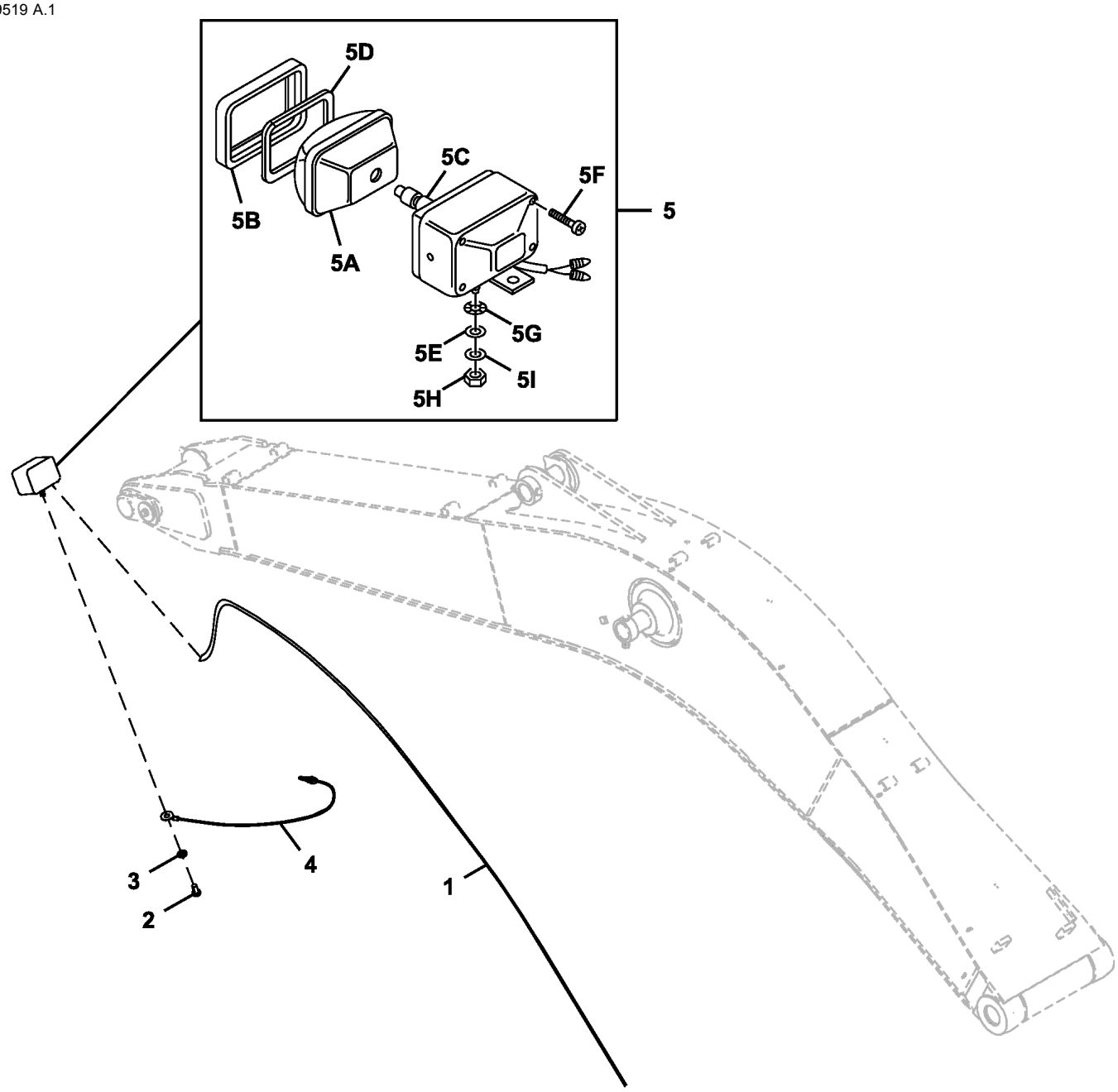

TX1089512

Item	*Nº peça*	*Descrição*	*Qtde*	*Nº série*	*Notas*
1	4447624	Chicote	1		Lança, SUB FOR 4437513
2	21M7285	Parafuso	1		M6 X 12, SUB FOR M430613
3	12M7006	Arruela de pressão	1		6 mm, SUB FOR A590906
4	4254604	Chicote	1		Luz da Lança
5	4326800	Farol	1		SUB FOR 4336570
5A	4326801	Lente	1		
5B	4326802	Estrutura	1		
5C	AT135758	Lâmpada	1		SUB FOR AT274462, 24 V
5D	4326803	Junta	1		
5E	4307026	Arruela	1		
5F	37H19	Parafuso	4		SUB FOR 4307027
5G	24M7085	Arruela	1		15 X 28 X 2.500 mm, SUB FOR A590114
5H	14M7345	Porca	1		M14, SUB FOR J952014
5I	12H317	Arruela de pressão	1		9/16", SUB FOR A590914

Front Lights
Feux avant
Luzes Dianteira
Luces delanteras

TX1089813 D.2

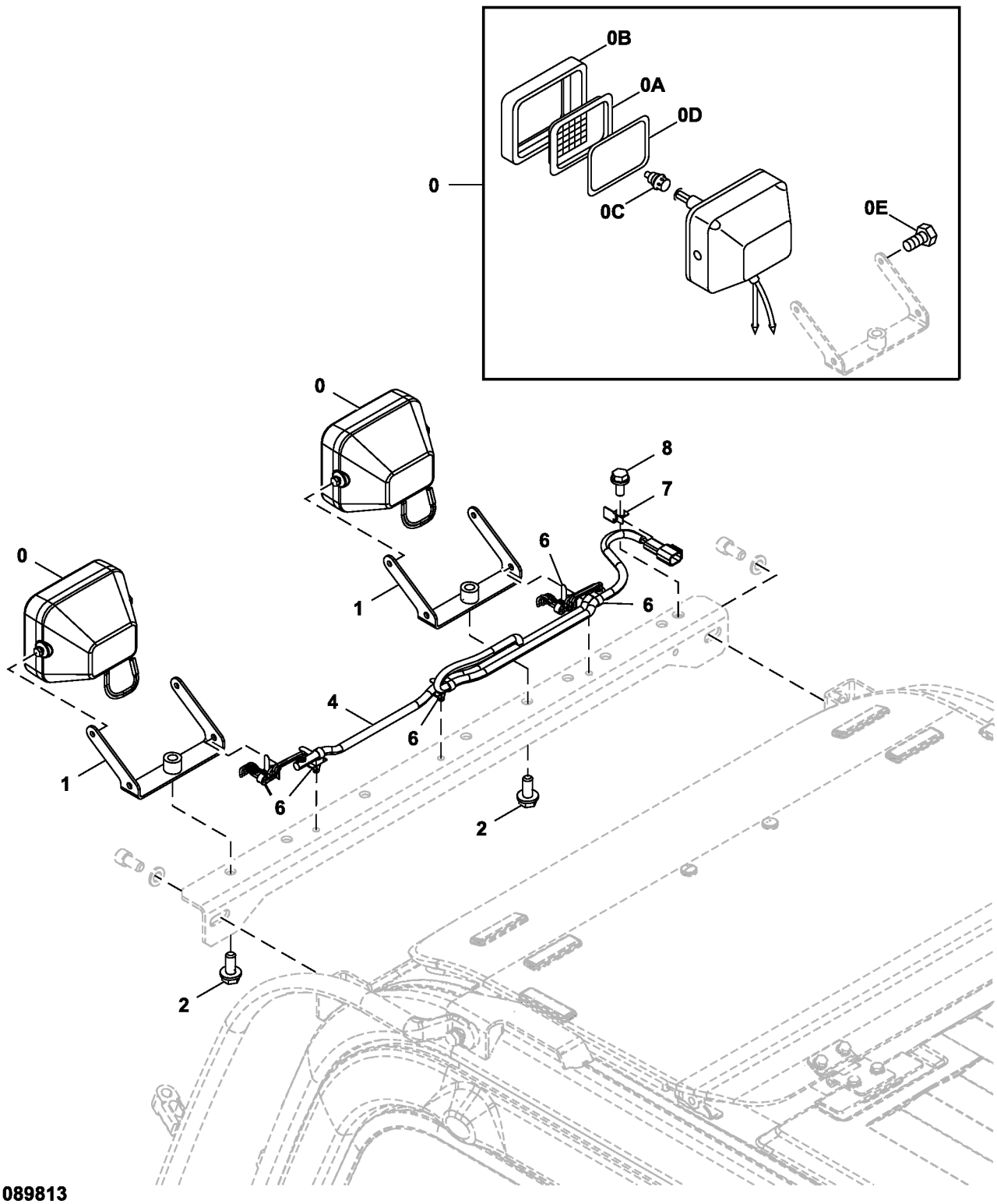

TX1089813

Item	*Nº peça*	*Descrição*	*Qtde*	*Nº série*	*Notas*
0	4274478	Farol dianteiro	2		
0A	4285646	Lente	1		
0B	4285647	Aro	1		
0C	AT135758	Lâmpada	1		SUB FOR 4285648
0D	4288342	Junta	1		
0E	19M7560	Parafuso sextavado	2		M6 X 16, SUB FOR J900616
	24M7054	Arruela	2		6.400 X 12 X 1.600 mm
1	8104656	Apoio	2		
2	.....	Parafuso c/arruela	2		J271230 NLA
	19M8011	Parafuso sextavado	2		M12 X 30
	24M7346	Arruela	2		11 X 20 X 2 mm
4	4652915	Chicote	1		Luzes Dianteiras
6	4259220	Presilha	5		
7	4257159	Apoio	1		
8	.....	Parafuso c/arruela	1		J271025 NLA
	19M7402	Parafuso sextavado	1		M10 X 25
	24M7346	Arruela	1		11 X 20 X 2 mm

Rear Cab Beacon Light
Gyrophare de cabine arrière
Luz Giratória Traseira da Cabine
Luz de aviso giratoria trasera de la cabina

TX1139812 A.1

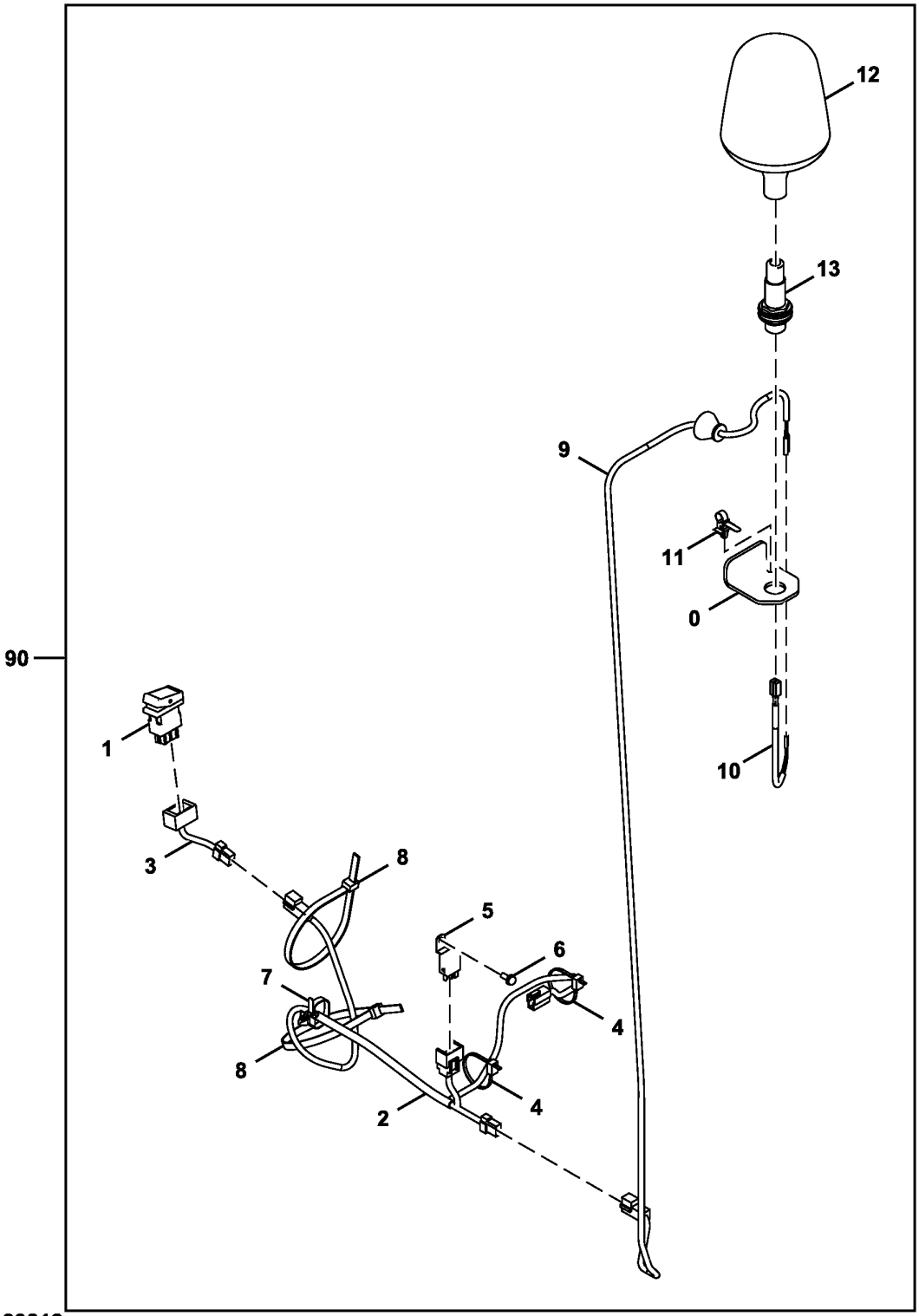

AT420042_TX1139812

Item	*Nº peça*	*Descrição*	*Qtde*	*Nº série*	*Notas*
0	T321259	Placa	1		
1	4651293	Interruptor	1		Luz Giratória da Cabine
2	FYA00022669	Chicote	1		SUB FOR 4632802, Interruptor da Luz Giratória
3	4659094	Chicote	1		Chicote de Ligação do Interruptor, SUB FOR 4652004
4	DH400240	Cinta	4		
5	4414207	Relé	1		Luz Giratória da Cabine
6	19M8425	Parafuso sextavado	1		M6 X 16, J460616 NLA
	12M7006	Arruela de pressão	1		6 mm
	24M7293	Arruela	1		6.500 X 13 X 1.600 mm
7	4254600	Presilha	1		
8	H77698	Cinta	2		SUB FOR 4121859
9	4652918	Chicote	1		Luz Giratória
10	4653698	Chicote	1		Ligação da Luz Giratória
11	4259220	Presilha	1		
12	4603950	Farol	1		
13	4603921	Tomada	1		
90	**AT420042**	**Kit - instalação de campo**	**1**		**Pacotes de Produto, Luz Giratória da Cabine**

Cab Roof and Boom Lights Kit
Pavillon et kit éclairage de flèche
Kit de Luzes da Lança e de Teto da Cabine
Juego de luces del aguilón y techo de la cabina

TX1110918 A.1

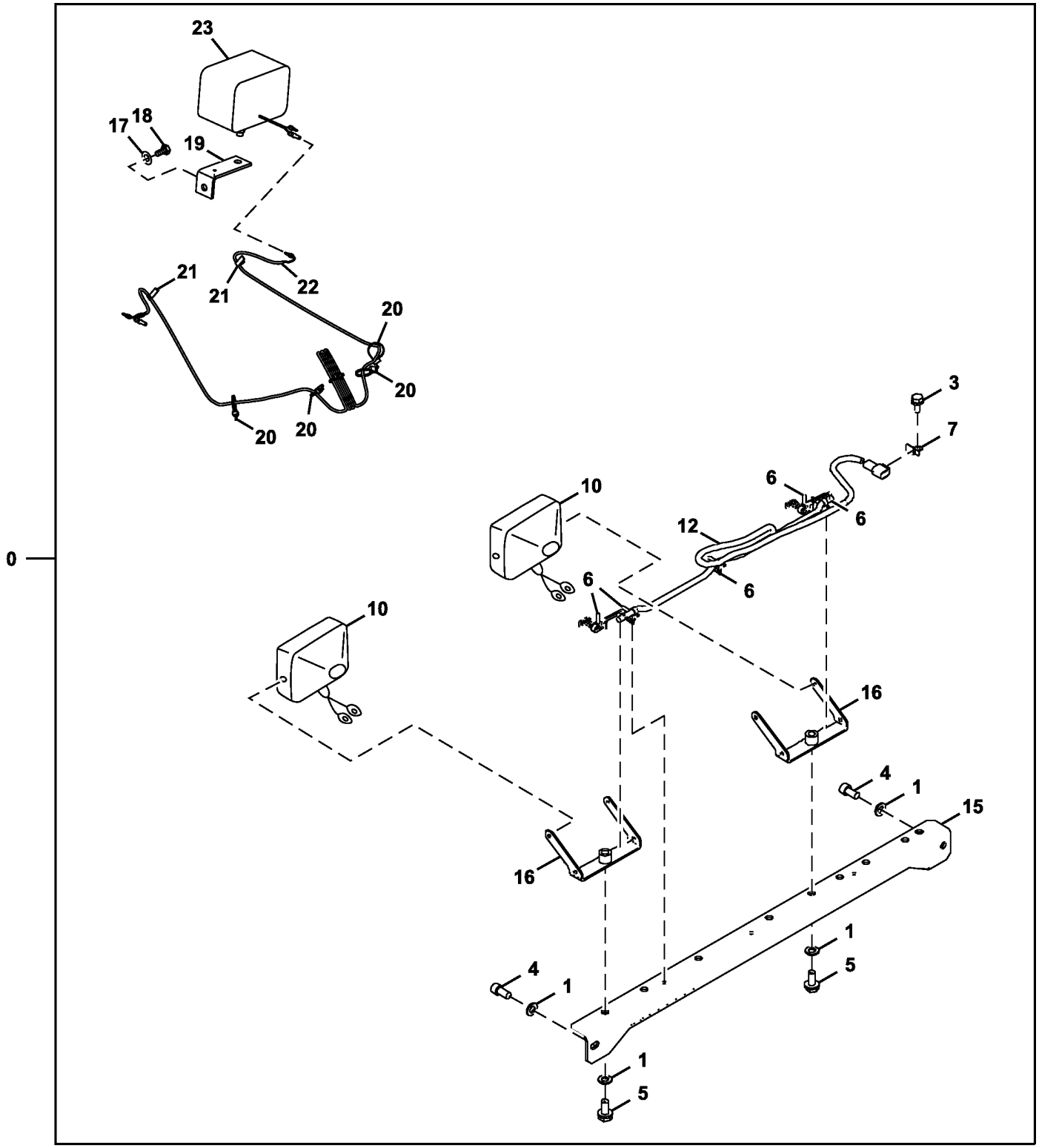

TX1110918

Item	*Nº peça*	*Descrição*	*Qtde*	*Nº série*	*Notas*
0	**AT440903**	**Kit - instalação de campo**	**1**		**Pacotes de Produto, Componentes Adicionais em Páginas Separadas**
1	24M7047	Arruela	4		13 X 24 X 2.500 mm, SUB FOR A590112
3	19M7402	Parafuso sextavado	1		M10 X 25, SUB FOR J901025
4	J781225	Parafuso	2		
5	19M8011	Parafuso sextavado	2		M12 X 30, SUB FOR J901230
6	4259220	Presilha	5		
7	4257159	Apoio	1		
10	4274478	Farol dianteiro	2		Componentes em Página Separada
12	4652915	Chicote	1		Chicote Elétrico das Luzes de Teto da Cabine
15	7054613	Apoio	1		
16	8104656	Apoio	2		
17	J222014	Arruela	1		
18	19M7877	Parafuso sextavado	1		M14 X 30, SUB FOR J901430
19	4224631	Cantoneira	1		
20	H77698	Cinta	6		SUB FOR 4055311
21	4272256	Presilha	2		
22	4344125	Chicote	1		Chicote Elétrico da Luz da Lança
23	4326800	Farol	1		Componentes em Página Separada, SUB FOR 4336570

Boom Work Light and Wiring Harness, Right
Boom Work Light and Wiring Harness, Right
Boom Work Light and Wiring Harness, Right
Boom Work Light and Wiring Harness, Right

9264495_TX1086048 A.1

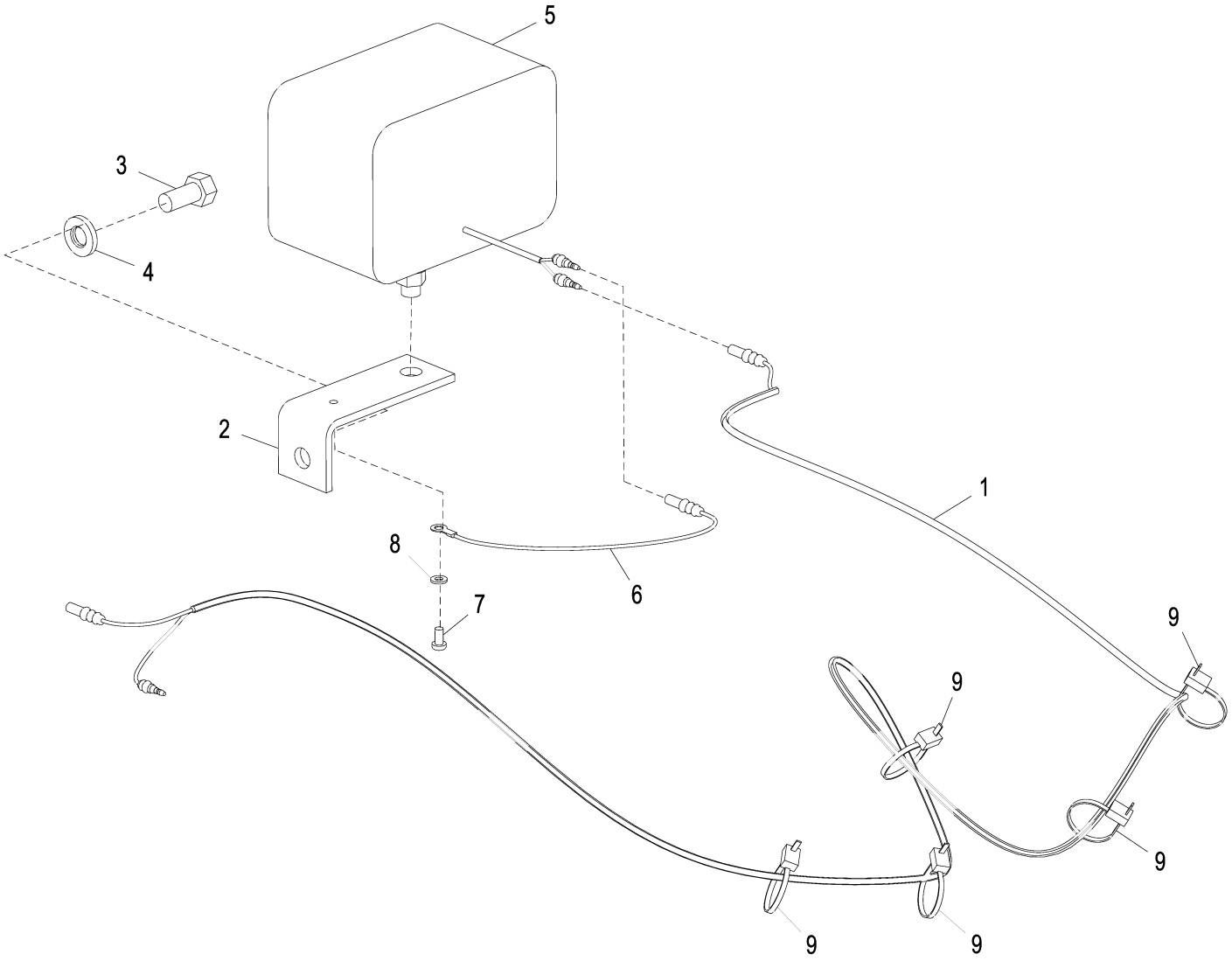

9264495_TX1086048

Item	*Nº peça*	*Descrição*	*Qtde*	*Nº série*	*Notas*
1	4344125	Chicote	1		Luz de Trabalho da Lança, Direita
2	4224631	Cantoneira	1		
3	19M7877	Parafuso sextavado	1		M14 X 30, SUB FOR J901430
4	J222014	Arruela	1		
5	4326800	Farol	1		SUB FOR 4336570, Componentes em Página Separada
6	4254604	Chicote	1		Terra da Luz da Lança
7	21M7285	Parafuso	1		M6 X 12, SUB FOR M430613
8	12M7006	Arruela de pressão	1		6 mm, SUB FOR A590906
9	H77698	Cinta	5		SUB FOR 4055311

Roof Lights Wiring Harness
Faisceau gyrophares
Chicote Elétrico das Luzes do Teto
Grupo de cables de luces de techo

TX1085688 B.1

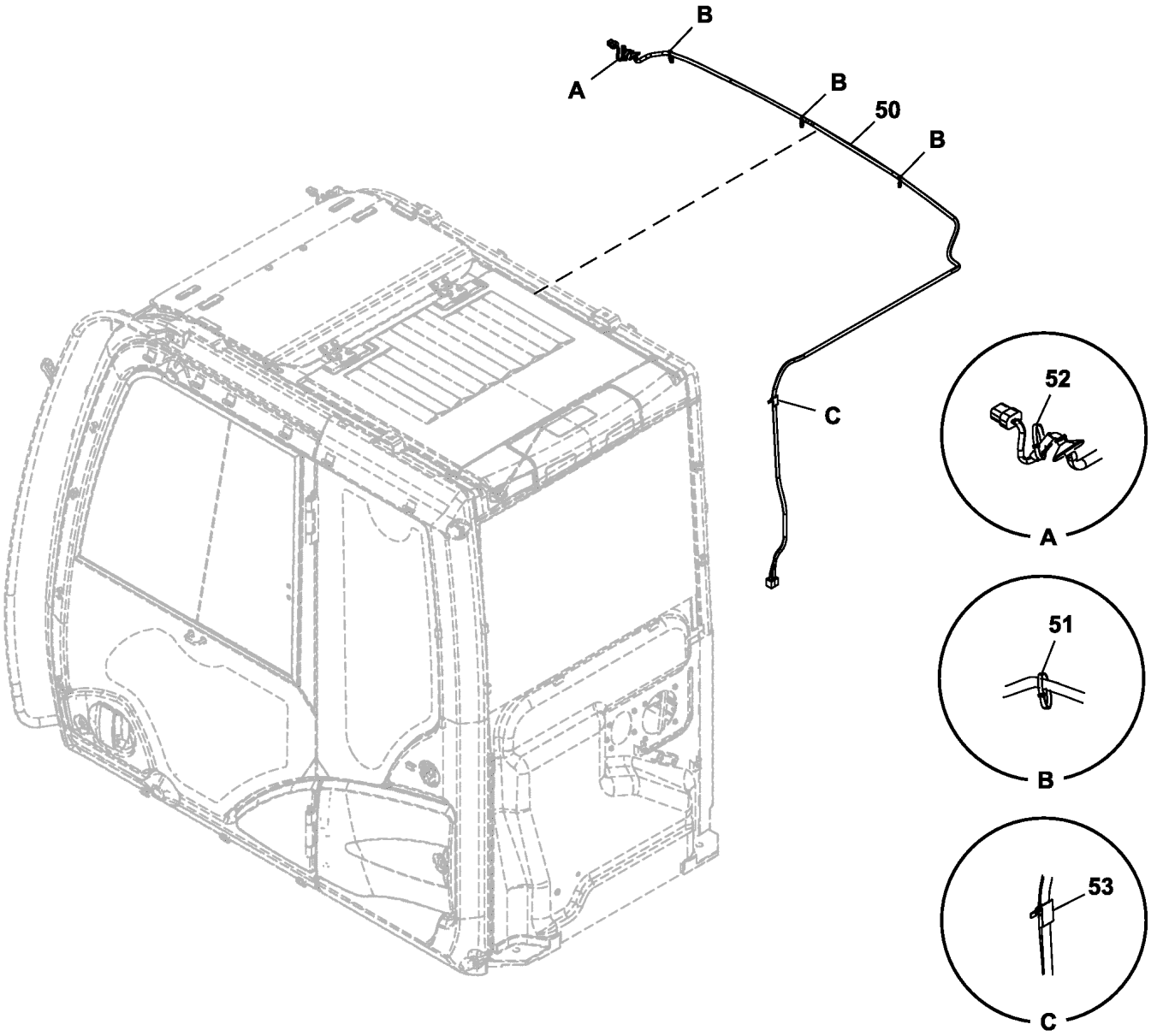

TX1085688

Item	*Nº peça*	*Descrição*	*Qtde*	*Nº série*	*Notas*
50	4722649	Chicote	1		Luzes do Teto, SUB FOR FXB00001002
51	H77698	Cinta	3		SUB FOR 4055311
52	H77698	Cinta	2		SUB FOR 4121859
53	4662758	Presilha	1		

Cab Headlamp Wiring Harness
Faisceau de phare principaux de cabine
Chicote Elétrico do Farol da Cabine
Grupo de cables de faro principal de la cabina

TX1089812 B.1

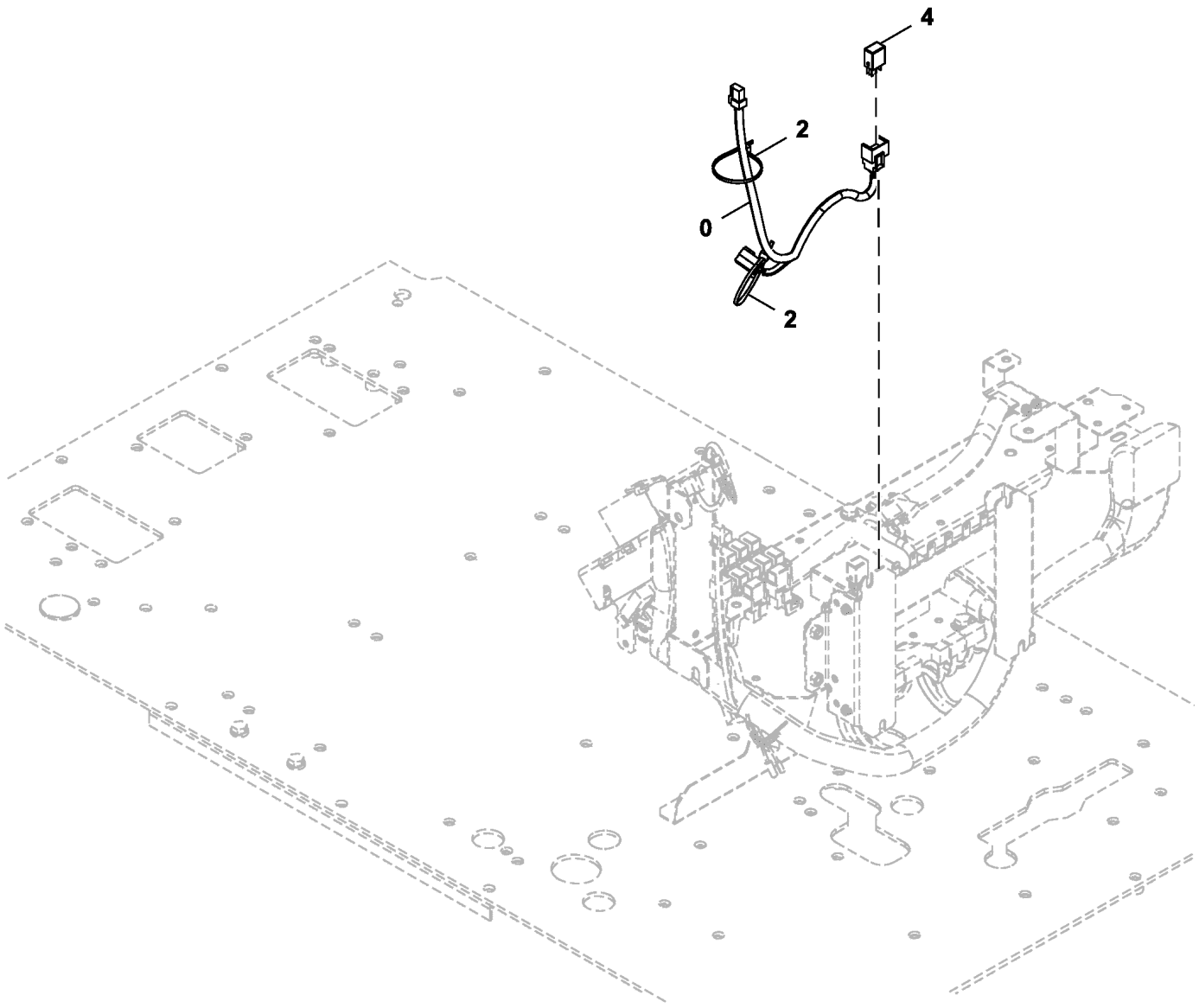

TX1089812

Item	*Nº peça*	*Descrição*	*Qtde*	*Nº série*	*Notas*
0	4680516	Chicote	1		Farol da Cabine
2	DH400240	Cinta	2		SUB FOR H77698 AND 4055312
4	4436534	Relé	1		Farol da Cabine

Machine Wiring Harness
Faisceau de câblage de machine
Chicote Elétrico da Máquina
Grupo de cables de la máquina

TX1141812 C.1

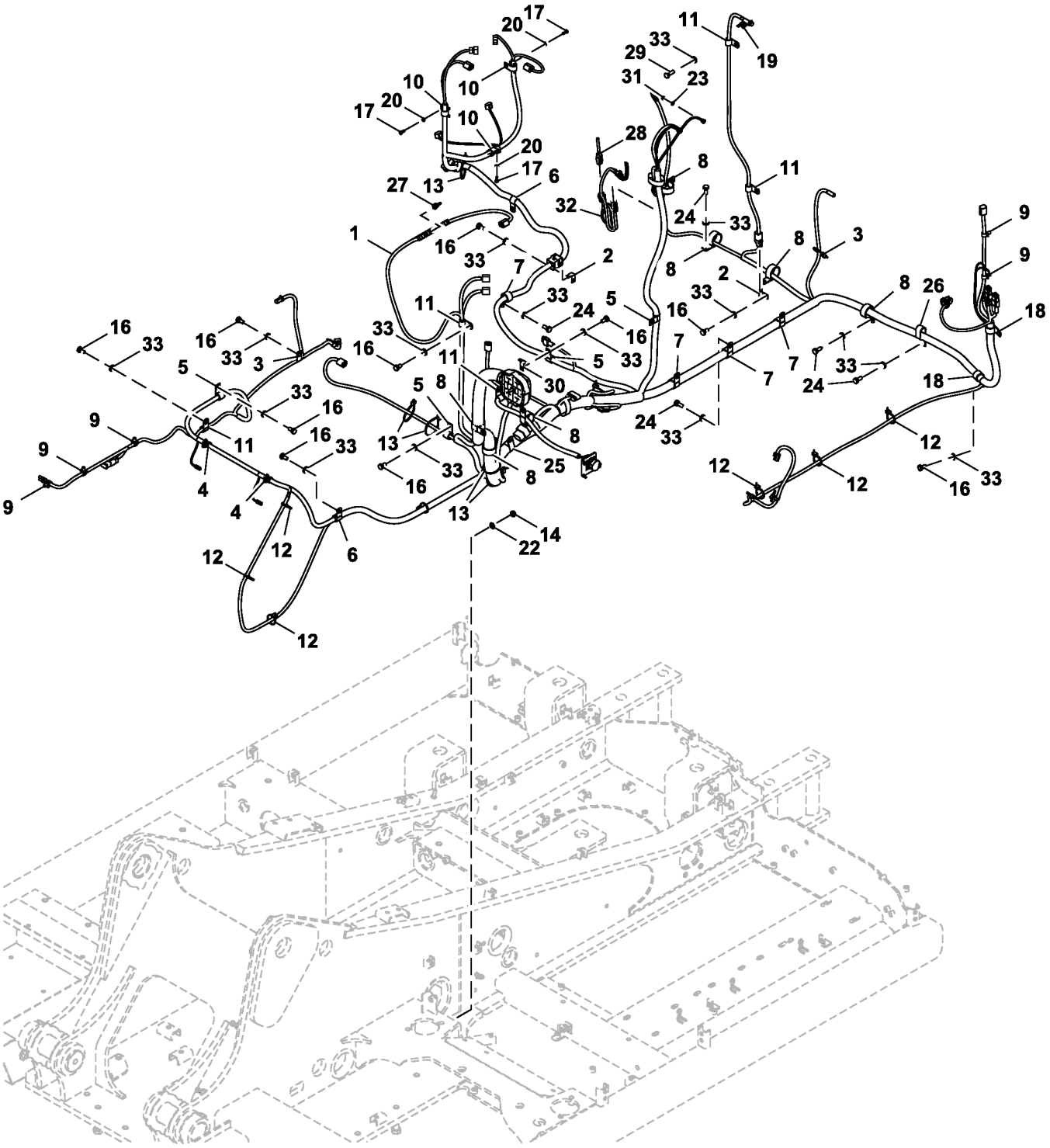

FF800273_TX1141812

Item	*Nº peça*	*Descrição*	*Qtde*	*Nº série*	*Notas*
1	FYA00000653	Chicote	1		Chicote da Máquina, INCLUDES FYA00001312 AND FYA00001874
	FYA00001312	Chicote	1		Chicote da Bomba
	FYA00001874	Chicote	1		Chicote da Câmera
2	4418301	Apoio	2		
3	4190275	Braçadeira	2		SUB FOR 4190261
4	4254600	Presilha	2		
5	T28949	Braçadeira	4		SUB FOR 4190273
6	T28949	Braçadeira	2		SUB FOR 4190274
7	XCL-19	Abraçadeira para mangueira	4		SUB FOR 4192035
8	4193848	Presilha	9		SUB FOR 4190291
9	4449250	Presilha	5		
10	T78787	Braçadeira	3		SUB FOR 4450494
11	4190275	Braçadeira	6		
12	H77698	Cinta	6		SUB FOR 4055311
13	DH400240	Cinta	5		
14	14M7274	Porca	4		M10, SUB FOR J950010
15	19M7162	Parafuso sextavado	2		M8 X 16, SUB FOR J900816
16	19M7938	Parafuso sextavado	16		M10 X 20, SUB FOR J901020
17	19M7560	Parafuso sextavado	3		M6 X 16, SUB FOR J900616
18	R72659	Braçadeira	2		SUB FOR 4190263
19	4259220	Presilha	1		
20	24M7054	Arruela	3		6.400 X 12 X 1.600 mm, SUB FOR A590106
21	24M7055	Arruela	2		8.400 X 16 X 1.600 mm, SUB FOR A590108
22	24M7028	Arruela	4		10.500 X 20 X 2 mm, SUB FOR A590110
23	12M7006	Arruela de pressão	1		6 mm, SUB FOR A590906
24	19M7402	Parafuso sextavado	16		M10 X 25, SUB FOR J901025
25	4193848	Presilha	2		SUB FOR 4190264
26	4190266	Presilha	1		
27	FF512374	Conj mont Conector elétrico	1		
28	AT410667	ResistoR	1		
29	19M7662	Parafuso sextavado	1		M10 X 30, SUB FOR J901030
30	4336875	Apoio	1		
31	14M7272	Porca	1		M6, SUB FOR J950006 AND 14M7027
32	AT401413	Chicote	1		Chicote de Ligação
33	DH400703	Arruela	33		

Cab Wiring Harness
Faisceau de cabine
Chicote Elétrico da Cabine
Grupo de cables de cabina

TX1164373 A.1

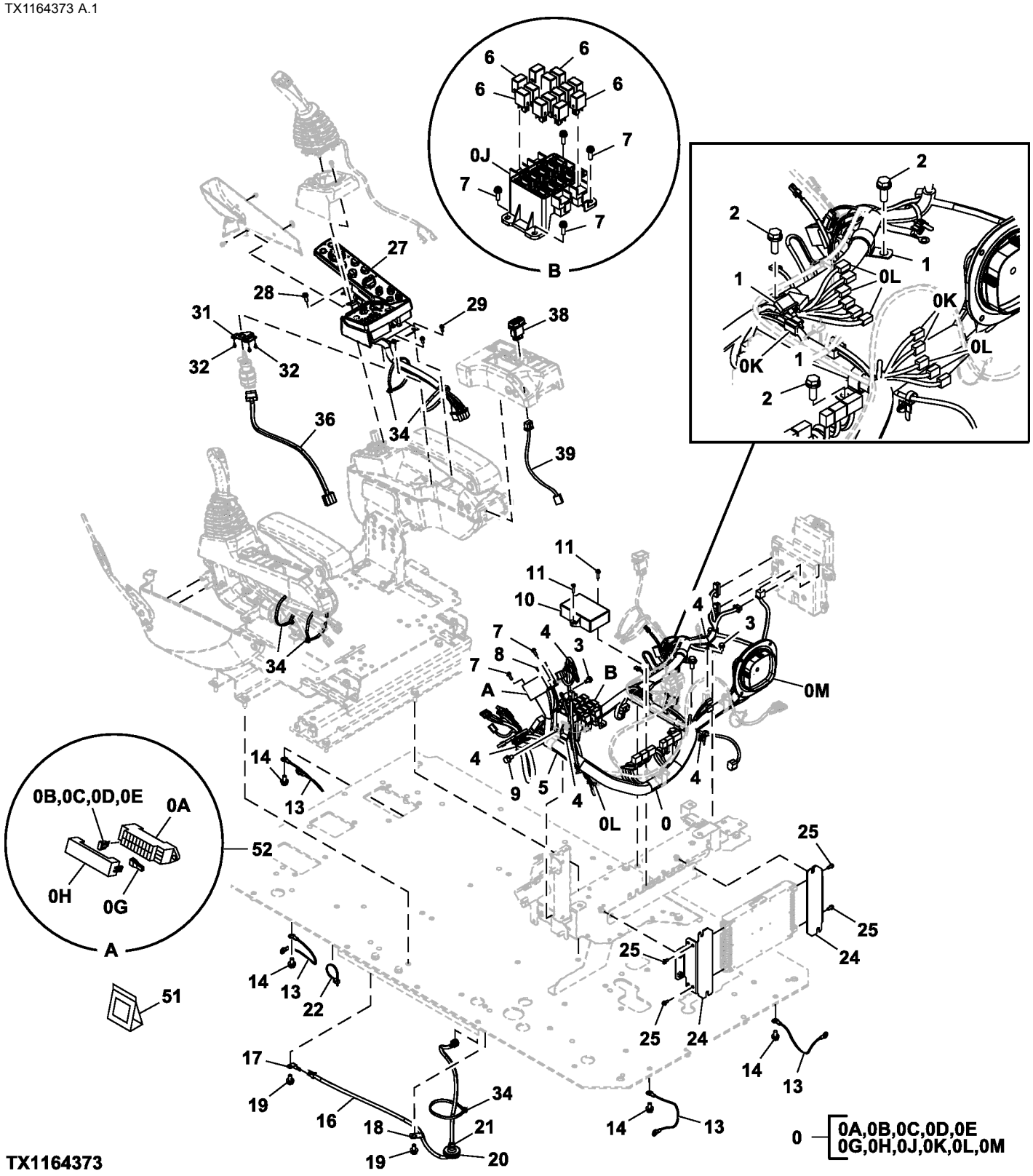

Item	*Nº peça*	*Descrição*	*Qtde*	*Nº série*	*Notas*
0	FYA00014584	Chicote	1	-520187	Chicote Elétrico da Cabine
	FYA00011128	Chicote	1	520188-	Chicote Elétrico da Cabine
0A	4460037	Caixa de fusíveis	1		SUB FOR 4456735
0B	57M7688	Fusível	10		5 A, SUB FOR 4428910
0C	57M7689	Fusível	5		10 A, SUB FOR 4428911
0D	57M7691	Fusível	4		20 A, SUB FOR 4436736
0E	57M8163	Fusível	1		30 A, SUB FOR 4639136
0G	4436737	Puxador	1		
0H	FYA00001346	Capa	1		
0J	4427429	Caixa do cicuito	1		
0K	4611526	Diodo	3		
0L	4456778	Diodo	10		
0M	4654515	Carcaça	1		Macho, Conector
1	XCL-19	Abraçadeira para mangueira	3		SUB FOR 4192035
2	19M7662	Parafuso sextavado	3		M10 X 30, J271030 NLA; SUB FOR J901030
	24M7346	Arruela	3		11 X 20 X 2 mm, SUB FOR J222010
3	19M7162	Parafuso sextavado	2		M8 X 16, J260816 NLA; SUB FOR J900816
	24M7055	Arruela	2		8.400 X 16 X 1.600 mm, SUB FOR A590108
4	4254600	Presilha	5		
5	XCL-29	Abraçadeira para mangueira	1		SUB FOR 4190264
6	4436534	Relé	14		
7	21M7267	Parafuso	6		M6 X 20, J460620 NLA
	24M7293	Arruela	6		6.500 X 13 X 1.600 mm
	12M7006	Arruela de pressão	6		6 mm
8	21M7394	Parafuso	2		M3 X 10, J460310 NLA
	24H1914	Arruela	2		1/8" X 5/16" X 0.032"
	12H233	Arruela de pressão	2		1/8"
9	19M7938	Parafuso sextavado	1		M10 X 20, J271020 NLA; SUB FOR J901020
	24M7346	Arruela	1		11 X 20 X 2 mm, SUB FOR J222010
10	4707468	Controle	1		BCZ (Controlador da Máquina)
11	21M7159	Parafuso	2		M6 X 25, J460625 NLA
	12M7006	Arruela de pressão	2		6 mm
	24M7054	Arruela	2		6.400 X 12 X 1.600 mm
13	4464075	Cabo negativo	4		
14	19M7938	Parafuso sextavado	4		M10 X 20, J271020 NLA; SUB FOR J901020
	24M7346	Arruela	4		11 X 20 X 2 mm, SUB FOR J222010
16	4630572	Chicote	1		Válvula de Corte do Piloto
17	4257159	Apoio	1		
18	4190275	Braçadeira	1		SUB FOR 4190261
19	19M7938	Parafuso sextavado	2		M10 X 20, J271020 NLA; SUB FOR J901020
	24M7346	Arruela	2		11 X 20 X 2 mm, SUB FOR J222010
20	4637225	Isolador	1		
21	H77698	Cinta	1		SUB FOR 4055311
22	H77698	Cinta	1		SUB FOR 4055312
24	FYA40021971	Apoio	2		SUB FOR 8119319
25	19M8425	Parafuso sextavado	4		M6 X 16, J460616 NLA
	12M7006	Arruela de pressão	4		6 mm
	24M7293	Arruela	4		6.500 X 13 X 1.600 mm
27	FYA60027216	Caixa	1		Inclui Interruptor do Lavador e Limpador de Para-brisa, SUB FOR 9315463
28	21M7089	Parafuso	1		M8 X 20, J460820 NLA
	12M7065	Arruela de pressão	1		8 mm
	24M7036	Arruela	1		9 X 16 X 1.600 mm
29	19M8425	Parafuso sextavado	2		M6 X 16, J460616 NLA
	12M7006	Arruela de pressão	2		6 mm
	24M7293	Arruela	2		6.500 X 13 X 1.600 mm
31	3117588	Apoio	1		
32	21M7396	Parafuso	3		M4 X 10, J460410 NLA
	24M7117	Arruela	3		4.300 X 9 X 0.800 mm
	12H315	Arruela de pressão	3		0.164"
34	H77698	Cinta	5		SUB FOR 4121859
36	4708537	Chicote	1		Interruptor do Motor de Partida
38	FYA00003369	Interruptor	1		Interruptor da Limpeza Estacionada do Filtro de Escape
39	FYA00008127	Chicote	1		Interruptor da Limpeza Estacionada do Filtro de Escape
51	4369817	Conj mont Conector elétrico	1		
52	4460037	Caixa de fusíveis	1		
53	FYA00009990	Chicote	1		Chicote de Extensão da Cabine, Não Ilustrado

Monitor and Monitor Wiring Harness
Moniteur et faisceau de fils
Monitor e Chicote Elétrico do Monitor
Monitor y grupo de cables de monitor

TX1088609 B.1

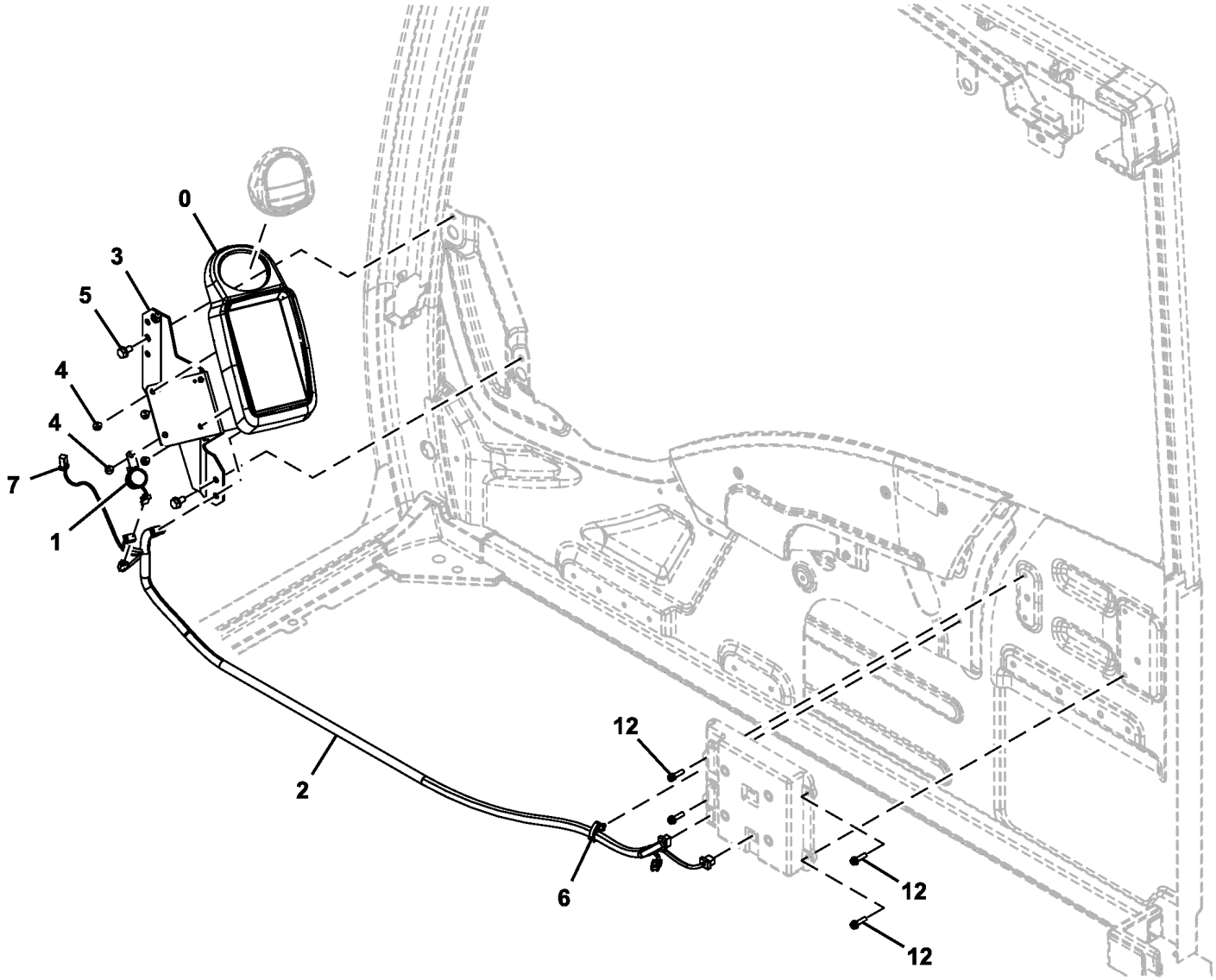

TX1088609

Item	*Nº peça*	*Descrição*	*Qtde*	*Nº série*	*Notas*
0	FYA00001076	Monitor	1		SUB FOR 4705918
1	4297188	Alarme de marcha	1		
2	4708451	Chicote	1		Monitor
3	7057403	Apoio	1		
4	21M7577	Parafuso allen	4		M6 X 16, J680616 NLA
	12M7006	Arruela de pressão	4		6 mm
	24M7054	Arruela	4		6.400 X 12 X 1.600 mm
5	.....	Parafuso c/arruela	2		J2860816 NLA
	19M7162	Parafuso sextavado	2		M8 X 16, SUB FOR J900816
	24M7055	Arruela	2		8.400 X 16 X 1.600 mm, SUB FOR A590108
6	4692542	Presilha	1		
7	FF513334	Fio	1		
12	21M7159	Parafuso	4		M6 X 25, J460625 NLA
	12M7006	Arruela de pressão	4		6 mm
	24M7054	Arruela	4		6.400 X 12 X 1.600 mm

Key Start Switch
Contacteur de démarrage à clé
Chave de Ignição
Interruptor de llave de contacto

TX1088617 B.1

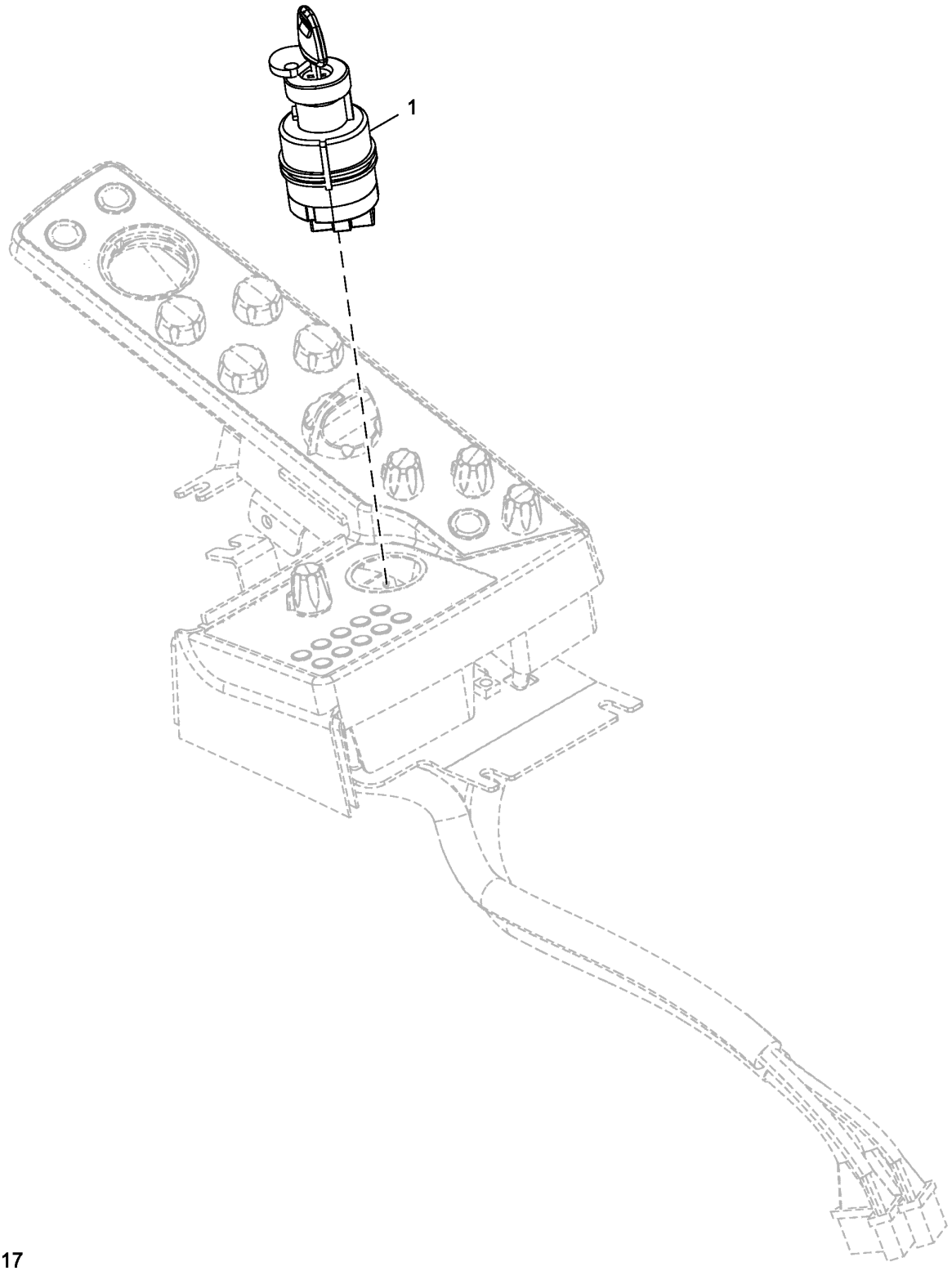

TX1088617

Item	*Nº peça*	*Descrição*	*Qtde*	*Nº série*	*Notas*
1	4477373	Interruptor	1		ALSO ORDER AT194969, Partida com Chave
	AT194969	Chave	1		Chave de Partida, Deere

Switch Panel Components
Composants de panneau de commande
Componentes do Painel de Interruptores
Componentes del tablero de interruptores

TX1113419 A.1

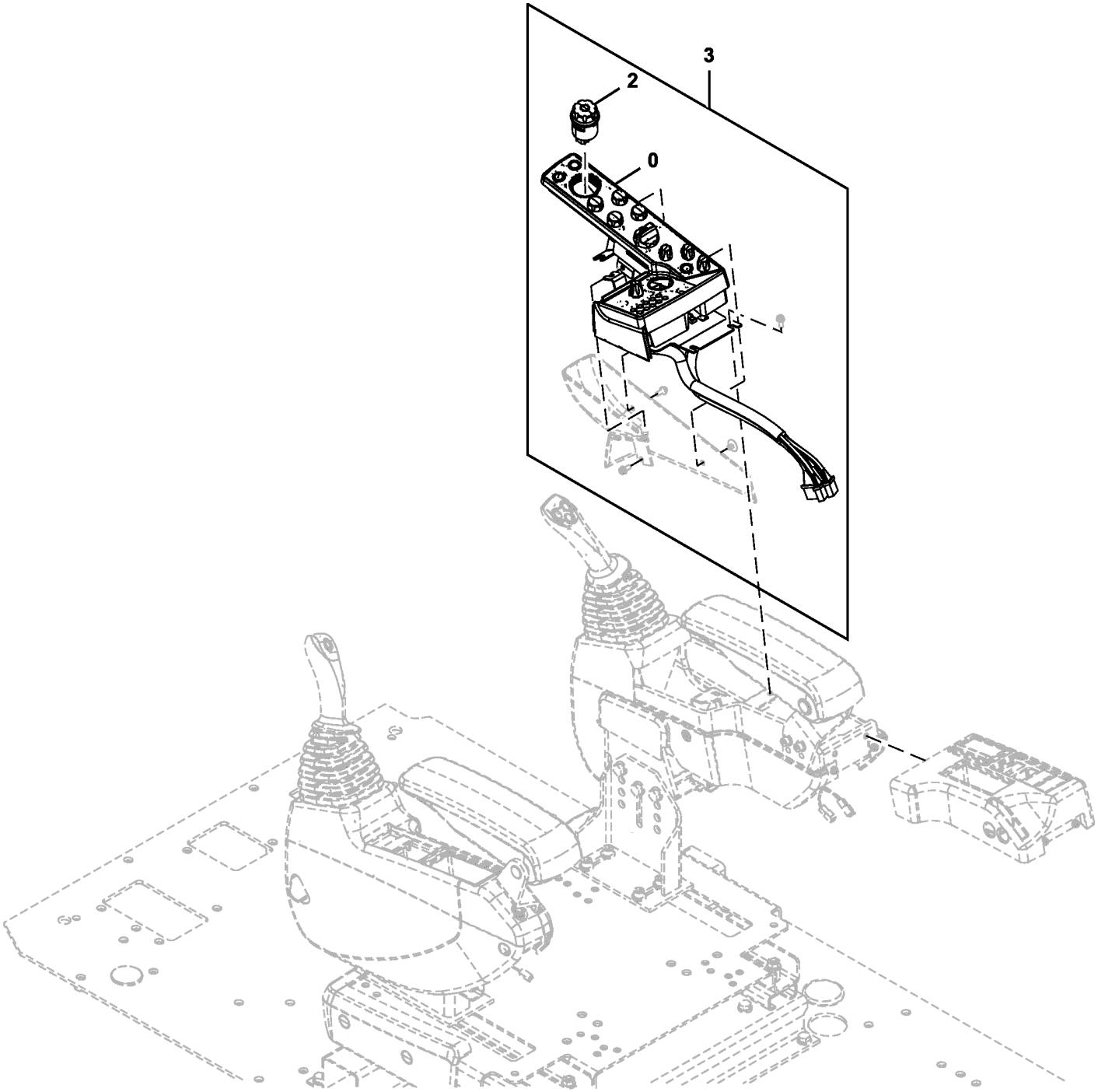

TX1113419

Item	*Nº peça*	*Descrição*	*Qtde*	*Nº série*	*Notas*
0	.....	Interruptor	1		4705920 NLA; ORDER FYA60027216, Painel de Interruptores, Não Inclui o Botão Giratório do Monitor
	FYA00026807	Botão	1		Controle de Temperatura (AC)
	FYA00026807	Botão	1		Rádio
	FYA00026806	Botão	1		Marcha Automática
	FYA00026806	Botão	1		Velocidade de Deslocamento
	FYA00026806	Botão	1		Luzes de Trabalho
	FYA00026806	Botão	1		Limpadores de Para-brisa
	FYA00026804	Botão	1		Botão Giratório do Acelerador
2	4705919	Interruptor	1		Botão Giratório do Monitor
3	FYA60027216	Caixa	1		SUB FOR 9315463, Painel de Interruptores e Botão Giratório do Monitor

Pilot Control Lever Wiring Harnesses and Relays
Faisceaux de fils de levier de commande pilote et relais
Chicotes Elétricos e Relés da Alavanca de Controle do Piloto
Grupos de cables y relés de palanca de control piloto

TX1089830 D.1

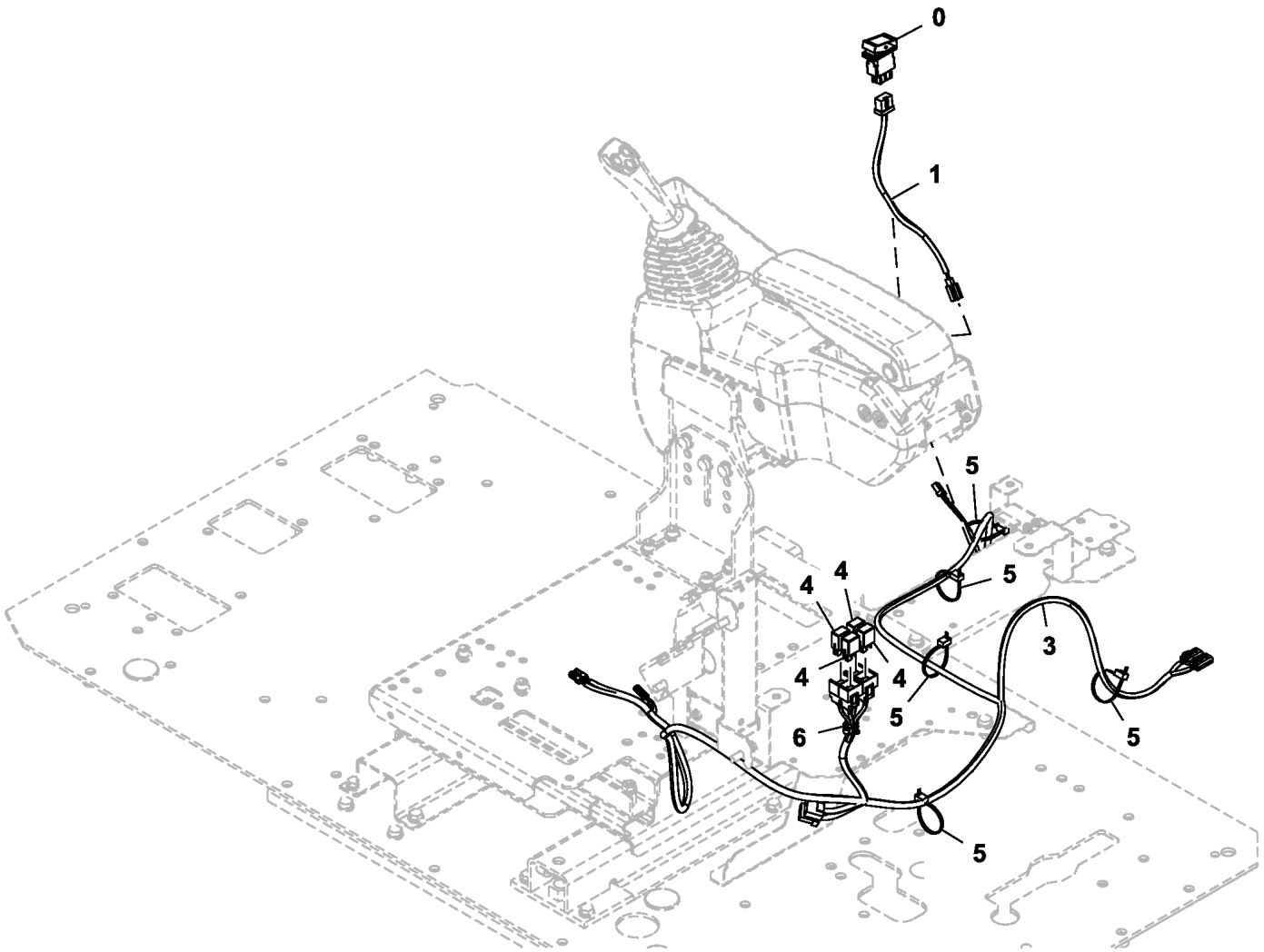

TX1089830

Item	*Nº peça*	*Descrição*	*Qtde*	*Nº série*	*Notas*
0	4651295	Interruptor	1		Interruptor de Ativação Esquerdo/Direito
1	4651278	Chicote	1		Interruptor de Cancelamento Auxiliar de Três Botões
3	FYA00000663	Chicote	1		Alavanca de Controle Piloto Multifuncional
4	4436534	Relé	4		Alavanca do Controle Piloto
5	H77698	Cinta	5		SUB FOR 4055312
6	4692542	Presilha	1		

Additional Fuse Box
Platine de fusibles supplémentaire
Caixa de Fusíveis Adicional
Caja de fusibles adicional

TX1104626 A.1

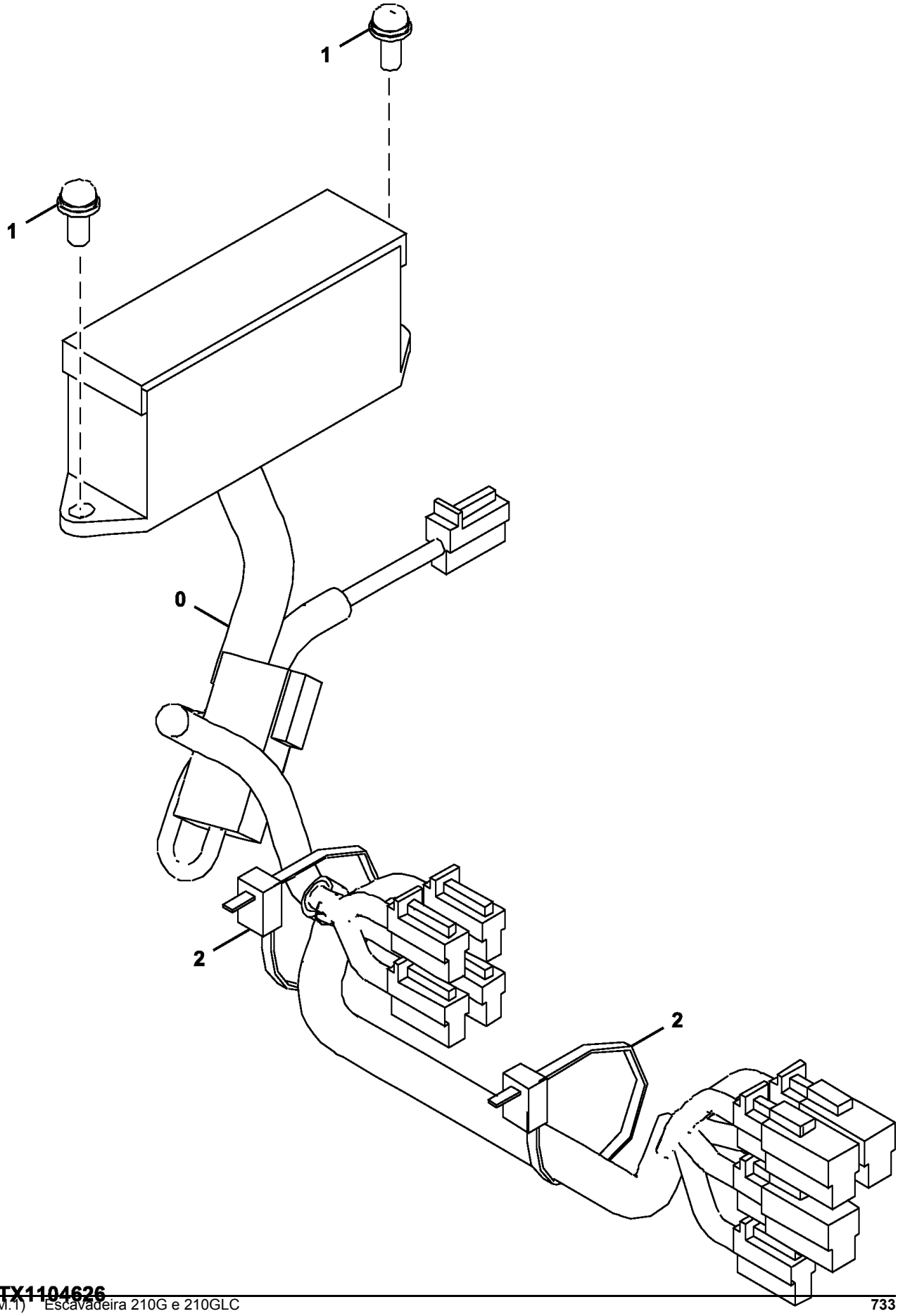

Item	*Nº peça*	*Descrição*	*Qtde*	*Nº série*	*Notas*
0	2053073	Chicote	1		
1	21M7267	Parafuso	2		M6 X 20, J460620 NLA
	24M7293	Arruela	2		6.500 X 13 X 1.600 mm
	12M7006	Arruela de pressão	2		6 mm
2	H77698	Cinta	2		SUB FOR 4055312

Horn and Cab Hardware
Avertisseur sonore et boulonnerie de cabine
Buzina e Peças de Fixação da Cabine
Tornillería de bocina y cabina

TX1089808 A.1

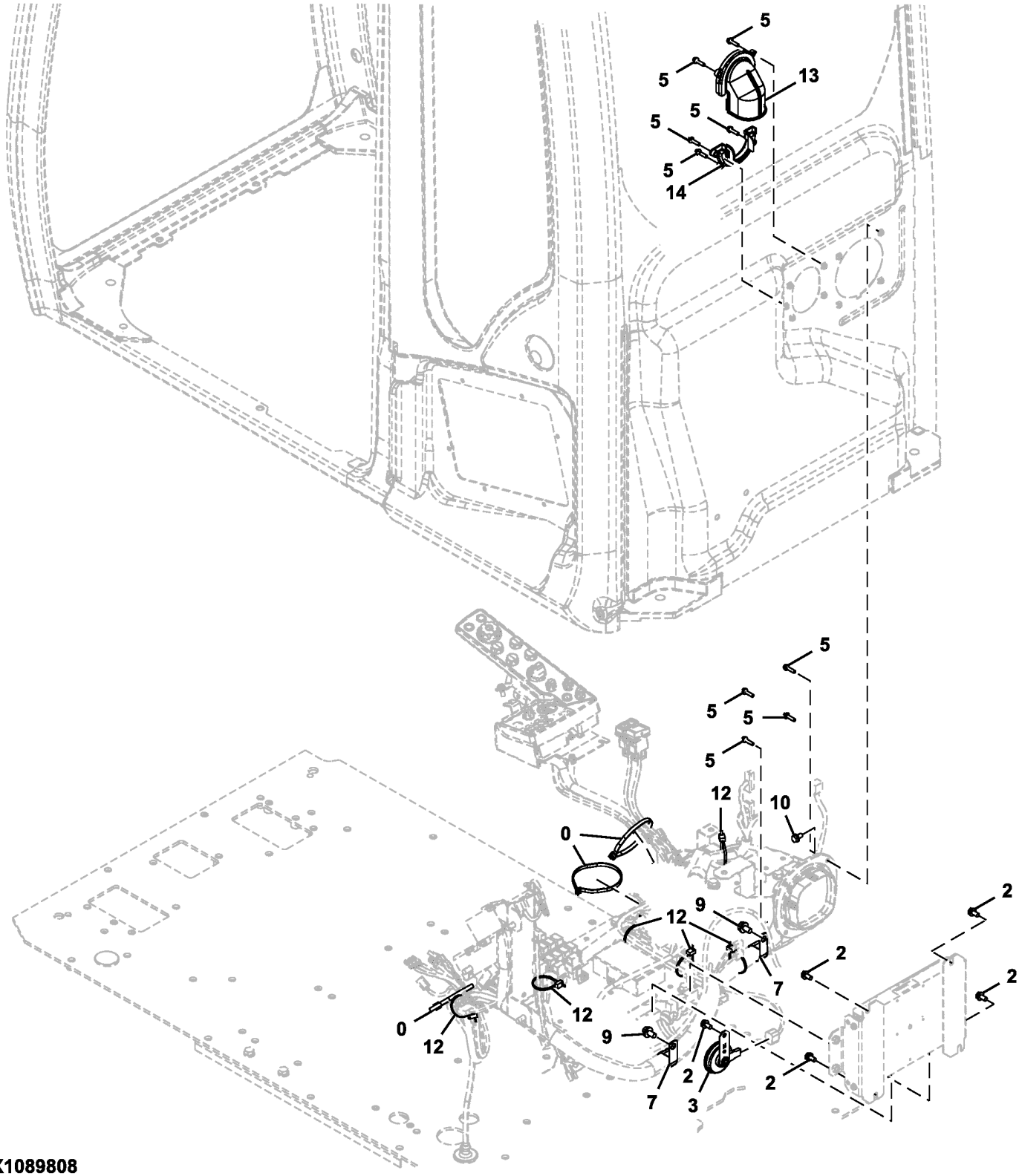

TX1089808

Item	*Nº peça*	*Descrição*	*Qtde*	*Nº série*	*Notas*
0	H77698	Cinta	3		SUB FOR 4121859
2	19M7162	Parafuso sextavado	5		M8 X 16, SUB FOR J900816, J260816 NLA
	24M7055	Arruela	5		8.400 X 16 X 1.600 mm, SUB FOR A590108
3	4719528	Buzina	1		SUB FOR 4703330
5	21M7159	Parafuso	9		M6 X 25
	12M7006	Arruela de pressão	9		6 mm
	24M7054	Arruela	9		6.400 X 12 X 1.600 mm
7	XCL-29	Abraçadeira para mangueira	2		SUB FOR 4190264
9	19M7938	Parafuso sextavado	2		M10 X 20, SUB FOR J901020, J271020 NLA
	24M7346	Arruela	2		11 X 20 X 2 mm, SUB FOR J222010
10	19M7162	Parafuso sextavado	1		M8 X 16, SUB FOR J900816, J260816 NLA
	24M7055	Arruela	1		8.400 X 16 X 1.600 mm, SUB FOR A590108
12	H77698	Cinta	6		SUB FOR 4055312
13	7058387	Capa	1		
14	7058388	Capa	1		

Engine Control Unit and Engine Interface Wiring Harness, With Direct Fan Drive (Engine 6068HT105-RE559029)
Faisceau du contrôleur ECU et de l'interface moteur, avec entraînement de ventilateur direct (Engine 6068HT105-RE559029)
Chicote Elétrico da Unidade de Controle do Motor e da Interface do Motor, com Acionamento Direto do Ventilador (Engine 6068HT105-RE559029)
Unidad de control del motor y grupo de cables de interfaz del motor, con transmisión directa del ventilador (Engine 6068HT105-RE559029)

TX1141753 A.1

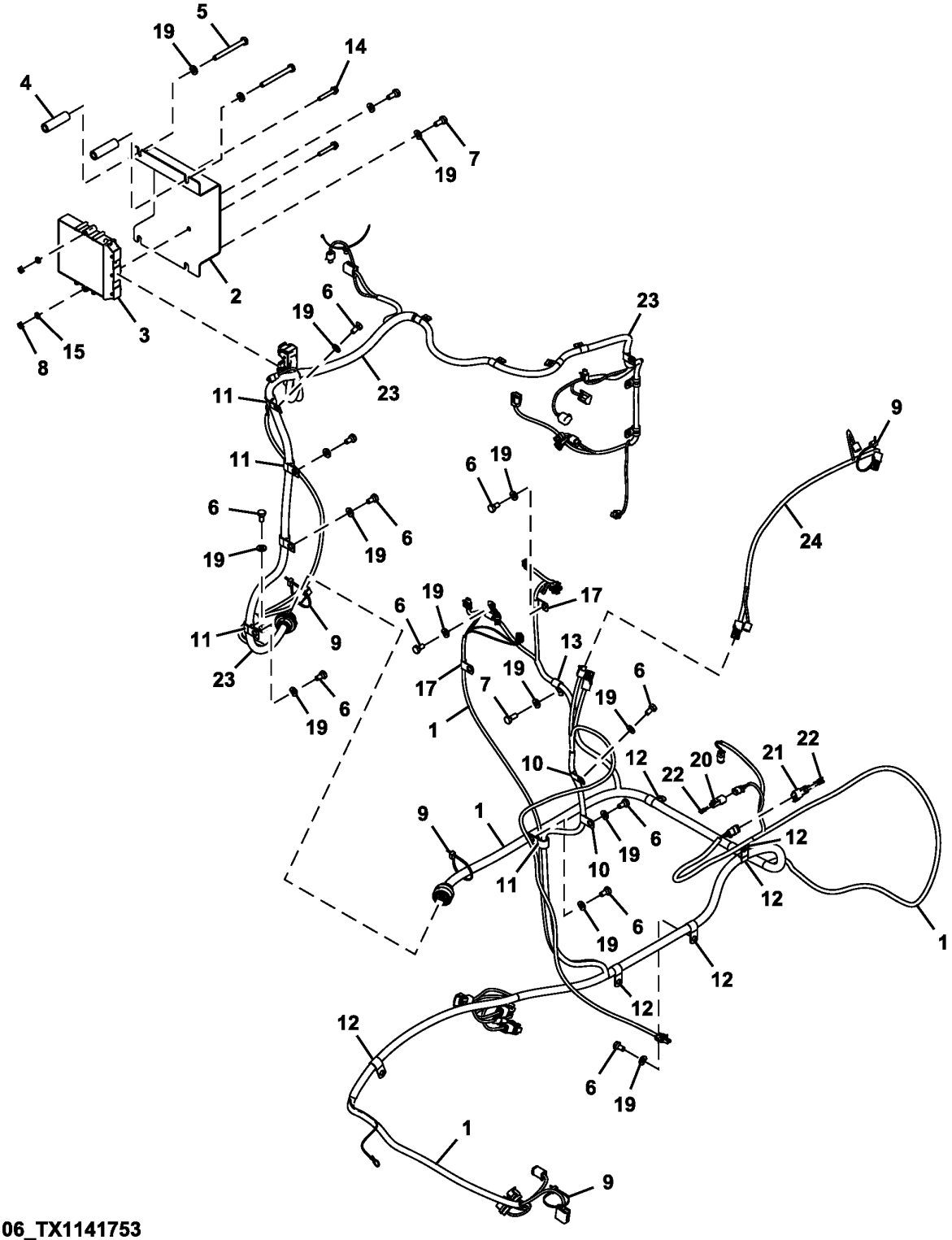

FF800106_TX1141753

Item	*Nº peça*	*Descrição*	*Qtde*	*Nº série*	*Notas*
1	AT426795	Chicote	1		Interface
	57M8131	Terminador eleTrônico	1		Receptáculo de 3 Vias do Barramento CAN DT
2	FF530161	Apoio	1		SUB FOR FF800272
3	RE526588	Controle eletrôn. do motor	1		
4	FF513298	Espaçador	2		
5	19M7668	Parafuso sextavado	2		M10 X 100, SUB FOR J901000
6	19M7938	Parafuso sextavado	11		M10 X 20, SUB FOR J901020
7	19M7402	Parafuso sextavado	3		M10 X 25, SUB FOR J901025
8	14M7273	Porca	2		M8, SUB FOR J950008
9	DH400240	Cinta	4		
10	AH79175	Presilha	2		SUB FOR 4190272
11	T28949	Braçadeira	4		4190273
12	T28949	Braçadeira	6		SUB FOR 4190274
13	4190275	Braçadeira	1		
14	19M8319	Parafuso	2		M8 X 50
15	24M3739	Arruela	2		8 X 15 X 2 mm
17	4190275	Braçadeira	2		SUB FOR 4190261
19	24M7346	Arruela	16		11 X 20 X 2 mm, SUB FOR DH400703
20	57M7533	Alojam. conector elétrico	1		
21	57M7626	Terminal conecTor eléTrico	1		
22	R78069	Conect elétr tomada cavidad	2		
23	AT426796	Chicote	1		Motor
24	AT435307	Chicote	1		Admissão de Ar

Engine Control Unit and Engine Interface Wiring Harness (6068HT109 - RE563674)
Faisceau du contrôleur ECU et de l'interface moteur (6068HT109 - RE563674)
Chicote Elétrico da Unidade de Controle do Motor e da Interface do Motor (6068HT109 - RE563674)
Unidad de control del motor y grupo de cables de interfaz de motor (6068HT109 - RE563674)

TX1142134 A.1

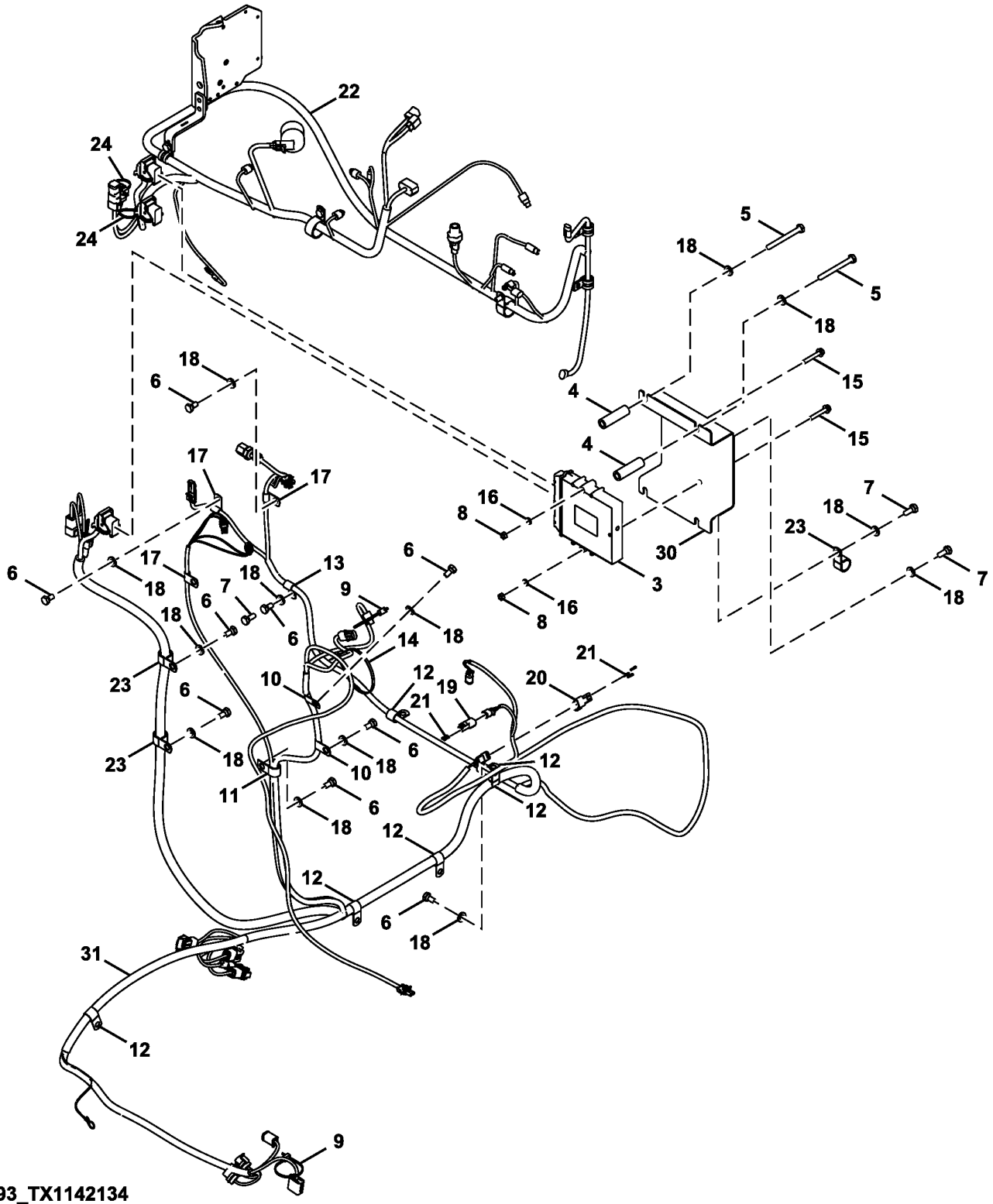

FF800093_TX1142134

Item	*Nº peça*	*Descrição*	*Qtde*	*Nº série*	*Notas*
3	RE531808	Unidade de controle eletrôn	1		
4	FF513298	Espaçador	2		
5	19M7668	Parafuso sextavado	2		M10 X 100, SUB FOR J901000
6	19M7938	Parafuso sextavado	8		M10 X 20, SUB FOR J901020
7	19M7402	Parafuso sextavado	3		M10 X 25, SUB FOR J901025
8	14M7273	Porca	2		M8, SUB FOR J950008
9	DH400240	Cinta	2		
10	AH79175	Presilha	2		SUB FOR 4190272
11	T28949	Braçadeira	1		SUB FOR 4190273
12	T28949	Braçadeira	6		SUB FOR 4190274
13	4190275	Braçadeira	1		
14	M73027	Cinta	1		SUB FOR 4467676
15	19M8319	Parafuso	2		M8 X 50
16	24M3739	Arruela	2		8 X 15 X 2 mm
17	4190275	Braçadeira	3		SUB FOR 4190261
18	24M7346	Arruela	11		11 X 20 X 2 mm, SUB FOR DH400703
19	57M7533	Alojam. conector elétrico	1		
20	57M7626	Terminal conecTor eléTrico	1		
21	R78069	Conect elétr tomada cavidad	2		
22	AT332413	Chicote	1		Motor
23	4190263	Presilha	3		
24	4055311	Presilha	2		
30	T214171	Apoio	1	-521537	
	FF530161	Apoio	1	521538-	SUB FOR FF800272
31	AT414272	Chicote	1	-521537	Interface
	AT408510	Chicote	1	521538-	Interface
	57M8131	Terminador eleTrônico	1		Receptáculo de 3 Vias do Barramento CAN DT

Engine Control Unit and Engine Interface Wiring Harness (6068HT112 - RE570113)
Faisceau du contrôleur ECU et de l'interface moteur (6068HT112 - RE570113)
Chicote Elétrico da Unidade de Controle do Motor e da Interface do Motor (6068HT112 - RE570113)
Unidad de control del motor y grupo de cables de interfaz de motor (6068HT112 - RE570113)

TX1155679 A.1

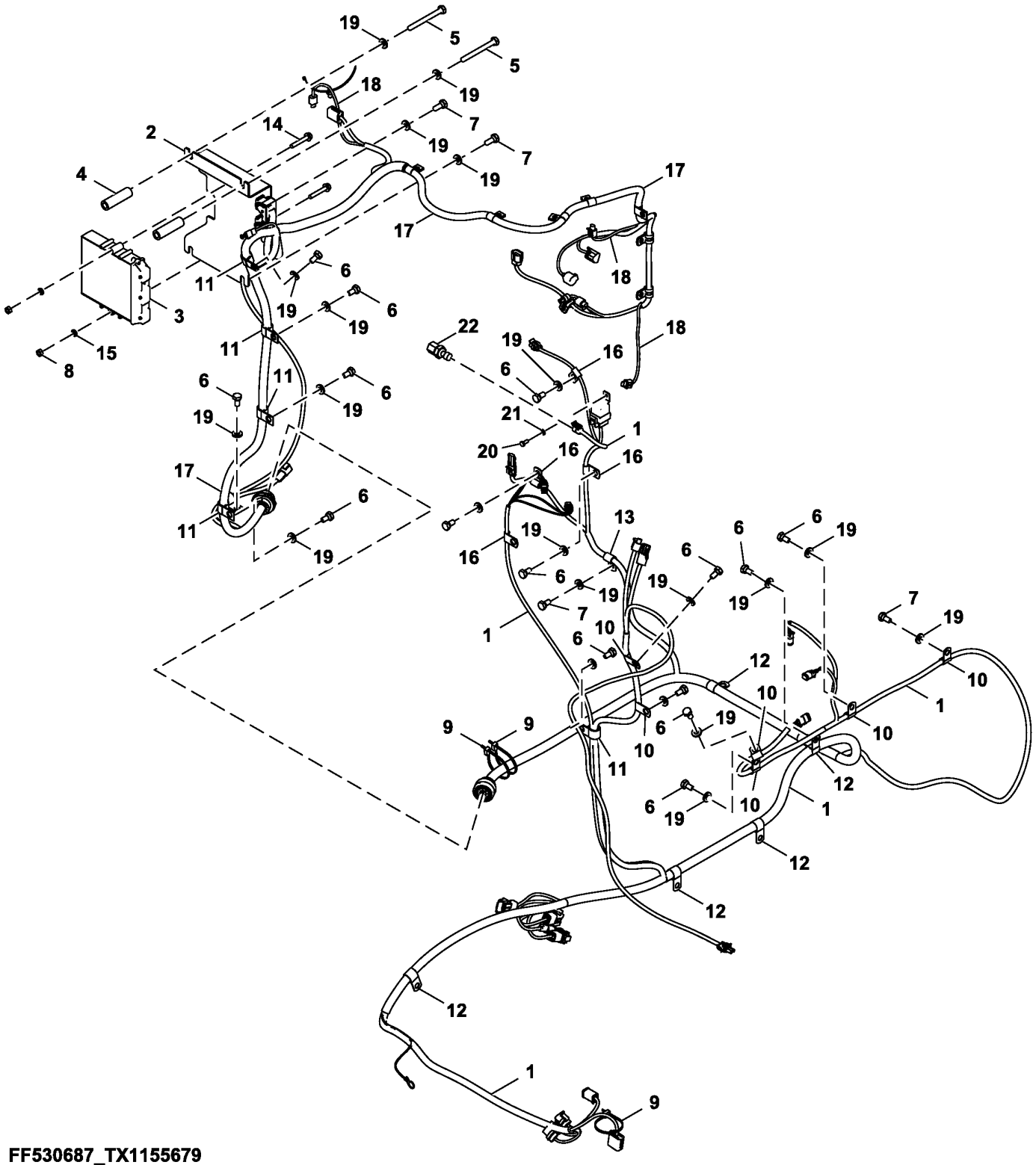

FF530687_TX1155679

Item	*Nº peça*	*Descrição*	*Qtde*	*Nº série*	*Notas*
1	AT442322	Chicote	1		Interface
2	T214171	Apoio	1		
3	RE526588	Controle eletrôn. do motor	1		
4	FF513298	Espaçador	2		
5	19M7668	Parafuso sextavado	2		M10 X 100, SUB FOR J901000
6	19M7938	Parafuso sextavado	17		M10 X 20, SUB FOR J901020
7	19M7402	Parafuso sextavado	3		M10 X 25, SUB FOR J901025
8	14M7273	Porca	2		M8, SUB FOR J950008
9	DH400240	Cinta	4		
10	AH79175	Presilha	6		SUB FOR 4190272
11	T28949	Braçadeira	6		SUB FOR 4190273
12	T28949	Braçadeira	6		SUB FOR 4190274
13	4190275	Braçadeira	1		
14	19M8319	Parafuso	2		M8 X 50
15	24M3739	Arruela	2		8 X 15 X 2 mm
16	4190275	Braçadeira	4		SUB FOR 4190261
17	AT442323	Chicote	1		Motor
19	24M7346	Arruela	21		11 X 20 X 2 mm, SUB FOR DH400703
20	J900614	Parafuso	1		
21	24M7054	Arruela	1		6.400 X 12 X 1.600 mm, SUB FOR A590106
22	RE522794	SenSor	1		Pressão do Combustível

Engine Control Unit (ECU) and Engine Interface Wiring Harness (Canada Only)
Engine Control Unit (ECU) and Engine Interface Wiring Harness (Canada Only)
Engine Control Unit (ECU) and Engine Interface Wiring Harness (Canada Only)
Engine Control Unit (ECU) and Engine Interface Wiring Harness (Canada Only)

TX1256477 A.1

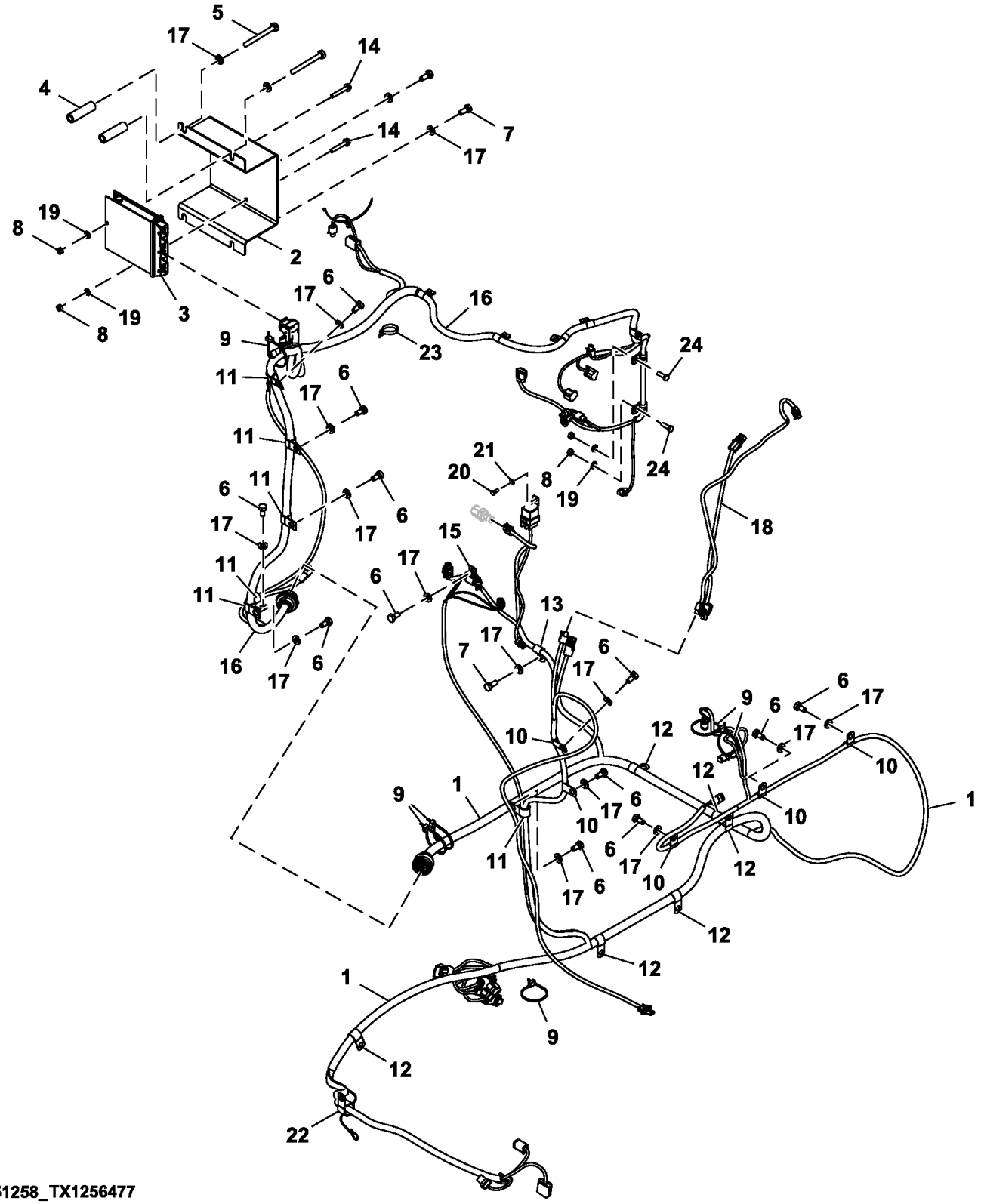

FF851258_TX1256477

Item	*Nº peça*	*Descrição*	*Qtde*	*Nº série*	*Notas*
1	AT442322	Chicote	1		Interface do Motor
2	FF530161	Apoio	1		
3	DZ111526	Controle eletrôn. do motor	1		SUB FOR DZ106284, ECU
4	FF513298	Espaçador	2		
5	19M7668	Parafuso sextavado	2		M10 X 100, SUB FOR J901000
6	19M7938	Parafuso sextavado	12		M10 X 20, SUB FOR J901020
7	19M7402	Parafuso sextavado	3		M10 X 25, SUB FOR J901025
8	14M7273	Porca	4		M8, SUB FOR J950008
9	DH400240	Cinta	6		
10	AH79175	Presilha	5		SUB FOR 4190272
11	T28949	Braçadeira	6		SUB FOR 4190273
12	4190274	Presilha	6		
13	4190275	Braçadeira	1		
14	19M8319	Parafuso	2		M8 X 50
15	4190261	Presilha	1		
16	AT426796	Chicote	1		
17	24M7346	Arruela	17		11 X 20 X 2 mm, SUB FOR DH400703
18	AT435307	Chicote	1		Ligação
19	24M7055	Arruela	4		8.400 X 16 X 1.600 mm, SUB FOR A590108
20	J900614	Parafuso	1		
21	24M7054	Arruela	1		6.400 X 12 X 1.600 mm, SUB FOR A590106
22	4192035	Presilha	1		
23	H77698	Cinta	1		SUB FOR 4055311
24	19M7407	Parafuso sextavado	2		M8 X 25, SUB FOR J900825

Engine Control Unit and Engine Interface Wiring Harness, With Hydraulic Fan Drive (Engine 6068HT105-RE559029)
Faisceau du contrôleur ECU et de l'interface moteur, avec entraînement de ventilateur hydraulique (Engine 6068HT105-RE559029)
Chicote Elétrico da Unidade de Controle do Motor e da Interface do Motor, com Acionamento do Ventilador Hidráulico (Engine 6068HT105-RE559029)
Unidad de control del motor y grupo de cables de interfaz del motor, con transmisión hidráulica del ventilador (Engine 6068HT105-RE559029)

TX1224795 A.1

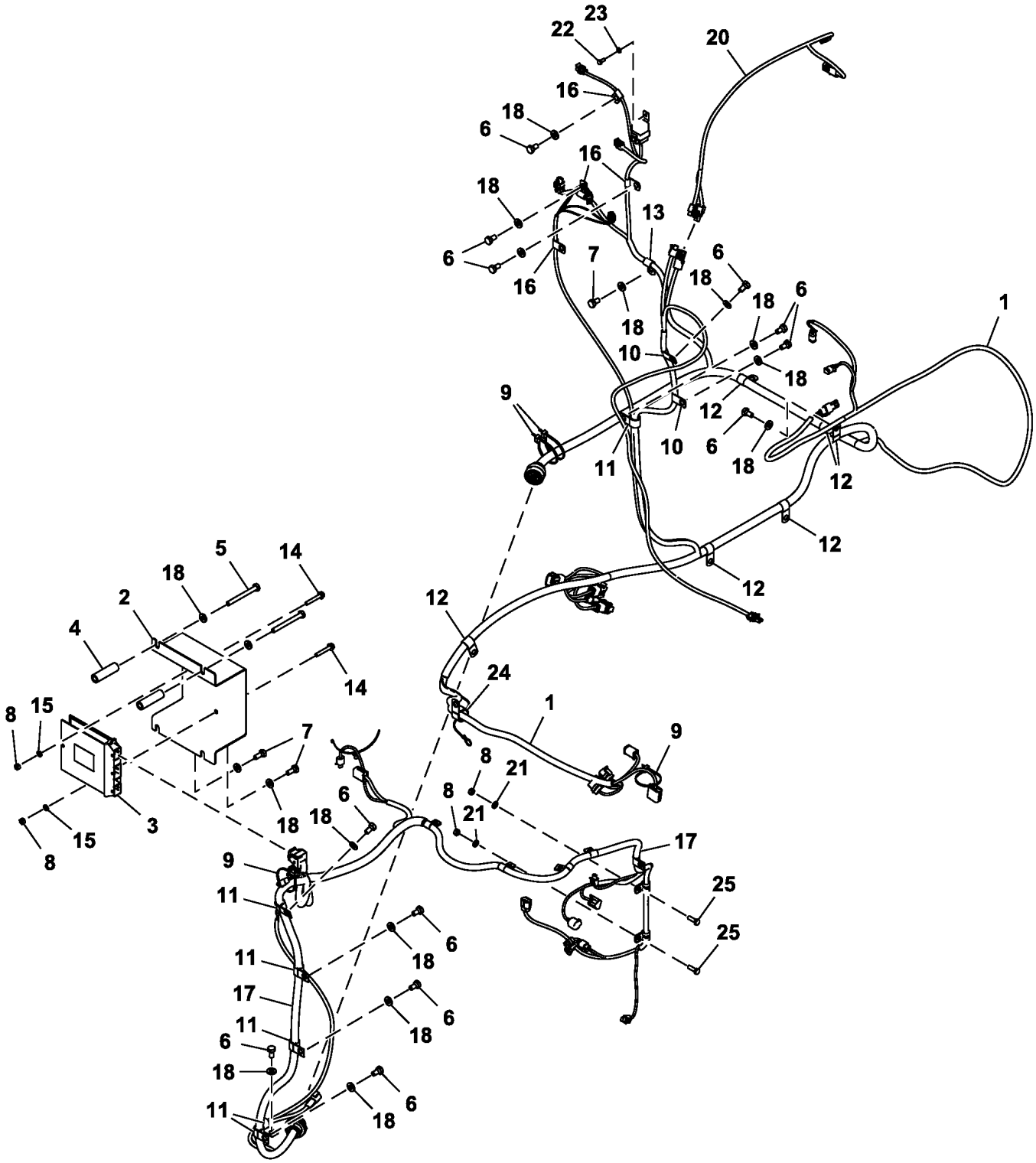

Item	*Nº peça*	*Descrição*	*Qtde*	*Nº série*	*Notas*
1	AT442322	Chicote	1		Interface
2	FF530161	Apoio	1		
3	DZ106284	Controle eletrôn. do motor	1		ECU
4	FF513298	Espaçador	2		
5	19M7668	Parafuso sextavado	2		M10 X 100, SUB FOR J901000
6	19M7938	Parafuso sextavado	17		M10 X 20, SUB FOR J901020
7	19M7402	Parafuso sextavado	3		M10 X 25, SUB FOR J901025
8	14M7273	Porca	4		M8, SUB FOR J950008
9	DH400240	Cinta	4		
10	AH79175	Presilha	2		SUB FOR 4190272
11	T28949	Braçadeira	6		SUB FOR 4190273
12	4190274	Presilha	6		
13	4190275	Braçadeira	1		
14	19M8319	Parafuso	2		M8 X 50
15	24M3739	Arruela	2		8 X 15 X 2 mm
16	4190261	Presilha	4		
17	AT442323	Chicote	1		Motor
18	24M7346	Arruela	17		11 X 20 X 2 mm, SUB FOR DH400703
19	57M7533	Alojam. conector elétrico	1		
20	AT435307	Chicote	1		Admissão de Ar
21	24M7055	Arruela	2		8.400 X 16 X 1.600 mm, SUB FOR A590108
22	J900614	Parafuso	1		
23	24M7054	Arruela	1		6.400 X 12 X 1.600 mm, SUB FOR A590106
24	XCL-19	Abraçadeira para mangueira	1		SUB FOR 4192035

Engine Control Unit and Engine Interface Wiring Harness, With Hydraulic Fan Drive (Engine 6068HT129-DZ105415)
Faisceau du contrôleur ECU et de l'interface moteur, avec entraînement de ventilateur hydraulique (Engine 6068HT129-DZ105415)
Chicote Elétrico da Unidade de Controle do Motor e da Interface do Motor, com Acionamento do Ventilador Hidráulico (Engine 6068HT129-DZ105415)
Unidad de control del motor y grupo de cables de interfaz del motor, con transmisión hidráulica del ventilador (Engine 6068HT129-DZ105415)

TX1224818 B.1

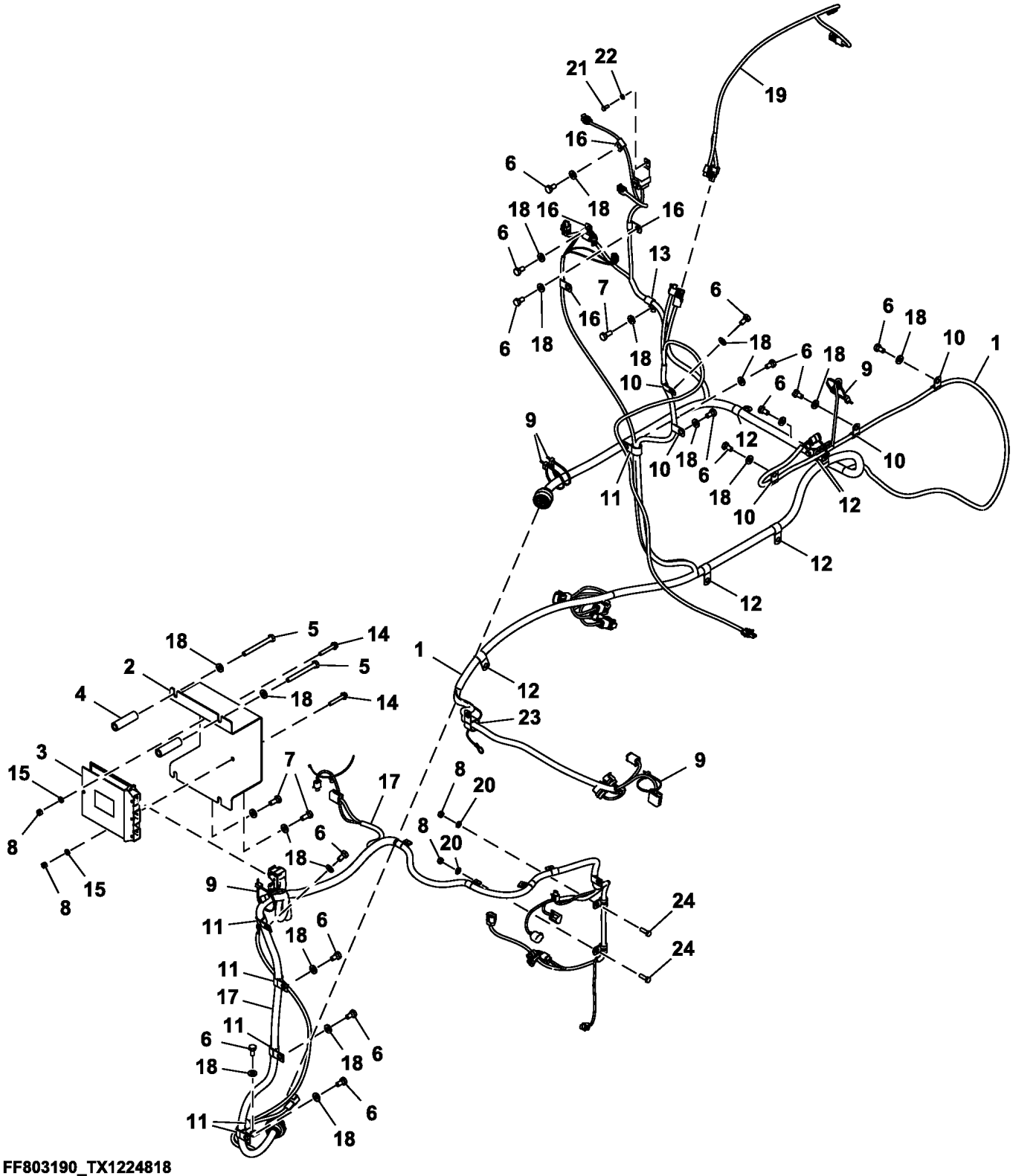

Item	*Nº peça*	*Descrição*	*Qtde*	*Nº série*	*Notas*
1	AT442322	Chicote	1		Interface
2	FF530161	Apoio	1		
3	DZ106284	Controle eletrôn. do motor	1		ECU
4	FF513298	Espaçador	2		
5	19M7668	Parafuso sextavado	2		M10 X 100, SUB FOR J901000
6	19M7938	Parafuso sextavado	15		M10 X 20, SUB FOR J901020
7	19M7402	Parafuso sextavado	3		M10 X 25, SUB FOR J901025
8	14M7273	Porca	4		M8, SUB FOR J950008
9	DH400240	Cinta	6		
10	AH79175	Presilha	5		SUB FOR 4190272
11	T28949	Braçadeira	6		SUB FOR 4190273
12	4190274	Presilha	6		
13	4190275	Braçadeira	1		
14	19M8319	Parafuso	2		M8 X 50
15	24M3739	Arruela	2		8 X 15 X 2 mm
16	4190261	Presilha	4		
17	AT442323	Chicote	1		Motor
18	24M7346	Arruela	20		11 X 20 X 2 mm, SUB FOR DH400703
19	AT435307	Chicote	1		Admissão de Ar
20	24M7055	Arruela	2		8.400 X 16 X 1.600 mm, SUB FOR A590108
21	J900614	Parafuso	1		
22	24M7054	Arruela	1		6.400 X 12 X 1.600 mm, SUB FOR A590106
23	XCL-19	Abraçadeira para mangueira	1		SUB FOR 4192035
24	19M7407	Parafuso sextavado	2		M8 X 25, SUB FOR J900825

Power Converter, 12 V
Convertisseur d'alimentation, 12 V
Conversor de Alimentação, 12 V
Convertidor de alimentación, 12 V

TX1103809 C.1

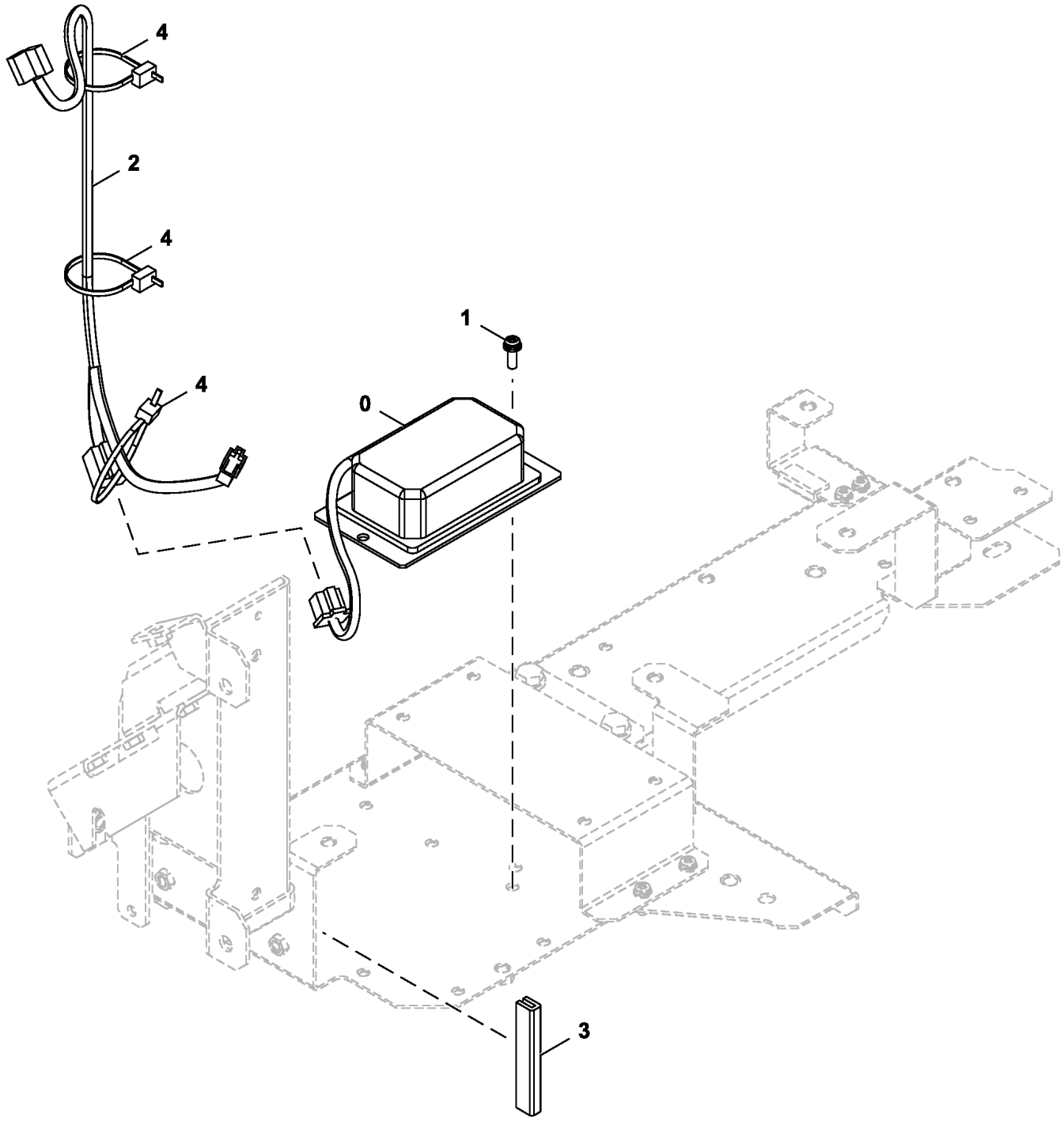

DC9323139_TX1103809

Item	*Nº peça*	*Descrição*	*Qtde*	*Nº série*	*Notas*
0	4450008	Fonte de alimentação	1		12 V
1	.....	Parafuso c/arruela	2		J460620 NLA
	21M7267	Parafuso	2		M6 X 20
	24M7293	Arruela	2		6.500 X 13 X 1.600 mm
	12M7006	Arruela de pressão	2		6 mm
2	3105989	Chicote	1		Conversor de Alimentação
3	4649377	Isolador	1		
4	H77698	Cinta	3		SUB FOR 4055312

Monitor Controller (DSZ)
Contrôleur du moniteur (DSZ)
Controlador do Monitor (DSZ)
Controlador de monitor (DSZ)

TX1089811 A.1

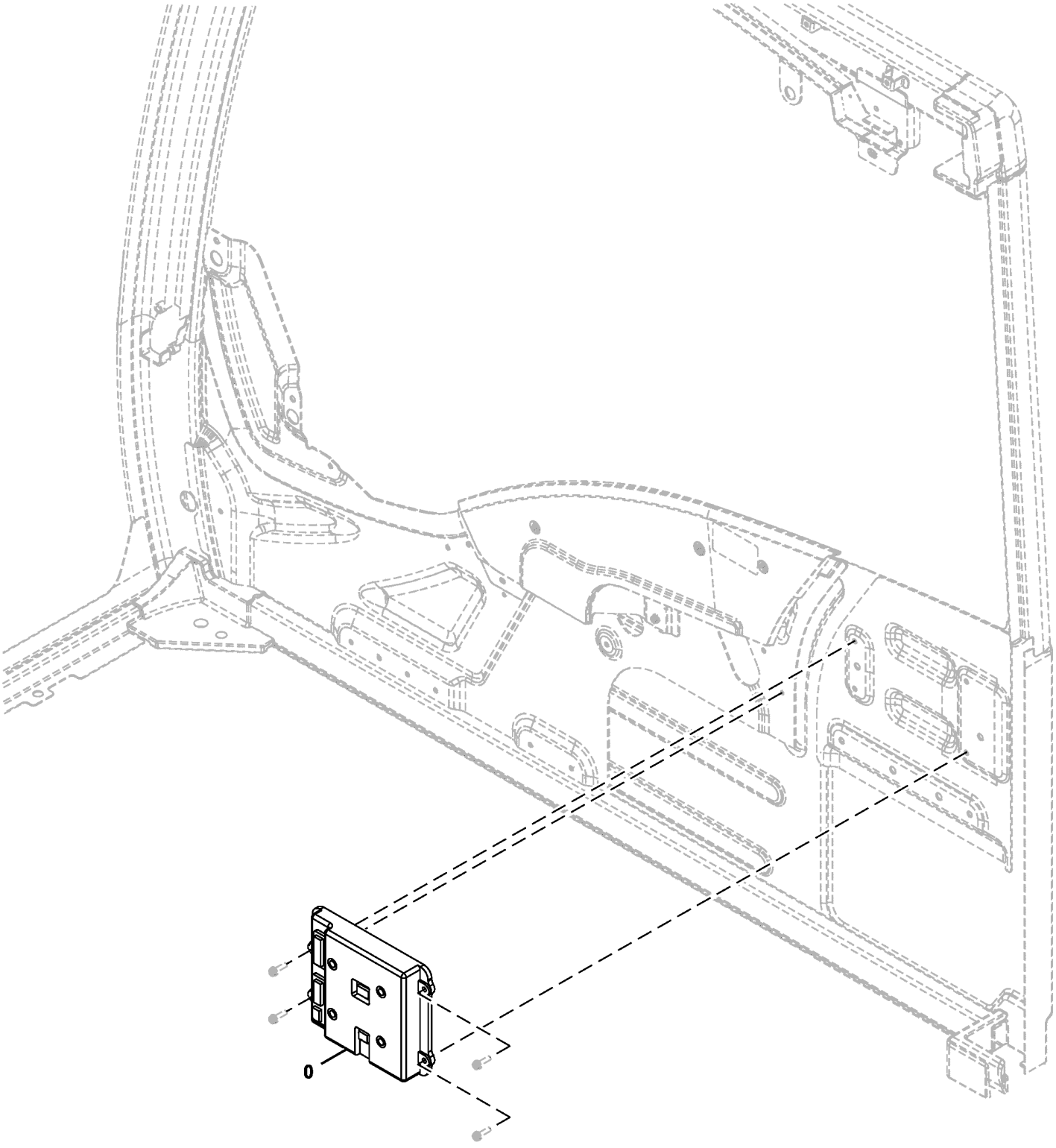

TX1089811

Item	*Nº peça*	*Descrição*	*Qtde*	*Nº série*	*Notas*
0	FYA00002099	Controle	1	-520187	SUB FOR FYA60001131, Controlador do Monitor (DSZ)
	FYA00046384	Controle	1	520188-	Controlador do Monitor (DSZ), SUB FOR FYA00019949

Main Controller (MCZ)
Contrôleur principal (MCZ)
Controlador Principal (MCZ)
Controlador principal (MCZ)

TX1089810 B.1

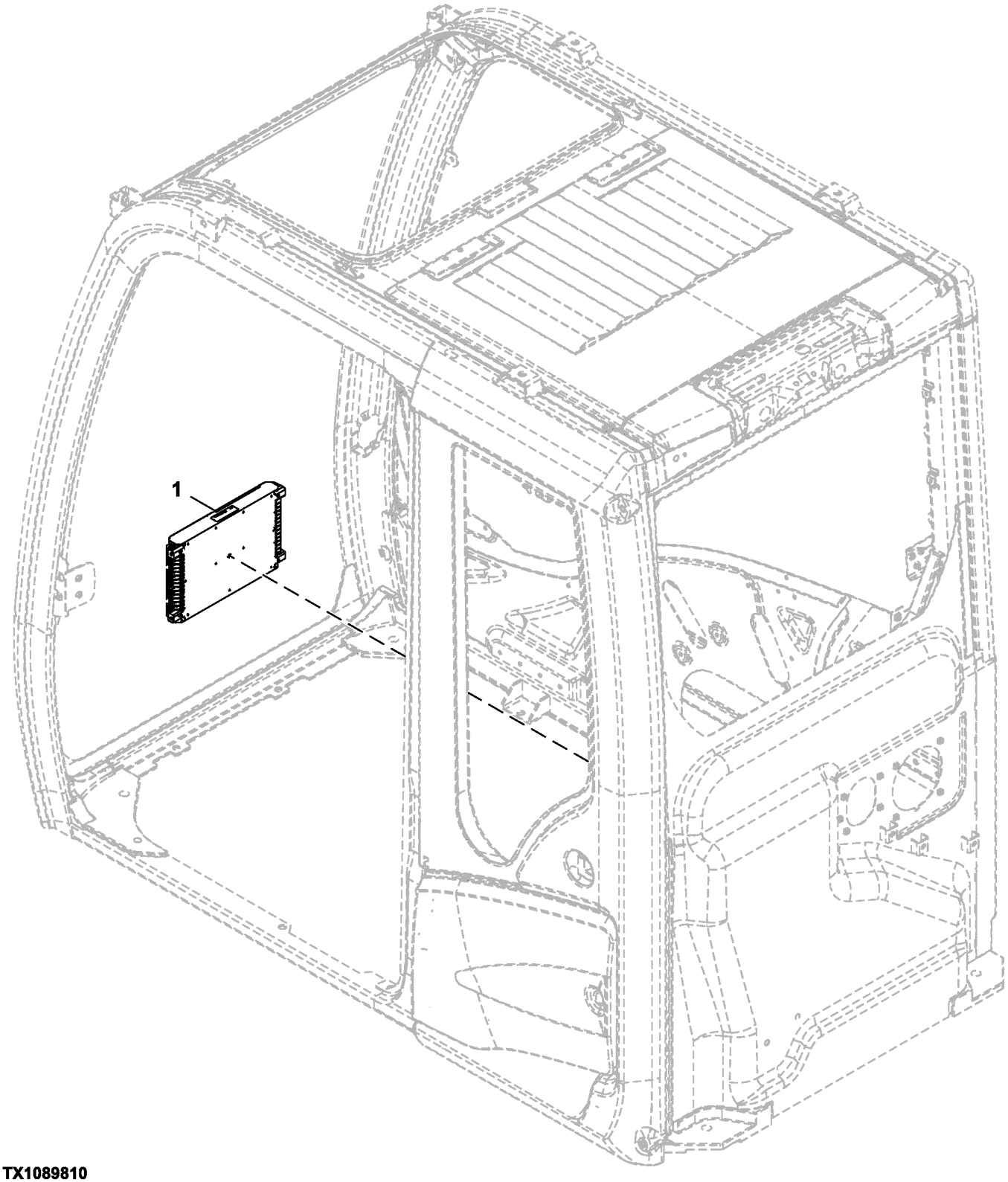

TX1089810

Item	*Nº peça*	*Descrição*	*Qtde*	*Nº série*	*Notas*
1	FYA60001118	Controlador eletrô. do veíc	1	-520187	Controlador Principal (MCZ)
	FYA60044779	Controle	1	520188-	Controlador Principal (MCZ)

Data Converter
Convertisseur de données
Conversor de Dados
Convertidor de datos

TX1089817 A.1

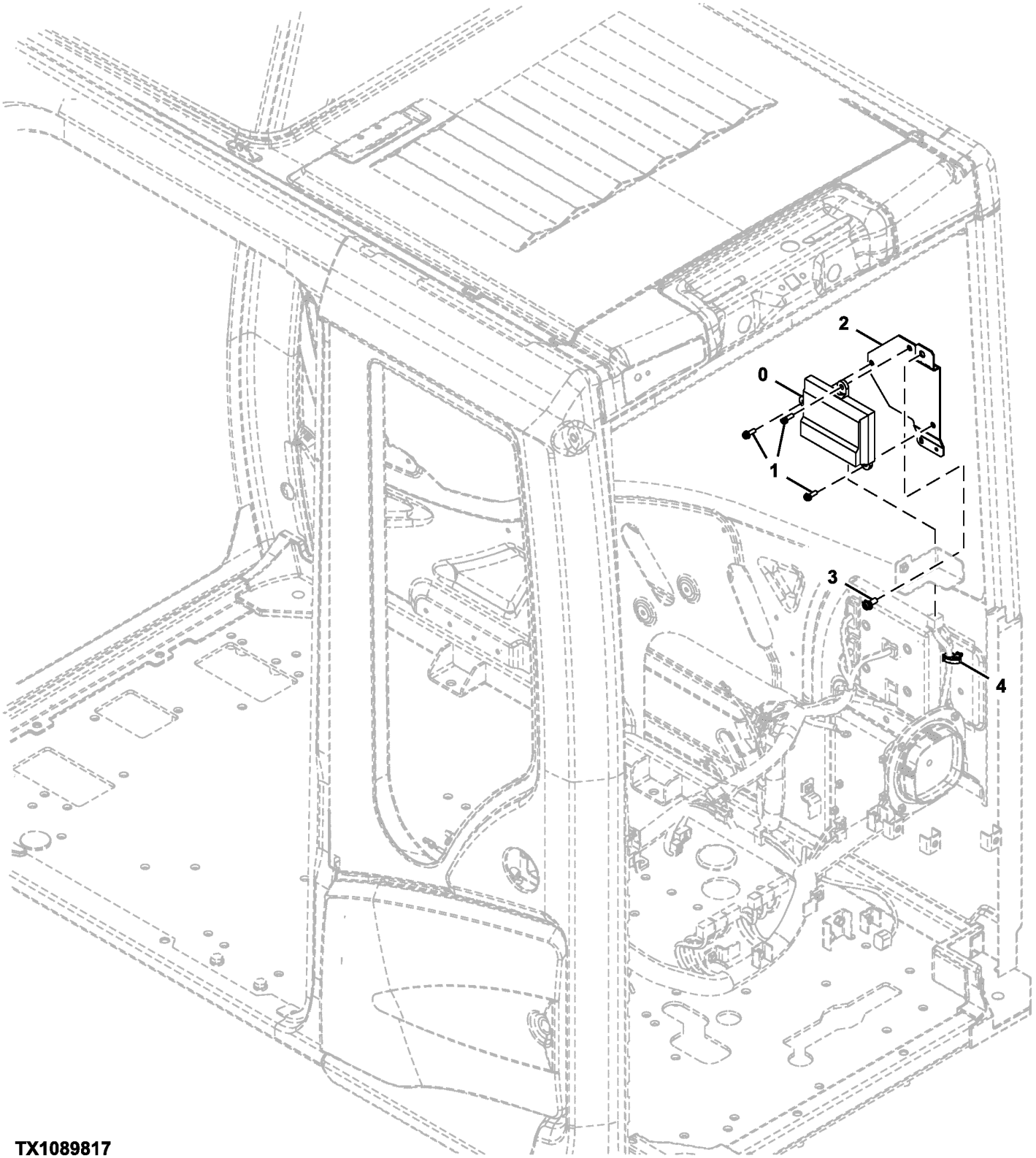

TX1089817

Item	*Nº peça*	*Descrição*	*Qtde*	*Nº série*	*Notas*
0	FYA00016095	Controle	1		SUB FOR 4729000 OR FYA00016270, Conversor de Dados
1	.....	Parafuso c/arruela	3		J460620 NLA
	21M7267	Parafuso	3		M6 X 20
	24M7293	Arruela	3		6.500 X 13 X 1.600 mm
	12M7006	Arruela de pressão	3		6 mm
2	8126604	Apoio	1		
3	.....	Parafuso c/arruela	1		J460820 NLA
	21M7089	Parafuso	1		M8 X 20
	12M7065	Arruela de pressão	1		8 mm
	24M7036	Arruela	1		9 X 16 X 1.600 mm
4	4692542	Presilha	1		

Main Frame
Châssis principal
Estrutura Principal
Bastidor principal

TX1141776 B.1

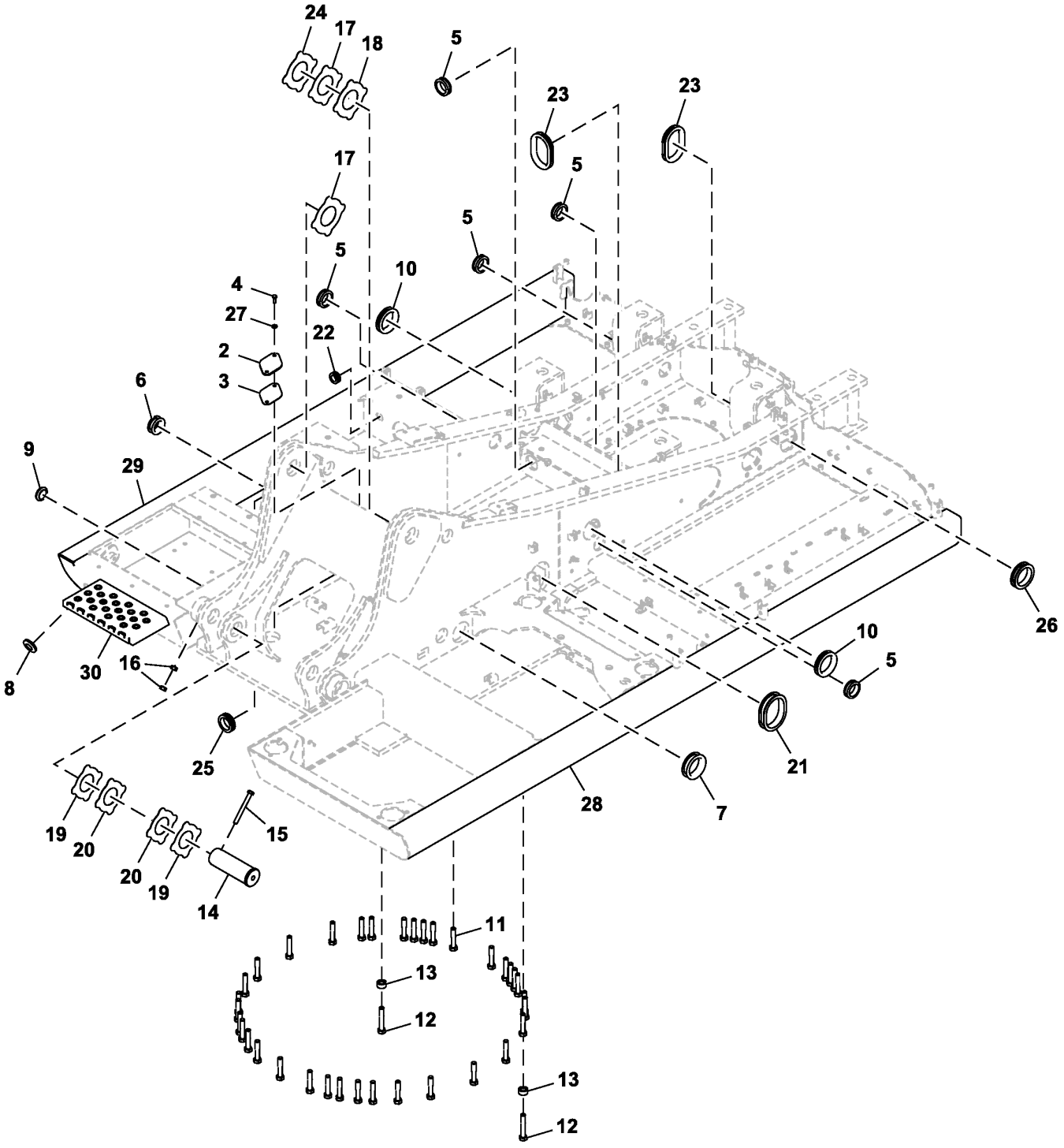

FF800069_TX1141776

Item	*Nº peça*	*Descrição*	*Qtde*	*Nº série*	*Notas*
2	4255799	Capa	1		
3	4161735	Junta	1		
4	19M7662	Parafuso sextavado	2		M10 X 30, SUB FOR J901030
5	4255530	Passa-fio	5		
6	4338858	Bucha	1		
7	4191977	Passa-fio	1		
8	4654597	Bucha	1		
9	4422519	Bucha	1		
10	4201986	Passa-fio	2		SUB FOR 4345810
11	19M7963	Parafuso sextavado	35		M20 X 100, SUB FOR J922000
12	J922004	Parafuso	2		
13	4649152	Espaçador	2		
14	AT318060	Pino fixador	2		SUB FOR 3088573
15	4435129	Pino fixador	2		
16	14M7276	Porca	4		M16, SUB FOR J950016
17	4470743	Arruela de encosto	2		SUB FOR 4444284
18	4470744	Arruela de encosto	1		SUB FOR 4444285
19	4444286	Arruela de encosto	4		
20	4444287	Arruela de encosto	4		
21	4191978	Passa-fio	1		
22	4279257	Bucha	1		
23	4304274	Bucha	2		
24	4460370	Placa	1		
25	4208279	Passa-fio	1		SUB FOR 4279257
26	4190960	Passa-fio	1		
27	24M7346	Arruela	1		11 X 20 X 2 mm, SUB FOR DH400703
28	4699403	Tubo	1		Esquerda
29	4699461	Tubo	1		Direita
30	3103694	Degrau	1		

Counterweight (- 520657)
Contrepoids (- 520657)
Contrapeso (- 520657)
Contrapeso (- 520657)

TX1102700 A.1

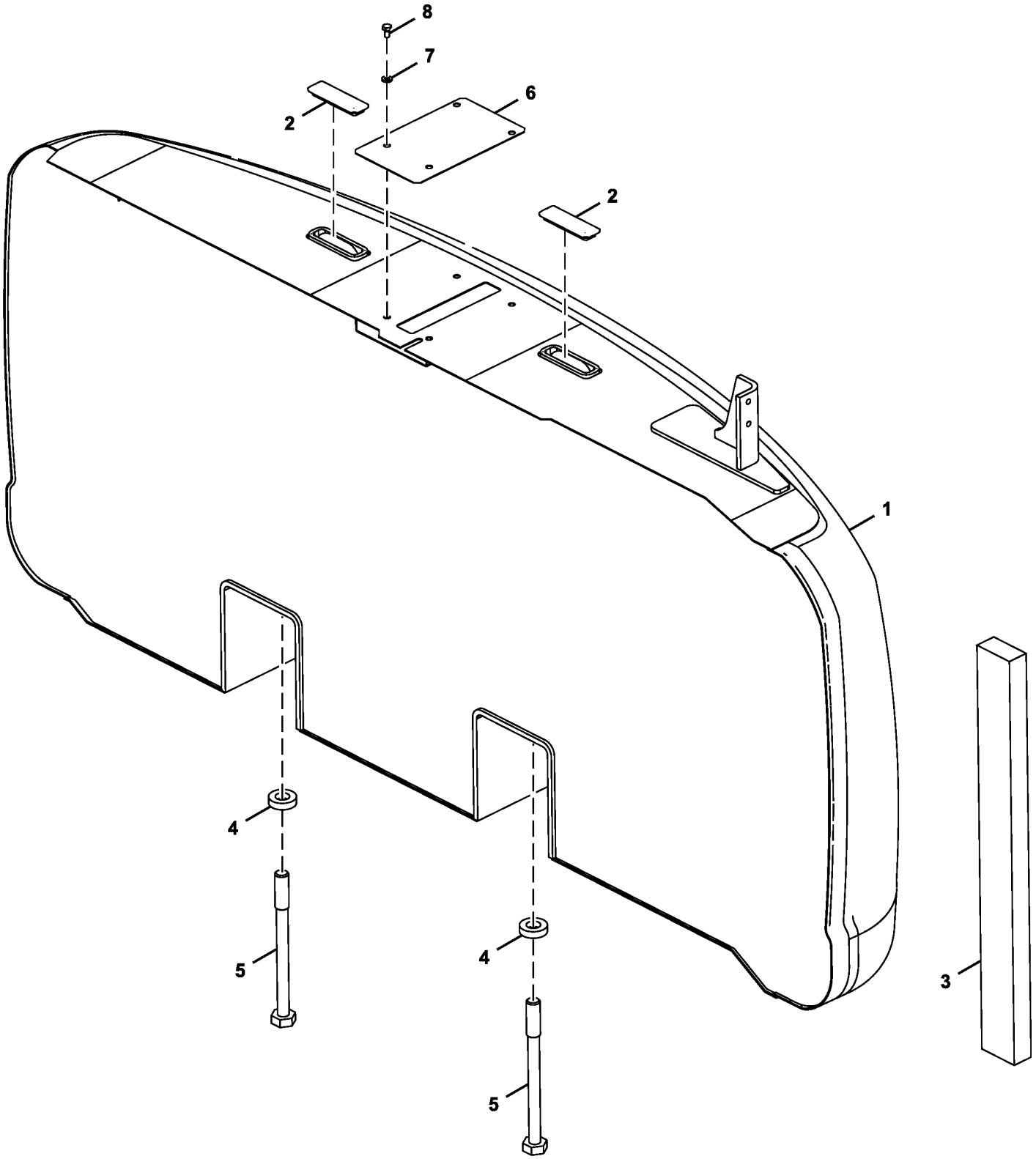

TX1102700

Item	*Nº peça*	*Descrição*	*Qtde*	*Nº série*	*Notas*
1	**FF513408**	**Contrapeso**	**1**		**Enchimento da Linha**
2	DH400360	Tampa	2		
3	4652779	Isolador	1		
4	4174859P	Arruela	4		
5	J823030	Parafuso	4		
6	FF528862	Capa	1		SUB FOR FF509584
7	24M7346	Arruela	4		11 X 20 X 2 mm, SUB FOR DH400703
8	19M7938	Parafuso sextavado	4		M10 X 20, SUB FOR J901020

Counterweight (520658 -)
Contrepoids (520658 -)
Contrapeso (520658 -)
Contrapeso (520658 -)

TX1102700 A.1

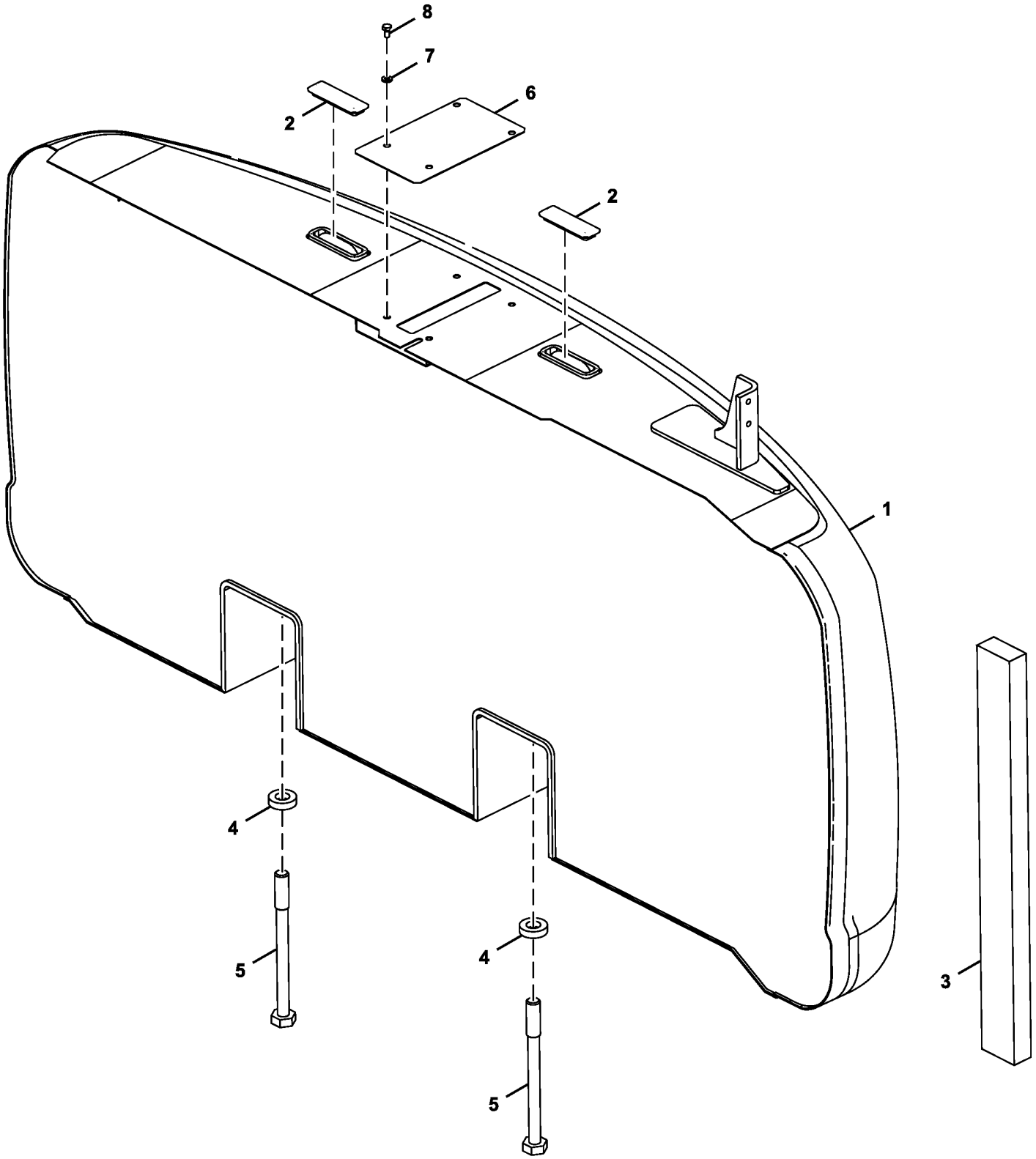

TX1102700

Item	*Nº peça*	*Descrição*	*Qtde*	*Nº série*	*Notas*
1	**FF802562**	**Contrapeso**	**1**		**Enchimento da Linha**
2	4168132	Tampa	2		
3	4652779	Isolador	1		
4	4174859P	Arruela	4		
5	J823030	Parafuso	4		
6	FF528862	Capa	1		SUB FOR FF509584
7	24M7346	Arruela	4		11 X 20 X 2 mm, SUB FOR DH400703
8	19M7938	Parafuso sextavado	4		M10 X 20, SUB FOR J901020

Boom Foot Pin
Axe de pied de flèche
Pino do Pé da Lança
Pasador de pie de aguilón

TX1104102 A.1

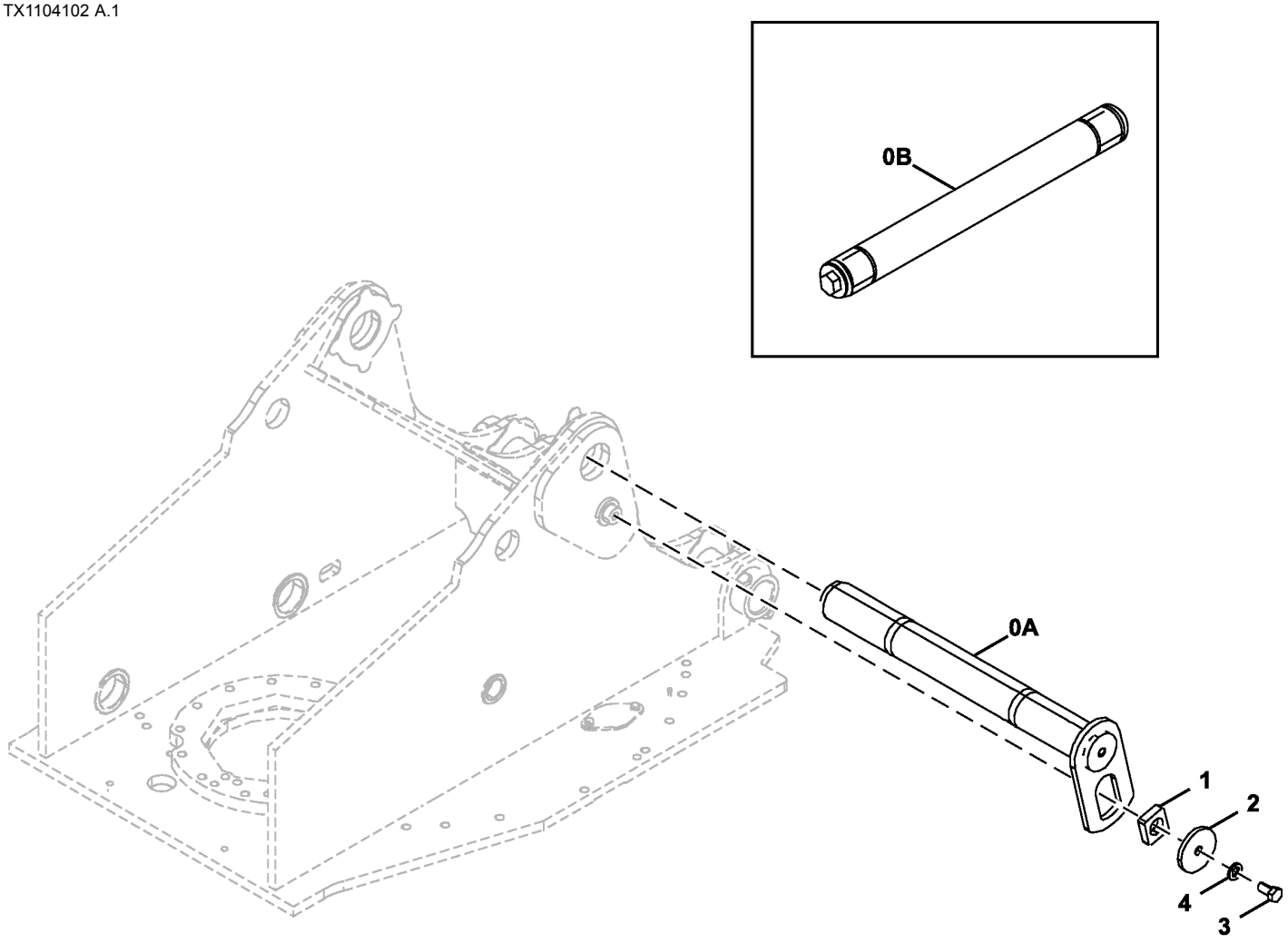

TX1104102

Item	*Nº peça*	*Descrição*	*Qtde*	*Nº série*	*Notas*
0A	8102646	Pino fixador	1		SUB FOR 3107472
0B	AT361191	Pino	1		Opção de Pino Expansor, INCLUDES T248607
	T248607	Luva	2		
1	4424425	Espaçador	1		
2	4640621	Placa	1		
3	T116332	Parafuso	1		M18 X 40, SUB FOR J921840
4	24M7353	Arruela	1		20 X 34 X 3 mm, SUB FOR J222018

Swing Bearing Mounting
Montage des roulements de pivotement
Montagem do Rolamento de Giro
Montaje de corona de giro

TX1093241 B.1

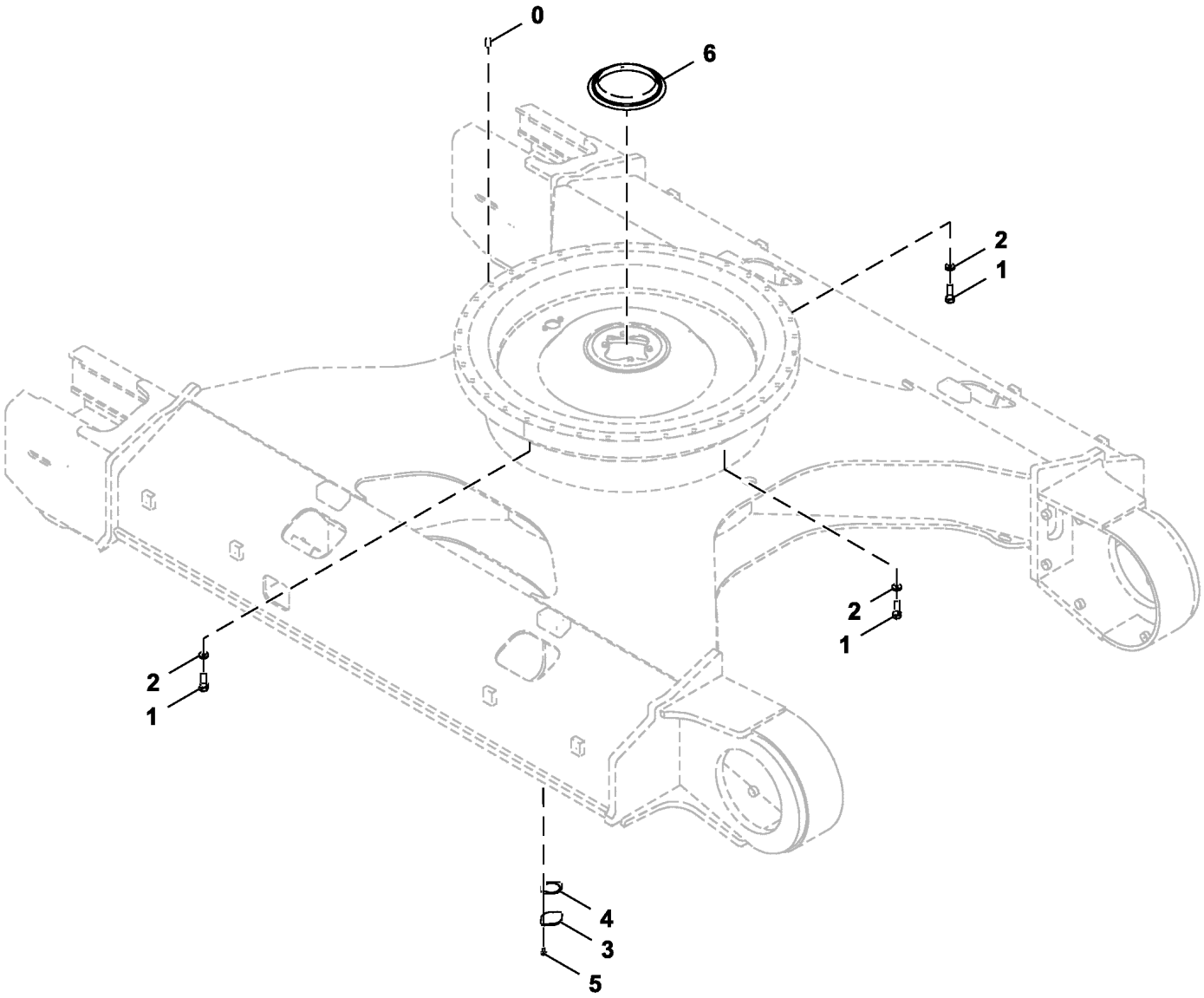

TX1093241

Item	*Nº peça*	*Descrição*	*Qtde*	*Nº série*	*Notas*
0	4630119	Pino	1		
1	4348589	Parafuso sextavado	36		
2	J222020	Arruela	36		
3	4128863	Placa	1		
4	4272297	Junta	1		
5	.....	Parafuso c/arruela	2		J271025 NLA
	19M7402	Parafuso sextavado	2		M10 X 25, SUB FOR J901025
	24M7346	Arruela	2		11 X 20 X 2 mm, SUB FOR DH400703
6	4483676	Vedação	1		SUB FOR 9229187, Graxa

Swing Bearing
Roulement de oscillant
Mancal do Giro
Cojinete de giratorio

TX1105784 A.1

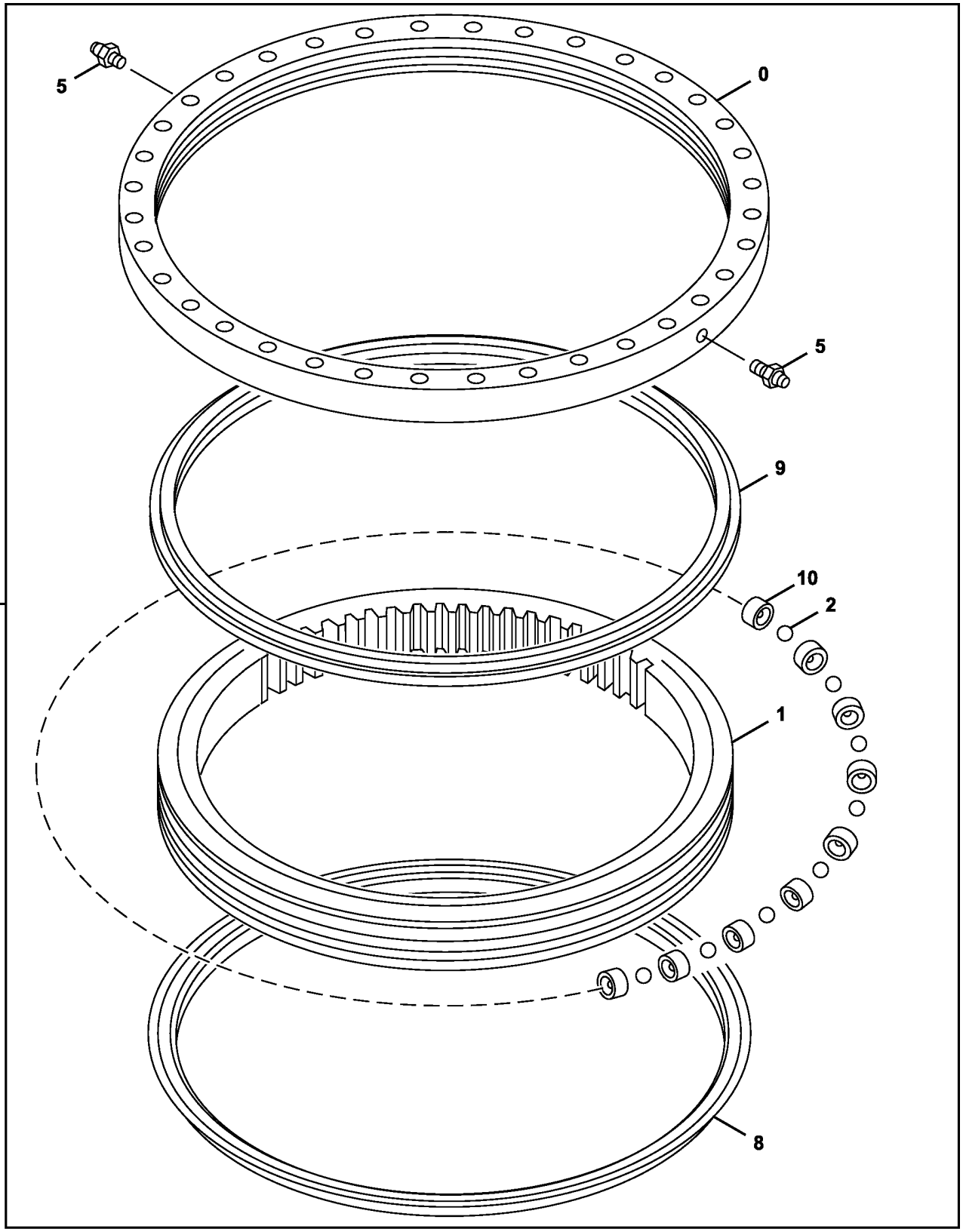

Item	*Nº peça*	*Descrição*	*Qtde*	*Nº série*	*Notas*
0	.....	Pista do rolamento	1		NSEP, Externo
1	.....	Pista do rolamento	1		NSEP, Interno
2	FYB00001843	Esfera	111		SUB FOR 4640421
5	J75481	Conexão	2		
8	FYB00001597	Vedação de acabamento	1		
9	T203958	Vedação	1		4631753 NLA, SUB FOR 4634010; ALSO ORDER PM37391 AND AT66866
	PM37391	Adesivo	1		
	AT66866	Fluido	1		
10	4640418	Suporte	111		
11	9262248	Rolamento do giRo	1		SUB FOR 9260971

Cab
Cabine
Cabine
Cabina

TX1089425 B.1

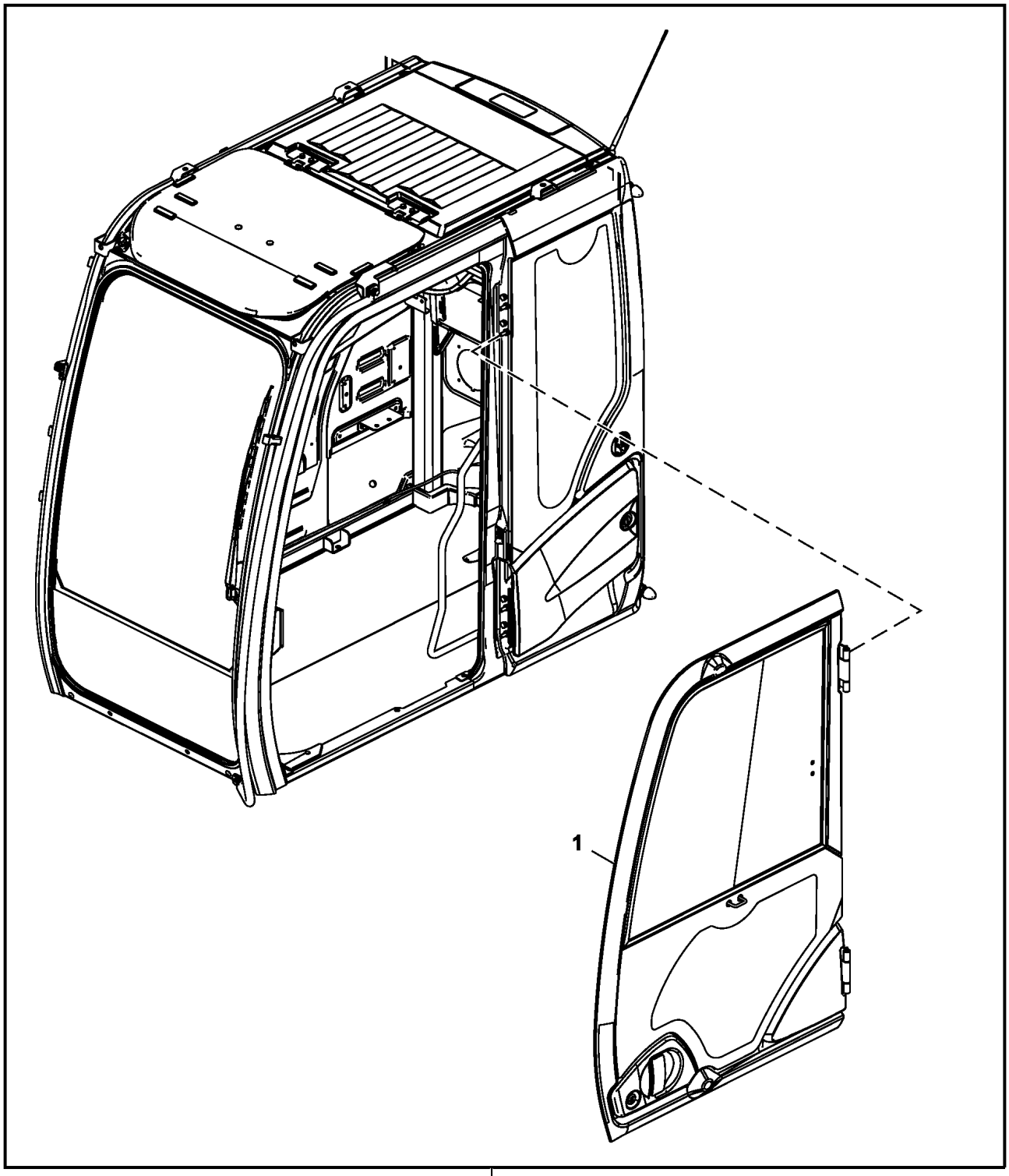

TX1089425

Item	*Nº peça*	*Descrição*	*Qtde*	*Nº série*	*Notas*
1	FYA00001494	Porta	1	-XXXXXX	Only Rear Glass Can Slide, Componentes em Páginas Separadas
	FYA00047973	Porta	1	XXXXXX-	Both Top Windows Can Slide, Componentes em Páginas Separadas
2	FYA00037706	Cabine	1		SUB FOR FYA00009656, Componentes em Páginas Separadas

Cab Components, Door
Composants de cabine, porte
Componentes da Cabine, Porta
Componentes de la cabina, puerta

TX1085687 G.2

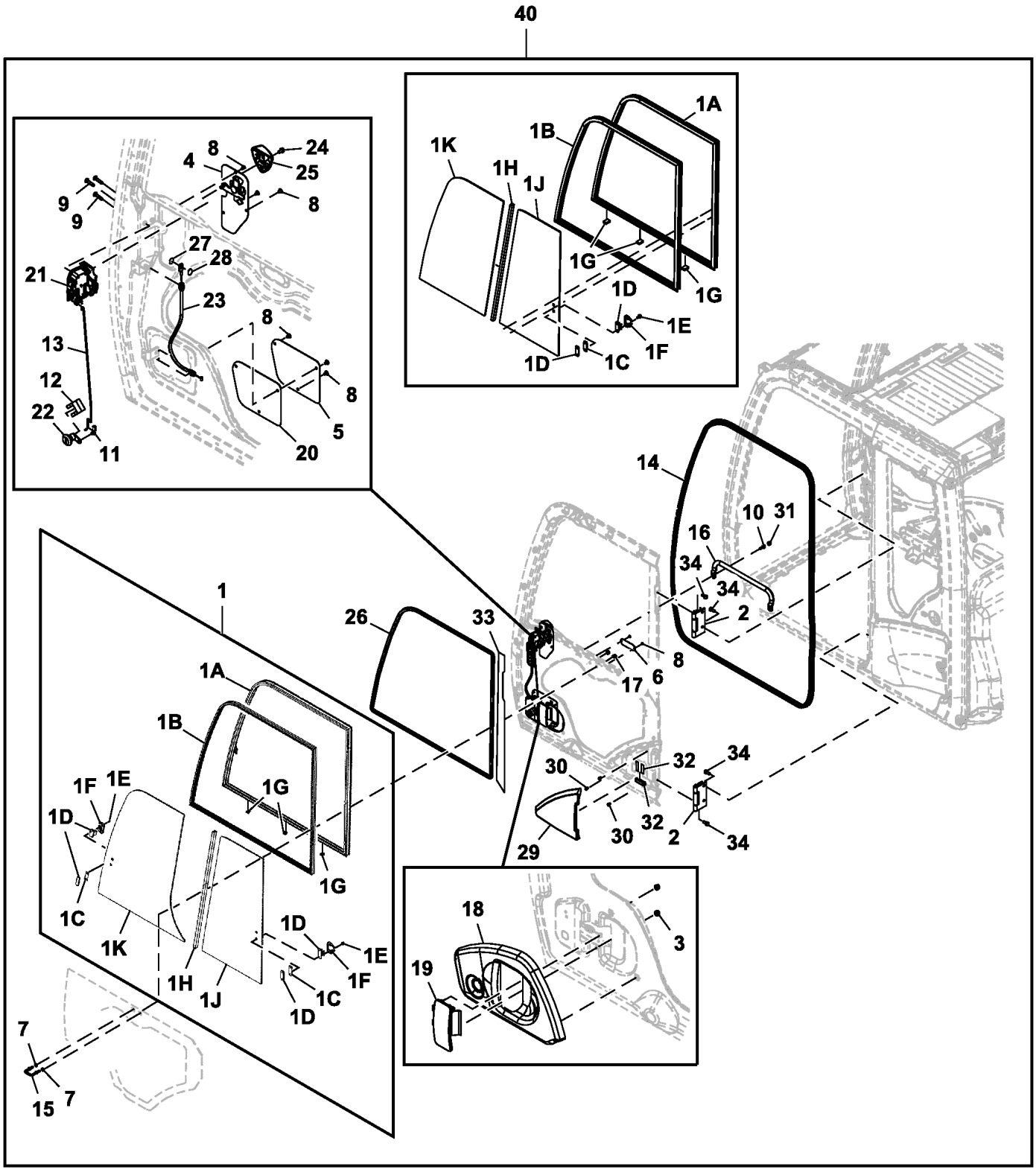

TX1085687

Item	*Nº peça*	*Descrição*	*Qtde*	*Nº série*	*Notas*
1	FXB00000975	Janela	1	-XXXXXX	
	FXB00013903	Janela	1	XXXXXX-	
1A	FXB00000976	Estrutura	1	-XXXXXX	
	FXB00013904	Estrutura	1	XXXXXX-	
1B	FXB00000977	Perfil "u"	1	-XXXXXX	
	FXB00013905	Perfil "u"	1	XXXXXX-	
1C	4420531	Espaçador	1	-XXXXXX	
	4420531	Espaçador	2	XXXXXX-	
1D	4369653	Fechadura	1	-XXXXXX	
	4369653	Fechadura	2	XXXXXX-	
1E	J850412	Parafuso	2	-XXXXXX	
	J850412	Parafuso	4	XXXXXX-	
1F	FXB00000979	Capa	1	-XXXXXX	
	FXB00000979	Capa	2	XXXXXX-	
1G	4411682	Isolador	3		
1H	FXB00000980	Vedação	1		
1J	FYA00001501	Janela	1		
1K	FYA00001500	Janela	1	-XXXXXX	Straight Shape
	FYA00047268	Janela	1	XXXXXX-	Formato de Lágrima
2	FXB00000981	Dobradiça	2		
3	FXB00000982	Porca	2		
4	FXB00000983	Alavanca	1		
5	4665500	Capa	1		
6	4665501	Capa	1		
7	24M7055	Arruela	2		8.400 X 16 X 1.600 mm, SUB FOR A590108
8	4706566	Parafuso	8		
9	FXB00000984	Parafuso	3		
10	19M7288	Parafuso sextavado	2		M8 X 30, SUB FOR 4708387
11	FXB00000985	Suporte	1		
12	4372091	Presilha	1		
13	FXB00000986	TiranTe	1		
14	FXB00000987	Isolador	1		
15	FXB00000988	Parafuso	1		
16	FXB00000989	Corrimão	1		
17	4414857	Porca	2		
18	FXB00000990	Capa	1		
19	FXB00000991	Alavanca	1		
20	4665503	Vedação	1		
21	FXB00000992	Fechadura	1		
22	FXB00000993	Chave	1		Cilindro da Chave
	AT194969	Chave	1		Chave da Porta/Ignição
23	FXB00000994	Cabo	1		
24	4662252	Parafuso	1		
25	4665490	Manete	1		
26	FXB00000995	Isolador	1		
27	FXB00000996	Espaçador	1		
28	FXB00000997	Espaçador	1		
29	FYA00046808	Capa	1		SUB FOR FXB00000998
30	FXB00000999	Presilha	3		
31	FXB00000923	Tampa	2		
32	FXB00001000	Vedação	3		
33	FXB00001001	Vedação	1		
34	.....	Parafuso c/arruela	8		4411829 NLA
	R168831	Parafuso sextavado	8		
	24M7271	Arruela	8		10.500 X 20 X 2 mm
40	FYA00001494	Porta	1	-XXXXXX	Componentes Adicionais em Páginas Separadas
	FYA00047973	Porta	1	XXXXXX-	Componentes Adicionais em Páginas Separadas

Cab Components, Door Catch
Composants de cabine, loquet de portière
Componentes da Cabine, Detentor da Porta
Componentes de la cabina, traba de la puerta

TX1085686 B.2

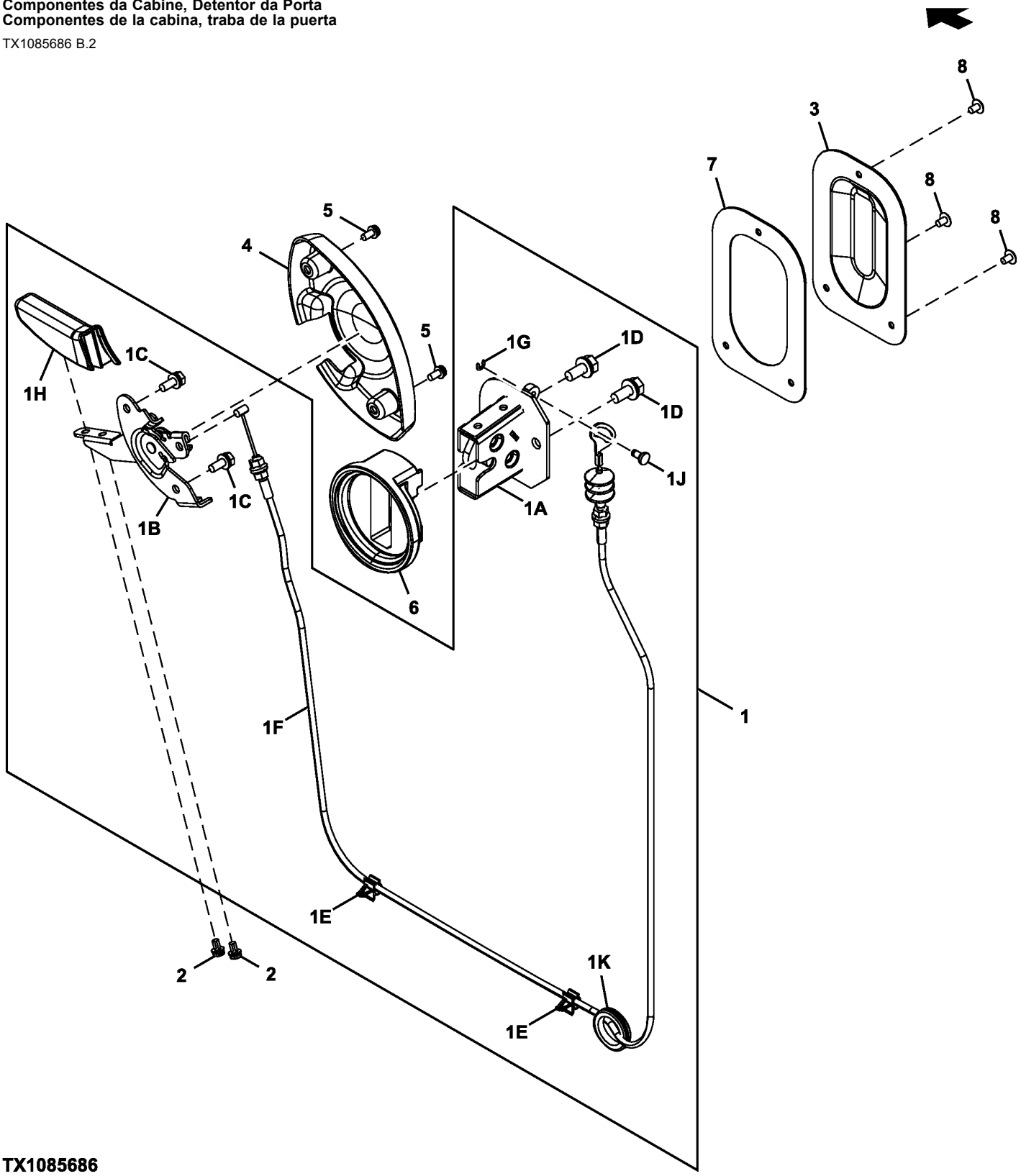

TX1085686

Item	*Nº peça*	*Descrição*	*Qtde*	*Nº série*	*Notas*
1	.....	Trava	1		FXB00000967 NLA, Fornecer os Componentes
1A	FXB00000968	Trava	1		
1B	4662724	Alavanca	1		
1C	4662730	Parafuso	2		
1D	4658110	Parafuso	2		
1E	4662728	Presilha	2		
1F	4662727	Cabo	1		
1G	4662722	Anel de pressão	1		
1H	4662725	Alavanca	1		
1J	4662721	Pino	1		
1K	4607409	Bucha	1		
2	FXB00000970	Parafuso	2		
3	FXB00000971	Capa	1		
4	4662726	Capa	1		
5	4662729	Parafuso	2		
6	FXB00000972	Isolador	1		
7	FXB00000973	Junta de vedação	1		
8	4706566	Parafuso	3		

Cab Components, Cab Light, Antenna and Speakers
Composants de cabine, éclairage de cabine, antenne et haut-parleurs
Componentes da Cabine, Luz da Cabine, Antena e Alto-falantes
Componentes de la cabina, luz de cabina, antena y altavoces

TX1085680 D.2

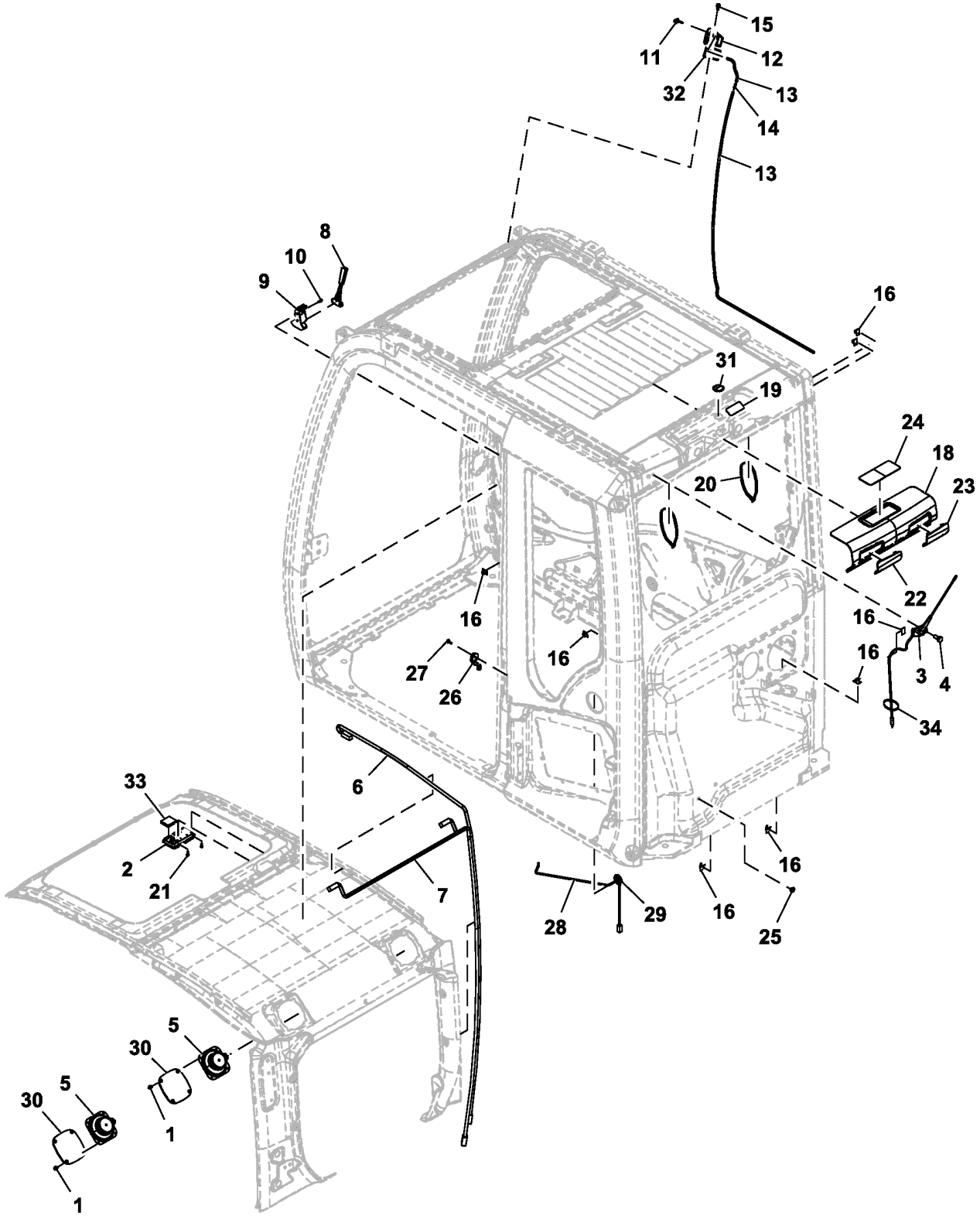

TX1085680

Item	*Nº peça*	*Descrição*	*Qtde*	*Nº série*	*Notas*
1	4372608	Parafuso	8		
2	FYA00044233	Farol	1		SUB FOR FYA00003626
3	FXB00000883	Antena	1		
4	FXB00000884	Parafuso	1		
5	4361302	Alto-Falante	2		
6	FXB00000885	Chicote	1		Luz do Teto
7	FXB00000886	Chicote	1		Alto-falante
8	4362700	Martelo	1		
9	2038764	Apoio	1		
10	4662729	Parafuso	2		
11	4464394	Bico	1		
12	4662759	Carcaça	1		
13	.....	Mangueira em metro	1		4666369 NLA, MF TY25139 CTL
14	4367481	VálV. controladora de fluxo	1		
15	4658095	Parafuso	1		
16	4662758	Presilha	9		
18	FXB00000888	Capa	1		
19	FXB00000889	Vedação	1		
20	4662378	Presilha	2		
21	4662368	Parafuso	2		
22	FXB00000890	Capa	1		
23	FYA00005153	Capa	1		
24	FXB00000891	Capa	1		
25	4287903	Passa-fio	1		
26	FXB00000892	Interruptor	1		Interruptor da Porta
27	FXB00000893	Parafuso	1		
28	FXB00000894	Chicote	1		Chicote Elétrico do Interruptor da Porta
29	FXB00000895	Bucha	1		
30	4685180	Grade	2		
31	4662744	Bucha	1		
32	FXB00000896	Isolador	1		
33	FXB00000897	Isolador	1		
34	FXB00002565	Cinta	1		

Cab Work Light Covers
Couvercles pour phare de travail de cabine
Tampas da Luz de Trabalho da Cabine
Cubiertas de faro de trabajo de la cabina

TX1233290 A.1

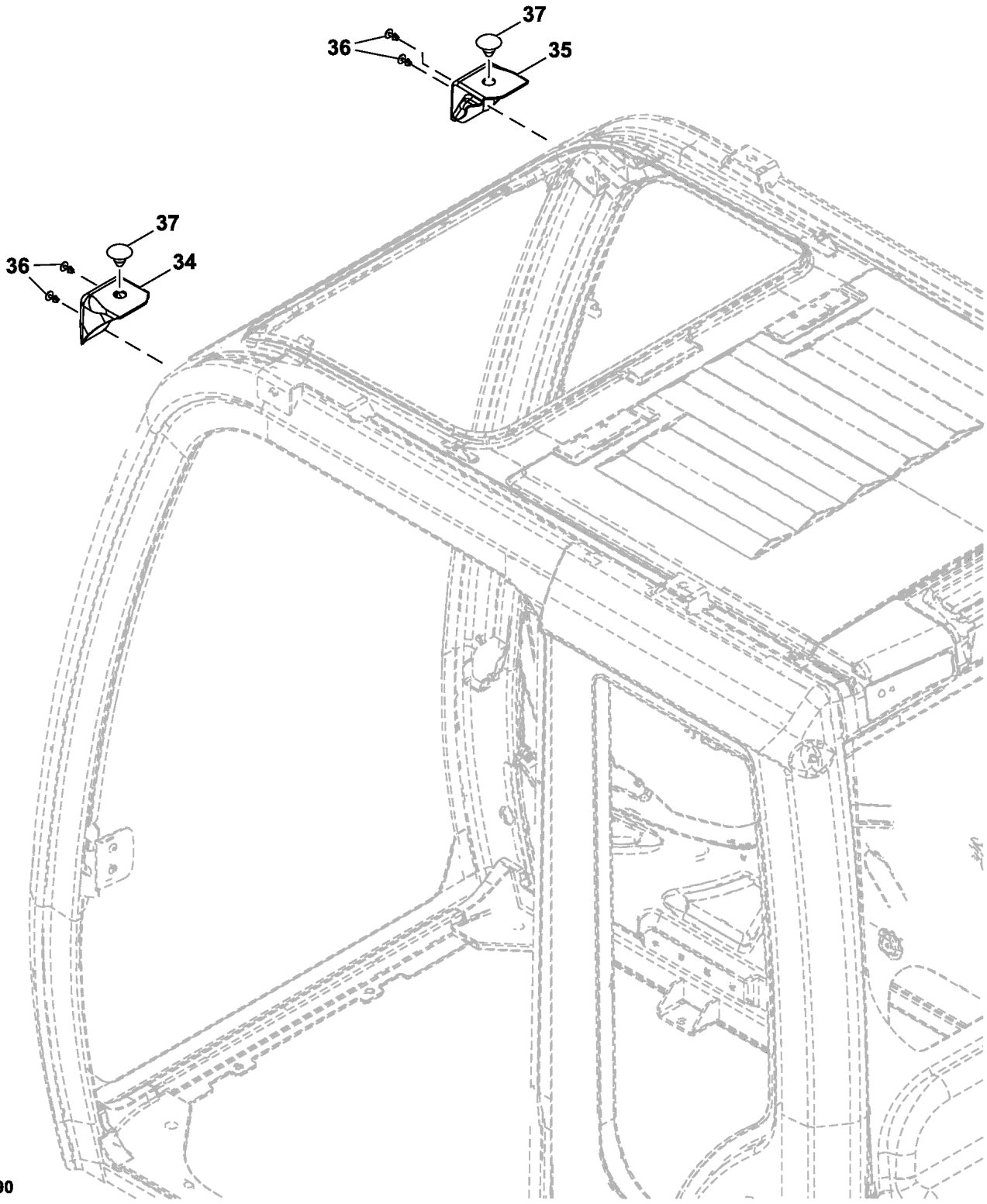

Item	*Nº peça*	*Descrição*	*Qtde*	*Nº série*	*Notas*
34	FYA00038801	Capa	1		
35	FYA00038802	Capa	1		
36	FYA00038804	Presilha	4		
37	FYA00038803	Presilha	2		

Cab Components, Handrail, Guard Bars
Composants de cabine, main courante, barres de protection
Componentes da Cabine, Corrimão, Barras de Proteção
Componentes de cabina, asidero, protectores de barras

TX1085683 C.2

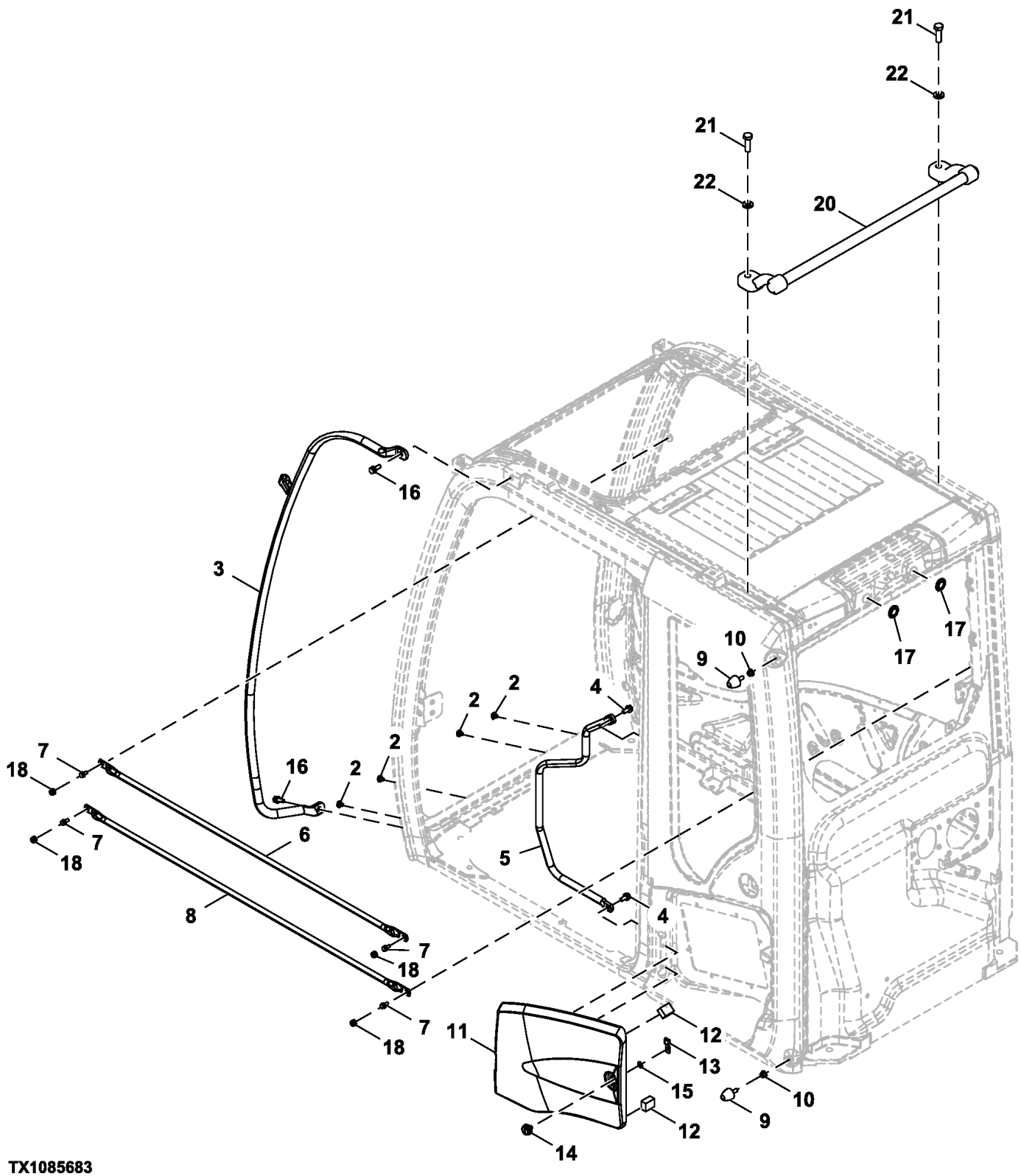

TX1085683

Item	*Nº peça*	*Descrição*	*Qtde*	*Nº série*	*Notas*
2	4662755	Presilha	4		
3	FXB00000917	Corrimão	1		
4	.....	Parafuso c/arruela	2		J271025 NLA
	19M7402	Parafuso sextavado	2		M10 X 25, SUB FOR J901025
	24M7346	Arruela	2		11 X 20 X 2 mm, SUB FOR J222010
5	FXB00000918	Corrimão	1		
6	FXB00000919	Proteção	1		
7	4658110	Parafuso	4		
8	FXB00000920	Proteção	1		
9	4607054	Limitador	2		
10	4341450	Porca	2		
11	FYA00049487	Capa	1		SUB FOR FXB00000921
12	FXB00000922	Isolador	2		
13	4662751	Placa de segurança	1		
14	4662763	Fechadura	1		
15	4662770	Arruela	1		
16	4665689	Parafuso	2		
17	FYA00005155	Passa-fio	2		
18	FXB00000923	Tampa	4		

Cab Components, Sunroof, Shade, and Headliner
Composants de cabine, toit ouvrant, pare-soleil et revêtement de toit
Componentes, Teto Solar, Quebra-sol e Revestimento da Cabine
Componentes de la cabina, techo corredizo, parasol y revestimiento del techo

TX1085685 C.2

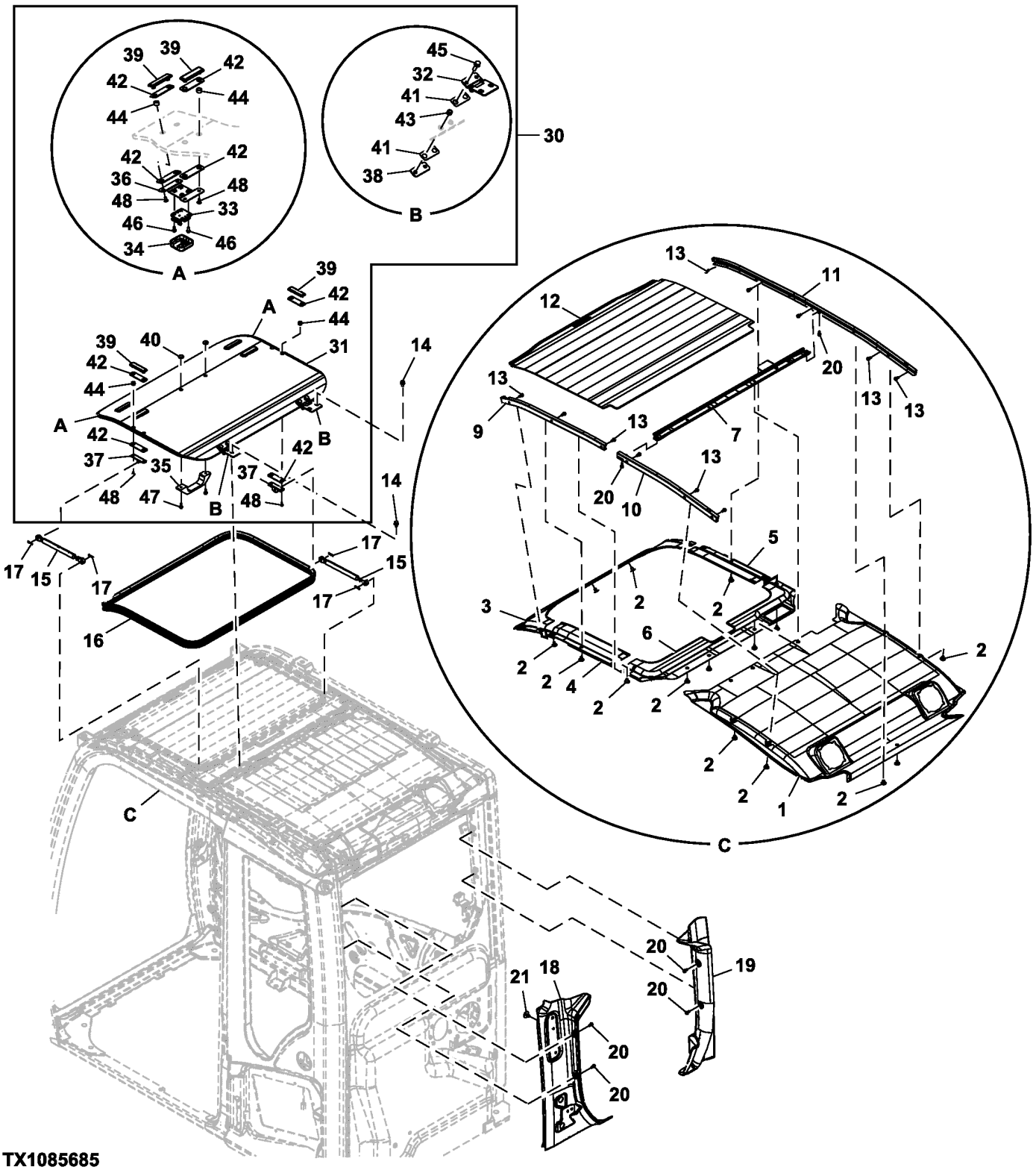

Item	*Nº peça*	*Descrição*	*Qtde*	*Nº série*	*Notas*
1	FYA00005147	Guarnição de teto	1		
2	4662718	Presilha	16		
3	FXB00000947	Capa	1		
4	FXB00000948	Capa	1		
5	FXB00000949	Capa	1		
6	FXB00000950	Capa	1		
7	FXB00000951	Apoio	1		
9	FXB00000961	Capa	1		
10	FXB00000962	Capa	1		
11	FXB00000963	Capa	1		
12	FXB00000964	Capa	1		
13	4662252	Parafuso	11		
14	4658110	Parafuso	4		
15	4369619	Cilindro	2		
16	FXB00000965	Isolador	1		
17	4603981	Pino	4		SUB FOR 4022697
18	FYA00005148	Capa	1		
19	FXB00000966	Capa	1		
20	4685091	Parafuso	6		
21	FYA00027583	Presilha	2		SUB FOR FYA00005150
30	FXB00000957	TeTo	1		
31	4662359	TeTo	1		
32	4662360	Dobradiça	2		
33	FXB00000956	Fechadura	2		
34	FXB00000954	Capa	2		
35	4662358	Manete	1		
36	4662362	Apoio	2		
37	4662361	Apoio	2		
38	4662366	Apoio	2		
39	4662356	RetentoR	6		
40	4662357	RetentoR	2		
41	4474476	Junta de vedação	4		
42	FXB00000958	Junta de vedação	12		
43	4474482	Bucha	4		
44	FXB00000959	Isolador	12		
45	19M7288	Parafuso sextavado	4		M8 X 30, SUB FOR 4708387
46	4662368	Parafuso	8		
47	FXB00000960	Parafuso	2		
48	4662364	Parafuso	12		

Cab Components, Brackets, Bushings and Stoppers
Composants de cabine, supports, bagues et butées
Componentes da Cabine, Suportes, Buchas e Tampas
Componentes de la cabina, soportes, bujes y topes

TX1104634 B.1

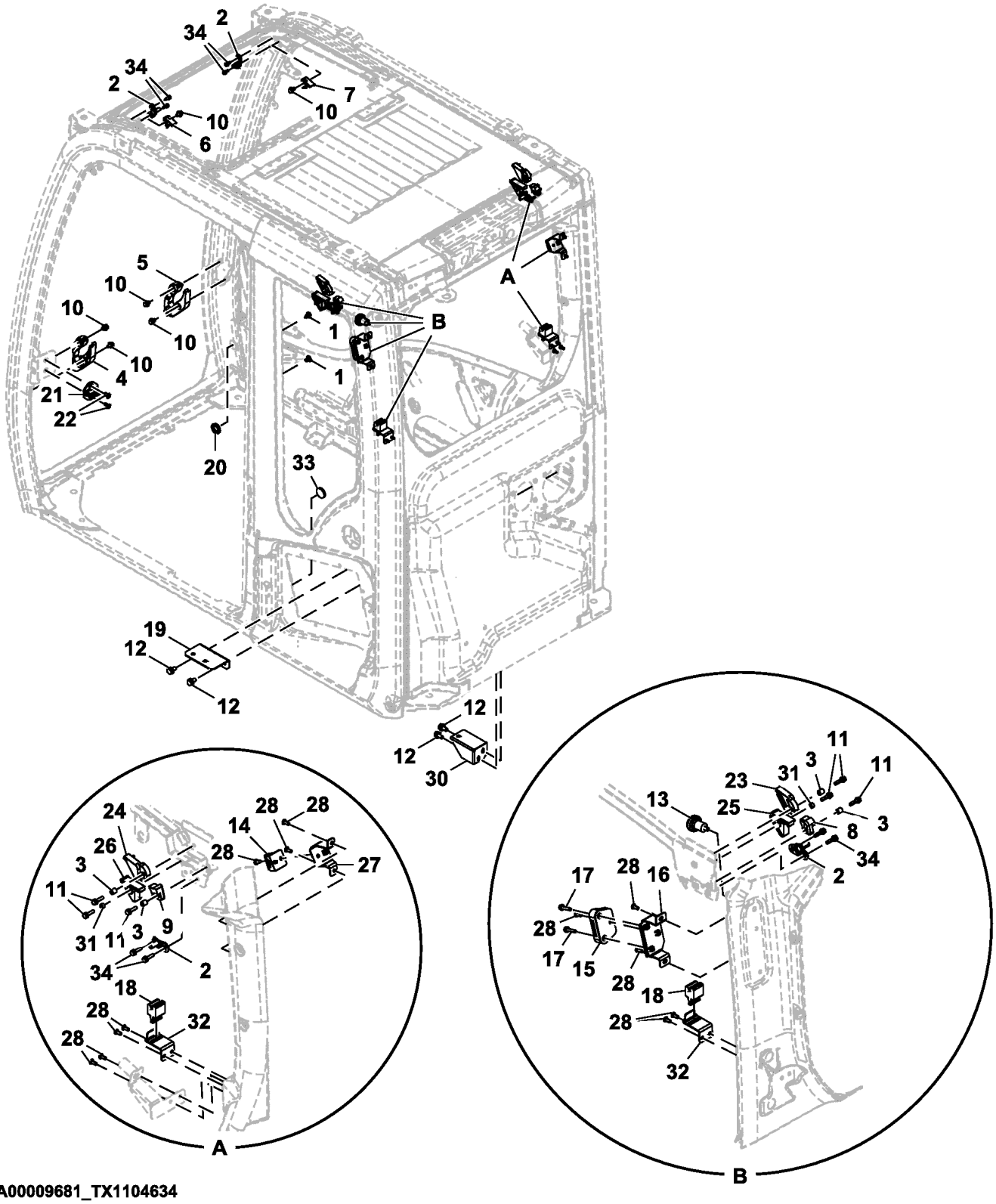

YA00009681_TX1104634

Item	*Nº peça*	*Descrição*	*Qtde*	*Nº série*	*Notas*
1	4662755	Presilha	2		
2	4662242	Trinco	4		
3	4662227	Bucha	4		
4	FXB00000905	Isolador	1		
5	FXB00000906	Isolador	1		
6	4662230	Plugue	1		
7	4662231	Plugue	1		
8	4662232	Plugue	1		
9	4662233	Plugue	1		
10	4662245	Parafuso	6		
11	4708351	Parafuso	6		
12	19M7938	Parafuso sextavado	4		M10 X 20, J271020 NLA. SUB FOR J901020
	24M7346	Arruela	4		11 X 20 X 2 mm, SUB FOR J222010
13	4295573	Gancho	1		SUB FOR 4341413
14	4464305	Suporte	1		
15	4464273	Suporte	1		
16	FXB00000907	Apoio	1		
17	4662741	Parafuso	2		
18	4464309	Suporte	2		
19	FXB00000908	Apoio	1		
20	4466815	Bucha	1		
21	FXB00000909	Trinco	1		
22	4341415	Parafuso c/arruela	2		
23	FXB00000910	Limitador	1		
24	FXB00000911	Limitador	1		
25	FXB00002590	Isolador	1		
26	FXB00002591	Isolador	1		
27	FXB00000914	Apoio	1		
28	4609479	Parafuso	12		
30	FXB00000915	Apoio	1		
31	4456237	Bucha	2		
32	FXB00000916	Apoio	2		
33	4708533	Bucha	1		
34	4662224	Parafuso	8		

Cab Floor Plate Hardware
Boulonnerie de plaque de plancher de cabine
DtlPeças de Fixação da Chapa do Piso da Cabine
Tornillería de plancha de piso de cabina

TX1089821 C.1

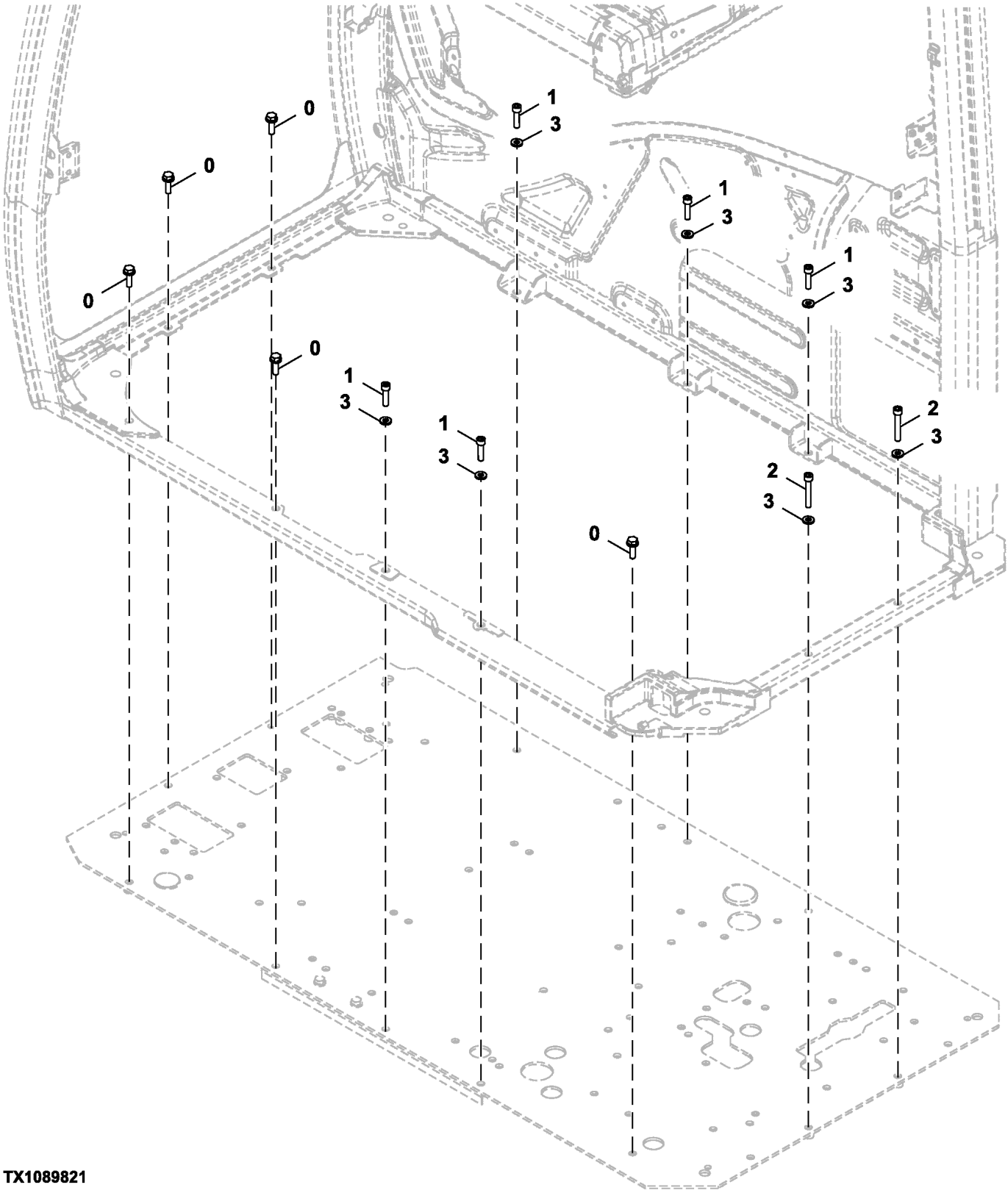

TX1089821

Item	*Nº peça*	*Descrição*	*Qtde*	*Nº série*	*Notas*
0	.....	Parafuso c/arruela	5		J271035 NLA
	19M7550	Parafuso sextavado	5		M10 X 35, SUB FOR J901035
	24M7346	Arruela	5		11 X 20 X 2 mm, SUB FOR J222010
1	19M8338	Parafuso	5		M10 X 40, SUB FOR J781040
2	19M6876	Parafuso	2		M10 X 65, SUB FOR J781065
3	24M7346	Arruela	7		11 X 20 X 2 mm, SUB FOR J222010

Cab Glass
Glace cabine
Vidro da Cabine
Vidrio de la cabina

TX1085681 D.1

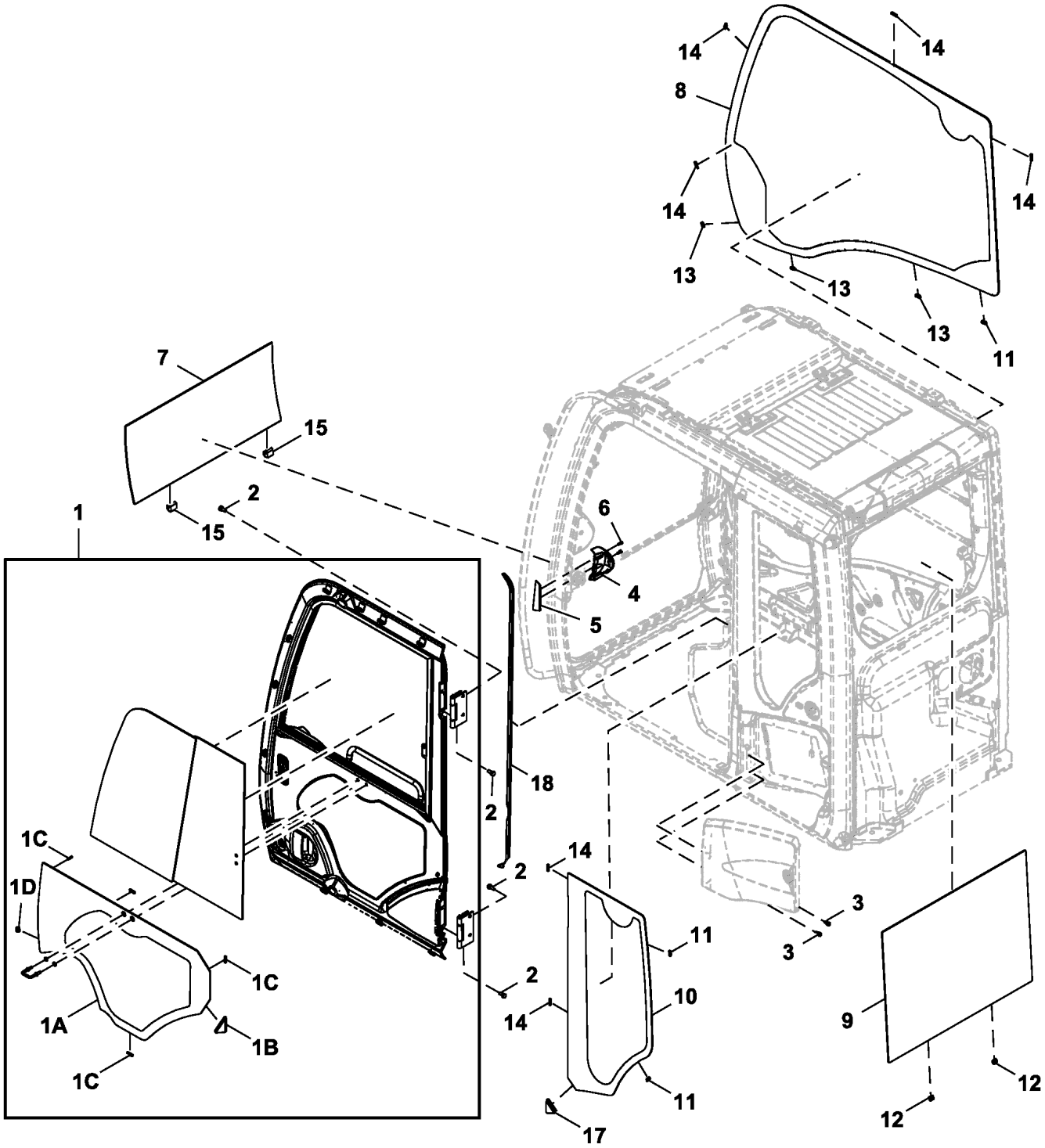

TX1085681

Item	*Nº peça*	*Descrição*	*Qtde*	*Nº série*	*Notas*
1	FYA00001494	Porta	1	-XXXXXX	Componentes Adicionais em Páginas Separadas
	FYA00047973	Porta	1	XXXXXX-	Componentes Adicionais em Páginas Separadas
1A	FYA00001499	Janela	1		
1B	FXB00000901	Limitador	1		
1C	4659595	Isolador	4		
1D	4659592	Bucha	1		
2	.....	Parafuso c/arruela	8		4411829 NLA
	R168831	Parafuso sextavado	8		
	24M7271	Arruela	8		10.500 X 20 X 2 mm
3	4658110	Parafuso	2		
4	FXB00000899	Capa	1		
5	FXB00000900	Capa	1		
6	4485892	Parafuso	2		
7	T396635	Vidraça	1		SUB FOR 4651654
8	FYA00001496	Janela	1		Direita
9	FYA00001497	Janela	1		Traseira
10	FYA00001498	Janela	1		Traseiros Esquerdos
11	4659592	Bucha	3		
12	4659593	Bucha	2		
13	4659594	Bucha	3		
14	4659595	Isolador	6		
15	4662735	Bucha	2		
17	FXB00000902	Limitador	1		
18	4662747	Isolador	1		

Cab Components, Windshield
Composants de cabine, pare-brise
Componentes da Cabine, Para-brisa
Componentes de cabina, parabrisas

TX1185357 D.1

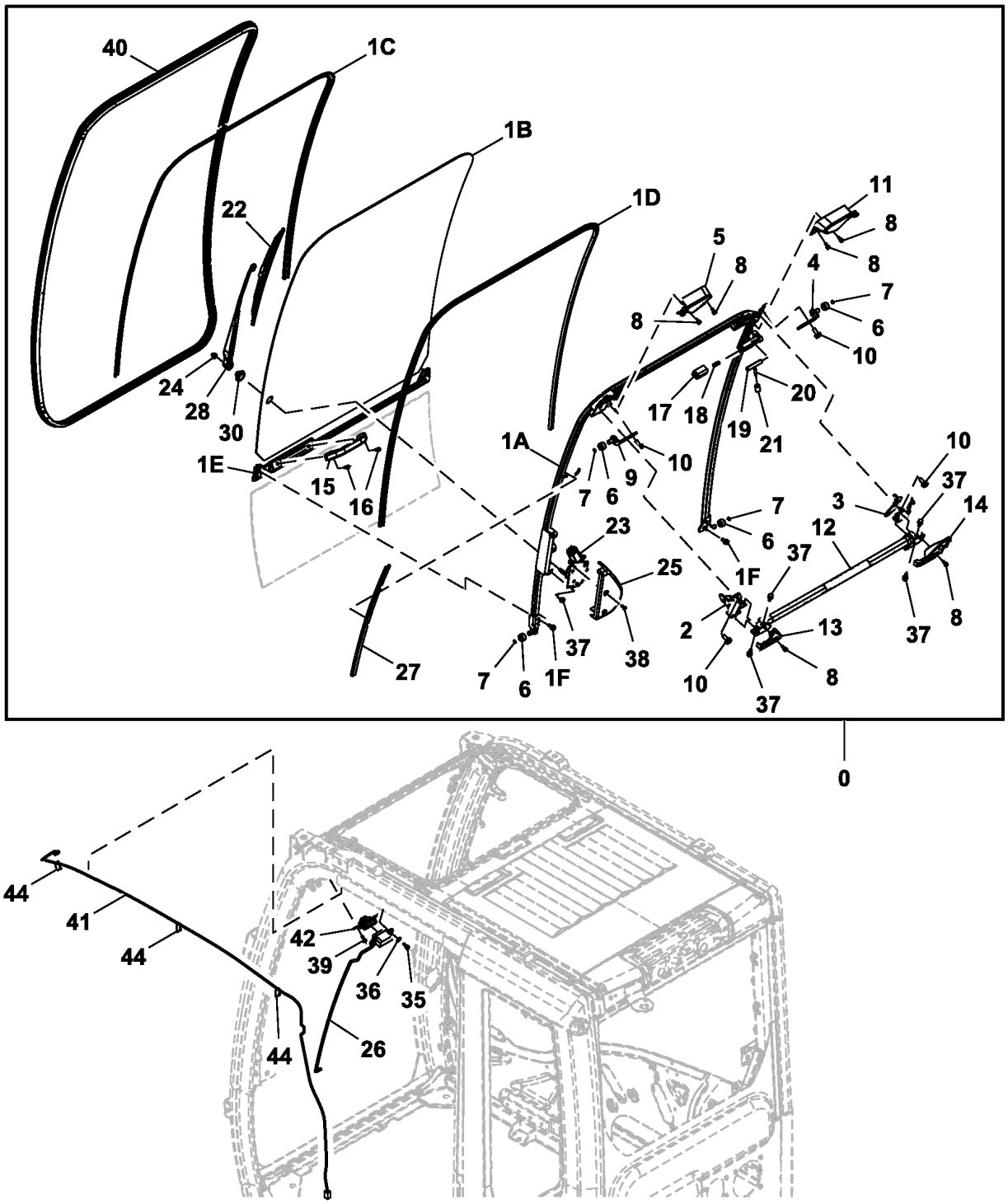

TX1185357

Item	*Nº peça*	*Descrição*	*Qtde*	*Nº série*	*Notas*
0	FYA00042777	Janela	1		SUB FOR FYA00000236
1A	FXB00000926	Estrutura	1		
1B	T396393	Vidraça	1		SUB FOR FYA00001495
1C	FXB00000927	Isolador	1		
1D	FXB00000928	Isolador	1		
1E	FXB00000929	Isolador	1		
1F	4658110	Parafuso	4		
2	FXB00000930	Fechadura	1		
3	FXB00000931	Fechadura	1		
4	FYA00044509	Apoio	1		ALSO ORDER FYA00044508, SUB FOR FXB00000932
5	FXB00000933	Capa	1		
6	4204558	Rolete	4		
7	FXB00000934	Mola	4		
8	FXB00000935	Parafuso	8		
9	FYA00044508	Apoio	1		ALSO ORDER FYA00044509, SUB FOR FXB00000936
10	4662250	Parafuso	8		
11	FXB00000938	Capa	1		
12	FXB00000939	Alavanca	1		
13	FXB00000940	Capa	1		
14	FXB00000941	Capa	1		
15	4204579	Alavanca	1		
16	4485892	Parafuso	2		
17	4456227	Capa	1		
18	FXB00005198	Mola	1		SUB FOR 4662251
19	4662243	Eixo	1		
20	4662223	Alavanca	1		
21	4607646	Capa	1		
22	4650572	Palheta do limP. Pára-brisa	1		
23	FYA00010377	Motor do limp. pára-brisa	1		
24	4464401	Porca	1		
25	4650573	Capa	1		
26	4658091	Terminal conecTor eléTrico	1		Localizado na Área da Cabine para a Estrutura do Para-brisa
27	FXB00000942	Capa	1		
28	4650571	Haste limp. de pára-brisa	1		
30	4660025	Tampa	1		SUB FOR 4656158
35	4658095	Parafuso	2		
36	4663625	Arruela	2		
37	4658110	Parafuso	6		
38	4658109	Parafuso	2		
39	4658094	Parafuso	2		
40	4659659	Isolador	1		
41	FXB00000943	Chicote	1		Limpador de Para-brisa
42	4658090	Terminal conecTor eléTrico	1		Interruptor do Limpador
44	4377820	Braçadeira	3		

Cab Mounting Bracket
Support de montage de cabine
Suporte de Montagem da Cabine
Escuadra de montaje de cabina

TX1089825 A.1

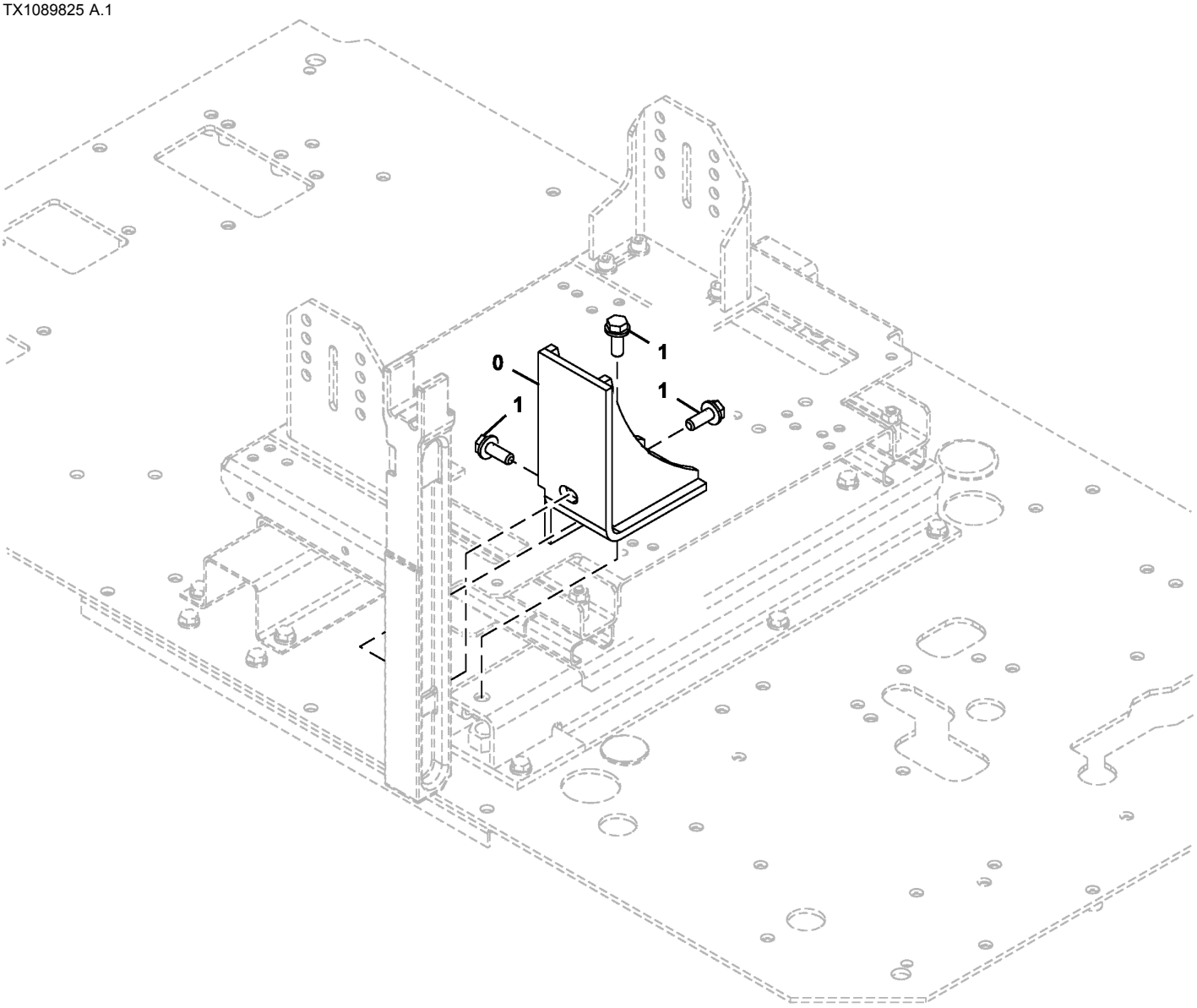

TX1089825

Item	*Nº peça*	*Descrição*	*Qtde*	*Nº série*	*Notas*
0	8119061	Apoio	1		
1	.....	Parafuso	3		J271235 NLA
	19M7403	Parafuso sextavado	3		M12 X 35
	24M7345	Arruela	3		13.500 X 24 X 2.500 mm

Cab Mounts
Montage de cabine
Suportes da Cabine
Montaje de cabina

TX1102564 C.1

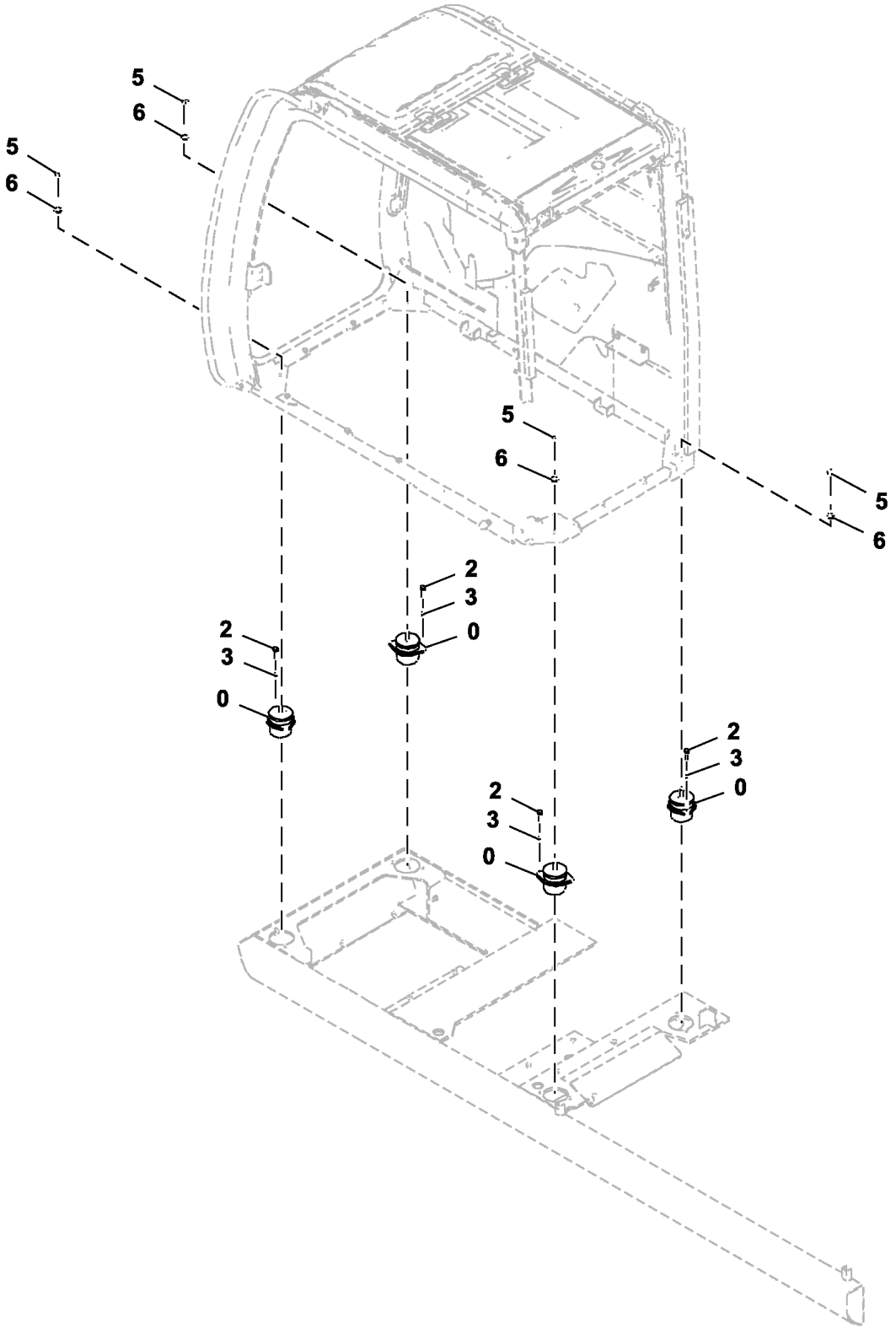

TX1102564

Item	*Nº peça*	*Descrição*	*Qtde*	*Nº série*	*Notas*
0	4630660	Isolador	4		Inferior
2	19M7496	Parafuso sextavado	8		M12 X 45, SUB FOR J921245
3	24M7345	Arruela	8		13.500 X 24 X 2.500 mm, SUB FOR J222012
5	14M7328	Porca de segurança	4		M16, SUB FOR 4423699
6	24M7338	Arruela	4		17 X 30 X 3 mm, SUB FOR J222016

Console Cover
Couvercle de console
Tampa do Console
Cubierta de consola

TX1089829 B.2

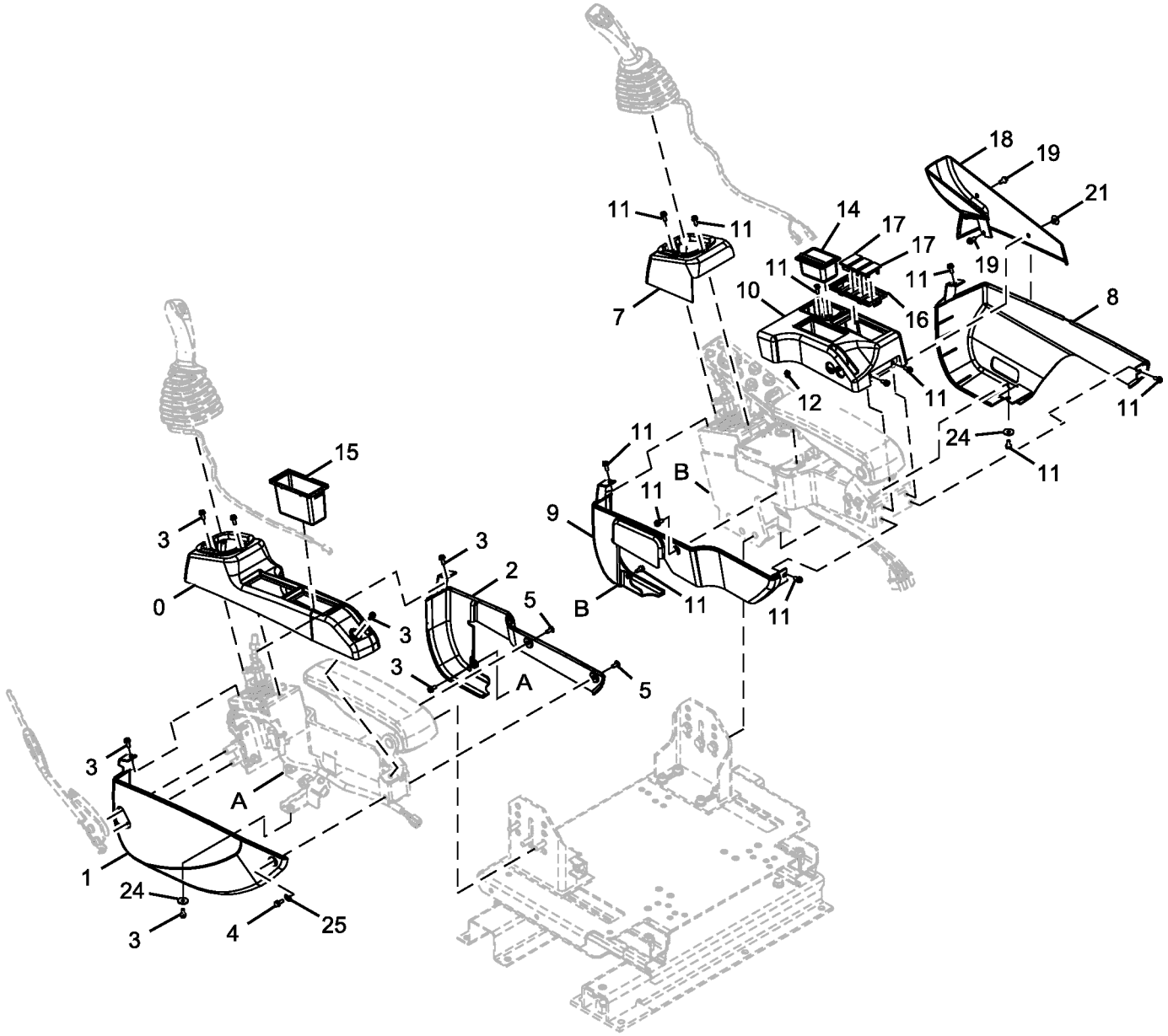

TX1089829

Item	*Nº peça*	*Descrição*	*Qtde*	*Nº série*	*Notas*
0	FYA00030883	Capa	1		SUB FOR 2058766
1	FYA00030886	Capa	1		SUB FOR 2058767
2	FYA00030884	Capa	1		SUB FOR 2058768
3	19M8425	Parafuso sextavado	7		M6 X 16, J460616 NLA
	12M7006	Arruela de pressão	7		6 mm
	24M7293	Arruela	7		6.500 X 13 X 1.600 mm
4	.....	Parafuso c/arruela	1		J260616 NLA
	19M7560	Parafuso sextavado	1		M6 X 16, SUB FOR J900616
	24M7054	Arruela	1		6.400 X 12 X 1.600 mm, SUB FOR A590106
5	T108221	Parafuso	2		SUB FOR J650614
7	FYA00030889	Capa	1		SUB FOR 2058769
8	FYA00030893	Capa	1		SUB FOR 2058770
9	FYA00030892	Capa	1		SUB FOR 2058771
10	FYA00030890	Capa	1		SUB FOR 2058772
11	19M8425	Parafuso sextavado	12		M6 X 16, J460616 NLA
	12M7006	Arruela de pressão	12		6 mm
	24M7293	Arruela	12		6.500 X 13 X 1.600 mm
12	4651537	Presilha	1		
14	4415024	Cinzeiro	1		
15	FYA00030888	Bandeja	1		SUB FOR 2058775
16	2058776	Caixa	1		
17	3121182	Tampa	3		
18	FYA00030895	Capa	1		SUB FOR 2058774
19	19M8425	Parafuso sextavado	2		M6 X 16, J460616 NLA
	12M7006	Arruela de pressão	2		6 mm
	24M7293	Arruela	2		6.500 X 13 X 1.600 mm
21	4653156	Presilha	1		
24	4607546	Arruela	2		
25	FYA00002134	Arruela	1		

Falling Object Protection Kit
Protection contre les chutes d'objets kit
Kit de Proteção contra Queda de Objetos
Protección contra caída de objetos kit

TX1089819 D.1

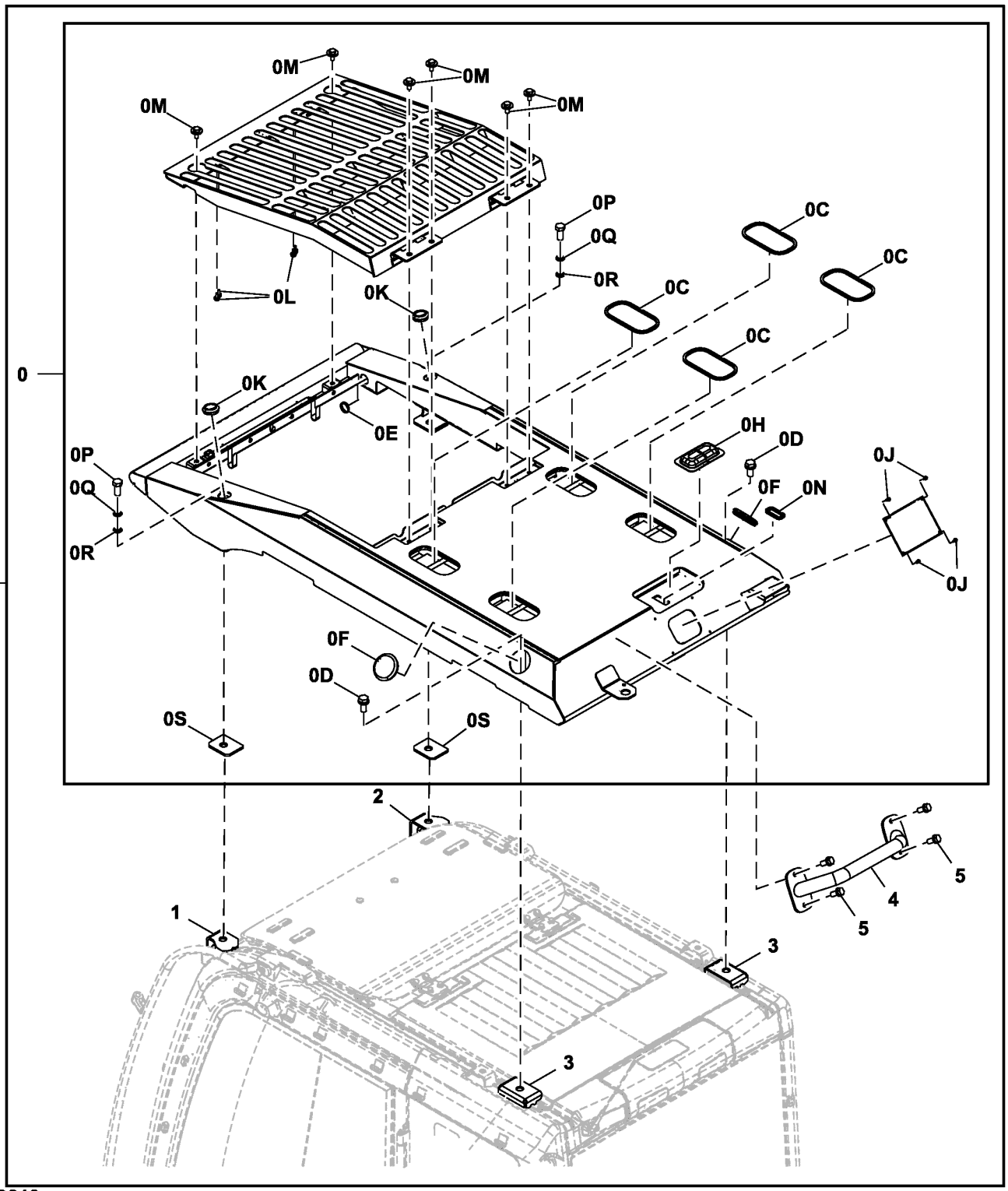

TX1089819

Item	*Nº peça*	*Descrição*	*Qtde*	*Nº série*	*Notas*
0	FYA00039723	Proteção	1		SUB FOR FYA00008615
0C	4466834	Isolador	4		Parte Superior
0D	4456179	Parafuso	2		
0E	4466815	Bucha	1		
0F	4666063	Bucha	2		
0H	4662370	Capa	1		
0J	4456428	Parafuso	4		
0K	4476843	Bucha	2		
0L	4204580	Pára-choque	4		
0M	.....	Parafuso c/arruela	6		J281025 NLA
	19M7402	Parafuso sextavado	6		M10 X 25, SUB FOR J901025
	4486055	Arruela	6		
0N	4666057	Bucha	1		
0P	19M7409	Parafuso sextavado	2		M16 X 50, SUB FOR J901650
0Q	12H294	Arruela de pressão	2		5/8", SUB FOR A590916
0R	24M7053	Arruela	2		17 X 30 X 3 mm, SUB FOR A590116
0S	FYA00039938	Placa	2		
1	FYA00009154	Apoio	1		
2	FYA00009153	Apoio	1		
3	4655548	Apoio	2		
4	FYA00039727	Apoio	1		
5	.....	Parafuso c/arruela	4		J271030 NLA
	19M7662	Parafuso sextavado	4		M10 X 30
	24M7346	Arruela	4		11 X 20 X 2 mm
10	**AT390802**	**Kit - instalação de campo**	**1**		**Pacotes de Produto, FOPS**

Guard, Front Window
Protection, vitre avant
Guard, Front Window
Protección, ventana delantera

TX1089820 E.1

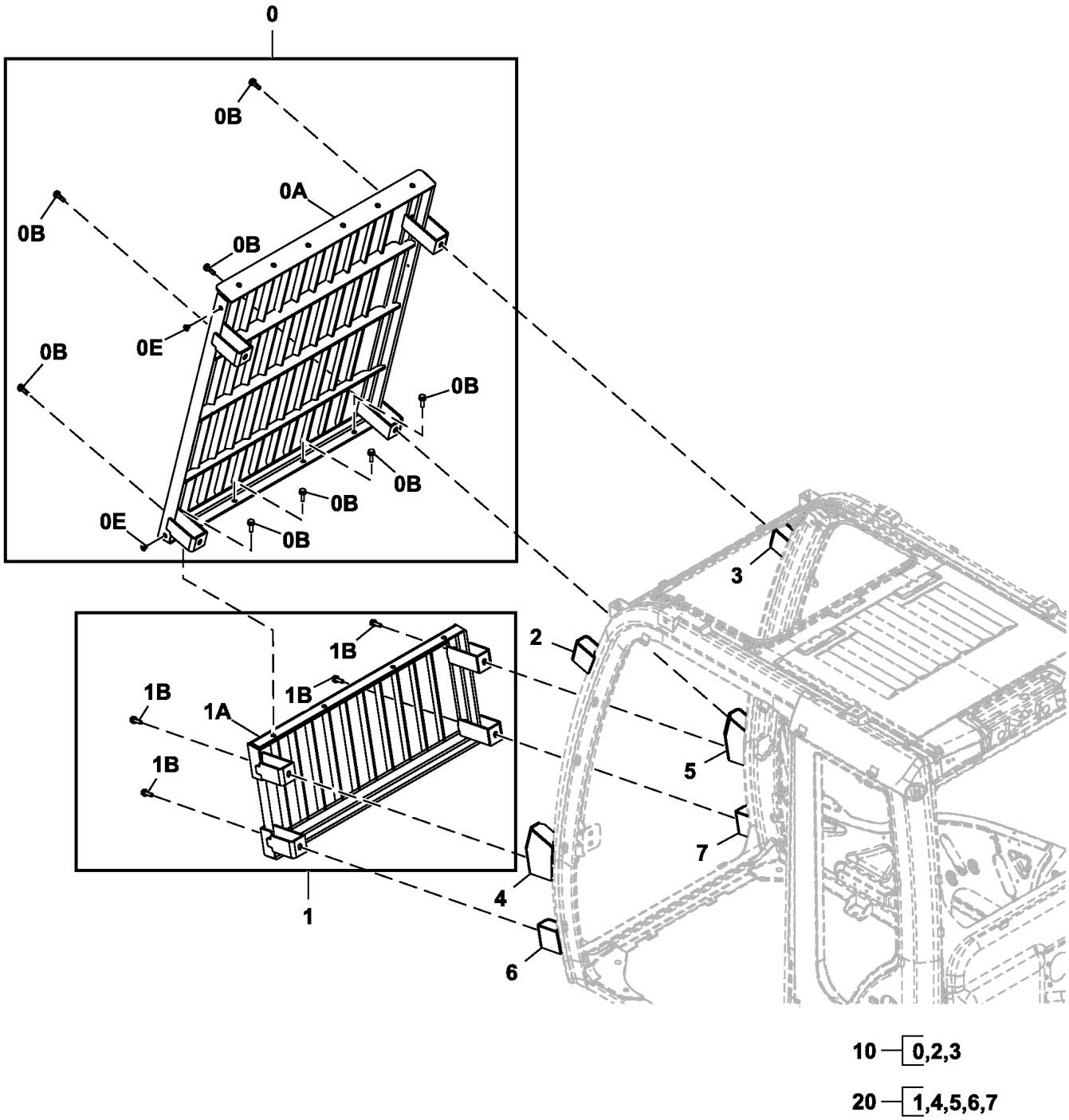

10 — 0,2,3

20 — 1,4,5,6,7

TX1089820

Item	*Nº peça*	*Descrição*	*Qtde*	*Nº série*	*Notas*
0	FYA00009151	Proteção	1		Front Window Guard, Superior
0A	.....	Proteção	1		NLA
0B	.....	Parafuso c/arruela	8		J271035 NLA
	19M7550	Parafuso sextavado	8		M10 X 35, SUB FOR J901035
	24M7346	Arruela	8		11 X 20 X 2 mm, SUB FOR J222010
0E	4662755	Presilha	2		
1	FYA00009152	Proteção	1		Front Window Guard, Inferior
1A	.....	Proteção	1		NLA
1B	.....	Parafuso c/arruela	4		J271035 NLA
	19M7550	Parafuso sextavado	4		M10 X 35, SUB FOR J901035
	24M7346	Arruela	4		11 X 20 X 2 mm, SUB FOR J222010
2	4666221	Apoio	1		
3	4666222	Apoio	1		
4	4666223	Apoio	1		
5	4666224	Apoio	1		
6	4666225	Apoio	1		
7	4666226	Apoio	1		
10	**AT390823**	**Kit - instalação de campo**	**1**		**Pacotes de Produto, Front Window Guard, Superior**
20	**AT390824**	**Kit - instalação de campo**	**1**		**Pacotes de Produto, Front Window Guard, Inferior**

Rain Visor Support
Support de pare-pluie
Suporte da Viseira para Chuva
Soporte de visera para lluvia

TX1089814 A.1

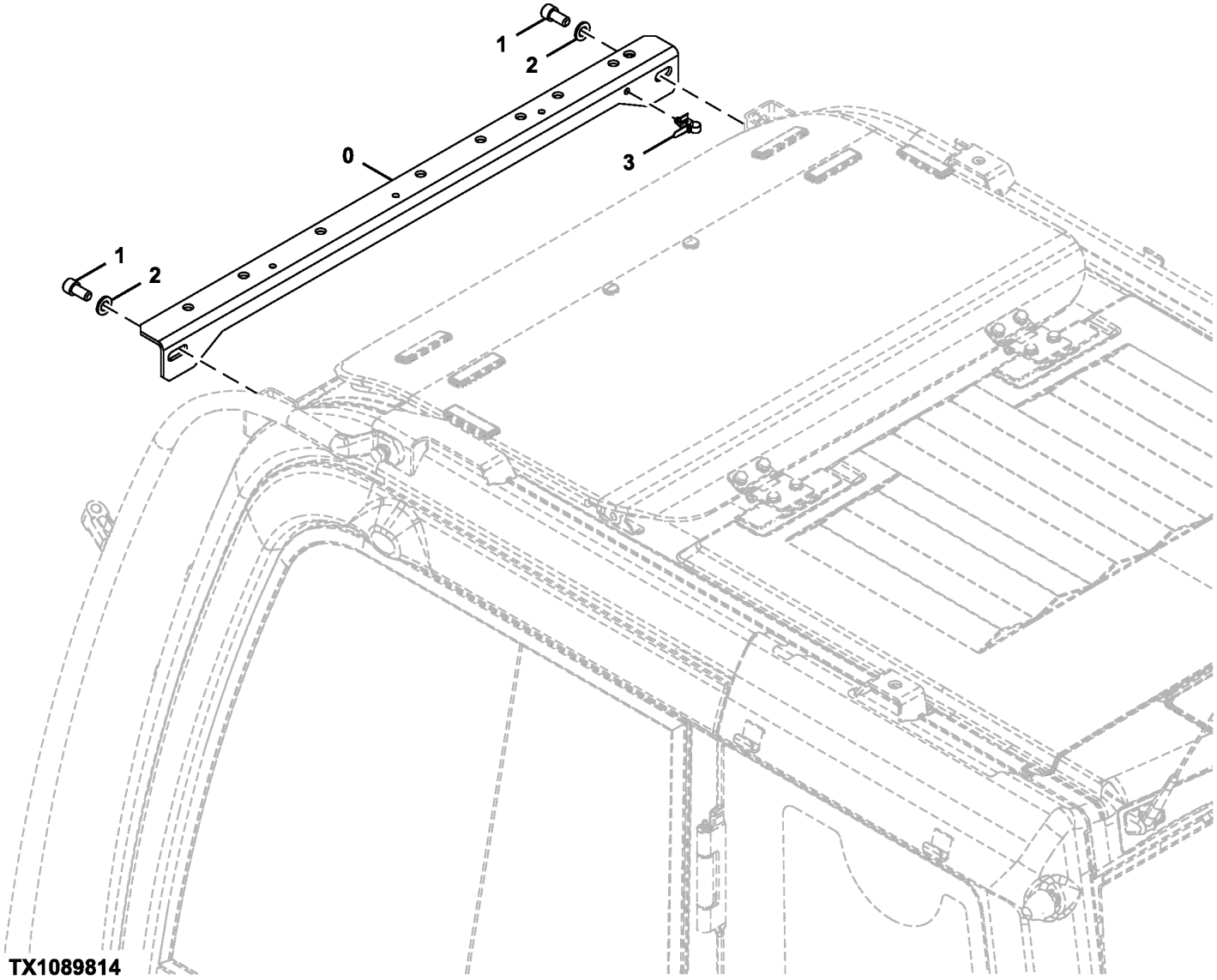

TX1089814

Item	*Nº peça*	*Descrição*	*Qtde*	*Nº série*	*Notas*
0	7054613	Apoio	1		
1	J781225	Parafuso	2		
2	24M7047	Arruela	2		13 X 24 X 2.500 mm, SUB FOR A590112
3	4259220	Presilha	1		

Rain Visor
Pare-pluie
Viseira para Chuva
Visera para lluvia

TX1089826 A.1

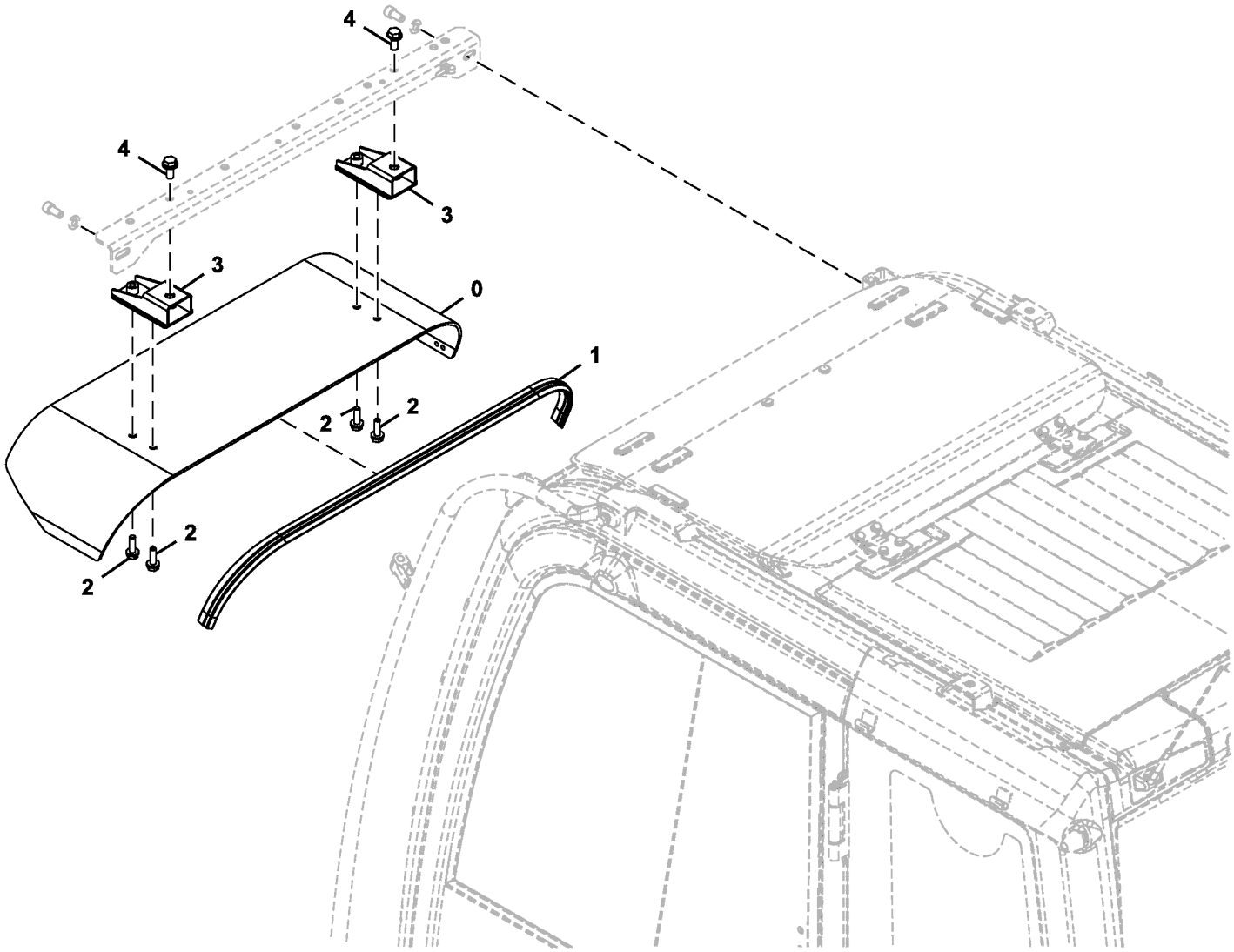

TX1089826

Item	*Nº peça*	*Descrição*	*Qtde*	*Nº série*	*Notas*
0	3106733	Pára-sol	1		
1	4646226	Bucha	1		
2	.....	Parafuso c/arruela	4		J271035 NLA
	19M7550	Parafuso sextavado	4		M10 X 35, SUB FOR J901035
	24M7346	Arruela	4		11 X 20 X 2 mm, SUB FOR J222010
3	7050520	Apoio	2		
4	.....	Parafuso c/arruela	2		J271230 NLA
	19M8011	Parafuso sextavado	2		M12 X 30, SUB FOR J901230
	24M7345	Arruela	2		13.500 X 24 X 2.500 mm, SUB FOR J222012

Window Washer Reservoir
Réservoir de lave-glace
Reservatório do Lavador da Janela
Depósito de lavaparabrisas

9243060_TX1085552 B.1

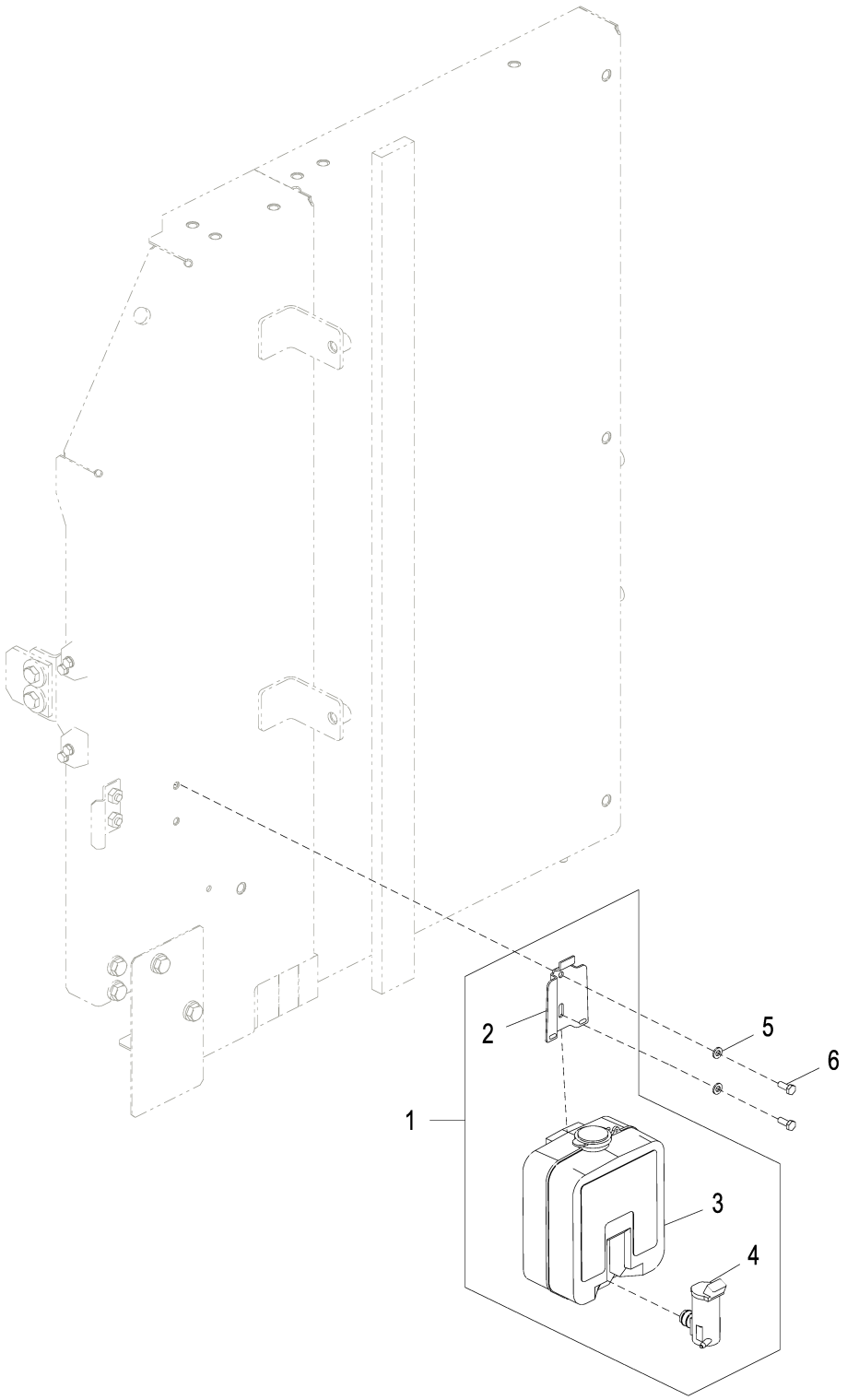

9243060_TX1085552

Item	*Nº peça*	*Descrição*	*Qtde*	*Nº série*	*Notas*
1	4333185	ReseRvatóRio	1		SUB FOR AT177804
2	4338974	Apoio	1		SUB FOR AT177806
3	.....	ReseRvatóRio	1		NSEP
4	4326095	Bomba	1		24 V; SUB FOR AT187562
5	24M7054	Arruela	2		6.400 X 12 X 1.600 mm, SUB FOR A590106
6	19M7560	Parafuso sextavado	2		M6 X 16, SUB FOR J900616

Cab Console and Armrest
Console de cabine et accoudoir
Console e Apoio de Braço da Cabine
Consola de cabina y reposabrazos

TX1088635 C.1

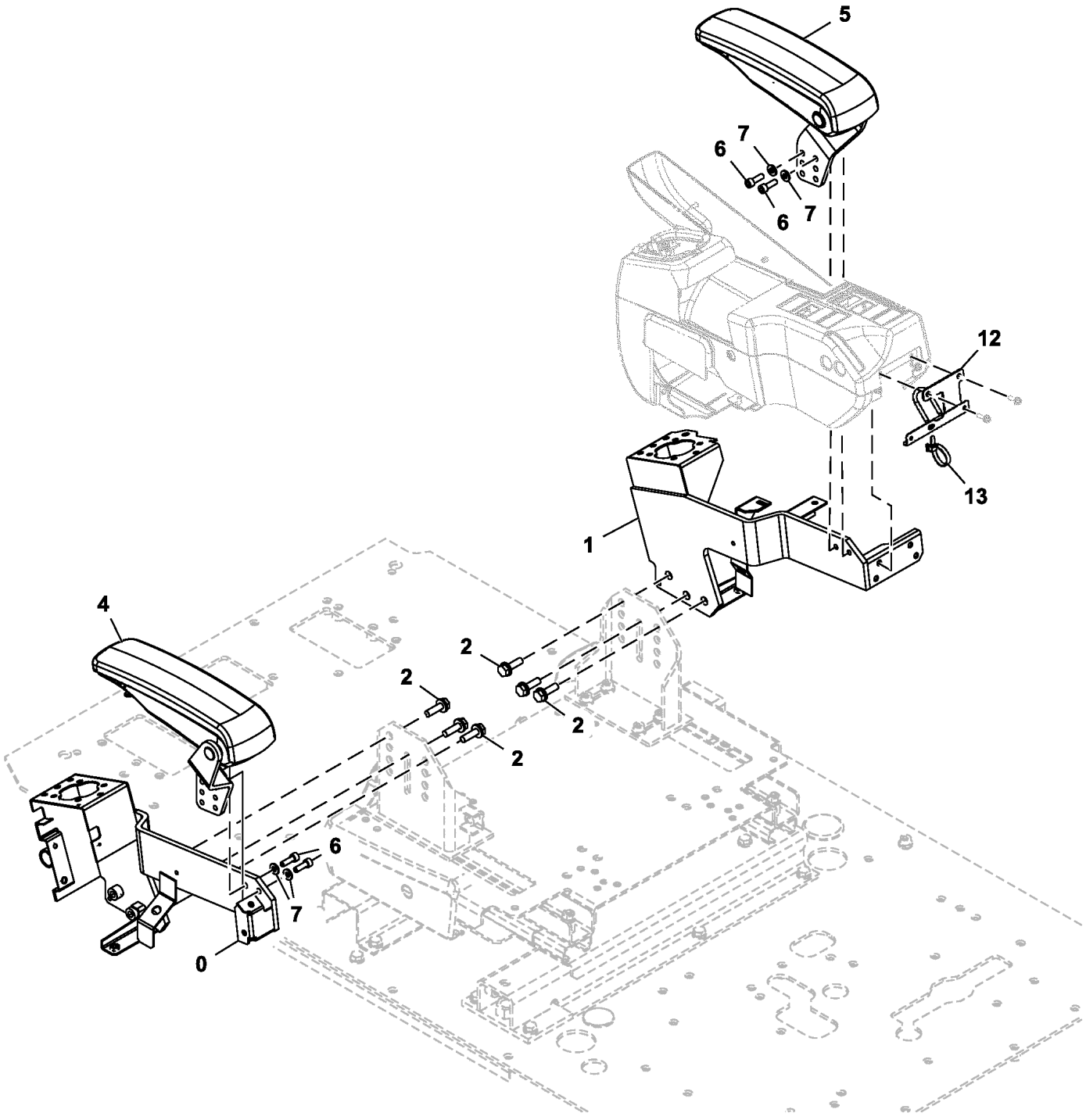

TX1088635

Item	*Nº peça*	*Descrição*	*Qtde*	*Nº série*	*Notas*
0	6027660	Console	1		Esquerda
1	6027661	Console	1		Direita
2	.....	Parafuso c/arruela	6		J271035 NLA
	19M7550	Parafuso sextavado	6		M10 X 35, SUB FOR J901035
	24M7346	Arruela	6		11 X 20 X 2 mm, SUB FOR J222010
4	FYA00024756	Apoio para braço	1		Esquerda, SUB FOR 1036508
5	FYA00024757	Apoio para braço	1		Direita, SUB FOR 1036511
6	4713373	Parafuso	4		
7	J222008	Arruela	4		
12	FYA40029692	Apoio	1		
13	FYA00011574	Presilha	1		

Cab Floor Brackets
Supports de plancher de cabine
Suportes do Piso da Cabine
Soportes de suelo de la cabina

TX1088636 D.1

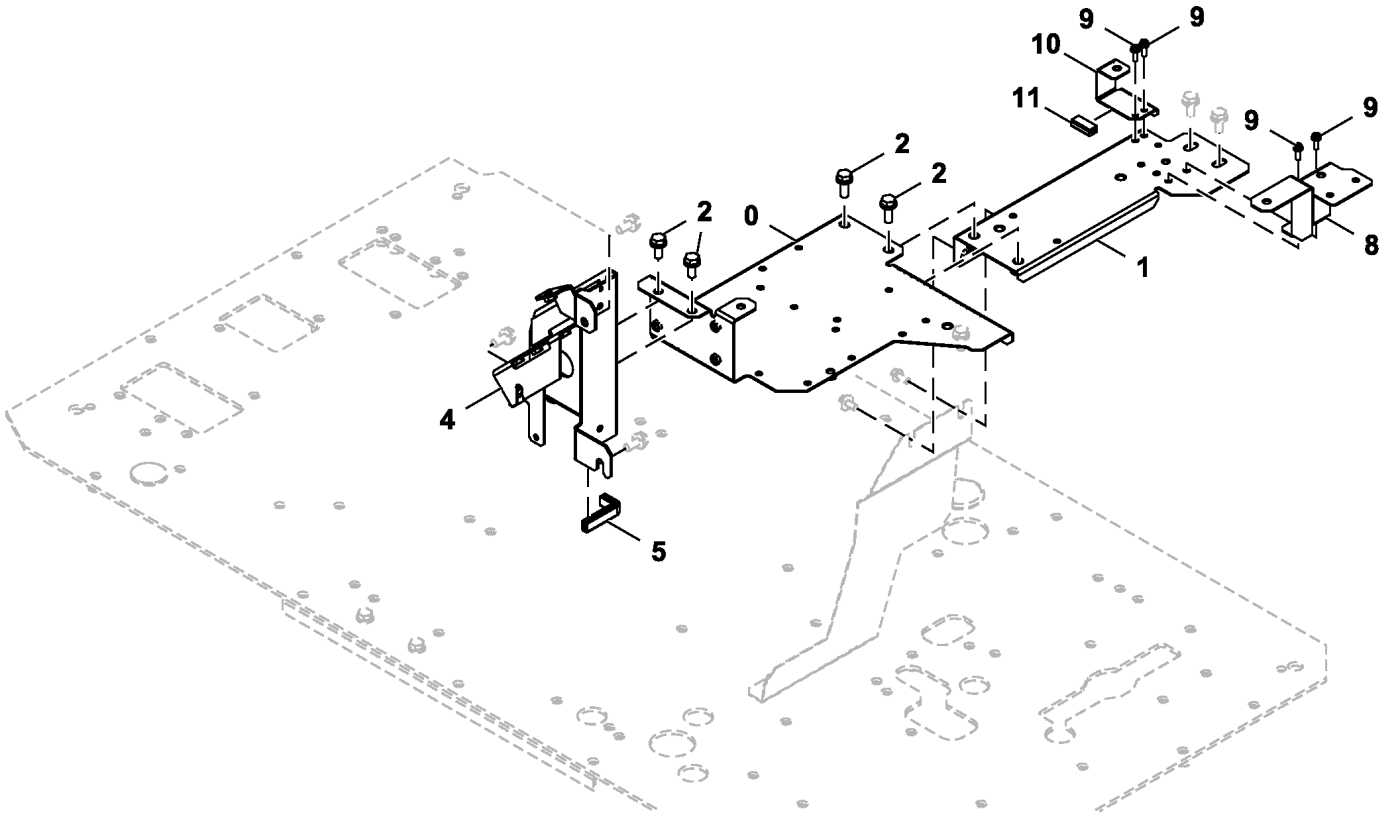

TX1088636

Item	*Nº peça*	*Descrição*	*Qtde*	*Nº série*	*Notas*
0	6027592	Apoio	1		
1	7057539	Apoio	1		
2	.....	Parafuso c/arruela	4		J271030 NLA
	19M7662	Parafuso sextavado	4		M10 X 30, SUB FOR J901030
	24M7346	Arruela	4		11 X 20 X 2 mm, SUB FOR J222010
4	6027593	Apoio	1		
5	4649377	Isolador	1		
8	8119301	Apoio	1		
9	.....	Parafuso c/arruela	4		J460620 NLA
	21M7267	Parafuso	4		M6 X 20
	24M7293	Arruela	4		6.500 X 13 X 1.600 mm
	12M7006	Arruela de pressão	4		6 mm
10	8120757	Apoio	1		
11	4671802	Isolador	1		

Cab Inside Right Cover
Protection intérieure droite de cabine
Tampa Direita Interna da Cabine
Cubierta derecha interior de cabina

TX1139150 G.1

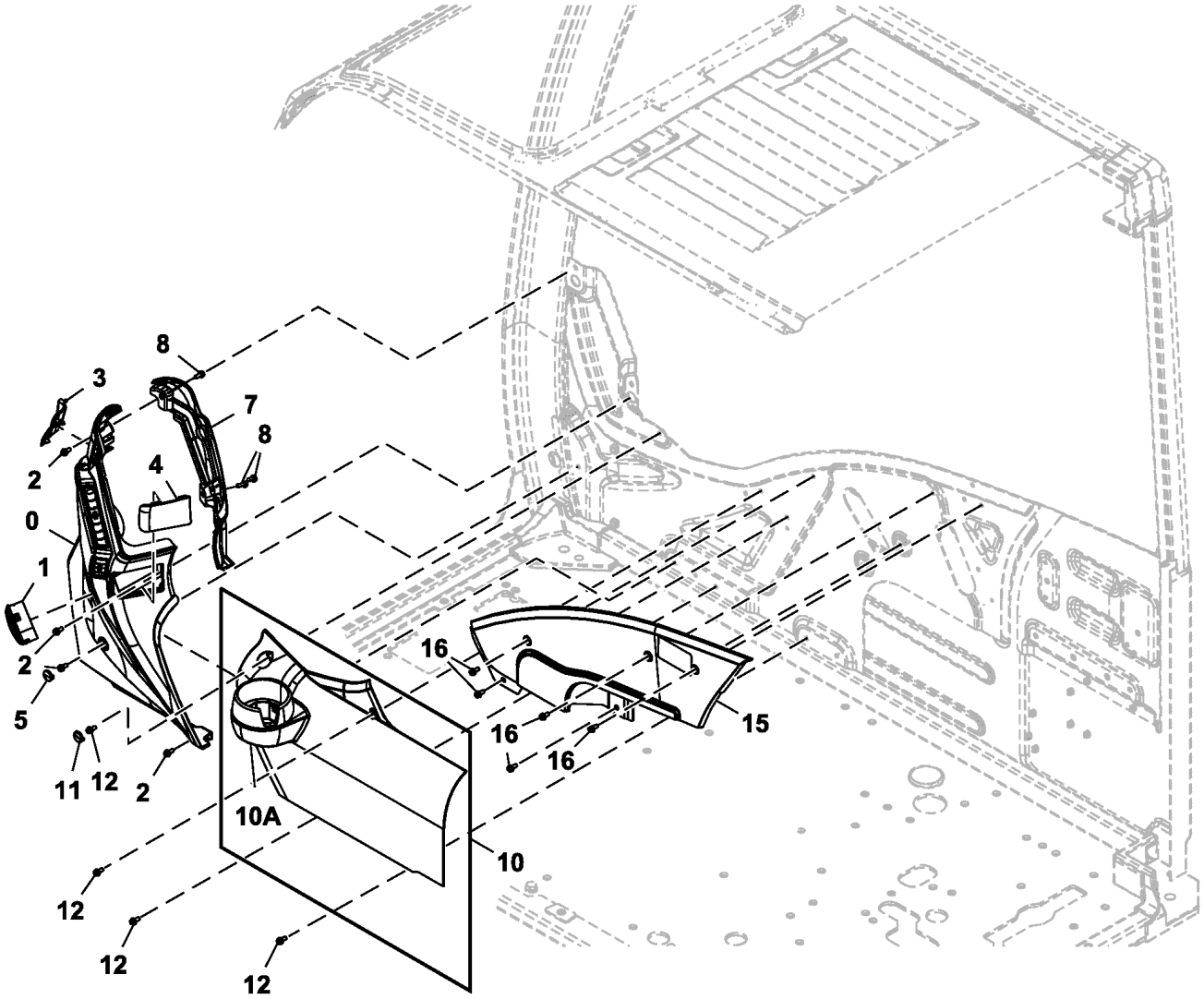

TX1139150

Item	*Nº peça*	*Descrição*	*Qtde*	*Nº série*	*Notas*
0	7058384	Capa	1		SUB FOR 2058730 OR 6028003
1	FYA00003014	Veneziana de aeração	1		
2	21M7577	Parafuso allen	4		M6 X 16, J680616 NLA
	12M7006	Arruela de pressão	4		6 mm
	24M7054	Arruela	4		6.400 X 12 X 1.600 mm
3	2058732	Tampa	1		
4	2058733	Tampa	1		
5	3118337	Tampa	1		
7	2058731	Capa	1		
8	21M7577	Parafuso allen	3		M6 X 16, J680616 NLA
	12M7006	Arruela de pressão	3		6 mm
	24M7054	Arruela	3		6.400 X 12 X 1.600 mm
10	7058385	Capa	1		
10A	2058735	Suporte	1		
11	3118298	Tampa	1		
12	21M7577	Parafuso allen	4		M6 X 16, J680616 NLA
	12M7006	Arruela de pressão	4		6 mm
	24M7054	Arruela	4		6.400 X 12 X 1.600 mm
15	2058736	Capa	1		
16	21M7577	Parafuso allen	5		M6 X 16, J680616 NLA
	12M7006	Arruela de pressão	5		6 mm
	24M7054	Arruela	5		6.400 X 12 X 1.600 mm

Cab Anchor Bolt
Boulon d'ancrage de la cabine
Parafuso de Ancoragem da Cabine
Tornillo de anclaje de la cabina

TX1173460 B.1

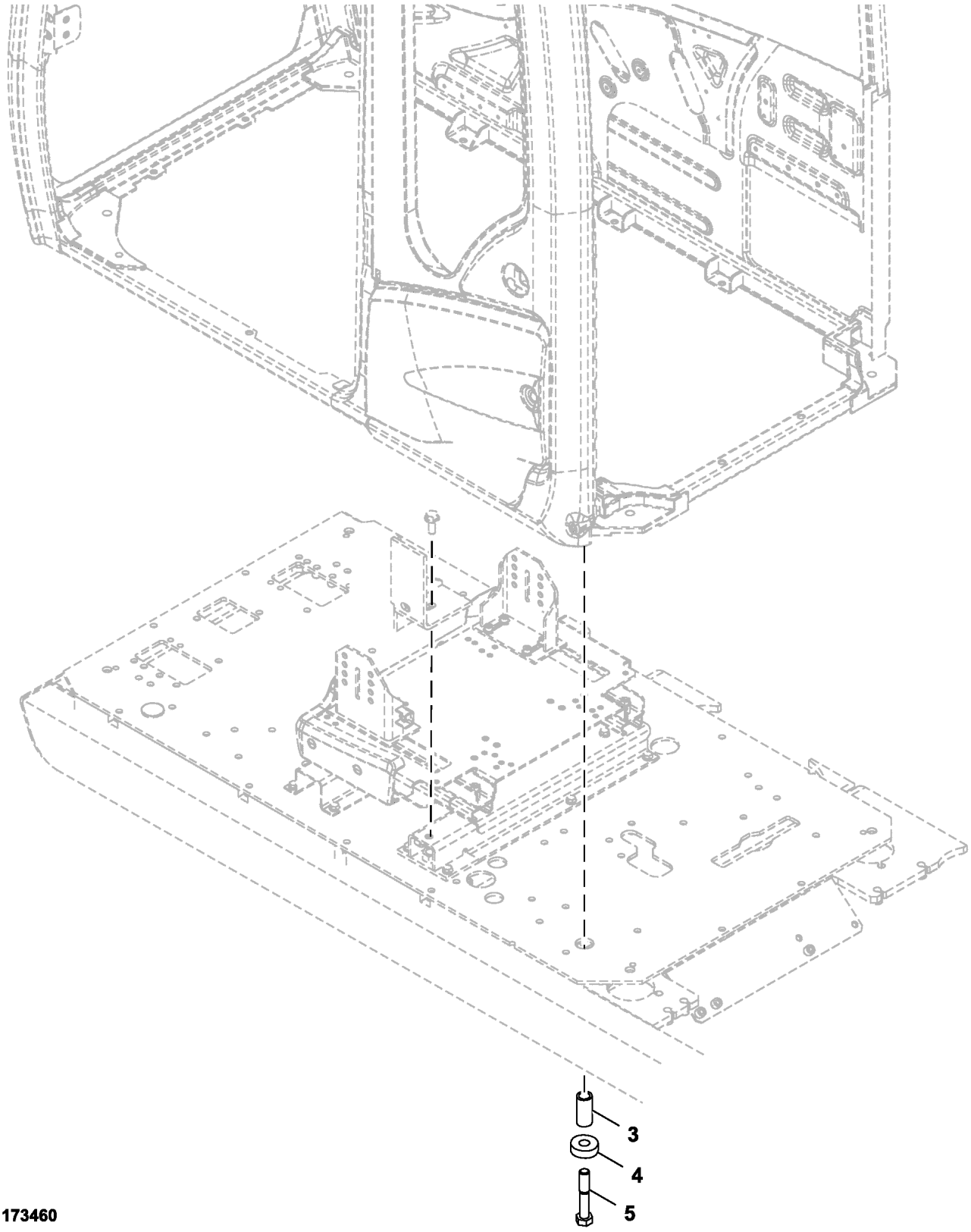

TX1173460

Item	*Nº peça*	*Descrição*	*Qtde*	*Nº série*	*Notas*
3	4630531	Espaçador	1		
4	4630532	Arruela	1		
5	R134070	Parafuso sextavado	1		SUB FOR J922204

Floor Mat
Tapis de plancher
Tapete do Piso
Felpudo

TX1088633 B.1

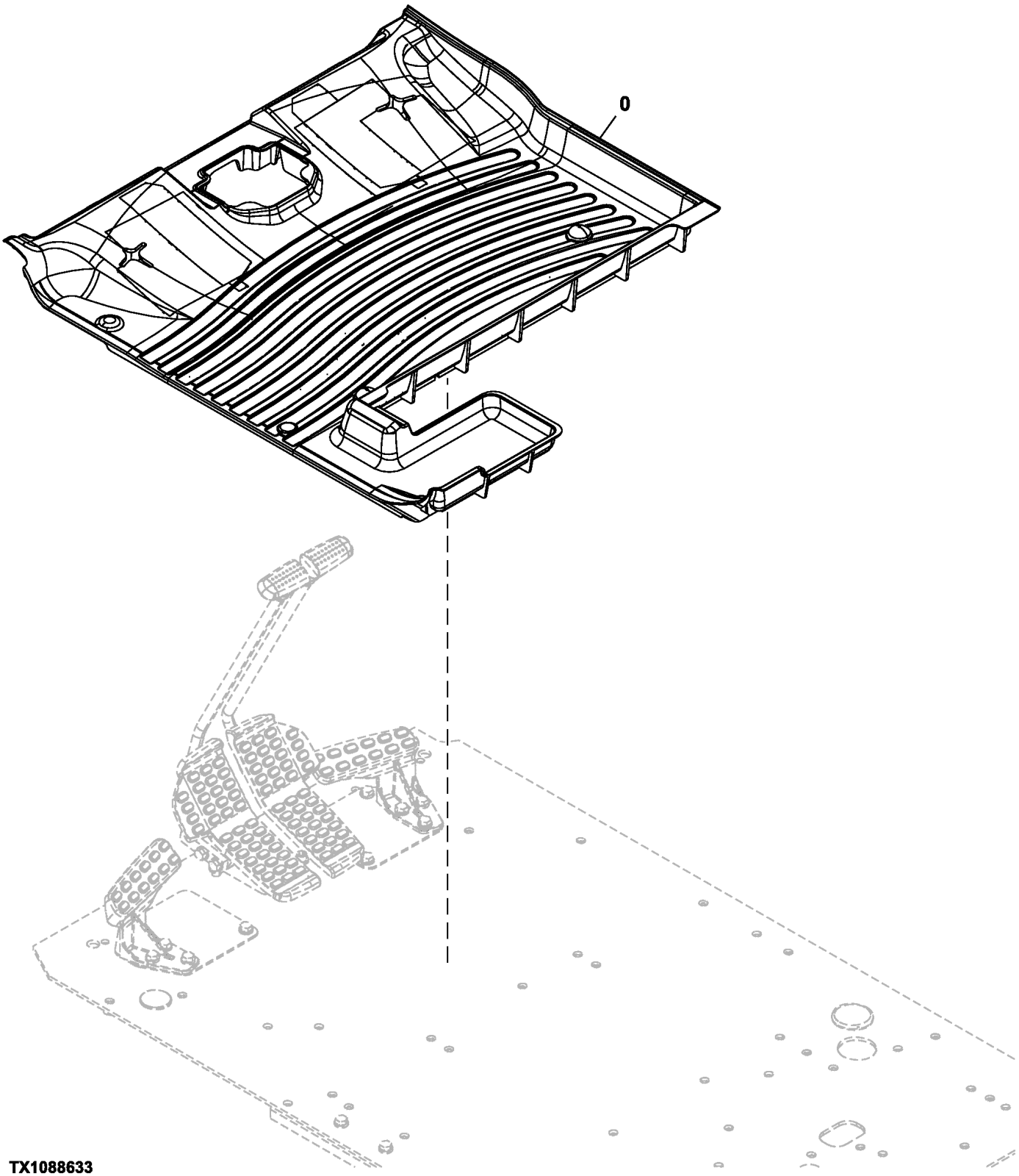

Item	*Nº peça*	*Descrição*	*Qtde*	*Nº série*	*Notas*
0	1035919	TapeTe	1		Com Abertura para Propulsão com Pedal Único

Floor Plate
Plaque de plancher
Chapa do Piso
Plancha de piso

TX1089831 B.1

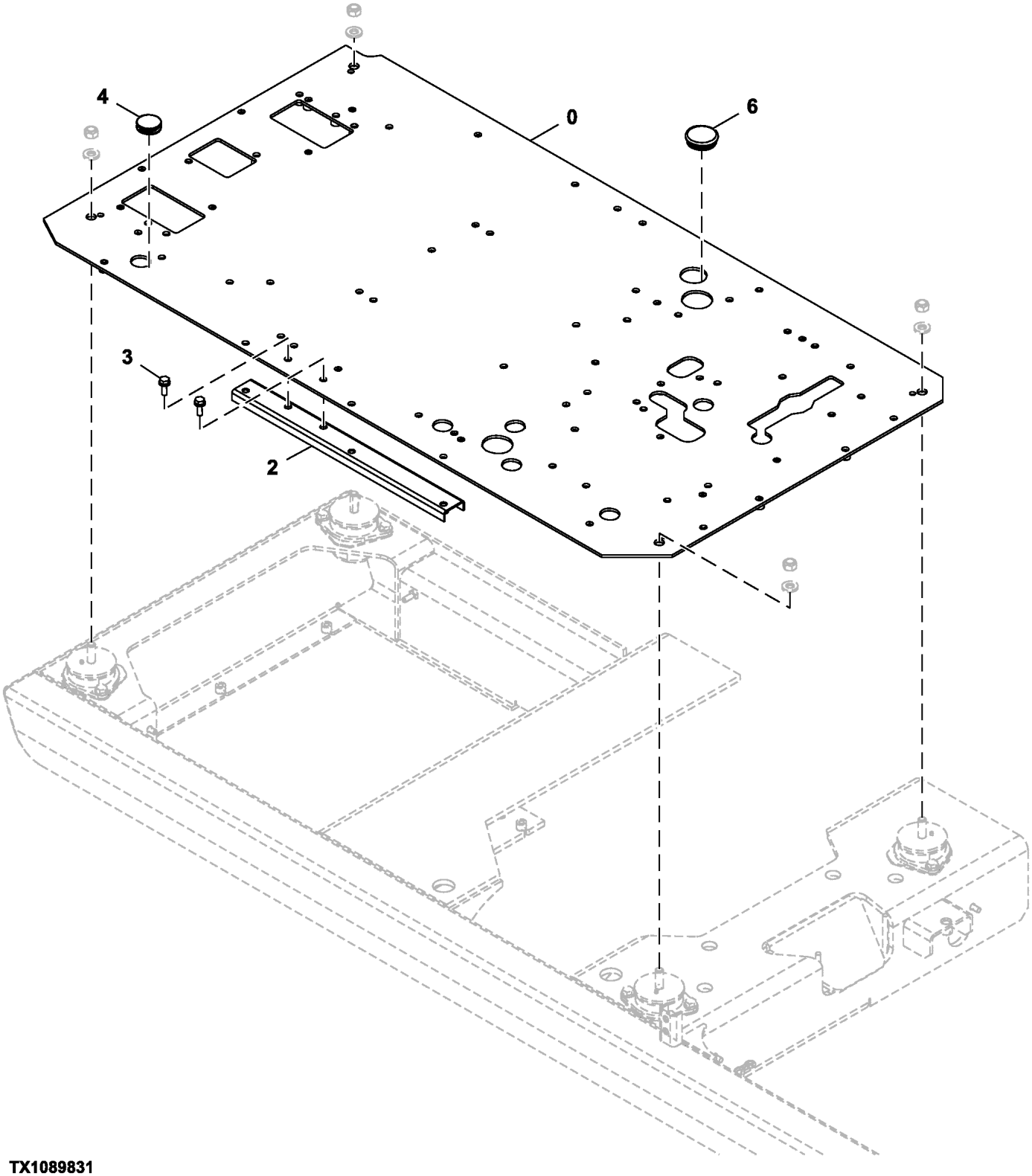

TX1089831

Item	*Nº peça*	*Descrição*	*Qtde*	*Nº série*	*Notas*
0	6027718	Placa	1		
2	8098939	Suporte	1		
3	.....	Parafuso c/arruela	2		J271030 NLA
	19M7662	Parafuso sextavado	2		M10 X 30, SUB FOR J901030
	24M7346	Arruela	2		11 X 20 X 2 mm, SUB FOR J222010
4	4288445	Plugue	1		
6	4724782	Bucha	1		

Rear Tray
Plateau arrière
Bandeja Traseira
Bandeja posterior

TX1247255 A.1

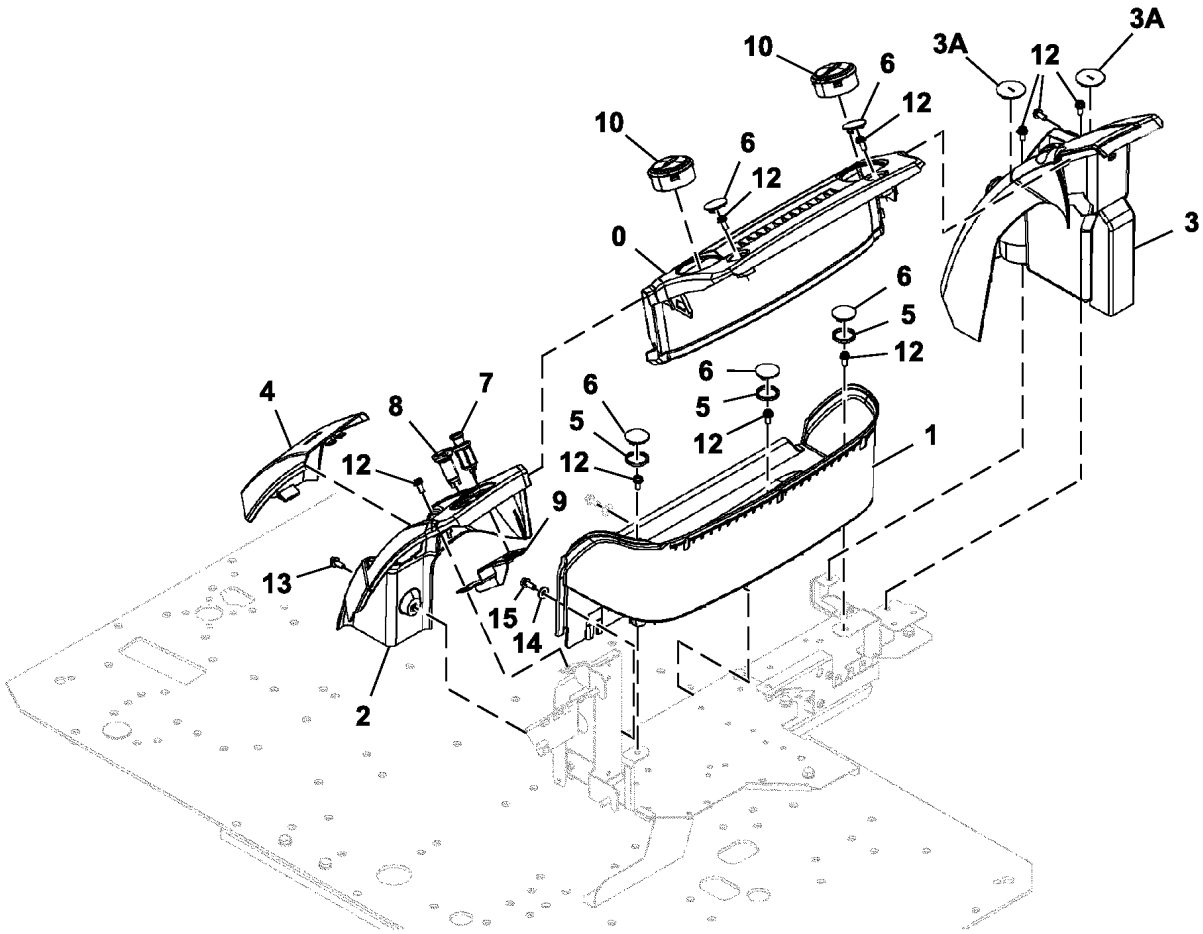

3 — 3A

TX1247255

Item	*Nº peça*	*Descrição*	*Qtde*	*Nº série*	*Notas*
0	2058745	Capa	1		
1	2058746	Bandeja	1		
2	2058747	Capa	1		
3	7058390	Capa	1		
3A	3118329	Tampa	2		
4	7058389	Capa	1		
5	4656300	Isolador	3		
6	3118328	Tampa	5		
7	4653906	Isqueiro mecânico	1		
8	4432965	Terminal conecTor eléTrico	1		
9	FYA40009363	Apoio	1		
10	FYA00003014	Veneziana de aeração	2		
12	.....	Parafuso c/arruela	9		J680820 NLA
	12M7065	Arruela de pressão	9		8 mm
	21M7572	Parafuso allen	9		M8 X 20
	24M7036	Arruela	9		9 X 16 X 1.600 mm
13	.....	Parafuso c/arruela	1		J260820 NLA
	19M7881	Parafuso	1		M8 X 20, SUB FOR J900820
	24M7055	Arruela	1		8.400 X 16 X 1.600 mm, SUB FOR A590108
14	4343991	Arruela	2		
15	19M7288	Parafuso sextavado	1		M8 X 30, SUB FOR J900830

Fire Extinguisher Mounting
Montage d'extincteur
Montagem do Extintor de Incêndio
Montaje de extinguidor de incendios

TX1185756 A.1

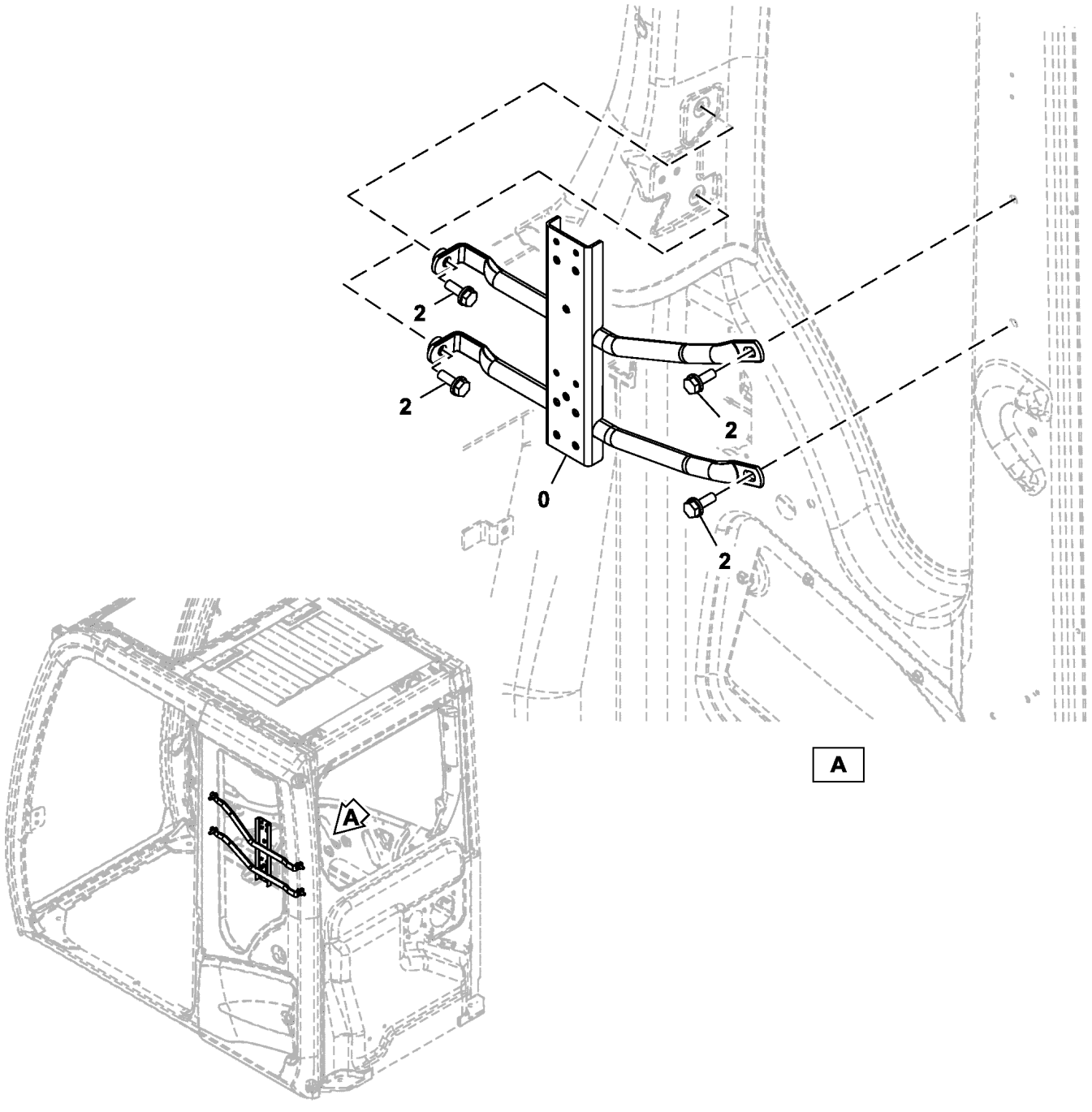

TX1185756

Item	*Nº peça*	*Descrição*	*Qtde*	*Nº série*	*Notas*
0	8121200	Apoio	1		
2	.....	Parafuso c/arruela	4		J271030 NLA
	19M7662	Parafuso sextavado	4		M10 X 30, SUB FOR J901030
	24M7346	Arruela	4		11 X 20 X 2 mm, SUB FOR J222010

Cab Vandal Protection
Protection antivandalisme de cabine
Proteção Contra Vandalismo da Cabine
Protección contra vandalismo de la cabina

TX1149223 A.1

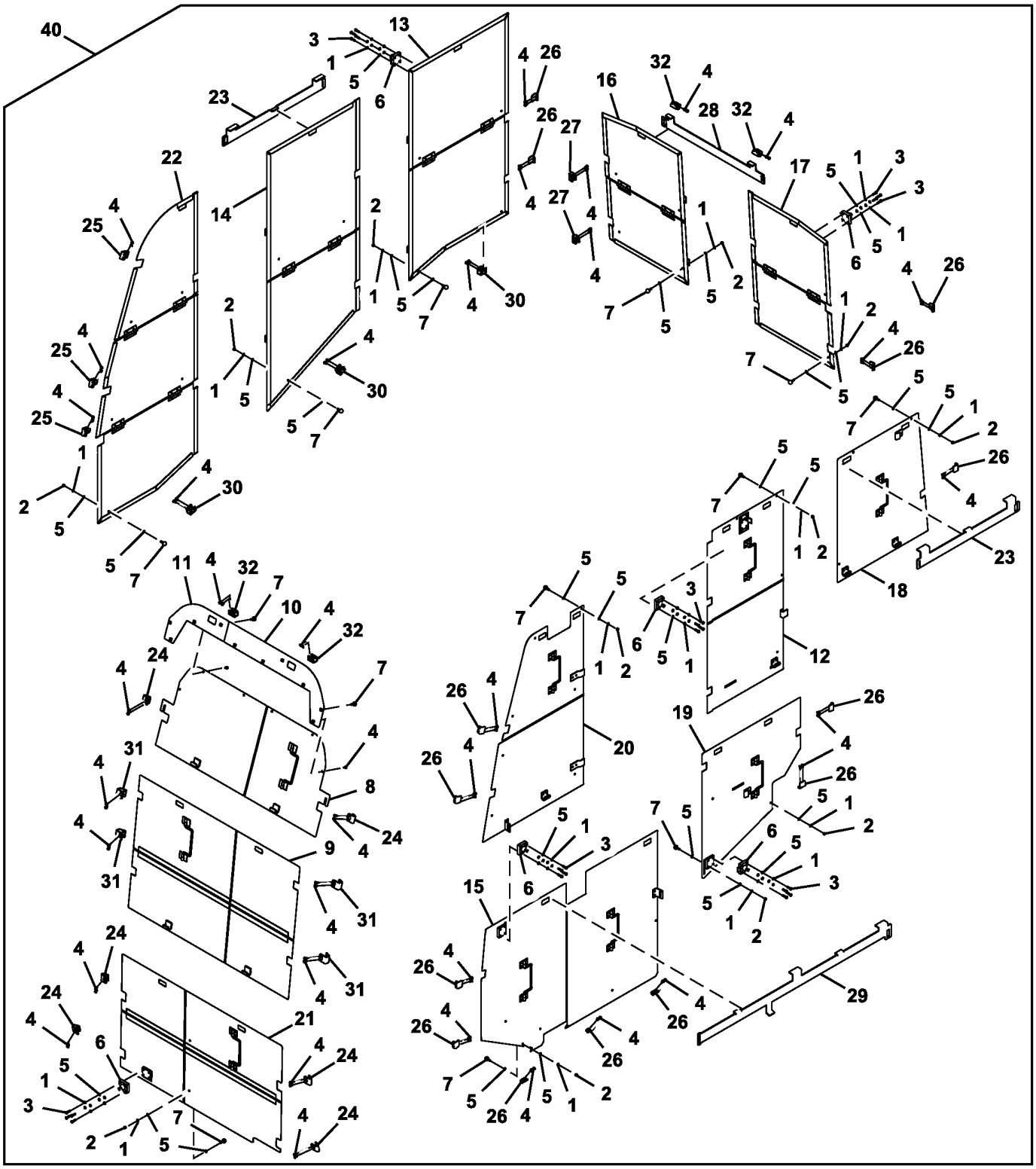

TX1149223

Item	*Nº peça*	*Descrição*	*Qtde*	*Nº série*	*Notas*
1	12M7064	Arruela de pressão	67		5 mm
2	14M7297	Porca	43		M5
3	21M7647	Parafuso allen	24		M5 X 20
4	21M7648	Parafuso allen	78		M5 X 10
5	24M7027	Arruela	111		5.300 X 10 X 1 mm
6	4361601	Fechadura	6		
7	9738682	Pára-choque	47		
8	AT329618	Capa	1		Central Superior Dianteira
9	AT329619	Capa	1		Central Dianteira
10	AT329638	Capa	1		Esquerda Superior Dianteira
11	AT329639	Capa	1		Direita Superior Dianteira
12	AT405089	Capa	1		Superior Intermediária do Lado Esquerdo
13	AT405091	Capa	1		Traseira do Lado Direito
14	AT405092	Capa	1		Central do Lado Direito
15	AT405093	Capa	1		Inferior Dianteira do Lado Esquerdo
16	AT405094	Capa	1		Lado Direito Traseiro
17	AT405095	Capa	1		Lado Esquerdo Traseiro
18	AT405097	Capa	1		Superior Traseira do Lado Esquerdo
19	AT405098	Capa	1		Inferior Central do Lado Esquerdo
20	AT405099	Capa	1		Superior Dianteira do Lado Esquerdo
21	AT405100	Capa	1		Dianteiro Inferior
22	AT405101	Capa	1		Dianteira do Lado Direito
23	T223713	Placa	2		
24	T225936	Apoio	6		
25	T225938	Cantoneira	3		
26	T225939	Cantoneira	14		
27	T228058	Apoio	2		
28	T300469	Apoio	1		
29	T315831	Placa	1		
30	T322546	Apoio	3		
31	T322772	Apoio	4		
32	T322773	Apoio	4		
40	**AT390721**	**Kit - instalação de campo**	**1**		**Pacotes de Produto**

Mechanical Suspension Seat (- 520012), (520033 - 520086)
Siège à suspension mécanique (- 520012), (520033 - 520086)
Assento com Suspensão Mecânica (- 520012), (520033 - 520086)
Asiento con suspensión mecánica (- 520012), (520033 - 520086)

YA60001632_TX1086926 A.1

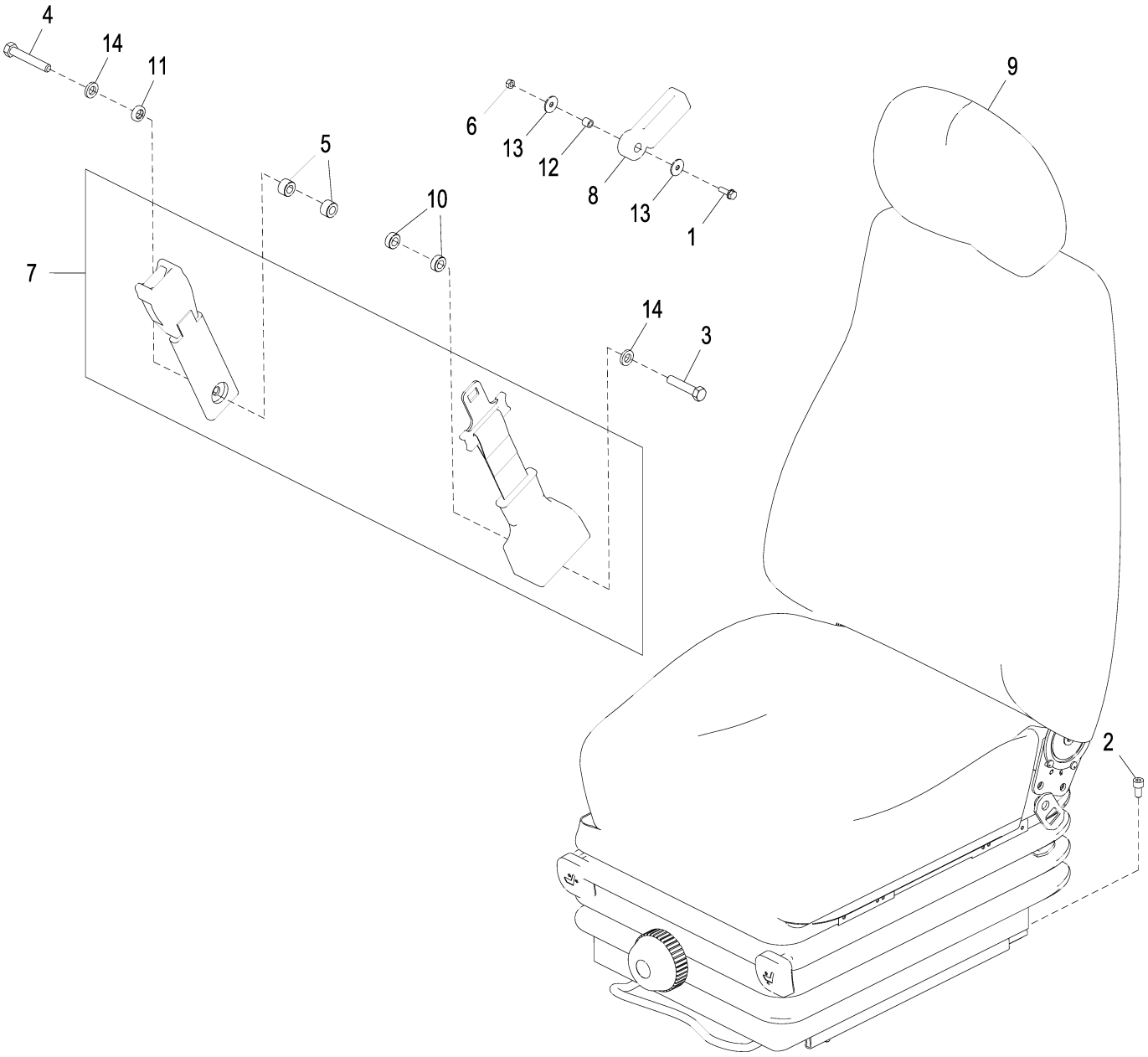

YA60001632_TX1086926

Item	*Nº peça*	*Descrição*	*Qtde*	*Nº série*	*Notas*
1	.....	Parafuso c/arruela	1		J260620 NLA
	J900620	Parafuso sextavado	1		
	A590106	Arruela	1		
2	19M7647	Parafuso	4		M8 X 16, SUB FOR M340816
3	4333835	Parafuso	1		
4	4380534	Parafuso sextavado	1		
5	4453874	Espaçador	2		
6	14M7272	Porca	1		M6, SUB FOR M500605
7	4692386R	Cinto de segurança	1		SUB FOR 4692386
8	FYA00005139	Guia	1		
9	FYA00009134	Assento	1		Componentes em Outra Página, SUB FOR FYA00002203; NLA; NLA
10	4372200	Espaçador	2		
11	4382554	Arruela	1		
12	4656227	Espaçador	1		
13	4607546	Arruela	2		
14	12H293	Arruela de pressão	2		7/16", SUB FOR J219167

Mechanical Suspension Seat Components (- 520012), (520033 - 520086)
Composants de siège à suspension mécanique (- 520012), (520033 - 520086)
Componentes do Asssento com Suspensão Mecânica (- 520012), (520033 - 520086)
Componentes de asiento de suspensión mecánica (- 520012), (520033 - 520086)

TX1118233 B.1

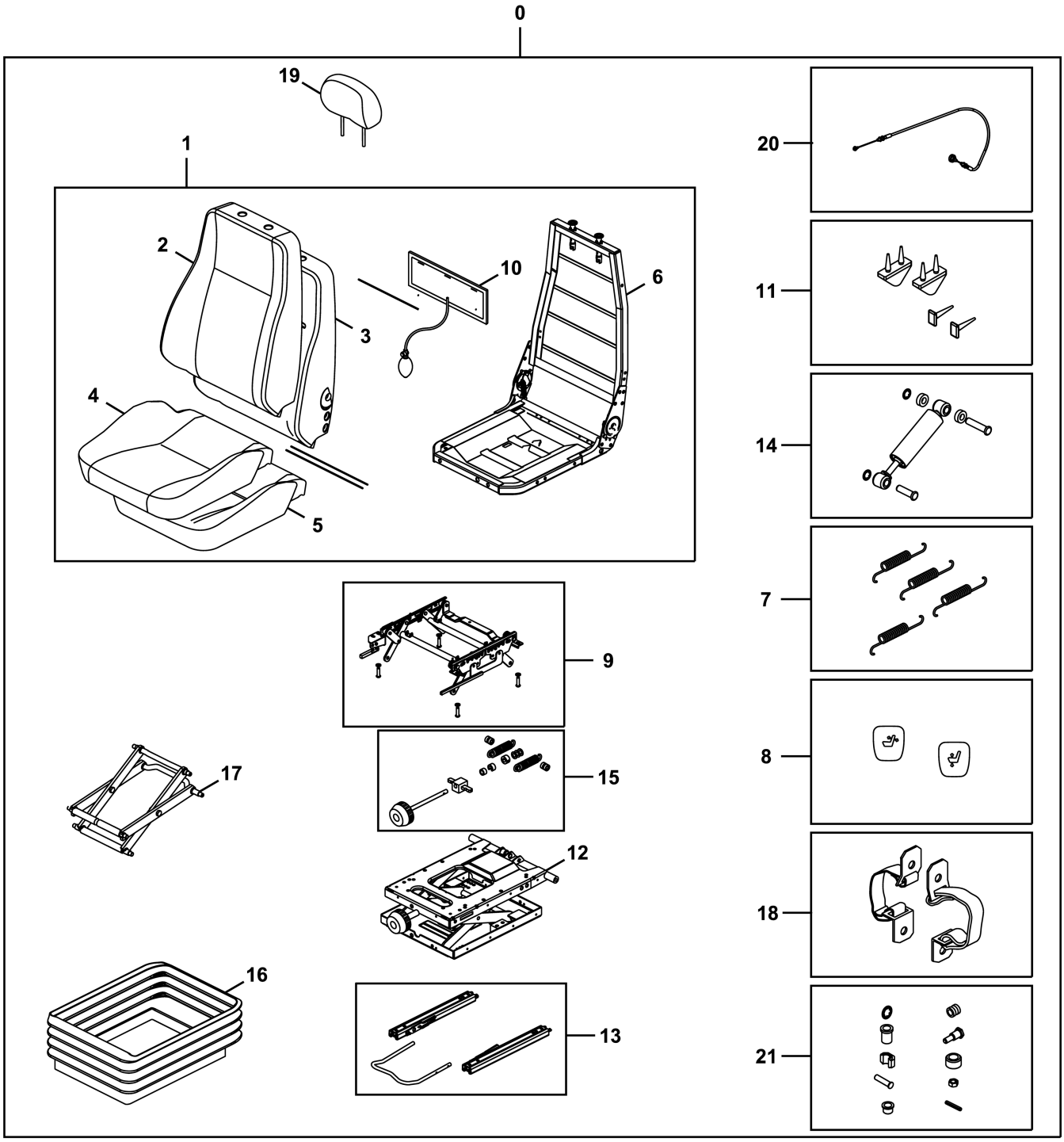

TX1118233

Item	*Nº peça*	*Descrição*	*Qtde*	*Nº série*	*Notas*
0	**FYA00009134**	**Assento**	**1**		**SUB FOR FYA00002203**
1	AT417644	Assento	1		
2	AT403884	Guarnição	1		
3	AT417623	Encosto	1		
4	AT403886	Guarnição	1		
5	4392798R	Apoio	1		SUB FOR AT417624
6	AT417625	Estrutura	1		
7	AT417629	Conj. de peças da mola	1		
8	AT417628	Kit botão do assento	1		
9	4392801R	Suporte	1		SUB FOR AT417631
10	AT417630	Kit do coxim	1		
11	4392805R	Limitador	1		SUB FOR AT417635
12	AT417645	SuSpenSão do aSSento	1		
13	AT417643	Kit do ajustador	1		
14	AT417633	Amortecedor de torção	1		
15	AT417648	Ajustador	1		
16	AT417646	Kit suspensão do assento	1		
17	AT417647	Kit do pivô	1		
18	AT417636	Kit da correia	1		Inclui Peças de Fixação, Correia do Controlador Remoto
19	AT403887	Apoio p/cabeça	1		
20	AT417627	Kit cabo de ajuste assento	1		
21	AT417634	Conj. do rolamento	1		

Mechanical Suspension Seat (520013 - 520032), (520087 -)
Siège à suspension mécanique (520013 - 520032), (520087 -)
Assento com Suspensão Mecânica (520013 - 520032), (520087 -)
Asiento con suspensión mecánica (520013 - 520032), (520087 -)

AT437502_TX1142184 A.2

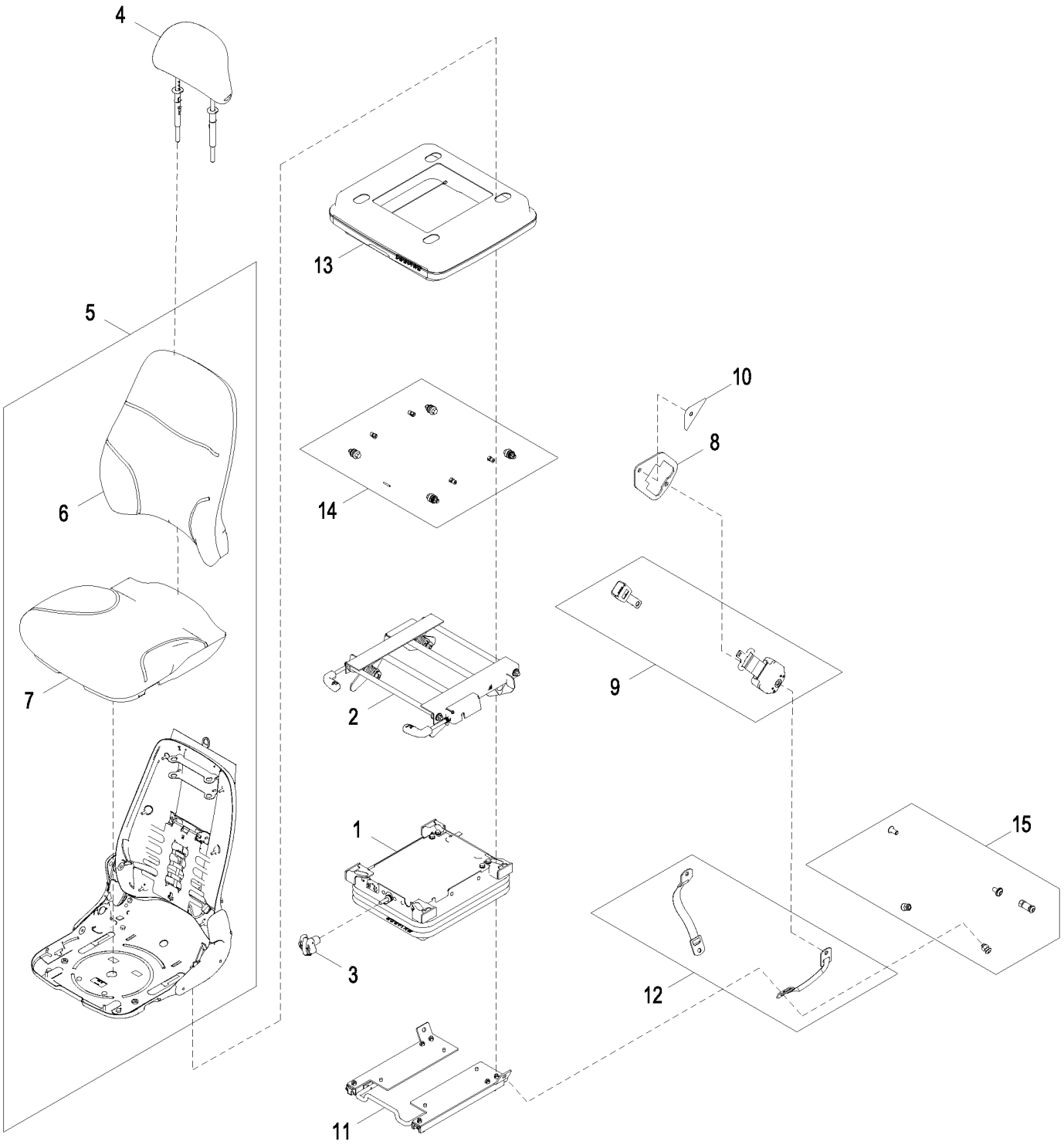

AT437502_TX1142184

Item	*Nº peça*	*Descrição*	*Qtde*	*Nº série*	*Notas*
1	AT437908	SuSpenSão do aSSento	1		
2	AT437909	Kit articulação do assento	1		
3	AT437910	Kit botão do assento	1		
4	AT437911	Apoio p/cabeça	1		
5	AT437912	Kit p/assento	1		
6	AT437926	Encosto	1		
7	AT437927	Assento	1		
8	AT437913	Apoio	1		Retrator do Cinto de Segurança
9	AT437914	Cinto de segurança	1		
10	AT437915	Apoio	1		Cinto de Segurança
11	AT437916	Kit trilhos do assento	1		
12	AT437917	Kit da correia	1		
13	AT437918	Kit suspensão do assento	1		
14	AT437919	Kit de peças de montagem	1		Kit de Ajuste de Avanço/Recuo
15	AT437920	Kit de peças de montagem	1		Cinto de Segurança

Air Suspension Heated Seat
Siège à suspension pneumatique chauffant
Assento com Suspensão Pneumática Aquecido
Asiento calefaccionado con suspensión neumática

9324751_TX1086934 A.1

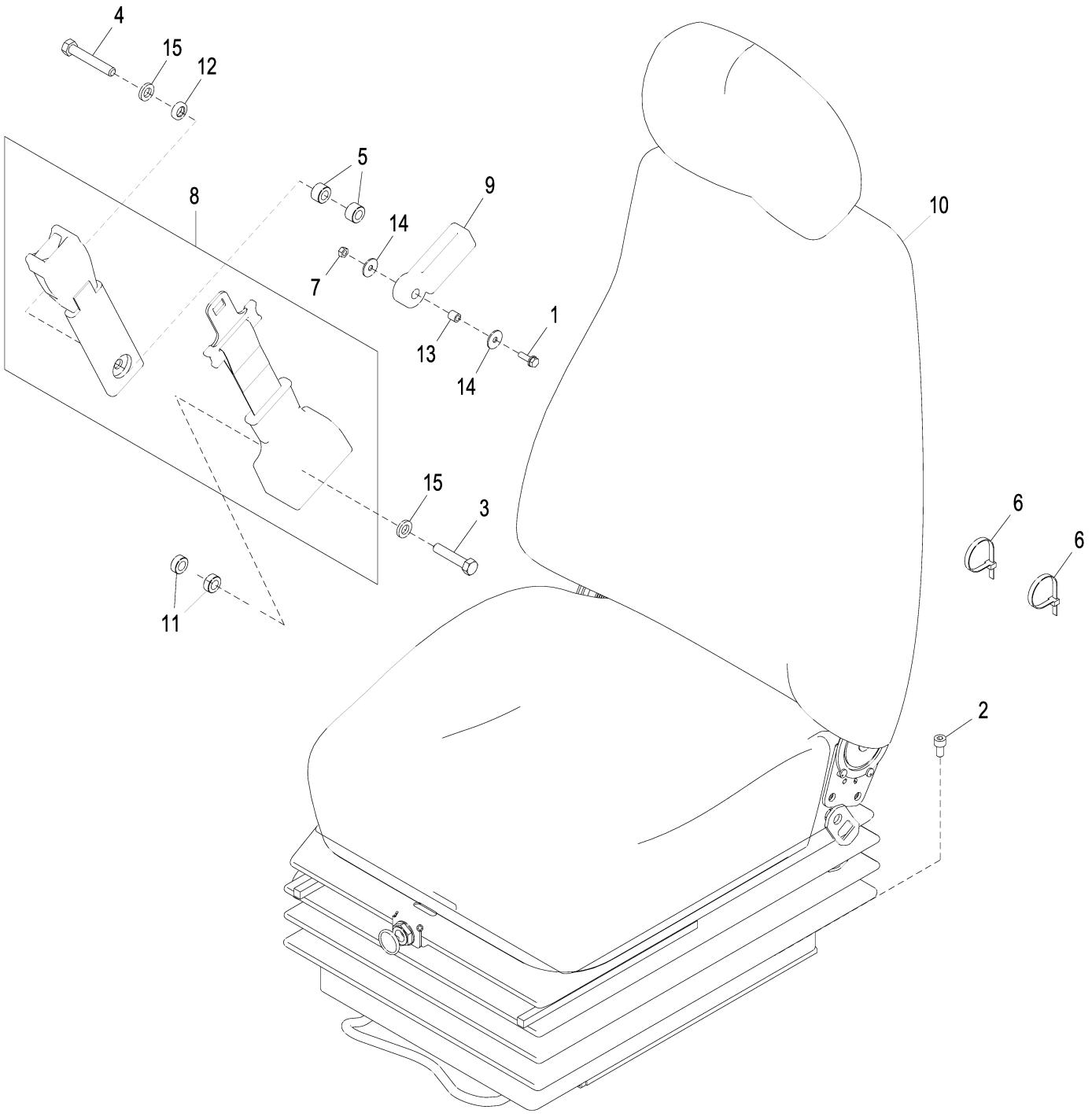

9324751_TX1086934

Item	*Nº peça*	*Descrição*	*Qtde*	*Nº série*	*Notas*
1	.....	Parafuso c/arruela	1		J260620 NLA
	19M7077	Parafuso sextavado	1		M6 X 20, SUB FOR J900620
	A590106	Arruela	1		SUB FOR 24M7054
2	19M7647	Parafuso	4		M8 X 16, SUB FOR M340816
3	4333835	Parafuso	1		
4	4380534	Parafuso sextavado	1		
5	4453874	Espaçador	2		
6	DH400240	Cinta	2		
7	14M7272	Porca	1		M6, SUB FOR M500605
8	4692386R	Cinto de segurança	1		SUB FOR 4692386
9	FYA00005139	Guia	1		
10	FYA00009135	Conjunto de assento	1		Componentes Listados em Outra Página, SUB FOR 4726055
11	4372200	Espaçador	2		
12	4382554	Arruela	1		
13	4656227	Espaçador	1		
14	4607546	Arruela	2		
15	12H293	Arruela de pressão	2		7/16", SUB FOR J219167

Air Suspension Heated Seat Components
Composants de siège à suspension pneumatique chauffant
Componentes do Acento com Suspensão Pneumática Aquecido
Componentes de asiento calefaccionado con suspensión neumática

TX1118234 D.2

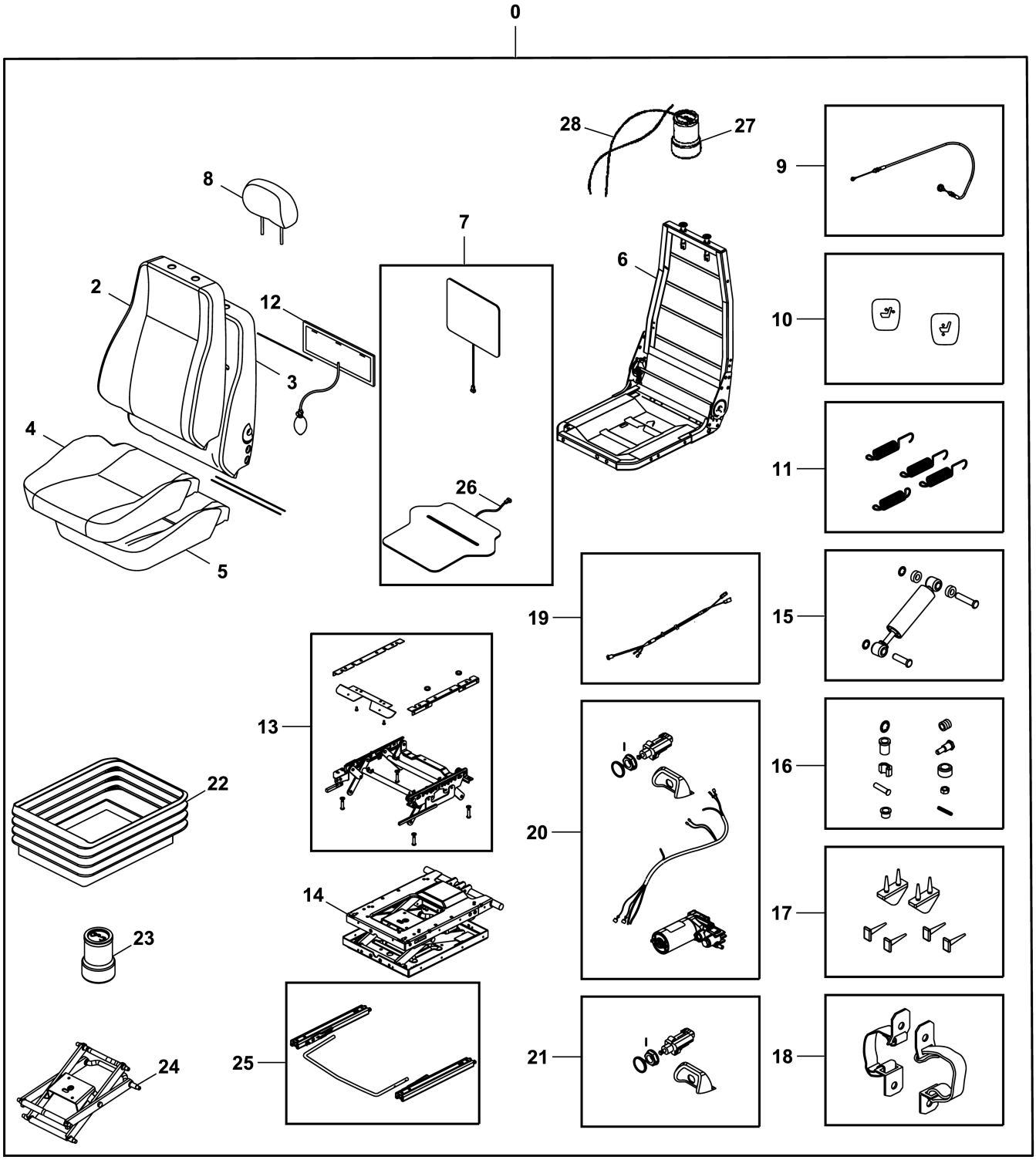

TX1118234

Item	*Nº peça*	*Descrição*	*Qtde*	*Nº série*	*Notas*
0	**FYA00009135**	**Conjunto de assento**	**1**		**Assento com Suspensão Pneumática, Aquecido, SUB FOR 4726055**
2	FYA00008925	Encosto	1		Tampa Traseira do Assento
3	AT417623	Encosto	1		Espuma do Encosto do Assento
4	FYA00008915	Assento	1		Tampa Inferior do Assento
5	4392798R	Apoio	1		Espuma do Escosto Inferior, SUB FOR AT417624
6	AT417625	Estrutura	1		Estrutura do Assento
7	AT329366	Aquecedor	1		Kit do Aquecedor do Assento de 24 V, SUB FOR AT417626
8	AT403887	Apoio p/cabeça	1		Apoio para Cabeça
9	AT417627	Kit cabo de ajuste assento	1		Cabo do Ajustador
10	AT417628	Kit botão do assento	1		Kit da Alavanca
11	AT417629	Conj. de peças da mola	1		Mola do Aumentador de Altura
12	AT417630	Kit do coxim	1		Apoio Lombar a Ar
13	4392801R	Suporte	1		Kit do Aumentador de Altura, SUB FOR AT417631
14	AT417632	SuSpenSão do aSSento	1		Kit da Suspensão do Assento
15	AT417633	Amortecedor de torção	1		Kit de Amortecedor Torcional
16	AT417634	Conj. do rolamento	1		Kit de Rolamentos
17	4392805R	Limitador	1		Kit do Batente do Amortecedor, SUB FOR AT417635
18	AT417636	Kit da correia	1		Inclui Peças de Fixação, Correia do Controlador Remoto
19	AT336932	Terminal	1		Chicote da Suspensão
20	AT329369	Compressor	1		Kit do Compressor 24V, USE WITH AT336932
21	4660732R	VálVula	1		Interruptor, SUB FOR AT417639
22	AT417640	Kit suspensão do assento	1		Tampa da Suspensão
23	AT329373	Kit p/ assento	1		Kit do Assento da Mola PneumáticaKit do Assento da Mola Pneumática, SUB FOR AT417641
24	AT417642	Kit da alavanca	1		Kit do Pivô Central
25	AT417643	Kit do ajustador	1		Kit de Ajuste de Avanço/Recuo
26	AT329381	Chicote	1		Chicote Elétrico Para Kit de Aquecedor de 24 V do Assento, SUB FOR AT403889
27	AT329373	Kit p/ assento	1		
28	AT329370	Kit do cano	1		

Air Suspension Seat Heater Switch and Wiring Harness
Interrupteur de chauffage de siège à suspension pneumatique et faisceau
Interruptor e Chicote Elétrico do Aquecedor do Assento com Suspensão Pneumática
Interruptor y grupo de cables del calentador de asiento con suspensión neumática

TX1163800 A.1

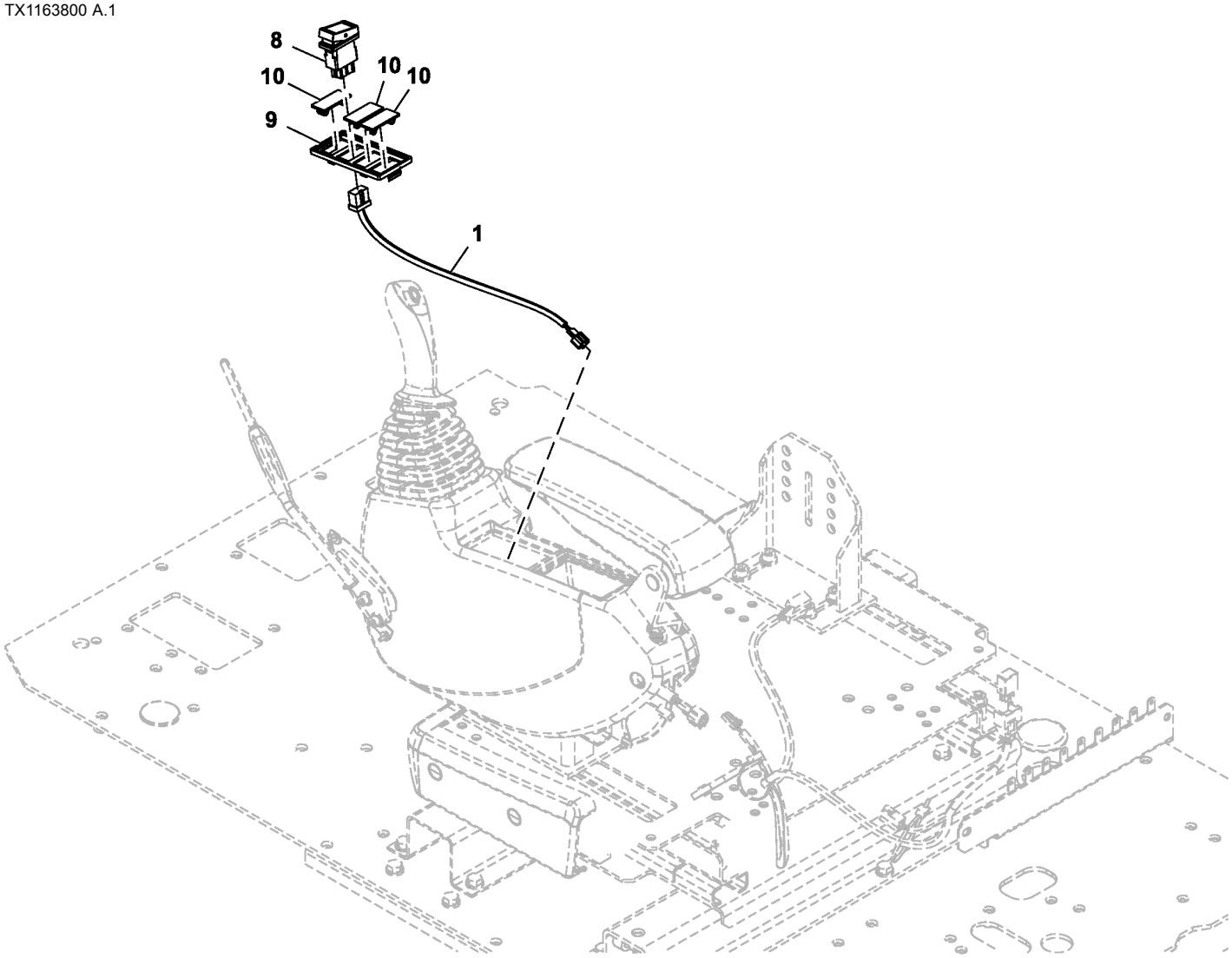

TX1163800

Item	*Nº peça*	*Descrição*	*Qtde*	*Nº série*	*Notas*
1	4651877	Chicote	1		Interruptor do Aquecedor do Assento (Suspensão Pneumática)
8	4651292	Interruptor	1		Aquecedor do Assento (Suspensão Pneumática)
9	2058776	Caixa	1		
10	3121182	Tampa	3		

Seat Heater Wiring Harness
Faisceau de chauffage de siège
Chicote Elétrico do Aquecedor do Assento
Grupo de cables de calefactor de asiento

TX1089833 B.1

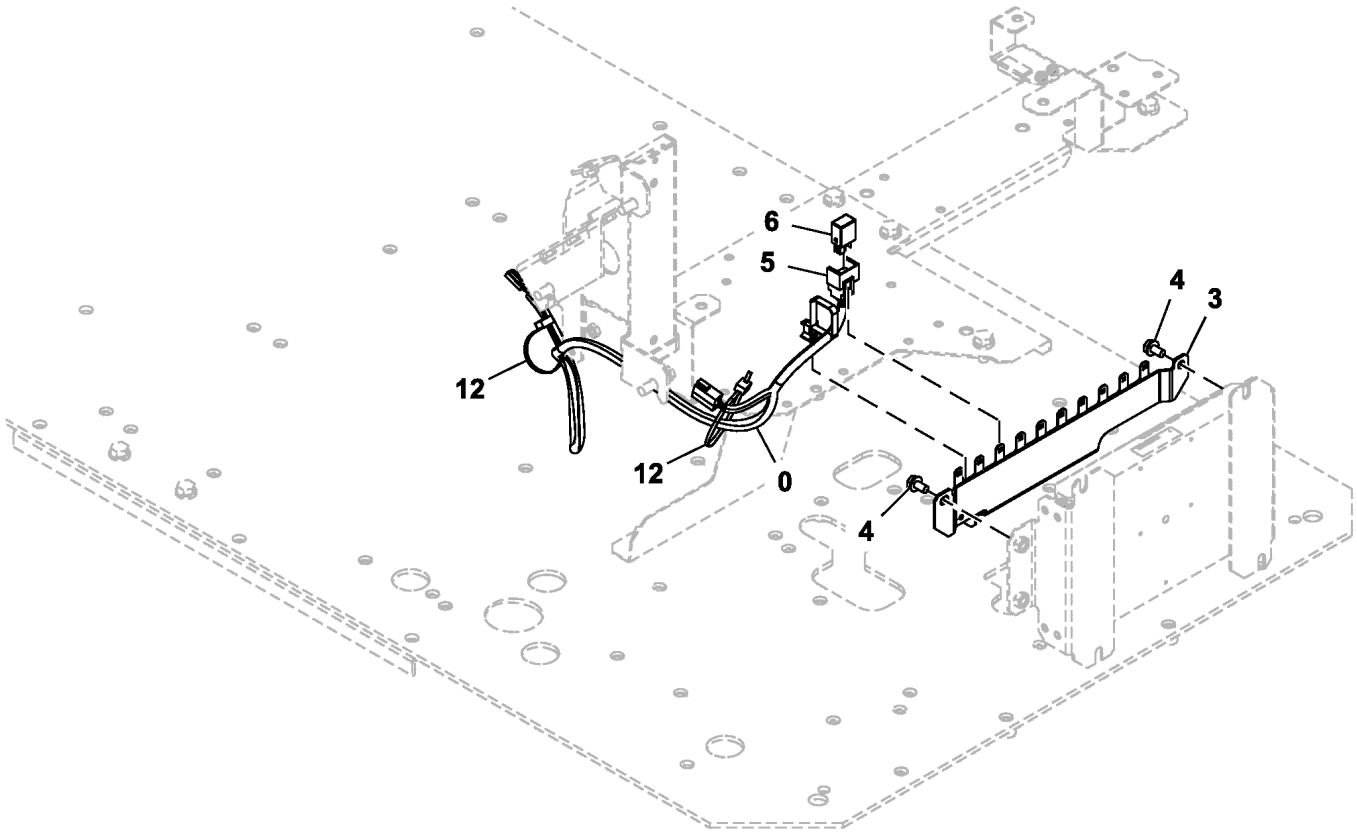

TX1089833

Item	*Nº peça*	*Descrição*	*Qtde*	*Nº série*	*Notas*
0	3110326	Chicote	1		Aquecedor do Assento
3	FYA40002175	Apoio	1		
4	.....	Parafuso	2		J260816 NLA
	19M7162	Parafuso sextavado	2		M8 X 16, SUB FOR J900816
	24M7055	Arruela	2		8.400 X 16 X 1.600 mm, SUB FOR A590108
5	4254600	Presilha	1		
6	4436534	Relé	1		24 V
12	H77698	Cinta	2		SUB FOR 4055312

Air Conditioner and Heater
Climatiseur et chauffage
Ar Condicionado e Aquecedor
Acondicionador de aire y calefactor

TX1089834 C.1

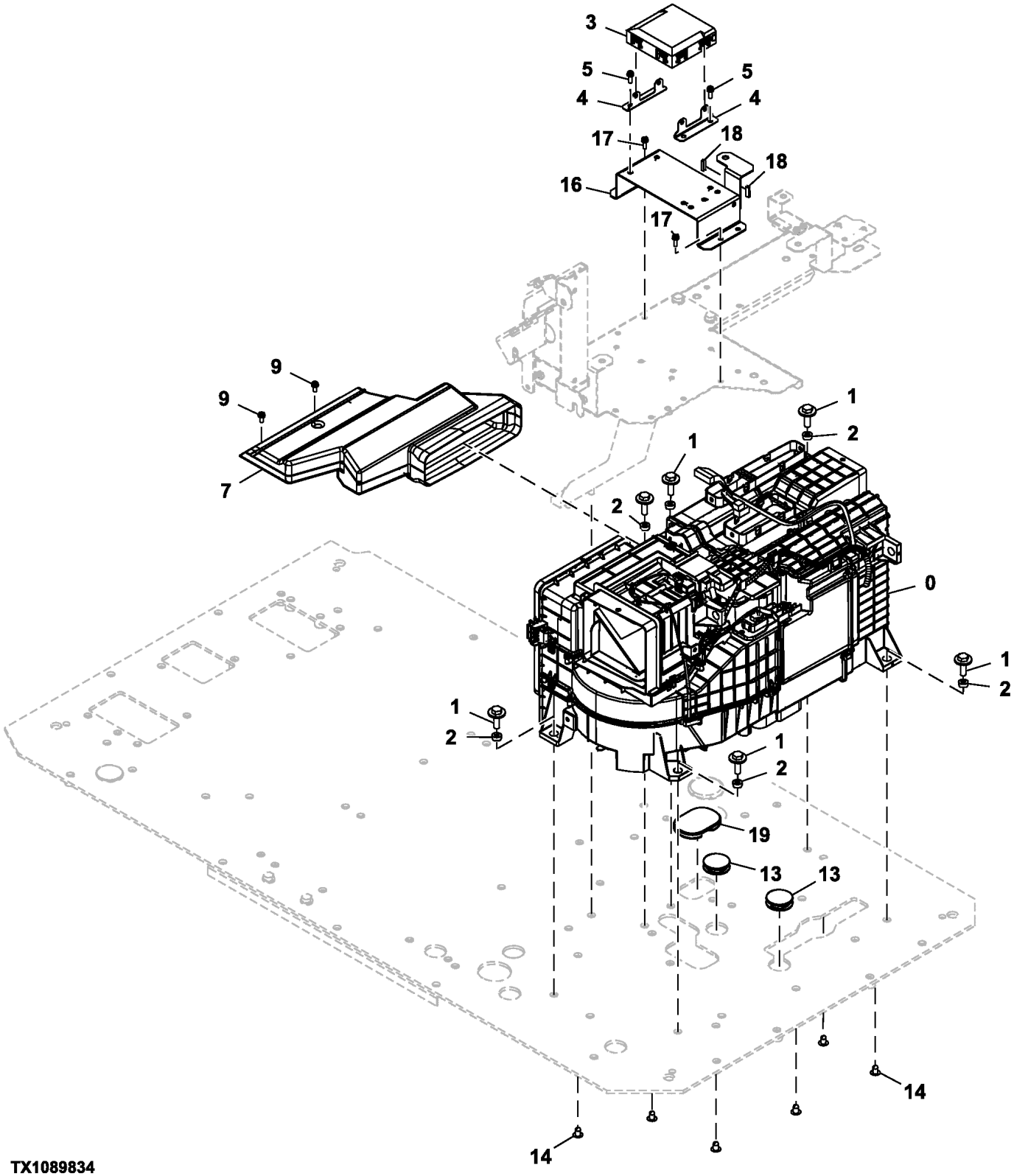

TX1089834

Item	*Nº peça*	*Descrição*	*Qtde*	*Nº série*	*Notas*
0	FYA00042254	Ar condicionado	1		Componentes em Página Separada, INCLUDES CH11568 AND 4297380, SUB FOR 4704922
	CH11568	Junta de vedação	1		Entrada da Unidade de Ar-condicionado, Não Ilustrado
	4297380	Anel o	1		Saída da Unidade de Ar-condicionado, SUB FOR 4622346
1	.....	Parafuso c/arruela	6		J281035 NLA
	19M7550	Parafuso sextavado	6		M10 X 35, SUB FOR J901035
	4486055	Arruela	6		
2	FYA00008897	Espaçador	6		
3	FYA00048010	Controlador aquecedor de ar	1		SUB FOR FYA00007726
4	4704925	Apoio	2		
5	.....	Parafuso c/arruela	4		J460620 NLA
	21M7267	Parafuso	4		M6 X 20
	24M7293	Arruela	4		6.500 X 13 X 1.600 mm
	12M7006	Arruela de pressão	4		6 mm
7	7058406	Duto de ar	1		
9	.....	Parafuso c/arruela	2		J460616 NLA
	19M8425	Parafuso sextavado	2		M6 X 16
	12M7006	Arruela de pressão	2		6 mm
	24M7293	Arruela	2		6.500 X 13 X 1.600 mm
13	4288445	Plugue	2		
14	4280359	Plugue	6		
16	8119300	Apoio	1		
17	.....	Parafuso c/arruela	4		J460620 NLA
	21M7267	Parafuso	4		M6 X 20
	24M7293	Arruela	4		6.500 X 13 X 1.600 mm
	12M7006	Arruela de pressão	4		6 mm
18	4692607	Vedação de acabamento	2		
19	3120378	Bucha	1		

Air Conditioner and Heater Components
Composants de climatisation et de chauffage
Componentes do Ar-condicionado e Aquecedor
Componentes de aire acondicionado y calefactor

TX1088692 F.1

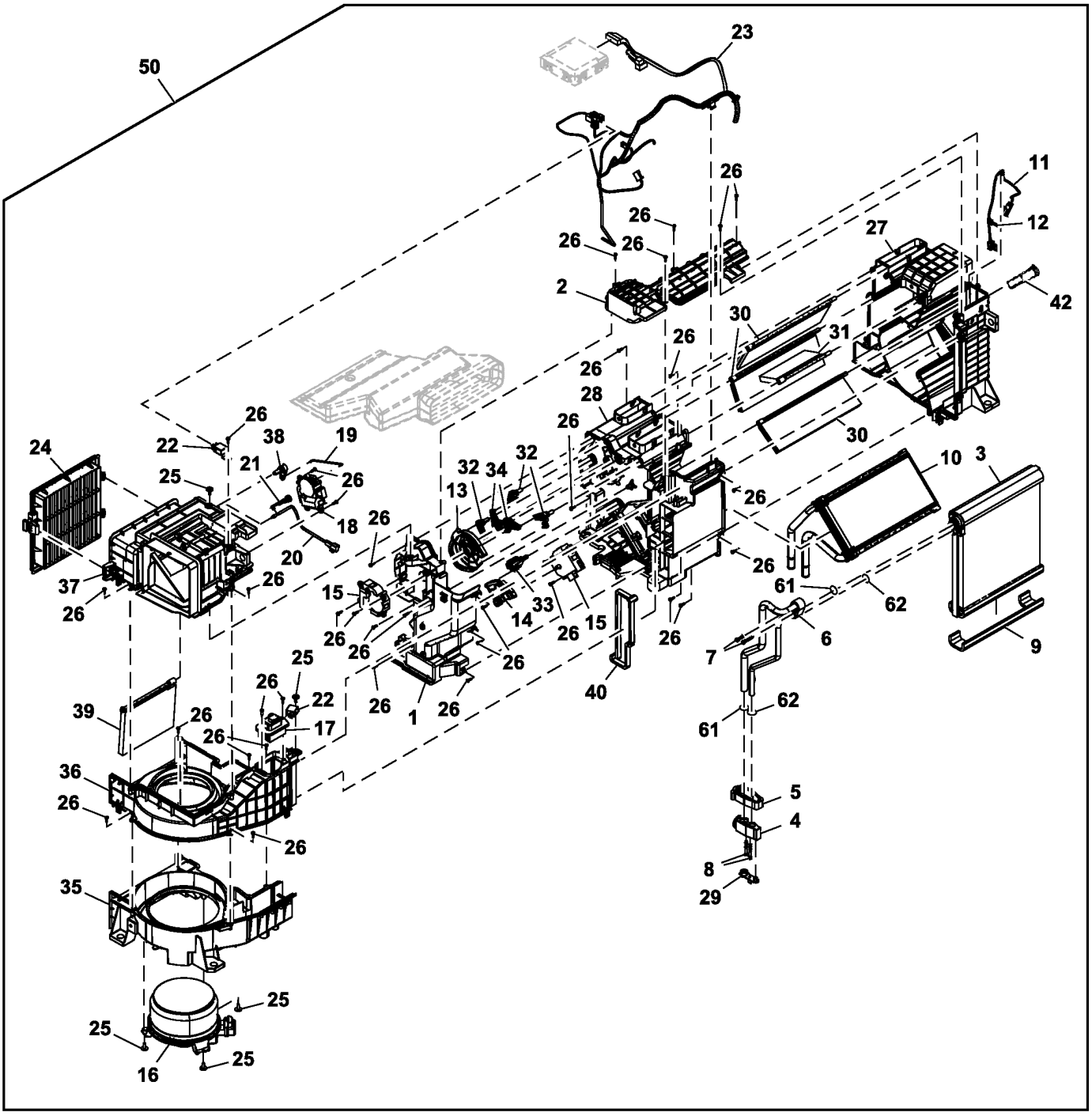

51 — 27,28,30,31,32,33

52 — 35,36

TX1088692

Item	*Nº peça*	*Descrição*	*Qtde*	*Nº série*	*Notas*
1	FXB00001042	Caixa	1		
2	FXB00001043	Placa	1		
3	FXB00001044	Evaporador	1		
4	FXB00001045	VálVula	1		Válvula de Expansão
5	FXB00001046	Junta de vedação	1		
6	FXB00001047	Tubo	1		
7	FXB00001048	Parafuso	2		
8	FXB00001049	Parafuso	2		
9	FXB00001050	Junta de vedação	1		
10	FXB00001051	Núcleo	1		
11	FXB00001052	SenSor	1		Sensor de Congelamento do Ar-condicionado
12	FXB00001053	Braçadeira	1		
13	FXB00001054	Placa	1		
14	FXB00001055	Placa	1		
15	FXB00001056	Motor	2		Motor de Arrefecimento
16	FXB00001057	Motor	1		Motor do Ventilador
17	FXB00001058	TransisTor	1		
18	FXB00001059	Motor	1		Motor da Porta de Ar
19	FXB00001060	Eixo	1		
20	FXB00001061	SenSor	1		Sensor de Recirculação de Ar
21	FXB00001062	Apoio	1		
22	FXB00001063	Relé	2		
23	FXB00001064	Chicote	1		Chicote Elétrico do Aquecedor e Ar-condicionado
24	FYA00001490R	Filtro de ar	1		SUB FOR FYA00001490, Filtro de Ar do Aquecimento e Ar-condicionado
25	FXB00001065	Parafuso	5		
26	4382883	Parafuso	35		
27	.....	Caixa	1		NSEP
28	.....	Caixa	1		NSEP
29	FXB00001068	Plugue	1		
30	FXB00001069	Porta	3		
31	FXB00001070	Porta	1		
32	FXB00001071	Alavanca	3		
33	FXB00001072	Alavanca	1		
34	FXB00001073	Alavanca	2		
35	.....	Caixa	1		NSEP
36	.....	Caixa	1		NSEP
37	FXB00001076	Caixa	1		
38	FXB00001077	Alavanca	1		
39	FXB00001078	Porta	1		
40	FXB00001079	Junta de vedação	1		
42	FYA00045626	Guia	1		
50	FYA00042254	Ar condicionado	1		SUB FOR 4704922 ALSO ORDER FYA40018525
51	FYA00042370	Caixa	1		SUB FOR FYA00002304 ALSO ORDER FYA40018525
52	FYA00002305	Caixa	1		
61	4297380	Anel o	2		SUB FOR 4350206
62	957366	Anel o	2		SUB FOR 4350207

Air Conditioning, Condenser and Compressor
Condenseur de climatisation et conduites
Ar Condicionado, Condensador e Compressor
Aire acondicionado, condensador y compresor

TX1085960 A.1

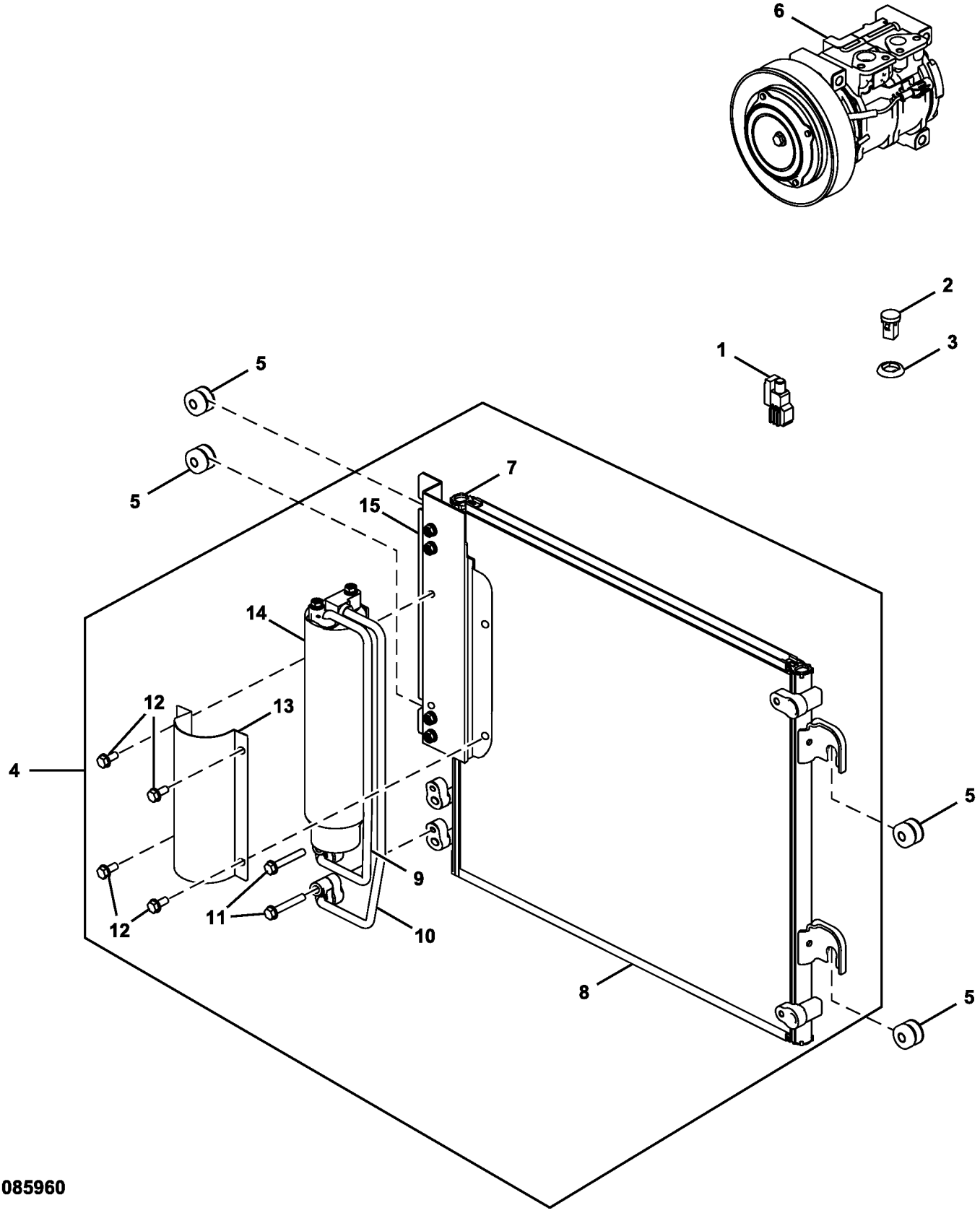

TX1085960

Item	*Nº peça*	*Descrição*	*Qtde*	*Nº série*	*Notas*
1	4405815	SenSor	1		Temperatura do Ar Ambiente
2	4405814	SenSor	1		Solar
3	4405194	Espaçador	1		
4	4704924	Condensador de vapor	1		
5	4618721	Bucha	4		
6	4721999	Compressor	1		Componentes em Página Separada
7	FXB00001037	Apoio	2		
8	FXB00001036	Núcleo	1		
9	FXB00001031	Tubo	1		
10	FXB00001032	Tubo	1		
11	FXB00001033	Parafuso	2		
12	FXB00001034	Parafuso	4		
13	FXB00001035	Suporte	1		
14	4333461	Tanque	1		
15	FXB00001038	Apoio	1		

Air Conditioning Compressor Components
Composants de compresseur de climatisation
Componentes do Compressor do Ar-condicionado
Componentes del compresor de aire acondicionado

TX1089839 C.1

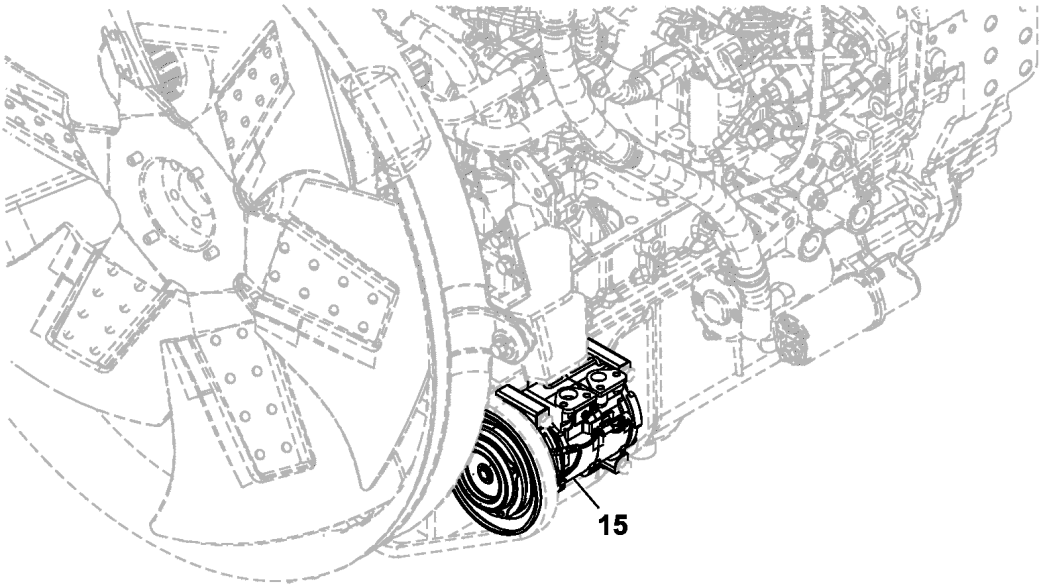

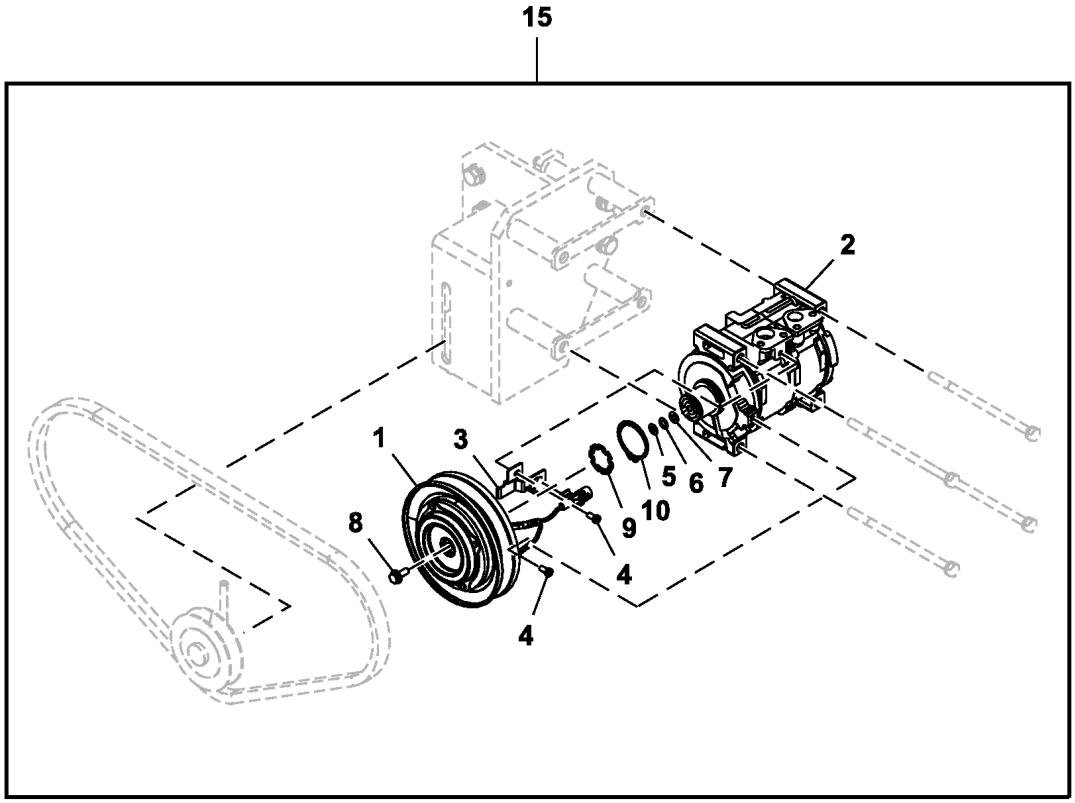

TX1089839

Item	*Nº peça*	*Descrição*	*Qtde*	*Nº série*	*Notas*
1	FXB00001039	EmbreagEm	1		
2	.....	Compressor	1		FXB00001040 NLA
3	FXB00001041	Apoio	1		
4	4475245	Parafuso	2		
5	4475237	Arruela	1		
6	4475242	Arruela	1		
7	4475243	Arruela	1		
8	4475244	Parafuso	1		
9	4475236	Anel	1		
10	4475230	Anel	1		
15	4721999	Compressor	1		

Air Conditioning and Heater Duct
Conduit de chauffage et climatisation
Duto do Aquecedor e Ar-condicionado
Conducto de calefactor y aire acondicionado

TX1088685 A.1

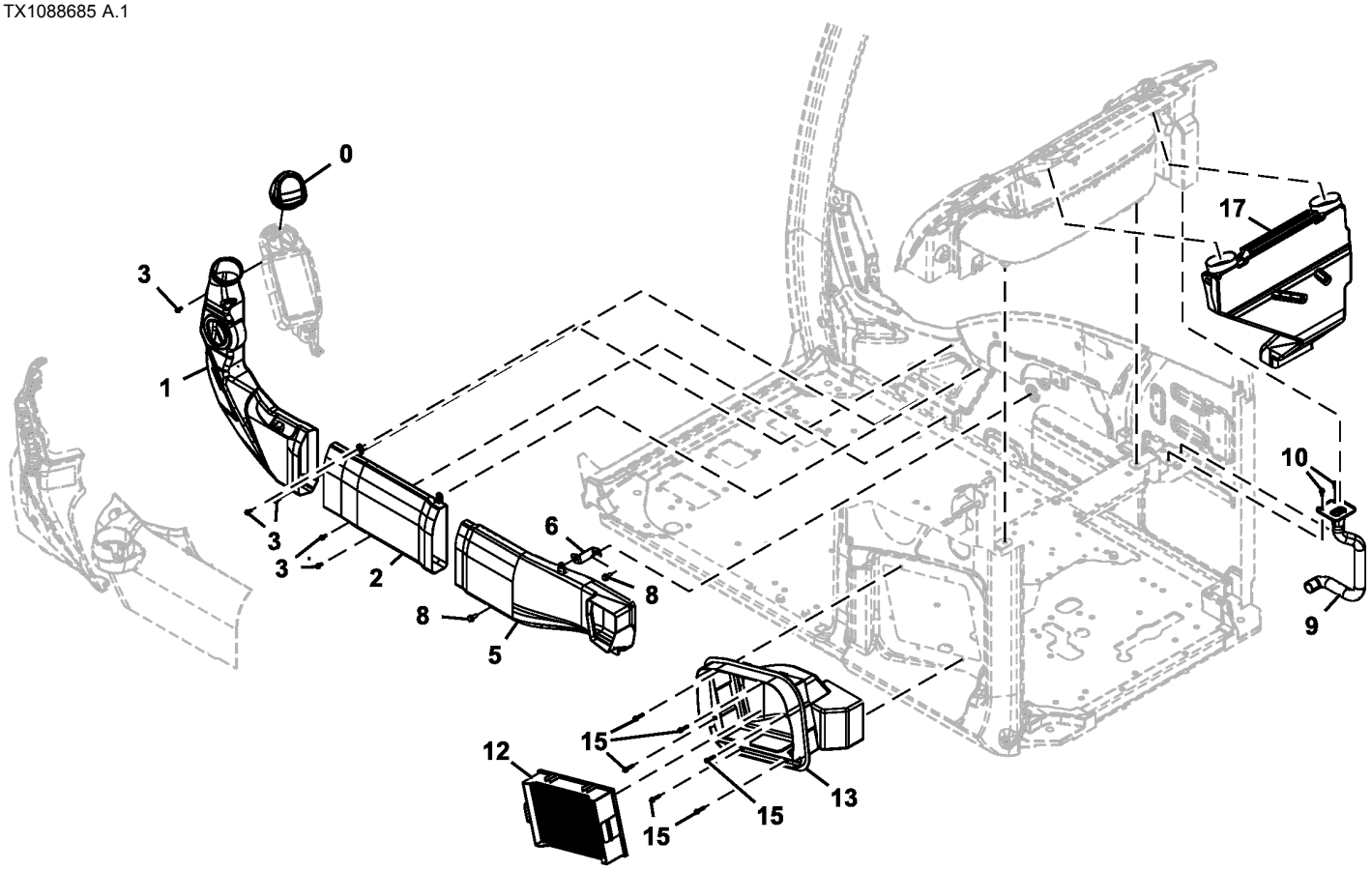

TX1088685

Item	*Nº peça*	*Descrição*	*Qtde*	*Nº série*	*Notas*
0	7058382	Grade	1		
1	7058363	Duto de ar	1		
2	7058364	Duto de ar	1		
3	.....	Parafuso c/arruela	5		J680616 NLA
	21M7577	Parafuso allen	5		M6 X 16
	12M7006	Arruela de pressão	5		6 mm
	24M7054	Arruela	5		6.400 X 12 X 1.600 mm
5	7058402	Duto de ar	1		
6	8100576	Apoio	1		
8	.....	Parafuso c/arruela	2		J260820 NLA
	19M7881	Parafuso	2		M8 X 20, SUB FOR J900820
	24M7055	Arruela	2		8.400 X 16 X 1.600 mm, SUB FOR A590108
9	FYA40018525	Duto de ar	1		SUB FOR 7058366
10	.....	Parafuso c/arruela	2		J680616 NLA
	21M7577	Parafuso allen	2		M6 X 16
	12M7006	Arruela de pressão	2		6 mm
	24M7054	Arruela	2		6.400 X 12 X 1.600 mm
12	4S00686R	Filtro	1		SUB FOR FYA00032683, 4632689 OR 4S00686, Filtro de Ar Fresco da Cabine
13	7058400	Duto de ar	1		
15	.....	Parafuso c/arruela	6		J460630 NLA
	21M7466	Parafuso	6		M6 X 30
	12M7006	Arruela de pressão	6		6 mm
	24M7054	Arruela	6		6.400 X 12 X 1.600 mm
17	7058365	Duto de ar	1		

Air Conditioning Condenser and Compressor
Condenseur et compresseur de climatisation
Condensador e Compressor do Ar-condicionado
Aire acondicionado, condensador y compresor

TX1169550 B.1

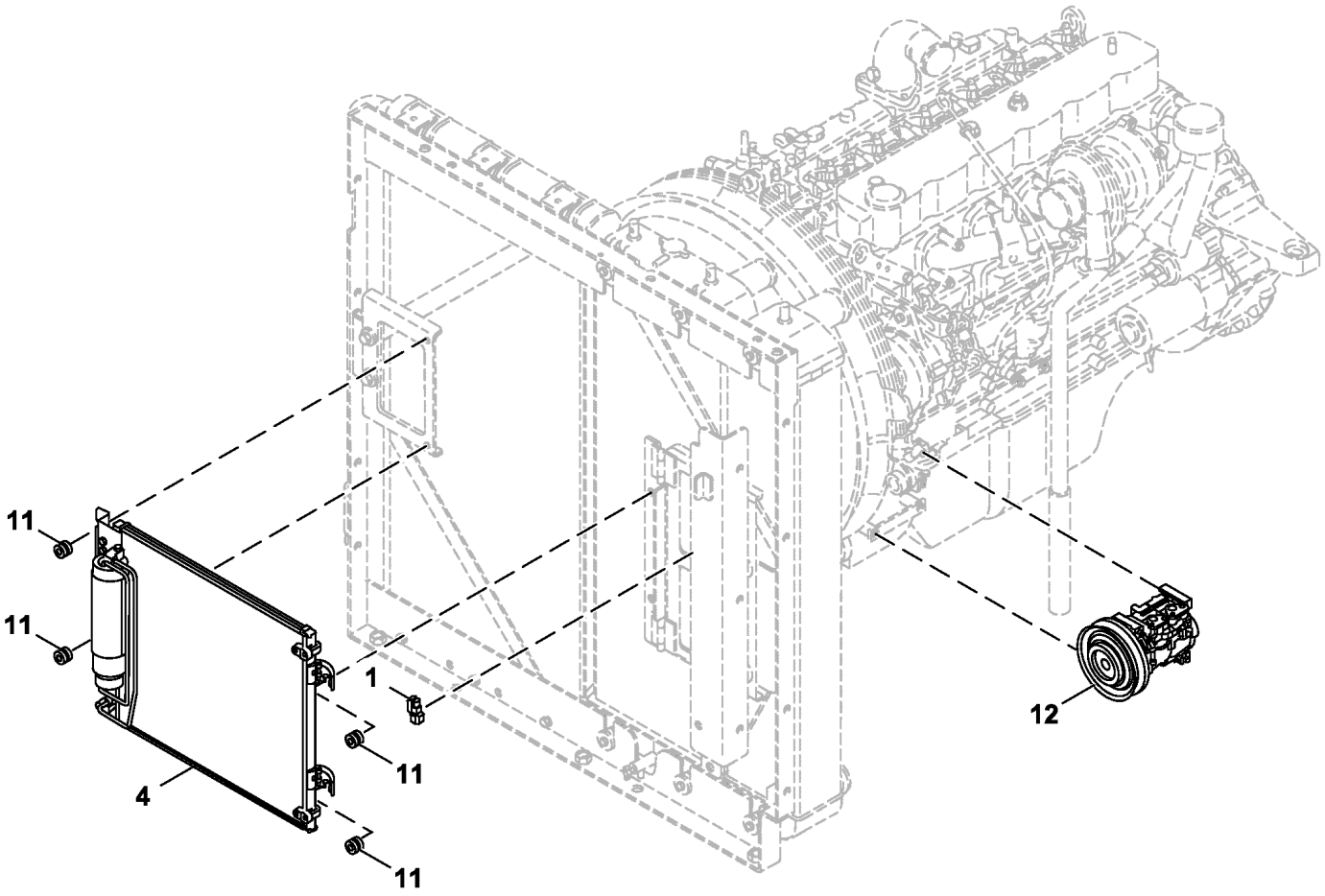

TX1169550

Item	*Nº peça*	*Descrição*	*Qtde*	*Nº série*	*Notas*
1	4405815	SenSor	1		Temperatura do Ar Ambiente
4	4704924	Condensador de vapor	1		Componentes em Página Separada
11	4618721	Bucha	4		
12	4721999	Compressor	1		Componentes em Página Separada

Air Conditioner Refrigerant Hose and Compressor Belt (Engine 6068HT109 RE563674, 6068HT129 DZ105415-)
Flexible de réfrigérant de climatiseur et courroie de compresseur (Engine 6068HT109 RE563674, 6068HT129 DZ105415-)
Mangueira do Refrigerante do Ar Condicionado e Correia do Compressor (Engine 6068HT109 RE563674, 6068HT129 DZ105415-)
Manguera de refrigerante de acondicionador de aire y correa de compresor (Engine 6068HT109 RE563674, 6068HT129 DZ105415-)

TX1224832 A.1

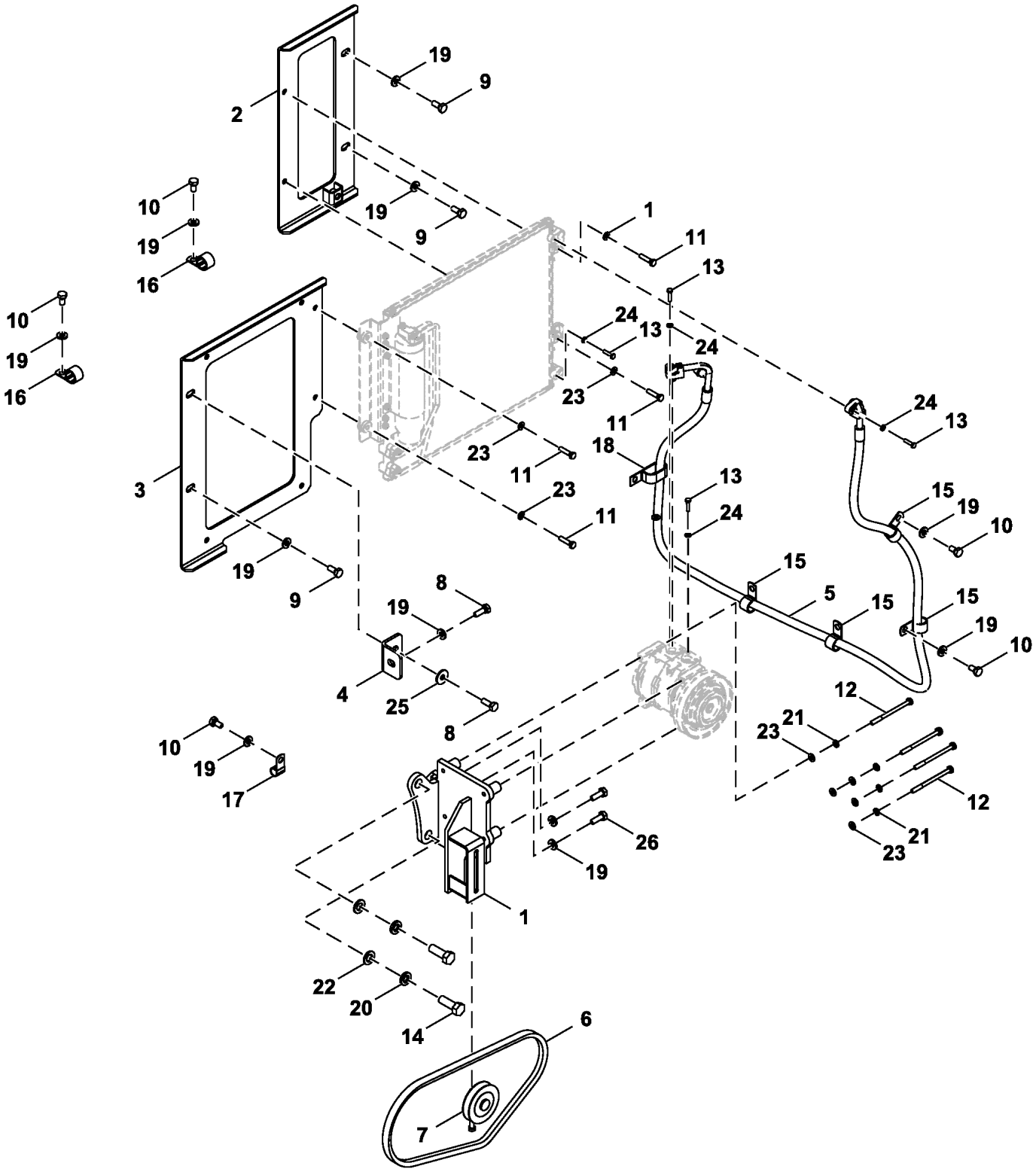

FF801641_TX1224832

Item	*Nº peça*	*Descrição*	*Qtde*	*Nº série*	*Notas*
1	FF513092	Apoio	1		SUB FOR FF801640
2	FF509936	Apoio	1		
3	FF509935	Apoio	1		
4	FF510766	Apoio	1		
5	FYA00001704	Mangueira	1		
6	FYA00007116	Correia trapezoidal	1		
7	4346770	Polia	1		
8	19M7662	Parafuso sextavado	2		M10 X 30, SUB FOR J901030
9	19M7402	Parafuso sextavado	3		M10 X 25, SUB FOR J901025
10	19M7938	Parafuso sextavado	5		M10 X 20, SUB FOR J901020
11	19M7298	Parafuso sextavado	4		M8 X 35, SUB FOR J900835
12	19M7997	Parafuso sextavado	4		M8 X 110, SUB FOR J900802
13	19M7286	Parafuso sextavado	4		M6 X 25, SUB FOR J900625
14	19M7489	Parafuso sextavado	2		M16 X 45, SUB FOR J901645
15	4190277	Braçadeira	4		
16	4190263	Presilha	2		
17	4190253	Presilha	1		
18	R50454	Braçadeira	1		SUB FOR4192034
19	24M7346	Arruela	11		11 X 20 X 2 mm, SUB FOR DH400703
20	12H294	Arruela de pressão	2		5/8", SUB FOR A590916
21	12M7065	Arruela de pressão	4		8 mm, SUB FOR A590908
22	24M7053	Arruela	2		17 X 30 X 3 mm, SUB FOR A590116
23	24M7055	Arruela	9		8.400 X 16 X 1.600 mm, SUB FOR A590108
24	24M7054	Arruela	4		6.400 X 12 X 1.600 mm, SUB FOR A590106
25	24M7101	Arruela	1		11 X 34 X 3 mm, SUB FOR J217083
26	19M7662	Parafuso sextavado	2		M10 X 30, SUB FOR J921030

Air Conditioner Refrigerant Hose and Compressor Belt (Engine 6068HT105-RE559029)
Flexible de réfrigérant de climatiseur et courroie de compresseur (Engine 6068HT105-RE559029)
Mangueira do Refrigerante do Ar Condicionado e Correia do Compressor (Engine 6068HT105-RE559029)
Manguera de refrigerante de acondicionador de aire y correa de compresor (Engine 6068HT105-RE559029)

TX1138330 B.3

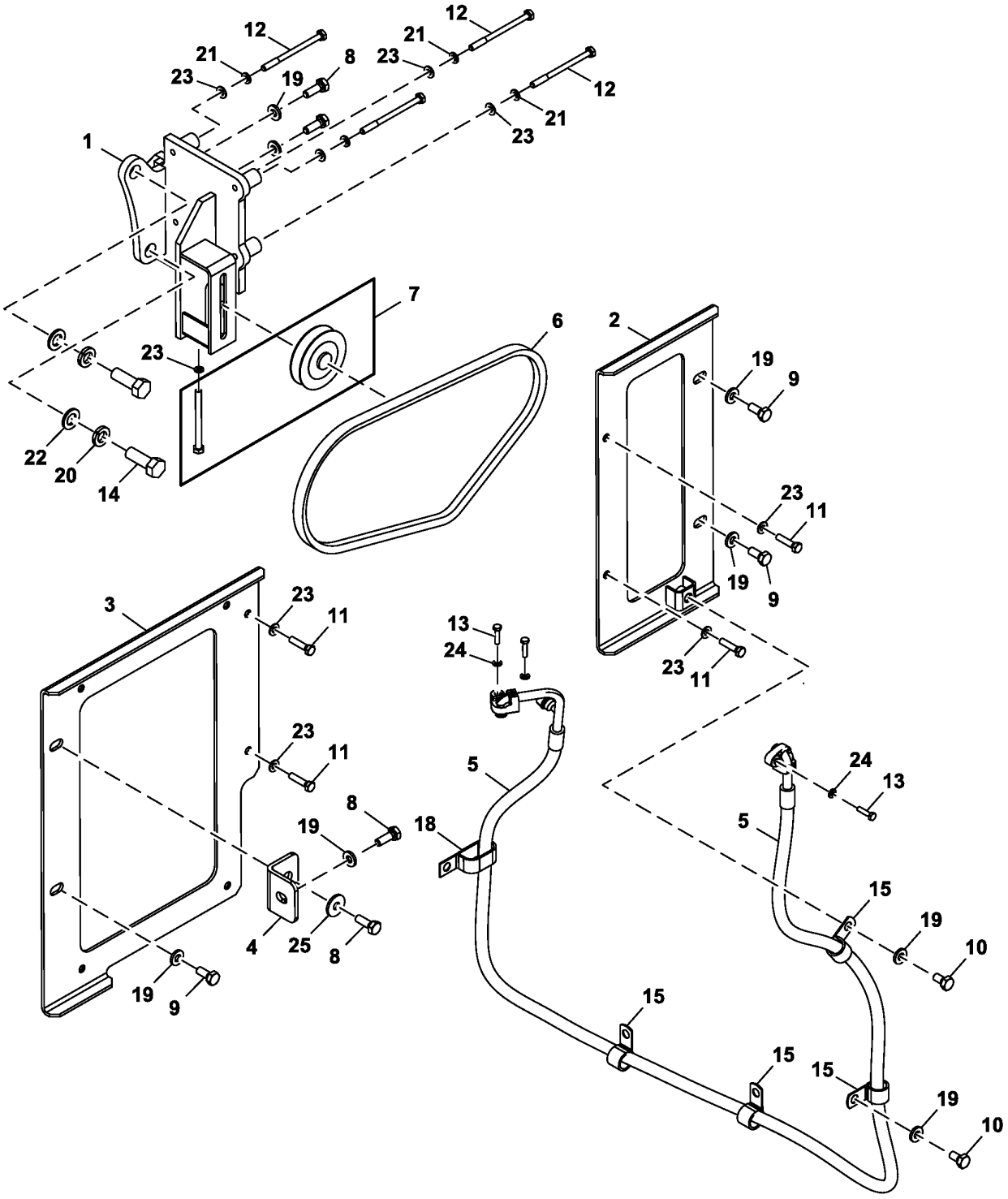

FF513091_TX1138330

Item	*Nº peça*	*Descrição*	*Qtde*	*Nº série*	*Notas*
1	FF513092	Apoio	1		
2	FF509936	Apoio	1		
3	FF509935	Apoio	1		
4	FF510766	Apoio	1		
5	FYA00001704	Mangueira	1		
6	FYA00007116	Correia trapezoidal	1		
7	4346770	Polia	1		
8	19M7662	Parafuso sextavado	4		M10 X 30, SUB FOR J901030
9	19M7402	Parafuso sextavado	3		M10 X 25, SUB FOR J901025
10	19M7938	Parafuso sextavado	2		M10 X 20, SUB FOR J901020
11	19M7298	Parafuso sextavado	4		M8 X 35, SUB FOR J900835
12	19M7997	Parafuso sextavado	4		M8 X 110, SUB FOR J900802
13	19M7286	Parafuso sextavado	4		M6 X 25, SUB FOR J900625
14	19M7489	Parafuso sextavado	2		M16 X 45, SUB FOR J901645
15	4190277	Braçadeira	4		
18	R50454	Braçadeira	1		SUB FOR 4192034
19	24M7346	Arruela	8		11 X 20 X 2 mm, SUB FOR DH400703
20	12H294	Arruela de pressão	2		5/8", SUB FOR A590916
21	12M7065	Arruela de pressão	4		8 mm, SUB FOR A590908
22	24M7053	Arruela	2		17 X 30 X 3 mm, SUB FOR A590116
23	24M7055	Arruela	9		8.400 X 16 X 1.600 mm, SUB FOR A590108
24	24M7054	Arruela	4		6.400 X 12 X 1.600 mm, SUB FOR A590106
25	24M7101	Arruela	1		11 X 34 X 3 mm, SUB FOR J217083

Heater Hoses
Flexibles de chauffage
Mangueiras do Aquecedor
Mangueras de calefactor

TX1113139 A.1

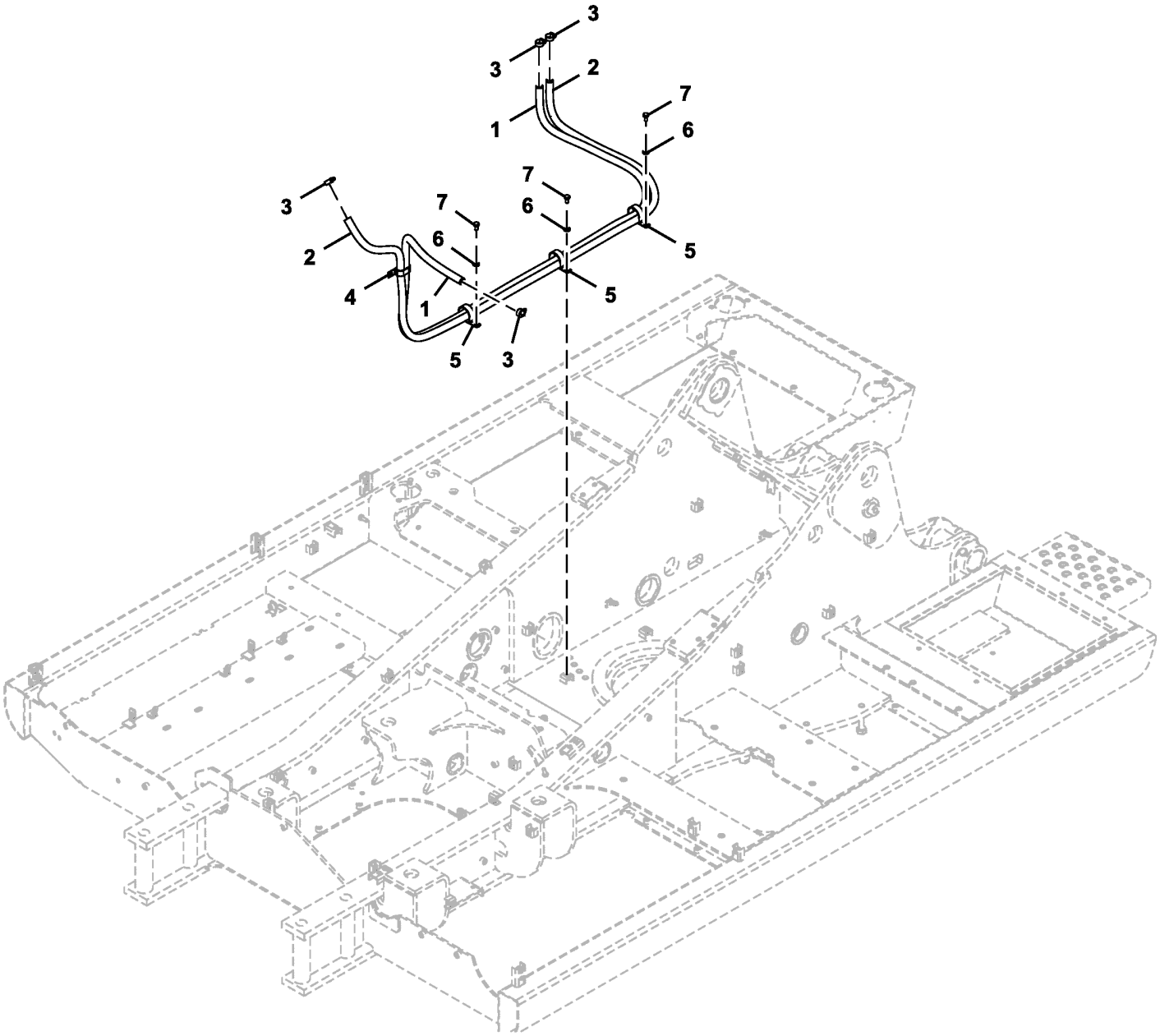

FF513077_TX1113139

Item	*Nº peça*	*Descrição*	*Qtde*	*Nº série*	*Notas*
1	4341804	Mangueira	1		
2	.....	Mangueira em metro	1		MAKE FROM TY22328 CTL 2700 mm (8.85 ft.), FF513078 NLA
3	FF500010	Abraçadeira para mangueira	4		SUB FOR 4514699
4	R50454	Braçadeira	1		SUB FOR 4192034
5	N198631	Braçadeira	3		SUB FOR 4190265
6	24M7346	Arruela	3		11 X 20 X 2 mm, SUB FOR DH400703
7	19M7938	Parafuso sextavado	3		M10 X 20, SUB FOR J901020

Cooling Package and Hydraulic Pump Compartment Doors
Portes de compartiments d'ensemble de refroidissement et de pompe hydraulique
Portas do Compartimento da Bomba Hidráulica e Sistema de Arrefecimento
Conjunto de enfriamiento y puertas de compartimiento de bomba hidráulica

TX1104647 H.1

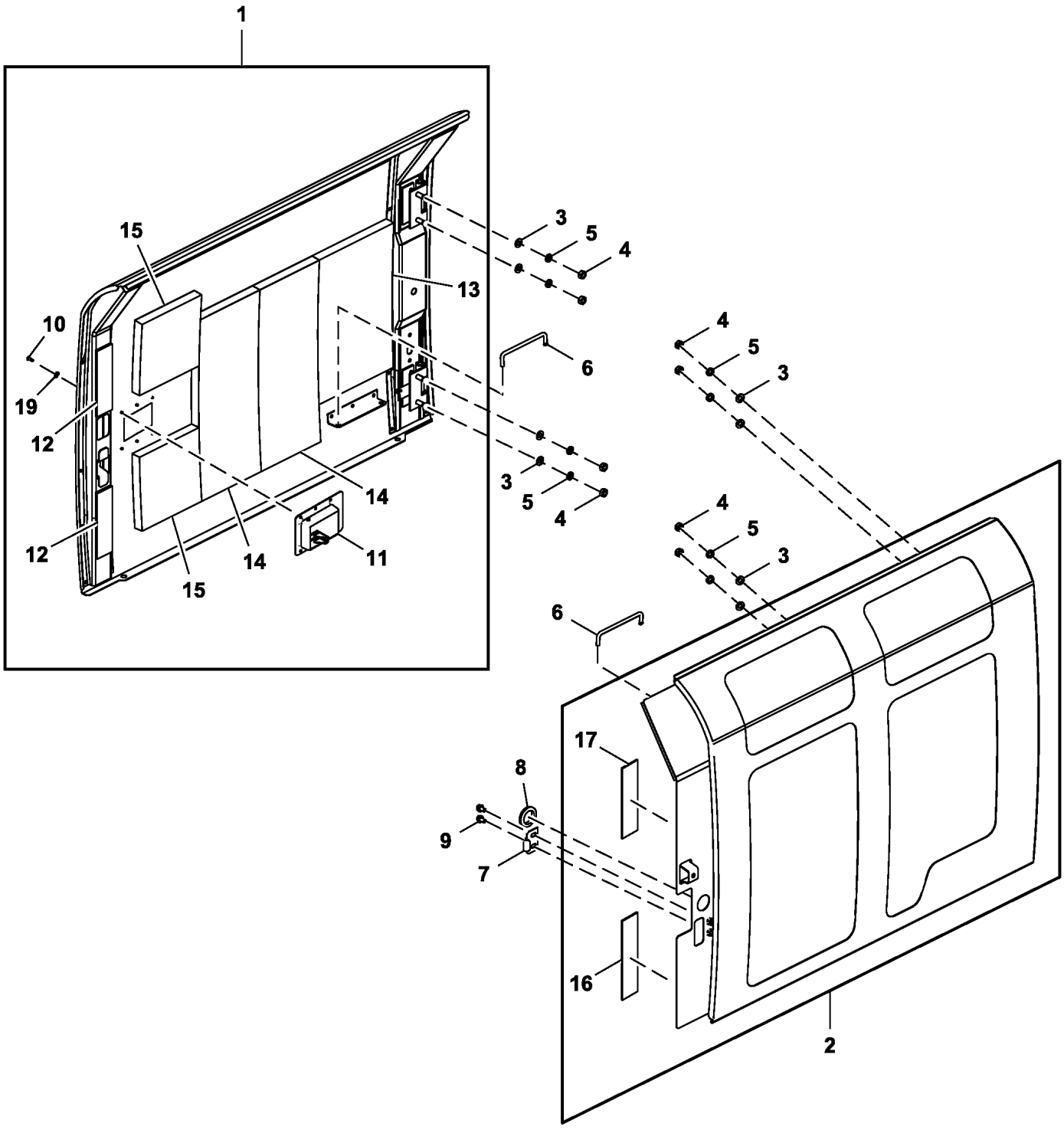

FF107776_TX1104647

Item	*Nº peça*	*Descrição*	*Qtde*	*Nº série*	*Notas*
1	FF508248	Porta	1		RH
2	FF508282	Porta	1		LH, SUB FOR FF508281
3	24M7028	Arruela	8		10.500 X 20 X 2 mm, SUB FOR A590110
4	14M7274	Porca	8		M10, SUB FOR J950010
5	12M7066	Arruela de pressão	8		10 mm, SUB FOR A590910
6	4639112	Trava	2		
7	4642167	Limitador	1		
8	H210728	Passa-fio	1		SUB FOR 4211059
9	.....	Parafuso c/arruela	2		J260816 NLA
	19M7162	Parafuso sextavado	2		M8 X 16, SUB FOR J260816
	24M7055	Arruela	2		8.400 X 16 X 1.600 mm, SUB FOR A590108
10	M63200	Rebite	6		
11	DH400030	Trava	1		
12	4654109	Isolador	2		
13	FYA00008587	Vedação de acabamento	1		SUB FOR FF510840
14	FYA00008587	Vedação de acabamento	2		SUB FOR FF510841
15	FYA00008588	Vedação de acabamento	2		SUB FOR FF510842
16	4654108	Isolador	1		
17	4716056	Isolador	1		
19	24M7138	Arruela	6		5.300 X 15 X 1 mm

Cooling Package Compartment Panels (- 520658)
Panneaux de compartiment d'ensemble de refroidissement (- 520658)
DtlPainéis do Compartimento do Sistema de Arrefecimento (- 520658)
Tableros de compartimiento de sistema de enfriamiento (- 520658)

TX1113148 B.1

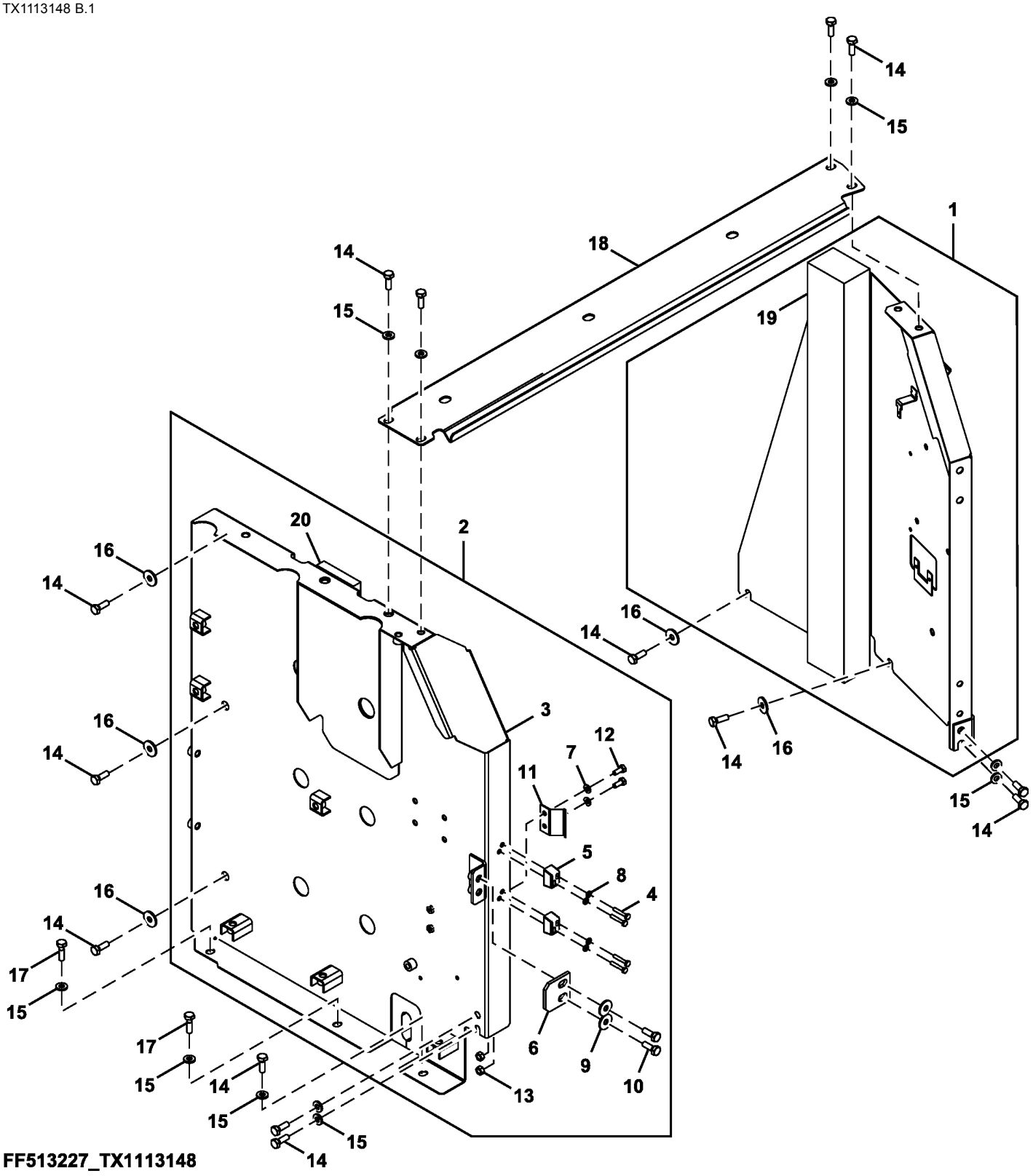

FF513227_TX1113148

Item	*Nº peça*	*Descrição*	*Qtde*	*Nº série*	*Notas*
1	FF508449	Capa	1		
2	FF513226	Capa	1		
3	FF513225	Capa	1		
4	19M7177	Parafuso sextavado	4		M6 X 35, SUB FOR J900635
5	4652573	Limitador	2		
6	4638905	Limitador	1		
7	24M7055	Arruela	2		8.400 X 16 X 1.600 mm, SUB FOR A590108
8	24M7054	Arruela	4		6.400 X 12 X 1.600 mm, SUB FOR A590106
9	24M7101	Arruela	2		11 X 34 X 3 mm, SUB FOR J217083
10	19M7662	Parafuso sextavado	2		M10 X 30, SUB FOR J901030
11	4719469	Limitador	1		
12	19M7881	Parafuso	2		M8 X 20, SUB FOR J900820
13	14M7273	Porca	2		M8, SUB FOR J950008
14	19M7662	Parafuso sextavado	14		M10 X 30, SUB FOR J901030
15	24M7346	Arruela	11		11 X 20 X 2 mm, SUB FOR DH400703
16	24M7101	Arruela	5		11 X 34 X 3 mm, SUB FOR J217083
17	19M7550	Parafuso sextavado	2		M10 X 35, SUB FOR J901035
18	FF511678	Capa	1		
19	FF508448	Vedação de acabamento	1		
20	FF508455	Vedação de acabamento	1		

Cooling Package Compartment Panels (520659 -)
Panneaux de compartiment d'ensemble de refroidissement (520659 -)
DtlPainéis do Compartimento do Sistema de Arrefecimento (520659 -)
Tableros de compartimiento de sistema de enfriamiento (520659 -)

TX1240286 A.1

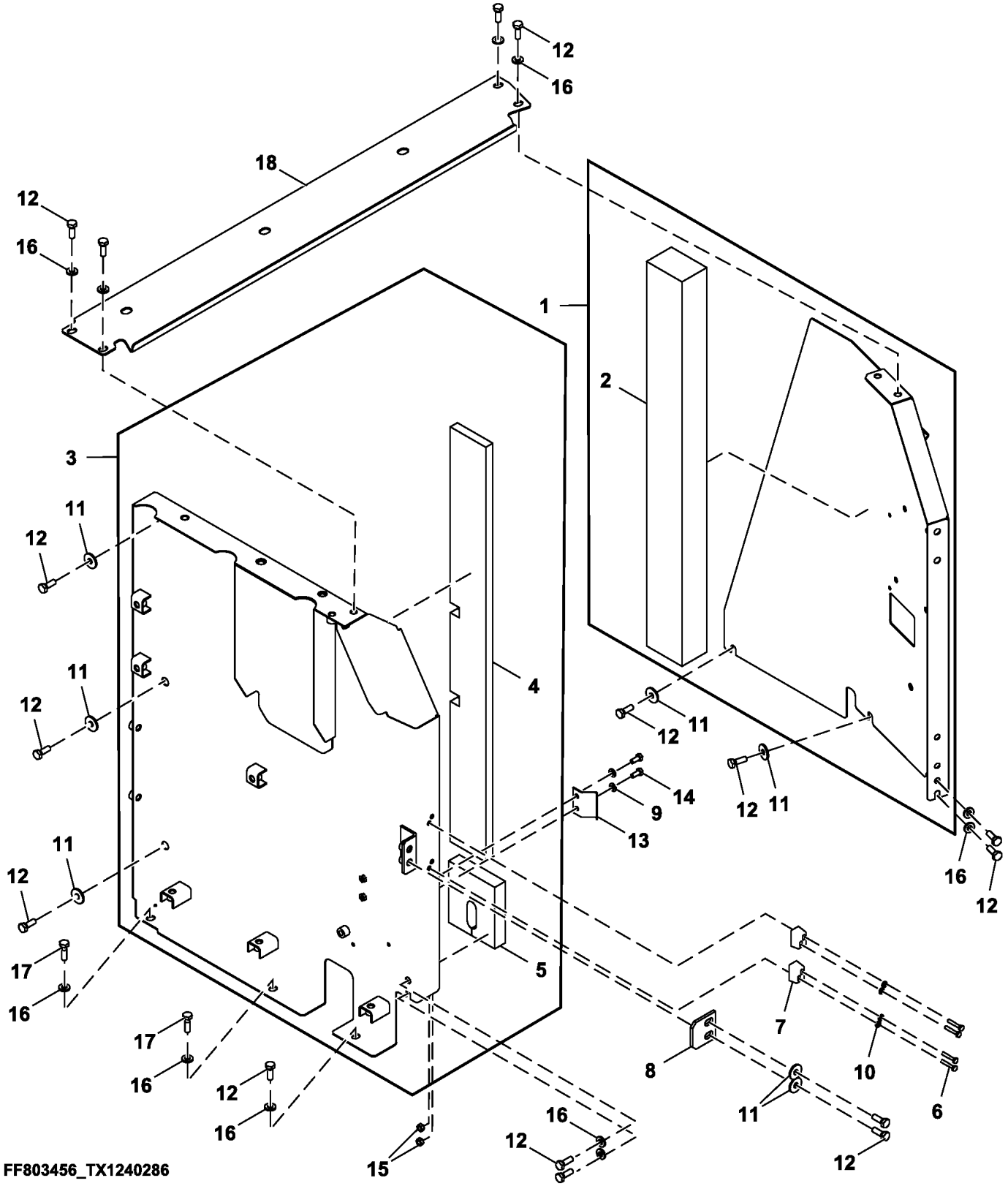

Item	*Nº peça*	*Descrição*	*Qtde*	*Nº série*	*Notas*
1	FF508449	Capa	1		
2	FF508448	Vedação de acabamento	1		
3	FF803458	Capa	1		
4	FF508455	Vedação de acabamento	1		
5	FF508456	Vedação de acabamento	1		
6	19M7177	Parafuso sextavado	4		M6 X 35, SUB FOR J900635
7	4652573	Limitador	2		
8	4638905	Limitador	1		
9	24M7055	Arruela	2		8.400 X 16 X 1.600 mm, SUB FOR A590108
10	24M7054	Arruela	4		6.400 X 12 X 1.600 mm, SUB FOR A590106
11	24M7101	Arruela	7		11 X 34 X 3 mm, SUB FOR J217083
12	19M7662	Parafuso sextavado	16		M10 X 30, SUB FOR J901030
13	4719469	Limitador	1		
14	19M7881	Parafuso	2		M8 X 20, SUB FOR J900820
15	14M7273	Porca	2		M8, SUB FOR J950008
16	24M7346	Arruela	9		11 X 20 X 2 mm, SUB FOR DH400703
17	19M7550	Parafuso sextavado	2		M10 X 35, SUB FOR J901035
18	FF511678	Capa	1		

Cooling Package Compartment Panels (Canada Only)
Cooling Package Compartment Panels (Canada Only)
Cooling Package Compartment Panels (Canada Only)
Cooling Package Compartment Panels (Canada Only)

TX1255800 A.1

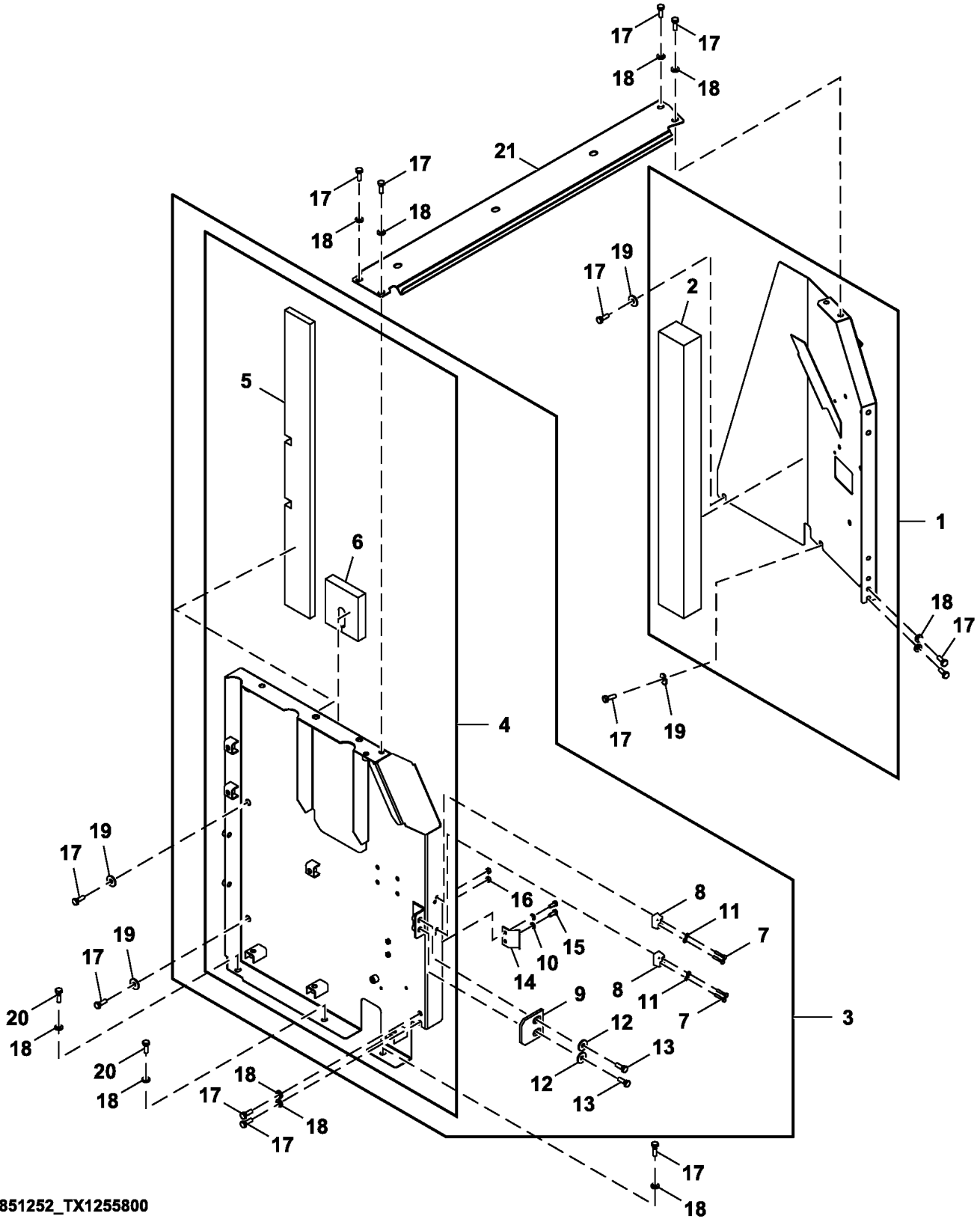

FF851252_TX1255800

Item	*Nº peça*	*Descrição*	*Qtde*	*Nº série*	*Notas*
1	FF508449	Capa	1		
2	FF508448	Vedação de acabamento	1		
3	.....	Capa	1		FF851251 NLA
4	.....	Capa	1		FF851250 NLA
5	FF508455	Vedação de acabamento	1		
6	FF508456	Vedação de acabamento	1		
7	19M7177	Parafuso sextavado	4		M6 X 35, SUB FOR J900635
8	4652573	Limitador	2		
9	4638905	Limitador	1		
10	24M7055	Arruela	2		8.400 X 16 X 1.600 mm, SUB FOR A590108
11	24M7054	Arruela	4		6.400 X 12 X 1.600 mm, SUB FOR A590106
12	24M7101	Arruela	2		11 X 34 X 3 mm, SUB FOR J217083
13	19M7662	Parafuso sextavado	2		M10 X 30, SUB FOR J901030
14	4719469	Limitador	1		
15	19M7881	Parafuso	2		M8 X 20, SUB FOR J900820
16	14M7273	Porca	2		M8, SUB FOR J950008
17	19M7662	Parafuso sextavado	14		M10 X 30, SUB FOR J901030
18	24M7346	Arruela	11		11 X 20 X 2 mm, SUB FOR DH400703
19	24M7101	Arruela	5		11 X 34 X 3 mm, SUB FOR J217083
20	19M7550	Parafuso sextavado	2		M10 X 35, SUB FOR J901035
21	FF511678	Capa	1		

Hydraulic Pump Compartment Panels
Panneaux de logement de pompe hydraulique
Painéis do Compartimento da Bomba Hidráulica
Tableros de compartimiento de bomba hidráulica

TX1160688 B.1

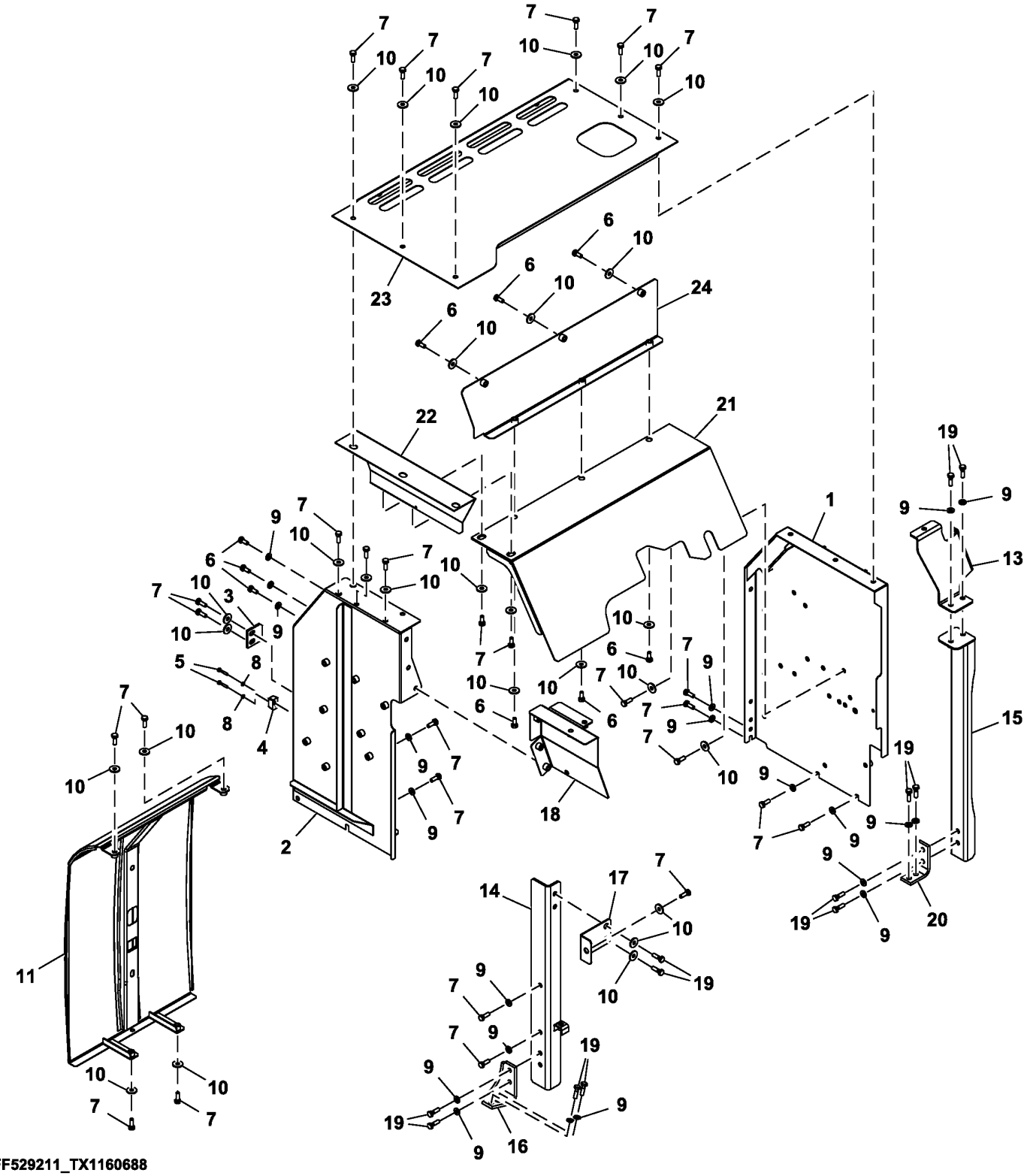

Item	*Nº peça*	*Descrição*	*Qtde*	*Nº série*	*Notas*
1	FF530684	Capa	1		Bomba Hidráulica Traseira
2	FF508935	Capa	1		SUB FOR FF803333, Filtro de Combustível
3	4638905	Limitador	1		
4	4652573	Limitador	1		
5	19M7177	Parafuso sextavado	2		M6 X 35, SUB FOR J900635
6	19M7402	Parafuso sextavado	9		M10 X 25, SUB FOR J901025
7	19M7662	Parafuso sextavado	28		M10 X 30, SUB FOR J901030
8	24M7054	Arruela	2		6.400 X 12 X 1.600 mm, SUB FOR A590106
9	24M7346	Arruela	21		11 X 20 X 2 mm, SUB FOR DH400703
10	24M7101	Arruela	28		11 X 34 X 3 mm, SUB FOR J217083
11	8102285J	Capa	1		
13	FF511355	Apoio	1		
14	FF511356	Apoio	1		
15	FF530146	Apoio	1		
16	FF511634	Apoio	1		
17	FF511369	Apoio	1		
18	FF531013	Capa	1		Filtro de Combustível Esquerdo, SUB FOR FF525320
19	19M7550	Parafuso sextavado	12		M10 X 35, SUB FOR J901035
20	FF512910	Apoio	1		
21	FF800672	Capa	1		SILENCIOSO
22	FF525441	Capa	1		
23	FF800634	Capa	1		
24	FF528574	Capa	1		

Storage Compartment Door and Panels
Porte et panneaux de compartiment de rangement
Porta e Painéis do Compartimento de Armazenagem
Puerta y tableros de compartimiento de almacenamiento

TX1246635 A.1

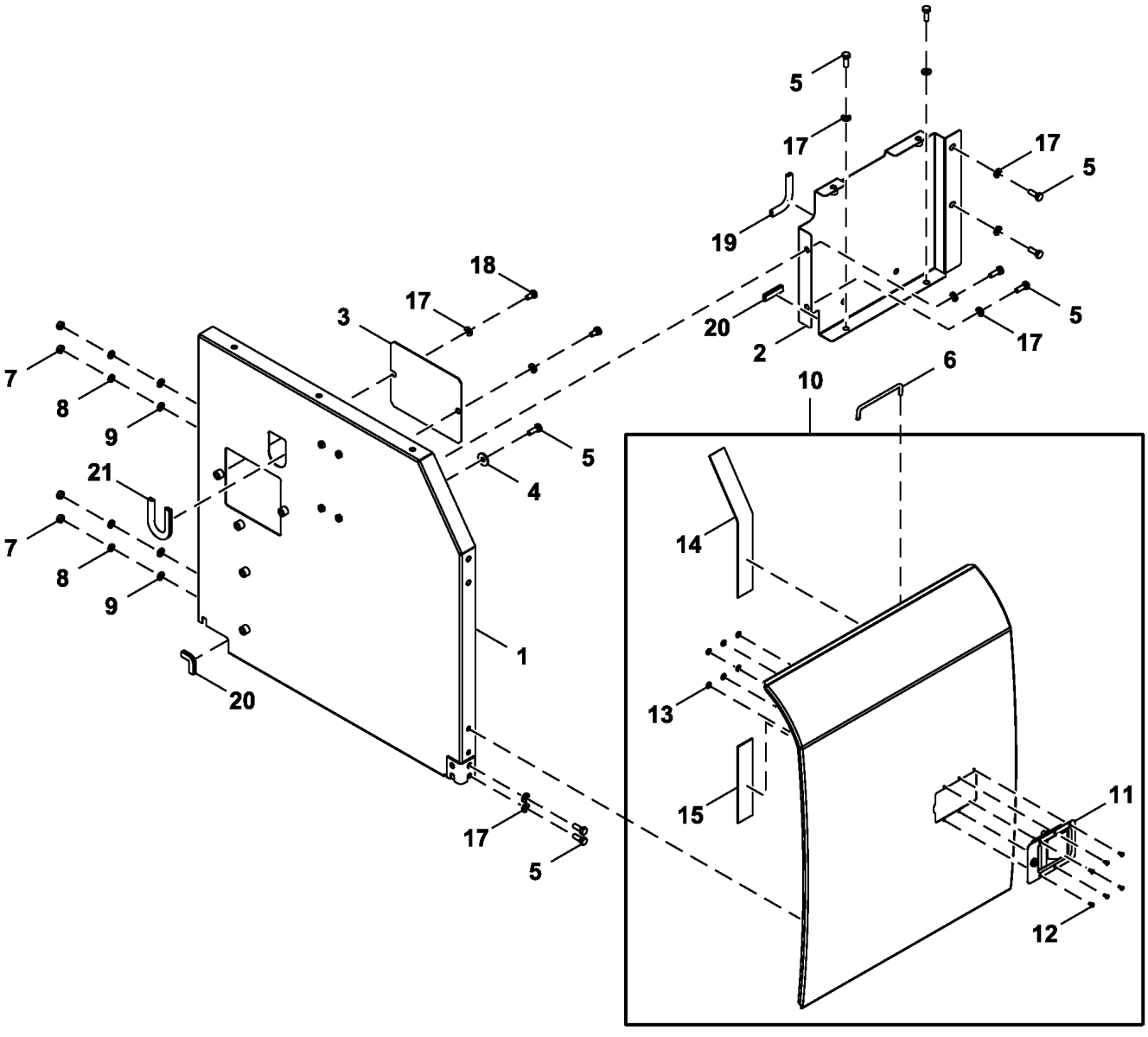

FF803471_TX1246635

Item	*Nº peça*	*Descrição*	*Qtde*	*Nº série*	*Notas*
1	FF802498	Capa	1		
2	FF802508	Capa	1		
3	4707071	Capa	1		
4	24M7101	Arruela	1		11 X 34 X 3 mm, SUB FOR J217083
5	19M7662	Parafuso sextavado	9		M10 X 30, SUB FOR J901030
6	4639112	Trava	1		
7	14M7274	Porca	4		M10, SUB FOR J950010
8	12M7066	Arruela de pressão	4		10 mm, SUB FOR A590910
9	24M7028	Arruela	4		10.500 X 20 X 2 mm, SUB FOR A590110
10	FF508243	Porta	1		
11	DH400030	Trava	1		
12	M63200	Rebite	6		
13	24M7138	Arruela	6		5.300 X 15 X 1 mm
14	4641569	Isolador	1		
15	4654108	Isolador	1		
16	DH400030	Trava	1		
17	24M7346	Arruela	10		11 X 20 X 2 mm, SUB FORDH400703
18	19M7938	Parafuso sextavado	2		M10 X 20, SUB FOR J901020
19	FF512478	Proteção	1		
20	FF512480	Proteção	2		
21	FF108183	Proteção	1		

Storage Compartment Door and Panels (Canada Only)
Storage Compartment Door and Panels (Canada Only)
Storage Compartment Door and Panels (Canada Only)
Storage Compartment Door and Panels (Canada Only)

TX1255925 A.1

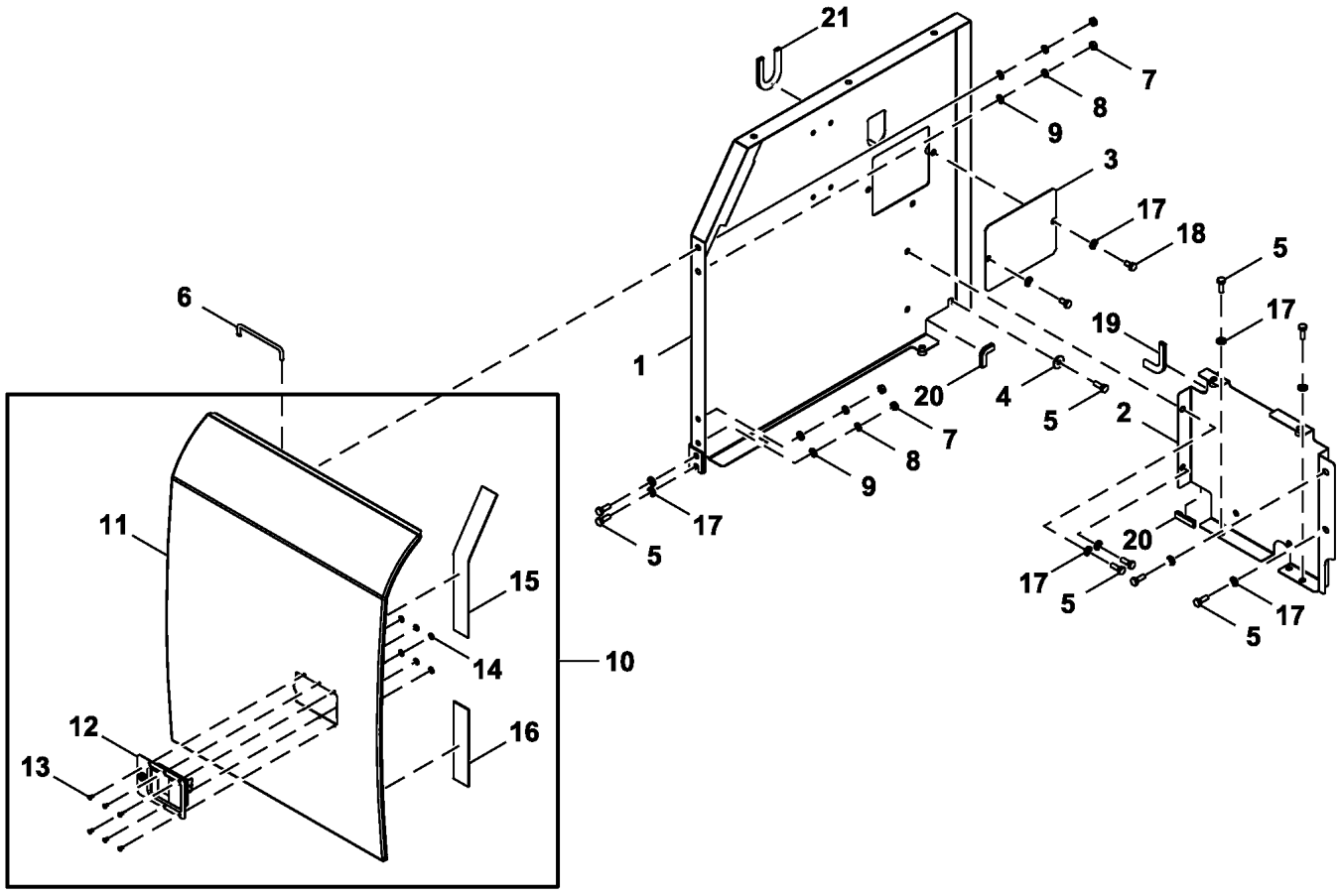

FF851279_TX1255925

Item	*Nº peça*	*Descrição*	*Qtde*	*Nº série*	*Notas*
1	FF802498	Capa	1		
2	FF532467	Capa	1		
3	4707071	Capa	1		
4	24M7101	Arruela	1		11 X 34 X 3 mm, SUB FOR J217083
5	19M7662	Parafuso sextavado	9		M10 X 30, SUB FOR J901030
6	4639112	Trava	1		
7	14M7274	Porca	4		M10, SUB FOR J950010
8	12M7066	Arruela de pressão	4		10 mm, SUB FOR A590910
9	24M7028	Arruela	4		10.500 X 20 X 2 mm, SUB FOR A590110
10	FF508243	Porta	1		
11	.....	Porta	1		FF508242 NLA
12	DH400030	Trava	1		
13	M63200	Rebite	6		
14	24M7138	Arruela	6		5.300 X 15 X 1 mm
15	4641569	Isolador	1		
16	4654108	Isolador	1		
17	24M7346	Arruela	10		11 X 20 X 2 mm, SUB FOR DH400703
18	19M7938	Parafuso sextavado	2		M10 X 20, SUB FOR J901020
19	FF512478	Proteção	1		
20	FF512480	Proteção	2		
21	FF108183	Proteção	1		

Storage Compartment Top Cover
Couvercle supérieur du comparti.ment de rangement
Tampa Superior do Compartimento de Armazenagem
Cubierta superior de compartimiento de almacenamiento

TX1103396 B.1

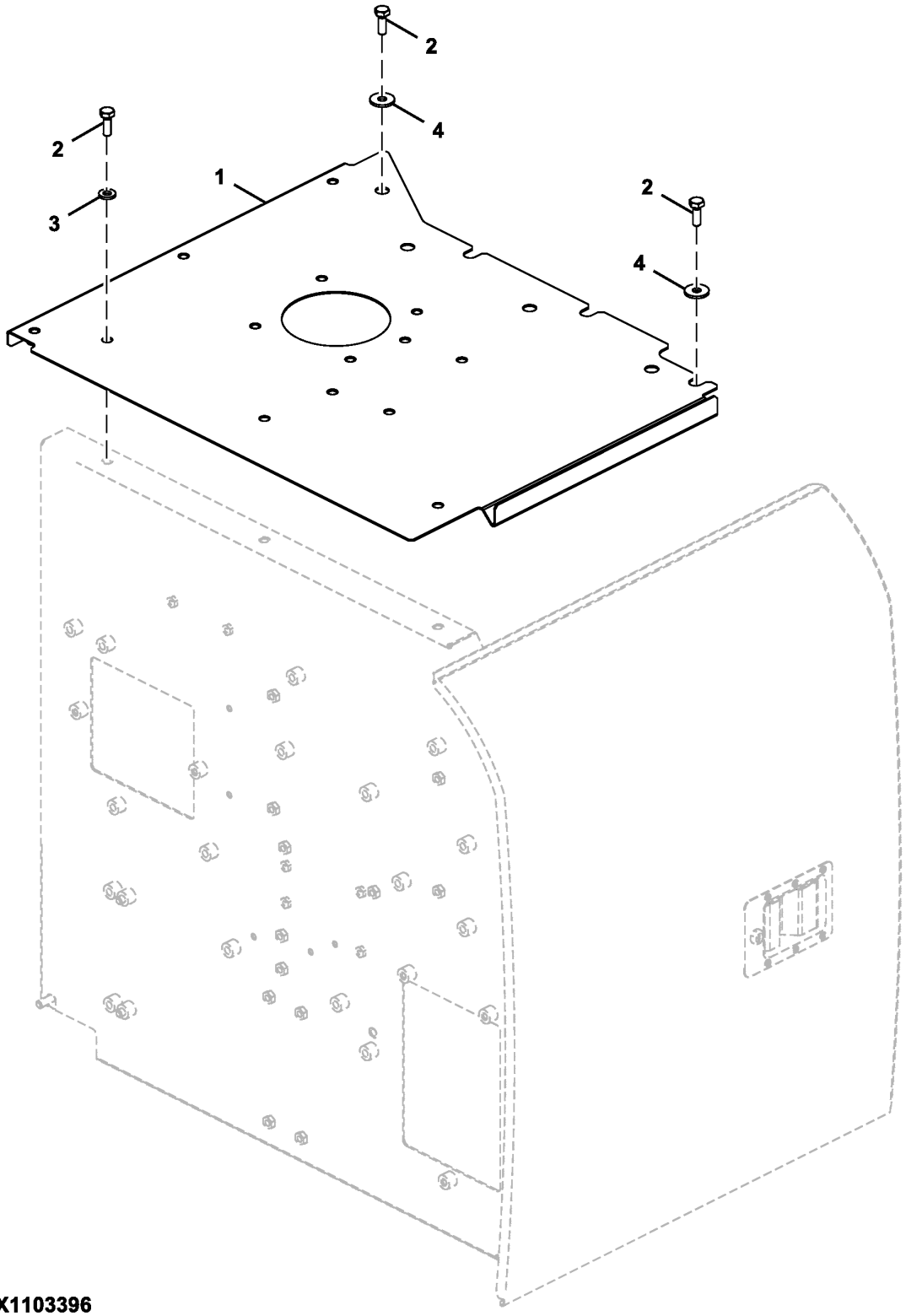

FF107771_TX1103396

Item	*Nº peça*	*Descrição*	*Qtde*	*Nº série*	*Notas*
1	FF509347	Capa	1		
2	19M7662	Parafuso sextavado	5		M10 X 30, SUB FOR J901030
3	24M7346	Arruela	3		11 X 20 X 2 mm, SUB FOR DH400703
4	24M7101	Arruela	2		11 X 34 X 3 mm, SUB FOR J217083

Storage Compartment Bottom Cover (Canada Only)
Storage Compartment Bottom Cover (Canada Only)
Storage Compartment Bottom Cover (Canada Only)
Storage Compartment Bottom Cover (Canada Only)

TX1255798 A.1

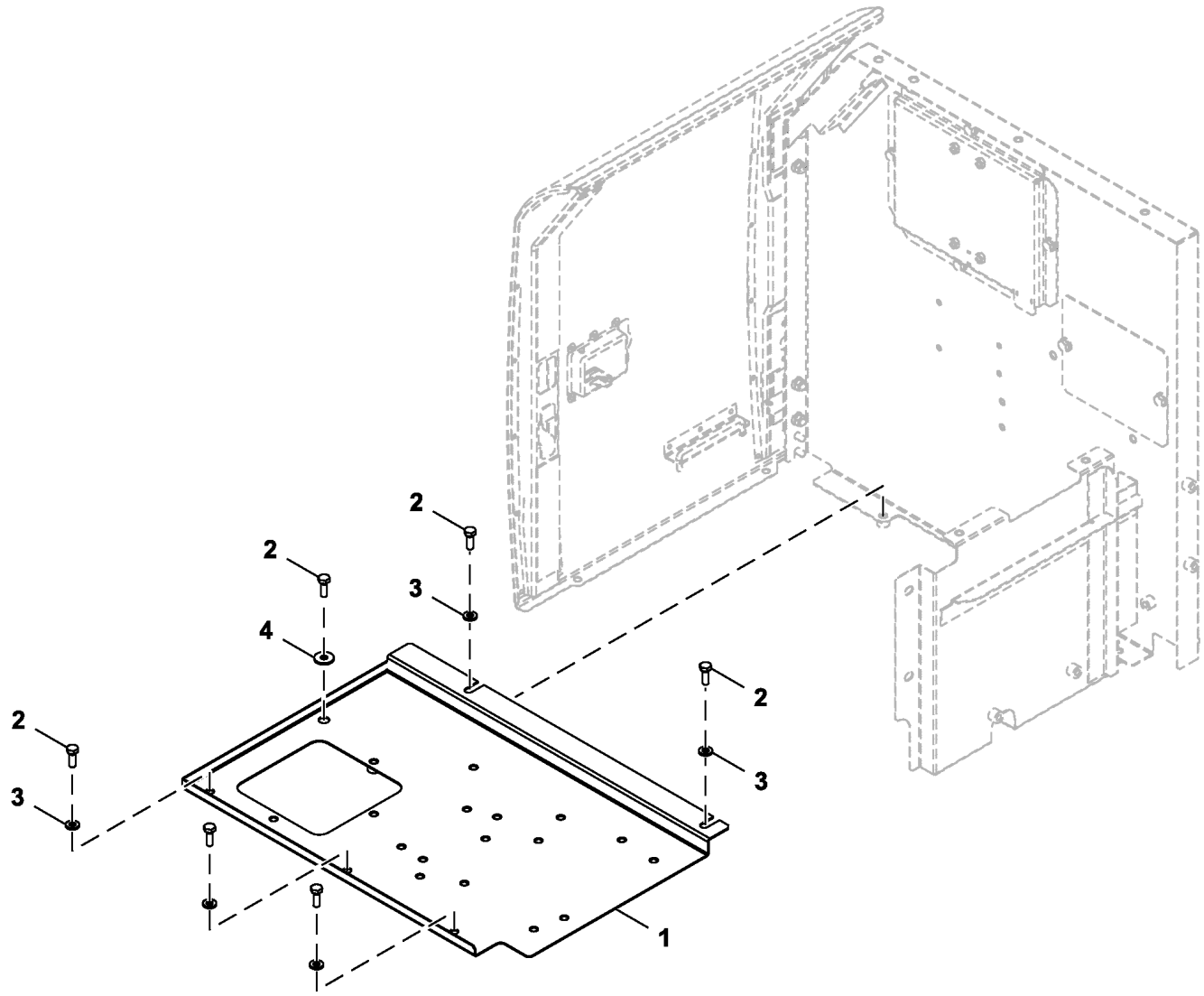

FF851280_TX1255798

Item	*Nº peça*	*Descrição*	*Qtde*	*Nº série*	*Notas*
1	FF532471	Capa	1		
2	19M7662	Parafuso sextavado	6		M10 X 30, SUB FOR J901030
3	24M7346	Arruela	5		11 X 20 X 2 mm, SUB FOR DH400703
4	24M7101	Arruela	1		11 X 34 X 3 mm, SUB FOR J217083

Cover, Floor of Storage Compartment
Couvercle, plancher du coffre de rangement
Tampa, Piso do Compartimento de Armazenamento
Cubierta, piso de compartimiento de almacenamiento

TX1246634 A.1

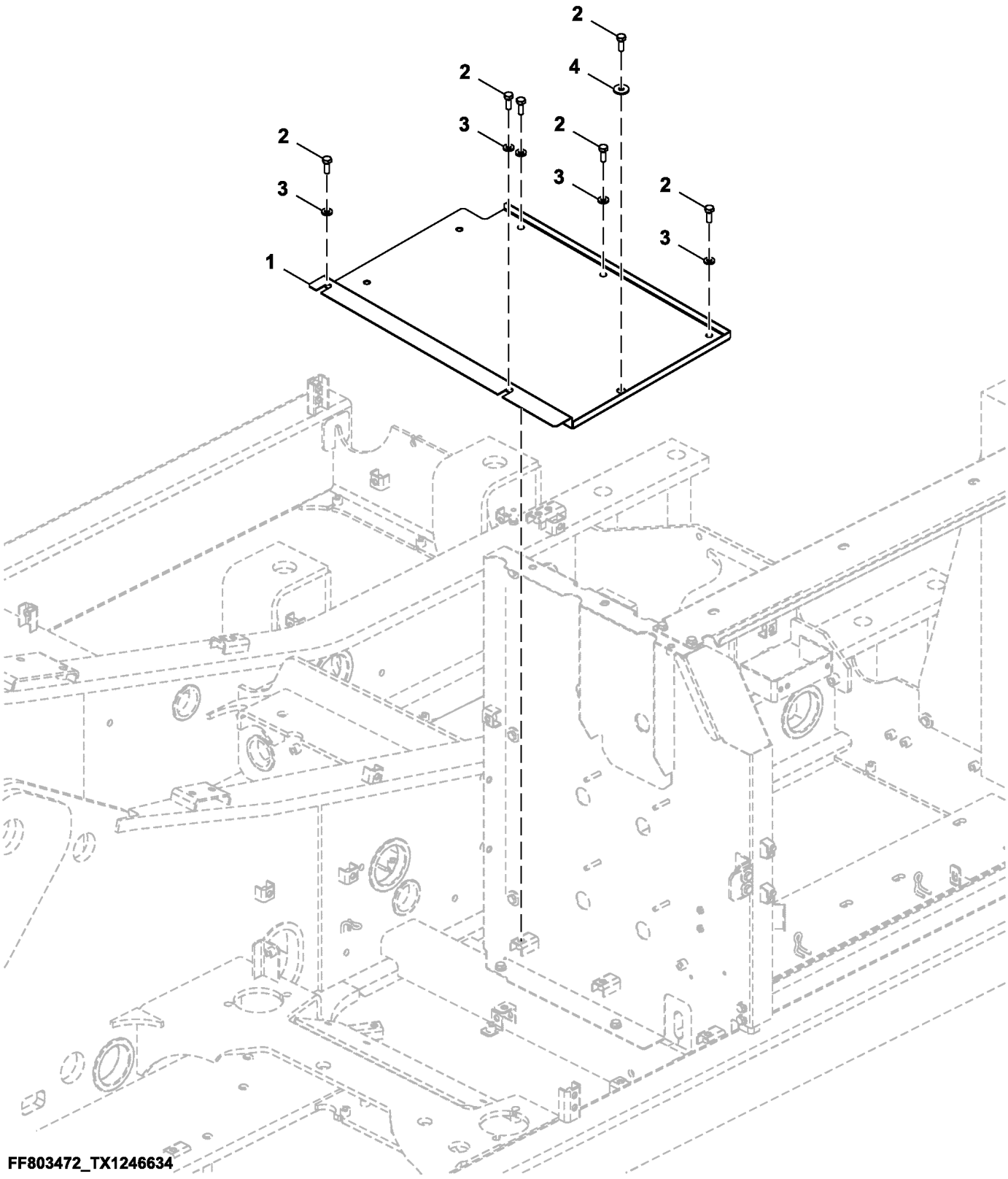

FF803472_TX1246634

Item	*Nº peça*	*Descrição*	*Qtde*	*Nº série*	*Notas*
1	FF802500	Capa	1		
2	19M7662	Parafuso sextavado	6		M10 X 30, SUB FOR J901030
3	24M7346	Arruela	5		11 X 20 X 2 mm, SUB FOR DH400703
4	24M7101	Arruela	1		11 X 34 X 3 mm, SUB FOR J217083

Bottom Covers
Couvercles d'accès du bas
Tampas Inferiores
Cubiertas inferiores

TX1224910 A.1

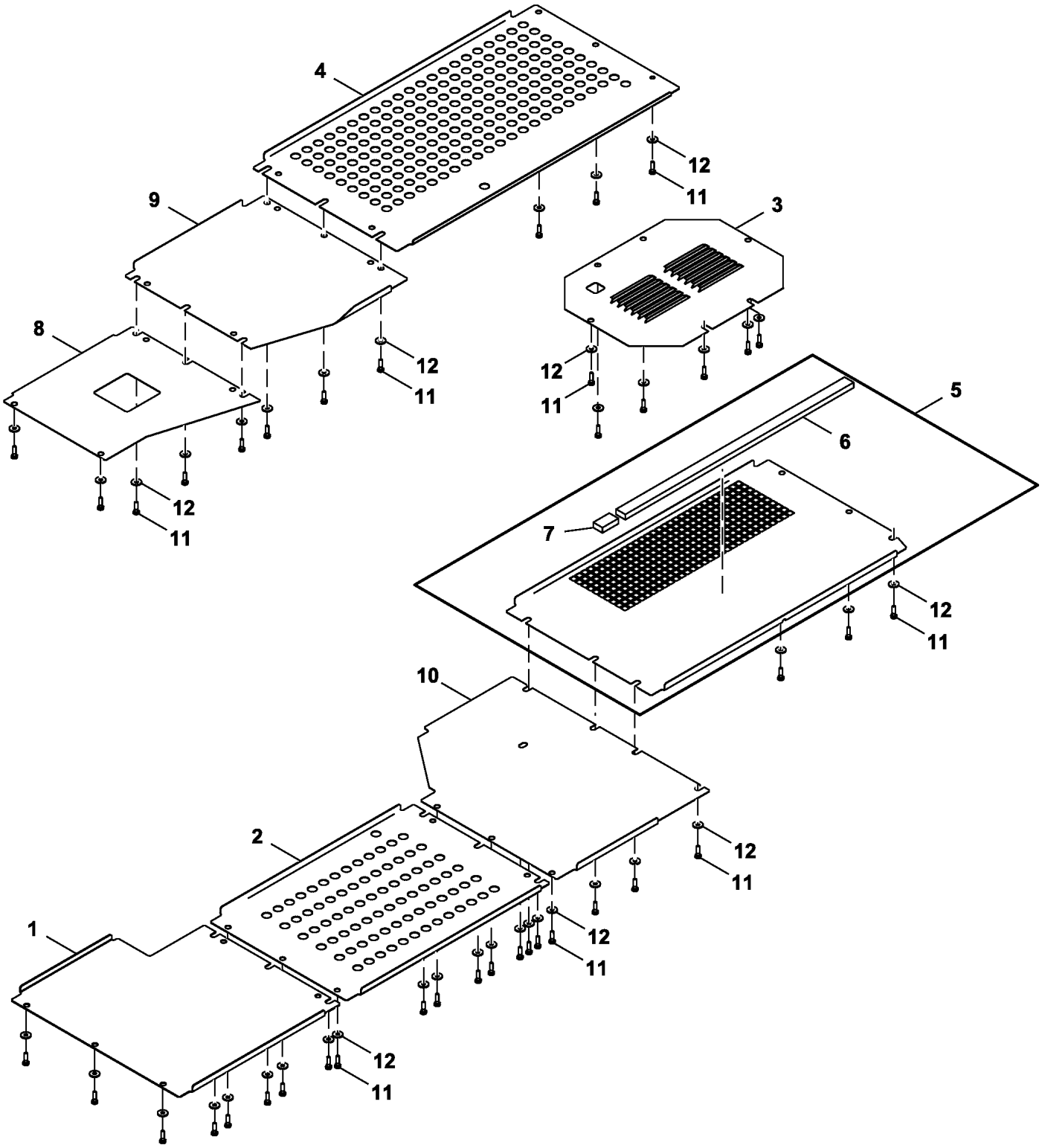

FF800625_TX1224910

Item	*Nº peça*	*Descrição*	*Qtde*	*Nº série*	*Notas*
1	3116726	Capa	1		
2	3117185	Capa	1		
3	FF801246	Capa	1		
4	FF532757	Capa	1		SUB FOR 2057986
5	FF510342	Capa	1		
6	4702701	Isolador	1		
7	4702972	Isolador	1		
8	FF535306	Capa	1		SUB FOR 3116729
9	3116730	Capa	1		
10	FF510340	Capa	1		
11	19M7550	Parafuso sextavado	40		M10 X 35, SUB FOR J901035
12	24M7101	Arruela	40		11 X 34 X 3 mm, SUB FOR J217083

Bottom Covers, Heavy-Duty (520725 -)
Bottom Covers, Heavy-Duty (520725 -)
Bottom Covers, Heavy-Duty (520725 -)
Bottom Covers, Heavy-Duty (520725 -)

TX1239054 A.1

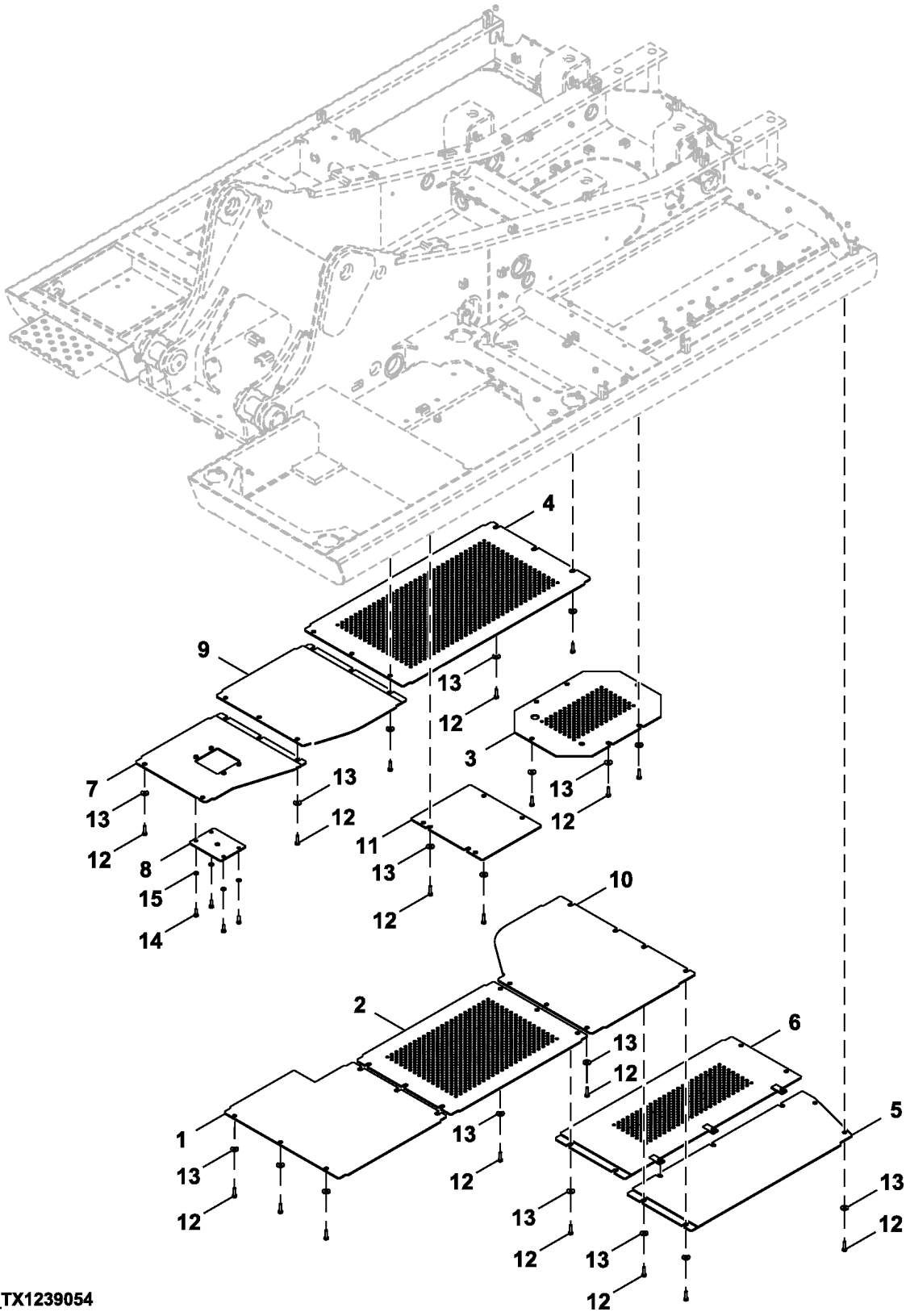

FF803579_TX1239054

Item	*Nº peça*	*Descrição*	*Qtde*	*Nº série*	*Notas*
1	AT407961	Capa	1		
2	AT407992	Capa	1		
3	FF803610	Capa	1		
4	AT421204	Capa	1		
5	AT421266	Capa	1		
6	AT421288	Capa	1		
7	AT421150	Capa	1		
8	AT331710	Capa	1		
9	AT421236	Capa	1		
10	AT421205	Capa	1		
11	AT331727	Capa	1		
12	19M7358	Parafuso sextavado	48		M10 X 40, SUB FOR J901040
13	24M7101	Arruela	48		11 X 34 X 3 mm
14	19M7662	Parafuso sextavado	4		M10 X 30, SUB FOR J901030
15	24M7028	Arruela	4		10.500 X 20 X 2 mm, SUB FOR A590110

Control Valve Covers
Carters du distributeur
Tampas da Válvula de Controle
Carcasas de válvula de control

TX1222861 A.1

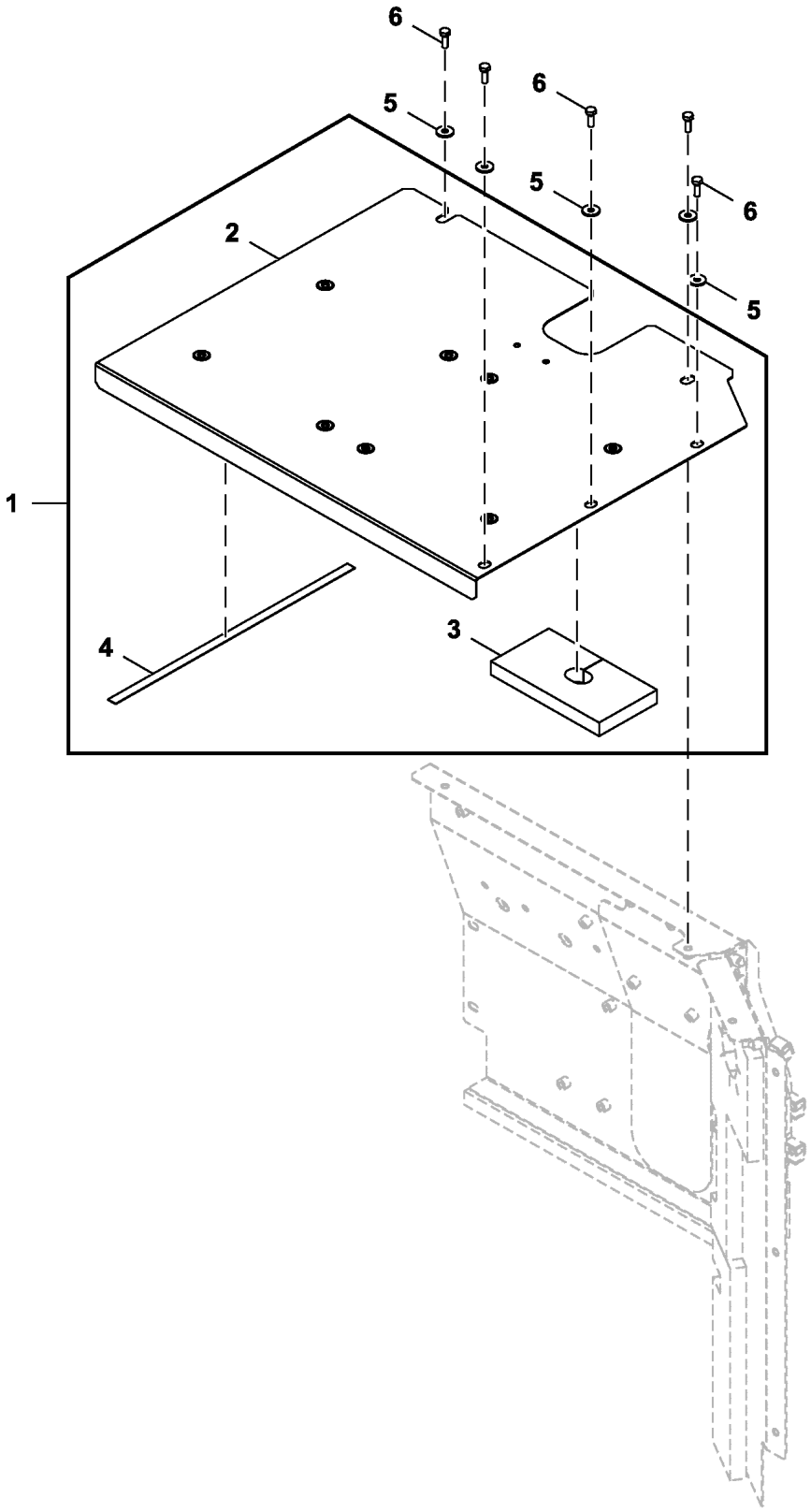

FF801417_TX1222861

Item	*Nº peça*	*Descrição*	*Qtde*	*Nº série*	*Notas*
1	FF801418	Capa	1		
2	.....	Capa	1		FF509883 NLA
3	FF509884	Vedação de acabamento	1		
4	4382518	Isolador	1		SUB FOR FF801419
5	24M7101	Arruela	5		11 X 34 X 3 mm, SUB FOR J217083
6	19M7662	Parafuso sextavado	5		M10 X 30, SUB FOR J901030

Non-Slip Covers
Couvercles antidérapants
Tampas Não Deslizantes
Cubiertas antideslizantes

TX1181698 B.1

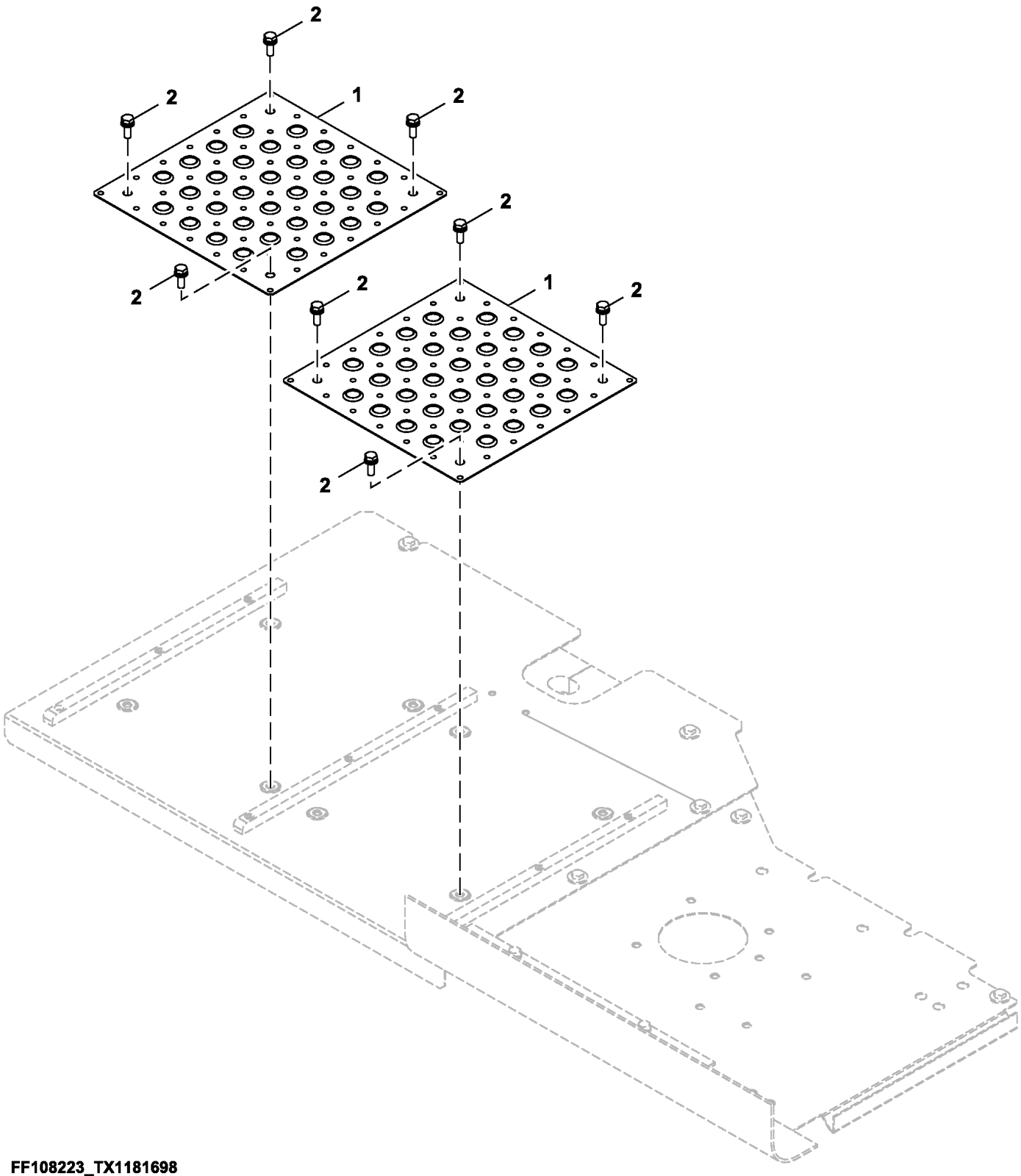

FF108223_TX1181698

Item	*Nº peça*	*Descrição*	*Qtde*	*Nº série*	*Notas*
1	3091337	Capa	2		SUB FOR 9196157
2	.....	Parafuso c/arruela	8		J271030 NLA
	19M7662	Parafuso sextavado	8		M10 X 30, SUB FOR J901030
	24M7346	Arruela	8		11 X 20 X 2 mm, SUB FOR DH400703

Non-Slip Fuel Tank Cover
Couvercle antidérapant de réservoir de carburant
Tampa Antiderrapante do Tanque de Combustível
Cubierta antideslizante de depósito de combustible

TX1103500 C.2

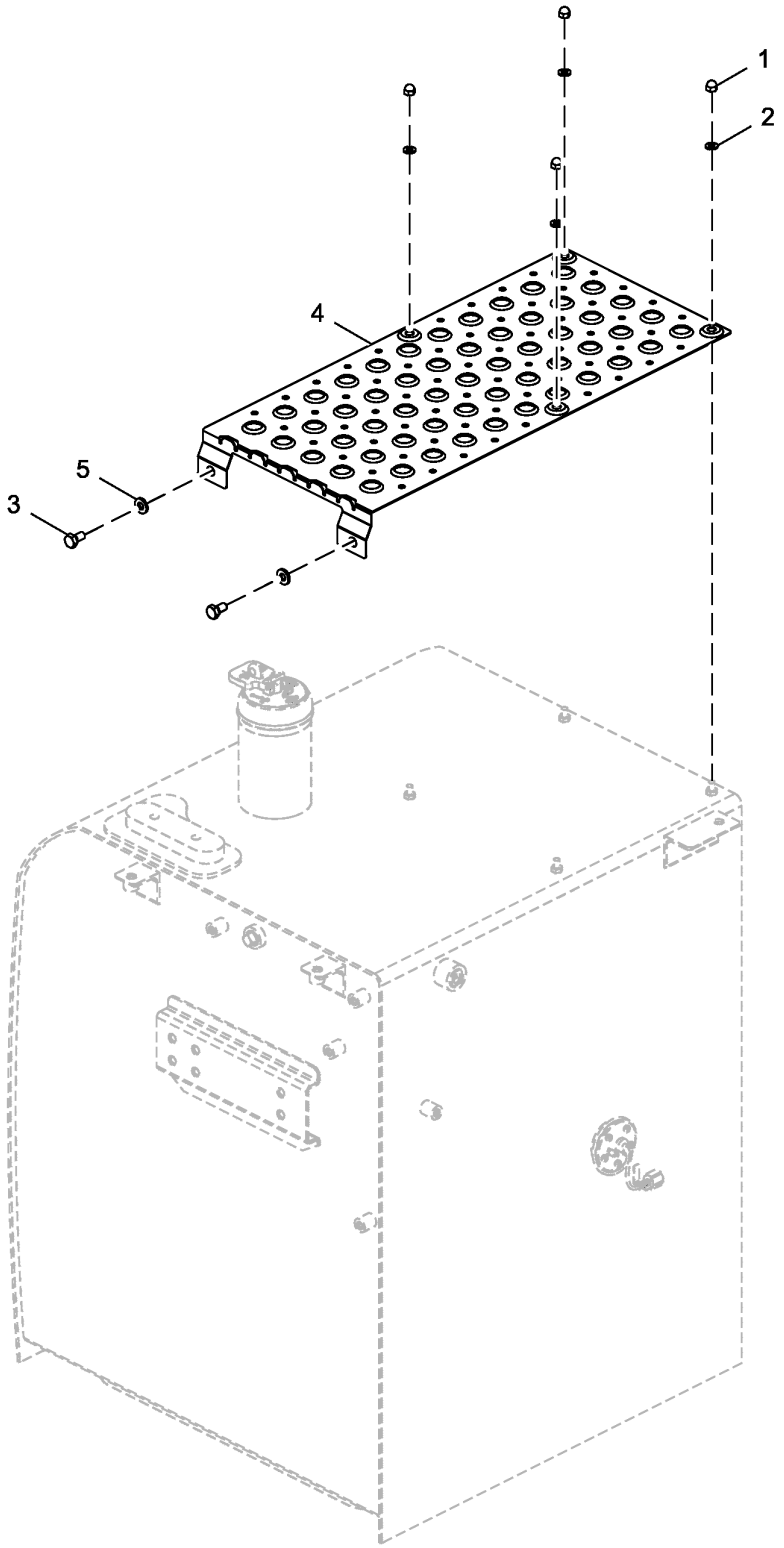

9309005_TX1103500

Item	*Nº peça*	*Descrição*	*Qtde*	*Nº série*	*Notas*
1	FXV00000287	Porca	4		SUB FOR 4410536
2	24M7055	Arruela	4		8.400 X 16 X 1.600 mm, SUB FOR A590108
3	19M7938	Parafuso sextavado	2		M10 X 20, SUB FOR J901020
4	3121279	Capa	1		SUB FOR FF511883
5	24M7346	Arruela	2		11 X 20 X 2 mm, SUB FOR DH400703

Engine Cover (- XXXXXX)
Carter moteur (- XXXXXX)
Tampa do Motor (- XXXXXX)
Cubierta de motor (- XXXXXX)

TX1224841 A.1

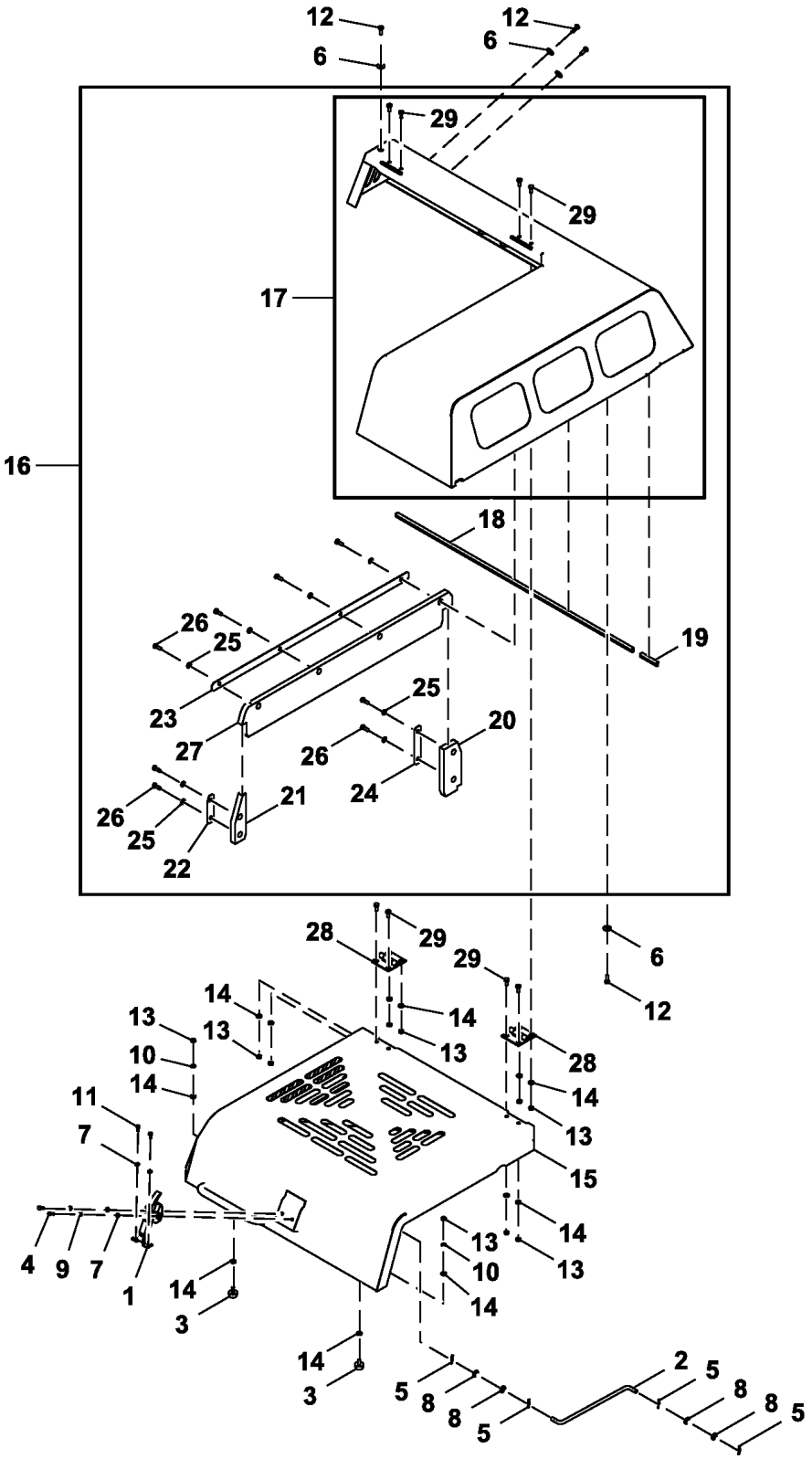

FF529080_TX1224841

Item	*Nº peça*	*Descrição*	*Qtde*	*Nº série*	*Notas*
1	4361455	Trava	1		
2	FF502674	Trava	1		
3	4294508	Pára-choque	2		
4	21M7397	Parafuso	2		M8 X 25, SUB FOR M430825
5	L12622	Pino de trava	4		SUB FOR 4022700
6	24M7101	Arruela	10		11 X 34 X 3 mm, SUB FOR J217083
7	24M7055	Arruela	4		8.400 X 16 X 1.600 mm, SUB FOR A590108
8	24M7085	Arruela	4		15 X 28 X 2.500 mm, SUB FO RA590114
9	12M7065	Arruela de pressão	2		8 mm, SUB FOR A590908
10	12M7066	Arruela de pressão	2		10 mm, SUB FOR A590910
11	19M7881	Parafuso	2		M8 X 20, SUB FOR J900820
12	19M7662	Parafuso sextavado	10		M10 X 30, SUB FOR J901030
13	14M7274	Porca	10		M10, SUB FOR J950010
14	24M7346	Arruela	12		11 X 20 X 2 mm, SUB FOR DH400703
15	FF529084	Capa	1		
16	FF529085	Capa	1		
17	.....	Capa	1		FF529086 NLA
18	FF511376	Vedação de acabamento	1		
19	FF509444	Vedação de acabamento	1		
20	FF508155	Isolador	1		
21	FF508154	Isolador	1		
22	FF508152	Placa	1		
23	FF508151	Placa	1		
24	FF508153	Placa	1		
25	24M7346	Arruela	8		11 X 20 X 2 mm, SUB FOR DH400703
26	19M7662	Parafuso sextavado	8		M10 X 30, SUB FOR J901030
27	FF800134	Isolador	1		
28	FF108374	Dobradiça	2		

Engine Cover (XXXXXX -)
Carter moteur (XXXXXX -)
Tampa do Motor (XXXXXX -)
Cubierta de motor (XXXXXX -)

TX1256287 A.1

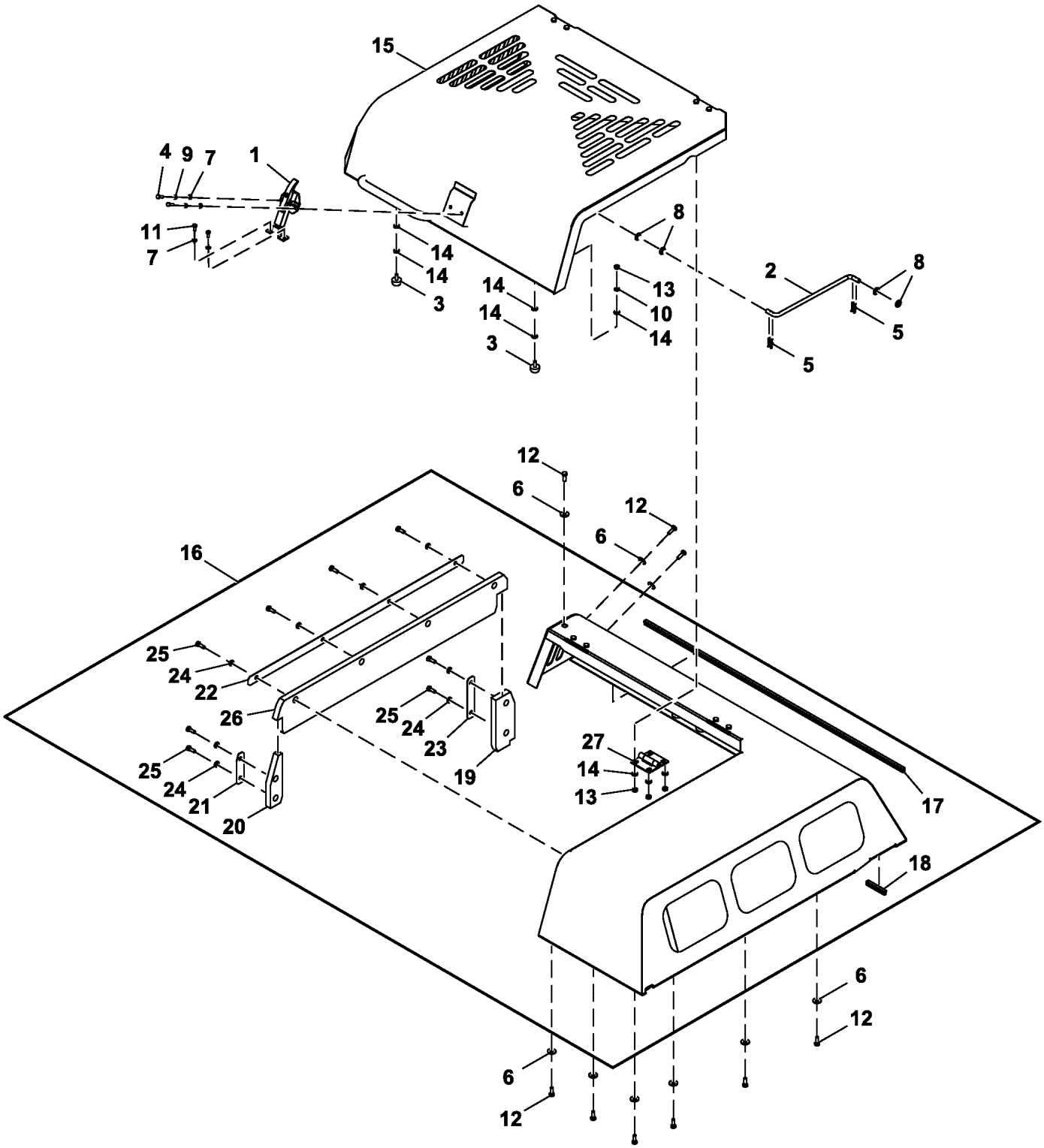

FF850626_TX1256287

Item	*Nº peça*	*Descrição*	*Qtde*	*Nº série*	*Notas*
1	4361455	Trava	1		
2	FF502674	Trava	1		
3	4294508	Pára-choque	2		
4	21M7397	Parafuso	2		M8 X 25, SUB FOR M430825
5	L12622	Pino de trava	4		SUB FOR 4022700
6	24M7101	Arruela	9		11 X 34 X 3 mm, SUB FOR J217083
7	24M7055	Arruela	4		8.400 X 16 X 1.600 mm, SUB FOR A590108
8	24M7085	Arruela	4		15 X 28 X 2.500 mm, SUB FOR A590114
9	12M7065	Arruela de pressão	2		8 mm, SUB FOR A590908
10	12M7066	Arruela de pressão	2		10 mm, SUB FOR A590910
11	19M7881	Parafuso	2		M8 X 20, SUB FOR J900820
12	19M7662	Parafuso sextavado	9		M10 X 30, SUB FOR J901030
13	14M7274	Porca	10		M10, SUB FOR J950010
14	24M7346	Arruela	14		11 X 20 X 2 mm, SUB FOR DH400703
15	FF529084	Capa	1		
16	FF529085	Capa	1		
17	FF511376	Vedação de acabamento	1		
18	FF509444	Vedação de acabamento	1		
19	FF508155	Isolador	1		
20	FF508154	Isolador	1		
21	FF508152	Placa	1		
22	FF508151	Placa	1		
23	FF508153	Placa	1		
24	24M7346	Arruela	8		11 X 20 X 2 mm, SUB FOR DH400703
25	19M7662	Parafuso sextavado	8		M10 X 30, SUB FOR J901030
26	FF800134	Isolador	1		
27	FF108374	Dobradiça	2		

Engine Compartment Panel
Panneau du compartiment moteur
Painel do Compartimento do Motor
Tablero de compartimiento de motor

TX1113146 C.1

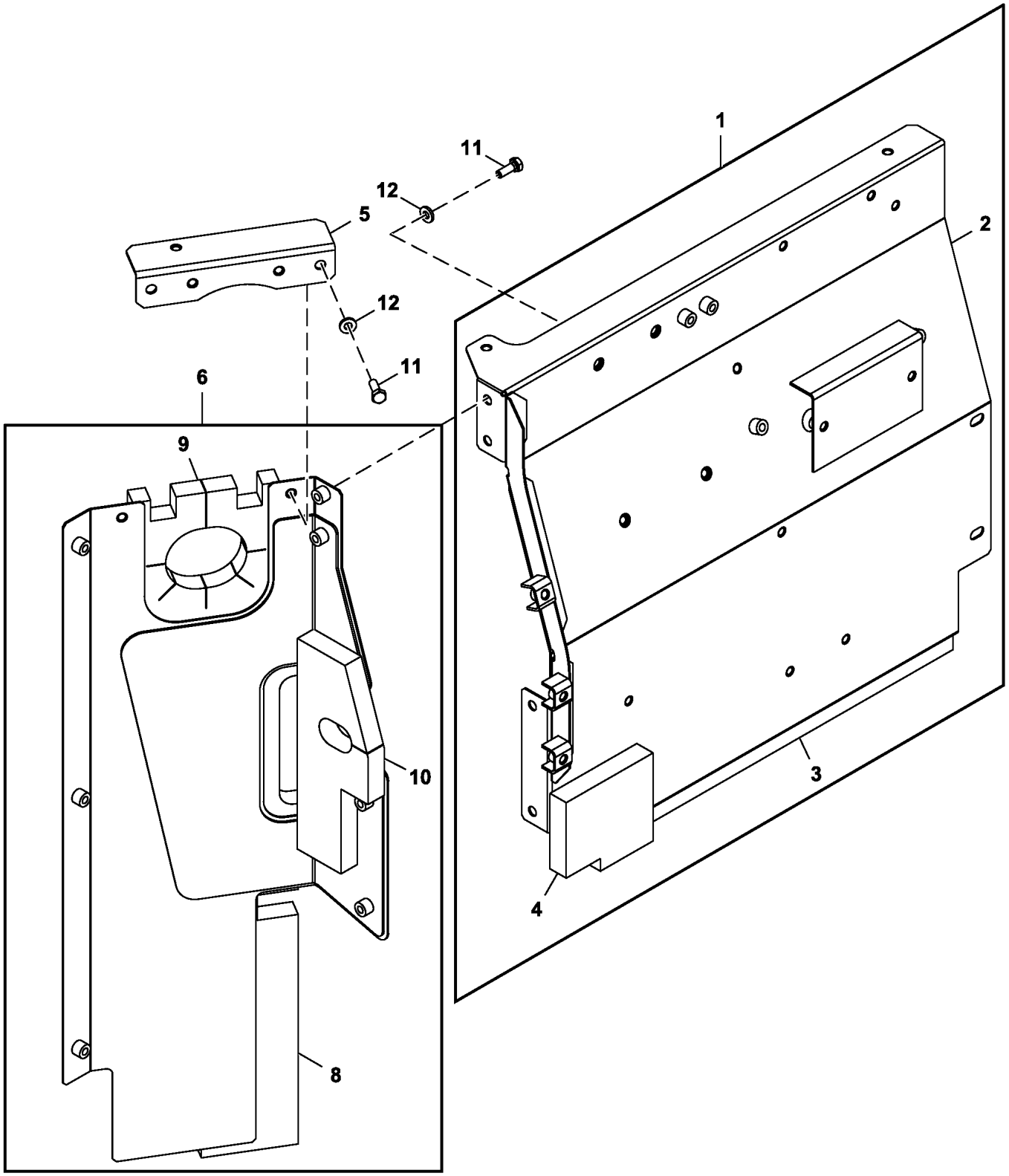

FF513338_TX1113146

Item	*Nº peça*	*Descrição*	*Qtde*	*Nº série*	*Notas*
1	FF513128	Capa	1		
2	.....	Capa	1		FF513127 NLA
3	FF508940	Vedação de acabamento	1		
4	FF508941	Vedação de acabamento	1		
5	FF509334	Apoio	1		
6	FF530275	Capa	1		SUB FOR FF508948
8	FF508945	Vedação de acabamento	1		
9	FF508946	Vedação de acabamento	1		
10	FF530278	Isolador	1		
11	19M7662	Parafuso sextavado	6		M10 X 30, SUB FOR J901030
12	24M7346	Arruela	6		11 X 20 X 2 mm, SUB FOR DH400703

Toolbox (- XXXXXX)
Boîte à outils (- XXXXXX)
Caixa de Ferramentas (- XXXXXX)
Caja de herramientas (- XXXXXX)

TX1141794 B.1

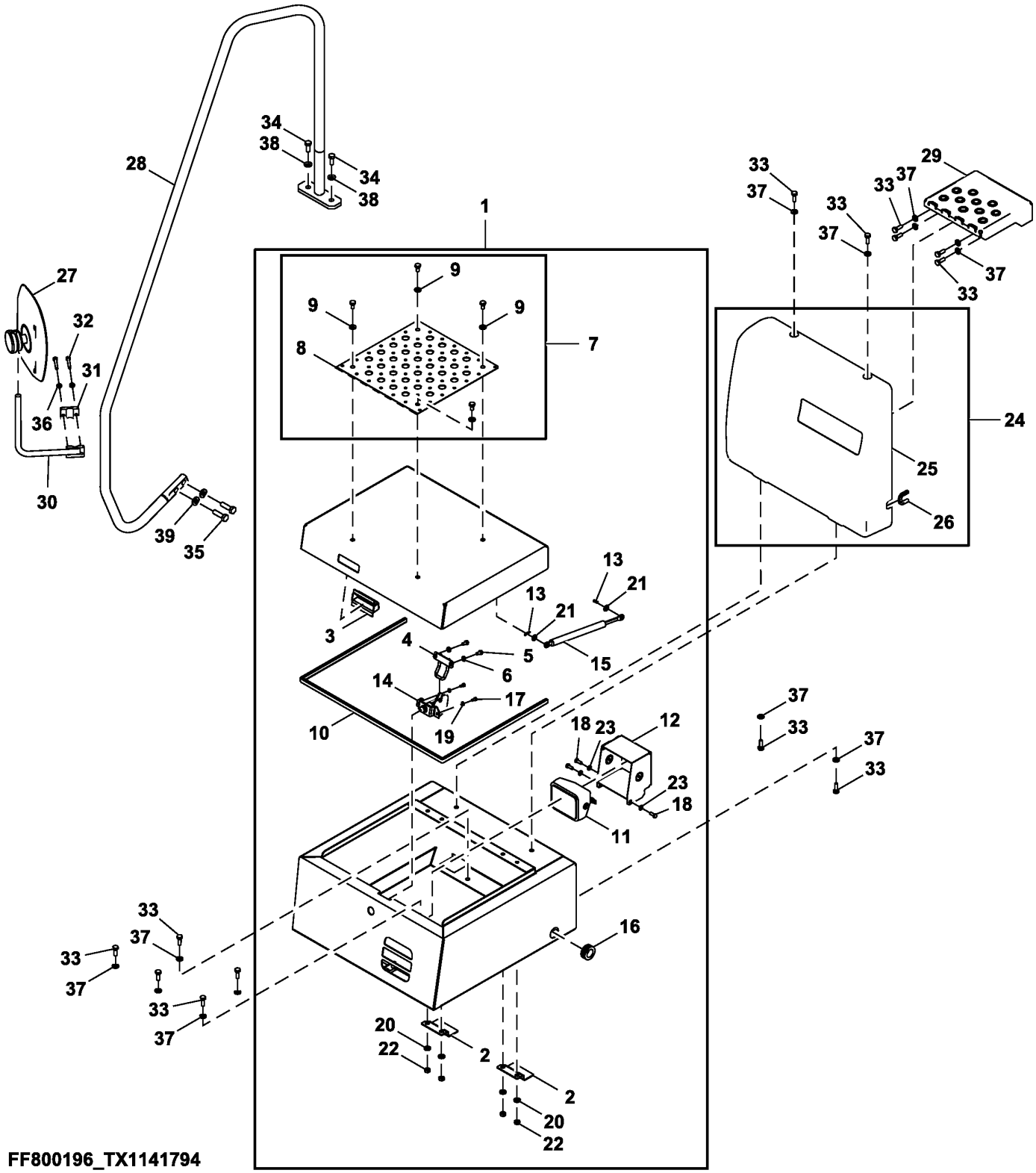

Item	*Nº peça*	*Descrição*	*Qtde*	*Nº série*	*Notas*
1	FF525416	Caixa	1		
2	FF522727	Capa	1		
3	.....	Capa	1		FF523072 NLA
4	FF523274	Trava	1		
5	19M7162	Parafuso sextavado	2		M8 X 16, SUB FOR J900816
6	24M7055	Arruela	2		8.400 X 16 X 1.600 mm, SUB FOR A590108
7	.....	Capa	1		FF105071 NLA
8	FF105054	Capa	1		
9	.....	Parafuso	4		J271030 NLA, ORDER 19M7662 AND 24M7346
	19M7662	Parafuso sextavado	4		M10 X 30, SUB FOR J901030
	24M7346	Arruela	4		11 X 20 X 2 mm, SUB FOR J222010
10	FF525236	Proteção	1		
11	4274478	Farol dianteiro	1		SUB FOR 4274475
12	FF523070	Capa	1		
13	H132922	Contra-pino	2		SUB FOR 4022697
14	4631659	Fechadura	1		
15	4352457	Cilindro	1		
16	4279257	Bucha	1		
17	J900614	Parafuso	2		SUB FOR TH104056
18	19M7881	Parafuso	3		M8 X 20, SUB FOR J900820
19	24M7054	Arruela	2		6.400 X 12 X 1.600 mm, SUB FOR A590106
20	.....	Parafuso	4		J271030 NLA, ORDER 19M7662 AND 24M7346
	19M7662	Parafuso sextavado	4		M10 X 30, SUB FOR J901030
	24M7346	Arruela	4		11 X 20 X 2 mm, SUB FOR J222010
21	24M7028	Arruela	2		10.500 X 20 X 2 mm, SUB FOR A590110
22	24M7274	Arruela	4		6 X 12 X 1 mm, SUB FOR J950010
23	24M7055	Arruela	3		8.400 X 16 X 1.600 mm, SUB FOR A590108
24	4676839	Capa	1		
25	7052919	Capa	1		
26	4651835	Isolador	1		
27	4675257	Espelho	1		Componentes Listados em Página Separada
28	7059432	Corrimão	1		
29	7049994J	Degrau	1		
30	DH800108	Suporte	1		
31	DH400660	Braçadeira	1		
32	19M7184	Parafuso sextavado	2		M8 X 55, SUB FOR J900855
33	.....	Parafuso	4		J271030 NLA, ORDER 19M7662 AND 24M7346
	19M7662	Parafuso sextavado	4		M10 X 30, SUB FOR J901030
	24M7346	Arruela	4		11 X 20 X 2 mm, SUB FOR J222010
34	19M8011	Parafuso sextavado	2		M12 X 30, SUB FOR J921230
35	19M9169	Parafuso sextavado	2		M14 X 50, SUB FOR J921450
36	24M7055	Arruela	2		8.400 X 16 X 1.600 mm, SUB FOR A590108 AND 0342304
37	24M7346	Arruela	13		11 X 20 X 2 mm, SUB FOR DH400703
38	24M7345	Arruela	2		13.500 X 24 X 2.500 mm, SUB FOR J222012
39	J222014	Arruela	2		

Toolbox (XXXXXX -)
Boîte à outils (XXXXXX -)
Caixa de Ferramentas (XXXXXX -)
Caja de herramientas (XXXXXX -)

TX1243285 A.1

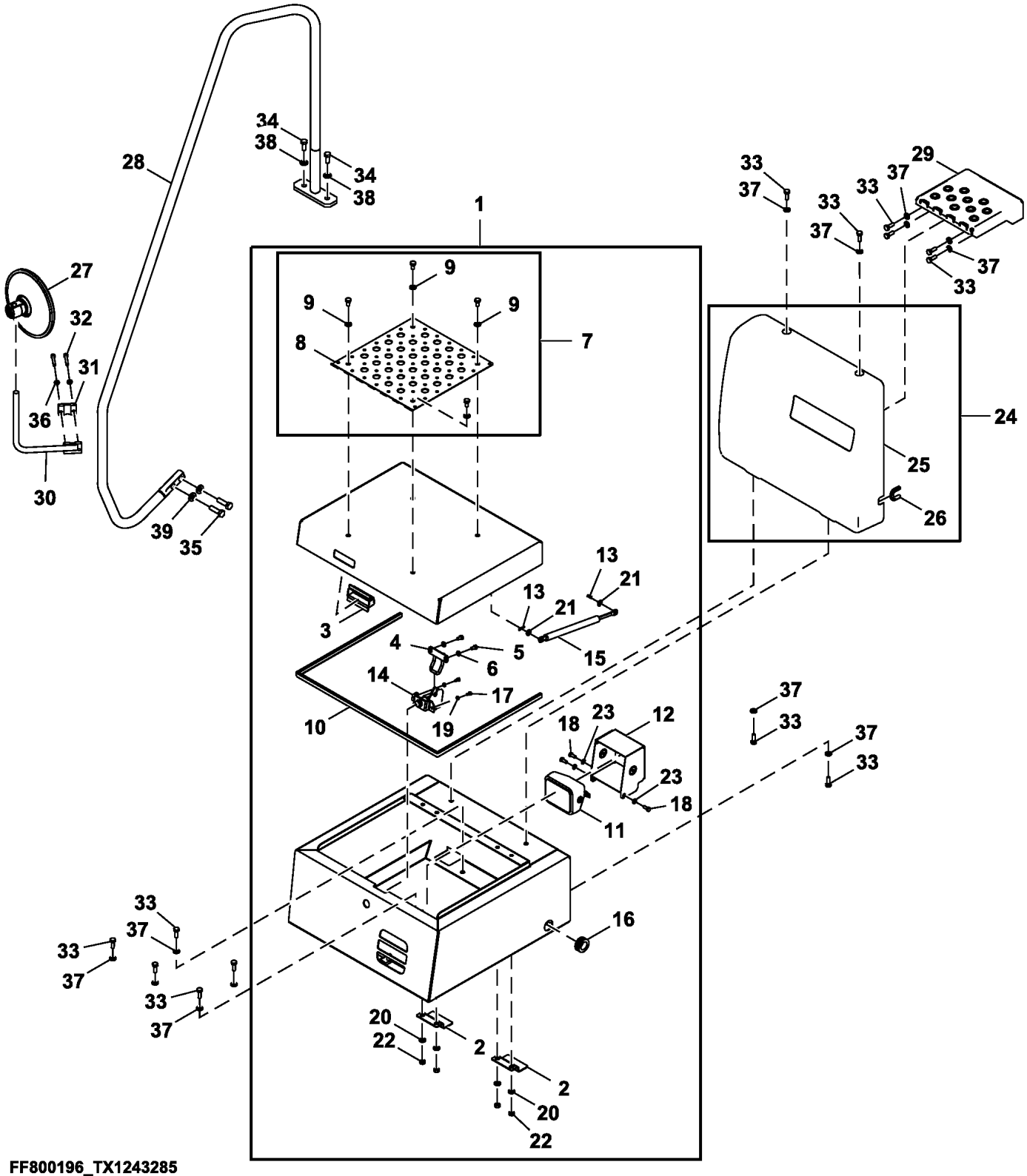

FF800196_TX1243285

Item	*Nº peça*	*Descrição*	*Qtde*	*Nº série*	*Notas*
1	FF525416	Caixa	1		
2	FF522727	Capa	2		
3	.....	Capa	1		FF523072 NLA
4	FF523274	Trava	1		
5	19M7162	Parafuso sextavado	2		M8 X 16, SUB FOR J900816
6	24M7055	Arruela	2		8.400 X 16 X 1.600 mm, SUB FOR A590108
7	.....	Capa	1		FF105071 NLA
8	FF105054	Capa	1		
9	.....	Parafuso c/arruela	4		J271030 NLA
	19M7662	Parafuso sextavado	4		M10 X 30, SUB FOR J901030
	24M7346	Arruela	4		11 X 20 X 2 mm, SUB FOR J222010
10	FF525236	Proteção	1		
11	4274478	Farol dianteiro	1		SUB FOR 4274475
12	FF523070	Capa	1		
13	H132922	Contra-pino	2		SUB FOR 4022697
14	4631659	Fechadura	1		
15	4352457	Cilindro	1		
16	4279257	Bucha	1		
17	J900614	Parafuso	2		SUB FOR TH104056
18	19M7881	Parafuso	3		M8 X 20, SUB FOR J900820
19	24M7054	Arruela	2		6.400 X 12 X 1.600 mm, SUB FOR A590106
20	.....	Parafuso c/arruela	4		J271030 NLA
	19M7662	Parafuso sextavado	4		M10 X 30, SUB FOR J901030
	24M7346	Arruela	4		11 X 20 X 2 mm, SUB FOR J222010
21	24M7028	Arruela	2		10.500 X 20 X 2 mm, SUB FOR A590110
22	24M7274	Arruela	4		6 X 12 X 1 mm, SUB FOR J950010
23	24M7055	Arruela	3		8.400 X 16 X 1.600 mm, SUB FOR A590108
24	4676839	Capa	1		
25	7052919	Capa	1		
26	4651835	Isolador	1		
27	FF803177	Espelho	1		
28	7059432	Corrimão	1		
29	7049994J	Degrau	1		
30	DH800108	Suporte	1		
31	DH400660	Braçadeira	1		
32	19M7184	Parafuso sextavado	2		M8 X 55, SUB FOR J900855
33	19M7662	Parafuso sextavado	13		M10 X 30, SUB FOR J901030
34	19M8011	Parafuso sextavado	2		M12 X 30, SUB FOR J921230
35	19M9169	Parafuso sextavado	2		M14 X 50, SUB FOR J921450
36	24M7055	Arruela	2		8.400 X 16 X 1.600 mm, SUB FOR A590108 AND 0342304
37	24M7346	Arruela	13		11 X 20 X 2 mm, SUB FOR DH400703
38	24M7345	Arruela	2		13.500 X 24 X 2.500 mm, SUB FOR J222012
39	J222014	Arruela	2		

Bottom Cover, Heavy Duty
Bottom Cover, Heavy Duty
Bottom Cover, Heavy Duty
Bottom Cover, Heavy Duty

TX1134588 B.2

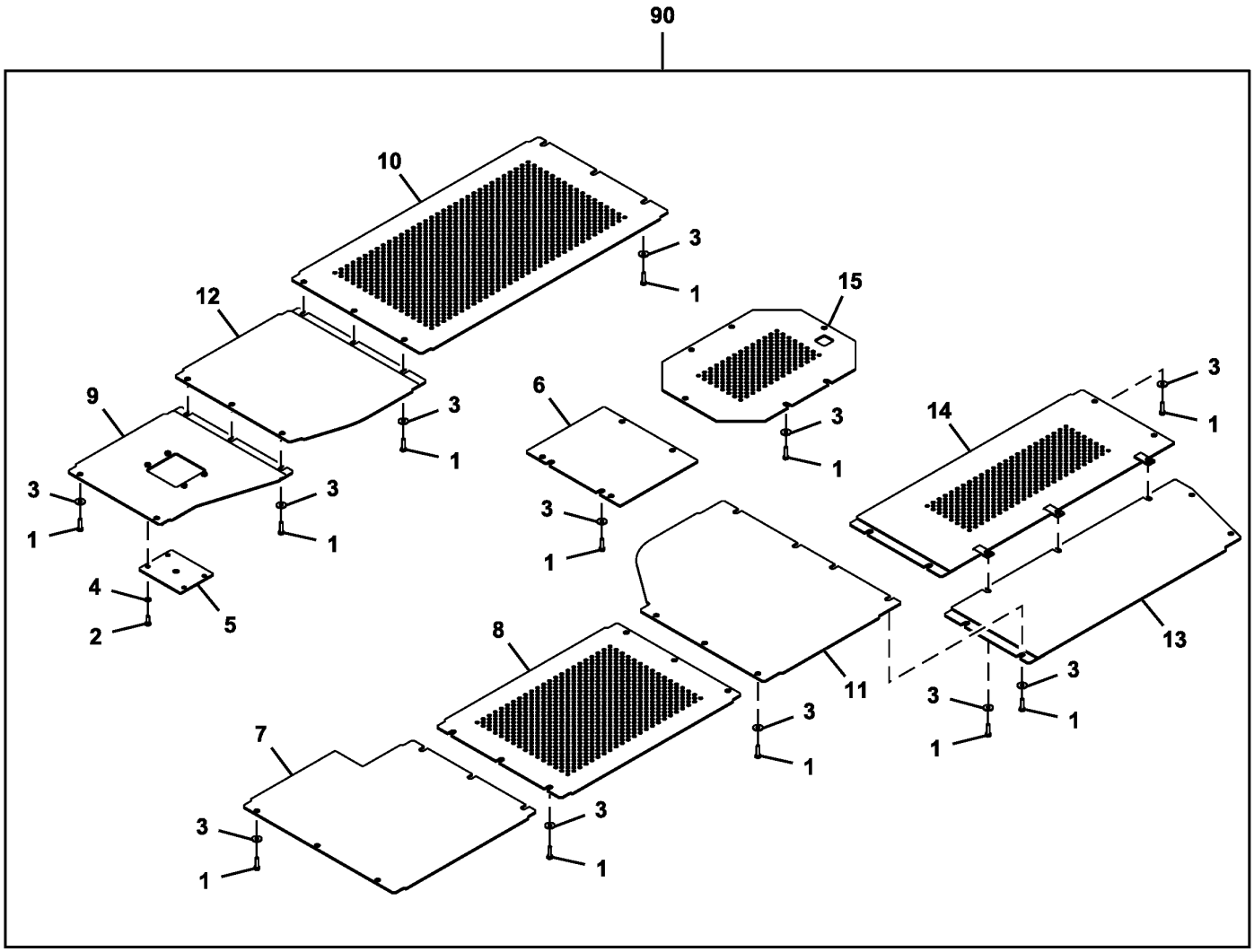

TX1134588

Item	*Nº peça*	*Descrição*	*Qtde*	*Nº série*	*Notas*
1	19M7358	Parafuso sextavado	48		M10 X 40, SUB FOR J901040
2	19M7662	Parafuso sextavado	4		M10 X 30, SUB FOR J901030
3	24M7101	Arruela	48		11 X 34 X 3 mm
4	24M7346	Arruela	4		11 X 20 X 2 mm
5	AT331710	Capa	1		
6	AT331727	Capa	1		
7	AT407961	Capa	1		
8	AT407992	Capa	1		
9	AT421150	Capa	1		
10	AT421204	Capa	1		
11	AT421205	Capa	1		
12	AT421236	Capa	1		
13	AT421266	Capa	1		
14	AT421288	Capa	1		
15	AT421693	Capa	1		
90	**AT421146**	**Kit - instalação de campo**	**1**		**Pacotes de Produto**

Radio
Radio
Rádio
Radio

TX1089661 B.1

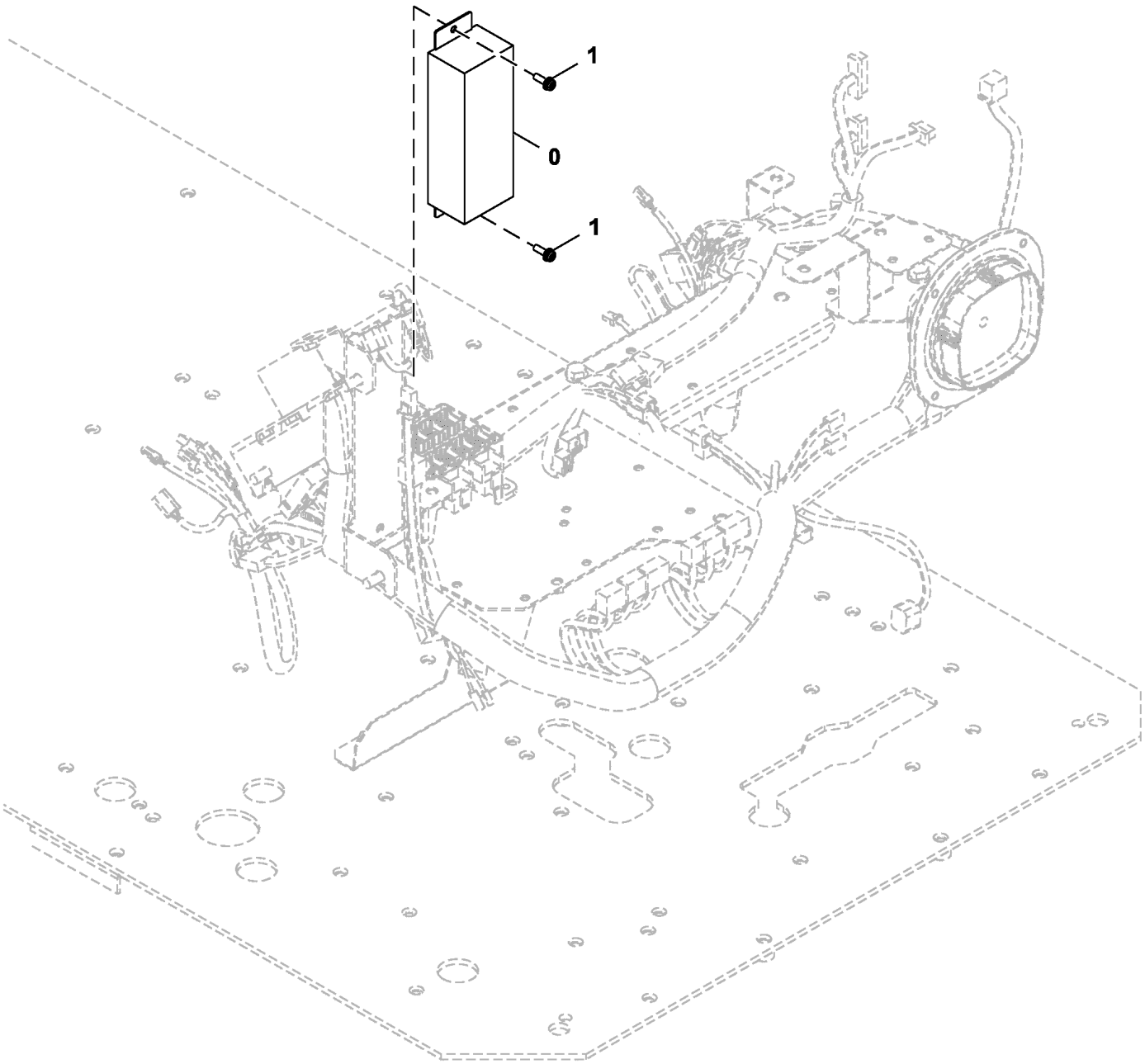

TX1089661

Item	*Nº peça*	*Descrição*	*Qtde*	*Nº série*	*Notas*
0	4714376	Rádio	1		Controlador do Rádio
1	.....	Parafuso c/arruela	2		J460620 NLA
	21M7267	Parafuso	2		M6 X 20
	12M7006	Arruela de pressão	2		6 mm
	24M7293	Arruela	2		6.500 X 13 X 1.600 mm

Left Rear View Mirror (- XXXXXX)
Rétroviseur gauche (- XXXXXX)
Espelho Retrovisor Esquerdo (- XXXXXX)
Espejo retrovisor izquierdo (- XXXXXX)

9318348_TX1086468 A.1

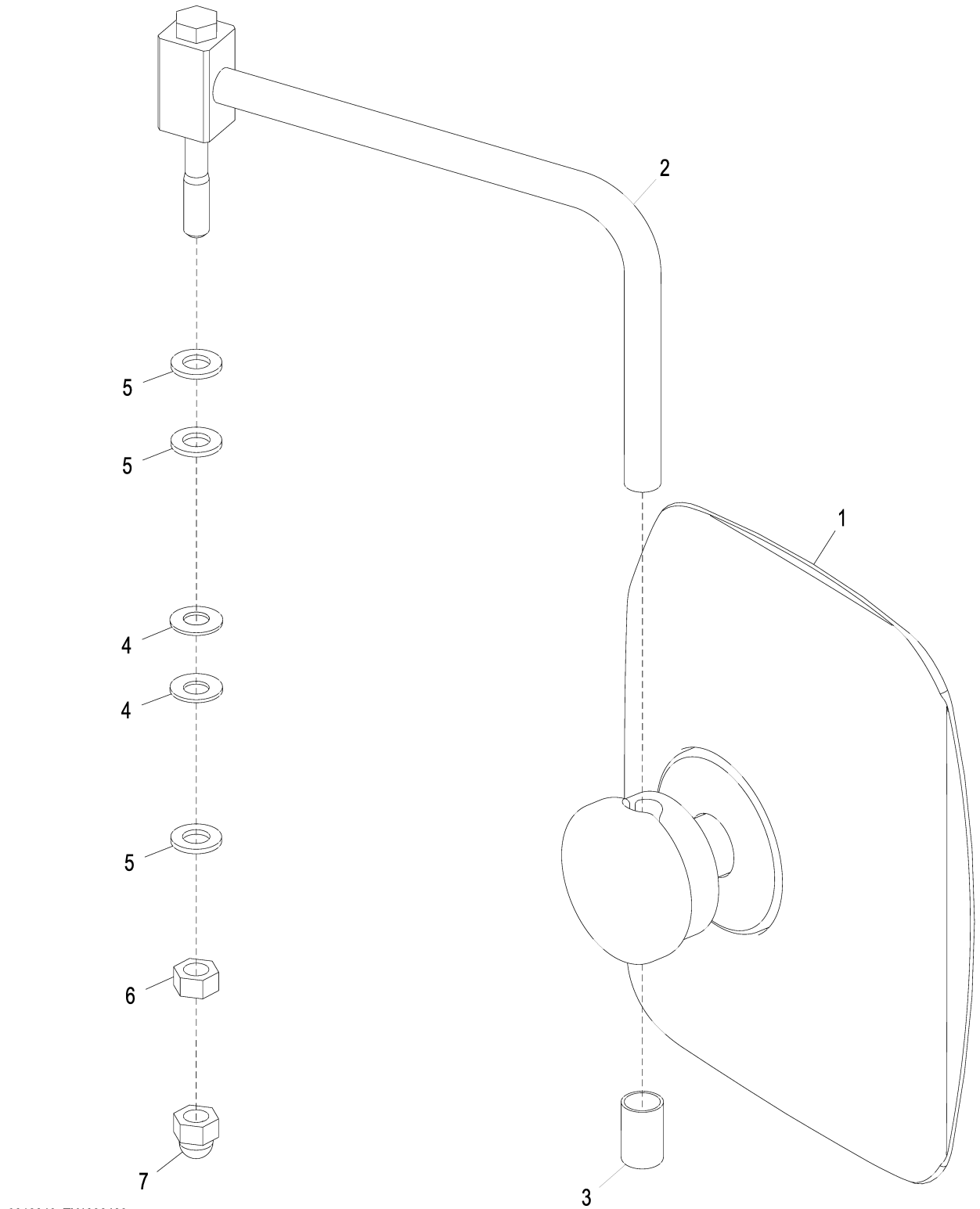

9318348_TX1086468

Item	*Nº peça*	*Descrição*	*Qtde*	*Nº série*	*Notas*
1	4675257	Espelho	1		Componentes em Página Separada
2	8103785	Apoio	1		SUB FOR FF100378
3	4642023	Tampa	1		
4	4172172	Arruela	2		
5	24M7047	Arruela	3		13 X 24 X 2.500 mm, SUB FOR J253112
6	14M7275	Porca	1		M12, SUB FOR J231212
7	4449509	Tampa	1		

Left Rear View Mirror (XXXXXX -)
Rétroviseur gauche (XXXXXX -)
Espelho Retrovisor Esquerdo (XXXXXX -)
Espejo retrovisor izquierdo (XXXXXX -)

TX1241319 A.1

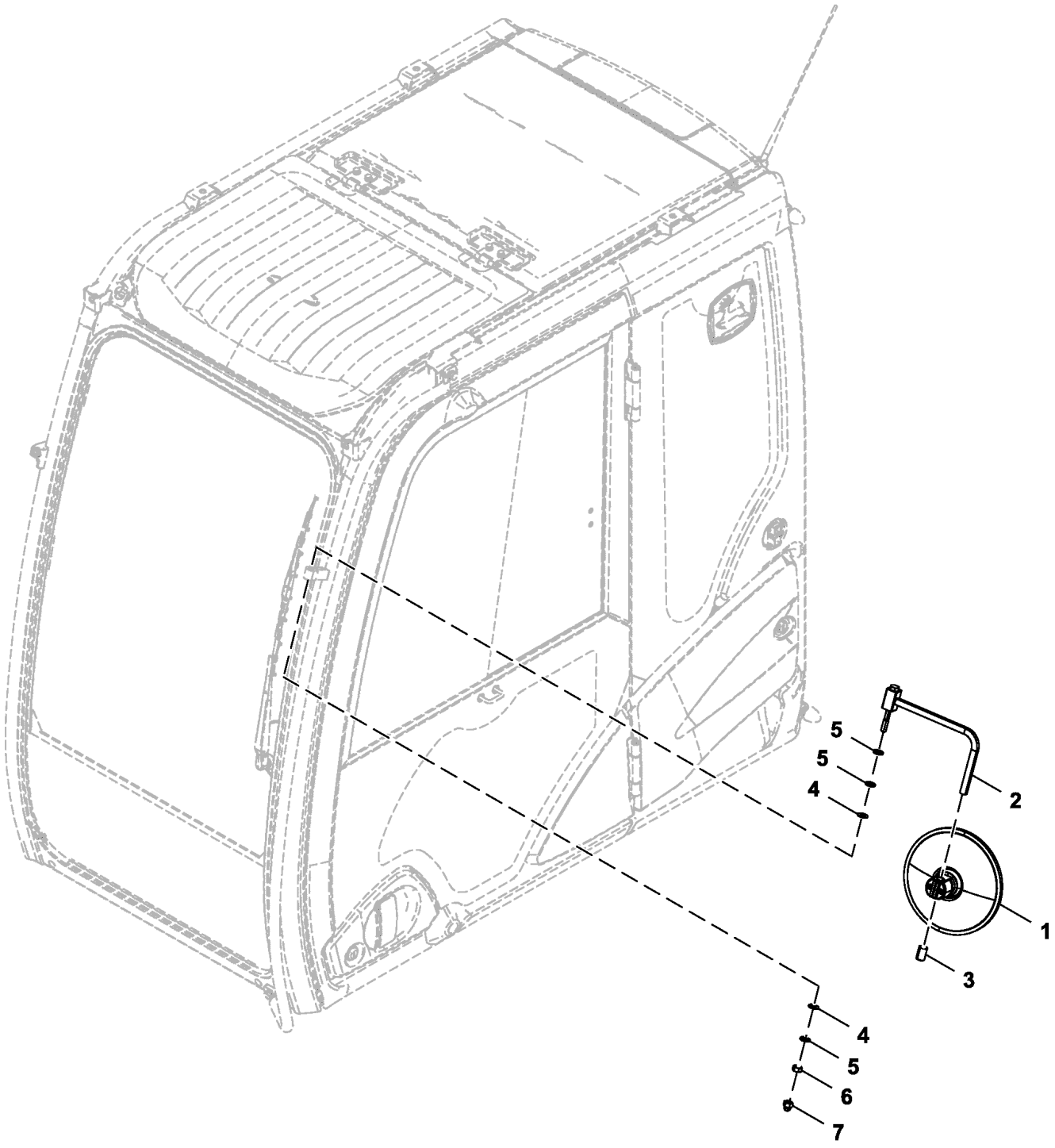

FF850301_TX1241319

Item	*Nº peça*	*Descrição*	*Qtde*	*Nº série*	*Notas*
1	FF802753	Espelho	1		
2	8103785	Apoio	1		SUB FOR FF100378
3	4642023	Tampa	1		
4	4172172	Arruela	2		
5	24M7047	Arruela	3		13 X 24 X 2.500 mm, SUB FOR J253112
6	14M7275	Porca	1		M12, SUB FOR J231212
7	4449509	Tampa	1		

Rear View Mirror Components
Composants de rétroviseur
Componentes do Retrovisor
Componentes del espejo retrovisor

TX1174815 A.1

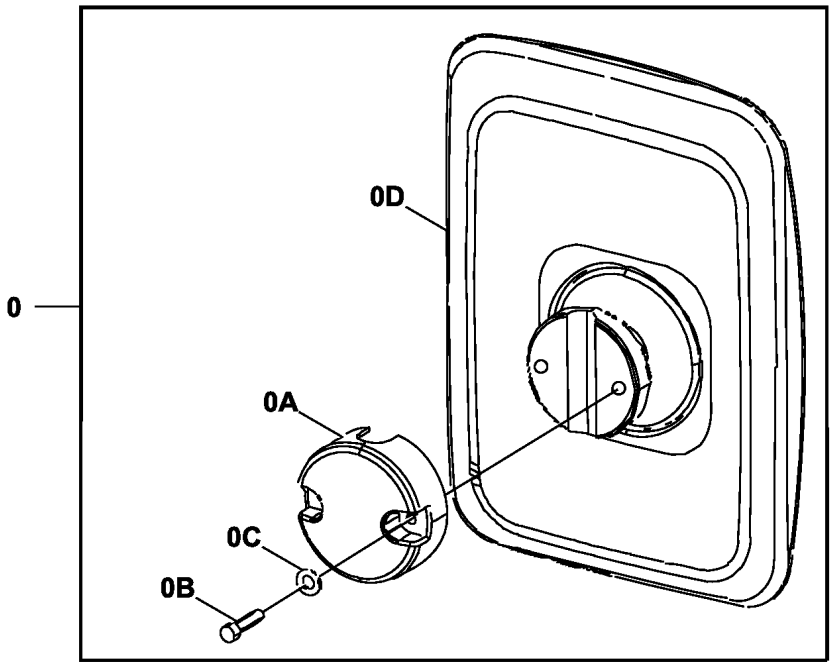

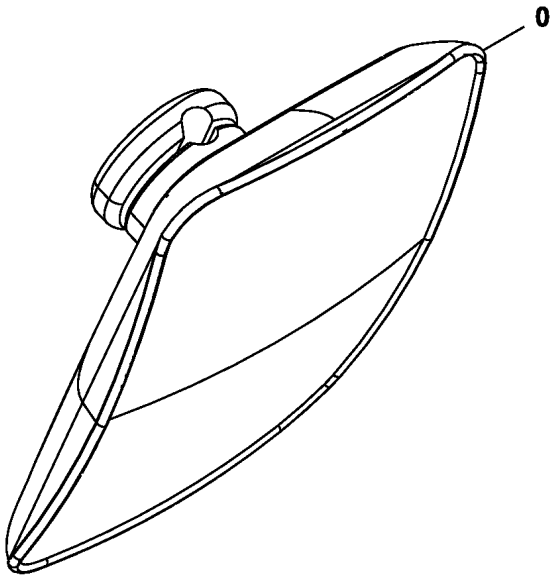

TX1174815

Item	*Nº peça*	*Descrição*	*Qtde*	*Nº série*	*Notas*
0	4675257	Espelho	1		
0A	FYA00003621	Suporte	1		
0B	FYA00003622	Parafuso	2		
0C	FYA00003622	Arruela	2		SUB FOR FYA00003623
0D	.....	Carcaça	1		NSEP

Rear View Mirror
Rétroviseur
Espelho Retrovisor
Retrovisor

9262484_TX1101931 A.1

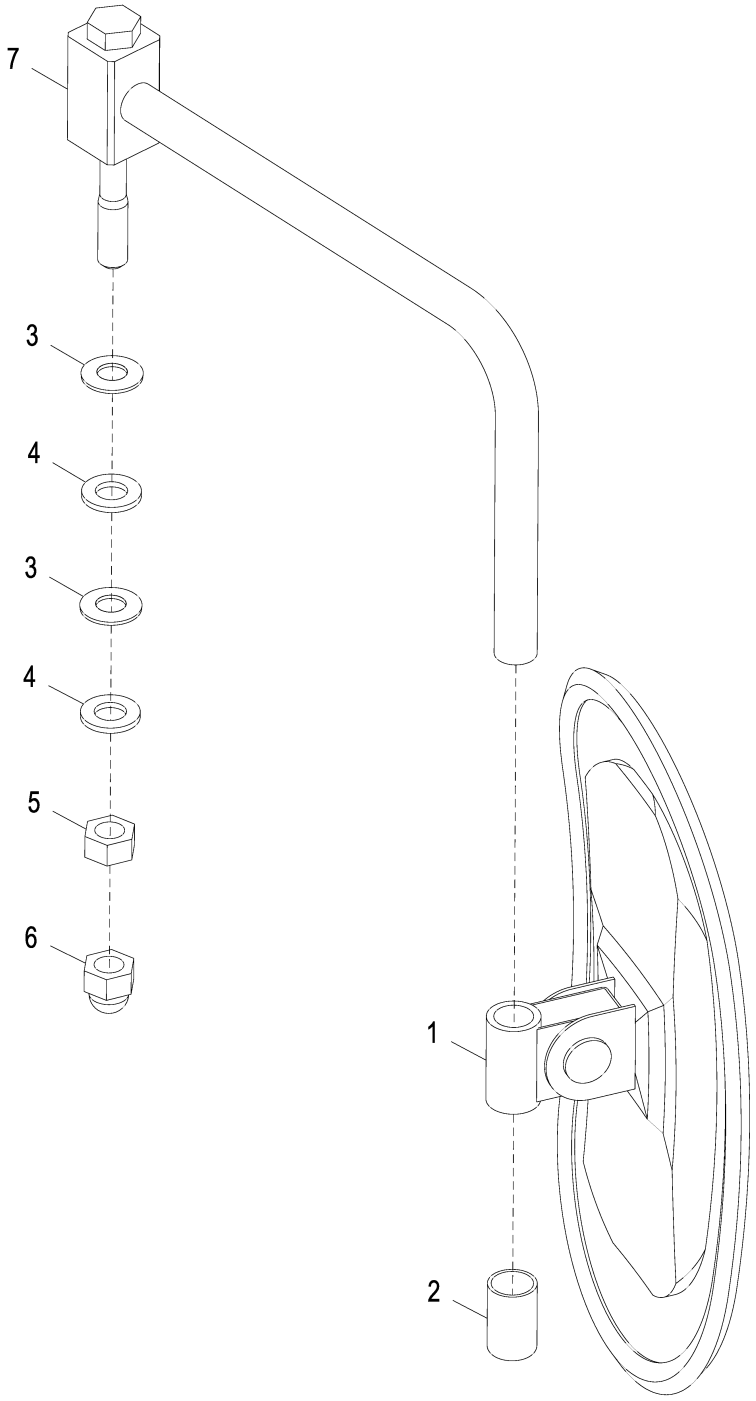

9262484_TX1101931

Item	*Nº peça*	*Descrição*	*Qtde*	*Nº série*	*Notas*
1	4420724	RetRovisoR	1		SUB FOR 4416704
2	4642023	Tampa	1		
3	4172172	Arruela	2		
4	24M7047	Arruela	2		13 X 24 X 2.500 mm, SUB FOR J253112
5	14M7275	Porca	1		M12, SUB FOR J231212
6	4449509	Tampa	1		
7	8103785	Apoio	1		SUB FOR FF100378

Counterweight Mirror (- XXXXXX)
Contrepoids Miroir (- XXXXXX)
Espelho do Contrapeso (- XXXXXX)
Espejo retrovisor de contrapeso (- XXXXXX)

TX1102864 B.1

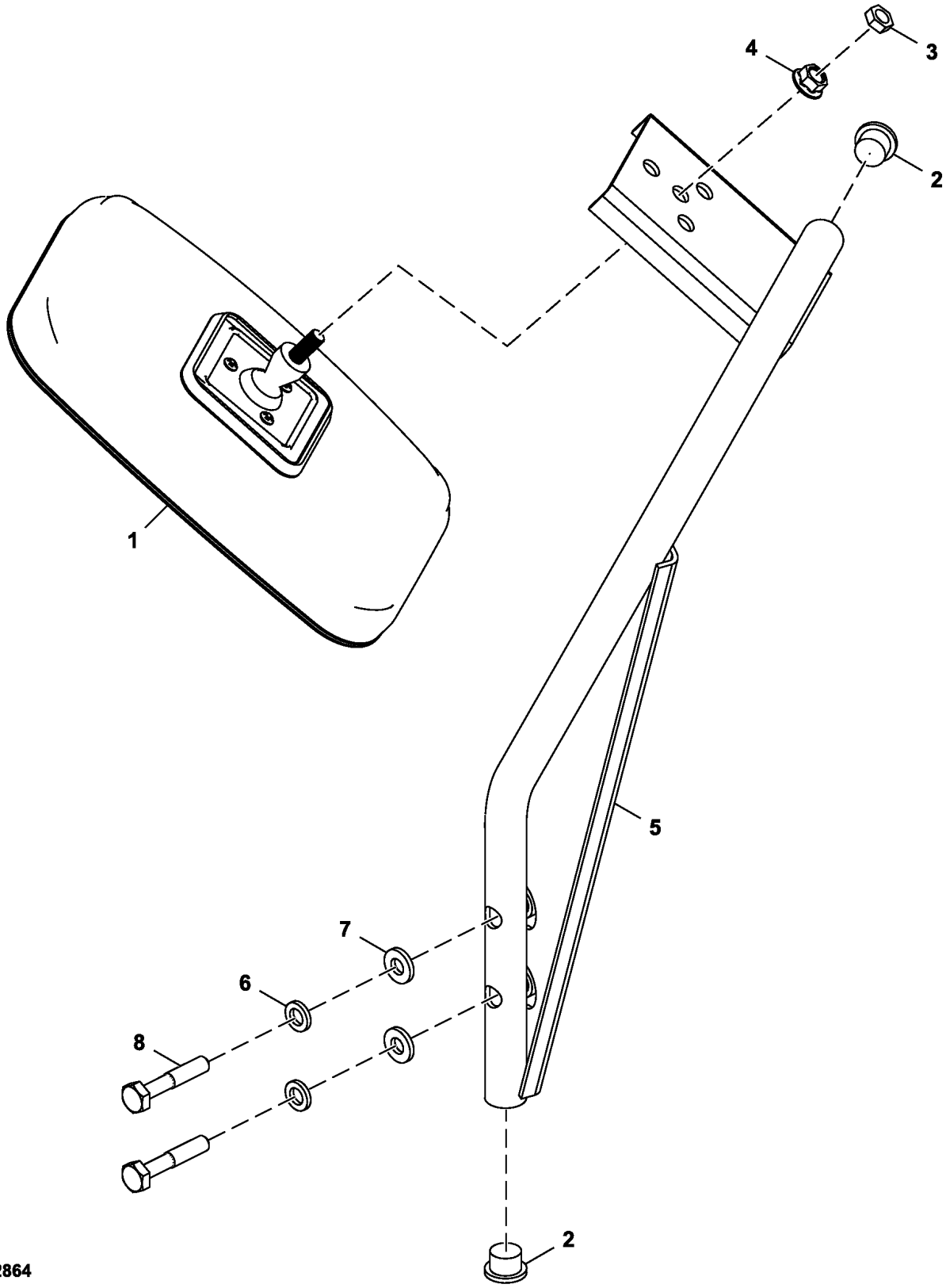

Item	*Nº peça*	*Descrição*	*Qtde*	*Nº série*	*Notas*
1	AT393244	RetRovisoR	1		
2	FF509835	Tampa	2		
3	14H732	Porca	1		3/8"
4	14H1090	Porca	1		3/8"
5	FF510944	Apoio	1		
6	12M7066	Arruela de pressão	2		10 mm, SUB FOR A590910
7	24M7346	Arruela	2		11 X 20 X 2 mm, SUB FOR DH400703
8	19M7935	Parafuso sextavado	2		M10 X 55, SUB FOR J921055

Counterweight Mirror (XXXXXX -)
Contrepoids Miroir (XXXXXX -)
Espelho do Contrapeso (XXXXXX -)
Espejo retrovisor de contrapeso (XXXXXX -)

TX1241362 A.1

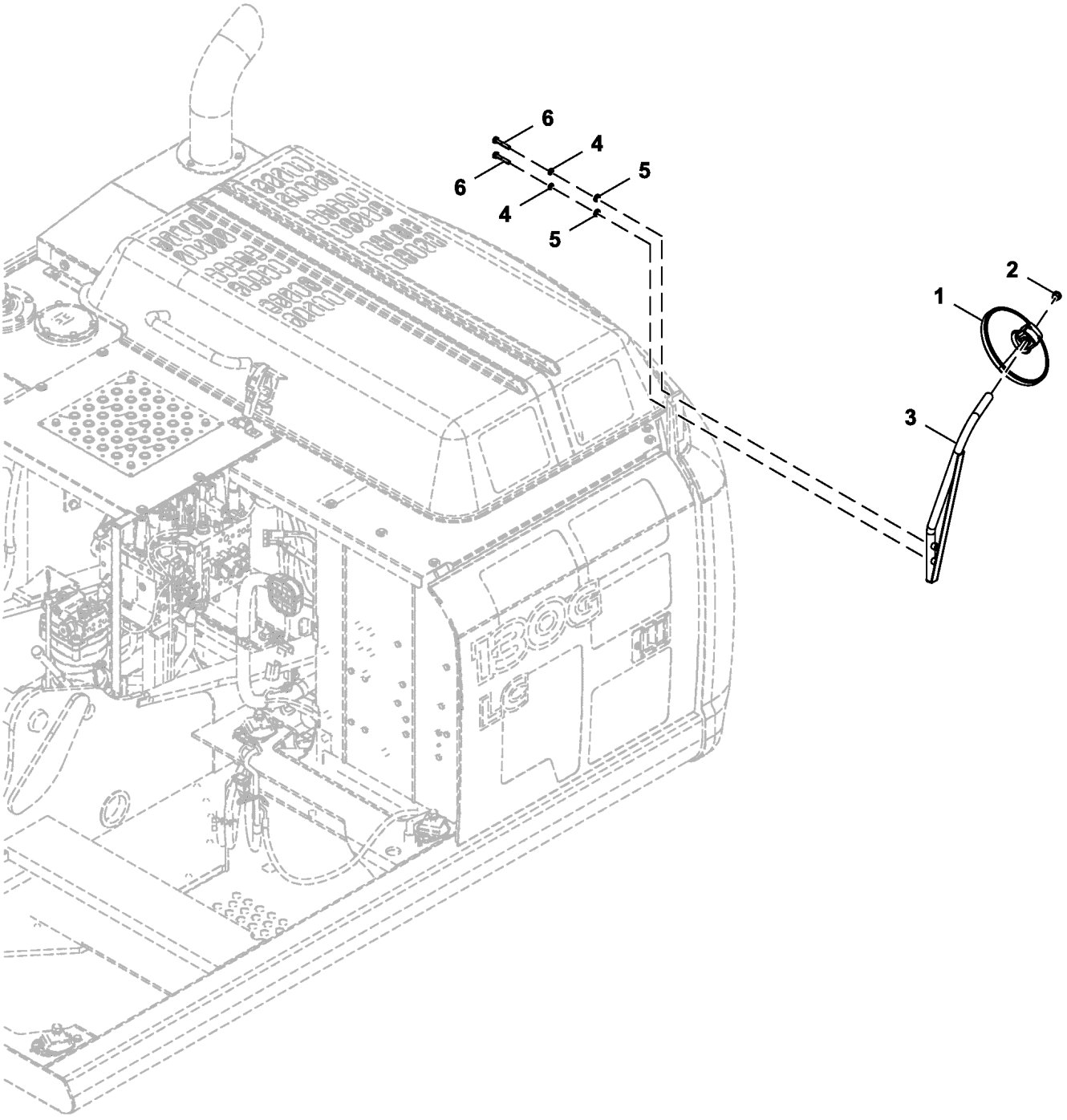

FF850307_TX1241362

Item	*Nº peça*	*Descrição*	*Qtde*	*Nº série*	*Notas*
1	FF850396	Espelho	1		
2	FF509835	Tampa	2		
3	FF802776	Apoio	1		
4	12M7066	Arruela de pressão	2		10 mm, SUB FOR A590910
5	24M7346	Arruela	2		11 X 20 X 2 mm, SUB FOR DH400703
6	19M7935	Parafuso sextavado	2		M10 X 55, SUB FOR J921055

Horn
Klaxon
Buzina
Bocina

9309546_TX1085415 A.1

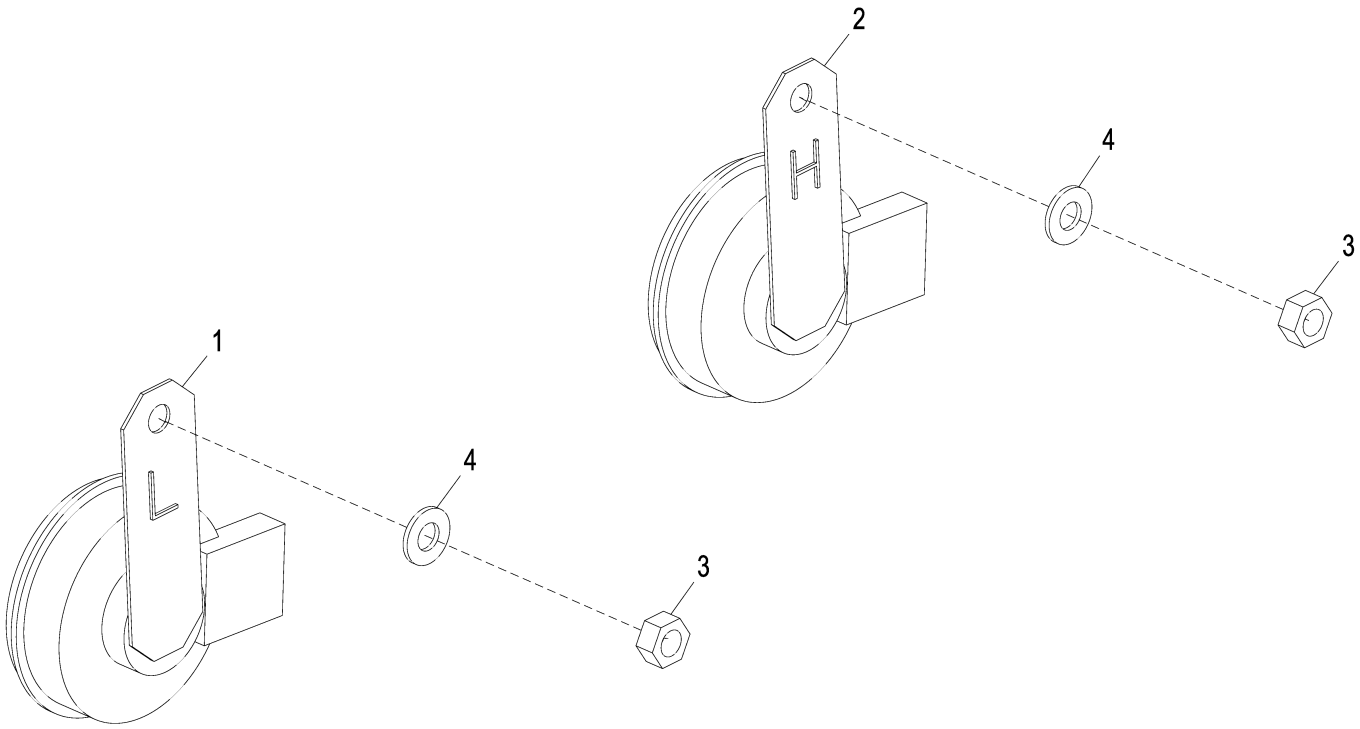

9309546_TX1085415

Item	*Nº peça*	*Descrição*	*Qtde*	*Nº série*	*Notas*
1	4719527	Buzina	1		SUB FOR 4703329
2	4719528	Buzina	1		SUB FOR 4703330
3	14M7273	Porca	2		M8, SUB FOR J950008
4	24M7055	Arruela	2		8.400 X 16 X 1.600 mm, SUB FOR A590108

Travel Alarm
Alarme de déplacement
Alarme de Deslocamento
Alarma de propulsión

TX1103505 B.2

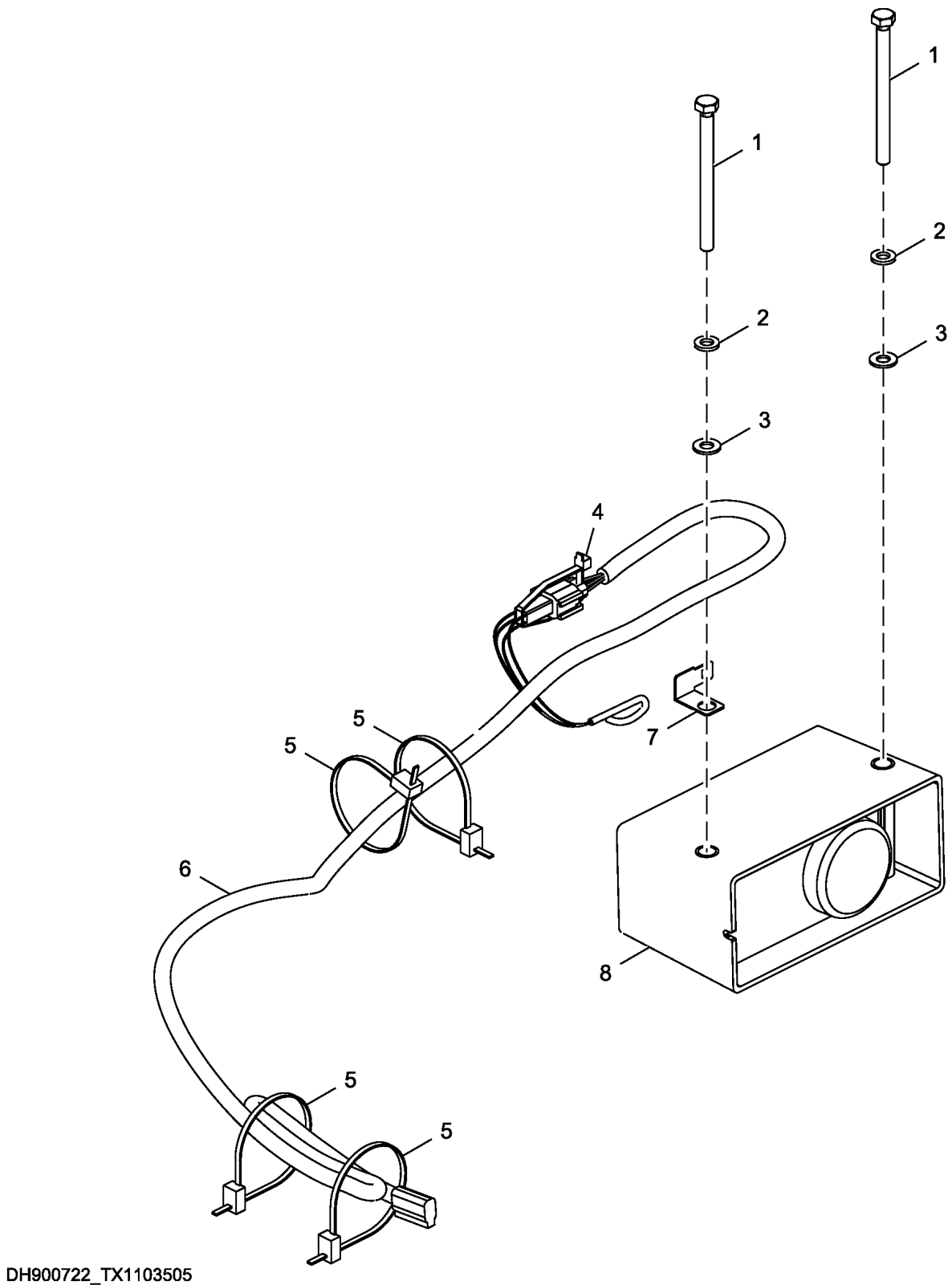

DH900722_TX1103505

Item	*Nº peça*	*Descrição*	*Qtde*	*Nº série*	*Notas*
1	19M7296	Parafuso sextavado	2		M8 X 100, SUB FOR J900800
2	12M7065	Arruela de pressão	2		8 mm, SUB FOR A590908
3	24M7055	Arruela	2		8.400 X 16 X 1.600 mm, SUB FOR A590108
4	H77698	Cinta	1		SUB FOR 4055311
5	DH400240	Cinta	4		
6	3109162	Chicote	1		SUB FOR 3090079, Alarme de Deslocamento
7	4418301	Apoio	1		
8	AT301074	SiStema de alarme	1		SUB AT331020

Travel Motion Alarm Switch and Wiring Harness
Interrupteur et faisceau de câblage d'avertisseur de déplacement
Interruptor e Chicote Elétrico do Alarme de Movimento de Deslocamento
Interruptor y grupo de cables de alarma de propulsión

DCYA60001073_TX1159445 A.3

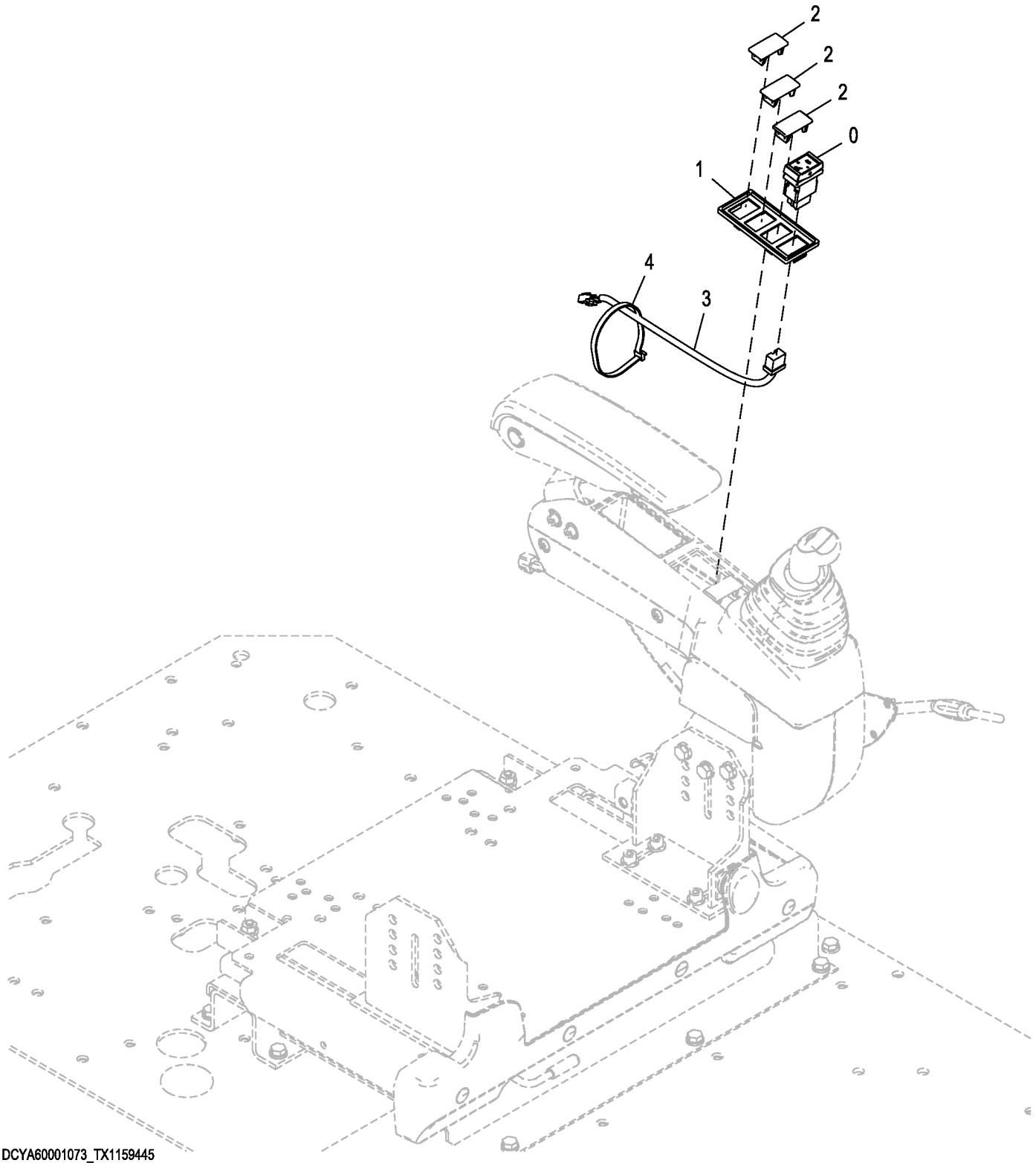

Item	*Nº peça*	*Descrição*	*Qtde*	*Nº série*	*Notas*
0	4651296	Interruptor	1		Alarme de Deslocamento
1	2058776	Caixa	1		
2	3121182	Tampa	3		
3	4730755	Chicote	1		Alarme de Deslocamento
4	H77698	Cinta	1		SUB FOR 4121859

Rear Camera
Caméra arrière
Câmera Traseira
Cámara trasera

TX1152203 A.1

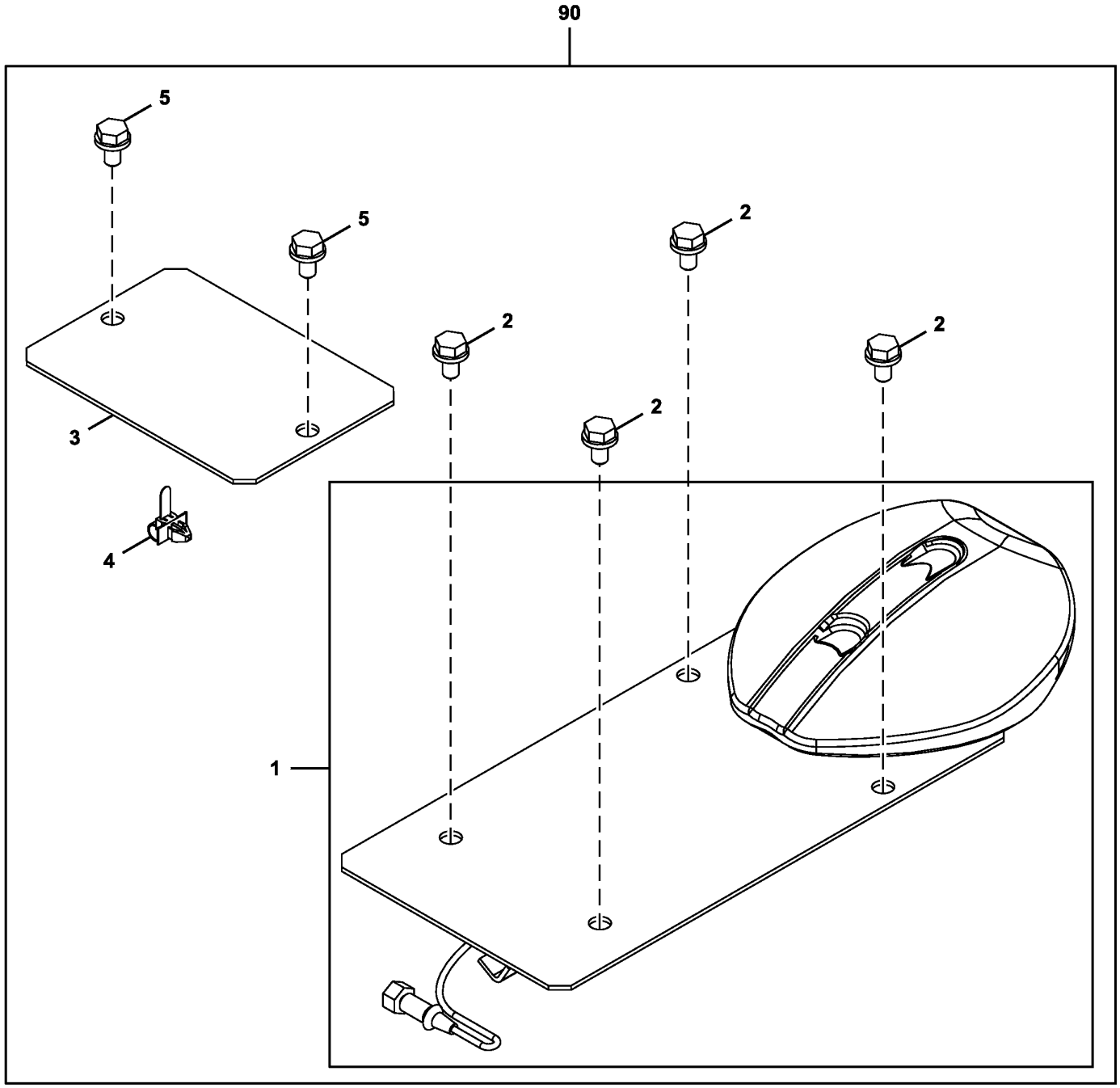

AT440904_TX1152203

Item	*Nº peça*	*Descrição*	*Qtde*	*Nº série*	*Notas*
1	9315741	câmera de tv	1		
2	19M7938	Parafuso sextavado	4		M10 X 20, J271020 NLA, SUB FOR J901020
	24M7346	Arruela	4		11 X 20 X 2 mm, SUB FOR J222010
3	4701415	Capa	1		
4	4254600	Presilha	1		
5	19M7938	Parafuso sextavado	2		M10 X 20, SUB FOR J901020, J271020 NLA
	24M7346	Arruela	2		11 X 20 X 2 mm, SUB FOR J222010
90	**AT440904**	**Kit - instalação de campo**	**1**		**Pacotes de Produto**

Rear Camera (Canada Only)
Rear Camera (Canada Only)
Rear Camera (Canada Only)
Rear Camera (Canada Only)

TX1256679 A.1

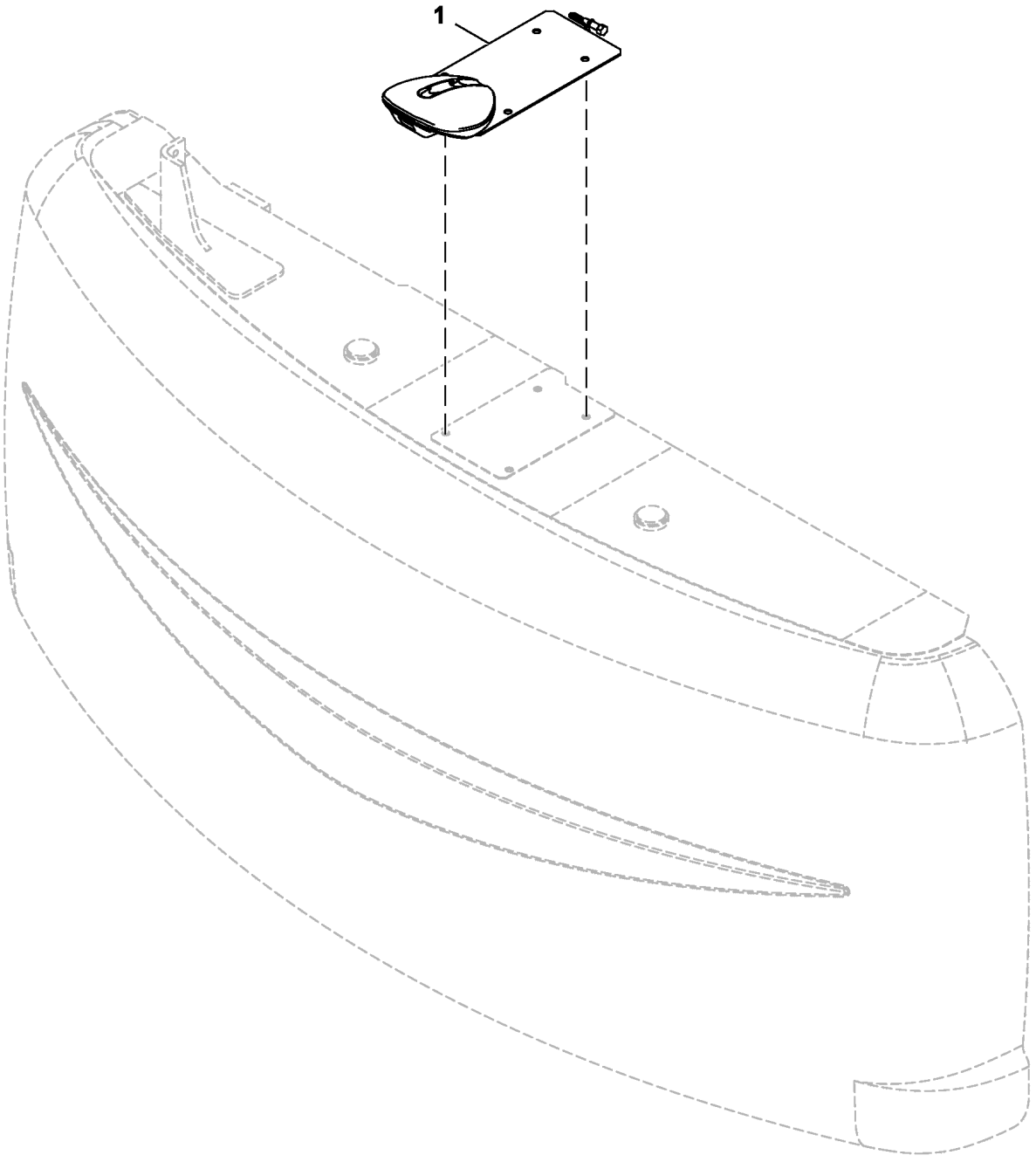

FF850058_TX1256679

Item	*Nº peça*	*Descrição*	*Qtde*	*Nº série*	*Notas*
1	9315741	câmera de tv	1		

MP3 Player Wiring Harness
Faisceau de lecteur MP3
Chicote Elétrico do Reprodutor de MP3
Grupo de cables de reproductor de MP3

TX1119348 A.1

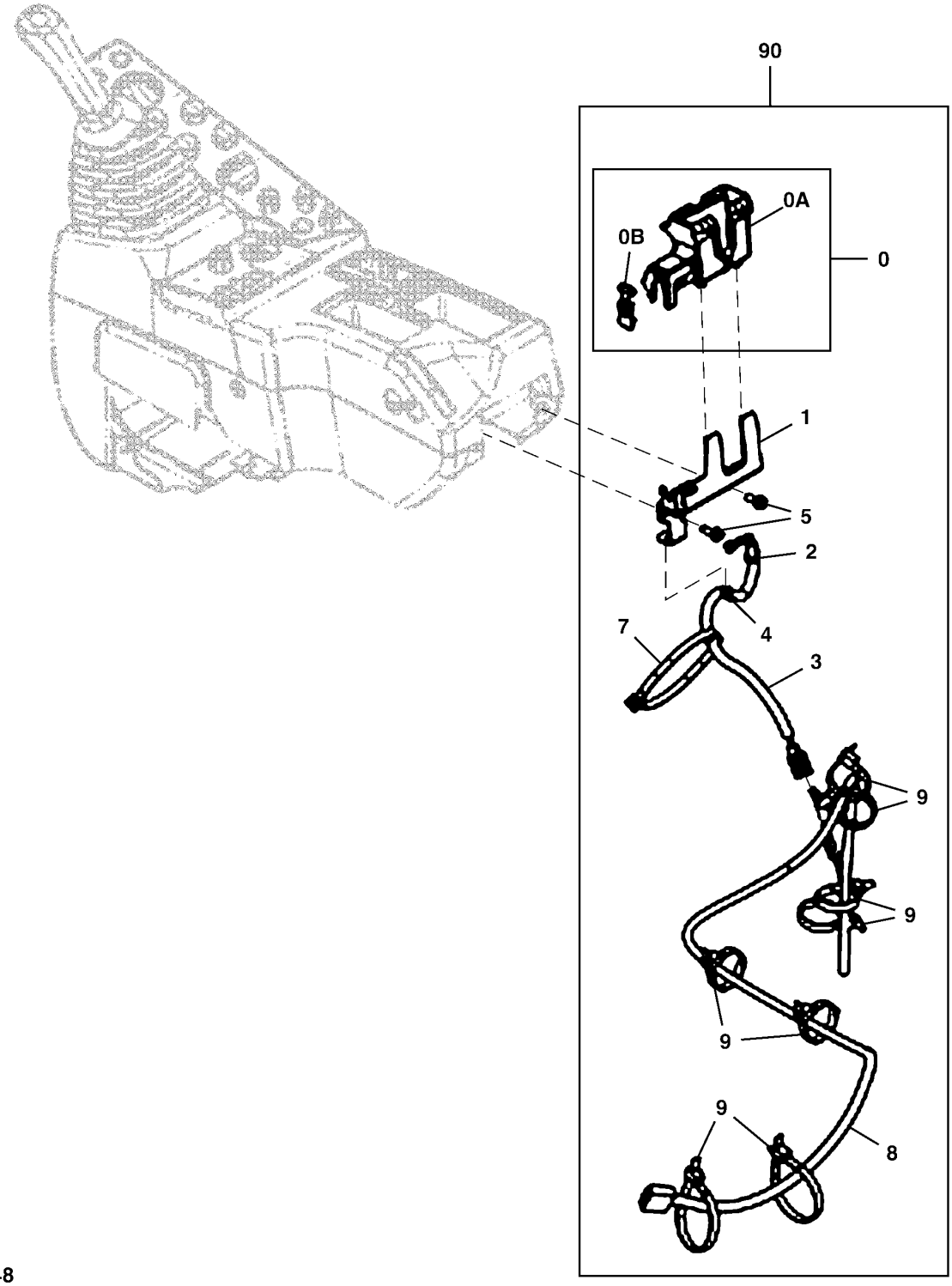

TX1119348

Item	*Nº peça*	*Descrição*	*Qtde*	*Nº série*	*Notas*
0	.....	Caixa	1		FYA40005509 NLA, Fornecer os Componentes
0A	FYA00008595	Caixa	1		
0B	FYA00008594	Capa	1		
1	FYA00008596	Apoio	1		
2	4165068	Passa-fio	1		
3	FYA00008476	Chicote	1		Áudio Auxiliar
4	H77698	Cinta	1		SUB FOR 4300351
5	.....	Parafuso c/arruela	2		J460620 NLA
	12M7006	Arruela de pressão	2		6 mm
	21M7267	Parafuso	2		M6 X 20
	24M7293	Arruela	2		6.500 X 13 X 1.600 mm
7	4121859	Presilha	1		
8	FYA00008477	Chicote	1		Interface de Áudio Auxiliar
9	4055312	Presilha	8		
90	**ETN93549**	**Kit - instalação de campo**	**1**		**Pacotes de Produto**

Hydraulic Pump Mounting
Montage de pompe hydraulique
Montagem da Bomba Hidráulica
Montaje de bomba hidráulica

TX1104678 A.1

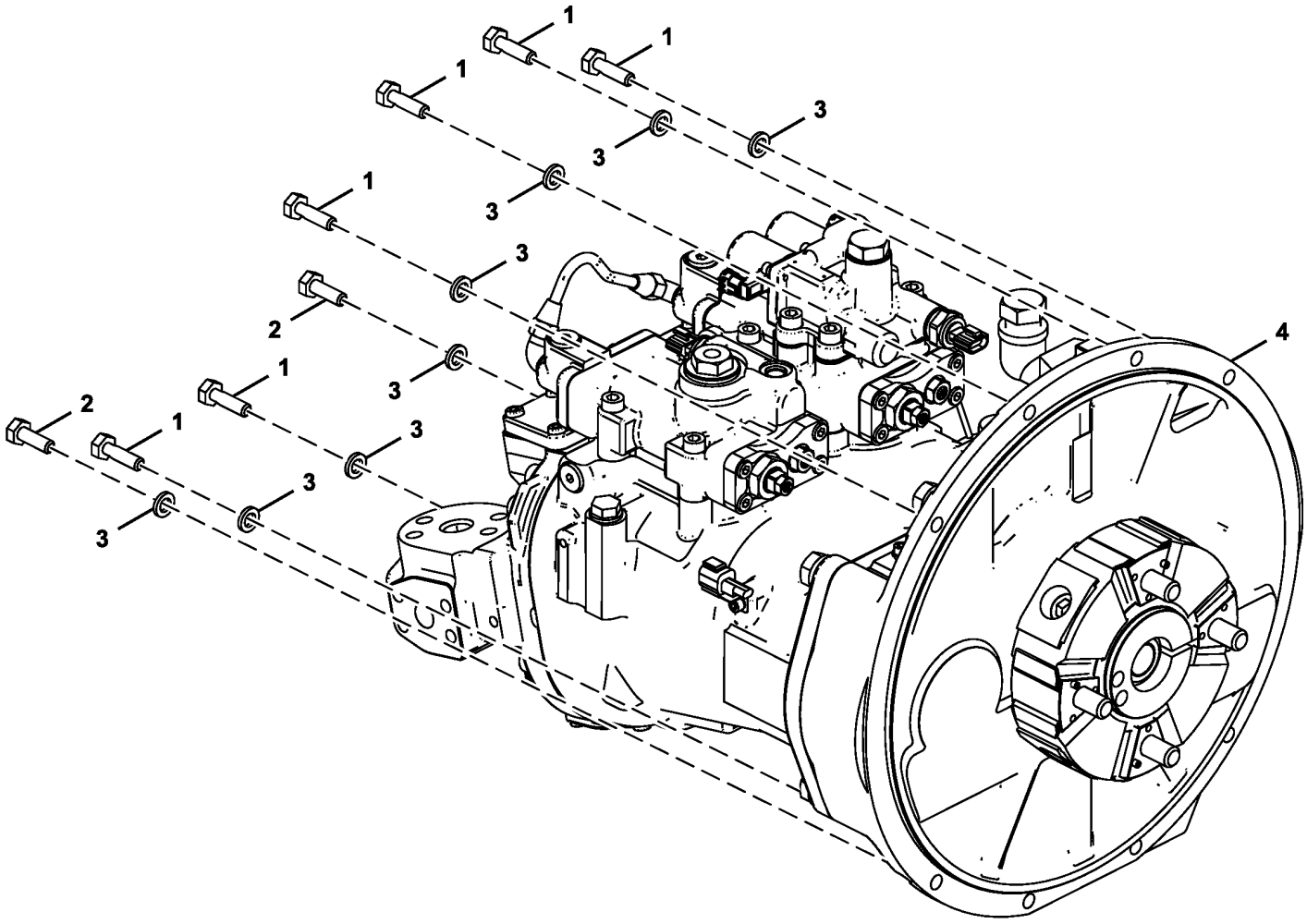

FF102165_TX1104678

Item	*Nº peça*	*Descrição*	*Qtde*	*Nº série*	*Notas*
1	19M7550	Parafuso sextavado	6		M10 X 35, SUB FOR J921035
2	19M7662	Parafuso sextavado	2		M10 X 30, SUB FOR J921030
3	12M7066	Arruela de pressão	8		10 mm, SUB FOR A590910
4	FYB60000045	Bomba	1	520001-520246	Componentes Listados em Páginas Separadas
	FYB60001363	Bomba	1	520247-	Componentes Listados em Página Separada
	PG203774	Bombahidráulica remanufat.	1		Reman não Inclui Engate, Componentes Listados em Página Separada, REMAN FOR FYB60000045

Hydraulic Pump Components
Composants de pompe hydraulique
Componentes da Bomba Hidráulica
Componentes de bomba hidráulica

TX1109646 C.1

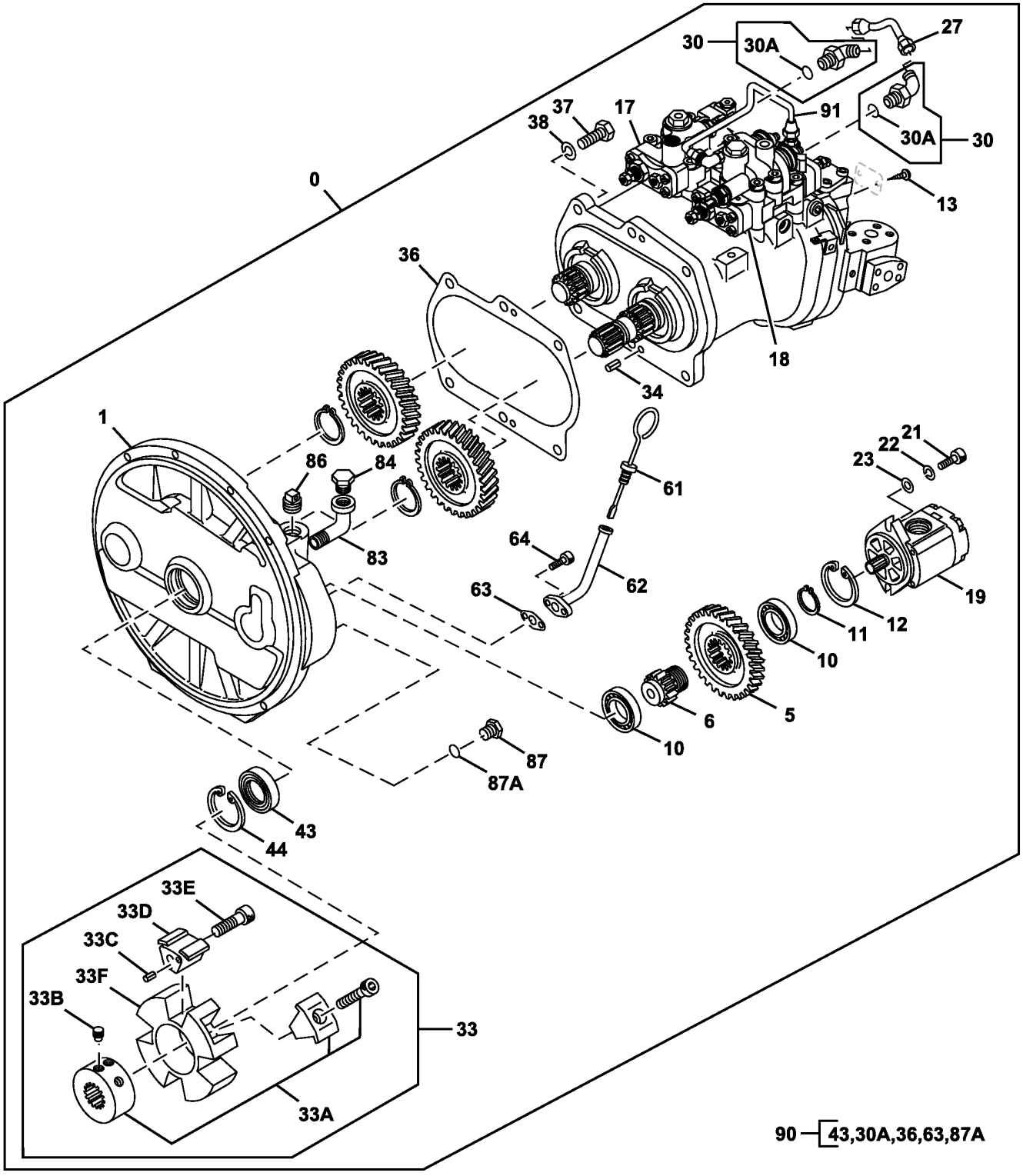

TX1109646

Item	*Nº peça*	*Descrição*	*Qtde*	*Nº série*	*Notas*
0	FYB60000045	Bomba	1	520001-520246	
	FYB60001363	Bomba	1	520247-	
	PG203774	Bombahidráulica remanufat.	1		Reman não Inclui Engate, REMAN FOR FYB60000045
1	1033158	Carcaça	1		
5	3063840	EngrEnagem	1		SUB FOR AT202414 OR 4099290
6	3055594	Eixo	1		SUB FOR AT202412
10	6008X	Rolamento de esfeRas	2		SUB FOR 958740 OR JD8514
11	962002	Anel de pressão	1		SUB FOR TH100483
12	991725	Anel de pressão	1		
13	37H99	Parafuso	2		0.100" X 1/4", SUB FOR M492564
17	9266180	ReguladoR	1		Componentes em Página Separada
18	FYB60000198	ReguladoR	1		Componentes em Página Separada
19	9218005	Bomba	1		Componentes em Página Separada
	A811085	Anel o	1		
21	19M8337	Parafuso	2		M10 X 30, SUB FOR M341030
22	12M7135	Arruela de pressão	2		10 mm, SUB FOR 984054
23	4114402	Arruela	2		SUB FOR TH102181
27	4631943	Tubulação	1		
30	4293950	Conexão	2		SUB FOR AT160584
30A	957366	Anel o	1		
33	FYB00000114	Engate	1		SUB FOR 4700170
33A	4702172	Cubo	1		SUB FOR 4463992 OR 4687331, ALSO ORDER (2) 4702173
33B	4702173	Parafuso de fenda	2		SUB FOR 4334899, ALSO ORDER 4716583
	4716583	Cubo	1		ALSO ORDER (2) 4702173
33C	34M7117	Pino elástico	4		5 X 10 mm, SUB FOR 4101345 OR TH4101345
33D	4463993	Inserto	4		SUB FOR TH4463993
33E	4334894	Parafuso	4		
33F	FYB00000115	Engate	1		SUB FOR 4654760
34	34M7061	Pino elástico	2		8 X 20 mm, SUB FOR 4099290
36	8058352	Junta	1		
37	19M7489	Parafuso sextavado	6		M16 X 45, SUB FOR J901645 OR TH101724
38	12H294	Arruela de pressão	6		5/8", SUB FOR A590916
43	4310055	Vedação	1		SUB FOR AT202443
44	991725	Anel de pressão	1		
61	FYB00003475	Indicador de nível	1		SUB FOR 4438059, FYB00001633 AND TH4438059
62	9743977	Tubo vareTa de nível	1		SUB FOR AT214406
63	9742779	Junta	1		SUB FOR AT214401
64	19M7647	Parafuso	2		M8 X 16, SUB FOR AT217709 OR M340816
83	15H621	Conexão em ângulo	1		3/4", SUB FOR 94-0649
84	4645330	Plugue	1		
86	4234782	Plugue	1		SUB FOR AT200990
87	15M7036	Tampão de dreno	1		SUB FOR TH101813 OR 4092534
87A	4297380	Anel o	1		SUB FOR 4622346 OR 4509180
90	4451036	Kit retentor	1		SUB FOR TH4451036

Hydraulic Pump Rotating Group
Groupe de rotation de pompe hydraulique
Grupo Rotativo da Bomba Hidráulica
Grupo giratorio de bomba hidráulica

TX1086806 E.2

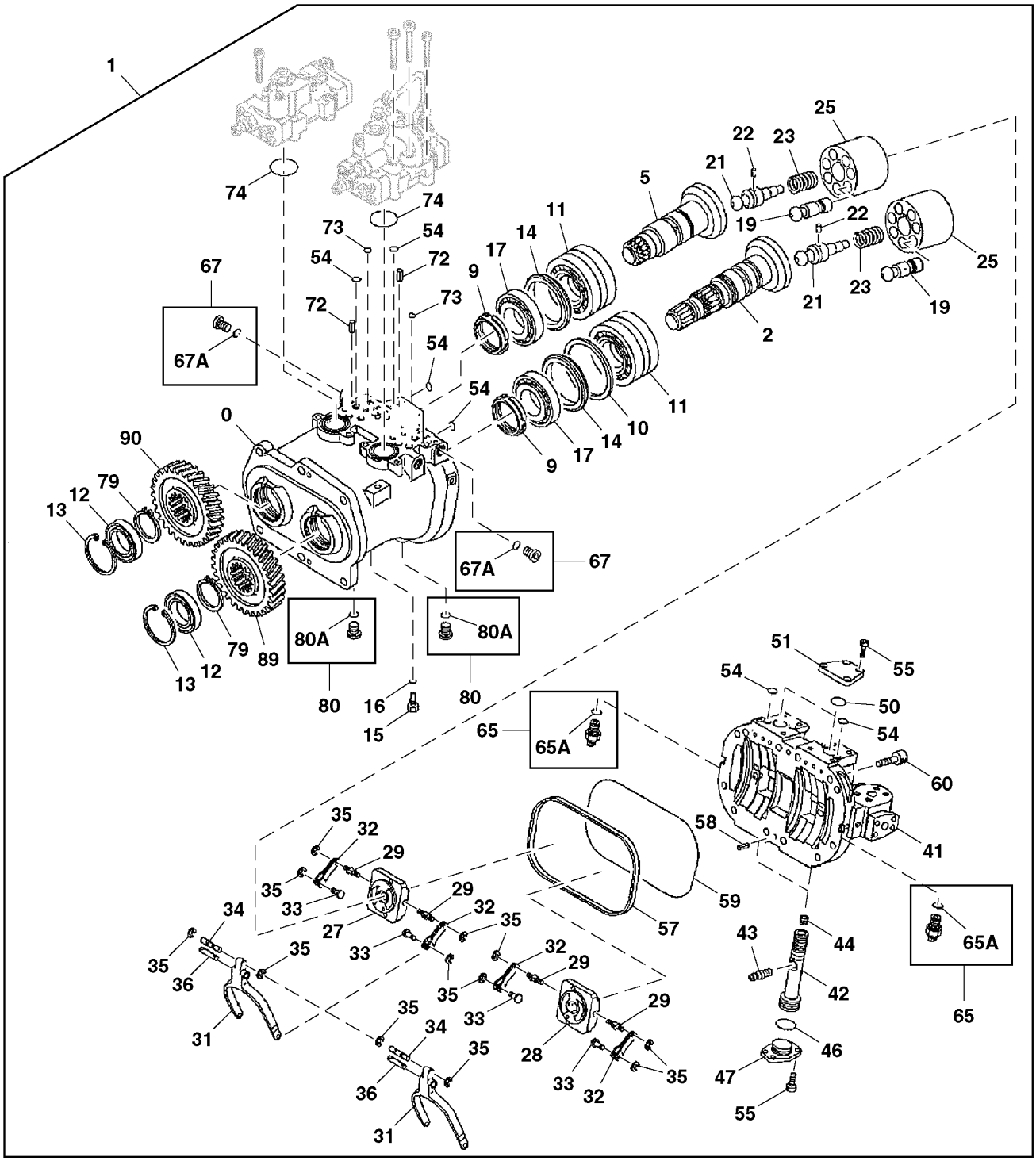

TX1086806

Item	*Nº peça*	*Descrição*	*Qtde*	*Nº série*	*Notas*
0	1032319	Carcaça	1	520001-520246	
	FYB00001668	Carcaça	1	520247-	
2	2058908	Disco	1	520001-520246	SUB FOR 2054392
	FYB00001669	Prato condutor	1	520247-	
5	2052080	Prato condutor	1	520001-520246	
	FYB00001670	Seguidor	1	520247-	
9	4178173	Porca	2		M60
10	4330054	Arruela de encosto	1		SUB FOR 4338907
11	4410050	Rolamento autocompensadoR	2	520001-520246	
	FYB00001703	Rolete	2	520247-	
12	T225266	Vedação	2		SUB FOR 4333170
13	4116290	Anel de pressão	2		
14	4339171	Anel	2	520001-520246	
	4348182	Anel	2	520247-	
15	4233165	Conexão	1		
16	957366	Anel o	1		
17	4622945	Rolamento autocompensadoR	2	520001-520246	
	FYB00001358	Rolamento	2	520247-	
19	8050658	Pistão	14		
20	4451039	Kit retentor	1		
21	4337035	Eixo	2		
22	4198956	Pino fixador	2		
23	4179181	Mola de compressão	2		
25	2052956	RotoR	2		
27	2052073	VálVula	1		
28	2052067	VálVula	1		
29	4179179	Pino de centragem	4		
31	3104058	Ligação	2		
32	9724756	Alavanca	4		
33	4179177	Pino de centragem	4		6 X 10 mm (0.236" X 0.394")
34	4179176	Pino de centragem	2		6 X 44 mm (0.236" X 1.732")
35	CH17951	Anel	12		SUB FOR 4146370
36	4200227	Pino de centragem	2		
41	1032517	Cabeçote	1		
42	3069541	Pistão	2		
43	4338053	Pino	2		
44	4337812	Parafuso de fenda	2		
46	4355085	Anel o	2		
47	4338060	Limitador	2		
50	4355083	Anel o	2		SUB FOR 0444001
51	4338061	Capa	2		
54	CH11560	Junta de vedação	20		SUB FOR 4180349
55	19M8439	Parafuso	16		M8 X 25, SUB FOR M340825
57	3070581	Junta de vedação	1		
58	34M7061	Pino elástico	2		8 X 20 mm, SUB FOR 4099290
59	4342840	Anel o	1		
60	19M8341	Parafuso	12		M12 X 45, SUB FOR M341245
65	4436271	SenSor	2		SUB FOR 4703324, Pressão
65A	4365826	Anel o	1		
67	9134110	Conexão	2		
67A	957366	Anel o	1		
72	34M3845	Pino elástico	4		4 X 10 mm, SUB FOR 4515041
73	4343074	Anel o	4		
74	4348665	Anel o	2		
79	AT152406	Anel de pressão	2		SUB FOR 4274552
80	9134111	Conexão	2		
80A	4297380	Anel o	1		SUB FOR 4622346 OR 4509180
89	3100993	EngrEnagem	1		
90	3100994	EngrEnagem	1		

Hydraulic Pump Regulator (1) Components
Composants de régulateur de pompe hydraulique (1)
Componentes do Regulador (1) da Bomba Hidráulica
Componentes de regulador de bomba hidráulica (1)

TX1086875 A.1

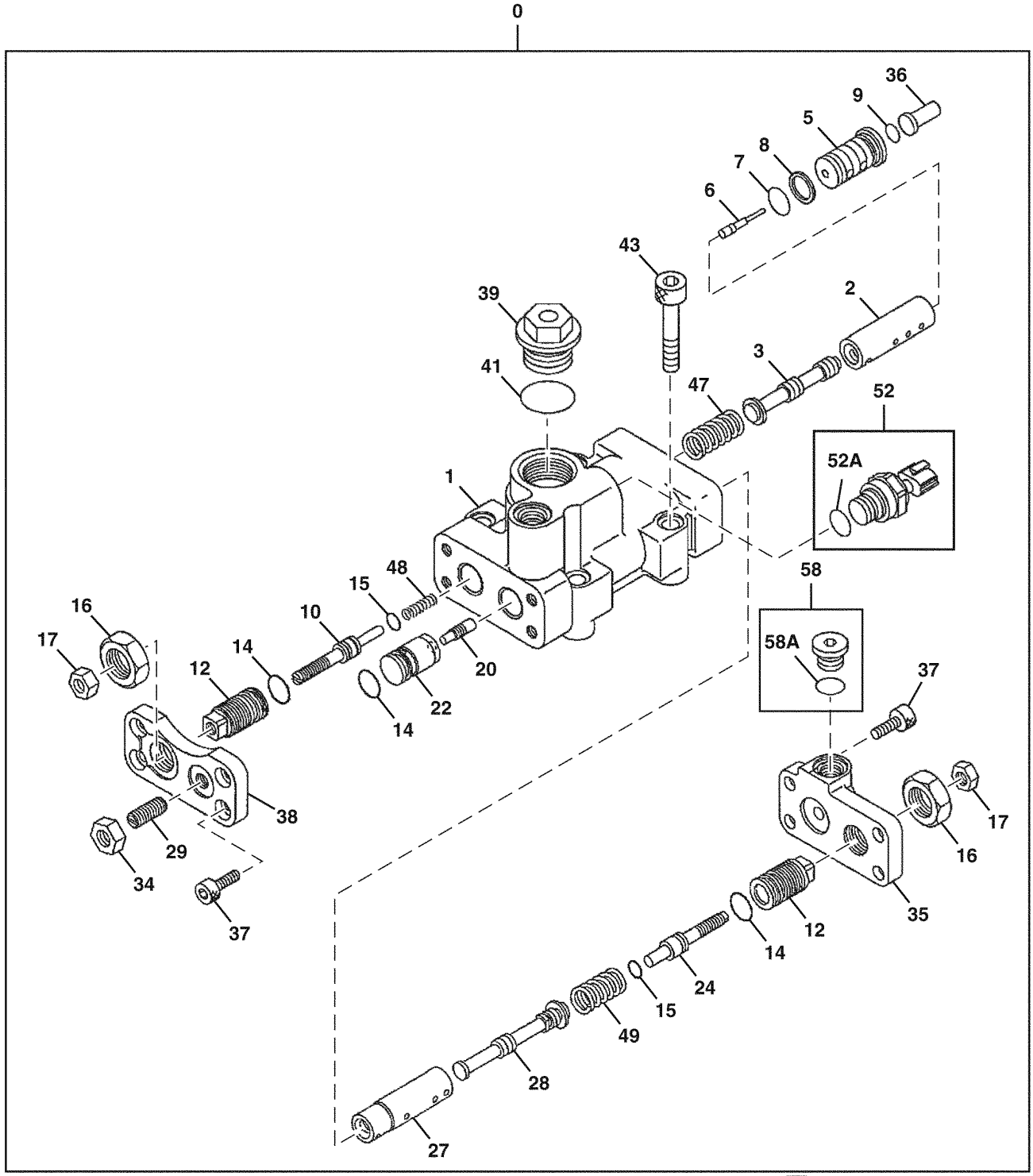

TX1086875

50 — 7, 8, 9, 14, 15, 41, 52A, 58A

Item	*Nº peça*	*Descrição*	*Qtde*	*Nº série*	*Notas*
0	9266180	ReguladoR	1		
1	1033182	Caixa	1		NLA
2	4179155	Luva	1		
3	4179156	Carretel	1		
5	4375722	Pistão	1		4435025 NLA
6	4360590	Pistão	1		4435024 NLA
7	TH102560	Anel o	1		4150302
8	4085607	Anel de apoio	1		
9	CH11560	Junta de vedação	1		SUB FOR 4297380 AND 4180349
10	4368619	Limitador	1		
12	4179161	Limitador	2		
14	4342843	Anel o	3		
15	4342841	Anel o	2		
16	4068898	Porca	2		
17	14M7273	Porca	2		M8, SUB FOR M500807
20	4179171	Pistão	1		
22	4451498	Pistão	1		
24	4347107	Limitador	1		
27	4346522	Luva	1		
28	4346521	Carretel de válvula	1		
29	4265964	Parafuso	1		
34	14M7274	Porca	1		M10, SUB FOR J950010
35	FYB00000132	Capa	1		
36	4611012	Pistão	1		
37	M340820	Parafuso	8		
38	4433327	Capa	1		
39	4724232	Plugue	1		SUB FOR 4447264
41	4342846	Anel o	1		
43	19M8339	Parafuso	4		M10 X 55, M341056 NLA
47	4616531	Mola de compressão	1		
48	4616533	Mola de compressão	1		
49	4350928	Mola de compressão	1		
50	4455719	Kit retentor	1		
52	4436536	SenSor	1		Pressão
52A	4301675	Anel o	1		SUB FOR 4153095
58	9134110	Conexão	1		
58A	957366	Anel o	1		

Hydraulic Pump Regulator (2) Components
Composants de régulateur de pompe hydraulique (2)
Componentes do Regulador (2) da Bomba Hidráulica
Componentes de regulador de bomba hidráulica (2)

TX1107780 B.1

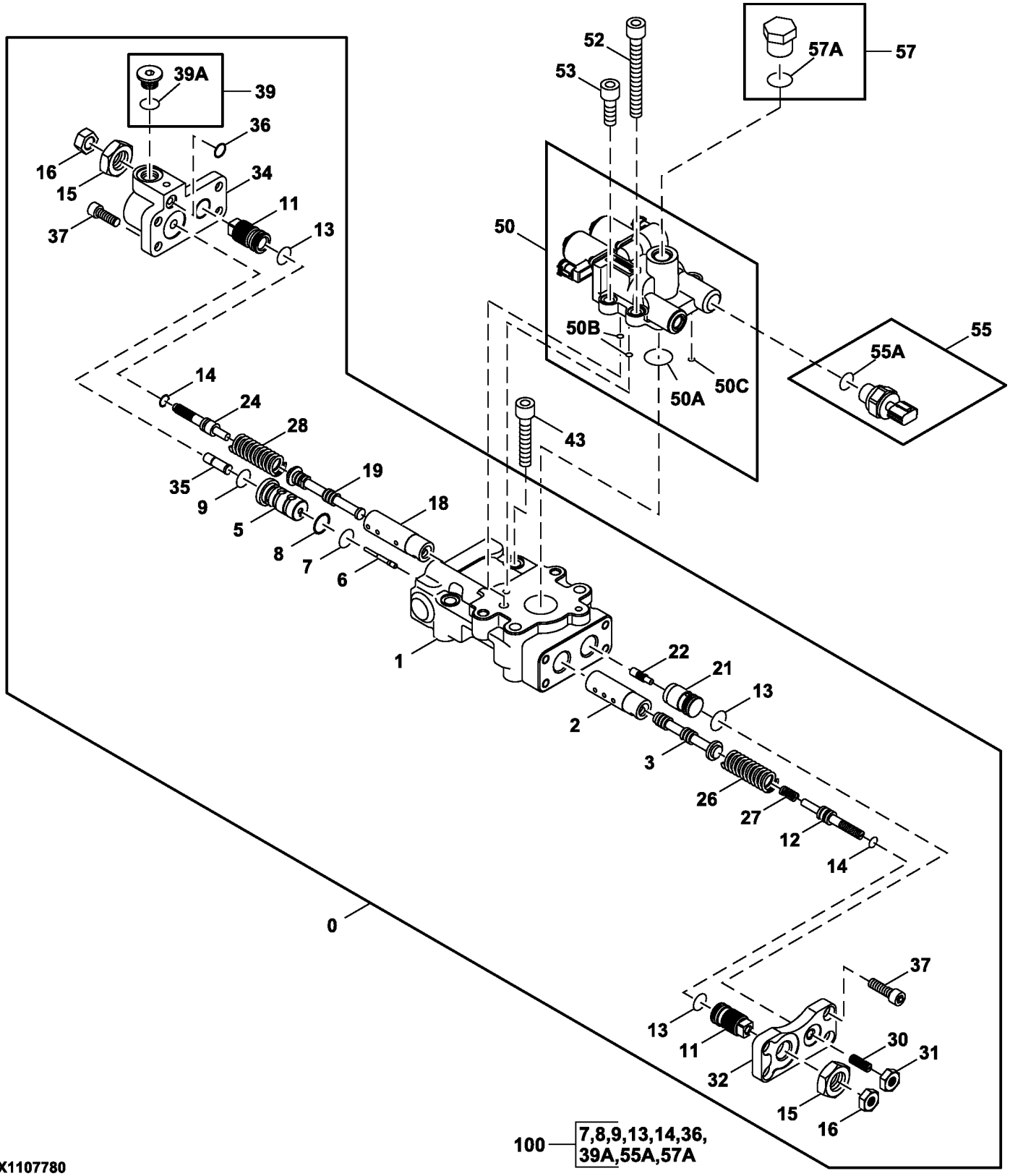

TX1107780

Item	*Nº peça*	*Descrição*	*Qtde*	*Nº série*	*Notas*
0	FYB60000198	ReguladoR	1		
1	FYB00002873	Caixa	1		SUB FOR 1036883
2	4179155	Luva	1		
3	4179156	Carretel	1		
5	4375722	Cilindro	1		
6	4360590	Pistão	1		
7	TH102560	Anel o	1		SUB FOR 4150302
8	4085607	Anel de apoio	1		
9	4297380	Anel o	1		
11	4179161	Limitador	2		
12	4368619	Limitador	1		
13	4342843	Anel o	3		
14	4342841	Anel o	2		
15	4068898	Porca	2		
16	14M7273	Porca	2		M8, SUB FOR M500807
18	4346522	Luva	1		
19	4346521	Carretel de válvula	1		
21	4451498	Pistão	1		
22	4179171	Pistão	1		
24	4347107	Limitador	1		
26	4616531	Mola de compressão	1		
27	4616533	Mola de compressão	1		
28	4350928	Mola de compressão	1		
30	4265964	Parafuso	1		
31	14M7274	Porca	1		M10, SUB FOR J950010
32	4433327	Capa	1		
34	3118701	Capa	1		
35	4611012	Pistão	1		
36	CH11560	Junta de vedação	1		SUB FOR 4180349
37	19M8446	Parafuso	8		M8 X 20, SUB FOR M340820
39	9134110	Conexão	1		
39A	957366	Anel o	1		
43	19M8339	Parafuso	2		M10 X 55, SUB FOR M341056
50	9312792	VálVula solenóide	1		
50A	4153534	Anel o	1		
50B	TH102560	Anel o	1		SUB FOR 4150302
50C	4153087	Anel o	1		
52	19M8574	Parafuso	2		M10 X 85, SUB FOR M341090
53	19M8337	Parafuso	2		M10 X 30, SUB FOR M341030
55	4436536	SenSor	1		Pressão
55A	4301675	Anel o	1		SUB FOR 4153095
57	4174541	Conexão	1		
57A	4506418	Anel o	1		
100	FYB00000330	Kit retentor	1		

Pilot Pump Components
Pompe pilote composants
Componentes da Bomba do Piloto
Bomba de circuito piloto componentes

TX1155907 A.1

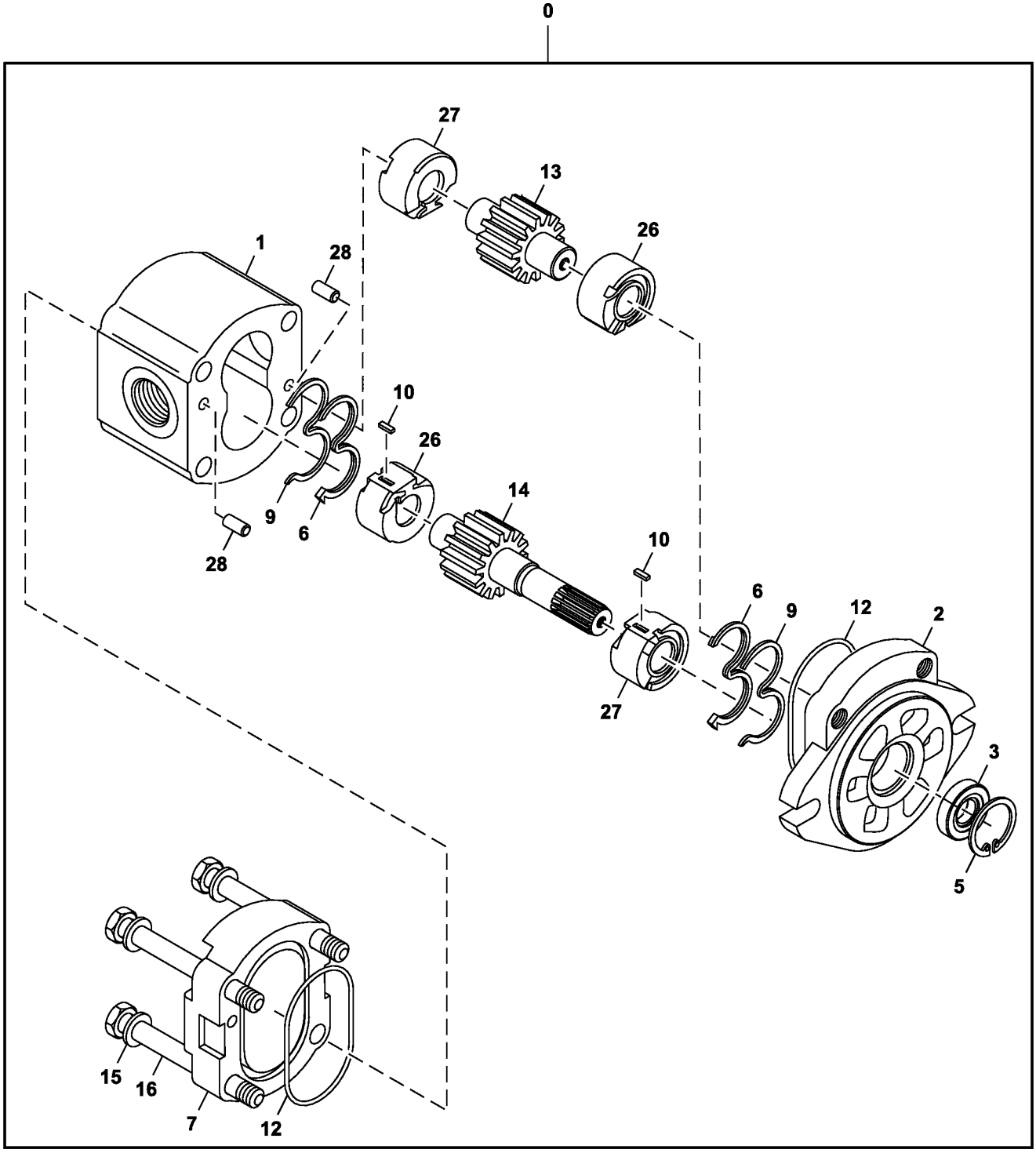

TX1155907

30 — 3,5,6,9,12

Item	*Nº peça*	*Descrição*	*Qtde*	*Nº série*	*Notas*
0	9218005	Bomba	1		Piloto
1	.....	Carcaça	1		NLA
2	.....	Flange	1		2050209 NLA
3	3097272	Vedação	1		
5	40M1855	Anel de pressão	1		SUB FOR 447068
6	3095748	Vedação	2		SUB FOR 1031045
7	.....	Capa	1		4605732 NLA
9	4487250	Anel	2		
10	4484119	Chave	2		
12	4488720	Anel o	2		
13	.....	EngrEnagem	1		NLA
14	.....	EngrEnagem	1		NLA
15	4605742	Arruela	4		
16	4605670	Parafuso	4		
26	.....	Bucha	2		NLA
27	.....	Bucha	2		NLA
28	J400613	Pino de centragem	4		SUB FOR 400613
30	4487340	Kit retentor	1		

Control Valve Mounting Brackets
Supports de montage de distributeur
Suportes de Montagem da Válvula de Controle
Escuadras de montaje de la válvula de control

9315930_TX1086907 C.4

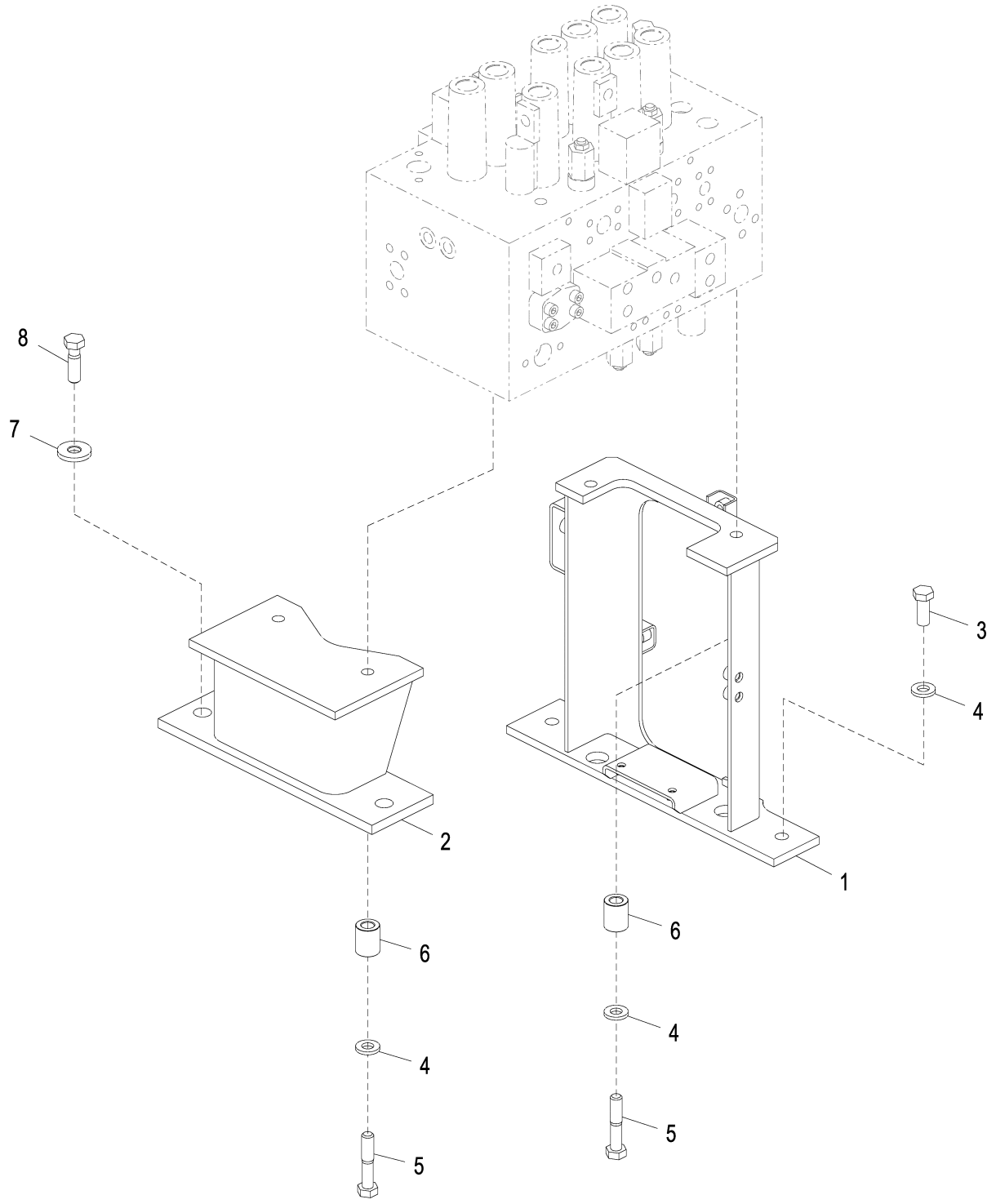

9315930_TX1086907

Item	*Nº peça*	*Descrição*	*Qtde*	*Nº série*	*Notas*
1	7059062	Apoio	1		
2	FYA40004618	Apoio	1		SUB FOR 8098475
3	19M7488	Parafuso sextavado	2		M16 X 40, SUB FOR J921640
4	24M7338	Arruela	6		17 X 30 X 3 mm, SUB FOR J222016
5	19M7720	Parafuso sextavado	4		M16 X 80, SUB FOR J921680
6	4646320	Espaçador	4		
7	4650338	Arruela	2		
8	19M8295	Parafuso sextavado	2		M16 X 55, SUB FOR J921655

Control Valve
Clapet de commande
Válvula de Controle
Válvula de control

TX1181863 A.1

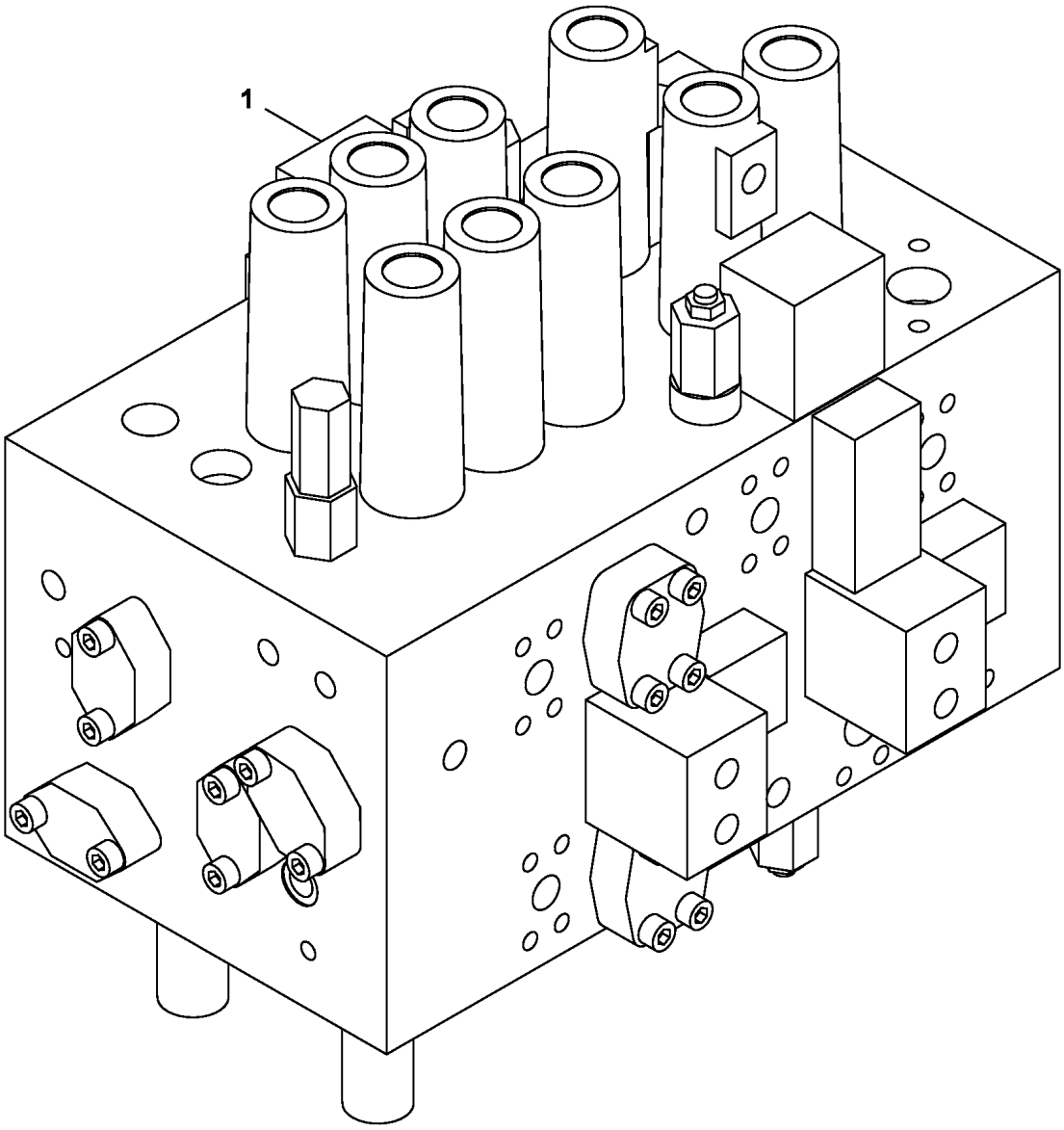

YA00000703_TX1181863

Item	*Nº peça*	*Descrição*	*Qtde*	*Nº série*	*Notas*
1	FYA00000703	VálVula de controle	1		Componentes em Uma Página Separada

Control Valve Body and Spools, 4-Spool Side
Corps et tiroirs de distributeur, côté à 4 tiroirs
Corpo e Carretéis da Válvula de Controle, Lado de 4 Carretéis
Correderas y cuerpo de válvula de control, lado de 4 correderas

TX1086093 B.2

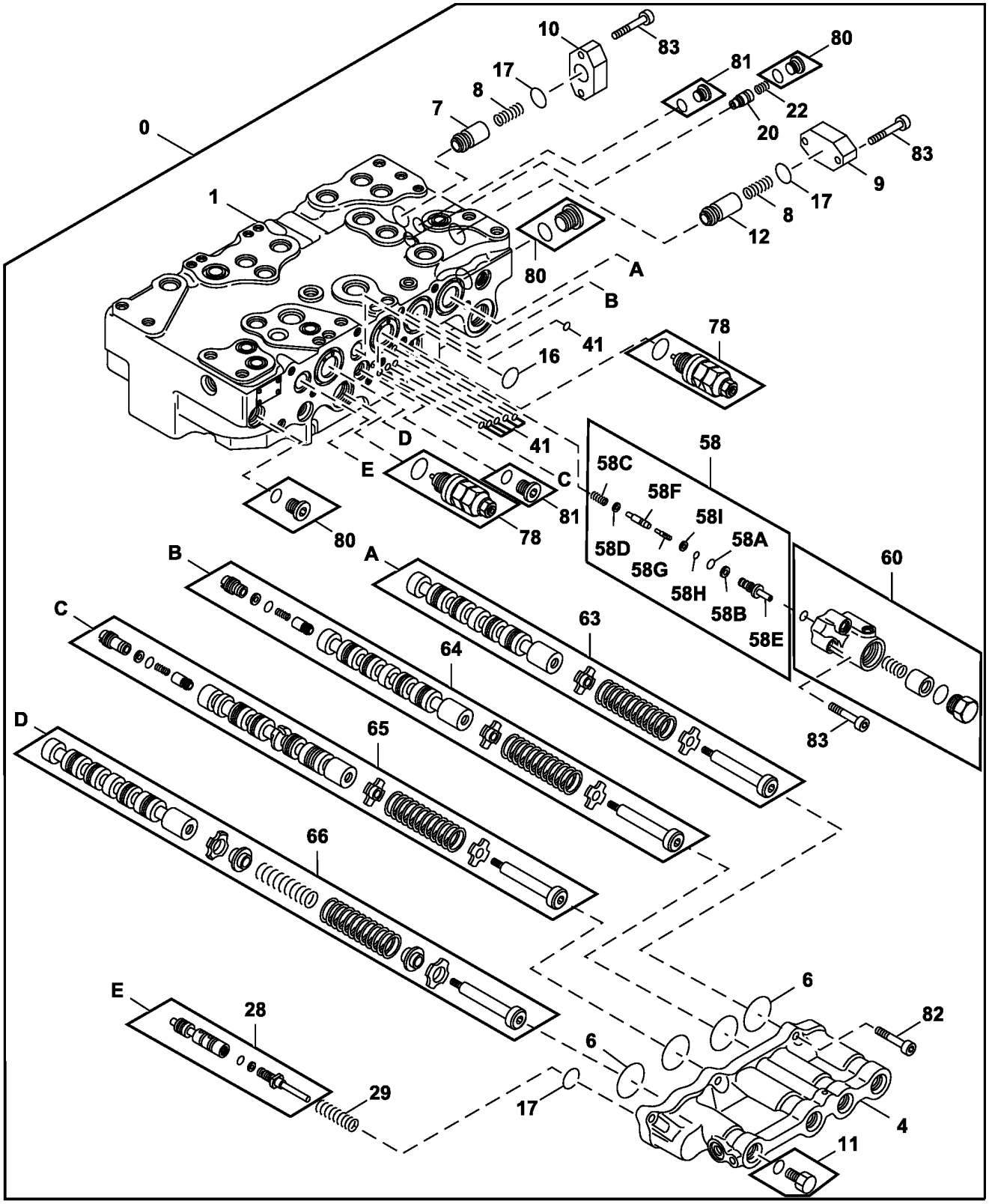

TX1086093

Item	*Nº peça*	*Descrição*	*Qtde*	*Nº série*	*Notas*
0	FYA00000703	VálVula de controle	1		Válvula de Controle, Componentes Adicionais em Páginas Separadas
1	.....	Carcaça	1		NLA
4	0976702	Tampa	1		
6	A811045R	Anel o	4		SUB FOR A811045
7	0668111	Cone de válvula	1		
8	0668112	Mola	2		
9	0791601	Flange	1		
10	0792001	Flange	1		
11	0332914	Tampão de dreno	1		SUB FOR 0309732
12	0792002	Cone de válvula	1		
16	0976602	Anel o	1		SUB FOR 0792003 OR AT264354 OR 4S00734
17	CH17886	Junta de vedação	3		SUB FOR 4226446
20	0792005	Cone de válvula	1		
22	0668007	Mola	1		
28	.....	Carretel de válvula	1		NLA
29	0791914	Mola	1		
41	4506406	Anel o	6		
58	.....	VálVula	1		NLA
58A	CH10571	Junta de vedação	1		SUB FOR 933226
58B	0332924	Anel de apoio	1		
58C	0791808	Mola	1		
58D	0791809	Assento de válvula	1		
58E	.....	Luva	1		NLA
58F	.....	Cone de válvula	1		NLA
58G	.....	Carretel de válvula	1		NLA
58H	CH11560	Junta de vedação	1		SUB FOR 4140436
58I	4105067	Anel de apoio	1		
60	0976704	Carcaça	1		
63	.....	Carretel de válvula	1		NLA
64	.....	Carretel de válvula	1		NLA
65	.....	Carretel de válvula	1		NLA
66	.....	Carretel de válvula	1		NLA
78	4358914	VálVula de alíVio de press.	2		
80	0695007	Tampão	3		INCLUDES CH11570
	CH11570	Anel o	1		
81	0689405	Tampão	2		
82	19M8337	Parafuso	6		M10 X 30, SUB FOR 0459541
83	4720520	Parafuso	7		

Control Valve End Caps, 4-Spool Side
Capuchons d'extrémité de distributeur, côté 4 tiroirs
Tampas de Fechamento da Válvula de Controle, Lado de 4 Carretéis
Tapas de cierre de la válvula de control, lado de 4 correderas

TX1086097 D.1

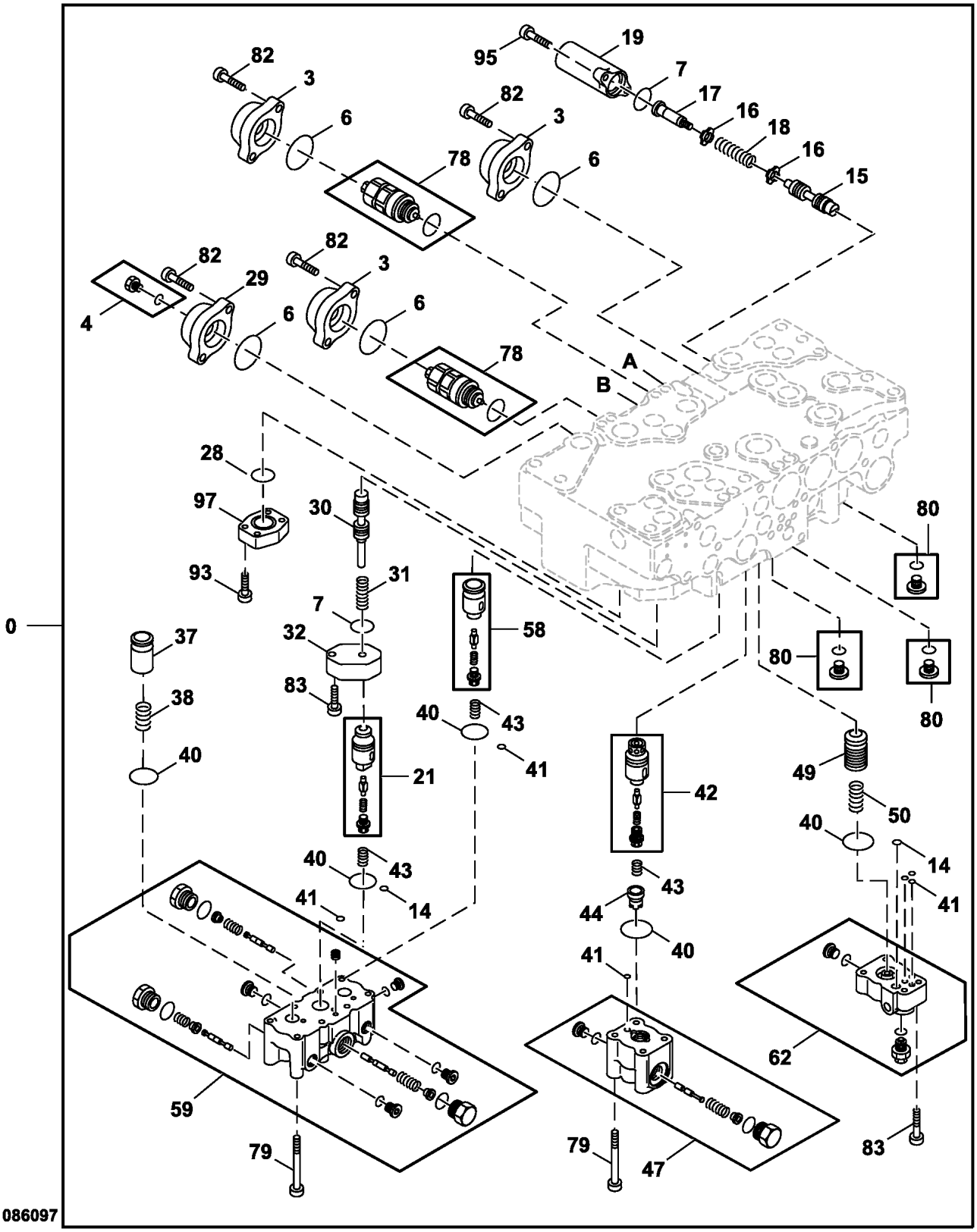

Item	*Nº peça*	*Descrição*	*Qtde*	*Nº série*	*Notas*
0	FYA00000703	VálVula de controle	1		Válvula de Controle, Componentes Adicionais em Páginas Separadas
3	0791801	Tampa	3		
4	0309731	Tampão	1		
6	A811045R	Anel o	4		SUB FOR A811045
7	CH17886	Junta de vedação	2		SUB FOR 4226446
14	CH17167	Anel o	2		SUB FOR 4506320
15	.....	Carretel de válvula	1		NLA
16	0332904	RetentoR	2		
17	0735807	Carretel	1		
18	0791902	Mola	1		
19	0791803	Tampa	1		
21	0977201	Cone de válvula	1		
28	0224422	Anel o	1		
29	0791816	Tampa	1		
30	.....	Carretel de válvula	1		NLA
31	0976802	Mola	1		
32	0791702	Flange	1		
37	0791603	Cone de válvula	1		
38	0791604	Mola	1		
40	985098	Anel o	5		
41	4506406	Anel o	6		
42	0976803	Cone de válvula	1		
43	0791606	Mola	3		
44	0791607	Espaçador	1		
47	0976804	Carcaça	1		
49	0791619	Cone de válvula	1		
50	0791620	Mola	1		
58	0976805	Cone de válvula	1		
59	FXB00001449	Carcaça	1		
62	0976807	Carcaça	1		
78	4358914	VálVula de alíVio de press.	2		
79	0791622	Parafuso	12		
80	0695007	Tampão	3		INCLUDES CH11570
	CH11570	Anel o	1		
82	19M8337	Parafuso	8		M10 X 30, SUB FOR 0459541
83	4720520	Parafuso	6		
93	19M8447	Parafuso	4		M10 X 35, SUB FOR 0413619
95	0455002	Parafuso	2		
97	0413712	Tampa	1		

Control Valve Body and Spools, 5-Spool Side
Corps et tiroirs de distributeur, côté à 5 tiroirs
Corpo e Carretéis da Válvula de Controle, Lado de 5 Carretéis
Correderas y cuerpo de válvula de control, lado de 5 correderas

TX1086100 A.2

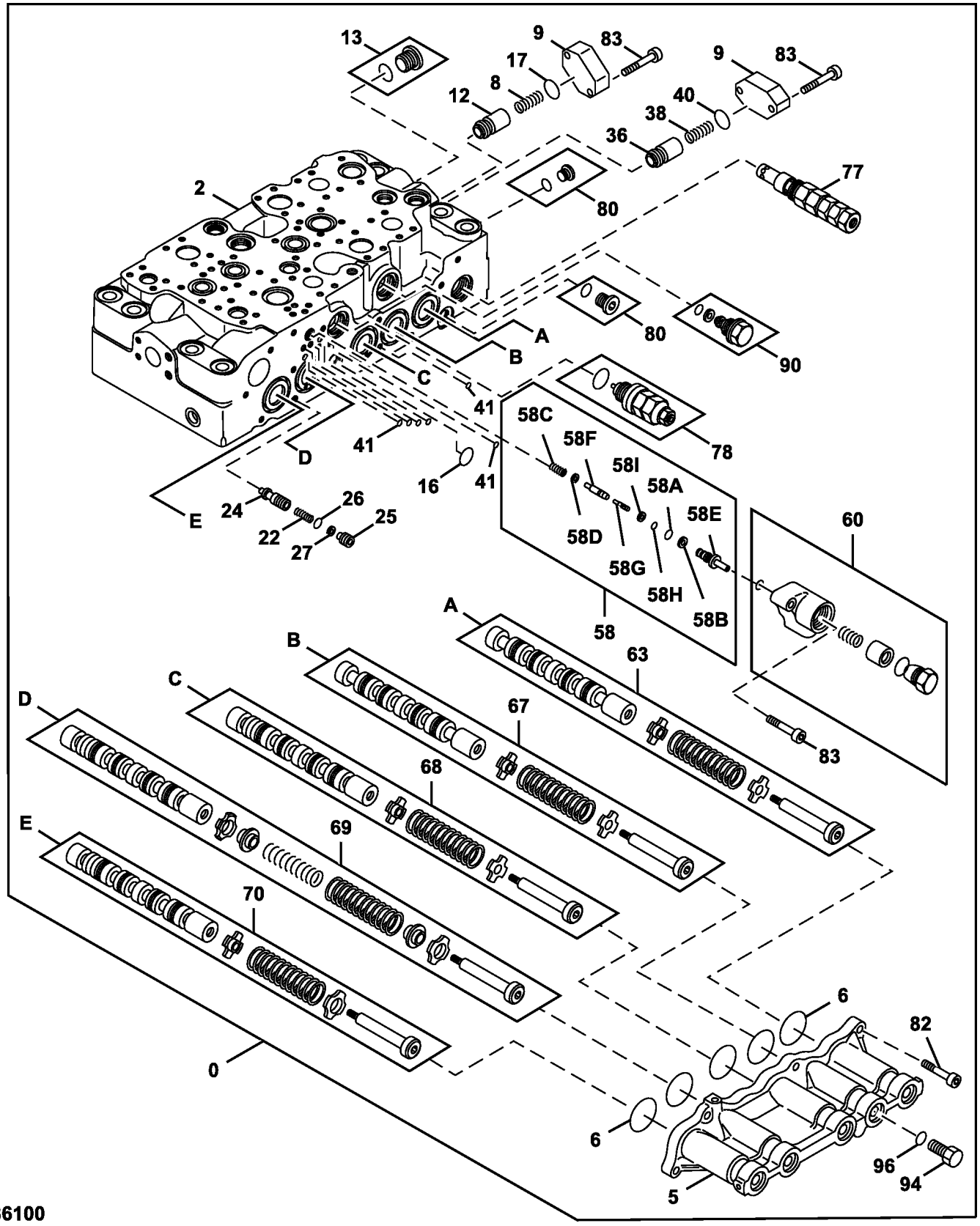

TX1086100

Item	*Nº peça*	*Descrição*	*Qtde*	*Nº série*	*Notas*
0	FYA00000703	VálVula de controle	1		Válvula de Controle, Componentes Adicionais em Páginas Separadas
2	.....	Carcaça	1		NLA
5	0976901	Tampa	1		
6	A811045R	Anel o	5		SUB FOR A811045
8	0668112	Mola	1		
9	0791601	Flange	2		
12	0792002	Cone de válvula	1		
13	0668108	Tampão	1		INCLUDES 4506418
	4506418	Anel o	1		
16	0976602	Anel o	1		SUB FOR 0792003 OR AT264354 OR 4S00734
17	CH17886	Junta de vedação	1		SUB FOR 4226446
22	0668007	Mola	1		
24	0791804	Cone de válvula	1		
25	0791805	Espaçador	1		
26	4317636	Anel o	1		SUB FOR 971823
27	0332924	Anel de apoio	1		
36	0792006	Cone de válvula	1		
38	0791604	Mola	1		
40	985098	Anel o	1		
41	4506406	Anel o	6		
58	0791818	Cone de válvula	1		
58A	CH10571	Junta de vedação	1		SUB FOR 933226
58B	0332924	Anel de apoio	1		
58C	0791808	Mola	1		
58D	0791809	Assento de válvula	1		
58E	.....	Luva	1		NLA
58F	.....	Cone de válvula	1		NLA
58G	.....	Carretel	1		NLA
58H	CH11560	Junta de vedação	1		
58I	4105067	Anel de apoio	1		
60	0976704	Carcaça	1		
63	.....	Carretel	1		NLA
67	.....	Carretel	1		NLA
68	.....	Carretel	1		NLA
69	.....	Carretel	1		NLA
70	.....	Carretel	1		NLA
77	FYA00011313	VálVula de alíVio de press.	1		
78	4358914	VálVula de alíVio de press.	1		
80	0695007	Tampão	2		INCLUDES CH11570
	CH11570	Anel o	1		
82	19M8337	Parafuso	6		M10 X 30, SUB FOR 0459541
83	4720520	Parafuso	7		
90	0667927	Tampão	1		
94	0667931	Tampão	1		
96	CH11570	Anel o	1		SUB FOR 4509180

Control Valve End Caps, 5-Spool Side
Capuchons d'extrémité de distributeur, côté 5 tiroirs
Tampas de Fechamento da Válvula de Controle, Lado de 5 Carretéis
Tapas de cierre de la válvula de control, lado de 5 correderas

TX1086104 B.1

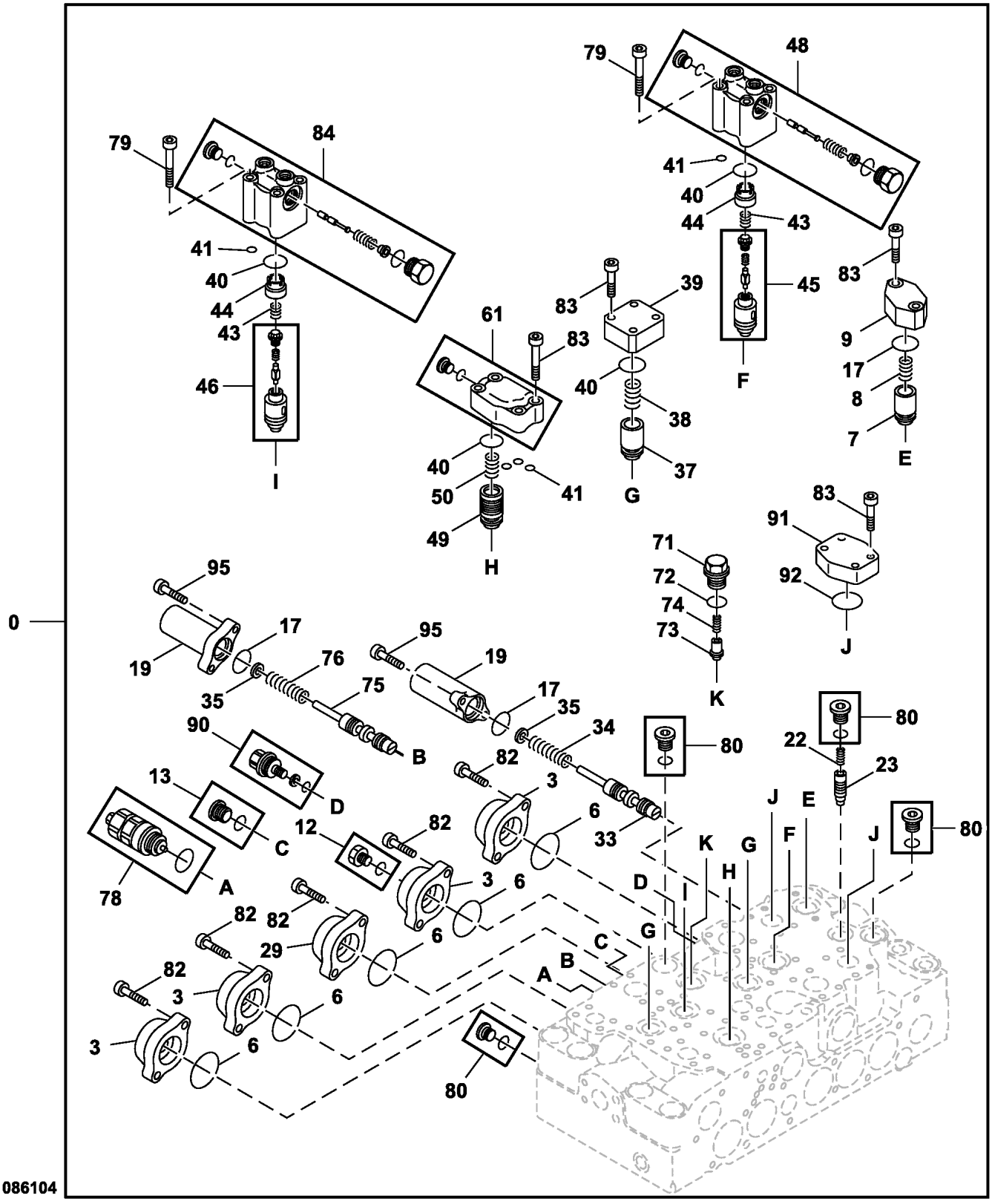

Item	*Nº peça*	*Descrição*	*Qtde*	*Nº série*	*Notas*
0	FYA00000703	VálVula de controle	1		Válvula de Controle, Componentes Adicionais em Páginas Separadas
3	0791801	Tampa	4		
6	A811045R	Anel o	5		SUB FOR A811045
7	0668111	Cone de válvula	1		
8	0668112	Mola	1		
9	0791601	Flange	1		
12	0218607	Tampão	1		INCLUDES 4297380
	4297380	Anel o	1		
13	0668108	Tampão	1		INCLUDES 4506418
	4506418	Anel o	1		
17	CH17886	Junta de vedação	3		SUB FOR 4226446
19	0791803	Tampa	2		
22	0668007	Mola	1		
23	0791602	Cone de válvula	1		
29	0791816	Tampa	1		
33	.....	Carretel	1		NLA
34	1120801	Mola	1		
35	0791807	Arruela	2		
37	0791603	Cone de válvula	2		
38	0791604	Mola	2		
39	0791605	Flange	2		
40	985098	Anel o	5		
41	4506406	Anel o	5		
43	0791606	Mola	2		
44	0791607	Espaçador	2		
45	0977202	Cone de válvula	1		
46	0977203	Cone de válvula	1		
48	0977003	Carcaça	1		
49	0791619	Cone de válvula	1		
50	0791620	Mola	1		
61	0977004	Carcaça	1		
71	0714504	Tampão	1		
72	4506418	Anel o	1		
73	0714503	Cone de válvula	1		
74	0225209	Mola	1		
75	.....	Carretel	1		NLA
76	0977204	Mola	1		
78	4358914	VálVula de alíVio de press.	1		
79	0791622	Parafuso	8		
80	0695007	Tampão	4		INCLUDES CH11570
	CH11570	Anel o	4		
82	0459541	Parafuso	10		
83	4720520	Parafuso	22		
84	0977206	Carcaça	1		
90	0667927	Tampão	1		
91	0667726	Tampa	2		
92	966993	Anel o	2		
95	0455002	Parafuso	4		

Control Valve Hardware and O-Rings
Boulonnerie et joints toriques de distributeur
Peças de Fixação e Anéis O da Válvula de Controle
Tornillería y anillos tóricos de válvula de control

TX1086085 B.1

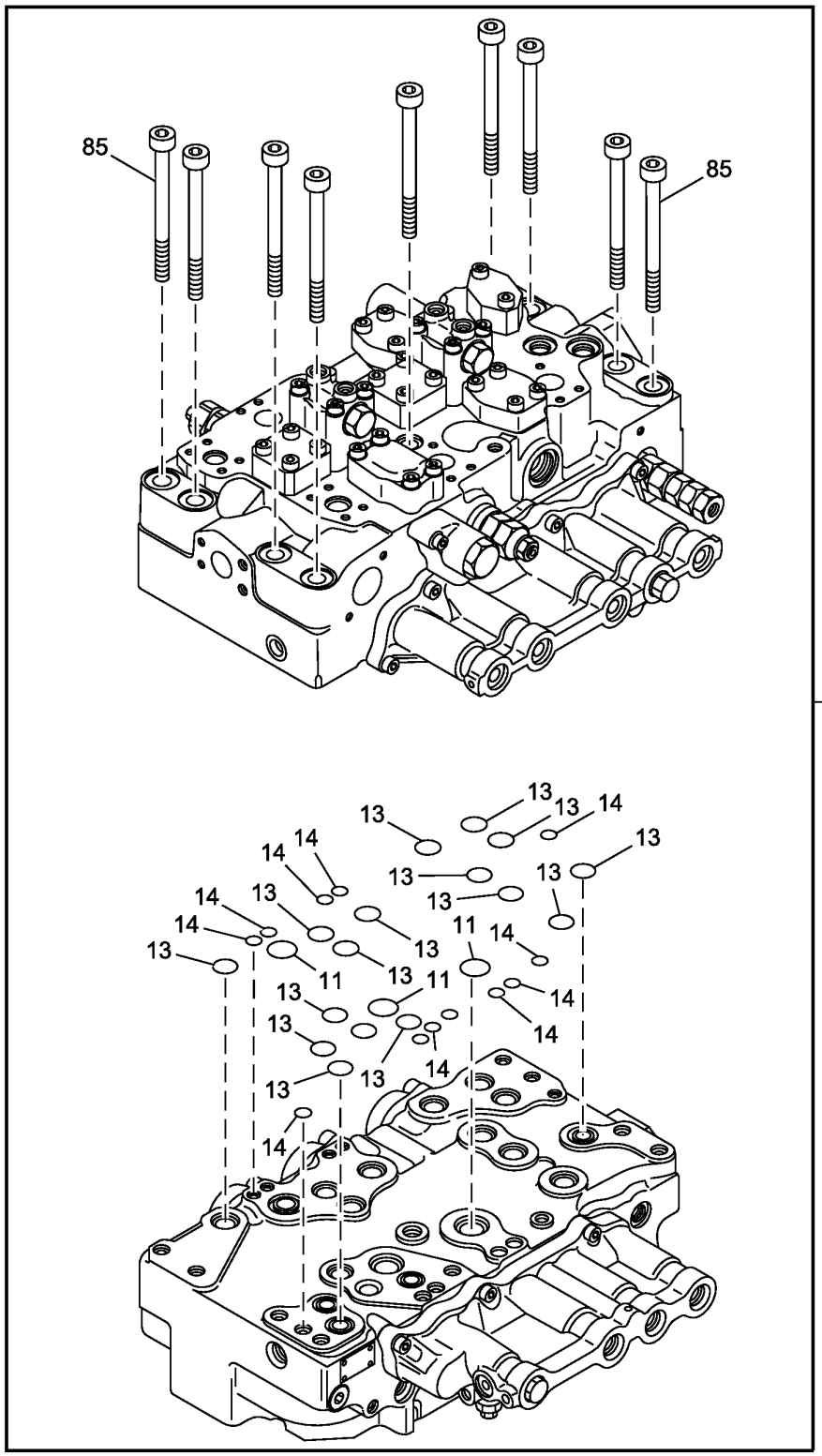

TX1086085

Item	*Nº peça*	*Descrição*	*Qtde*	*Nº série*	*Notas*
0	FYA00000703	VálVula de controle	1		Válvula de Controle, Componentes Adicionais em Páginas Separadas
11	0682503	Anel o	3		SUB FOR 0976601 OR 4S00730
13	0976602	Anel o	16		SUB FOR 4S00734
14	CH17167	Anel o	12		SUB FOR 4506320
85	0792007	Parafuso	9		

Pilot Signal Manifold, Housing and Gaskets
Collecteur de signal pilote, carter et joints
Coletor de Sinal Piloto, Carcaça e Juntas
Colector de señales piloto, carcasa y juntas

TX1093460 C.1

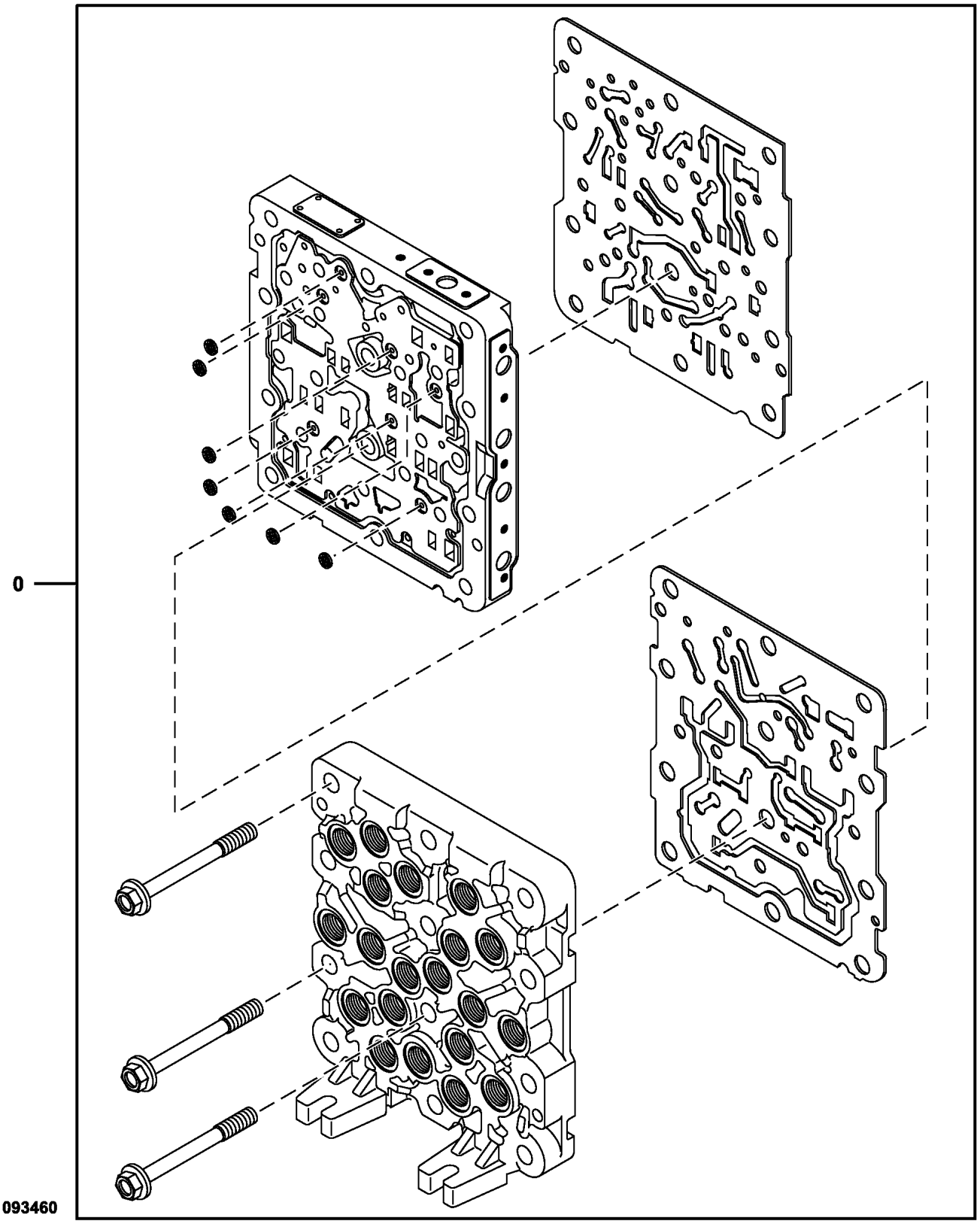

Item	*Nº peça*	*Descrição*	*Qtde*	*Nº série*	*Notas*
0	4718274	VálVula	1		SUB FOR 4645278; ALSO ORDER A852122, Coletor do Sinal do Piloto, Componentes Adicionais em Páginas Separadas
1	A852122	Adaptador	1		Não Ilustrado

Pilot Signal Manifold, Valve Section
Collecteur de signal de commande, section de distributeur
Coletor de Sinal Piloto, Seção da Válvula
Colector de señales piloto, sección de válvula

TX1093461 C.1

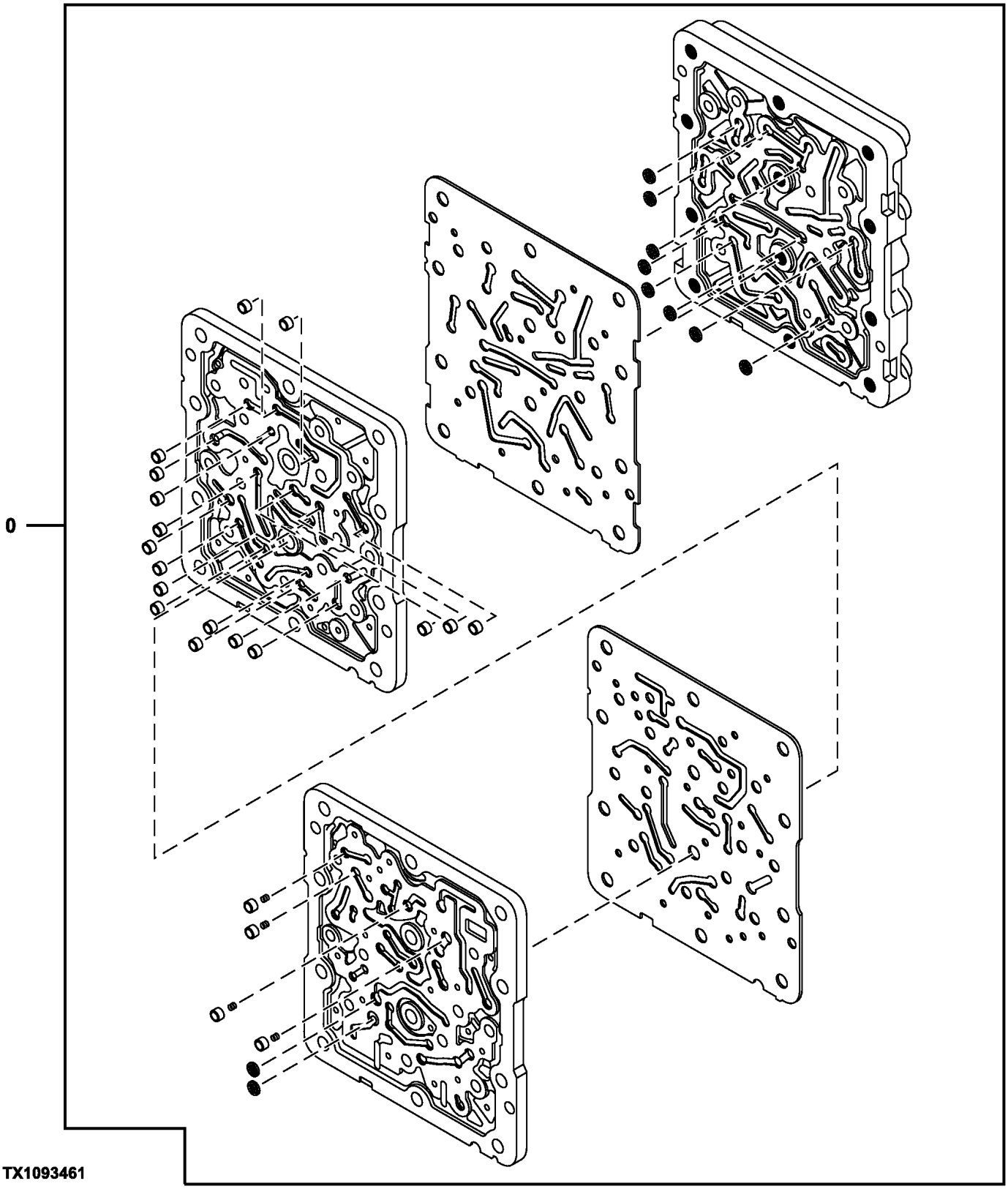

Item	*Nº peça*	*Descrição*	*Qtde*	*Nº série*	*Notas*
0	4718274	VálVula	1		SUB FOR 4645278; ALSO ORDER A852122, Coletor do Sinal do Piloto, Componentes Adicionais em Páginas Separadas
1	A852122	Adaptador	1		Não Ilustrado

Pilot Signal Manifold, Pilot Controller Side
Collecteur de signal de commande, côté contrôleur de commande
Coletor de Sinal Piloto, Lado do Controlador Piloto
Colector de señales piloto, lado de controlador piloto

TX1093462 B.1

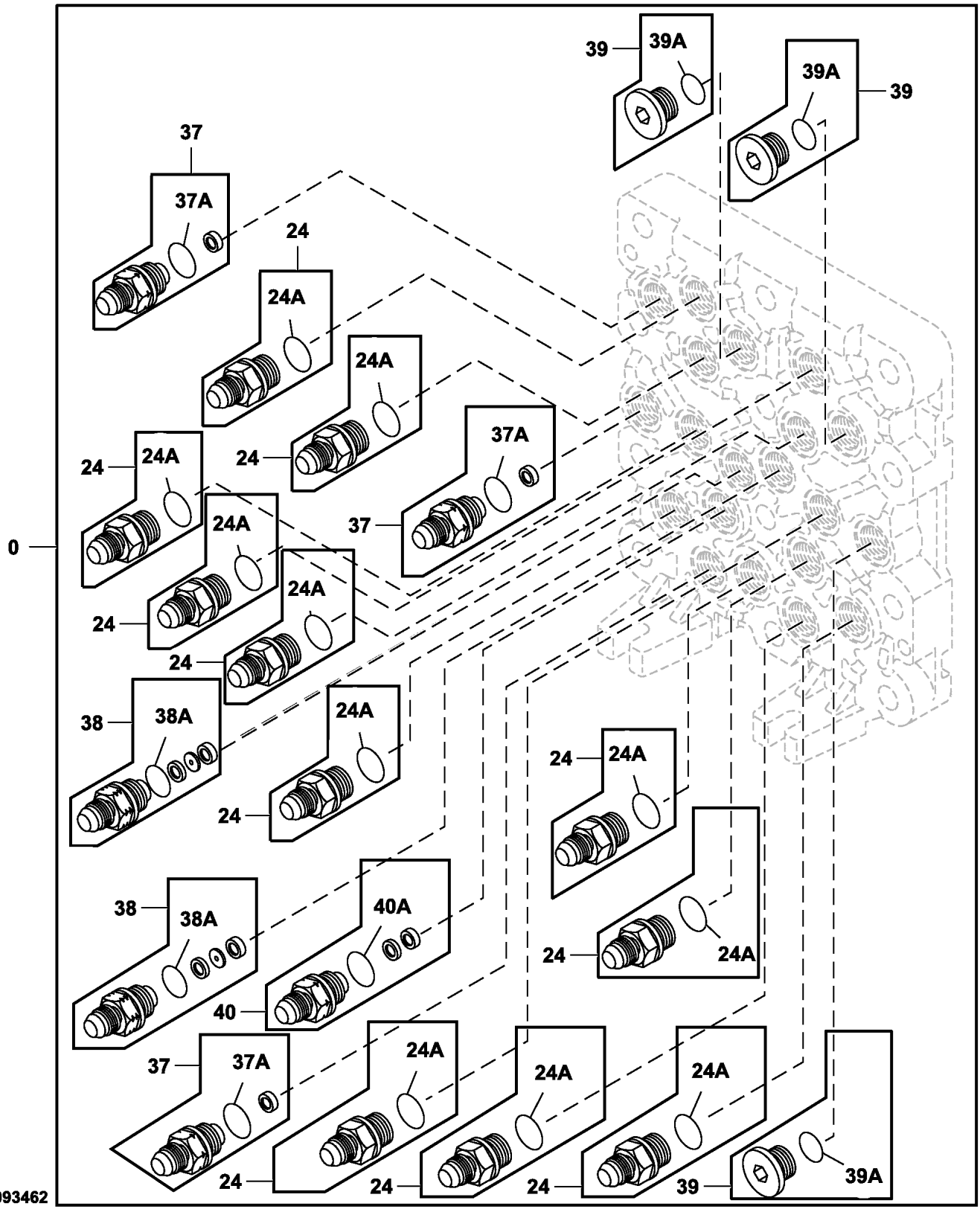

Item	*Nº peça*	*Descrição*	*Qtde*	*Nº série*	*Notas*
0	4718274	VálVula	1		Coletor do Sinal do Piloto, Componentes Adicionais em Páginas Separadas, SUB FOR 4645278; ALSO ORDER A852122
1	A852122	Adaptador	1		Não Ilustrado
24	4451784	Adaptador	11		SUB FOR TH4451784
24A	CH11570	Anel o	1		SUB FOR TH4451787
37	4451787	Adaptador	3		
37A	CH11570	Anel o	1		SUB FOR TH4451788 OR 4451788
38	4482233	Adaptador	2		
38A	CH11570	Anel o	1		
39	4451789	Tampão	3		SUB FOR TH4451789
39A	CH11570	Anel o	1		
40	4654655	Adaptador	1		
40A	CH11570	Anel o	1		

Pilot Signal Manifold, Control Valve Side
Collecteur de signal de commande, côté distributeur
Coletor de Sinal Piloto, Lado da Válvula de Controle
Colector de señales piloto, lado de válvula de control

TX1093463 B.1

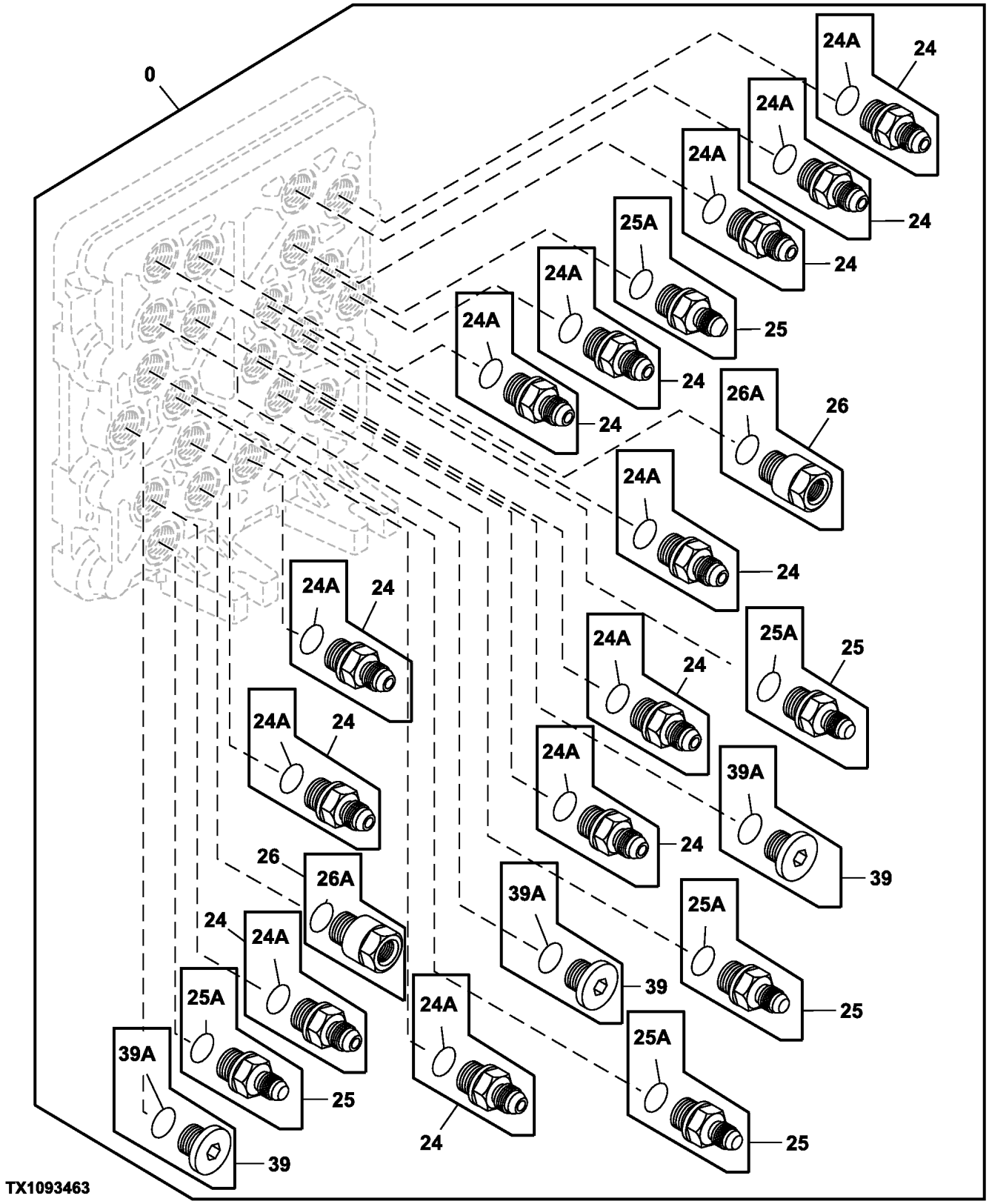

Item	*Nº peça*	*Descrição*	*Qtde*	*Nº série*	*Notas*
0	4718274	VálVula	1		Coletor do Sinal do Piloto, Componentes Adicionais em Páginas Separadas, SUB FOR 4645278; ALSO ORDER A852122
1	A852122	Adaptador	1		Não Ilustrado
24	4451784	Adaptador	12		
24A	CH11570	Anel o	1		SUB FOR 4509180
25	4451785	Adaptador	5		
25A	CH11570	Anel o	1		SUB FOR 4509180
26	4451786	RedutoR	2		
26A	CH11570	Anel o	1		SUB FOR 4509180
39	4451789	Tampão	3		
39A	CH11570	Anel o	1		SUB FOR 4509180

Pilot Signal Manifold Valves
Soupapes de collecteur de signal pilote
Válvula do Coletor do Sinal Piloto
Válvulas de colector de señal piloto

TX1093464 C.1

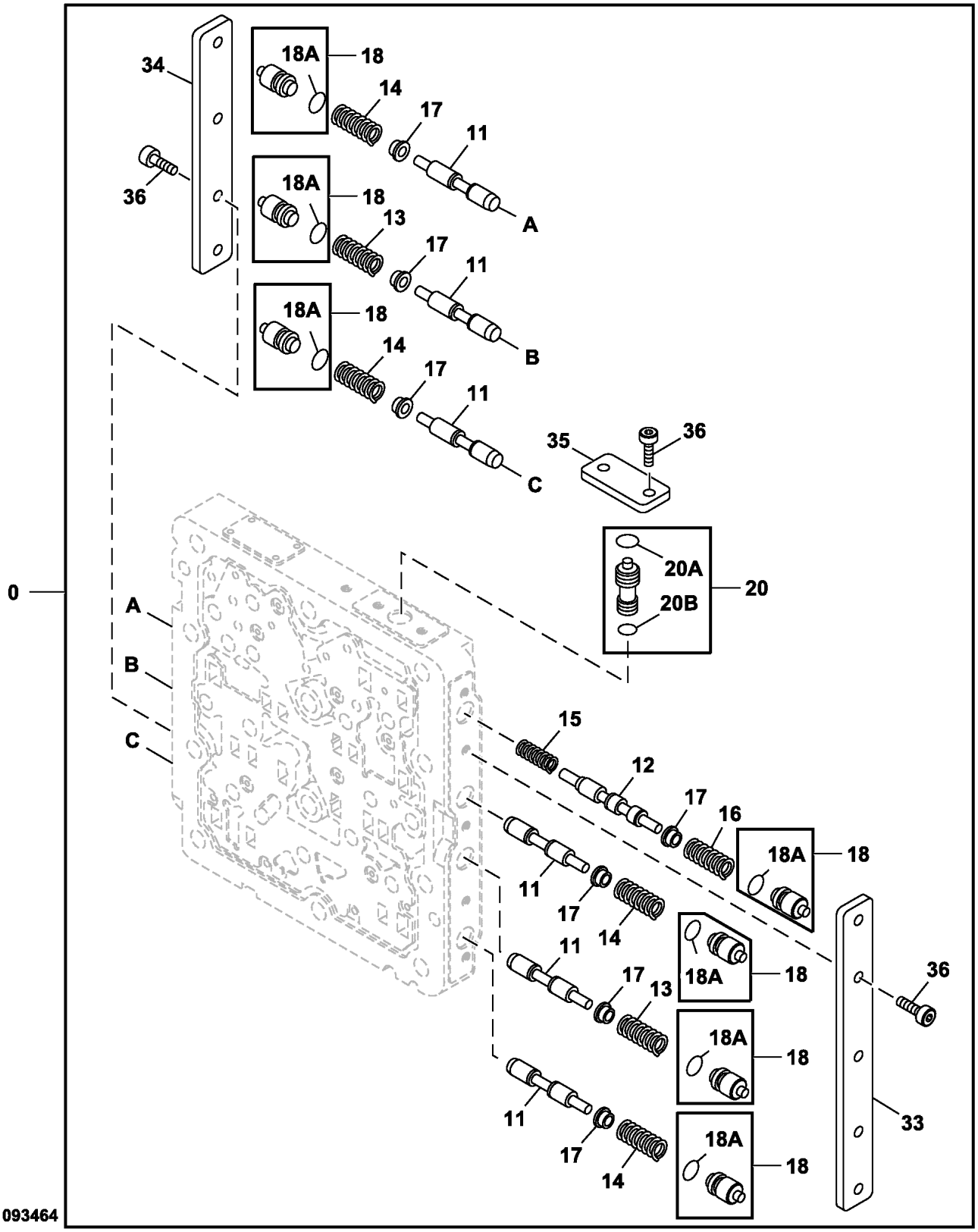

Item	*Nº peça*	*Descrição*	*Qtde*	*Nº série*	*Notas*
0	4718274	VálVula	1		Coletor do Sinal do Piloto, Componentes Adicionais em Páginas Separadas, SUB FOR 4645278; ALSO ORDER A852122
1	A852122	Adaptador	1		Não Ilustrado
11	4453819	VálVula de carretel	6		
12	4453820	VálVula de carretel	1		
13	0788703	Mola	2		
14	0788704	Mola	4		
15	0788705	Mola	1		
16	0788706	Mola	1		
17	0788707	Assento de válvula	7		
18	4452647	Tampão	7		
18A	CH11560	Junta de vedação	1		SUB FOR 4140436
20	4452648	VálVula de carretel	1		
20A	CH11560	Junta de vedação	1		SUB FOR 4140436
20B	CH10567	Junta de vedação	1		SUB FOR 992526
33	0788710	Placa	1		
34	0788711	Placa	1		
35	0788712	Placa	1		
36	0788713	Parafuso	11		

Hydraulic Oil Reservoir Mounting
Montage de réservoir d'huile hydraulique
Montagem do Reservatório de Óleo Hidráulico
Montaje de depósito de aceite hidráulico

TX1182432 A.1

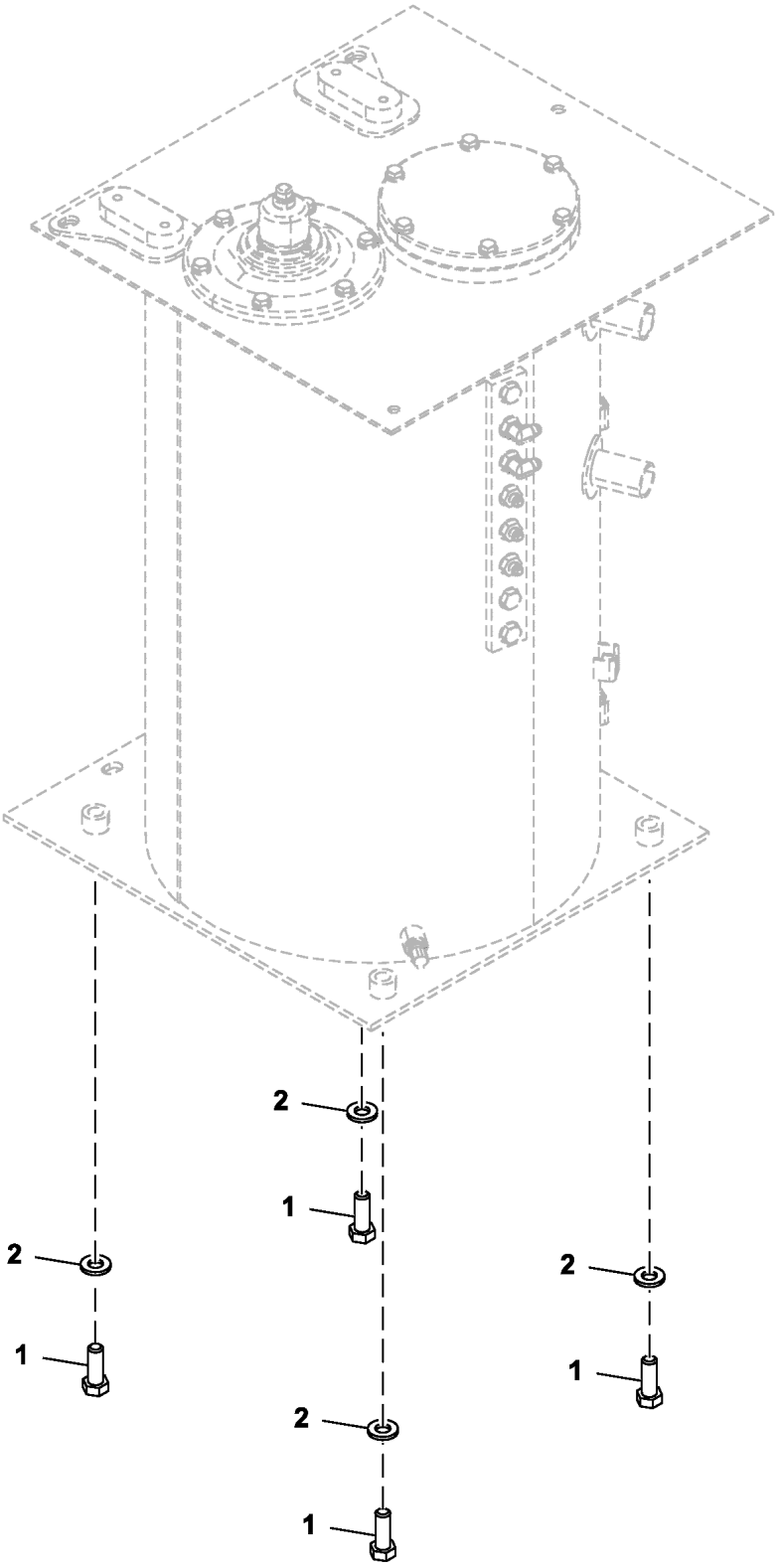

FF107743_TX1182432

Item	*Nº peça*	*Descrição*	*Qtde*	*Nº série*	*Notas*
1	J921850	Parafuso	4		
2	24M7353	Arruela	4		20 X 34 X 3 mm, SUB FOR J222018

Hydraulic Oil Reservoir
Réservoir à huile hydraulique
Reservatório de Óleo Hidráulico
Depósito de aceite hidráulico

TX1224902 C.1

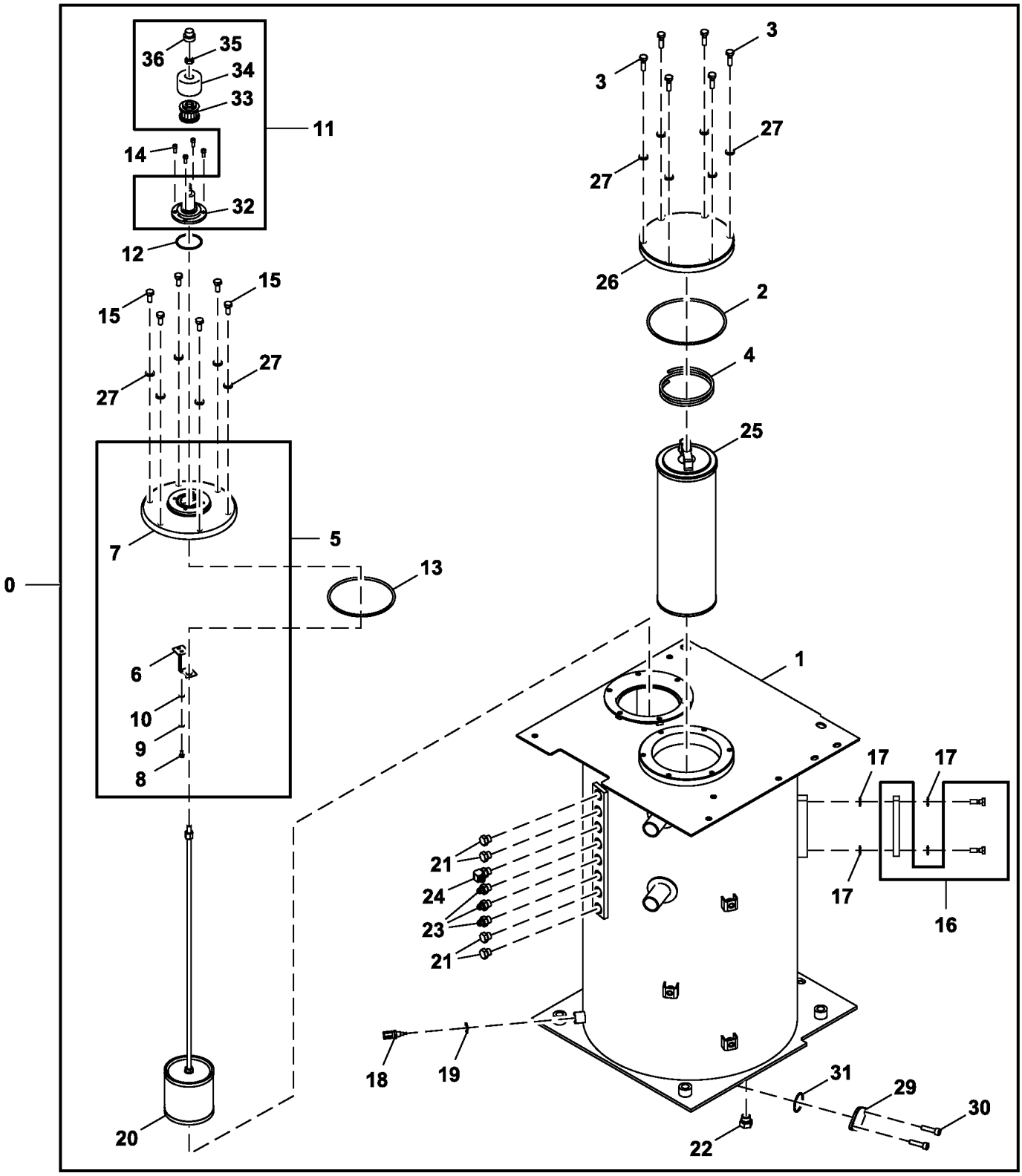

FF800458_TX1224902

Item	*Nº peça*	*Descrição*	*Qtde*	*Nº série*	*Notas*
0	FF800458	Tanque	1		
1	.....	Tanque	1		FF802446 NLA
2	T110444	Anel o	1		SUB FOR A810190
3	19M7550	Parafuso sextavado	6		M10 X 35, SUB FOR J901035
4	4472673	Mola	1		
5	9184556	Capa	1		
6	4408661	Apoio	1		
7	.....	Capa	1		1025093 NLA
8	4350623	Parafuso	1		
9	4225466	Arruela	1		
10	4225472	Arruela	1		
11	4434017	Filtro	1		
12	A810060	Junta de vedação	1		
13	TH100679	Anel o	1		SUB FOR A810160
14	19M7768	Parafuso	4		M6 X 16, SUB FOR J780616
15	19M7402	Parafuso sextavado	6		M10 X 25, SUB FOR J901025
16	8053499	Indicador de nível	1		
17	449558	Arruela	4		SUB FOR Z449558
18	4697482	SenSor	1		Temperatura
19	4250261	Junta	1		
20	4648651	Coador	1		ALSO ORDER 4652733, 4626878 NLA
	4652733	Parafuso	1		
21	A885003	Tampão	4		
22	4174541	Conexão	1		SUB FOR A885004
23	A852133	Adaptador	3		
24	A852333	Conexão em ângulo	1		
25	FYA00033065	Filtro	1		Óleo Hidráulico, SUB FOR FYA00026486
26	4440802	Capa	1		SUB FOR 4639235
27	24M7346	Arruela	12		11 X 20 X 2 mm, SUB FOR DH400703
28	A885008	Tampão	1		Não Ilustrado
29	FF800579	Flange	1		
30	19M8338	Parafuso	2		M10 X 40, SUB FOR J781040
31	A811045	Anel o	1		
32	4437833	Carcaça	1		
33	4437838	Elemento de filtro	1		
34	4437837	Capa	1		
35	4371825	Porca	1		
36	4437836	Tampa	1		

Hydraulic Filter Restriction Indicator
Indicateur d'obstruction du filtre hydraulique
Indicador de Restrição do Filtro Hidráulico
Indicador de restricción de filtro hidráulico

TX1173853 C.1

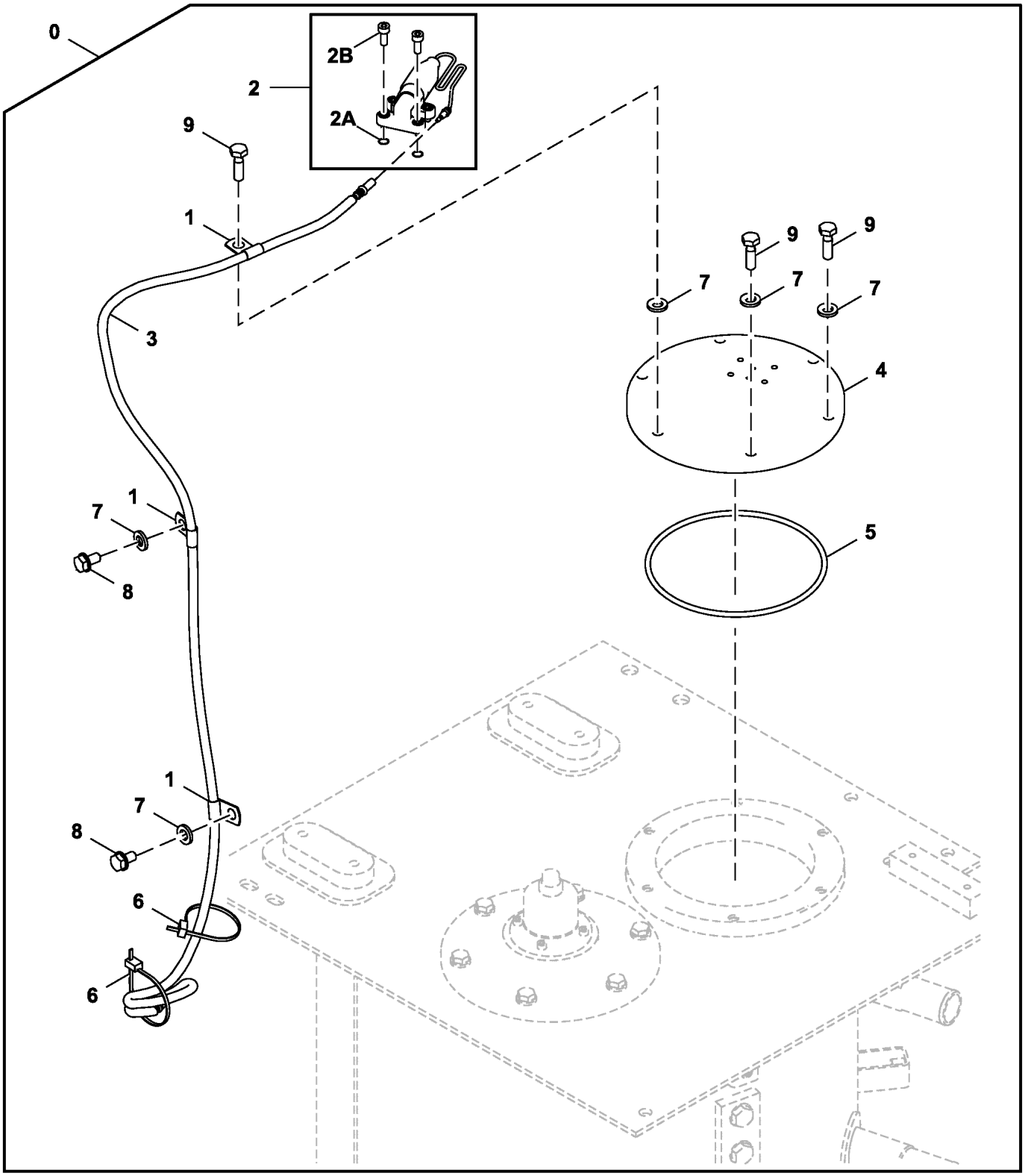

TX1173853

Item	*Nº peça*	*Descrição*	*Qtde*	*Nº série*	*Notas*
0	**AT445803**	**Kit - instalação de campo**	**1**		**Pacotes de Produto, INDICADOR DE RESTRIÇÃO DO FILTRO HIDRÁULICO**
1	4190275	Braçadeira	3		SUB FOR 4190261
2	4449478	Indicador	1		Interruptor de Obstrução do Filtro Hidráulico
2A	4506405	Anel o	2		
2B	J780612	Parafuso	4		
3	4464122	Chicote	1		INDICADOR DE RESTRIÇÃO DO FILTRO HIDRÁULICO
4	4643447G	Capa	1		SUB FOR 4643447
5	T110444	Anel o	1		SUB FOR A810190
6	DH400240	Cinta	2		
7	24M7346	Arruela	8		11 X 20 X 2 mm, SUB FOR J222010
8	19M7938	Parafuso sextavado	2		M10 X 20, SUB FOR J901020
9	19M7550	Parafuso sextavado	6		M10 X 35, SUB FOR J901035

Hydraulic Filter Restriction Indicator Kit
Kit de témoin d'obstruction du filtre hydraulique
Kit de Indicador de Restrição do Filtro Hidráulico
Juego de luz indicadora de obstrucción de filtro hidráulico

TX1105722 B.1

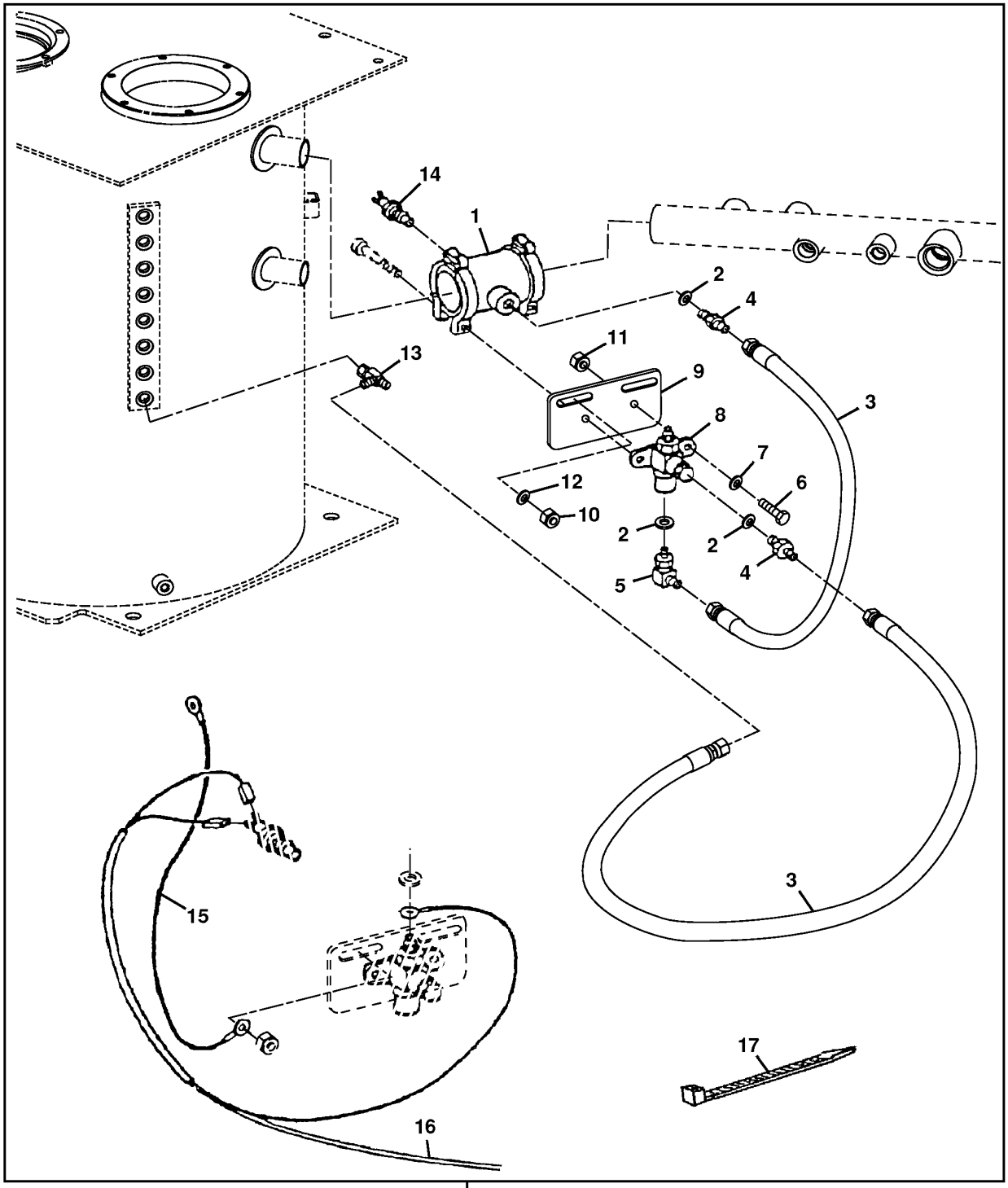

TX1105722

Item	*Nº peça*	*Descrição*	*Qtde*	*Nº série*	*Notas*
1	AT134346	Engate	1		
2	T70177	Anel o	3		
3	AT38628	Mangueira hidráulica	2		
4	R27212	Conexão	2		
5	AT35121	Conexão em ângulo	1		
6	19H1919	Parafuso sextavado	2		1/4" X 5/8"
7	24H1286	Arruela	2		9/32" X 1/2" X 1/16"
8	AT131436	Interrup. de pressão	1		
9	T138910	Apoio	1		
10	14M7273	Porca	2		M8
11	14H786	Porca	2		1/4"
12	24M7036	Arruela	4		9 X 16 X 1.600 mm
13	AT36921	Conexão em t	1		
14	AT131437	Interruptor	1		Interruptor de Temperatura
15	AR76140	Terminal	1		Fio Terra
16	AT334102	Chicote	1		Chicote Elétrico do Indicador de Restrição do Filtro Hidráulico
17	H77698	Cinta	5		
90	**AT334168**	**Kit - instalação de campo**	**1**		**INDICADOR DE RESTRIÇÃO DO FILTRO HIDRÁULICO, Pacotes de Produto**

JDLink™ Modular Telematics Gateway (MTG) Assembly
Ensemble MTG (Modular Telematics Gateway) JDLink™
Conjunto de Gateway Telemático Modular (MTG) JDLink™
Conjunto de pórtico de Telematics modular (MTG) de JDLink™

TX1240216 A.1

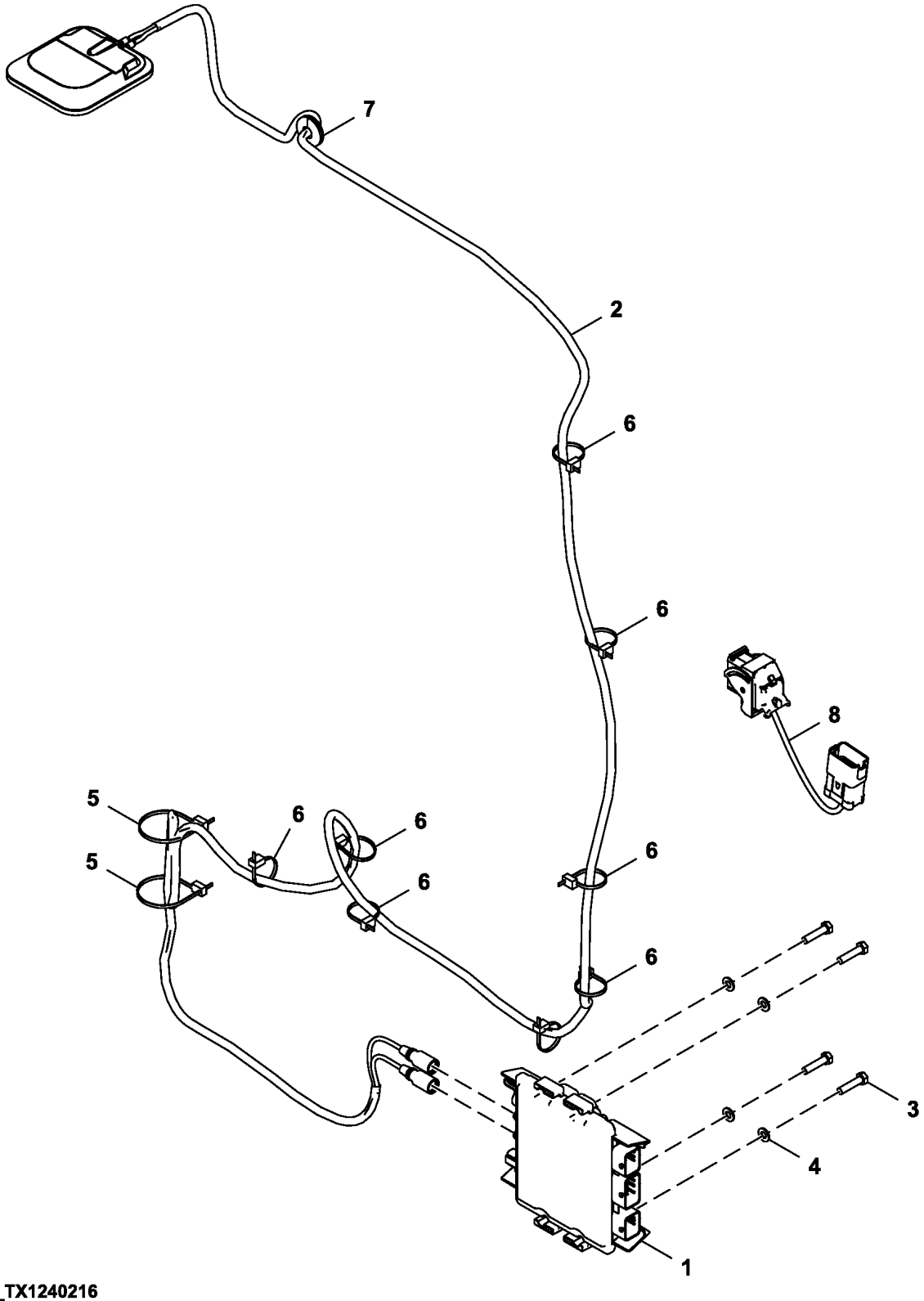

FF802140_TX1240216

Item	*Nº peça*	*Descrição*	*Qtde*	*Nº série*	*Notas*
1	PFA10481	Unidade de controle eletrôn	1		
2	AT374900	Antena	1		América do Norte
	PFA10060	Antena	1		Europa, Brasil
3	19M7298	Parafuso sextavado	4		M8 X 35, SUB FOR J900835
4	24M7055	Arruela	4		8.400 X 16 X 1.600 mm, SUB FOR A590108
5	DH400240	Cinta	2		
6	H77698	Cinta	8		SUB FOR 4055311
7	L79337	Passa-fio	1		
8	AT394282	Chicote	1		Chicote de Ligação

JDLink™ Modular Telematics Gateway and Satellite Module Controller
Contrôleur de passerelle télématique modulaire (MTG) et module satellite JDLink™
Gateway Telemático Modular e Controlador de Módulo para Satélite JDLink™
Controlador de pórtico de Telematics modular y módulo de satélite JDLink™

PC268339 A.1

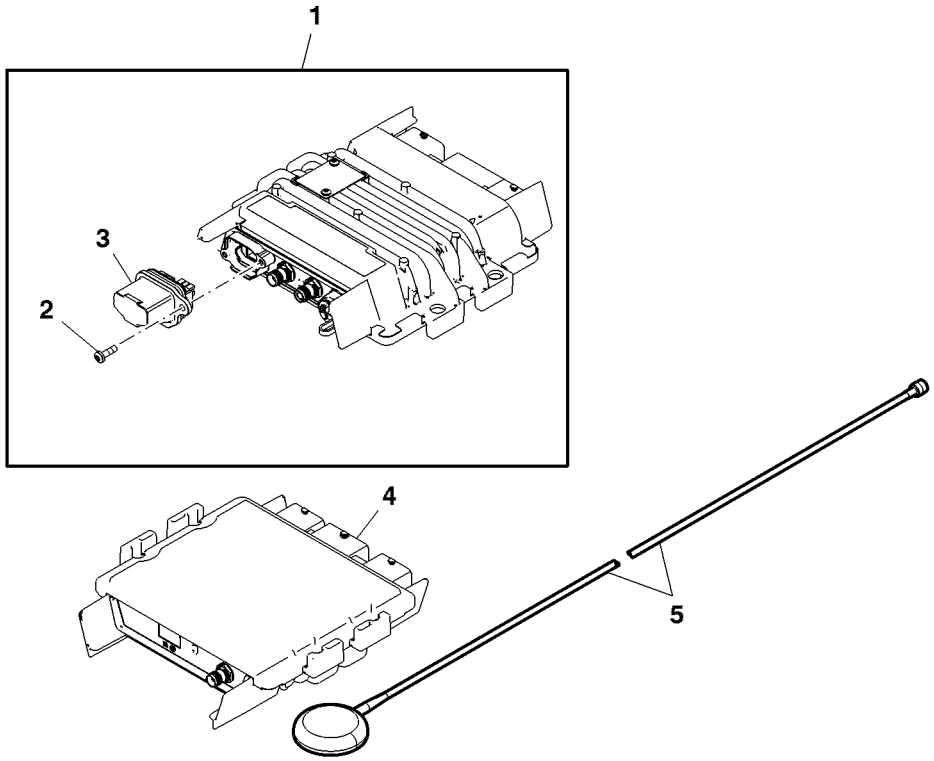

PC268339

Item	*Nº peça*	*Descrição*	*Qtde*	*Nº série*	*Notas*
1	PF81438	Unidade de controle eletrôn	1		(A)
	PFA10255	Unidade de controle eletrôn	1		(G) ORDER PFA10481 OR PFA10319
	PFA10319	Unidade de controle eletrôn	1		(B)
	PFA10481	Unidade de controle eletrôn	1		(C)
	PFA11064	Unidade de controle eletrôn	1		(H)
2	PF13564	Parafuso	2		
3	PF81429	Kit do bujão	1		(D) USE WITH PF81438, PFA10319
	PFA10274	Plugue	1		(E) USE WITH PFA10255
	PFA10480	Plugue	1		(C) USE WITH PFA10481, PFA10255 AND PFA11064
4	PF81399	Módulo	1		(F)
5	PF81427	Antena	1		(F)

(A) 2G Technology
Technologie 2G
Tecnologia 2G
Tecnología 2G

(B) For China 2G
Pour la Chine 2G
Para 2G da China
Para China 2G

(C) Non-Deere SIM Use (3G Technology)
Utilisation non Deere de SIM (technologie 3G)
Uso de SIM não da John Deere (Tecnologia 3G)
Sin uso de tarjeta SIM de Deere (Tecnología 3G)

(D) Gray SIM Card Holder
Support gris de carte SIM
Suporte de Cartão SIM Cinza
Soporte gris de tarjeta SIM

(E) Non-Deere Owned SIM
SIM non appartenant à Deere
SIM Não John Deere
Sin uso de tarjeta SIM de propietario de Deere

(F) Satellite Module
Module satellite
Módulo de Satélite
Módulo de satélite

(G) 3G Technology
Technologie 3G
Tecnologia 3G
Tecnología 3G

(H) For China 3G
Pour la Chine 3G
Para 3G da China
Para China 3G

JDLink™ Ultimate (Canada Only)
JDLink™ Ultimate (Canada Only)
JDLink™ Ultimate (Canada Only)
JDLink™ Ultimate (Canada Only)

TX1256686 A.1

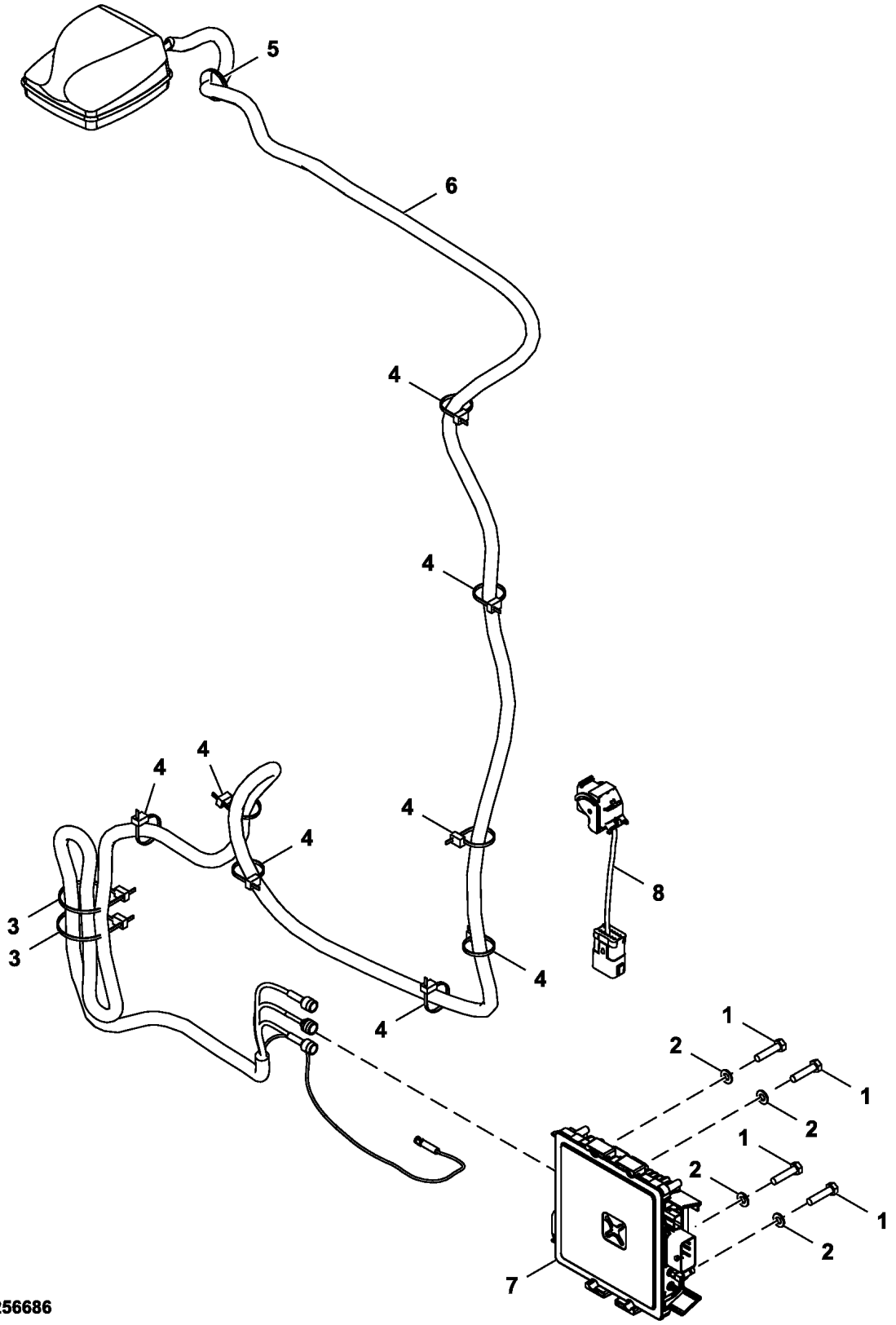

FF850599_TX1256686

Item	*Nº peça*	*Descrição*	*Qtde*	*Nº série*	*Notas*
1	19M7298	Parafuso sextavado	4		M8 X 35, SUB FOR J900835
2	24M7055	Arruela	4		8.400 X 16 X 1.600 mm, SUB FOR A590108
3	DH400240	Cinta	2		
4	H77698	Cinta	8		SUB FOR 4055311
5	L79337	Passa-fio	1		
6	PFA10882	Antena	1		SUB FOR PFA10881
7	PFA10898	Unidade de controle eletrôn	1		
8	AT394282	Chicote	1		Chicote de Ligação

Heavy-Duty Bucket, 60.96 cm (24 in) 0.39 m³ (0.51 yd³)
Benne renforcée, 60,96 cm (24 in.) 0,39 m³ (0,51 yd³)
Heavy-Duty Bucket, 60.96 cm (24 in) 0.39 m³ (0.51 yd³)
Cucharón reforzado, 60,96 cm (24 in) 0,39 m³ (0.51 yd³)

TX1180024 D.2

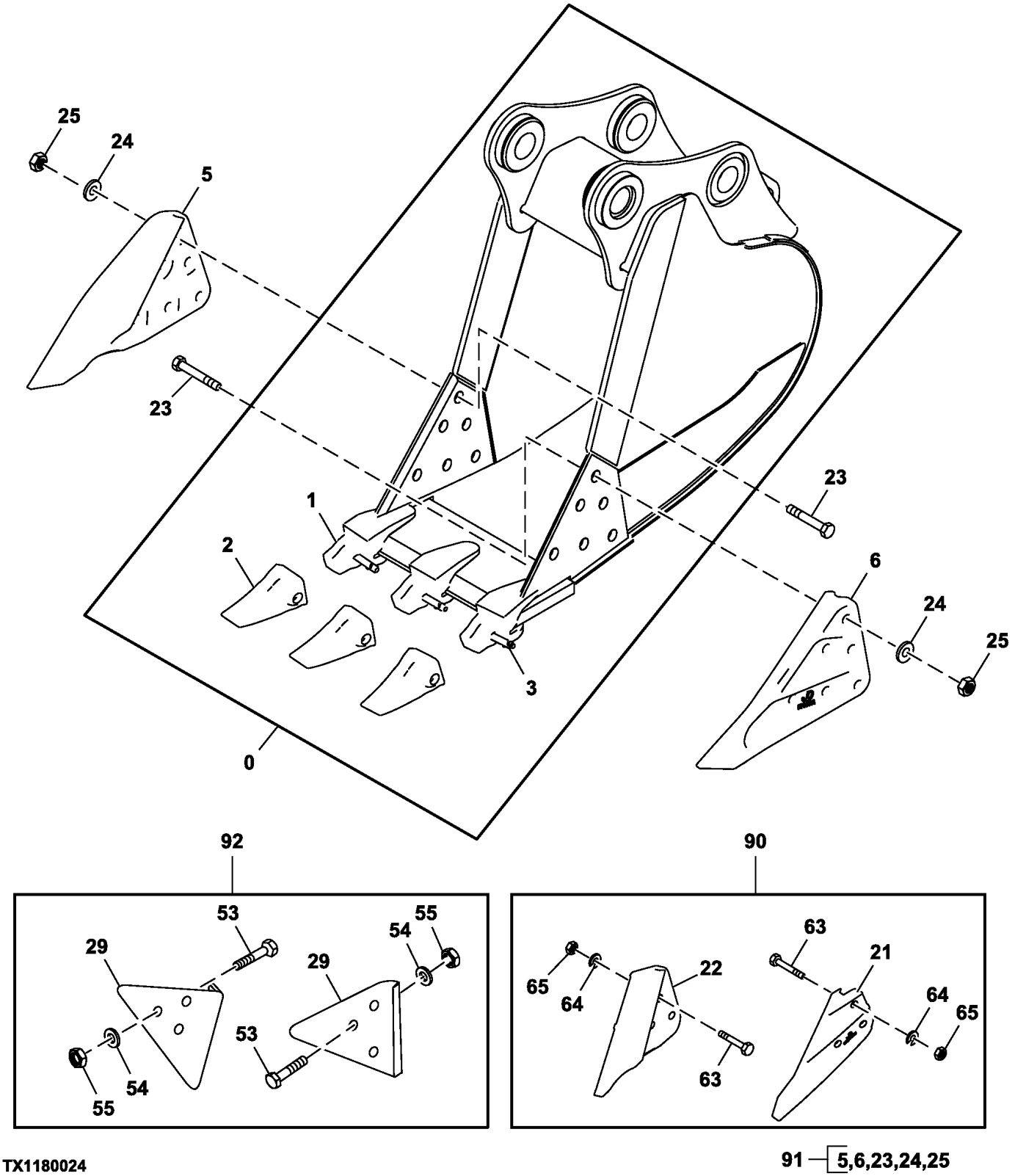

TX1180024

91 — 5,6,23,24,25

Item	*Nº peça*	*Descrição*	*Qtde*	*Nº série*	*Notas*
0	**AT451614**	**Caçamba escavadeira**	**1**		**Pacotes de Produto**
1	TK350C150	Adapt.do dente da pá diant.	3		
2	TK350FD	Dente	3		
3	TK350P	Pino fixador	3		
4	TK4L	Fechadura	6		Não Ilustrado
5	T1156A	Proteção lateral	1		
6	T1157A	Proteção lateral	1		
21	CE17748L3	Proteção lateral	1		
22	CE17748R3	Proteção lateral	1		
23	09H1772	Parafuso	12		7/8" X 3-1/2"
24	12H245	Arruela de pressão	12		7/8"
25	14H1077	Porca	12		7/8"
29	TPDE31329	Adutor	2		
53	09H1772	Parafuso	6		7/8" X 3-1/2"
54	12H245	Arruela de pressão	6		7/8"
55	14H1077	Porca	6		7/8"
63	09H1772	Parafuso	6		7/8" X 3-1/2"
64	12H245	Arruela de pressão	6		7/8"
65	14H1077	Porca	6		7/8"
90	**AT342512**	**Proteção lateral**	**1**		**7.62 cm (3 in.), Cortador Lateral, Pacotes de Produto**
91	**AT342513**	**Proteção lateral**	**1**		**15.24 cm (6 in.), Cortador Lateral, Pacotes de Produto**
92	**AT342511**	**Proteção lateral**	**1**		**Protetor de Borda, Pacotes de Produto**

Heavy-Duty Bucket, 76.2 cm (30 in) 0.54 m³ (0.71 yd³)
Benne renforcée, 76,2 cm (30 in.) 0,54 m³ (0,71 yd³)
Heavy-Duty Bucket, 76.2 cm (30 in) 0.54 m³ (0.71 yd³)
Cucharón reforzado, 76,2 cm (30 in) 0,54 m³ (0.71 yd³)

TX1191206 B.2

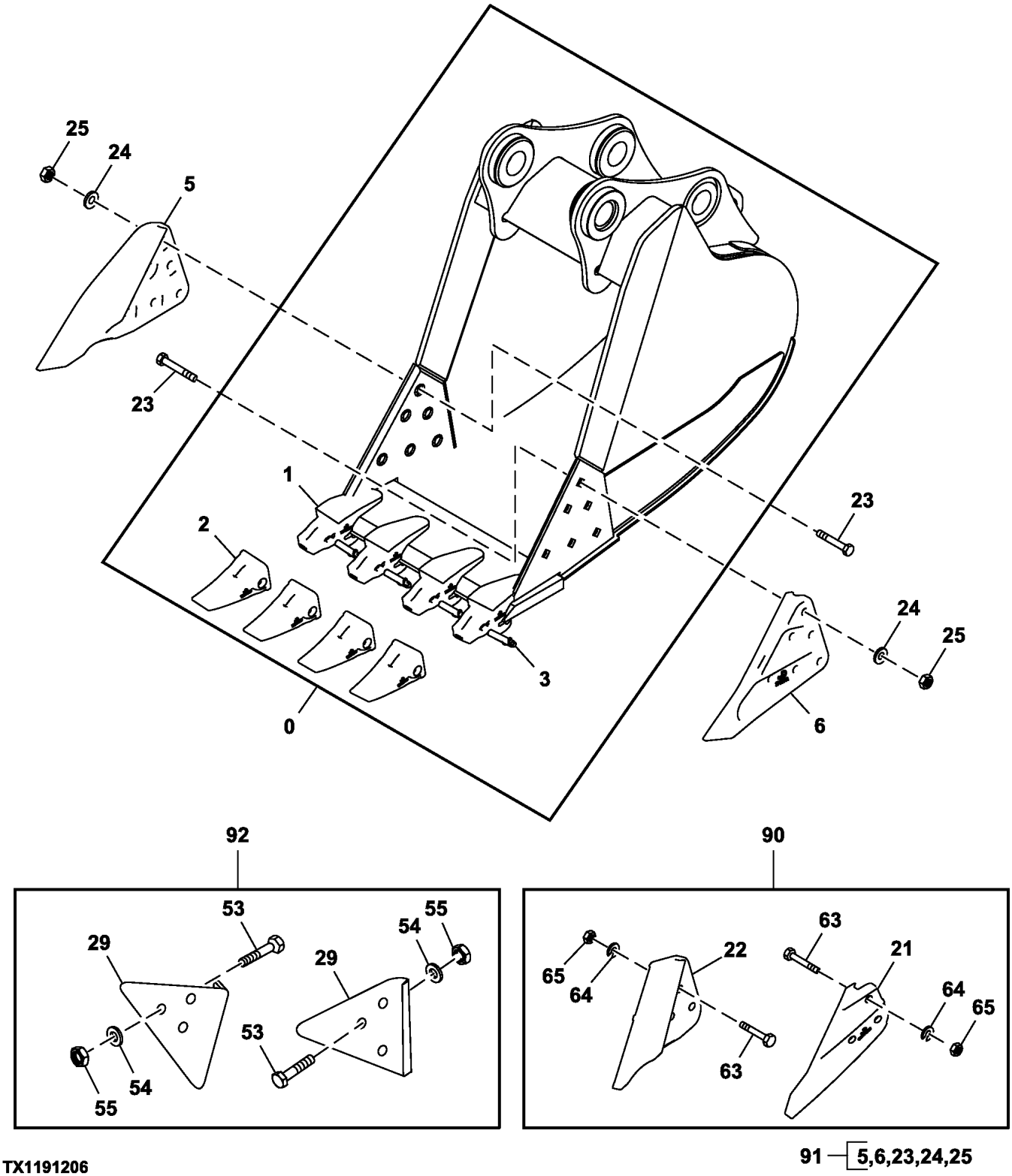

TX1191206

Item	*Nº peça*	*Descrição*	*Qtde*	*Nº série*	*Notas*
0	**AT451615**	**Caçamba escavadeira**	**1**		**Pacotes de Produto**
1	TK350C150	Adapt.do dente da pá diant.	4		
2	TK350FD	Dente	4		
3	TK350P	Pino fixador	4		
4	TK4L	Fechadura	8		Não Ilustrado
5	T1156A	Proteção lateral	1		
6	T1157A	Proteção lateral	1		
21	CE17748R3	Proteção lateral	1		
22	CE17748L3	Proteção lateral	1		
23	09H1772	Parafuso	12		7/8" X 3-1/2"
24	12H245	Arruela de pressão	12		7/8"
25	14H1077	Porca	12		7/8"
29	TPDE31329	Adutor	2		
53	09H1772	Parafuso	6		7/8" X 3-1/2"
54	12H245	Arruela de pressão	6		7/8"
55	14H1077	Porca	6		7/8"
63	09H1772	Parafuso	6		7/8" X 3-1/2"
64	12H245	Arruela de pressão	6		7/8"
65	14H1077	Porca	6		7/8"
90	**AT342512**	**Proteção lateral**	**1**		**7.62 cm (3 in.), Cortador Lateral, Pacotes de Produto**
91	**AT342513**	**Proteção lateral**	**1**		**15.24 cm (6 in.), Cortador Lateral, Pacotes de Produto**
92	**AT342511**	**Proteção lateral**	**1**		**Protetor de Borda, Pacotes de Produto**

Heavy-Duty Bucket, 91.44 cm (36 in) 0.69 m³ (0.91 yd³)
Benne renforcée, 91,44 cm (36 in.) 0,69 m³ (0,91 yd³)
Heavy-Duty Bucket, 91.44 cm (36 in) 0.69 m³ (0.91 yd³)
Cucharón reforzado, 91,44 cm (36 in), 0,69 m³ (0.91 yd³)

TX1180039 C.2

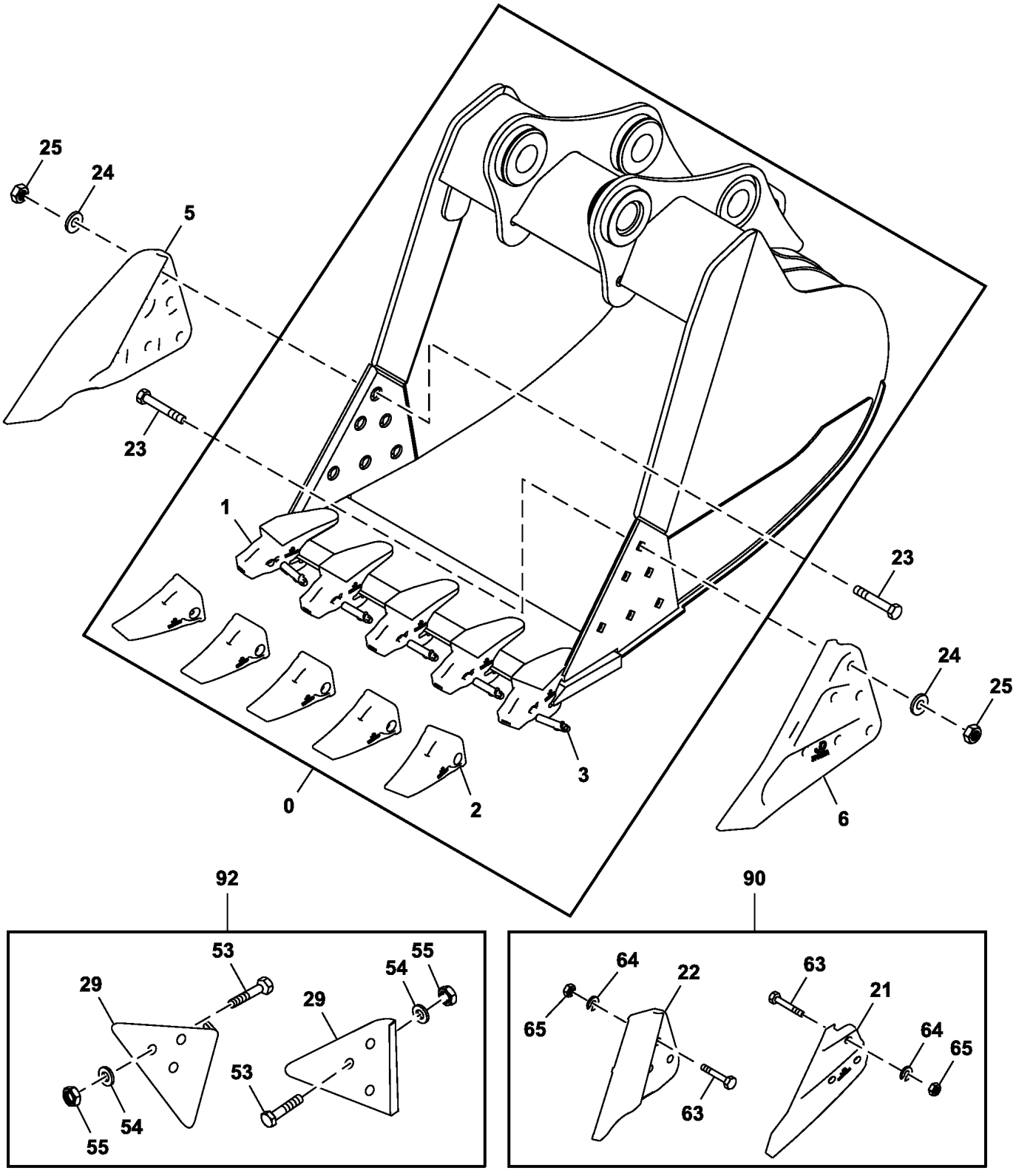

TX1180039

91 — 5,6,23,24,25

Item	*Nº peça*	*Descrição*	*Qtde*	*Nº série*	*Notas*
0	**AT451616**	**Caçamba escavadeira**	**1**		**Pacotes de Produto**
1	TK350C150	Adapt.do dente da pá diant.	5		
2	TK350FD	Dente	5		
3	TK350P	Pino fixador	5		
4	TK4L	Fechadura	10		Não Ilustrado
5	T1156A	Proteção lateral	1		
6	T1157A	Proteção lateral	1		
21	CE17748R3	Proteção lateral	1		
22	CE17748L3	Proteção lateral	1		
23	09H1772	Parafuso	12		7/8" X 3-1/2"
24	12H245	Arruela de pressão	12		7/8"
25	14H1077	Porca	12		7/8"
29	TPDE31329	Adutor	2		
53	09H1772	Parafuso	6		7/8" X 3-1/2"
54	12H245	Arruela de pressão	6		7/8"
55	14H1077	Porca	6		7/8"
63	09H1772	Parafuso	6		7/8" X 3-1/2"
64	12H245	Arruela de pressão	6		7/8"
65	14H1077	Porca	6		7/8"
90	**AT342512**	**Proteção lateral**	**1**		**7.62 cm (3 in.), Cortador Lateral, Pacotes de Produto**
91	**AT342513**	**Proteção lateral**	**1**		**15.24 cm (6 in.), Cortador Lateral, Pacotes de Produto**
92	**AT342511**	**Proteção lateral**	**1**		**Protetor de Borda, Pacotes de Produto**

Heavy-Duty Bucket, 1.06 m (42 in) 0.85 m³ (1.11 yd³)
Benne renforcée, 1,06 m (42 in.) 0,85 m³ (1.11 yd³)
Heavy-Duty Bucket, 1.06 m (42 in) 0.85 m³ (1.11 yd³)
Cucharón reforzado, 1,06 m (42 in) 0,85 m³ (1.11 yd³)

TX1180039 C.2

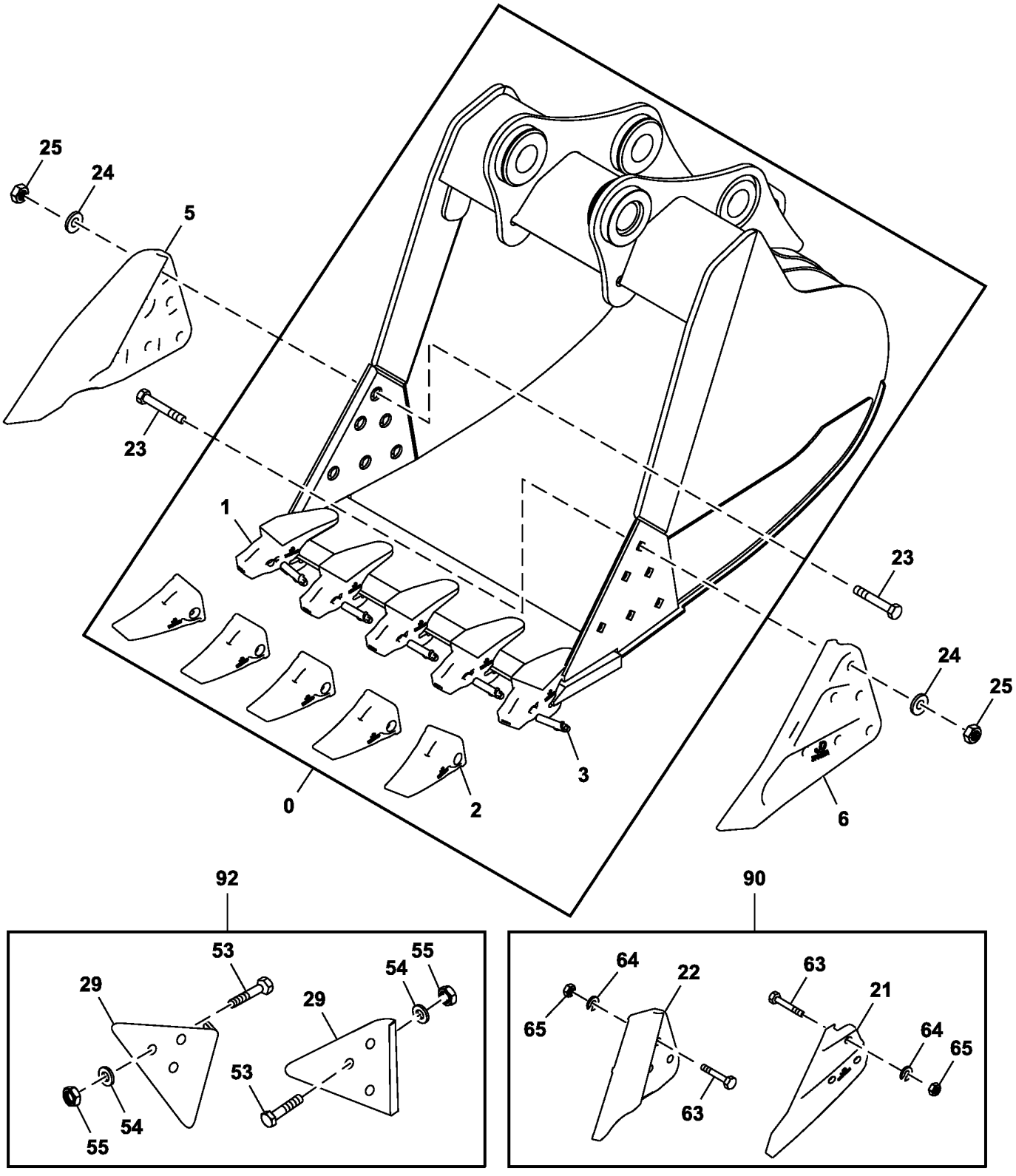

TX1180039

91 — 5,6,23,24,25

Item	*Nº peça*	*Descrição*	*Qtde*	*Nº série*	*Notas*
0	**AT451617**	**Caçamba escavadeira**	**1**		**Pacotes de Produto**
1	TK350C150	Adapt.do dente da pá diant.	5		
2	TK350FD	Dente	5		
3	TK350P	Pino fixador	5		
4	TK4L	Fechadura	10		Não Ilustrado
5	T1156A	Proteção lateral	1		
6	T1157A	Proteção lateral	1		
21	CE17748R3	Proteção lateral	1		
22	CE17748L3	Proteção lateral	1		
23	09H1772	Parafuso	12		7/8" X 3-1/2"
24	12H245	Arruela de pressão	12		7/8"
25	14H1077	Porca	12		7/8"
29	TPDE31329	Adutor	2		
53	09H1772	Parafuso	6		7/8" X 3-1/2"
54	12H245	Arruela de pressão	6		7/8"
55	14H1077	Porca	6		7/8"
63	09H1772	Parafuso	6		7/8" X 3-1/2"
64	12H245	Arruela de pressão	6		7/8"
65	14H1077	Porca	6		7/8"
90	**AT342512**	**Proteção lateral**	**1**		**7.62 cm (3 in.), Cortador Lateral, Pacotes de Produto**
91	**AT342513**	**Proteção lateral**	**1**		**15.24 cm (6 in.), Cortador Lateral, Pacotes de Produto**
92	**AT342511**	**Proteção lateral**	**1**		**Protetor de Borda, Pacotes de Produto**

Heavy Duty Bucket With TK Teeth (48 in) (1.54 yd³)
Benne renforcée avec dents TK (48 in.) (1.54 yd³)
Caçamba de Serviço Pesado com Dentes TK (48 in.) (1.54 yd³)
Cucharón reforzado con dientes TK (48 in.) (1.54 yd³)

TX1170685 B.1

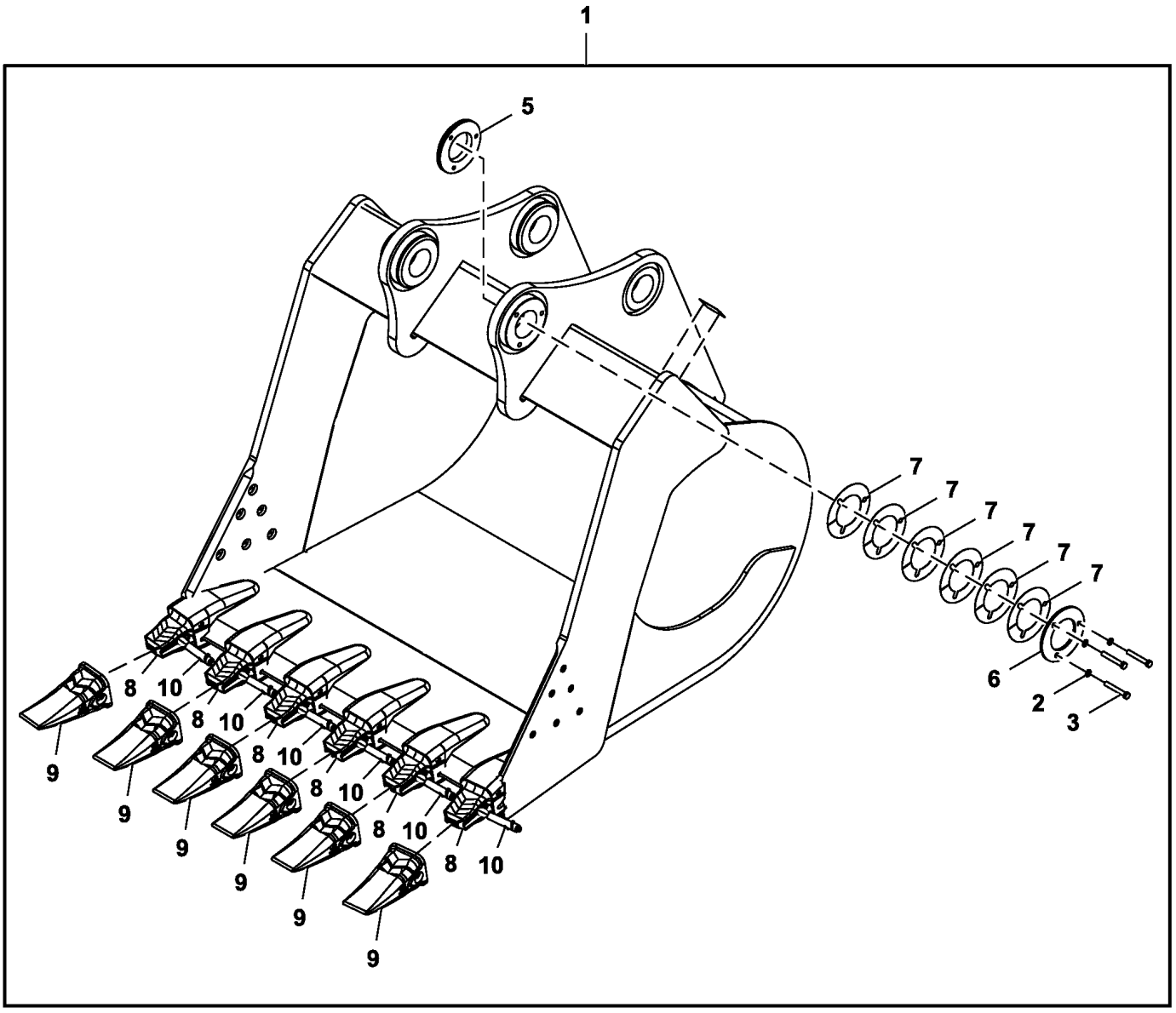

TX1170685

Item	*Nº peça*	*Descrição*	*Qtde*	*Nº série*	*Notas*
1	**AT446858**	**Caçamba escavadeira**	**1**		**Pacotes de Produto**
2	12M7068	Arruela de pressão	3		14 mm
3	19M9565	Parafuso sextavado	3		M14 X 80
5	T366042	Bucha	1		
6	T353639	Placa	1		
7	T366043	Calço	22		
8	TK350C150	Adapt.do dente da pá diant.	6		
9	TK350FD	Dente	6		
10	TK350P	Pino fixador	6		
11	TK4L	Fechadura	12		Não Ilustrado

Heavy Duty Tungsten Carbide Bucket (48 in) (1.54 yd³)
Benne renforcée traité au carbure de tungstène (48 in.) (1.54 yd³)
Caçamba de Carboneto de Tungstênio para Serviço Pesado (48 in) (1.54 yd³)
Cucharón de carburo de tungsteno para servicio severo (48 in) (1.54 yd³)

TX1225337 A.1

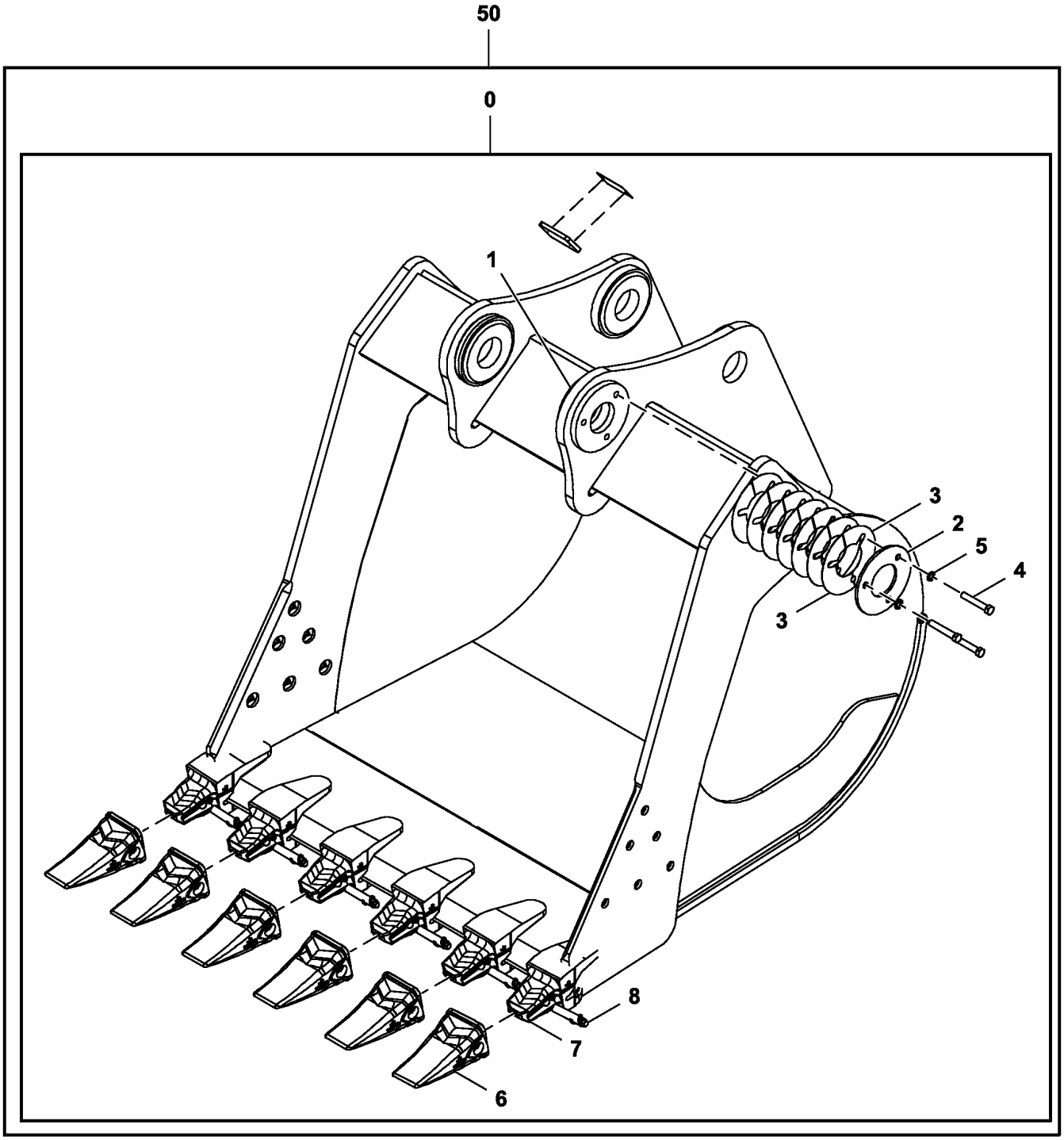

TX1225337

Item	*Nº peça*	*Descrição*	*Qtde*	*Nº série*	*Notas*
0	**.....**	**Caçamba escavadeira**	**1**		**AT473318 NLA, Pacotes de Produto, Carboneto de Tungstênio (WC)**
1	4445245	Ressalto	1		
2	T387905	Placa	1		
3	T387907	Calço	14		
4	T388602	Parafuso sextavado	3		
5	12M7068	Arruela de pressão	3		14 mm
6	TK350FD	Dente	6		
7	TK350C150	Adapt.do dente da pá diant.	6		
8	TK350P	Pino fixador	6		
9	TK4L	Fechadura	12		Não Ilustrado
50	**BYT10193**	**Caçamba escavadeira**	**1**		**Pacotes de Produto**

Heavy Duty Bucket With TK Teeth (54 in) (1.78 yd³)
Benne renforcée avec dents TK (54 in.) (1.78 yd³)
Caçamba de Serviço Pesado com Dentes TK (54 in.) (1.78 yd³)
Cucharón reforzado con dientes TK (54 in.) (1.78 yd³)

TX1170685 B.1

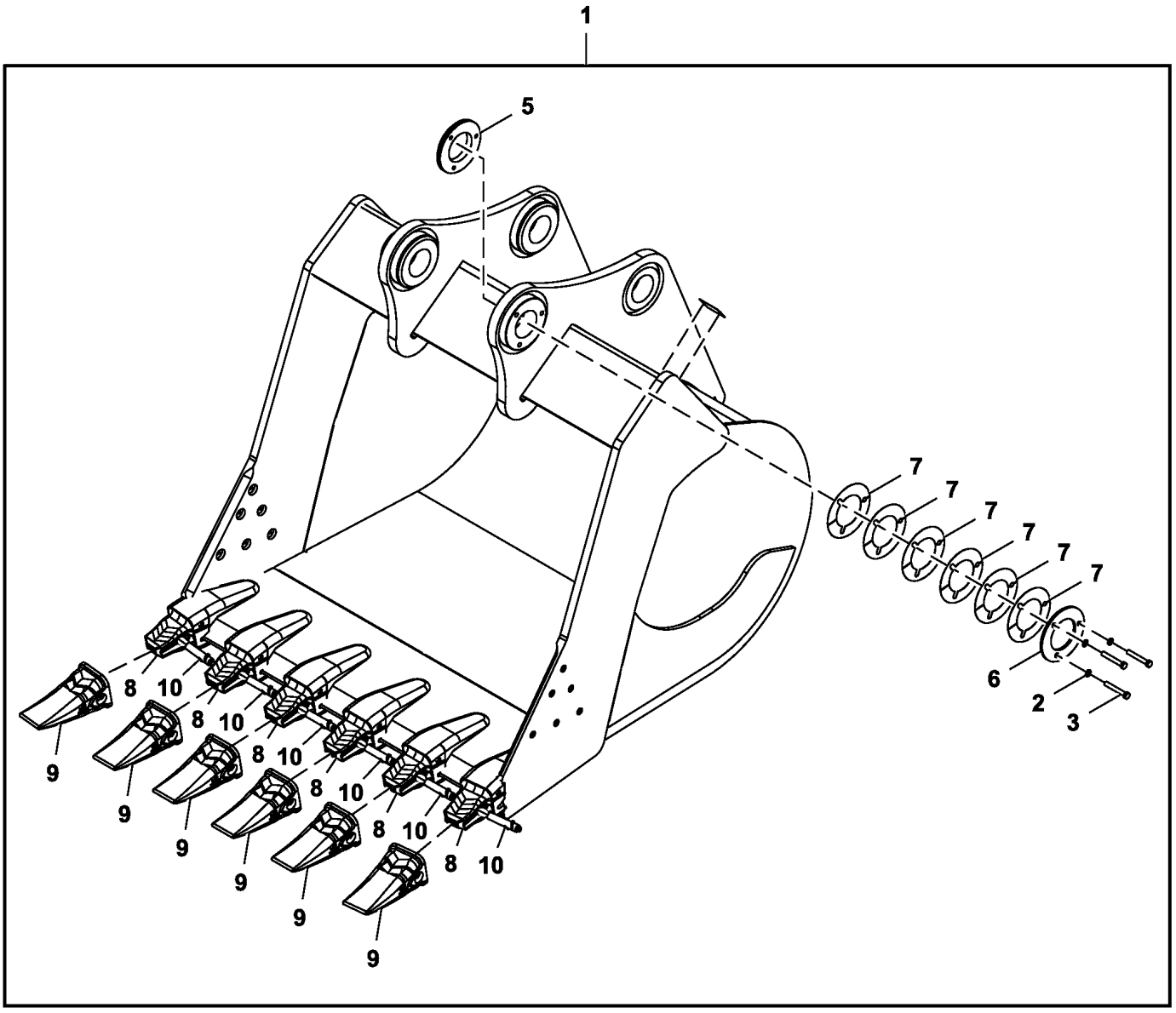

TX1170685

Item	*Nº peça*	*Descrição*	*Qtde*	*Nº série*	*Notas*
1	**AT446859**	**Caçamba escavadeira**	**1**		**Pacotes de Produto**
2	12M7068	Arruela de pressão	3		14 mm
3	19M9565	Parafuso sextavado	3		M14 X 80
5	T366042	Bucha	1		
6	T353639	Placa	1		
7	T366043	Calço	22		
8	TK350C150	Adapt.do dente da pá diant.	6		
9	TK350FD	Dente	6		
10	TK350P	Pino fixador	6		
11	TK4L	Fechadura	12		Não Ilustrado

Heavy Duty Tungsten Carbide Bucket (54 in) (1.78 yd³)
Benne renforcée traité au carbure de tungstène (54in.) (1.78 yd³)
Caçamba de Carboneto de Tungstênio para Serviço Pesado (54 in) (1.78 yd³)
Cucharón de carburo de tungsteno para servicio severo (54 in) (1.78 yd³)

TX1225337 A.1

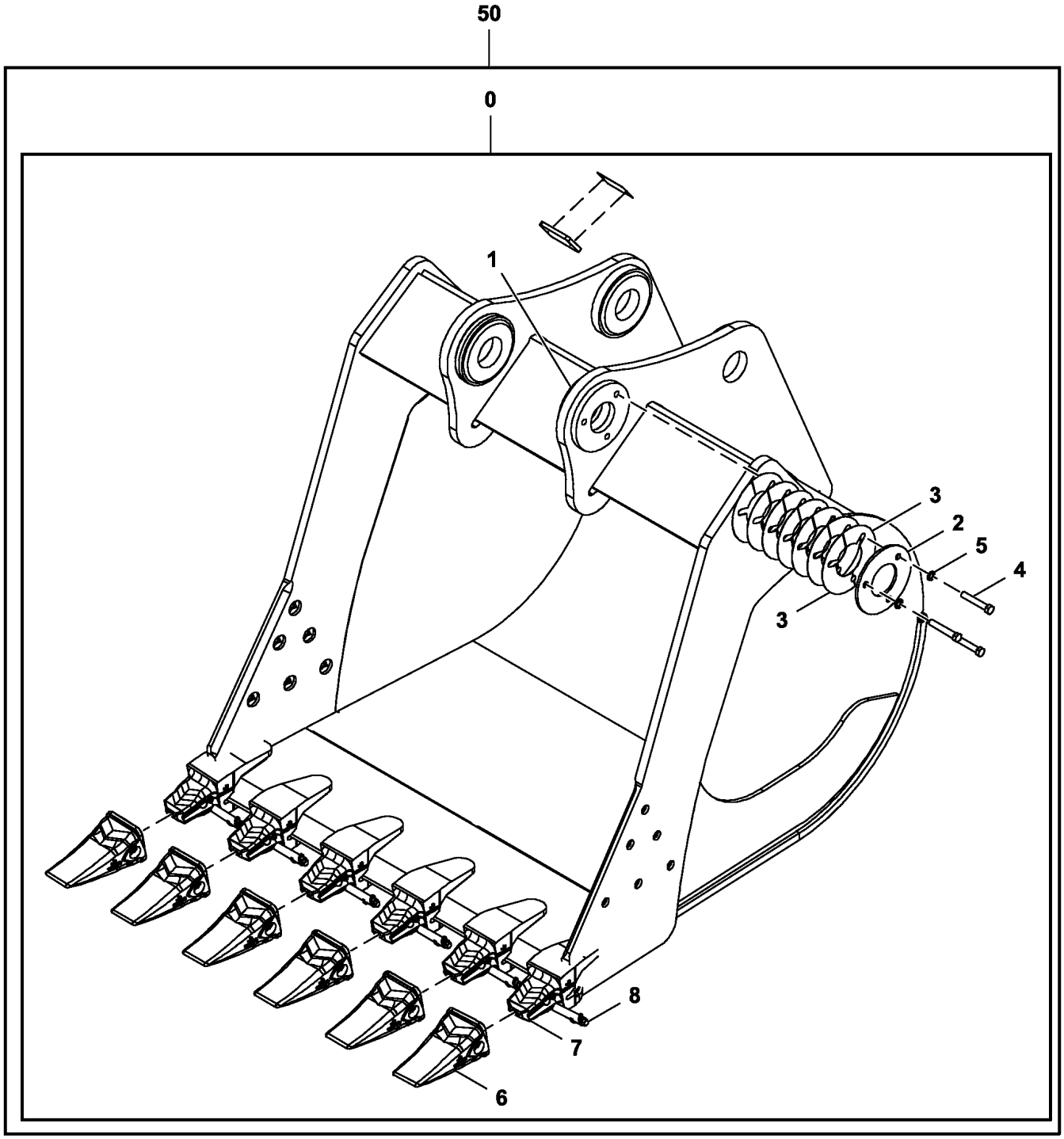

TX1225337

Item	*Nº peça*	*Descrição*	*Qtde*	*Nº série*	*Notas*
0	**.....**	**Caçamba escavadeira**	**1**		**AT473319 NLA, Pacotes de Produto, Carboneto de Tungstênio (WC)**
1	4445245	Ressalto	1		
2	T387905	Placa	1		
3	T387907	Calço	14		
4	T388602	Parafuso sextavado	3		
5	12M7068	Arruela de pressão	3		14 mm
6	TK350FD	Dente	6		
7	TK350C150	Adapt.do dente da pá diant.	6		
8	TK350P	Pino fixador	6		
9	TK4L	Fechadura	12		Não Ilustrado
50	**BYT10194**	**Caçamba escavadeira**	**1**		**Pacotes de Produto**

General Purpose High Capacity Bucket (Vertical Tooth Pin Retention)
Benne grande contenance à usage général (retenue d'axe de dent verticale)
Caçamba de Alta Capacidade para Uso Geral (Retenção Vertical do Pino do Dente)
Cucharón de alta capacidad para uso general (retención de pasador de dientes vertical)

TX1103820 C.1

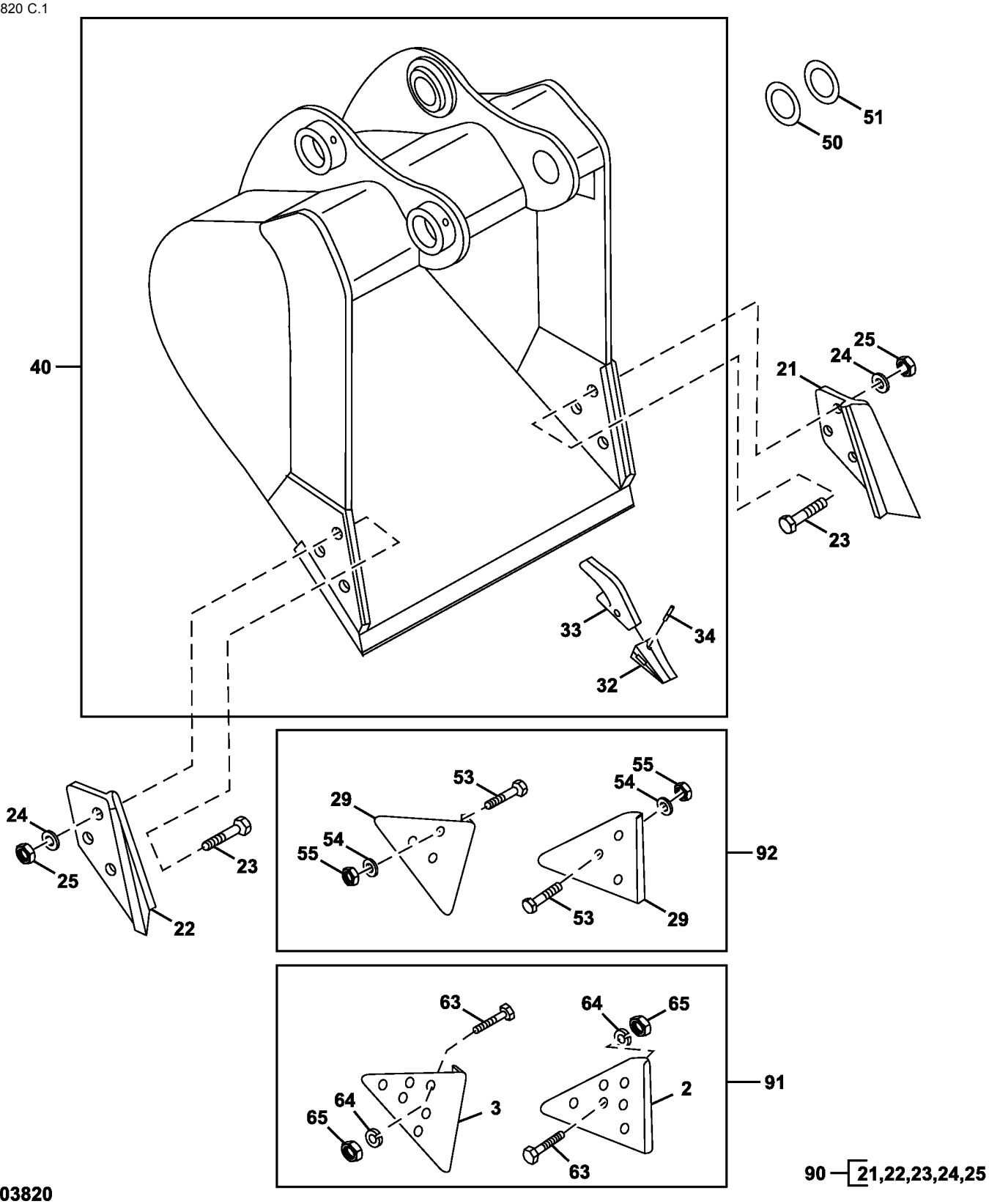

TX1103820

Item	*Nº peça*	*Descrição*	*Qtde*	*Nº série*	*Notas*
2	T1156A	Proteção lateral	1		
3	T1157A	Proteção lateral	1		
21	CE17748R3	Proteção lateral	1		
22	CE17748L3	Proteção lateral	1		
23	09H1772	Parafuso	6		7/8" X 3-1/2"
24	12H245	Arruela de pressão	6		7/8"
25	14H1077	Porca	6		7/8"
29	TPDE31329	Adutor	2		Desgaste
32	TF290	Dente	AR		
33	T158X290	Adapt.do dente da pá diant.	AR		
34	TK290	Pino	AR		
40	**.....**	**Caçamba escavadeira**	**1**		**30 in³ 0.79 yd³, 4 Dentes, WHOLE GOODS AT339115 NLA**
	.....	**Caçamba escavadeira**	**1**		**36 in³ 1 yd³, 5 Dentes, WHOLE GOODS AT339122 NLA**
	.....	**Caçamba escavadeira**	**1**		**42 in³ 1.22 yd³, 5 Dentes, WHOLE GOODS AT339124 NLA**
	.....	**Caçamba escavadeira**	**1**		**48 in³ 1.43 yd³, 6 Dentes, WHOLE GOODS AT339126 NLA**
50	T241930	Arruela	AR		85 X 140 X 1 mm (3.346" X 5.512" X 0.039")
51	T241937	Calço	AR		
53	09H1772	Parafuso	6		7/8" X 3-1/2"
54	12H245	Arruela de pressão	6		7/8"
55	14H1077	Porca	6		7/8"
63	09H1772	Parafuso	12		7/8" X 3-1/2"
64	12H245	Arruela de pressão	12		7/8"
65	14H1077	Porca	12		7/8"
90	**AT342512**	**Kit**	**1**		**3 in., Cortador Lateral, WHOLE GOODS**
91	**AT342513**	**Kit**	**1**		**6 in., Cortador Lateral, WHOLE GOODS**
92	**AT342511**	**Kit**	**1**		**Protetor de Borda, WHOLE GOODS**

General Purpose High Capacity Bucket, Horizontal Tooth Pin Retention
Benne grande contenance à usage général, retenue d'axe de dent horizontale
General Purpose High Capacity Bucket, Horizontal Tooth Pin Retention
Cucharón de alta capacidad para uso General, retención de pasador de dientes Horizontal

TX1079882 D.1

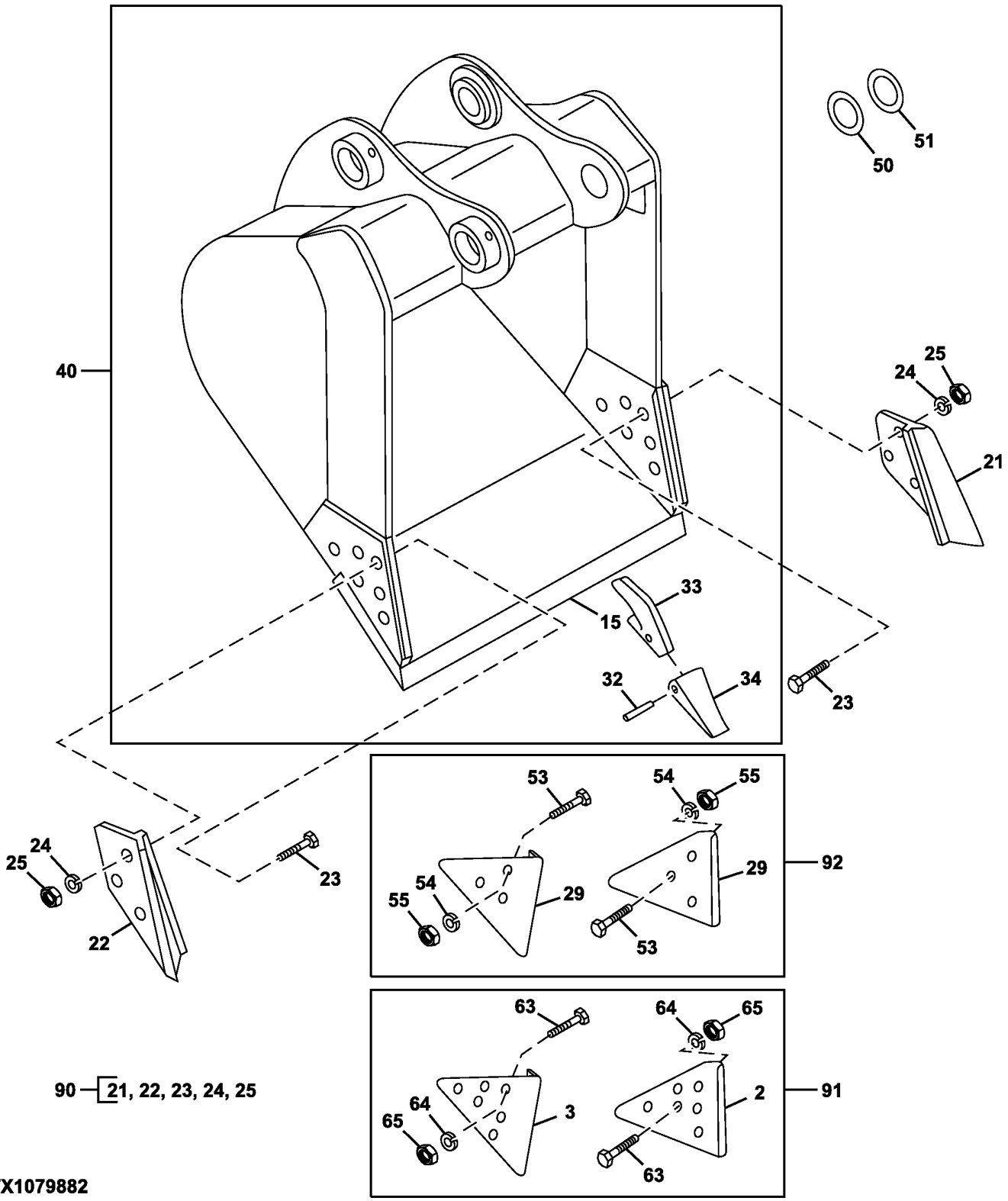

Item	*Nº peça*	*Descrição*	*Qtde*	*Nº série*	*Notas*
2	T1156A	Proteção lateral	1		
3	T1157A	Proteção lateral	1		
15	AT131082	Faca corte dura-max	1		CTL
21	CE17748R3	Proteção lateral	1		
22	CE17748L3	Proteção lateral	1		
23	09H1772	Parafuso	6		7/8" X 3-1/2"
24	12H245	Arruela de pressão	6		7/8"
25	14H1077	Porca	6		7/8"
29	TPDE31329	Adutor	2		Desgaste
32	TF1U3352D	Dente	AR		
33	T3G8354	Adapt.do dente da pá diant.	AR		
	T8E6359	RetentoR	AR		
34	T8E6358	Pino	AR		
40	**AT378045**	**Caçamba escavadeira**	**1**		**1.2 m (48 in.) 1.0 m³ (1.31 yd³), 6 Dentes, Pacotes de Produto**
50	T241930	Arruela	AR		
51	T241937	Calço	AR		0.5 mm (0.01 in.)
53	09H1772	Parafuso	6		7/8" X 3-1/2"
54	12H245	Arruela de pressão	6		7/8"
55	14H1077	Porca	6		7/8"
63	09H1772	Parafuso	6		7/8" X 3-1/2"
64	12H245	Arruela de pressão	6		7/8"
65	14H1077	Porca	6		7/8"
90	**AT342512**	**Kit**	**1**		**7.62 cm (3 in.), Pacotes de Produto, Cortador Lateral**
91	**AT342513**	**Kit**	**1**		**15.24 cm (6 in.), Pacotes de Produto, Cortador Lateral**
92	**AT342511**	**Kit**	**1**		**Pacotes de Produto, Protetor de Borda**

Heavy Duty Bucket
Benne à usage intensif
Caçamba de Serviço Pesado
Cucharón para servicio severo

TX1079882 D.1

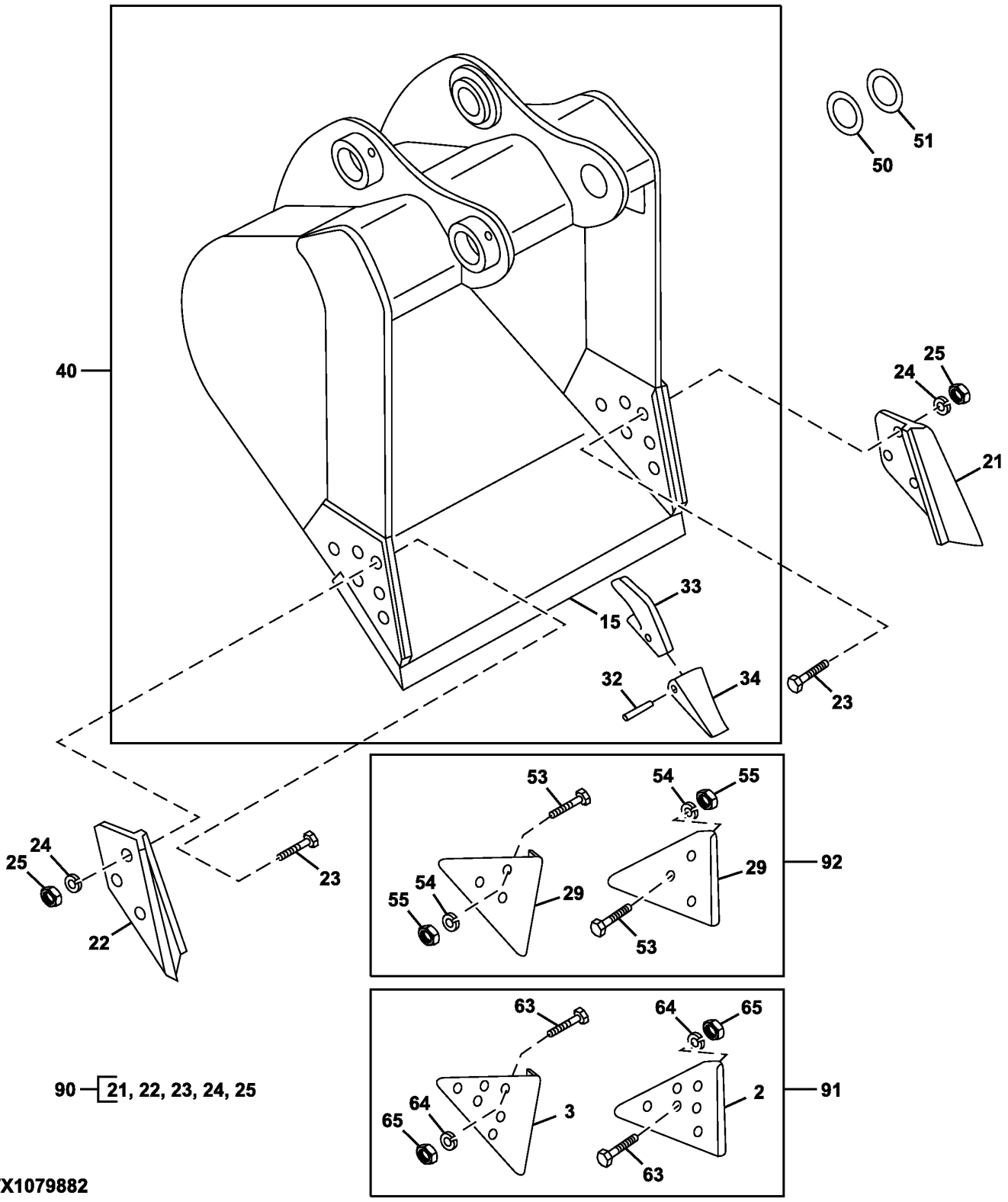

Item	*Nº peça*	*Descrição*	*Qtde*	*Nº série*	*Notas*
2	T1156A	Proteção lateral	1		
3	T1157A	Proteção lateral	1		
15	AT131082	Faca corte dura-max	1		CTL
21	CE17748L3	Proteção lateral	1		
22	CE17748R3	Proteção lateral	1		
23	09H1772	Parafuso	6		7/8" X 3-1/2"
24	12H245	Arruela de pressão	6		7/8"
25	14H1077	Porca	6		7/8"
29	TPDE31329	Adutor	2		Desgaste
32	TF290	Dente	AR		
33	T158X290	Adapt.do dente da pá diant.	AR		
34	TK290	Pino	AR		
40	**AT339128**	**Caçamba escavadeira**	**1**		**24 in. ? 0.52 yd³, 4 Dentes, Para Opções Adicionais de Dentes, Consulte Sistema de Dentes de Caçamba Série TK350, WHOLE GOODS**
	AT339130	**Caçamba escavadeira**	**1**		**30 in. ? 0.71 yd³, 4 Dentes, Para Opções Adicionais de Dentes, Consulte Sistema de Dentes de Caçamba Série TK350, WHOLE GOODS**
	AT339132	**Caçamba escavadeira**	**1**		**36 in. ? 0.90 yd³, 5 Dentes, Para Opções Adicionais de Dentes, Consulte Sistema de Dentes de Caçamba Série TK350, WHOLE GOODS**
	AT339134	**Caçamba escavadeira**	**1**		**42 in. ? 1.09 yd³, 5 Dentes, Para Opções Adicionais de Dentes, Consulte Sistema de Dentes de Caçamba Série TK350, WHOLE GOODS**
	AT339136	**Caçamba escavadeira**	**1**		**48 in. ? 1.29 yd³, 6 Dentes, Para Opções Adicionais de Dentes, Consulte Sistema de Dentes de Caçamba Série TK350, WHOLE GOODS**
50	T241930	Arruela	AR		85 X 140 X 1 mm (3.346" X 5.512" X 0.039")
51	T241937	Calço	AR		0.5 mm
53	09H1772	Parafuso	6		7/8" X 3-1/2"
54	12H245	Arruela de pressão	6		7/8"
55	14H1077	Porca	6		7/8"
63	09H1772	Parafuso	6		7/8" X 3-1/2"
64	12H245	Arruela de pressão	6		7/8"
65	14H1077	Porca	6		7/8"
90	**AT342512**	**Kit**	**1**		**3.0 in., Cortador Lateral, WHOLE GOODS**
91	**AT342513**	**Kit**	**1**		**6 in., Cortador Lateral, WHOLE GOODS**
92	**AT342511**	**Kit**	**1**		**Protetor de Borda, WHOLE GOODS**

Heavy Duty High Capacity Bucket (Vertical Tooth Pin Retention)
Benne grande contenance renforcée (retenue d'axe de dent verticale)
Caçamba de Alta Capacidade para Serviço Pesado (Retenção Vertical do Pino do Dente)
Cucharón de alta capacidad para trabajos pesados (retención de pasador de dientes vertical)

TX1103820 C.1

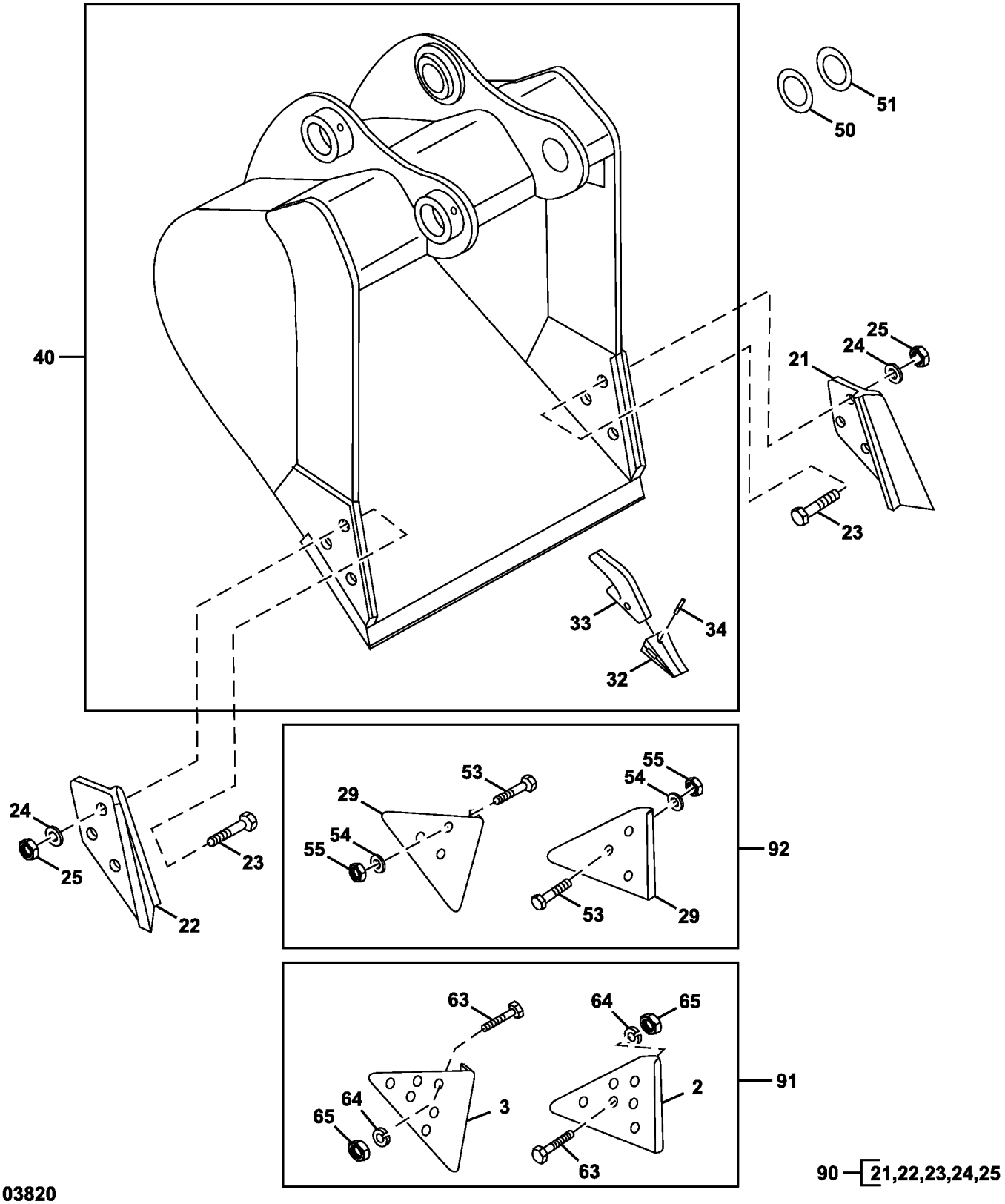

TX1103820

Item	*Nº peça*	*Descrição*	*Qtde*	*Nº série*	*Notas*
2	T1156A	Proteção lateral	1		
3	T1157A	Proteção lateral	1		
21	CE17748L3	Proteção lateral	1		
22	CE17748R3	Proteção lateral	1		
23	09H1772	Parafuso	6		7/8" X 3-1/2"
24	12H245	Arruela de pressão	6		7/8"
25	14H1077	Porca	6		7/8"
29	TPDE31329	Adutor	2		Desgaste
32	TF290	Dente	AR		
33	T158X290	Adapt.do dente da pá diant.	AR		
34	TK290	Pino	AR		
40	**AT339138**	**Caçamba escavadeira**	**1**		**24 in. ? 0.56 yd³, 4 Dentes, Para Opções Adicionais de Dentes, Consulte Sistema de Dentes de Caçamba Série TK350, WHOLE GOODS**
	AT339140	**Caçamba escavadeira**	**1**		**30 in. ? 0.76 yd³, 4 Dentes, Para Opções Adicionais de Dentes, Consulte Sistema de Dentes de Caçamba Série TK350**
	AT339142	**Caçamba escavadeira**	**1**		**36 in. ? 0.97 yd³, 5 Dentes, Para Opções Adicionais de Dentes, Consulte Sistema de Dentes de Caçamba Série TK350, WHOLE GOODS**
	AT339144	**Caçamba escavadeira**	**1**		**42 in. ? 1.19 yd³, 5 Dentes, Para Opções Adicionais de Dentes, Consulte Sistema de Dentes de Caçamba Série TK350, WHOLE GOODS**
	AT339146	**Caçamba escavadeira**	**1**		**48 in. ? 1.39 yd³, 6 Dentes, Para Opções Adicionais de Dentes, Consulte Sistema de Dentes de Caçamba Série TK350, WHOLE GOODS**
50	T241930	Arruela	AR		85 X 140 X 1 mm (3.346" X 5.512" X 0.039"),
51	T241937	Calço	AR		
53	09H1772	Parafuso	6		7/8" X 3-1/2"
54	12H245	Arruela de pressão	6		7/8"
55	14H1077	Porca	6		7/8"
63	09H1772	Parafuso	12		7/8" X 3-1/2"
64	12H245	Arruela de pressão	12		7/8"
65	14H1077	Porca	12		7/8"
90	**AT342512**	**Kit**	**1**		**3.0 in., Cortador Lateral, WHOLE GOODS**
91	**AT342513**	**Kit**	**1**		**6.0 in., Cortador Lateral, WHOLE GOODS**
92	**AT342511**	**Kit**	**1**		**Protetor de Borda, WHOLE GOODS**

Heavy-Duty High Capacity Bucket, Horizontal Tooth Pin Retention
Benne renforcée grande contenance, retenue d'axe de dent horizontale
Heavy-Duty High Capacity Bucket, Horizontal Tooth Pin Retention
Cucharón de alta capacidad para servicio severo, retención de pasador de dientes horizontales

TX1079882 D.1

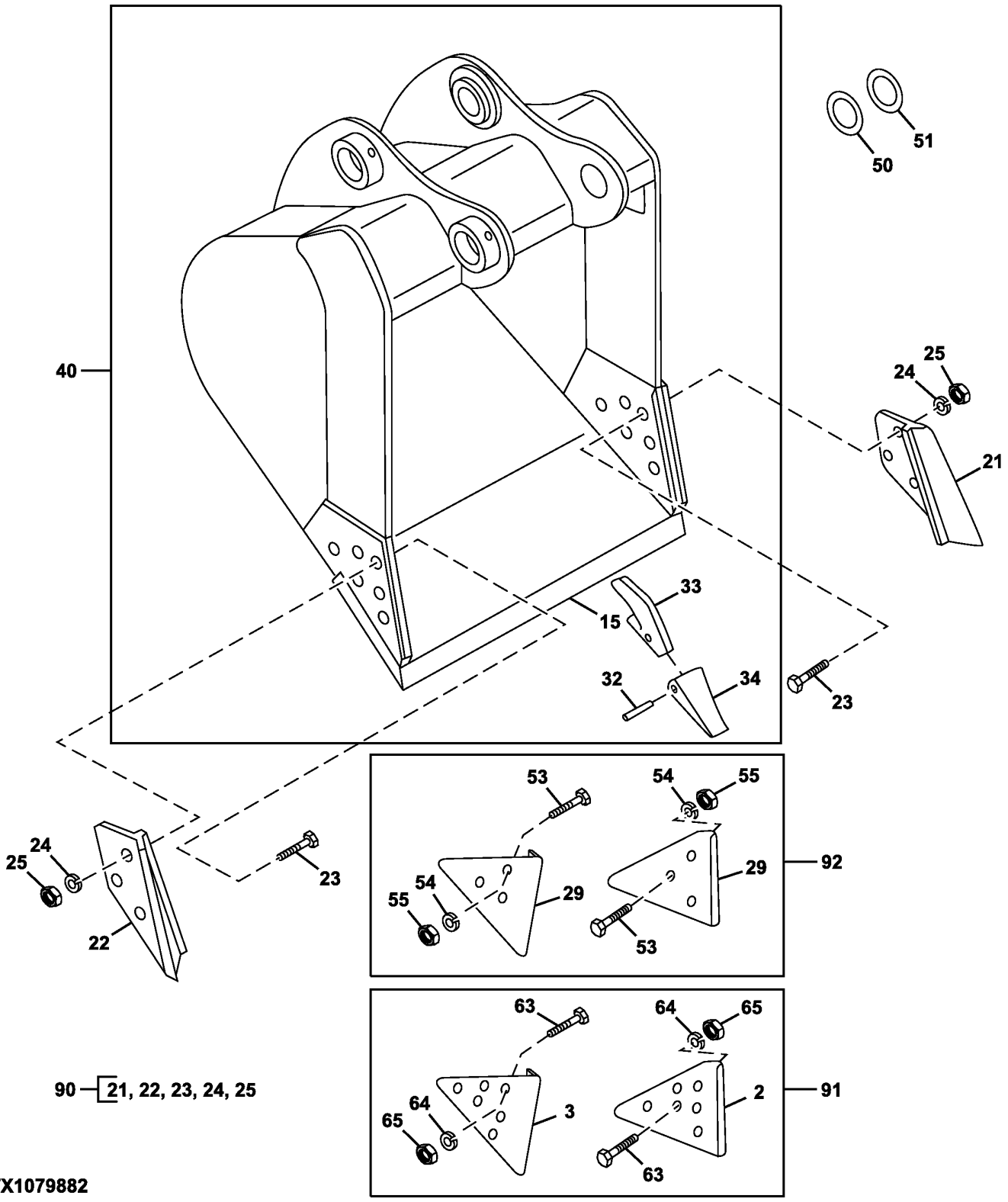

Item	*Nº peça*	*Descrição*	*Qtde*	*Nº série*	*Notas*
2	T1156A	Proteção lateral	1		
3	T1157A	Proteção lateral	1		
15	AT131082	Faca corte dura-max	1		CTL
21	CE17748R3	Proteção lateral	1		
22	CE17748L3	Proteção lateral	1		
23	09H1772	Parafuso	6		7/8" X 3-1/2"
24	12H245	Arruela de pressão	6		7/8"
25	14H1077	Porca	6		7/8"
29	TPDE31329	Adutor	2		Desgaste
32	T8E6358	Pino	AR		
33	T3G8354	Adapt.do dente da pá diant.	AR		
	T8E6359	RetentoR	AR		
34	TF1U3352D	Dente	1		
40	**AT378044**	**Caçamba escavadeira**	**1**		**1.2 m (48 in.) 1.0 m³ (1.31 yd³), Pacotes de Produto, 6 Dentes**
50	T241930	Arruela	AR		1 mm (0.03 in.)
51	T241937	Calço	AR		0.5 mm (0.01 in.)
53	09H1772	Parafuso	6		7/8" X 3-1/2"
54	12H245	Arruela de pressão	6		7/8"
55	14H1077	Porca	6		7/8"
63	09H1772	Parafuso	6		7/8" X 3-1/2"
64	12H245	Arruela de pressão	6		7/8"
65	14H1077	Porca	6		7/8"
90	**AT342512**	**Kit**	**1**		**7.62 cm (3 in.), Pacotes de Produto, Cortador Lateral**
91	**AT342513**	**Kit**	**1**		**15.24 cm (6 in.), Pacotes de Produto, Cortador Lateral**
92	**AT342511**	**Kit**	**1**		**Pacotes de Produto, Protetor de Borda**

Severe Duty Bucket (42 in) (1.32 yd³)
Benne usage intensif (42 in.) (1.32 yd³)
Caçamba de Serviço Severo (42 in) (1.32 yd³)
Cucharón para uso intensivo (42 in.) (1.32 yd³)

TX1186778 A.1

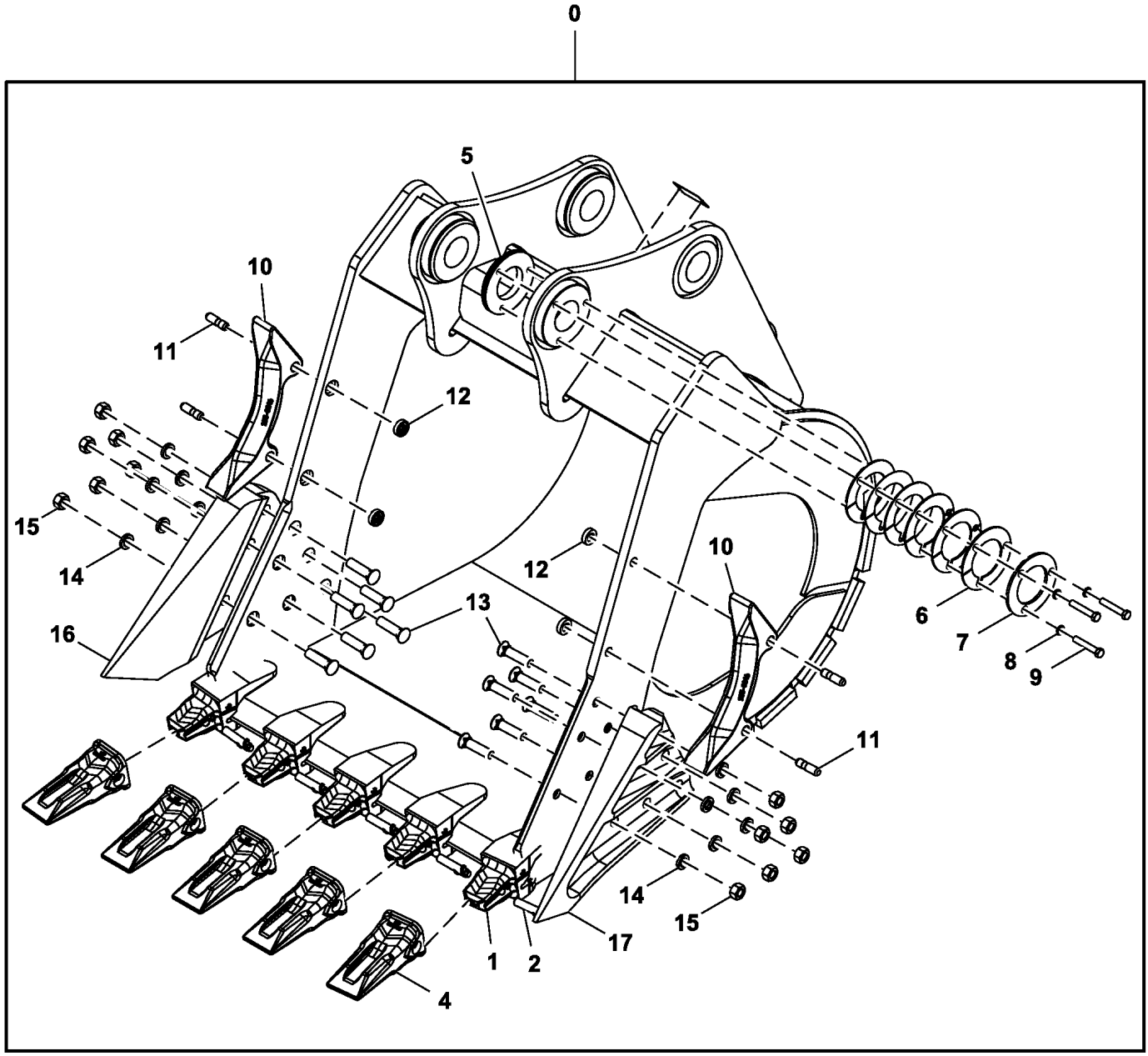

TX1186778

Item	*Nº peça*	*Descrição*	*Qtde*	*Nº série*	*Notas*
0	**AT446857**	**Caçamba escavadeira**	**1**		**Pacotes de Produto**
1	TK350C150	Adapt.do dente da pá diant.	5		
2	TK350P	Pino fixador	5		
3	TK4L	Fechadura	10		Não Ilustrado
4	TK350SD	Dente	5		
5	T366042	Bucha	1		
6	T366043	Calço	22		
7	T353639	Placa	1		
8	12M7068	Arruela de pressão	3		14 mm
9	19M9565	Parafuso sextavado	3		M14 X 80
10	T1358246	Adutor	2		
11	T1359292	Pino	4		
12	T1140359	RetentoR	4		
13	09H1772	Parafuso	12		7/8" X 3-1/2"
14	12H245	Arruela de pressão	12		7/8"
15	14H1077	Porca	12		7/8"
16	T1156A	Proteção lateral	1		
17	T1157A	Proteção lateral	1		

Severe Duty Tungsten Carbide Bucket (42 in) (1.32 yd³)
Benne usage intensif traité au carbure de tungstène (42 in.) (1.32 yd³)
Caçamba de Carboneto de Tungstênio para Serviço Severo (42 in) (1.32 yd³)
Cucharón de carburo de tungsteno para servicio severo (42 in) (1.32 yd³)

TX1225396 A.1

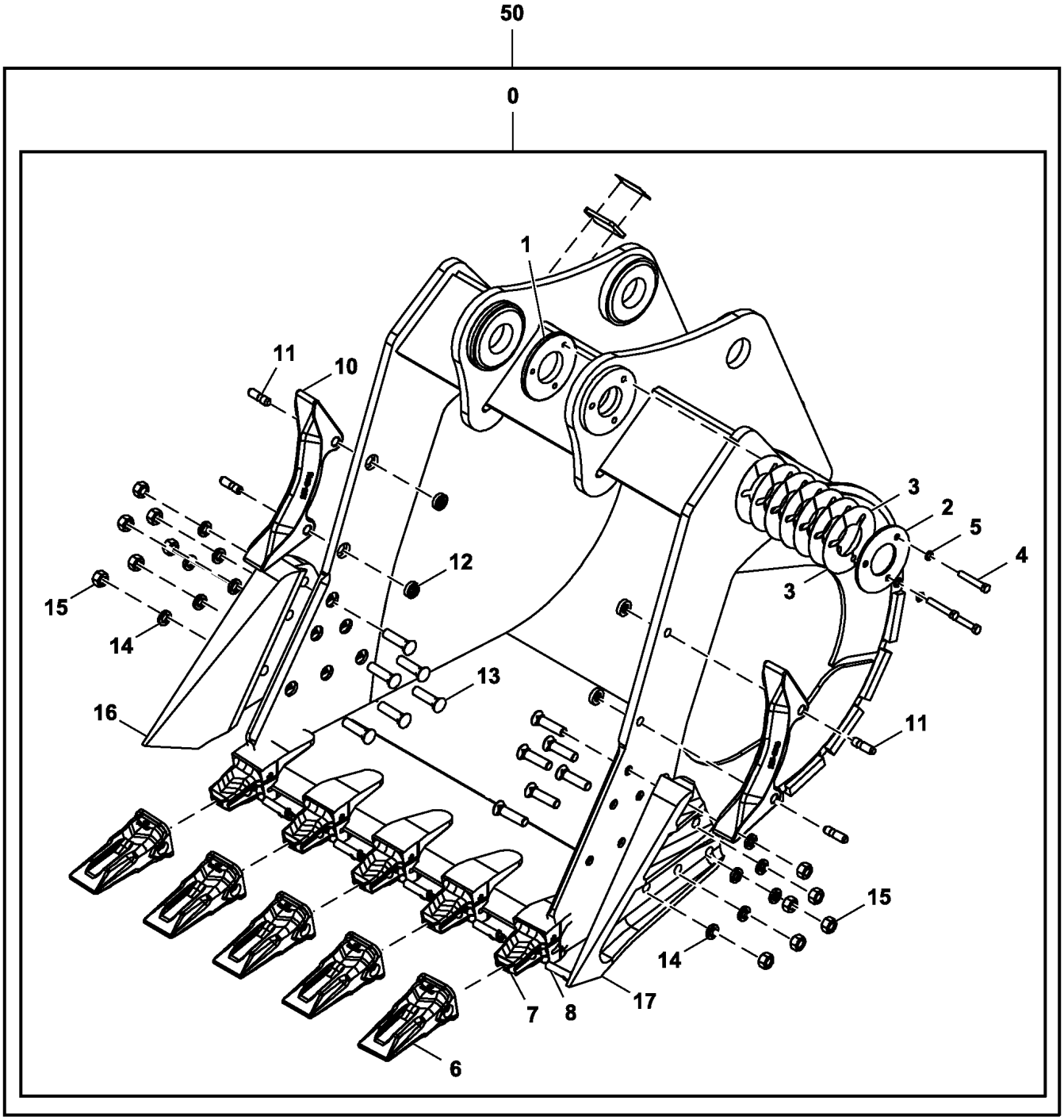

TX1225396

Item	*Nº peça*	*Descrição*	*Qtde*	*Nº série*	*Notas*
0	**.....**	**Caçamba escavadeira**	**1**		**AT473320 NLA, Pacotes de Produto, Carboneto de Tungstênio (WC)**
1	4445245	Ressalto	1		
2	T387905	Placa	1		
3	T387907	Calço	14		1.0 mm (0.04 in)
4	T388602	Parafuso sextavado	3		
5	12M7068	Arruela de pressão	3		14 mm
6	TK350SD	Dente	5		
7	TK350C150	Adapt.do dente da pá diant.	5		
8	TK350P	Pino fixador	5		
9	TK4L	Fechadura	10		Não Ilustrado
10	T1358246	Adutor	2		
11	T1359292	Pino	4		
12	T1140359	RetentoR	4		
13	09H1772	Parafuso	12		7/8" X 3-1/2"
14	12H245	Arruela de pressão	12		7/8"
15	14H1077	Porca	12		7/8"
16	T1156A	Proteção lateral	1		
17	T1157A	Proteção lateral	1		
50	**BYT10201**	**Caçamba escavadeira**	**1**		**Pacotes de Produto**

Ditching Bucket
Benne d'excavation de fossé
Caçamba para Cavar Valas
Cucharón de zanjeo

TX1180103 A.1

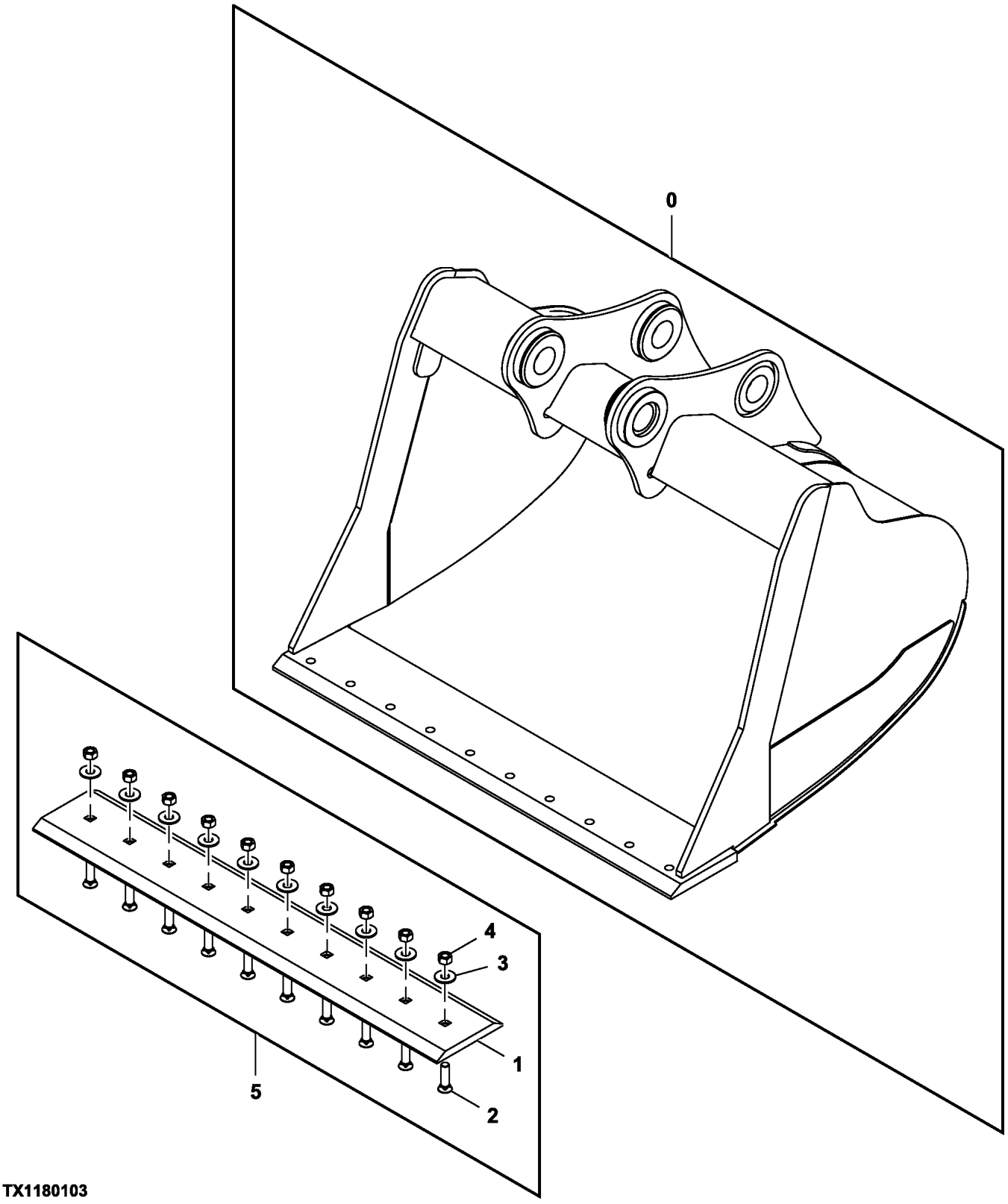

TX1180103

Item	*Nº peça*	*Descrição*	*Qtde*	*Nº série*	*Notas*
1	T363442	Borda cortante	1		
2	09H1758	Parafuso	10		
3	24H1161	Arruela	10		13/16" X 1-15/32" X 0.134"
4	14H1058	Porca	10		3/4"
5	**AT454299**	**Borda cortante**	**1**		**Pacotes de Produto**
12	**AT339148**	**Caçamba escavadeira**	**1**		**60 in. ? 1.09 yd³, Pacotes de Produto**
50	T241930	Arruela	AR		85 X 140 X 1 mm (3.346" X 5.512" X 0.039"), Não Ilustrado
51	T241937	Calço	AR		0.5 mm, Não Ilustrado

Ditching Bucket, 1.5 m (60 in) 1.18 m³ (1.55 yd³)
Benne de creusage des fossés, 1,5 m (60 in.) 1,18 m³ (1.55 yd³)
Caçamba para Cavar Valas, 1,5 m (60 in) 1,18 m³ (1.55 yd³)
Cucharón para zanjas, 1,5 m (60 in) 1,18 m³ (1.55 yd³)

TX1180103 A.1

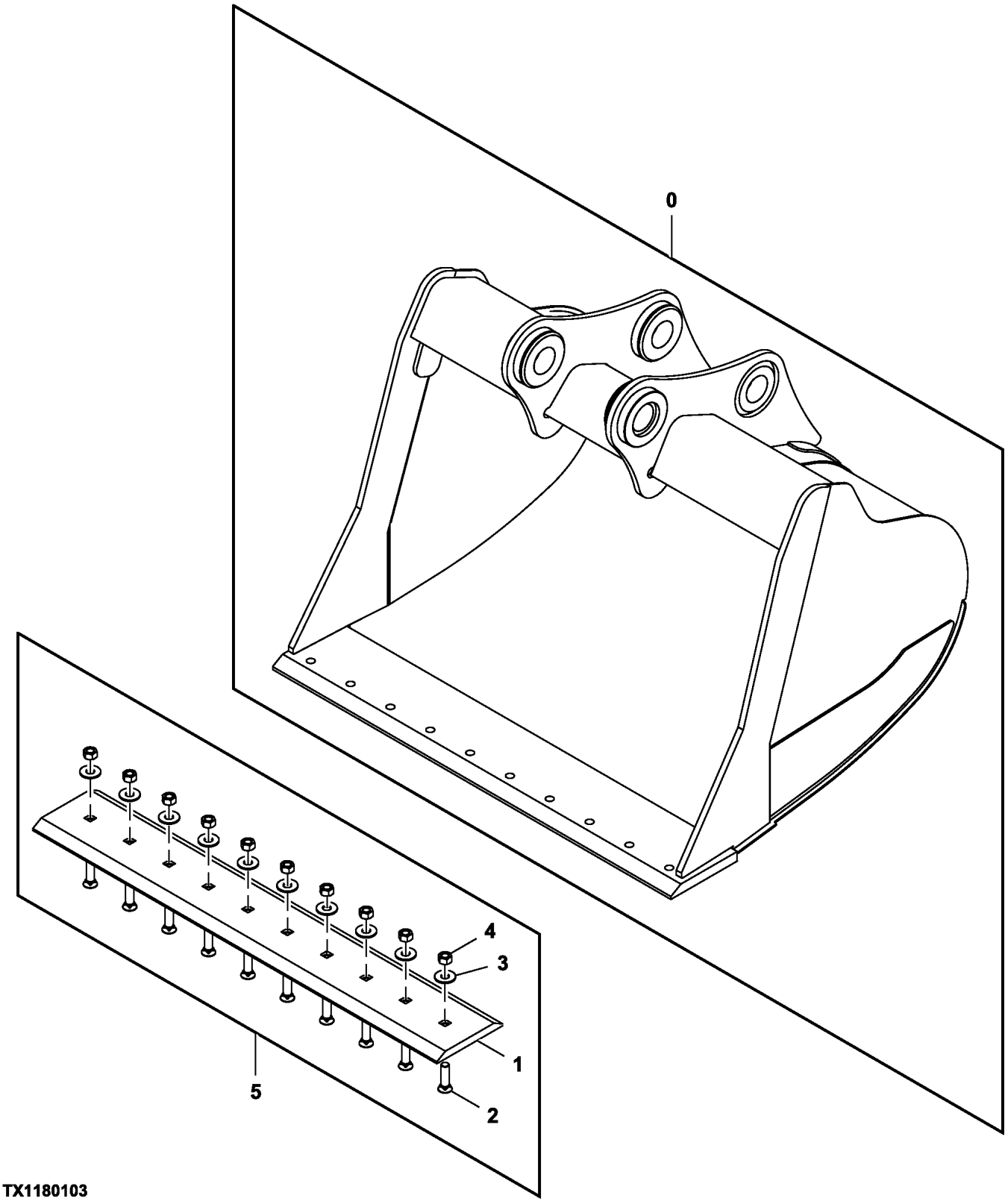

TX1180103

Item	*Nº peça*	*Descrição*	*Qtde*	*Nº série*	*Notas*
0	**AT451619**	**Caçamba escavadeira**	**1**		**Pacotes de Produto**
1	T363442	Borda cortante	1		
2	09H1758	Parafuso	10		3/4" X 3-1/4"
3	24H1161	Arruela	10		13/16" X 1-15/32" X 0.134"
4	14H1058	Porca	10		3/4"
5	**AT454299**	**Borda cortante**	**1**		**Pacotes de Produto**

Super Long Front Bucket 0.52 Yd³ (30 In.)
Benne avant super longue 0,52 cu yd (30 in.)
Caçamba para Dianteira Super Longa 0.52 Yd³ (30 In.)
Cucharón de frente súper largo de 0.52 yd³ (30 in.)

TX1096860 C.1

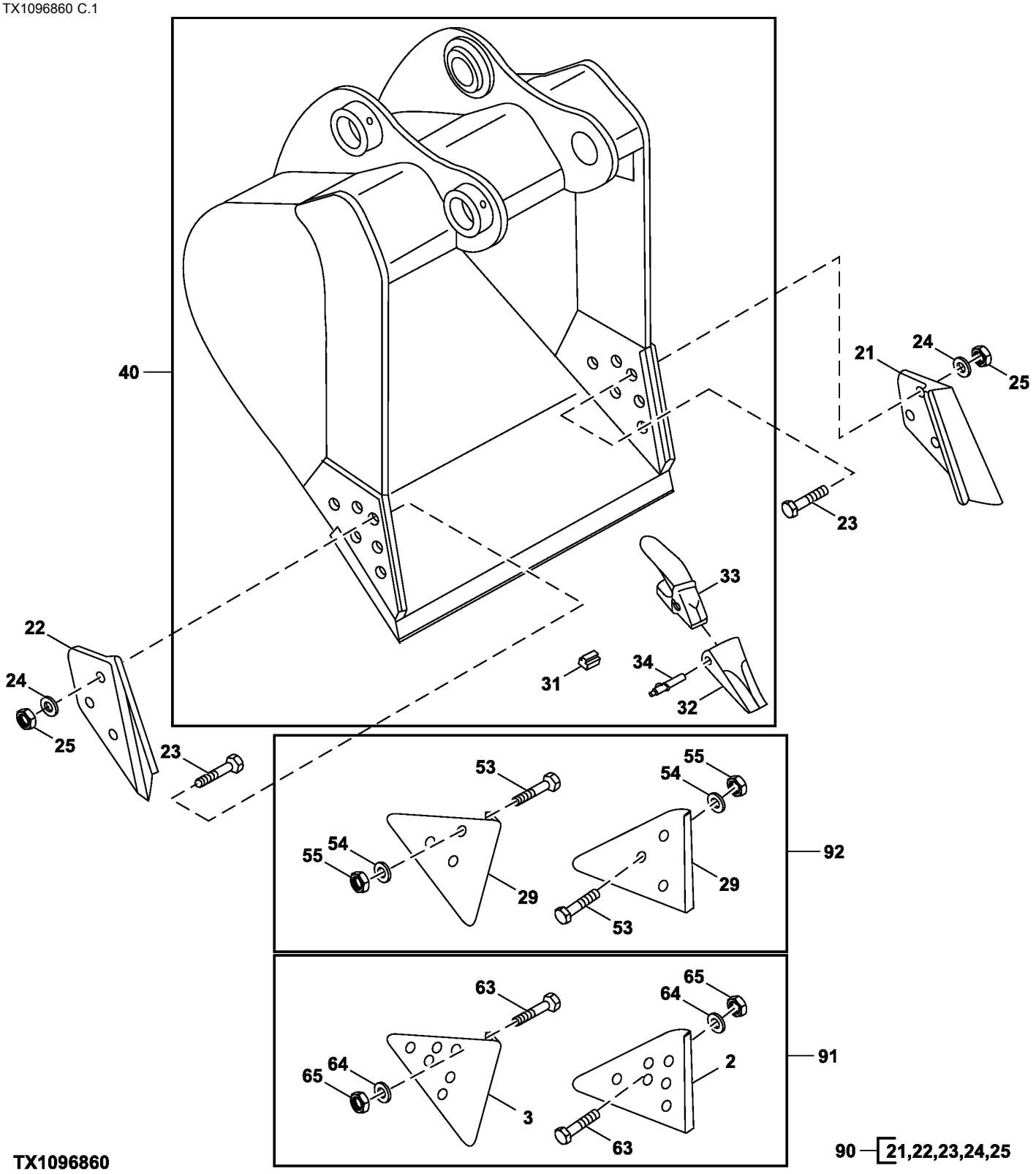

Item	*Nº peça*	*Descrição*	*Qtde*	*Nº série*	*Notas*
2	T1156A	Proteção lateral	1		
3	T1157A	Proteção lateral	1		
21	CE17748L3	Proteção lateral	1		
22	CE17748R3	Proteção lateral	1		
23	09H1772	Parafuso	6		7/8" X 3-1/2"
24	12H245	Arruela de pressão	6		7/8"
25	14H1077	Porca	6		7/8"
29	TPDE31329	Adutor	2		Desgaste
31	TK3L	Fechadura	6		
32	TK225FD	Dente	6		
33	TK225C100	Adapt.do dente da pá diant.	6		
34	TK225P	Pino fixador	6		
40	**AT395833**	**Caçamba escavadeira**	**1**		**0.52 yd³ (30 in.), Para Opções Adicionais de Dentes, Consulte Sistema de Dentes de Caçamba Série TK225, Pacotes de Produto**
53	09H1772	Parafuso	6		7/8" X 3-1/2"
54	12H245	Arruela de pressão	6		7/8"
55	14H1077	Porca	6		7/8"
63	09H1772	Parafuso	12		7/8" X 3-1/2"
64	12H245	Arruela de pressão	12		7/8"
65	14H1077	Porca	12		7/8"
90	**AT342512**	**Kit**	**1**		**76.2 mm (3.0 in.), Cortador Lateral, Pacotes de Produto**
91	**AT342513**	**Kit**	**1**		**152.4 mm (6.0 in.), Cortador Lateral, Pacotes de Produto**
92	**AT342511**	**Kit**	**1**		**Protetor de Borda, Pacotes de Produto**

Super Long Front Ditching Bucket
Benne d'excavation de fossés avant super longue
Caçamba para Cavar Valar para Dianteira Super Longa
Cucharón de zanjeo frente súper largo

TX1103178 A.1

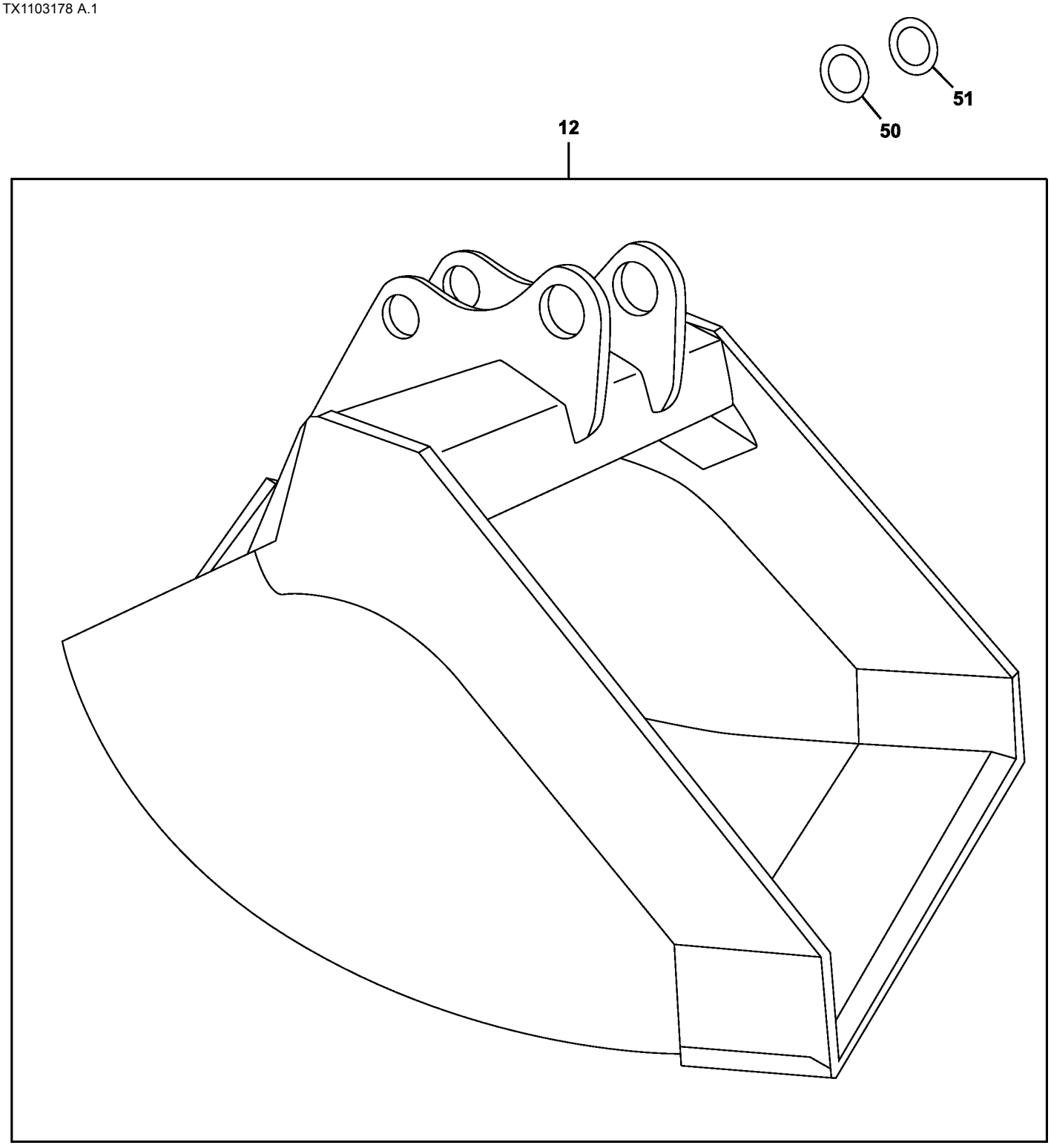

TX1103178

Item	*Nº peça*	*Descrição*	*Qtde*	*Nº série*	*Notas*
12	**AT339152**	**Caçamba escavadeira**	**1**		**60 in. ? .83 yd³, WHOLE GOODS**
50	T241930	Arruela	AR		85 X 140 X 1 mm (3.346" X 5.512" X 0.039")
51	T241937	Calço	AR		0.5 mm

Mass Excavating Bucket, 124.4 cm (49 in) 1.46m³ (1.91 yd³) (520725 -)
Mass Excavating Bucket, 124.4 cm (49 in) 1.46m³ (1.91 yd³) (520725 -)
Mass Excavating Bucket, 124.4 cm (49 in) 1.46m³ (1.91 yd³) (520725 -)
Mass Excavating Bucket, 124.4 cm (49 in) 1.46m³ (1.91 yd³) (520725 -)

TX1244812 A.1

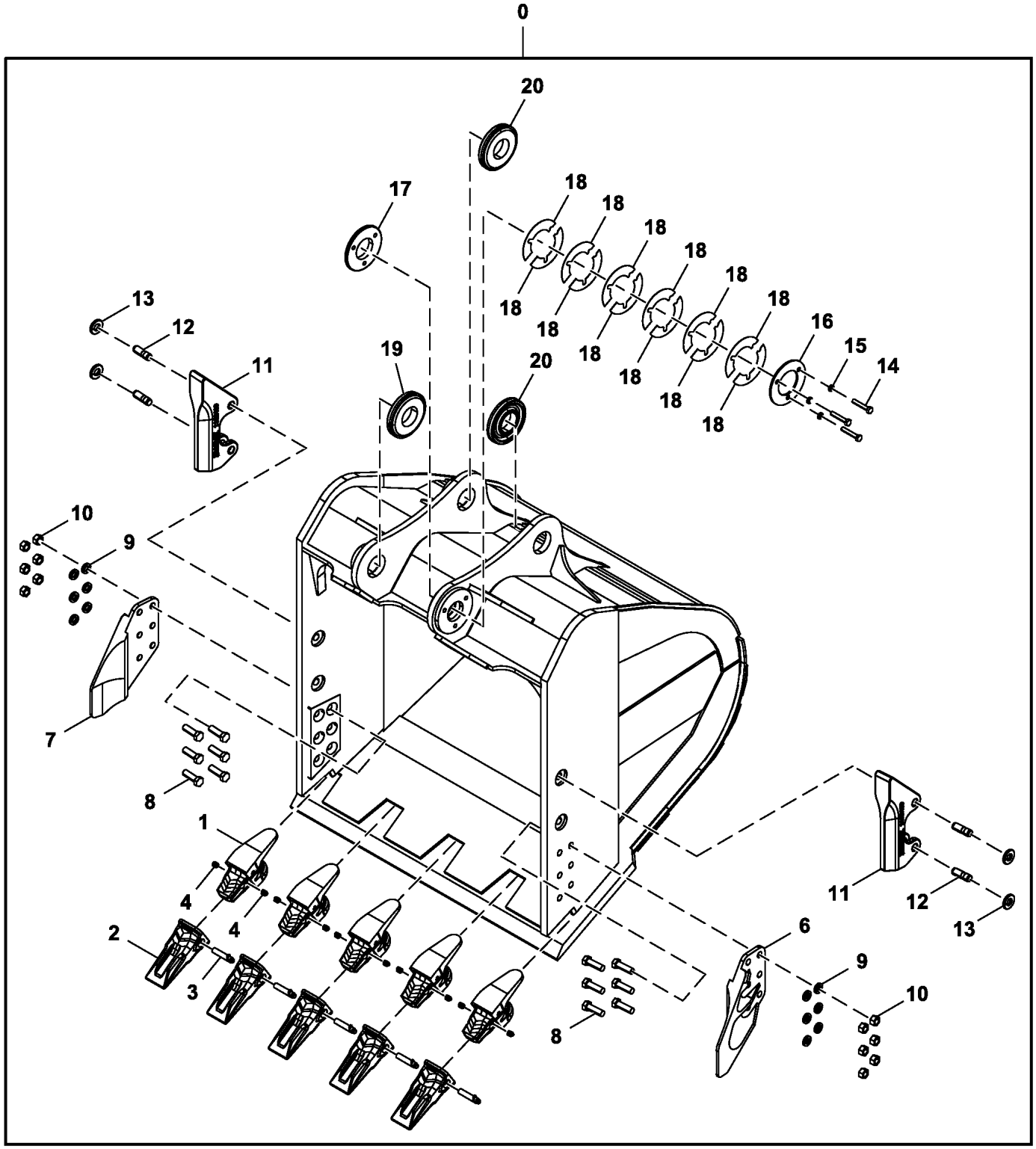

FF850506_TX1244812

Item	*Nº peça*	*Descrição*	*Qtde*	*Nº série*	*Notas*
0	**BYT10559**	**Caçamba escavadeira**	**1**		**124.4 cm (49 in) 1.46m³ (1.91 yd³), Pacotes de Produto**
1	TK350C150	Adapt.do dente da pá diant.	5		
2	TK350SD	Dente	5		SUB FOR FF850465
3	TK350P	Pino fixador	5		SUB FOR FF850499
4	TK4L	Fechadura	10		SUB FOR FF850247
6	2014503	Borda cortante	1		
7	2014504	Borda cortante	1		
8	T214405	Parafuso	12		SUB FOR J932270
9	A590922	Arruela de pressão	12		
10	J951022	Porca	12		
11	T1122489	Adutor	2		SUB FOR FF850500
12	T1320998	Pino	4		SUB FOR FF850502
13	T1320999	RetentoR	4		SUB FOR FF850503
14	19M9565	Parafuso sextavado	3		M14 X 80, SUB FOR J901480
15	12H317	Arruela de pressão	3		9/16", SUB FOR A590914
16	4275783	Placa	1		
17	.....	Ressalto	1		NLA
18	4275784	Calço	12		
19	.....	Ressalto	1		NLA
20	.....	Ressalto	2		NLA

TK225 Series Bucket Tooth System
Système de dent de benne de série TK225
Sistema de Dente de Caçamba Série TK225
Sistema de dientes de cucharón serie TK225

TX1099538 C.2

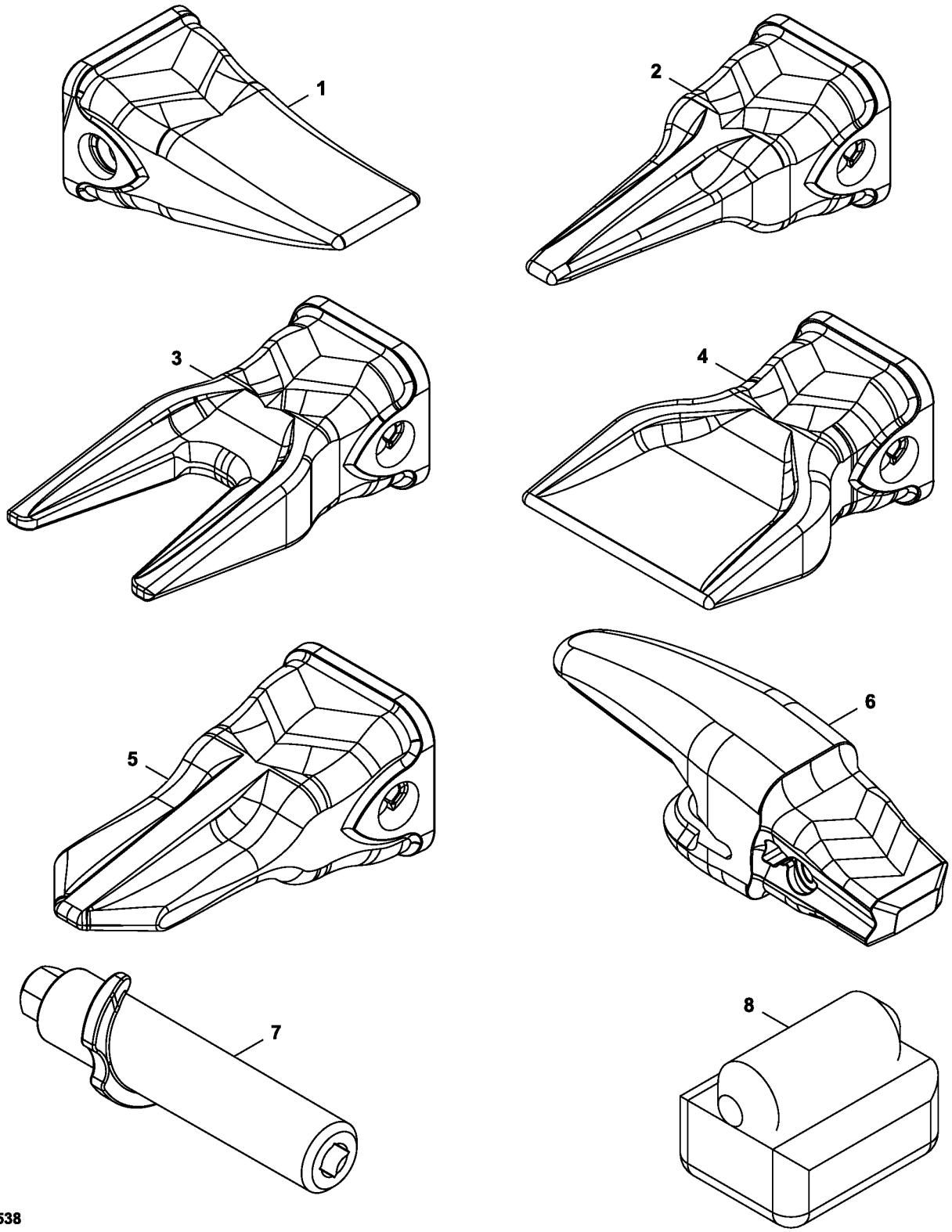

TX1099538

Item	*Nº peça*	*Descrição*	*Qtde*	*Nº série*	*Notas*
1	TK225FD	Dente	AR		Caninos
2	TK225TG	Dente	AR		Tigre
3	TK225TT	Dente	AR		Tigre Duplo
4	TK225FR	Dente	AR		Acampanado
5	TK225CH	Dente	AR		Buril
6	TK225C100	Adapt.do dente da pá diant.	AR		
	TK225SD	Dente	AR		
7	TK225P	Pino fixador	AR		
8	TK3L	Fechadura	AR		

TK350 Series Bucket Tooth System
Système de dent de benne de série TK350
Sistema de Dente de Caçamba Série TK350
Sistema de dientes de cucharón serie TK350

TX1099539 A.1

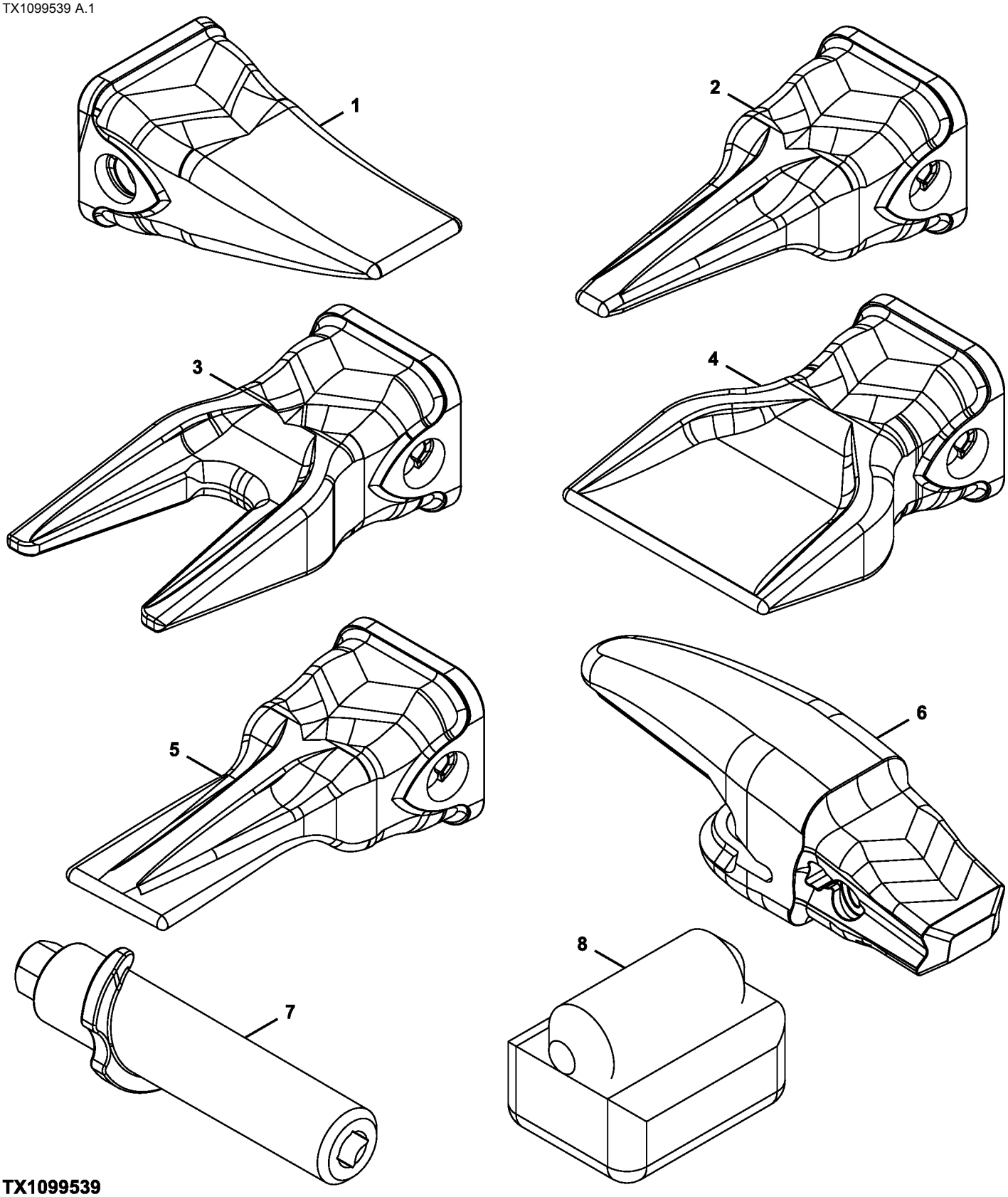

TX1099539

Item	*Nº peça*	*Descrição*	*Qtde*	*Nº série*	*Notas*
1	TK350FD	Dente	AR		Caninos
2	TK350TG	Dente	AR		Tigre
3	TK350TT	Dente	AR		Tigre Duplo
4	TK350FR	Dente	AR		Acampanado
5	TK350CH	Dente	AR		Buril
6	TK350C150	Adapt.do dente da pá diant.	AR		
	TK350SD	Dente	AR		
7	TK350P	Pino fixador	AR		
8	TK4L	Fechadura	AR		

Hydraulic Coupler Kit
Kit de raccord hydraulique
Kit de Acoplador Hidráulico
Kit de acoplador hidráulico

TX1103185 B.2

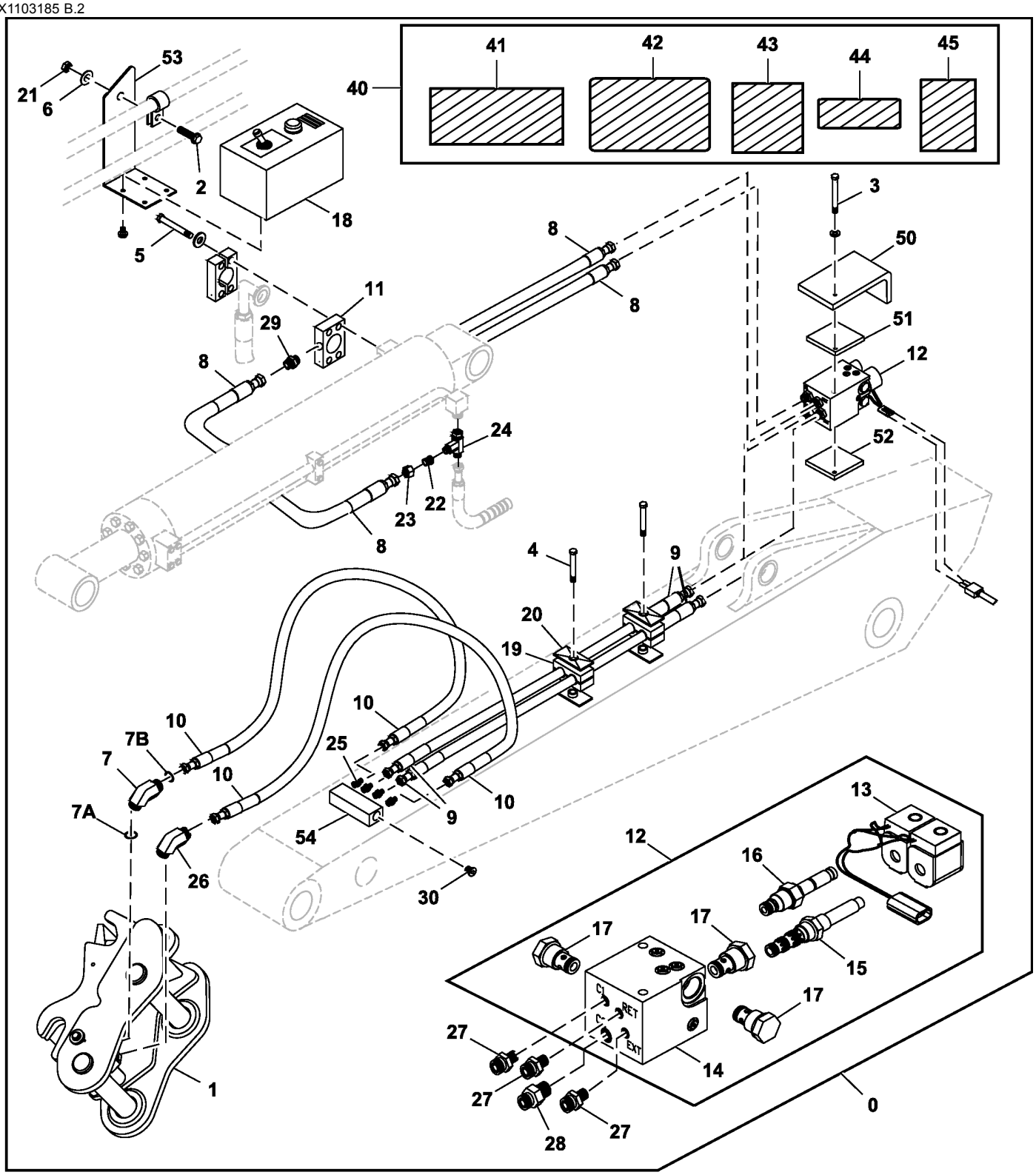

TX1103185

Item	*Nº peça*	*Descrição*	*Qtde*	*Nº série*	*Notas*
0	**AT343230**	**Kit - instalação de campo**	**1**		**Engate Hidráulico, Pacotes de Produto**
1	.....	Engate hidr. rápido	1		Componentes em Página Separada, AT343218 NLA
2	19H1648	Parafuso sextavado	1		3/8" X 3/4"
3	19H2852	Parafuso sextavado	2		5/16" X 4"
4	19H3219	Parafuso sextavado	2		3/8" X 1-3/8"
5	19M7935	Parafuso sextavado	4		M10 X 55
6	24H1298	Arruela	1		3/8" X 5/8" X 0.032"
7	38H1004	Conexão em ângulo	1		SUB FOR AE48033
7A	R26448	Anel o	1		
7B	T77613	Anel o	1		
8	AT343349	Mangueira hidráulica	2		
9	AT343356	Mangueira hidráulica	2		
10	AT343363	Mangueira hidráulica	2		
11	AT343367	Conexão em t	1		
12	AT343400	VálVula solenóide	1		
13	AT343401	VálVula solenóide	1		
14	.....	Coletor	1		AT343406 NLA
15	AT343410	Carretel de válvula	1		
16	AT343412	Cone de válvula	1		
17	AT343413	VálVula de retenção	3		
18	AT343415	Caixa do cicuito	1		
19	H120847	Braçadeira	4		
20	H121168	Placa	2		
21	T11234	Porca de segurança	1		9.525 mm (3/8")
22	X12-6TRLO-S	RedutoR	1		
23	X12BL-S	Porca de tubo	1		
24	X12R6LO-S	Conexão em t	1		
25	X4-6F5OLO-S	Adaptador	4		
26	X6-4C5OLO-S	Conexão em ângulo	1		
27	X6-4F5OLO-S	Adaptador	3		
28	X6F5OLO-S	Adaptador	1		
29	X6FLO-S	Adaptador	1		
30	X6HP5ON-S	Tampão	2		
40	AT344819	Kit adesivos	1		Inglês
	AT344821	Kit adesivos	1		Francês
	AT344820	Kit adesivos	1		Espanhol
41	.....	Adesivo de segurança	3		Advertência - Perigo de Esmagamento, T232151 NSEP
42	.....	Adesivo de segurança	1		Advertência - Verifique a Interferência, T232154 NSEP
43	.....	Adesivo de segurança	1		Inglês, Advertência - Perigo de Espaço Livre, T232157 NSEP
	.....	Adesivo de segurança	1		Espanhol, Advertência - Perigo de Espaço Livre, T232158 NSEP
	.....	Adesivo de segurança	1		Francês, Advertência - Perigo de Espaço Livre, T232159 NSEP
	T346392	Adesivo de segurança	1		Português, Advertência - Perigo de Espaço Livre
44	.....	Adesivo de segurança	1		Aviso: Leia o Manual do Operador, T232161 NSEP
45	.....	Adesivo de segurança	1		Advertência - Operação do Acoplador, T232166 NSEP
50	T257731	Placa	1		
51	T257733	Placa	1		
52	T257732	Placa	1		
53	T257734	Placa	1		
54	T257730	Coletor	1		

Hydraulic Coupler Components
Composants d'accouplement hydraulique
Componentes do Engate Hidráulico
Componentes del acoplador hidráulico

TX1153074 A.1

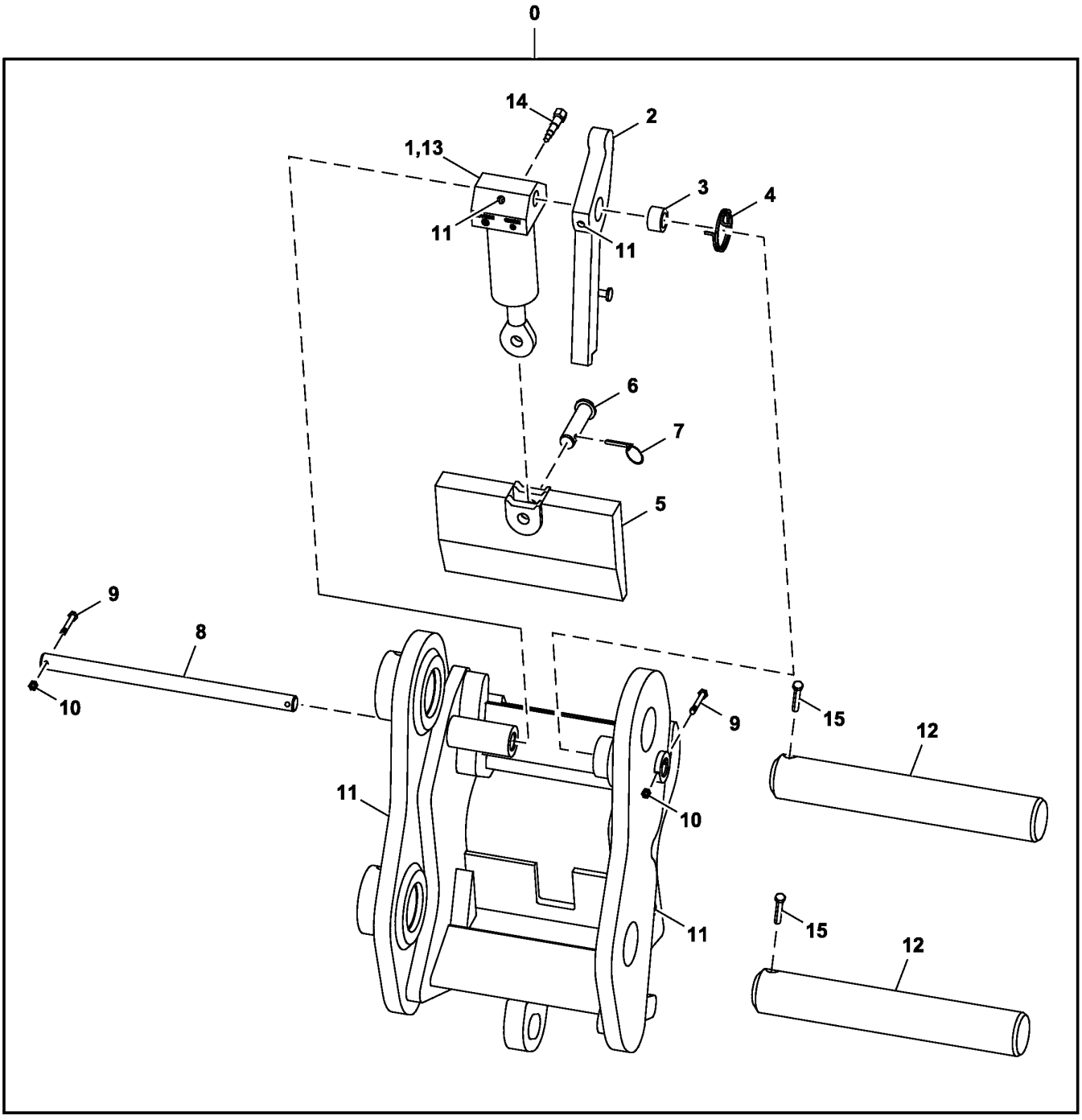

TX1153074

Item	*Nº peça*	*Descrição*	*Qtde*	*Nº série*	*Notas*
0	.....	Engate hidr. rápido	1		AT343218 NLA
1	AT343213	Cilindro hidráulico	1		
2	T232167	Placa de segurança	1		
3	T232175	Bucha	1		
4	T232176	Mola de tração	1		
5	T232181	Placa de segurança	1		
6	T232186	RetentoR	1		
7	PM02704	Pino de engate ráPido	1		
8	T232192	Pino	1		
9	19H3220	Parafuso sextavado	2		1/4" X 2-1/2"
10	K40001	Porca de segurança	2		6.350 mm (1/4")
11	JD5815	Conexão de lubrificação	4		
12	AT343206	Pino	2		
13	AT343210	Kit retentor	1		
14	T232235	VálVula de retenção	1		
15	AC01130NC	Parafuso	2		

Travel Pilot Control Pedals
Pédales de commande pilote de déplacement
Pedais de Controle do Piloto do Deslocamento
Pedales de control piloto de propulsión

TX1088958 C.1

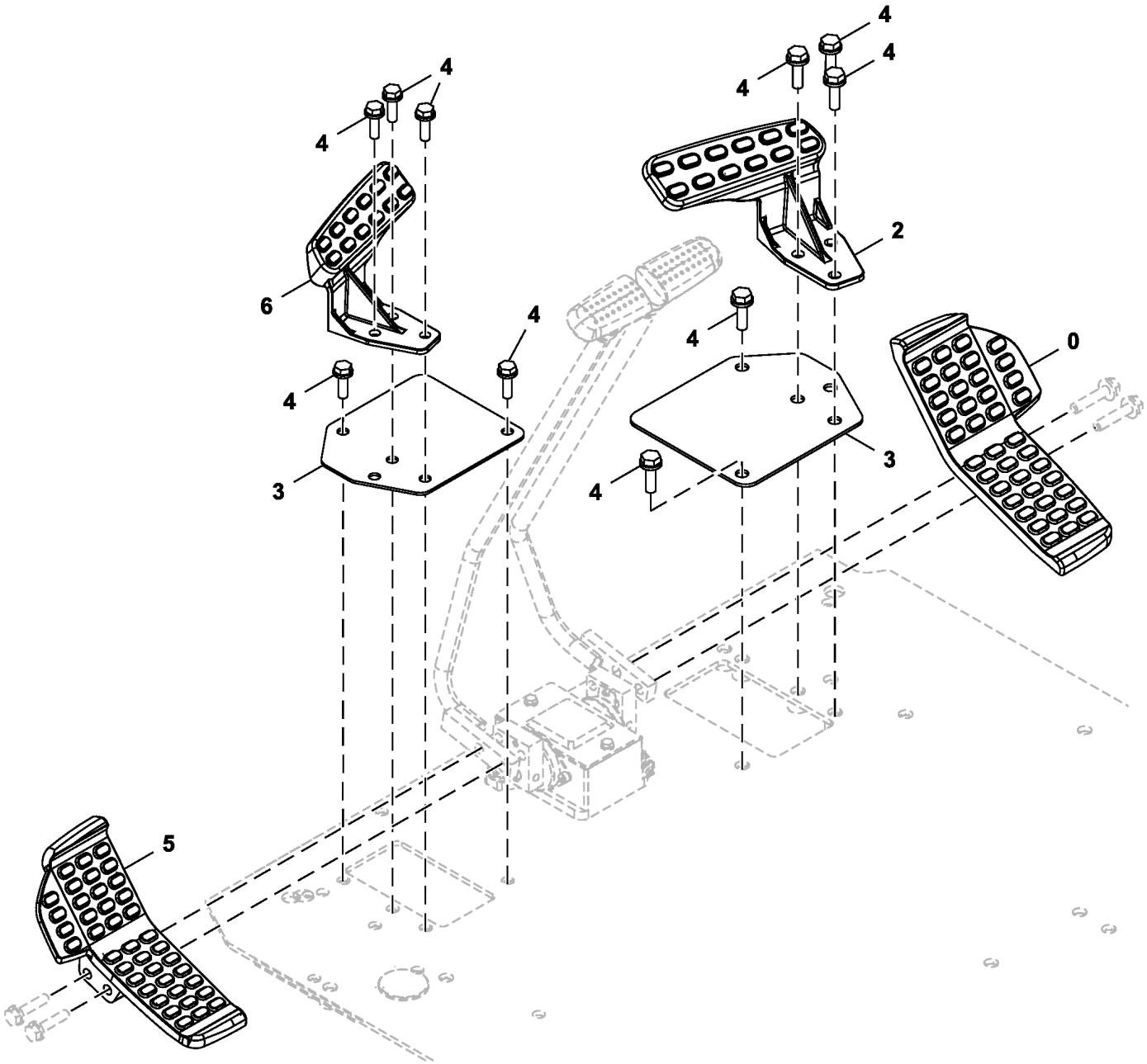

TX1088958

Item	*Nº peça*	*Descrição*	*Qtde*	*Nº série*	*Notas*
0	1033299	Pedal	1		Direita
2	FYA00002481	Descanso para os pés	1		Direita
3	4689585	Placa	2		
4	.....	Parafuso c/arruela	10		J271035 NLA
	19M7550	Parafuso sextavado	10		M10 X 35, SUB FOR J901035
	24M7346	Arruela	10		11 X 20 X 2 mm, SUB FOR J222010
5	1033298	Pedal	1		Esquerda
6	FYA00002482	Descanso para os pés	1		Esquerda

Travel Pilot Control Valve Lever
Levier de distributeur pilote de déplacement
Alavanca da Válvula de Controle Piloto de Deslocamento
Palanca de válvula de control piloto de propulsión

TX1088956 B.2

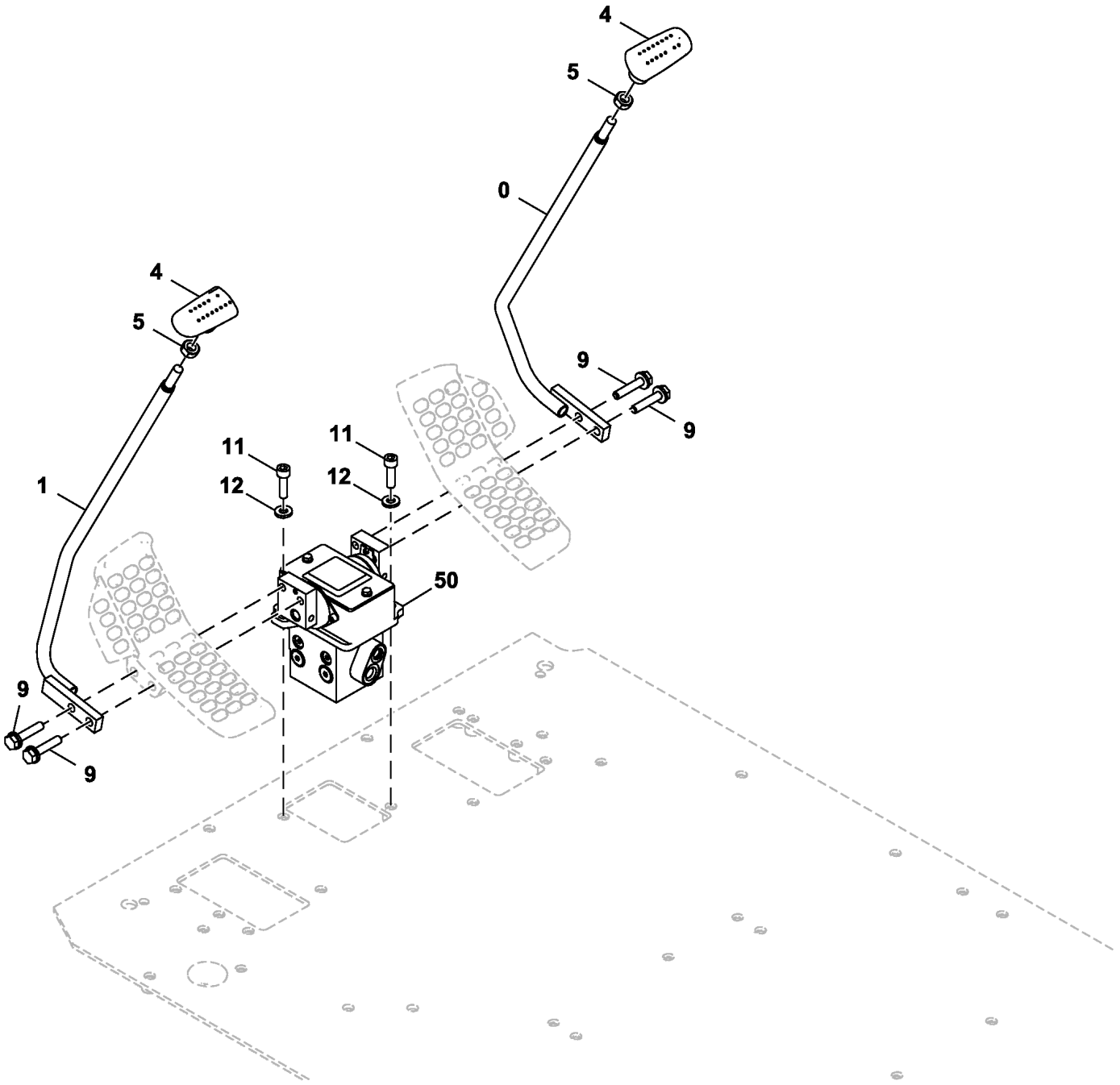

TX1088956

Item	*Nº peça*	*Descrição*	*Qtde*	*Nº série*	*Notas*
0	8099800	Alavanca	1		Direita
1	8099799	Alavanca	1		Esquerda
4	2052912	Manete	2		
5	4424185	Porca	2		
9	.....	Parafuso c/arruela	4		J271050 NLA
	19M7658	Parafuso sextavado	4		M10 X 50, SUB FOR J901050
	24M7346	Arruela	4		11 X 20 X 2 mm, SUB FOR J222010
11	19M8337	Parafuso	2		M10 X 30, SUB FOR J781035
12	24M7346	Arruela	2		11 X 20 X 2 mm, SUB FOR J222010
50	FYB60000033	VálV.de contr.atuada hidr.	1		Controle Piloto de Deslocamento, Componentes em Página Separada

Travel Pilot Control Valve Components
Composants de distributeur pilote de déplacement
Componentes da Válvula de Controle Piloto de Deslocamento
Componentes de válvula de control piloto de propulsión

TX1226503 A.1

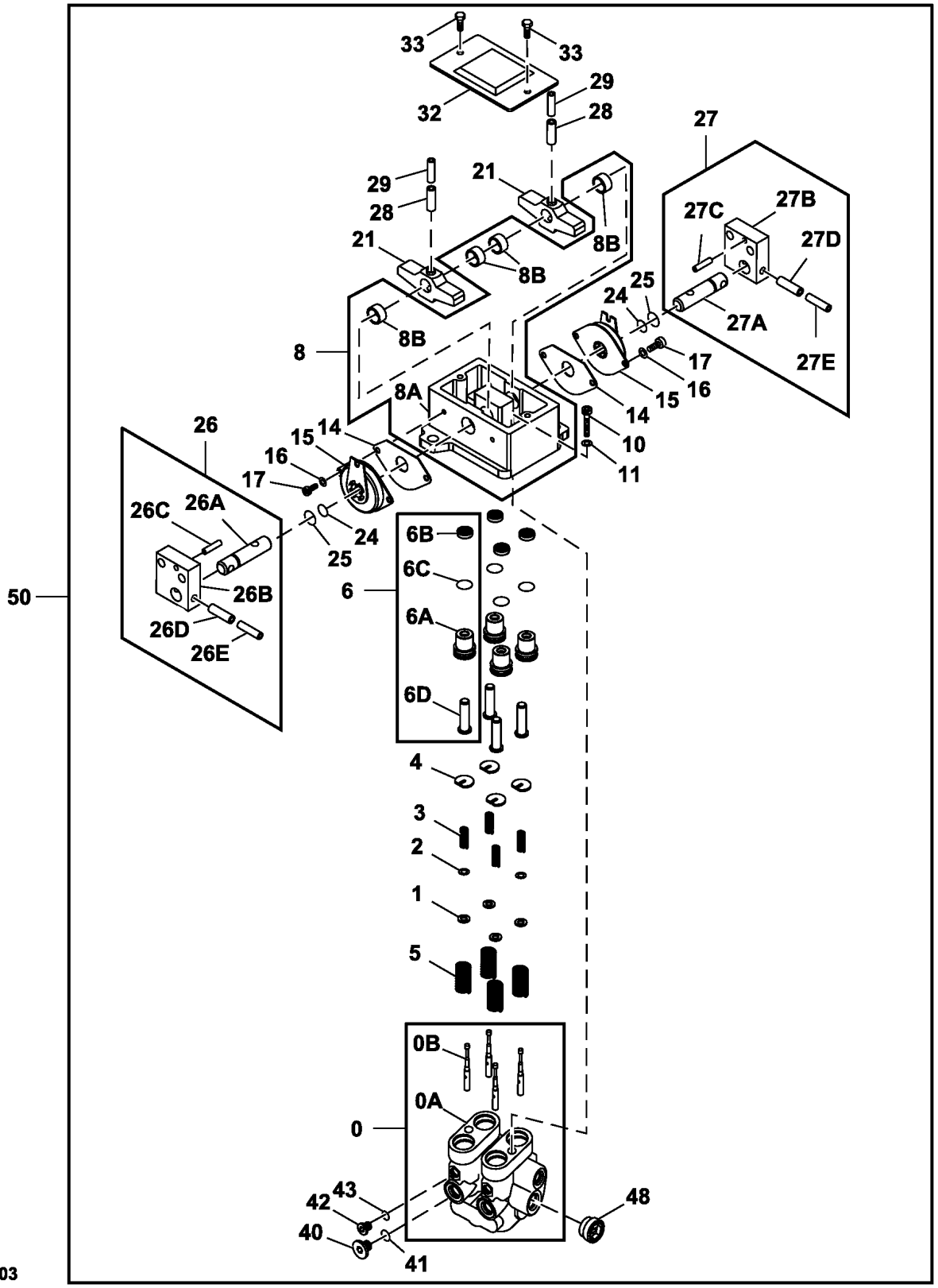

Item	*Nº peça*	*Descrição*	*Qtde*	*Nº série*	*Notas*
0	8118208	Tampa de válvula	1		
0A	.....	Tampa de válvula	1		NLA
0B	.....	Carretel	4		NLA
1	4319299	Espaçador	4		
2	4662206	Calço	2		0.1 mm (0.003 in.), SUB FOR 4203411
3	4368629	Mola de compressão	4		
4	4364970	Guia	4		
5	4368630	Mola de compressão	4		
6	9226367	Porca de Pressão	4		
6A	3099628	Bucha	1		
6B	4447050	Vedação	1		
6C	4201993	Anel o	1		
6D	4602154	Porca de Pressão	1		
8	.....	Base	1		9184275 NLA
8A	.....	Suporte	1		2044332 NLA
8B	4437433	Bucha	4		
10	19M7576	Parafuso	2		M10 X 30, SUB FOR J781030
11	12M7066	Arruela de pressão	2		10 mm, SUB FOR A590910
14	4437432	Junta	2		
15	4428902	Amortecedor de torção	2		
16	12M7006	Arruela de pressão	4		6 mm, SUB FOR A590906
17	J780612	Parafuso	4		
21	3098245	Came	2		
24	4185600	Anel o	2		
25	4447067	Anel o	2		
26	9207567	Pino fixador	1		
26A	4425305	Pino fixador	1		
26B	3087987	Apoio	1		
26C	4051262	Pino elástico	1		
26D	34M7124	Pino elástico	1		8 X 30 mm, SUB FOR 4205318
26E	4205317	Pino elástico	1		
27	9207568	Pino fixador	1		
27A	4425305	Pino fixador	1		
27B	3087987	Apoio	1		
27C	4051262	Pino elástico	1		
27D	34M7124	Pino elástico	1		8 X 30 mm, SUB FOR 4205318
27E	4205317	Pino elástico	1		
28	34M6402	Pino elástico	2		8 X 28 mm, SUB FOR 4027427
29	4213419	Pino elástico	2		
32	8077903	Capa	1		
33	.....	Parafuso c/arruela	2		J260614 NLA
	19M7560	Parafuso sextavado	2		M6 X 16
	24M7054	Arruela	2		6.400 X 12 X 1.600 mm
40	4208977	Tampão de dreno	2		
41	CH11561	Junta de vedação	2		SUB FOR Z964255
42	9134109	Tampão de dreno	2		SUB FOR 4217651
43	CH19111	Anel o	2		SUB FOR 4113154
48	9773023	Tampão de dreno	1		
50	FYB60000033	VálV.de contr.atuada hidr.	1		SUB FOR FYB60000029, Piloto de Deslocamento

Pilot Controllers
Contrôleurs pilotes
Controladores do Piloto
Controladores piloto

TX1089827 C.1

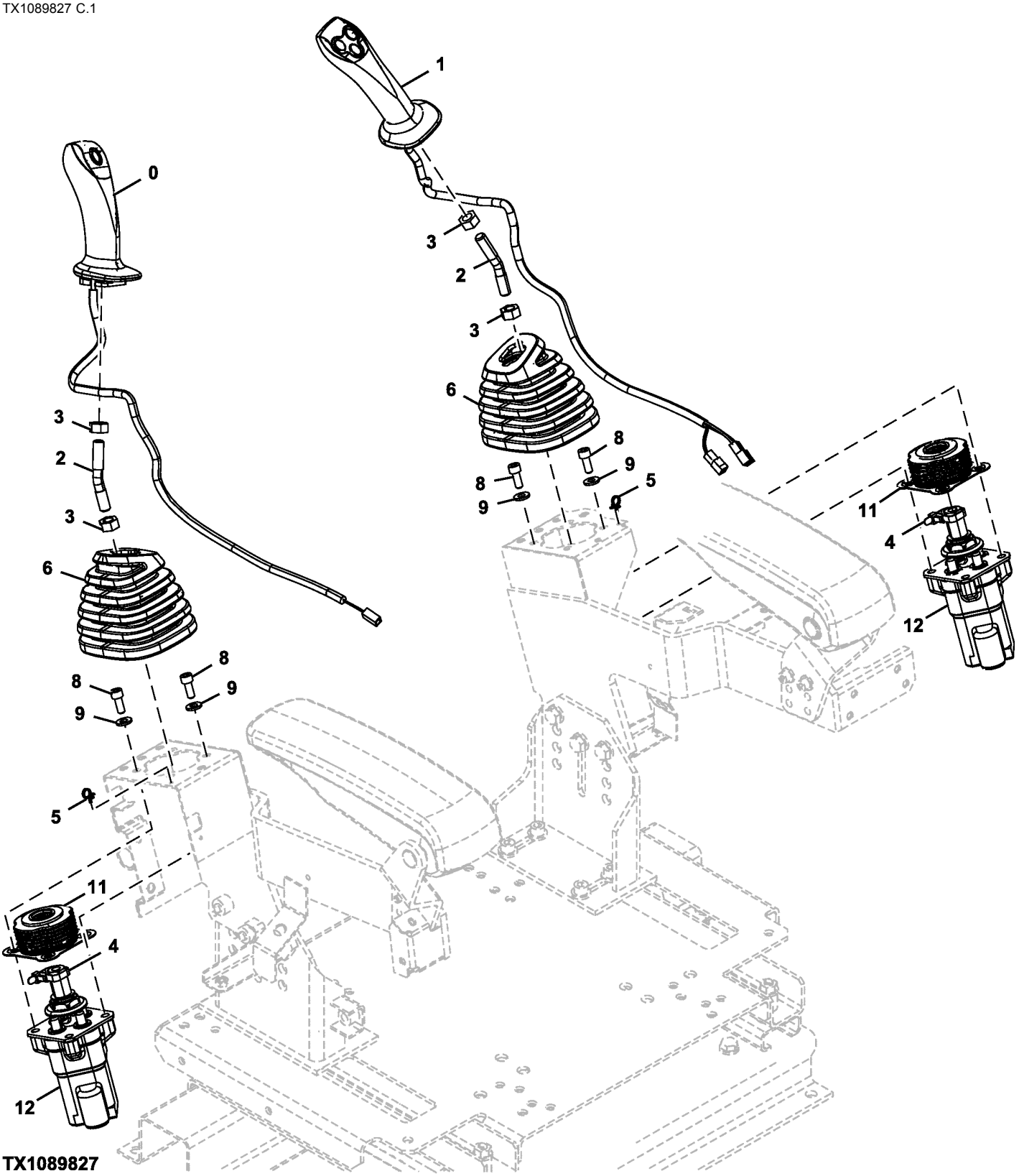

TX1089827

Item	*Nº peça*	*Descrição*	*Qtde*	*Nº série*	*Notas*
0	4708459	Manete	1		Esquerda
1	FYA00025174	Manete	1		Direita
2	4705608	Eixo	2		
3	14M7275	Porca	4		M12, SUB FOR J950012
4	H77698	Cinta	2		SUB FOR 4055311
5	H77698	Cinta	2		SUB FOR 4300351
6	2058780	Protetor	2		
8	19M7660	Parafuso	8		M8 X 20, SUB FOR J780820
9	J222008	Arruela	8		
11	FYB40000006	Protetor	2		SUB FOR 8120379
12	FYB60000205	VálV.de contr.atuada hidr.	2		SUB FOR FYB60000204, Válvula de Controle Piloto, Componentes em Página Separada

Pilot Control Valve Components
Composants de distributeur pilote
Componentes da Válvula de Controle Piloto
Componentes de la válvula de control piloto

TX1085691 E.1

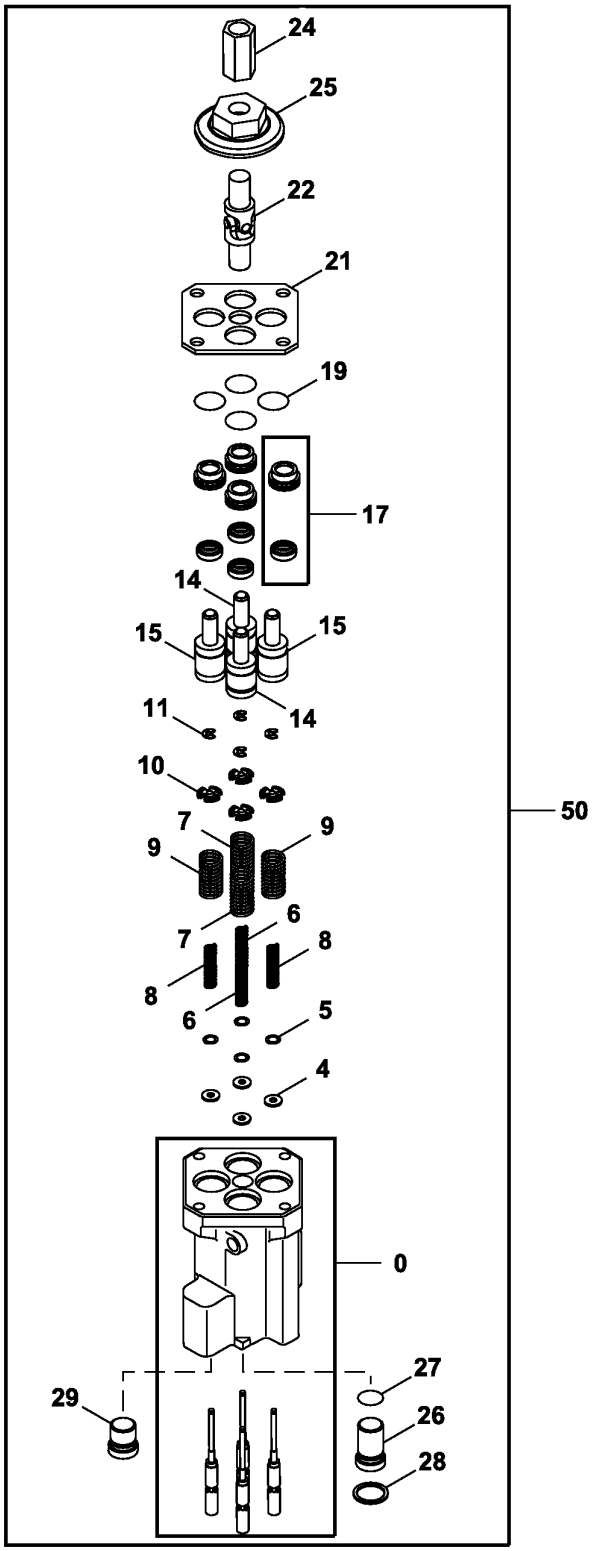

TX1085691

Item	*Nº peça*	*Descrição*	*Qtde*	*Nº série*	*Notas*
0	FYB40000015	Tampa de válvula	1		
4	4410898	Espaçador	4		
5	4662206	Calço	4		0.1 mm (0.004 in)
6	4429120	Mola	2		
7	4651556	Mola de compressão	2		
8	4425414	Mola	2		
9	4651557	Mola de compressão	2		
10	4615610	Guia	4		
11	4437333	Anel de pressão	4		
14	9759157	Pistão	2		
15	9759158	Pistão	2		
17	9246436	Luva	4		
19	4201993	Anel o	4		
21	4614296	Placa	1		
22	4335060	Junta universal	1		
24	4631248	Conexão	1		
25	FYB00000019	Came	1		
26	4614286	Plugue	1		
27	4170585	Anel o	1		
28	4614331	Anel de pressão	1		
29	9773023	Plugue	1		
50	FYB60000205	VálV.de contr.atuada hidr.	1		SUB FOR FYB60000204, Controle do Piloto

Auxiliary Travel Pilot Control Valve and Pedals
Distributeur pilote de déplacement auxiliaire et pédales
Válvula e Pedais de Controle do Piloto de Deslocamento Auxiliar
Válvula de control piloto y pedales de propulsión auxiliares

TX1103954 C.2

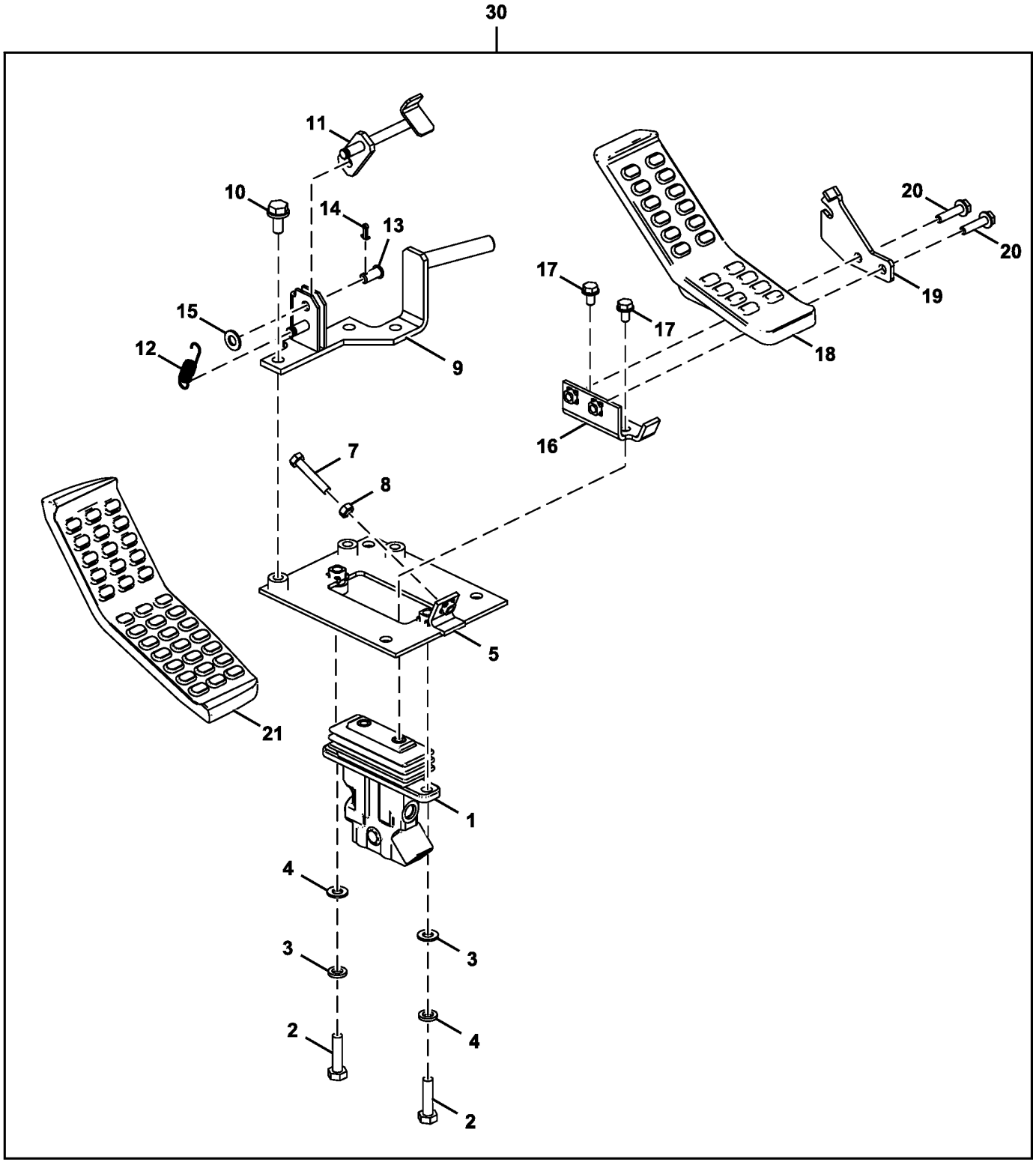

TX1103954

Item	*Nº peça*	*Descrição*	*Qtde*	*Nº série*	*Notas*
1	FYB60000024	VálV.de contr.atuada hidr.	1		
2	19M7358	Parafuso sextavado	2		M10 X 40, SUB FOR J901040
3	24M7028	Arruela	2		10.500 X 20 X 2 mm, SUB FOR A590110
4	12M7066	Arruela de pressão	2		10 mm, SUB FOR A590910
5	8101299	Apoio	1		
7	4317640	Parafuso	1		
8	14M7273	Porca	1		M8, SUB FOR M500807
9	8106893	Apoio	1		
10	19M7402	Parafuso sextavado	3		M10 X 25, SUB FOR J901025
	24M7346	Arruela	3		11 X 20 X 2 mm, SUB FOR J222010
11	9766166	Limitador	1		
12	4279604	Mola	1		
13	4287795	Pino	1		
14	11M7080	Contra-pino	1		2.500 X 16 mm, SUB FOR A763016
15	24M7028	Arruela	1		10.500 X 20 X 2 mm, SUB FOR A590110
16	9765447	Apoio	1		
17	19M7162	Parafuso sextavado	2		M8 X 16, SUB FOR J900816
18	1033219	Pedal	1		
19	4660755	Placa	1		
20	19M7298	Parafuso sextavado	2		M8 X 35, SUB FOR J900835
	24M7055	Arruela	2		8.400 X 16 X 1.600 mm, SUB FOR A590108
21	3106855	Pedal	1		
30	**AT440900**	**Kit - instalação de campo**	**1**		**Pacotes de Produto, Componentes Adicionais em Página Separada**

Pilot Lines (Pilot Signal Manifold To Pilot Valve) (Auxiliary)
Conduites pilote (entre collecteur de signal de commande et soupape de commande)
Linhas do Piloto (Coletor de Sinal Piloto à Válvula Piloto) (Auxiliar)
Tuberías de control (colector de señales piloto a válvula de control) (Auxiliar)

TX1103966 D.1

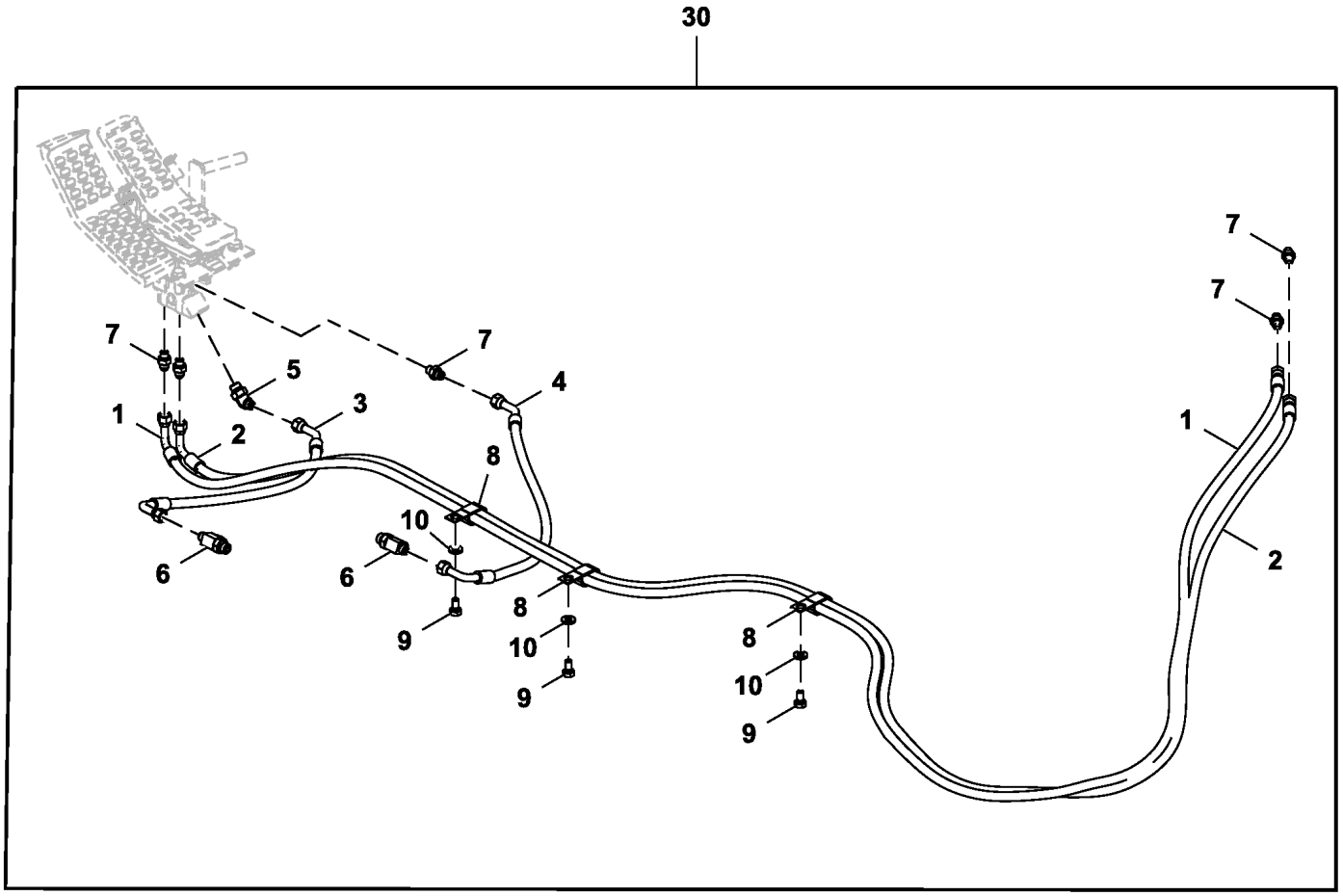

TX1103966

Item	*Nº peça*	*Descrição*	*Qtde*	*Nº série*	*Notas*
1	4652483	Mangueira hidráulica	1		
2	4656363	Mangueira	1		SUB FOR 4450249
3	4648204	Mangueira hidráulica	1		
4	4648205	Mangueira hidráulica	1		
5	A852233	Conexão em ângulo	1		
6	A852433	Conexão em t	2		
7	A852123	Adaptador	3		
8	T32854	Braçadeira	4		SUB FOR 4190282
9	19M7938	Parafuso sextavado	3		M10 X 20, SUB FOR J901020
10	24M7346	Arruela	4		11 X 20 X 2 mm, SUB FOR DH400703
30	**AT440900**	**Kit - instalação de campo**	**1**		**Pacotes de Produto, Componentes Adicionais em Página Separada**

Electric Solenoid Valve Kit, 1 Way
Kit d'électrovanne, 1 voie
Kit de Válvula Solenoide Elétrica, 1 Via
Juego de electroválvula eléctrica, 1 vía

TX1110893 C.2

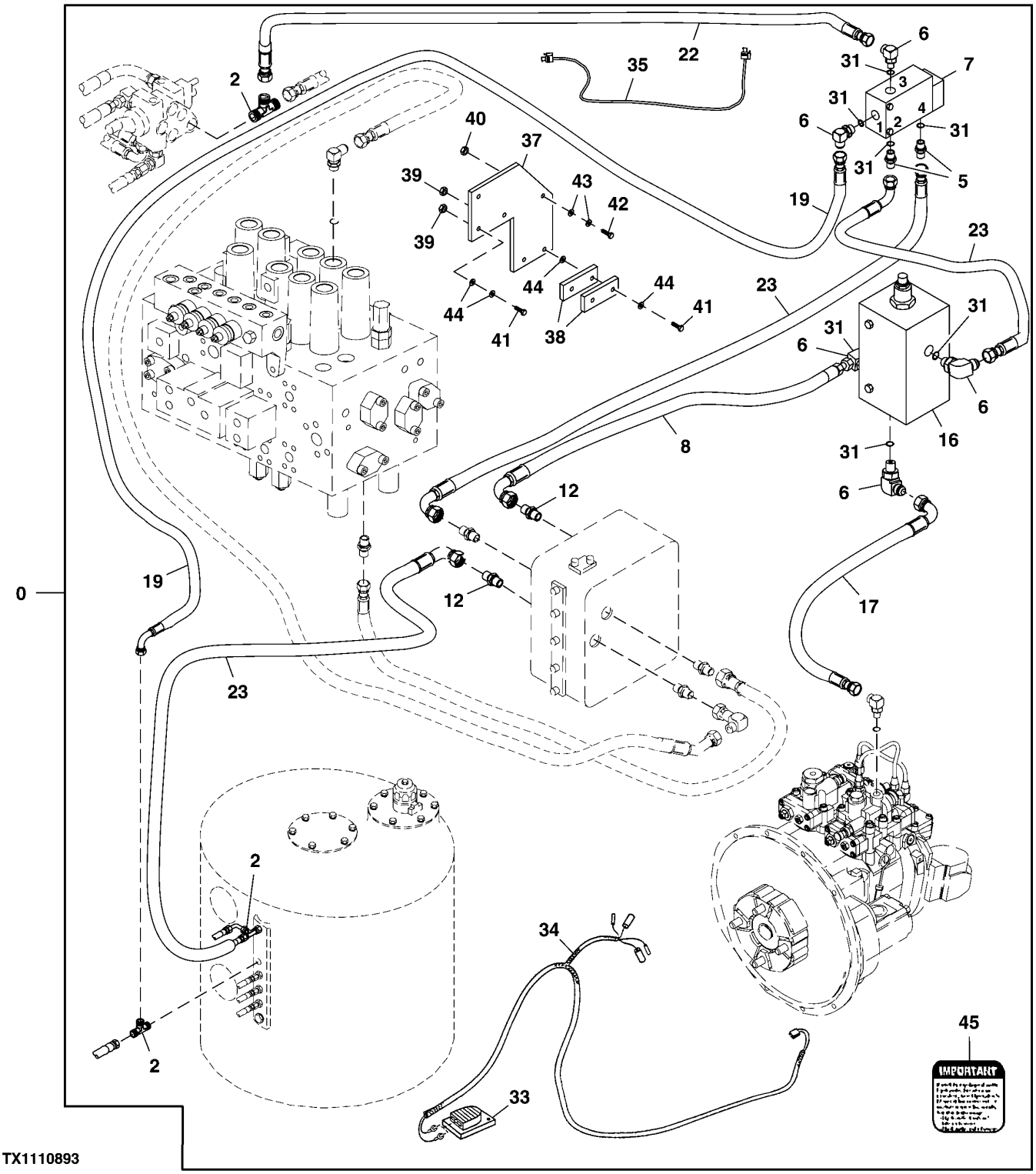

Item	*Nº peça*	*Descrição*	*Qtde*	*Nº série*	*Notas*
0	**AT390742**	**Kit - instalação de campo**	**1**		**Pacotes de Produto**
2	AT36921	Conexão em t	3		
5	R27212	Conexão	2		
6	AT35121	Conexão em ângulo	5		
7	AT306723	VálVula elet. proporcional	1		
8	AT71082	Mangueira hidráulica	1		
12	A852133	Adaptador	2		
16	AT186623	VálVula de press.hidráulica	1		
17	AT331766	Mangueira hidráulica	1		
19	AT331768	Mangueira hidráulica	1		
22	AT130684	Mangueira hidráulica	1		
23	AT71732	Mangueira hidráulica	3		
31	R26448	Anel o	7		
33	AT82210	Interruptor	1		Pedal
34	AT457430	Chicote	1		Pedal, AT196588 NLA
35	AT191297	Chicote	1		Chicote de Ligação
36	R44302	Cinta	7		Não Ilustrado
37	T201367	RefoRço	1		
38	T202379	Correia	2		
39	14M7272	Porca	4		M6
40	14M7298	Porca com flange	2		M8
41	19M7529	Parafuso sextavado	4		M6 X 55
42	19M7868	Parafuso	2		M8 X 30
43	24M7036	Arruela	4		9 X 16 X 1.600 mm
44	24M7139	Arruela	8		6.400 X 18 X 1.600 mm
45	T149434	Etiqueta	1		Inglês, Importante
	T222993	Etiqueta	1		Espanhol, Importante
	T222992	Etiqueta	1		Francês, Importante
	T346643	Etiqueta	1		Português, Importante

Electric Solenoid Valve Kit, 2 Way
Kit d'électrovanne, 2 voies
Kit de Válvula Solenoide Elétrica, 2 Vias
Juego de electroválvula eléctrica, 2 vías

TX1110883 A.1

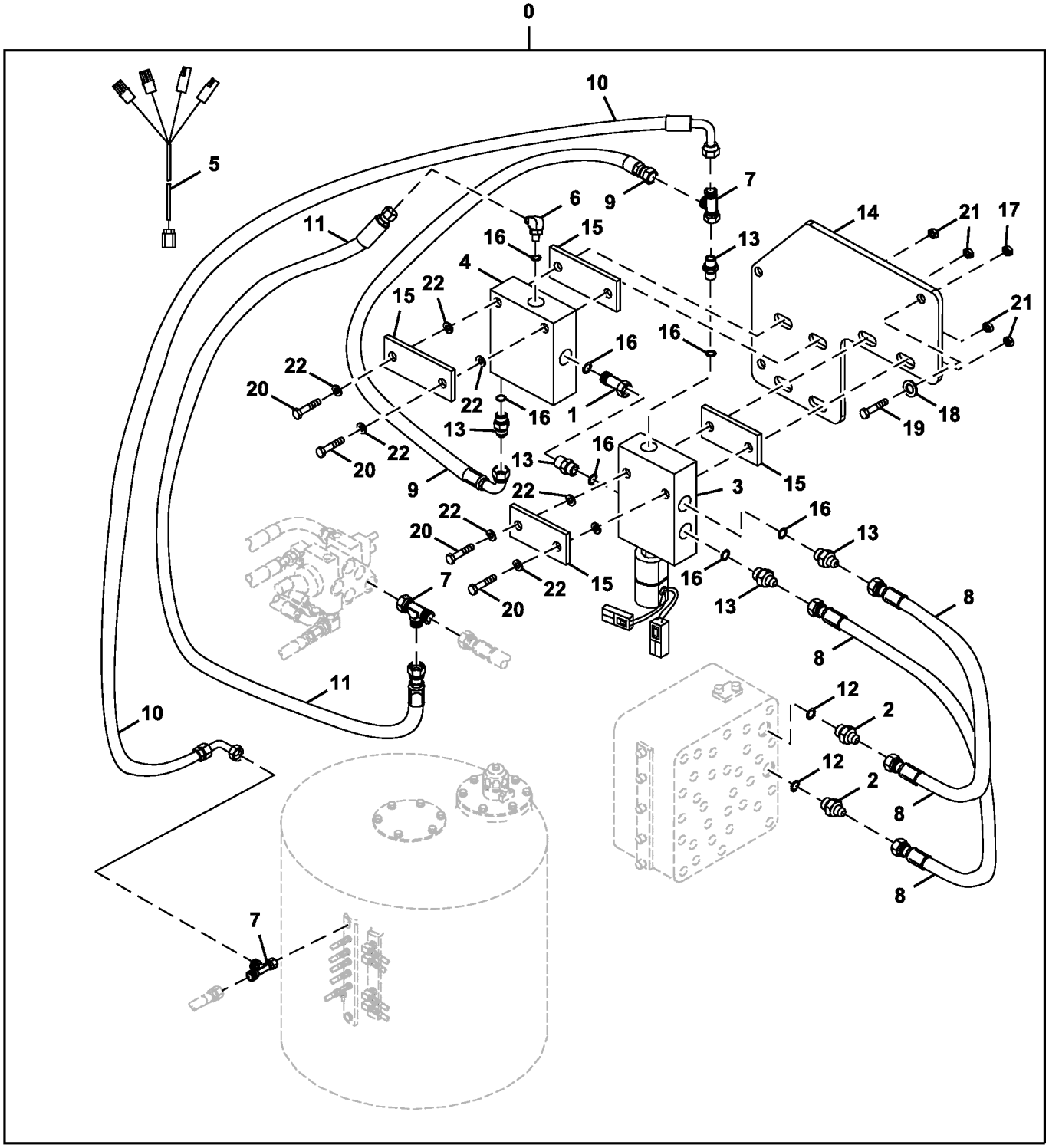

TX1110883

Item	*Nº peça*	*Descrição*	*Qtde*	*Nº série*	*Notas*
0	**AT390718**	**Kit - instalação de campo**	**1**		**Pacotes de Produto**
1	AE52955	Adaptador	1		
2	AT131445	Adaptador	2		
3	AT180585	VálVula solenóide	1		
4	AT186623	VálVula de press.hidráulica	1		
5	AT331104	Chicote	1		INCLUDES AR94101, AT263424, R78058 AND R78059, Chicote Elétrico da Válvula Solenoide
	AR94101	Diodo	1		30A, Não Ilustrado
	AT263424	Conj mont Conector elétrico	1		Solenoid Connector, Não Ilustrado
	R78058	Conj mont Conector elétrico	1		Solenoid Terminal, Não Ilustrado
	R78059	Conj mont Conector elétrico	1		Solenoid Seal, Não Ilustrado
6	AT35121	Conexão em ângulo	1		
7	AT36921	Conexão em t	3		
8	AT68901	Mangueira hidráulica	2		
9	AT71082	Mangueira hidráulica	1		
10	AT71732	Mangueira hidráulica	1		
11	AT78124	Mangueira hidráulica	1		
12	CH11570	Anel o	2		
13	R27212	Conexão	5		
14	T201367	RefoRço	1		
15	T202379	Correia	4		
16	R26448	Anel o	7		
17	14M7298	Porca com flange	2		M8
18	24M7036	Arruela	2		9 X 16 X 1.600 mm
19	19M7868	Parafuso	2		M8 X 30
20	19M7529	Parafuso sextavado	4		M6 X 55
21	14M7272	Porca	4		M6
22	24M7139	Arruela	8		6.400 X 18 X 1.600 mm

Floor Mat, Auxiliary Hydraulics
Tapis de sol, circuit hydraulique auxiliaire
Tapete do Piso, Sistema Hidráulico Auxiliar
Alfombrilla, sistema hidráulico auxiliar

TX1103979 D.1

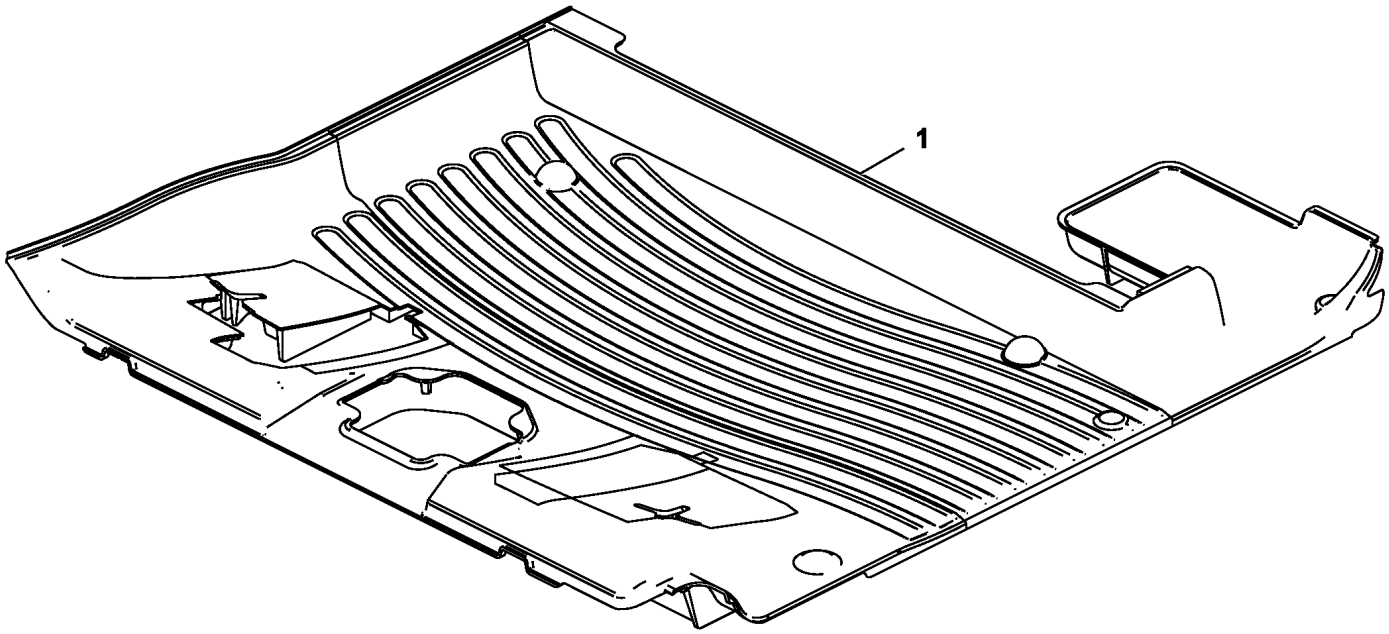

TX1103979

Item	*Nº peça*	*Descrição*	*Qtde*	*Nº série*	*Notas*
1	3120708	TapeTe	1		Com Abertura para Propulsão com Pedal Duplo, SUB FOR FF511284

Pilot Shutoff Lever
Levier d'arrêt pilote
Alavanca de Corte Piloto
Palanca de corte piloto

TX1088957 B.1

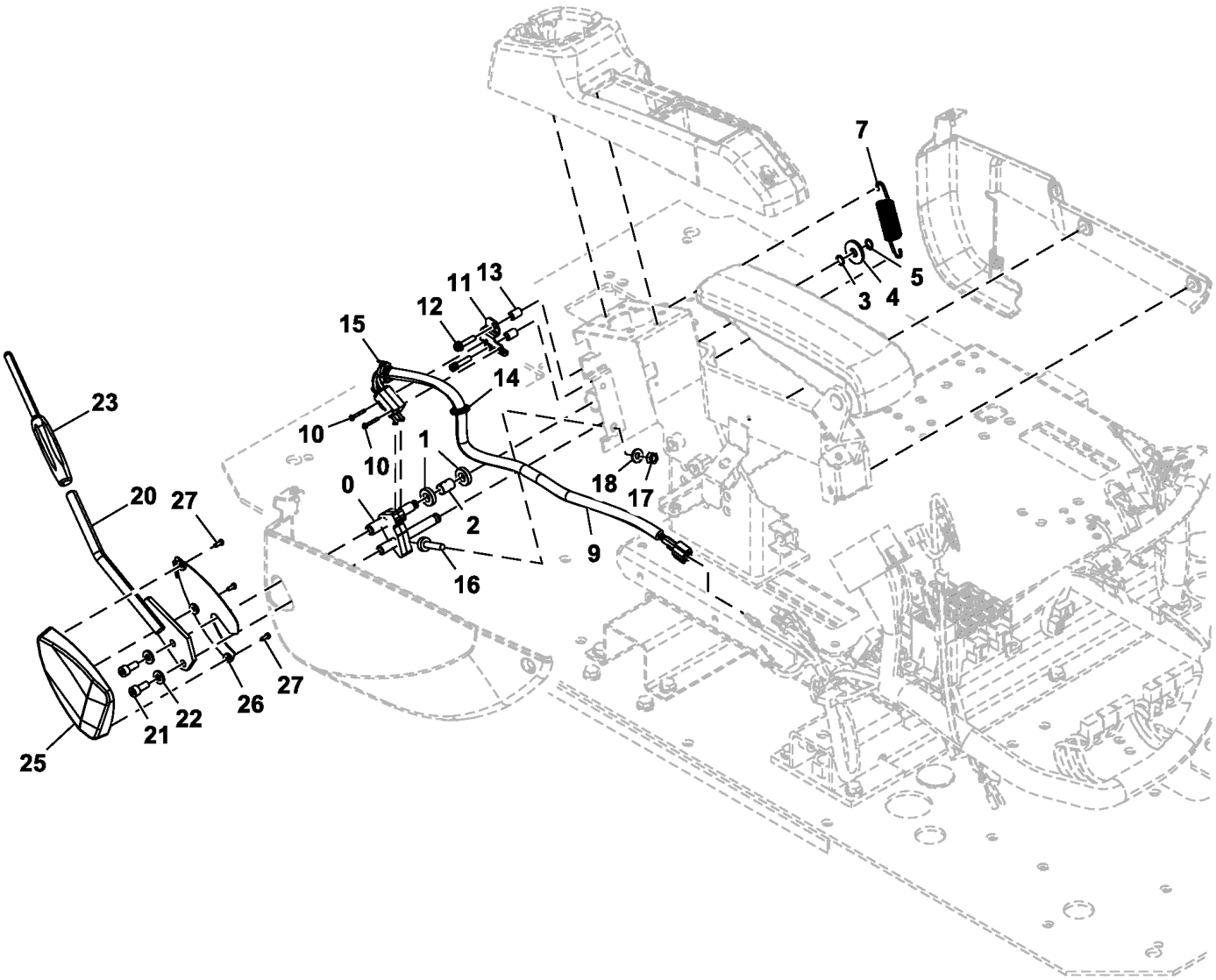

TX1088957

Item	*Nº peça*	*Descrição*	*Qtde*	*Nº série*	*Notas*
0	8119409	Apoio	1		
1	4637175	Rolamento de esfeRas	2		
2	4631103	Espaçador	1		
3	4454269	Calço	1		0.5 mm
4	4486055	Arruela	1		SUB FOR 4371706
5	991334	Anel de pressão	1		SUB FOR Z991334
7	4636765	Mola	1		
9	4716973	Interruptor	1		INCLUDES 4722865, Interruptor de Fechamento Piloto
	4722865	Diodo	1		
10	.....	Parafuso c/arruela	2		J460325 NLA
	21M7281	Parafuso	2		M3 X 25
	24H1914	Arruela	2		1/8" X 5/16" X 0.032"
	12H233	Arruela de pressão	2		1/8"
11	4705785	Apoio	1		
12	.....	Parafuso c/arruela	2		J460630 NLA
	21M7466	Parafuso	2		M6 X 30
	12M7006	Arruela de pressão	2		6 mm
	24M7054	Arruela	2		6.400 X 12 X 1.600 mm
13	4705786	Espaçador	2		
14	H77698	Cinta	1		SUB FOR 4300351
15	H77698	Cinta	1		SUB FOR 4055311
16	4642575	Isolador	1		
17	14M7273	Porca	1		M8, SUB FOR J950008
18	J222008	Arruela	1		
20	8119897	Alavanca	1		
21	19M7660	Parafuso	2		M8 X 20, SUB FOR J780820
22	J222008	Arruela	2		
23	3109101	Manete	1		
25	2058781	Capa	1		
26	2059701	Capa	1		
27	4452613	Parafuso	3		

Auxiliary Function Lever and Lines (Canada Only)
Auxiliary Function Lever and Lines (Canada Only)
Auxiliary Function Lever and Lines (Canada Only)
Auxiliary Function Lever and Lines (Canada Only)

TX1256023 A.1

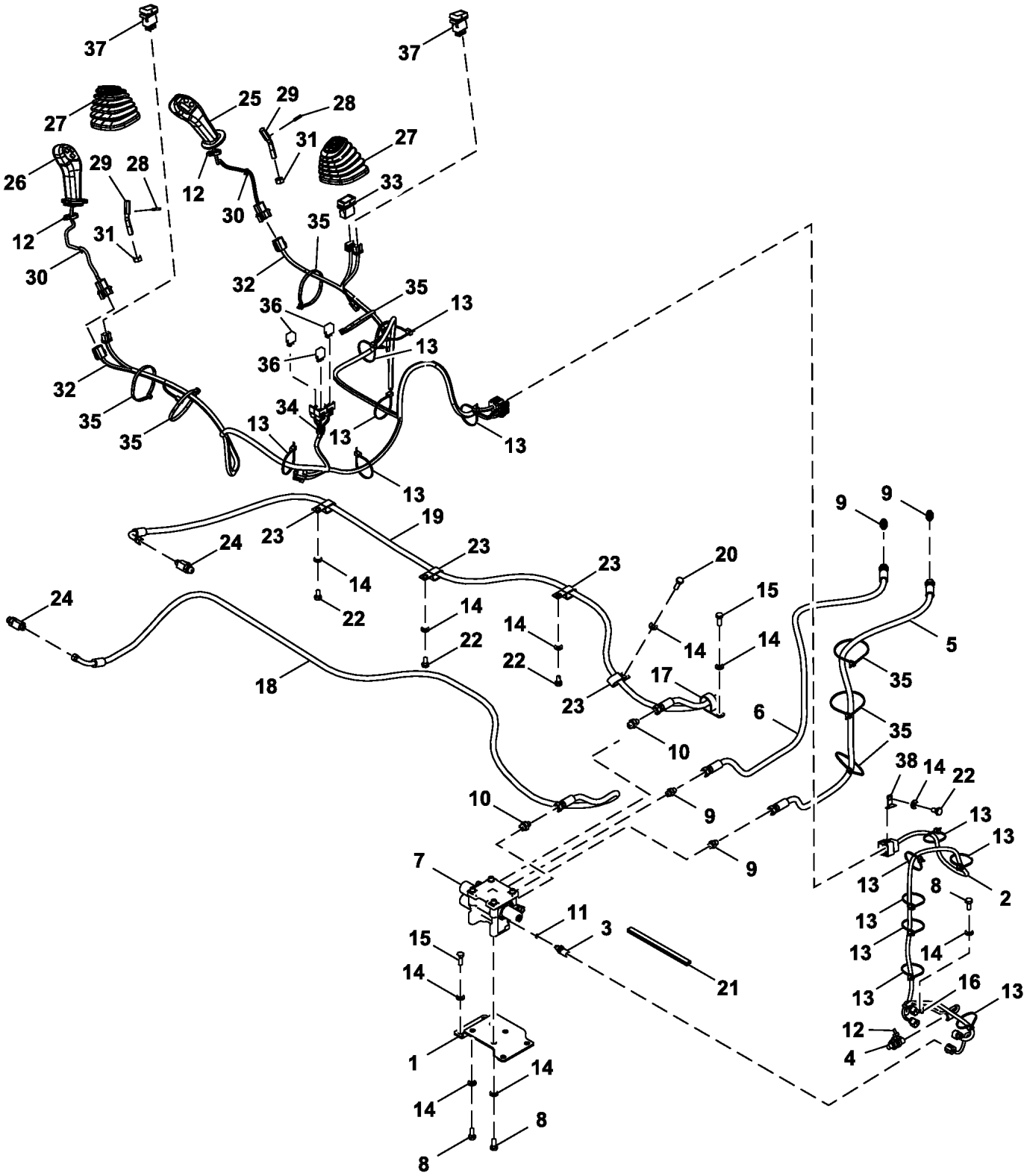

FF531785_TX1256023

Item	*Nº peça*	*Descrição*	*Qtde*	*Nº série*	*Notas*
1	FYA00004580	Apoio	1		
2	FYA00003354	Chicote	1		Auxiliary Function Lever, Body
3	4333200	SenSor	1		Temperatura
4	4436535	SenSor	1		Pressão
5	FF532460	Mangueira hidráulica	1		
6	FF532461	Mangueira hidráulica	1		
7	FYB60001070	VálVula solenóide	1		SUB FOR FYB60000150, Componentes em Página Separada
8	19M7402	Parafuso sextavado	5		M10 X 25, SUB FOR J901025
9	A852123	Adaptador	4		
10	A852133	Adaptador	2		
11	4506320	Anel o	1		
12	H77698	Cinta	3		SUB FOR 4055311
13	DH400240	Cinta	13		
14	24M7346	Arruela	15		11 X 20 X 2 mm, SUB FOR DH400703
15	19M7662	Parafuso sextavado	5		M10 X 30, SUB FOR J901030
16	4190253	Presilha	1		
17	4193848	Presilha	1		SUB FOR 4190291
18	FF532472	Mangueira hidráulica	1		
19	FF532473	Mangueira hidráulica	1		
20	19M7550	Parafuso sextavado	1		M10 X 35, SUB FOR J901035
21	FF100431	Isolador	1		
22	19M7938	Parafuso sextavado	4		M10 X 20, SUB FOR J901020
23	T32854	Braçadeira	4		SUB FOR 4190282
24	A852433	Conexão em t	2		
25	.....	Manete	1		FYA60036927 NLA, Direita
26	FYA00002710	Manete	1		FYA60036928 NLA, Esquerda
27	2060151	Protetor	2		
28	4034733	Pino elástico	2		
29	4728520	Eixo	2		
30	H77698	Cinta	2		SUB FOR 4300351
31	14M7275	Porca	2		M12, SUB FOR J950012
32	FYA00034550	Chicote	1		Auxiliary Function Lever, Cab
33	FYA00003030	Interruptor	1		Alavanca da Função Auxiliar
34	4692542	Presilha	1		
35	H77698	Cinta	7		SUB FOR 4121859
36	4436534	Relé	3		Interruptor Liga/Desliga Esquerdo/Direito
37	4651295	Interruptor	2		Interruptor de Ativação Esquerdo/Direito
38	4336875	Apoio	1		

Solenoid Valve Components, Auxiliary Function (Canada Only)
Solenoid Valve Components, Auxiliary Function (Canada Only)
Solenoid Valve Components, Auxiliary Function (Canada Only)
Solenoid Valve Components, Auxiliary Function (Canada Only)

TX1184517 B.1

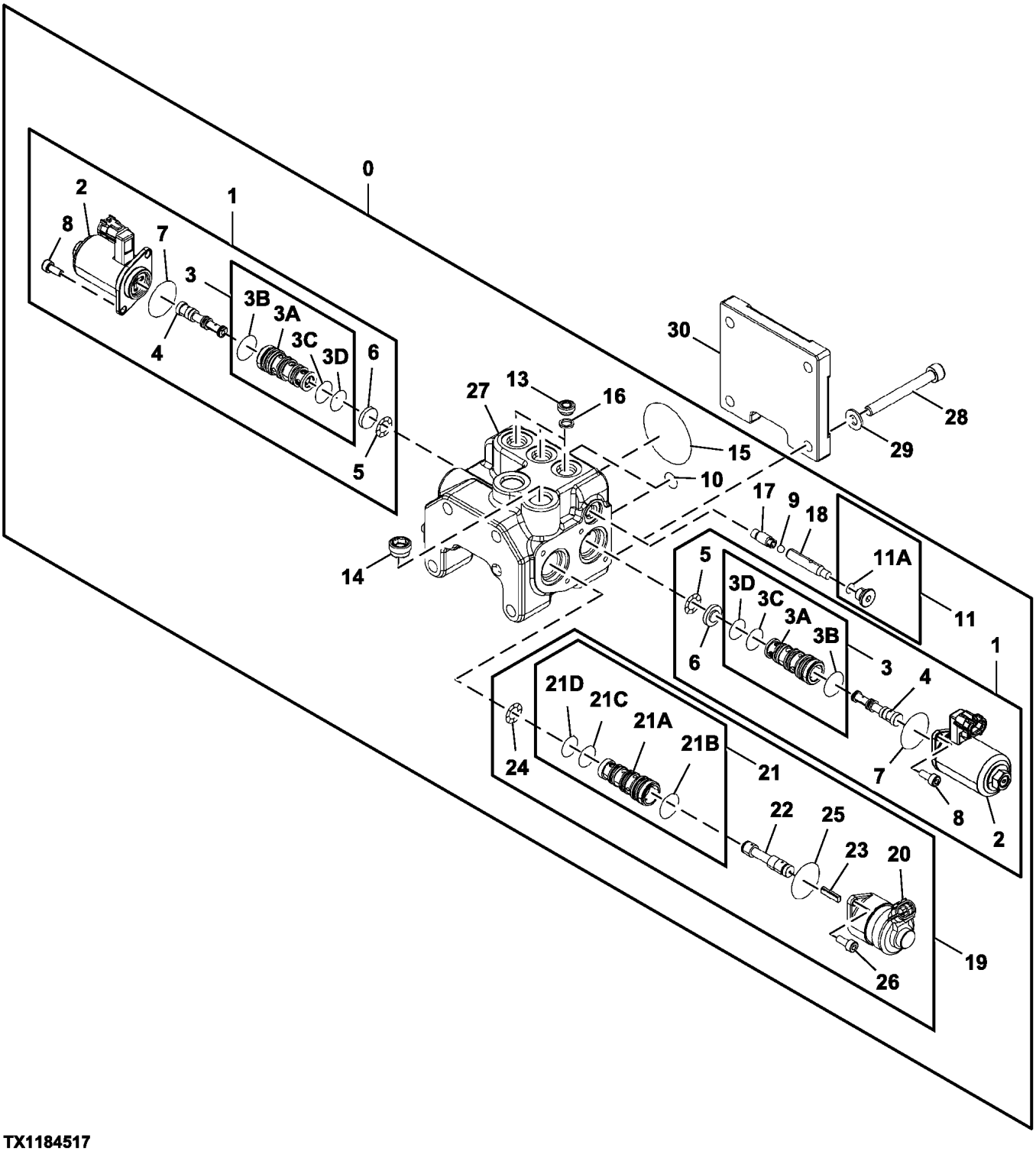

TX1184517

Item	*Nº peça*	*Descrição*	*Qtde*	*Nº série*	*Notas*
0	FYB60001070	VálVula solenóide	1		Válvula Solenoide Funcional Auxiliar, SUB FOR FYB60000150
1	9314145	VálVula solenóide	2		
2	.....	Solenóide	1		NSEP
3	.....	Luva	1		NSEP
3A	.....	Luva	1		NSEP
3B	4163873	Anel o	1		SUB FOR 4484116
3C	R99052	Anel o	1		SUB FOR 4484118
3D	4185600	Anel o	1		
4	.....	Carretel	1		NSEP
5	4489678	Arruela	1		
6	.....	Placa	1		NSEP
7	4484114	Anel o	1		
8	19M7600	Parafuso	2		M5 X 12, SUB FOR J780512
9	4602182	Esfera	1		
10	CH11560	Junta de vedação	2		SUB FOR 939356
11	9134109	Tampão de dreno	1		SUB FOR 9089484
11A	4506408	Anel o	1		
13	9761179	Plugue	3		
14	9228828	Plugue	1		
15	CH11436	Anel o	1		SUB FOR A810050
16	4666096	Vedação	3		
17	4654403	Pistão	1		
18	4654404	Pistão	1		
19	FYB60000134	VálVula	1		
20	.....	Solenóide	1		NSEP
21	.....	Luva	1		NSEP
21A	.....	Luva	1		NSEP
21B	4163873	Anel o	1		SUB FOR 4484116
21C	R99052	Anel o	1		SUB FOR 4484118
21D	4185600	Anel o	1		
22	.....	Carretel	1		NSEP
23	.....	TiranTe	1		NSEP
24	4489678	Arruela	1		
25	4484114	Anel o	1		
26	T111645	Parafuso	2		SUB FOR M340513
27	.....	Carcaça	1		NSEP
28	19M8735	Parafuso	4		M8 X 30, SUB FOR J780830
29	4669080	Arruela	4		
30	3107707	Placa de fechamento	1		

Left Pilot Control Handle
Poignée de commande pilote gauche
Alavanca Esquerda de Controle do Piloto
Palanca de control izquierda

TX1129247 D.1

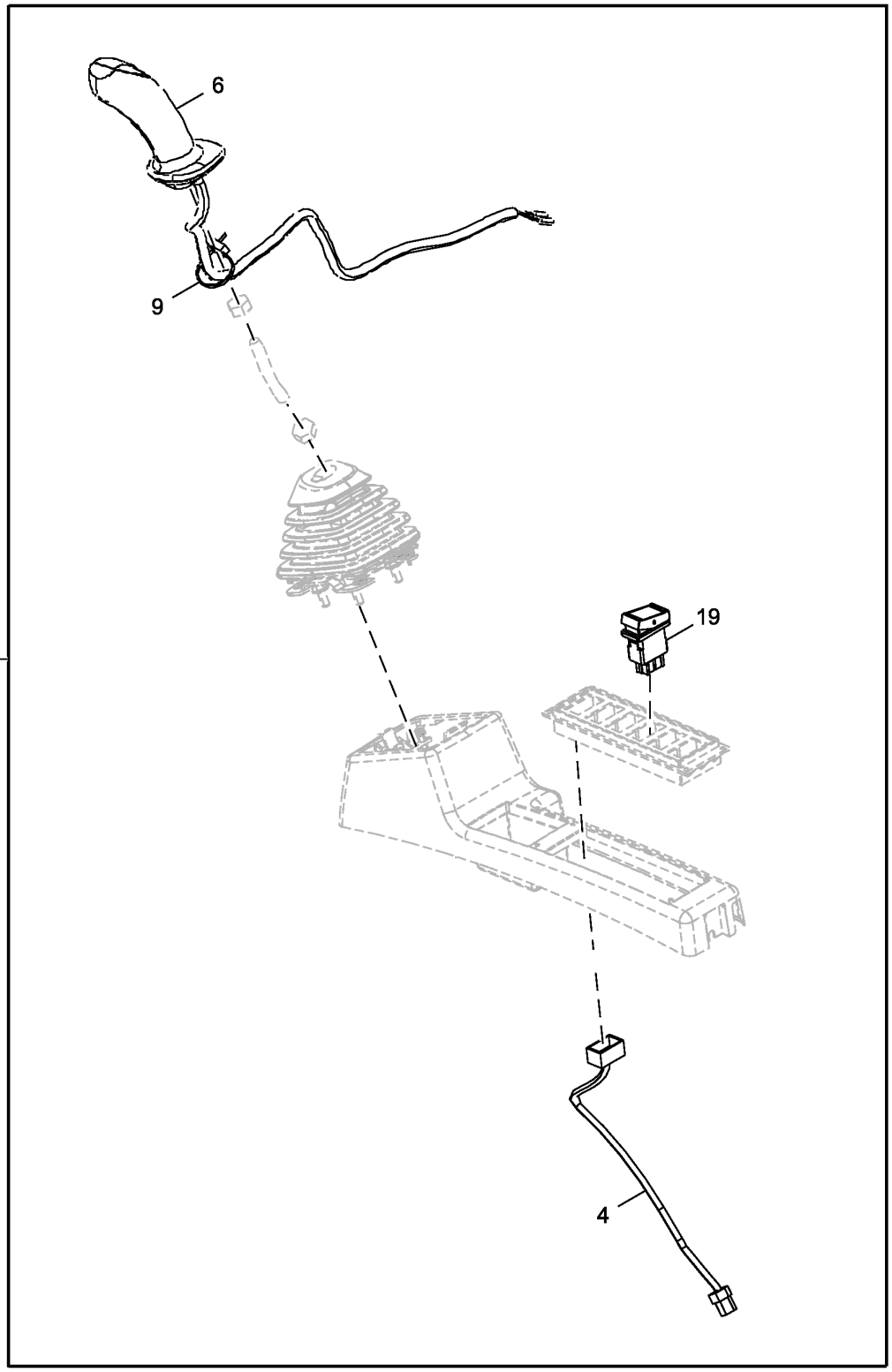

Item	*Nº peça*	*Descrição*	*Qtde*	*Nº série*	*Notas*
1	**AT327652**	**Kit - instalação de campo**	**1**		**Pacotes de Produto**
4	4651278	Chicote	1		Interruptor de Cancelamento Auxiliar de Três Botões
6	4708461	Manete	1		
9	DH400240	Cinta	1		
19	4651295	Interruptor	1		Interruptor de Ativação Esquerdo/Direito

Two Way Auxiliary Foot Pedal
Pédale auxiliaire deux voies
Pedal Auxiliar de Duas Vias
Pedal auxiliar de dos direcciones

TX1130497 B.1

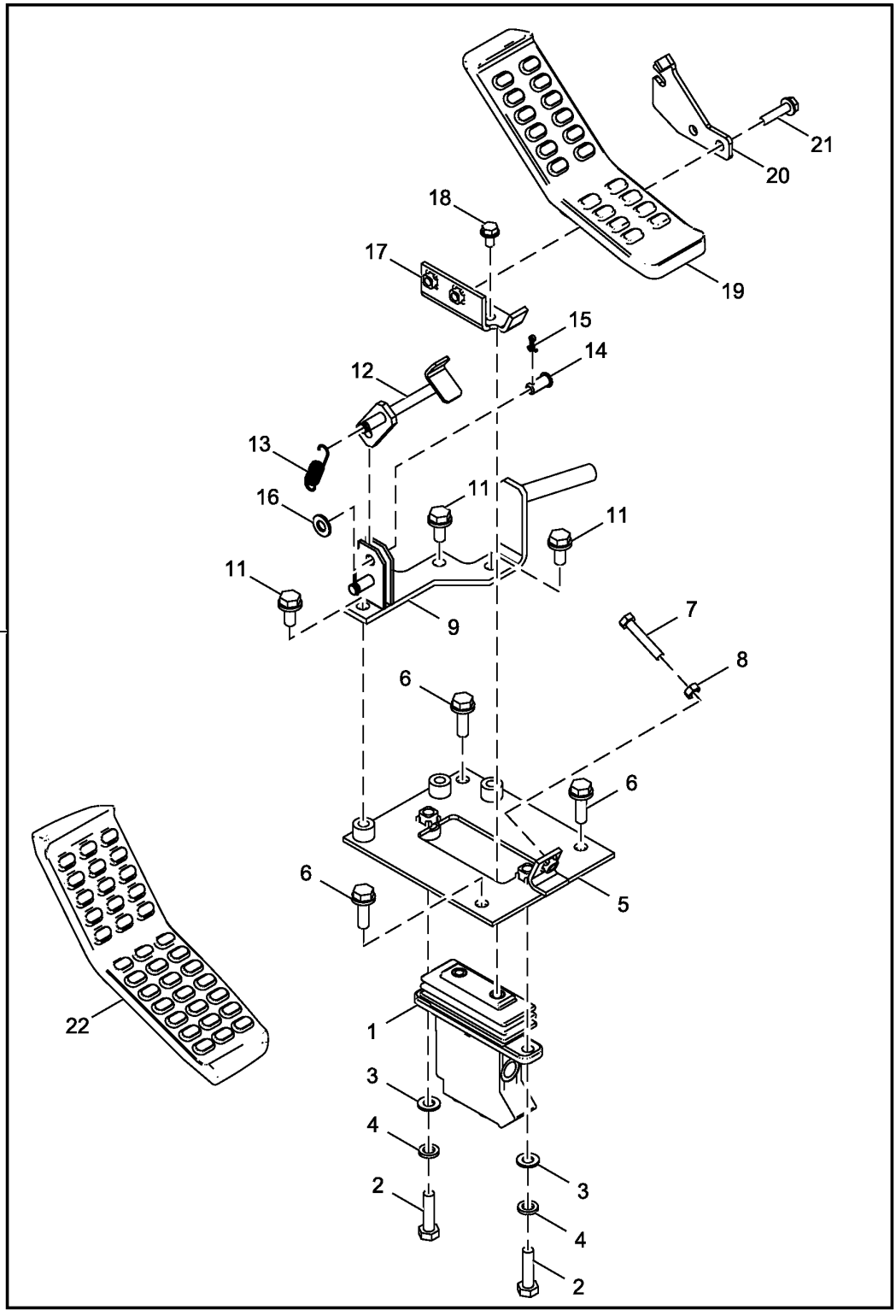

TX1130497

Item	*Nº peça*	*Descrição*	*Qtde*	*Nº série*	*Notas*
1	FYB60000024	VálV.de contr.atuada hidr.	1		Componentes em Página Separada
2	19M7358	Parafuso sextavado	2		M10 X 40, SUB FOR J901040
3	24M7028	Arruela	2		10.500 X 20 X 2 mm, SUB FOR A590110
4	12M7066	Arruela de pressão	2		10 mm, SUB FOR A590910
5	8101299	Apoio	1		
6	.....	Parafuso c/arruela	4		J271035 NLA
	19M7550	Parafuso sextavado	4		M10 X 35, SUB FOR J901035
	24M7055	Arruela	4		8.400 X 16 X 1.600 mm, SUB FOR A590108
7	4317640	Parafuso	1		
8	14M7273	Porca	1		M8, SUB FOR M500807
9	8106893	Apoio	1		
11	19M7402	Parafuso sextavado	3		M10 X 25, SUB FOR J901025
12	9766166	Limitador	1		
13	4279604	Mola	1		
14	4287795	Pino	1		
15	11M7080	Contra-pino	1		2.500 X 16 mm, SUB FOR A763016
16	24M7028	Arruela	1		10.500 X 20 X 2 mm, SUB FOR A590110
17	9765447	Apoio	1		
18	19M7162	Parafuso sextavado	2		M8 X 16, SUB FOR J900816
19	1033219	Pedal	1		
20	4660755	Placa	1		
21	19M7298	Parafuso sextavado	2		M8 X 35, SUB FOR J900835
22	3106855	Pedal	1		
90	**AT390724**	**Kit - instalação de campo**	**1**		**Componentes Adicionais em Página Separada, Pacotes de Produto**

Auxiliary Pilot Control Valve Components
Composants de distributeur pilote auxiliaire
Componentes da Válvula de Controle Piloto Auxiliar
Componentes de válvula de control piloto auxiliar

TX1086075 D.1

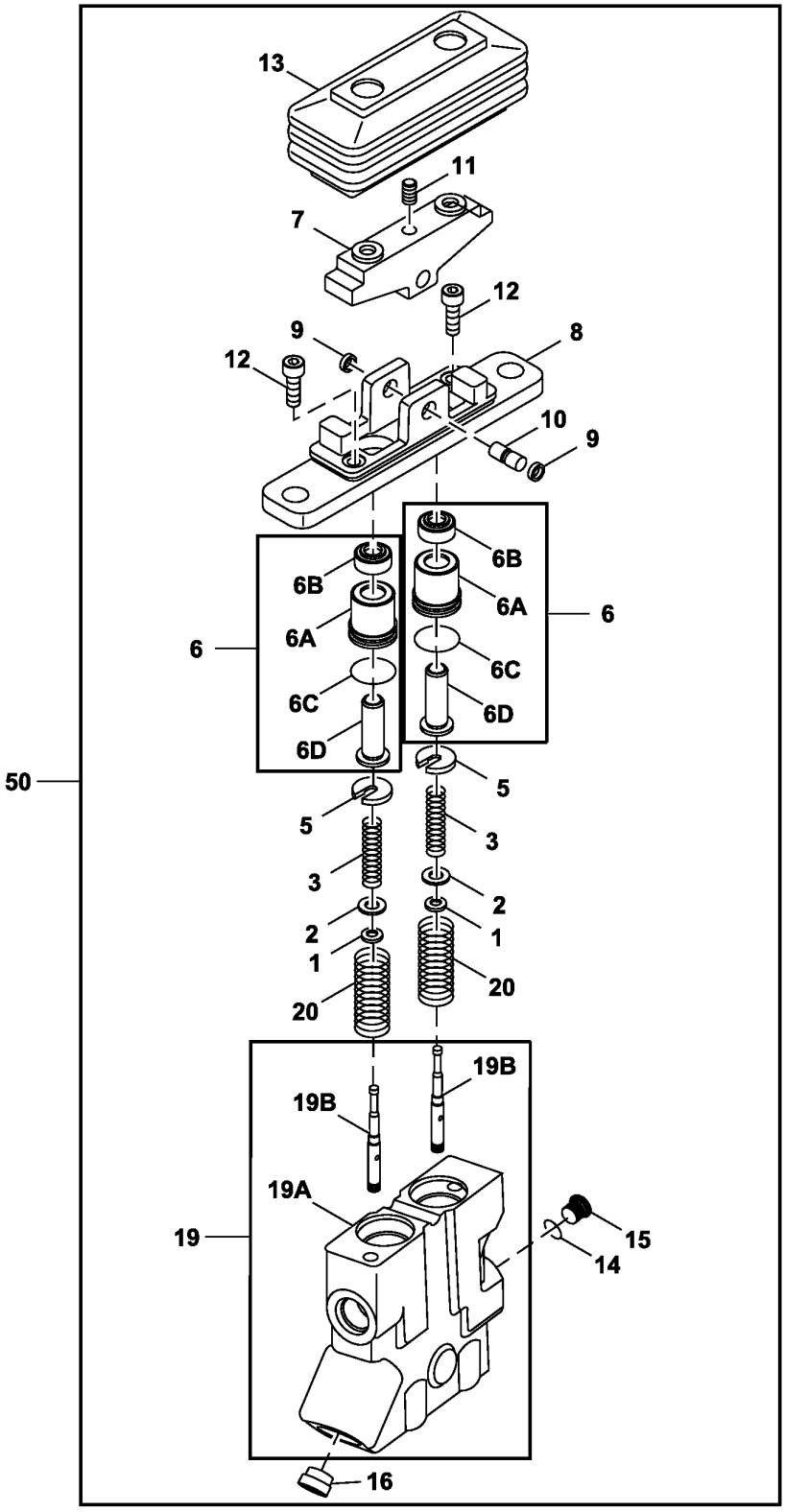

TX1086075

Item	*Nº peça*	*Descrição*	*Qtde*	*Nº série*	*Notas*
1	4319299	Espaçador	2		
2	4203411	Calço	6		0.1 mm (0.003 in)
3	4474214	Mola de compressão	2		
5	4682361	Guia	2		
6	9214706	Pistão	2		
6A	3095375	Bucha	1		
6B	4447050	Vedação	1		
6C	4269615	Anel o	1		
6D	9758896	Pistão	1		
7	4609781	Came	1		
8	.....	Base	1		2048256 NLA
9	4480261	Bucha	2		
10	4474217	Pino	1		
11	4209728	Parafuso de fenda	1		
12	19M8505	Parafuso	2		M6 X 25, SUB FOR J780625
13	2048374	Protetor	1		
14	CH11561	Junta de vedação	1		SUB FOR 964255 AND Z964255
15	4208977	Tampão de dreno	1		
16	9773023	Plugue	1		
19	FYB40000001	Tampa de válvula	1		
19A	.....	Tampa de válvula	1		NSEP
19B	.....	Carretel	2		NSEP
20	4481334	Mola	2		
50	FYB60000024	VálV.de contr.atuada hidr.	1		Piloto Auxiliar

Two Way Auxiliary Foot Pedal Hoses
Flexibles de pédale auxiliaire deux voies
Mangueiras do Pedal Auxiliar de Duas Vias
Mangueras del pedal auxiliar de dos direcciones

TX1103966 D.1

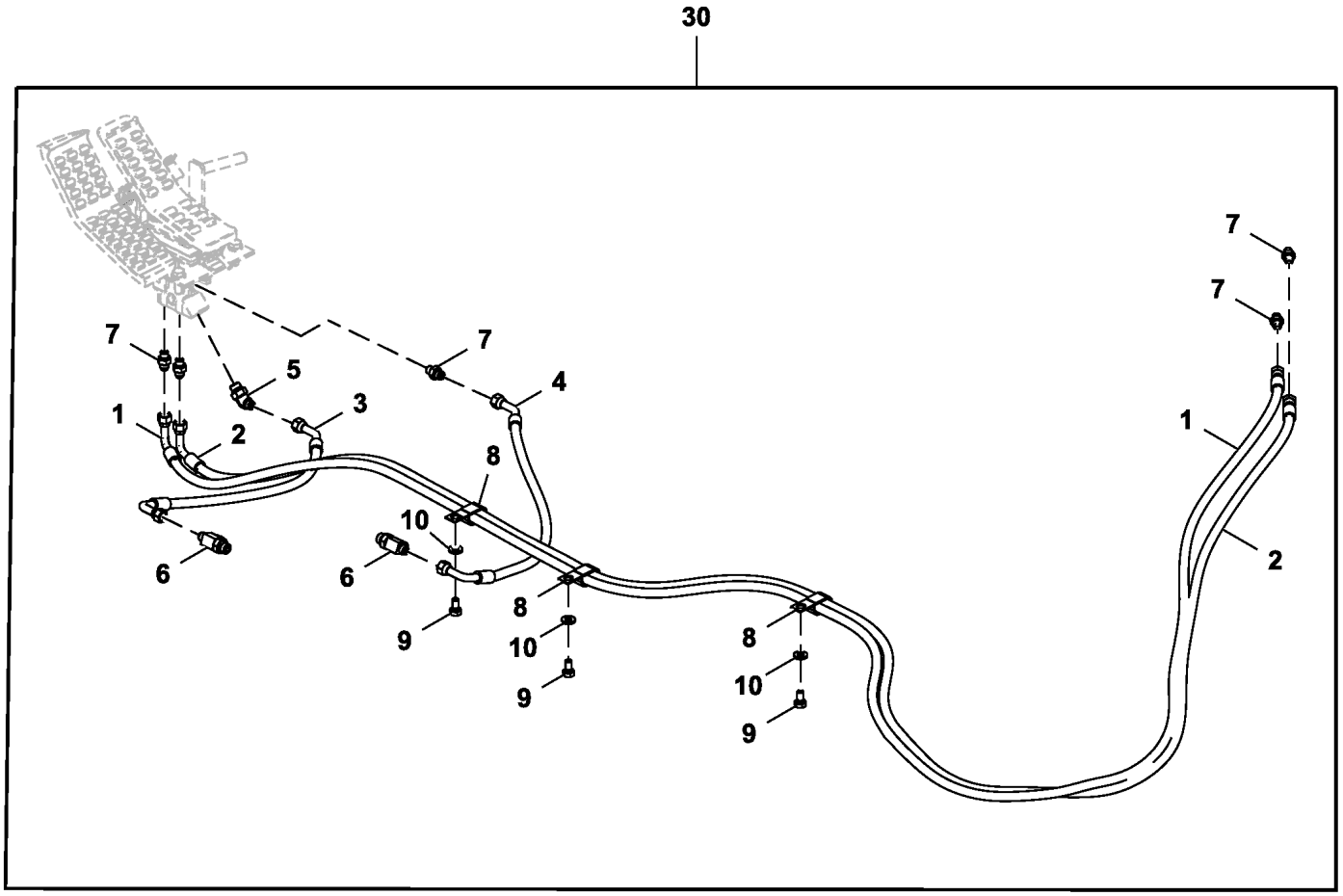

TX1103966

Item	*Nº peça*	*Descrição*	*Qtde*	*Nº série*	*Notas*
1	4652483	Mangueira hidráulica	1		
2	4656363	Mangueira	1		SUB FOR 4450249
3	4648204	Mangueira hidráulica	1		
4	4648205	Mangueira hidráulica	1		
5	A852233	Conexão em ângulo	1		
6	A852433	Conexão em t	2		
7	A852123	Adaptador	5		
8	T32854	Braçadeira	3		SUB FOR 4190282
9	19M7938	Parafuso sextavado	3		M10 X 20, SUB FOR J901020
10	24M7346	Arruela	3		11 X 20 X 2 mm, SUB FOR DH400703
30	**AT390724**	**Kit - instalação de campo**	**1**		**Componentes Adicionais em Página Separada**

Boom, 5.68 m (18.7 ft.)
Boom, 5.68 m (18.7 ft.)
Boom, 5.68 m (18.7 ft.)
Boom, 5.68 m (18.7 ft.)

TX1103538 A.1

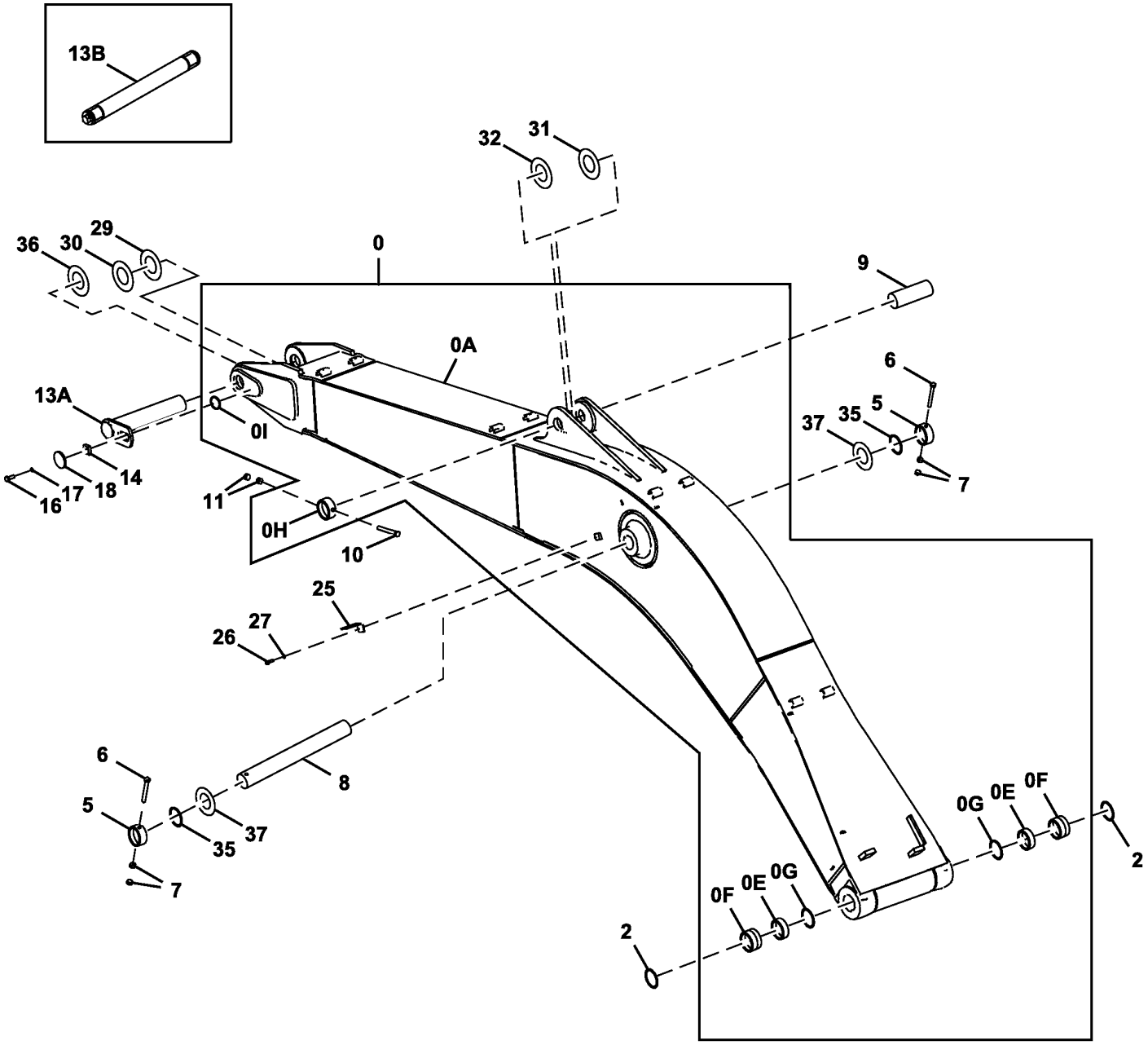

TX1103538

Item	*Nº peça*	*Descrição*	*Qtde*	*Nº série*	*Notas*
0	7046189G	Lança da escavadeira	1		SUB FOR 7046189
0A	.....	Lança da escavadeira	1		5009654 NLA
0E	4402460	Bucha	2		
0F	4443880	Bucha	2		
0G	TH102445	Vedação	2		SUB FOR 4067901
0H	4434953	Limitador	1		
0I	4426117	Limitador	1		
2	TH102445	Vedação	2		SUB FOR 4067901
5	TH102409	Bucha	2		SUB FOR 4067720
6	4435126	Pino fixador	2		
7	14M7277	Porca	4		M20, SUB FOR J950020, SUB FOR 3063826
8	3088574	Pino	1		
9	3088575	Pino	1		
10	4435126	Pino fixador	1		
11	14M7277	Porca	2		M20, SUB FOR J950020, SUB FOR 3063826
13A	8102957	Pino	1		
13B	AT361193	Pino	1		INCLUDES T248607, Opção de Pino Expansor
	T248607	Luva	2		
14	4424425	Espaçador	1		
16	T116332	Parafuso	1		M18 X 40, SUB FOR J921840
17	24M7353	Arruela	1		20 X 34 X 3 mm, SUB FOR J222018
18	4640621	Placa	1		
25	4224631	Cantoneira	1		
26	19M7877	Parafuso sextavado	1		M14 X 30, SUB FOR J901430
27	J222014	Arruela	1		
29	FF110026	Calço	1		1.5 mm (0.06 in.), SUB FOR 4460370
30	FF110001	Calço	1		1 mm (0.04 in.), SUB FOR 4444284
31	FF110003	Calço	1		1 mm (0.04 in.), SUB FOR 4444286
32	FF110004	Calço	1		2 mm (0.08 in.), SUB FOR 4444287
35	FF110010	Calço	2		1 mm (0.04 in.), SUB FOR 4444755
36	FF110002	Calço	1		2 mm (0.08 in.), SUB FOR 4444285
37	FF110023	Calço	2		1 mm (0.04 in.), SUB FOR 4450013

Boom, 5.2 m (17.1 ft.) (520725 -)
Flèche, 5,2 m (17.1 ft) (520725 -)
Lança, 5,2 m (17.1 ft) (520725 -)
Barra de pulverización, 5,2 m (17.1 ft.) (520725 -)

TX1242296 A.1

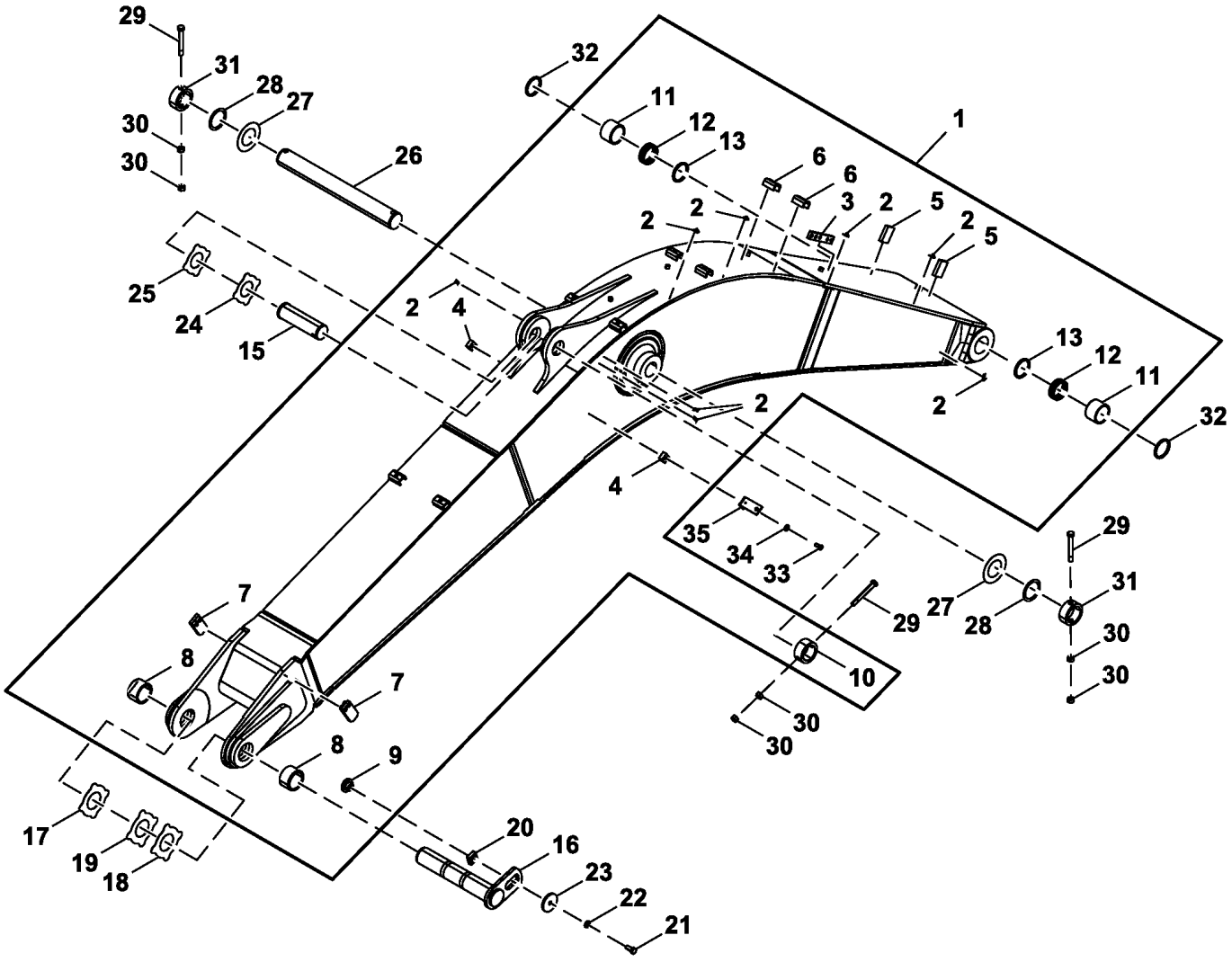

FF803528_TX1242296

Item	*Nº peça*	*Descrição*	*Qtde*	*Nº série*	*Notas*
1	FF803527	Lança da escavadeira	1		
2	4272256	Presilha	2		
3	4624799	Grampo	1		
4	4644727	Porca soldável	2		
5	4710820	Apoio	2		
6	9765653R	Porca soldável	2		SUB FOR 9765653
7	9772098	Apoio	2		
8	4692692	Bucha	2		
9	4426117	Limitador	1		
10	4434953	Limitador	1		
11	4723759	Bucha	2		
12	4723760	Bucha	2		
13	TH102445	Vedação	2		SUB FOR 4067901
15	3088575	Pino	1		
16	8102957	Pino	1		
17	4460370	Placa	1		
18	4470744	Arruela de encosto	1		SUB FOR 4444285
19	4470743	Arruela de encosto	1		SUB FOR 4444284
20	4424425	Espaçador	1		
21	T116332	Parafuso	1		SUB FOR J921840
22	24M7353	Arruela	1		20 X 34 X 3 mm, SUB FOR J222018
23	4640621	Placa	1		
24	4444287	Arruela de encosto	1		
25	4444286	Arruela de encosto	1		
26	3088574	Pino	1		
27	4476062	Arruela de encosto	2		SUB FOR 4450013
28	4444755	Arruela de encosto	2		
29	4435126	Pino fixador	3		
30	14M7277	Porca	6		M20, SUB FOR J950020
31	TH102409	Bucha	2		SUB FOR 4067720
32	TH102445	Vedação	2		SUB FOR 4067901
33	19M7877	Parafuso sextavado	1		M14 X 30, SUB FOR J901430
34	J222014	Arruela	1		
35	4224631	Cantoneira	1		

Arm, 2.91 m (9.54 ft)
Arm, 2.91 m (9.54 ft)
Arm, 2.91 m (9.54 ft)
Arm, 2.91 m (9.54 ft)

TX1103317 C.1

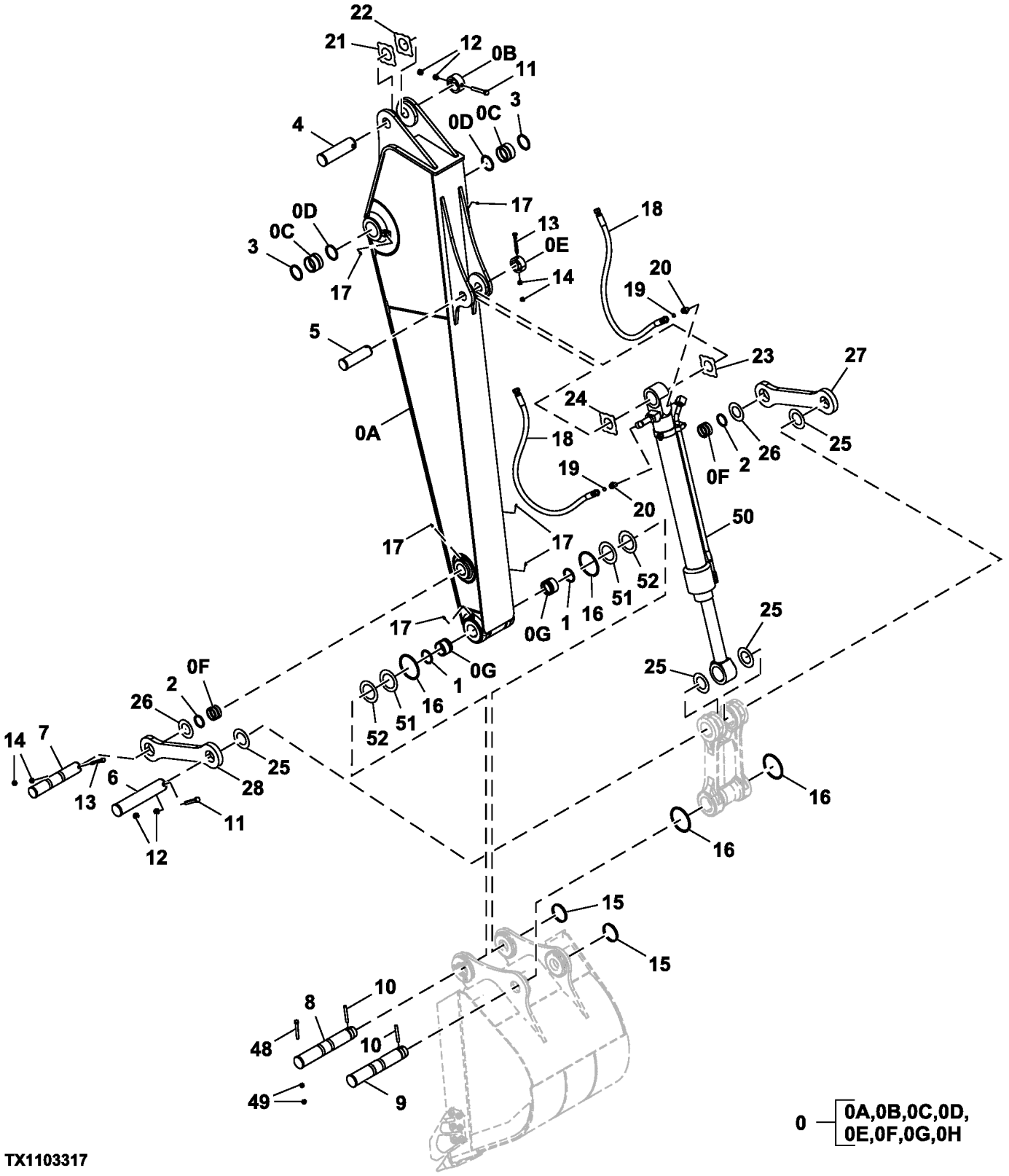

TX1103317

Item	*Nº peça*	*Descrição*	*Qtde*	*Nº série*	*Notas*
0	.....	Braço	1		FF801706 NLA
0A	.....	Braço	1		FF801705 NLA
0B	4434953	Limitador	1		
0C	4443881	Bucha	2		
0D	TH102445	Vedação	2		SUB FOR 4067901
0E	4435239	Limitador	1		
0F	4409122	Bucha	2		
0G	4409178	Bucha	2	-340112	Impregnado de Óleo
	FF535337	Bucha	2	340113-	SUB FOR 3102305, Aço
0H	8070638	Ressalto	1		Não Ilustrado, Peças da Extremidade do Braço de Substituição
1	TH102446	Vedação	2		SUB FOR 4067902
2	TH104472	Vedação	2		SUB FOR 4084578
3	4067901	Vedação	2		
4	3088575	Pino	1		
5	FF801305	Pino	1		
6	FF850230	Pino fixador	1		
7	FF850211	Pino fixador	1		
8	FF803496	Pino	1		
9	FF803495	Pino	1		
10	4454560	Pino fixador	2		
11	4435126	Pino fixador	2		
12	14M7277	Porca	4		M20, SUB FOR J950020; SUB FOR 3063826
13	4435124	Pino fixador	2		
14	14M7276	Porca	4		M16, SUB FOR J950016
15	4454561	Bucha	2		
16	4089028	Anel o	4		Anel O Padrão
	AT349466	Vedação	4		Anel O Bipartido
	T379473	Anel vedação em "v'	4		Anel O V
17	J75481	Conexão	6		
18	4628043	Mangueira hidráulica	2		
19	T77858	Anel o	2		SUB FOR 4187308
20	A853166	Adaptador	2		
	AT318035	Anel o	1		SUB FOR 4506424
21	4444286	Arruela de encosto	1		1 mm (0.01 in.)
22	4444287	Arruela de encosto	1		2 mm (0.02 in.)
23	4361293	Placa	1		1 mm (0.01 in.), SUB FOR 4444288
24	4361294	Placa	1		2 mm (0.02 in.), SUB FOR 4444289
25	4450012	Arruela de encosto	4		1 mm (0.01 in.)
26	4450011	Arruela de encosto	2		1 mm (0.01 in.)
27	8074315G	Ligação	1		SUB FOR 8074315
28	3084173G	Ligação	1		SUB FOR 3084173
48	19H3256	Parafuso sextavado	1		5/8" X 6", SUB FOR AC01130NC
49	14H1039	Porca	2		5/8", SUB FOR AC07007NC
50	9248307G	Cilindro hidráulico	1		Caçamba, Componentes em Página Separada
51	T241930	Arruela	AR		1.0 mm, Da Caçamba ao Braço
52	T241937	Calço	AR		0.5 mm, Da Caçamba ao Braço
53	FF106009	Calço	2		Não Ilustrado

Short Arm, 2.42 m (7.94 ft)
Short Arm, 2.42 m (7.94 ft)
Short Arm, 2.42 m (7.94 ft)
Short Arm, 2.42 m (7.94 ft)

TX1103466 A.1

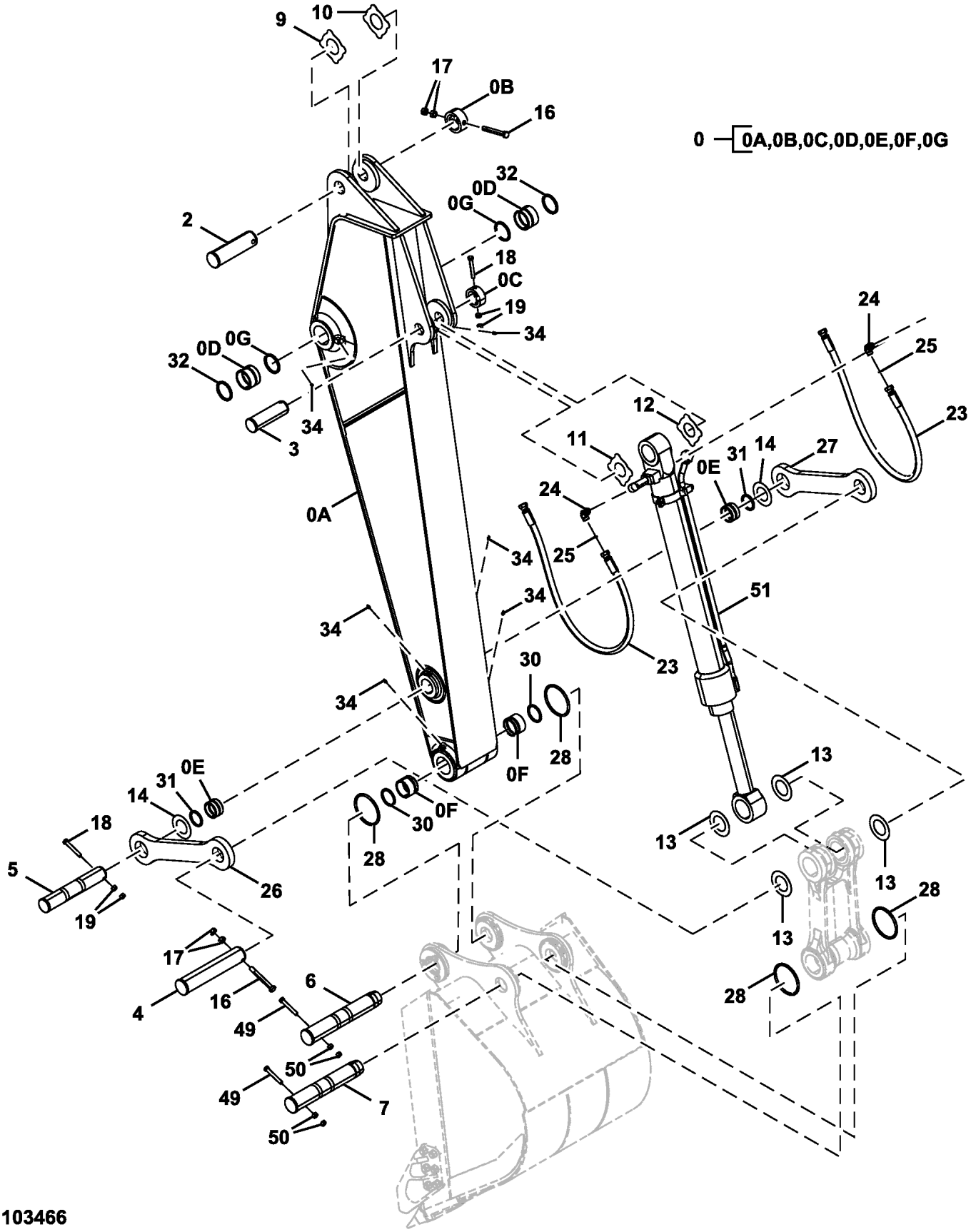

TX1103466

Item	Nº peça	Descrição	Qtde	Nº série	Notas
0	7048654G	Braço	1		SUB FOR 7048654
0A	.....	Braço	1		5010089 NLA
0B	4434953	Limitador	1		
0C	4435239	Limitador	1		
0D	4443881	Bucha	2		
0E	4409122	Bucha	2		
0F	4409178	Bucha	2	-524760	Impregnado de Óleo
	FF535337	Bucha	2	524761-	SUB FOR 3102305, Aço
0G	TH102445	Vedação	2		SUB FOR 4067901
2	3088575	Pino	1		
3	FF801305	Pino	1		
4	FF850230	Pino fixador	1		
5	FF850211	Pino fixador	1		
6	FF803496	Pino	1		
7	FF803495	Pino	1		
9	4444286	Arruela de encosto	1		1 mm (0.01 in.)
10	4444287	Arruela de encosto	1		2 mm (0.02 in.)
11	4361293	Placa	1		1 mm (0.01 in.), SUB FOR 4444288
12	4361294	Placa	1		2 mm (0.02 in.), SUB FOR 4444289
13	4450012	Arruela de encosto	4		1 mm (0.01 in.)
14	4450011	Arruela de encosto	2		1 mm (0.01 in.)
16	4435126	Pino fixador	2		
17	14M7277	Porca	4		M20, SUB FOR J950020, SUB FOR 3063826
18	4435124	Pino fixador	2		
19	14M7276	Porca	4		M16, SUB FOR J950016
23	4628043	Mangueira hidráulica	2		
24	A853366	Conexão em ângulo	2		INCLUDES AT318035
	AT318035	Anel o	1		SUB FOR 4506424
25	T77858	Anel o	2		SUB FOR 4187308
26	3084173G	Ligação	1		SUB FOR 3084173
27	8074315G	Ligação	1		SUB FOR 8074315
28	4089028	Anel o	4		Anel O Padrão
	AT349466	Vedação	4		Anel O Bipartido
	T379473	Anel vedação em "v'	4		Anel O V
30	4067902	Vedação	2		
31	TH104472	Vedação	2		SUB FOR 4084578
32	TH102445	Vedação	2		SUB FOR 4067901
34	J75481	Conexão	6		
49	19H3256	Parafuso sextavado	2		5/8" X 6", SUB FOR AC01130NC
50	14H1039	Porca	4		5/8", SUB FOR AC07007NC
51	9248307G	Cilindro hidráulico	1		Caçamba, Componentes em Página Separada
52	FF106009	Calço	2		Não Ilustrado

IGUAIS

Bucket Link
Tringlerie de benne
Articulação da Caçamba
Brazos de cucharón

TX1103565 A.1

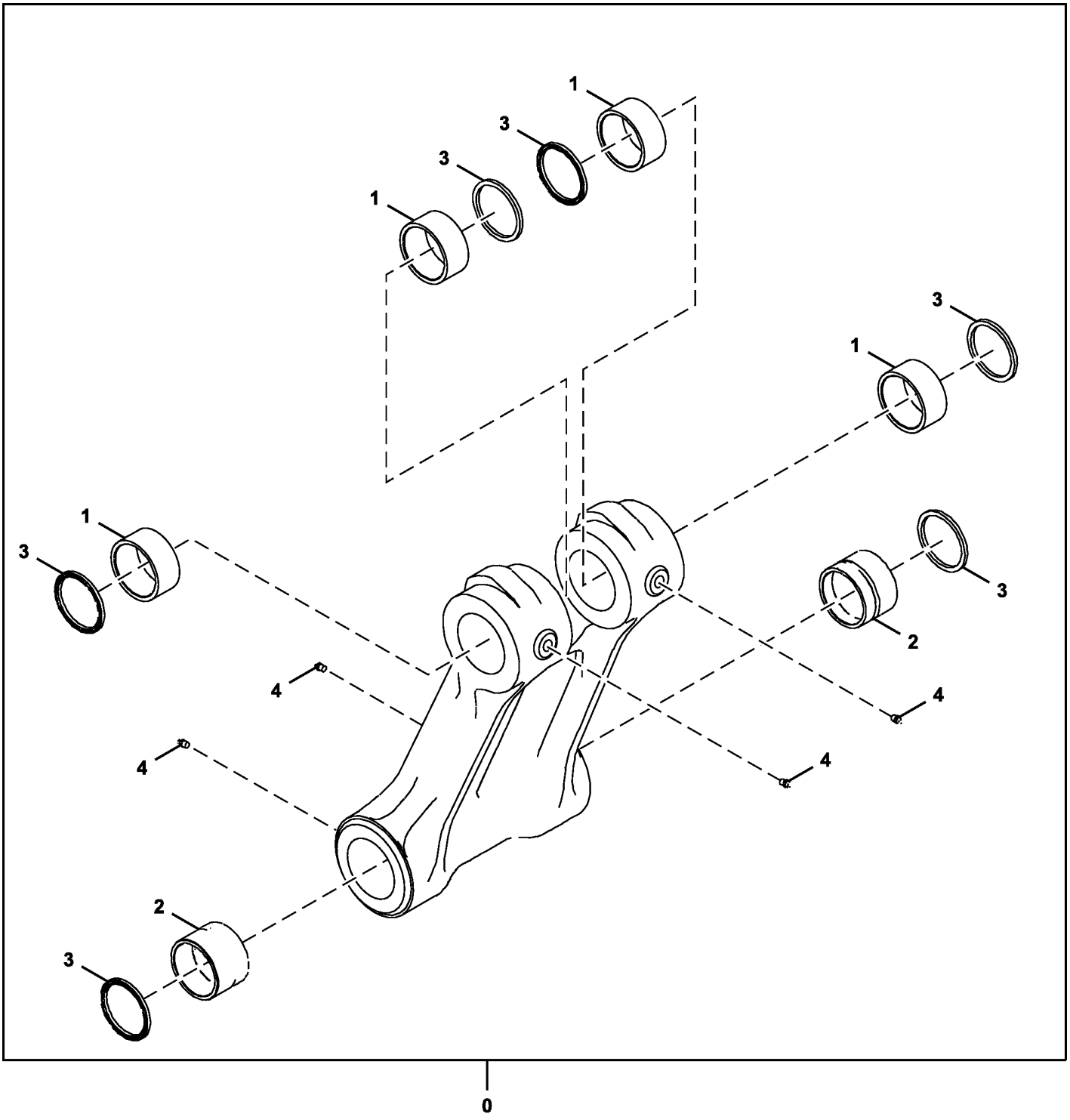

TX1103565

Item	*Nº peça*	*Descrição*	*Qtde*	*Nº série*	*Notas*
0	8076541G	Ligação	1		SUB FOR 1027222, 8076541, AND FF550007, Caçamba
1	4352398	Bucha	4		
2	4443882	Bucha	2		
3	TH102446	Vedação	6		SUB FOR 4067902
4	J75481	Conexão	4		

Arm Link, Mass Excavating (520725 -)
Bielle de bras, excavation massique (520725 -)
Articulação do Braço, Escavação em Massa (520725 -)
Articulación, brazo de excavación de gran volumen (520725 -)

TX1239064 A.1

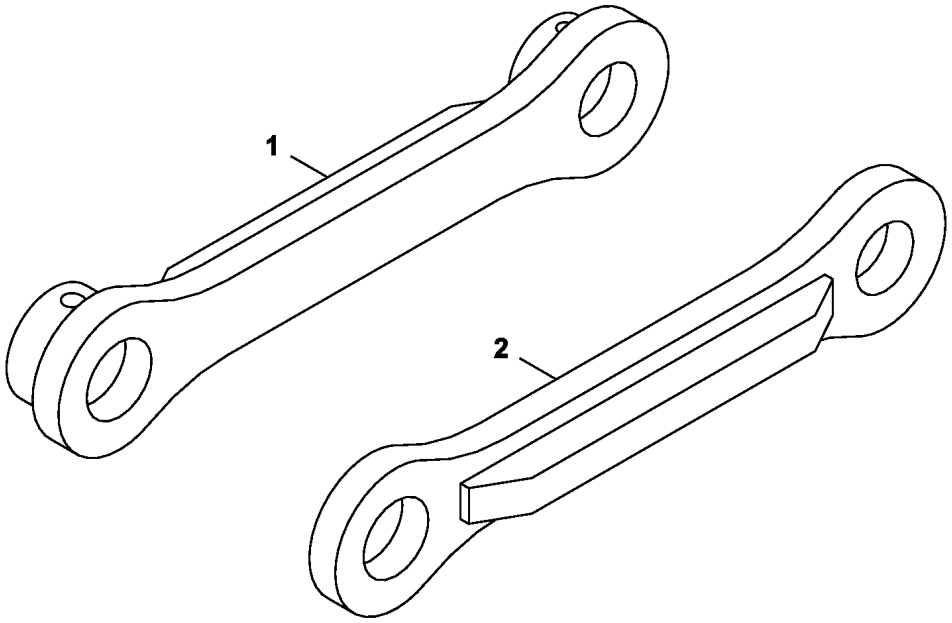

FF803679_TX1239064

Item	*Nº peça*	*Descrição*	*Qtde*	*Nº série*	*Notas*
1	8083081G	Ligação	1		Direita
2	8061525G	Ligação	1		Esquerda

Arm Cylinder, Mass Excavating (520725 -)
Arm Cylinder, Mass Excavating (520725 -)
Arm Cylinder, Mass Excavating (520725 -)
Arm Cylinder, Mass Excavating (520725 -)

TX1169335 A.1

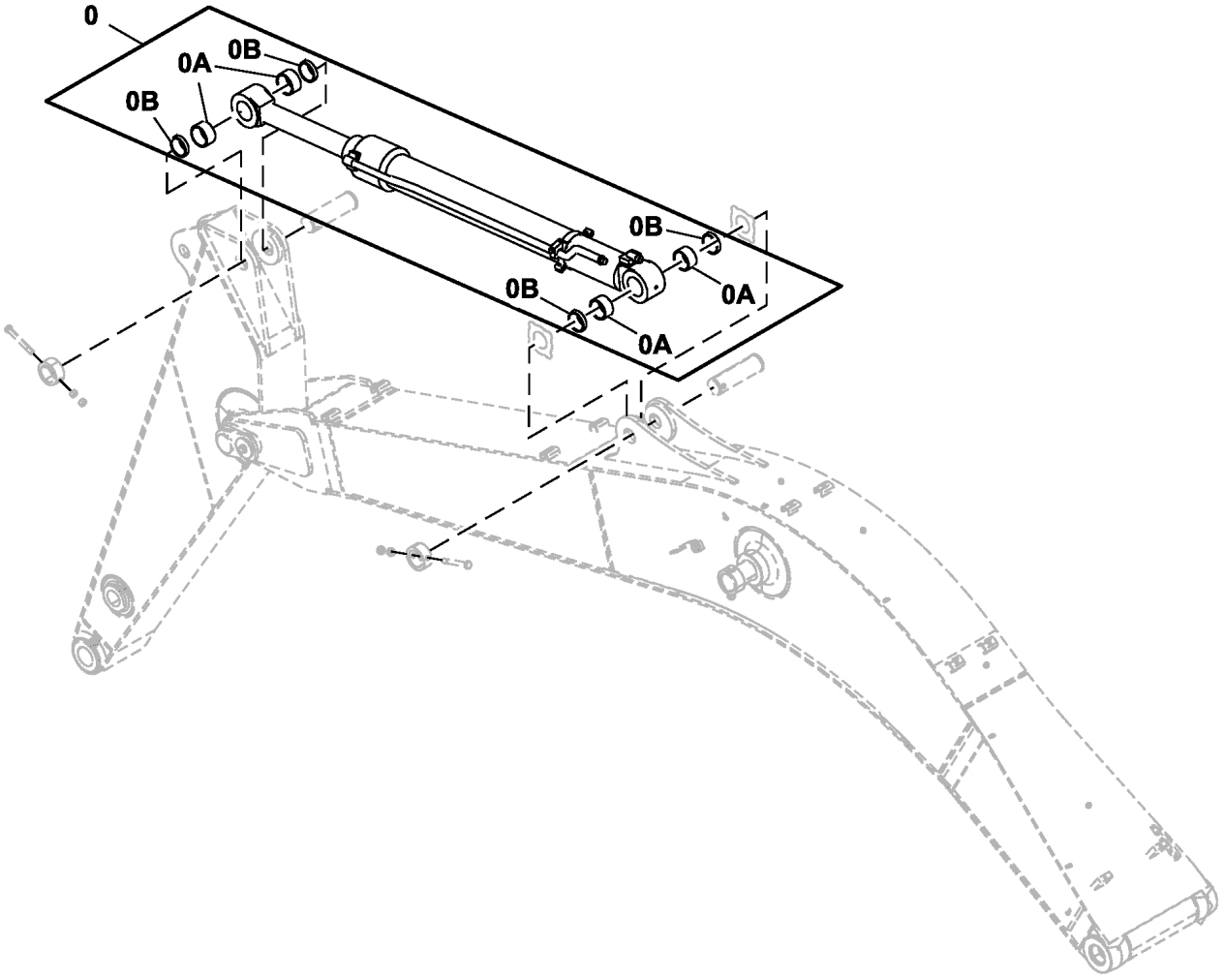

TX1169335

Item	*Nº peça*	*Descrição*	*Qtde*	*Nº série*	*Notas*
0	9312271G	Cilindro hidráulico	1		SUB FOR 9312271, Braço, Escavação em Massa
0A	4352399	Bucha	4		
0B	TH102446	Vedação	4		SUB FOR 4067902

Direct Hydraulic Thumb Kit (Kits Built 28 June 2010-)
Kit pouce hydraulique direct (kits construits le 28 juin 2010–)
Kit de Garra de Apoio Hidráulica Direta (Kits Fabricados Desde 28 de Junho de 2010)
Juego de pulgar hidráulico directo (juegos fabricados el 28 de junio de 2010 -)

TX1077154 C.1

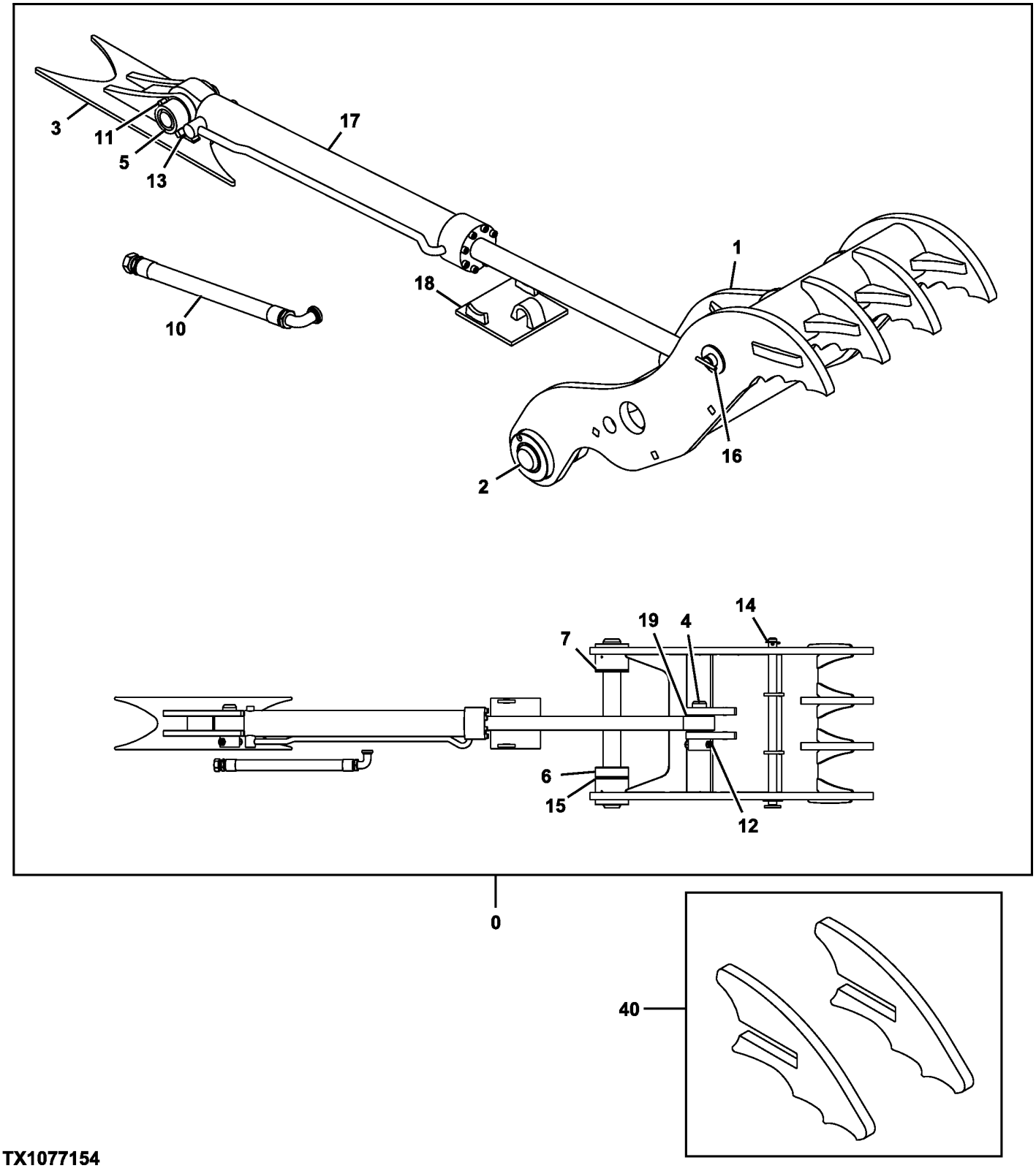

TX1077154

Item	*Nº peça*	*Descrição*	*Qtde*	*Nº série*	*Notas*
0	**AT379648**	**Kit - instalação de campo**	**1**		**Sem Engate, Pacotes de Produto**
	AT379649	**Kit - instalação de campo**	**1**		**Com Engate, Pacotes de Produto**
1	.....	Braçadeira	1		NSEP
2	AT387237	Pino	1		
3	.....	Apoio	1		NSEP
4	T276467	Pino	1		
5	T229481	Pino	1		
6	.....	Espaçador	1		NSEP
7	.....	Espaçador	1		NSEP
10	AT339692	Mangueira hidráulica	1		
11	19H2826	Parafuso sextavado	1		3/4" X 4-1/2"
12	19H3105	Parafuso sextavado	1		3/4" X 5"
13	14H1058	Porca	2		3/4"
14	T276470	Pino de trava	1		
15	T229509	Calço	6		
16	AT383426	Pino	1		
17	AT383236	Cilindro hidráulico	1		Componentes em Página Separada, ALSO ORDER AT383237
	AT383237	Kit retentor	1		
18	.....	Limitador	1		NSEP
19	T229515	Calço	14		
40	**AT389295**	**Kit da placa**	**1**		**Para Uso com Kit de Seletor Hidráulico com Acoplador, Pacotes de Produto**

Progressive Hydraulic Thumb Kit (Kits Built 28 June 2010 -)
Kit pouce hydraulique progressif (kits construits le 28 juin 2010 -)
Kit de Garra de Apoio Hidráulica Progressiva (Kits Fabricados em 28 de Junho de 2010 -)
Juego de pulgar hidráulico progresivo (juegos fabricados el 28 de junio de 2010 -)

TX1077186 B.1

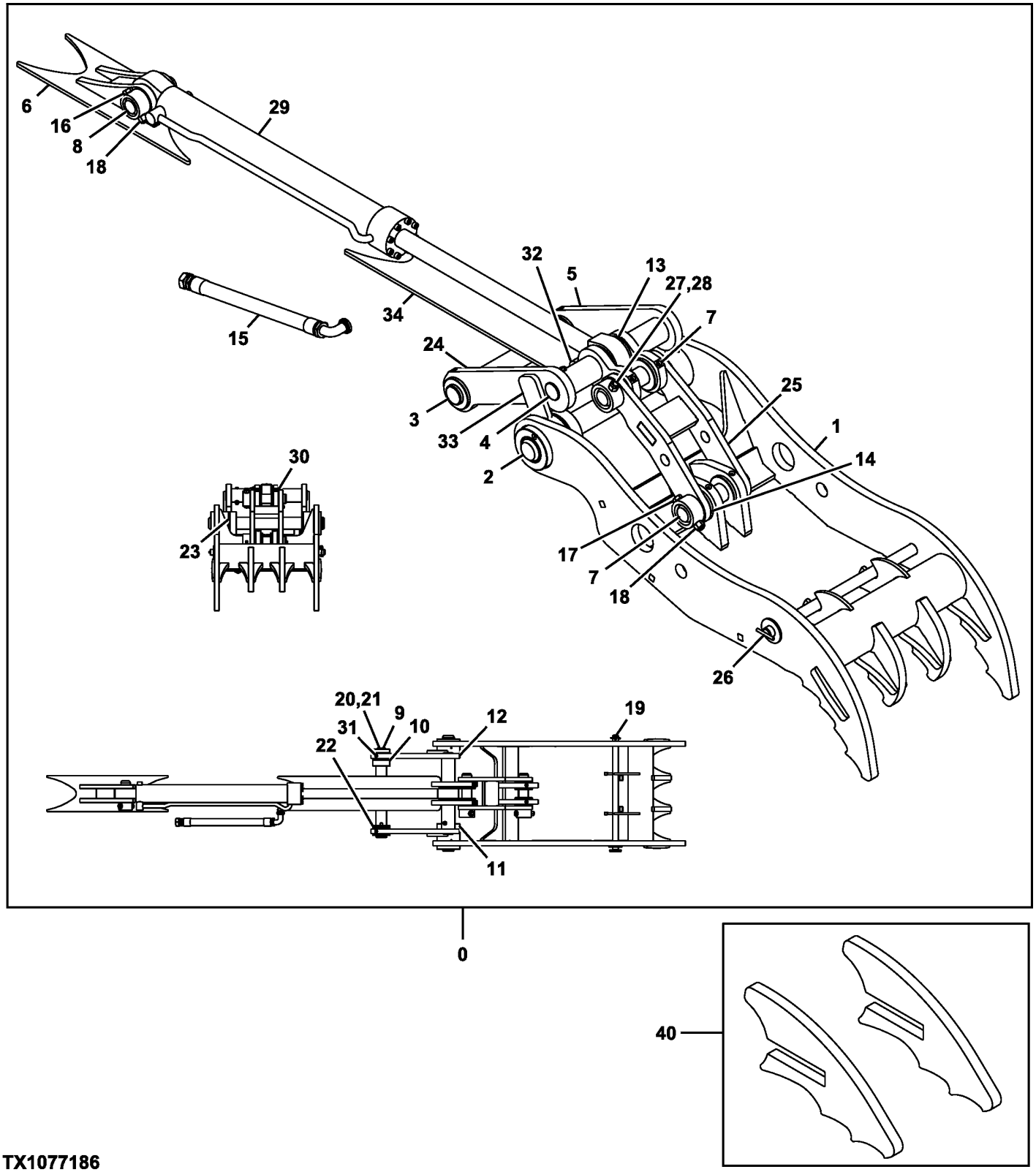

TX1077186

Item	*Nº peça*	*Descrição*	*Qtde*	*Nº série*	*Notas*
0	**AT379650**	**Kit - instalação de campo**	**1**		**Sem Engate, Pacotes de Produto**
	AT379651	**Kit - instalação de campo**	**1**		**Com Engate, Pacotes de Produto**
1	.....	Braçadeira	1		NSEP
2	AT387237	Pino	1		
3	AT383862	Pino	1		
4	T277101	Pino	1		
5	AT383883	Ligação	1		
6	.....	Apoio	1		NSEP
7	T277102	Pino	2		
8	T229481	Pino	1		
9	T229312	Tampa	1		
10	.....	Espaçador	1		NSEP
11	.....	Espaçador	1		NSEP
12	T276469	Espaçador	1		
13	T229499	Arruela de encosto	2		
14	T276673	Espaçador	2		
15	AT342742	Mangueira hidráulica	1		
16	19H2826	Parafuso sextavado	1		3/4" X 4-1/2"
17	19H3105	Parafuso sextavado	2		3/4" X 5"
18	14H1058	Porca	3		3/4"
19	T276470	Pino de trava	1		
20	19H2633	Parafuso sextavado	3		3/8" X 1-1/2"
21	12H304	Arruela de pressão	3		3/8"
22	T229330	Calço	10		
23	T229509	Calço	6		
24	AT383885	Ligação	1		
25	AT383886	Ligação	1		
26	AT383426	Pino	1		
27	12H301	Arruela de pressão	1		1/2"
28	19H3544	Parafuso sextavado	1		1/2" X 4-1/2"
29	AT383236	Cilindro hidráulico	1		Componentes em Página Separada, ALSO ORDER AT383237
	AT383237	Kit retentor	1		
30	T229515	Calço	7		
31	JD7759	Conexão de lubrificação	4		
32	U16721	Porca de segurança	1		
33	T277117	Limitador	2		
34	.....	Limitador	1		NSEP
40	**AT389295**	**Kit da placa**	**1**		**Para Uso com Kit de Seletor Hidráulico com Acoplador, Pacotes de Produto**

Solenoid Valve Components
Composants d'électrovanne
Componentes da Válvula Solenoide
Componentes de la válvula de solenoide

TX1109617 C.1

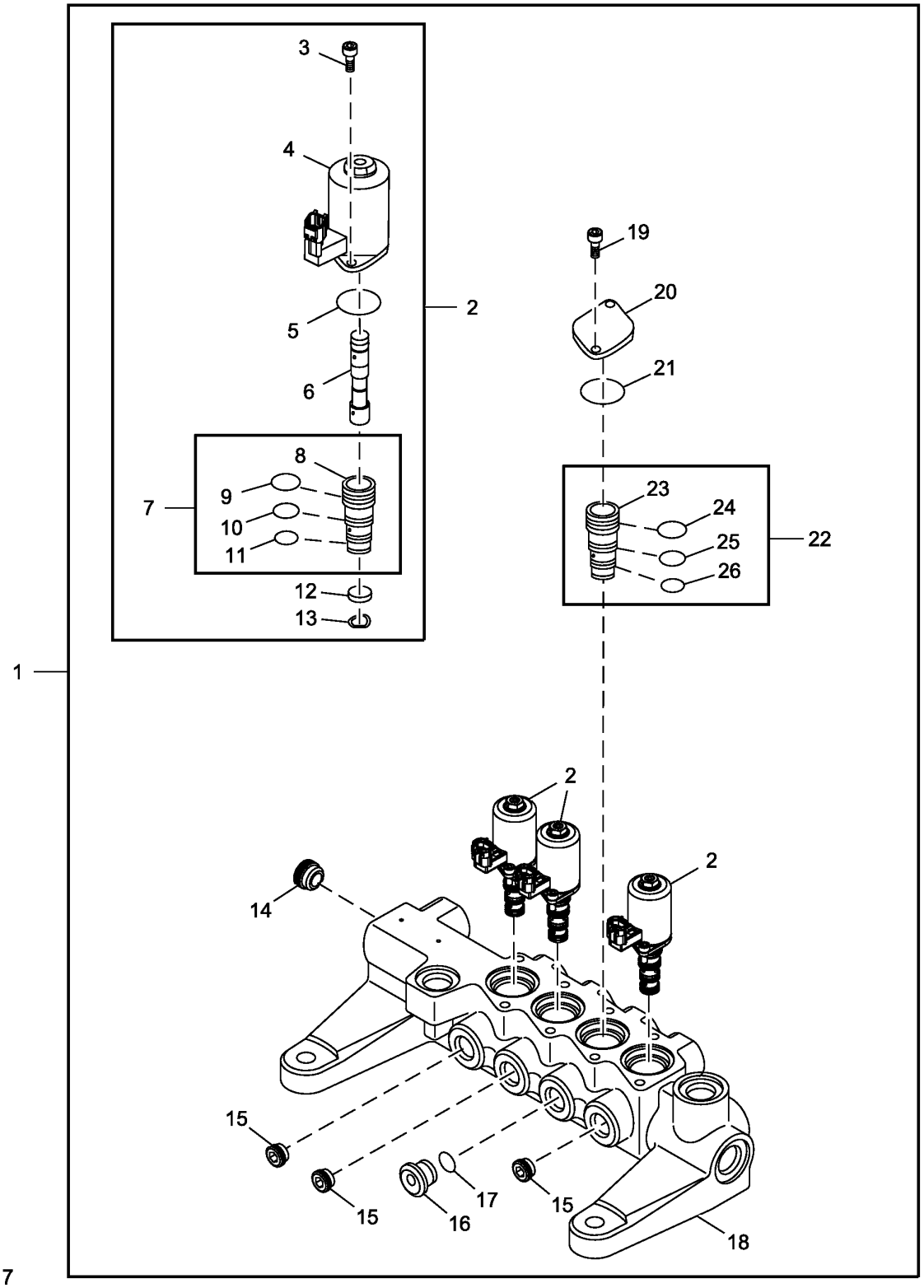

TX1109617

Item	*Nº peça*	*Descrição*	*Qtde*	*Nº série*	*Notas*
1	FYB60000078	VálVula solenóide	1	520001-	
2	.....	VálVula solenóide	3		NSEP
3	19M7600	Parafuso	2		M5 X 12, SUB FOR J780512
4	.....	Solenóide	1		NSEP
5	4484114	Anel o	1		
6	.....	Carretel	1		NSEP
7	.....	Luva	1		NSEP
8	.....	Luva	1		NSEP
9	4163873	Anel o	1		SUB FOR 4484116
10	R99052	Anel o	1		SUB FOR 4484118
11	4185600	Anel o	1		
12	.....	Placa	1		NSEP
13	4489678	Arruela	1		
14	9228828	Plugue	1		
15	9761179	Plugue	3		
16	3097791	Plugue	1		SUB FOR 9230458
17	957366	Anel o	1		
18	.....	Carcaça	1		NSEP
19	19M7600	Parafuso	2		M5 X 12, SUB FOR J780512
20	4484115	Placa	1		
21	4484114	Anel o	1		
22	9275950	Luva	1		
23	9275950	Luva	1		SUB FOR 3110014
24	4163873	Anel o	1		SUB FOR 4484116
25	R99052	Anel o	1		SUB FOR 4484118
26	4185600	Anel o	1		

Electric Solenoid Valve Kit, 2 Way
Kit d'électrovanne, 2 voies
Kit de Válvula Solenoide Elétrica, 2 Vias
Juego de electroválvula eléctrica, 2 vías

TX1160022 B.1

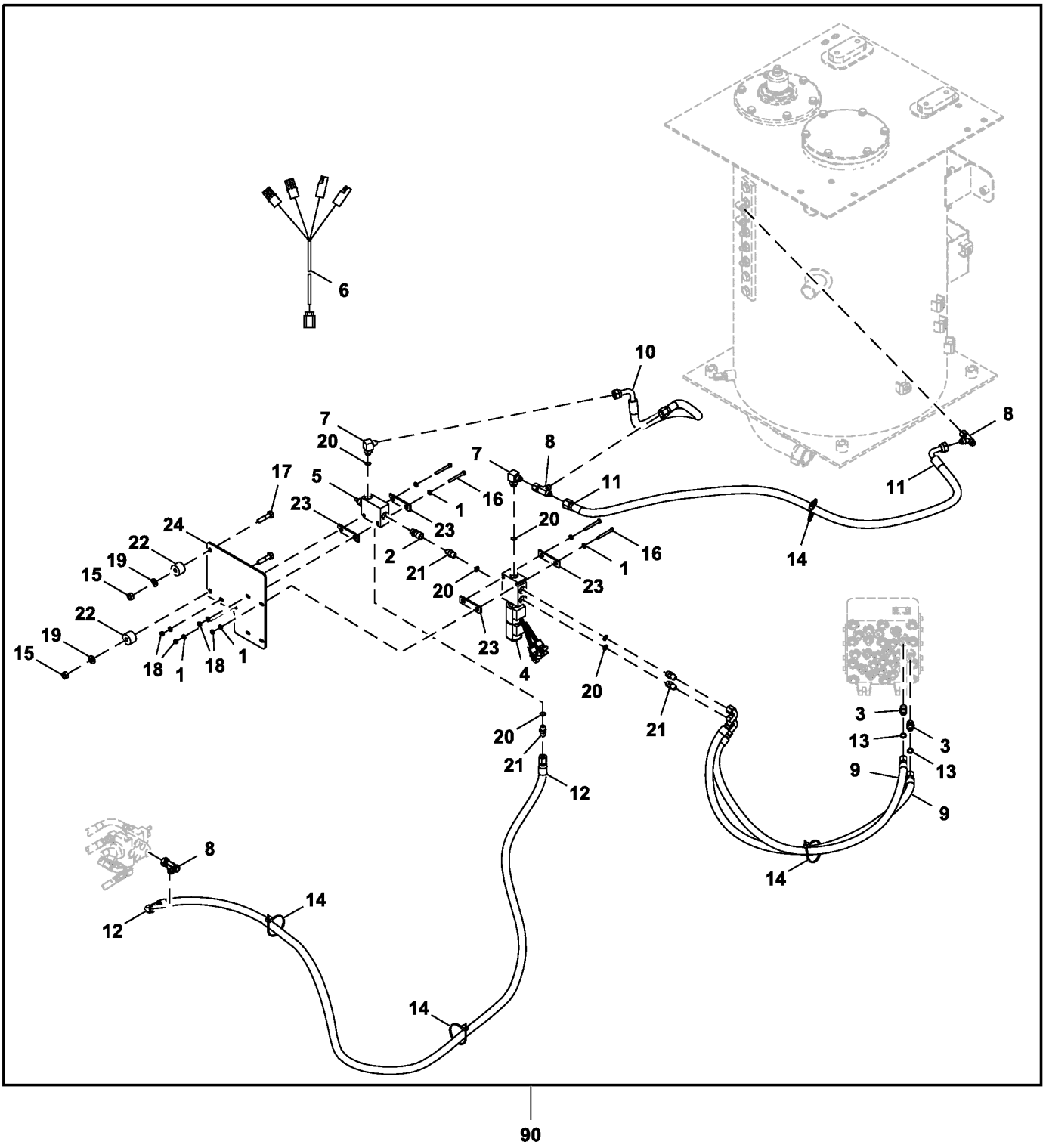

AT445467_TX1160022

Item	*Nº peça*	*Descrição*	*Qtde*	*Nº série*	*Notas*
1	24M7054	Arruela	8		6.400 X 12 X 1.600 mm, SUB FOR A590106
2	AE52955	Adaptador	1		
3	AT131445	Adaptador	2		
4	AT180585	VálVula solenóide	1		2 Vias Elétrica
5	AT186623	VálVula de press.hidráulica	1		Redução de Pressão
6	AT331104	Chicote	1		Válvula Solenoide Elétrica, INCLUDES 2 AR94101
	AR94101	Diodo	2		30A, Não Ilustrado
7	AT35121	Conexão em ângulo	2		
8	AT36921	Conexão em t	3		
9	AT68901	Mangueira hidráulica	2		Fabricar
10	AT71082	Mangueira hidráulica	1		Fabricar
11	AT71732	Mangueira hidráulica	1		Fabricar
12	AT78124	Mangueira hidráulica	1		Fabricar
13	CH11570	Anel o	2		
14	DH400240	Cinta	4		
15	24M7346	Arruela	2		11 X 20 X 2 mm, SUB FOR DH400703
16	19M7529	Parafuso sextavado	4		M6 X 55, SUB FOR J900655
17	19M7442	Parafuso sextavado	2		M10 X 65, SUB FOR J901065
18	14M7027	Porca	4		M6, SUB FOR J950006
19	14M7274	Porca	2		M10, SUB FOR J950010
20	R26448	Anel o	6		
21	R27212	Conexão	4		
22	28H1527	Espaçador	2		0.493" X 0.675" X 1-3/8"
23	T202379	Correia	4		
24	T353784	Placa	1		
90	**AT445467**	**Kit - instalação de campo**	**1**		**Pacotes de Produto**

Pattern Changer
Modificateur de configuration
Trocador de Padrão
Cambiador patrón

TX1103641 A.1

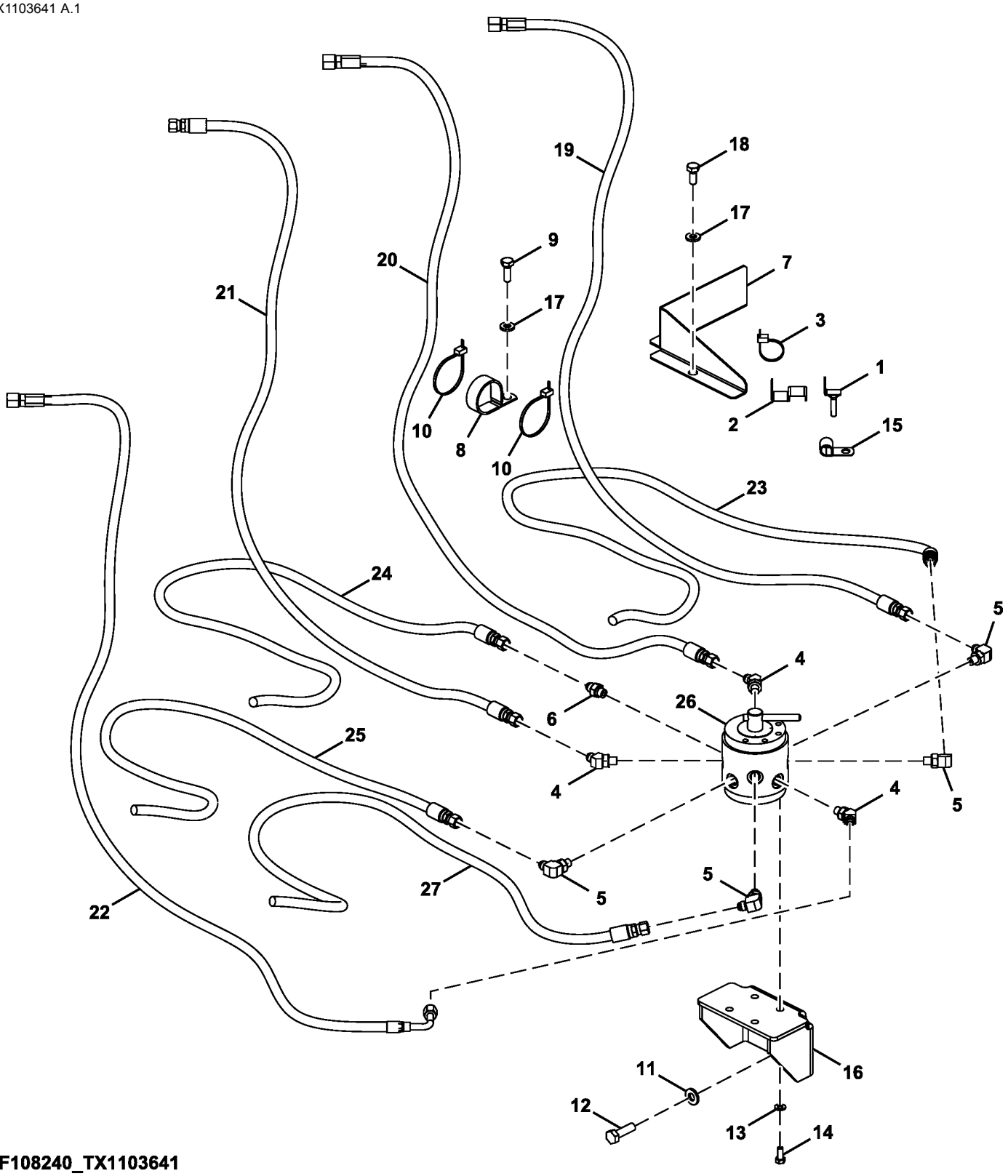

FF108240_TX1103641

Item	*Nº peça*	*Descrição*	*Qtde*	*Nº série*	*Notas*
1	9767321	Apoio	1		
2	4665191	Apoio	1		
3	H77698	Cinta	1		SUB FOR 4055311
4	A852223	Conexão em ângulo	3		
5	A852323	Conexão em ângulo	4		
6	A852123	Adaptador	1		
7	3109199	Apoio	1		
8	N198631	Braçadeira	1		SUB FOR 4190265
9	19M7662	Parafuso sextavado	1		M10 X 30, SUB FOR J901030
10	DH400240	Cinta	2		
11	DH400704	Arruela	3		
12	19M7493	Parafuso sextavado	3		M12 X 40, SUB FOR J901240
13	24M7055	Arruela	4		8.400 X 16 X 1.600 mm, SUB FOR A590108
14	19M7881	Parafuso	4		M8 X 20, SUB FOR J900820
15	R73384	Braçadeira	1		SUB FOR 4190253
16	FF510126	Apoio	1		
17	24M7346	Arruela	3		11 X 20 X 2 mm, SUB FOR DH400703
18	19M7402	Parafuso sextavado	2		M10 X 25, SUB FOR J901025
19	4662479	Mangueira hidráulica	1		
20	4663086	Mangueira hidráulica	1		
21	4662477	Mangueira hidráulica	1		
22	4663083	Mangueira hidráulica	1		
23	4707578	Mangueira	1		
24	4681879	Mangueira	1		
25	4707586	Mangueira	1		
26	4612930	VálVula	1		
27	4661819	Mangueira hidráulica	1		

Mechanical Pattern Changer Kit
Kit de changement de configuration mécanique
Kit do Trocador Mecânico de Padrão
Kit de cambio de configuración mecánica

TX1170866 B.2

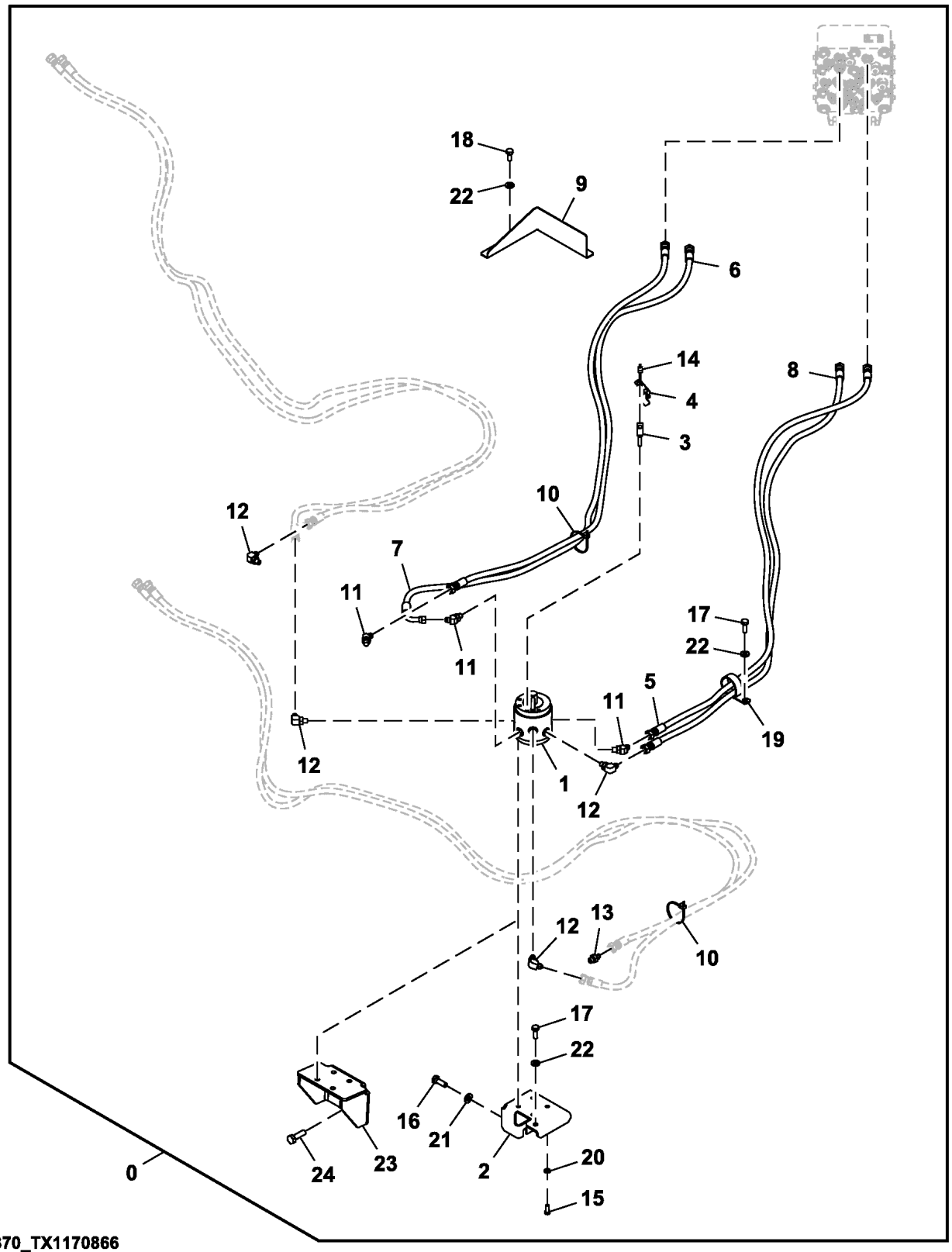

FF107370_TX1170866

Item	*Nº peça*	*Descrição*	*Qtde*	*Nº série*	*Notas*
0	**AT393163**	**Kit - instalação de campo**	**1**		**Pacotes de Produto**
1	4612930	VálVula	1		SUB FOR 9272343, Válvula Rotativa, Componentes em Página Separada
2	FF501968	Apoio	1		
3	9767321	Apoio	1		
4	4665191	Apoio	1		
5	4663086	Mangueira hidráulica	1		
6	4662477	Mangueira hidráulica	1		
7	4663083	Mangueira hidráulica	1		
8	4662479	Mangueira hidráulica	1		
9	3109199	Apoio	1		
10	DH400240	Cinta	2		
11	A852223	Conexão em ângulo	3		
12	A852323	Conexão em ângulo	4		
13	A852123	Adaptador	1		
14	H77698	Cinta	1		SUB FOR 4055311
15	19M7881	Parafuso	4		M8 X 20, SUB FOR J900820
16	19M7403	Parafuso sextavado	2		M12 X 35, SUB FOR J901235
17	19M7662	Parafuso sextavado	2		M10 X 30, SUB FOR J901030
18	19M7402	Parafuso sextavado	2		M10 X 25, SUB FOR J901025
19	4204136	Presilha	1		
20	24M7055	Arruela	4		8.400 X 16 X 1.600 mm, SUB FOR A590108
21	DH400704	Arruela	2		
22	24M7346	Arruela	4		11 X 20 X 2 mm, SUB FOR DH400703
23	FF510126	Apoio	1		
24	19M7403	Parafuso sextavado	1		M12 X 35, SUB FOR J901235

Rotary Valve Components
Composants de la valve rotative
Componentes da Válvula Rotativa
Componentes de válvula giratoria

TX1126464 B.1

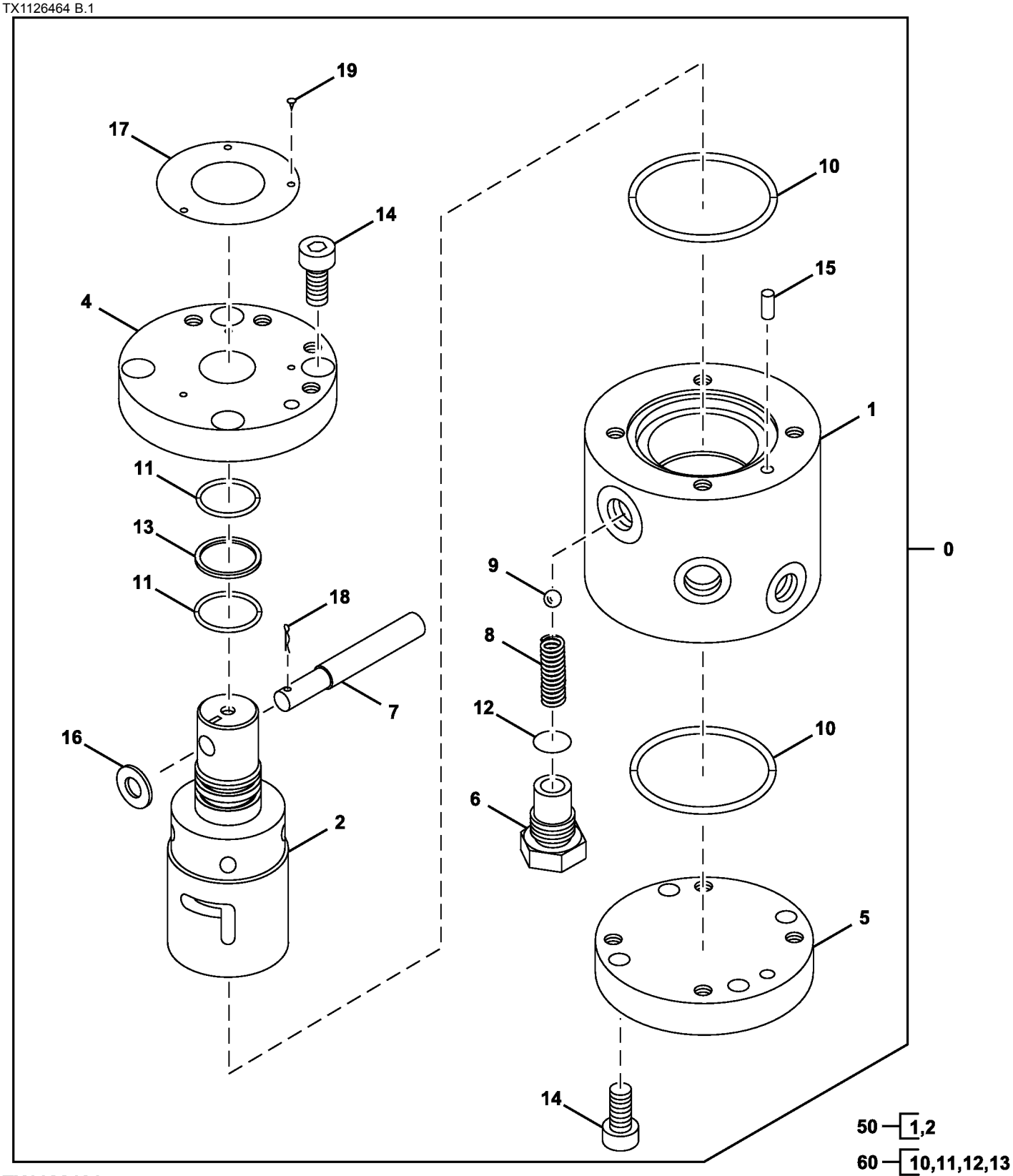

TX1126464

Item	*Nº peça*	*Descrição*	*Qtde*	*Nº série*	*Notas*
0	4612930	VálVula	1		Válvula Rotativa
1	.....	Carcaça	1		NSEP
2	.....	Fuso	1		NSEP
4	4479766	Capa	1		
5	4479767	Capa	1		
6	4479768	Plugue	1		
7	FYD00004981	Alavanca	1		
8	4449860	Mola	1		
9	4449861	Esfera	1		
10	A810060	Junta de vedação	2		
11	985582	Anel o	2		
12	CH10569	Junta de vedação	1		SUB FOR 962567
13	4040365	Anel de apoio	1		
14	19M7660	Parafuso	8		M8 X 20, SUB FOR J780820
15	4051267	Pino elástico	1		
16	24M7055	Arruela	1		8.400 X 16 X 1.600 mm, SUB FOR A590108
17	.....	Placa	1		NSEP
18	H132922	Contra-pino	1		SUB FOR 4022697
19	.....	Rebite	3		NSEP
50	4478298	VálVula	1		Corpo da Válvula
60	4479774	Kit retentor	1		

Suction Lines
Conduites d'aspiration
Linhas de Sucção
Líneas de aspiración

TX1103635 A.1

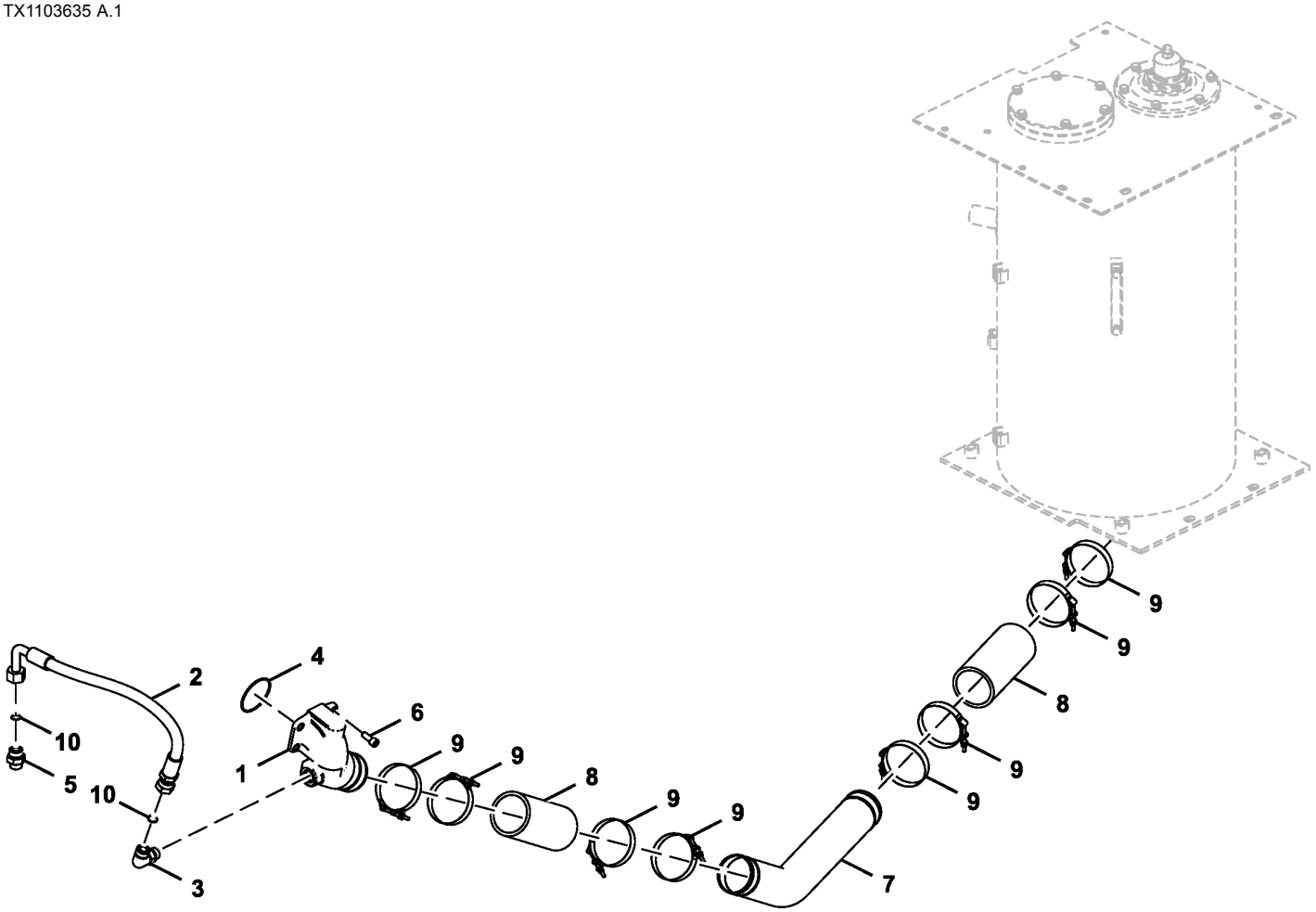

FF107755_TX1103635

Item	*Nº peça*	*Descrição*	*Qtde*	*Nº série*	*Notas*
1	2052673	Coletor	1		
2	4644625	Mangueira hidráulica	1		
3	A853366	Conexão em ângulo	1		
4	CH17854	Junta de vedação	1		SUB FOR A811085
5	A853166	Adaptador	1		
6	19M7988	Parafuso	4		M12 X 30, SUB FOR J781230
7	FF508902	Tubo	1		
8	DH401248	Mangueira	2		
9	AT56658	Abraçadeira para mangueira	8		SUB FOR 4283535
10	T77858	Anel o	2		SUB FOR 4187308

Return Lines, Control Valve To Hydraulic Oil Reservoir
Conduites de retour, entre distributeur et réservoir d'huile hydraulique
Linhas de Retorno, Válvula de Controle ao Reservatório de Óleo Hidráulico
Tuberías de retorno, válvula de control a depósito de aceite hidráulico

TX1224908 A.1

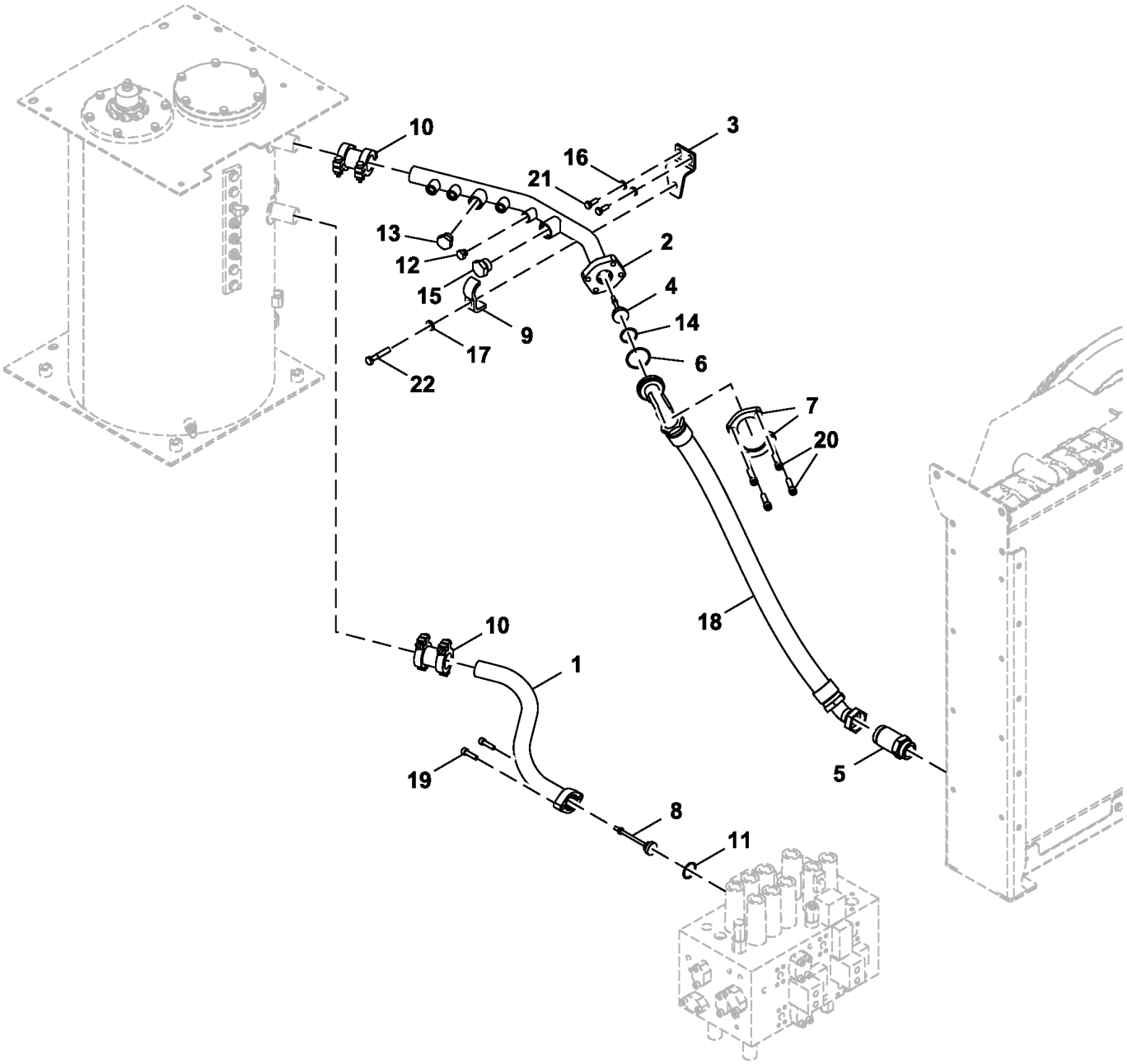

FF800205_TX1224908

Item	*Nº peça*	*Descrição*	*Qtde*	*Nº série*	*Notas*
1	FF509398	Tubo	1		
2	FF509397	Tubo	1		
3	FF509408	Apoio	1		
4	4276584	VálV. controladora de fluxo	1		
5	FF513568	Conexão	1		
6	4510170R	Anel o	1		SUB FOR 4510170
7	4510174	Flange	2		
8	4656988	VálVula	1		
9	4053698	Braçadeira	1		
10	4069801	Engate	2		SUB FOR 4712341
11	A811040	Anel o	1		
12	A885003	Tampão	1		
13	A885006	Plugue	1		
14	40M1861	Anel de pressão	1		SUB FOR Z991718
15	A885008	Tampão	1		
16	24M7346	Arruela	2		11 X 20 X 2 mm, SUB FOR DH400703
17	DH400704	Arruela	1		
18	FF509405	Mangueira hidráulica	1		
19	L159272	Parafuso	2		SUB FOR J781040
20	19M8273	Parafuso	4		M12 X 45, SUB FOR J781245
21	19M7662	Parafuso sextavado	2		M10 X 30, SUB FOR J901030
22	19M7753	Parafuso sextavado	1		M12 X 70, SUB FOR J901270

Return Lines, Control Valve to Hydraulic Cooling Package
Conduites de retour, entre distributeur et bloc de refroidissement hydraulique
Linhas de Retorno, Válvula de Controle ao Pacote de Arrefecimento Hidráulico
Tuberías de retorno, válvula de control a sistema de enfriamiento hidráulico

TX1103632 B.1

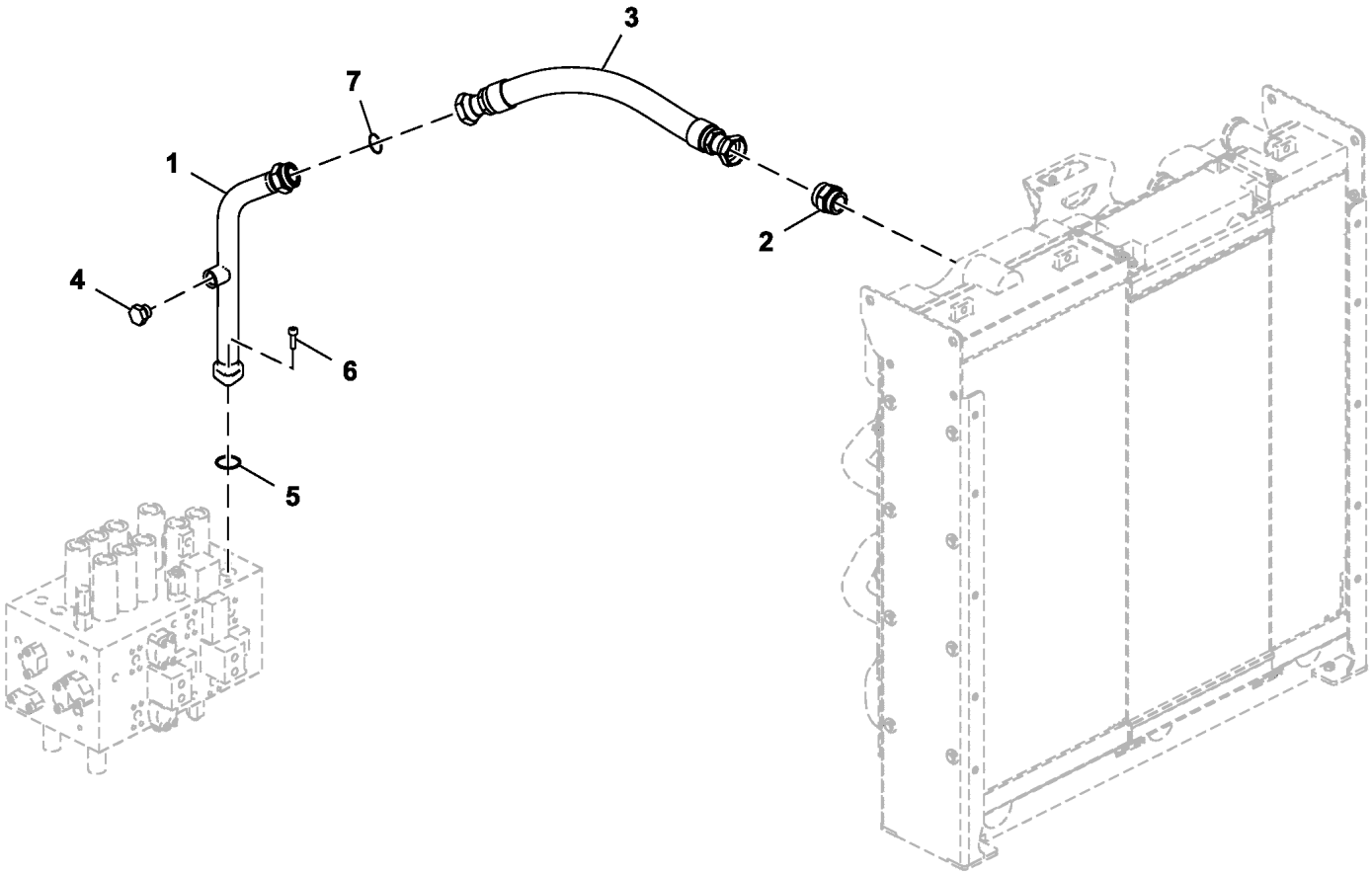

TX1103632

Item	*Nº peça*	*Descrição*	*Qtde*	*Nº série*	*Notas*
1	FF509399	Tubo	1		
2	38H1191	Adaptador	1		ALSO ORDER R26773 AND T78784, 61H1191 NLA
	R26773	Anel o	1		Extremidade do Orifício
	T78784	Anel o	1		Extremidade da Mangueira
3	FF509407	Mangueira hidráulica	1		Fabricar
4	A885006	Plugue	1		
5	A811045R	Anel o	1		SUB FOR A811045
6	19M8337	Parafuso	2		M10 X 30, SUB FOR J781035
7	T78784	Anel o	1		

Drain Lines
Conduites de vidange
Linhas de Drenagem
Líneas de vaciado

TX1104709 A.1

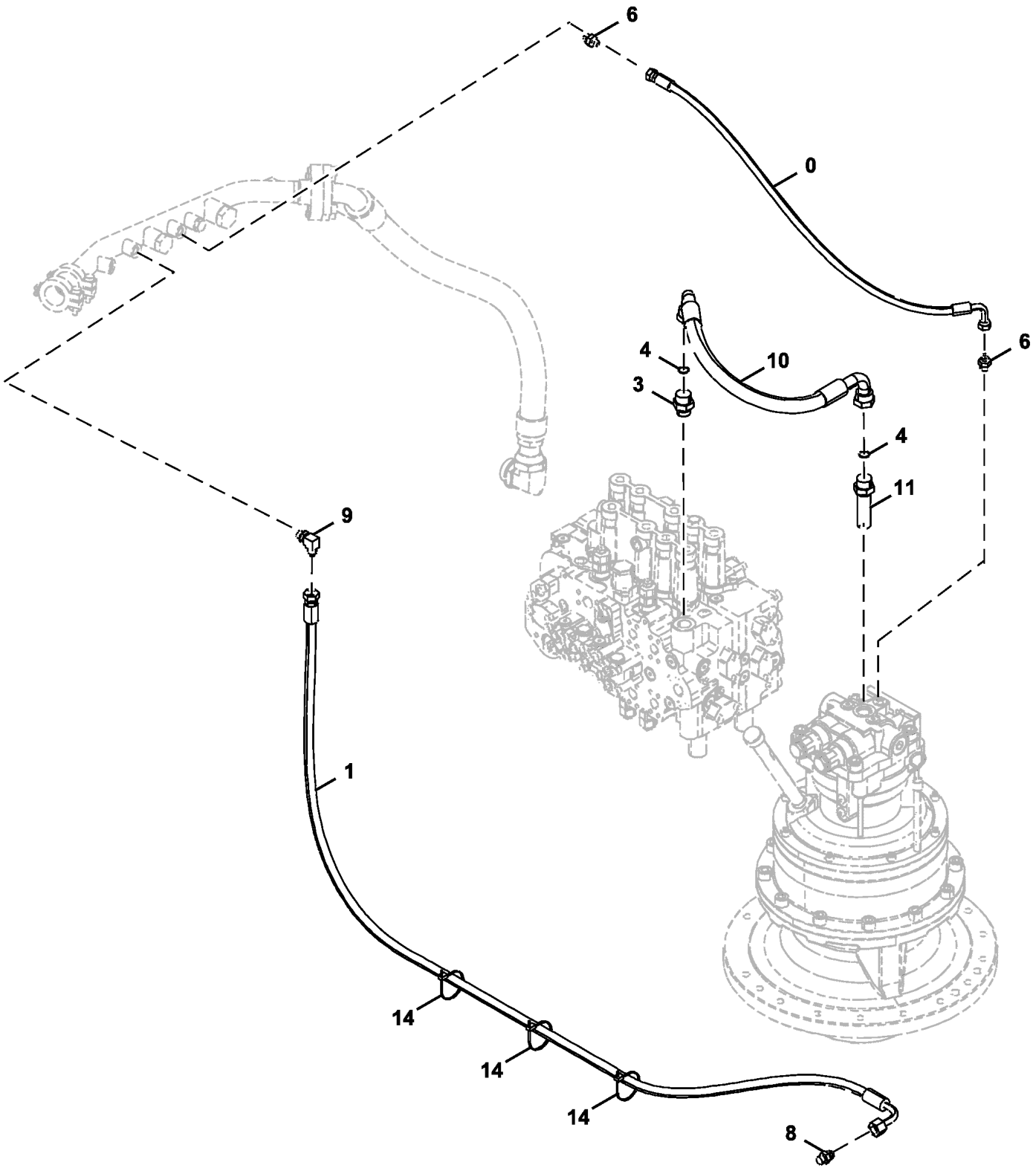

TX1104709

Item	*Nº peça*	*Descrição*	*Qtde*	*Nº série*	*Notas*
0	4453023	Mangueira hidráulica	1		Fabricar
1	4334456	Mangueira hidráulica	1		Fabricar
3	A853166	Adaptador	1		INCLUDES AT318035
	AT318035	Anel o	1		
4	T77858	Anel o	2		SUB FOR 4187308
6	A852133	Adaptador	2		INCLUDES CH11570
	CH11570	Anel o	1		
8	A852134	Adaptador	1		INCLUDES CH11570
	CH11570	Anel o	1		
9	A852334	Conexão em ângulo	1		INCLUDES CH11570
	CH11570	Anel o	1		
10	4656682	Mangueira hidráulica	1		Fabricar
11	4189539	Adaptador	1		INCLUDES CH11570
	CH11570	Anel o	1		
14	DH400240	Cinta	3		

Attenuator Lines (Engine 6068HT105-RE559029)
Conduites d'atténuateur (Engine 6068HT105-RE559029)
Linhas do Atenuador (Engine 6068HT105-RE559029)
Líneas de la atenuadora (Engine 6068HT105-RE559029)

TX1103573 A.1

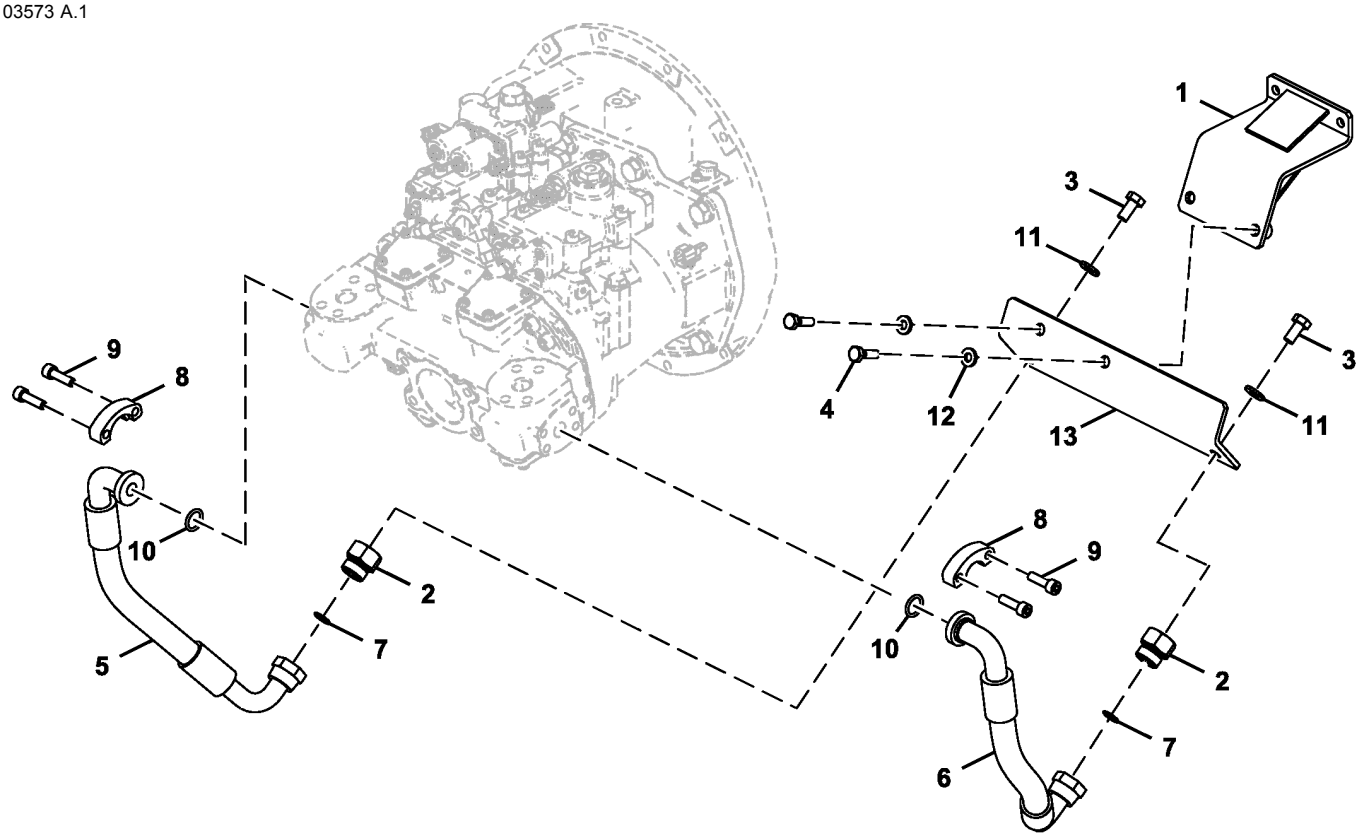

FF108290_TX1103573

Item	*Nº peça*	*Descrição*	*Qtde*	*Nº série*	*Notas*
1	FF510748	Apoio	1		
2	4204882	Tampão	2		
3	19M7872	Parafuso sextavado	2		M12 X 25, SUB FOR J901225
4	19M7550	Parafuso sextavado	2		M10 X 35, SUB FOR J901035
5	4655323	Mangueira hidráulica	1		
6	4655324	Mangueira hidráulica	1		
7	T77858	Anel o	2		SUB FOR 4187308
8	T107446	Conexão flangeada	4		SUB FOR 4506459
9	19M8337	Parafuso	8		M10 X 30, SUB FOR J781035
10	971489	Anel o	2		SUB FOR Z971489
11	DH400704	Arruela	2		
12	24M7346	Arruela	2		11 X 20 X 2 mm, SUB FOR DH400703
13	FF512474	Apoio	1		

Attenuator Lines (Engine 6068HT109 RE563674, 6068HT112 RE570113, 6068HT129 DZ105415, 6068HT069-DZ114637-)
Conduites d'atténuateur (Engine 6068HT109 RE563674, 6068HT112 RE570113, 6068HT129 DZ105415, 6068HT069-DZ114637-)
Linhas do Atenuador (Engine 6068HT109 RE563674, 6068HT112 RE570113, 6068HT129 DZ105415, 6068HT069-DZ114637-)
Líneas de la atenuadora (Engine 6068HT109 RE563674, 6068HT112 RE570113, 6068HT129 DZ105415, 6068HT069-DZ114637-)

TX1224596 A.1

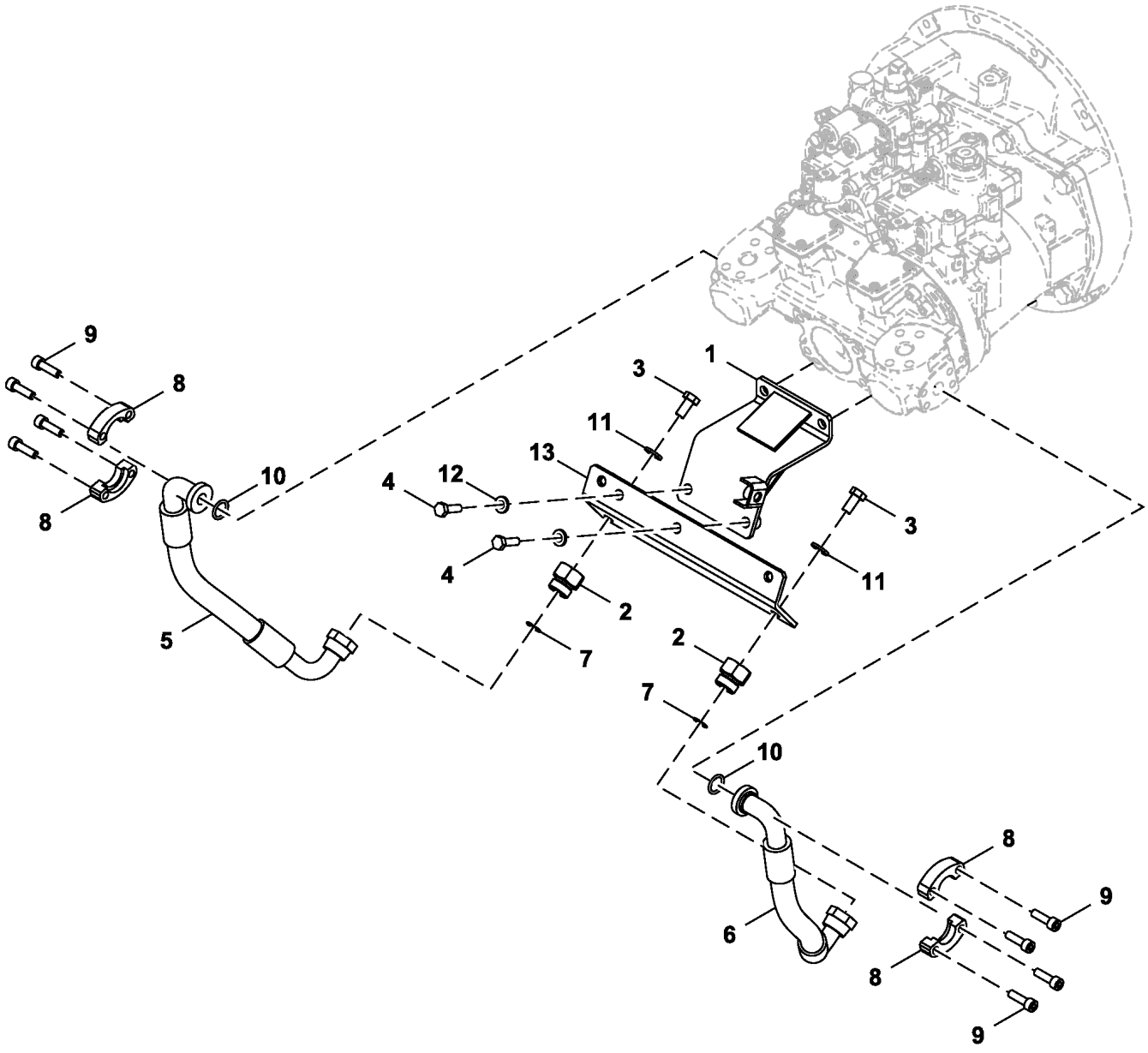

FF801744_TX1224596

Item	*Nº peça*	*Descrição*	*Qtde*	*Nº série*	*Notas*
1	FF510748	Apoio	1		
2	4204882	Tampão	2		
3	19M7872	Parafuso sextavado	2		M12 X 25, SUB FOR J901225
4	19M7550	Parafuso sextavado	2		M10 X 35, SUB FOR J921035
5	4655323	Mangueira hidráulica	1		
6	4655324	Mangueira hidráulica	1		Fabricar
7	T77858	Anel o	2		SUB FOR 4187308
8	T107446	Conexão flangeada	4		SUB FOR 4506459
9	19M8337	Parafuso	8		M10 X 30, SUB FOR J781035
10	T59014	Anel o	2		SUB FOR Z971489
11	DH400704	Arruela	2		
12	24M7346	Arruela	2		11 X 20 X 2 mm, SUB FOR DH400703
13	FF512474	Apoio	1		

Delivery Lines (- XXXXXX)
Conduites d'alimentation (- XXXXXX)
Linhas de Distribuição (- XXXXXX)
Líneas de entrega (- XXXXXX)

TX1103763 A.1

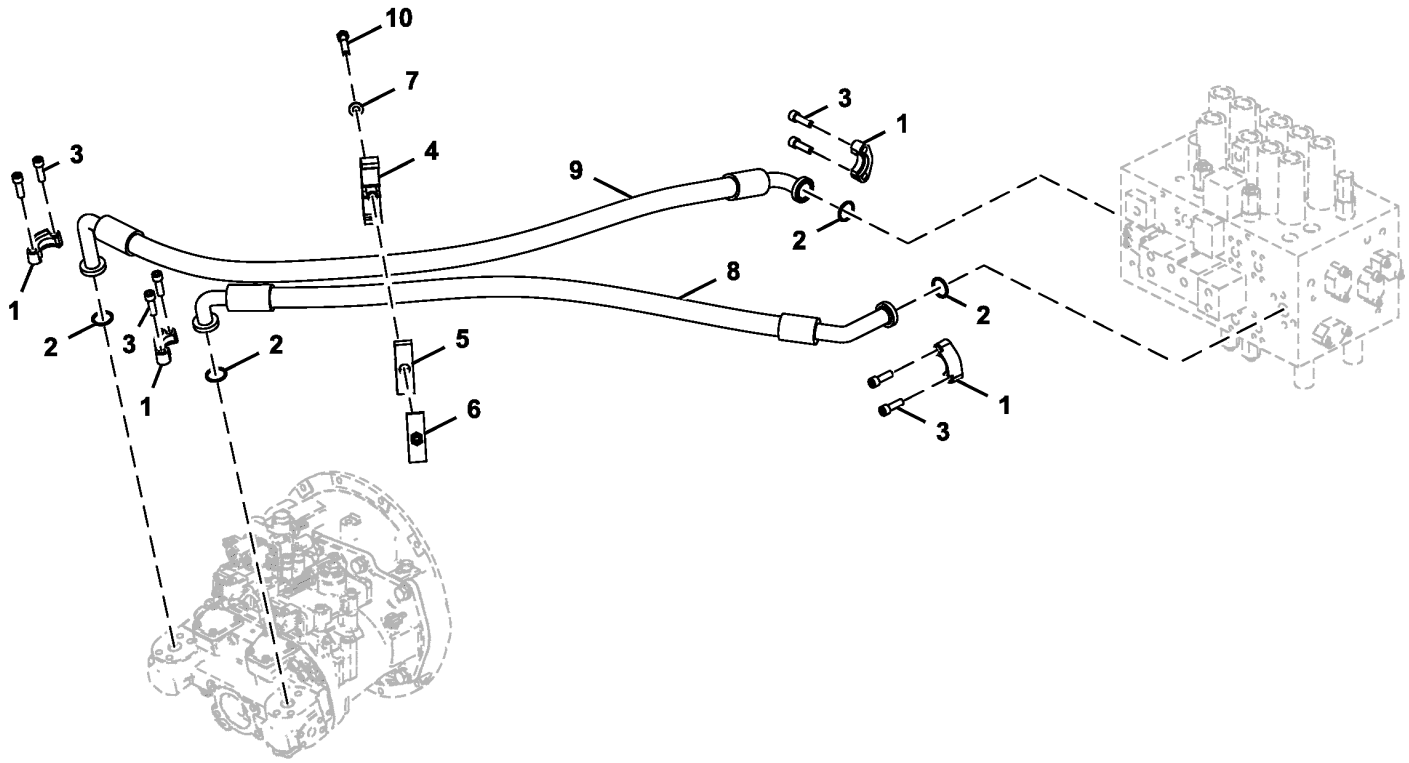

FF107756_TX1103763

Item	*Nº peça*	*Descrição*	*Qtde*	*Nº série*	*Notas*
1	4085560	Conexão flangeada	8		
2	966993	Anel o	4		SUB FOR Z966993
3	19M9163	Parafuso	16		M12 X 40, SUB FOR J781240
4	8061722	Braçadeira	1		
5	3072291	Isolador	1		
6	9738975	Braçadeira	1		
7	DH400704	Arruela	1		
8	DH400853	Mangueira hidráulica	1		
9	FF508335	Mangueira	1		
10	19M7364	Parafuso sextavado	1		M12 X 80, SUB FOR J901280

Delivery Lines (XXXXXX -)
Conduites d'alimentation (XXXXXX -)
Linhas de Distribuição (XXXXXX -)
Líneas de entrega (XXXXXX -)

TX1233453 A.1

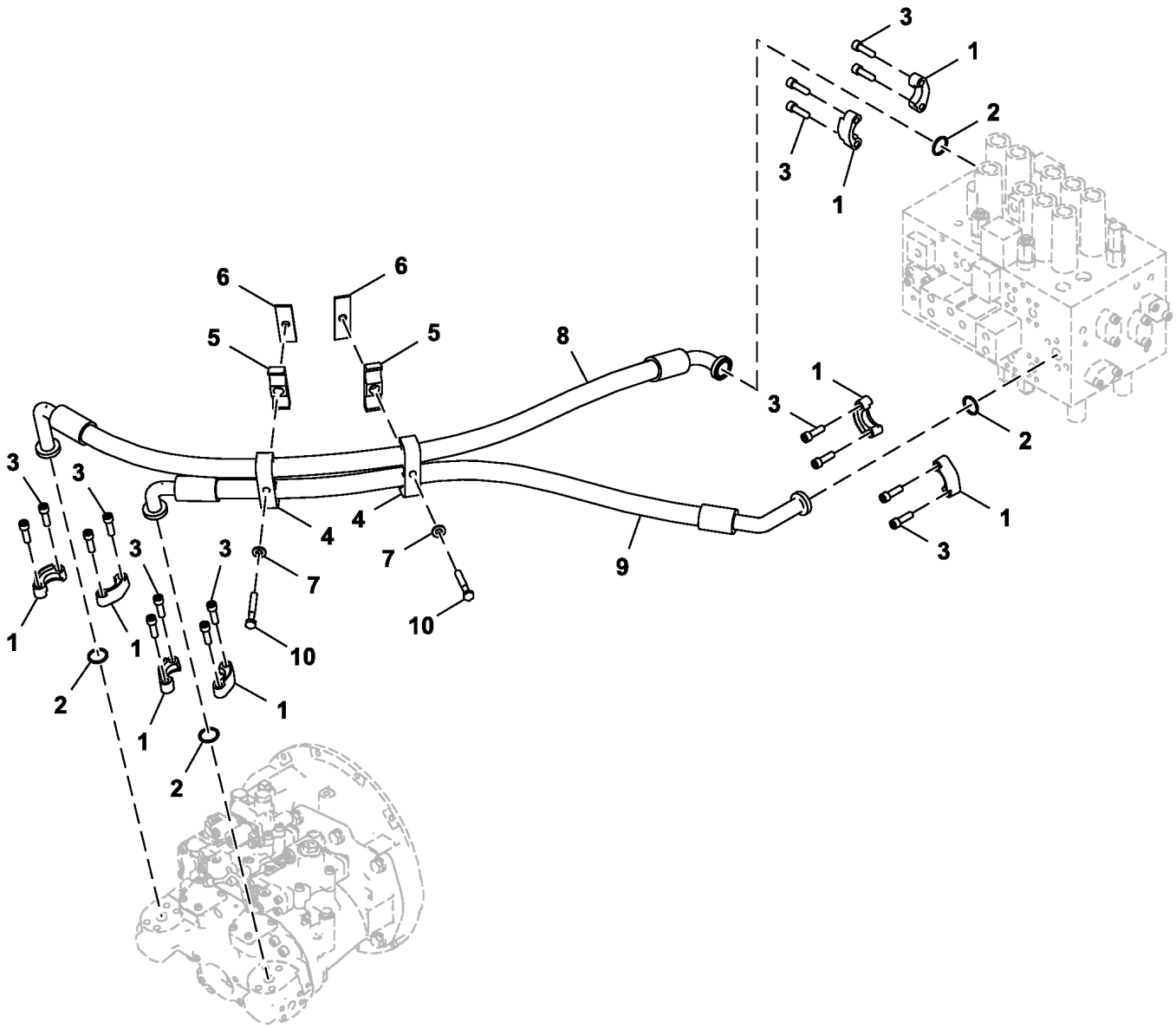

FF803263_TX1233453

Item	*Nº peça*	*Descrição*	*Qtde*	*Nº série*	*Notas*
1	4085560	Conexão flangeada	8		
2	966993	Anel o	4		SUB FOR Z966993
3	19M9163	Parafuso	16		M12 X 40, SUB FOR J781240
4	8061722	Braçadeira	2		
5	3072291	Isolador	2		
6	9738975	Braçadeira	2		
7	DH400704	Arruela	2		
8	DH400853	Mangueira hidráulica	1		
9	FF508335	Mangueira	1		
10	19M7364	Parafuso sextavado	2		M12 X 80, SUB FOR J901280

Front Lines
Conduites avant
Linhas Dianteiras
Líneas delanteras

TX1104743 B.2

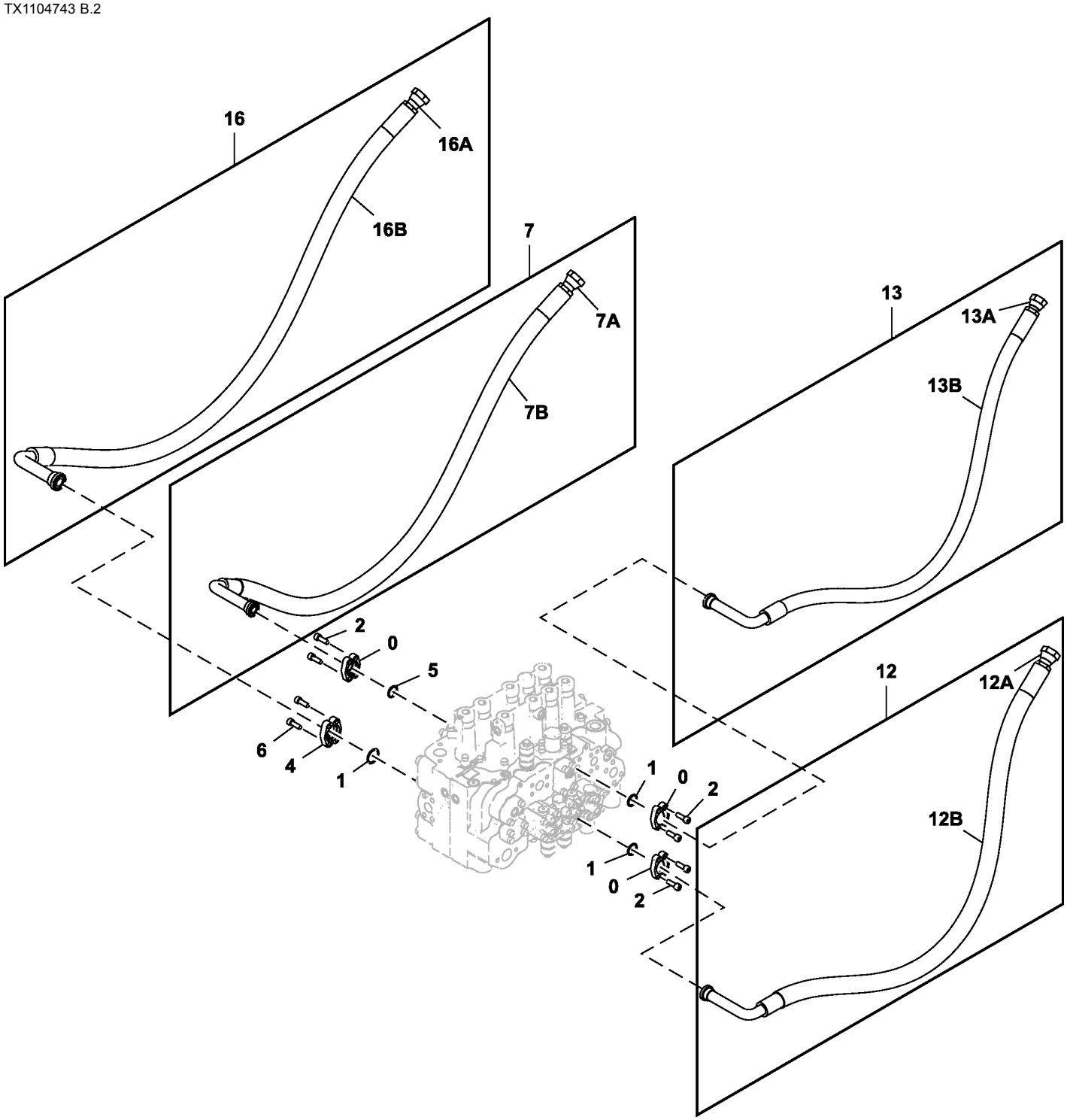

TX1104743

Item	*Nº peça*	*Descrição*	*Qtde*	*Nº série*	*Notas*
0	R29424	Conexão flangeada	6		SUB FOR 986910
1	T59014	Anel o	3		SUB FOR 971489
2	19M7576	Parafuso	12		M10 X 30, SUB FOR J781030
4	H61354	Conexão flangeada	2		SUB FOR 962453
5	966993	Anel o	1		
6	19M7576	Parafuso	4		M10 X 30, SUB FOR J781030
7	.....	Mangueira hidráulica	1		9264581 NLA
7A	4639528	Mangueira hidráulica	1		OD 1.55 in., MARKED 350–25
7B	.....	Proteção de mangueira	1		4327294 NLA; MAKE FROM XHG-075, CTL
12	.....	Mangueira hidráulica	1		9244235 NLA
12A	4626738	Mangueira hidráulica	1		OD 1.20 in., MARKED 350–19
12B	.....	Proteção de mangueira	1		4327294 NLA; MAKE FROM XHG-075, CTL
13	.....	Mangueira hidráulica	1		9234888 NLA
13A	4614167	Mangueira hidráulica	1		
13B	.....	Proteção de mangueira	1		4327294 NLA; MAKE FROM XHG-075, CTL
16	.....	Mangueira hidráulica	1		9234887 NLA
16A	4614165	Mangueira hidráulica	1		
16B	.....	Proteção de mangueira	1		4327294 NLA; MAKE FROM XHG-075, CTL

Boom Cylinder Lines
Conduites de vérin de flèche
Linhas do Cilindro da Lança
Líneas de cilindro de aguilón

TX1182340 A.1

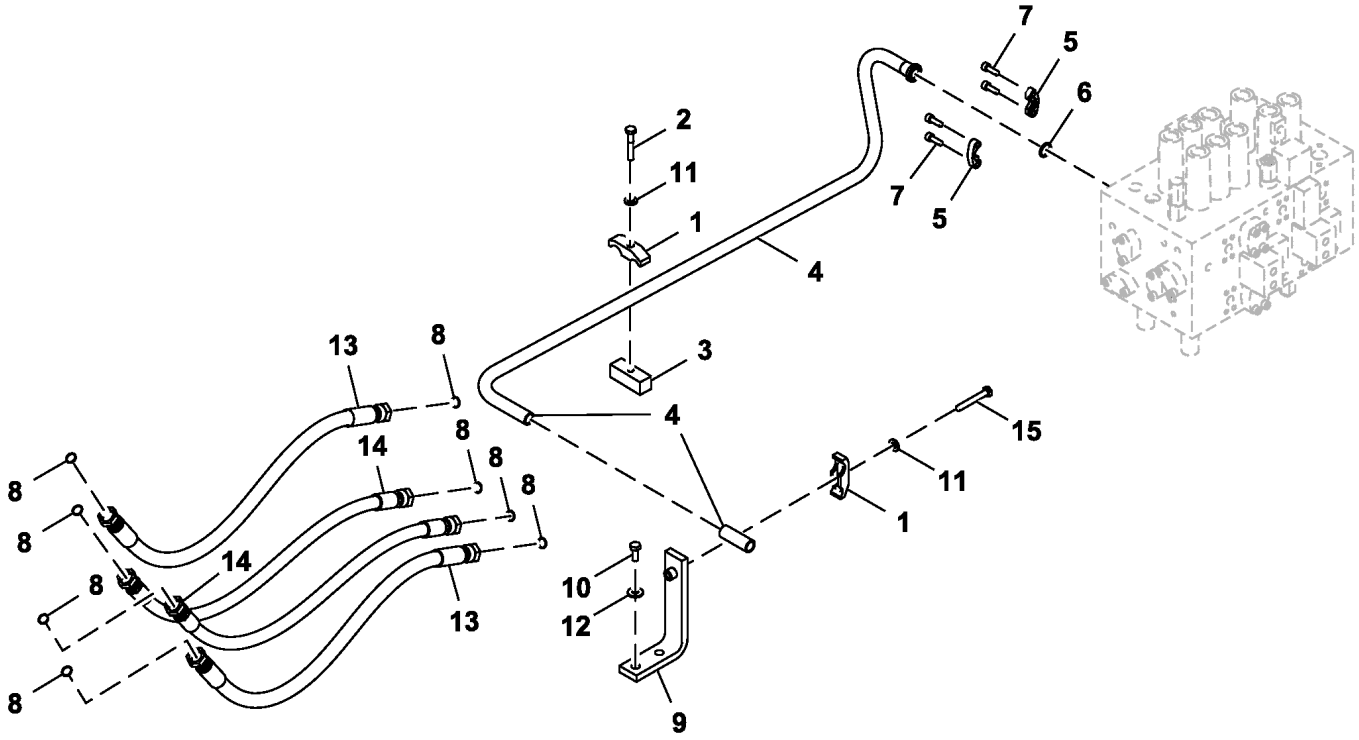

9243041_TX1182340

Item	*Nº peça*	*Descrição*	*Qtde*	*Nº série*	*Notas*
1	4153488	Braçadeira	2		
2	19M7753	Parafuso sextavado	1		M12 X 70, SUB FOR J901270
3	4209157	Porca soldável	1		
4	8098305	Tubo	1		
5	R29424	Conexão flangeada	2		SUB FOR Z986910
6	T59014	Anel o	1		SUB FOR Z971489
7	19M7576	Parafuso	4		M10 X 30, SUB FOR J781030
8	T77858	Anel o	8		SUB FOR 4187308
9	9766968	Suporte	1		
10	19M8011	Parafuso sextavado	2		M12 X 30, SUB FOR J901230
11	DH400704	Arruela	2		
12	24H1748	Arruela	2		1/2" X 1-1/4" X 0.105", SUB FOR Z449490
13	4661965	Mangueira hidráulica	2		
14	4660944	Mangueira hidráulica	2		
15	19M8122	Parafuso sextavado	1		M12 X 85, SUB FOR J901285

Swing Motor Lines From Control Valve
Conduites de moteur de pivotement venant du distributeur
Linhas do Motor do Giro da Válvula de Controle
Líneas de motor de giro desde válvula de control

TX1103568 A.1

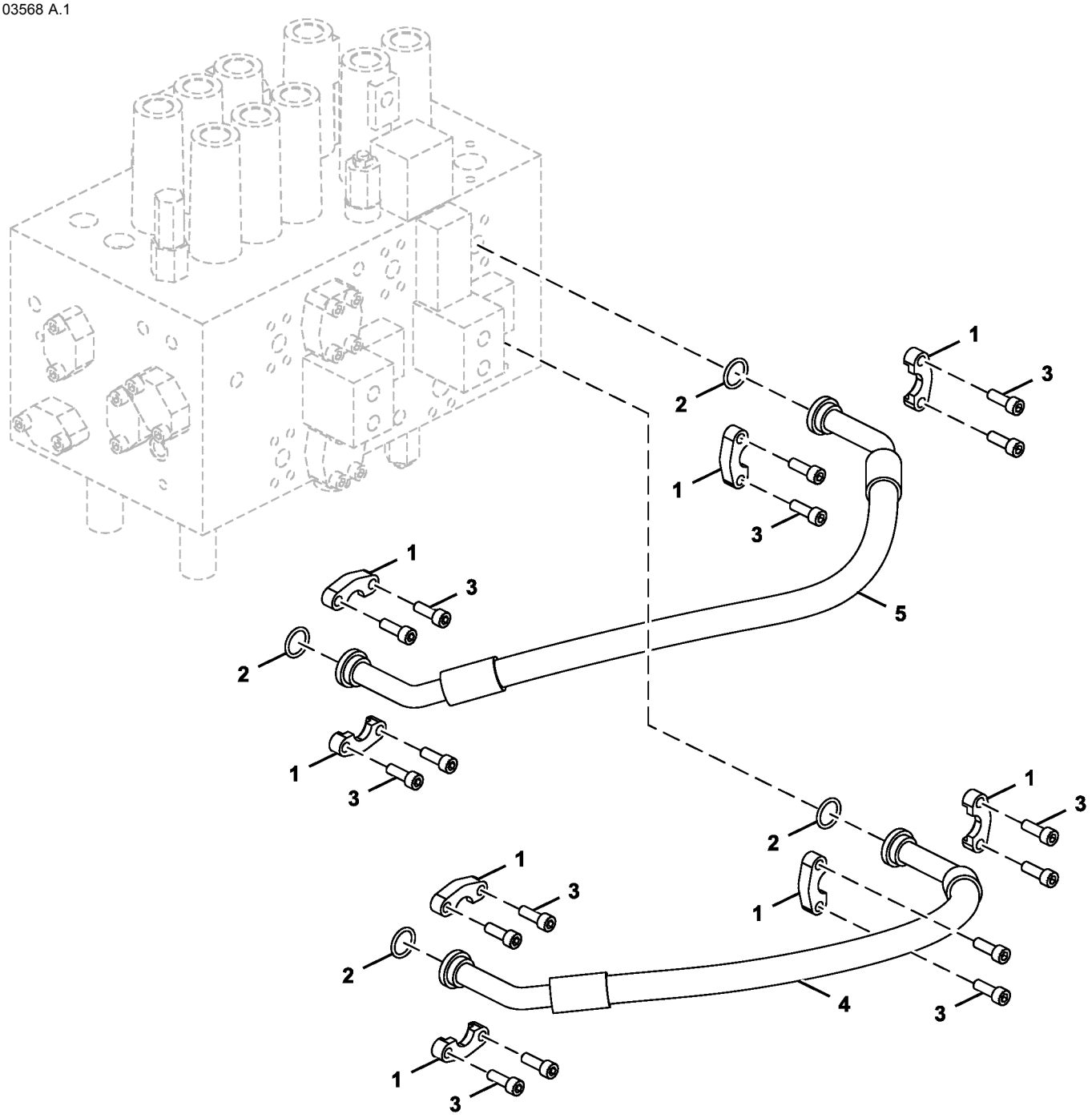

FF512509_TX1103568

Item	*Nº peça*	*Descrição*	*Qtde*	*Nº série*	*Notas*
1	986910	Conexão flangeada	8		SUB FOR Z986910
2	971489	Anel o	4		SUB FOR Z971489
3	19M7576	Parafuso	16		M10 X 30, SUB FOR J781030
4	4626739	Mangueira hidráulica	1		
5	4660220	Mangueira hidráulica	1		

Pilot Lines, Control Valve To Pilot Oil Filter
Conduites de commande, entre distributeur et filtre à huile de commande
Linhas Piloto, Válvula de Controle ao Filtro de Óleo Piloto
Tuberías de control, válvula de control a filtro de aceite de control

TX1103544 D.1

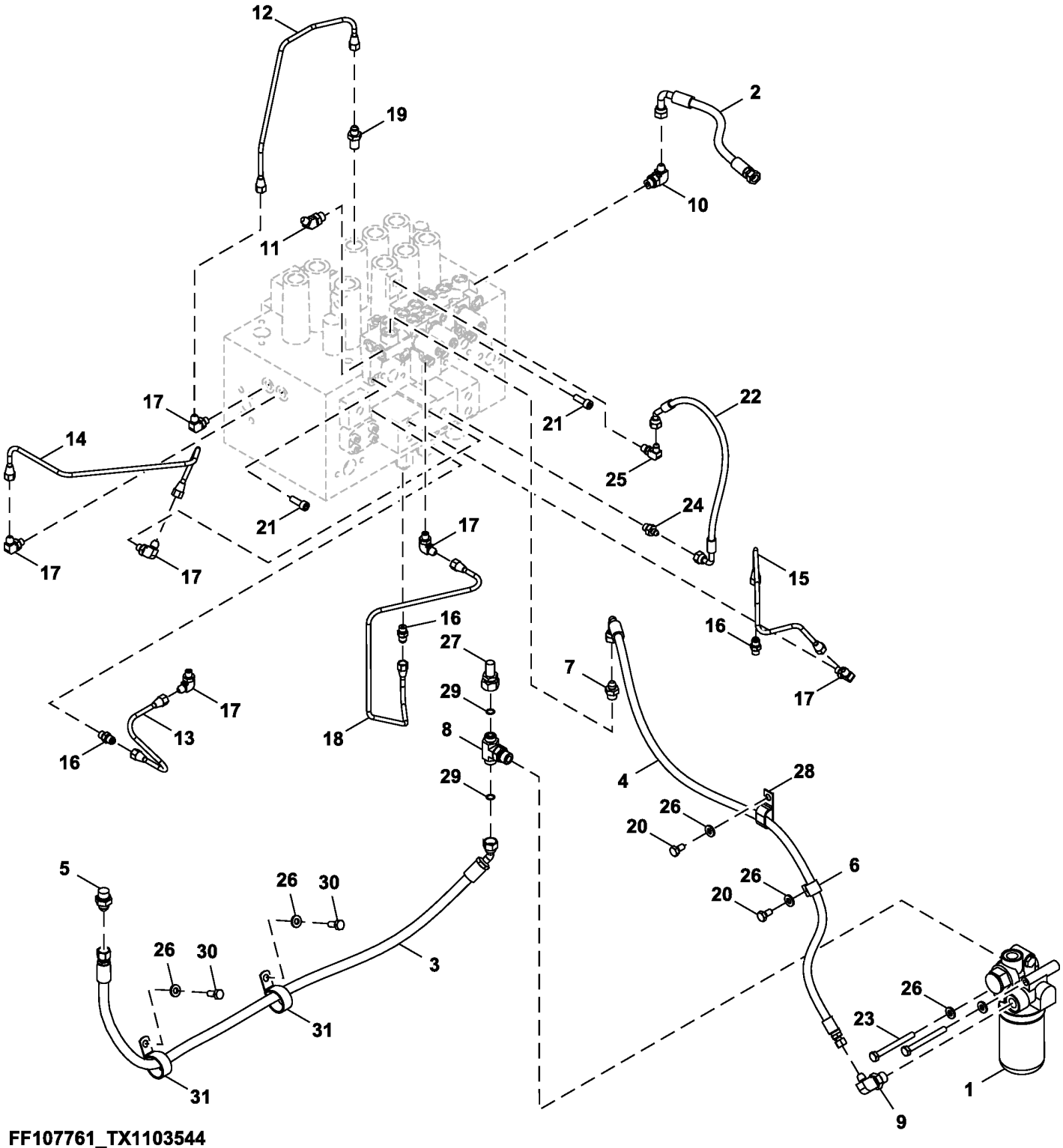

FF107761_TX1103544

Item	*Nº peça*	*Descrição*	*Qtde*	*Nº série*	*Notas*
1	4629717	Filtro	1		Componentes Adicionais em Página Separada
2	4630939	Mangueira hidráulica	1		Fabricar
3	FF510150	Mangueira	1		
4	DH400911	Mangueira hidráulica	1		Fabricar
5	A852144	Adaptador	1		
6	T28949	Braçadeira	1		SUB FOR 4190273
7	A852133	Adaptador	1		
8	A853544	Conexão em t	1		
9	A852343	Conexão em ângulo	1		
10	A852333	Conexão em ângulo	1		
11	4190244	Conexão em ângulo	1		SUB FOR A852233
12	4625330	Tubulação	1		
13	4625323	Tubulação	1		
14	4639990	Tubulação	1		
15	4639992	Tubulação	1		
16	4255304	Conexão	3		
17	4293950	Conexão	6		
18	4639993	Tubulação	1		
19	4339541	Conexão	1		
20	19M7938	Parafuso sextavado	2		M10 X 20, SUB FOR J901020
21	19M7576	Parafuso	2		M10 X 30, SUB FOR J781030
22	4643029	Mangueira hidráulica	1		Fabricar
23	19M7668	Parafuso sextavado	2		M10 X 100, SUB FOR J901000
24	A852122	Adaptador	1		
25	4154670	Conexão em ângulo	1		SUB FOR A852322
26	24M7346	Arruela	6		11 X 20 X 2 mm, SUB FOR DH400703
27	AT312932	Conexão	1		
28	T32854	Braçadeira	1		SUB FOR 4190282
29	T77857	Anel o	2		SUB FOR 4138938
30	19M7402	Parafuso sextavado	2		M10 X 25, SUB FOR J901025
31	AT131725	Presilha	2		SUB FOR 4190291

Pilot Oil Filter Components
Composants de filtre à huile de commande
Componentes do Filtro de Óleo Piloto
Componentes del filtro de aceite piloto

TX1149024 A.1

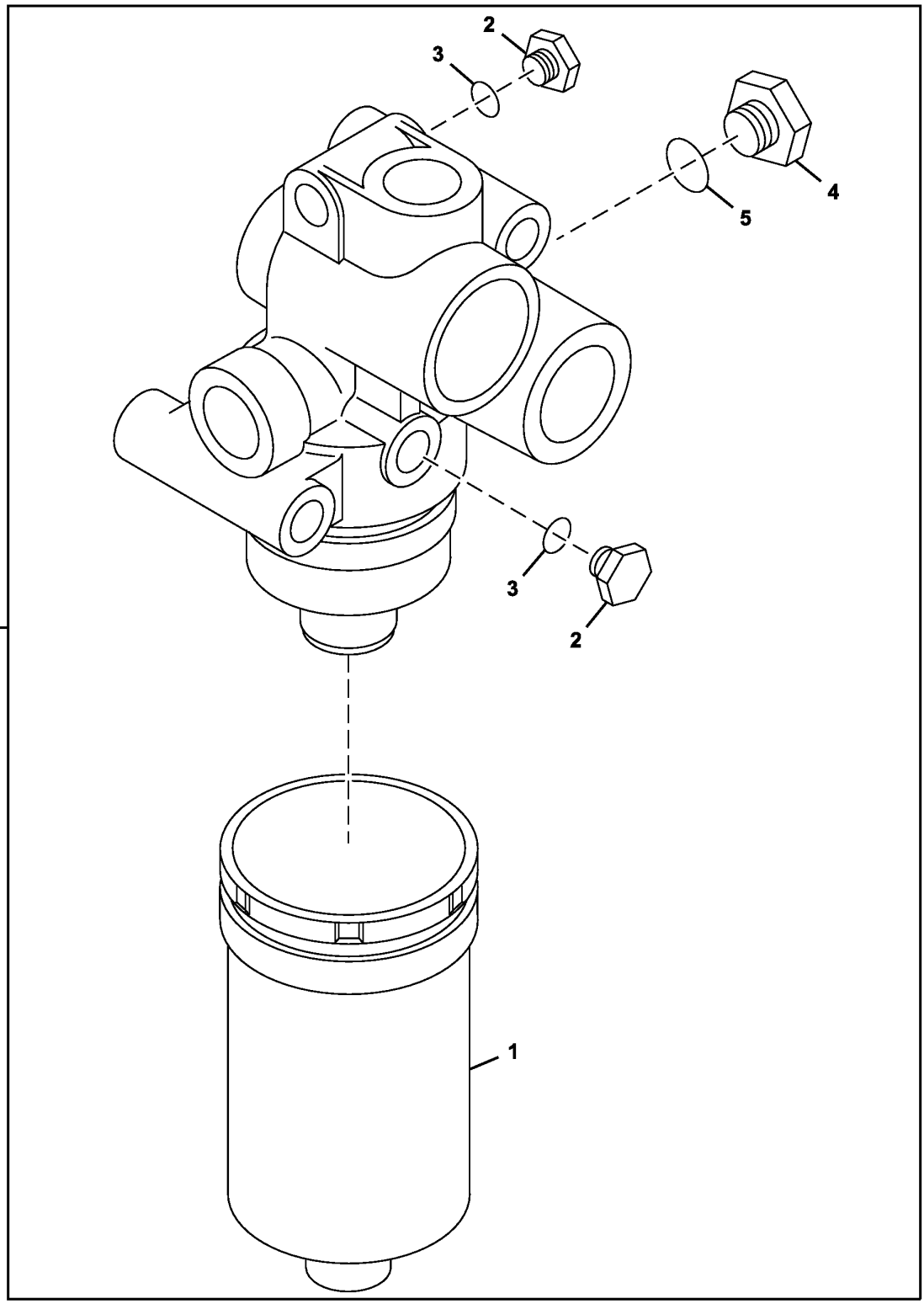

Item	*Nº peça*	*Descrição*	*Qtde*	*Nº série*	*Notas*
0	4629717	Filtro	1		Óleo Piloto
1	4630525	Elemento de filtro	1		
2	4174541	Conexão	2		SUB FOR A885004
3	957366	Anel o	2		
4	A885002	Plugue	1		
5	4506418	Anel o	1		

Pilot Lines, Pilot Signal Manifold to Left Pilot Controller
Conduites pilotes, entre collecteur de signal pilote et contrôleur pilote gauche
Linhas Piloto, Coletor do Sinal Piloto ao Controlador Piloto Esquerdo
Tuberías piloto, colector de señales piloto a controlador piloto izquierdo

TX1089799 A.1

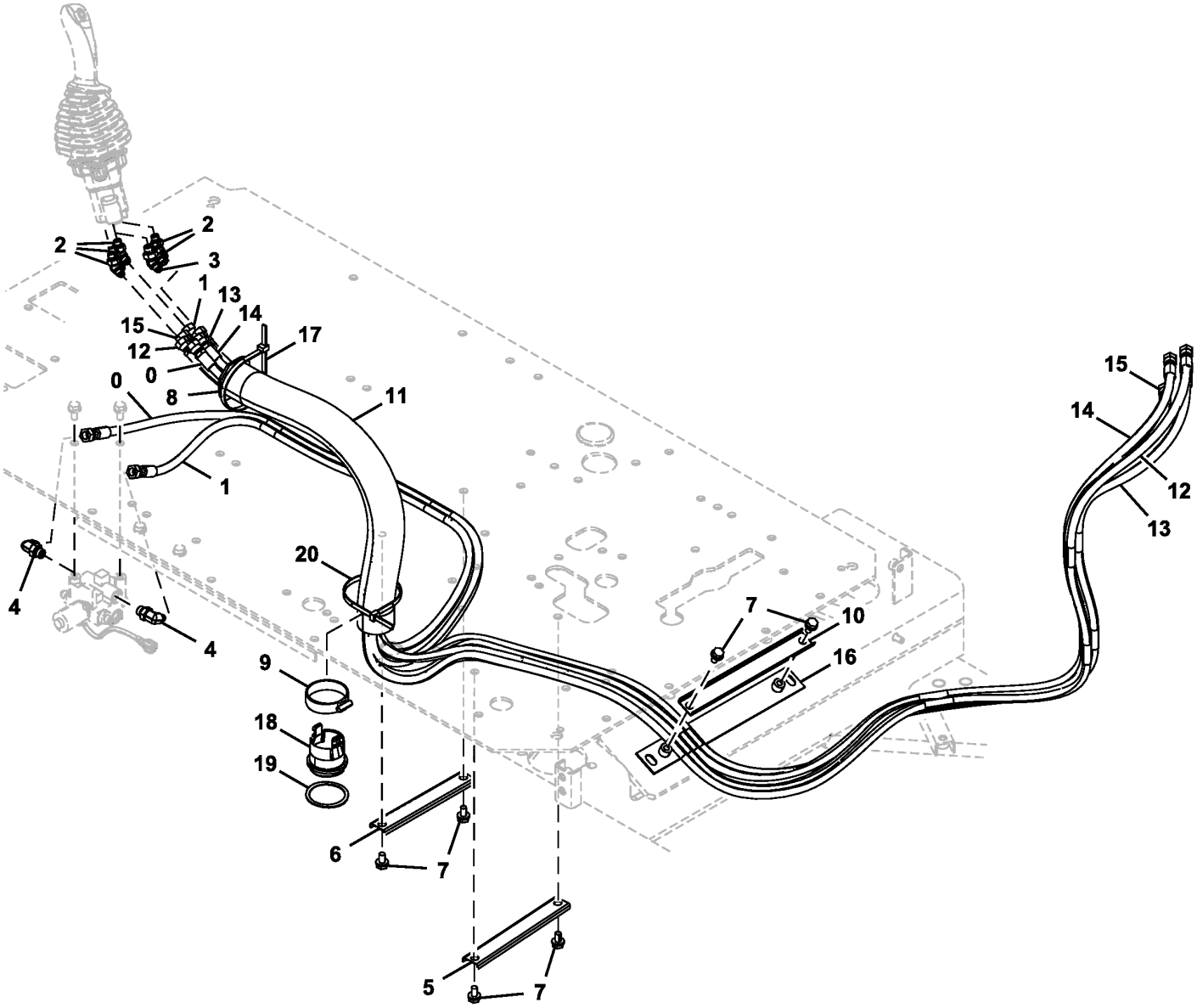

TX1089799

Item	*Nº peça*	*Descrição*	*Qtde*	*Nº série*	*Notas*
0	4707581	Mangueira	1		
1	4707585	Mangueira	1		
2	A852223	Conexão em ângulo	5		INCLUDES 957366
	957366	Anel o	1		
3	A852233	Conexão em ângulo	1		INCLUDES 4297380
	4297380	Anel o	1		
4	A852333	Conexão em ângulo	2		INCLUDES 4297380
	4297380	Anel o	1		SUB FOR 4622346, 4509180 AND 4674883
5	4465377	Abraçadeira para mangueira	1		
6	4436124	Braçadeira	1		
7	.....	Parafuso c/arruela	6		J271020 NLA
	19M7938	Parafuso sextavado	6		M10 X 20, SUB FOR J901020
	24M7346	Arruela	6		11 X 20 X 2 mm, SUB FOR J222010
8	3079728	Bucha	1		
9	4351774	Braçadeira	1		
10	4341877	Perfil "u"	1		
11	4629782	Proteção	1		
12	4707576	Mangueira	1		
13	4643180	Mangueira	1		SUB FOR 4629707
14	4681879	Mangueira	1		
15	4707578	Mangueira	1		
16	9765409	Apoio	1		
17	H77698	Cinta	1		SUB FOR 4323613
18	FYA00000261	Bucha	1		
19	FYA00000262	Espaçador	1		
20	H77698	Cinta	1		SUB FOR 4121859

Pilot Lines, Pilot Signal Manifold To Pilot Shutoff Valve
Conduites pilotes, collecteur de signal pilote vers soupape d'arrêt pilote
Linhas Piloto, Coletor do Sinal Piloto à Válvula de Fechamento Piloto
Líneas piloto, colector de señales piloto a válvula de corte de piloto

TX1089804 A.1

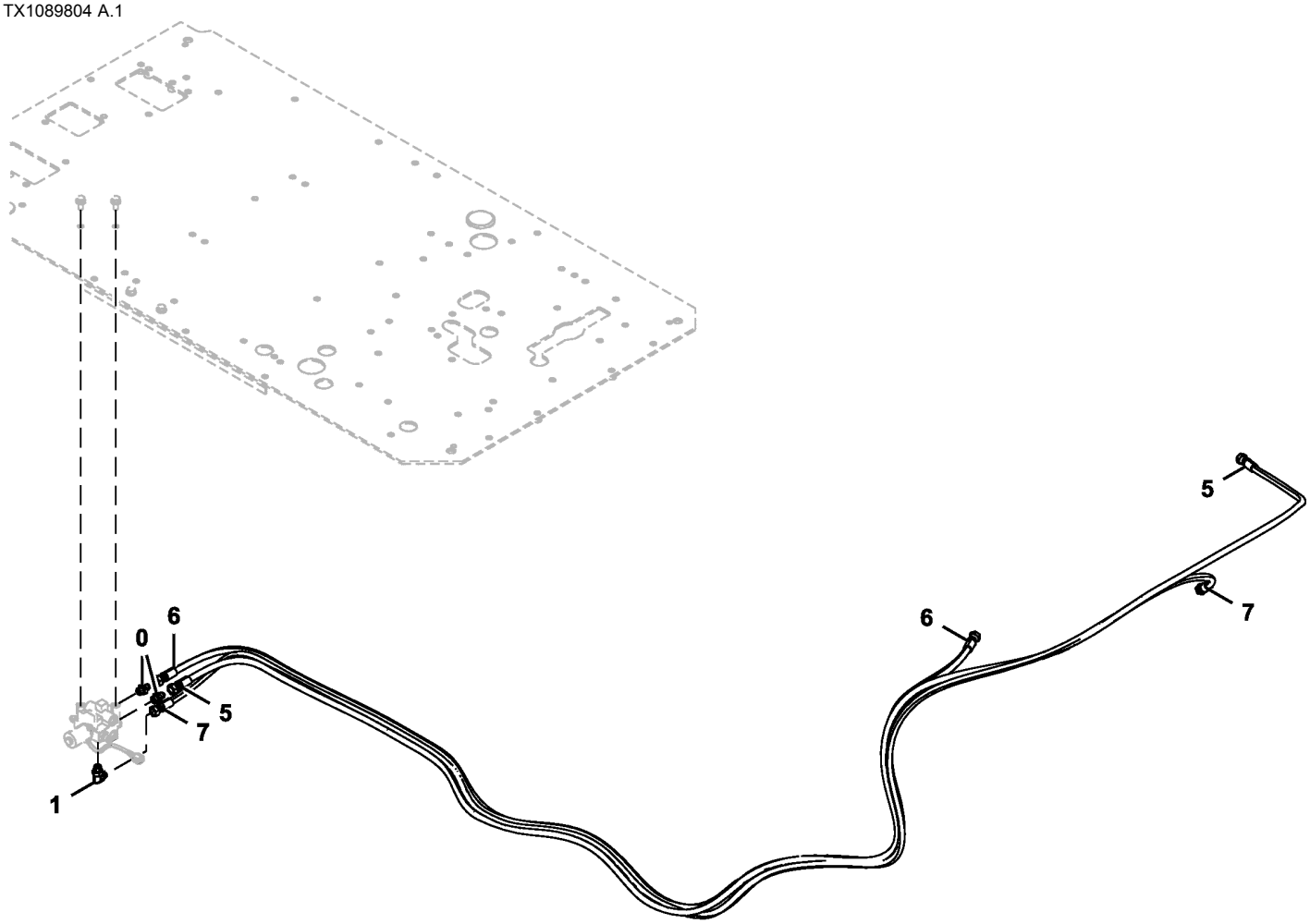

TX1089804

Item	*Nº peça*	*Descrição*	*Qtde*	*Nº série*	*Notas*
0	A852133	Adaptador	2		INCLUDES 4297380
	4297380	Anel o	1		SUB FOR 4622346, 4509180 AND 4674883
1	A852333	Conexão em ângulo	1		INCLUDES 4297380
	4297380	Anel o	1		SUB FOR 4622346, 4509180 AND 4674883
5	4719393	Mangueira	1		
6	4719395	Mangueira	1		
7	4719394	Mangueira	1		

Pilot Lines, Pilot Signal Manifold to Travel Pilot Valve
Conduites de commande, entre collecteur de signal de commande et soupape de contrôle
Linhas Piloto, Coletor do Sinal Piloto à Válvula Piloto de Deslocamento
Tuberías de piloto, colector de señales piloto a válvula de control de propulsión

TX1088964 B.1

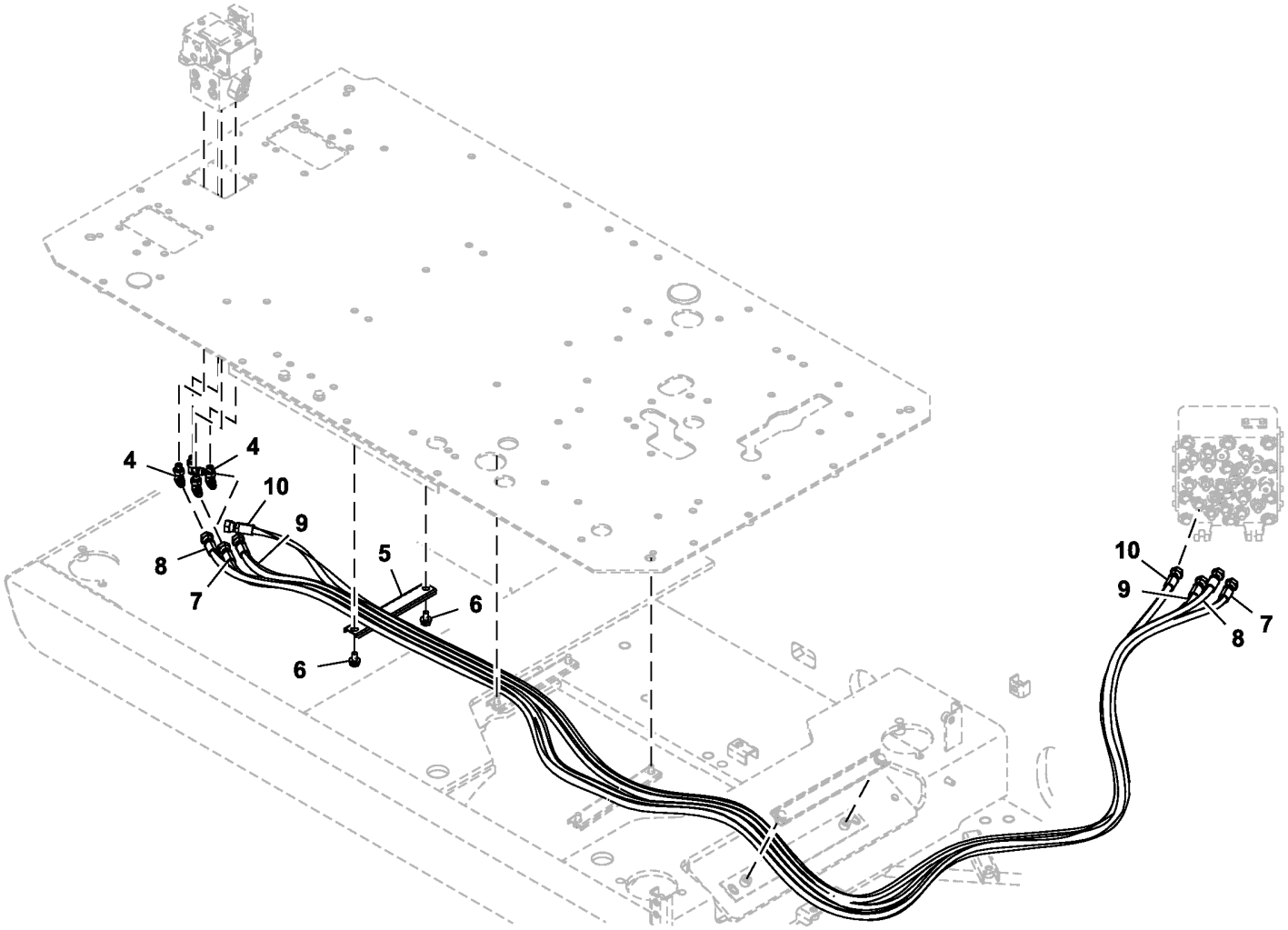

TX1088964

Item	*Nº peça*	*Descrição*	*Qtde*	*Nº série*	*Notas*
4	A852323	Conexão em ângulo	4		INCLUDES 957366
	957366	Anel o	1		
5	4436124	Braçadeira	1		
6	.....	Parafuso c/arruela	2		J271020 NLA
	19M7938	Parafuso sextavado	2		M10 X 20, SUB FOR J901020
	24M7346	Arruela	2		11 X 20 X 2 mm, SUB FOR J222010
7	4655171	Mangueira	1		
8	4639629	Mangueira	1		
9	4719387	Mangueira	1		
10	4719388	Mangueira	1		

Pilot Lines, Pilot Signal Manifold to Right Pilot Controller
Conduites de commande, entre collecteur de signal pilote et contrôleur pilote droit
Linhas Piloto, Coletor do Sinal Piloto ao Controlador do Piloto Direito
Tuberías de control, colector de señales piloto a palanca de control derecha

TX1089801 B.2

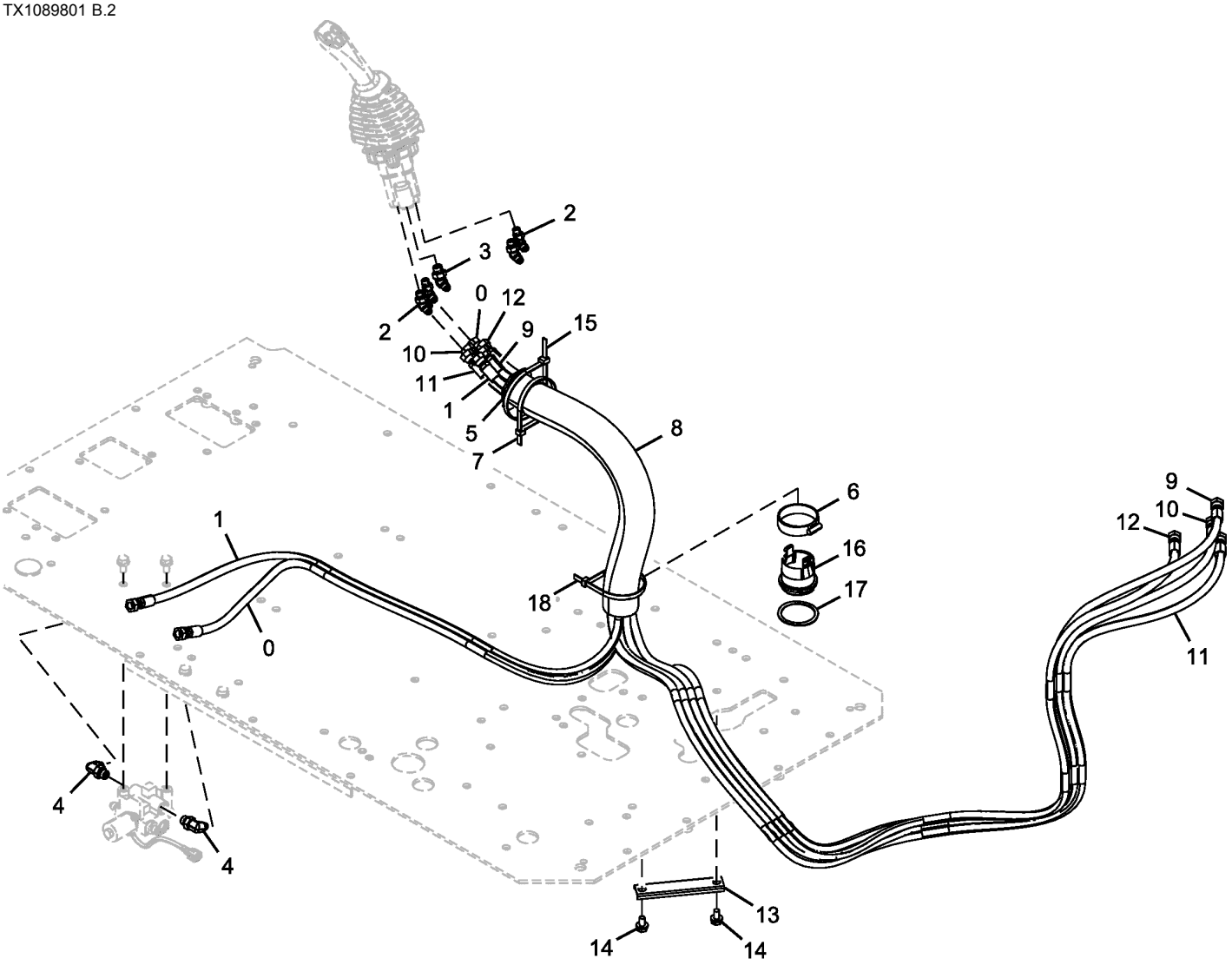

TX1089801

Item	*Nº peça*	*Descrição*	*Qtde*	*Nº série*	*Notas*
0	4713022	Mangueira	1		
1	4713021	Mangueira	1		
2	A852223	Conexão em ângulo	5		INCLUDES 957366
	957366	Anel o	1		
3	A852233	Conexão em ângulo	1		INCLUDES 4297380
	4297380	Anel o	1		
4	A852333	Conexão em ângulo	2		INCLUDES 4622346
	4297380	Anel o	1		SUB FOR 4622346, 4509180 AND 4674883
5	3079728	Bucha	1		
6	4351774	Braçadeira	1		
7	H77698	Cinta	1		SUB FOR 4121859
8	4629782	Proteção	1		
9	4661819	Mangueira hidráulica	1		
10	4707586	Mangueira	1		
11	4707588	Mangueira	1		
12	4656533	Mangueira hidráulica	1		
13	4342692	Perfil "u"	1		
14	.....	Parafuso c/arruela	2		J271020 NLA
	19M7938	Parafuso sextavado	2		M10 X 20, SUB FOR J901020
	24M7346	Arruela	2		11 X 20 X 2 mm, SUB FOR J222010
15	H77698	Cinta	1		SUB FOR 4323613
16	FYA00000261	Bucha	1		
17	FYA00000262	Espaçador	1		
18	H77698	Cinta	1		SUB FOR 4121859

Pilot Lines, Travel Pilot Valve To Pilot Shutoff Valve
Conduites pilotes, entre soupape de contrôle de déplacement et vanne d'arrêt pilote
Linhas Piloto, Válvula Piloto de Deslocamento à Válvula de Fechamento Piloto
Tuberías piloto, válvula de control piloto de propulsión a válvula de corte piloto

TX1089798 C.1

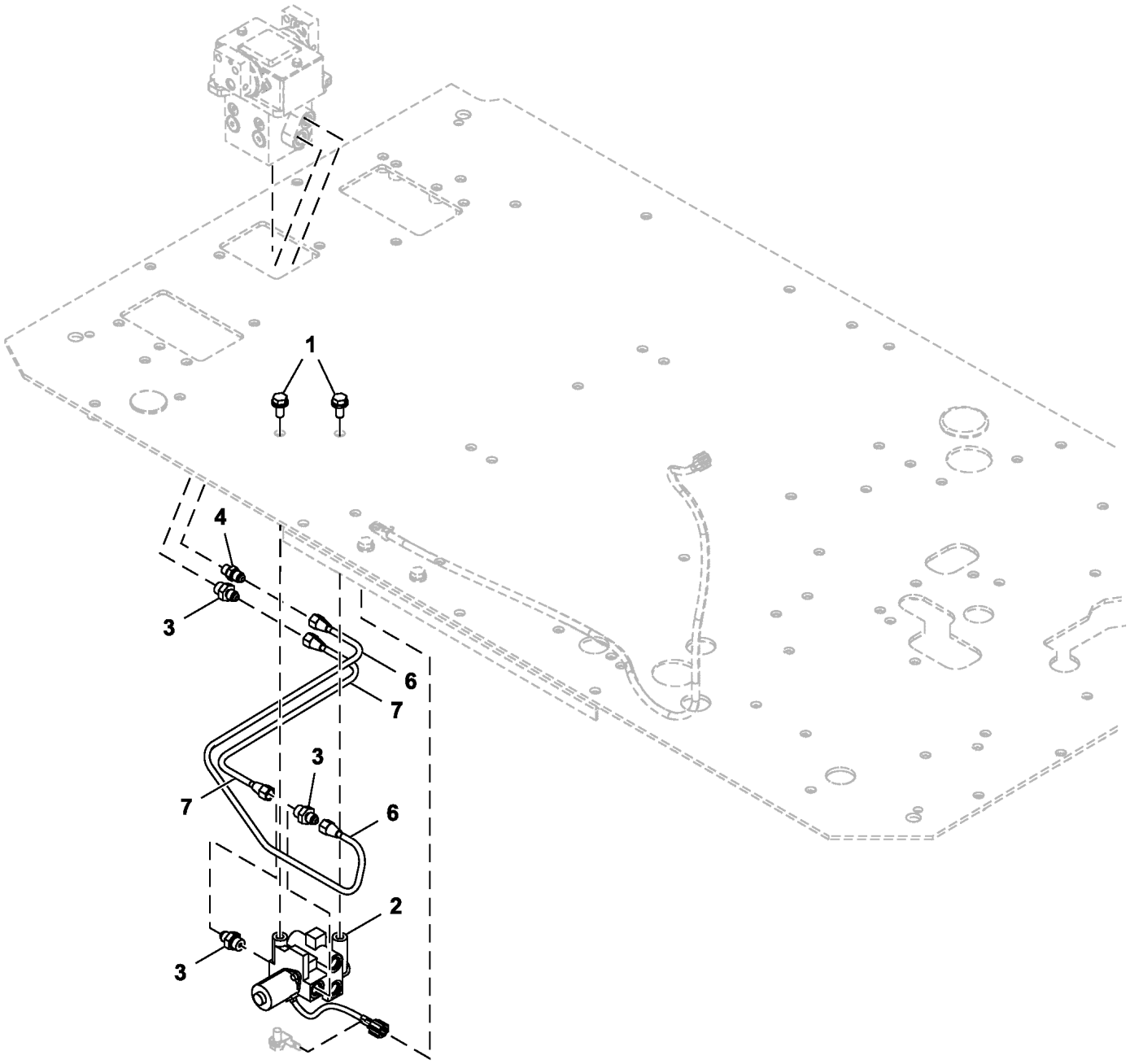

TX1089798

Item	*Nº peça*	*Descrição*	*Qtde*	*Nº série*	*Notas*
1	.....	Parafuso c/arruela	2		J271025 NLA
	19M7402	Parafuso sextavado	2		M10 X 25, SUB FOR J901025
	24M7346	Arruela	2		11 X 20 X 2 mm, SUB FOR J222010
2	4609630	VálVula	1		Válvula de Corte do Piloto, Componentes em Página Separada
3	4255305	Conexão	3		INCLUDES 4297380
	4297380	Anel o	1		SUB FOR 4622346, 4509180 AND 4674883
4	4255304	Conexão	1		INCLUDES 957366
	957366	Anel o	1		
6	4705203	Tubo	1		
7	4705202	Tubo	1		

Pilot Shutoff Solenoid Valve Components
Composants d'électrovanne d'arrêt pilote
Componentes da Válvula Solenoide de Corte Piloto
Componentes de la válvula de solenoide de corte piloto

TX1134672 A.1

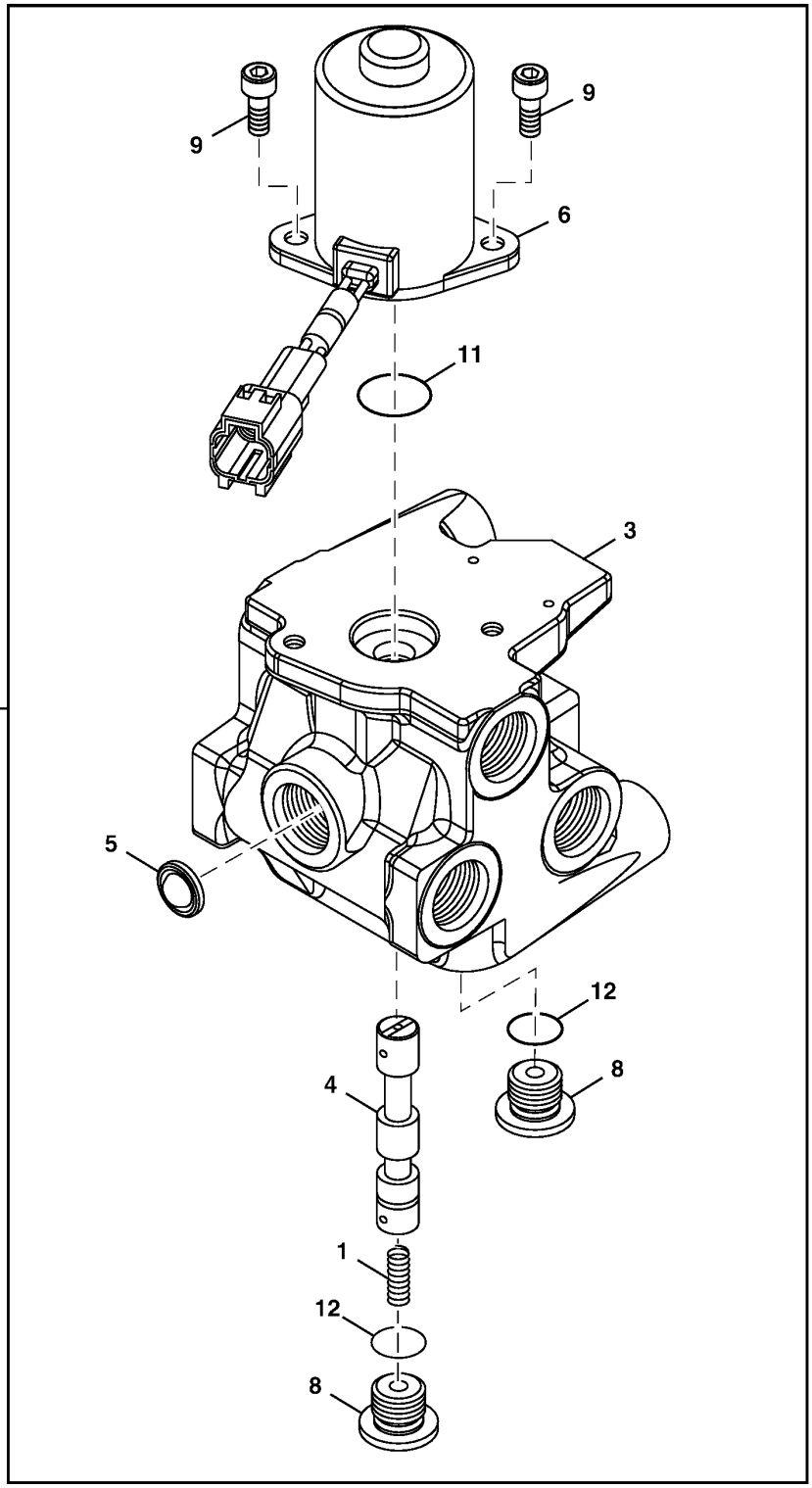

TX1134672

Item	*Nº peça*	*Descrição*	*Qtde*	*Nº série*	*Notas*
0	4609630	VálVula	1		Corte do Piloto
1	0624904	Mola	1		
3	.....	Carcaça	1		NLA
4	.....	Carretel	1		NLA
5	.....	Filtro	1		NLA
6	0976504	VálVula hidr. solenóide	1		
8	0732608	Plugue	2		
9	0794204	Parafuso	2		
11	CH10570	Anel o	1		SUB FOR 954495
12	957366	Anel o	2		

Pilot Lines, Control Valve To Pilot Signal Manifold
Conduites de commande, entre distributeur et collecteur de signal de commande
Linhas Piloto, Válvula de Controle ao Coletor de Sinal Piloto
Tuberías piloto, válvula de control a colector de señales piloto

TX1156180 B.1

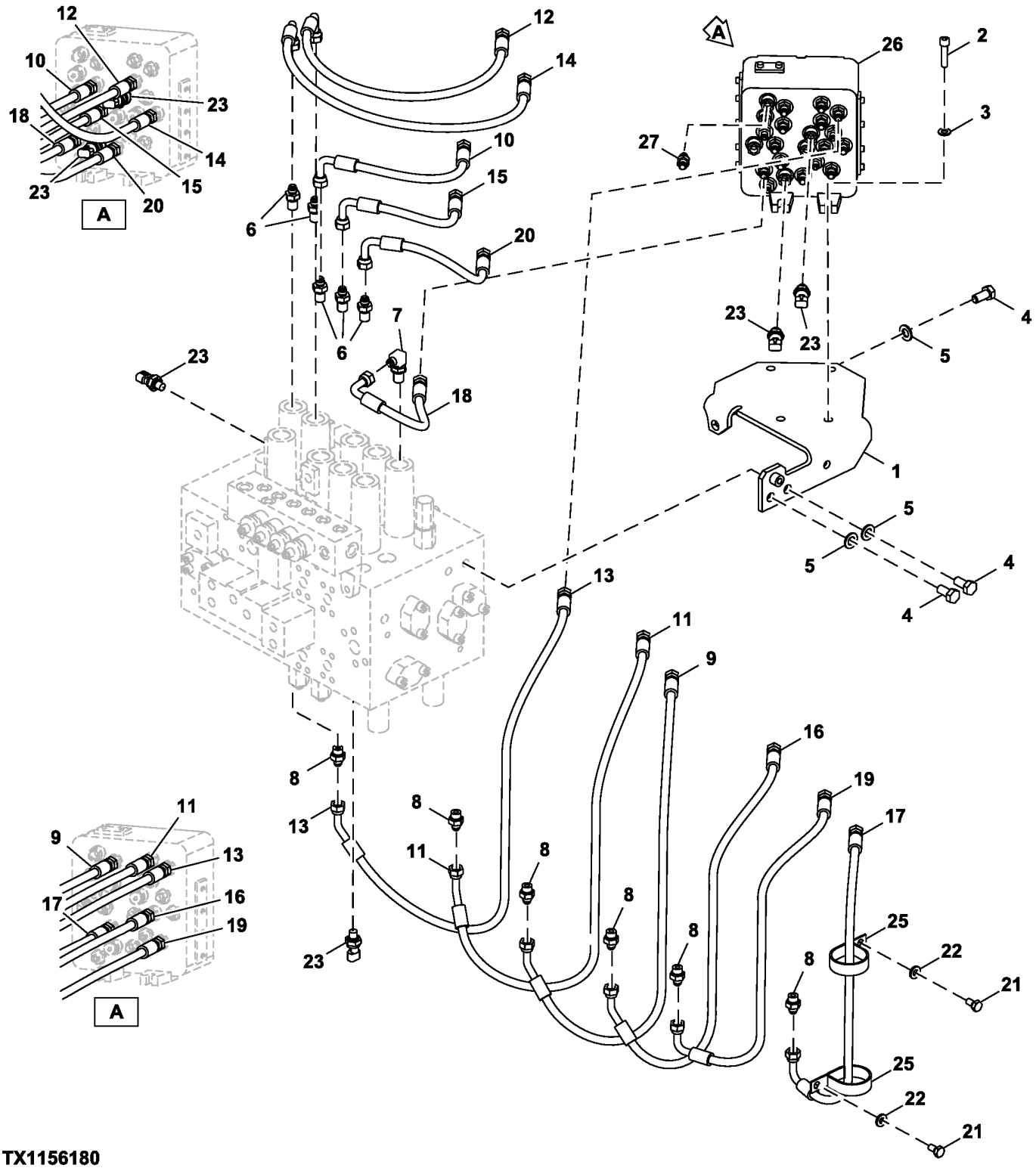

TX1156180

Item	*Nº peça*	*Descrição*	*Qtde*	*Nº série*	*Notas*
1	8102521	Apoio	1		
2	J781045	Parafuso	4		
3	24M7028	Arruela	4		10.500 X 20 X 2 mm, SUB FOR A590110
4	19M7877	Parafuso sextavado	3		M14 X 30, SUB FOR J901430
5	24M7085	Arruela	3		15 X 28 X 2.500 mm, SUB FOR A590114
6	4202422	Adaptador	5		
7	4208913	Adaptador	1		
8	A852133	Adaptador	6		
9	4630934	Mangueira hidráulica	1		Fabricar
10	4630938	Mangueira hidráulica	1		Fabricar
11	4630933	Mangueira hidráulica	1		Fabricar
12	4630941	Mangueira hidráulica	1		Fabricar
13	4630932	Mangueira hidráulica	1		Fabricar
14	4630940	Mangueira hidráulica	1		Fabricar
15	4630939	Mangueira hidráulica	1		Fabricar
16	4630935	Mangueira hidráulica	1		Fabricar
17	4630936	Mangueira hidráulica	1		Fabricar
18	4649405	Mangueira hidráulica	1		Fabricar
19	4630937	Mangueira hidráulica	1		Fabricar
20	4630943	Mangueira hidráulica	1		Fabricar
21	19M7938	Parafuso sextavado	2		M10 X 20, SUB FOR J901020
22	24M7346	Arruela	2		11 X 20 X 2 mm, SUB FOR DH400703
23	4436535	SenSor	4		Pressão
25	R134002	Braçadeira	2		SUB FOR 4193816
26	4718274	VálVula	1		Coletor do Sinal do Piloto, Componentes em Páginas Separadas
27	A852122	Adaptador	1		

Pilot Lines, Pilot Signal Manifold To Control Valve
Conduites de commande, entre collecteur de signal de commande et distributeur
Linhas Piloto, Coletor de Sinal Piloto à Válvula de Controle
Tuberías de control, colector de señales piloto a válvula de control

TX1103561 C.1

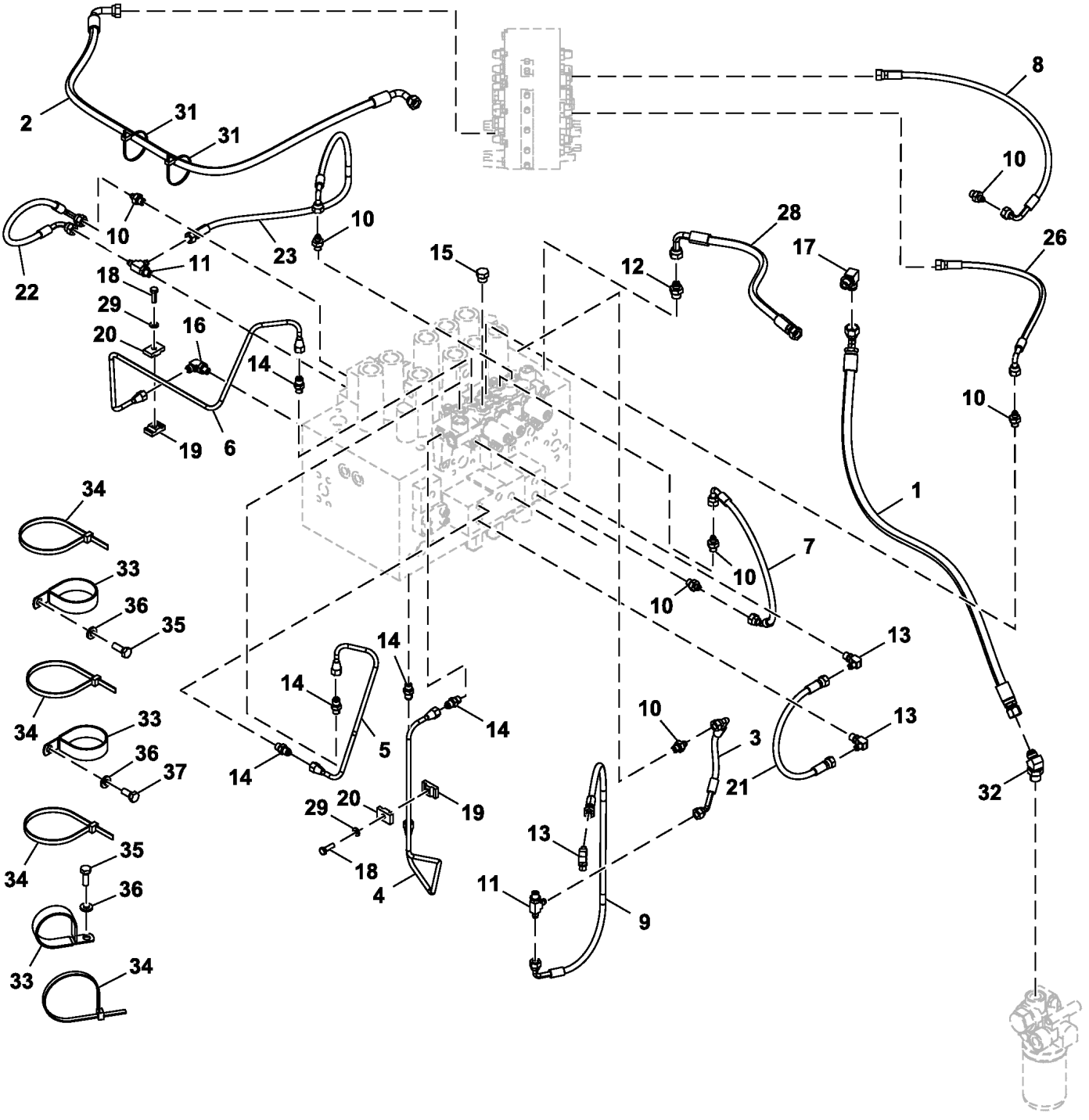

FF107763_TX1103561

Item	*Nº peça*	*Descrição*	*Qtde*	*Nº série*	*Notas*
1	FF510409	Mangueira	1		
2	FF510410	Mangueira hidráulica	1		
3	4427357	Mangueira hidráulica	1		
4	3103187	Tubulação	1		
5	4639989	Tubulação	1		
6	3103186	Tubulação	1		
7	4632041	Mangueira hidráulica	1		
8	4219363	Mangueira	1		NLA, ORDER AE42718 AND AH89069
	AE42718	Mangueira hidráulica	1		
	AH89069	Conexão em ângulo	1		
9	4630946	Mangueira hidráulica	1		
10	A852122	Adaptador	7		
11	A852422	Conexão em t	2		
12	A852133	Adaptador	1		
13	4154670	Conexão em ângulo	3		SUB FOR A852322
14	4255304	Conexão	5		
15	A885002	Plugue	1		
16	4293950	Conexão	1		
17	A852334	Conexão em ângulo	1		
18	19M7407	Parafuso sextavado	2		M8 X 25, SUB FOR J900825
19	AP33637	Braçadeira	2		SUB FOR 9735305
20	9735306	Braçadeira	2		SUB FOR AP33638
21	4656809	Mangueira hidráulica	1		
22	4427351	Mangueira hidráulica	1		
23	4630947	Mangueira hidráulica	1		
26	4630949	Mangueira hidráulica	1		
28	4635248	Mangueira hidráulica	1		SUB FOR 4213401
29	24M7055	Arruela	2		8.400 X 16 X 1.600 mm, SUB FOR A590108
31	DH400240	Cinta	2		
32	A852244	Conexão em ângulo	1		
33	4204136	Presilha	3		
34	H77698	Cinta	4		SUB FOR 4121859
35	19M7938	Parafuso sextavado	2		M10 X 20, SUB FOR J901020
36	24M7346	Arruela	3		11 X 20 X 2 mm, SUB FOR DH400703
37	19M7402	Parafuso sextavado	1		M10 X 25, SUB FOR J901025

Pilot Lines, Hydraulic Pump to Pilot Signal Manifold
Conduites de commande, entre pompe hydraulique et collecteur de signal pilote
Linhas Piloto, Bomba Hidráulica ao Coletor de Sinal
Tuberías de control, bomba hidráulica a colector de señales piloto

TX1103597 B.1

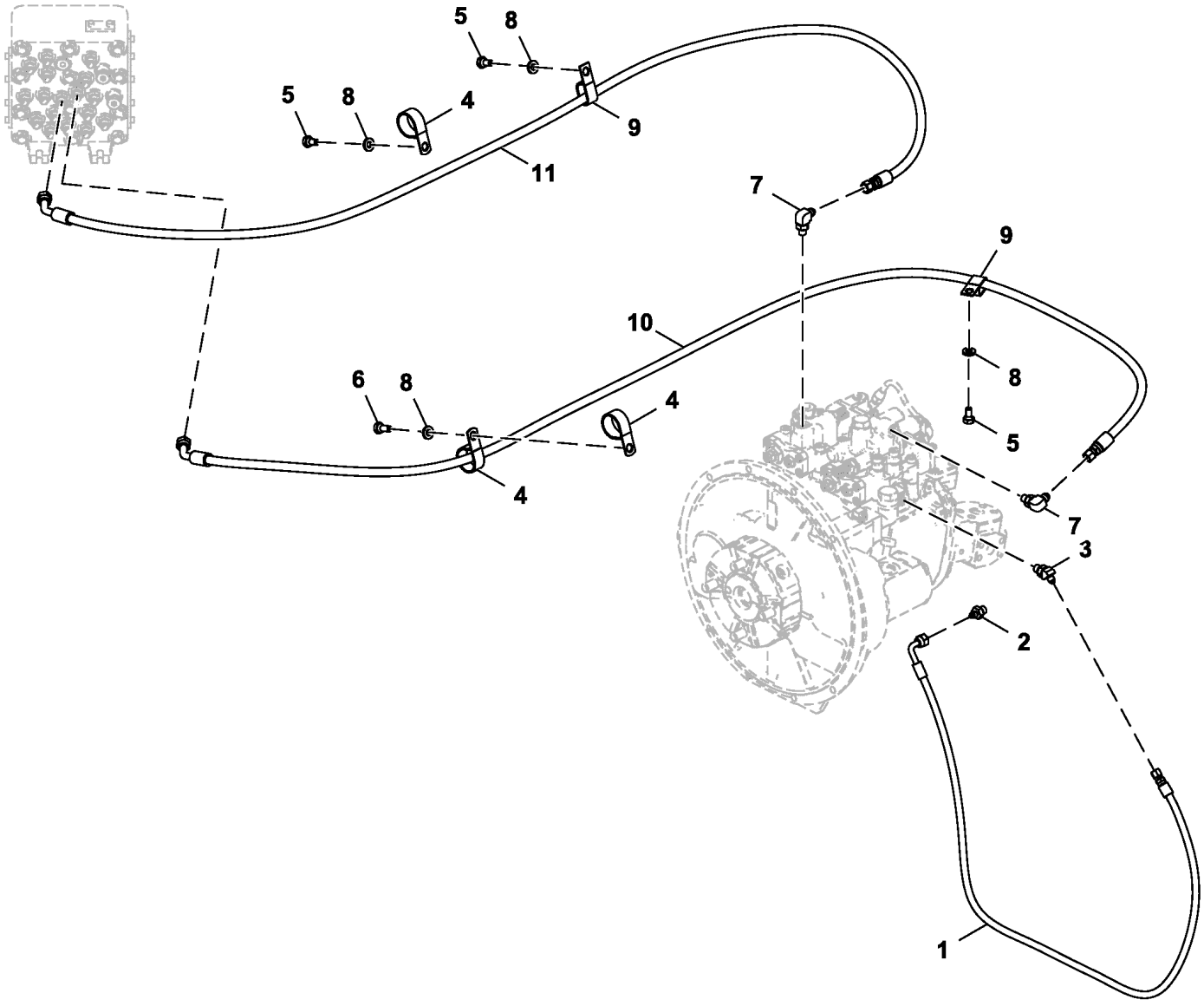

FF107762_TX1103597

Item	*Nº peça*	*Descrição*	*Qtde*	*Nº série*	*Notas*
1	FF510408	Mangueira	1		
2	A852122	Adaptador	1		
3	A852222	Conexão de união	1		
4	AT131725	Presilha	3		SUB FOR 4190291
5	19M7938	Parafuso sextavado	3		M10 X 20, SUB FOR J901020
6	19M7402	Parafuso sextavado	1		M10 X 25, SUB FOR J901025
7	A852323	Conexão em ângulo	2		
8	24M7346	Arruela	4		11 X 20 X 2 mm, SUB FOR DH400703
9	T32854	Braçadeira	2		SUB FOR 4190282
10	FF502446	Mangueira hidráulica	1		
11	FF502701	Mangueira hidráulica	1		

Pilot Line, Pilot Signal Manifold To Swing Motor
Conduites de commande, entre collecteur de signal pilote et moteur de pivotement
Linha Piloto, Coletor de Sinal Piloto ao Motor de Giro
Tuberías de control, colector de señales piloto a motor de giro

TX1103603 E.1

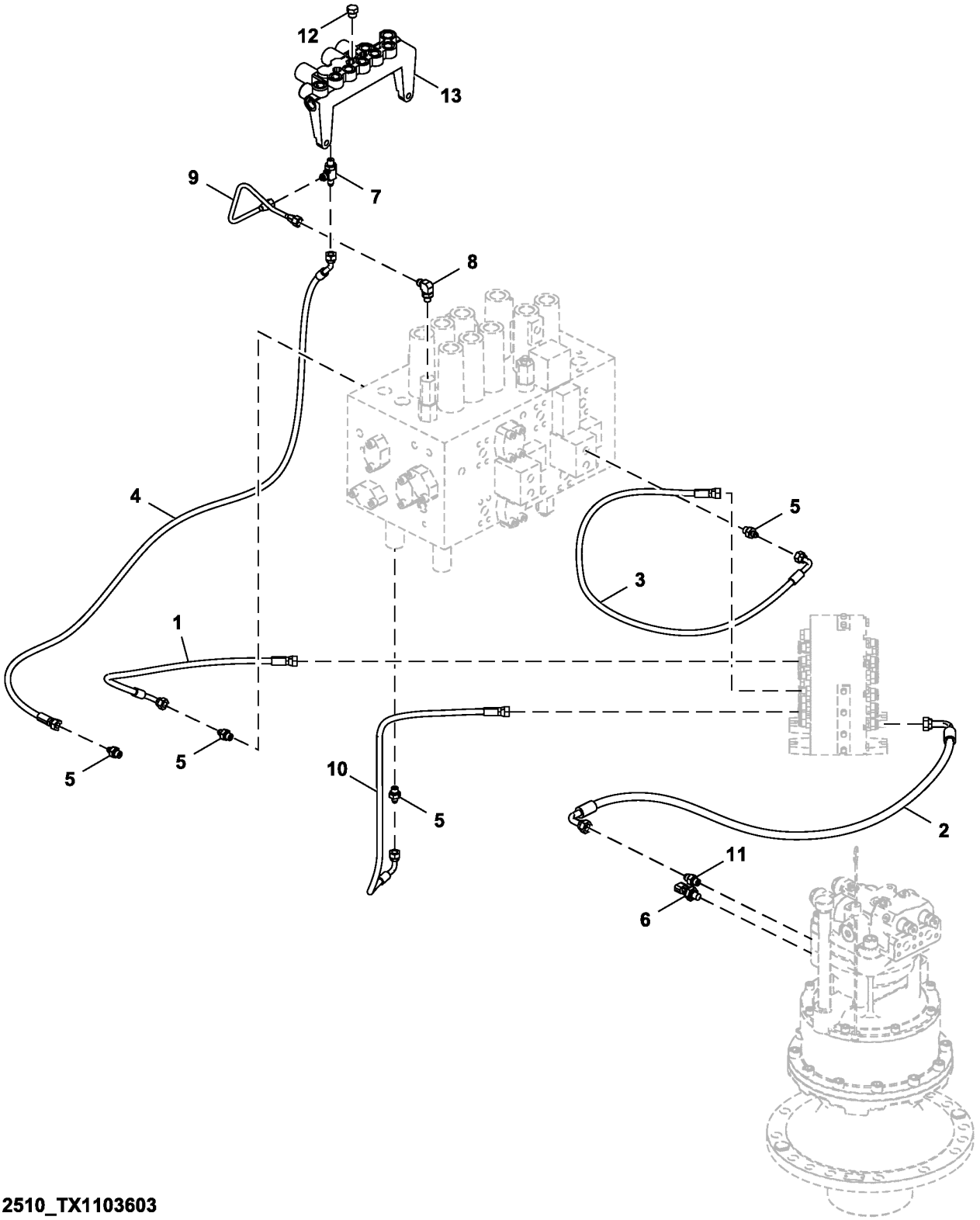

FF512510_TX1103603

Item	*Nº peça*	*Descrição*	*Qtde*	*Nº série*	*Notas*
1	4427111	Mangueira hidráulica	1		
2	4632493	Mangueira hidráulica	1		
3	4648912	Mangueira hidráulica	1		
4	4488649	Mangueira hidráulica	1		
5	A852122	Adaptador	4		
6	4436535	SenSor	1		Pressão
7	4203485	Conexão	1		
8	4293950	Conexão	1		
9	4625320	Tubulação	1		
10	4630952	Mangueira hidráulica	1		
11	A852123	Adaptador	1		
12	A885002	Plugue	1		
13	FYB60000078	VálVula solenóide	1		Componentes em Página Separada

Pilot Lines, Control Valve To Rotary Manifold
Conduites de commande, entre distributeur et collecteur rotatif
Linhas Piloto, Válvula de Controle ao Coletor Giratório
Tuberías del piloto, válvula de control a colector de señales giratorio

TX1181853 A.1

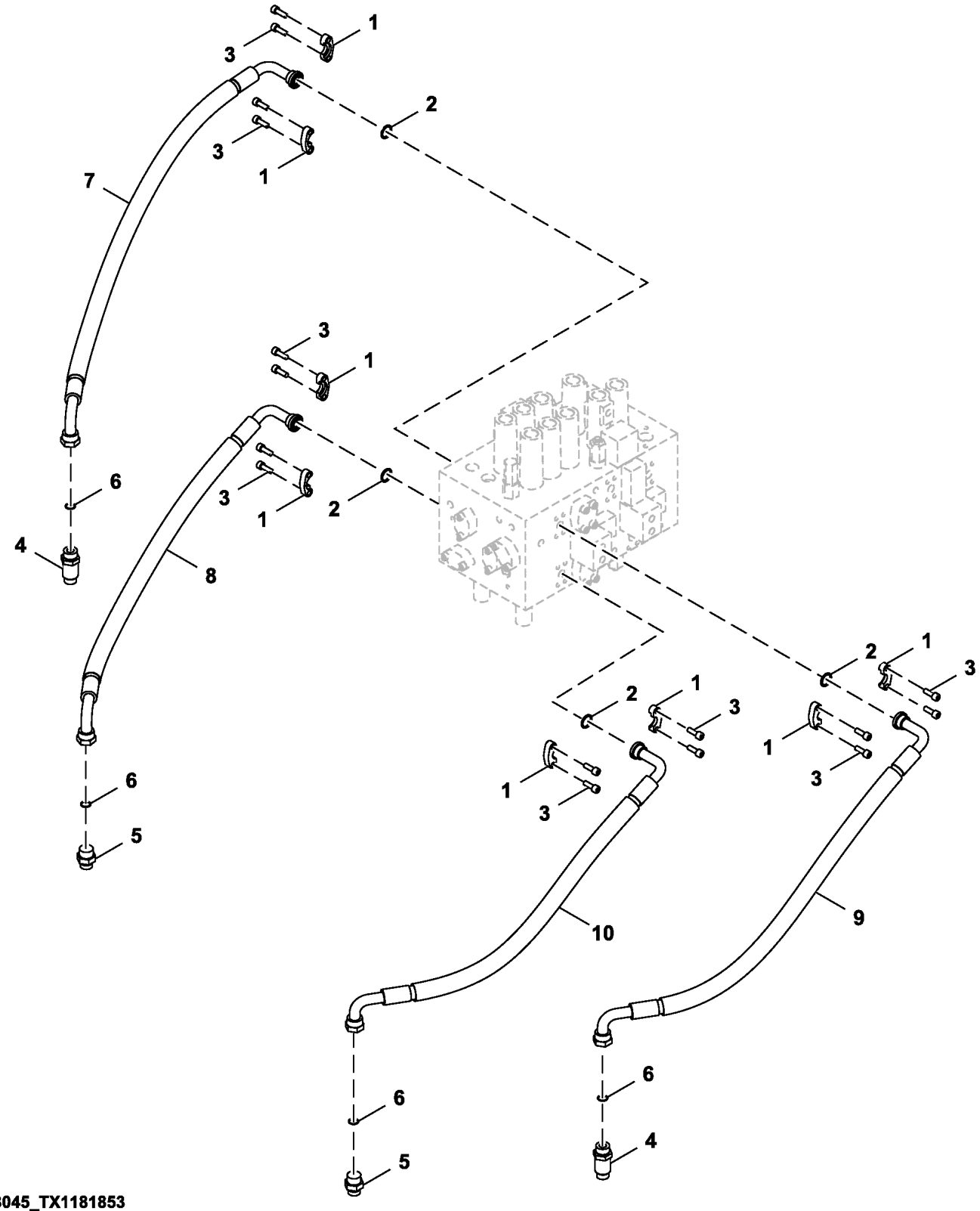

9243045_TX1181853

Item	*Nº peça*	*Descrição*	*Qtde*	*Nº série*	*Notas*
1	R29424	Conexão flangeada	8		SUB FOR Z986910
2	T59014	Anel o	4		SUB FOR Z971489
3	19M7576	Parafuso	16		M10 X 30, SUB FOR J781030
4	4204661	Adaptador	2		SUB FOR 4189539
5	A853166	Adaptador	2		
6	T77858	Anel o	4		SUB FOR 4187308
7	4626740	Mangueira hidráulica	1		ALSO ORDER 4327294
	.....	Proteção de mangueira	1		4327294 NLA; MAKE FROM XHG-075, CTL
8	4626741	Mangueira hidráulica	1		ALSO ORDER 4327294
	.....	Proteção de mangueira	1		4327294 NLA; MAKE FROM XHG-075, CTL
9	4626742	Mangueira hidráulica	1		ALSO ORDER 4327294
	.....	Proteção de mangueira	1		4327294 NLA; MAKE FROM XHG-075, CTL
10	4626743	Mangueira hidráulica	1		ALSO ORDER 4327294
	.....	Proteção de mangueira	1		4327294 NLA; MAKE FROM XHG-075, CTL

Hydraulic Lines (Control Valve To Rotary Manifold)
Conduites hydrauliques (entre distributeur à collecteur rotatif)
Linhas Hidráulicas (Válvula de Controle ao Coletor Giratório)
Líneas hidráulicas (válvula de control a colector giratorio)

TX1104754 A.1

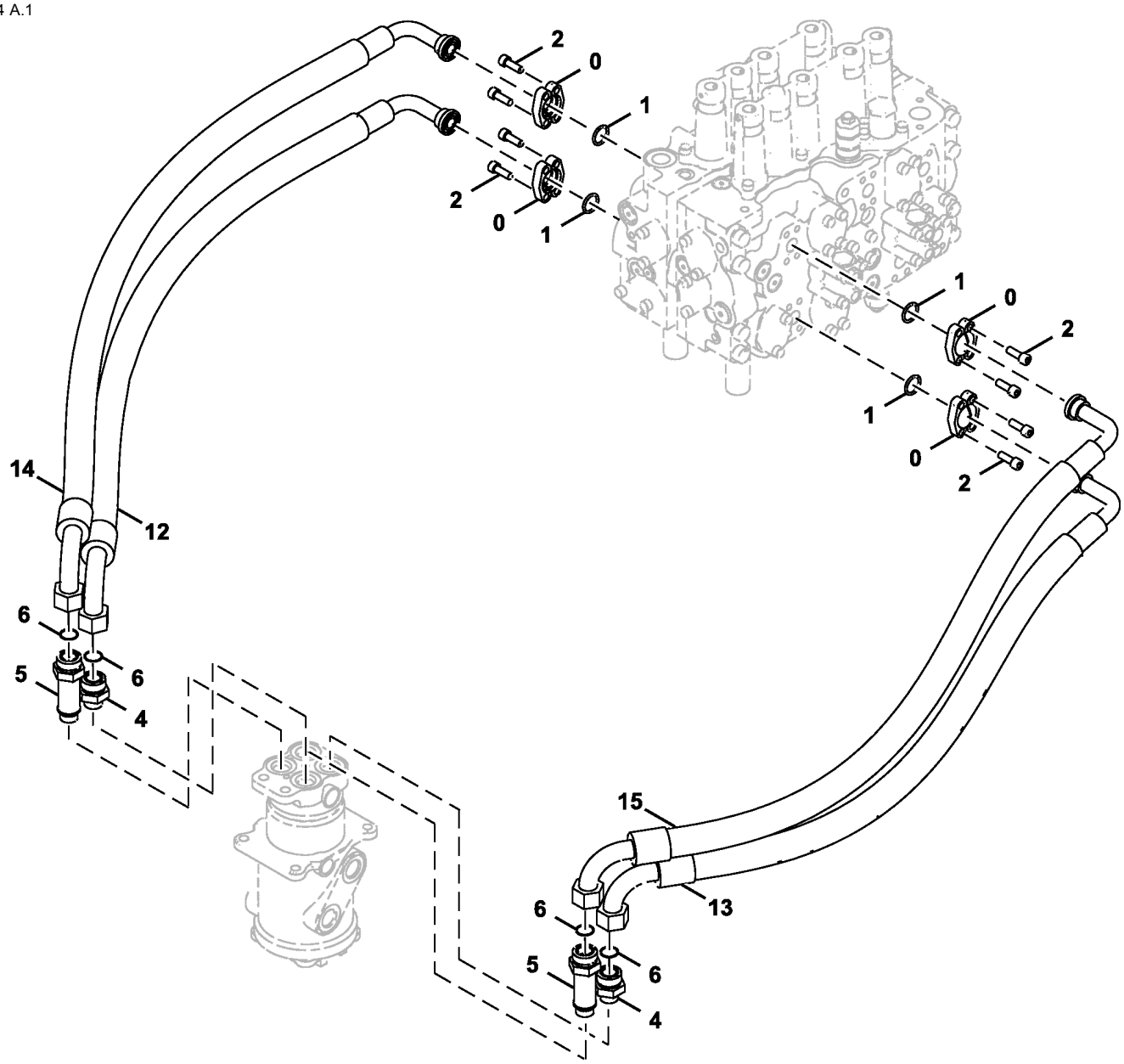

TX1104754

Item	*Nº peça*	*Descrição*	*Qtde*	*Nº série*	*Notas*
0	R29424	Conexão flangeada	8		SUB FOR 986910
1	T59014	Anel o	4		SUB FOR 971489
2	19M7576	Parafuso	16		M10 X 30, SUB FOR J781030
4	A853166	Adaptador	2		Includes AT318035
	AT318035	Anel o	1		SUB FOR 4506424
5	4189539	Adaptador	2		Includes AT318035
	AT318035	Anel o	1		SUB FOR 4506424
6	T77858	Anel o	4		SUB FOR 4187308
12	4626741	Mangueira hidráulica	1		9268625 NLA
	.....	Proteção de mangueira	1		MF XHG-075, CTL. 4327294 NLA
13	4626743	Mangueira hidráulica	1		9268628 NLA
	.....	Proteção de mangueira	1		MF XHG-075, CTL. 4327294 NLA
14	4626740	Mangueira hidráulica	1		9268626 NLA
	.....	Proteção de mangueira	1		MF XHG-075, CTL. 4327294 NLA
15	4626742	Mangueira hidráulica	1		9268627 NLA
	.....	Proteção de mangueira	1		MF XHG-075, CTL. 4327294 NLA

Boom Bottom Lines
Conduites de pied de flèche
Linhas Inferiores da Lança
Líneas de fondo de aguilón

TX1102897 A.1

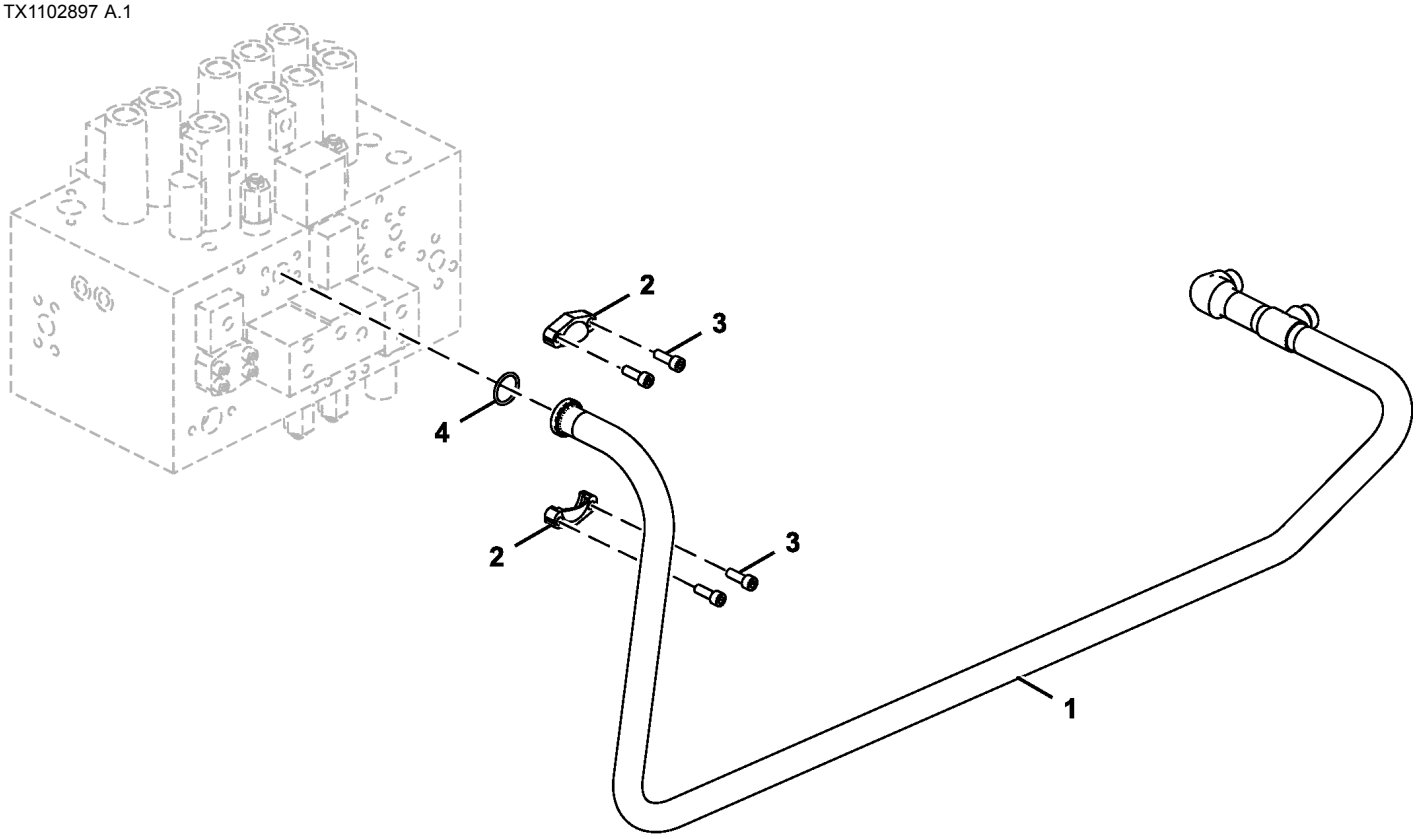

TX1102897

Item	*Nº peça*	*Descrição*	*Qtde*	*Nº série*	*Notas*
1	8098306	Tubo	1		
2	H61354	Conexão flangeada	2		SUB FOR Z962453
3	19M7576	Parafuso	4		M10 X 30, SUB FOR J781030
4	966993	Anel o	1		SUB FOR Z966993

Boom Hydraulic Lines To Cylinders
Conduites hydrauliques sur flèche vers vérins
Linhas Hidráulica da Lança aos Cilindros
Tuberías hidráulicas de aguilón a cilindros

TX1104227 B.1

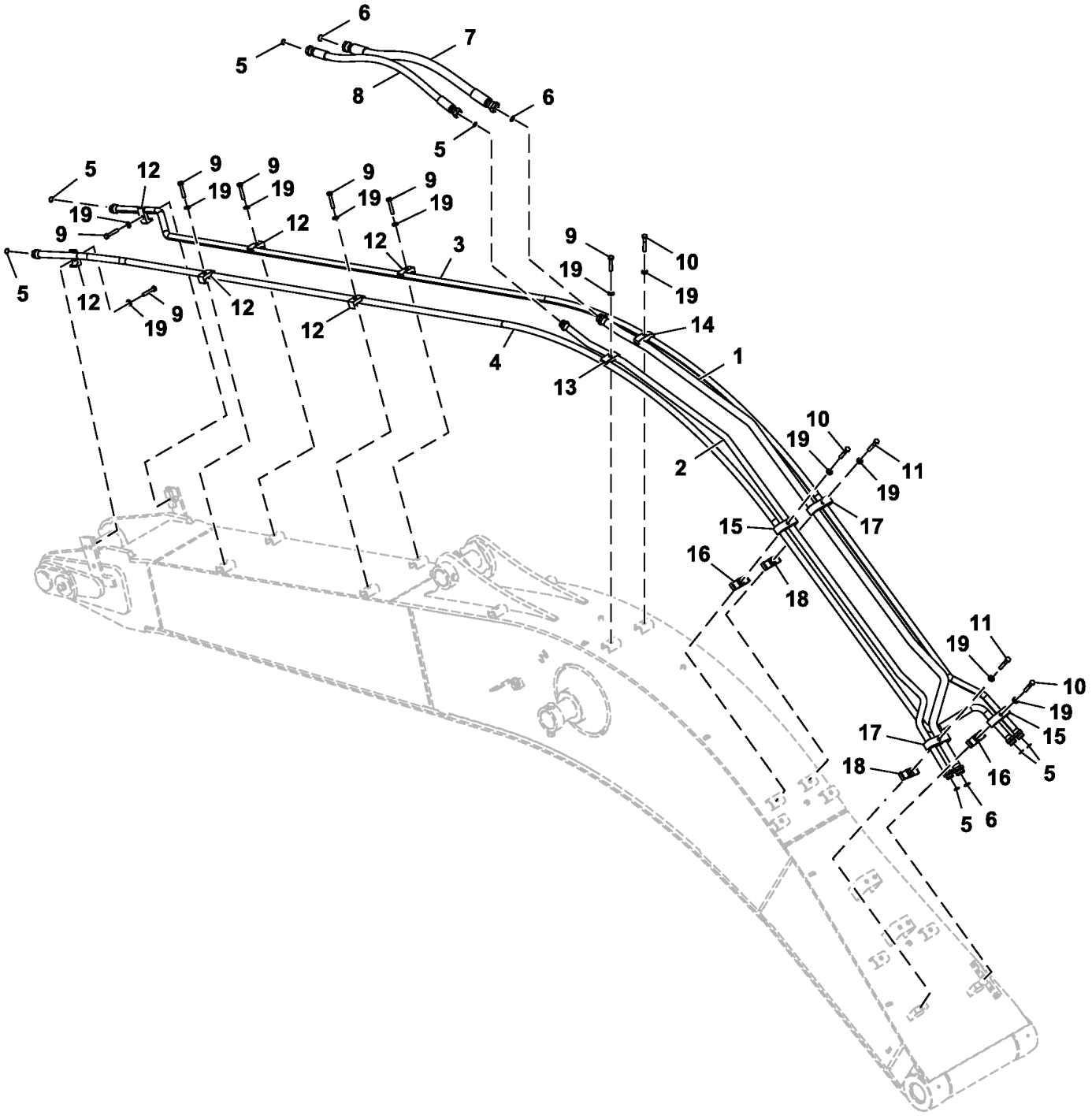

9243343_TX1104227

Item	*Nº peça*	*Descrição*	*Qtde*	*Nº série*	*Notas*
1	9156686G	Tubulação	1		SUB FOR 8062625G
2	9156685G	Tubulação	1		SUB FOR 8062624G
3	8082106G	Tubo	1		
4	8081525G	Tubo	1		
5	T77858	Anel o	7		SUB FOR 4187308
6	T76938	Anel o	3		SUB FOR 4187328
7	4676587	Mangueira hidráulica	1		
8	4676586	Mangueira hidráulica	1		
9	19M8348	Parafuso sextavado	7		M12 X 65, SUB FOR J901265
10	19M8088	Parafuso sextavado	3		M12 X 75, SUB FOR J901275
11	19M7364	Parafuso sextavado	2		M12 X 80, SUB FOR J901280
12	4190126	Braçadeira	6		
13	4189859	Braçadeira	1		
14	4153488	Braçadeira	1		
15	4463553	Abraçadeira para mangueira	2		
16	AT318021	Braçadeira	2		SUB FOR 4285722
17	4463554	Abraçadeira para mangueira	2		
18	AT309596	Braçadeira	2		SUB FOR 4285724
19	DH400704	Arruela	12		

Boom Hydraulic Lines To Cylinders, Mass Excavating (520725 -)
Boom Hydraulic Lines To Cylinders, Mass Excavating (520725 -)
Boom Hydraulic Lines To Cylinders, Mass Excavating (520725 -)
Boom Hydraulic Lines To Cylinders, Mass Excavating (520725 -)

TX1246413 A.1

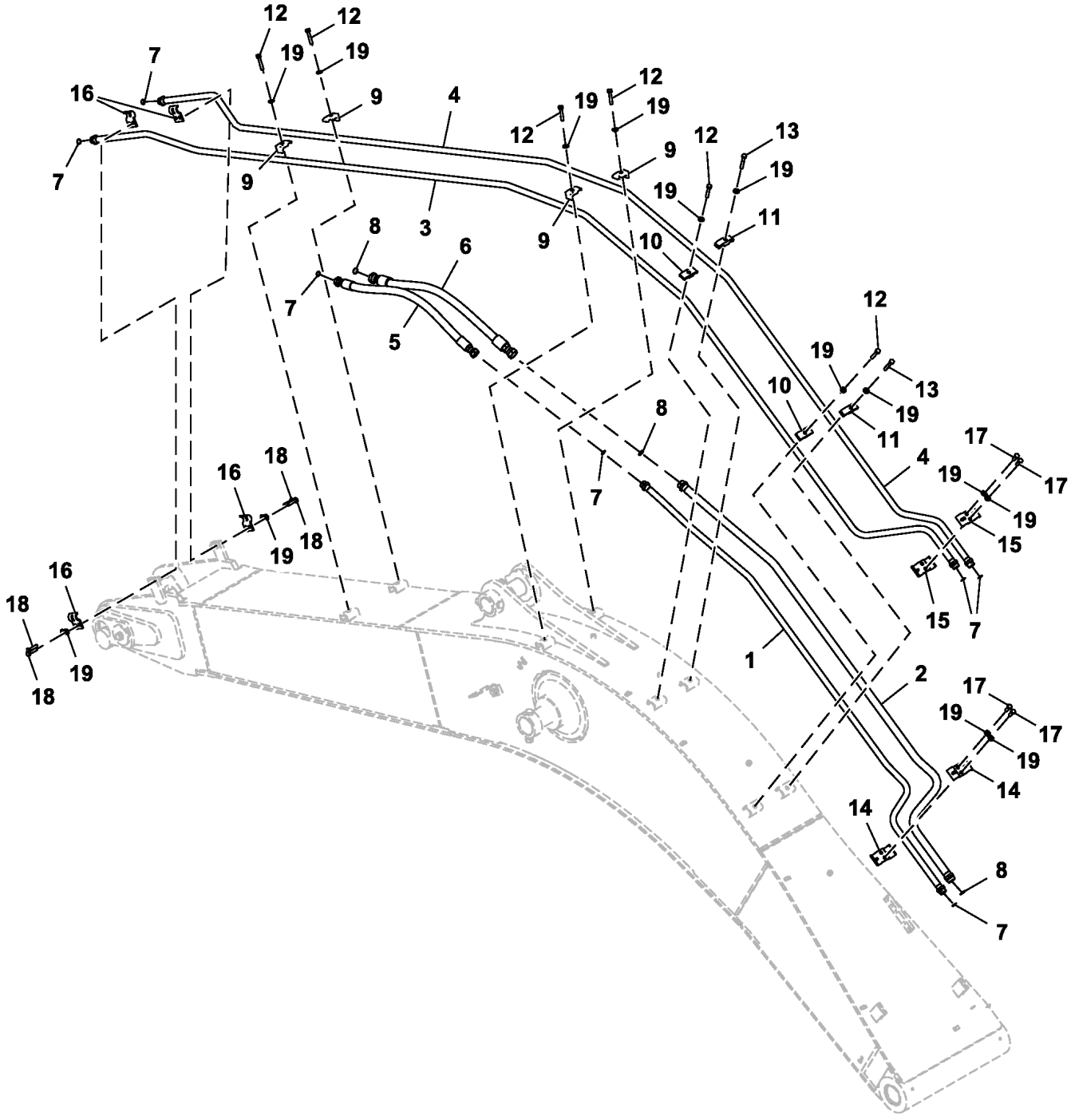

FF803554_TX1246413

Item	*Nº peça*	*Descrição*	*Qtde*	*Nº série*	*Notas*
1	FYA40034099G	Tubo	1		SUB FOR FYA40034099
2	FYA40034100G	Tubo	1		SUB FOR FYA40034100
3	FYA40034097G	Tubo	1		SUB FOR FYA40034097
4	FYA40034098G	Tubo	1		SUB FOR FYA40034099
5	4676586	Mangueira hidráulica	1		
6	4676587	Mangueira hidráulica	1		
7	T77858	Anel o	7		SUB FOR 4187308
8	T76938	Anel o	3		SUB FOR 4187328
9	4190126	Braçadeira	4		
10	4189859	Braçadeira	2		
11	4153488	Braçadeira	2		
12	19M8348	Parafuso sextavado	6		M12 X 65, SUB FOR J901265
13	19M8088	Parafuso sextavado	2		M12 X 75, SUB FOR J901275
14	4710798	Braçadeira	2		
15	4710796	Braçadeira	2		
16	4710793	Braçadeira	4		
17	19M7403	Parafuso sextavado	4		M12 X 35, SUB FOR J901235
18	19M7361	Parafuso sextavado	4		M12 X 50, SUB FOR J901250
19	DH400704	Arruela	16		

Lubrication Lines (- 520763)
Conduites de lubrification (- 520763)
Linhas de Lubrificação (- 520763)
Líneas de lubricación (- 520763)

TX1103786 A.1

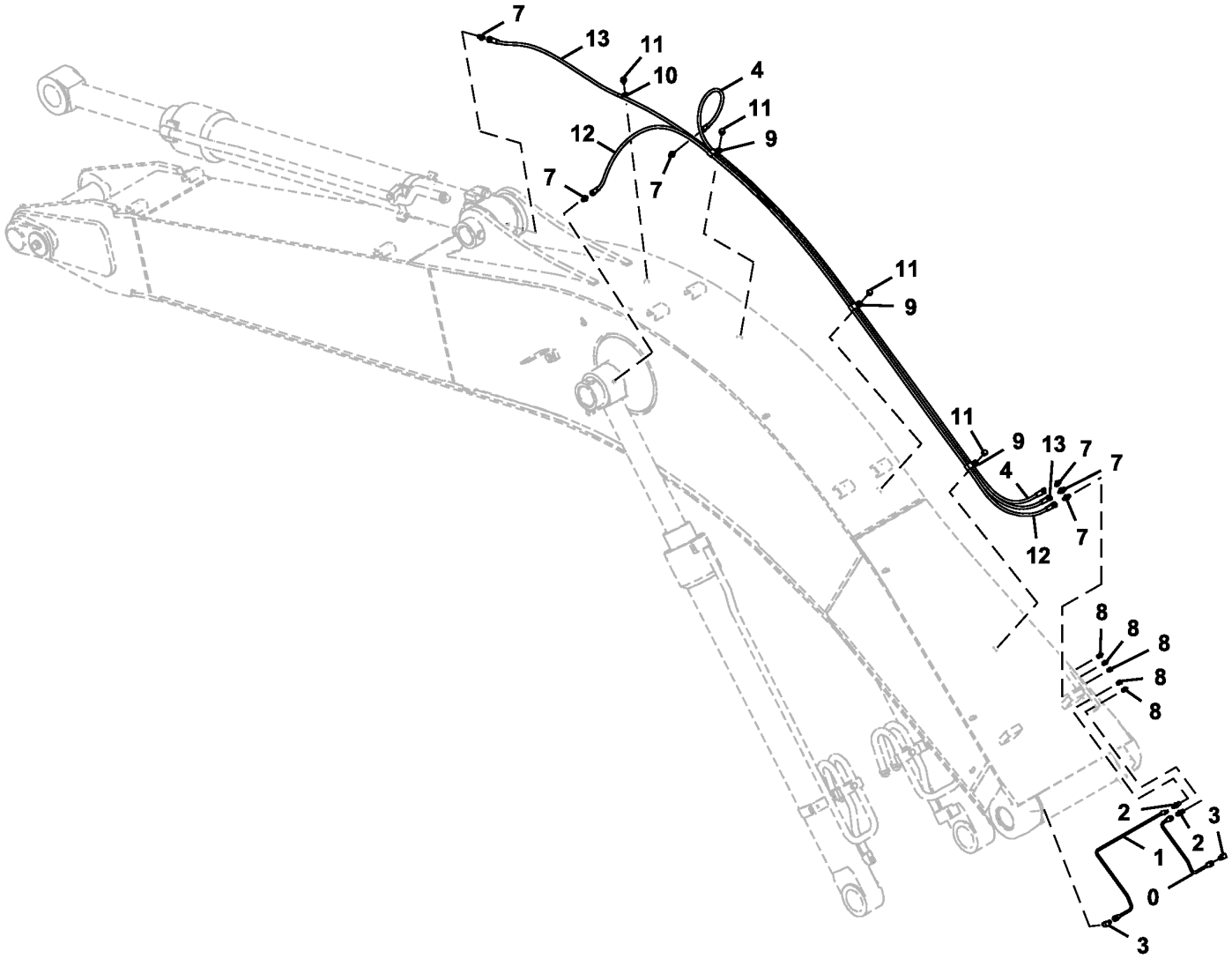

TX1103786

Item	*Nº peça*	*Descrição*	*Qtde*	*Nº série*	*Notas*
0	4361000	Tubulação de óleo	1		
1	4370555	Tubulação	1		
2	4360981	Adaptador	2		
3	4345297	Conexão em ângulo	2		
4	4447713	Mangueira hidráulica	1		
7	4154651	Adaptador	6		
8	JD7769	Conexão de lubrificação	5		SUB FOR J75482
9	T152608	Braçadeira	3		SUB FOR 4252877
10	4190261	Presilha	1		
11	.....	Parafuso c/arruela	4		J271016 NLA
	19M8324	Parafuso sextavado	4		M10 X 16, SUB FOR J901016
	24M7346	Arruela	4		11 X 20 X 2 mm, J222012 NLA, SUB FOR DH400704
12	4483563	Mangueira hidráulica	1		
13	4622684	Mangueira hidráulica	1		

Lubrication Lines (520764 -)
Conduites de lubrification (520764 -)
Linhas de Lubrificação (520764 -)
Líneas de lubricación (520764 -)

TX1256558 A.1

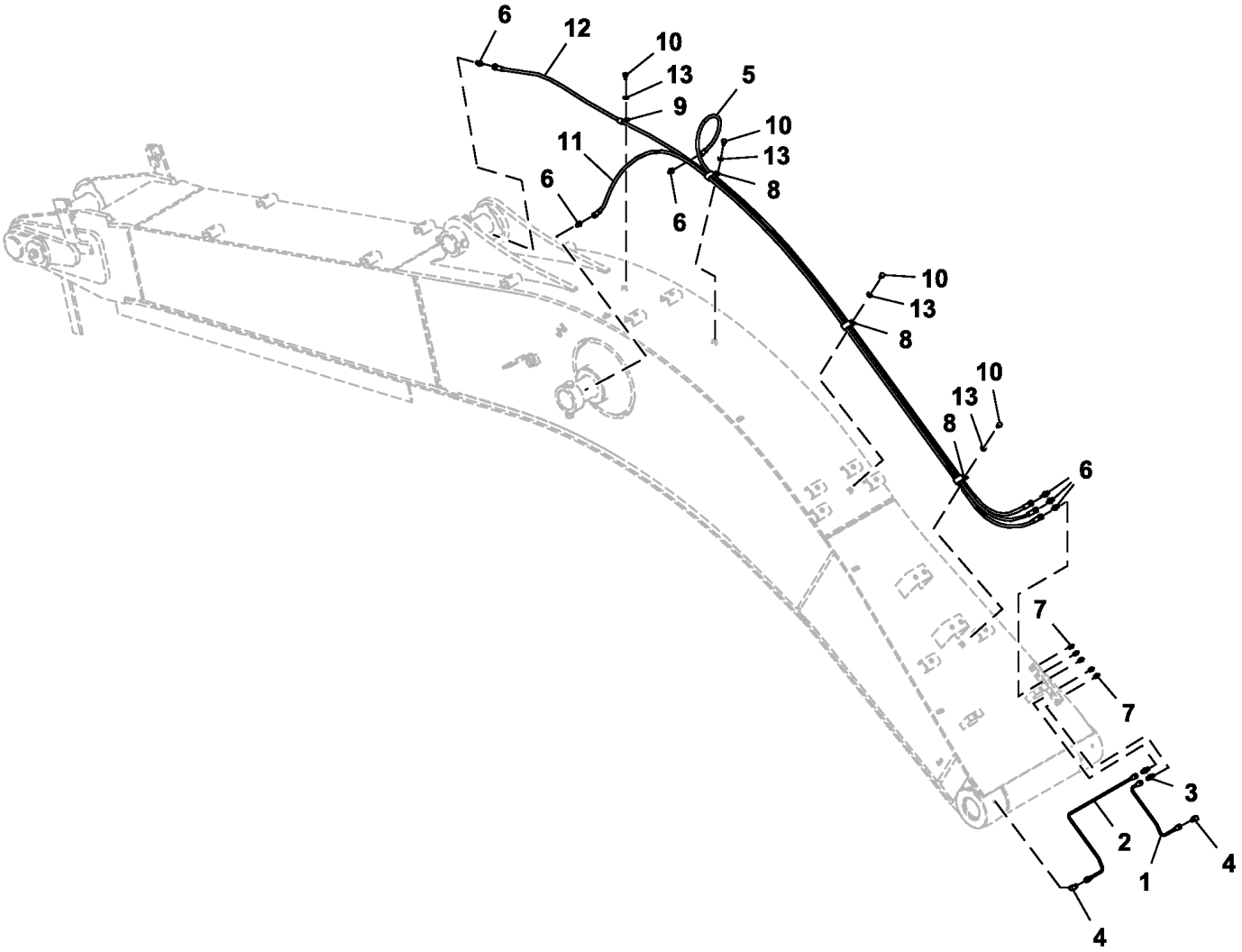

FF850811_TX1256558

Item	*Nº peça*	*Descrição*	*Qtde*	*Nº série*	*Notas*
1	4361000	Tubulação de óleo	1		
2	4370555	Tubulação	1		
3	4360981	Adaptador	2		
4	4345297	Conexão em ângulo	2		
5	4447713	Mangueira hidráulica	1		
6	4154651	Adaptador	6		
7	J75482	Conexão de lubrificação	5		
8	T32854	Braçadeira	3		SUB FOR 4190282
9	4190275	Braçadeira	1		
10	19M8324	Parafuso sextavado	4		M10 X 16, SUB FOR J901016
11	4483563	Mangueira hidráulica	1		
12	4622684	Mangueira hidráulica	1		
13	24M7346	Arruela	4		11 X 20 X 2 mm, SUB FOR DH400703

Lubrication Lines, Mass Excavating (520725 -)
Lubrication Lines, Mass Excavating (520725 -)
Lubrication Lines, Mass Excavating (520725 -)
Lubrication Lines, Mass Excavating (520725 -)

TX1246411 A.1

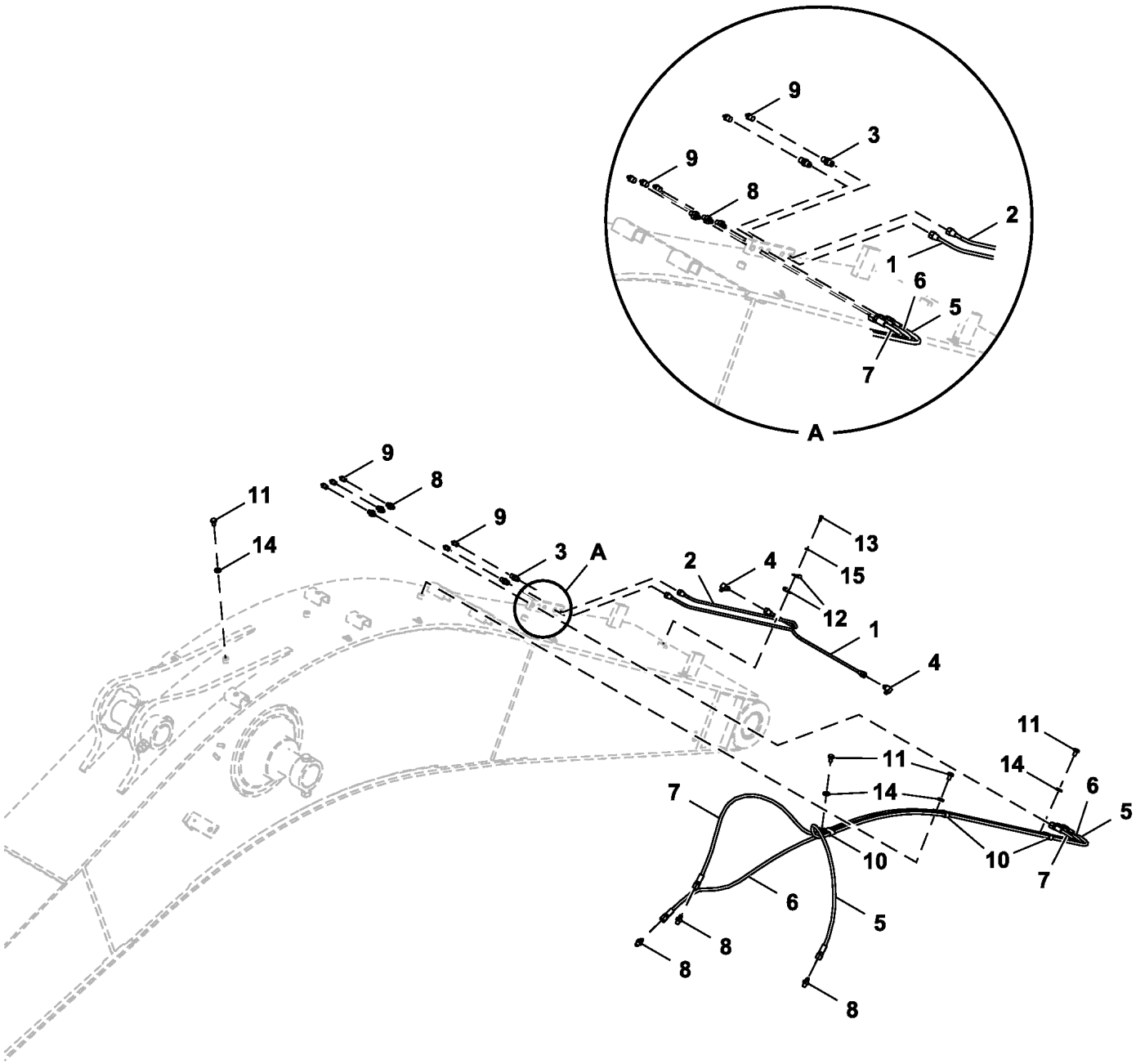

FF803559_TX1246411

Item	*Nº peça*	*Descrição*	*Qtde*	*Nº série*	*Notas*
1	FF803581G	Tubo	1		SUB FOR FF803581
2	FF803564G	Tubo	1		SUB FOR FF803564
3	4360981	Adaptador	2		
4	4345297	Conexão em ângulo	2		
5	4429283	Mangueira hidráulica	1		SUB FOR 4450505
6	4460871	Mangueira hidráulica	1		
7	4437134	Mangueira hidráulica	1		
8	4154651	Adaptador	6		
9	J75482	Conexão de lubrificação	5		
10	T152608	Braçadeira	3		SUB FOR 4252877
11	19M8324	Parafuso sextavado	4		M10 X 16, SUB FOR J901016
12	TH4000854	Presilha	2		
13	J900614	Parafuso	1		
14	24M7346	Arruela	4		11 X 20 X 2 mm, SUB FOR DH400703
15	24M7054	Arruela	1		6.400 X 12 X 1.600 mm, SUB FOR A590106

Main Body Hi-Flow Auxiliary Lines
Conduites auxiliaires débit élevé corps principal
Linhas Auxiliares de Alta Vazão do Corpo Principal
Líneas auxiliares de alto caudal de cuerpo principal

TX1103586 C.2

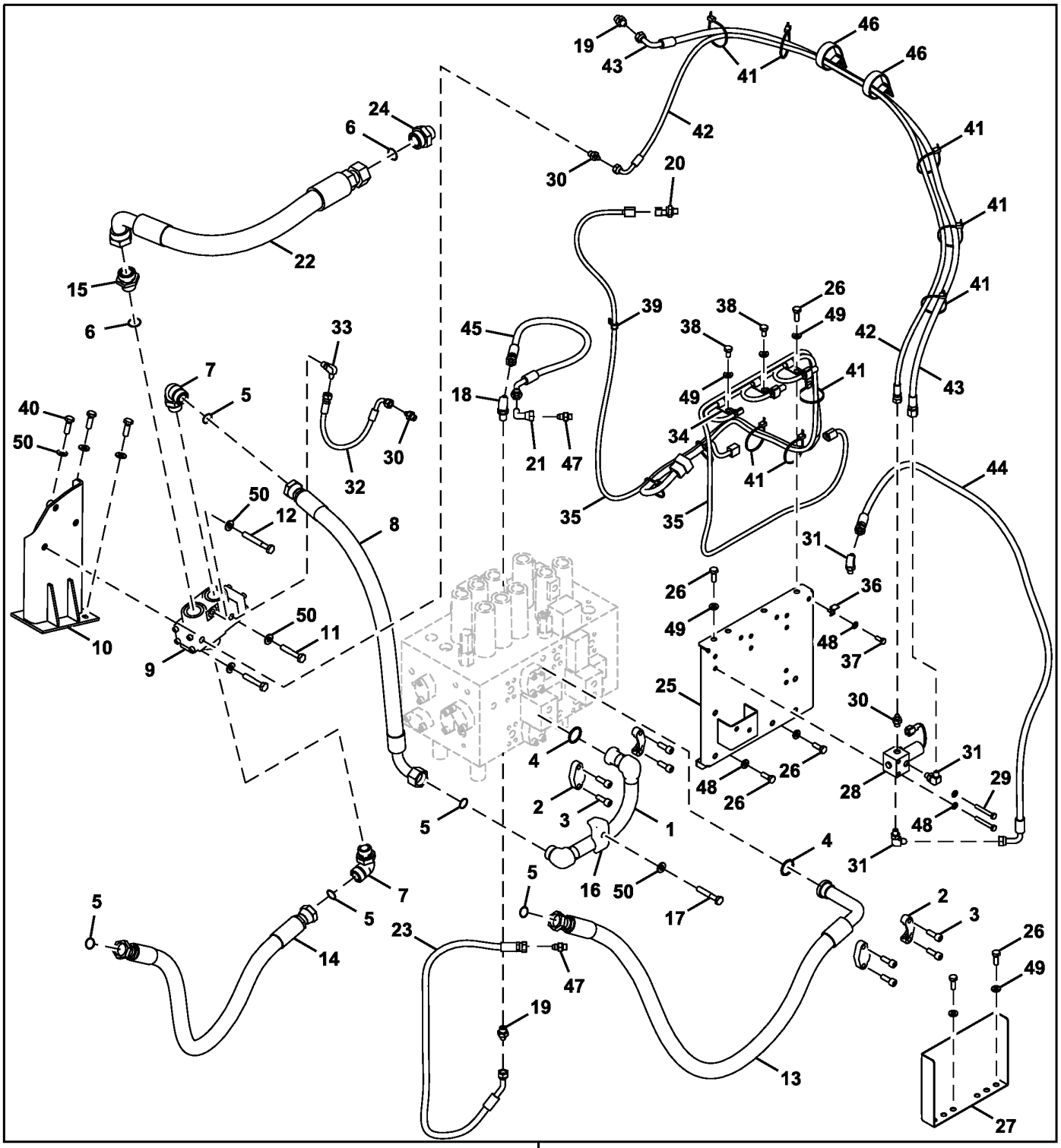

FF108267_TX1103586

90

Item	*Nº peça*	*Descrição*	*Qtde*	*Nº série*	*Notas*
1	8100955	Tubo	1		
2	962453	Flange	4		SUB FOR Z962453
3	19M7576	Parafuso	8		M10 X 30, SUB FOR J781030
4	966993	Anel o	2		SUB FOR Z966993
5	T76938	Anel o	5		SUB FOR 4187328
6	T78612	Anel o	2		SUB FOR 4187329
7	A853388	Conexão em ângulo	2		
8	4308148	Mangueira hidráulica	1		
9	4626057	VálVula	1		
10	8100958	Apoio	1		
11	19M8348	Parafuso sextavado	2		M12 X 65, SUB FOR J901265
12	19M7943	Parafuso sextavado	1		M12 X 90, SUB FOR J901290
13	.....	Mangueira	1		9263210 NLA, ORDER 4638014 AND 4327294
	4638014	Mangueira hidráulica	1		
	4327294	Proteção de mangueira	3		
14	.....	Mangueira	1		9154207 NLA, ORDER 4205196 AND 4327294
	4275675	Mangueira hidráulica	1		
	4327294	Proteção de mangueira	3		
15	4205196	Adaptador	1		
16	4190127	Braçadeira	1		
17	19M7753	Parafuso sextavado	1		M12 X 70, SUB FOR J901270
18	4208913	Adaptador	1		
19	A852133	Adaptador	2		
20	4436535	SenSor	1		
21	4239976	Conexão de união	1		
22	4416382	Mangueira hidráulica	1		
23	4654406	Mangueira hidráulica	1		
24	A853180	Adaptador	1		
25	7049580	Apoio	1		
26	19M7662	Parafuso sextavado	6		M10 X 30, SUB FOR J901030
27	FF500924	Capa	1		
28	4729022	VálVula solenóide	1		
29	19M6451	Parafuso sextavado	2		M8 X 60, SUB FOR J900860
30	A852122	Adaptador	3		
31	A852323	Conexão em ângulo	3		
32	4470393	Mangueira	1		
33	4154670	Conexão em ângulo	1		SUB FOR A852322
34	4190275	Braçadeira	3		
35	3106815	Chicote	1		
36	4257159	Apoio	3		
37	19M7881	Parafuso	3		M8 X 20, SUB FOR J900820
38	19M7938	Parafuso sextavado	2		M10 X 20, SUB FOR J901020
39	T28949	Braçadeira	1		SUB FOR 4190273
40	19M7403	Parafuso sextavado	3		M12 X 35, SUB FOR J901235
41	DH400240	Cinta	10		
42	4654640	Mangueira hidráulica	1		
43	4647882	Mangueira hidráulica	1		
44	4655785	Mangueira hidráulica	1		
45	4453063	Mangueira hidráulica	1		
46	R134002	Braçadeira	2		SUB FOR 4193816
47	A852123	Adaptador	4		
48	24M7055	Arruela	5		8.400 X 16 X 1.600 mm, SUB FOR A590108
49	24M7346	Arruela	8		11 X 20 X 2 mm, SUB FOR DH400703
50	DH400704	Arruela	7		
90	**AT440896**	**Kit - instalação de campo**	**1**		**2.42 m, WHOLE GOODS, Componentes Adicionais em Páginas Separadas**
	AT440897	**Kit - instalação de campo**	**1**		**2.91 m, WHOLE GOODS, Componentes Adicionais em Páginas Separadas**

Main Body High Flow Auxiliary Lines (Canada Only)
Main Body High Flow Auxiliary Lines (Canada Only)
Main Body High Flow Auxiliary Lines (Canada Only)
Main Body High Flow Auxiliary Lines (Canada Only)

Item	*Nº peça*	*Descrição*	*Qtde*	*Nº série*	*Notas*
1	8100955	Tubo	1		
2	H61354	Conexão flangeada	4		SUB FOR Z962453
3	19M7576	Parafuso	8		M10 X 30, SUB FOR J781030
4	966993	Anel o	2		SUB FOR Z966993
5	T76938	Anel o	5		SUB FOR 4187328
6	T78612	Anel o	2		SUB FOR 4187329
7	A853388	Conexão em ângulo	2		
8	4308148	Mangueira hidráulica	1		
9	4626057	VálVula	1		
10	8100958	Apoio	1		
11	19M8348	Parafuso sextavado	2		M12 X 65, SUB FOR J901265
12	19M7943	Parafuso sextavado	1		M12 X 90, SUB FOR J901290
13	4638014	Mangueira hidráulica	1		9263210 NLA; ALSO ORDER (3) 4327294
	.....	Mangueira em metro	3		4327294 NLA; MAKE FROM XHG-075, CTL
14	4275675	Mangueira hidráulica	1		9154207 NLA; ALSO ORDER (3) 4327294
	.....	Mangueira em metro	3		4327294 NLA; MAKE FROM XHG-075, CTL
15	4205196	Adaptador	1		
16	4190127	Braçadeira	1		
17	19M7753	Parafuso sextavado	1		M12 X 70, SUB FOR J901270
18	4208913	Adaptador	1		
19	A852133	Adaptador	2		
20	4436535	SenSor	1		Pressão
21	4239976	Conexão de união	1		
22	4416382	Mangueira hidráulica	1		
23	4654406	Mangueira hidráulica	1		
24	A853180	Adaptador	1		
25	7049580	Apoio	1		
26	19M7662	Parafuso sextavado	4		M10 X 30, SUB FOR J901030
27	4729022	VálVula solenóide	1		
28	19M6451	Parafuso sextavado	2		M8 X 60, SUB FOR J900860
29	A852122	Adaptador	3		
30	A852323	Conexão em ângulo	3		
31	4470393	Mangueira	1		
32	4154670	Conexão em ângulo	1		SUB FOR A852322
33	4190275	Braçadeira	3		
34	3106815	Chicote	1		
35	4257159	Apoio	3		
36	19M7881	Parafuso	3		M8 X 20, SUB FOR J900820
37	19M7938	Parafuso sextavado	2		M10 X 20, SUB FOR J901020
38	T28949	Braçadeira	1		SUB FOR 4190273
39	19M7403	Parafuso sextavado	3		M12 X 35, SUB FOR J901235
40	DH400240	Cinta	11		
41	4654640	Mangueira hidráulica	1		
42	4647882	Mangueira hidráulica	1		
43	4655785	Mangueira hidráulica	1		
44	4453063	Mangueira hidráulica	1		
45	4193816	Presilha	2		
46	A852123	Adaptador	4		
47	24M7055	Arruela	5		8.400 X 16 X 1.600 mm, SUB FOR A590108
48	24M7346	Arruela	6		11 X 20 X 2 mm, SUB FOR DH400703
49	DH400704	Arruela	7		

Boom Auxiliary Hydraulic Lines (High Flow)
Conduites hydrauliques auxiliaires de flèche (débit élevé)
Linhas Hidráulicas Auxiliares da Lança (Alta Vazão)
Líneas hidráulicas auxiliares de aguilón (caudal alto)

TX1097119 B.1

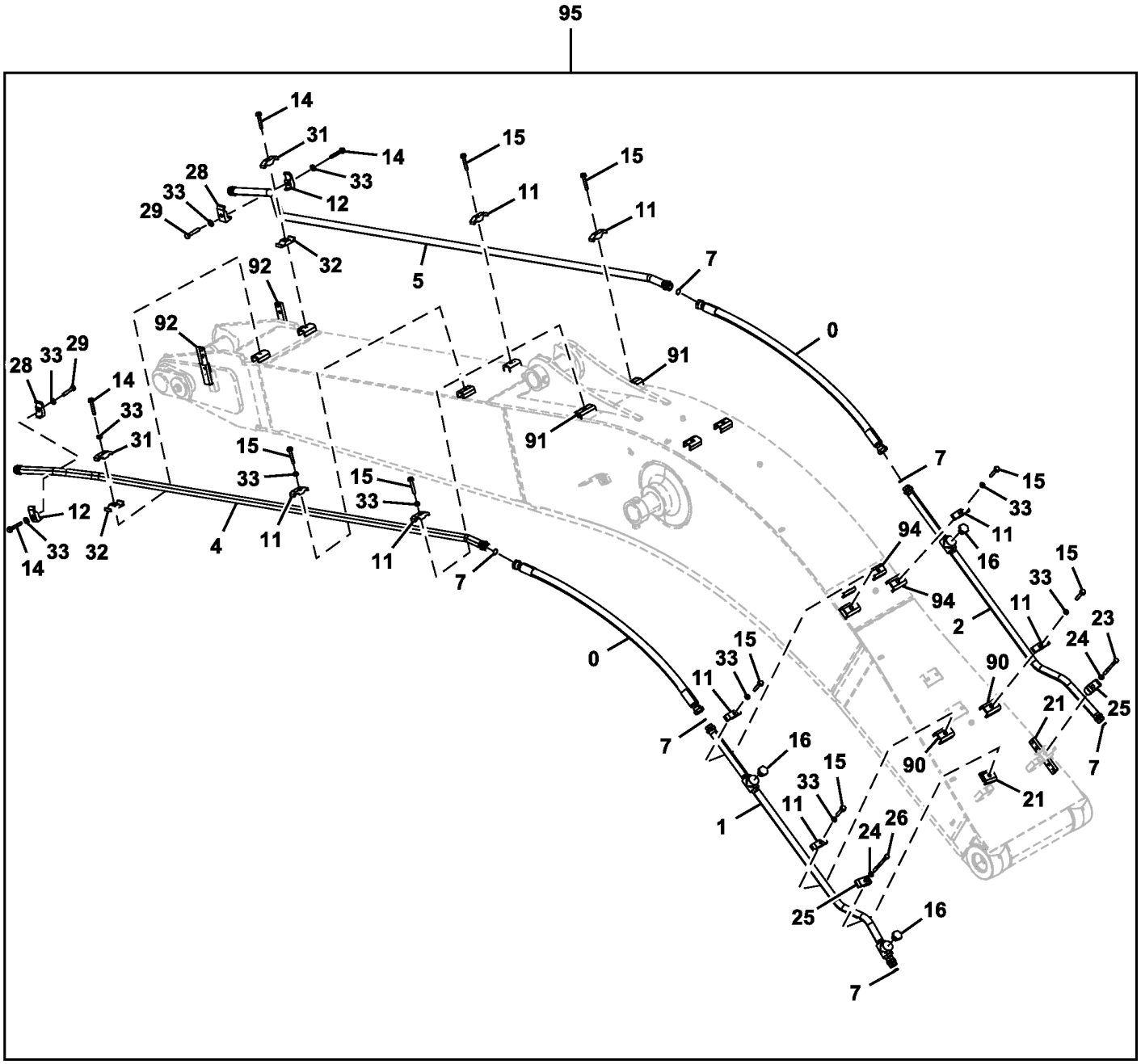

TX1097119

Item	*Nº peça*	*Descrição*	*Qtde*	*Nº série*	*Notas*
0	4649213	Mangueira hidráulica	2		
1	8101300G	Tubulação de óleo	1		SUB FOR 8101300
2	8101301G	Tubulação de óleo	1		SUB FOR 8101301
4	DH800081G	Tubo	1		SUB FOR 8082052 OR 8082052G
5	DH800082G	Tubo	1		SUB FOR 8082053 OR 8082053G
7	T76938	Anel o	6		SUB FOR 4187328
11	4153488	Braçadeira	8		SUB FOR TH103780
12	4190127	Braçadeira	2		SUB FOR TH108313
14	.....	Parafuso c/arruela	4		J271280 NLA
	19M7364	Parafuso sextavado	4		M12 X 80, SUB FOR J901280
	24M7345	Arruela	4		13.500 X 24 X 2.500 mm, SUB FOR J222012
15	.....	Parafuso c/arruela	8		J271275 NLA
	19M8767	Parafuso	8		M12 X 75, SUB FOR J901275,
	24M7047	Arruela	8		13 X 24 X 2.500 mm
16	A885008	Tampão	3		SUB FOR THA885008
	TH101926	Anel o	3		SUB FOR 4506429
21	9764772	Apoio	2		
23	19M8061	Parafuso sextavado	2		M12 X 140, SUB FOR J901208
24	24M7047	Arruela	2		13 X 24 X 2.500 mm, SUB FOR A590112
25	4190127	Braçadeira	2		
26	19M8413	Parafuso sextavado	1		M12 X 150, SUB FOR J901210
28	4190126	Braçadeira	2		
29	19M8348	Parafuso sextavado	2		M12 X 65, SUB FOR J901265
31	4153488	Braçadeira	2		SUB FOR 4285725
32	4285724	Braçadeira	2		
33	DH400704	Arruela	14		
90	9765007	Porca soldável	2		
91	9771315	Parafuso	4		SUB FOR 9765301
92	8118420	Apoio	2		SUB FOR 9765303
94	9765653R	Porca soldável	4		SUB FOR 9765653
95	**AT440896**	**Kit - instalação de campo**	**1**		**2.42 m, Linhas Auxiliares de Alta Vazão do Braço, WHOLE GOODS, Componentes Adicionais em Páginas Separadas**
	AT440897	**Kit - instalação de campo**	**1**		**2.91 m, Linhas Auxiliares de Alta Vazão do Braço, WHOLE GOODS, Componentes Adicionais em Páginas Separadas**

Boom High Flow Auxiliary Lines (Canada Only)
Boom High Flow Auxiliary Lines (Canada Only)
Boom High Flow Auxiliary Lines (Canada Only)
Boom High Flow Auxiliary Lines (Canada Only)

TX1256951 A.1

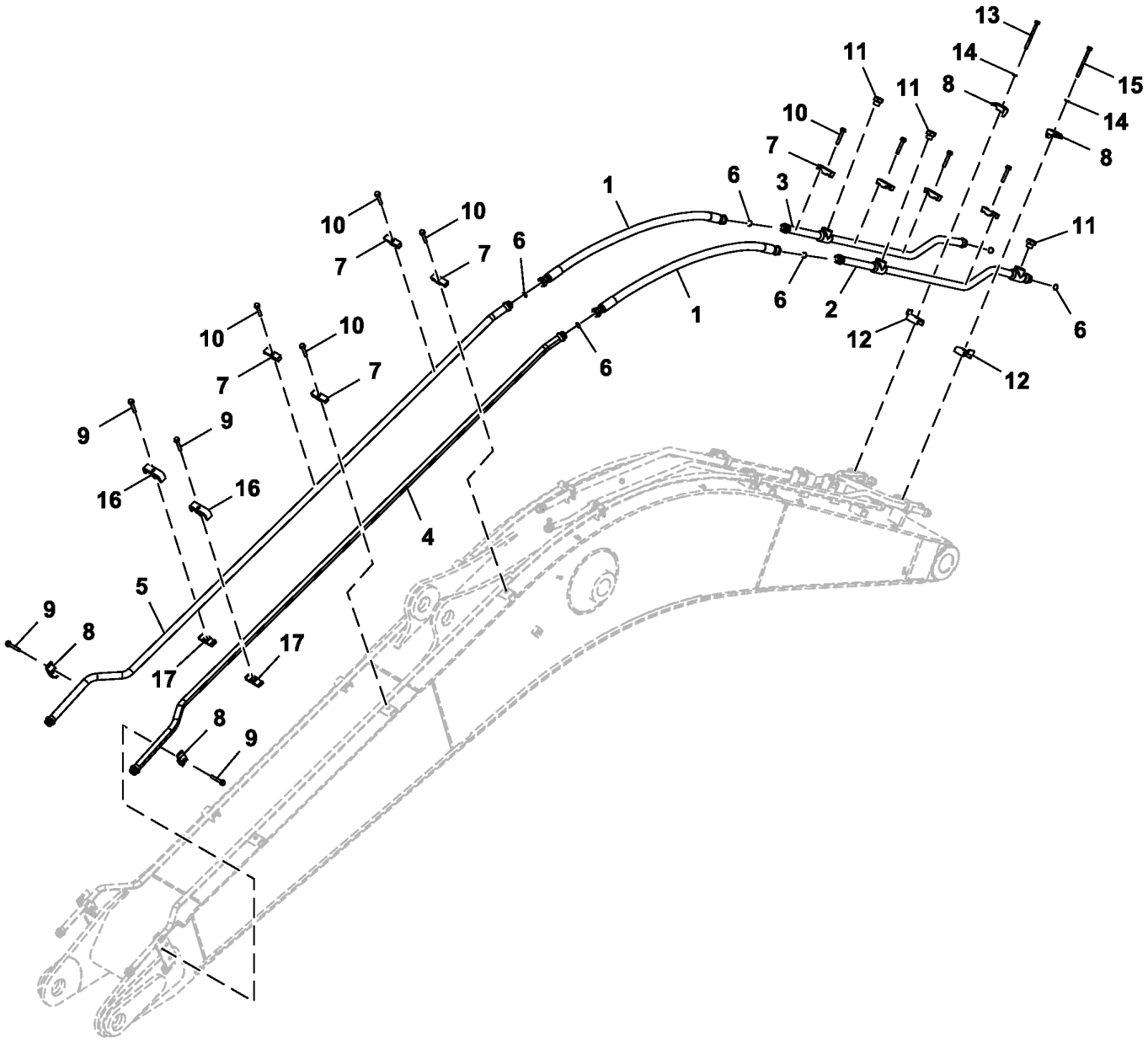

9251453J_TX1256951

Item	*Nº peça*	*Descrição*	*Qtde*	*Nº série*	*Notas*
1	4649213	Mangueira hidráulica	2		
2	8101300G	Tubulação de óleo	1		
3	8101301G	Tubulação de óleo	1		
4	DH800081G	Tubo	1		
5	DH800082G	Tubo	1		
6	T76938	Anel o	6		SUB FOR 4187328
7	4153488	Braçadeira	8		
8	4190127	Braçadeira	4		
9	.....	Parafuso c/arruela	4		J271280 NLA
	19M7364	Parafuso sextavado	4		M12 X 80
	24M7345	Arruela	4		13.500 X 24 X 2.500 mm
10	.....	Parafuso c/arruela	8		J271275 NLA
	19M8088	Parafuso sextavado	8		M12 X 75
	24M7345	Arruela	8		13.500 X 24 X 2.500 mm
11	A885008	Tampão	3		
12	9764772	Apoio	2		
13	19M8061	Parafuso sextavado	1		M12 X 140, SUB FOR J901208
14	24M7047	Arruela	2		13 X 24 X 2.500 mm, SUB FOR A590112
15	19M8413	Parafuso sextavado	1		M12 X 150, SUB FOR J901210
16	4463554	Abraçadeira para mangueira	2		
17	AT309596	Braçadeira	2		SUB FOR 4285724

Arm Hi-Flow Auxiliary Lines (2.42m)
Conduites auxiliaires de débit élevé de bras (2,42 m)
Linhas Auxiliares de Alta Vazão do Braço (2,42 m)
Líneas auxiliares de alto caudal de brazo (2,42 m)

TX1104233 B.2

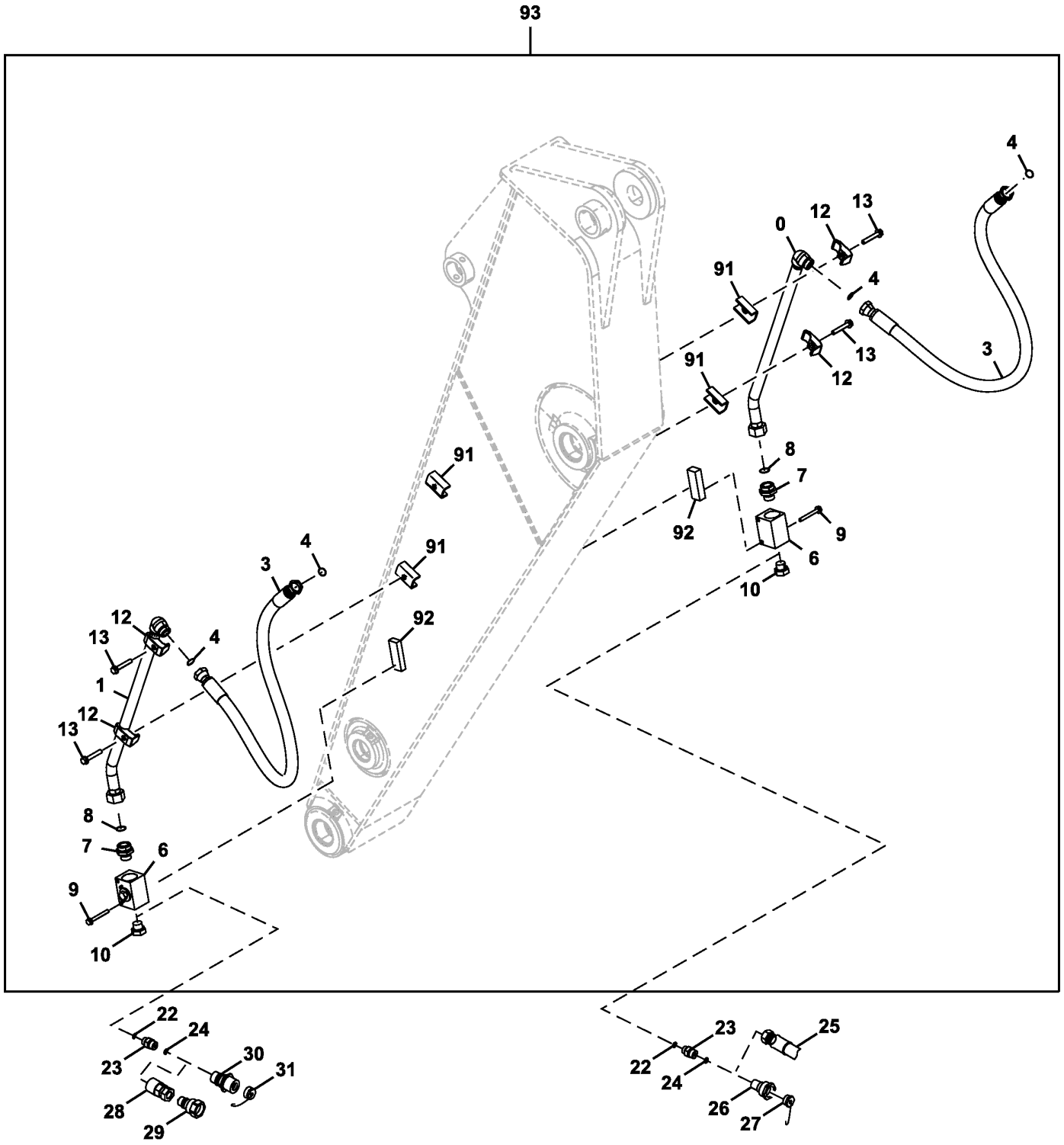

TX1104233

Item	*Nº peça*	*Descrição*	*Qtde*	*Nº série*	*Notas*
0	8087257G	Tubo	1		SUB FOR 8087257
1	8087377G	Tubo	1		SUB FOR 8087377
3	4628902	Mangueira hidráulica	2		
4	T76938	Anel o	4		SUB FOR 4187328
6	4447675	VálV. controladora de fluxo	2		-16, Britânica
7	4205196	Adaptador	2		INCLUDES TH101926
	TH101926	Anel o	1		SUB FOR 4506429
8	T78612	Anel o	2		SUB FOR 4187329
9	.....	Parafuso c/arruela	4		J271085 NLA
	19M8197	Parafuso sextavado	4		M10 X 85, SUB FOR J901085
	24M7346	Arruela	4		11 X 20 X 2 mm, SUB FOR J222010
10	A885008	Tampão	2		INCLUDES TH101926
	TH101926	Anel o	1		SUB FOR 4506429
12	4190127	Braçadeira	4		SUB FOR TH108313
13	.....	Parafuso c/arruela	4		J271275 NLA
	19M8767	Parafuso	4		M12 X 75, SUB FOR J901275
	24M7047	Arruela	4		13 X 24 X 2.500 mm
22	TH101926	Anel o	2		
23	4189535	Adaptador	2		1 in., ORFS
	AT318016	Adaptador	2		.75 in, ORFS, (SUB FOR 4189537)
	AT301151	Conexão	2		1 in., SAE, Fêmea
	X1216F4OMXS	Adaptador	2		.75 in, 37 Graus
	X16F4OMXS	Adaptador	2		1 in., 37 Graus
	AT305641	Conexão	2		.75 in, SAE, Fêmea
24	R29936	Anel o	2		
25	X1JS782016	Conexão de mangueira	2		Extremidade da Mangueira - Reta 1.25 in.x 1 in.
	X1J9782016	Conexão de mangueira	2		
26	AT186111	Engate rápido	1		Parafuso Fêmea de 1 in. Junto com Acoplador
27	AT186114	Plugue	1		
28	AT117364	Conexão engate rápido	2		Acoplador Rápido Fêmea (-12) 1 1/16 Anel O SAE
	AT120499	Engate	2		Acoplador Rápido Fêmea (-16) 1 5/16 Anel O SAE
29	AT117365	Tomada engaTe rápido	2		Acoplador Rápido Macho (-12) 1 1/16 Anel O SAE
	AT120498	Engate	2		Acoplador Rápido Macho (-16) 1 5/16 Anel O SAE
30	AT186112	Engate rápido	1		Parafuso Macho de 1 in. Junto com Acoplador
31	AT186113	Tampa	1		
91	9763817	Porca soldável	4		
92	4429829	Porca soldável	2		
93	**AT440896**	**Kit - instalação de campo**	**1**		**2.42 m, Linhas Auxiliares de Alta Vazão do Braço, WHOLE GOODS, Componentes Adicionais em Páginas Separadas**

Arm Hi-Flow Auxiliary Lines (2.91m)
Conduites auxiliaires de débit élevé de bras (2,91 m)
Linhas Auxiliares de Alta Vazão do Braço (2,91 m)
Líneas auxiliares de alto caudal de brazo (2,91 m)

TX1104233 B.2

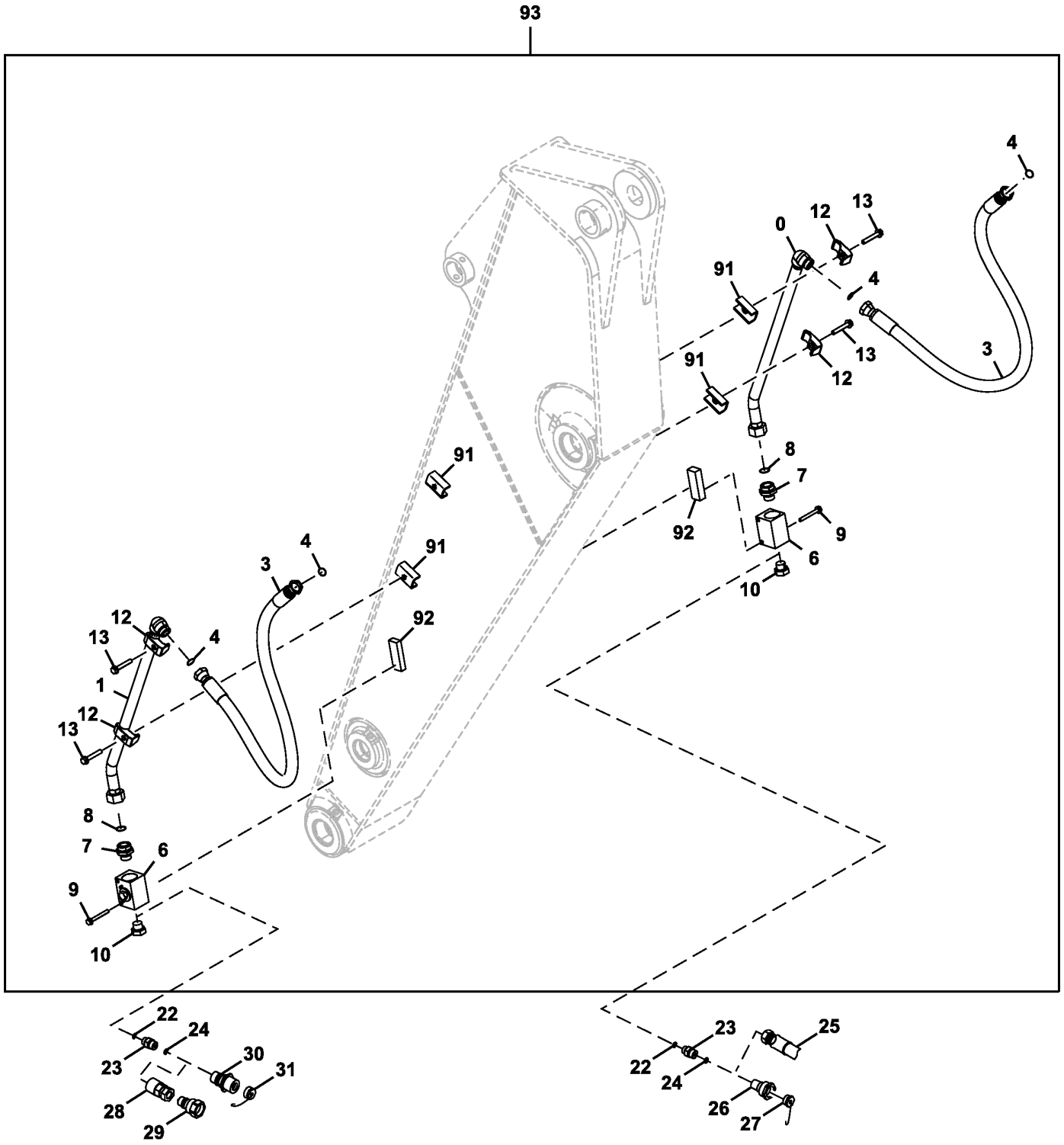

TX1104233

Item	*Nº peça*	*Descrição*	*Qtde*	*Nº série*	*Notas*
0	8084097G	Tubulação de óleo	1		SUB FOR 8084097
1	8083882G	Tubulação de óleo	1		SUB FOR 8083882
3	4628902	Mangueira hidráulica	2		
4	T76938	Anel o	4		SUB FOR 4187328
6	4447675	VálV. controladora de fluxo	2		
7	4205196	Adaptador	2		INCLUDES TH101926
	TH101926	Anel o	1		SUB FOR 4506429
8	T78612	Anel o	2		SUB FOR 4187329
9	.....	Parafuso c/arruela	4		J271275 NLA
	19M8197	Parafuso sextavado	4		M10 X 85, SUB FOR J901085
	24M7346	Arruela	4		11 X 20 X 2 mm, SUB FOR J222010
10	A885008	Tampão	2		INCLUDES TH101926, SUB FOR THA885008
	TH101926	Anel o	1		SUB FOR 4506429
12	4190127	Braçadeira	4		SUB FOR TH108313
13	.....	Parafuso c/arruela	4		J271275 NLA
	19M8088	Parafuso sextavado	4		M12 X 75, SUB FOR J901275
	24M7345	Arruela	4		13.500 X 24 X 2.500 mm, SUB FOR J222012
22	TH101926	Anel o	2		
23	4189535	Adaptador	2		1 in., ORFS
	AT318016	Adaptador	2		.75 in, ORFS, SUB FOR 4189537
	AT301151	Conexão	2		1 in., SAE, Fêmea
	X1216F4OMXS	Adaptador	2		.75 in, 37 Graus
	X16F4OMXS	Adaptador	2		1 in., 37 Graus
	AT305641	Conexão	2		.75 in, SAE, Fêmea
24	R29936	Anel o	2		
25	X1JS782016	Conexão de mangueira	2		Extremidade da Mangueira - Reta 1.25 in.x 1 in.
	X1J9782016	Conexão de mangueira	2		Extremidade de Mangueira - 90 Graus 1.25 in. x 1 in.
26	AT186111	Engate rápido	1		Parafuso Fêmea de 1 in. Junto com Acoplador
27	AT186114	Plugue	1		
28	AT117364	Conexão engate rápido	1		Acoplador Rápido Fêmea (-12) 1 1/16 Anel O SAE
	AT120499	Engate	1		Acoplador Rápido Fêmea (-16) 1 5/16 Anel O SAE
29	AT117365	Tomada engaTe rápido	1		Acoplador Rápido Macho (-12) 1 1/16 Anel O SAE
	AT120498	Engate	1		Acoplador Rápido Macho (-16) 1 5/16 Anel O SAE
30	AT186112	Engate rápido	1		Parafuso Macho de 1 in. Junto com Acoplador
31	AT186113	Tampa	1		
91	9763817	Porca soldável	4		
92	4429829	Porca soldável	2		
93	**AT440897**	**Kit - instalação de campo**	**1**		**2.91 m, Linhas Auxiliares de Alta Vazão do Braço, WHOLE GOODS, Componentes Adicionais em Páginas Separadas**

Arm High Flow Auxiliary Lines (Canada Only)
Arm High Flow Auxiliary Lines (Canada Only)
Arm High Flow Auxiliary Lines (Canada Only)
Arm High Flow Auxiliary Lines (Canada Only)

Item	*Nº peça*	*Descrição*	*Qtde*	*Nº série*	*Notas*
1	8084097G	Tubulação de óleo	1		
2	8083882G	Tubulação de óleo	1		
3	19M8197	Parafuso sextavado	4		M10 X 85, SUB FOR J901085
4	4205196	Adaptador	2		
5	T78612	Anel o	2		SUB FOR 4187329
6	4628902	Mangueira hidráulica	2		
7	T76938	Anel o	4		SUB FOR 4187328
8	4190127	Braçadeira	4		
9	19M8088	Parafuso sextavado	4		M12 X 75, SUB FOR J901275
10	A885008	Tampão	2		
11	24M7346	Arruela	4		11 X 20 X 2 mm, SUB FOR DH400703
12	DH400704	Arruela	4		
13	4447675	VálV. controladora de fluxo	1		

Auxiliary Hi-Flow Pressure Relief Valves
Clapets de décharge de pression à haut débit auxiliaires
Válvula de Alívio de Pressão Auxiliar de Alta Vazão
Válvulas de descarga de presión auxiliares de alto caudal

9150780_TX1091866 A.1

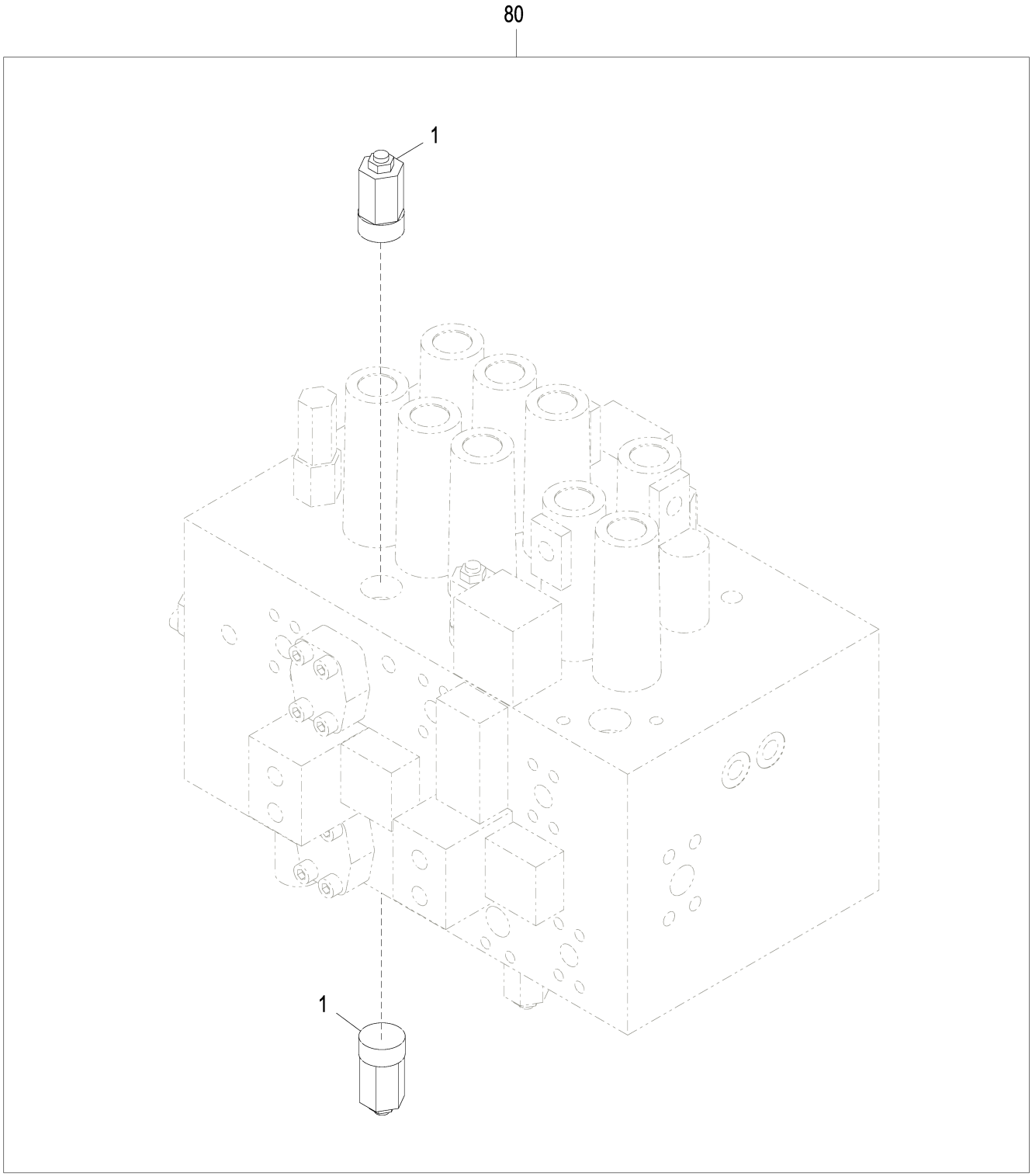

9150780_TX1091866

Item	*Nº peça*	*Descrição*	*Qtde*	*Nº série*	*Notas*
1	4309832	VálVula	2		
	U12547U	Anel o	1		
80	**AT440896**	**Kit - instalação de campo**	**1**		**WHOLE GOODS, 2.42 m, Linhas Auxiliares de Alta Vazão, Braço Padrão, Componentes Adicionais em Páginas Separadas**
	AT440897	**Kit - instalação de campo**	**1**		**WHOLE GOODS, 2.91 m, Linhas Auxiliares de Alta Vazão, Braço Longo, Componentes Adicionais em Páginas Separadas**

Auxiliary High Flow Pressure Relief Valves (Canada Only)
Auxiliary High Flow Pressure Relief Valves (Canada Only)
Auxiliary High Flow Pressure Relief Valves (Canada Only)
Auxiliary High Flow Pressure Relief Valves (Canada Only)

TX1256895 A.1

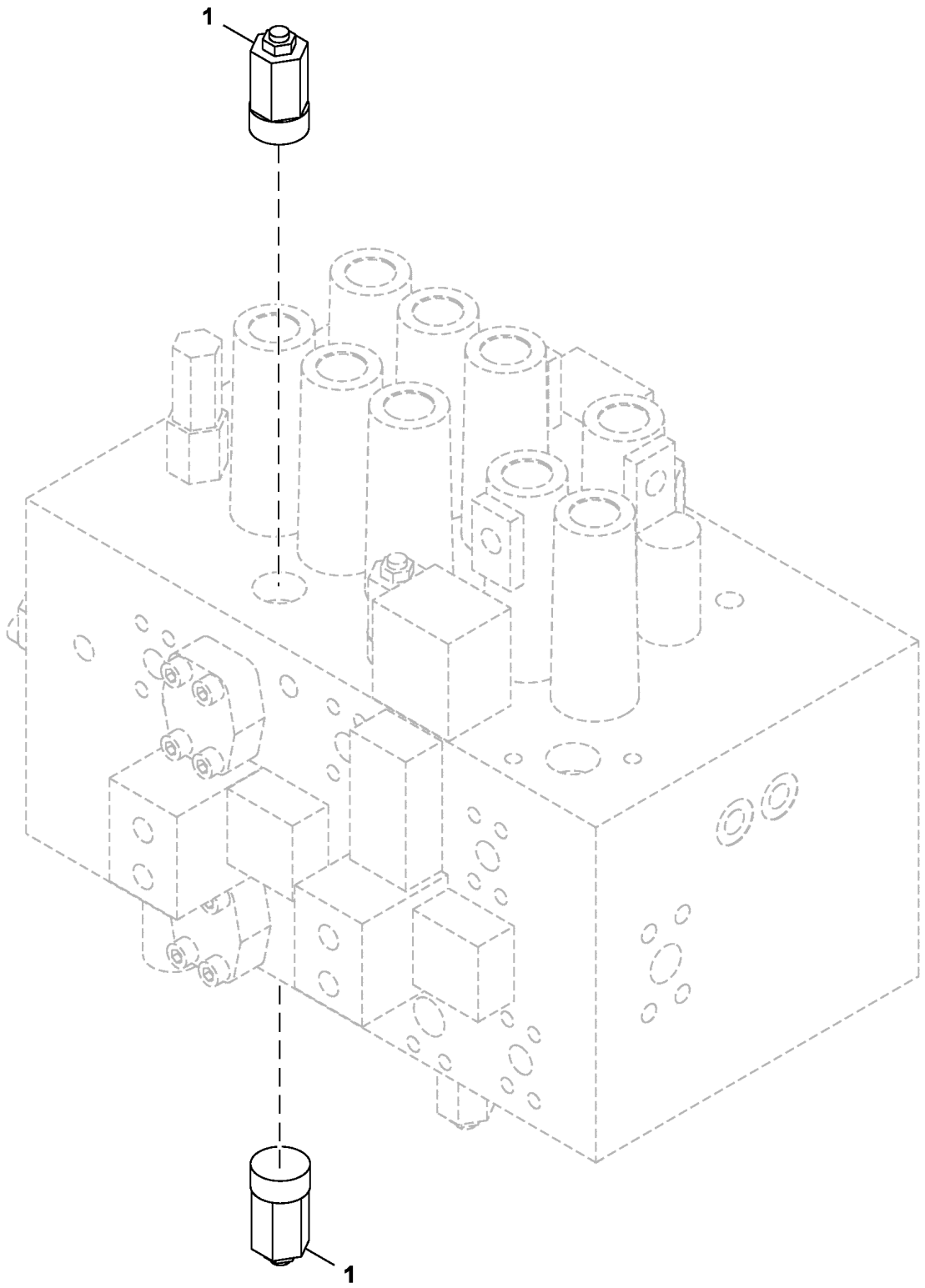

9150780_TX1256895

Item	*Nº peça*	*Descrição*	*Qtde*	*Nº série*	*Notas*
1	4309832	VálVula	2		Alívio

Combo Line Arm Kit
Kit de conduites de bras combi
Kit de Braço da Linha Combo
Kit de líneas de brazo combinada

TX1114884 A.1

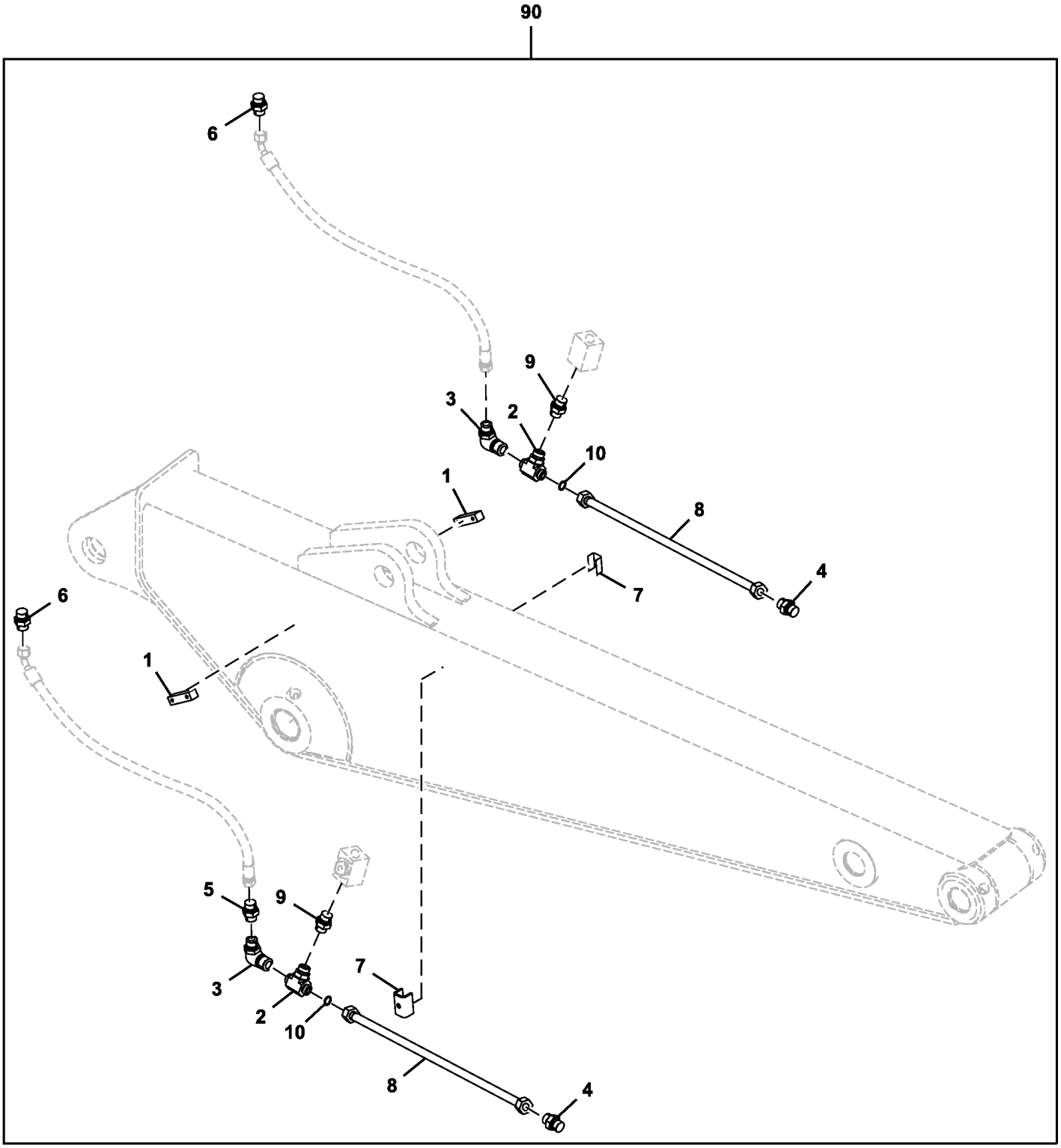

TX1114884

Item	*Nº peça*	*Descrição*	*Qtde*	*Nº série*	*Notas*
1	4429829	Porca soldável	2		
2	38H1002	Conexão em t	2		INCLUDES T76938
	T76938	Anel o	2		
3	38H1098	Conexão em ângulo	2		INCLUDES T76938 AND R29936
	T76938	Anel o	1		
	R29936	Anel o	1		
4	38H1151	Tampão	2		INCLUDES T78612
	T78612	Anel o	2		
5	38H1483	RedutoR	1		INCLUDES T77858
	T77858	Anel o	1		
6	38H1609	Adaptador	2		INCLUDES T77858
	T77858	Anel o	2		
7	9763817	Porca soldável	2		
8	FF535549	Tubo	2		SUB FOR AT343967
9	AT452759	Adaptador	2		
10	T76938	Anel o	2		
90	**AT343990**	**Kit - instalação de campo**	**1**		**Pacotes de Produto**

Arm Reduced Leakage Valve Kit
Kit clapet de réduction des fuites du bras
Kit de Válvula de Vazamento Reduzido do Braço
Kit válvula de reducción de fugas de brazo

TX1147658 A.1

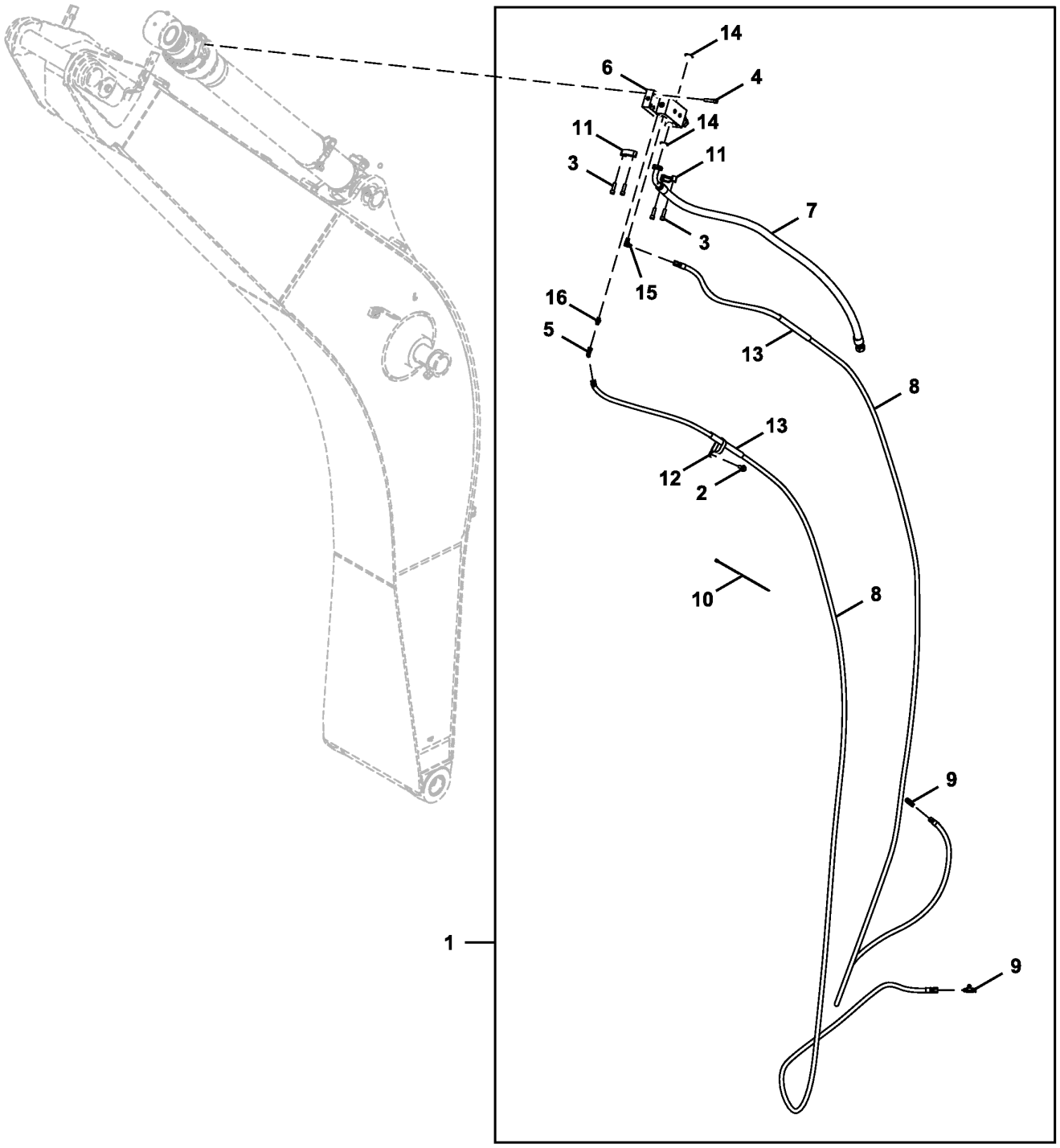

AT300477_TX1147658

Item	*Nº peça*	*Descrição*	*Qtde*	*Nº série*	*Notas*
1	**AT300477**	**Kit - instalação de campo**	**1**		**Pacotes de Produto**
2	19M7788	Parafuso	1		M12 X 25
3	19M8395	Parafuso	4		M12 X 40
4	19M9012	Parafuso	4		M12 X 55
5	AE24616	Conexão em ângulo	1		
6	AT300303	VálVula de retenção	1		
7	AT300468	Mangueira hidráulica	1		
8	AT300469	Mangueira hidráulica	2		
9	AT36921	Conexão em t	2		
10	H77698	Cinta	20		
11	T107068	Conexão flangeada	2		
12	T185154	Braçadeira	1		
13	T253246	Proteção de mangueira	2		
14	T78313	Anel o	2		
15	X6C4OMXS	Conexão em ângulo	1		
	AT119999	Anel o	1		10.770 X 2.616 mm (0.424" X 0.103")
16	X6F4OMXS	Adaptador	1		
	AT119999	Anel o	1		10.770 X 2.616 mm (0.424" X 0.103")
40	FF550392	Plugue	1		
41	AT131685	Conexão flangeada	2		SUB FOR 4089703
42	J781445	Parafuso	4		
43	966993	Anel o	1		SUB FOR Z966993

Boom Reduced Leakage Valve Kit
Kit vanne de réduction des fuites de flèche
Kit de Válvula de Vazamento Reduzido da Lança
Juego de válvula de reducción de fugas, aguilón

TX1147657 A.1

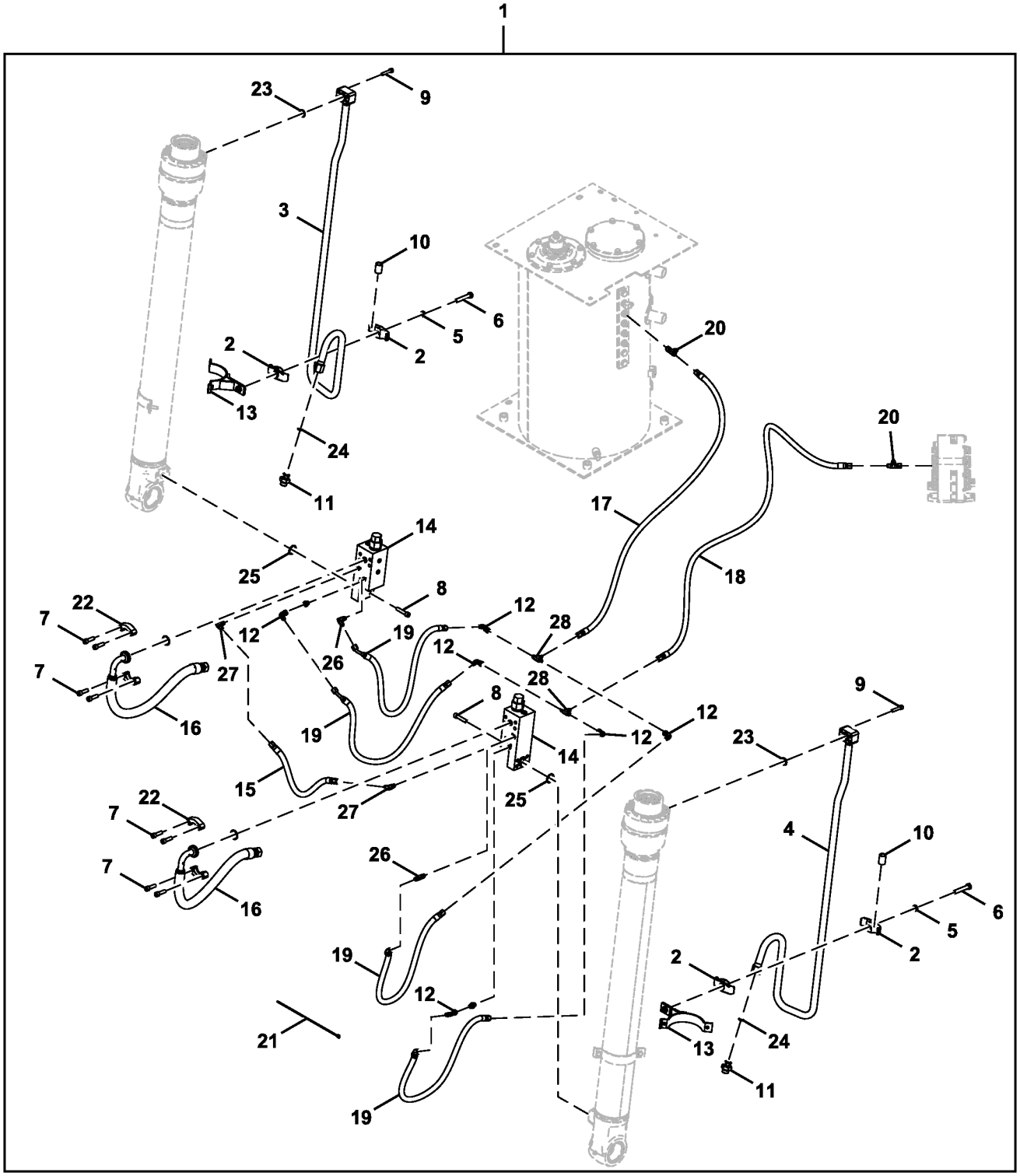

AT340288_TX1147657

Item	*Nº peça*	*Descrição*	*Qtde*	*Nº série*	*Notas*
1	**AT340288**	**Kit - instalação de campo**	**1**		**Pacotes de Produto**
2	0236915G	Semi-braçadeira	4		
3	AH148789	Tubulação de óleo	1		
4	AH148795	Tubulação de óleo	1		
5	12H317	Arruela de pressão	2		9/16"
6	19M4789	Parafuso sextavado	2		M14 X 80
7	19M8395	Parafuso	8		M12 X 40
8	19M9012	Parafuso	8		M12 X 55
9	19M9057	Parafuso	8		M10 X 50
10	28H2577	Espaçador	2		0.742" X 1.050" X 1-1/2"
11	A853166	Adaptador	2		
12	AE24616	Conexão em ângulo	6		
13	AH233834	Braçadeira	2		
14	AT300303	VálVula de retenção	2		
15	AT300337	Mangueira hidráulica	1		
16	AT300339	Mangueira hidráulica	2		
17	AT300465	Mangueira hidráulica	1		
18	AT300466	Mangueira hidráulica	1		
19	AT332018	Mangueira hidráulica	4		
20	AT36921	Conexão em t	2		
21	H77698	Cinta	20		
22	T107068	Conexão flangeada	4		
23	T59014	Anel o	2		24.994 X 3.531 mm (63/64" X 0.139")
24	T77858	Anel o	2		18.771 X 1.778 mm (0.739" X 0.070")
25	T78313	Anel o	4		32.920 X 3.530 mm (1.296" X 0.139")
26	X6C4OMXS	Conexão em ângulo	4		
	AT119999	Anel o	1		10.770 X 2.616 mm (0.424" X 0.103")
27	X6F4OMXS	Adaptador	2		
	AT119999	Anel o	1		10.770 X 2.616 mm (0.424" X 0.103")
28	X6JTXS	Adaptador	2		
40	FF550392	Plugue	2		
41	AT131685	Conexão flangeada	1		SUB FOR 4089703
42	J781445	Parafuso	8		
43	966993	Anel o	2		SUB FOR Z966993

Right Boom Cylinder Components
Composants de vérin de flèche de droite
Componentes do Cilindro Direito da Lança
Componentes de cilindro derecho de aguilón

TX1104787 B.1

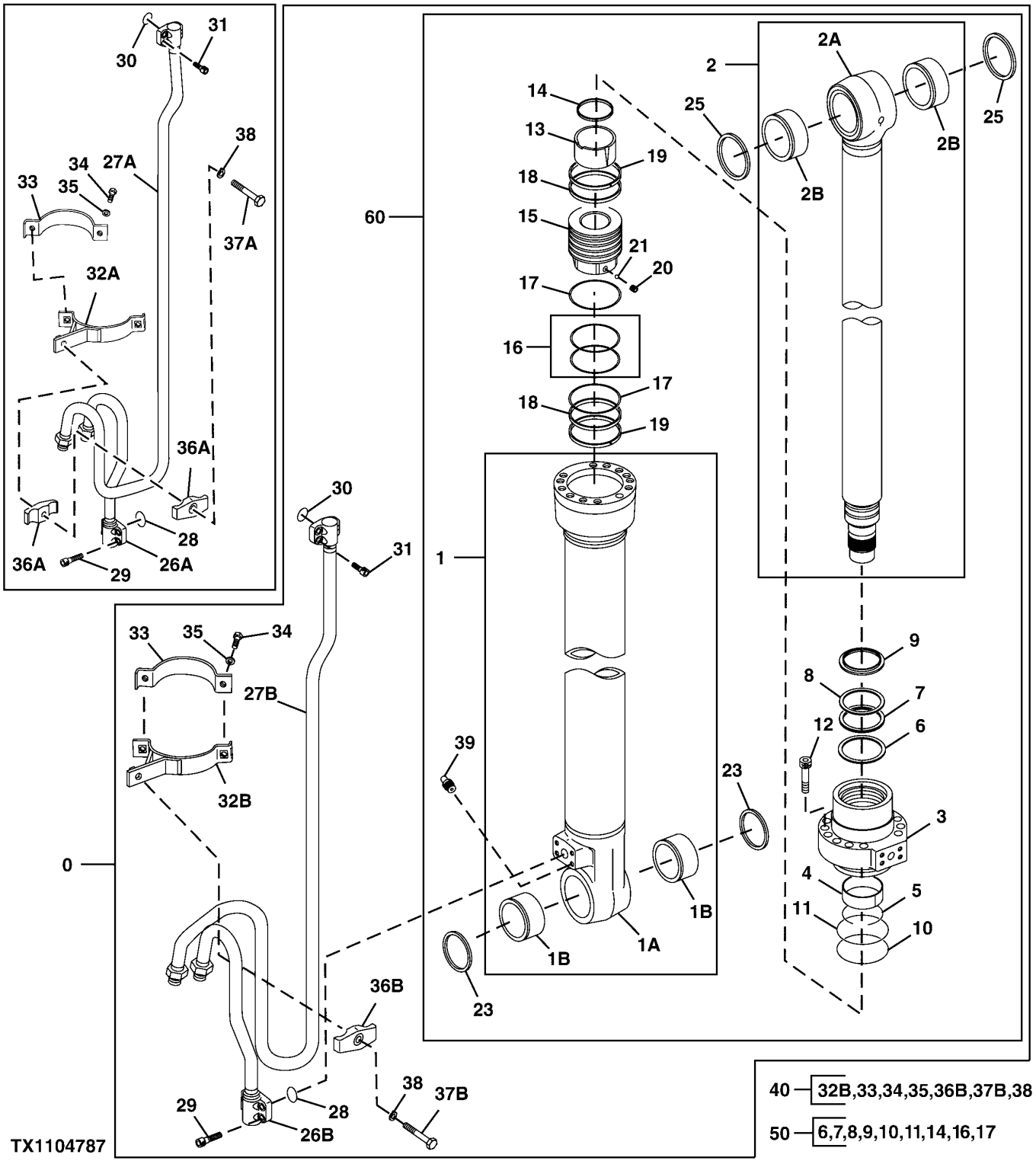

Item	*Nº peça*	*Descrição*	*Qtde*	*Nº série*	*Notas*
0	9286528G	Cilindro hidráulico	1		SUB FOR 4664871, 9248074, 9286528
1	0998901G	Camisa do cilindro hidr.	1		SUB FOR 0998901
1A	.....	Tubo	1		
1B	4352398	Bucha	2		
2	AH234564	TiranTe	1		SUB FOR 0998902G, AH225134
2A	.....	TiranTe	1		
2B	4355875	Bucha	2		
3	H180210	Guia do pistão cil hidr	1		SUB FOR 0788905
4	T108019	Bucha	1		SUB FOR 0309004
5	TH104944	Anel de pressão	1		SUB FOR 0208304
6	H227911	Vedação	1		SUB FOR 0788911
7	H227912	Vedação	1		SUB FOR 0788912
8	TH104953	Anel de apoio	1		SUB FOR 0208306
9	H155911	Vedação	1		SUB FOR 0667204
10	TH100125	Anel o	1		SUB FOR A811115
11	TH104929	Anel de apoio	1		SUB FOR 0261310
12	19M8931	Parafuso	12		M16 X 75, SUB FOR 0409705
13	H155920	Anel	1		SUB FOR 0409706
14	H155919	Vedação	1		SUB FOR 0667205
15	H227626	Pistão	1		SUB FOR 0998903
16	TH104922	Vedação	1		SUB FOR 0258205
17	H155916	Anel de apoio	2		SUB FOR 0409709
18	H227906	Anel	2		SUB FOR 0998904
19	TH104923	Anel de desgaste	2		SUB FOR 0261308
20	22M7099	Parafuso de fenda	1		M5 X 6, SUB FOR 0309011
21	T13624	Esfera	1		SUB FOR 0111707
23	TH102446	Vedação	2		SUB FOR 4067902
25	TH102445	Vedação	2		SUB FOR 4067901
26A	0788909	Tubulação	1	-XXXXXX	
26B	AH234614	Tubulação de óleo	1	XXXXXX-	SUB FOR AH226285
27A	0998905G	Tubo	1	-XXXXXX	SUB FOR 0998905
27B	AH234612	Tubulação de óleo	1	XXXXXX-	SUB FOR AH226284
28	AT264348	Anel o	1		SUB FOR 984614
29	19M8448	Parafuso	4		M12 X 35, SUB FOR M341236
30	4506430	Anel o	1		
31	J971030	Parafuso sextavado	4		SUB FOR 4486953
32A	AH234565	Braçadeira	1	-XXXXXX	SUB FOR 0957204G, AH225143
32B	4679686	Braçadeira	1	XXXXXX-	SUB FOR 4673615
33	H163434	Cinta	1		SUB FOR 0686409
34	19M7550	Parafuso sextavado	2		M10 X 35, SUB FOR J901035
35	12M7006	Arruela de pressão	2		6 mm, SUB FOR A590910
36A	0236915G	Semi-braçadeira	2	-XXXXXX	
36B	0236915G	Semi-braçadeira	1	XXXXXX-	
37A	19M4789	Parafuso sextavado	1	-XXXXXX	M14 X 80, SUB FOR 0254312
37B	4673616	Parafuso	1	XXXXXX-	
38	12H317	Arruela de pressão	1		9/16", SUB FOR A590914
39	AH226483	Conexão de lubrificação	1		SUB FOR J75481
40	.....	Kit da cinta	1		1130903 NLA, Fornecer os Componentes
50	AH225136	Kit retentor	1		SUB FOR 4661485, 4654421
60	PG200112G	Cilindro hidráulico remanuf	1		NLA, REMAN

Left Boom Cylinder Components
Composants de vérin de flèche de gauche
Componentes do Cilindro Esquerdo da Lança
Componentes de cilindro izquierdo de aguilón

TX1158026 B.1

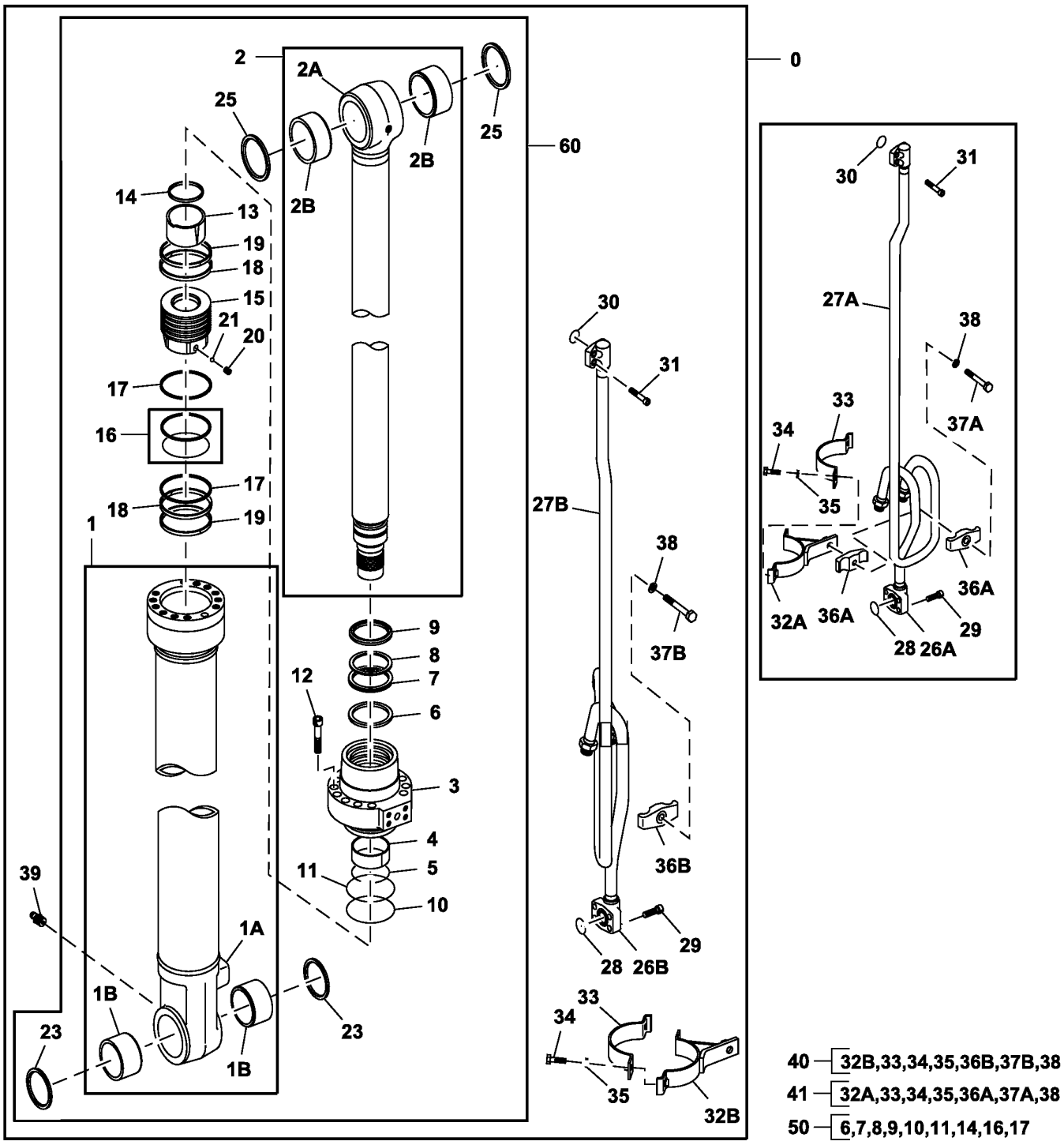

TX1158026

Item	*Nº peça*	*Descrição*	*Qtde*	*Nº série*	*Notas*
0	9286529G	Cilindro hidráulico	1		SUB FOR 4664872, 9248075, 9286529
1	0999101G	Camisa do cilindro hidr.	1		SUB FOR 0999101 AND PG201208
1A	.....	Tubo	1		
1B	4352398	Bucha	2		
2	AH234564	TiranTe	2		SUB FOR 0998902G AND AH225134
2A	.....	TiranTe	1		
2B	4355875	Bucha	2		
3	H180210	Guia do pistão cil hidr	1		SUB FOR 0788905
4	T108019	Bucha	1		SUB FOR 0309004
5	TH104944	Anel de pressão	1		SUB FOR 0208304
6	H227911	Vedação	1		SUB FOR 0788911
7	H227912	Vedação	1		SUB FOR 0788912, THIS APPLICATION
8	TH104953	Anel de apoio	1		SUB FOR 0208306
9	H155911	Vedação	1		SUB FOR 0667204
10	TH100125	Anel o	1		SUB FOR A811115
11	TH104929	Anel de apoio	1		SUB FOR 0261310
12	19M8931	Parafuso	12		M16 X 75, SUB FOR 0409705, THIS APPLICATION
13	H155920	Anel	1		SUB FOR 0409706
14	H155919	Vedação	1		SUB FOR 0667205
15	H227626	Pistão	1		SUB FOR 0998903
16	TH104922	Vedação	1		SUB FOR 0258205
17	H155916	Anel de apoio	2		SUB FOR 0409709
18	H227906	Anel	2		SUB FOR 0998904, THIS APPLICATION
19	TH104923	Anel de desgaste	2		SUB FOR 0261308
20	22M7099	Parafuso de fenda	1		M5 X 6, SUB FOR 0309011, THIS APPLICATION
21	T13624	Esfera	1		SUB FOR 0111707
23	TH102446	Vedação	2		SUB FOR 4067902
25	TH102445	Vedação	2		SUB FOR 4067901
26A	0789003	Tubulação	1		
26B	4669127G	Tubulação de óleo	1		SUB FOR 4669127
27A	0999102G	Tubo	1		SUB FOR 0957002
27B	4669120G	Tubulação de óleo	1		SUB FOR 4669120
28	AT264348	Anel o	1		SUB FOR 984614
29	19M8448	Parafuso	4		M12 X 35, SUB FOR M341236
30	4506430	Anel o	1		
31	19M8337	Parafuso	4		M10 X 30, SUB FOR M341030
32A	0957204G	Cinta	1		
32B	4679686	Braçadeira	1		SUB FOR 4673615
33	H163434	Cinta	1		SUB FOR 0686409
34	19M7550	Parafuso sextavado	2		M10 X 35, SUB FOR J901035
35	12M7006	Arruela de pressão	2		6 mm, SUB FOR A590910
36A	0236915G	Semi-braçadeira	2		
36B	0236915G	Semi-braçadeira	1		
37A	19M4789	Parafuso sextavado	1		M14 X 80, SUB FOR 0254312
37B	4673616	Parafuso	1		
38	12H317	Arruela de pressão	1		9/16", SUB FOR A590914
39	AH226483	Conexão de lubrificação	1		SUB FOR J75481, THIS APPLICATION
40	.....	Kit da cinta	1	XXXXXX-	0957203 NSEP
41	.....	Kit da cinta	1	-XXXXXX	1130903 NSEP
50	AH225136	Kit retentor	1		SUB FOR J75481
60	PG200113G	Cilindro hidráulico remanuf	1		NLA; ORDER 9286529G

Arm Cylinder Components
Composants de vérin de bras
Componentes do Cilindro do Braço
Componentes de cilindro de brazo

TX1103323 B.1

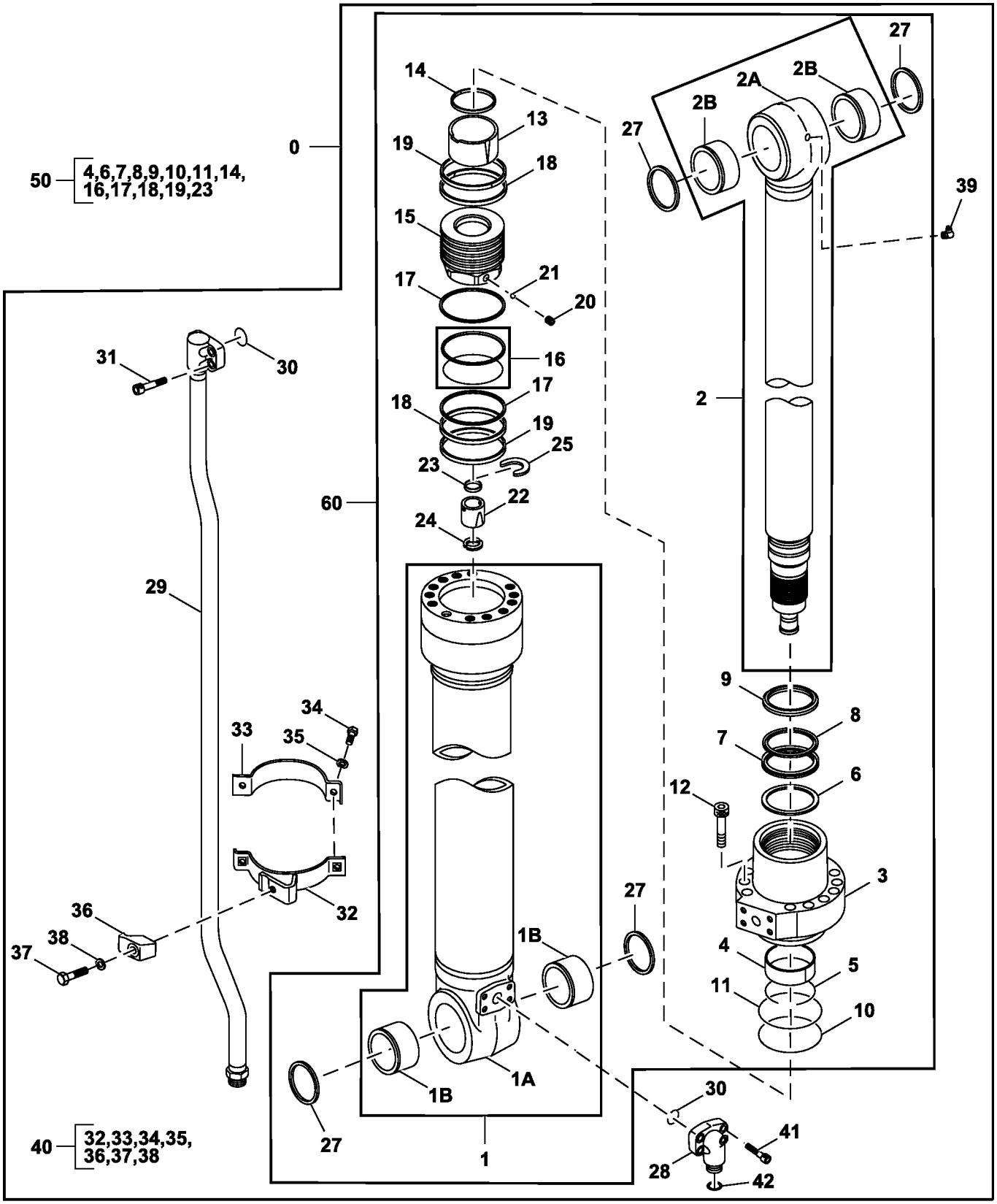

TX1103323

Item	*Nº peça*	*Descrição*	*Qtde*	*Nº série*	*Notas*
0	9234748G	Cilindro hidráulico	1		SUB FOR 9234748, 4613950 NLA
1	1100501G	Camisa do cilindro hidr.	1		
	1100501G	Camisa do cilindro hidr.	1		SUB FOR PG201203
1A	.....	Camisa do cilindro hidr.	1		NLA
1B	4352399	Bucha	2		
2	AH234560	TiranTe	1		SUB FOR AH225127G, AH234560, OR 1100502G
2A	.....	Haste cilindro hidráulico	1		NLA
2B	4352399	Bucha	2		
3	H178686	Guia do pistão cil hidr	1		SUB FOR 0789105
4	T108050	Anel de desgaste	1		SUB FOR 0309204
5	TH102766	Anel de pressão	1		SUB FOR 0236905
6	H227909	Vedação	1		SUB FOR 0997703
7	H227910	Vedação	1		SUB FOR 0997704
8	H155310	Anel de apoio	1		SUB FOR 0667405
9	H155311	Vedação	1		SUB FOR 0667406
10	H178690	Anel o	1		SUB FOR A811130, THIS APPLICATION
11	H178691	Anel de apoio	1		SUB FOR 0789107
12	19M8913	Parafuso	12		M18 X 80, SUB FOR 0219305
13	H227903	Anel	1		SUB FOR 1100503
14	H227908	Vedação	1		SUB FOR 1100504
15	H227625	Pistão	1		SUB FOR 1100505
16	AH173446	Anel	1		SUB FOR 0309210
17	H178694	Anel de apoio	2		SUB FOR 0789109
18	H227905	Anel	2		SUB FOR 0962104
19	H178696	Anel de apoio	2		SUB FOR 0309212
20	H228111	Parafuso de fenda	1		SUB FOR 0352715
21	R26552	Esfera	1		SUB FOR 0104404
22	H227904	Anel	1		SUB FOR 1100506, THIS APPLICATION
23	H155322	Vedação	1		SUB FOR 0667411
24	H155329	Anel	1		SUB FOR 0409915
25	H155330	Anel de pistão	1		SUB FOR 0409916
27	TH102446	Vedação	4		SUB FOR 4067902
28	H227915	Boca do cilindro hidráulico	1		
29	AH234566	Tubulação de óleo	1		SUB FOR 1100507 OR AH225139
30	AT264348	Anel o	2		SUB FOR 984614
31	19M8448	Parafuso	4	-520041	M12 X 35, SUB FOR M341236
	19M9505	Parafuso	4	520042-	M12 X 70
32	AH234562	Braçadeira	1		SUB FOR 0962106 OR AH225133
33	H227901G	Braçadeira	1		SUB FOR 0309221 OR H227901
34	19M7550	Parafuso sextavado	2		M10 X 35, SUB FOR J901035
35	12M7066	Arruela de pressão	2		10 mm, SUB FOR A590910
36	0309219G	Semi-braçadeira	1		SUB FOR 0309219
37	19M8348	Parafuso sextavado	1		M12 X 65, SUB FOR 0224115
38	12M7067	Arruela de pressão	1		12 mm, SUB FOR 0208516
39	AH226482	Conexão de lubrificação	1		SUB FOR 0225709
40	0962110	Kit da braçadeira	1		
41	19M8704	Parafuso	4		M12 X 35
42	T76938	Anel o	1		
50	AH225135	Kit cilindro hidráulico	1		Kit de Vedação, SUB FOR 4654422
60	PG200114G	Cilindro hidráulico remanuf	1		NLA. REMAN

Arm Cylinder Components, Mass Excavating (520725 -)
Arm Cylinder Components, Mass Excavating (520725 -)
Arm Cylinder Components, Mass Excavating (520725 -)
Arm Cylinder Components, Mass Excavating (520725 -)

TX1118024 C.1

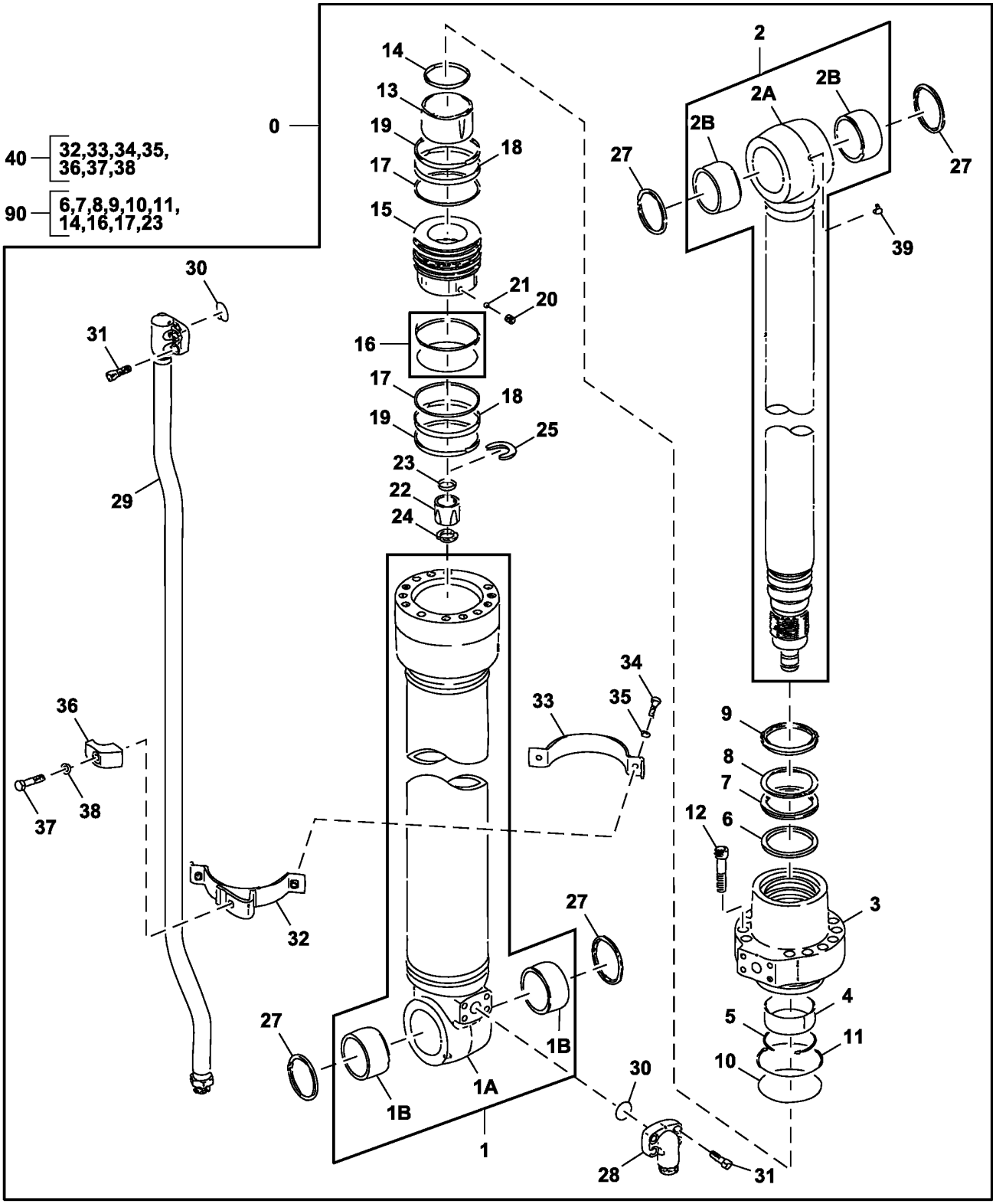

TX1118024

Item	*Nº peça*	*Descrição*	*Qtde*	*Nº série*	*Notas*
0	9312271G	Cilindro hidráulico	1		SUB FOR 9312271 AND 4711561, Braço, Escavação em Massa
1	FXB00001764G	Camisa do cilindro hidr.	1		
1A	.....	Camisa do cilindro hidr.	1		FXB00001765 NSEP
1B	4352399	Bucha	2		
2	FXB00001766G	Haste cilindro hidráulico	1		
2A	.....	Haste cilindro hidráulico	1		FXB00001767 NSEP
2B	4352399	Bucha	2		
3	H178686	Guia do pistão cil hidr	1		SUB FOR 0789105
4	T108050	Anel de desgaste	1		SUB FOR 0309204
5	TH102766	Anel de pressão	1		SUB FOR 0236905
6	H227909	Vedação	1		SUB FOR 0997703
7	0976014	Anel	1		
8	H155310	Anel de apoio	1		SUB FOR 0667405
9	4729050	Anel raspador	1		SUB FOR 4S00654
10	AT264224	Anel o	1		SUB FOR A811130
11	H178691	Anel de apoio	1		SUB FOR 0482806 OR 4S00655
12	19M8913	Parafuso	12		M18 X 80, SUB FOR M341880
13	H227903	Anel	1		SUB FOR 1100503
14	H155320	Vedação	1		SUB FOR 1100508
15	H227625	Pistão	1		SUB FOR 1100505
16	AH173446	Anel	1		SUB FOR 0309210, Inclui Duas Peças
17	H178694	Anel de apoio	2		SUB FOR 0789109
18	H227905	Anel	2		SUB FOR 0962104
19	H178696	Anel de apoio	2		SUB FOR 0309212
20	H228111	Parafuso de fenda	1		SUB FOR 0352715
21	R26552	Esfera	1		SUB FOR 0104404
22	H227904	Anel	1		SUB FOR 1100506
23	H155322	Vedação	1		SUB FOR 0667411
24	H155329	Anel	2		SUB FOR 0409915
25	H155330	Anel de pistão	1		SUB FOR 0409916
27	TH102446	Vedação	4		SUB FOR 0855003
28	4648565	Tubo	1		
29	4676790G	Tubulação de óleo	1		
30	AT264348	Anel o	2		SUB FOR 984614
31	19M8448	Parafuso	8		M12 X 35, SUB FOR M341236
32	AH225133	Braçadeira	1		SUB FOR 0962106
33	H227901	Braçadeira	1		SUB FOR 0309221
34	19M7550	Parafuso sextavado	2		M10 X 35, SUB FOR J901035
35	A590910	Arruela	2		
36	4720564	Braçadeira	1		
37	19M7550	Parafuso sextavado	1		M10 X 35, SUB FOR J901265
38	12M7058	Arruela de pressão	1		12 mm, SUB FOR 0208516
39	4146061	Conexão	1		SUB FOR 1214903
40	0962110	Kit da braçadeira	1		
90	FYA00001400	Kit retentor	1		

Bucket Cylinder Components
Composants de vérin de benne
Componentes do Cilindro da Caçamba
Componentes de cilindro de cucharón

TX1104797 B.1

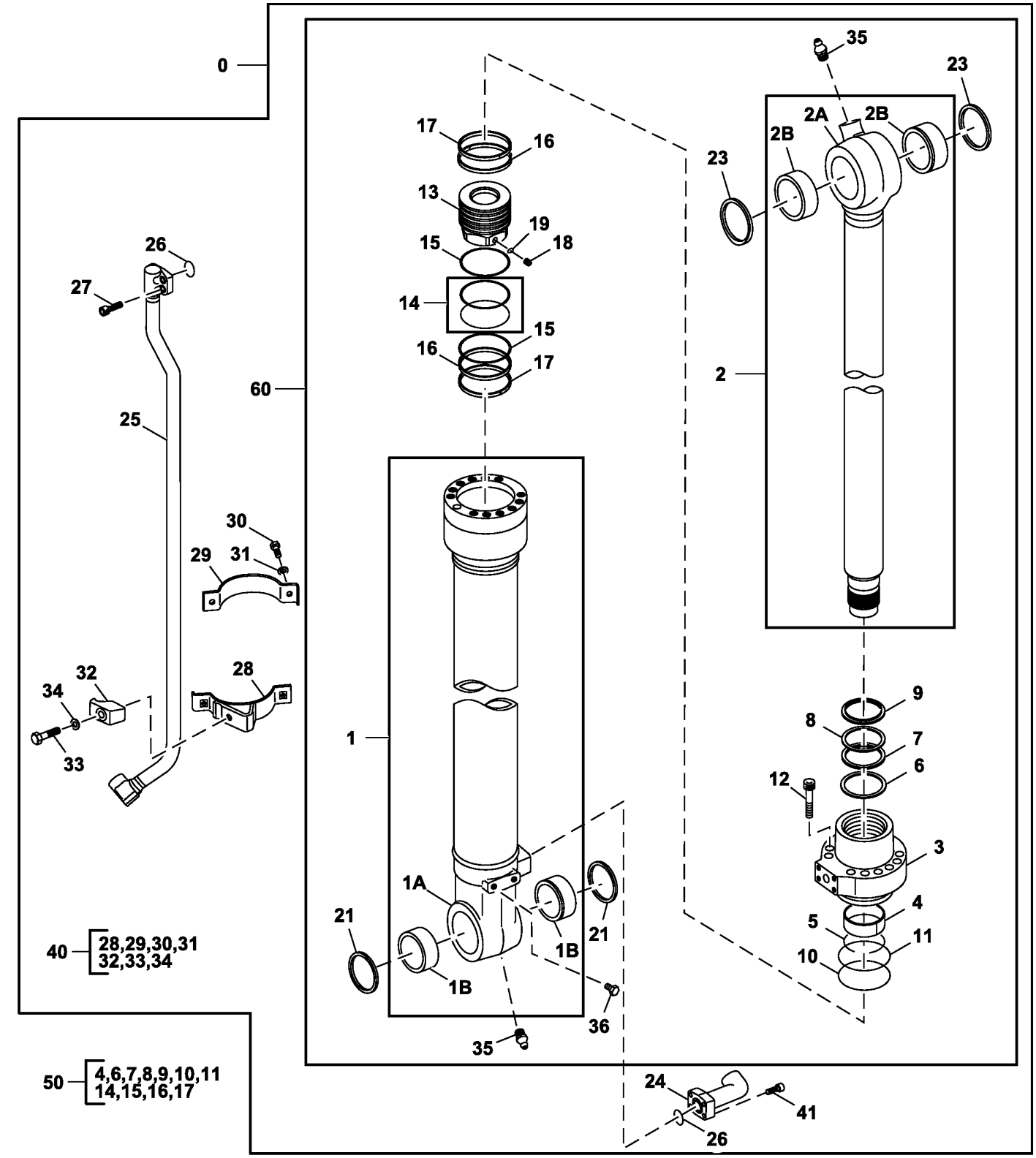

TX1104797

Item	*Nº peça*	*Descrição*	*Qtde*	*Nº série*	*Notas*
0	9248307G	Cilindro hidráulico	1		SUB FOR 4629154 AND 9248307
1	1102301G	Camisa do cilindro hidr.	1		SUB FOR 1102301
1A	.....	Camisa	1		NLA
1B	4352400	Bucha	2		
2	AHC17860	TiranTe	1		SUB FOR 1102302 AND PG201201, THIS APPLICATION, SUB FOR AH225142 OR AH234856
2A	.....	Haste cilindro hidráulico	1		NLA
2B	4352398	Bucha	2		
3	H178708	Guia do pistão cil hidr	1		SUB FOR 0789205
4	T108041	Anel de desgaste	1		SUB FOR 0309304
5	AT132690	Anel de pressão	1		SUB FOR 0208604, THIS APPLICATION
6	H227913	Vedação	1		SUB FOR 0789214, THIS APPLICATION
7	H227914	Vedação	1		SUB FOR 0789214
8	TH104926	Anel de apoio	1		SUB FOR 0208606
9	H157235	Vedação	1		SUB FOR 0667006
10	AT264320	Anel o	1		SUB FOR A811110 OR T110448
11	TH109353	Anel de apoio	1		SUB FOR 0310904
12	19M8931	Parafuso	10		M16 X 75, SUB FOR 0409705
13	H227627	Pistão	1		SUB FOR 1102303
14	TH105767	Anel	1		SUB FOR 0225614
15	H163431	Anel de apoio	2		SUB FOR 0496605
16	H227907	Anel	2		SUB FOR 1102304, THIS APPLICATION
17	TH109357	Anel	2		SUB FOR 0310908
18	22M7009	Parafuso de fenda	1		M12 X 12, SUB FOR 0309011, THIS APPLICATION
19	T13624	Esfera	1		SUB FOR 0111707
21	TH104472	Vedação	2		SUB FOR 4084578
23	TH102446	Vedação	2		SUB FOR 4067902
24	AT114835	Conexão em ângulo	1		SUB FOR 0309312
25	AH234610	Tubulação de óleo	1		SUB FOR AH225998G OR 1102305
26	4506430	Anel o	2		
27	19M8339	Parafuso	4		M10 X 55, USE WITH AH234610
28	AH234557	Cinta	1		SUB FOR 0789210 OR AH173454
29	AT127347	Cinta	1		SUB FOR 4459282
30	19M7550	Parafuso sextavado	2		M10 X 35, SUB FOR J901035
31	12M7066	Arruela de pressão	2		10 mm, SUB FOR A590910
32	T108036G	Braçadeira	1		SUB FOR 0309021 OR T108036
33	19M7362	Parafuso sextavado	1		M12 X 55, SUB FOR 0667013
34	12M7067	Arruela de pressão	1		12 mm, SUB FOR 0208516
35	AH226483	Conexão de lubrificação	2		SUB FOR J75481, THIS APPLICATION
36	19M8017	Parafuso sextavado	2		M12 X 20, SUB FOR 0409110
40	0789209	Kit da braçadeira	1		
41	19M8337	Parafuso	4		M10 X 30
50	AH225137	Kit cilindro hidráulico	1		SUB FOR 1102306
60	PG200115G	Cilindro hidráulico remanuf	1		NLA

Hydraulic Thumb Kit Cylinder Components (Kits Built 28 June 2010 -)
Composants du vérin de kit de pouce hydraulique (kits construits le 28 juin 2010 -)
Componentes do Cilindro do Kit de Garra de Apoio Hidráulica (Kits Fabricados Desde 28 de Junho de 2010)
Componentes del cilindro de juego de pulgar hidráulico (juegos fabricados el 28 de junio de 2010 -)

TX1077723 A.1

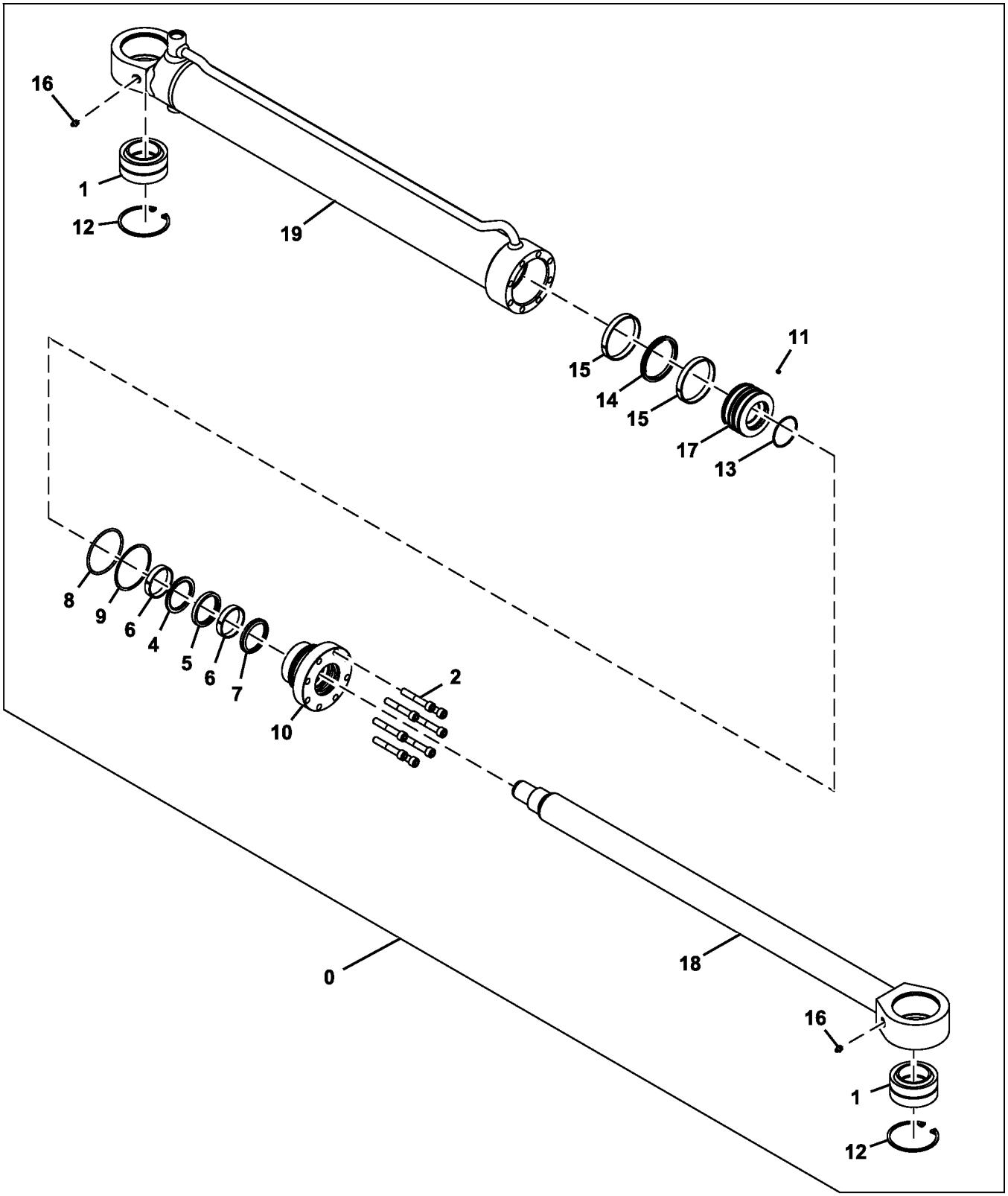

TX1077723

Item	*Nº peça*	*Descrição*	*Qtde*	*Nº série*	*Notas*
0	AT383236	Cilindro hidráulico	1		
1	AT339959	Rolamento	2		
2	T276092	Parafuso sextavado	8		
4	.....	Vedação	1		NLA
5	.....	Vedação	1		NLA
6	.....	Anel de desgaste	2		NLA
7	.....	Vedação	1		NLA
8	.....	Anel o	1		NLA
9	.....	Anel de apoio	1		NLA
10	T276083	Guia do pistão cil hidr	1		
11	T276098	Parafuso de fenda	1		
12	T229485	Anel de pressão	2		
13	.....	Anel o	1		NLA
14	.....	Vedação	1		NLA
15	.....	Anel de desgaste	2		NLA
16	JD7759	Conexão de lubrificação	2		
17	T276082	Pistão	1		
18	T276080	Haste cilindro hidráulico	1		
19	.....	Camisa do cilindro hidr.	1		T276079 NLA
20	AT383237	Kit retentor	1		

Swing Motor and Gear Case
Moteur de pivotement et boîte d'engrenages
Motor e Caixa de Engrenagens do Giro
Motor y caja de engranajes de giro

TX1085727 F.1

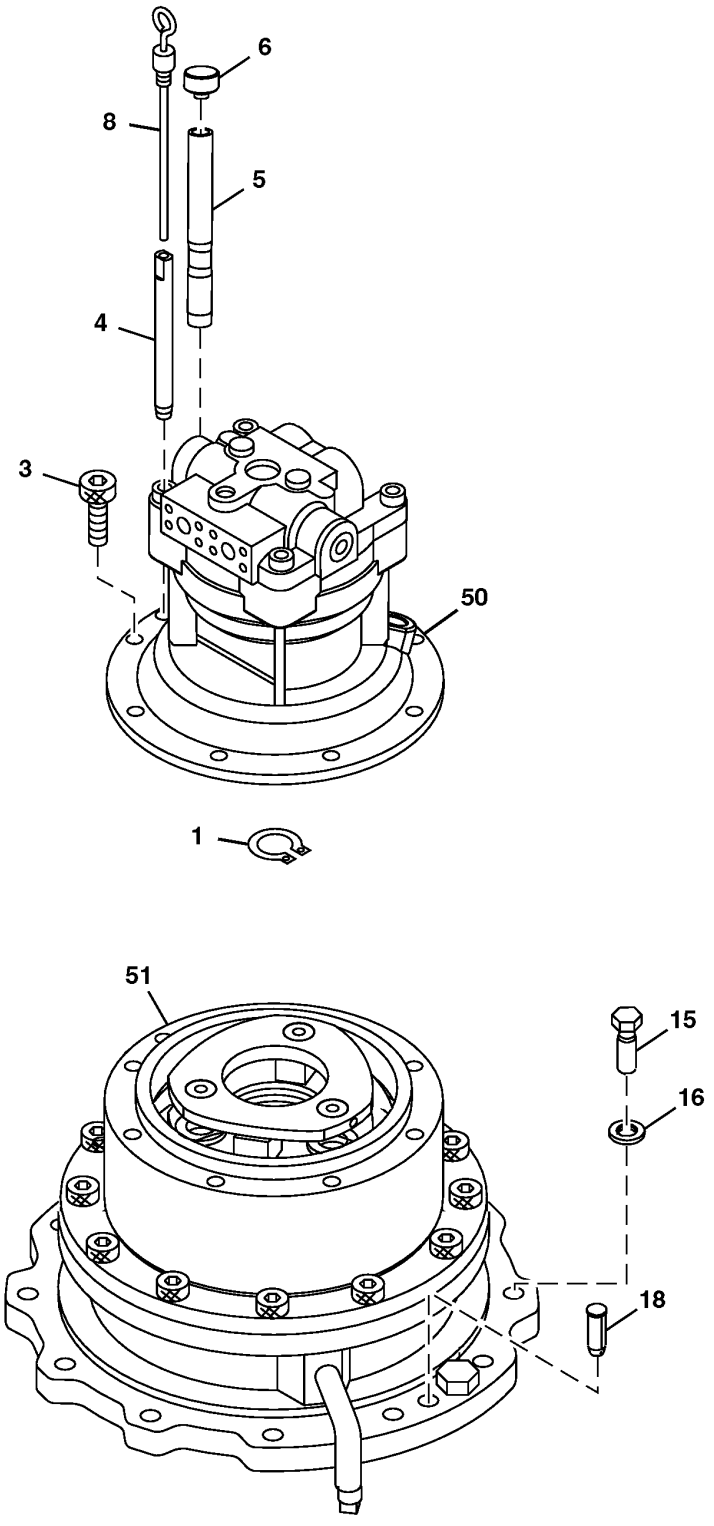

TX1085727

Item	*Nº peça*	*Descrição*	*Qtde*	*Nº série*	*Notas*
1	40M7046	Anel de pressão	1		SUB FOR 991342
3	M341228	Parafuso	8		
4	4449144	Tubulação	1		
5	4332658	Tubo	1		SUB FOR AT213843
6	4343365	Tampa	1		SUB FOR AT204965
8	3107447	Indicador de nível	1		
15	19M8224	Parafuso sextavado	14		M20 X 60, SUB FOR J922060
16	J222020	Arruela	14		
18	4623111	Pino	2		
50	4729032	Motor	1		Componentes em Página Separada
	PG203775	Motor hidráulico remanufat.	1		REMAN FOR 4729032, Componentes em Página Separada
51	9262916	Caixa de engrenagens	1		Componentes em Página Separada
60	.....	Motor hidráulico	1		9316612 NLA, Não Ilustrado

Swing Motor Gear Case Components
Composants de boîte d'engrenages de moteur de pivotement
Componentes da Caixa de Engrenagens do Motor de Giro
Componentes de la caja de engranajes del motor de giro

TX1103614 B.1

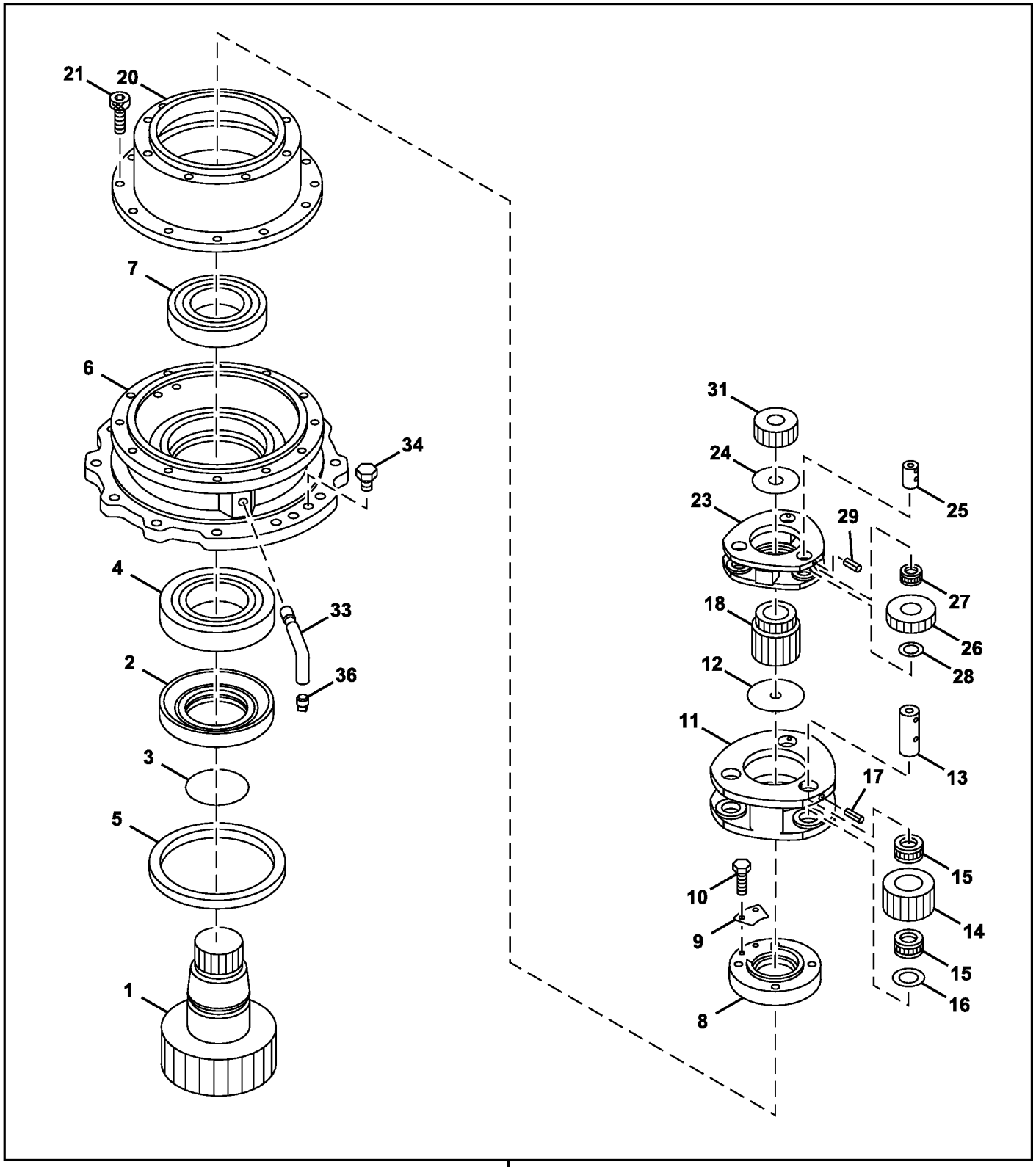

TX1103614

0

Item	*Nº peça*	*Descrição*	*Qtde*	*Nº série*	*Notas*
0	9262916	Caixa de engrenagens	1		
1	2053199	Eixo	1		
2	3083742	Luva	1		
3	AT264339	Anel o	1		SUB FOR A811120
4	4402481	Rolamento cilíndRico	1		
5	4411535	Vedação	1		
6	1033370	Carcaça	1		
7	4667150	Rolamento	1		SUB FOR 4402637
8	3099830	Porca	1		
9	4474191	Placa	1		
10	19M8324	Parafuso sextavado	2		M10 X 16, SUB FOR J901016
11	1031849	Porta-Planetários	1		
12	4642361	Placa	1		SUB FOR 4187590
13	4488904	Pino	3		
14	3099815	EngrEnagem	3		
15	4713899	Rolamento	6		SUB FOR 4438593
16	4336929	Placa de desgaste	3		
17	34M6402	Pino elástico	3		8 X 28 mm, SUB FOR 4027427
18	3099795	EngrEnagem sol	1		
20	1032548	Coroa	1		
21	19M8445	Parafuso	12		M16 X 45, SUB FOR M341645
23	1031817	Porta-Planetários	1		
24	4403371	Placa	1		
25	4336923	Pino	3		
26	3102045	EngrEnagem	3		
27	4404506	Rolamento de agulhas	3		SUB FOR 4336945
28	4403082	Placa	3		
29	4051262	Pino elástico	3		
31	3084056	EngrEnagem sol	1		
33	3089362	Tubulação	1		
34	4445354	Tampão	2		
36	94-2012	Tampão	1		

Swing Motor Components
Composants du moteur de pivotement
Componentes do Motor do Giro
Componentes de motor de giro

TX1117124 B.1

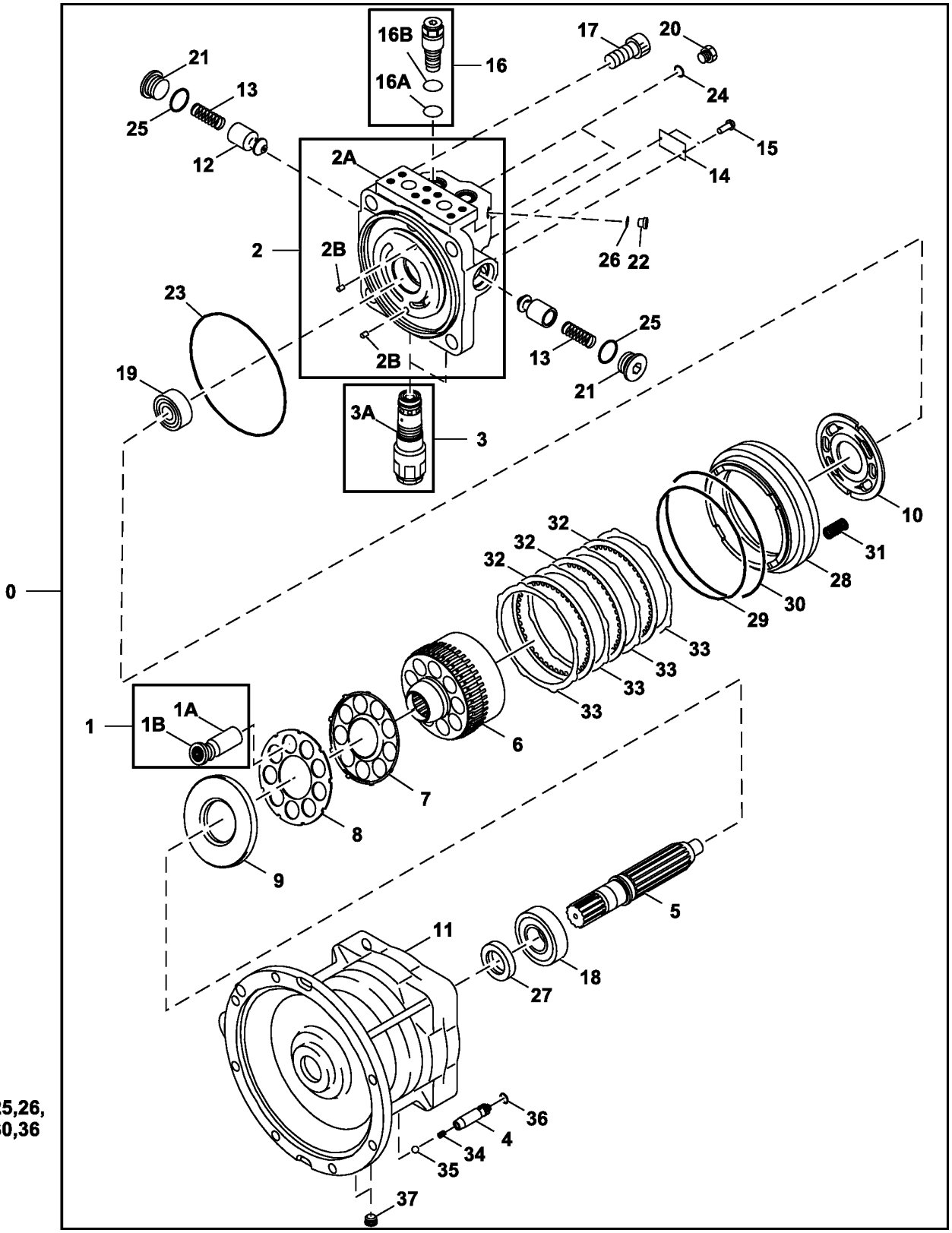

TX1117124

Item	*Nº peça*	*Descrição*	*Qtde*	*Nº série*	*Notas*
0	4729032	Motor	1		
	PG203775	Motor hidráulico remanufat.	1		REMAN FOR 4729032
1	0788801	Pistão	1		
1A	.....	Pistão	9		
1B	.....	Sapata	9		
2	FXB00001131	Carcaça	1		
2A	.....	Caixa	1		
2B	.....	Mola	2		
3	4654845	VálVula de alíVio de press.	2		
3A	A811030	Anel o	1		
4	0788803	êmbolo	1		
5	0788804	Eixo	1		
6	0788805	Coletor	1		
7	0788806	Placa	1		
8	0788807	RetentoR	1		
9	0788808	Placa	1		
10	0788809	Placa	1		
11	.....	Caixa	1		0788810 NLA
12	0409215	êmbolo	2		
13	0409216	Mola	2		
14	.....	Placa	1		
15	0625509	Parafuso sextavado	2		
16	FXB00013538	VálVula	2		SUB FOR 4655266
16A	CH12329	Junta de vedação	1		SUB FOR 4506420
16B	4027959	Anel de apoio	1		
17	M342045	Parafuso	4		0365318
18	0788811	Rolamento cilíndRico	1		
19	0677203	Rolamento cilíndRico	1		
20	0629404	Tampão	2		
21	FXB00001945	Plugue	2		
22	4656242	Plugue	2		
23	1119003	Anel o	1		SUB FOR 4S00924
24	Z957366	Anel o	2		
25	AT264347	Anel o	2		SUB FOR 4506428
26	4506408	Anel o	2		
27	0788813	Vedação	1		SUB FOR 4S00821
28	0788814	Pistão	1		
29	0353321	Anel o	1		SUB FOR 4S00218
30	T80622	Anel o	1		SUB FOR 0425117
31	0788815	Mola	24		
32	0788816	Arruela de encosto	3		
33	0788817	Prato condutor	4		
34	0788818	Mola	1		
35	0221509	Esfera	1		
36	CH11568	Junta de vedação	1		SUB FOR 4506407
37	0934502	Plugue	2		SUB FOR 0263019
38	FXB00001143	Kit retentor	1		

Rotary Manifold Mounting
Montage de collecteur rotatif
Montagem do Coletor Rotativo
Montaje del colector giratorio

TX1123241 B.1

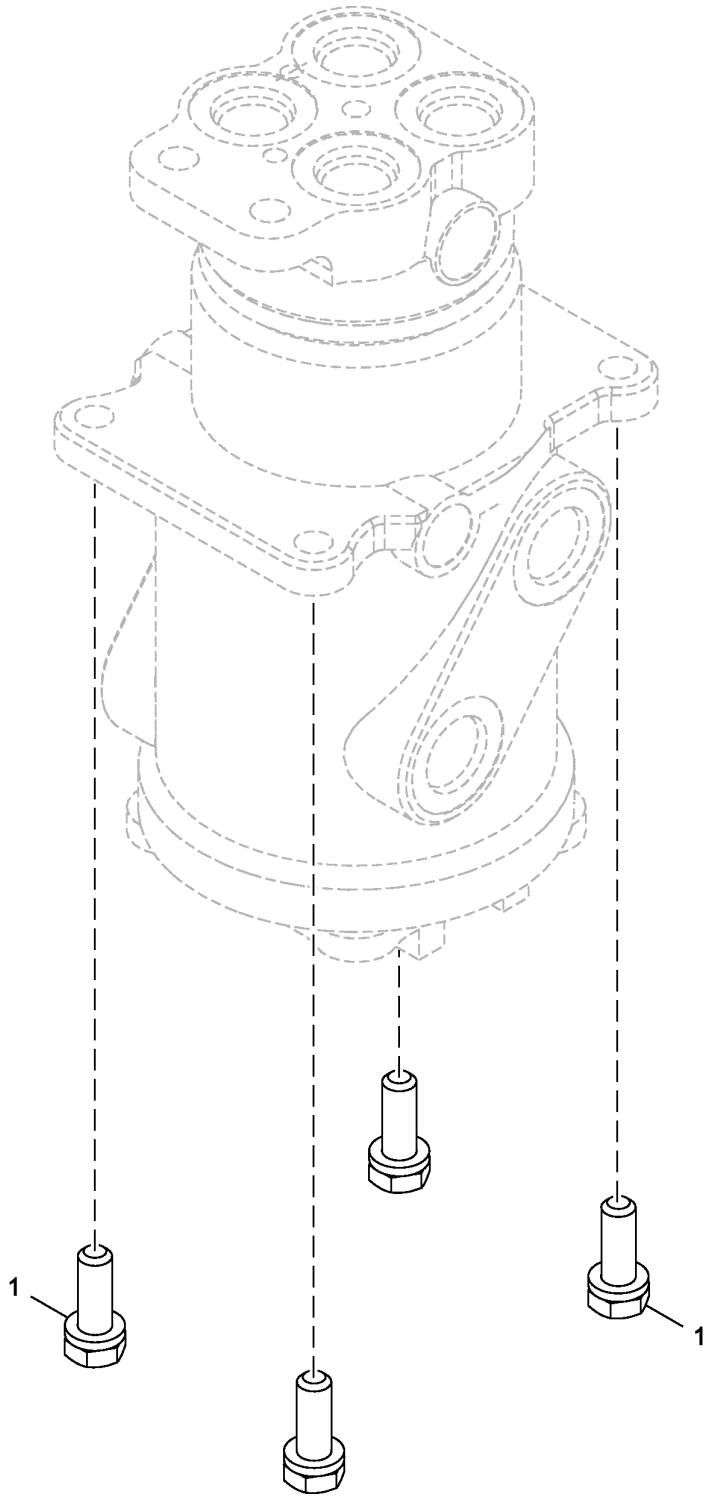

9196096_TX1123241

Item	*Nº peça*	*Descrição*	*Qtde*	*Nº série*	*Notas*
1	.....	Parafuso c/arruela	4		4614637 NLA
	19M7403	Parafuso sextavado	4		M12 X 35, SUB FOR J901235
	DH400704	Arruela	4		

Rotary Manifold Components
Composants du collecteur rotatif
Componentes do Coletor Rotativo
Componentes de colector giratorio

TX1095326 B.1

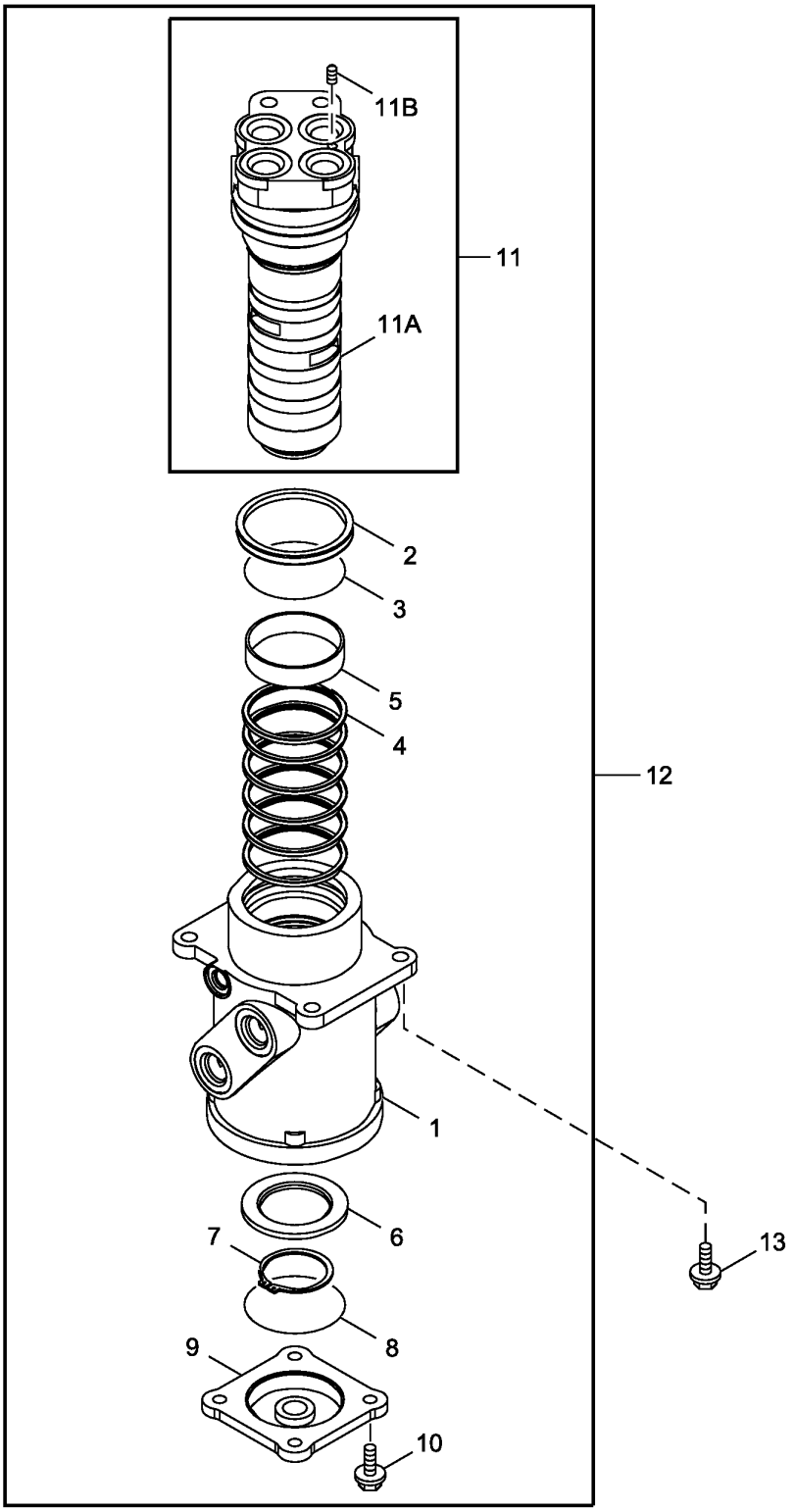

TX1095326

Item	*Nº peça*	*Descrição*	*Qtde*	*Nº série*	*Notas*
1	.....	Carcaça	1		0003542 NLA
2	4390776	Vedação	1		
3	AT264418	Anel o	1		SUB FOR 4367664
4	AT154162	Vedação	6		SUB FOR 4231543
5	4241780	Bucha	1		
6	3070250	Anel	1		
7	40M7048	Anel de pressão	1		SUB FOR 991347
8	CH16109	Junta de vedação	1		SUB FOR A810100
9	2034607	Capa	1		
10	.....	Parafuso c/arruela	4		M10 X 30, J271030 NLA
	19M7662	Parafuso sextavado	4		M10 X 30
	24M7346	Arruela	4		11 X 20 X 2 mm
11	9145787	Fuso	1		
11A	.....	Fuso	1		0001193 NLA
11B	4239611	Plugue	1		
12	9107265	Coletor	1		SUB FOR 9101521
13	.....	Parafuso c/arruela	4		SUB FOR 4614637, J011235 NLA
	19M7403	Parafuso sextavado	4		M12 X 35
	12H301	Arruela de pressão	4		1/2"

Rotary Manifold Seal and Swing Stop
Joint de collecteur rotatif et butée de pivotement
Vedação do Coletor Giratório e Batente do Giro
Sellos de colector giratorio y tope de giro

TX1085615 A.1

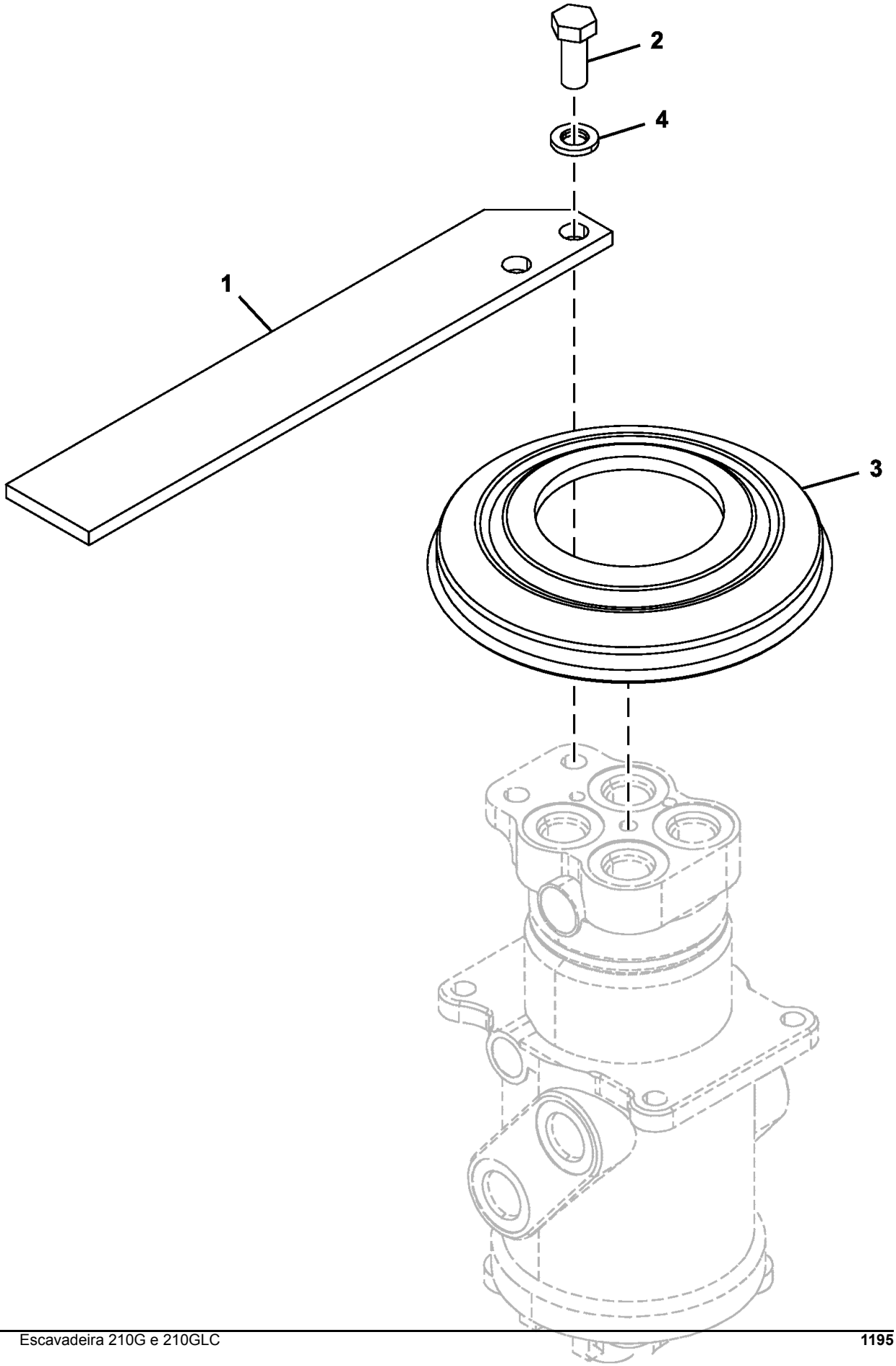

TX1085615

Item	*Nº peça*	*Descrição*	*Qtde*	*Nº série*	*Notas*
1	4613452	Limitador	1		
2	19M6332	Parafuso sextavado	2		M14 X 35, SUB FOR J901435
3	4428007	Capa	1		
4	12H317	Arruela de pressão	2		9/16", SUB FOR A590914

Índice numérico

Nº peça	Item	Página
0001193	11A	1193
0003542	1	1193
0005251	0	49
0005251	0	51
0005251	0	53
0005251R	0	49
0005251R	0	51
0005251R	0	53
0005252	1	49
0005252	1	51
0005252	1	53
0005252R	1	49
0005252R	1	51
0005252R	1	53
0104404	21	1177
0104404	21	1179
0111707	21	1173
0111707	21	1175
0111707	19	1181
0208304	5	1173
0208304	5	1175
0208306	8	1173
0208306	8	1175
0208516	38	1177
0208516	38	1179
0208516	34	1181
0208604	5	1181
0208606	8	1181
0218607	12	949
0219305	12	1177
0221509	35	1189
0224115	37	1177
0224422	28	945
0225209	74	949
0225614	14	1181
0225709	39	1177
0236905	5	1177
0236905	5	1179
0236915G	2	1171
0236915G	36A	1173
0236915G	36B	1173
0236915G	36A	1175
0236915G	36B	1175
0254312	37A	1173
0254312	37A	1175
0258205	16	1173
0258205	16	1175
0261308	19	1173
0261308	19	1175
0261310	11	1173
0261310	11	1175
0263019	37	1189
0309004	4	1173
0309004	4	1175
0309011	20	1173
0309011	20	1175
0309011	18	1181
0309021	32	1181
0309204	4	1177
0309204	4	1179
0309210	16	1177
0309210	16	1179
0309212	19	1177
0309212	19	1179
0309219	36	1177
0309219G	36	1177
0309221	33	1177
0309221	33	1179
0309304	4	1181
0309312	24	1181
0309731	4	945
0309732	11	943
0310904	11	1181
0310908	17	1181
0332904	16	945
0332914	11	943
0332924	58B	943
0332924	27	947
0332924	58B	947
0342304	36	895
0342304	36	897
0342307	33	687
0352715	20	1177
0352715	20	1179
0353321	29	1189
0365318	17	1189
0409110	36	1181
0409215	12	1189
0409216	13	1189
0409705	12	1173
0409705	12	1175
0409705	12	1181
0409706	13	1173
0409706	13	1175
0409709	17	1173
0409709	17	1175
0409915	24	1177
0409915	24	1179
0409916	25	1177
0409916	25	1179
0413619	93	945
0413712	97	945
0425117	30	1189
0444001	50	931
0455002	95	945
0455002	95	949
0459541	82	943
0459541	82	945
0459541	82	947
0459541	82	949
0482806	11	1179
0496605	15	1181
0624904	1	1123
0625509	15	1189
0629404	20	1189
0667006	9	1181
0667013	33	1181
0667204	9	1173
0667204	9	1175
0667205	14	1173
0667205	14	1175
0667405	8	1177
0667405	8	1179
0667406	9	1177
0667411	23	1177
0667411	23	1179
0667726	91	949
0667927	90	947
0667927	90	949
0667931	94	947
0668007	22	943
0668007	22	947
0668007	22	949
0668108	13	947
0668108	13	949
0668111	7	943
0668111	7	949
0668112	8	943
0668112	8	947
0668112	8	949
0677203	19	1189
0682503	11	951
0686409	33	1173
0686409	33	1175
0689405	81	943
0695007	80	943
0695007	80	945
0695007	80	947
0695007	80	949
0714503	73	949
0714504	71	949
0732608	8	1123
0735807	17	945
0788703	13	961
0788704	14	961
0788705	15	961
0788706	16	961
0788707	17	961
0788710	33	961
0788711	34	961
0788712	35	961
0788713	36	961
0788801	1	1189
0788803	4	1189
0788804	5	1189
0788805	6	1189
0788806	7	1189
0788807	8	1189
0788808	9	1189
0788809	10	1189
0788810	11	1189
0788811	18	1189
0788813	27	1189
0788814	28	1189
0788815	31	1189
0788816	32	1189
0788817	33	1189
0788818	34	1189
0788905	3	1173
0788905	3	1175
0788909	26A	1173
0788911	6	1173
0788911	6	1175
0788912	7	1173
0788912	7	1175
0789003	26A	1175
0789105	3	1177
0789105	3	1179
0789107	11	1177
0789109	17	1177
0789109	17	1179
0789205	3	1181
0789209	40	1181
0789210	28	1181
0789214	6	1181
0789214	7	1181
0791601	9	943
0791601	9	947
0791601	9	949
0791602	23	949
0791603	37	945
0791603	37	949
0791604	38	945
0791604	38	947
0791604	38	949
0791605	39	949
0791606	43	945
0791606	43	949
0791607	44	945
0791607	44	949
0791619	49	945
0791619	49	949
0791620	50	945
0791620	50	949
0791622	79	945
0791622	79	949
0791702	32	945
0791801	3	945
0791801	3	949
0791803	19	945
0791803	19	949
0791804	24	947
0791805	25	947
0791807	35	949
0791808	58C	943
0791808	58C	947
0791809	58D	943
0791809	58D	947
0791816	29	945
0791816	29	949
0791818	58	947
0791902	18	945
0791914	29	943
0792001	10	943
0792002	12	943
0792002	12	947
0792003	16	943
0792003	16	947
0792005	20	943
0792006	36	947
0792007	85	951
0794204	9	1123
0855003	27	1179
0934502	37	1189
0957002	27A	1175
0957203	40	1175
0957204G	32A	1173
0957204G	32A	1175
0962104	18	1177
0962104	18	1179
0962106	32	1177
0962106	32	1179

Índice numérico - continuação

Nº peça	Item	Página
0962110	40	1177
0962110	40	1179
0976014	7	1179
0976504	6	1123
0976601	11	951
0976602	16	943
0976602	16	947
0976602	13	951
0976702	4	943
0976704	60	943
0976704	60	947
0976802	31	945
0976803	42	945
0976804	47	945
0976805	58	945
0976807	62	945
0976901	5	947
0977003	48	949
0977004	61	949
0977201	21	945
0977202	45	949
0977203	46	949
0977204	76	949
0977206	84	949
0997703	6	1177
0997703	6	1179
0997704	7	1177
0998901	1	1173
0998901G	1	1173
0998902G	2	1173
0998902G	2	1175
0998903	15	1173
0998903	15	1175
0998904	18	1173
0998904	18	1175
0998905	27A	1173
0998905G	27A	1173
0999101	1	1175
0999101G	1	1175
0999102G	27A	1175
1025093	7	965
1025787	20	79
1025875	12	79
1027222	0	1067
1031045	6	937
1031123	0A	81
1031817	23	1187
1031849	11	1187
1032319	0	931
1032517	41	931
1032548	20	1187
1033090	4	79
1033091	5	79
1033158	1	929
1033182	1	933
1033219	18	1035
1033219	19	1053
1033298	5	1025
1033299	0	1025
1033370	6	1187
1035919	0	817
1036508	4	809
1036511	5	809
1036883	1	935
1037164	20	79
1100501G	1	1177
1100502G	2	1177
1100503	13	1177
1100503	13	1179
1100504	14	1177
1100505	15	1177
1100505	15	1179
1100506	22	1177
1100506	22	1179
1100507	29	1177
1100508	14	1179
1102301	1	1181
1102301G	1	1181
1102302	2	1181
1102303	13	1181
1102304	16	1181
1102305	25	1181
1102306	50	1181
1119003	23	1189
1120801	34	949
1130903	40	1173
1130903	41	1175
1214903	39	1179
177665	6	305
2014503	6	1015
2014504	7	1015
2034607	9	1193
2034833	41	79
2038764	9	777
2042432	23	79
2044332	8A	1029
2048256	8	1055
2048374	13	1055
2049166	7	81
2050209	2	937
2050565	18	81
2050647	13	49
2050647	13	51
2050647R	13	49
2050647R	13	51
2050691	32	79
2050692	39	79
2051451	21	81
2052067	28	931
2052073	27	931
2052080	5	931
2052673	1	1087
2052912	4	1027
2052956	25	931
2053073	0	734
2053199	1	1187
2053495	13	49
2053495	13	51
2053495R	13	49
2053495R	13	51
2053496	13	49
2053496	13	51
2053496	13	53
2053496R	13	49
2053496R	13	51
2053496R	13	53
2054392	2	931
2057986	4	879
2058730	0	813
2058731	7	813
2058732	3	813
2058733	4	813
2058735	10A	813
2058736	15	813
2058745	0	821
2058746	1	821
2058747	2	821
2058766	0	797
2058767	1	797
2058768	2	797
2058769	7	797
2058770	8	797
2058771	9	797
2058772	10	797
2058774	18	797
2058775	15	797
2058776	16	797
2058776	9	837
2058776	1	919
2058780	6	1031
2058781	25	1045
2058908	2	931
2059701	26	1045
2060151	27	1047
3055594	6	929
3063826	11	1059
3063826	7	1059
3063826	12	1063
3063826	17	1065
3063840	5	929
3069541	42	931
3070250	6	1193
3070581	57	931
3072291	5	1099
3072291	5	1101
3075899	1	681
3075902	3	681
3076246	40	701
3079728	8	1113
3079728	5	1119
3081570	16	81
3081592	23	81
3081593	22	81
3081594	29	81
3081595	25	81
3082149	30	79
3082155	25	79
3082156	18	79
3083742	2	1187
3084056	31	1187
3084173	28	1063
3084173	26	1065
3084173G	28	1063
3084173G	26	1065
3084353	13	79
3086531	9	79
3087256	0	89
3087987	26B	1029
3087987	27B	1029
3088573	14	759
3088574	8	1059
3088574	26	1061
3088575	9	1059
3088575	15	1061
3088575	4	1063
3088575	2	1065
3089138	26	699
3089362	33	1187
3090079	6	917
3091337	1	885
3095375	6A	1055
3095748	6	937
3097272	3	937
3097791	16	1077
3098245	21	1029
3099628	6A	1029
3099795	18	1187
3099815	14	1187
3099830	8	1187
3100544	34	79
3100993	89	931
3100994	90	931
3102045	26	1187
3102305	0G	1063
3102305	0F	1065
3103186	6	1127
3103187	4	1127
3103694	30	759
3103979	3	43
3103979	3	45
3103979	5	47
3104058	31	931
3105989	2	751
3106481	39	81
3106733	0	805
3106815	35	1149
3106815	34	1150
3106855	21	1035
3106855	22	1053
3107447	8	1185
3107472	0A	765
3107707	30	1049
3109101	23	1045
3109162	6	917
3109199	7	1081
3109199	9	1083
3110014	23	1077
3110326	0	839
3116726	1	879
3116729	8	879
3116730	9	879
3117185	2	879
3117588	31	723
3118298	11	813
3118328	6	821
3118329	3A	821
3118337	5	813
3118592	3	61
3118701	34	935

Índice numérico - continuação

Nº peça	Item	Página
3120378	19	841
3120708	1	1043
3121182	17	797
3121182	10	837
3121182	2	919
3121279	4	887
396451	11	679
400613	28	937
4018545	2	77
4022697	18	1085
4022697	17	783
4022697	13	895
4022697	13	897
4022700	5	889
4022700	5	891
4027427	28	1029
4027427	17	1187
4027959	16B	1189
4027959	11	85
4033725	4	85
4034733	28	1047
4040365	13	1085
4050968	25	83
4051262	26C	1029
4051262	27C	1029
4051262	29	1187
4051267	15	1085
4053698	9	1089
4055311	4	1031
4055311	15	1045
4055311	12	1047
4055311	3	1081
4055311	14	1083
4055311	20	713
4055311	9	715
4055311	51	717
4055311	12	721
4055311	21	723
4055311	24	741
4055311	23	745
4055311	4	917
4055311	6	971
4055311	4	975
4055312	2	719
4055312	22	723
4055312	5	731
4055312	2	734
4055312	12	737
4055312	4	751
4055312	12	839
4055312	9	925
4067720	5	1059
4067720	31	1061
4067901	0G	1059
4067901	2	1059
4067901	13	1061
4067901	32	1061
4067901	0D	1063
4067901	3	1063
4067901	0G	1065
4067901	32	1065
4067901	25	1173
4067901	25	1175
4067902	1	1063
4067902	30	1065
4067902	3	1067
4067902	0B	1071
4067902	23	1173
4067902	23	1175
4067902	27	1177
4067902	23	1181
4068898	16	933
4068898	15	935
4069801	10	1089
4084578	2	1063
4084578	31	1065
4084578	21	1181
4085560	1	1099
4085560	1	1101
4085607	8	933
4085607	8	935
4089028	16	1063
4089028	28	1065
4089703	41	1169
4089703	41	1171
4092534	87	929
4099290	34	929
4099290	5	929
4099290	58	931
4101345	33C	929
4105067	58I	943
4105067	58I	947
4113154	43	1029
4114402	23	929
4114406	5	69
4116290	13	931
4116309	17	79
4121128	21	701
4121497	1A	685
4121859	35	1047
4121859	20	1113
4121859	18	1119
4121859	7	1119
4121859	34	1127
4121859	12	631
4121859	13	633
4121859	5	637
4121859	36	657
4121859	5	661
4121859	8	711
4121859	52	717
4121859	34	723
4121859	0	737
4121859	20	87
4121859	4	919
4121859	7	925
4128863	3	767
4137294	2	47
4137295	3	47
4138938	29	1109
4140436	58H	943
4140436	18A	961
4140436	20A	961
4146061	39	1179
4146370	35	931
4150302	7	933
4150302	50B	935
4150302	7	935
4153087	50C	935
4153095	52A	933
4153095	55A	935
4153488	1	1105
4153488	14	1139
4153488	11	1141
4153488	11	1153
4153488	31	1153
4153488	7	1155
4153534	50A	935
4154651	7	1143
4154651	6	1145
4154651	8	1147
4154670	25	1109
4154670	13	1127
4154670	33	1149
4154670	32	1150
4156540	11	73
4161735	3	759
4163873	21B	1049
4163873	3B	1049
4163873	24	1077
4163873	9	1077
4165068	2	925
4168132	2	763
4170585	27	1033
4172172	4	903
4172172	4	905
4172172	3	909
4173093	38	79
4174541	2	1111
4174541	57	935
4174541	22	965
4174859P	4	761
4174859P	4	763
4178173	9	931
4179155	2	933
4179155	2	935
4179156	3	933
4179156	3	935
4179161	12	933
4179161	11	935
4179171	20	933
4179171	22	935
4179176	34	931
4179177	33	931
4179179	29	931
4179181	23	931
4180349	54	931
4180349	9	933
4180349	36	935
4185600	24	1029
4185600	21D	1049
4185600	3D	1049
4185600	11	1077
4185600	26	1077
4187308	19	1063
4187308	25	1065
4187308	10	1087
4187308	4	1093
4187308	7	1095
4187308	7	1097
4187308	8	1105
4187308	6	1133
4187308	6	1135
4187308	5	1139
4187308	7	1141
4187308	17	655
4187308	26	657
4187308	4	87
4187328	6	1139
4187328	8	1141
4187328	5	1149
4187328	5	1150
4187328	7	1153
4187328	6	1155
4187328	4	1157
4187328	4	1159
4187328	7	1160
4187329	6	1149
4187329	6	1150
4187329	8	1157
4187329	8	1159
4187329	5	1160
4187329	16	655
4187329	25	657
4187590	12	1187
4189018	6	681
4189535	23	1157
4189535	23	1159
4189537	23	1157
4189537	23	1159
4189539	11	1093
4189539	4	1133
4189539	5	1135
4189859	13	1139
4189859	10	1141
4190126	12	1139
4190126	9	1141
4190126	28	1153
4190127	16	1149
4190127	16	1150
4190127	12	1153
4190127	25	1153
4190127	8	1155
4190127	12	1157
4190127	12	1159
4190127	8	1160
4190244	11	1109
4190253	16	1047
4190253	15	1081
4190253	17	853
4190261	10	1143
4190261	11	631
4190261	12	633
4190261	3	721
4190261	18	723
4190261	17	739
4190261	17	741
4190261	16	743
4190261	15	745

Índice numérico - continuação

Nº peça	Item	Página
4190261	16	747
4190261	16	749
4190261	1	967
4190263	11	687
4190263	10	689
4190263	14	691
4190263	10	693
4190263	18	721
4190263	23	741
4190263	16	853
4190264	27	703
4190264	26	705
4190264	25	721
4190264	5	723
4190264	7	737
4190265	8	1081
4190265	16	687
4190265	15	689
4190265	5	857
4190266	9	697
4190266	26	721
4190272	10	739
4190272	10	741
4190272	10	743
4190272	10	745
4190272	10	747
4190272	10	749
4190273	6	1109
4190273	39	1149
4190273	38	1150
4190273	10	631
4190273	11	633
4190273	19	665
4190273	18	687
4190273	16	689
4190273	20	691
4190273	16	693
4190273	5	721
4190273	11	739
4190273	11	741
4190273	11	743
4190273	11	745
4190273	11	747
4190273	11	749
4190274	6	721
4190274	12	739
4190274	12	741
4190274	12	743
4190274	12	745
4190274	12	747
4190274	12	749
4190275	9	1145
4190275	34	1149
4190275	33	1150
4190275	11	631
4190275	18	663
4190275	17	665
4190275	5	677
4190275	8	679
4190275	11	721
4190275	3	721
4190275	18	723
4190275	13	739
4190275	17	739
4190275	13	741
4190275	17	741
4190275	13	743
4190275	16	743
4190275	13	745
4190275	13	747
4190275	13	749
4190275	1	967
4190277	26	703
4190277	25	705
4190277	15	853
4190277	15	855
4190282	8	1037
4190282	23	1047
4190282	8	1057
4190282	28	1109
4190282	9	1129
4190282	8	1145
4190282	28	687
4190282	26	689
4190282	30	691
4190282	26	693
4190291	17	1047
4190291	31	1109
4190291	4	1129
4190291	8	721
4190292	20	663
4190960	26	759
4191977	7	759
4191978	21	759
4192020	29	79
4192034	12	687
4192034	11	689
4192034	15	691
4192034	11	693
4192034	18	853
4192034	18	855
4192034	4	857
4192035	7	721
4192035	1	723
4192035	22	745
4192035	24	747
4192035	23	749
4192666	9	49
4192666	9	51
4192666	9	53
4192910	36	79
4192982	27	79
4193816	25	1125
4193816	46	1149
4193816	45	1150
4193848	17	1047
4193848	15	655
4193848	24	657
4193848	26	705
4193848	25	721
4193848	8	721
4198956	22	931
4200227	36	931
4201986	10	759
4201993	6C	1029
4201993	19	1033
4202103	17	87
4202422	6	1125
4203411	2	1029
4203411	2	1055
4203485	7	1131
4204136	19	1083
4204136	33	1127
4204558	6	791
4204579	15	791
4204580	0L	799
4204661	4	1133
4204882	2	1095
4204882	2	1097
4205196	14	1149
4205196	15	1149
4205196	15	1150
4205196	7	1157
4205196	7	1159
4205196	4	1160
4205317	26E	1029
4205317	27E	1029
4205318	26D	1029
4205318	27D	1029
4208279	25	759
4208913	7	1125
4208913	18	1149
4208913	18	1150
4208977	40	1029
4208977	15	1055
4209157	3	1105
4209728	11	1055
4210853	37	79
4211059	8	859
4213401	28	1127
4213419	29	1029
4217651	42	1029
4219363	8	1127
4224631	25	1059
4224631	35	1061
4224631	19	713
4224631	2	715
4224791	22	701
4225466	9	965
4225472	10	965
4226446	17	943
4226446	7	945
4226446	17	947
4226446	17	949
4229631	5	83
4231543	4	1193
4233165	15	931
4234782	86	929
4239611	11B	1193
4239976	21	1149
4239976	21	1150
4241780	5	1193
4245797	44	79
4246793	3	79
4249324	5	43
4249324	1	57
4250261	19	965
4252877	9	1143
4252877	10	1147
4252880	4	67
4252880	4	69
4252880	9	71
4254600	7	711
4254600	4	721
4254600	4	723
4254600	5	839
4254600	4	921
4254604	4	707
4254604	6	715
4255304	16	1109
4255304	4	1121
4255304	14	1127
4255305	3	1121
4255530	5	759
4255638	12	49
4255638	12	51
4255638	12	53
4255762	6	703
4255762	5	705
4255799	2	759
4257034	5	703
4257034	4	705
4257159	36	1149
4257159	35	1150
4257159	7	709
4257159	7	713
4257159	17	723
4258061	1	77
4259220	6	709
4259220	11	711
4259220	6	713
4259220	19	721
4259220	3	803
4265964	29	933
4265964	30	935
4267667	8	87
4267743	6	49
4267743	6	51
4267743	6	53
4269607	9	685
4269615	6C	1055
4272256	2	1061
4272256	21	713
4272297	4	767
4274475	11	895
4274475	11	897
4274478	0	709
4274478	10	713
4274478	11	895
4274478	11	897
4274552	79	931
4275675	14	1149
4275675	14	1150
4275783	16	1015
4275784	18	1015
4276584	4	1089
4279257	22	759
4279257	25	759
4279257	16	895

Índice numérico - continuação

Nº peça	Item	Página
4279257	16	897
4279604	12	1035
4279604	13	1053
4280359	14	841
4282488	21	669
4282489	11	669
4282489	11	673
4282490	25	673
4283535	9	1087
4284521	15	79
4285646	0A	709
4285647	0B	709
4285648	0C	709
4285722	16	1139
4285724	18	1139
4285724	32	1153
4285724	17	1155
4285725	31	1153
4287795	13	1035
4287795	14	1053
4287903	25	777
4288342	0D	709
4288445	4	819
4288445	13	841
4293950	17	1109
4293950	16	1127
4293950	8	1131
4293950	30	929
4294508	3	889
4294508	3	891
4295573	13	785
4297136	6	677
4297188	1	725
4297257	16	83
4297380	3	1113
4297380	4	1113
4297380	0	1115
4297380	1	1115
4297380	3	1119
4297380	4	1119
4297380	3	1121
4297380	0	841
4297380	61	843
4297380	87A	929
4297380	80A	931
4297380	9	933
4297380	9	935
4297380	12	949
4300351	5	1031
4300351	14	1045
4300351	30	1047
4300351	4	925
4301675	52A	933
4301675	55A	935
4304274	23	759
4307026	5E	707
4307027	5F	707
4308148	8	1149
4308148	8	1150
4309832	1	1163
4309832	1	1165
4310055	43	929
4314671	3	49
4314671	3	51
4314671	3	53
4315838	16	79
4317636	26	947
4317640	7	1035
4317640	7	1053
4319299	1	1029
4319299	1	1055
4323613	17	1113
4323613	15	1119
4326095	4	807
4326800	5	707
4326800	23	713
4326800	5	715
4326801	5A	707
4326802	5B	707
4326803	5D	707
4327294	12B	1103
4327294	13B	1103
4327294	16B	1103
4327294	7B	1103
4327294	10	1133
4327294	7	1133
4327294	8	1133
4327294	9	1133
4327294	12	1135
4327294	13	1135
4327294	14	1135
4327294	15	1135
4327294	13	1149
4327294	14	1149
4327294	13	1150
4327294	14	1150
4330054	10	931
4331851	0	65
4332658	5	1185
4333170	12	931
4333185	1	807
4333200	3	1047
4333461	14	845
4333835	3	827
4333835	3	833
4334456	1	1093
4334894	33E	929
4334899	33B	929
4335060	22	1033
4336570	5	707
4336570	23	713
4336570	5	715
4336875	38	1047
4336875	30	721
4336923	25	1187
4336929	16	1187
4336945	27	1187
4337035	21	931
4337812	44	931
4338053	43	931
4338060	47	931
4338061	51	931
4338858	6	759
4338907	10	931
4338974	2	807
4339171	14	931
4339541	19	1109
4341413	13	785
4341415	22	785
4341450	10	781
4341804	1	857
4341877	10	1113
4342692	13	1119
4342840	59	931
4342841	15	933
4342841	14	935
4342843	14	933
4342843	13	935
4342846	41	933
4343074	73	931
4343365	6	1185
4343991	14	821
4344125	22	713
4344125	1	715
4344303	5	677
4344303	8	679
4345297	3	1143
4345297	4	1145
4345297	4	1147
4345302	7	49
4345302	7	51
4345302	7	53
4345810	10	759
4346521	28	933
4346521	19	935
4346522	27	933
4346522	18	935
4346770	7	853
4346770	7	855
4347107	24	933
4347107	24	935
4348182	14	931
4348589	1	767
4348665	74	931
4349147	6	71
4350206	61	843
4350207	62	843
4350519	5	71
4350623	8	965
4350928	49	933
4350928	28	935
4351774	9	1113
4351774	6	1119
4352398	1	1067
4352398	1B	1173
4352398	1B	1175
4352398	2B	1181
4352399	0A	1071
4352399	1B	1177
4352399	2B	1177
4352399	1B	1179
4352399	2B	1179
4352400	1B	1181
4352457	15	895
4352457	15	897
4353560	2	685
4355083	50	931
4355085	46	931
4355875	2B	1173
4355875	2B	1175
4358914	78	943
4358914	78	945
4358914	78	947
4358914	78	949
4360590	6	933
4360590	6	935
4360981	2	1143
4360981	3	1145
4360981	3	1147
4361000	0	1143
4361000	1	1145
4361293	23	1063
4361293	11	1065
4361294	24	1063
4361294	12	1065
4361302	5	777
4361455	1	889
4361455	1	891
4361601	6	825
4361638	3	685
4362700	8	777
4364970	4	1029
4365826	65A	931
4367481	14	777
4367664	3	1193
4368619	10	933
4368619	12	935
4368629	3	1029
4368630	5	1029
4369619	15	783
4369653	1D	773
4369817	51	723
4370555	1	1143
4370555	2	1145
4371371	37	699
4371706	4	1045
4371825	35	965
4372091	12	773
4372200	10	827
4372200	11	833
4372608	1	777
4375722	5	933
4375722	5	935
4377820	44	791
4379310	8	49
4379310	8	51
4379310	8	53
4380534	4	827
4380534	4	833
4382518	4	883
4382554	11	827
4382554	12	833
4382883	26	843
4386609	4	49
4386609	4	51
4386609	4	53
4386712	8	701
4390776	2	1193
4392330	4	703

Índice numérico - continuação

Nº peça	Item	Página
4392330	3	705
4392798R	5	829
4392798R	5	835
4392801R	9	829
4392801R	13	835
4392805R	11	829
4392805R	17	835
4396451	4	677
4396747	19	81
4396771	10	83
4396774	28	81
4396775	26	81
4397022	8	83
4397029	14	85
4397757	17	81
4397839	3	705
4398281	13	83
4401293	24	79
4401293	33	79
4402086	28	79
4402460	0E	1059
4402481	4	1187
4402637	7	1187
4403082	28	1187
4403371	24	1187
4404506	27	1187
4405194	3	845
4405814	2	845
4405815	1	845
4405815	1	851
4406589	35	79
4407161	27	687
4407161	25	689
4407161	29	691
4407161	25	693
4408124	5	49
4408124	5	51
4408124	5	53
4408661	6	965
4409122	0F	1063
4409122	0E	1065
4409178	0G	1063
4409178	0F	1065
4409389	3	83
4410050	11	931
4410536	1	887
4410898	4	1033
4411535	5	1187
4411682	1G	773
4411829	34	773
4411829	2	789
4414207	5	711
4414857	17	773
4415024	14	797
4416382	22	1149
4416382	22	1150
4416704	1	909
4418301	2	721
4418301	7	917
4420083	3	679
4420531	1C	773
4420724	1	909
4420958	30	81
4422519	9	759
4423699	5	795
4424185	5	1027
4424425	14	1059
4424425	20	1061
4424425	1	765
4425305	26A	1029
4425305	27A	1029
4425414	8	1033
4426117	0I	1059
4426117	9	1061
4427111	1	1131
4427351	22	1127
4427357	3	1127
4427429	0J	723
4428007	3	1196
4428098	15	87
4428902	15	1029
4428910	0B	723
4428911	0C	723
4429120	6	1033
4429283	5	1147
4429829	92	1157
4429829	92	1159
4429829	1	1167
4432965	8	821
4433327	38	933
4433327	32	935
4434017	11	965
4434953	0H	1059
4434953	10	1061
4434953	0B	1063
4434953	0B	1065
4435024	6	933
4435025	5	933
4435124	13	1063
4435124	18	1065
4435126	10	1059
4435126	6	1059
4435126	29	1061
4435126	11	1063
4435126	16	1065
4435129	15	759
4435239	0E	1063
4435239	0C	1065
4435717	10	679
4436124	6	1113
4436124	5	1117
4436242	10	79
4436271	65	931
4436534	36	1047
4436534	4	719
4436534	6	723
4436534	4	731
4436534	6	839
4436535	4	1047
4436535	23	1125
4436535	6	1131
4436535	20	1149
4436535	20	1150
4436536	52	933
4436536	55	935
4436736	0D	723
4436737	0G	723
4437134	7	1147
4437333	11	1033
4437432	14	1029
4437433	8B	1029
4437513	1	707
4437525	14	87
4437833	32	965
4437836	36	965
4437837	34	965
4437838	33	965
4438059	61	929
4438592	26	79
4438593	15	1187
4438593	11	79
4440802	26	965
4443880	0F	1059
4443881	0C	1063
4443881	0D	1065
4443882	2	1067
4444284	30	1059
4444284	19	1061
4444284	17	759
4444285	36	1059
4444285	18	1061
4444285	18	759
4444286	31	1059
4444286	25	1061
4444286	21	1063
4444286	9	1065
4444286	19	759
4444287	32	1059
4444287	24	1061
4444287	22	1063
4444287	10	1065
4444287	20	759
4444288	23	1063
4444288	11	1065
4444289	24	1063
4444289	12	1065
4444755	35	1059
4444755	28	1061
4445245	1	1005
4445245	1	987
4445245	1	991
4445354	34	1187
4447050	6B	1029
4447050	6B	1055
4447067	25	1029
4447264	39	933
4447430	1	43
4447430	1	45
4447430	4	47
4447624	1	707
4447675	6	1157
4447675	6	1159
4447675	13	1160
4447713	4	1143
4447713	5	1145
4448679	25	699
4449144	4	1185
4449250	9	721
4449362	5	685
4449362	19	687
4449362	17	689
4449362	21	691
4449362	17	693
4449378	11	87
4449478	2	967
4449509	7	903
4449509	7	905
4449509	6	909
4449860	8	1085
4449861	9	1085
4450008	0	751
4450011	26	1063
4450011	14	1065
4450012	25	1063
4450012	13	1065
4450013	37	1059
4450013	27	1061
4450249	2	1037
4450249	2	1057
4450494	10	721
4450505	5	1147
4451036	90	929
4451039	20	931
4451498	22	933
4451498	21	935
4451784	24	957
4451784	24	959
4451785	25	959
4451786	26	959
4451787	37	957
4451788	37A	957
4451789	39	957
4451789	39	959
4452613	27	1045
4452647	18	961
4452648	20	961
4453023	0	1093
4453063	45	1149
4453063	44	1150
4453819	11	961
4453820	12	961
4453874	5	827
4453874	5	833
4454269	3	1045
4454560	10	1063
4454561	15	1063
4455719	50	933
4456179	0D	799
4456227	17	791
4456237	31	785
4456428	0J	799
4456735	0A	723
4456778	0L	723
4459282	29	1181
4460037	0A	723
4460037	52	723
4460370	29	1059
4460370	17	1061
4460370	24	759

Índice numérico - continuação

Nº peça	Item	Página
4460871	6	1147
4463553	15	1139
4463554	17	1139
4463554	16	1155
4463992	33A	929
4463993	33D	929
4464075	13	723
4464122	3	967
4464273	15	785
4464305	14	785
4464309	18	785
4464394	11	777
4464401	24	791
4465377	5	1113
4466815	20	785
4466815	0E	799
4466834	0C	799
4467676	14	741
4470393	32	1149
4470393	31	1150
447068	5	937
4470743	19	1061
4470743	17	759
4470744	18	1061
4470744	18	759
4472673	4	965
4474191	9	1187
4474214	3	1055
4474217	10	1055
4474476	41	783
4474482	43	783
4475230	10	847
4475236	9	847
4475237	5	847
4475242	6	847
4475243	7	847
4475244	8	847
4475245	4	847
4476062	27	1061
4476843	0K	799
4477373	1	727
4477681	2	43
4477681	2	45
4477681	1	47
4478298	50	1085
4478346	42	79
4478378	32	687
4478378	30	689
4478378	34	691
4478378	30	693
4479766	4	1085
4479767	5	1085
4479768	6	1085
4479774	60	1085
4480261	9	1055
4481334	20	1055
4482233	38	957
4483563	12	1143
4483563	11	1145
4483676	6	767
4484114	25	1049
4484114	7	1049
4484114	21	1077
4484114	5	1077
4484115	20	1077
4484116	21B	1049
4484116	3B	1049
4484116	24	1077
4484116	9	1077
4484118	21C	1049
4484118	3C	1049
4484118	10	1077
4484118	25	1077
4484119	10	937
4485892	6	789
4485892	16	791
4486055	4	1045
4486055	0M	799
4486055	1	841
4486953	31	1173
4487250	9	937
4487340	30	937
4488649	4	1131
4488720	12	937
4488904	13	1187
4489678	24	1049
4489678	5	1049
4489678	13	1077
449490	5	43
449558	17	965
4506320	11	1047
4506320	14	945
4506320	14	951
4506405	2A	967
4506406	41	943
4506406	41	945
4506406	41	947
4506406	41	949
4506407	36	1189
4506408	11A	1049
4506408	26	1189
4506408	23A	83
4506415	31	81
4506418	5	1111
4506418	20A	83
4506418	2	85
4506418	6	87
4506418	7	87
4506418	57A	935
4506418	13	947
4506418	13	949
4506418	72	949
4506420	16A	1189
4506424	20	1063
4506424	24	1065
4506424	4	1135
4506424	5	1135
4506424	3	87
4506428	25	1189
4506429	16	1153
4506429	10	1157
4506429	7	1157
4506429	10	1159
4506429	7	1159
4506429	7	83
4506429	16	85
4506430	30	1173
4506430	30	1175
4506430	26	1181
4506459	8	1095
4506459	8	1097
4509180	4	1113
4509180	0	1115
4509180	1	1115
4509180	4	1119
4509180	3	1121
4509180	87A	929
4509180	80A	931
4509180	96	947
4509180	24A	959
4509180	25A	959
4509180	26A	959
4509180	39A	959
4509493	11	83
4510170	6	1089
4510170R	6	1089
4510174	7	1089
4514699	3	857
4514700	13	687
4514700	12	689
4514700	16	691
4514700	12	693
4515041	72	931
4600108	9	81
4600133	10	81
4601724	3	81
4602024	2	83
4602154	6D	1029
4602182	9	1049
4603921	13	711
4603950	12	711
4603981	17	783
4605670	16	937
4605732	7	937
4605742	15	937
4607054	9	781
4607409	1K	775
4607546	24	797
4607546	13	827
4607546	14	833
4607646	21	791
4609016	43	79
4609479	28	785
4609630	2	1121
4609630	0	1123
4609781	7	1055
4610630	5	687
4610630	5	689
4610630	5	691
4610630	5	693
4611012	36	933
4611012	35	935
4611526	0K	723
4612930	26	1081
4612930	1	1083
4612930	0	1085
4613452	1	1196
4613831	1	81
4613950	0	1177
4614165	16A	1103
4614167	13A	1103
4614286	26	1033
4614296	21	1033
4614331	28	1033
4614637	1	1191
4614637	13	1193
4615610	10	1033
4616531	47	933
4616531	26	935
4616533	48	933
4616533	27	935
4618721	5	845
4618721	11	851
4622346	4	1113
4622346	0	1115
4622346	1	1115
4622346	4	1119
4622346	3	1121
4622346	0	841
4622346	87A	929
4622346	80A	931
4622543	7	681
4622684	13	1143
4622684	12	1145
4622945	17	931
4623111	18	1185
4624799	3	1061
4625320	9	1131
4625323	13	1109
4625330	12	1109
4626057	9	1149
4626057	9	1150
4626738	12A	1103
4626739	4	1107
4626740	7	1133
4626740	14	1135
4626741	8	1133
4626741	12	1135
4626742	9	1133
4626742	15	1135
4626743	10	1133
4626743	13	1135
4626878	20	965
4628043	18	1063
4628043	23	1065
4628902	3	1157
4628902	3	1159
4628902	6	1160
4629154	0	1181
4629707	13	1113
4629717	1	1109
4629717	0	1111
4629782	11	1113
4629782	8	1119
4630119	0	767
4630525	1	1111
4630531	3	815
4630532	4	815
4630572	16	723

Índice numérico - continuação

Nº peça	Item	Página
4630660	0	795
4630921	37	81
4630932	13	1125
4630933	11	1125
4630934	9	1125
4630935	16	1125
4630936	17	1125
4630937	19	1125
4630938	10	1125
4630939	2	1109
4630939	15	1125
4630940	14	1125
4630941	12	1125
4630943	20	1125
4630946	9	1127
4630947	23	1127
4630949	26	1127
4630952	10	1131
4631103	2	1045
4631248	24	1033
4631640	11	49
4631640	11	51
4631640	11	53
4631659	14	895
4631659	14	897
4631753	9	769
4631910	33	81
4631943	27	929
4632041	7	1127
4632449	0	87
4632450	1	87
4632493	2	1131
4632689	12	849
4632802	2	711
4633367	2	49
4633367	2	51
4633367	2	53
4633367R	2	49
4633367R	2	51
4633367R	2	53
4634010	9	769
4634693	2	79
4635248	28	1127
4636765	7	1045
4637175	1	1045
4637225	20	723
4638014	13	1149
4638014	13	1150
4638905	6	861
4638905	8	863
4638905	9	865
4638905	3	867
4639112	6	859
4639112	6	869
4639112	6	871
4639136	0E	723
4639235	26	965
4639528	7A	1103
4639629	8	1117
4639989	5	1127
4639990	14	1109
4639992	15	1109
4639993	18	1109
4640418	10	769
4640421	2	769
4640621	18	1059
4640621	23	1061
4640621	2	765
4641569	14	869
4641569	15	871
4642023	3	903
4642023	3	905
4642023	2	909
4642167	7	859
4642361	12	1187
4642575	16	1045
4643029	22	1109
4643180	13	1113
4643447	4	967
4643447G	4	967
4644625	2	1087
4644727	4	1061
4645278	0	953
4645278	0	955
4645278	0	957
4645278	0	959
4645278	0	961
4645330	84	929
4645519	27	687
4646226	1	805
4646320	6	939
4647882	43	1149
4647882	42	1150
4648204	3	1037
4648204	3	1057
4648205	4	1037
4648205	4	1057
4648565	28	1179
4648651	20	965
4648912	3	1131
4649152	13	759
4649213	0	1153
4649213	1	1155
4649377	3	751
4649377	5	811
4649405	18	1125
4650338	7	939
4650571	28	791
4650572	22	791
4650573	25	791
4651278	4	1051
4651278	1	731
4651292	8	837
4651293	1	711
4651295	37	1047
4651295	19	1051
4651295	0	731
4651296	0	919
4651537	12	797
4651556	7	1033
4651557	9	1033
4651654	7	789
4651835	26	895
4651835	26	897
4651877	1	837
4652004	3	711
4652483	1	1037
4652483	1	1057
4652573	5	861
4652573	7	863
4652573	8	865
4652573	4	867
4652733	20	965
4652779	3	761
4652779	3	763
4652915	4	709
4652915	12	713
4652918	9	711
4653156	21	797
4653698	10	711
4653879	35	657
4653879	4	661
4653906	7	821
4654108	16	859
4654108	15	869
4654108	16	871
4654109	12	859
4654150	34	657
4654150	3	661
4654403	17	1049
4654404	18	1049
4654406	23	1149
4654406	23	1150
4654421	50	1173
4654422	50	1177
4654515	0M	723
4654597	8	759
4654640	42	1149
4654640	41	1150
4654655	40	957
4654760	33F	929
4654845	3	1189
4655171	7	1117
4655266	16	1189
4655323	5	1095
4655323	5	1097
4655324	6	1095
4655324	6	1097
4655548	3	799
4655785	44	1149
4655785	43	1150
4656158	30	791
4656227	12	827
4656227	13	833
4656242	22	1189
4656300	5	821
4656363	2	1037
4656363	2	1057
4656533	12	1119
4656682	10	1093
4656809	21	1127
4656988	8	1089
4658090	42	791
4658091	26	791
4658094	39	791
4658095	15	777
4658095	35	791
4658109	38	791
4658110	1D	775
4658110	7	781
4658110	14	783
4658110	3	789
4658110	1F	791
4658110	37	791
4658927	25	699
4659094	3	711
4659287	11	49
4659287	11	51
4659287	11	53
4659592	11	789
4659592	1D	789
4659593	12	789
4659594	13	789
4659595	14	789
4659595	1C	789
4659659	40	791
4660025	30	791
4660220	5	1107
4660732R	21	835
4660755	19	1035
4660755	20	1053
4660782	7	685
4660944	14	1105
4661485	50	1173
4661819	27	1081
4661819	9	1119
4661965	13	1105
4662206	2	1029
4662206	5	1033
4662223	20	791
4662224	34	785
4662227	3	785
4662230	6	785
4662231	7	785
4662232	8	785
4662233	9	785
4662242	2	785
4662243	19	791
4662245	10	785
4662250	10	791
4662251	18	791
4662252	24	773
4662252	13	783
4662356	39	783
4662357	40	783
4662358	35	783
4662359	31	783
4662360	32	783
4662361	37	783
4662362	36	783
4662364	48	783
4662366	38	783
4662368	21	777
4662368	46	783
4662370	0H	799
4662378	20	777
4662477	21	1081
4662477	6	1083
4662479	19	1081

Índice numérico - continuação

Nº peça	Item	Página
4662479	8	1083
4662718	2	783
4662721	1J	775
4662722	1G	775
4662724	1B	775
4662725	1H	775
4662726	4	775
4662727	1F	775
4662728	1E	775
4662729	5	775
4662729	10	777
4662730	1C	775
4662735	15	789
4662741	17	785
4662744	31	777
4662747	18	789
4662751	13	781
4662755	2	781
4662755	1	785
4662755	0E	801
4662758	53	717
4662758	16	777
4662759	12	777
4662763	14	781
4662770	15	781
4663083	22	1081
4663083	7	1083
4663086	20	1081
4663086	5	1083
4663625	36	791
4664871	0	1173
4664872	0	1175
4665191	2	1081
4665191	4	1083
4665490	25	773
4665500	5	773
4665501	6	773
4665503	20	773
4665689	16	781
4666057	0N	799
4666063	0F	799
4666096	16	1049
4666221	2	801
4666222	3	801
4666223	4	801
4666224	5	801
4666225	6	801
4666226	7	801
4666369	13	777
4667150	7	1187
4669080	29	1049
4669120	27B	1175
4669120G	27B	1175
4669127	26B	1175
4669127G	26B	1175
4671802	11	811
4673615	32B	1173
4673615	32B	1175
4673616	37B	1173
4673616	37B	1175
4674883	4	1113
4674883	0	1115
4674883	1	1115
4674883	4	1119
4674883	3	1121
4675257	27	895
4675257	1	903
4675257	0	907
4676586	8	1139
4676586	5	1141
4676587	7	1139
4676587	6	1141
4676790G	29	1179
4676839	24	895
4676839	24	897
4679686	32B	1173
4679686	32B	1175
4680516	0	719
4681879	24	1081
4681879	14	1113
4682361	5	1055
4685091	20	783
4685180	30	777
4687331	33A	929
4689585	3	1025
4692386	7	827
4692386	8	833
4692386R	7	827
4692386R	8	833
4692542	34	1047
4692542	6	725
4692542	6	731
4692542	4	757
4692607	18	841
4692692	8	1061
4697482	18	965
4697840	3	79
4699403	28	759
4699461	29	759
4700170	33	929
4701415	3	921
4702172	33A	929
4702173	33A	929
4702173	33B	929
4702701	6	879
4702972	7	879
4703324	65	931
4703329	1	915
4703330	3	737
4703330	2	915
4704922	0	841
4704922	50	843
4704924	4	845
4704924	4	851
4704925	4	841
4705202	7	1121
4705203	6	1121
4705608	2	1031
4705785	11	1045
4705786	13	1045
4705918	0	725
4705919	2	729
4705920	0	729
4706566	8	773
4706566	8	775
4707071	3	869
4707071	3	871
4707468	10	723
4707576	12	1113
4707578	23	1081
4707578	15	1113
4707581	0	1113
4707585	1	1113
4707586	25	1081
4707586	10	1119
4707588	11	1119
4708351	11	785
4708387	10	773
4708387	45	783
4708451	2	725
4708459	0	1031
4708461	6	1051
4708533	33	785
4708537	36	723
4710793	16	1141
4710796	15	1141
4710798	14	1141
4710820	5	1061
4711561	0	1179
4712341	10	1089
4713021	1	1119
4713022	0	1119
4713373	6	809
4713899	15	1187
4713899	11	79
4714376	0	901
4716056	17	859
4716583	33B	929
4716973	9	1045
4718274	26	1125
4718274	0	953
4718274	0	955
4718274	0	957
4718274	0	959
4718274	0	961
4719387	9	1117
4719388	10	1117
4719393	5	1115
4719394	7	1115
4719395	6	1115
4719469	11	861
4719469	13	863
4719469	14	865
4719527	1	915
4719528	3	737
4719528	2	915
4720520	83	943
4720520	83	945
4720520	83	947
4720520	83	949
4720564	36	1179
4721999	6	845
4721999	15	847
4721999	12	851
4722649	50	717
4722865	9	1045
4723759	11	1061
4723760	12	1061
4724232	39	933
4724782	6	819
4725406	31	687
4725406	29	689
4725406	33	691
4725406	29	693
4726055	10	833
4726055	0	835
4728520	29	1047
4729000	0	757
4729022	28	1149
4729022	27	1150
4729032	50	1185
4729032	0	1189
4729050	9	1179
4730755	3	919
4846	1	539
4S00218	29	1189
4S00654	9	1179
4S00655	11	1179
4S00686	12	849
4S00686R	12	849
4S00730	11	951
4S00734	16	943
4S00734	16	947
4S00734	13	951
4S00821	27	1189
4S00862	5	79
4S00924	23	1189
4S01080	4	85
5009654	0A	1059
5010089	0A	1065
5012395	6	43
6008X	10	929
6027592	0	811
6027593	4	811
6027660	0	809
6027661	1	809
6027718	0	819
6028003	0	813
7046189	0	1059
7046189G	0	1059
7048654	0	1065
7048654G	0	1065
7049580	25	1149
7049580	25	1150
7049994J	29	895
7049994J	29	897
7050520	3	805
7052919	25	895
7052919	25	897
7054613	15	713
7054613	0	803
7057403	3	725
7057539	1	811
7058363	1	849
7058364	2	849
7058365	17	849
7058366	9	849
7058382	0	849
7058384	0	813

Índice numérico - continuação

Nº peça	Item	Página
7058385	10	813
7058387	13	737
7058388	14	737
7058389	4	821
7058390	3	821
7058400	13	849
7058402	5	849
7058406	7	841
7059062	1	939
7059432	28	895
7059432	28	897
8050658	19	931
8053499	16	965
8058352	36	929
8061525G	2	1069
8061722	4	1099
8061722	4	1101
8062624G	2	1139
8062625G	1	1139
8070638	0H	1063
8074315	27	1063
8074315	27	1065
8074315G	27	1063
8074315G	27	1065
8076541	0	1067
8076541G	0	1067
8077903	32	1029
8081525G	4	1139
8082052	4	1153
8082052G	4	1153
8082053	5	1153
8082053G	5	1153
8082106G	3	1139
8083081G	1	1069
8083882	1	1159
8083882G	1	1159
8083882G	2	1160
8084097	0	1159
8084097G	0	1159
8084097G	1	1160
8087257	0	1157
8087257G	0	1157
8087377	1	1157
8087377G	1	1157
8097015	0	67
8097015	0	69
8098305	4	1105
8098306	1	1137
8098475	2	939
8098939	2	819
8099321	14	81
8099406	1	83
8099799	1	1027
8099800	0	1027
8100576	6	849
8100955	1	1149
8100955	1	1150
8100958	10	1149
8100958	10	1150
8101299	5	1035
8101299	5	1053
8101300	1	1153
8101300G	1	1153
8101300G	2	1155
8101301	2	1153
8101301G	2	1153
8101301G	3	1155
8102285J	11	867
8102521	1	1125
8102646	0A	765
8102957	13A	1059
8102957	16	1061
8103785	2	903
8103785	2	905
8103785	7	909
8104656	1	709
8104656	16	713
8106893	9	1035
8106893	9	1053
8118208	0	1029
8118420	92	1153
8119061	0	793
8119300	16	841
8119301	8	811
8119319	24	723
8119409	0	1045
8119897	20	1045
8120379	11	1031
8120757	10	811
8121200	0	823
8126604	2	757
8943795431	6	703
8943795431	5	705
9089484	11	1049
9101521	12	1193
9107265	12	1193
9134109	42	1029
9134109	11	1049
9134109	23	83
9134110	22	83
9134110	67	931
9134110	58	933
9134110	39	935
9134111	80	931
9134112	20	83
9145787	11	1193
9154207	14	1149
9154207	14	1150
9156685G	2	1139
9156686G	1	1139
9167977	17	83
9184275	8	1029
9184556	5	965
9185757	15	83
9185757	0	85
9196157	1	885
9207567	26	1029
9207568	27	1029
9214706	6	1055
9218005	19	929
9218005	0	937
9226367	6	1029
9228828	14	1049
9228828	14	1077
9229187	6	767
9230458	16	1077
9233692	0	79
9234748	0	1177
9234748G	0	1177
9234887	16	1103
9234888	13	1103
9242963	3	63
9242963R	3	63
9242964	13	63
9242964R	13	63
9243267	20	61
9244235	12	1103
9246436	17	1033
9247662	32	81
9248074	0	1173
9248075	0	1175
9248307	0	1181
9248307G	50	1063
9248307G	51	1065
9248307G	0	1181
9248705	15	49
9248706	10	49
9250499	15	51
9250499R	15	51
9250500R	10	51
9250500R	10	53
9257194	27	687
9258325	1	79
9258325	0	81
9260003	32	81
9260003	0	83
9260971	11	769
9261222	3	77
9261222	0	79
9262248	11	769
9262916	51	1185
9262916	0	1187
9263210	13	1149
9263210	13	1150
9264202	15	49
9264203	15	49
9264205	15	51
9264205R	15	51
9264206R	15	51
9264206R	15	53
9264581	7	1103
9266180	17	929
9266180	0	933
9268625	12	1135
9268626	14	1135
9268627	15	1135
9268628	13	1135
9272343	1	1083
9275950	22	1077
9275950	23	1077
9286528	0	1173
9286528G	0	1173
9286529	0	1175
9286529G	0	1175
9286529G	60	1175
9312271	0	1071
9312271	0	1179
9312271G	0	1071
9312271G	0	1179
9312792	50	935
9314145	1	1049
9315463	27	723
9315463	3	729
9315741	1	921
9315741	1	923
9316612	60	1185
933226	58A	943
933226	58A	947
939356	10	1049
94-0649	83	929
94-2012	36	1187
942013	44	79
954495	11	1123
957366	17	1077
957366	3	1111
957366	2	1113
957366	4	1117
957366	2	1119
957366	4	1121
957366	12	1123
957366	17A	83
957366	22A	83
957366	62	843
957366	10	87
957366	30A	929
957366	16	931
957366	67A	931
957366	58A	933
957366	39A	935
958740	10	929
959499	8	81
962002	11	929
962453	4	1103
962453	2	1149
962567	12	1085
964255	14	1055
966993	2	1099
966993	2	1101
966993	5	1103
966993	4	1137
966993	4	1149
966993	4	1150
966993	43	1169
966993	43	1171
966993	92	949
971489	10	1095
971489	1	1103
971489	2	1107
971489	1	1135
971823	26	947
9724756	32	931
9727822	18	87
9735305	19	1127
9735306	20	1127
9738383	0	73
9738384	1	73
9738682	7	825
9738975	6	1099
9738975	6	1101

Índice numérico - continuação

Nº peça	Item	Página
9742779	63	929
9743977	62	929
9755974	0	55
9755978	4	43
9755978	4	45
9755978	0	57
9758896	6D	1055
9759157	14	1033
9759158	15	1033
9761179	13	1049
9761179	15	1077
9763817	91	1157
9763817	91	1159
9763817	7	1167
9764772	21	1153
9764772	12	1155
9765007	90	1153
9765301	91	1153
9765303	92	1153
9765409	16	1113
9765447	16	1035
9765447	17	1053
9765653	6	1061
9765653	94	1153
9765653R	6	1061
9765653R	94	1153
9766166	11	1035
9766166	12	1053
9766968	9	1105
9767321	1	1081
9767321	3	1083
9771315	91	1153
9772098	7	1061
9773023	48	1029
9773023	29	1033
9773023	16	1055
984054	22	929
984614	28	1173
984614	28	1175
984614	30	1177
984614	30	1179
985098	40	945
985098	40	947
985098	40	949
985582	11	1085
986910	0	1103
986910	1	1107
986910	0	1135
991334	5	1045
991342	1	1185
991347	7	1193
991725	12	929
991725	44	929
992526	20B	961
A120R	3	135
A120R	4	137
A120R	18	277
A120R	4	279
A120R	41	325
A120R	19	381
A120R	4	383
A120R	19	473
A120R	4	475
A120R	3	593
A120R	4	595
A364R	20	133
A364R	9	275
A364R	20	379
A364R	20	471
A364R	20	591
A590106	1	1079
A590106	15	1147
A590106	16	633
A590106	25	703
A590106	24	705
A590106	20	721
A590106	21	743
A590106	21	745
A590106	23	747
A590106	22	749
A590106	4	797
A590106	5	807
A590106	1	827
A590106	1	833
A590106	24	853
A590106	24	855
A590106	8	861
A590106	10	863
A590106	11	865
A590106	8	867
A590106	19	895
A590106	19	897
A590108	20	1035
A590108	6	1053
A590108	13	1081
A590108	20	1083
A590108	16	1085
A590108	29	1127
A590108	48	1149
A590108	47	1150
A590108	9	631
A590108	10	633
A590108	14	645
A590108	12	649
A590108	14	651
A590108	17	663
A590108	16	665
A590108	33	687
A590108	31	689
A590108	35	691
A590108	31	693
A590108	16	703
A590108	15	705
A590108	21	721
A590108	3	723
A590108	5	725
A590108	10	737
A590108	2	737
A590108	19	745
A590108	21	747
A590108	20	749
A590108	7	773
A590108	13	821
A590108	4	839
A590108	8	849
A590108	23	853
A590108	23	855
A590108	9	859
A590108	7	861
A590108	9	863
A590108	10	865
A590108	2	887
A590108	7	889
A590108	7	891
A590108	23	895
A590108	36	895
A590108	6	895
A590108	23	897
A590108	36	897
A590108	6	897
A590108	4	915
A590108	3	917
A590108	4	971
A590108	2	975
A590110	15	1035
A590110	3	1035
A590110	16	1053
A590110	3	1053
A590110	3	1125
A590110	22	721
A590110	3	859
A590110	9	869
A590110	9	871
A590110	15	881
A590110	21	895
A590110	21	897
A590112	24	1153
A590112	14	1155
A590112	1	713
A590112	2	803
A590114	5	1125
A590114	5G	707
A590114	8	889
A590114	8	891
A590116	0R	799
A590116	22	853
A590116	22	855
A590906	16	1029
A590906	3	707
A590906	8	715
A590906	23	721
A590908	21	853
A590908	21	855
A590908	9	889
A590908	9	891
A590908	2	917
A590910	11	1029
A590910	4	1035
A590910	4	1053
A590910	35	1173
A590910	35	1175
A590910	35	1177
A590910	35	1179
A590910	31	1181
A590910	5	859
A590910	8	869
A590910	8	871
A590910	10	889
A590910	10	891
A590910	6	911
A590910	4	913
A590910	3	927
A590912	8	639
A590914	15	1015
A590914	38	1173
A590914	38	1175
A590914	4	1196
A590914	5I	707
A590916	3	55
A590916	0Q	799
A590916	20	853
A590916	20	855
A590916	38	929
A590918	3	67
A590918	3	69
A590918	8	71
A590920	7	79
A590922	9	1015
A763016	14	1035
A763016	15	1053
A810050	15	1049
A810060	10	1085
A810060	12	965
A810100	8	1193
A810160	13	965
A810190	2	965
A810190	5	967
A811030	3A	1189
A811040	11	1089
A811045	5	1091
A811045	18	655
A811045	27	657
A811045	6	943
A811045	6	945
A811045	6	947
A811045	6	949
A811045	31	965
A811045R	5	1091
A811045R	6	943
A811045R	6	945
A811045R	6	947
A811045R	6	949
A811085	4	1087
A811085	19	929
A811110	10	1181
A811115	10	1173
A811115	10	1175
A811120	3	1187
A811130	10	1177
A811130	10	1179
A852122	24	1109
A852122	27	1125
A852122	10	1127
A852122	2	1129
A852122	5	1131
A852122	30	1149
A852122	29	1150
A852122	10	87
A852122	0	953

Índice numérico - continuação

Nº peça	Item	Página
A852122	1	953
A852122	0	955
A852122	1	955
A852122	0	957
A852122	1	957
A852122	0	959
A852122	1	959
A852122	0	961
A852122	1	961
A852123	7	1037
A852123	9	1047
A852123	7	1057
A852123	6	1081
A852123	13	1083
A852123	11	1131
A852123	47	1149
A852123	46	1150
A852133	12	1039
A852133	10	1047
A852133	6	1093
A852133	7	1109
A852133	0	1115
A852133	8	1125
A852133	12	1127
A852133	19	1149
A852133	19	1150
A852133	23	965
A852134	8	1093
A852144	5	1109
A852222	3	1129
A852223	4	1081
A852223	11	1083
A852223	2	1113
A852223	2	1119
A852233	5	1037
A852233	5	1057
A852233	11	1109
A852233	3	1113
A852233	3	1119
A852244	32	1127
A852322	25	1109
A852322	13	1127
A852322	33	1149
A852322	32	1150
A852323	5	1081
A852323	12	1083
A852323	4	1117
A852323	7	1129
A852323	31	1149
A852323	30	1150
A852333	10	1109
A852333	4	1113
A852333	1	1115
A852333	4	1119
A852333	24	655
A852333	24	965
A852334	9	1093
A852334	17	1127
A852343	9	1109
A852344	6	87
A852422	11	1127
A852433	6	1037
A852433	24	1047
A852433	6	1057
A852544	7	87
A853166	20	1063
A853166	5	1087
A853166	3	1093
A853166	5	1133
A853166	4	1135
A853166	11	1171
A853166	3	87
A853180	24	1149
A853180	24	1150
A853266	10	655
A853266	11	657
A853366	24	1065
A853366	3	1087
A853388	7	1149
A853388	7	1150
A853544	8	1109
A885002	4	1111
A885002	15	1127
A885002	12	1131
A885003	12	1089
A885003	21	965
A885004	2	1111
A885004	22	965
A885006	13	1089
A885006	4	1091
A885008	15	1089
A885008	16	1153
A885008	11	1155
A885008	10	1157
A885008	10	1159
A885008	10	1160
A885008	28	965
AC01130NC	15	1023
AC01130NC	48	1063
AC01130NC	49	1065
AC07007NC	49	1063
AC07007NC	50	1065
AE24616	5	1169
AE24616	12	1171
AE42718	8	1127
AE48033	7	1021
AE52955	1	1041
AE52955	2	1079
AH148789	3	1171
AH148795	4	1171
AH170895	21	641
AH170895	8	645
AH170895	8	647
AH170895	11	649
AH170895	8	651
AH173446	16	1177
AH173446	16	1179
AH173454	28	1181
AH225127G	2	1177
AH225133	32	1177
AH225133	32	1179
AH225134	2	1173
AH225134	2	1175
AH225135	50	1177
AH225136	50	1173
AH225136	50	1175
AH225137	50	1181
AH225139	29	1177
AH225142	2	1181
AH225143	32A	1173
AH225998G	25	1181
AH226284	27B	1173
AH226285	26B	1173
AH226482	39	1177
AH226483	39	1173
AH226483	39	1175
AH226483	35	1181
AH233834	13	1171
AH234557	28	1181
AH234560	2	1177
AH234562	32	1177
AH234564	2	1173
AH234564	2	1175
AH234565	32A	1173
AH234566	29	1177
AH234610	25	1181
AH234610	27	1181
AH234612	27B	1173
AH234614	26B	1173
AH234856	2	1181
AH235592	26	687
AH235592	24	689
AH235592	28	691
AH235592	24	693
AH79175	10	739
AH79175	10	741
AH79175	10	743
AH79175	10	745
AH79175	10	747
AH79175	10	749
AH80916	35	343
AH80916	28	435
AH80916	35	555
AH89069	8	1127
AHC17860	2	1181
AP33637	19	1127
AP33638	20	1127
AR65507	2	139
AR65507	4	175
AR65507	3	201
AR65507	3	281
AR65507	51	325
AR65507	2	385
AR65507	7	477
AR65507	3	521
AR65507	4	523
AR65507	2	597
AR76140	15	969
AR77962	15	663
AR77962	14	665
AR94101	5	1041
AR94101	6	1079
AT112176	21	669
AT114835	24	1181
AT116380	6	679
AT117364	28	1157
AT117364	28	1159
AT117365	29	1157
AT117365	29	1159
AT119999	15	1169
AT119999	16	1169
AT119999	26	1171
AT119999	27	1171
AT120498	29	1157
AT120498	29	1159
AT120499	28	1157
AT120499	28	1159
AT127347	29	1181
AT130684	22	1039
AT131082	15	1001
AT131082	15	995
AT131082	15	997
AT131436	8	969
AT131437	14	969
AT131445	2	1041
AT131445	3	1079
AT131685	41	1169
AT131685	41	1171
AT131725	31	1109
AT131725	4	1129
AT132690	5	1181
AT134346	1	969
AT135758	5C	707
AT135758	0C	709
AT13740	59	325
AT152406	79	931
AT154162	4	1193
AT154553	2	67
AT154757	3	229
AT154757	3	337
AT154757	3	429
AT154757	3	549
AT154757	3	95
AT160584	30	929
AT170759	1	631
AT171539	1	631
AT177804	1	807
AT177806	2	807
AT180028	3	49
AT180028	3	51
AT180028	3	53
AT180393	10	61
AT180585	3	1041
AT180585	4	1079
AT181582	1	631
AT183222	2	631
AT183222	1	633
AT186111	26	1157
AT186111	26	1159
AT186112	30	1157
AT186112	30	1159
AT186113	31	1157
AT186113	31	1159
AT186114	27	1157
AT186114	27	1159
AT186161	5	49
AT186161	5	51
AT186161	5	53
AT186162	4	49

Índice numérico - continuação

Nº peça	Item	Página
AT186162	4	51
AT186162	4	53
AT186623	16	1039
AT186623	4	1041
AT186623	5	1079
AT187562	4	807
AT191294	13	671
AT191294	21	673
AT191294	26	673
AT191297	35	1039
AT193819	10	641
AT194969	1	727
AT194969	22	773
AT196588	34	1039
AT200990	86	929
AT202412	6	929
AT202414	5	929
AT202443	43	929
AT204965	6	1185
AT211041	2	111
AT211041	2	249
AT211041	2	355
AT211041	2	447
AT211041	2	567
AT213843	5	1185
AT214401	63	929
AT214406	62	929
AT217709	64	929
AT219468	7	49
AT219468	7	51
AT219468	7	53
AT219471	8	49
AT219471	8	51
AT219471	8	53
AT219482	13	49
AT219482	13	51
AT219483	13	49
AT219483	13	51
AT219484	13	49
AT219484	13	51
AT219484	13	53
AT263424	5	1041
AT264224	10	1179
AT264320	10	1181
AT264339	3	1187
AT264347	25	1189
AT264348	28	1173
AT264348	28	1175
AT264348	30	1177
AT264348	30	1179
AT264354	16	943
AT264354	16	947
AT264418	3	1193
AT274462	5C	707
AT300303	6	1169
AT300303	14	1171
AT300337	15	1171
AT300339	16	1171
AT300465	17	1171
AT300466	18	1171
AT300468	7	1169
AT300469	8	1169
AT300477	1	1169
AT300487	1	667
AT301074	8	917
AT301151	23	1157
AT301151	23	1159
AT303320	2	121
AT303320	2	259
AT303320	2	365
AT303320	2	457
AT303320	2	577
AT305641	23	1157
AT305641	23	1159
AT306723	7	1039
AT309596	18	1139
AT309596	17	1155
AT312932	27	1109
AT314583	2	667
AT316671	3	677
AT318016	23	1157
AT318016	23	1159
AT318021	16	1139
AT318035	20	1063
AT318035	24	1065
AT318035	3	1093
AT318035	4	1135
AT318035	5	1135
AT318035	3	87
AT318060	14	759
AT321211	6	697
AT322385	1	703
AT322385	1	705
AT323961	15	267
AT323961	21	663
AT323961	20	665
AT324091	6	667
AT326597	8	663
AT326597	8	665
AT327652	1	1051
AT329366	7	835
AT329369	20	835
AT329370	28	835
AT329373	23	835
AT329373	27	835
AT329381	26	835
AT329531	1	679
AT329618	8	825
AT329619	9	825
AT329638	10	825
AT329639	11	825
AT329641	1	677
AT329958	3	667
AT331020	8	917
AT331104	5	1041
AT331104	6	1079
AT331710	8	881
AT331710	5	899
AT331727	11	881
AT331727	6	899
AT331766	17	1039
AT331768	19	1039
AT332018	19	1171
AT332413	22	741
AT333557	7	121
AT333557	7	259
AT333557	7	365
AT333557	7	457
AT333557	7	577
AT334102	16	969
AT334168	90	969
AT336932	19	835
AT336932	20	835
AT338725	3	631
AT338725	2	633
AT339115	40	993
AT339122	40	993
AT339124	40	993
AT339126	40	993
AT339128	40	997
AT339130	40	997
AT339132	40	997
AT339134	40	997
AT339136	40	997
AT339138	40	999
AT339140	40	999
AT339142	40	999
AT339144	40	999
AT339146	40	999
AT339148	12	1007
AT339152	12	1013
AT339692	10	1073
AT339959	1	1183
AT340288	1	1171
AT341429	7	121
AT341429	7	259
AT341429	7	365
AT341429	7	457
AT341429	7	577
AT342511	92	1001
AT342511	92	1011
AT342511	92	977
AT342511	92	979
AT342511	92	981
AT342511	92	983
AT342511	92	993
AT342511	92	995
AT342511	92	997
AT342511	92	999
AT342512	90	1001
AT342512	90	1011
AT342512	90	977
AT342512	90	979
AT342512	90	981
AT342512	90	983
AT342512	90	993
AT342512	90	995
AT342512	90	997
AT342512	90	999
AT342513	91	1001
AT342513	91	1011
AT342513	91	977
AT342513	91	979
AT342513	91	981
AT342513	91	983
AT342513	91	993
AT342513	91	995
AT342513	91	997
AT342513	91	999
AT342742	15	1075
AT343206	12	1023
AT343210	13	1023
AT343213	1	1023
AT343218	1	1021
AT343218	0	1023
AT343230	0	1021
AT343349	8	1021
AT343356	9	1021
AT343363	10	1021
AT343367	11	1021
AT343400	12	1021
AT343401	13	1021
AT343406	14	1021
AT343410	15	1021
AT343412	16	1021
AT343413	17	1021
AT343415	18	1021
AT343967	8	1167
AT343990	90	1167
AT344623	28	703
AT344819	40	1021
AT344820	40	1021
AT344821	40	1021
AT345746	1	631
AT345746	14	633
AT349466	16	1063
AT349466	28	1065
AT35121	6	1039
AT35121	6	1041
AT35121	7	1079
AT35121	5	969
AT357788	1	653
AT358852	15	633
AT361191	0B	765
AT361193	13B	1059
AT365870	2	687
AT365870	2	691
AT365870	1	695
AT366928	1	695
AT367644	14	643
AT368482	7	643
AT36921	2	1039
AT36921	7	1041
AT36921	8	1079
AT36921	9	1169
AT36921	20	1171
AT36921	13	969
AT370488	2	687
AT370488	2	689
AT370488	2	691
AT370488	2	693
AT370488	1	695
AT372359	1	167
AT372458	1	675
AT372657	2	663
AT372657	2	665
AT372893	1	663
AT372893	1	665
AT374689	2	687

Índice numérico - continuação

Nº peça	Item	Página
AT374900	2	971
AT375832	27	705
AT376261	1	687
AT376261	1	689
AT376261	1	691
AT376261	1	693
AT378044	40	1001
AT378045	40	995
AT379648	0	1073
AT379649	0	1073
AT379650	0	1075
AT379651	0	1075
AT380013	9	655
AT380013	10	657
AT383236	17	1073
AT383236	29	1075
AT383236	0	1183
AT383237	17	1073
AT383237	29	1075
AT383237	20	1183
AT383426	16	1073
AT383426	26	1075
AT383862	3	1075
AT383883	5	1075
AT383885	24	1075
AT383886	25	1075
AT38628	3	969
AT387237	2	1073
AT387237	2	1075
AT387538	2	687
AT387540	1	695
AT387543	2	687
AT387543	2	689
AT387543	2	691
AT387543	2	693
AT387543	1	695
AT387545	2	691
AT387545	1	695
AT387573	2	121
AT387573	2	259
AT387573	2	365
AT387573	2	457
AT387573	2	577
AT388452	2	655
AT388452	3	657
AT388453	1	655
AT388454	2	657
AT388454	0	659
AT388454	2	661
AT389295	40	1073
AT389295	40	1075
AT390718	0	1041
AT390721	40	825
AT390724	90	1053
AT390724	30	1057
AT390742	0	1039
AT390802	10	799
AT390815	90	695
AT390823	10	801
AT390824	20	801
AT390826	6	635
AT393163	0	1083
AT393244	1	911
AT393253	6	659
AT393254	7	659
AT393255	6	659
AT393256	2	659
AT393257	1	659
AT393258	3	659
AT394282	8	971
AT394282	8	975
AT395833	40	1011
AT401413	32	721
AT403884	2	829
AT403886	4	829
AT403887	19	829
AT403887	8	835
AT403889	26	835
AT405089	12	825
AT405091	13	825
AT405092	14	825
AT405093	15	825
AT405094	16	825
AT405095	17	825
AT405097	18	825
AT405098	19	825
AT405099	20	825
AT405100	21	825
AT405101	22	825
AT407961	1	881
AT407961	7	899
AT407992	2	881
AT407992	8	899
AT408510	31	741
AT410667	28	721
AT414272	31	741
AT414273	2	703
AT417623	3	829
AT417623	3	835
AT417624	5	829
AT417625	6	829
AT417625	6	835
AT417626	7	835
AT417627	20	829
AT417627	9	835
AT417628	8	829
AT417628	10	835
AT417629	7	829
AT417629	11	835
AT417630	10	829
AT417630	12	835
AT417631	9	829
AT417631	13	835
AT417632	14	835
AT417633	14	829
AT417633	15	835
AT417634	21	829
AT417634	16	835
AT417635	11	829
AT417635	17	835
AT417636	18	829
AT417636	18	835
AT417639	21	835
AT417640	22	835
AT417641	23	835
AT417642	24	835
AT417643	13	829
AT417643	25	835
AT417644	1	829
AT417645	12	829
AT417646	16	829
AT417647	17	829
AT417648	15	829
AT418775	90	631
AT420042	90	711
AT421146	90	899
AT421150	7	881
AT421150	9	899
AT421204	4	881
AT421204	10	899
AT421205	10	881
AT421205	11	899
AT421236	9	881
AT421236	12	899
AT421266	5	881
AT421266	13	899
AT421288	6	881
AT421288	14	899
AT421693	15	899
AT425220	21	643
AT426795	1	739
AT426796	1	167
AT426796	23	739
AT426796	16	745
AT428030	2	657
AT428030	0	659
AT428030	2	661
AT435307	24	739
AT435307	18	745
AT435307	20	747
AT435307	19	749
AT437439	90	657
AT437440	1	661
AT437908	1	831
AT437909	2	831
AT437910	3	831
AT437911	4	831
AT437912	5	831
AT437913	8	831
AT437914	9	831
AT437915	10	831
AT437916	11	831
AT437917	12	831
AT437918	13	831
AT437919	14	831
AT437920	15	831
AT437926	6	831
AT437927	7	831
AT440896	90	1149
AT440896	95	1153
AT440896	93	1157
AT440896	80	1163
AT440897	90	1149
AT440897	95	1153
AT440897	93	1159
AT440897	80	1163
AT440900	30	1035
AT440900	30	1037
AT440903	0	713
AT440904	90	921
AT441375	5	641
AT441375	5	643
AT441888	1	641
AT441888	1	643
AT441889	2	641
AT441889	3	643
AT441890	3	641
AT441890	2	643
AT441926	4	641
AT441926	4	643
AT442322	1	743
AT442322	1	745
AT442322	1	747
AT442322	1	749
AT442323	17	743
AT442323	17	747
AT442323	17	749
AT443162	3	667
AT445467	90	1079
AT445803	0	967
AT446857	0	1003
AT446858	1	985
AT446859	1	989
AT449301	6	641
AT449303	8	643
AT450122	2	655
AT450122	3	657
AT451614	0	977
AT451615	0	979
AT451616	0	981
AT451617	0	983
AT451619	0	1009
AT452759	9	1167
AT454299	5	1007
AT454299	5	1009
AT457430	34	1039
AT460574	4	659
AT460574	30	661
AT469413	0	667
AT473318	0	987
AT473319	0	991
AT473320	0	1005
AT474937	2	657
AT474937	0	659
AT474937	2	661
AT474943	1	655
AT475239	4	659
AT475239	31	661
AT53439	12	669
AT53439	12	671
AT53439	12	673
AT56658	9	1087
AT66866	9	769
AT68901	8	1041
AT68901	9	1079
AT71082	8	1039
AT71082	9	1041
AT71082	10	1079
AT71732	23	1039

Índice numérico - continuação

Nº peça	Item	Página
AT71732	10	1041
AT71732	11	1079
AT73296	1	635
AT73296	3	637
AT77726	28	703
AT78124	11	1041
AT78124	12	1079
AT82210	33	1039
B153R	14	135
B153R	4	277
B153R	7	325
B153R	6	381
B153R	6	473
B153R	14	593
BYT10193	50	987
BYT10194	50	991
BYT10201	50	1005
BYT10559	0	1015
CD14689	1	169
CD14689	1	315
CD14689	1	415
CD14689	1	505
CD14689	1	623
CD15466	12	139
CD15466	12	385
CD15466	12	597
CD16284	6	147
CD16284	14	287
CD16284	14	289
CD16284	9	391
CD16284	9	483
CD16284	6	603
CE17748L3	22	1001
CE17748L3	21	1011
CE17748L3	21	977
CE17748L3	22	979
CE17748L3	22	981
CE17748L3	22	983
CE17748L3	22	993
CE17748L3	22	995
CE17748L3	21	997
CE17748L3	21	999
CE17748R3	21	1001
CE17748R3	22	1011
CE17748R3	22	977
CE17748R3	21	979
CE17748R3	21	981
CE17748R3	21	983
CE17748R3	21	993
CE17748R3	21	995
CE17748R3	22	997
CE17748R3	22	999
CH10567	20B	961
CH10569	12	1085
CH10570	11	1123
CH10571	58A	943
CH10571	58A	947
CH11436	15	1049
CH11560	10	1049
CH11560	54	931
CH11560	9	933
CH11560	36	935
CH11560	58H	943
CH11560	58H	947
CH11560	18A	961
CH11560	20A	961
CH11561	41	1029
CH11561	14	1055
CH11568	36	1189
CH11568	0	841
CH11570	12	1041
CH11570	13	1079
CH11570	11	1093
CH11570	6	1093
CH11570	8	1093
CH11570	9	1093
CH11570	80	943
CH11570	80	945
CH11570	80	947
CH11570	96	947
CH11570	80	949
CH11570	24A	957
CH11570	37A	957
CH11570	38A	957
CH11570	39A	957
CH11570	40A	957
CH11570	24A	959
CH11570	25A	959
CH11570	26A	959
CH11570	39A	959
CH12329	16A	1189
CH12329	10	85
CH16109	8	1193
CH17167	14	945
CH17167	14	951
CH17854	4	1087
CH17886	17	943
CH17886	7	945
CH17886	17	947
CH17886	17	949
CH17951	35	931
CH19111	43	1029
D2361R	13	135
D2361R	11	277
D2361R	22	325
D2361R	16	381
D2361R	16	473
D2361R	13	593
DH100015	2	705
DH300203	2	669
DH300203	2	671
DH300203	2	673
DH400030	11	859
DH400030	11	869
DH400030	16	869
DH400030	12	871
DH400240	13	1047
DH400240	9	1051
DH400240	14	1079
DH400240	10	1081
DH400240	10	1083
DH400240	14	1093
DH400240	31	1127
DH400240	41	1149
DH400240	40	1150
DH400240	11	671
DH400240	22	671
DH400240	24	673
DH400240	24	703
DH400240	23	705
DH400240	4	711
DH400240	2	719
DH400240	13	721
DH400240	9	739
DH400240	9	741
DH400240	9	743
DH400240	9	745
DH400240	9	747
DH400240	9	749
DH400240	6	833
DH400240	5	917
DH400240	6	967
DH400240	5	971
DH400240	3	975
DH400360	2	761
DH400410	7	703
DH400410	6	705
DH400660	31	895
DH400660	31	897
DH400703	10	1037
DH400703	14	1047
DH400703	10	1057
DH400703	15	1079
DH400703	17	1081
DH400703	22	1083
DH400703	16	1089
DH400703	12	1095
DH400703	12	1097
DH400703	26	1109
DH400703	22	1125
DH400703	36	1127
DH400703	8	1129
DH400703	13	1145
DH400703	14	1147
DH400703	49	1149
DH400703	48	1150
DH400703	11	1160
DH400703	8	631
DH400703	9	633
DH400703	12	645
DH400703	13	649
DH400703	12	651
DH400703	23	655
DH400703	33	657
DH400703	19	663
DH400703	18	665
DH400703	19	671
DH400703	19	673
DH400703	5	675
DH400703	12	677
DH400703	7	679
DH400703	35	687
DH400703	33	689
DH400703	37	691
DH400703	33	693
DH400703	9	695
DH400703	10	697
DH400703	29	703
DH400703	28	705
DH400703	33	721
DH400703	19	739
DH400703	18	741
DH400703	19	743
DH400703	17	745
DH400703	18	747
DH400703	18	749
DH400703	27	759
DH400703	7	761
DH400703	7	763
DH400703	5	767
DH400703	19	853
DH400703	19	855
DH400703	6	857
DH400703	15	861
DH400703	16	863
DH400703	18	865
DH400703	9	867
DH400703	17	869
DH400703	17	871
DH400703	3	873
DH400703	3	875
DH400703	3	877
DH400703	2	885
DH400703	5	887
DH400703	14	889
DH400703	25	889
DH400703	14	891
DH400703	24	891
DH400703	12	893
DH400703	37	895
DH400703	37	897
DH400703	7	911
DH400703	5	913
DH400703	27	965
DH400704	11	1081
DH400704	21	1083
DH400704	17	1089
DH400704	11	1095
DH400704	11	1097
DH400704	7	1099
DH400704	7	1101
DH400704	11	1105
DH400704	19	1139
DH400704	19	1141
DH400704	11	1143
DH400704	50	1149
DH400704	49	1150
DH400704	33	1153
DH400704	12	1160
DH400704	1	1191
DH400704	6	639
DH400704	22	655
DH400704	32	657
DH400853	8	1099
DH400853	8	1101
DH400866	9	703
DH400866	8	705
DH400872	8	703
DH400872	7	705

Índice numérico - continuação

Nº peça	Item	Página
DH400911	4	1109
DH400971	3	687
DH400971	3	689
DH400971	3	691
DH400971	3	693
DH401242	10	679
DH401248	8	1087
DH401299	5	663
DH800081G	4	1153
DH800081G	4	1155
DH800082G	5	1153
DH800082G	5	1155
DH800108	30	895
DH800108	30	897
DH800228	4	669
DH800228	4	671
DH800228	4	673
DH900720	4	631
DH900720	5	633
DH900845	15	51
DH900845	15	53
DZ100021	1	145
DZ100021	1	285
DZ100021	34	325
DZ100021	1	389
DZ100021	1	481
DZ100021	1	601
DZ100032	1	325
DZ100212	1	199
DZ100216	27	235
DZ100553	1	109
DZ100553	1	353
DZ100553	1	445
DZ100553	1	565
DZ101094	21	313
DZ101670	12	141
DZ101670	11	143
DZ101670	5	283
DZ101670	4	325
DZ101670	12	387
DZ101670	12	479
DZ101670	11	599
DZ101862	36	305
DZ10229	2	115
DZ10229	2	359
DZ10229	2	451
DZ10229	2	571
DZ102744	24	283
DZ102746	21	283
DZ102820	24	283
DZ102821	21	283
DZ103222	36	435
DZ10353	5	133
DZ10353	5	379
DZ10353	5	471
DZ10353	5	591
DZ10380	1	275
DZ104378	2	107
DZ104378	2	351
DZ104378	2	443
DZ104378	2	563
DZ104957	39	235
DZ104958	24	235
DZ104959	38	235
DZ104970	5	133
DZ104970	1	275
DZ104970	5	379
DZ104970	5	471
DZ104970	5	591
DZ104988	16	235
DZ104988	24	343
DZ104988	16	435
DZ104988	24	555
DZ104989	17	235
DZ104989	23	343
DZ104989	17	435
DZ104989	23	555
DZ105607	4	397
DZ105607	4	489
DZ105607	4	609
DZ105608	13	297
DZ105608	4	397
DZ105608	4	489
DZ105608	4	609
DZ105787	4	115
DZ105787	4	359
DZ105787	4	451
DZ105787	4	571
DZ106284	3	745
DZ106284	3	747
DZ106284	3	749
DZ10770	1	497
DZ107828	9	283
DZ107829	9	283
DZ108096	9	305
DZ108149	1	305
DZ109732	1	139
DZ109732	3	191
DZ109732	1	201
DZ109732	1	385
DZ109732	1	521
DZ109732	1	597
DZ109968	17	319
DZ109968	18	321
DZ111102	6	283
DZ111526	3	745
E63524	3	305
E63524	9	305
ETN93549	90	925
FF100273	10	703
FF100273	9	705
FF100290	11	703
FF100290	10	705
FF100378	2	903
FF100378	2	905
FF100378	7	909
FF100431	21	1047
FF100526	6	663
FF100526	6	665
FF101679	12	703
FF101679	11	705
FF101926	13	703
FF101926	12	705
FF102955	10	687
FF102955	35	689
FF102956	10	687
FF102956	35	689
FF103294	10	687
FF103294	35	689
FF103460	8	655
FF103460	9	657
FF104372	14	703
FF104372	13	705
FF105054	8	895
FF105054	8	897
FF105071	7	895
FF105071	7	897
FF106009	53	1063
FF106009	52	1065
FF107504	8	669
FF107504	8	671
FF107504	8	673
FF108183	21	869
FF108183	21	871
FF108308	15	703
FF108308	14	705
FF108374	28	889
FF108374	27	891
FF110001	30	1059
FF110002	36	1059
FF110003	31	1059
FF110004	32	1059
FF110010	35	1059
FF110023	37	1059
FF110026	29	1059
FF500010	3	857
FF500924	27	1149
FF501968	2	1083
FF502446	10	1129
FF502641	2	675
FF502674	2	889
FF502674	2	891
FF502701	11	1129
FF507969	15	51
FF508151	23	889
FF508151	22	891
FF508152	22	889
FF508152	21	891
FF508153	24	889
FF508153	23	891
FF508154	21	889
FF508154	20	891
FF508155	20	889
FF508155	19	891
FF508242	11	871
FF508243	10	869
FF508243	10	871
FF508248	1	859
FF508281	2	859
FF508282	2	859
FF508335	9	1099
FF508335	9	1101
FF508448	19	861
FF508448	2	863
FF508448	2	865
FF508449	1	861
FF508449	1	863
FF508449	1	865
FF508455	20	861
FF508455	4	863
FF508455	5	865
FF508456	5	863
FF508456	6	865
FF508902	7	1087
FF508935	2	867
FF508940	3	893
FF508941	4	893
FF508945	8	893
FF508946	9	893
FF508948	6	893
FF509334	5	893
FF509347	1	873
FF509348	1	639
FF509395	3	663
FF509395	3	665
FF509397	2	1089
FF509398	1	1089
FF509399	1	1091
FF509405	18	1089
FF509407	3	1091
FF509408	3	1089
FF509444	19	889
FF509444	18	891
FF509584	6	761
FF509584	6	763
FF509835	2	911
FF509835	2	913
FF509883	2	883
FF509884	3	883
FF509935	3	853
FF509935	3	855
FF509936	2	853
FF509936	2	855
FF510048	7	669
FF510048	7	671
FF510048	7	673
FF510072	3	655
FF510072	4	657
FF510099	4	655
FF510099	5	657
FF510120	4	663
FF510120	4	665
FF510126	16	1081
FF510126	23	1083
FF510150	3	1109
FF510174	17	687
FF510174	34	689
FF510174	38	691
FF510174	34	693
FF510336	4	687
FF510336	4	689
FF510336	4	691
FF510336	4	693
FF510336	4	695
FF510340	10	879
FF510342	5	879
FF510408	1	1129
FF510409	1	1127
FF510410	2	1127

Índice numérico - continuação

Nº peça	Item	Página
FF510467	5	687
FF510467	5	689
FF510467	5	691
FF510467	5	693
FF510468	5	687
FF510468	5	689
FF510468	5	691
FF510468	5	693
FF510469	6	687
FF510469	6	689
FF510469	8	691
FF510469	6	693
FF510748	1	1095
FF510748	1	1097
FF510766	4	853
FF510766	4	855
FF510840	13	859
FF510841	14	859
FF510842	15	859
FF510944	5	911
FF510981	12	705
FF511024	3	669
FF511024	3	671
FF511024	3	673
FF511284	1	1043
FF511355	13	867
FF511356	14	867
FF511369	17	867
FF511376	18	889
FF511376	17	891
FF511398	1	685
FF511398J	1	685
FF511634	16	867
FF511678	18	861
FF511678	18	863
FF511678	21	865
FF511883	4	887
FF512374	27	721
FF512474	13	1095
FF512474	13	1097
FF512478	19	869
FF512478	19	871
FF512480	20	869
FF512480	20	871
FF512910	20	867
FF513017	7	663
FF513017	7	665
FF513039	13	645
FF513039	10	649
FF513039	13	651
FF513072	4	697
FF513073	3	697
FF513078	2	857
FF513079	5	655
FF513079	6	657
FF513080	6	655
FF513080	7	657
FF513092	1	853
FF513092	1	855
FF513114	7	687
FF513115	8	687
FF513115	8	689
FF513117	9	687
FF513117	9	689
FF513117	11	691
FF513117	9	693
FF513117	5	695
FF513118	11	691
FF513118	9	693
FF513127	2	893
FF513128	1	893
FF513137	11	691
FF513137	9	693
FF513225	3	861
FF513226	2	861
FF513298	4	739
FF513298	4	741
FF513298	4	743
FF513298	4	745
FF513298	4	747
FF513298	4	749
FF513334	7	725
FF513408	1	761
FF513568	5	1089
FF513598	4	691
FF514581	17	687
FF514581	34	689
FF514581	38	691
FF514581	34	693
FF514582	17	687
FF514582	34	689
FF514582	38	691
FF514582	34	693
FF518141	1A	685
FF522727	2	895
FF522727	2	897
FF523070	12	895
FF523070	12	897
FF523072	3	895
FF523072	3	897
FF523274	4	895
FF523274	4	897
FF525236	10	895
FF525236	10	897
FF525319	5	679
FF525320	18	867
FF525416	1	895
FF525416	1	897
FF525441	22	867
FF528574	24	867
FF528862	6	761
FF528862	6	763
FF529084	15	889
FF529084	15	891
FF529085	16	889
FF529085	16	891
FF529086	17	889
FF530134	5	679
FF530146	15	867
FF530161	2	739
FF530161	30	741
FF530161	2	745
FF530161	2	747
FF530161	2	749
FF530275	6	893
FF530278	10	893
FF530681	19	691
FF530681	15	693
FF530684	1	867
FF531013	18	867
FF531106	41	691
FF531106	36	693
FF532460	5	1047
FF532461	6	1047
FF532467	2	871
FF532471	1	875
FF532472	18	1047
FF532473	19	1047
FF532757	4	879
FF534721	3	651
FF534938	22	673
FF535306	8	879
FF535337	0G	1063
FF535337	0F	1065
FF535549	8	1167
FF550007	0	1067
FF550392	40	1169
FF550392	40	1171
FF550704	4	49
FF550704	4	51
FF550704	4	53
FF550745	10	49
FF550746	10	51
FF550746	10	53
FF800002	1	65
FF800003	4	59
FF800004	14	63
FF800005	20	61
FF800061	3	703
FF800094	6	671
FF800117	6	669
FF800117	6	673
FF800134	27	889
FF800134	26	891
FF800201	12	647
FF800203	12	663
FF800255	7	689
FF800272	2	739
FF800272	30	741
FF800274	2	681
FF800458	0	965
FF800579	29	965
FF800634	23	867
FF800672	21	867
FF801246	3	879
FF801305	5	1063
FF801305	3	1065
FF801418	1	883
FF801419	4	883
FF801616	5	665
FF801634	9	677
FF801640	1	853
FF801682	2	677
FF801705	0A	1063
FF801706	0	1063
FF802446	1	965
FF802498	1	869
FF802498	1	871
FF802500	1	877
FF802508	2	869
FF802562	1	763
FF802753	1	905
FF802776	3	913
FF803177	27	897
FF803333	2	867
FF803458	3	863
FF803495	9	1063
FF803495	7	1065
FF803496	8	1063
FF803496	6	1065
FF803527	1	1061
FF803538	1	75
FF803539	2	75
FF803543	6	53
FF803544	8	53
FF803564	2	1147
FF803564G	2	1147
FF803581	1	1147
FF803581G	1	1147
FF803610	3	881
FF803616	1	71
FF803617	2	71
FF803618	3	71
FF803619	4	71
FF850162	12	665
FF850211	7	1063
FF850211	5	1065
FF850230	6	1063
FF850230	4	1065
FF850247	4	1015
FF850396	1	913
FF850465	2	1015
FF850499	3	1015
FF850500	11	1015
FF850502	12	1015
FF850503	13	1015
FF850896	0	63
FF850897	1	63
FF850898	3	63
FF850900	3B	63
FF850901	7	63
FF850902	11	63
FF850903	12	63
FF850904	13	63
FF850905	0	61
FF850907	2	61
FF850908	3	61
FF850909	4	61
FF850910	7	61
FF850911	9	61
FF850935	11	61
FF851250	4	865
FF851251	3	865
FXB00000883	3	777
FXB00000884	4	777
FXB00000885	6	777
FXB00000886	7	777
FXB00000888	18	777
FXB00000889	19	777

Índice numérico - continuação

Nº peça	Item	Página
FXB00000890	22	777
FXB00000891	24	777
FXB00000892	26	777
FXB00000893	27	777
FXB00000894	28	777
FXB00000895	29	777
FXB00000896	32	777
FXB00000897	33	777
FXB00000899	4	789
FXB00000900	5	789
FXB00000901	1B	789
FXB00000902	17	789
FXB00000905	4	785
FXB00000906	5	785
FXB00000907	16	785
FXB00000908	19	785
FXB00000909	21	785
FXB00000910	23	785
FXB00000911	24	785
FXB00000914	27	785
FXB00000915	30	785
FXB00000916	32	785
FXB00000917	3	781
FXB00000918	5	781
FXB00000919	6	781
FXB00000920	8	781
FXB00000921	11	781
FXB00000922	12	781
FXB00000923	31	773
FXB00000923	18	781
FXB00000926	1A	791
FXB00000927	1C	791
FXB00000928	1D	791
FXB00000929	1E	791
FXB00000930	2	791
FXB00000931	3	791
FXB00000932	4	791
FXB00000933	5	791
FXB00000934	7	791
FXB00000935	8	791
FXB00000936	9	791
FXB00000938	11	791
FXB00000939	12	791
FXB00000940	13	791
FXB00000941	14	791
FXB00000942	27	791
FXB00000943	41	791
FXB00000947	3	783
FXB00000948	4	783
FXB00000949	5	783
FXB00000950	6	783
FXB00000951	7	783
FXB00000954	34	783
FXB00000956	33	783
FXB00000957	30	783
FXB00000958	42	783
FXB00000959	44	783
FXB00000960	47	783
FXB00000961	9	783
FXB00000962	10	783
FXB00000963	11	783
FXB00000964	12	783
FXB00000965	16	783
FXB00000966	19	783
FXB00000967	1	775
FXB00000968	1A	775
FXB00000970	2	775
FXB00000971	3	775
FXB00000972	6	775
FXB00000973	7	775
FXB00000975	1	773
FXB00000976	1A	773
FXB00000977	1B	773
FXB00000979	1F	773
FXB00000980	1H	773
FXB00000981	2	773
FXB00000982	3	773
FXB00000983	4	773
FXB00000984	9	773
FXB00000985	11	773
FXB00000986	13	773
FXB00000987	14	773
FXB00000988	15	773
FXB00000989	16	773
FXB00000990	18	773
FXB00000991	19	773
FXB00000992	21	773
FXB00000993	22	773
FXB00000994	23	773
FXB00000995	26	773
FXB00000996	27	773
FXB00000997	28	773
FXB00000998	29	773
FXB00000999	30	773
FXB00001000	32	773
FXB00001001	33	773
FXB00001002	50	717
FXB00001031	9	845
FXB00001032	10	845
FXB00001033	11	845
FXB00001034	12	845
FXB00001035	13	845
FXB00001036	8	845
FXB00001037	7	845
FXB00001038	15	845
FXB00001039	1	847
FXB00001040	2	847
FXB00001041	3	847
FXB00001042	1	843
FXB00001043	2	843
FXB00001044	3	843
FXB00001045	4	843
FXB00001046	5	843
FXB00001047	6	843
FXB00001048	7	843
FXB00001049	8	843
FXB00001050	9	843
FXB00001051	10	843
FXB00001052	11	843
FXB00001053	12	843
FXB00001054	13	843
FXB00001055	14	843
FXB00001056	15	843
FXB00001057	16	843
FXB00001058	17	843
FXB00001059	18	843
FXB00001060	19	843
FXB00001061	20	843
FXB00001062	21	843
FXB00001063	22	843
FXB00001064	23	843
FXB00001065	25	843
FXB00001068	29	843
FXB00001069	30	843
FXB00001070	31	843
FXB00001071	32	843
FXB00001072	33	843
FXB00001073	34	843
FXB00001076	37	843
FXB00001077	38	843
FXB00001078	39	843
FXB00001079	40	843
FXB00001131	2	1189
FXB00001143	38	1189
FXB00001449	59	945
FXB00001764G	1	1179
FXB00001765	1A	1179
FXB00001766G	2	1179
FXB00001767	2A	1179
FXB00001945	21	1189
FXB00002565	34	777
FXB00002590	25	785
FXB00002591	26	785
FXB00005198	18	791
FXB00013538	16	1189
FXB00013903	1	773
FXB00013904	1A	773
FXB00013905	1B	773
FXV00000287	1	887
FYA00000236	0	791
FYA00000261	18	1113
FYA00000261	16	1119
FYA00000262	19	1113
FYA00000262	17	1119
FYA00000653	1	721
FYA00000663	3	731
FYA00000703	1	941
FYA00000703	0	943
FYA00000703	0	945
FYA00000703	0	947
FYA00000703	0	949
FYA00000703	0	951
FYA00001076	0	725
FYA00001312	1	721
FYA00001346	0H	723
FYA00001400	90	1179
FYA00001490	24	843
FYA00001490R	24	843
FYA00001494	1	771
FYA00001494	40	773
FYA00001494	1	789
FYA00001495	1B	791
FYA00001496	8	789
FYA00001497	9	789
FYA00001498	10	789
FYA00001499	1A	789
FYA00001500	1K	773
FYA00001501	1J	773
FYA00001704	5	853
FYA00001704	5	855
FYA00001874	1	721
FYA00002099	0	753
FYA00002134	25	797
FYA00002203	9	827
FYA00002203	0	829
FYA00002304	51	843
FYA00002305	52	843
FYA00002481	2	1025
FYA00002482	6	1025
FYA00002710	26	1047
FYA00003014	1	813
FYA00003014	10	821
FYA00003030	33	1047
FYA00003354	2	1047
FYA00003369	38	723
FYA00003621	0A	907
FYA00003622	0B	907
FYA00003622	0C	907
FYA00003623	0C	907
FYA00003626	2	777
FYA00004580	1	1047
FYA00005139	8	827
FYA00005139	9	833
FYA00005147	1	783
FYA00005148	18	783
FYA00005150	21	783
FYA00005153	23	777
FYA00005155	17	781
FYA00007116	6	853
FYA00007116	6	855
FYA00007726	3	841
FYA00008127	39	723
FYA00008476	3	925
FYA00008477	8	925
FYA00008587	13	859
FYA00008587	14	859
FYA00008588	15	859
FYA00008594	0B	925
FYA00008595	0A	925
FYA00008596	1	925
FYA00008615	0	799
FYA00008897	2	841
FYA00008915	4	835
FYA00008925	2	835
FYA00009134	9	827
FYA00009134	0	829
FYA00009135	10	833
FYA00009135	0	835
FYA00009151	0	801
FYA00009152	1	801
FYA00009153	2	799
FYA00009154	1	799
FYA00009656	2	771
FYA00009990	53	723
FYA00010377	23	791
FYA00011128	0	723
FYA00011313	77	947
FYA00011574	13	809
FYA00014584	0	723

Índice numérico - continuação

Nº peça	Item	Página
FYA00015206	41	699
FYA00016095	0	757
FYA00016270	0	757
FYA00019949	0	753
FYA00022669	2	711
FYA00023385	41	699
FYA00024756	4	809
FYA00024757	5	809
FYA00025174	1	1031
FYA00026486	25	965
FYA00026804	0	729
FYA00026806	0	729
FYA00026807	0	729
FYA00027433	1A	685
FYA00027583	21	783
FYA00028559	26	699
FYA00030883	0	797
FYA00030884	2	797
FYA00030886	1	797
FYA00030888	15	797
FYA00030889	7	797
FYA00030890	10	797
FYA00030892	9	797
FYA00030893	8	797
FYA00030895	18	797
FYA00032683	12	849
FYA00033065	25	965
FYA00034550	32	1047
FYA00037706	2	771
FYA00038801	34	779
FYA00038802	35	779
FYA00038803	37	779
FYA00038804	36	779
FYA00039723	0	799
FYA00039727	4	799
FYA00039938	0S	799
FYA00042254	0	841
FYA00042254	50	843
FYA00042370	51	843
FYA00042760	3	61
FYA00042777	0	791
FYA00044233	2	777
FYA00044508	4	791
FYA00044508	9	791
FYA00044509	4	791
FYA00044509	9	791
FYA00045626	42	843
FYA00046384	0	753
FYA00046808	29	773
FYA00047268	1K	773
FYA00047973	1	771
FYA00047973	40	773
FYA00047973	1	789
FYA00048010	3	841
FYA00049487	11	781
FYA40002175	3	839
FYA40004618	2	939
FYA40005509	0	925
FYA40009363	9	821
FYA40018525	50	843
FYA40018525	51	843
FYA40018525	9	849
FYA40021971	24	723
FYA40029692	12	809
FYA40034097	3	1141
FYA40034097G	3	1141
FYA40034098G	4	1141
FYA40034099	1	1141
FYA40034099	4	1141
FYA40034099G	1	1141
FYA40034100	2	1141
FYA40034100G	2	1141
FYA60001118	1	755
FYA60001131	0	753
FYA60027216	27	723
FYA60027216	0	729
FYA60027216	3	729
FYA60036927	25	1047
FYA60036928	26	1047
FYA60044779	1	755
FYB00000019	25	1033
FYB00000114	33	929
FYB00000115	33F	929
FYB00000132	35	933
FYB00000330	100	935
FYB00000549	2	79
FYB00000839	37	79
FYB00001358	17	931
FYB00001597	8	769
FYB00001633	61	929
FYB00001668	0	931
FYB00001669	2	931
FYB00001670	5	931
FYB00001703	11	931
FYB00001843	2	769
FYB00002174	22	81
FYB00002174	23	81
FYB00002175	22	81
FYB00002175	23	81
FYB00002873	1	935
FYB00002882	41	79
FYB00003475	61	929
FYB40000001	19	1055
FYB40000006	11	1031
FYB40000015	0	1033
FYB60000024	1	1035
FYB60000024	1	1053
FYB60000024	50	1055
FYB60000029	50	1029
FYB60000033	50	1027
FYB60000033	50	1029
FYB60000045	4	927
FYB60000045	0	929
FYB60000078	1	1077
FYB60000078	13	1131
FYB60000134	19	1049
FYB60000150	7	1047
FYB60000150	0	1049
FYB60000198	18	929
FYB60000198	0	935
FYB60000204	12	1031
FYB60000204	50	1033
FYB60000205	12	1031
FYB60000205	50	1033
FYB60001070	7	1047
FYB60001070	0	1049
FYB60001363	4	927
FYB60001363	0	929
FYB60001965	3	77
FYB60001965	0	79
FYD00004981	7	1085
H120847	19	1021
H121168	20	1021
H132922	18	1085
H132922	13	895
H132922	13	897
H140456	3	255
H140456	7	261
H140456	9	261
H155310	8	1177
H155310	8	1179
H155311	9	1177
H155320	14	1179
H155322	23	1177
H155322	23	1179
H155329	24	1177
H155329	24	1179
H155330	25	1177
H155330	25	1179
H155911	9	1173
H155911	9	1175
H155916	17	1173
H155916	17	1175
H155919	14	1173
H155919	14	1175
H155920	13	1173
H155920	13	1175
H157235	9	1181
H163431	15	1181
H163434	33	1173
H163434	33	1175
H178686	3	1177
H178686	3	1179
H178690	10	1177
H178691	11	1177
H178691	11	1179
H178694	17	1177
H178694	17	1179
H178696	19	1177
H178696	19	1179
H178708	3	1181
H180210	3	1173
H180210	3	1175
H207250	46	699
H210728	8	859
H224072	9	663
H224072	9	665
H227625	15	1177
H227625	15	1179
H227626	15	1173
H227626	15	1175
H227627	13	1181
H227901	33	1177
H227901	33	1179
H227901G	33	1177
H227903	13	1177
H227903	13	1179
H227904	22	1177
H227904	22	1179
H227905	18	1177
H227905	18	1179
H227906	18	1173
H227906	18	1175
H227907	16	1181
H227908	14	1177
H227909	6	1177
H227909	6	1179
H227910	7	1177
H227911	6	1173
H227911	6	1175
H227912	7	1173
H227912	7	1175
H227913	6	1181
H227914	7	1181
H227915	28	1177
H228111	20	1177
H228111	20	1179
H23125	4	225
H23125	6	333
H23125	6	425
H23125	6	545
H23125	5	91
H61354	4	1103
H61354	2	1137
H61354	2	1150
H77698	4	1031
H77698	5	1031
H77698	14	1045
H77698	15	1045
H77698	12	1047
H77698	30	1047
H77698	35	1047
H77698	3	1081
H77698	14	1083
H77698	17	1113
H77698	20	1113
H77698	15	1119
H77698	18	1119
H77698	7	1119
H77698	34	1127
H77698	10	1169
H77698	21	1171
H77698	12	631
H77698	13	633
H77698	5	637
H77698	36	657
H77698	5	661
H77698	8	711
H77698	20	713
H77698	9	715
H77698	51	717
H77698	52	717
H77698	2	719
H77698	12	721
H77698	21	723
H77698	22	723
H77698	34	723
H77698	5	731
H77698	2	734

Índice numérico - continuação

Nº peça	Item	Página
H77698	0	737
H77698	12	737
H77698	23	745
H77698	4	751
H77698	12	839
H77698	20	87
H77698	4	917
H77698	4	919
H77698	4	925
H77698	17	969
H77698	6	971
H77698	4	975
HXE33527	45	701
J011235	13	1193
J217083	20	669
J217083	20	671
J217083	20	673
J217083	34	687
J217083	32	689
J217083	36	691
J217083	32	693
J217083	25	853
J217083	25	855
J217083	16	861
J217083	9	861
J217083	11	863
J217083	12	865
J217083	19	865
J217083	10	867
J217083	4	869
J217083	4	871
J217083	4	873
J217083	4	875
J217083	4	877
J217083	12	879
J217083	5	883
J217083	6	889
J217083	6	891
J219167	14	827
J219167	15	833
J222008	9	1031
J222008	18	1045
J222008	22	1045
J222008	7	809
J222010	4	1025
J222010	12	1027
J222010	9	1027
J222010	10	1035
J222010	7	1113
J222010	6	1117
J222010	14	1119
J222010	1	1121
J222010	9	1157
J222010	9	1159
J222010	14	723
J222010	19	723
J222010	2	723
J222010	9	723
J222010	9	737
J222010	4	781
J222010	12	785
J222010	0	787
J222010	3	787
J222010	0B	801
J222010	1B	801
J222010	2	805
J222010	2	809
J222010	2	811
J222010	3	819
J222010	2	823
J222010	20	895
J222010	33	895
J222010	9	895
J222010	20	897
J222010	9	897
J222010	2	921
J222010	5	921
J222010	7	967
J222012	11	1143
J222012	14	1153
J222012	13	1159
J222012	7	639
J222012	5	681
J222012	3	73
J222012	3	795
J222012	4	805
J222012	38	895
J222012	38	897
J222014	27	1059
J222014	34	1061
J222014	17	713
J222014	4	715
J222014	3	89
J222014	39	895
J222014	39	897
J222016	4	55
J222016	2	683
J222016	21	685
J222016	6	795
J222016	4	939
J222018	17	1059
J222018	22	1061
J222018	2	67
J222018	9	681
J222018	2	69
J222018	10	71
J222018	4	765
J222018	2	963
J222020	16	1185
J222020	2	767
J231212	6	903
J231212	6	905
J231212	5	909
J253112	5	903
J253112	5	905
J253112	4	909
J260614	33	1029
J260616	4	797
J260620	1	827
J260620	1	833
J260816	3	723
J260816	10	737
J260816	2	737
J260816	4	839
J260816	9	859
J260820	13	821
J260820	8	849
J271016	11	1143
J271020	7	1113
J271020	6	1117
J271020	14	1119
J271020	14	723
J271020	19	723
J271020	9	723
J271020	9	737
J271020	12	785
J271020	2	921
J271020	5	921
J271025	1	1121
J271025	8	709
J271025	5	767
J271025	4	781
J271030	10	1193
J271030	2	723
J271030	5	799
J271030	2	811
J271030	3	819
J271030	2	823
J271030	2	885
J271030	20	895
J271030	33	895
J271030	9	895
J271030	20	897
J271030	9	897
J271035	4	1025
J271035	6	1053
J271035	0	787
J271035	0B	801
J271035	1B	801
J271035	2	805
J271035	2	809
J271050	9	1027
J271085	9	1157
J271230	2	709
J271230	3	73
J271230	3	75
J271230	4	805
J271235	1	793
J271275	15	1153
J271275	10	1155
J271275	13	1157
J271275	13	1159
J271275	9	1159
J271280	14	1153
J271280	9	1155
J281025	0M	799
J281035	1	841
J281240	5	43
J281240	5	45
J281240	1	57
J2860816	5	725
J400613	28	937
J450510	8	685
J460310	8	723
J460325	10	1045
J460410	32	723
J460616	6	711
J460616	25	723
J460616	29	723
J460616	11	797
J460616	19	797
J460616	3	797
J460616	9	841
J460620	7	723
J460620	1	734
J460620	1	751
J460620	1	757
J460620	9	811
J460620	17	841
J460620	5	841
J460620	1	901
J460620	5	925
J460625	11	723
J460625	12	725
J460630	12	1045
J460630	15	849
J460820	28	723
J460820	3	757
J650614	5	797
J680616	4	725
J680616	12	813
J680616	16	813
J680616	2	813
J680616	8	813
J680616	10	849
J680616	3	849
J680820	12	821
J75481	17	1063
J75481	34	1065
J75481	4	1067
J75481	39	1173
J75481	39	1175
J75481	50	1175
J75481	35	1181
J75481	5	769
J75482	8	1143
J75482	7	1145
J75482	9	1147
J780512	8	1049
J780512	19	1077
J780512	3	1077
J780612	17	1029
J780612	2B	967
J780616	14	965
J780625	12	1055
J780820	8	1031
J780820	21	1045
J780820	14	1085
J780830	28	1049
J781030	10	1029
J781030	2	1103
J781030	6	1103
J781030	7	1105
J781030	3	1107
J781030	21	1109
J781030	3	1133
J781030	2	1135
J781030	3	1137
J781030	3	1149

Índice numérico - continuação

Nº peça	*Item*	*Página*
J781030	3	1150
J781035	11	1027
J781035	6	1091
J781035	9	1095
J781035	9	1097
J781040	19	1089
J781040	31	657
J781040	1	787
J781040	30	965
J781045	2	1125
J781065	2	787
J781225	4	713
J781225	1	803
J781230	6	1087
J781240	3	1099
J781240	3	1101
J781245	20	1089
J781445	42	1169
J781445	42	1171
J823030	5	761
J823030	5	763
J850412	1E	773
J900614	13	1147
J900614	20	743
J900614	20	745
J900614	22	747
J900614	21	749
J900614	17	895
J900614	17	897
J900616	23	703
J900616	22	705
J900616	0E	709
J900616	17	721
J900616	4	797
J900616	6	807
J900620	1	827
J900620	1	833
J900625	7	633
J900625	13	853
J900625	13	855
J900635	4	861
J900635	6	863
J900635	7	865
J900635	5	867
J900655	16	1079
J900800	1	917
J900802	12	853
J900802	12	855
J900816	17	1035
J900816	18	1053
J900816	5	631
J900816	6	633
J900816	11	663
J900816	11	665
J900816	14	669
J900816	14	671
J900816	14	673
J900816	22	703
J900816	21	705
J900816	15	721
J900816	3	723
J900816	5	725
J900816	10	737
J900816	2	737
J900816	4	839
J900816	5	895
J900816	5	897
J900820	14	1081
J900820	15	1083
J900820	37	1149
J900820	36	1150
J900820	13	821
J900820	8	849
J900820	12	861
J900820	14	863
J900820	15	865
J900820	11	889
J900820	11	891
J900820	18	895
J900820	18	897
J900825	18	1127
J900825	6	631
J900825	15	645
J900825	14	649
J900825	15	651
J900825	22	665
J900825	24	745
J900825	24	749
J900830	16	645
J900830	15	649
J900830	18	669
J900830	18	671
J900830	21	687
J900830	19	689
J900830	23	691
J900830	19	693
J900830	21	703
J900830	20	705
J900830	15	821
J900835	20	1035
J900835	21	1053
J900835	11	853
J900835	11	855
J900835	3	971
J900835	1	975
J900855	32	895
J900855	32	897
J900860	29	1149
J900860	28	1150
J901000	23	1109
J901000	5	739
J901000	5	741
J901000	5	743
J901000	5	745
J901000	5	747
J901000	5	749
J901012	7	653
J901016	11	1143
J901016	10	1145
J901016	11	1147
J901016	10	1187
J901020	9	1037
J901020	22	1047
J901020	9	1057
J901020	20	1109
J901020	7	1113
J901020	6	1117
J901020	14	1119
J901020	21	1125
J901020	35	1127
J901020	5	1129
J901020	38	1149
J901020	37	1150
J901020	7	631
J901020	8	633
J901020	21	655
J901020	30	657
J901020	11	677
J901020	14	687
J901020	13	689
J901020	17	691
J901020	13	693
J901020	20	703
J901020	19	705
J901020	16	721
J901020	14	723
J901020	19	723
J901020	9	723
J901020	9	737
J901020	6	739
J901020	6	741
J901020	6	743
J901020	6	745
J901020	6	747
J901020	6	749
J901020	8	761
J901020	8	763
J901020	12	785
J901020	10	853
J901020	10	855
J901020	7	857
J901020	18	869
J901020	18	871
J901020	3	887
J901020	2	921
J901020	5	921
J901020	8	967
J901025	10	1035
J901025	8	1047
J901025	11	1053
J901025	18	1081
J901025	18	1083
J901025	30	1109
J901025	1	1121
J901025	37	1127
J901025	6	1129
J901025	13	663
J901025	21	671
J901025	23	673
J901025	9	679
J901025	22	687
J901025	20	689
J901025	24	691
J901025	20	693
J901025	5	697
J901025	3	713
J901025	24	721
J901025	7	739
J901025	7	741
J901025	7	743
J901025	7	745
J901025	7	747
J901025	7	749
J901025	5	767
J901025	4	781
J901025	0M	799
J901025	9	853
J901025	9	855
J901025	6	867
J901025	15	965
J901030	15	1047
J901030	9	1081
J901030	17	1083
J901030	21	1089
J901030	26	1149
J901030	26	1150
J901030	10	663
J901030	10	665
J901030	18	673
J901030	4	675
J901030	19	703
J901030	18	705
J901030	29	721
J901030	2	723
J901030	4	759
J901030	2	811
J901030	3	819
J901030	2	823
J901030	8	853
J901030	8	855
J901030	10	861
J901030	14	861
J901030	12	863
J901030	13	865
J901030	17	865
J901030	7	867
J901030	5	869
J901030	5	871
J901030	2	873
J901030	2	875
J901030	2	877
J901030	14	881
J901030	6	883
J901030	2	885
J901030	12	889
J901030	26	889
J901030	12	891
J901030	25	891
J901030	11	893
J901030	20	895
J901030	33	895
J901030	9	895
J901030	20	897
J901030	33	897
J901030	9	897
J901030	2	899
J901035	4	1025
J901035	20	1047
J901035	6	1053

Índice numérico - continuação

Nº peça	Item	Página
J901035	4	1095
J901035	34	1173
J901035	34	1175
J901035	34	1177
J901035	34	1179
J901035	30	1181
J901035	23	687
J901035	21	689
J901035	25	691
J901035	21	693
J901035	10	695
J901035	0	787
J901035	0B	801
J901035	1B	801
J901035	2	805
J901035	2	809
J901035	1	841
J901035	17	861
J901035	17	863
J901035	20	865
J901035	19	867
J901035	11	879
J901035	3	965
J901035	9	967
J901040	2	1035
J901040	2	1053
J901040	12	881
J901040	1	899
J901045	11	645
J901045	2	649
J901045	11	651
J901045	3	675
J901045	24	687
J901045	22	689
J901045	26	691
J901045	22	693
J901050	9	1027
J901065	17	1079
J901085	9	1157
J901085	9	1159
J901085	3	1160
J901208	23	1153
J901208	13	1155
J901210	26	1153
J901210	15	1155
J901225	3	1095
J901225	3	1097
J901230	10	1105
J901230	5	713
J901230	3	73
J901230	4	805
J901235	16	1083
J901235	24	1083
J901235	17	1141
J901235	40	1149
J901235	39	1150
J901235	1	1191
J901235	5	639
J901235	20	655
J901235	29	657
J901240	12	1081
J901240	5	43
J901240	5	45
J901240	1	57
J901240	9	639
J901245	19	655
J901245	28	657
J901250	18	1141
J901250	19	87
J901265	9	1139
J901265	12	1141
J901265	11	1149
J901265	11	1150
J901265	29	1153
J901265	37	1179
J901270	22	1089
J901270	2	1105
J901270	17	1149
J901270	17	1150
J901275	10	1139
J901275	13	1141
J901275	15	1153
J901275	13	1157
J901275	13	1159
J901275	9	1160
J901280	10	1099
J901280	10	1101
J901280	11	1139
J901280	14	1153
J901285	15	1105
J901290	12	1149
J901290	12	1150
J901430	26	1059
J901430	33	1061
J901430	4	1125
J901430	18	713
J901430	3	715
J901435	2	1196
J901435	2	89
J901480	14	1015
J901645	2	55
J901645	14	853
J901645	14	855
J901645	37	929
J901650	0P	799
J921030	26	853
J921030	2	927
J921035	4	1097
J921035	1	927
J921055	8	911
J921055	6	913
J921230	3	639
J921230	34	895
J921230	34	897
J921235	4	639
J921240	4	681
J921245	2	795
J921450	35	895
J921450	35	897
J921640	1	683
J921640	20	685
J921640	3	939
J921655	8	939
J921680	5	939
J921806	8	681
J921840	16	1059
J921840	21	1061
J921840	3	765
J921850	1	963
J922000	11	759
J922004	12	759
J922060	15	1185
J922204	5	815
J931600	3	59
J931640	21	79
J932055	6	79
J932270	8	1015
J950006	18	1079
J950006	31	721
J950008	17	1045
J950008	16	663
J950008	15	665
J950008	8	739
J950008	8	741
J950008	8	743
J950008	8	745
J950008	8	747
J950008	8	749
J950008	13	861
J950008	15	863
J950008	16	865
J950008	3	915
J950010	19	1079
J950010	10	677
J950010	2	679
J950010	18	703
J950010	17	705
J950010	14	721
J950010	4	859
J950010	7	869
J950010	7	871
J950010	13	889
J950010	13	891
J950010	22	895
J950010	22	897
J950010	34	933
J950010	31	935
J950012	3	1031
J950012	31	1047
J950016	14	1063
J950016	19	1065
J950016	16	759
J950018	10	681
J950020	11	1059
J950020	7	1059
J950020	30	1061
J950020	12	1063
J950020	17	1065
J951018	7	71
J951022	10	1015
J952014	5H	707
J971030	31	1173
JD5742	17	699
JD5742	17	701
JD5815	11	1023
JD5849	33	699
JD5849	33	701
JD5850	15	699
JD5851	6	701
JD5909	8	701
JD7759	31	1075
JD7759	16	1183
JD7769	8	1143
JD8514	10	929
K40001	10	1023
L12622	5	889
L12622	5	891
L159272	19	1089
L79337	7	971
L79337	5	975
M340513	26	1049
M340816	2	827
M340816	2	833
M340816	64	929
M340820	37	933
M340820	37	935
M340825	55	931
M341030	31	1175
M341030	21	929
M341030	53	935
M341056	43	933
M341056	43	935
M341090	52	935
M341228	3	1185
M341236	29	1173
M341236	29	1175
M341236	31	1177
M341236	31	1179
M341245	60	931
M341645	21	1187
M341850	40	81
M341880	12	1179
M342045	17	1189
M430613	2	707
M430613	7	715
M430825	4	889
M430825	4	891
M45242	20	663
M492564	13	929
M500605	6	827
M500605	7	833
M500807	8	1035
M500807	8	1053
M500807	17	933
M500807	16	935
M570010	17	703
M570010	16	705
M63200	10	859
M63200	12	869
M63200	13	871
M73027	14	741
M84971	3	313
M89679	4	667
MG145458	17	669
N10213	17	669
N10213	17	671
N10213	17	673
N10215	7	412
N198631	8	1081

Índice numérico - continuação

Nº peça	Item	Página
N198631	16	687
N198631	15	689
N198631	5	857
N231749	2	77
P63448	19	701
PF13564	2	972
PF81399	4	972
PF81427	5	972
PF81429	3	972
PF81438	1	972
PF81438	3	972
PFA10060	2	971
PFA10255	1	972
PFA10255	3	972
PFA10274	3	972
PFA10319	1	972
PFA10319	3	972
PFA10480	3	972
PFA10481	1	971
PFA10481	1	972
PFA10481	3	972
PFA10881	6	975
PFA10882	6	975
PFA10898	7	975
PFA11064	1	972
PFA11064	3	972
PG200112G	60	1173
PG200113G	60	1175
PG200114G	60	1177
PG200115G	60	1181
PG201201	2	1181
PG201203	1	1177
PG201208	1	1175
PG203774	4	927
PG203774	0	929
PG203775	50	1185
PG203775	0	1189
PM02704	7	1023
PM37391	9	769
PMH1539	25	687
PMH1539	23	689
PMH1539	27	691
PMH1539	23	693
R101225	15	125
R101225	15	263
R101225	15	369
R101225	15	461
R101225	15	581
R104592	3	277
R104592	9	287
R106829	10	147
R106829	13	391
R106829	13	483
R106829	10	603
R106831	7	147
R106831	12	391
R106831	12	483
R106831	7	603
R106859	6	412
R107731	11	141
R107731	10	143
R107731	11	387
R107731	11	479
R107731	10	599
R107768	9	403
R107768	9	495
R111137	16	135
R111137	9	277
R111137	15	325
R111137	8	381
R111137	8	473
R111137	16	593
R112857	5	193
R112857	5	203
R112857	24	519
R112857	5	531
R112989	8	412
R113480	1	412
R113698	6	139
R113698	2	191
R113698	12	281
R113698	57	325
R113698	6	385
R113698	6	597
R114082	8	139
R114082	11	281
R114082	9	281
R114082	39	325
R114082	8	385
R114082	5	477
R114082	8	597
R114193	13	125
R114193	13	263
R114193	13	369
R114193	13	461
R114193	13	581
R114194	14	125
R114194	14	263
R114194	14	369
R114194	14	461
R114194	14	581
R114240	8	135
R114240	24	381
R114240	24	473
R114240	8	593
R114241	10	135
R114241	23	381
R114241	23	473
R114241	10	593
R115250	1	105
R115250	1	243
R115250	1	349
R115250	1	441
R115250	1	561
R115575	14	159
R115575	14	405
R115575	8	497
R115575	14	615
R116031	15	193
R116031	12	205
R116031	4	235
R116031	4	343
R116031	4	435
R116031	5	519
R116031	12	533
R116031	4	555
R116296	1	227
R116296	1	335
R116296	1	427
R116296	1	547
R116296	1	93
R116466	20	135
R116466	2	277
R116466	8	325
R116466	14	381
R116466	14	473
R116466	20	593
R116516	17	147
R116516	16	181
R116516	30	193
R116516	18	205
R116516	17	287
R116516	17	289
R116516	19	391
R116516	19	483
R116516	28	519
R116516	18	533
R116516	17	603
R119874	19	135
R119874	5	277
R119874	10	325
R119874	13	381
R119874	13	473
R119874	19	593
R120013	8	497
R120467	2	117
R120467	5	255
R120467	2	361
R120467	2	453
R120467	2	573
R120631	3	137
R120631	3	279
R120631	32	325
R120631	3	383
R120631	3	475
R120631	3	595
R120638	3	145
R120638	3	285
R120638	3	389
R120638	3	481
R120638	3	601
R121043	15	135
R121043	8	277
R121043	14	325
R121043	26	381
R121043	26	473
R121043	15	593
R123161	6	141
R123161	8	143
R123161	6	387
R123161	6	479
R123161	8	599
R123208	4	231
R123208	4	339
R123208	4	431
R123208	4	551
R123208	4	97
R123226	10	127
R123226	18	133
R123226	14	181
R123226	16	193
R123226	13	205
R123226	9	267
R123226	6	275
R123226	10	373
R123226	18	379
R123226	10	465
R123226	18	471
R123226	10	519
R123226	13	533
R123226	10	585
R123226	18	591
R123271	8	141
R123271	2	143
R123271	8	387
R123271	8	479
R123271	2	599
R123273	10	191
R123273	8	203
R123273	6	517
R123273	8	531
R123324	8	127
R123324	8	267
R123324	8	373
R123324	8	465
R123324	8	585
R123354	12	103
R123354	12	241
R123354	12	347
R123354	12	439
R123354	12	559
R123396	2	371
R123396	2	463
R123417	14	133
R123417	15	133
R123417	13	193
R123417	11	205
R123417	4	275
R123417	14	379
R123417	15	379
R123417	14	471
R123417	15	471
R123417	16	519
R123417	11	533
R123417	14	591
R123417	15	591
R123471	5	153
R123501	3	153
R123501	11	191
R123501	10	203
R123501	4	297
R123501	14	397
R123501	14	489
R123501	7	517
R123501	10	531
R123501	14	609
R123525	4	171
R123525	6	191
R123525	13	203

Índice numérico - continuação

Nº peça	Item	Página
R123525	4	317
R123525	4	417
R123525	4	507
R123525	14	517
R123525	13	531
R123525	4	625
R123561	6	137
R123561	6	279
R123561	43	325
R123561	6	383
R123561	6	475
R123561	6	595
R123562	6	137
R123562	6	279
R123562	43	325
R123562	6	383
R123562	6	475
R123562	6	595
R123563	7	137
R123563	1	213
R123563	7	279
R123563	58	325
R123563	7	383
R123563	7	475
R123563	1	511
R123563	7	595
R123564	7	137
R123564	1	213
R123564	7	279
R123564	58	325
R123564	7	383
R123564	7	475
R123564	1	511
R123564	7	595
R123565	12	141
R123565	11	143
R123565	5	283
R123565	4	325
R123565	12	387
R123565	12	479
R123565	11	599
R123570	8	159
R123570	8	181
R123570	14	193
R123570	9	203
R123570	8	405
R123570	4	497
R123570	11	517
R123570	9	531
R123570	8	615
R123572	5	159
R123572	12	181
R123572	18	193
R123572	14	203
R123572	5	405
R123572	3	497
R123572	10	517
R123572	14	531
R123572	5	615
R123574	7	333
R123574	7	425
R123574	7	545
R123574	6	91
R123575	10	181
R123575	10	193
R123575	8	205
R123575	6	225
R123575	8	333
R123575	8	425
R123575	3	519
R123575	8	533
R123575	8	545
R123575	7	91
R123584	2	125
R123584	2	263
R123584	2	369
R123584	2	461
R123584	2	581
R123616	3	113
R123616	3	251
R123616	3	357
R123616	3	449
R123616	3	569

Nº peça	Item	Página
R123646	1	171
R123646	1	317
R123646	1	417
R123646	1	507
R123646	1	625
R123676	4	193
R123676	4	203
R123676	20	519
R123676	4	531
R128415	8	127
R128415	8	267
R128415	8	373
R128415	8	465
R128415	8	585
R130574	7	137
R130574	1	195
R130574	7	279
R130574	7	383
R130574	7	475
R130574	1	529
R130574	7	595
R130575	7	137
R130575	1	195
R130575	7	279
R130575	7	383
R130575	7	475
R130575	1	529
R130575	7	595
R130576	6	137
R130576	1	197
R130576	6	279
R130576	6	383
R130576	6	475
R130576	1	535
R130576	6	595
R130577	6	137
R130577	1	197
R130577	6	279
R130577	6	383
R130577	6	475
R130577	1	535
R130577	6	595
R130578	6	139
R130578	12	281
R130578	6	385
R130578	6	597
R131182	4	135
R131182	21	277
R131182	6	325
R131182	4	381
R131182	4	473
R131182	4	593
R131283	11	125
R131283	11	263
R131283	11	369
R131283	11	461
R131283	11	581
R131425	18	135
R131425	7	277
R131425	25	381
R131425	25	473
R131425	18	593
R131768	5	231
R131768	5	339
R131768	5	431
R131768	5	551
R131768	5	97
R132518	13	143
R132518	3	283
R132518	12	325
R132518	11	381
R132518	11	473
R132518	13	599
R132981	1	155
R132981	1	299
R132981	1	399
R132981	1	491
R133303	15	143
R133303	2	215
R133303	2	283
R133303	2	325
R133303	3	381
R133303	3	473

Nº peça	Item	Página
R133303	15	599
R133405	3	265
R133405	42	325
R133405	3	583
R133629	4	141
R133629	4	387
R133629	4	479
R133643	1	111
R133643	1	249
R133643	1	355
R133643	1	447
R133643	1	567
R133893	5	181
R133893	25	193
R133893	17	205
R133893	15	519
R133893	17	533
R134002	25	1125
R134002	46	1149
R134070	5	815
R134465	27	193
R134465	23	203
R134465	22	519
R134465	23	531
R134518	3	125
R134518	3	263
R134518	3	369
R134518	3	461
R134518	3	581
R134552	5	269
R134920	2	199
R134920	29	235
R134920	41	343
R134920	38	435
R134920	41	555
R135509	4	119
R135509	4	257
R135509	4	363
R135509	4	455
R135509	4	575
R135510	5	119
R135510	5	257
R135510	5	363
R135510	5	455
R135510	5	575
R135660	6	119
R135660	6	257
R135660	6	363
R135660	6	455
R135660	6	575
R135752	28	305
R135757	2	149
R135757	2	291
R135757	2	393
R135757	2	485
R135757	2	605
R135918	5	137
R135918	2	231
R135918	5	279
R135918	2	339
R135918	5	383
R135918	2	431
R135918	5	475
R135918	2	551
R135918	5	595
R135918	2	97
R136475	9	125
R136475	9	263
R136475	9	369
R136475	9	461
R136475	9	581
R136495	17	191
R136495	20	203
R136495	3	227
R136495	3	335
R136495	3	427
R136495	3	517
R136495	20	531
R136495	3	547
R136495	3	93
R151097	8	191
R151097	6	203
R151097	4	517

Índice numérico - continuação

Nº peça	Item	Página
R151097	6	531
R168831	34	773
R168831	2	789
R188811	6	645
R188811	9	649
R188811	6	651
R26121	2	175
R26121	5	281
R26121	50	325
R26121	2	523
R26125	5	147
R26125	4	391
R26125	4	483
R26125	5	603
R26448	7A	1021
R26448	31	1039
R26448	16	1041
R26448	20	1079
R26448	13	655
R26448	20	657
R26552	21	1177
R26552	21	1179
R26552	11	83
R26773	2	1091
R26906	11	147
R26906	12	147
R26906	16	391
R26906	16	483
R26906	11	603
R26906	12	603
R26906	11	655
R26906	14	655
R26906	13	657
R26907	22	657
R27212	5	1039
R27212	13	1041
R27212	21	1079
R27212	4	969
R28782	1E	697
R28811	2	233
R28811	2	341
R28811	2	433
R28811	2	553
R28811	2	99
R29424	0	1103
R29424	5	1105
R29424	1	1133
R29424	0	1135
R29936	24	1157
R29936	24	1159
R29936	3	1167
R43409	13	147
R43409	18	391
R43409	18	483
R43409	13	603
R44302	36	1039
R48685	4	137
R48685	18	277
R48685	4	279
R48685	4	383
R48685	4	475
R48685	4	595
R48767	3	175
R48767	4	281
R48767	49	325
R48767	3	523
R500001	2	225
R500271	19	157
R500271	11	303
R500271	19	613
R500374	6	191
R500374	13	203
R500374	14	517
R500374	13	531
R501124	9	139
R501124	1	191
R501124	1	193
R501124	10	281
R501124	9	281
R501124	56	325
R501124	9	385
R501124	4	477
R501124	9	597
R501228	11	127
R501228	3	181
R501228	20	193
R501228	14	205
R501228	11	373
R501228	11	465
R501228	14	519
R501228	14	533
R501228	11	585
R501428	10	153
R501428	15	191
R501428	16	203
R501428	11	297
R501428	5	397
R501428	5	489
R501428	8	517
R501428	16	531
R501428	5	609
R501459	27	519
R501484	6	191
R501484	13	203
R501484	14	517
R501484	13	531
R502079	3	111
R502079	3	249
R502079	3	355
R502079	3	447
R502079	3	567
R502175	3	173
R502175	3	323
R502175	3	419
R502175	3	509
R502175	3	627
R502329	2	173
R502329	2	323
R502329	2	419
R502329	2	509
R502329	2	627
R502341	7	283
R502367	12	287
R502367	13	287
R502367	3	287
R502367	12	289
R502367	13	289
R502367	3	289
R502371	2	287
R502428	15	517
R502511	16	147
R502511	16	287
R502511	2	391
R502511	2	483
R502511	2	525
R502511	16	603
R502513	1B	697
R502541	2	235
R502541	2	343
R502541	2	435
R502541	2	555
R502599	9	653
R502725	1	129
R502725	1	269
R502725	5	325
R502725	1	375
R502725	1	467
R502725	1	587
R502755	5	139
R502755	8	281
R502755	53	325
R502755	5	385
R502755	8	477
R502755	5	597
R502811	12	153
R502811	15	397
R502811	4	397
R502811	15	489
R502811	4	489
R502811	15	609
R502811	4	609
R502814	7	181
R502814	6	193
R502814	4	205
R502814	11	519
R502814	4	533
R502864	6	191
R502864	13	203
R502864	14	517
R502864	13	531
R502902	2	225
R502902	2	333
R502902	2	425
R502902	2	545
R502902	12	91
R502902	13	91
R503444	4	231
R503444	4	339
R503444	4	431
R503444	4	551
R503444	4	97
R503470	1	137
R503470	1	279
R503470	1	383
R503470	1	475
R503470	1	595
R503597	4	133
R503597	4	379
R503597	4	471
R503597	4	591
R503717	2	229
R503717	2	337
R503717	2	429
R503717	2	549
R503717	2	95
R503766	8	155
R503766	8	299
R503766	8	399
R503766	8	491
R504209	6	283
R504239	16	343
R504239	18	435
R504239	16	555
R504282	1	125
R504282	16	125
R504282	17	125
R504282	2	125
R504282	1	263
R504282	16	263
R504282	17	263
R504282	2	263
R504282	1	369
R504282	16	369
R504282	17	369
R504282	2	369
R504282	1	461
R504282	16	461
R504282	17	461
R504282	2	461
R504282	1	581
R504282	16	581
R504282	17	581
R504282	2	581
R50454	12	687
R50454	11	689
R50454	11	693
R50454	18	853
R50454	18	855
R50454	4	857
R504577	5	235
R504577	5	343
R504577	5	435
R504577	5	555
R504631	19	283
R504734	10	133
R504734	11	153
R504734	12	193
R504734	10	205
R504734	2	275
R504734	10	379
R504734	15	397
R504734	10	471
R504734	15	489
R504734	18	519
R504734	10	533
R504734	10	591
R504734	15	609
R504754	2	267
R504762	1	131

Índice numérico - continuação

Nº peça	Item	Página
R504762	1	271
R504762	1	377
R504762	1	469
R504762	1	589
R504781	34	235
R504813	2	141
R504813	16	143
R504813	2	387
R504813	2	479
R504813	16	599
R504843	16	125
R504843	16	263
R504843	16	369
R504843	16	461
R504843	16	581
R504850	1	135
R504850	1	277
R504850	18	325
R504850	1	381
R504850	1	473
R504850	1	593
R504882	8	225
R504882	8	283
R504963	22	643
R505452	31	235
R505479	19	267
R505480	3	267
R505543	23	283
R505609	2	137
R505609	2	279
R505609	36	325
R505609	2	383
R505609	2	475
R505609	2	595
R51031	1D	697
R515030	7	237
R515030	7	239
R515033	11	287
R515034	10	287
R515044	37	235
R515279	3	133
R515279	3	379
R515279	3	471
R515279	3	591
R515365	14	277
R515365	24	277
R515366	14	277
R515366	25	277
R515408	8	125
R515408	8	263
R515408	8	369
R515408	8	461
R515408	8	581
R515454	26	235
R515454	20	343
R515454	26	343
R515454	24	435
R515454	20	555
R515454	26	555
R515494	17	125
R515494	17	263
R515494	17	369
R515494	17	461
R515494	17	581
R515535	32	235
R515555	9	225
R515574	1	155
R515574	1	299
R515574	1	399
R515574	1	491
R516125	21	193
R516125	15	205
R516125	7	235
R516125	9	343
R516125	7	435
R516125	6	519
R516125	15	533
R516125	9	555
R516140	16	283
R516510	3	155
R516510	3	299
R516510	3	399
R516510	3	491
R516557	3	133
R516557	14	275
R516557	3	379
R516557	3	471
R516557	3	591
R516574	8	299
R516574	3	301
R516574	8	399
R516574	3	401
R516574	8	491
R516574	3	493
R516574	3	611
R516584	1	155
R516584	1	299
R516584	1	399
R516584	1	491
R516647	3	199
R516647	30	343
R516647	39	435
R516647	30	555
R516648	3	229
R516648	3	337
R516648	3	429
R516648	3	549
R516648	3	95
R517237	2	229
R517237	2	337
R517237	2	429
R517237	2	549
R517237	2	95
R517471	8	163
R517471	5	309
R517471	33	325
R517471	8	409
R517471	1	501
R517471	8	619
R518210	6	169
R518210	6	315
R518210	6	415
R518210	6	505
R518210	6	623
R518345	33	235
R518455	1	171
R518455	1	317
R518455	1	417
R518455	1	507
R518455	1	625
R518543	2	319
R518543	11	321
R518810	12	283
R518811	16	283
R518859	25	319
R518859	9	321
R518861	14	143
R518861	1	283
R518861	14	599
R518872	5	287
R518872	5	289
R518880	6	145
R518880	6	285
R518880	6	389
R518880	6	481
R518880	6	601
R519025	9	127
R519025	20	267
R519025	9	373
R519025	9	465
R519025	9	585
R519308	6	237
R519308	5	239
R519312	16	305
R519312	16	497
R51936	9	157
R51936	16	303
R51936	1	403
R51936	14	403
R51936	1	495
R51936	14	495
R51936	9	613
R519398	18	319
R519398	20	321
R519440	18	313
R519482	28	319
R519482	4	321
R519484	10	305
R519486	2	253
R519487	3	319
R519487	7	321
R519488	3	115
R519488	4	181
R519488	3	193
R519488	3	205
R519488	3	253
R519488	3	359
R519488	3	451
R519488	26	519
R519488	3	533
R519488	3	571
R519489	37	305
R519490	18	267
R519491	1	245
R519517	10	267
R519582	15	287
R519582	15	289
R519657	4	133
R519657	13	275
R519657	4	379
R519657	4	471
R519657	4	591
R519737	6	267
R519767	6	141
R519767	6	387
R519767	6	479
R519989	19	319
R519989	19	321
R520102	3	311
R520104	9	319
R520139	2	125
R520139	2	263
R520139	2	369
R520139	2	461
R520139	2	581
R520173	1	253
R520301	1	147
R520301	3	391
R520301	3	483
R520301	1	603
R520632	5	167
R520632	13	305
R520632	1	311
R520672	4	319
R520672	12	321
R520813	28	343
R520813	41	435
R520813	28	555
R520836	9	333
R520836	9	425
R520836	9	545
R520836	11	91
R520856	24	305
R520867	10	283
R520867	8	287
R520867	8	289
R520929	9	129
R520929	9	375
R520929	9	467
R520929	9	587
R520930	44	343
R520930	31	435
R520930	44	555
R520983	5	297
R521037	10	397
R521037	10	489
R521037	10	609
R521061	3	237
R521061	3	239
R521083	4	237
R521083	4	239
R521158	31	305
R521166	3	155
R521166	3	299
R521166	6	301
R521166	3	399
R521166	6	401
R521166	3	491
R521166	6	493

Índice numérico - continuação

Nº peça	Item	Página
R521166	6	611
R521207	10	313
R521325	6	237
R521390	5	225
R521401	3	225
R521401	5	333
R521401	5	425
R521401	5	545
R521401	1	91
R521407	8	305
R521439	4	181
R521439	3	193
R521439	3	205
R521439	26	519
R521439	3	533
R521458	4	167
R521458	17	283
R521469	7	225
R521498	4	103
R521498	24	193
R521498	16	205
R521498	4	241
R521498	4	347
R521498	4	439
R521498	8	519
R521498	16	533
R521498	4	559
R521530	20	235
R521540	5	313
R521544	7	287
R521544	7	289
R521548	9	181
R521548	7	193
R521548	5	205
R521548	1	247
R521548	2	247
R521548	12	519
R521548	5	533
R522106	5	237
R522106	6	239
R522199	7	225
R522410	4	333
R522410	4	425
R522410	4	545
R522410	4	91
R522482	21	313
R522488	9	225
R522630	43	343
R522630	33	435
R522630	43	555
R522679	6	159
R522679	6	405
R522679	2	497
R522679	6	615
R522686	2	151
R522686	2	295
R522686	2	395
R522686	2	487
R522686	2	607
R522690	22	519
R522690	7	655
R522690	8	657
R522735	11	305
R522776	18	267
R522780	2	107
R522780	2	351
R522780	2	443
R522780	2	563
R522781	1	127
R522781	2	127
R522781	1	373
R522781	2	373
R522781	1	465
R522781	2	465
R522781	1	585
R522781	2	585
R522890	3	653
R522899	2	157
R522899	5	199
R522899	2	403
R522899	2	495
R522899	2	613
R522941	9	313
R522942	6	313
R522943	11	313
R522944	2	293
R523048	36	343
R523048	34	435
R523048	36	555
R523184	4	133
R523184	13	275
R523184	4	379
R523184	4	471
R523184	4	591
R523187	15	313
R523199	2	269
R523340	12	159
R523340	12	405
R523340	10	497
R523340	12	615
R523372	34	305
R523499	4	199
R523499	29	343
R523499	40	435
R523499	29	555
R523926	10	91
R524234	13	235
R524234	14	343
R524234	13	435
R524234	14	555
R524235	2	155
R524235	2	299
R524235	5	301
R524235	2	399
R524235	5	401
R524235	2	491
R524235	5	493
R524235	5	611
R524438	11	319
R524438	27	321
R524453	5	305
R524469	6	181
R524469	9	193
R524469	7	205
R524469	10	333
R524469	10	425
R524469	2	519
R524469	7	533
R524469	10	545
R524469	10	91
R524496	8	283
R524497	8	225
R524759	6	129
R524759	6	375
R524759	6	467
R524759	6	587
R525485	1	147
R525485	1	603
R526372	1	115
R526372	1	359
R526372	1	451
R526372	1	571
R526838	6	145
R526838	6	285
R526838	21	325
R526838	6	389
R526838	6	481
R526838	6	601
R526941	8	367
R526941	8	459
R526944	4	133
R526944	13	275
R526944	4	379
R526944	4	471
R526944	4	591
R527787	5	103
R527787	5	241
R527787	5	347
R527787	5	439
R527787	5	559
R528387	9	135
R528387	14	277
R528387	9	593
R528719	44	691
R528719	44A	691
R529168	18	235
R529168	22	343
R529168	26	435
R529168	22	555
R529378	1	111
R529378	1	249
R529378	1	355
R529378	1	447
R529378	1	567
R529416	7	141
R529416	3	143
R529416	7	387
R529416	7	479
R529416	3	599
R529563	5	103
R529563	5	241
R529563	5	347
R529563	5	439
R529563	5	559
R529790	3	111
R529790	3	249
R529790	3	355
R529790	3	447
R529790	3	567
R529946	1	155
R529946	1	299
R529946	1	301
R529946	1	399
R529946	1	401
R529946	1	491
R529946	1	493
R529946	1	611
R530022	2	115
R530022	2	359
R530022	2	451
R530022	2	571
R53108	13	191
R53108	12	203
R53108	5	517
R53108	12	531
R531534	26	193
R531534	22	203
R531534	21	519
R531534	22	531
R532562	15	133
R532562	15	379
R532562	15	471
R532562	15	591
R532564	5	275
R534091	16	147
R534091	16	287
R534091	16	289
R534091	2	391
R534091	2	483
R534091	2	525
R534091	16	603
R534218	16	125
R534218	5	125
R534218	16	263
R534218	5	263
R534218	16	369
R534218	5	369
R534218	16	461
R534218	5	461
R534218	16	581
R534218	5	581
R534219	17	125
R534219	4	125
R534219	17	263
R534219	4	263
R534219	17	369
R534219	4	369
R534219	17	461
R534219	4	461
R534219	17	581
R534219	4	581
R534978	12	287
R534978	13	287
R534978	2	287
R534978	12	289
R534978	13	289
R534978	2	289
R535004	14	277
R535004	15	277

Índice numérico - continuação

Nº peça	Item	Página
R535004	27	325
R535005	9	135
R535005	14	277
R535005	26	325
R535005	2	381
R535005	2	473
R535005	9	593
R535122	4	115
R535122	4	359
R535122	4	451
R535122	4	571
R536082	13	277
R536082	14	277
R536082	25	325
R536083	25	325
R536083	27	325
R536135	13	289
R536136	12	289
R536407	1	325
R537772	1	125
R537772	2	125
R537772	4	125
R537772	5	125
R537772	1	263
R537772	2	263
R537772	4	263
R537772	5	263
R537772	1	369
R537772	2	369
R537772	4	369
R537772	5	369
R537772	1	461
R537772	2	461
R537772	4	461
R537772	5	461
R537772	1	581
R537772	2	581
R537772	4	581
R537772	5	581
R539762	5	115
R539762	5	359
R539762	5	451
R539762	5	571
R54114	4	139
R54114	7	281
R54114	54	325
R54114	4	385
R54114	9	477
R54114	4	597
R54123	2	635
R54123	2	637
R541677	7	283
R543696	2	107
R543696	2	351
R543696	2	443
R543696	2	563
R54565	10	141
R54565	4	143
R54565	10	387
R54565	10	479
R54565	4	599
R545883	4	133
R545883	17	193
R545883	19	205
R545883	13	275
R545883	4	379
R545883	4	471
R545883	17	519
R545883	19	533
R545883	4	591
R545884	17	193
R545884	19	205
R545884	17	519
R545884	19	533
R55453	1	175
R55453	2	193
R55453	2	205
R55453	3	235
R55453	6	281
R55453	38	325
R55453	3	343
R55453	3	435
R55453	4	519
R55453	1	523
R55453	2	533
R55453	3	555
R61105	2	203
R61105	12	297
R61105	18	519
R61105	2	531
R61467	7	191
R61467	3	203
R61467	4	231
R61467	6	231
R61467	4	339
R61467	6	339
R61467	4	431
R61467	6	431
R61467	16	517
R61467	3	531
R61467	4	551
R61467	6	551
R61467	4	97
R61467	6	97
R61871	2	103
R61871	16	191
R61871	19	203
R61871	2	241
R61871	47	325
R61871	2	347
R61871	2	439
R61871	9	519
R61871	19	531
R61871	2	559
R63185	5	267
R63548	1	159
R63548	4	159
R63548	13	181
R63548	22	193
R63548	18	203
R63548	17	305
R63548	12	367
R63548	1	405
R63548	4	405
R63548	12	459
R63548	17	497
R63548	12	517
R63548	18	531
R63548	1	615
R63548	4	615
R65397	28	235
R65833	12	139
R65833	12	385
R65833	12	597
R69281	13	283
R71228	21	133
R71228	10	275
R71228	21	379
R71228	21	471
R71228	21	591
R72328	3	117
R72328	11	181
R72328	23	193
R72328	21	203
R72328	6	255
R72328	3	361
R72328	3	453
R72328	13	519
R72328	21	531
R72328	3	573
R72659	4	255
R72659	10	689
R72659	18	721
R73384	15	1081
R74012	8	303
R78058	5	1041
R78059	5	1041
R78069	22	739
R78069	21	741
R81275	5	101
R81275	2	181
R81275	8	193
R81275	6	205
R81275	5	345
R81275	5	437
R81275	7	519
R81275	6	533
R81275	5	557
R82718	6	151
R82718	6	295
R82718	6	395
R82718	6	487
R82718	6	607
R85363	15	147
R85363	1	391
R85363	1	483
R85363	3	525
R85363	15	603
R85687	10	147
R85687	11	391
R85687	11	483
R85687	10	603
R89944	1	151
R89944	11	193
R89944	9	205
R89944	1	295
R89944	1	395
R89944	1	487
R89944	25	519
R89944	9	533
R89944	1	607
R90692	9	147
R90692	15	391
R90692	15	483
R90692	9	603
R91360	1	235
R91360	1	343
R91360	1	435
R91360	1	555
R91889	2	147
R91889	5	391
R91889	5	483
R91889	2	603
R93910	10	147
R93910	10	603
R96935	19	193
R96935	17	203
R96935	23	519
R96935	17	531
R97061	10	157
R97061	17	303
R97061	7	403
R97061	7	495
R97061	10	613
R97185	12	135
R97185	2	145
R97185	12	191
R97185	11	203
R97185	10	277
R97185	2	285
R97185	31	325
R97185	5	381
R97185	2	389
R97185	5	473
R97185	2	481
R97185	19	519
R97185	11	531
R97185	12	593
R97185	2	601
R97490	8	147
R97490	14	391
R97490	14	483
R97490	8	603
R97491	8	147
R97491	14	391
R97491	14	483
R97491	8	603
R97492	9	147
R97492	15	391
R97492	15	483
R97492	9	603
R97493	9	147
R97493	15	391
R97493	15	483
R97493	9	603
R98062	8	147
R98062	14	391
R98062	14	483
R98062	8	603

Índice numérico - continuação

Nº peça	Item	Página
R98063	7	147
R98063	10	391
R98063	10	483
R98063	7	603
R98335	7	147
R98335	7	603
R99052	21C	1049
R99052	3C	1049
R99052	10	1077
R99052	25	1077
R99693	15	181
R99693	29	193
R99693	25	203
R99693	27	519
R99693	25	531
RE167207	1	163
RE167207	6	309
RE167207	1	409
RE167207	7	501
RE167207	1	619
RE31617	3	147
RE31617	7	391
RE31617	7	483
RE31617	3	603
RE33705	1	247
RE33705	2	247
RE35885	1	231
RE35885	1	339
RE35885	1	431
RE35885	1	551
RE35885	1	97
RE37643	3	147
RE37643	3	603
RE37644	3	147
RE37644	3	603
RE40048	8	677
RE40048	4	679
RE42139	5	635
RE42713	4	253
RE42713	3	277
RE42713	9	287
RE42713	28	325
RE42713	22	381
RE42713	22	473
RE44574	1	203
RE44574	1	205
RE44574	1	209
RE44574	1	231
RE44574	1	339
RE44574	1	431
RE44574	20	517
RE44574	1	531
RE44574	1	533
RE44574	1	551
RE44574	1	595
RE44574	1	97
RE46684	2	101
RE46684	6	127
RE46684	20	157
RE46684	11	267
RE46684	22	303
RE46684	2	345
RE46684	6	373
RE46684	10	403
RE46684	2	437
RE46684	6	465
RE46684	10	495
RE46684	2	557
RE46684	6	585
RE46684	20	613
RE46685	8	103
RE46685	16	133
RE46685	7	153
RE46685	8	241
RE46685	7	275
RE46685	6	297
RE46685	8	347
RE46685	16	379
RE46685	8	397
RE46685	8	439
RE46685	16	471
RE46685	8	489
RE46685	8	559
RE46685	16	591
RE46685	8	609
RE46686	3	127
RE46686	9	153
RE46686	3	157
RE46686	8	297
RE46686	5	303
RE46686	6	311
RE46686	6	367
RE46686	3	373
RE46686	6	397
RE46686	10	411
RE46686	6	459
RE46686	3	465
RE46686	6	489
RE46686	10	503
RE46686	3	585
RE46686	6	609
RE46686	3	613
RE46687	7	133
RE46687	19	275
RE46687	7	379
RE46687	7	471
RE46687	7	591
RE500005	1	225
RE500005	13	91
RE500345	1	119
RE500345	1	214
RE500345	1	257
RE500345	1	363
RE500345	1	455
RE500345	1	575
RE500527	1	233
RE500527	1	341
RE500527	1	433
RE500527	1	553
RE500527	1	99
RE500538	2	653
RE500608	7	139
RE500608	9	281
RE500608	55	325
RE500608	7	385
RE500608	3	477
RE500608	7	597
RE502173	12	157
RE502173	19	303
RE502173	12	403
RE502173	12	495
RE502173	12	613
RE504210	21	283
RE504233	2	265
RE504233	2	583
RE504543	1A	697
RE504839	1	185
RE504845	16	159
RE504845	16	405
RE504845	9	497
RE504845	16	615
RE505232	1C	697
RE505501	17	135
RE505501	6	277
RE505501	13	325
RE505501	7	381
RE505501	7	473
RE505501	17	593
RE505515	22	133
RE505515	1	179
RE505515	24	275
RE505515	40	325
RE505515	22	379
RE505515	22	471
RE505515	22	591
RE505881	1	229
RE505881	1	337
RE505881	1	429
RE505881	1	549
RE505881	1	95
RE505921	1	137
RE505921	1	279
RE505921	35	325
RE505921	1	383
RE505921	1	475
RE505921	1	595
RE505980	15	133
RE505980	15	379
RE505980	15	471
RE505980	15	591
RE507149	15	381
RE507149	15	473
RE507247	18	157
RE507247	10	303
RE507247	18	613
RE507539	24	235
RE507540	39	235
RE507807	22	135
RE507807	22	277
RE507807	30	325
RE507807	21	381
RE507807	21	473
RE507807	22	593
RE507852	3	139
RE507852	4	201
RE507852	1	207
RE507852	3	385
RE507852	10	477
RE507852	1	515
RE507852	4	521
RE507852	3	597
RE507952	7	103
RE507952	1	113
RE507952	7	241
RE507952	1	251
RE507952	7	347
RE507952	1	357
RE507952	7	439
RE507952	1	449
RE507952	7	559
RE507952	1	569
RE507959	10	235
RE507959	11	235
RE507959	40	235
RE507959	11	343
RE507959	15	343
RE507959	10	435
RE507959	11	555
RE507959	15	555
RE508185	6	135
RE508185	16	277
RE508185	19	325
RE508185	17	381
RE508185	17	473
RE508185	6	593
RE508317	4	141
RE508317	6	143
RE508317	4	387
RE508317	4	479
RE508317	6	599
RE508489	6	125
RE508489	6	263
RE508489	3	325
RE508489	6	369
RE508489	6	461
RE508489	6	581
RE508566	13	133
RE508566	3	275
RE508566	13	379
RE508566	13	471
RE508566	13	591
RE508599	10	297
RE508742	1	101
RE508742	1	345
RE508742	1	437
RE508742	1	557
RE508932	3	325
RE509093	35	235
RE509865	5	133
RE509865	5	379
RE509865	5	471
RE509865	5	591
RE515622	1	273
RE515636	23	235
RE515636	25	343
RE515636	23	435
RE515636	25	555
RE516026	21	267
RE516335	25	235

Índice numérico - continuação

Nº peça	Item	Página
RE516335	19	343
RE516335	21	435
RE516335	19	555
RE516336	12	235
RE516336	13	343
RE516336	12	435
RE516336	13	555
RE516491	15	283
RE51650	1	165
RE51650	5	165
RE51650	10	311
RE51650	11	311
RE51650	6	311
RE51650	6	411
RE51650	6	503
RE51650	1	621
RE51650	5	621
RE516512	3	123
RE516512	1	165
RE516512	10	165
RE516512	4	261
RE516512	3	579
RE516512	1	621
RE516512	10	621
RE516553	5	123
RE516553	1	165
RE516553	4	165
RE516553	5	261
RE516553	8	311
RE516553	3	367
RE516553	8	411
RE516553	3	459
RE516553	8	503
RE516553	5	579
RE516553	1	621
RE516553	4	621
RE516999	14	235
RE516999	10	343
RE516999	11	435
RE516999	10	555
RE517370	11	133
RE517370	8	235
RE517370	21	275
RE517370	7	343
RE517370	11	379
RE517370	8	435
RE517370	11	471
RE517370	7	555
RE517370	11	591
RE517435	4	287
RE518081	12	287
RE518082	10	287
RE518082	11	289
RE518083	11	287
RE518083	10	289
RE518097	5	169
RE518097	5	315
RE518097	5	415
RE518097	5	505
RE518097	5	623
RE518109	1	159
RE518109	1	405
RE518109	13	497
RE518109	1	615
RE519115	12	289
RE519115	13	289
RE519115	6	289
RE519144	6	163
RE519144	3	309
RE519144	6	409
RE519144	2	501
RE519144	6	619
RE519696	1	165
RE519696	12	165
RE519696	10	311
RE519696	11	311
RE519696	1	621
RE519696	12	621
RE519737	1	141
RE519737	1	387
RE519737	1	479
RE520229	4	113
RE520229	4	251
RE520229	4	357
RE520229	4	449
RE520229	4	569
RE520930	22	235
RE520930	21	343
RE520930	25	435
RE520930	21	555
RE521531	3	159
RE521531	3	405
RE521531	15	497
RE521531	3	615
RE521605	25	283
RE521616	1	281
RE521616	48	325
RE521639	1	287
RE521756	1	145
RE521756	1	285
RE521756	34	325
RE521756	1	389
RE521756	1	481
RE521756	1	601
RE52242	2	171
RE52242	2	317
RE52242	2	417
RE52242	2	507
RE52242	2	625
RE522594	30	235
RE522596	21	235
RE522596	18	343
RE522596	20	435
RE522596	18	555
RE522723	9	309
RE522794	3	163
RE522794	10	309
RE522794	3	409
RE522794	8	501
RE522794	3	619
RE522794	43	691
RE522794	37	693
RE522794	22	743
RE522823	8	309
RE522824	7	309
RE522878	4	123
RE522878	2	261
RE522878	4	579
RE523023	24	283
RE523032	12	283
RE523168	1	275
RE523169	5	275
RE523249	38	235
RE523250	4	267
RE523319	4	305
RE52346	22	133
RE52346	22	379
RE52346	22	471
RE52346	22	591
RE523462	15	303
RE523464	14	157
RE523464	18	303
RE523464	11	403
RE523464	11	495
RE523464	14	613
RE523483	7	319
RE523483	24	321
RE523553	29	319
RE523553	6	321
RE523554	24	319
RE523554	28	321
RE523629	20	303
RE523806	1	141
RE523806	1	387
RE523806	1	479
RE523854	4	163
RE523854	11	309
RE523854	4	409
RE523854	4	619
RE524220	15	157
RE524220	21	303
RE524220	4	403
RE524220	4	495
RE524220	15	613
RE524227	18	191
RE524227	24	203
RE524227	1	231
RE524227	1	339
RE524227	1	431
RE524227	24	531
RE524227	1	551
RE524227	1	97
RE524450	1	281
RE524450	48	325
RE524453	2	281
RE524453	52	325
RE524723	1	123
RE524723	1	261
RE524723	1	579
RE524723	36	687
RE524723	36	689
RE524730	4	313
RE524730	40	343
RE524730	35	435
RE524730	40	555
RE524901	32	305
RE525016	2	163
RE525016	2	409
RE525016	6	501
RE525016	2	619
RE525016	9	669
RE525016	9	671
RE525016	9	673
RE525456	1	147
RE525456	1	603
RE526519	12	287
RE526519	13	287
RE526519	6	287
RE526519	12	289
RE526519	13	289
RE526541	2	237
RE526541	2	239
RE526588	3	739
RE526588	3	743
RE526692	34	343
RE526692	43	435
RE526692	34	555
RE526693	32	343
RE526693	32	435
RE526693	32	555
RE526694	33	343
RE526694	22	435
RE526694	33	555
RE526834	2	123
RE526834	1	165
RE526834	3	165
RE526834	3	261
RE526834	7	311
RE526834	2	367
RE526834	3	411
RE526834	2	459
RE526834	3	503
RE526834	2	579
RE526834	1	621
RE526834	3	621
RE527039	1	139
RE527039	5	201
RE527039	1	385
RE527039	5	521
RE527039	1	597
RE527054	16	235
RE527054	24	343
RE527054	24	555
RE527055	17	235
RE527055	23	343
RE527055	23	555
RE527098	4	273
RE527142	15	319
RE527142	22	321
RE52722	9	163
RE52722	2	309
RE52722	9	409
RE52722	4	501
RE52722	9	619
RE527456	14	147
RE527456	8	391
RE527456	8	483
RE527456	14	603
RE527528	1	188

Índice numérico - continuação

Nº peça	Item	Página
RE527528	40	235
RE527528	41	235
RE527843	1	139
RE527843	1	385
RE527843	2	517
RE527843	1	597
RE527844	4	201
RE527844	1	207
RE527844	4	521
RE527858	1	293
RE527858	25	305
RE527858	3	333
RE527858	37	343
RE527858	3	425
RE527858	27	435
RE527858	3	545
RE527858	37	555
RE527858	2	91
RE528089	22	305
RE528096	27	343
RE528096	42	435
RE528096	27	555
RE528219	7	305
RE528472	17	319
RE528472	18	321
RE528588	6	199
RE528588	42	343
RE528588	37	435
RE528588	42	555
RE528590	38	343
RE528590	38	555
RE528609	29	435
RE528638	1	277
RE528638	18	325
RE528638	24	325
RE528652	1	247
RE528742	11	333
RE528742	11	425
RE528742	11	545
RE528742	9	91
RE528950	1	283
RE528950	1	325
RE529364	26	305
RE529464	7	159
RE529464	7	405
RE529464	7	615
RE529641	1	165
RE529641	10	165
RE529641	12	165
RE529641	11	311
RE529641	9	311
RE529641	1	621
RE529641	10	621
RE529641	12	621
RE529643	9	311
RE529804	1	313
RE529811	3	147
RE529811	3	603
RE529822	3	269
RE529915	8	157
RE529915	3	403
RE529915	3	495
RE529915	8	613
RE529916	11	157
RE529916	6	403
RE529916	6	495
RE529916	11	613
RE530299	20	687
RE530299	18	689
RE530299	22	691
RE530299	17	693
RE530299	18	693
RE530299	7	695
RE530337	11	235
RE530337	15	343
RE530337	14	435
RE530337	15	555
RE530362	31	343
RE530362	31	555
RE531221	13	287
RE531223	5	287
RE531603	1	637
RE531808	3	741
RE531864	15	343
RE531864	15	555
RE532239	14	143
RE532239	1	215
RE532239	14	599
RE532250	1	188
RE532429	9	367
RE532429	9	459
RE532631	1	203
RE532631	1	205
RE532631	1	531
RE532631	1	533
RE532634	1	191
RE532634	1	193
RE532651	1	177
RE532653	1	127
RE532653	1	373
RE532653	1	465
RE532653	1	585
RE532841	1	181
RE532848	17	319
RE532848	18	321
RE532993	1	181
RE532993	1	191
RE532993	1	193
RE532993	1	210
RE532993	1	525
RE533148	25	283
RE533345	3	391
RE533345	3	483
RE534109	1	188
RE534109	41	235
RE535292	17	319
RE535292	18	321
RE535560	1	225
RE535560	1	333
RE535560	1	425
RE535560	1	545
RE535560	13	91
RE535729	1	319
RE535990	2	305
RE535990	6	305
RE536083	1	139
RE536083	3	191
RE536083	1	201
RE536083	2	201
RE536083	5	201
RE536083	1	385
RE536083	1	521
RE536083	2	521
RE536083	5	521
RE536083	1	597
RE536805	12	305
RE537070	1	137
RE537070	1	231
RE537070	1	279
RE537070	1	339
RE537070	1	383
RE537070	1	431
RE537070	1	475
RE537070	20	517
RE537070	1	551
RE537070	1	97
RE537071	22	133
RE537071	1	137
RE537071	24	275
RE537071	1	279
RE537071	40	325
RE537071	22	379
RE537071	1	383
RE537071	22	471
RE537071	1	475
RE537071	22	591
RE537143	17	319
RE537143	18	321
RE537834	12	277
RE538045	5	319
RE538097	22	133
RE538097	1	179
RE538097	28	193
RE538097	1	203
RE538097	1	205
RE538097	24	275
RE538097	40	325
RE538097	22	379
RE538097	22	471
RE538097	30	519
RE538097	1	531
RE538097	1	533
RE538097	22	591
RE538097	1	595
RE538123	2	305
RE538289	3	247
RE538724	2	159
RE538724	2	405
RE538724	14	497
RE538724	2	615
RE538806	3	247
RE539279	2	697
RE539469	44	691
RE539912	18	283
RE540105	1	177
RE540225	21	517
RE540225	31	519
RE540226	1	191
RE540226	1	193
RE540226	1	517
RE540226	1	519
RE540392	1	165
RE540392	10	165
RE540392	11	165
RE540392	12	165
RE540392	11	311
RE540392	6	311
RE540392	9	311
RE540392	1	621
RE540392	10	621
RE540392	11	621
RE540392	12	621
RE540392	37	687
RE540438	11	165
RE540438	12	165
RE540438	10	311
RE540438	11	311
RE540438	6	311
RE540438	11	621
RE540438	12	621
RE540439	11	165
RE540439	12	165
RE540439	10	311
RE540439	11	311
RE540439	6	311
RE540439	11	621
RE540439	12	621
RE540550	1	109
RE540550	1	353
RE540550	1	445
RE540550	1	565
RE541922	1	165
RE541922	2	165
RE541922	9	311
RE541922	5	411
RE541922	5	503
RE541922	1	621
RE541922	2	621
RE541922	10	691
RE541924	1	367
RE541924	1	459
RE541924	9	691
RE541924	7	693
RE541925	4	367
RE541925	4	459
RE541925	9	691
RE541933	1	697
RE543306	17	319
RE543306	18	321
RE543935	4	287
RE543935	4	289
RE544262	16	235
RE544263	17	235
RE545631	7	411
RE545631	7	503
RE545631	10	691
RE545739	1	115
RE545739	1	359
RE545739	1	451

Índice numérico - continuação

Nº peça	Item	Página
RE545739	1	571
RE546736	1	477
RE546736	2	477
RE546736	6	477
RE546784	1	199
RE546906	15	133
RE546906	15	379
RE546906	15	471
RE546906	15	591
RE546918	5	275
RE547826	1	141
RE547826	1	143
RE547826	1	387
RE547826	1	479
RE547826	1	599
RE547909	6	283
RE548027	5	169
RE548027	7	169
RE548027	5	315
RE548027	7	315
RE548027	5	415
RE548027	7	415
RE548027	5	505
RE548027	7	505
RE548027	5	623
RE548027	7	623
RE548060	1	141
RE548060	1	143
RE548060	1	387
RE548060	1	479
RE548060	1	599
RE54885	35	305
RE549509	13	321
RE550563	10	321
RE550941	7	159
RE550941	7	405
RE550941	7	615
RE550943	1	497
RE551440	10	321
RE551693	1	539
RE553072	1	165
RE553072	2	165
RE553072	6	165
RE553072	11	311
RE553072	6	311
RE553072	9	311
RE553072	1	621
RE553072	2	621
RE553072	6	621
RE553072	37	689
RE553073	6	165
RE553073	10	311
RE553073	11	311
RE553073	6	311
RE553073	6	621
RE553421	1	287
RE556544	6	283
RE557890	13	287
RE557890	13	289
RE557891	12	287
RE557891	12	289
RE559087	1	265
RE559087	1	583
RE559946	2	411
RE559946	2	503
RE559946	10	691
RE559946	8	693
RE560091	1	188
RE560091	41	235
RE560752	2	153
RE560752	12	397
RE560752	12	489
RE560752	12	609
RE560754	2	297
RE56097	22	663
RE56097	21	665
RE56098	19	641
RE56098	10	645
RE56098	10	647
RE56098	8	649
RE56098	10	651
RE563674	1	327
RE56369	12	125
RE56369	12	263
RE56369	12	369
RE56369	12	461
RE56369	12	581
RE56403	59	325
RE565310	6	113
RE565310	6	251
RE565310	6	357
RE565310	6	449
RE565310	6	569
RE566623	6	283
RE56690	2	153
RE56690	12	397
RE56690	12	489
RE56690	12	609
RE567118	1	289
RE57190	17	267
RE59298	2	297
RE60003	10	159
RE60003	10	405
RE60003	5	497
RE60003	10	615
RE60005	4	147
RE60005	6	391
RE60005	6	483
RE60005	4	603
RE60028	14	303
RE60029	6	303
RE60071	12	303
RE60242	7	303
RE60854	6	123
RE60854	7	165
RE60854	6	261
RE60854	5	367
RE60854	4	411
RE60854	5	459
RE60854	4	503
RE60854	6	579
RE60854	7	621
RE63674	23	135
RE63674	23	593
RE65165	6	137
RE65165	5	191
RE65165	1	219
RE65165	6	279
RE65165	43	325
RE65165	6	383
RE65165	6	475
RE65165	17	517
RE65165	1	527
RE65165	6	595
RE65168	7	137
RE65168	4	191
RE65168	1	213
RE65168	7	279
RE65168	58	325
RE65168	7	383
RE65168	7	475
RE65168	1	511
RE65168	18	517
RE65168	7	595
RE65908	6	139
RE65908	1	183
RE65908	12	281
RE65908	57	325
RE65908	6	385
RE65908	11	477
RE65908	19	517
RE65908	1	537
RE65908	6	597
RE65909	6	139
RE65909	1	187
RE65909	12	281
RE65909	6	385
RE65909	1	513
RE65909	6	597
RE65911	6	137
RE65911	1	197
RE65911	6	279
RE65911	6	383
RE65911	6	475
RE65911	1	535
RE65911	6	595
RE65912	7	137
RE65912	1	195
RE65912	7	279
RE65912	7	383
RE65912	7	475
RE65912	1	529
RE65912	7	595
RE65978	15	159
RE65978	33	305
RE65978	10	319
RE65978	26	321
RE65978	15	405
RE65978	7	497
RE65978	15	615
RE66178	8	129
RE66178	8	375
RE66178	8	467
RE66178	8	587
RE66334	1	371
RE66334	1	463
RE67050	16	157
RE67050	24	303
RE67050	1	403
RE67050	1	495
RE67050	16	613
RE67231	1	153
RE67231	1	297
RE67231	13	397
RE67231	13	489
RE67231	13	609
RE67238	14	153
RE67238	5	171
RE67238	2	227
RE67238	14	297
RE67238	5	317
RE67238	2	335
RE67238	3	397
RE67238	5	417
RE67238	2	427
RE67238	3	489
RE67238	5	507
RE67238	2	547
RE67238	3	609
RE67238	5	625
RE67238	2	93
RE68255	10	669
RE68255	10	671
RE68255	10	673
RE69898	3	103
RE69898	3	241
RE69898	3	347
RE69898	3	439
RE69898	3	559
RE70487	3	119
RE70487	3	257
RE70487	3	363
RE70487	3	455
RE70487	3	575
RE70536	7	169
RE70536	8	169
RE70536	7	315
RE70536	8	315
RE70536	7	415
RE70536	8	415
RE70536	7	505
RE70536	8	505
RE70536	7	623
RE70536	8	623
RE70681	2	119
RE70681	2	257
RE70681	2	363
RE70681	2	455
RE70681	2	575
RE70756	2	214
RE71255	21	135
RE71255	4	253
RE71255	3	277
RE71255	9	287
RE71255	9	289
RE71255	22	381
RE71255	22	473
RE71255	21	593
RE71256	7	119

Índice numérico - continuação

Nº peça	*Item*	*Página*
RE71256	7	257
RE71256	7	363
RE71256	7	455
RE71256	7	575
SE501094	7	139
SE501094	9	281
SE501094	7	385
SE501094	7	597
SE501227	5	275
SE501407	1	119
SE501407	1	257
SE501407	1	363
SE501407	1	455
SE501407	1	575
SE501583	1	287
SE501609	15	133
SE501609	15	379
SE501609	15	471
SE501609	15	591
SE501655	1	137
SE501655	1	279
SE501655	35	325
SE501655	1	383
SE501655	1	475
SE501655	1	595
SE501680	1	305
SE501805	1	147
SE501805	1	603
SE501811	14	143
SE501811	1	215
SE501811	14	599
SE501812	1	283
SE501813	1	145
SE501813	1	285
SE501813	1	389
SE501813	1	481
SE501813	1	601
SE501915	10	235
SE501915	40	235
SE501915	11	343
SE501915	10	435
SE501915	11	555
SE501916	40	235
SE502192	7	159
SE502192	7	405
SE502192	7	615
SE502816	5	275
SZ10166	1	629
T107068	11	1169
T107068	22	1171
T107446	8	1095
T107446	8	1097
T108019	4	1173
T108019	4	1175
T108036	32	1181
T108036G	32	1181
T108041	4	1181
T108050	4	1177
T108050	4	1179
T108221	5	797
T110444	2	965
T110444	5	967
T110448	10	1181
T111645	26	1049
T111819	31	81
T1122489	11	1015
T11234	21	1021
T1140359	12	1003
T1140359	12	1005
T1156A	2	1001
T1156A	16	1003
T1156A	16	1005
T1156A	2	1011
T1156A	5	977
T1156A	5	979
T1156A	5	981
T1156A	5	983
T1156A	2	993
T1156A	2	995
T1156A	2	997
T1156A	2	999
T1157A	3	1001
T1157A	17	1003
T1157A	17	1005
T1157A	3	1011
T1157A	6	977
T1157A	6	979
T1157A	6	981
T1157A	6	983
T1157A	3	993
T1157A	3	995
T1157A	3	997
T1157A	3	999
T116332	16	1059
T116332	21	1061
T116332	3	765
T118385	9	645
T118385	11	647
T118385	16	649
T118385	9	651
T122075	4	153
T122075	14	191
T122075	15	203
T122075	3	297
T122075	11	397
T122075	11	489
T122075	9	517
T122075	15	531
T122075	11	609
T1320998	12	1015
T1320999	13	1015
T1358246	10	1003
T1358246	10	1005
T1359292	11	1003
T1359292	11	1005
T13624	21	1173
T13624	21	1175
T13624	19	1181
T138910	9	969
T139614	11	49
T139614	11	51
T139614	11	53
T139615	12	49
T139615	12	51
T139615	12	53
T146102	9	119
T146102	9	257
T146102	9	363
T146102	9	455
T146102	9	575
T146104	9	119
T146104	9	257
T146104	9	363
T146104	9	455
T146104	9	575
T146106	9	119
T146106	9	257
T146106	9	363
T146106	9	455
T146106	9	575
T146515	9	119
T146515	9	257
T146515	9	363
T146515	9	455
T146515	9	575
T146516	9	119
T146516	9	257
T146516	9	363
T146516	9	455
T146516	9	575
T146668	12	699
T149434	45	1039
T152608	9	1143
T152608	10	1147
T158X290	33	993
T158X290	33	997
T158X290	33	999
T161926	5	669
T161926	5	671
T161926	5	673
T173311	1	216
T185154	12	1169
T186383	13	51
T187535	16	699
T18891	5	135
T18891	19	277
T18891	9	325
T18891	9	381
T18891	9	473
T18891	5	593
T190408	17	645
T190408	16	651
T190799	16	699
T190803	16	699
T191384	6	63
T191385	2	63
T191386	5	63
T191456	6	61
T191459	5	61
T191464	8	61
T201367	37	1039
T201367	14	1041
T201519	13	699
T201547	13	699
T201548	13	699
T20168	24	135
T20168	9	135
T20168	24	593
T20168	9	593
T202379	38	1039
T202379	15	1041
T202379	23	1079
T20280	16	313
T20280	23	319
T20280	3	321
T20314	3	141
T20314	9	143
T20314	3	387
T20314	3	479
T20314	9	599
T20316	9	141
T20316	5	143
T20316	9	387
T20316	9	479
T20316	5	599
T203958	9	769
T20758	3	149
T20758	31	193
T20758	26	203
T20758	3	291
T20758	3	393
T20758	3	485
T20758	29	519
T20758	26	531
T20758	3	605
T209259	9	49
T209259	9	51
T209259	9	53
T209260	6	49
T209260	6	51
T209260	6	53
T211051	9	685
T214171	30	741
T214171	2	743
T214405	8	1015
T217272	7	667
T217790	29	701
T217792	30	701
T221128	24	699
T222746	40	701
T222747	40	701
T222805	19	701
T222806	19	701
T222823	12	699
T222825	12	699
T222992	45	1039
T222993	45	1039
T223078	7	677
T223082	28	699
T223086	9	677
T223124	28	699
T223133	28	699
T223713	23	825
T225266	12	931
T225936	24	825
T225938	25	825
T225939	26	825
T226600	22	669
T227876	20	641

Índice numérico - continuação

Nº peça	Item	Página
T227876	5	645
T227876	5	647
T227876	7	649
T227876	5	651
T228058	27	825
T228108	44	701
T228571	4	633
T229312	9	1075
T229330	22	1075
T229481	5	1073
T229481	8	1075
T229485	12	1183
T229499	13	1075
T229509	15	1073
T229509	23	1075
T229515	19	1073
T229515	30	1075
T231673	7	701
T231674	9	701
T231679	13	699
T231681	16	699
T231683	19	701
T231685	3	701
T231689	28	699
T232151	41	1021
T232154	42	1021
T232157	43	1021
T232158	43	1021
T232159	43	1021
T232161	44	1021
T232166	45	1021
T232167	2	1023
T232175	3	1023
T232176	4	1023
T232181	5	1023
T232186	6	1023
T232192	8	1023
T232235	14	1023
T23474	24	135
T23474	9	135
T23474	24	593
T23474	9	593
T235478	20	701
T235837	20	701
T235838	20	701
T235839	20	701
T238191	7	701
T238194	7	701
T241930	50	1001
T241930	50	1007
T241930	50	1013
T241930	51	1063
T241930	50	993
T241930	50	995
T241930	50	997
T241930	50	999
T241937	51	1001
T241937	51	1007
T241937	51	1013
T241937	52	1063
T241937	51	993
T241937	51	995
T241937	51	997
T241937	51	999
T247868	31	699
T247869	31	699
T247870	31	699
T247871	31	699
T248455	7	701
T248552	5	699
T248554	5	699
T248562	4	699
T248564	4	699
T248566	4	699
T248568	4	699
T248570	39	699
T248572	39	699
T248574	39	699
T248604	40	701
T248607	13B	1059
T248607	0B	765
T253246	13	1169
T257730	54	1021
T257731	50	1021
T257732	52	1021
T257733	51	1021
T257734	53	1021
T258145	14	641
T258145	7	645
T258145	7	647
T258145	1	649
T258145	7	651
T259920	13	641
T259920	18	645
T259920	15	647
T259920	17	651
T266239	19	643
T27523	14	319
T27523	2	321
T276079	19	1183
T276080	18	1183
T276082	17	1183
T276083	10	1183
T276092	2	1183
T276098	11	1183
T276467	4	1073
T276469	12	1075
T276470	14	1073
T276470	19	1075
T276673	14	1075
T277101	4	1075
T277102	7	1075
T277117	33	1075
T277225	20	643
T28949	6	1109
T28949	39	1149
T28949	38	1150
T28949	10	631
T28949	11	633
T28949	19	665
T28949	18	687
T28949	16	689
T28949	20	691
T28949	16	693
T28949	5	721
T28949	6	721
T28949	11	739
T28949	12	739
T28949	11	741
T28949	12	741
T28949	11	743
T28949	12	743
T28949	11	745
T28949	11	747
T28949	11	749
T294588	5	699
T300469	28	825
T302226	9	701
T302230	14	699
T305363	42	701
T305365	12	699
T305366	11	699
T305367	38	699
T305368	36	699
T305369	18	701
T305370	10	701
T305376	5	699
T307494	32	699
T307494	32	701
T308140	3	649
T308141	4	649
T308142	5	649
T308143	6	649
T312811	39	699
T315831	29	825
T317066	35	699
T321259	0	711
T322546	30	825
T322772	31	825
T322773	32	825
T32854	8	1037
T32854	23	1047
T32854	8	1057
T32854	28	1109
T32854	9	1129
T32854	8	1145
T32854	26	689
T32854	30	691
T32854	26	693
T33276	5	129
T33276	6	269
T33276	5	375
T33276	5	467
T33276	5	587
T333905	11	641
T333905	2	647
T333906	12	641
T333906	1	645
T333906	1	647
T333906	1	651
T333907	15	641
T333907	4	647
T333908	16	641
T333908	3	647
T333934	4	645
T333934	4	651
T333935	3	645
T333936	2	645
T333936	2	651
T333988	13	669
T333988	13	673
T334293	1	669
T334293	1	671
T334293	1	673
T334975	7	641
T334975	9	643
T335585	12	679
T336067	8	641
T336067	12	643
T336068	9	641
T336068	13	643
T336215	2	639
T336215	17	641
T336515	26	641
T336515	6	643
T336516	27	641
T336516	23	643
T340101	18	641
T340101	6	647
T346392	43	1021
T346643	45	1039
T351125	4	653
T353639	7	1003
T353639	6	985
T353639	6	989
T353784	24	1079
T363442	1	1007
T363442	1	1009
T366042	5	1003
T366042	5	985
T366042	5	989
T366043	6	1003
T366043	7	985
T366043	7	989
T372648	5	649
T375951	35	699
T375952	35	699
T379473	16	1063
T379473	28	1065
T381655	3	667
T381655	5	667
T384220X19	34	699
T384220X28	34	699
T384220X54	34	699
T384220X63	34	699
T38545	14	305
T387695X19	14	699
T387695X28	14	699
T387695X54	14	699
T387695X63	14	699
T387905	2	1005
T387905	2	987
T387905	2	991
T387907	3	1005
T387907	3	987
T387907	3	991
T388602	4	1005
T388602	4	987
T388602	4	991

Índice numérico - continuação

Nº peça	Item	Página
T392287	32	699
T392288X19	35	699
T392288X54	35	699
T392288X63	35	699
T395787X00	44	699
T396393	1B	791
T396635	7	789
T3G8354	33	1001
T3G8354	33	995
T417606X19	35	699
T58477	11	147
T58477	17	391
T58477	17	483
T58477	11	603
T59014	10	1097
T59014	1	1103
T59014	6	1105
T59014	2	1133
T59014	1	1135
T59014	23	1171
T70177	2	969
T76938	6	1139
T76938	8	1141
T76938	5	1149
T76938	5	1150
T76938	7	1153
T76938	6	1155
T76938	4	1157
T76938	4	1159
T76938	7	1160
T76938	10	1167
T76938	2	1167
T76938	3	1167
T76938	42	1177
T77613	7B	1021
T77613	6	157
T77613	2	303
T77613	21	305
T77613	15	411
T77613	15	503
T77613	6	613
T77613	13	655
T77613	19	657
T77613	40	687
T77613	42	687
T77613	46	687
T77613	14	689
T77613	27	689
T77613	28	689
T77613	18C	691
T77613	31C	691
T77613	42C	691
T77613	14	693
T77613	27	693
T77613	28	693
T77613	2	695
T77613	3	695
T77857	29	1109
T77858	19	1063
T77858	25	1065
T77858	10	1087
T77858	4	1093
T77858	7	1095
T77858	7	1097
T77858	8	1105
T77858	6	1133
T77858	6	1135
T77858	5	1139
T77858	7	1141
T77858	5	1167
T77858	6	1167
T77858	24	1171
T77858	17	655
T77858	26	657
T77858	4	87
T77932	11	171
T77932	8	171
T77932	9	171
T77932	11	317
T77932	8	317
T77932	9	317
T77932	11	417
T77932	8	417
T77932	9	417
T77932	11	507
T77932	8	507
T77932	9	507
T77932	11	625
T77932	8	625
T77932	9	625
T77932	11	655
T77932	14	655
T77932	23	657
T77932	7	697
T77932	8	697
T78313	14	1169
T78313	25	1171
T78612	6	1149
T78612	6	1150
T78612	8	1157
T78612	8	1159
T78612	5	1160
T78612	4	1167
T78612	12	655
T78612	16	655
T78612	16	657
T78612	25	657
T78784	2	1091
T78784	7	1091
T78787	10	721
T79632	3	701
T80622	30	1189
T83427	10	687
T8E6358	32	1001
T8E6358	34	995
T8E6359	33	1001
T8E6359	33	995
TF1U3352D	34	1001
TF1U3352D	32	995
TF290	32	993
TF290	32	997
TF290	32	999
TH100125	10	1173
TH100125	10	1175
TH100483	11	929
TH100679	13	965
TH101724	37	929
TH101813	87	929
TH101926	16	1153
TH101926	10	1157
TH101926	22	1157
TH101926	7	1157
TH101926	10	1159
TH101926	22	1159
TH101926	7	1159
TH101926	7	83
TH101926	16	85
TH102181	23	929
TH102409	5	1059
TH102409	31	1061
TH102445	0G	1059
TH102445	2	1059
TH102445	13	1061
TH102445	32	1061
TH102445	0D	1063
TH102445	0G	1065
TH102445	32	1065
TH102445	25	1173
TH102445	25	1175
TH102446	1	1063
TH102446	3	1067
TH102446	0B	1071
TH102446	23	1173
TH102446	23	1175
TH102446	27	1177
TH102446	27	1179
TH102446	23	1181
TH102560	7	933
TH102560	50B	935
TH102560	7	935
TH102766	5	1177
TH102766	5	1179
TH103780	11	1153
TH104056	17	895
TH104056	17	897
TH104472	2	1063
TH104472	31	1065
TH104472	21	1181
TH104922	16	1173
TH104922	16	1175
TH104923	19	1173
TH104923	19	1175
TH104926	8	1181
TH104929	11	1173
TH104929	11	1175
TH104944	5	1173
TH104944	5	1175
TH104953	8	1173
TH104953	8	1175
TH105767	14	1181
TH108313	12	1153
TH108313	12	1157
TH108313	12	1159
TH108594	11	687
TH109353	11	1181
TH109357	17	1181
TH111692	1	77
TH3086417	1	85
TH4000854	12	1147
TH4101345	33C	929
TH4396836	8	85
TH4396950	13	85
TH4396955	7	85
TH4438059	61	929
TH4451036	90	929
TH4451784	24	957
TH4451787	24A	957
TH4451788	37A	957
TH4451789	39	957
TH4463993	33D	929
TH4600133	10	81
TH9753750	5	85
THA885008	16	1153
THA885008	10	1159
TK225C100	33	1011
TK225C100	6	1017
TK225CH	5	1017
TK225FD	32	1011
TK225FD	1	1017
TK225FR	4	1017
TK225P	34	1011
TK225P	7	1017
TK225SD	6	1017
TK225TG	2	1017
TK225TT	3	1017
TK290	34	993
TK290	34	997
TK290	34	999
TK350C150	1	1003
TK350C150	7	1005
TK350C150	1	1015
TK350C150	6	1019
TK350C150	1	977
TK350C150	1	979
TK350C150	1	981
TK350C150	1	983
TK350C150	8	985
TK350C150	7	987
TK350C150	8	989
TK350C150	7	991
TK350CH	5	1019
TK350FD	1	1019
TK350FD	2	977
TK350FD	2	979
TK350FD	2	981
TK350FD	2	983
TK350FD	9	985
TK350FD	6	987
TK350FD	9	989
TK350FD	6	991
TK350FR	4	1019
TK350P	2	1003
TK350P	8	1005
TK350P	3	1015
TK350P	7	1019
TK350P	3	977
TK350P	3	979
TK350P	3	981
TK350P	3	983

Índice numérico - continuação

Nº peça	Item	Página
TK350P	10	985
TK350P	8	987
TK350P	10	989
TK350P	8	991
TK350SD	4	1003
TK350SD	6	1005
TK350SD	2	1015
TK350SD	6	1019
TK350TG	2	1019
TK350TT	3	1019
TK3L	31	1011
TK3L	8	1017
TK4L	3	1003
TK4L	9	1005
TK4L	4	1015
TK4L	8	1019
TK4L	4	977
TK4L	4	979
TK4L	4	981
TK4L	4	983
TK4L	11	985
TK4L	9	987
TK4L	11	989
TK4L	9	991
TPDE31329	29	1001
TPDE31329	29	1011
TPDE31329	29	977
TPDE31329	29	979
TPDE31329	29	981
TPDE31329	29	983
TPDE31329	29	993
TPDE31329	29	995
TPDE31329	29	997
TPDE31329	29	999
TT218035	8	645
TY22328	2	857
TY22332	7	663
TY22332	7	665
TY22450	1	117
TY22450	1	255
TY22450	1	361
TY22450	1	453
TY22450	1	573
TY22462	4	677
TY22462	11	679
TY22472	1	631
TY22502	6	665
TY22552	17	687
TY22552	27	687
TY22552	5	687
TY22552	25	689
TY22552	34	689
TY22552	5	689
TY22552	29	691
TY22552	38	691
TY22552	5	691
TY22552	25	693
TY22552	34	693
TY22566	5	665
TY23020	2	705
TY24397	4	663
TY25139	13	777
TY26190	17	687
TY26190	5	687
TY26190	34	689
TY26190	5	689
TY26190	38	691
TY26190	4	691
TY26190	5	691
TY26190	34	693
TY6333	5	277
U12198	16	517
U12547U	1	1163
U13639	5	113
U13639	7	135
U13639	9	191
U13639	7	203
U13639	5	251
U13639	17	277
U13639	20	325
U13639	5	357
U13639	18	381
U13639	5	449
U13639	18	473
U13639	13	517
U13639	7	531
U13639	5	569
U13639	7	593
U13639	3	635
U13639	4	635
U13639	4	637
U13639	12	655
U13639	17	657
U16721	32	1075
U17409	5	151
U17409	5	295
U17409	5	395
U17409	5	487
U17409	5	607
U17409	8	663
U17409	8A	663
X12-6TRLO-S	22	1021
X1216F4OMXS	23	1157
X1216F4OMXS	23	1159
X12BL-S	23	1021
X12R6LO-S	24	1021
X16F4OMXS	23	1157
X16F4OMXS	23	1159
X1J9782016	25	1157
X1J9782016	25	1159
X1JS782016	25	1157
X1JS782016	25	1159
X4-6F5OLO-S	25	1021
X6-4C5OLO-S	26	1021
X6-4F5OLO-S	27	1021
X6C4OMXS	15	1169
X6C4OMXS	26	1171
X6F4OMXS	16	1169
X6F4OMXS	27	1171
X6F5OLO-S	28	1021
X6FLO-S	29	1021
X6HP5ON-S	30	1021
X6JTXS	28	1171
XCL-19	7	721
XCL-19	1	723
XCL-19	24	747
XCL-19	23	749
XCL-29	5	723
XCL-29	7	737
XHG-075	12B	1103
XHG-075	13B	1103
XHG-075	16B	1103
XHG-075	7B	1103
XHG-075	10	1133
XHG-075	7	1133
XHG-075	8	1133
XHG-075	9	1133
XHG-075	12	1135
XHG-075	13	1135
XHG-075	14	1135
XHG-075	15	1135
XHG-075	13	1150
XHG-075	14	1150
Z449490	12	1105
Z449490	10	639
Z449558	17	965
Z957366	24	1189
Z962453	2	1137
Z962453	2	1149
Z962453	2	1150
Z964255	41	1029
Z964255	14	1055
Z966993	2	1099
Z966993	2	1101
Z966993	4	1137
Z966993	4	1149
Z966993	4	1150
Z966993	43	1169
Z966993	43	1171
Z971489	10	1095
Z971489	10	1097
Z971489	6	1105
Z971489	2	1107
Z971489	2	1133
Z986910	5	1105
Z986910	1	1107
Z986910	1	1133
Z991334	5	1045
Z991718	14	1089