210G and 210GLC Excavator
PIN:1FF210GX_CC520001-
PIN:1FF210GX_CD520001-

OUTUBRO 2012

RUTHZIL TRATOR COMERCIAL DE PEÇAS LTDA 11 97083-6812 ROLANDO CITRANGULO

JOHN DEERE

CATÁLOGO DE PEÇAS

210G and 210GLC Excavator

PIN:1FF210GX_CC520001-
PIN:1FF210GX_CD520001-
PC10255P (out-12) Português

Worldwide Construction and Forestry Division
Worldwide Edition
Printed in U.S.A. (Revised)
COPYRIGHT © 2012
DEERE & COMPANY
Moline, Illinois
All rights reserved

210G / 210GLC Excavator

TX1105295 A.1



210G / 210GLC Excavator

(Manufactured 2012–)

(Engine 6068HT085)

(Engine 6068HT069)

(Specifications and design are subject to change without notice)

17 Digit Product Identification Number

TX1113662 A.1

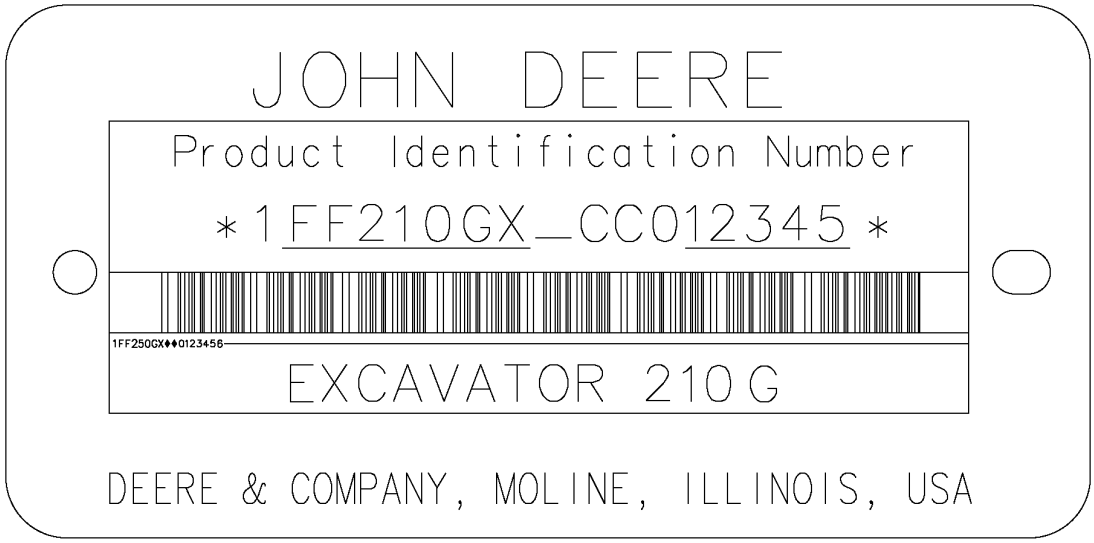

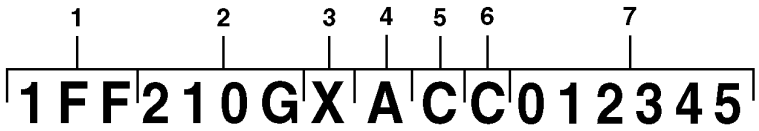

TX1113662

Key			
1	World Code	1FF	John Deere
2	Model Identifier	210G	Machine Model
3	Machine Option Code	X	Linkage Configuration X.....Tracked Excavators R.....Military Excavators
4	Check Letter	A	Factory Use Only
5	Year Manufactured Code	C	Code C.....2012 D.....2013
6	Engine Emissions Code	E	Emissions Level C.....Stage 2 D.....Stage 3
7	Machine Serial Number	012345	

Ao Cliente

Os números de peça neste Catálogo de peças estavam corretos quando o catálogo foi publicado. De acordo com a política da John Deere, nossos produtos são aprimorados continuamente. Portanto, ao fazer um pedido de peças, verifique os números de peça com seu concessionário.

Unidades de Medida do SI

As dimensões métricas são fornecidas conforme aplicável do começo ao fim deste catálogo de peças.

Identificação de Resistência de Parafusos

Os parafusos que devem ter qualidades de alta resistência equivalentes à classe 10.9 do sistema métrico (SAE grau 8) ou superior são identificados do começo ao fim deste catálogo pela descrição 10.9, 12.9 ou 14.9. Todos os parafusos padrão são da classe 8.8 do sistema métrico (SAE grau 5) ou inferior.

Informações do Nº de Série do Motor

As informações sobre número de série são listadas para mostrar em quais máquinas cada peça pode ser utilizada, por exemplo:

	–		**Pode ser usada em todos os tipos de motor.**
000000	–		**A peça pode ser usada em produtos que começam com o número de série listado.**
	–	**000000**	**A peça pode ser usada em produtos até (e incluindo) o número de série listado.**
000000	–	**000000**	**A peça pode ser usada em produtos entre (e incluindo) os números de série listados.**

Quando XXXXXX é listado no lugar do número de série, uma alteração no número de série foi feita, porém o número de série exato não estava disponível quando o catálogo foi publicado.

Seta de Direção

As setas são utilizadas com as ilustrações para indicar a parte dianteira da unidade. Os LADOS DIREITO E ESQUERDO são determinados com base na direção do movimento de avanço do veículo.

Ilustrações Exibidas em Caixas

As peças com legenda exibidas em caixas na ilustração estão disponíveis como um conjunto de serviço ou um acessório. Essas peças também podem incluir peças não disponíveis para serviço. As ilustrações podem não mostrar todas as peças individuais de um acessório. Uma caixa sem legenda inclui peças não atuais.

Listas de Peças Completas

As Peças Completas estão listadas em negrito. Faça o pedido separadamente. Não inclua em pedidos de peças de reposição.

Orientação do Motor

Os lados Direito (RH) e Esquerdo (LH) são determinados estando no volante do motor e de frente para o motor.

Componentes John Deere Remanufaturados

As peças REMAN listadas neste catálogo destinam-se ao reparo ou substituição de componentes originais do equipamento que apresentem defeito ou desgate. Os componentes John Deere Reman são fabricados conforme os rigorosos padrões John Deere e produzidos conforme as especificações originais John Deere que incorporam as mais recentes melhorias de projeto e desempenho.

Serial Number Location

Each 210G and 210GLC excavator has seven serial number plates: A product identification number plate, an engine serial number plate, a hydraulic pump serial number plate, a left-hand travel device serial number plate, a right-hand propel motor serial number plate, a swing motor serial number plate and a control valve serial number plate.

The product identification plate is located at the front of the upperstructure to the right of the cab.

The engine serial number plate is located on the right side of the cylinder block near the starter.

The hydraulic pump serial number plate is located near the front of the hydraulic pump

The swing motor serial number plate is located on the top of the swing motor.

The right travel device serial number plate is located on the left-hand of the motor.

The left travel device serial number plate is located on the right-hand of the motor

The control valve serial number plate is located on the upper left-hand side of the control valve.

If product identification numbers or serial numbers are required for warranty claims or correspondence pertaining to this product. It is extremely important that all characters be furnished. This point cannot be overemphasized.

Marcas comerciais

Ao longo deste catálogo de peças, você encontrará as seguintes marcas comerciais da Deere & Company:

Best Bid™	CounterParts™	DEERE™ (Deere™)
Dura-Trax™	Fanggs™	Guardian™
HTH™	Jagz™	JDLink™
MARKS™	MIC™ [Centro de Informações sobre a Máquina]	MTH™
Power Curve™	Powerllel™	PowerShift Plus™
Powerwize™	POWR SAVR™	PowrShift™
ProPath™	Quad-Cool™	Quik-Tatch™
SC-2™	Side-Tracker™	Stinger™
StructureALL™	Swamper™	TMC™ [Controle Total da Máquina]
ValueSelect™	Waratah™	Worksite Pro™
FlexBox™	Funk™	iTorque™
Phoenix™	Phoenix International™	PowerTech
PowerTech™ E	PowerTech™ M	PowerTech™ Plus
Precision Joint™	SHIFT-O-MATIC™	SWEDA™ (Eixo Duplo Extremo Super Largo)
TeamMate™	TeamMate™II	TeamMate™ IV
TMII™	TMIII™	

Observações e Abreviações

As seguintes observações e abreviações podem aparecer ao longo deste catálogo. Consulte a tabela a seguir para ver as traduções.

Frase	Significado	Frase	Significado
ALSO ORDER, ORD W/	Encomende Também	MFWD	Tração Dianteira Mecânica
AMP	Ampere	NA, NOT USED THIS APPL	Não Usado Nesta Aplicação
APPL, APPL ONLY	Somente nesta aplicação	NLA	Não está mais disponível
AR	Conforme necessário	NSEP	Não disponível separadamente
ASSY	Conjunto completo	OD	Diâmetro externo
BOAC	Borda de corte aparafusada	OPTIONAL	Opcional
CCW	Sentido anti-horário	OR	Ou
COMPLETE	Completo	ORD, ORDER	Encomendar
COMPLETE GOODS	Peças completas	OS	Tamanho Superior
CONVENIENCE ASSY, CA	Conjunto de conveniência	OUTER	Externo
CTL, CUT TO LENGTH	Cortar no comprimento correto	PKG, PACKG	Pacote, Pacote de
CW	Sentido Horário	PTO	Tomada de Potência
ENGINE	Motor	RATIO	Relação
FOR	Para	REAR	Traseira
FRONT	Dianteira	REMAN	Remanufaturado
GAS	Gasolina	REPL	Substitui
HFWD	Transmissão Dianteira Hidráulica	RH	Lado direito
HP	Cavalos de potência	SN	Número de série
HS, HEAD MARKED	Alta Resistência, cabeça marcada	STD	Padrão
ID	Diâmetro interno	SUB	Substituído por
INCH	Polegada	SUB COMPONENTS	Componentes substitutos (do kit ou conjunto)
INCL KEYS	Inclui chaves…	SUB FOR	Substituto para
INCL, INCLUDES	Inclui…	TEETH, Z	Número de dentes da engrenagem
INCLUDES PARTS/ ITEMS MARKED	Inclui peças/itens marcados…	TK	Espessura
INNER	Interno	UP, UPPER	Superior
KIT	Kit	US	Tamanho inferior
L	Número de elos	USE UNTIL EXHAUSTED	Use até esgotar
LF, LINE FILL	Enchimento da Linha	USE WITH	Usar com
LGP	Baixa Pressão no Solo	VEC	Controlador Eletrônico do Veículo
LGTH	Comprimento	VLC	Central de Carga do Veículo
LH	Esquerdo	W/	Com
LOW, LOWER	Inferior	W/O	Sem
LT	Esteira Longa	WHOLE GOODS	Pacotes de Produto
MAKE FROM, MF	Fabricação de	WT	Esteira Larga
MARKED	Marcado	XLT	Esteira Extra Longa
MATCHED SET	Conjunto correspondente		

Conteúdo

01 Rodas e Pneus e Esteiras
0130 Sistemas das Esteiras 26
02 Eixos, Diferenciais e Sistemas de Suspensão
0260 Axles, Diff. & Susp. Sys. Hyd. (Incl. Fwd) 46
04A Motor
0400A Motor 6068HT085 66
04B Motor
0400B Motor 6068HT069 160
05 Sistema Auxiliar do Motor
0505 Auxílios de Partida em Clima Frio 234
0510 Sistema de Arrefecimento do Motor 236
0520 Sistema de Admissão 246
0530 Sistema de Escape Externo 252
0540 Suporte do Motor 256
0560 Sistemas Externos de Suprimento de Combustível 258
13 Diversos, Veículo
1311 Conjunto do Veículo 264
1322 Etiquetas e Marcas Comerciais 266
16 Sistemas Elétricos do Veículo
1671 Baterias, Suporte e Cabos 272
1673 Sistema de Iluminação do Veículo 274
1674 Chicote Elétrico e Interruptores 282
17 Chassi da Estrutura ou Estrutura de Suporte
1740 Instalação da Estrutura 310
18 Estação do Operador
1810 Compartimento do Operador 316
1821 Assento e Cintos de Segurança 366
1830 Aquecimento e Ar Condicionado 384
19 Chapa de Metal e Estilo
1910 Capô ou Compartimento do Motor 398
20 Segurança, Conveniência e Diversos
2001 Rádio 422
2002 Espelho 424
2004 Dispositivos de Advertência Incluindo Buzina e Alarme de Ré 428
2010 Diversos 434
21 Sistema Hidráulico Principal do Veículo
2161 Bombas e Acionamentos Hidráulicos 436
2162 Válvulas de Controle 448
2164 Reservatório Hidráulico, Filtro e Resfriador 472
26 Comunicação Global do Veículo
2601 Controlador de Comunicação 476
33 Retroescavadeira e Escavadeira
3302 Caçamba com Dentes 480
3315 Articulação dos Controles 502
3340 Estruturas da Retroescavadeira e Escavadeira 524
3362 Válvulas de Controle e de Retenção da Carga 532
3363 Linhas, Mangueiras e Conexões 536
3365 Cilindros Hidráulicos 594
43 Giro, Rotação ou Sistema de Articulação
4350 Elementos de Acionamento Mecânico 604

Índice alfabético

Página

1163 Rocker Arm Cover ... 66, 160
1299 Oil Filler Neck Cover ... 68, 162
1321 Crankshaft Pulley ... 69, 163
1403 Flywheel Housing ... 70
1403 FLYWHEEL HOUSING ... 164
1517 Flywheel ... 71
1517 FLYWHEEL ... 165
16A6 Fuel Injection Pump ... 166
16AF Fuel Injection Pump ... 72
17CN Air Intake ... 74
17CN INTAKE MANIFOLD ... 168
1989 Oil Pan ... 76
1989 OIL PAN ... 170
2001 WATER PUMP ... 172
2001 Water Pump Pulley ... 78
2158 Thermostat Cover ... 79
2158 THERMOSTAT COVER ... 173
2217 Thermostat ... 80
2217 THERMOSTAT ... 174
24FF Fan Belt ... 81
24FF FAN BELT ... 175
2695 ENGINE COOLANT HEATER ... 176
2695 Engine Coolant Heater Fittings ... 82
2894 EXHAUST MANIFOLD ... 177
28AG Exhaust Manifold ... 83
28AG EXHAUST MANIFOLD ... 178
2964 Ventilating System ... 84
2964 VENTILATING SYSTEM ... 180
3031 Starting Motor ... 86
3031 STARTING MOTOR ... 182
3150 Alternator ... 87
3150 ALTERNATOR ... 183
35EW Final Fuel Filter ... 88
35EW FINAL FUEL FILTER ... 184
3614 Front Plate ... 90
3614 FRONT PLATE AND IDLE GEARS (UPPER AND LOWER) ... 186
3713 Fuel Transfer Pump ... 92
3713 FUEL TRANSFER PUMP ... 188
3924 Thermostat Housing ... 94
3924 THERMOSTAT HOUSING, BY PASS TUBE TO WATER PUMP ... 190
4062 Engine Oil Dipstick ... 96
4062 ENGINE OIL DIPSTICK ... 192
4112 Auxiliary Drive Pulley ... 97
4112 FRONT AUXILIARY DRIVE ... 193
4434 Timing Gear Cover ... 98
4434 TIMING GEAR COVER ... 194
4644 Cylinder Block ... 100
4644 CYLINDER BLOCK ... 196
4712 Crankshaft ... 102
4712 CRANKSHAFT, BEARINGS ... 198
4839 Connecting Rods and Pistons ... 104
4839 CONNECTING RODS AND PISTONS ... 200
4902 Rocker Arm / Shaft / Tappet / Push Rod ... 106
4902 ROCKER ARM, SHAFT, TAPPET, PUSH ROD ... 202
5001 OIL PUMP ... 204
5024 Oil Pump ... 108
5024 OIL PUMP ... 205
5123 Cylinder Head ... 110
5123 CYLINDER HEAD ... 206
5204 AUXILIARY DRIVE ... 208
5204 Auxiliary Drive Cover ... 112
5728 Water Pump Inlet ... 113
5728 WATER PUMP INLET ... 209
5949 Oil Cooler ... 114
5949 OIL COOLER ... 210
62A4 Alternator Brackets ... 115
62A4 ALTERNATOR BRACKETS ... 211
63AN Fuel Lines ... 116
63AN FUEL LINES ... 212
65QM Turbocharger (- 022883) ... 214
65VM Turbocharger (022884 - 077011) ... 216
65WA Turbocharger ... 118
65WA Turbocharger (080821 -) ... 218
6733 ENGINE SENSORS ... 220
6733 Sensors ... 120
8192 Primary Fuel Filter ... 122
8192 PRIMARY FUEL FILTER ... 222
8472 Engine Wiring Harness ... 124, 224
8718 Belt Tensioner ... 126
8718 BELT TENSIONER ... 226
8875 Engine Oil Filter ... 127
8875 OIL FILTER ADAPTER ... 227
9801 Lift Straps ... 128
9801 LIFT STRAPS ... 228
9901 Camshaft and Camshaft Gears ... 139
9901 COMPLETE BLOCK ASSEMBLY ... 230
9901 Connecting Rod Bearing Kit ... 129
9901 Connecting Rod Bearings, Undersized ... 134
9901 Control Valve ... 135
9901 Crankshaft Bearing Kit ... 130
9901 Crankshaft Main Bearing Kit, Undersized ... 132
9901 Crankshaft Thrust Bearing Kit ... 131
9901 Cylinder Head Bolts Kit ... 146
9901 Cylinder Liner Packing ... 136
9901 Engine Gasket Kit ... 142, 144
9901 Engine Overhaul Kit ... 150
9901 Front oil Seal ... 140
9901 Injector Service Kit ... 153
9901 Piston / Liner - Kit ... 148
9901 Piston Ring Kit ... 147
9901 Rear Oil Seal ... 138
9901 REPLACEMENT ENGINE ... 232
9901 Starter Motor Kit ... 152
9901 Starter Relay ... 137
9901 Thrust Bearing, Undersized ... 133

A

ACCESS PANELS ... 398
Additional Fuse Box ... 296
ADJUSTER, TRACK CHAIN ... 40
Air Cleaner ... 246
Air Cleaner Piping ... 248
Air Conditioner / Heater ... 384
Air Conditioner / Heater (Components) ... 386
Air Conditioner / Heater Duct ... 390
AIR CONDITIONER COMPONENTS ... 386
Air Conditioner Compressor and Condenser Hoses ... 392
AIR CONDITIONER COMPRESSOR HOSE ... 392
Air Conditioner Condenser ... 388
AIR CONDITIONER CONDENSER HOSE ... 392
Air Conditioner Freeze Control Switch ... 386
Air Conditioner High/Low Pressure Switch ... 392
Air Conditioner Refrigerant Hose and Compressor Belt ... 394
AIR CONDITIONER/HEATER FILTER ... 390
Air Conditioning Compressor ... 388
AIR CONDITIONING DRIVE PULLEY (4112) ... 193
Air Conditioning, Condenser and Compressor ... 388
AIR DUCT, AIR CONDITIONER/HEATER ... 384, 390
Air Intake-17CN-6068HT085 ... 74
Air Pre-Cleaner ... 250
Air Suspension Seat (Heated) ... 366
Air Suspension Seat (Heated) Components ... 368
AIR TEMPERATURE SENSOR (6733) ... 220
Air Temperature Sensor-6733-6068HT085 ... 120
Alarm Switch, Motion ... 432
Alarm Switch, Travel ... 432
Alarm, Travel ... 286, 430
ALTERNATOR (3150) (28 VOLT 80 AMP) ... 183
ALTERNATOR MOUNTING BRACKETS (62A4) ... 211
Alternator Mounting Brackets-62A4-6068HT085 ... 115
ALTERNATOR PULLEY (3150) ... 183
Alternator Pulley-3150-6068HT085 ... 87
Alternator-3150-6068HT085 ... 87
Antenna, JDLink™ MTG (Cellular) ... 476
Antenna, Radio ... 322
Arm Auxiliary Lines (High Flow) (2.42 m) ... 584
Arm Auxiliary Lines (High Flow) (2.91m Arm) ... 586
Arm Cylinder ... 598
Arm Cylinder Components ... 598
Arm Cylinder Oil Line ... 598
Arm Cylinder Seal Kit ... 598
Arm Hi-Flow Auxiliary Lines (2.42m) ... 584
Arm Hi-Flow Auxiliary Lines (2.91m) ... 586
Arm High Flow Auxiliary Lines (2.42 m) Kit ... 584
Arm High Flow Auxiliary Lines (2.91m Arm) ... 586
Arm, Front Windshield Wiper ... 334
ARM, ROCKER (4902) ... 202
Arm, Short 2.42m ... 528
Arm, Standard, 2.91m ... 526
ARMREST ... 374
Armrest, Cab ... 354
Armrests ... 354
Ashtray ... 340
ASSEMBLY, COMPLETE BLOCK ... 230
Attaching Pins, Bucket Thumb (Kits Built 28 June 2010 -) ... 496

Índice alfabético - continuação

Página

Attenuator Lines ... 544
Attenuator Lines, Hydraulic Pump ... 544
AUXILIARY CONTROL PILOT CONTROLLER GRIP ... 508
AUXILIARY CONTROL SWITCH ... 294
AUXILIARY DRIVE COVER (5204) ... 208
Auxiliary Drive Cover-5204-6068HT085 ... 112
Auxiliary Drive Pulley-4112-6068HT085 ... 97
AUXILIARY DRIVE, FRONT (4112) ... 193
Auxiliary Foot Control Solenoid Valve Kit, 1 Way ... 514
Auxiliary Foot Control Solenoid Valve Kit, 2 Way ... 516
Auxiliary High Flow Boom Hydraulic Lines ... 588
Auxiliary Hydraulics, Electric Solenoid Valve Kit ... 516
Auxiliary Lines, Arm (High Flow) (2.42 m) ... 584
Auxiliary Lines, Arm (High Flow) (2.91m Arm) ... 586
Auxiliary Pilot Lines (Signal manifold To Pilot Valve) ... 518
Auxiliary Pressure Relief Valves ... 590
Auxiliary Stop Valve ... 592
Auxiliary Travel Pilot Control Valve and Pedals ... 512
Auxiliary Valve Stop ... 592

B

BASE, SEAT ... 374
Batteries, Support and Cables ... 272
Battery ... 272
Battery Cable ... 272
Battery Cover ... 272
Battery Relay ... 272
Battery Relay Cover ... 272
Battery Terminal Clamp ... 272
BEARING BOTTOM COVER, TRACK FRAME ... 44
Bearing Kit, Connecting Rod (Standard)-9901-6068HT085 ... 129
BEARING, CARRIER TRACK ROLLER ... 34
Bearing, Connecting Rod (Undersized)-9901-6068HT085 ... 134
BEARING, TRACK IDLER ... 42
Bearing,Swing ... 610
BEARINGS, CONNECTING ROD (4839) ... 200
Bearings, Connecting Rod-4839-6068HT085 ... 104
Bearings, Crankshaft-4712-6068HT085 ... 102
BEARINGS, CRANKSHAFT4712) ... 198
Belt Tensioner-8718-6068HT085 ... 126
Belt, Air Conditioner Compressor ... 394
BELT, FAN (24FF) ... 175
Belt, Fan-24FF-6068HT085 ... 81
Belt, Seat, Air Suspension Heated Seat ... 366
Belt, Seat, Mechanical Suspension Seat ... 370, 372
Blade, Front Windshield Wiper ... 334
BLOCK, COMPLETE ASSEMBLY ... 230
BLOCK, CYLINDER (4644) ... 196
Block, Cylinder-4644-6068HT085 ... 100
Bolt Kit, Cylinder Head-9901-6068HT085 ... 146
Boom Auxiliary Hydraulic Lines (High Flow) ... 588
Boom Auxiliary Hydraulic Lines (High Flow) Kit ... 588
BOOM BOTTOM TO ARM HYDRAULIC CYLINDER LINES ... 578
Boom Cylinder Lines ... 550
Boom Cylinder Lines To Boom Bottom Lines ... 550
Boom Cylinder Lines To Control Valve ... 550
Boom Cylinder, Left ... 596
Boom Cylinder, Right ... 594
Boom Foot Pin ... 314
BOOM PINS AND BUSHINGS, STANDARD ... 524
Boom Work Light ... 274
Boom Work Light Wiring Harness ... 274, 278
Boom Work Light, Ground Wire ... 274, 278
BOOM, STANDARD ... 524
BOOT, PILOT CONTROLLER ... 508
Bottom Covers ... 398
Box, Switch ... 290
Bracket, Air conditioner Compressor ... 394
BRACKET, CAB FLOOR ... 356
BRACKET, CAB MOUNTING ... 336
BRACKET, CARRIER TRACK ROLLER ... 34
BRACKET, FAN DRIVE (4434) ... 194
Bracket, Hydraulic Pump Attenuator Line ... 544
Bracket, Monitor ... 286
BRACKETS, CAB ... 328
Brackets, Control Valve ... 448
BRAKE VALVE, PROPEL MOTOR, COMPONENTS ... 54
Brake Valve, Travel Motor ... 52
BRAKE VALVE, TRAVEL MOTOR COMPONENTS ... 54
Breather-2964-6068HT085 ... 84
Bucket Cylinder ... 600

Página

Bucket Cylinder Components ... 600
Bucket Cylinder Seal Kit ... 600
Bucket Link ... 530
BUCKET LINK BUSHING ... 530
Bucket Thumb Attaching Pins (Kits Built 28 June 2010 -) ... 496
Bucket Tooth, Heavy Duty Bucket (Horizontal Tooth Pin Retention) ... 482
BUCKET, DITCHING ... 490
Bucket, Ditching, Super Long Front ... 494
Bucket, General Purpose, High Capacity (Vertical Tooth Pin Retention) ... 480
BUCKET, HEAVY DUTY ... 484
Bucket, Heavy Duty (Horizontal Tooth Pin Retention) ... 482, 488
Bucket, Heavy Duty High Capacity (Horizontal Tooth Pin Retention) ... 488
Bucket, Heavy Duty High Capacity (Vertical Tooth Pin Retention) ... 486
Bucket, Super Long Front (0.52 Yd³, 30 In.) ... 492
BUSHING, BUCKET LINK ... 530
Bushing, Track Chain Assembly, Long Carriage ... 28
BUSHING, TRACK CHAIN ASSEMBLY, STANDARD ... 32
BUSHINGS, BOOM, STANDARD ... 524
BUSHINGS, CAB ... 328
BY PASS TUBE (3924) ... 190
By Pass Tube Thermostat Housing-3924-6068HT085 ... 94

C

Cab ... 316
Cab Air Vent Cover ... 324
Cab Components (Brackets, Bushings and Stoppers) ... 328
Cab Components (Cab Light, Antenna and Speakers) ... 322
Cab Components (Door Catch) ... 320
Cab Components (Door) ... 318
Cab Components (Handrail, Guard Bars) ... 324
Cab Components (Sunroof, Shade, and Headliner) ... 326
Cab Door Components ... 318
Cab Door Lock ... 318
Cab Door Weatherstrip ... 318
Cab Door Window Glass ... 318
Cab Floor Parts (1) of (2) ... 356
CAB FLOOR PLATE ... 362
Cab Floor Plate Hardware ... 330
Cab Glass ... 332
CAB GUARD, FOPS ... 342
Cab Guard, Operator Protection ... 344
Cab Headliner ... 326
Cab Horn ... 298
Cab Inside Right Cover ... 358
Cab Isolators, Mounting ... 338
Cab Mounting Bracket ... 336
Cab Mounts ... 338
Cab Roof, and Boom Lights Package ... 278
CAB TO FLOOR PLATE HARDWARE ... 330
Cab Wiring Harness ... 284
CAB WIRING HARNESS COVER ... 298
CAB WIRING HARNESS GROUND STRAPS ... 284
CAB WIRING HARNESS RELAYS ... 284
Cab, Mirror ... 426
Cable, Battery ... 272
Cable, Door Catch Release ... 320
CAM FOLLOWER (4902) ... 202
Cam Follower-4902-6068HT085 ... 106
Camera, Mounting Parts ... 434
Camera, Rear ... 434
Camera, Rear Object Detection System ... 434
Camera, Rear Object Detection System Kit ... 434
CAMSHAFT (4644) ... 196
Camshaft Kit With Gear-9901-6068HT085 ... 139
Camshaft-4644-6068HT085 ... 100
Cap, Fuel Tank ... 258
CAPSCREWS, CONTROL VALVE ... 458
Carrier Roller ... 34
Catch, Door ... 320
Center Joint Components ... 614
Center Joint Lines To Control Valve ... 576
CENTER JOINT LINES TO RETURN LINES ... 542
Center Joint Seal and Swing Stop ... 612
CHAIN ADJUSTER, TRACK ... 40
Chain Drive Gear, Track ... 50
CHAIN IDLER, TRACK ... 42
Chain, Track Assembly, Long Carriage ... 28
CHAIN, TRACK ASSEMBLY, STANDARD ... 32
CIRCUIT BOX, HYDRAULIC COUPLER KIT ... 500

Índice alfabético - continuação

Página

Clamp Kit, Arm Cylinder ... 598
Clamp, Direct Hydraulic (Kits Built 28 June 2010 -) ... 496
Clamp, Progressive Hydraulic (Kits Built 28 June 2010 -) ... 498
CODE 1403 FLYWHEEL HOUSING ... 164
CODE 1517 FLYWHEEL ... 165
CODE 17CN INTAKE MANIFOLD ... 168
CODE 1989 OIL PAN ... 170
CODE 2001 WATER PUMP PULLEY ... 172
CODE 2158 THERMOSTAT COVER ... 173
CODE 2217 THERMOSTAT ... 174
CODE 24FF FAN BELT ... 175
CODE 2695 COOLANT HEATER ... 176
CODE 2894 EXHAUST MANIFOLD ... 177
CODE 28AG EXHAUST MANIFOLD ... 178
CODE 2964 VENTILATING SYSTEM ... 180
CODE 3031 STARTING MOTOR ... 182
CODE 3150 ALTERNATOR (28 VOLT 80 AMP) ... 183
CODE 35EW FUEL FILTER, FINAL ... 184
CODE 3614 FRONT PLATE AND IDLER GEAR ... 186
CODE 3713 FUEL TRANSFER PUMP ... 188
CODE 3924 THERMOSTAT HOUSING ... 190
CODE 4062 ENGINE OIL DIPSTICK (HT056) ... 192
CODE 4112 FRONT AUXILIARY DRIVE ... 193
CODE 4434 TIMING GEAR COVER, WATER PU ... 194
CODE 4644 (CYLINDER BLOCK) ... 196
CODE 4712 CRANKSHAFT, BEARINGS ... 198
CODE 4839 CONNECTION ROD AND PISTON ... 200
CODE 4902 ROCKER ARMS AND PUSH RODS ... 202
CODE 5001 OIL PUMP ... 204
CODE 5024 OIL PUMP ... 205
CODE 5123 CYLINDER HEAD ... 206
CODE 5204 AUXILIARY DRIVE COVER ... 208
CODE 5728 WATER PUMP INLET ... 209
CODE 5949 OIL COOLER ... 210
CODE 62A4 ALTERNATOR BRACKETS ... 211
CODE 63AN LOW PRESSURE FUEL LINES ... 212
CODE 6733 ENGINE SENSORS ... 220
CODE 8192 PRIMARY FUEL FILTER ... 222
CODE 8718 FAN DRIVE BELT TENSIONER ... 226
CODE 8875 OIL FILTER AND HEADER ... 227
CODE 9801 LIFT STRAPS ... 228
CODE 9901 COMPLETE BLOCK ASSEMBLY ... 230
CODE 9901 REPLACEMENT ENGINE ... 232
COMPARTMENT, COOLING PACKAGE; DOOR ... 404
Compartment, Hydraulic Pump ... 412
COMPARTMENT, HYDRAULIC PUMP; DOOR ... 404
COMPLETE BLOCK ASSEMBLY ... 230
Components, Hydraulic Thumb Kit Cylinder (Kits Built 28 June 2010 -) ... 602
Compresser Mounting, Air Conitioner ... 394
Compressor, Air Conditioner ... 388
Condenser Mounting, Air Conditioner ... 394
Condenser, Air Conditioner ... 388
Connecting Rod Bearing (Undersized)-9901-6068HT085 ... 134
Connecting Rod Bearing Kit (Standard)-9901-6068HT085 ... 129
CONNECTING RODS (4839) ... 200
Connecting Rods-4839-6068HT085 ... 104
Console Cover ... 340
Console, Armrest ... 354
CONTROL LEVER, PILOT, WIRING HARNESSES AND RELAYS ... 294
Control Pressure Sensor (Pump 1) ... 442
Control Valve Body and Spools (4 Spool Side) ... 450
Control Valve Body and Spools (5 Spool Side) ... 454
Control Valve Body And Spools (5-Spool Side) ... 454
Control Valve Brackets ... 448
CONTROL VALVE CAPSCREWS ... 458
Control Valve Components, Travel Pilot ... 506
Control Valve Covers ... 400
Control Valve End Caps (4 Spool Side) ... 452
Control Valve End Caps (5 Spool Side) ... 456
Control Valve Hardware and O-Rings ... 458
Control Valve Lines To Center Joint ... 576
Control Valve Lines To Cooling Package ... 540
Control Valve Lines To Front Lines (Arm And Bucket Cylinder) ... 548
Control Valve Lines to Hydraulic Pump ... 546
Control Valve Lines To Oil Tank ... 538
Control Valve Lines To Rotary Manifold ... 576
CONTROL VALVE LINES TO SWING DEVICE ... 542
CONTROL VALVE LINES TO SWING MOTOR ... 552
Control Valve Mounting Brackets ... 448
CONTROL VALVE O-RINGS ... 458
CONTROL VALVE SPOOLS (4-SPOOL SIDE) ... 450
Control Valve To Boom Cylinder Lines ... 550

Página

CONTROL VALVE TO SELECTOR VALVE AUXILIARY PILOT LINES ... 582
Control Valve, Travel ... 504
Control Valve-9901-6068HT085 ... 135
CONTROLLER, AIR CONDITIONER/HEATER ... 384
CONTROLLER, AUXILIARY CONTROL SWITCH ... 294
Controller, JDLink™ Modular Telematics Gateway ... 478
Controller, JDLink™ Satellite Module ... 478
Controller, Main (MCZ) ... 302
Controller, Monitor (DSZ) ... 300
CONTROLLER, PILOT ... 508
CONTROLLER, RIGHT PILOT, TO PILOT SIGNAL MANIFOLD HYDRAULIC PILOT HOSES ... 564
CONTROLLER, RIGHT PILOT, TO PILOT SIGNAL MANIFOLD HYDRAULIC PILOT LINES ... 564
Controls Solenoid Valve Kit, 1 Way ... 514
Controls, Solenoid Valve Kit, 2 Way ... 516
Converter, Data ... 306
Converter, Power ... 308
Converter, Power Outlet, 12 V ... 308
COOLANT HEATER (2695) ... 176
Coolant Heater Plug-2695-6068HT085 ... 82
Coolant, Engine Heater ... 244
COOLER, ENGINE OIL (5949) ... 210
Cooler, Engine Oil-5949-6068HT085 ... 114
Cooler, Fuel System ... 262
Cooler, Hydraulic Oil ... 236, 238
Cooling Package ... 236
Cooling Package and Hydraulic Pump Compartment Doors ... 404
COOLING PACKAGE COMPARTMENT DOOR ... 404
COOLING PACKAGE COMPARTMENT FRONT COVER ... 408
COOLING PACKAGE COMPARTMENT FRONT PANEL AND FRONT COVER ... 408
Cooling Package Compartment Panels ... 408
Cooling Package Components ... 238
Cooling Package Lines To Control Valve ... 540
Cooling Package Mounting ... 240
Cooling Package Piping ... 252
Cooling Package, Fuel System Hoses ... 262
Cooling Package, Reversing Fan Drive ... 242
Counterweight ... 312
COUPLER KIT, HYDRAULIC ... 500
Coupling, Hydraulic Pump ... 438
Cover (Floor of Storage Compartment) ... 406
Cover Panel, Engine Compartment ... 410
COVER, AUXILIARY DRIVE (5204) ... 208
Cover, Auxiliary Drive-5204-6068HT085 ... 112
Cover, Battery ... 272
Cover, Battery Relay ... 272
COVER, BOTTOM ... 398
Cover, Cab Air Vent ... 324
Cover, Cab Interior; Rear Tray ... 364
Cover, Cab Rear Post ... 326
COVER, CAB WIRING HARNESS COVER ... 298
COVER, CONSOLE ... 340
COVER, COOLING PACKAGE COMPARTMENT DOOR ... 404
COVER, COOLING PACKAGE COMPARTMENT FRONT ... 408
Cover, Engine ... 402
Cover, Flex Load Controller (FLC) ... 304
Cover, Fuel Tank ... 414
Cover, Fuse Box ... 284
COVER, HYDRAULIC PUMP COMPARTMENT DOOR ... 404
COVER, OIL DRAIN ... 398
Cover, Oil Filler Neck-1299-6068HT069 ... 162
Cover, Oil Filler Neck-1299-6068HT085 ... 68
Cover, Pilot Shutoff Lever ... 522
Cover, Propel Motor ... 58
COVER, RADIATOR COMPARTMENT FRONT ... 408
Cover, Rear Cab Roof ... 322
Cover, Rear Tray Lid ... 364
Cover, Right Cab Inside ... 358
Cover, Rocker Arm-1163-6068HT069 ... 160
Cover, Rocker Arm-1163-6068HT085 ... 66
Cover, Rotary Manifold ... 612
Cover, Seat Base ... 378
Cover, Storage Compartment Top ... 418
COVER, THERMOSTAT (2158) ... 173
Cover, Thermostat-2158-6068HT085 ... 79
COVER, TIMING GEAR AND WATER PUMP (4434) ... 194
Cover, Timing Gear and Water Pump-4434-6068HT085 ... 98
Cover, Tool Box ... 420
COVER, TRACK FRAME BOTTOM ... 44
Cover, Travel Motor ... 58

Índice alfabético - continuação

Página

Cover, Valve-1163-6068HT069 ... 160
Cover, Valve-1163-6068HT085 ... 66
Cover, Windshield Wiper Motor ... 334
Covers, Control Valve ... 400
Crankshaft Bearing Kit (Main)-9901-6068HT085 ... 130
CRANKSHAFT BEARING, STD, (4712) ... 198
CRANKSHAFT BEARINGS(4712) ... 198
Crankshaft Main Bearing Kit (Undersized)-9901-6068HT085 ... 132
CRANKSHAFT POSITION SENSOR (6733) ... 220
Crankshaft Position Sensor-6733-6068HT085 ... 120
Crankshaft Pulley-1321-6068HT069 ... 163
Crankshaft Pulley-1321-6068HT085 ... 69
Crankshaft Thrust Bearing Kit (Standard)-9901-6068HT085 ... 131
Crankshaft Thrust Bearing Kit (Undersized)-9901-6068HT085 ... 133
Crankshaft, Bearings-4712-6068HT085 ... 102
Crankshaft-4712-6068HT085 ... 102
CRANKSHFT BEARING, UNDERSIZE 0.254MM ... 198
Cup Holder ... 358
Cutting Edge, Heavy Duty (Horizontal Tooth Pin Retention) ... 482
CYLINDER BLOCK (4644) ... 196
Cylinder Block-4644-6068HT085 ... 100
Cylinder Components, Bucket ... 600
Cylinder Components, Hydraulic Thumb Kit (Kits Built 28 June 2010 -) ... 602
Cylinder Components, Left Boom ... 596
Cylinder Components, Right Boom ... 594
CYLINDER HEAD (5123) ... 206
Cylinder Head Bolt Kit-9901-6068HT085 ... 146
CYLINDER HEAD GASKET (5123) ... 206
Cylinder Head Gasket-5123-6068HT085 ... 110
Cylinder Head-5123-6068HT085 ... 110
CYLINDER LINER (4839) ... 200
Cylinder Liner Packing-9901-6068HT085 ... 136
Cylinder Liner-4839-6068HT085 ... 104
Cylinder Seal Kit, Direct Hydraulic Thumb (Kits Built 28 June 2010 -) ... 496
Cylinder Seal Kit, Progressive Hydraulic Thumb (Kits Built 28 June 2010 -) ... 498
Cylinder, Arm ... 598
Cylinder, Bucket ... 600
Cylinder, Direct Hydraulic Thumb (Kits Built 28 June 2010 -) ... 496
Cylinder, Left Boom ... 596
Cylinder, Progressive Hydraulic Thumb (Kits Built 28 June 2010 -) ... 498
Cylinder, Right Boom ... 594

D

Data Converter ... 306
decal, Falling Object Protection Kit ... 342
Decal, Oil Level ... 474
Decal, Operator Protection Guard ... 344
Decals and Labels (2) ... 270
Decals and Labels, 1 ... 268
Decals and Labels, Cab ... 266
DECALS, FRENCH; HYDRAULIC COUPLER KIT ... 500
DECALS, HYDRAULIC COUPLER KIT ... 500
DECALS, SPANISH; HYDRAULIC COUPLER KIT ... 500
Delivery Lines ... 546
Diode, Electric Solenoid Valve Kit (2-Way) ... 516
Diodes, Cab Wiring Harness ... 284
Dipperstick, Short 2.42m ... 528
Dipperstick, Standard 2.91m ... 526
DIPSTICK TUBE, OIL (4062) (HT056) ... 192
Dipstick Tube, Oil-4062-6068HT085 ... 96
DIPSTICK, ENGINE OIL (4062) (HT056) ... 192
Dipstick, Engine Oil-4062-6068HT085 ... 96
Dipstick, Hydraulic Pump ... 438
DIPSTICK, SWING MOTOR OIL ... 604
Direct Hydraulic Thumb Kit (Kits Built 28 June 2010 -) ... 496
Ditching Bucket ... 490
Ditching Bucket, Super Long Front ... 494
Dome Light ... 322
Door And Panels, Storage Compartment ... 416
Door Catch ... 320
Door Components, Cab ... 318
Door, Cab ... 316
DOOR, COOLING PACKAGE COMPARTMENT ... 404
DOOR, HYDRAULIC PUMP COMPARTMENT ... 404
Door, Storage Compartment ... 416
DRAIN COVER, OIL ... 398
Drain Lines ... 542

Página

DRAIN LINES (CENTER JOINT, SWING DEVICE, CONTROL VALVE) ... 542
Drain Plug, Radiator ... 236
Drain Valve, Fuel Tank ... 258
DRIVE COVER, TRAVEL MOTOR ... 58
Drive Gear, Travel Motor ... 50
DUCT, AIR CONDITIONER/HEATER ... 384, 390
Duct, Rear Tray ... 364

E

Edge, Cutting, Heavy Duty Bucket (Horizontal Tooth Pin Retention) ... 482
Electric Solenoid Valve Kit (1 Way) ... 514
Electric Solenoid Valve Kit (2 Way) ... 516
ELECTRICAL BOX, HYDRAULIC COUPLER KIT ... 500
Element, Air Cleaner Filter ... 246
Element, Final Fuel Filter-35EW-6068HT085 ... 88
Element, Oil Filter ... 556
ELEMENT, OIL FILTER (8875) ... 227
Element, Severe Duty Fuel Filter ... 260
End Bits, Heavy Duty High Capacity Bucket (Vertical Tooth Pin Retention) ... 486
END CAPS, CONTROL VALVE (4-SPOOL SIDE) ... 452
End Caps, Control Valve (5-Spool Side) ... 456
Engine Compartment Panel ... 410
Engine Control Unit and Engine Interface Wiring Harness ... 304
Engine Controller-16A6-6068HT069 ... 166
Engine Controller-16AF-6068HT085 ... 72
Engine Coolant Heater ... 244
Engine Cover ... 402
Engine Fan Motor Reversing Valve ... 242
Engine Gasket Kit-9901-6068HT085 ... 142, 144
Engine Mount ... 394
ENGINE MOUNTING BRACKET ... 256
ENGINE MOUNTING COMPONENTS ... 256
Engine Mounts ... 256
Engine Oil By Pass Valve-4644-6068HT085 ... 100
ENGINE OIL BY-PASS VALVE (4644) ... 196
Engine Oil Cooler-5949-6068HT085 ... 114
ENGINE OIL DIPSTICK (4062) (HT056) ... 192
Engine Oil Dipstick-4062-6068HT085 ... 96
Engine Oil Filter Adapter-8875-6068HT085 ... 127
Engine Overhaul Kit-9901-6068HT085 ... 150
ENGINE SPEED SENSOR (6733) ... 220
Engine Speed Sensor-6733-6068HT085 ... 120
Engine Stop Switch ... 292
Engine, Replacement ... 154
ENGINE, SERVICE ... 232
Ether Starting Aid Kit ... 234
EVAPORATOR, AIR CONDITIONER ... 386
Exhaust Filter Parked Cleaning Switch ... 284
EXHAUST MANIFOLD (2894) ... 177
EXHAUST MANIFOLD (28AG) ... 178
Exhaust Manifold-28AG-6068HT085 ... 83
EXHAUST PIPE ... 254

F

Falling Object Protection Kit ... 342
FAN BELT (24FF) ... 175
Fan Belt-24FF-6068HT085 ... 81
Fan Blade Spacer ... 238
FAN DRIVE BELT TENSIONER (8718) ... 226
FAN DRIVE PULLEY (8718) ... 226
Fan Drive Pulley-8718-6068HT085 ... 126
FAN DRIVE TENSIONER (8718) ... 226
Fan Drive Valve, Reversing ... 242
Fan Guard ... 236, 238
Fan Shroud ... 236, 238
Fan, Cooling Package ... 236, 238
Filter Assembly, Fuel ... 262
Filter Restriction Indicator Kit, Hydraulic ... 472
Filter, Air Cleaner ... 246
Filter, Air Conditioner / Heater ... 386
FILTER, FRESH AIR ... 390
FILTER, FUEL (35EW) ... 184
Filter, Fuel System, Severe Duty ... 260
Filter, Hydraulic Oil Tank ... 474
Filter, Oil ... 554
FILTER, OIL (8875) ... 227
Filter, Oil, Components ... 556

Índice alfabético - continuação

Página

FINAL DRIVE COVER, TRAVEL MOTOR ... 58
FINAL FUEL FILTER (35EW) ... 184
Final Fuel Filter Element-35EW-6068HT085 ... 88
Final Fuel Filter-35EW-6068HT085 ... 88
Fittings, Fuel Transfer Pump-63AN-6068HT085 ... 116
FITTINGS, PILOT SIGNAL MANIFOLD (CONTROL VALVE SIDE) ... 468
FITTINGS, PILOT SIGNAL MANIFOLD (PILOT CONTROLLER SIDE) ... 466
Flex Coupling, Hydraulic Pump ... 438
Flex Load Controller (FLC) ... 304
Float, Fuel Tank ... 258
Floor Cover, Storage Compartment ... 406
Floor Mat ... 360
Floor Mat (Auxiliary Hydraulics) ... 520
Floor Plate ... 362
FLOOR PLATE TO CAB HARDWARE ... 330
FLOOR PLATE, CAB ... 362
FLOW CONTROL VALVE, AIR CONDITIONER / HEATER ... 386
FLYWHEEL (1517) ... 165
FLYWHEEL HOUSING (1403) ... 164
Flywheel Housing-1403-6068HT085 ... 70
Flywheel-1517-6068HT085 ... 71
Foot Control Solenoid Valve Kit, 1 Way ... 514
Foot Control Solenoid Valve Kit, 2 Way ... 516
Footrest ... 502
FOPS ... 342
FRAME BOTTOM COVER, TRACK ... 44
FRAME COUNTERWEIGHT ... 312
FRAME, MAIN, BOOM FOOT PIN ... 314
Frame, Standard Undercarriage ... 30
Frame, Undercarriage (LC) ... 26
Freeze Control Switch, Air Conditioner ... 386
FRENCH DECALS, HYDRAULIC COUPLER KIT ... 500
FRESH AIR FILTER ... 390
Front Attach Pressure Sensor ... 574
FRONT LIGHTS (2 LAMP) ... 276, 278
Front Lights (2 Light) ... 276
Front Lines (Arm and Bucket Cylinder) ... 548
Front Lines To Control Valve (Arm And Bucket Cylinder) ... 548
Front Oil Seal-4434-6068HT085 ... 98
Front Oil Seal-9901-6068HT085 ... 140
FRONT PANEL, COOLING PACKAGE COMPARTMENT ... 408
FRONT PLATE (3614) ... 186
Front Plate-3614-6068HT085 ... 90
Fuel Filter Lines-63AN-6068HT085 ... 116
Fuel Filter to Fuel Tank Bottom Hose ... 262
FUEL FILTER, FINAL (35EW) ... 184
Fuel Filter, Final-35EW-6068HT085 ... 88
FUEL FILTER, PRIMARY (8192) ... 222
Fuel Filter, Primary-8192-6068HT085 ... 122
Fuel Filter, Severe Duty ... 260
Fuel Injection Pump-16A6-6068HT069 ... 166
Fuel Injection Pump-16AF-6068HT085 ... 72
Fuel Injectors-16A6-6068HT069 ... 166
Fuel Injectors-16AF-6068HT085 ... 72
FUEL LINES, LOW PRESSURE (63AN) ... 212
Fuel Lines,Severe Duty ... 260
Fuel Pump With Wiring Harness-16A6-6068HT069 ... 166
Fuel Pump With Wiring Harness-16AF-6068HT085 ... 72
Fuel System Filter Assembly ... 262
Fuel System Hoses ... 262
Fuel Tank ... 258
Fuel Tank Bottom to Fuel Filter Hose ... 262
Fuel Tank Cap ... 258
Fuel Tank Cover ... 414
Fuel Tank Drain Valve ... 258
Fuel Tank Float ... 258
Fuel Tank Level Sending Unit ... 258
Fuel Tank Strainer ... 258
Fuel Temperature Sensor-16A6-6068HT069 ... 166
Fuel Temperature Sensor-16AF-6068HT085 ... 72
FUEL TRANSFER PUMP (3713) ... 188
Fuel Transfer Pump Fittings-63AN-6068HT085 ... 116
FUSE BOX ... 284
FUSE COVER ... 284
Fuse, Additional Box ... 296
Fuses ... 284

G

Gasket Kit, Engine-9901-6068HT085 ... 142, 144
GASKET, CYLINDER HEAD (5123) ... 206
Gasket, Cylinder Head-5123-6068HT085 ... 110
Gasket, Rocker Arm Cover-1163-6068HT069 ... 160
Gasket, Rocker Arm Cover-1163-6068HT085 ... 66
Gauge, Sight, Hydraulic Oil Tank ... 474
GEAR, OIL PUMP (5024) ... 205
Gear, Oil Pump-5024-6068HT085 ... 108
GEAR, UPPER IDLER (3614) ... 186
Gear, Upper Idler-3614-6068HT085 ... 90
GEARBOX, SWING ... 606
Gearbox, Travel Motor ... 50
General Purpose High Capacity Bucket (Horizontal Tooth Pin Retention) ... 482
General Purpose High Capacity Bucket (Vertical Tooth Pin Retention) ... 480
Glass, Cab ... 332
Glass, Windshield ... 334
Glow Plug Relay ... 272
Grab Bar, Cab Door ... 318
Grab Bar, Cab Left ... 324
GREASE HOSES ... 580
GREASE LINES ... 580
GRIP, PILOT CONTROLLER LEVER ... 508
GRIP, PILOT SHUTOFF LEVER ... 522
GROUND STRAPS, CAB WIRING HARNESS ... 284
Ground Wire, Boom Work Light ... 274, 278
Grouser, Track Chain Assembly, Long Carriage ... 28
GROUSER, TRACK CHAIN ASSEMBLY, STANDARD ... 32
Guard Bars, Cab Side Window ... 324
Guard, Fan ... 236, 238
GUARD, FOPS ... 342
GUARD, LOWER ROLLER ... 38
Guard, Operator Protection ... 344

H

Hammer ... 322
Hand Rail, RH ... 420
HANDLE AUXILIARY CONTROL SWITCH ... 294
Handle, Cab Door ... 318
Handle, Door Catch ... 320
Handrail, Cab Door ... 318
Handrail, Cab Left ... 324
HARNESS, CAB WIRING AND COMPONENTS ... 284
Harness, Headlamp, Cab ... 280
Harness, Machine ... 282
HARNESS, PILOT CONTROL LEVER WIRING ... 294
Harness, Wire, Roof Lights ... 350
Harness, Wiring, Cab Roof ... 322
Harness, Wiring, Engine Interface ... 304
HARNESS, WIRING; HYDRAULIC FILTER RESTRICTION INDICATOR KIT ... 472
Harness, Wiring, Monitor ... 286
Harness, Wiring, Windshield Wiper ... 334
Harness, Wiring-8472-6068HT069 ... 224
Harness, Wiring-8472-6068HT085 ... 124
Hatch, Cab Roof ... 326
HEAD LAMP ... 276, 278
HEAD, CYLINDER (5123) ... 206
Head, Cylinder-5123-6068HT085 ... 110
HEADER, OIL FILTER (8875) ... 227
Headlamp Wiring Harness (Cab) ... 280
Headliner, Cab ... 326
Heat Exchanger ... 238
Heated Air Suspension Seat, Components ... 368
HEATER ... 384
HEATER COMPONENTS ... 386
Heater Core, Air Conditioner / Heater ... 386
Heater Hoses ... 396
HEATER HOSES TO ENGINE ... 396
Heater Plug, Coolant-2695-6068HT085 ... 82
Heater Switch Wiring Harness, Seat (Air-Suspension) ... 380
Heater Switch, Seat (Air-Suspension) ... 380
HEATER WIRING HARNESS, SEAT ... 382
HEATER, COOLANT (2695) ... 176
Heater, Engine Coolant ... 244
Heavy Duty Bucket ... 484
Heavy Duty Bucket (Horizontal Tooth Pin Retention) ... 482, 488
Heavy Duty High Capacity Bucket (Horizontal Tooth Pin Retention) ... 488
Heavy Duty High Capacity Bucket (Vertical Tooth Pin Retention) ... 486
Hi-Flow, Pressure Relief Valve ... 590
High Capacity Bucket, General Purpose (Vertical Tooth Pin Retention) ... 480

Índice alfabético - continuação

Página

High Capacity Heavy Duty Bucket (Horizontal Tooth Pin Retention).. 488
High Flow Arm Auxiliary Lines (2.42 m) 584
High Flow Arm Auxiliary Lines (2.91m Arm)..... 586
High Flow Boom Auxiliary Hydraulic Lines 588
High/Low Pressure Switch..... 392
Horn..... 428
Horn and Cab Hardware..... 298
Hose, Air Cleaner 248
Hose, Air Conditioner 394
Hose, Boom Cylinder To Boom Bottom Lines 550
Hose, Boom Cylinder To Control Valve 550
Hose, Center Joint To Control Valve..... 576
HOSE, CENTER JOINT TO RETURN LINES..... 542
Hose, Compressor, Air Conditioner..... 392
Hose, Condenser, Air Conditioner..... 392
Hose, Control Valve To Cooling Package..... 540
Hose, Control Valve To Front Lines (Arm And Bucket Cylinder) 548
Hose, Control Valve to Hydraulic Pump 546
Hose, Control Valve To Oil Tank..... 538
Hose, Control Valve to Pilot Signal Manifold 568
HOSE, CONTROL VALVE TO SWING DEVICE 542
Hose, Cooling Package, Reversing Fan Drive 242
Hose, Engine Fan Motor Reversing Valve..... 242
Hose, Fuel Tank Bottom to Fuel Filter 262
Hose, Hydraulic Motor Reversing Valve, Fan..... 242
Hose, Hydraulic Pilot (Pilot Signal Manifold To Swing Motor) 574
Hose, Hydraulic Pump Attenuator 544
Hose, Lower Radiator..... 252
Hose, Oil Filter..... 264
Hose, Oil Tank To Cooling Package 538
Hose, Oil Tank To Hydraulic Pump..... 536
Hose, Oil Tank to Solenoid Valve 554
Hose, Pilot Signal Mainfold to Control Valve 568
Hose, Pilot Signal Manifold to Control Valve 574
Hose, Pilot Signal Manifold to Solenoid Valve..... 570
Hose, Rotary Manifold To Control Valve..... 576
Hose, Solenoid Valve to Control Valve 570
Hose, Solenoid Valve to Hydraulic Pump 554
Hose, Solenoid Valve to Oil Tank 554, 570
HOSE, SWING DEVICE TO RETURN LINES 542
HOSE, SWING MOTOR TO CONTROL VALVE 552
Hose, Vent-2964-6068HT085..... 84
HOSE, VENTILATING (2964)..... 180
Hose, Windshield Washer 322
Hoses, Arm Auxiliary (High Flow) (2.42 m) 584
Hoses, Arm Auxiliary (High Flow) (2.91m Arm)..... 586
HOSES, ARM CYLINDER..... 578
Hoses, Boom Auxiliary High Flow 588
HOSES, ENGINE TO HEATER..... 396
Hoses, Fuel System 262
Hoses, Fuel System, Severe Duty..... 260
HOSES, GREASE..... 580
HOSES, HYDRAULIC COUPLER KIT 500
HOSES, LUBRICATION 580
Hoses, Pattern Changer 532
HOSES, PATTERN CHANGER (FACTORY INSTALLED)..... 534
HOSES, PILOT (CONTROL VALVE TO SELECTOR VALVE)..... 582
Hoses, Pilot (Hydraulic Filter To Solenoid Valve) 572
Hoses, Pilot (Hydraulic Pump To Solenoid Valve)..... 572
Hoses, Pilot (Pilot Signal Manifold To Hydraulic Pump)..... 572
HOSES, PILOT (PILOT SIGNAL MANIFOLD TO LEFT PILOT CONTROLLER) 558
HOSES, PILOT (PILOT SIGNAL MANIFOLD TO PILOT SHUTOFF VALVE)..... 560
HOSES, PILOT (PILOT SIGNAL MANIFOLD TO RIGHT PILOT CONTROLLER) 564
Hoses, Pilot (Solenoid Valve To Hydraulic Pump)..... 572
Hoses, Pilot Propel Valve To Pilot Signal Manifold..... 562
HOSES, PILOT, (PROPEL PILOT VALVE TO PILOT SHUTOFF VALVE)..... 566
Hoses, Pilot, Propel Valve To Pilot Sgnal Manifold (Aux)..... 518
Hoses, Travel Motor Hydraulic (LC) 46
Hoses, Travel Motor Hydraulic (Standard) 48
HOUSING AND GASKETS, PILOT SIGNAL MANIFOLD..... 462
HOUSING, FLYWHEEL (1403) 164
Housing, Flywheel-1403-6068HT085..... 70
HOUSING, OIL PUMP (5024) 205
Housing, Oil Pump-5024-6068HT085 108
Housing, Thermostat-3924-6068HT085..... 94
HOUSING-THERMOSTAT (3924)..... 190
Hydraulic Coupler Kit..... 500
Hydraulic Filter Restriction Indicator..... 472
Hydraulic Lines (Control Valve To Rotary Manifold) 576

Página

Hydraulic Lines On Boom To Cylinders..... 578
Hydraulic Lines, Boom Auxiliary (High Flow)..... 588
Hydraulic Lines, Travel Motor (LC)..... 46
Hydraulic Lines, Travel Motor (Standard)..... 48
HYDRAULIC MOTOR GEARBOX, SWING 606
Hydraulic Motor Reversing Valve, Fan 242
Hydraulic Oil Cooler..... 236, 238
Hydraulic Oil Reservoir..... 474
Hydraulic Oil Tank Filter..... 474
Hydraulic Pilot Line (Pilot Signal Manifold To Swing Motor)..... 574
Hydraulic Pilot Pump Components..... 446
Hydraulic Pump 438
Hydraulic Pump 1 Regulator..... 442
Hydraulic Pump Attenuator Lines..... 544
Hydraulic Pump Compartment Door..... 412
HYDRAULIC PUMP COMPARTMENT DOOR..... 404
Hydraulic Pump Compartment Panels 412
Hydraulic Pump Delivery Pressure Sensor 440
Hydraulic Pump Flex Coupling 438
Hydraulic Pump Lines to Control Valve 546
Hydraulic Pump Lines to Oil Filter 554
Hydraulic Pump Lines To Oil Tank..... 536
Hydraulic Pump Mounting 436
Hydraulic Pump Regulator (2) Components..... 444
Hydraulic Pump Rotating Group..... 440
Hydraulic Pump Seal Kit..... 438, 440
Hydraulic Thumb Kit Cylinder Components (Kits Built 28 June 2010 -)..... 602
Hydraulic Thumb, Direct (Kits Built 28 June 2010 -)..... 496
Hydraulic Thumb, Progressive (Kits Built 28 June 2010 -)..... 498
Hydraulic/Travel Pilot Control Valve Components..... 506

I

IDLER GEAR (3614) 186
Idler Gear-3614-6068HT085 90
Idler Pulley-24FF-6068HT085 81
IDLER, TRACK CHAIN..... 42
Ignition Switch 288
Injection Nozzle-16A6-6068HT069..... 166
Injection Nozzle-16AF-6068HT085 72
Injection Nozzle-9901-6068HT085..... 153
Injection Pump, Fuel Lines, Wiring Harness-16A6-6068HT069..... 166
Injection Pump, Fuel Lines, Wiring Harness-16AF-6068HT085..... 72
Injector Kit-16A6-6068HT069..... 166
Injector Kit-16AF-6068HT085..... 72
Injector Kit-9901-6068HT085 153
Injectors, Fuel-16A6-6068HT069 166
Injectors, Fuel-16AF-6068HT085 72
INLET, WATER PUMP (5728) 209
Inlet, Water Pump-5728-6068HT085..... 113
INTAKE MANIFOLD (17CN)..... 168
Intake, Air-17CN-6068HT085..... 74
INTAKE, OIL PUMP (1989) 170
Intake, Oil Pump-1989-6068HT085..... 76
Intercooler..... 236, 238
ISOLATOR, CAB FLOOR..... 356
Isolators, Cab Mounting..... 338
ISOLATORS, COUNTERWEIGHT 312

J

JDLink™ Modular Telematics Gateway..... 478
JDLink™ Modular Telematics Gateway and Satellite Module Controller..... 478
JDLink™ MTG Assembly 476
JDLink™ Satellite Module 478
JDLink™ Vehicle Integration (MTG)..... 476
JOYSTICK..... 508

K

Key Start Switch 288
Key Switch..... 288
Kit, Arm High Flow Auxiliary Lines (2.42 m) 584
Kit, Auxiliary (Hi-Flow) (Arm) (2.91m Arm) 586
Kit, Boom Auxiliary Hydraulic Lines, High Flow..... 588
Kit, Clamp, Arm Cylinder 598
Kit, Direct Hydraulic Thumb (Kits Built 28 June 2010 -) 496

Índice alfabético - continuação

Página

Kit, Edge Protector, Heavy Duty Bucket (Horizontal Tooth Pin Retention)... 482
Kit, Electric Solenoid Valve, 1 Way... 514
Kit, Electric Solenoid Valve, 2 Way... 516
Kit, Ether Starting Aid... 234
KIT, FALLING OBJECT PROTECTION... 342
Kit, Field, JDLink™ MTG... 476
KIT, HYDRAULIC COUPLER... 500
KIT, HYDRAULIC FILTER RESTRICTION INDICATOR... 472
Kit, Hydraulic Pump 1 Regulator... 442
Kit, Hydraulic Pump Seal... 438
Kit, Progressive Hydraulic Thumb (Kits Built 28 June 2010 -)... 498
Kit, Seal, Arm Cylinder... 598, 600
Kit, Seal, Hydraulic Pump... 440
Kit, Seal, Hydraulic Pump Regulator (2)... 444
Kit, Seal, Left Boom Cylinder... 596
Kit, Seal, Pilot Pump... 446
Kit, Seal, Right Boom Cylinder... 594

L

Label, Falling Object Protection Kit... 342
Label, Oil Level... 474
Label, Operator Protection Guard... 344
Labels and Decals (1)... 268
Labels and Decals (2)... 270
Labels and Decals (Cab)... 266
LABELS, FRENCH; HYDRAULIC COUPLER KIT... 500
LABELS, HYDRAULIC COUPLER KIT... 500
LABELS, SPANISH; HYDRAULIC COUPLER KIT... 500
LAMP, HEAD... 276, 278
Latch, Hydraulic Pump compartment Door... 412
LATCH, HYDRAULIC PUMP DOOR... 404
LC Track Chain Assembly... 28
LC Track Frame... 26
Left Boom Cylinder... 596
Left Boom Cylinder Components... 596
Left Boom Cylinder Seal Kit... 596
LEFT PILOT CONTROLLER TO PILOT SIGNAL MANIFOLD HYDRAULIC PILOT HOSES... 558
LEFT PILOT CONTROLLER TO PILOT SIGNAL MANIFOLD HYDRAULIC PILOT LINES... 558
Left Rear View Mirror... 424
Lever, Door Catch... 320
LEVER, PILOT CONTROL VALVE... 508
Lever, Pilot Control, Travel... 504
LEVER, PILOT SHUTOFF... 522
Lid, Rear Tray... 364
LIFT STRAPS (9801)... 228
Lift Straps-9801-6068HT085... 128
Light Wire Harness, Cab Roof... 350
Light, Boom... 274, 278
Light, Dome... 322
LIGHTS (2 LAMP), FRONT... 276, 278
LINE, ENGINE TO HEATER... 396
Line, Hydraulic Pilot (Pilot Signal Manifold To Swing Motor)... 574
Line, Oil Tank to Solenoid Valve... 554
LINE, OIL, ARM CYLINDER... 598
LINE, PILOT (PILOT SHUTOFF VALVE TO HYDRAULIC OIL TANK)... 560
LINE, PILOT, (SOLENOID VALVE TO PILOT SHUTOFF VALVE)... 560
Line, Solenoid Valve to Hydraulic Pump... 554
Line, Solenoid Valve to Oil Tank... 554, 570
Liner O-Ring Kit-9901-6068HT085... 136
LINER, CYLINDER (4839)... 200
Liner, Cylinder-4839-6068HT085... 104
Liner, Piston Kit-9901-6068HT085... 148
Liner-9901-6068HT085... 148
Lines, Arm Auxiliary (High Flow) (2.42 m)... 584
Lines, Arm Auxiliary (High Flow) (2.91m Arm)... 586
LINES, BOOM BOTTOM TO ARM HYDRAULIC CYLINDER LINES... 578
LINES, BOOM BOTTOM TO BUCKET HYDRAULIC CYLINDER... 578
Lines, Boom Cylinder To Boom Bottom Lines... 550
Lines, Boom Cylinder To Control Valve... 550
LINES, BOOM HYDRAULIC... 578
Lines, Boom Hydraulic (Auxiliary) (High Flow)... 588
Lines, Center Joint To Control Valve... 576
LINES, CENTER JOINT TO RETURN LINES... 542
Lines, Control Valve To Cooling Package... 540
Lines, Control Valve To Front Lines (Arm And Bucket Cylinder)... 548
Lines, Control Valve to Hydraulic Pump... 546
Lines, Control Valve To Oil Tank... 538
LINES, CONTROL VALVE TO SWING DEVICE... 542
Lines, Delivery... 546
LINES, DRAIN (CENTER JOINT, SWING DEVICE, CONTROL VALVE)... 542
Lines, Front (Arm And Bucket Cylinder)... 548
Lines, Fuel Filter-63AN-6068HT085... 116
Lines, Fuel System... 262
Lines, Fuel System, Severe Duty... 260
LINES, GREASE... 580
LINES, HYDRAULIC COUPLER KIT... 500
Lines, Hydraulic Pump Attenuator... 544
LINES, LOW PRESSURE FUEL(63AN)... 212
LINES, LUBRICATION... 580
Lines, Oil Filter... 264
Lines, Oil Tank To Cooling Package... 538
Lines, Oil Tank To Hydraulic Pump... 536
Lines, Pilot (Hydraulic Filter To Solenoid Valve)... 572
Lines, Pilot (Hydraulic Pump To Solenoid Valve)... 572
Lines, Pilot (Pilot Signal Manifold To Hydraulic Pump)... 572
LINES, PILOT (PILOT SIGNAL MANIFOLD TO LEFT PILOT CONTROLLER)... 558
LINES, PILOT (PILOT SIGNAL MANIFOLD TO PILOT SHUTOFF VALVE)... 560
Lines, Pilot (Pilot Signal Manifold To Pilot Valve) (Auxiliary)... 518
LINES, PILOT (PILOT SIGNAL MANIFOLD TO PROPEL PILOT VALVE)... 562
LINES, PILOT (PILOT SIGNAL MANIFOLD TO RIGHT PILOT CONTROLLER)... 564
LINES, PILOT (PROPEL PILOT VALVE TO PILOT SHUTOFF VALVE)... 566
Lines, Pilot (Solenoid Valve To Hydraulic Pump)... 572
LINES, PILOT AUXILIARY (CONTROL VALVE TO SELECTOR VALVE)... 582
Lines, Return... 538
Lines, Return (Control Valve To Cooling Package)... 540
Lines, Rotary Manifold To Control Valve... 576
Lines, Suction... 536
LINES, SWING DEVICE TO RETURN LINES... 542
LINES, SWING MOTOR TO CONTROL VALVE... 552
Lines, Travel Motor Hydraulic (LC)... 46
Lines, Travel Motor Hydraulic (Standard)... 48
Lines, Turbocharger Oil (- 022883)-65QM-6068HT069... 214
Lines, Turbocharger Oil (022884 - 077011)-65VM-6068HT069... 216
Lines, Turbocharger Oil (080821 -)-65WA-6068HT069... 218
Lines, Turbocharger Oil-65WA-6068HT085... 118
Lines,(Control Valve To Front Lines)... 548
LINK, BUCKET... 530
Link, Track Chain Assembly, Long Carriage... 28
LINK, TRACK CHAIN ASSEMBLY, STANDARD... 32
Lock, Cab Door... 318
Long Front Bucket, Super (0.52 Yd³, 30 In.)... 492
Long Front, Super, Ditching Bucket... 494
LOW PRESSURE FUEL LINES... 212
Lower Roller Guard... 38
Lower Roller, Track... 36
Lower Track Chain Roller... 36
LUBRICATION HOSES... 580
LUBRICATION LINES... 580
Lubrication System... 580

M

Machine Harness... 282
Machine Wiring Harness... 282
MAGNETIC PICK UP SENSOR (6733)... 220
Magnetic Pick Up Sensor-6733-6068HT085... 120
Main Bearing Kit, Crankshaft (Undersized)-9901-6068HT085... 132
Main Body Hi-Flow Auxiliary Lines... 582
Main Controller (MCZ)... 302
Main Crankshaft Bearing Kit (Standard)-9901-6068HT085... 130
Main Frame... 310
MAIN FRAME BOOM FOOT PIN... 314
MANIFOLD, EXHAUST (2894)... 177
MANIFOLD, EXHAUST (28AG)... 178
Manifold, Exhaust-28AG-6068HT085... 83
MANIFOLD, INTAKE (17CN)... 168
MANIFOLD, PILOT SIGNAL (CONTROL VALVE SIDE)... 468
Manifold, Pilot Signal (Housing and Gaskets)... 464
MANIFOLD, PILOT SIGNAL (HOUSING AND GASKETS)... 462
MANIFOLD, PILOT SIGNAL (PILOT CONTROLLER SIDE)... 466
MANIFOLD, PILOT SIGNAL (VALVES)... 470

Índice alfabético - continuação

Página

MANIFOLD, PILOT SIGNAL, TO LEFT PILOT CONTROLLER HYDRAULIC PILOT LINES ... 558
Manifold, Pilot Signal, To Pilot Valve Pilot Hydraulic Hose (Auxiliary) ... 518
Manifold, Pilot Signal, To Pilot Valve Pilot Hydraulic Hose (Auxiliary) ... 518
MANIFOLD, PILOT SIGNAL, TO RIGHT PILOT CONTROLLER HYDRAULIC PILOT HOSES ... 564
Manifold, Pilot Signal, To Swing Motor Pilot Hydraulic Line ... 574
Mat, Floor ... 360
Mat, Floor (Auxiliary Hydraulics) ... 520
Mechanical Pattern Changer Kit ... 534
Mechanical Suspension Seat ... 370
Mechanical Suspension Seat Components ... 372
Mirror, Cab ... 426
Mirror, Cab, Left Rear View ... 424
Mirror, Rear View ... 426
Mirror, Right Rear View ... 420
Mirror, Tool Box ... 420
Monitor ... 286
Monitor and Monitor Wiring Harness ... 286
Monitor Bracket ... 286
Monitor Controller (DSZ) ... 300
Motion Alarm ... 286
Motion Alarm Wire Harness ... 432
MOTOR GEARBOX, SWING ... 606
MOTOR MOUNT, SWING ... 604
Motor Reversing Drive Valve, Fan ... 242
MOTOR, AIR CONDITIONER / HEATER ... 386
MOTOR, STARTING (3031) ... 182
Motor, Swing Drive, Components ... 608
Motor, Swing, To Control Valve Pilot Hydraulic Line ... 574
Motor, Travel ... 52
Motor, Windshield Wiper ... 334
Mounting Brackets, Alternator-62A4-6068HT085 ... 115
Mounting Brackets, Control Valve ... 448
Mounting, Cooling Package ... 240
MOUNTING, ENGINE ... 256
Mounting, JDLink™ MTG (Cellular Controller) ... 476
Mounts, Cab ... 338
MTG Assembly, JDLink™ ... 476
MUFFLER ... 254
Muffler Assembly ... 254

N

No Engine Oil Filter-8875-6068HT085 ... 127
Nozzle, Ether Start Aid ... 234
Nozzle, Windshield Washer ... 322

O

O-RINGS, CONTROL VALVE ... 458
Oil Cooler ... 236, 238
OIL COOLER, ENGINE (5949) ... 210
Oil Cooler, Engine-5949-6068HT085 ... 114
OIL DIPSTICK TUBE (4062) (HT056) ... 192
Oil Dipstick Tube-4062-6068HT085 ... 96
OIL DRAIN COVER ... 398
OIL FILL, SWING MOTOR ... 604
Oil Filler Neck, Cover-1299-6068HT069 ... 162
Oil Filler Neck, Cover-1299-6068HT085 ... 68
Oil Filter ... 554
OIL FILTER (8875) ... 227
Oil Filter (Components) ... 556
Oil Filter and Lines ... 264
Oil Filter Components ... 556
Oil Lines, Turbocharger (- 022883)-65QM-6068HT069 ... 214
Oil Lines, Turbocharger (022884 - 077011)-65VM-6068HT069 ... 216
Oil Lines, Turbocharger (080821 -)-65WA-6068HT069 ... 218
Oil Lines, Turbocharger-65WA-6068HT085 ... 118
OIL PAN (1989) ... 170
Oil Pan-1989-6068HT085 ... 76
OIL PUMP (5001) ... 204
OIL PUMP (5024) ... 205
OIL PUMP INTAKE (1989) ... 170
Oil Pump Intake-1989-6068HT085 ... 76
Oil Pump-5024-6068HT085 ... 108
Oil Reservoir, Hydraulic ... 474
Oil Seal, Front-4434-6068HT085 ... 98
Oil Seal, Front-9901-6068HT085 ... 140
Oil Seal, Rear-1403-6068HT085 ... 70
Oil Seal, Rear-9901-6068HT085 ... 138
Oil Tank Lines To Control Valve ... 538
Oil Tank Lines To Cooling Package ... 538
Oil Tank Lines To Hydraulic Pump ... 536
Oil Tank Lines to Solenoid Valve ... 554
Oil Tank, Hydraulic ... 474
Operator Protection Guard ... 344
ORIFICE, PISTON COOLING (4644) ... 196
Overhaul Kit, Engine-9901-6068HT085 ... 150

P

PAN, OIL (1989) ... 170
Pan, Oil-1989-6068HT085 ... 76
PANEL, ACCESS ... 398
PANEL, COOLING PACKAGE COMPARTMENT DOOR ... 404
PANEL, COOLING PACKAGE COMPARTMENT FRONT ... 408
Panel, Engine Cover ... 410
Panel, Hydraulic Pump Compartment ... 412
PANEL, HYDRAULIC PUMP COMPARTMENT DOOR ... 404
PANEL, RADIATOR COMPARTMENT FRONT ... 408
Panels, Storage Compartment ... 416
Pattern Changer ... 532
Pattern Changer Mounting ... 532
PEDAL, TRAVEL PILOT CONTROL VALVE ... 502
Pedal, Travel Pilot Control Valve, Auxiliary ... 512
Pilot Control Lever Wiring Harnesses and Relays ... 294
Pilot Control Valve ... 510
Pilot Control Valve And Pedals, Auxiliary ... 512
Pilot Controllers ... 508
PILOT HOSE (SOLENOID VALVE TO PILOT SHUTOFF VALVE) ... 560
Pilot Hoses (Control Valve to Pilot Signal Manifold) ... 568
PILOT HOSES, (PILOT SIGNAL MANIFOLD TO PILOT SHUTOFF VALVE) ... 560
PILOT HOSES, (PILOT SIGNAL MANIFOLD TO RIGHT PILOT CONTROLLER) ... 564
PILOT HOSES, (PROPEL PILOT VALVE TO PILOT SHUTOFF VALVE) ... 566
Pilot Hoses, Pilot Valve To Pilot Signal Manifold (Aux) ... 518
PILOT LINE (PILOT SHUTOFF VALVE TO HYDRAULIC OIL TANK) ... 560
Pilot Line (Pilot Signal Manifold To Swing Motor) ... 574
Pilot Lines (Control Valve Lines) ... 570
Pilot Lines (Control Valve To Pilot Signal Manifold) ... 568
Pilot Lines (Hydraulic Filter To Solenoid Valve) ... 572
Pilot Lines (Hydraulic Pump To Solenoid Valve) ... 572
Pilot Lines (Pilot Signal Manifold To Hydraulic Pump) ... 572
Pilot Lines (Pilot Signal Manifold To Left Pilot Controller) ... 558
Pilot Lines (Pilot Signal Manifold To Pilot Shutoff Valve) ... 560
Pilot Lines (Pilot Signal Manifold To Pilot Valve) (Aux) ... 518
Pilot Lines (Pilot Signal Manifold To Pilot Valve) (Auxiliary) ... 518
Pilot Lines (Pilot Signal Manifold To Propel Pilot Valve) ... 562
Pilot Lines (Pilot Signal Manifold To Right Pilot Controller) ... 564
Pilot Lines (Propel Pilot Valve To Pilot Shutoff Valve) ... 566
Pilot Lines (Pump To Pilot Signal Manifold) ... 572
Pilot Lines (Solenoid Valve To Hydraulic Pump) ... 572
PILOT LINES, AUXILIARY, (CONTROL VALVE TO SELECTOR VALVE) ... 582
Pilot Lines, Filter, and Bypass Valve ... 554
Pilot Pump Components ... 446
Pilot Pump, Main Hydraulic Pump ... 438
Pilot Shutoff Lever ... 522
Pilot Shutoff Valve ... 566
PILOT SHUTOFF VALVE TO PILOT SIGNAL MANIFOLD PILOT HYDRAULIC HOSES ... 560
PILOT SHUTOFF VALVE TO PROPEL PILOT VALVE PILOT HYDRAULIC LINES ... 566
PILOT SHUTOFF VALVE TO SOLENOID VALVE PILOT HYDRAULIC HOSES ... 560
Pilot Signal Mainfold and Mounting Bracket ... 568
Pilot Signal Manifold (Control Valve Side) ... 468
Pilot Signal Manifold (Housing and Gaskets) ... 462, 464
Pilot Signal Manifold (Pilot Controller Side) ... 466
PILOT SIGNAL MANIFOLD TO PILOT SHUTOFF VALVE PILOT HYDRAULIC HOSES ... 560
PILOT SIGNAL MANIFOLD TO PROPEL PILOT VALVE PILOT HYDRAULIC LINES ... 562
Pilot Signal Manifold To Swing Motor Hydraulic Pilot Line ... 574
Pilot Signal Manifold Valves ... 470
Pilot Solenoid Valve Kit, 1 Way ... 514
Pilot Solenoid Valve Kit, 2 Way ... 516

Índice alfabético - continuação

Página

Pilot Valve ... 510
Pilot Valve To Pilot Signal Manifold Pilot Hydraulic Lines (Aux) ... 518
PIN, BOOM FOOT ... 314
Pin, Track Chain Assembly, Long Carriage ... 28
PIN, TRACK CHAIN ASSEMBLY, STANDARD ... 32
PINS, BOOM, STANDARD ... 524
Piping, Air Cleaner ... 248
Piping, Cooling Package ... 252
PISTON (4839) ... 200
PISTON COOLING ORIFICE (4644) ... 196
PISTON HYDRAULIC MOTOR GEARBOX, SWING ... 606
Piston Liner Kit-9901-6068HT085 ... 148
Piston Ring Kit-4839-6068HT085 ... 104
Piston Ring Kit-9901-6068HT085 ... 147
Piston, Travel Motor ... 52
Piston-4839-6068HT085 ... 104
Piston-9901-6068HT085 ... 148
PLATE, CAB FLOOR ... 362
PLATE, FRONT (3614) ... 186
Plate, Front-3614-6068HT085 ... 90
PLATE, TRAVEL MOTOR COVER ... 58
PLUG, FLOOR PLATE ... 362
POPPET VALVE, SOLENOID; HYDRAULIC COUPLER KIT ... 500
Power Converter (12V) ... 308
Power Outlet (12 Volt), Rear Tray ... 364
Precleaner, Air Intake System ... 250
PRESSURE DIFFERENTIAL SWITCH, HYDRAULIC FILTER RESTRICTION INDICATOR KIT ... 472
Pressure Reducing Valve, Electric Solenoid Valve Kit, 1 Way ... 514
Pressure Reducing Valve, Two-Way Auxiliary Hydraulic Kit ... 516
Pressure Relief Valve, Hi-Flow ... 590
PRESSURE RELIEF VALVE, SWING MOTOR ... 608
Pressure Sensor, Control (Pump 1) ... 442
Pressure Sensor, Front Attach ... 574
PRIMARY FUEL FILTER ... 222
Primary Fuel Filter Element-8192-6068HT085 ... 122
Primary Fuel Filter-8192-6068HT085 ... 122
Progressive Hydraulic Thumb Kit (Kits Built 28 June 2010 -) ... 498
Propel Motor ... 52
Propel Motor Brake Valve ... 52
PROPEL MOTOR BRAKE VALVE COMPONENTS ... 54
PROPEL MOTOR COVER ... 58
Propel Motor Hydraulic Lines (LC) ... 46
Propel Motor Hydraulic Lines (Standard) ... 48
Propel Motor, Gearbox ... 50
PROPEL PILOT VALVE TO PILOT SHUTOFF VALVE PILOT HYDRAULIC LINES ... 566
PROPEL PILOT VALVE TO PILOT SIGNAL MANIFOLD PILOT HYDRAULIC LINES ... 562
PULLEY, AIR CONDITIONING DRIVE (4112) ... 193
PULLEY, ALTERNATOR (3150) ... 183
Pulley, Alternator-3150-6068HT085 ... 87
Pulley, Auxiliary Drive-4112-6068HT085 ... 97
Pulley, Compresser, Air Conditioner ... 394
Pulley, Crankshaft-1321-6068HT069 ... 163
Pulley, Crankshaft-1321-6068HT085 ... 69
PULLEY, FAN DRIVE (8718) ... 226
Pulley, Fan Drive-8718-6068HT085 ... 126
Pulley, Idler-24FF-6068HT085 ... 81
PULLEY, TENSIONER (8718) ... 226
PULLEY, WATER PUMP (2001) ... 172
Pulley, Water Pump-2001-6068HT085 ... 78
PUMP COMPARTMENT DOOR ... 404
Pump Delivery Pressure Sensor ... 440
Pump Fittings, Fuel Transfer-63AN-6068HT085 ... 116
Pump Mounting, Hydraulic ... 436
PUMP PULLEY, WATER (2001) ... 172
Pump Rotating Group ... 440
PUMP, FUEL TRANSFER (3713) ... 188
Pump, Fuel Transfer-3713-6068HT085 ... 92
Pump, Hydraulic ... 438
Pump, Hydraulic Lines, Attenuator ... 544
Pump, Hydraulic, Rotating Group ... 440
PUMP, INTAKE OIL (1989) ... 170
PUMP, OIL (5001) ... 204
PUMP, OIL (5024) ... 205
Pump, Oil-5024-6068HT085 ... 108
Pump, Pilot Components ... 446
PUMP, WATER (4434) ... 194
PUSH ROD (4902) ... 202
Push Rod-4902-6068HT085 ... 106

Página

R

Race, Swing Bearing ... 610
Radiator ... 236, 238
RADIATOR COMPARTMENT FRONT COVER ... 408
RADIATOR COMPARTMENT FRONT PANEL ... 408
Radiator, Fuel System ... 262
Radio ... 422
Radio Antenna ... 322
Rain Visor ... 348
Rain Visor Support ... 346
Rear Camera ... 434
Rear Oil Seal-1403-6068HT085 ... 70
Rear Oil Seal-9901-6068HT085 ... 138
Rear Tray ... 364
Rear View Mirror ... 426
Rear View Mirror, Left ... 424
Rear View Mirror, Right ... 420
Refrigerant Hose, Air Conditioner ... 394
Regulator (2) Components, Hydraulic Pump ... 444
Regulator, Hydraulic Pump ... 438
Regulator, Hydraulic Pump 1 ... 442
Relay Box ... 284
Relay, Air Conditioner / Heater ... 386
Relay, Battery ... 272
Relay, Cab Headlamp Wiring Harness ... 280
Relay, Glow Plug ... 272
RELAY, PILOT CONTROL LEVER ... 294
RELAY, SEAT HEATER ... 382
Relay, Seat Heater (Air-Suspension) ... 380
Relay, Starter-9901-6068HT085 ... 137
RELAYS, CAB WIRING HARNESS ... 284
Release Lever, Door Catch ... 320
Relief Valve (Hi-Flow) ... 590
RELIEF VALVE, SWING MOTOR ... 608
Relief Valve, Swing Motor, Super Long Front ... 604
RELIEF VALVE, TRAVEL MOTOR BRAKE VALVE (COMPONENTS) ... 56
Relief Valve, Travel Motor Crossover Components ... 56
RELIEF VALVE,TRAVEL MOTOR CROSSOVER ... 54
Reman Alternator ... 183
Reman Alternator-3150-6068HT085 ... 87
Reman Camshaft ... 196
Reman Camshaft-4644-6068HT085 ... 100
Reman Camshaft-9901-6068HT085 ... 139
Reman Center Joint Components ... 614
Reman Complete Block Assembly ... 230
Reman Crankshaft ... 198
Reman Crankshaft-4712-6068HT085 ... 102
Reman Cylinder Head ... 206
Reman Cylinder Head-5123-6068HT085 ... 110
Reman Engine ... 232
Reman Fuel Injection Nozzle-16A6-6068HT069 ... 166
Reman Fuel Injection Pump-16A6-6068HT069 ... 166
Reman Fuel Injection Pump-16AF-6068HT085 ... 72
REMAN HYDRAULIC PROPEL MOTOR ... 50, 52
Reman Oil Pump ... 204, 205
Reman Oil Pump-5024-6068HT085 ... 108
Reman Rotary Manifold Components ... 614
Reman Starter Motor ... 182
Reman Starter Motor (24V)-3031-6068HT085 ... 86
REMAN SWING BEARING ... 610
Reman Turbocharger (- 022883)-65QM-6068HT069 ... 214
Reman Turbocharger (022884 - 077011)-65VM-6068HT069 ... 216
Reman Turbocharger (080821 -)-65WA-6068HT069 ... 218
Reman Turbocharger-65WA-6068HT085 ... 118
Reman Water Pump ... 194
Reman Water Pump-4434-6068HT085 ... 98
Replacement Engine ... 154
REPLACEMENT ENGINE ... 232
Reservoir, Hydraulic Oil ... 474
Reservoir, Window Washer ... 352
RESTRICTION INDICATOR KIT, HYDRAULIC FILTER ... 472
Return Lines ... 538
Return Lines (Control Valve To Cooling Package) ... 540
RETURN LINES TO CENTER JOINT ... 542
RETURN LINES TO SWING DEVICE ... 542
Reversing Fan Drive Hoses ... 242
Right Boom Cylinder ... 594
Right Boom Cylinder Components ... 594
Right Boom Cylinder Seal Kit ... 594
Right Cab Inside Cover ... 358

Índice alfabético - continuação

Página

RIGHT PILOT CONTROLLER TO PILOT SIGNAL MANIFOLD HYDRAULIC PILOT HOSES ... 564
RING GEAR, FLYWHEEL (1517) ... 165
Ring Gear, Flywheel-1517-6068HT085 ... 71
RING KIT, PISTON (4839) ... 200
Ring Kit, Piston-4839-6068HT085 ... 104
Ring Kit, Piston-9901-6068HT085 ... 147
ROCKER ARM (4902) ... 202
Rocker Arm Cover-1163-6068HT069 ... 160
Rocker Arm Cover-1163-6068HT085 ... 66
ROCKER ARM SHAFT SUPPORT (4902) ... 202
Rocker Arm Shaft Support-4902-6068HT085 ... 106
Rocker Arm Shaft-4902-6068HT085 ... 106
Rocker Arm-4902-6068HT085 ... 106
ROLLER, CARRIER TRACK ... 34
ROLLER, LOWER GUARD ... 38
Roller, Lower Track ... 36
Roller, Swing Bearing ... 610
Roof Lights Wiring Harness ... 350
Rotary Manifold Components ... 614
Rotary Manifold Cover ... 612
Rotary Manifold Lines To Control Valve ... 576
Rotary Manifold Seal and Swing Stop ... 612
Rotary Manifold Swing Stop ... 612
ROTARY MOTOR GEARBOX, SWING ... 606
Rotating Group, Hydraulic Pump ... 440
RUBBER, COUNTERWEIGHT ... 312

S

Seal Kit, Arm Cylinder ... 598
Seal Kit, Bucket Cylinder ... 600
Seal Kit, Hydraulic Pump ... 438, 440
Seal Kit, Hydraulic Pump 1 Regulator ... 442
SEAL KIT, HYDRAULIC PUMP REGULATOR (2) ... 444
Seal Kit, Hydraulic Thumb Kit Cylinder (Kits Built 28 June 2010 -) ... 602
Seal Kit, Left Boom Cylinder ... 596
Seal Kit, Pilot Pump ... 446
Seal Kit, Right Boom Cylinder ... 594
Seal, Rotary Manifold ... 612
SEAT BASE ... 374
Seat Base Cover ... 378
SEAT BASE TRACK KIT ... 374
Seat Belt, Air Suspension Heated Seat ... 366
Seat Belt, Mechanical Suspension Seat ... 370, 372
Seat Heater Switch (Air-Suspension) ... 380
Seat Heater Switch Wiring Harness (Air-Suspension) ... 380
Seat Heater Wiring Harness ... 382
Seat Mounting, Cab Floor ... 356
Seat Mounting, Hardware ... 376
SEAT SLIDE TRACK KIT ... 374
Seat Stand ... 374
Seat Support ... 374
SEAT SUPPORT ... 374
Seat, Air Suspension, Heated ... 366
Seat, Air Suspension, Heated, Components ... 368
SEAT, ARMREST ... 374
Seat, Mechanical Suspension ... 370, 372
SELECTOR VALVE TO CONTROL VALVE PILOT AUXILIARY LINES ... 582
Sending Unit, Fuel Tank Level ... 258
SENSOR, AIR TEMPERATURE (6733) ... 220
Sensor, Air Temperature-6733-6068HT085 ... 120
Sensor, Control Pressure (Pump 1) ... 442
SENSOR, CRANKSHAFT POSITION (6733) ... 220
Sensor, Crankshaft Position-6733-6068HT085 ... 120
SENSOR, ENGINE SPEED (6733) ... 220
Sensor, Engine Speed-6733-6068HT085 ... 120
Sensor, Front Attach Pressure ... 574
SENSOR, MAGNETIC PICK UP (6733) ... 220
Sensor, Magnetic Pick Up-6733-6068HT085 ... 120
SENSOR, MANIFOLD AIR PRESSURE (6733) ... 220
Sensor, Manifold Air Pressure-6733-6068HT085 ... 120
Sensor, Pressure, Control Valve ... 568
Sensor, Pressure, Hydraulic Pump Regulator (2) ... 444
Sensor, Pressure, Pilot Control Valve ... 568
Sensor, Pump Delivery Pressure ... 440
Sensor, Solar ... 388
Sensor, Temperature, Air Conditioner ... 388
Sensor, Temperature, Hydraulic Oil Reservoir ... 474
Service Engine ... 154
SERVICE ENGINE ... 232

Página

Severe Duty Fuel Filter and Lines ... 260
SHAFT, ROCKER ARM (4902) ... 202
Shaft, Rocker Arm-4902-6068HT085 ... 106
Shoe, Track Chain Assembly, Long Carriage ... 28
SHOE, TRACK CHAIN ASSEMBLY, STANDARD ... 32
Short Arm 2.42m ... 528
Short Arm, 2.42m ... 528
Shroud, Fan ... 236, 238
SHUTOFF LEVER, PILOT ... 522
Shutoff Valve, Pilot ... 566
SHUTOFF VALVE, PILOT, TO PROPEL PILOT VALVE PILOT HYDRAULIC LINES ... 566
Side Cutters, Heavy Duty High Capacity Bucket (Vertical Tooth Pin Retention) ... 486
Side Window Guard Bars ... 324
Sight Gauge, Hydraulic Oil Tank ... 474
SKID PLATE, LOWER ROLLER ... 38
SMARTLOC™ HYDRAULIC COUPLER KIT ... 500
Solenoid Valve ... 460
Solenoid Valve Lines to Hydraulic Pump ... 554
Solenoid Valve Lines to Oil Tank ... 554, 570
SOLENOID VALVE, HYDRAULIC COUPLER KIT ... 500
Solenoid Valve, Kit, 1 Way ... 514
Solenoid Valve, Kit, 2 Way ... 516
Solenoid, Ether Starting Aid ... 234
Spacer, Fan Blade ... 238
SPANISH DECALS, HYDRAULIC COUPLER KIT ... 500
Speakers ... 322
SPOOL VALVE, SOLENOID; HYDRAULIC COUPLER KIT ... 500
SPOOLS, CONTROL VALVE (4-SPOOL SIDE) ... 450
SPOOLS, CONTROL VALVE (5-SPOOL SIDE) ... 454
SPRING, TRACK CHAIN ADJUSTER ... 40
Standard Arm 2.91m ... 526
Standard Boom ... 524
Standard Track Chain Assembly ... 32
Standard Track Frame ... 30
STARTER (3031) ... 182
Starter Motor Kit-9901-6068HT085 ... 152
Starter Motor-3031-6068HT085 ... 86
Starter Relay-9901-6068HT085 ... 137
STARTING MOTOR (3031) ... 182
Starting Motor-3031-6068HT085 ... 86
Step, Standard Track Frame ... 30
Step, Standard Undercarriage ... 30
Step, Tool Box ... 420
Step, Track Frame (LC) ... 26
Step, Undercarriage (LC) ... 26
Stop Switch, Engine ... 292
Stop Valve; Auxiliary ... 592
Stop, Swing, Rotary Manifold ... 612
STOPPERS, CAB ... 328
Storage Compartment Door and Panels ... 416
Storage Compartment Floor Cover ... 406
Storage Compartment Top Cover ... 418
Strainer, Fuel Tank ... 258
STRAPS, LIFT (9801) ... 228
Straps, Lift-9801-6068HT085 ... 128
Suction Lines ... 536
Sunroof ... 326
Super Long Front Bucket 0.52 Yd³ (30 In.) ... 492
Super Long Front Ditching Bucket ... 494
Super Long Front Swing Motor Relief Valve ... 604
SUPPORT, ROCKER ARM SHAFT (4902) ... 202
Support, Rocker Arm Shaft-4902-6068HT085 ... 106
SUPPORT, SEAT ... 374
SUPPORTS, FLOOR PLATE ... 362
Swing Bearing ... 610
SWING BEARING BOTTOM COVER, TRACK FRAME ... 44
SWING DEVICE LINES TO CONTROL VALVE ... 542
Swing Gearbox ... 606
Swing Motor Components ... 608
Swing Motor Lines From Control Valve ... 552
SWING MOTOR LINES TO CONTROL VALVE ... 552
Swing Motor Mounting and Oil Fill ... 604
SWING MOTOR OIL FILL ... 604
Swing Motor Relief Valve, Super Long Front ... 604
Swing Motor To Control Valve Pilot Hydraulic Line ... 574
Swing Stop, Rotary Manifold ... 612
Switch Box ... 290
Switch, Air Conditioner Freeze Control ... 386
SWITCH, AUXILIARY CONTROL ... 294
Switch, Engine Stop ... 292
Switch, Exhaust Filter Parked Cleaning ... 284

Índice alfabético - continuação

Página

Switch, High/Low Pressure ... 392
Switch, Ignition ... 288
Switch, Pilot Shutoff ... 522
SWITCH, PRESSURE DIFFERENTIAL; HYDRAULIC FILTER RESTRICTION INDICATOR KIT ... 472
Switch, Seat Heater (Air-Suspension) ... 380
SWITCH, TEMPERATURE; HYDRAULIC FILTER RESTRICTION INDICATOR KIT ... 472
SWITCH, TRAVEL ALARM ... 432

T

Tank, Fuel ... 258
Tank, Fuel Hoses ... 262
Tank, Hydraulic Oil ... 474
Tank, Window Washer ... 352
Tappet-4902-6068HT085 ... 106
TEETH, HEAVY DUTY BUCKET ... 484
Teeth, Heavy Duty High Capacity Bucket (Vertical Tooth Pin Retention) ... 486
Teeth, High Capacity Bucket (Vertical Tooth Pin Retention) ... 480
Teeth, Super Long Front Bucket (0.52 Yd³, 30 In.) ... 492
Temperature Sensor, Hydraulic Oil Reservoir ... 474
TEMPERATURE SWITCH, HYDRAULIC FILTER RESTRICTION INDICATOR KIT ... 472
TENSION DEVICE, TRACK CHAIN ADJUSTER ... 40
TENSION DEVICE, TRACK CHAIN IDLER ... 42
TENSIONER, FAN DRIVE BELT (8718) ... 226
Terminal, Battery Clamp ... 272
THERMOSTAT (2217) ... 174
THERMOSTAT COVER (2158) ... 173
Thermostat Cover-2158-6068HT085 ... 79
THERMOSTAT HOUSING (3924) ... 190
Thermostat Housing-3924-6068HT085 ... 94
THERMOSTAT, AIR CONDITIONER / HEATER ... 386
Thermostat-2217-6068HT085 ... 80
Thrust Bearing Kit, Crankshaft (Standard)-9901-6068HT085 ... 131
Thrust Bearing, Main (Undersized)-9901-6068HT085 ... 133
THRUST BEARING, STD, (4712) ... 198
THRUST BEARING, UNDERSIZE 0.254MM ... 198
Thrust Bearing, Undersized-9901-6068HT085 ... 133
Thumb, Direct Hydraulic (Kits Built 28 June 2010 -) ... 496
Thumb, Progressive Hydraulic (Kits Built 28 June 2010 -) ... 498
TIMING GEAR COVER AND WATER PUMP (4434) ... 194
Timing Gear Cover and Water Pump-4434-6068HT085 ... 98
Tool Box ... 420
Tool Box Cover ... 420
Tooth, Bucket, Super Long Front (0.52 Yd³, 30 In.) ... 492
Tooth, Heavy Duty Bucket (Horizontal Tooth Pin Retention) ... 482
Top Cover, Storage Compartment ... 418
Track Chain Adjuster ... 40
Track Chain Assembly, Long Carriage ... 28
TRACK CHAIN ASSEMBLY, STANDARD ... 32
Track Chain Drive Gear ... 50
Track Chain Idler ... 42
Track Frame Bottom Cover ... 44
Track Frame, Standard Undercarriage ... 30
Track Frame, Undercarriage (LC) ... 26
TRACK KIT, SEAT BASE ... 374
TRACK KIT, SEAT SLIDE ... 374
TRACK ROLLER, CARRIER ... 34
Track Roller, Lower ... 36
Transfer Pump Fittings-63AN-6068HT085 ... 116
TRANSFER PUMP, FUEL (3713) ... 188
Transfer Pump, Fuel-3713-6068HT085 ... 92
Travel Alarm ... 430
TRAVEL ALARM SWITCH ... 432
Travel Alarm Wire Harness ... 432
Travel Device Hydraulic Lines (Standard) ... 48
Travel Motion Alarm Switch ... 432
Travel Motor ... 52
Travel Motor Brake Valve ... 54
TRAVEL MOTOR BRAKE VALVE COMPONENTS ... 54
Travel Motor Cover ... 58
Travel Motor Crossover Relief Valve ... 56
TRAVEL MOTOR CROSSOVER RELIEF VALVE ... 54
TRAVEL MOTOR CROSSOVER RELIEF VALVE COMPONENTS ... 56
Travel Motor Drive Gear ... 50
Travel Motor Gearbox ... 50
Travel Motor Hydraulic Lines (LC) ... 46
Travel Motor Hydraulic Lines (Standard) ... 48
Travel Motor Hydraulic Lines, Long Carriage ... 46
Travel Pilot Control Pedals ... 502
Travel Pilot Control Valve ... 504
Travel Pilot Control Valve Components ... 506
Travel Pilot Control Valve Lever ... 504
Travel Pilot Control Valve, Auxiliary ... 512
Travel Warning Alarm ... 286
Tray, Left Console ... 340
Tray, Rear ... 364
TUBE BY PASS (3924) ... 190
TUBE, OIL DIPSTICK (4062) (HT056) ... 192
Tube, Oil Dipstick-4062-6068HT085 ... 96
TUBE, OIL PUMP INTAKE (5024) ... 205
Tube, Oil Pump Intake-5024-6068HT085 ... 108
Turbocharger (- 022883)-65QM-6068HT069 ... 214
Turbocharger (022884 - 077011)-65VM-6068HT069 ... 216
Turbocharger (080821 -)-65WA-6068HT069 ... 218
Turbocharger and Oil Lines (- 022883)-65QM-6068HT069 ... 214
Turbocharger and Oil Lines (022884 - 077011)-65VM-6068HT069 ... 216
Turbocharger and Oil Lines (080821 -)-65WA-6068HT069 ... 218
Turbocharger Oil Lines (- 022883)-65QM-6068HT069 ... 214
Turbocharger Oil Lines (022884 - 077011)-65VM-6068HT069 ... 216
Turbocharger Oil Lines (080821 -)-65WA-6068HT069 ... 218
Turbocharger Oil Lines-65WA-6068HT085 ... 118
Turbocharger-65WA-6068HT085 ... 118

U

UNDERCARRIAGE FRAME (LC) ... 26
Undercarriage Frame, Standard ... 30
Undercarriage Step (LC) ... 26
Undercarriage Step, Standard ... 30
UPPER ROLLER, TRACK ... 34

V

VALVE BODY, CONTROL VALVE (4-SPOOL SIDE) ... 450
VALVE BODY, CONTROL VALVE (5-SPOOL SIDE) ... 454
Valve Cover-1163-6068HT069 ... 160
Valve Cover-1163-6068HT085 ... 66
Valve Kit, Electric Solenoid, 1 Way ... 514
Valve Kit, Electric Solenoid, 2 Way ... 516
VALVE, 2 WAY ROTARY, PATTERN CHANGER (FACTORY INSTALLED) ... 534
Valve, Control-9901-6068HT085 ... 135
Valve, Engine Oil By Pass-4644-6068HT085 ... 100
VALVE, ENGINE OIL BY-PASS (4644) ... 196
Valve, Fan Motor (Reversing) ... 242
Valve, Hydraulic / Travel Control Components ... 506
Valve, Pattern Changer ... 532
Valve, Pilot Control ... 510
Valve, Pilot Shutoff ... 566
VALVE, PILOT SHUTOFF, TO PILOT SIGNAL MANIFOLD PILOT HYDRAULIC HOSES ... 560
VALVE, PILOT SHUTOFF, TO PILOT SIGNAL MANIFOLD PILOT HYDRAULIC LINES ... 560
VALVE, PILOT SHUTOFF, TO SOLENOID VALVE PILOT HYDRAULIC LINES ... 560
Valve, Pressure Relief ... 590
VALVE, PROPEL PILOT VALVE TO PILOT SHUTOFF VALVE ... 566
Valve, Relief, Travel Motor Brake (Components) ... 56
Valve, Solenoid ... 460
VALVE, SOLENOID; HYDRAULIC COUPLER KIT ... 500
Valve; Stop ... 592
Valve, Travel Motor Brake ... 52
VALVE, TRAVEL MOTOR BRAKE COMPONENTS ... 54
Valve, Travel Pilot Control ... 504
VALVES, PILOT SIGNAL MANIFOLD ... 470
Vent Hose-2964-6068HT085 ... 84
Vent, Right Cab Inside Cover ... 358
VENTILATING HOSE (2964) ... 180
VENTILATING SYSTEM (2964) ... 180
Visor Support, Rain ... 346
VISOR, RAIN ... 348

W

Washer Nozzle ... 322
WATER PUMP (4434) ... 194
WATER PUMP INLET (5728) ... 209
Water Pump Inlet-5728-6068HT085 ... 113

Índice alfabético - continuação

Página

WATER PUMP PULLEY (2001) 172
Water Pump Pulley-2001-6068HT085 78
Water Pump-4434-6068HT085 98
WEIGHT, REAR FRAME 312
Window Glass, Cab Door 318
Window Guard Bars 324
Window Washer Reservoir 352
Window, Cab 332
Windshield 334
Windshield Washer Hose 322
Windshield Washer Nozzle 322
Windshield Washer Reservoir 352
Wiper Arm, Windshield Wiper 334
Wiper Blade, Windshield 334
Wiper Motor, Windshield 334
Wire Harness, Roof Lights 350
WIRE HARNESS, TRAVEL ALARM SWITCH 432
Wiring Harness Cover, Cab 298
Wiring Harness, Additional Fuse Box 296
Wiring Harness, Air Conditioner / Heater 386
Wiring Harness, Boom Work Light 274
Wiring Harness, Cab 284
Wiring Harness, Cab Roof 322
Wiring Harness, Cab, Headlamp 280
Wiring Harness, Engine Interface 304
Wiring Harness, Engine-8472-6068HT069 224
Wiring Harness, Engine-8472-6068HT085 124
WIRING HARNESS, FRONT LIGHTS (2 LAMP) 276, 278
WIRING HARNESS, HYDRAULIC FILTER RESTRICTION INDICATOR KIT 472
Wiring Harness, Machine 282
Wiring Harness, Monitor 286
WIRING HARNESS, PILOT CONTROL LEVER 294
WIRING HARNESS, SEAT HEATER 382
Wiring Harness, Seat Heater Switch (Air-Suspension) 380
Wiring Harness, Travel Alarm 430
Wiring Harness, Windshield Wiper 334
Work Light, Boom 274, 278

Y

YOKE, TRACK IDLER 42

LC Track Frame
Bâti de chenille LC
Estrutura da Esteira LC
Bastidor de cadenas LC

TX1095200 A.1

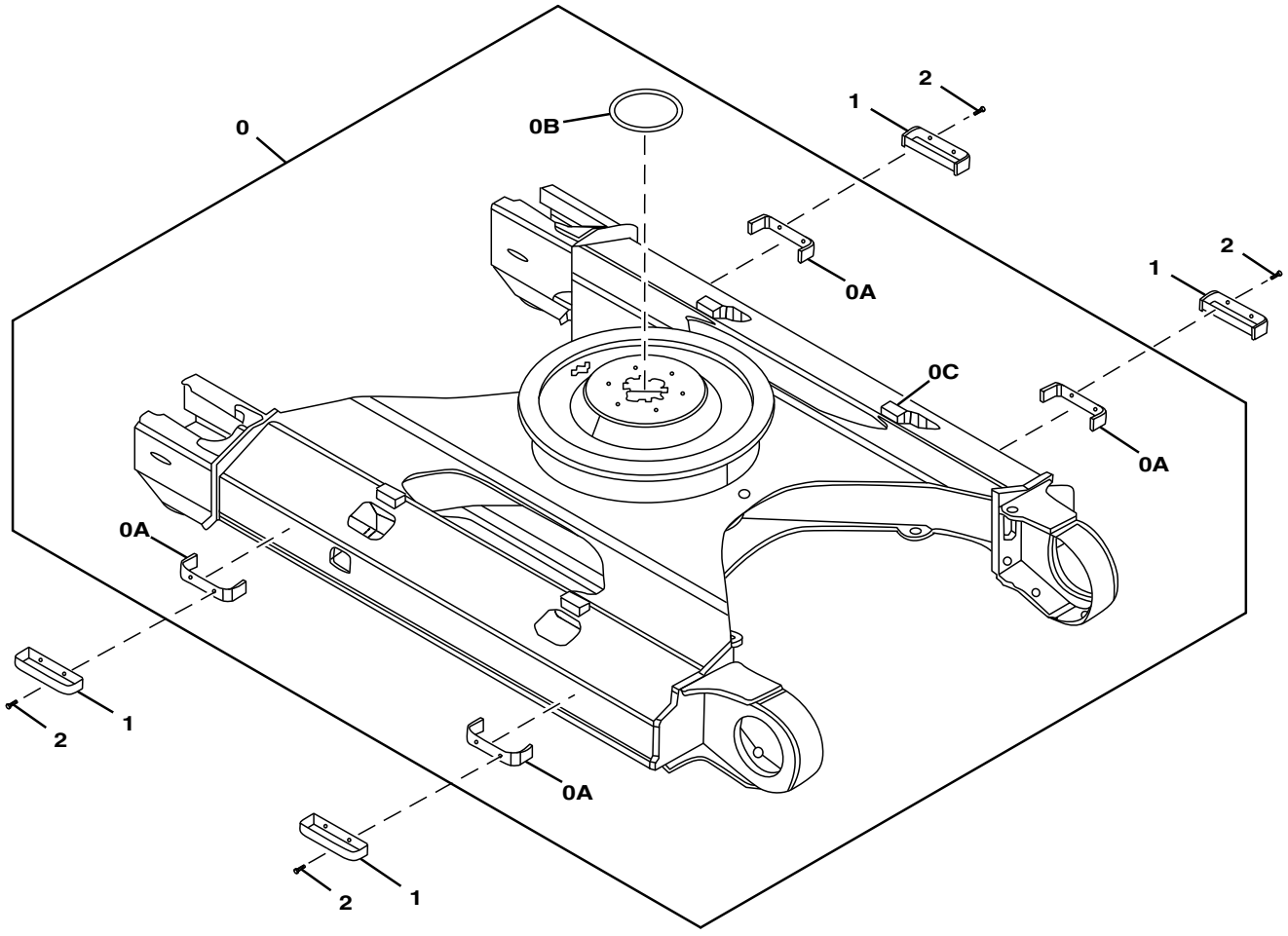

TX1095200

Item	*Nº peça*	*Descrição*	*Qtde*	*Nº série*	*Notas*
0	5009912	Estrutura	1		
0A	4447430	Degrau	4		
0B	4477681	Capa	1		
0C	3103979	Apoio	4		
1	9755978	Degrau	4		Somente sapatas de 800 mm
2	19M7493	Parafuso sextavado	8		M12 X 40, SUB FOR J901240, J281240 NLA
	24H1748	Arruela	8		1/2" X 1-1/4" X 0.105"

LC Track Chain Assembly
Ensemble de chenilles LC
Conjunto da Corrente da Esteira LC
Conjunto de orugas LC

TX1095305 A.1

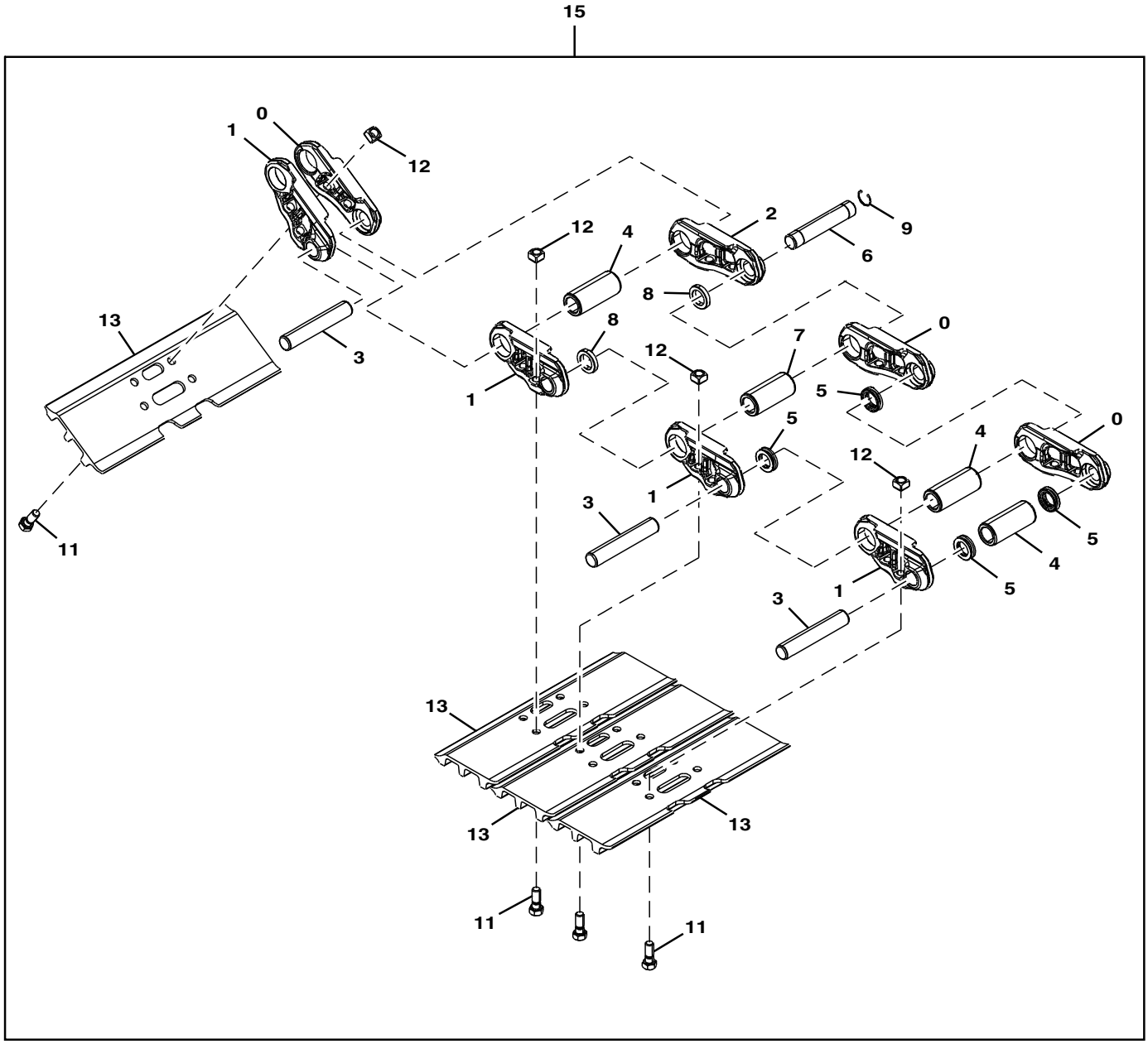

TX1095305

Item	*Nº peça*	*Descrição*	*Qtde*	*Nº série*	*Notas*
0	0005251R	Elo de esteira	48		SUB FOR 0005251 RH
1	0005252R	Elo de esteira	49		SUB FOR 0005252, LH
2	4633367R	Elo mestre da esteira	1		SUB FOR 4633367
3	AT180028	Pino fixador	48		SUB FOR 4314671
4	AT186162	Bucha	48		SUB FOR 4386609
5	AT186161	Vedação	96		SUB FOR 4408124
6	T209260	Pino mestre da esteira	1		Pino Principal da Esteira, SUB FOR 4267743
7	AT219468	Bucha	1		Bucha Principal da Esteira, SUB FOR 4345302
8	AT219471	Espaçador	2		Vedação Principal da Esteira, SUB FOR 4379310
9	T209259	Anel de pressão	1		SUB FOR 4192666
10	9250500R	Corrente esteira s/sapatas	1		SUB FOR 9250500
11	T139614	Parafuso	196		SUB FOR 4631640 OR 4659287
12	T139615	Porca	196		SUB FOR 4255638
13	AT219482	Sapata ab. 3garraS perp.dir	49		600 mm, SUB FOR 2050647 OR 2050647R
	AT219483	Sapata ab. 3garraS perp.dir	49		700 mm, SUB FOR 2053495 OR 2053495R
	AT219484	Sapata ab. 3garraS perp.dir	49		800 mm, SUB FOR 2053496 OR 2053496R
	T186383	Sapata ab. garra perp.dir.m	1		700 MM
15	9250499R	Conjunto esteira	2		600 mm, SUB FOR 9250499
	9264205R	Conjunto esteira	2		700 mm, SUB FOR 9264205
	9264206R	Conjunto esteira	2		800 mm, SUB FOR 9264206
	FF507969	Conjunto esteira	2		700 MM

Standard Track Frame
Bâti de chenille standard
Standard Track Frame
Bastidor de orugas estándar

TX1095200 A.1

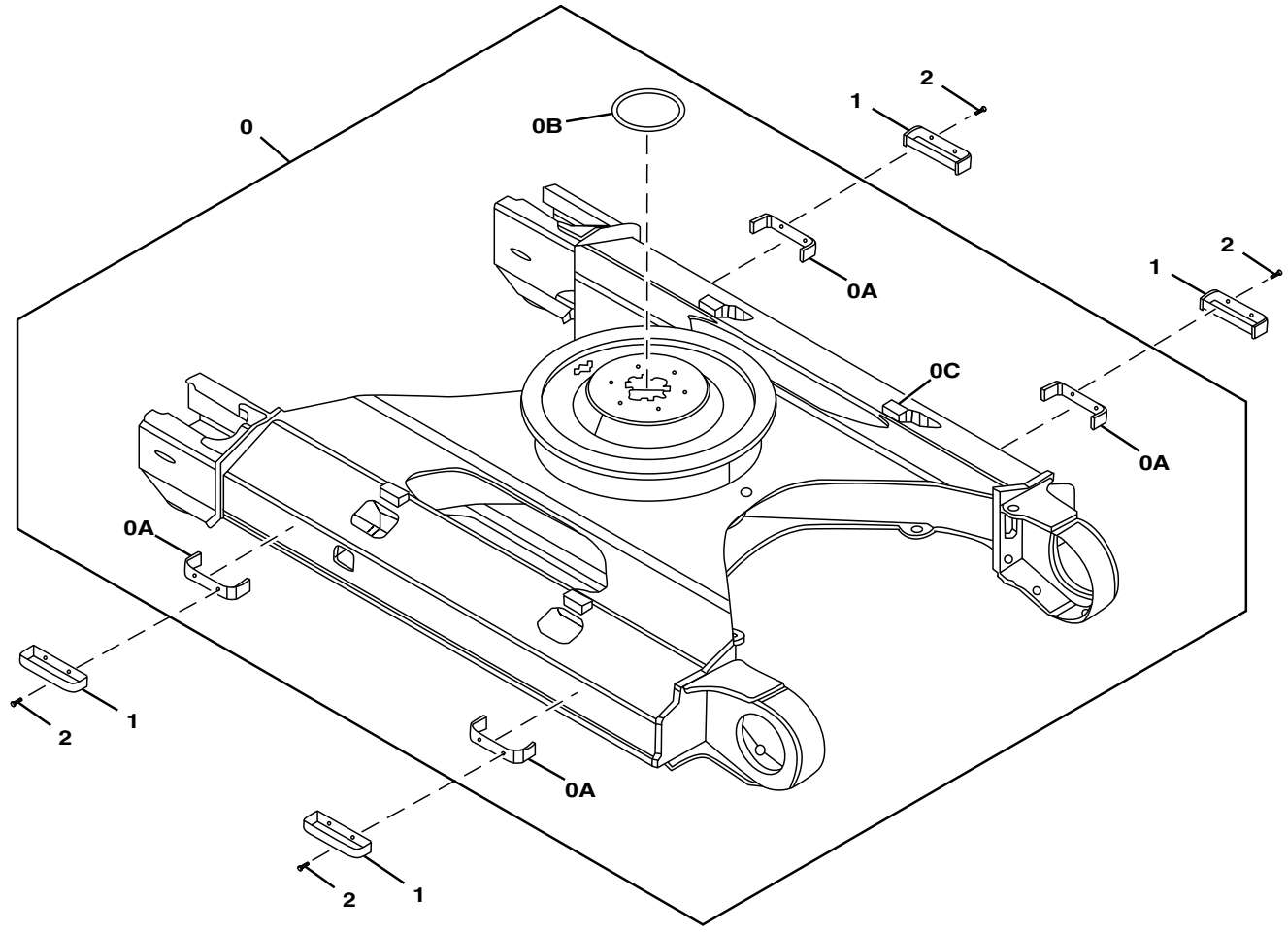

TX1095200

Item	*Nº peça*	*Descrição*	*Qtde*	*Nº série*	*Notas*
0	5009133	Estrutura	1		
0A	4447430	Degrau	4		
0B	4477681	Capa	1		
0C	3103979	Apoio	4		
1	9755978	Degrau	4		Somente sapatas de 800 mm
2	.....	Parafuso c/arruela	8		J281240 NLA
	19M7493	Parafuso sextavado	8		M12 X 40, SUB FOR J901240
	24H1748	Arruela	8		1/2" X 1-1/4" X 0.105", SUB FOR 449490, 4249324 NLA

Standard Track Chain Assembly
Systèmes à chenilles standard
Conjunto da Corrente da Esteira Padrão
Sistemas de orugas estándar

TX1095305 A.1

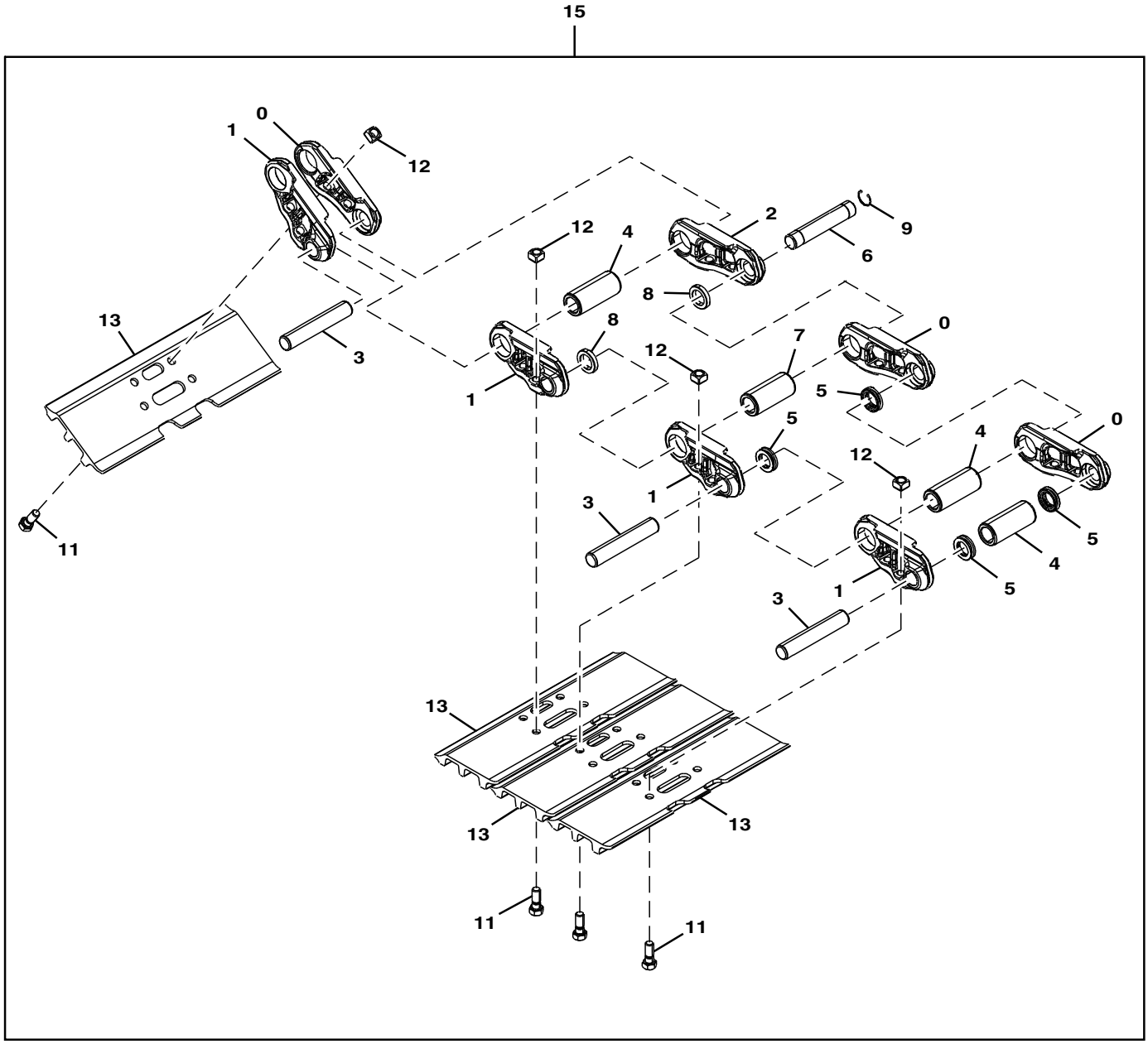

TX1095305

Item	*Nº peça*	*Descrição*	*Qtde*	*Nº série*	*Notas*
0	0005251R	Elo de esteira	45		SUB FOR 0005251, RH
1	0005252R	Elo de esteira	46		SUB FOR 0005252, LH
2	4633367R	Elo mestre da esteira	1		SUB FOR 4633367
3	AT180028	Pino fixador	45		SUB FOR 4314671
4	AT186162	Bucha	45		SUB FOR 4386609
5	AT186161	Vedação	90		SUB FOR 4408124
6	T209260	Pino mestre da esteira	1		Pino Principal da Esteira, SUB FOR 4267743
7	AT219468	Bucha	1		Bucha Principal da Esteira, SUB FOR 4345302
8	AT219471	Espaçador	2		Vedação Principal da Esteira, SUB FOR 4379310
9	T209259	Anel de pressão	1		SUB FOR 4192666
10	9248706	Corrente esteira s/sapatas	1		SUB FOR 9250500
11	T139614	Parafuso	184		SUB FOR 4631640 OR 4659287
12	T139615	Porca	184		SUB FOR 4255638
13	AT219482	Sapata ab. 3garraS perp.dir	46		600 mm, SUB FOR 2050647 OR 2050647R
	AT219483	Sapata ab. 3garraS perp.dir	46		700 mm, SUB FOR 2053495 OR 2053495R
	AT219484	Sapata ab. 3garraS perp.dir	46		800 mm, SUB FOR 2053496 OR 2053496R
15	.....	Sapata ab. 3garraS perp.dir	2		600 mm, 9248705 NLA
	.....	Sapata ab. 3garraS perp.dir	2		700 mm, 9264202 NLA
	.....	Sapata ab. 3garraS perp.dir	2		800 mm, 9264203 NLA

Carrier Roller
Galet porteur
Cilindro do Transportador
Rodillo superior

TX1095301 B.1

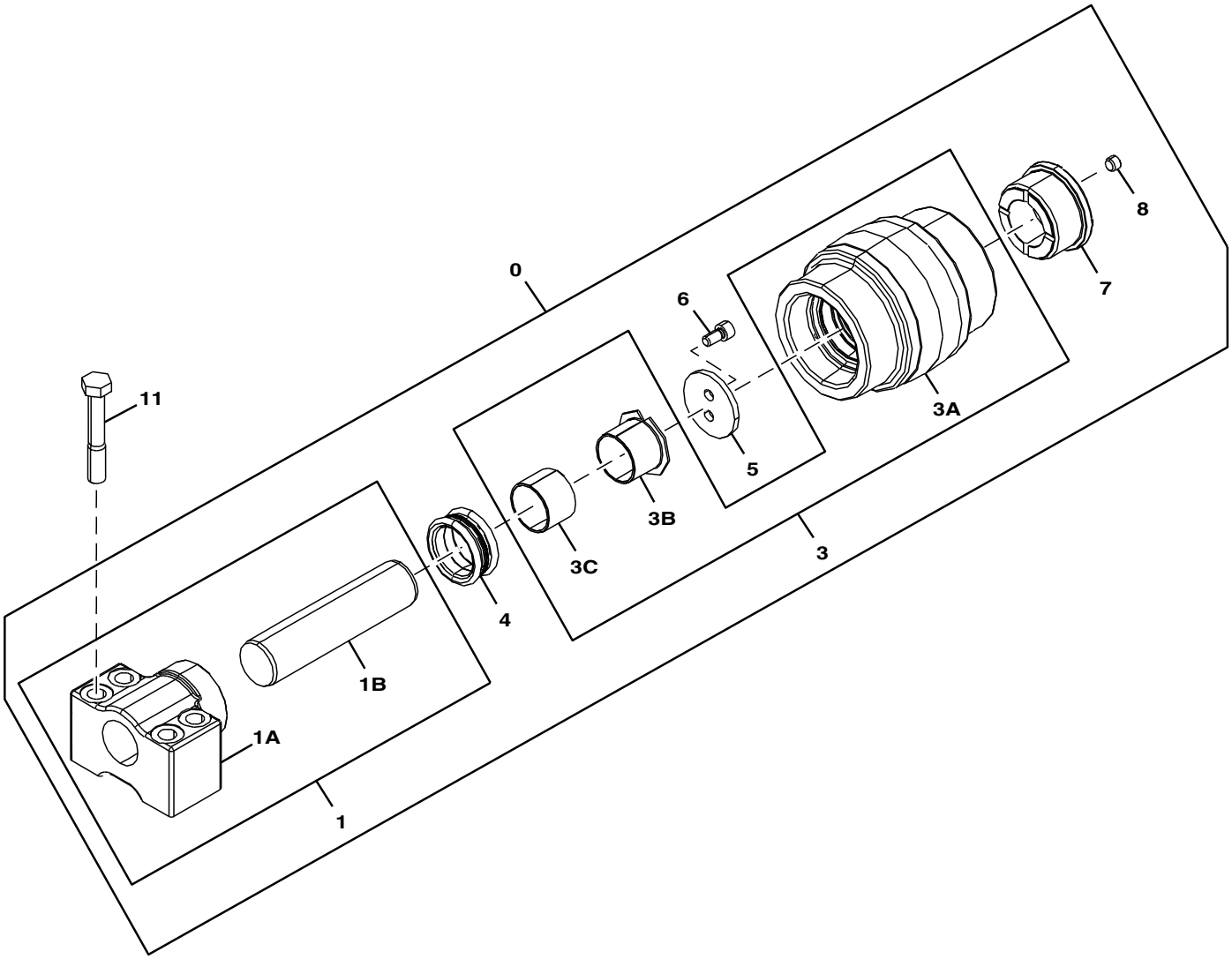

TX1095301

Item	*Nº peça*	*Descrição*	*Qtde*	*Nº série*	*Notas*
0	9234984R	Rolete	1		SUB FOR 9234984
1	.....	Suporte	1		9234985 NLA
1A	.....	Bucha	1		2050981 NLA
1B	.....	Eixo	1		3101035 NLA
3	.....	Rolete	1		9235104 NLA
3A	.....	Rolete	1		2050980 NLA
3B	.....	Bucha	1		3101093 NLA
3C	.....	Bucha	1		4172349 NLA
4	AT180008	Vedação	1		SUB FOR 4317584
5	.....	Arruela de encosto	1		4614277 NLA
6	AT180006	Parafuso	1		SUB FOR M351020
7	.....	Capa	1		3101117 NLA
8	94-2011	Tampão	1		SUB FOR 4315607
11	19M8020	Parafuso sextavado	4		M16 X 100, SUB FOR J931600

Lower Track Chain Roller
Galet inférieur de chaîne de chenille
Rolete Inferior da Corrente da Esteira
Rodillo de cadena de orugas inferior

TX1095302 A.1

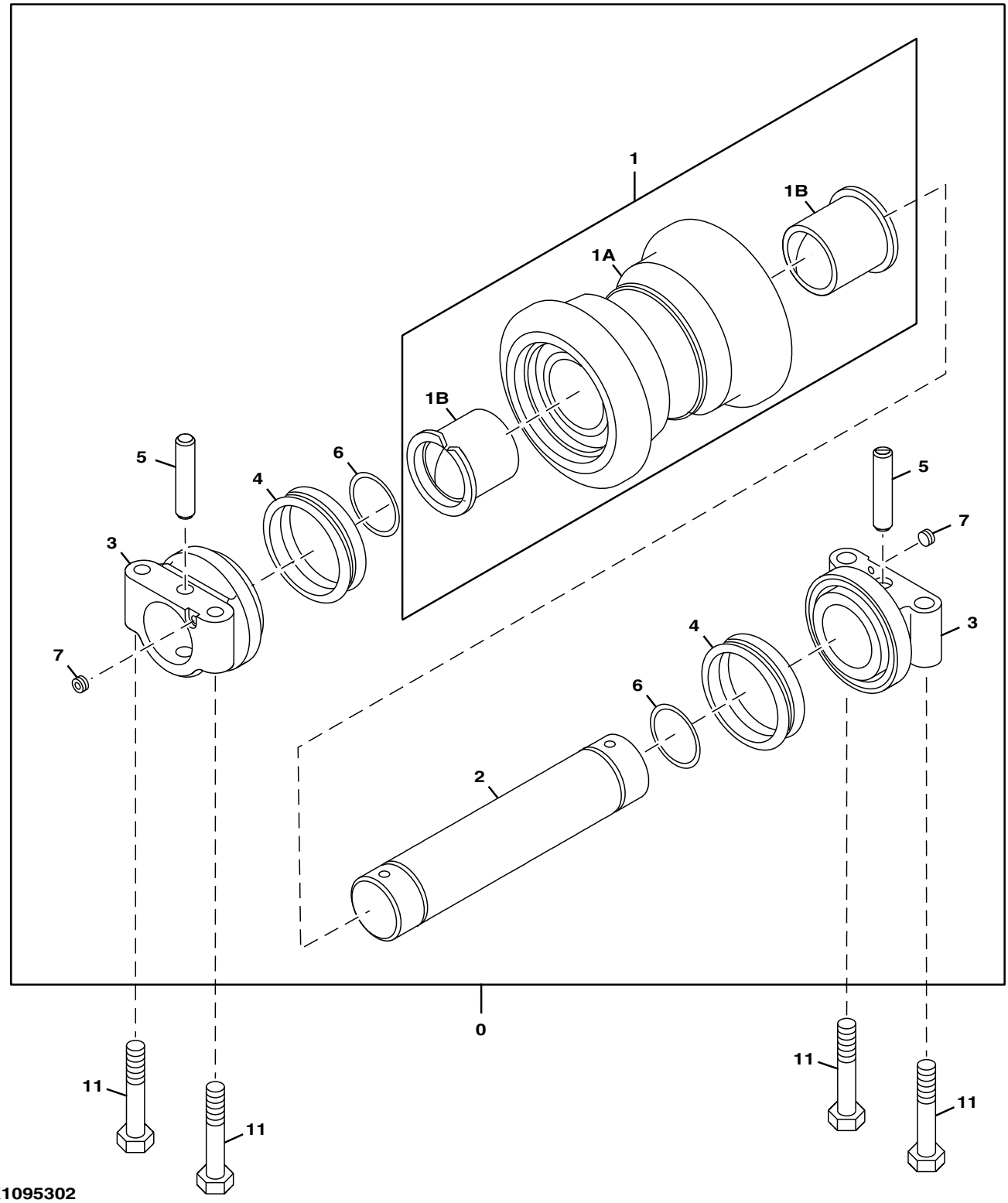

TX1095302

Item	*Nº peça*	*Descrição*	*Qtde*	*Nº série*	*Notas*
0	AT332621	Rolete	1		SUB FOR AP34666
1	.....	Rolete	1		9156396 NLA
1A	.....	Rolete	1		7031988 NLA
1B	AT180013	Bucha	2		SUB FOR 3047030
2	.....	Eixo	1		3046945 NLA
3	.....	Suporte	2		2036934 NLA
4	AT180011	Vedação	2		SUB FOR 4317586
5	.....	Pino	2		4137684 NLA
6	AT180012	Anel o	2		
7	AT180007	Tampão	2		SUB FOR 4315607
11	4331851	Parafuso sextavado	4		

Lower Roller Guard
Protections galet inférieur
Proteção do Rolete Inferior
Protectores rodillo inferior

TX1095299 A.1

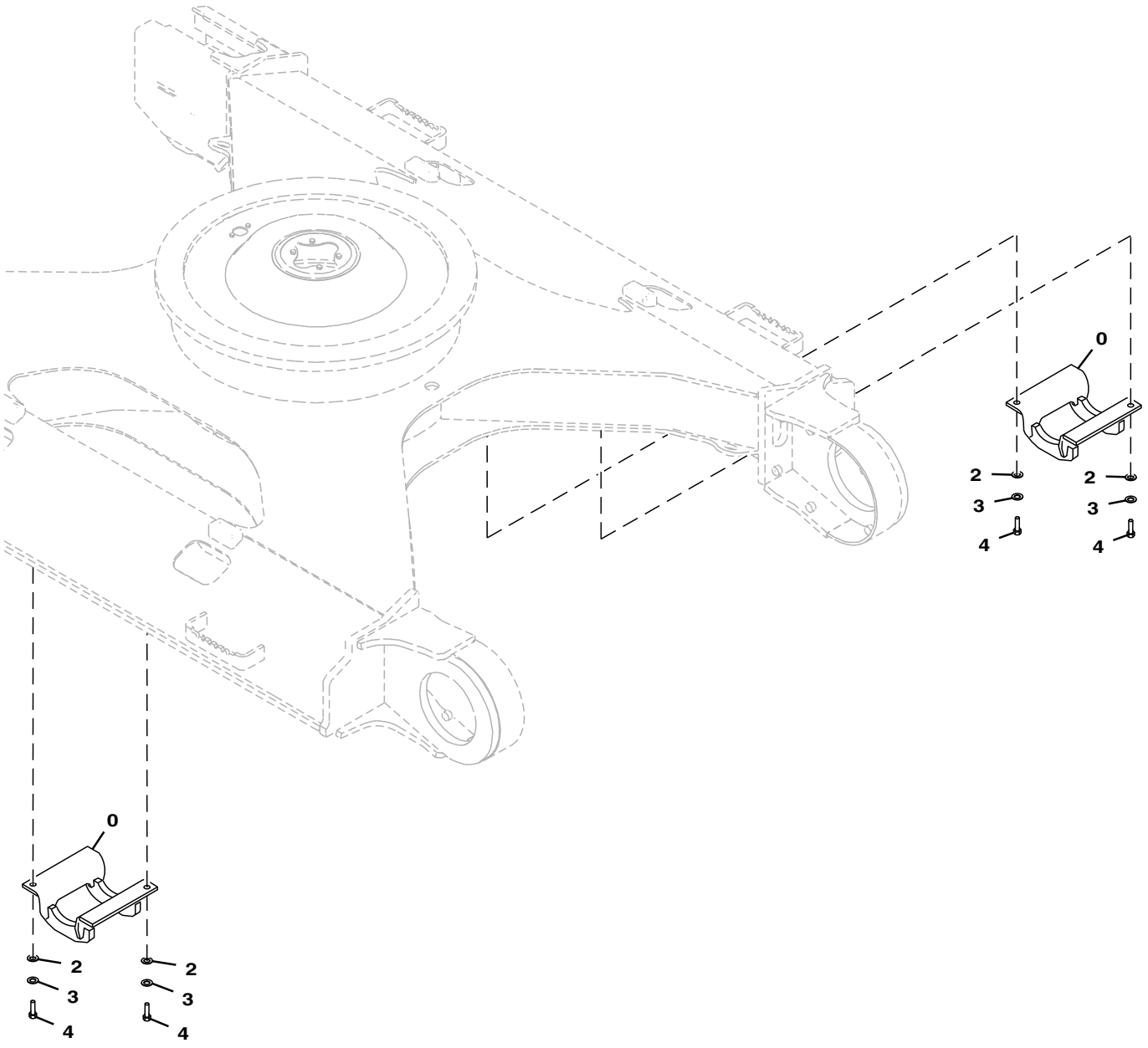

TX1095299

Item	*Nº peça*	*Descrição*	*Qtde*	*Nº série*	*Notas*
0	8097015	Proteção	2		
2	24M7353	Arruela	4		20 X 34 X 3 mm, SUB FOR J222018 OR AT154553
3	24M7055	Arruela	4		8.400 X 16 X 1.600 mm, SUB FOR A590918
4	19M8232	Parafuso sextavado	4		M18 X 50, SUB FOR 4252880

Track Chain Adjuster
Dispositif de réglage de chaîne de chenille
DtlAjustador da Corrente da Esteira
Ajustador de cadena de oruga

TX1095295 A.1

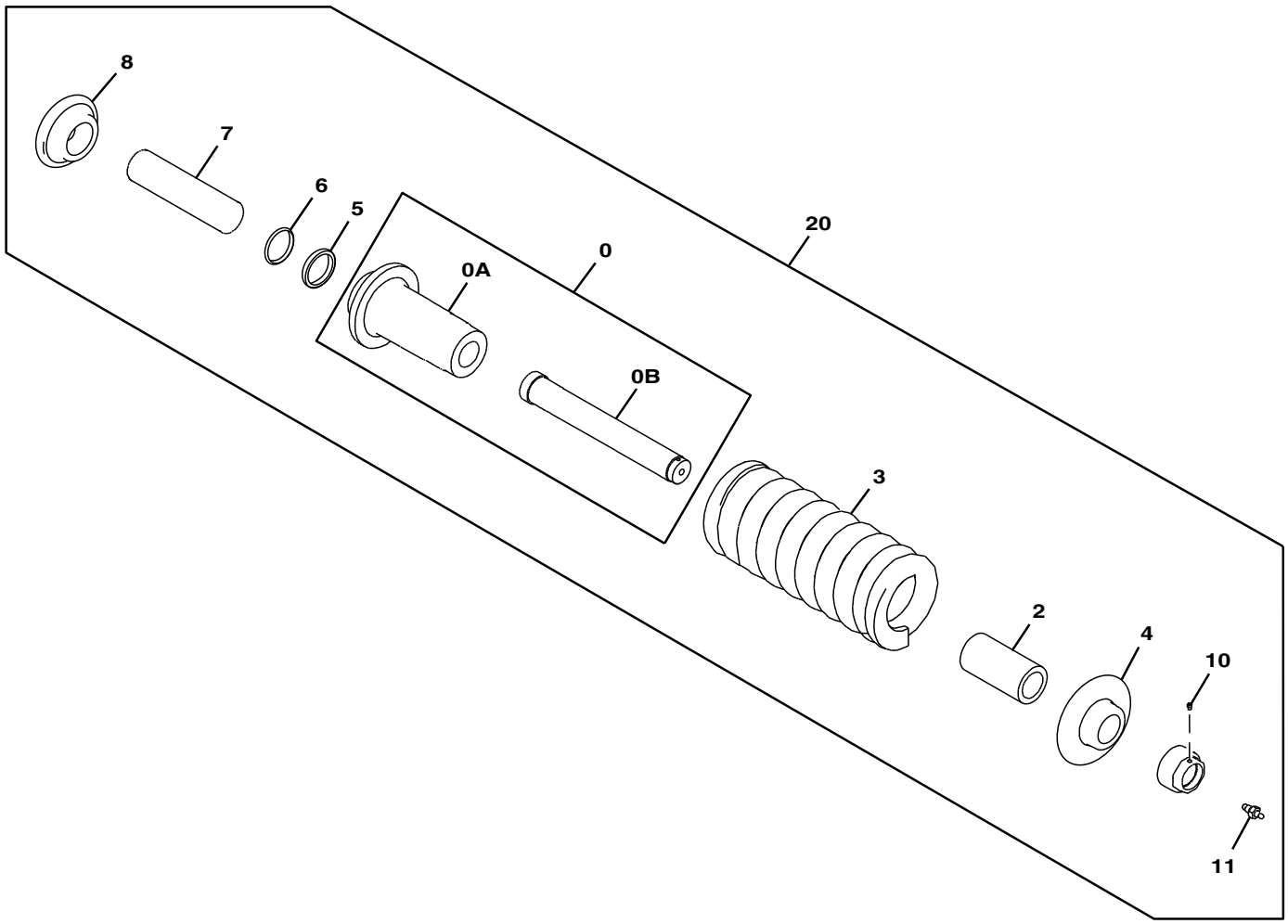

TX1095295

Item	*Nº peça*	*Descrição*	*Qtde*	*Nº série*	*Notas*
0	9243238R	Cilindro	1		SUB FOR 9243238
0A	2051413	Cilindro	1		NLA
0B	3103151	TiranTe	1		NLA
2	4625482R	Espaçador	1		SUB FOR 4625482
3	3102993R	Mola	1		SUB FOR 3102993
	3118592	Mola	1		Para Ambiente Agressivo
4	3103149R	Arruela	1		SUB FOR 3103149
5	4412826R	Vedação	1		SUB FOR 4412826
6	4412827R	Vedação	1		SUB FOR 4412827
7	3103150R	TiranTe	1		SUB FOR 3103150
8	DH400366	Flange	1		SUB FOR 3103148
9	4412710R	Porca	1		SUB FOR 4412710
10	AT180047	Tampão	1		SUB FOR 4248106
11	4255055R	VálVula	1		SUB FOR 4255055
20	9243267	Ajustador	1		NLA

Track Chain Idler
Tendeur de chaîne de chenille
Polia Intermediária da Corrente da Esteira
Rodillo tensor de cadena de oruga

TX1095293 A.1

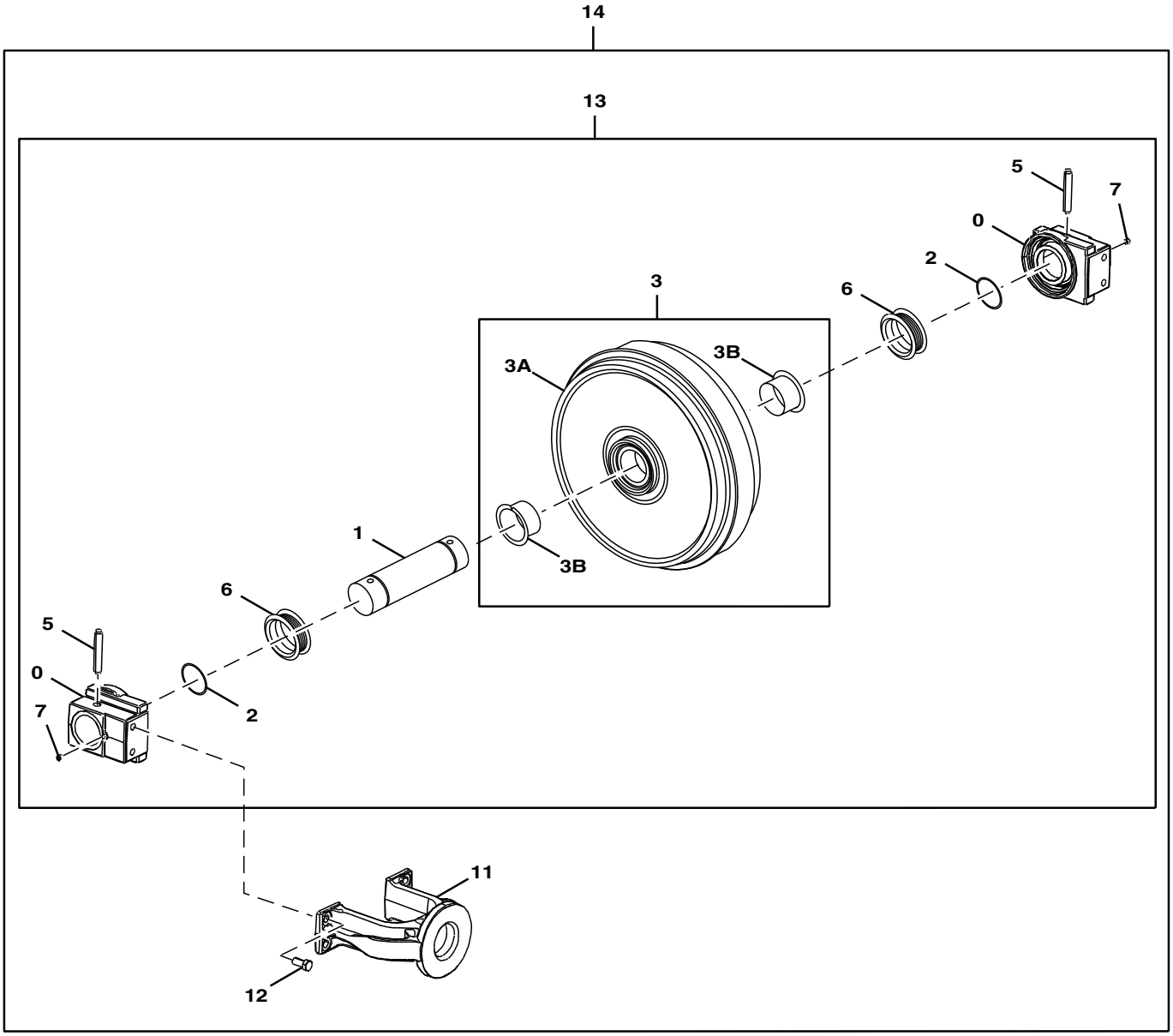

TX1095293

Item	*Nº peça*	*Descrição*	*Qtde*	*Nº série*	*Notas*
0	1032503R	Rolamento	2		SUB FOR 1032503
1	3070162R	Eixo	1		SUB FOR 3070162
2	AT180019	Anel o	2		SUB FOR A810070
3	9242963R	Polia-guia	1		SUB FOR 9242963
3A	.....	Polia-guia	1		7047084 NLA
3B	3103096R	Bucha	2		SUB FOR 3103096
5	4126209R	Pino	2		SUB FOR 4126209
6	AT180017	Vedação	2		SUB FOR 4153731 OR TH100433
7	94-2011	Tampão	2		SUB FOR 4315607
11	DH100029	Forquilha	1		SUB FOR 1026777
12	19M8035	Parafuso sextavado	4		M16 X 35, SUB FOR J901635
13	9242964R	Roda-guia	1		SUB FOR 9242964
14	.....	Roda-guia	1		9242965 NLA

Track Frame Bottom Cover
Couvercle inférieur bâti de chenille
Tampa Inferior da Estrutura da Esteira
Cubierta de fondo de bastidor de cadena

TX1095290 A.1

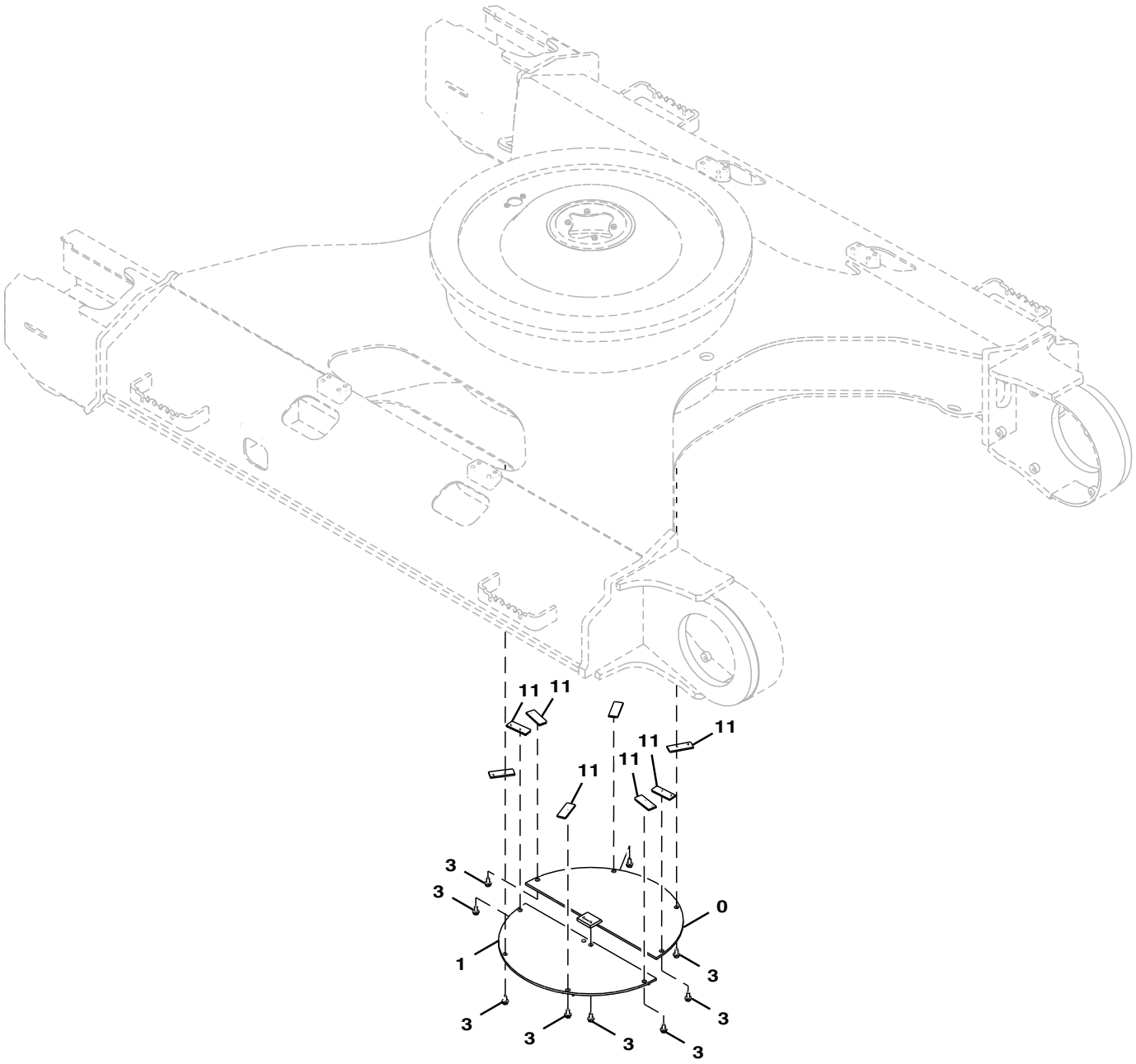

TX1095290

Item	*Nº peça*	*Descrição*	*Qtde*	*Nº série*	*Notas*
0	9738383	Capa	1		
1	9738384	Capa	1		
3	.....	Parafuso	10		J271230 NLA
	19M8011	Parafuso sextavado	10		M12 X 30, SUB FOR J901230
	24M7345	Arruela	10		13.500 X 24 X 2.500 mm, SUB FOR J222012
11	4156540	RetentoR	8		

Travel Motor Hydraulic Lines, Long Carriage
Conduites hydrauliques de moteur de déplacement, carrosserie longue
Linhas Hidráulicas do Motor de Deslocamento, Carro Longo
Tuberías hidráulicas de motor propulsor, tren de rodaje largo

TX1102905 A.1

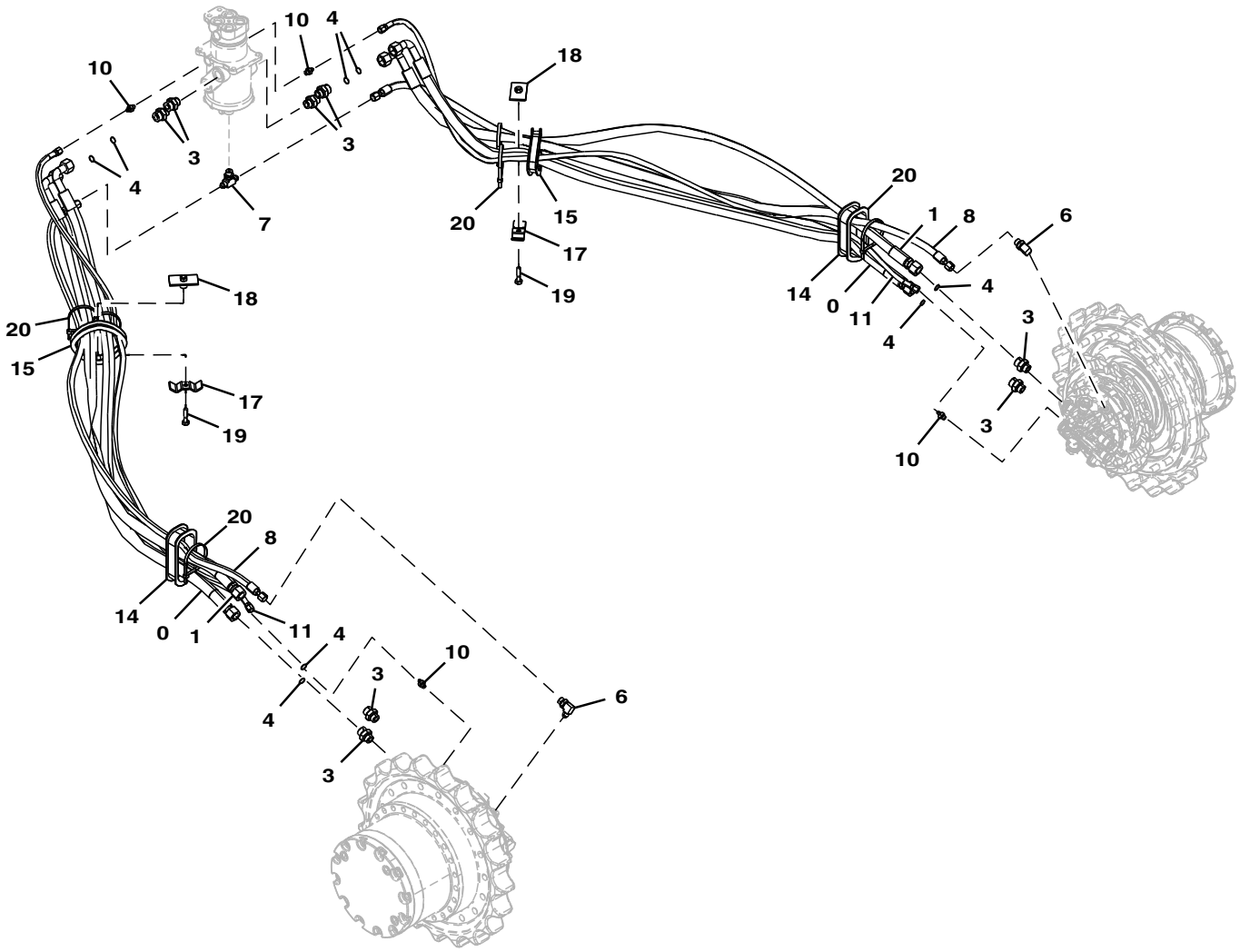

TX1102905

Item	*Nº peça*	*Descrição*	*Qtde*	*Nº série*	*Notas*
0	4632449	Mangueira hidraulica-fabric	2		
1	4632450	Mangueira hidraulica-fabric	2		
3	A853166	Adaptador	8		
	AT318035	Anel o	1		SUB FOR 4506424
4	T77858	Anel o	8		4187308 NLA
6	A852344	Conexão em ângulo	2		
	4506418	Anel o	1		
7	A852544	Conexão em t	1		
	4506418	Anel o	1		
8	4267667	Mangueira hidraulica-fabric	2		
10	A852122	Adaptador	4		
	M800650	Junta de vedação	1		SUB FOR 957366
11	4449378	Mangueira hidraulica-fabric	2		
14	4437525	Passa-fio	2		
15	4428098	Passa-fio	2		
17	4202103	Braçadeira	2		
18	9727822	Braçadeira	2		
19	19M7361	Parafuso sextavado	2		M12 X 50, J901250 NLA
20	H77698	Cinta	6		SUB FOR 4121859

Travel Device Hydraulic Lines (Standard)
Conduites hydrauliques de dispositif de déplacement (standard)
Travel Device Hydraulic Lines (Standard)
Tuberías hidráulicas de dispositivo propulsor (estándar)

TX1103802 A.2

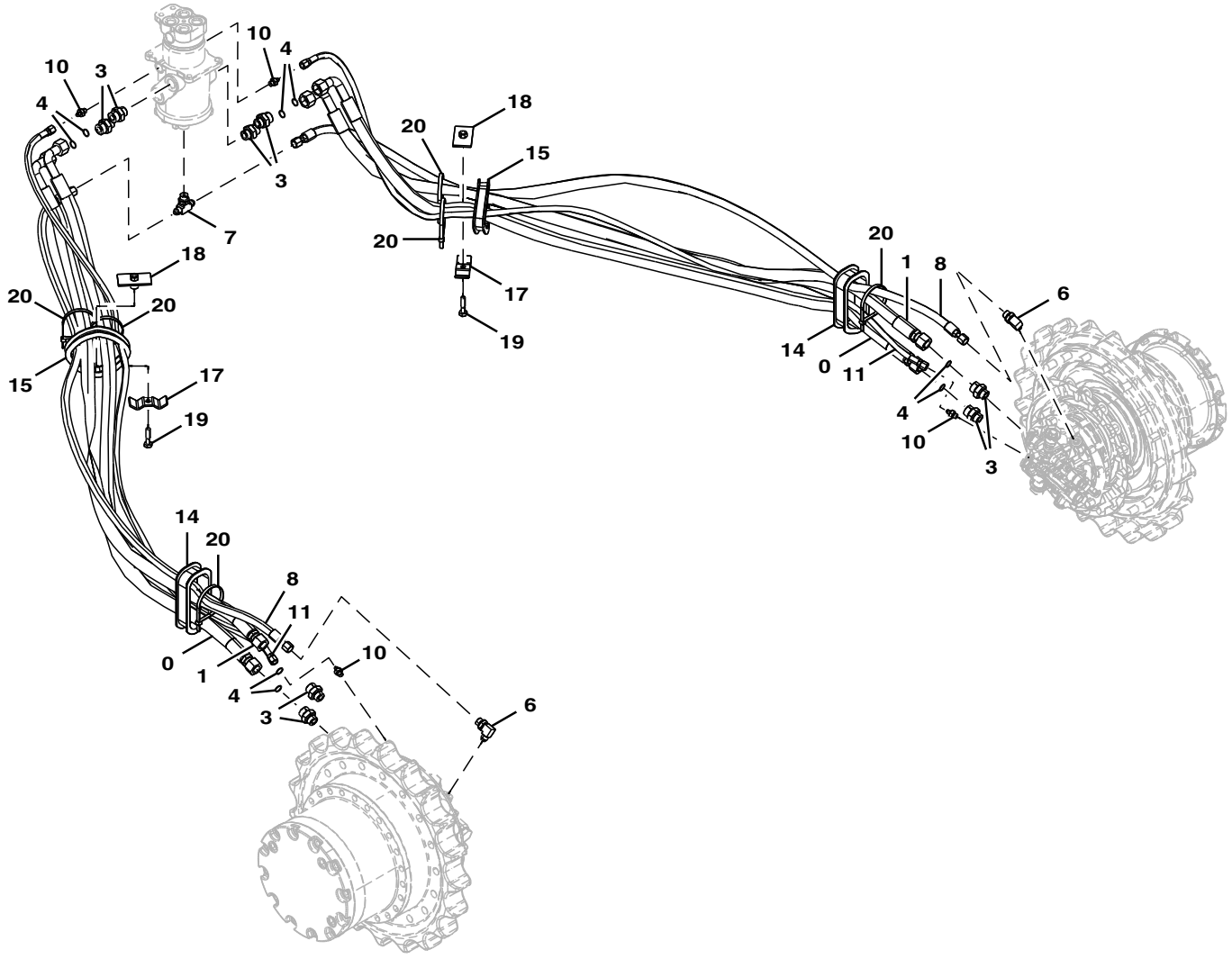

9262534_TX1103802

Item	*Nº peça*	*Descrição*	*Qtde*	*Nº série*	*Notas*
0	4629655	Mangueira	2		
1	4629656	Mangueira	2		
3	A853166	Adaptador	8		
4	T77858	Anel o	8		SUB FOR 4187308
6	A852344	Conexão em ângulo	2		
7	A852544	Conexão em t	1		
8	4262927	Mangueira hidraulica-fabric	2		
10	A852122	Adaptador	4		
11	4447566	Mangueira hidraulica-fabric	2		
14	4437525	Passa-fio	2		
15	4428098	Passa-fio	2		
17	4202103	Braçadeira	2		
18	9727822	Braçadeira	2		
19	19M7361	Parafuso sextavado	2		M12 X 50, SUB FOR J901250
20	H77698	Cinta	6		SUB FOR 4121859

Travel Motor Gearbox
Boîte d'engrenages de moteur de déplacement
Caixa de Engrenagens do Motor de Deslocamento
Caja de engranajes de motor propulsor

TX1102901 A.1

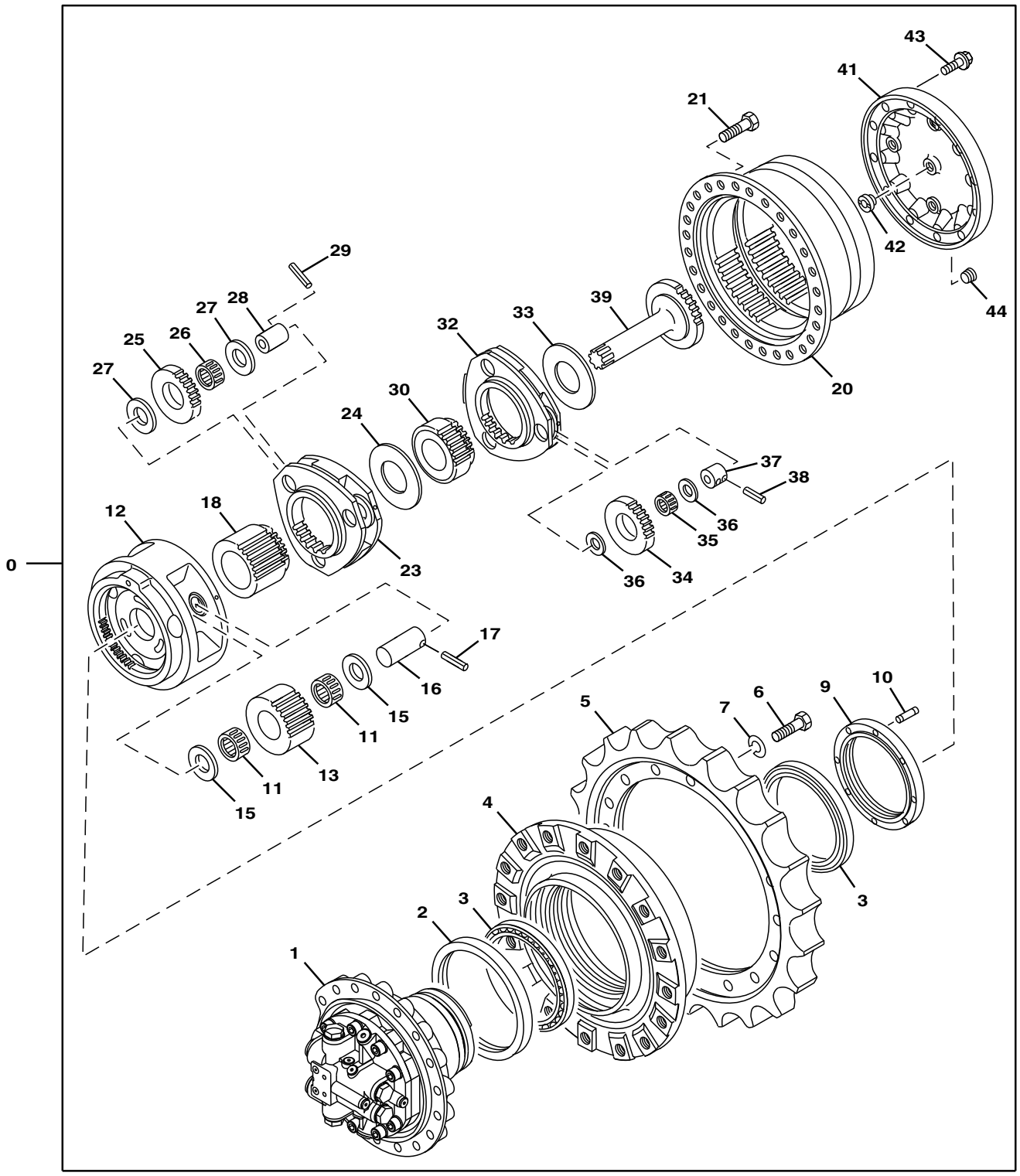

TX1102901

Item	*Nº peça*	*Descrição*	*Qtde*	*Nº série*	*Notas*
0	9261222	Motor	1		SUB FOR 9233692
1	9258325	Motor hidráulico	1		NLA, ORDER PG200139
	PG200139	Motor hidráulico remanufat.	1		SUB FOR 9257254, REMAN FOR 9258325
2	4634693	Vedação	1		Contém 2 Vedações
3	AT130941	Rolamento de Rolos cônicos	2		SUB FOR 4246793
4	1033090	Tambor	1		
5	4S00862	EngrEnagem motriz	1		SUB FOR 1033091
6	19M8002	Parafuso sextavado	18		M20 X 55, SUB FOR J932055
7	12M7070	Arruela de pressão	18		20 mm, SUB FOR A590920
9	3086531	Anel	1		
10	4436242	Pino fixador	1		
11	4438593	Rolamento de agulhas	6		
12	1025875	Porta-Planetários	1		
13	3084353	EngrEnagem	3		
15	4284521	Calço	6		
16	4315838	Pino fixador	3		
17	34M7133	Pino elástico	3		8 X 70 mm, SUB FOR 4116309
18	3082156	EngrEnagem sol	1		
20	1025787	Carcaça	1		
21	19M7488	Parafuso sextavado	24		M16 X 40, SUB FOR J931640
23	2042432	Porta-Planetários	1		
24	4401293	Espaçador	1		
25	3082155	EngrEnagem	3		
26	4438592	Rolamento de agulhas	3		
27	4192982	Placa	6		
28	4402086	Pino fixador	3		
29	4192020	Pino elástico	3		
30	3082149	EngrEnagem sol	1		
32	2050691	Cilindro superior	1		
33	4401293	Espaçador	1		
34	3100544	EngrEnagem	3		
35	4406589	Rolamento de agulhas	3		
36	4192910	Placa	6		
37	4210853	Espaçador	3		
38	4173093	Pino elástico	3		
39	2050692	Eixo	1		
41	2034833	Capa	1		
42	4478346	Pino	1		
43	19M8011	Parafuso sextavado	12		M12 X 30, SUB FOR 4609016
44	94-2013	Tampão	3		SUB FOR 4245797

Travel Motor
Moteur de déplacement
Motor de Deslocamento
Motor propulsor

TX1102904 A.1

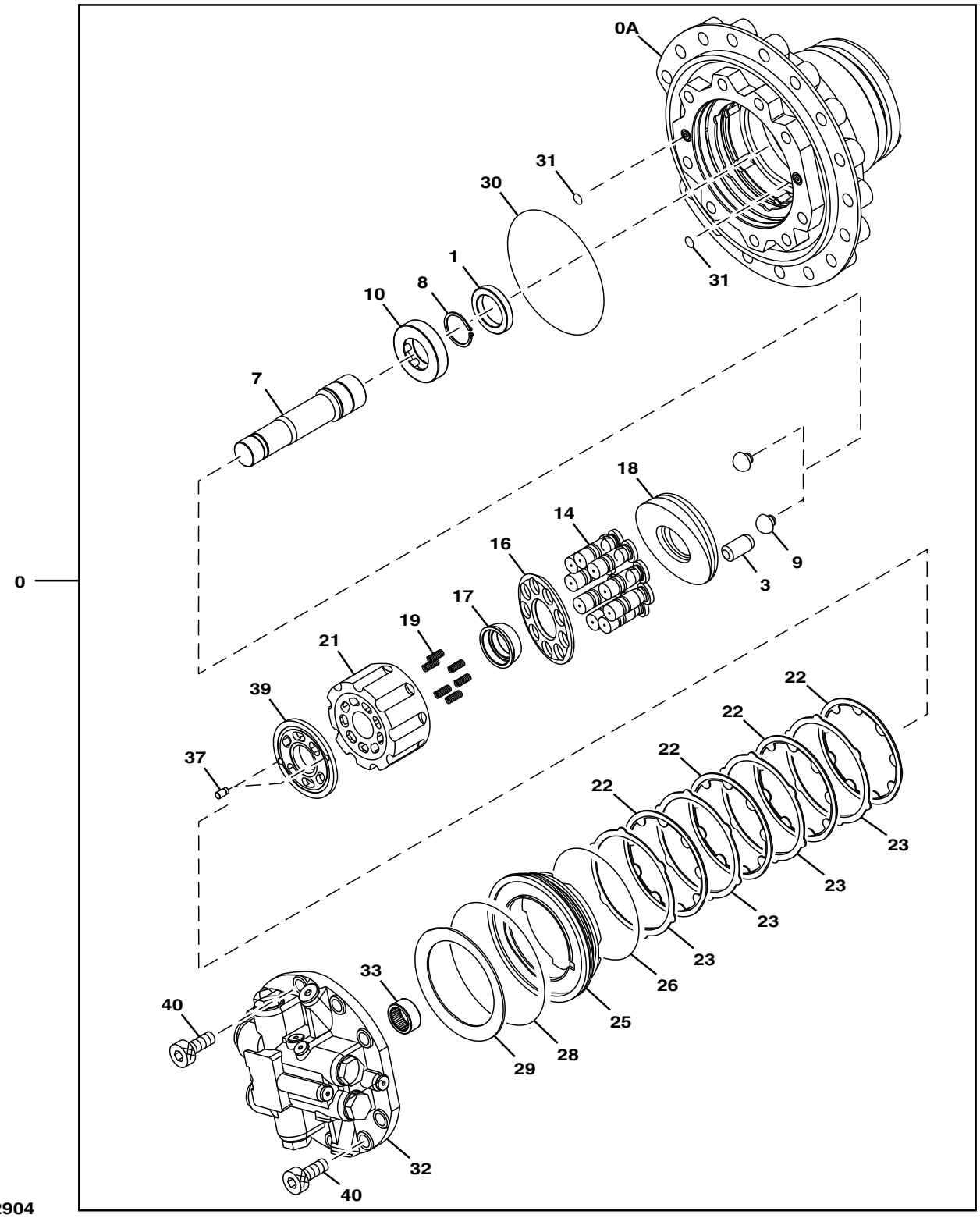

TX1102904

Item	*Nº peça*	*Descrição*	*Qtde*	*Nº série*	*Notas*
0	9258325	Motor hidráulico	1		NLA, ORDER PG200139
	PG200139	Motor hidráulico remanufat.	1		SUB FOR 9257254, REMAN FOR 9258325
0A	.....	Carcaça	1		1031123 NLA
1	4613831	Vedação	1		
3	4601724	Pistão	1		
7	2049166	Eixo cardã	1		
8	40M7047	Anel de pressão	1		SUB FOR 959499
9	4600108	Pino	2		
10	TH4600133	Rolete	1		SUB FOR 4600133
14	8099321	Pistão	9		
16	3081570	RetentoR	1		
17	4397757	Bucha	1		
18	2050565	Placa de deslizamento	1		
19	4396747	Mola	6		
21	2051451	RotoR	1		
22	3081593	Placa	4		
23	3081592	Placa	4		
25	3081595	Pistão	1		
26	4396775	Anel o	1		
28	4396774	Anel o	1		
29	3081594	Mola	1		
30	4420958	Anel o	1		
31	T111819	Anel o	2		SUB FOR 4506415
32	9260003	VálVula	1		SUB FOR 9247662
33	4631910	Rolamento de agulhas	1		
37	4630921	Pino de centragem	2		
39	3106481	Placa	1		
40	M341850	Parafuso	9		

Travel Motor Brake Valve
Clapet de frein de moteur de déplacement
Válvula do Freio do Motor de Deslocamento
Válvula de freno de motor propulsor

TX1095344 A.1

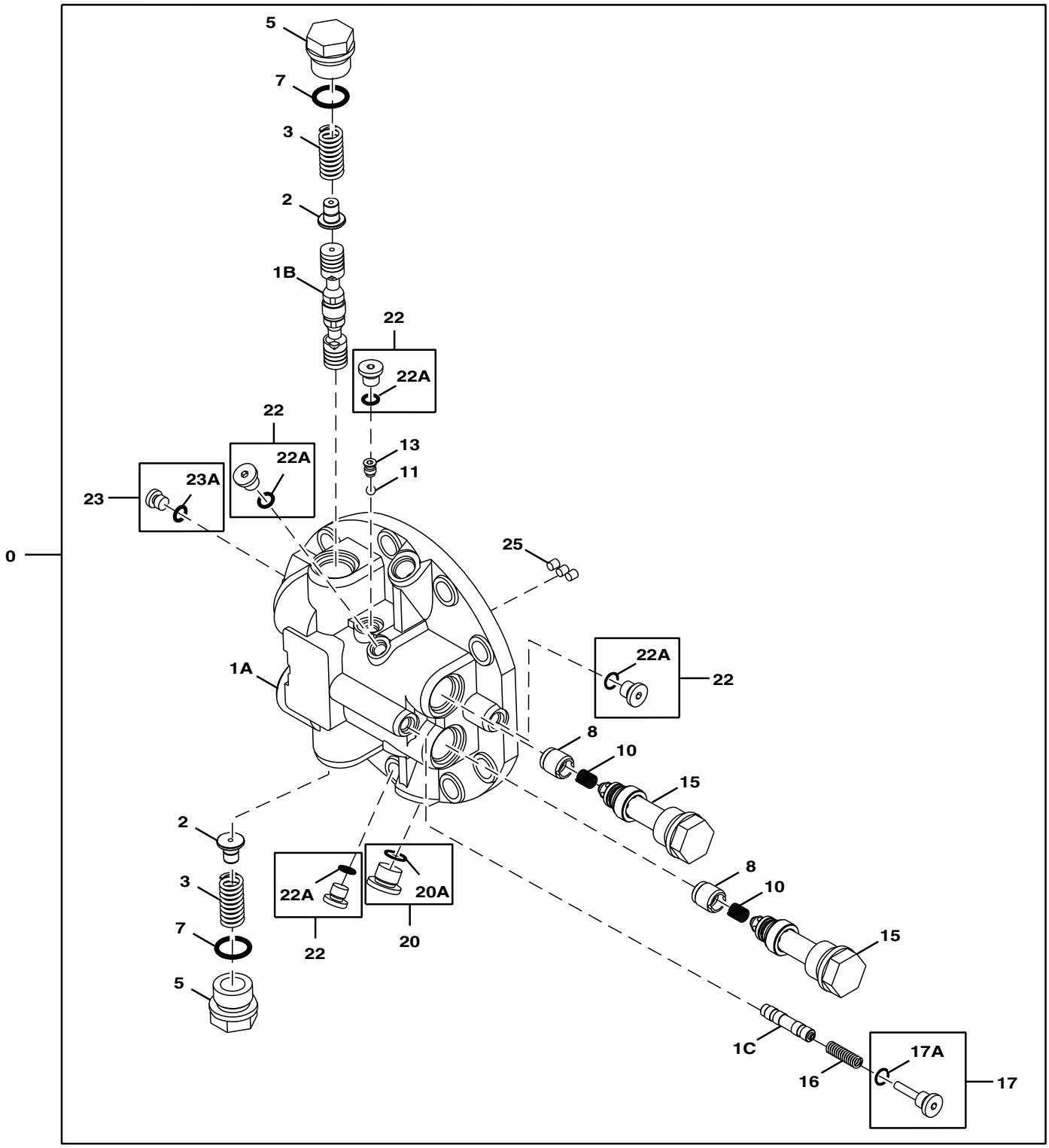

TX1095344

Item	*Nº peça*	*Descrição*	*Qtde*	*Nº série*	*Notas*
0	9260003	VálVula	1		
1	8099406	Caixa	1		
1A	.....	Coletor	1		
1B	.....	Carretel de válvula	1		
1C	.....	Carretel de válvula	1		
2	4602024	Carretel	2		
3	4409389	Mola	2		
5	4229631	Tampão de dreno	2		
7	TH101926	Anel o	2		28.700 X 3.500 mm (1.130" X 0.138"), SUB FOR 4506429
8	4397022	Cone de válvula	2		
10	4396771	Mola	2		
11	R26552	Esfera	1		7.938 mm (5/16"), SUB FOR 4509493
13	4398281	Assento	1		
15	9185757	VálVula de alíVio de press.	2		Consulte Página Separada para Detalhes
16	4297257	Mola de compressão	1		
17	9167977	Tampão	1		
17A	M800650	Junta de vedação	1		SUB FOR 957366
20	9134112	Tampão	1		
20A	4506418	Anel o	1		
22	9134110	Tampão	4		
22A	M800650	Junta de vedação	4		SUB FOR 957366
23	9134109	Tampão de dreno	2		
23A	4506408	Anel o	2		
25	15H560	Tampão	3		1/16", SUB FOR 4050968

Travel Motor Crossover Relief Valve
Clapet de décharge de raccordement de moteur de déplacement
Válvula de Alívio de Duas Direções do Motor de Deslocamento
Válvula de alivio de traspaso de motor propulsor

TX1095345 A.1

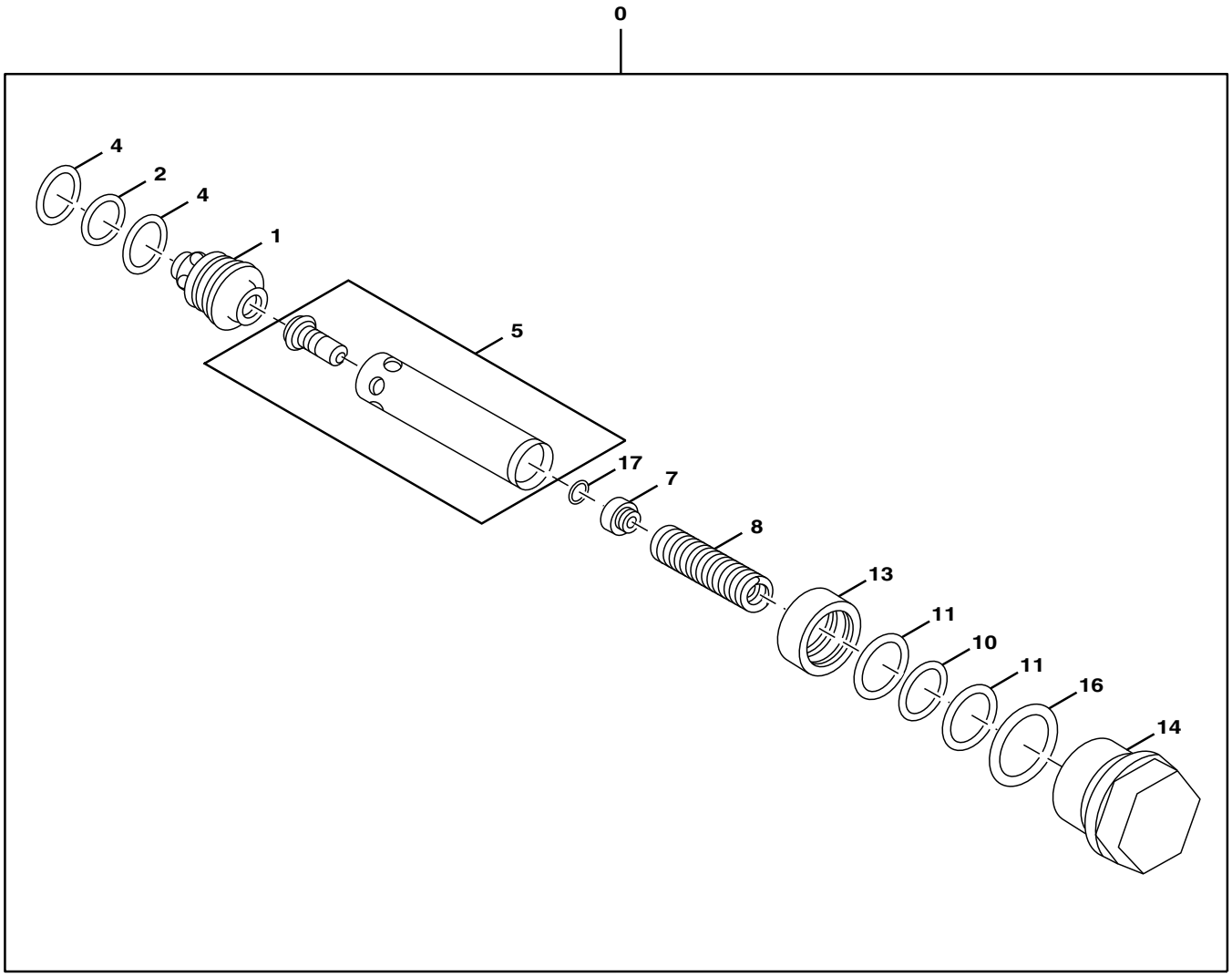

TX1095345

Item	*Nº peça*	*Descrição*	*Qtde*	*Nº série*	*Notas*
0	9185757	VálVula de alíVio de press.	1		Válvula do Freio do Motor de Propulsão
1	.....	Luva	1		TH3086417 NLA
2	4506418	Anel o	1		
4	4S01080	Anel de apoio	2		SUB FOR 4033725
5	.....	VálVula	1		TH9753750 NLA
7	.....	Guia	1		TH4396955 NLA
8	.....	Mola	1		TH4396836 NLA
10	CH12329	Junta de vedação	1		
11	4027959	Anel de apoio	2		
13	.....	Pistão	1		TH4396950 NLA
14	4397029	Tampão	1		
16	TH101926	Anel o	1		28.700 X 3.500 mm (1.130" X 0.138"), SUB FOR 4506429
17	24M7029	Calço	1		

Travel Motor Cover
Couvercle de moteur de déplacement
Tampa do Motor de Deslocamento
Cubierta de motor propulsor

TX1095334 A.1

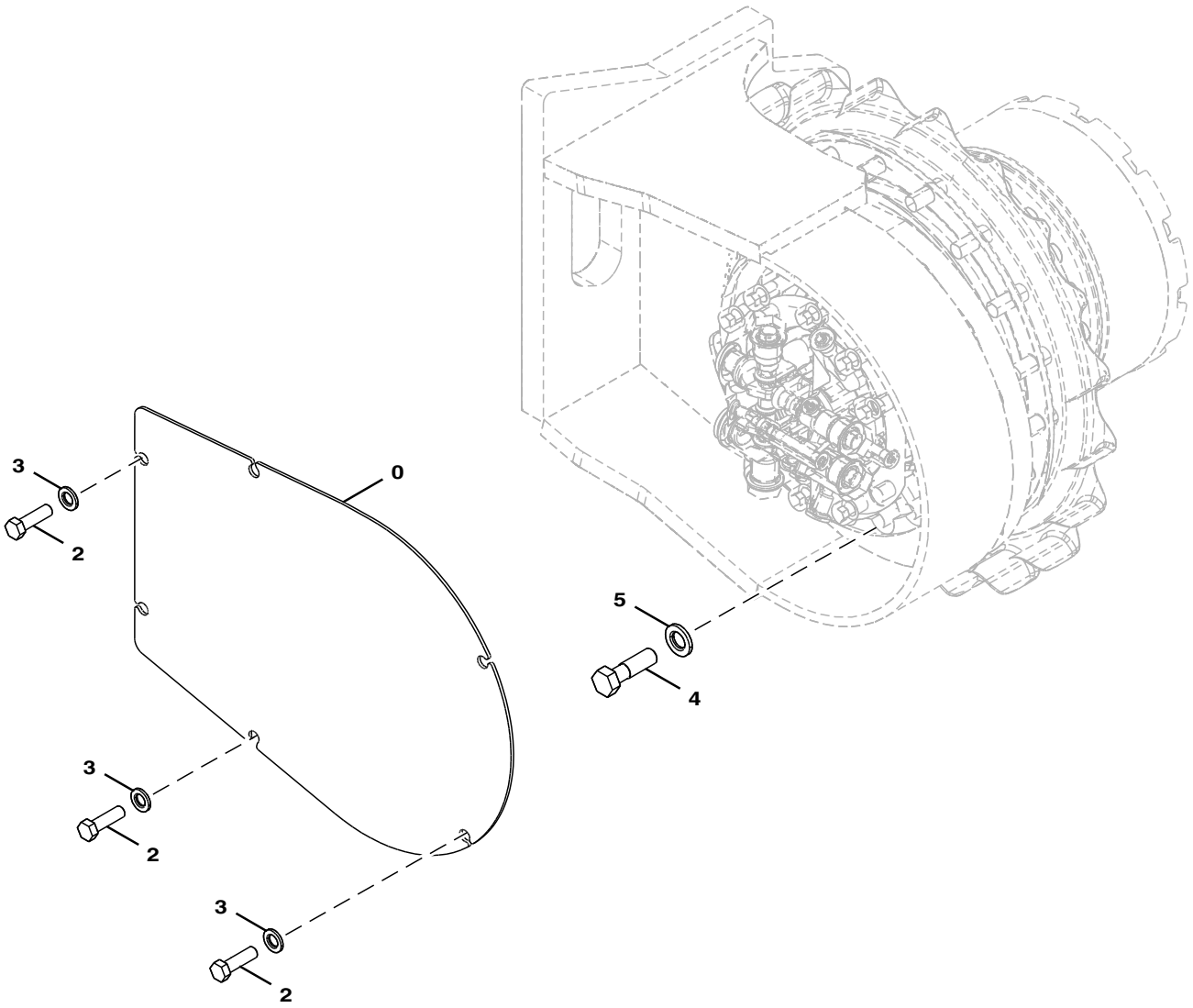

TX1095334

Item	*Nº peça*	*Descrição*	*Qtde*	*Nº série*	*Notas*
0	3087256	Capa	1		Cada Lado da Unidade
2	19M6332	Parafuso sextavado	6		M14 X 35, SUB FOR J901435
3	J222014	Arruela	6		
4	TH111692	Parafuso sextavado	28		M20 X 70, SUB FOR 4258061
5	N231749	Arruela	28		20.620 X 38.100 X 6.350 mm (13/16" X 1-1/2" X 1/4"), SUB FOR 4018545

Sectional Pictorial Index
Index d'illustrations par sections.
Índice pictórico por seção
◆?ndice de ilustraciones por secciones

RGP13539 A.2

6068HT085

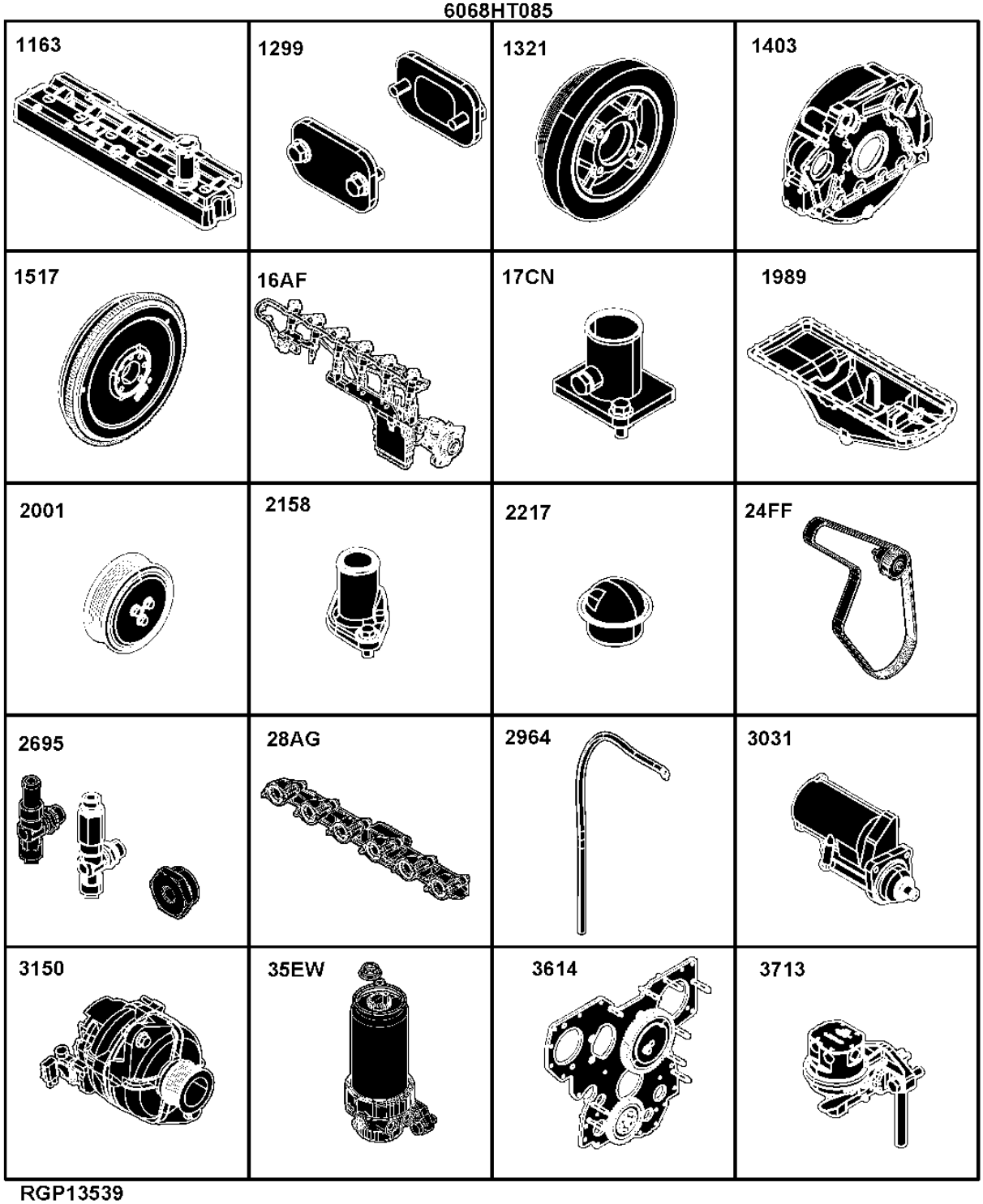

RGP13539

1163-	160
1299-	162
1321-	163
1403-	70
1517-	71
16AF-	72
17CN-	74
1989-	76
2001-	78
2158-	79
2217-	80
24FF-	81
2695-	82
28AG-	83
2964-	84
3031-	86
3150-	87
35EW-	88
3614-	90
3713-	92

Sectional Pictorial Index
Index d'illustrations par sections.
Índice pictórico por seção
?ndice de ilustraciones por secciones

RGP13540 A.2

3924-	94
4062-	96
4112-	97
4434-	98
4644-	100
4712-	102
4839-	104
4902-	106
5024-	108
5123-	110
5204-	112
5728-	113
5949-	114
62A4-	115
63AN-	116
65WA-	118
6733-	120
8192-	122
8472-	224
8718-	126

6068HT085

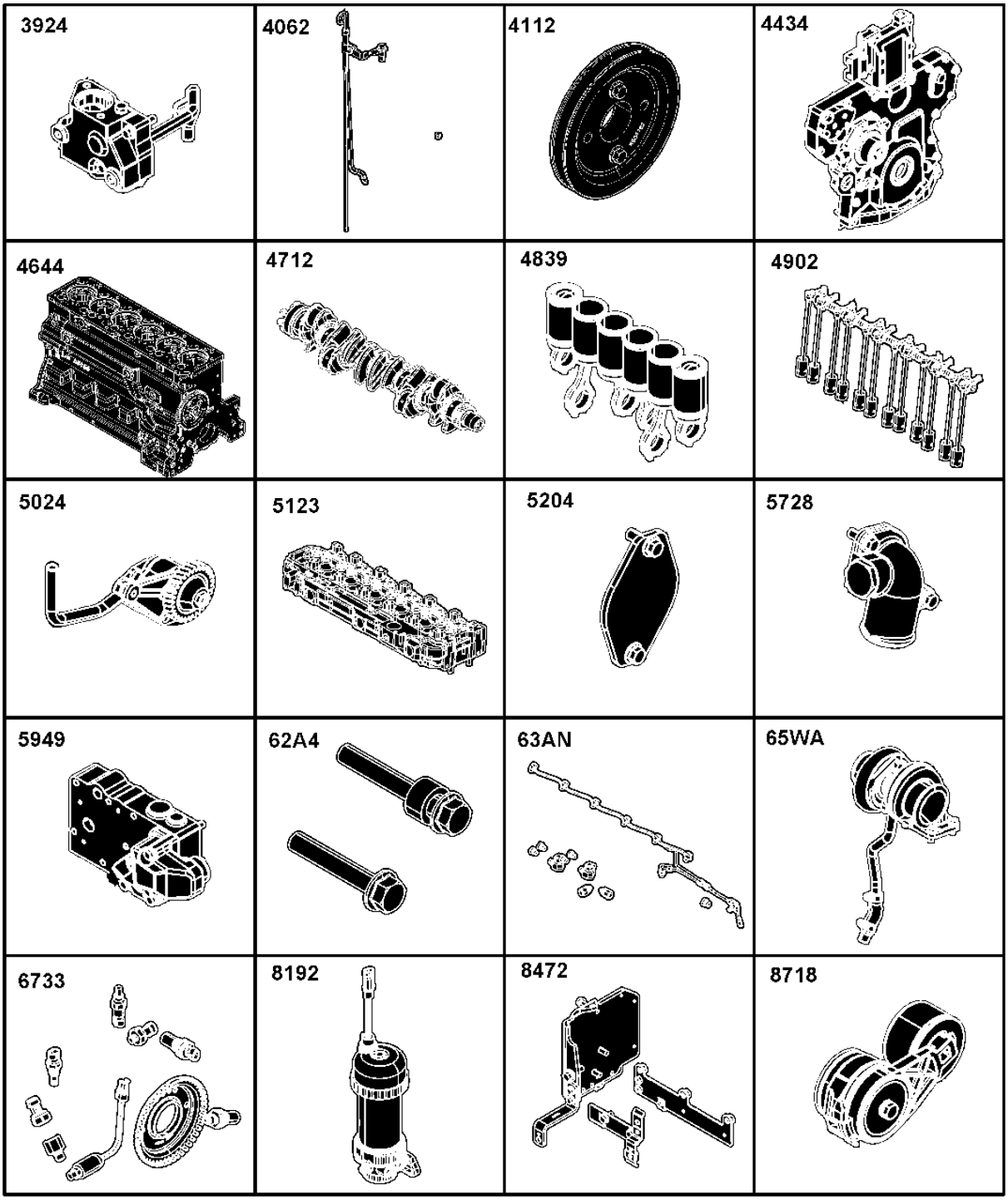

RGP13540

Sectional Pictorial Index
Index d'illustrations par sections.
Índice pictórico por seção
◆?ndice de ilustraciones por secciones

RGP13541 A.2

8875- 127
9801- 128
9901A- 129
9901B- 130
9901C- 131
9901D- 132
9901E- 133
9901F- 134
9901G- 135
9901H- 136
9901I- 137
9901J- 138
9901K- 139
9901L- 140
9901M- 142
9901N- 144
9901O- 146
9901P- 147
9901Q- 148
9901S- 150

6068HT085

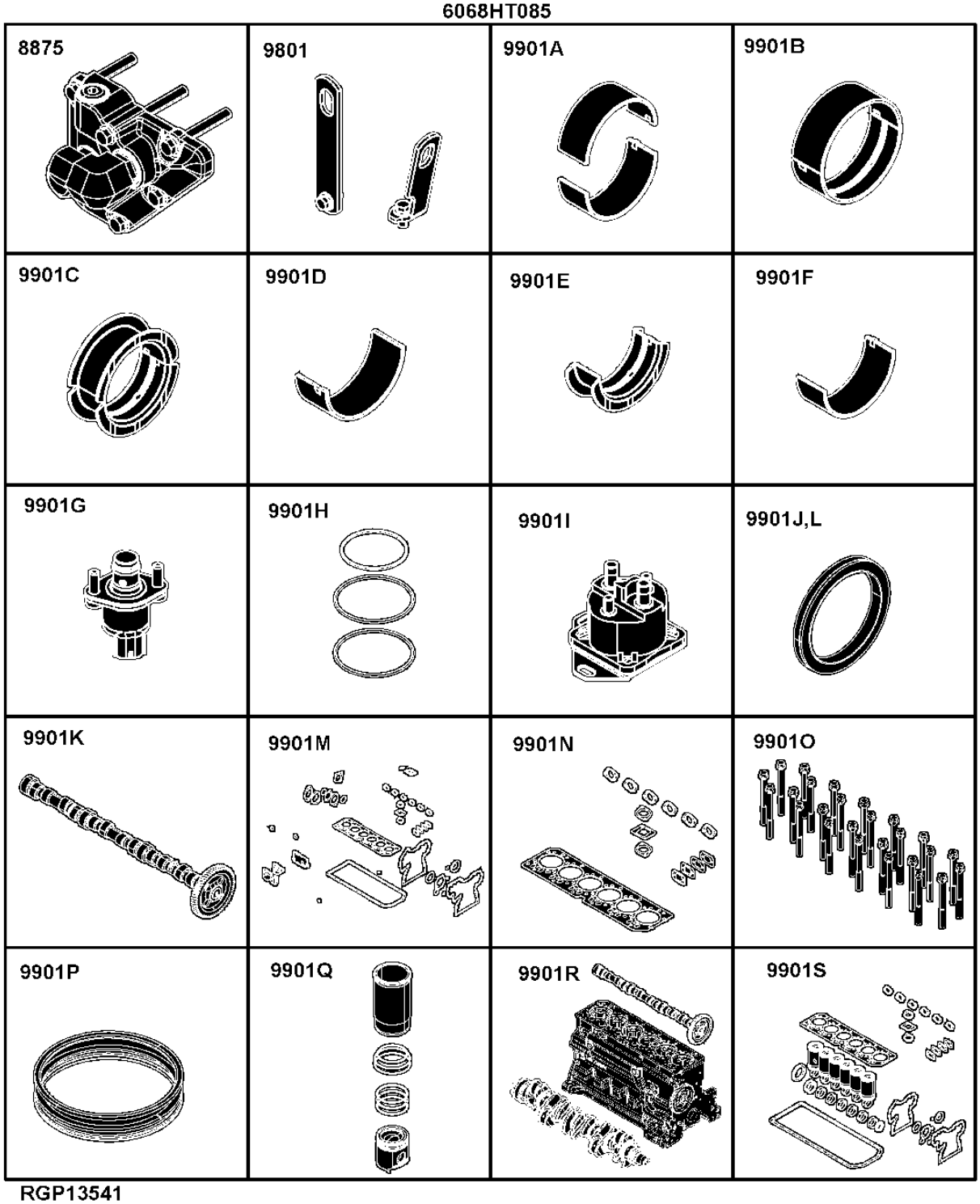

RGP13541

Sectional Pictorial Index
Index d'illustrations par sections.
Índice pictórico por seção
?ndice de ilustraciones por secciones

9901T- 152
9901U- 153
9901V- 154

RGP13542 A.2

6068HT085

9901T 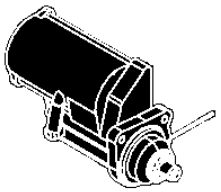	9901U 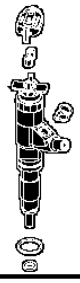	9901V 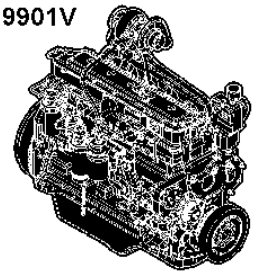	

RGP13542

1163 Rocker Arm Cover
1163 Cache-culbuteurs
1163 Tampa do balancim
1163 Tapa de balancines

RE531386PCDB01 A.1

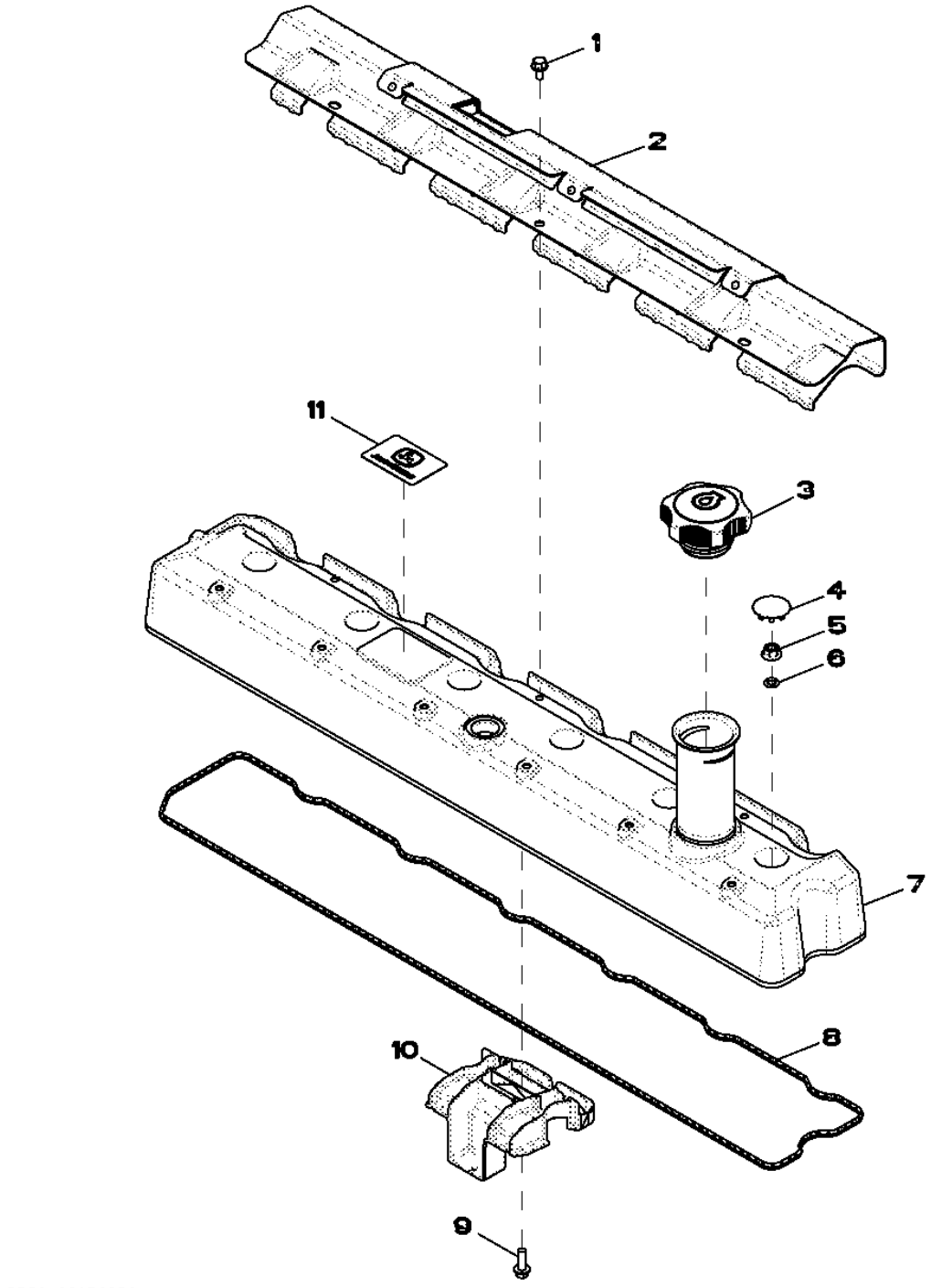

Item	Nº peça	Descrição	Qtde	Nº série motor	Notas
1	RE527858	Parafuso	3		
2	R522410	Proteção térmica	1		
3	RE535517	Tampa do abasTecimenTo	1		
4	H23125	Plugue	6		
5	R123574	Porca	6		
6	R123575	Anel o	6		
7	RE531383	Tampa de válvula	1		
8	R524469	Junta	1		
9	19M7862	Parafuso	1		M6 X 20
10	RE528742	Defletor	1		
11	R521401	EmblEma	1		

1299 Oil Filler Neck Cover
1299 Couvercle de goulotte de remplissage d'huile
1299 Tampa do Gargalo de Abastecimento de Óleo
1299 Cubierta de cuello de llenado de aceite

1299_RE57761_PCD A.2

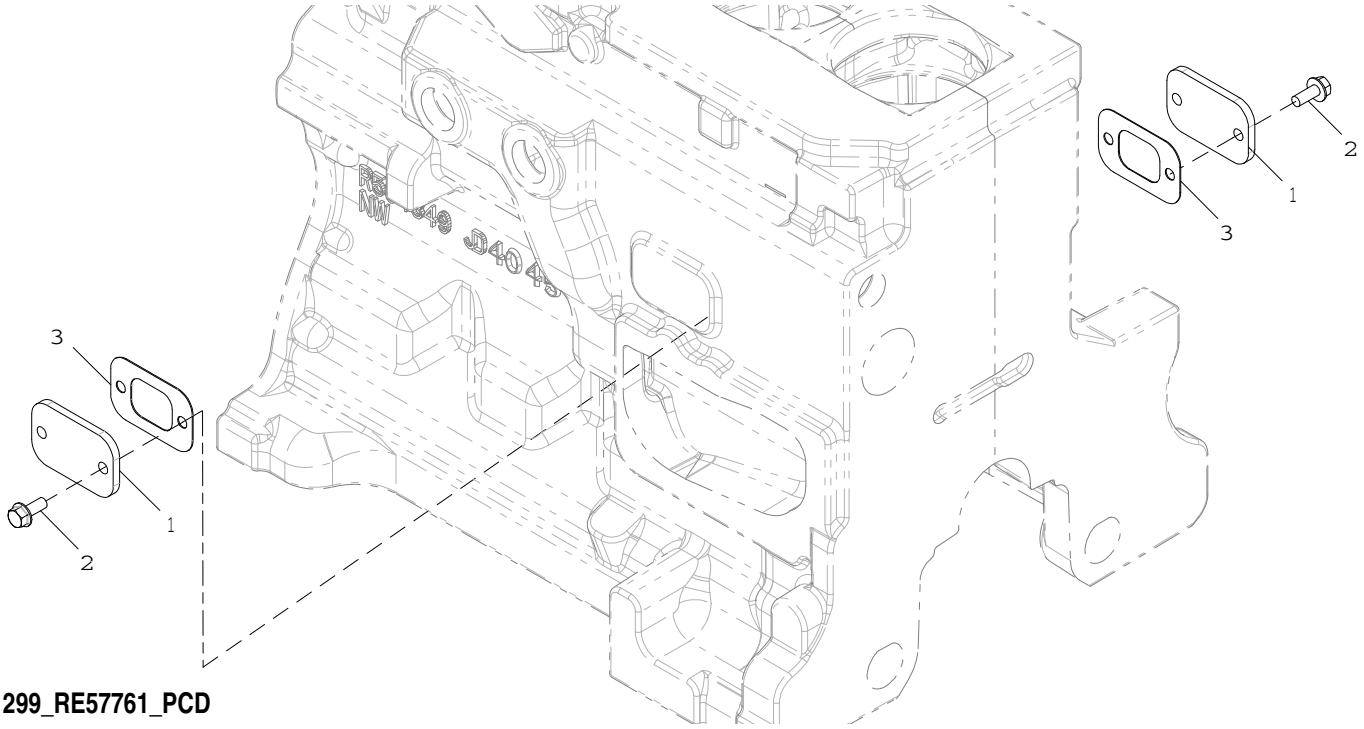

1299_RE57761_PCD

Item	*Nº peça*	*Descrição*	*Qtde*	*Nº série motor*	*Notas*
1	R116296	Capa	2		
2	RE67238	Parafuso	4		(A)
3	R136495	Junta	2		

(A) Threads With Pre-Applied Sealant
Filetages avec produit d'étanchéité préappliqué
Roscas com Vedante Pré-aplicado
Roscas con pasta selladora preaplicada

1321 Crankshaft Pulley
1321 Poulie du vilebrequin
1321 Polia do Virabrequim
1321 Polea del cigüeñal

RE508855PCDF01 A.1

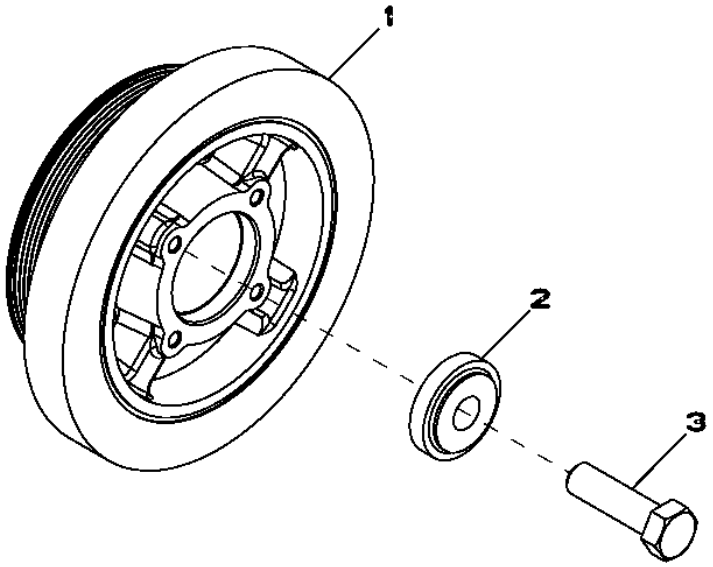

RE508855PCDF01

Item	*Nº peça*	*Descrição*	*Qtde*	*Nº série motor*	*Notas*
1	RE505939	Amortecedor de torção	1		
2	R517237	Bucha	1		
3	R516648	Parafuso sextavado	1		

1403 Flywheel Housing
1403 Carter du volant-moteur
1403 Cobertura do volante do motor
1403 Caja del volante del motor

RE59342PCDE02 A.1

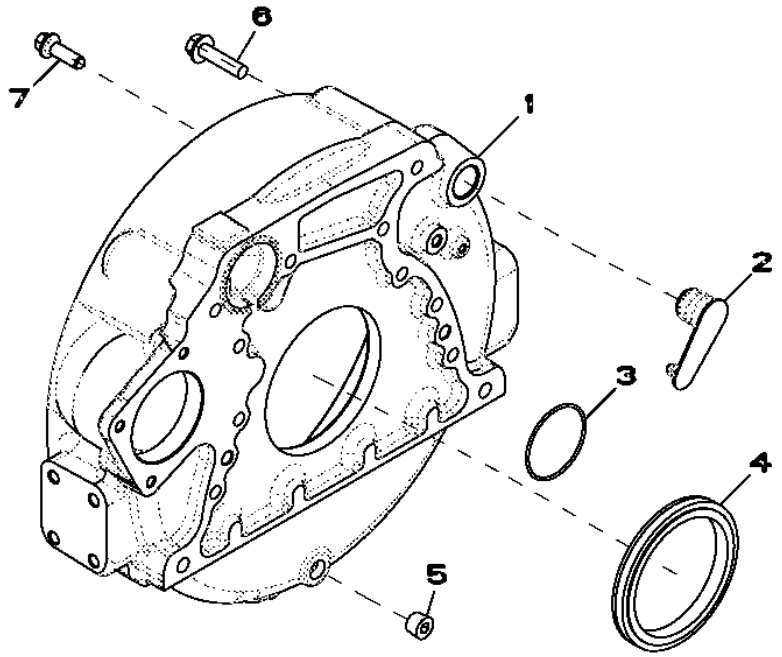

RE59342PCDE02

Item	*Nº peça*	*Descrição*	*Qtde*	*Nº série motor*	*Notas*
1	R503444	Carcaça	1		(Also Order R61467)
2	R131768	Plugue	1		
3	R61467	Anel o	1		
4	RE44574	Vedação	1		
5	15H624	Tampão	1		1/2"
6	19M8306	Parafuso	4		M12 X 50
7	R135918	Parafuso	8		

1517 Flywheel
1517 Volant-moteur
1517 Volante do Motor
1517 Volante

RE66748PCDD01 A.1

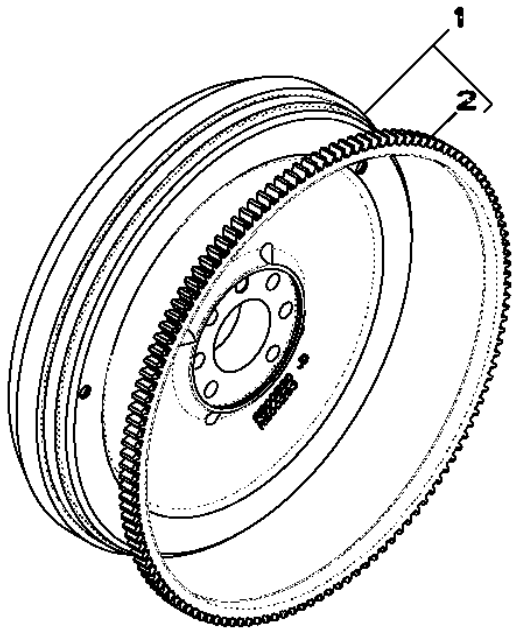

Item	*Nº peça*	*Descrição*	*Qtde*	*Nº série motor*	*Notas*
1	RE500527	Volante	1		MARKED R500293
2	R28811	Coroa	1		
..	R135918	Parafuso	6		4700

16AF Fuel Injection Pump
16AF Pompe d'injection
16AF Bomba de Injeção de Combustível
16AF Bomba de inyección de combustible

16AF_RE541091_PCD A.1

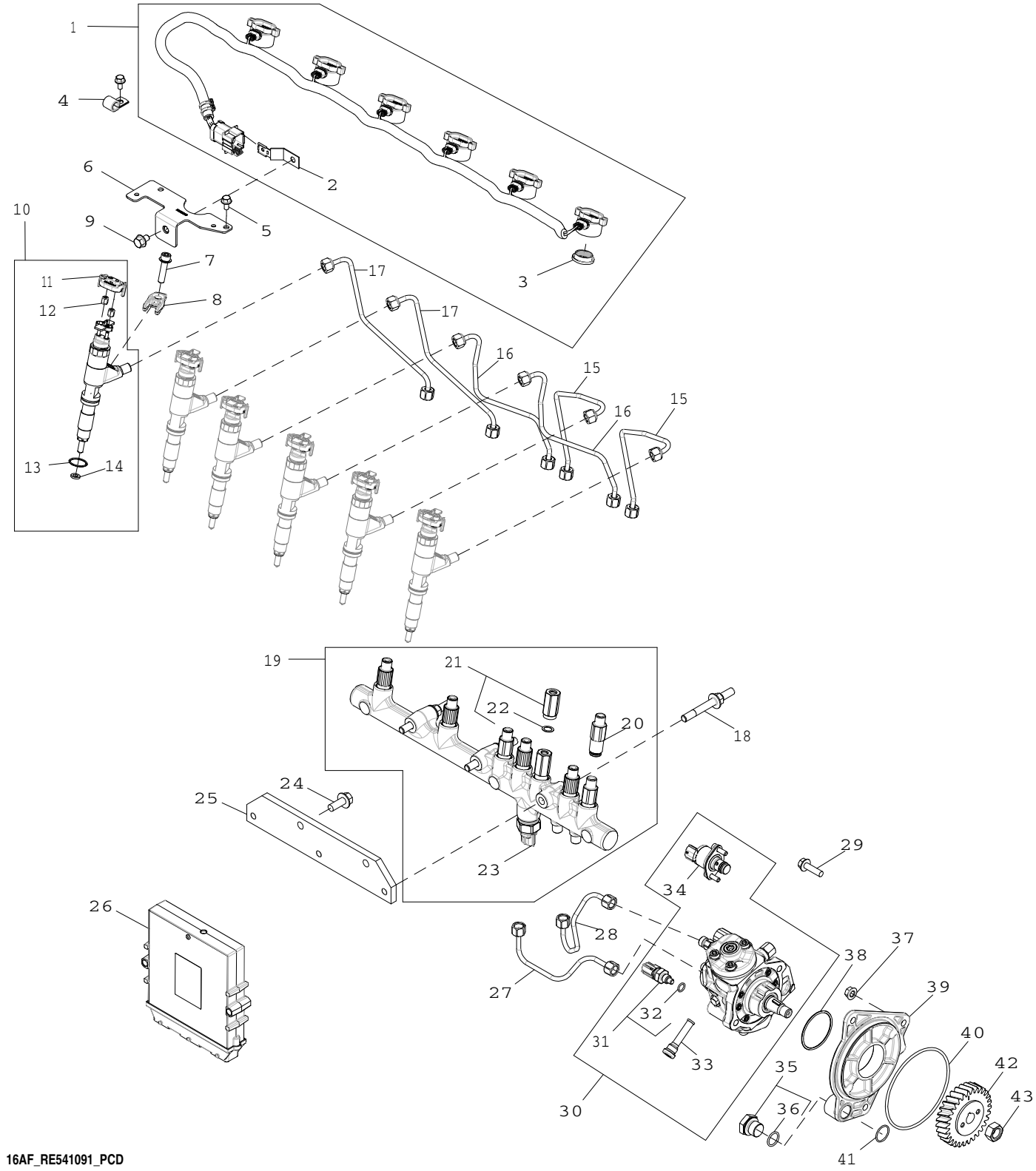

16AF_RE541091_PCD

Item	Nº peça	Descrição	Qtde	Nº série motor	Notas
1	RE528609	Chicote	1		
2	R520930	Apoio	1		
3	R522630	Vedação	1		
4	AH80916	Presilha	2		
5	RE527858	Parafuso	4		
6	R523048	Apoio	1		
7	RE528096	Parafuso c/arruela	6		
8	R520813	Braçadeira	6		
9	RE524730	Parafuso sextavado	1		
10	RE541425	Kit do bocal	6		
11	RE528588	Tampa de conecTor eléTrico	6		
12	R134920	Porca	12		
13	R516647	Anel o	6		
14	R523499	Arruela	6		
15	RE526692	Linha de combustivel	2		
16	RE526693	Linha de combustivel	2		
17	RE526694	Linha de combustivel	2		
18	R529168	Pino	3		
19	RE522596	Trilho	1		
20	RE515636	Limitador	6		
21	RE516335	VálVula de alíVio de press.	1		
22	R515454	Calço	1		
23	RE520930	SenSor	1		
24	19M7785	Parafuso	2		M10 X 25
25	R504239	Apoio	1		
26	RE526588	Controle eletrôn. do motor	1		
27	RE527055	Linha de combustivel	1		
28	RE527054	Linha de combustivel	1		
29	19M7868	Parafuso	2		M8 X 30
30	RE527528	Bombainjetora combustível	1		
	SE501916	Bombainjet.combust. reman.	1		REMAN FOR RE527528
31	RE516336	SenSor temperatura combuStí	1		
32	R524234	Anel o	1		
33	RE516999	Peneira	1		
34	RE534109	VálVula de controle	1		
35	RE517370	Conexão	1		
36	51M7044	Anel o	1		17.300 X 2.200 mm
37	14M7298	Porca com flange	3		M8
38	R516125	Anel o	1		
39	R504577	Adaptador	1		
40	R55453	Anel o	1		
41	R116031	Anel o	1		
42	R502541	EngrEnagem	1		
43	R91360	Porca	1		

17CN Air Intake
17CN Admission d'air
17CN Admissão de Ar
17CN Admisión de aire

RE531050PCDA02 A.1

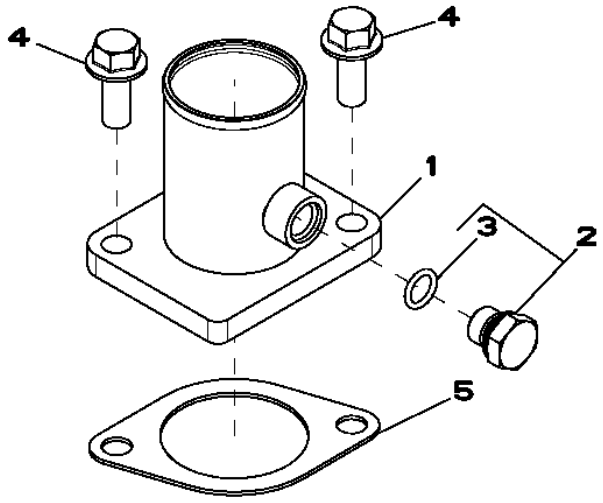

RE531050PCDA02

Item	*Nº peça*	*Descrição*	*Qtde*	*Nº série motor*	*Notas*
1	RE508742	Admissão de ar	1		
2	RE46684	Tampão	1		
3	51M7041	Anel o	1		11.300 X 2.200 mm
4	19M7785	Parafuso	2		M10 X 25
5	R81275	Junta	1		

1989 Oil Pan
1989 Carter d'huile
1989 Bandeja de Óleo
1989 Cárter de aceite

RE515829PCDH02 A.1

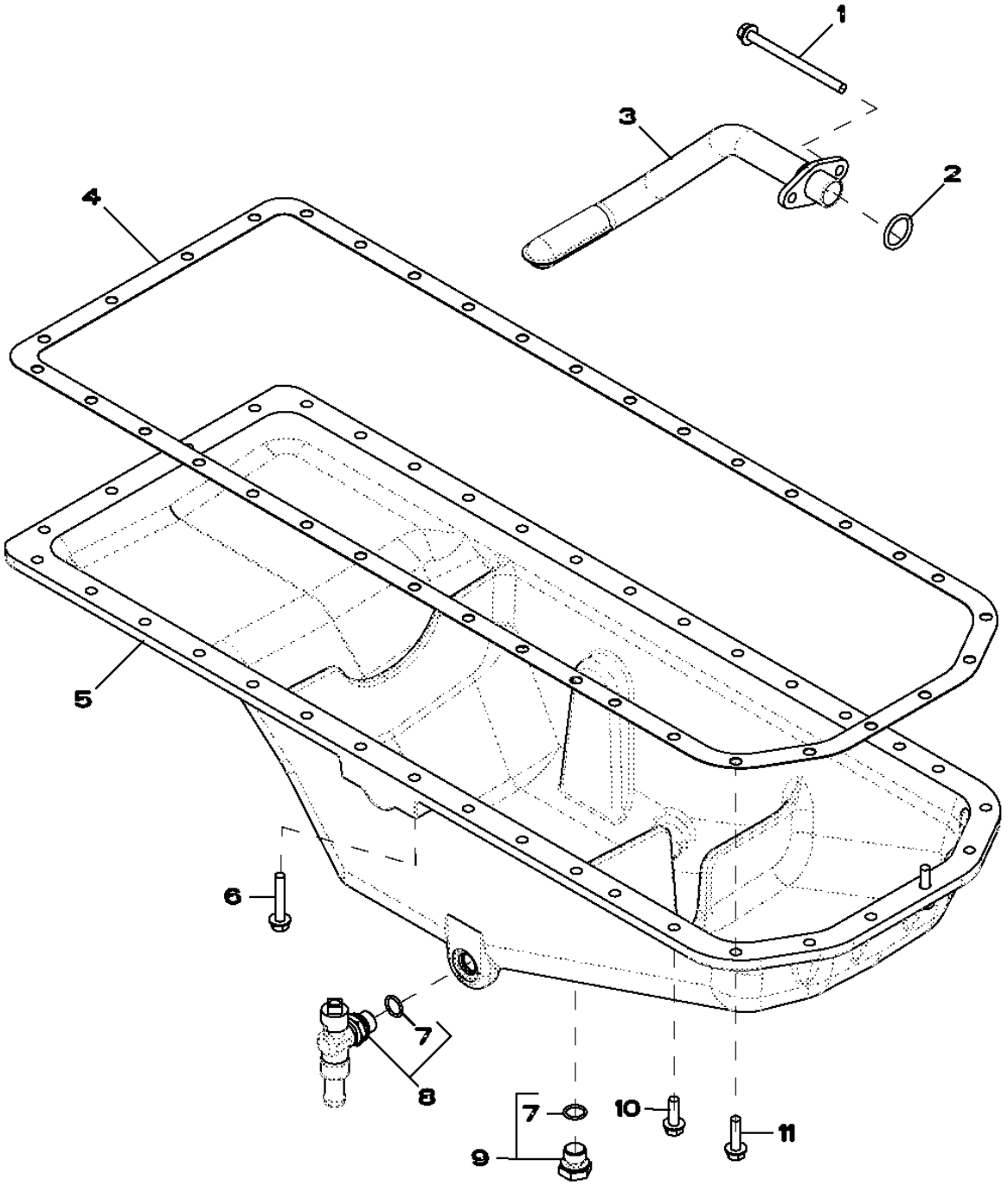

Item	Nº peça	Descrição	Qtde	Nº série motor	Notas
1	19M10075	Parafuso	2		M8 X 110
2	R61871	Anel o	1		
3	RE69898	Entrada da Bombade óleo	1		
4	R123354	Junta	1		
5	R527787	Cárter	1		(Marked R529563)
6	19M7799	Parafuso	6		M8 X 45
7	51M7043	Anel o	2		15.300 X 2.200 mm
8	RE507952	VálVula de dreno	1		
9	RE46685	Tampão	1		
10	19M7867	Parafuso	26		M8 X 25
11	19M7868	Parafuso	4		M8 X 30

2001 Water Pump Pulley
2001 Poulie de pompe à eau
2001 Polia da Bomba de Água
2001 Polea de la bomba de agua

RE58175PCDD02 A.1

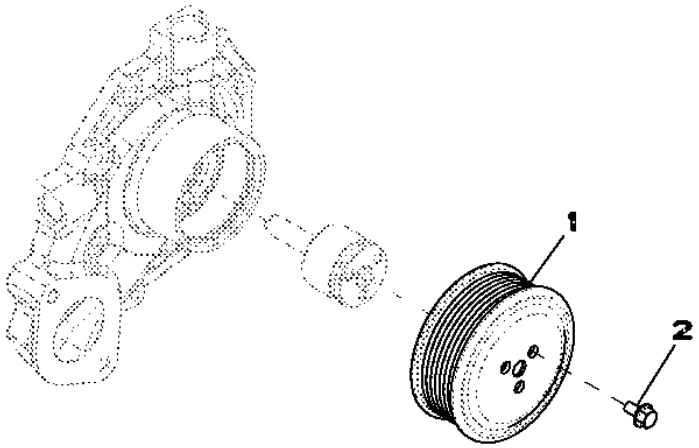

RE58175PCDD02

Item	*Nº peça*	*Descrição*	*Qtde*	*Nº série motor*	*Notas*
1	R115250	Polia	1		
2	19M7774	Parafuso	3		M6 X 12

2158 Thermostat Cover
2158 Couvercle de thermostat
2158 Tampa do Termostato
2158 Tapa de termostato

RE528878PCDA02 A.1

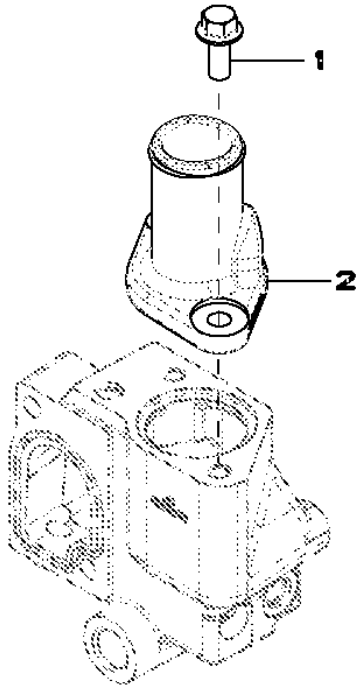

RE528878PCDA02

Item	*Nº peça*	*Descrição*	*Qtde*	*Nº série motor*	*Notas*
1	19M7785	Parafuso	2		M10 X 25
2	R522780	Capa	1		

2217 Thermostat
2217 Thermostat
2217 Válvula Termostática
2217 Termostato

RE529086PCDA04 A.1

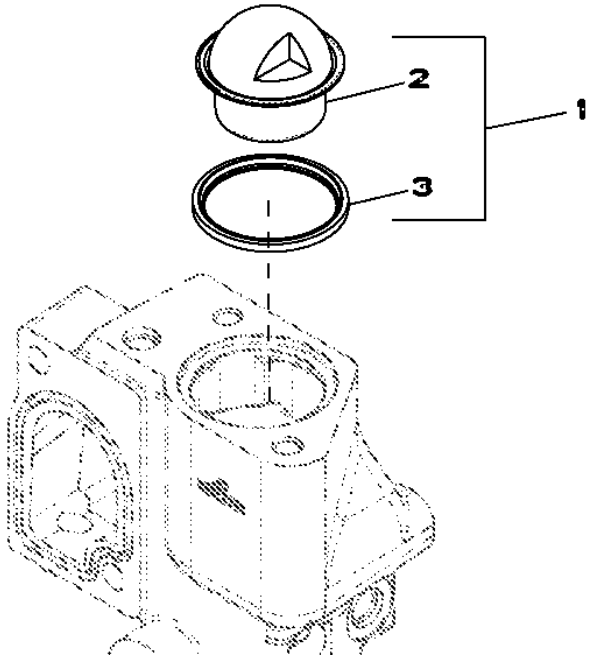

RE529086PCDA04

Item	*Nº peça*	*Descrição*	*Qtde*	*Nº série motor*	*Notas*
1	RE529270	TermosTaTo	1		(Includes RE522076 and R521548)
2	RE522076	TermosTaTo	1		
3	R521548	Vedação	1		

24FF Fan Belt
24FF Courroie du ventilateur
24FF Correia do Ventilador
24FF Correa del ventilador

RE528645PCDB01 A.1

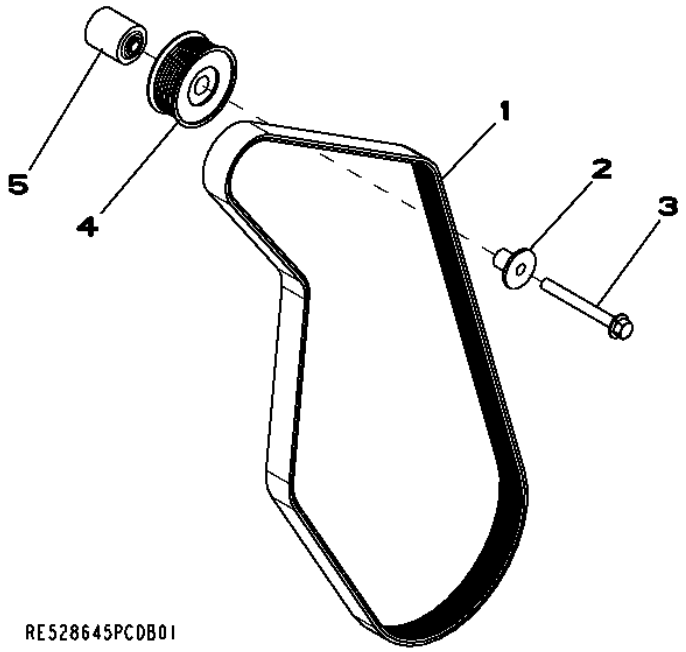

Item	*Nº peça*	*Descrição*	*Qtde*	*Nº série motor*	*Notas*
1	R500242	Correia trapezoidal	1		
2	R502079	Luva	1		
3	19M7811	Parafuso	1		M10 X 90
4	AT211041	Polia	1		
5	R133643	Espaçador	1		

2695 Engine Coolant Heater Fittings
2695 Raccords du réchauffeur de liquide de refroidissement
2695 Conexões do Aquecedor do Líquido de Arrefecimento do Motor
2695 Adaptadores de calentador de refrigerante de motor

RE70218PCDD02 A.1

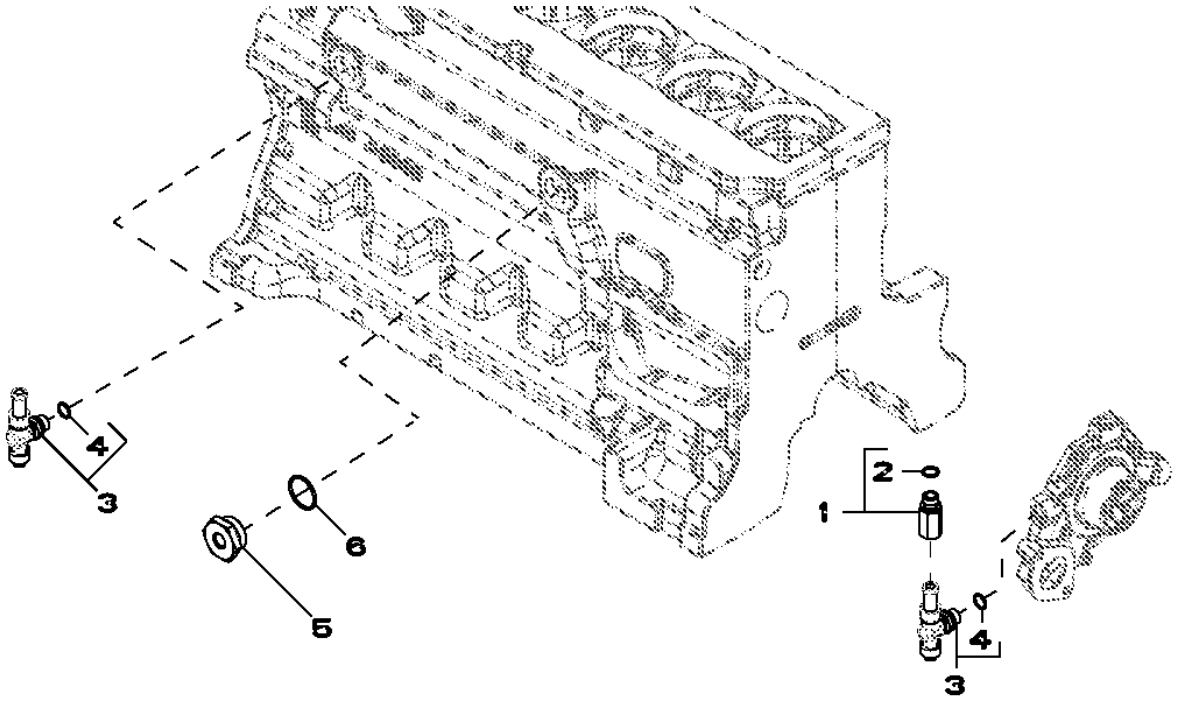

Item	*Nº peça*	*Descrição*	*Qtde*	*Nº série motor*	*Notas*
1	RE520229	Adaptador	1		
2	51M7043	Anel o	1		15.300 X 2.200 mm
3	RE507952	VálVula de dreno	2		
4	51M7043	Anel o	1		15.300 X 2.200 mm
5	R123616	Plugue	1		
6	U13639	Anel o	1		

28AG Exhaust Manifold
28AG Collecteur d'échappement
28AG Coletor de Escape
28AG Colector de escape

RE534310PCDB01 A.1

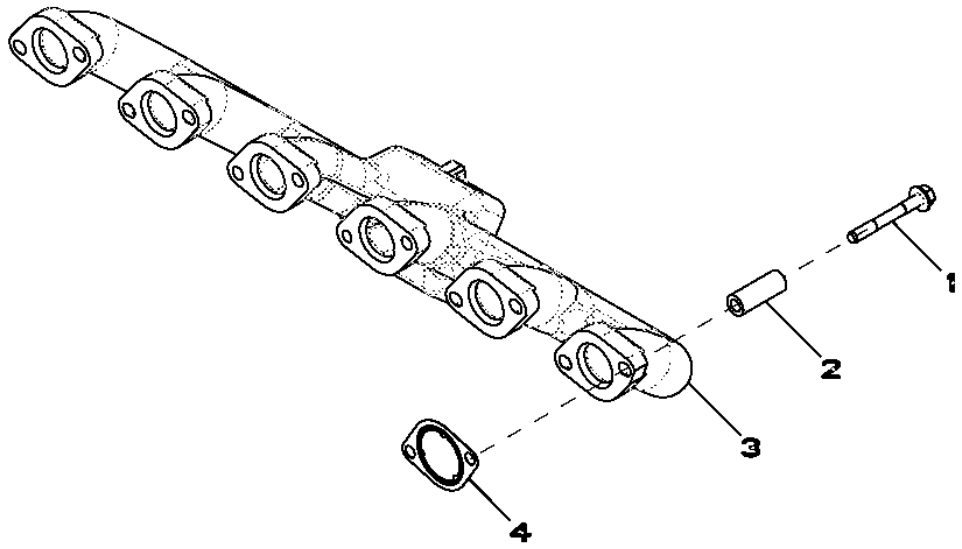

RE534310PCDB01

Item	*Nº peça*	*Descrição*	*Qtde*	*Nº série motor*	*Notas*
1	R522554	Parafuso sextavado	12		
2	R526941	Espaçador	12		
3	R526372	Coletor de escape	1		
4	R519488	Junta	6		

2964 Ventilating System
2964 Système de ventilation
2964 Sistema de Ventilação
2964 Sistema de ventilación

RE531482PCDA02 A.1

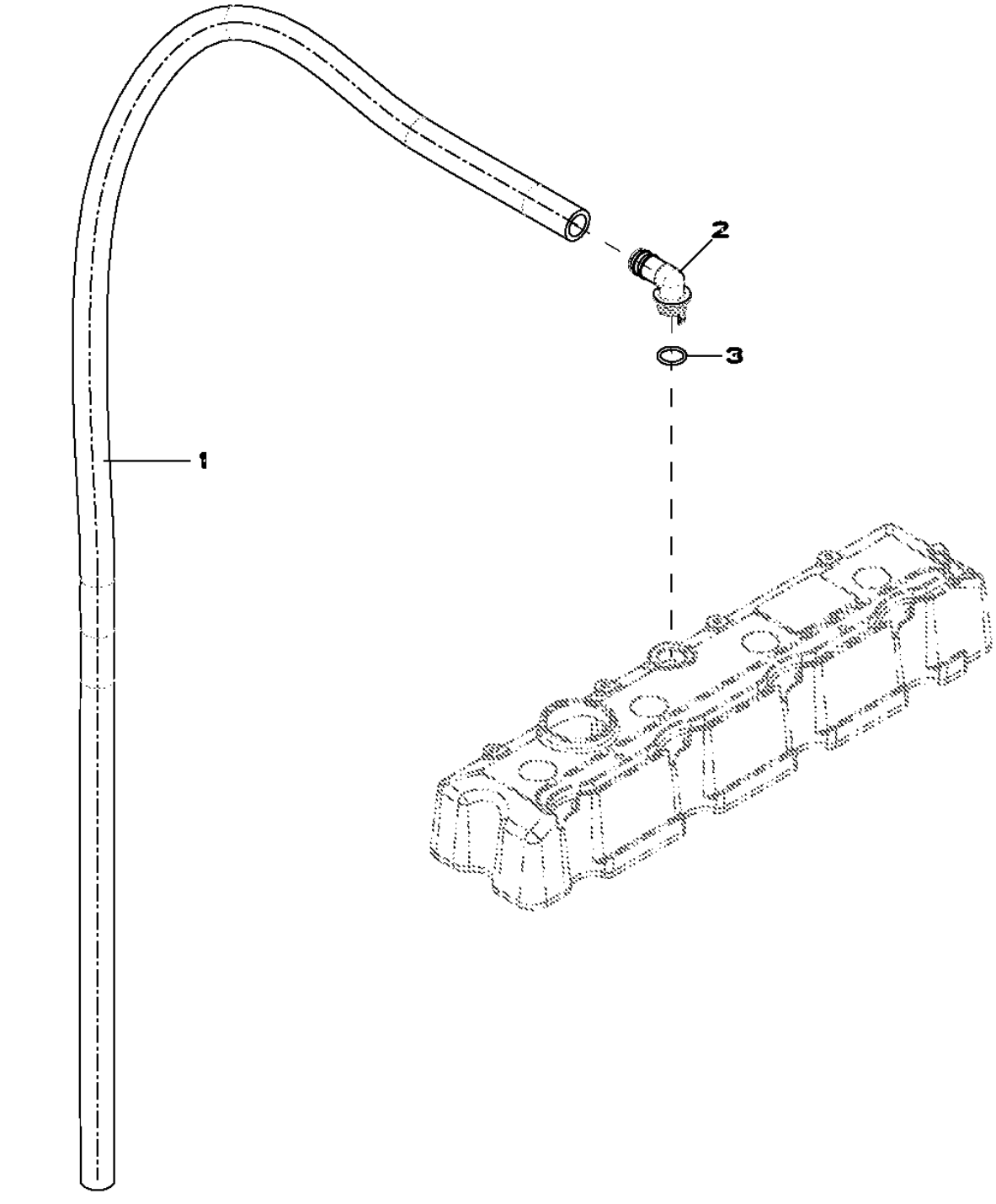

Item	*Nº peça*	*Descrição*	*Qtde*	*Nº série motor*	*Notas*
1	TY22450	Mangueira em metro	1		(A)
2	R120467	Conexão em ângulo	1		
3	R72328	Anel o	1		

(A) Cut to length
Couper à la longueur voulue
Cortar no Comprimento
Cortar según se requiera

3031 Starting Motor
3031 Démarreur
3031 Motor de Partida
3031 Motor de arranque

RE500343PCDE02 A.1

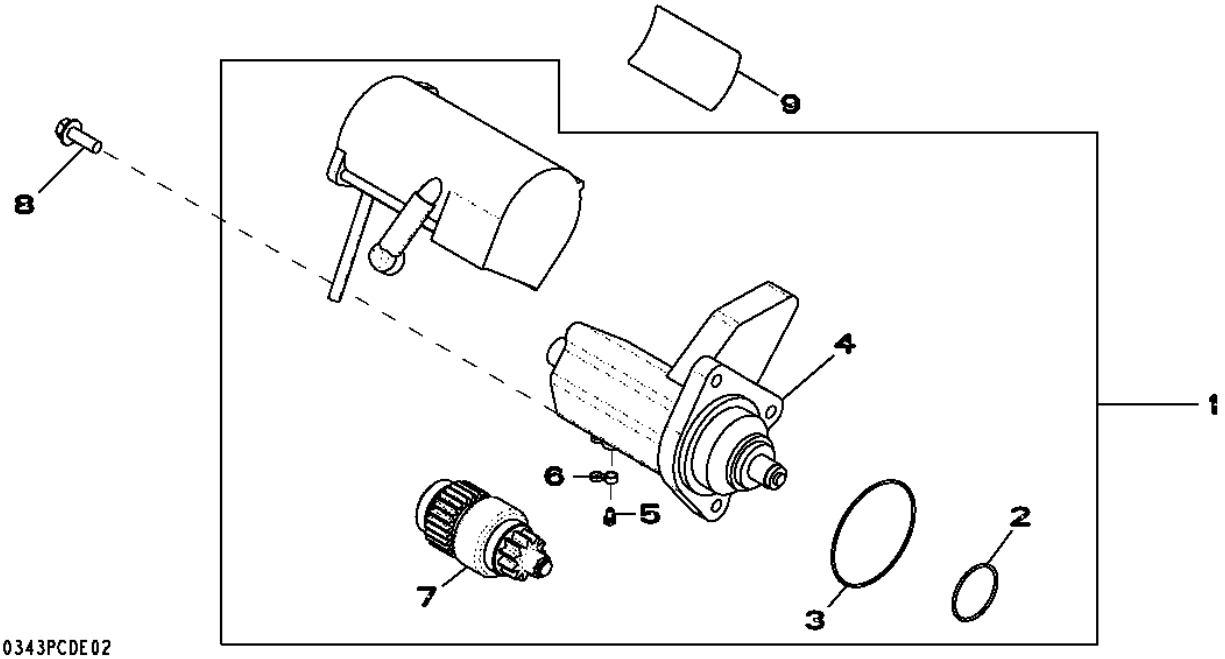

Item	*Nº peça*	*Descrição*	*Qtde*	*Nº série motor*	*Notas*
1	RE500345	Kit para motor de partida	1		(24V) (RH) (Includes RE70756)
	SE501407	Motor de partida remanufat.	1		(24V) (RH) (Reman For RE500345)
2	R135510	Anel o	1		
3	R135509	Anel o	1		
4	RE70681	Interruptor	1		
5	RE71256	Parafuso c/arruela	1		
6	RE70756	Kit da cobertura	1		(Includes T146102)
7	RE70487	EmbreagEm	1		
8	19M7786	Parafuso	3		M10 X 30
9	T146102	Etiqueta	1		
	T146106	Adesivo de segurança	1		(A)
	T146104	Adesivo de segurança	1		(B)
	T146515	Adesivo de segurança	1		(C)
	T146516	Adesivo de segurança	1		(D)

(A) Spanish
Espagnol
ESPANHOL
Español

(B) French
Français
Francês
Francés

(C) German
Allemand
Alemão
Alemán

(D) Italian
Italien
Italiano
Italiano

3150 Alternator
3150 Alternateur
3150 Alternador
3150 Alternador

RE528849PCDD01 A.1

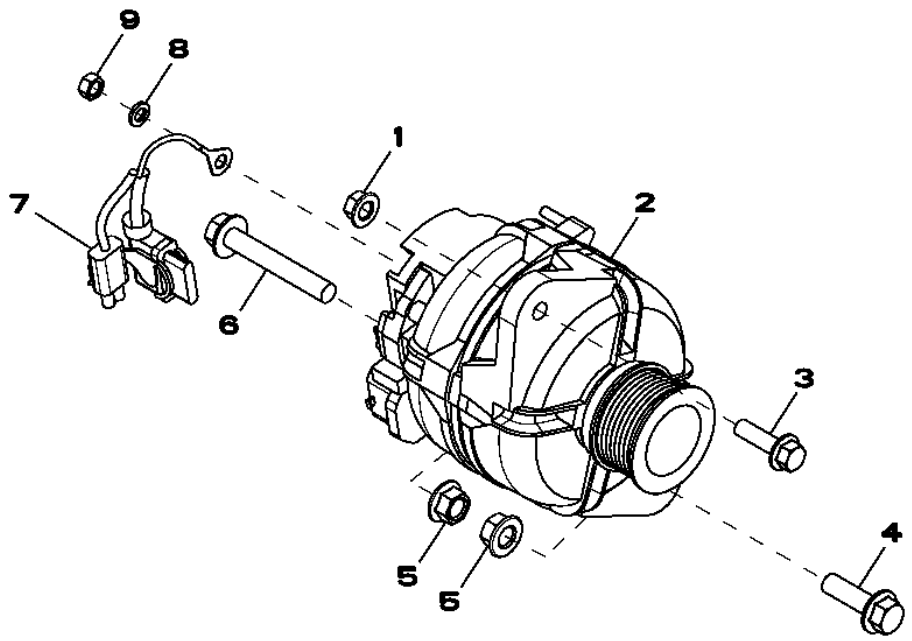

RE528849PCDD01

Item	*Nº peça*	*Descrição*	*Qtde*	*Nº série motor*	*Notas*
1	14M7296	Porca com flange	1		M10
2	AT303320	Alternador	1		28 Volt 80 Amp
	SE501833	Alternador remanufaturado	1		28 Volt 80 Amp; REMAN FOR AT303320
3	19M7835	Parafuso	1		M10 X 35
4	19M7791	Parafuso	1		M12 X 40
5	14M7299	Porca com flange	2		M12
6	19M7818	Parafuso	1		M12 X 80
7	AT341429	Conj. chiCotes acion. motor	1		
8	12M7065	Arruela de pressão	1		8 mm
9	14M7273	Porca	1		M8

35EW Final Fuel Filter
35EW Filtre à carburant final
35EW Filtro Final de Combustível
35EW Filtro de combustible final

RE532256PCDA02 A.1

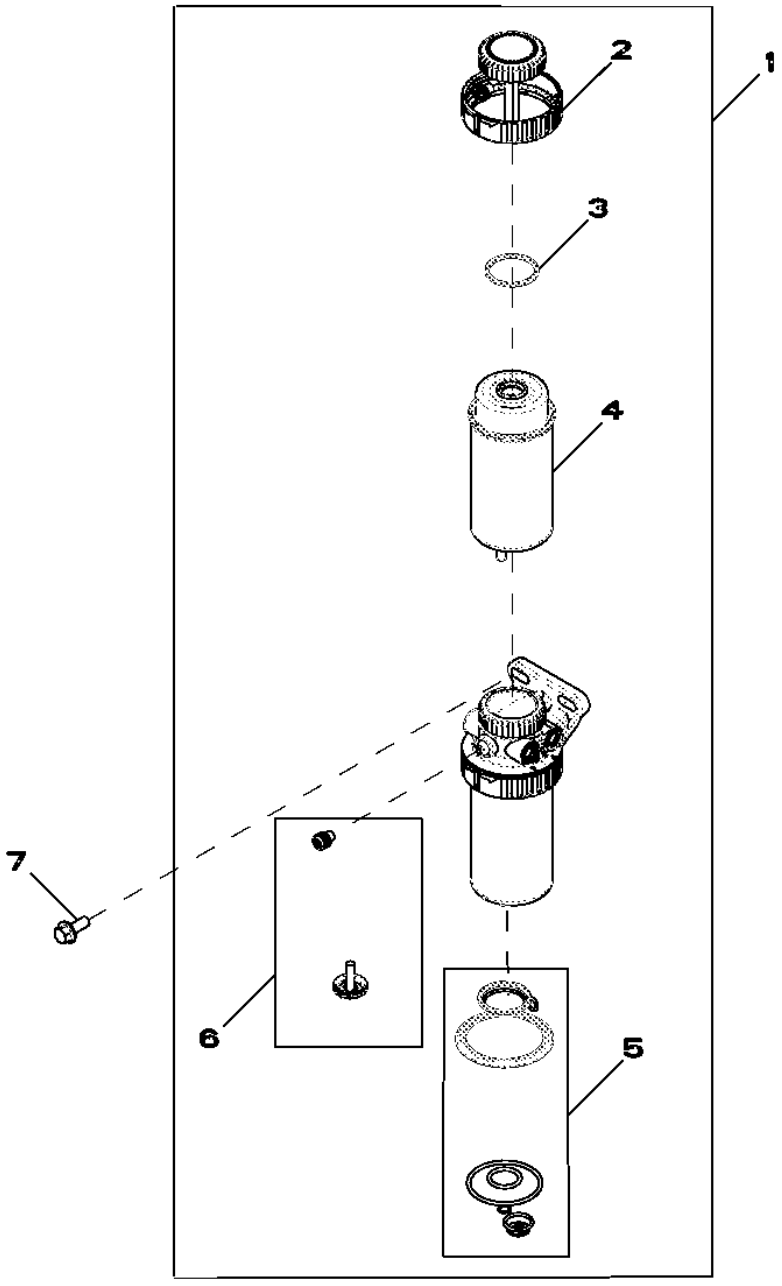

RE532256PCDA02

Item	*Nº peça*	*Descrição*	*Qtde*	*Nº série motor*	*Notas*
1	RE524723	Filtro	1		
2	RE526834	Kit do filtro	1		
3	RE516512	Kit - anel o	1		
4	RE522878	Elemento de filtro	1		
5	RE516553	Kit retentor	1		
6	RE60854	Kit da válvula	1		
7	19M7785	Parafuso	1		M10 X 25

3614 Front Plate
3614 Plaque avant
3614 Placa dianteira
3614 Placa frontal

RE506566PCDD04 A.1

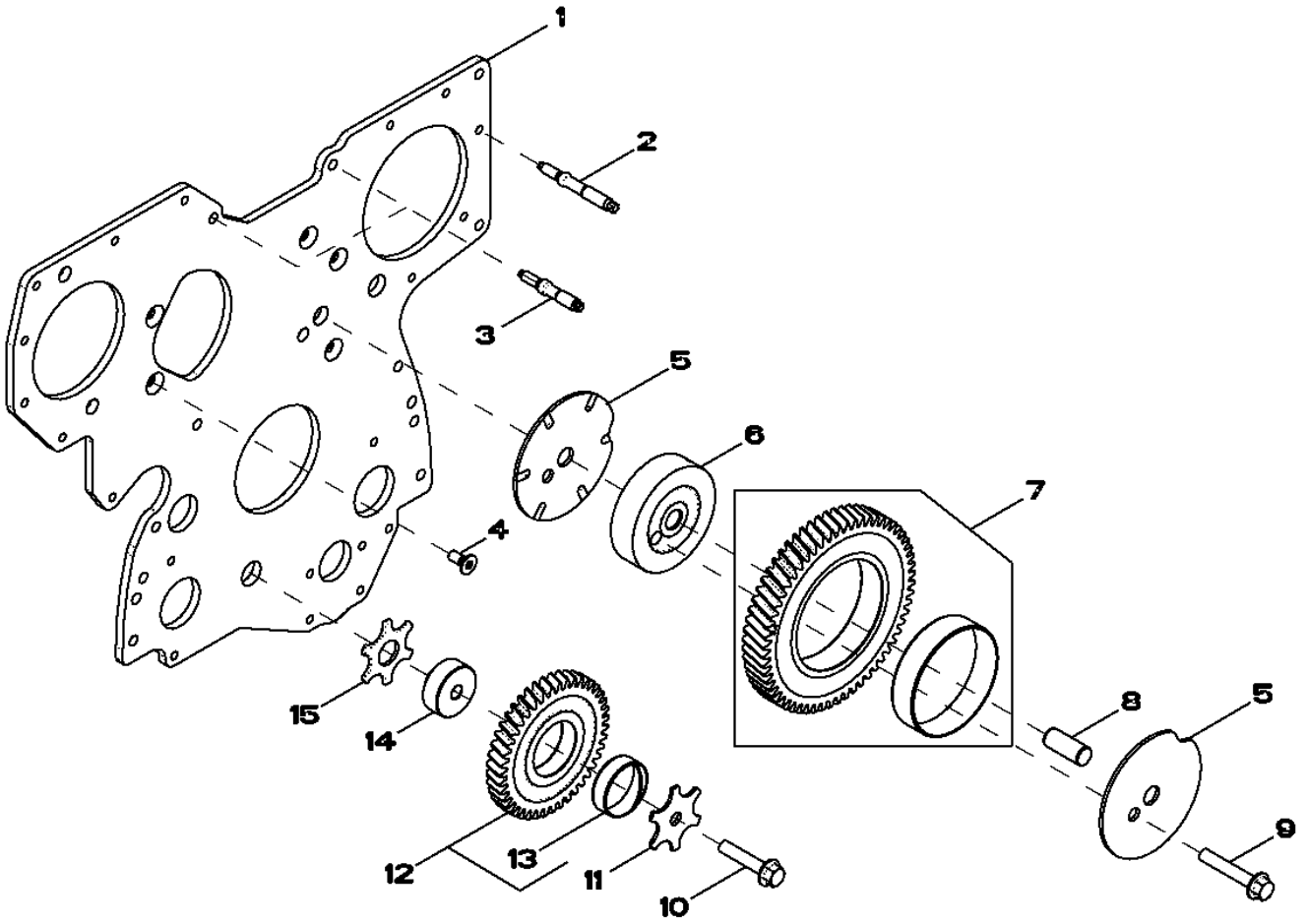

RE506566PCDD04

Item	Nº peça	Descrição	Qtde	Nº série motor	Notas
1	R504282	Placa	1		
2	R520139	Pino	7		
3	R134518	Pino	2		
4	R136475	Parafuso	5		
5	R515494	Arruela de encosto	2		
6	R504843	Eixo	1		
7	RE508489	EngrEnagem	1		
8	R515408	Pino de centragem	1		
9	19M8844	Parafuso	1		M10 X 60
10	19M8966	Parafuso	1		M10 X 50
11	R131283	Arruela de encosto	1		
12	RE56369	EngrEnagem	1		
13	R114193	Bucha	1		
14	R114194	Eixo	1		
15	R101225	Arruela de encosto	1		

3713 Fuel Transfer Pump
3713 Pompe d'alimentation
3713 Bomba de Transferência de Combustível
3713 Bomba de alimentación de combustible

3713_RE506491_PCD D.1

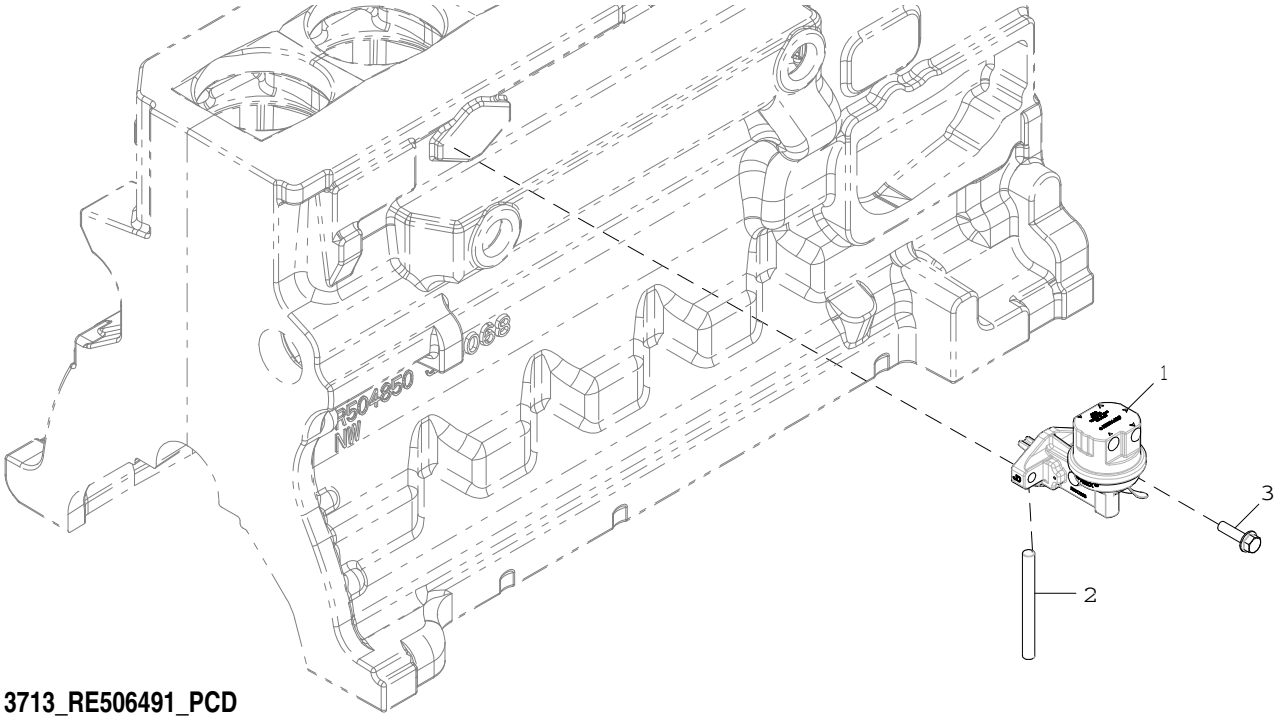

3713_RE506491_PCD

Item	*Nº peça*	*Descrição*	*Qtde*	*Nº série motor*	*Notas*
1	RE517230	Bombade combustível	1		
2	R133405	Pino	1		LGTH = 102 mm
3	RE504233	Parafuso sextavado	2		

3924 Thermostat Housing
3924 Boîtier de thermostat
3924 Alojamento do Termostato
3924 Caja de termostato

RE528584PCDC02 A.1

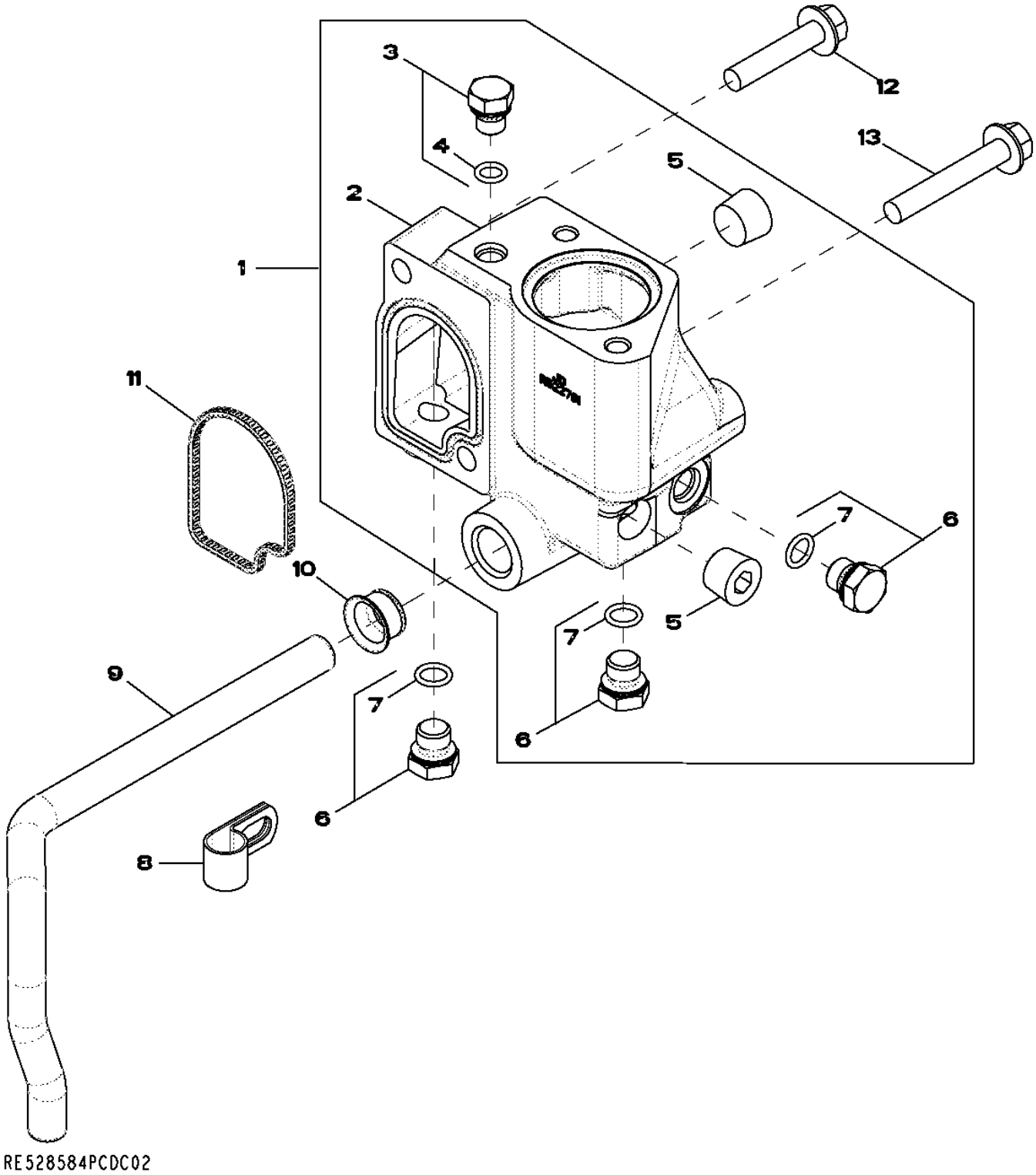

Item	*Nº peça*	*Descrição*	*Qtde*	*Nº série motor*	*Notas*
1	RE532653	Carcaça	1		Kit
2	R522781	Carcaça	1		
3	RE46686	Tampão	1		M12 X 1.5
4	51M7040	Anel o	1		9.300 X 2.200 mm
5	15H584	Tampão	2		1/2", 1/2"-14NPTF
6	RE46684	Tampão	3		M14 X 1.5
7	51M7041	Anel o	1		11.300 X 2.200 mm
8	R128415	Braçadeira	1		
9	R519025	Tubo	1		
10	R123226	Vedação	1		
11	R501228	Vedação	1		
12	19M8292	Parafuso	1		M10 X 50
13	19M7808	Parafuso	1		M10 X 65

4062 Engine Oil Dipstick
4062 Jauge de niveau d'huile moteur
4062 Vareta de Óleo do Motor
4062 Varilla de nivel de aceite de motor

RE532180PCDB02 A.1

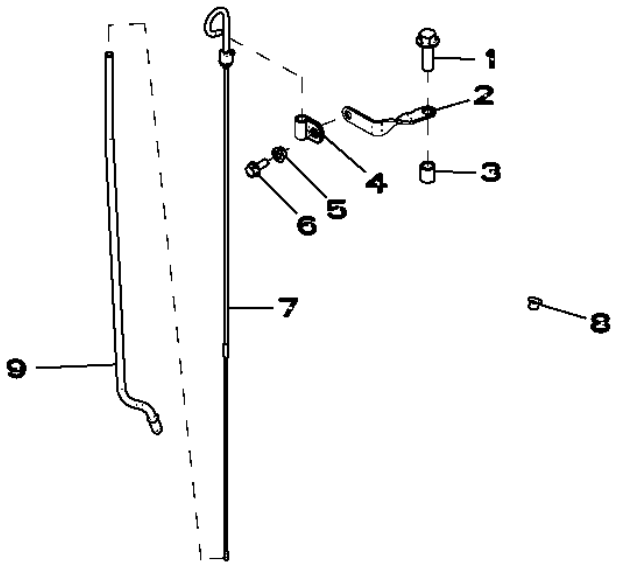

RE532180PCDB02

Item	*Nº peça*	*Descrição*	*Qtde*	*Nº série motor*	*Notas*
1	19M7791	Parafuso	1		M12 X 40
2	R524759	Apoio	1		
3	28H1697	Espaçador	1		0.493" X 0.675" X 3/4"
4	T33276	Braçadeira	1		
5	14M7298	Porca com flange	1		M8
6	19M7866	Parafuso	1		M8 X 20
7	RE66178	Vareta de niVel	1		
8	R502725	Plugue	1		
9	R520929	Tubo vareTa de nível	1		

4112 Auxiliary Drive Pulley
4112 Poulie d'entraînement auxiliaire
4112 Polia do Acionamento Auxiliar
4112 Polea de mando auxiliar

RE527588PCDA02 A.1

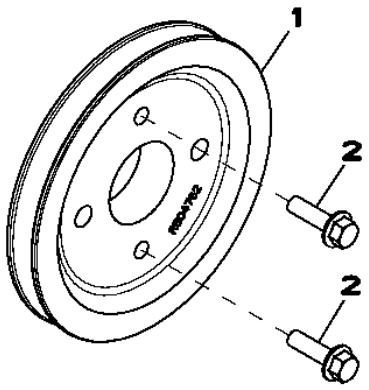

RE527588PCDA02

Item	*Nº peça*	*Descrição*	*Qtde*	*Nº série motor*	*Notas*
1	R504762	Polia	1		
2	19M7835	Parafuso	2		M10 X 35

4434 Timing Gear Cover
4434 Carter de distribution
4434 Tampa da Engrenagem de Distribuição
4434 Cubierta de engranajes de distribución

RE516920PCDH02 A.1

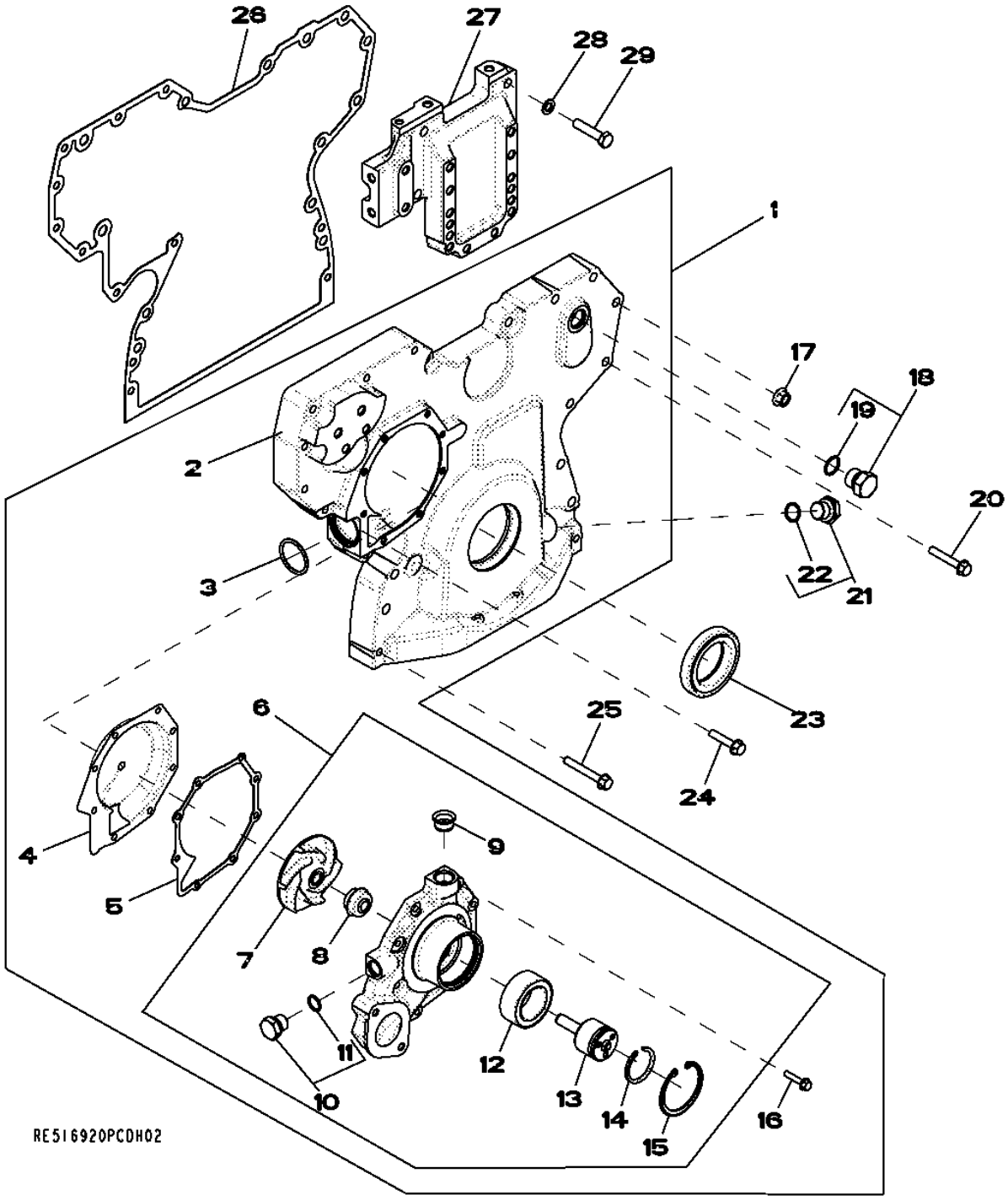

Item	Nº peça	Descrição	Qtde	Nº série motor	Notas
1	RE509865	Capa	1		
2	.....	Capa	1		(Marked R503596) (Order RE509865) NSEP
3	R504734	Anel o	1		
4	RE508566	Inserto	1		
5	R123417	Junta	1		
6	RE505980	Bombad'água	1		(Also Order R123417)
	SE501609	Bombad'água remanufaturada	1		(Reman For RE505980)
7	.....	Impulsor	1		(Marked R123395) (Order RE505980) NSEP
8	.....	Vedação	1		(Order RE505980) NSEP
9	R123226	Vedação	1		
10	RE46685	Tampão	1		M18 X 1.5
11	51M7043	Anel o	1		15.300 X 2.200 mm
12	.....	Rolamento de esfeRas	1		(Order RE505980) NSEP
13	.....	Eixo	1		(Order RE505980) NSEP
14	A364R	Anel de pressão	1		
15	R71228	Anel	1		
16	19M7796	Parafuso	8		M6 X 30
17	14M7296	Porca com flange	9		M10
18	RE46687	Tampão de dreno	1		M22 X 1.5
19	51M7045	Anel o	1		19.300 X 2.200 mm
20	19M7800	Parafuso	8		M8 X 50
21	RE517370	Conexão	1		M20 X 1.5
22	51M7044	Anel o	1		17.300 X 2.200 mm
23	RE538097	Vedação	1		
24	19M8317	Parafuso	1		M8 X 40
25	19M7801	Parafuso	3		M8 X 60
26	R526944	Junta	1		
27	R516557	Suporte	1		
28	24M7096	Arruela	4		10.500 X 18 X 1.600 mm
29	19M8488	Parafuso sextavado	4		M10 X 45

4644 Cylinder Block
4644 Bloc-cylindres
4644 Bloco de Cilindros
4644 Bloque de cilindros

RE526585PCDB05 A.1

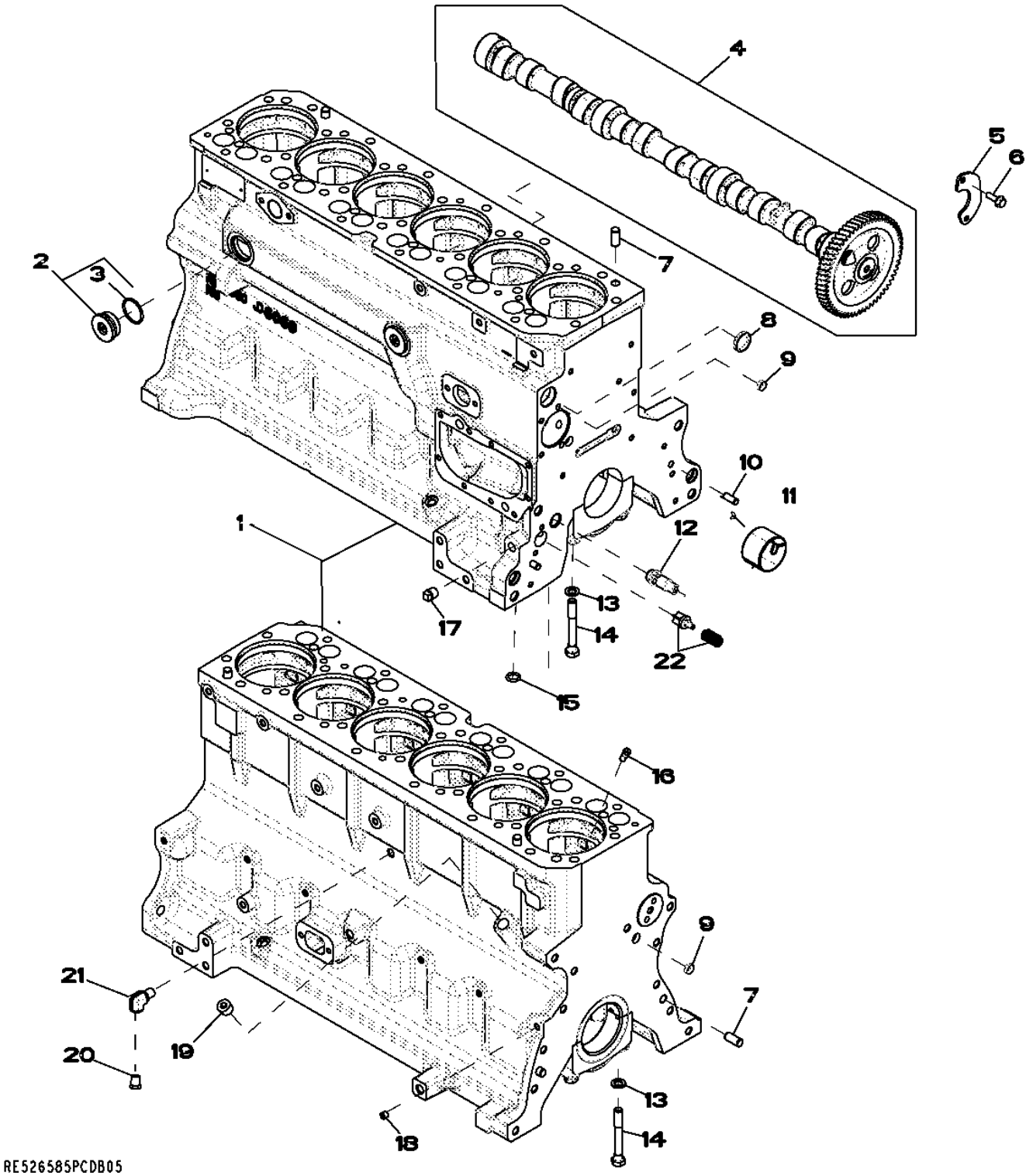

Item	*Nº peça*	*Descrição*	*Qtde*	*Nº série motor*	*Notas*
1	.....	Bloco de cilindro	1		(A) (Marked R504850)
2	RE508185	Conexão	2		
3	U13639	Anel o	1		
4	RE532239	Eixo de cames	1		(Marked R522622)
	SE501811	Comando de Válvulas Reman	AR		(REMAN FOR RE532239)
5	R132518	Placa	1		
6	19M8999	Parafuso	2		M8 X 25
7	A120R	Pino de centragem	4		
8	R116466	Plugue	1		
9	T18891	Plugue	2		
10	B153R	Pino de centragem	2		
11	R119874	Bucha	1		
12	RE505501	VálVula de sangria	1		
13	T20168	Arruela	14		
14	T23474	Parafuso sextavado	14		
15	R97185	Anel o	1		
16	R131182	Orifício	6		
17	15H695	Tampão	1		3/8"
18	RE71255	Tampão	1		(B) 1/8"-14NPT
19	15H584	Tampão	1		1/2"
20	RE507807	Tampão	1		
21	RE537834	Conexão em ângulo	1		(B)
22	RE63674	VálVula	1		Kit

(A) Not Available Separately
Non disponible séparément
Não Disponível Separadamente
No disponible por separado

(B) With Pre Applied Sealant
Avec produit d'étanchéité préappliqué
Com Vedante Pré-aplicado
Con pasta selladora preaplicada

4712 Crankshaft
4712 Vilebrequin
4712 Virabrequim
4712 Cigüeñal

RE506346PCDE01 A.1

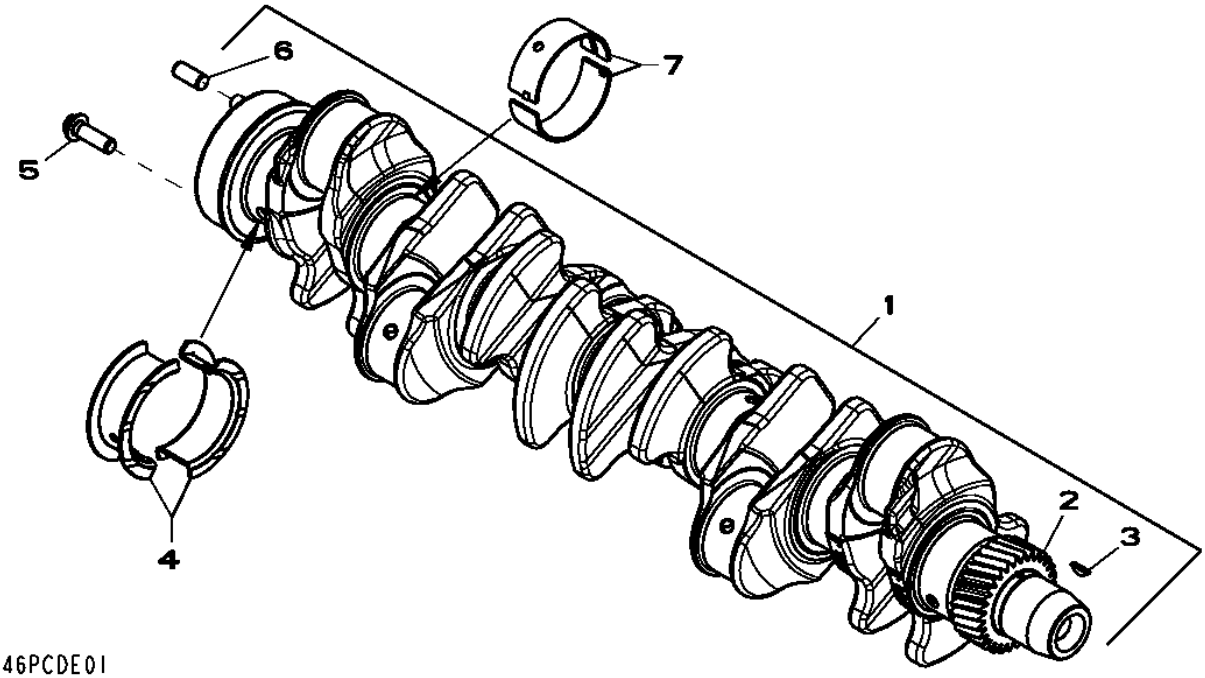

Item	*Nº peça*	*Descrição*	*Qtde*	*Nº série motor*	*Notas*
1	RE505921	Virabrequim	1		(A) (Also Order RE516340 and RE44574)
	SE501655	Virabrequim remanufaturado	1		(B) (Reman For RE505921)
2	R120631	EngrEnagem	1		Z= 30
3	R505609	Chaveta	1		
4	RE65168	Conj. do rolamento	1		(Marked R123563 and R123564)
	RE65912	Rolamento axial	AR		(A) (Marked R130574 and R130575)
5	R135918	Parafuso	6		
6	R48685	Pino de centragem	1		
7	RE65165	Conj. do rolamento	6		(Marked R123561 and R123562)
	RE65911	Rolamento	AR		(A) (Marked R130576 and R130577)

(A) GRINDING GUIDELINES : SEE CTM104
DIRECTIVES DE RECTIFICATION : VOIR CTM105
DIRETRIZES DE RETÍFICA : CONSULTE CTM104
INSTRUCCIONES REFERENTE AL RECTIFICADO : VER CTM107
(B) WITH BEARINGS
AVEC ROULEMENTS
Com Rolamentos
CON COJINETES

4839 Connecting Rods and Pistons
4839 Bielles et pistons
4839 Bielas e Pistões
4839 Biela y pistones

RE525601PCDA02 A.1

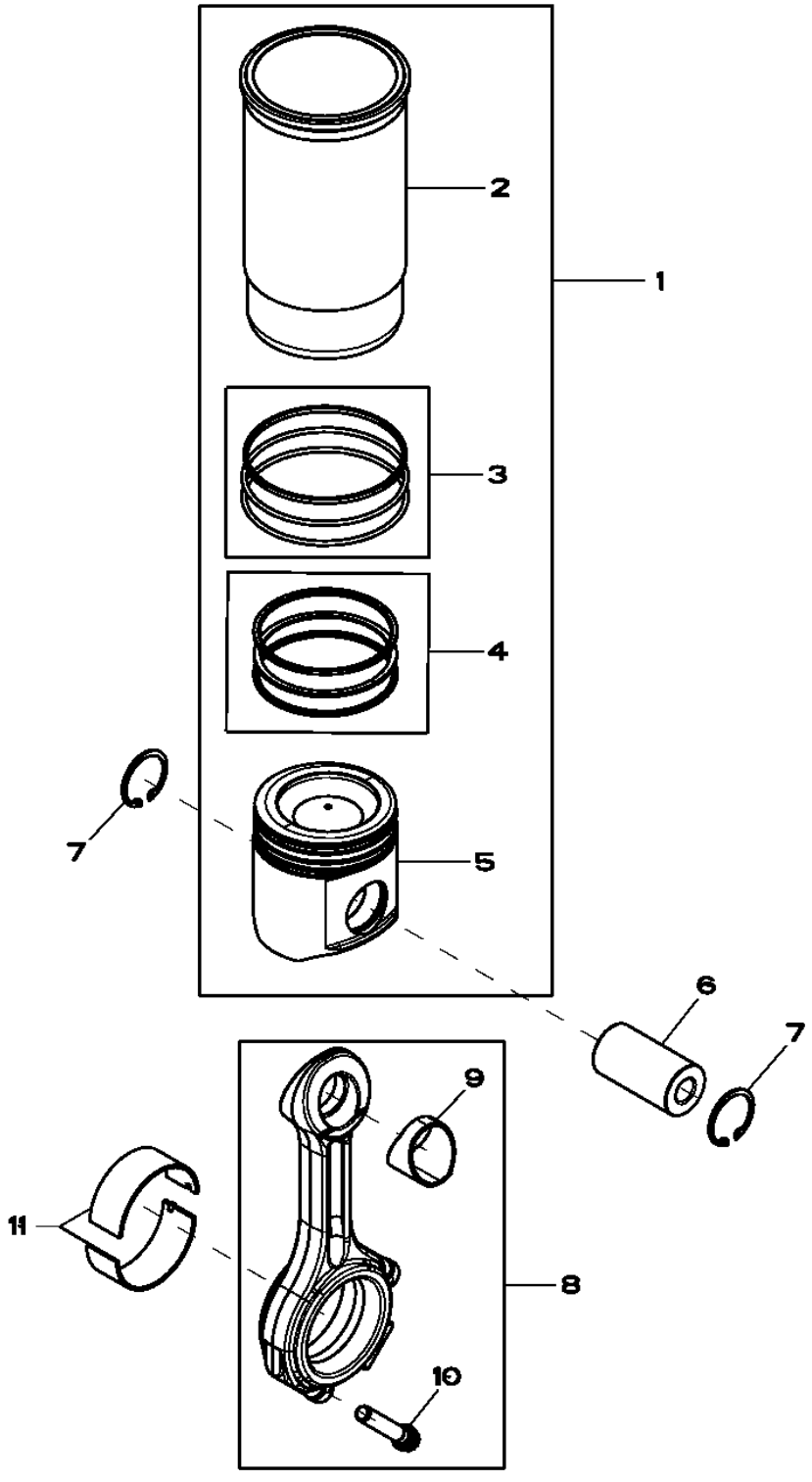

Item	Nº peça	Descrição	Qtde	Nº série motor	Notas
1	RE527843	Kit pistão e camisa	6		
2	.....	Camisa de cilindro	1		
3	AR65507	Kit - anel o	1		
4	RE524453	Kit anéis de pistão	1		
5	.....	Pistão	1		
6	R502755	Pino do Pistão	6		
7	R54114	Anel de pressão	12		
8	RE500608	Biela	6		
9	R114082	Bucha	1		
10	R501124	Parafuso	2		
11	RE65908	Rolamento	6		

4902 Rocker Arm / Shaft / Tappet / Push Rod
4902 Culbuteur / arbre / poussoir de soupape / tige
4902 Balancim / Eixo / Tucho / Haste de Comando
4902 Balancín / árbol / botador / varilla de empuje

RE59334PCDE03 A.1

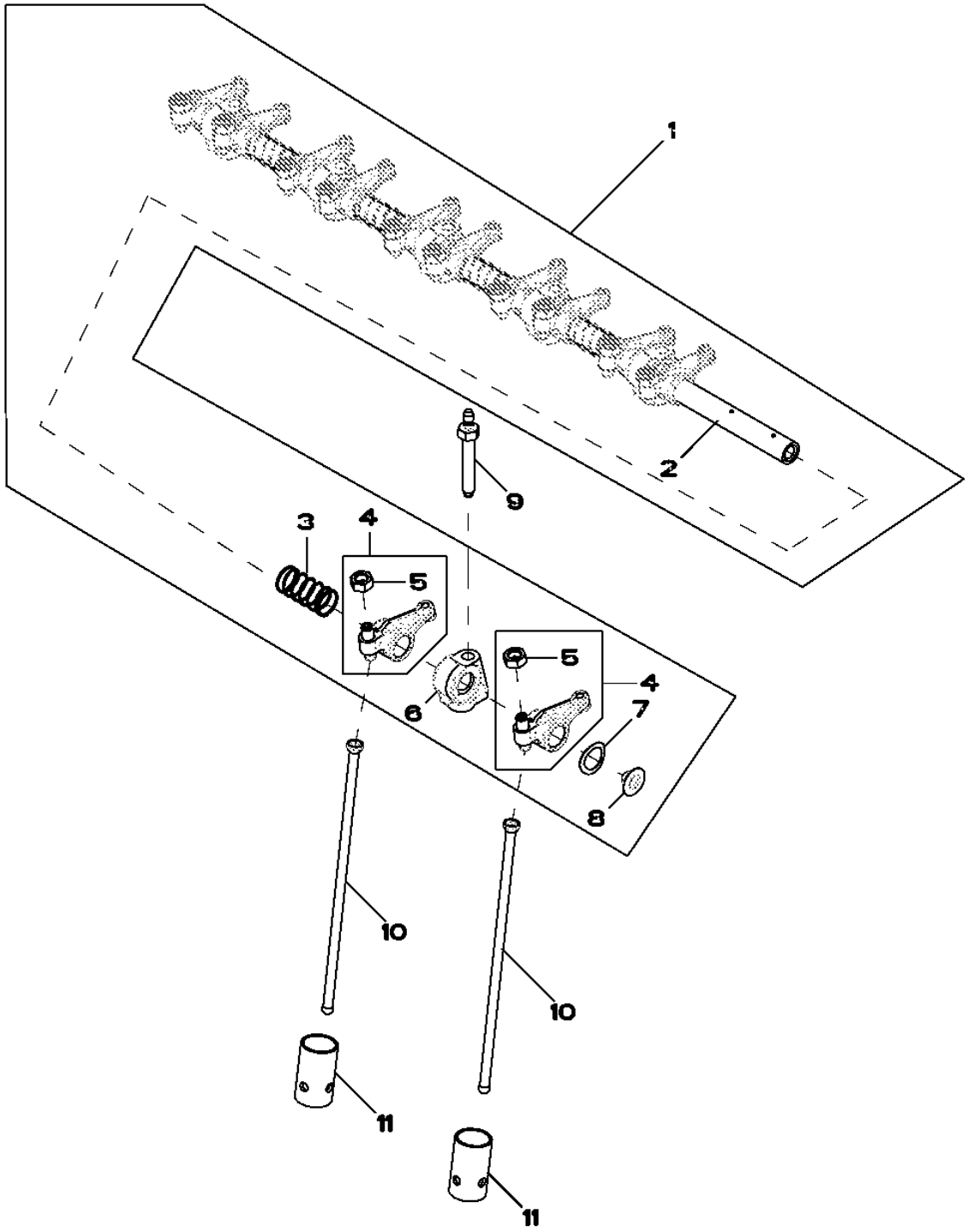

Item	*Nº peça*	*Descrição*	*Qtde*	*Nº série motor*	*Notas*
1	RE525910	Kit do braço	1		
2	R123514	Eixo do balancim	1		
3	T20314	Mola	5		
4	RE508317	Balancim	12		
5	14M7148	Porca	1		M10
6	R123161	Suporte	6		
7	T20316	Arruela	2		
8	R54565	Plugue	2		
9	R123271	Pino	6		
10	R107731	Vareta	12		
11	R123565	Peça acionada Pelo came	12		

5024 Oil Pump
5024 Pompe à huile
5024 Bomba de Óleo
5024 Bomba de aceite

RE522137PCDC02 A.1

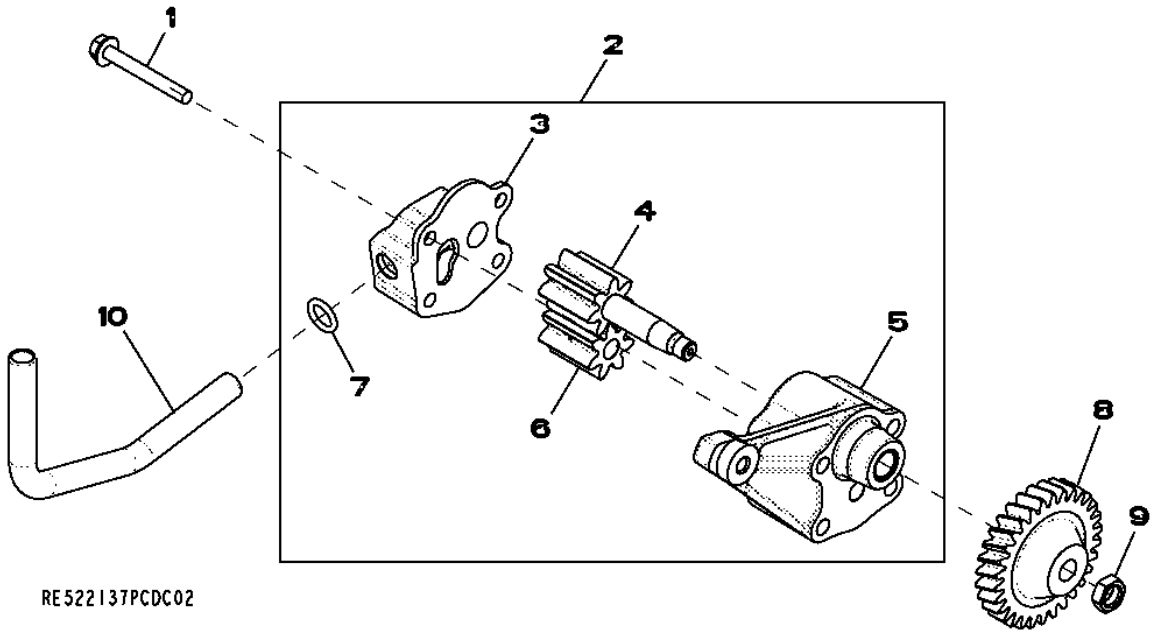

Item	*Nº peça*	*Descrição*	*Qtde*	*Nº série motor*	*Notas*
1	19M7802	Parafuso	2	080821-	M8 X 65
2	RE521756	Bombade óleo	1	080821-	
	SE501813	Bombade óleo remanufatur.	1		(REMAN FOR RE521756)
3	.....	Capa	1		(Order RE521756) NSEP
4	.....	EngrEnagem	1		(Order RE521756) NSEP
5	.....	Carcaça	1		(Order RE521756) NSEP
6	.....	EngrEnagem	1		(Order RE521756) NSEP
7	R97185	Anel o	1	080821-	
8	R120638	EngrEnagem	1	080821-	
9	14M7066	Porca	1	080821-	M12
10	R526838	Tubo de óleo	1	080821-	

5123 Cylinder Head
5123 Culasse
5123 Cabeçote dos Cilindros
5123 Culata

RE525461PCDA06 A.1

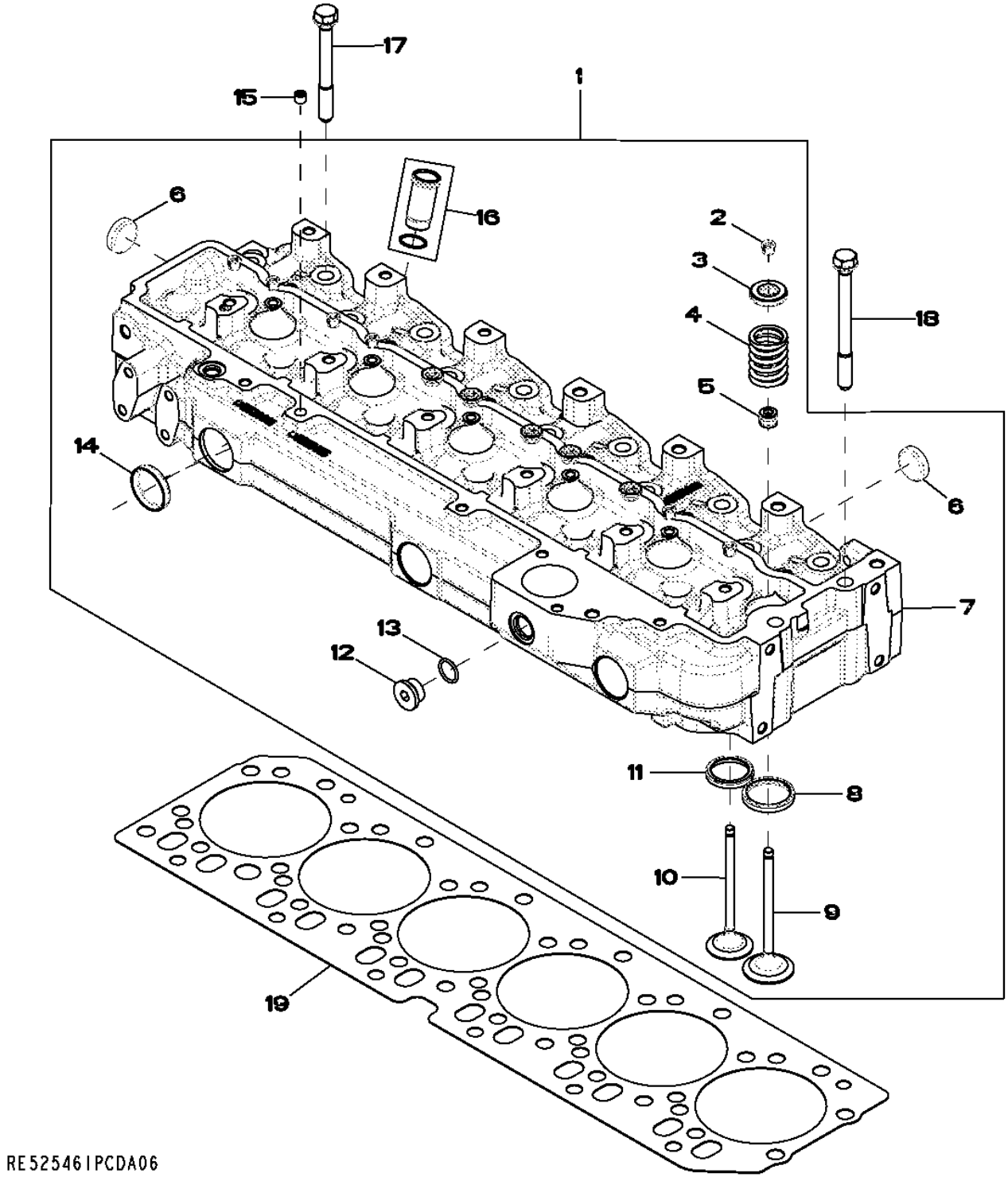

Item	Nº peça	Descrição	Qtde	Nº série motor	Notas
1	RE525456	Cabeçote	1		
	SE501805	Cabeça do cilindro remanuf.	1		(REMAN FOR RE525456) (MARKED R520301)
2	R91889	RetentoR	24		OD= 11.7MM
3	RE60005	RotadoR	12		
4	R26125	Mola	12		
5	RE31617	Vedação	12		
6	CD16284	Plugue	6		OD= 32.6MM, REAR
7	.....	Cabeçote	1		(Marked R520301) (Order RE525456) NSEP
8	R98063	Inserto de assento válvula	6		
9	R98062	VálVula de admissão	6		OD STD
	R97490	VálVula de admissão	AR		OS +0.381MM
	R97491	VálVula de admissão	AR		OS +0.762MM
10	R90692	VálVula de escape	6		OD STD
	R97492	VálVula de escape	AR		OD +0.381MM
	R97493	VálVula de escape	AR		OD +0.762MM
11	R85687	Inserto de assento válvula	6		
12	T58477	Tampão	1		(Also Order R26906) 7/8"-14UNF
13	R26906	Anel o	1		
14	R43409	Plugue	3		
15	RE71255	Tampão	AR		(A) 1/8"-27NPT
16	RE527456	Luva	6		Kit
17	R85363	Parafuso sextavado	24		12.700 X 112 MM
18	R502511	Parafuso sextavado	2		
19	R116516	Vedação de cilindro	1		

(A) With Pre Applied Sealant
Avec produit d'étanchéité préappliqué
Com Vedante Pré-aplicado
Con pasta selladora preaplicada

5204 Auxiliary Drive Cover
5204 Couvercle d'entraînement auxiliaire
5204 Tampa do Acionamento Auxiliar
5204 Tapa de mando auxiliar

RE59264PCDD04 A.1

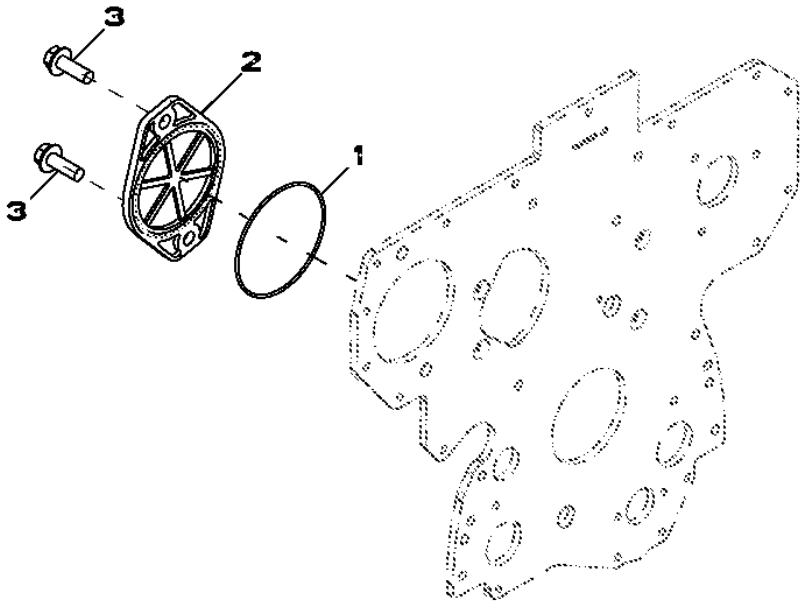

RE59264PCDD04

Item	*Nº peça*	*Descrição*	*Qtde*	*Nº série motor*	*Notas*
1	T20758	Anel o	1		
2	R135757	Capa	1		
3	19M7790	Parafuso	2		M12 X 35

5728 Water Pump Inlet
5728 Entrée de pompe à eau
5728 Entrada da Bomba de Água
5728 Entrada de bomba de agua

RE530087PCDA04 A.1

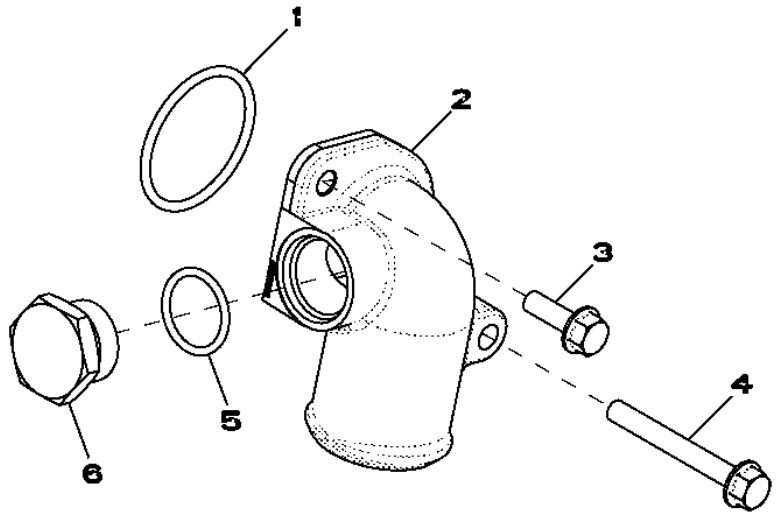

RE530087PCDA04

Item	*Nº peça*	*Descrição*	*Qtde*	*Nº série motor*	*Notas*
1	R89944	Anel o	1		
2	R522686	Conexão em ângulo	1		
3	19M7867	Parafuso	1		M8 X 25
4	19M7802	Parafuso	1		M8 X 65
5	U17409	Anel o	1		
6	R82718	Tampão de dreno	1		

5949 Oil Cooler
5949 Refroidisseur d'huile
5949 Resfriador de Óleo
5949 Enfriador de aceite

RE526618PCDA03 A.1

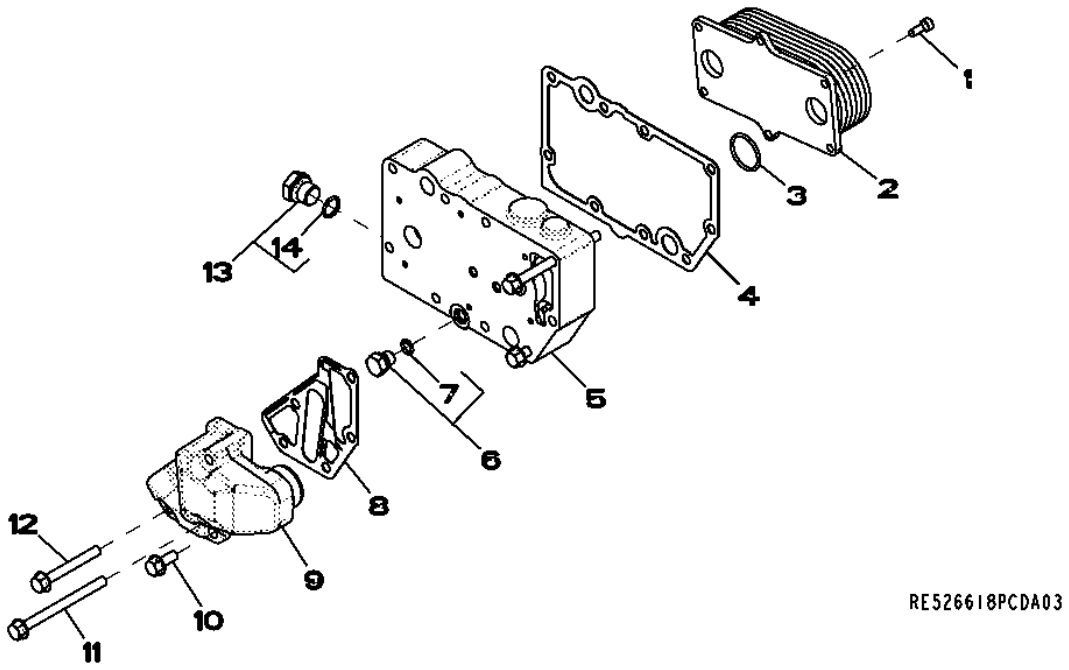

Item	*Nº peça*	*Descrição*	*Qtde*	*Nº série motor*	*Notas*
1	RE67231	Parafuso	6		
2	RE56690	ResfRiadoR de óleo	1		
3	T122075	Anel o	2		
4	R123501	Junta	1		
5	R521037	Carcaça	1		
6	RE46686	Tampão	1		
7	51M7040	Anel o	1		9.300 X 2.200 mm
8	R501428	Junta	1		
9	R502811	Adaptador	1		
10	RE67238	Parafuso	1		
11	19M7970	Parafuso	2		M8 X 100
12	19M7802	Parafuso	2		M8 X 65
13	RE46685	Tampão	1		
14	51M7043	Anel o	1		15.300 X 2.200 mm

62A4 Alternator Brackets
62A4 Supports de l'alternateur
62A4 Suportes do Alternador
62A4 Soporte de alternador

RE531056PCDA02 A.1

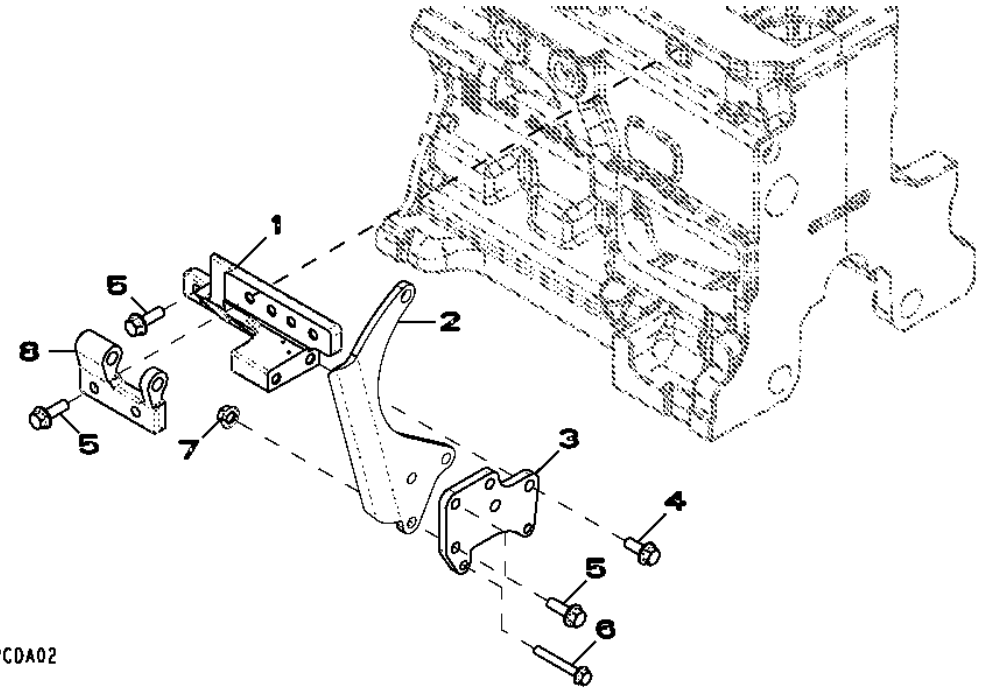

Item	*Nº peça*	*Descrição*	*Qtde*	*Nº série motor*	*Notas*
1	R529946	Apoio	1		
2	R524235	Correia	1		
3	R516510	Apoio	1		
4	19M7785	Parafuso	2		M10 X 25
5	19M7786	Parafuso	7		M10 X 30
6	19M7801	Parafuso	2		M8 X 60
7	14M7296	Porca com flange	3		M10
8	R503766	Suporte	1		

63AN Fuel Lines
63AN Conduites d'alimentation
63AN Linhas de Combustível
63AN Tuberías de combustible

63AN_RE531157_PCD B.1

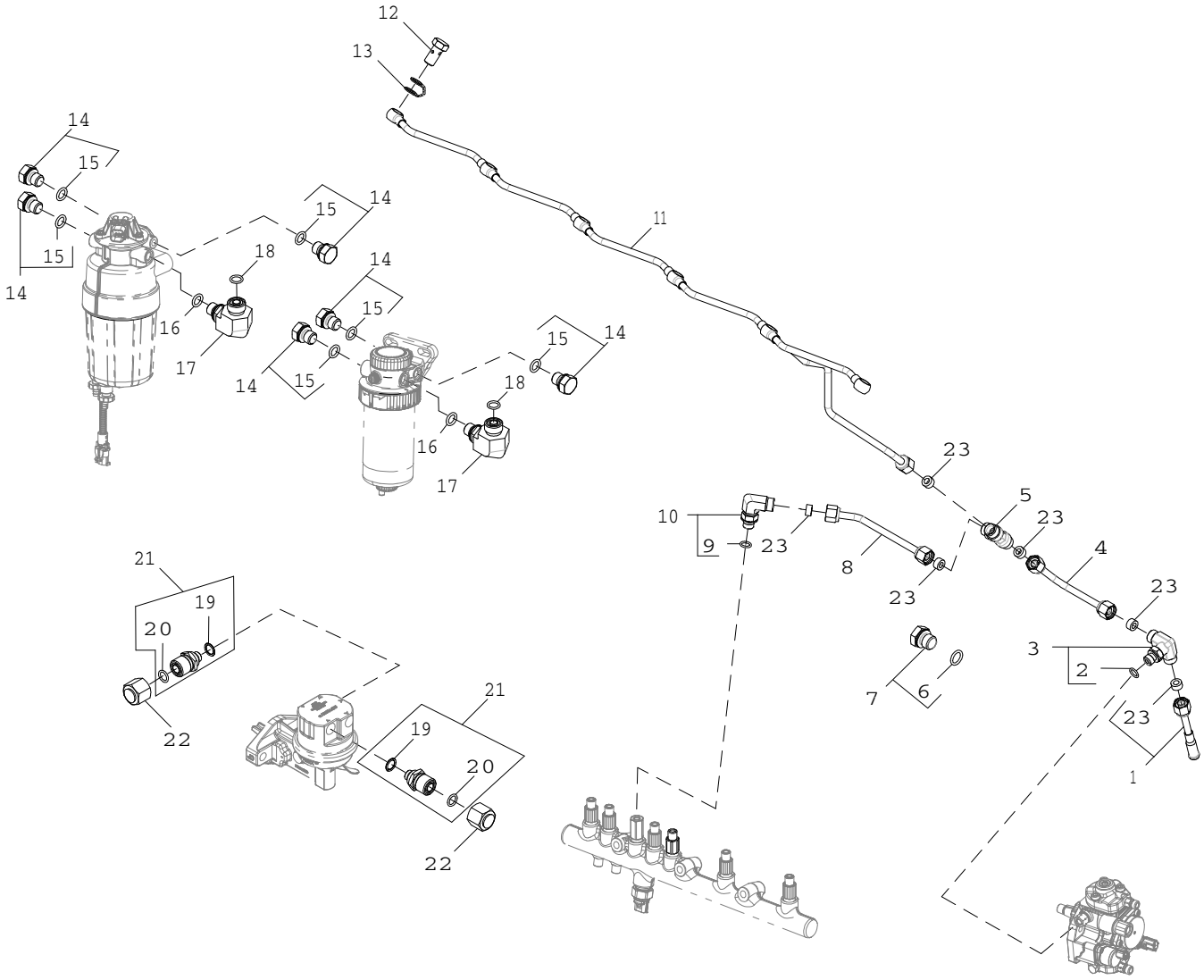

63AN_RE531157_PCD

Item	Nº peça	Descrição	Qtde	Nº série motor	Notas
1	RE67050	Linha de combustivel	1		INCLUDES R51936
2	51M7039	Anel o	1		8.100 X 1.600 mm
3	RE524220	Conexão	1		
4	RE529916	Linha de combustivel	1		INCLUDES (2) R51936
5	R97061	Conexão em t	1		
6	51M7041	Anel o	1		11.300 X 2.200 mm
7	RE46684	Tampão	1		
8	RE523464	Linha de combustivel	1		INCLUDES (2) R51936
9	51M7039	Anel o	1		8.100 X 1.600 mm
10	RE502173	Conexão	1		
11	RE529915	Linha de combustivel	1		INCLUDES R51936
12	38M7009	Parafuso oco	6		
13	R522899	Arruela de vedação	6		
14	RE46686	Tampão	6		
15	51M7040	Anel o	1		9.300 X 2.200 mm
16	51M7040	Anel o	1		9.300 X 2.200 mm
17	38H5022	Conexão em ângulo	1		
18	T77613	Anel o	1		
19	R500271	Anel o	1		
20	T77613	Anel o	1		
21	RE507247	Conexão de mangueira	2		
22	38H1415	Conexão	2		
23	R51936	Arruela de vedação	6		

65WA Turbocharger
65WA Turbocompresseur
65WA Turbocompressor
65WA Turbocompresor

65WA_RE538655_PCD A.3

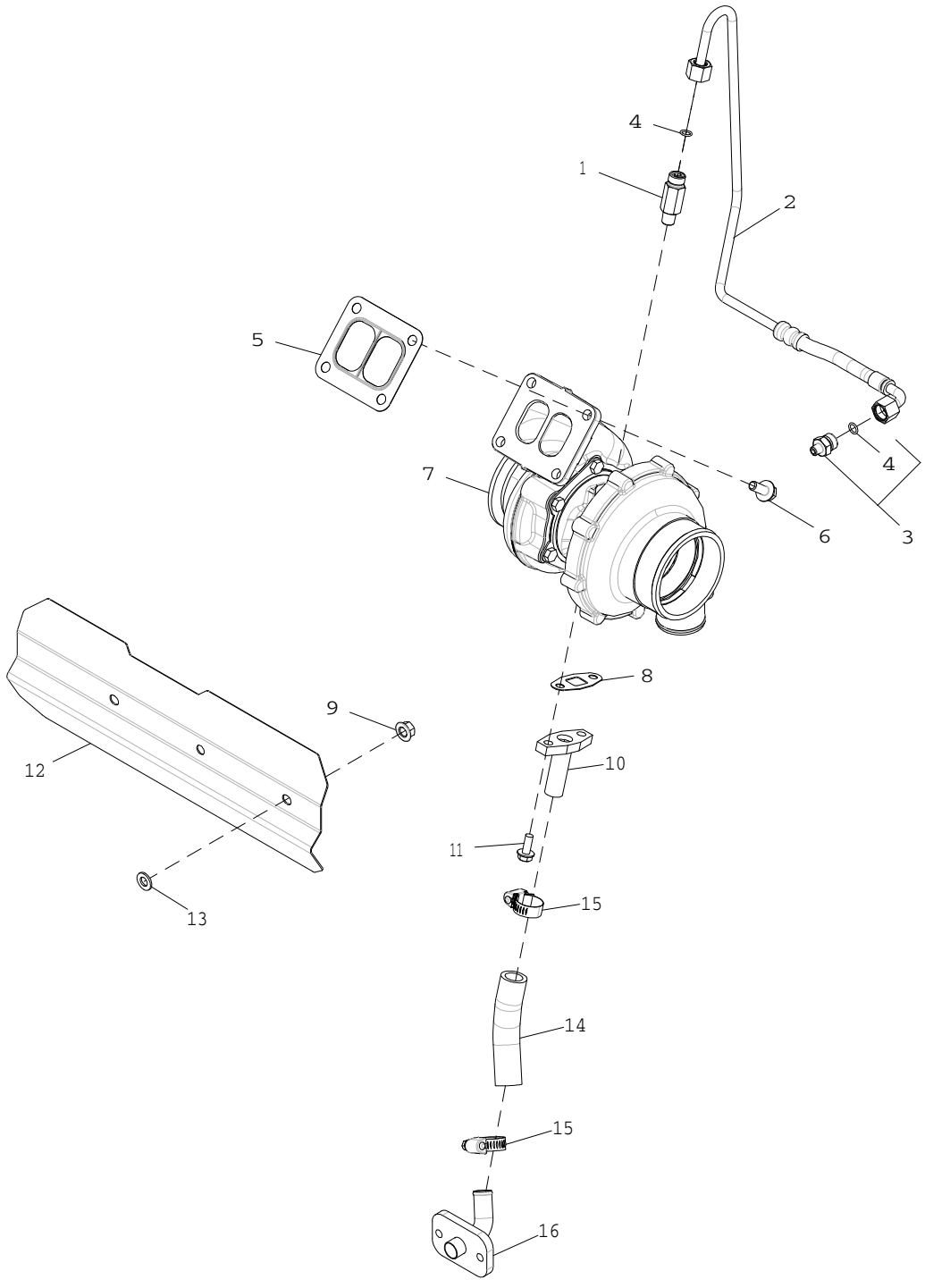

65WA_RE538655_PCD

Item	Nº peça	Descrição	Qtde	Nº série motor	Notas
1	RE518109	Adaptador	1		ALSO ORDER R63548
2	RE538724	Tubulação de óleo	1		
3	RE521531	Adaptador	1		
4	R63548	Anel o	2		
5	R123572	Junta	1		
6	R522679	Parafuso sextavado	4		
7	RE550941	TurboalimenTador	1		SUB FOR RE529464
	SE502192	TurboalimenTador remanufaT.	1		REMAN FOR RE550941 AND RE529464
8	R123570	Junta	1		
9	14M7296	Porca com flange	3		M10
10	RE60003	Tubulação de óleo	1		
11	19M8062	Parafuso	2		M8 X 20
12	R523340	Proteção térmica	1		
13	24M7028	Arruela	3		10.500 X 20 X 2 mm
14	R115575	Mangueira	1		(A)
15	RE65978	Braçadeira	2		
16	RE504845	Tubo de óleo	1		

(A) Cut to length
Couper à la longueur voulue
Cortar no Comprimento
Cortar según se requiera

6733 Sensors
6733 Capteurs
6733 Sensores
6733 Sensores

RE530008PCDA05 A.1

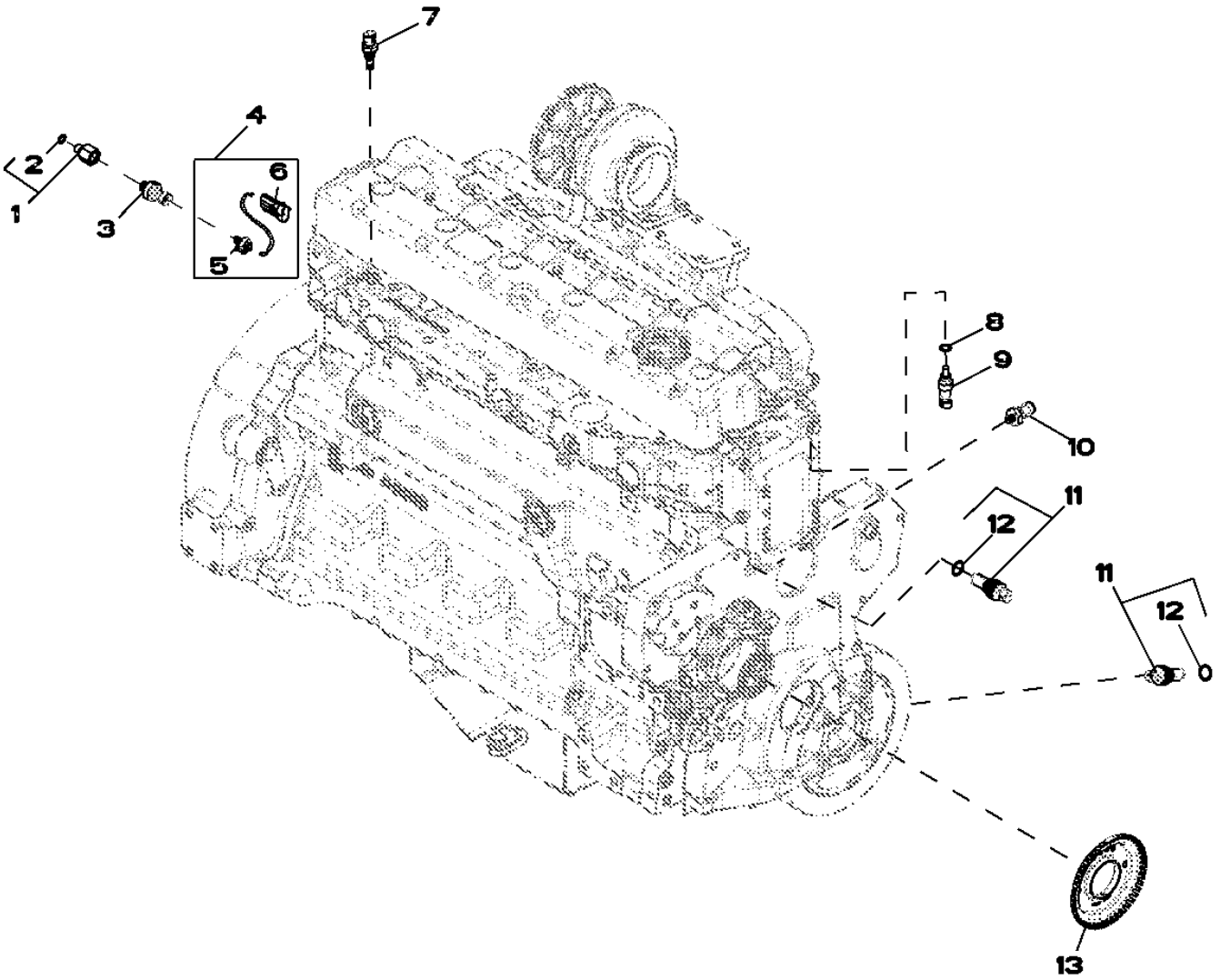

RE530008PCDA05

Item	Nº peça	Descrição	Qtde	Nº série motor	Notas
1	RE523854	Adaptador	1		
2	51M7040	Anel o	1		9.300 X 2.200 mm
3	RE522794	SenSor	1		
4	RE525147	Chicote	1		
5	57M8625	Alojam. conector elétrico	1		
6	57M7257	Alojam. conector elétrico	1		
7	RE525016	Termo-par	1		
8	51M7041	Anel o	1		11.300 X 2.200 mm
9	RE52722	SenSor de temperatura	1		
10	RE167207	SenSor	1		
11	RE519144	SenSor	2		
12	51M7044	Anel o	1		17.300 X 2.200 mm
13	R517471	Roda	1		

8192 Primary Fuel Filter
8192 Filtre à carburant primaire
8192 Filtro Primário do Combustível
8192 Filtro primario de combustible

RE532255PCDB02 A.1

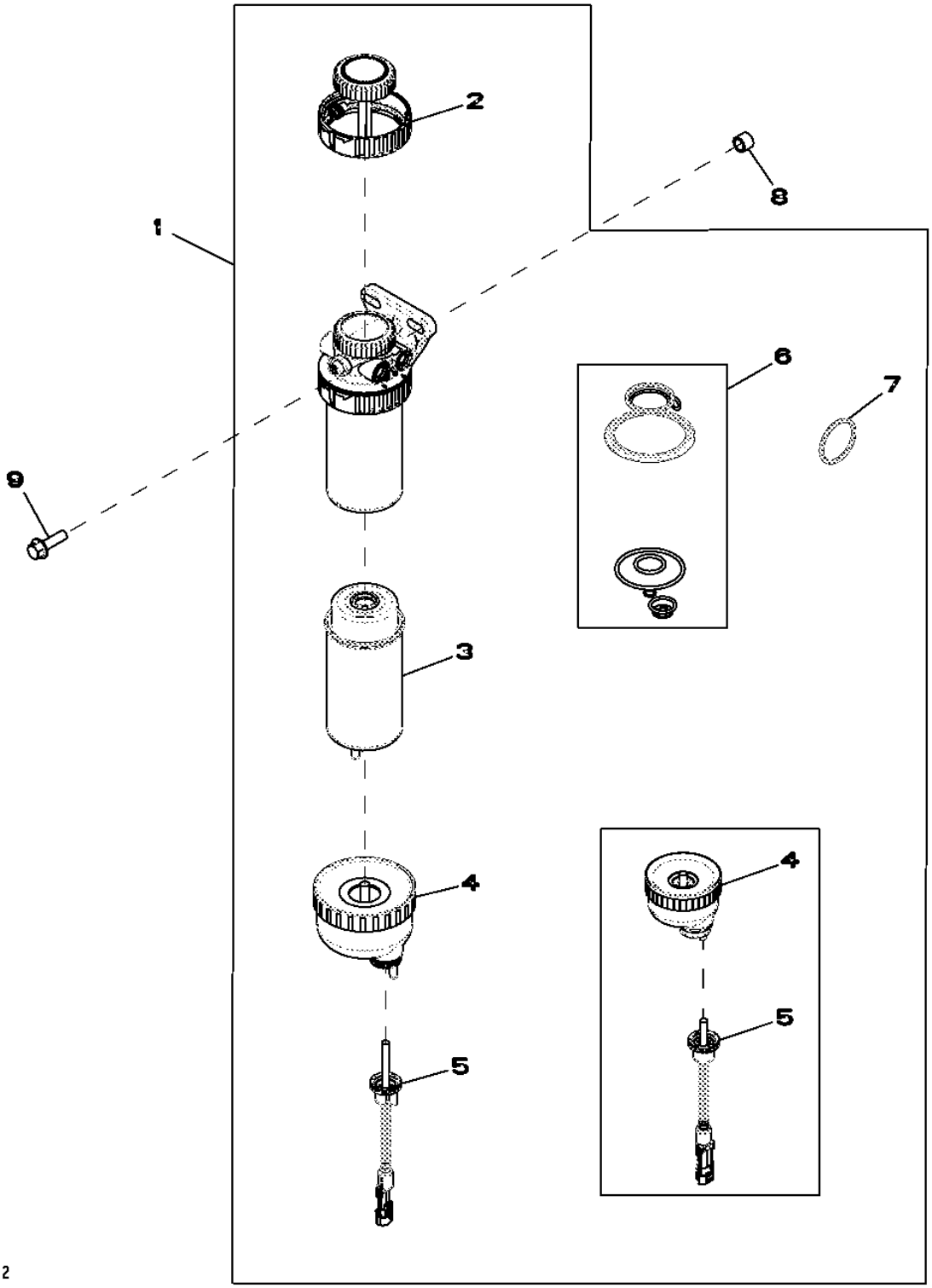

Item	*Nº peça*	*Descrição*	*Qtde*	*Nº série motor*	*Notas*
1	RE540392	Filtro	1		(Sub For RE529641, This Application)
2	RE526834	Kit do filtro	1		
3	RE529643	Elemento de filtro	1		
4	RE51650	Copo de sedimentação	1		(Use With RE519696) (Included In RE529641)
	RE540438	Copo de sedimentação	1		(Use With RE540439) (Included In RE540392)
5	RE519696	SenSor	1		(Use With RE51650) (Included In RE529641)
	RE540439	SenSor	1		(Use With RE540438) (Included In RE540392)
6	RE516553	Kit retentor	1		
7	RE516512	Kit - anel o	1		
8	28H1884	Espaçador	1		0.493" X 0.675" X 1/2"
9	19M7835	Parafuso	1		M10 X 35

8472 Engine Wiring Harness
8472 Faisceau moteur
8472 Chicote do Motor
8472 Grupo de cables del motor

8472_RE532222_PCD A.2

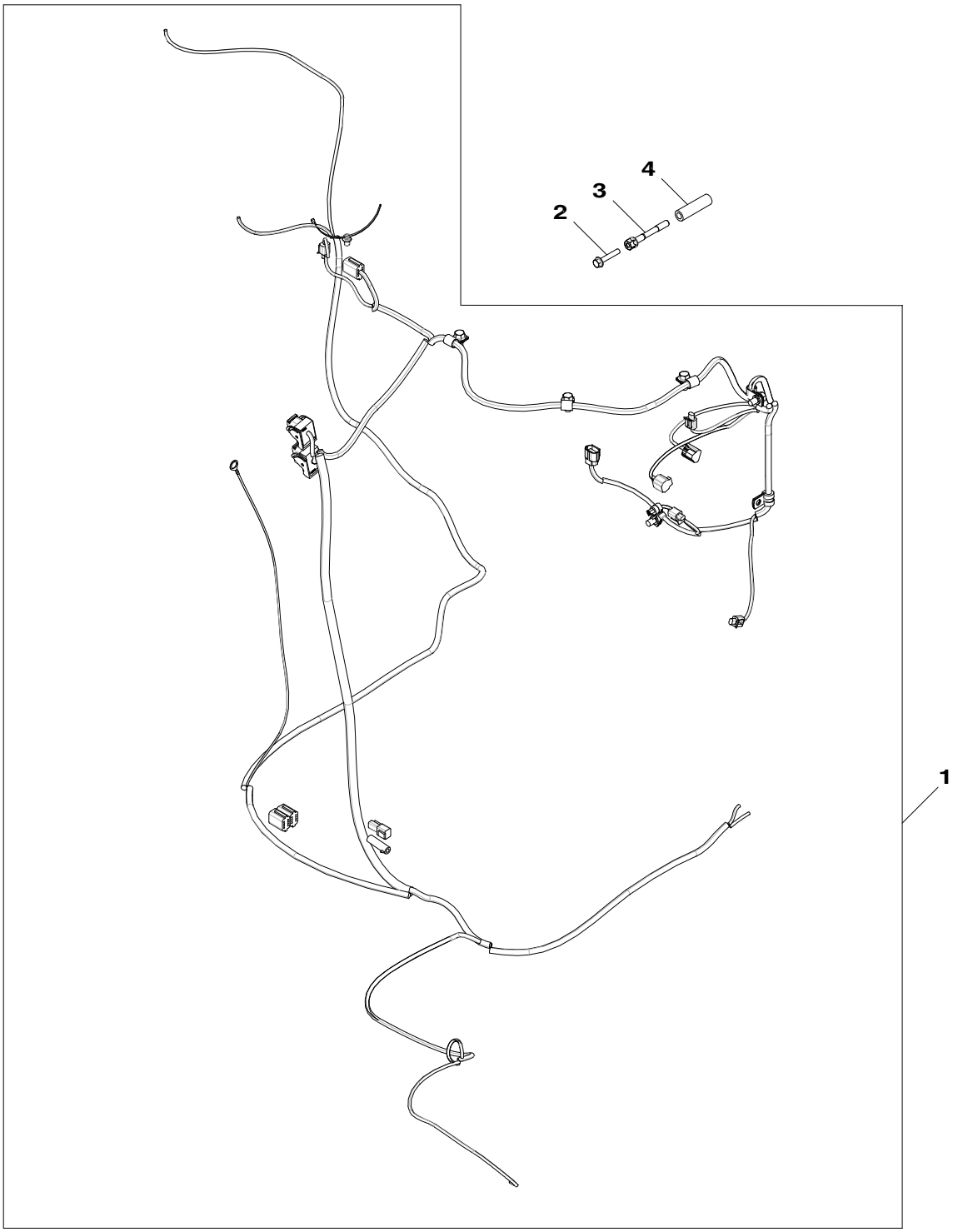

8472_RE532222_PCD

Item	*Nº peça*	*Descrição*	*Qtde*	*Nº série motor*	*Notas*
1	AT372359	Chicote	1		(Sub For AT331813)
2	19M7799	Parafuso	1		M8 X 45
3	R521458	Parafuso	1		
4	R520632	Espaçador	1		

8718 Belt Tensioner
8718 Dispositif de réglage de tension de courroie
8718 Tensor da Correia
8718 Tensor de la correa

RE517336PCDD03 A.1

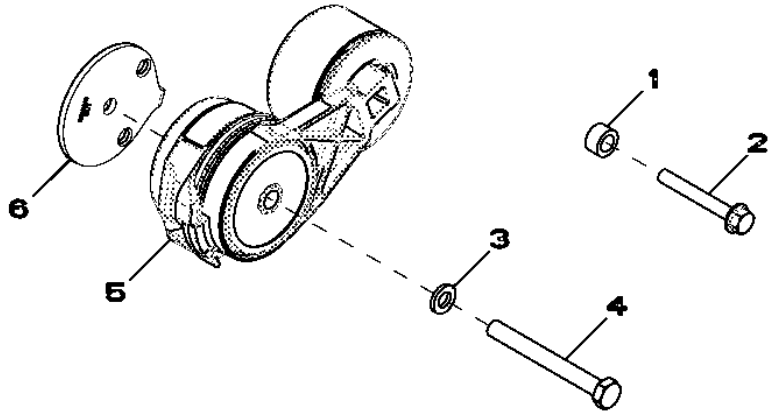

RE517336PCDD03

Item	*Nº peça*	*Descrição*	*Qtde*	*Nº série motor*	*Notas*
1	28H860	Arruela	1		0.423" X 0.675" X 3/8"
2	19M7801	Parafuso	1		M8 X 60
3	24M7106	Arruela	1		10 X 18 X 2.500 mm
4	19M8131	Parafuso	1		M10 X 70
5	RE518097	Tensionador de correia	1		
6	R518210	Espaçador	1		

8875 Engine Oil Filter
8875 Filtre à huile moteur
8875 Filtro do Óleo do Motor
8875 Filtro de aceite de motor

RE528763PCDB02 A.1

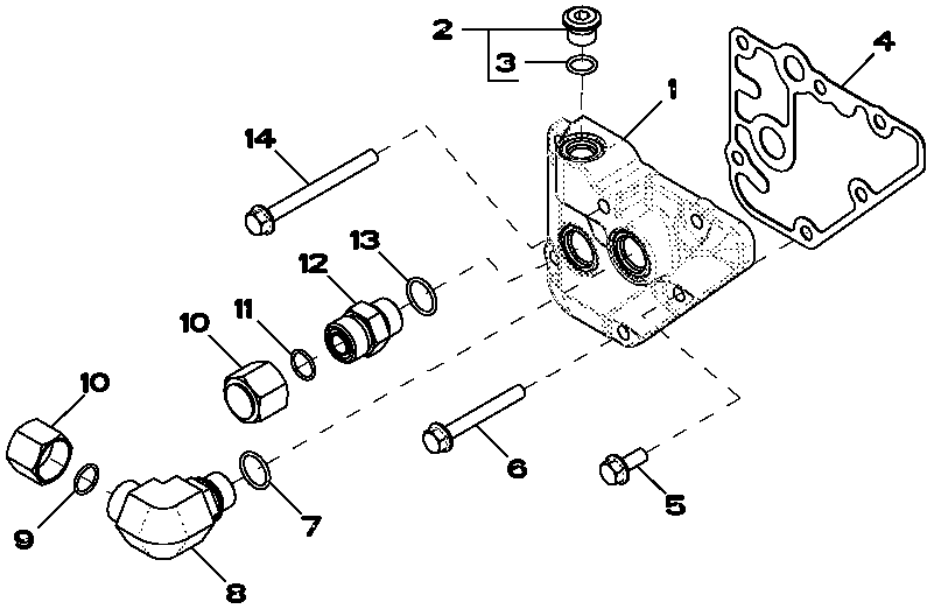

Item	*Nº peça*	*Descrição*	*Qtde*	*Nº série motor*	*Notas*
1	R518455	Adaptador	1		
2	RE52242	Tampão de dreno	1		
3	51M7042	Anel o	1		13.300 X 2.200 mm
4	R123525	Junta	1		
5	RE67238	Parafuso	1		(A)
6	19M7802	Parafuso	4		M8 X 65
7	51M7045	Anel o	1		19.300 X 2.200 mm
8	38H5018	Conexão em ângulo	1		
9	T77932	Anel o	1		
10	38H1417	Conexão	2		
11	T77932	Anel o	1		
12	38H5004	Adaptador	1		
13	51M7045	Anel o	1		19.300 X 2.200 mm
14	19M7913	Parafuso	1		M8 X 90

(A) With Pre Applied Sealant
Avec produit d'étanchéité préappliqué
Com Vedante Pré-aplicado
Con pasta selladora preaplicada

9801 Lift Straps
9801 Oeillets de levage
9801 Tirantes de Elevação
9801 Cintas de elevación

RE53353PCDF03 A.1

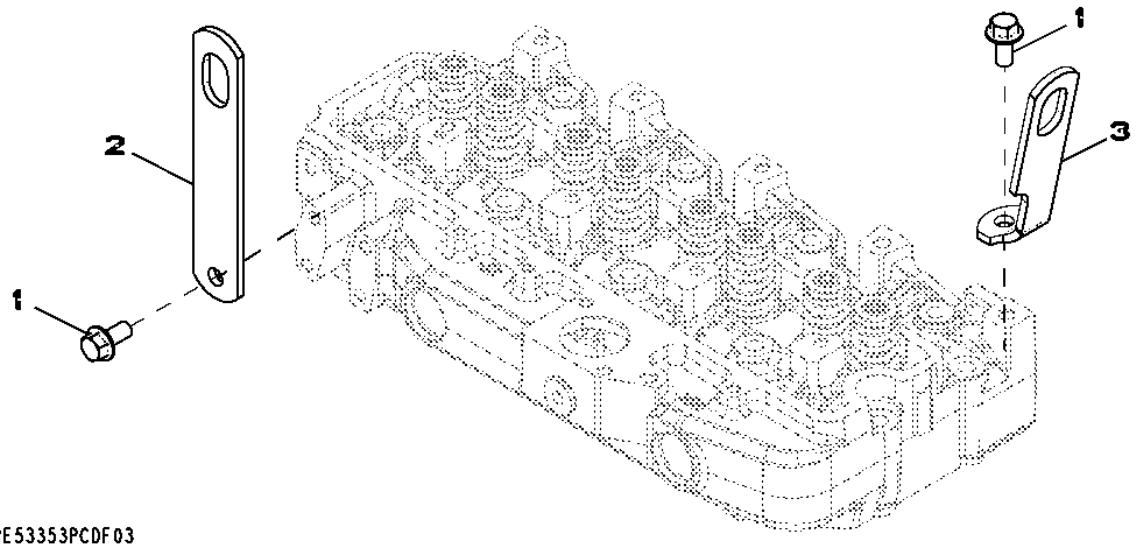

Item	*Nº peça*	*Descrição*	*Qtde*	*Nº série motor*	*Notas*
1	19M7788	Parafuso	2		M12 X 25
2	R502329	Correia	1		(Rear)
3	R502175	Suporte	1		

9901 Connecting Rod Bearing Kit
9901 Kit de coussinet de bielle
9901 Kit do Rolamento da Biela
9901 Juego de cojinetes de biela

RE65908PCDA02 A.1

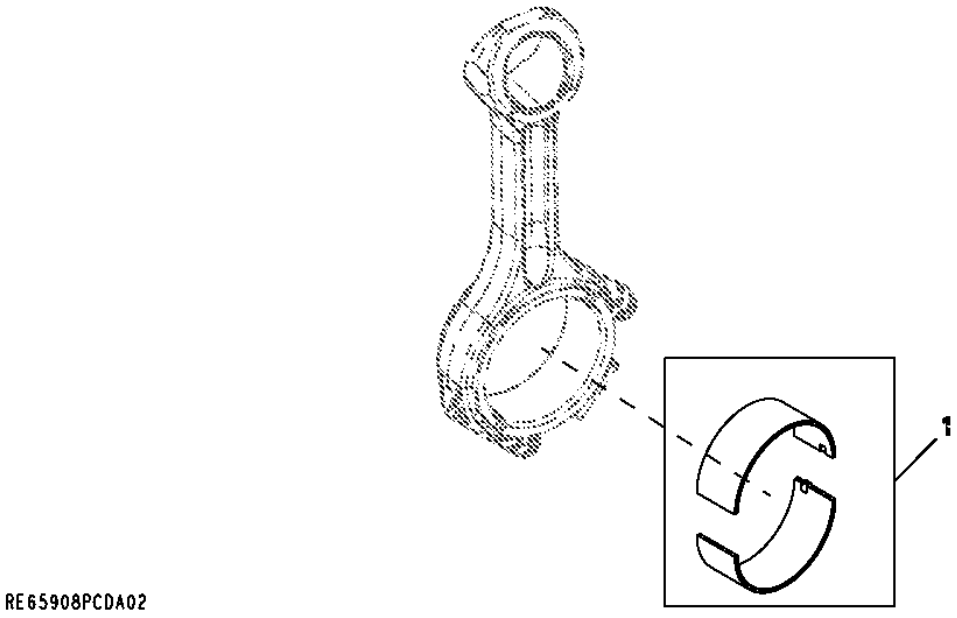

Item	*Nº peça*	*Descrição*	*Qtde*	*Nº série motor*	*Notas*
1	RE65908	Rolamento	1		STD

9901 Crankshaft Bearing Kit
9901 Vilebrequin, kit de roulements
9901 Kit de Mancal do Virabrequim
9901 Juego de cojinetes del cigüeñal

RE65165PCDA02 A.1

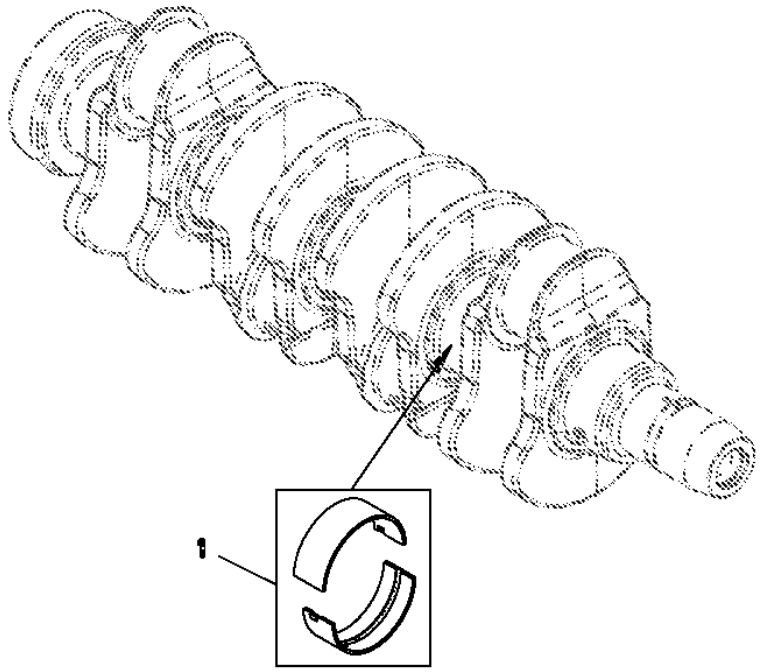

Item	*Nº peça*	*Descrição*	*Qtde*	*Nº série motor*	*Notas*
1	RE65165	Conj. do rolamento	1		STD

9901 Crankshaft Thrust Bearing Kit
9901 Kit de palier de butée de vilebrequin
9901 Kit de Mancal Axial do Virabrequim
9901 Juego de cojinetes de empuje del cigüeñal

RE65168PCDA02 A.1

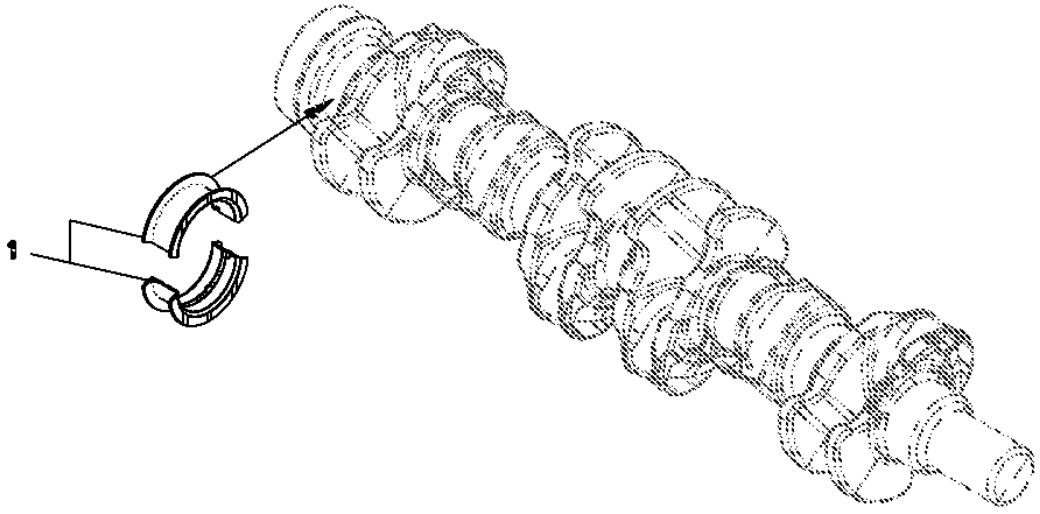

RE65168PCDA02

Item	*Nº peça*	*Descrição*	*Qtde*	*Nº série motor*	*Notas*
1	RE65168	Conj. do rolamento	1		STD

9901 Crankshaft Main Bearing Kit, Undersized
9901 Kit de paliers principaux de vilebrequin, à cote inférieure
9901 Kit do Mancal Principal do Virabrequim, Subdimensionado
9901 Tamaño reducido, juego de cojinetes de bancada del cigüeñal

RE65911PCDB03 A.1

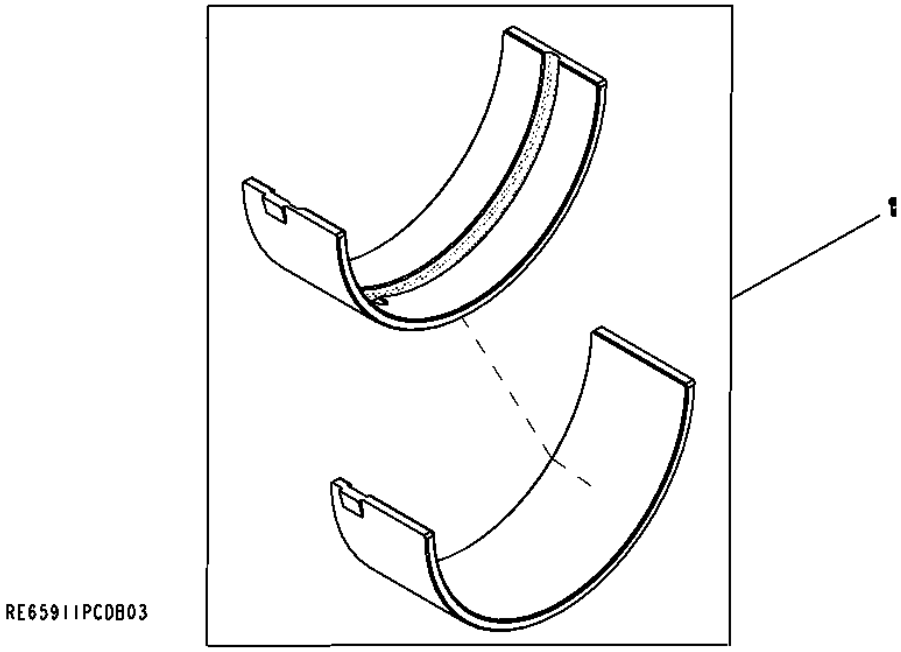

Item	*Nº peça*	*Descrição*	*Qtde*	*Nº série motor*	*Notas*
1	RE65911	Rolamento	1		Main Half (.254mm) Undersized

9901 Thrust Bearing, Undersized
9901 Roulement de butée, à cote inférieure
9901 Bronzina de Mancal Subdimensionada
9901 Cojinete de empuje de tamaño reducido

RE65912PCDB01 A.1

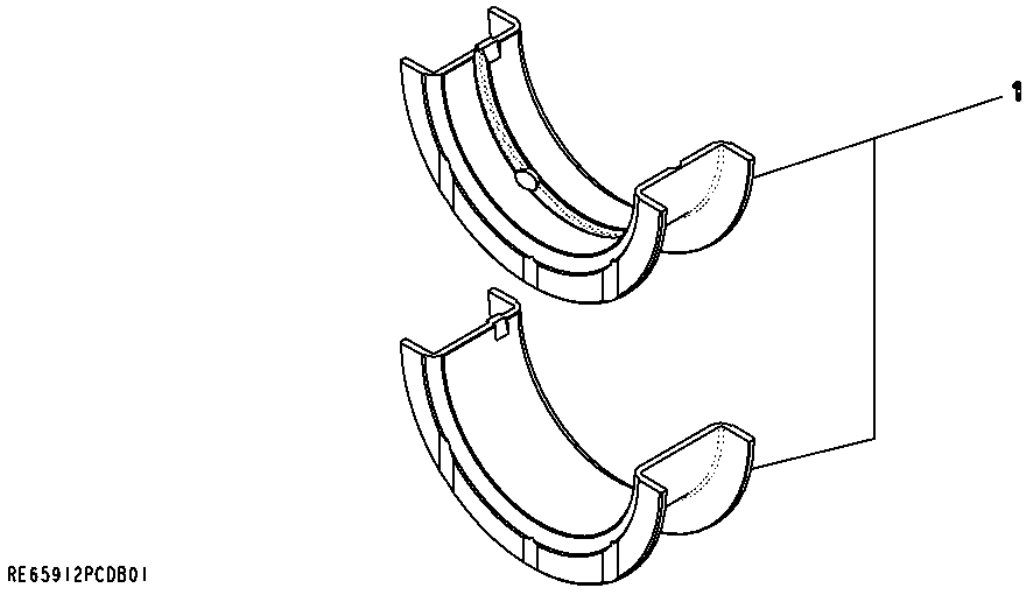

Item	*Nº peça*	*Descrição*	*Qtde*	*Nº série motor*	*Notas*
1	RE65912	Rolamento axial	1		(.254mm) Undersized

9901 Connecting Rod Bearings, Undersized
9901 Coussinets de bielles, à cote inférieure
9901 Rolamentos da Biela, Subdimensionados
9901 Biela, cojinetes de subtamaño

RE65909PCDB01 A.1

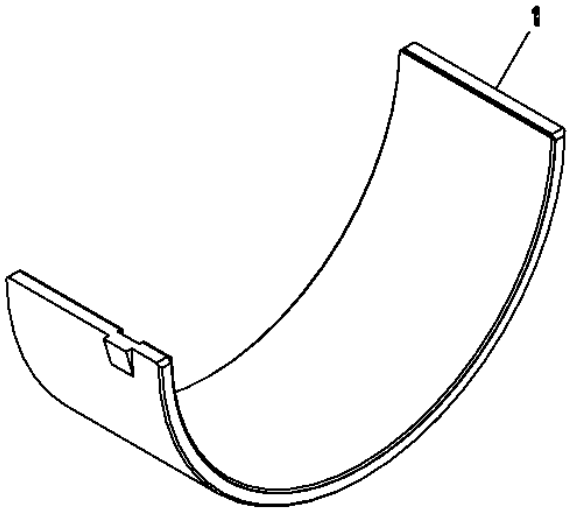

RE65909PCDB01

Item	*Nº peça*	*Descrição*	*Qtde*	*Nº série motor*	*Notas*
1	RE65909	Rolamento	1		(.254MM) Undersized

9901 Control Valve
9901 Clapet de commande
9901 Válvula de Controle
9901 Válvula de control

RE534109PCDC01 A.1

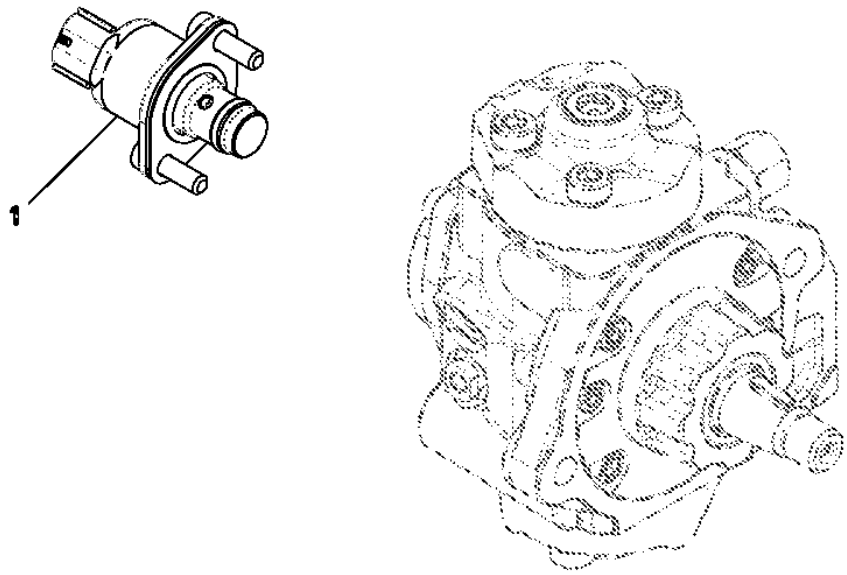

Item	*Nº peça*	*Descrição*	*Qtde*	*Nº série motor*	*Notas*
1	RE534109	VálVula de controle	1		

9901 Cylinder Liner Packing
9901 Garniture de chemise de cylindre
9901 Lubrificação da Camisa do Cilindro
9901 Retén de camisa de cilindro

AR65507PCDA02 A.1

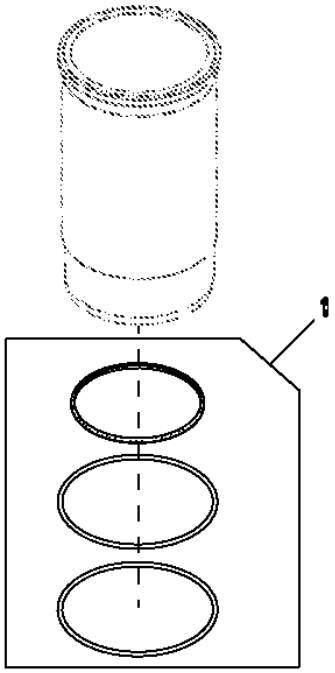

Item	*Nº peça*	*Descrição*	*Qtde*	*Nº série motor*	*Notas*
1	AR65507	Kit - anel o	1		

9901 Starter Relay
9901 Relais de démarreur
9901 Relé do Motor de Partida
9901 Relé de arrancador

RE504839PCDB02 A.1

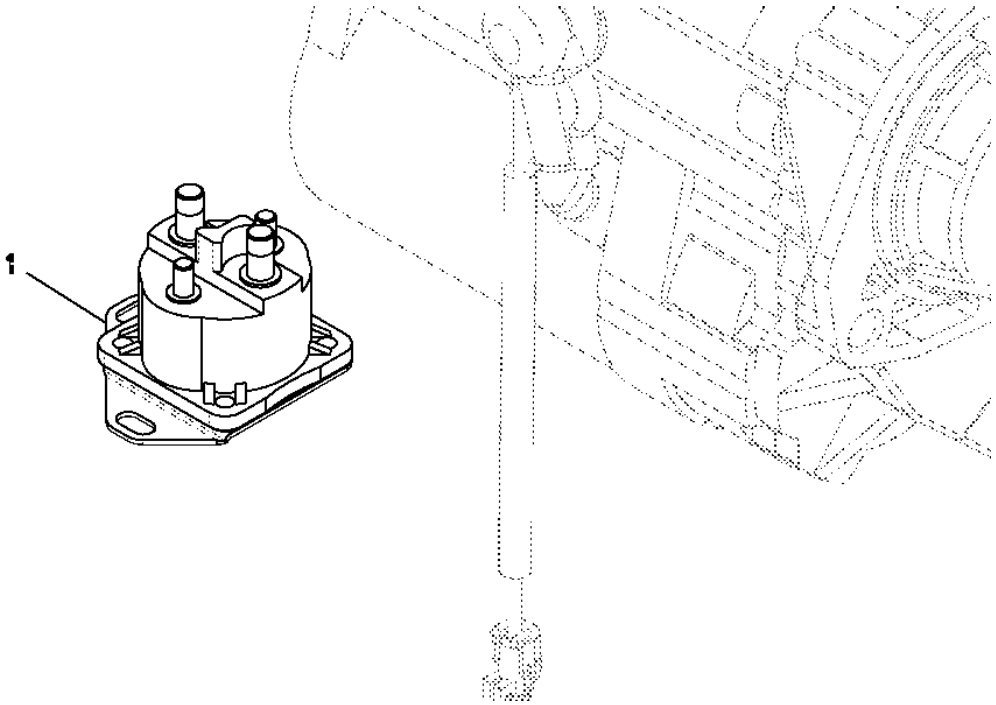

Item	*Nº peça*	*Descrição*	*Qtde*	*Nº série motor*	*Notas*
1	RE504839	Relé de paRtida	1		(24V)

9901 Rear Oil Seal
9901 Joint d'arrêt d'huile arrière
9901 Vedação Traseira de Óleo
9901 Retén de aceite trasero

RE44574PCDC03 A.1

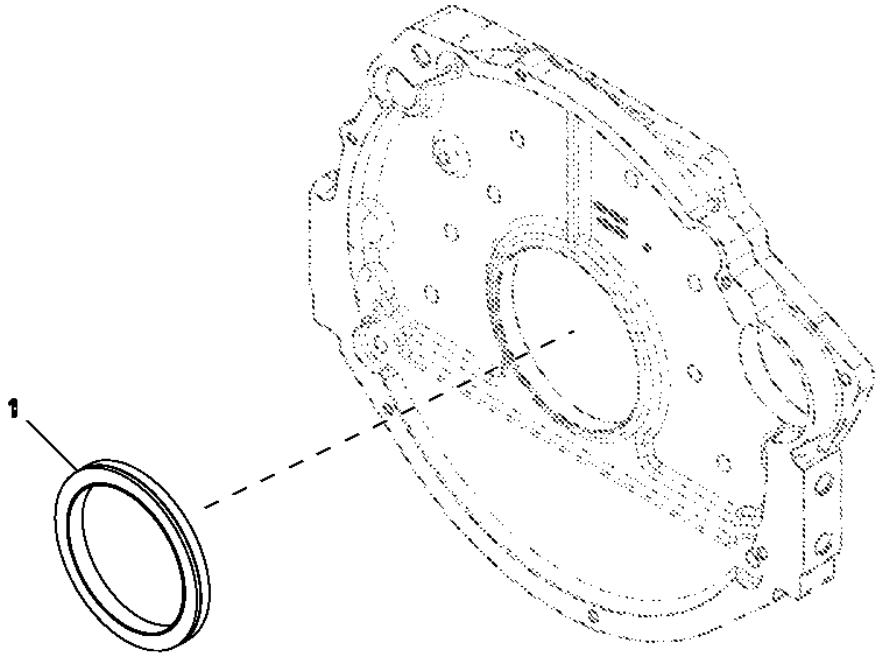

Item	*Nº peça*	*Descrição*	*Qtde*	*Nº série motor*	*Notas*
1	RE44574	Vedação	1		

9901 Camshaft and Camshaft Gears
9901 Arbre à cames et pignons d'arbre à cames
9901 Comando de Válvulas e Engrenagens do Comando de Válvulas
9901 Árbol de levas y engranajes

RE532239PCDA01 A.1

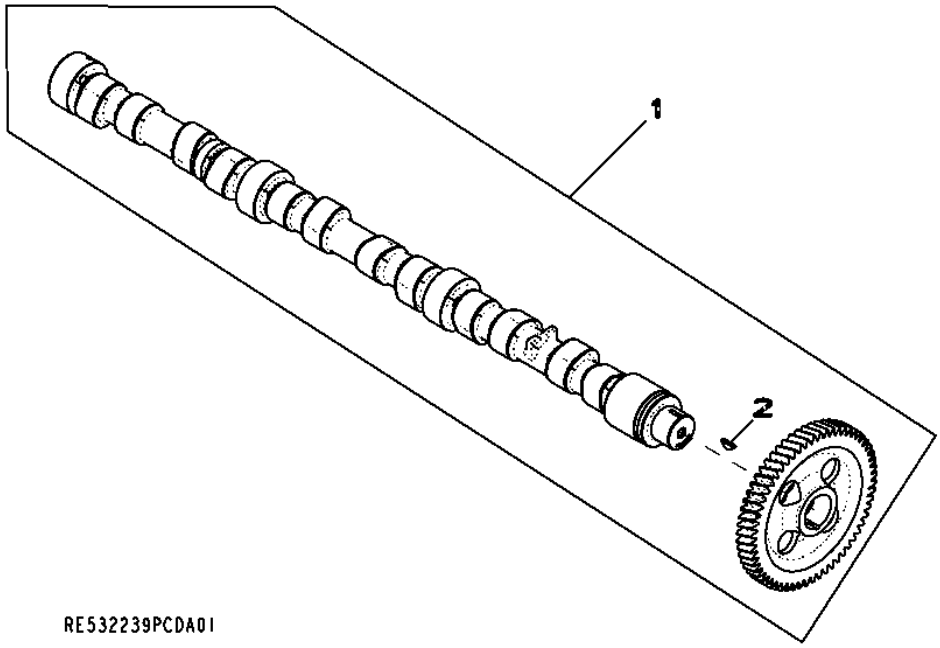

Item	*Nº peça*	*Descrição*	*Qtde*	*Nº série motor*	*Notas*
1	RE532239	Eixo de cames	1		
	SE501811	Comando de Válvulas Reman	1		(REMAN FOR RE532239)
2	R133303	Chaveta	1		

9901 Front oil Seal
9901 Joint pare-huile avant
9901 Vedação de Óleo Dianteira
9901 Sello de aceite delantero

RE538097PCDA02 A.1

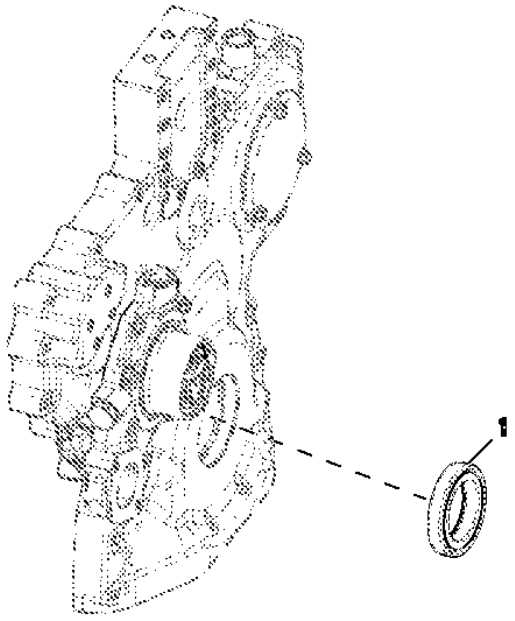

RE538097PCDA02

Item	*Nº peça*	*Descrição*	*Qtde*	*Nº série motor*	*Notas*
1	RE538097	Vedação	1		

9901 Engine Gasket Kit
9901 Jeu de joints du moteur
9901 Kit de Juntas do Motor
9901 Kit de empaquetaduras de motor

RE532631PCDC02 A.1

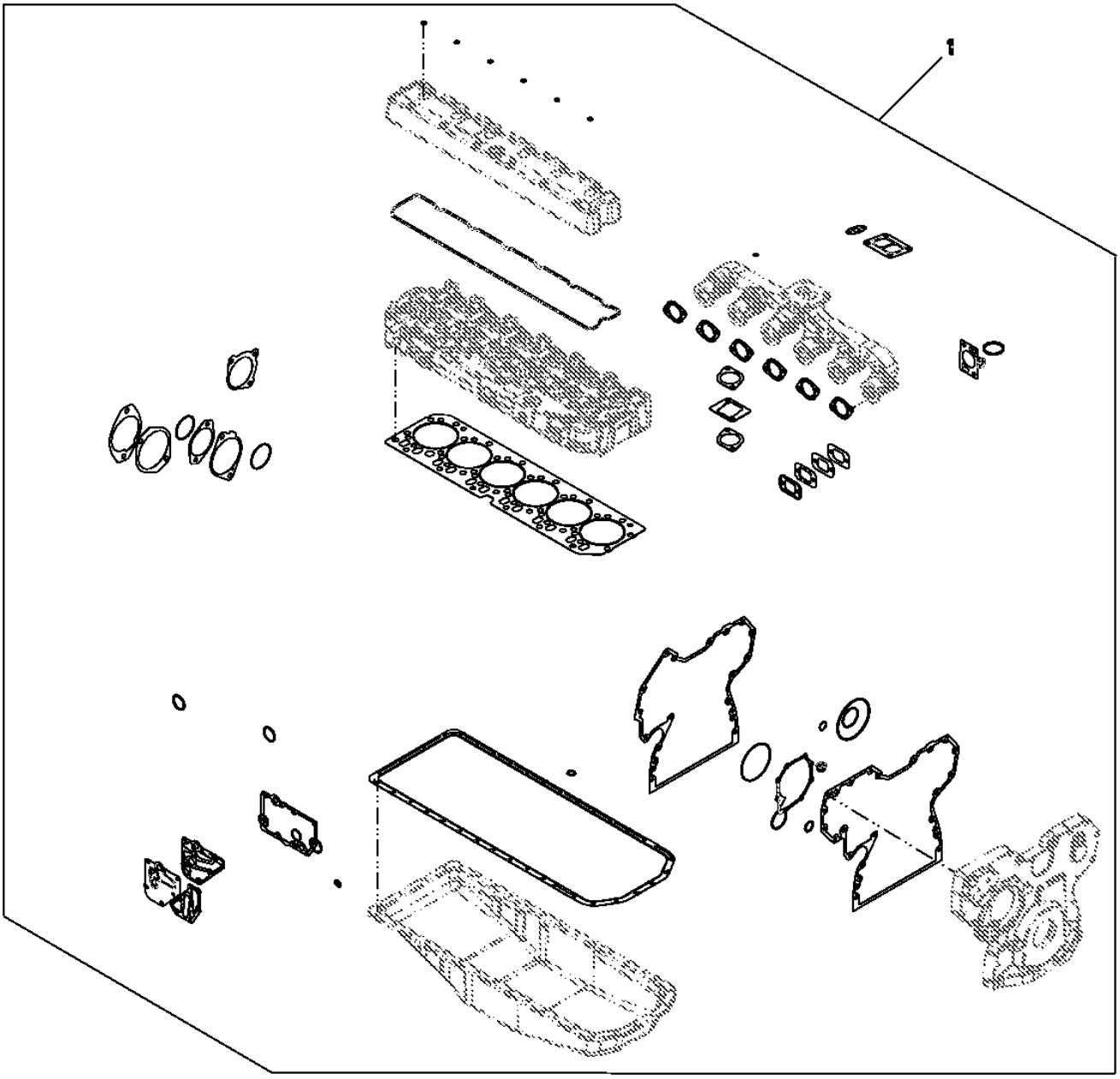

Item	Nº peça	Descrição	Qtde	Nº série motor	Notas
1	RE532631	Kit de juntas	1		

9901 Engine Gasket Kit
9901 Jeu de joints du moteur
9901 Kit de Juntas do Motor
9901 Kit de empaquetaduras de motor

RE532841PCDA02 A.1

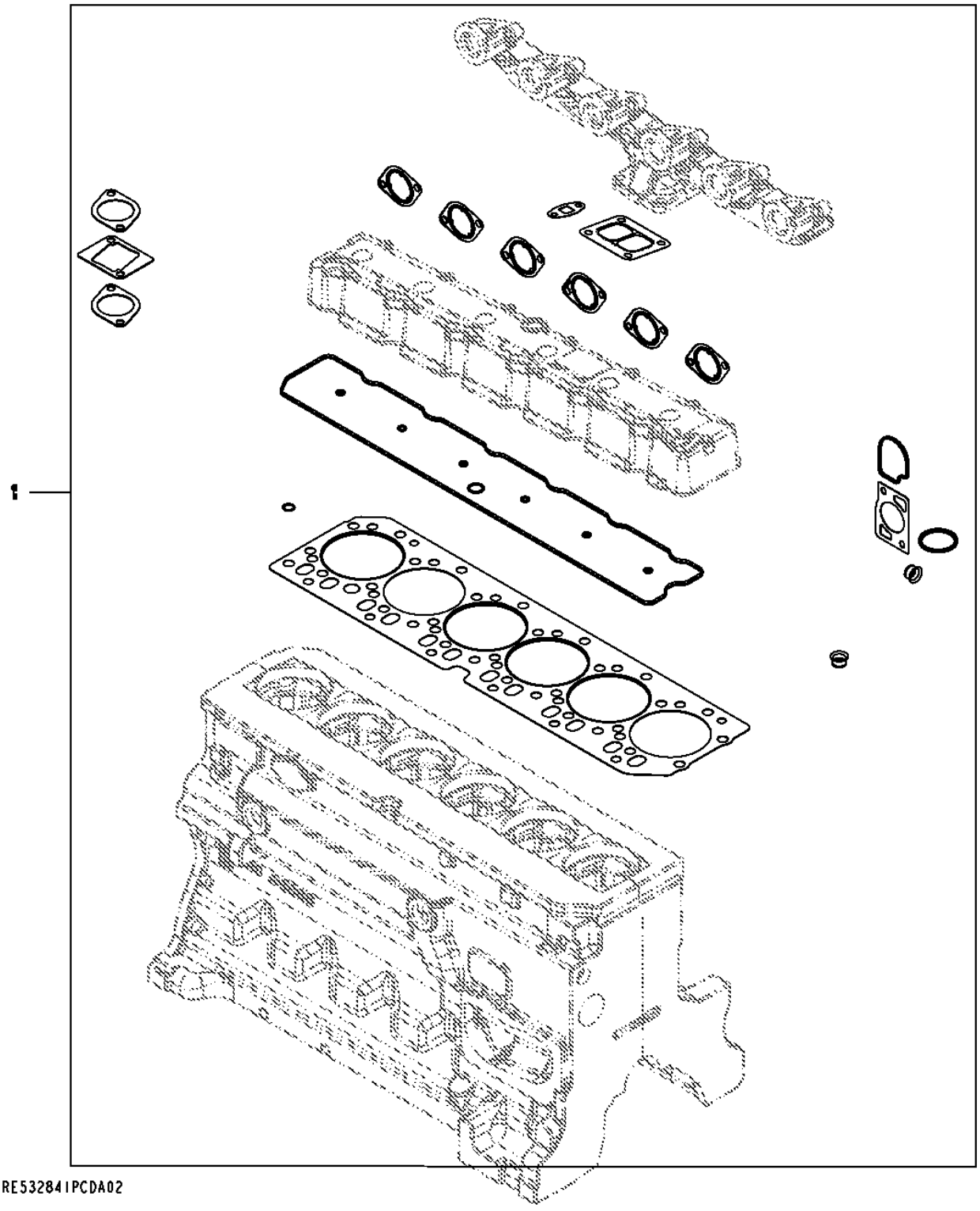

Item	*Nº peça*	*Descrição*	*Qtde*	*Nº série motor*	*Notas*
1	RE532841	Kit de juntas	1		(Also Order RE532993)

9901 Cylinder Head Bolts Kit
9901 Kit de boulons de culasse
9901 Kit de Parafusos do Cabeçote dos Cilindros
9901 Juego de pernos de cabeza de cilindro

RE532993PCDA02 A.1

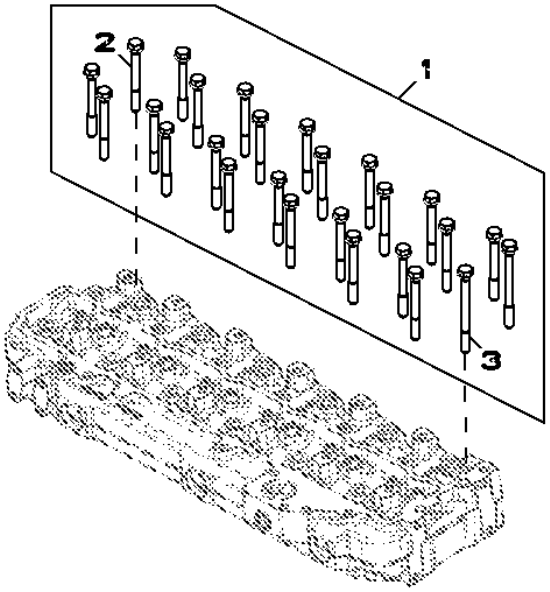

RE532993PCDA02

Item	*Nº peça*	*Descrição*	*Qtde*	*Nº série motor*	*Notas*
1	RE532993	Kit do parafuso	1		
2	R85363	Parafuso sextavado	24		
3	R502511	Parafuso sextavado	2		

9901 Piston Ring Kit
9901 Kit de segments de piston
9901 Kit de Anéis de Pistão
9901 Juego de segmentos de pistón

RE507852PCDB02 A.1

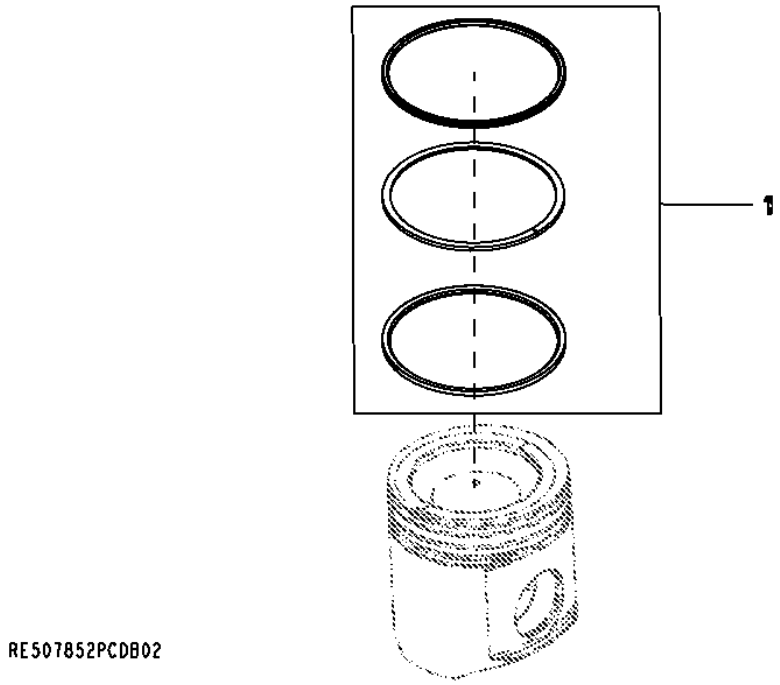

Item	*Nº peça*	*Descrição*	*Qtde*	*Nº série motor*	*Notas*
1	RE507852	Kit anéis de pistão	1		(Includes RE508561, RE504302 and R522512)

9901 Piston / Liner - Kit
9901 Piston / chemise - jeu de pièces
9901 Pistão/Camisa - Kit
9901 Pistón/camisa de cilindro - kit

RE527843PCDA02 A.1

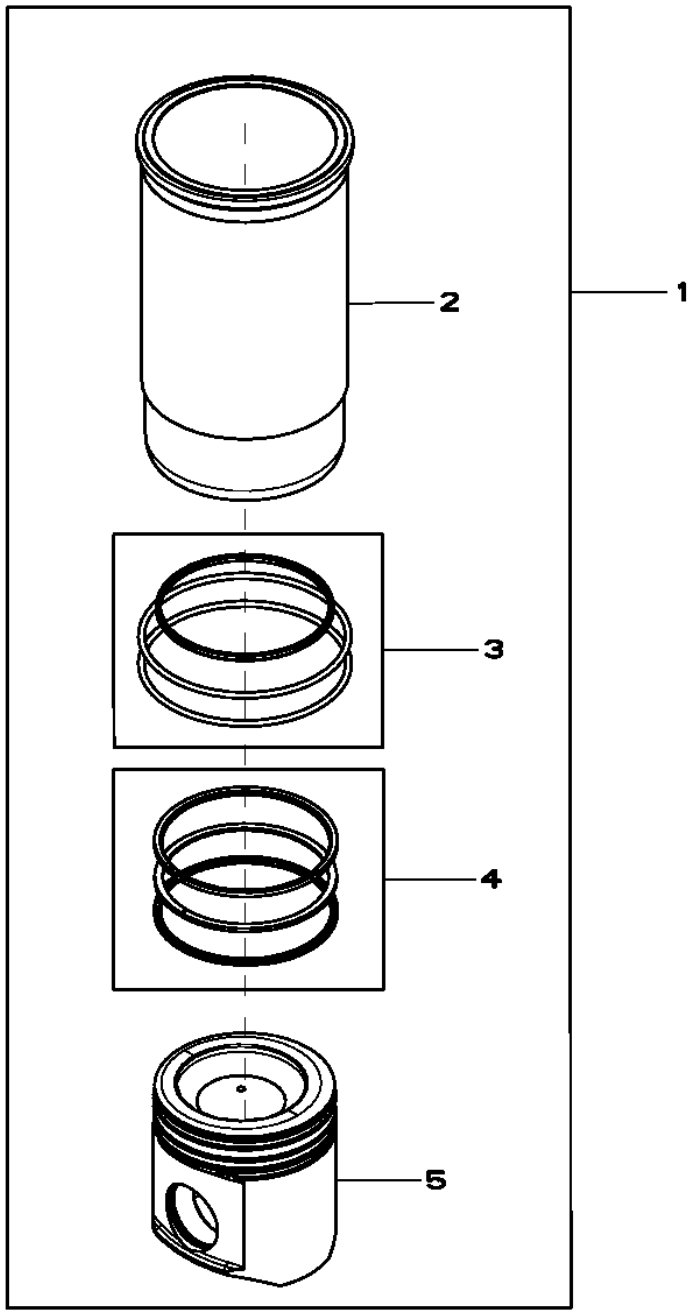

RE527843PCDA02

Item	*Nº peça*	*Descrição*	*Qtde*	*Nº série motor*	*Notas*
1	RE527843	Kit pistão e camisa	4		(A)
2	.....	Camisa de cilindro	1		NSEP , (Order RE527843)
3	AR65507	Kit - anel o	1		PKG (3)
4	RE527844	Kit anéis de pistão	1		PKG (3)
5	.....	Pistão	1		NSEP , (Marked RE527039) (Order RE527843)

(A) INCLUDES INSTRUCTIONS
NOTICE COMPRISE
INCLUI INSTRUÇÕES
INCLUYE LAS INSTRUCCIONES

9901 Engine Overhaul Kit
9901 Kit de reconditionnement du moteur
9901 Kit de Retífica do Motor
9901 Conjunto de reconstrucción del motor

RE532634PCDB02 A.1

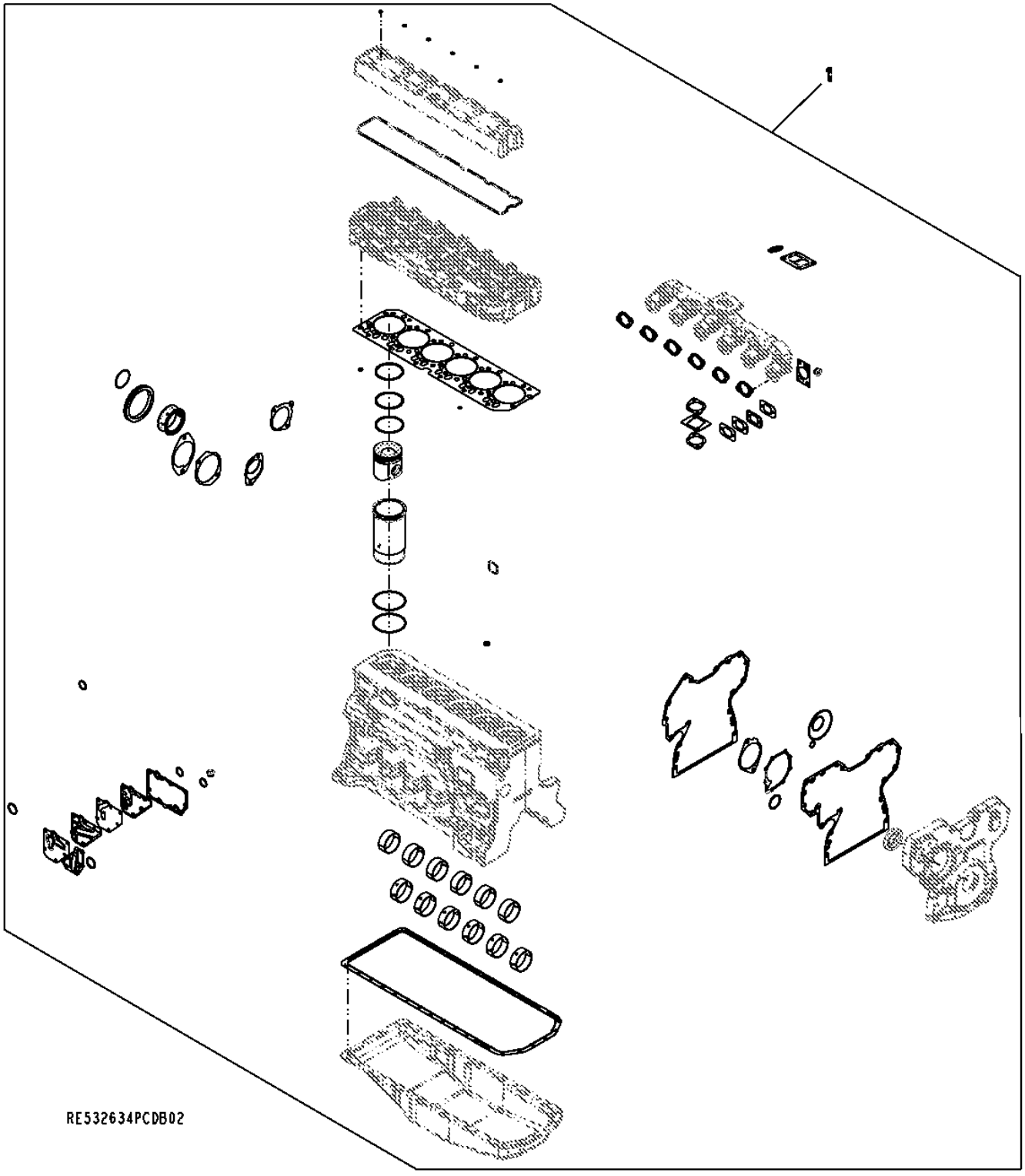

Item	*Nº peça*	*Descrição*	*Qtde*	*Nº série motor*	*Notas*
1	RE532634	Kit reparação do motor	1		(Also Order R501124 and RE532993) Kit, Overhaul, 6 CYL, PT-E, Tier3

9901 Starter Motor Kit
9901 Kit de démarreur
9901 Kit do Motor de Partida
9901 Juego de arrancador

RE500345PCDA01 A.1

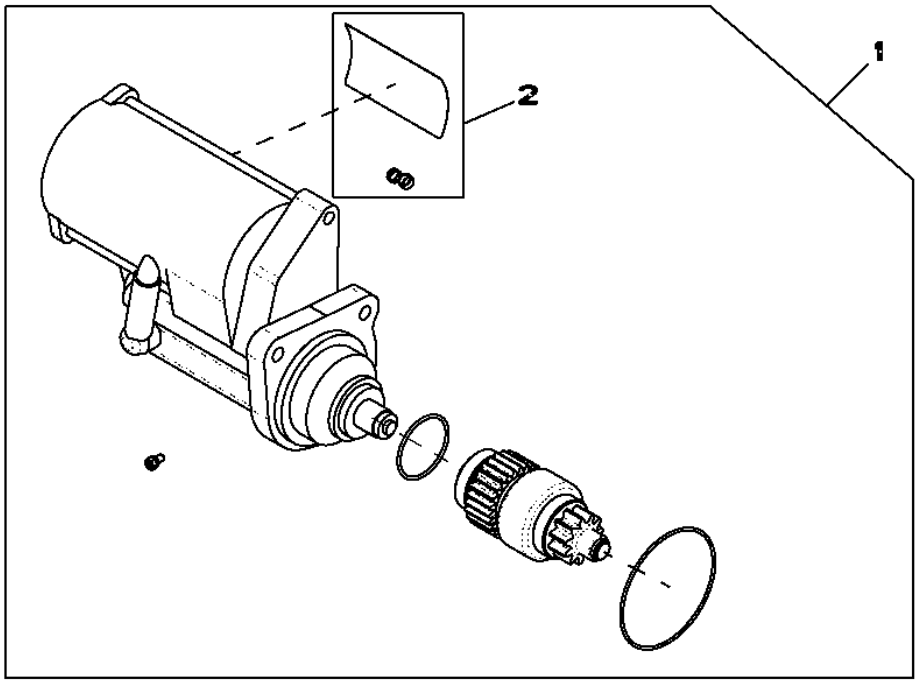

Item	*Nº peça*	*Descrição*	*Qtde*	*Nº série motor*	*Notas*
1	RE500345	Kit para motor de partida	1		
2	RE70756	Kit da cobertura	1		

9901 Injector Service Kit
9901 Kit d'entretien des injecteurs
9901 Kit de Manutenção do Injetor
9901 Juego de mantenimiento de inyectores

RE541425PCDA01 A.1

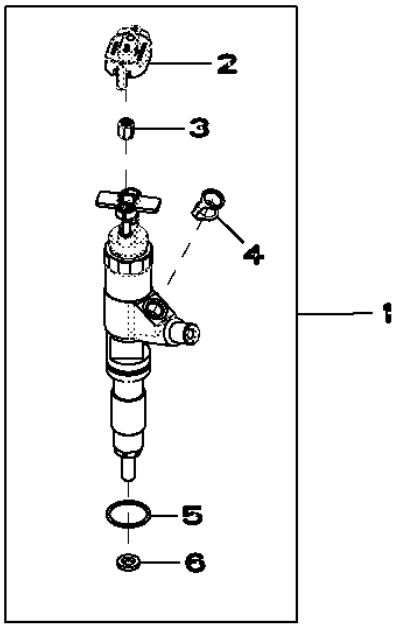

RE541425PCDA01

Item	*Nº peça*	*Descrição*	*Qtde*	*Nº série motor*	*Notas*
1	RE541425	Unidade injeção eletrônica	1		
2	RE528588	Tampa de conecTor eléTrico	1		
3	R134920	Porca	2		
4	R522899	Arruela de vedação	1		
5	R516647	Anel o	1		
6	R523499	Arruela	1		

Replacement Engine
Moteur de rechange
Motor de Reposição
Motor de recambio

RGP13289 A.1

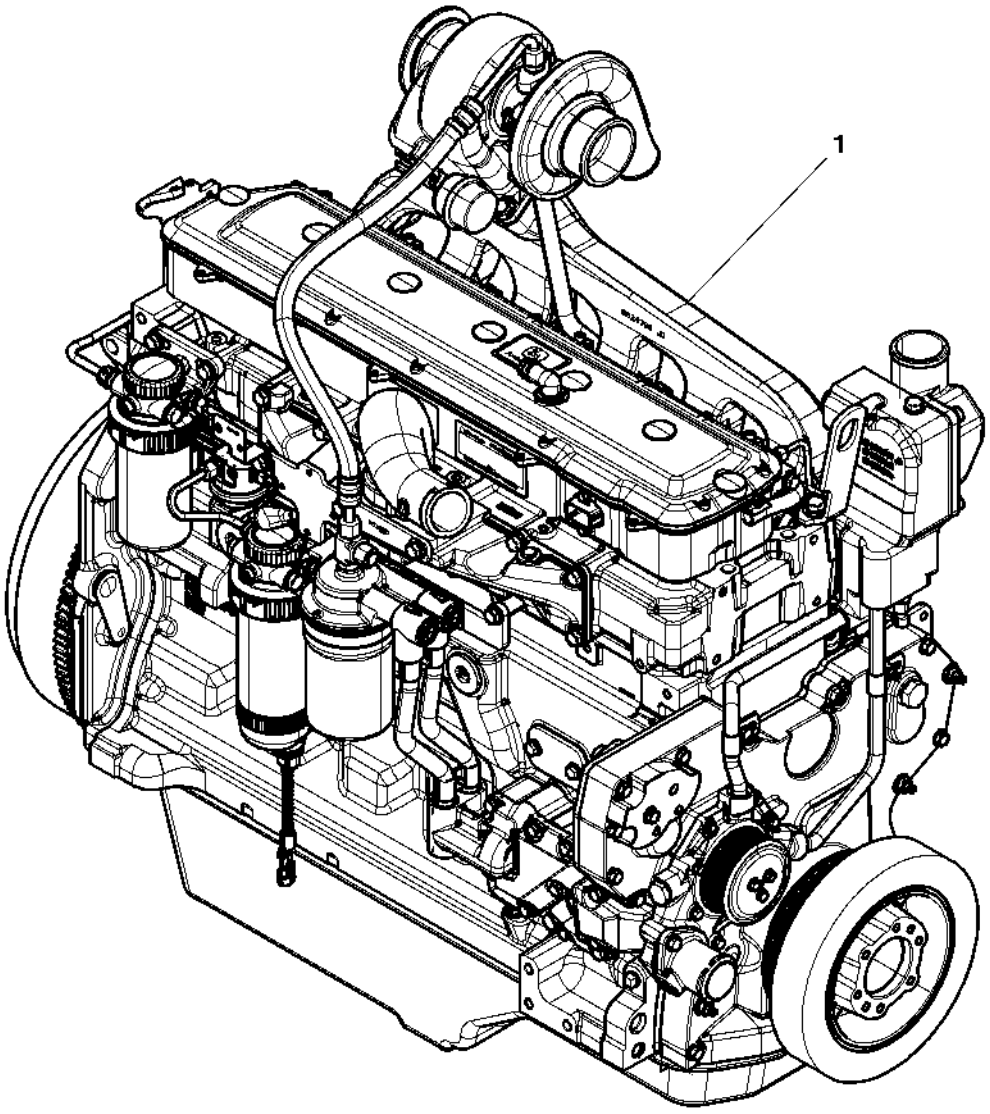

RGP13289

Item	*Nº peça*	*Descrição*	*Qtde*	*Nº série motor*	*Notas*
1	PE10997	Motor a diesel	1		(A)

(A) May Not Be as Illustrated
Peut ne pas ressembler à l'image
Pode Não Ser Conforme Ilustrado
Puede diferir de la ilustración

Sectional Pictorial Index
Index d'illustrations par sections.
Índice pictórico por seção
◆?ndice de ilustraciones por secciones

RGP13260 A.1

6068HT069

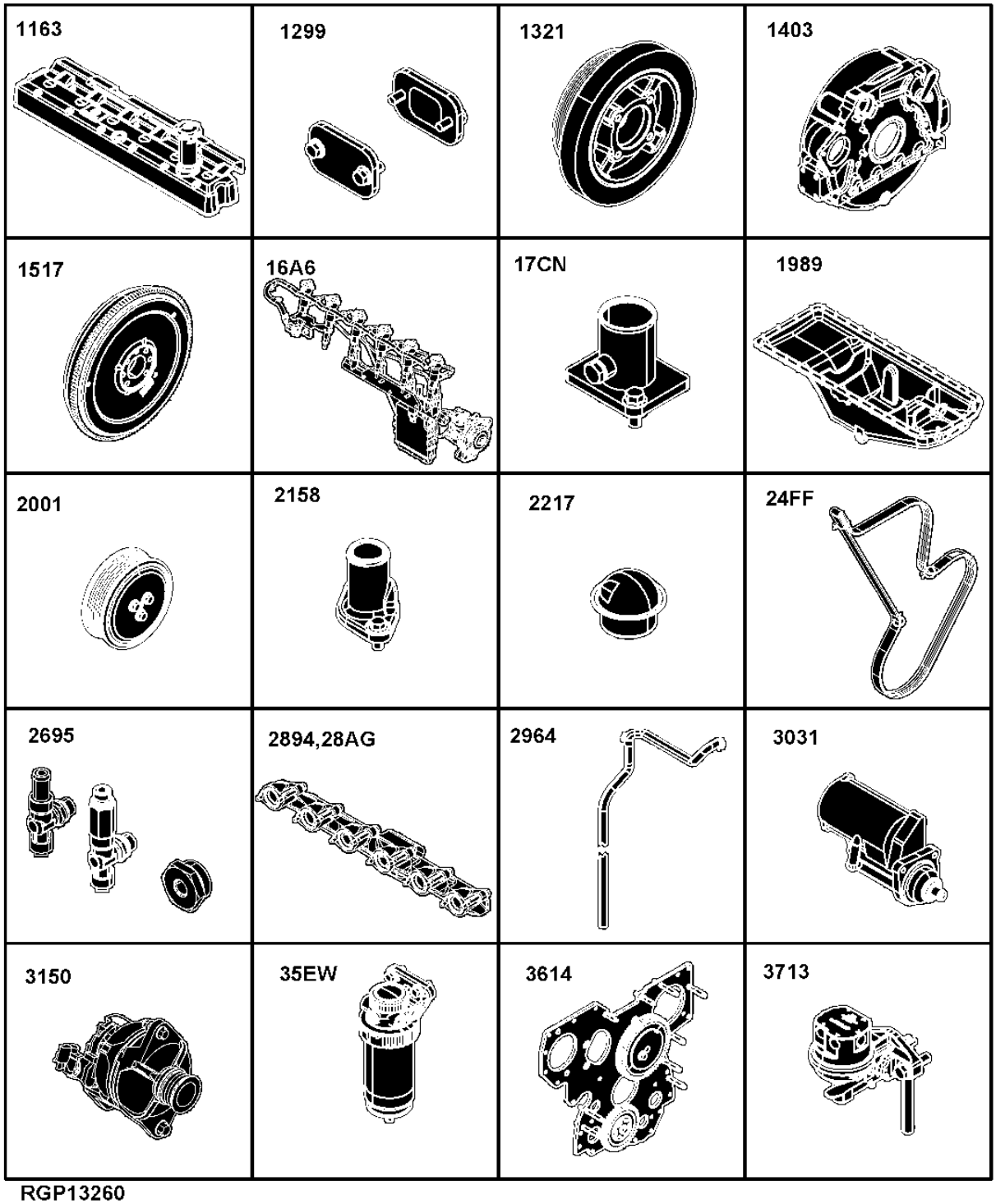

RGP13260

1163- 160
1299- 162
1321- 163
1403- 164
1517- 165
16A6- 166
17CN- 168
1989- 170
2001- 172
2158- 173
2217- 174
24FF- 175
2695- 176
2894- 177
28AG- 178
2964- 180
3031- 182
3150- 183
35EW- 184
3614- 186
3713- 188

Sectional Pictorial Index
Index d'illustrations par sections.
Índice pictórico por seção
?ndice de ilustraciones por secciones

RGP13261 A.1

6068HT069

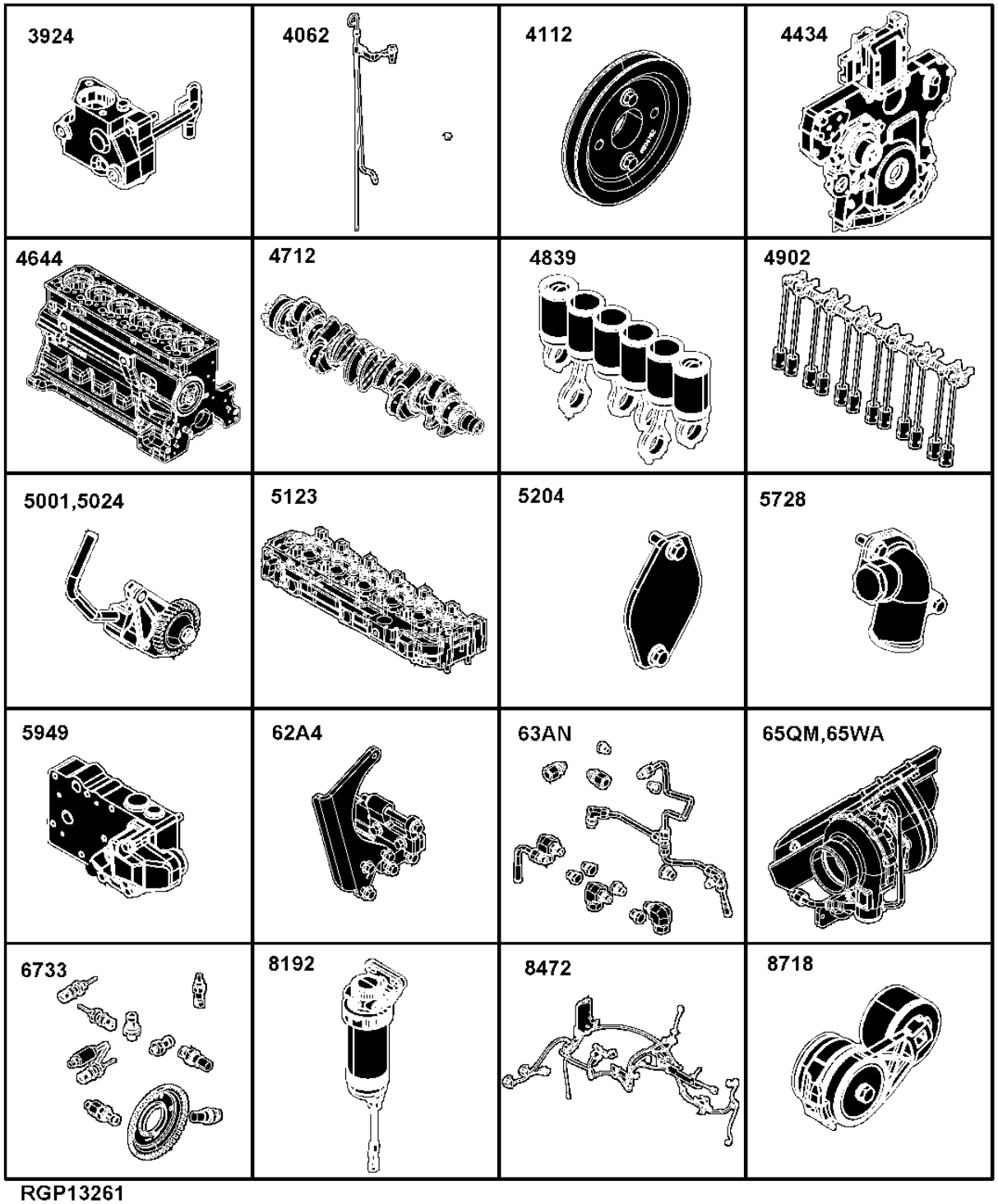

RGP13261

3924- 190
4062- 192
4112- 193
4434- 194
4644- 196
4712- 198
4839- 200
4902- 202
5001- 204
5024- 205
5123- 206
5204- 208
5728- 209
5949- 210
62A4- 211
63AN- 212
65QM- 214
65WA- 218
6733- 220
8192- 222
8472- 224
8718- 226

Sectional Pictorial Index
Index d'illustrations par sections.
Índice pictórico por seção
◆?ndice de ilustraciones por secciones

RGP13262 A.1

8875-	227
9801-	228
2-	230
1-	232

6068HT069

8875 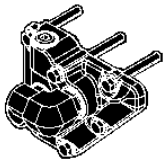	9801 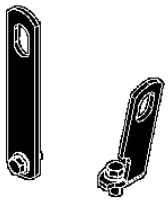	1 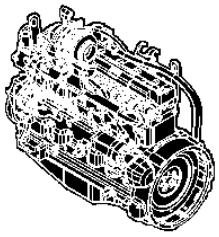	2 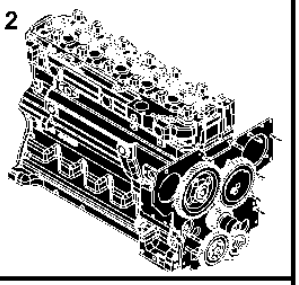

RGP13262

1163 Rocker Arm Cover
1163 Cache-culbuteurs
1163 Tampa do balancim
1163 Tapa de balancines

RE531386PCDB01 A.1

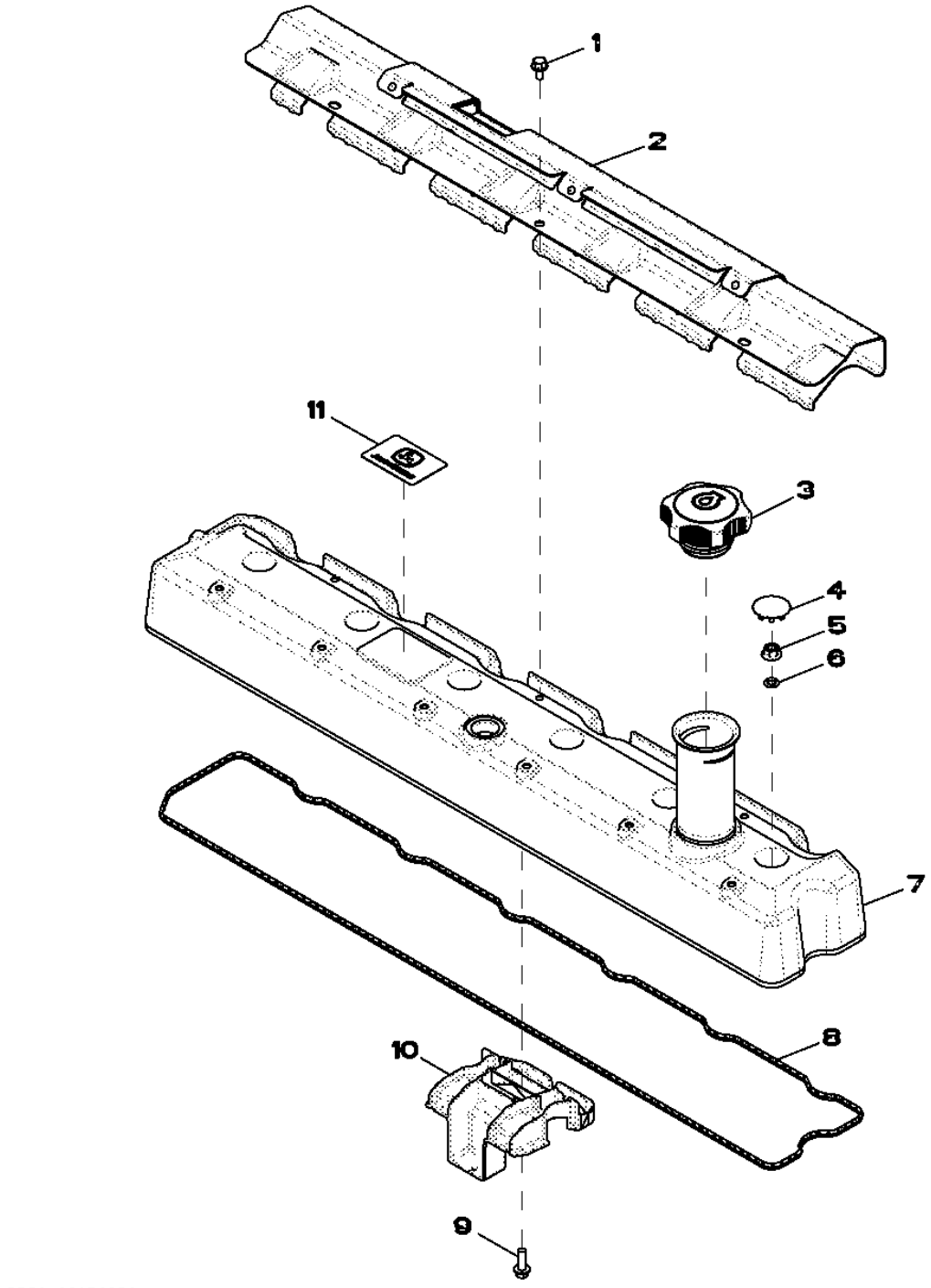

Item	Nº peça	Descrição	Qtde	Nº série motor	Notas
1	RE527858	Parafuso	3		
2	R522410	Proteção térmica	1		
3	RE535517	Tampa do abasTecimenTo	1		
4	H23125	Plugue	6		
5	R123574	Porca	6		
6	R123575	Anel o	6		
7	RE531383	Tampa de válvula	1		
8	R524469	Junta	1		
9	19M7862	Parafuso	1		M6 X 20
10	RE528742	Defletor	1		
11	R521401	EmblEma	1		

1299 Oil Filler Neck Cover
1299 Couvercle de goulotte de remplissage d'huile
1299 Tampa do Gargalo de Abastecimento de Óleo
1299 Cubierta de cuello de llenado de aceite

1299_RE57761_PCD A.2

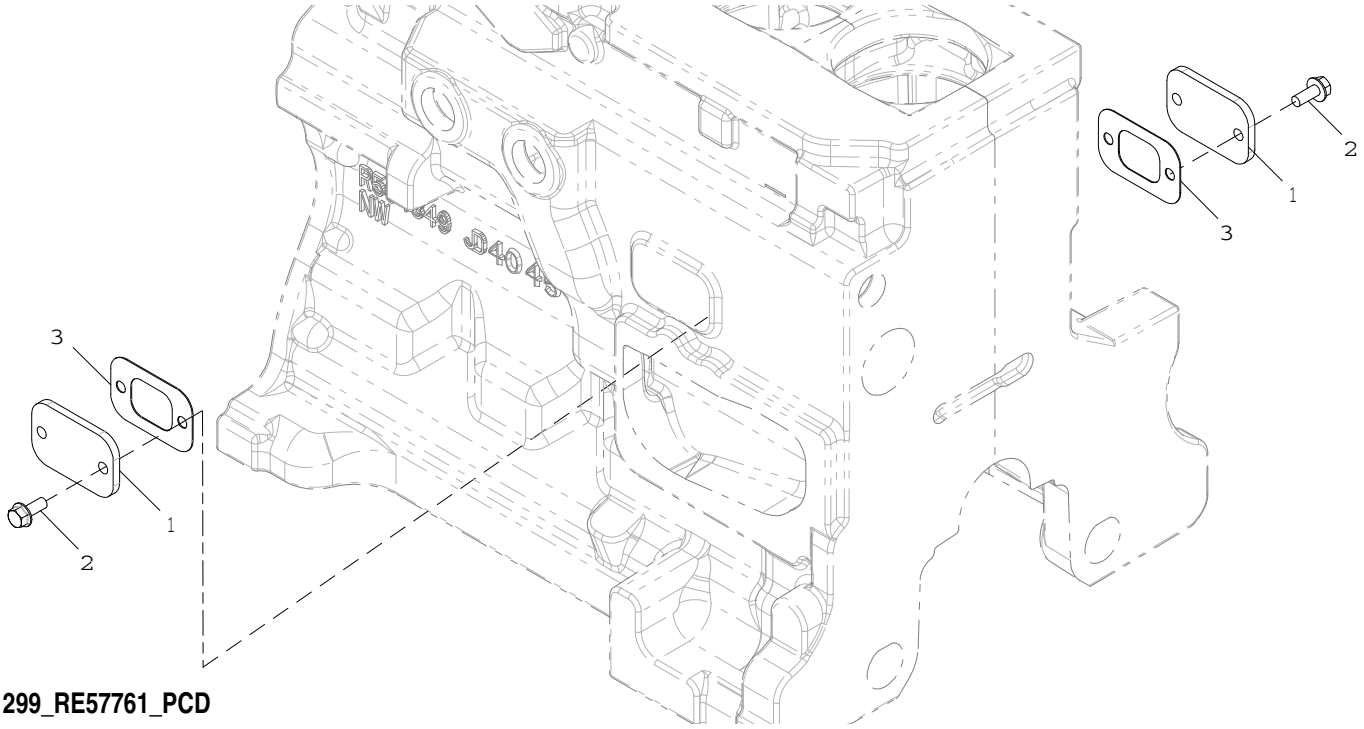

1299_RE57761_PCD

Item	*Nº peça*	*Descrição*	*Qtde*	*Nº série motor*	*Notas*
1	R116296	Capa	2		
2	RE67238	Parafuso	4		(A)
3	R136495	Junta	2		

(A) Threads With Pre-Applied Sealant
Filetages avec produit d'étanchéité préappliqué
Roscas com Vedante Pré-aplicado
Roscas con pasta selladora preaplicada

1321 Crankshaft Pulley
1321 Poulie du vilebrequin
1321 Polia do Virabrequim
1321 Polea del cigüeñal

RE508855PCDF01 A.1

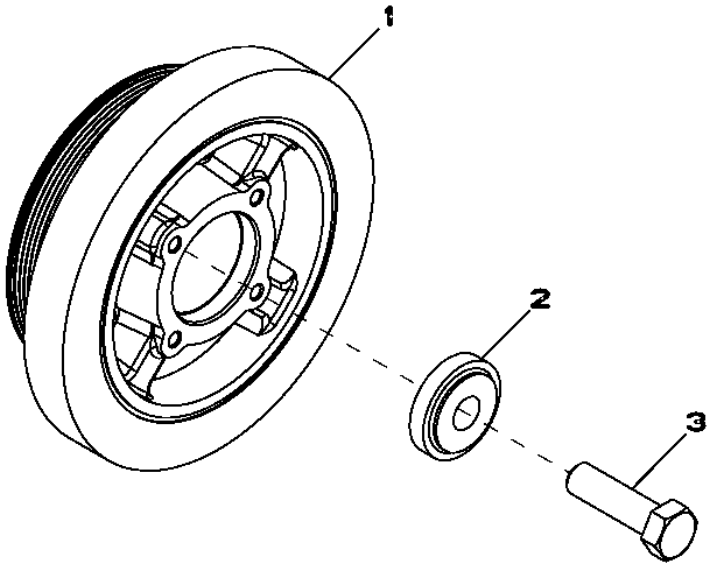

RE508855PCDF01

Item	*Nº peça*	*Descrição*	*Qtde*	*Nº série motor*	*Notas*
1	RE505939	Amortecedor de torção	1		
2	R517237	Bucha	1		
3	R516648	Parafuso sextavado	1		

1403 FLYWHEEL HOUSING
1403 CARTER VOLANT
1403 ALOJAMENTO DO VOLANTE
1403 CAJA DEL VOLANTE MOTOR

RE59342PCDE01 A.1

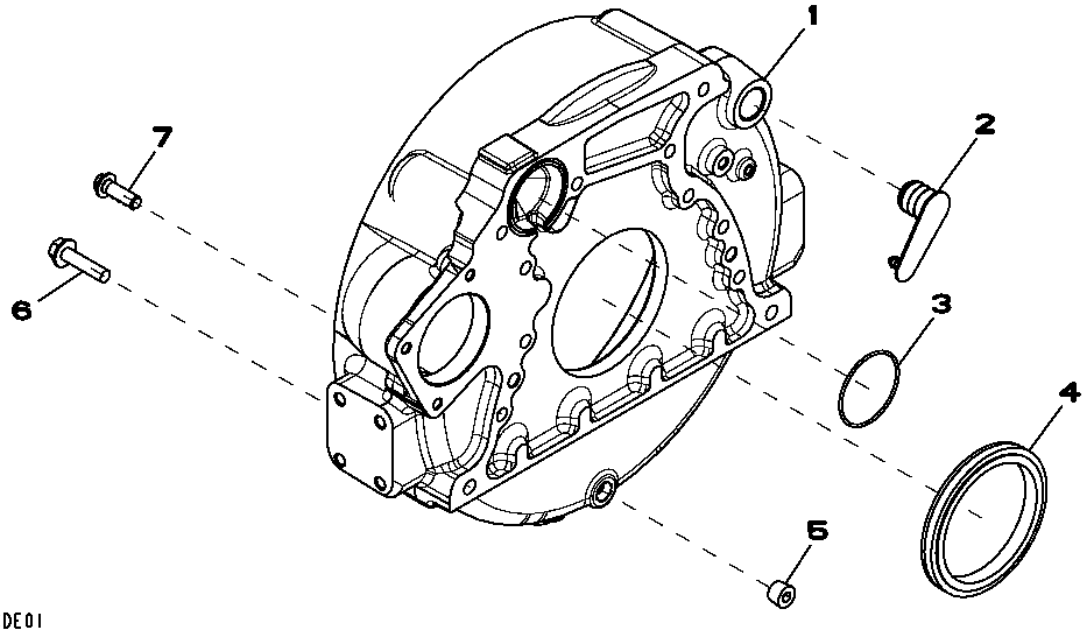

Item	*Nº peça*	*Descrição*	*Qtde*	*Nº série motor*	*Notas*
1	R503444	Carcaça	1		
2	R131768	Plugue	1		
3	R61467	Anel o	1		
4	RE44574	Vedação	1		
5	15H624	Tampão	1		1/2"
6	19M8306	Parafuso	4		M12 X 50
7	R135918	Parafuso	8		

1517 FLYWHEEL
1517 VOLANT
1517 VOLANTE
1517 VOLANTE MOTOR

RE66748PCDD01 A.1

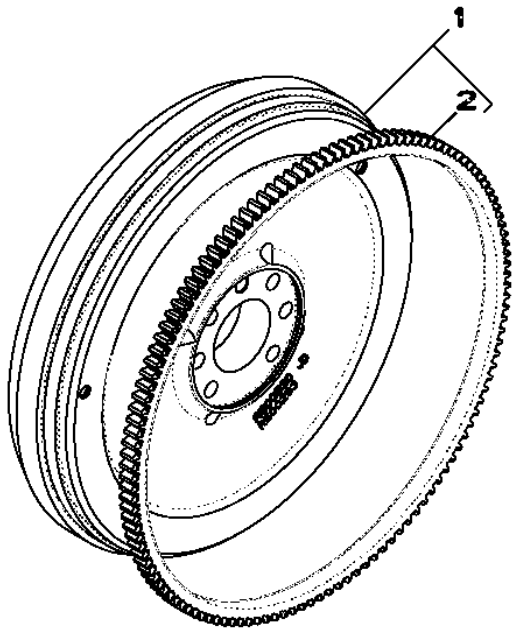

Item	*Nº peça*	*Descrição*	*Qtde*	*Nº série motor*	*Notas*
1	RE500527	Volante	1		(MARKED R500293)
2	R28811	Coroa	1		
..	R135918	Parafuso	6		

16A6 Fuel Injection Pump
16A6 Pompe d'injection
16A6 Bomba de Injeção de Combustível
16A6 Bomba de inyección de combustible

RE525491PCDC04 A.1

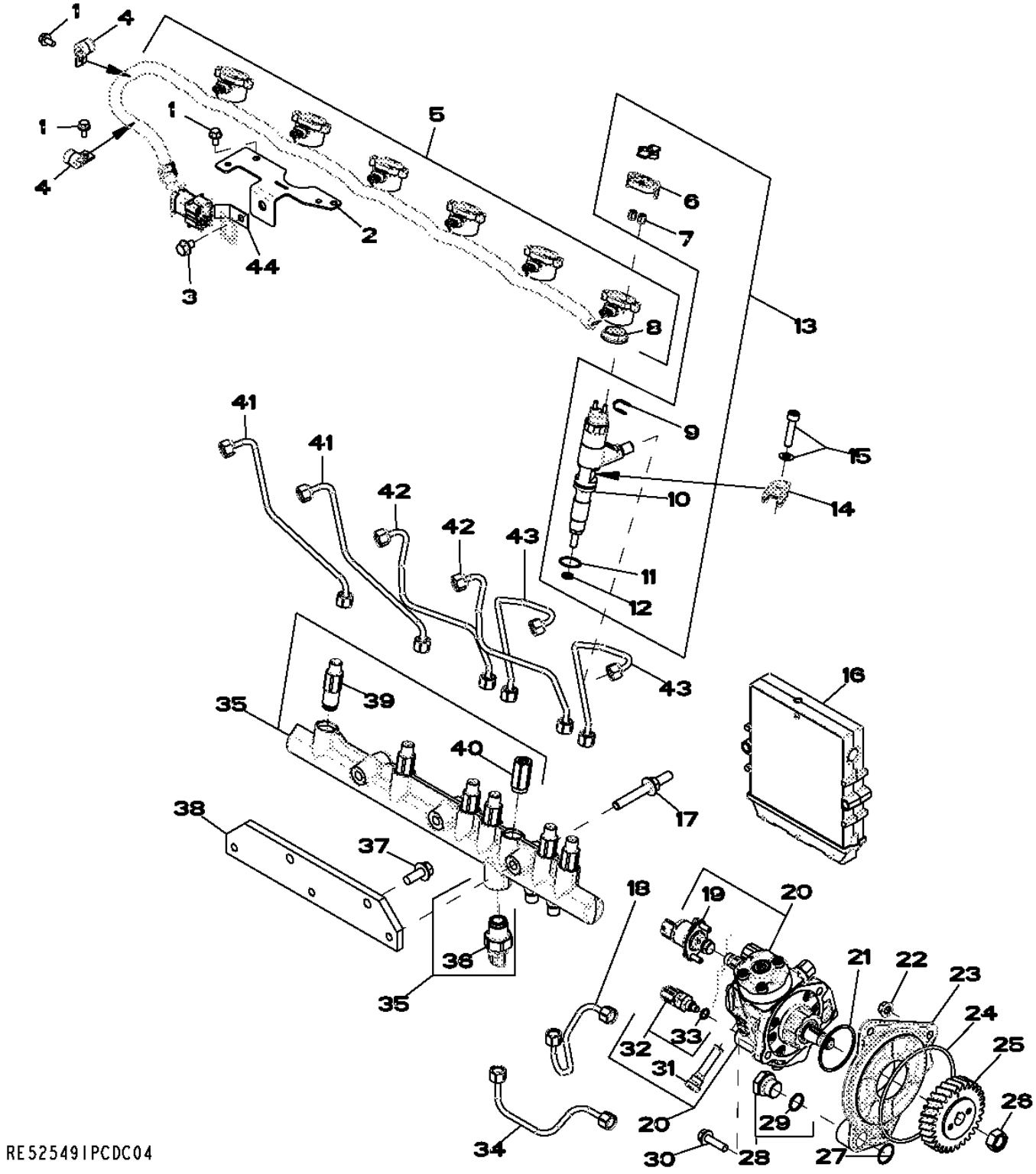

Item	Nº peça	Descrição	Qtde	Nº série motor	Notas
1	RE527858	Parafuso	4		(A) M6 X 12
2	R523048	Apoio	1		
3	RE524730	Parafuso sextavado	AR		(A) M8 X 12
4	AH80916	Presilha	2		
5	RE528609	Chicote	1		
6	RE528588	Tampa de conecTor eléTrico	6		
7	R134920	Porca	12		
8	R522630	Vedação	1		
9	R522899	Arruela de vedação	AR		
10	.....	Unidade injeção eletrônica	1		(TYPE 72 - 1000CC), NSEP , (ORDER RE546784)
11	R516647	Anel o	1		
12	R523499	Arruela	6		
13	RE546784	Kit do bocal	6		
	SE501925	Bico injetor remanufaturado	6		(REMAN FOR RE546784)
14	R520813	Braçadeira	6		
15	RE528096	Parafuso c/arruela	6		
16	RE526588	Controle eletrôn. do motor	1		
17	R521159	Pino	3		
18	RE527054	Linha de combustivel	1		
19	RE534109	VálVula de controle	1		
20	RE527528	Bombainjetora combustível	1		
	SE501916	Bombainjet.combust. reman.	1		(REMAN FOR RE527528)
21	R516125	Anel o	1		
22	14M7298	Porca com flange	3		M8
23	R504577	Adaptador	1		
24	R55453	Anel o	1		
25	R502541	EngrEnagem	1		Z= 30
26	R91360	Porca	1		
27	R116031	Anel o	1		
28	RE517370	Conexão	1		
29	51M7044	Anel o	1		17.300 X 2.200 mm
30	19M7868	Parafuso	2		M8 X 30
31	RE516999	Peneira	1		
32	RE516336	SenSor temperatura combuStí	1		
33	R524234	Anel o	1		
34	RE527055	Linha de combustivel	1		
35	RE520928	Trilho	1		
36	RE520930	SenSor	1		
37	19M7785	Parafuso	2		M10 X 25
38	R504239	Apoio	1		
39	RE515636	Limitador	6		
40	RE516335	VálVula de alíVio de press.	1		(B)
41	RE526694	Linha de combustivel	2		
42	RE526693	Linha de combustivel	2		
43	RE526692	Linha de combustivel	2		
44	R520930	Apoio	1		

(A) THREADS WITH PRE-APPLIED SEALANT
FILETS ENDUITS DE PRODUIT D'ETANCHEITE
ROSCAS COM VEDANTE PRÉ-APLICADO
ROSCAS CON PASTA SELLADORA PREAPLICADA

(B) INCLUDES O-RING
COMPREND LE JOINT TORIQUE
INCLUI ANEL O
INCLUYE ANILLO TORICO

17CN INTAKE MANIFOLD
17CN PIPE D'ADMISSION
17CN COLETOR DE ADMISSÃO
17CN COLECTOR DE ADMISION

RE531050PCDA02 A.1

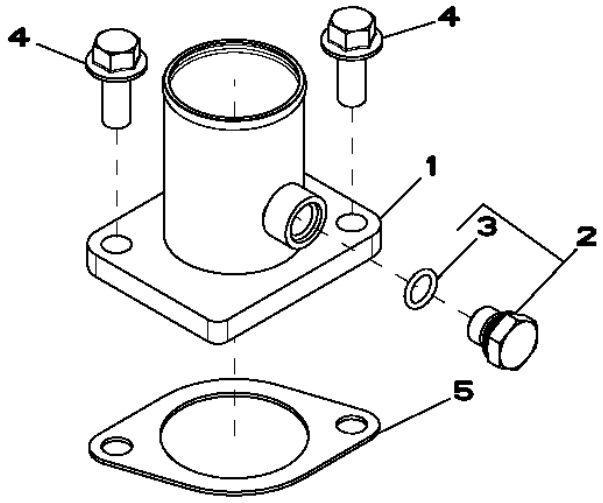

RE531050PCDA02

Item	*Nº peça*	*Descrição*	*Qtde*	*Nº série motor*	*Notas*
1	RE508742	Admissão de ar	1		
2	RE46684	Tampão	1		
3	51M7041	Anel o	1		11.300 X 2.200 mm
4	19M7785	Parafuso	2		M10 X 25
5	R81275	Junta	1		

1989 OIL PAN
1989 CARTER D'HUILE
1989 BANDEJA DE ÓLEO
1989 CARTER DEL MOTOR

RE515829PCDH02 A.1

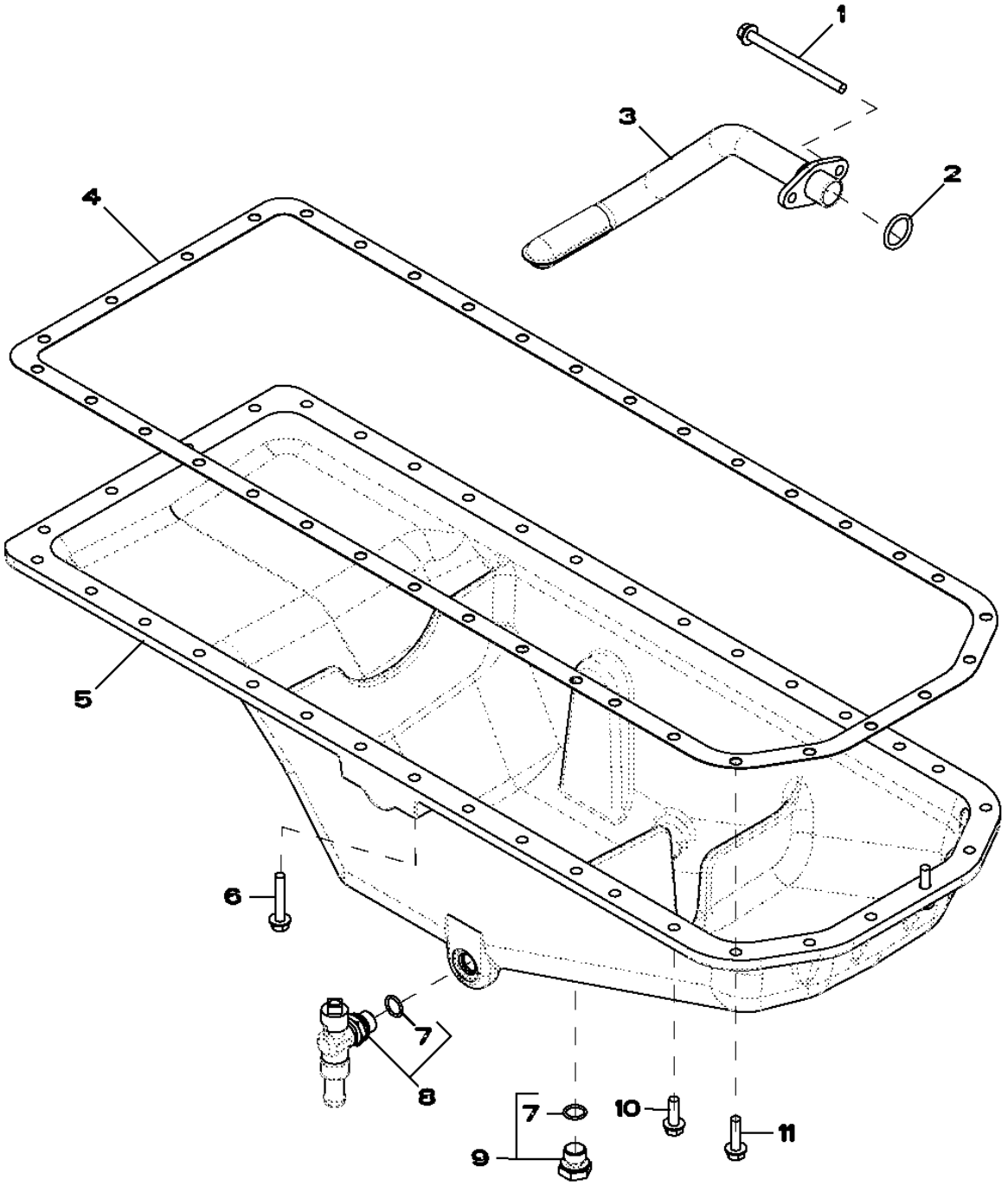

RE515829PCDH02

Item	Nº peça	Descrição	Qtde	Nº série motor	Notas
1	19M10075	Parafuso	2		M8 X 110
2	R61871	Anel o	1		
3	RE69898	Entrada da Bombade óleo	1		
4	R123354	Junta	1		
5	R527787	Cárter	1		(MARKED R529563) (SUB FOR R515307)
6	19M7799	Parafuso	6		M8 X 45
7	51M7043	Anel o	2		15.300 X 2.200 mm
8	RE507952	VálVula de dreno	1		
9	RE46685	Tampão	1		
10	19M7867	Parafuso	26		M8 X 25
11	19M7868	Parafuso	4		M8 X 30

2001 WATER PUMP
2001 POMPE A EAU
2001 BOMBA DE ÁGUA
2001 BOMBA DE AGUA

RE58175PCDD02 A.1

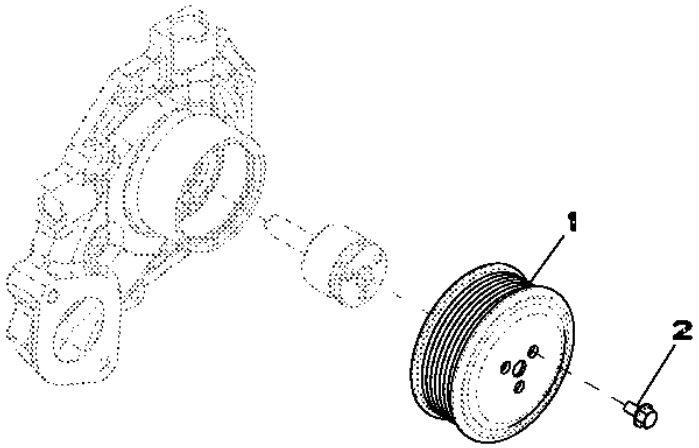

RE58175PCDD02

Item	*Nº peça*	*Descrição*	*Qtde*	*Nº série motor*	*Notas*
1	R115250	Polia	1		
2	19M7774	Parafuso	3		M6 X 12

2158 THERMOSTAT COVER
2158 COUVERCLE DE THERMOSTAT
2158 TAMPA DO TERMOSTATO
2158 TAPA TERMOSTATO

RE528878PCDA02 A.1

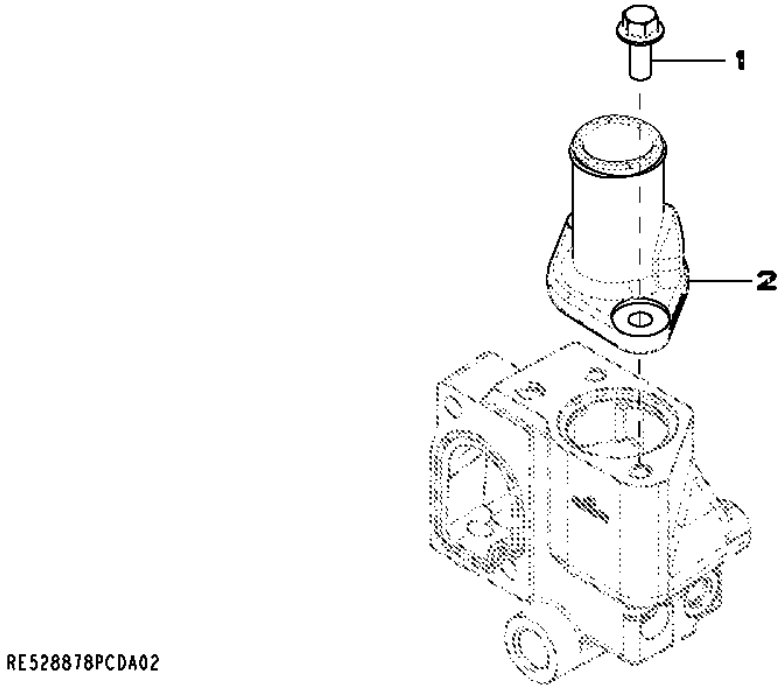

Item	*Nº peça*	*Descrição*	*Qtde*	*Nº série motor*	*Notas*
1	19M7785	Parafuso	2		M10 X 25
2	R522780	Capa	1		

2217 THERMOSTAT
2217 THERMOSTAT
2217 TERMOSTATO
2217 TERMOSTATO

RE529086PCDA04 A.1

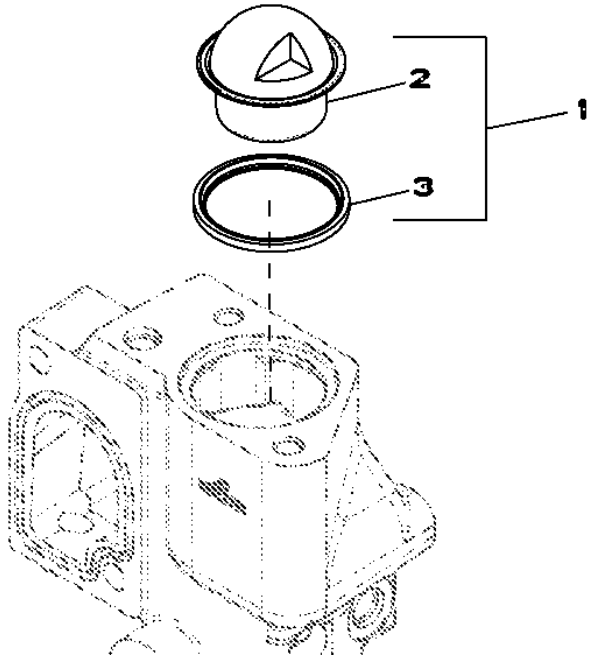

RE529086PCDA04

Item	*Nº peça*	*Descrição*	*Qtde*	*Nº série motor*	*Notas*
1	RE529270	TermosTaTo	1		
2	RE522076	TermosTaTo	1		
3	R521548	Vedação	1		

24FF FAN BELT
24FF COURROIE DE VENTILATEUR
24FF CORREIA DO VENTILADOR
24FF CORREA DE VENTILADOR

RE528645PCDB01 A.1

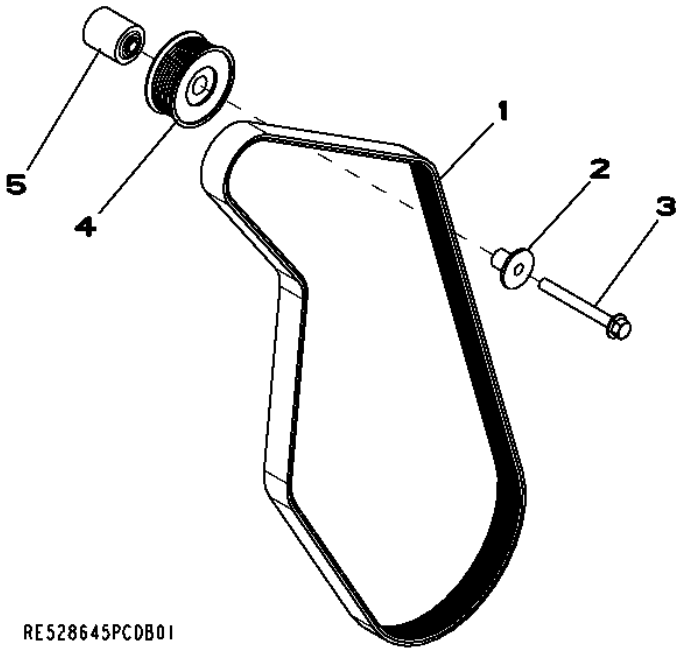

Item	*Nº peça*	*Descrição*	*Qtde*	*Nº série motor*	*Notas*
1	R500242	Correia trapezoidal	1		(LGTH=1590MM)
2	R502079	Luva	1		
3	19M7811	Parafuso	1		M10 X 90
4	AT211041	Polia	1		
5	R133643	Espaçador	1		

2695 ENGINE COOLANT HEATER
2695 RECHAUFFEUR DU LIQUIDE DE REFROIDISSEMENT
2695 AQUECEDOR DO LÍQUIDO DE ARREFECIMENTO DO MOTOR
2695 DISPOSITIVO PARA EL CALENTAMIENTO DEL LIQUIDO REFRIGERANTE

RE70218PCDD01 A.1

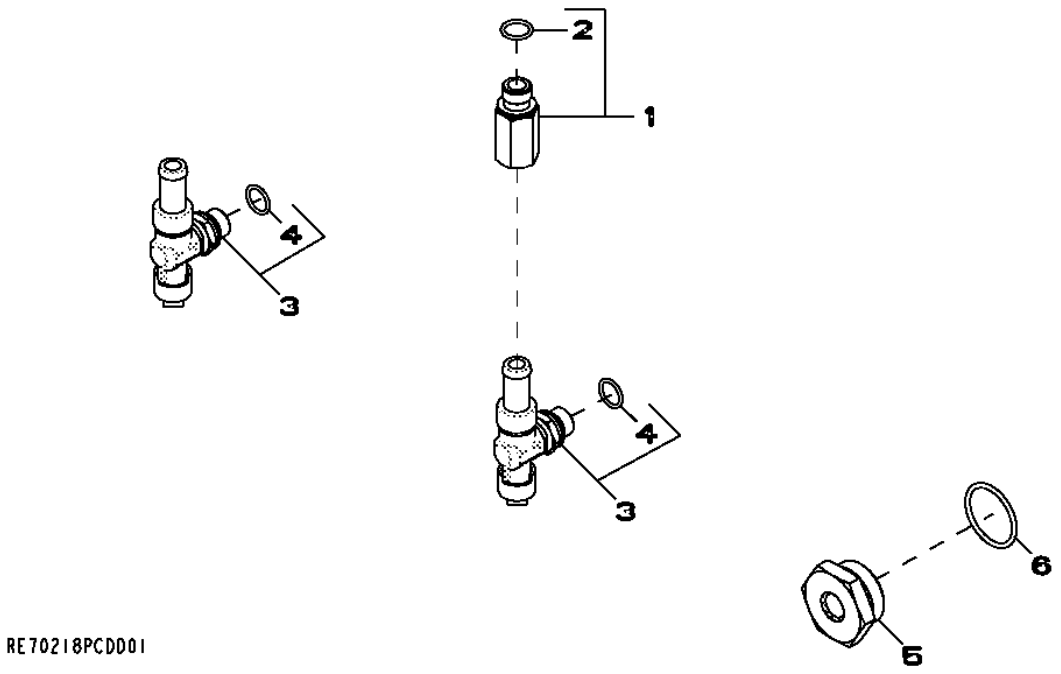

Item	*Nº peça*	*Descrição*	*Qtde*	*Nº série motor*	*Notas*
1	RE520229	Adaptador	1		
2	51M7043	Anel o	1		15.300 X 2.200 mm
3	RE507952	VálVula de dreno	2		
4	51M7043	Anel o	1		15.300 X 2.200 mm
5	R123616	Plugue	1		
6	U13639	Anel o	1		

2894 EXHAUST MANIFOLD
2894 COLLECTEUR D'ECHAPPEMENT
2894 COLETOR DE ESCAPE
2894 COLECTOR DE ESCAPE

RE530487PCDA01 A.1

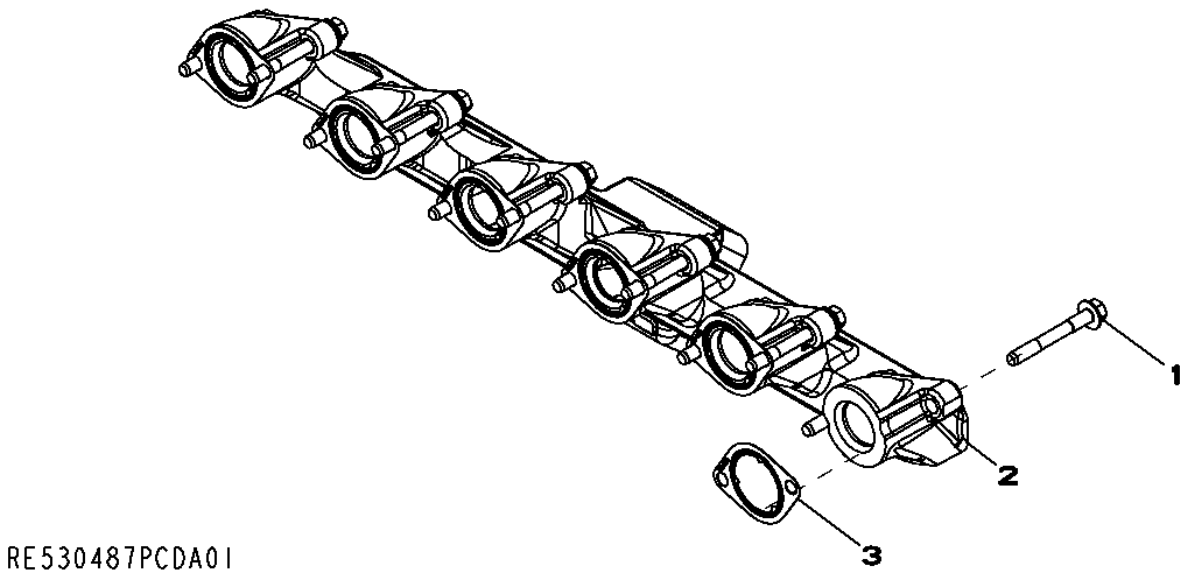

Item	*Nº peça*	*Descrição*	*Qtde*	*Nº série motor*	*Notas*
1	R522554	Parafuso sextavado	12	-04077	
2	R132471	Coletor de escape	1	-04077	
3	R519488	Junta	6	-04077	

28AG EXHAUST MANIFOLD
28AG COLLECTEUR D'ECHAPPEMENT
28AG COLETOR DE ESCAPE
28AG COLECTOR DE ESCAPE

RE534310PCDB01 A.1

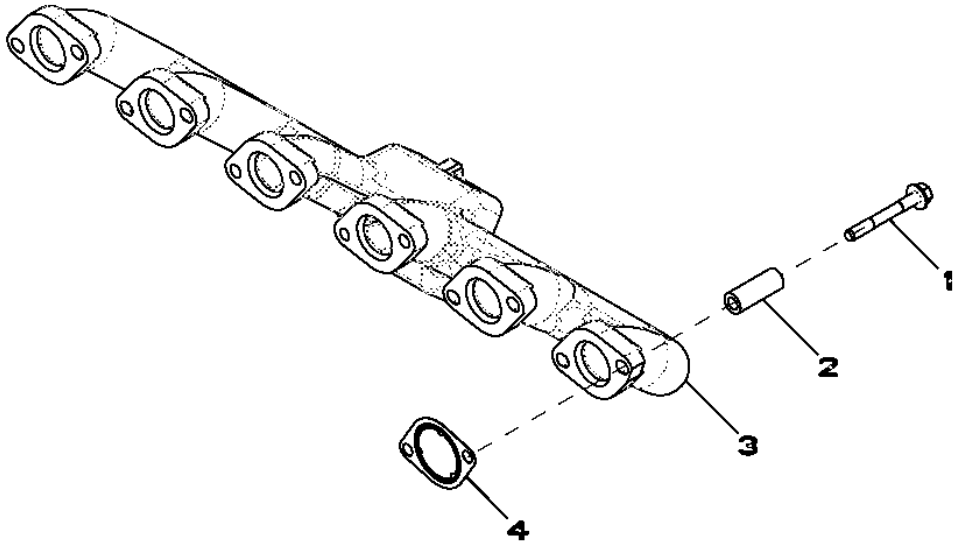

RE534310PCDB01

Item	*Nº peça*	*Descrição*	*Qtde*	*Nº série motor*	*Notas*
1	R522554	Parafuso sextavado	12	06355-	
2	R526941	Espaçador	12	06355-	
3	R526372	Coletor de escape	1	06355-	
4	R519488	Junta	6	06355-	

2964 VENTILATING SYSTEM
2964 SYSTEME DE VENTILATION
2964 SISTEMA DE VENTILAÇÃO
2964 SISTEMA DE VENTILACION

RE531482PCDA01 A.1

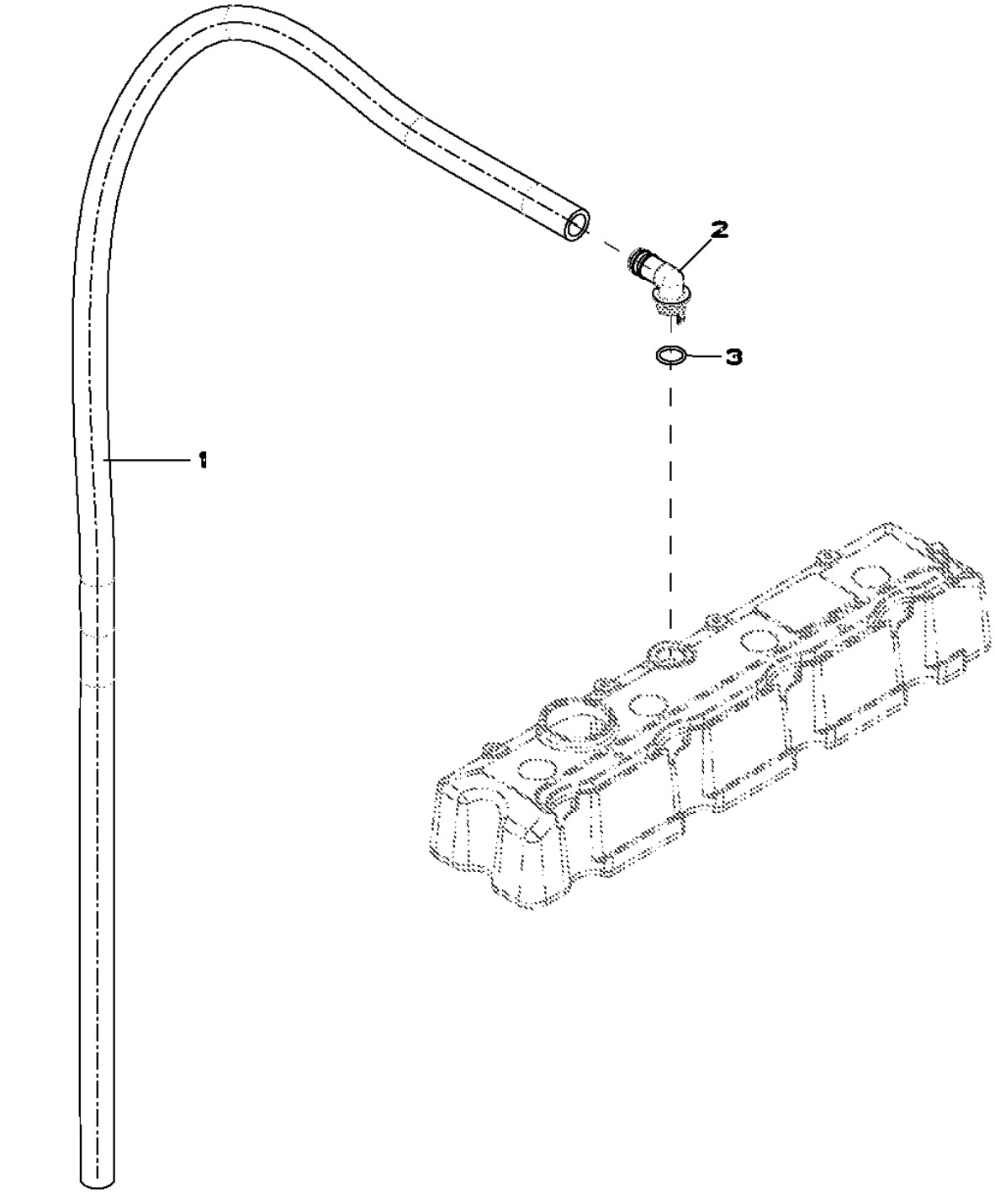

Item	*Nº peça*	*Descrição*	*Qtde*	*Nº série motor*	*Notas*
1	TY22450	Mangueira em metro	1		(LGTH=1510MM)
2	R120467	Conexão em ângulo	1		
3	R72328	Anel o	1		

3031 STARTING MOTOR
3031 DEMARREUR
3031 MOTOR DE PARTIDA
3031 MOTOR DA ARRANQUE

RE500343PCDE02 A.1

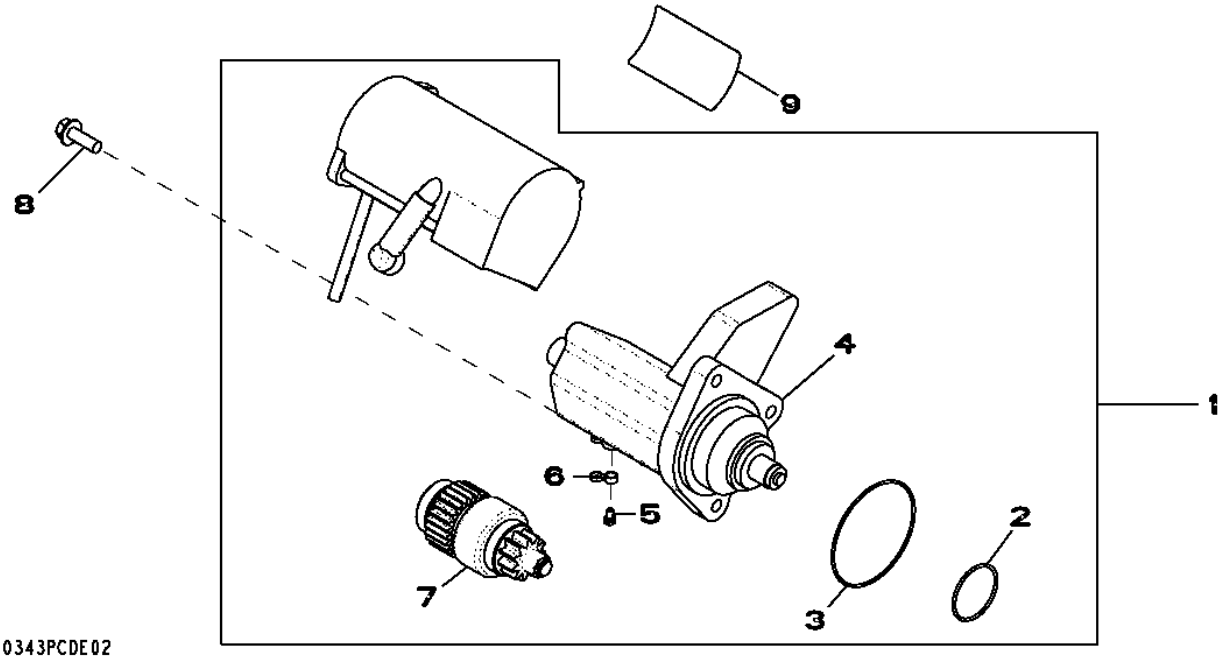

Item	*Nº peça*	*Descrição*	*Qtde*	*Nº série motor*	*Notas*
1	RE500345	Kit para motor de partida	1		(INCLUDES RE70756) DENSO, 24V
	SE501407	Motor de partida remanufat.	1		DENSO, 24V (REMAN FOR RE500345)
2	R135510	Anel o	1		
3	R135509	Anel o	1		
4	RE70681	Interruptor	1		
5	RE71256	Parafuso c/arruela	1		
6	RE70756	Kit da cobertura	1		(INCLUDES T146102)
7	RE70487	EmbreagEm	1		
8	19M7786	Parafuso	3		M10 X 30
9	T146102	Etiqueta	1		
	T146516	Adesivo de segurança	1		(A)
	T146106	Adesivo de segurança	1		(B)
	T146104	Adesivo de segurança	1		(C)
	T146515	Adesivo de segurança	1		(D)

(A) SPANISH
ESPAGNOL
ESPANHOL
ESPANOL

(B) FRENCH
FRANCAIS
FRANCÊS
FRANCES

(C) GERMAN
ALLEMAND
ALEMÃO
ALEMAN

(D) ITALIAN
ITALIEN
ITALIANO
ITALIANO

3150 ALTERNATOR
3150 ALTERNATEUR
3150 ALTERNADOR
3150 ALTERNADOR

RE528849PCDD01 A.1

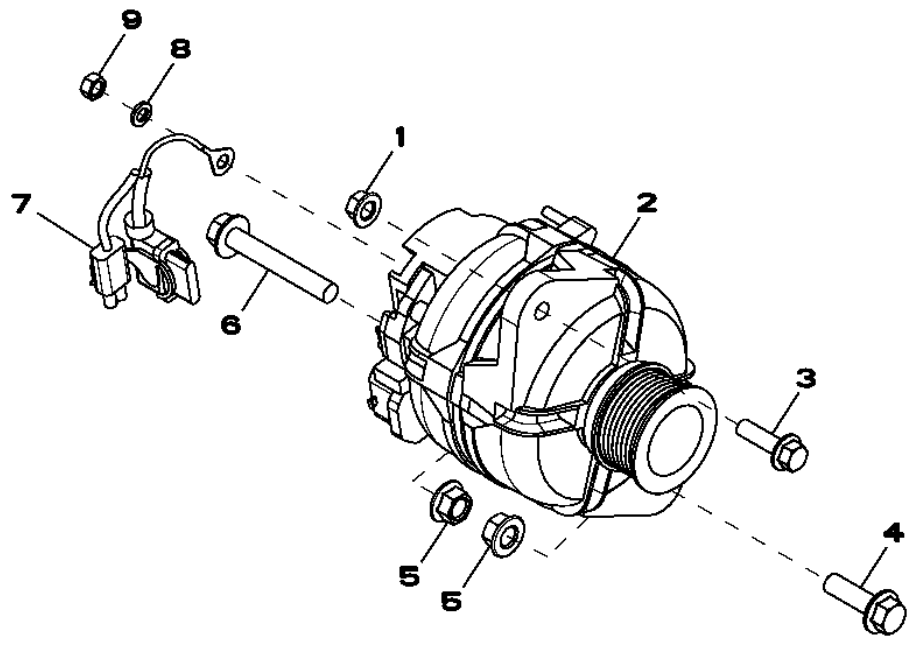

Item	*Nº peça*	*Descrição*	*Qtde*	*Nº série motor*	*Notas*
1	14M7296	Porca com flange	1		M10
2	AT303320	Alternador	1		24V, 80 AMP, BOSCH COMPACT
	SE501833	Alternador remanufaturado	1		24V, 80 AMP, BOSCH; REMAN FOR AT303320
3	19M7835	Parafuso	1		M10 X 35
4	19M7791	Parafuso	1		M12 X 40
5	14M7299	Porca com flange	2		M12
6	19M7818	Parafuso	1		M12 X 80
7	AT341429	Conj. chiCotes acion. motor	1		(SUB FOR AT333557)
8	12M7065	Arruela de pressão	1		8 mm
9	14M7273	Porca	1		M8

35EW FINAL FUEL FILTER
35EW FILTRE A COMBUSTIBLE FINAL
35EW FILTRO FINAL DE COMBUSTÍVEL
35EW FILTRO FINAL DE COMBUSTIBLE

RE532256PCDA02 A.1

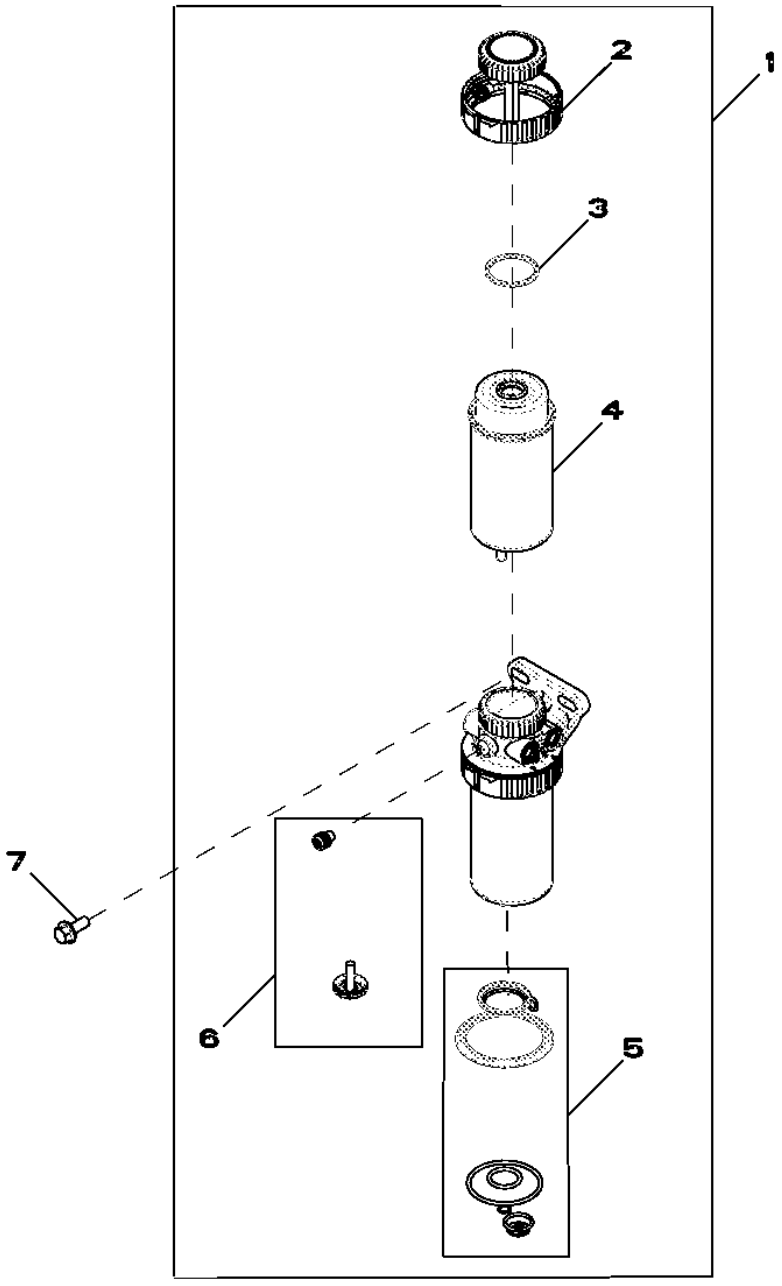

RE532256PCDA02

Item	*Nº peça*	*Descrição*	*Qtde*	*Nº série motor*	*Notas*
1	RE524723	Filtro	1		
2	RE526834	Kit do filtro	1		
3	RE516512	Kit - anel o	1		
4	RE522878	Elemento de filtro	1		
5	RE516553	Kit retentor	1		
6	RE60854	Kit da válvula	1		
7	19M7785	Parafuso	1		M10 X 25

3614 FRONT PLATE AND IDLE GEARS (UPPER AND LOWER)
3614 PLAQUE AVANT ET PIGNONS DE LA DISTRIBUTION (SUPERIEUR ET INFERIEUR)
3614 PLACA DIANTEIRA E ENGRENAGENS INTERMEDIÁRIAS (SUPERIOR E INFERIOR)
3614 PLACA DELANTERA Y ENGRANAJE DE DISTRIBUCION (SUPERIOR Y INFERIOR)

RE506566PCDD04 A.1

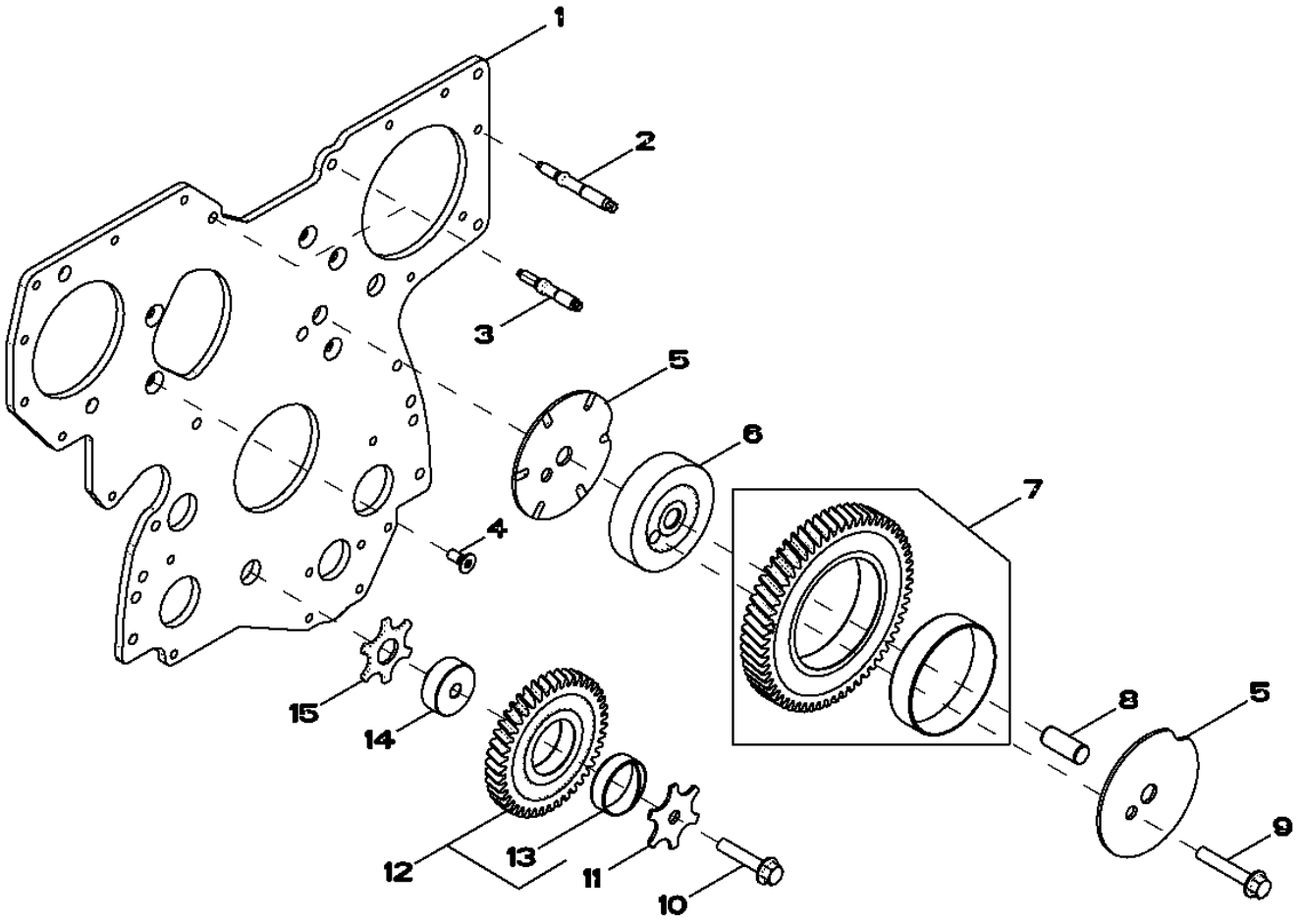

RE506566PCDD04

Item	Nº peça	Descrição	Qtde	Nº série motor	Notas
1	R504282	Placa	1		
2	R520139	Pino	7		
3	R134518	Pino	2		
4	R136475	Parafuso	5		
5	R515494	Arruela de encosto	2		
6	R504843	Eixo	1		
7	RE508489	EngrEnagem	1		
8	R515408	Pino de centragem	1		
9	19M8844	Parafuso	1		M10 X 60
10	19M8966	Parafuso	1		M10 X 50
11	R131283	Arruela de encosto	1		
12	RE56369	EngrEnagem	1		
13	R114193	Bucha	1		
14	R114194	Eixo	1		
15	R101225	Arruela de encosto	1		

3713 FUEL TRANSFER PUMP
3713 POMPE D'ALIMENTATION
3713 BOMBA DE TRANSFERÊNCIA DE COMBUSTÍVEL
3713 BOMBA DE ALIMENTACION DE COMBUSTIBLE

RE506491PCDE02 A.1

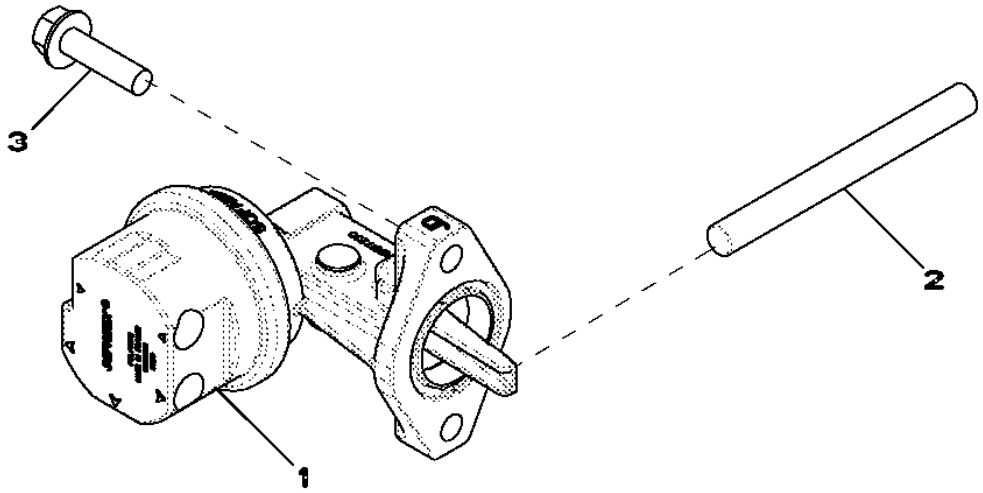

Item	*Nº peça*	*Descrição*	*Qtde*	*Nº série motor*	*Notas*
1	RE517230	Bombade combustível	1		(SOFABEX PUMP)
2	R133405	Pino	1		
3	RE504233	Parafuso sextavado	2		

3924 THERMOSTAT HOUSING, BY PASS TUBE TO WATER PUMP
3924 BOITIER DE THERMOSTAT, TUBE DE DERIVATION A LA POMPE A EAU
3924 CARCAÇA DO TERMOSTATO, TUBO DE DESVIO PARA A BOMBA DE ÁGUA
3924 CARCASA DEL TERMOSTATO, TUBO DE DERIVACION A LA BOMBA DE AGUA

RE528584PCDC02 A.1

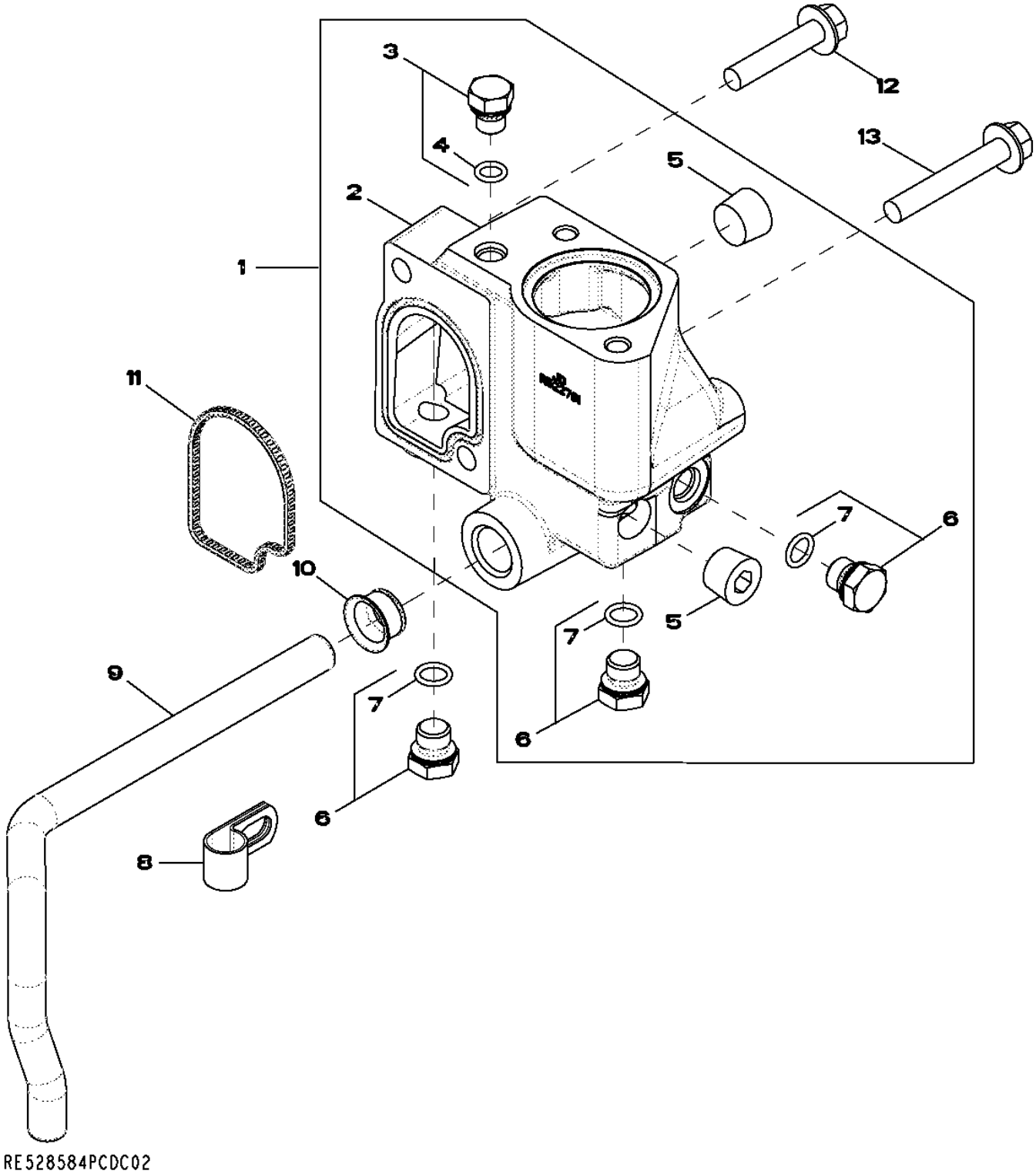

Item	*Nº peça*	*Descrição*	*Qtde*	*Nº série motor*	*Notas*
1	RE532653	Carcaça	1		KIT
2	R522781	Carcaça	1		
3	RE46686	Tampão	1		M12 X 1.5
4	51M7040	Anel o	1		9.300 X 2.200 mm
5	15H584	Tampão	2		1/2", 1/2"-14NPTF
6	RE46684	Tampão	3		M14 X 1.5
7	51M7041	Anel o	1		11.300 X 2.200 mm
8	R128415	Braçadeira	1		
9	R519025	Tubo	1		
10	R123226	Vedação	1		
11	R501228	Vedação	1		
12	19M8292	Parafuso	1		M10 X 50
13	19M7808	Parafuso	1		M10 X 65

4062 ENGINE OIL DIPSTICK
4062 JAUGE A HUILE MOTEUR
4062 VARETA DE ÓLEO DO MOTOR
4062 ASPILLA PARA MEDIR EL NIVEL DE ACEITE DEL MOTOR

RE532180PCDB02 A.1

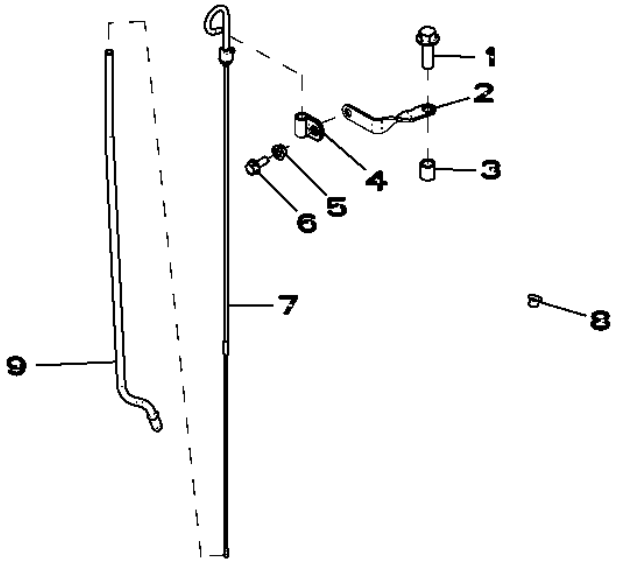

RE532180PCDB02

Item	*Nº peça*	*Descrição*	*Qtde*	*Nº série motor*	*Notas*
1	19M7791	Parafuso	1		M12 X 40
2	R524759	Apoio	1		
3	28H1697	Espaçador	1		0.493" X 0.675" X 3/4"
4	T33276	Braçadeira	1		
5	14M7298	Porca com flange	1		M8
6	19M7866	Parafuso	1		M8 X 20
7	RE66178	Vareta de niVel	1		
8	R502725	Plugue	1		
9	R520929	Tubo vareTa de nível	1		

4112 FRONT AUXILIARY DRIVE
4112 ENTRAINEMENT AUXILIAIRE AVANT
4112 ACIONAMENTO AUXILIAR DIANTEIRO
4112 TRANSMISION AUXILIAR FRONTAL

RE527588PCDA02 A.1

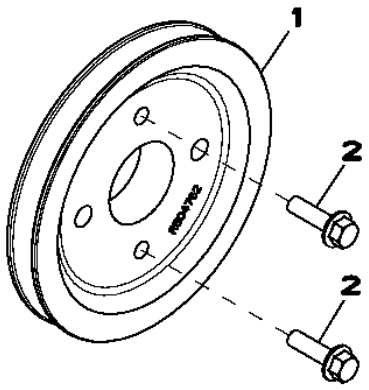

RE527588PCDA02

Item	*Nº peça*	*Descrição*	*Qtde*	*Nº série motor*	*Notas*
1	R504762	Polia	1		
2	19M7835	Parafuso	2		M10 X 35

4434 TIMING GEAR COVER
4434 COUVERCLE DE DISTRIBUTION
4434 TAMPA DA ENGRENAGEM DE DISTRIBUIÇÃO
4434 TAPA DE LA DISTRIBUCION

RE516920PCDH02 A.1

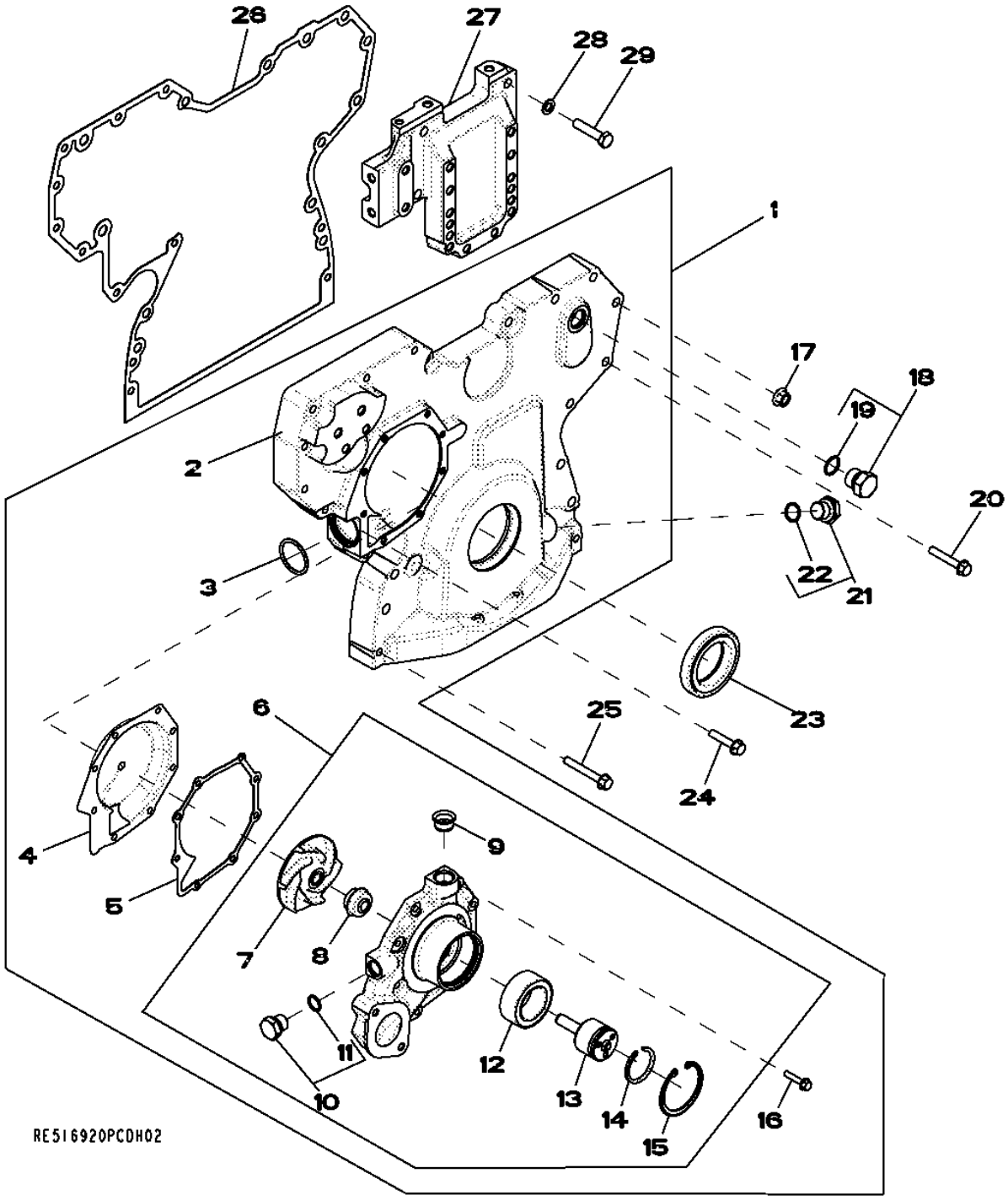

Item	Nº peça	Descrição	Qtde	Nº série motor	Notas
1	RE509865	Capa	1		
2	.....	Capa	1		(MARKED R503596) (ORDER RE509865)NSEP
3	R504734	Anel o	1		
4	RE508566	Inserto	1		(A) KIT
5	R123417	Junta	1		
6	RE505980	Bombad'água	1		(ALSO ORDER R123417)
	SE501609	Bombad'água remanufaturada	1		(Reman For RE505980)
7	.....	Impulsor	1		(MARKED R123395) (ORDER RE505980)NSEP
8	.....	Vedação	1		(ORDER RE505980)NSEP
9	R123226	Vedação	1		
10	RE46685	Tampão	1		M18 X 1.5
11	51M7043	Anel o	1		15.300 X 2.200 mm
12	.....	Rolamento de esfeRas	1		(ORDER RE505980)NSEP
13	.....	Eixo	1		(ORDER RE505980)NSEP
14	A364R	Anel de pressão	1		
15	R71228	Anel	1		
16	19M7796	Parafuso	8		M6 X 30
17	14M7296	Porca com flange	9		M10
18	RE46687	Tampão de dreno	1		M22 X 1.5
19	51M7045	Anel o	1		19.300 X 2.200 mm
20	19M7800	Parafuso	8		M8 X 50
21	RE517370	Conexão	1		M20 X 1.5
22	51M7044	Anel o	1		17.300 X 2.200 mm
23	RE538097	Vedação	1		(SUB FOR RE505515)
24	19M8317	Parafuso	1		M8 X 40
25	19M7801	Parafuso	3		M8 X 60
26	R526944	Junta	1		(SUB FOR R523184)
27	R516557	Suporte	1		
28	24M7096	Arruela	4		10.500 X 18 X 1.600 mm
29	19M8488	Parafuso sextavado	4		M10 X 45

(A) INCLUDE INSTRUCTIONS
COMPREND LES INSTRUCTIONS
INCLUEM INSTRUÇÕES
INCLUYE INSTRUCCIONES

4644 CYLINDER BLOCK
4644 BLOC-CYLINDRES
4644 BLOCO DOS CILINDROS
4644 BLOQUE DE CILINDROS

RE526585PCDB05 A.1

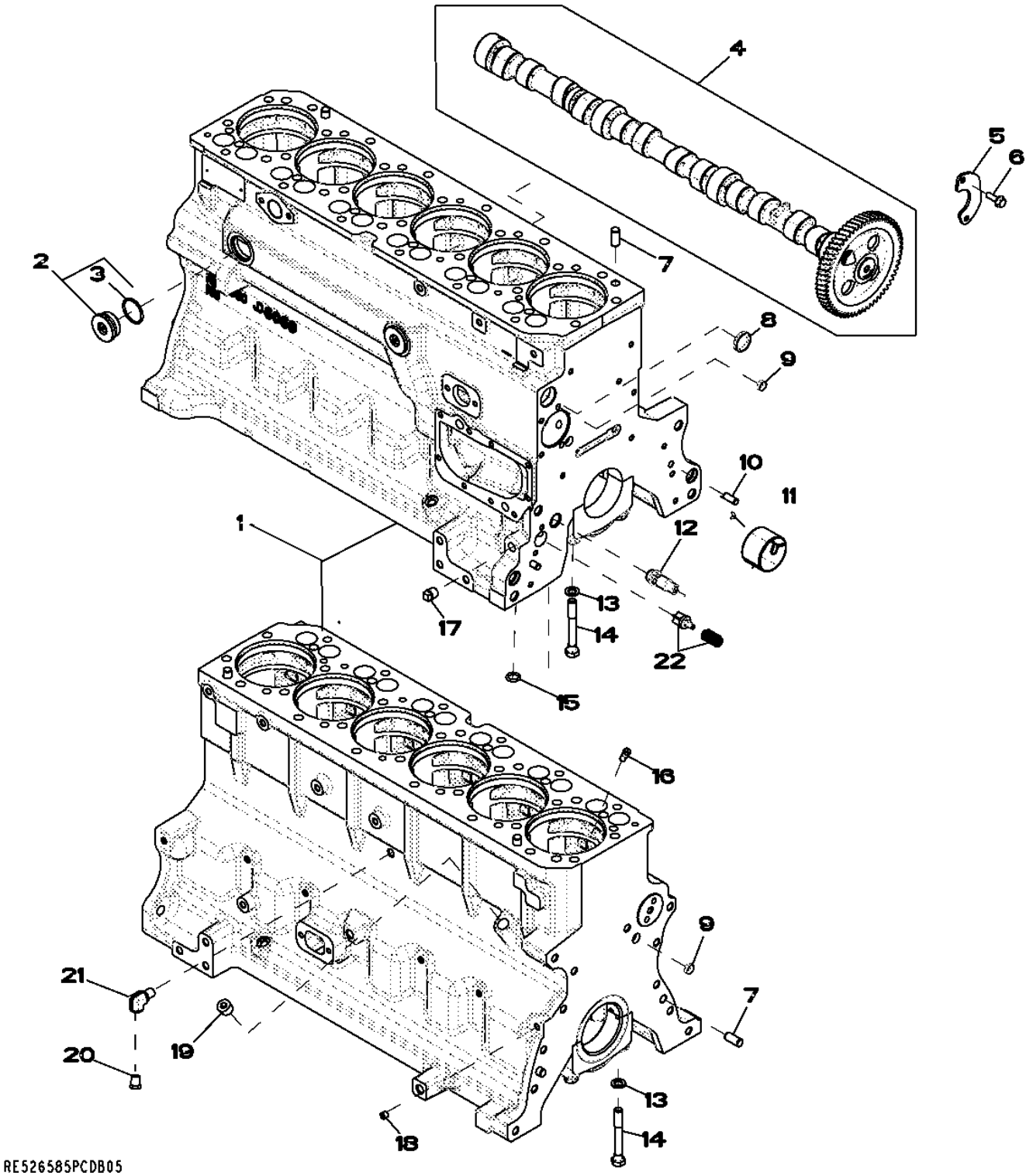

Item	Nº peça	Descrição	Qtde	Nº série motor	Notas
1	.....	Bloco de cilindro	1		(A) (MARKED R504850)
2	RE508185	Conexão	2		
3	U13639	Anel o	1		
4	RE532239	Eixo de cames	1		(MARKED R522622)
	SE501811	Comando de Válvulas Reman	AR		(REMAN FOR RE532239)
5	R132518	Placa	1		
6	19M8999	Parafuso	2		M8 X 25
7	A120R	Pino de centragem	4		
8	R116466	Plugue	1		
9	T18891	Plugue	2		
10	B153R	Pino de centragem	2		
11	R119874	Bucha	1		
12	RE505501	VálVula de sangria	1		
13	T20168	Arruela	14		
14	T23474	Parafuso sextavado	14		
15	R97185	Anel o	1		
16	R131182	Orifício	6		
17	15H695	Tampão	1		3/8"
18	RE71255	Tampão	1		(B) (SUB FOR R104592 AND RE42713)1/8"-14NPT
19	15H584	Tampão	1		1/2"
20	RE507807	Tampão	1		
21	RE537834	Conexão em ângulo	1		(B)
22	RE63674	VálVula	1		KIT

(A) NOT AVAILABLE SEPARATELY
PAS DISPONIBLE SEPAREMENT
NAO DISPONIVEL POR SEPARADO
NO DISPONIBLE POR SEPARADO

(B) THREADS WITH PRE-APPLIED SEALANT
FILETS ENDUITS DE PRODUIT D'ETANCHEITE
ROSCAS REVESTIDA DE PRODUTO D'ETANCHEIDADE
CON SELLADOR

4712 CRANKSHAFT, BEARINGS
4712 VILEBREQUIN COUSSINETS
4712 VIRABREQUIM, MANCAIS
4712 CIGUENAL, COJINETE

RE506346PCDE01 A.1

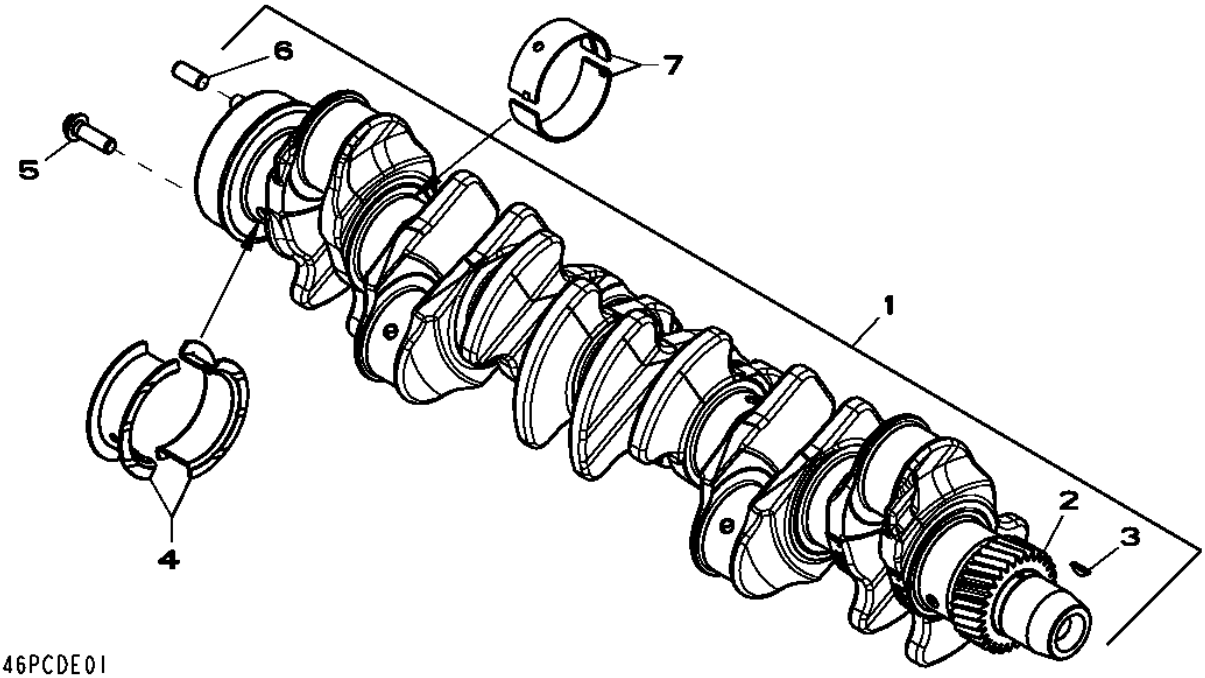

Item	*Nº peça*	*Descrição*	*Qtde*	*Nº série motor*	*Notas*
1	RE505921	Virabrequim	1		(A) (ALSO ORDER RE538097 AND RE44574)
	SE501655	Virabrequim remanufaturado	1		(B) (Reman For RE505921)
2	R120631	EngrEnagem	1		Z= 30
3	R505609	Chaveta	1		
4	RE65168	Conj. do rolamento	1		(MARKED R123563 AND R123564)STD
	RE65912	Rolamento axial	AR		(A) (MARKED R130574 AND R130575)US, 0.254MM
5	R135918	Parafuso	6		
6	R48685	Pino de centragem	1		
7	RE65165	Conj. do rolamento	4		(MARKED R123561 AND R123562)STD
	RE65911	Rolamento	AR		(A) (MARKED R130576 AND R130577)US, 0.254MM

(A) GRINDING GUIDELINES : SEE CTM104
DIRECTIVES DE RECTIFICATION : VOIR CTM105
DIRETRIZES DE RETÍFICA : CONSULTE CTM104
INSTRUCCIONES REFERENTE AL RECTIFICADO : VER CTM107

(B) WITH BEARINGS
AVEC ROULEMENTS
Com Rolamentos
CON COJINETES

4839 CONNECTING RODS AND PISTONS
4839 BIELLES ET PISTONS
4839 BIELAS E PISTÕES
4839 BIELA Y PISTONES

RE525601PCDA02 A.1

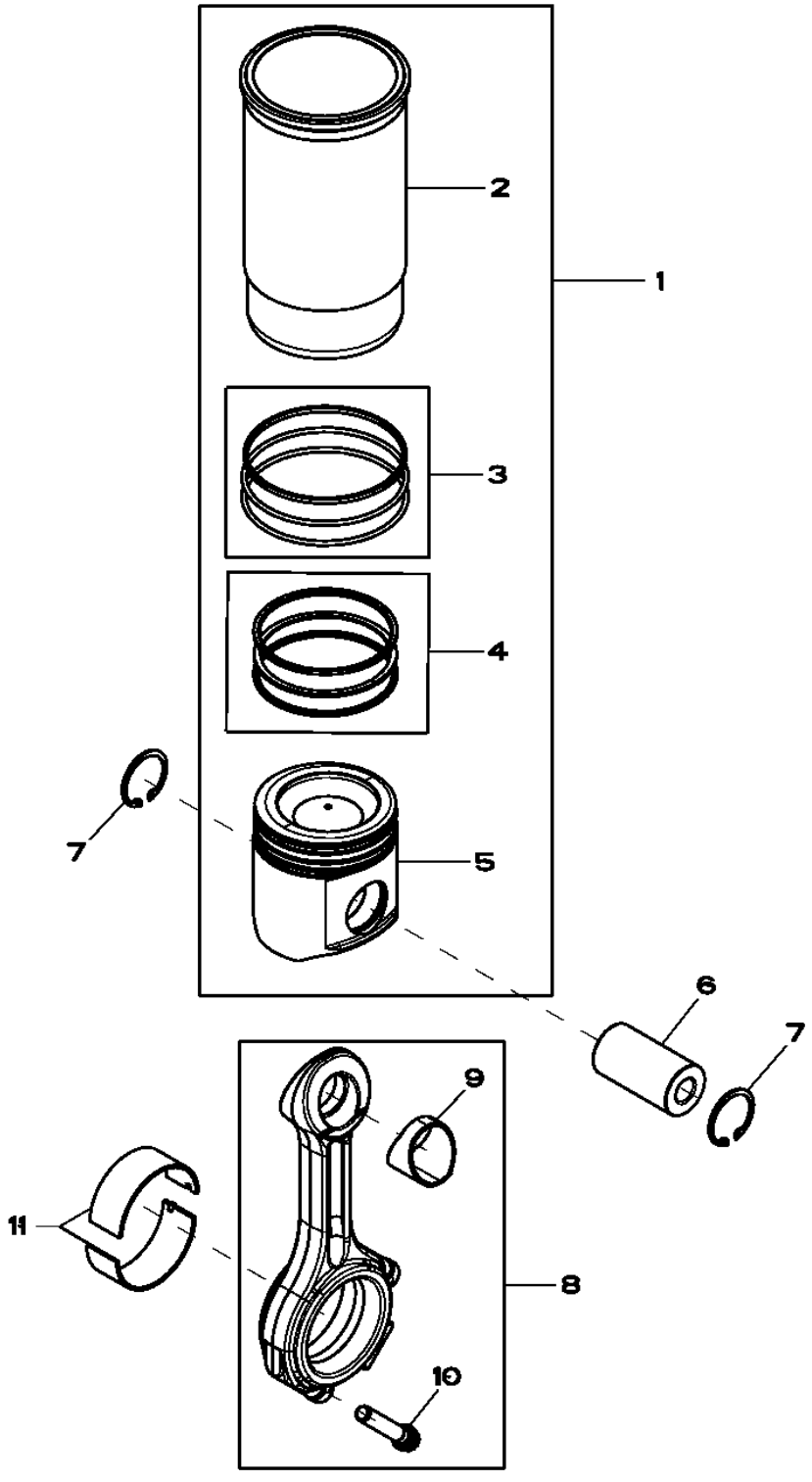

RE525601PCDA02

Item	Nº peça	Descrição	Qtde	Nº série motor	Notas
1	RE527843	Kit pistão e camisa	6		
2	.....	Camisa de cilindro	1		(ORDER RE527843)NSEP
3	AR65507	Kit - anel o	1		
4	RE524453	Kit anéis de pistão	1		
5	.....	Pistão	1		(ORDER RE527843)NSEP
6	R502755	Pino do Pistão	6		
7	R54114	Anel de pressão	12		
8	RE500608	Biela	6		
9	R114082	Bucha	1		
10	R501124	Parafuso	2		
11	RE65908	Rolamento	6		

4902 ROCKER ARM, SHAFT, TAPPET, PUSH ROD
4902 CULBUTEUR, ARBRE, POUSSOIR DE SOUPAPE, TIGE
4902 BALANCIM, EIXO, TUCHO, HASTE DE COMANDO
4902 BALANCIN ARBOL, BOTADOR, VARILLA DE EMPUJE

RE59334PCDE03 A.1

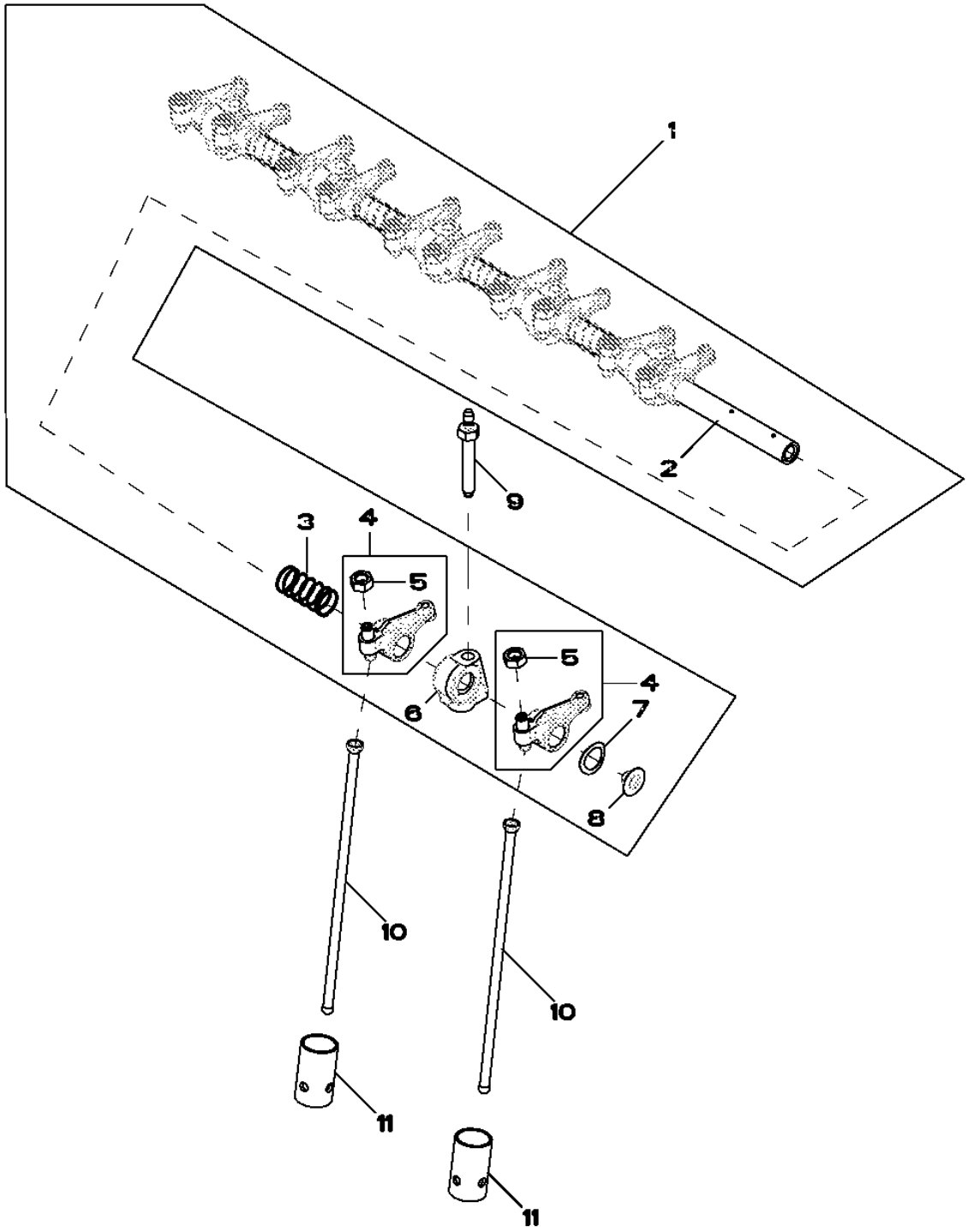

Item	*Nº peça*	*Descrição*	*Qtde*	*Nº série motor*	*Notas*
1	RE525910	Kit do braço	1		
2	R123514	Eixo do balancim	1		
3	T20314	Mola	5		
4	RE508317	Balancim	12		
5	14M7148	Porca	1		M10
6	R123161	Suporte	6		
7	T20316	Arruela	2		
8	R54565	Plugue	2		
9	R123271	Pino	6		
10	R107731	Vareta	12		
11	R123565	Peça acionada Pelo came	12		

5001 OIL PUMP
5001 POMPE A HUILE
5001 BOMBA DE ÓLEO
5001 BOMBA DE ACEITE

RE57763PCDD02 A.1

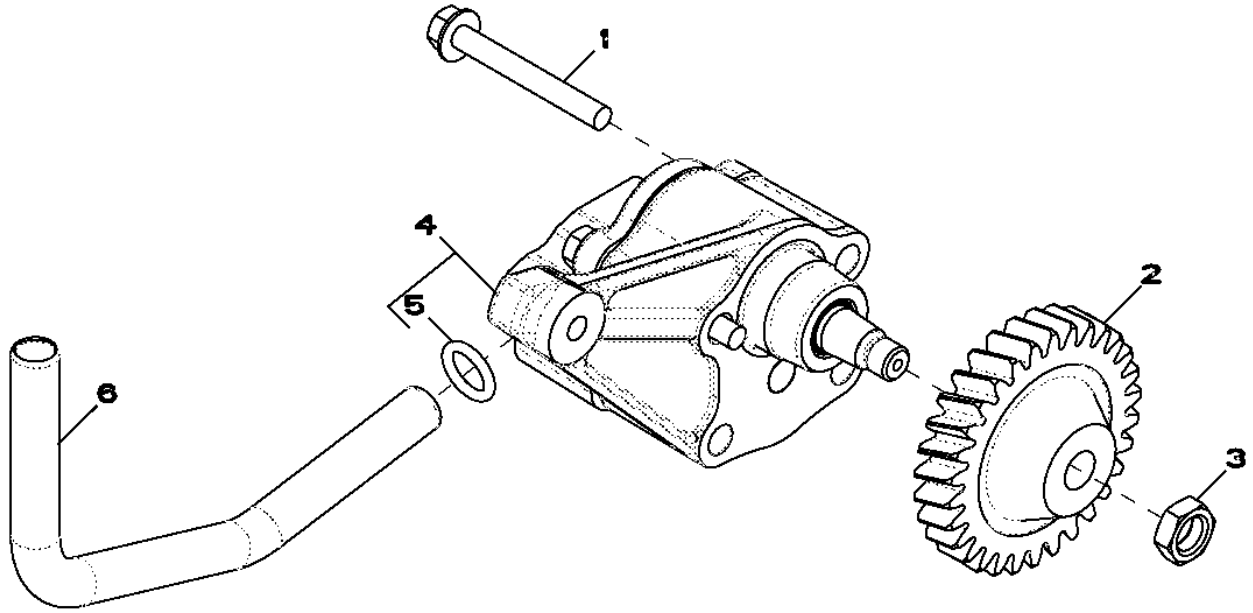

RE57763PCDD02

Item	*Nº peça*	*Descrição*	*Qtde*	*Nº série motor*	*Notas*
1	19M8987	Parafuso	2	-077011	M8 X 65
2	R120638	EngrEnagem	1	-077011	
3	14M7066	Porca	1	-077011	M12
4	RE504914	Bombade óleo	1	-077011	
	SE501814	Bombade óleo remanufatur.	1	-077011	(REMAN FOR RE504914)
5	R97185	Anel o	1	-077011	
6	R121376	Tubo	1	-077011	

5024 OIL PUMP
5024 POMPE A HUILE
5024 BOMBA DE ÓLEO
5024 BOMBA DE ACEITE

RE522137PCDC02 A.1

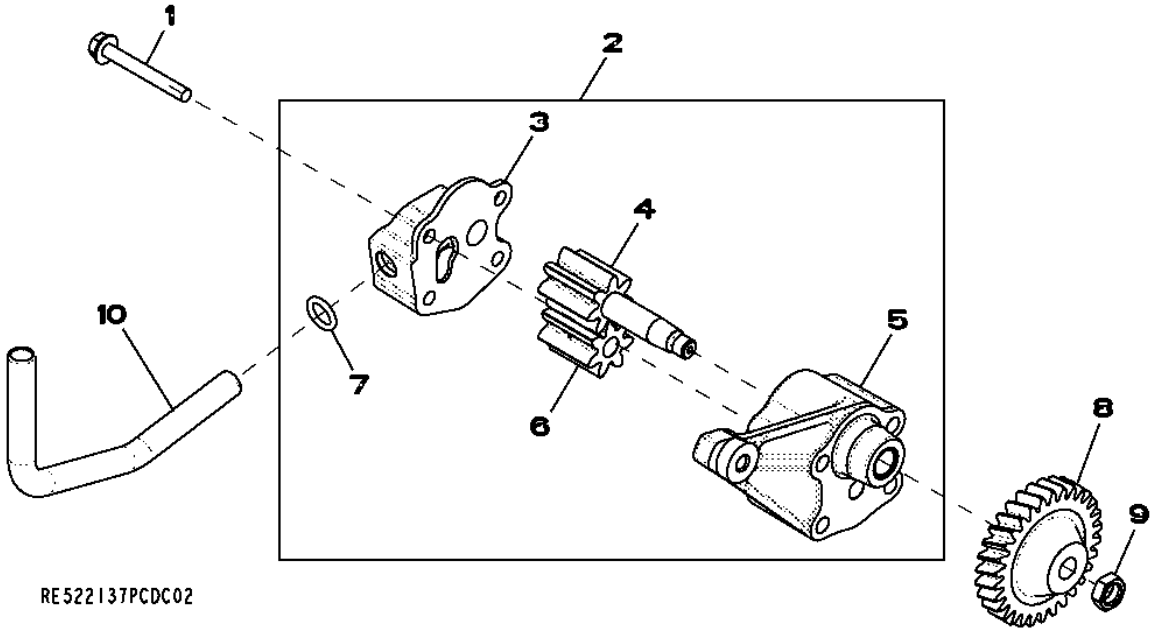

Item	*Nº peça*	*Descrição*	*Qtde*	*Nº série motor*	*Notas*
1	19M7802	Parafuso	2	080821-	M8 X 65
2	RE521756	Bombade óleo	1	080821-	
	SE501813	Bombade óleo remanufatur.	1		(REMAN FOR RE521756)
3	.....	Capa	1		(ORDER RE521756)NSEP
4	.....	EngrEnagem	1		(ORDER RE521756)NSEP
5	.....	Carcaça	1		(ORDER RE521756)NSEP
6	.....	EngrEnagem	1		(ORDER RE521756)NSEP
7	R97185	Anel o	1	080821-	
8	R120638	EngrEnagem	1	080821-	
9	14M7066	Porca	1	080821-	M12
10	R526838	Tubo de óleo	1	080821-	

5123 CYLINDER HEAD
5123 CULASSE
5123 CABEÇOTE DOS CILINDROS
5123 CULATA

RE525461PCDA06 A.1

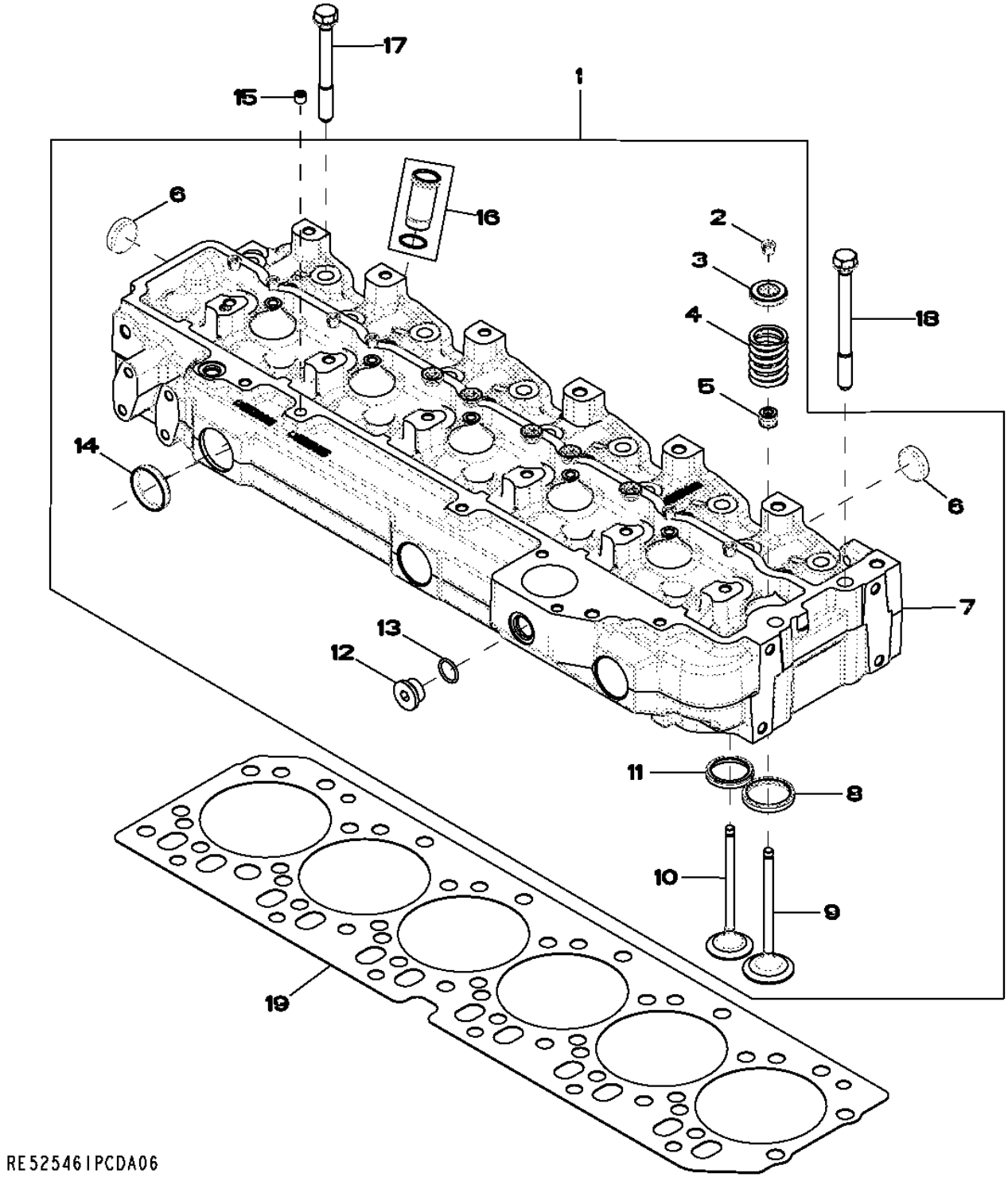

Item	Nº peça	Descrição	Qtde	Nº série motor	Notas
1	RE525456	Cabeçote	1		
	SE501805	Cabeça do cilindro remanuf.	1		(REMAN FOR RE525456)
2	R91889	RetentoR	24		OD= 11.7MM
3	RE60005	RotadoR	12		
4	R26125	Mola	12		
5	RE31617	Vedação	12		(SUB FOR RE529811)
6	CD16284	Plugue	6		OD= 32.6MM, REAR
7	.....	Cabeçote	1		(MARKED R520301) (ORDER RE525456)NSEP
8	R98063	Inserto de assento válvula	6		
9	R98062	VálVula de admissão	6		OD STD
	R97490	VálVula de admissão	AR		OS +0.381MM
	R97491	VálVula de admissão	AR		OS +0.762MM
10	R90692	VálVula de escape	6		OD STD
	R97492	VálVula de escape	AR		OD +0.381MM
	R97493	VálVula de escape	AR		OD +0.762MM
11	R85687	Inserto de assento válvula	6		
12	T58477	Tampão	1		(ALSO ORDER R26906)7/8"-14UNF
13	R26906	Anel o	1		
14	R43409	Plugue	3		
15	RE71255	Tampão	AR		(A) (SUB FOR R104592)1/8"-27NPT
16	RE527456	Luva	6		KIT
17	R85363	Parafuso sextavado	24		12.700 X 112 MM
18	R502511	Parafuso sextavado	2		
19	R116516	Vedação de cilindro	1		

(A) THREADS WITH PRE-APPLIED SEALANT
FILETS ENDUITS DE PRODUIT D'ETANCHEITE
ROSCAS COM VEDANTE PRÉ-APLICADO
CON SELLADOR

5204 AUXILIARY DRIVE
5204 ENTRAINEMENT AUXILIAIRE
5204 ACIONAMENTO AUXILIAR
5204 TRANSMISION ADICIONAL

RE59264PCDD04 A.1

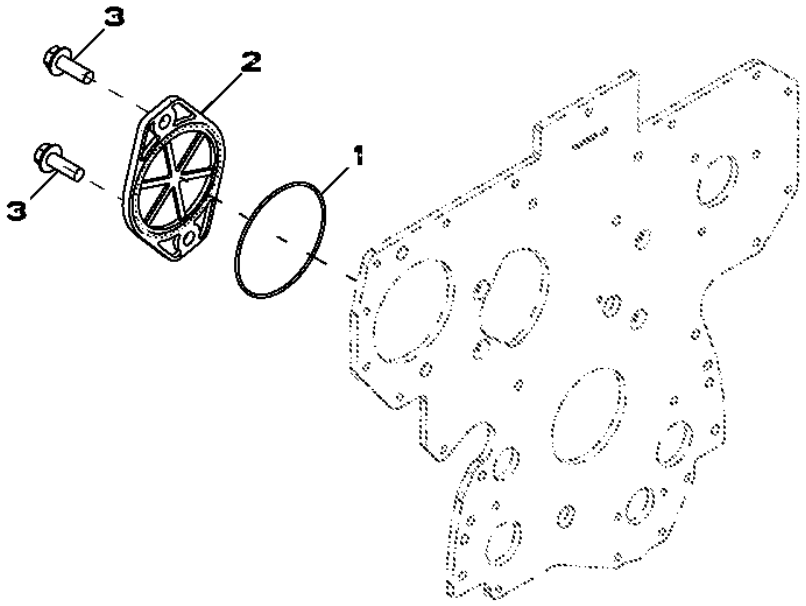

Item	*Nº peça*	*Descrição*	*Qtde*	*Nº série motor*	*Notas*
1	T20758	Anel o	1		
2	R135757	Capa	1		
3	19M7790	Parafuso	2		M12 X 35

5728 WATER PUMP INLET
5728 ENTREE DE LA POMPE A EAU
5728 ENTRADA DA BOMBA DE ÁGUA
5728 ENTRADA DE BOMBA DE AGUA

RE530087PCDA04 A.1

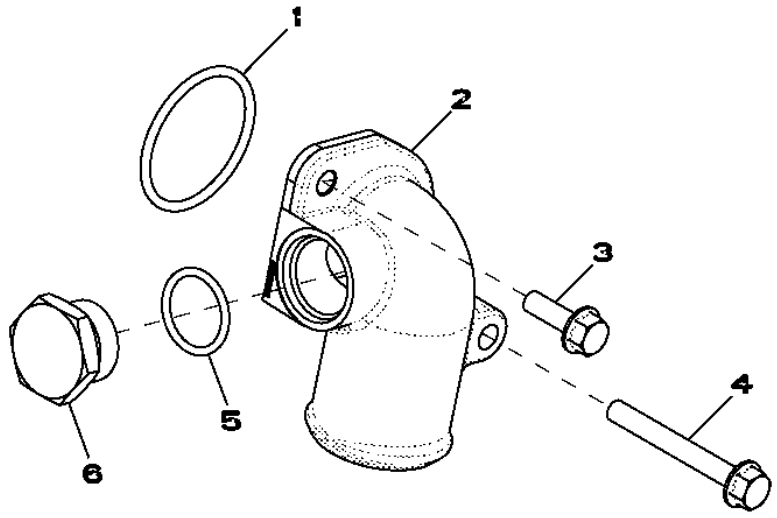

RE530087PCDA04

Item	*Nº peça*	*Descrição*	*Qtde*	*Nº série motor*	*Notas*
1	R89944	Anel o	1		
2	R522686	Conexão em ângulo	1		
3	19M7867	Parafuso	1		M8 X 25
4	19M7802	Parafuso	1		M8 X 65
5	U17409	Anel o	1		
6	R82718	Tampão de dreno	1		

5949 OIL COOLER
5949 REFROIDISSEUR D'HUILE
5949 RESFRIADOR DE ÓLEO
5949 REFRIGERANTE DE ACEITE

RE526618PCDA03 A.1

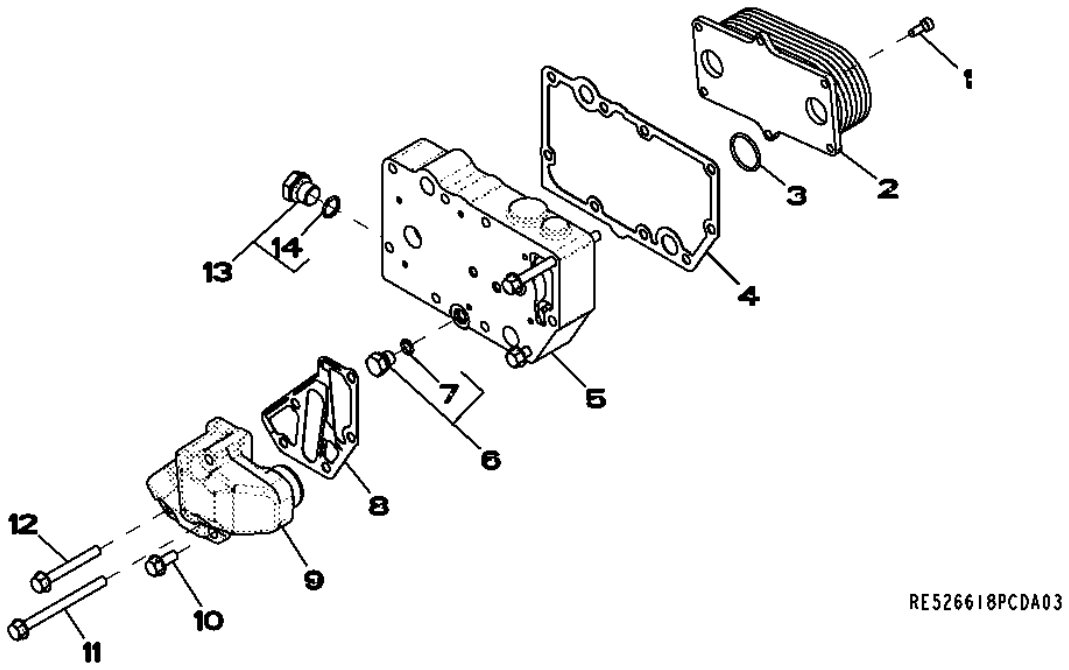

Item	*Nº peça*	*Descrição*	*Qtde*	*Nº série motor*	*Notas*
1	RE67231	Parafuso	6		
2	RE56690	ResfRiadoR de óleo	1		
3	T122075	Anel o	2		
4	R123501	Junta	1		
5	R521037	Carcaça	1		
6	RE46686	Tampão	1		
7	51M7040	Anel o	1		9.300 X 2.200 mm
8	R501428	Junta	1		
9	R502811	Adaptador	1		
10	RE67238	Parafuso	1		
11	19M7970	Parafuso	2		M8 X 100
12	19M7802	Parafuso	2		M8 X 65
13	RE46685	Tampão	1		
14	51M7043	Anel o	1		15.300 X 2.200 mm

62A4 ALTERNATOR BRACKETS
62A4 SUPPORTS DE L'ALTERNATEUR
62A4 SUPORTES DO ALTERNADOR
62A4 SOPORTE DEL ALTERNADOR

RE531056PCDA02 A.1

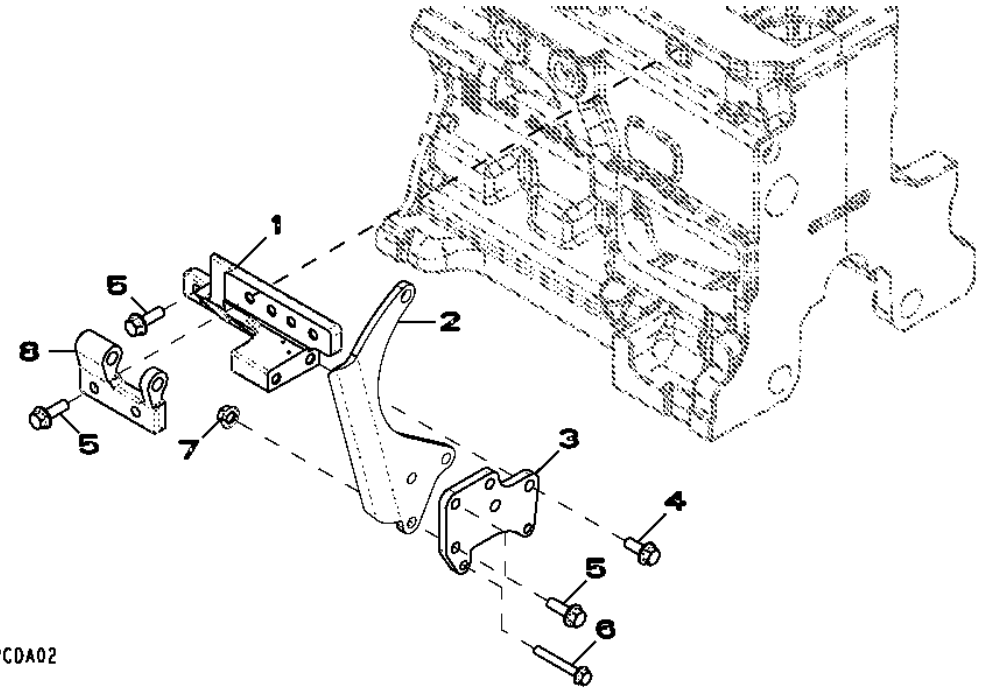

Item	*Nº peça*	*Descrição*	*Qtde*	*Nº série motor*	*Notas*
1	R516584	Apoio	1		
2	R524235	Correia	1		
3	R516510	Apoio	1		
4	19M7785	Parafuso	2		M10 X 25
5	19M7786	Parafuso	7		M10 X 30
6	19M7801	Parafuso	2		M8 X 60
7	14M7296	Porca com flange	3		M10
8	R503766	Suporte	1		

63AN FUEL LINES
63AN CONDUITES DE COMBUSTIBLE
63AN LINHAS DE COMBUSTÍVEL
63AN TUBERIA DE COMBUSTIBLE

RE531157PCDA01 A.1

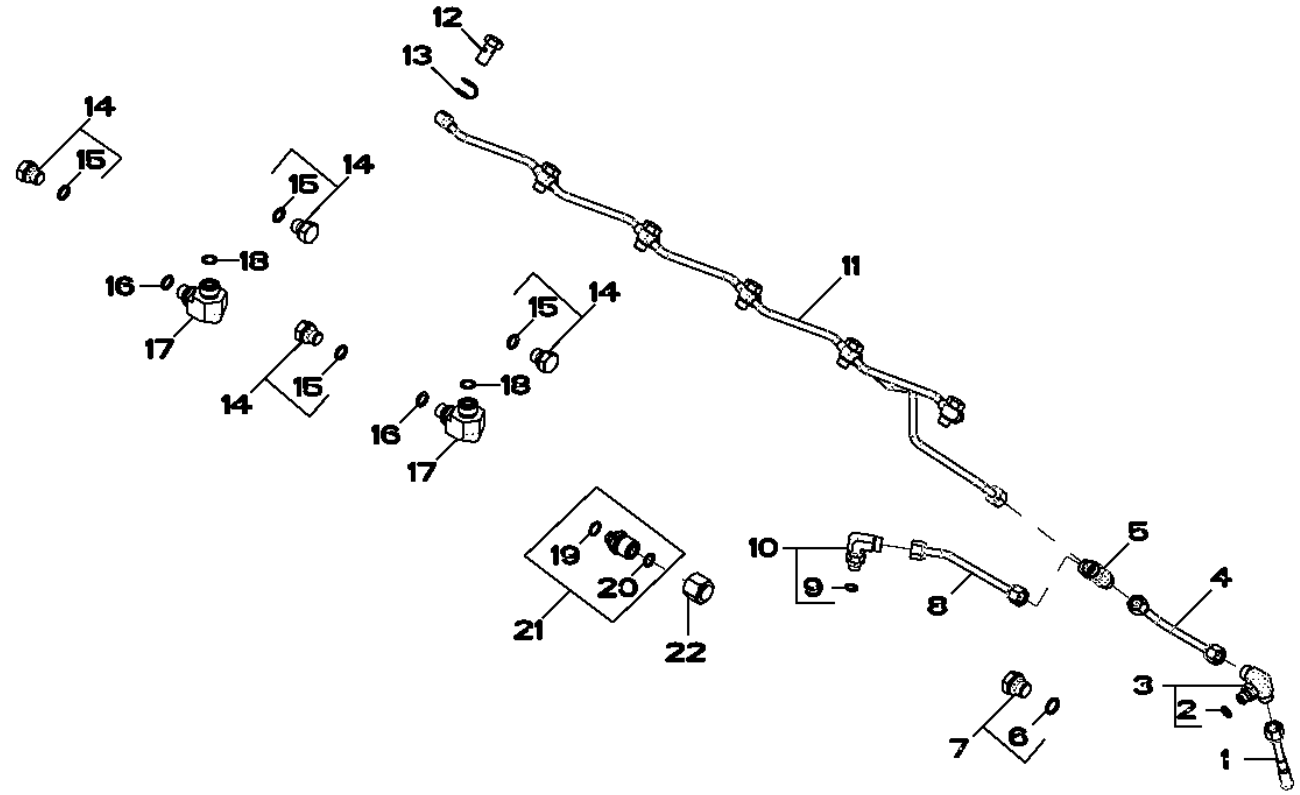

RE531157PCDA01

Item	Nº peça	Descrição	Qtde	Nº série motor	Notas
1	RE529915	Linha de combustivel	1		
2	38M7009	Parafuso oco	6		
3	R522899	Arruela de vedação	6		
4	R51936	Arruela de vedação	1		
5	R123593	Porca de tubo	1		
6	R97061	Conexão em t	1		
7	RE524220	Conexão	1		
8	51M7039	Anel o	1		8.100 X 1.600 mm
9	RE67050	Linha de combustivel	1		
10	R51936	Arruela de vedação	1		
11	R123593	Porca de tubo	1		
12	RE529916	Linha de combustivel	1		
13	R51936	Arruela de vedação	2		
14	R123593	Porca de tubo	2		
15	RE523464	Linha de combustivel	1		
16	R51936	Arruela de vedação	2		
17	R123593	Porca de tubo	2		
18	RE502173	Conexão	1		
19	51M7039	Anel o	1		8.100 X 1.600 mm
20	RE46684	Tampão	1		
21	R107768	Tampão de dreno	1		
22	51M7041	Anel o	1		11.300 X 2.200 mm
23	38H1415	Conexão	2		
24	RE507247	Conexão de mangueira	2		
25	T77613	Anel o	1		
26	R500271	Anel o	1		
27	61M5022	Conexão em ângulo	2		
28	38H5022	Conexão em ângulo	1		
29	T77613	Anel o	1		
30	51M7040	Anel o	1		9.300 X 2.200 mm
31	38H5141	Conexão	2		
32	51M7040	Anel o	1		9.300 X 2.200 mm
33	RE46686	Tampão	6		

65QM Turbocharger (- 022883)
65QM Turbocompresseur (- 022883)
65QM Turbocompressor (- 022883)
65QM Turbocompresor (- 022883)

RE529461PCDD02 A.1

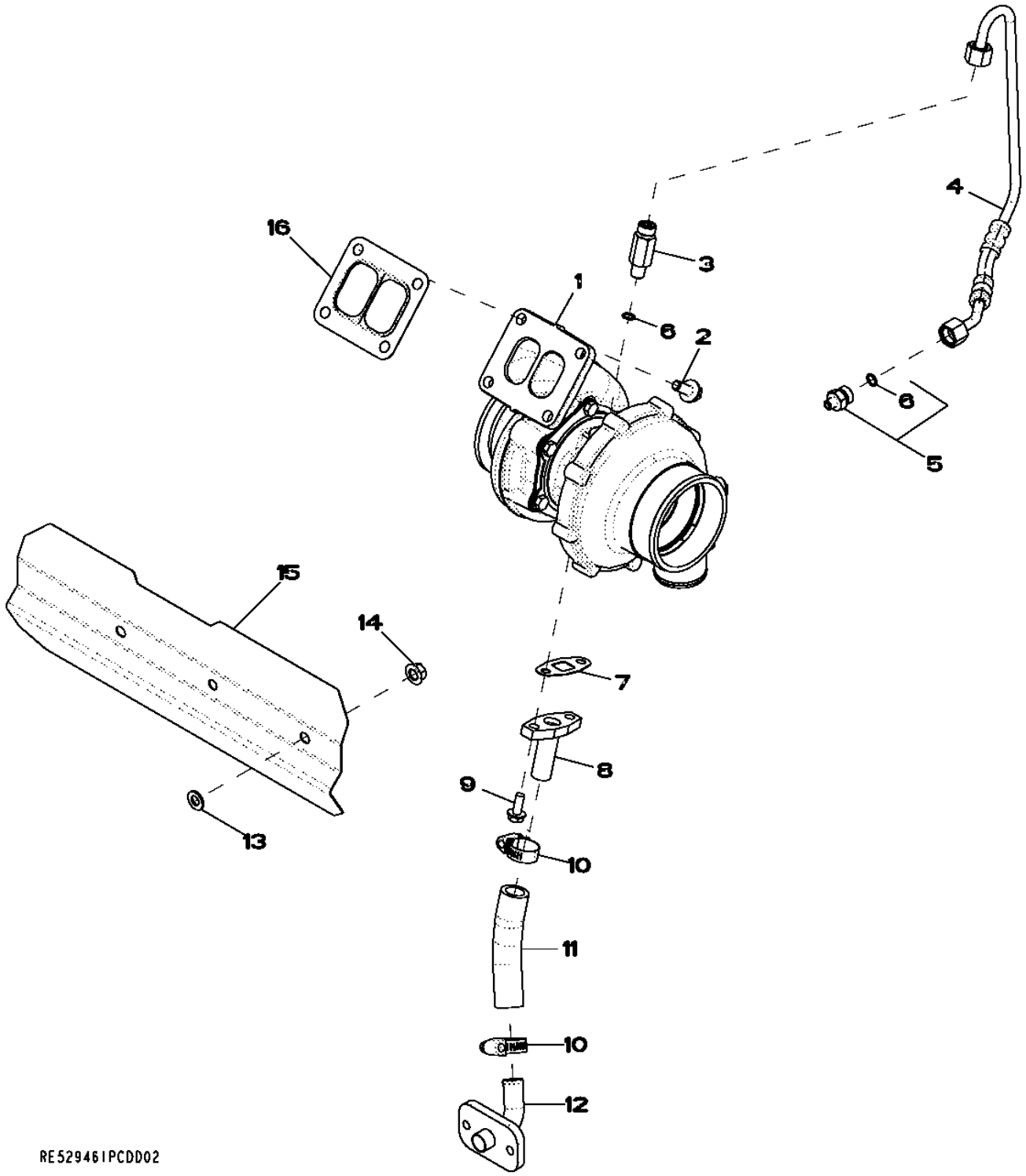

Item	*Nº peça*	*Descrição*	*Qtde*	*Nº série motor*	*Notas*
1	RE528770	TurboalimenTador	1		
	SE502192	TurboalimenTador remanufaT.	1		REMAN FOR RE528770
2	R522679	Parafuso sextavado	4		
3	R516679	Adaptador	1		ALSO ORDER R63548
4	RE529481	Mangueira	1		
5	RE521531	Adaptador	1		
6	R63548	Anel o	2		
7	R123570	Junta	1		
8	RE60003	Tubulação de óleo	1		
9	19M8062	Parafuso	2		M8 X 20
10	RE65978	Braçadeira	2		
11	R104536	Mangueira	1		(A) MAKE FROM R120013
12	RE504845	Conexão	1		
13	24M7028	Arruela	3		10.500 X 20 X 2 mm
14	14M7296	Porca com flange	3		M10
15	R523340	Proteção térmica	1		
16	R123572	Junta	1		

(A) Cut to Length
Couper à la longueur voulue
Cortar no Comprimento Correto
Cortar según se requiera

65VM Turbocharger (022884 - 077011)
65VM Turbocompresseur (022884 - 077011)
65VM Turbocompressor (022884 - 077011)
65VM Turbocompresor (022884 - 077011)

RE529461PCDD02 A.1

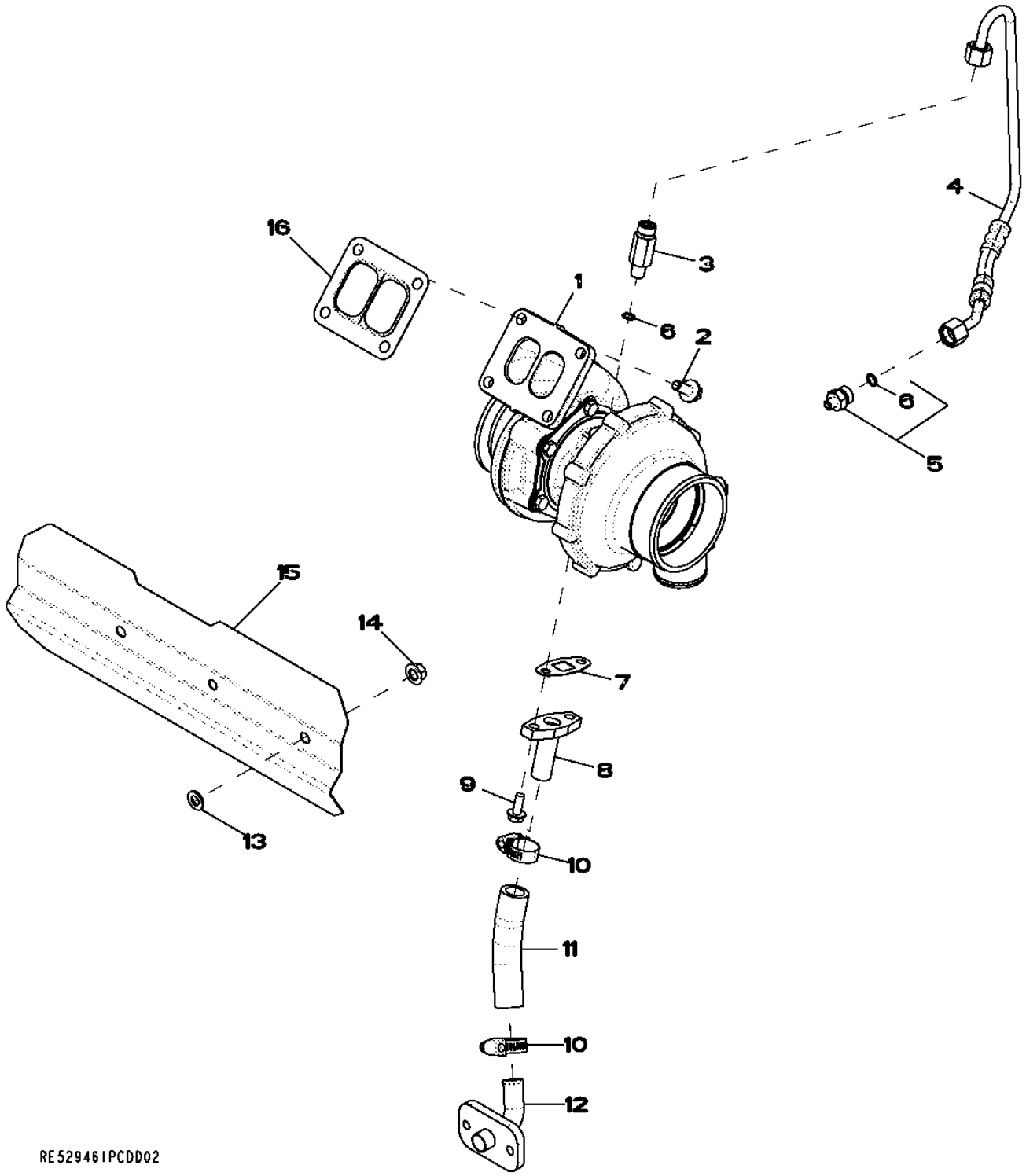

Item	*Nº peça*	*Descrição*	*Qtde*	*Nº série motor*	*Notas*
1	RE528770	TurboalimenTador	1		
	SE502192	TurboalimenTador remanufaT.	1		REMAN FOR RE528770
2	R522679	Parafuso sextavado	4		
3	M87733	Adaptador	1		ALSO ORDER R63548
4	RE529481	Tubulação de óleo	1		
5	RE521531	Adaptador	1		
6	R63548	Anel o	2		
7	R123570	Junta	1		
8	RE60003	Tubulação de óleo	1		
9	19M8062	Parafuso	2		M8 X 20
10	RE65978	Braçadeira	2		
11	R104536	Mangueira	1		(A) MAKE FROM R120013
12	RE504845	Conexão	1		
13	24M7028	Arruela	3		10.500 X 20 X 2 mm
14	14M7296	Porca com flange	3		M10
15	R523340	Proteção térmica	1		
16	R123572	Junta	1		

(A) Cut to Length
Couper à la longueur voulue
Cortar no Comprimento Correto
Cortar según se requiera

65WA Turbocharger (080821 -)
65WA Turbocompresseur (080821 -)
65WA Turbocompressor (080821 -)
65WA Turbocompresor (080821 -)

RE538655PCDA02 A.1

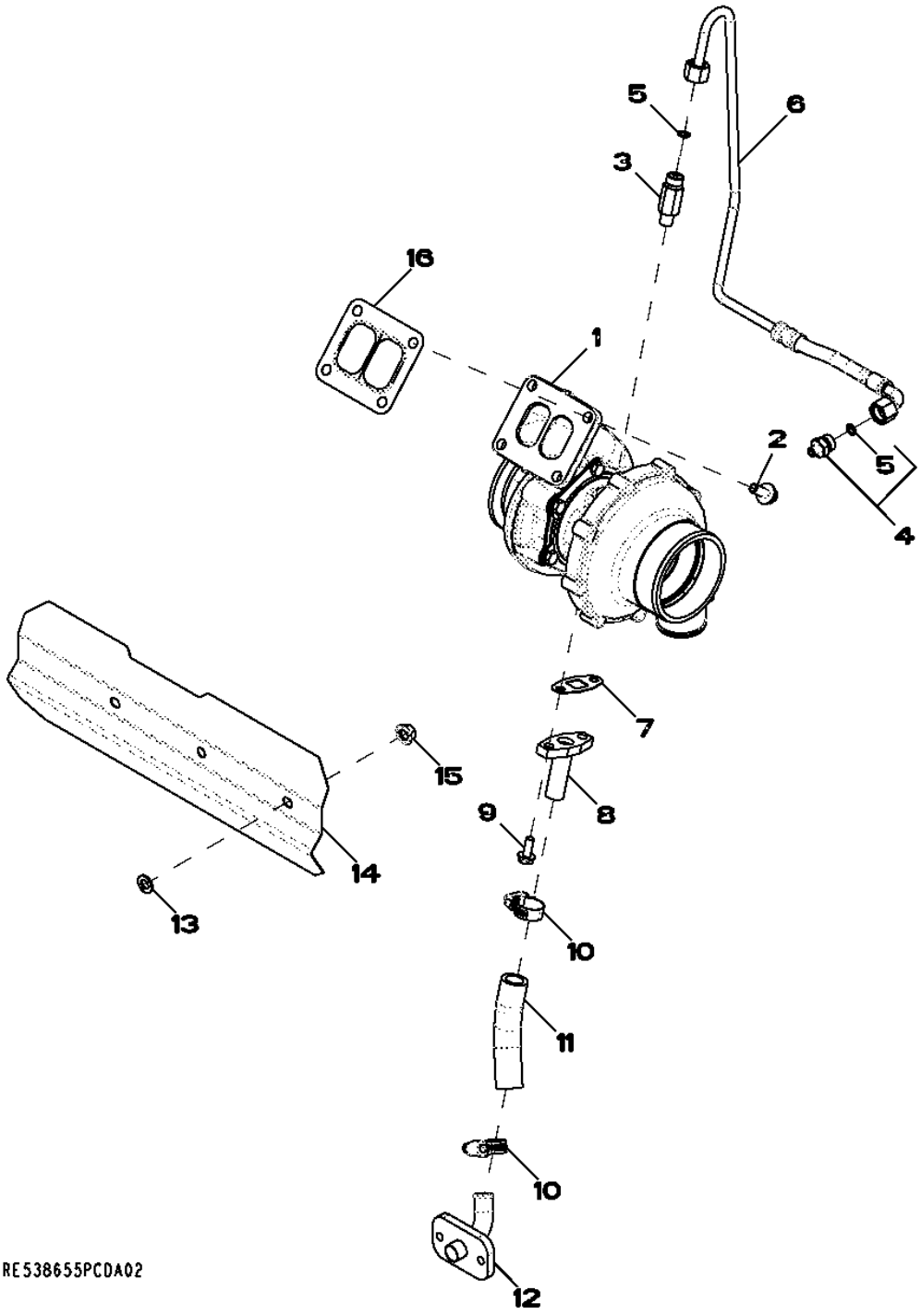

Item	*Nº peça*	*Descrição*	*Qtde*	*Nº série motor*	*Notas*
1	RE528770	TurboalimenTador	1		
	SE502192	TurboalimenTador remanufaT.	1		(REMAN FOR RE528770)
2	R522679	Parafuso sextavado	4		
3	R516679	Adaptador	1		(ALSO ORDER R63548)
4	RE521531	Adaptador	1		
5	R63548	Anel o	2		
6	RE538724	Tubulação de óleo	1		
7	R123570	Junta	1		
8	RE60003	Tubulação de óleo	1		
9	19M8062	Parafuso	2		M8 X 20
10	RE65978	Braçadeira	2		
11	R120013	Mangueira	1		(A)
12	RE504845	Conexão	1		
13	24M7028	Arruela	3		10.500 X 20 X 2 mm
14	R523340	Proteção térmica	1		
15	14M7296	Porca com flange	3		M10
16	R123572	Junta	1		

(A) Cut to Length
Couper à la longueur voulue
Cortar no Comprimento Correto
Cortar según se requiera

6733 ENGINE SENSORS
6733 CAPTEURS POUR LE MOTEUR
6733 SENSORES DO MOTOR
6733 TRANSDUCTORS DEL MOTOR

RE530008PCDA05 A.1

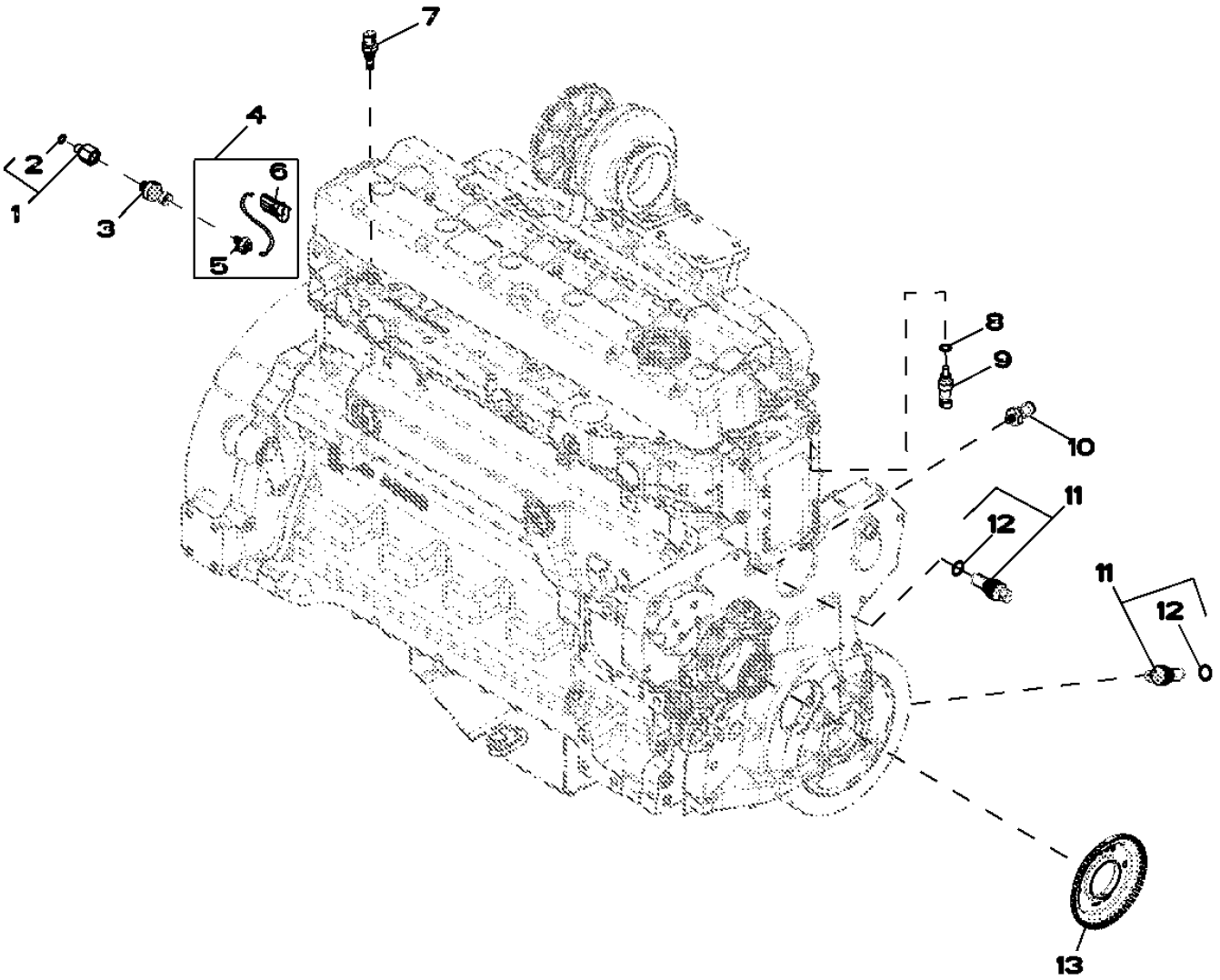

RE530008PCDA05

Item	Nº peça	Descrição	Qtde	Nº série motor	Notas
1	RE523854	Adaptador	1		
2	51M7040	Anel o	1		9.300 X 2.200 mm
3	RE522794	SenSor	1		(FUEL PRESSURE)
4	RE525147	Chicote	1		
5	57M8625	Alojam. conector elétrico	1		
6	57M7257	Alojam. conector elétrico	1		
7	RE525016	Termo-par	1		
8	51M7041	Anel o	1		11.300 X 2.200 mm
9	RE52722	SenSor de temperatura	1		
10	RE167207	SenSor	1		
11	RE519144	SenSor	2		(MAGNETIC PICK-UP)
12	51M7044	Anel o	1		17.300 X 2.200 mm
13	R517471	Roda	1		

8192 PRIMARY FUEL FILTER
8192 PREFILTRE A COMBUSTIBLE
8192 FILTRO DE COMBUSTÍVEL PRIMÁRIO
8192 FILTRO PRIMARIO DE COMBUSTIBLE

RE532255PCDB02 A.1

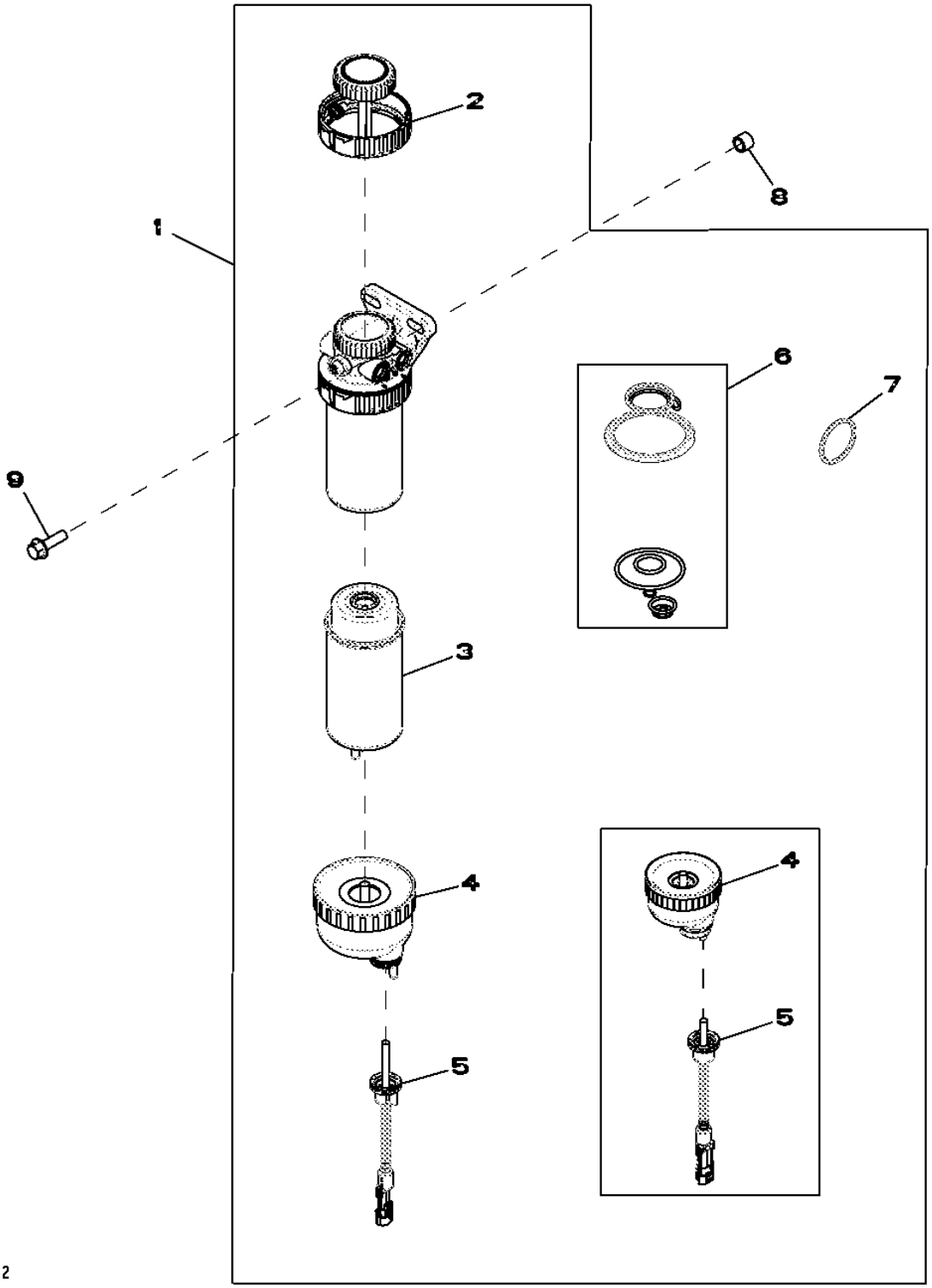

Item	Nº peça	Descrição	Qtde	Nº série motor	Notas
1	RE540392	Filtro	1		(SUB FOR RE529641, THIS APPLICATION)
2	RE526834	Kit do filtro	1		
3	RE529643	Elemento de filtro	1		
4	RE51650	Copo de sedimentação	1		(USE WITH RE519696)(INCLUDED IN RE529641)
	RE540438	Copo de sedimentação	1		(USE WITH RE540439)(INCLUDED IN RE540392)
5	RE519696	SenSor	1		(USE WITH RE51650)(INCLUDED IN RE529641)
	RE540439	SenSor	1		(USE WITH RE540438)(INCLUDED IN RE540392)
6	RE516553	Kit retentor	1		
7	RE516512	Kit - anel o	1		
8	28H1884	Espaçador	1		0.493" X 0.675" X 1/2"
9	19M7835	Parafuso	1		M10 X 35

8472 Engine Wiring Harness
8472 Faisceau moteur
8472 Chicote do Motor
8472 Grupo de cables del motor

8472_RE532222_PCD A.2

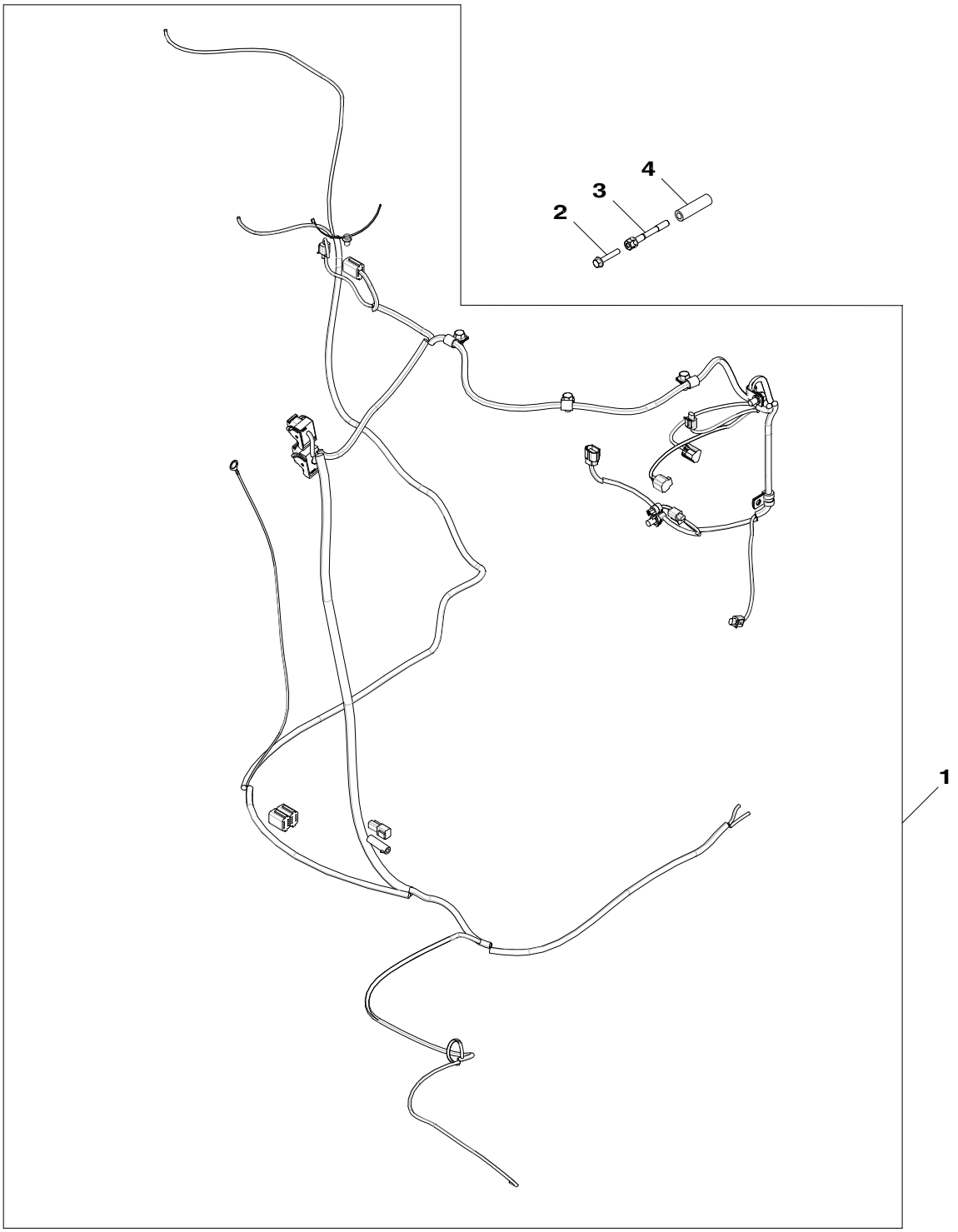

8472_RE532222_PCD

Item	*Nº peça*	*Descrição*	*Qtde*	*Nº série motor*	*Notas*
1	AT372359	Chicote	1		(Sub For AT331813)
2	19M7799	Parafuso	1		M8 X 45
3	R521458	Parafuso	1		
4	R520632	Espaçador	1		

8718 BELT TENSIONER
8718 TENDEUR DE LA COURROIE D'ENTRAINEMENT
8718 TENSOR DA CORREIA
8718 ENSOR DE LA CORREA DE TRANSMISION

RE517336PCDD03 A.1

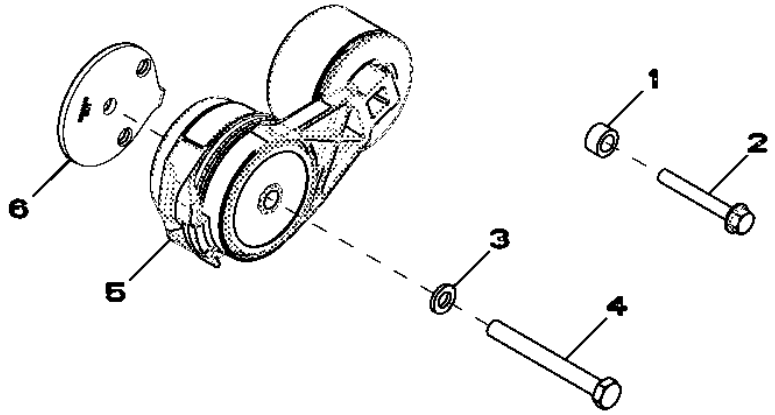

RE517336PCDD03

Item	*Nº peça*	*Descrição*	*Qtde*	*Nº série motor*	*Notas*
1	28H860	Arruela	1		0.423" X 0.675" X 3/8"
2	19M7801	Parafuso	1		M8 X 60
3	24M7106	Arruela	1		10 X 18 X 2.500 mm
4	19M8183	Parafuso sextavado	1		M10 X 90
5	RE518097	Tensionador de correia	1		
6	R518210	Espaçador	1		

8875 OIL FILTER ADAPTER
8875 FILTRE A HUILE ADAPTATEUR
8875 ADAPTADOR DO FILTRO DE ÓLEO
8875 FILTRO DE ACEITE ADAPTADOR

RE528763PCDB02 A.1

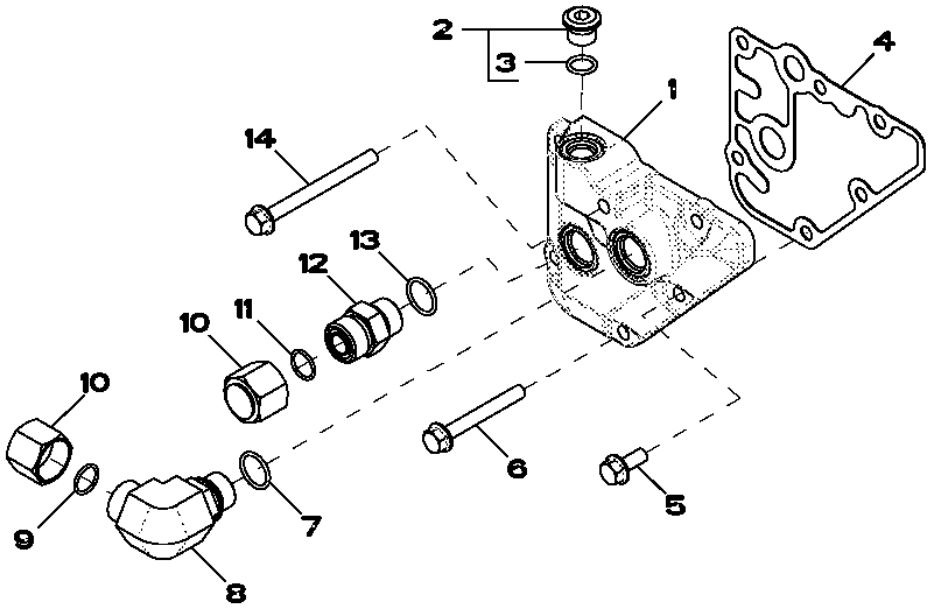

Item	*Nº peça*	*Descrição*	*Qtde*	*Nº série motor*	*Notas*
1	R518455	Adaptador	1		
2	RE52242	Tampão de dreno	1		
3	51M7042	Anel o	1		13.300 X 2.200 mm
4	R123525	Junta	1		
5	RE67238	Parafuso	1		(A)
6	19M7802	Parafuso	4		M8 X 65
7	51M7045	Anel o	1		19.300 X 2.200 mm
8	38H5018	Conexão em ângulo	1		
9	T77932	Anel o	1		
10	38H1417	Conexão	2		
11	T77932	Anel o	1		
12	38H5004	Adaptador	1		
13	51M7045	Anel o	1		19.300 X 2.200 mm
14	19M7913	Parafuso	1		M8 X 90

(A) THREADS WITH PRE-APPLIED SEALANT
FILETS ENDUITS DE PRODUIT D'ETANCHEITE
ROSCAS COM VEDANTE PRÉ-APLICADO
CON SELLADOR

9801 LIFT STRAPS
9801 OEILLETS DE LEVAGE
9801 TIRANTES DE ELEVAÇÃO
9801 CINTAS DE ELEVACION

RE53353PCDF03 A.1

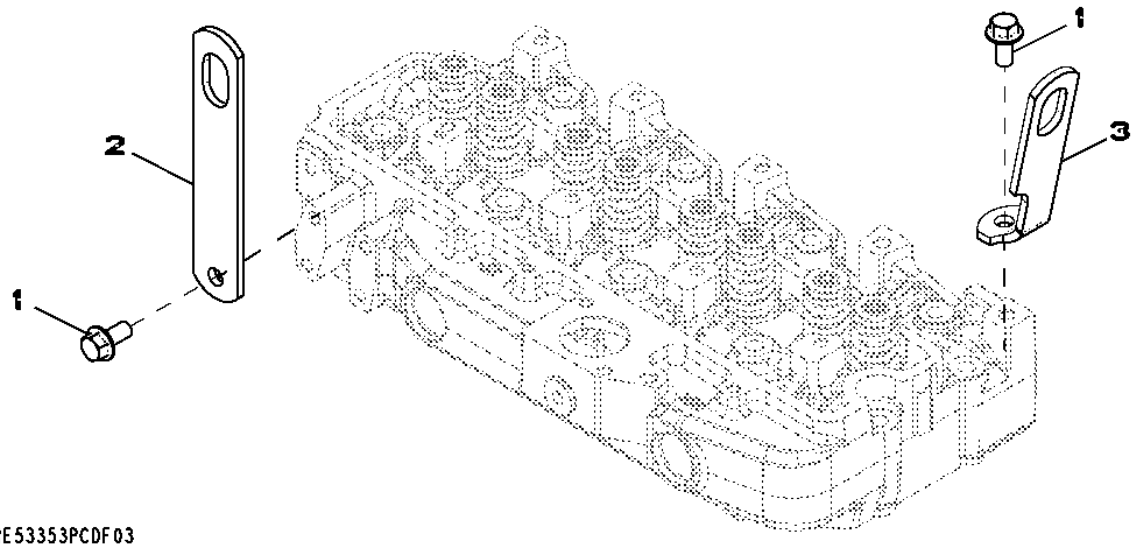

Item	*Nº peça*	*Descrição*	*Qtde*	*Nº série motor*	*Notas*
1	19M7788	Parafuso	2		M12 X 25
2	R502329	Correia	1		(REAR)
3	R502175	Suporte	1		

9901 COMPLETE BLOCK ASSEMBLY
9901 ENSEMBLE BLOC-CYL.COMPLET
9901 CONJUNTO COMPLETO DO BLOCO
9901 BLOQUE MOTOR COMPLETO

CDP48591 A.1

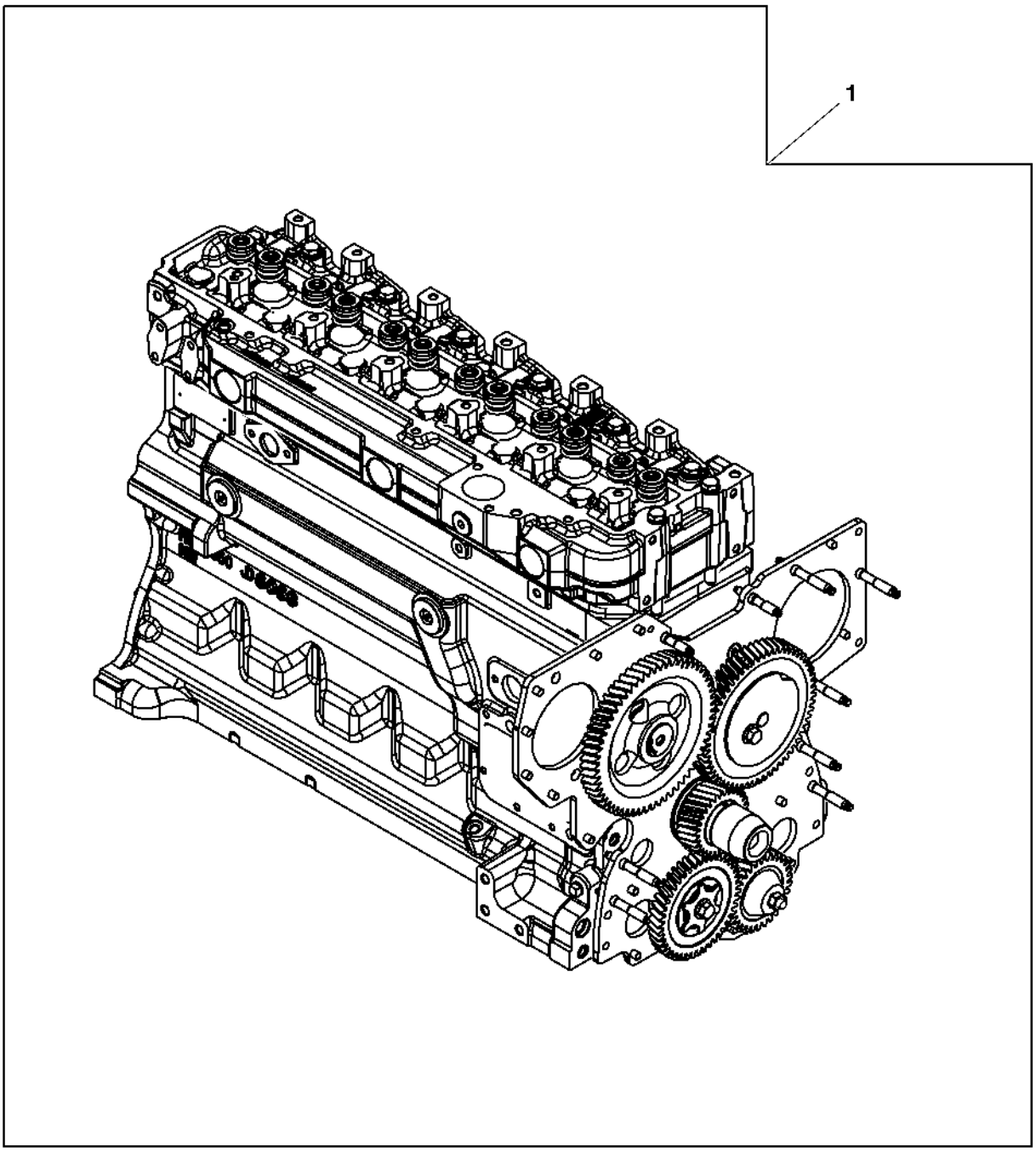

CDP48591

Item	*Nº peça*	*Descrição*	*Qtde*	*Nº série motor*	*Notas*
1	SE501791	Bloco motor completo reman.	1		(A) (USE WITH DENSO HPCR)

(A) WITH AUXILIARY DRIVE
AVEC POMPE D'INJECTION ROTATIVE, AVEC ENTRAINEMENT AUXILIAIRE
COM ACIONAMENTO AUXILIAR
CON BOMBA GIRATORIA DE INYECCION DE COMBUSTIBLE, CON MANDO AUXILIAR

9901 REPLACEMENT ENGINE
9901 MOTEUR DE RECHANGE
9901 MOTOR DE SUBSTITUIÇÃO
9901 MOTOR DE RECAMBIO

RGP12657 A.1

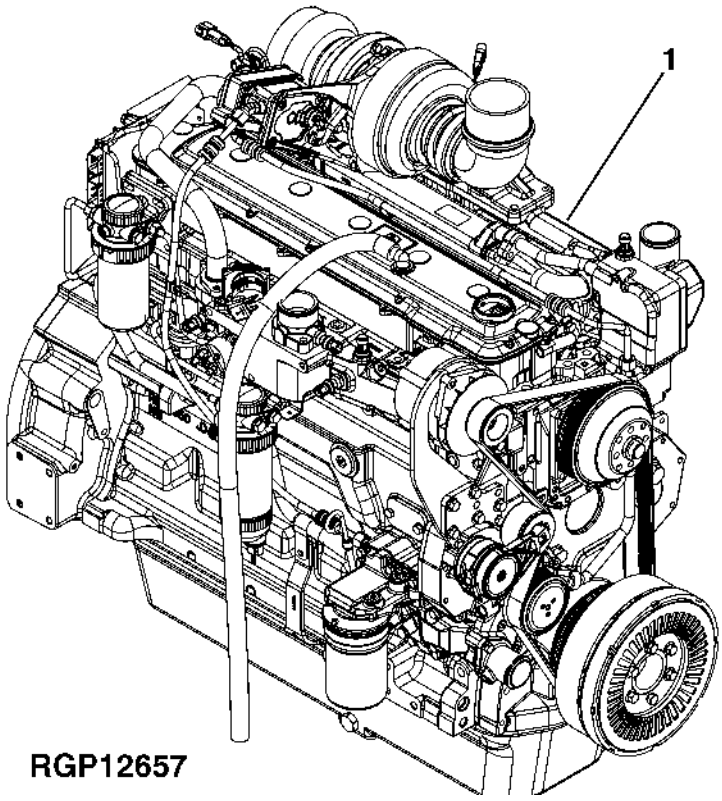

Item	*Nº peça*	*Descrição*	*Qtde*	*Nº série motor*	*Notas*
1	RE529930	Motor a diesel	1		(A) (ORDER PE11091)
	PE11091	Motor a diesel	1		
	SE502139	Motor a diesel remanufatur.	1		(REMAN FOR PE11091)

(A) MAY NOT BE AS ILLUSTRATED
PEUT NE PAS ETRE ILLUSTRE
PODE NÃO SER CONFORME ILUSTRADO
PUEDE DIFERIR DE LA ILUSTRACION

Ether Starting Aid Kit
Kit d'aide au démarrage à l'éther
Kit de Auxílio de Partida a Éter
Juego de fluido auxiliar de arranque

TX1113278 A.1

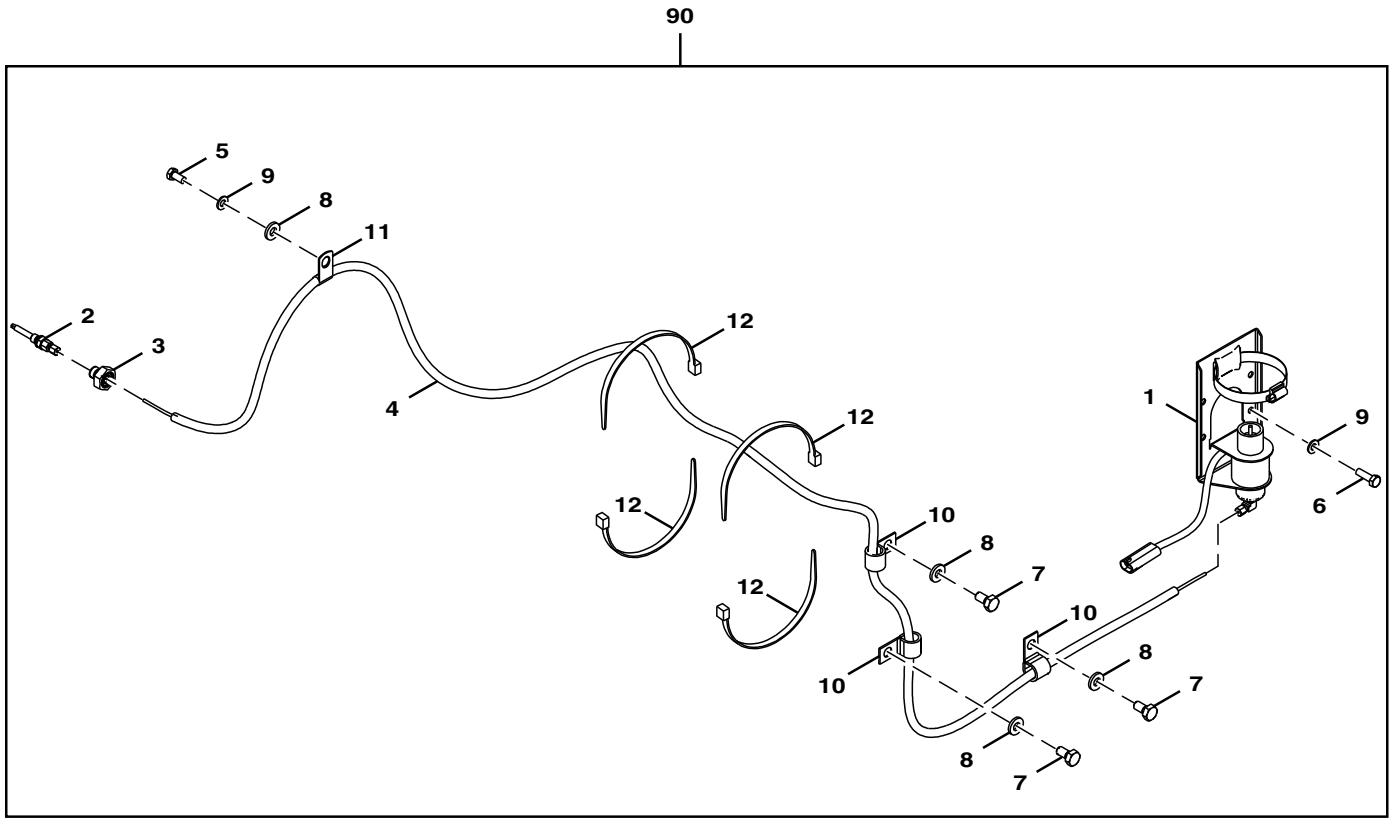

FF513307_TX1113278

Item	*Nº peça*	*Descrição*	*Qtde*	*Nº série*	*Notas*
1	AT170759	Solenóide	1		
2	AT183222	Bico	1		
3	AT338725	Adaptador	1		
4	DH900720	Mangueira hidráulica	1		
5	19M7162	Parafuso sextavado	1		M8 X 16, SUB FOR J900816
6	19M7407	Parafuso sextavado	4		M8 X 25, SUB FOR J900825
7	19M7938	Parafuso sextavado	3		M10 X 20, SUB FOR J901020
8	24M7346	Arruela	4		11 X 20 X 2 mm, SUB FOR DH400703
9	24M7055	Arruela	5		8.400 X 16 X 1.600 mm, SUB FOR A590108
10	T28949	Braçadeira	3		SUB FOR 4190273
11	4190275	Braçadeira	1		SUB FOR 4190261
12	H77698	Cinta	4		SUB FOR 4121859
90	**AT418775**	**Kit - instalação de campo**	**1**		**Pacotes de Produto**

Cooling Package
Ensemble de refroidissement
Sistema de Arrefecimento
Conjunto de enfriamiento

AT380321_TX1101947 A.1

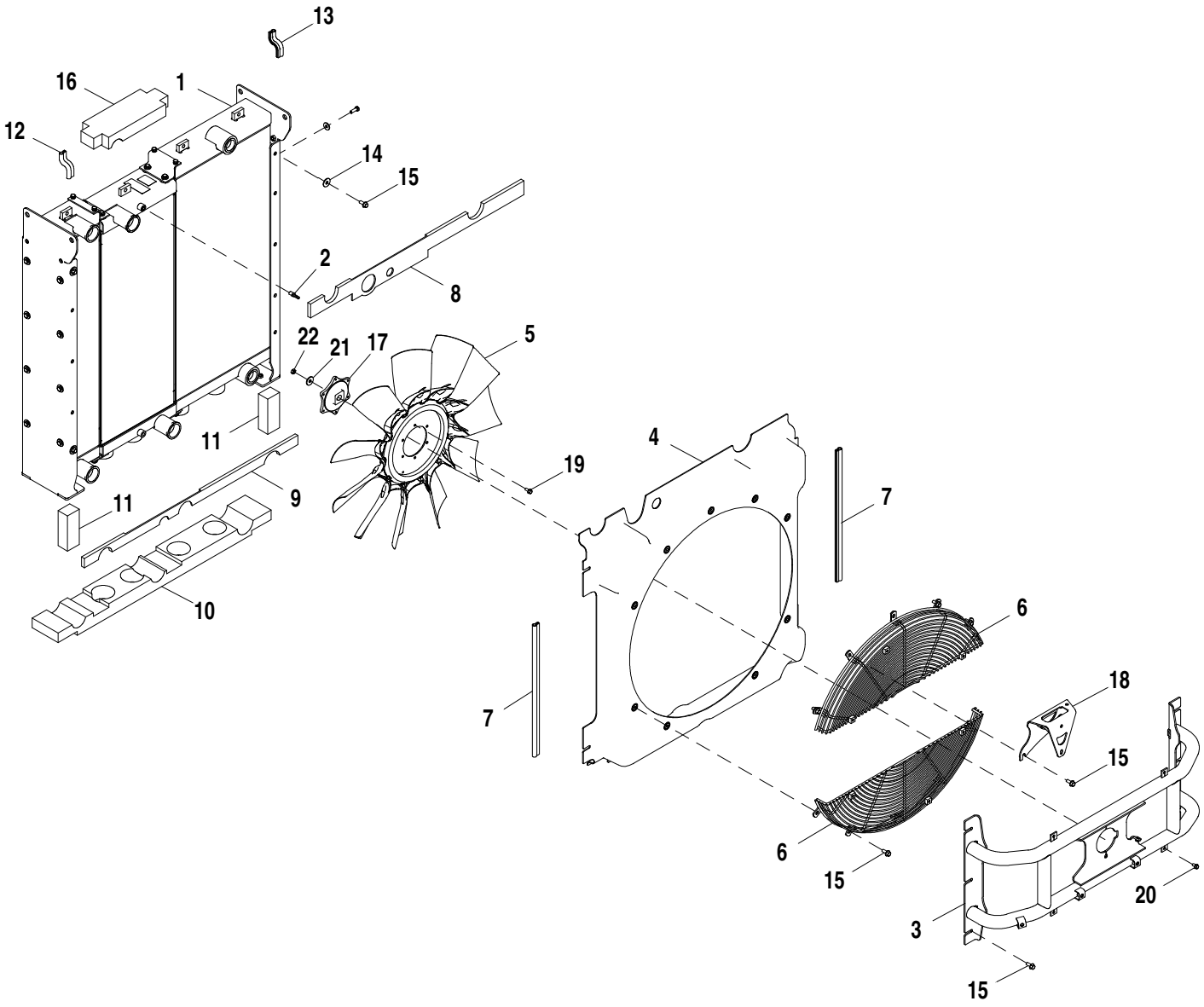

AT380321_TX1101947

Item	*Nº peça*	*Descrição*	*Qtde*	*Nº série*	*Notas*
1	.....	RadiadoR	1		ADDITIONAL COMPONENTS ON SEPERATE PAGE
2	R162917	Conexão de mangueira	1		
3	AT389800	Suporte	1		
4	AT381407	Adutor	1		
5	AT367644	Ventilador	1		
6	AT368482	Proteção	2		
7	T277225	Isolador	2		
8	T271441	Isolador	1		
9	T271438	Adutor	1		
10	T277629	Isolador	1		
11	T277667	Isolador	2		
12	T277664	Isolador	1		
13	T277664	Isolador	1		
14	24H1330	Arruela	4		15/32" X 1-3/8" X 7/64"
15	19M7785	Parafuso	19		M10 X 25
16	T298467	Isolador	1		
17	T266239	Espaçador	1		
18	AT384914	Apoio	1		
19	19M7866	Parafuso	7		M8 X 20
20	19M7865	Parafuso	5		M8 X 16
21	AT154553	Arruela	1		SUB FOR J222018
22	14M7330	Porca de segurança	1		M16

Cooling Package Components
Ensemble de refroidissement
Cooling Package Components
Conjunto de enfriamiento

TX1104940 A.1

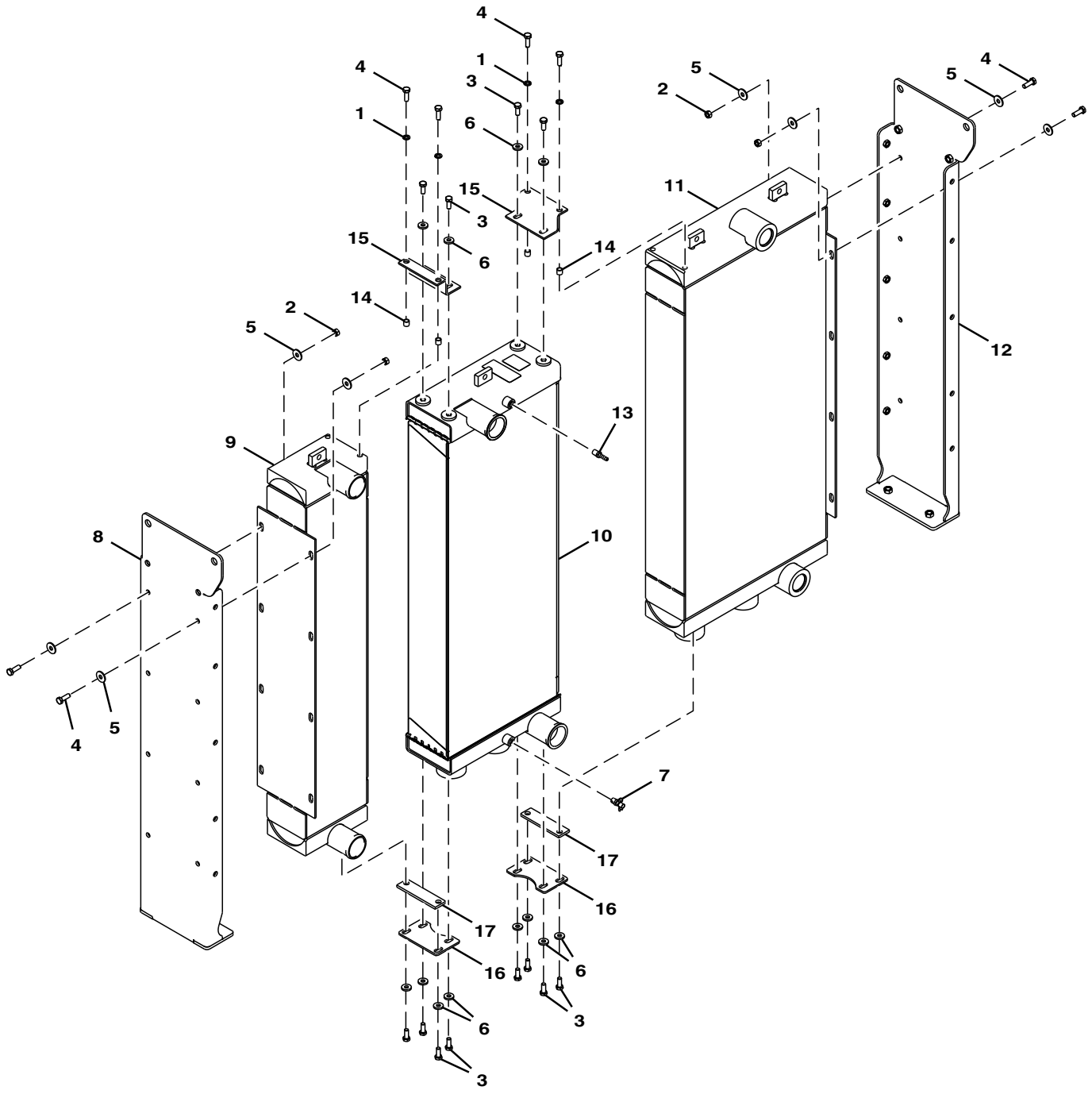

AT380317_TX1104940

Item	*Nº peça*	*Descrição*	*Qtde*	*Nº série*	*Notas*
1	12M7067	Arruela de pressão	4		12 mm
2	14M7274	Porca	16		M10
3	19M7402	Parafuso sextavado	12		M10 X 25
4	19M7662	Parafuso sextavado	20		M10 X 30
5	24M7296	Arruela	32		10.500 X 30 X 2.500 mm, SUB FOR 24M7178
6	24M7477	Arruela	12		10.500 X 25 X 4 mm
7	AT13740	VálVula de dreno	1		
8	AT368483	Suporte	1		
9	AT380314	ResfRiadoR de óleo	1		
10	AT380318	RadiadoR	1		
11	AT380320	Trocador de calor	1		
12	AT383306	Cantoneira	1		
13	R162917	Conexão de mangueira	1		
14	T244724	Espaçador	4		
15	T290636	Apoio	2		
16	T290637	Apoio	2		
17	T290638	Apoio	2		

Cooling Package Mounting
Support de montage d'ensemble de refroidissement
Montagem do Sistema de Arrefecimento
Montaje de conjunto de enfriamiento

TX1104674 A.1

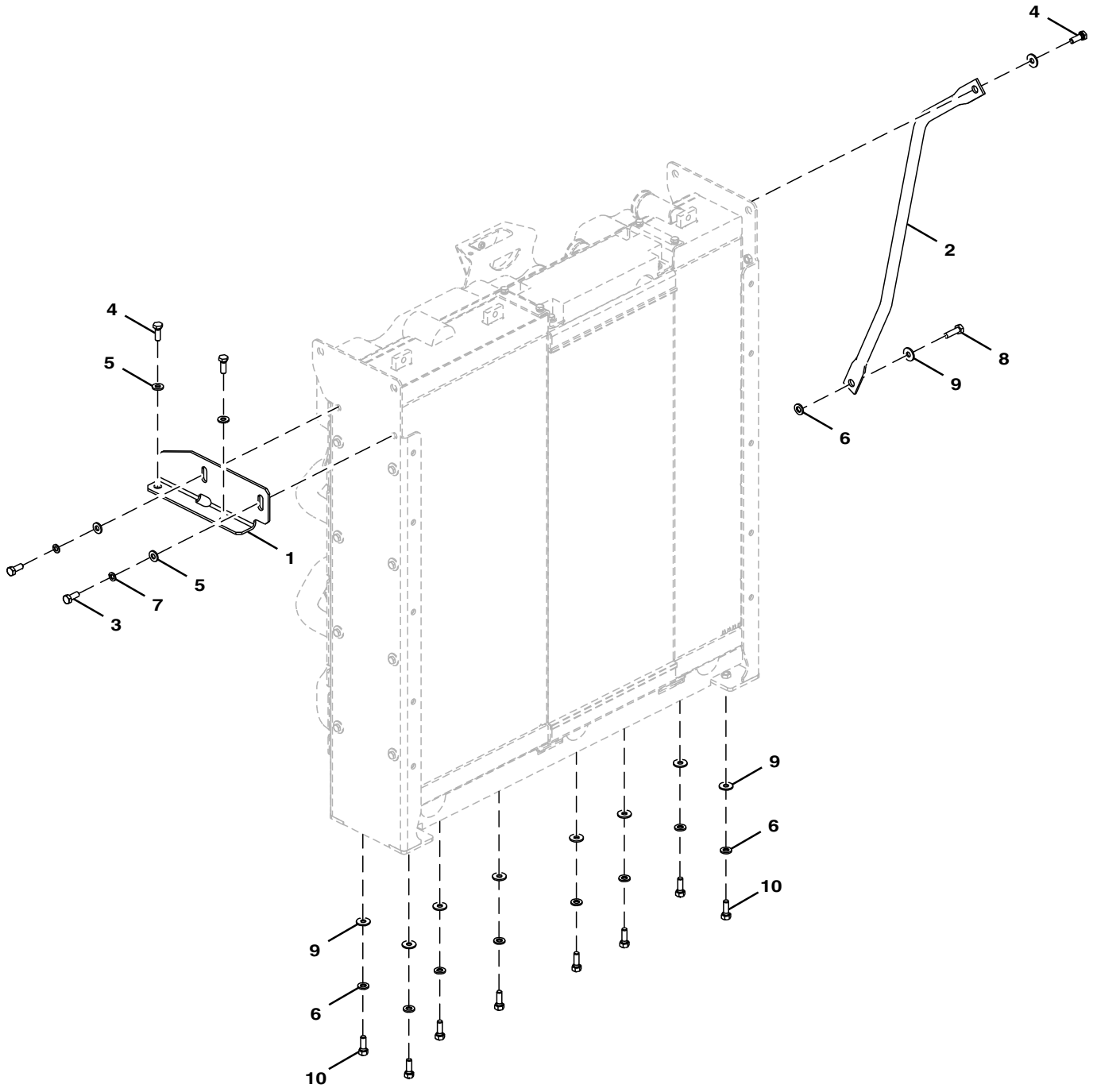

FF107747_TX1104674

Item	*Nº peça*	*Descrição*	*Qtde*	*Nº série*	*Notas*
1	.....	Apoio	1		
2	DH300186	Apoio	1		
3	19M8011	Parafuso sextavado	2		M12 X 30, SUB FOR J921230
4	19M7403	Parafuso sextavado	3		M12 X 35, SUB FOR J901235
5	DH400704	Arruela	4		
6	24M7345	Arruela	9		13.500 X 24 X 2.500 mm, SUB FOR J222012
7	12H301	Arruela de pressão	2		1/2", SUB FOR A590912
8	19M7493	Parafuso sextavado	1		M12 X 40, SUB FOR J901240
9	24H1748	Arruela	10		1/2" X 1-1/4" X 0.105", SUB FOR Z449490
10	19M7403	Parafuso sextavado	8		M12 X 35, SUB FOR J921235

Reversing Fan Drive Hoses
Flexibles d'entraînement du ventilateur d'inversion
Mangueiras do Acionamento do Ventilador Reversível
Mangueras de transmisión de ventilador reversible

TX1102199 A.1

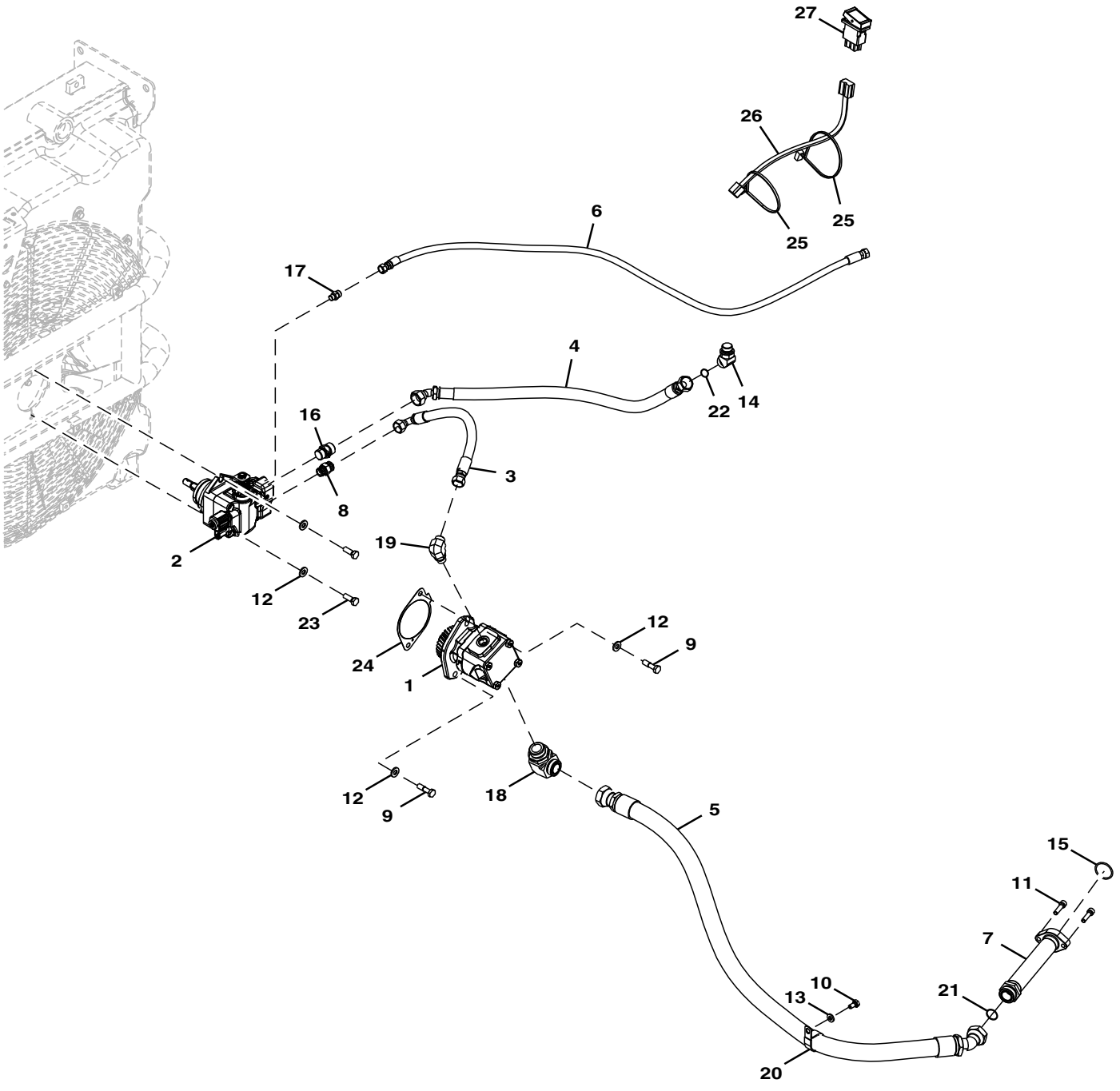

FF108170_TX1102199

Item	*Nº peça*	*Descrição*	*Qtde*	*Nº série*	*Notas*
1	AT388452	Bombahidráulica	1		
2	AT388454	Motor hidráulico	1		
3	FF510070	Mangueira	1		
4	FF510072	Mangueira	1		
5	FF510074	Mangueira	1		
6	FF510099	Mangueira	1		
7	FF103460	Tubulação de óleo	1		
8	AT380013	VálVula de alíVio de press.	1		
9	19M7496	Parafuso sextavado	2		M12 X 45, SUB FOR J901245
10	19M7938	Parafuso sextavado	1		M10 X 20, SUB FOR J901020
11	19M8338	Parafuso	2		M10 X 40, SUB FOR J781040
12	DH400704	Arruela	4		
13	24M7346	Arruela	1		11 X 20 X 2 mm, SUB FOR DH400703
14	A853266	Conexão em ângulo	1		
15	A811045R	Anel o	1		SUB FOR A811045
16	R26906	Anel o	1		SUB FOR 61H1162
17	38H1160	Adaptador	1		SUB FOR 61H1160
18	61H1008	Conexão em ângulo	1		
19	61H1006	Conexão em ângulo	1		
20	XCL-29	Abraçadeira para mangueira	1		SUB FOR 4193848
21	T78612	Anel o	1		SUB FOR 4187329
22	T77858	Anel o	1		SUB FOR 4187308
23	19M7403	Parafuso sextavado	2		M12 X 35, SUB FOR J901235
24	R522690	Junta	1		
25	H77698	Cinta	2		SUB FOR 4121859
26	4653879	Chicote	1		
27	4654150	Interruptor	1		

Engine Coolant Heater
Réchauffeur de liquide réfrigérant
Aquecedor do Líquido de Arrefecimento do Motor
Calentador de refrigerante de motor

TX1110925 A.1

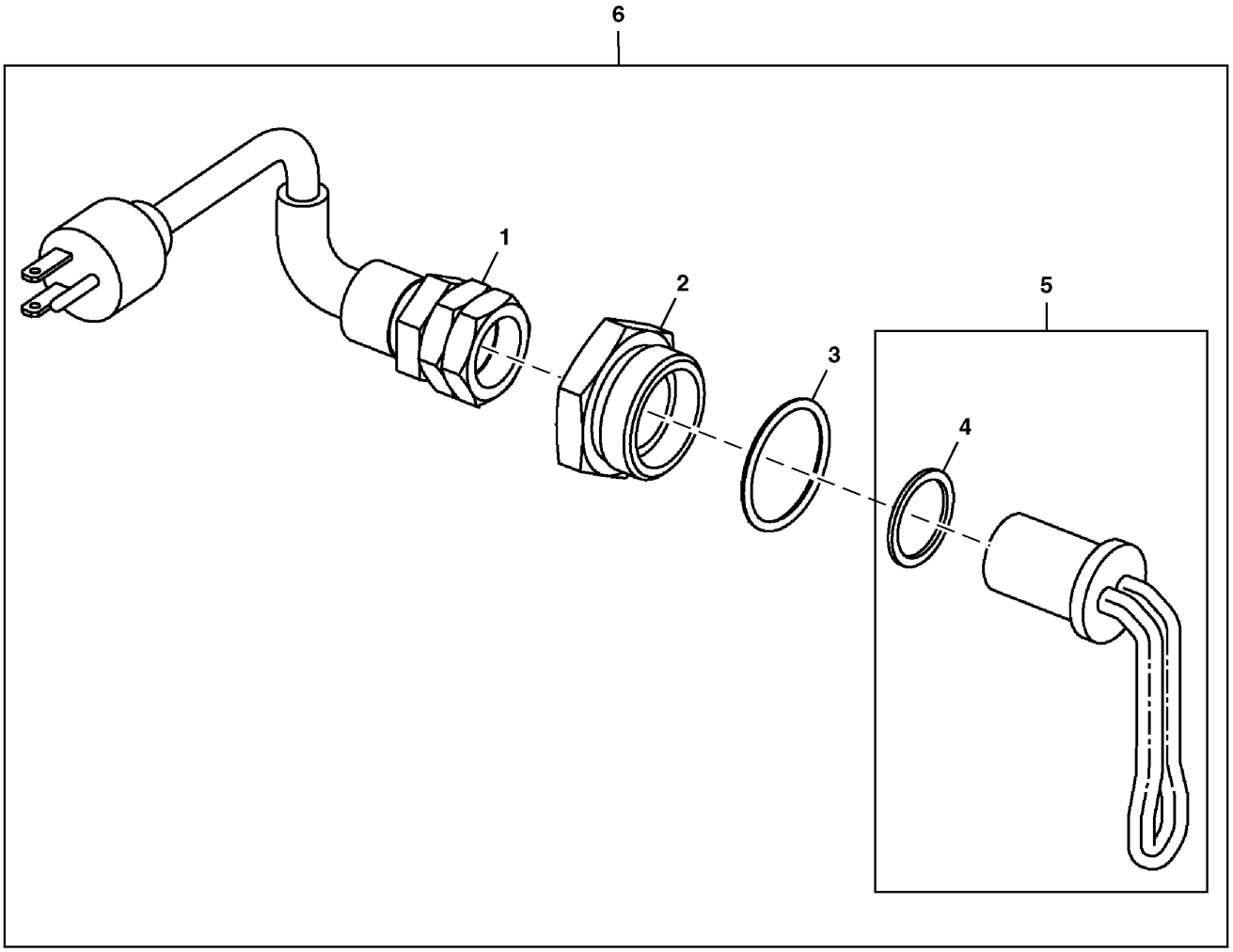

TX1110925

Item	*Nº peça*	*Descrição*	*Qtde*	*Nº série*	*Notas*
1	AT73296	Cabo elétrico	1		
2	R54123	Adaptador	1		
3	U13639	Anel o	1		
4	U13639	Anel o	1		
5	RE42139	Elemento de aquecimento	1		
6	**AT390826**	**Kit - instalação de campo**	**1**		**Pacotes de Produto**

Air Cleaner
Filtre à air
Air Cleaner
Filtro de aire

TX1085656 A.1

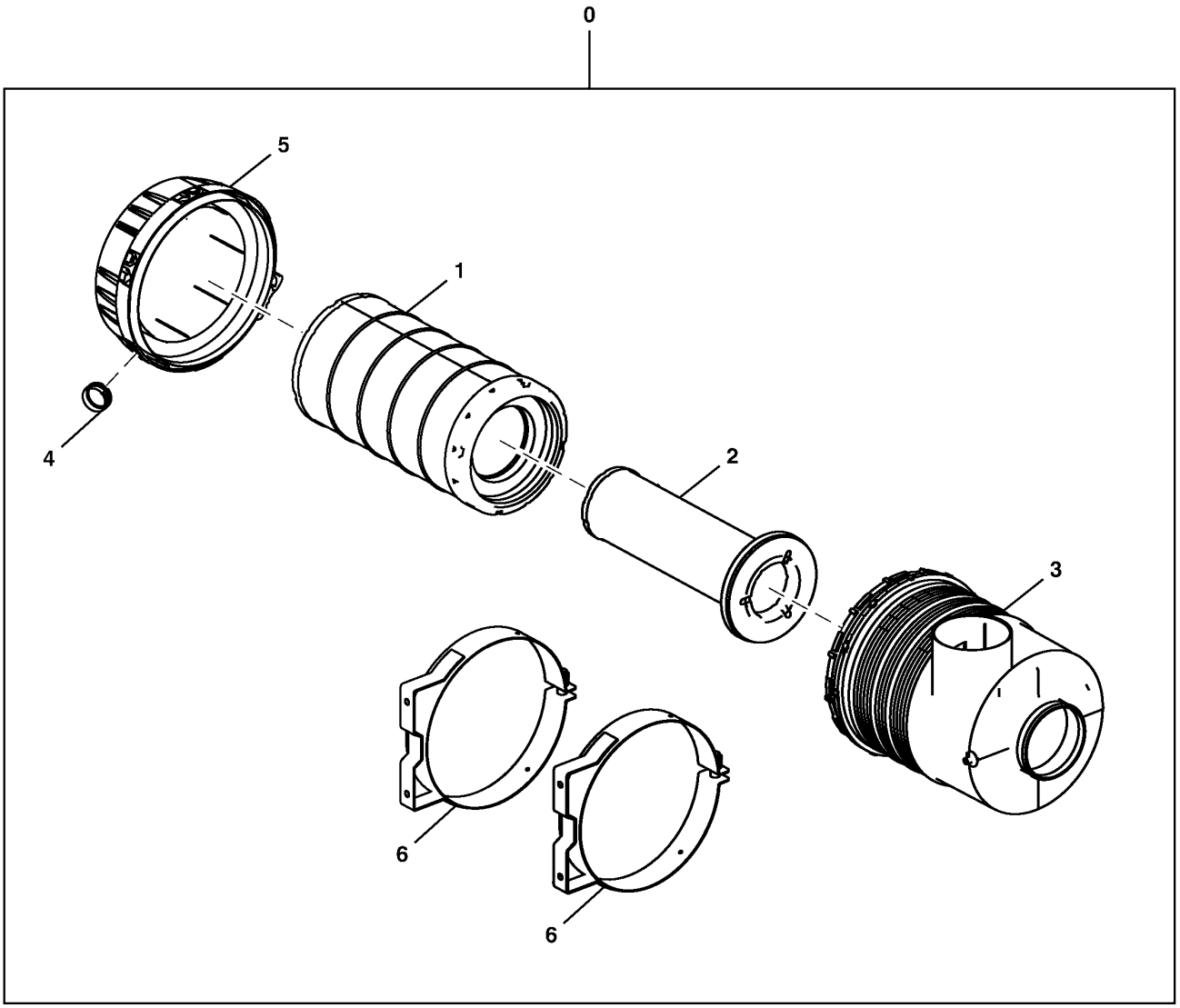

TX1085656

Item	*Nº peça*	*Descrição*	*Qtde*	*Nº série*	*Notas*
0	.....	Purificador de ar	1		Execute Serviço com Peças Componentes
1	AT300487	Elemento de filtro	1		
2	AT314583	Elemento de filtro	1		
3	AT329958	Carcaça	1		
4	M89679	Ejetor	1		
5	T223372	Capa	1		
6	AT324091	Cinta	2		

Air Cleaner Piping
Tuyauterie de filtre à air
Air Cleaner Piping
Tuberías de filtro de aire

TX1102464 A.1

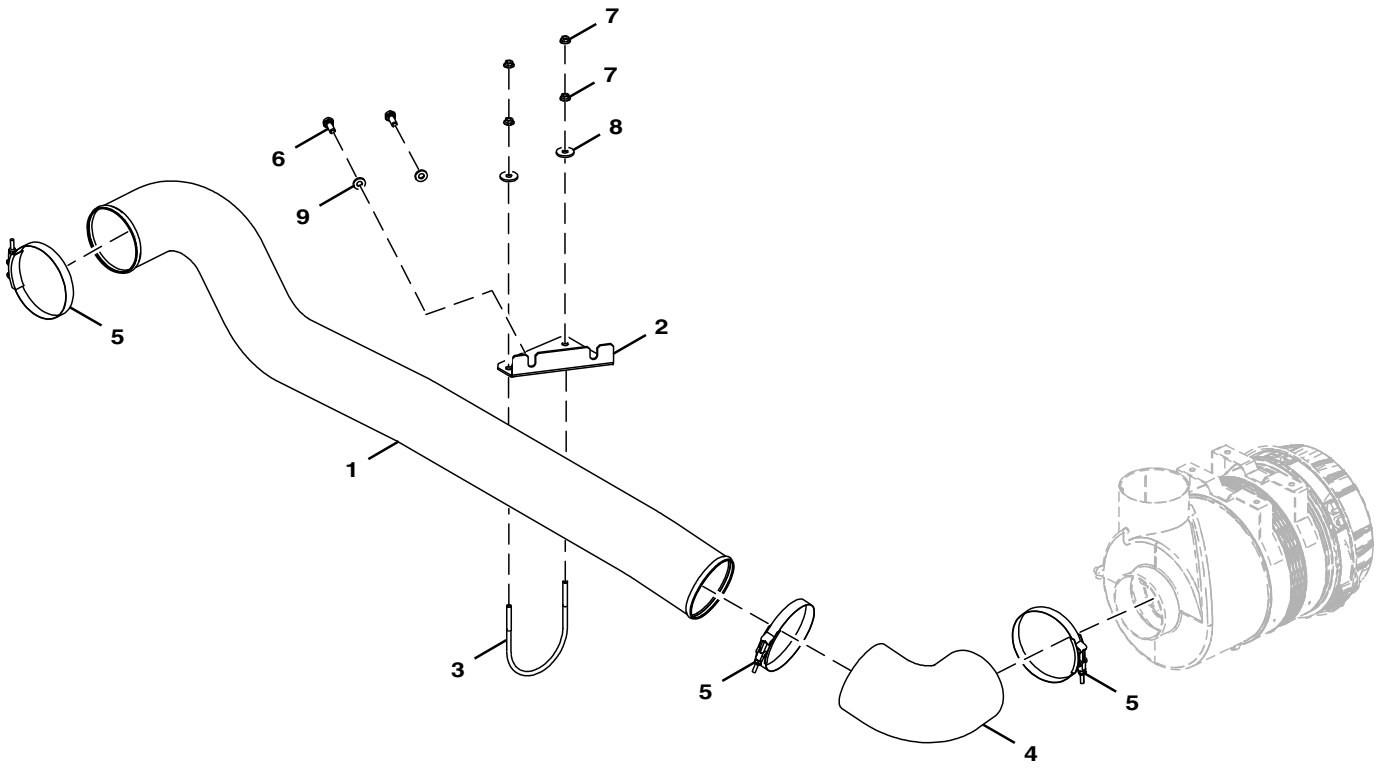

TX1102464

Item	*Nº peça*	*Descrição*	*Qtde*	*Nº série*	*Notas*
1	FF508901	Tubo	1		
2	FF510048	Apoio	1		
3	FF107504	Parafuso u	1		
4	T161926	Mangueira	1		
5	AT39390	Abraçadeira para mangueira	3		SUB FOR AT53439
6	19M7662	Parafuso sextavado	2		M10 X 30, SUB FOR J901030
7	MG145458	Porca com flange	4		SUB FOR N10213
8	24M7101	Arruela	2		11 X 34 X 3 mm, SUB FOR J217083
9	24M7346	Arruela	2		11 X 20 X 2 mm, SUB FOR DH400703

Air Pre-Cleaner
Préfiltre à air
Pré-filtro de Ar
Prefiltro de aire

FF106913_TX1085345 B.2

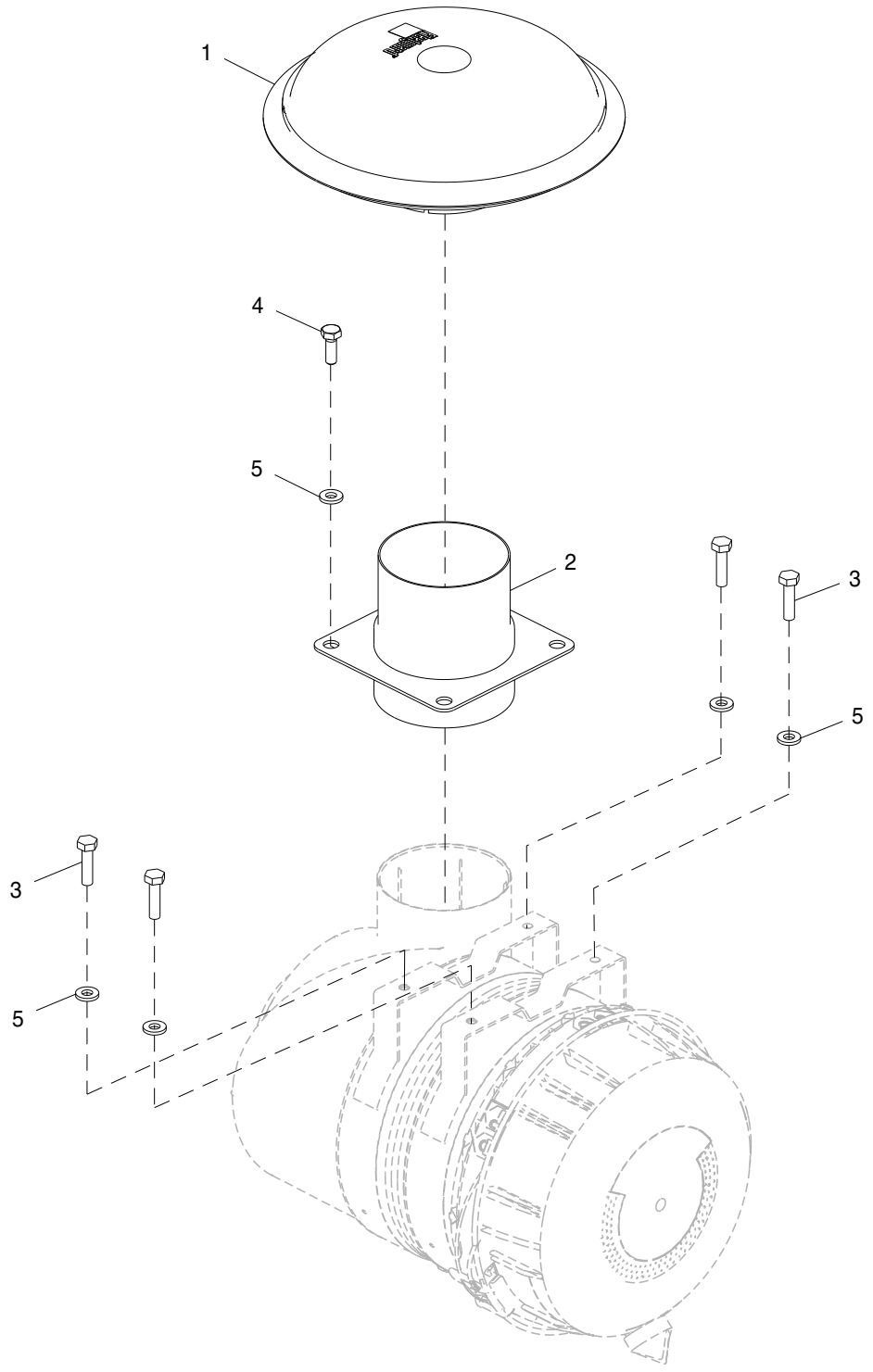

FF106913_TX1085345

Item	*Nº peça*	*Descrição*	*Qtde*	*Nº série*	*Notas*
1	AT372458	Tampa	1		
2	FF502641	Adaptador	1		
3	19M7358	Parafuso sextavado	4		M10 X 40, (SUB FOR J901040)
4	19M7662	Parafuso sextavado	4		M10 X 30, (SUB FOR J901030)
5	24M7346	Arruela	8		11 X 20 X 2 mm, (SUB FOR DH400703)

Cooling Package Piping
Tuyauterie d'ensemble de refroidissement
Tubulação do Sistema de Arrefecimento
Tuberías de conjunto de enfriamiento

TX1113122 A.1

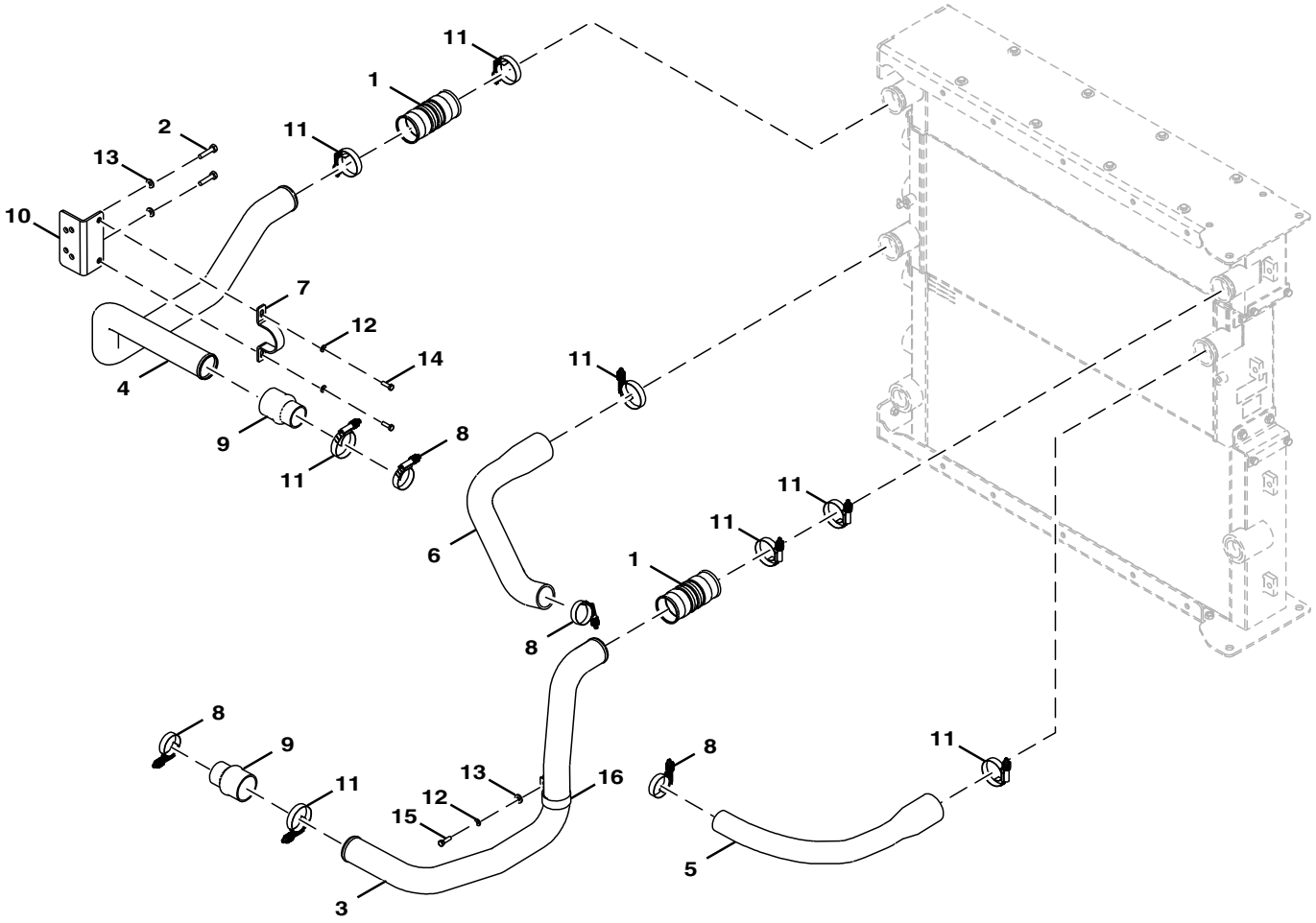

TX1113122

Item	*Nº peça*	*Descrição*	*Qtde*	*Nº série*	*Notas*
1	T258145	Mangueira p/ ar comprimido	2		
2	19M7572	Parafuso sextavado	2		M10 X 45, SUB FOR J901045
3	T308140	Tubo de fluxo de ar	1		
4	T308141	Tubo de fluxo de ar	1		
5	T308142	Mangueira do radiador	1		
6	T308143	Mangueira do radiador	1		
7	T227876	Braçadeira	1		
8	RE56098	Braçadeira	4		
9	R188811	Mangueira de alta pressão	2		
10	FF513039	Apoio	1		
11	AH170895	Braçadeira	8		
12	24M7055	Arruela	3		8.400 X 16 X 1.600 mm, SUB FOR A590108;
13	24M7346	Arruela	3		11 X 20 X 2 mm, SUB FOR DH400703
14	19M7407	Parafuso sextavado	2		M8 X 25, SUB FOR J900825
15	19M7288	Parafuso sextavado	1		M8 X 30, SUB FOR J900830
16	T118385	Braçadeira	1		

Muffler Assembly
Muffler Assembly
Muffler Assembly
Muffler Assembly

TX1113128 A.1

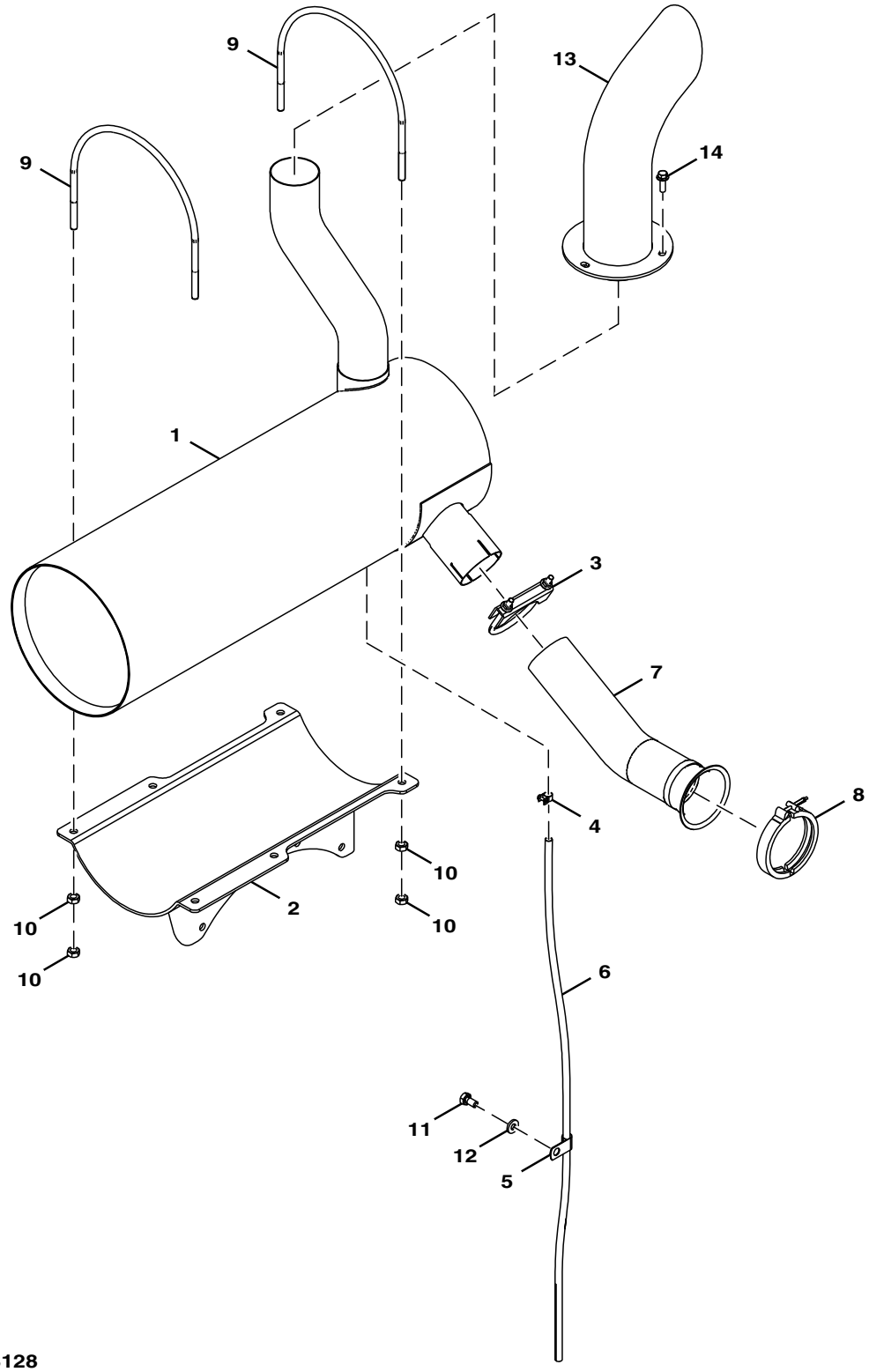

FF513337_TX1113128

Item	*Nº peça*	*Descrição*	*Qtde*	*Nº série*	*Notas*
1	AT412740	SilencioSo	1		
2	AT329645	Suporte	1		
3	AT316671	Braçadeira	1		
4	AR48236	Braçadeira	1		SUB FOR 4396451
5	4190275	Braçadeira	1		SUB FOR 4344303
6	4297136	Tubo	1		
7	T223078	Tubo de fluxo de ar	1		
8	RE40048	Braçadeira	1		
9	T223086	Parafuso u	2		
10	14M7274	Porca	8		M10, SUB FOR J950010
11	19M7938	Parafuso sextavado	1		M10 X 20, SUB FOR J901020
12	J222010	Arruela	1		SUB FOR DH400703
13	AT387498	Cano de descarga	1		
14	19M7786	Parafuso	3		M10 X 30

Engine Mounts
Supports du moteur
Suportes do Motor
Montajes de motor

TX1113120 A.1

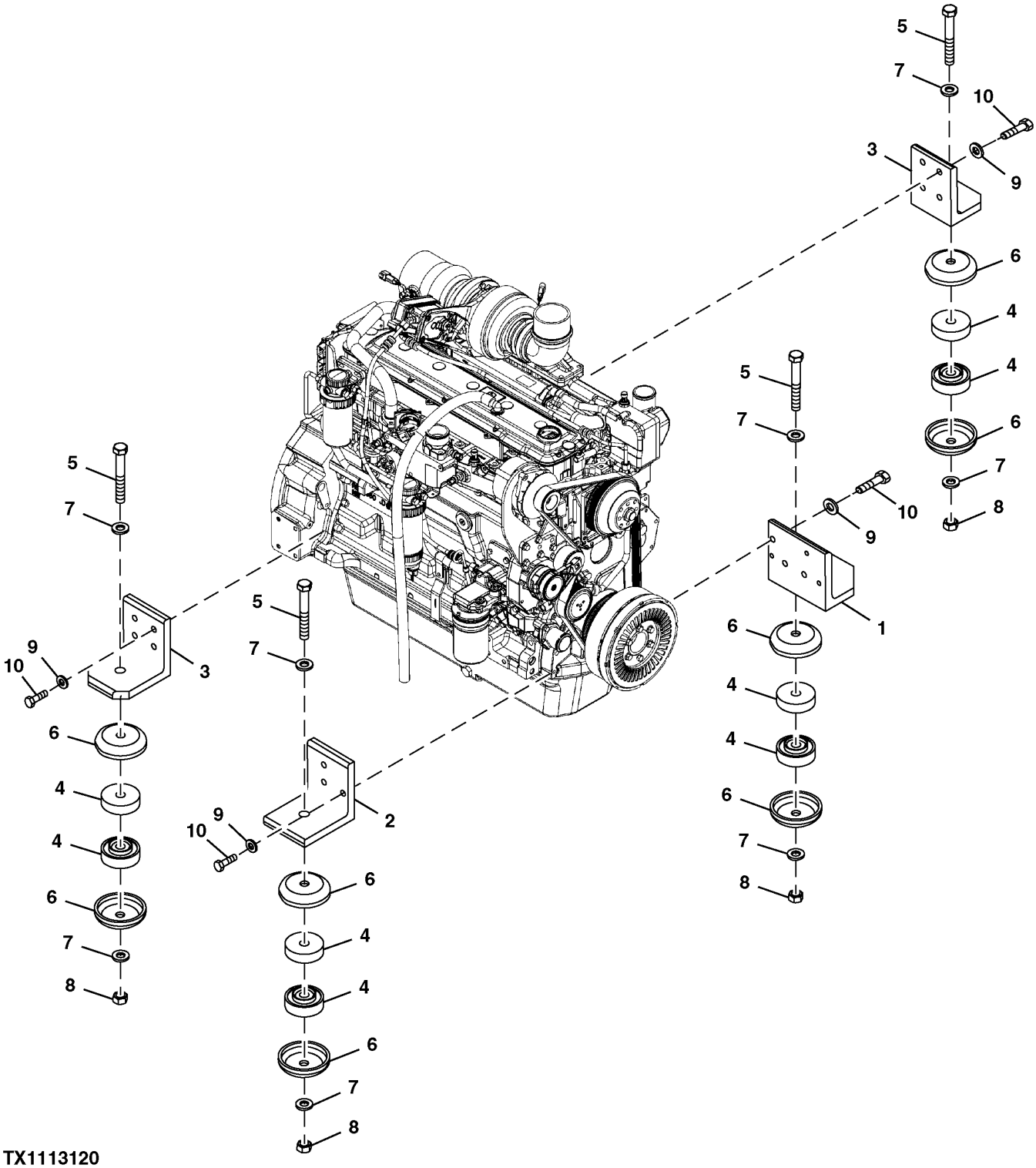

TX1113120

Item	*Nº peça*	*Descrição*	*Qtde*	*Nº série*	*Notas*
1	3075901	Apoio	1		SUB FOR AT215091
2	3075902	Apoio	1		SUB FOR AT215089
3	3075899	Apoio	2		SUB FOR AT215088
4	4622543	Isolador	8		
5	J921806	Parafuso sextavado	4		SUB FOR AT217704
6	4189018	RetentoR	8		SUB FOR TH109410
7	24M7353	Arruela	8		20 X 34 X 3 mm, SUB FOR AT154553, J222018
8	J950018	Porca	4		SUB FOR AT217708
9	24M7345	Arruela	14		13.500 X 24 X 2.500 mm, SUB FOR J222012
10	19M7493	Parafuso sextavado	14		M12 X 40, SUB FOR J921240

Fuel Tank
Réservoir à combustible
Tanque de Combustível
Tanque de combustible

TX1103688 A.1

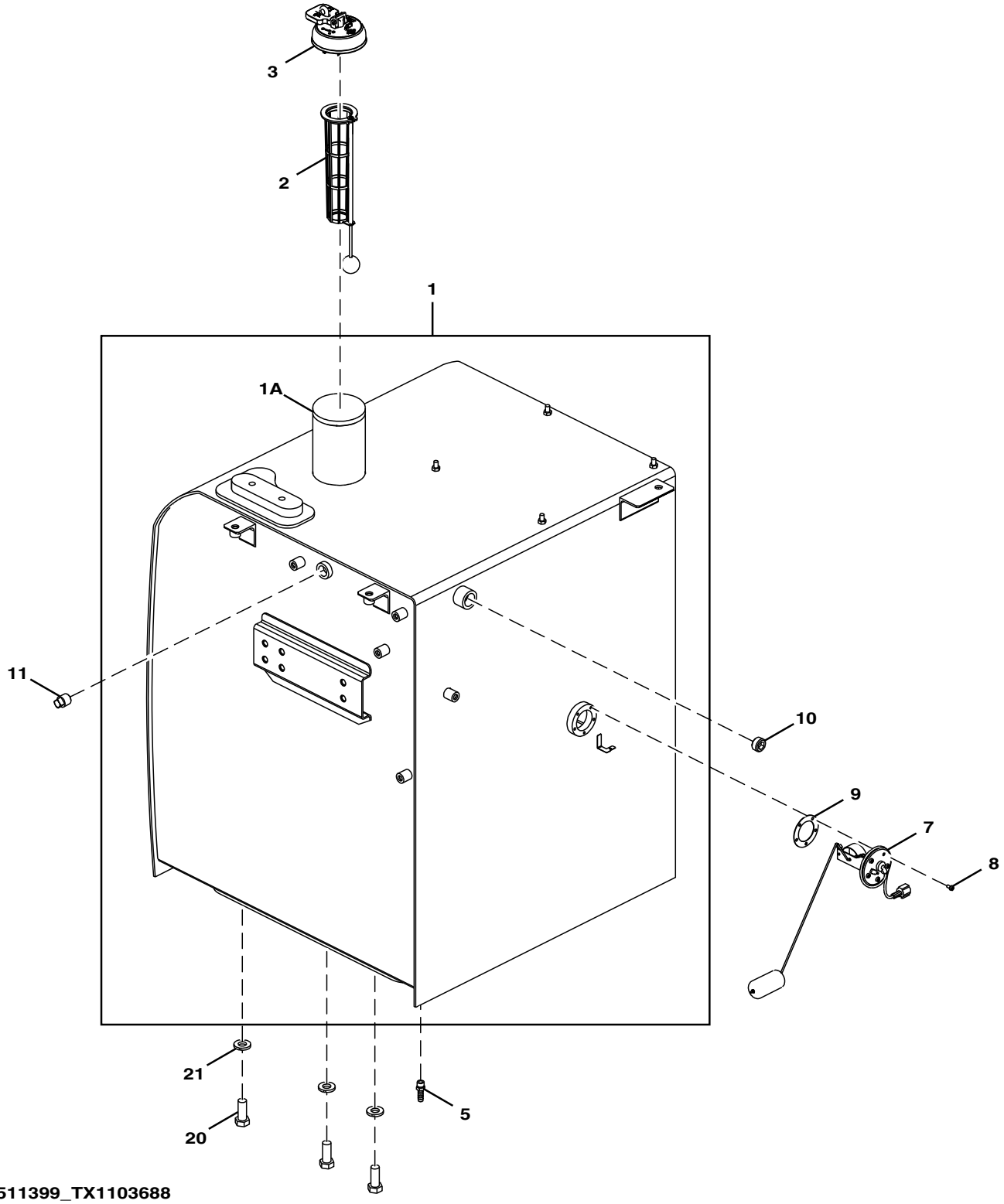

FF511399_TX1103688

Item	*Nº peça*	*Descrição*	*Qtde*	*Nº série*	*Notas*
1	FF511399	Tanque	1		
1A	4121497	Tubo	1		
2	4353560	Coador	1		
3	AT375011	Tampa do abasTecimenTo	1		
5	4449362	Adaptador	1		
7	4660782	Flutuador	1		
8	21M7278	Parafuso	5		M5 X 10, SUB FOR J450510
9	T211051	Junta	1		SUB FOR 4269607
10	94-2014	Tampão	1		
11	4655968	Plugue	1		
20	19M7488	Parafuso sextavado	6		M16 X 40, SUB FOR J921640
21	24M7338	Arruela	6		17 X 30 X 3 mm, SUB FOR J222016

Severe Duty Fuel Filter and Lines
Filtre à carburant à usage intensif et conduites
Filtro e Linhas de Combustível para Serviço Severo
Filtro de combustible y tuberías para servicio severo

TX1102414 A.2

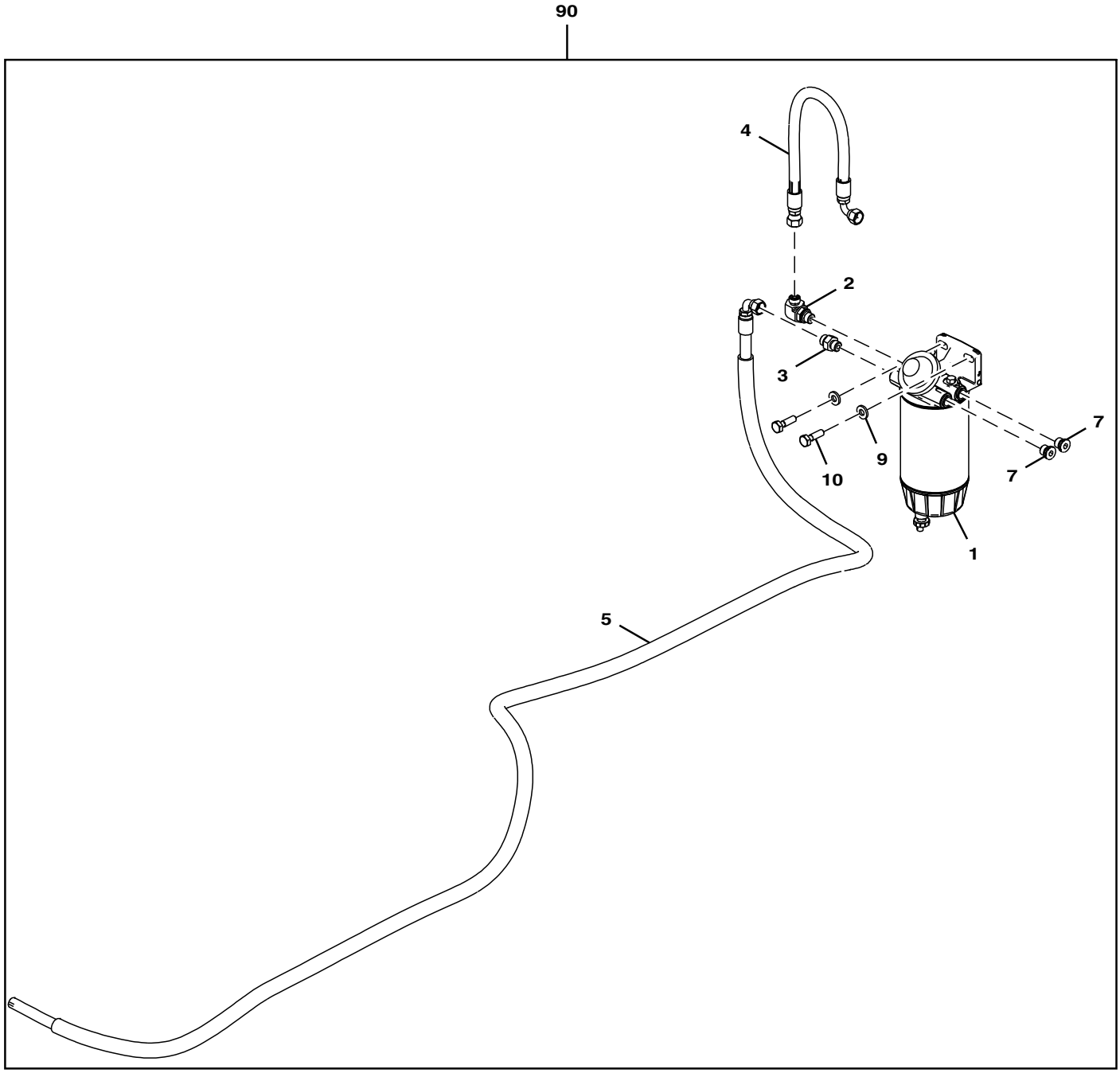

FF108253_TX1102414

Item	*Nº peça*	*Descrição*	*Qtde*	*Nº série*	*Notas*
1	AT387543	Filtro	1		SUB FOR AT370488
	AT365870	Elemento de filtro	1		
2	61M5035	Conexão em ângulo	1		NLA, ORDER 38H5035, T77613, AND 51M7042
	38H5035	Conexão em ângulo	1		
	T77613	Anel o	1		
	51M7042	Anel o	1		13.300 X 2.200 mm
3	61M5037	Adaptador	1		NLA, ORDER 38H5037, T77613, AND 51M7042
	38H5037	Adaptador	1		
	T77613	Anel o	1		
	51M7042	Anel o	1		13.300 X 2.200 mm
4	FF510336	Mangueira	1		
5	FF513117	Mangueira	1		
7	RE530299	Tampão de dreno	2		
9	24M7346	Arruela	3		11 X 20 X 2 mm, SUB FOR DH400703
10	19M7550	Parafuso sextavado	2		M10 X 35, SUB FOR J901035
90	**AT390815**	**Kit - instalação de campo**	**1**		**Pacotes de Produto**

Fuel System Hoses
Flexibles de circuit de carburant
Mangueiras do Sistema de Combustível
Mangueras de sistema de combustible

TX1113129 A.1

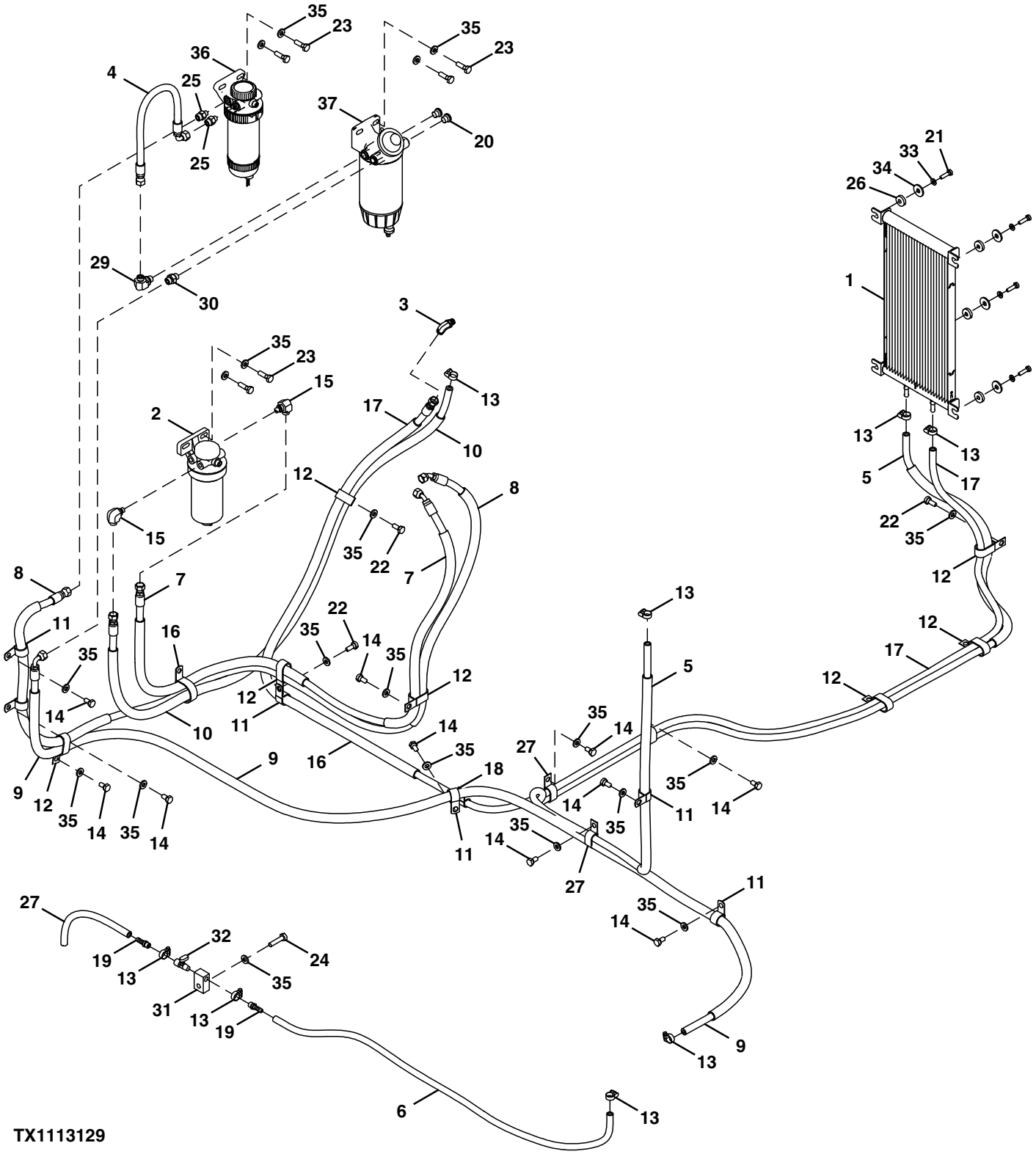

Item	*Nº peça*	*Descrição*	*Qtde*	*Nº série*	*Notas*
1	AT376261	ResfRiadoR de combustível	1		
2	AT387543	Filtro	1		SUB FOR AT370488
3	DH400971	Conexão	1		
4	FF510336	Mangueira	1		
5	FF510468	Mangueira	1		
6	FF510469	Mangueira	1		
7	FF513113	Mangueira	1		
	4625600	Luva	1		
	4610630	Luva	1		
8	FF513116	Mangueira	1		
	4610630	Luva	2		
9	FF513117	Mangueira	1		
10	FF513121	Mangueira	1		
	FF513120	Proteção	1		
11	TH108594	Presilha	6		SUB FOR 4190263
12	R50454	Braçadeira	8		SUB FOR 4192034
13	.....	Abraçadeira para mangueira	8		SUB FOR 4514700
14	19M7938	Parafuso sextavado	9		M10 X 20, SUB FOR J901020
15	T77613	Anel o	1		SUB FOR 61M5022
16	N198631	Braçadeira	1		SUB FOR 4190265
17	FF513123	Mangueira	1		
	FF510174	Proteção	1		
18	T28949	Braçadeira	1		SUB FOR 4190273
19	4449362	Adaptador	2		
20	RE530299	Tampão de dreno	2		
21	J900830	Parafuso sextavado	4		
22	19M7402	Parafuso sextavado	3		M10 X 25, SUB FOR J901025
23	J901035	Parafuso sextavado	6		
24	J901045	Parafuso sextavado	1		
25	PMH1539	Adaptador	2		
26	AH235592	Isolador	4		
27	9257194	Mangueira	1		SUB FOR 4407161
28	4190282	Presilha	2		
29	61M5035	Conexão em ângulo	1		
30	38H5037	Adaptador	1		SUB FOR 61M5037
31	4725406	Adaptador	1		
32	4478378	VálVula bóia	1		
33	0342307	Arruela	4		SUB FOR A590108
34	24M7101	Arruela	4		11 X 34 X 3 mm, SUB FOR J217083
35	J222010	Arruela	21		SUB FOR DH400703
36	RE524724	Filtro	1		
37	AT370488	Filtro	1		

Oil Filter and Lines
Filtre à huile et conduites
Filtro e Linhas de Óleo
Filtro de aceite y líneas

TX1113121 A.1

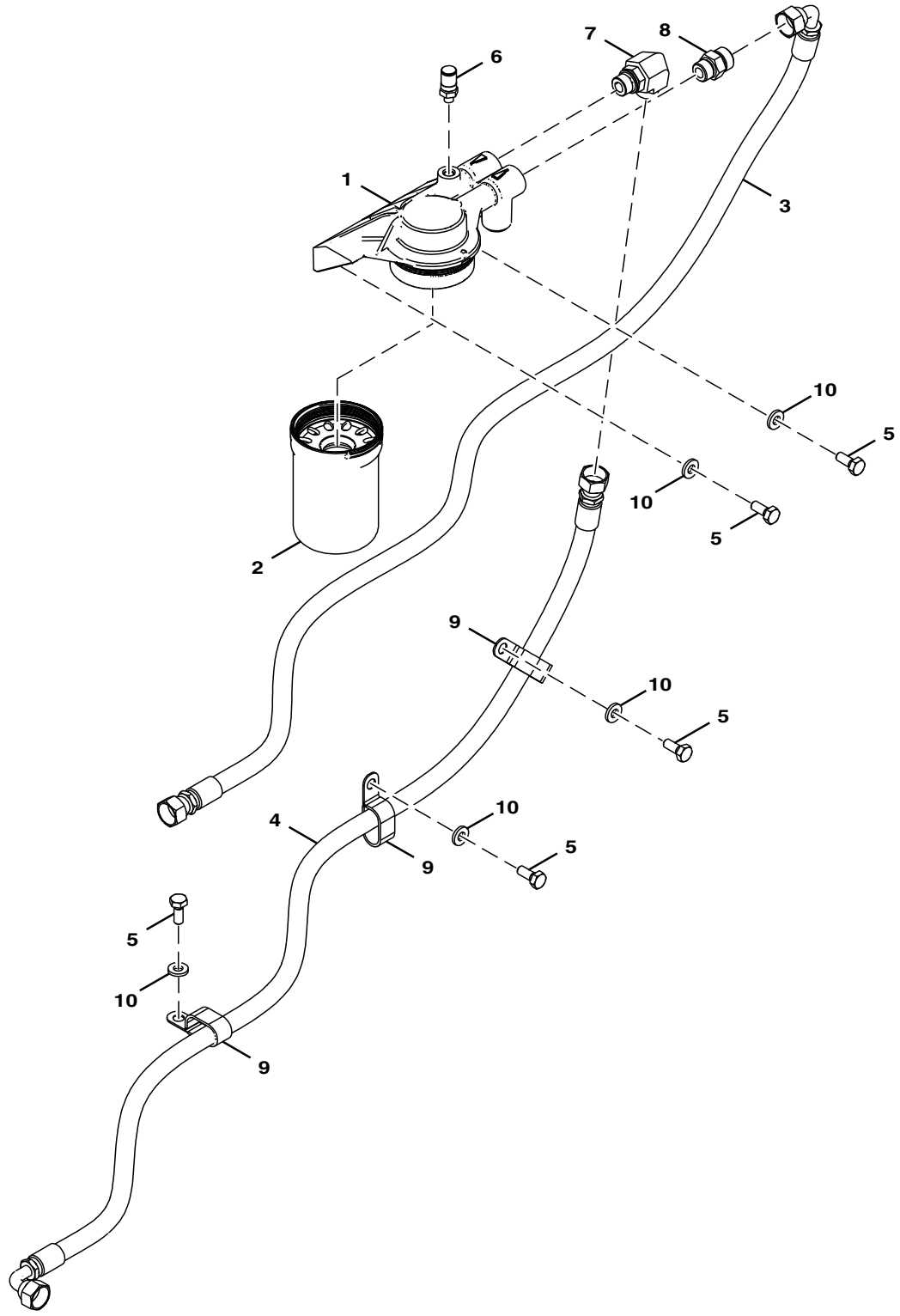

FF513074_TX1113121

Item	*Nº peça*	*Descrição*	*Qtde*	*Nº série*	*Notas*
1	RE541933	Cabeçote do filtro	1		
2	RE539279	Filtro de óleo	1		
3	FF513073	Mangueira	1		
4	FF513072	Mangueira	1		
5	19M7402	Parafuso sextavado	5		M10 X 25, SUB FOR J901025
6	AT321211	Conexão	1		
7	T77932	Anel o	1		SUB FOR 61M5018
8	38H5004	Adaptador	1		SUB FOR 61M5004
9	4190266	Presilha	3		
10	24M7346	Arruela	5		11 X 20 X 2 mm, SUB FOR DH400703

Labels and Decals (Cab)
Étiquettes et autocollants (cabine)
Labels and Decals (Cab)
Etiquetas y calcomanías (cabina)

TX1105627 A.1

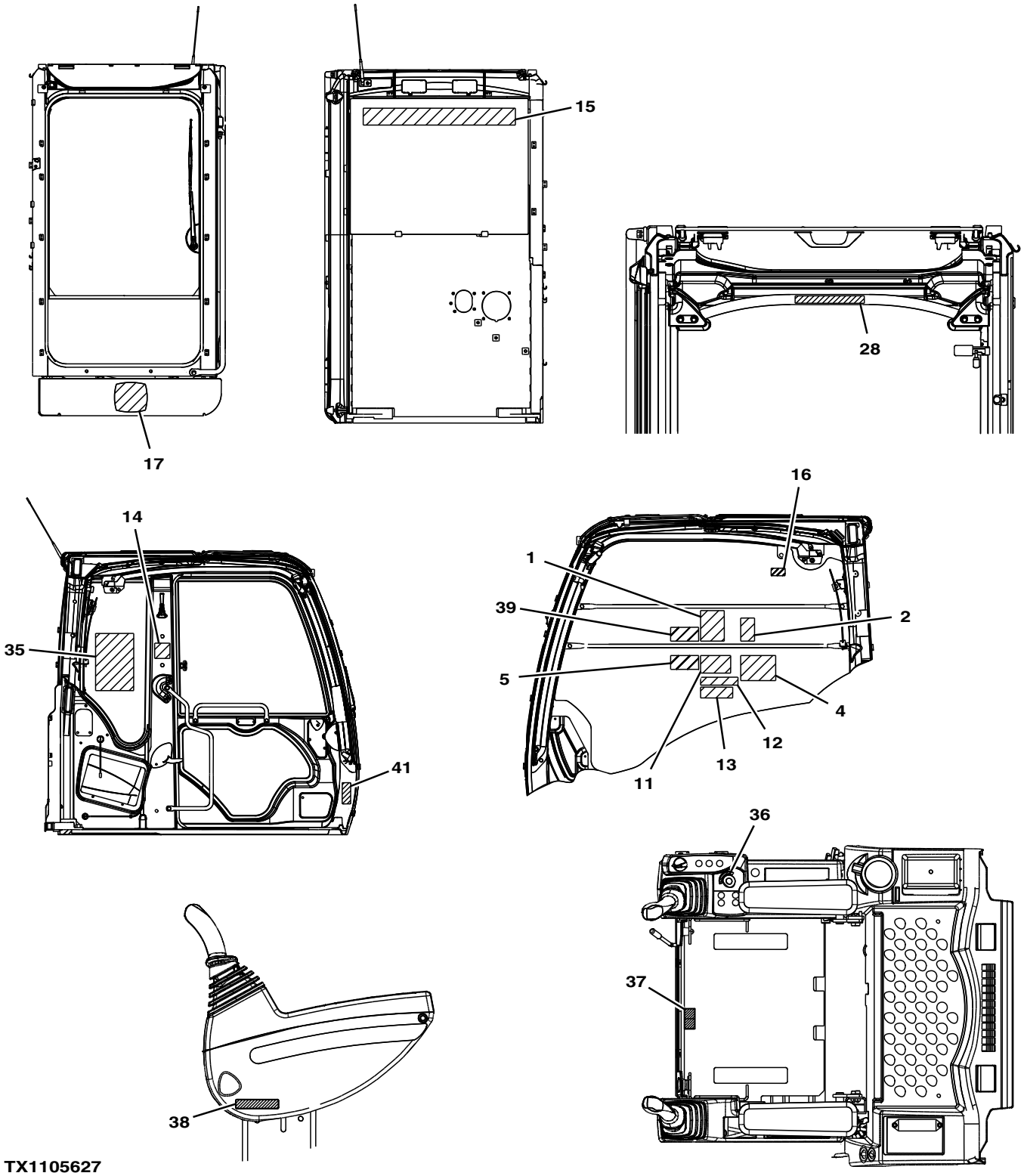

TX1105627

Item	*Nº peça*	*Descrição*	*Qtde*	*Nº série*	*Notas*
1	T248584	Etiqueta	1		Exhaust Filter Indicators, iT4 Applications Only
2	T292534	Etiqueta	1		Parked Cleaning Procedure, iT4 Applications Only
4	T248562	Etiqueta	1		Aviso
5	T248547	Etiqueta	1		Funcionamento do Motor
11	T146667	Adesivo de segurança	1		Perigo - Eletrocussão
12	T146668	Adesivo de segurança	1		Advertência - Evite Esmagamento
13	T201519	Etiqueta	1		Controle do Piloto
14	T190393	Etiqueta	1		Saída Secundária
15	JD5850	Etiqueta	1		JOHN DEERE™
16	T187535	Etiqueta	1		Caution - Window Lock
17	JD5742	Etiqueta	1		Símbolo da John Deere
28	T223082	Adesivo de segurança	1		Aviso - Alça
35	T307498	Kit adesivos	1		Tabela de Elevação
36	4264805	Etiqueta	1		Chave de Ignição
37	4371371	Etiqueta	1		Alavanca de Inclinação
38	4299059	Etiqueta	1		Bloqueio Hidráulico
39	T248570	Etiqueta	1		Modo Acessório
41	.....	Etiqueta	1		EPCC

Labels and Decals (1)
Étiquettes et autocollants (1)
Labels and Decals (1)
Etiquetas y calcomanías (1)

TX1105629 A.1

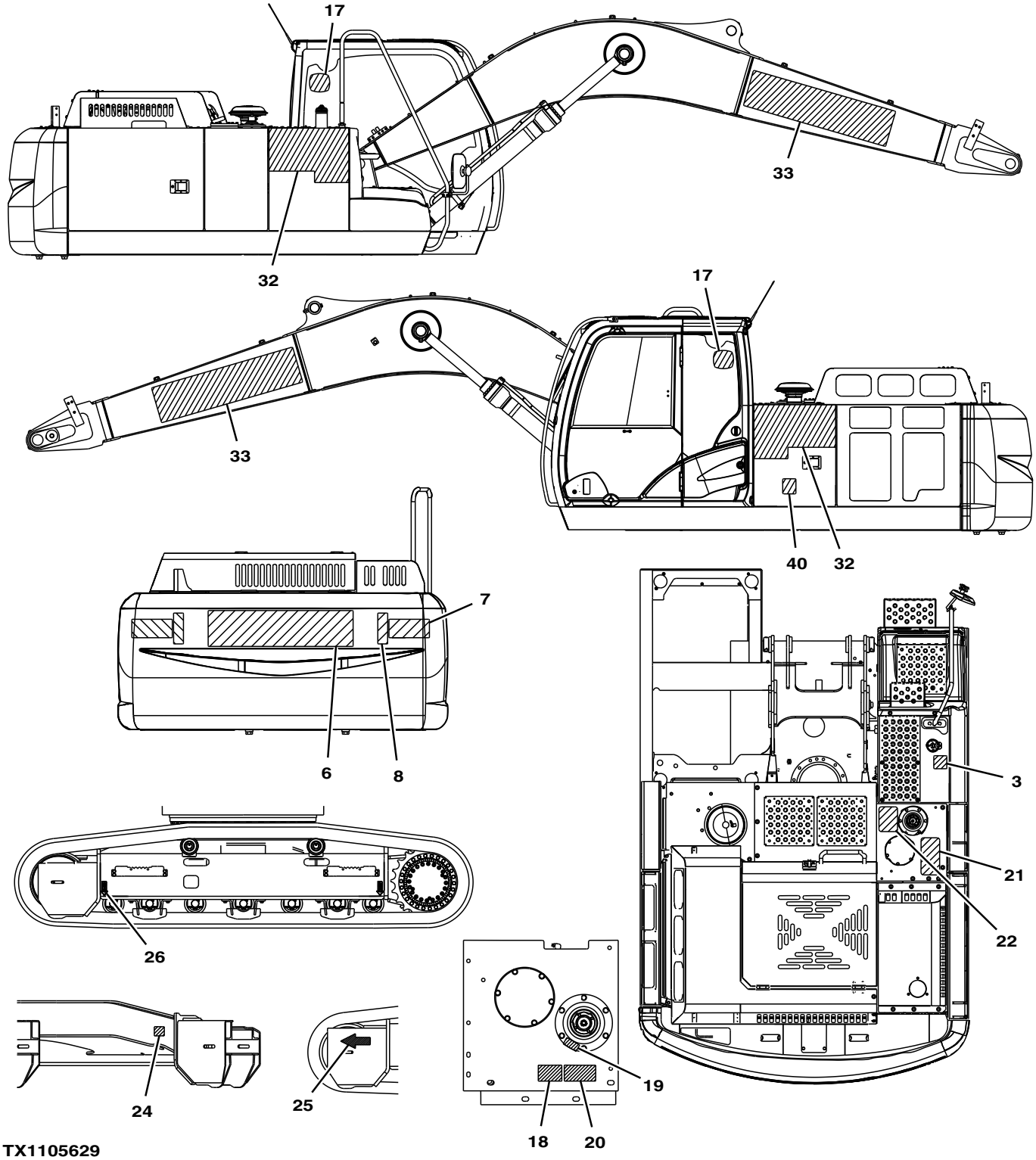

TX1105629

Item	*Nº peça*	*Descrição*	*Qtde*	*Nº série*	*Notas*
3	3076520	Etiqueta	1		Somente Óleo Diesel
6	JD5851	Etiqueta	1		Deere™
7	T248455	Etiqueta	2		Advertência - Perigo de Esmagamento
8	JD5909	RefletoR	2		Refletor
17	JD5742	Etiqueta	2		Símbolo da John Deere
18	T216193	Adesivo de segurança	1		Tampa de Pressão
19	P63448	Etiqueta	1		Dano à Bomba Hidráulica
20	T235478	Etiqueta	1		Somente Óleo Hidráulico
21	4121128	TapeTe	1		Não Deslizante 150X200
22	4224791	Etiqueta	1		Não Deslizante 150X300
24	T221128	Etiqueta	4		Fixação
25	4448679	Etiqueta	2		Seta de Direção
26	3089138	Etiqueta	4		Posição de Elevação
32	T307494	Etiqueta	2		210 G LC
33	JD5849	Etiqueta	2		Deere™
40	3076246	Etiqueta	1		Advertência - Tombamento

Labels and Decals (2)
Étiquettes et autocollants (2)
Labels and Decals (2)
Etiquetas y calcomanías (2)

TX1105630 A.1

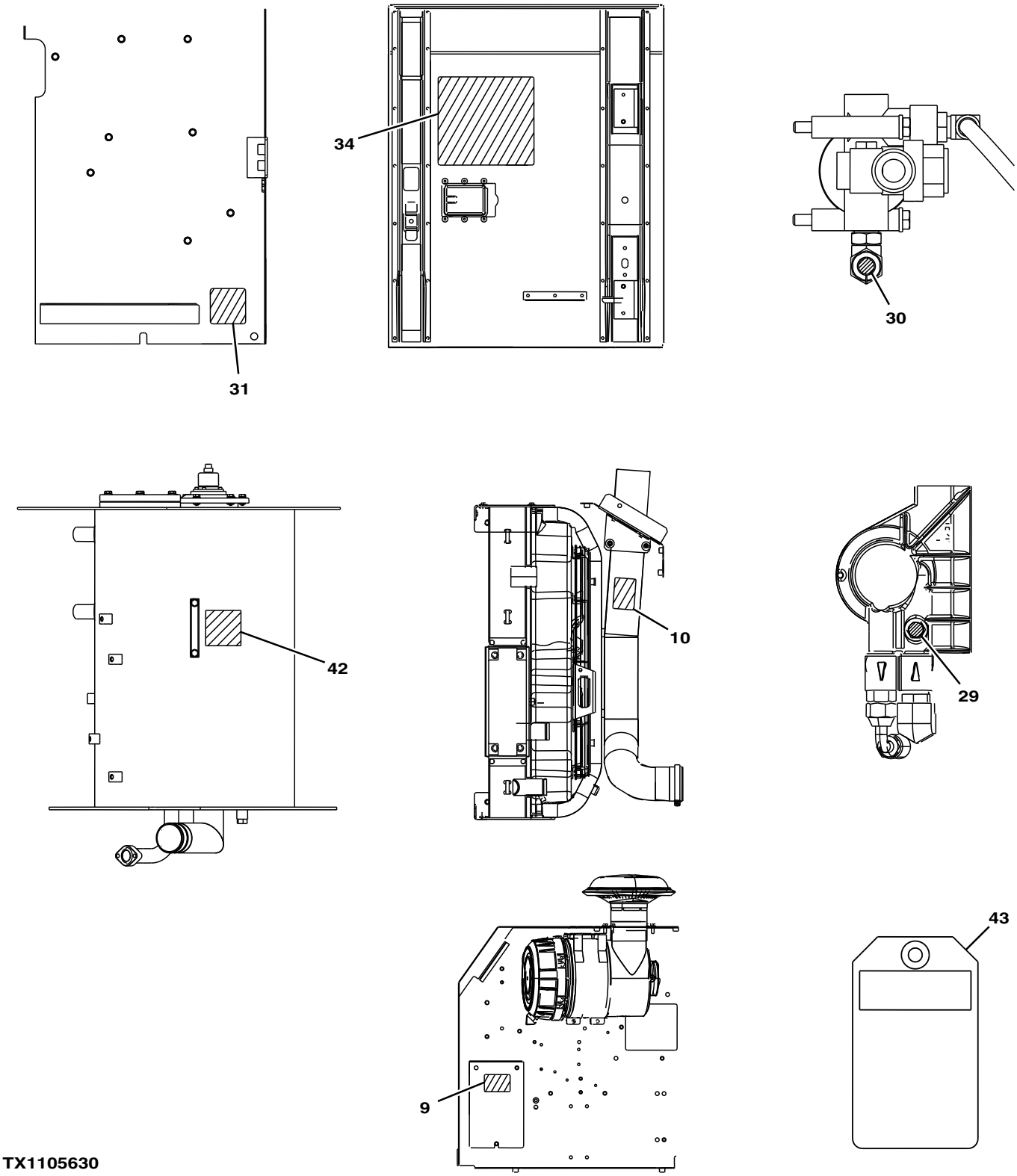

TX1105630

Item	*Nº peça*	*Descrição*	*Qtde*	*Nº série*	*Notas*
9	R56902	Etiqueta	1		FILTRO DE AR
10	T187757	Etiqueta	1		Advertência - Proteção do Ventilador
29	T217790	Etiqueta	1		Válvula de Amostragem de Óleo do Motor
30	T223082	Adesivo de segurança	1		Válvula de Amostragem de Óleo Hidráulico
31	T247868	Etiqueta	1		Tanque de Combustível, Dreno de Água
34	T307495	Etiqueta	1		Manutenção Periódica
42	T149983	Etiqueta	1		Importante - Nível do Óleo, SUB FOR 4342227
43	3059274	Etiqueta	1		Não Dê Partida

Batteries, Support and Cables
Batteries, support et câbles
Baterias, Apoio e Cabos
Baterías, soporte y cables

TX1113134 A.1

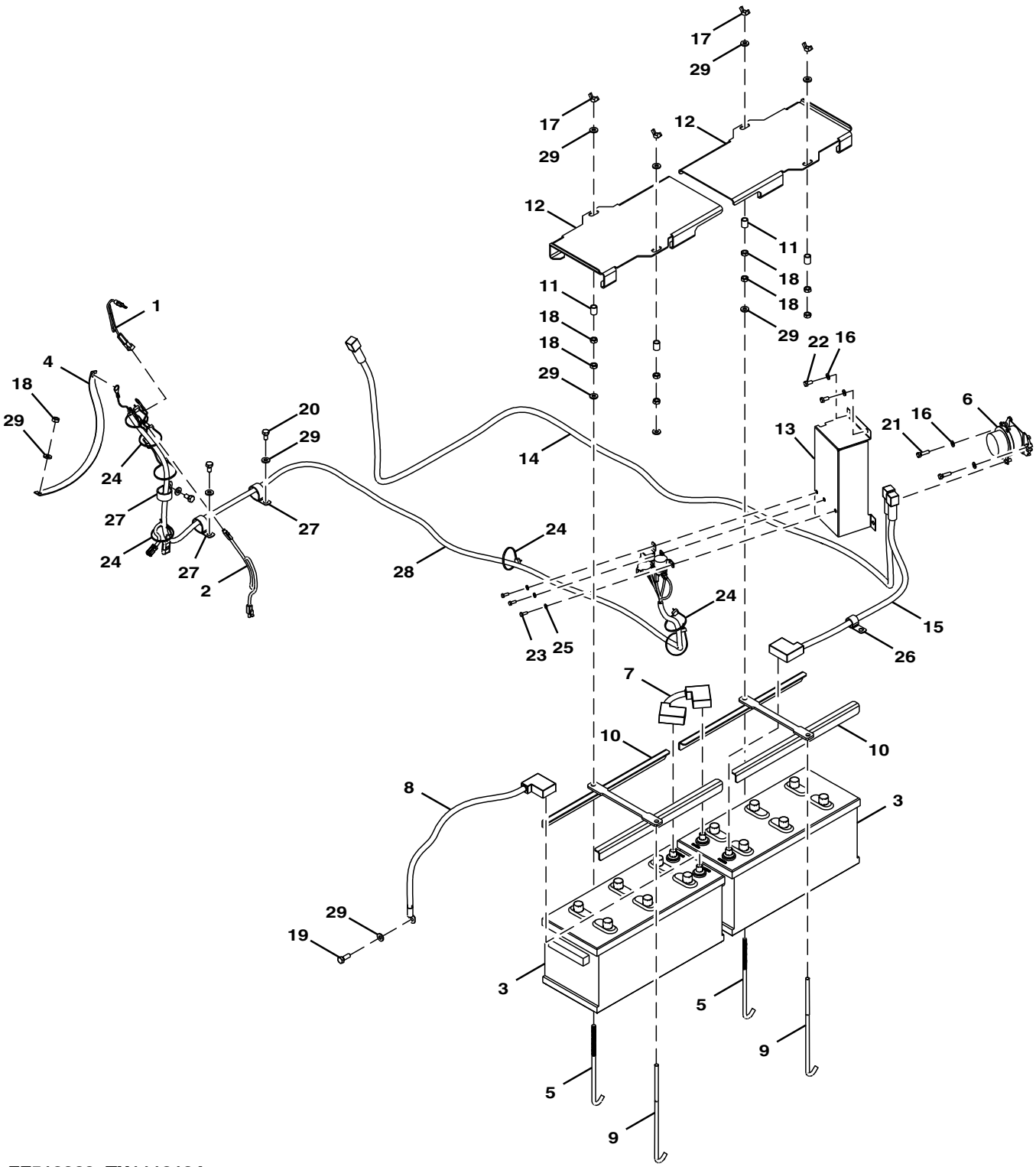

FF513260_TX1113134

Item	*Nº peça*	*Descrição*	*Qtde*	*Nº série*	*Notas*
1	AT322385	Chicote	1		
2	AT414273	Chicote	1		
3	TY23020	Bateria com carga seca	2		SUB FOR DH100015
4	4397839	Cabo negativo	1		SUB FOR 4392330
5	4257034	Paraf. com gancho	2		
6	4255762	Relé	1		
7	DH400410	Cabo da bateria	1		
8	DH400872	Cabo da bateria	1		
9	DH400866	Parafuso	2		
10	FF100273	Apoio	2		
11	FF100290	Espaçador	4		
12	FF101679	Capa	2		
13	FF101926	Capa	1		
14	FF104372	Cabo da bateria	1		
15	FF108308	Chicote	1		
16	24M7055	Arruela	5		8.400 X 16 X 1.600 mm, SUB FOR A590108
17	14M7025	Porca borboleta	4		M10, SUB FOR M570010
18	14M7274	Porca	9		M10, SUB FOR J950010
19	19M7662	Parafuso sextavado	1		M10 X 30, SUB FOR J901030
20	19M7938	Parafuso sextavado	3		M10 X 20, SUB FOR J901020
21	19M7288	Parafuso sextavado	2		M8 X 30, SUB FOR J900830
22	19M7162	Parafuso sextavado	3		M8 X 16, SUB FOR J900816
23	19M7560	Parafuso sextavado	3		M6 X 16, SUB FOR J900616
24	DH400240	Cinta	7		
25	24M7054	Arruela	3		6.400 X 12 X 1.600 mm, SUB FOR A590106
26	4190277	Braçadeira	1		
27	4190291	Presilha	3		SUB FOR 4190264
28	AT344623	Chicote	1		
29	24M7346	Arruela	12		11 X 20 X 2 mm, SUB FOR DH400703

Boom Work Light
Projecteur de travail de flèche
Luz de Trabalho da Lança
Luce de trabajo de aguilón

TX1089519 A.1

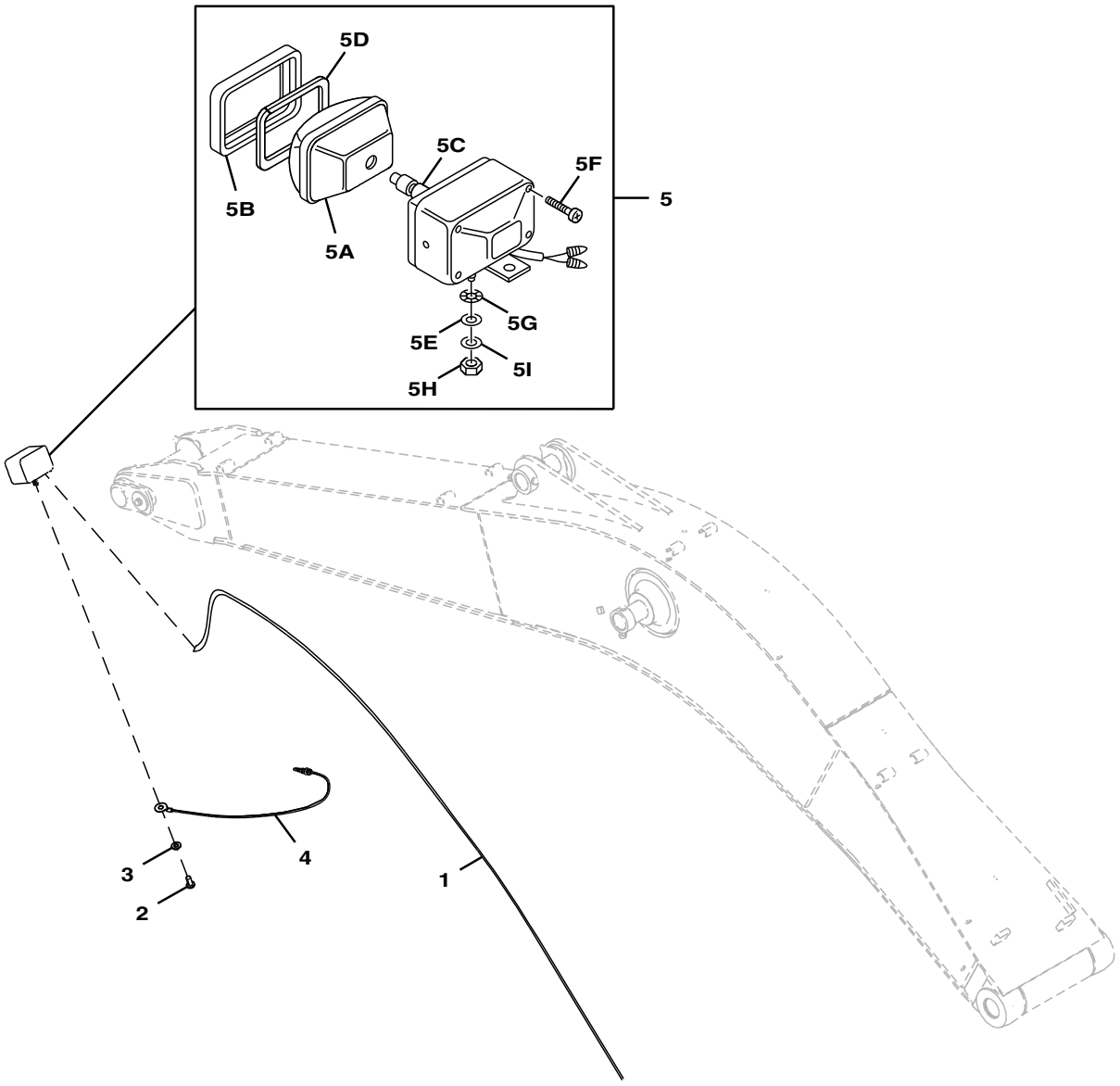

TX1089512

Item	*Nº peça*	*Descrição*	*Qtde*	*Nº série*	*Notas*
1	4437513	Chicote	1		
2	21M7285	Parafuso	1		M6 X 12, SUB FOR M430613
3	12M7006	Arruela de pressão	1		6 mm, SUB FOR A590906
4	4254604	Chicote	1		
5	4326800	Farol	1		SUB FOR 4336570
5A	4326801	Lente	1		
5B	4326802	Estrutura	1		
5C	AT135758	Lâmpada	1		SUB FOR AT274462
5D	4326803	Junta	1		
5E	4307026	Arruela	1		
5F	37H19	Parafuso	1		SUB FOR 4307027
5G	24M7085	Arruela	1		15 X 28 X 2.500 mm, SUB FOR A590114
5H	14M7345	Porca	1		M14, SUB FOR J952014
5I	12H317	Arruela de pressão	1		9/16", SUB FOR A590914

Front Lights (2 Light)
Phares avant (2 phares)
Luzes Dianteiras (2 Luzes)
Faros delanteros (2 luces)

TX1089813 A.2

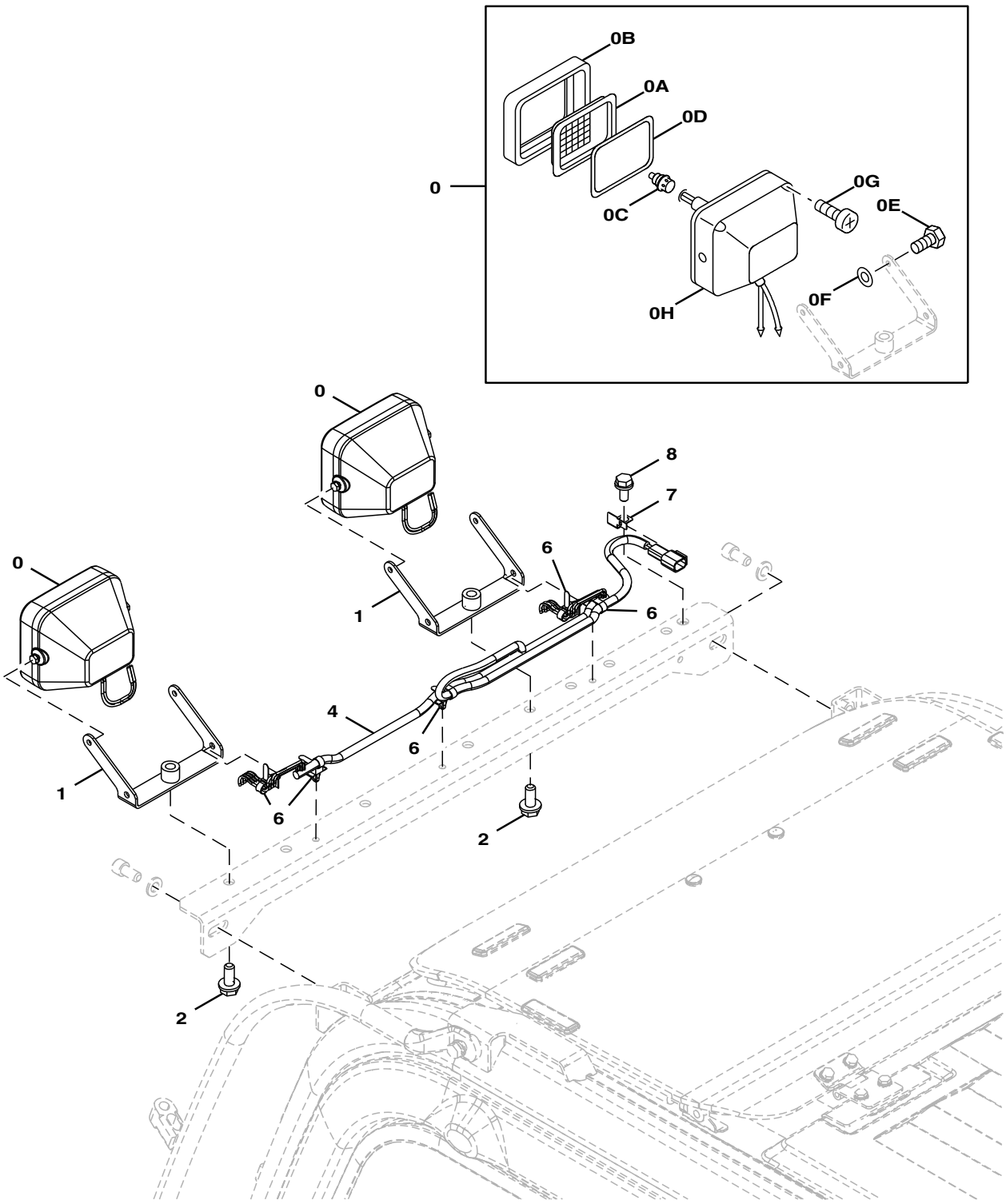

TX1089813

Item	*Nº peça*	*Descrição*	*Qtde*	*Nº série*	*Notas*
0	4274478	Farol dianteiro	2		
0A	4285646	Lente	1		
0B	4285647	Aro	1		
0C	AT135758	Lâmpada	1		SUB FOR 4285648
0D	4288342	Junta	1		
0E	19M7560	Parafuso sextavado	2		M6 X 16, SUB FOR J900616
0F	.....	Arruela	2		
0G	.....	Parafuso	4		
0H	.....	Carcaça	1		
1	8104656	Apoio	2		
2	.....	Parafuso c/arruela	2		J271230 NLA
	19M8011	Parafuso sextavado	2		M12 X 30, SUB FOR J901230
	24M7345	Arruela	2		13.500 X 24 X 2.500 mm, SUB FOR J222012
4	4652915	Chicote	1		
6	4259220	Presilha	5		
7	4257159	Apoio	1		
8	.....	Parafuso c/arruela	1		SUB FOR J271025
	19M7402	Parafuso sextavado	1		M10 X 25, SUB FOR J901025
	24M7345	Arruela	1		13.500 X 24 X 2.500 mm, SUB FOR J222010

Cab Roof, and Boom Lights Package
Pavillon et circuit d'éclairage de flèche
Cab Roof, and Boom Lights Package
Paquete de luces de techo de cabina y aguilón

TX1110918 A.1

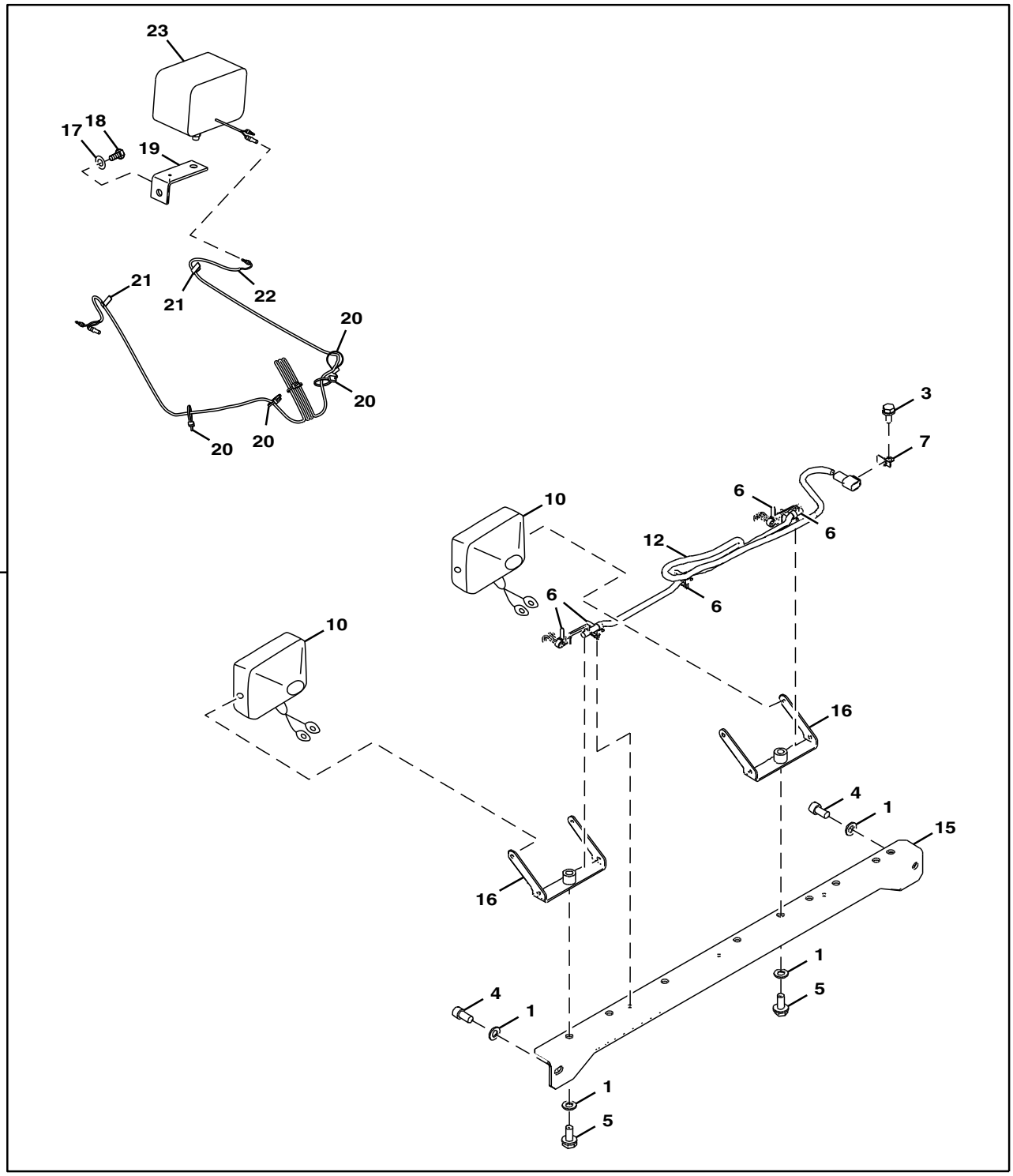

TX1110918

Item	*Nº peça*	*Descrição*	*Qtde*	*Nº série*	*Notas*
0	**AT396663**	**Kit - instalação de campo**	**1**		**Pacotes de Produto**
1	24M7047	Arruela	4		13 X 24 X 2.500 mm, SUB FOR A590112
3	19M7402	Parafuso sextavado	1		M10 X 25, SUB FOR J901025
4	J781225	Parafuso	2		
5	19M8011	Parafuso sextavado	2		M12 X 30, SUB FOR J901230
6	4259220	Presilha	5		
7	4257159	Apoio	1		
10	4274478	Farol dianteiro	2		
12	4652915	Chicote	1		
15	7054613	Apoio	1		
16	8104656	Apoio	2		
17	J222014	Arruela	1		
18	19M7877	Parafuso sextavado	1		M14 X 30, SUB FOR J901430
19	4224631	Cantoneira	1		
20	H77698	Cinta	6		SUB FOR 4055311
21	4272256	Presilha	2		
22	4344125	Chicote	1		
23	4326800	Farol	1		SUB FOR 4336570

Headlamp Wiring Harness (Cab)
Faisceau des phares principaux (cabine)
Chicote Elétrico do Farol (Cabine)
Grupo de cables de faro principal (cabina)

TX1089812 A.1

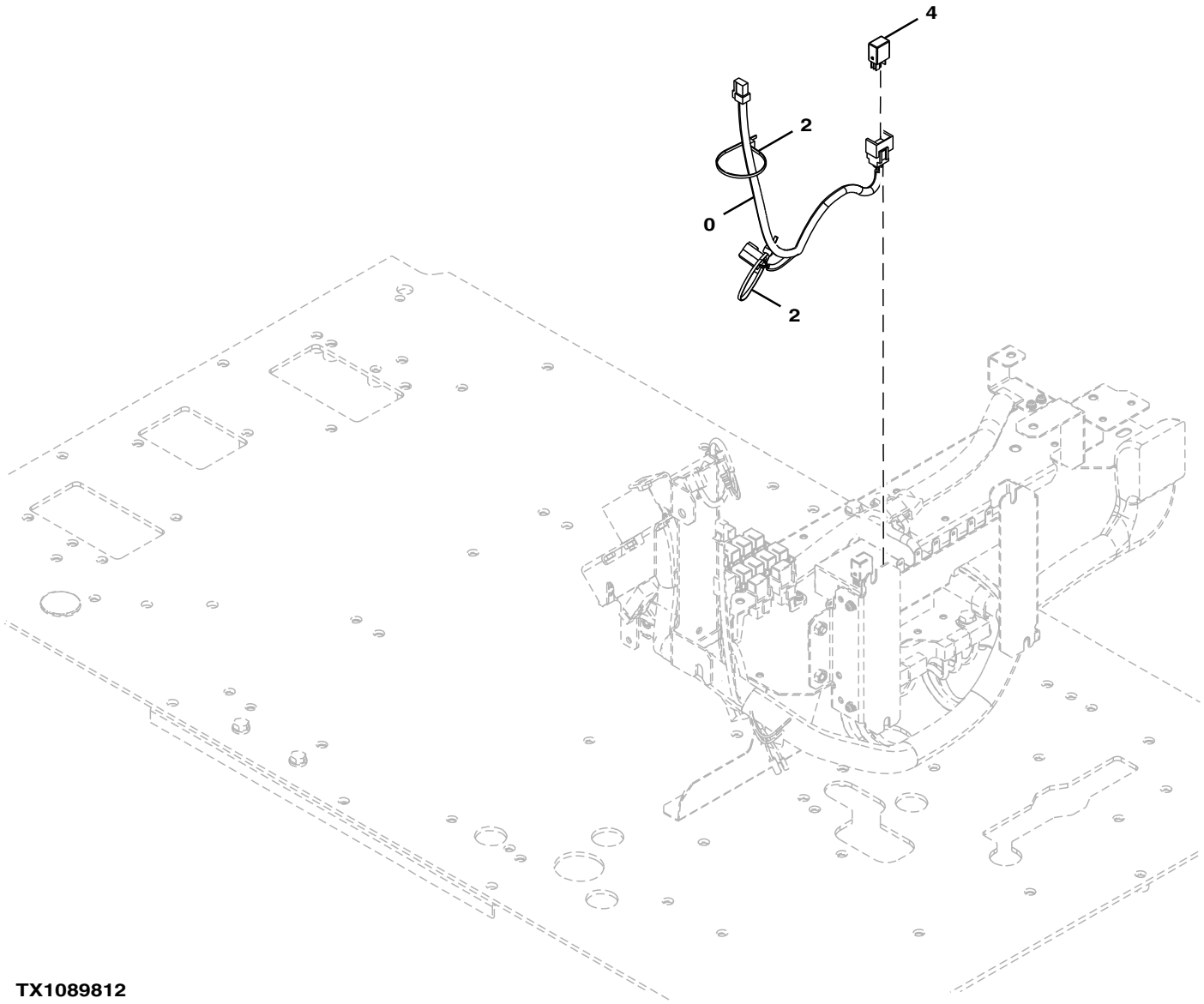

TX1089812

Item	*Nº peça*	*Descrição*	*Qtde*	*Nº série*	*Notas*
0	4680516	Chicote	1		
2	H77698	Cinta	2		SUB FOR 4055312
4	4436534	Relé	1		

Machine Wiring Harness
Faisceau de câblage de machine
Chicote Elétrico da Máquina
Grupo de cables de la máquina

TX1102688 A.1

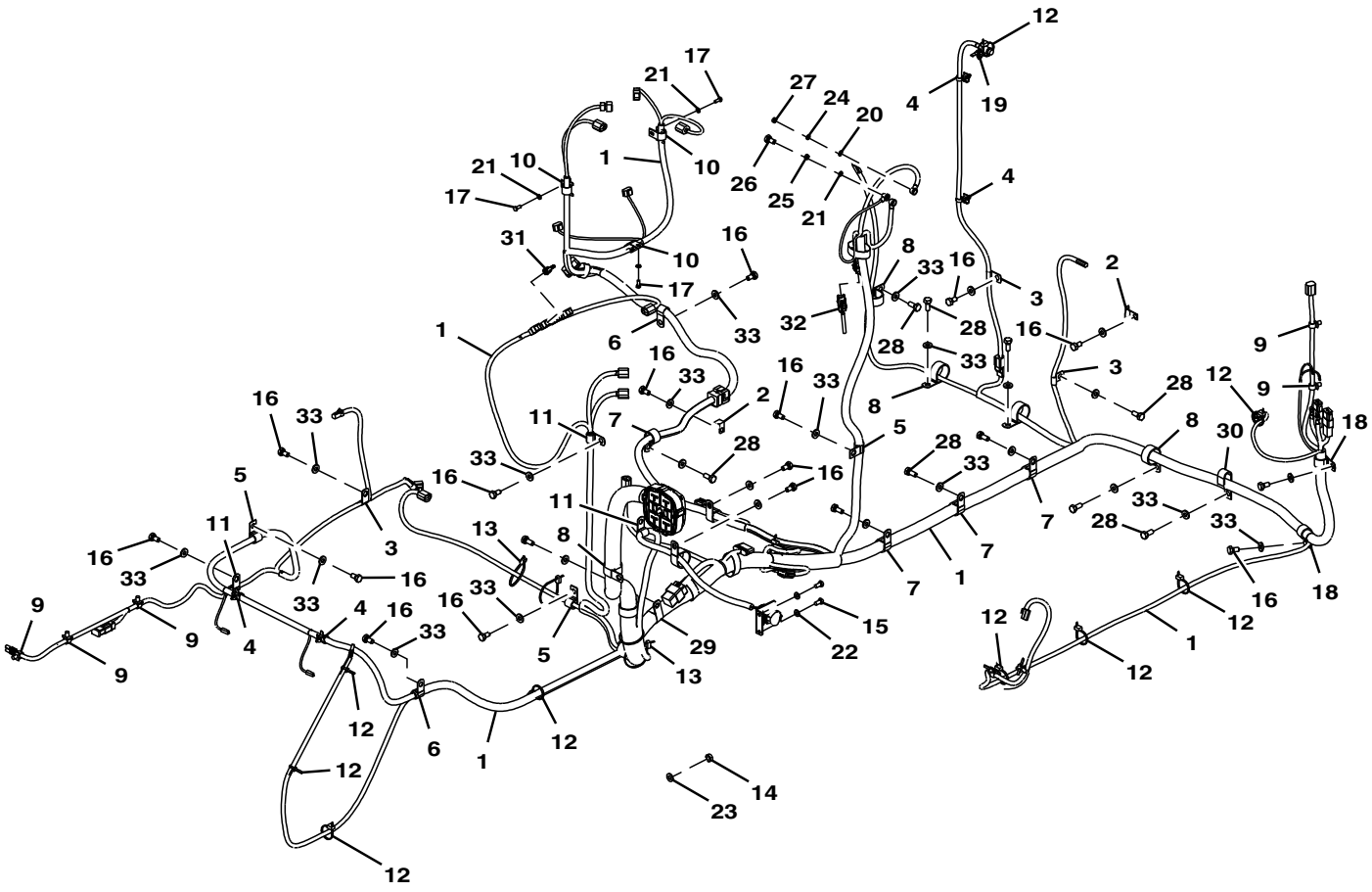

FF107766_TX1102688

Item	*Nº peça*	*Descrição*	*Qtde*	*Nº série*	*Notas*
1	FYA00000653	Chicote	1		
2	4418301	Apoio	2		
3	4190275	Braçadeira	3		SUB FOR 4190261
4	4254600	Presilha	4		
5	T28949	Braçadeira	3		SUB FOR 4190273
6	T28949	Braçadeira	2		SUB FOR 4190274
7	XCL-19	Abraçadeira para mangueira	5		SUB FOR 4192035
8	AT131725	Presilha	7		SUB FOR 4190291
9	4449250	Presilha	5		
10	T78787	Braçadeira	3		SUB FOR 4450494
11	4190275	Braçadeira	3		
12	H77698	Cinta	9		SUB FOR 4055311
13	DH400240	Cinta	5		
14	14M7274	Porca	4		M10, SUB FOR J950010
15	19M7162	Parafuso sextavado	2		M8 X 16, SUB FOR J900816
16	19M7938	Parafuso sextavado	19		M10 X 20, SUB FOR J901020
17	19M7560	Parafuso sextavado	3		M6 X 16, SUB FOR J900616
18	R72659	Braçadeira	2		SUB FOR 4190263
19	4259220	Presilha	1		
20	24M7027	Arruela	1		5.300 X 10 X 1 mm, SUB FOR A590105
21	24M7054	Arruela	4		6.400 X 12 X 1.600 mm, SUB FOR A590106
22	24M7055	Arruela	2		8.400 X 16 X 1.600 mm, SUB FOR A590108
23	24M7028	Arruela	4		10.500 X 20 X 2 mm, SUB FOR A590110
24	12M7064	Arruela de pressão	1		5 mm, SUB FOR A590905
25	12M7006	Arruela de pressão	1		6 mm, SUB FOR A590906
26	19M6614	Parafuso sextavado	1		M6 X 12, SUB FOR J900612
27	M500504	Porca	1		SUB FOR J950005
28	19M7402	Parafuso sextavado	11		M10 X 25, SUB FOR J901025
29	4190291	Presilha	1		SUB FOR 4190264
30	4190266	Presilha	1		
31	FF512374	Conj mont Conector elétrico	1		
32	AT410667	ResistoR	1		
33	24M7346	Arruela	30		11 X 20 X 2 mm, SUB FOR DH400703

Cab Wiring Harness
Faisceau de cabine
Chicote Elétrico da Cabine
Grupo de cables de cabina

TX1089806 D.1

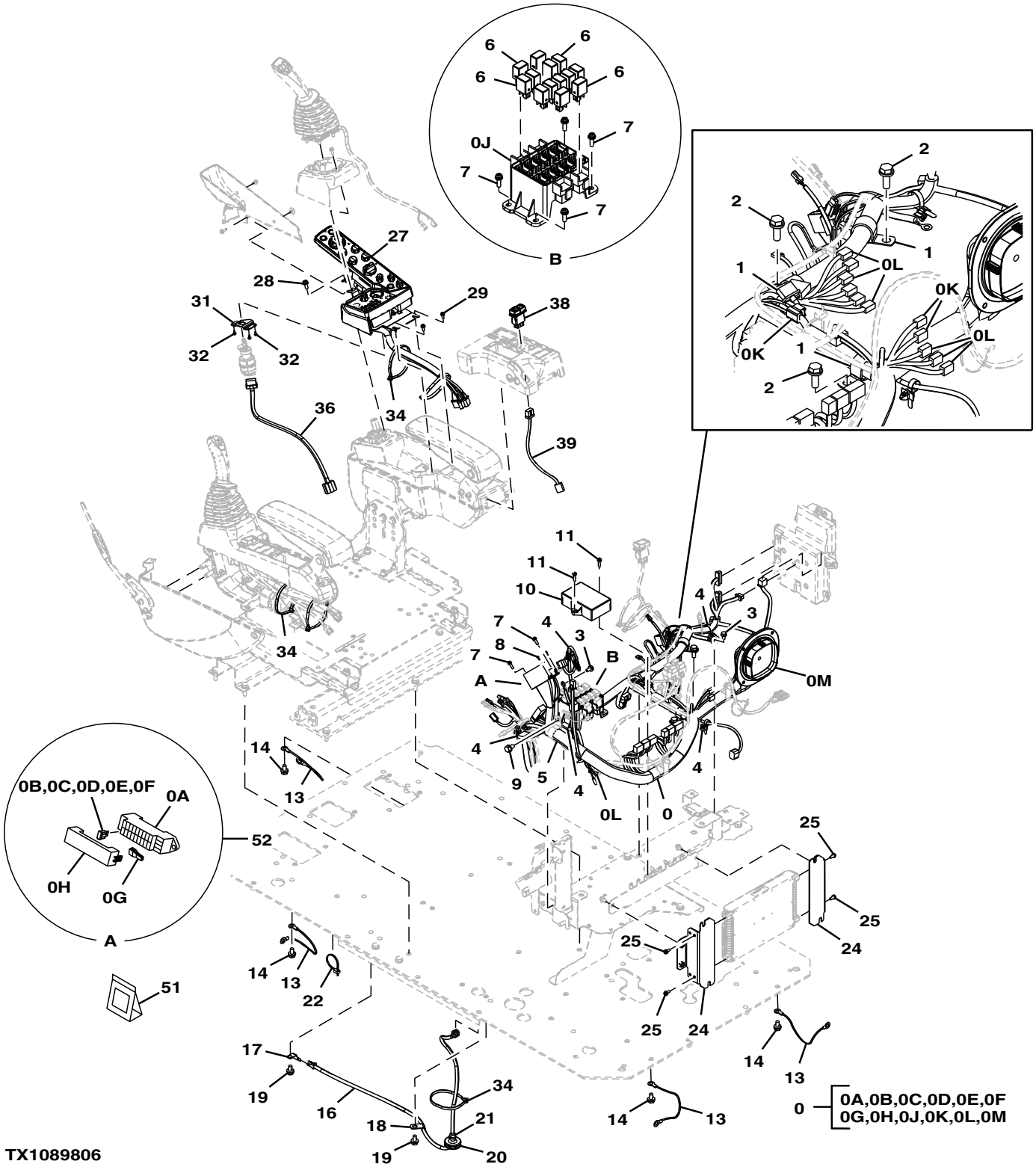

TX1089806

Item	*Nº peça*	*Descrição*	*Qtde*	*Nº série*	*Notas*
0	FYA00014584	Chicote	1		SUB FOR 0007606
0A	4460037	Caixa de fusíveis	1		SUB FOR 4456735
0B	57M7688	Fusível	10		5 A, SUB FOR 4428910
0C	57M7689	Fusível	5		10 A, SUB FOR 4428911
0D	57M7691	Fusível	4		20 A, SUB FOR 4436736
0E	57M8163	Fusível	1		30 A, SUB FOR 4639136
0F	4436737	Puxador	1		
0G	FYA00001346	Capa	1		
0H	4427429	Caixa do cicuito	1		
0J	4611526	Diodo	3		
0K	4456778	Diodo	10		
0L	4654515	Carcaça	1		Macho, Conector
1	XCL-19	Abraçadeira para mangueira	3		SUB FOR 4192035
2	19M7662	Parafuso sextavado	3		M10 X 30, J271030 NLA; SUB FOR J901030
	24M7346	Arruela	3		11 X 20 X 2 mm, SUB FOR J222010
3	19M7162	Parafuso sextavado	2		M8 X 16, J260816 NLA; SUB FOR J900816
	24M7055	Arruela	2		8.400 X 16 X 1.600 mm, SUB FOR A590108
4	4254600	Presilha	5		
5	XCL-29	Abraçadeira para mangueira	1		SUB FOR 4190264
6	4436534	Relé	14		
7	21M7267	Parafuso	6		M6 X 20, J460620 NLA
	24M7293	Arruela	6		6.500 X 13 X 1.600 mm
	12M7006	Arruela de pressão	1		6 mm
8	21M7394	Parafuso	2		M3 X 10, J460310 NLA
	24H1914	Arruela	2		1/8" X 5/16" X 0.032"
	12H233	Arruela de pressão	2		1/8"
9	19M7938	Parafuso sextavado	1		M10 X 20, J271020 NLA; SUB FOR J901020
	24M7346	Arruela	1		11 X 20 X 2 mm, SUB FOR J222010
10	4707468	Controle	1		
11	21M7159	Parafuso	2		M6 X 25, J460625 NLA
	12M7006	Arruela de pressão	2		6 mm
	24M7054	Arruela	2		6.400 X 12 X 1.600 mm
13	4464075	Cabo negativo	4		
14	19M7938	Parafuso sextavado	4		M10 X 20, J271020 NLA; SUB FOR J901020
	24M7346	Arruela	4		11 X 20 X 2 mm, SUB FOR J222010
16	4630572	Chicote	1		
17	4257159	Apoio	1		
18	4190275	Braçadeira	1		SUB FOR 4190261
19	19M7938	Parafuso sextavado	2		M10 X 20, J271020 NLA; SUB FOR J901020
	24M7346	Arruela	2		11 X 20 X 2 mm, SUB FOR J222010
20	4637225	Isolador	1		
21	H77698	Cinta	1		SUB FOR 4055311
22	H77698	Cinta	1		SUB FOR 4055312
24	8119319	Apoio	2		
25	19M8425	Parafuso sextavado	4		M6 X 16, J460616 NLA
	12M7006	Arruela de pressão	4		6 mm
	24M7293	Arruela	4		6.500 X 13 X 1.600 mm
27	9315463	Interruptor	1		
28	21M7089	Parafuso	1		M8 X 20, J460820 NLA
	12M7065	Arruela de pressão	1		8 mm
	24M7036	Arruela	1		9 X 16 X 1.600 mm
29	19M8425	Parafuso sextavado	1		M6 X 16, J460616 NLA
	12M7006	Arruela de pressão	1		6 mm
	24M7293	Arruela	1		6.500 X 13 X 1.600 mm
31	3117588	Apoio	1		
32	21M7396	Parafuso	3		M4 X 10, J460410 NLA
	24M7117	Arruela	3		4.300 X 9 X 0.800 mm
	12H315	Arruela de pressão	3		0.164"
34	H77698	Cinta	5		SUB FOR 4121859
36	4708537	Chicote	1		
38	FYA00003369	Interruptor	1		Interruptor da Limpeza Estacionada do Filtro de Escape
39	FYA00003944	Chicote	1		
51	4369817	Conj mont Conector elétrico	1		
52	4460037	Caixa de fusíveis	1		

Monitor and Monitor Wiring Harness
Moniteur et faisceau de fils
Monitor e Chicote Elétrico do Monitor
Monitor y grupo de cables de monitor

TX1088609 B.1

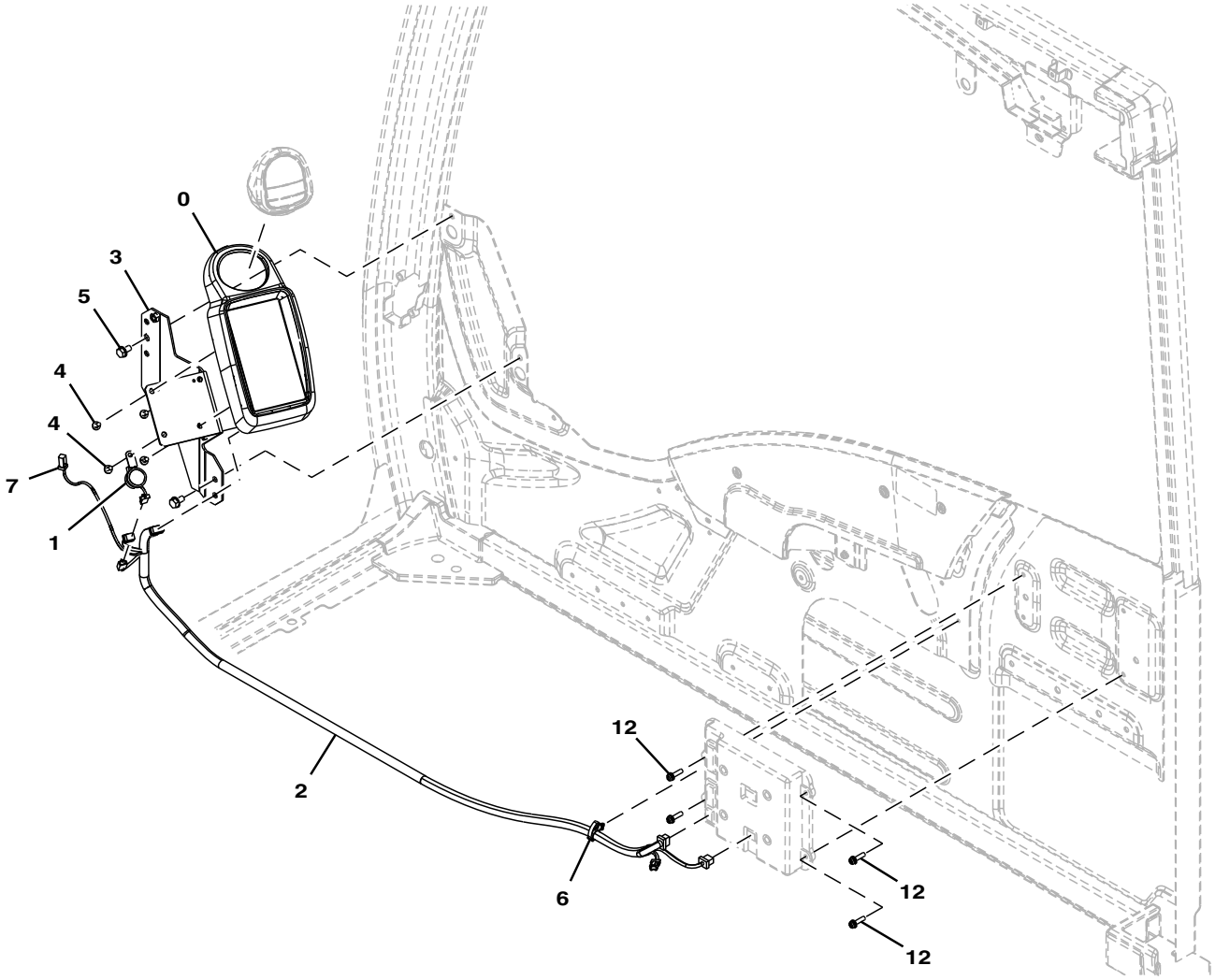

TX1088609

Item	*Nº peça*	*Descrição*	*Qtde*	*Nº série*	*Notas*
0	FYA00001076	Monitor	1		SUB FOR 4705918
1	4297188	Alarme de marcha	1		
2	4708451	Chicote	1		
3	7057403	Apoio	1		
4	.....	Parafuso c/arruela	4		J680616 NLA
	21M7577	Parafuso allen	4		M6 X 16
	12M7006	Arruela de pressão	4		6 mm
	24M7054	Arruela	4		6.400 X 12 X 1.600 mm
5	.....	Parafuso	2		J260816 NLA
	19M7162	Parafuso sextavado	2		M8 X 16, SUB FOR J900816
	24M7055	Arruela	2		8.400 X 16 X 1.600 mm, SUB FOR A590108
6	4692542	Presilha	1		
7	FF513334	Fio	1		
12	.....	Parafuso c/arruela	4		J460625 NLA
	21M7159	Parafuso	4		M6 X 25
	12M7006	Arruela de pressão	4		6 mm
	24M7054	Arruela	4		6.400 X 12 X 1.600 mm

Key Start Switch
Contacteur de démarrage à clé
Chave de Ignição
Interruptor de llave de contacto

TX1088617 A.1

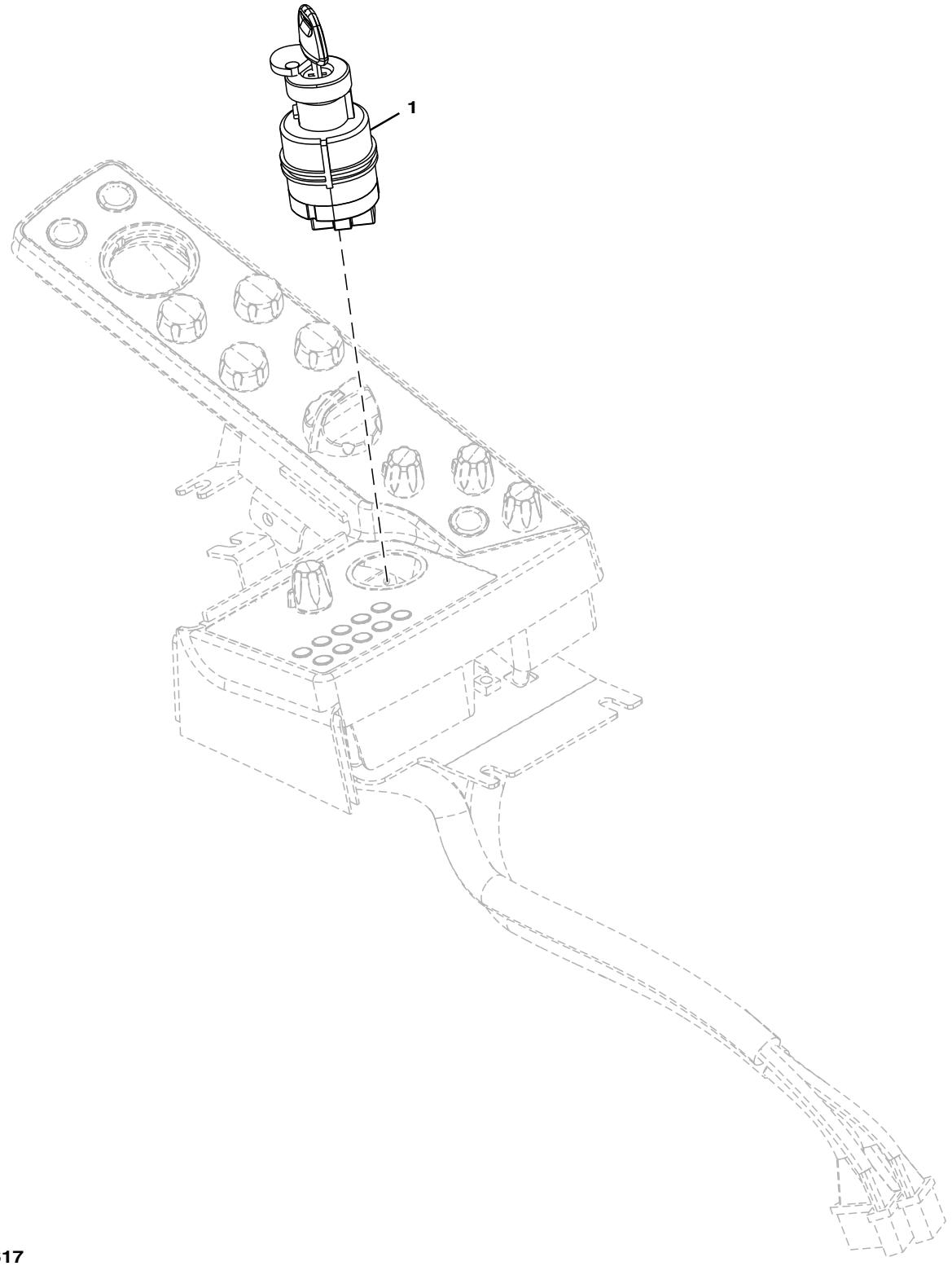

TX1088617

Item	*Nº peça*	*Descrição*	*Qtde*	*Nº série*	*Notas*
1	4477373	Interruptor	1		
	AT194969	Chave	1		

Switch Box
Coffret électrique
Caixa do Interruptor
Caja de interruptores

TX1113419 A.1

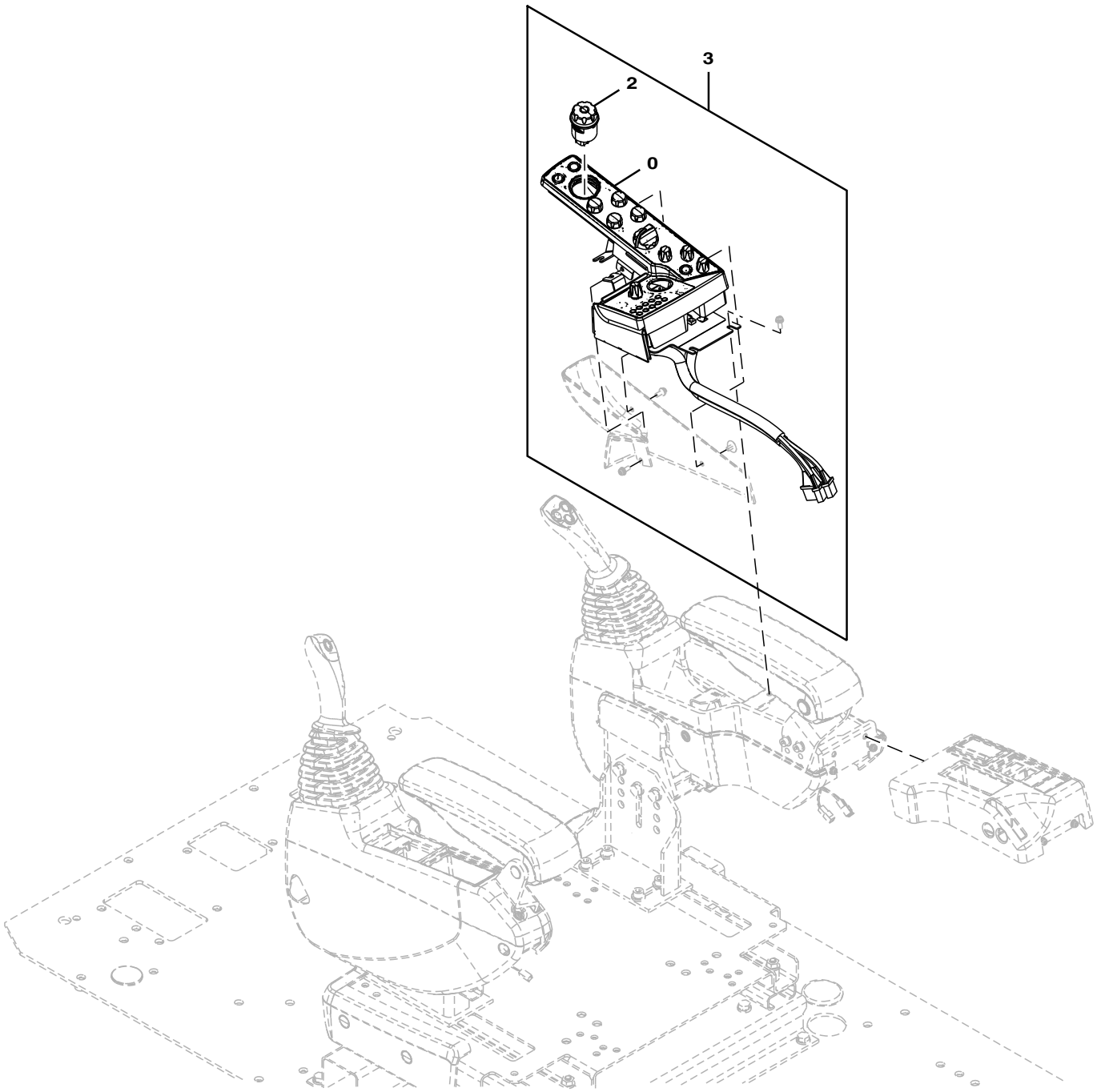

TX1113419

Item	*Nº peça*	*Descrição*	*Qtde*	*Nº série*	*Notas*
0	4705919	Interruptor	1		
2	4705920	Interruptor	1		
3	9315463	Interruptor	1		

Engine Stop Switch
Interrupteur d'arrêt du moteur
Interruptor de Parada do Motor
Interruptor de parada de motor

TX1089039 A.1

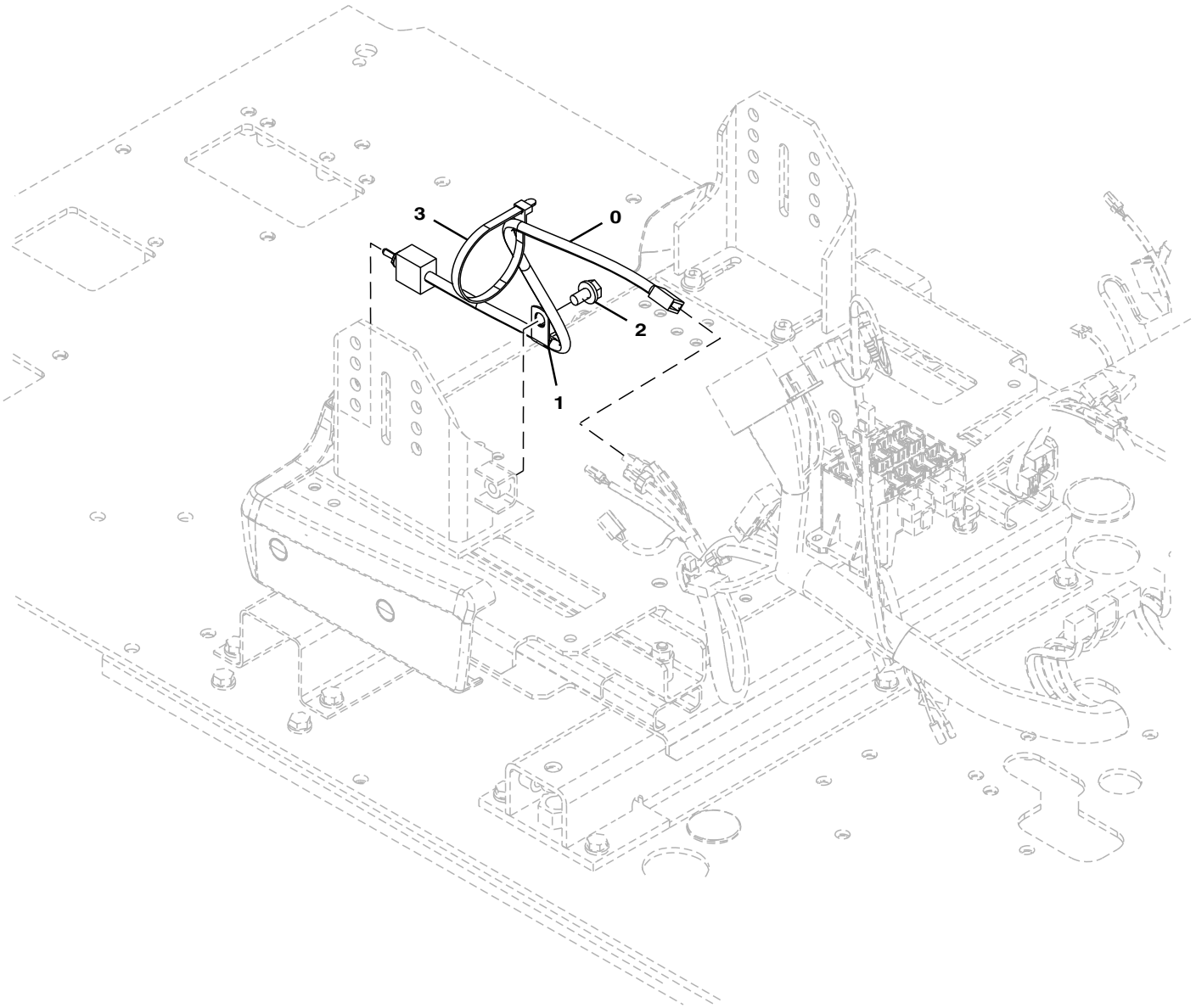

TX1089039

Item	*Nº peça*	*Descrição*	*Qtde*	*Nº série*	*Notas*
0	4618409	Interruptor	1		
1	4190275	Braçadeira	1		SUB FOR 4190261
2	.....	Parafuso	1		J271020 NLA
	19M7938	Parafuso sextavado	1		M10 X 20, SUB FOR J901020
	24M7346	Arruela	1		11 X 20 X 2 mm, SUB FOR J222010
3	H77698	Cinta	1		SUB FOR 4121859

Pilot Control Lever Wiring Harnesses and Relays
Faisceaux de fils de levier de commande pilote et relais
Chicotes Elétricos e Relés da Alavanca de Controle do Piloto
Grupos de cables y relés de palanca de control piloto

TX1089830 A.1

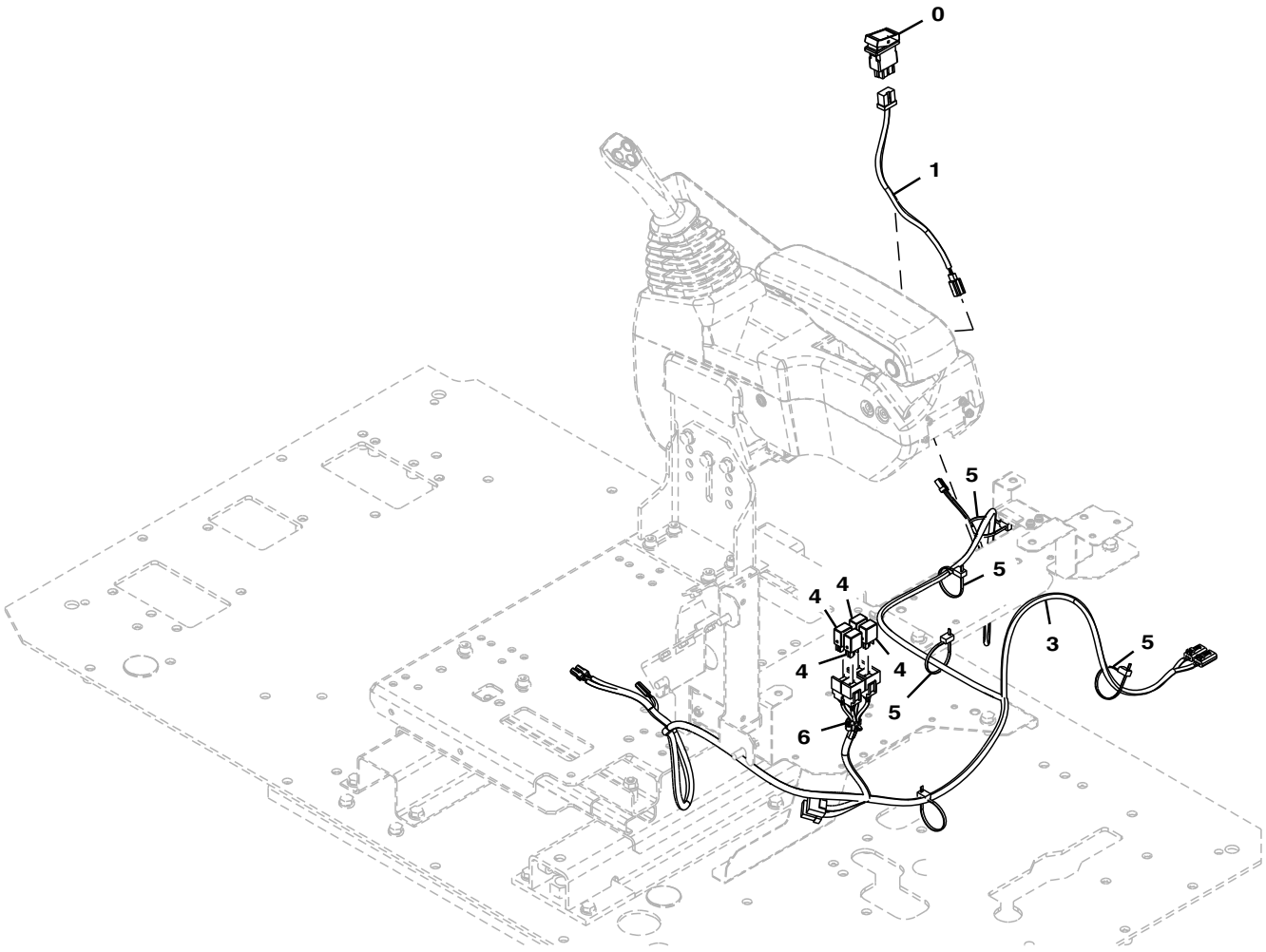

TX1089830

Item	*Nº peça*	*Descrição*	*Qtde*	*Nº série*	*Notas*
0	4651295	Interruptor	1		
1	4651278	Chicote	1		
3	FYA00000663	Chicote	1		
4	4436534	Relé	4		
5	H77698	Cinta	5		SUB FOR 4055312
6	4692542	Presilha	1		

Additional Fuse Box
Platine de fusibles supplémentaire
Additional Fuse Box
Caja de fusibles adicional

TX1104626 A.1

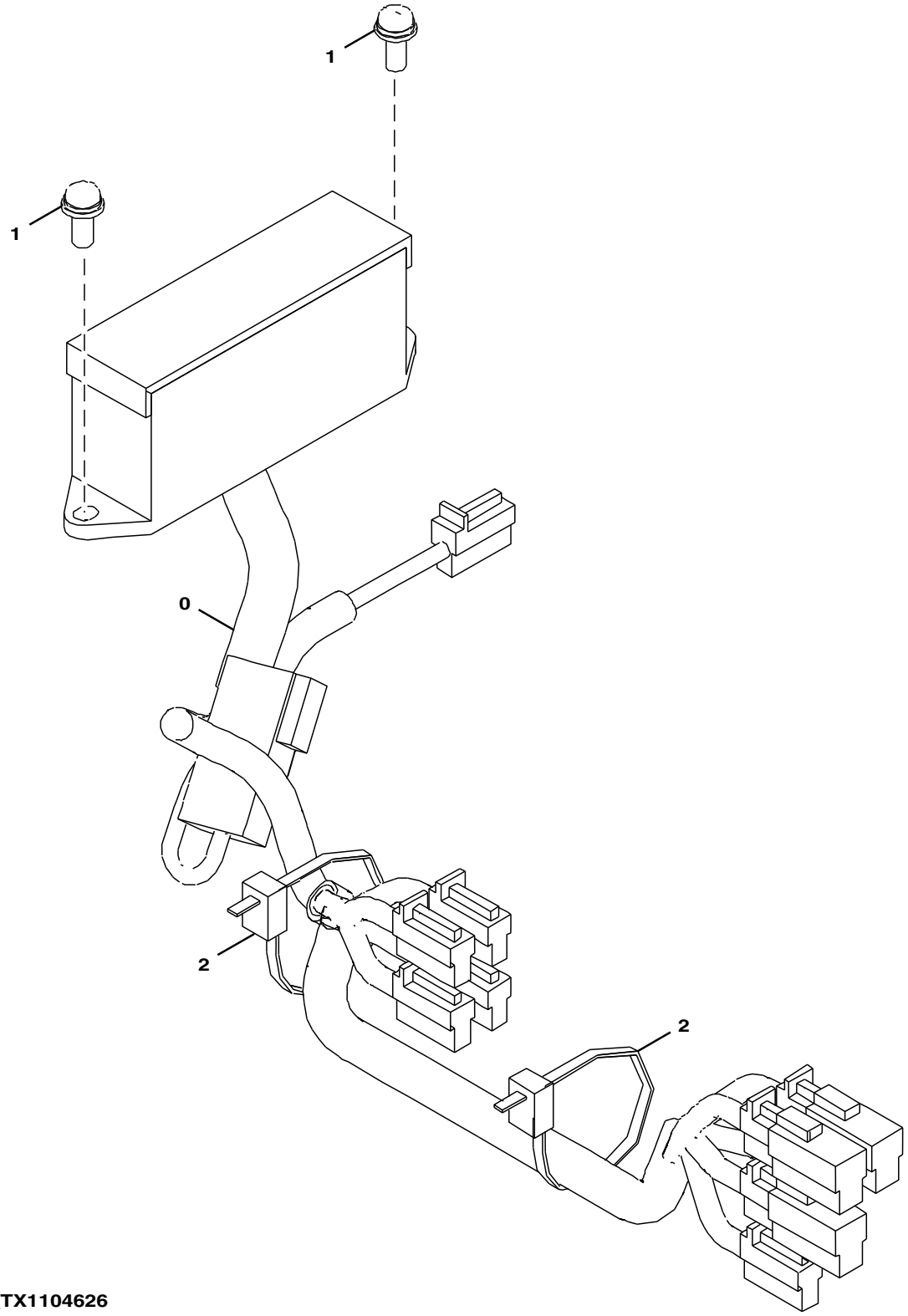

9258976_TX1104626

Item	*Nº peça*	*Descrição*	*Qtde*	*Nº série*	*Notas*
1	2053073	Chicote	1		
2	21M7267	Parafuso	2		M6 X 20, J460620 NLA
	24M7293	Arruela	2		6.500 X 13 X 1.600 mm
	12M7006	Arruela de pressão	2		6 mm
3	H77698	Cinta	2		SUB FOR 4055312

Horn and Cab Hardware
Avertisseur sonore et boulonnerie de cabine
Buzina e Peças de Fixação da Cabine
Tornillería de bocina y cabina

TX1089808 A.1

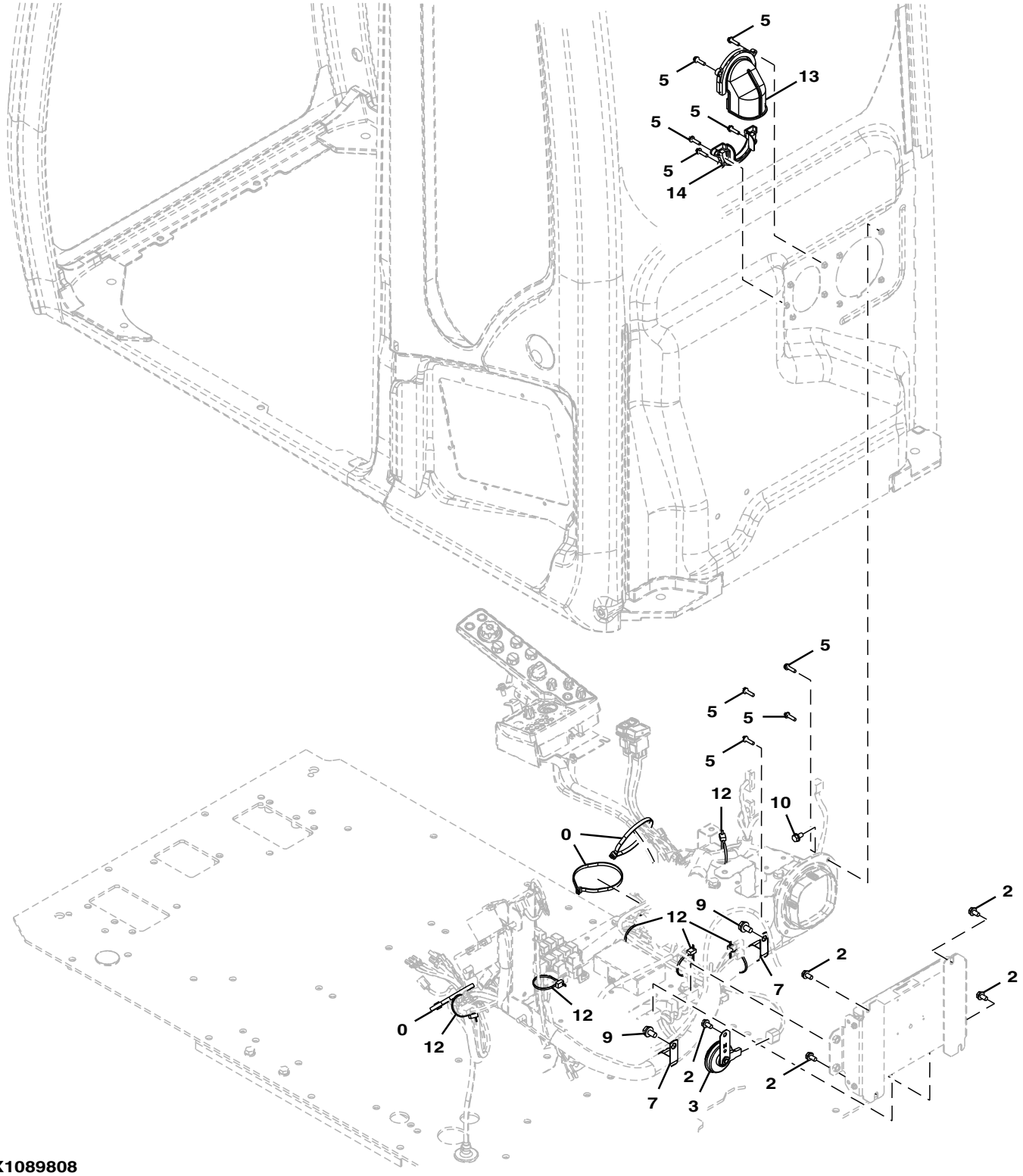

TX1089808

Item	*Nº peça*	*Descrição*	*Qtde*	*Nº série*	*Notas*
0	H77698	Cinta	3		SUB FOR 4121859
2	.....	Parafuso	5		J260816 NLA
	19M7162	Parafuso sextavado	5		M8 X 16, SUB FOR J900816
	24M7055	Arruela	5		8.400 X 16 X 1.600 mm, SUB FOR A590108
3	4703330	Buzina	1		
5	.....	Parafuso c/arruela	9		J460625 NLA
	21M7159	Parafuso	9		M6 X 25
	12M7006	Arruela de pressão	9		6 mm
	24M7054	Arruela	9		6.400 X 12 X 1.600 mm
7	XCL-29	Abraçadeira para mangueira	2		SUB FOR 4190264
9	.....	Parafuso	2		J271020 NLA
	19M7938	Parafuso sextavado	2		M10 X 20, SUB FOR J901020
	24M7346	Arruela	2		11 X 20 X 2 mm, SUB FOR J222010
10	.....	Parafuso	1		SUB FOR J260816
	19M7162	Parafuso sextavado	1		M8 X 16, SUB FOR J900816
	24M7055	Arruela	1		8.400 X 16 X 1.600 mm, SUB FOR A590108
12	H77698	Cinta	6		SUB FOR 4055312
13	7058387	Capa	1		
14	7058388	Capa	1		

Monitor Controller (DSZ)
Contrôleur du moniteur (DSZ)
Controlador do Monitor (DSZ)
Controlador de monitor (DSZ)

TX1089811 A.1

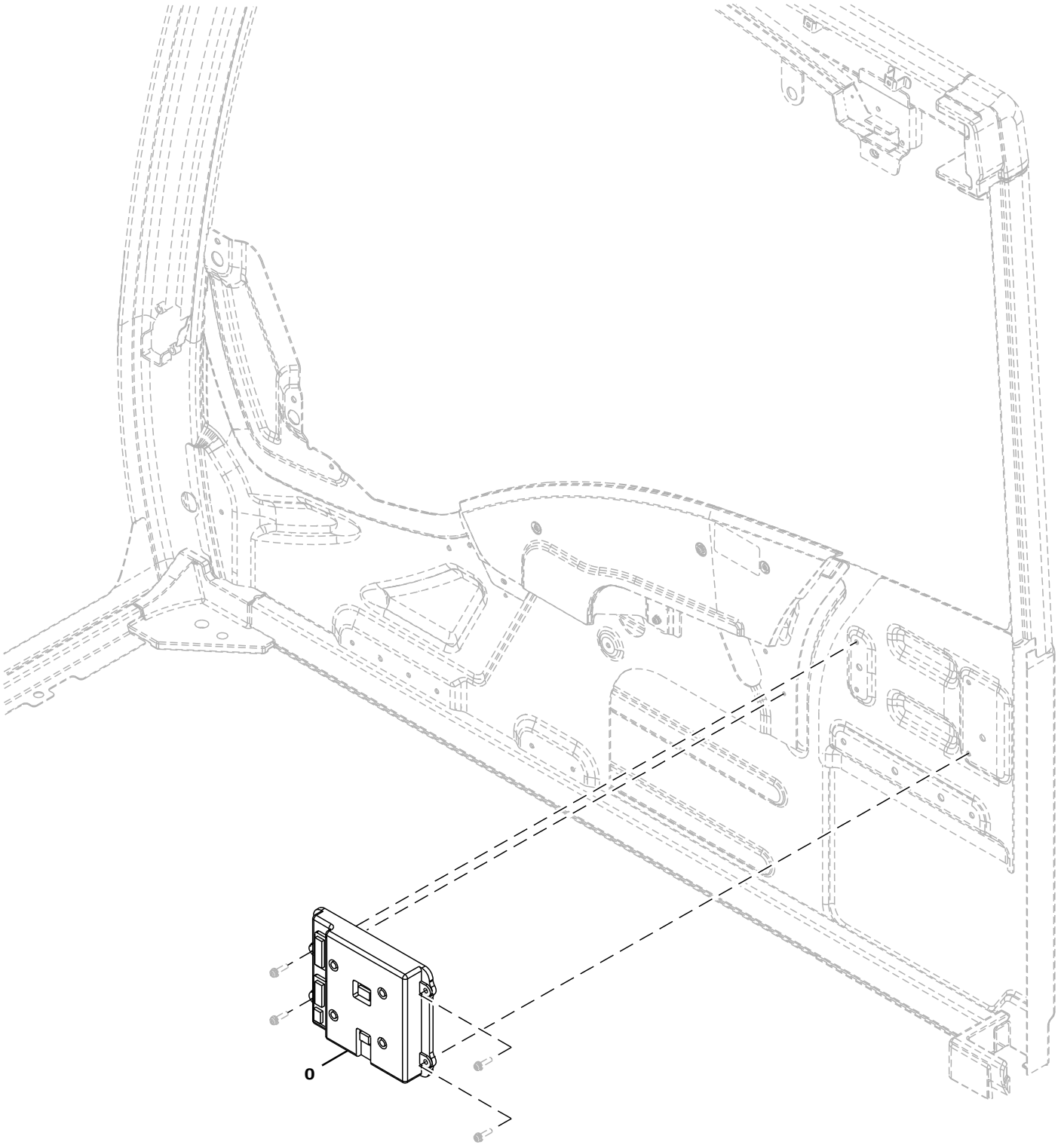

TX1089811

Item	*Nº peça*	*Descrição*	*Qtde*	*Nº série*	*Notas*
0	FYA00002099	Controle	1		SUB FOR FYA60001131, Controlador do Monitor (DSZ)

Main Controller (MCZ)
Contrôleur principal (MCZ)
Controlador Principal (MCZ)
Controlador principal (MCZ)

TX1089810 A.1

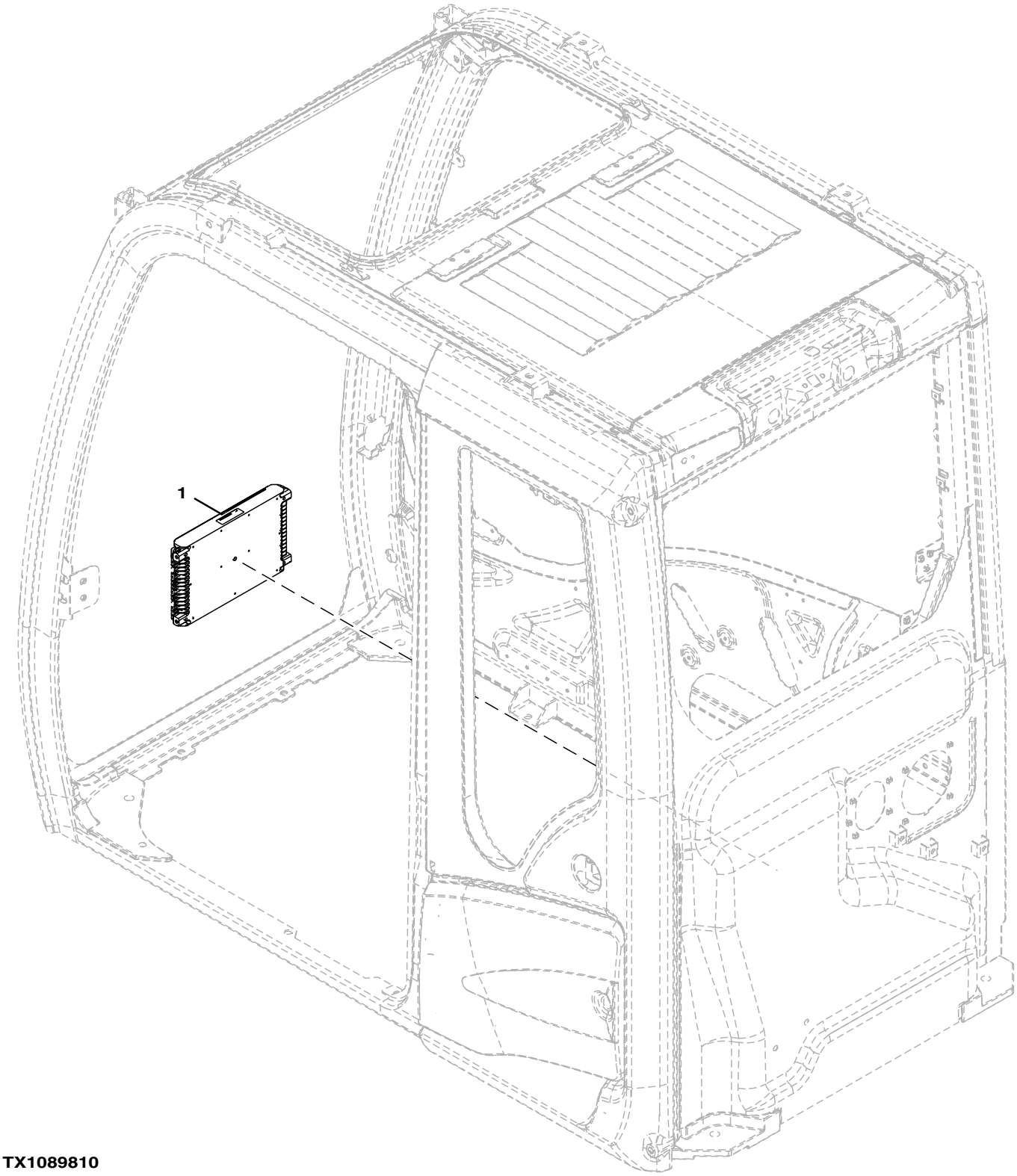

TX1089810

Item	*Nº peça*	*Descrição*	*Qtde*	*Nº série*	*Notas*
1	FYA60001118	Controlador eletrô. do veíc	1		

Engine Control Unit and Engine Interface Wiring Harness
Faisceau de fils d'unité de commande et de connexion du moteur
Chicote Elétrico da Interface do Motor e Unidade de Controle do Motor
Unidad de control de motor y grupo de cables de interfase de motor

TX1113133 A.1

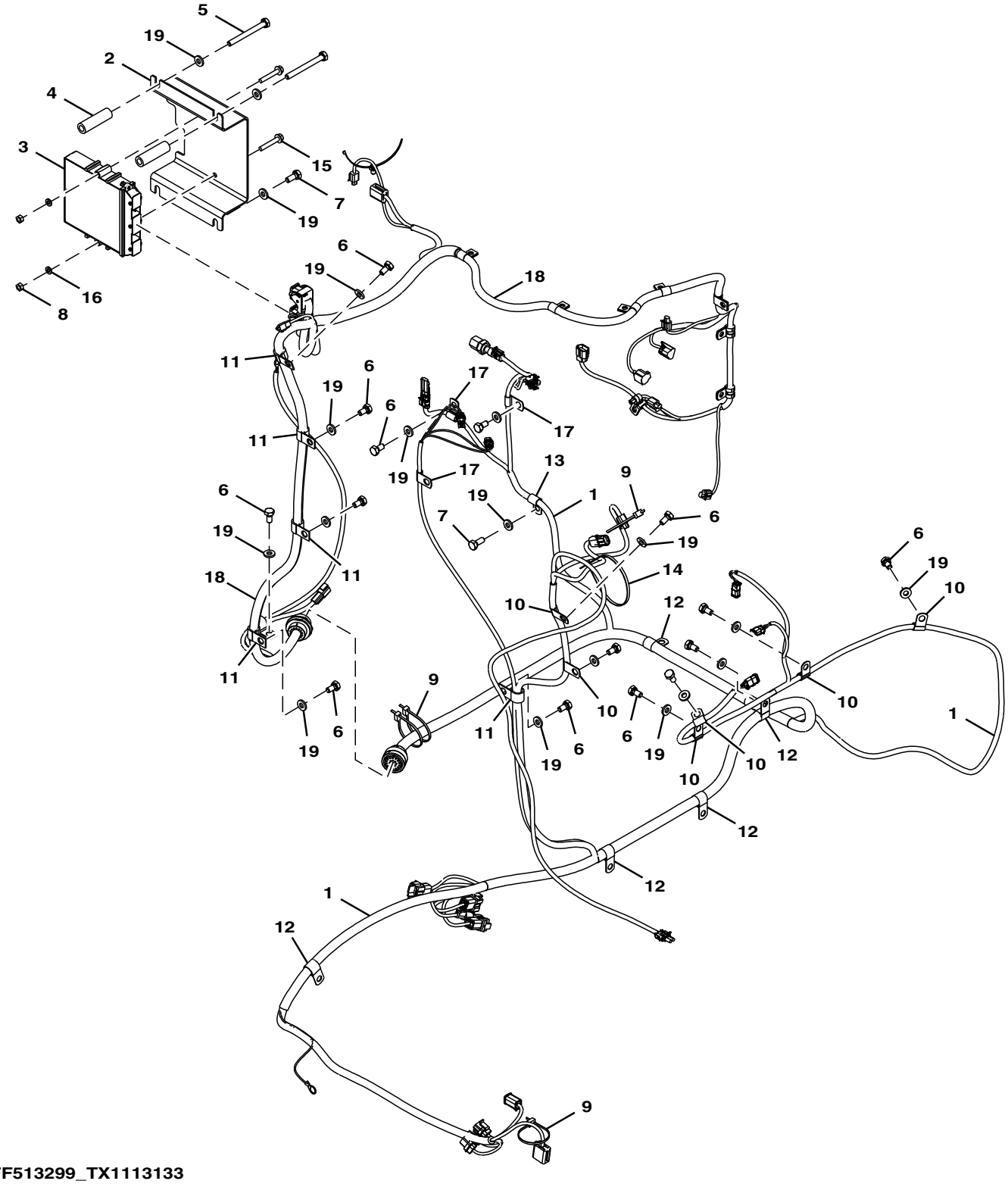

FF513299_TX1113133

Item	*Nº peça*	*Descrição*	*Qtde*	*Nº série*	*Notas*
1	AT414272	Chicote	1		
2	T214171	Apoio	1		
3	RE520953	Controle eletrôn. do motor	1		
4	FF513298	Espaçador	2		
5	19M7668	Parafuso sextavado	2		M10 X 100, SUB FOR J901000
6	19M7938	Parafuso sextavado	16		M10 X 20, SUB FOR J901020
7	19M7402	Parafuso sextavado	3		M10 X 25, SUB FOR J901025
8	14M7273	Porca	2		M8, SUB FOR J950008
9	DH400240	Cinta	4		
10	AH79175	Presilha	6		SUB FOR 4190272
11	T28949	Braçadeira	6		SUB FOR 4190273
12	T28949	Braçadeira	6		SUB FOR 4190274
13	4190275	Braçadeira	1		
14	4467676	Presilha	1		
15	19M8319	Parafuso	2		M8 X 50
16	24M3739	Arruela	2		8 X 15 X 2 mm
17	4190275	Braçadeira	3		SUB FOR 4190261
18	AT414271	Chicote	1		
19	24M7346	Arruela	20		11 X 20 X 2 mm, SUB FOR DH400703

Data Converter
Convertisseur de données
Conversor de Dados
Convertidor de datos

TX1089817 A.1

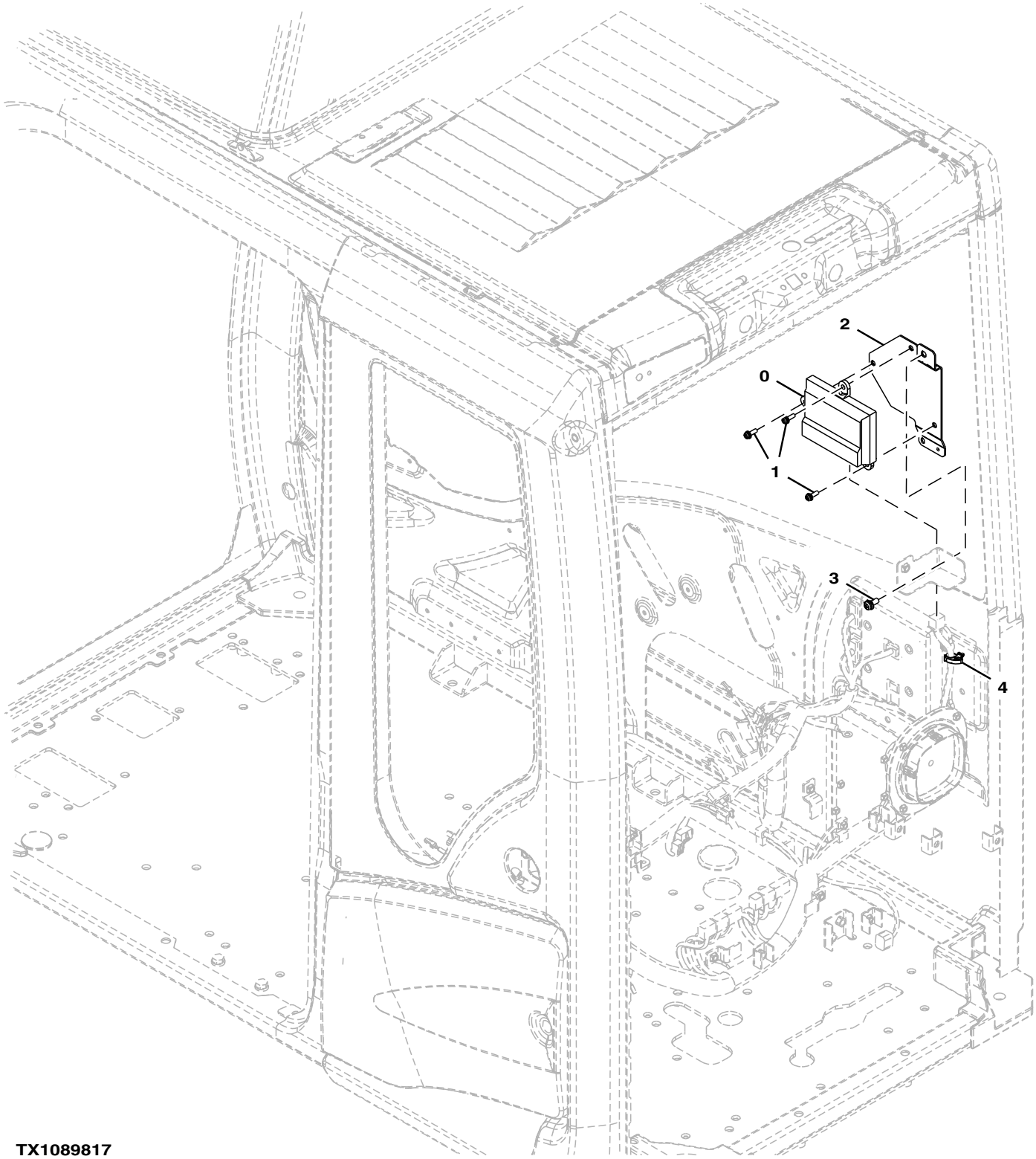

TX1089817

Item	*Nº peça*	*Descrição*	*Qtde*	*Nº série*	*Notas*
0	4729000	Controle	1		Conversor de Dados
1	.....	Parafuso c/arruela	3		J460620 NLA
	21M7267	Parafuso	3		M6 X 20
	24M7293	Arruela	3		6.500 X 13 X 1.600 mm
	12M7006	Arruela de pressão	1		6 mm
2	8126604	Apoio	1		
3	.....	Parafuso c/arruela	1		J460820 NLA
	21M7089	Parafuso	1		M8 X 20
	12M7065	Arruela de pressão	1		8 mm
	24M7036	Arruela	1		9 X 16 X 1.600 mm
4	4692542	Presilha	1		

Power Converter (12V)
Convertisseur d'alimentation (12 V)
Conversor de Alimentação (12 V)
Convertidor de alimentación (12V)

TX1103809 A.1

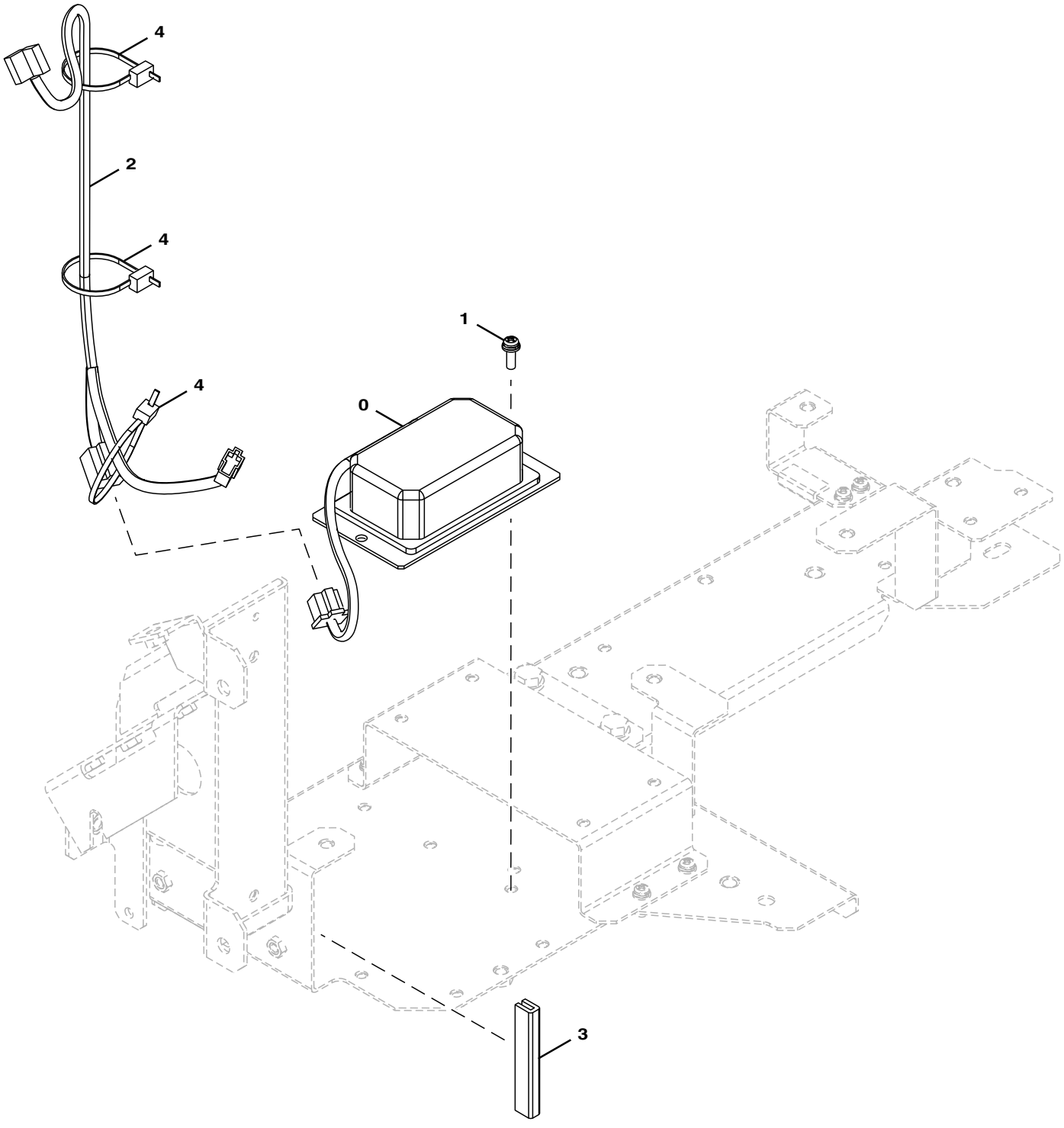

DC323139_TX1103809

Item	*Nº peça*	*Descrição*	*Qtde*	*Nº série*	*Notas*
0	4450008	Fonte de alimentação	1		
1	21M7267	Parafuso	1		M6 X 20, J460620 NLA
	24M7293	Arruela	1		6.500 X 13 X 1.600 mm
	12M7006	Arruela de pressão	1		6 mm
2	3105989	Chicote	1		
3	4649377	Isolador	1		
4	H77698	Cinta	1		SUB FOR 4055312

Main Frame
Châssis principal
Estrutura Principal
Bastidor principal

TX1102691 A.1

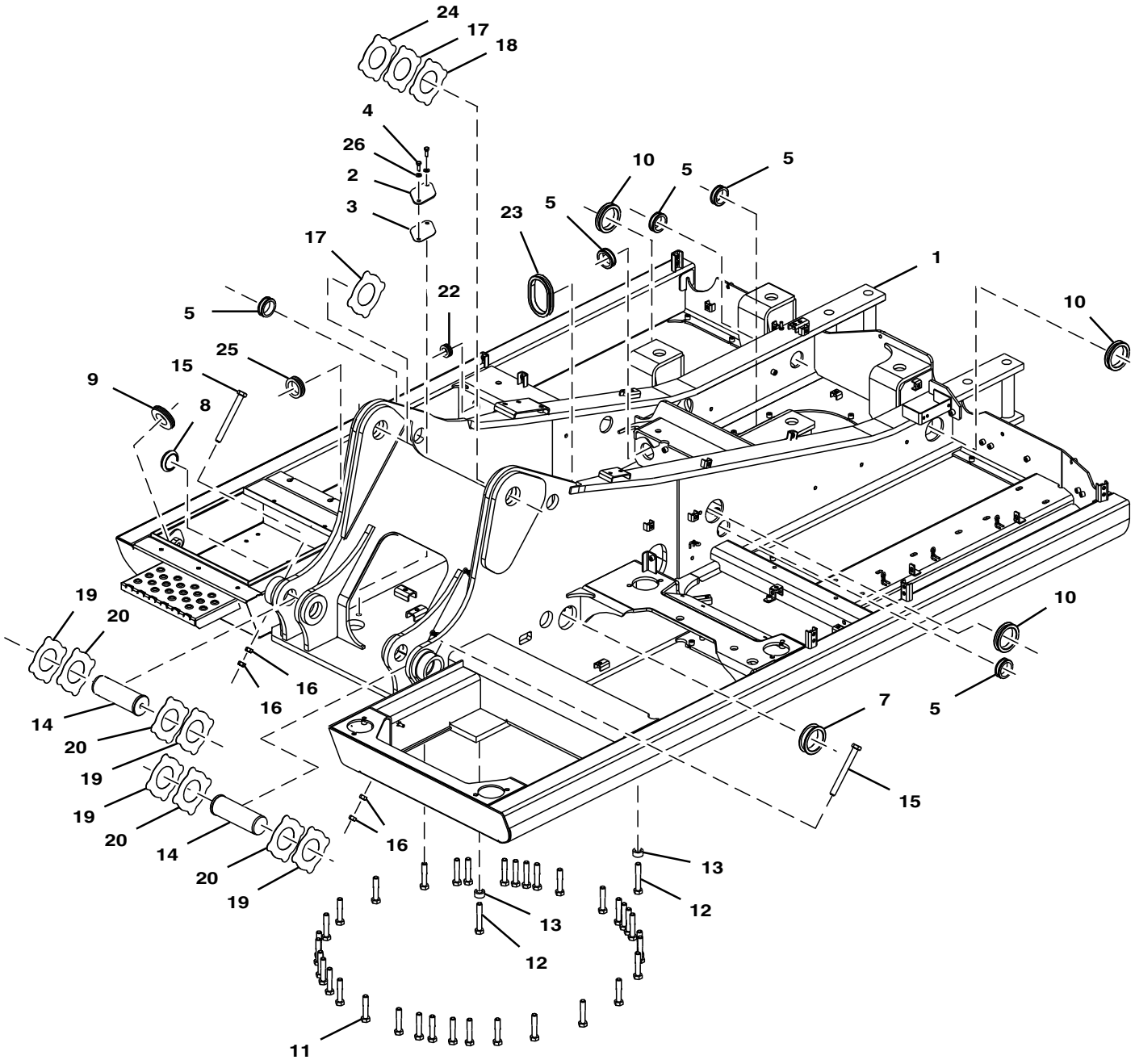

FF107664_TX1102691

Item	*Nº peça*	*Descrição*	*Qtde*	*Nº série*	*Notas*
1	FF108087	Estrutura principal	1		LINE FILL
2	4604209	Capa	1		SUB FOR 4255799
3	4161735	Junta	1		
4	19M7662	Parafuso sextavado	2		M10 X 30, SUB FOR J901030
5	4255567	Bucha	5		SUB FOR 4255530
6	4338858	Bucha	1		
7	4191977	Passa-fio	1		
8	4654597	Bucha	1		
9	4422519	Bucha	1		
10	4201986	Passa-fio	3		
11	19M7963	Parafuso sextavado	35		M20 X 100, SUB FOR J922000
12	19M7883	Parafuso	2		M20 X 120, SUB FOR J922004
13	4649152	Espaçador	2		
14	AT318060	Pino fixador	2		SUB FOR 3088573
15	4435129	Pino fixador	2		
16	14M7276	Porca	4		M16, SUB FOR J950016
17	4470743	Arruela de encosto	2		SUB FOR 4444284
18	4470744	Placa	1		SUB FOR 4444285
19	4444286	Arruela de encosto	4		
20	4444287	Arruela de encosto	4		
21	4191978	Passa-fio	1		
22	4279257	Bucha	1		
23	4304274	Bucha	2		
24	4460370	Placa	1		
25	4208279	Passa-fio	1		
26	24M7346	Arruela	2		11 X 20 X 2 mm, SUB FOR DH400703

Counterweight
Contrepoids
Contrapeso
Contrapeso

TX1102700 A.1

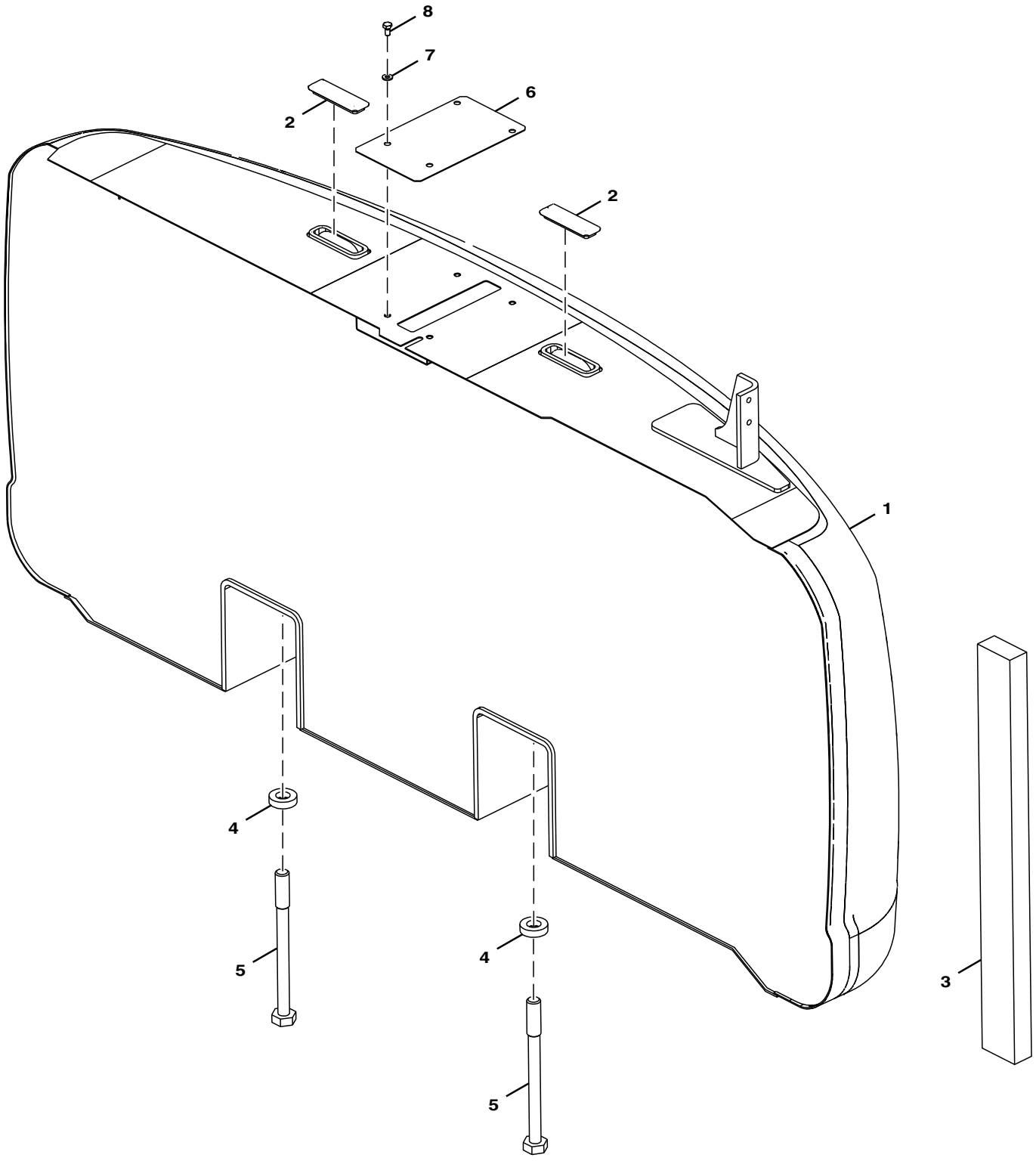

TX1102700

Item	*Nº peça*	*Descrição*	*Qtde*	*Nº série*	*Notas*
1	FF508916	Contrapeso	1		LF
2	DH400360	Tampa	2		
3	4652779	Isolador	1		
4	4174859P	Arruela	4		
5	J823030	Parafuso	4		
6	FF509584	Capa	1		
7	24M7346	Arruela	4		11 X 20 X 2 mm, SUB FOR DH400703
8	19M7938	Parafuso sextavado	4		M10 X 20, SUB FOR J901020

Boom Foot Pin
Axe de pied de flèche
Pino do Pé da Lança
Pasador de pie de aguilón

TX1104102 A.1

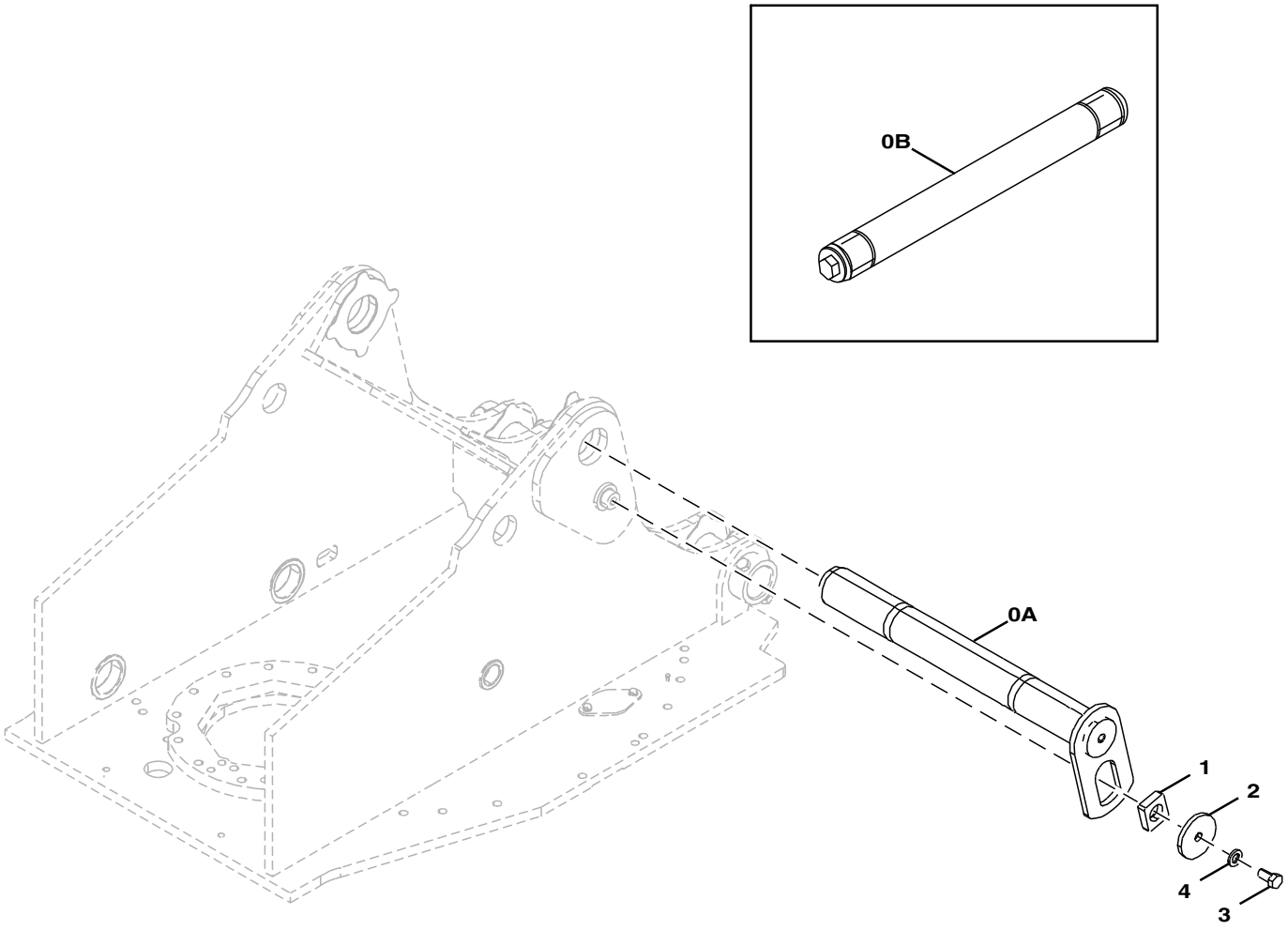

TX1104102

Item	*Nº peça*	*Descrição*	*Qtde*	*Nº série*	*Notas*
0A	8102646	Pino fixador	1		SUB FOR 3107472
0B	AT361191	Pino	1		Opção de Pino Expansor
	T248607	Luva	2		
1	4424425	Espaçador	1		
2	4640621	Placa	1		
3	T116332	Parafuso	1		M18 X 40, SUB FOR J921840
4	24M7353	Arruela	1		20 X 34 X 3 mm, SUB FOR J222018

Cab
Cabine
Cabine
Cabina

TX1089425 A.1

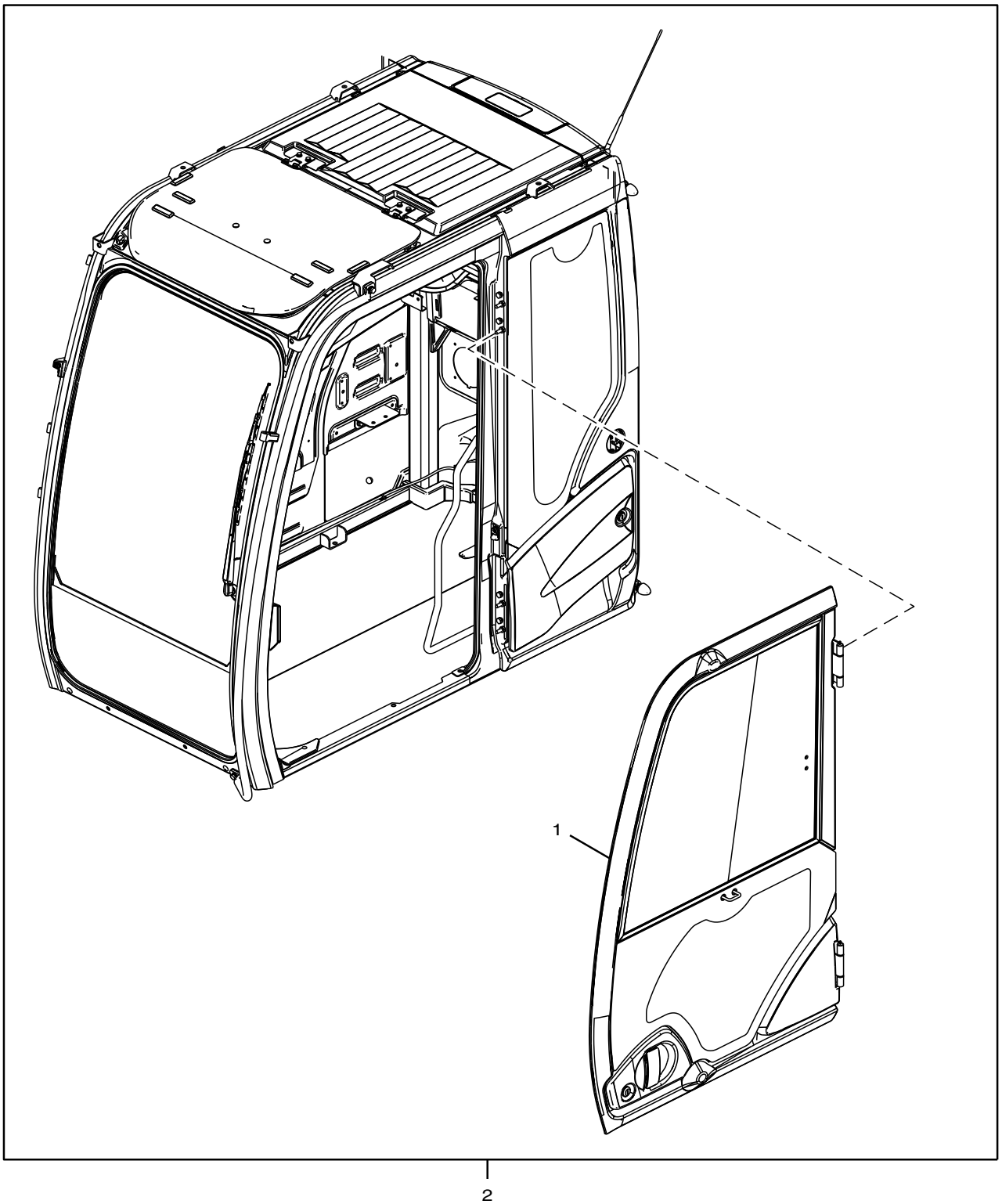

TX1089425

Item	*Nº peça*	*Descrição*	*Qtde*	*Nº série*	*Notas*
1	FYA00001494	Porta	1		
2	FYA00001492	Cabine	1		

Cab Components (Door)
Composants de cabine (portière)
Componentes da Cabine (Porta)
Componentes de cabina (puerta)

TX1085687 B.1

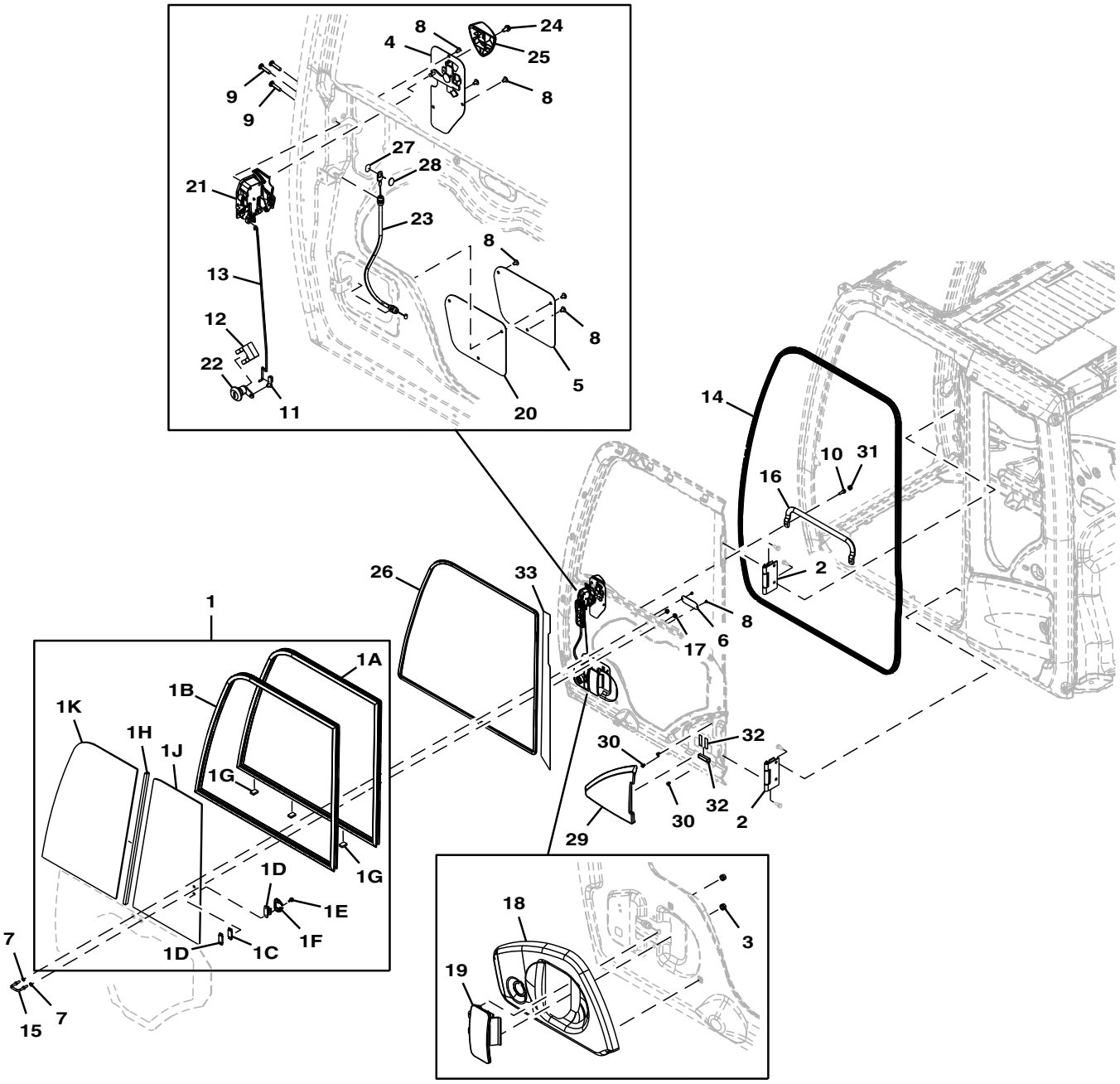

TX1085687

Item	*Nº peça*	*Descrição*	*Qtde*	*Nº série*	*Notas*
1	FXB00000975	Janela	1		
1A	FXB00000976	Estrutura	1		
1B	FXB00000977	Perfil "u"	1		
1C	4420531	Espaçador	1		
1D	4369653	Fechadura	1		
1E	FXB00000978	Parafuso	2		
1F	FXB00000979	Capa	1		
1G	4411682	Isolador	3		
1H	FXB00000980	Vedação	1		
1J	FYA00001501	Janela	1		
1K	FYA00001500	Janela	1		
2	FXB00000981	Dobradiça	2		
3	FXB00000982	Porca	2		
4	FXB00000983	Alavanca	1		
5	4665500	Capa	1		
6	4665501	Capa	1		
7	24M7055	Arruela	2		8.400 X 16 X 1.600 mm, SUB FOR A590108
8	4706566	Parafuso	8		
9	FXB00000984	Parafuso	3		
10	19M7288	Parafuso sextavado	2		M8 X 30, SUB FOR 4708387
11	FXB00000985	Suporte	1		
12	4372091	Presilha	1		
13	FXB00000986	TiranTe	1		
14	FXB00000987	Isolador	1		
15	FXB00000988	Parafuso	1		
16	FXB00000989	Corrimão	1		
17	4414857	Porca	2		
18	FXB00000990	Capa	1		
19	FXB00000991	Alavanca	1		
20	4665503	Vedação	1		
21	FXB00000992	Fechadura	1		
22	FXB00000993	Chave	1		
23	FXB00000994	Cabo	1		
24	4662252	Parafuso	1		
25	4665490	Manete	1		
26	FXB00000995	Isolador	1		
27	FXB00000996	Espaçador	1		
28	FXB00000997	Espaçador	1		
29	FXB00000998	Capa	1		
30	FXB00000999	Presilha	3		
31	FXB00000923	Tampa	2		
32	FXB00001000	Vedação	3		
33	FXB00001001	Vedação	1		

Cab Components (Door Catch)
Composants de cabine (loquet de portière)
Componentes da Cabine (Detentor da Porta)
Componentes de cabina (traba de la puerta)

TX1085686 A.2

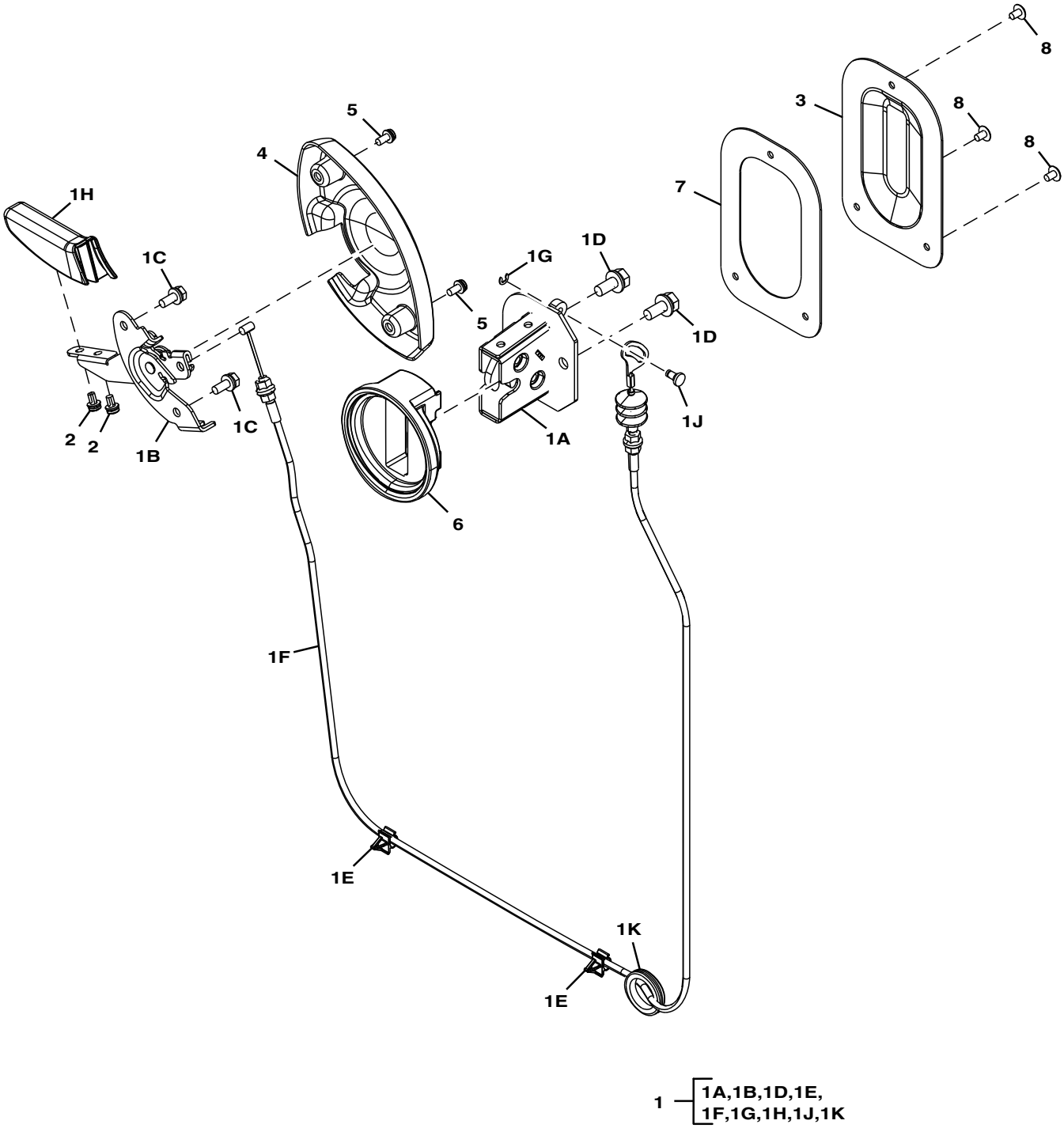

1 — 1A,1B,1D,1E, 1F,1G,1H,1J,1K

TX1085686

Item	*Nº peça*	*Descrição*	*Qtde*	*Nº série*	*Notas*
1	.....	Trava	1		FXB00000967 NLA
1A	FXB00000968	Trava	1		
1B	4662724	Alavanca	1		
1C	4662730	Parafuso	2		
1D	4658110	Parafuso	2		
1E	4662728	Presilha	2		
1F	4662727	Cabo	1		
1G	4662722	Anel de pressão	1		
1H	4662725	Alavanca	1		
1J	4662721	Pino	1		
1K	4607409	Bucha	1		
2	FXB00000970	Parafuso	2		
3	FXB00000971	Capa	1		
4	4662726	Capa	1		
5	4662729	Parafuso	2		
6	FXB00000972	Isolador	1		
7	FXB00000973	Junta de vedação	1		
8	4706566	Parafuso	3		

Cab Components (Cab Light, Antenna and Speakers)
Composants de cabine (éclairage de cabine, antenne et haut-parleurs)
Componentes da Cabine (Luz, Antena e Alto-falantes da Cabine)
Componentes de cabina (luz interior de cabina, antena y altavoces)

TX1085680 B.1

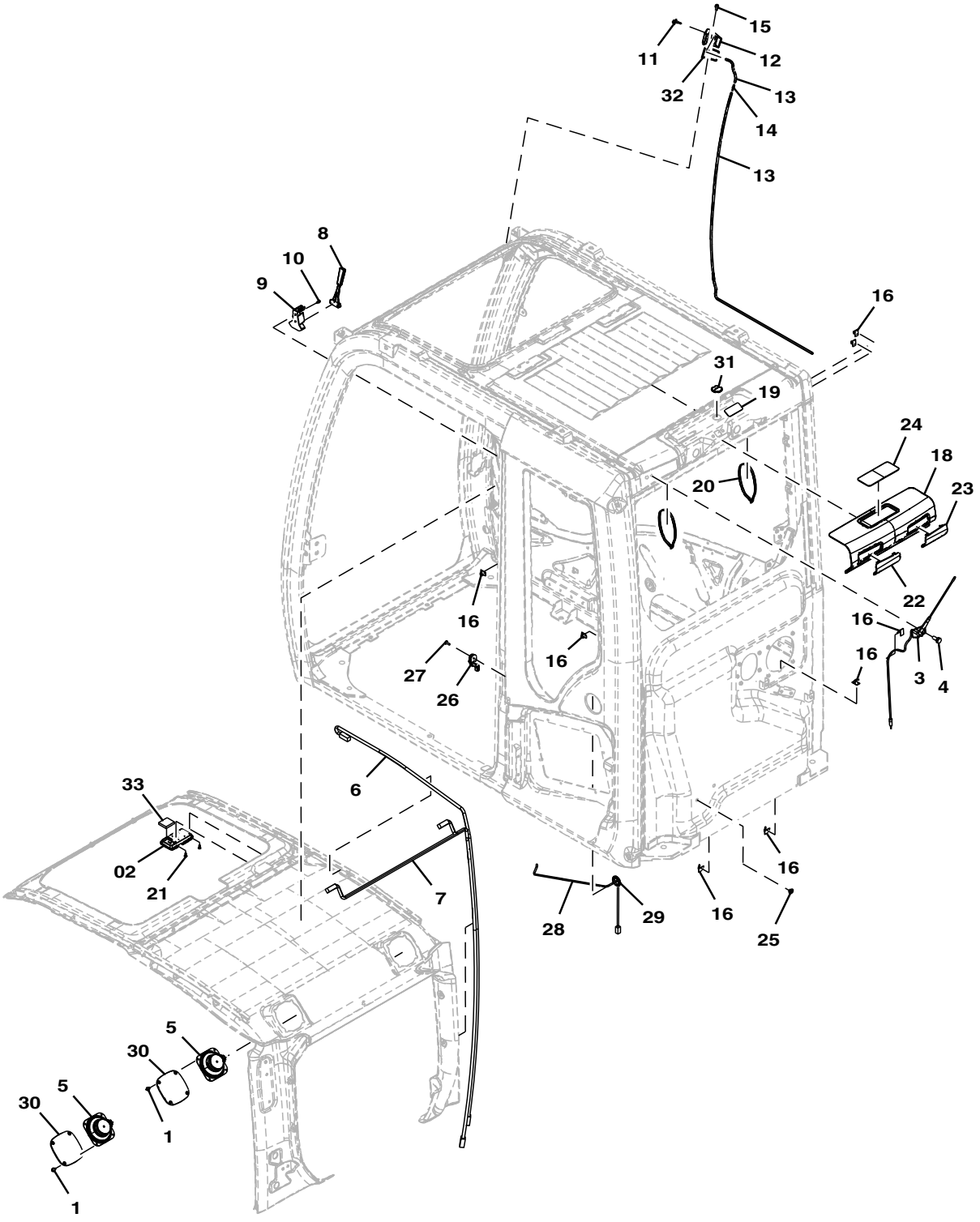

TX1085680

Item	*Nº peça*	*Descrição*	*Qtde*	*Nº série*	*Notas*
1	4372608	Parafuso	8		
2	FYA00003626	Farol	1		
3	FXB00000883	Antena	1		
4	FXB00000884	Parafuso	1		
5	4361302	Alto-Falante	2		
6	FXB00000885	Chicote	1		
7	FXB00000886	Chicote	1		
8	4362700	Martelo	1		
9	2038764	Apoio	1		
10	4662729	Parafuso	2		
11	4464394	Bico	1		
12	4662759	Adaptador	1		
13	.....	Mangueira	1		4666369 NLA, MF TY25139 CTL
14	4367481	VálV. controladora de fluxo	1		
15	4658095	Parafuso	1		
16	4662758	Presilha	9		
18	FXB00000888	Capa	1		
19	FXB00000889	Vedação	1		
20	4662378	Presilha	2		
21	4662368	Parafuso	2		
22	FXB00000890	Capa	1		
23	FYA00005153	Capa	1		
24	FXB00000891	Capa	1		
25	4287903	Passa-fio	1		
26	FXB00000892	Interruptor	1		
27	FXB00000893	Parafuso	1		
28	FXB00000894	Chicote	1		
29	FXB00000895	Bucha	1		
30	4685180	Grade	2		
31	4662744	Bucha	1		
32	FXB00000896	Isolador	1		
33	FXB00000897	Isolador	1		

Cab Components (Handrail, Guard Bars)
Composants de cabine (main courante, barres de protection)
Componentes da Cabine (Corrimão, Barras de Proteção)
Componentes de cabina (asidero, protectores de barras)

TX1085683 A.2

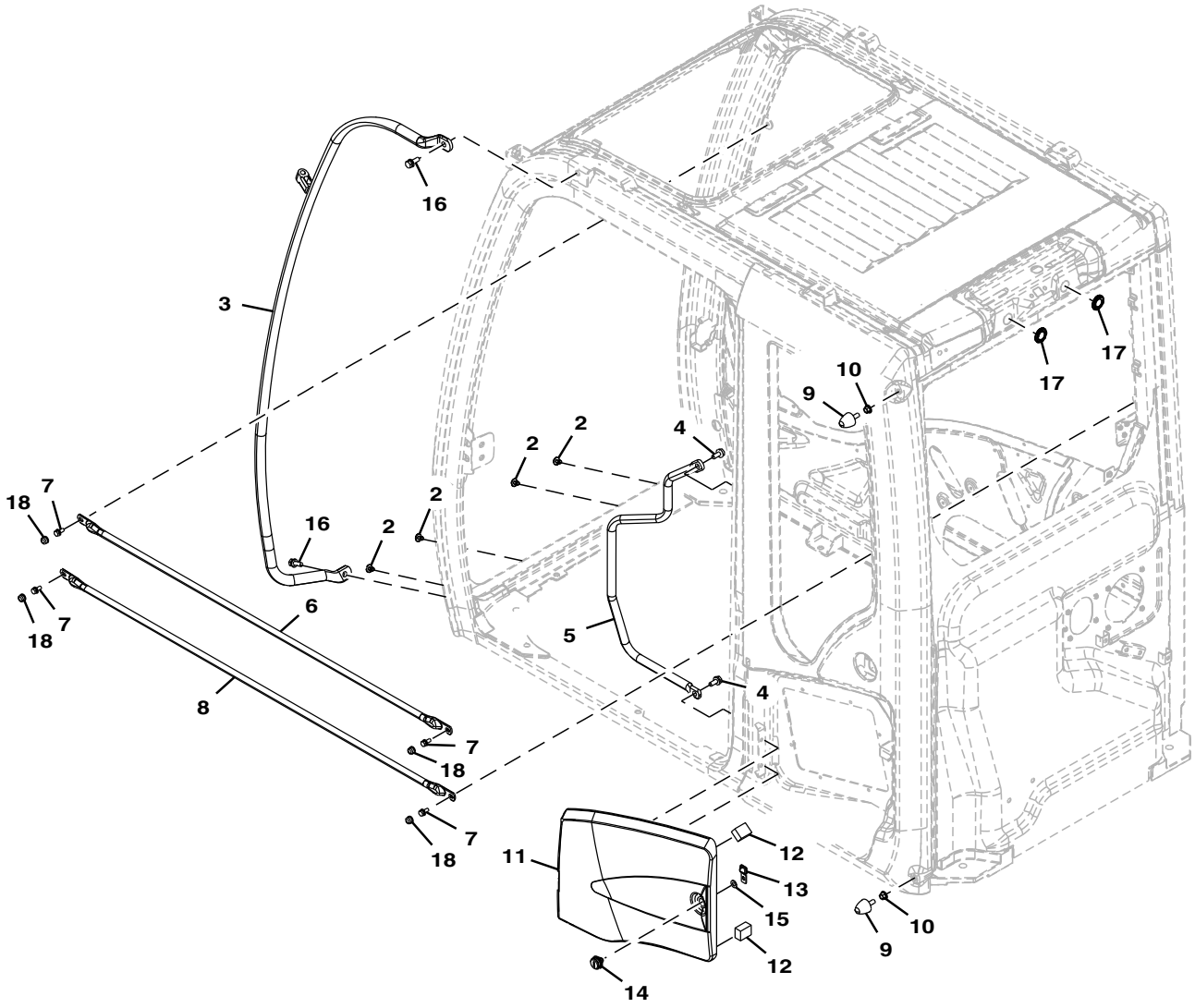

TX1085683

Item	*Nº peça*	*Descrição*	*Qtde*	*Nº série*	*Notas*
2	4662755	Presilha	4		
3	FXB00000917	Corrimão	1		
4	.....	Parafuso	2		J271025 NLA
	19M7402	Parafuso sextavado	2		M10 X 25, SUB FOR J901025
	24M7346	Arruela	2		11 X 20 X 2 mm, SUB FOR J222010
5	FXB00000918	Corrimão	1		
6	FXB00000919	Proteção	1		
7	4658110	Parafuso	4		
8	FXB00000920	Proteção	1		
9	4607054	Limitador	2		
10	4341450	Porca	2		
11	FXB00000921	Capa	1		
12	FXB00000922	Isolador	2		
13	4662751	Placa de segurança	1		
14	4662763	Fechadura	1		
15	4662770	Arruela	1		
16	4665689	Parafuso	2		
17	FYA00005155	Passa-fio	2		
18	FXB00000923	Tampa	4		

Cab Components (Sunroof, Shade, and Headliner)
Composants de cabine (toit ouvrant, pare-soleil et revêtement de toit)
Componentes da Cabine (Teto Solar, Quebra-sol e Revestimento)
Componentes de cabina (techo de cristal, parasol y forro)

TX1085685 A.2

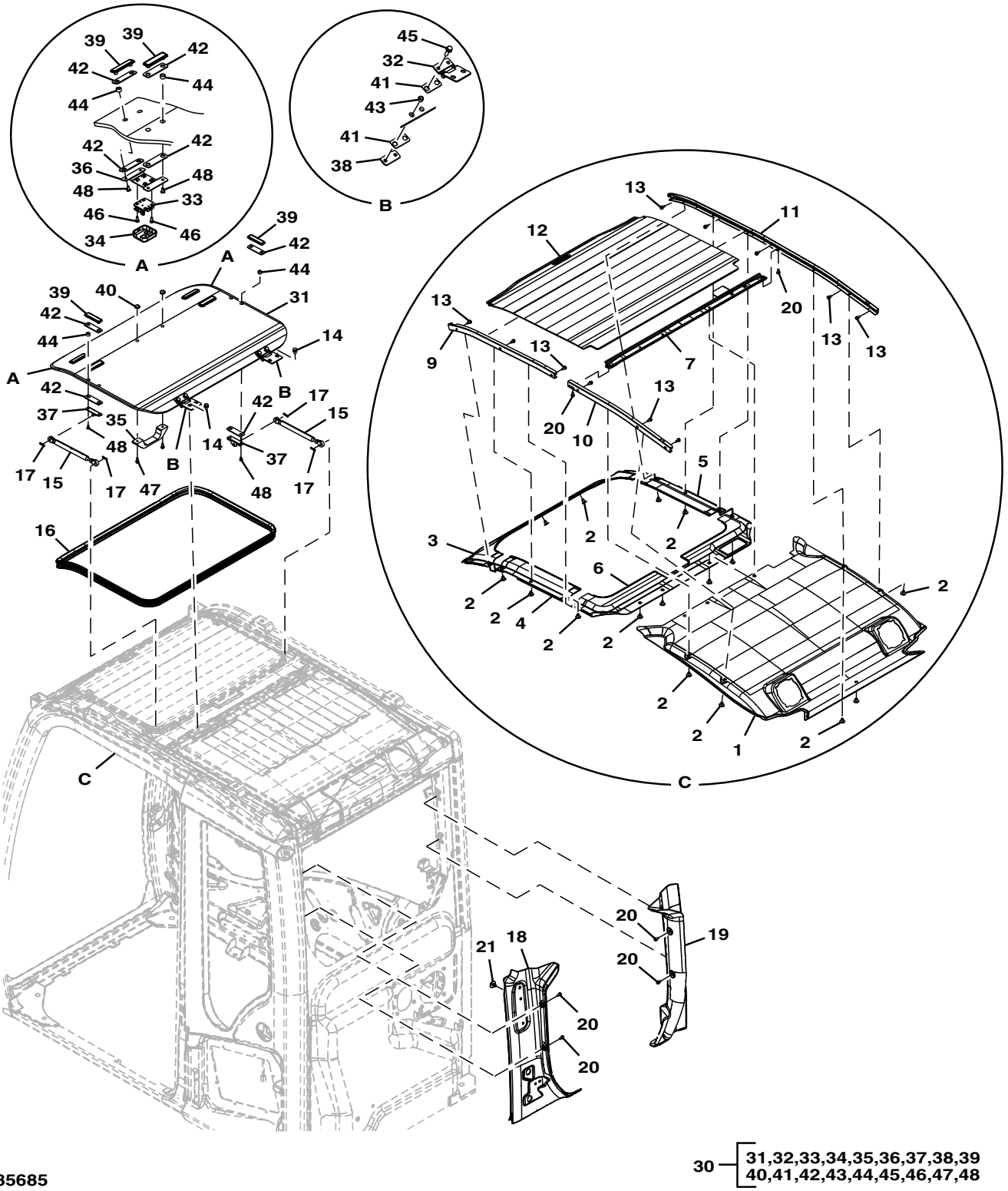

TX1085685

Item	*Nº peça*	*Descrição*	*Qtde*	*Nº série*	*Notas*
1	FYA00005147	Guarnição de teto	1		
2	4662718	Presilha	16		
3	FXB00000947	Capa	1		
4	FXB00000948	Capa	1		
5	FXB00000949	Capa	1		
6	FXB00000950	Capa	1		
7	FXB00000951	Apoio	1		
9	FXB00000961	Capa	1		
10	FXB00000962	Capa	1		
11	FXB00000963	Capa	1		
12	FXB00000964	Capa	1		
13	4662252	Parafuso	11		
14	4658110	Parafuso	4		
15	4369619	Cilindro	2		
16	FXB00000965	Isolador	1		
17	4022697	Contra-pino	4		
18	FYA00005148	Capa	1		
19	FXB00000966	Capa	1		
20	4685091	Parafuso	6		
21	FYA00005150	Braçadeira	2		
30	FXB00000957	TeTo	1		
31	4662359	TeTo	1		
32	4662360	Dobradiça	2		
33	FXB00000956	Fechadura	2		
34	FXB00000954	Capa	2		
35	4662358	Manete	1		
36	4662362	Apoio	2		
37	4662361	Apoio	2		
38	4662366	Apoio	2		
39	4662356	RetentoR	6		
40	4662357	RetentoR	2		
41	4474476	Junta de vedação	4		
42	FXB00000958	Junta de vedação	12		
43	4474482	Bucha	4		
44	FXB00000959	Isolador	12		
45	19M7288	Parafuso sextavado	4		M8 X 30, SUB FOR 4708387
46	4662368	Parafuso	8		
47	FXB00000960	Parafuso	2		
48	4662364	Parafuso	12		

Cab Components (Brackets, Bushings and Stoppers)
Composants de cabine (supports, bagues et butées)
Componentes da Cabine (Suportes, Buchas e Batentes)
Componentes de cabina (escuadras, bujes y topes)

TX1104634 A.1

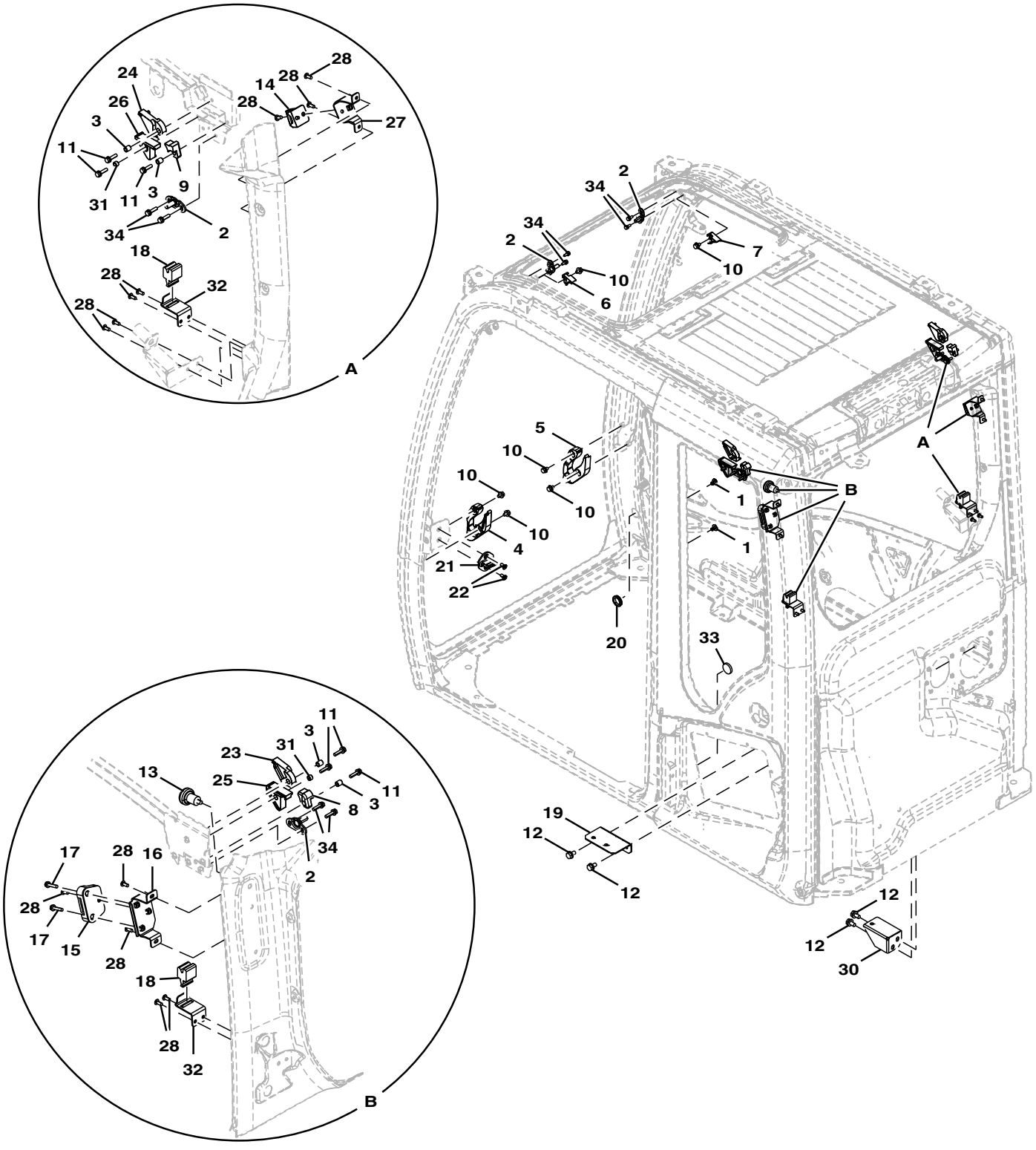

YA00009681_TX1104634

Item	*Nº peça*	*Descrição*	*Qtde*	*Nº série*	*Notas*
1	4662755	Presilha	2		
2	4662242	Trinco	4		
3	4662227	Bucha	4		
4	FXB00000905	Isolador	1		
5	FXB00000906	Isolador	1		
6	4662230	Plugue	1		
7	4662231	Plugue	1		
8	4662232	Plugue	1		
9	4662233	Plugue	1		
10	4662245	Parafuso	6		
11	4708351	Parafuso	6		
12	19M7938	Parafuso sextavado	4		M10 X 20, J271020 NLA. SUB FOR J901020
	24M7346	Arruela	4		11 X 20 X 2 mm, SUB FOR J222010
13	4341413	Parafuso	1		
14	4464305	Suporte	1		
15	4464273	Suporte	1		
16	FXB00000907	Apoio	1		
17	4662741	Parafuso	2		
18	4464309	Suporte	2		
19	FXB00000908	Apoio	1		
20	4466815	Bucha	1		
21	FXB00000909	Trinco	1		
22	4341415	Parafuso c/arruela	2		
23	FXB00000910	Limitador	1		
24	FXB00000911	Limitador	1		
25	.....	Isolador	1		
26	.....	Isolador	1		
27	FXB00000914	Apoio	1		
28	4609479	Parafuso	12		
30	FXB00000915	Apoio	1		
31	4456237	Bucha	2		
32	FXB00000916	Apoio	2		
33	.....	Bucha	1		
34	4662224	Parafuso	8		

Cab Floor Plate Hardware
Boulonnerie de plaque de plancher de cabine
DtlPeças de Fixação da Chapa do Piso da Cabine
Tornillería de plancha de piso de cabina

TX1089821 A.1

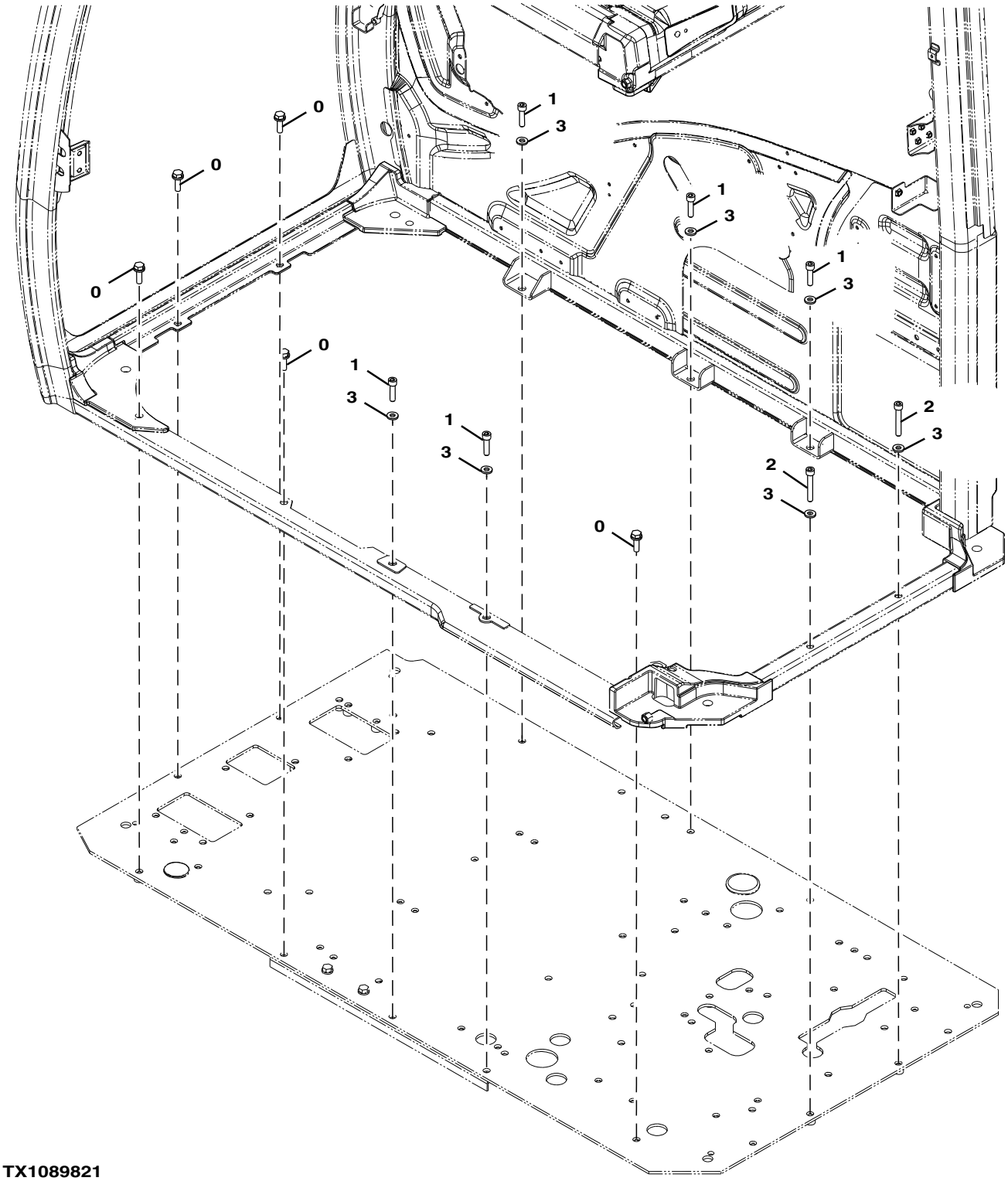

TX1089821

Item	*Nº peça*	*Descrição*	*Qtde*	*Nº série*	*Notas*
0	.....	Parafuso	5		J271035 NLA
	19M7550	Parafuso sextavado	5		M10 X 35, SUB FOR J901035
	24M7346	Arruela	5		11 X 20 X 2 mm, SUB FOR J222010
1	19M8338	Parafuso	5		M10 X 40, SUB FOR J781040
2	19M6876	Parafuso	2		M10 X 65, SUB FOR J781065
3	24M7346	Arruela	7		11 X 20 X 2 mm, SUB FOR J222010

Cab Glass
Glace cabine
Vidro da Cabine
Vidrio de la cabina

TX1085681 C.1

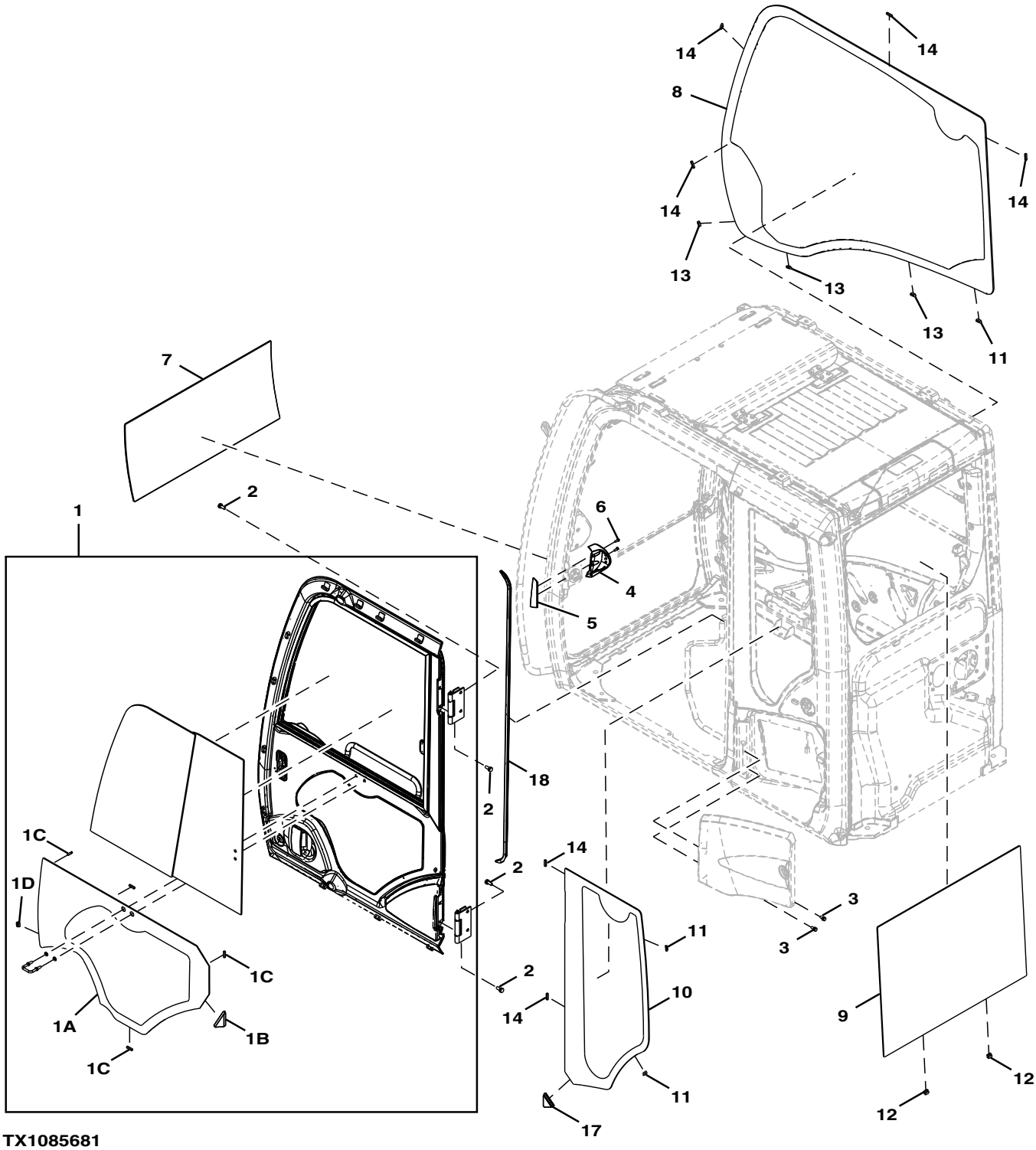

TX1085681

Item	*Nº peça*	*Descrição*	*Qtde*	*Nº série*	*Notas*
1	FYA00001494	Porta	1		
1A	FYA00001499	Janela	1		
1B	FXB00000901	Limitador	1		
1C	4659595	Isolador	4		
1D	4659592	Bucha	1		
2	.....	Parafuso	8		4411829 NLA
	R168831	Parafuso sextavado	8		
	24M7271	Arruela	8		10.500 X 20 X 2 mm
3	4658110	Parafuso	2		
4	FXB00000899	Capa	1		
5	FXB00000900	Capa	1		
6	4485892	Parafuso	2		
7	4651654	Vidraça	1		
8	FYA00001496	Janela	1		
9	FYA00001497	Janela	1		
10	FYA00001498	Janela	1		
11	4659592	Bucha	3		
12	4659593	Bucha	2		
13	4659594	Bucha	3		
14	4659595	Isolador	6		
17	FXB00000902	Limitador	1		
18	4662747	Isolador	1		

Windshield
Pare-brise
Para-brisa
Parabrisas

TX1085684 C.1

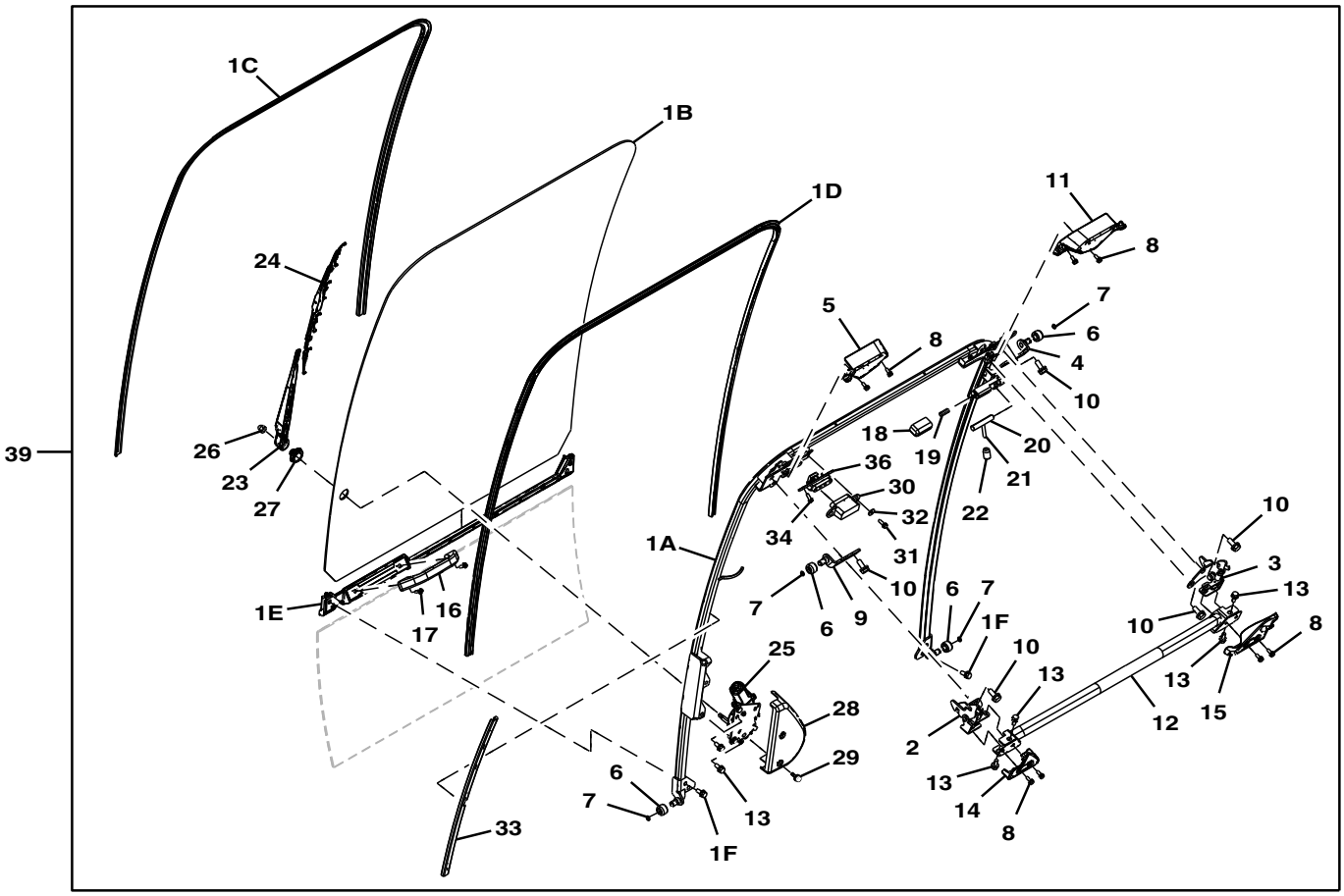

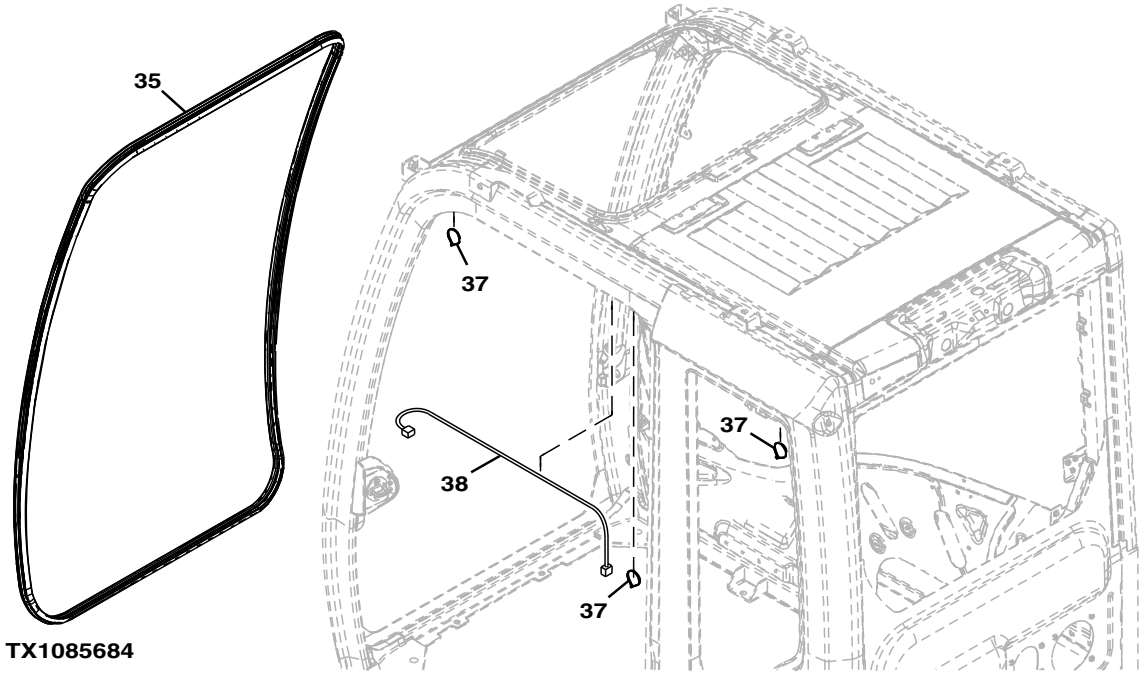

TX1085684

Item	*Nº peça*	*Descrição*	*Qtde*	*Nº série*	*Notas*
1	FXB00000925	Estrutura	1		
1A	FXB00000926	Estrutura	1		
1B	FYA00001495	Janela	1		
1C	FXB00000927	Isolador	1		
1D	FXB00000928	Isolador	1		
1E	FXB00000929	Isolador	1		
1F	4658110	Parafuso	4		
2	FXB00000930	Fechadura	1		
3	FXB00000931	Fechadura	1		
4	FXB00000932	Apoio	1		
5	FXB00000933	Capa	1		
6	4204558	Rolete	4		
7	FXB00000934	Mola	4		
8	FXB00000935	Parafuso	8		
9	FXB00000936	Apoio	1		
10	4662250	Parafuso	8		
11	FXB00000938	Capa	1		
12	FXB00000939	Alavanca	1		
13	4658110	Parafuso	6		
14	FXB00000940	Capa	1		
15	FXB00000941	Capa	1		
16	4204579	Alavanca	1		
17	4485892	Parafuso	2		
18	4456227	Capa	1		
19	4662251	Mola	1		
20	4662243	Eixo	1		
21	4662223	Alavanca	1		
22	4607646	Capa	1		
23	4650571	Haste limp. de pára-brisa	1		
24	4650572	Palheta do limP. Pára-brisa	1		
25	4709168	Motor do limp. pára-brisa	1		
26	4464401	Porca	1		
27	4656158	Tampa	1		
28	4650573	Capa	1		
29	4658109	Parafuso	2		
30	4658091	Terminal conecTor eléTrico	1		
31	4658095	Parafuso	2		
32	4662226	Arruela	2		
33	FXB00000942	Capa	1		
34	4658094	Parafuso	2		
35	4659659	Isolador	1		
36	4658090	Terminal conecTor eléTrico	1		
37	4377820	Braçadeira	3		
38	FXB00000943	Chicote	1		
39	FYA00000236	Janela	1		

Cab Mounting Bracket
Support de montage de cabine
Suporte de Montagem da Cabine
Escuadra de montaje de cabina

TX1089825 A.1

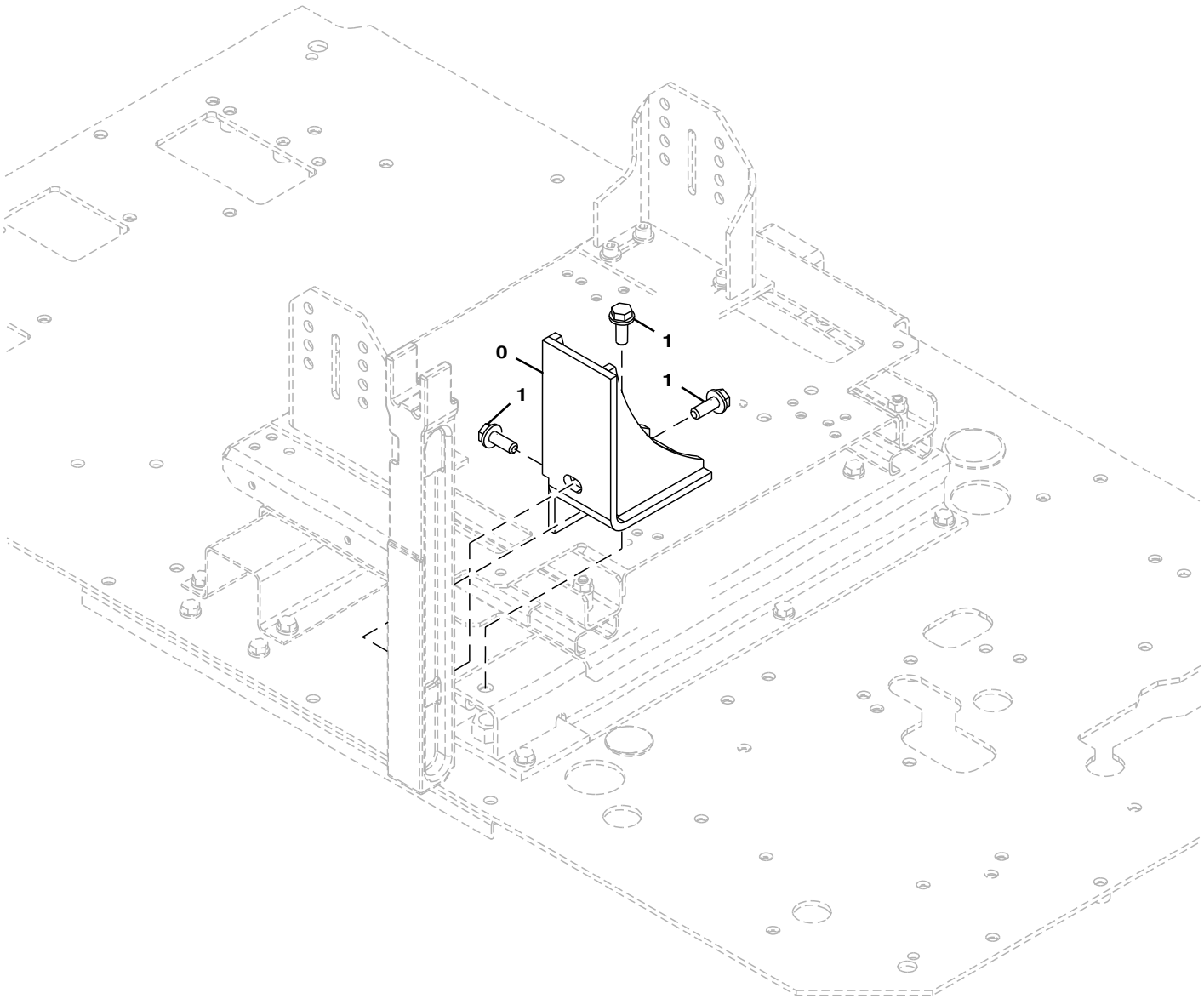

TX1089825

Item	*Nº peça*	*Descrição*	*Qtde*	*Nº série*	*Notas*
0	8119061	Apoio	1		
1	.....	Parafuso	3		(J271235 NLA)
	19M7403	Parafuso sextavado	3		M12 X 35, (SUB FOR 19M7403)
	24M7345	Arruela	3		13.500 X 24 X 2.500 mm, (SUB FOR J222012)

Cab Mounts
Montage de cabine
Suportes da Cabine
Montaje de cabina

TX1102564 A.1

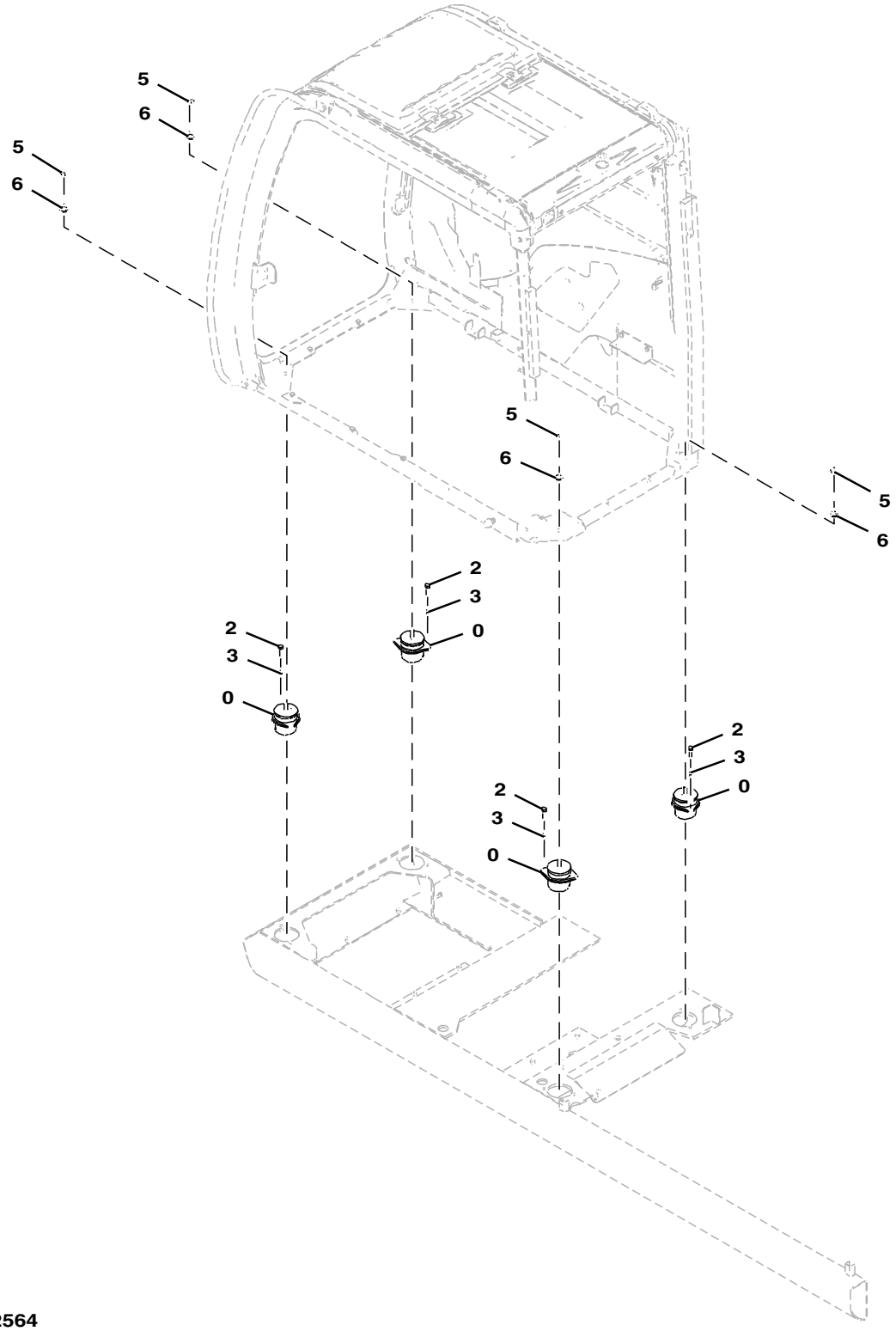

TX1102564

Item	*Nº peça*	*Descrição*	*Qtde*	*Nº série*	*Notas*
1	4630660	Isolador	4		
2	24M7345	Arruela	8		13.500 X 24 X 2.500 mm, SUB FOR J222012
3	14M7328	Porca de segurança	4		M16, SUB FOR 4423699
4	24M7338	Arruela	4		17 X 30 X 3 mm, SUB FOR J222016
5	19M7496	Parafuso sextavado	8		M12 X 45, SUB FOR J921245

Console Cover
Couvercle de console
Tampa do Console
Cubierta de consola

TX1089829 B.1

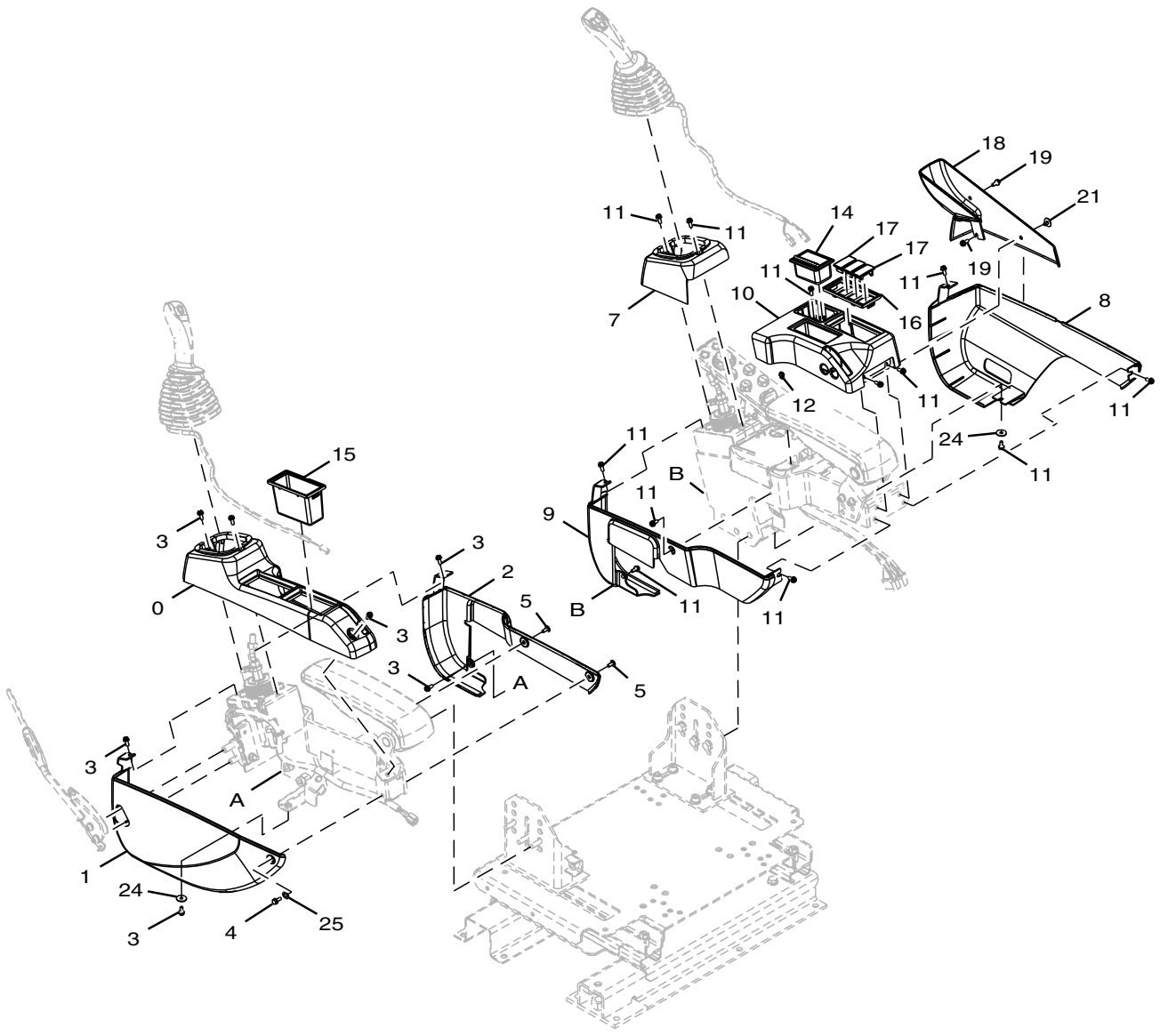

TX1089829

Item	*Nº peça*	*Descrição*	*Qtde*	*Nº série*	*Notas*
0	2058766	Capa	1		
1	2058767	Capa	1		
2	2058768	Capa	1		
3	.....	Parafuso	7		J460616 NLA
	19M8425	Parafuso sextavado	7		M6 X 16
	12M7006	Arruela de pressão	7		6 mm
	24M7293	Arruela	7		6.500 X 13 X 1.600 mm
4	.....	Parafuso	1		J260616 NLA
	19M7560	Parafuso sextavado	1		M6 X 16, SUB FOR J900616
	24M7054	Arruela	1		6.400 X 12 X 1.600 mm, SUB FOR A590106
5	T108221	Parafuso	2		SUB FOR J650614
7	2058769	Capa	1		
8	2058770	Capa	1		
9	2058771	Capa	1		
10	2058772	Capa	1		
11	.....	Parafuso	12		J460616 NLA
	19M8425	Parafuso sextavado	12		M6 X 16
	12M7006	Arruela de pressão	12		6 mm
	24M7293	Arruela	12		6.500 X 13 X 1.600 mm
12	4651537	Presilha	1		
14	.....	Cinzeiro	1		NLA
15	2058775	Bandeja	1		
16	2058776	Caixa	1		
17	3121182	Tampa	3		
18	2058774	Capa	1		
19	.....	Parafuso	2		J460616 NLA
	19M8425	Parafuso sextavado	2		M6 X 16
	12M7006	Arruela de pressão	2		6 mm
	24M7293	Arruela	2		6.500 X 13 X 1.600 mm
21	4653156	Presilha	1		
24	4607546	Arruela	2		
25	FYA00002134	Arruela	1		

Falling Object Protection Kit
Protection contre les chutes d'objets kit
Kit de Proteção contra Queda de Objetos
Protección contra caída de objetos kit

TX1089819 A.2

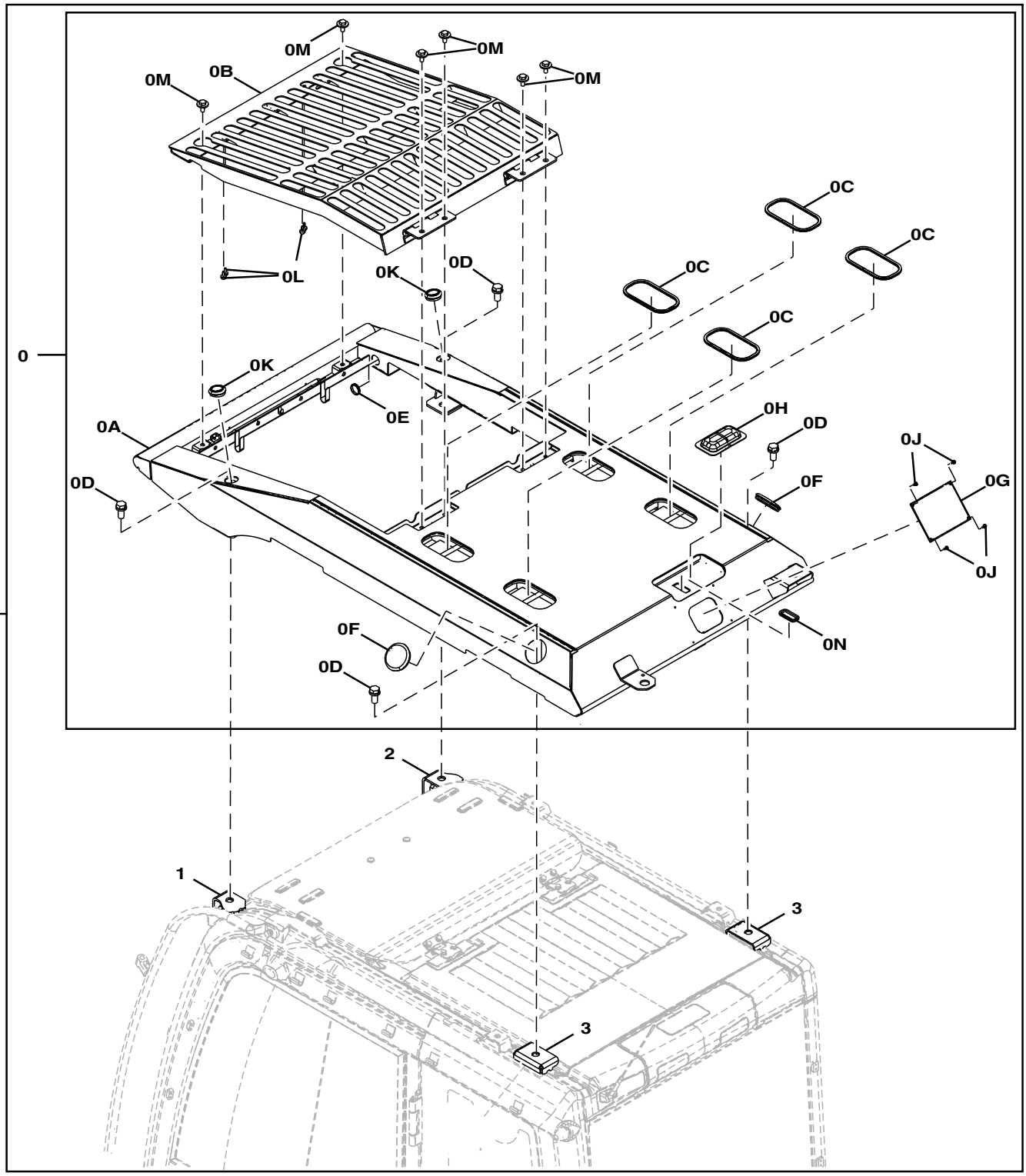

TX1089819

Item	*Nº peça*	*Descrição*	*Qtde*	*Nº série*	*Notas*
0	FYA00008615	Proteção	1		
0A	.....	Proteção	1		
0B	.....	Proteção	1		
0C	4466834	Isolador	4		
0D	4456179	Parafuso	4		
0E	4466815	Bucha	1		
0F	4666063	Bucha	2		
0G	.....	Etiqueta	1		
0H	4662370	Capa	1		
0J	4662729	Parafuso	4		
0K	4476843	Bucha	2		
0L	4204580	Pára-choque	4		
0M	.....	Parafuso c/arruela	6		J281025 NLA
	19M7402	Parafuso sextavado	6		M10 X 25, SUB FOR J901025
	4486055	Arruela	6		
0N	4666057	Bucha	1		
1	FYA00009154	Apoio	1		
2	FYA00009153	Apoio	1		
3	4655548	Apoio	2		
10	**AT390802**	**Proteção**	**1**		**Pacotes de Produto**

Operator Protection Guard
Protection de l'opérateur
Proteção do Operador
Protector de operador

TX1089820 A.2

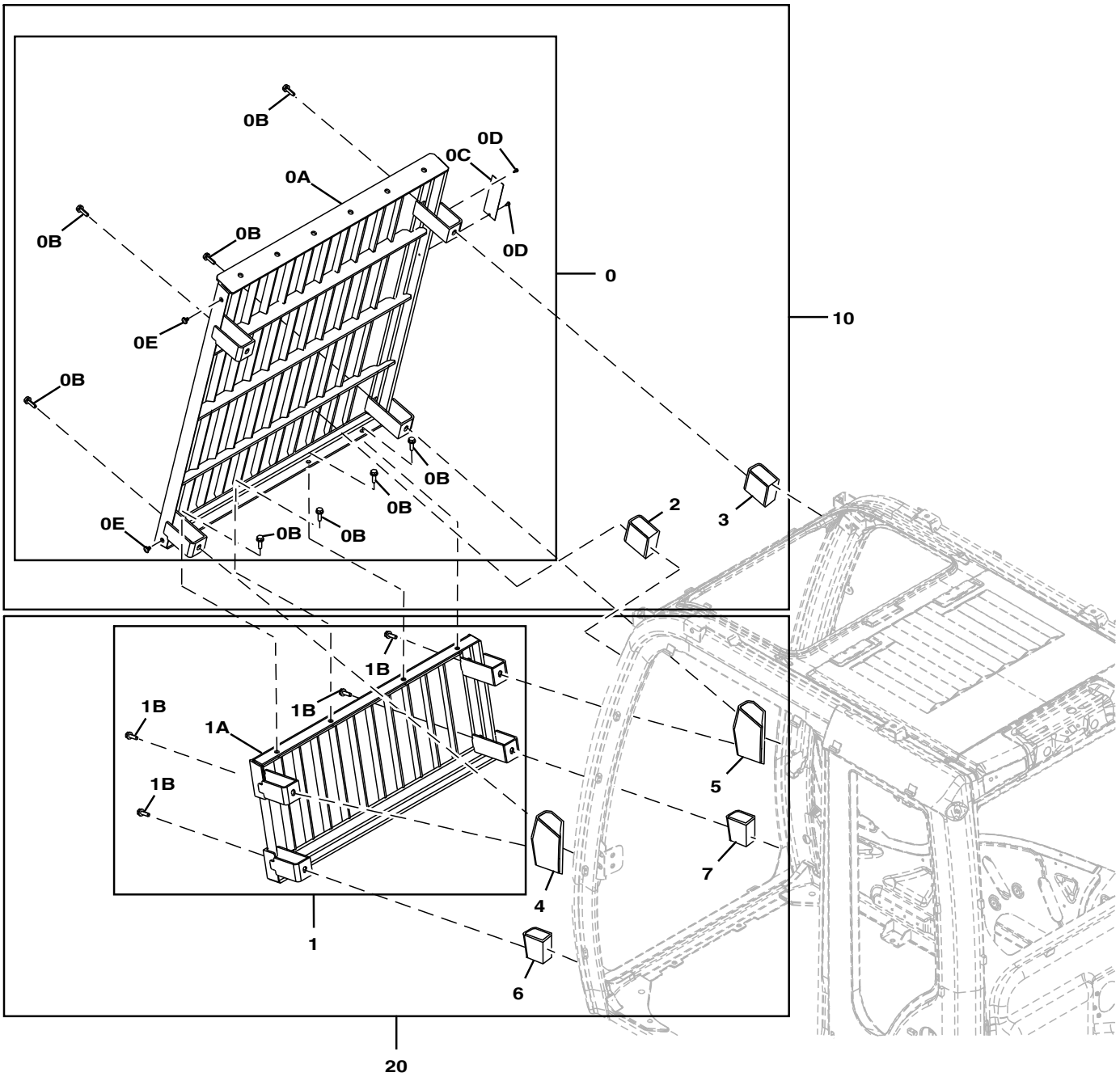

TX1089820

Item	*Nº peça*	*Descrição*	*Qtde*	*Nº série*	*Notas*
0	FYA00009151	Proteção	1		
0A	.....	Proteção	1		NLA
0B	.....	Parafuso	8		J271035 NLA
	19M7550	Parafuso sextavado	8		M10 X 35, SUB FOR J901035
	24M7346	Arruela	8		11 X 20 X 2 mm, SUB FOR J222010
0C	.....	Etiqueta	1		
0D	4662729	Parafuso	2		
0E	4662755	Presilha	2		
1	FYA00009152	Proteção	1		
1A	.....	Proteção	1		NLA
1B	.....	Parafuso	4		J271035 NLA
	19M7550	Parafuso sextavado	4		M10 X 35, SUB FOR J901035
	24M7346	Arruela	4		11 X 20 X 2 mm, SUB FOR J222010
2	4666221	Apoio	1		
3	4666222	Apoio	1		
4	4666223	Apoio	1		
5	4666224	Apoio	1		
6	4666225	Apoio	1		
7	4666226	Apoio	1		
10	**AT390823**	**Proteção**	**1**		**Pacotes de Produto**
20	**AT390824**	**Proteção**	**1**		**Pacotes de Produto**

Rain Visor Support
Support de pare-pluie
Suporte da Viseira para Chuva
Soporte de visera para lluvia

TX1089814 A.1

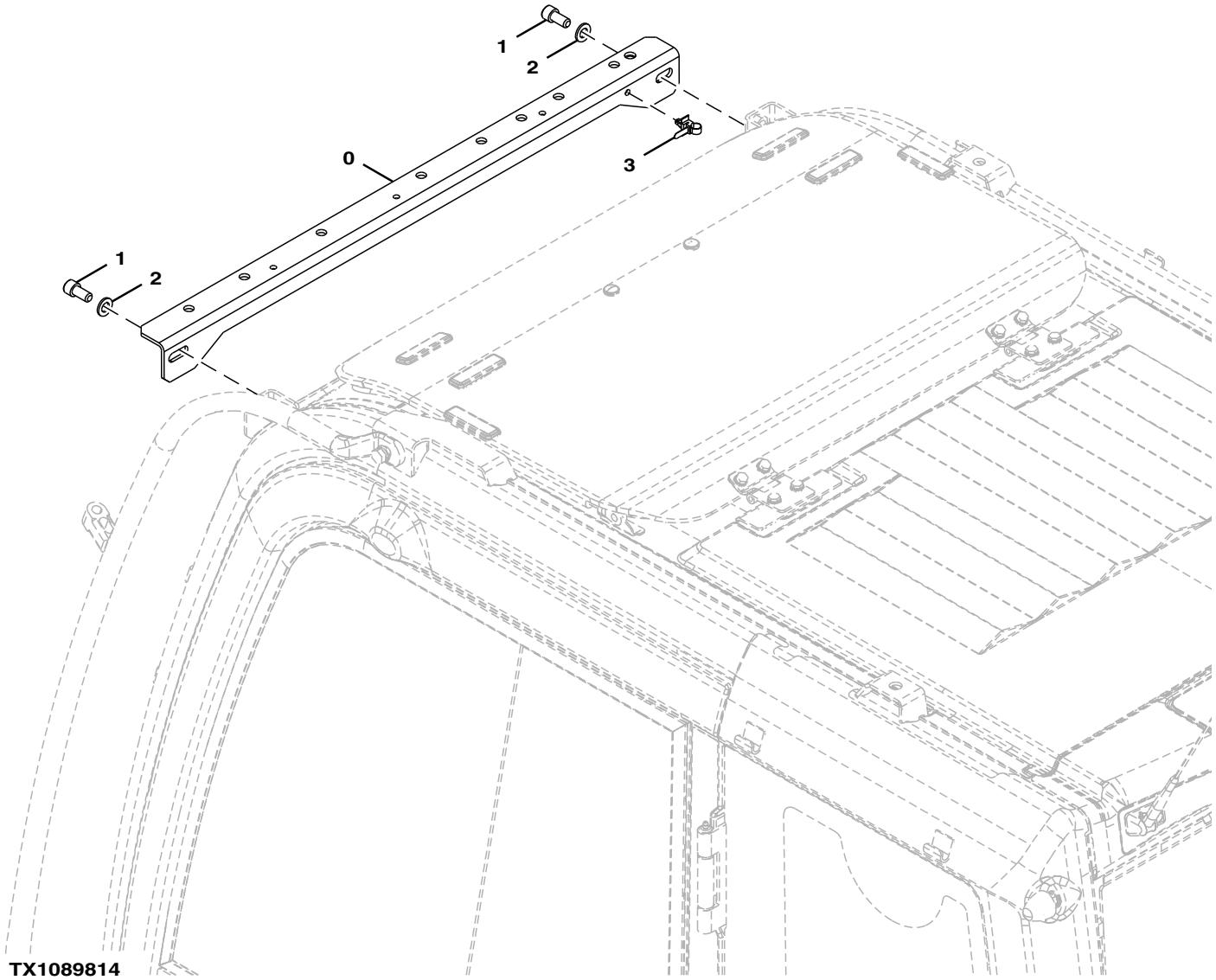

Item	*Nº peça*	*Descrição*	*Qtde*	*Nº série*	*Notas*
0	7054613	Apoio	1		
1	J781225	Parafuso	2		
2	24M7047	Arruela	2		13 X 24 X 2.500 mm, SUB FOR A590112
3	4259220	Presilha	1		

Rain Visor
Pare-pluie
Viseira para Chuva
Visera para lluvia

TX1089826 A.1

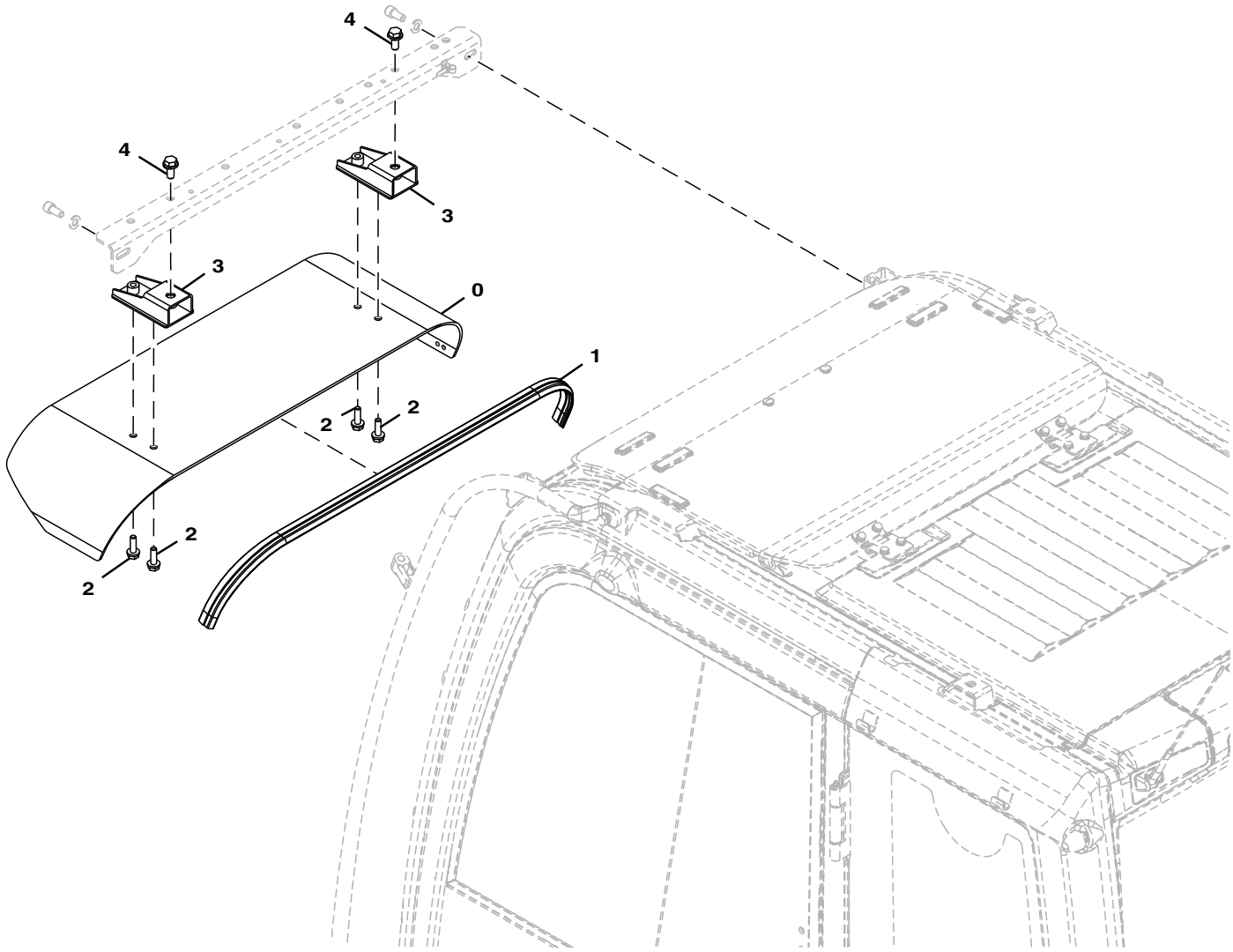

TX1089826

Item	*Nº peça*	*Descrição*	*Qtde*	*Nº série*	*Notas*
0	3106733	Pára-sol	1		
1	4646226	Bucha	1		
2	.....	Parafuso	4		J271035 NLA
	19M7550	Parafuso sextavado	4		M10 X 35, SUB FOR J901035
	24M7346	Arruela	4		11 X 20 X 2 mm, SUB FOR J222010
3	7050520	Apoio	2		
4	.....	Parafuso	2		J271230 NLA
	19M8011	Parafuso sextavado	2		M12 X 30, SUB FOR J901230
	24M7345	Arruela	2		13.500 X 24 X 2.500 mm, SUB FOR J222012

Roof Lights Wiring Harness
Faisceau gyrophares
Chicote Elétrico das Luzes do Teto
Grupo de cables de luces de techo

TX1085688 A.2

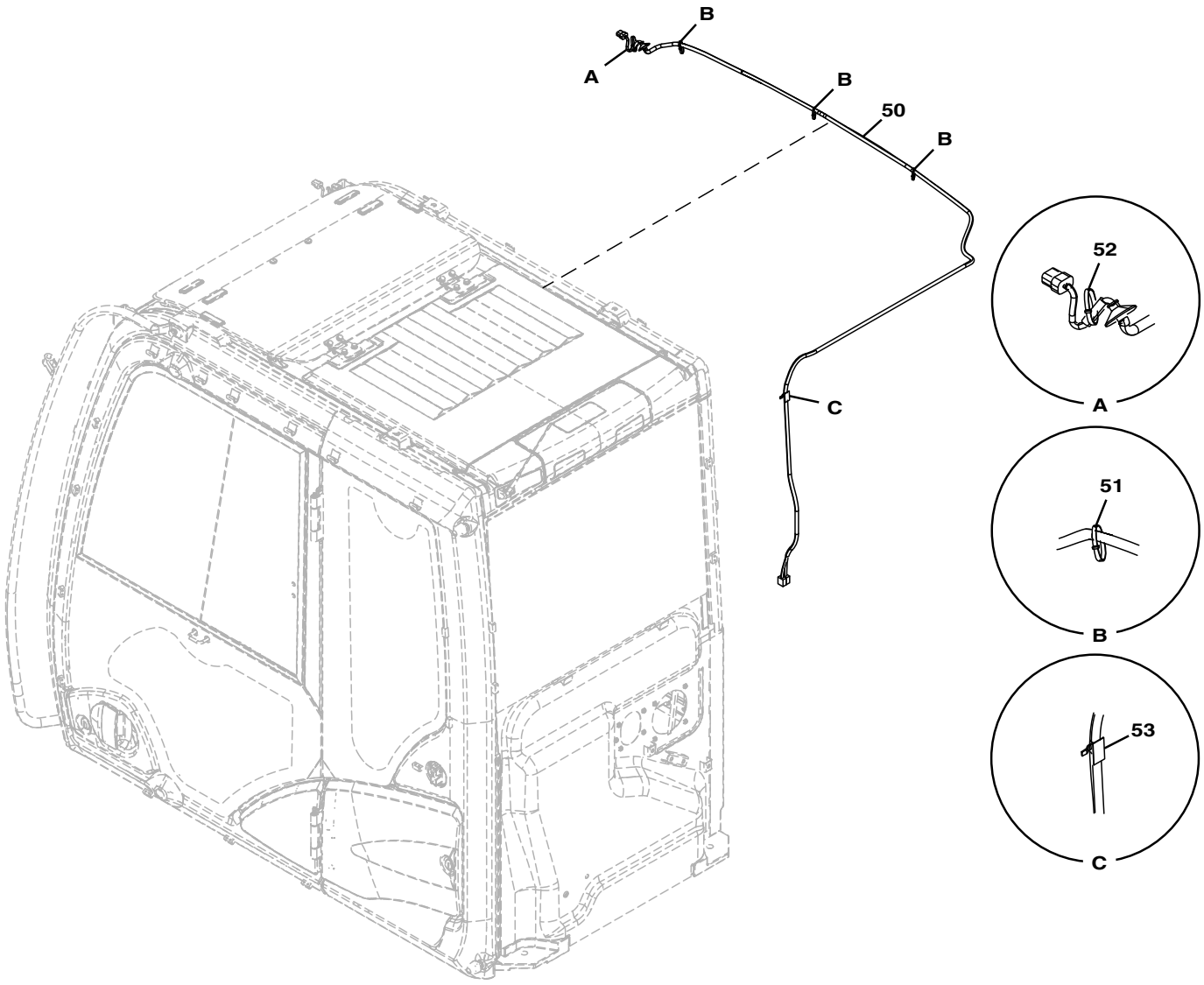

TX1085688

Item	*Nº peça*	*Descrição*	*Qtde*	*Nº série*	*Notas*
50	FXB00001002	Chicote	1		
51	4377820	Braçadeira	3		
52	FXB00001007	Cinta	1		
53	4662758	Presilha	1		

Window Washer Reservoir
Réservoir de lave-glace
Reservatório do Lavador da Janela
Depósito de lavaparabrisas

9243060_TX1085552 A.2

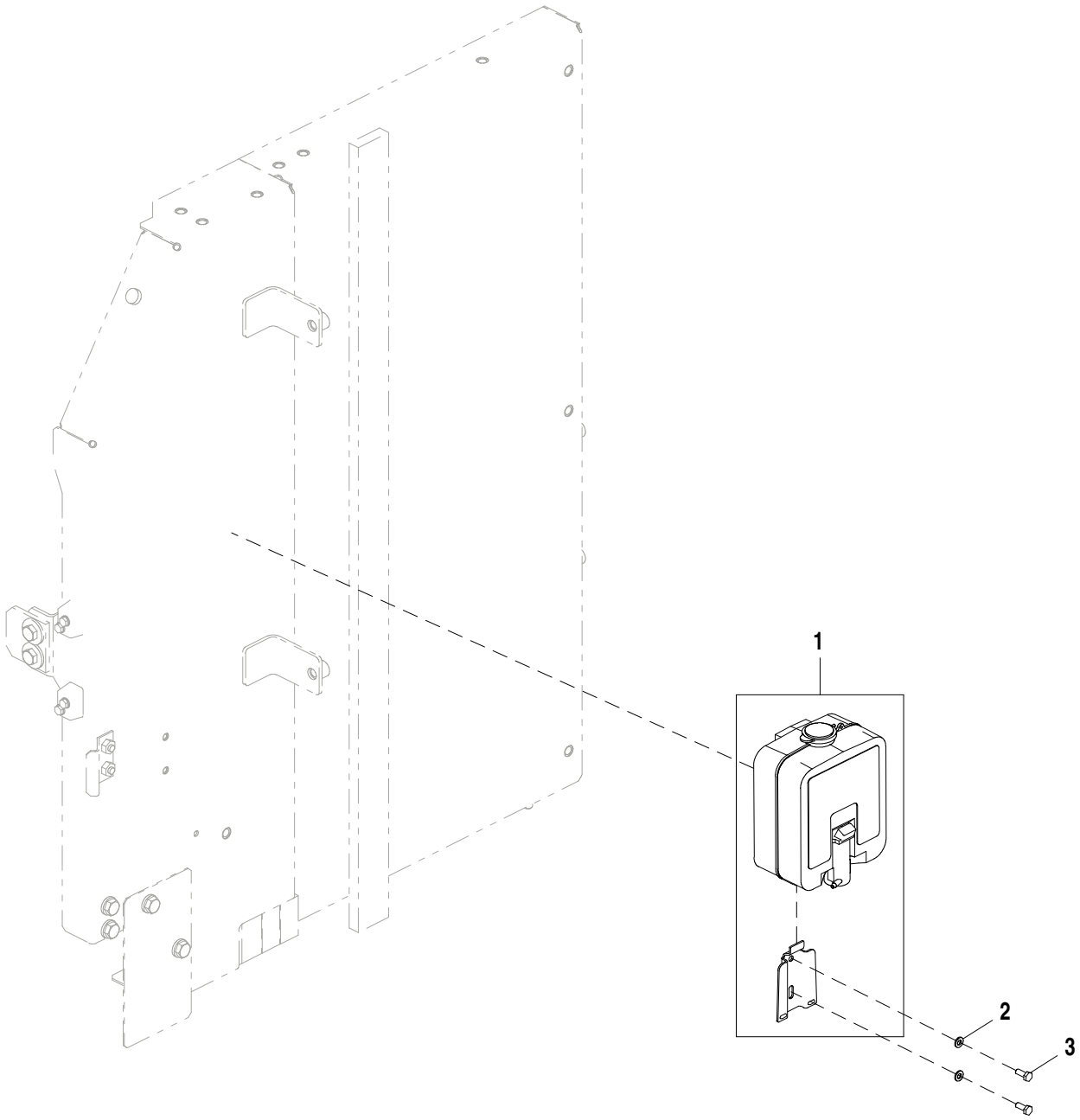

9243060_TX1085552

Item	*Nº peça*	*Descrição*	*Qtde*	*Nº série*	*Notas*
1	4333185	Lavador de pára-brisa	1		
2	19M7560	Parafuso sextavado	2		M6 X 16, SUB FOR J900616
3	24M7054	Arruela	2		6.400 X 12 X 1.600 mm, SUB FOR A590106

Armrest, Cab
Accoudoir, cabine
Apoio de Braço, Cabine
Reposabrazos, cabina

TX1088635 A.1

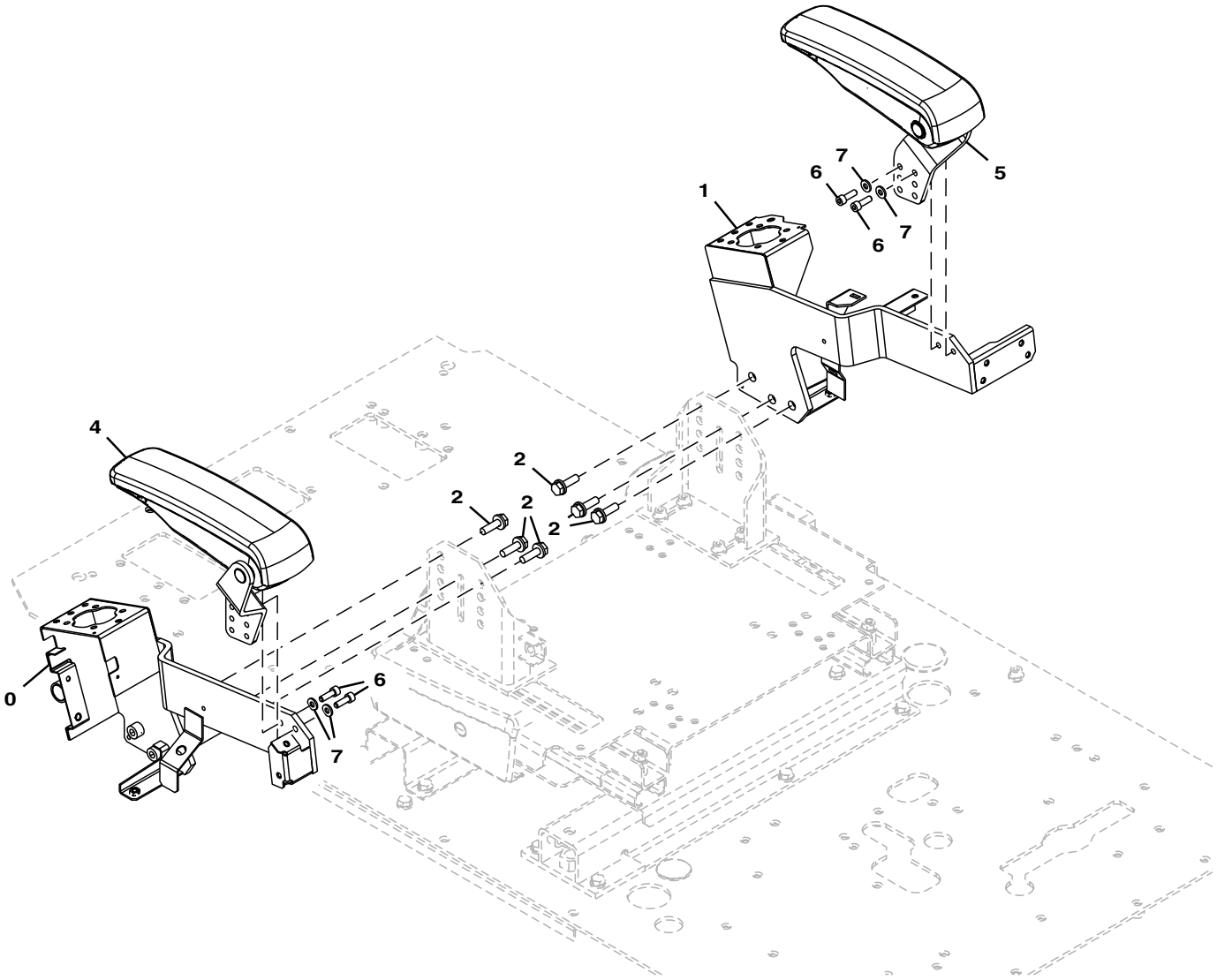

TX1088635

Item	*Nº peça*	*Descrição*	*Qtde*	*Nº série*	*Notas*
0	6027660	Console	1		
1	6027661	Console	1		
2	.....	Parafuso	6		J271035 NLA
	19M7550	Parafuso sextavado	6		M10 X 35, SUB FOR J901035
	24M7346	Arruela	6		11 X 20 X 2 mm, SUB FOR J222010
4	1036508	Apoio para braço	1		
5	1036511	Apoio para braço	1		
6	4713373	Parafuso	4		
7	J222008	Arruela	4		

Cab Floor Parts (1) of (2)
Pièces de plancher de cabine (1) de (2)
Peças do Piso da Cabine (1) de (2)
Piezas de piso de cabina (1) de (2)

TX1088636 A.1

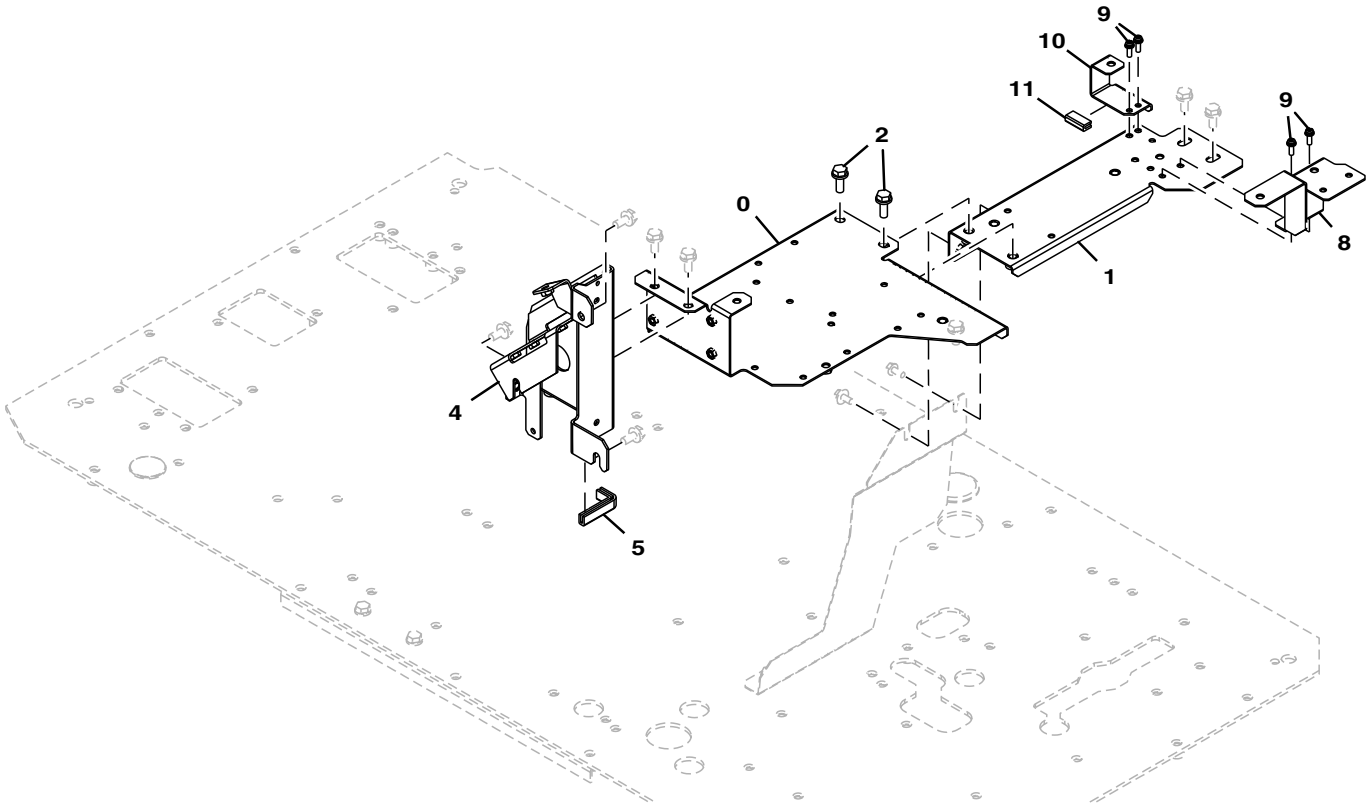

TX1088636

Item	*Nº peça*	*Descrição*	*Qtde*	*Nº série*	*Notas*
0	6027592	Apoio	1		
1	7057539	Apoio	1		
2	.....	Parafuso	2		J271030 NLA
	19M7662	Parafuso sextavado	2		M10 X 30, SUB FOR J901030
	24M7346	Arruela	2		11 X 20 X 2 mm, SUB FOR J222010
4	6027593	Apoio	1		
5	4649377	Isolador	1		
8	8119301	Apoio	1		
9	.....	Parafuso c/arruela	4		J460620 NLA
	21M7267	Parafuso	4		M6 X 20
	24M7293	Arruela	4		6.500 X 13 X 1.600 mm
	12M7006	Arruela de pressão	1		6 mm
10	8120757	Apoio	1		
11	4671802	Isolador	1		

Cab Inside Right Cover
Protection intérieure droite de cabine
Tampa Direita Interna da Cabine
Cubierta derecha interior de cabina

TX1088631 A.1

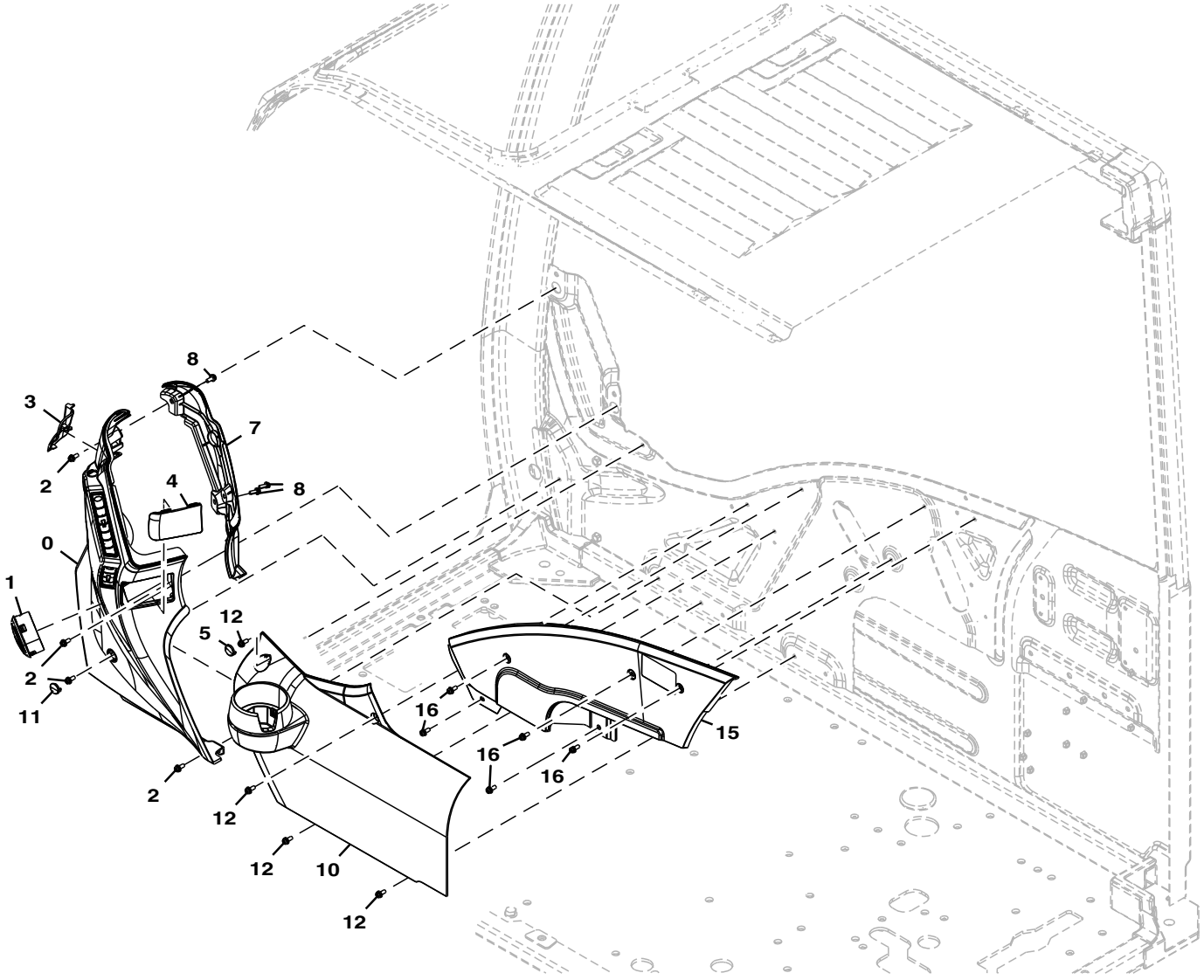

TX1088631

Item	*Nº peça*	*Descrição*	*Qtde*	*Nº série*	*Notas*
0	7058384	Capa	1		
1	FYA00003014	Veneziana de aeração	1		
2	.....	Parafuso c/arruela	4		J680616 NLA
	21M7577	Parafuso allen	4		M6 X 16
	12M7006	Arruela de pressão	4		6 mm
	24M7054	Arruela	4		6.400 X 12 X 1.600 mm
3	2058732	Tampa	1		
4	2058733	Tampa	1		
5	3118337	Tampa	1		
7	2058731	Capa	1		
8	.....	Parafuso c/arruela	3		J680616 NLA
	21M7577	Parafuso allen	3		M6 X 16
	12M7006	Arruela de pressão	3		6 mm
	24M7054	Arruela	3		6.400 X 12 X 1.600 mm
10	7058385	Capa	1		
11	3118298	Tampa	1		
12	.....	Parafuso c/arruela	4		J680616 NLA
	21M7577	Parafuso allen	4		M6 X 16
	12M7006	Arruela de pressão	4		6 mm
	24M7054	Arruela	4		6.400 X 12 X 1.600 mm
15	2058736	Capa	1		
16	.....	Parafuso c/arruela	5		J680616 NLA
	21M7577	Parafuso allen	5		M6 X 16
	12M7006	Arruela de pressão	5		6 mm
	24M7054	Arruela	5		6.400 X 12 X 1.600 mm

Floor Mat
Tapis de plancher
Tapete do Piso
Felpudo

TX1088633 A.1

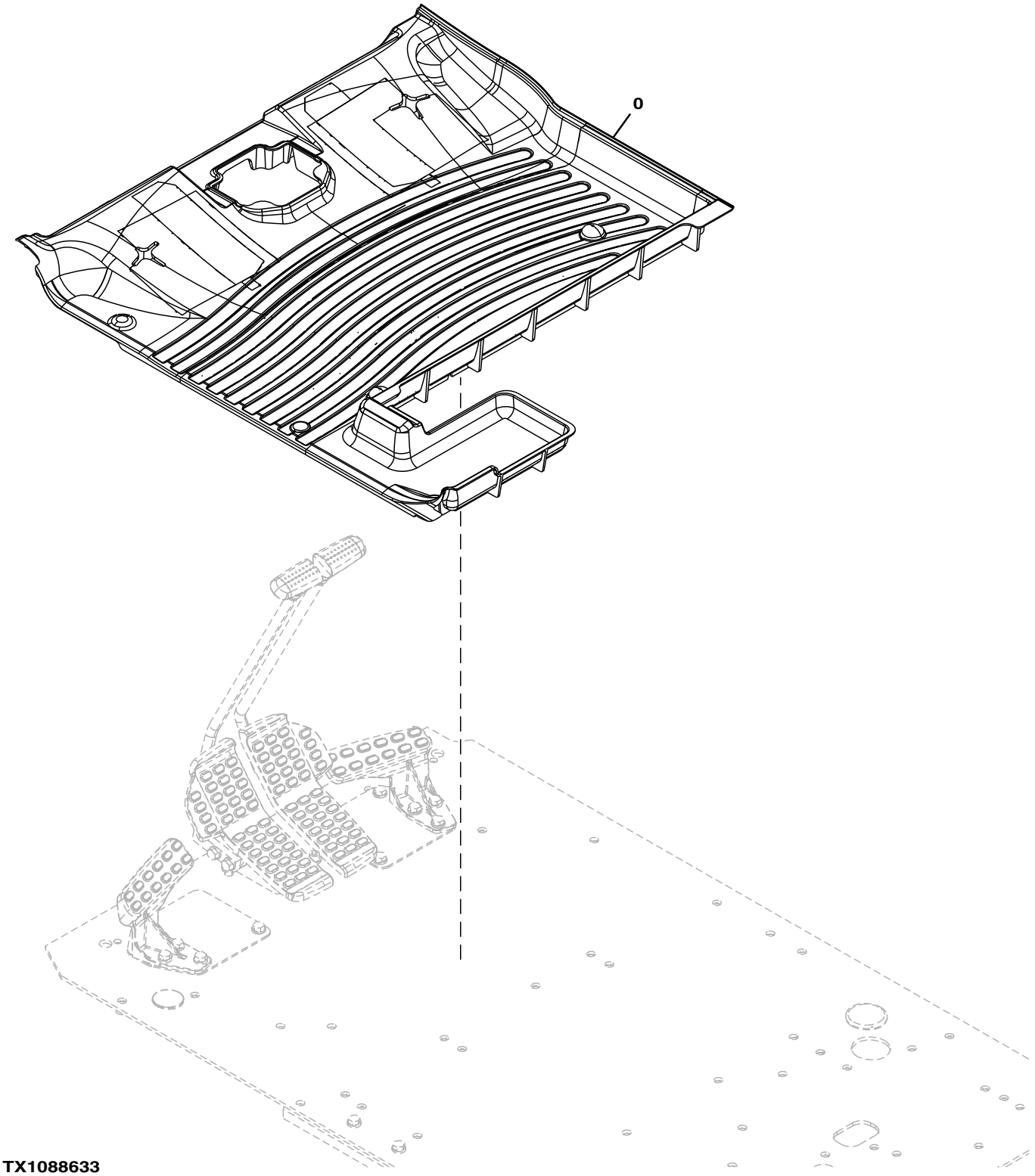

TX1088633

Item	*Nº peça*	*Descrição*	*Qtde*	*Nº série*	*Notas*
0	1035919	TapeTe	1		

Floor Plate
Plaque de plancher
Chapa do Piso
Plancha de piso

TX1089831 A.1

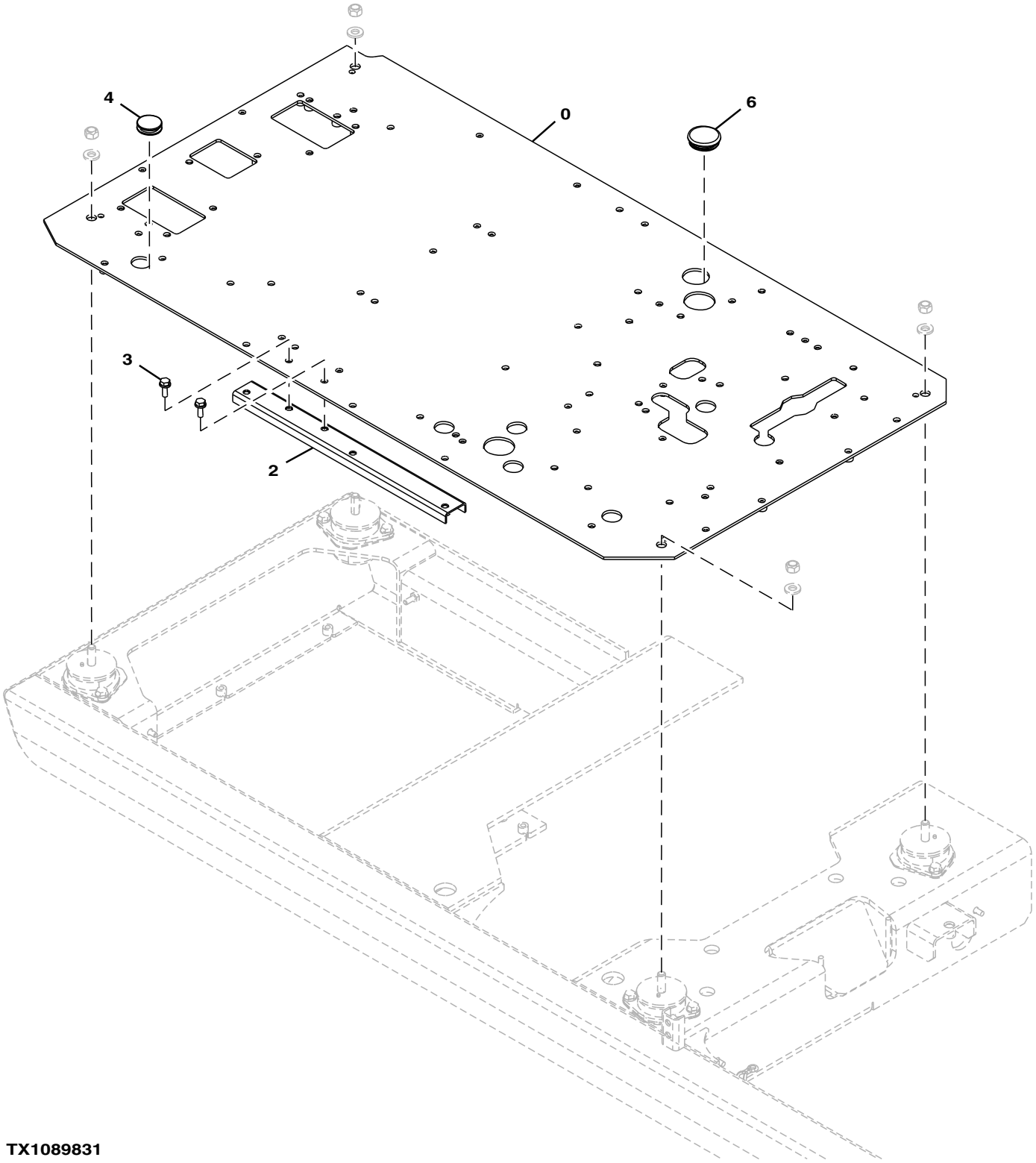

TX1089831

Item	*Nº peça*	*Descrição*	*Qtde*	*Nº série*	*Notas*
0	6027718	Placa	1		
2	8098939	Suporte	1		
3	.....	Parafuso	2		J271030 NLA
	19M7662	Parafuso sextavado	2		M10 X 30, SUB FOR J901030
	24M7346	Arruela	2		11 X 20 X 2 mm, SUB FOR J222010
4	4288445	Plugue	1		
6	4724782	Bucha	1		

Rear Tray
Plateau arrière
Bandeja Traseira
Bandeja posterior

TX1088688 A.1

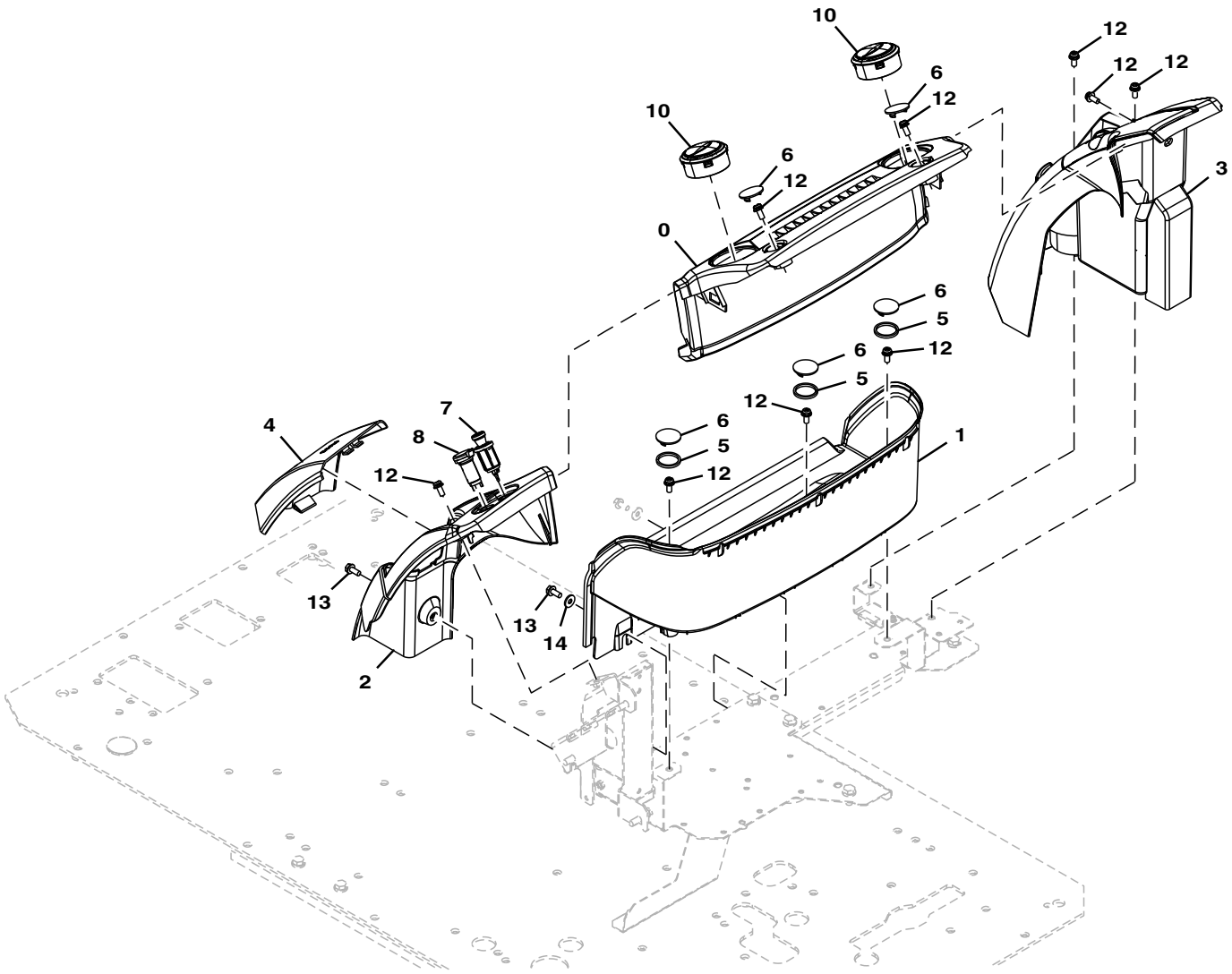

TX1088688

Item	*Nº peça*	*Descrição*	*Qtde*	*Nº série*	*Notas*
0	2058745	Capa	1		
1	2058746	Bandeja	1		
2	2058747	Capa	1		
3	7058390	Capa	1		
4	7058389	Capa	1		
5	4656300	Isolador	3		
6	3118328	Tampa	5		
7	4653906	Isqueiro mecânico	1		
8	4432965	Terminal conecTor eléTrico	1		
9	FYA40009363	Apoio	1		Não Ilustrado
10	FYA00003014	Veneziana de aeração	2		
12	.....	Parafuso	9		J680820 NLA
	21M7572	Parafuso allen	9		M8 X 20
	12M7065	Arruela de pressão	9		8 mm
	24M7036	Arruela	9		9 X 16 X 1.600 mm
13	.....	Parafuso	2		J260820 NLA
	19M7881	Parafuso	2		M8 X 20, SUB FOR J900820
	24M7055	Arruela	2		8.400 X 16 X 1.600 mm, SUB FOR A590108
14	4343991	Arruela	1		

Air Suspension Seat (Heated)
Siège à suspension pneumatique
Assento Com Suspensão Pneumática (Aquecido)
Asiento con suspensión neumática (calefaccionado)

9324751_TX1086934 A.1

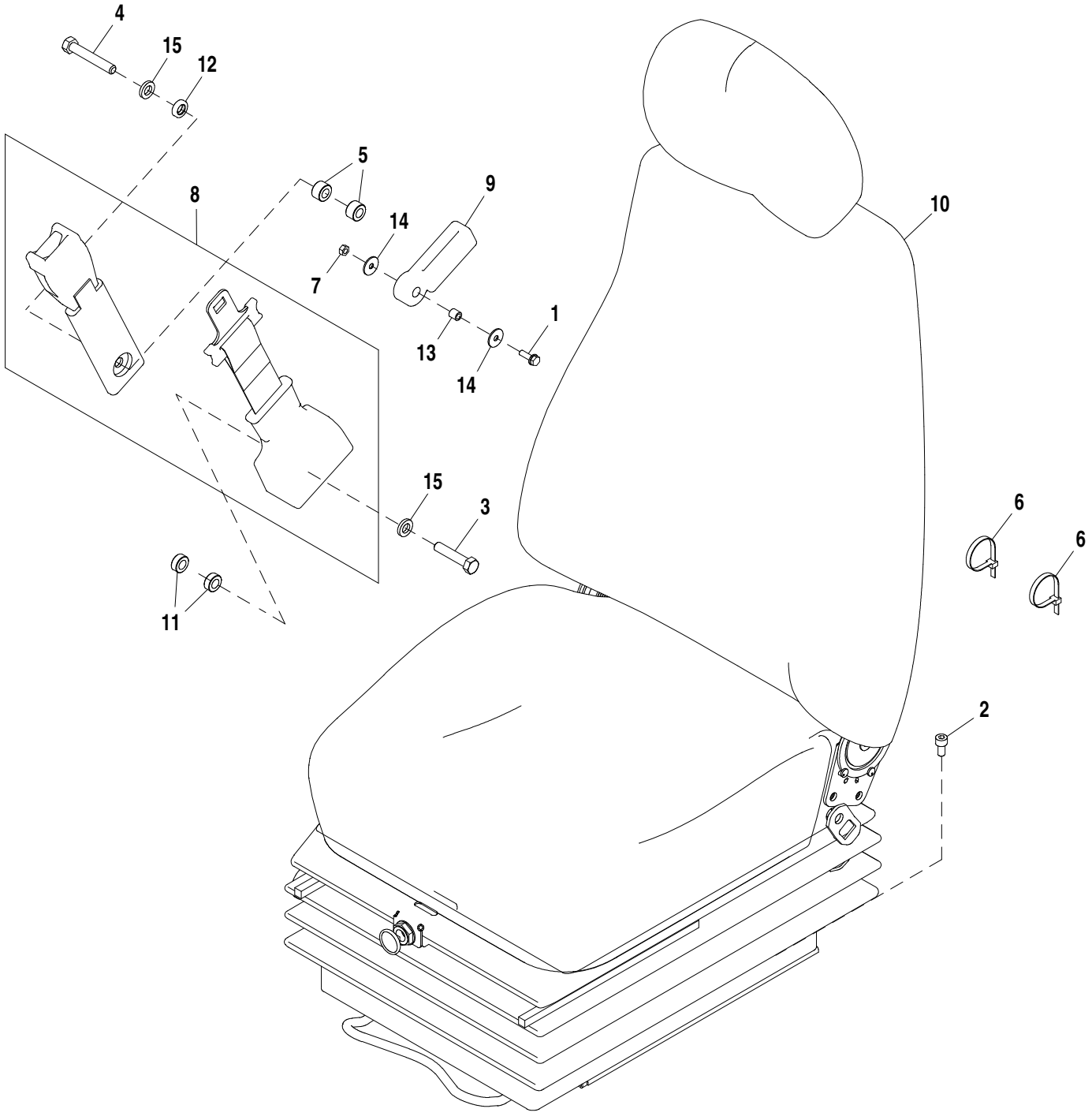

9324751_TX1086934

Item	*Nº peça*	*Descrição*	*Qtde*	*Nº série*	*Notas*
1	.....	Parafuso	1		(J260620 NLA)
	19M7077	Parafuso sextavado	1		M6 X 20, (SUB FOR J900620)
	A590106	Arruela	1		(SUB FOR 24M7054)
2	19M7647	Parafuso	4		M8 X 16, (SUB FOR M340816)
3	4333835	Parafuso	1		
4	4380534	Parafuso sextavado	1		
5	4453874	Espaçador	2		
6	DH400240	Cinta	2		
7	14M7272	Porca	1		M6, (SUB FOR M500605)
8	4692386R	Cinto de segurança	1		(SUB FOR 4692386)
9	FYA00005139	Guia	1		
10	4726055	Assento	1		Componentes Listados em Outra Página
11	4372200	Espaçador	2		
12	4382554	Arruela	1		
13	4656227	Espaçador	1		
14	4607546	Arruela	2		
15	12H293	Arruela de pressão	2		7/16", (SUB FOR J219167)

Air Suspension Seat (Heated) Components
Composants de siège (chauffant) à suspension pneumatique
Componentes do Assento com Suspensão Pneumática (Aquecida)
Componentes del asiento con suspensión neumática (calefaccionado)

TX1118234 A.1

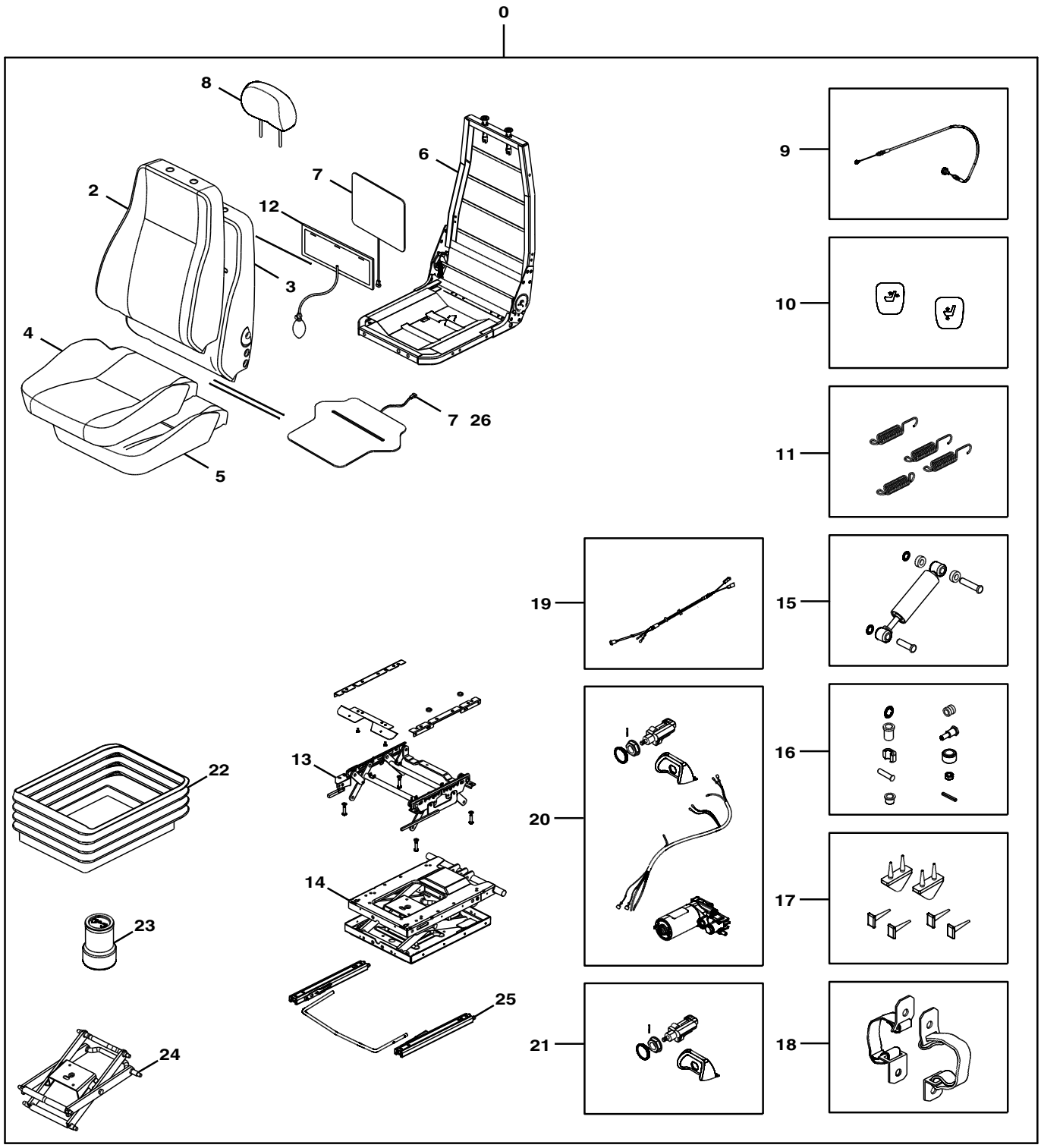

TX1118234

Item	*Nº peça*	*Descrição*	*Qtde*	*Nº série*	*Notas*
0	**4726055**	**Assento**	**1**		
3	AT417623	Assento	1		Espuma do Encosto do Assento
4	.....	Assento	1		Tampa
5	AT417624	Assento	1		Espuma do Escosto Inferior
6	AT417625	Assento	1		Estrutura do Assento
7	AT417626	Assento	1		Kit do Aquecedor do Assento de 24 V
9	AT417627	Assento	1		Cabo do Ajustador
10	AT417628	Assento	1		Kit da Alavanca
11	AT417629	Assento	1		Mola do Aumentador de Altura
12	AT417630	Assento	1		Apoio Lombar a Ar
13	AT417631	Assento	1		Kit do Aumentador de Altura
14	AT417632	Assento	1		Kit da Suspensão do Assento
15	AT417633	Assento	1		Kit de Amortecedor Torcional
16	AT417634	Assento	1		Kit de Rolamentos
17	AT417635	Assento	1		Kit do Batente do Amortecedor
18	AT417636	Assento	1		Correia do Controlador Remoto
19	AT417637	Assento	1		Chicote da Suspensão
20	AT417638	Assento	1		Kit do Compressor 24V, USE WITH AT417637
21	AT417639	Assento	1		Válvula de KV
22	AT417640	Assento	1		Tampa da Suspensão
23	AT417641	Assento	1		Kit do Assento da Mola Pneumática
24	AT417642	Assento	1		Kit do Pivô Central
25	AT417643	Assento	1		Kit de Ajuste de Avanço/Recuo
26	AT403889	Cabo	1		Para Kit do Aquecedor do Assento 24V

Mechanical Suspension Seat
Siège à suspension mécanique
Assento com Suspensão Mecânica
Asiento con suspensión mecánica

YA60001632_TX1086926 A.1

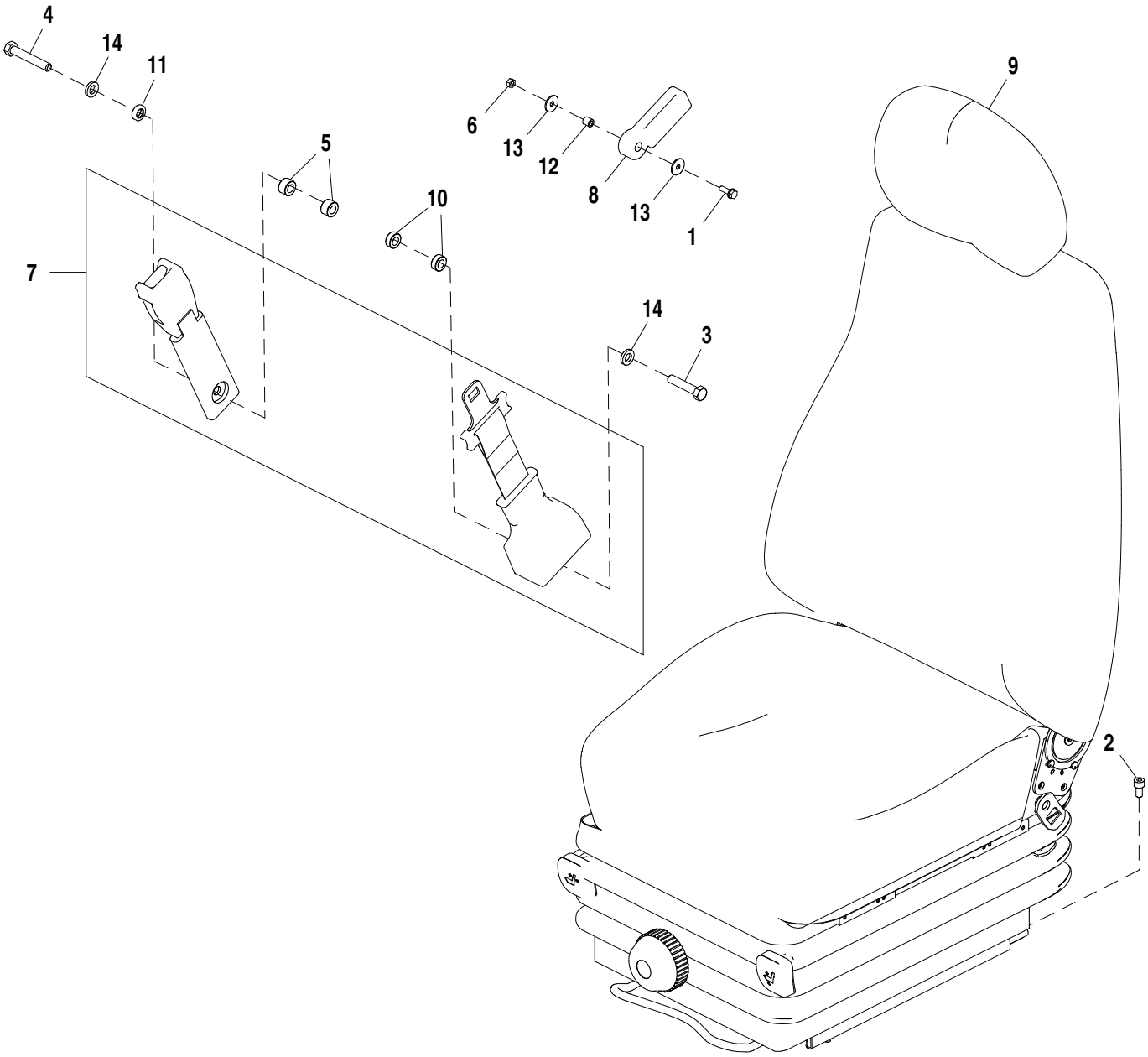

YA60001632_TX1086926

Item	*Nº peça*	*Descrição*	*Qtde*	*Nº série*	*Notas*
1	.....	Parafuso	1		J260620 NLA
	J900620	Parafuso sextavado	1		
	A590106	Arruela	1		
2	19M7647	Parafuso	4		M8 X 16, SUB FOR M340816
3	4333835	Parafuso	1		
4	4380534	Parafuso sextavado	1		
5	4453874	Espaçador	2		
6	14M7272	Porca	1		M6, SUB FOR M500605
7	4692386R	Cinto de segurança	1		SUB FOR 4692386
8	FYA00005139	Guia	1		
9	FYA00002203	Assento	1		
10	4372200	Espaçador	2		
11	4382554	Arruela	1		
12	4656227	Espaçador	1		
13	4607546	Arruela	2		
14	12H293	Arruela de pressão	2		7/16", SUB FOR J219167

Mechanical Suspension Seat Components
Composants de siège à suspension mécanique
Componentes do Asssento com Suspensão Mecânica
Componentes de asiento de suspensión mecánica

TX1118233 A.1

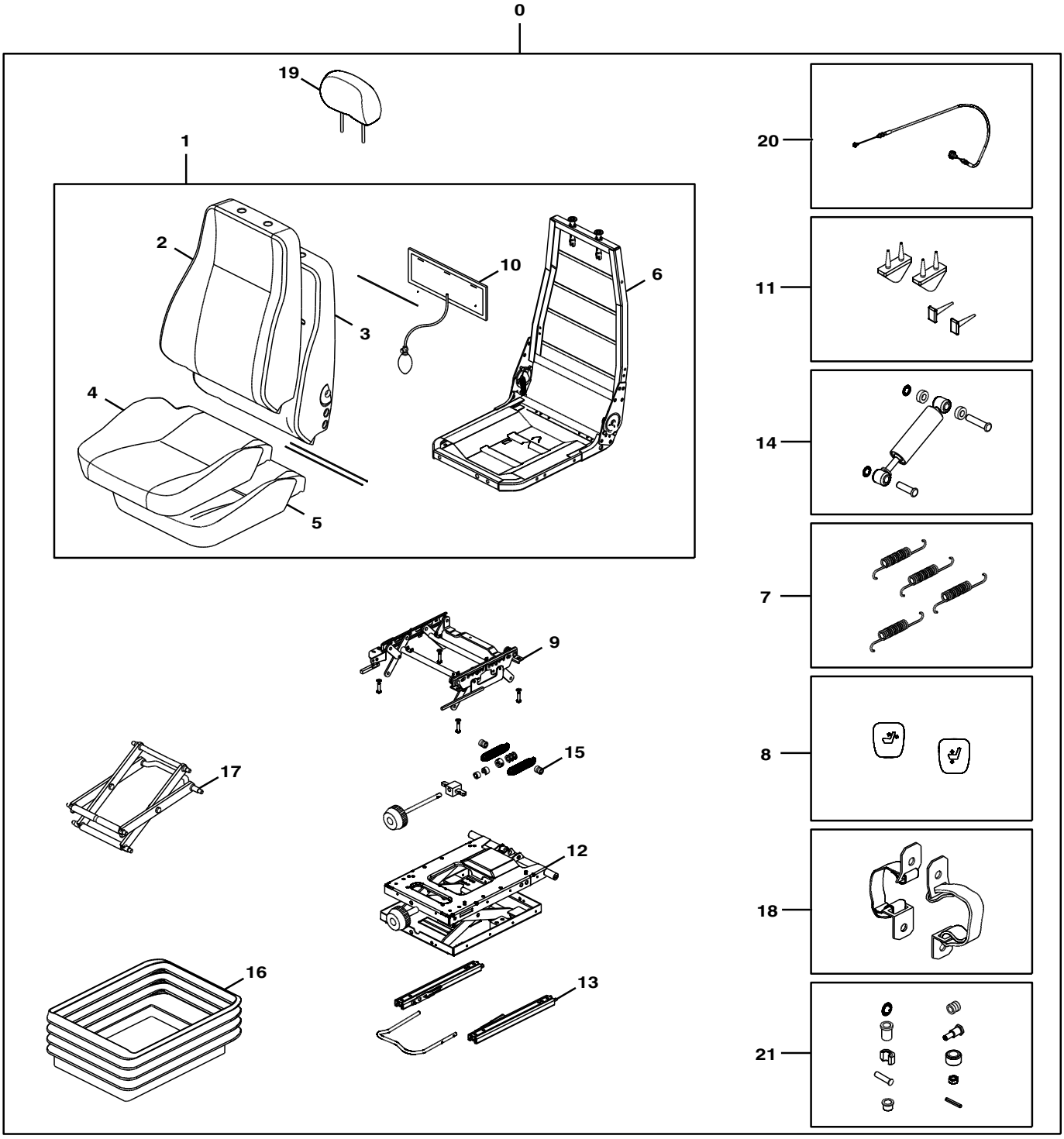

TX1118233

Item	*Nº peça*	*Descrição*	*Qtde*	*Nº série*	*Notas*
0	**FYA00002203**	**Assento**	**1**		
1	AT417644	Assento	1		
2	AT403884	Capa	1		
3	AT417623	Assento	1		
4	AT403886	Capa	1		
5	AT417624	Assento	1		
6	AT417625	Assento	1		
7	AT417629	Assento	1		
8	AT417628	Assento	1		
9	AT417631	Assento	1		
10	AT417630	Assento	1		
11	AT417635	Assento	1		
12	AT417645	Assento	1		
13	AT417643	Assento	1		
14	AT417633	Assento	1		
15	AT417648	Assento	1		
16	AT417646	Assento	1		
17	AT417647	Assento	1		
18	AT417636	Assento	1		
19	AT403887	Apoio p/cabeça	1		
20	AT417627	Assento	1		
21	AT417634	Assento	1		

Seat Stand
Base de siège
Suporte do Assento
Soporte de asiento

TX1088680 B.2

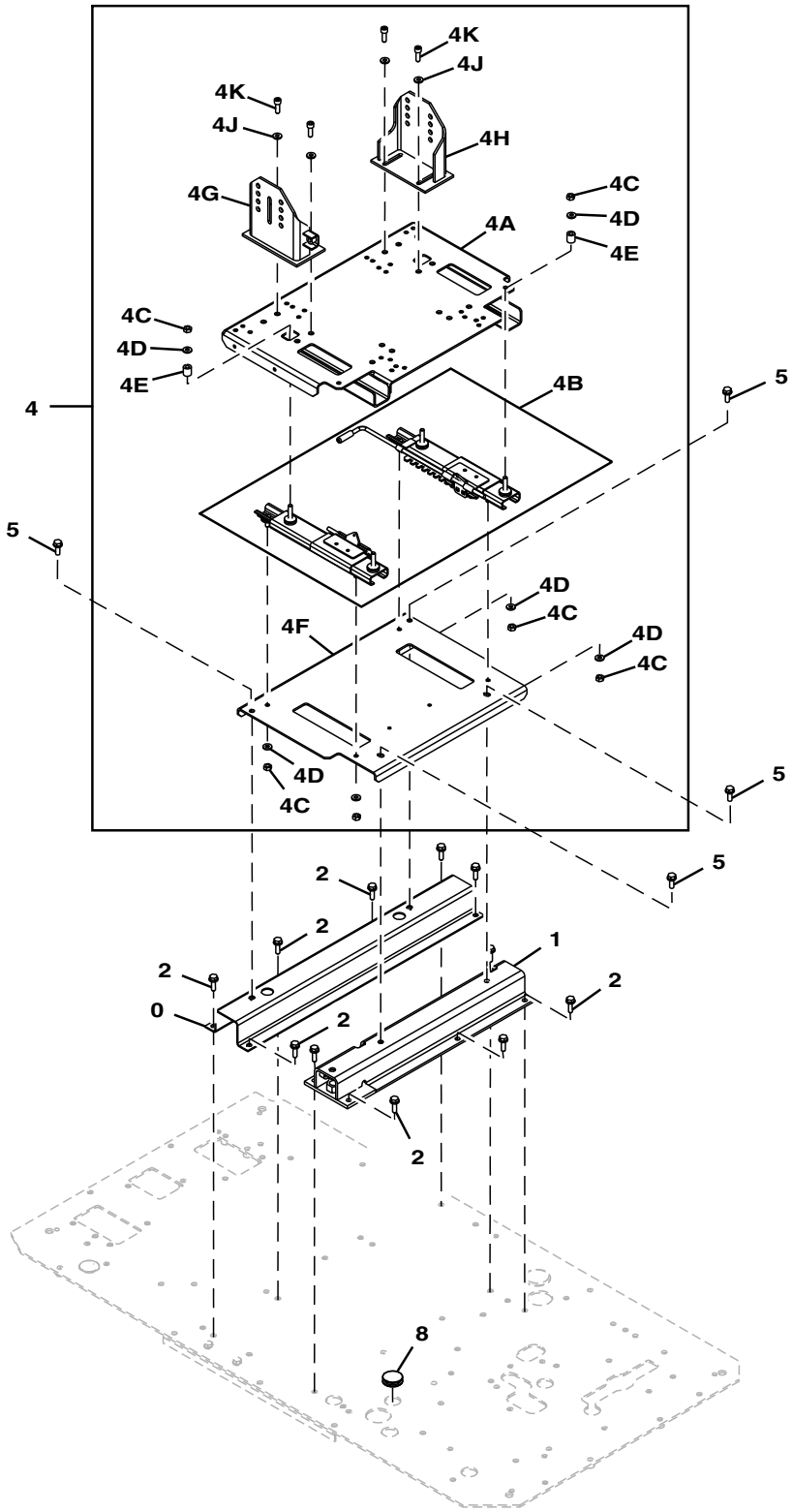

TX1088680

Item	*Nº peça*	*Descrição*	*Qtde*	*Nº série*	*Notas*
0	7057119	Suporte	1		
1	7057120	Suporte	1		
2	19M7550	Parafuso sextavado	11		M10 X 35, J271035 NLA, SUB FOR J901035
	24M7346	Arruela	1		11 X 20 X 2 mm, SUB FOR J222010
4	.....	Estrutura	1		
4A	6027603	Cilindro superior	1		
4B	4706817	Kit trilhos do assento	1		
4C	14M7444	Porca	8		M10, SUB FOR J952010
4D	24M7346	Arruela	8		11 X 20 X 2 mm, SUB FOR J222010
4E	4702991	Espaçador	4		
4F	8118287	Placa	1		
4G	7057117	Suporte	1		
4H	7057118	Suporte	1		
4J	24M7346	Arruela	4		11 X 20 X 2 mm, SUB FOR J222010
4K	19M7576	Parafuso	4		M10 X 30, SUB FOR J781030
5	19M7662	Parafuso sextavado	4		M10 X 30, J271030 NLA, SUB FOR J901030
	24M7346	Arruela	1		11 X 20 X 2 mm, SUB FOR J222010
8	4288445	Plugue	2		

Seat Mounting, Hardware
Montage de siège, montage
Montagem do Assento, Peças de Fixação
Montaje de asiento, tornillería

TX1088683 A.1

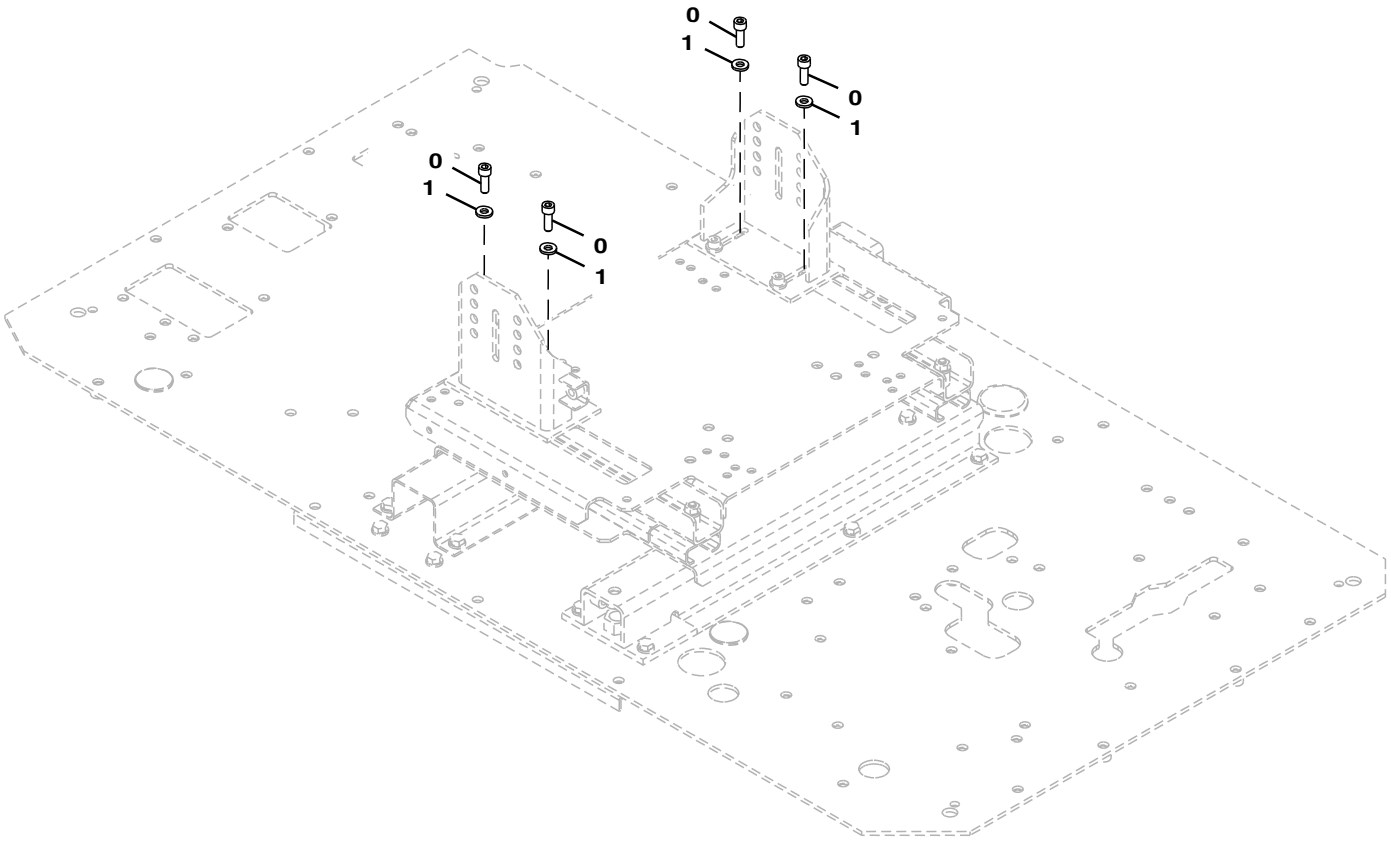

TX1088683

Item	*Nº peça*	*Descrição*	*Qtde*	*Nº série*	*Notas*
0	19M7576	Parafuso	4		M10 X 30, SUB FOR J781030
1	24M7346	Arruela	4		11 X 20 X 2 mm, SUB FOR J222010

Seat Base Cover
Protection de base de siège
Tampa da Base do Assento
Cubierta base de asiento

TX1088682 A.1

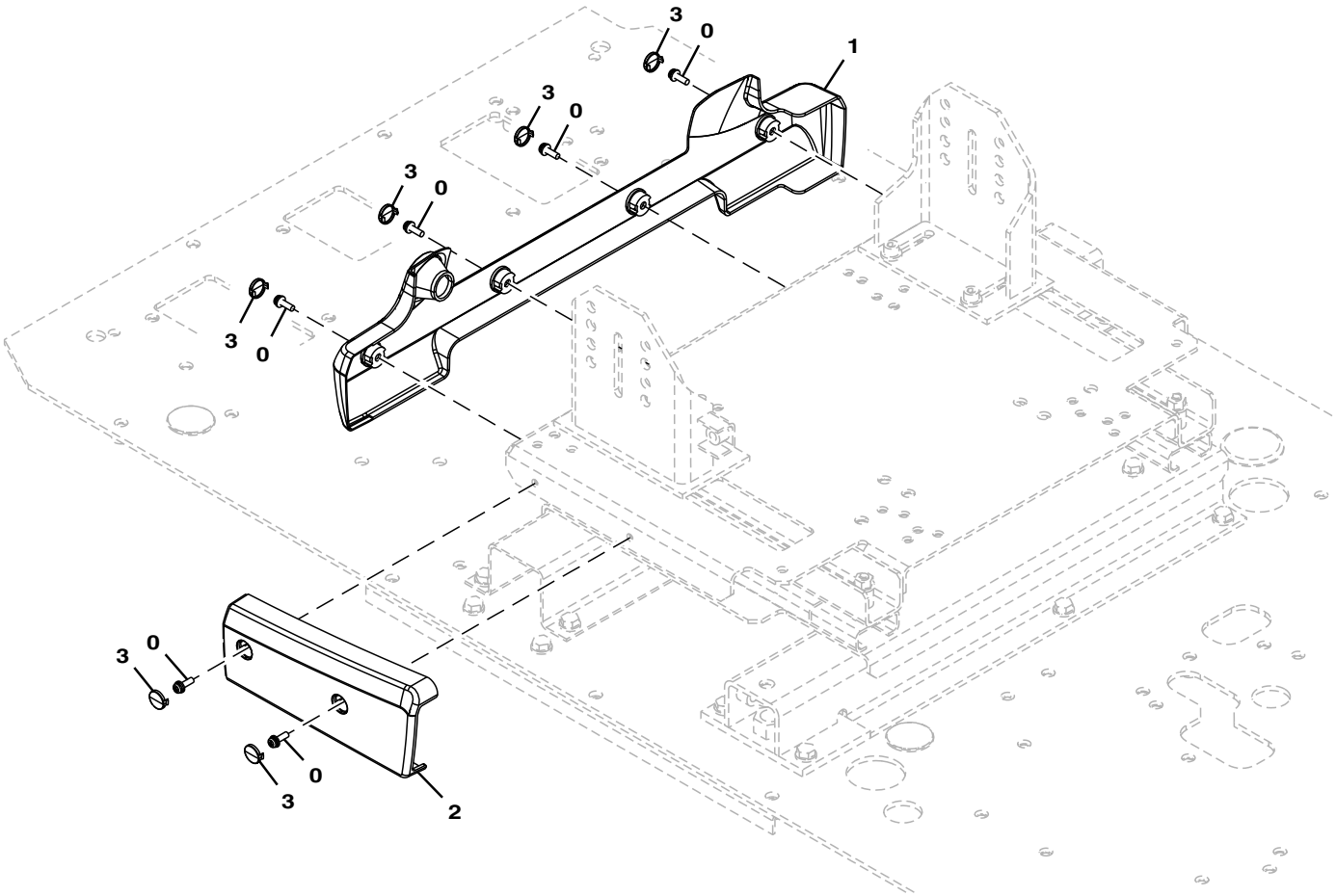

TX1088682

Item	*Nº peça*	*Descrição*	*Qtde*	*Nº série*	*Notas*
0	.....	Parafuso c/arruela	6		J460620 NLA
	21M7267	Parafuso	6		M6 X 20
	24M7293	Arruela	6		6.500 X 13 X 1.600 mm
	12M7006	Arruela de pressão	1		6 mm
1	2058778	Capa	1		
2	2058779	Capa	1		
3	3118337	Tampa	6		

Seat Heater Switch (Air-Suspension)
Interrupteur de chauffage de siège (à suspension pneumatique)
Interruptor do Aquecedor do Assento (Suspensão Pneumática)
Interruptor de calefactor de asiento (suspensión neumática)

TX1089832 A.1

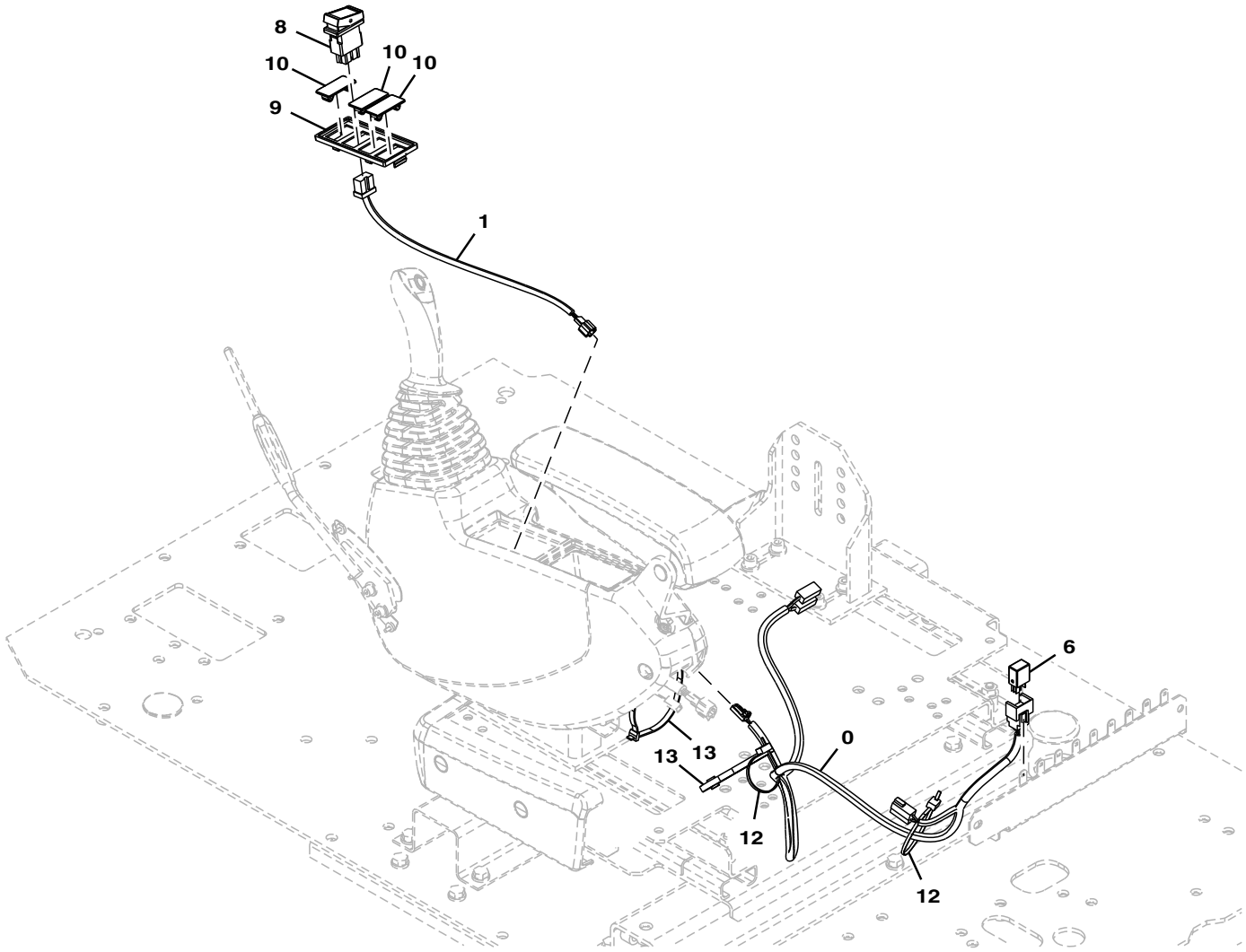

TX1089832

Item	*Nº peça*	*Descrição*	*Qtde*	*Nº série*	*Notas*
0	3110326	Chicote	1		
1	4651877	Chicote	1		
6	4436534	Relé	1		
8	4651292	Interruptor	1		
9	2058776	Caixa	1		
10	3121182	Tampa	3		
12	H77698	Cinta	2		SUB FOR 4055312
13	H77698	Cinta	2		SUB FOR 4121859

Seat Heater Wiring Harness
Faisceau de chauffage de siège
Chicote Elétrico do Aquecedor do Assento
Grupo de cables de calefactor de asiento

TX1089833 A.1

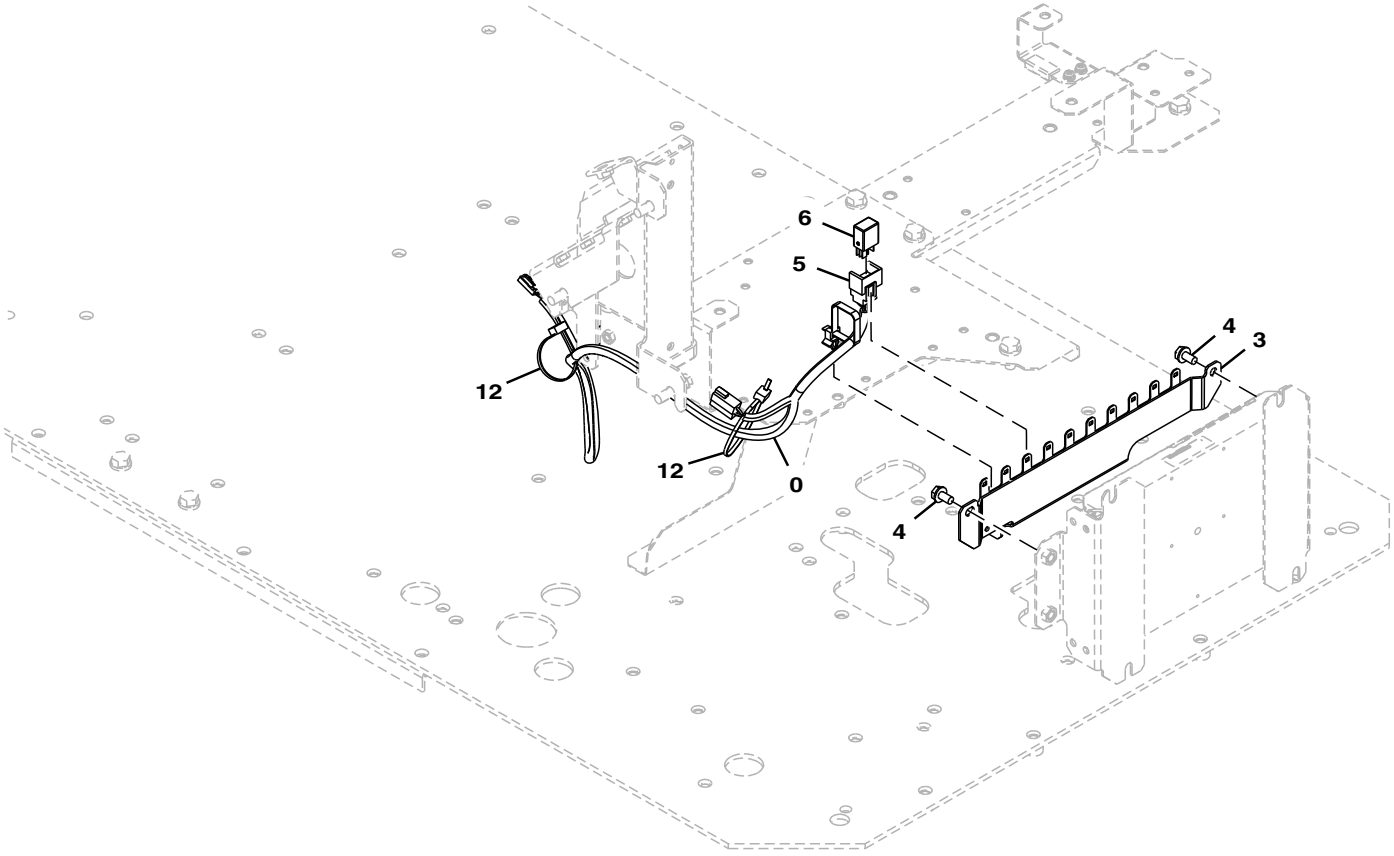

TX1089833

Item	*Nº peça*	*Descrição*	*Qtde*	*Nº série*	*Notas*
0	3110326	Chicote	1		
3	FYA40002175	Apoio	1		
4	.....	Parafuso	2		J260816 NLA
	19M7162	Parafuso sextavado	2		M8 X 16, SUB FOR J900816
	24M7055	Arruela	2		8.400 X 16 X 1.600 mm, SUB FOR A590108
5	4254600	Presilha	1		
6	4436534	Relé	1		
12	H77698	Cinta	2		SUB FOR 4055312

Air Conditioner / Heater
Climatiseur/chauffage
Ar Condicionado/Aquecedor
Acondicionador de aire/calefactor

TX1089834 A.1

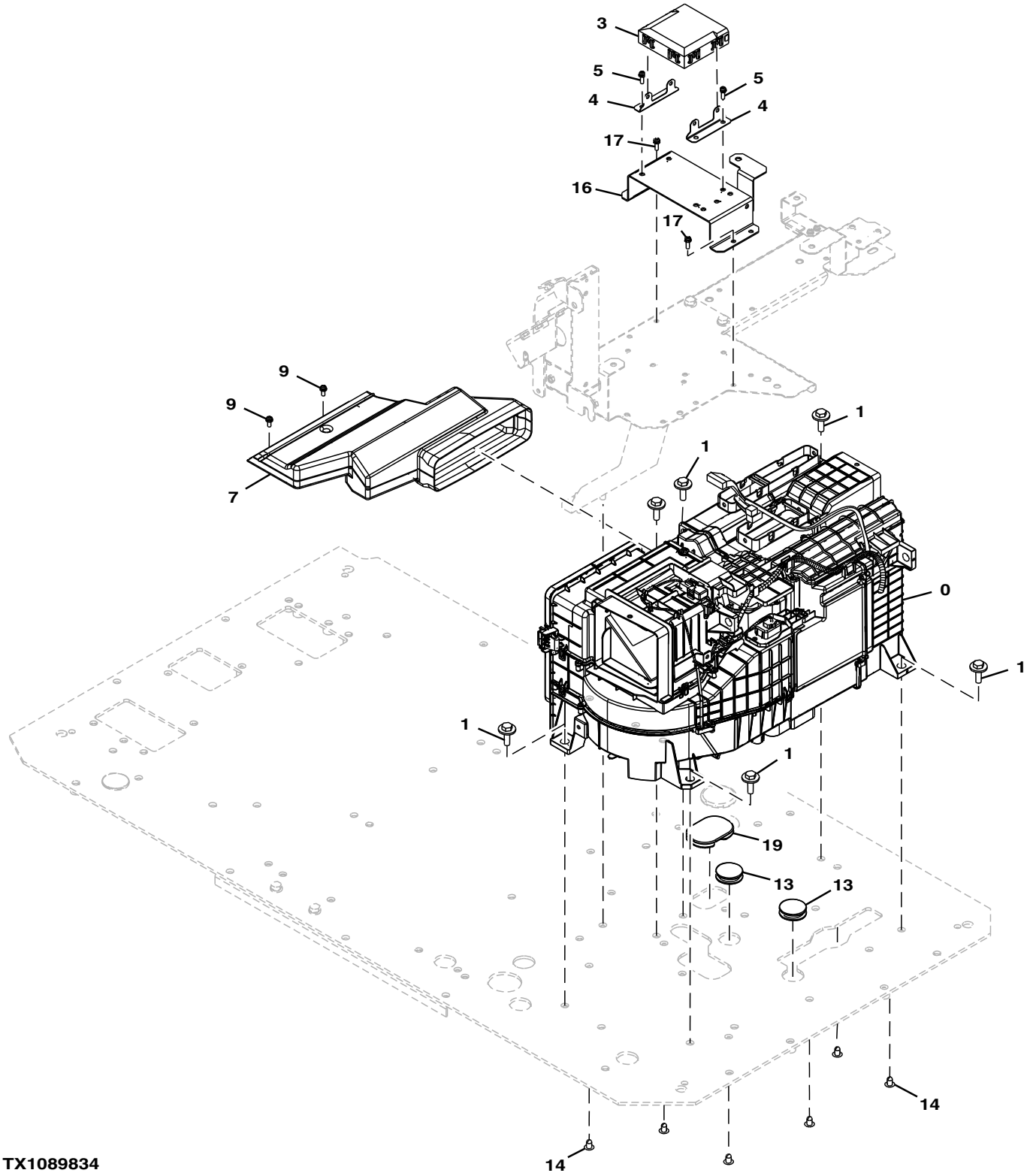

TX1089834

Item	*Nº peça*	*Descrição*	*Qtde*	*Nº série*	*Notas*
0	4704922	Ar condicionado	1		Componentes em Página Separada
1	.....	Parafuso	6		(J281035 NLA)
	19M7550	Parafuso sextavado	6		M10 X 35, (SUB FOR J901035)
	4486055	Arruela	6		
3	FYA00007726	Controlador aquecedor de ar	1		
4	4704925	Apoio	2		
5	.....	Parafuso c/arruela	4		(J460620 NLA)
	21M7267	Parafuso	4		M6 X 20
	24M7293	Arruela	4		6.500 X 13 X 1.600 mm
	12M7006	Arruela de pressão	4		6 mm
7	7058406	Duto de ar	1		
9	.....	Parafuso c/arruela	2		(J460616 NLA)
	19M8425	Parafuso sextavado	2		M6 X 16
	12M7006	Arruela de pressão	2		6 mm
	24M7293	Arruela	2		6.500 X 13 X 1.600 mm
13	4288445	Plugue	2		
14	4280359	Plugue	6		
16	8119300	Apoio	1		
17	.....	Parafuso c/arruela	4		(J460620 NLA)
	21M7267	Parafuso	4		M6 X 20
	24M7293	Arruela	4		6.500 X 13 X 1.600 mm
	12M7006	Arruela de pressão	4		6 mm
19	3120378	Bucha	1		

Air Conditioner / Heater (Components)
Climatiseur/chauffage (Composants)
Ar Condicionado/Aquecedor (Componentes)
Acondicionador de aire/calefactor (componentes)

TX1088692 B.1

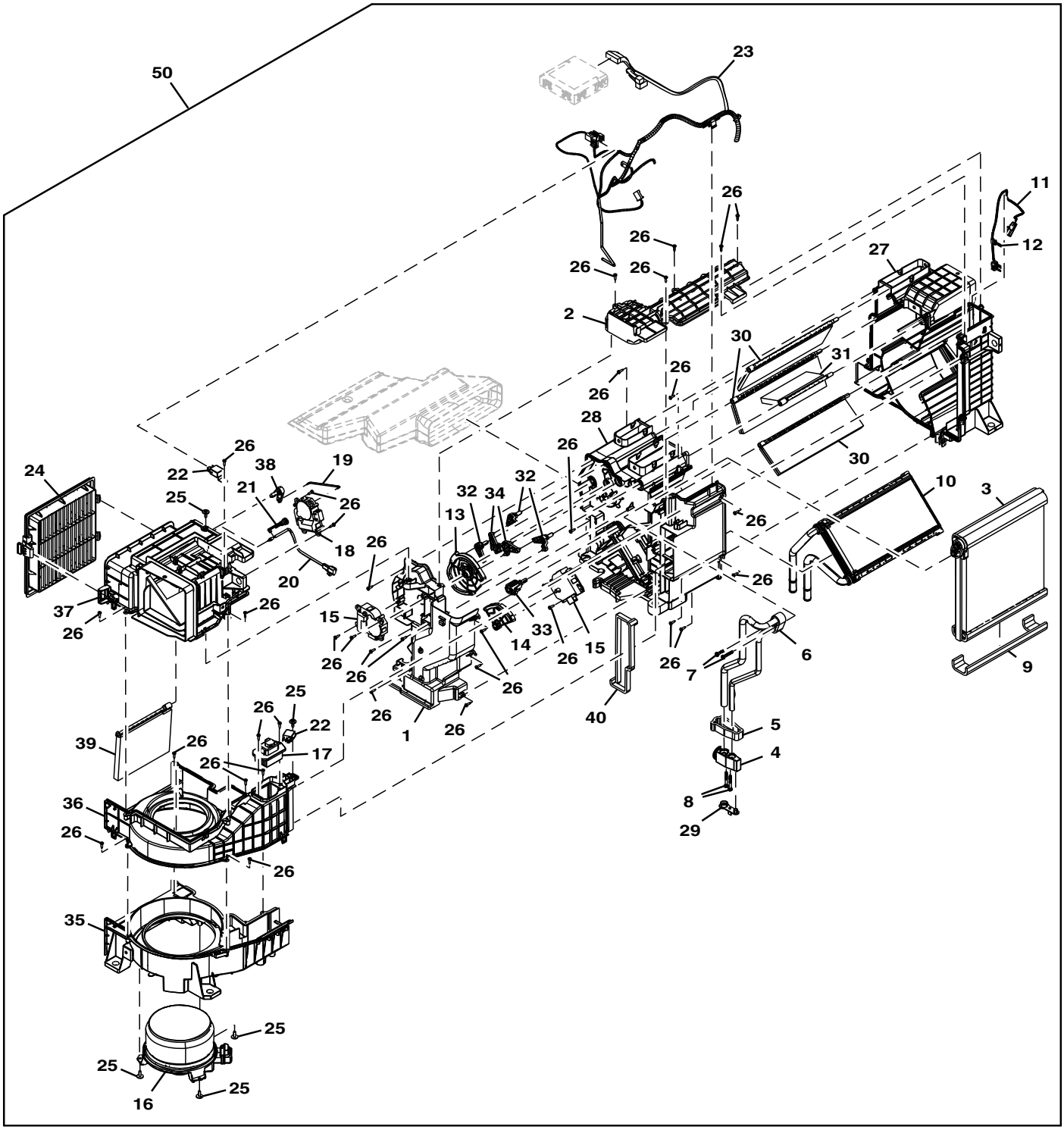

TX1088692

Item	*Nº peça*	*Descrição*	*Qtde*	*Nº série*	*Notas*
1	FXB00001042	Caixa	1		
2	FXB00001043	Placa	1		
3	FXB00001044	Evaporador	1		
4	FXB00001045	VálVula	1		
5	FXB00001046	Junta de vedação	1		
6	FXB00001047	Tubo	1		
7	FXB00001048	Parafuso	2		
8	FXB00001049	Parafuso	2		
9	FXB00001050	Junta de vedação	1		
10	FXB00001051	Núcleo	1		
11	FXB00001052	SenSor	1		Interruptor de Controle de Congelamento do Ar-condicionado
12	FXB00001053	Braçadeira	1		
13	FXB00001054	Placa	1		
14	FXB00001055	Placa	1		
15	FXB00001056	Motor	2		
16	FXB00001057	Motor	1		
17	FXB00001058	TransisTor	1		
18	FXB00001059	Motor	1		
19	FXB00001060	Eixo	1		
20	FXB00001061	SenSor	1		
21	FXB00001062	Apoio	1		
22	FXB00001063	Relé	2		
23	FXB00001064	Chicote	1		
24	FYA00001490	Filtro de ar	1		
25	FXB00001065	Parafuso	5		
26	4382883	Parafuso	35		
27	FYA00002304	Caixa	1		FXB00001066 NLA
28	FYA00002304	Caixa	1		FXB00001067 NLA
29	FXB00001068	Plugue	1		
30	FXB00001069	Porta	3		
31	FXB00001070	Porta	1		
32	FXB00001071	Alavanca	3		
33	FXB00001072	Alavanca	1		
34	FXB00001073	Alavanca	2		
35	FYA00002305	Caixa	1		FXB00001074 NLA
36	FYA00002305	Caixa	1		FXB00001075 NLA
37	FXB00001076	Caixa	1		
38	FXB00001077	Alavanca	1		
39	FXB00001078	Porta	1		
40	FXB00001079	Junta de vedação	1		
50	4704922	Ar condicionado	1		

Air Conditioning, Condenser and Compressor
Condenseur de climatisation et conduites
Ar Condicionado, Condensador e Compressor
Aire acondicionado, condensador y compresor

TX1085960 A.1

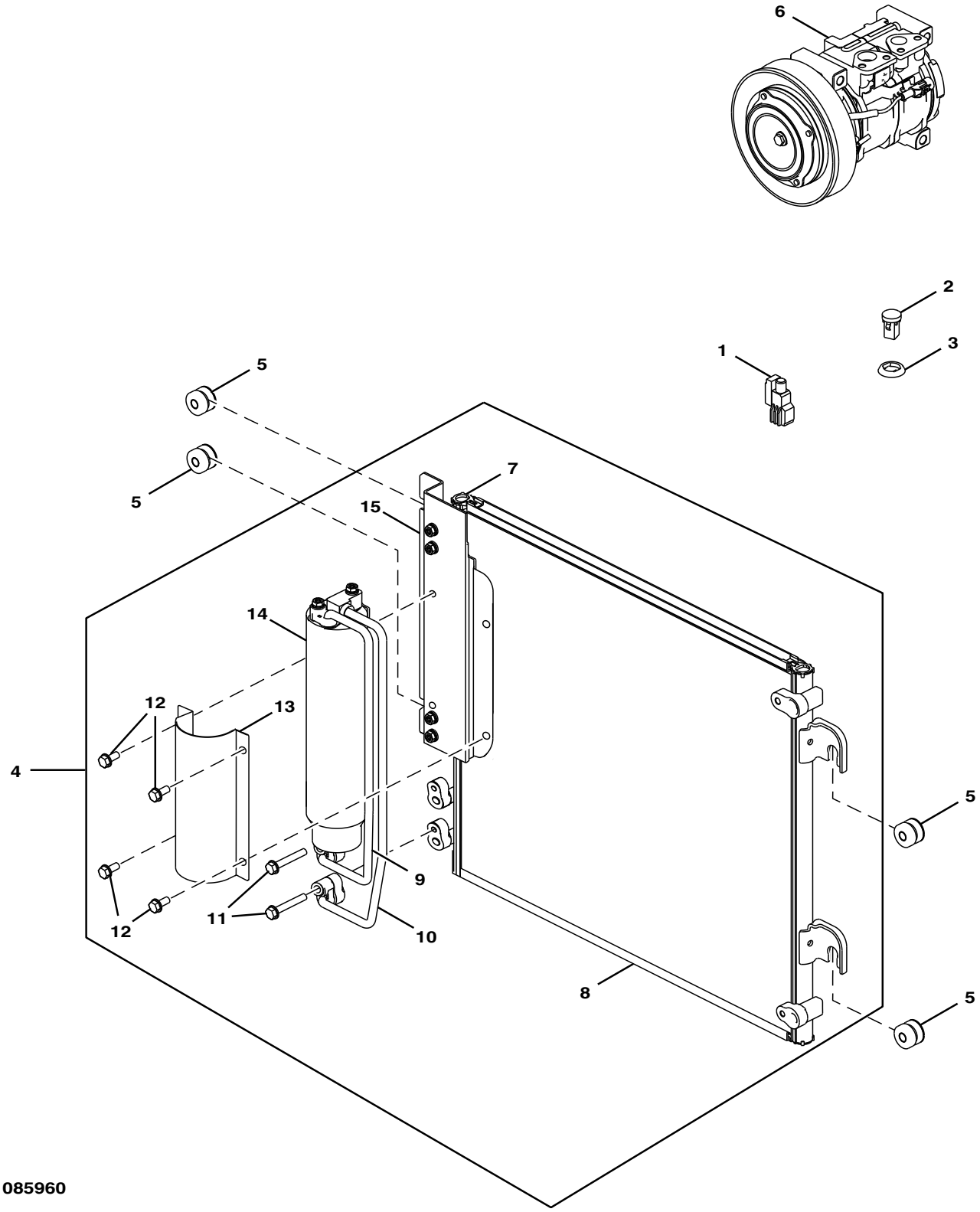

TX1085960

Item	*Nº peça*	*Descrição*	*Qtde*	*Nº série*	*Notas*
1	4405815	SenSor	1		Temperatura do Ar Ambiente
2	4405814	SenSor	1		Solar
3	4405194	Espaçador	1		
4	4704924	Condensador de vapor	1		
5	4618721	Bucha	4		
6	4728531	Compressor	1		
7	FXB00001037	Apoio	2		
8	FXB00001036	Núcleo	1		
9	FXB00001031	Tubo	1		
10	FXB00001032	Tubo	1		
11	FXB00001033	Parafuso	2		
12	FXB00001034	Parafuso	4		
13	FXB00001035	Suporte	1		
14	4333461	Tanque	1		
15	FXB00001038	Apoio	1		

Air Conditioner / Heater Duct
Conduit de chauffage/climatiseur
Duto do Ar Condicionado / Aquecedor
Conducto de acondicionador de aire/calefactor

TX1088685 A.1

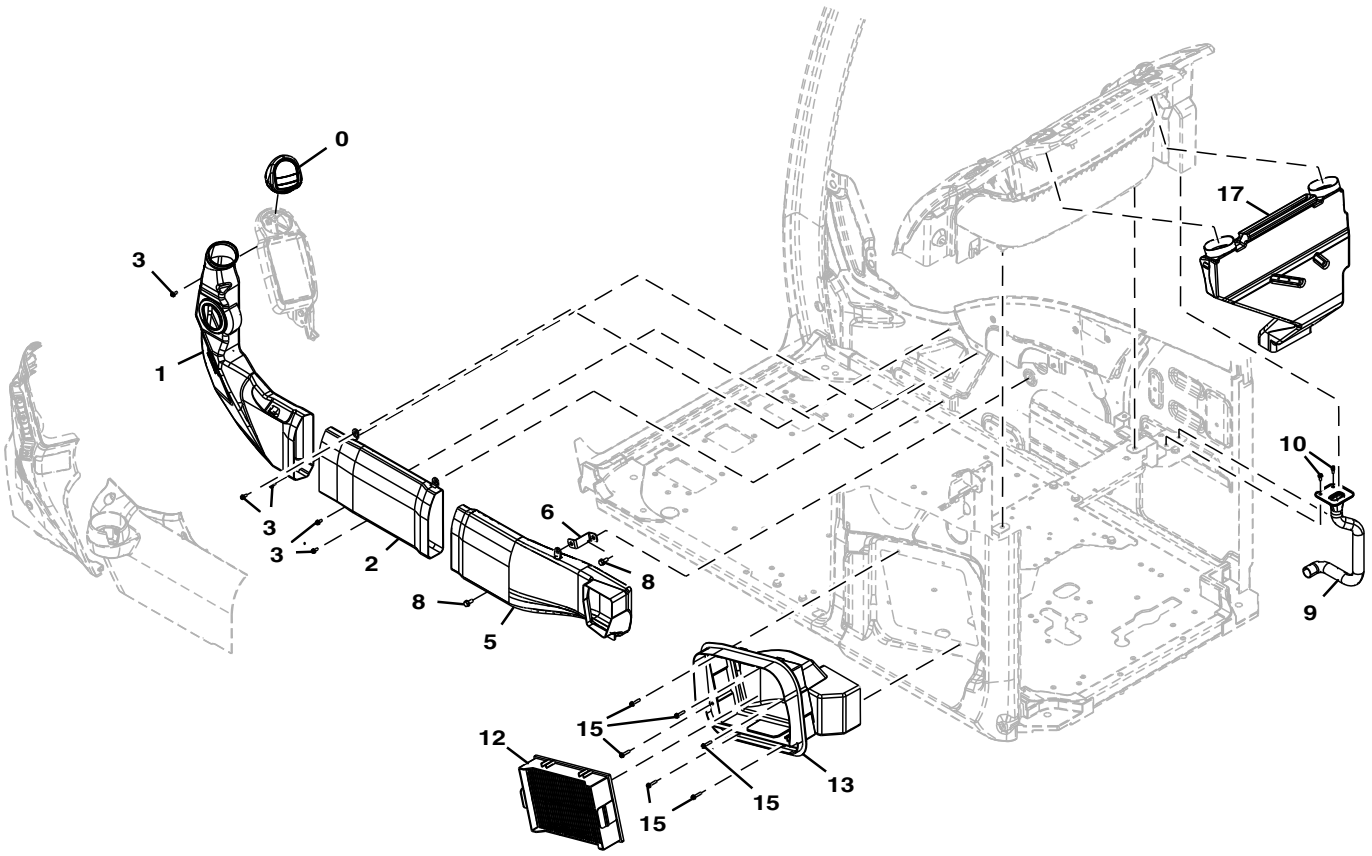

TX1088685

Item	*Nº peça*	*Descrição*	*Qtde*	*Nº série*	*Notas*
0	7058382	Grade	1		
1	7058363	Duto de ar	1		
2	7058364	Duto de ar	1		
3	.....	Parafuso	5		(J680616 NLA)
	21M7577	Parafuso allen	5		M6 X 16
	12M7006	Arruela de pressão	5		6 mm
	24M7054	Arruela	5		6.400 X 12 X 1.600 mm
5	7058402	Duto de ar	1		
6	8100576	Apoio	1		
8	.....	Parafuso	2		(J260820 NLA)
	19M7881	Parafuso	2		M8 X 20, (SUB FOR J900820)
	24M7055	Arruela	2		8.400 X 16 X 1.600 mm, (SUB FOR A590108)
9	7058366	Duto de ar	1		
10	.....	Parafuso	2		(J680616 NLA)
	21M7577	Parafuso allen	2		M6 X 16
	12M7006	Arruela de pressão	2		6 mm
	24M7054	Arruela	2		6.400 X 12 X 1.600 mm
12	4S00686	Filtro	1		(SUB FOR 4632689)
13	7058400	Duto de ar	1		
15	.....	Parafuso	6		(J460630 NLA)
	21M7466	Parafuso	6		M6 X 30
	12M7006	Arruela de pressão	6		6 mm
	24M7054	Arruela	5		6.400 X 12 X 1.600 mm
17	7058365	Duto de ar	1		

Air Conditioner Compressor and Condenser Hoses
Flexibles de compresseur de climatiseur et de condenseur
Mangueiras do Condensador e Compressor do Ar Condicionado
Mangueras de compresor y condensador de acondicionador de aire

TX1089835 B.1

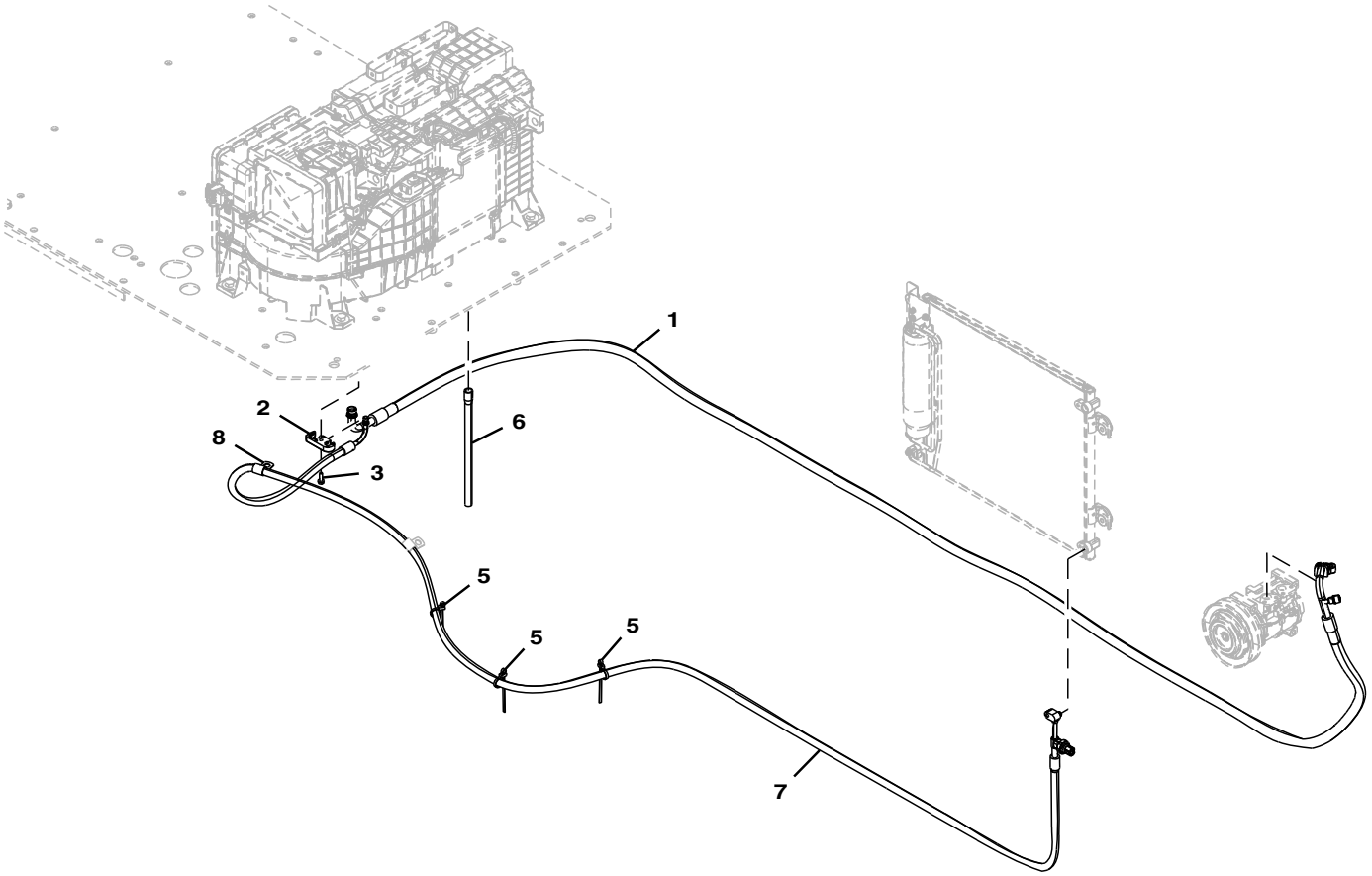

TX1089835

Item	*Nº peça*	*Descrição*	*Qtde*	*Nº série*	*Notas*
1	4707784	Mangueira	1		
2	4632325	Conexão	1		
3	.....	Parafuso	1		(J260620 NLA)
	19M7077	Parafuso sextavado	1		M6 X 20, (SUB FOR J900620)
	24M7054	Arruela	1		6.400 X 12 X 1.600 mm, (SUB FOR A590106)
5	H77698	Cinta	3		(SUB FOR 4371049)
6	4704927	Mangueira	1		
7	4713323	Mangueira	1		Inclui Pressostato de Alta/Baixa Pressão, NSEP
8	R73384	Braçadeira	1		(SUB FOR 4190253)

Air Conditioner Refrigerant Hose and Compressor Belt
Flexible de réfrigérant de climatiseur et courroie de compresseur
Mangueira do Refrigerante do Ar Condicionado e Correia do Compressor
Manguera de refrigerante de acondicionador de aire y correa de compresor

TX1102717 A.1

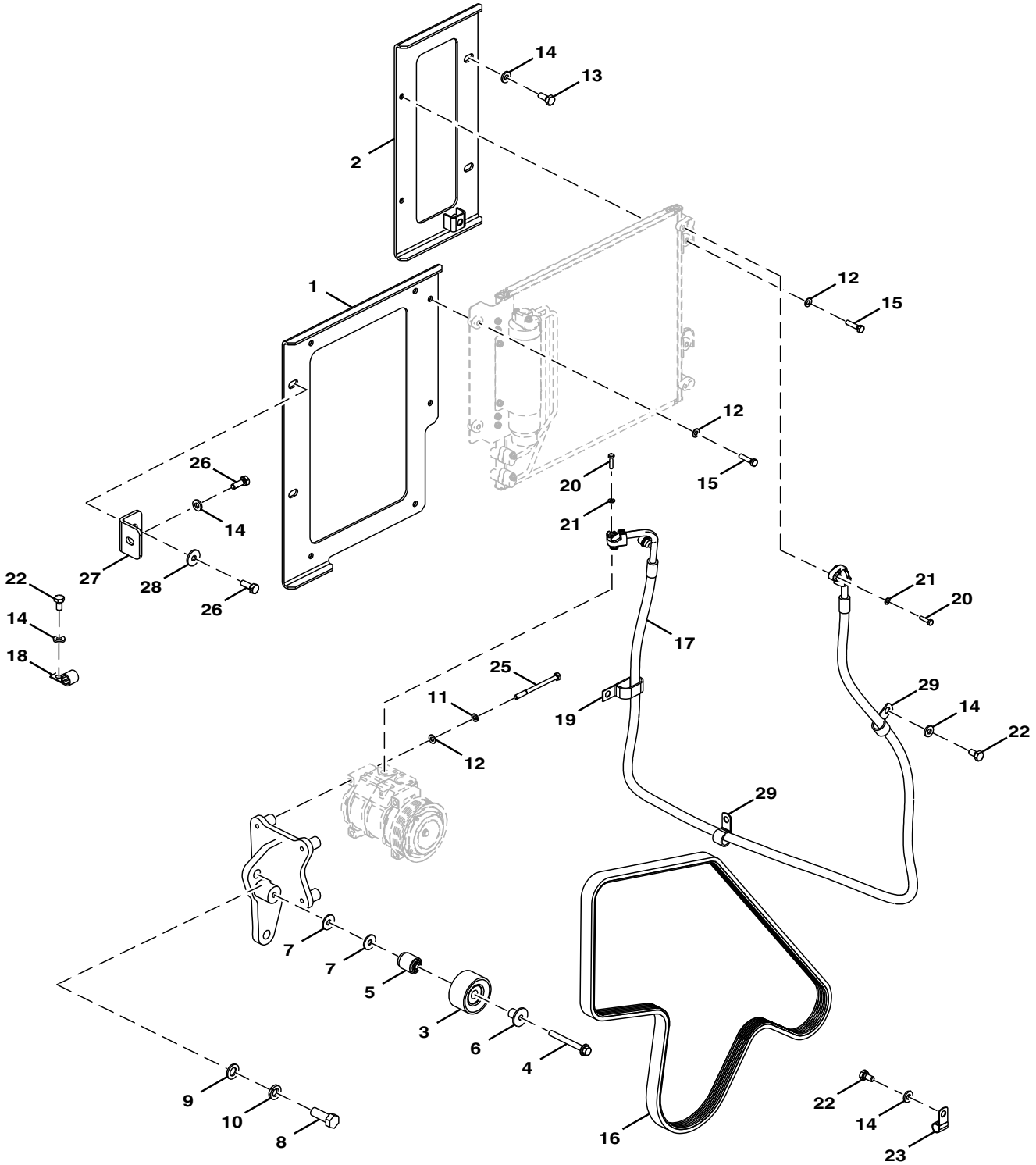

FF107767_TX1102717

Item	*Nº peça*	*Descrição*	*Qtde*	*Nº série*	*Notas*
1	FF509935	Apoio	1		
2	FF509936	Apoio	1		
3	RE505264	Polia	1		
4	19M7811	Parafuso	1		M10 X 90
5	T190807	Bucha	1		
6	R502079	Luva	1		
7	24M7296	Arruela	2		10.500 X 30 X 2.500 mm
8	J901645	Parafuso sextavado	2		
9	A590116	Arruela	2		
10	A590916	Arruela de pressão	2		
11	12M7065	Arruela de pressão	4		8 mm, SUB FOR A590908
12	24M7055	Arruela	8		8.400 X 16 X 1.600 mm, SUB FOR A590108
13	19M7402	Parafuso sextavado	3		M10 X 25, SUB FOR J901025
14	24M7346	Arruela	10		11 X 20 X 2 mm, SUB FOR DH400703
15	19M7298	Parafuso sextavado	4		M8 X 35, SUB FOR J900835
16	R228566	Correia trapezoidal	1		
17	FYA00001704	Mangueira	1		
18	T28949	Braçadeira	2		SUB FOR 4190273
19	R50454	Braçadeira	1		SUB FOR 4192034
20	19M7286	Parafuso sextavado	4		M6 X 25, SUB FOR J900625
21	24M7054	Arruela	4		6.400 X 12 X 1.600 mm, SUB FOR A590106
22	19M7938	Parafuso sextavado	6		M10 X 20, SUB FOR J901020
23	R73384	Braçadeira	1		SUB FOR 4190253
24	FF510535	Apoio	1		
25	19M7997	Parafuso sextavado	4		M8 X 110, SUB FOR J900802
26	19M7662	Parafuso sextavado	2		M10 X 30, SUB FOR J901030
27	FF510766	Apoio	1		
28	24M7101	Arruela	1		11 X 34 X 3 mm, SUB FOR J217083
29	4190277	Braçadeira	4		

Heater Hoses
Flexibles de chauffage
Mangueiras do Aquecedor
Mangueras de calefactor

TX1102727 A.1

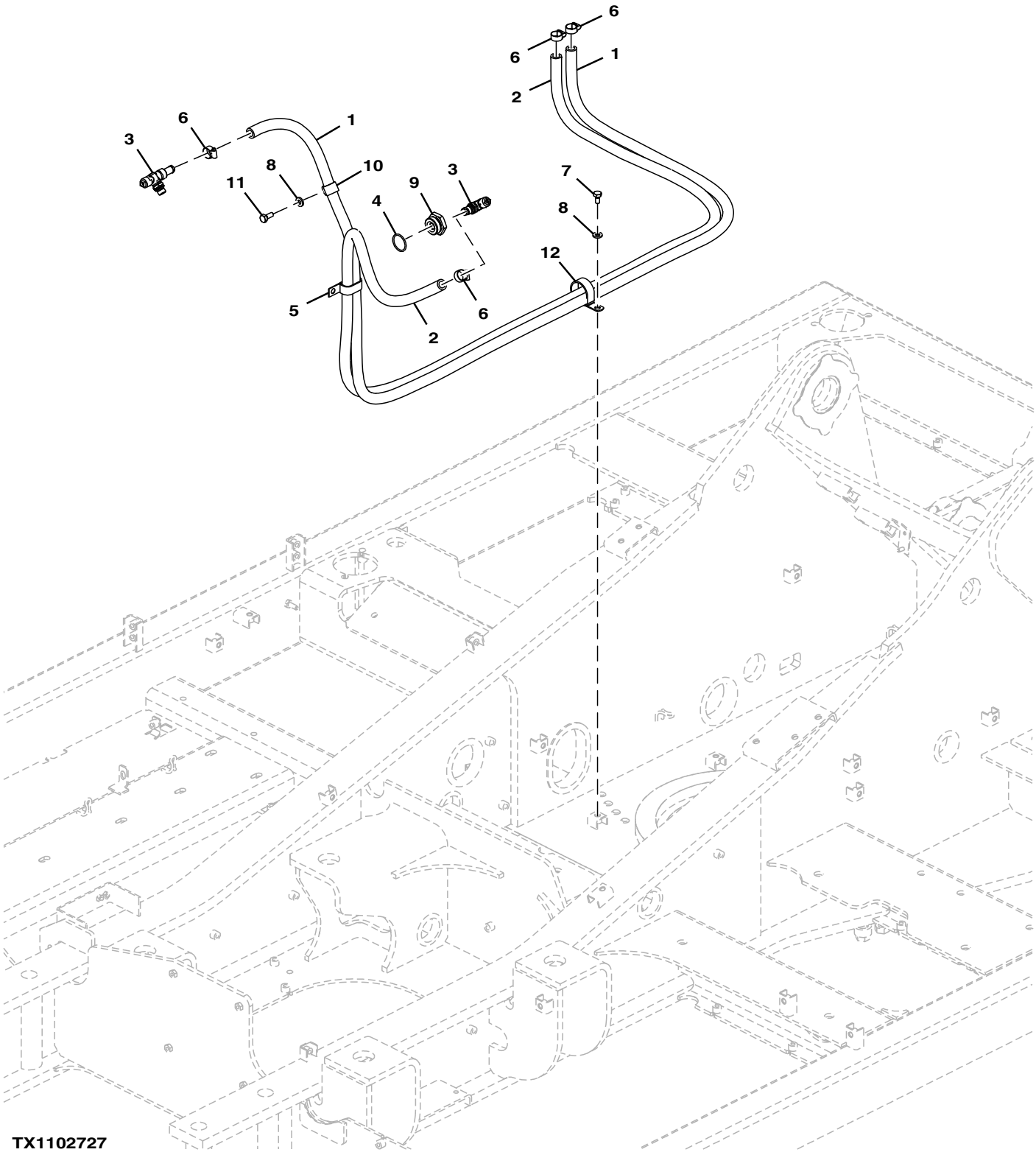

TX1102727

Item	*Nº peça*	*Descrição*	*Qtde*	*Nº série*	*Notas*
1	4283016	Mangueira	1		SUB FOR 4341804
2	FF502660	Mangueira	1		
3	RE507952	VálVula de dreno	2		
4	U13639	Anel o	1		
5	AH77869	Presilha	1		SUB FOR 4192034
6	4514699	Braçadeira	4		
7	19M7938	Parafuso sextavado	3		M10 X 20, SUB FOR J901020
8	24M7346	Arruela	4		11 X 20 X 2 mm, SUB FOR DH400703
9	R123616	Plugue	1		
10	R72659	Braçadeira	1		SUB FOR 4190263
11	19M7402	Parafuso sextavado	1		M10 X 25, SUB FOR J901025
12	N198631	Braçadeira	3		SUB FOR 4190265

Bottom Covers
Couvercles d'accès du bas
Tampas Inferiores
Cubiertas inferiores

TX1104650 A.1

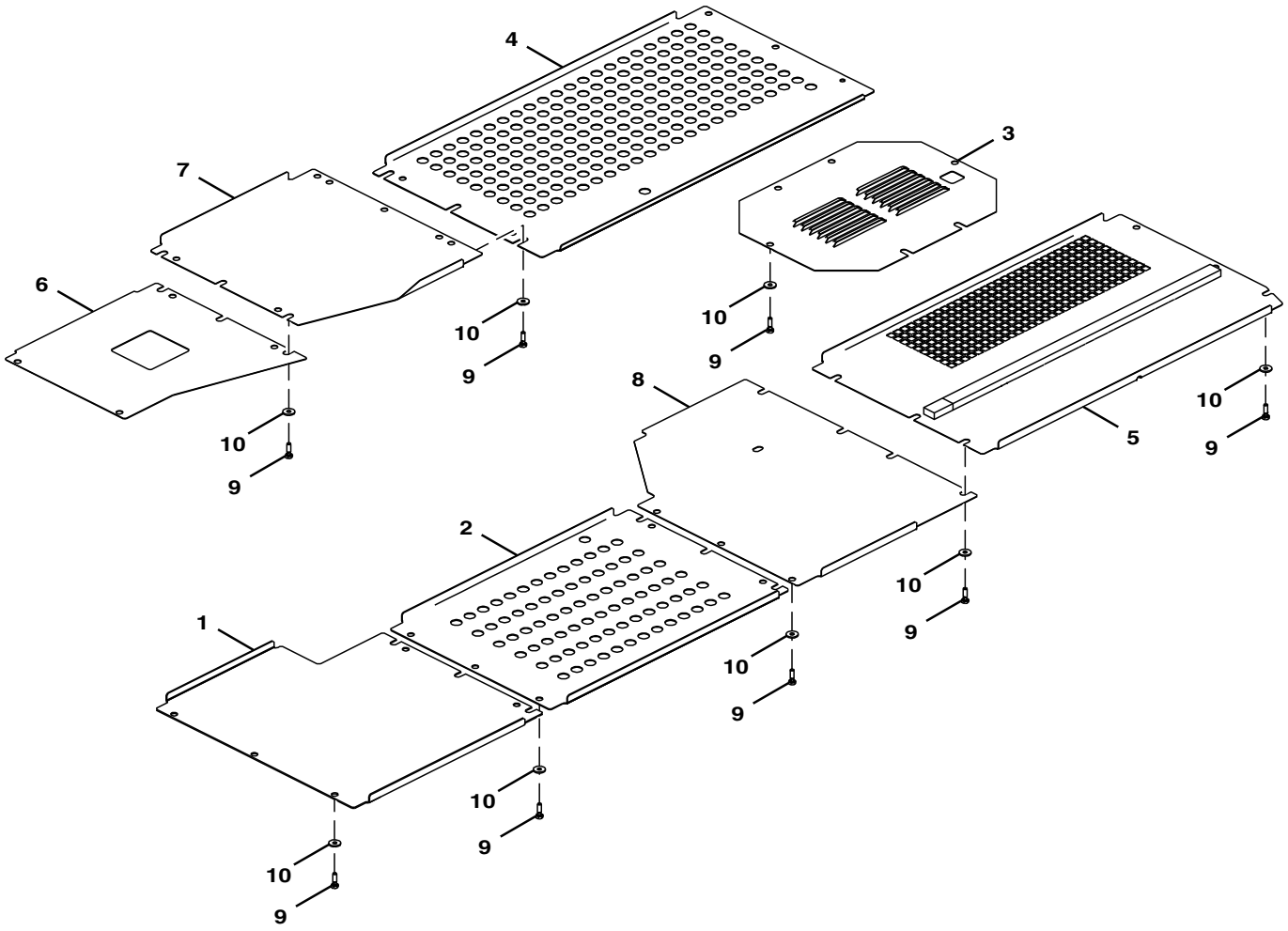

FF107779_TX1104650

Item	*Nº peça*	*Descrição*	*Qtde*	*Nº série*	*Notas*
1	3116726	Capa	1		
2	3117185	Capa	1		
3	3118978	Capa	1		
4	2057986	Capa	1		
5	FF510342	Capa	1		
6	3116729	Capa	1		
7	3116730	Capa	1		
8	.....	Capa	1		
9	19M7550	Parafuso sextavado	40		M10 X 35, SUB FOR J901035
10	24M7101	Arruela	40		11 X 34 X 3 mm, SUB FOR J217083

Control Valve Covers
Carters du distributeur
Control Valve Covers
Carcasas de válvula de control

TX1103405 A.1

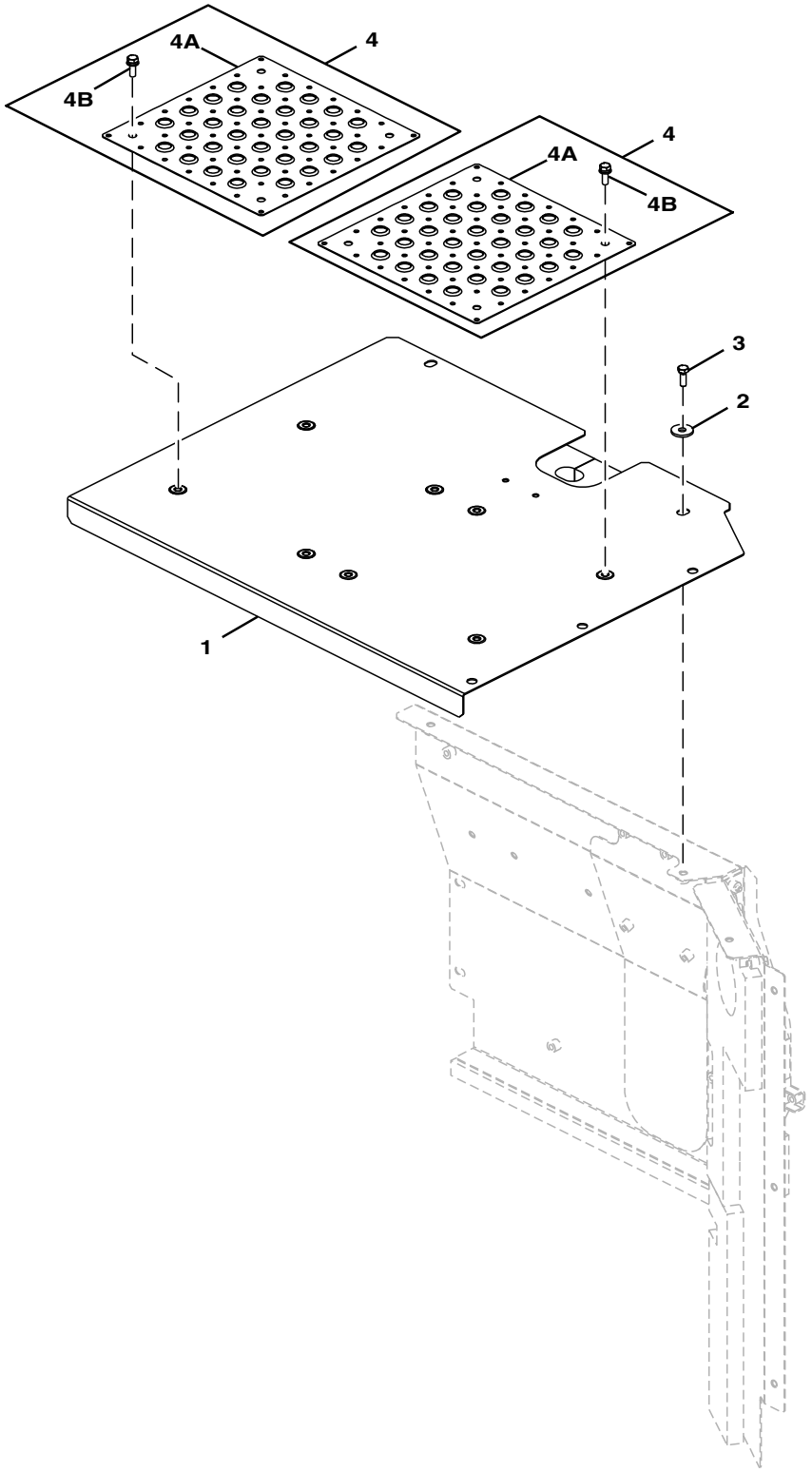

FF107772_TX1103405

Item	*Nº peça*	*Descrição*	*Qtde*	*Nº série*	*Notas*
1	FF509885	Capa	1		
2	24M7101	Arruela	5		11 X 34 X 3 mm, SUB FOR J217083
3	19M7662	Parafuso sextavado	5		M10 X 30, SUB FOR J901030
4	9196157	Capa	2		
4A	3091337	Capa	1		
4B	19M7662	Parafuso sextavado	4		M10 X 30, SUB FOR J901030
4C	24M7346	Arruela	4		11 X 20 X 2 mm, SUB FOR DH400703

Engine Cover
Carter moteur
Tampa do Motor
Cubierta de motor

TX1113150 B.1

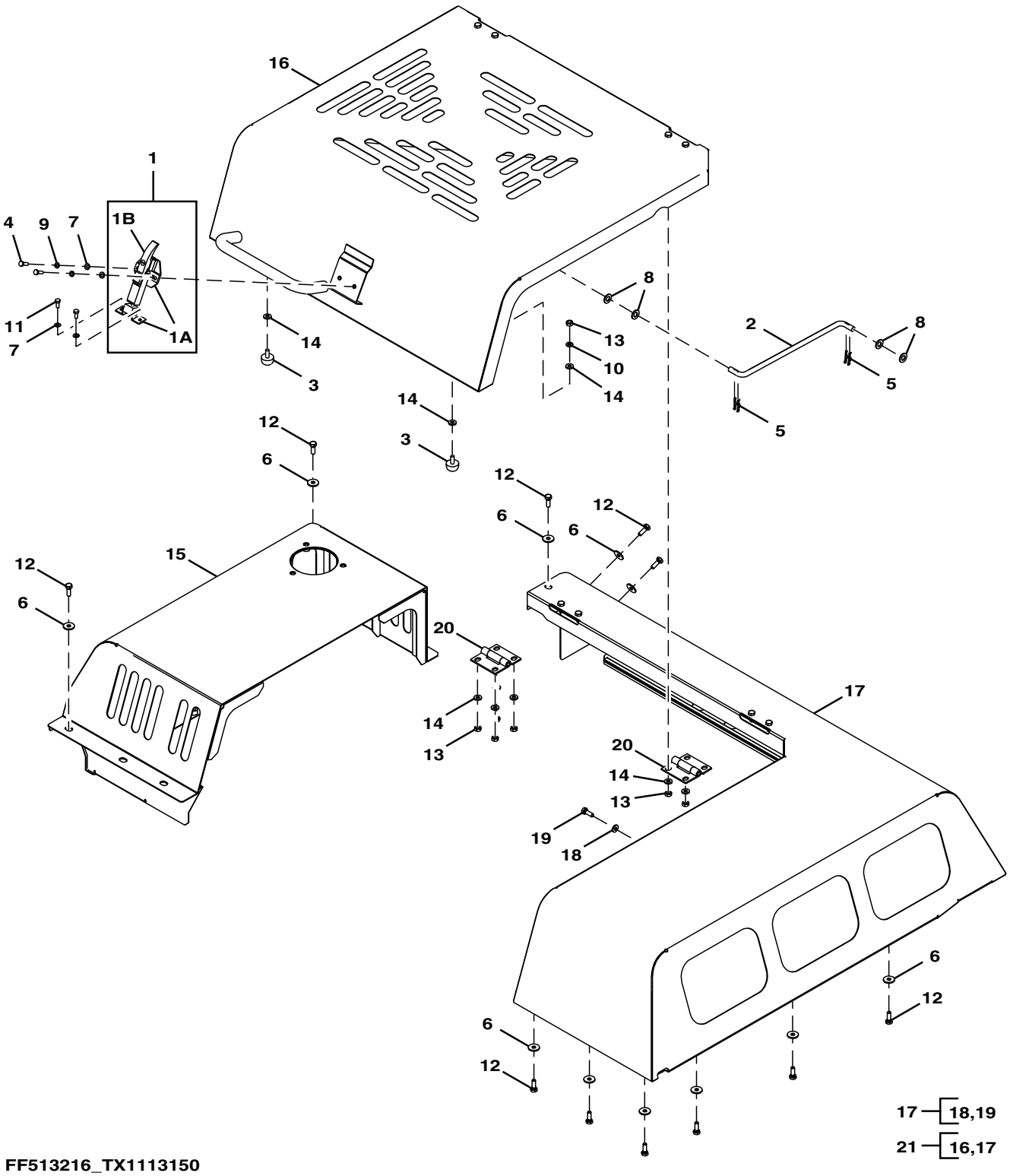

FF513216_TX1113150

Item	*Nº peça*	*Descrição*	*Qtde*	*Nº série*	*Notas*
1	4361455	Trava	1		SUB FOR TH111036, TH108769
	AT194969	Chave	1		SUB FOR AT147803
1A	3040904	Trava	1		SUB FOR AT126162
1B	3021131	âncora	1		SUB FOR TH102247
2	FF502674	Trava	1		
3	4294508	Pára-choque	2		
4	21M7397	Parafuso	2		M8 X 25, SUB FOR M430825
5	L12622	Pino de trava	4		SUB FOR 4022700
6	24M7101	Arruela	15		11 X 34 X 3 mm, SUB FOR J217083
7	24M7055	Arruela	4		8.400 X 16 X 1.600 mm, SUB FOR A590108
8	24M7085	Arruela	4		15 X 28 X 2.500 mm, SUB FOR A590114
9	12M7065	Arruela de pressão	2		8 mm, SUB FOR A590908
10	12M7066	Arruela de pressão	2		10 mm, SUB FOR A590910
11	19M7881	Parafuso	2		M8 X 20, SUB FOR J900820
12	19M7662	Parafuso sextavado	15		M10 X 30, SUB FOR J901030
13	14M7274	Porca	10		M10, SUB FOR J950010
14	24M7346	Arruela	12		11 X 20 X 2 mm, SUB FOR DH400703
15	.....	Capa	1		
16	FF511371	Capa	2		
17	FF511373	Capa	2		
18	24M7346	Arruela	16		11 X 20 X 2 mm, SUB FOR DH400703
19	19M7662	Parafuso sextavado	16		M10 X 30, SUB FOR J901030
20	FF108374	Dobradiça	2		
21	.....	Kit da capota	1		

Cooling Package and Hydraulic Pump Compartment Doors
Portes de compartiments d'ensemble de refroidissement et de pompe hydraulique
Portas do Compartimento da Bomba Hidráulica e Sistema de Arrefecimento
Conjunto de enfriamiento y puertas de compartimiento de bomba hidráulica

TX1104647 A.1

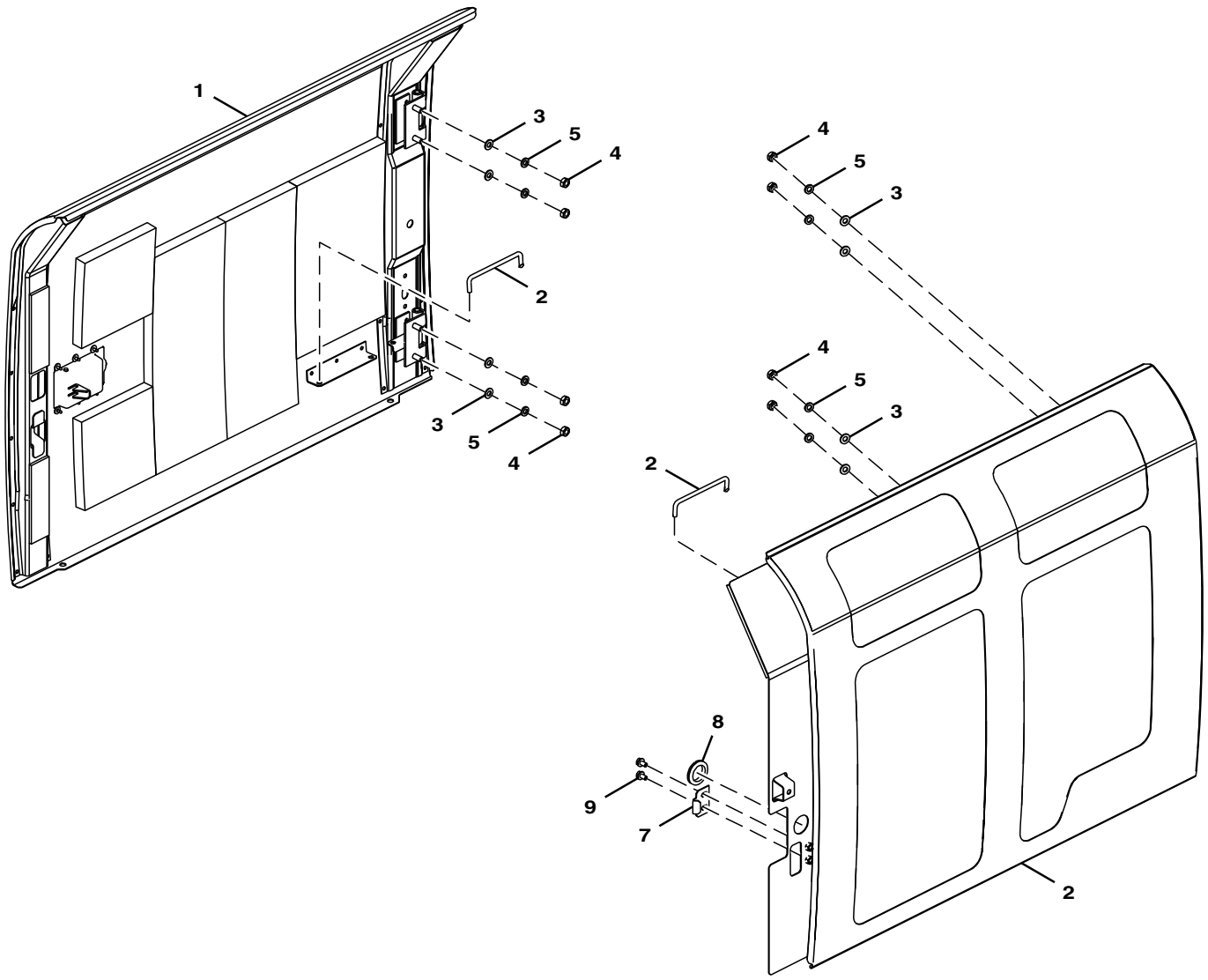

FF107776_TX1104647

Item	*Nº peça*	*Descrição*	*Qtde*	*Nº série*	*Notas*
1	FF508248	Porta	1		RH
2	FF508282	Porta	1		LH, SUB FOR FF508281
3	24M7028	Arruela	8		10.500 X 20 X 2 mm, SUB FOR A590110
4	14M7274	Porca	8		M10, SUB FOR J950010
5	12M7066	Arruela de pressão	8		10 mm, SUB FOR A590910
6	4639112	Trava	2		
7	4642167	Limitador	1		
8	H210728	Passa-fio	1		SUB FOR 4211059
9	19M7162	Parafuso sextavado	2		M8 X 16, SUB FOR J260816; J900816 NLA
	24M7055	Arruela	2		8.400 X 16 X 1.600 mm, SUB FOR A590108

Cover (Floor of Storage Compartment)
Couvercle (plancher du compartiment de rangement)
Tampa (Piso do Compartimento de Armazenagem)
Cubierta (piso de compartimiento de almacenamiento)

TX1103490 A.1

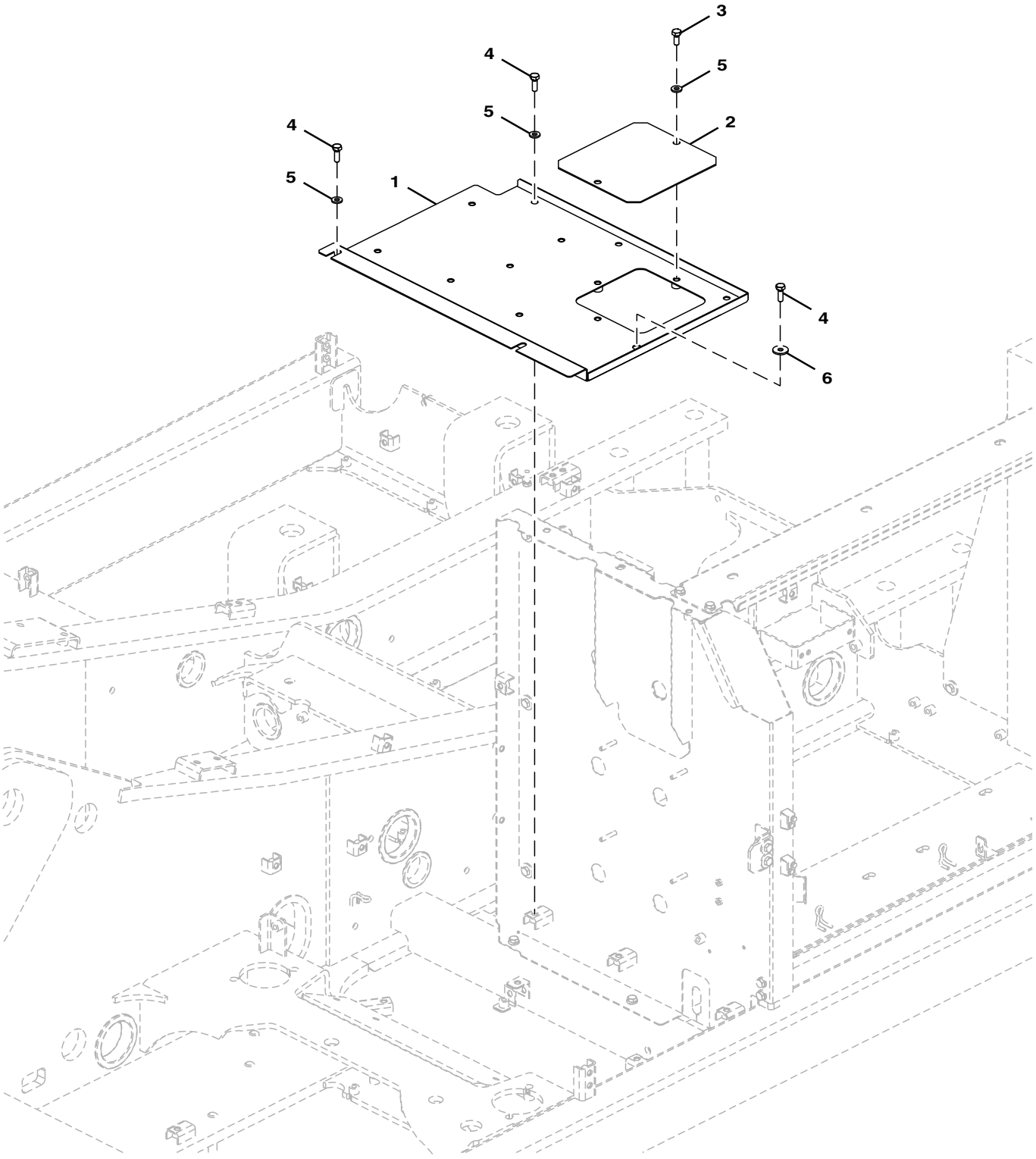

FF107777_TX1103490

Item	*Nº peça*	*Descrição*	*Qtde*	*Nº série*	*Notas*
1	FF510366	Capa	1		
2	4660511	Placa	1		
3	19M7402	Parafuso sextavado	2		M10 X 25, SUB FOR J901025
4	19M7662	Parafuso sextavado	6		M10 X 30, SUB FOR J901030
5	24M7346	Arruela	7		11 X 20 X 2 mm, SUB FOR DH400703
6	24M7101	Arruela	1		11 X 34 X 3 mm, SUB FOR J217083

Cooling Package Compartment Panels
Panneaux de compartiment d'ensemble de refroidissement
DtlPainéis do Compartimento do Sistema de Arrefecimento
Tableros de compartimiento de sistema de enfriamiento

TX1113148 A.1

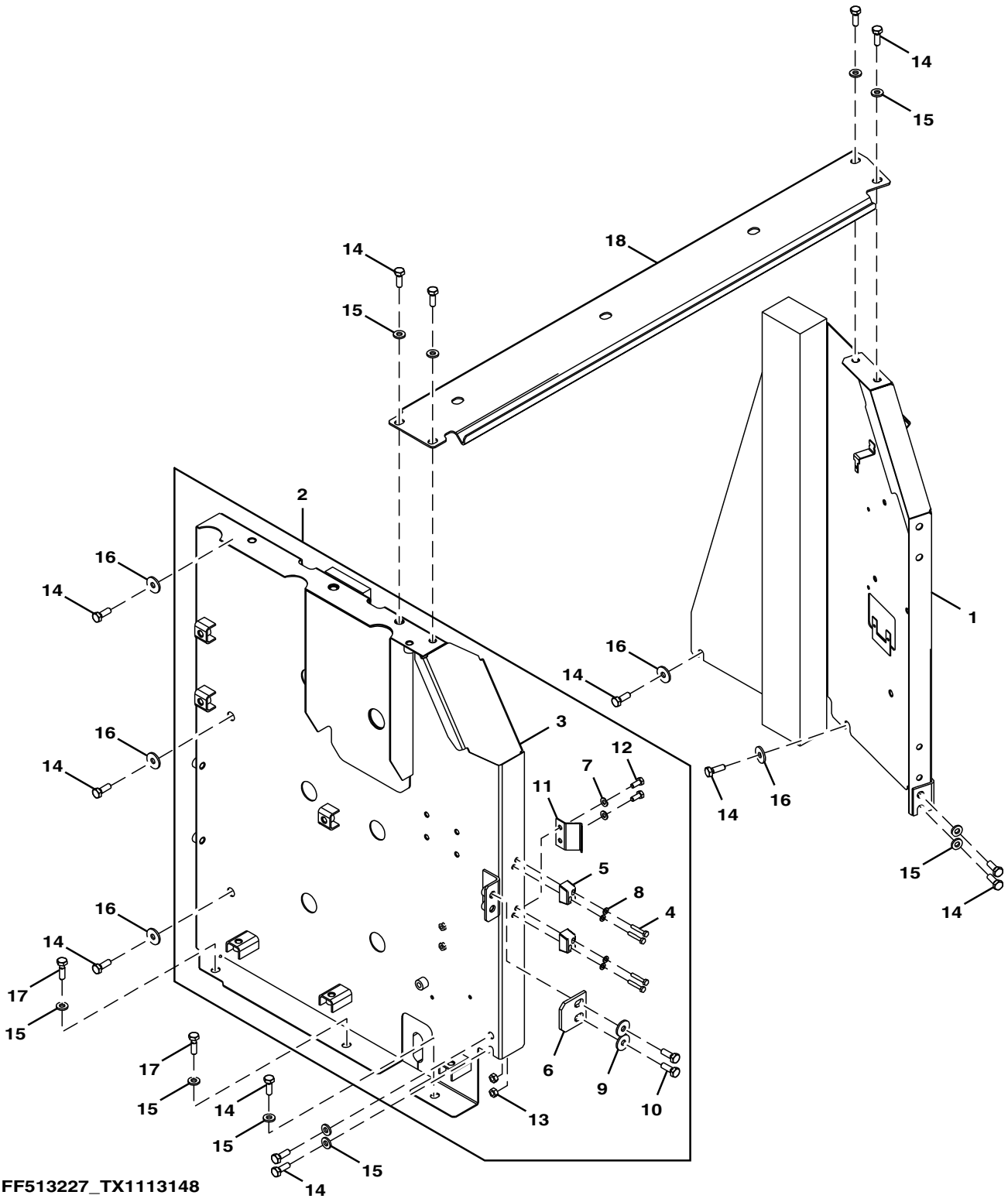

FF513227_TX1113148

Item	*Nº peça*	*Descrição*	*Qtde*	*Nº série*	*Notas*
1	FF508449	Capa	1		
2	.....	Capa	1		
3	.....	Capa	1		
4	19M7177	Parafuso sextavado	4		M6 X 35, SUB FOR J900635
5	4652573	Limitador	2		
6	4638905	Limitador	1		
7	24M7055	Arruela	2		8.400 X 16 X 1.600 mm, SUB FOR A590108
8	24M7054	Arruela	4		6.400 X 12 X 1.600 mm, SUB FOR A590106
9	24M7101	Arruela	2		11 X 34 X 3 mm, SUB FOR J217083
10	19M7662	Parafuso sextavado	2		M10 X 30, SUB FOR J901030
11	4719469	Limitador	1		
12	19M7881	Parafuso	2		M8 X 20, SUB FOR J900820
13	14M7273	Porca	2		M8, SUB FOR J950008
14	19M7662	Parafuso sextavado	14		M10 X 30, SUB FOR J901030
15	24M7346	Arruela	11		11 X 20 X 2 mm, SUB FOR DH400703
16	24M7101	Arruela	5		11 X 34 X 3 mm, SUB FOR J217083
17	19M7550	Parafuso sextavado	2		M10 X 35, SUB FOR J901035
18	FF511678	Capa	1		

Engine Compartment Panel
Panneau du compartiment moteur
Engine Compartment Panel
Tablero de compartimiento de motor

TX1113146 A.1

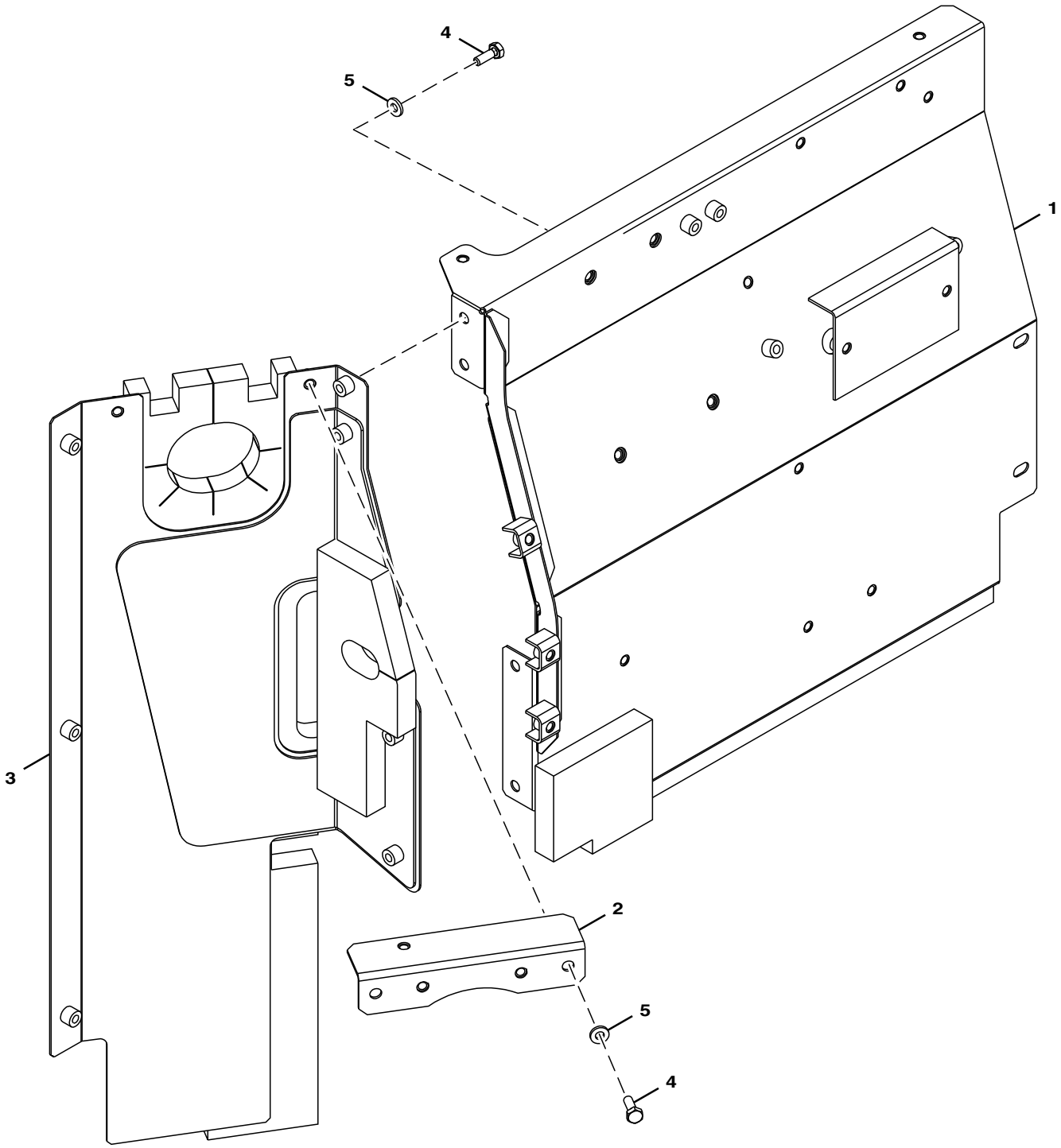

FF513338_TX1113146

Item	*Nº peça*	*Descrição*	*Qtde*	*Nº série*	*Notas*
1	FF513128	Capa	1		
	.....	Capa	1		
	FF508940	Vedação de acabamento	1		
	FF508941	Vedação de acabamento	1		
2	FF509334	Apoio	1		
3	FF508948	Capa	1		
	.....	Capa	1		
	FF508945	Vedação de acabamento	1		
	FF508946	Vedação de acabamento	1		
	FF508947	Vedação de acabamento	1		
4	19M7662	Parafuso sextavado	6		M10 X 30, SUB FOR J901030
5	J222010	Arruela	6		SUB FOR DH400703

Hydraulic Pump Compartment Panels
Panneaux de logement de pompe hydraulique
Painéis do Compartimento da Bomba Hidráulica
Tableros de compartimiento de bomba hidráulica

TX1113149 A.1

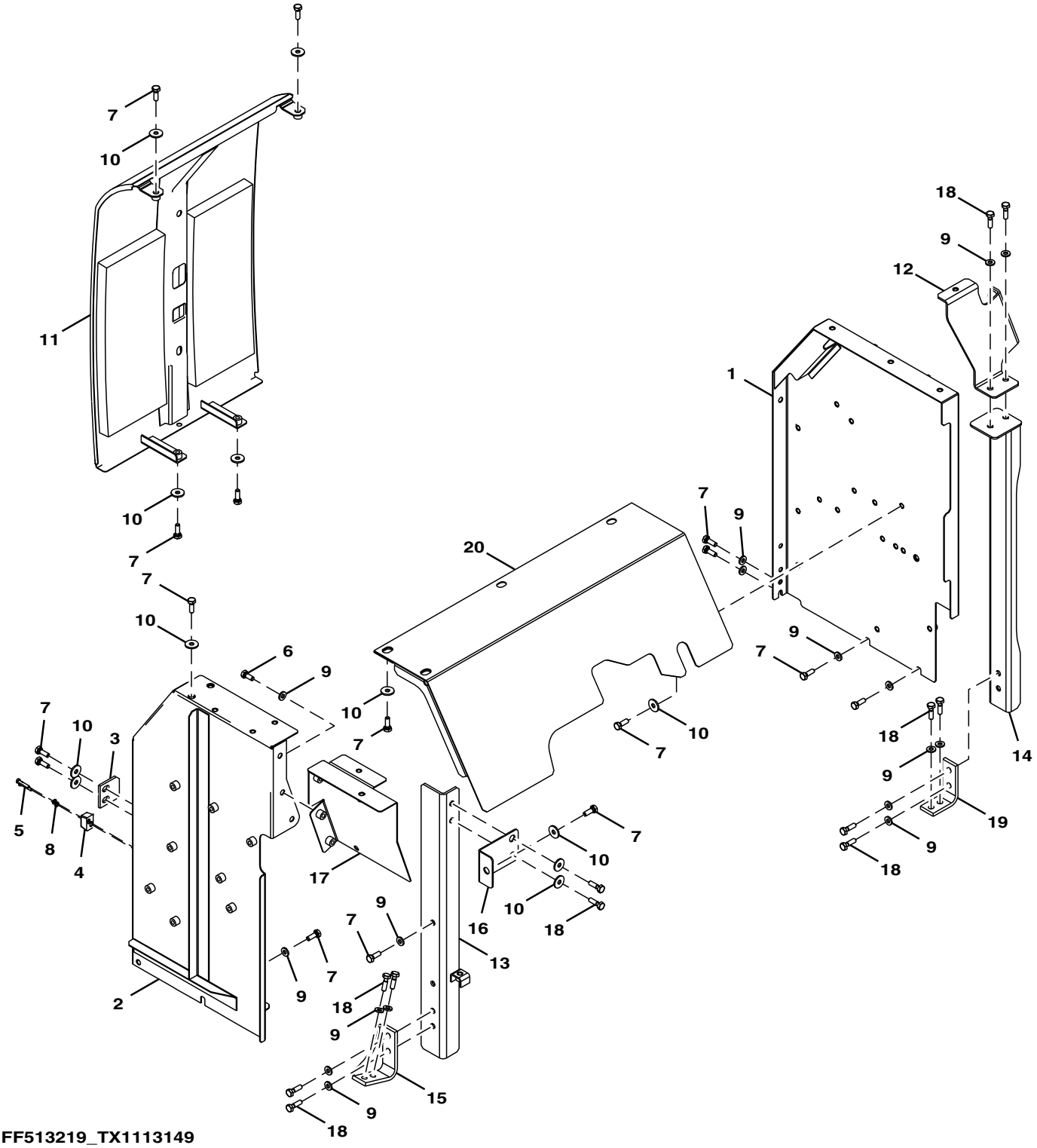

FF513219_TX1113149

Item	*Nº peça*	*Descrição*	*Qtde*	*Nº série*	*Notas*
1	FF513088	Capa	1		
2	FF508935	Capa	1		
3	4638905	Limitador	1		
4	4652573	Limitador	1		
5	19M7177	Parafuso sextavado	2		M6 X 35, SUB FOR J900635
6	19M7402	Parafuso sextavado	3		M10 X 25, SUB FOR J901025
7	19M7662	Parafuso sextavado	24		M10 X 30, SUB FOR J901030
8	24M7054	Arruela	2		6.400 X 12 X 1.600 mm, SUB FOR A590106
9	24M7346	Arruela	21		11 X 20 X 2 mm, SUB FOR DH400703
10	24M7101	Arruela	18		11 X 34 X 3 mm, SUB FOR J217083
11	8102285J	Capa	1		
12	FF511355	Apoio	1		
13	FF511356	Apoio	1		
14	FF511357	Apoio	1		
15	FF511634	Apoio	1		
16	FF511369	Apoio	1		
17	FF511368	Capa	1		
18	19M7550	Parafuso sextavado	12		M10 X 35, SUB FOR J901035
19	FF512910	Apoio	1		
20	.....	Capa	1		

Fuel Tank Cover
Couvercle de réservoir de carburant
Fuel Tank Cover
Cubierta de depósito de combustible

TX1103500 A.1

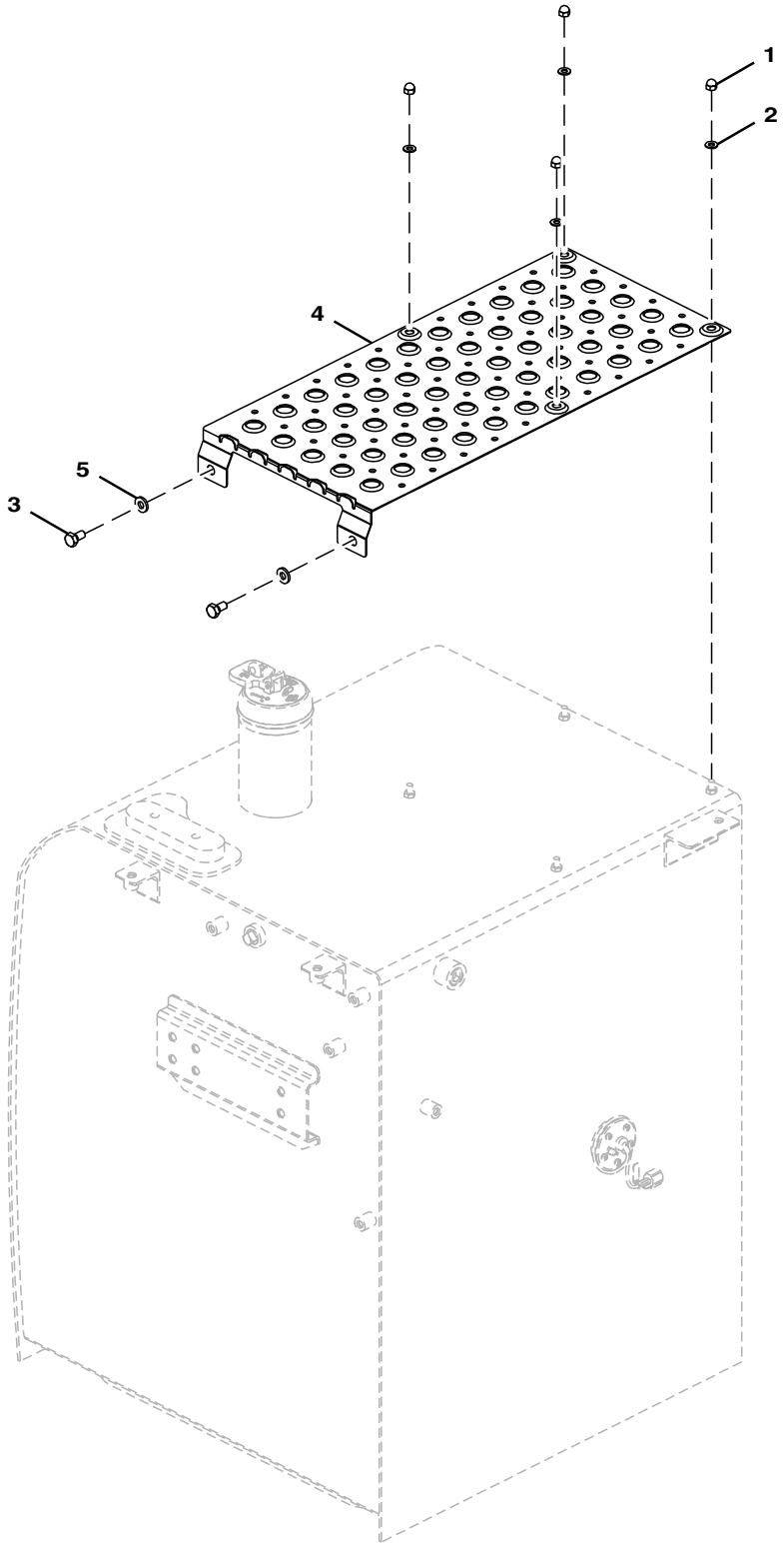

9309005_TX1103500

Item	*Nº peça*	*Descrição*	*Qtde*	*Nº série*	*Notas*
1	4410536	Porca	4		
2	24M7055	Arruela	4		8.400 X 16 X 1.600 mm, SUB FOR A590108
3	19M7938	Parafuso sextavado	2		M10 X 20, SUB FOR J901020
4	FF511883	Capa	1		SUB FOR 3121279
5	24M7346	Arruela	2		11 X 20 X 2 mm, SUB FOR DH400703

Storage Compartment Door and Panels
Porte et panneaux de compartiment de rangement
Porta e Painéis do Compartimento de Armazenagem
Puerta y tableros de compartimiento de almacenamiento

TX1103388 A.1

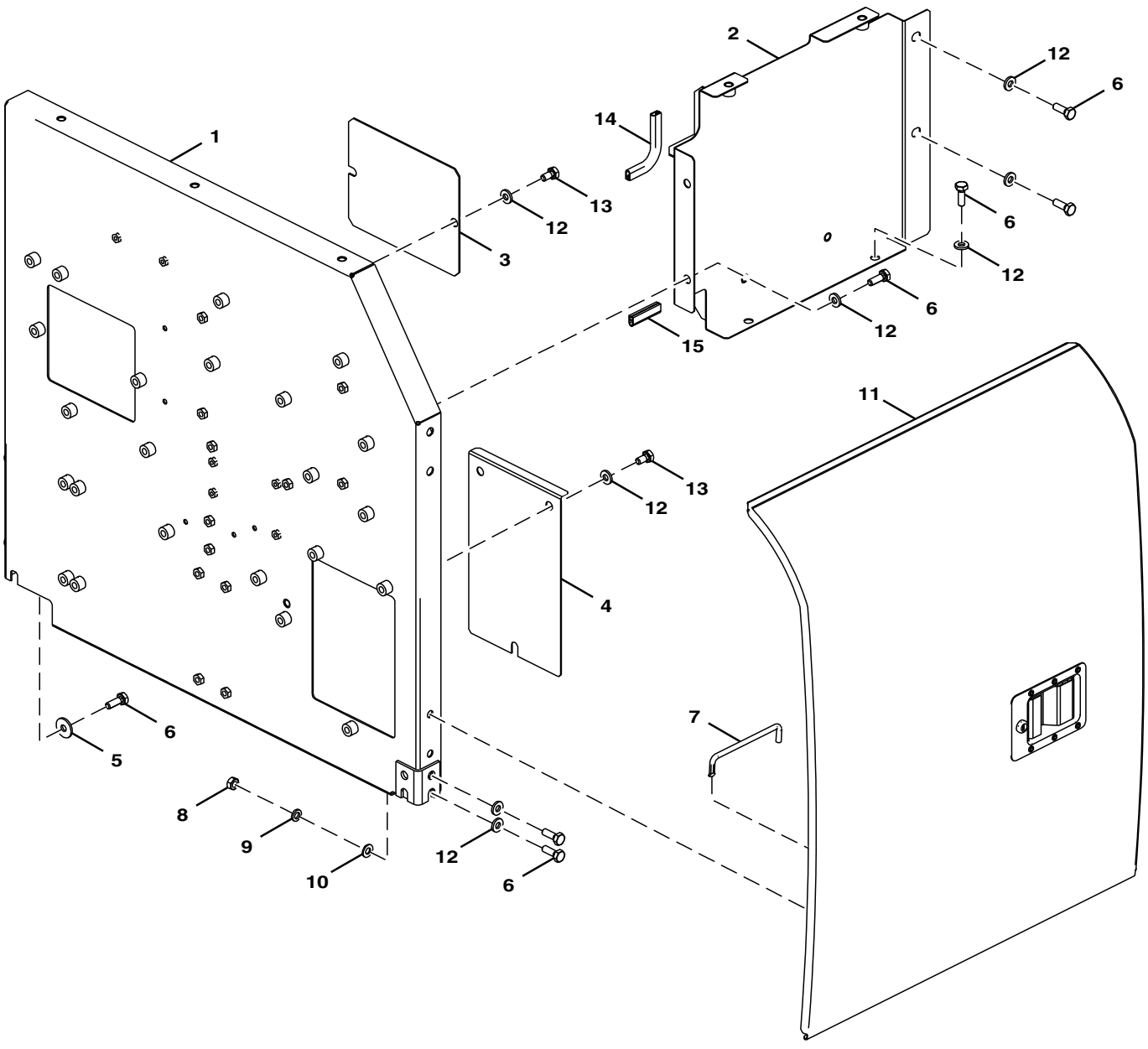

FF107770_TX1103388

Item	*Nº peça*	*Descrição*	*Qtde*	*Nº série*	*Notas*
1	FF510365	Capa	1		
2	FF509365	Capa	1		
3	4707071	Capa	1		
4	4702551	Capa	1		
5	24M7101	Arruela	1		11 X 34 X 3 mm, SUB FOR J217083
6	19M7662	Parafuso sextavado	9		M10 X 30, SUB FOR J901030
7	4639112	Trava	1		
8	14M7274	Porca	4		M10, SUB FOR J950010
9	12M7066	Arruela de pressão	4		10 mm, SUB FOR A590910
10	24M7028	Arruela	4		10.500 X 20 X 2 mm, SUB FOR A590110
11	FF508243	Porta	1		
12	24M7346	Arruela	13		11 X 20 X 2 mm, SUB FOR DH400703
13	19M7938	Parafuso sextavado	5		M10 X 20, SUB FOR J901020
14	FF512478	Proteção	1		
15	FF512480	Proteção	1		

Storage Compartment Top Cover
Couvercle supérieur du comparti.ment de rangement
Tampa Superior do Compartimento de Armazenagem
Cubierta superior de compartimiento de almacenamiento

TX1103396 A.1

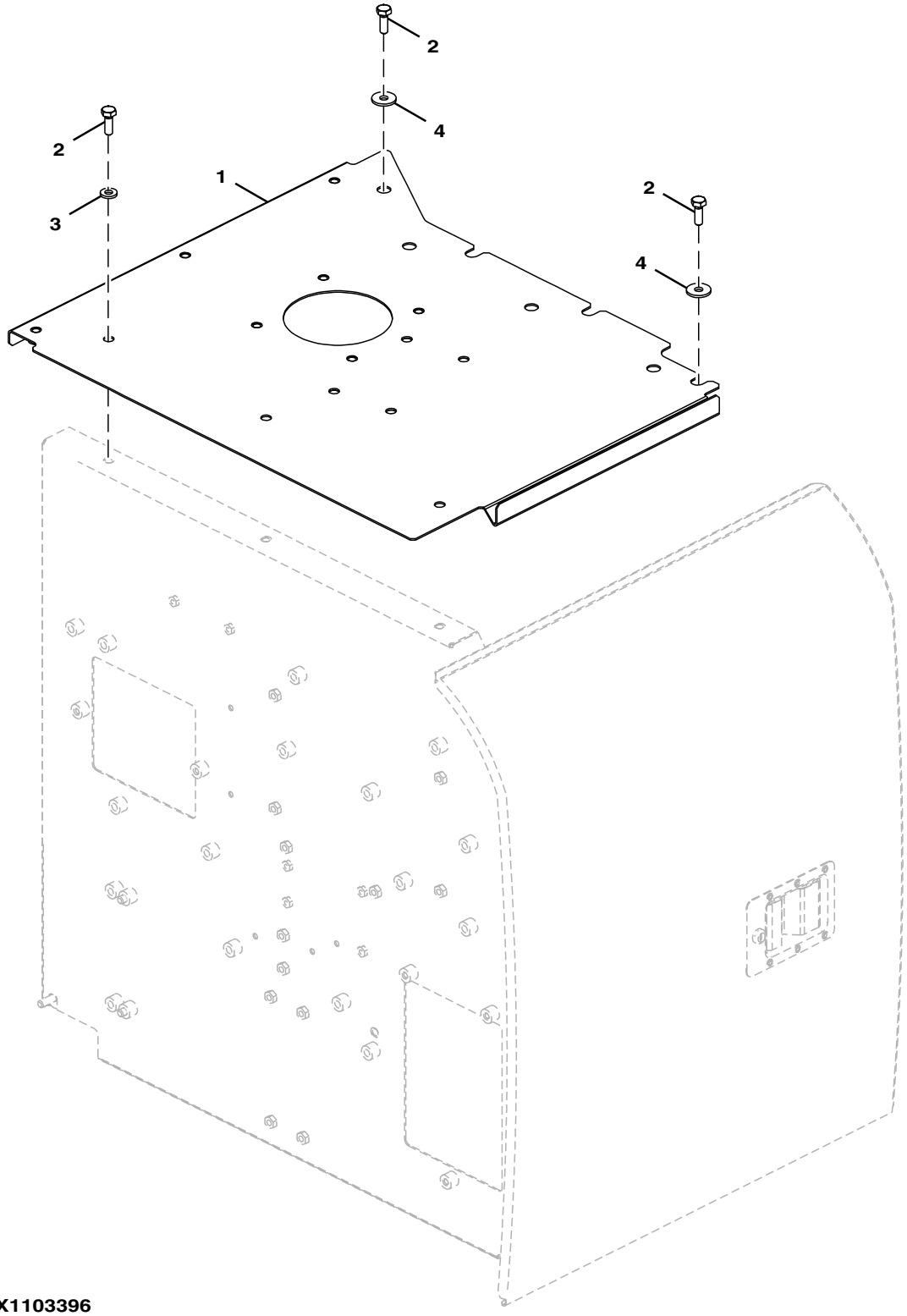

FF107771_TX1103396

Item	*Nº peça*	*Descrição*	*Qtde*	*Nº série*	*Notas*
1	FF509347	Capa	1		
2	19M7662	Parafuso sextavado	5		M10 X 30, SUB FOR J901030
3	24M7346	Arruela	3		11 X 20 X 2 mm, SUB FOR DH400703
4	24M7101	Arruela	2		11 X 34 X 3 mm, SUB FOR J217083

Tool Box
Boîte à outils
Caixa de Ferramentas
Caja de herramientas

TX1113972 C.1

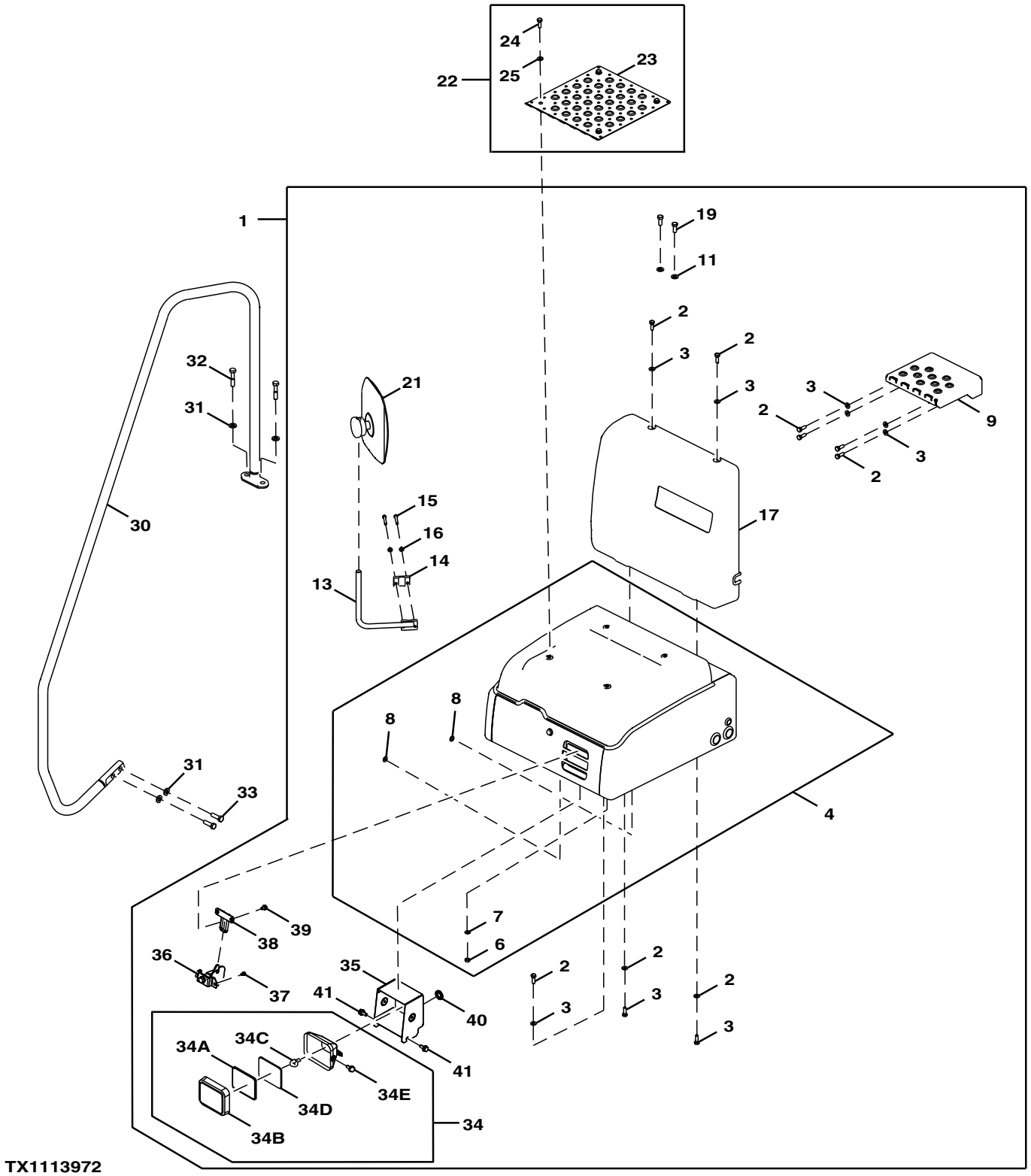

TX1113972

Item	*Nº peça*	*Descrição*	*Qtde*	*Nº série*	*Notas*
1	.....	Caixa de ferramentas	1		
2	19M7662	Parafuso sextavado	13		M10 X 30, (SUB FOR J901030)
3	24M7346	Arruela	13		11 X 20 X 2 mm, (SUB FOR DH400703)
4	4657929	Caixa de ferramentas	1		
6	14M7274	Porca	4		M10, (SUB FOR J950010)
7	24M7028	Arruela	4		10.500 X 20 X 2 mm, (SUB FOR A590110)
8	24M7028	Arruela	2		10.500 X 20 X 2 mm, (SUB FOR A590110)
9	7049994J	Degrau	1		
11	24M7345	Arruela	2		13.500 X 24 X 2.500 mm, (SUB FOR J222012)
13	DH800108	Suporte	1		
14	DH400660	Braçadeira	1		
15	19M7184	Parafuso sextavado	2		M8 X 55, (SUB FOR J900855)
16	24M7055	Arruela	2		8.400 X 16 X 1.600 mm, (SUB FOR A590108)
17	4676839	Capa	1		
19	19M8011	Parafuso sextavado	2		M12 X 30, (SUB FOR J921230)
21	4675257	Espelho	1		
22	.....	Película anti-derraPante	1		
23	FF105054	Capa	1		
24	19M7662	Parafuso sextavado	4		M10 X 30, (SUB FOR J901030)
25	24M7346	Arruela	4		11 X 20 X 2 mm, (SUB FOR DH400703)
30	7059432	Corrimão	1		RH
31	24M7345	Arruela	4		13.500 X 24 X 2.500 mm, SUB FOR J222012
32	19M7363	Parafuso sextavado	2		M12 X 60, SUB FOR J921260
33	19M7493	Parafuso sextavado	2		M12 X 40, SUB FOR A590108
34	4274478	Farol dianteiro	1		
34A	4285646	Lente	1		
34B	4285647	Aro	1		
34C	AT135758	Lâmpada	1		SUB FOR 4285648
34D	4288342	Junta	1		
34E	19M8425	Parafuso sextavado	2		M6 X 16, SUB FOR J900616
35	8100886	Capa	1		
36	4631659	Fechadura	1		
37	19M8425	Parafuso sextavado	2		M6 X 16, J260614 NLA SUB FOR A590106
	24M7054	Arruela	2		6.400 X 12 X 1.600 mm
38	8100524	Trava	1		
39	19M7162	Parafuso sextavado	2		M8 X 16, J260816 NLA, SUB FOR J900816
	24M7055	Arruela	2		8.400 X 16 X 1.600 mm, SUB FOR A590108
40	4335429	Bucha	1		
41	19M7402	Parafuso sextavado	3		M10 X 25, J271025 NLA, SUB FOR J901025
	24M7346	Arruela	3		11 X 20 X 2 mm, SUB FOR J222010

Radio
Radio
Rádio
Radio

TX1089661 A.1

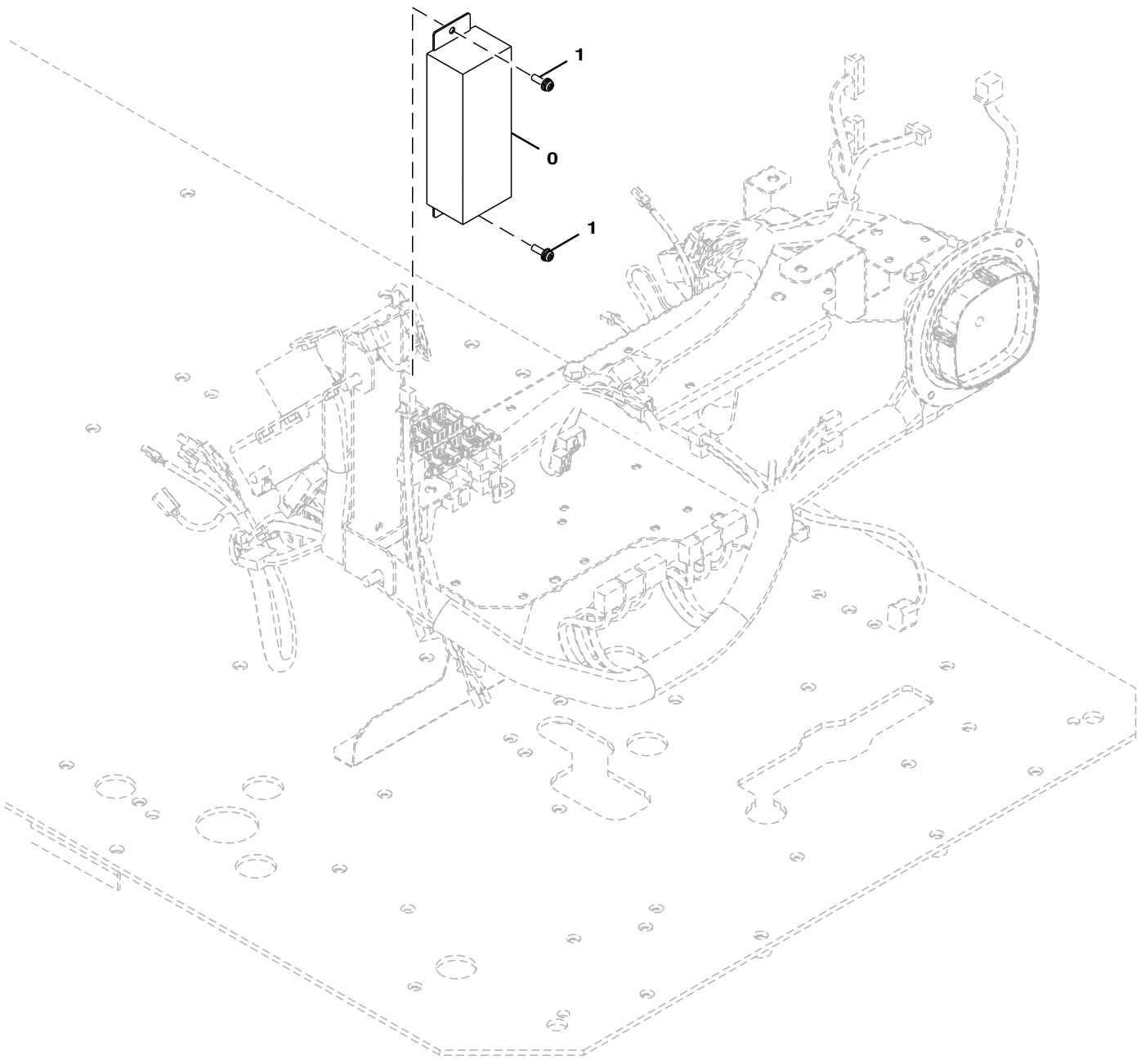

TX1089661

Item	*Nº peça*	*Descrição*	*Qtde*	*Nº série*	*Notas*
0	4714376	Kit do rádio	1		Módulo
1	21M7267	Parafuso	2		M6 X 20, J460620 NLA
	12M7006	Arruela de pressão	2		6 mm
	24M7293	Arruela	2		6.500 X 13 X 1.600 mm

Left Rear View Mirror
Rétroviseur gauche
Espelho Retrovisor Esquerdo
Espejo retrovisor izquierdo

9318348_TX1086468 A.1

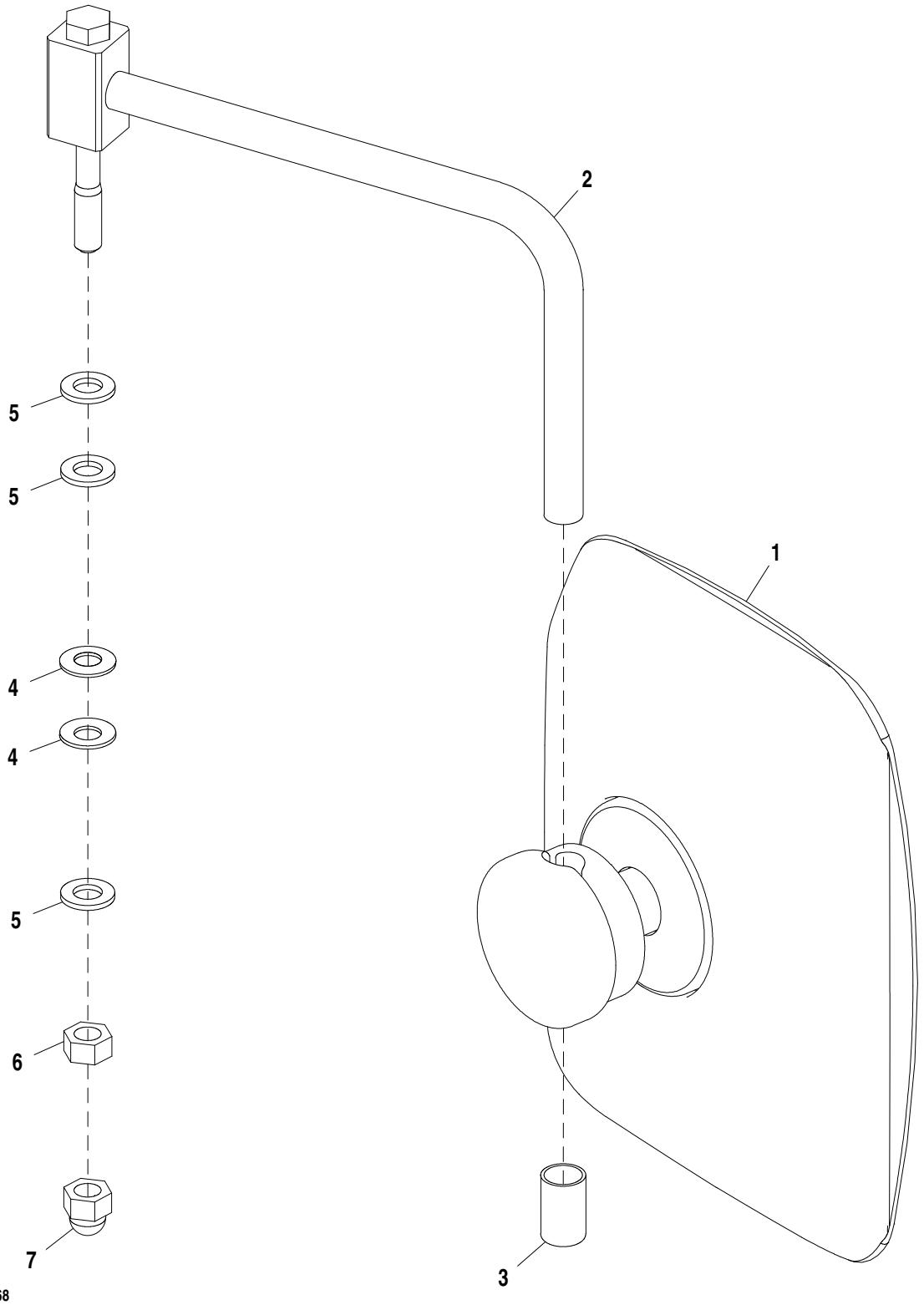

Item	*Nº peça*	*Descrição*	*Qtde*	*Nº série*	*Notas*
1	4675257	Espelho	1		
2	8103785	Apoio	1		SUB FOR FF100378
3	4642023	Tampa	1		
4	4172172	Arruela	2		
5	24M7047	Arruela	3		13 X 24 X 2.500 mm, SUB FOR J253112
6	14M7275	Porca	1		M12, SUB FOR J231212
7	4449509	Tampa	1		

Rear View Mirror
Rétroviseur
Espelho Retrovisor
Retrovisor

9262484_TX1101931 A.1

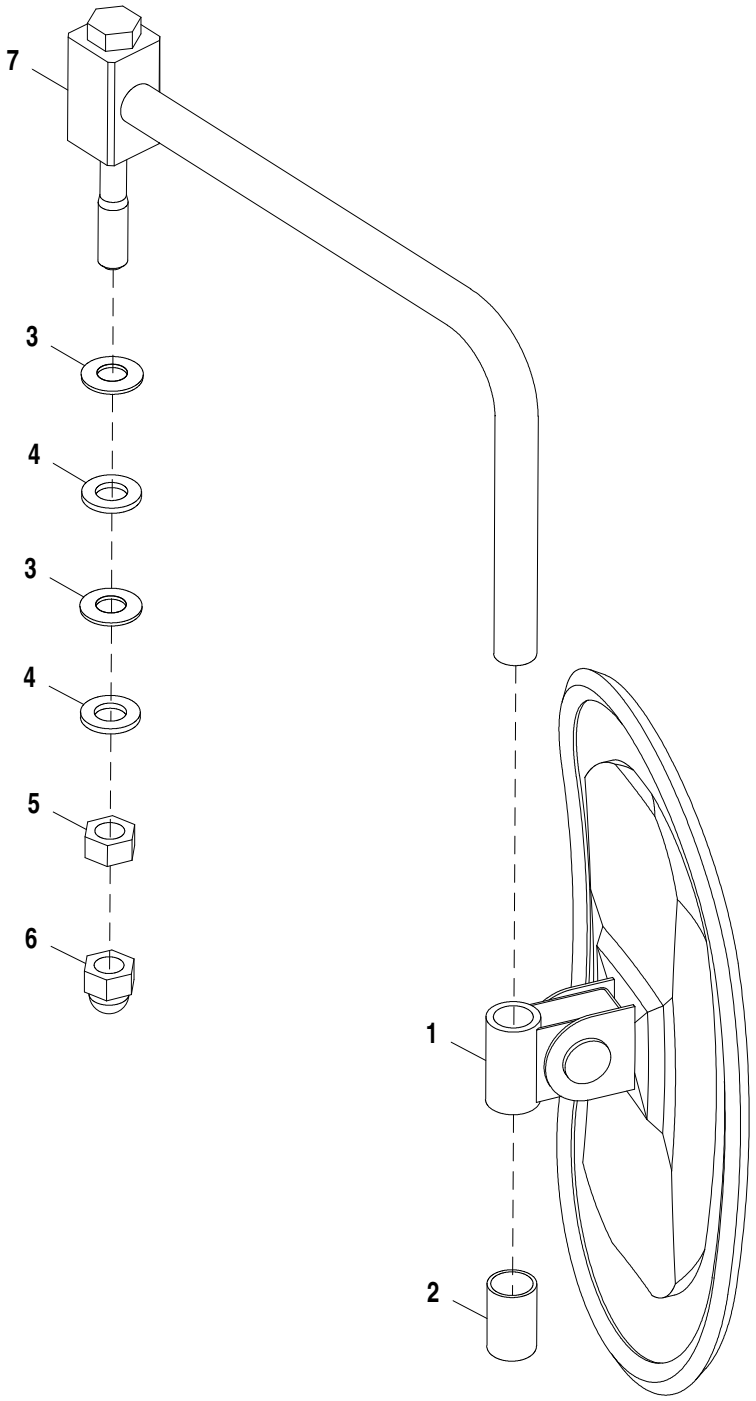

9262484_TX1101931

Item	*Nº peça*	*Descrição*	*Qtde*	*Nº série*	*Notas*
1	4420724	RetRovisoR	1		SUB FOR 4416704
2	4642023	Tampa	1		
3	4172172	Arruela	2		
4	24M7047	Arruela	2		13 X 24 X 2.500 mm, SUB FOR J253112
5	14M7275	Porca	1		M12, SUB FOR J231212
6	4449509	Tampa	1		
7	8103785	Apoio	1		SUB FOR FF100378

Horn
Klaxon
Horn
Bocina

9309546_TX1085415 A.1

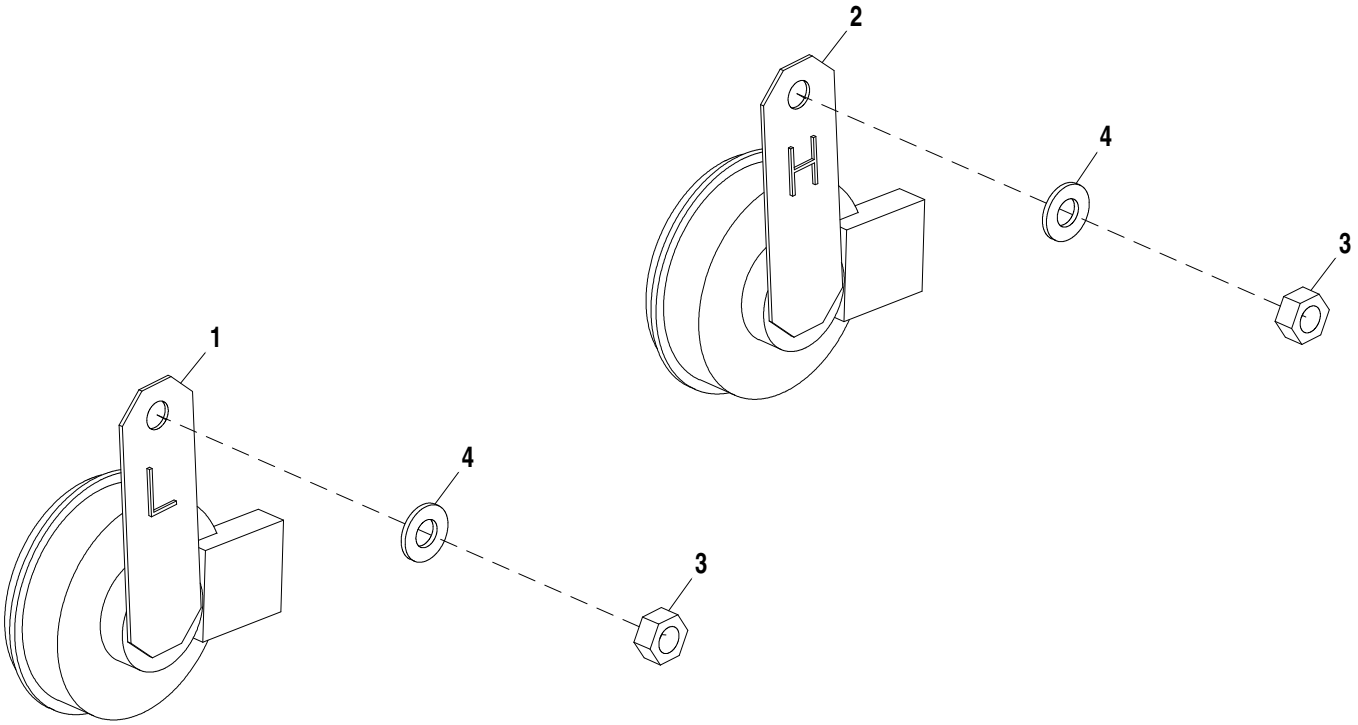

9309546_TX1085415

Item	*Nº peça*	*Descrição*	*Qtde*	*Nº série*	*Notas*
1	4703329	Buzina	1		
2	4703330	Buzina	1		
3	14M7273	Porca	2		M8, (SUB FOR J950008)
4	24M7055	Arruela	2		8.400 X 16 X 1.600 mm, (SUB FOR A590108)

Travel Alarm
Alarme de déplacement
Alarme de Deslocamento
Alarma de propulsión

TX1103505 A.1

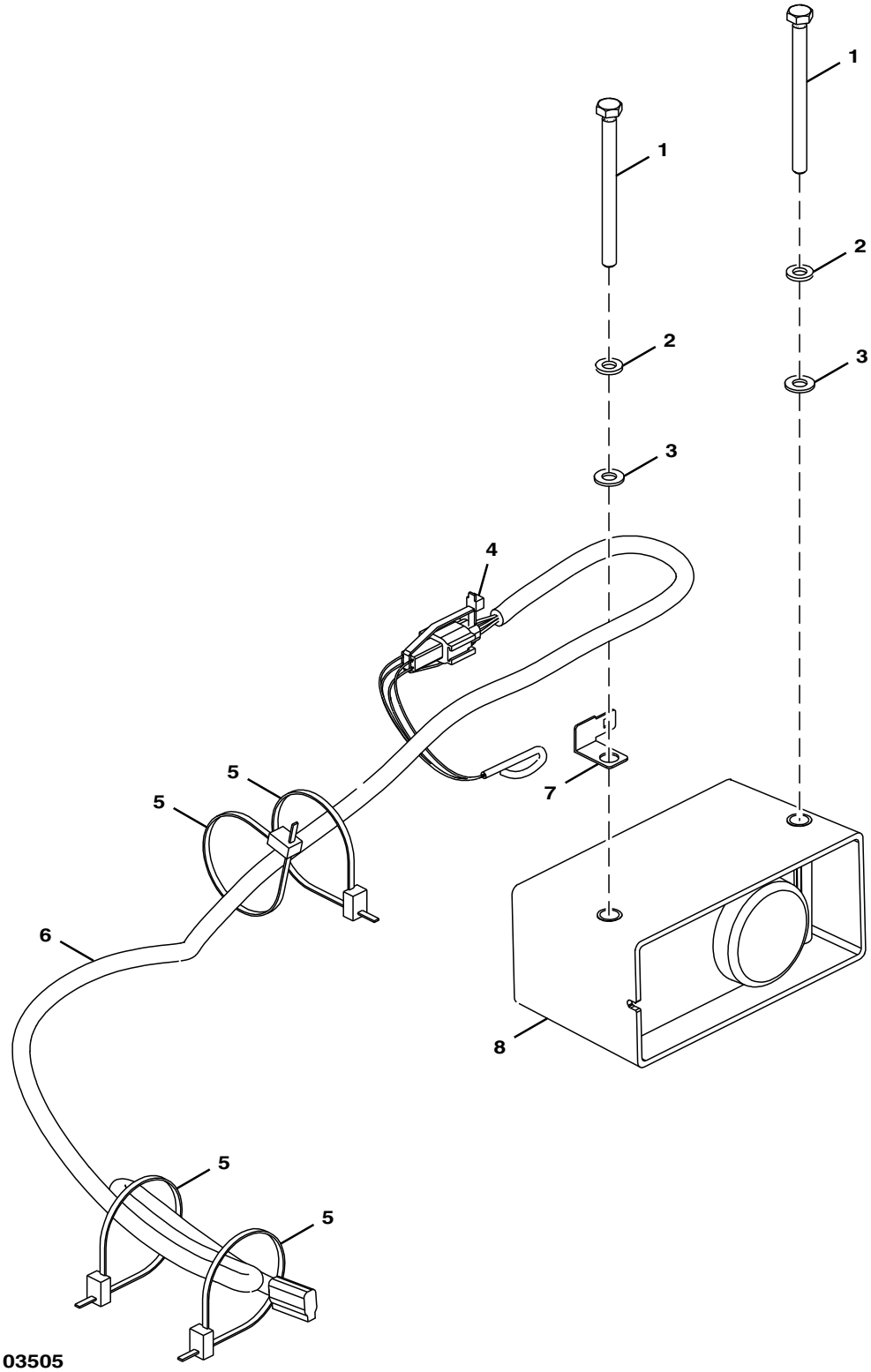

DH900722_TX1103505

Item	*Nº peça*	*Descrição*	*Qtde*	*Nº série*	*Notas*
1	19M7296	Parafuso sextavado	2		M8 X 100, SUB FOR J900800
2	12M7065	Arruela de pressão	2		8 mm, SUB FOR A590908
3	24M7055	Arruela	2		8.400 X 16 X 1.600 mm, SUB FOR A590108
4	H77698	Cinta	1		SUB FOR 4055311
5	DH400240	Cinta	4		
6	3090079	Chicote	1		
7	4418301	Apoio	1		
8	AT301074	SiStema de alarme	1		SUB AT331020

Travel Motion Alarm Switch
Interrupteur d'alarme de déplacement
Interruptor do Alarme do Movimento de Deslocamento
Interruptor de alarma de movimiento de propulsión

TX1089815 A.1

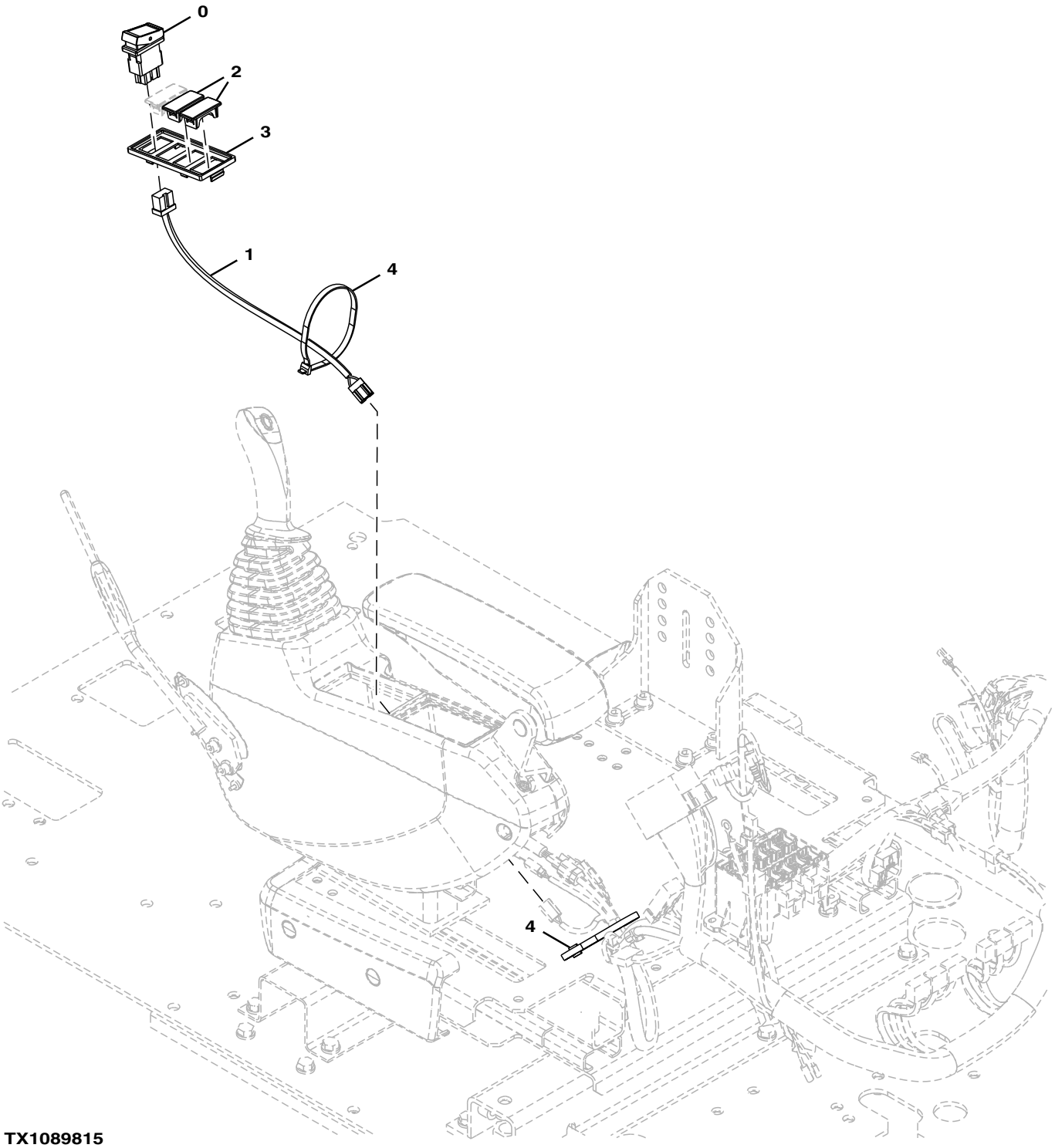

TX1089815

Item	*Nº peça*	*Descrição*	*Qtde*	*Nº série*	*Notas*
0	4651296	Interruptor	1		
1	4651869	Chicote	1		
2	3121182	Tampa	2		
3	2058776	Caixa	1		
4	H77698	Cinta	2		(SUB FOR 4121859)

Rear Camera
Caméra arrière
Câmera Traseira
Cámara trasera

TX1111077 B.1

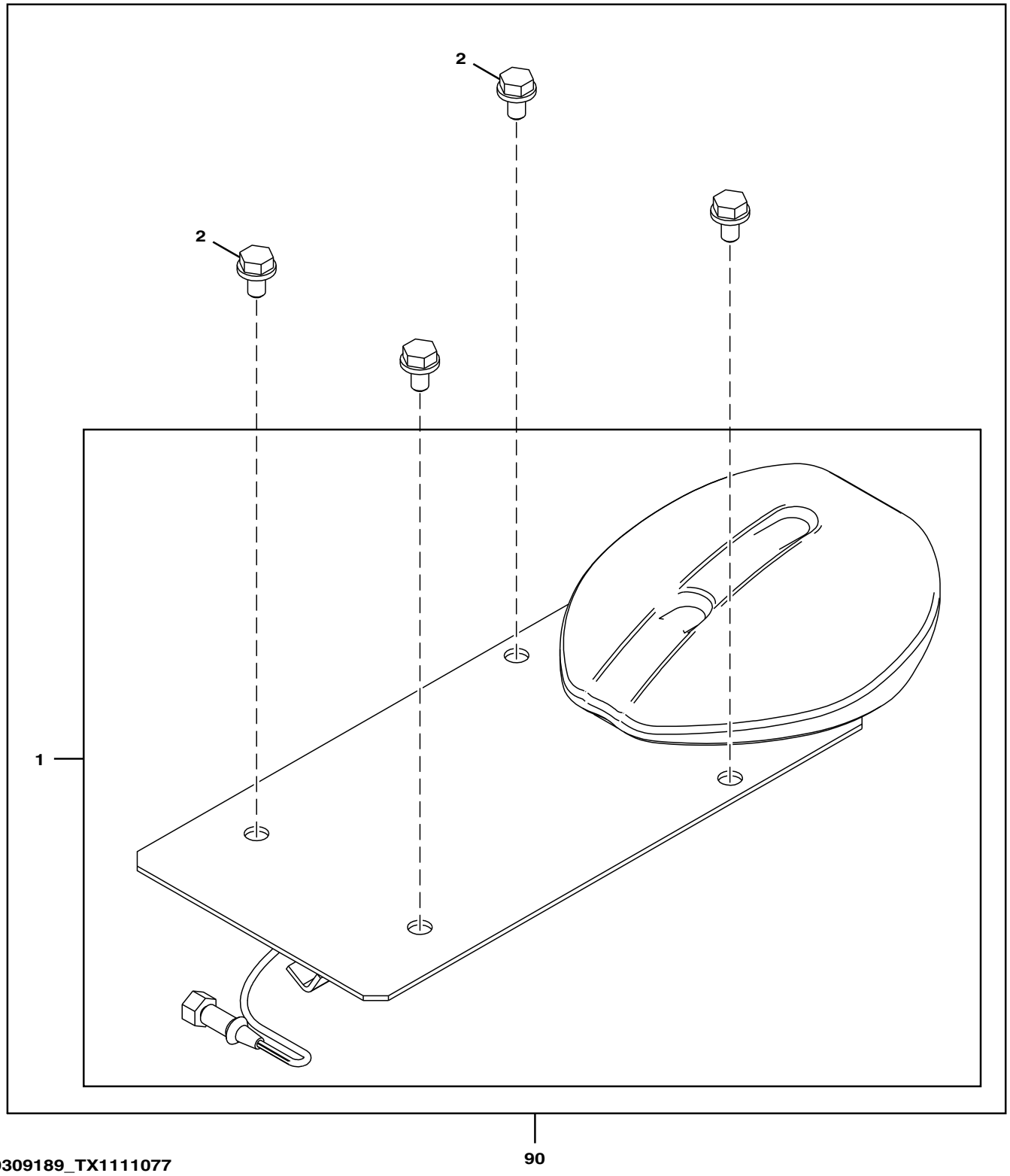

Item	*Nº peça*	*Descrição*	*Qtde*	*Nº série*	*Notas*
1	9315741	câmera de tv	1		
2	19M7938	Parafuso sextavado	4		M10 X 20, J271020 NLA, SUB FOR J901020
	24M7346	Arruela	4		11 X 20 X 2 mm, SUB FOR J222010
90	**AT387779**	**Kit - instalação de campo**	**1**		**Pacotes de Produto**

Hydraulic Pump Mounting
Montage de pompe hydraulique
Montagem da Bomba Hidráulica
Montaje de bomba hidráulica

TX1104678 A.1

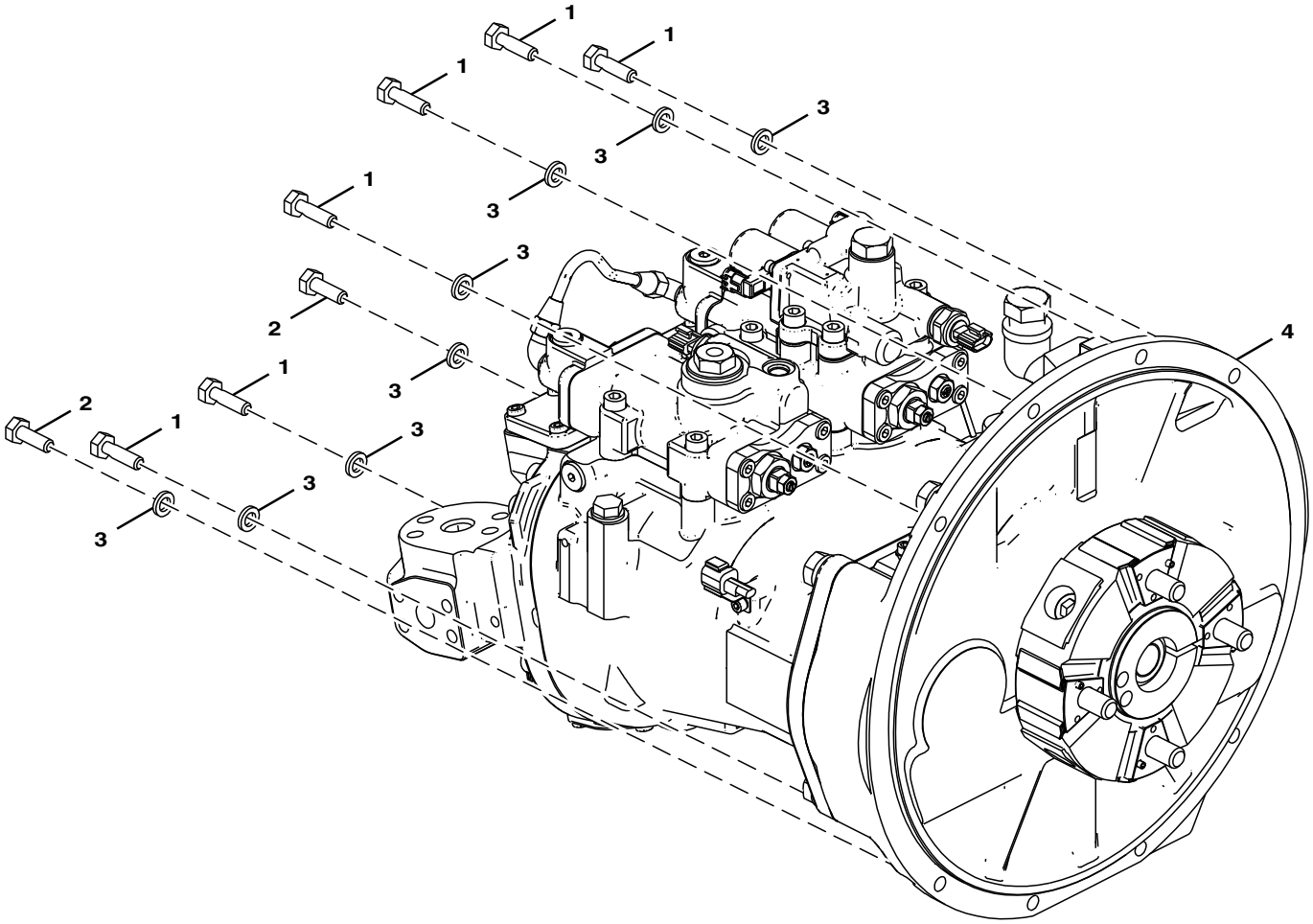

FF102165_TX1104678

Item	*Nº peça*	*Descrição*	*Qtde*	*Nº série*	*Notas*
1	19M7550	Parafuso sextavado	6		M10 X 35, SUB FOR J921035
2	19M7662	Parafuso sextavado	2		M10 X 30, SUB FOR J921030
3	12M7066	Arruela de pressão	8		10 mm, SUB FOR A590910
4	FYB60000045	Bomba	1		Componentes Listados em Páginas Separadas

Hydraulic Pump
Pompe hydraulique
Bomba Hidráulica
Bomba hidráulica

TX1109646 A.1

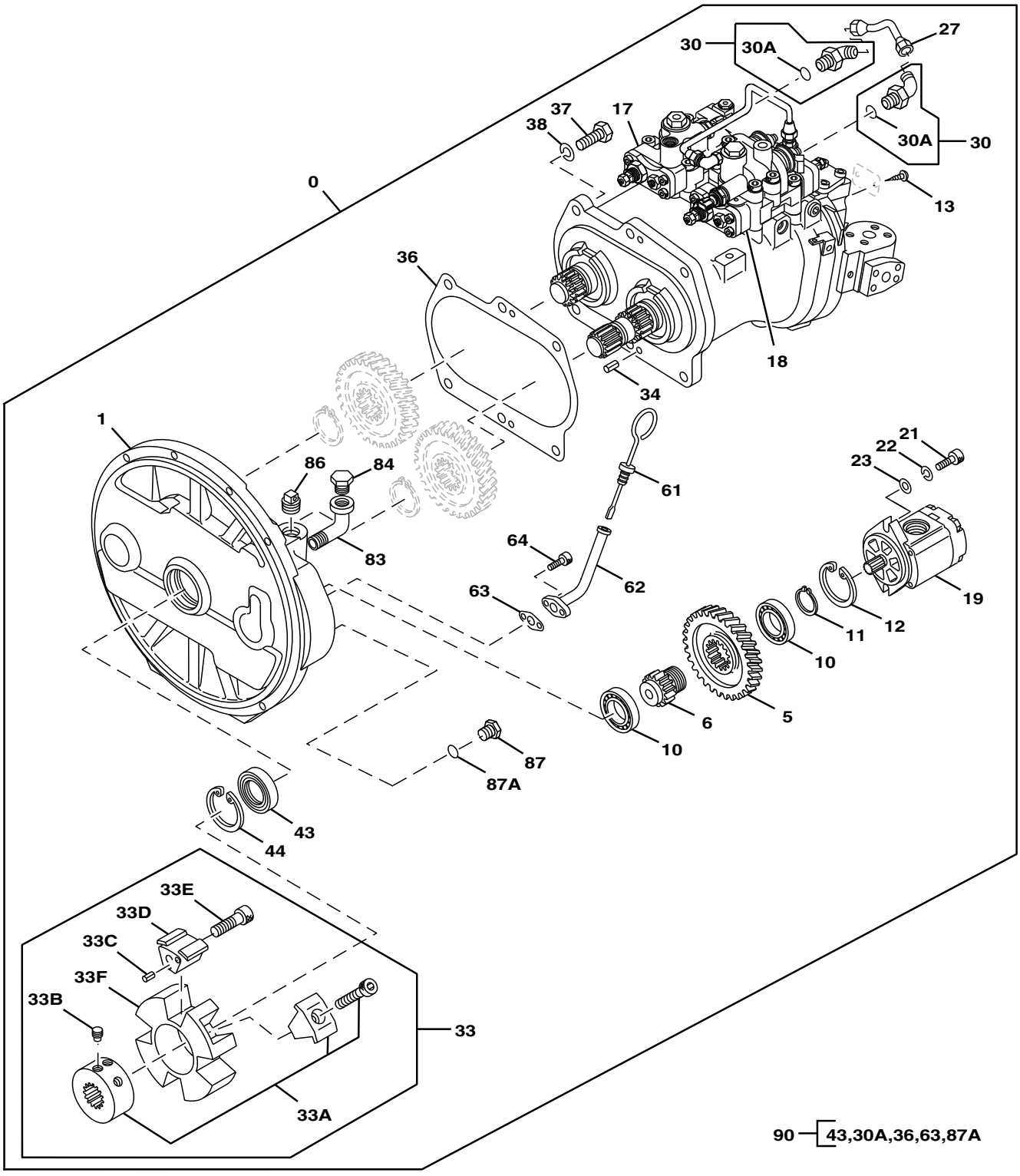

TX1109646

Item	*Nº peça*	*Descrição*	*Qtde*	*Nº série*	*Notas*
0	FYB60000045	Bomba	1		
1	1033158	Carcaça	1		
5	3063840	EngrEnagem	1		SUB FOR AT202414 OR 4099290
6	3055594	Eixo	1		SUB FOR AT202412
10	6008X	Rolamento de esfeRas	2		SUB FOR 958740 OR JD8514
11	962002	Anel de pressão	1		SUB FOR TH100483
12	991725	Anel de pressão	1		
13	37H99	Parafuso	2		0.100" X 1/4", SUB FOR M492564
17	9266180	ReguladoR	1		Componentes em Página Separada
18	FYB60000198	ReguladoR	1		Componentes em Página Separada
19	9218005	Bomba	1		Componentes em Página Separada
21	19M8337	Parafuso	2		M10 X 30, SUB FOR M341030
22	12M7135	Arruela de pressão	2		10 mm, SUB FOR 984054
23	4114402	Arruela	2		SUB FOR TH102181
27	4631943	Tubulação	1		
30	4293950	Conexão em ângulo	2		SUB FOR AT160584
30A	957366	Anel o	1		
33	FYB00000114	Engate	1		SUB FOR 4700170
33A	4702172	Cubo	1		SUB FOR 4463992 OR 4687331, ALSO ORDER (2) 4702173
33B	4702173	Parafuso de fenda	2		SUB FOR 4334899, ALSO ORDER 4716583
33C	34M7117	Pino elástico	4		5 X 10 mm, SUB FOR 4101345 OR TH4101345
33D	4463993	Inserto	4		SUB FOR TH4463993
33E	4334894	Parafuso	4		
33F	FYB00000115	Engate	1		SUB FOR4654760
34	34M7061	Pino elástico	2		8 X 20 mm, SUB FOR 4099290
36	8058352	Junta	1		
37	19M7489	Parafuso sextavado	6		M16 X 45, SUB FOR J901645 OR TH101724
38	12H294	Arruela de pressão	6		5/8", SUB FOR A590916
43	4310055	Vedação	1		SUB FOR AT202443
44	991725	Anel de pressão	1		
61	4438059	Vareta de niVel	1		SUB FOR TH4438059
62	9743977	Tubo vareTa de nível	1		SUB FOR AT214406
63	9742779	Junta	1		SUB FOR AT214401
64	19M7647	Parafuso	2		M8 X 16, SUB FOR AT217709 OR M340816
83	15H621	Conexão em ângulo	1		3/4", SUB FOR 94-0649
84	4645330	Plugue	1		
86	4234782	Plugue	1		SUB FOR AT200990
87	15M7036	Tampão de dreno	1		SUB FOR TH101813 OR 4092534
87A	4622346	Anel o	1		SUB FOR 4509180
90	4451036	Kit retentor	1		SUB FOR TH4451036

Hydraulic Pump Rotating Group
Groupe de rotation de pompe hydraulique
Grupo Rotativo da Bomba Hidráulica
Grupo giratorio de bomba hidráulica

TX1086806 B.1

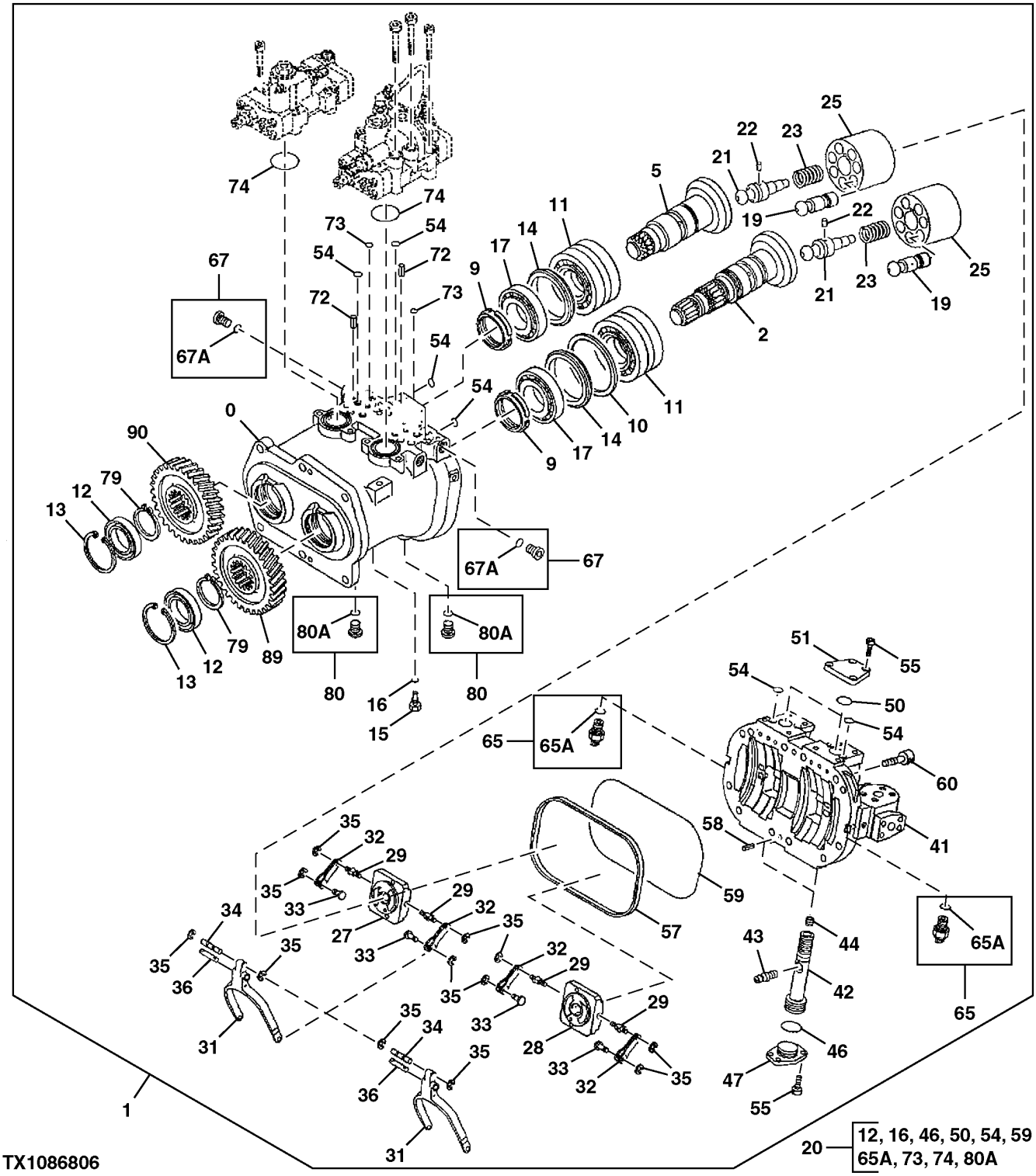

Item	*Nº peça*	*Descrição*	*Qtde*	*Nº série*	*Notas*
0	1032319	Carcaça	1		
1	.....	Bomba	1		
2	2058908	Disco	1		
5	2052080	Prato condutor	1		
9	4178173	Porca	2		M60
10	4330054	Arruela de encosto	1		SUB FOR 4338907
11	4410050	Rolamento autocompensadoR	2		
12	T225266	Vedação	2		SUB FOR 4333170
13	4116290	Anel de pressão	2		
14	4339171	Anel	2		
15	4233165	Conexão	1		
16	957366	Anel o	1		
17	4622945	Rolamento autocompensadoR	2		
19	8050658	Pistão	14		
20	4451039	Kit retentor	1		
21	4337035	Eixo	2		
22	4198956	Pino fixador	2		
23	4179181	Mola de compressão	2		
25	2052956	RotoR	2		
27	2052073	VálVula	1		
28	2052067	VálVula	1		
29	4179179	Pino de centragem	4		
31	3104058	Ligação	2		
32	9724756	Alavanca	4		
33	4179177	Pino de centragem	4		6 X 9.500 mm (0.236" X 0.374")
34	4179176	Pino de centragem	2		6 X 44 mm (0.236" X 1.732")
35	CH17951	Anel	12		SUB FOR 4146370
36	4200227	Pino de centragem	2		
41	1032517	Cabeçote	1		
42	3069541	Pistão	2		
43	4338053	Pino	2		
44	4337812	Parafuso de fenda	2		
46	4355085	Anel o	2		
47	4338060	Limitador	2		
50	4355083	Anel o	2		
51	4338061	Capa	2		
54	CH11560	Junta de vedação	20		SUB FOR 4180349
55	19M8439	Parafuso	16		M8 X 25, SUB FOR M340825
57	3070581	Junta de vedação	1		
58	34M7061	Pino elástico	2		8 X 20 mm, SUB FOR 4099290
59	4342840	Junta	1		
60	19M8341	Parafuso	12		M12 X 45, SUB FOR M341245
65	4703324	SenSor	2		
65A	4365826	Anel o	1		
67	9134110	Tampão	2		
67A	957366	Anel o	1		
72	34M3845	Pino elástico	4		4 X 10 mm, SUB FOR 4515041
73	4343074	Anel o	4		
74	4348665	Anel o	2		
79	AT152406	Anel de pressão	2		SUB FOR 4274552
80	9134111	Tampão	2		
80A	4622346	Anel o	1		SUB FOR 4509180
89	3100993	EngrEnagem	1		
90	3100994	EngrEnagem	1		

Hydraulic Pump 1 Regulator
Régulateur de pompe hydraulique 1
Regulador da Bomba Hidráulica 1
Regulador derecho de bomba hidráulica principal

TX1086875 A.1

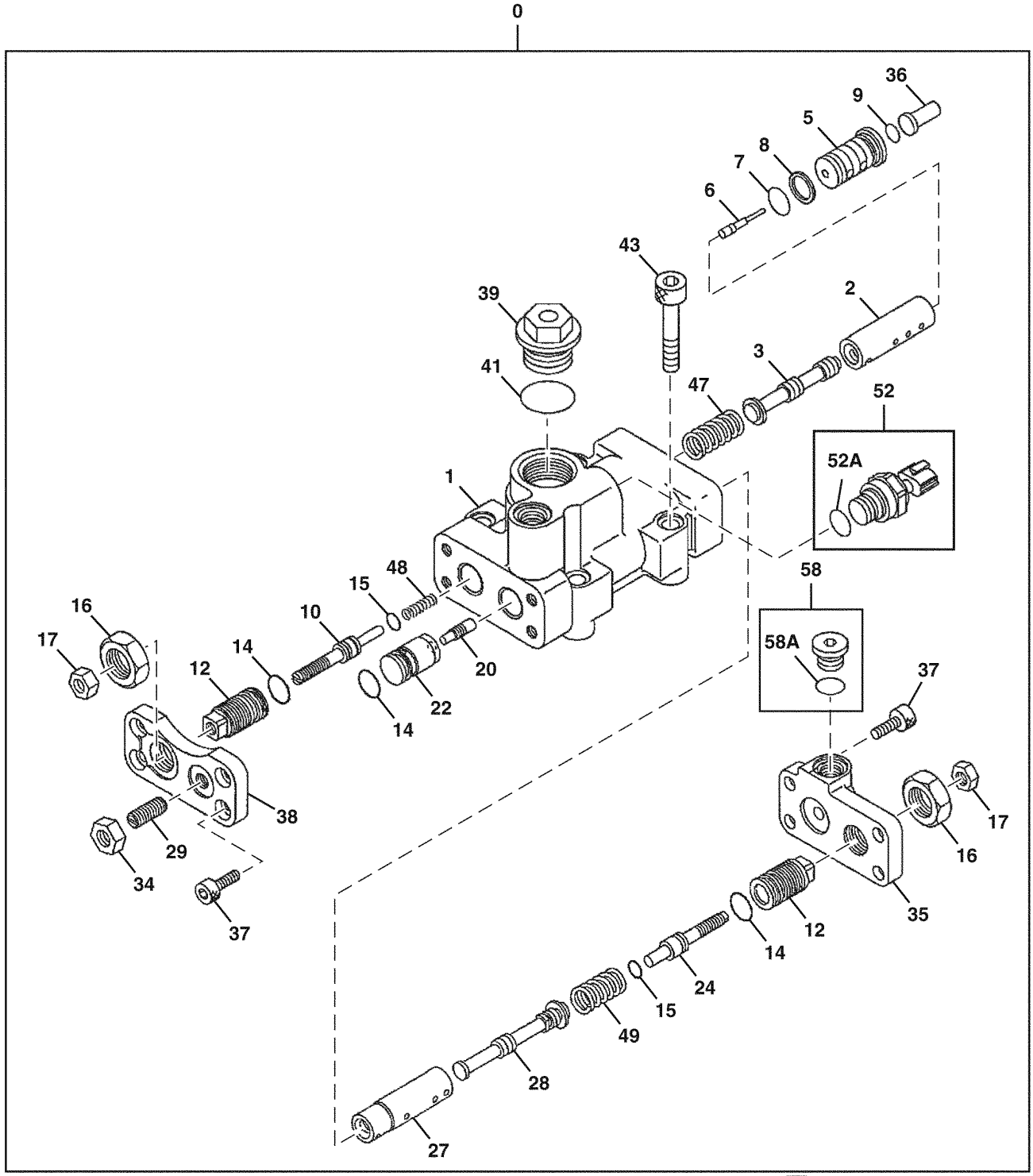

TX1086875

50 — 7, 8, 9, 14, 15, 41, 52A, 58A

Item	*Nº peça*	*Descrição*	*Qtde*	*Nº série*	*Notas*
0	9266180	ReguladoR	1		
1	1033182	Carcaça	1		NLA
2	4179155	Luva	1		
3	4179156	Carretel	1		
5	4375722	Cilindro	1		
6	4360590	Pistão	1		
7	TH102560	Anel o	1		SUB FOR 4150302
8	4085607	Anel de apoio	1		
9	4297380	Anel o	1		
10	4368619	Limitador	1		
12	4179161	Limitador	2		
14	4342843	Anel o	3		
15	4342841	Anel o	2		
16	4068898	Porca	2		
17	14M7273	Porca	2		M8, SUB FOR M500807
20	4179171	Pistão	1		
22	4451498	Pistão	1		
24	4347107	Limitador	1		
27	4346522	Luva	1		
28	4346521	Carretel de válvula	1		
29	22M7098	Parafuso de fenda	1		M10 X 25, SUB FOR 4265964
34	14M7274	Porca	1		M10, SUB FOR J950010
35	3103629	Capa	1		
36	4611012	Pistão	1		
37	9266180	ReguladoR	8		
38	4433327	Capa	1		
39	4447264	Tampão	1		
41	4342846	Anel o	1		
43	FYB60000198	ReguladoR	4		
47	4616531	Mola de compressão	1		
48	4616533	Mola de compressão	1		
49	4350928	Mola de compressão	1		
50	4455719	Kit retentor	1		
52	4436536	SenSor	1		
52A	4153095	Anel o	1		
58	9134110	Tampão	1		
58A	957366	Anel o	1		

Hydraulic Pump Regulator (2) Components
Composants de régulateur de pompe hydraulique (2)
Componentes do Regulador (2) da Bomba Hidráulica
Componentes de regulador de bomba hidráulica (2)

TX1107780 A.1

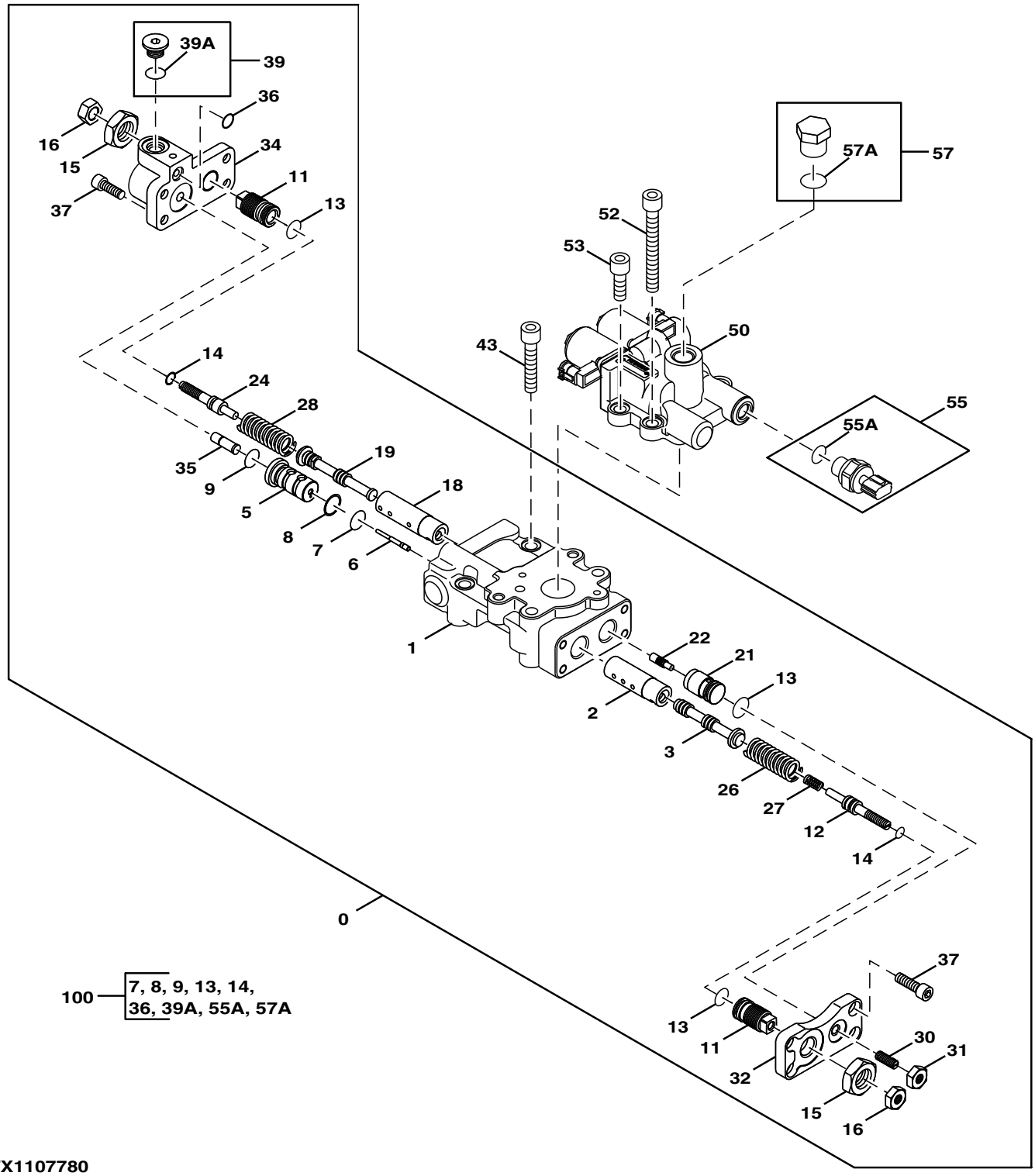

TX1107780

Item	*Nº peça*	*Descrição*	*Qtde*	*Nº série*	*Notas*
0	.....	ReguladoR	1		
1	1036883	Caixa	1		
2	4179155	Luva	1		
3	4179156	Carretel	1		
5	4375722	Cilindro	1		
6	4360590	Pistão	1		
7	TH102560	Anel o	1		SUB FOR 4150302
8	4085607	Anel de apoio	1		
9	4297380	Anel o	1		
11	4179161	Limitador	2		
12	4368619	Limitador	1		
13	4342843	Anel o	3		
14	4342841	Anel o	2		
15	4068898	Porca	2		
16	14M7273	Porca	2		M8, SUB FOR M500807
18	4346522	Luva	1		
19	4346521	Carretel de válvula	1		
21	4451498	Pistão	1		
22	4179171	Pistão	1		
24	4347107	Limitador	1		
26	4616531	Mola de compressão	1		
27	4616533	Mola de compressão	1		
28	4350928	Mola de compressão	1		
30	22M7098	Parafuso de fenda	1		M10 X 25, SUB FOR 4265964
31	14M7274	Porca	1		M10, SUB FOR J950010
32	4433327	Capa	1		
34	3118701	Capa	1		
35	4611012	Pistão	1		
36	CH11560	Junta de vedação	1		SUB FOR 4180349
37	19M8446	Parafuso	8		M8 X 20, SUB FOR M340820
39	9134110	Tampão	1		
39A	957366	Anel o	1		
43	19M8339	Parafuso	2		M10 X 55, SUB FOR M341056
50	9312792	VálVula solenóide	1		
52	19M8574	Parafuso	2		M10 X 85, SUB FOR M341090
53	19M8337	Parafuso	2		M10 X 30, SUB FOR M341030
55	4436536	SenSor	1		
55A	4153095	Anel o	1		
57	4174541	Conexão	1		
57A	4506418	Anel o	1		
100	FYB00000330	Kit retentor	1		

Pilot Pump Components
Pompe pilote composants
Componentes da Bomba do Piloto
Bomba de circuito piloto componentes

TX1085703 A.1

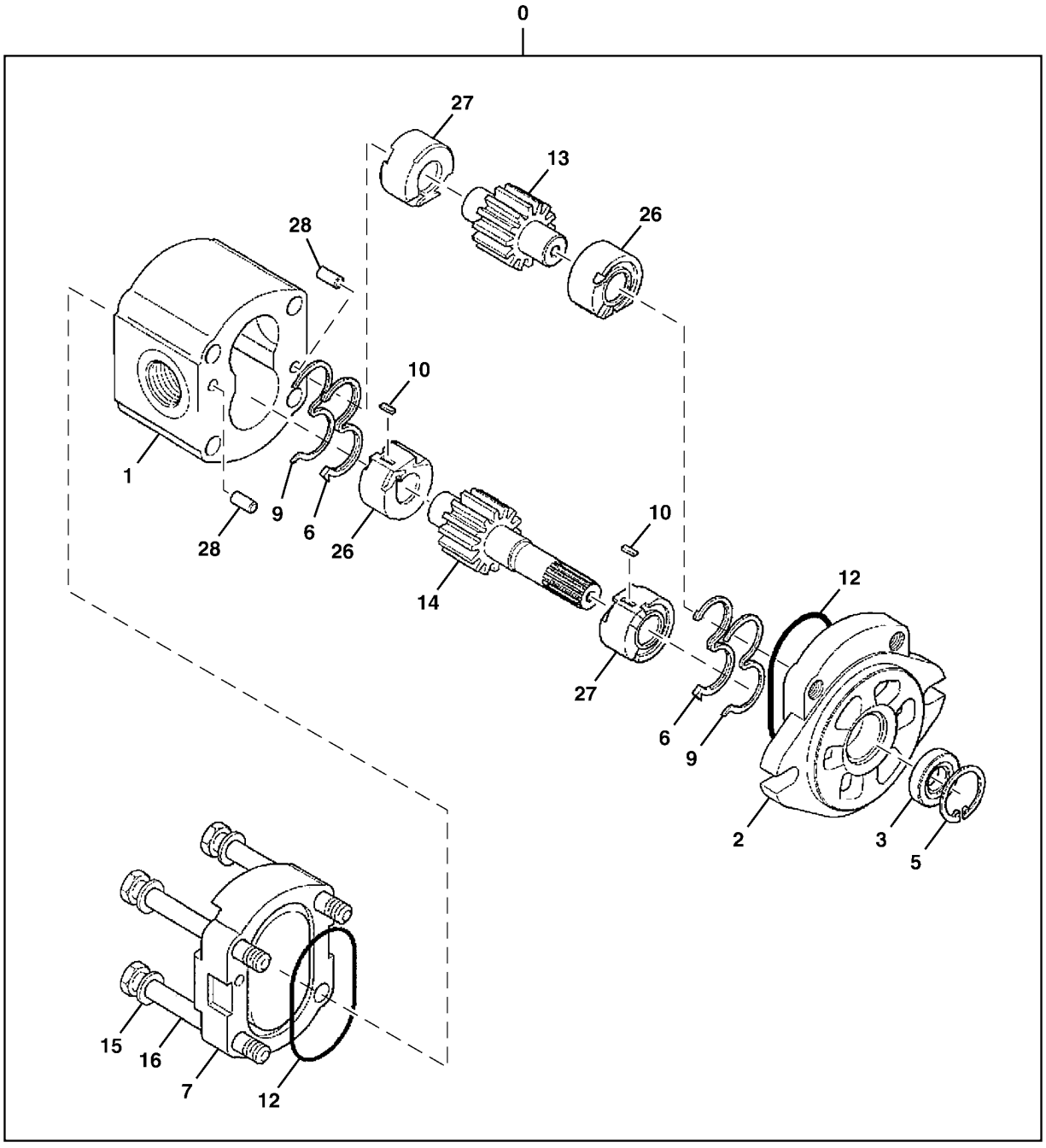

50 — 3, 5, 6, 9, 12

TX1085703

Item	*Nº peça*	*Descrição*	*Qtde*	*Nº série*	*Notas*
0	9218005	Bomba	1		
1	.....	Carcaça	1		NLA
2	.....	Flange	1		2050209 NLA
3	3097272	Vedação	1		
5	40M1855	Anel de pressão	1		SUB FOR 447068
6	3095748	Vedação	2		SUB FOR 1031045
7	.....	Capa	1		4605732 NLA
9	4487250	Anel	2		
10	4484119	Chave	2		
12	4488720	Anel o	2		
13	.....	EngrEnagem	1		NLA
14	.....	EngrEnagem	1		NLA
15	4605742	Arruela	4		
16	4605670	Parafuso	4		
26	.....	Bucha	2		NLA
27	.....	Bucha	2		NLA
28	J400613	Pino de centragem	4		SUB FOR 400613
50	4487340	Kit retentor	1		

Control Valve Mounting Brackets
Supports de montage de distributeur
Suportes de Montagem da Válvula de Controle
Escuadras de montaje de la válvula de control

9315930_TX1086907 C.2

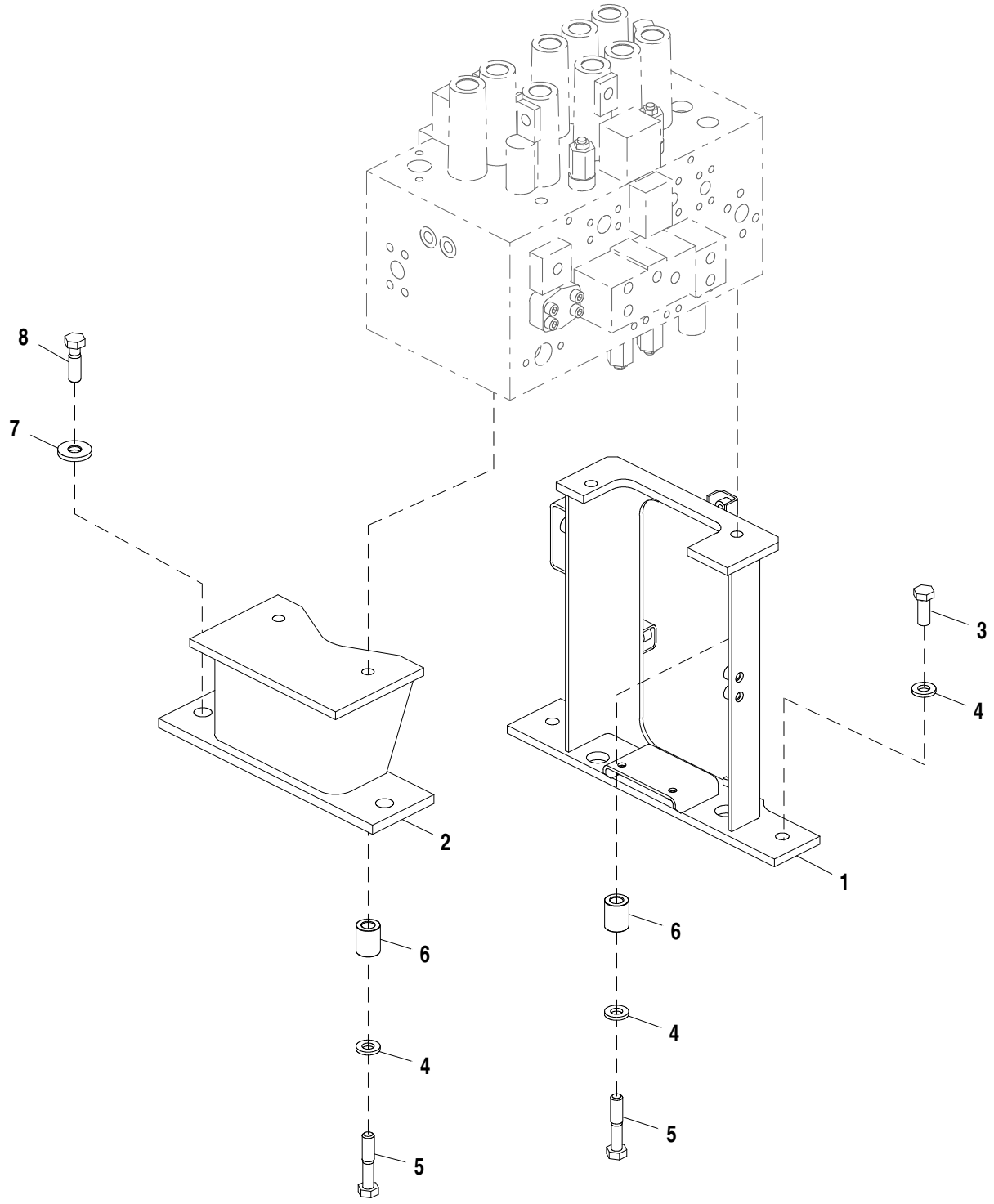

9315930_TX1086907

Item	*Nº peça*	*Descrição*	*Qtde*	*Nº série*	*Notas*
1	7059062	Apoio	1		
2	FYA40004618	Apoio	1		8098475 NLA
3	19M7488	Parafuso sextavado	2		M16 X 40, SUB FOR J921640
4	24M7338	Arruela	6		17 X 30 X 3 mm, SUB FOR J222016
5	19M7720	Parafuso sextavado	4		M16 X 80, SUB FOR J921680
6	4646320	Espaçador	4		
7	4650338	Arruela	2		
8	19M8295	Parafuso sextavado	2		M16 X 55, SUB FOR J921655

Control Valve Body and Spools (4 Spool Side)
Corps et tiroirs de distributeur (côté à 4 tiroirs)
Corpo e Carretéis da Válvula de Controle (Lado de 4 Carretéis)
Cuerpo y carretes de válvula de control (lado de 4 carretes)

TX1086093 A.1

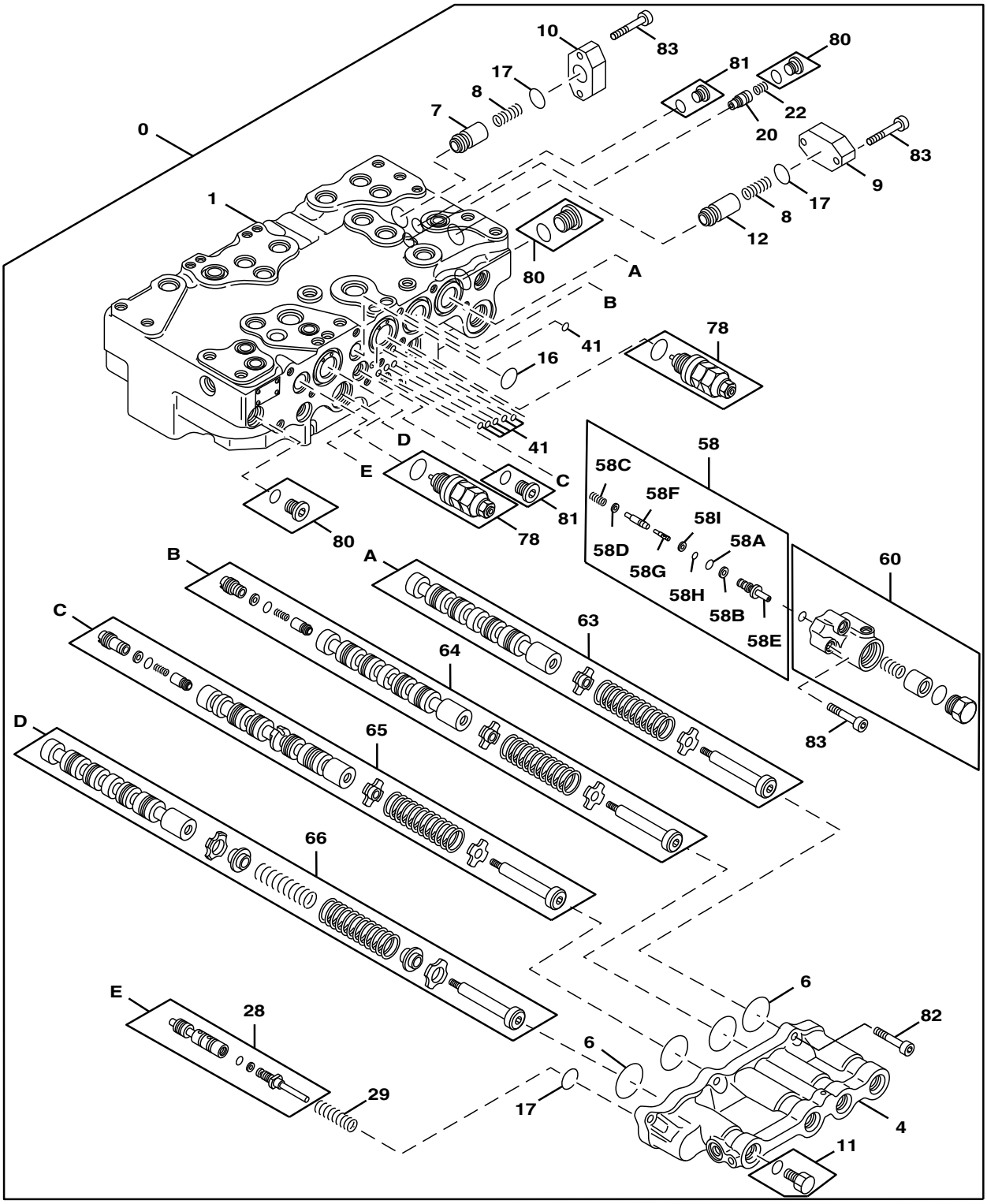

TX1086093

Item	*Nº peça*	*Descrição*	*Qtde*	*Nº série*	*Notas*
0	FYA00000703	VálVula de controle	1		Componentes Adicionais Listados em Outra Página
1	.....	Carcaça	1		
4	0976702	Tampa	1		
6	A811045R	Anel o	4		SUB FOR A811045
7	0668111	Cone de válvula	1		
8	0668112	Mola	2		
9	0791601	Flange	1		
10	0792001	Flange	1		
11	0332914	Tampão de dreno	1		SUB FOR 0309732
12	0792002	Cone de válvula	1		
16	4S00734	Anel o	1		SUB FOR 0792003 OR AT264354 OR 0976602
17	CH17886	Junta de vedação	3		SUB FOR 4226446
20	0792005	Cone de válvula	1		
22	0668007	Mola	1		
28	.....	Carretel de válvula	1		
29	0791914	Mola	1		
41	4506406	Anel o	6		
58	.....	VálVula	1		NLA
58A	CH10571	Junta de vedação	1		SUB FOR 933226
58B	0332924	Anel de apoio	1		
58C	0791808	Mola	1		
58D	0791809	Assento de válvula	1		
58E	.....	Luva	1		
58F	.....	Cone de válvula	1		
58G	.....	Carretel de válvula	1		
58H	CH11560	Junta de vedação	1		SUB FOR 4140436
58I	4105067	Anel de apoio	1		
60	0976704	Carcaça	1		
63	.....	Carretel de válvula	1		
64	.....	Carretel de válvula	1		
65	.....	Carretel de válvula	1		
66	.....	Carretel de válvula	1		
78	4358914	VálVula de alíVio de press.	2		
80	0695007	Tampão	3		
81	0689405	Tampão	2		
82	19M8337	Parafuso	6		M10 X 30, SUB FOR 0459541
83	4720520	Parafuso	7		

Control Valve End Caps (4 Spool Side)
Couvercles d'extrémité de distributeur (côté à 4 tiroirs)
Tampas de Extremidade da Válvula de Controle (Lado de 4 Carretéis)
Tapas terminales de válvula de control (lado de 4 carretes)

TX1086097 B.1

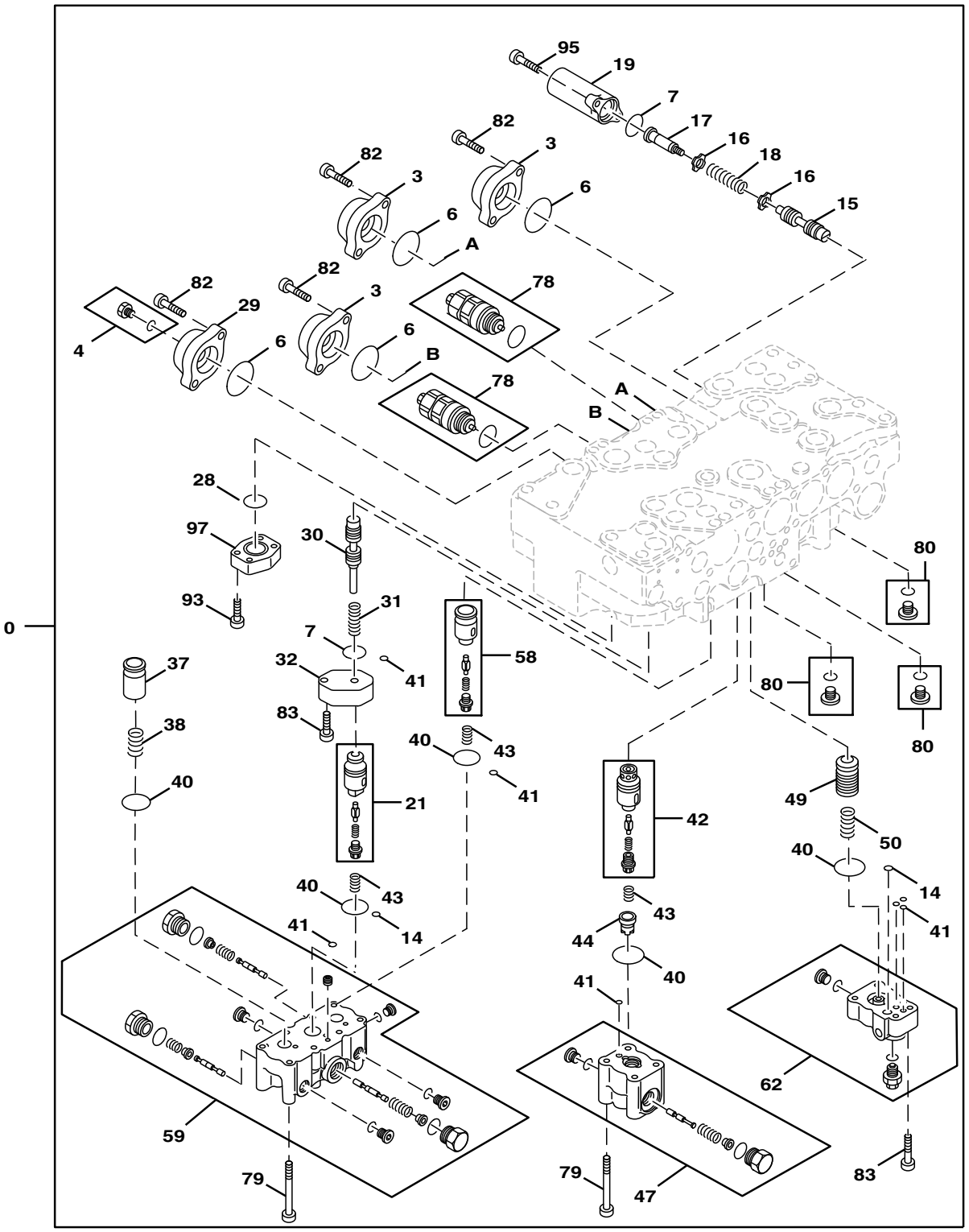

Item	*Nº peça*	*Descrição*	*Qtde*	*Nº série*	*Notas*
0	FYA00000703	VálVula de controle	1		Componentes Adicionais Listados em Outra Página
3	0791801	Tampa	3		
4	0309731	Tampão	1		
6	A811045R	Anel o	4		SUB FOR A811045
7	CH17886	Junta de vedação	2		SUB FOR 4226446
14	CH17167	Anel o	2		SUB FOR 4506320
15	.....	Carretel de válvula	1		
16	0332904	RetentoR	2		
17	0735807	Carretel	1		
18	0791902	Mola	1		
19	0791803	Tampa	1		
21	0977201	Cone de válvula	1		
28	0224422	Anel o	1		
29	0791816	Tampa	1		
30	.....	Carretel de válvula	1		
31	0976802	Mola	1		
32	0791702	Flange	1		
37	0791603	Cone de válvula	1		
38	0791604	Mola	1		
40	985098	Anel o	5		
41	4506406	Anel o	6		
42	0976803	Cone de válvula	1		
43	0791606	Mola	3		
44	0791607	Espaçador	1		
47	0976804	Carcaça	1		
49	0791619	Cone de válvula	1		
50	0791620	Mola	1		
58	0976805	Cone de válvula	1		
59	FXB00001449	Carcaça	1		
62	0976807	Carcaça	1		
78	4358914	VálVula de alíVio de press.	2		
79	0791622	Parafuso	12		
80	0695007	Tampão	3		
82	19M8337	Parafuso	8		M10 X 30, SUB FOR 0459541
83	4720520	Parafuso	6		
93	19M8447	Parafuso	4		M10 X 35, SUB FOR 0413619
95	0455002	Parafuso	2		
97	0413712	Tampa	1		

Control Valve Body and Spools (5 Spool Side)
Corps et tiroirs de distributeur (côté à 5 tiroirs)
Corpo e Carretéis da Válvula de Controle (Lado de 5 Carretéis)
Cuerpo y carretes de válvula de control (lado de 5 carretes)

TX1086100 A.2

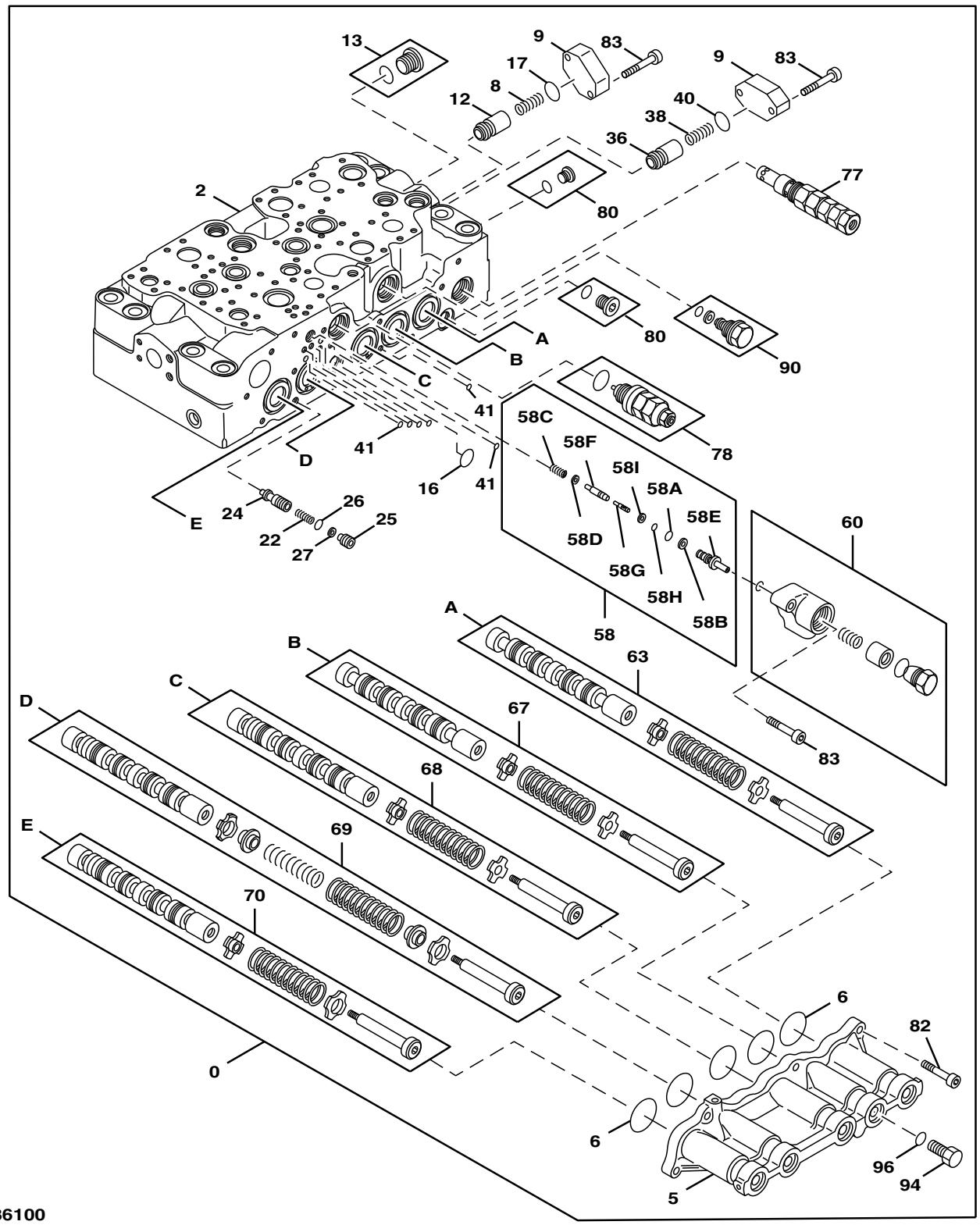

TX1086100

Item	*Nº peça*	*Descrição*	*Qtde*	*Nº série*	*Notas*
0	FYA00000703	VálVula de controle	1		Componentes Adicionais Listados em Outra Página
2	.....	Carcaça	1		
5	0976901	Tampa	1		
6	A811045R	Anel o	5		SUB FOR A811045
8	0668112	Mola	1		
9	0791601	Flange	2		
12	0792002	Cone de válvula	1		
13	0668108	Tampão	1		
16	4S00734	Anel o	1		SUB FOR 0792003 OR AT264354 OR 0976602
17	CH17886	Junta de vedação	1		SUB FOR 4226446
22	0668007	Mola	1		
24	0791804	Cone de válvula	1		
25	0791805	Espaçador	1		
26	4317636	Anel o	1		SUB FOR 971823
27	0332924	Anel de apoio	1		
36	0792006	Cone de válvula	1		
38	0791604	Mola	1		
40	985098	Anel o	1		
41	4506406	Anel o	6		
58	.....	VálVula	1		NLA
58A	CH10571	Junta de vedação	1		SUB FOR 933226
58B	0332924	Anel de apoio	1		
58C	0791808	Mola	1		
58D	0791809	Assento de válvula	1		
58E	.....	Luva	1		
58F	.....	Cone de válvula	1		
58G	.....	Carretel	1		
58H	CH11560	Junta de vedação	1		
58I	4105067	Anel de apoio	1		
60	0976704	Carcaça	1		
63	.....	Carretel	1		
67	.....	Carretel	1		
68	.....	Carretel	1		
69	.....	Carretel	1		
70	.....	Carretel	1		
77	FYA00011313	VálVula de alíVio de press.	1		
78	4358914	VálVula de alíVio de press.	1		
80	0695007	Tampão	2		
82	19M8337	Parafuso	6		M10 X 30, SUB FOR 0459541
83	4720520	Parafuso	7		
90	0667927	Tampão	1		
94	0667931	Tampão	1		
96	CH11570	Anel o	1		SUB FOR 4509180

Control Valve End Caps (5 Spool Side)
Couvercles d'extrémité de distributeur (côté à 5 tiroirs)
Tampas de Extremidade da Válvula de Controle (Lado de 5 Carretéis)
Tapas terminales de válvula de control (lado de 5 carretes)

TX1086104 A.2

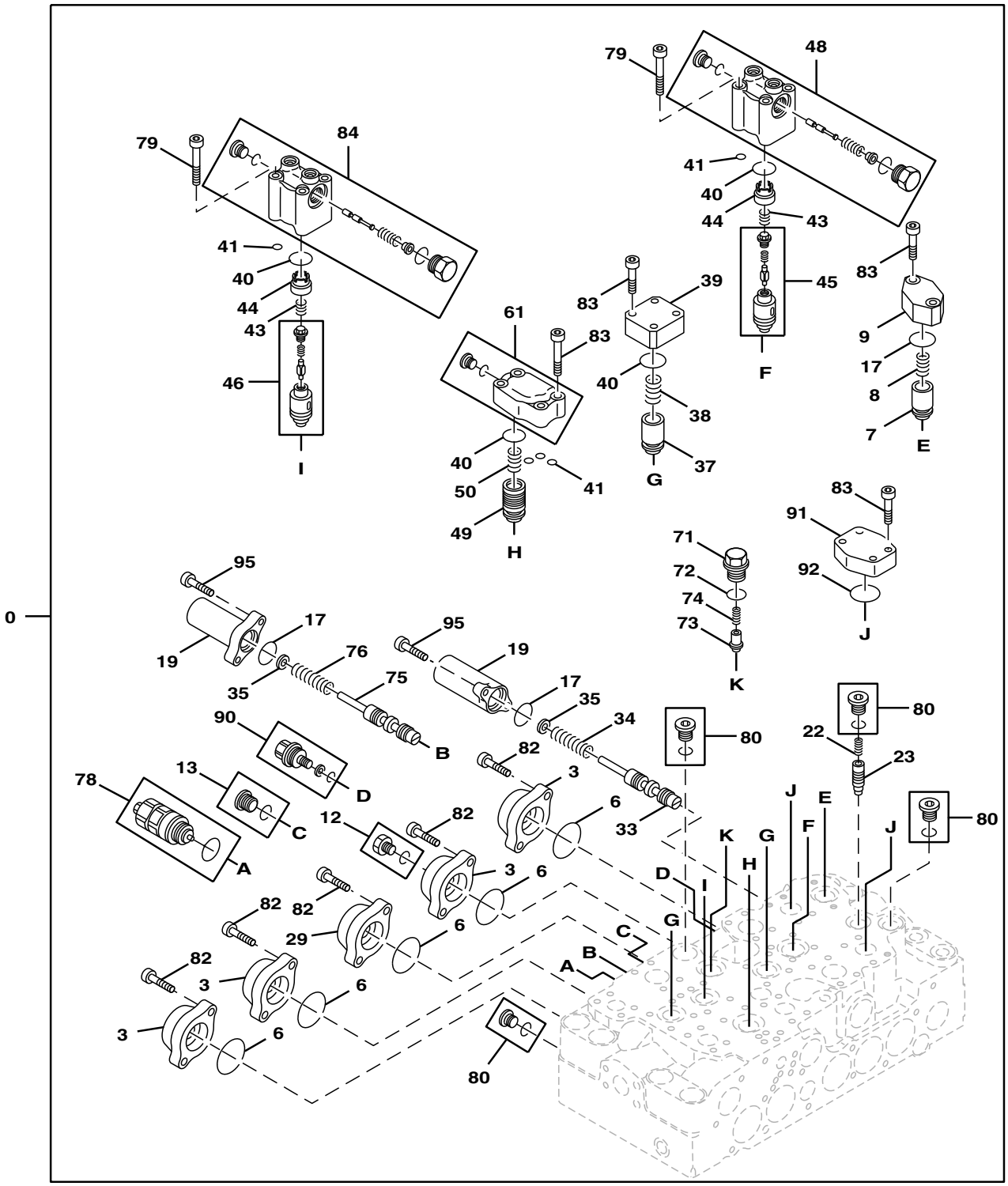

TX1086104

Item	*Nº peça*	*Descrição*	*Qtde*	*Nº série*	*Notas*
0	FYA00000703	VálVula de controle	1		Componentes Adicionais Listados em Outra Página
3	0791801	Tampa	4		
6	A811045R	Anel o	5		SUB FOR A811045
7	0668111	Cone de válvula	1		
8	0668112	Mola	1		
9	0791601	Flange	1		
12	0218607	Tampão	1		
13	0668108	Tampão	3		
17	CH17886	Junta de vedação	3		SUB FOR 4226446
19	0791803	Tampa	2		
22	0668007	Mola	1		
23	0791602	Cone de válvula	1		
29	0791816	Tampa	1		
33	.....	Carretel	1		
34	1120801	Mola	1		
35	0791807	Arruela	2		
37	0791603	Cone de válvula	2		
38	0791604	Mola	2		
39	0791605	Flange	2		
40	985098	Anel o	5		
41	4506406	Anel o	5		
43	0791606	Mola	2		
44	0791607	Espaçador	2		
45	0977202	Cone de válvula	1		
46	0977203	Cone de válvula	1		
48	0977003	Carcaça	1		
49	0791619	Cone de válvula	1		
50	0791620	Mola	1		
61	0977004	Carcaça	1		
71	0714504	Tampão	1		
72	4506418	Anel o	1		
73	0714503	Cone de válvula	1		
74	0225209	Mola	1		
75	.....	Carretel	1		
76	0977204	Mola	1		
78	4358914	VálVula de alíVio de press.	1		
79	0791622	Parafuso	8		
80	0695007	Tampão	4		
82	0459541	Parafuso	10		
83	4720520	Parafuso	22		
84	0977206	Carcaça	1		
90	0667927	Tampão	1		
91	0667726	Tampa	2		
92	966993	Anel o	2		
95	0455002	Parafuso	4		

Control Valve Hardware and O-Rings
Boulonnerie et joints toriques de distributeur
Peças de Fixação e Anéis O da Válvula de Controle
Tornillería y anillos tóricos de válvula de control

TX1086085 A.2

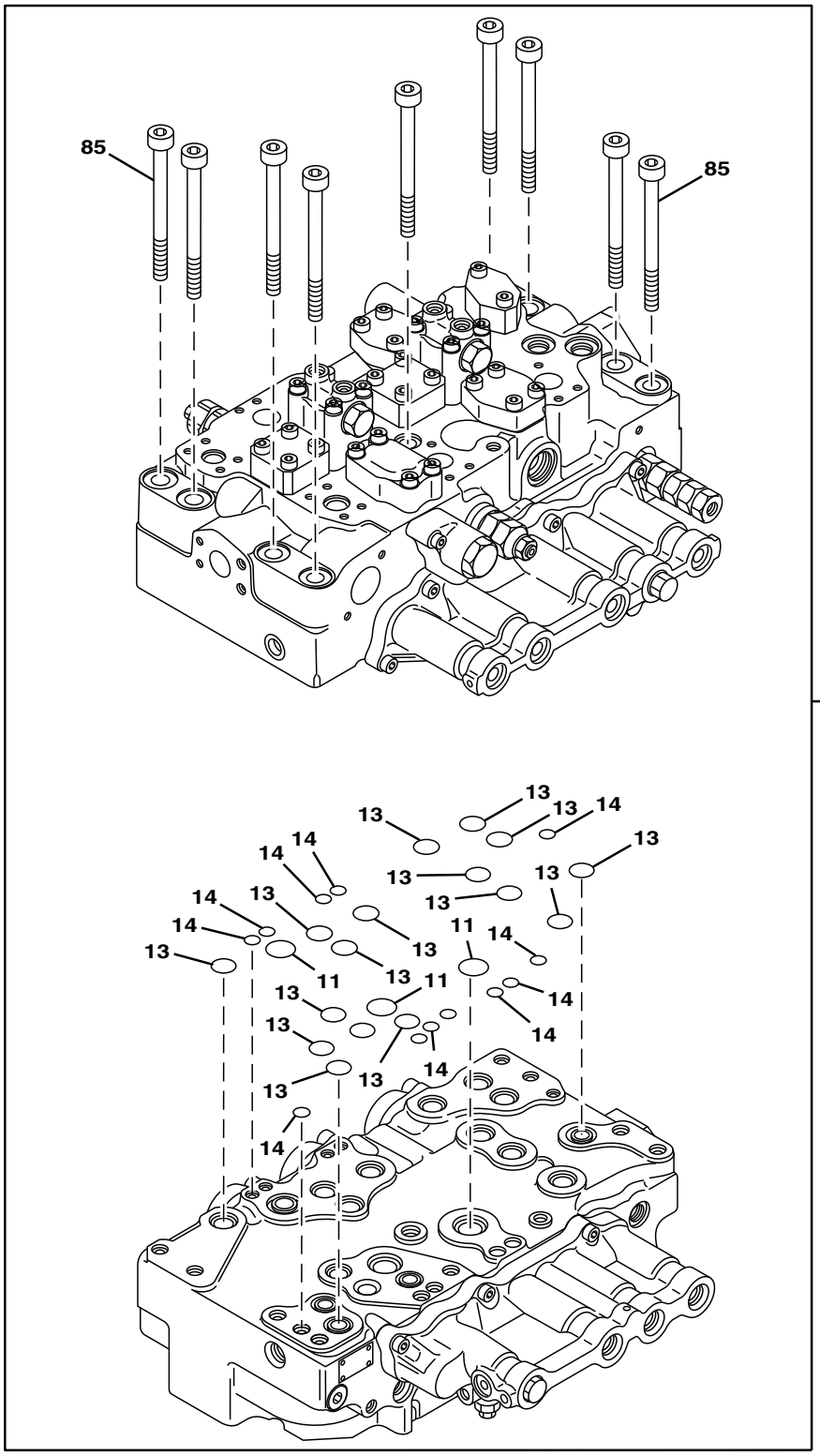

TX1086085

Item	*Nº peça*	*Descrição*	*Qtde*	*Nº série*	*Notas*
0	FYA00000703	VálVula de controle	1		Componentes Adicionais Listados em Outra Página
11	4S00730	Anel o	3		SUB FOR 0976601
13	4S00734	Anel o	16		SUB FOR 0976602
14	CH17167	Anel o	12		SUB FOR 4506320
85	0792007	Parafuso	9		

Solenoid Valve
Distributeur solénoïde
Solenoid Valve
Válvula de solenoide

TX1109617 A.1

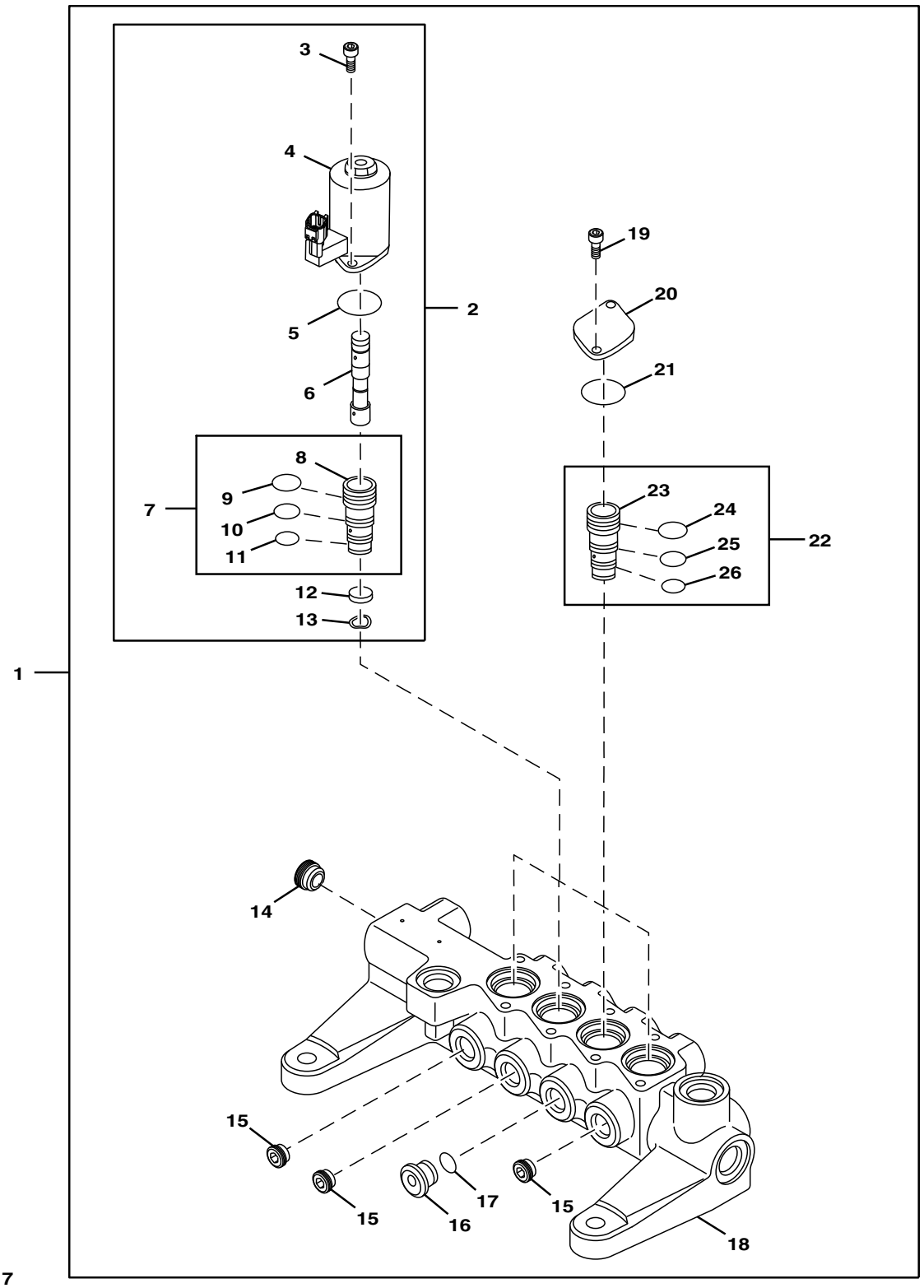

TX1109617

Item	*Nº peça*	*Descrição*	*Qtde*	*Nº série*	*Notas*
1	FYB60000078	VálVula solenóide	1		SUB FOR 9258047, Componentes em Página Separada
2	9314145	VálVula solenóide	3		
3	19M7600	Parafuso	2		M5 X 12, SUB FOR J780512
4	.....	Solenóide	1		NLA
5	4484114	Anel o	1		
6	.....	Carretel	1		NLA
7	.....	Luva	1		NLA
8	.....	Luva	1		NLA
9	4163873	Anel o	1		SUB FOR 4484116
10	R99052	Anel o	1		SUB FOR 4484118
11	4185600	Anel o	1		
12	.....	Placa	1		NLA
13	.....	Arruela	1		NLA
14	9228828	Plugue	1		
15	9761179	Plugue	3		
16	3097791	Plugue	1		SUB FOR 9230458
17	957366	Anel o	1		
18	.....	Carcaça	1		NLA
19	19M7600	Parafuso	2		M5 X 12, SUB FOR J780512
20	4484115	Placa	1		
21	4484114	Anel o	1		
22	9275950	Luva	1		
23	.....	Luva	1		NLA
24	4185600	Anel o	1		
25	R99052	Anel o	1		SUB FOR 4484118
26	4163873	Anel o	1		SUB FOR 4484116

Pilot Signal Manifold (Housing and Gaskets)
Collecteur de signal pilote (carter et joints)
Coletor do Sinal Piloto (Carcaça e Juntas)
Colector de señales piloto (caja y empaquetaduras)

TX1093460 A.1

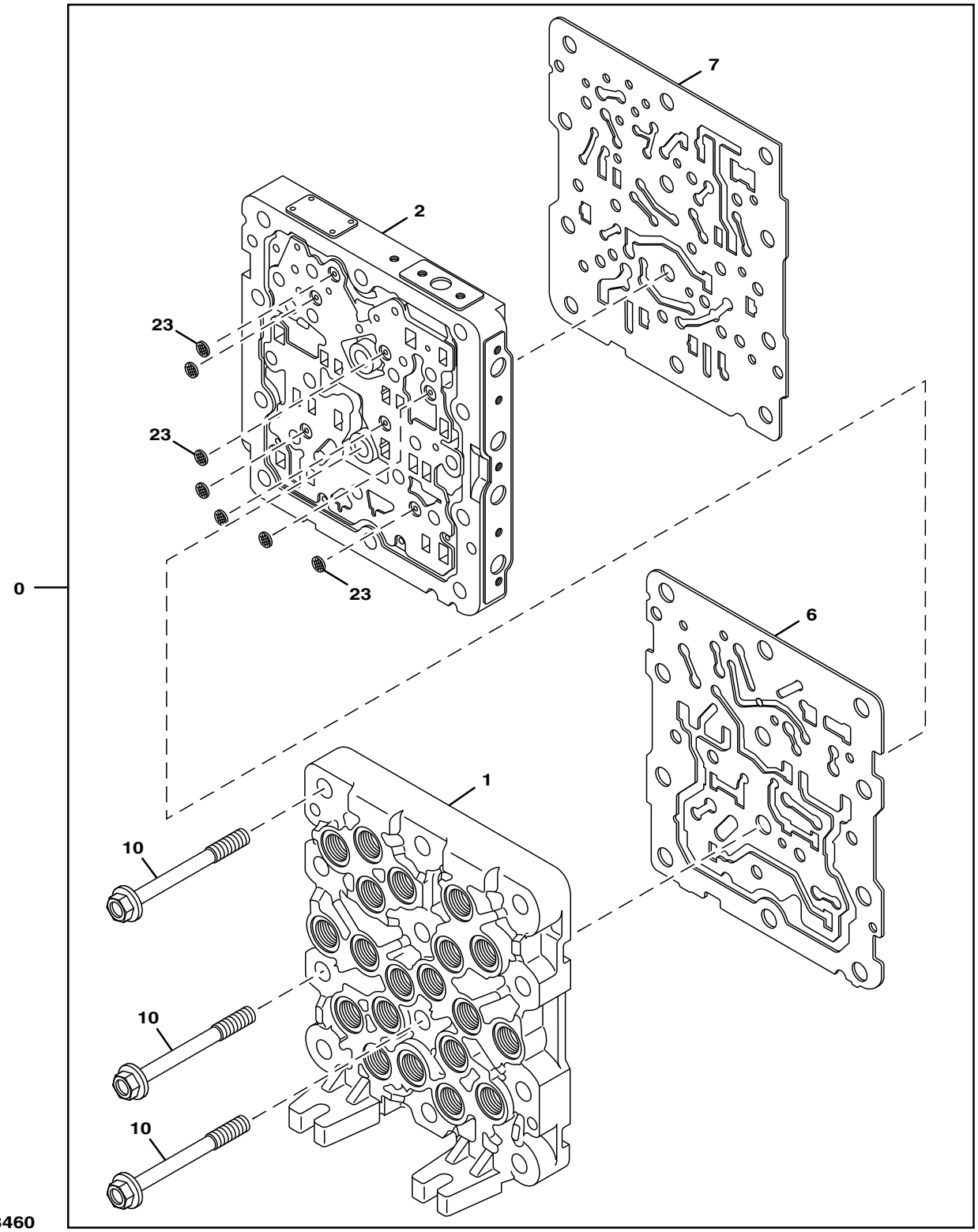

TX1093460

Item	*Nº peça*	*Descrição*	*Qtde*	*Nº série*	*Notas*
0	4718274	VálVula	1		(A) (B) Coletor do Sinal do Piloto, SUB FOR 4645278; ALSO ORDER A852122
	A852122	Adaptador	1		
1	.....	Carcaça	1		
2	.....	Carcaça	1		
6	.....	Junta	1		
7	.....	Junta	1		
10	.....	Parafuso	12		
23	.....	Filtro	7		

(A) Contains All Parts On This Page
Contient toutes les pièces sur cette page
Contém Todas as Peças Desta Página
Contiene todas las piezas indicadas en esta página

(B) Additional Components On Separate Pages
Autres composants sur pages séparées
Componentes Adicionais em Páginas Separadas
Componentes adicionales en páginas distintas

Pilot Signal Manifold (Housing and Gaskets)
Collecteur de signal pilote (carter et joints)
Coletor do Sinal Piloto (Carcaça e Juntas)
Colector de señales piloto (caja y empaquetaduras)

TX1093461 A.1

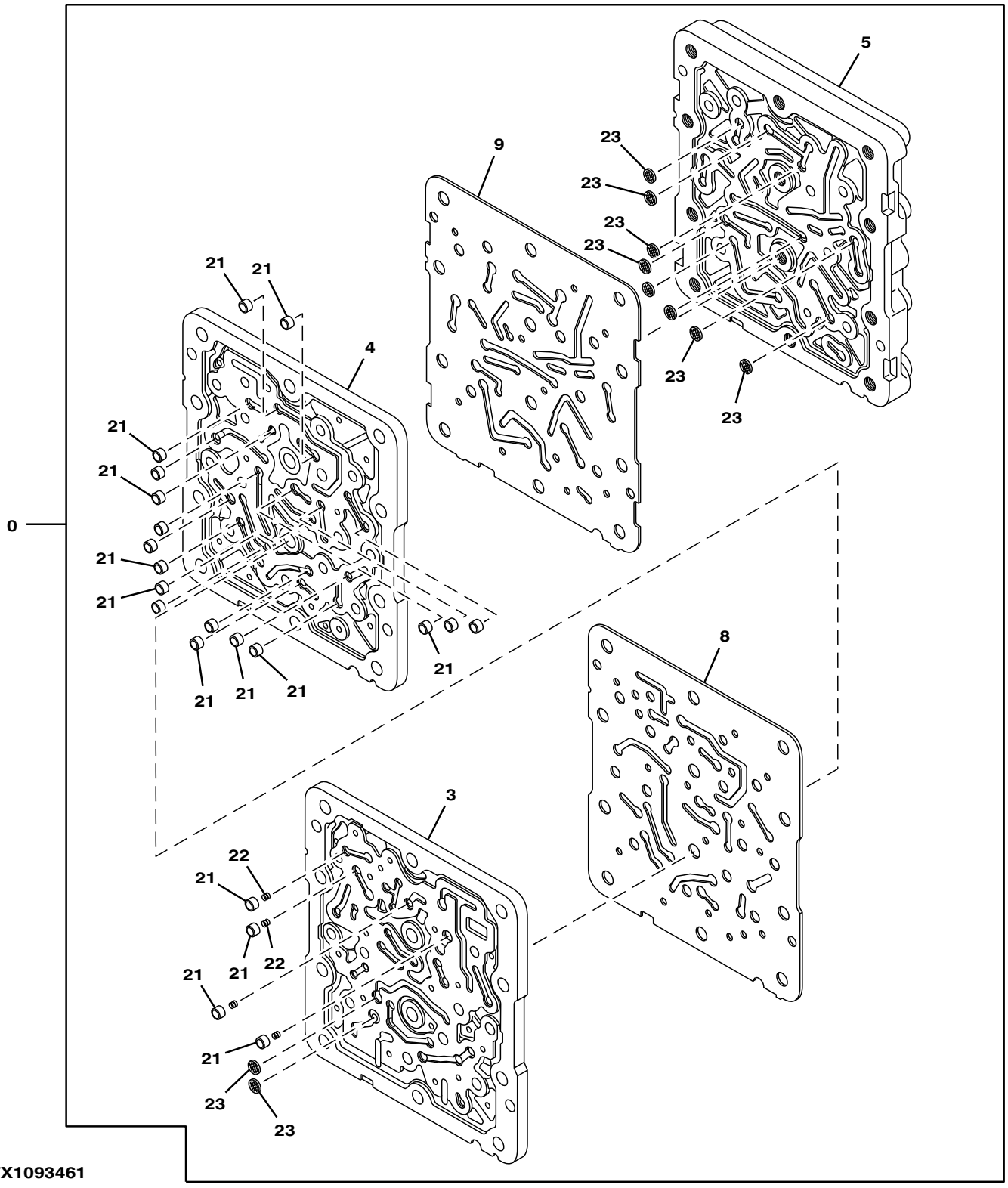

Item	*Nº peça*	*Descrição*	*Qtde*	*Nº série*	*Notas*
0	4718274	VálVula	1		(A) (B) Coletor do Sinal do Piloto, SUB FOR 4645278; ALSO ORDER A852122
	A852122	Adaptador	1		
3	.....	Carcaça	1		
4	.....	Carcaça	1		
5	.....	Carcaça	1		
8	.....	Junta	1		
9	.....	Junta	1		
21	.....	Luva	21		
22	.....	Mola	4		
23	.....	Filtro	10		

(A) Contains All Parts On This Page
Contient toutes les pièces sur cette page
Contém Todas as Peças Desta Página
Contiene todas las piezas indicadas en esta página

(B) Additional Components Listed On separate Pages
Composants supplémentaires indiqués sur pages séparées
Componentes Adicionais Listados em Páginas Separadas
Componentes adicionales listados en páginas distintas

Pilot Signal Manifold (Pilot Controller Side)
Collecteur de signal pilote (côté commande pilote)
Coletor do Sinal Piloto (Lado do Controlador do Piloto)
Colector de señales piloto (lado de controlador piloto)

TX1093462 A.1

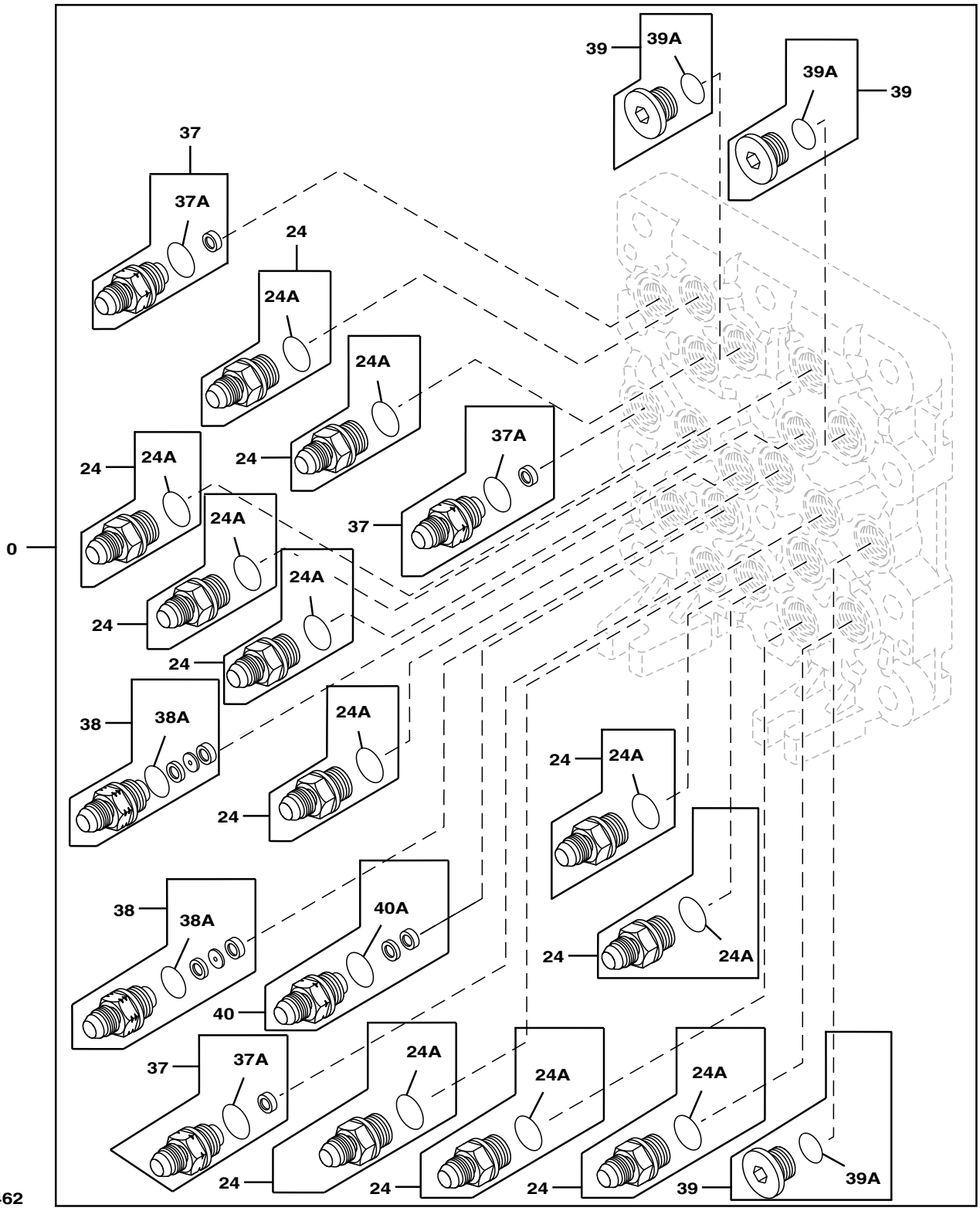

TX1093462

Item	*Nº peça*	*Descrição*	*Qtde*	*Nº série*	*Notas*
0	4718274	VálVula	1		(A) (B) Coletor do Sinal do Piloto, SUB FOR 4645278; ALSO ORDER A852122
	A852122	Adaptador	1		
24	4451784	Adaptador	11		SUB FOR TH4451784
24A	CH11570	Anel o	1		SUB FOR TH4451787
37	4451787	Adaptador	3		
37A	CH11570	Anel o	1		SUB FOR TH4451788 OR 4451788
38	4482233	Adaptador	2		
38A	CH11570	Anel o	1		
39	4451789	Tampão	2		SUB FOR TH4451789
39A	CH11570	Anel o	1		
40	4654655	Adaptador	1		
40A	CH11570	Anel o	1		
	CH11570	Anel o	1		

(A) Contains All Parts On This Page
Contient toutes les pièces sur cette page
Contém Todas as Peças Desta Página
Contiene todas las piezas indicadas en esta página

(B) Additional Components On Separate Pages
Autres composants sur pages séparées
Componentes Adicionais em Páginas Separadas
Componentes adicionales en páginas distintas

Pilot Signal Manifold (Control Valve Side)
Collecteur de signal pilote (côté distributeur)
Coletor do Sinal Piloto (Lado da Válvula de Controle)
Colector de señales piloto (lado de válvula de control)

TX1093463 A.1

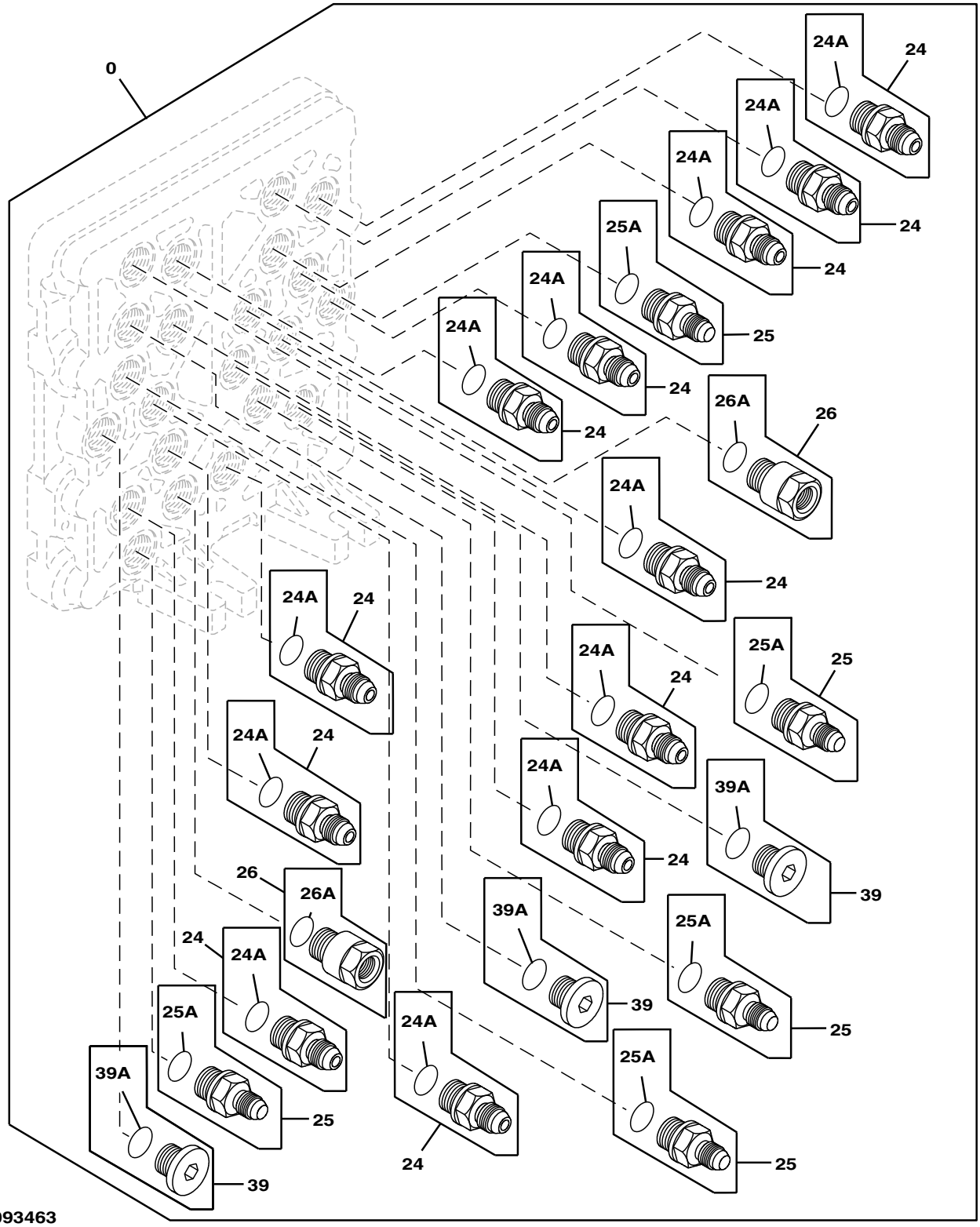

TX1093463

Item	*Nº peça*	*Descrição*	*Qtde*	*Nº série*	*Notas*
0	4718274	VálVula	1		(A) (B) Coletor do Sinal do Piloto, SUB FOR 4645278; ALSO ORDER A852122
	A852122	Adaptador	1		
24	4451784	Adaptador	13		
24A	CH11570	Anel o	1		SUB FOR 4509180
25	4451785	Adaptador	4		
25A	CH11570	Anel o	1		SUB FOR 4509180
26	4451786	RedutoR	2		
26A	CH11570	Anel o	1		SUB FOR 4509180
39	4451789	Tampão	3		
39A	CH11570	Anel o	1		SUB FOR 4509180

(A) Contains All Parts On This Page
Contient toutes les pièces sur cette page
Contém Todas as Peças Desta Página
Contiene todas las piezas indicadas en esta página

(B) Additional Components Listed On separate Pages
Composants supplémentaires indiqués sur pages séparées
Componentes Adicionais Listados em Páginas Separadas
Componentes adicionales listados en páginas distintas

Pilot Signal Manifold Valves
Soupapes de collecteur de signal pilote
Válvula do Coletor do Sinal Piloto
Válvulas de colector de señal piloto

TX1093464 A.1

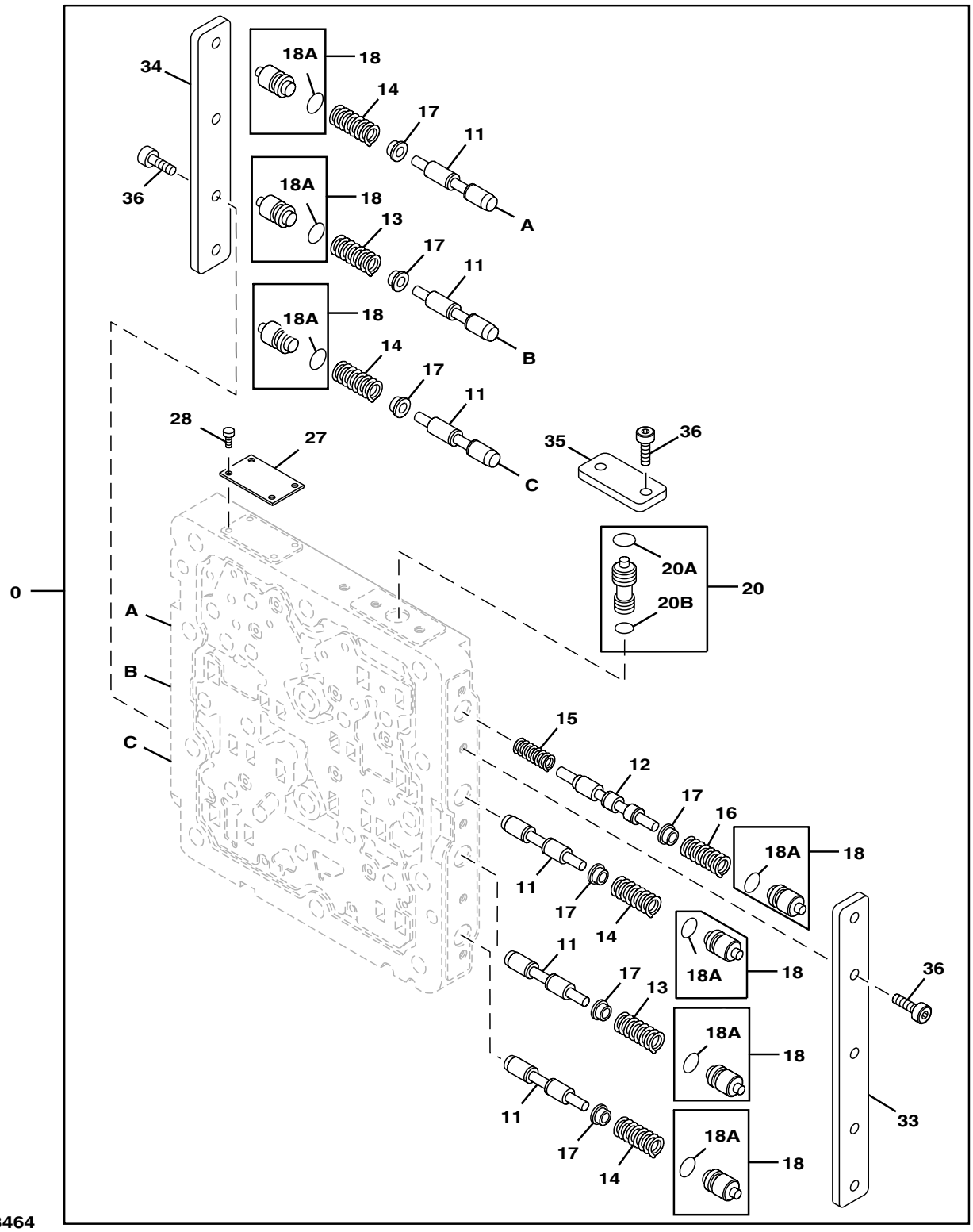

TX1093464

Item	*Nº peça*	*Descrição*	*Qtde*	*Nº série*	*Notas*
0	4718274	VálVula	1		(A) (B) SUB FOR 4645278; ALSO ORDER A852122, Coletor do Sinal do Piloto
	A852122	Adaptador	1		
11	4453819	VálVula de carretel	6		
12	4453820	VálVula de carretel	1		
13	0788703	Mola	2		
14	0788704	Mola	4		
15	0788705	Mola	1		
16	0788706	Mola	1		
17	0788707	Assento de válvula	7		
18	4452647	Tampão	7		
18A	CH11560	Junta de vedação	1		SUB FOR 4140436
20	4452648	VálVula de carretel	1		
20A	CH11560	Junta de vedação	1		SUB FOR 4140436
20B	CH10567	Junta de vedação	1		SUB FOR 992526
27	.....	Placa	1		NLA
28	.....	Parafuso	4		NLA
33	0788710	Placa	1		
34	0788711	Placa	1		
35	0788712	Placa	1		
36	0788713	Parafuso	11		

(A) Contains All Parts On This Page
Contient toutes les pièces sur cette page
Contém Todas as Peças Desta Página
Contiene todas las piezas indicadas en esta página

(B) Additional Components On Previous Pages
Composants supplém. aux pages précédentes
Componentes Adicionais em Páginas Anteriores
Componentes adicionales en páginas anteriores

Hydraulic Filter Restriction Indicator
Indicateur d'obstruction du filtre hydraulique
Indicador de Restrição do Filtro Hidráulico
Indicador de restricción de filtro hidráulico

TX1105722 B.1

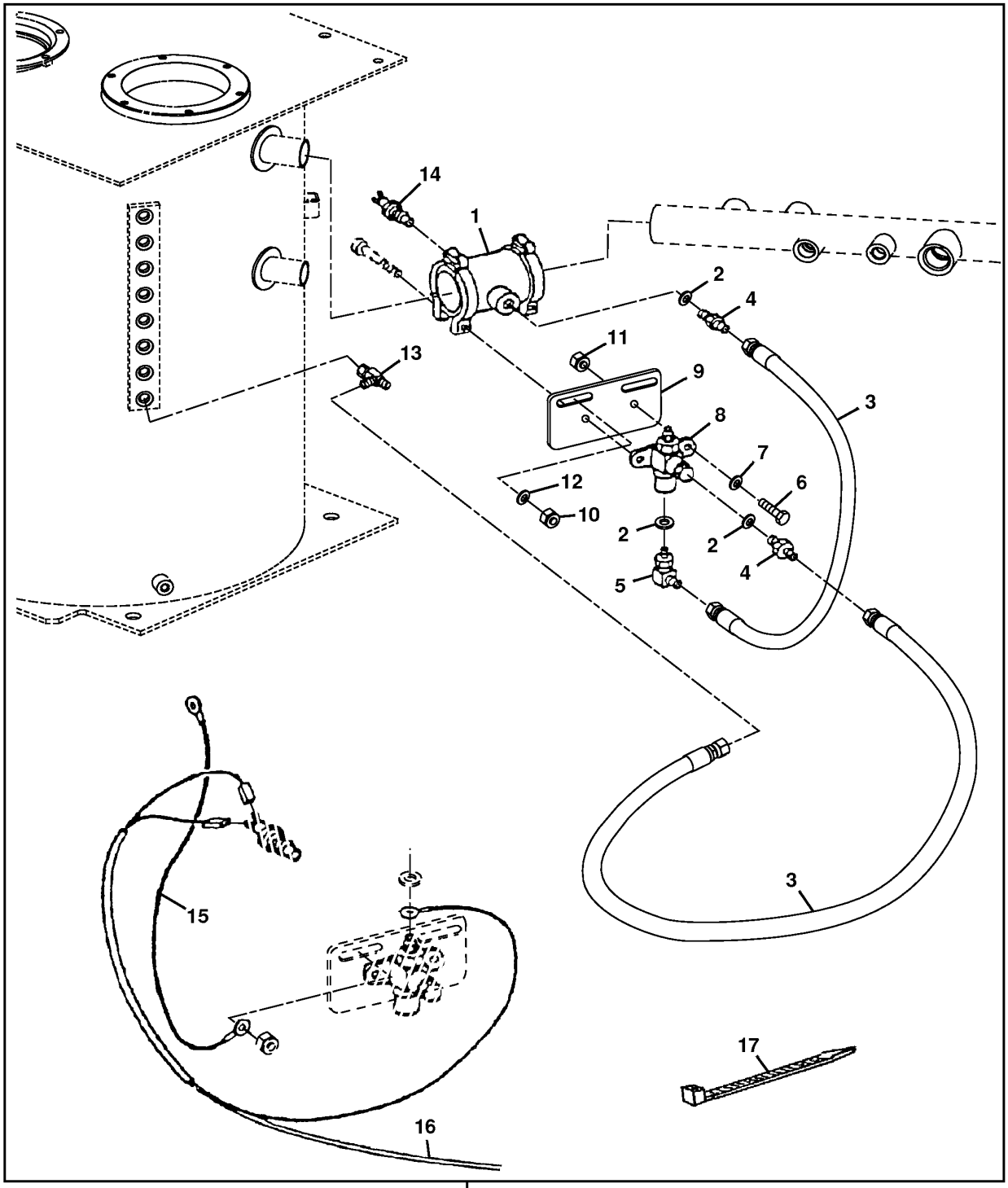

TX1105722

Item	*Nº peça*	*Descrição*	*Qtde*	*Nº série*	*Notas*
0	**AT334168**	**Kit - instalação de campo**	**1**		**INDICADOR DE RESTRIÇÃO DO FILTRO HIDRÁULICO, (WHOLE GOODS)**
1	AT134346	Engate	1		
2	T70177	Anel o	3		
3	AT38628	Mangueira hidraulica-fabric	2		
4	R27212	Conexão	2		
5	AT35121	Conexão em ângulo	1		
6	19H1919	Parafuso sextavado	2		1/4" X 5/8"
7	24H1286	Arruela	2		9/32" X 1/2" X 1/16"
8	AT131436	Interrup. de pressão	1		
9	T138910	Apoio	1		
10	14M7273	Porca	2		M8
11	14H786	Porca	2		1/4"
12	24M7036	Arruela	4		9 X 16 X 1.600 mm
13	AT36921	Conexão em t	1		
14	AT131437	Interruptor	1		
15	AR76140	Terminal	1		
16	AT334102	Chicote	1		
17	H77698	Cinta	5		

Hydraulic Oil Reservoir
Réservoir à huile hydraulique
Reservatório de Óleo Hidráulico
Depósito de aceite hidráulico

TX1103519 A.1

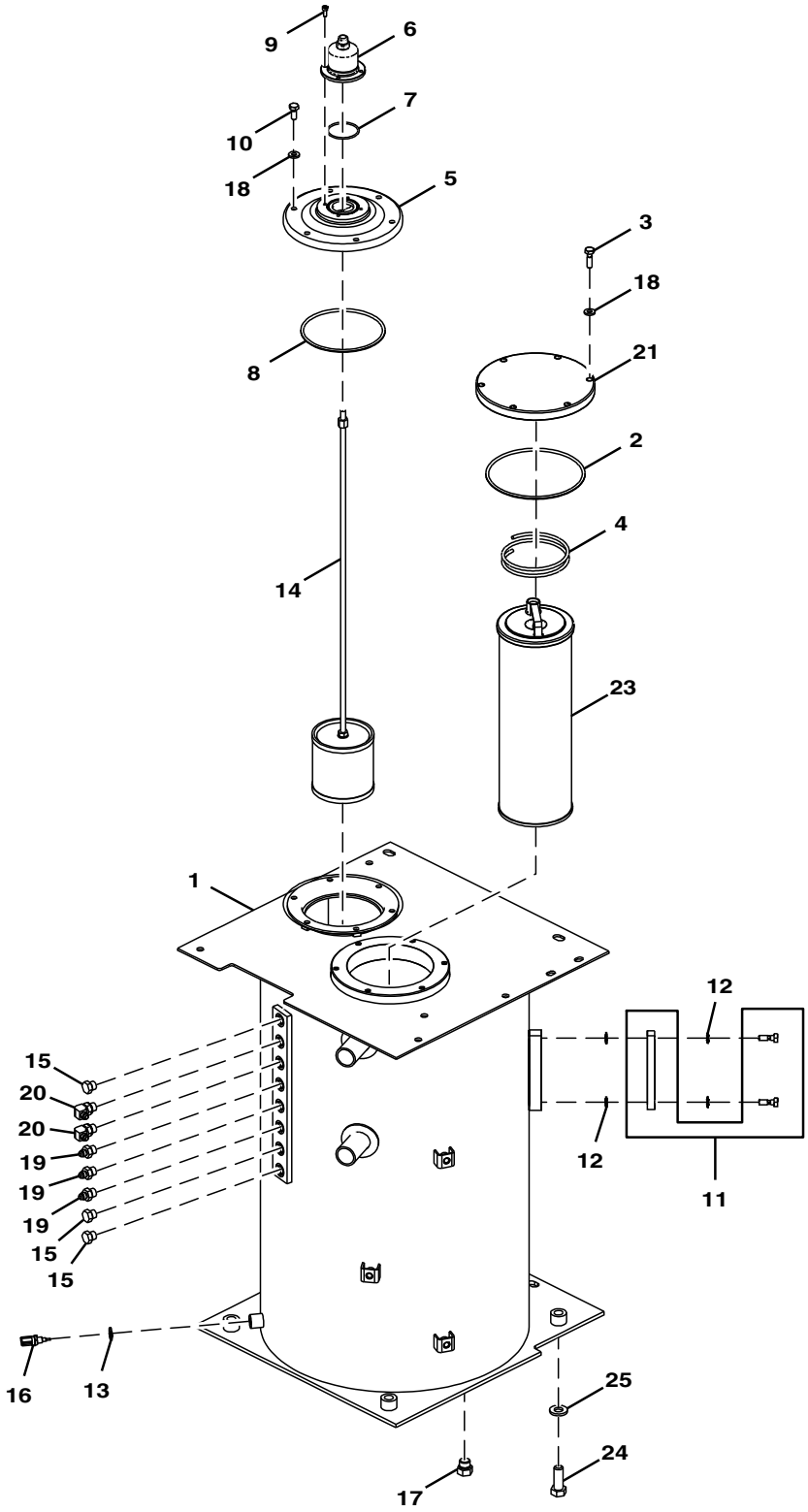

FF107754_TX1103519

Item	*Nº peça*	*Descrição*	*Qtde*	*Nº série*	*Notas*
1	FF108089J	Tanque	1		SUB FOR FF108089
2	T110444	Anel o	1		SUB FOR A810190
3	19M7550	Parafuso sextavado	6		M10 X 35, SUB FOR J901035
4	4472673	Mola	1		
5	9184556	Capa	1		
6	4434017	Filtro	1		
7	A810060	Junta de vedação	1		
8	A810160	Anel o	1		
9	19M7768	Parafuso	4		M6 X 16, SUB FOR J780616
10	19M7402	Parafuso sextavado	6		M10 X 25, SUB FOR J901025
11	8053499	Indicador de nível	1		
12	449558	Arruela	4		
13	4250261	Junta	1		
14	4626878	Elemento de filtro	1		
15	A885003	Tampão	3		
16	4697482	SenSor	1		
17	4174541	Conexão	1		SUB FOR A885004
18	24M7346	Arruela	12		11 X 20 X 2 mm, SUB FOR DH400703
19	A852133	Adaptador	3		
20	A852333	Conexão em ângulo	2		
21	4639235	Capa	1		
23	4656608	Elemento de filtro	1		SUB FOR 4656522 WITH 4643444 AND 4643446
	4643444	VálVula	1		
	4643446	Anel de vedação	1		
24	J921850	Parafuso	4		
25	24M7353	Arruela	4		20 X 34 X 3 mm, SUB FOR J222018

JDLink™ MTG Assembly
Ensemble-siège
Conjunto MTG do JDLink™
Conjunto de módulo MTG JDLink™

TX1121497 A.1

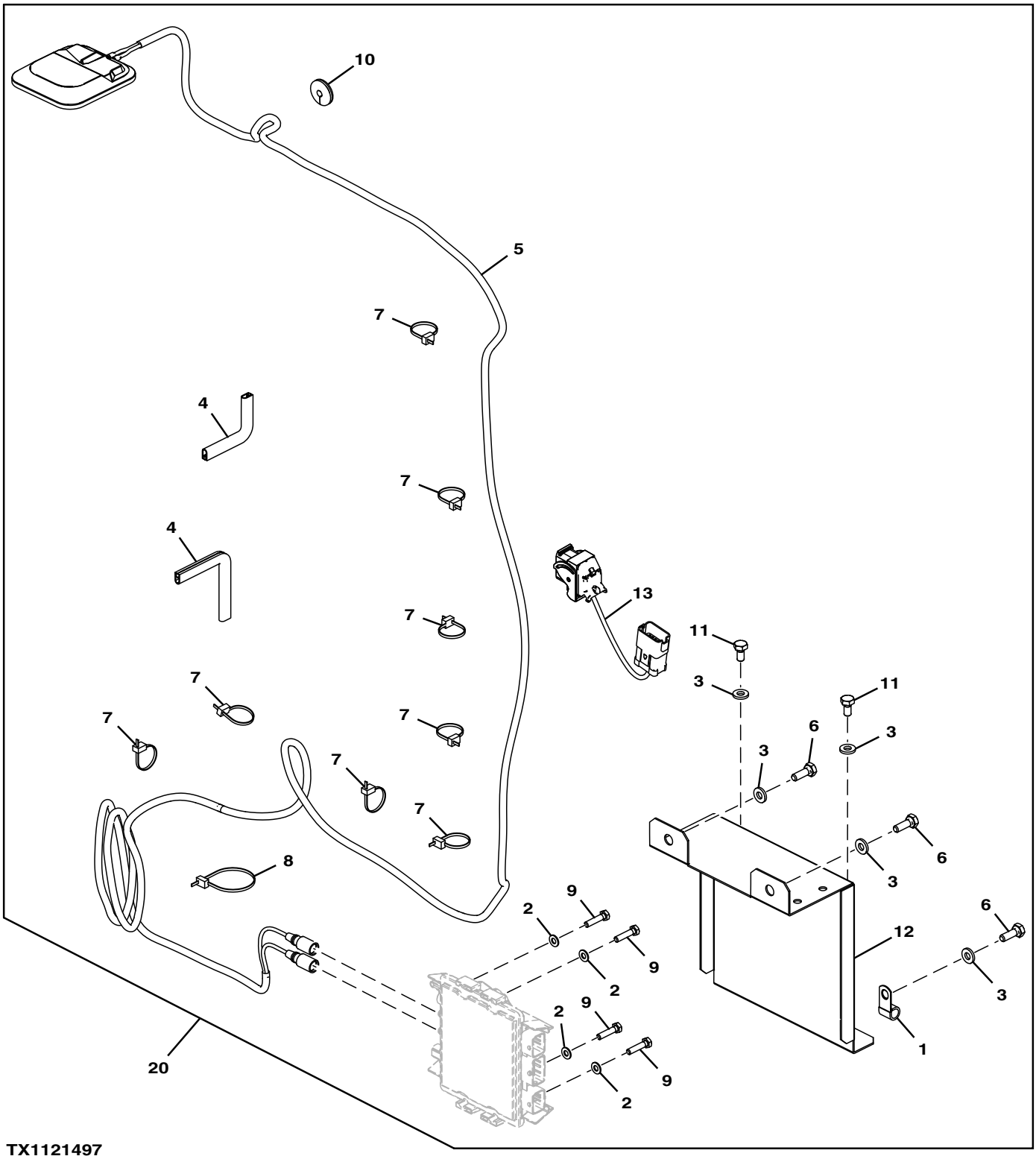

Item	*Nº peça*	*Descrição*	*Qtde*	*Nº série*	*Notas*
1	4190275	Braçadeira	1		
2	24M7055	Arruela	4		8.400 X 16 X 1.600 mm, SUB FOR A590108
3	24M7346	Arruela	5		11 X 20 X 2 mm, SUB FOR DH400703
4	FF100431	Isolador	1		CTL
5	AT399832	Antena	1		
6	19M7662	Parafuso sextavado	3		M10 X 30, SUB FOR J901030
7	H77698	Cinta	8		SUB FOR 4055311
8	DH400240	Cinta	1		
9	19M8008	Parafuso sextavado	4		M8 X 35, SUB FOR J900835
10	R205544	Passa-fio	1		
11	19M7938	Parafuso sextavado	2		M10 X 20, SUB FOR J901020
12	FF509795	Capa	1		
13	AT394282	Chicote	1		Chicote de Ligação
20	**AT422765**	**Kit - instalação de campo**	**1**		**INCLUDES MTG, Pacotes de Produto, Encomende Através do Configurador de Produtos**

JDLink™ Modular Telematics Gateway and Satellite Module Controller
Contrôleur de passerelle télématique modulaire (MTG) et module satellite JDLink™
Gateway Telemático Modular e Controlador de Módulo para Satélite JDLink™
Controlador de pórtico de Telematics modular y módulo de satélite JDLink™

PUPC100058 A.2

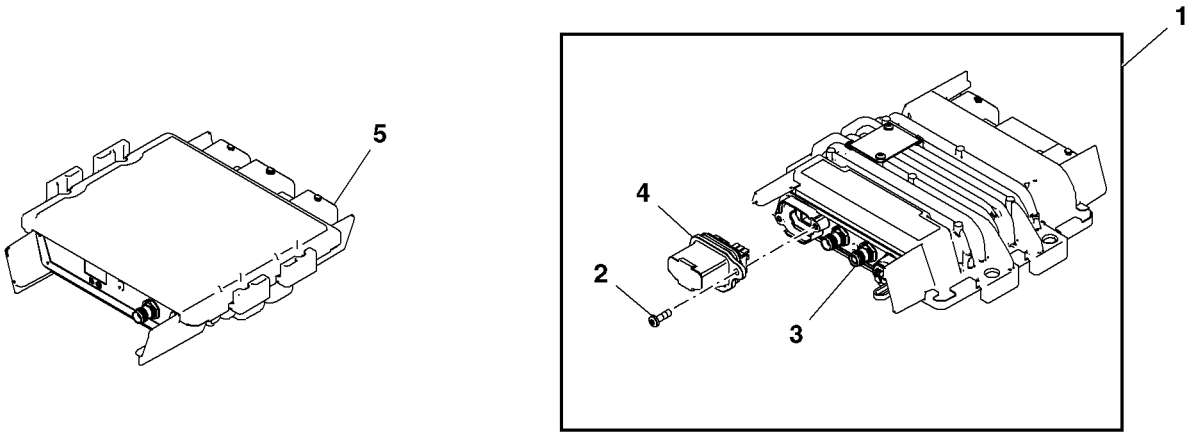

PUPC100058

Item	*Nº peça*	*Descrição*	*Qtde*	*Nº série*	*Notas*
1	PF81438	Unidade de controle eletrôn	1		(A) Modular Telematics Gateway
2	PF13564	Parafuso	2		
3	.....	Unidade de controle eletrôn	1		(Order PF81438)
4	PF81429	Kit do bujão	1		
5	PF81399	Módulo	1		Satellite Module

(A) For service only, for new installs please order JD/ZXLink Kit from product configurator.
Pour l'entretien uniquement ; pour les nouvelles installations, commander le kit JD/ZXLink auprès du configurateur de produit.
Somente para serviço; para novas instalações, solicite o JD/ZXLink Kit no configurador do produto.
Sólo como repuesto, para instalación nueva pedir el juego JD/ZXLink del configurador de productos.

General Purpose High Capacity Bucket (Vertical Tooth Pin Retention)
Benne grande contenance à usage général (retenue d'axe de dent verticale)
Caçamba de Alta Capacidade para Uso Geral (Retenção Vertical do Pino do Dente)
Cucharón de alta capacidad para uso general (retención de pasador de dientes vertical)

TX1103820 A.2

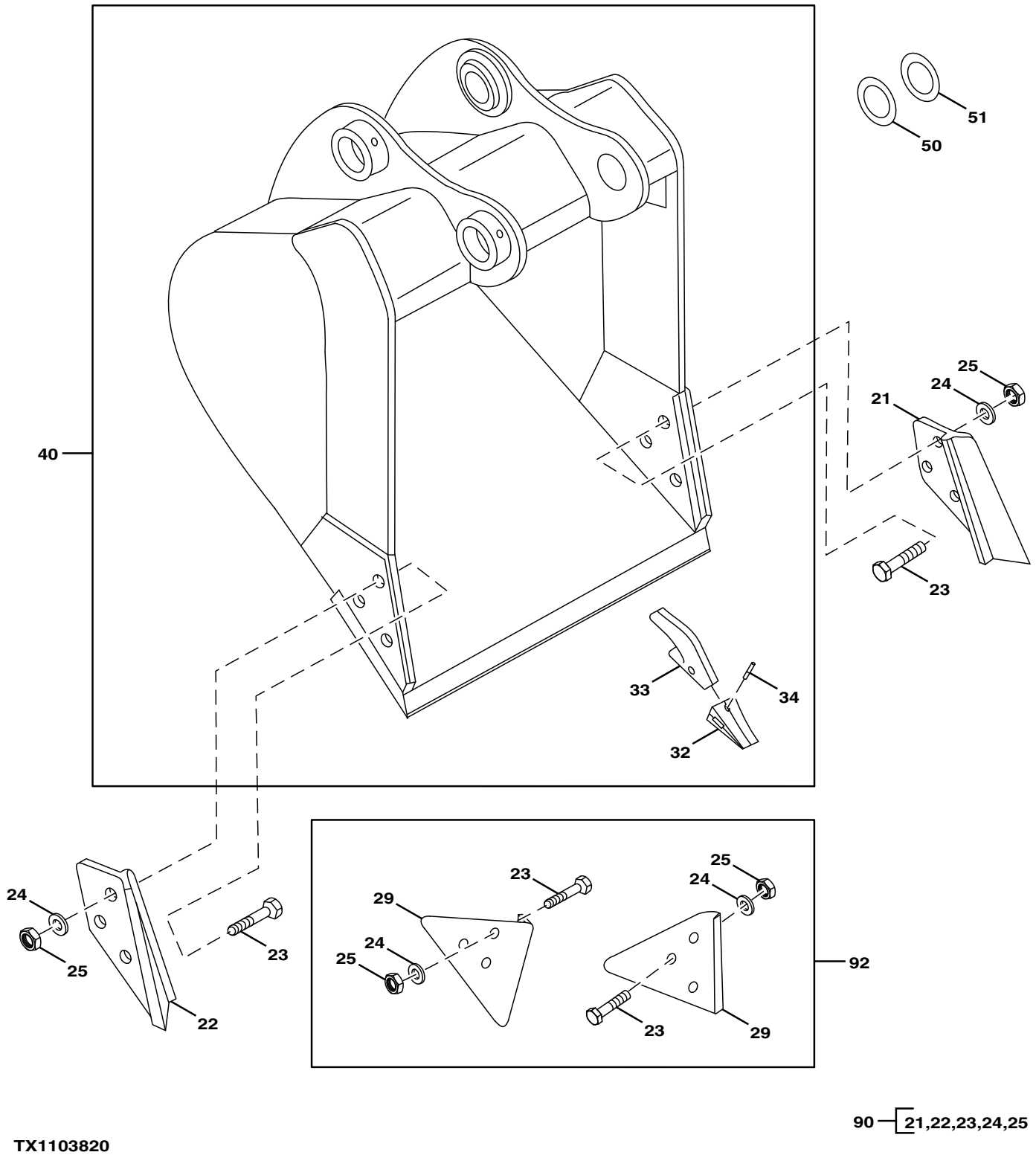

90 — 21,22,23,24,25

TX1103820

Item	*Nº peça*	*Descrição*	*Qtde*	*Nº série*	*Notas*
2	T1156A	Proteção lateral	1		
3	T1157A	Proteção lateral	1		
21	CE17748L3	Proteção lateral	1		
22	CE17748R3	Proteção lateral	1		
23	09H1772	Parafuso	AR		7/8" X 3-1/2"
24	12H245	Arruela de pressão	AR		7/8"
25	14H1077	Porca	AR		7/8"
29	TPDE31329	Adutor	2		Desgaste
32	TF290	Dente	AR		
33	T158X290	Adapt.do dente da pá diant.	AR		
34	TK290	Pino	AR		
40	**AT339115**	**Caçamba escavadeira**	**1**		**30 in — 0.79 yd³, 4 Dentes, Para Opções Adicionais de Dentes, Consulte Sistema de Dentes de Caçamba Série TK350, WHOLE GOODS**
	AT339122	**Caçamba escavadeira**	**1**		**36 in — 1 yd³, 5 Dentes, Para Opções Adicionais de Dentes, Consulte Sistema de Dentes de Caçamba Série TK350, WHOLE GOODS**
	AT339124	**Caçamba escavadeira**	**1**		**42 in. — 1.22 yd³, 5 Dentes, Para Opções Adicionais de Dentes, Consulte Sistema de Dentes de Caçamba Série TK350, WHOLE GOODS**
	AT339126	**Caçamba escavadeira**	**1**		**48 in. — 1.43 yd³, 6 Dentes, Para Opções Adicionais de Dentes, Consulte Sistema de Dentes de Caçamba Série TK350, WHOLE GOODS**
50	T241930	Arruela	AR		85 X 140 X 1 mm (3.346" X 5.512" X 0.039")
51	T241937	Calço	AR		
90	**AT342512**	**Kit**	**1**		**3 in., Cortador Lateral, WHOLE GOODS**
91	**AT342513**	**Kit**	**1**		**6 in., Cortador Lateral, WHOLE GOODS**
92	**AT342511**	**Kit**	**1**		**Protetor de Borda, WHOLE GOODS**

General Purpose High Capacity Bucket (Horizontal Tooth Pin Retention)
Benne grande contenance à usage général (retenue d'axe de dent horizontale)
Caçamba de Alta Capacidade para Uso Geral (Retenção Horizontal do Pino do Dente)
Cucharón de alta capacidad para uso general (retención de pasador de dientes horizontal)

TX1079882 A.1

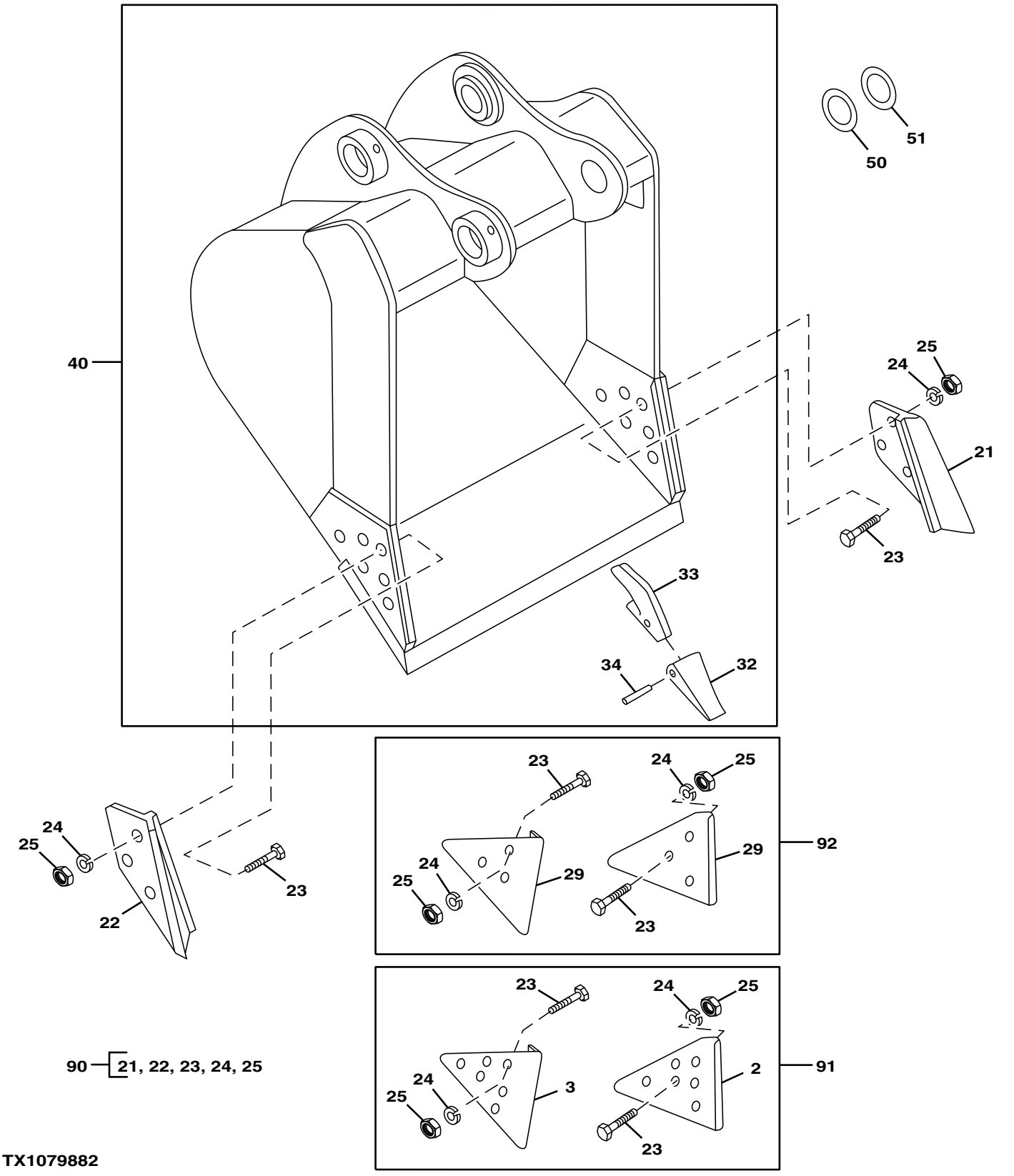

TX1079882

Item	*Nº peça*	*Descrição*	*Qtde*	*Nº série*	*Notas*
2	T1156A	Proteção lateral	1		
3	T1157A	Proteção lateral	1		
21	CE17748L3	Proteção lateral	1		
22	CE17748R3	Proteção lateral	1		
23	09H1772	Parafuso	12		7/8" X 3-1/2"
24	12H245	Arruela de pressão	12		7/8"
25	14H1077	Porca	12		7/8"
29	TPDE31329	Adutor	2		Desgaste
32	TF1U3352D	Dente	AR		
33	T3G8354	Adapt.do dente da pá diant.	AR		
	T8E6359	RetentoR	AR		
34	T8E6358	Pino	AR		
40	**AT378045**	**Caçamba escavadeira**	**1**		**48 in. 1.43 yd³, 6 Dentes, WHOLE GOODS**
50	T241930	Arruela	AR		
51	T241937	Calço	AR		0.5 mm
90	**AT342512**	**Kit**	**1**		**3 in., WHOLE GOODS, Cortador Lateral**
91	**AT342513**	**Kit**	**1**		**6 in., WHOLE GOODS, Cortador Lateral**
92	**AT342511**	**Kit**	**1**		**WHOLE GOODS, Protetor de Borda**

Heavy Duty Bucket
Benne à usage intensif
Caçamba de Serviço Pesado
Cucharón para servicio severo

TX1079882 A.1

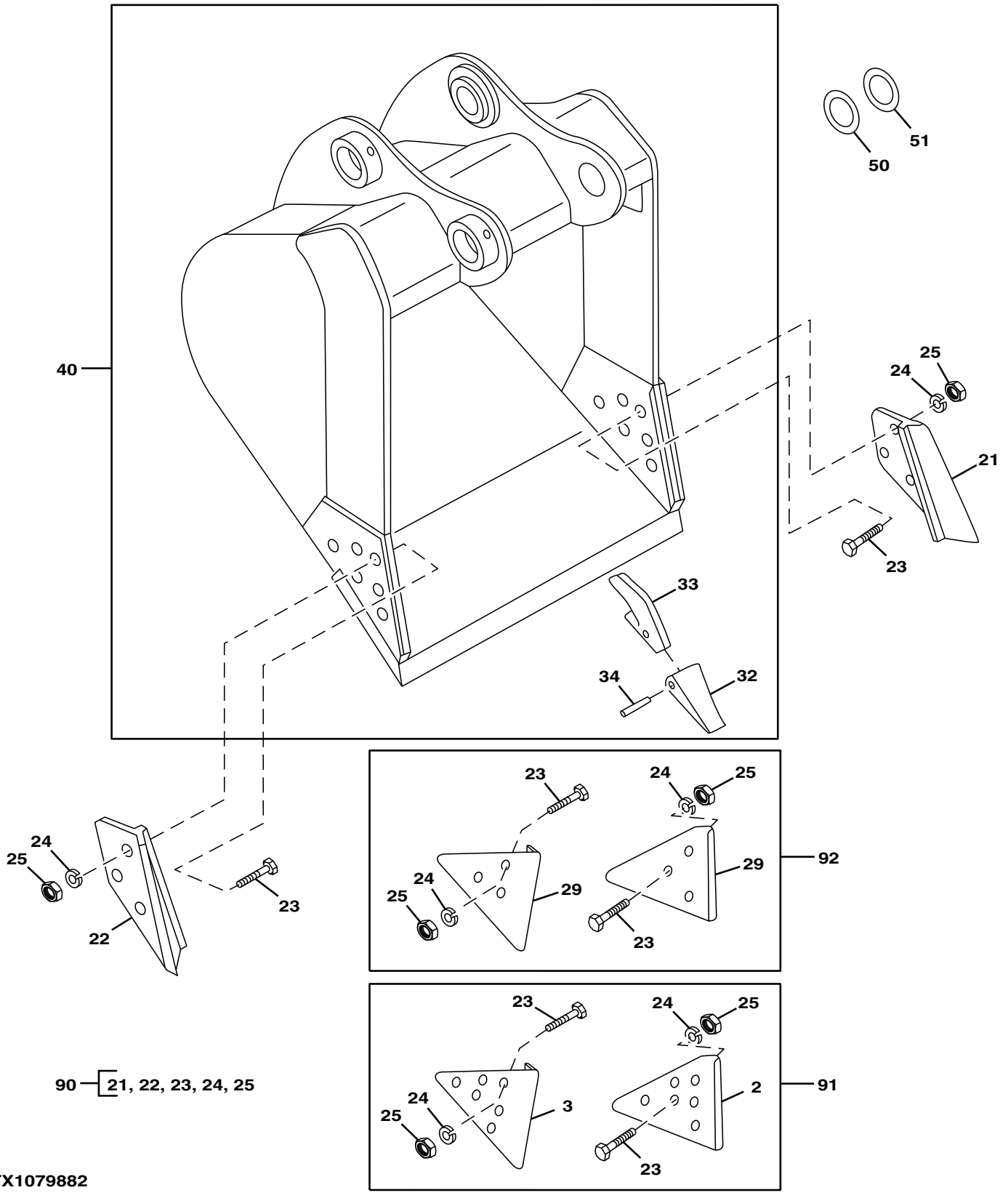

TX1079882

Item	*Nº peça*	*Descrição*	*Qtde*	*Nº série*	*Notas*
2	T1156A	Proteção lateral	1		
3	T1157A	Proteção lateral	1		
21	CE17748L3	Proteção lateral	1		
22	CE17748R3	Proteção lateral	1		
23	09H1772	Parafuso	AR		7/8" X 3-1/2"
24	12H245	Arruela de pressão	AR		7/8"
25	14H1077	Porca	AR		7/8"
29	TPDE31329	Adutor	2		Desgaste
32	TF290	Dente	AR		
33	T158X290	Adapt.do dente da pá diant.	AR		
34	TK290	Pino	AR		
40	**AT339128**	**Caçamba escavadeira**	**1**		**24 in. — 0.52 yd³, 4 Dentes, Para Opções Adicionais de Dentes, Consulte Sistema de Dentes de Caçamba Série TK350, WHOLE GOODS**
	AT339130	**Caçamba escavadeira**	**1**		**30 in. — 0.71 yd³, 4 Dentes, Para Opções Adicionais de Dentes, Consulte Sistema de Dentes de Caçamba Série TK350, WHOLE GOODS**
	AT339132	**Caçamba escavadeira**	**1**		**36 in. — 0.90 yd³, 5 Dentes, Para Opções Adicionais de Dentes, Consulte Sistema de Dentes de Caçamba Série TK350, WHOLE GOODS**
	AT339134	**Caçamba escavadeira**	**1**		**42 in. — 1.09 yd³, 5 Dentes, Para Opções Adicionais de Dentes, Consulte Sistema de Dentes de Caçamba Série TK350, WHOLE GOODS**
	AT339136	**Caçamba escavadeira**	**1**		**48 in. — 1.29 yd³, 6 Dentes, Para Opções Adicionais de Dentes, Consulte Sistema de Dentes de Caçamba Série TK350, WHOLE GOODS**
50	T241930	Arruela	AR		85 X 140 X 1 mm (3.346" X 5.512" X 0.039")
51	T241937	Calço	AR		0.5 mm
90	**AT342512**	**Kit**	**1**		**3.0 in., Cortador Lateral, WHOLE GOODS**
91	**AT342513**	**Kit**	**1**		**6 in., Cortador Lateral, WHOLE GOODS**
92	**AT342511**	**Kit**	**1**		**Protetor de Borda, WHOLE GOODS**

Heavy Duty High Capacity Bucket (Vertical Tooth Pin Retention)
Benne grande contenance renforcée (retenue d'axe de dent verticale)
Caçamba de Alta Capacidade para Serviço Pesado (Retenção Vertical do Pino do Dente)
Cucharón de alta capacidad para trabajos pesados (retención de pasador de dientes vertical)

TX1103820 A.2

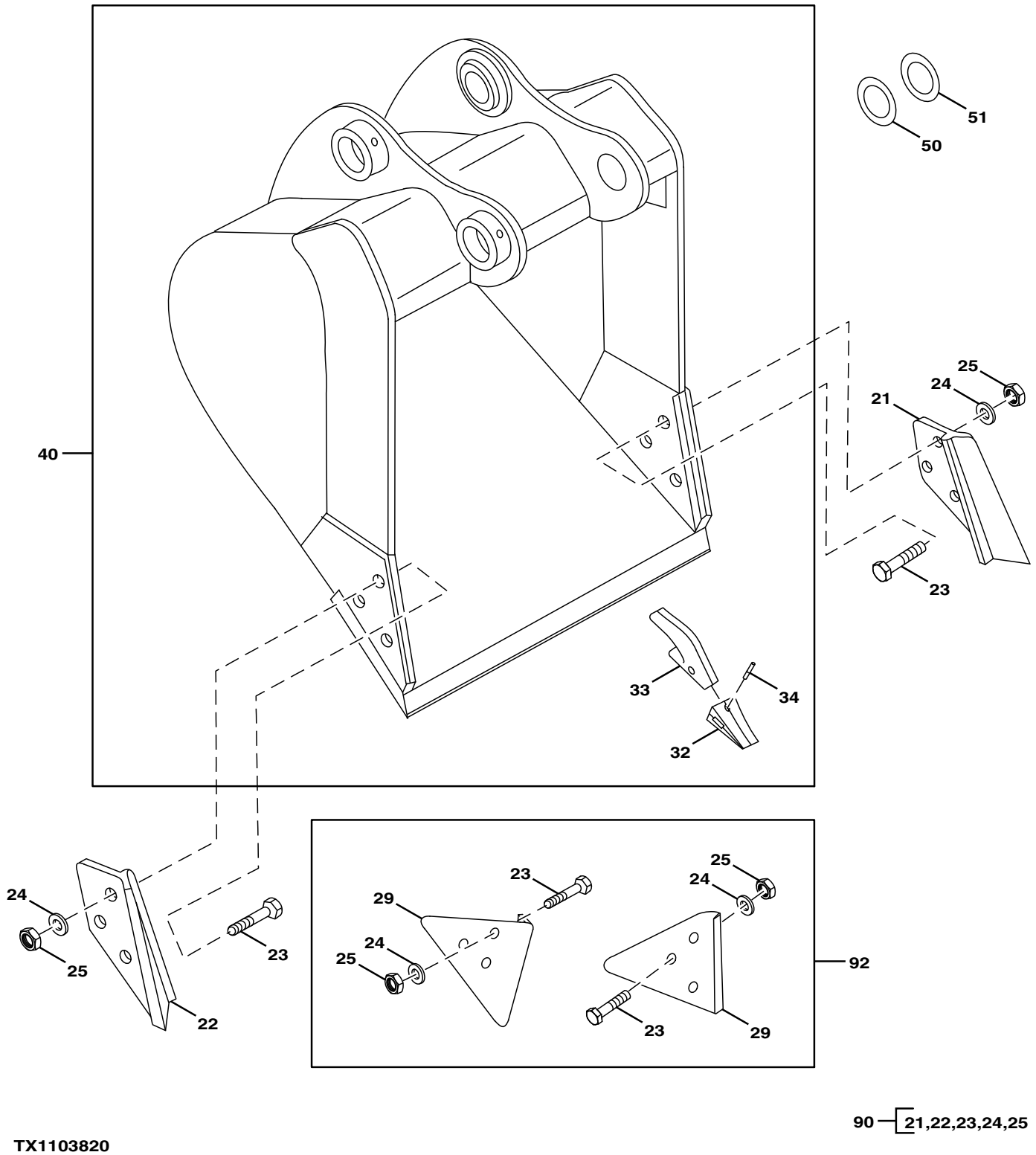

90 — 21,22,23,24,25

TX1103820

Item	*Nº peça*	*Descrição*	*Qtde*	*Nº série*	*Notas*
2	T1156A	Proteção lateral	1		
3	T1157A	Proteção lateral	1		
21	CE17748L3	Proteção lateral	1		
22	CE17748R3	Proteção lateral	1		
23	09H1772	Parafuso	AR		7/8" X 3-1/2"
24	12H245	Arruela de pressão	AR		7/8"
25	14H1077	Porca	AR		7/8"
29	TPDE31329	Adutor	2		Desgaste
32	TF290	Dente	AR		
33	T158X290	Adapt.do dente da pá diant.	AR		
34	TK290	Pino	AR		
40	**AT339138**	**Caçamba escavadeira**	**1**		**24 in. — 0.56 yd³, 4 Dentes, Para Opções Adicionais de Dentes, Consulte Sistema de Dentes de Caçamba Série TK350, WHOLE GOODS**
	AT339140	**Caçamba escavadeira**	**1**		**30 in. — 0.76 yd³, 4 Dentes, Para Opções Adicionais de Dentes, Consulte Sistema de Dentes de Caçamba Série TK350**
	AT339142	**Caçamba escavadeira**	**1**		**36 in. — 0.97 yd³, 5 Dentes, Para Opções Adicionais de Dentes, Consulte Sistema de Dentes de Caçamba Série TK350, WHOLE GOODS**
	AT339144	**Caçamba escavadeira**	**1**		**42 in. — 1.19 yd³, 5 Dentes, Para Opções Adicionais de Dentes, Consulte Sistema de Dentes de Caçamba Série TK350, WHOLE GOODS**
	AT339146	**Caçamba escavadeira**	**1**		**48 in. — 1.39 yd³, 6 Dentes, Para Opções Adicionais de Dentes, Consulte Sistema de Dentes de Caçamba Série TK350, WHOLE GOODS**
50	T241930	Arruela	AR		85 X 140 X 1 mm (3.346" X 5.512" X 0.039"), 0.5 mm
51	T241937	Calço	AR		
90	**AT342512**	**Kit**	**1**		**3.0 in., Cortador Lateral, WHOLE GOODS**
91	**AT342513**	**Kit**	**1**		**6.0 in., Cortador Lateral, WHOLE GOODS**
92	**AT342511**	**Kit**	**1**		**Protetor de Borda, WHOLE GOODS**

Heavy Duty High Capacity Bucket (Horizontal Tooth Pin Retention)
Benne renforcée grande contenance (retenue d'axe de dent verticale)
Caçamba de Alta Capacidade para Serviço Pesado (Retenção Horizontal do Pino do Dente)
Cucharón de alta capacidad para servicio severo (retención de pasador de dientes horizontal)

TX1079882 A.1

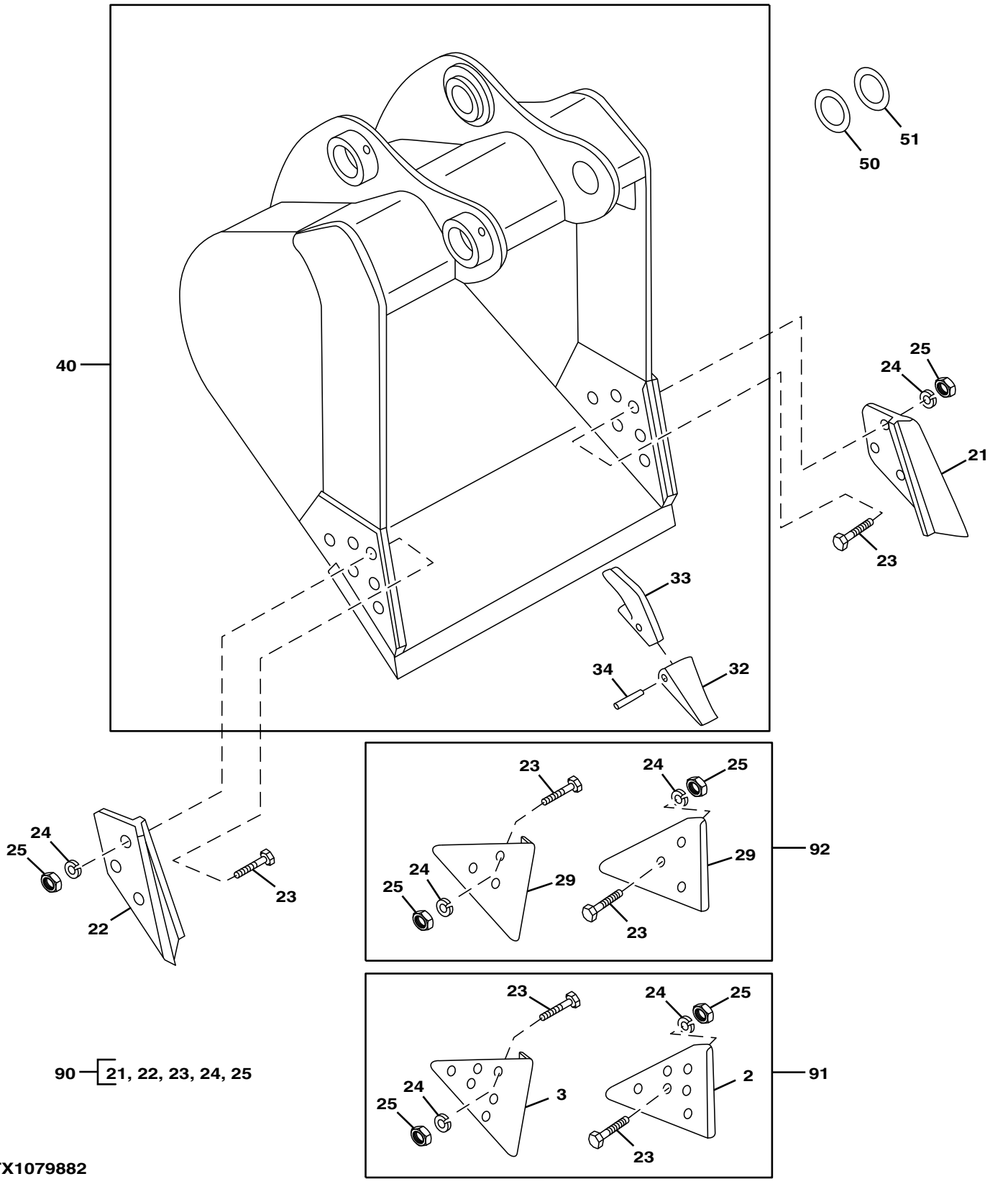

Item	*Nº peça*	*Descrição*	*Qtde*	*Nº série*	*Notas*
2	T1156A	Proteção lateral	1		
3	T1157A	Proteção lateral	1		
21	CE17748L3	Proteção lateral	1		
22	CE17748R3	Proteção lateral	1		
23	09H1772	Parafuso	AR		7/8" X 3-1/2"
24	12H245	Arruela de pressão	AR		7/8"
25	14H1077	Porca	AR		7/8"
29	TPDE31329	Adutor	2		Desgaste
32	T8E6358	Pino	AR		
33	T3G8354	Adapt.do dente da pá diant.	AR		
	T8E6359	RetentoR	AR		
34	TF1U3352D	Dente	1		
40	**AT378044**	**Caçamba escavadeira**	**1**		**48 in. 1.43 yd³, WHOLE GOODS, 6 Dentes**
50	T241930	Arruela	AR		1 mm
51	T241937	Calço	AR		0.5 mm
90	**AT342512**	**Kit**	**1**		**3 in., WHOLE GOODS, Cortador Lateral**
91	**AT342513**	**Kit**	**1**		**6 in., WHOLE GOODS, Cortador Lateral**
92	**AT342511**	**Kit**	**1**		**WHOLE GOODS, Protetor de Borda**

Ditching Bucket
Benne d'excavation de fossé
Caçamba para Cavar Valas
Cucharón de zanjeo

TX1103178 A.1

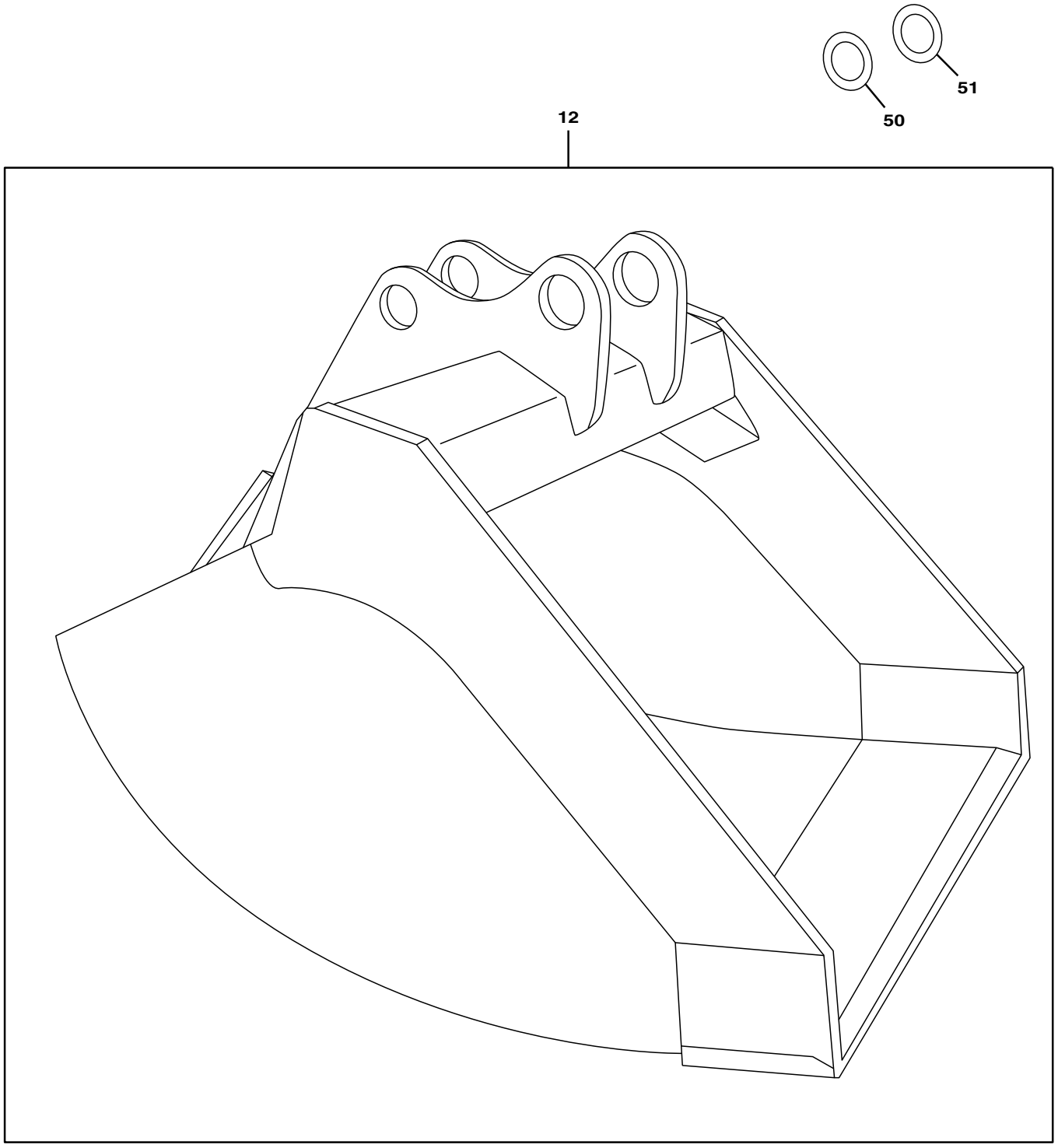

TX1103178

Item	*Nº peça*	*Descrição*	*Qtde*	*Nº série*	*Notas*
12	**AT339148**	**Caçamba escavadeira**	**1**		**60 in. — 1.09 yd³, WHOLE GOODS**
50	T241930	Arruela	AR		85 X 140 X 1 mm (3.346" X 5.512" X 0.039")
51	T241937	Calço	AR		0.5 mm

Super Long Front Bucket 0.52 Yd³ (30 In.)
Benne avant super longue 0,52 cu yd (30 in.)
Caçamba para Dianteira Super Longa 0.52 Yd³ (30 In.)
Cucharón de frente súper largo de 0.52 yd³ (30 in.)

TX1096860 A.1

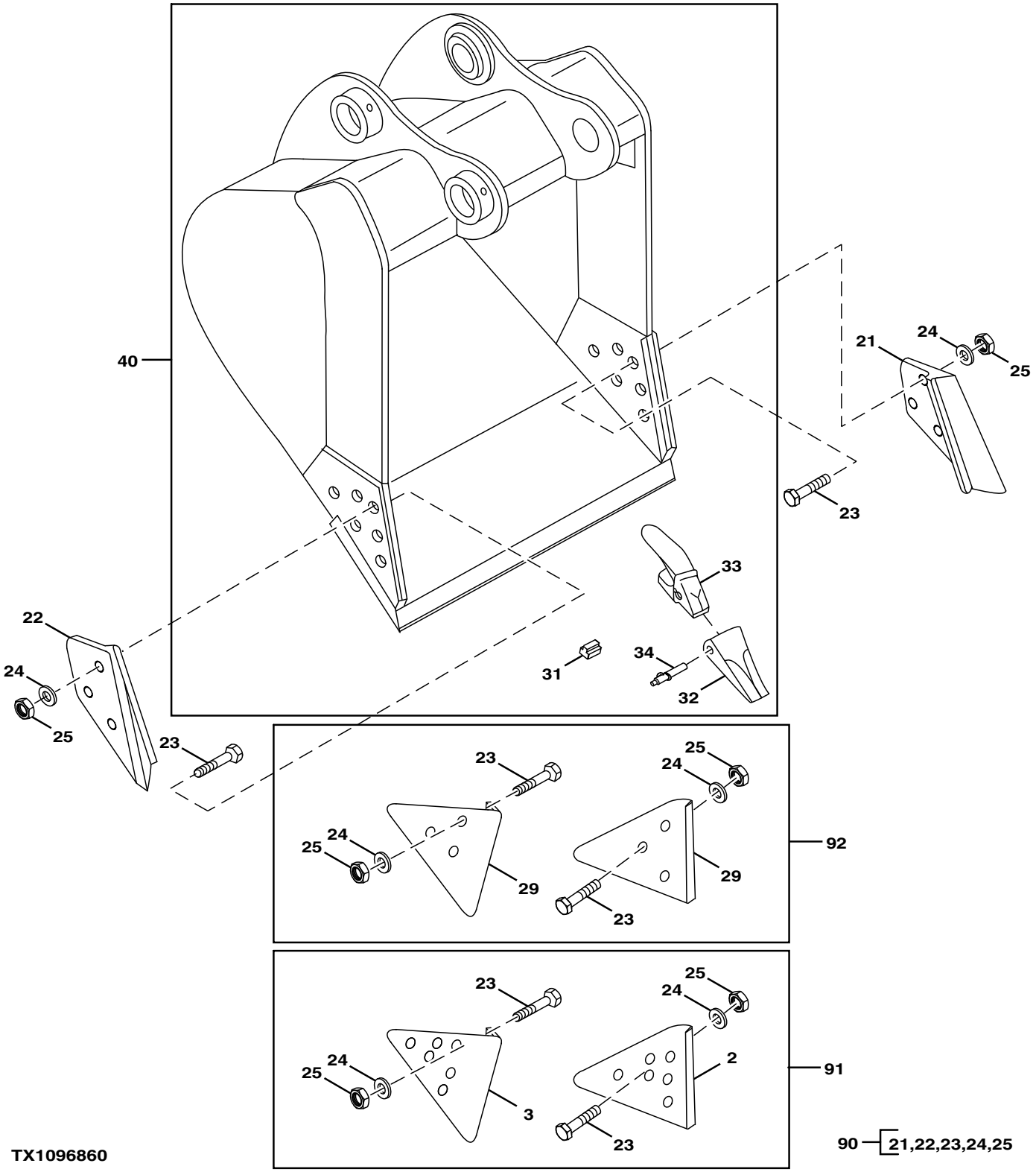

Item	*Nº peça*	*Descrição*	*Qtde*	*Nº série*	*Notas*
2	T1156A	Proteção lateral	1		
3	T1157A	Proteção lateral	1		
21	CE17748L3	Proteção lateral	1		
22	CE17748R3	Proteção lateral	1		
23	09H1772	Parafuso	AR		7/8" X 3-1/2"
24	12H245	Arruela de pressão	AR		7/8"
25	14H1077	Porca	AR		7/8"
29	TPDE31329	Adutor	2		Desgaste
31	TK3L	Fechadura	6		
32	TK225P	Pino fixador	6		
33	TK225C100	Adapt.do dente da pá diant.	6		
34	TK225FD	Dente	6		
40	**AT395833**	**Caçamba escavadeira**	**1**		**0.52 yd³ (30 in.), Para Opções Adicionais de Dentes, Consulte Sistema de Dentes de Caçamba Série TK225, Pacotes de Produto**
90	**AT342512**	**Kit**	**1**		**76.2 mm (3.0 in.), Cortador Lateral, Pacotes de Produto**
91	**AT342513**	**Kit**	**1**		**152.4 mm (6.0 in.), Cortador Lateral, Pacotes de Produto**
92	**AT342511**	**Kit**	**1**		**Protetor de Borda, Pacotes de Produto**

Super Long Front Ditching Bucket
Benne d'excavation de fossés avant super longue
Caçamba para Cavar Valar para Dianteira Super Longa
Cucharón de zanjeo frente súper largo

TX1103178 A.1

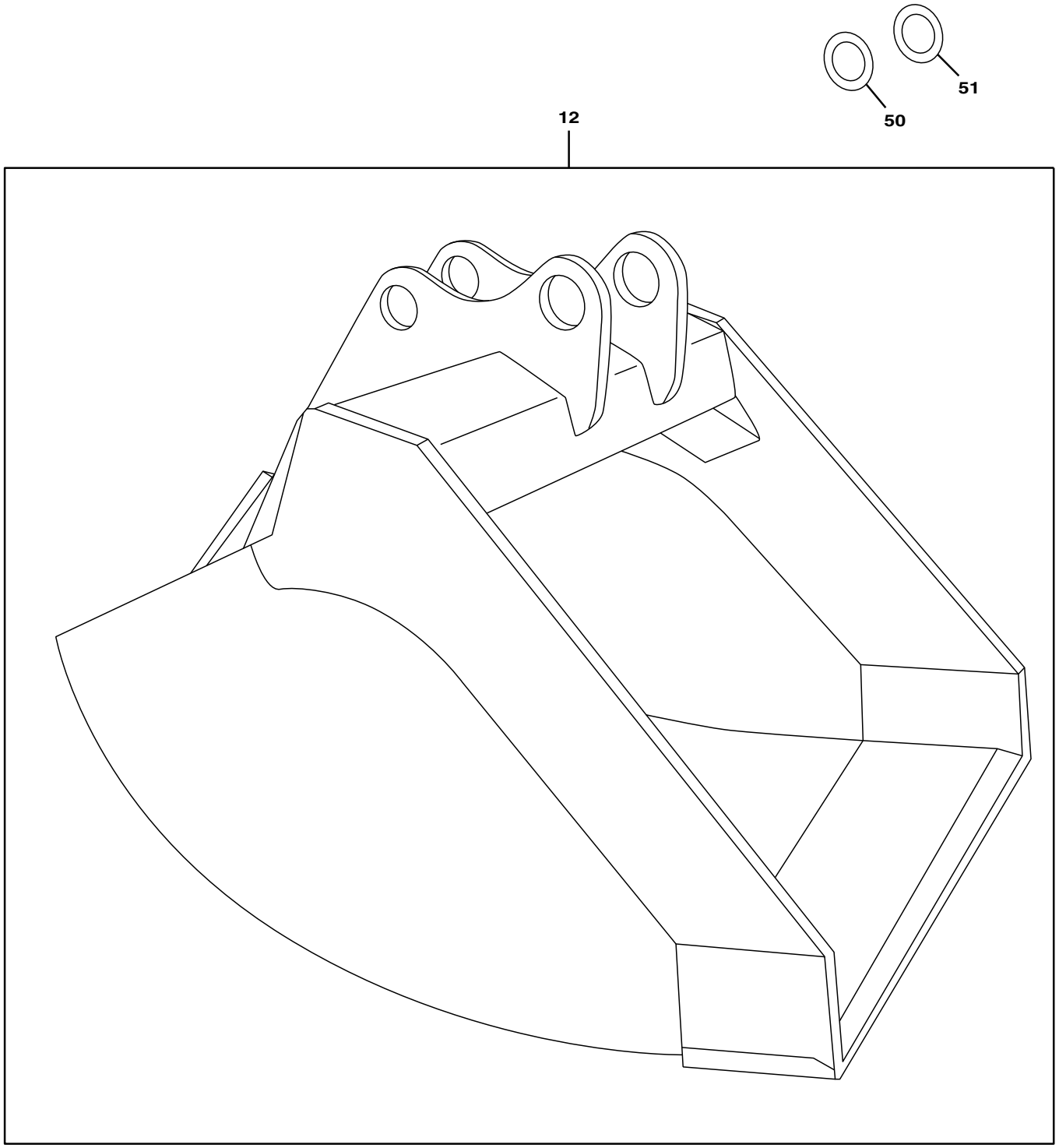

TX1103178

Item	*Nº peça*	*Descrição*	*Qtde*	*Nº série*	*Notas*
12	**AT339152**	**Caçamba escavadeira**	**1**		**60 in. — .83 yd³, WHOLE GOODS**
50	T241930	Arruela	AR		85 X 140 X 1 mm (3.346" X 5.512" X 0.039")
51	T241937	Calço	AR		0.5 mm

Direct Hydraulic Thumb Kit (Kits Built 28 June 2010 -)
Kit de pouce hydraulique direct (kits construits le 28 juin 2010 -)
Kit de Seletor Hidráulico Direto (Kits Fabricados Desde 28 de Junho de 2010)
Juego de pulgar con mando hidráulico directo (juegos fabricados 28 de junio de 2010 -)

TX1077154 C.1

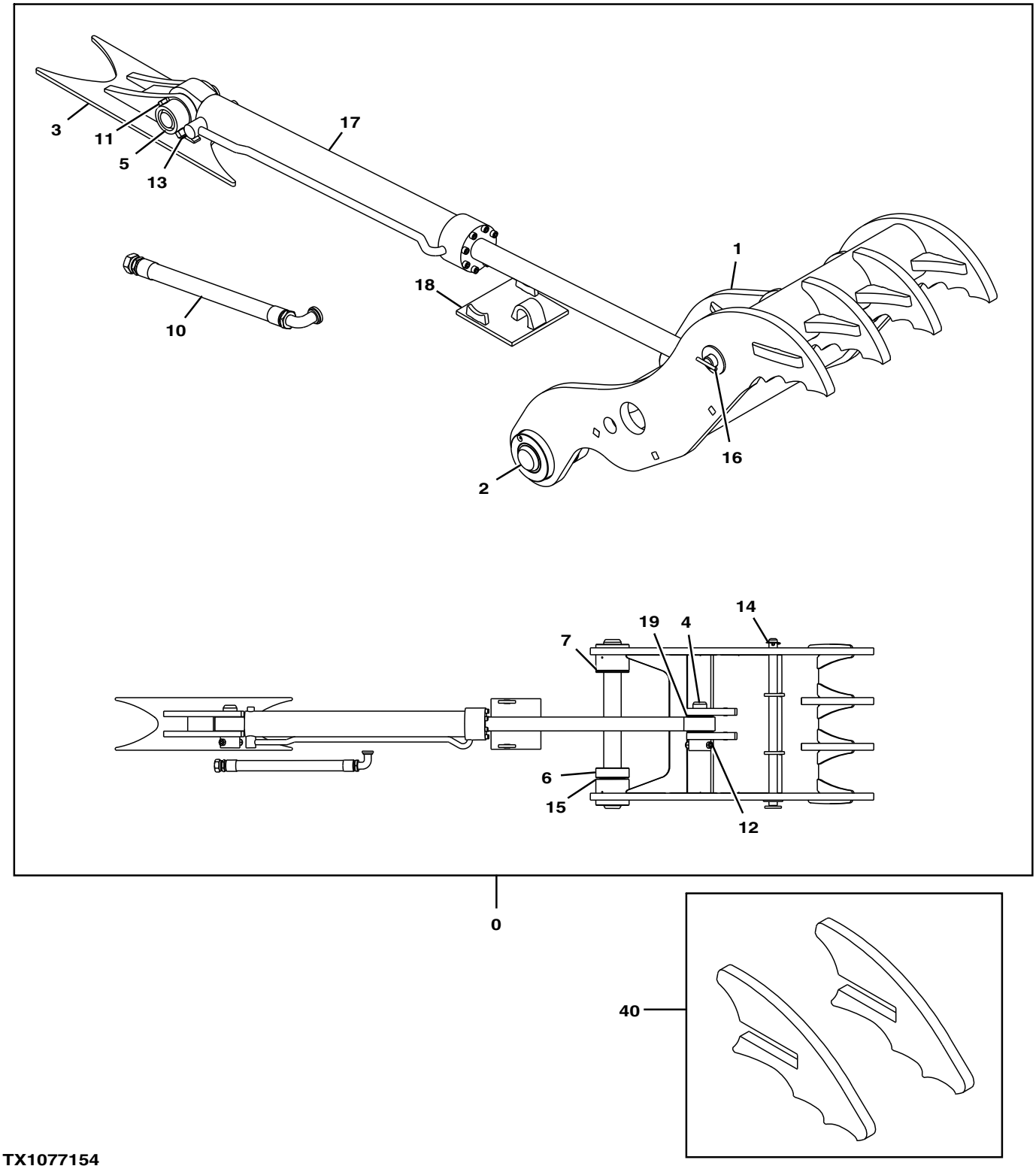

TX1077154

Item	*Nº peça*	*Descrição*	*Qtde*	*Nº série*	*Notas*
0	**AT379648**	**Kit - instalação de campo**	**1**		**sem Acoplador, Pacotes de Produto**
	AT379649	**Kit - instalação de campo**	**1**		**com Acoplador, Pacotes de Produto**
1	.....	Braçadeira	1		
2	AT387237	Pino	1		
3	.....	Apoio	1		
4	T276467	Pino	1		
5	T229481	Pino	1		
6	.....	Espaçador	1		
7	.....	Espaçador	1		
10	AT339692	Mangueira hidraulica-fabric	1		
11	19H2826	Parafuso sextavado	1		3/4" X 4-1/2"
12	19H3105	Parafuso sextavado	1		3/4" X 5"
13	14H1058	Porca	2		3/4"
14	T276470	Pino de trava	1		
15	T229509	Calço	6		
16	AT383426	Pino	1		
17	AT383236	Cilindro hidráulico	1		Componentes em Página Separada, Guia da Haste Aparafusada
	AT383237	Kit retentor	1		
18	.....	Limitador	1		
19	T229515	Calço	14		
40	**AT389295**	**Kit da placa**	**1**		**Para Uso com Kit de Seletor Hidráulico com Acoplador**

Progressive Hydraulic Thumb Kit (Kits Built 28 June 2010 -)
Kit de pouce hydraulique progressif (kits construits le 28 juin 2010 -)
Kit de Seletor Hidráulico Progressivo (Kits Fabricados Desde de 28 de Junho de 2010)
Juego de pulgar con mando hidráulico progresivo (juegos fabricados 28 de junio de 2010 -)

TX1077186 B.1

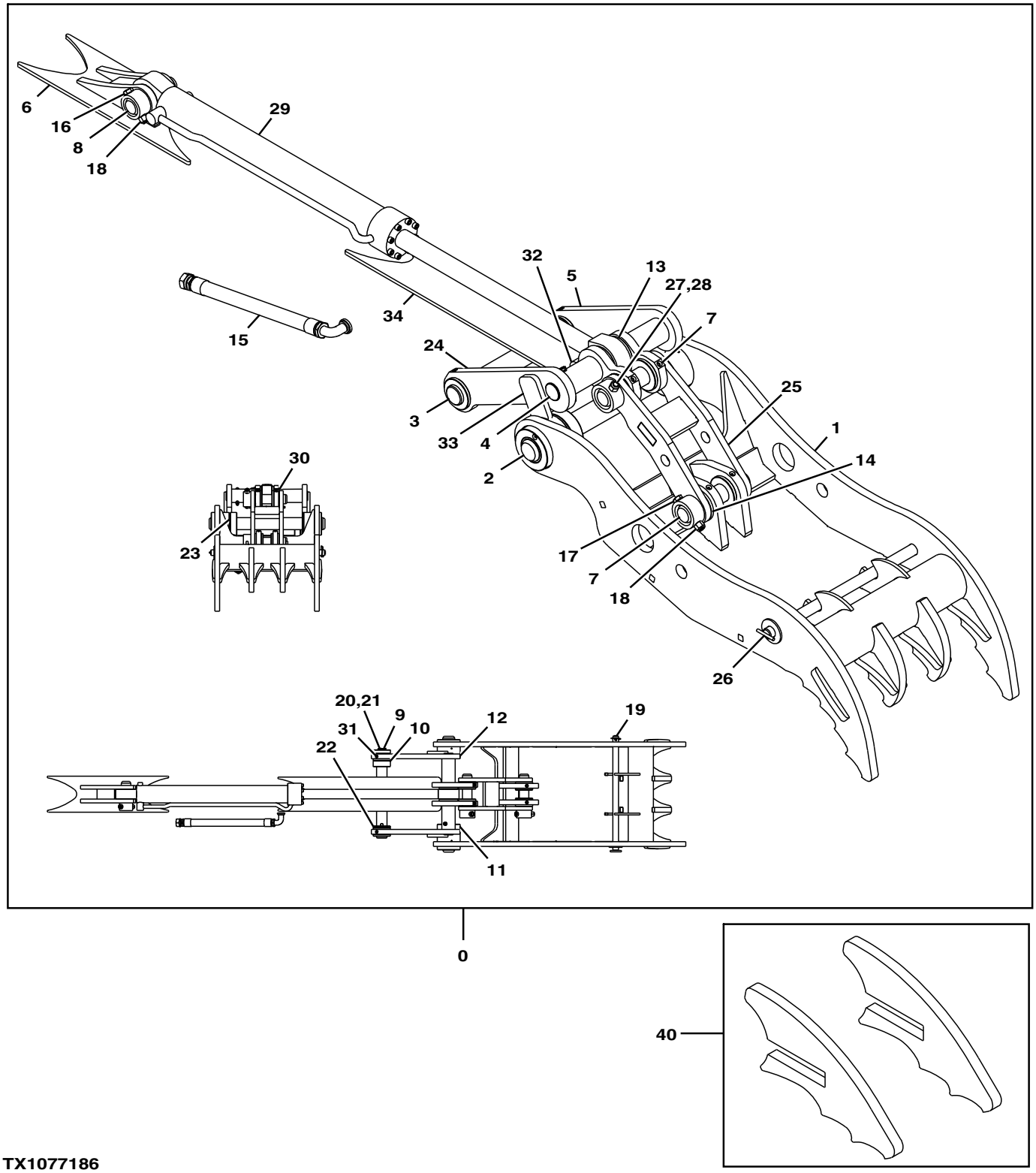

TX1077186

Item	*Nº peça*	*Descrição*	*Qtde*	*Nº série*	*Notas*
0	**AT379650**	**Kit - instalação de campo**	**1**		**sem Acoplador, Pacotes de Produto**
	AT379651	**Kit - instalação de campo**	**1**		**com Acoplador, Pacotes de Produto**
1	.....	Braçadeira	1		
2	AT387237	Pino	1		
3	AT383862	Pino	1		
4	T277101	Pino	1		
5	AT383883	Ligação	1		
6	.....	Apoio	1		
7	T277102	Pino	2		
8	T229481	Pino	1		
9	T229312	Tampa	1		
10	.....	Espaçador	1		
11	.....	Espaçador	1		
12	T276469	Espaçador	1		
13	T229499	Arruela de encosto	2		
14	T276673	Espaçador	2		
15	AT342742	Mangueira hidraulica-fabric	1		
16	19H2826	Parafuso sextavado	1		3/4" X 4-1/2"
17	19H3105	Parafuso sextavado	2		3/4" X 5"
18	14H1058	Porca	3		3/4"
19	T276470	Pino de trava	1		
20	19H2633	Parafuso sextavado	3		3/8" X 1-1/2"
21	12H304	Arruela de pressão	3		3/8"
22	T229330	Calço	10		
23	T229509	Calço	6		
24	AT383885	Ligação	1		
25	AT383886	Ligação	1		
26	AT383426	Pino	1		
27	12H301	Arruela de pressão	1		1/2"
28	19H3544	Parafuso sextavado	1		1/2" X 4-1/2"
29	AT383236	Cilindro hidráulico	1		Componentes em Página Separada, Guia da Haste Aparafusada
	AT383237	Kit retentor	1		
30	T229515	Calço	7		
31	JD7759	Conexão de lubrificação	4		
32	U16721	Porca de segurança	1		
33	T277117	Limitador	2		
34	.....	Limitador	1		
40	**AT389295**	**Kit da placa**	**1**		**Para Uso com Kit de Seletor Hidráulico com Acoplador**

Hydraulic Coupler Kit
Kit de raccord hydraulique
Kit de Acoplador Hidráulico
Kit de acoplador hidráulico

TX1103185 A.1

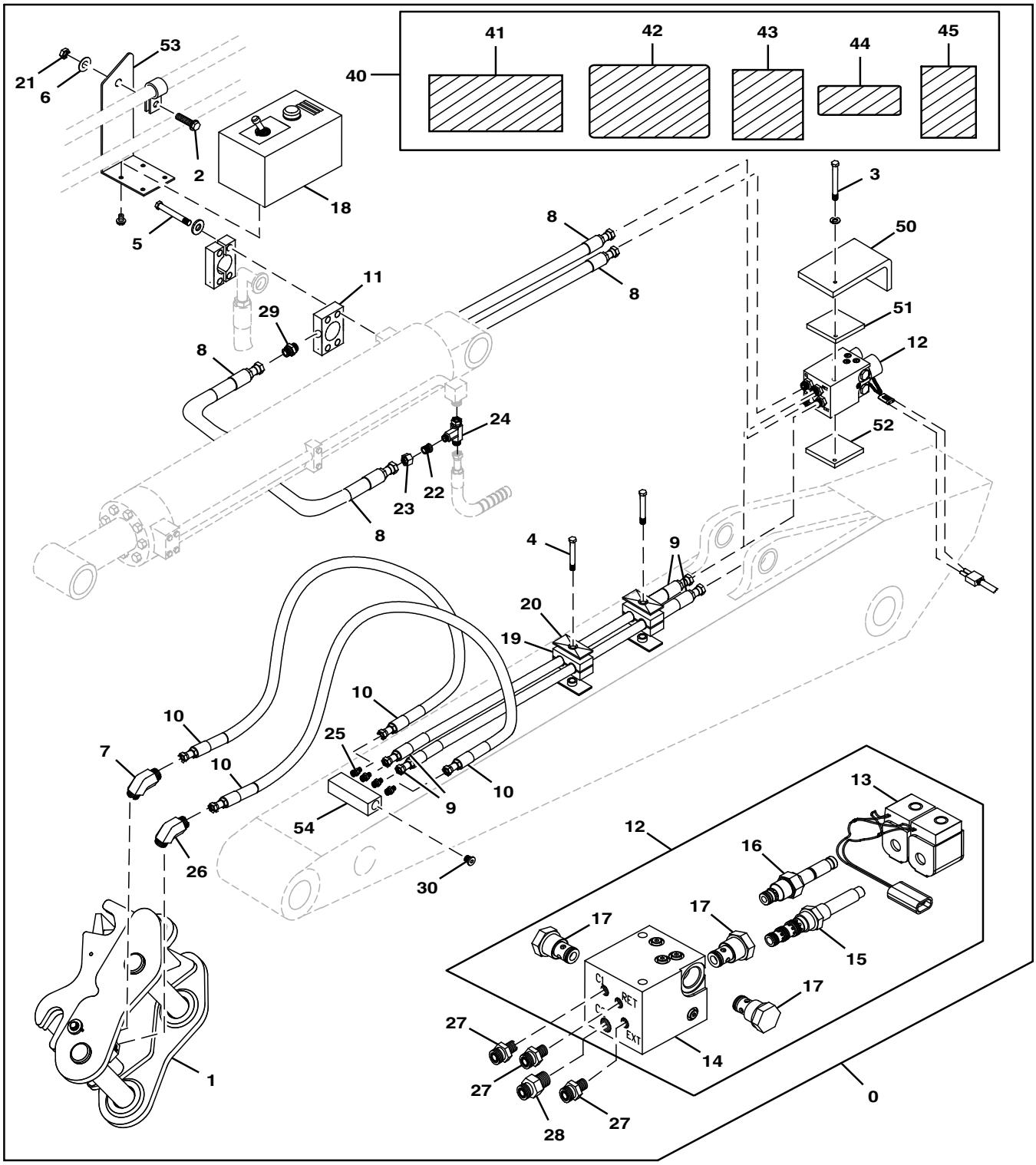

TX1103185

Item	*Nº peça*	*Descrição*	*Qtde*	*Nº série*	*Notas*
0	**AT343230**	**Kit - instalação de campo**	**1**		**Acoplador Hidráulico, WHOLE GOODS**
1	.....	Engate hidr. rápido	1		Componentes em Página Separada, AT343218 NLA
2	19H1648	Parafuso sextavado	1		3/8" X 3/4"
3	19H2852	Parafuso sextavado	2		5/16" X 4"
4	19H3219	Parafuso sextavado	2		3/8" X 1-3/8"
5	19M7935	Parafuso sextavado	4		M10 X 55
6	24H1298	Arruela	1		3/8" X 5/8" X 0.032"
7	38H1004	Conexão em ângulo	1		SUB FOR AE48033
	R26448	Anel o	1		
	T77613	Anel o	1		
8	AT343349	Mangueira hidraulica-fabric	2		
9	AT343356	Mangueira hidraulica-fabric	2		
10	AT343363	Mangueira hidraulica-fabric	2		
11	AT343367	Conexão em t	1		
12	AT343400	VálVula solenóide	1		
13	AT343401	VálVula solenóide	1		
14	.....	Coletor	1		AT343406 NLA
15	AT343410	Carretel de válvula	1		
16	AT343412	Cone de válvula	1		
17	AT343413	VálVula de retenção	1		
18	AT343415	Caixa do cicuito	1		
19	H120847	Braçadeira	4		
20	H121168	Placa	2		
21	T11234	Porca de segurança	1		9.525 mm (3/8")
22	X12-6TRLO-S	RedutoR	1		
23	X12BL-S	Porca de tubo	1		
24	X12R6LO-S	Conexão em t	1		
25	X4-6F5OLO-S	Adaptador	4		
26	X6-4C5OLO-S	Conexão em ângulo	1		
27	X6-4F5OLO-S	Adaptador	3		
28	X6F5OLO-S	Adaptador	1		
29	X6FLO-S	Adaptador	1		
30	X6HP5ON-S	Tampão	2		
40	AT344819	Kit adesivos	1		Inglês
	AT344821	Kit adesivos	1		FrancêsFrancês
	AT344820	Kit adesivos	1		Espanhol
41	.....	Adesivo de segurança	3		Advertência - Perigo de Esmagamento, T232151 NSEP
42	.....	Adesivo de segurança	1		Advertência - Verifique a Interferência, .T232154 NSEP
43	.....	Adesivo de segurança	1		Advertência - Perigo de Espaço Livre, T232157 NSEP
44	.....	Adesivo de segurança	1		Aviso: Leia o Manual do Operador, T232161 NSEP
45	.....	Adesivo de segurança	1		Advertência - Operação do Acoplador, T232166 NSEP
50	T257731	Placa	1		
51	T257733	Placa	1		
52	T257732	Placa	1		
53	T257734	Placa	1		
54	T257730	Coletor	1		

Travel Pilot Control Pedals
Pédales de commande pilote de déplacement
Pedais de Controle do Piloto do Deslocamento
Pedales de control piloto de propulsión

TX1088958 A.2

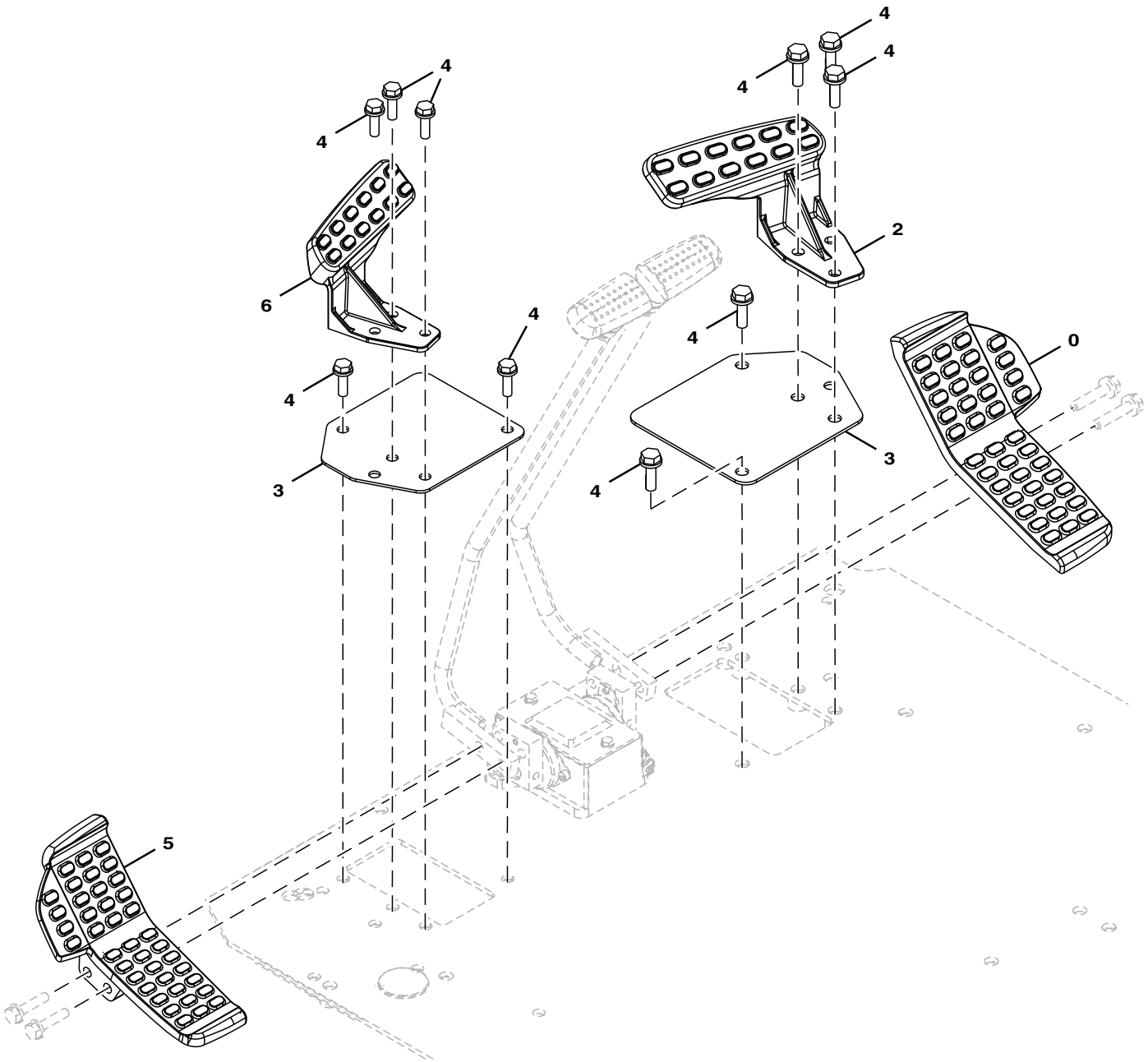

TX1088958

Item	*Nº peça*	*Descrição*	*Qtde*	*Nº série*	*Notas*
0	1033299	Pedal	1		
2	FYA00002481	Descanso para os pés	1		
3	4689585	Placa	2		
4	.....	Parafuso	10		J271035 NLA
	19M7550	Parafuso sextavado	10		M10 X 35, SUB FOR J901035
	24M7346	Arruela	10		11 X 20 X 2 mm, SUB FOR J222010
5	1033298	Pedal	1		
6	FYA00002482	Descanso para os pés	1		

Travel Pilot Control Valve Lever
Levier de distributeur pilote de déplacement
Alavanca da Válvula de Controle Piloto de Deslocamento
Palanca de válvula de control piloto de propulsión

TX1088956 A.2

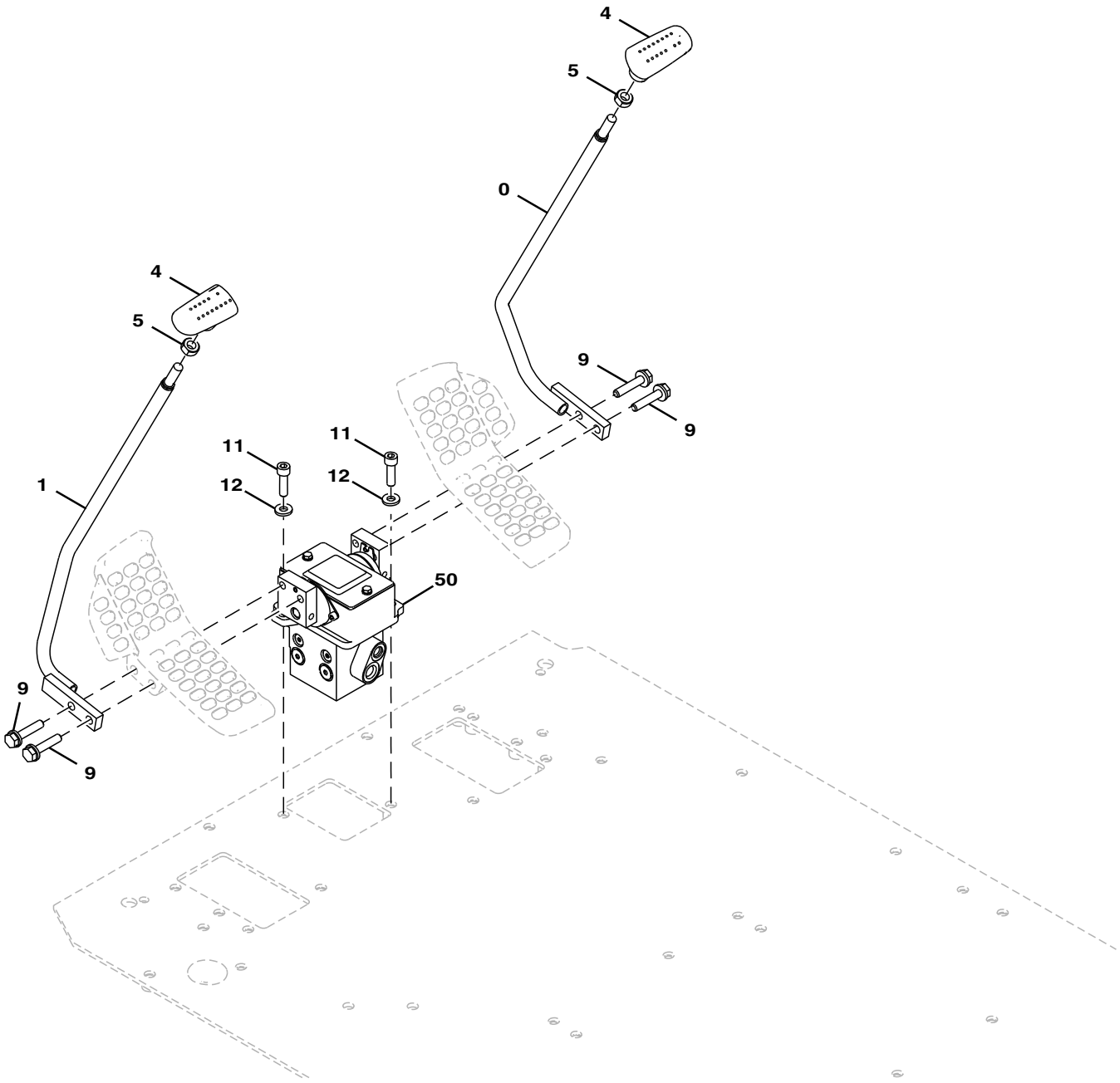

TX1088956

Item	*Nº peça*	*Descrição*	*Qtde*	*Nº série*	*Notas*
0	8099800	Alavanca	1		
1	8099799	Alavanca	1		
4	2052912	Manete	2		
5	4424185	Porca	2		
9	.....	Parafuso	4		J271050 NLA
	19M7658	Parafuso sextavado	4		M10 X 50, SUB FOR J901050
	24M7346	Arruela	4		11 X 20 X 2 mm, SUB FOR J222010
11	19M8337	Parafuso	2		M10 X 30, SUB FOR J781035
12	24M7346	Arruela	2		11 X 20 X 2 mm, SUB FOR J222010
50	FYB60000033	VálV.de contr.atuada hidr.	1		Componentes em Página Separada

Travel Pilot Control Valve Components
Composants de distributeur pilote de déplacement
Componentes da Válvula de Controle Piloto de Deslocamento
Componentes de válvula de control piloto de propulsión

TX1086074 A.2

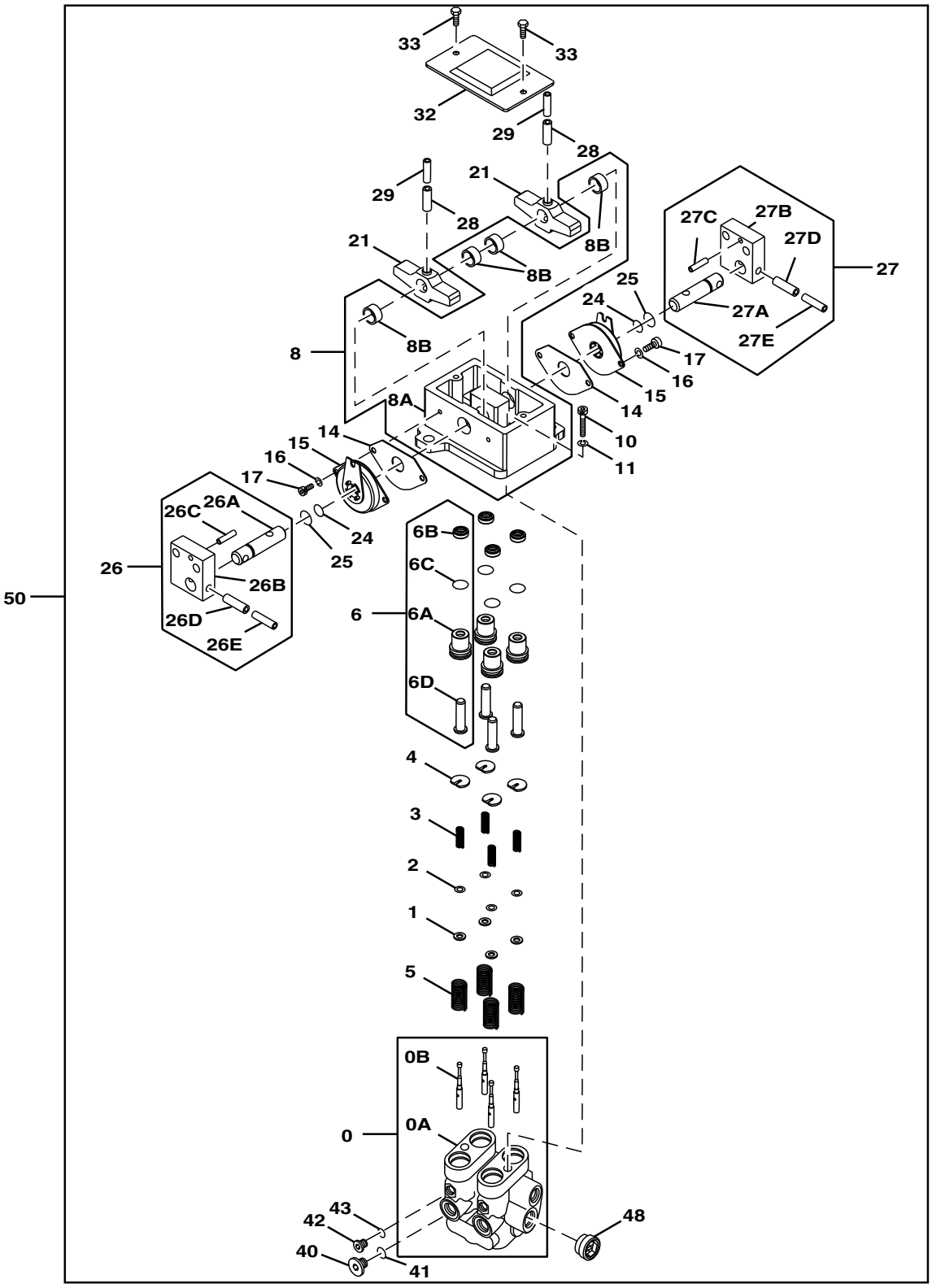

TX1086074

Item	*Nº peça*	*Descrição*	*Qtde*	*Nº série*	*Notas*
0	8118208	Tampa de válvula	1		
0A	.....	Tampa de válvula	1		NLA
0B	.....	Carretel	4		NLA
1	4319299	Espaçador	4		
2	4203411	Calço	4		
3	4368629	Mola de compressão	4		
4	4364970	Guia	4		
5	4368630	Mola de compressão	4		
6	9226367	Porca de Pressão	4		
6A	3099628	Bucha	1		
6B	4447050	Vedação	1		
6C	4201993	Anel o	1		
6D	4602154	Porca de Pressão	1		
8	.....	Base	1		9184275 NLA
8A	.....	Suporte	1		2044332 NLA
8B	4437433	Bucha	4		
10	J781030	Parafuso	2		
11	A590910	Arruela	2		
14	4437432	Junta	2		
15	4428902	Amortecedor de torção	2		
16	A590906	Arruela de pressão	4		
17	J780612	Parafuso	4		
21	3098245	Came	2		
24	4185600	Anel o	2		
25	4447067	Anel o	2		
26	9207567	Pino fixador	1		
26A	4425305	Pino fixador	1		
26B	3087987	Apoio	1		
26C	4051262	Pino elástico	1		
26D	4205318	Pino elástico	1		
26E	4205317	Pino elástico	1		
27	9207568	Pino fixador	1		
27A	4425305	Pino fixador	1		
27B	3087987	Apoio	1		
27C	4051262	Pino elástico	1		
27D	4205318	Pino elástico	1		
27E	4205317	Pino elástico	1		
28	4027427	Pino elástico	2		
29	4213419	Pino elástico	2		
32	8077903	Capa	1		
33	J260614	Parafuso	2		
40	4208977	Tampão de dreno	2		
41	Z964255	Junta de vedação	2		
42	4217651	Plugue	2		
43	4113154	Anel o	2		
48	9773023	Tampão de dreno	1		
50	**FYB60000033**	**VálV.de contr.atuada hidr.**	**1**		**Pacotes de Produto**

Pilot Controllers
Contrôleurs pilotes
Controladores do Piloto
Controladores piloto

TX1089827 B.1

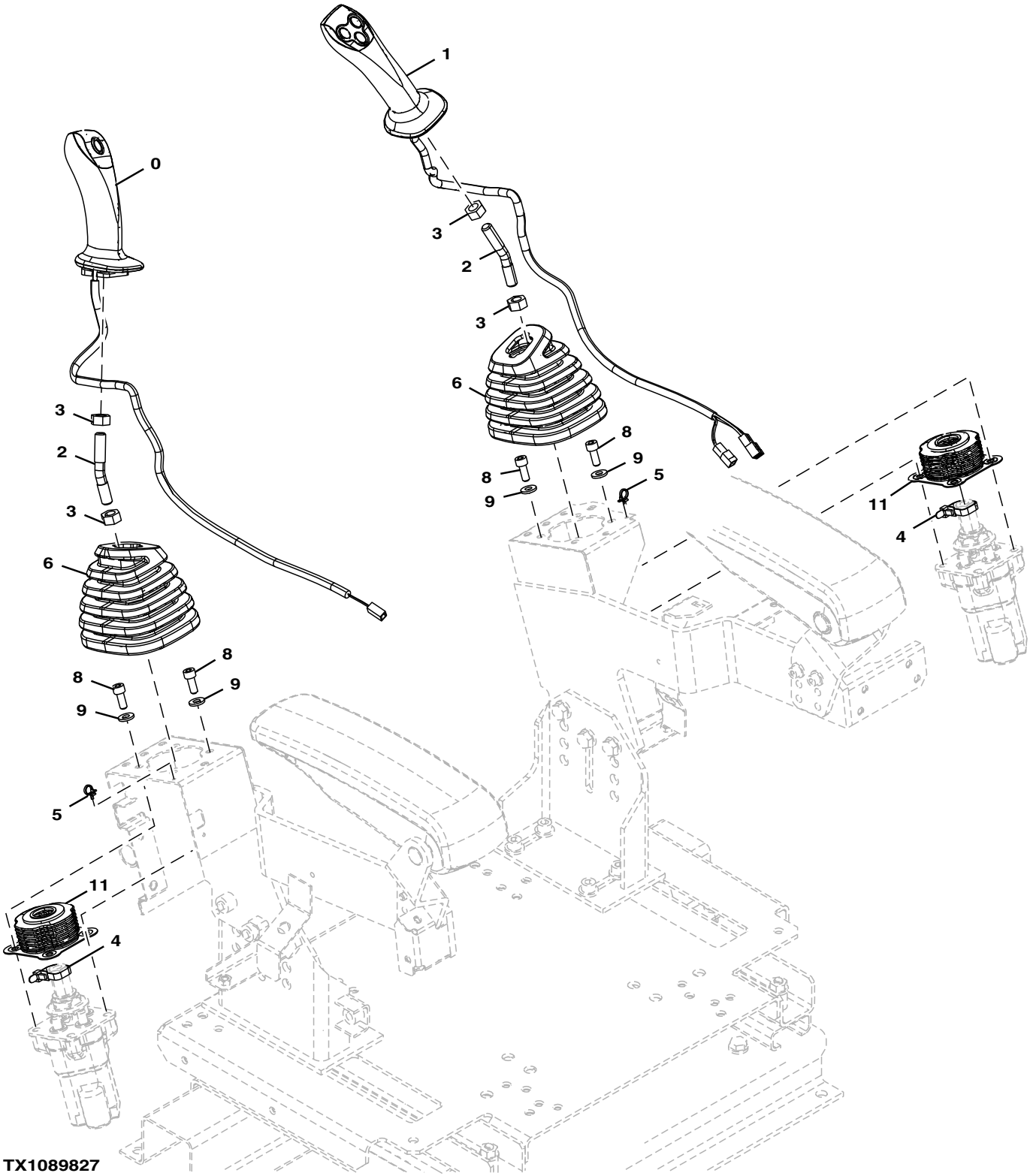

TX1089827

Item	*Nº peça*	*Descrição*	*Qtde*	*Nº série*	*Notas*
0	4708459	Manete	1		
1	4708462	Manete	1		
2	4705608	Eixo	2		
3	14M7275	Porca	4		M12, SUB FOR J950012
4	H77698	Cinta	2		SUB FOR 4055311
5	H77698	Cinta	2		SUB FOR 4300351
6	2058780	Protetor	2		
8	19M7660	Parafuso	8		M8 X 20, SUB FOR J780820
9	J222008	Arruela	8		
11	8120379	Protetor	2		

Pilot Valve
Soupape pilote
Válvula do Piloto
Válvula piloto

TX1085691 B.1

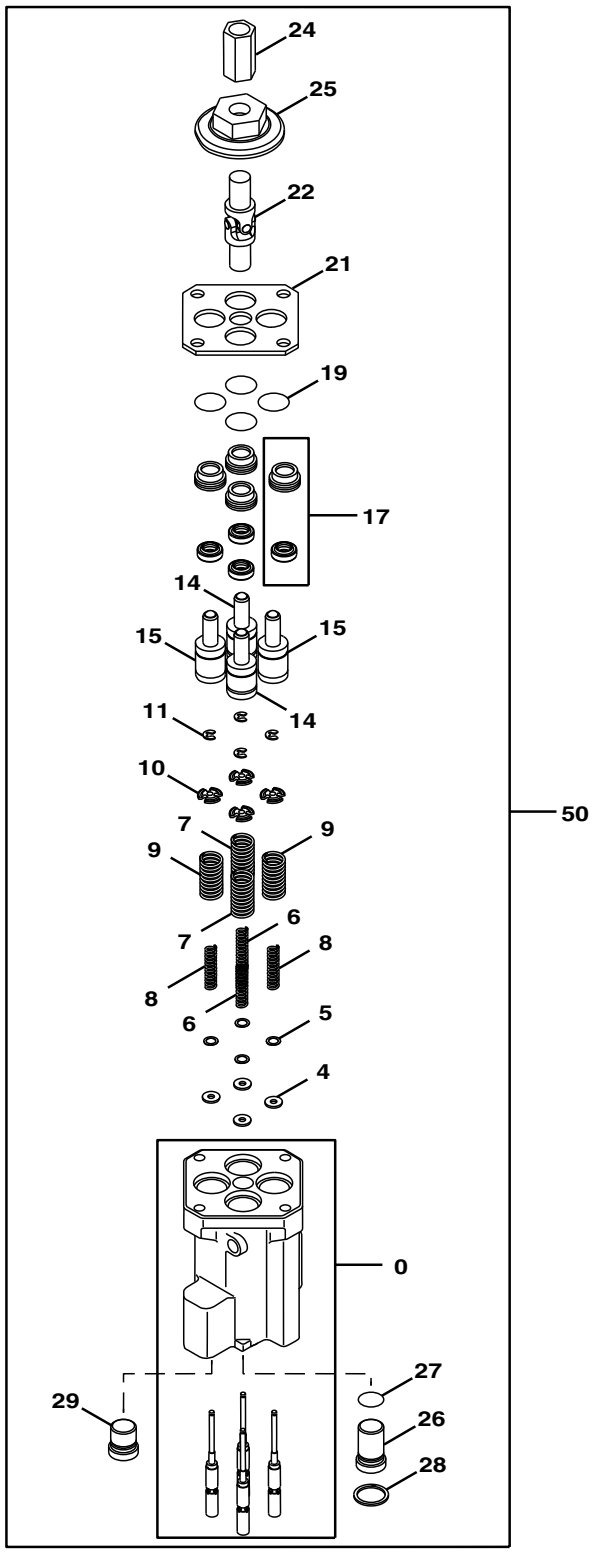

TX1085691

Item	*Nº peça*	*Descrição*	*Qtde*	*Nº série*	*Notas*
0	FYB40000015	Tampa de válvula	1		
4	4410898	Espaçador	4		
5	4662206	Calço	4		
6	4429120	Mola	2		
7	4651556	Mola de compressão	2		
8	4425414	Mola	2		
9	4651557	Mola de compressão	2		
10	4615610	Guia	4		
11	4437333	Anel de pressão	4		
14	9759157	Pistão	2		
15	9759158	Pistão	2		
17	9246436	Luva	4		
19	4201993	Anel o	4		
21	4614296	Placa	1		
22	4335060	Junta universal	1		
24	4631248	Conexão	1		
25	FYB00000019	Came	1		
26	4614286	Plugue	1		
27	4170585	Anel o	1		
28	4614331	Anel de pressão	1		
29	9773023	Plugue	1		
50	FYB60000205	VálV.de contr.atuada hidr.	1		

Auxiliary Travel Pilot Control Valve and Pedals
Distributeur pilote de déplacement auxiliaire et pédales
Válvula e Pedais de Controle do Piloto de Deslocamento Auxiliar
Válvula de control piloto y pedales de propulsión auxiliares

TX1103954 C.1

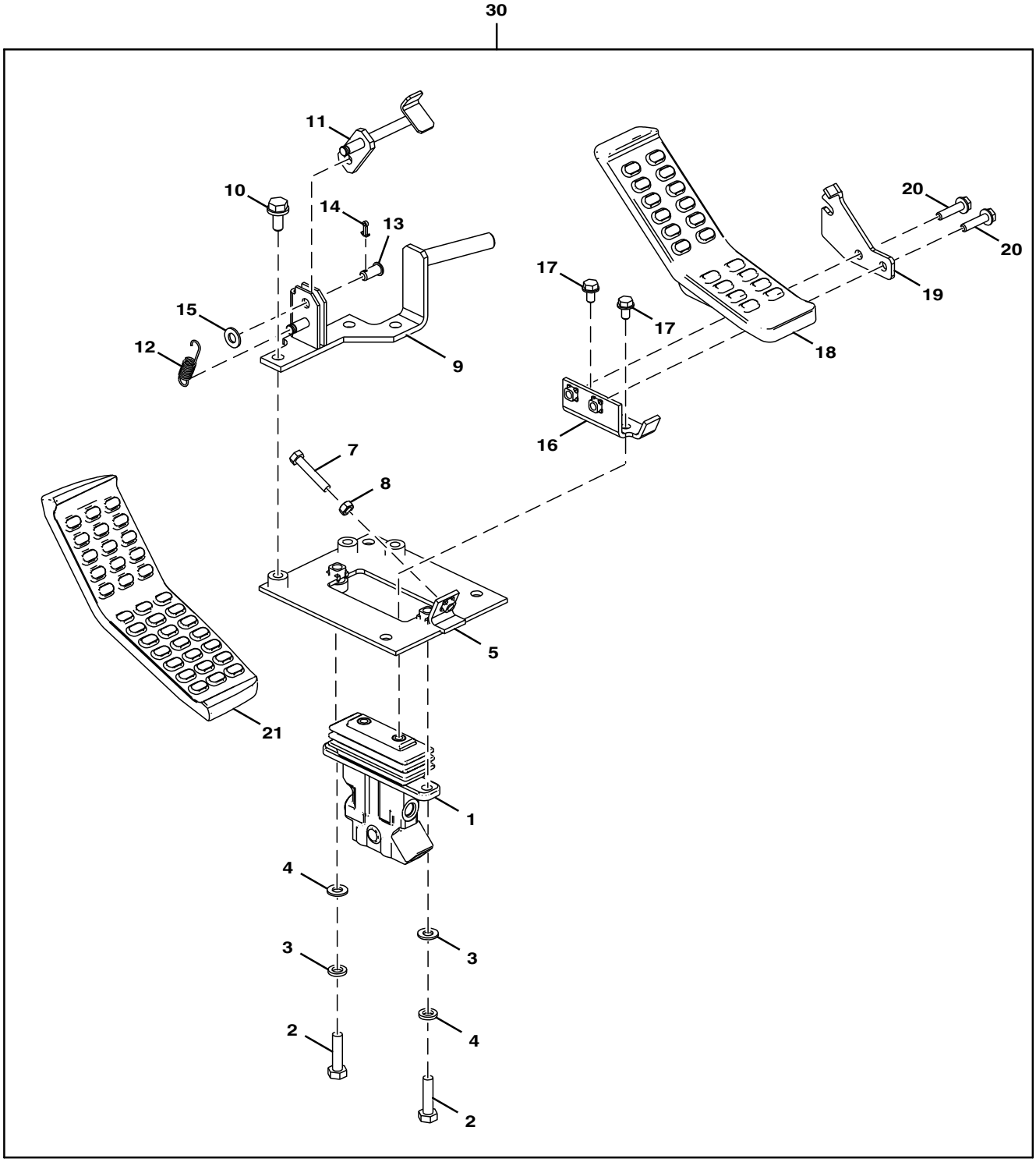

TX1103954

Item	*Nº peça*	*Descrição*	*Qtde*	*Nº série*	*Notas*
1	FYB60000024	VálV.de contr.atuada hidr.	1		
2	19M7358	Parafuso sextavado	2		M10 X 40, SUB FOR J901040
3	24M7028	Arruela	2		10.500 X 20 X 2 mm, SUB FOR A590110
4	12M7066	Arruela de pressão	2		10 mm, SUB FOR A590910
5	8101299	Apoio	1		
7	4317640	Parafuso	1		
8	14M7273	Porca	1		M8, SUB FOR M500807
9	8106893	Apoio	1		
10	19M7402	Parafuso sextavado	3		M10 X 25, SUB FOR J901025
	24M7346	Arruela	2		11 X 20 X 2 mm, SUB FOR J222010
11	9766166	Limitador	1		
12	4279604	Mola	1		
13	4287795	Pino	1		
14	11M7080	Contra-pino	1		2.500 X 16 mm, SUB FOR A763016
15	24M7028	Arruela	1		10.500 X 20 X 2 mm, SUB FOR A590110
16	9765447	Apoio	1		
17	19M7162	Parafuso sextavado	2		M8 X 16, SUB FOR J900816
18	1033219	Pedal	1		
19	4660755	Placa	1		
20	19M7298	Parafuso sextavado	2		M8 X 35, SUB FOR J900835
	24M7055	Arruela	2		8.400 X 16 X 1.600 mm, SUB FOR A590108
21	3106855	Pedal	1		
30	**AT390724**	**Controle**	**1**		**ADDITIONAL COMPONENTS ON SEPARATE PAGES**

Electric Solenoid Valve Kit (1 Way)
Kit d'électrovanne (1 voie)
Kit de Válvula Solenoide Elétrica (1 Via)
Kit de válvula de solenoide eléctrica (1 vía)

TX1110893 A.1

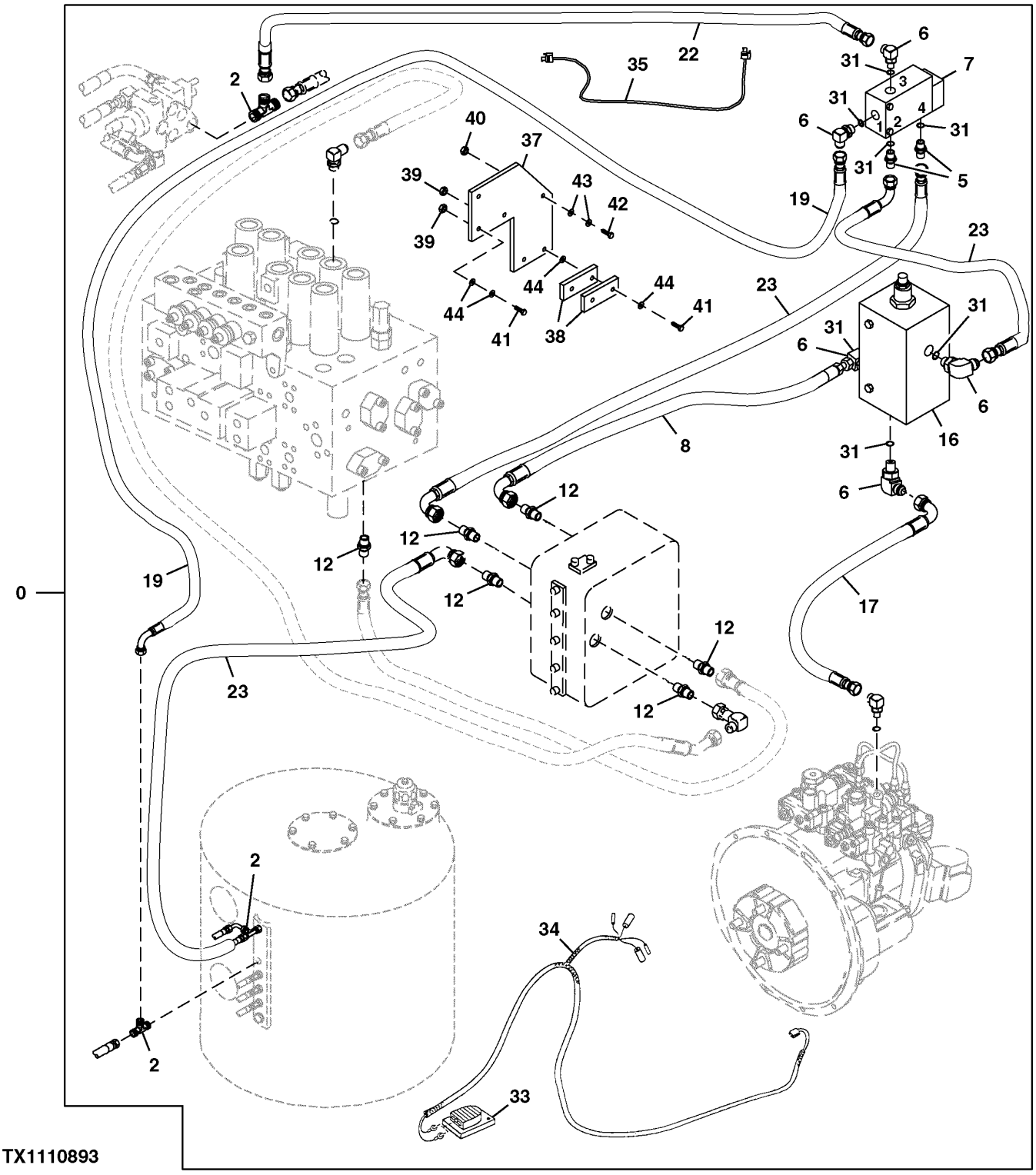

Item	*Nº peça*	*Descrição*	*Qtde*	*Nº série*	*Notas*
0	**AT390742**	**Kit - instalação de campo**	**1**		**Pacotes de Produto**
2	AT36921	Conexão em t	3		
5	R27212	Conexão	2		
6	AT35121	Conexão em ângulo	5		
7	AT306723	VálVula elet. proporcional	1		
8	AT71082	Mangueira hidraulica-fabric	1		
16	AT186623	VálVula de press.hidráulica	1		
17	AT331766	Mangueira hidraulica-fabric	1		
19	AT331768	Mangueira hidraulica-fabric	2		
22	AT130684	Mangueira hidraulica-fabric	1		
23	AT71732	Mangueira hidraulica-fabric	3		
31	R26448	Anel o	7		
33	AT82210	Interruptor	1		
34	AT196588	Chicote	1		
35	AT191297	Chicote	1		
36	R44302	Cinta	7		Não Ilustrado
37	T201367	RefoRço	1		
38	T202379	Correia	2		
39	14M7272	Porca	4		M6
40	14M7298	Porca com flange	2		M8
41	19M7529	Parafuso sextavado	4		M6 X 55
42	19M7868	Parafuso	2		M8 X 30
43	24M7036	Arruela	4		9 X 16 X 1.600 mm
44	24M7139	Arruela	8		6.400 X 18 X 1.600 mm

Electric Solenoid Valve Kit (2 Way)
Kit d'électrovanne (2 voies)
Kit de Válvula Solenoide Elétrica (2 Vias)
Kit de válvula de solenoide eléctrica (2 vías)

TX1110883 A.1

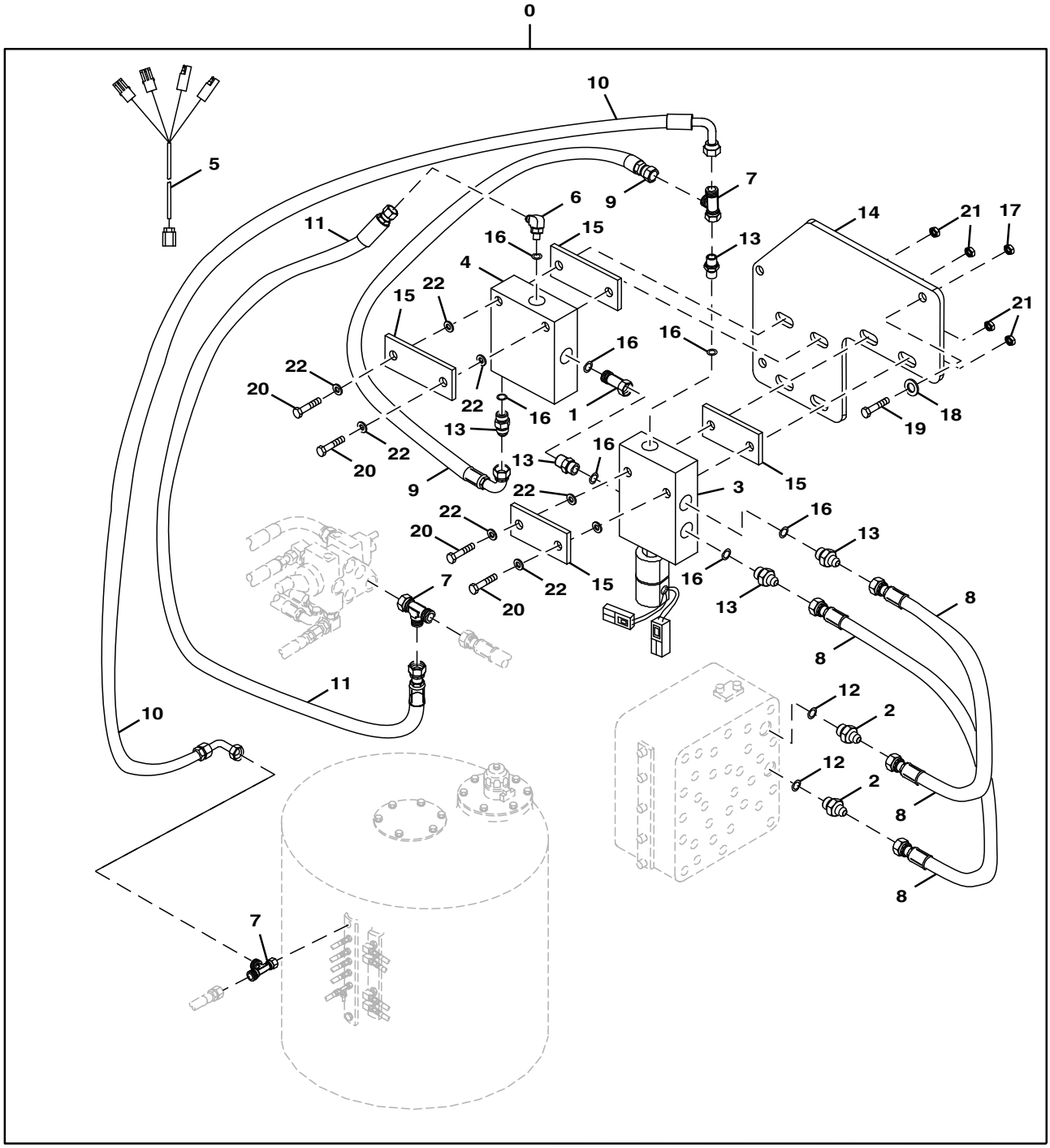

TX1110883

Item	*Nº peça*	*Descrição*	*Qtde*	*Nº série*	*Notas*
0	**AT390718**	**Kit - instalação de campo**	**1**		**Pacotes de Produto**
1	AE52955	Adaptador	1		
2	AT131445	Adaptador	2		
3	AT180585	VálVula solenóide	1		
4	AT186623	VálVula de press.hidráulica	1		
5	AT331104	Chicote	1		
6	AT35121	Conexão em ângulo	1		
7	AT36921	Conexão em t	3		
8	AT68901	Mangueira hidraulica-fabric	2		
9	AT71082	Mangueira hidraulica-fabric	1		
10	AT71732	Mangueira hidraulica-fabric	1		
11	AT78124	Mangueira hidraulica-fabric	1		
12	CH11570	Anel o	2		
13	R27212	Conexão	5		
14	T201367	RefoRço	1		
15	T202379	Correia	4		
16	R26448	Anel o	7		
17	14M7298	Porca com flange	2		M8
18	24M7036	Arruela	2		9 X 16 X 1.600 mm
19	19M7868	Parafuso	2		M8 X 30
20	19M7529	Parafuso sextavado	4		M6 X 55
21	14M7272	Porca	4		M6
22	24M7139	Arruela	8		6.400 X 18 X 1.600 mm
23	AR94101	Diodo	1		Não Ilustrado

Pilot Lines (Pilot Signal Manifold To Pilot Valve) (Aux)
Conduites pilotes (collecteur de signal pilote vers soupape pilote)(aux)
Linhas do Piloto (Coletor do Sinal do Piloto à Válvula do Piloto) (Aux.)
Líneas piloto (colector de señales piloto a depósito de aceite hidráulico) (aux)

TX1103966 B.1

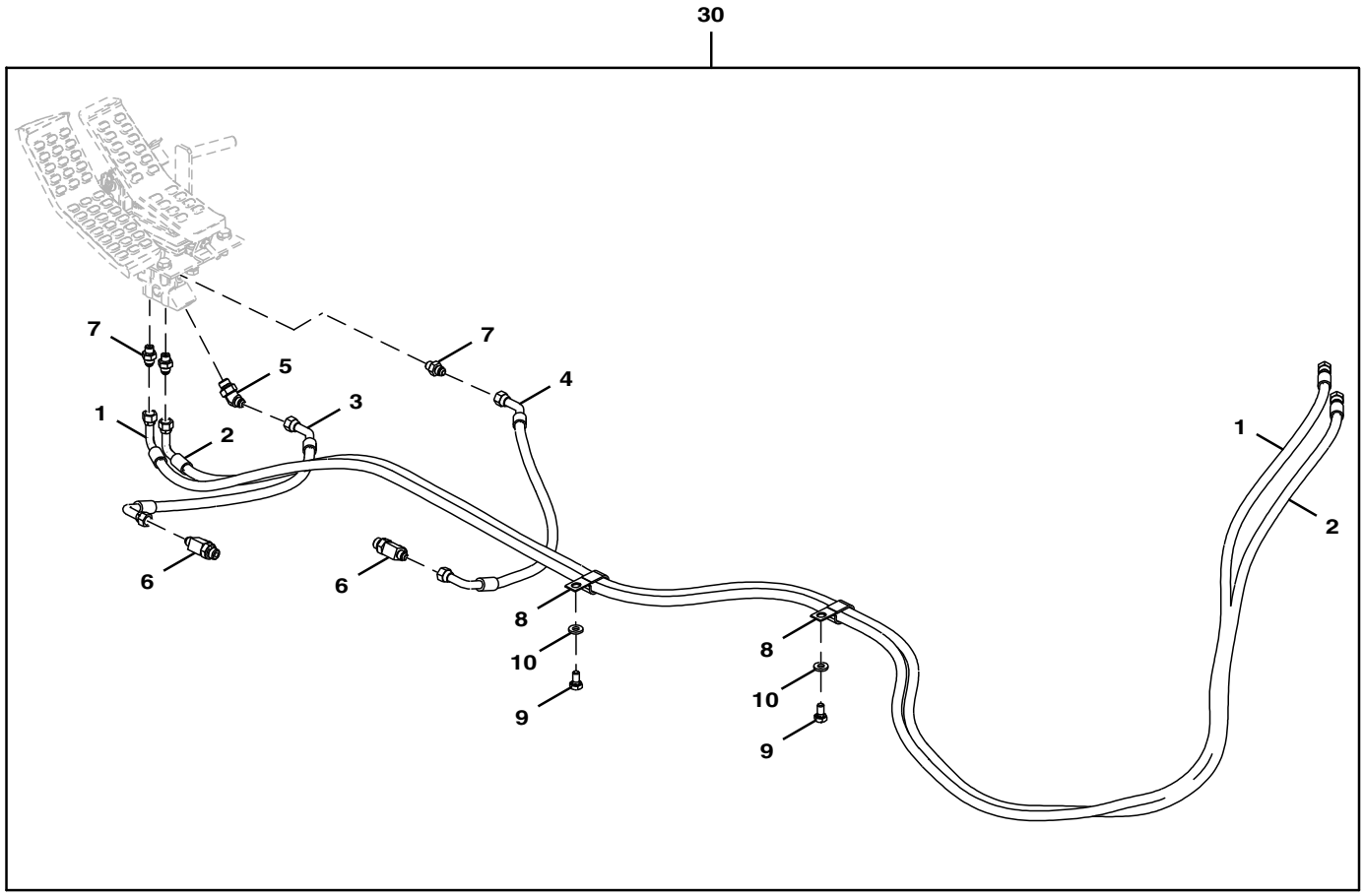

TX1103966

Item	*Nº peça*	*Descrição*	*Qtde*	*Nº série*	*Notas*
1	4652483	Mangueira hidraulica-fabric	1		
2	4450249	Mangueira	1		
3	4648204	Mangueira hidraulica-fabric	1		
4	4648205	Mangueira hidraulica-fabric	1		
5	A852233	Conexão em ângulo	1		
6	A852433	Conexão em t	2		
7	A852123	Adaptador	3		
8	T32854	Braçadeira	4		SUB FOR 4190282
9	19M7938	Parafuso sextavado	3		M10 X 20, SUB FOR J901020
10	24M7346	Arruela	4		11 X 20 X 2 mm, SUB FOR DH400703
30	**AT390724**	**Kit - instalação de campo**	**1**		**Componentes Adicionais em Página Separada**

Floor Mat (Auxiliary Hydraulics)
Tapis de sol (circuit hydraulique auxiliaire)
Floor Mat (Auxiliary Hydraulics)
Alfombrilla (sistema hidráulico auxiliar)

TX1103979 A.1

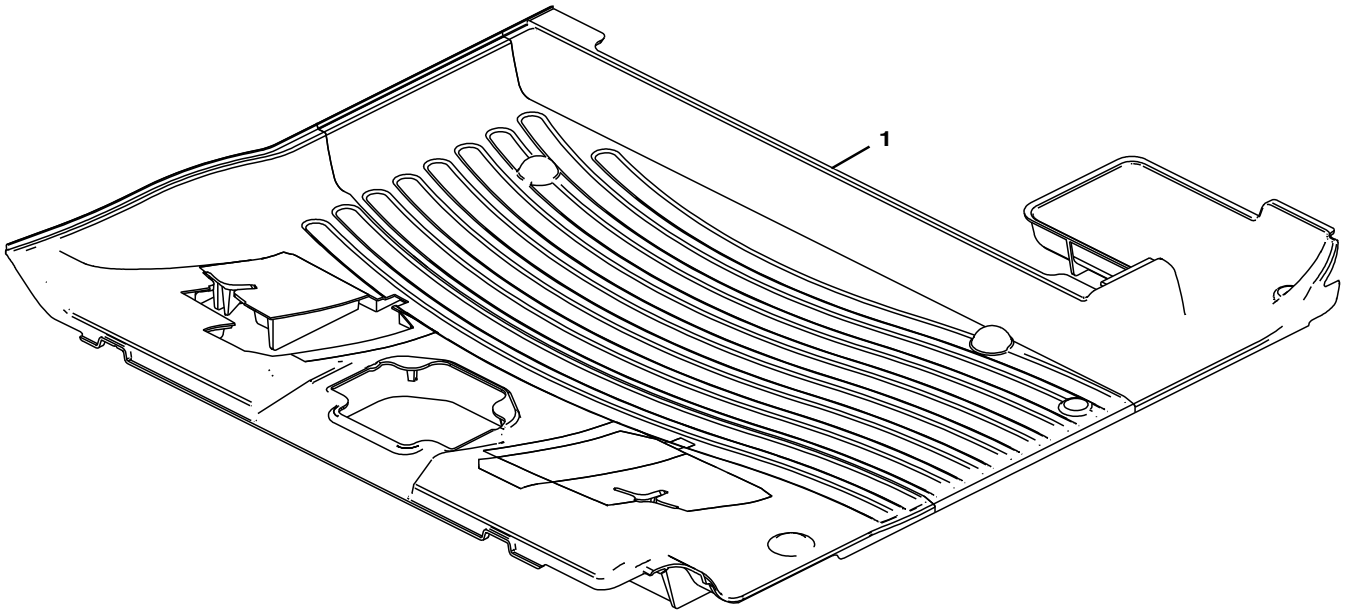

TX1103979

Item	*Nº peça*	*Descrição*	*Qtde*	*Nº série*	*Notas*
1	3120708	TapeTe	1		SUB FOR FF511284

Pilot Shutoff Lever
Levier d'arrêt pilote
Alavanca de Corte Piloto
Palanca de corte piloto

TX1088957 A.1

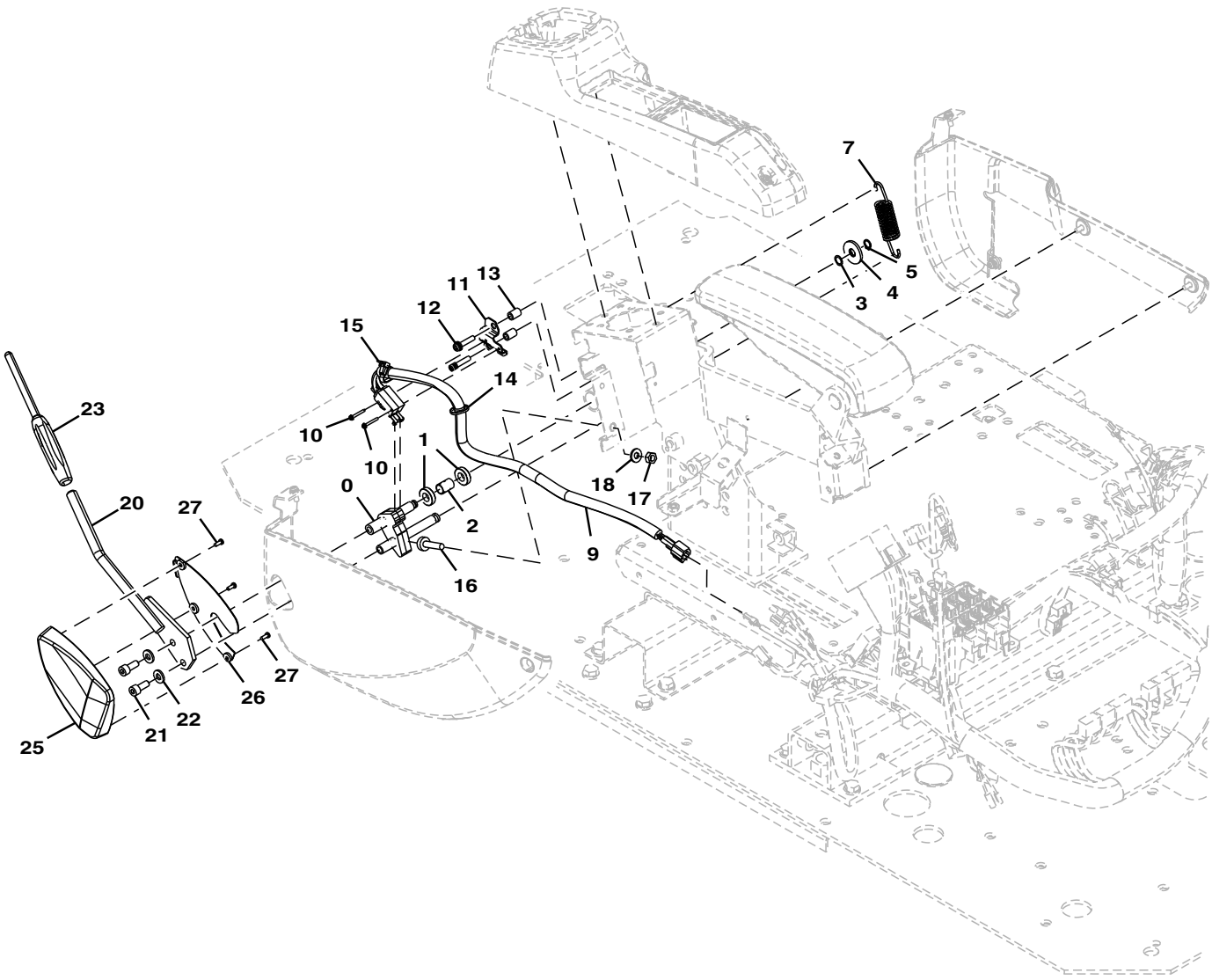

TX1088957

Item	*Nº peça*	*Descrição*	*Qtde*	*Nº série*	*Notas*
0	8119409	Apoio	1		
1	4637175	Rolamento de esfeRas	2		
2	4631103	Espaçador	1		
3	4454269	Calço	1		
4	4486055	Arruela	1		SUB FOR 4371706
5	991334	Anel de pressão	1		SUB FOR Z991334
7	4636765	Mola	1		
9	4716973	Interruptor	1		
10	.....	Parafuso	2		J460325 NLA
	21M7281	Parafuso	2		M3 X 25
	24H1914	Arruela	2		1/8" X 5/16" X 0.032"
	12H233	Arruela de pressão	2		1/8"
11	4705785	Apoio	1		
12	.....	Parafuso	2		J460630 NLA
	21M7466	Parafuso	2		M6 X 30
	12M7006	Arruela de pressão	2		6 mm
	24M7054	Arruela	2		6.400 X 12 X 1.600 mm
13	4705786	Espaçador	2		
14	H77698	Cinta	1		SUB FOR 4300351
15	H77698	Cinta	1		SUB FOR 4055311
16	4642575	Isolador	1		
17	14M7273	Porca	1		M8, SUB FOR J950008
18	J222008	Arruela	1		
20	8119897	Alavanca	1		
21	19M7660	Parafuso	2		M8 X 20, SUB FOR J780820
22	J222008	Arruela	2		
23	3109101	Manete	1		
25	2058781	Capa	1		
26	2059701	Capa	1		
27	4452613	Parafuso	3		

Standard Boom
Flèche standard
Lança Padrão
Aguilón estándar

TX1103538 A.1

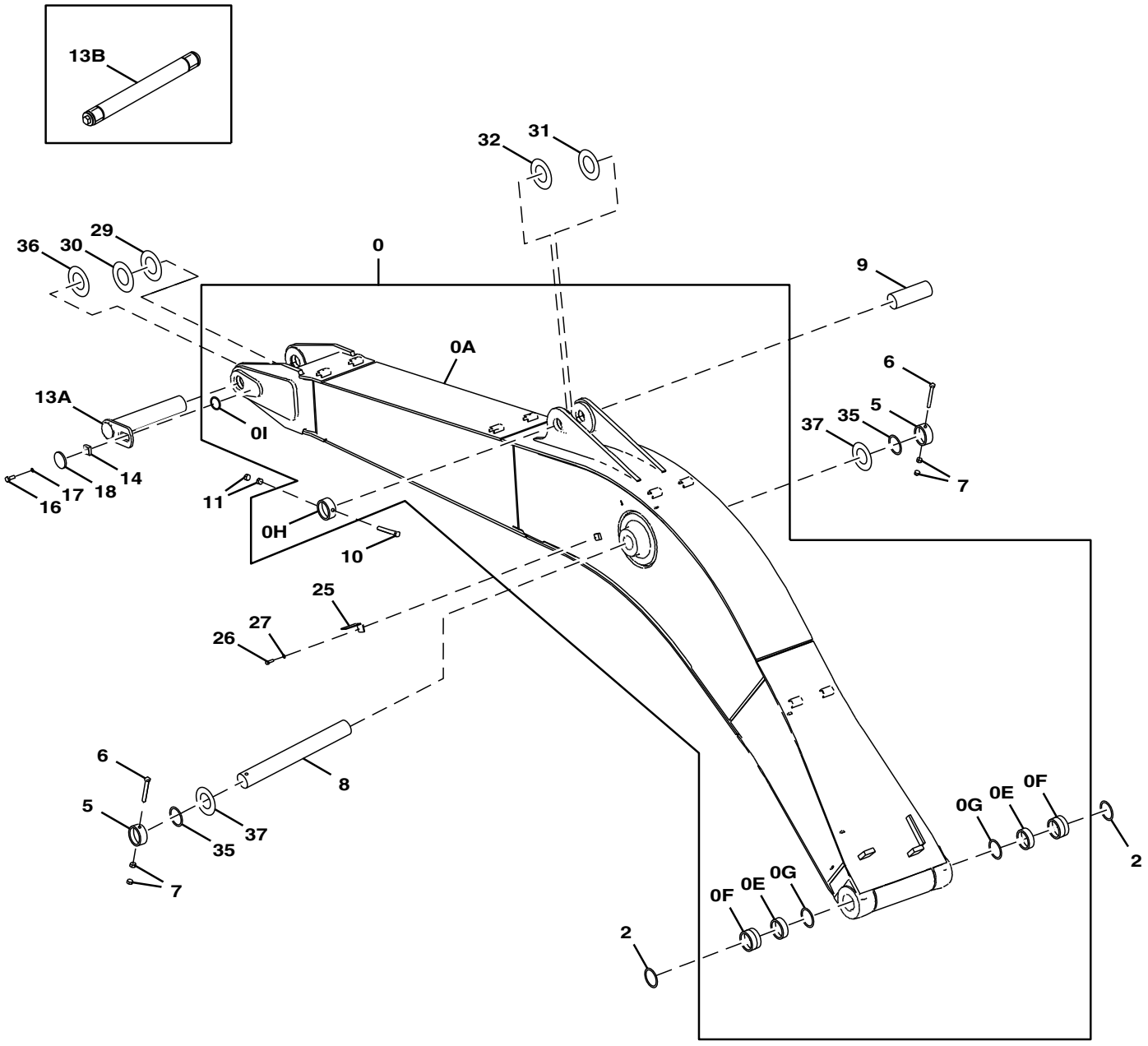

TX1103538

Item	*Nº peça*	*Descrição*	*Qtde*	*Nº série*	*Notas*
0	7046189G	Lança da escavadeira	1		SUB FOR 7046189
0A	.....	Lança da escavadeira	1		5009654 NLA
0E	4402460	Bucha	2		
0F	4443880	Bucha	2		
0G	TH102445	Vedação	2		SUB FOR 4067901
0H	4434953	Limitador	1		
0I	4426117	Limitador	1		
2	TH102445	Vedação	2		SUB FOR 4067901
5	TH102409	Bucha	2		SUB FOR 4067720
6	4435126	Pino fixador	2		
7	14M7277	Porca	4		M20, SUB FOR J950020, SUB FOR 3063826
8	3088574	Pino	1		
9	3088575	Pino	1		
10	4435126	Pino fixador	1		
11	14M7277	Porca	2		M20, SUB FOR J950020, SUB FOR 3063826
13	8102957	Pino	1		
13A	8102957	Pino	1		
13B	AT361193	Pino	1		Opção de Pino Expansor
	T248607	Luva	2		
14	4424425	Espaçador	1		
16	T116332	Parafuso	1		M18 X 40, SUB FOR J921840
17	24M7353	Arruela	1		20 X 34 X 3 mm, SUB FOR J222018
18	4640621	Placa	1		
25	4224631	Cantoneira	1		
26	19M7877	Parafuso sextavado	1		M14 X 30, SUB FOR J901430
27	J222014	Arruela	1		
29	4460370	Placa	1		1.5 mm
30	4470743	Arruela de encosto	1		1 mm, SUB FOR 4444284
31	4444286	Arruela de encosto	1		1 mm
32	4444287	Arruela de encosto	1		2mm
35	4444755	Arruela de encosto	2		1 mm
36	4470744	Placa	1		2mm, SUB FOR 4444285
37	4476062	Arruela de encosto	2		1 mm, SUB FOR 4450013

Standard Arm 2.91m
Bras standard 2,91 m
Braço Padrão de 2,91 m
Brazo estándar de 2,91 m

TX1103317 A.1

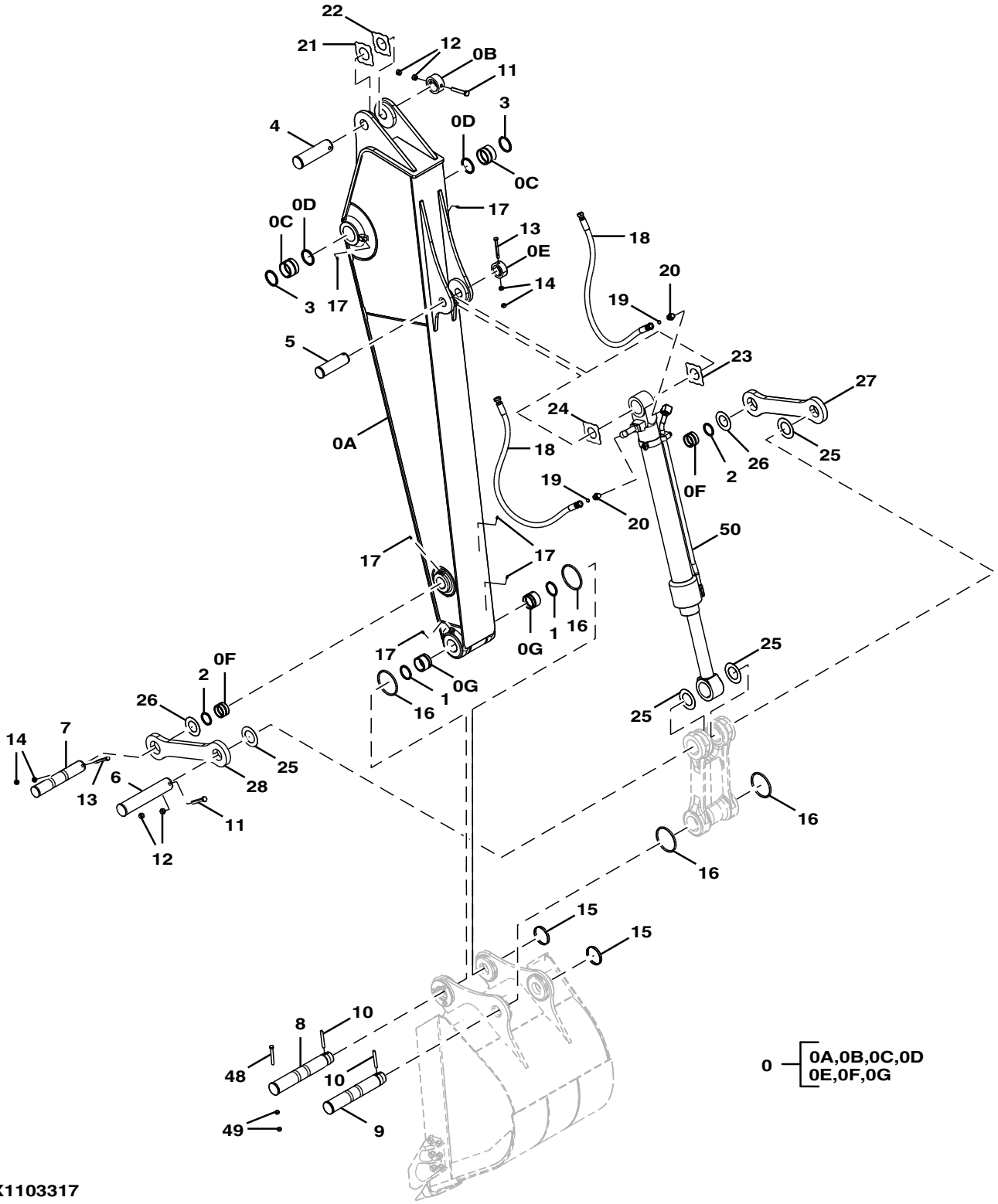

TX1103317

Item	*Nº peça*	*Descrição*	*Qtde*	*Nº série*	*Notas*
0	7047110G	Braço	1		SUB FOR 7047110
0A	.....	Braço	1		5009668 NLA
0B	4434953	Limitador	1		
0C	4443881	Bucha	2		
0D	TH102445	Vedação	2		SUB FOR 4067901
0E	4435239	Limitador	1		
0F	4409122	Bucha	2		
0G	4409178	Bucha	2		
0H	8070638	Ressalto	1		Não Ilustrado, Peças da Extremidade do Braço de Substituição
1	TH102446	Vedação	2		SUB FOR 4067902
2	TH104472	Vedação	2		SUB FOR 4084578
3	4067901	Vedação	2		
4	3088575	Pino	1		
5	3088578	Pino fixador	1		
6	AT317252	Pino fixador	1		SUB FOR 3088581
7	3088579	Pino fixador	1		
8	3088577	Pino fixador	1		
9	3088580	Pino fixador	1		
10	4454560	Pino fixador	2		
11	4435126	Pino fixador	2		
12	14M7277	Porca	4		M20, SUB FOR J950020) (SUB FOR 3063826
13	4435124	Pino fixador	2		
14	14M7276	Porca	4		M16, SUB FOR J950016
15	4454561	Bucha	2		
16	4089028	Anel o	4		Anel O Padrão
	AT349466	Vedação	4		Anel O Bipartido
17	TH100074	Conexão de lubrificação	6		SUB FOR J75481
18	4628043	Mangueira hidraulica-fabric	2		
19	T77858	Anel o	2		SUB FOR 4187308
20	A853166	Adaptador	2		
	AT318035	Anel o	1		SUB FOR 4506424
21	4444286	Arruela de encosto	1		1 mm
22	4444287	Arruela de encosto	1		2 mm
23	4361293	Placa	1		1 mm, SUB FOR 4444288
24	4361294	Placa	1		2 mm, SUB FOR 4444289
25	4450012	Arruela de encosto	4		1 mm
26	4450011	Arruela de encosto	2		1 mm
27	8074315G	Ligação	1		SUB FOR 8074315
28	3084173G	Ligação	1		SUB FOR 3084173
48	19H3256	Parafuso sextavado	1		5/8" X 6"
49	14H1039	Porca	2		5/8"
50	9248307G	Cilindro hidráulico	1		

Short Arm 2.42m
Bras court 2,42 m
Braço Curto de 2,42 m
Brazo corto 2,42 m

TX1103466 A.1

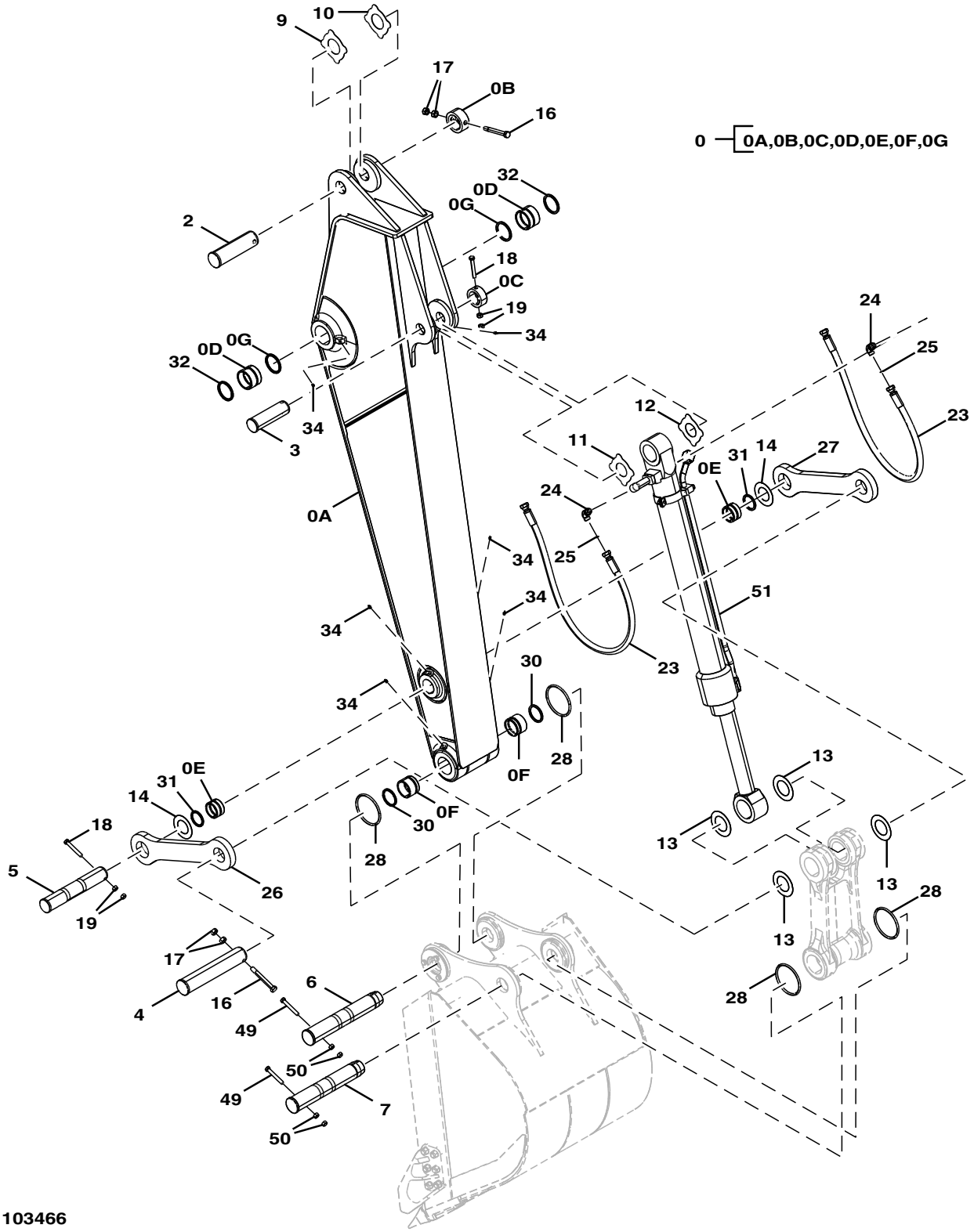

TX1103466

Item	*Nº peça*	*Descrição*	*Qtde*	*Nº série*	*Notas*
0	7048654G	Braço	1		SUB FOR 7048654
0A	.....	Braço	1		5010089 NLA
0B	4434953	Limitador	1		
0C	4435239	Limitador	1		
0D	4443881	Bucha	2		
0E	4409122	Bucha	2		
0F	4409178	Bucha	2		
0G	TH102445	Vedação	2		SUB FOR 4067901
2	3088575	Pino	1		
3	3088578	Pino fixador	1		
4	AT317252	Pino fixador	1		SUB FOR 3088581
5	3088579	Pino fixador	1		
6	3088577	Pino fixador	1		
7	3088580	Pino fixador	1		
9	4444286	Arruela de encosto	1		1 mm
10	4444287	Arruela de encosto	1		2 mm
11	4361293	Placa	1		1 mm, SUB FOR 4444288
12	4361294	Placa	1		2 mm, SUB FOR 4444289
13	4450012	Arruela de encosto	4		1 mm
14	4450011	Arruela de encosto	2		1 mm
16	4435126	Pino fixador	2		
17	14M7277	Porca	4		M20, SUB FOR J950020, SUB FOR 3063826
18	4435124	Pino fixador	2		
19	14M7276	Porca	4		M16, SUB FOR J950016
23	4628043	Mangueira hidraulica-fabric	2		
24	A853366	Conexão em ângulo	2		
	AT318035	Anel o	1		SUB FOR 4506424
25	T77858	Anel o	2		SUB FOR 4187308
26	3084173G	Ligação	1		SUB FOR 3084173
27	8074315G	Ligação	1		SUB FOR 8074315
28	4089028	Anel o	4		Anel O Padrão
	AT349466	Vedação	4		Anel O Bipartido
30	4067902	Vedação	2		
31	TH104472	Vedação	2		SUB FOR 4084578
32	TH102445	Vedação	2		SUB FOR 4067901
34	TH100074	Conexão de lubrificação	6		SUB FOR J75481
49	19H3256	Parafuso sextavado	1		5/8" X 6"
50	14H1039	Porca	2		5/8"
51	9248307G	Cilindro hidráulico	1		

Bucket Link
Tringlerie de benne
Articulação da Caçamba
Brazos de cucharón

TX1103565 A.1

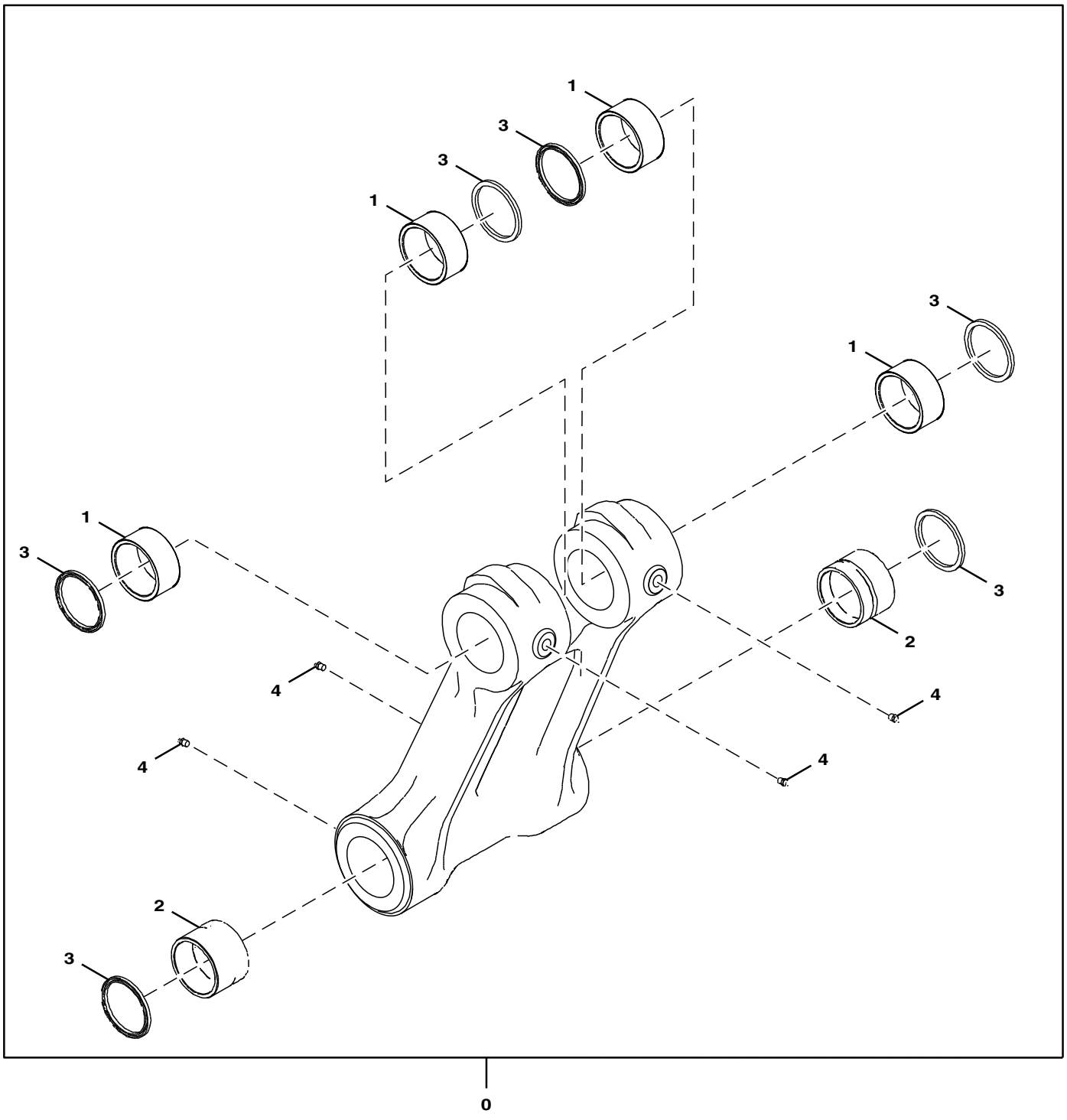

TX1103565

Item	*Nº peça*	*Descrição*	*Qtde*	*Nº série*	*Notas*
0	**8076541**	**Ligação**	**1**		**WHOLE GOODS, SUB FOR 1027222**
1	4352398	Bucha	4		
2	4443882	Bucha	2		
3	TH102446	Vedação	6		SUB FOR 4067902
4	TH100074	Conexão de lubrificação	4		SUB FOR J75481

Pattern Changer
Modificateur de configuration
Trocador de Padrão
Cambiador patrón

TX1103641 A.1

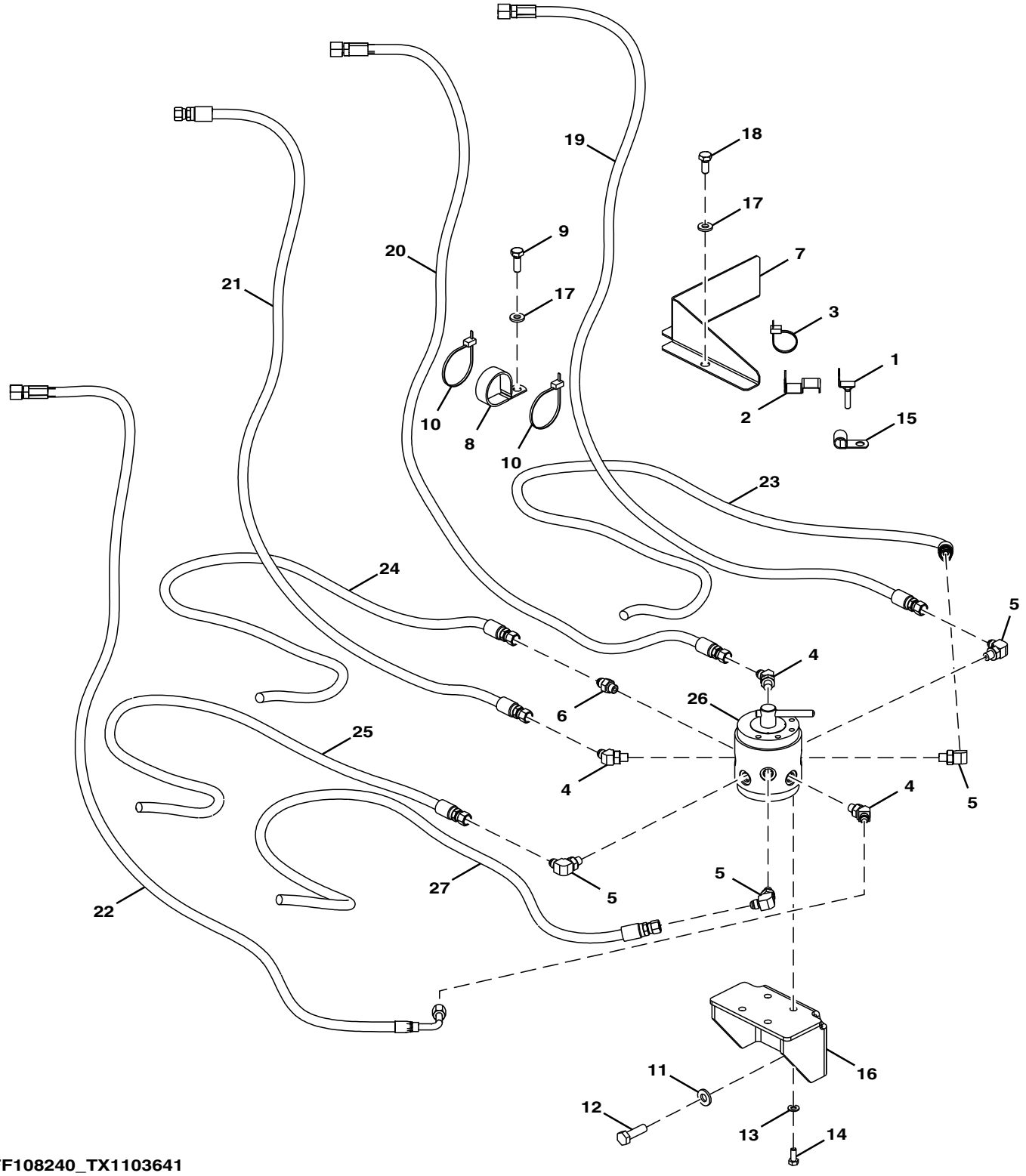

FF108240_TX1103641

Item	*Nº peça*	*Descrição*	*Qtde*	*Nº série*	*Notas*
1	9767321	Apoio	1		
2	4665191	Apoio	1		
3	H77698	Cinta	1		SUB FOR 4055311
4	A852223	Conexão em ângulo	3		
5	A852323	Conexão em ângulo	4		
6	A852123	Adaptador	1		
7	3109199	Apoio	1		
8	N198631	Braçadeira	1		SUB FOR 4190265
9	19M7662	Parafuso sextavado	1		M10 X 30, SUB FOR J901030
10	DH400240	Cinta	2		
11	DH400704	Arruela	3		
12	19M7493	Parafuso sextavado	3		M12 X 40, SUB FOR J901240
13	24M7055	Arruela	4		8.400 X 16 X 1.600 mm, SUB FOR A590108
14	19M7881	Parafuso	4		M8 X 20, SUB FOR J900820
15	R73384	Braçadeira	1		SUB FOR 4190253
16	FF510126	Apoio	1		
17	24M7346	Arruela	3		11 X 20 X 2 mm, SUB FOR DH400703
18	19M7402	Parafuso sextavado	2		M10 X 25, SUB FOR J901025
19	4662479	Mangueira hidraulica-fabric	1		
20	4663086	Mangueira hidraulica-fabric	1		
21	4662477	Mangueira hidraulica-fabric	1		
22	4663083	Mangueira hidraulica-fabric	1		
23	4707578	Mangueira	1		
24	4681879	Mangueira	1		
25	4707586	Mangueira	1		
26	4612930	VálVula	1		
27	4661819	Mangueira hidraulica-fabric	1		

Mechanical Pattern Changer Kit
Kit de changement de configuration mécanique
Kit do Trocador Mecânico de Padrão
Kit de cambio de configuración mecánica

TX1097805 B.1

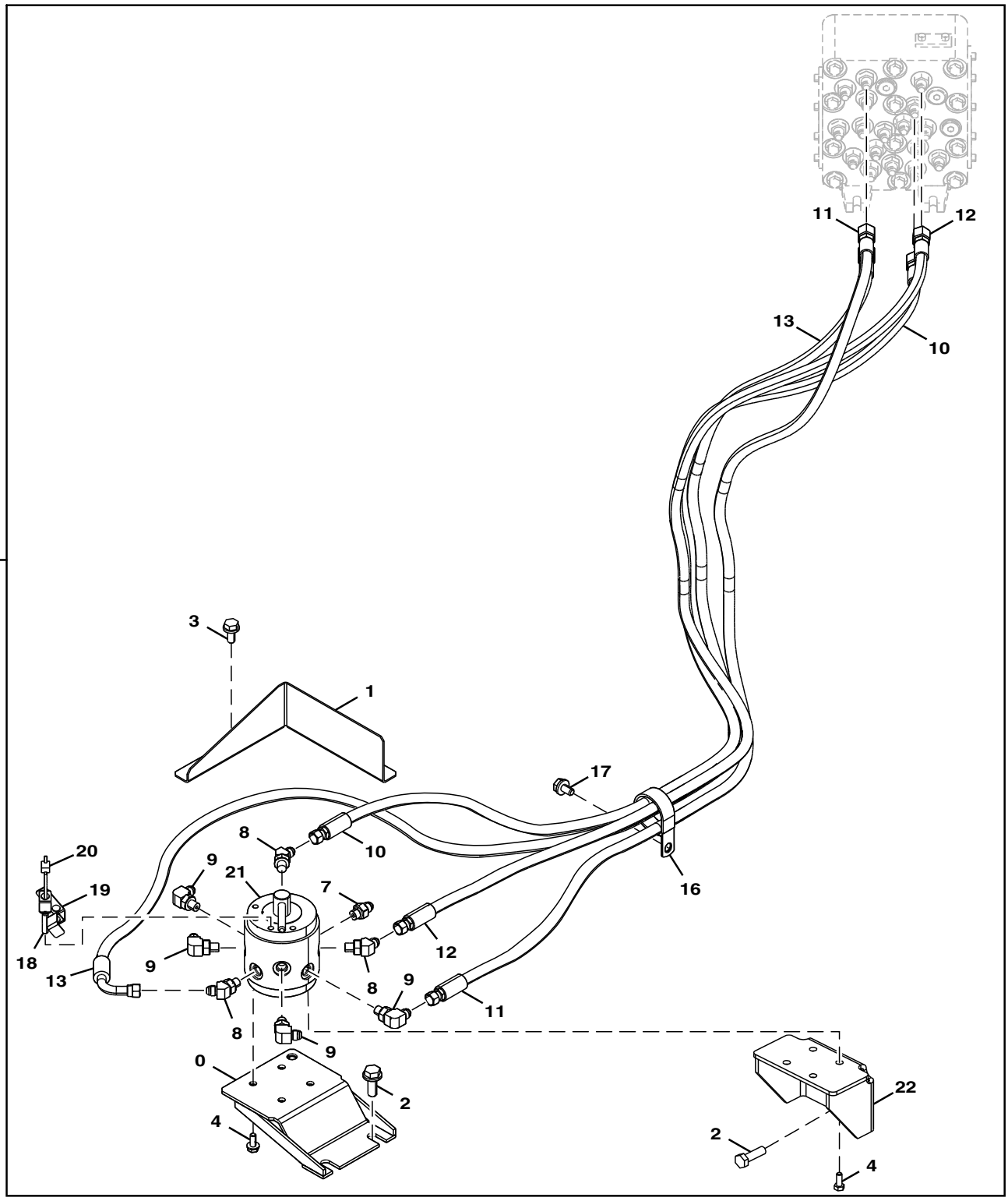

TX1097805

Item	*Nº peça*	*Descrição*	*Qtde*	*Nº série*	*Notas*
0	FF501968	Apoio	1		
1	3109199	Apoio	1		
2	J901235	Parafuso sextavado	3		NLA
	19M7403	Parafuso sextavado	2		M12 X 35
	24M7345	Arruela	2		13.500 X 24 X 2.500 mm
3	J901025	Parafuso sextavado	1		NLA
	19M7402	Parafuso sextavado	2		M10 X 25
	24M7346	Arruela	1		11 X 20 X 2 mm
4	J900820	Parafuso sextavado	5		NLA
	19M7139	Parafuso sextavado	4		M8 X 20
	24M7055	Arruela	4		8.400 X 16 X 1.600 mm
7	A852123	Adaptador	1		
	M800650	Junta de vedação	1		
8	A852223	Conexão em ângulo	3		
	M800650	Junta de vedação	1		
9	A852323	Conexão em ângulo	4		
	M800650	Junta de vedação	1		
10	4662477	Mangueira hidraulica-fabric	1		
11	4662479	Mangueira hidraulica-fabric	1		
12	4463086	Mangueira hidráulica	1		
13	4663083	Mangueira hidraulica-fabric	1		
16	4204136	Presilha	1		
17	J901030	Parafuso sextavado	1		NLA
	19M7662	Parafuso sextavado	1		M10 X 30
	24M7346	Arruela	1		11 X 20 X 2 mm
18	9767321	Apoio	1		
19	4665191	Apoio	1		
20	H77698	Cinta	1		
21	4612930	VálVula	1		
22	FF510126	Apoio	1		210 ONLY
50	**AT393163**	**Kit - instalação de campo**	**1**		**WHOLE GOODS**

Suction Lines
Conduites d'aspiration
Linhas de Sucção
Líneas de aspiración

TX1103635 A.1

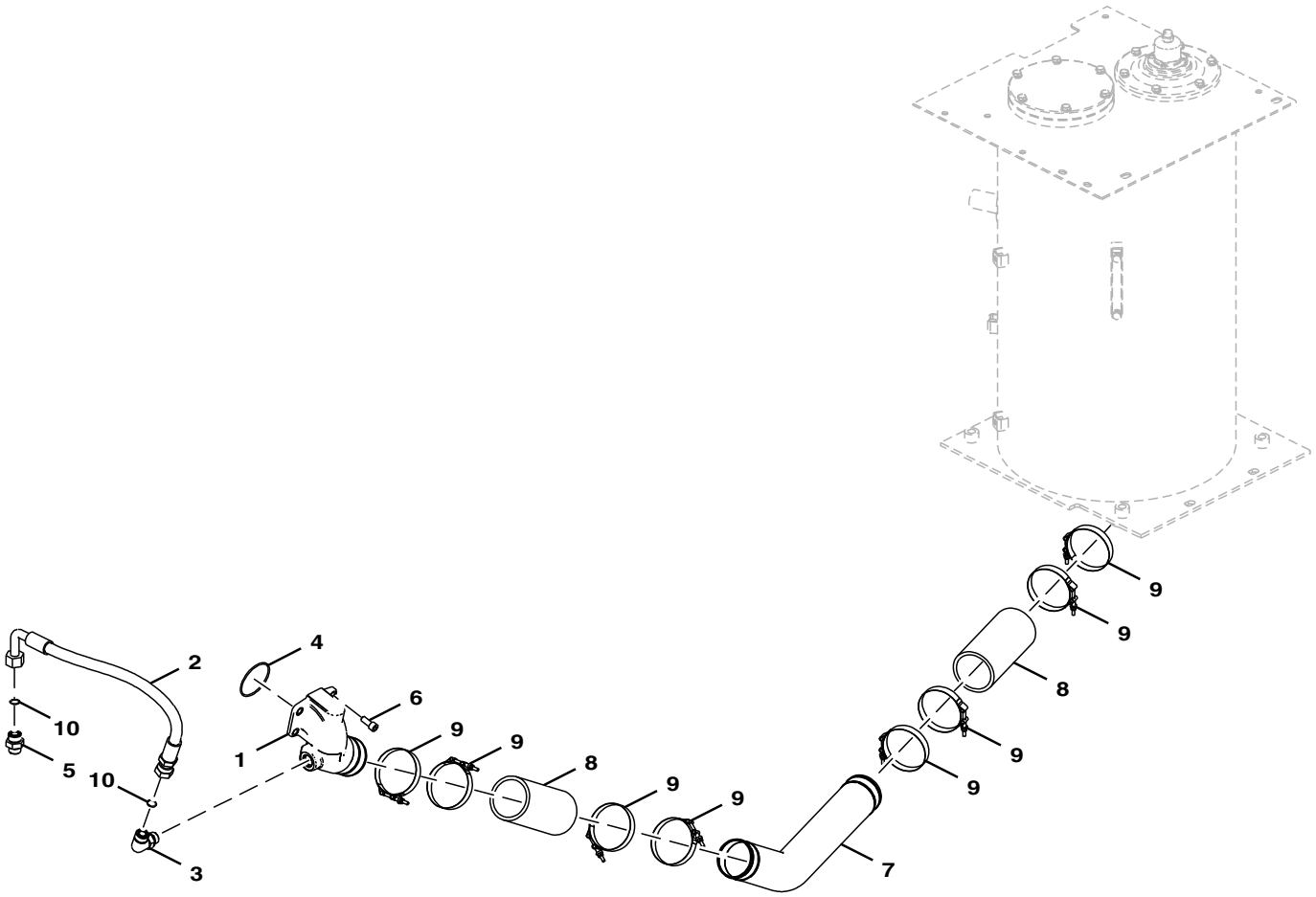

FF107755_TX1103635

Item	*Nº peça*	*Descrição*	*Qtde*	*Nº série*	*Notas*
1	2052673	Coletor	1		
2	4644625	Mangueira hidraulica-fabric	1		
3	A853366	Conexão em ângulo	1		
4	CH17854	Junta de vedação	1		SUB FOR A811085
5	A853166	Adaptador	1		
6	19M7988	Parafuso	4		M12 X 30, SUB FOR J781230
7	FF508902	Tubo	1		
8	DH401248	Mangueira	2		
9	AT56658	Abraçadeira para mangueira	8		SUB FOR 4283535
10	T77858	Anel o	2		SUB FOR 4187308

Return Lines
Conduites de retour
Linhas de Retorno
Líneas de retorno

TX1103626 A.1

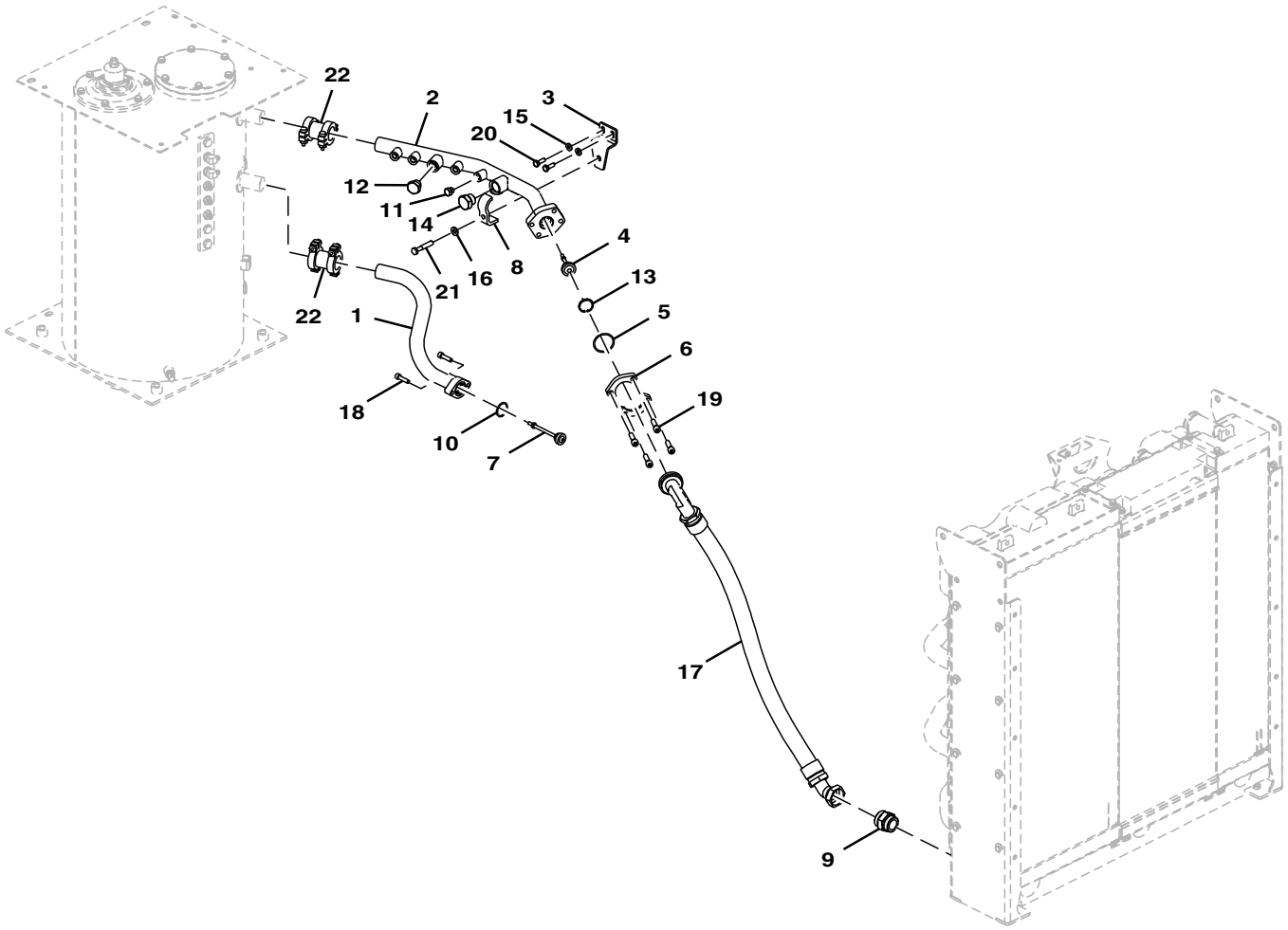

FF107757_TX1103626

Item	*Nº peça*	*Descrição*	*Qtde*	*Nº série*	*Notas*
1	FF509398	Tubo	1		
2	FF509397	Tubo	1		
3	FF509408	Apoio	1		
4	4276584	VálV. controladora de fluxo	1		
5	4510170R	Anel o	1		SUB FOR 4510170
6	4510174	Flange	2		
7	4656988	VálVula	1		
8	4053698	Braçadeira	1		
9	38H1191	Adaptador	1		SUB FOR 61H1191
10	A811040	Anel o	1		
11	A885003	Tampão	1		
12	A885006	Plugue	1		
13	991718	Anel de pressão	1		SUB FOR Z991718
14	A885008	Tampão	1		
15	24M7346	Arruela	2		11 X 20 X 2 mm, SUB FOR DH400703
16	DH400704	Arruela	1		
17	FF509405	Mangueira	1		
18	L159272	Parafuso	2		SUB FOR J781040
19	19M8273	Parafuso	4		M12 X 45, SUB FOR J781245
20	19M7662	Parafuso sextavado	2		M10 X 30, SUB FOR J901030
21	19M7753	Parafuso sextavado	1		M12 X 70, SUB FOR J901270
22	4712341	Engate	2		

Return Lines (Control Valve To Cooling Package)
Conduites de retour (entre distributeur et ensemble de refroidissement)
Return Lines (Control Valve To Cooling Package)
Líneas de retorno (válvula de control a conjunto de enfriamiento)

TX1103632 A.1

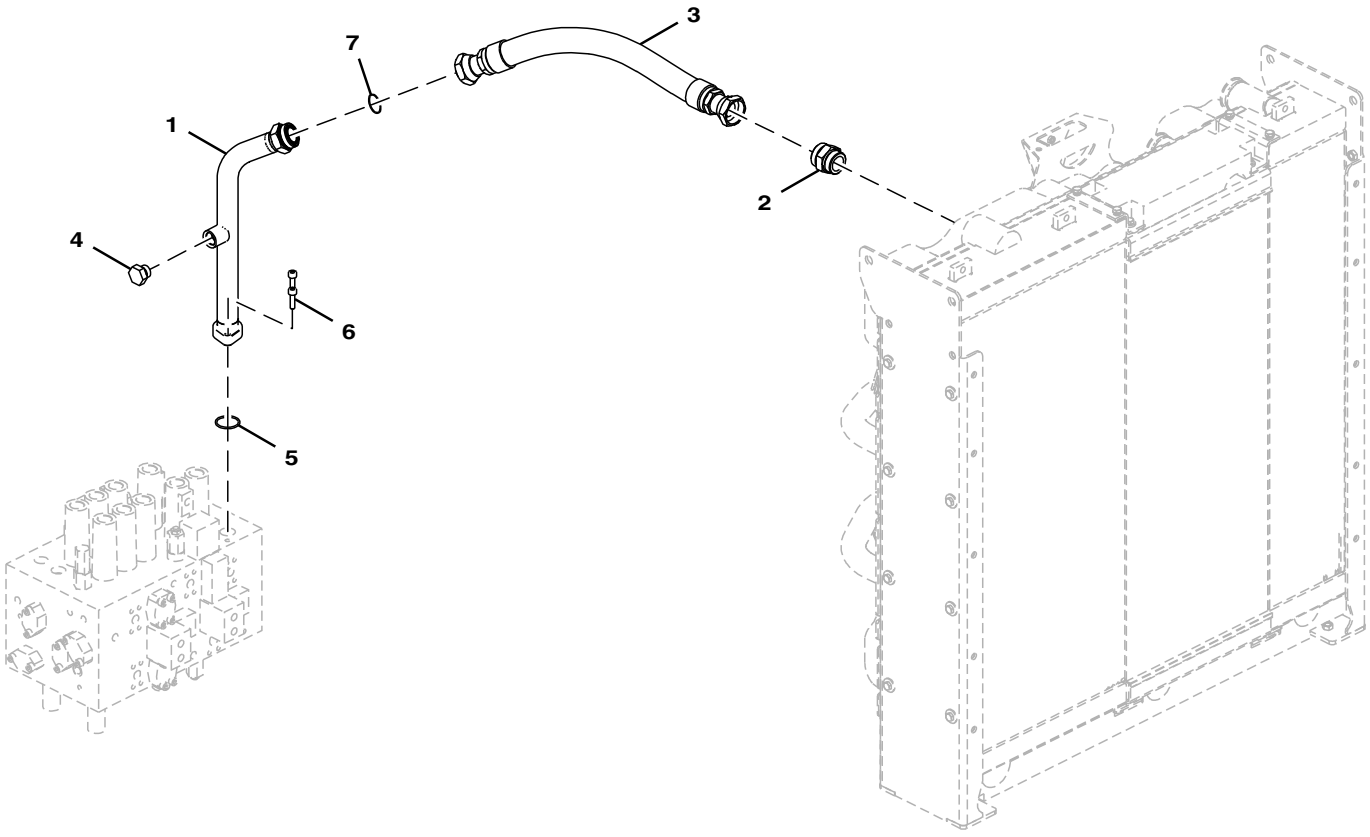

FF107758_TX1103632

Item	*Nº peça*	*Descrição*	*Qtde*	*Nº série*	*Notas*
1	FF509399	Tubo	1		
2	38H1191	Adaptador	1		SUB FOR 61H1191
3	.....	Mangueira	1		NLA
4	A885006	Plugue	1		
5	A811045R	Anel o	1		SUB FOR A811045
6	19M8337	Parafuso	2		M10 X 30, SUB FOR J781035
7	T78784	Anel o	1		

Drain Lines
Conduites de vidange
Linhas de Drenagem
Líneas de vaciado

TX1104709 A.1

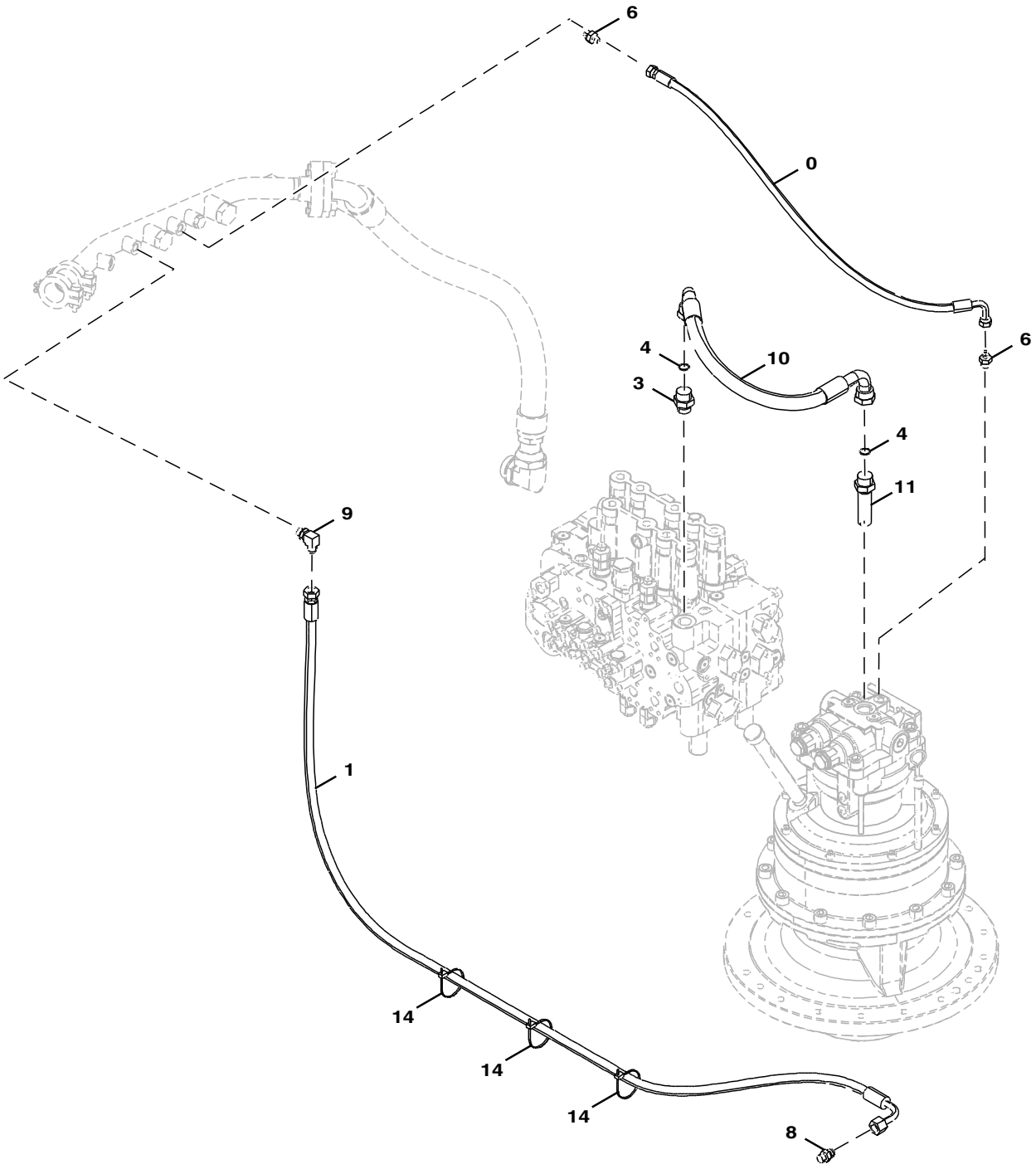

TX1104709

Item	*Nº peça*	*Descrição*	*Qtde*	*Nº série*	*Notas*
0	4453023	Mangueira hidraulica-fabric	1		
1	4334456	Mangueira hidraulica-fabric	1		
3	A853166	Adaptador	1		
	AT318035	Anel o	1		
4	T77858	Anel o	2		SUB FOR 4187308
6	A852133	Adaptador	2		
	CH11570	Anel o	1		
8	A852134	Adaptador	1		
	CH11570	Anel o	1		
9	A852334	Conexão em ângulo	1		
	CH11570	Anel o	1		
10	4656682	Mangueira hidraulica-fabric	1		
11	4189539	Adaptador	1		
	CH11570	Anel o	1		
14	DH400240	Cinta	3		

Attenuator Lines
Conduites d'atténuateur
Linhas do Atenuador
Líneas de la atenuadora

TX1103573 A.1

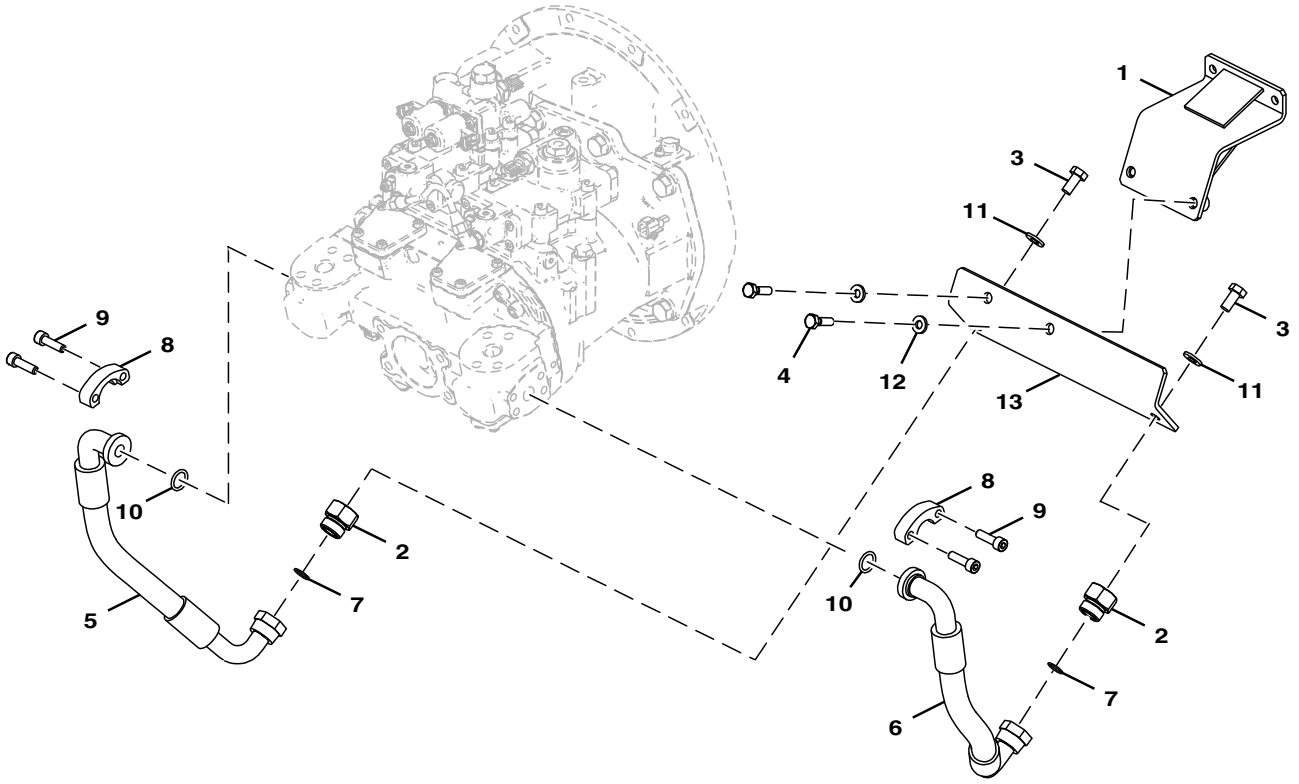

FF108290_TX1103573

Item	*Nº peça*	*Descrição*	*Qtde*	*Nº série*	*Notas*
1	FF510748	Apoio	1		
2	4204882	Tampão	2		
3	19M7872	Parafuso sextavado	2		M12 X 25, SUB FOR J901225
4	19M7550	Parafuso sextavado	2		M10 X 35, SUB FOR J901035
5	4655323	Mangueira hidráulica	1		
6	4655324	Mangueira hidraulica-fabric	1		
7	T77858	Anel o	2		SUB FOR 4187308
8	T107446	Conexão flangeada	4		SUB FOR 4506459
9	19M8337	Parafuso	8		M10 X 30, SUB FOR J781035
10	971489	Anel o	2		SUB FOR Z971489
11	DH400704	Arruela	2		
12	24M7346	Arruela	2		11 X 20 X 2 mm, SUB FOR DH400703
13	FF512474	Apoio	1		

Delivery Lines
Conduites d'alimentation
Linhas de Distribuição
Líneas de entrega

TX1103763 A.1

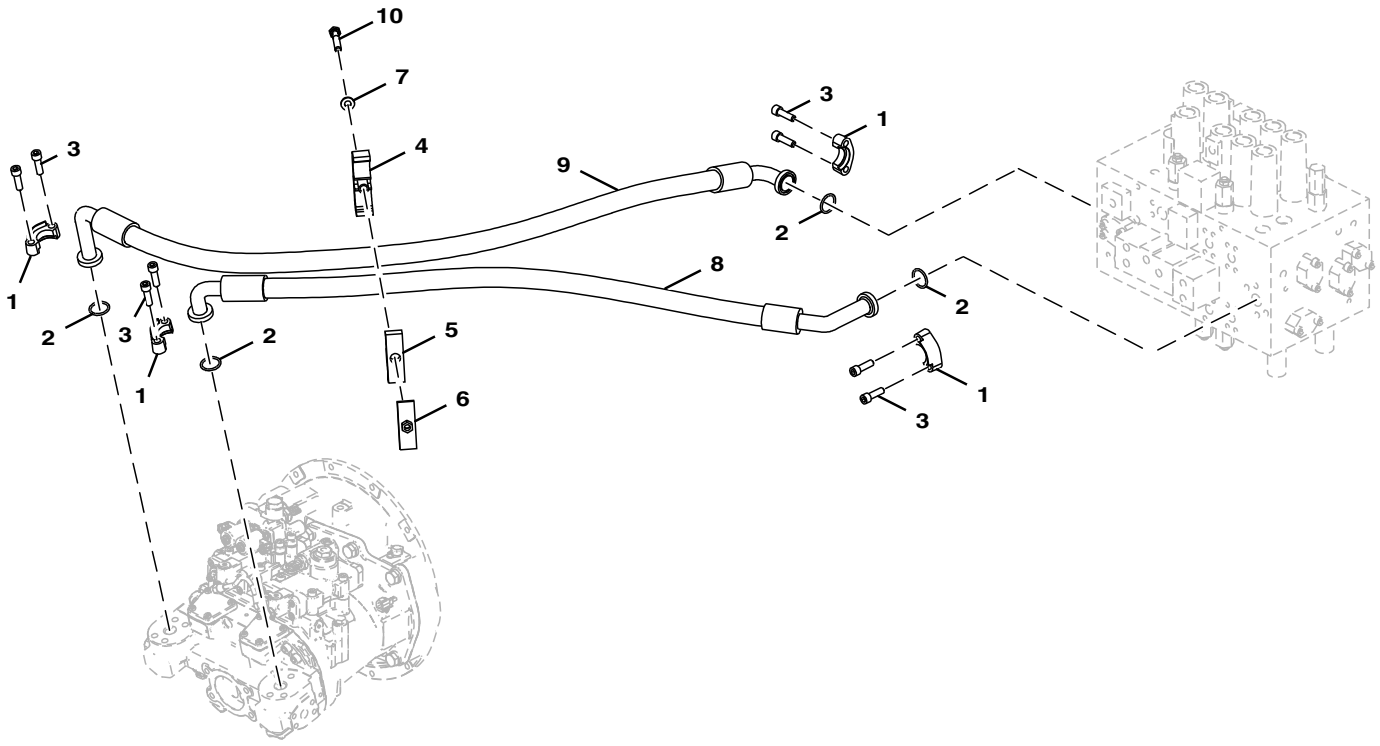

FF107756_TX1103763

Item	*Nº peça*	*Descrição*	*Qtde*	*Nº série*	*Notas*
1	4085560	Conexão flangeada	8		
2	966993	Anel o	4		SUB FOR Z966993
3	19M9163	Parafuso	16		M12 X 40, SUB FOR J781240
4	8061722	Braçadeira	1		
5	3072291	Isolador	1		
6	9738975	Braçadeira	1		
7	DH400704	Arruela	1		
8	DH400853	Mangueira hidráulica	1		
9	FF508335	Mangueira	1		
10	19M7364	Parafuso sextavado	1		M12 X 80, SUB FOR J901280

Front Lines (Arm and Bucket Cylinder)
Conduites avant (vérin de benne et bras)
Linhas Dianteiras (Cilindro da Caçamba e Braço)
Líneas delanteras (cilindro de brazo y cucharón)

TX1104743 A.1

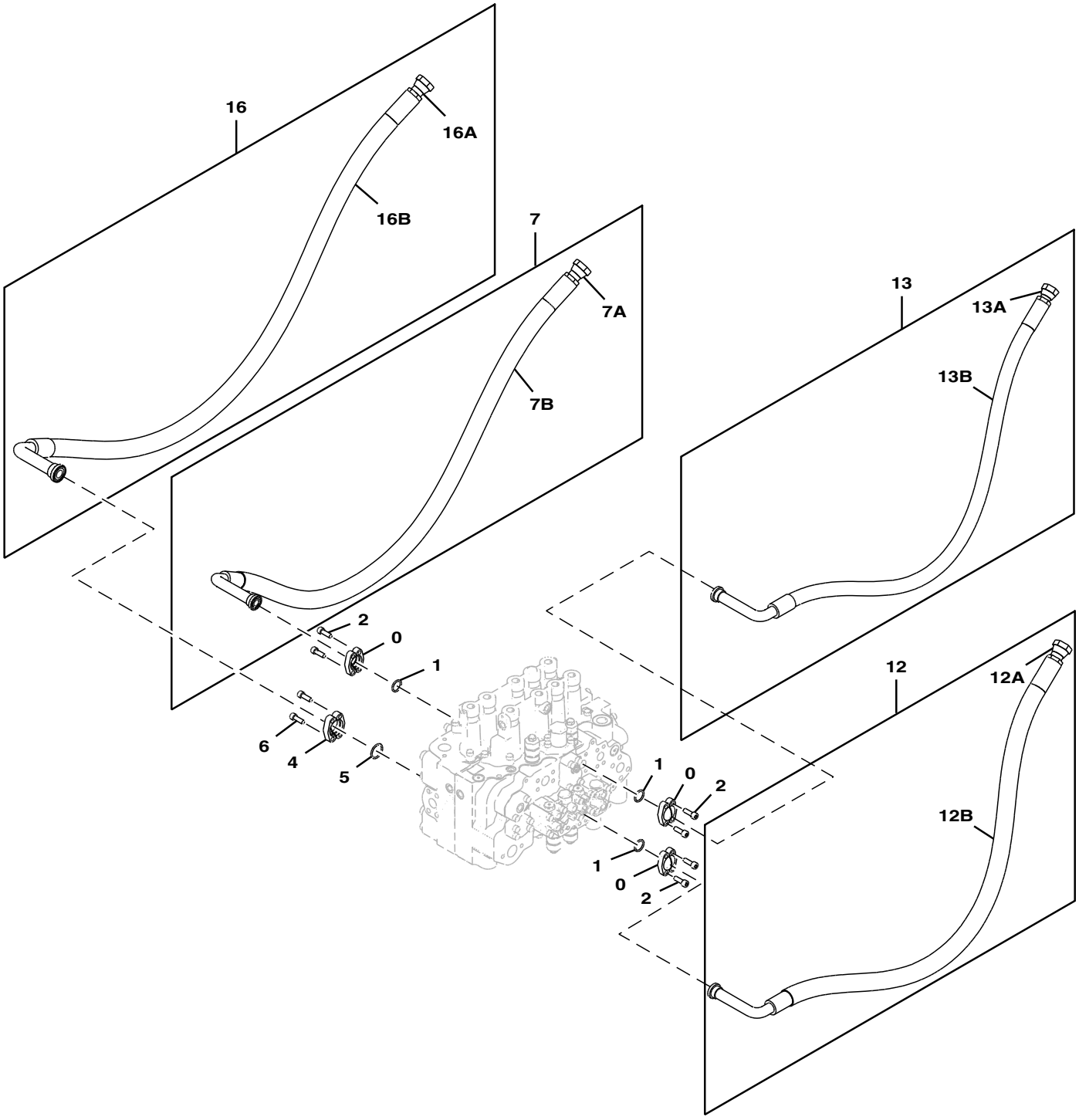

TX1104743

Item	*Nº peça*	*Descrição*	*Qtde*	*Nº série*	*Notas*
0	R29424	Conexão flangeada	6		SUB FOR 986910
1	T59014	Anel o	3		SUB FOR 971489
2	19M7576	Parafuso	12		M10 X 30, SUB FOR J781030
4	H61354	Conexão flangeada	2		SUB FOR 962453
5	966993	Anel o	1		
6	19M7576	Parafuso	4		M10 X 30, SUB FOR J781030
7	.....	Mangueira hidráulica	1		9264581 NLA
7A	4639528	Mangueira hidráulica	1		
7B	.....	Proteção de mangueira	1		MAKE FROM XHG-075, CTL. 4327294 NLA
12	.....	Mangueira hidráulica	1		9244235 NLA
12A	4626738	Mangueira hidráulica	1		
12B	.....	Proteção de mangueira	1		MAKE FROM XHG-075, CTL. 4327294 NLA
13	.....	Mangueira hidráulica	1		9234888 NLA
13A	4614167	Mangueira hidráulica	1		
13B	.....	Proteção de mangueira	1		MAKE FROM XHG-075, CTL. 4327294 NLA
16	.....	Mangueira hidráulica	1		9234887 NLA
16A	4614165	Mangueira hidráulica	1		
16B	.....	Proteção de mangueira	1		MAKE FROM XHG-075, CTL. 4327294 NLA

Boom Cylinder Lines
Conduites de vérin de flèche
Linhas do Cilindro da Lança
Líneas de cilindro de aguilón

TX1104275 A.1

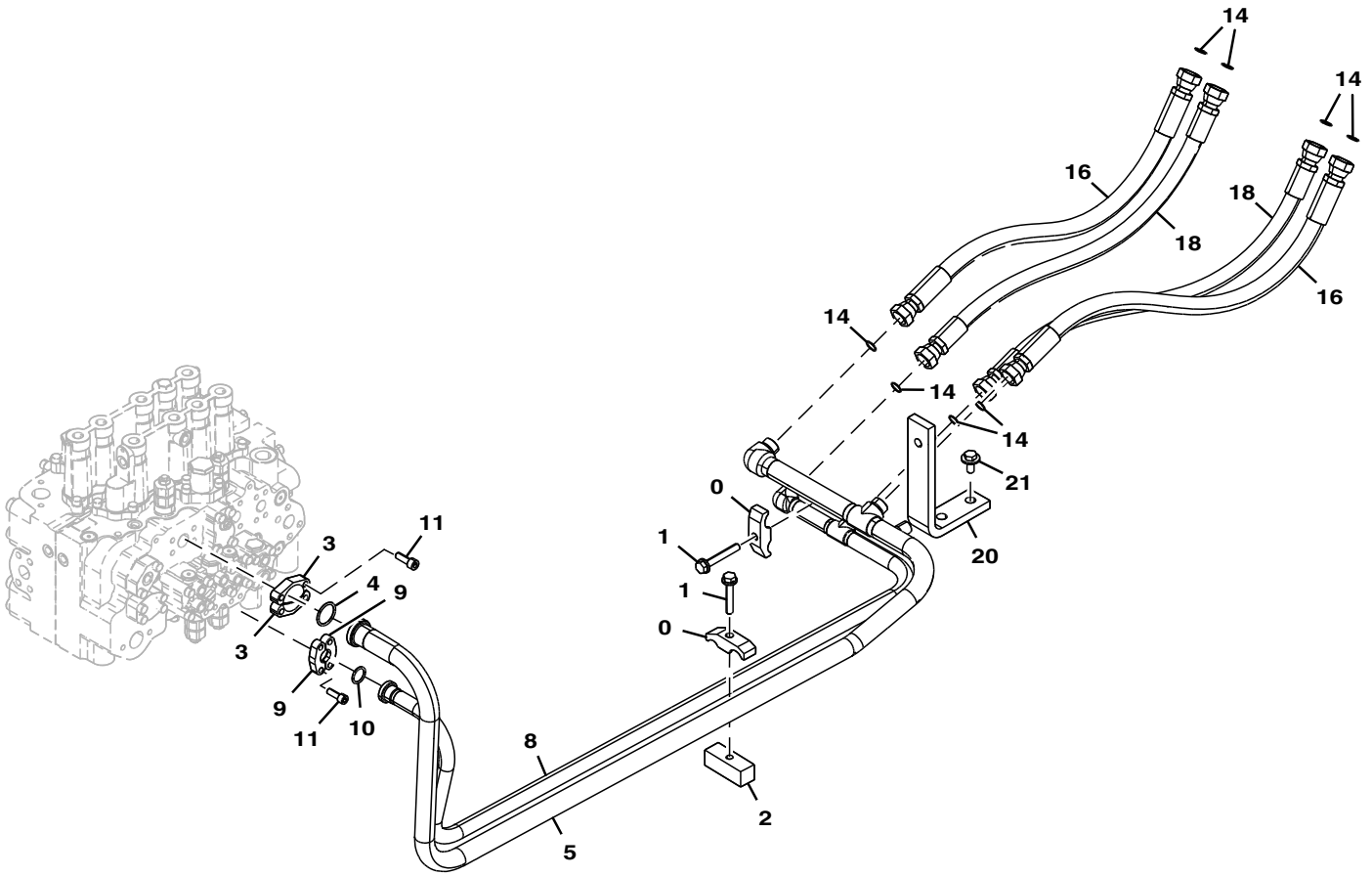

TX1104275

Item	*Nº peça*	*Descrição*	*Qtde*	*Nº série*	*Notas*
0	4153488	Braçadeira	2		
1	.....	Parafuso c/arruela	2		J271270 NLA
	19M7753	Parafuso sextavado	1		M12 X 70, SUB FOR J901270
	19M8122	Parafuso sextavado	1		M12 X 85, SUB FOR J901285
	DH400704	Arruela	2		SUB FOR J222012, THIS APPLICATION
2	4209157	Porca soldável	1		
3	H61354	Conexão flangeada	2		SUB FOR 962453
4	966993	Anel o	1		
5	8098306	Tubo	1		
8	8098305	Tubo	1		
9	R29424	Conexão flangeada	2		SUB FOR Z986910
10	T59014	Anel o	1		24.994 X 3.531 mm (63/64" X 0.139"), SUB FOR Z971489
11	19M7576	Parafuso	8		M10 X 30, SUB FOR J781030
14	T77858	Anel o	8		18.771 X 1.778 mm (0.739" X 0.070"), SUB FOR 4187308
16	4661965	Mangueira hidraulica-fabric	2		SUB FOR 4614162, THIS APPLICATION
18	4660944	Mangueira hidraulica-fabric	2		SUB FOR 4642488
20	9766968	Suporte	1		SUB FOR 4417635, THIS APPLICATION
21	.....	Parafuso c/arruela	2		J281230 NLA
	19M8011	Parafuso sextavado	2		M12 X 30, SUB FOR Z449490
	24H1748	Arruela	2		1/2" X 1-1/4" X 0.105", SUB FOR Z449490 SUB FOR 4249324, THIS APPLICATION

Swing Motor Lines From Control Valve
Conduites de moteur de pivotement venant du distributeur
Linhas do Motor do Giro da Válvula de Controle
Líneas de motor de giro desde válvula de control

TX1103568 A.1

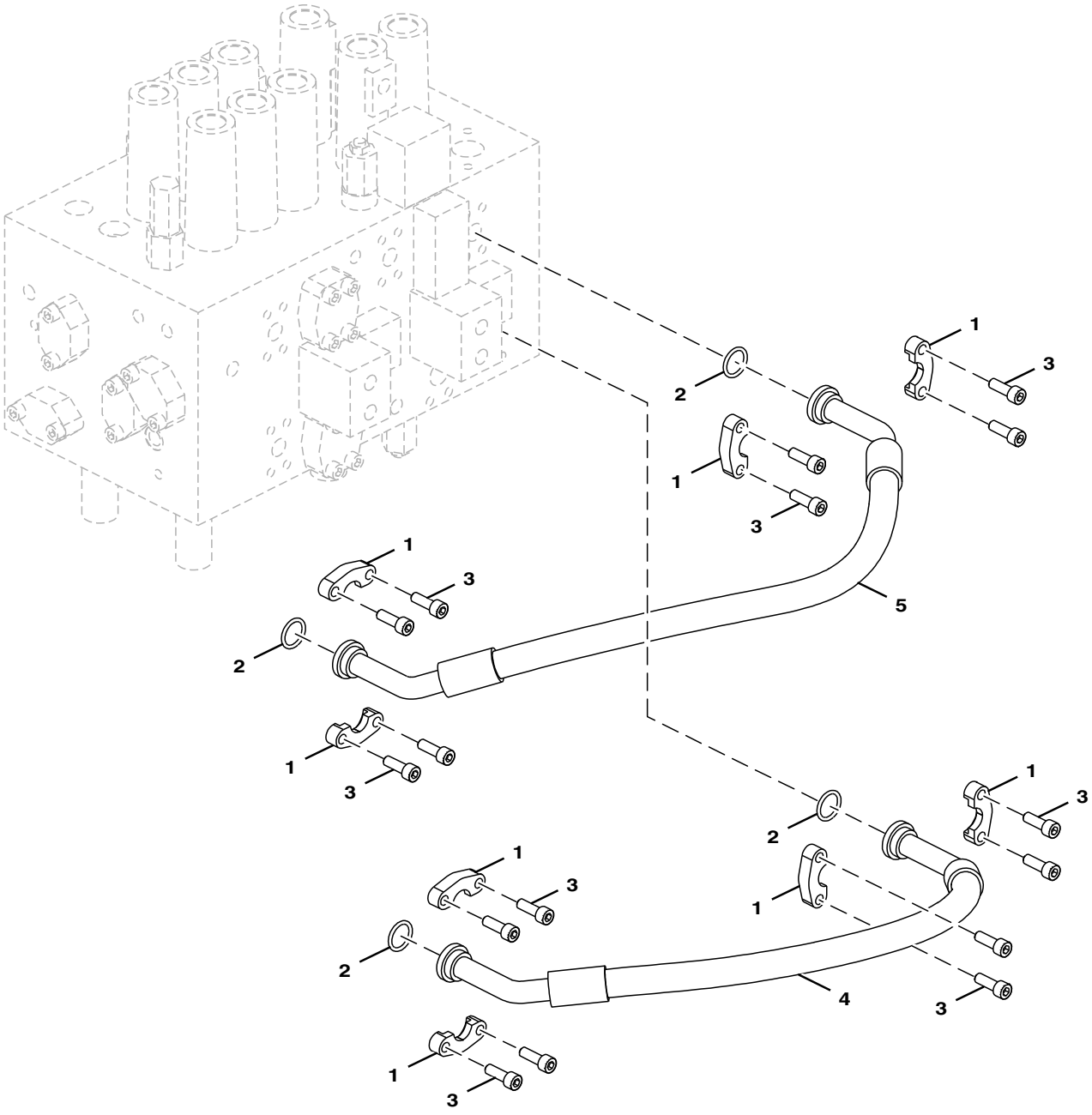

FF512509_TX1103568

Item	*Nº peça*	*Descrição*	*Qtde*	*Nº série*	*Notas*
1	986910	Conexão flangeada	8		SUB FOR Z986910
2	971489	Anel o	4		SUB FOR Z971489
3	19M7576	Parafuso	16		M10 X 30, SUB FOR J781030
4	4626739	Mangueira hidráulica	1		
5	4660220	Mangueira hidráulica	1		

Pilot Lines, Filter, and Bypass Valve
Conduites pilotes, filtre et vanne de dérivation
Linhas, Filtro e Válvula de Derivação do Piloto
Líneas, filtro y válvula derivadora de circuito piloto

TX1103544 A.1

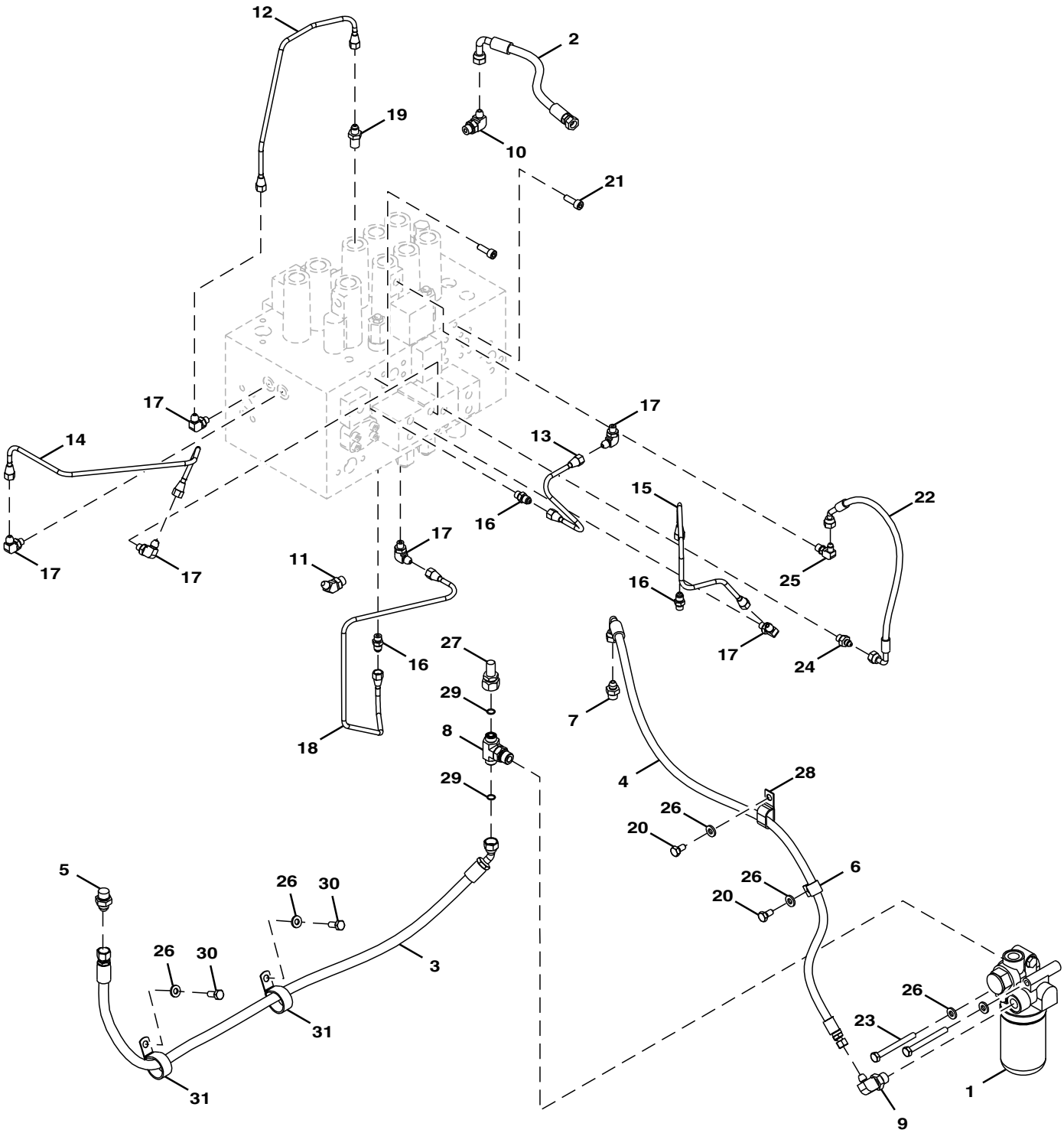

FF107761_TX1103544

Item	*Nº peça*	*Descrição*	*Qtde*	*Nº série*	*Notas*
1	4629717	Filtro	1		Componentes Adicionais em Página Separada
2	4630939	Mangueira hidraulica-fabric	1		
3	FF510150	Mangueira	1		
4	DH400911	Mangueira hidraulica-fabric	1		
5	A852144	Adaptador	1		
6	T28949	Braçadeira	1		SUB FOR 4190273
7	A852133	Adaptador	1		
8	A853544	Conexão em t	1		
9	A852343	Conexão em ângulo	1		
10	A852333	Conexão em ângulo	1		
11	4190244	Conexão em ângulo	1		SUB FOR A852233
12	4625330	Tubulação	1		
13	4625323	Tubulação	1		
14	4639990	Tubulação	1		
15	4639992	Tubulação	1		
16	4255304	Adaptador	3		
17	4293950	Conexão em ângulo	6		
18	4639993	Tubulação	1		
19	4339541	Conexão	1		
20	19M7938	Parafuso sextavado	2		M10 X 20, SUB FOR J901020
21	19M7576	Parafuso	2		M10 X 30, SUB FOR J781030
22	4643029	Mangueira hidraulica-fabric	1		
23	19M7668	Parafuso sextavado	2		M10 X 100, SUB FOR J901000
24	A852122	Adaptador	1		
25	4154670	Conexão em ângulo	1		SUB FOR A852322
26	24M7346	Arruela	6		11 X 20 X 2 mm, SUB FOR DH400703
27	AT312932	Conexão	1		
28	T32854	Braçadeira	1		SUB FOR 4190282
29	T77857	Anel o	2		SUB FOR 4138938
30	19M7402	Parafuso sextavado	2		M10 X 25, SUB FOR J901025
31	AT131725	Presilha	2		SUB FOR 4190291

Oil Filter (Components)
Filtre à huile (composants)
Filtro de Óleo (Componentes)
Filtro de aceite (componentes)

TX1105742 A.1

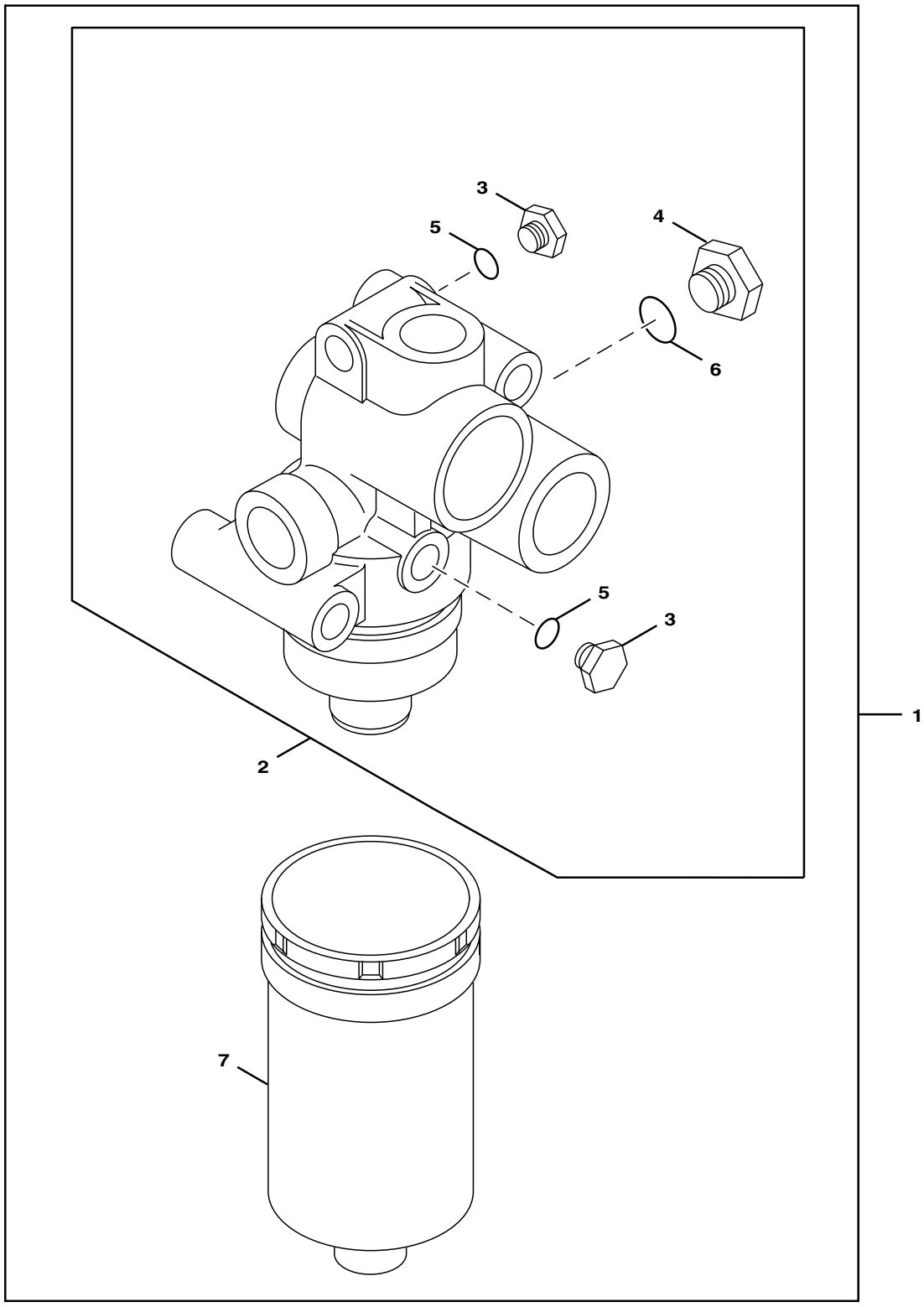

TX1105742

Item	*Nº peça*	*Descrição*	*Qtde*	*Nº série*	*Notas*
1	4629717	Filtro	1		
2	.....	Cabeçote do filtro	1		(NSEP)
3	4174541	Conexão	2		(SUB FOR A885004)
4	A885002	Plugue	1		
5	M800650	Junta de vedação	1		(SUB FOR 957366)
6	4506418	Anel o	1		
7	4630525	Elemento de filtro	1		

Pilot Lines (Pilot Signal Manifold To Left Pilot Controller)
Conduites pilotes (collecteur de signal pilote vers commande pilote gauche)
Linhas do Piloto (Coletor do Sinal do Piloto ao Controlador do Piloto Esquerdo)
Líneas piloto (colector de señales piloto a controlador piloto izquierdo)

TX1089799 A.1

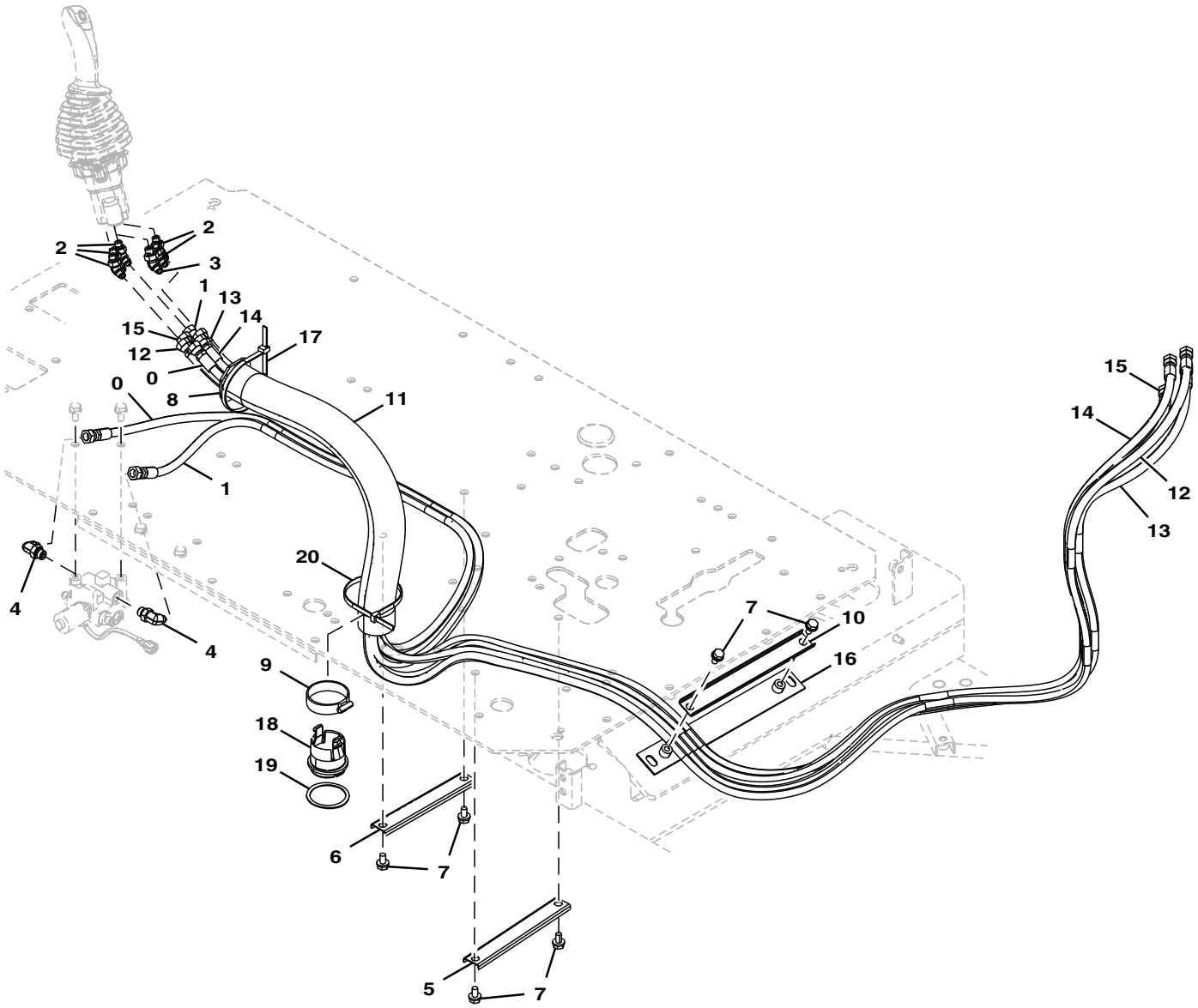

TX1089799

Item	*Nº peça*	*Descrição*	*Qtde*	*Nº série*	*Notas*
0	4707581	Mangueira	1		
1	4707585	Mangueira	1		
2	A852223	Conexão em ângulo	5		
	957366	Anel o	1		
3	4190244	Conexão em ângulo	1		SUB FOR A852233
	4622346	Anel o	1		SUB FOR 4509180 AND 4674883
4	A852333	Conexão em ângulo	2		
	4622346	Anel o	1		SUB FOR 4509180 AND 4674883
5	4465377	Abraçadeira para mangueira	1		
6	4436124	Braçadeira	1		
7	.....	Parafuso	6		J271020 NLA
	19M7938	Parafuso sextavado	6		M10 X 20, SUB FOR J901020
	24M7346	Arruela	6		11 X 20 X 2 mm, SUB FOR J222010
8	3079728	Bucha	1		
9	4351774	Braçadeira	1		
10	4341877	Perfil "u"	1		
11	4629782	Mangueira hidráulica	1		
12	4707576	Mangueira	1		
13	4629707	Mangueira	1		
14	4681879	Mangueira	1		
15	4707578	Mangueira	1		
16	9765409	Apoio	1		
17	H77698	Cinta	1		SUB FOR 4323613
18	FYA00000261	Bucha	1		
19	FYA00000262	Espaçador	1		
20	H77698	Cinta	1		SUB FOR 4121859

Pilot Lines (Pilot Signal Manifold To Pilot Shutoff Valve)
Conduites pilotes (collecteur de signal pilote vers soupape d'arrêt pilote)
Linhas do Piloto (Coletor do Sinal do Piloto à Válvula de Corte do Piloto)
Líneas piloto (colector de señales piloto a válvula de corte piloto)

TX1089804 A.1

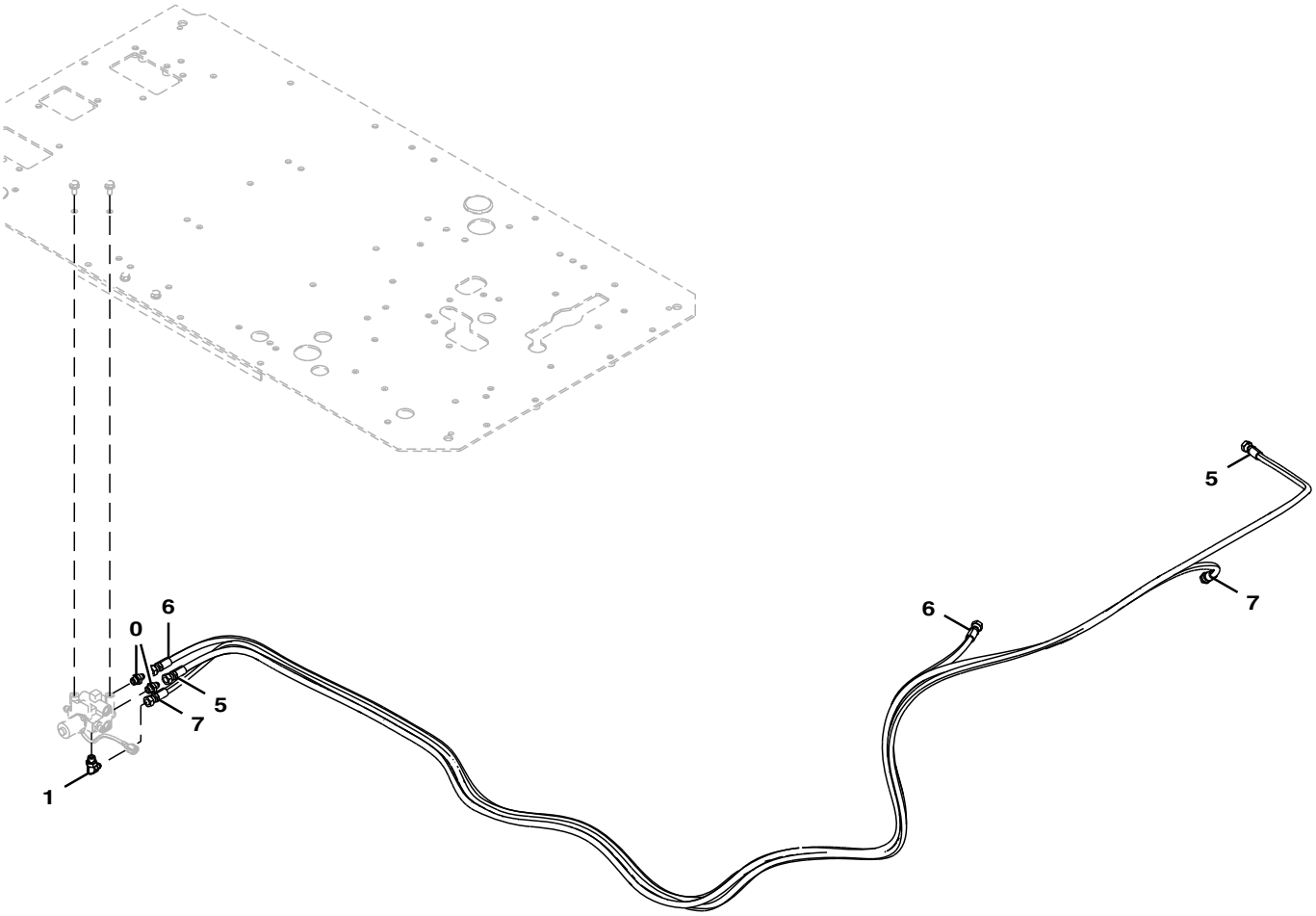

TX1089804

Item	*Nº peça*	*Descrição*	*Qtde*	*Nº série*	*Notas*
0	A852133	Adaptador	2		
	4622346	Anel o	1		SUB FOR 4509180 AND 4674883
1	A852333	Conexão em ângulo	1		
	4622346	Anel o	1		SUB FOR 4509180 AND 4674883
5	4719393	Mangueira	1		
6	4719395	Mangueira	1		
7	4719394	Mangueira	1		

Pilot Lines (Pilot Signal Manifold To Propel Pilot Valve)
Conduites pilotes (collecteur de signal pilote vers soupape pilote de propulsion)
Linhas do Piloto (Coletor do Sinal do Piloto à Válvula do Piloto da Propulsão)
Líneas piloto (colector de señales piloto a depósito de aceite hidráulico)

TX1088964 A.1

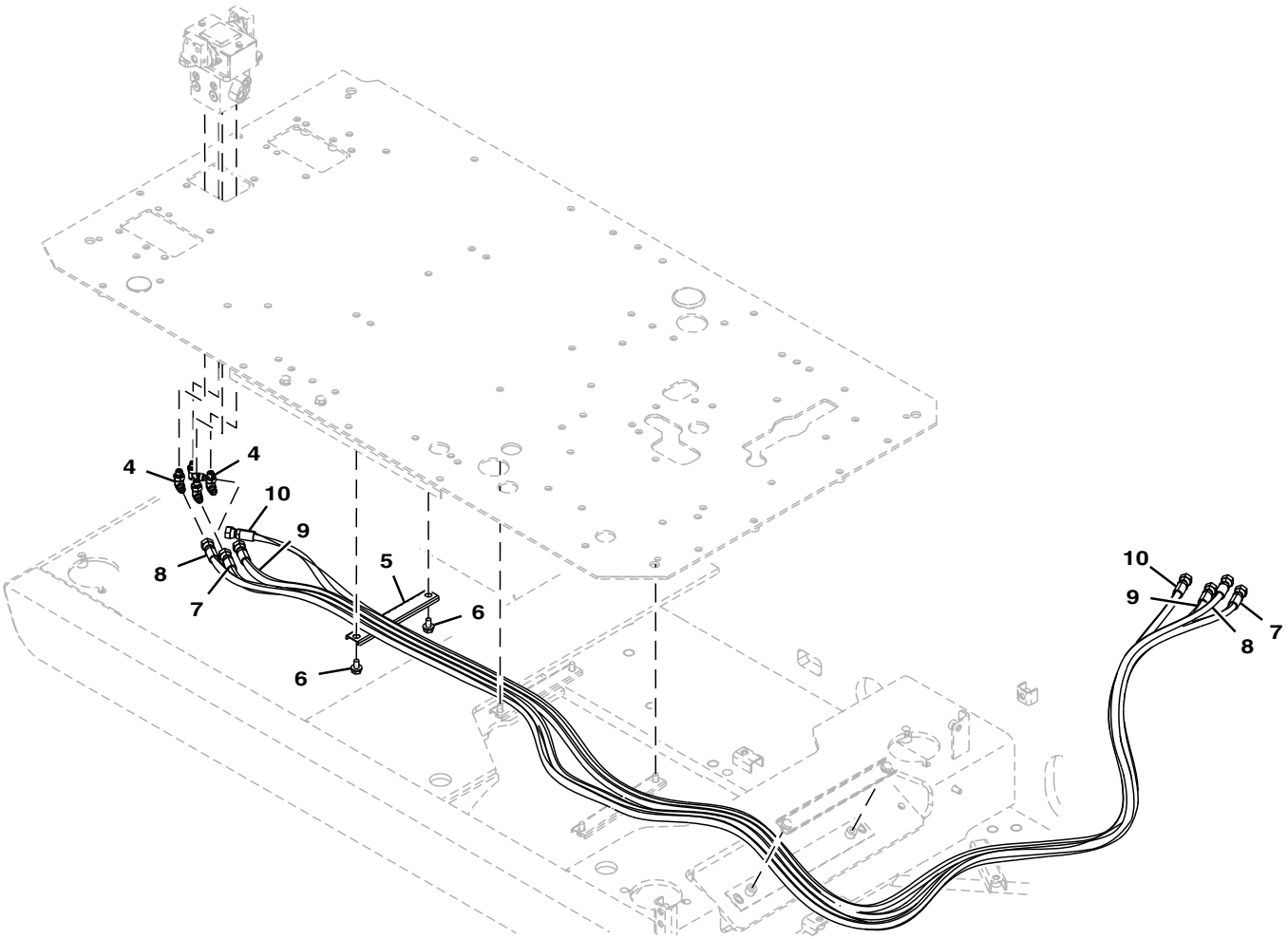

TX1088964

Item	*Nº peça*	*Descrição*	*Qtde*	*Nº série*	*Notas*
4	A852323	Conexão em ângulo	4		
	957366	Anel o	1		
5	4436124	Braçadeira	1		
6	.....	Parafuso c/arruela	2		(J271020 NLA)
	19M7938	Parafuso sextavado	2		M10 X 20, (SUB FOR J901020)
	24M7346	Arruela	2		11 X 20 X 2 mm, (SUB FOR J222010)
7	4655171	Mangueira	1		
8	4639629	Mangueira	1		
9	4719387	Mangueira	1		
10	4719388	Mangueira	1		

Pilot Lines (Pilot Signal Manifold To Right Pilot Controller)
Conduites pilotes (collecteur de signal pilote vers commande pilote droite)
Linhas do Piloto (Coletor do Sinal do Piloto ao Controlador do Piloto Direito)
Líneas piloto (colector de señales piloto a controlador piloto derecho)

TX1089801 B.1

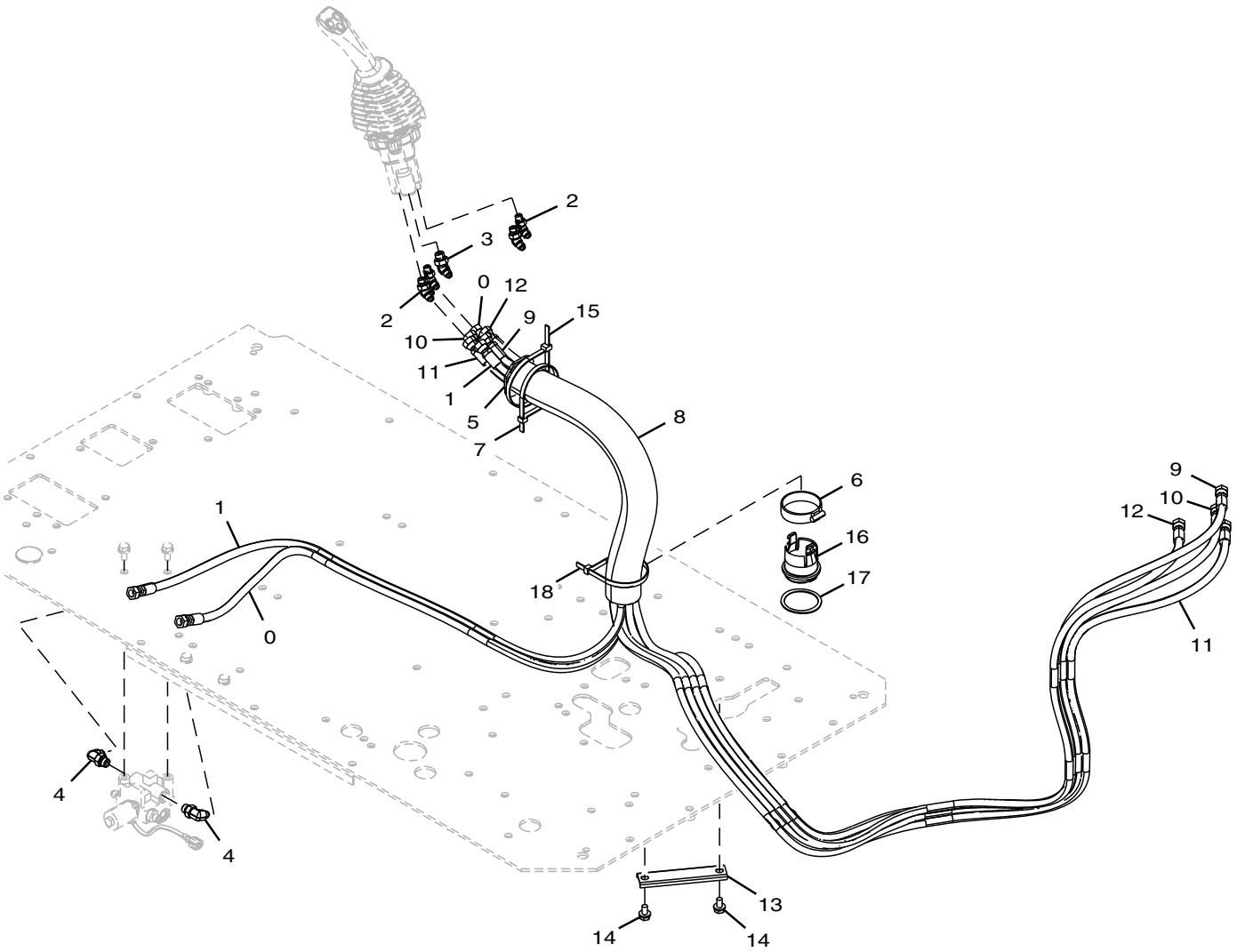

TX1089801

Item	*Nº peça*	*Descrição*	*Qtde*	*Nº série*	*Notas*
0	4713022	Mangueira	1		
1	4713021	Mangueira	1		
2	4190244	Conexão em ângulo	5		SUB FOR A852223
	957366	Anel o	1		
3	A852233	Conexão em ângulo	1		
	4622346	Anel o	1		SUB FOR 4509180 AND 4674883
4	A852333	Conexão em ângulo	2		
	4622346	Anel o	1		SUB FOR 4509180 AND 4674883
5	3079728	Bucha	1		
6	4351774	Braçadeira	1		
7	H77698	Cinta	1		SUB FOR 4121859
8	4629782	Mangueira hidráulica	1		
9	4661819	Mangueira hidraulica-fabric	1		
10	4707586	Mangueira	1		
11	4707588	Mangueira	1		
12	4656533	Mangueira hidraulica-fabric	1		
13	4342692	Perfil "u"	1		
14	.....	Parafuso	2		J271020 NLA
	19M7938	Parafuso sextavado	2		M10 X 20, SUB FOR J901020
	24M7346	Arruela	2		11 X 20 X 2 mm, SUB FOR J222010
15	H77698	Cinta	1		SUB FOR 4323613
16	FYA00000261	Bucha	1		
17	FYA00000262	Espaçador	1		
18	H77698	Cinta	1		SUB FOR 4121859

Pilot Lines (Propel Pilot Valve To Pilot Shutoff Valve)
Conduites pilotes (soupape pilote de propulsion vers soupape d'arrêt pilote)
Linhas do Piloto (Válvula do Piloto da Propulsão à Válvula de Corte do Piloto)
Líneas piloto (válvula piloto de propulsión a válvula de corte piloto)

TX1089798 A.1

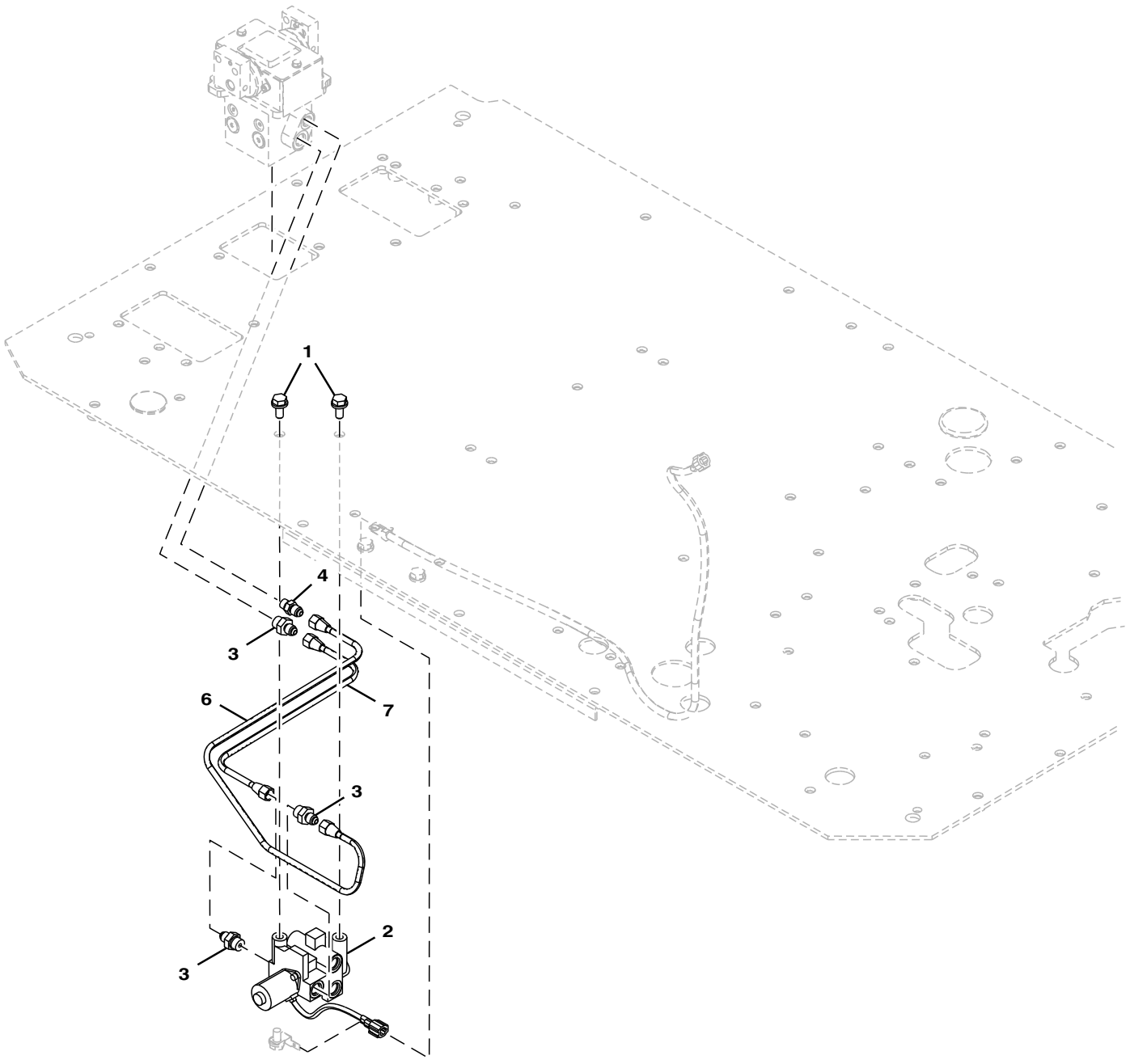

TX1089798

Item	*Nº peça*	*Descrição*	*Qtde*	*Nº série*	*Notas*
1	.....	Parafuso c/arruela	2		J271025 NLA
	19M7402	Parafuso sextavado	2		M10 X 25, SUB FOR J901025
	24M7346	Arruela	2		11 X 20 X 2 mm, SUB FOR J222010
2	4609630	VálVula	1		
3	4255305	Adaptador	3		
	4622346	Anel o	1		SUB FOR 4509180 AND 4674883
4	4255304	Adaptador	1		
	957366	Anel o	1		
6	4705203	Tubo	1		
7	4705202	Tubo	1		

Pilot Lines (Control Valve To Pilot Signal Manifold)
Conduites pilotes (distributeur vers collecteur de signal pilote)
Linhas do Piloto (Válvula de Controle ao Coletor do Sinal do Piloto)
Líneas piloto (de válvula de control a colector de señales piloto)

9259702_TX1085806 A.1

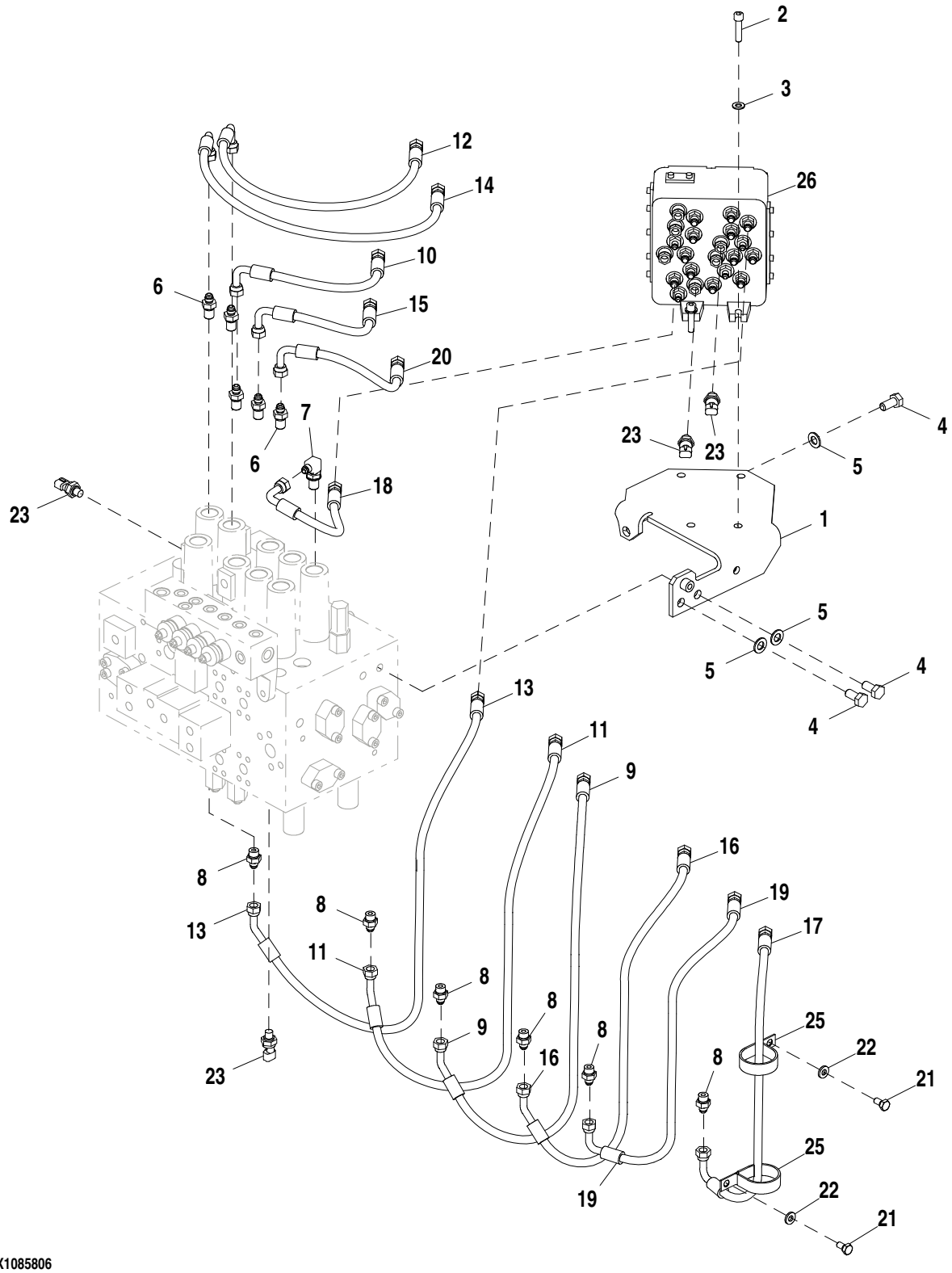

9259702_TX1085806

Item	*Nº peça*	*Descrição*	*Qtde*	*Nº série*	*Notas*
1	8102521	Apoio	1		
2	J781045	Parafuso	4		
3	24M7028	Arruela	4		10.500 X 20 X 2 mm, SUB FOR A590110
4	19M7877	Parafuso sextavado	3		M14 X 30, SUB FOR J901430
5	24M7085	Arruela	3		15 X 28 X 2.500 mm, SUB FOR A590114
6	4202422	Adaptador	5		
7	4208913	Adaptador	1		
8	A852133	Adaptador	6		
9	4630934	Mangueira hidráulica	1		
10	4630938	Mangueira hidraulica-fabric	1		
11	4630933	Mangueira hidraulica-fabric	1		
12	4630941	Mangueira hidraulica-fabric	1		
13	4630932	Mangueira hidraulica-fabric	1		
14	4630940	Mangueira hidraulica-fabric	1		
15	4630939	Mangueira hidraulica-fabric	1		
16	4630935	Mangueira hidráulica	1		
17	4630936	Mangueira hidraulica-fabric	1		
18	4649405	Mangueira hidraulica-fabric	1		
19	4630937	Mangueira hidraulica-fabric	1		
20	4630943	Mangueira hidraulica-fabric	1		
21	19M7938	Parafuso sextavado	2		M10 X 20, SUB FOR J901020
22	24M7346	Arruela	2		11 X 20 X 2 mm, SUB FOR DH400703
23	4436535	SenSor	4		
25	R134002	Braçadeira	2		SUB FOR 4193816
26	4718274	VálVula	1		Componentes em Páginas Separadas

Pilot Lines (Control Valve Lines)
Conduites pilotes (conduites de distributeur)
Pilot Lines (Control Valve Lines)
Líneas piloto (líneas de válvula de control)

TX1103561 A.1

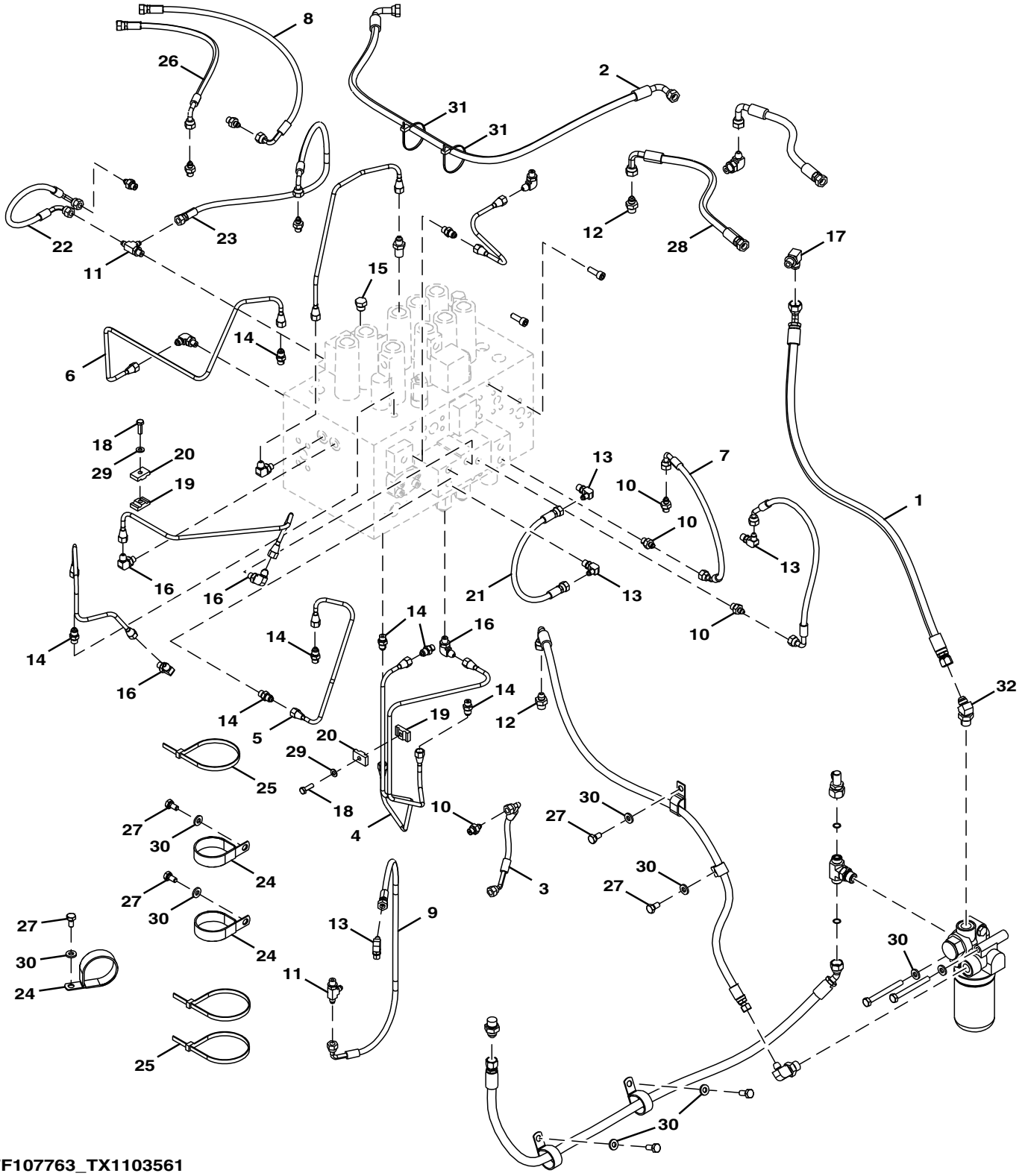

FF107763_TX1103561

Item	*Nº peça*	*Descrição*	*Qtde*	*Nº série*	*Notas*
1	FF510409	Mangueira	1		
2	FF510410	Mangueira	1		
3	4427357	Mangueira hidraulica-fabric	1		
4	3103187	Tubulação	1		
5	4639989	Tubulação	1		
6	3103186	Tubulação	1		
7	4632041	Mangueira hidraulica-fabric	1		
8	4219363	Mangueira	1		NLA, ORDER AE42718 AND AH89069
	AE42718	Mangueira hidraulica-fabric	1		
	AH89069	Conexão em ângulo	1		
9	4630946	Mangueira hidraulica-fabric	1		
10	A852122	Adaptador	7		
11	A852422	Conexão em t	2		
12	A852133	Adaptador	1		
13	4154670	Conexão em ângulo	3		SUB FOR A852322
14	4255304	Adaptador	5		
15	A885002	Plugue	1		
16	4293950	Conexão em ângulo	1		
17	A852334	Conexão em ângulo	1		
18	19M7407	Parafuso sextavado	2		M8 X 25, SUB FOR J900825
19	AP33637	Braçadeira	2		SUB FOR 9735305
20	AP33638	Braçadeira	2		SUB FOR 9735306
21	4452035	Mangueira hidráulica	1		SUB FOR 4452733
22	4427351	Mangueira hidraulica-fabric	1		
23	4630947	Mangueira hidraulica-fabric	1		
24	4204136	Presilha	3		
25	H77698	Cinta	4		SUB FOR 4121859
26	4630949	Mangueira hidraulica-fabric	1		
27	19M7938	Parafuso sextavado	3		M10 X 20, SUB FOR J901020
28	4635248	Mangueira hidráulica	1		SUB FOR 4213401
29	24M7055	Arruela	2		8.400 X 16 X 1.600 mm, SUB FOR A590108
30	24M7346	Arruela	3		11 X 20 X 2 mm, SUB FOR DH400703
31	DH400240	Cinta	2		
32	A852244	Conexão em ângulo	1		

Pilot Lines (Pump To Pilot Signal Manifold)
Conduites pilotes (entre pompe et collecteur de signal pilote)
Linhas do Piloto (Bomba ao Coletor do Sinal do Piloto)
Líneas piloto (bomba a colector de señal piloto)

TX1103597 A.1

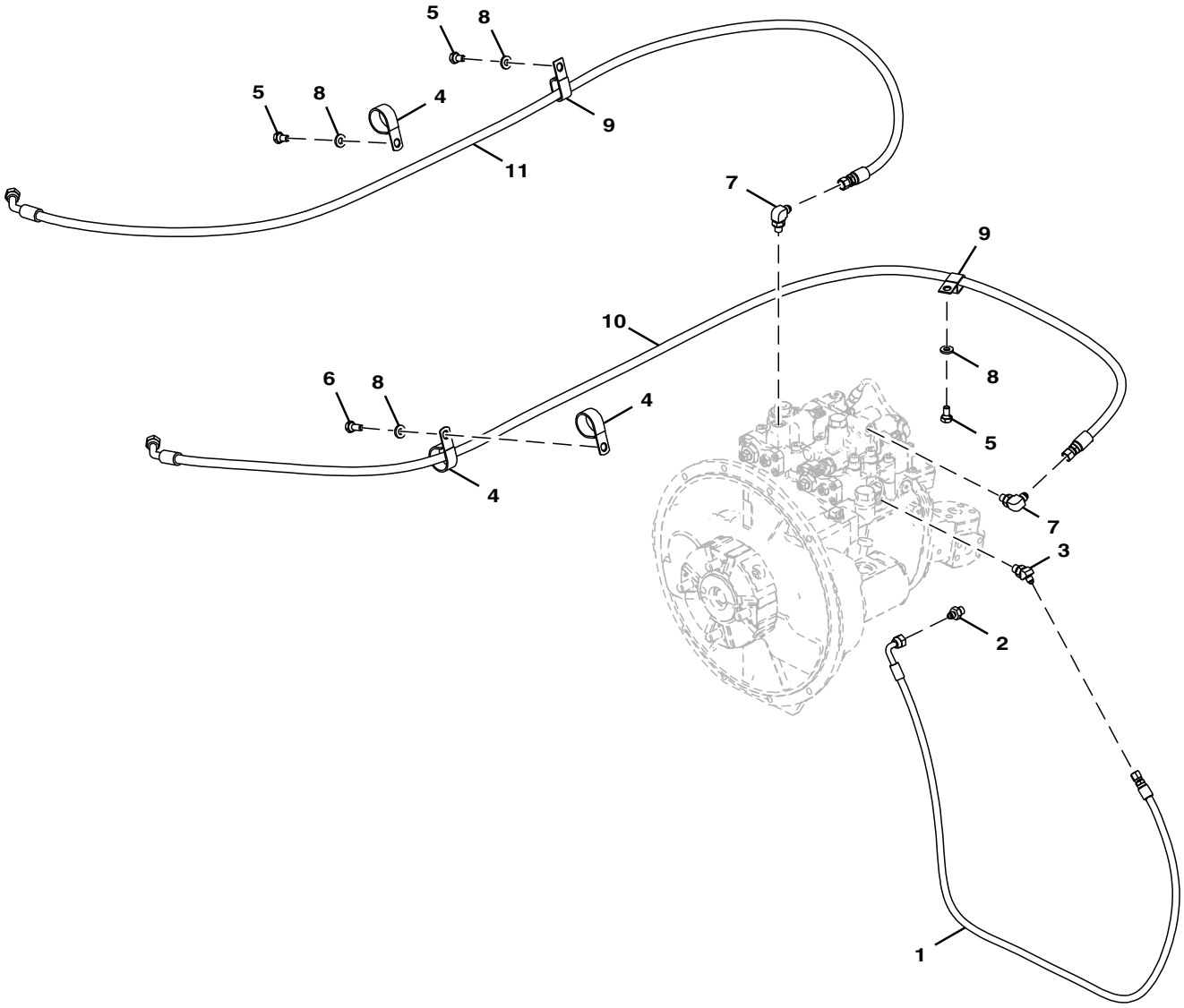

FF107762_TX1103597

Item	*Nº peça*	*Descrição*	*Qtde*	*Nº série*	*Notas*
1	FF510408	Mangueira	1		
2	A852122	Adaptador	1		
3	A852222	Conexão de união	1		
4	AT131725	Presilha	3		SUB FOR 4190291
5	19M7938	Parafuso sextavado	3		M10 X 20, SUB FOR J901020
6	19M7402	Parafuso sextavado	1		M10 X 25, SUB FOR J901025
7	A852323	Conexão em ângulo	2		
8	24M7346	Arruela	4		11 X 20 X 2 mm, SUB FOR DH400703
9	T32854	Braçadeira	2		SUB FOR 4190282
10	FF502446	Mangueira hidraulica-fabric	1		
11	FF502701	Mangueira hidraulica-fabric	1		

Pilot Line (Pilot Signal Manifold To Swing Motor)
Conduites pilotes (collecteur de signal pilote vers moteur de pivotement)
Linha do Piloto (Coletor do Sinal do Piloto ao Motor do Giro)
Líneas piloto (colector de señales piloto a motor de giro)

TX1103603 A.1

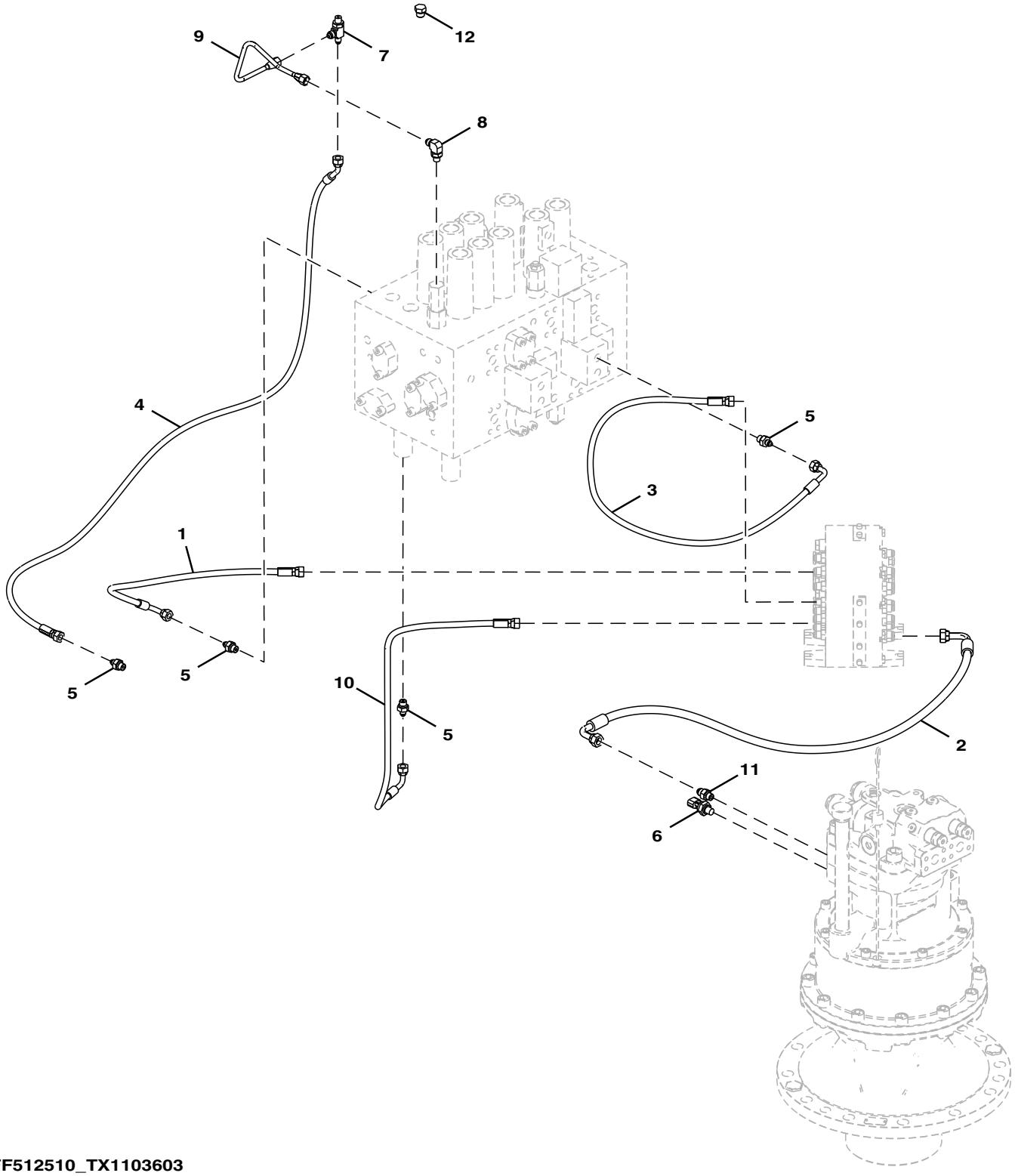

FF512510_TX1103603

Item	*Nº peça*	*Descrição*	*Qtde*	*Nº série*	*Notas*
1	4427111	Mangueira hidraulica-fabric	1		
2	4632493	Mangueira hidraulica-fabric	1		
3	4648912	Mangueira hidraulica-fabric	1		
4	4488649	Mangueira	1		
5	A852122	Adaptador	4		
6	4436535	SenSor	1		
7	4203485	Conexão	1		
8	4293950	Conexão em ângulo	1		
9	4625320	Tubulação	1		
10	4630952	Mangueira hidraulica-fabric	1		
11	A852123	Adaptador	1		
12	A885002	Plugue	1		

Hydraulic Lines (Control Valve To Rotary Manifold)
Conduites hydrauliques (entre distributeur à collecteur rotatif)
Linhas Hidráulicas (Válvula de Controle ao Coletor Giratório)
Líneas hidráulicas (válvula de control a colector giratorio)

TX1104754 A.1

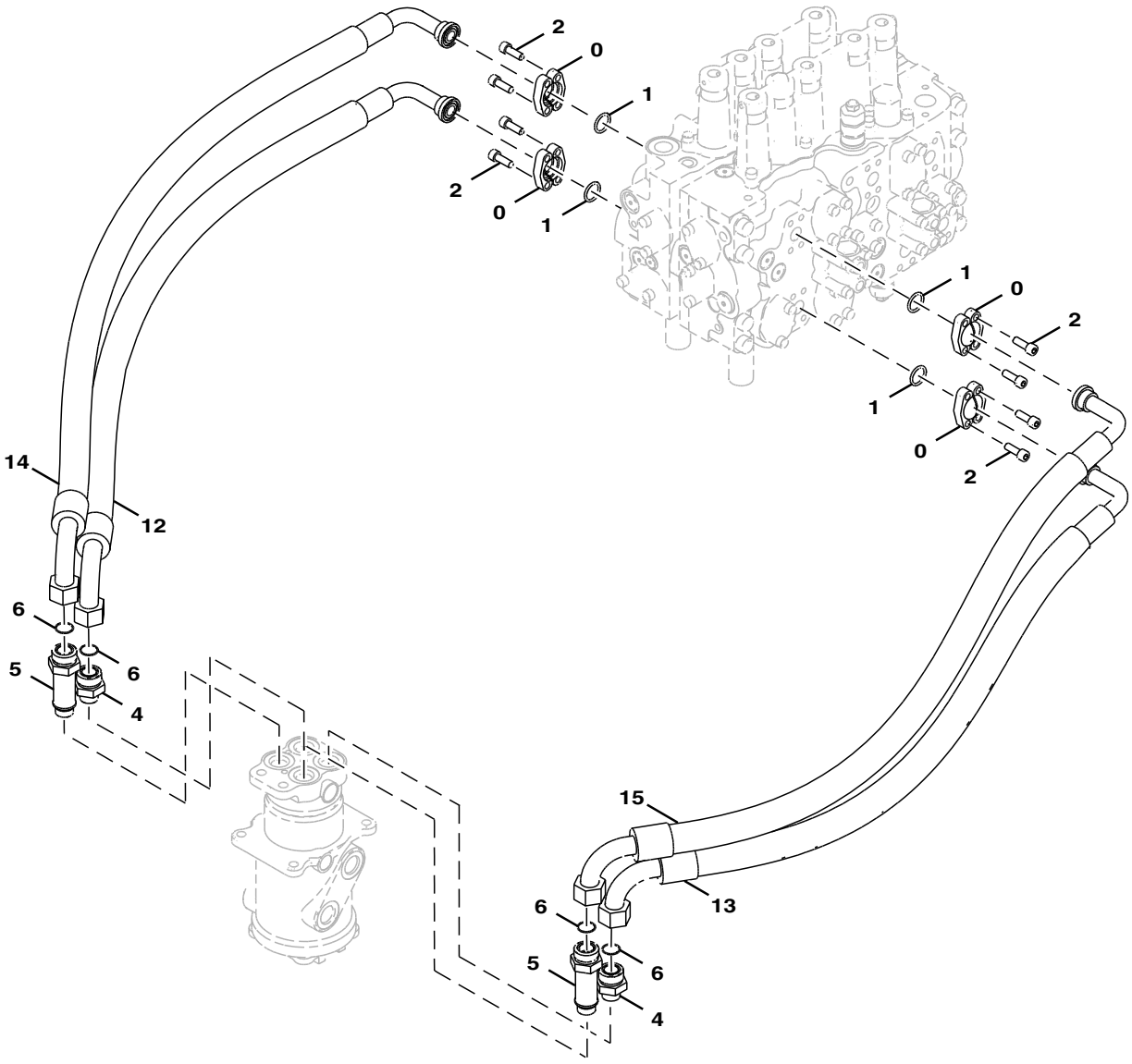

TX1104754

Item	*Nº peça*	*Descrição*	*Qtde*	*Nº série*	*Notas*
0	R29424	Conexão flangeada	8		SUB FOR 986910
1	T59014	Anel o	4		SUB FOR 971489
2	19M7576	Parafuso	16		M10 X 30, SUB FOR J781030
4	A853166	Adaptador	2		
	AT318035	Anel o	1		SUB FOR 4506424
5	4189539	Adaptador	2		
	AT318035	Anel o	1		SUB FOR 4506424
6	T77858	Anel o	4		SUB FOR 4187308
12	.....	Mangueira hidráulica	1		9268625 NLA
12A	4626741	Mangueira hidráulica	1		
12B	.....	Proteção de mangueira	1		MAKE FROM XHG-075, CTL. 4327294 NLA
13	.....	Mangueira hidráulica	1		9268628 NLA
13A	4626743	Mangueira hidráulica	1		
13B	.....	Proteção de mangueira	1		MAKE FROM XHG-075, CTL. 4327294 NLA
14	.....	Mangueira hidráulica	1		9268626 NLA
14A	4626740	Mangueira hidráulica	1		
14B	.....	Proteção de mangueira	1		MAKE FROM XHG-075, CTL. 4327294 NLA
15	.....	Mangueira hidráulica	1		9268627 NLA
15A	4626742	Mangueira hidráulica	1		
15B	.....	Proteção de mangueira	1		MAKE FROM XHG-075, CTL. 4327294 NLA

Hydraulic Lines On Boom To Cylinders
Conduites hydrauliques sur flèche vers vérins
Linhas Hidráulica na Lança aos Cilindros
Líneas hidráulicas en el aguilón a los cilindros

TX1104227 A.1

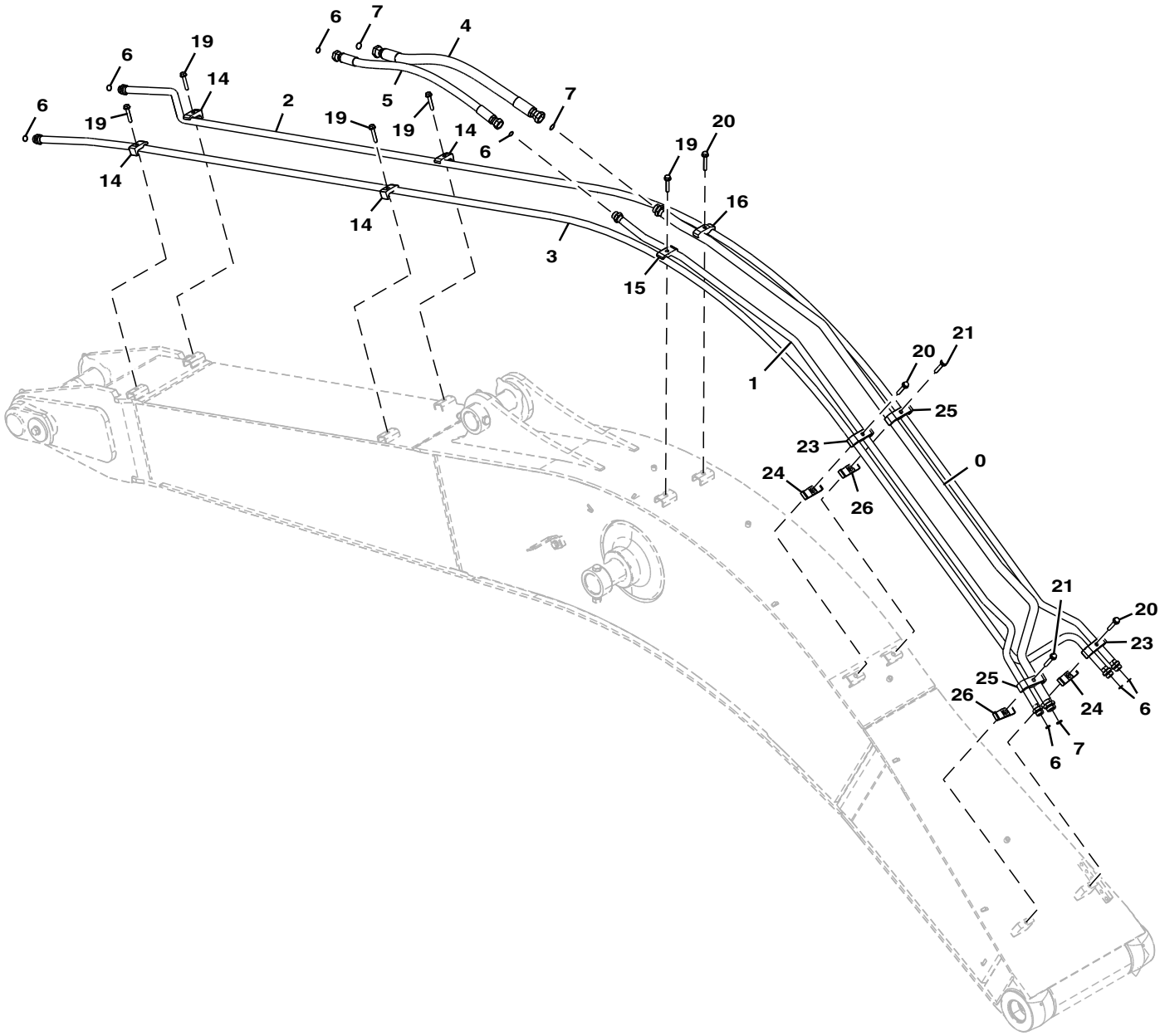

TX1104227

Item	*Nº peça*	*Descrição*	*Qtde*	*Nº série*	*Notas*
0	9156686G	Tubulação	1		SUB FOR 8062625G
1	9156685G	Tubulação	1		SUB FOR 8062624G
2	8082106G	Tubo	1		SUB FOR 8082106
3	8081525G	Tubo	1		SUB FOR 8081525
4	4628956	Mangueira hidraulica-fabric	1		SUB FOR 4676587
5	4628514	Mangueira hidraulica-fabric	1		SUB FOR 4676586
6	T77858	Anel o	7		SUB FOR 4187308
7	T76938	Anel o	3		SUB FOR 4187328
14	4190126	Braçadeira	4		
15	4285723	Braçadeira	1		Borracha
	4189859	Braçadeira	1		Aço
16	4153488	Braçadeira	1		
19	.....	Parafuso c/arruela	5		J271265 NLA
	19M7331	Parafuso sextavado	5		M12 X 65, SUB FOR J901265
	24M7047	Arruela	5		13 X 24 X 2.500 mm
20	.....	Parafuso c/arruela	3		J271275 NLA
	19M8767	Parafuso	3		M12 X 75, SUB FOR J901275
	24M7047	Arruela	3		13 X 24 X 2.500 mm
21	.....	Parafuso c/arruela	2		J271280 NLA
	19M7364	Parafuso sextavado	2		M12 X 80, SUB FOR J901280
	DH400704	Arruela	2		J222012 NA
23	4463553	Abraçadeira para mangueira	2		
24	AT318021	Braçadeira	2		SUB FOR 4285722
25	4463554	Abraçadeira para mangueira	2		
26	AT309596	Braçadeira	2		SUB FOR 4285724

Lubrication System
Circuit de lubrification
Sistema de Lubrificação
Sistema de lubricación

TX1103786 A.1

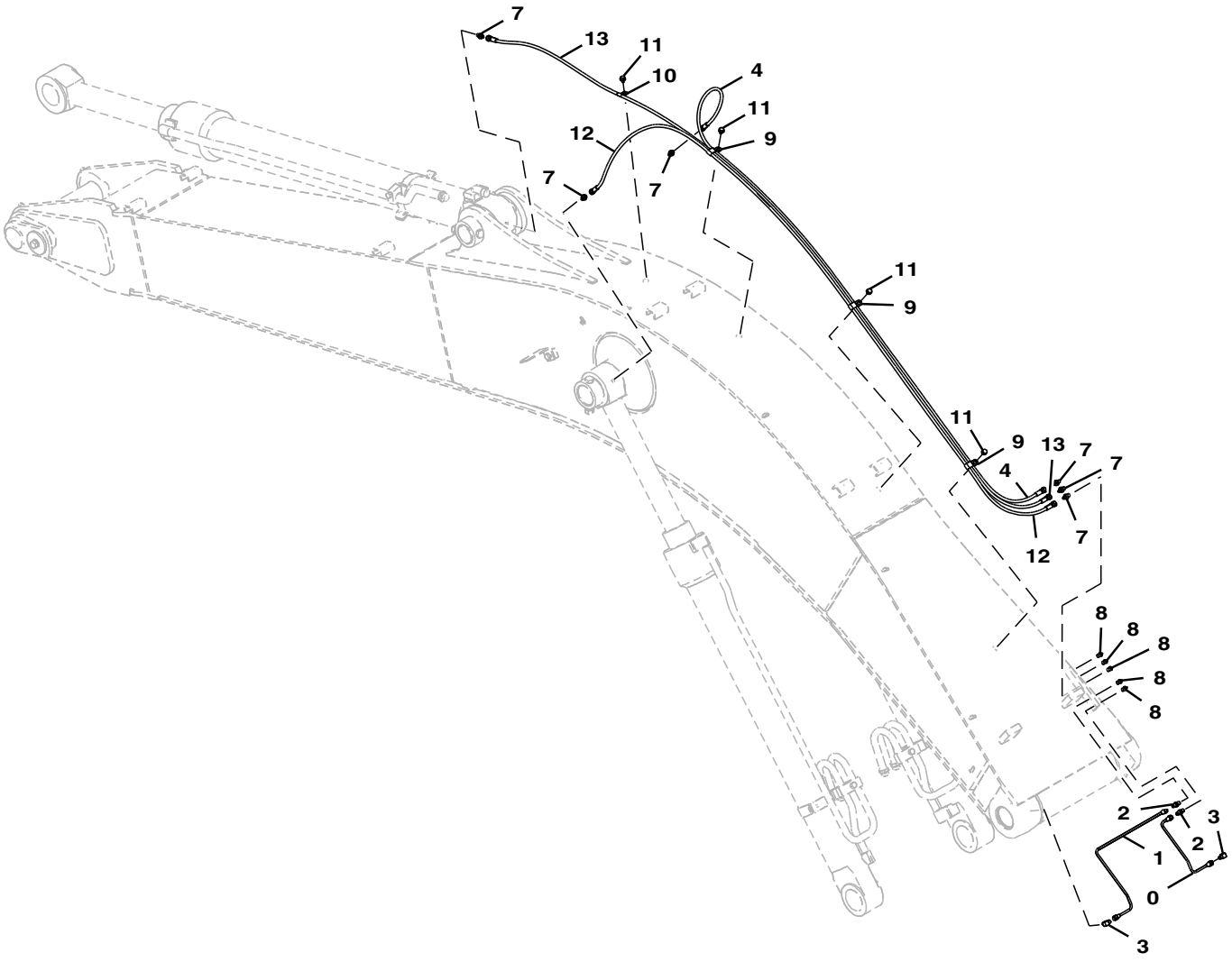

TX1103786

Item	*Nº peça*	*Descrição*	*Qtde*	*Nº série*	*Notas*
0	4361000	Tubulação de óleo	1		
1	4370555	Tubulação	1		
2	4360981	Adaptador	2		
3	4345297	Conexão de lubrificação	2		
4	4447713	Mangueira hidraulica-fabric	1		
7	4154651	Adaptador	6		
8	JD7769	Conexão de lubrificação	5		SUB FOR J75482
9	T152608	Braçadeira	3		SUB FOR 4252877
10	4190261	Presilha	1		
11	19M8324	Parafuso sextavado	4		M10 X 16, J271016 NLA, SUB FOR J901016
	24M7346	Arruela	4		11 X 20 X 2 mm, J222012 NLA, SUB FOR DH400704
12	4483563	Mangueira hidraulica-fabric	1		
13	4622684	Mangueira hidraulica-fabric	1		

Main Body Hi-Flow Auxiliary Lines
Conduites auxiliaires débit élevé corps principal
Main Body Hi-Flow Auxiliary Lines
Líneas auxiliares de alto caudal de cuerpo principal

TX1103586 B.2

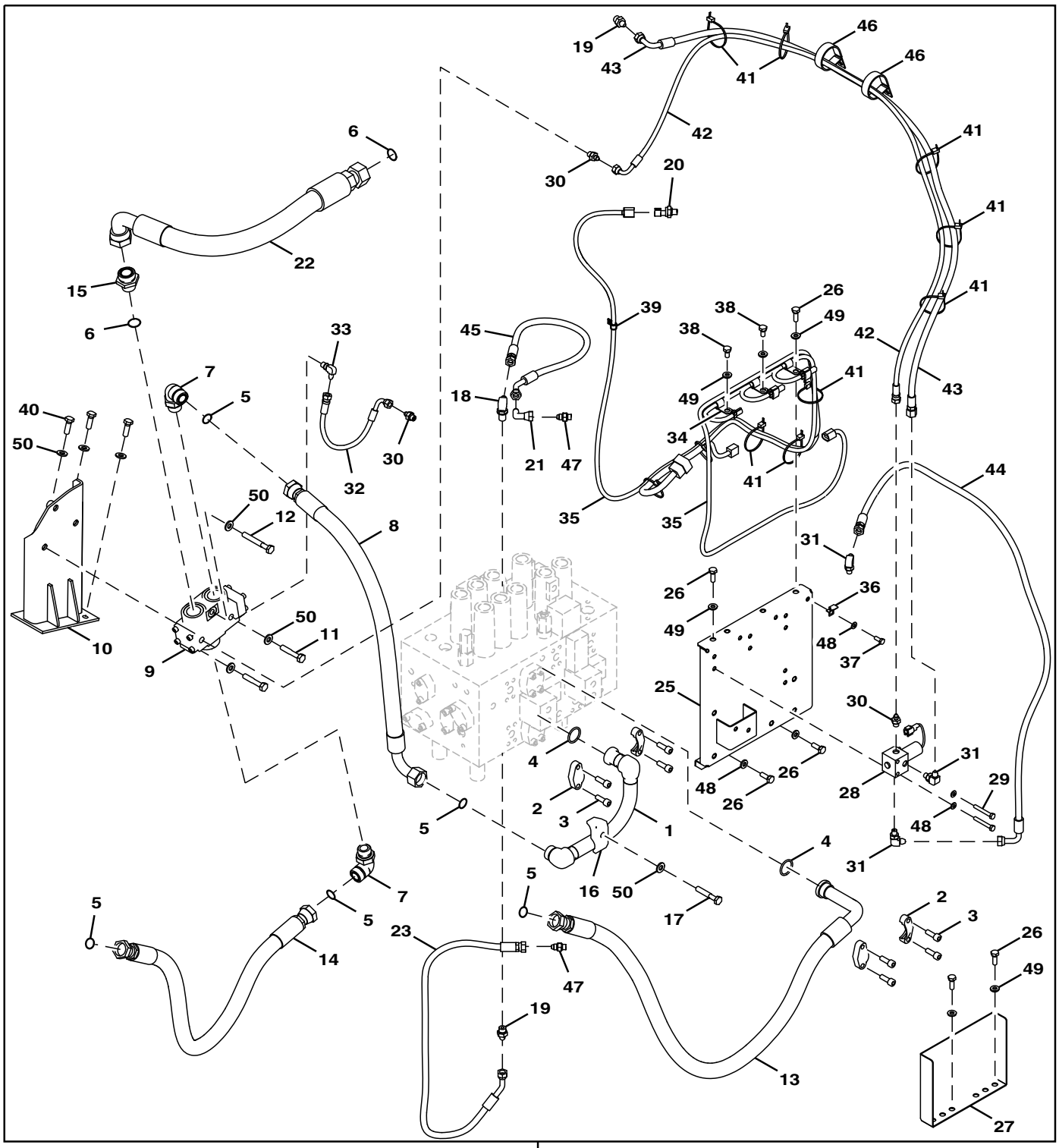

Item	*Nº peça*	*Descrição*	*Qtde*	*Nº série*	*Notas*
1	8100955	Tubo	1		
2	962453	Flange	4		SUB FOR Z962453
3	19M7576	Parafuso	8		M10 X 30, SUB FOR J781030
4	966993	Anel o	2		SUB FOR Z966993
5	T76938	Anel o	5		SUB FOR 4187328
6	T78612	Anel o	2		SUB FOR 4187329
7	A853388	Conexão em ângulo	2		
8	4308148	Mangueira hidraulica-fabric	1		
9	4626057	VálVula	1		
10	8100958	Apoio	1		
11	19M8348	Parafuso sextavado	2		M12 X 65, SUB FOR J901265
12	19M7943	Parafuso sextavado	1		M12 X 90, SUB FOR J901290
13	9263210	Mangueira hidráulica	1		
14	4275675	Mangueira hidraulica-fabric	1		SUB FOR 9154207
15	4205196	Adaptador	1		
16	4190127	Braçadeira	1		
17	19M7753	Parafuso sextavado	1		M12 X 70, SUB FOR J901270
18	4208913	Adaptador	1		
19	A852133	Adaptador	2		
20	4436535	SenSor	1		
21	4239976	Conexão de união	1		
22	4416382	Mangueira hidráulica	1		
23	4654406	Mangueira hidraulica-fabric	1		
24	A853180	Adaptador	1		
25	7049580	Apoio	1		
26	19M7662	Parafuso sextavado	6		M10 X 30, SUB FOR J901030
27	FF500924	Capa	1		
28	4729022	VálVula solenóide	1		
29	19M6451	Parafuso sextavado	2		M8 X 60, SUB FOR J900860
30	A852122	Adaptador	3		
31	A852323	Conexão em ângulo	3		
32	4470393	Mangueira	1		
33	4154670	Conexão em ângulo	1		SUB FOR A852322
34	4190275	Braçadeira	3		
35	3106815	Chicote	1		
36	4257159	Apoio	3		
37	19M7881	Parafuso	3		M8 X 20, SUB FOR J900820
38	19M7938	Parafuso sextavado	2		M10 X 20, SUB FOR J901020
39	T28949	Braçadeira	1		SUB FOR 4190273
40	19M7403	Parafuso sextavado	3		M12 X 35, SUB FOR J901235
41	DH400240	Cinta	10		
42	4654640	Mangueira hidraulica-fabric	1		
43	4647882	Mangueira hidraulica-fabric	1		
44	4655785	Mangueira hidraulica-fabric	1		
45	4453063	Mangueira hidráulica	1		
46	R134002	Braçadeira	2		SUB FOR 4193816
47	A852123	Adaptador	4		
48	24M7055	Arruela	5		8.400 X 16 X 1.600 mm, SUB FOR A590108
49	24M7346	Arruela	8		11 X 20 X 2 mm, SUB FOR DH400703
50	DH400704	Arruela	7		
51	A852122	Adaptador	1		
52	AT131725	Presilha	2		SUB FOR 4190291
90	**AT390759**	**Kit - instalação de campo**	**1**		**2.42 m, WHOLE GOODS, Componentes Adicionais em Páginas Separadas**
	AT390758	**Kit - instalação de campo**	**1**		**2.91 m, WHOLE GOODS, Componentes Adicionais em Páginas Separadas**

Arm Hi-Flow Auxiliary Lines (2.42m)
Conduites auxiliaires de débit élevé de bras (2,42 m)
Linhas Auxiliares de Alta Vazão do Braço (2,42 m)
Líneas auxiliares de alto caudal de brazo (2,42 m)

TX1104233 A.1

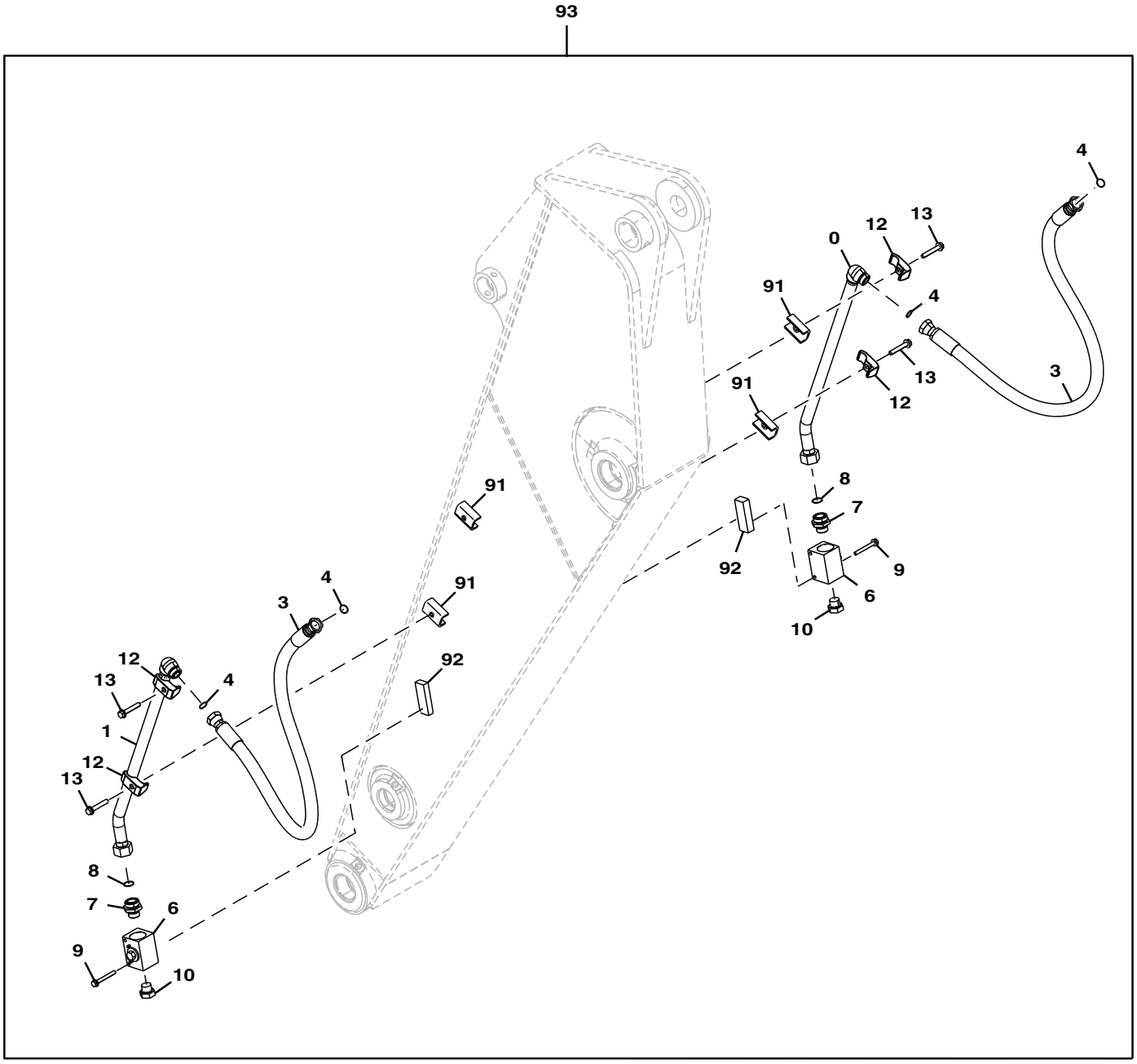

TX1104233

Item	*Nº peça*	*Descrição*	*Qtde*	*Nº série*	*Notas*
0	8087257G	Tubo	1		SUB FOR 8087257
1	8087377G	Tubo	1		SUB FOR 8087377
3	4628902	Mangueira hidraulica-fabric	2		
4	T76938	Anel o	4		SUB FOR 4187328
6	4447675	VálV. controladora de fluxo	2		
7	4205196	Adaptador	2		
	TH101926	Anel o	1		SUB FOR 4506429
8	T78612	Anel o	2		SUB FOR 4187329
9	.....	Parafuso c/arruela	4		J271085 NLA
	19M8197	Parafuso sextavado	4		M10 X 85, SUB FOR J901085
	24M7346	Arruela	4		11 X 20 X 2 mm, SUB FOR J222010
10	A885008	Tampão	2		
	TH101926	Anel o	1		SUB FOR 4506429
12	4190127	Braçadeira	4		SUB FOR TH108313
13	.....	Parafuso c/arruela	4		J271275 NLA
	19M8767	Parafuso	4		M12 X 75, SUB FOR J901275
	24M7047	Arruela	4		13 X 24 X 2.500 mm
91	9763817	Porca soldável	4		
92	4429829	Porca soldável	2		
93	**AT390759**	**Kit - instalação de campo**	**1**		**(A) 2.42 m, Linhas Auxiliares de Alta Vazão do Braço, WHOLE GOODS, Componentes Adicionais em Páginas Separadas**

Arm Hi-Flow Auxiliary Lines (2.91m)
Conduites auxiliaires de débit élevé de bras (2,91 m)
Linhas Auxiliares de Alta Vazão do Braço (2,91 m)
Líneas auxiliares de alto caudal de brazo (2,91 m)

TX1104233 A.1

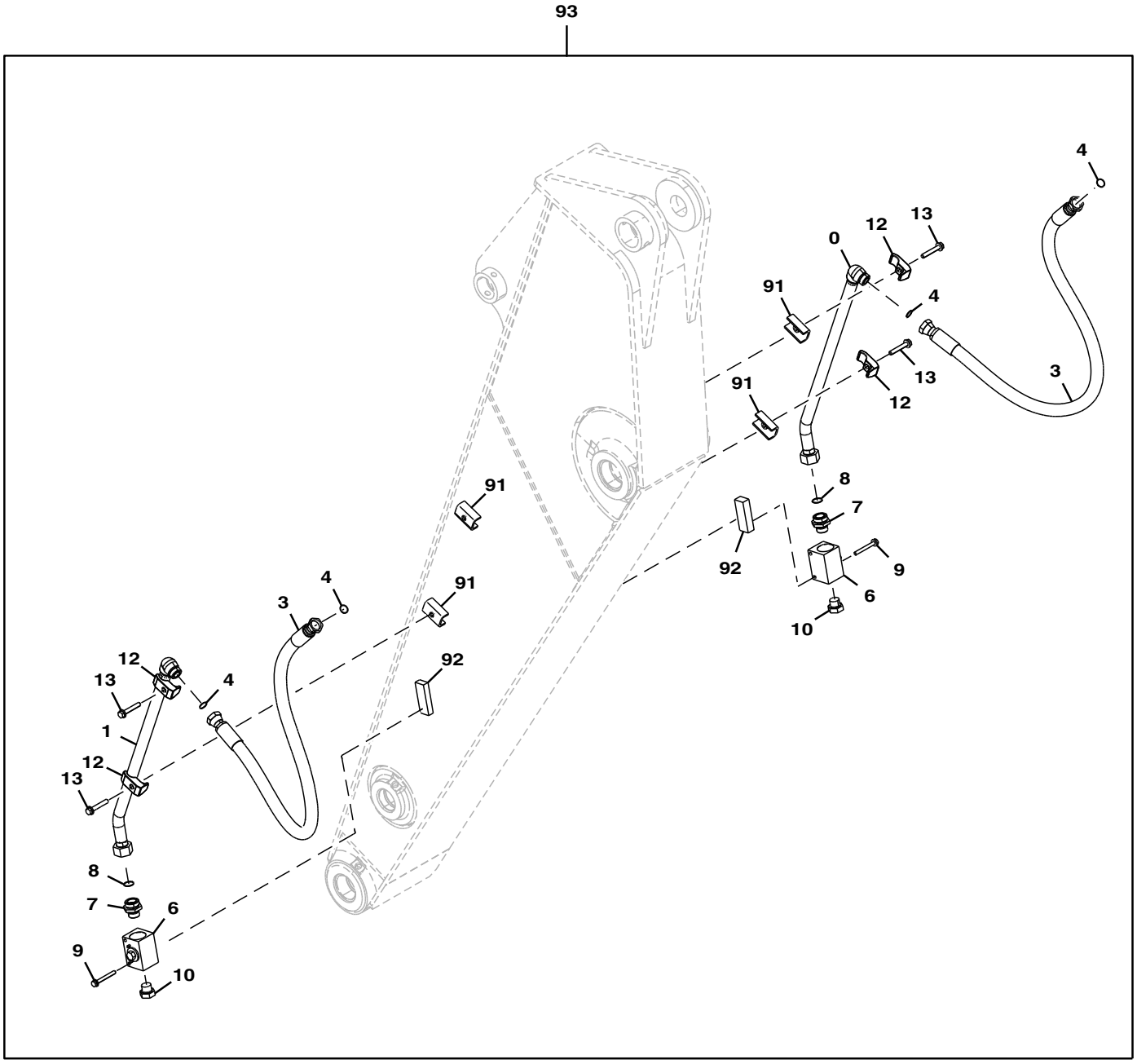

TX1104233

Item	*Nº peça*	*Descrição*	*Qtde*	*Nº série*	*Notas*
0	8084097G	Tubulação de óleo	1		SUB FOR 8084097
1	8083882G	Tubulação de óleo	1		SUB FOR 8083882
3	4628902	Mangueira hidraulica-fabric	2		
4	T76938	Anel o	4		SUB FOR 4187328
6	4447675	VálV. controladora de fluxo	2		
7	4205196	Adaptador	2		
	TH101926	Anel o	1		SUB FOR 4506429
8	T78612	Anel o	2		SUB FOR 4187329
9	.....	Parafuso c/arruela	4		J271275 NLA
	19M8197	Parafuso sextavado	4		M10 X 85, SUB FOR J901085
	24M7346	Arruela	4		11 X 20 X 2 mm, SUB FOR J222010
10	A885008	Tampão	2		SUB FOR THA885008
	TH101926	Anel o	1		SUB FOR 4506429
12	4190127	Braçadeira	4		SUB FOR TH108313
13	.....	Parafuso c/arruela	4		J271275 NLA
	19M8088	Parafuso sextavado	4		M12 X 75, SUB FOR J901275
	24M7345	Arruela	4		13.500 X 24 X 2.500 mm, SUB FOR J222012
91	9763817	Porca soldável	4		
92	4429829	Porca soldável	2		
93	**AT390758**	**Kit - instalação de campo**	**1**		**(A) 2.91 m, Linhas Auxiliares de Alta Vazão do Braço, WHOLE GOODS, Componentes Adicionais em Páginas Separadas**

Boom Auxiliary Hydraulic Lines (High Flow)
Conduites hydrauliques auxiliaires de flèche (débit élevé)
Linhas Hidráulicas Auxiliares da Lança (Alta Vazão)
Líneas hidráulicas auxiliares de aguilón (caudal alto)

TX1097119 A.1

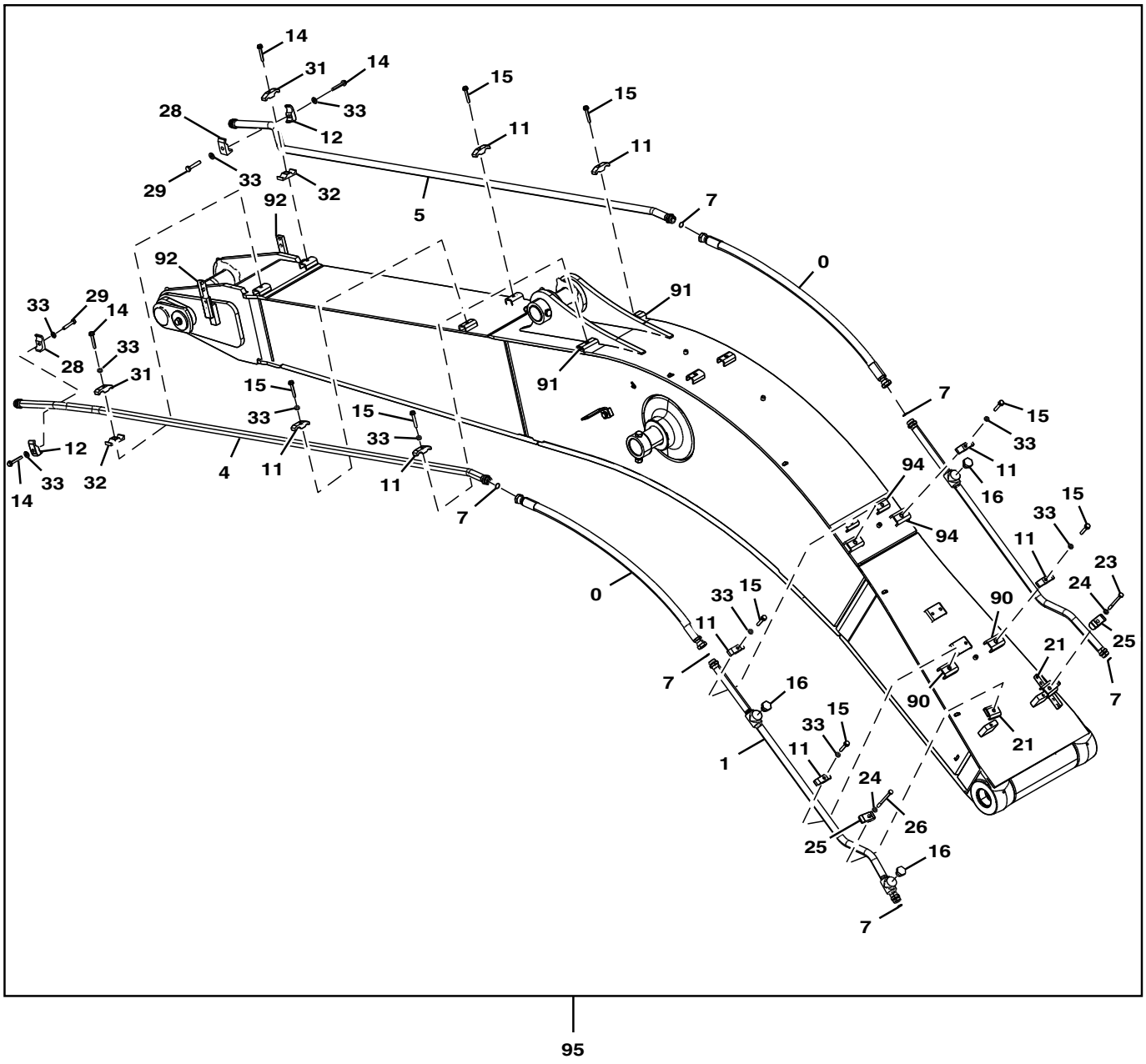

TX1097119

Item	*Nº peça*	*Descrição*	*Qtde*	*Nº série*	*Notas*
0	4649213	Mangueira hidraulica-fabric	2		
1	8101300G	Tubulação de óleo	1		SUB FOR 8101300
2	8101301G	Tubulação de óleo	1		SUB FOR 8101301
4	DH800081G	Tubo	1		SUB FOR 8082052 OR 8082052G
5	DH800082G	Tubo	1		SUB FOR 8082053 OR 8082053G
7	T76938	Anel o	6		SUB FOR 4187328
11	4153488	Braçadeira	8		SUB FOR TH103780
12	4190127	Braçadeira	2		SUB FOR TH108313
14	.....	Parafuso c/arruela	4		J271280 NLA
	19M7364	Parafuso sextavado	4		M12 X 80, SUB FOR J901280
	24M7345	Arruela	4		13.500 X 24 X 2.500 mm, SUB FOR J222012
15	.....	Parafuso c/arruela	8		J271275 NLA
	19M8767	Parafuso	8		M12 X 75, SUB FOR J901275,
	24M7047	Arruela	8		13 X 24 X 2.500 mm
16	A885008	Tampão	3		SUB FOR THA885008
	TH101926	Anel o	3		SUB FOR 4506429
21	9764772	Apoio	2		
23	19M8061	Parafuso sextavado	2		M12 X 140, SUB FOR J901208
24	24M7047	Arruela	2		13 X 24 X 2.500 mm, SUB FOR A590112
25	4190127	Braçadeira	2		
26	19M8413	Parafuso sextavado	1		M12 X 150, SUB FOR J901210
28	4190126	Braçadeira	2		
29	19M8348	Parafuso sextavado	2		M12 X 65, SUB FOR J901265
31	4285725	Braçadeira	2		
32	4285724	Braçadeira	2		
33	DH400704	Arruela	14		
90	9765007	Porca soldável	2		
91	9765301	Porca soldável	4		
92	8118420	Apoio	2		SUB FOR 9765303
94	9765653R	Porca soldável	4		SUB FOR 9765653
95	**AT390759**	**Kit - instalação de campo**	**1**		**(A) 2.42 m, Linhas Auxiliares de Alta Vazão do Braço, WHOLE GOODS, Componentes Adicionais em Páginas Separadas**
	AT390758	**Kit - instalação de campo**	**1**		**(A) 2.91 m, Linhas Auxiliares de Alta Vazão do Braço, WHOLE GOODS, Componentes Adicionais em Páginas Separadas**

Auxiliary Pressure Relief Valves
Clapets de décharge de pression auxiliaire
Auxiliary Pressure Relief Valves
Válvulas de alivio de presión auxiliares

9150780_TX1091866 A.1

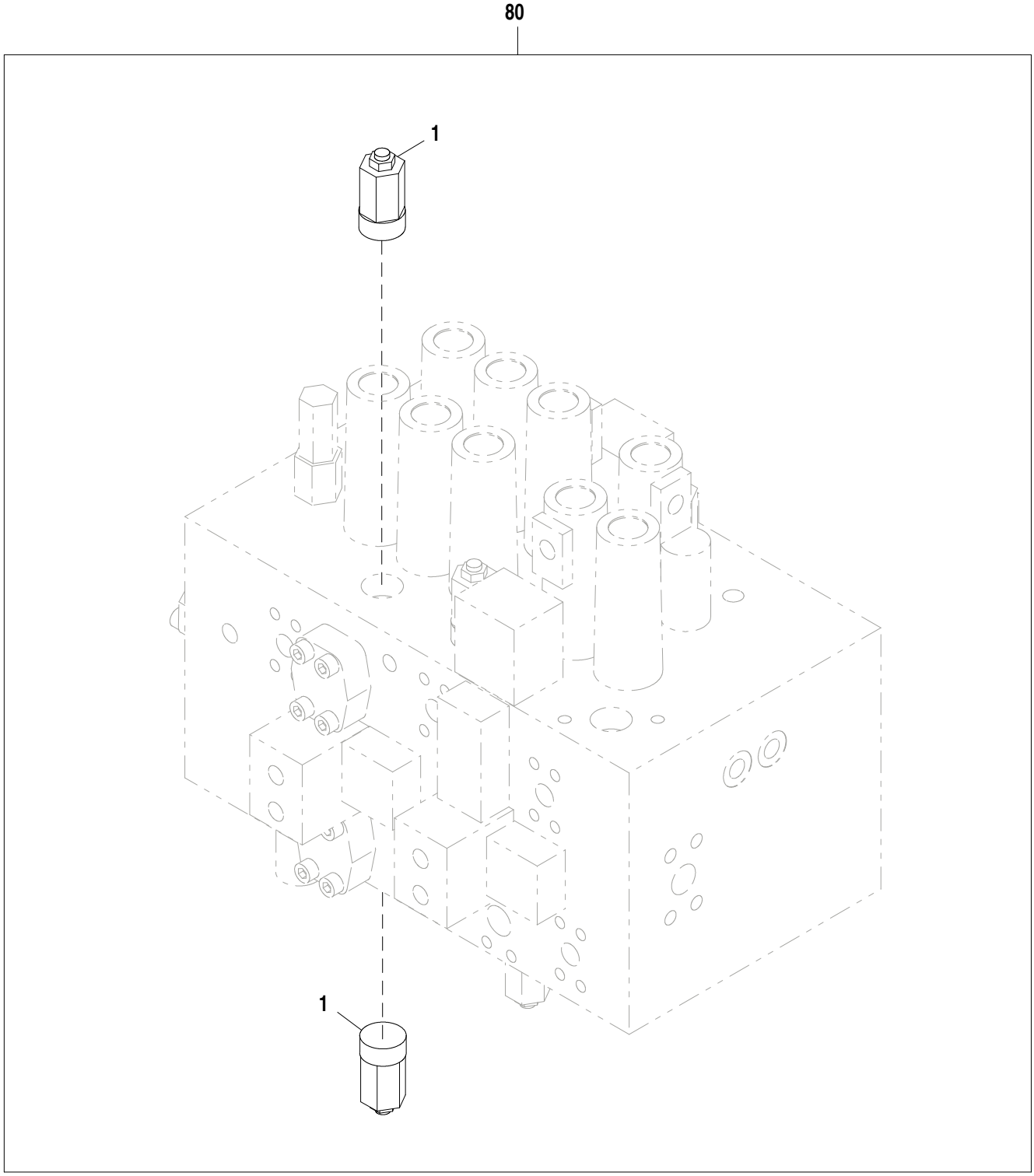

9150780_TX1091866

Item	*Nº peça*	*Descrição*	*Qtde*	*Nº série*	*Notas*
1	4309832	VálVula de alíVio de press.	2		
80	**AT390759**	**Kit - instalação de campo**	**1**		**WHOLE GOODS, 2.42 m, Hi-Flow Auxiliary Lines, Standard Arm, Componentes Adicionais em Páginas Separadas**
	AT390758	**Kit - instalação de campo**	**1**		**WHOLE GOODS, 2.91 m, Hi-Flow Auxiliary Lines, Long Arm, Componentes Adicionais em Páginas Separadas**

Auxiliary Stop Valve
Soupape d'arrêt auxiliaire
Auxiliary Stop Valve
Válvula de tope auxiliar

46600164_TX1091875 A.1

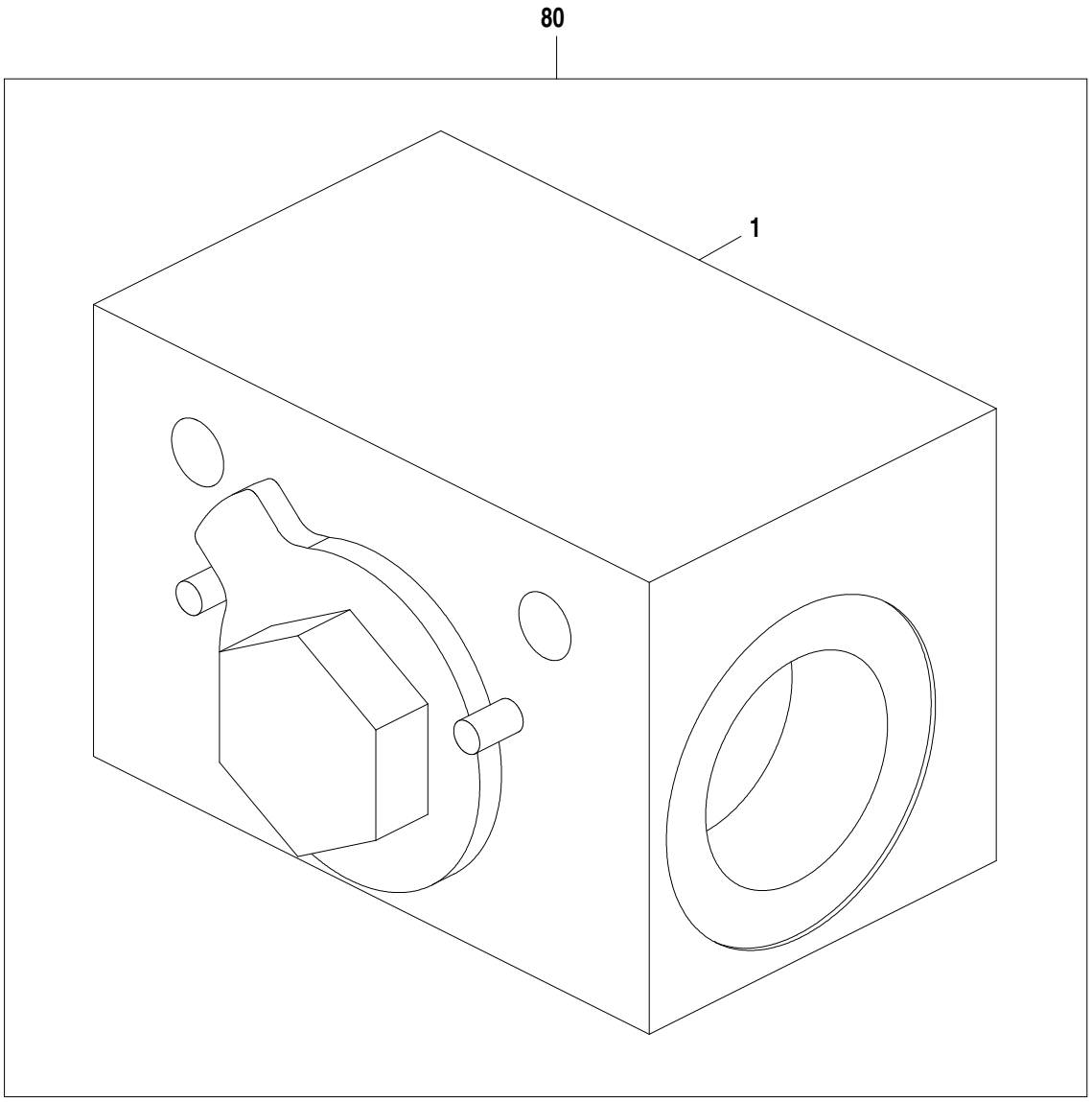

46600164_TX1091875

Item	*Nº peça*	*Descrição*	*Qtde*	*Nº série*	*Notas*
1	4447675	VálV. controladora de fluxo	1		
80	**AT390759**	**Kit - instalação de campo**	**1**		**2.42 m, WHOLE GOODS, Hi-Flow Auxiliary Lines, Standard Arm, Componentes Adicionais em Páginas Separadas**
	AT390758	**Kit - instalação de campo**	**1**		**2.91 m, WHOLE GOODS, Hi-Flow Auxiliary Lines, Long Arm, Componentes Adicionais em Páginas Separadas**

Right Boom Cylinder Components
Composants de vérin de flèche de droite
Componentes do Cilindro Direito da Lança
Componentes de cilindro derecho de aguilón

TX1104787 A.2

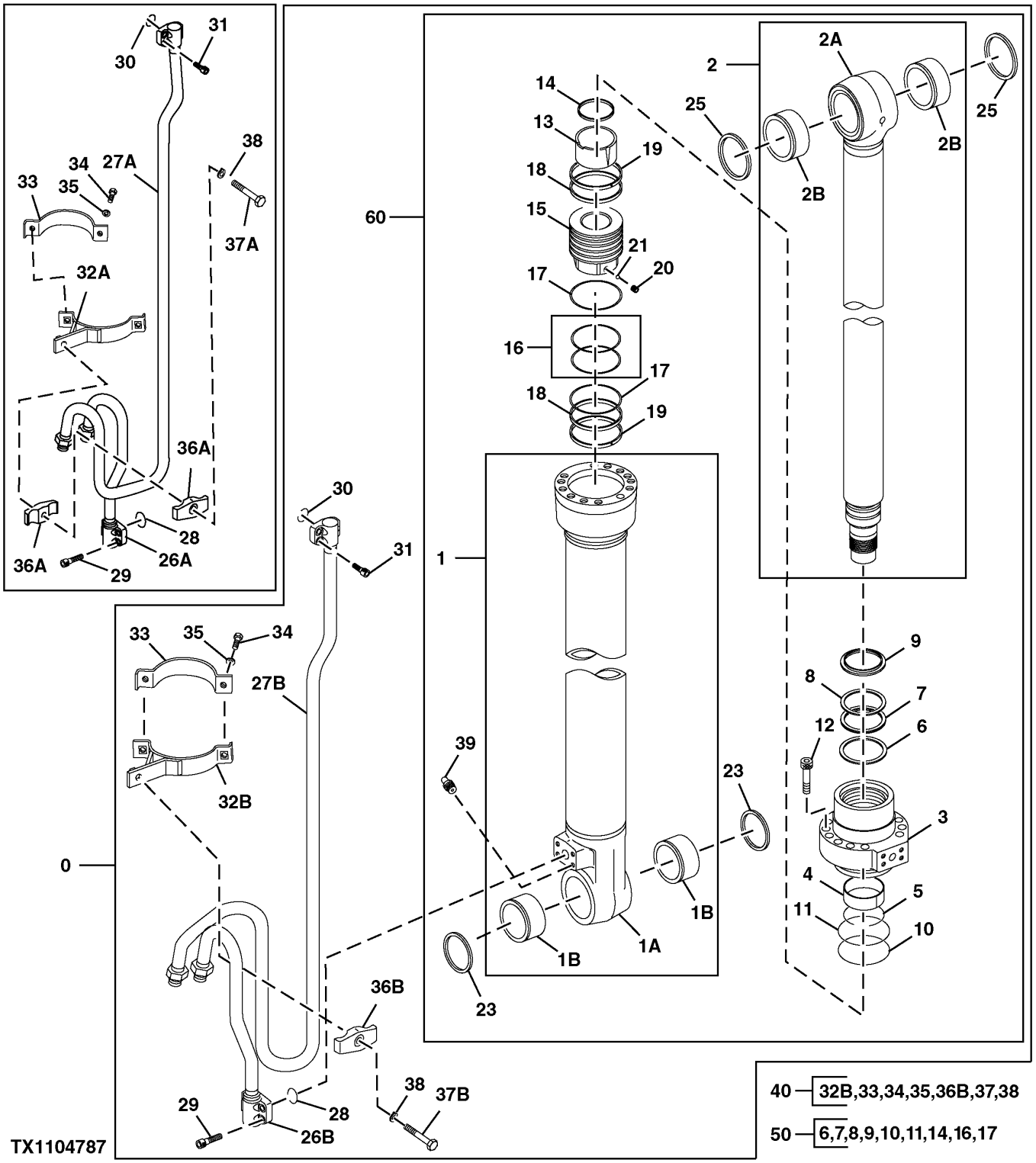

Item	*Nº peça*	*Descrição*	*Qtde*	*Nº série*	*Notas*
0	9286528G	Cilindro hidráulico	1		SUB FOR 4664871, 9248074, 9286528
1	0999101G	Camisa do cilindro hidr.	1		SUB FOR 0999101, 0998901
1A	.....	Tubo	1		
1B	4352398	Bucha	2		
2	AH234564	TiranTe	2		SUB FOR 0998902G, AH225134
2A	.....	TiranTe	1		
2B	4355875	Bucha	2		
3	H180210	Guia do pistão cil hidr	1		SUB FOR 0788905
4	T108019	Bucha	1		SUB FOR 0309004
5	TH104944	Anel de pressão	1		SUB FOR 0208304
6	H227911	Vedação	1		SUB FOR 0788911
7	H227912	Vedação	1		SUB FOR 0788912
8	TH104953	Anel de apoio	1		SUB FOR 0208306
9	H155911	Vedação	1		SUB FOR 0667204
10	TH100125	Anel o	1		SUB FOR A811115
11	TH104929	Anel de apoio	1		SUB FOR 0261310
12	19M8931	Parafuso	12		M16 X 75, SUB FOR 0409705
13	H155920	Anel	1		SUB FOR 0409706
14	H155919	Vedação	1		SUB FOR 0667205
15	H227626	Pistão	1		SUB FOR 0998903
16	TH104922	Vedação	1		SUB FOR 0258205
17	H155916	Anel de apoio	2		SUB FOR 0409709
18	H227906	Anel	2		SUB FOR 0998904
19	TH104923	Anel de desgaste	2		SUB FOR 0261308
20	22M7099	Parafuso de fenda	1		M5 X 6, SUB FOR 0309011
21	T13624	Esfera	1		SUB FOR 0111707
23	TH102446	Vedação	2		SUB FOR 4067902
25	TH102445	Vedação	2		SUB FOR 4067901
26A	0788909	Tubulação	1		
26B	AH234614	Tubulação de óleo	1		SUB FOR AH226285
	4669126G	Tubulação de óleo	1		SUB FOR 4669126
27A	0998905G	Tubo	1		SUB FOR 0998905
27B	AH234612	Tubulação de óleo	1		SUB FOR AH226284
	4669118G	Tubulação de óleo	1		SUB FOR 4669118
28	AT264348	Anel o	1		SUB FOR 984614
29	19M8448	Parafuso	4		M12 X 35, SUB FOR M341236
30	4506430	Anel o	1		
31	J971030	Parafuso sextavado	4		SUB FOR 4486953
32A	AH234565	TiranTe	1		SUB FOR 0957204G, AH225143
32B	4679686	Braçadeira	1		SUB FOR 4673615
33	H163434	Cinta	1		SUB FOR 0686409
34	19M7550	Parafuso sextavado	2		M10 X 35, SUB FOR J901035
35	12M7006	Arruela de pressão	2		6 mm, SUB FOR A590910
36A	0236915G	Semi-braçadeira	2		
36B	0236915G	Semi-braçadeira	1		
37A	19M4789	Parafuso sextavado	1		M14 X 80, SUB FOR 0254312
37B	4673616	Parafuso	1		
38	12H317	Arruela de pressão	1		9/16", SUB FOR A590914
39	AH226483	Conexão de lubrificação	1		SUB FOR J75481
40	.....	Kit da cinta	1		0957203, 1130903 NLA
50	AH225136	Kit retentor	1		SUB FOR 4661485, 4654421
60	PG200112G	Cilindro hidráulico remanuf	1		NLA, REMAN

Left Boom Cylinder Components
Composants de vérin de flèche de gauche
Componentes do Cilindro Esquerdo da Lança
Componentes de cilindro izquierdo de aguilón

TX1104793 A.2

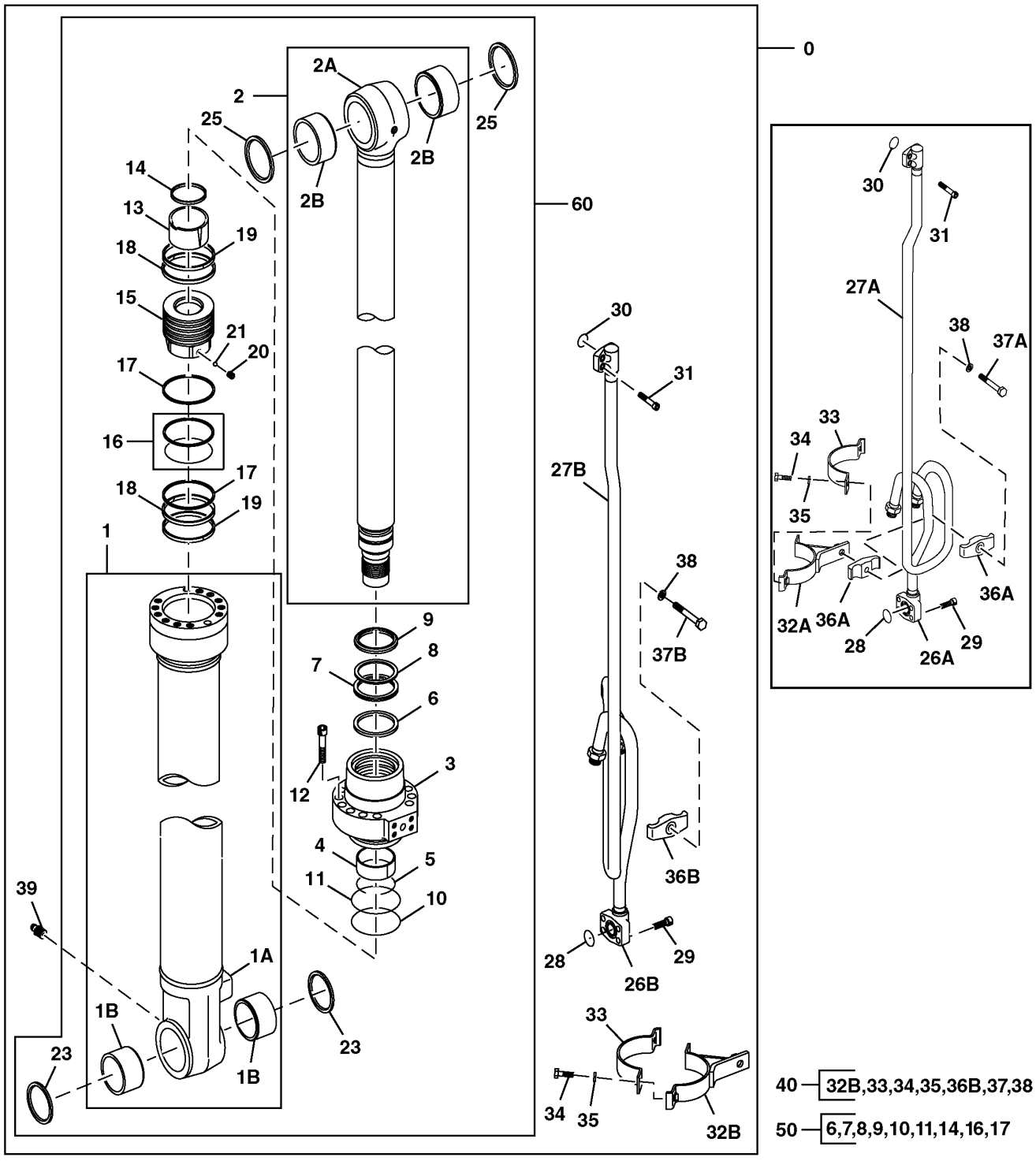

TX1104793

Item	*Nº peça*	*Descrição*	*Qtde*	*Nº série*	*Notas*
0	9286529G	Cilindro hidráulico	1		SUB FOR 4664872, 9248075, 9286529
1	0999101G	Camisa do cilindro hidr.	1		SUB FOR 0999101
1A	.....	Tubo	1		
1B	4352398	Bucha	2		
2	AH234564	TiranTe	2		SUB FOR 0998902G AND AH225134
2A	.....	TiranTe	1		
2B	4355875	Bucha	2		
3	H180210	Guia do pistão cil hidr	1		SUB FOR 0788905
4	T108019	Bucha	1		SUB FOR 0309004
5	TH104944	Anel de pressão	1		SUB FOR 0208304
6	H227911	Vedação	1		SUB FOR 0788911
7	H227912	Vedação	1		SUB FOR 0788912, THIS APPLICATION
8	TH104953	Anel de apoio	1		SUB FOR 0208306
9	H155911	Vedação	1		SUB FOR 0667204
10	TH100125	Anel o	1		SUB FOR A811115
11	TH104929	Anel de apoio	1		SUB FOR 0261310
12	19M8931	Parafuso	12		M16 X 75, SUB FOR 0409705, THIS APPLICATION
13	H155920	Anel	1		SUB FOR 0409706
14	H155919	Vedação	1		SUB FOR 0667205
15	H227626	Pistão	1		SUB FOR 0998903
16	TH104922	Vedação	1		SUB FOR 0258205
17	H155916	Anel de apoio	2		SUB FOR 0409709
18	H227906	Anel	2		SUB FOR 0998904, THIS APPLICATION
19	TH104923	Anel de desgaste	2		SUB FOR 0261308
20	22M7099	Parafuso de fenda	1		M5 X 6, SUB FOR 0309011, THIS APPLICATION
21	T13624	Esfera	1		SUB FOR 0111707
23	TH102446	Vedação	2		SUB FOR 4067902
25	TH102445	Vedação	2		SUB FOR 4067901
26A	0789003	Tubulação	1		
26B	4669127G	Tubulação de óleo	1		SUB FOR 4669127
27A	0999102G	Tubo	1		SUB FOR 0957002
27B	4669120	Tubulação de óleo	1		
28	AT264348	Anel o	1		SUB FOR 984614
29	19M8448	Parafuso	4		M12 X 35, SUB FOR M341236
30	4506430	Anel o	1		
31	J971030	Parafuso sextavado	4		SUB FOR 4486953, THIS APPLICATION
	19M8337	Parafuso	4		M10 X 30, SUB FOR M341030
32A	0957204G	Cinta	1		
32B	4679686	Braçadeira	1		SUB FOR 4673615
33	H163434	Cinta	1		SUB FOR 0686409
34	19M7550	Parafuso sextavado	2		M10 X 35, SUB FOR J901035
35	12M7006	Arruela de pressão	2		6 mm, SUB FOR A590910
36A	0236915G	Semi-braçadeira	2		
36B	0236915G	Semi-braçadeira	1		
37A	19M4789	Parafuso sextavado	1		M14 X 80, SUB FOR 0254312
37B	4673616	Parafuso	1		
38	12H317	Arruela de pressão	1		9/16", SUB FOR A590914
39	AH226483	Conexão de lubrificação	1		SUB FOR J75481, THIS APPLICATION
40	.....	Kit da cinta	1		0957203 NSEP
	.....	Kit da cinta	1		1130903 NSEP
50	AH225136	Kit retentor	1		SUB FOR J75481
60	PG200113G	Cilindro hidráulico remanuf	1		NLA; ORDER 9286529G

Arm Cylinder Components
Composants de vérin de bras
Componentes do Cilindro do Braço
Componentes de cilindro de brazo

TX1103323 A.1

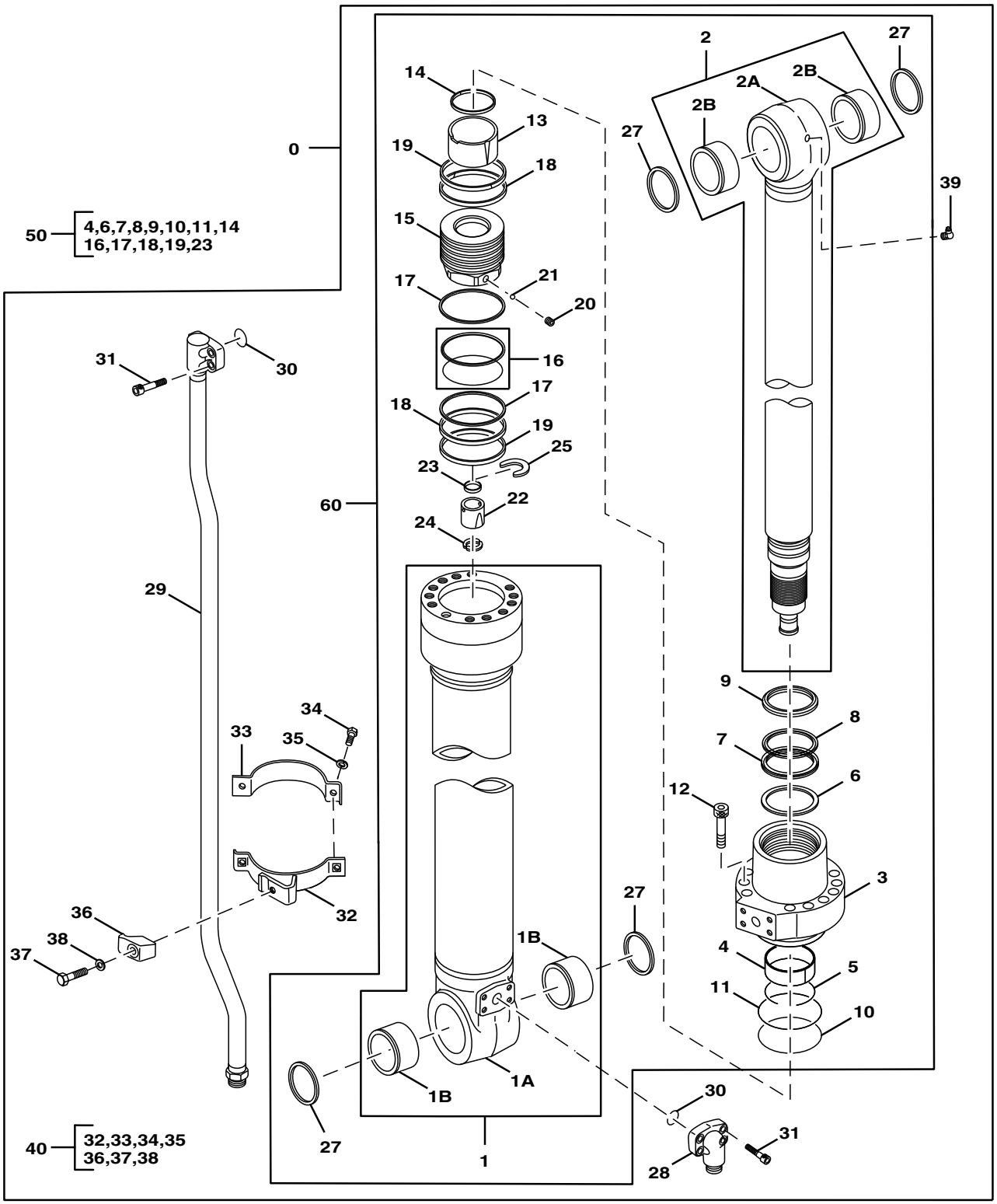

TX1103323

Item	*Nº peça*	*Descrição*	*Qtde*	*Nº série*	*Notas*
0	9234748G	Cilindro hidráulico	1		SUB FOR 9234748, 4613950 NLA
1	1100501G	Camisa do cilindro hidr.	1		
1A	.....	Camisa do cilindro hidr.	1		NLA
1B	4352399	Bucha	2		
2	AH225127G	TiranTe	1		NLA, ORDER AH234560, SUB FOR 1100502G, THIS APPLICATION. SUB FOR AH225127
	AH234560	TiranTe	1		
2A	PG201204	Haste cilindro hidráulico	1		
2B	4355875	Bucha	2		
3	H178686	Guia do pistão cil hidr	1		SUB FOR 0789105
4	T108050	Anel de desgaste	1		SUB FOR 0309204
5	TH102766	Anel de pressão	1		SUB FOR 0236905
6	H227909	Vedação	1		SUB FOR 0997703
7	H227910	Vedação	1		SUB FOR 0997704
8	H155310	Anel de apoio	1		SUB FOR 0667405
9	H155311	Vedação	1		SUB FOR 0667406
10	H178690	Anel o	1		SUB FOR A811130, THIS APPLICATION
11	H178691	Anel de apoio	1		SUB FOR 0789107
12	19M8913	Parafuso	12		M18 X 80, SUB FOR 0219305
13	H227903	Anel	1		SUB FOR 1100503
14	H227908	Vedação	1		SUB FOR 1100504
15	H227625	Pistão	1		SUB FOR 1100505
16	AH173446	Anel	1		SUB FOR 0309210
17	H178694	Anel de apoio	2		SUB FOR 0789109
18	H227905	Anel	2		SUB FOR 0962104
19	H178696	Anel de apoio	2		SUB FOR 0309212
20	H228111	Parafuso de fenda	1		SUB FOR 0352715
21	R26552	Esfera	1		SUB FOR 0104404
22	H227904	Anel	1		SUB FOR 1100506, THIS APPLICATION
23	H155322	Vedação	1		SUB FOR 0667411
24	H155329	Anel	2		SUB FOR 0409915
25	H155330	Anel de pistão	1		SUB FOR 0409916
27	TH102446	Vedação	4		SUB FOR 4067902
28	H155333	Conexão flangeada	1		SUB FOR 0906103
	A853188	Adaptador	1		
29	AH234566	Tubulação de óleo	1		SUB FOR 1100507 OR AH225139
30	AT264348	Anel o	2		SUB FOR 984614
31	19M8448	Parafuso	8		M12 X 35, SUB FOR M341236
32	AH234562	Braçadeira	1		SUB FOR 0962106 OR AH225133
33	H227901G	Braçadeira	1		SUB FOR 0309221 OR H227901
34	19M7550	Parafuso sextavado	2		M10 X 35, SUB FOR J901035
35	12M7066	Arruela de pressão	2		10 mm, SUB FOR A590910
36	0309219G	Semi-braçadeira	1		SUB FOR 0309219
37	19M8348	Parafuso sextavado	1		M12 X 65, SUB FOR 0224115
38	12M7067	Arruela de pressão	1		12 mm, SUB FOR 0208516
39	AH226482	Conexão de lubrificação	1		SUB FOR 0225709
40	0962110	Kit da braçadeira	1		
50	AH225135	Kit cilindro hidráulico	1		Kit de Vedação, SUB FOR 4654422
60	PG200114G	Cilindro hidráulico remanuf	1		NLA. REMAN

Bucket Cylinder Components
Composants de vérin de benne
Componentes do Cilindro da Caçamba
Componentes de cilindro de cucharón

TX1104797 A.1

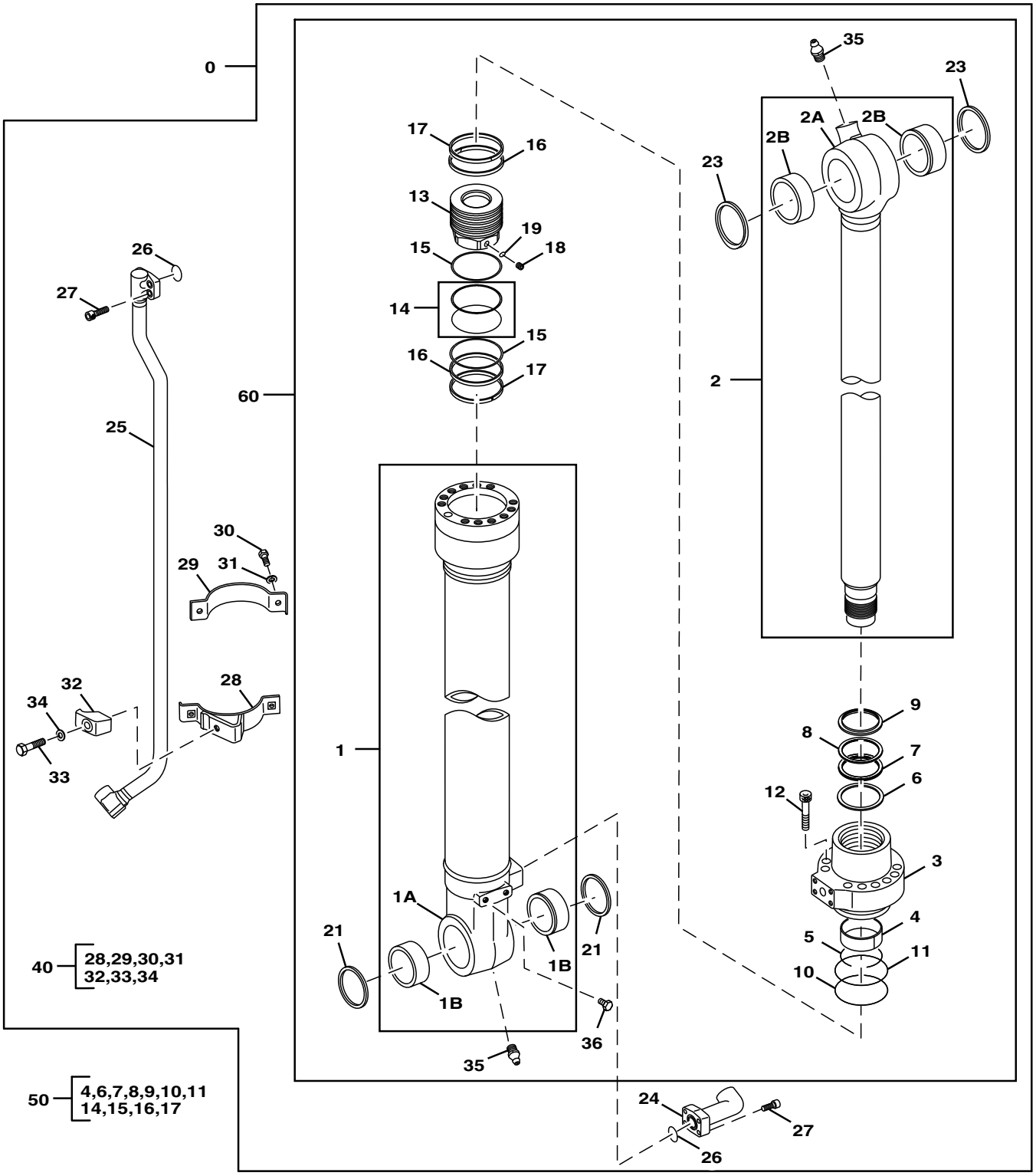

TX1104797

Item	*Nº peça*	*Descrição*	*Qtde*	*Nº série*	*Notas*
0	9248307G	Cilindro hidráulico	1		SUB FOR 4629154 AND 9248307
1	1102301G	Camisa do cilindro hidr.	1		SUB FOR 1102301
1A	.....	Camisa	1		NLA
1B	4352400	Bucha	2		
2	AH234856	TiranTe	1		SUB FOR 1102302, THIS APPLICATION, SUB FOR AH225142
2A	.....	Haste cilindro hidráulico	1		NLA
2B	4352398	Bucha	2		
3	H178708	Guia do pistão cil hidr	1		SUB FOR 0789205
4	T108041	Anel de desgaste	1		SUB FOR 0309304
5	AT132690	Anel de pressão	1		SUB FOR 0208604, THIS APPLICATION
6	H227913	Vedação	1		SUB FOR 0789214, THIS APPLICATION
7	H227914	Vedação	1		SUB FOR 0789214
8	TH104926	Anel de apoio	1		SUB FOR 0208606
9	H157235	Vedação	1		SUB FOR 0667006
10	AT264320	Anel o	1		SUB FOR A811110 OR T110448
11	TH109353	Anel de apoio	1		SUB FOR 0310904
12	19M8931	Parafuso	10		M16 X 75, SUB FOR 0409705
13	H227627	Pistão	1		SUB FOR 1102303
14	TH105767	Anel	1		SUB FOR 0225614
15	H163431	Anel de apoio	2		SUB FOR 0496605
16	H227907	Anel	2		SUB FOR 1102304, THIS APPLICATION
17	TH109357	Anel	2		SUB FOR 0310908
18	22M7009	Parafuso de fenda	1		M12 X 12, SUB FOR 0309011, THIS APPLICATION
19	T13624	Esfera	1		SUB FOR 0111707
21	TH104472	Vedação	2		SUB FOR 4084578
23	TH102446	Vedação	2		SUB FOR 4067902
24	AT114835	Conexão em ângulo	1		SUB FOR 0309312
25	.....	Tubulação de óleo	1		1102305 NLA
	AH234610	Tubulação de óleo	1		SUB FOR AH225998G
26	4506430	Anel o	2		
27	J971030	Parafuso sextavado	8		M 10 x 30, USE WITH 1102305, SUB FOR 4486953
	19M8339	Parafuso	8		M10 X 55, USE WITH AH225998G
28	AH234557	Cinta	1		SUB FOR 0789210 OR AH173454
29	AT127347	Cinta	1		SUB FOR 4459282
30	19M7550	Parafuso sextavado	2		M10 X 35, SUB FOR J901035
31	12M7066	Arruela de pressão	2		10 mm, SUB FOR A590910
32	T108036G	Braçadeira	1		SUB FOR 0309021 OR T108036
33	19M7362	Parafuso sextavado	1		M12 X 55, SUB FOR 0667013
34	12M7067	Arruela de pressão	1		12 mm, SUB FOR 0208516
35	AH226483	Conexão de lubrificação	2		SUB FOR J75481, THIS APPLICATION
36	19M8017	Parafuso sextavado	2		M12 X 20, SUB FOR 0409110
40	0789209	Braçadeira	1		
50	AH225137	Kit cilindro hidráulico	1		SUB FOR 1102306
60	PG200115G	Cilindro hidráulico remanuf	1		NLA

Hydraulic Thumb Kit Cylinder Components (Kits Built 28 June 2010 -)
Composants du vérin de kit de pouce hydraulique (kits construits le 28 juin 2010 -)
Componentes do Cilindro do Kit de Seletor Hidráulico (Kits Fabricados Desde 28 de Junho de 2010)
Componentes del cilindro de juego de pulgar hidráulico (juegos fabricados 28 de junio de 2010 -)

TX1077723 A.1

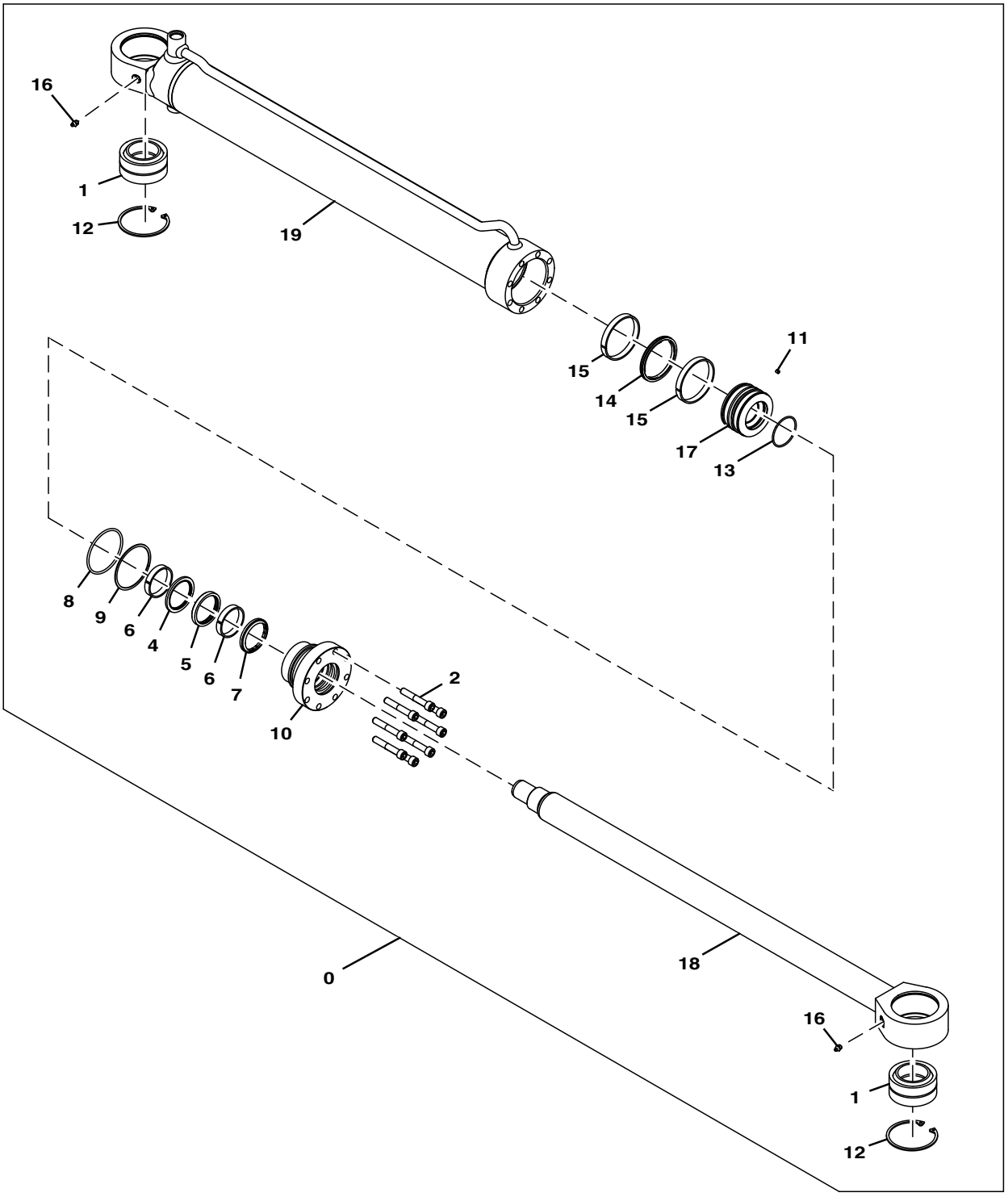

TX1077723

Item	*Nº peça*	*Descrição*	*Qtde*	*Nº série*	*Notas*
0	AT383236	Cilindro hidráulico	1		
1	AT339959	Rolamento	2		
2	T276092	Parafuso sextavado	8		
4	.....	Vedação	1		NSEP
5	.....	Vedação	1		NSEP
6	.....	Anel de desgaste	2		NSEP
7	.....	Vedação	1		NSEP
8	.....	Anel o	1		NSEP
9	.....	Anel de apoio	1		NSEP
10	T276083	Guia do pistão cil hidr	1		
11	T276098	Parafuso de fenda	1		
12	T229485	Anel de pressão	2		
13	.....	Anel o	1		NSEP
14	.....	Vedação	1		NSEP
15	.....	Anel de desgaste	2		NSEP
16	JD7759	Conexão de lubrificação	2		
17	T276082	Pistão	1		
18	T276080	Haste cilindro hidráulico	1		
19	T276079	Camisa do cilindro hidr.	1		
20	AT383237	Kit retentor	1		

Swing Motor Mounting and Oil Fill
Monture de moteur de pivotement et remplissage d'huile
Montagem do Motor do Giro e Enchimento de Óleo
Montaje y conducto de llenado de motor de giro

TX1085727 C.1

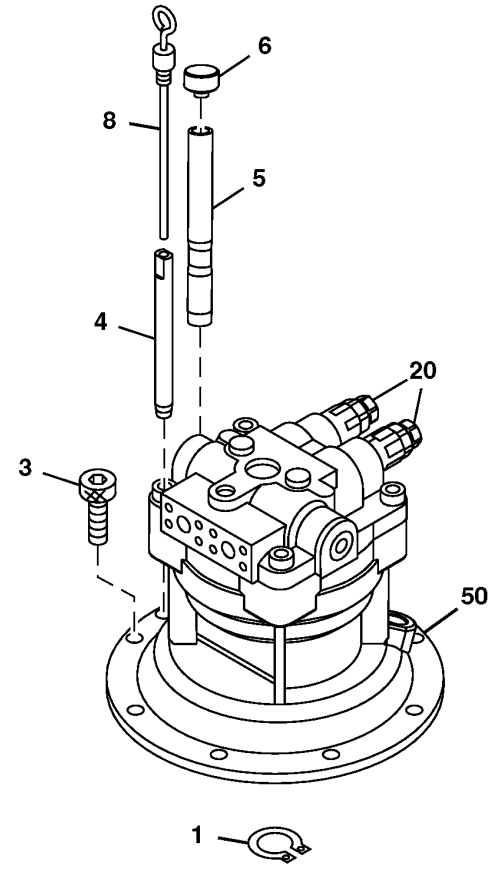

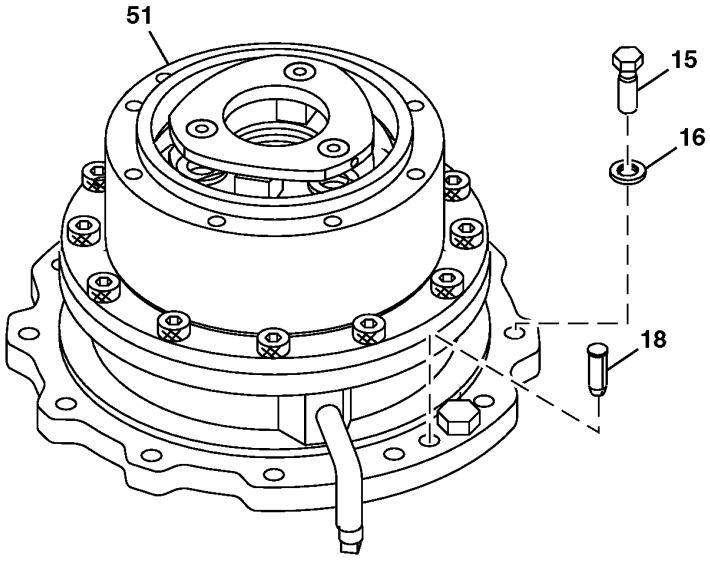

40 — 20

60 — 50,51

TX1085727

Item	*Nº peça*	*Descrição*	*Qtde*	*Nº série*	*Notas*
1	40M7046	Anel de pressão	1		SUB FOR 991342
3	M341228	Parafuso	8		
4	4449144	Tubulação	1		
5	AT213843	Tubo	1		SUB FOR 4332658
6	AT204965	Tampa	1		SUB FOR 4343365
8	3107447	Indicador de nível	1		
15	J922060	Parafuso sextavado	14		
16	J222020	Arruela	14		
18	4623111	Pino	2		
20	4469532	VálVula de alíVio de press.	2		Use com Dianteira Super Longa
50	4729032	Motor hidráulico	1		Componentes em Página Separada
51	9262916	Caixa de engrenagens	1		Componentes em Página Separada
60	9316612	Motor hidráulico	1		

Swing Gearbox
Boîte d'engrenages de moteur de pivotement
Caixa de Engrenagens do Giro
Mecanismo de motor de giro

TX1103614 B.1

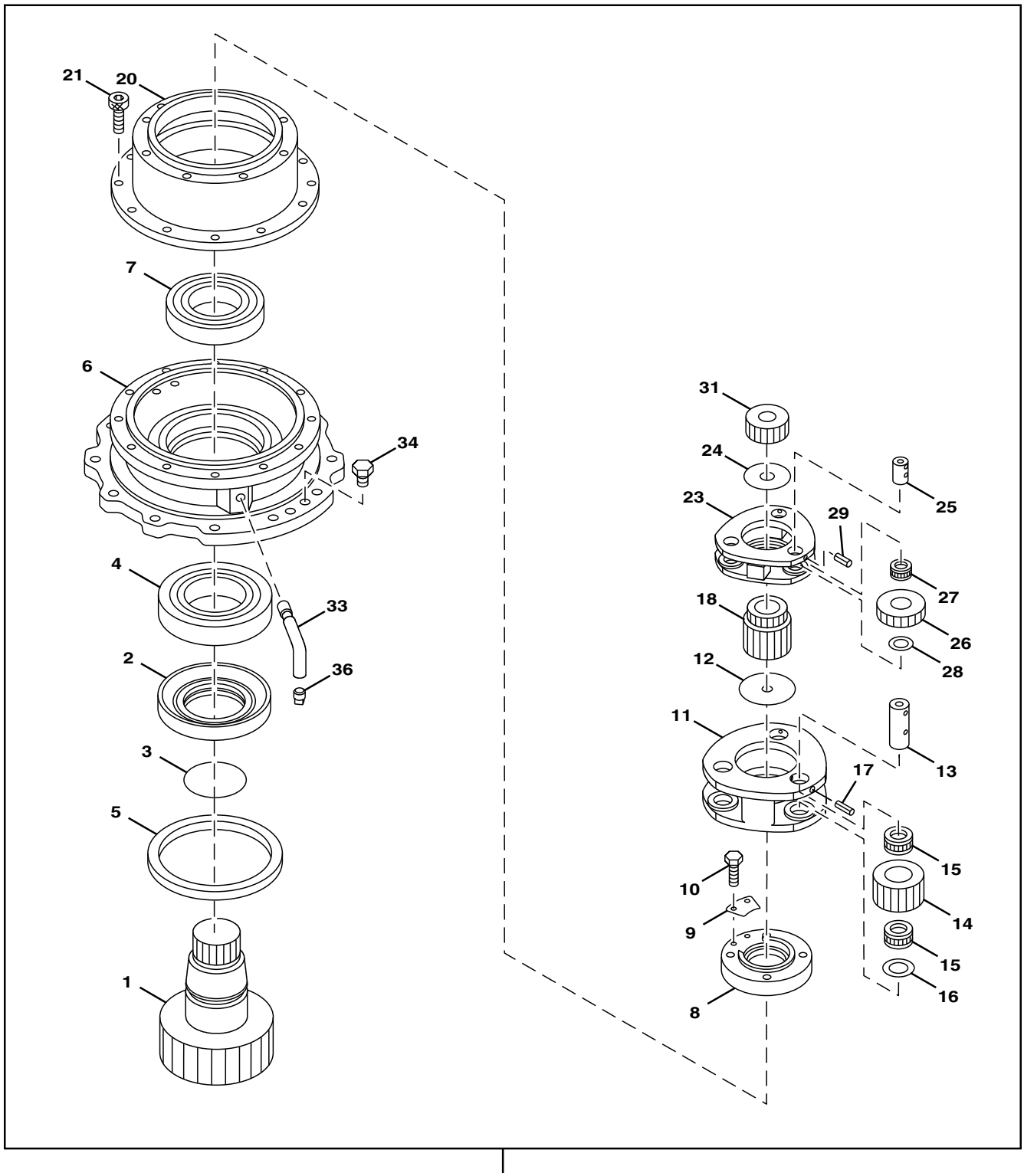

TX1103614

0

Item	*Nº peça*	*Descrição*	*Qtde*	*Nº série*	*Notas*
0	9262916	Caixa de engrenagens	1		
1	2053199	Eixo	1		
2	3083742	Luva	1		
3	AT264339	Anel o	1		SUB FOR A811120
4	4402481	Rolamento cilíndRico	1		
5	4411535	Vedação	1		
6	1033370	Carcaça	1		
7	4667150	Rolamento	1		SUB FOR 4402637
8	3099830	Porca	1		
9	4474191	Placa	1		
10	19M8324	Parafuso sextavado	1		M10 X 16, SUB FOR J901016
11	1031849	Porta-Planetários	1		
12	4642361	Placa	1		SUB FOR 4187590
13	4488904	Pino	3		
14	3099815	EngrEnagem	3		
15	4438593	Rolamento de agulhas	6		
16	4336929	Placa de desgaste	3		
17	34M6402	Pino elástico	3		8 X 28 mm, SUB FOR 4027427
18	3099795	EngrEnagem sol	1		
20	1032548	Coroa	1		
21	19M8445	Parafuso	12		M16 X 45, SUB FOR M341645
23	1031817	Porta-Planetários	1		
24	4403371	Placa	1		
25	4336923	Pino	3		
26	3102045	EngrEnagem	3		
27	4404506	Rolamento de agulhas	3		SUB FOR 4336945
28	4403082	Placa	3		
29	4051262	Pino elástico	3		
31	3084056	EngrEnagem sol	1		
33	3089362	Tubulação	1		
34	4445354	Tampão	2		
36	94-2012	Tampão	1		

Swing Motor Components
Composants du moteur de pivotement
Componentes do Motor do Giro
Componentes de motor de giro

TX1085728 A.1

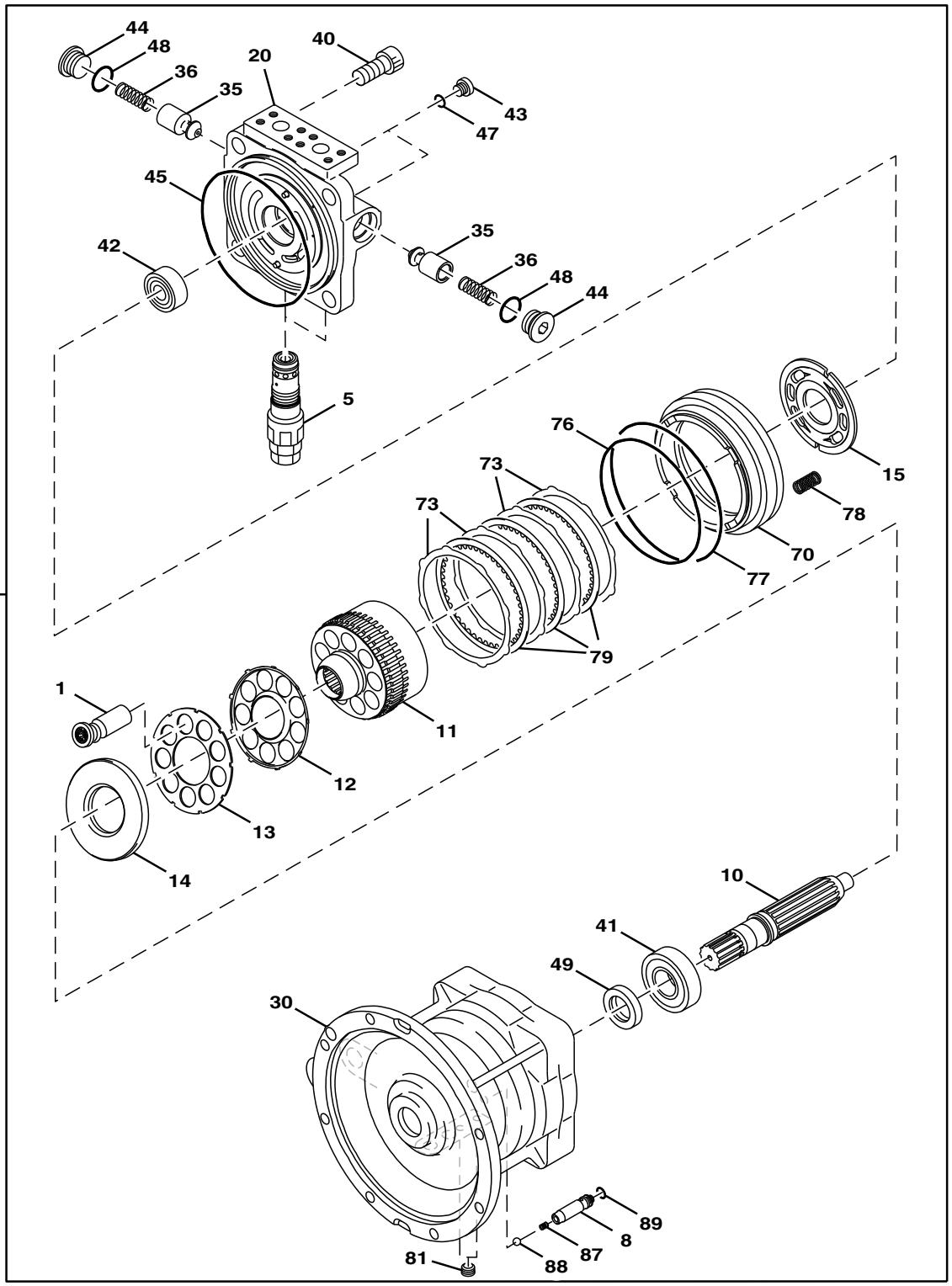

TX1085728

85 — **45,47,48,49,76,77,89**

Item	*Nº peça*	*Descrição*	*Qtde*	*Nº série*	*Notas*
0	4729032	Motor hidráulico	1		
1	0788803	êmbolo	1		1 Pacote Contém 9 Peças
5	4654845	VálVula de alíVio de press.	2		
8	0788803	êmbolo	1		
10	0788803	Pistão	1		
11	0788805	Coletor	1		
12	0788806	Placa	1		
13	0788807	RetentoR	1		SUB FOR 0263019
14	0788808	Placa	1		
15	0788809	Placa	1		
20	0788802	Capa	1		
30	0788810	Caixa	1		
35	0409215	êmbolo	2		
36	0409216	Mola	2		
40	0365318	Parafuso	4		
41	0788811	Rolamento cilíndRico	1		SUB FOR 0365318
42	0677203	Rolamento cilíndRico	1		
43	0629404	Tampão	2		
44	0692708	Tampão	2		
45	4S01095	Anel o	1		SUB FOR 4506428
47	957366	Anel o	2		
48	4506428	Anel o	2		
49	0788813	Vedação	1		
70	0788814	Pistão	1		
73	0788817	Prato condutor	4		
76	0353321	Anel o	1		
77	0425117	Anel o	1		
78	0788815	Mola	24		
79	0788816	Arruela de encosto	3		
81	0263019	Tampão	2		
85	FXB00001143	Kit retentor	1		
87	0788818	Mola	1		
88	0221509	Esfera	1		
89	4506407	Junta de vedação	1		

Swing Bearing
Roulement de oscillant
Mancal do Giro
Cojinete de giratorio

TX1105784 A.1

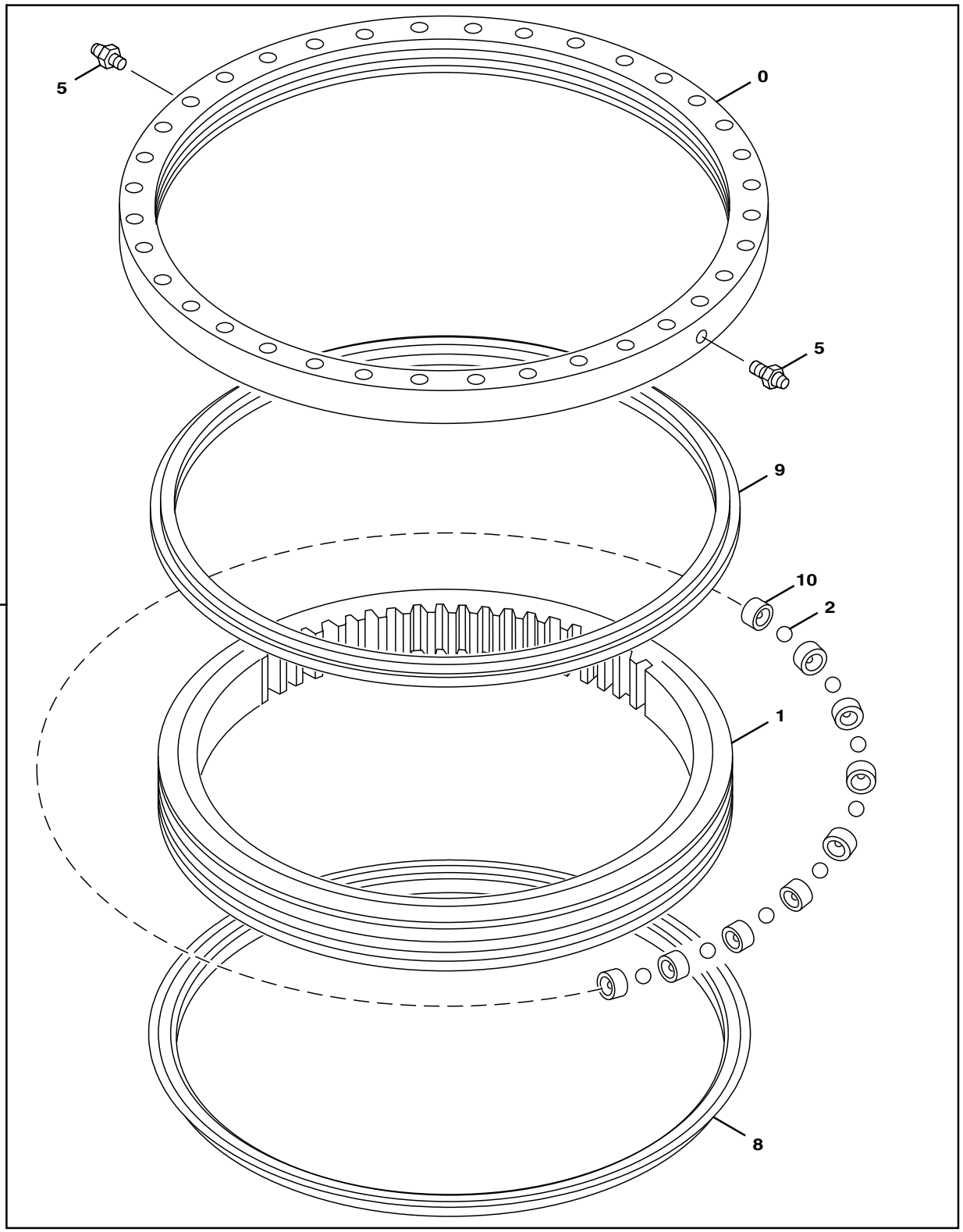

TX1105784

Item	*Nº peça*	*Descrição*	*Qtde*	*Nº série*	*Notas*
0	.....	Pista do rolamento	1		Externo
1	.....	Pista do rolamento	1		Interno
2	4640421	Esfera	111		
5	TH100074	Conexão de lubrificação	2		SUB FOR J75481
8	T203958	Vedação	1		4631753 NLA, SUB FOR 4634010; ALSO ORDER PM37391 AND AT66866; ALSO ORDER T216880, Instrução de Instalação
9	T203958	Vedação	1		4631753 NLA, SUB FOR 4634010; ALSO ORDER PM37391 AND AT66866; ALSO ORDER T216880, Instrução de Instalação
10	4640418	Suporte	111		
11	9262248	Rolamento do giRo	1		NLA, ORDER PG200154
	PG200154	Rolamento do giRo Reman	1		SUB FOR 9260971, REMAN FOR 9262248

Rotary Manifold Seal and Swing Stop
Joint de collecteur rotatif et butée de pivotement
Vedação do Coletor Giratório e Batente do Giro
Sellos de colector giratorio y tope de giro

TX1085615 A.1

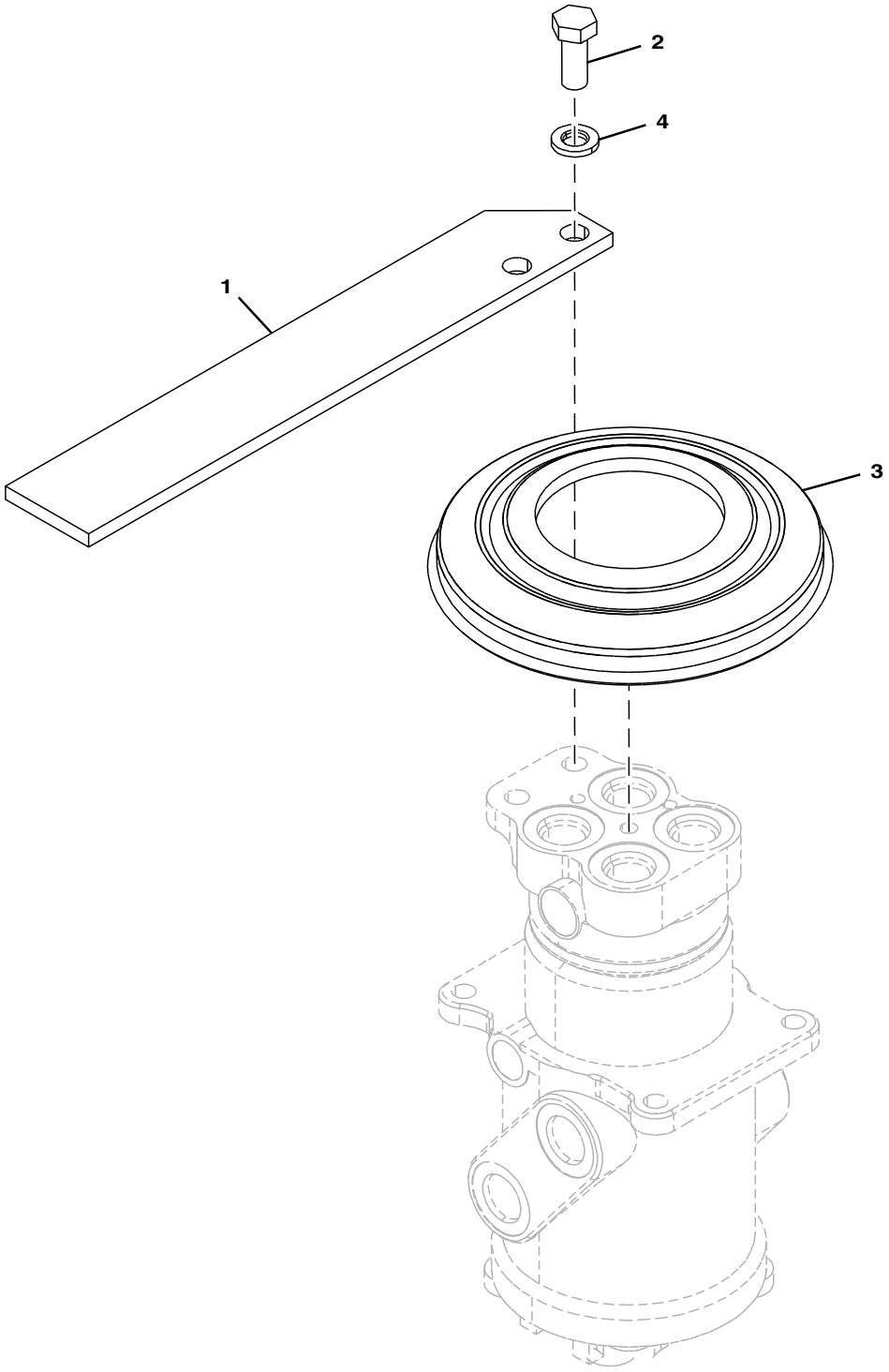

TX1085615

Item	*Nº peça*	*Descrição*	*Qtde*	*Nº série*	*Notas*
1	4613452	Limitador	1		
2	19M6332	Parafuso sextavado	2		M14 X 35, SUB FOR J901435
3	4428007	Capa	1		
4	12H317	Arruela de pressão	2		9/16", SUB FOR A590914

Rotary Manifold Components
Composants du collecteur rotatif
Componentes do Coletor Rotativo
Componentes de colector giratorio

TX1095326 A.1

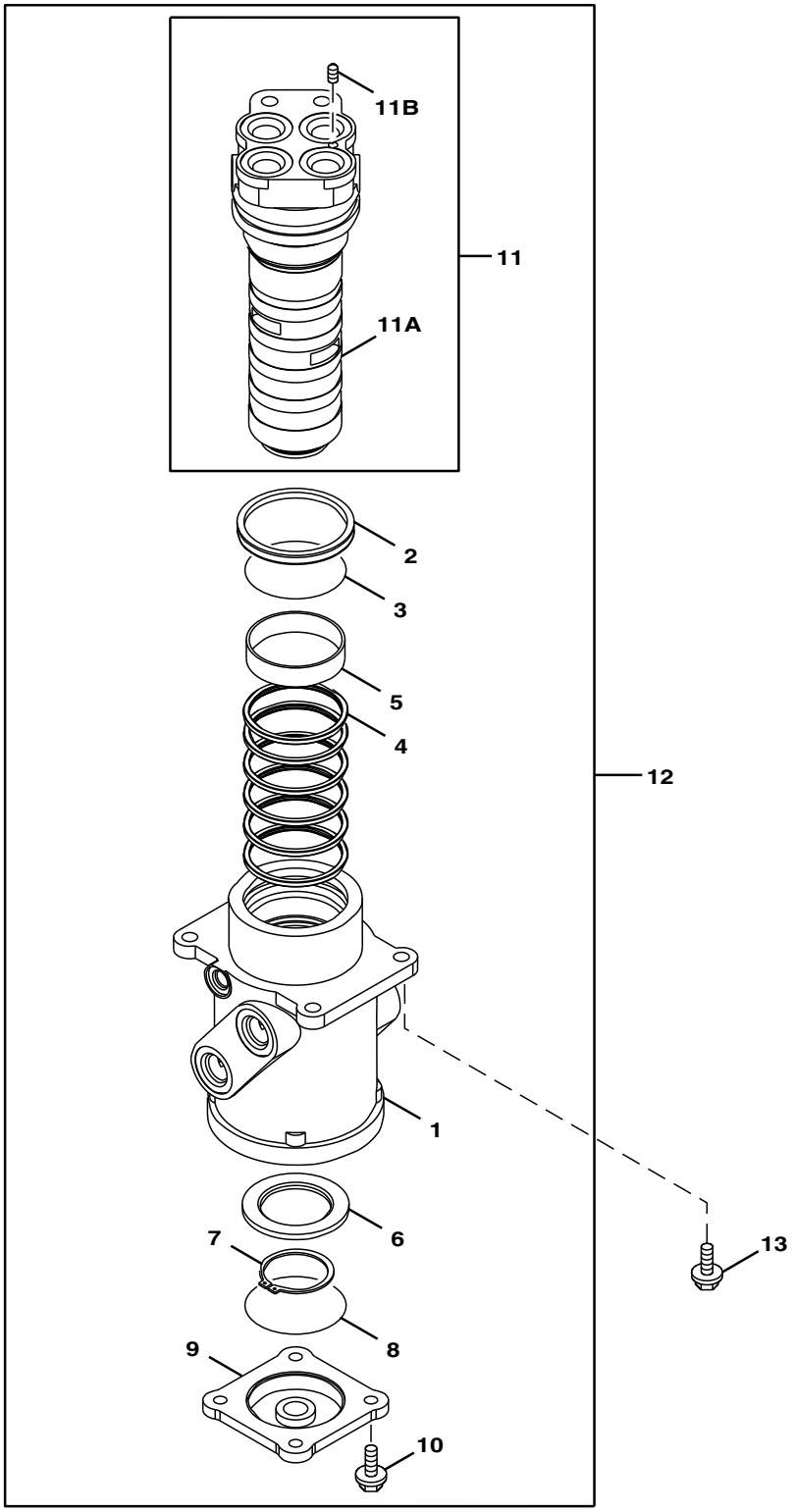

TX1095326

Item	*Nº peça*	*Descrição*	*Qtde*	*Nº série*	*Notas*
1	.....	Carcaça	1		0003542 NLA
2	4390776	Vedação	1		
3	AT264418	Anel o	1		SUB FOR 4367664
4	AT154162	Vedação	6		SUB FOR 4231543
5	4241780	Bucha	1		
6	3070250	Anel	1		
7	40M7048	Anel de pressão	1		SUB FOR 991347
8	CH16109	Junta de vedação	1		SUB FOR A810100
9	2034607	Capa	1		
10	19M7662	Parafuso sextavado	4		M10 X 30, SUB FOR J271030
	24M7346	Arruela	4		11 X 20 X 2 mm
11	9145787	Fuso	1		
11A	.....	Fuso	1		0001193 NLA
11B	4239611	Plugue	1		
12	9107265	Coletor	1		SUB FOR 9101521, Para Não Aplicações NA
	9107265EX	Coletor remanufaturado	1		REMAN FOR 9107265, Para Aplicações NA
13	.....	Parafuso c/arruela	4		SUB FOR 4614637, J011235 NLA
	19M7403	Parafuso sextavado	4		M12 X 35
	12H301	Arruela de pressão	4		1/2"

Índice numérico

Nº peça	Item	Página
0001193	11A	615
0003542	1	615
0005251	0	29
0005251	0	33
0005251R	0	29
0005251R	0	33
0005252	1	29
0005252	1	33
0005252R	1	29
0005252R	1	33
0007606	0	285
0104404	21	599
0111707	21	595
0111707	21	597
0111707	19	601
0208304	5	595
0208304	5	597
0208306	8	595
0208306	8	597
0208516	38	599
0208516	34	601
0208604	5	601
0208606	8	601
0218607	12	457
0219305	12	599
0221509	88	609
0224115	37	599
0224422	28	453
0225209	74	457
0225614	14	601
0225709	39	599
0236905	5	599
0236915G	36A	595
0236915G	36B	595
0236915G	36A	597
0236915G	36B	597
0254312	37A	595
0254312	37A	597
0258205	16	595
0258205	16	597
0261308	19	595
0261308	19	597
0261310	11	595
0261310	11	597
0263019	13	609
0263019	81	609
0309004	4	595
0309004	4	597
0309011	20	595
0309011	20	597
0309011	18	601
0309021	32	601
0309204	4	599
0309210	16	599
0309212	19	599
0309219	36	599
0309219G	36	599
0309221	33	599
0309304	4	601
0309312	24	601
0309731	4	453
0309732	11	451
0310904	11	601
0310908	17	601
0332904	16	453
0332914	11	451
0332924	58B	451
0332924	27	455
0332924	58B	455
0342307	33	263
0352715	20	599
0353321	76	609
0365318	40	609
0365318	41	609
0409110	36	601
0409215	35	609
0409216	36	609
0409705	12	595
0409705	12	597
0409705	12	601
0409706	13	595
0409706	13	597
0409709	17	595
0409709	17	597
0409915	24	599
0409916	25	599
0413619	93	453
0413712	97	453
0425117	77	609
0455002	95	453
0455002	95	457
0459541	82	451
0459541	82	453
0459541	82	455
0459541	82	457
0496605	15	601
0629404	43	609
0667006	9	601
0667013	33	601
0667204	9	595
0667204	9	597
0667205	14	595
0667205	14	597
0667405	8	599
0667406	9	599
0667411	23	599
0667726	91	457
0667927	90	455
0667927	90	457
0667931	94	455
0668007	22	451
0668007	22	455
0668007	22	457
0668108	13	455
0668108	13	457
0668111	7	451
0668111	7	457
0668112	8	451
0668112	8	455
0668112	8	457
0677203	42	609
0686409	33	595
0686409	33	597
0689405	81	451
0692708	44	609
0695007	80	451
0695007	80	453
0695007	80	455
0695007	80	457
0714503	73	457
0714504	71	457
0735807	17	453
0788703	13	471
0788704	14	471
0788705	15	471
0788706	16	471
0788707	17	471
0788710	33	471
0788711	34	471
0788712	35	471
0788713	36	471
0788802	20	609
0788803	1	609
0788803	10	609
0788803	8	609
0788805	11	609
0788806	12	609
0788807	13	609
0788808	14	609
0788809	15	609
0788810	30	609
0788811	41	609
0788813	49	609
0788814	70	609
0788815	78	609
0788816	79	609
0788817	73	609
0788818	87	609
0788905	3	595
0788905	3	597
0788909	26A	595
0788911	6	595
0788911	6	597
0788912	7	595
0788912	7	597
0789003	26A	597
0789105	3	599
0789107	11	599
0789109	17	599
0789205	3	601
0789209	40	601
0789210	28	601
0789214	6	601
0789214	7	601
0791601	9	451
0791601	9	455
0791601	9	457
0791602	23	457
0791603	37	453
0791603	37	457
0791604	38	453
0791604	38	455
0791604	38	457
0791605	39	457
0791606	43	453
0791606	43	457
0791607	44	453
0791607	44	457
0791619	49	453
0791619	49	457
0791620	50	453
0791620	50	457
0791622	79	453
0791622	79	457
0791702	32	453
0791801	3	453
0791801	3	457
0791803	19	453
0791803	19	457
0791804	24	455
0791805	25	455
0791807	35	457
0791808	58C	451
0791808	58C	455
0791809	58D	451
0791809	58D	455
0791816	29	453
0791816	29	457
0791902	18	453
0791914	29	451
0792001	10	451
0792002	12	451
0792002	12	455
0792003	16	451
0792003	16	455
0792005	20	451
0792006	36	455
0792007	85	459
0906103	28	599
0957002	27A	597
0957203	40	595
0957203	40	597
0957204G	32A	595
0957204G	32A	597
0962104	18	599
0962106	32	599
0962110	40	599
0976601	11	459
0976602	16	451
0976602	16	455
0976602	13	459
0976702	4	451
0976704	60	451
0976704	60	455
0976802	31	453
0976803	42	453
0976804	47	453
0976805	58	453
0976807	62	453
0976901	5	455
0977003	48	457
0977004	61	457
0977201	21	453
0977202	45	457
0977203	46	457
0977204	76	457
0977206	84	457
0997703	6	599
0997704	7	599
0998901	1	595
0998902G	2	595
0998902G	2	597

Índice numérico - continuação

Nº peça	Item	Página
0998903	15	595
0998903	15	597
0998904	18	595
0998904	18	597
0998905	27A	595
0998905G	27A	595
0999101	1	595
0999101	1	597
0999101G	1	595
0999101G	1	597
0999102G	27A	597
09H1772	23	481
09H1772	23	483
09H1772	23	485
09H1772	23	487
09H1772	23	489
09H1772	23	493
1025787	20	51
1025875	12	51
1026777	11	43
1027222	0	531
1031045	6	447
1031123	0A	53
1031817	23	607
1031849	11	607
1032319	0	441
1032503	0	43
1032503R	0	43
1032517	41	441
1032548	20	607
1033090	4	51
1033091	5	51
1033158	1	439
1033182	1	443
1033219	18	513
1033298	5	503
1033299	0	503
1033370	6	607
1035919	0	361
1036508	4	355
1036511	5	355
1036883	1	445
1100501G	1	599
1100502G	2	599
1100503	13	599
1100504	14	599
1100505	15	599
1100506	22	599
1100507	29	599
1102301	1	601
1102301G	1	601
1102302	2	601
1102303	13	601
1102304	16	601
1102305	25	601
1102305	27	601
1102306	50	601
1120801	34	457
1130903	40	595
1130903	40	597
11M7080	14	513
12H233	8	285
12H233	10	523
12H245	24	481
12H245	24	483
12H245	24	485
12H245	24	487
12H245	24	489
12H245	24	493
12H293	15	367
12H293	14	371
12H294	38	439
12H301	7	241
12H301	27	499
12H301	13	615
12H304	21	499
12H315	32	285
12H317	5I	275
12H317	38	595
12H317	38	597
12H317	4	613
12M7006	3	275
12M7006	25	283
12M7006	11	285
12M7006	25	285
12M7006	29	285
12M7006	7	285
12M7006	12	287
12M7006	4	287
12M7006	2	297
12M7006	5	299
12M7006	1	307
12M7006	1	309
12M7006	11	341
12M7006	19	341
12M7006	3	341
12M7006	9	357
12M7006	12	359
12M7006	16	359
12M7006	2	359
12M7006	8	359
12M7006	0	379
12M7006	17	385
12M7006	5	385
12M7006	9	385
12M7006	10	391
12M7006	15	391
12M7006	3	391
12M7006	1	423
12M7006	12	523
12M7006	35	595
12M7006	35	597
12M7064	24	283
12M7065	8	183
12M7065	28	285
12M7065	3	307
12M7065	12	365
12M7065	11	395
12M7065	9	403
12M7065	2	431
12M7065	8	87
12M7066	10	403
12M7066	5	405
12M7066	9	417
12M7066	3	437
12M7066	4	513
12M7066	35	599
12M7066	31	601
12M7067	1	239
12M7067	38	599
12M7067	34	601
12M7070	7	51
12M7135	22	439
14H1039	49	527
14H1039	50	529
14H1058	13	497
14H1058	18	499
14H1077	25	481
14H1077	25	483
14H1077	25	485
14H1077	25	487
14H1077	25	489
14H1077	25	493
14H786	11	473
14M7025	17	273
14M7066	9	108
14M7066	3	204
14M7066	9	205
14M7148	5	107
14M7148	5	203
14M7272	7	367
14M7272	6	371
14M7272	39	515
14M7272	21	517
14M7273	9	183
14M7273	8	305
14M7273	13	409
14M7273	3	429
14M7273	17	443
14M7273	16	445
14M7273	10	473
14M7273	8	513
14M7273	17	523
14M7273	9	87
14M7274	2	239
14M7274	10	255
14M7274	18	273
14M7274	14	283
14M7274	13	403
14M7274	4	405
14M7274	8	417
14M7274	6	421
14M7274	34	443
14M7274	31	445
14M7275	6	425
14M7275	5	427
14M7275	3	509
14M7276	16	311
14M7276	14	527
14M7276	19	529
14M7277	11	525
14M7277	7	525
14M7277	12	527
14M7277	17	529
14M7296	7	115
14M7296	9	119
14M7296	1	183
14M7296	17	195
14M7296	7	211
14M7296	14	215
14M7296	14	217
14M7296	15	219
14M7296	1	87
14M7296	17	99
14M7298	22	167
14M7298	5	192
14M7298	40	515
14M7298	17	517
14M7298	37	73
14M7298	5	96
14M7299	5	183
14M7299	5	87
14M7328	3	339
14M7330	22	237
14M7345	5H	275
14M7444	4C	375
15H560	25	55
15H584	19	101
15H584	5	191
15H584	19	197
15H584	5	95
15H621	83	439
15H624	5	164
15H624	5	70
15H695	17	101
15H695	17	197
15M7036	87	439
19H1648	2	501
19H1919	6	473
19H2633	20	499
19H2826	11	497
19H2826	16	499
19H2852	3	501
19H3105	12	497
19H3105	17	499
19H3219	4	501
19H3256	48	527
19H3256	49	529
19H3544	28	499
19M10075	1	171
19M10075	1	77
19M4789	37A	595
19M4789	37A	597
19M6332	2	59
19M6332	2	613
19M6451	29	583
19M6614	26	283
19M6876	2	331
19M7077	1	367
19M7077	3	393
19M7139	4	535
19M7162	5	235
19M7162	22	273
19M7162	15	283
19M7162	3	285
19M7162	5	287
19M7162	10	299
19M7162	2	299
19M7162	4	383

Índice numérico - continuação

Nº peça	Item	Página
19M7162	9	405
19M7162	39	421
19M7162	17	513
19M7177	4	409
19M7177	5	413
19M7184	15	421
19M7286	20	395
19M7288	15	253
19M7288	21	273
19M7288	10	319
19M7288	45	327
19M7296	1	431
19M7298	15	395
19M7298	20	513
19M7331	19	579
19M7358	3	251
19M7358	2	513
19M7361	19	47
19M7361	19	49
19M7362	33	601
19M7363	32	421
19M7364	10	547
19M7364	21	579
19M7364	14	589
19M7402	3	239
19M7402	22	263
19M7402	5	265
19M7402	8	277
19M7402	3	279
19M7402	28	283
19M7402	7	305
19M7402	4	325
19M7402	0M	343
19M7402	13	395
19M7402	11	397
19M7402	3	407
19M7402	6	413
19M7402	41	421
19M7402	10	475
19M7402	10	513
19M7402	18	533
19M7402	3	535
19M7402	30	555
19M7402	1	567
19M7402	6	573
19M7403	10	241
19M7403	4	241
19M7403	23	243
19M7403	1	337
19M7403	2	535
19M7403	40	583
19M7403	13	615
19M7407	6	235
19M7407	14	253
19M7407	18	571
19M7488	20	259
19M7488	3	449
19M7488	21	51
19M7489	37	439
19M7493	8	241
19M7493	10	257
19M7493	2	27
19M7493	2	31
19M7493	33	421
19M7493	12	533
19M7496	9	243
19M7496	5	339
19M7529	41	515
19M7529	20	517
19M7550	10	261
19M7550	0	331
19M7550	0B	345
19M7550	1B	345
19M7550	2	349
19M7550	2	355
19M7550	2	375
19M7550	1	385
19M7550	9	399
19M7550	17	409
19M7550	18	413
19M7550	1	437
19M7550	3	475
19M7550	4	503
19M7550	4	545
19M7550	34	595
19M7550	34	597
19M7550	34	599
19M7550	30	601
19M7560	23	273
19M7560	0E	277
19M7560	17	283
19M7560	4	341
19M7560	2	353
19M7572	2	253
19M7576	4K	375
19M7576	0	377
19M7576	2	549
19M7576	6	549
19M7576	11	551
19M7576	3	553
19M7576	21	555
19M7576	2	577
19M7576	3	583
19M7600	19	461
19M7600	3	461
19M7647	2	367
19M7647	2	371
19M7647	64	439
19M7658	9	505
19M7660	8	509
19M7660	21	523
19M7662	4	239
19M7662	6	249
19M7662	4	251
19M7662	19	273
19M7662	2	285
19M7662	4	311
19M7662	2	357
19M7662	3	363
19M7662	5	375
19M7662	26	395
19M7662	3	401
19M7662	4B	401
19M7662	12	403
19M7662	19	403
19M7662	4	407
19M7662	10	409
19M7662	14	409
19M7662	4	411
19M7662	7	413
19M7662	6	417
19M7662	2	419
19M7662	2	421
19M7662	24	421
19M7662	2	437
19M7662	6	477
19M7662	9	533
19M7662	17	535
19M7662	20	539
19M7662	26	583
19M7662	10	615
19M7668	5	305
19M7668	23	555
19M7720	5	449
19M7753	21	539
19M7753	1	551
19M7753	17	583
19M7768	9	475
19M7774	2	172
19M7774	2	78
19M7785	4	115
19M7785	37	167
19M7785	4	168
19M7785	1	173
19M7785	7	185
19M7785	4	211
19M7785	15	237
19M7785	24	73
19M7785	4	74
19M7785	1	79
19M7785	7	89
19M7786	5	115
19M7786	8	182
19M7786	5	211
19M7786	14	255
19M7786	8	86
19M7788	1	128
19M7788	1	228
19M7790	3	112
19M7790	3	208
19M7791	4	183
19M7791	1	192
19M7791	4	87
19M7791	1	96
19M7796	16	195
19M7796	16	99
19M7799	2	125
19M7799	6	171
19M7799	2	225
19M7799	6	77
19M7800	20	195
19M7800	20	99
19M7801	6	115
19M7801	2	126
19M7801	25	195
19M7801	6	211
19M7801	2	226
19M7801	25	99
19M7802	1	108
19M7802	4	113
19M7802	12	114
19M7802	6	127
19M7802	1	205
19M7802	4	209
19M7802	12	210
19M7802	6	227
19M7808	13	191
19M7808	13	95
19M7811	3	175
19M7811	4	395
19M7811	3	81
19M7818	6	183
19M7818	6	87
19M7835	9	123
19M7835	3	183
19M7835	2	193
19M7835	9	223
19M7835	3	87
19M7835	2	97
19M7862	9	161
19M7862	9	67
19M7865	20	237
19M7866	6	192
19M7866	19	237
19M7866	6	96
19M7867	3	113
19M7867	10	171
19M7867	3	209
19M7867	10	77
19M7868	30	167
19M7868	11	171
19M7868	42	515
19M7868	19	517
19M7868	29	73
19M7868	11	77
19M7872	3	545
19M7877	18	279
19M7877	26	525
19M7877	4	569
19M7881	13	365
19M7881	8	391
19M7881	11	403
19M7881	12	409
19M7881	14	533
19M7881	37	583
19M7883	12	311
19M7913	14	127
19M7913	14	227
19M7935	5	501
19M7938	7	235
19M7938	10	243
19M7938	11	255
19M7938	14	263
19M7938	20	273
19M7938	16	283
19M7938	14	285
19M7938	19	285
19M7938	9	285
19M7938	2	293

Índice numérico - continuação

Nº peça	Item	Página
19M7938	9	299
19M7938	6	305
19M7938	8	313
19M7938	12	329
19M7938	22	395
19M7938	7	397
19M7938	3	415
19M7938	13	417
19M7938	2	435
19M7938	11	477
19M7938	9	519
19M7938	20	555
19M7938	7	559
19M7938	6	563
19M7938	14	565
19M7938	21	569
19M7938	27	571
19M7938	5	573
19M7938	38	583
19M7943	12	583
19M7963	11	311
19M7970	11	114
19M7970	11	210
19M7988	6	537
19M7997	25	395
19M8002	6	51
19M8008	9	477
19M8011	3	241
19M8011	2	277
19M8011	5	279
19M8011	4	349
19M8011	19	421
19M8011	3	45
19M8011	43	51
19M8011	21	551
19M8017	36	601
19M8020	11	35
19M8035	12	43
19M8061	23	589
19M8062	11	119
19M8062	9	215
19M8062	9	217
19M8062	9	219
19M8088	13	587
19M8122	1	551
19M8131	4	126
19M8183	4	226
19M8197	9	585
19M8197	9	587
19M8232	4	39
19M8273	19	539
19M8292	12	191
19M8292	12	95
19M8295	8	449
19M8306	6	164
19M8306	6	70
19M8317	24	195
19M8317	24	99
19M8319	15	305
19M8324	11	581
19M8324	10	607
19M8337	21	439
19M8337	53	445
19M8337	82	451
19M8337	82	453
19M8337	82	455
19M8337	11	505
19M8337	6	541
19M8337	9	545
19M8337	31	597
19M8338	11	243
19M8338	1	331
19M8339	43	445
19M8339	27	601
19M8341	60	441
19M8348	11	583
19M8348	29	589
19M8348	37	599
19M8413	26	589
19M8425	25	285
19M8425	29	285
19M8425	11	341
19M8425	19	341
19M8425	3	341
19M8425	9	385
19M8425	34E	421
19M8425	37	421
19M8439	55	441
19M8445	21	607
19M8446	37	445
19M8447	93	453
19M8448	29	595
19M8448	29	597
19M8448	31	599
19M8488	29	195
19M8488	29	99
19M8574	52	445
19M8767	20	579
19M8767	13	585
19M8767	15	589
19M8844	9	187
19M8844	9	91
19M8913	12	599
19M8931	12	595
19M8931	12	597
19M8931	12	601
19M8966	10	187
19M8966	10	91
19M8987	1	204
19M8999	6	101
19M8999	6	197
19M9163	3	547
2034607	9	615
2034833	41	51
2036934	3	37
2038764	9	323
2042432	23	51
2044332	8A	507
2049166	7	53
2050209	2	447
2050565	18	53
2050647	13	29
2050647	13	33
2050647R	13	29
2050647R	13	33
2050691	32	51
2050692	39	51
2050980	3A	35
2050981	1A	35
2051413	0A	41
2051451	21	53
2052067	28	441
2052073	27	441
2052080	5	441
2052673	1	537
2052912	4	505
2052956	25	441
2053073	1	297
2053199	1	607
2053495	13	29
2053495	13	33
2053495R	13	29
2053495R	13	33
2053496	13	29
2053496	13	33
2053496R	13	29
2053496R	13	33
2057986	4	399
2058731	7	359
2058732	3	359
2058733	4	359
2058736	15	359
2058745	0	365
2058746	1	365
2058747	2	365
2058766	0	341
2058767	1	341
2058768	2	341
2058769	7	341
2058770	8	341
2058771	9	341
2058772	10	341
2058774	18	341
2058775	15	341
2058776	16	341
2058776	9	381
2058776	3	433
2058778	1	379
2058779	2	379
2058780	6	509
2058781	25	523
2058908	2	441
2059701	26	523
21M7089	28	285
21M7089	3	307
21M7159	11	285
21M7159	12	287
21M7159	5	299
21M7267	7	285
21M7267	2	297
21M7267	1	307
21M7267	1	309
21M7267	9	357
21M7267	0	379
21M7267	17	385
21M7267	5	385
21M7267	1	423
21M7278	8	259
21M7281	10	523
21M7285	2	275
21M7394	8	285
21M7396	32	285
21M7397	4	403
21M7466	15	391
21M7466	12	523
21M7572	12	365
21M7577	4	287
21M7577	12	359
21M7577	16	359
21M7577	2	359
21M7577	8	359
21M7577	10	391
21M7577	3	391
22M7009	18	601
22M7098	29	443
22M7098	30	445
22M7099	20	595
22M7099	20	597
24H1286	7	473
24H1298	6	501
24H1330	14	237
24H1748	9	241
24H1748	2	27
24H1748	2	31
24H1748	21	551
24H1914	8	285
24H1914	10	523
24M3739	16	305
24M7027	20	283
24M7028	13	119
24M7028	13	215
24M7028	13	217
24M7028	13	219
24M7028	23	283
24M7028	3	405
24M7028	10	417
24M7028	7	421
24M7028	8	421
24M7028	15	513
24M7028	3	513
24M7028	3	569
24M7029	17	57
24M7036	28	285
24M7036	3	307
24M7036	12	365
24M7036	12	473
24M7036	43	515
24M7036	18	517
24M7047	1	279
24M7047	2	347
24M7047	5	425
24M7047	4	427
24M7047	19	579
24M7047	20	579
24M7047	13	585
24M7047	15	589
24M7047	24	589
24M7054	25	273
24M7054	21	283

Índice numérico - continuação

Nº peça	Item	Página
24M7054	11	285
24M7054	12	287
24M7054	4	287
24M7054	5	299
24M7054	4	341
24M7054	3	353
24M7054	12	359
24M7054	16	359
24M7054	2	359
24M7054	8	359
24M7054	1	367
24M7054	10	391
24M7054	15	391
24M7054	3	391
24M7054	3	393
24M7054	21	395
24M7054	8	409
24M7054	8	413
24M7054	37	421
24M7054	12	523
24M7055	9	235
24M7055	12	253
24M7055	16	273
24M7055	22	283
24M7055	3	285
24M7055	5	287
24M7055	10	299
24M7055	2	299
24M7055	7	319
24M7055	13	365
24M7055	4	383
24M7055	3	39
24M7055	8	391
24M7055	12	395
24M7055	7	403
24M7055	9	405
24M7055	7	409
24M7055	2	415
24M7055	16	421
24M7055	39	421
24M7055	4	429
24M7055	3	431
24M7055	2	477
24M7055	20	513
24M7055	13	533
24M7055	4	535
24M7055	29	571
24M7055	48	583
24M7085	5G	275
24M7085	8	403
24M7085	5	569
24M7096	28	195
24M7096	28	99
24M7101	8	249
24M7101	34	263
24M7101	28	395
24M7101	10	399
24M7101	2	401
24M7101	6	403
24M7101	6	407
24M7101	16	409
24M7101	9	409
24M7101	10	413
24M7101	5	417
24M7101	4	419
24M7106	3	126
24M7106	3	226
24M7117	32	285
24M7139	44	515
24M7139	22	517
24M7178	5	239
24M7271	2	333
24M7293	25	285
24M7293	29	285
24M7293	7	285
24M7293	2	297
24M7293	1	307
24M7293	1	309
24M7293	11	341
24M7293	19	341
24M7293	3	341
24M7293	9	357
24M7293	0	379
24M7293	17	385
24M7293	5	385
24M7293	9	385
24M7293	1	423
24M7296	5	239
24M7296	7	395
24M7338	21	259
24M7338	4	339
24M7338	4	449
24M7345	6	241
24M7345	9	257
24M7345	2	277
24M7345	8	277
24M7345	1	337
24M7345	2	339
24M7345	4	349
24M7345	11	421
24M7345	31	421
24M7345	3	45
24M7345	2	535
24M7345	13	587
24M7345	14	589
24M7346	8	235
24M7346	13	243
24M7346	9	249
24M7346	5	251
24M7346	13	253
24M7346	9	261
24M7346	10	265
24M7346	29	273
24M7346	33	283
24M7346	14	285
24M7346	19	285
24M7346	2	285
24M7346	9	285
24M7346	2	293
24M7346	9	299
24M7346	19	305
24M7346	26	311
24M7346	7	313
24M7346	4	325
24M7346	12	329
24M7346	0	331
24M7346	3	331
24M7346	0B	345
24M7346	1B	345
24M7346	2	349
24M7346	2	355
24M7346	2	357
24M7346	3	363
24M7346	2	375
24M7346	4D	375
24M7346	4J	375
24M7346	5	375
24M7346	1	377
24M7346	14	395
24M7346	8	397
24M7346	4C	401
24M7346	14	403
24M7346	18	403
24M7346	5	407
24M7346	15	409
24M7346	9	413
24M7346	5	415
24M7346	12	417
24M7346	3	419
24M7346	25	421
24M7346	3	421
24M7346	41	421
24M7346	2	435
24M7346	18	475
24M7346	3	477
24M7346	4	503
24M7346	12	505
24M7346	9	505
24M7346	10	513
24M7346	10	519
24M7346	17	533
24M7346	17	535
24M7346	3	535
24M7346	15	539
24M7346	12	545
24M7346	26	555
24M7346	7	559
24M7346	6	563
24M7346	14	565
24M7346	1	567
24M7346	22	569
24M7346	30	571
24M7346	8	573
24M7346	11	581
24M7346	49	583
24M7346	9	585
24M7346	9	587
24M7346	10	615
24M7353	7	257
24M7353	4	315
24M7353	2	39
24M7353	25	475
24M7353	17	525
24M7477	6	239
28H1697	3	192
28H1697	3	96
28H1884	8	123
28H1884	8	223
28H860	1	126
28H860	1	226
3021131	1B	403
3040904	1A	403
3046945	2	37
3047030	1B	37
3055594	6	439
3059274	43	271
3063826	11	525
3063826	7	525
3063826	12	527
3063826	17	529
3063840	5	439
3069541	42	441
3070162	1	43
3070162R	1	43
3070250	6	615
3070581	57	441
3072291	5	547
3075899	3	257
3075901	1	257
3075902	2	257
3076246	40	269
3076520	3	269
3079728	8	559
3079728	5	565
3081570	16	53
3081592	23	53
3081593	22	53
3081594	29	53
3081595	25	53
3082149	30	51
3082155	25	51
3082156	18	51
3083742	2	607
3084056	31	607
3084173	28	527
3084173	26	529
3084173G	28	527
3084173G	26	529
3084353	13	51
3086531	9	51
3087256	0	59
3087987	26B	507
3087987	27B	507
3088573	14	311
3088574	8	525
3088575	9	525
3088575	4	527
3088575	2	529
3088577	8	527
3088577	6	529
3088578	5	527
3088578	3	529
3088579	7	527
3088579	5	529
3088580	9	527
3088580	7	529
3088581	6	527
3088581	4	529
3089138	26	269

Índice numérico - continuação

Nº peça	Item	Página
3089362	33	607
3090079	6	431
3091337	4A	401
3095748	6	447
3097272	3	447
3097791	16	461
3098245	21	507
3099628	6A	507
3099795	18	607
3099815	14	607
3099830	8	607
3100544	34	51
3100993	89	441
3100994	90	441
3101035	1B	35
3101093	3B	35
3101117	7	35
3102045	26	607
3102993	3	41
3102993R	3	41
3103096	3B	43
3103096R	3B	43
3103148	8	41
3103149	4	41
3103149R	4	41
3103150	7	41
3103150R	7	41
3103151	0B	41
3103186	6	571
3103187	4	571
3103629	35	443
3103979	0C	27
3103979	0C	31
3104058	31	441
3105989	2	309
3106481	39	53
3106733	0	349
3106815	35	583
3106855	21	513
3107447	8	605
3107472	0A	315
3109101	23	523
3109199	7	533
3109199	1	535
3110326	0	381
3110326	0	383
3116726	1	399
3116729	6	399
3116730	7	399
3117185	2	399
3117588	31	285
3118298	11	359
3118328	6	365
3118337	5	359
3118337	3	379
3118592	3	41
3118701	34	445
3118978	3	399
3120378	19	385
3120708	1	521
3121182	17	341
3121182	10	381
3121182	2	433
3121279	4	415
34M3845	72	441
34M6402	17	607
34M7061	34	439
34M7061	58	441
34M7117	33C	439
34M7133	17	51
37H19	5F	275
37H99	13	439
38H1004	7	501
38H1160	17	243
38H1191	9	539
38H1191	2	541
38H1415	22	117
38H1415	23	213
38H1417	10	127
38H1417	10	227
38H5004	12	127
38H5004	12	227
38H5004	8	265
38H5018	8	127
38H5018	8	227
38H5022	17	117
38H5022	28	213
38H5035	2	261
38H5037	3	261
38H5037	30	263
38H5141	31	213
38M7009	12	117
38M7009	2	213
400613	28	447
4018545	5	59
4022697	17	327
4022700	5	403
4027427	28	507
4027427	17	607
4027959	11	57
4033725	4	57
4050968	25	55
4051262	26C	507
4051262	27C	507
4051262	29	607
4053698	8	539
4055311	20	279
4055311	12	283
4055311	21	285
4055311	4	431
4055311	7	477
4055311	4	509
4055311	15	523
4055311	3	533
4055312	2	281
4055312	22	285
4055312	5	295
4055312	3	297
4055312	12	299
4055312	4	309
4055312	12	381
4055312	12	383
4067720	5	525
4067901	0G	525
4067901	2	525
4067901	0D	527
4067901	3	527
4067901	0G	529
4067901	32	529
4067901	25	595
4067901	25	597
4067902	1	527
4067902	30	529
4067902	3	531
4067902	23	595
4067902	23	597
4067902	27	599
4067902	23	601
4068898	16	443
4068898	15	445
4084578	2	527
4084578	31	529
4084578	21	601
4085560	1	547
4085607	8	443
4085607	8	445
4089028	16	527
4089028	28	529
4092534	87	439
4099290	34	439
4099290	5	439
4099290	58	441
40M1855	5	447
40M7046	1	605
40M7047	8	53
40M7048	7	615
4101345	33C	439
4105067	58I	451
4105067	58I	455
4113154	43	507
4114402	23	439
4116290	13	441
4116309	17	51
4121128	21	269
4121497	1A	259
4121859	12	235
4121859	25	243
4121859	34	285
4121859	3	293
4121859	0	299
4121859	13	381
4121859	4	433
4121859	20	47
4121859	20	49
4121859	20	559
4121859	18	565
4121859	7	565
4121859	25	571
4126209	5	43
4126209R	5	43
4137684	5	37
4138938	29	555
4140436	58H	451
4140436	18A	471
4140436	20A	471
4146370	35	441
4150302	7	443
4150302	7	445
4153095	52A	443
4153095	55A	445
4153488	0	551
4153488	16	579
4153488	11	589
4153731	6	43
4154651	7	581
4154670	25	555
4154670	13	571
4154670	33	583
4156540	11	45
4161735	3	311
4163873	26	461
4163873	9	461
4170585	27	511
4172172	4	425
4172172	3	427
4172349	3C	35
4173093	38	51
4174541	57	445
4174541	17	475
4174541	3	557
4174859P	4	313
4178173	9	441
4179155	2	443
4179155	2	445
4179156	3	443
4179156	3	445
4179161	12	443
4179161	11	445
4179171	20	443
4179171	22	445
4179176	34	441
4179177	33	441
4179179	29	441
4179181	23	441
4180349	54	441
4180349	36	445
4185600	11	461
4185600	24	461
4185600	24	507
4187308	22	243
4187308	4	47
4187308	4	49
4187308	19	527
4187308	25	529
4187308	10	537
4187308	4	543
4187308	7	545
4187308	14	551
4187308	6	577
4187308	6	579
4187328	7	579
4187328	5	583
4187328	4	585
4187328	4	587
4187328	7	589
4187329	21	243
4187329	6	583
4187329	8	585
4187329	8	587

Índice numérico - continuação

Nº peça	Item	Página
4187590	12	607
4189018	6	257
4189539	11	543
4189539	5	577
4189859	15	579
4190126	14	579
4190126	28	589
4190127	16	583
4190127	12	585
4190127	12	587
4190127	12	589
4190127	25	589
4190244	11	555
4190244	3	559
4190244	2	565
4190253	8	393
4190253	23	395
4190253	15	533
4190261	11	235
4190261	3	283
4190261	18	285
4190261	1	293
4190261	17	305
4190261	10	581
4190263	11	263
4190263	18	283
4190263	10	397
4190264	27	273
4190264	29	283
4190264	5	285
4190264	7	299
4190265	16	263
4190265	12	397
4190265	8	533
4190266	9	265
4190266	30	283
4190272	10	305
4190273	10	235
4190273	18	263
4190273	5	283
4190273	11	305
4190273	18	395
4190273	6	555
4190273	39	583
4190274	6	283
4190274	12	305
4190275	11	235
4190275	5	255
4190275	11	283
4190275	3	283
4190275	18	285
4190275	1	293
4190275	13	305
4190275	17	305
4190275	1	477
4190275	34	583
4190277	26	273
4190277	29	395
4190282	28	263
4190282	8	519
4190282	28	555
4190282	9	573
4190291	27	273
4190291	29	283
4190291	8	283
4190291	31	555
4190291	4	573
4190291	52	583
4191977	7	311
4191978	21	311
4192020	29	51
4192034	12	263
4192034	19	395
4192034	5	397
4192035	7	283
4192035	1	285
4192666	9	29
4192666	9	33
4192910	36	51
4192982	27	51
4193816	25	569
4193816	46	583
4193848	20	243
4198956	22	441
4200227	36	441
4201986	10	311
4201993	6C	507
4201993	19	511
4202103	17	47
4202103	17	49
4202422	6	569
4203411	2	507
4203485	7	575
4204136	16	535
4204136	24	571
4204558	6	335
4204579	16	335
4204580	0L	343
4204882	2	545
4205196	15	583
4205196	7	585
4205196	7	587
4205317	26E	507
4205317	27E	507
4205318	26D	507
4205318	27D	507
4208279	25	311
4208913	7	569
4208913	18	583
4208977	40	507
4209157	2	551
4210853	37	51
4211059	8	405
4213401	28	571
4213419	29	507
4217651	42	507
4219363	8	571
4224631	19	279
4224631	25	525
4224791	22	269
4226446	17	451
4226446	7	453
4226446	17	455
4226446	17	457
4229631	5	55
4231543	4	615
4233165	15	441
4234782	86	439
4239611	11B	615
4239976	21	583
4241780	5	615
4245797	44	51
4246793	3	51
4248106	10	41
4249324	2	31
4249324	21	551
4250261	13	475
4252877	9	581
4252880	4	39
4254600	4	283
4254600	4	285
4254600	5	383
4254604	4	275
4255055	11	41
4255055R	11	41
4255304	16	555
4255304	4	567
4255304	14	571
4255305	3	567
4255530	5	311
4255567	5	311
4255638	12	29
4255638	12	33
4255762	6	273
4255799	2	311
4257034	5	273
4257159	7	277
4257159	7	279
4257159	17	285
4257159	36	583
4258061	4	59
4259220	6	277
4259220	6	279
4259220	19	283
4259220	3	347
4262927	8	49
4264805	36	267
4265964	29	443
4265964	30	445
4267667	8	47
4267743	6	29
4267743	6	33
4269607	9	259
4272256	21	279
4274478	0	277
4274478	10	279
4274478	34	421
4274552	79	441
4275675	14	583
4276584	4	539
4279257	22	311
4279604	12	513
4280359	14	385
4283016	1	397
4283535	9	537
4284521	15	51
4285646	0A	277
4285646	34A	421
4285647	0B	277
4285647	34B	421
4285648	0C	277
4285648	34C	421
4285722	24	579
4285723	15	579
4285724	26	579
4285724	32	589
4285725	31	589
4287795	13	513
4287903	25	323
4288342	0D	277
4288342	34D	421
4288445	4	363
4288445	8	375
4288445	13	385
4293950	30	439
4293950	17	555
4293950	16	571
4293950	8	575
4294508	3	403
4297136	6	255
4297188	1	287
4297257	16	55
4297380	9	443
4297380	9	445
4299059	38	267
4300351	5	509
4300351	14	523
4304274	23	311
4307026	5E	275
4307027	5F	275
4308148	8	583
4309832	1	591
4310055	43	439
4314671	3	29
4314671	3	33
4315607	8	35
4315607	7	37
4315607	7	43
4315838	16	51
4317584	4	35
4317586	4	37
4317636	26	455
4317640	7	513
4319299	1	507
4323613	17	559
4323613	15	565
4326800	5	275
4326800	23	279
4326801	5A	275
4326802	5B	275
4326803	5D	275
4327294	12B	549
4327294	13B	549
4327294	16B	549
4327294	7B	549
4327294	12B	577
4327294	13B	577
4327294	14B	577
4327294	15B	577

Índice numérico - continuação

Nº peça	Item	Página
4330054	10	441
4331851	11	37
4332658	5	605
4333170	12	441
4333185	1	353
4333461	14	389
4333835	3	367
4333835	3	371
4334456	1	543
4334894	33E	439
4334899	33B	439
4335060	22	511
4335429	40	421
4336570	5	275
4336570	23	279
4336923	25	607
4336929	16	607
4336945	27	607
4337035	21	441
4337812	44	441
4338053	43	441
4338060	47	441
4338061	51	441
4338858	6	311
4338907	10	441
4339171	14	441
4339541	19	555
4341413	13	329
4341415	22	329
4341450	10	325
4341804	1	397
4341877	10	559
4342227	42	271
4342692	13	565
4342840	59	441
4342841	15	443
4342841	14	445
4342843	14	443
4342843	13	445
4342846	41	443
4343074	73	441
4343365	6	605
4343991	14	365
4344125	22	279
4344303	5	255
4345297	3	581
4345302	7	29
4345302	7	33
4346521	28	443
4346521	19	445
4346522	27	443
4346522	18	445
4347107	24	443
4347107	24	445
4348665	74	441
4350928	49	443
4350928	28	445
4351774	9	559
4351774	6	565
4352398	1	531
4352398	1B	595
4352398	1B	597
4352398	2B	601
4352399	1B	599
4352400	1B	601
4353560	2	259
4355083	50	441
4355085	46	441
4355875	2B	595
4355875	2B	597
4355875	2B	599
4358914	78	451
4358914	78	453
4358914	78	455
4358914	78	457
4360590	6	443
4360590	6	445
4360981	2	581
4361000	0	581
4361293	23	527
4361293	11	529
4361294	24	527
4361294	12	529
4361302	5	323
4361455	1	403
4362700	8	323
4364970	4	507
4365826	65A	441
4367481	14	323
4367664	3	615
4368619	10	443
4368619	12	445
4368629	3	507
4368630	5	507
4369619	15	327
4369653	1D	319
4369817	51	285
4370555	1	581
4371049	5	393
4371371	37	267
4371706	4	523
4372091	12	319
4372200	11	367
4372200	10	371
4372608	1	323
4375722	5	443
4375722	5	445
4377820	37	335
4377820	51	351
4379310	8	29
4379310	8	33
4380534	4	367
4380534	4	371
4382554	12	367
4382554	11	371
4382883	26	387
4386609	4	29
4386609	4	33
4390776	2	615
4392330	4	273
4396451	4	255
4396747	19	53
4396771	10	55
4396774	28	53
4396775	26	53
4397022	8	55
4397029	14	57
4397757	17	53
4397839	4	273
4398281	13	55
4401293	24	51
4401293	33	51
4402086	28	51
4402460	0E	525
4402481	4	607
4402637	7	607
4403082	28	607
4403371	24	607
4404506	27	607
4405194	3	389
4405814	2	389
4405815	1	389
4406589	35	51
4407161	27	263
4408124	5	29
4408124	5	33
4409122	0F	527
4409122	0E	529
4409178	0G	527
4409178	0F	529
4409389	3	55
4410050	11	441
4410536	1	415
4410898	4	511
4411535	5	607
4411682	1G	319
4411829	2	333
4412710	9	41
4412710R	9	41
4412826	5	41
4412826R	5	41
4412827	6	41
4412827R	6	41
4414857	17	319
4416382	22	583
4416704	1	427
4417635	20	551
4418301	2	283
4418301	7	431
4420531	1C	319
4420724	1	427
4420958	30	53
4422519	9	311
4423699	3	339
4424185	5	505
4424425	1	315
4424425	14	525
4425305	26A	507
4425305	27A	507
4425414	8	511
4426117	0I	525
4427111	1	575
4427351	22	571
4427357	3	571
4427429	0H	285
4428007	3	613
4428098	15	47
4428098	15	49
4428902	15	507
4428910	0B	285
4428911	0C	285
4429120	6	511
4429829	92	585
4429829	92	587
4432965	8	365
4433327	38	443
4433327	32	445
4434017	6	475
4434953	0H	525
4434953	0B	527
4434953	0B	529
4435124	13	527
4435124	18	529
4435126	10	525
4435126	6	525
4435126	11	527
4435126	16	529
4435129	15	311
4435239	0E	527
4435239	0C	529
4436124	6	559
4436124	5	563
4436242	10	51
4436534	4	281
4436534	6	285
4436534	4	295
4436534	6	381
4436534	6	383
4436535	23	569
4436535	6	575
4436535	20	583
4436536	52	443
4436536	55	445
4436736	0D	285
4436737	0F	285
4437333	11	511
4437432	14	507
4437433	8B	507
4437513	1	275
4437525	14	47
4437525	14	49
4438059	61	439
4438592	26	51
4438593	11	51
4438593	15	607
4443880	0F	525
4443881	0C	527
4443881	0D	529
4443882	2	531
4444284	17	311
4444284	30	525
4444285	18	311
4444285	36	525
4444286	19	311
4444286	31	525
4444286	21	527
4444286	9	529
4444287	20	311
4444287	32	525

Índice numérico - continuação

Nº peça	Item	Página
4444287	22	527
4444287	10	529
4444288	23	527
4444288	11	529
4444289	24	527
4444289	12	529
4444755	35	525
4445354	34	607
4447050	6B	507
4447067	25	507
4447264	39	443
4447430	0A	27
4447430	0A	31
4447566	11	49
4447675	6	585
4447675	6	587
4447675	1	593
4447713	4	581
4448679	25	269
4449144	4	605
4449250	9	283
4449362	5	259
4449362	19	263
4449378	11	47
4449509	7	425
4449509	6	427
4450008	0	309
4450011	26	527
4450011	14	529
4450012	25	527
4450012	13	529
4450013	37	525
4450249	2	519
4450494	10	283
4451036	90	439
4451039	20	441
4451498	22	443
4451498	21	445
4451784	24	467
4451784	24	469
4451785	25	469
4451786	26	469
4451787	37	467
4451788	37A	467
4451789	39	467
4451789	39	469
4452035	21	571
4452613	27	523
4452647	18	471
4452648	20	471
4452733	21	571
4453023	0	543
4453063	45	583
4453819	11	471
4453820	12	471
4453874	5	367
4453874	5	371
4454269	3	523
4454560	10	527
4454561	15	527
4455719	50	443
4456179	0D	343
4456227	18	335
4456237	31	329
4456735	0A	285
4456778	0K	285
4459282	29	601
4460037	0A	285
4460037	52	285
4460370	24	311
4460370	29	525
4463086	12	535
4463553	23	579
4463554	25	579
4463992	33A	439
4463993	33D	439
4464075	13	285
4464273	15	329
4464305	14	329
4464309	18	329
4464394	11	323
4464401	26	335
4465377	5	559
4466815	20	329
4466815	0E	343
4466834	0C	343
4467676	14	305
4469532	20	605
4470393	32	583
447068	5	447
4470743	17	311
4470743	30	525
4470744	18	311
4470744	36	525
4472673	4	475
4474191	9	607
4474476	41	327
4474482	43	327
4476062	37	525
4476843	0K	343
4477373	1	289
4477681	0B	27
4477681	0B	31
4478346	42	51
4478378	32	263
4482233	38	467
4483563	12	581
4484114	21	461
4484114	5	461
4484115	20	461
4484116	26	461
4484116	9	461
4484118	10	461
4484118	25	461
4484119	10	447
4485892	6	333
4485892	17	335
4486055	0M	343
4486055	1	385
4486055	4	523
4486953	31	595
4486953	31	597
4486953	27	601
4487250	9	447
4487340	50	447
4488649	4	575
4488720	12	447
4488904	13	607
449490	2	31
449558	12	475
4506320	14	453
4506320	14	459
4506406	41	451
4506406	41	453
4506406	41	455
4506406	41	457
4506407	89	609
4506408	23A	55
4506415	31	53
4506418	57A	445
4506418	72	457
4506418	6	47
4506418	7	47
4506418	20A	55
4506418	6	557
4506418	2	57
4506424	3	47
4506424	20	527
4506424	24	529
4506424	4	577
4506424	5	577
4506428	45	609
4506428	48	609
4506429	7	55
4506429	16	57
4506429	10	585
4506429	7	585
4506429	10	587
4506429	7	587
4506429	16	589
4506430	30	595
4506430	30	597
4506430	26	601
4506459	8	545
4509180	87A	439
4509180	80A	441
4509180	96	455
4509180	24A	469
4509180	25A	469
4509180	26A	469
4509180	39A	469
4509180	3	559
4509180	4	559
4509180	0	561
4509180	1	561
4509180	3	565
4509180	4	565
4509180	3	567
4509493	11	55
4510170	5	539
4510170R	5	539
4510174	6	539
4514699	6	397
4514700	13	263
4515041	72	441
4600108	9	53
4600133	10	53
4601724	3	53
4602024	2	55
4602154	6D	507
4604209	2	311
4605670	16	447
4605732	7	447
4605742	15	447
4607054	9	325
4607409	1K	321
4607546	24	341
4607546	14	367
4607546	13	371
4607646	22	335
4609016	43	51
4609479	28	329
4609630	2	567
4610630	7	263
4610630	8	263
4611012	36	443
4611012	35	445
4611526	0J	285
4612930	26	533
4612930	21	535
4613452	1	613
4613831	1	53
4613950	0	599
4614162	16	551
4614165	16A	549
4614167	13A	549
4614277	5	35
4614286	26	511
4614296	21	511
4614331	28	511
4614637	13	615
4615610	10	511
4616531	47	443
4616531	26	445
4616533	48	443
4616533	27	445
4618409	0	293
4618721	5	389
4622346	87A	439
4622346	80A	441
4622346	3	559
4622346	4	559
4622346	0	561
4622346	1	561
4622346	3	565
4622346	4	565
4622346	3	567
4622543	4	257
4622684	13	581
4622945	17	441
4623111	18	605
4625320	9	575
4625323	13	555
4625330	12	555
4625482	2	41
4625482R	2	41
4625600	7	263
4626057	9	583
4626738	12A	549

Índice numérico - continuação

Nº peça	Item	Página
4626739	4	553
4626740	14A	577
4626741	12A	577
4626742	15A	577
4626743	13A	577
4626878	14	475
4628043	18	527
4628043	23	529
4628514	5	579
4628902	3	585
4628902	3	587
4628956	4	579
4629154	0	601
4629655	0	49
4629656	1	49
4629707	13	559
4629717	1	555
4629717	1	557
4629782	11	559
4629782	8	565
4630525	7	557
4630572	16	285
4630660	1	339
4630921	37	53
4630932	13	569
4630933	11	569
4630934	9	569
4630935	16	569
4630936	17	569
4630937	19	569
4630938	10	569
4630939	2	555
4630939	15	569
4630940	14	569
4630941	12	569
4630943	20	569
4630946	9	571
4630947	23	571
4630949	26	571
4630952	10	575
4631103	2	523
4631248	24	511
4631640	11	29
4631640	11	33
4631659	36	421
4631753	8	611
4631753	9	611
4631910	33	53
4631943	27	439
4632041	7	571
4632325	2	393
4632449	0	47
4632450	1	47
4632493	2	575
4632689	12	391
4633367	2	29
4633367	2	33
4633367R	2	29
4633367R	2	33
4634010	8	611
4634010	9	611
4634693	2	51
4635248	28	571
4636765	7	523
4637175	1	523
4637225	20	285
4638905	6	409
4638905	3	413
4639112	6	405
4639112	7	417
4639136	0E	285
4639235	21	475
4639528	7A	549
4639629	8	563
4639989	5	571
4639990	14	555
4639992	15	555
4639993	18	555
4640418	10	611
4640421	2	611
4640621	2	315
4640621	18	525
4642023	3	425
4642023	2	427
4642167	7	405
4642361	12	607
4642488	18	551
4642575	16	523
4643029	22	555
4643444	23	475
4643446	23	475
4644625	2	537
4645278	0	463
4645278	0	465
4645278	0	467
4645278	0	469
4645278	0	471
4645330	84	439
4646226	1	349
4646320	6	449
4647882	43	583
4648204	3	519
4648205	4	519
4648912	3	575
4649152	13	311
4649213	0	589
4649377	3	309
4649377	5	357
4649405	18	569
4650338	7	449
4650571	23	335
4650572	24	335
4650573	28	335
4651278	1	295
4651292	8	381
4651295	0	295
4651296	0	433
4651537	12	341
4651556	7	511
4651557	9	511
4651654	7	333
4651869	1	433
4651877	1	381
4652483	1	519
4652573	5	409
4652573	4	413
4652779	3	313
4652915	4	277
4652915	12	279
4653156	21	341
4653879	26	243
4653906	7	365
4654150	27	243
4654406	23	583
4654421	50	595
4654422	50	599
4654515	0L	285
4654597	8	311
4654640	42	583
4654655	40	467
4654760	33F	439
4654845	5	609
4655171	7	563
4655323	5	545
4655324	6	545
4655548	3	343
4655785	44	583
4655968	11	259
4656158	27	335
4656227	13	367
4656227	12	371
4656300	5	365
4656522	23	475
4656533	12	565
4656608	23	475
4656682	10	543
4656988	7	539
4657929	4	421
4658090	36	335
4658091	30	335
4658094	34	335
4658095	15	323
4658095	31	335
4658109	29	335
4658110	1D	321
4658110	7	325
4658110	14	327
4658110	3	333
4658110	13	335
4658110	1F	335
4659287	11	29
4659287	11	33
4659592	11	333
4659592	1D	333
4659593	12	333
4659594	13	333
4659595	14	333
4659595	1C	333
4659659	35	335
4660220	5	553
4660511	2	407
4660755	19	513
4660782	7	259
4660944	18	551
4661485	50	595
4661819	27	533
4661819	9	565
4661965	16	551
4662206	5	511
4662223	21	335
4662224	34	329
4662226	32	335
4662227	3	329
4662230	6	329
4662231	7	329
4662232	8	329
4662233	9	329
4662242	2	329
4662243	20	335
4662245	10	329
4662250	10	335
4662251	19	335
4662252	24	319
4662252	13	327
4662356	39	327
4662357	40	327
4662358	35	327
4662359	31	327
4662360	32	327
4662361	37	327
4662362	36	327
4662364	48	327
4662366	38	327
4662368	21	323
4662368	46	327
4662370	0H	343
4662378	20	323
4662477	21	533
4662477	10	535
4662479	19	533
4662479	11	535
4662718	2	327
4662721	1J	321
4662722	1G	321
4662724	1B	321
4662725	1H	321
4662726	4	321
4662727	1F	321
4662728	1E	321
4662729	5	321
4662729	10	323
4662729	0J	343
4662729	0D	345
4662730	1C	321
4662741	17	329
4662744	31	323
4662747	18	333
4662751	13	325
4662755	2	325
4662755	1	329
4662755	0E	345
4662758	16	323
4662758	53	351
4662759	12	323
4662763	14	325
4662770	15	325
4663083	22	533
4663083	13	535
4663086	20	533

Índice numérico - continuação

Nº peça	Item	Página
4664871	0	595
4664872	0	597
4665191	2	533
4665191	19	535
4665490	25	319
4665500	5	319
4665501	6	319
4665503	20	319
4665689	16	325
4666057	0N	343
4666063	0F	343
4666221	2	345
4666222	3	345
4666223	4	345
4666224	5	345
4666225	6	345
4666226	7	345
4666369	13	323
4667150	7	607
4669118	27B	595
4669118G	27B	595
4669120	27B	597
4669126	26B	595
4669126G	26B	595
4669127	26B	597
4669127G	26B	597
4671802	11	357
4673615	32B	595
4673615	32B	597
4673616	37B	595
4673616	37B	597
4674883	3	559
4674883	4	559
4674883	0	561
4674883	1	561
4674883	3	565
4674883	4	565
4674883	3	567
4675257	21	421
4675257	1	425
4676586	5	579
4676587	4	579
4676839	17	421
4679686	32B	595
4679686	32B	597
4680516	0	281
4681879	24	533
4681879	14	559
4685091	20	327
4685180	30	323
4687331	33A	439
4689585	3	503
4692386	8	367
4692386	7	371
4692386R	8	367
4692386R	7	371
4692542	6	287
4692542	6	295
4692542	4	307
4697482	16	475
4700170	33	439
4702172	33A	439
4702173	33A	439
4702173	33B	439
4702551	4	417
4702991	4E	375
4703324	65	441
4703329	1	429
4703330	3	299
4703330	2	429
4704922	0	385
4704922	50	387
4704924	4	389
4704925	4	385
4704927	6	393
4705202	7	567
4705203	6	567
4705608	2	509
4705785	11	523
4705786	13	523
4705918	0	287
4705919	0	291
4705920	2	291
4706566	8	319
4706566	8	321
4706817	4B	375
4707071	3	417
4707468	10	285
4707576	12	559
4707578	23	533
4707578	15	559
4707581	0	559
4707585	1	559
4707586	25	533
4707586	10	565
4707588	11	565
4707784	1	393
4708351	11	329
4708387	10	319
4708387	45	327
4708451	2	287
4708459	0	509
4708462	1	509
4708537	36	285
4709168	25	335
4712341	22	539
4713021	1	565
4713022	0	565
4713323	7	393
4713373	6	355
4714376	0	423
4716583	33B	439
4716973	9	523
4718274	0	463
4718274	0	465
4718274	0	467
4718274	0	469
4718274	0	471
4718274	26	569
4719387	9	563
4719388	10	563
4719393	5	561
4719394	7	561
4719395	6	561
4719469	11	409
4720520	83	451
4720520	83	453
4720520	83	455
4720520	83	457
4724782	6	363
4725406	31	263
4726055	10	367
4726055	0	369
4728531	6	389
4729000	0	307
4729022	28	583
4729032	50	605
4729032	0	609
4S00686	12	391
4S00730	11	459
4S00734	16	451
4S00734	16	455
4S00734	13	459
4S00862	5	51
4S01080	4	57
4S01095	45	609
5009133	0	31
5009654	0A	525
5009668	0A	527
5009912	0	27
5010089	0A	529
51M7039	2	117
51M7039	9	117
51M7039	19	213
51M7039	8	213
51M7040	7	114
51M7040	15	117
51M7040	16	117
51M7040	2	121
51M7040	4	191
51M7040	7	210
51M7040	30	213
51M7040	32	213
51M7040	2	221
51M7040	4	95
51M7041	6	117
51M7041	8	121
51M7041	3	168
51M7041	7	191
51M7041	22	213
51M7041	8	221
51M7041	3	74
51M7041	7	95
51M7042	3	127
51M7042	3	227
51M7042	2	261
51M7042	3	261
51M7043	14	114
51M7043	7	171
51M7043	2	176
51M7043	4	176
51M7043	11	195
51M7043	14	210
51M7043	7	77
51M7043	2	82
51M7043	4	82
51M7043	11	99
51M7044	12	121
51M7044	29	167
51M7044	22	195
51M7044	12	221
51M7044	36	73
51M7044	22	99
51M7045	13	127
51M7045	7	127
51M7045	19	195
51M7045	13	227
51M7045	7	227
51M7045	19	99
57M7257	6	121
57M7257	6	221
57M7688	0B	285
57M7689	0C	285
57M7691	0D	285
57M8163	0E	285
57M8625	5	121
57M8625	5	221
6008X	10	439
6027592	0	357
6027593	4	357
6027603	4A	375
6027660	0	355
6027661	1	355
6027718	0	363
61H1006	19	243
61H1008	18	243
61H1160	17	243
61H1162	16	243
61H1191	9	539
61H1191	2	541
61M5004	8	265
61M5018	7	265
61M5022	27	213
61M5022	15	263
61M5035	2	261
61M5035	29	263
61M5037	3	261
61M5037	30	263
7031988	1A	37
7046189	0	525
7046189G	0	525
7047084	3A	43
7047110	0	527
7047110G	0	527
7048654	0	529
7048654G	0	529
7049580	25	583
7049994J	9	421
7050520	3	349
7054613	15	279
7054613	0	347
7057117	4G	375
7057118	4H	375
7057119	0	375
7057120	1	375
7057403	3	287
7057539	1	357
7058363	1	391
7058364	2	391

Índice numérico - continuação

Nº peça	Item	Página
7058365	17	391
7058366	9	391
7058382	0	391
7058384	0	359
7058385	10	359
7058387	13	299
7058388	14	299
7058389	4	365
7058390	3	365
7058400	13	391
7058402	5	391
7058406	7	385
7059062	1	449
7059432	30	421
8050658	19	441
8053499	11	475
8058352	36	439
8061722	4	547
8062624G	1	579
8062625G	0	579
8070638	0H	527
8074315	27	527
8074315	27	529
8074315G	27	527
8074315G	27	529
8076541	0	531
8077903	32	507
8081525	3	579
8081525G	3	579
8082052	4	589
8082052G	4	589
8082053	5	589
8082053G	5	589
8082106	2	579
8082106G	2	579
8083882	1	587
8083882G	1	587
8084097	0	587
8084097G	0	587
8087257	0	585
8087257G	0	585
8087377	1	585
8087377G	1	585
8097015	0	39
8098305	8	551
8098306	5	551
8098475	2	449
8098939	2	363
8099321	14	53
8099406	1	55
8099799	1	505
8099800	0	505
8100524	38	421
8100576	6	391
8100886	35	421
8100955	1	583
8100958	10	583
8101299	5	513
8101300	1	589
8101300G	1	589
8101301	2	589
8101301G	2	589
8102285J	11	413
8102521	1	569
8102646	0A	315
8102957	13	525
8102957	13A	525
8103785	2	425
8103785	7	427
8104656	1	277
8104656	16	279
8106893	9	513
8118208	0	507
8118287	4F	375
8118420	92	589
8119061	0	337
8119300	16	385
8119301	8	357
8119319	24	285
8119409	0	523
8119897	20	523
8120379	11	509
8120757	10	357
8126604	2	307
9101521	12	615
9107265	12	615
9107265EX	12	615
9134109	23	55
9134110	67	441
9134110	58	443
9134110	39	445
9134110	22	55
9134111	80	441
9134112	20	55
9145787	11	615
9154207	14	583
9156396	1	37
9156685G	1	579
9156686G	0	579
9167977	17	55
9184275	8	507
9184556	5	475
9185757	15	55
9185757	0	57
9196157	4	401
9207567	26	507
9207568	27	507
9218005	19	439
9218005	0	447
9226367	6	507
9228828	14	461
9230458	16	461
9233692	0	51
9234748	0	599
9234748G	0	599
9234887	16	549
9234888	13	549
9234984	0	35
9234984R	0	35
9234985	1	35
9235104	3	35
9242963	3	43
9242963R	3	43
9242964	13	43
9242964R	13	43
9242965	14	43
9243238	0	41
9243238R	0	41
9243267	20	41
9244235	12	549
9246436	17	511
9247662	32	53
9248074	0	595
9248075	0	597
9248307	0	601
9248307G	50	527
9248307G	51	529
9248307G	0	601
9248705	15	33
9248706	10	33
9250499	15	29
9250499R	15	29
9250500	10	29
9250500	10	33
9250500R	10	29
9257194	27	263
9257254	1	51
9257254	0	53
9258047	1	461
9258325	1	51
9258325	0	53
9258325	0	53
9260003	32	53
9260003	0	55
9260971	11	611
9261222	0	51
9262248	11	611
9262916	51	605
9262916	0	607
9263210	13	583
9264202	15	33
9264203	15	33
9264205	15	29
9264205R	15	29
9264206	15	29
9264206R	15	29
9264581	7	549
9266180	17	439
9266180	0	443
9266180	37	443
9268625	12	577
9268626	14	577
9268627	15	577
9268628	13	577
9275950	22	461
9286528	0	595
9286528G	0	595
9286529	0	597
9286529G	0	597
9286529G	60	597
9312792	50	445
9314145	2	461
9315463	27	285
9315463	3	291
9315741	1	435
9316612	60	605
933226	58A	451
933226	58A	455
94-0649	83	439
94-2011	8	35
94-2011	7	43
94-2012	36	607
94-2013	44	51
94-2014	10	259
957366	30A	439
957366	16	441
957366	67A	441
957366	58A	443
957366	39A	445
957366	17	461
957366	10	47
957366	17A	55
957366	22A	55
957366	5	557
957366	2	559
957366	4	563
957366	2	565
957366	4	567
957366	47	609
958740	10	439
959499	8	53
962002	11	439
962453	4	549
962453	3	551
962453	2	583
966993	92	457
966993	2	547
966993	5	549
966993	4	551
966993	4	583
971489	10	545
971489	1	549
971489	2	553
971489	1	577
971823	26	455
9724756	32	441
9727822	18	47
9727822	18	49
9735305	19	571
9735306	20	571
9738383	0	45
9738384	1	45
9738975	6	547
9742779	63	439
9743977	62	439
9755978	1	27
9755978	1	31
9759157	14	511
9759158	15	511
9761179	15	461
9763817	91	585
9763817	91	587
9764772	21	589
9765007	90	589
9765301	91	589
9765303	92	589
9765409	16	559
9765447	16	513
9765653	94	589

Índice numérico - continuação

Nº peça	Item	Página
9765653R	94	589
9766166	11	513
9766968	20	551
9767321	1	533
9767321	18	535
9773023	48	507
9773023	29	511
984054	22	439
984614	28	595
984614	28	597
984614	30	599
985098	40	453
985098	40	455
985098	40	457
986910	0	549
986910	1	553
986910	0	577
991334	5	523
991342	1	605
991347	7	615
991718	13	539
991725	12	439
991725	44	439
992526	20B	471
A120R	7	101
A120R	7	197
A364R	14	195
A364R	14	99
A590105	20	283
A590106	25	273
A590106	21	283
A590106	4	341
A590106	3	353
A590106	1	367
A590106	1	371
A590106	3	393
A590106	21	395
A590106	8	409
A590106	8	413
A590106	37	421
A590108	9	235
A590108	12	253
A590108	33	263
A590108	16	273
A590108	22	283
A590108	3	285
A590108	5	287
A590108	10	299
A590108	2	299
A590108	7	319
A590108	13	365
A590108	4	383
A590108	8	391
A590108	12	395
A590108	7	403
A590108	9	405
A590108	7	409
A590108	2	415
A590108	16	421
A590108	33	421
A590108	39	421
A590108	4	429
A590108	3	431
A590108	2	477
A590108	20	513
A590108	13	533
A590108	29	571
A590108	48	583
A590110	23	283
A590110	3	405
A590110	10	417
A590110	7	421
A590110	8	421
A590110	15	513
A590110	3	513
A590110	3	569
A590112	1	279
A590112	2	347
A590112	24	589
A590114	5G	275
A590114	8	403
A590114	5	569
A590116	9	395
A590905	24	283
A590906	3	275
A590906	25	283
A590906	16	507
A590908	11	395
A590908	9	403
A590908	2	431
A590910	10	403
A590910	5	405
A590910	9	417
A590910	3	437
A590910	11	507
A590910	4	513
A590910	35	595
A590910	35	597
A590910	35	599
A590910	31	601
A590912	7	241
A590914	5I	275
A590914	38	595
A590914	38	597
A590914	4	613
A590916	10	395
A590916	38	439
A590918	3	39
A590920	7	51
A763016	14	513
A810060	7	475
A810070	2	43
A810100	8	615
A810160	8	475
A810190	2	475
A811040	10	539
A811045	15	243
A811045	6	451
A811045	6	453
A811045	6	455
A811045	6	457
A811045	5	541
A811045R	15	243
A811045R	6	451
A811045R	6	453
A811045R	6	455
A811045R	6	457
A811045R	5	541
A811085	4	537
A811110	10	601
A811115	10	595
A811115	10	597
A811120	3	607
A811130	10	599
A852122	0	463
A852122	0	465
A852122	0	467
A852122	0	469
A852122	10	47
A852122	0	471
A852122	10	49
A852122	24	555
A852122	10	571
A852122	2	573
A852122	5	575
A852122	30	583
A852122	51	583
A852123	7	519
A852123	6	533
A852123	7	535
A852123	11	575
A852123	47	583
A852133	19	475
A852133	6	543
A852133	7	555
A852133	0	561
A852133	8	569
A852133	12	571
A852133	19	583
A852134	8	543
A852144	5	555
A852222	3	573
A852223	4	533
A852223	8	535
A852223	2	559
A852223	2	565
A852233	5	519
A852233	11	555
A852233	3	559
A852233	3	565
A852244	32	571
A852322	25	555
A852322	13	571
A852322	33	583
A852323	5	533
A852323	9	535
A852323	4	563
A852323	7	573
A852323	31	583
A852333	20	475
A852333	10	555
A852333	4	559
A852333	1	561
A852333	4	565
A852334	9	543
A852334	17	571
A852343	9	555
A852344	6	47
A852344	6	49
A852422	11	571
A852433	6	519
A852544	7	47
A852544	7	49
A853166	3	47
A853166	3	49
A853166	20	527
A853166	5	537
A853166	3	543
A853166	4	577
A853180	24	583
A853188	28	599
A853266	14	243
A853366	24	529
A853366	3	537
A853388	7	583
A853544	8	555
A885002	4	557
A885002	15	571
A885002	12	575
A885003	15	475
A885003	11	539
A885004	17	475
A885004	3	557
A885006	12	539
A885006	4	541
A885008	14	539
A885008	10	585
A885008	10	587
A885008	16	589
AE42718	8	571
AE48033	7	501
AE52955	1	517
AH170895	11	253
AH173446	16	599
AH173454	28	601
AH225127	2	599
AH225127G	2	599
AH225133	32	599
AH225134	2	595
AH225134	2	597
AH225135	50	599
AH225136	50	595
AH225136	50	597
AH225137	50	601
AH225139	29	599
AH225142	2	601
AH225143	32A	595
AH225998G	25	601
AH225998G	27	601
AH226284	27B	595
AH226285	26B	595
AH226482	39	599
AH226483	39	595
AH226483	39	597
AH226483	35	601
AH234557	28	601
AH234560	2	599
AH234562	32	599
AH234564	2	595

Índice numérico - continuação

Nº peça	Item	Página
AH234564	2	597
AH234565	32A	595
AH234566	29	599
AH234610	25	601
AH234612	27B	595
AH234614	26B	595
AH234856	2	601
AH235592	26	263
AH77869	5	397
AH79175	10	305
AH80916	4	167
AH80916	4	73
AH89069	8	571
AP33637	19	571
AP33638	20	571
AP34666	0	37
AR48236	4	255
AR65507	3	105
AR65507	1	136
AR65507	3	149
AR65507	3	201
AR76140	15	473
AR94101	23	517
AT114835	24	601
AT126162	1A	403
AT127347	29	601
AT130684	22	515
AT130941	3	51
AT131436	8	473
AT131437	14	473
AT131445	2	517
AT131725	8	283
AT131725	31	555
AT131725	4	573
AT131725	52	583
AT132690	5	601
AT134346	1	473
AT135758	5C	275
AT135758	0C	277
AT135758	34C	421
AT13740	7	239
AT147803	1	403
AT152406	79	441
AT154162	4	615
AT154553	21	237
AT154553	7	257
AT154553	2	39
AT160584	30	439
AT170759	1	235
AT180006	6	35
AT180007	7	37
AT180008	4	35
AT180011	4	37
AT180012	6	37
AT180013	1B	37
AT180017	6	43
AT180019	2	43
AT180028	3	29
AT180028	3	33
AT180047	10	41
AT180585	3	517
AT183222	2	235
AT186161	5	29
AT186161	5	33
AT186162	4	29
AT186162	4	33
AT186623	16	515
AT186623	4	517
AT191297	35	515
AT194969	1	289
AT194969	1	403
AT196588	34	515
AT200990	86	439
AT202412	6	439
AT202414	5	439
AT202443	43	439
AT204965	6	605
AT211041	4	175
AT211041	4	81
AT213843	5	605
AT214401	63	439
AT214406	62	439
AT215088	3	257
AT215089	2	257
AT215091	1	257
AT217704	5	257
AT217708	8	257
AT217709	64	439
AT219468	7	29
AT219468	7	33
AT219471	8	29
AT219471	8	33
AT219482	13	29
AT219482	13	33
AT219483	13	29
AT219483	13	33
AT219484	13	29
AT219484	13	33
AT264320	10	601
AT264339	3	607
AT264348	28	595
AT264348	28	597
AT264348	30	599
AT264354	16	451
AT264354	16	455
AT264418	3	615
AT274462	5C	275
AT300487	1	247
AT301074	8	431
AT303320	2	183
AT303320	2	87
AT306723	7	515
AT309596	26	579
AT312932	27	555
AT314583	2	247
AT316671	3	255
AT317252	6	527
AT317252	4	529
AT318021	24	579
AT318035	3	47
AT318035	20	527
AT318035	24	529
AT318035	3	543
AT318035	4	577
AT318035	5	577
AT318060	14	311
AT321211	6	265
AT322385	1	273
AT324091	6	247
AT329645	2	255
AT329958	3	247
AT331020	8	431
AT331104	5	517
AT331766	17	515
AT331768	19	515
AT331813	1	125
AT331813	1	225
AT332621	0	37
AT333557	7	183
AT334102	16	473
AT334168	0	473
AT338725	3	235
AT339115	40	481
AT339122	40	481
AT339124	40	481
AT339126	40	481
AT339128	40	485
AT339130	40	485
AT339132	40	485
AT339134	40	485
AT339136	40	485
AT339138	40	487
AT339140	40	487
AT339142	40	487
AT339144	40	487
AT339146	40	487
AT339148	12	491
AT339152	12	495
AT339692	10	497
AT339959	1	603
AT341429	7	183
AT341429	7	87
AT342511	92	481
AT342511	92	483
AT342511	92	485
AT342511	92	487
AT342511	92	489
AT342511	92	493
AT342512	90	481
AT342512	90	483
AT342512	90	485
AT342512	90	487
AT342512	90	489
AT342512	90	493
AT342513	91	481
AT342513	91	483
AT342513	91	485
AT342513	91	487
AT342513	91	489
AT342513	91	493
AT342742	15	499
AT343218	1	501
AT343230	0	501
AT343349	8	501
AT343356	9	501
AT343363	10	501
AT343367	11	501
AT343400	12	501
AT343401	13	501
AT343406	14	501
AT343410	15	501
AT343412	16	501
AT343413	17	501
AT343415	18	501
AT344623	28	273
AT344819	40	501
AT344820	40	501
AT344821	40	501
AT349466	16	527
AT349466	28	529
AT35121	5	473
AT35121	6	515
AT35121	6	517
AT361191	0B	315
AT361193	13B	525
AT365870	1	261
AT367644	5	237
AT368482	6	237
AT368483	8	239
AT36921	13	473
AT36921	2	515
AT36921	7	517
AT370488	1	261
AT370488	2	263
AT370488	37	263
AT372359	1	125
AT372359	1	225
AT372458	1	251
AT375011	3	259
AT376261	1	263
AT378044	40	489
AT378045	40	483
AT379648	0	497
AT379649	0	497
AT379650	0	499
AT379651	0	499
AT380013	8	243
AT380314	9	239
AT380318	10	239
AT380320	11	239
AT381407	4	237
AT383236	17	497
AT383236	29	499
AT383236	0	603
AT383237	17	497
AT383237	29	499
AT383237	20	603
AT383306	12	239
AT383426	16	497
AT383426	26	499
AT383862	3	499
AT383883	5	499
AT383885	24	499
AT383886	25	499
AT384914	18	237
AT38628	3	473
AT387237	2	497
AT387237	2	499
AT387498	13	255

Índice numérico - continuação

Nº peça	Item	Página
AT387543	1	261
AT387543	2	263
AT387779	90	435
AT388452	1	243
AT388454	2	243
AT389295	40	497
AT389295	40	499
AT389800	3	237
AT390718	0	517
AT390724	30	513
AT390724	30	519
AT390742	0	515
AT390758	90	583
AT390758	93	587
AT390758	95	589
AT390758	80	591
AT390758	80	593
AT390759	90	583
AT390759	93	585
AT390759	95	589
AT390759	80	591
AT390759	80	593
AT390802	10	343
AT390815	90	261
AT390823	10	345
AT390824	20	345
AT390826	6	245
AT393163	50	535
AT39390	5	249
AT394282	13	477
AT395833	40	493
AT396663	0	279
AT399832	5	477
AT403884	2	373
AT403886	4	373
AT403887	19	373
AT403889	26	369
AT410667	32	283
AT412740	1	255
AT414271	18	305
AT414272	1	305
AT414273	2	273
AT417623	3	369
AT417623	3	373
AT417624	5	369
AT417624	5	373
AT417625	6	369
AT417625	6	373
AT417626	7	369
AT417627	9	369
AT417627	20	373
AT417628	10	369
AT417628	8	373
AT417629	11	369
AT417629	7	373
AT417630	12	369
AT417630	10	373
AT417631	13	369
AT417631	9	373
AT417632	14	369
AT417633	15	369
AT417633	14	373
AT417634	16	369
AT417634	21	373
AT417635	17	369
AT417635	11	373
AT417636	18	369
AT417636	18	373
AT417637	19	369
AT417637	20	369
AT417638	20	369
AT417639	21	369
AT417640	22	369
AT417641	23	369
AT417642	24	369
AT417643	25	369
AT417643	13	373
AT417644	1	373
AT417645	12	373
AT417646	16	373
AT417647	17	373
AT417648	15	373
AT418775	90	235
AT422765	20	477
AT53439	5	249
AT56658	9	537
AT66866	8	611
AT66866	9	611
AT68901	8	517
AT71082	8	515
AT71082	9	517
AT71732	23	515
AT71732	10	517
AT73296	1	245
AT78124	11	517
AT82210	33	515
B153R	10	101
B153R	10	197
CD16284	6	111
CD16284	6	207
CE17748L3	21	481
CE17748L3	21	483
CE17748L3	21	485
CE17748L3	21	487
CE17748L3	21	489
CE17748L3	21	493
CE17748R3	22	481
CE17748R3	22	483
CE17748R3	22	485
CE17748R3	22	487
CE17748R3	22	489
CE17748R3	22	493
CH10567	20B	471
CH10571	58A	451
CH10571	58A	455
CH11560	54	441
CH11560	36	445
CH11560	58H	451
CH11560	58H	455
CH11560	18A	471
CH11560	20A	471
CH11570	96	455
CH11570	24A	467
CH11570	37A	467
CH11570	38A	467
CH11570	39A	467
CH11570	40A	467
CH11570	24A	469
CH11570	25A	469
CH11570	26A	469
CH11570	39A	469
CH11570	12	517
CH11570	11	543
CH11570	6	543
CH11570	8	543
CH11570	9	543
CH12329	10	57
CH16109	8	615
CH17167	14	453
CH17167	14	459
CH17854	4	537
CH17886	17	451
CH17886	7	453
CH17886	17	455
CH17886	17	457
CH17951	35	441
DH100015	3	273
DH100029	11	43
DH300186	2	241
DH400240	24	273
DH400240	13	283
DH400240	9	305
DH400240	6	367
DH400240	5	431
DH400240	8	477
DH400240	10	533
DH400240	14	543
DH400240	31	571
DH400240	41	583
DH400360	2	313
DH400366	8	41
DH400410	7	273
DH400660	14	421
DH400703	8	235
DH400703	13	243
DH400703	9	249
DH400703	5	251
DH400703	13	253
DH400703	12	255
DH400703	9	261
DH400703	35	263
DH400703	10	265
DH400703	29	273
DH400703	33	283
DH400703	19	305
DH400703	26	311
DH400703	7	313
DH400703	14	395
DH400703	8	397
DH400703	4C	401
DH400703	14	403
DH400703	18	403
DH400703	5	407
DH400703	15	409
DH400703	5	411
DH400703	9	413
DH400703	5	415
DH400703	12	417
DH400703	3	419
DH400703	25	421
DH400703	3	421
DH400703	18	475
DH400703	3	477
DH400703	10	519
DH400703	17	533
DH400703	15	539
DH400703	12	545
DH400703	26	555
DH400703	22	569
DH400703	30	571
DH400703	8	573
DH400703	49	583
DH400704	5	241
DH400704	12	243
DH400704	11	533
DH400704	16	539
DH400704	11	545
DH400704	7	547
DH400704	1	551
DH400704	21	579
DH400704	11	581
DH400704	50	583
DH400704	33	589
DH400853	8	547
DH400866	9	273
DH400872	8	273
DH400911	4	555
DH400971	3	263
DH401248	8	537
DH800081G	4	589
DH800082G	5	589
DH800108	13	421
DH900720	4	235
FF100273	10	273
FF100290	11	273
FF100378	2	425
FF100378	7	427
FF100431	4	477
FF101679	12	273
FF101926	13	273
FF103460	7	243
FF104372	14	273
FF105054	23	421
FF107504	3	249
FF108087	1	311
FF108089	1	475
FF108089J	1	475
FF108308	15	273
FF108374	20	403
FF500924	27	583
FF501968	0	535
FF502446	10	573
FF502641	2	251
FF502660	2	397
FF502674	2	403
FF502701	11	573
FF507969	15	29
FF508243	11	417
FF508248	1	405

Índice numérico - continuação

Nº peça	Item	Página
FF508281	2	405
FF508282	2	405
FF508335	9	547
FF508449	1	409
FF508901	1	249
FF508902	7	537
FF508916	1	313
FF508935	2	413
FF508940	1	411
FF508941	1	411
FF508945	3	411
FF508946	3	411
FF508947	3	411
FF508948	3	411
FF509334	2	411
FF509347	1	419
FF509365	2	417
FF509397	2	539
FF509398	1	539
FF509399	1	541
FF509405	17	539
FF509408	3	539
FF509584	6	313
FF509795	12	477
FF509885	1	401
FF509935	1	395
FF509936	2	395
FF510048	2	249
FF510070	3	243
FF510072	4	243
FF510074	5	243
FF510099	6	243
FF510126	16	533
FF510126	22	535
FF510150	3	555
FF510174	17	263
FF510336	4	261
FF510336	4	263
FF510342	5	399
FF510365	1	417
FF510366	1	407
FF510408	1	573
FF510409	1	571
FF510410	2	571
FF510468	5	263
FF510469	6	263
FF510535	24	395
FF510748	1	545
FF510766	27	395
FF511284	1	521
FF511355	12	413
FF511356	13	413
FF511357	14	413
FF511368	17	413
FF511369	16	413
FF511371	16	403
FF511373	17	403
FF511399	1	259
FF511634	15	413
FF511678	18	409
FF511883	4	415
FF512374	31	283
FF512474	13	545
FF512478	14	417
FF512480	15	417
FF512910	19	413
FF513039	10	253
FF513072	4	265
FF513073	3	265
FF513088	1	413
FF513113	7	263
FF513116	8	263
FF513117	5	261
FF513117	9	263
FF513120	10	263
FF513121	10	263
FF513123	17	263
FF513128	1	411
FF513298	4	305
FF513334	7	287
FXB00000883	3	323
FXB00000884	4	323
FXB00000885	6	323
FXB00000886	7	323
FXB00000888	18	323
FXB00000889	19	323
FXB00000890	22	323
FXB00000891	24	323
FXB00000892	26	323
FXB00000893	27	323
FXB00000894	28	323
FXB00000895	29	323
FXB00000896	32	323
FXB00000897	33	323
FXB00000899	4	333
FXB00000900	5	333
FXB00000901	1B	333
FXB00000902	17	333
FXB00000905	4	329
FXB00000906	5	329
FXB00000907	16	329
FXB00000908	19	329
FXB00000909	21	329
FXB00000910	23	329
FXB00000911	24	329
FXB00000914	27	329
FXB00000915	30	329
FXB00000916	32	329
FXB00000917	3	325
FXB00000918	5	325
FXB00000919	6	325
FXB00000920	8	325
FXB00000921	11	325
FXB00000922	12	325
FXB00000923	31	319
FXB00000923	18	325
FXB00000925	1	335
FXB00000926	1A	335
FXB00000927	1C	335
FXB00000928	1D	335
FXB00000929	1E	335
FXB00000930	2	335
FXB00000931	3	335
FXB00000932	4	335
FXB00000933	5	335
FXB00000934	7	335
FXB00000935	8	335
FXB00000936	9	335
FXB00000938	11	335
FXB00000939	12	335
FXB00000940	14	335
FXB00000941	15	335
FXB00000942	33	335
FXB00000943	38	335
FXB00000947	3	327
FXB00000948	4	327
FXB00000949	5	327
FXB00000950	6	327
FXB00000951	7	327
FXB00000954	34	327
FXB00000956	33	327
FXB00000957	30	327
FXB00000958	42	327
FXB00000959	44	327
FXB00000960	47	327
FXB00000961	9	327
FXB00000962	10	327
FXB00000963	11	327
FXB00000964	12	327
FXB00000965	16	327
FXB00000966	19	327
FXB00000967	1	321
FXB00000968	1A	321
FXB00000970	2	321
FXB00000971	3	321
FXB00000972	6	321
FXB00000973	7	321
FXB00000975	1	319
FXB00000976	1A	319
FXB00000977	1B	319
FXB00000978	1E	319
FXB00000979	1F	319
FXB00000980	1H	319
FXB00000981	2	319
FXB00000982	3	319
FXB00000983	4	319
FXB00000984	9	319
FXB00000985	11	319
FXB00000986	13	319
FXB00000987	14	319
FXB00000988	15	319
FXB00000989	16	319
FXB00000990	18	319
FXB00000991	19	319
FXB00000992	21	319
FXB00000993	22	319
FXB00000994	23	319
FXB00000995	26	319
FXB00000996	27	319
FXB00000997	28	319
FXB00000998	29	319
FXB00000999	30	319
FXB00001000	32	319
FXB00001001	33	319
FXB00001002	50	351
FXB00001007	52	351
FXB00001031	9	389
FXB00001032	10	389
FXB00001033	11	389
FXB00001034	12	389
FXB00001035	13	389
FXB00001036	8	389
FXB00001037	7	389
FXB00001038	15	389
FXB00001042	1	387
FXB00001043	2	387
FXB00001044	3	387
FXB00001045	4	387
FXB00001046	5	387
FXB00001047	6	387
FXB00001048	7	387
FXB00001049	8	387
FXB00001050	9	387
FXB00001051	10	387
FXB00001052	11	387
FXB00001053	12	387
FXB00001054	13	387
FXB00001055	14	387
FXB00001056	15	387
FXB00001057	16	387
FXB00001058	17	387
FXB00001059	18	387
FXB00001060	19	387
FXB00001061	20	387
FXB00001062	21	387
FXB00001063	22	387
FXB00001064	23	387
FXB00001065	25	387
FXB00001066	27	387
FXB00001067	28	387
FXB00001068	29	387
FXB00001069	30	387
FXB00001070	31	387
FXB00001071	32	387
FXB00001072	33	387
FXB00001073	34	387
FXB00001074	35	387
FXB00001075	36	387
FXB00001076	37	387
FXB00001077	38	387
FXB00001078	39	387
FXB00001079	40	387
FXB00001143	85	609
FXB00001449	59	453
FYA00000236	39	335
FYA00000261	18	559
FYA00000261	16	565
FYA00000262	19	559
FYA00000262	17	565
FYA00000653	1	283
FYA00000663	3	295
FYA00000703	0	451
FYA00000703	0	453
FYA00000703	0	455
FYA00000703	0	457
FYA00000703	0	459
FYA00001076	0	287
FYA00001346	0G	285
FYA00001490	24	387

Índice numérico - continuação

Nº peça	Item	Página
FYA00001492	2	317
FYA00001494	1	317
FYA00001494	1	333
FYA00001495	1B	335
FYA00001496	8	333
FYA00001497	9	333
FYA00001498	10	333
FYA00001499	1A	333
FYA00001500	1K	319
FYA00001501	1J	319
FYA00001704	17	395
FYA00002099	0	301
FYA00002134	25	341
FYA00002203	9	371
FYA00002203	0	373
FYA00002304	27	387
FYA00002304	28	387
FYA00002305	35	387
FYA00002305	36	387
FYA00002481	2	503
FYA00002482	6	503
FYA00003014	1	359
FYA00003014	10	365
FYA00003369	38	285
FYA00003626	2	323
FYA00003944	39	285
FYA00005139	9	367
FYA00005139	8	371
FYA00005147	1	327
FYA00005148	18	327
FYA00005150	21	327
FYA00005153	23	323
FYA00005155	17	325
FYA00007726	3	385
FYA00008615	0	343
FYA00009151	0	345
FYA00009152	1	345
FYA00009153	2	343
FYA00009154	1	343
FYA00011313	77	455
FYA00014584	0	285
FYA40002175	3	383
FYA40004618	2	449
FYA40009363	9	365
FYA60001118	1	303
FYA60001131	0	301
FYB00000019	25	511
FYB00000114	33	439
FYB00000115	33F	439
FYB00000330	100	445
FYB40000015	0	511
FYB60000024	1	513
FYB60000033	50	505
FYB60000033	50	507
FYB60000045	4	437
FYB60000045	0	439
FYB60000078	1	461
FYB60000198	18	439
FYB60000198	43	443
FYB60000205	50	511
H120847	19	501
H121168	20	501
H155310	8	599
H155311	9	599
H155322	23	599
H155329	24	599
H155330	25	599
H155333	28	599
H155911	9	595
H155911	9	597
H155916	17	595
H155916	17	597
H155919	14	595
H155919	14	597
H155920	13	595
H155920	13	597
H157235	9	601
H163431	15	601
H163434	33	595
H163434	33	597
H178686	3	599
H178690	10	599
H178691	11	599
H178694	17	599
H178696	19	599
H178708	3	601
H180210	3	595
H180210	3	597
H210728	8	405
H227625	15	599
H227626	15	595
H227626	15	597
H227627	13	601
H227901	33	599
H227901G	33	599
H227903	13	599
H227904	22	599
H227905	18	599
H227906	18	595
H227906	18	597
H227907	16	601
H227908	14	599
H227909	6	599
H227910	7	599
H227911	6	595
H227911	6	597
H227912	7	595
H227912	7	597
H227913	6	601
H227914	7	601
H228111	20	599
H23125	4	161
H23125	4	67
H61354	4	549
H61354	3	551
H77698	12	235
H77698	25	243
H77698	20	279
H77698	2	281
H77698	12	283
H77698	21	285
H77698	22	285
H77698	34	285
H77698	3	293
H77698	5	295
H77698	3	297
H77698	0	299
H77698	12	299
H77698	4	309
H77698	12	381
H77698	13	381
H77698	12	383
H77698	5	393
H77698	4	431
H77698	4	433
H77698	20	47
H77698	17	473
H77698	7	477
H77698	20	49
H77698	4	509
H77698	5	509
H77698	14	523
H77698	15	523
H77698	3	533
H77698	20	535
H77698	17	559
H77698	20	559
H77698	15	565
H77698	18	565
H77698	7	565
H77698	25	571
J011235	13	615
J217083	8	249
J217083	34	263
J217083	28	395
J217083	10	399
J217083	2	401
J217083	6	403
J217083	6	407
J217083	16	409
J217083	9	409
J217083	10	413
J217083	5	417
J217083	4	419
J219167	15	367
J219167	14	371
J222008	7	355
J222008	9	509
J222008	18	523
J222008	22	523
J222010	12	255
J222010	35	263
J222010	8	277
J222010	14	285
J222010	19	285
J222010	2	285
J222010	9	285
J222010	2	293
J222010	9	299
J222010	4	325
J222010	12	329
J222010	0	331
J222010	3	331
J222010	0B	345
J222010	1B	345
J222010	2	349
J222010	2	355
J222010	2	357
J222010	3	363
J222010	2	375
J222010	4D	375
J222010	4J	375
J222010	5	375
J222010	1	377
J222010	5	411
J222010	41	421
J222010	2	435
J222010	4	503
J222010	12	505
J222010	9	505
J222010	10	513
J222010	7	559
J222010	6	563
J222010	14	565
J222010	1	567
J222010	9	585
J222010	9	587
J222012	6	241
J222012	9	257
J222012	2	277
J222012	1	337
J222012	2	339
J222012	4	349
J222012	11	421
J222012	31	421
J222012	3	45
J222012	1	551
J222012	21	579
J222012	11	581
J222012	13	587
J222012	14	589
J222014	17	279
J222014	27	525
J222014	3	59
J222016	21	259
J222016	4	339
J222016	4	449
J222018	21	237
J222018	7	257
J222018	4	315
J222018	2	39
J222018	25	475
J222018	17	525
J222020	16	605
J231212	6	425
J231212	5	427
J253112	5	425
J253112	4	427
J260614	37	421
J260614	33	507
J260616	4	341
J260620	1	367
J260620	1	371
J260620	3	393
J260816	3	285
J260816	5	287
J260816	10	299
J260816	2	299
J260816	4	383

Índice numérico - continuação

Nº peça	Item	Página
J260816	9	405
J260816	39	421
J260820	13	365
J260820	8	391
J271016	11	581
J271020	14	285
J271020	19	285
J271020	9	285
J271020	2	293
J271020	9	299
J271020	12	329
J271020	2	435
J271020	7	559
J271020	6	563
J271020	14	565
J271025	8	277
J271025	4	325
J271025	41	421
J271025	1	567
J271030	2	285
J271030	2	357
J271030	3	363
J271030	5	375
J271030	10	615
J271035	0	331
J271035	0B	345
J271035	1B	345
J271035	2	349
J271035	2	355
J271035	2	375
J271035	4	503
J271050	9	505
J271085	9	585
J271230	2	277
J271230	4	349
J271230	3	45
J271235	1	337
J271265	19	579
J271270	1	551
J271275	20	579
J271275	13	585
J271275	13	587
J271275	9	587
J271275	15	589
J271280	21	579
J271280	14	589
J281025	0M	343
J281035	1	385
J281230	21	551
J281240	2	27
J281240	2	31
J400613	28	447
J450510	8	259
J460310	8	285
J460325	10	523
J460410	32	285
J460616	25	285
J460616	29	285
J460616	11	341
J460616	19	341
J460616	3	341
J460616	9	385
J460620	7	285
J460620	2	297
J460620	1	307
J460620	1	309
J460620	9	357
J460620	0	379
J460620	17	385
J460620	5	385
J460620	1	423
J460625	11	285
J460625	12	287
J460625	5	299
J460630	15	391
J460630	12	523
J460820	28	285
J460820	3	307
J650614	5	341
J680616	4	287
J680616	12	359
J680616	16	359
J680616	2	359
J680616	8	359
J680616	10	391
J680616	3	391
J680820	12	365
J75481	17	527
J75481	34	529
J75481	4	531
J75481	39	595
J75481	39	597
J75481	50	597
J75481	35	601
J75481	5	611
J75482	8	581
J780512	19	461
J780512	3	461
J780612	17	507
J780616	9	475
J780820	8	509
J780820	21	523
J781030	4K	375
J781030	0	377
J781030	10	507
J781030	2	549
J781030	6	549
J781030	11	551
J781030	3	553
J781030	21	555
J781030	2	577
J781030	3	583
J781035	11	505
J781035	6	541
J781035	9	545
J781040	11	243
J781040	1	331
J781040	18	539
J781045	2	569
J781065	2	331
J781225	4	279
J781225	1	347
J781230	6	537
J781240	3	547
J781245	19	539
J823030	5	313
J900612	26	283
J900616	23	273
J900616	0E	277
J900616	17	283
J900616	4	341
J900616	2	353
J900616	34E	421
J900620	1	367
J900620	1	371
J900620	3	393
J900625	20	395
J900635	4	409
J900635	5	413
J900800	1	431
J900802	25	395
J900816	5	235
J900816	22	273
J900816	15	283
J900816	3	285
J900816	5	287
J900816	10	299
J900816	2	299
J900816	4	383
J900816	9	405
J900816	39	421
J900816	17	513
J900820	13	365
J900820	8	391
J900820	11	403
J900820	12	409
J900820	14	533
J900820	4	535
J900820	37	583
J900825	6	235
J900825	14	253
J900825	18	571
J900830	15	253
J900830	21	263
J900830	21	273
J900835	15	395
J900835	9	477
J900835	20	513
J900855	15	421
J900860	29	583
J901000	5	305
J901000	23	555
J901016	11	581
J901016	10	607
J901020	7	235
J901020	10	243
J901020	11	255
J901020	14	263
J901020	20	273
J901020	16	283
J901020	14	285
J901020	19	285
J901020	9	285
J901020	2	293
J901020	9	299
J901020	6	305
J901020	8	313
J901020	12	329
J901020	22	395
J901020	7	397
J901020	3	415
J901020	13	417
J901020	2	435
J901020	11	477
J901020	9	519
J901020	20	555
J901020	7	559
J901020	6	563
J901020	14	565
J901020	21	569
J901020	27	571
J901020	5	573
J901020	38	583
J901025	22	263
J901025	5	265
J901025	8	277
J901025	3	279
J901025	28	283
J901025	7	305
J901025	4	325
J901025	0M	343
J901025	13	395
J901025	11	397
J901025	3	407
J901025	6	413
J901025	41	421
J901025	10	475
J901025	10	513
J901025	18	533
J901025	3	535
J901025	30	555
J901025	1	567
J901025	6	573
J901030	6	249
J901030	4	251
J901030	19	273
J901030	2	285
J901030	4	311
J901030	2	357
J901030	3	363
J901030	5	375
J901030	26	395
J901030	3	401
J901030	4B	401
J901030	12	403
J901030	19	403
J901030	4	407
J901030	10	409
J901030	14	409
J901030	4	411
J901030	7	413
J901030	6	417
J901030	2	419
J901030	2	421
J901030	24	421
J901030	6	477
J901030	9	533
J901030	17	535
J901030	20	539

Índice numérico - continuação

Nº peça	Item	Página
J901030	26	583
J901035	10	261
J901035	23	263
J901035	0	331
J901035	0B	345
J901035	1B	345
J901035	2	349
J901035	2	355
J901035	2	375
J901035	1	385
J901035	9	399
J901035	17	409
J901035	18	413
J901035	3	475
J901035	4	503
J901035	4	545
J901035	34	595
J901035	34	597
J901035	34	599
J901035	30	601
J901040	3	251
J901040	2	513
J901045	2	253
J901045	24	263
J901050	9	505
J901085	9	585
J901085	9	587
J901208	23	589
J901210	26	589
J901225	3	545
J901230	2	277
J901230	5	279
J901230	4	349
J901230	3	45
J901235	4	241
J901235	23	243
J901235	2	535
J901235	40	583
J901240	8	241
J901240	2	27
J901240	2	31
J901240	12	533
J901245	9	243
J901250	19	47
J901250	19	49
J901265	19	579
J901265	11	583
J901265	29	589
J901270	21	539
J901270	1	551
J901270	17	583
J901275	20	579
J901275	13	585
J901275	13	587
J901275	15	589
J901280	10	547
J901280	21	579
J901280	14	589
J901285	1	551
J901290	12	583
J901430	18	279
J901430	26	525
J901430	4	569
J901435	2	59
J901435	2	613
J901635	12	43
J901645	8	395
J901645	37	439
J921030	2	437
J921035	1	437
J921230	3	241
J921230	19	421
J921235	10	241
J921240	10	257
J921245	5	339
J921640	20	259
J921640	3	449
J921655	8	449
J921680	5	449
J921806	5	257
J921840	3	315
J921840	16	525
J921850	24	475
J922000	11	311
J922004	12	311
J922060	15	605
J931600	11	35
J931640	21	51
J932055	6	51
J950005	27	283
J950008	8	305
J950008	13	409
J950008	3	429
J950008	17	523
J950010	10	255
J950010	18	273
J950010	14	283
J950010	13	403
J950010	4	405
J950010	8	417
J950010	6	421
J950010	34	443
J950010	31	445
J950012	3	509
J950016	16	311
J950016	14	527
J950016	19	529
J950018	8	257
J950020	11	525
J950020	7	525
J950020	12	527
J950020	17	529
J952010	4C	375
J952014	5H	275
J971030	31	595
J971030	31	597
J971030	27	601
JD5742	17	267
JD5742	17	269
JD5849	33	269
JD5850	15	267
JD5851	6	269
JD5909	8	269
JD7759	31	499
JD7759	16	603
JD7769	8	581
JD8514	10	439
L12622	5	403
L159272	18	539
M340816	2	367
M340816	2	371
M340816	64	439
M340820	37	445
M340825	55	441
M341030	21	439
M341030	53	445
M341030	31	597
M341056	43	445
M341090	52	445
M341228	3	605
M341236	29	595
M341236	29	597
M341236	31	599
M341245	60	441
M341645	21	607
M341850	40	53
M351020	6	35
M430613	2	275
M430825	4	403
M492564	13	439
M500504	27	283
M500605	7	367
M500605	6	371
M500807	17	443
M500807	16	445
M500807	8	513
M570010	17	273
M800650	10	47
M800650	7	535
M800650	8	535
M800650	9	535
M800650	17A	55
M800650	22A	55
M800650	5	557
M87733	3	217
M89679	4	247
MG145458	7	249
N10213	7	249
N198631	16	263
N198631	12	397
N198631	8	533
N231749	5	59
P63448	19	269
PE10997	1	155
PE11091	1	232
PF13564	2	478
PF81399	5	478
PF81429	4	478
PF81438	1	478
PF81438	3	478
PG200112G	60	595
PG200113G	60	597
PG200114G	60	599
PG200115G	60	601
PG200139	1	51
PG200139	0	53
PG200154	11	611
PG201204	2A	599
PM37391	8	611
PM37391	9	611
PMH1539	25	263
R101225	15	187
R101225	15	91
R104536	11	215
R104536	11	217
R104592	18	197
R104592	15	207
R107731	10	107
R107731	10	203
R107768	21	213
R114082	9	105
R114082	9	201
R114193	13	187
R114193	13	91
R114194	14	187
R114194	14	91
R115250	1	172
R115250	1	78
R115575	14	119
R116031	27	167
R116031	41	73
R116296	1	162
R116296	1	68
R116466	8	101
R116466	8	197
R116516	19	111
R116516	19	207
R119874	11	101
R119874	11	197
R120013	11	215
R120013	11	217
R120013	11	219
R120467	2	181
R120467	2	85
R120631	2	102
R120631	2	198
R120638	8	108
R120638	2	204
R120638	8	205
R121376	6	204
R123161	6	107
R123161	6	203
R123226	10	191
R123226	9	195
R123226	10	95
R123226	9	99
R123271	9	107
R123271	9	203
R123354	4	171
R123354	4	77
R123395	7	195
R123395	7	99
R123417	5	195
R123417	6	195
R123417	5	99
R123417	6	99
R123501	4	114
R123501	4	210
R123514	2	107

Índice numérico - continuação

Nº peça	Item	Página
R123514	2	203
R123525	4	127
R123525	4	227
R123561	7	102
R123561	7	198
R123562	7	102
R123562	7	198
R123563	4	102
R123563	4	198
R123564	4	102
R123564	4	198
R123565	11	107
R123565	11	203
R123570	8	119
R123570	7	215
R123570	7	217
R123570	7	219
R123572	5	119
R123572	16	215
R123572	16	217
R123572	16	219
R123574	5	161
R123574	5	67
R123575	6	161
R123575	6	67
R123593	11	213
R123593	14	213
R123593	17	213
R123593	5	213
R123616	5	176
R123616	9	397
R123616	5	82
R128415	8	191
R128415	8	95
R130574	4	102
R130574	4	198
R130575	4	102
R130575	4	198
R130576	7	102
R130576	7	198
R130577	7	102
R130577	7	198
R131182	16	101
R131182	16	197
R131283	11	187
R131283	11	91
R131768	2	164
R131768	2	70
R132471	2	177
R132518	5	101
R132518	5	197
R133303	2	139
R133405	2	188
R133405	2	92
R133643	5	175
R133643	5	81
R134002	25	569
R134002	46	583
R134518	3	187
R134518	3	91
R134920	3	153
R134920	7	167
R134920	12	73
R135509	3	182
R135509	3	86
R135510	2	182
R135510	2	86
R135757	2	112
R135757	2	208
R135918	5	102
R135918	7	164
R135918	..	165
R135918	5	198
R135918	7	70
R135918	..	71
R136475	4	187
R136475	4	91
R136495	3	162
R136495	3	68
R162917	2	237
R162917	13	239
R168831	2	333
R188811	9	253
R205544	10	477
R228566	16	395
R26125	4	111
R26125	4	207
R26448	7	501
R26448	31	515
R26448	16	517
R26552	11	55
R26552	21	599
R26906	12	111
R26906	13	111
R26906	12	207
R26906	13	207
R26906	16	243
R27212	4	473
R27212	5	515
R27212	13	517
R28811	2	165
R28811	2	71
R29424	0	549
R29424	9	551
R29424	0	577
R43409	14	111
R43409	14	207
R44302	36	515
R48685	6	102
R48685	6	198
R500242	1	175
R500242	1	81
R500271	19	117
R500271	26	213
R500293	1	165
R500293	1	71
R501124	10	105
R501124	1	151
R501124	10	201
R501228	11	191
R501228	11	95
R501428	8	114
R501428	8	210
R502079	2	175
R502079	6	395
R502079	2	81
R502175	3	128
R502175	3	228
R502329	2	128
R502329	2	228
R502511	18	111
R502511	3	146
R502511	18	207
R502541	25	167
R502541	42	73
R502725	8	192
R502725	8	96
R502755	6	105
R502755	6	201
R502811	9	114
R502811	9	210
R503444	1	164
R503444	1	70
R503596	2	195
R503596	2	99
R503766	8	115
R503766	8	211
R504239	38	167
R504239	25	73
R504282	1	187
R504282	1	91
R50454	12	263
R50454	19	395
R504577	23	167
R504577	39	73
R504734	3	195
R504734	3	99
R504762	1	193
R504762	1	97
R504843	6	187
R504843	6	91
R504850	1	101
R504850	1	197
R505609	3	102
R505609	3	198
R515307	5	171
R515408	8	187
R515408	8	91
R515454	22	73
R515494	5	187
R515494	5	91
R516125	21	167
R516125	38	73
R516510	3	115
R516510	3	211
R516557	27	195
R516557	27	99
R516584	1	211
R516647	5	153
R516647	11	167
R516647	13	73
R516648	3	163
R516648	3	69
R516679	3	215
R516679	3	219
R517237	2	163
R517237	2	69
R517471	13	121
R517471	13	221
R518210	6	126
R518210	6	226
R518455	1	127
R518455	1	227
R519025	9	191
R519025	9	95
R51936	1	117
R51936	11	117
R51936	23	117
R51936	4	117
R51936	8	117
R51936	10	213
R51936	13	213
R51936	16	213
R51936	4	213
R519488	3	177
R519488	4	178
R519488	4	83
R520139	2	187
R520139	2	91
R520301	1	111
R520301	7	111
R520301	7	207
R520632	4	125
R520632	4	225
R520813	14	167
R520813	8	73
R520929	9	192
R520929	9	96
R520930	44	167
R520930	2	73
R521037	5	114
R521037	5	210
R521159	17	167
R521401	11	161
R521401	11	67
R521458	3	125
R521458	3	225
R521548	3	174
R521548	1	80
R521548	3	80
R522410	2	161
R522410	2	67
R522512	1	147
R522554	1	177
R522554	1	178
R522554	1	83
R522622	4	101
R522622	4	197
R522630	8	167
R522630	3	73
R522679	6	119
R522679	2	215
R522679	2	217
R522679	2	219
R522686	2	113
R522686	2	209
R522690	24	243
R522780	2	173
R522780	2	79

Índice numérico - continuação

Nº peça	*Item*	*Página*
R522781	2	191
R522781	2	95
R522899	13	117
R522899	4	153
R522899	9	167
R522899	3	213
R523048	2	167
R523048	6	73
R523184	26	195
R523340	12	119
R523340	15	215
R523340	15	217
R523340	14	219
R523499	6	153
R523499	12	167
R523499	14	73
R524234	33	167
R524234	32	73
R524235	2	115
R524235	2	211
R524469	8	161
R524469	8	67
R524759	2	192
R524759	2	96
R526372	3	178
R526372	3	83
R526838	10	108
R526838	10	205
R526941	2	178
R526941	2	83
R526944	26	195
R526944	26	99
R527787	5	171
R527787	5	77
R529168	18	73
R529563	5	171
R529563	5	77
R529946	1	115
R54114	7	105
R54114	7	201
R54123	2	245
R54565	8	107
R54565	8	203
R55453	24	167
R55453	40	73
R56902	9	271
R61467	3	164
R61467	1	70
R61467	3	70
R61871	2	171
R61871	2	77
R63548	1	119
R63548	4	119
R63548	3	215
R63548	6	215
R63548	3	217
R63548	6	217
R63548	3	219
R63548	5	219
R71228	15	195
R71228	15	99
R72328	3	181
R72328	3	85
R72659	18	283
R72659	10	397
R73384	8	393
R73384	23	395
R73384	15	533
R81275	5	168
R81275	5	74
R82718	6	113
R82718	6	209
R85363	17	111
R85363	2	146
R85363	17	207
R85687	11	111
R85687	11	207
R89944	1	113
R89944	1	209
R90692	10	111
R90692	10	207
R91360	26	167
R91360	43	73
R91889	2	111
R91889	2	207
R97061	5	117
R97061	6	213
R97185	15	101
R97185	7	108
R97185	15	197
R97185	5	204
R97185	7	205
R97490	9	111
R97490	9	207
R97491	9	111
R97491	9	207
R97492	10	111
R97492	10	207
R97493	10	111
R97493	10	207
R98062	9	111
R98062	9	207
R98063	8	111
R98063	8	207
R99052	10	461
R99052	25	461
RE167207	10	121
RE167207	10	221
RE31617	5	111
RE31617	5	207
RE40048	8	255
RE42139	5	245
RE42713	18	197
RE44574	1	102
RE44574	1	138
RE44574	4	164
RE44574	1	198
RE44574	4	70
RE46684	7	117
RE46684	2	168
RE46684	6	191
RE46684	20	213
RE46684	2	74
RE46684	6	95
RE46685	13	114
RE46685	9	171
RE46685	10	195
RE46685	13	210
RE46685	9	77
RE46685	10	99
RE46686	6	114
RE46686	14	117
RE46686	3	191
RE46686	6	210
RE46686	33	213
RE46686	3	95
RE46687	18	195
RE46687	18	99
RE500345	1	152
RE500345	1	182
RE500345	1	86
RE500527	1	165
RE500527	1	71
RE500608	8	105
RE500608	8	201
RE502173	10	117
RE502173	18	213
RE504233	3	188
RE504233	3	92
RE504302	1	147
RE504839	1	137
RE504845	16	119
RE504845	12	215
RE504845	12	217
RE504845	12	219
RE504914	4	204
RE505264	3	395
RE505501	12	101
RE505501	12	197
RE505515	23	195
RE505921	1	102
RE505921	1	198
RE505939	1	163
RE505939	1	69
RE505980	12	195
RE505980	13	195
RE505980	6	195
RE505980	7	195
RE505980	8	195
RE505980	12	99
RE505980	13	99
RE505980	6	99
RE505980	7	99
RE505980	8	99
RE507247	21	117
RE507247	24	213
RE507807	20	101
RE507807	20	197
RE507852	1	147
RE507952	8	171
RE507952	3	176
RE507952	3	397
RE507952	8	77
RE507952	3	82
RE508185	2	101
RE508185	2	197
RE508317	4	107
RE508317	4	203
RE508489	7	187
RE508489	7	91
RE508561	1	147
RE508566	4	195
RE508566	4	99
RE508742	1	168
RE508742	1	74
RE509865	1	195
RE509865	2	195
RE509865	1	99
RE509865	2	99
RE515636	39	167
RE515636	20	73
RE516335	40	167
RE516335	21	73
RE516336	32	167
RE516336	31	73
RE516340	1	102
RE51650	4	123
RE51650	5	123
RE51650	4	223
RE51650	5	223
RE516512	7	123
RE516512	3	185
RE516512	7	223
RE516512	3	89
RE516553	6	123
RE516553	5	185
RE516553	6	223
RE516553	5	89
RE516999	31	167
RE516999	33	73
RE517230	1	188
RE517230	1	92
RE517370	28	167
RE517370	21	195
RE517370	35	73
RE517370	21	99
RE518097	5	126
RE518097	5	226
RE518109	1	119
RE519144	11	121
RE519144	11	221
RE519696	4	123
RE519696	5	123
RE519696	4	223
RE519696	5	223
RE520229	1	176
RE520229	1	82
RE520928	35	167
RE520930	36	167
RE520930	23	73
RE520953	3	305
RE521531	3	119
RE521531	5	215
RE521531	5	217
RE521531	4	219
RE521756	2	108
RE521756	3	108
RE521756	4	108
RE521756	5	108

Índice numérico - continuação

Nº peça	Item	Página
RE521756	6	108
RE521756	2	205
RE521756	3	205
RE521756	4	205
RE521756	5	205
RE521756	6	205
RE522076	2	174
RE522076	1	80
RE522076	2	80
RE52242	2	127
RE52242	2	227
RE522596	19	73
RE522794	3	121
RE522794	3	221
RE522878	4	185
RE522878	4	89
RE523464	8	117
RE523464	15	213
RE523854	1	121
RE523854	1	221
RE524220	3	117
RE524220	7	213
RE524453	4	105
RE524453	4	201
RE524723	1	185
RE524723	1	89
RE524724	36	263
RE524730	3	167
RE524730	9	73
RE525016	7	121
RE525016	7	221
RE525147	4	121
RE525147	4	221
RE525456	1	111
RE525456	7	111
RE525456	1	207
RE525456	7	207
RE525910	1	107
RE525910	1	203
RE526588	16	167
RE526588	26	73
RE526692	43	167
RE526692	15	73
RE526693	42	167
RE526693	16	73
RE526694	41	167
RE526694	17	73
RE526834	2	123
RE526834	2	185
RE526834	2	223
RE526834	2	89
RE527039	5	149
RE527054	18	167
RE527054	28	73
RE527055	34	167
RE527055	27	73
RE52722	9	121
RE52722	9	221
RE527456	16	111
RE527456	16	207
RE527528	20	167
RE527528	30	73
RE527843	1	105
RE527843	1	149
RE527843	2	149
RE527843	5	149
RE527843	1	201
RE527843	2	201
RE527843	5	201
RE527844	4	149
RE527858	1	161
RE527858	1	167
RE527858	1	67
RE527858	5	73
RE528096	15	167
RE528096	7	73
RE528588	2	153
RE528588	6	167
RE528588	11	73
RE528609	5	167
RE528609	1	73
RE528742	10	161
RE528742	10	67
RE528770	1	215
RE528770	1	217
RE528770	1	219
RE529270	1	174
RE529270	1	80
RE529464	7	119
RE529481	4	215
RE529481	4	217
RE529641	1	123
RE529641	4	123
RE529641	5	123
RE529641	1	223
RE529641	4	223
RE529641	5	223
RE529643	3	123
RE529643	3	223
RE529811	5	207
RE529915	11	117
RE529915	1	213
RE529916	4	117
RE529916	12	213
RE529930	1	232
RE530299	7	261
RE530299	20	263
RE531383	7	161
RE531383	7	67
RE532239	4	101
RE532239	1	139
RE532239	4	197
RE532631	1	143
RE532634	1	151
RE532653	1	191
RE532653	1	95
RE532841	1	145
RE532993	1	145
RE532993	1	146
RE532993	1	151
RE534109	1	135
RE534109	19	167
RE534109	34	73
RE535517	3	161
RE535517	3	67
RE537834	21	101
RE537834	21	197
RE538097	1	140
RE538097	23	195
RE538097	1	198
RE538097	23	99
RE538724	2	119
RE538724	6	219
RE539279	2	265
RE540392	1	123
RE540392	4	123
RE540392	5	123
RE540392	1	223
RE540392	4	223
RE540392	5	223
RE540438	4	123
RE540438	5	123
RE540438	4	223
RE540438	5	223
RE540439	4	123
RE540439	5	123
RE540439	4	223
RE540439	5	223
RE541425	1	153
RE541425	10	73
RE541933	1	265
RE546784	10	167
RE546784	13	167
RE550941	7	119
RE56098	8	253
RE56369	12	187
RE56369	12	91
RE56690	2	114
RE56690	2	210
RE60003	10	119
RE60003	8	215
RE60003	8	217
RE60003	8	219
RE60005	3	111
RE60005	3	207
RE60854	6	185
RE60854	6	89
RE63674	22	101
RE63674	22	197
RE65165	7	102
RE65165	1	130
RE65165	7	198
RE65168	4	102
RE65168	1	131
RE65168	4	198
RE65908	11	105
RE65908	1	129
RE65908	11	201
RE65909	1	134
RE65911	7	102
RE65911	1	132
RE65911	7	198
RE65912	4	102
RE65912	1	133
RE65912	4	198
RE65978	15	119
RE65978	10	215
RE65978	10	217
RE65978	10	219
RE66178	7	192
RE66178	7	96
RE67050	1	117
RE67050	9	213
RE67231	1	114
RE67231	1	210
RE67238	10	114
RE67238	5	127
RE67238	2	162
RE67238	10	210
RE67238	5	227
RE67238	2	68
RE69898	3	171
RE69898	3	77
RE70487	7	182
RE70487	7	86
RE70681	4	182
RE70681	4	86
RE70756	2	152
RE70756	1	182
RE70756	6	182
RE70756	1	86
RE70756	6	86
RE71255	18	101
RE71255	15	111
RE71255	18	197
RE71255	15	207
RE71256	5	182
RE71256	5	86
SE501407	1	182
SE501407	1	86
SE501609	6	195
SE501609	6	99
SE501655	1	102
SE501655	1	198
SE501791	1	231
SE501805	1	111
SE501805	1	207
SE501811	4	101
SE501811	1	139
SE501811	4	197
SE501813	2	108
SE501813	2	205
SE501814	4	204
SE501833	2	183
SE501833	2	87
SE501916	20	167
SE501916	30	73
SE501925	13	167
SE502139	1	232
SE502192	7	119
SE502192	1	215
SE502192	1	217
SE502192	1	219
T107446	8	545
T108019	4	595
T108019	4	597
T108036	32	601
T108036G	32	601
T108041	4	601

Índice numérico - continuação

Nº peça	Item	Página
T108050	4	599
T108221	5	341
T110444	2	475
T110448	10	601
T111819	31	53
T11234	21	501
T1156A	2	481
T1156A	2	483
T1156A	2	485
T1156A	2	487
T1156A	2	489
T1156A	2	493
T1157A	3	481
T1157A	3	483
T1157A	3	485
T1157A	3	487
T1157A	3	489
T1157A	3	493
T116332	3	315
T116332	16	525
T118385	16	253
T122075	3	114
T122075	3	210
T13624	21	595
T13624	21	597
T13624	19	601
T138910	9	473
T139614	11	29
T139614	11	33
T139615	12	29
T139615	12	33
T146102	6	182
T146102	9	182
T146102	6	86
T146102	9	86
T146104	9	182
T146104	9	86
T146106	9	182
T146106	9	86
T146515	9	182
T146515	9	86
T146516	9	182
T146516	9	86
T146667	11	267
T146668	12	267
T149983	42	271
T152608	9	581
T158X290	33	481
T158X290	33	485
T158X290	33	487
T161926	4	249
T186383	13	29
T187535	16	267
T187757	10	271
T18891	9	101
T18891	9	197
T190393	14	267
T190807	5	395
T201367	37	515
T201367	14	517
T201519	13	267
T20168	13	101
T20168	13	197
T202379	38	515
T202379	15	517
T20314	3	107
T20314	3	203
T20316	7	107
T20316	7	203
T203958	8	611
T203958	9	611
T20758	1	112
T20758	1	208
T209259	9	29
T209259	9	33
T209260	6	29
T209260	6	33
T211051	9	259
T214171	2	305
T216193	18	269
T216880	8	611
T216880	9	611
T217790	29	271
T221128	24	269
T223078	7	255
T223082	28	267
T223082	30	271
T223086	9	255
T223372	5	247
T225266	12	441
T227876	7	253
T229312	9	499
T229330	22	499
T229481	5	497
T229481	8	499
T229485	12	603
T229499	13	499
T229509	15	497
T229509	23	499
T229515	19	497
T229515	30	499
T232151	41	501
T232154	42	501
T232157	43	501
T232161	44	501
T232166	45	501
T23474	14	101
T23474	14	197
T235478	20	269
T241930	50	481
T241930	50	483
T241930	50	485
T241930	50	487
T241930	50	489
T241930	50	491
T241930	50	495
T241937	51	481
T241937	51	483
T241937	51	485
T241937	51	487
T241937	51	489
T241937	51	491
T241937	51	495
T244724	14	239
T247868	31	271
T248455	7	269
T248547	5	267
T248562	4	267
T248570	39	267
T248584	1	267
T248607	0B	315
T248607	13B	525
T257730	54	501
T257731	50	501
T257732	52	501
T257733	51	501
T257734	53	501
T258145	1	253
T266239	17	237
T271438	9	237
T271441	8	237
T276079	19	603
T276080	18	603
T276082	17	603
T276083	10	603
T276092	2	603
T276098	11	603
T276467	4	497
T276469	12	499
T276470	14	497
T276470	19	499
T276673	14	499
T277101	4	499
T277102	7	499
T277117	33	499
T277225	7	237
T277629	10	237
T277664	12	237
T277664	13	237
T277667	11	237
T28949	10	235
T28949	18	263
T28949	5	283
T28949	6	283
T28949	11	305
T28949	12	305
T28949	18	395
T28949	6	555
T28949	39	583
T290636	15	239
T290637	16	239
T290638	17	239
T292534	2	267
T298467	16	237
T307494	32	269
T307495	34	271
T307498	35	267
T308140	3	253
T308141	4	253
T308142	5	253
T308143	6	253
T32854	8	519
T32854	28	555
T32854	9	573
T33276	4	192
T33276	4	96
T3G8354	33	483
T3G8354	33	489
T58477	12	111
T58477	12	207
T59014	1	549
T59014	10	551
T59014	1	577
T70177	2	473
T76938	7	579
T76938	5	583
T76938	4	585
T76938	4	587
T76938	7	589
T77613	18	117
T77613	20	117
T77613	25	213
T77613	29	213
T77613	2	261
T77613	3	261
T77613	15	263
T77613	7	501
T77857	29	555
T77858	22	243
T77858	4	47
T77858	4	49
T77858	19	527
T77858	25	529
T77858	10	537
T77858	4	543
T77858	7	545
T77858	14	551
T77858	6	577
T77858	6	579
T77932	11	127
T77932	9	127
T77932	11	227
T77932	9	227
T77932	7	265
T78612	21	243
T78612	6	583
T78612	8	585
T78612	8	587
T78784	7	541
T78787	10	283
T8E6358	34	483
T8E6358	32	489
T8E6359	33	483
T8E6359	33	489
TF1U3352D	32	483
TF1U3352D	34	489
TF290	32	481
TF290	32	485
TF290	32	487
TH100074	17	527
TH100074	34	529
TH100074	4	531
TH100074	5	611
TH100125	10	595
TH100125	10	597
TH100433	6	43
TH100483	11	439
TH101724	37	439
TH101813	87	439

Índice numérico - continuação

Nº peça	Item	Página
TH101926	7	55
TH101926	16	57
TH101926	10	585
TH101926	7	585
TH101926	10	587
TH101926	7	587
TH101926	16	589
TH102181	23	439
TH102247	1B	403
TH102409	5	525
TH102445	0G	525
TH102445	2	525
TH102445	0D	527
TH102445	0G	529
TH102445	32	529
TH102445	25	595
TH102445	25	597
TH102446	1	527
TH102446	3	531
TH102446	23	595
TH102446	23	597
TH102446	27	599
TH102446	23	601
TH102560	7	443
TH102560	7	445
TH102766	5	599
TH103780	11	589
TH104472	2	527
TH104472	31	529
TH104472	21	601
TH104922	16	595
TH104922	16	597
TH104923	19	595
TH104923	19	597
TH104926	8	601
TH104929	11	595
TH104929	11	597
TH104944	5	595
TH104944	5	597
TH104953	8	595
TH104953	8	597
TH105767	14	601
TH108313	12	585
TH108313	12	587
TH108313	12	589
TH108594	11	263
TH108769	1	403
TH109353	11	601
TH109357	17	601
TH109410	6	257
TH111036	1	403
TH111692	4	59
TH3086417	1	57
TH4101345	33C	439
TH4396836	8	57
TH4396950	13	57
TH4396955	7	57
TH4438059	61	439
TH4451036	90	439
TH4451784	24	467
TH4451787	24A	467
TH4451788	37A	467
TH4451789	39	467
TH4463993	33D	439
TH4600133	10	53
TH9753750	5	57
THA885008	10	587
THA885008	16	589
TK225C100	33	493
TK225FD	34	493
TK225P	32	493
TK290	34	481
TK290	34	485
TK290	34	487
TK3L	31	493
TPDE31329	29	481
TPDE31329	29	483
TPDE31329	29	485
TPDE31329	29	487
TPDE31329	29	489
TPDE31329	29	493
TY22450	1	181
TY22450	1	85
TY23020	3	273
TY25139	13	323
U13639	3	101
U13639	6	176
U13639	3	197
U13639	3	245
U13639	4	245
U13639	4	397
U13639	6	82
U16721	32	499
U17409	5	113
U17409	5	209
X12-6TRLO-S	22	501
X12BL-S	23	501
X12R6LO-S	24	501
X4-6F5OLO-S	25	501
X6-4C5OLO-S	26	501
X6-4F5OLO-S	27	501
X6F5OLO-S	28	501
X6FLO-S	29	501
X6HP5ON-S	30	501
XCL-19	7	283
XCL-19	1	285
XCL-29	20	243
XCL-29	5	285
XCL-29	7	299
XHG-075	12B	549
XHG-075	13B	549
XHG-075	16B	549
XHG-075	7B	549
XHG-075	12B	577
XHG-075	13B	577
XHG-075	14B	577
XHG-075	15B	577
Z449490	9	241
Z449490	21	551
Z962453	2	583
Z964255	41	507
Z966993	2	547
Z966993	4	583
Z971489	10	545
Z971489	10	551
Z971489	2	553
Z986910	9	551
Z986910	1	553
Z991334	5	523
Z991718	13	539