1ª EDIZIONE

FIAT trattori

RUTHZIL TRATOR COMERCIAL DE PEÇAS LTDA 11 97083-6812 ROLANDO

SERIE 215

CATALOGO PARTI DI RICAMBIO

CATALOGUE DE PIÈCES DÉTACHÉES

SPARE PARTS CATALOG

ERSATZTEILKATALOG

CATÁLOGO DE PIEZAS DE REPUESTO

FIAT DIVISIONE MECCANIZZAZIONE AGRICOLA

https://tractormanualz.com/

Per una corretta interpretazione di questo Catalogo vedere:

AVVERTENZE PER LA CONSULTAZIONE DEL CATALOGO (pag. 6)

Pour l'interprétation correcte de ce catalogue voyez:

REMARQUES POUR LA CONSULTATION DU CATALOGUE (page 7)

For proper interpretation see:

USE OF THE CATALOG (page 9)

Um den Katalog genau lesen zu können, siehe:

HINWEISE ZUM GEBRAUCH DES KATALOGS (Seite 8)

Para la correcta lectura del catálogo véase:

CÓMO SE MANEJA EL CATÁLOGO (pág. 10)

Tutti i diritti di riproduzione sono riservati alla Soc. p. Az. FIAT - TORINO
Il sistema di numerazione che individua i singoli particolari elencati nel presente catalogo non può essere adottato in alcun caso, senza autorizzazione scritta della Soc. p. Az. FIAT - TORINO

Tous droits réservés à la Soc. p. Az. FIAT - TURIN
Le système de numérotation des pièces en liste dans ce Catalogue ne peut être adopté en aucun cas, sans une autorisation écrite de la Soc. p. Az. FIAT - TURIN

All rights reserved by Soc. p. Az. FIAT - TURIN
Single item numeration method used in this catalog cannot be used without written consent by Soc. p. Az. FIAT - TURIN

Alle Urheberrechte sind von der FIAT Soc. p. Az. - TURIN - vorbehalten
Die Benutzung des Numerierungssystems zur Kennzeichnung der im vorliegenden Katalog aufgeführten Ersatzteile bedarf in jedem Falle der schriftlichen Genehmigung der FIAT Soc. p. Az., TURIN

Reservados todos los derechos para Soc. p. Az. FIAT - TURIN
El sistema de numeración de las piezas reseñadas en el catálogo no puede ser objeto de imitación o copia en ningún caso sin autorización por escrito de Soc. p. Az. FIAT - TURIN

Copyright by Soc. p. Az. FIAT - TORINO

Printed in Italy

FIAT - DIPARTIMENTO NORME E PUBBLICAZIONI

Stampato n. Imprimé N° Druckschrift Nr. Print No. Impreso n°. | 603.16.028R - IX - 1986 - 6.000

S.A.N. - Torino

F al 215

https://tractormanualz.com/

INDICE GENERALE

— Norme per le ordinazioni . . . . . pag. 5
— Avvertenze per la consultazione del Catalogo » 6
— Elenco dei modelli *(su carta arancione)* . . . . » 11
— Indice dei Sottogruppi » 15
— Indice dei numeri d'ordinazione . . . . . » 21

PARTI DI RICAMBIO

— Tavole *da Sgr.* **A0.01** *a Sgr.* **Z1.01**
— Elenchi delle parti di Ricambio *(sopra alle relative tavole)*

MODIFICHE

— Tabelle . . . . . pag. 1M

TABELLE VARIE

1 - Cuscinetti . . . . » 1T
2 - Cavi per impianto elettrico e loro composizione . . » 2T
3 - Cavi elettrici . . » 5T
4 - Tubi isolanti protezione cavi elettrici » 6T
5 - Capicorda e cappucci isolanti per cavi elettrici . . . » 7T

INDEX

— Commande de pièces détachées . . . . . page 5
— Remarques pour la consultation du Catalogue » 7
— Liste des modèles *(sur papier orange)* . . . . » 12
— Index des Sousgroupes » 15
— Liste numérique . . . » 21

PIÈCES DÉTACHÉES

— Planches *du Sgr.* **A0.01** *au Sgr.* **Z1.01**
— Liste des pièces détachées *(au-dessus des planches correspondantes)*

MODIFICATIONS

— Tableaux . . . . . page 1M

TABLEAUX DIVERS

1 - Roulements . . . » 1T
2 - Câbles électriques et leur composition . . . . . » 2T
3 - Câbles électriques » 5T
4 - Tubes isolants de câbles électriques » 6T
5 - Cosses et capuchons isolants pour câbles électriques . . . . » 7T

VERZEICHNIS

— Anweisungen zur Bestellung . . . . . Seite 5
— Hinweise zum Gebrauch des Katalogs . » 8
— Liste der Modelle *(auf orangefarbigem Papier)* . » 12
— Untergruppenverzeichnis » 17
— Nummernverzeichnis . » 21

ERSATZTEILE

— Bildtafeln *von Utgr.* **A0.01** *bis* **Z1.01**
— Ersatzteilliste *(oberhalb der jeweiligen Bildtafel)*

ÄNDERUNGEN

— Tabelle . . . . . Seite 1M

VERSCHIEDENE TABELLEN

1 - Wälzlager . . . . Seite 1T
2 - Elektrische Leitungen und ihre Zusammensetzung . » 2T
3 - Elektrische Leitungen » 5T
4 - Schutzhüllen für elektrische Leitungen » 6T
5 - Kabelschuhe und Schutzkappen . . . » 7T

CONTENTS

— Ordering Parts . . . . page 5
— Use of the catalog . . » 9
— Model list *(on orange paper)* . . . . . » 13
— Subgroup Index . . . » 18
— Numerical Index . . . » 21

SPARE PARTS

— Plates *Sgr* **A0.01** *to Sgr.* **Z1.01**
Spare Parts List *(above relevant plates)*

MODIFICATIONS

— Tables . . . . . page 1M

MISCELLANEA

1 - Bearings . . . . » 1T
2 - Electrical Cables and their Arrangement . . . . . » 2T
3 - Electrical Cables . » 5T
4 - Electrical Cables Insulation Tubes . » 6T
5 - Electrical Cables Terminals and Boots List . . . » 7T

ÍNDICE GENERAL

— Pedidos de repuestos pág. 5
— Cómo se maneja el catálogo . . . . . » 10
— Lista de modelos *(sobre papel naranja)* . . . . » 13
— Índice de subgrupos . » 19
— Índice numérico . . . » 21

PIEZAS DE REPUESTO

— Láminas: *Sgrs.* **A0.01** a **Z1.01**
— Listas de piezas de repuesto *(arriba de cada lámina)*

MODIFICACIONES

— Tablas . . . . . pág. 1M

TABLAS

1 - Rodamientos . . » 1T
2 - Cables eléctricos y cómo se componen . . . . . » 2T
3 - Cables eléctricos » 5T
4 - Fundas aislantes de cables eléctricos . » 6T
5 - Terminales y capuchones aislantes de cables eléctricos . . . . . » 7T



https://tractormanualz.com/

NORME PER LE ORDINAZIONI

Le ordinazioni di parti di ricambio devono essere corredate delle seguenti indicazioni rilevate dalla targhetta riassuntiva:

— Tipo del trattore (1)

— Numero dell'autotelaio (2)

— Tipo del motore (3)

e dal:

— Numero di ordinazione della parte che si richiede *(come indicato nelle tavole e negli elenchi parti di ricambio)*, in base al quale vengono evase le ordinazioni.

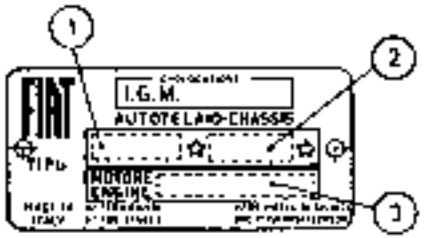

COMMANDE DE PIÈCES DÉTACHÉES

Les **commandes** doivent nous parvenir complètes des indications suivantes, lues sur la plaque de constructeur:

— Type du Tracteur (1)

— Numéro du châssis (2)

— Type du moteur (3)

et:

- Numéro de commande de la pièce requise *(comme indiqué sur les planches et aux listes des pièces)*, d'après lequel les commandes sont expédiées.

ANWEISUNGEN ZUR BESTELLUNG

Bei Bestellung bitten wir stets folgende Angaben, vom Typ- und Kennummernschild ablesbar, zu machen:

— Typ des Schleppers (1)

— Fahrgestell-Nummer (2)

— Motorbaumuster (3)

und:

— Bestellnummer des gewünschten Ersatzteils *(lt. Bildtafeln u. Listen)*, auf Grund derer die Lieferung erfolgt.

ORDERING PARTS

Orders for Spare Parts must include the following data as given on the Identification Plate:

— Tractor Type (1)

— Chassis Number (2)

— Engine Type (3)

and:

— Part Number of the ordered spare, as given on plates and lists, that will be used to fill the order.

PEDIDOS DE REPUESTOS

En todos los pedidos de piezas de repuesto tienen que consignarse los datos siguientes, sacados de la chapa de matrículas:

— modelo del tractor (1)

— matrícula del chasis (2)

— modelo del motor (3)

y:

— número de pedido de la pieza requerida *(el que coincidirá con aquel reseñado en las listas de piezas de repuesto y en las láminas)*, en base al cual se evacúa el pedido.

https://tractormanualz.com/

AVVERTENZE PER LA CONSULTAZIONE DEL CATALOGO

1 - Elenco dei modelli *(su carta arancione)*

Elenca i modelli in produzione, le cui parti di ricambio sono illustrate ed elencate nel Catalogo, ed i relativi codici riportati sulle tavole per precisarne la validità.

2 - Tavole *(da Sgr.* **A0,01** *a Sgr.* **Z1,01**, *nelle pagine inferiori)*

Illustrano le parti di ricambio di ciascun sottogruppo.

Ogni tavola riporta, in basso, **il numero del sottogruppo** *(a destra)* e l'eventuale numero di foglio, **la denominazione del sottogruppo** *(al centro)* e le **indicazioni di validità della tavola** *(a sinistra, con i codici dei modelli di cui al precedente punto 1).*

Le parti di ricambio illustrate sono contraddistinte dal **n. di ordinazione** con a fianco tutte le indicazioni *(modifiche, codici, ecc.)* sufficienti in generale per poter individuare la parte stessa direttamente sulle tavole.

Indicazioni e abbreviazioni usate nelle tavole:

569948	— parte di normale fornitura
562889-552483	— parti fornite in alternativa
587205 (05)	— parte propria del modello 05
565065 0,5	— parte avente spessore 0,5 mm
893295	— complessivo
564648 A3.02	— complessivo le cui parti sono illustrate nel Sgr. A3.02
C 951 **567390**	= parte antimodifica 951 *(viene ancora fornita di ricambio)*
C 957 **568715**	= parte antimodifica 957 *(non viene più fornita di ricambio)*
O 951 **567494**	— parte postmodifica 951
A3.01	— parte illustrata nel Sgr. A3.01
1, 2, ecc.	— vedere n. ordinazione nell'apposita labella

s = parte sinistra (*)
d = parte destra (*)
Ø ... = diametro... mm

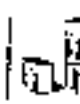

= esistenza di «Serie», «Dotazioni», ecc.

Validità della tavola

con le indicazioni dei codici di cui al punto 1

C 935 → **aut. n. 076204**

la tavola vale «fino» al trattore con autotelaio n. 076204, in conseguenza della modifica 935

D 935 **aut. n. 076205** →

la tavola vale «dal» trattore con autotelaio n. 076205, in conseguenza della modifica 935

3 - Elenchi delle parti di ricambio *(sopra alle relative tavole)*

Elencano le parti di ricambio di ciascun sottogruppo, illustrate nelle tavole, **in ordine progressivo di n. di ordinazione.**

Per una più completa interpretazione delle **denominazioni** delle parti di ricambio è opportuno riferirsi alle illustrazioni delle tavole.

Indicazioni e abbreviazioni usate negli elenchi:

Sgr.	— Sottogruppo	**ant.**	= anteriore (*)
N., n.	= numero	**post.**	= posteriore (*)
compl.	= complessivo	**sup.**	= superiore
sp.	— spessore	**inf.**	= inferiore
s	= parte sinistra (*)	**est.**	= esterno
d	= parte destra (*)	**int.**	= interno
R.M.	= retromarcia	**lat.**	= laterale
Rapp.	= rapporto	**centr.**	= centrale
1a, 2a, ...	= 1a, 2a, .. velocità		
m	= fornito a metri		*nella colonna «quant.»*
S	= esistenza di «Serie», ecc.		

4 - Tabelle «Modifiche»

Elencano tutte le **modifiche** apportate ai trattori durante il corso della produzione, le loro **applicazioni** *(con una eventuale illustrazione complessiva della modifica, quando si ritiene necessario)* e le **norme di ricambio.**

(*) *Rispetto alla direzione di marcia del trattore.*

Indicazioni e abbreviazioni usate nelle tabelle modifiche:

colonna «**Modifica**»:

C ... — modifica n. ... *(per le parti antemodifica)*
D ... — modifica n. ... *(per le parti postmodifica)*

situazioni:

→ **aut. n.** ... — «fino» al trattore con autotelaio n. ...
→ **mot. n.** ... — «fino» al motore n. ...
aut. n. ..., → = «dal» trattore con autotelaio n. ...
mot. n. ... → = «dal» motore n. ...
IX 1964 — nel mese di settembre 1964

colonna «**Sgr. interessati e Norme di ricambio**»:

C1.30 - C1.32 = sottogruppi interessati alla modifica
(B.I.T. ...) — n. del Bollettino Informazioni Tecniche con il quale viene segnalata la modifica

norme di ricambio:

_4056118 = D 2072
ad esaurimento scorte 4056118 applicare tutte le parti postmodifica D 2072

_4056102 = **4059098**
ad esaurimento scorte 4056102 sostituire con 4059098

_4076308 = **4086485 + 4092472**
ad esaurimento scorte 4076308, sostituire con 4086485 e 4092472

_4066205 = **4082585 — (4074547 + 4074548)**
ad esaurimento scorte 4066205 sostituire con 4082585 eliminando 4074547 e 4074548

5 - «Tabelle varie»

Comprendono le tabelle da consultare per conoscere i dati relativi al «Cuscinetto», ecc.

6 - Nota per gli Enti FIAT

Il presente Catalogo deve essere successivamente aggiornato, riportando a fianco di ciascuna parte interessata, sulle tavole e sugli elenchi, nella colonna «modif.» il n. delle eventuali modifiche che verranno segnalate nei B.I.T.

https://tractormanualz.com/

REMARQUES POUR LA CONSULTATION DU CATALOGUE

1 - Liste des modèles *(sur papier orange)*

Dans cette liste sont indiqués les modèles du véhicule en production, dont les pièces détachées figurent dans le Catalogue, de même que les **codes** figurant sur les planches qui en indiquent la **validité**.

2 - Planches *(du Sgr* **A0.01** *au Sgr.* **Z1.01**, *dans les pages inférieures)*

Elles représentent les pièces détachées de chaque sous-groupe.

Chaque planche reporte, en bas, le **numéro du sous-groupe** *(à droite)* et le numéro de feuille éventuel, la **désignation du sousgroupe** *(au centre)* et les **indications de validité de la planche** *(à gauche, avec les codes des modèles dont au point 1 précédent).*

Les pièces représentées sont distinguées par le **n. de commande** accompagné de toutes les indications *(modifications, codes, etc.)* suffisant en général à repérer les pièces elles-mêmes directement sur les planches.

Symboles et abréviations utilisés sur les planches:

589948	— pièces de fourniture standard
582680-552483	= pièces livrées en alternative
587285 (05)	— pièce propre au modèle 05
565065 0,5	— pièce de 0,5 mm d'épaisseur
853295	— ensemble
564648 A3.02	— ensemble dont les pièces figurent dans le Sgr. A3.02
C 951 **587398**	— pièce antérieure à la modification 951 *(encore livrée de rechange).*
C 951 **588715**	— pièce antérieure à la modification 951 *(non plus livrée de rechange)*
D 951 **587494**	— pièce postérieure à la modification 951
A3.01	— pièce illustrée au Sgr. A3.01
1, 2, etc.	— voyez le n. de commande au tableau concerné

s = pièce gauche (*) — d = pièce droite (*) — ∅ ... — diamètre ... mm

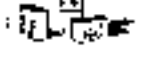

existence de « Jeux », « Dotations », etc.

Validité de la planche

avec les indications des codes dont au point 1

C 935 → **aut. n. 076204**

cette planche est valable « jusqu'au » tracteur avec châssis 076204, par suite de la modification 935

D 935 aut. **n. 076205** →

cette planche est valable « à partir du » tracteur avec châssis 076205, par suite de la modification 935

3 - Listes des pièces détachées *(au-dessus des planches correspondantes).*

Elles comprennent les pièces de rechange de chaque sous-groupe, figurant sur les planches, **par ordre progressif de n. de commande.**
Pour une interprétation plus correcte des **désignations** des pièces détachées, il est opportun de se rapporter aux illustrations des planches.

Symboles et abréviations utilisés dans les listes *(dans la partie en italien seulement):*

Sgr.	= Sousgroupe	**ant.**	= avant (*)
N., n.	— numéro	**post.**	= arrière (*)
compl.	— ensemble	**sup.**	— supérieur
sp.	— épaisseur	**inf.**	— inférieur
s	= pièce gauche (*)	**est.**	- extérieur
d	— pièce droite (*)	**int.**	= intérieur
R.M.	— marche AR	**lat.**	— latéral
Rapp.	— rapport	**centr.**	— central

1a, 2a, ... — 1re, 2me ... vitesses
m — livré par mètres
S — existence du « Jeux », etc.

dans la colonne « quant. »

4 - Tableaux « Modifications ».

Dans ces tableaux sont reportées toutes les **modifications** apportées aux tracteurs au cours de leur production, leurs **applications** *(avec une illustration générale de la modification, quand cela est nécessaire)* ainsi que les **règles pour les remplacements.**

(*) *Par rapport au sens de roulement du tracteur.*

Symboles et abréviations utilisés dans les tableaux des modifications:

colonne « **Modifica** » *(modification)*:

C ... — modification n. .... *(pour les pièces anciennes)*
D ... = modification n. .... *(pour les pièces actuelles)*

effectuations:

> aut. n. ... — « jusqu'au » tracteur avec châssis n. ...
→ mot. n. ... = « jusqu'au » moteur n. ...
aut. n. ..., **→** — « à partir » du tracteur avec châssis n. ...
mot. n. ... **→** — « à partir » du moteur n. ...
IX 1964 — au mois de septembre 1964

colonne « **Sgr. interessati e Norme di Ricambio** » *(Sgr. concernés et Règles pour les remplacements)*:

C1.30 - C1.32 — sousgroupes concernés par la modification
(B.I.T. ...) — numéro du Bulletin d'Informations Techniques reportant la modification

règles pour les remplacements:

4055118 — D 2072
à l'épuisement des stocks de 4055118, appliquer toutes les pièces actuelles D 2072

4055102 — **4089698**
à l'épuisement des stocks de 4055102, remplacer par 4089698

4076308 — **4086486 + 4092472**
à l'épuisement des stocks de 4076308, remplacer par 4086486 et 4092472

4064205 — **4082585 - (4074547 | 4074548)**
à l'épuisement des stocks de 4064205, remplacer par 4082585, en éliminant 4074547 et 4074548

5 - Tableaux divers

Ils comprennent les tableaux à consulter pour connaître les données se rapportant aux « Roulements », etc.

6 - Remarque pour le Réseau FIAT

Ce Catalogue doit être mis à jour selon ce qui sera communiqué par le « B.I.T. », en reportant dans la colonne « Modif » *(Modifications)*, à côté de chaque pièce concernée, le numéro des modifications figurant dans le Bulletin.

https://tractormanualz.com/

HINWEISE ZUM GEBRAUCH DES KATALOGS

1 - Tabelle der Modelle *(auf orangefarbigem Papier)*

In dieser Tabelle ist folgendes aufgeführt: die Modelle der in Produktion befindlichen Schlepper, deren Einzelteile im Katalog aufgezählt und abgebildet sind, sowie die **Kennummern dieser Ausführungen**, die auf den Bildtafeln wiedergegeben werden.

2 - Bildtafeln *(von Uligr.* **A0.01** *bis* **Z1.01**, *auf den ungeraden Seiten)*

Die Tafeln veranschaulichen die Ersatzteile jeder einzelnen Untergruppe.

Auf Fuss jeder Bildtafel ist folgendes angegeben: die **Untergruppennummer** *(rechts)* mit der eventuellen Seitennummer des Katalogblatts, die **Untergruppenbenennung** *(in der Mitte)*, sowie **die Kennummern der Modelle** *(links)*.

Die abgebildeten Ersatzteile sind mit den **Bestellnummern** und sämtlichen Angaben versehen *(Änderungen, Kennummern usw.)*, die im Allgemeinen ausreichen, die gewünschten Teile direkt auf den Bildtafeln zu ermitteln.

Erläuterungen und **Abkürzungen** auf den Bildtafeln:

569948	— normalerweise gelieferter Teil
552589-552483	= abwechselnd gelieferter Teil
567205 (951)	= Eigenteil des Modells 05
569065 0,5	— Teil von 0,5 mm Stärke
993295	— Zusammenbau
564648 A3.02	— Zusammenbau dessen Einzelteile in Uligr. A3.02 abgebildet sind
C 951 567390	— früherer Teil 951 *(wird weiterhin geliefert)*
C 957 568715	= früherer Teil 957 *(nicht mehr erhältlich)*
D 951 567494	— gegenwärtiger Teil 951
A3.01	= in Uligr. A3.01 abgebildeter Teil
1, 2, usw.	— s. Bestellnr. in der spezifischen Tabelle

s = links (*)
d = rechts (*)
⌀ ... — ... mm Durchmesser



= Lieferbarkeit von Teilen als «Satz», «Serie», usw.

Gültigkeit der Bildtafeln:

durch die in Punkt 1 angegebenen Kennummern

C 935 → **aut. n. 076204**

die Tafel gilt «bis» Schlepper mit Fahrgestell Nr. 076204 und zwar infolge der Änderung 935

D 935 **aut. n. 076205**

die Tafel gilt «ab» Schlepper mit Fahrgestell Nr. 076205, und zwar infolge der Änderung 935

3 - Ersatzteilliste *(oberhalb der jeweiligen Bildtafel)*

Die Listen führen die in den Bildtafeln abgebildeten Ersatzteile **in laufender Bestellnummernfolge** an.

Zur besseren Verständigung der **Benennung** der einzelnen Ersatzteile, siehe Bildtafeln.

Erläuterungen und **Abkürzungen** auf den Ersatzteillisten *(im italienischen Teil)*

Sgr.	= Untergruppe	**ant.**	= vorn (*)
N., N.r	= Nummern	**post.**	= hinten (*)
compl.	= Zusammenbau	**sup.**	= oben
sp.	= Stücke	**inf.**	= unten
s	= links (*)	**est.**	= aussen
d	= rechts (*)	**int.**	= innen
R.M.	= Rückwärtsgang	**lat.**	= seitlich
Rapp.	= Untersetzung	**centr.**	= Mitte

1a, 2a, ... = 1., 2., ... Gang
m = vom laufenden **Motor** erhältlich
S = Vorhandensein von «Sätzen», usw.

in der Spalte «quant.» (Anzahl)

4 - Abschnitt «Änderungen»

In diesem Abschnitt sind sämtliche im Laufe der Produktion an den Schleppern vorgenommene **Änderungen** sowie ihre **Einführung** *(mit einer ernteuflen, falls für notwendig gefundenen Gesamtabbildung der Änderung)* und die **Ersatzanweisungen** aufgeführt.

(*) *in Bezug auf die Fahrtrichtung des Schleppers.*

Hinweise und **Abkürzungen** in der Tabelle Änderungen:

Spalte «**Modifica**» *(Änderung)*:

C ... = Änderungsnummer ... *(frühere Teile)*
D ... = Änderungsnummer ... *(gegenwärtige Teile)*

Einführung:

→ **aut. n.** ... — «bis» Schlepper mit Fahrgestell-Nr. ...
→ **mot. n.** ... — «bis» Motor Nr. ...
aut. n. ... → — «ab» Schlepper mit Fahrgestell-Nr. ...
mot. n. ... → — «ab» Motor Nr. ...
IX 1964 — September 1964

Spalte «**Sgr. interessati**» «**Norme di ricambio**» *(betreffende Untergruppen und Ersatzanweisung)*:

C1.30 - C1.32 — die Änderung betreffende Untergruppen
(B.I.T. ...) — Technisches Mitteilungsblatt in welchem die Änderung beschrieben ist.

Ersatzanweisung:

4055118 = D 2072
nach Aufbrauch der Nr. 4055118, sämtliche neuen Teile D 2072 einbauen

4055102 — **4089696**
nach Aufbrauch der Nr. 4055102 durch 4089696 ersetzen

4078308 — **4088486 + 4092472**
nach Aufbrauch der Nr. 4078308 durch 4088486 und 4092472 ersetzen

4068205 — **4082585** — (4074547 + 4074548)
nach Aufbrauch der Nr. 4068205 durch 4082585 ersetzen, wobei 4074547 und 4074548 zu entfernen sind

5 - Verschiedene Tabellen

Dieser Teil enthält die Tabellen, in denen die Daten betreffs der «Wälzlager» usw. angegeben sind.

6 - Anmerkung für die FIAT-Dienststellen

Zur Berichtigung bzw. Vervollständigung vorliegenden Katalogs, sind auf den Bildtafeln und in der Ersatzteilliste und zwar in der Spalte «modif.» *(Änderungen)* neben dem betreffenden Ersatzteil die Kennummern der eventuellen Änderungen, die in den Mitteilungsblättern bekanntgegeben werden, aufzuführen.

https://tractormanualz.com/

USE OF THE CATALOG

1 - Model List *(on orange paper)*

This section quotes all models in production whose spare parts are listed and illustrated in the Catalog, and the relevant **codes** shown on the Plates to **determine** their **applicability**.

2 - Plates *(from Sgr. A0.01 to Sgr. Z1,01, on page recto)*

Illustrations show the spare parts of each subgroup.

Above or below each **Plate** there is the **Sgr. No.** *(right)* and sheet number, if any, the **Sgr. title** *(center)*, and **Plate applicability** *(left, by codes - see para. 1)*.

The spare parts illustrated are identified by respective **Part Numbers** together with other indications *(modifications, codes, etc.)* generally sufficient for direct location of parts on Plate.

Indications and **abbreviations** used in the Plates:

849648	= Standard supply part
542889-552403	= Parts supplied as an alternative
567205 (65)	— Part specific for model 65
565065 4,5	— 4,5 mm thick part.
893295	— Assembly
964648 A3.02	= Assembly whose separate components are shown in Sgr. A3.02
C 951 567396	— Ante-modification 951 part *(supply is continued)*
C 967 569715	— Ante-modification 967 part *(supply has been discontinued)*
D 951 567494	= Post-modification 951 part
A3.01	— Part shown in Sgr. A3.01
1, 2, etc.	— see Part. No. in the specific list

s — Left (*)
d = Right (*)
Ø ... = ... mm dia.



— Some parts are supplied as «Sets, «Kits, etc.

Plate applicability

By the specific indications of code as referred in para. 1

C 935 — aut. n. 076204

consequently to modification 935 the plate is valid up to tractor with chassis No. 076204

D 935 aut. n. 076205 →

consequently to modification 935 the plate is valid from tractor with chassis No. 076206

3 - Spare Parts List *(above relevant Plates)*

Lists the spare parts, of each subgroup, illustrated in the plates according to the **progressive Part Number.**
Refer to plate illustrations for a complete interpretation of spare **description.**

Indications and **abbreviations** used in the lists *(only in the Italian section)*:

Sgr.	— Subgroup	**ant.**	— front (*)
N. n.	— number	**post.**	— rear (*)
compl.	= assembly	**sup.**	= upper
sp.	— thickness	**inf.**	— lower
s	— left (*)	**est.**	— outer
d	— right (*)	**int.**	= inner
R.M.	= reverse	**lat.**	— side
Rapp.	— ratio	**centr.**	— centre

1a, 2a, ... — 1st, 2nd ... gear
m = supplied to the meter
S — some parts are supplied as "Kit" "Set" etc. } *Column "quant"*

4 - «Modifications» Tables

List all the **modifications** introduced on vehicles during production, their **applicability** *(when necessary, show also a complete illustration of the modification as a whole)* and the **directions for replacement.**

(*) *Determined by facing in the same direction as the driver.*

Indications and **abbreviations** used in modification tables:

Column «**Modifica**» *(Modification)*:

C ... — modification No. ... *(for the A. M. parts)*
D ... — modification No. ... *(for the P. M. parts)*

effectiveness:

→ **chassis n.** ... — up to tractor with chassis No. ...
→ **mot. n.** ... = up to engine No. ...
chassis n. ... →— from tractor with chassis No. ...
mot. n. ... - — from engine No. ...
IX 1964 :. introduced in September 1964

Column «**Sgr. interessati e Norme di Ricambio**» *(Sgr. involved and directions for replacement)*.

C1.30 - C1.32 — Subgroups involved in the modification
(B.I.T. ...) — Technical Information Bulletin in which the modification is described.

Directions for replacement:

4066118 — D 2072
On exhaustion of stocks of 4055118 mount all P.M. D 2072 parts

4056102 — 4089698
On exhaustion of stocks of 4055102 replace with 4089698

4076306 — 4088488 + 4092472
On exhaustion of stocks of 4076306 replace with 4088488 and 4092472

4066205 = 4062585 — (4074547 + 4074548)
On exhaustion of stocks of 4066206 replace with 4062585, discarding 4074547 and 4074548

5 - Miscellanea

This section includes the lists showing data relevant to Bearings, Spares, etc.

6 - Notice to FIAT Agents

This Catalog must be brought up-to-date by writing in line with the part involved — in the plates and in the column «Modif.» *(Modifications)* of parts list — the Number identifying each Modification quoted in the Technical Information Bulletins.

https://tractormanualz.com/

CÓMO SE MANEJA EL CATÁLOGO

1 - Lista de modelos *(papel naranja)*

Comprende los modelos del vehículo de la producción en curso, cuyas piezas de repuesto se ilustran y reseñan en el catálogo, y los **códigos** usados en las láminas para fijar su **validez**.

2 - Láminas *(subgrupos* **A0.01** *a* **Z1.01**, *en las páginas inferiores)*

Representan las piezas de recambio de cada subgrupo.

Al pie de cada hoja, tenemos: *en la parte derecha*, el **número del subgrupo** y el número de la hoja *(eventual)*; *en el centro*, la **denominación del subgrupo**, *y en la parte izquierda* **las indicaciones de validez de la lámina y los códigos** de los modelos a que se alude en el punto 1.

Cada una de las piezas de recambio representadas llevan el **número de pedido** acompañado de todas las indicaciones *(modificaciones, códigos, etc.)*, que generalmente son suficientes para reconocer las mismas piezas en las láminas.

Notaciones y abreviaturas usadas en las láminas:

569948	·	pieza de suministro normal
582639-552403	=	piezas de suministro alternativo
587205 (05)	—	pieza propia del modelo 05
585065 0,5	—	pieza de 0,5 mm de grueso.
893295	—	conjunto
584648 A3.02	=	conjunto cuyo despiezo se ilustra en el Sgr. A3.02
C 951 **587390**	—	pieza anterior a la modificación 951 *(de la que se suministran aún recambios)*
C 957 **588715**	—	pieza anterior a la modificación 957 *(de la que no se dan más recambios)*
D 951 **587494**	=	pieza posterior a la modificación 951
A3.01	—	pieza ilustrada en el Sgr. A3.01
1, 2, etc.	=	véase el nº. de pedido en la tabla

s	=	parte izquierda (º)
d	=	parte derecha (º)
ø ..	—	diámetro en mm



— de algunas piezas se suministran « Juegos », etc.

Validez de la lámina

con las notaciones de los códigos citados en el punto 1

C 935 → aut. n. 076204

la lámina vale « hasta » el tractor con chasis núm. 076204, por efecto de la modificación 935

D 935 **aut. n. 076205** →

la lámina vale « a partir del » tractor con chasis núm. 076205, por efecto de la modificación 935

3 - Listas de piezas de repuesto *(arriba de cada lámina)*

Comprenden las piezas de repuesto de cada subgrupo ilustradas en las láminas y reseñadas según el **orden progresivo del núm. de pedido.**

Para comprender mejor las **denominaciones de las piezas de repuesto** es oportuno mirar las ilustraciones de las láminas.

Notaciones y abreviaturas usadas en la lista en lengua italiana:

Sgr.	— subgrupo	**ant.**	= anterior (º)
N., n.,	= número	**post.**	— posterior (º)
compl.	= conjunto	**sup.**	— superior
sp.	= espesor, grueso	**inf.**	= inferior
s	— parte izquierda (º)	**est.**	= exterior
d	— parte derecha (º)	**int.**	— interior
R.M.	— marcha atrás	**lat.**	— lateral
Rapp.	= reducción	**centr.**	— central

1a, 2a, ...	= 1a., 2a., ... velocidades	
m	= se suministra por metros	*en la columna « quant. » (= cantidad)*
S	— existencia de « Juegos », etc.	

4 - Tablas « Modificaciones »

Comprenden todas las **modificaciones** habidas en los tractores durante su fabricación, **cómo se incorporaron** *(y cuando se estime bien, la ilustración general de la modificación)*, y las **normas para los recambios.**

(º) *Respecto de la dirección de la marcha del tractor.*

Notaciones y abreviaturas usadas en las tablas de modificaciones:

columna « **Modifica** » (= *modificaciones*):

C ... — modificación núm. ... *(para las piezas antiguas)*
D ... — modificación núm. ... *(para las piezas nuevas)*

incorporación:

→ **aut. n. ...** = « hasta » el tractor con chasis núm. ...
→ **mot. n. ...** = « hasta » el motor con núm. ...
aut. n. ... → — « a partir » del tractor con chasis núm. ...
mot. n. ... → — « a partir » del motor con núm. ...
IX 1964 — en el mes de septiembre de 1964

columna « **Sgr. interessati e Norme di ricambio** » *(= subgrupos afectados por la modificación y normas para los recambios)*:

C1.30 - C1.32 — subgrupos afectados por la modificación;
(B.I.T. ...) — núm. del « Bollettino Informazioni Tecniche » (= *Boletín de informes técnicos*) en el que se da parte de la modificación habida.

normas para los recambios:

4055118 = D 2072
al agotarse las existencias de 4055118, colóquense todas las piezas D 2072

4055102 = **4089696**
al agotarse las existencias de 4055102, colóquese 4089696

4076308 — **4086486 + 4092472**
al agotarse las existencias de 4076308, colóquense 4086486 y 4092472

4068205 — **4082585 — (4074547 + 4074548)**
al agotarse las existencias de 4068205, colóquese 4082585 anulando 4074547 y 4074548

5 - Tablas.

Se reseñan los datos referentes a piezas de recambio de rodamientos, etc.

6 - Nota para los Organismos FIAT

El catálogo se pondrá al día apuntando en las láminas junto a los detalles afectados, y en la lista en el asiento que corresponde de la columna « modif. » (= *modificaciones*), el número de las modificaciones de las que se irá dando parte en el « Bollettino Informazioni Tecniche » (B.I.T.).

https://tractormanualz.com/

ELENCO DEI MODELLI

Modelli:		Codici *(sulle tavole)*
215		**01**
215 N	Presa di forza sincronizzata	**02**
215	Germania	**03**
215	Francia	**04**
215 F	Frutteto	**05**
215 FN	Frutteto - Presa di forza sincronizzata	**06**
215 V	Vigneto	**07**
215 V	Vigneto Germania	**08**
215 V	Vigneto Francia	**09**

Applicazioni particolari:

Trattore con **parafango** avvolgente e sedile supplementare	**21**
Trattore con carreggiata 2 metri	**22**
Trattore con parafango avvolgente e sedile supplementare	**23**

NOTA - Le **validità delle tavole** per i vari modelli sono indicate *(a sinistra)* con i **codici** dei **modelli.**

Le **limitazioni di validità delle singole parti di ricambio** rispetto alla validità della tavola, sono indicate dai **codici dei modelli o delle applicazioni particolari**, riportati, fra parentesi, a fianco del n. di ordinazione.

https://tractormanualz.com/

LISTE DES MODELES

Modèles:		Codes (sur les Planches)
215		01
215 N	Prise de force synchronisée	02
215	Allemagne	03
215	France	04
215 F	Verger	05
215 FN	Verger - Prise de force synchronisée	06
215 V	Vigneron	07
215 V	Vigneron - Allemagne	08
215 V	Vigneron - France	09

Applications spéciales:

Tracteur avec ailes enveloppantes et banquette supplémentaire	21
Tracteur avec voie de 2 mètres	22
Tracteur avec ailes enveloppantes et banquette supplémentaire	23

NOTA - **Les validités des planches** sont indiquées *(à gauche)* par les **codes** des **modèles.**

Les limitations de validité de chaque pièce détachée, par rapport à la validité de la planche entière, sont indiquées par les **codes** des **modèles** ou des **applications spéciales,** figurant entre parenthèses à côté du numéro de commande.

LISTE DER MODELLE

Modelle:		Kennummern (auf den Bildtafeln)
215		01
215 N	Synchronisierte Zapfwelle	02
215	Deutschland	03
215	Frankreich	04
215 F	Obstbau	05
215 FN	Obstbau - Synchronisierte Zapfwelle	06
215 V	Weinbau	07
215 V	Weinbau Deutschland	08
215 V	Weinbau Frankreich	09

Spezialausführungen:

Schlepper mit umschliessenden Kotflügeln und Beifahrersitz	21
Schlepper mit Spurweite von 2 m	22
Schlepper mit umschliessenden Kotflügeln und Beifahrersitz	23

ANMERKUNG - Links auf den Bildtafeln sind das **Modell** zusammen mit der **Kennummer** angegeben.

Ist neben der Bestellnummer die eingeklammerte **Kennummer eines Modells oder einer Spezialausführung** angeführt, dann bedeutet das, dass dieser Teil **ausschliesslich diesem Modell oder dieser Ausführung** angehört.

https://tractormanualz.com/

MODEL LIST

Models:		Codes (on Plates)
215		01
215 N	Synchronized P.T.O.	02
215	Germany	03
215	France	04
215 F	Orchard	05
215 FN	Orchard - Synchronized P.T.O.	06
215 V	Vineyard	07
215 V	Vineyard - Germany	08
215 V	Vineyard - France	09

Special applications:

Tractor with wrap-around mudguards and supplementary seat	21
Tractor with 2 m wide track	22
Tractor with wrap-around mudguards and supplementary seat	23

NOTE - Applicability of the Plates to the different models is indicated *(to the left)* along with the model **codes.**

Limitations to Applicability of single spares, if any, with respect to the applicability of the plate, are marked off by parenthesized **codes** of the **model or special outfits** affixed to the Part No.

LISTA DE MODELOS

Modelos:		Códigos (en las láminas)
215		01
215 N	Toma de fuerza sincronizada	02
215	Alemania	03
215	Francia	04
215 F	Frutal	05
215 FN	Frutal - Toma de fuerza sincronizada	06
215 V	Viñador	07
215 V	Viñador Alemania	08
215 V	Viñador Francia	09

Aplicaciones especiales:

Tractor con guardabarros envolventes y asiento para ayudante	21
Tractor con trocha estrecha de 2 m	22
Tractor con guardabarros envolventes y asiento para ayudante	23

NOTA - La **validez de las láminas** de los varios modelos se indica por los **códigos de los modelos** al pie de la hoja en la parte izquierda.

La **validez de cada pieza de repuesto** respecto a la validez de la lámina, se expresa por los **códigos** de los **modelos y tipos especiales**, colocados entre paréntesis junto al número de pedido.

https://tractormanualz.com/

INDICE DEI SOTTOGRUPPI

A - MOTORE

Gruppo A0 - Complessivo motore

Sgr. **A0.01** - *Motore e supporti gruppo motopropulsore.*

Gruppo A1 - Organi principali

Sgr. **A1.01** - *Basamento e testa cilindri.*
» **A1.02** - *Coppa e coperchi basamento*
» **A1.03** - *Albero e volano motore.*
» **A1.05** - *Bielle e stantuffi.*
» **A1.06** - *Comando distribuzione.*
» **A1.07** - *Distribuzione.*
» **A1.08** - *Comando contatore.*
» **A1.09** - *Alzavalvole*
» **A1.10** - *Comando pompa iniezione.*

Gruppo A2 - Alimentazione a gasolio

Sgr **A2.01** - *Serbatoio combustibile e tubazioni.*
» **A2.21** - *Comandi acceleratore (A2.21, A2.21(1).*
» **A2.22** - *Filtro aria, tubazioni e condotto aspirazione.*
» **A2.23** - *Filtro aria.*
» **A2.24** - *Alimentazione ad iniezione.*
» **A2.25** - *Pompa alimentazione.*
» **A2.26** - *Filtro combustibile (A2.26, A2.26(1).*
» **A2.27** - *Pompa iniezione.*
» **A2.29** - *Regolatore di velocità*
» **A2.30** - *Diffusore con farfalla.*
» **A2.35** - *Portapolverizzatore*
» **A2.55** - *Condotto e tubazione di scarico (A2.55, A2.55(1, A2.55(2).*

Gruppo A3. - Lubrificazione

Sgr **A3.01** - *Lubrificazione.*
» **A3.02** - *Pompa olio.*

Gruppo A4 - Raffreddamento

Sgr. **A4.01** - *Radiatore.*
» **A4.02** - *Pompa acqua e tubazioni.*
» **A4.03** - *Pompa acqua.*
» **A4.09** - *Ventilatore.*

B - TRASMISSIONE

Gruppo B1 - Innesto

Sgr. **B1.01** - *Comando disinnesto frizione.*
» **B1.05** - *Frizione.*

Gruppo B2 - Cambio

Sgr. **B2.01** - *Corpo trattore, scatole e coperchi.*
» **B2.04** - *Ruotismi cambio di velocità.*
» **B2.07** - *Comandi esterni cambio di velocità.*
» **B2.10** - *Comandi interni cambio di velocità*

Gruppo B3 - Alberi e giunti

Sgr. **B3.01** - *Trasmissione tra frizione e cambio.*

Gruppo B4 - Ponti

Sgr. **B4.01** - *Semialberi differenziale.*
» **B4.04** - *Ruotismi riduzione e differenziale.*
Sgr. **B4.10** - *Bloccaggio differenziale e comando*
» **B4.11** - *Scatole riduttori laterali.*
» **B4.12** - *Ruotismi riduttori laterali.*

C - FRENI

Gruppo C1 - Freni ruote

Sgr. **C1.01** - *Comando a pedale freni*
» **C1.35** - *Comando a mano freni (C1.35, C1.35(1).*

Gruppo C2 - Freni ausiliari

Sgr. **C2.09** - *Comando freno rimorchio (C2.09, C2.09(1, C2.09(2).*

D - STERZO, SOSPENSIONI E RUOTE

Gruppo D1 - Telaio ed annessi

Sgr. **D1.01** - *Telaio.*
» **D1.03** - *Organo di traino (D1.03, D1.03(1, D1.03(2, D1.03(3).*

Gruppo D2 - Sterzo

Sgr. **D2.01** - *Comando sterzo*
» **D2.10** - *Tiranteria comando sterzo (D2.10, D2.10(1).*

Gruppo D3 - Sospensioni e ruote

Sgr. **D3.14** - *Assale anteriore.*
» **D3.16** - *Ruote anteriori.*
» **D3.22** - *Ruote posteriori.*

E - ORGANI SUSSIDIARI

Gruppo E2 - Prese di forza, sollevatori ed annessi

Sgr. **E2.15** - *Comando presa di forza e puleggia.*
» **E2.16** - *Presa di forza.*
» **E2.16/1** - *Presa di forza centrale.*
» **E2.17** - *Puleggia operatrice.*
» **E2.20** - *Sollevatore idraulico*
» **E2.21** - *Pompa*
» **E2.24** - *Stantuffo e bracci sollevatore.*
» **E2.25** - *Distributore sollevatore.*
» **E2.27** - *Comandi esterni ed interni sollevatore.*
» **E2.30** - *Serbatoio sollevatore.*
» **E2.31** - *Presa pressione supplementare dal sollevatore.*
» **E2.34** - *Supporto dispositivo attacco attrezzi.*
» **E2.35** - *Dispositivo attacco attrezzi (E2.35, E2.35(1).*

F - IMPIANTO ELETTRICO

Gruppo F2 - Avviamento

Sgr. **F2.01** - *Avviamento motore*

Gruppo F3 - Generatore

Sgr. **F3.01** - *Generazione di corrente.*

Gruppo F4 - Illuminazione

» **F4.01** - *Illuminazione (F4.01, F4.01(1).*

Gruppo F5 - Accessori

Sgr **F5.01** - *Segnalazione di avviso.*

Gruppo F6 - Parti di apparecchi

Sgr. **F6.02** - *Dinamo.*
» **F6.06** - *Gruppo di regolazione (F6.06, F6.06(1).*
» **F6.08** - *Motorino di avviamento.*
» **F6.09** - *Elettromagnete.*
» **F6.29** - *Proiettori (F6.29, F6.29(1), F6.29(2).*
» **F6.34** - *Fanali posteriori (F6.34, F6.34(1, F6.34(2, F6.34(3, F6.34(4, F6.34(5, F6.34(6, F6.34(7)*

L, M - CARROZZERIA

Gruppo L1 - Cofanatura

Sgr. **L1.01** - *Cofanature.*
» **L1.30** - *Intelaiature per sistemazioni varie.*

Gruppo L3 - Protezione

Sgr. **L3.04** - *Parafanghi e pedane (L3.04, L3.04(1), L3.04(2, L3.04(3, L3.04(4).*

Gruppo L4 - Accessori esterni

Sgr. **L4.01** - *Portatarga.*
» **L4.03** - *Cassette e ripostigli.*

Gruppo M1 - Sedile

Sgr. **M1.01** - *Sedile conduttore.*

Z - DOTAZIONI

Gruppo Z1 - Attrezzi

Sgr. **Z1.01** - *Attrezzi.*

https://tractormanualz.com/

INDEX DES SOUSGROUPES

A - MOTEUR

Groupe A0 - Ensemble moteur

Sgr. A0.01 - *Moteur et supports du groupe propulseur.*

Groupe A1 - Organes principaux

Sgr. A1.01 - *Bâti et culasse*
» A1.02 - *Carter d'huile et couvercles de bâti.*
» A1.03 - *Vilebrequin et volant moteur.*
» A1.05 - *Bielles et pistons.*
» A1.06 - *Commande de distribution*
» A1.07 - *Distribution.*
» A1.08 - *Commande d'horomètre.*
» A1.09 - *Lève-soupapes.*
» A1.10 - *Commande de pompe d'injection.*

Groupe A2 - Alimentation et échappement

Sgr. A2.01 - *Réservoir et canalisations carburant*
» A2.21 - *Commandes d'accélérateur (A2.21, A2.21/1)*
» A2.22 - *Filtre à air, tuyaux et conduit d'admission.*
» A2.23 - *Filtre à air.*
» A2.24 - *Alimentation par injection.*
» A2.25 - *Pompe d'alimentation.*
» A2.26 - *Filtre à carburant (A2.26, A2.26/1).*
» A2.27 - *Pompe injection*
» A2.29 - *Régulateur de vitesse.*
» A2.30 - *Diffuseur avec papillon.*
» A2.35 - *Porte-injecteur.*
» A2.55 - *Conduit et tuyau d'échappement (A2.55, A2.55/1, A2.55/2).*

Groupe A3 - Graissage

Sgr. A3.01 - *Graissage.*
» A3.02 - *Pompe à huile.*

Groupe A4 - Refroidissement

Sgr. A4.01 - *Radiateur.*
» A4.02 - *Pompe et canalisations d'eau.*
» A4.03 - *Pompe à eau.*
» A4.09 - *Ventilateur.*

B - TRANSMISSION

Groupe B1 - Embrayage

Sgr. B1.01 - *Commande de débrayage.*
» B1.05 - *Embrayage.*

Groupe B2 - Boîte de vitesses

Sgr. B2.01 - *Châssis-berceau, carters et couvercles.*
» B2.04 - *Engrenages de boîte de vitesses.*
» B2.07 - *Commandes extérieures de boîte de vitesses.*
» B2.10 - *Commandes intérieures de boîte de vitesses.*

Groupe B3 - Arbres et joints

Sgr. B3.01 - *Arbre de transmission.*

Groupe B4 - Ponts

Sgr. B4.01 - *Arbres de différentiel.*
» B4.04 - *Engrenages réducteurs et différentiel.*
Sgr. B4.10 - *Blocage de différentiel et commandes.*
» B4.11 - *Carters de réducteurs latéraux.*
» B4.12 - *Engrenages de réducteurs latéraux.*

C - FREINS

Groupe C1 - Freins de roues

Sgr. C1.01 - *Commande au pied de freins*
» C1.35 - *Manette de freins (C1.35, C1.35/1).*

Groupe C2 - Freins auxiliaires

Sgr. C2.09 - *Commande de frein de remorque (C2.09, C2.09/1, C2.09/2).*

D - DIRECTION SUSPENSIONS ET ROUES

Groupe D1 - Cadre et annexes

Sgr. D1.01 - *Cadre.*
» D1.03 - *Organe d'attelage (D1.03 D1.03/1, D1.03/2, D1.03/3).*

Groupe D2 - Direction

Sgr. D2.01 - *Commande de direction*
» D2.10 - *Timonerie de direction (D2.10, D2.10/1)*

Groupe D3 - Suspensions et roues

Sgr. D3.14 - *Essieu AV.*
» D3.18 - *Roues AV.*
» D3.22 - *Roues AR.*

E - ORGANES SUBSIDIAIRES

Groupe E2 - Prises de force, relevages et annexes

Sgr. E2.15 - *Commande de prise de force et de poulie*
» E2.16 - *Prise de force.*
» E2.16/1 - *Prise de force centrale*
» E2.17 - *Poulie de battage.*
» E2.20 - *Dispositif de relevage hydraulique.*
» E2.21 - *Pompe.*
» E2.24 - *Piston et bras de dispositif de relevage.*
» E2.25 - *Distributeur de relevage.*
» E2.27 - *Commandes extér. et intér. de relevage.*
» E2.30 - *Réservoir de relevage.*
» E2.31 - *Prise de pression supplémentaire du relevage.*
» E2.34 - *Support de dispositif d'attelage des outils*
» E2.35 - *Dispositif d'attelage outils (E2.35, E2.35/1).*

F - INSTALLATION ELECTRIQUE

Groupe F2 - Démarrage

Sgr. F2.01 - *Lancement du moteur.*

Groupe F3 - Génératrice

Sgr. F3.01 - *Génératrice du courant.*

Groupe F4 - Eclairage

Sgr. F4.01 - *Eclairage (F4.01, F4.01/1)*

Groupe F5 - Accessoires

Sgr. F5.01 - *Avertisseurs.*

Groupe F6 - Pièces d'appareils

Sgr. F6.02 - *Dynamo.*
» F6.05 - *Groupe de réglage (F6.05, F6.05/1).*
» F6.06 - *Démarreur.*
» F6.09 - *Electro.*
» F6.29 - *Projecteur (F6.29, F6.29/1, F6.29/2).*
» F6.34 - *Lanterne AR (F6.34, F6.34/1, F6.34/2, F6.34/3, F6.34/4, F6.34/5, F6.34/6, F6.34/7).*

L, M - CARROSSERIE

Groupe L1 - Capot et auvents

Sgr. L1.01 - *Capot.*
» L1.30 - *Aménagements divers.*

Groupe L3 - Protection

Sgr. L3.04 - *Ailes et planchois (L3.04, L3.04/1, L3.04/2, L3.04/3, L3.04/4).*

Groupe L4 - Accessoires extérieurs

Sgr. L4.01 - *Porte-plaque de police.*
» L4.03 - *Coffres.*

Groupe M1 - Siège

Sgr. M1.01 - *Siège de conducteur.*

Z - DOTATIONS

Groupe Z1 - Outils

Sgr. Z1.01 - *Outils*

https://tractormanualz.com/

UNTERGRUPPENVERZEICHNIS

A - MOTOR

Gruppe A0 - Motor

Utgr. **A0.01** - *Motor und Triebwerklager.*

Gruppe A1 - Hauptorgane

Utgr. **A1.01** - *Kurbelgehäuse und Zylinderkopf.*
» **A1.02** - *Oelwanne und Deckel des Kurbelgehäuses.*
» **A1.03** - *Kurbelwelle und Schwungrad.*
» **A1.05** - *Pleuelstangen und Kolben.*
» **A1.06** - *Steuerungsantrieb.*
» **A1.07** - *Steuerung.*
» **A1.08** - *Antrieb für Betriebsstundenzähler.*
» **A1.09** - *Ventil-Hebevorrichtung.*
» **A1.16** - *Einspritzpumpenantrieb.*

Gruppe A2 - Kraftstoffförderung und Auspuff

Utgr. **A2.01** - *Kraftstofftank und Leitungen.*
» **A2.21** - *Gasregulierung (A2.21, A2.21/1).*
» **A2.22** - *Luftfilter, Leitungen und Saugkrümmer.*
» **A2.23** - *Luftfilter.*
» **A2.24** - *Einspritzausrüstung.*
» **A2.25** - *Kraftstoffpumpe.*
» **A2.26** - *Kraftstoffilter (A2.26, A2.26/1).*
» **A2.27** - *Einspritzpumpe.*
» **A2.29** - *Drehzahlregler.*
» **A2.30** - *Klappenstutzen.*
» **A2.35** - *Düsenhalter.*
» **A2.55** - *Auspuffkrümmer und Leitung (A2.55, A2.55/1, A2.55/2).*

Gruppe A3 - Schmierung

Utgr. **A3.01** - *Schmierung.*
» **A3.02** - *Oelpumpe.*

Gruppe A4 - Motorkühlung

Utgr. **A4.01** - *Kühler.*
» **A4.02** - *Wasserpumpe und Leitungen.*
» **A4.03** - *Wasserpumpe.*
» **A4.09** - *Lüfter.*

B - KRAFTÜBERTRAGUNG

Gruppe B1 - Kupplung

Utgr. **B1.01** - *Kupplungsbetätigung.*
» **B1.05** - *Kupplung.*

Gruppe B2 - Wechselgetriebe

Utgr. **B2.01** - *Schleppertumpf, Gehäuse und Deckel.*
» **B2.04** - *Zahnräder und Wellen.*
» **B2.07** - *Aeussere Getriebeschaltung*
» **B2.10** - *Innere Getriebeschaltung.*

Gruppe B3 - Gelenkwellen und Gelenke

Utgr. **B3.01** - *Uebertragungswelle.*

Gruppe B4 - Hinterachse

Utgr. **B4.01** - *Achswellen.*
» **B4.04** - *Achsantrieb und Ausgleichgetriebe.*
Utgr. **B4.10** - *Differentialsperre und Betätigung.*
» **B4.11** - *Gehäuse der Endantriebe.*
» **B4.12** - *Zahnräder und Wellen der Endantriebe.*

C - BREMSEN

Gruppe C1 - Radbremsen

Utgr. **C1.01** - *Bremsfusshebel.*
» **C1.35** - *Handbremsbetätigung (C1.35, C1.35/1)*

Gruppe C2 - Hilfsbremsen

Utgr. **C2.09** - *Anhängerbremse (C2.09, C2.09/1, C2.09/2)*

D - LENKUNG, AUFHÄNGUNG UND RÄDER

Gruppe D1 - Rahmen und Zubehör

Utgr. **D1.01** - *Rahmen.*
» **D1.03** - *Gerätekupplung (D1.03, D1.03/1, D1.03/2, D1.03/3).*

Gruppe D2 - Lenkung

Utgr. **D2.01** - *Lenkgetriebe.*
» **D2.10** - *Lenkgestänge (D2.10, D2.10/1).*

Gruppe D3 - Aufhängung und Räder

Utgr. **D3.14** - *Vorderachse.*
» **D3.18** - *Vorderräder.*
» **D3.22** - *Hinterräder.*

E - NEBENORGANE

Gruppe E2 - Zapfwelle, Kraftheber und Zubehör

Utgr. **E2.15** - *Antrieb der Zapfwelle u. Riemenscheibe.*
» **E2.16** - *Zapfwelle.*
» **E2.16/1** - *Mittlere Zapfwelle.*
» **E2.17** - *Riemenscheibe für Nebenantriebe.*
» **E2.20** - *Hydraulischer Kraftheber*
» **E2.21** - *Pumpe.*
» **E2.24** - *Kolben und Arme des Krafthebers.*
» **E2.25** - *Steuerschalter des Krafthebers.*
» **E2.27** - *Aeussere und innere Krafthebersteuerung.*
» **E2.30** - *Behälter für Kraftheber.*
» **E2.31** - *Zusätzlicher Druckölanschluss am Kraftheber.*
» **E2.34** - *Kupplungsmaul für Anhängevorrichtung.*
» **E2.35** - *Anhängevorrichtung (E2.35, E2.35/1).*

F - ELEKTRISCHE ANLAGE

Gruppe F2 - Anlassen

Utgr. **F2.01** - *Anlassen des Motors.*

Gruppe F3 - Stromanlage

Utgr. **F3.01** - *Stromerzeugung.*

Gruppe F4 - Beleuchtung

Utgr. **F4.01** - *Beleuchtung (F4.01, F4.01/1).*

Gruppe F5 - Zubehör

Utgr. **F5.01** - *Signalisiervorrichtungen.*

Gruppe F6 - Einzelteile der Geräte

Utgr. **F6.02** - *Lichtmaschine.*
» **F6.06** - *Reglergruppe (F6.06, F6.06/1).*
» **F6.08** - *Anlasser.*
» **F6.09** - *Magnetschalter.*
» **F6.29** - *Scheinwerfer (F6.29, F6.29/1, F6.29/2).*
» **F6.34** - *Schlussleuchte (F6.34, F6.34/1, F6.34/2, F6.34/3, F6.34/4, F6.34/5, F6.34/6, F6.34/7).*

L, M - KAROSSERIE

Gruppe L1 - Blechteile

Utgr. **L1.01** - *Haube.*
» **L1.38** - *Ablagefächer.*

Gruppe L3 - Schutz- u. Abdeckbleche

Utgr. **L3.04** - *Kotflügel und Trittbretter (L3.04, L3.04/1, L3.04/2, L3.04/3, L3.04/4).*

Gruppe L4 - Äusseres Zubehör

Utgr. **L4.01** - *Nummernschildhalter.*
» **L4.03** - *Ablagefächer.*

Gruppe M1 - Sitz

Utgr. **M1.01** - *Fahrersitz.*

Z - WERKZEUGE

Gruppe Z1 - Werkzeuge

Utgr. **Z1.01** - *Werkzeuge.*

https://tractormanualz.com/

SUBGROUP INDEX

A - ENGINE

Group A0 - Engine Assembly

Sgr. A0.01 - *Engine and Power Plant Supports.*

Group A1 - Main Components

Sgr. A1.01 - *Crankcase and Cylinder Head.*
» A1.02 - *Oil Sump and Crankcase Covers.*
» A1.03 - *Crankshaft and Flywheel.*
» A1.05 - *Connecting Rods and Pistons.*
» A1.06 - *Camshaft Drive.*
» A1.07 - *Timing Gear.*
» A1.08 - *Hour-meter drive.*
» A1.09 - *Valve filter.*
» A1.10 - *Injection Pump Drive.*

Group A2 - Fuel and Exhaust System

Sgr. A2.01 - *Fuel Tank and Lines.*
» A2.21 - *Accelerator Control Linkage (A2.21, A2.21/1).*
» A2.22 - *Air Cleaner, Ducting and Intake Manifold.*
» A2.23 - *Air cleaner.*
» A2.24 - *Fuel Injection System*
» A2.25 - *Fuel Pump.*
» A2.26 - *Fuel Filter (A2.26, A2.26/1).*
» A2.27 - *Injection Pump.*
» A2.29 - *Speed Governor.*
» A2.30 - *Air Horn.*
» A2.35 - *Nozzle Holder*
» A2.55 - *Exhaust Manifold and Piping (A2.55, A2.55/1, A2.55/2).*

Group A3 - Lubrication System

Sgr. A3.01 - *Lubrication System.*
» A3.02 - *Oil Pump.*

Group A4 - Cooling System

Sgr. A4.01 - *Radiator.*
» A4.02 - *Water Pump and Lines.*
» A4.03 - *Water Pump.*
» A4.09 - *Fan.*

B - POWER TRAIN

Group B1 - Clutch

Sgr. B1.01 - *Clutch Release System.*
» B1.05 - *Clutch*

Group B2 - Transmission

Sgr. B2.01 - *Tractor Body, Casings and Covers.*
» B2.04 - *Transmission Gears.*
» B2.07 - *Gearshift Outer Controls.*
» B2.10 - *Gearshift Inner Controls.*

Group B3 - Shafts and Joints

Sgr. B3.01 - *Propeller Shaft.*

Group B4 - Axles

Sgr. B4.01 - *Axle Shafts.*
» B4.04 - *Final Drive and Differential Gears.*
Sgr. B4.10 - *Differential Lock System*
» B4.11 - *Side final Drives.*
» B4.12 - *Side Final Drive Gears.*

C - BRAKES

Group C1 - Service Brakes

Sgr. C1.01 - *Brake Control System*
» C1.35 - *Brake Hand Control (C1.35, C1.35/1).*

Group C2 - Auxiliary Brakes

Sgr. C2.09 - *Trailer Brake System - (C2.09, C2.09/1, C2.09/2).*

D - STEERING SYSTEM, SUSPENSIONS AND WHEELS

Group D1 - Frame and Annexed Parts

Sgr. D1.01 - *Frame.*
» D1.03 - *Towing Device (D1.03, D1.03/1, D1.03/2, D1.03/3).*

Group D2 - Steering System

Sgr. D2.01 - *Steering Gear.*
» D2.10 - *Steering Linkage (D2.10, D2.10/1).*

Group D3 - Suspension and Wheels

Sgr. D3.14 - *Front Axle.*
» D3.18 - *Front Wheels.*
» D3.22 - *Rear Wheels.*

E - ACCESSORY EQUIPMENT

Group E2 - Power Take-off, Lifter and Related Parts

Sgr. E2.15 - *Power Take-off and Pulley Control.*
» E2.16 - *Power Take-off*
» E2.16/1 - *Central Power Take-off.*
» E2.17 - *Belt Pulley.*
» E2.20 - *Hydraulic Lifter.*
» E2.21 - *Pump*
» E2.24 - *Lifter Ram and Links.*
» E2.25 - *Lifter Distributor.*
» E2.27 - *Lifter Inner and Outer Controls.*
» E2.30 - *Lifter Tank.*
» E2.31 - *Additional Power Outlet Unit*
» E2.34 - *Implement Carrier Support*
» E2.35 - *Implement Carrier (E2.35, E2.35/1).*

F - ELECTRICAL SYSTEM

Group F2 - Starting Equipment

Sgr. F2.01 - *Engine Starting Equipment.*

Group F3 - Generating Equipment

Sgr. F3.01 - *Current Generating System.*

Group F4 - Lighting Equipment

Sgr. F4.01 - *Lighting System (F4.01, F4.01/1).*

Group F5 - Accessories

Sgr. F5.01 - *Outer Signalling Devices.*

Group F6 - Component Parts

Sgr. F6.02 - *Generator.*
» F6.06 - *Regulating Unit (F6.06, F6.06/1).*
» F6.08 - *Starting Motor.*
» F6.09 - *Electromagnet.*
» F6.29 - *Headlamp (F6.29, F6.29/1, F6.29/2).*
» F6.34 - *Tail Lamp (F6.34, F6.34/1 F6.34/2, F6.34/3, F6.34/4, F6.34/5, F6.34/6, F6.34/7).*

L, M - BODY

Group L1 - Cowling

Sgr. L1.01 - *Hood.*
» L1.30 - *Auxiliary Arrangement.*

Group L3 - Protecting and Trimming Sheeting

Sgr. L3.04 - *Mudguards and Footboards (L3.04, L3.04/1, L3.04/2, L3.04/3, L3.04/4).*

Group L4 - Additional Equipment

Sgr. L4.01 - *Number Plate Arrangement.*
» L4.03 - *Tool Box and Receptacles.*

Group M1 - Seat

Sgr. M1.01 - *Driver's Seat.*

Z - KITS

Group Z1 - Tools

Sgr. Z1.01 - *Tools.*

https://tractormanualz.com/

INDICE DE SUBGRUPOS

A - MOTOR

Grupo A0 - Conjunto del motor

Sgr. **A0.01** - *Motor y anclaje del grupo motopropulsor.*

Grupo A1 - Órganos principales

Sgr. **A1.01** - *Bloque de cilindros y culata.*
» **A1.02** - *Cárter de aceite y tapas del bloque.*
» **A1.03** - *Cigüeñal y volante.*
» **A1.05** - *Bielas y émbolos.*
» **A2.06** - *Pistones de la distribución.*
» **A1.07** - *Distribución.*
» **A1.08** - *Arrastre del cuentahoras*
» **A1.09** - *Levantaválvulas.*
» **A1.16** - *Arrastre de la bomba de inyección*

Grupo A2 - Alimentación y escape

Sgr. **A2.01** - *Depósito de combustible y tuberías.*
» **A2.21** - *Mandos del acelerador (A2.21, A2.21/1).*
» **A2.22** - *Filtro de aire, tuberías y colector de admisión.*
» **A2.23** - *Filtro de aire.*
» **A2.24** - *Alimentación e inyección*
» **A2.25** - *Bomba de alimentación*
» **A2.26** - *Filtro de combustible (A2.26, A2.26/1).*
» **A2.27** - *Bomba de inyección*
» **A2.29** - *Regulador de velocidad.*
» **A2.30** - *Difusor con mariposa.*
» **A2.35** - *Inyector.*
» **A2.55** - *Colector y tubería de escape (A2.55, A2.55/1, A2.55/2).*

Grupo A3 - Sistema de engrase

Sgr. **A3.01** - *Sistema de engrase.*
» **A3.02** - *Bomba de aceite.*

Grupo A4 - Refrigeración

Sgr. **A4.01** - *Radiador.*
» **A4.02** - *Bomba de agua y tuberías.*
» **A4.03** - *Bomba de agua.*
» **A4.09** - *Ventilador.*

B - TRANSMISIÓN

Grupo B1 - Embrague

Sgr. **B1.01** - *Sistema de embrague.*
» **B1.05** - *Embrague.*

Grupo B2 - Cambio de velocidades

Sgr. **B2.01** - *Cuerpo del tractor, cajas y tapas*
» **B2.04** - *Engranajes del cambio.*
» **B2.07** - *Varillaje del cambio de velocidades.*
» **B2.10** - *Barras del cambio de velocidades.*

Grupo B3 - Árbol de transmisión

Sgr. **B3.01** - *Árbol de transmisión.*

Grupo B4 - Puente posterior

Sgr. **B4.01** - *Palieres.*
» **B4.04** - *Reducción final y diferencial.*
Sgr. **B4.10** - *Enclavamiento del diferencial.*
» **B4.11** - *Cajas de reductores laterales.*
» **B4.12** - *Engranajes de reductores laterales.*

C - FRENOS

Grupo C1 - Frenos sobre las ruedas

Sgr. **C1.01** - *Freno de pie.*
» **C1.35** - *Freno de mano (C1.35, C1.35/1).*

Grupo C2 - Frenos auxiliares

Sgr. **C2.09** - *Freno del remolque (C2.09, C2.09/1, C2.09/2).*

D - DIRECCIÓN, SUSPENSIÓN Y RUEDAS

Grupo D1 - Bastidor y anexos

Sgr. **D1.01** - *Bastidor.*
» **D1.03** - *Barra de arrastre (D1.03, D1.03/1, D1.03/2, D1.03/3).*

Grupo D2 - Dirección

Sgr. **D2.01** - *Volante y caja de la dirección*
» **D2.10** - *Timonería de la dirección (D2.10, D2.10/1).*

Grupo D3 - Suspensión y ruedas

Sgr. **D3.14** - *Eje delantero.*
» **D3.15** - *Ruedas anteriores.*
» **D3.22** - *Ruedas posteriores.*

E - EQUIPOS AUXILIARES

Grupo E2 - Tomas de fuerza, elevadores y anexos.

Sgr. **E2.15** - *Mandos de toma de fuerza y polea motriz.*
» **E2.16** - *Toma de fuerza.*
» **E2.16/1** - *Toma de fuerza central.*
» **E2.17** - *Polea motriz.*
» **E2.20** - *Elevador hidráulico*
» **E2.21** - *Bomba.*
» **E2.24** - *Émbolo y brazos del elevador.*
» **E2.25** - *Grifo distribuidor del elevador.*
» **E2.27** - *Mandos exteriores e interiores del elevador.*
» **E2.30** - *Depósito del elevador.*
» **E2.31** - *Grifo distribuidor auxiliar del elevador.*
» **E2.34** - *Soporte del enganche.*
» **E2.35** - *Enganche (E2.35, E2.35/1).*

F - INSTALACIÓN ELÉCTRICA

Grupo F2 - Puesta en marcha del motor

Sgr. **F2.01** - *Puesta en marcha del motor.*

Grupo F3 - Generador

Sgr. **F3.01** - *Generador de corriente.*

Grupo F4 - Alumbrado

Sgr. **F4.01** - *Sistema de alumbrado (F4.01, F4.01/1)*

Grupo F5 - Accesorios

Sgr. **F5.01** - *Aparatos de señalización.*

Grupo F6 - Despiece de aparatos

Sgr. **F6.02** - *Dinamo.*
» **F6.06** - *Regulador-disyuntor (F6.06, F6.06/1)*
» **F6.08** - *Motor de arranque.*
» **F6.09** - *Magneto.*
» **F6.29** - *Proyector (F6.29, F6.29/1, F6.29/2).*
» **F6.34** - *Lámpara posterior (F6.34, F6.34/1, F6.34/2, F6.34/3, F6.34/4, F6.34/5, F6.34/6, F6.34/7).*

L, M CARROCERÍA

Grupo L1 - Capot

Sgr. **L1.01** - *Capot.*
» **L1.30** - *Soportes varios.*

Grupo L3 - Defensas

Sgr. **L3.04** - *Guardabarros y estribos (L3.04, L3.04/1, L3.04/2, L3.04/3, L3.04/4).*

Grupo L4 - Accesorios exteriores

Sgr. **L4.01** - *Soporte de placa de matrícula.*
» **L4.03** - *Cajones.*

Grupo M1 - Butaca

Sgr. **M1.01** - *Butaca de conductor.*

Z - EQUIPO

Grupo Z1 - Herramientas

Sgr. **Z1.01** - *Herramientas.*

https://tractormanualz.com/

INDICE DEI NUMERI D'ORDINAZIONE

Liste numérique — Nummernverzeichnis — Numerical index — Índice numérico

n. ordinaz.	Sgr.
154B0	C135
154B0	C135/ 1
18145	E215
18905	A402
204115	F609
213890	B404
311300	F602
391499	A107
536435	B207
538930	D316
548274	B204
548274	B204
551604	A221
551604	A221/ 1
551605	A221
551605	A221/ 1
551605	E227
551606	A221
551606	A221/ 1
551607	A221
551607	A221/ 1
551929	F401
552674	A222
552674	E220
552699	F201
553001	A222
553001	E220
553002	A222
553002	E220
553209	L303/ 4
553408	D103/ 2
554184	B410
554215	C135
554215	C135/ 1
555150	E220
557103	A301
559167	A223
559318	B411
559372	B207
559416	B204
559416	E217
559433	B204
559437	B204
559441	B204
559442	B204
559442	E231
559447	E217
559453	E216
559470	D316
559470	D522
559485	B207
559486	B207
559488	B207
559490	B207
559519	B201
559520	B201
559520	E217
559522	B411
559525	B404
559527	C101
559530	D316
559534	D314
559537	D314
559545	D314
559547	D316
559547	F501
559548	D314
559549	D314
559567	E231
559578	D210
559578	D210/ 1
559588	C101
559589	C101
559594	C101
559597	C101
559608	D201
559609	D201
559616	D201
559618	D201
559625	C101
559627	B101
559627	C101
559640	C135
559640	C135/ 1
559658	E217
559659	E217
559660	E217
559661	E217
559662	E217
559663	E217
559664	E217
559665	E217
559666	E217
559667	E217
559668	E217
559669	E217
559670	E217
559671	E217
559699	E215
559701	E215
559715	D201
559716	D201
559717	D201
559718	D201
559719	D201
559720	D201
559721	D201
559722	D201
559723	D201
559724	D201
559738	B401
559917	B103
559917	B103/ 2
560004	E215
560016	A107
560402	E224
560404	E224
560487	E224
560491	E224
560492	E224
560544	D201
560571	E217
560737	A255/ 2
560738	A255/ 2
560781	F501
560823	E216
561173	A222
561174	A255
561174	A255/ 1
561174	A255/ 2
561177	A103
561198	A103
561199	A106
561203	A116
561204	A302
561212	A101
561213	A101
561238	A409
561242	A409
561244	A107
561245	A107
561247	A107
561248	A302
561255	B105
561256	B101
561259	B201
561267	F301
561268	F301
561275	A105
561276	A105
561278	A105
561279	A105
561282	A105
561285	A107
561288	A107
561289	A107
561290	A107
561293	A107
561300	A103
561303	A107
561306	A107
561311	A301
561312	A301
561313	A301
561314	A101
561316	A101
561317	A107
561319	A107
561320	A109
561322	A109
561327	A109
561328	A109
561332	A109
561334	A109
561338	A109
561339	A102
561344	A302
561348	A302
561349	A302
561350	A302
561351	A101
561352	A102
561353	A224
561354	A116
561356	A116
561357	A116
561358	A116
561359	A116
561360	A102
561362	A106
561363	A106
561365	A302
561367	E220
561369	E220
561371	E220
561372	E220
561373	E220
561375	A106
561377	A102
561378	A102
561379	A102
561381	B410
561382	B410
561383	B410
561384	B410
561385	B410
561390	A101
561405	D206
561411	D204
561415	B204
561417	D204
561418	B204
561419	B204
561420	B204
561421	B210
561423	B210
561424	B210
561425	B210
561426	B210
561427	B210
561428	B404
561430	B404
561431	B404
561432	B404
561435	B404
561436	B404
561438	B404
561439	B404
561440	B404
561441	B404
561442	B411
561443	B411
561444	B411
561445	B411
561447	B411
561450	B412
561453	B412
561455	B412
561456	B412
561457	B412

https://tractormanualz.com/

n. ordinaz.	Sgr.
561650	D322
561660	D316
561660	D322
561662	C101
561664	E216
561680	B404
561681	B404
561682	A221
561682	A221/ 1
561696	B204
561697	B204
561700	A107
561706	B301
561707	A255
561707	A255/ 1
561707	A255/ 2
561710	D314
561711	D314
561715	B204
561716	B204
561717	A301
561718	B501
561723	E215
561727	C101
561735	D201
561737	D201
561741	D201
561742	D201
561743	D201
561744	D201
561746	C101
561750	D314
561820	D316
561829	D322
561832	D322
561841	D316
561842	D322
561843	D316
561863	C101
561864	C101
561865	B101
561865	C101
561867	C101
561868	C101
561869	C101
561870	C101
561874	C135
561892	E217

n. ordinaz.	Sgr.
561896	B101
561898	B101
561899	B101
561702	B101
561703	B101
561704	E216
561707	B201
561709	L130
561710	B201
561711	B201
561712	E217
561713	E217
561714	E217
561715	E217
561716	B101
561719	B204
561720	B201
561730	E230
561743	E230
561754	D103
561755	D103
561755	D103/ 1
561758	C103
561756	D103/ 1
561757	D103
561758	D103
561758	D103/ 1
561759	D103
561760	D103
561760	D103/ 1
561760	D103/ 2
561760	D103/ 3
561761	D103
561761	D103/ 1
561795	E235
561799	E235
561802	E235
561849	M101
561853	M101
561860	A221
561880	A221/ 1
561880	E215
561880	E215
561887	A221/ 1
561880	A221/ 1
561889	A221
561889	A221/ 1
561891	A221

n. ordinaz.	Sgr.
561891	A221/ 1
561900	F301
561903	F301
562021	B412
562097	E235
562097	E235/ 1
562342	M101
562364	B404
562365	B404
562366	D201
562480	D322
562530	A302
562570	B411
562571	B411
562574	E235
562575	E235
562590	D514
562659	B404
562681	E217
562773	E220
562876	B404
562986	A403
563085	A103
563093	A105
563126	C135
563126	C135/ 1
563159	A101
563162	E220
563199	B101
563202	M101
563219	A201
563241	A105
563242	A103
563243	A103
563244	A105
563245	A103
563246	A105
563248	A105
563249	A105
563250	A105
563251	A105
563254	A221/ 1
563262	A105
563263	A105
563264	A105
563265	A105
563273	A105
563277	A105

n. ordinaz.	Sgr.
563278	A105
563279	A105
563280	A105
563298	F401
563298	F401/ 1
563303	F401
563303	F401
563303	F401/ 1
563304	F401
563320	E224
563323	E224
563327	A301
563328	A301
563353	B210
563359	B201
563360	D101
563360	U101
563364	E230
563366	E230
563368	E230
563414	A402
563417	A402
563429	E220
563447	A224
563472	L130
563483	A222
563532	A223
563535	A223
563535	A223
563579	B301
563579	C135/ 1
563625	A106
563652	A107
563678	A224
563752	A108
563753	A108
563755	A108
563924	A108
563949	L101
565965	B207
564008	A109
564009	A109
564187	A401
564263	A221
564264	A221
564308	E220
564309	E220
564325	A221

n. ordinaz.	Sgr.
564345	A221
564347	A502
564438	A222
564473	A201
564473	B201
564550	A107
564648	B301
564676	B201
564677	B101
564683	D314
564685	D201
564695	C101
564698	C101
564850	E235
564850	E235/ 1
564951	A102
564957	A221
564974	A224
565057	A301
565065	A107
565066	A107
565067	A103
565072	A224
565079	A501
565153	A102
565154	E220
565578	E235
565376	C235/ 1
565394	A403
565395	A403
565398	A402
565397	A403
565415	A102
565511	A403
565567	B204
565574	A222
565644	A224
565750	B207
565816	A221
565818	A221/ 1
565819	A221
565872	B207
565950	M101
565951	M101
566038	D103/ 3
566046	E235
566054	C235
566055	E235

https://tractormanualz.com/

n. ordinaz.	Sgr.
566072	E220
566073	E220
566074	E220
566076	E220
566084	D103/ 2
566088	D103/ 2
566089	D103/ 2
566092	D103/ 2
566093	D103/ 2
566094	D103/ 2
566111	D216
566242	D204
566243	B204
566247	A101
566286	D501
566286	A403
566292	E217
566295	E217
566298	E220
566300	E220
566330	D103/ 3
566331	D103/ 3
566332	D103/ 3
566372	L304/ 4
566373	L304/ 4
566401	A201
566402	A201
566403	A201
566425	E230
566472	E216
566473	E216
566474	E216
566535	A224
566605	D204
566605	D216/ 1
566682	D226/ 1
566997	A402
566999	E230
567003	E230
567004	L230
567021	B204
567199	A102
567203	A107
567204	A107
567323	E224
567358	B410
567360	B410
567400	A403

n. ordinaz.	Sgr.
567406	D103
567406	D103/ 2
567406	E224
567406	E235
567406	E235/ 1
567458	A223
567499	D314
567500	D314
567573	C314
567574	D314
567575	D314
567599	B410
567614	A105
567779	B101
567932	A255
567932	A255/ 1
567945	F401
567985	B207
567986	B207
568111	C101
568120	C601
568121	C101
568143	B410
568170	E220
568170	C225
568292	E220
568561	A402
568581	F401
568661	E216
569075	E217
569307	L220
569311	E220
569405	A402
569406	A402
569622	A601
569646	A201
569649	A201
569659	A301
569769	C101
569784	D314
569785	B412
570774	C135
570775	C135
570775	C135/ 1
570848	A402
570948	A301
571015	B322
571322	A106
571323	A107

n. ordinaz.	Sgr.
571468	A107
571715	C101
571776	L130
571921	A107
572194	F301
572196	F301
572220	B412
572259	B401
572260	B401
572261	B412
572262	B401
572263	B401
572479	M101
572556	A101
572558	A402
572696	C135
572696	L135/ 1
572868	F201
572934	A105
572960	A105
572961	A105
572977	A105
572983	A105
573038	F401
573058	D314
573060	D314
573064	D314
573196	D103
573196	D103/ 2
573207	D103
573202	D103/ 2
573306	A101
573649	A109
573654	A224
573658	A224
573661	A224
573977	F401
574057	A224
575094	E220
575094	E227
575094	E231
575131	F401/ 1
575254	M101
576142	B411
576143	B411
576579	A201
576618	A107
576893	A102

n. ordinaz.	Sgr.
576990	E216
577278	B411
577509	A255
577514	A255
577567	A224
577567	E215
577579	A255/ 1
577638	A107
577783	E215
577802	B201
577857	F401/ 1
577858	L304/ 4
577859	L304/ 4
577860	L401
578088	A255/ 1
578090	B101
578091	B201
578094	D201
578129	B102
578192	D322
578228	F401/ 1
578332	F401/ 1
578523	A102
579147	D322
580254	B201
580274	L225
580275	E225
580284	E227
580292	E227
580308	E227
580313	E220
580314	E220
580323	E220
580324	E225
580335	E224
580339	E224
580341	E224
580342	E224
580346	E234
580348	E224
580349	E234
580353	E234
580356	E234
580358	E235
580359	E235
580360	E235
580361	E235
580361	E235/ 1

n. ordinaz.	Sgr.
580363	E235
580363	E235/ 1
580636	M101
580637	M101
580638	M101
580680	C209/ 1
581166	E225
581167	E225
581168	E225
581172	E225
581173	E225
581174	E225
581176	E225
581179	E227
581181	E227
581185	E227
581185	E227
581186	E227
581187	E227
581188	E227
581191	E227
581193	E227
581194	E227
581195	E227
581197	E227
581198	E227
581203	E220
581205	E220
581207	E220
581217	E234
581218	E234
581219	E234
581220	E234
581221	E234
581222	E234
581223	E234
581224	E234
581225	E234
581226	E234
581268	E225
581429	E224
581455	C209/ 1
581466	E231
581467	C231
581475	E231
581478	E231
581482	E231
581483	E231

https://tractormanualz.com/

n. ordinaz.	Sgr.
582022	E227
582397	C135
582431	E224
582437	E224
582438	E224
582440	E224
582441	E224
582443	E235
582443	E235/ 1
582445	C235
582445	E235/ 1
582446	E235
582446	E235/ 1
582505	A102
582559	C101
582689	A403
583058	L130
583163	E234
583164	E234
583165	E234
583166	C234
583198	E225
583263	A102
583324	A224
583354	D314
583416	E234
583618	B204
583619	B204
583620	B210
583632	E234
583633	E234
583638	E234
583640	E235
583640	E235/ 1
583641	C235
583641	E235/ 1
583650	E224
583651	E224
583652	E224
583654	B204
583663	E220
583706	A255
583738	E235/ 1
583821	E220
583823	E220
583835	C227
583914	E231
583919	E231

n. ordinaz.	Sgr.
583998	D314
584111	A101
584116	E216/ 1
584117	E216/ 1
584118	E216/ 1
584121	E215
584128	B201
584128	E216/ 1
584130	E216/ 1
584131	E216/ 1
584132	E216/ 1
584133	E216/ 1
584165	E215
584646	B201
584922	E220
584976	E231
585075	E215
585076	E215
585107	A107
585110	A106
585111	A106
585111	E220
585112	C220
585173	E216/ 1
585174	E216/ 1
585176	E215
585177	E215
585178	E215
585179	E215
585180	E215
585181	E216/ 1
585182	E216
585184	E216/ 1
585198	D201
585312	A224
585465	A401
585714	E225
585928	B412
585929	E225
585952	E225
586002	A107
586092	B201
586093	E227
586095	E227
586096	E220
586098	E220
586100	E225
586104	E220

n. ordinaz.	Sgr.
586106	E220
586108	E220
586282	B301
586621	B101
586623	B204
586624	B301
586627	C135/ 1
586628	C135/ 1
586630	C135/ 1
586631	C135/ 1
586632	C135/ 1
586633	C135/ 1
586634	C135/ 1
586635	C135/ 1
586636	C135/ 1
586637	C135/ 1
586638	C135/ 1
586639	C135/ 1
586640	C135/ 1
586641	C135/ 1
586643	L304/ 1
586644	L304/ 1
586646	L304/ 1
586646	L304/ 3
586900	A105
586904	A105
586905	A105
586906	A105
586907	A105
586908	A105
586910	A105
586911	A105
586912	A105
586913	A105
587081	D103/ 3
587203	A105
587205	A103
587736	D201
587738	A221/ 1
587862	E231
587881	D327
588028	E215
588134	D201
588178	L101
588496	D201
588508	F401
588508	F401/ 1
588509	F401

n. ordinaz.	Sgr.
588509	F401/ 1
588510	F401
588510	F401/ 1
588511	F401
588511	F401/ 1
588673	B204
588692	E215
588695	E216/ 1
588696	E215
588696	E216/ 1
588698	E216/ 1
588718	B404
588720	B404
588974	A201
588988	B105
588989	B105
588990	B101
589005	B105
589005	F201
589246	D201
589270	L101
589325	A222
589328	A222
589357	A221
589359	A221
589390	F401
589391	L401
589467	D201
589467	A201
589468	B404
589468	B404
589468	D201
589473	D210
589473	D210/ 1
589474	D210
589474	D210/ 1
589475	D210
589475	D210/ 1
589482	D210
589484	D210
589486	D210
589490	E216
589496	L304
589497	L304
589499	A255/ 2
589501	A255/ 2
589620	B207

n. ordinaz.	Sgr.
589654	L101
589655	L101
589662	L101
589670	M101
589671	M101
589673	M101
589674	L304
589674	L304/ 1
589675	L304
589675	L304/ 1
589719	A221
589727	A221
589736	M101
589765	A221
589913	A221
589914	B207
589944	L101
589957	L101
589958	L101
589959	F401
589959	F401/ 1
589978	D101
589979	L101
589980	D314
589985	L403
590029	L130
590030	L130
590048	L130
590049	D101
590063	L130
590064	C209
590141	F401
590141	F401/ 1
590143	F401
590143	F401/ 1
590144	F401
590144	F401/ 1
590145	F401
590145	F401/ 1
590200	M101
590201	A221
590276	L304/ 1
590346	F501
590460	E224
590465	M101
590466	M101
590467	M101
590468	M101

https://tractormanualz.com/

n. ordinaz.	Spr.
590490	Z101
590552	M101
590779	A221/ 1
590781	A221/ 1
590782	A221/ 1
590809	D101
590810	D201
590814	C150
590815	M101
590821	D210/ 1
590823	D210/ 1
590825	D210/ 1
590826	C209/ 2
590856	M101
590857	M101
590921	C135
590921	C135/ 1
590950	D201
591309	L304/ 2
591310	L304/ 2
591405	Q201
591406	Q201
591462	L304/ 2
591462	L304/ 3
591463	L304/ 2
591463	L304/ 3
591583	A221
591597	D103/ 3
591598	C235/ 1
591600	F255/ 1
591601	E235/ 1
591602	E235/ 1
591603	L304/ 1
591618	B101
591619	B101
591651	A201
591655	L101
591780	L101
591838	L101
591916	D101
591917	B101
591919	B101
591921	B404
591922	B404
591923	B404
591924	B404
591925	B404
591926	B404

n. ordinaz.	Spr.
591929	B201
592085	L304/ 1
592085	L304/ 3
592136	L304/ 1
592137	L304/ 1
592140	F401
592141	L401
592145	A201
592166	C135
592577	L130
592816	D210
592818	D210
593000	C101
593049	L304/ 3
593050	L304/ 3
593127	A201
593306	L101
593307	L101
593308	L101
593309	L101
593310	L101
593311	L101
593619	L101
594370	L101
594371	L101
657410	F608
652007	F609
652011	F608
652025	F609
652027	F609
652031	F609
652035	F609
652045	F609
652046	F609
652047	F609
652050	F609
656829	A235
659636	F401
673745	B204
673746	B204
705635	A227
705636	A225
705637	A225
705643	A225
705726	A229
705726	A230
705736	A227
705737	A225

n. ordinaz.	Spr.
705737	A227
705758	A227
705806	A227
705810	A227
712516	D201
716123	A224
718309	A227
724800	A235
725662	F301
726381	A227
746152	A225
746152	A227
746153	A224
746153	A225
746189	A225
746194	A225
746195	A225
746214	A225
746361	A227
746364	A227
746366	A227
746368	A227
746370	A227
746371	A227
746373	A227
746374	A227
746375	A227
746379	A227
746380	A227
746389	A227
746390	A227
746392	A227
746394	A227
746397	A227
746399	A227
746400	A227
746401	A227
746431	A227
746774	A235
746982	A229
746986	A230
746987	A230
746989	A230
746990	A230
746993	A227
746993	A229
746993	A230
747001	A229

n. ordinaz.	Spr.
747012	A230
747013	A230
747014	A224
747201	A229
747203	A229
747210	A229
747211	A229
747212	A229
747213	A229
747274	A229
750348	A230
751719	A235
751722	A235
751725	A235
751786	A235
751787	A235
751847	A235
751952	A235
751966	A224
752221	A229
752319	A224
752572	A227
753324	A224
753328	A230
753337	A230
753387	A227
753762	A225
754799	A227
756190	A227
756191	A227
756198	A227
756200	A227
756201	A227
756203	A227
756491	A229
756493	A230
756857	A229
756858	A229
757721	A227
757723	A227
757945	A221
757945	A221/ 1
758103	A227
758105	A224
758116	A224
759022	A229
760078	A227
760078	A229

n. ordinaz.	Spr.
760204	A227
760278	A227
760463	A227
760472	A227
760489	A227
760565	A224
760566	A224
760631	A229
760862	A227
760921	A229
760968	A224
763065	A229
763071	A229
763081	A229
763085	A229
763086	A229
763087	A229
763088	A229
763098	A227
763099	A230
763147	A229
763178	A225
763405	A225
763566	A224
765732	A229
764155	A227
764477	A229
764479	A229
764480	A229
764534	A229
764535	A229
764537	A224
764940	A225
764993	A235
764995	A227
765057	A227
765234	A229
765602	A224
765660	A227
765710	A224
765927	A227
800861	F609
800865	F201
800868	F608
811332	F609
811333	F609
811335	F609
811337	F609

https://tractormanualz.com/

n. ordinaz.	Sgr
811330	F609
813562	A105
813729	A221
813729	A221/ 1
813729	A224
814047	B101
814838	A109
814838	A221
816341	B101
817226	A107
830054	B105
830057	B101
830058	B105
830060	B105
830061	B105
832623	B101
835341	B101
835389	B101
839169	F609
839170	F609
840422	A107
845581	A103
850201	F608
850208	F608
850216	F608
850287	F201
860639	A255
860639	A255/ 1
860639	A255/ 2
861866	B105
868784	F608
869097	F609
885325	F602
885112	B101
887914	F606
887914	F606/ 1
887915	F606
887915	F606/ 1
888782	F608
893339	A102
900318	A101
901889	A105
901890	A105
901891	A105
901892	A105
901893	A105
965981	A402
970269	A224

n. ordinaz.	Sgr.
972632	F401
972632	F401/ 1
973910	B105
979322	F609
980611	F201
980611	F602
989617	F602
998508	F608
998873	F602
4005010	F608
4007584	F609
4008163	F608
4008164	F609
4010196	F201
4010200	F608
4010203	F608
4010204	F608
4010207	F608
4010211	F608
4010212	F608
4010213	F608
4010214	F608
4011490	F608
4011492	F608
4011673	F608
4011674	F608
4015181	F608
4017057	F602
4021910	F401
4027228	F608
4027705	F401
4027705	F401/ 1
4033762	F602
4033768	F602
4033769	F602
4033770	F602
4034364	F602
4035903	F301
4035983	F501
4037558	F301
4037562	F602
4037564	F602
4037569	F602
4037570	F602
4037843	F602
4037844	F602
4038888	F608
4038889	F608

n. ordinaz.	Sgr
4042599	F608
4042794	F608
4042795	F608
4043087	F301
4047094	F401
4058427	A301
4058429	A402
4058540	F606
4058540	F606/ 1
4058773	F606
4058773	F606/ 1
4062318	F401
4062318	F401/ 1
4062765	F606
4062765	F606/ 1
4063288	F301
4065480	F602
4065815	F602
4071245	F602
4073457	F401/ 1
4073459	F401/ 1
4073460	F401
4073460	F401/ 1
4075101	A401
4077428	B105
4077535	B105
4079785	F301
4079786	F301
4091440	F602
4100871	0210
4100871	0210/ 1
4109921	F501
4110909	B105
4111575	F602
4115742	F602
4121857	F401/ 1
4121858	F401/ 1
4125978	F401
4125978	F401/ 1
4125979	F401
4125980	F401
4125981	F401
4125982	F401
4125983	F401
4125984	F401
4127137	F401
4127158	F401
4127179	F401/ 1

n. ordinaz.	Sgr.
4127181	F401/ 1
4128723	A402
4128906	F101
4523328	2101
4543904	A105
4578404	A402
4579416	A107
4579417	A107
4579906	A402
4581114	A224
4582123	A224
4582125	A224
4582127	A409
4582129	F301
4582129	F301
4582233	A224
4584105	A001
8273898	E221
8273902	E221
8273908	E221
8273909	E221
8273910	E221
8273911	E221
8273912	E221
8273913	E221
8273914	E221
8273915	E221
8273916	E221
8273917	E221
8273918	E221
8273919	E221
8273920	E221
8273933	E221
8274224	E221
8274229	E221
9901020	A226
9901087	A226
9901090	A226
9901103	F629/ 2
9901181	F629/ 2
9907155	F629
9907157	F629
9907158	F629
9907159	F629
9907160	F629
9907161	F629
9907162	F629
9907163	F629

n. ordinaz.	Sgr
9907165	F629
9907166	F629
9907167	F629
9907168	F629
9907568	A226/ 1
9907707	A226
9907745	A226/ 1
9907746	A226/ 1
9907747	A226/ 1
9907819	A226
9907820	A226
9907821	A226
9907824	F629/ 1
9907834	F401
9907833	F401/ 1
9908757	A226
9908758	A226
9908829	A226
9909069	F629/ 1
9909089	F634/ 6
9909153	A226/ 1
9909155	A226/ 1
9909156	A226/ 1
9909157	A226/ 1
9909158	A226/ 1
9909980	F629/ 2
9910071	F629
9910072	F629
9910073	F629
9910453	F634/ 6
9911370	F634/ 5
9911371	F634/ 5
9911372	F634/ 4
9911372	F634/ 5
9911373	F634/ 4
9911373	F634/ 5
9911374	F634/ 6
9911374	F634/ 5
9911375	F634/ 4
9911375	F634/ 5
9911376	F634/ 4
9911376	F634/ 5
9911377	F634/ 4
9911377	F634/ 5
9911378	F634/ 4
9911378	F634/ 5
9911379	F634/ 4
9911379	F634/ 5

https://tractormanualz.com/

n. ordinaz.	Sgr.
9911380	F634/ 4
9911380	F634/ 5
9911382	F634/ 4
9911382	F634/ 5
9911383	F634/ 4
9911570	F629/ 1
9914601	F629/ 2
9914602	F629/ 2
9914603	F629/ 2
9914604	F629/ 2
9914605	F629/ 2
9914606	F629/ 2
9914613	F629/ 1
9914614	F629/ 1
9914615	F629/ 1
9914616	F629/ 1
9914617	F629/ 1
9914618	F629/ 1
9914619	F629/ 1
9914620	F629/ 1
9914621	F629/ 1
9914622	F634
9914622	F634/ 1
9914622	F634/ 2
9914622	F634/ 3
9914623	F634
9914623	F634/ 1
9914623	F634/ 2
9914623	F634/ 3
9914624	F634
9914624	F634/ 1
9914624	F634/ 2
9914624	F634/ 3
9914625	F634
9914625	F634/ 1
9914625	F634/ 2
9914625	F634/ 3
9914626	F634
9914626	F634/ 1
9914626	F634/ 2
9914626	F634/ 3
9914627	F634
9914627	F634/ 1
9914627	F634/ 2
9914627	F634/ 3
9914628	F634
9914628	F634/ 1
9914628	F634/ 2

n. ordinaz.	Sgr.
9914628	F634/ 3
9914629	F634/ 1
9914630	F634
9914630	F634/ 1
9914630	F634/ 2
9914630	F634/ 3
9914631	F634
9914631	F634/ 1
9914631	F634/ 2
9914631	F634/ 3
9914632	F634
9914632	F634/ 1
9914632	F634/ 2
9914632	F634/ 5
9914633	F634
9914633	F634/ 1
9914633	F634/ 2
9914633	F634/ 3
9914634	F634
9914707	F629/ 2
9915221	B220/ 1
9915301	F634/ 6
9915302	F634/ 6
9915303	F634/ 6
9915304	F634/ 6
9915305	F634/ 6
9915306	F634/ 6
9915307	F634/ 6
9915308	F634/ 6
9915309	F634/ 6
9915310	F634/ 6
9915502	F634/ 2
9915502	F634/ 3
10008705	F201
10007305	A402
10010290	6403
10031010	C135/ 1
10033210	A221
10033210	A221
10033210	A221/ 1
10033210	A221/ 1
10043190	A103
10053610	B404
10101001	L130
10113105	F401
10113105	F401/ 1
10124311	A224
10124775	A224

n. ordinaz.	Sgr.
10142160	A402
10146080	A402
10158401	B204
10158601	D201
10158801	B201
10159901	A107
10165240	A501
10165540	A301
10165640	E220
10166511	E220
10168590	A201
10170990	A201
10181711	A101
10184711	A224
10196901	F608
10202611	A301
10205610	A302
10205720	A409
10205720	F602
10205920	A106
10205920	E217
10206070	A106
10206020	A501
10206020	D201
10206220	A227
10206520	C101
10248011	A221
10248011	B221
10248011	B221/ 1
10248011	A221/ 1
10248771	C135/ 1
10260060	E231
10262860	E231
10263760	B107
10263160	E225
10264860	F231
10278660	E225
10278660	E225
10278660	F231
10280060	A227
10280060	A402
10287085	A224
10287385	A101
10287385	A201
10290690	A402
10290690	A402
10291290	A402
10291290	A402

n. ordinaz.	Sgr.
10291690	A222
10292590	A227
10296685	E230
10297185	E230
10298360	B101
10298360	B107
10300211	A224
10300540	B201
10300571	F401
10300711	E230
10300871	E216/ 1
10305511	A401
10373311	A230
10374103	F608
10374001	L401
10375701	F609
10376401	F201
10376501	F401
10376501	F401
10376501	F401/ 1
10376601	A227
10376601	F401
10377011	A229
10377001	F401
10377001	F401/ 1
10389601	F401
10396180	F401
10396180	F401/ 1
10396180	L101
10396280	F401
10396280	F401
10396280	F401
10396280	F401/ 1
10397480	F301
10397480	F401/ 1
10405486	F201
10418405	F401
10418405	F401/ 1
10431700	C135/ 1
10444511	F609
10486110	A101
10486110	A106
10516470	A102
10516470	A102
10516470	A102
10516470	A109
10516470	A224

n. ordinaz	Sgr.
10516470	A224
10516470	A230
10516470	A301
10516470	A302
10516470	AL01
10516470	D201
10516470	E227
10516470	F207
10516470	F401
10516470	F601
10516470	F401
10516470	F401/ 1
10516470	F401/ 1
10516470	F402
10516470	F606
10516470	F606/ 1
10516470	F608
10516470	L101
10516670	4CC1
10516670	A102
10516670	A102
10516670	A102
10516670	A102
10516670	A109
10516670	A116
10516670	A116
10516670	A222
10516670	A255
10516670	A255
10516670	A255/ 1
10516670	A255/ 1
10516670	A255/ 2
10516670	A255/ 2
10516670	A255/ 2
10516670	A255/ 2
10516670	A301
10516670	A301
10516670	A402
10516670	A402
10516670	A403
10516670	B101
10516670	B101
10516670	B201
10516670	B201
10516670	B201
10516670	B201
10516670	B204

https://tractormanualz.com/

n. ordinaz.	Sgr.
10516870	B411
10516870	B411
10516870	D103/ 2
10516870	D201
10516870	E215
10516870	E215
10516870	E216
10516870	E216/ 1
10516870	E216/ 1
10516870	E217
10516870	E220
10516870	E220
10516870	E220
10516870	E220
10516870	E225
10516870	E225
10516870	E225
10516870	E231
10516870	F301
10516870	F301
10516870	F501
10516870	F501
10516870	L405
10516870	A102
10516870	A224
10516870	A224
10516870	A255
10516870	A255/ 1
10516870	A255/ 1
10516870	B101
10516870	B201
10516870	B201
10516870	B410
10516870	B411
10516870	B411
10516870	C135
10516870	C135/ 1
10516870	C135/ 1
10516870	D201
10516870	D314
10516870	E215
10516870	E217
10516870	E217
10516870	F301
10516870	F301
10516870	F401
10516870	F401

n. ordinaz.	Sgr.
10516870	L101
10516870	L304
10516870	L304/ 1
10516870	L304/ 1
10516870	L304/ 1
10516870	L304/ 2
10516870	L304/ 3
10516870	L304/ 4
10516870	M101
10516870	M101
10517070	A227
10517070	B201
10517070	D210
10517070	D210/ 1
10517070	D314
10517070	E220
10517070	E224
10517070	F201
10517070	L101
10517070	L304
10517070	L304/ 1
10517070	L304/ 2
10517070	L304/ 3
10517070	L304/ 4
10517070	M101
10517170	A255
10517170	B411
10517170	B412
10517170	C209
10517170	C209/ 1
10517170	C209/ 2
10517170	D103
10517170	D103/ 2
10517170	D103/ 3
10517170	D103/ 3
10517170	D314
10517170	D316
10517170	D316
10517170	D322
10517170	D322
10517170	E220
10517170	E220
10517170	E224
10517170	E235/ 1
10517170	L304
10517170	L304/ 1
10517170	L304/ 2
10517170	L304/ 3

n. ordinaz.	Sgr.
10517170	L304/ 4
10517170	M101
10517270	D101
10517270	E224
10517570	E235/ 1
10519201	L401
10519301	A221
10519301	A221/ 1
10519301	F609
10519601	A102
10519601	A102
10519601	A116
10519601	D201
10519601	E215
10519601	E216
10519601	F401/ 1
10520501	C101
10520501	C135
10520501	C135/ 1
10520501	E217
10520501	E235/ 1
10717611	E235
10717611	E235/ 1
10724621	D314
10725911	A109
10725911	E227
10725911	F602
10725911	F608
10726711	D201
10733601	C135/ 1
10733601	C135/ 1
10733801	D314
10734101	A221
10734101	A221
10734101	A221
10734101	A221/ 1
10734101	A221/ 1
10734101	A221/ 1
10734101	A224
10734201	A229
10734201	A230
10734201	B101
10734201	C101
10734201	C135
10734201	C135/ 1
10734201	E215
10734301	C101

n. ordinaz.	Sgr
10734301	C101
10734301	E227
10734301	E227
10734400	A221/ 1
10734401	B207
10734600	D314
10734600	E235
10734600	M101
10734601	D314
10788811	A221
10788811	A221
10788811	A221/ 1
10788811	A221/ 1
10788811	A224
10790111	B404
10790111	F301
10790311	D210
10790311	D210/ 1
10790311	E224
10790321	E224
10790411	D103
10790411	D103/ 2
10790411	D103/ 3
10790411	D103/ 3
10790411	D322
10790411	E220
10790411	E235/ 1
10790421	D201
10790511	D101
10790511	E224
10791011	A502
10791011	B207
10791011	C101
10791011	C101
10791011	C135
10791011	C135/ 1
10791011	D201
10791311	E235
10791411	A221
10791411	A221
10791411	A221/ 1
10791511	C135/ 1
10792211	E235
10792311	D314
10792411	D103
10792411	D103/ 1
10792411	D103/ 2
10792411	D103/ 3

n. ordinaz.	Sgr
10794011	F401
10794011	F401/ 1
10794011	F602
10794011	L401
10794501	F609
10795001	A221
10795001	A221/ 1
10795001	L130
10795701	A229
10795801	F608
10796401	B101
10796401	B207
10796401	C101
10796401	C135
10796401	E215
10796401	M101
10797001	D103
10797001	D103/ 1
10797001	D103/ 2
10797001	D103/ 3
10797401	C101
10797401	C135
10797401	C135/ 1
10837210	E227
10839510	A101
10839510	A302
10839610	A102
10839610	A102
10839610	B201
10839610	E216/ 1
10839710	A102
10839710	B201
10857790	F301
10857790	F401
10857790	F401
10857790	F401/ 1
10857790	F401/ 1
10858090	F301
10858090	F401
10858090	F401/ 1
10858090	F501
10861290	F401
10902021	F401
10902121	D201
10902221	A102
10902221	A201
10902221	A302
10902221	C101

https://tractormanualz.com/

n. ordinaz.	Sgr.
10902421	A102
10902421	A224
10902421	A302
10902621	A224
10902821	A109
10903021	E220
10903221	A224
10923121	B410
10923121	B411
10923221	B411
10924321	A402
10977721	A108
10977721	A221
10977721	A221/ 1
10977721	A224
10979421	A102
11058675	A105
11059775	A403
11060575	E216
11061075	B204
11061075	E216
11061075	E216/ 1
11061075	E217
11061875	E217
11061975	B204
11066975	A107
11067375	B501
11067375	E216
11067875	E216/ 1
11067875	E220
11068375	B204
11068375	B401
11068375	E217
11068875	A116
11068875	B204
11088075	E227
11195170	A230
11195370	F401
11195370	F401/ 1
11195370	F602
11195370	F608
11195370	F609
11195370	L401
11195470	A229
11195470	F401
11195470	F602
11195470	F608
11195470	L130

n. ordinaz.	Sgr.
11244421	E224
11255921	C209/ 1
11255921	E220
11255921	E220
11255921	L304
11255921	L304/ 1
11288021	D314
11307021	E217
11354021	B701
11354021	D210
11354021	D210/ 1
11354030	E224
11363021	E220
11394321	D103
11394321	D103/ 2
11394321	D103/ 3
11394321	D103/ 3
11394321	E224
11394321	E235/ 1
11399121	E220
11405321	D314
11408321	B412
11408521	E220
11408330	D201
11422021	D103/ 3
11422021	D103/ 3
11422321	A255
11422321	C209
11422321	C209/ 2
11422321	E220
11694310	B207
11798410	F201
11797420	B411
11797420	B411
11797620	B411
11800420	D101
11800520	D101
11800620	D101
11800620	D101
11947908	F301
12163911	D314
12163911	F201
12163911	M101
12164011	B411
12164011	D316
12164011	D322
12164011	L304/ 2

n. ordinaz.	Sgr.
12164011	L504/ 3
12164011	L504/ 4
12164011	M101
12164411	E235/ 1
12164711	A224
12164711	A255
12164711	A255/ 1
12164711	B201
12164711	B404
12164711	D314
12164711	E217
12164711	F501
12164711	F601
12164711	F601
12164711	L101
12164711	L304
12164711	L304/ 1
12164711	L304/ 1
12164711	L304/ 1
12164711	L304/ 2
12164711	L304/ 3
12164711	L304/ 4
12574111	E227
12574511	A409
12574711	M101
12575611	B301
12575611	D210
12575611	D210/ 1
12575611	F602
12598570	F401
12598370	F401/ 1
12598370	L401
12598770	L101
12598770	L101
12598770	L101
12598770	L101
12599070	F401
12605070	F609
12605170	F609
12605170	F629/ 2
12605270	A108
12605370	E220
12605370	F401
12605370	F401
12605370	F401/ 1
12605570	D210
12605570	D210/ 1

n. ordinaz.	Sgr.
12605570	E227
12605570	F301
12605570	F401
12605570	F401
12605570	F401/ 1
12605570	F401/ 1
12605770	E220
12624101	L130
12638620	A221/ 1
12638620	A221/ 1
12638670	A107
12638670	A221
12638670	A224
12638670	B101
12638670	B207
12638670	C101
12638670	C101
12638670	C135
12638670	C135
12638670	E215
12638670	E230
12638670	M101
12638670	M101
12639701	F608
12642701	B101
12642701	C101
12642701	E227
12644301	A409
12644301	F401
12644401	A221
12644401	A221/ 1
12644401	E227
12687860	A301
13270201	F609
13271501	F609
13271601	F602
13271801	F608
13271801	F609
13274411	A229
13276801	A227
13279112	F501
13297601	F401
13297601	F401/ 1
13301301	E227
13303511	A403
13515011	L101
13400575	A224
13407211	D314

n. ordinaz.	Sgr.
13407811	B201
13408411	A403
13408411	D314
13408411	D314
13408411	E224
13408411	E234
13449310	F301
13449310	L304
13449310	L304/ 1
13449310	L304/ 2
13449310	L304/ 3
13449320	B404
13449410	B201
13449410	L304/ 4
13450110	A224
13454310	A107
13516810	B204
13516911	A255
13516911	A255/ 1
13516911	A255/ 2
13517010	B204
13517220	A102
13518510	A101
13550101	A221
13550101	A221
13550101	A221/ 1
13550101	A221/ 1
13550101	F602
13550476	C135/ 1
13550510	ACD1
13824321	F608
13876760	C135/ 1
13878160	C101
14054211	M101
14149090	F401
14149090	F401/ 1
14149590	F501
14158570	A229
14159670	A230
14161570	A224
14161770	A229
14161970	E215
14162270	B410
14163770	A229
14163870	A221
14163870	A221
14163870	A221/ 1
14163970	E227

https://tractormanualz.com/

n. ordinaz.	Sgr.
14165970	F201
14164170	A109
14164170	E215
14164170	E227
14166170	B210
14166270	B101
14166270	D201
14168270	B101
14170270	D201
14170570	C101
14183575	L101
14183475	L101
14199110	E224
14324201	D201
14324211	E217
14324411	A102
14324411	B201
14324411	B411
14324411	B411
14324411	B411
14324411	E216/ 1
14324411	E217
14328101	A103
14328101	E220
14328401	A103
14328401	A107
14328801	A101
14328901	B101
14329201	B101
14330250	A224
14522323	Z101
14522923	Z101
14525023	Z101
14525423	Z101
14526021	Z101
14527571	Z101
14684411	E220
14754730	A106
15540221	L304/ 4
15540421	L101
15540821	A001
15540921	A001
15836421	0314
15836421	L130
15836421	L304
15836421	L304/ 1
15862121	L304/ 4
15896211	A224
15896211	A230
15896211	A401
15896211	D201
15896211	E227
15896211	F201
15896211	F401
15896211	F401
15896211	F401
15896211	F401
15896211	F401
15896211	F401/ 1
15896211	F401/ 1
15896211	F401/ 1
15896211	F608
15896211	L101
15896411	F401
15896411	F602
15896411	F608
15896411	L130
15970321	L101
15970321	L101
15970321	L101
15970321	M101
15970421	E215
15970521	A101
15970521	C135
15970521	C135/ 1
15970521	C135/ 1
15970521	L304/ 1
15970521	L304/ 1
15970521	L304/ 3
15970521	L304/ 4
15970521	M101
15970721	A102
15970721	A255/ 1
15970721	B201
15970721	D201
15970721	E217
15970721	F401
15970721	L101
15970921	A224
15970921	A255
15970921	A255/ 1
15970921	B201
15971621	F301
15973821	L304
15973821	L304/ 1
15973821	L304/ 2
15973821	L304/ 3
15973921	D201
15977921	L304/ 2
15977921	L304/ 3
15978021	D316
15980521	E224
15981021	E224
15992821	E235/ 1
16043021	E220
16043021	E227
16043021	F401
16043021	F401
16043021	F401/ 1
16043121	A402
16043121	B201
16043121	F401
16043121	F401/ 1
16043121	L401
16043221	A109
16043221	A255/ 2
16043221	A255/ 2
16043221	A301
16043221	D103/ 2
16043221	E215
16043221	E216
16043221	E217
16043221	F501
16043221	L403
16043321	A102
16043321	B101
16043321	B201
16043421	A102
16043421	A116
16043421	A301
16043421	B201
16043421	B411
16043421	D201
16043421	E216/ 1
16043421	E220
16043421	F501
16045621	A102
16045621	A116
16043621	A222
16045621	B411
16043621	E220
16043621	E225
16043821	A001
16043821	A102
16043821	A255
16043821	A255/ 1
16045821	A255/ 2
16043821	E220
16043821	L403
16043921	A102
16043921	D210
16045921	D210/ 1
16043921	L403
16044021	A403
16044021	B201
16044021	E220
16044121	E225
16044121	L403
16044221	E231
16044221	F301
16044321	A403
16044421	E225
16044521	A102
16044521	E231
16044721	E220
16044821	E216/ 1
16045021	A102
16045221	E216/ 1
16100811	A255
16100811	A255/ 1
16100811	A255/ 2
16100811	A255/ 2
16100811	A402
16100811	B204
16100811	D201
16100811	D210
16100811	D210/ 1
16100811	F301
16100811	F401
16100811	F401/ 1
16100811	F401/ 1
16100811	F501
16100811	F501
16100811	L401
16100818	F301
16102211	A102
16102211	A102
16102311	A402
16102311	B101
16102311	C135
16102311	C135/ 1
16102311	C135/ 1
16102311	F401
16102311	F501
16102311	F608
16104111	A401
16105111	AC01
19053080	A201
19063180	A201
20045200	A412
20063390	B210
20063450	A224
20063470	A227
20063500	E225
20229990	B412
20419310	E215
20685450	E216
20685450	E216/ 1
20685450	E217
20705250	B204
20715580	E216
20915780	B204
23111990	C214
23144770	C214
24900070	B204
24902910	E216/ 1
24940010	A405
24940010	F402
24940020	A405
26799960	B404
27416542	B412
28040790	B204
28041590	B204
28041680	B204
28042450	B301
28042460	B204
28042470	E217
28043150	F602
28995880	B401
29760482	B401
29740522	B201
29740592	E217
29740602	E217
29740672	B401
29740672	E216
29741312	E217
60040613	E217

https://tractormanualz.com/

PARTI DI RICAMBIO

PIÈCES DÉTACHÉES — SPARE PARTS

ERSATZTEILE — PIEZAS DE REPUESTO

https://tractormanualz.com/

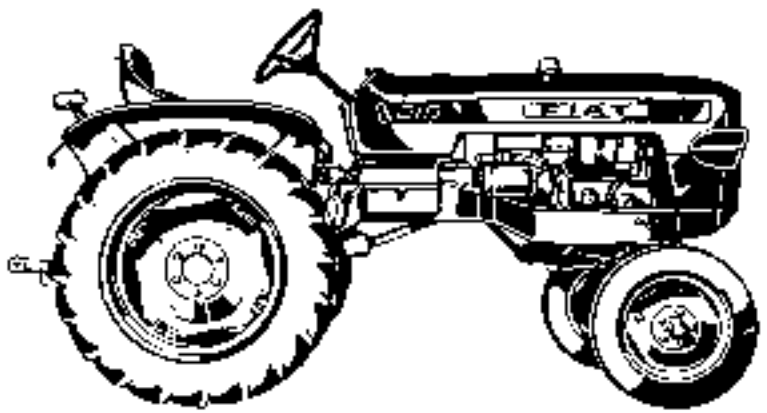

https://tractormanualz.com/

[illegible]	n. ordinaz.	quant.	Denominazione	Désignation	Benennung	Description	Denominaciones
	568120	3	Supporto	Support	Lager	Support	Soporte
	569622		Rosetta piana	Rondelle	Scheibe	Washer	Arandela
	4584105	1	Motore compl.	Moteur	Motor	Engine	Motor
	10516670	9	Rosetta elastica	Rondelle frein	Sicherungsring	Lockwasher	Arandela de freno
	13550510	3	Rosetta piana	Rondelle	Scheibe	Washer	Arandela
	15540821	1	Vite	Vis	Schraube	Screw	Tornillo
	15540921	2	Vite	Vis	Schraube	Screw	Tornillo
	16043821	9	Vite	Vis	Schraube	Screw	Tornillo
	16105111	3	Dado	Écrou	Mutter	Nut	Tuerca
3111227	595948		Rondelle neglige				

https://tractormanualz.com/

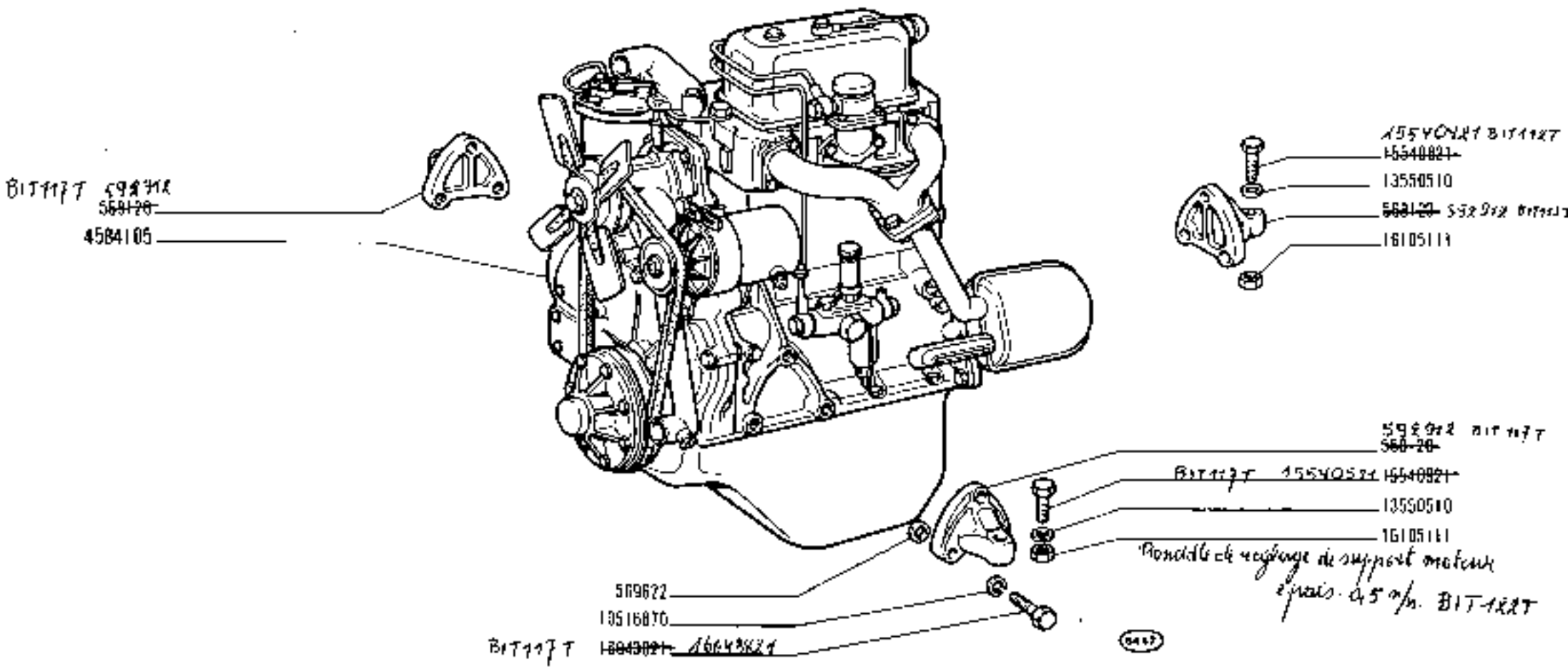

215	MOTORE E SUPPORTI GRUPPO MOTOPROPULSORE	A0.01
01 02 03 04 05 06 07 08 09	• Moteur et supports du groupe propulseur • Engine and Power Plant Supports • Motor und Triebwerklager • Motor y anclaje del grupo motopropulsor	

https://tractormanualz.com/

modif.	n. ordinat.	quant.	Denominazione	Désignation	Benennung	Description	Denominaciones
	561212	2	Canna cilindri	Chemise	Zylinderlaufbüchse	Cyl/liner	Camisa
	561213	2	Canna cilindri +0,04	Chemise	Zylinderlaufbüchse	Cyl/liner	Camisa
	561314	1	Grano	Ergot	Passtift	Dowel	Pitón
8171227 4597560	~~561316~~	1	Guarnizione	Joint	Dichtung	Gasket	Junta
	561351	1	Tubo sfiato	Tuyau	Rohr	Pipe	Tubo
	561398	6	Vite	Vis	Schraube	Screw	Tornillo
	563159	1	Coperchio	Couvercle	Deckel	Cover	Tapa
	566247	1	Guarnizione	Joint	Dichtung	Gasket	Junta
	572556	1	Basamento compl.	Bâti	Kurbelgehäuse	Crankcase	Bloque de cilindros
	573306	1	Testa cilindri compl.	Culasse	Zylinderkopf	Cylinder head	Culata
	584111	4	Vite	Vis	Schraube	Screw	Tornillo
	885112	1	Manicotto	Manchon	Muffe	Sleeve	Manga
	10181711	1	Bocchettone	Vis-raccord	Hohlschraube	Union	Boquilla
	10287385	2	Guarnizione	Joint	Dichtring	Seal	Junta
	10298350	2	Guarnizione	Joint	Dichtring	Seal	Junta
	10486110	1	Grano	Ergot	Passtift	Dowel	Pitón
	10819510	2	Grano	Ergot	Passtift	Dowel	Pitón
	13518510	1	Prigioniero	Goujon	Stiftschraube	Stud	Espárrago
	14328801	4	Tappo	Bouchon	Stopfen	Plug	Tapón
	14328901	2	Tappo	Bouchon	Stopfen	Plug	Tapón
	14329201	1	Tappo	Bouchon	Stopfen	Plug	Tapón
	15970521	2	Vite	Vis	Schraube	Screw	Tornillo
	900318	S	Guarnizioni	Joints	Dichtungen	Gaskets	Juntas

https://tractormanualz.com/

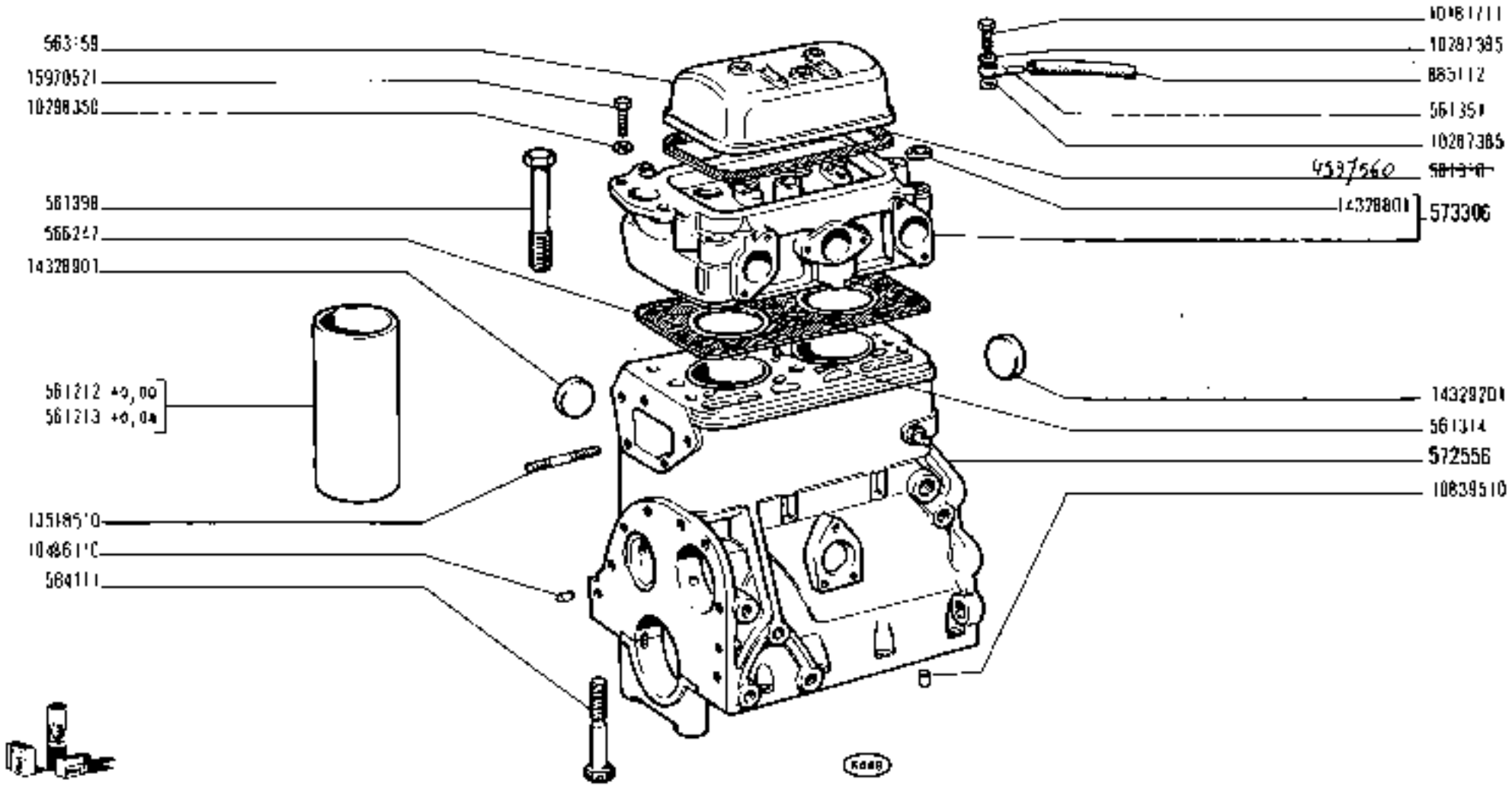

215	BASAMENTO E TESTA CILINDRI	A1.01
01 02 03 04 05 06 07 08 09	• *Bâti et culasse* • *Kurbelgehäuse und Zylinderkopf* • *Crankcase and Cylinder Head* • *Bloque de cilindros y culata*	

https://tractormanualz.com/

Artikl	a sollmat.	quant.	Denominazione	Désignation	Benennung	Description	Denominaciones
	561338	1	Piastra	Plaque	Platte	Plate	Placa
	561339	1	Indice messa in fase	Index de calage	Einstellzeiger	Timing ref/index	Índice de reglaje
	561352	1	Guarnizione	Joint	Dichtung	Gasket	Junta
	561360	1	Coperchio ispezione	Couvercle	Deckel	Cover	Tapa
	561377	2	Guarnizione	Joint	Dichtung	Gasket	Junta
	561378	2	Guarnizione	Joint	Dichtung	Gasket	Junta
	561379	1	Guarnizione	Joint	Dichtung	Gasket	Junta
	564530	1	Coperchio	Couvercle	Deckel	Cover	Tapa
	564951	1	Coperchio	Couvercle	Deckel	Cover	Tapa
	565153	1	Guarnizione	Joint	Dichtung	Gasket	Junta
BITTER 4937554	~~565316~~	1	Coppa compl.	Carter	Ölwanne	Sump	Cárter
	567199	2	Vite	Vis	Schraube	Screw	Tornillo
	576893	1	Guarnizione	Joint	Dichtung	Gasket	Junta
	582505	1	Guarnizione	Joint	Dichtung	Gasket	Junta
	583263	1	Scatola compl.	Carter	Gehäuse	Case	Caja
	893339	1	Guarnizione	Joint	Dichtung	Gasket	Junta
	10516470	8	Rosetta elastica	Rondelle frein	Sicherungsring	Lockwasher	Arandela de freno
	10516670	31	Rosetta elastica	Rondelle frein	Sicherungsring	Lockwasher	Arandela de freno
	10516870	4	Rosetta elastica	Rondelle frein	Sicherungsring	Lockwasher	Arandela de freno
	10519601	10	Rosetta piana	Rondelle	Scheibe	Washer	Arandela
	10839610	3	Grano	Ergot	Passtift	Dowel	Pitón
	10839710	2	Grano	Ergot	Passtift	Dowel	Pitón
	10902221	4	Vite	Vis	Schraube	Screw	Tornillo
	10902421	3	Vite	Vis	Schraube	Screw	Tornillo
	10979421	1	Vite	Vis	Schraube	Screw	Tornillo
	13517220	2	Prigioniero	Goujon	Stiftschraube	Stud	Espárrago
	14324411	1	Tappo	Bouchon	Stopfen	Plug	Tapón
	15970721	4	Vite	Vis	Schraube	Screw	Tornillo
	16043321	~~4~~ 13	Vite	Vis	Schraube	Screw	Tornillo
	16043421	2	Vite	Vis	Schraube	Screw	Tornillo
	16043621	4	Vite	Vis	Schraube	Screw	Tornillo
	16043821	4	Vite	Vis	Schraube	Screw	Tornillo
	16043921	7	Vite	Vis	Schraube	Screw	Tornillo
	16044521	1	Vite	Vis	Schraube	Screw	Tornillo
	16045021	1	Vite	Vis	Schraube	Screw	Tornillo
	16102211	4	Dado	Écrou	Mutter	Nut	Tuerca
BITTER	4047560	4	joint de culasse				

https://tractormanualz.com/

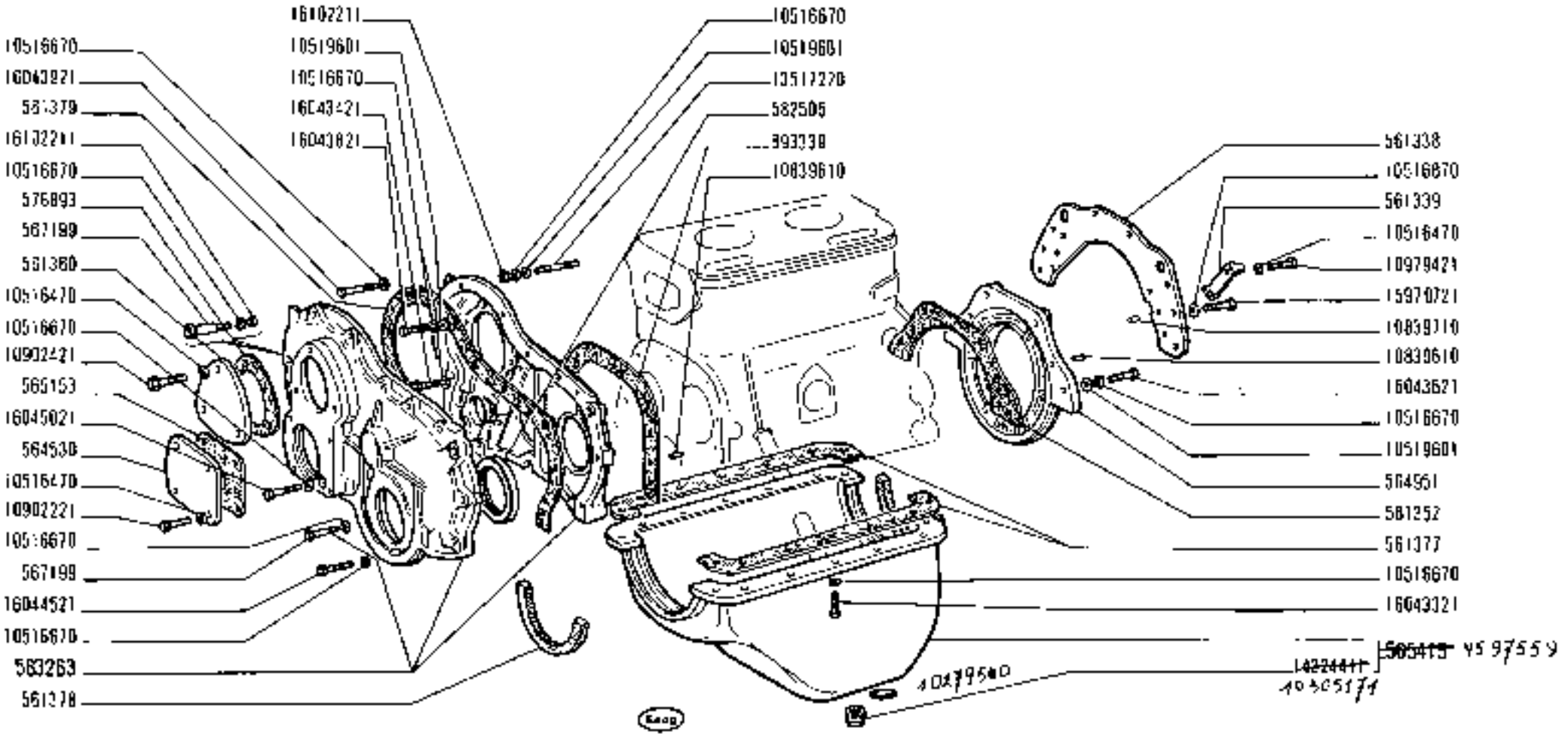

215

01 02 03 04 05
06 07 08 09

COPPA E COPERCHI BASAMENTO

- *Carter d'huile et couvercles de bâti*
- *Ölwanne und Deckel des Kurbelgehäuses*
- *Oil Sump and Crankcase Covers*
- *Cárter de aceite y tapas del bloque*

https://tractormanualz.com/

A1.02

codice	n. ordinat.	quant.	Denominazione	Désignation	Benennung	Description	Denominaciones
8712579599884	561177	1	Volano compl.	Volant moteur	Schwungrad	Flywheel	Volante
	561198	1	Corona dentata	Couronne dentée	Zahnkranz	Ring gear	Corona dentada
	561300	2	Semicuscinetto sup.	Demi-coussinet	Schalenhälfte	Half-bearing	Cojinete
	563095	2	Semianello sup.	Demi-bague	Ringhälfte	Half ring	Anillo
	563093	2	Semianello inf.	Demi-bague	Ringhälfte	Half ring	Anillo
	563241	2	Semicuscinetto sup. +0,254	Demi-coussinet	Schalenhälfte	Half-bearing	Cojinete
	563242	2	Semicuscinetto sup. -0,508	Demi-coussinet	Schalenhälfte	Half-bearing	Cojinete
	563243	2	Semicuscinetto sup. -0,762	Demi-coussinet	Schalenhälfte	Half-bearing	Cojinete
	563244	2	Semicuscinetto sup. -1,016	Demi-coussinet	Schalenhälfte	Half-bearing	Cojinete
	563245	2	Semianello sup. +0,1	Demi-bague	Ringhälfte	Half ring	Anillo
	563246	2	Semianello inf. +0,1	Demi-bague	Ringhälfte	Half ring	Anillo
	565067	1	Albero compl.	Vilebrequin	Kurbelwelle	Crankshaft	Cigüeñal
	567614	4	Vite	Vis	Schraube	Screw	Tornillo
	587205	6	Vite	Vis	Schraube	Screw	Tornillo
	813562	1	Boccola	Douille	Büchse	Bush	Casquillo
	845581	2	Semicuscinetto inf.	Demi-coussinet	Schalenhälfte	Half-bearing	Cojinete
	10043190	1	Guarnizione	Joint	Dichtring	Seal	Junta
	14328101	4	Tappo	Bouchon	Stopfen	Plug	Tapón
	14328401	1	Tappo	Bouchon	Stopfen	Plug	Tapón

https://tractormanualz.com/

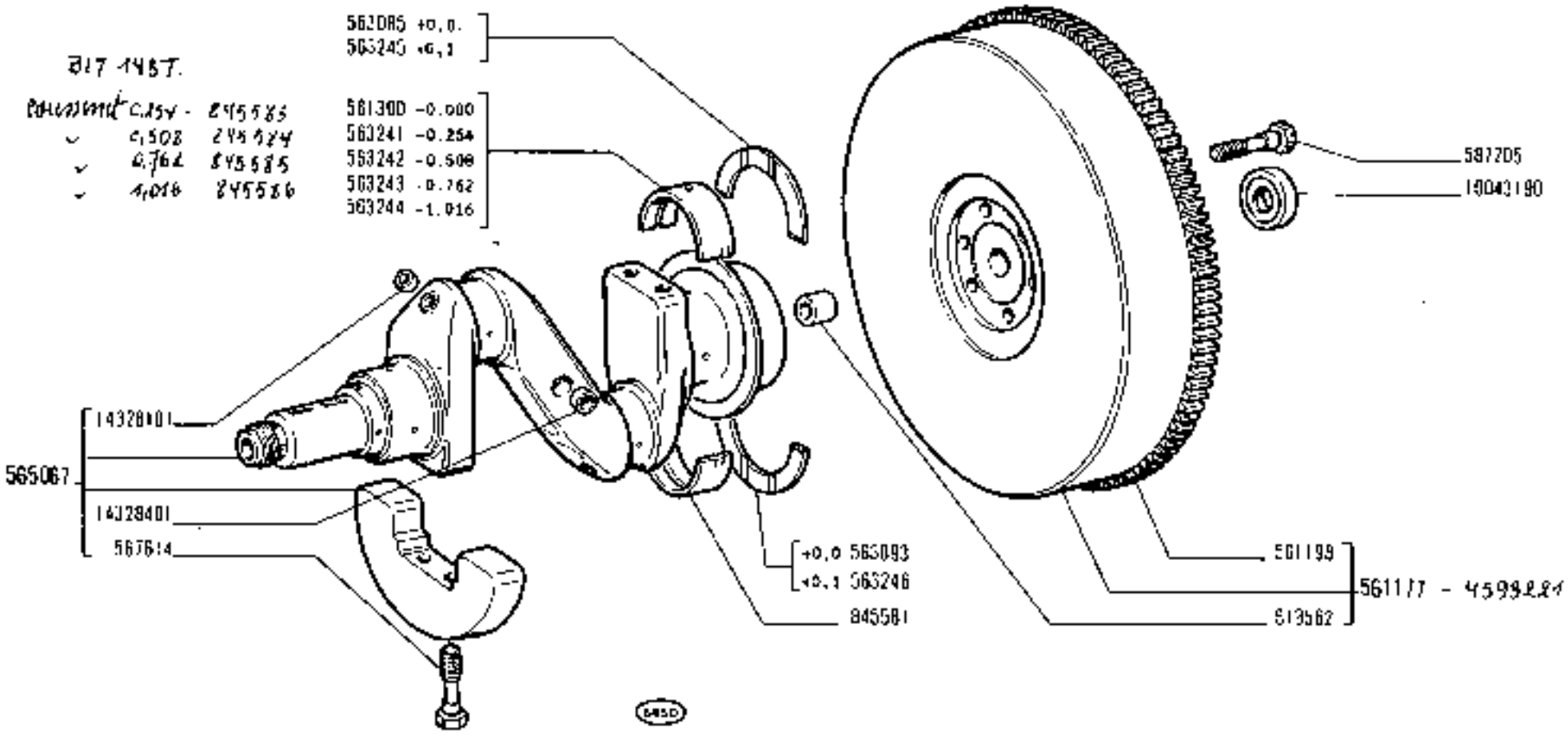

https://tractormanualz.com/

mobil.	n. ordinaz.	quant.	Denominazione	Désignation	Benennung	Description	Denominación
	561275	4	Semicuscinetto	Demi-coussinet	Schalenhälfte	Half-bearing	Cojinete
	561276	2	Boccola	Douille	Buchse	Bush	Casquillo
	561278	2	Perno	Axe	Bolzen	Pin	Eje
	561279	2	Anello stantuffo	Segment	Kolbenring	Ring	Aro de émbolo
	561282	2	Anello raschiaolio	Racleur	Ölabstreifring	Oilscraper ring	Aro de engrase
	563248	4	Semicuscinetto -0,254	Demi-coussinet	Schalenhälfte	Half-bearing	Cojinete
	563249	4	Semicuscinetto -0,508	Demi-coussinet	Schalenhälfte	Half-bearing	Cojinete
	563250	4	Semicuscinetto -0,762	Demi-coussinet	Schalenhälfte	Half-bearing	Cojinete
	563251	4	Semicuscinetto -1,016	Demi-coussinet	Schalenhälfte	Half-bearing	Cojinete
	563262	2	Anello stantuffo +0,2	Segment	Kolbenring	Ring	Aro de émbolo
	563263	2	Anello stantuffo +0,4	Segment	Kolbenring	Ring	Aro de émbolo
	563264	2	Anello stantuffo +0,6	Segment	Kolbenring	Ring	Aro de émbolo
	563265	2	Anello stantuffo +0,8	Segment	Kolbenring	Ring	Aro de émbolo
	563273	1	Perno +0,2	Axe	Bolzen	Pin	Eje
	563277	2	Anello raschiaolio +0,2	Racleur	Ölabstreifring	Oilscraper ring	Aro de engrase
	563278	2	Anello raschiaolio +0,4	Racleur	Ölabstreifring	Oilscraper ring	Aro de engrase
	563279	2	Anello raschiaolio +0,6	Racleur	Ölabstreifring	Oilscraper ring	Aro de engrase
	563280	2	Anello raschiaolio +0,8	Racleur	Ölabstreifring	Oilscraper ring	Aro de engrase
	572914	2	Stantuffo	Piston	Kolben	Piston	Émbolo
	572920	2	Stantuffo +0,2	Piston	Kolben	Piston	Émbolo
	572921	2	Stantuffo +0,4	Piston	Kolben	Piston	Émbolo
	572922	2	Stantuffo +0,6	Piston	Kolben	Piston	Émbolo
	572923	2	Stantuffo +0,8	Piston	Kolben	Piston	Émbolo
	586900	2	Anello stantuffo	Segment	Kolbenring	Ring	Aro de émbolo
	586904	2	Anello stantuffo +0,2	Segment	Kolbenring	Ring	Aro de émbolo
	586905	2	Anello stantuffo +0,4	Segment	Kolbenring	Ring	Aro de émbolo
	586906	2	Anello stantuffo +0,6	Segment	Kolbenring	Ring	Aro de émbolo
	586907	2	Anello stantuffo +0,8	Segment	Kolbenring	Ring	Aro de émbolo
	586908	2	Anello raschiolio	Racleur	Ölabstreifring	Oilscraper ring	Aro de engrase
	586910	2	Anello raschiaolio +0,2	Racleur	Ölabstreifring	Oilscraper ring	Aro de engrase
	586911	2	Anello raschiaolio +0,4	Racleur	Ölabstreifring	Oilscraper ring	Aro de engrase
	586912	2	Anello raschiaolio +0,6	Racleur	Ölabstreifring	Oilscraper ring	Aro de engrase
	586913	2	Anello raschiaolio +0,8	Racleur	Ölabstreifring	Oilscraper ring	Aro de engrase
	587203	2	Biella compl.	Bielle	Pleuelstange	Connecting rod	Biela
	4543904	4	Vite	Vis	Schraube	Screw	Tornillo
	11058675	4	Anello elastico	Arrêtoir	Sicherungsring	Lockring	Anillo de freno
	901889	S	Anelli stantuffo	Segments	Kolbenringe	Rings	Aros de émbolo
	901890	S	Anelli stantuffo +0,2	Segments	Kolbenringe	Rings	Aros de émbolo
	901891	S	Anelli stantuffo +0,4	Segments	Kolbenringe	Rings	Aros de émbolo
	901892	S	Anelli stantuffo +0,6	Segments	Kolbenringe	Rings	Aros de émbolo
	901893	S	Anelli stantuffo +0,8	Segments	Kolbenringe	Rings	Aros de émbolo

https://tractormanualz.com/

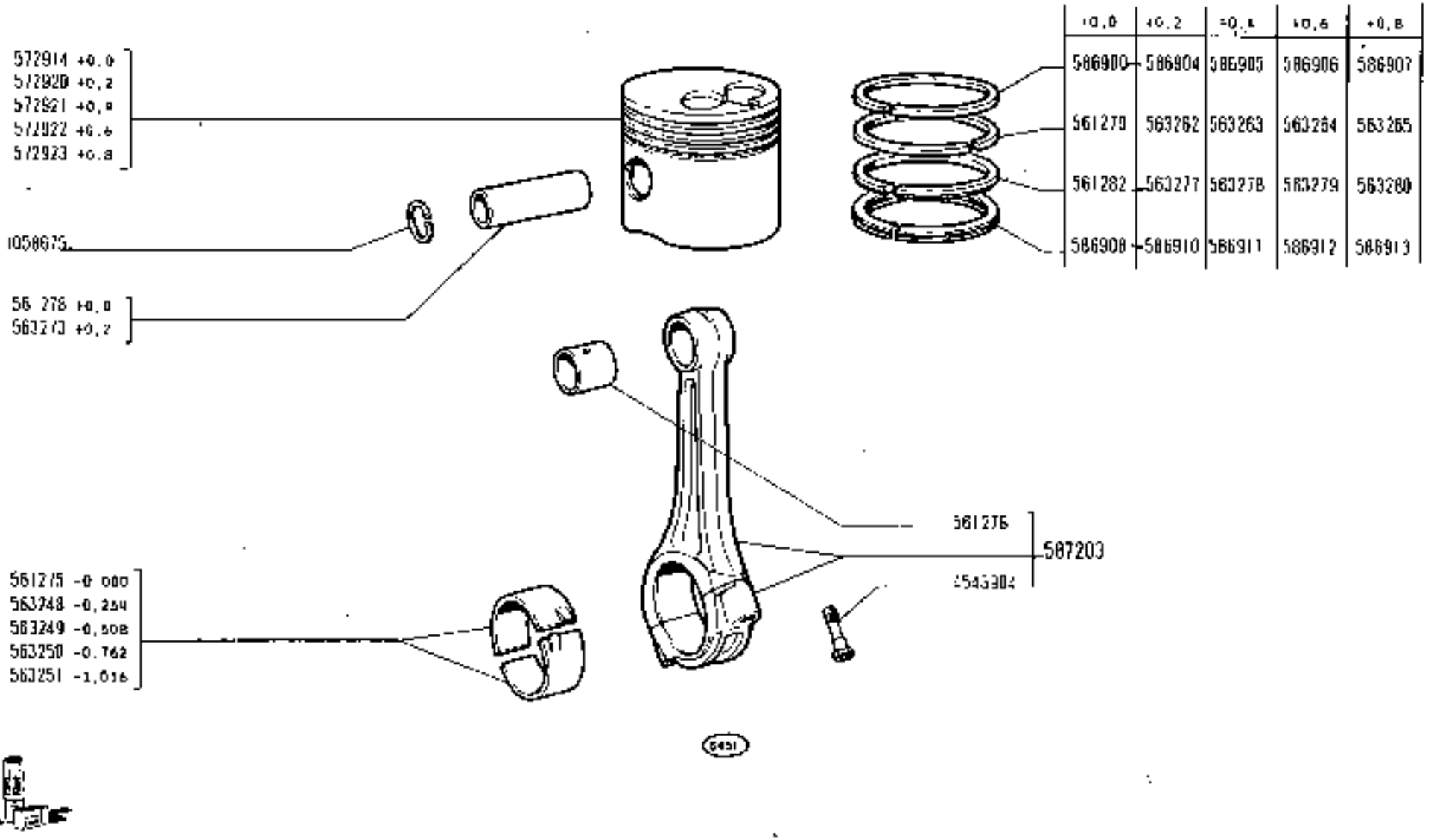

+0,0	+0.2	+0.4	+0,6	+0,8
586900	586904	586905	586906	586907
561279	563262	563263	563264	563265
561282	563277	563278	563279	563280
586908	586910	586911	586912	586913

https://tractormanualz.com/

modif.	n. ordinaz.	quant.	Denominazione	Designation	Benennung	Description	Denominaciones
	561199	1	Ingranaggio conduttore	Pignon	Zahnrad	Gear	Piñón
	561362	1	Perno	Axe	Bolzen	Pin	Eje
	561363	1	Rosetta piana	Rondelle	Scheibe	Washer	Arandela
	561375	1	Rosetta piana	Rondelle	Scheibe	Washer	Arandela
	563625	1	Disco paraolio	Disque	Scheibe	Plate	Disco
	571322	1	Ingranaggio	Pignon	Zahnrad	Gear	Piñón
	585110	1	Ingranaggio rinvio compl.	Pignon	Zahnrad	Gear	Piñón
	585111	2	Boccola	Douille	Büchse	Bush	Casquillo
	10205920	1	Linguetta	Linguet	Scheibenfeder	Key	Chaveta
	10206020	1	Linguetta	Linguet	Scheibenfeder	Key	Chaveta
	10486110	1	Grano	Ergot	Passtift	Dowel	Pitón
	14754730	1	Vite	Vis	Schraube	Screw	Tornillo

https://tractormanualz.com/

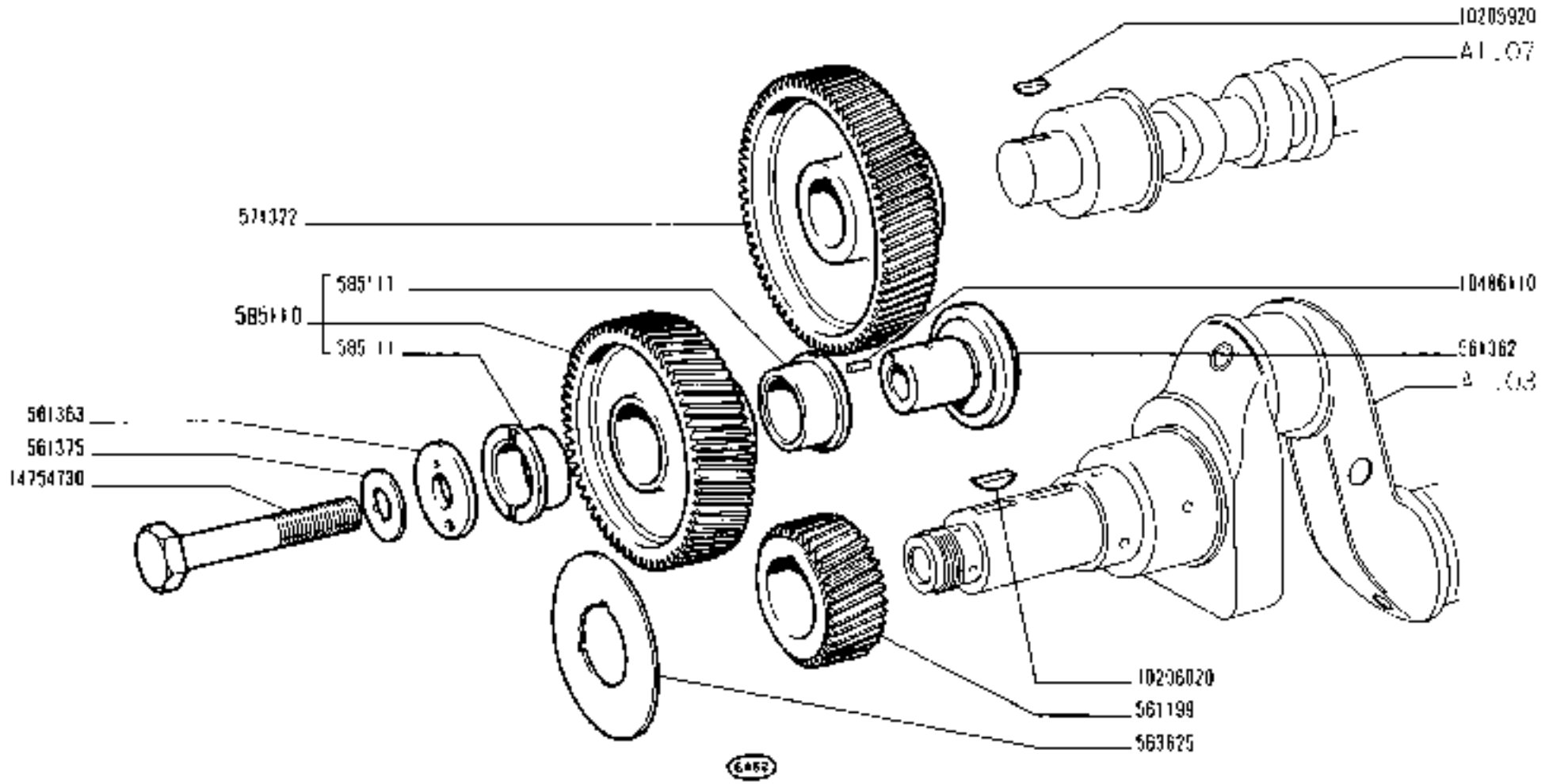

215	COMANDO DISTRIBUZIONE	A1.06
01 02 03 04 05 06 07 08 09	• *Commande de distribution* • *Steuerungsantrieb* • *Camshaft Drive* • *Pignons de la distribución*	

https://tractormanualz.com/

modif.	n. ordinaz.	quant.	Denominazione	Désignation	Benennung	Description	Denominaciones
	391499	8	Semicono	Demi-cône	Kegelstück	Lock cone	Chaveta cónica
	560016	1	Guarnizione	Joint	Dichtring	Gasket	Junta
	561244	2	Bilanciere d	Culbuteur	Kipphebel	Rocker	Balancín
	561245	2	Bilanciere s	Culbuteur	Kipphebel	Rocker	Balancín
	561247	2	Supporto	Support	Lager	Support	Soporte
	561285	4	Asta	Tige	Stange	Rod	Varilla
	561288	2	Guida valvola	Guide-soupape	Ventilführung	Valve guide	Guía de válvula
	561289	2	Guida valvola	Guide-soupape	Ventilführung	Valve guide	Guía de válvula
	561290	4	Molla	Ressort	Feder	Spring	Resorte
	561293	4	Anello tenuta	Joint	Dichtring	Seal	Junta
BIT4867 4592843	~~561305~~	1	Cuscinetto ant.	Coussinet	Lagerschale	Bearing	Cojinete
	561306	1	Vite	Vis	Schraube	Screw	Tornillo
	561317	1	Albero compl.	Arbre	Welle	Shaft	Árbol
	561319	1	Molla	Ressort	Feder	Spring	Resorte
	561500	2	Dado	Écrou	Mutter	Nut	Tuerca
	563652	1	Vite	Vis	Schraube	Screw	Tornillo
	565065	2	Rosetta sp.0,5	Rondelle	Scheibe	Washer	Arandela
	565066	2	Rosetta sp.0,7	Rondelle	Scheibe	Washer	Arandela
	567203	2	Guida valvola +0,2	Guide-soupape	Ventilführung	Valve guide	Guía de válvula
	567204	2	Guida valvola +0,2	Guide-soupape	Ventilführung	Valve guide	Guía de válvula
BIT4807 4592844	~~571323~~	1	Albero eccentrici compl.	Arbre	Welle	Camshaft	Árbol
	571468	4	Dado	Écrou	Mutter	Nut	Tuerca
	571921	1	Cuscinetto post.compl.	Coussinet	Lagerschale	Bearing	Cojinete
	576618	4	Vite registro	Vis	Schraube	Screw	Tornillo
	577638	4	Scodellino inf.	Cuvette	Tellerscheibe	Cup	Platillo
BIT4182 577637	~~586107~~	4	Scodellino sup.	Cuvette	Tellerscheibe	Cup	Platillo
BIT4180 4592844	~~586002~~	1	Vite	Vis	Schraube	Screw	Tornillo
	817226	4	Anello arresto	Arrêtoir	Sicherungsring	Lockring	Anillo de freno
	840422	4	Punteria	Poussoir	Stössel	Tappet	Empujador
	4579416	2	Valvola aspirazione	Soupape	Ventil	Valve	Válvula
	4579417	2	Valvola scarico	Soupape	Ventil	Valve	Válvula
	10159901	1	Tappo	Bouchon	Stopfen	Plug	Tapón
	10262760	1	Guarnizione	Joint	Dichtring	Gasket	Junta
	10298360	1	Guarnizione	Joint	Dichtring	Gasket	Junta
	11066875	2	Anello elastico	Arrêtoir	Sicherungsring	Lockring	Anillo de freno
	12638670	2	Rosetta piana	Rondelle	Scheibe	Washer	Arandela
	13454310	2	Prigioniero	Goujon	Stiftschraube	Stud	Espárrago
	14328401	2	Tappo	Bouchon	Stopfen	Plug	Tapón

https://tractormanualz.com/

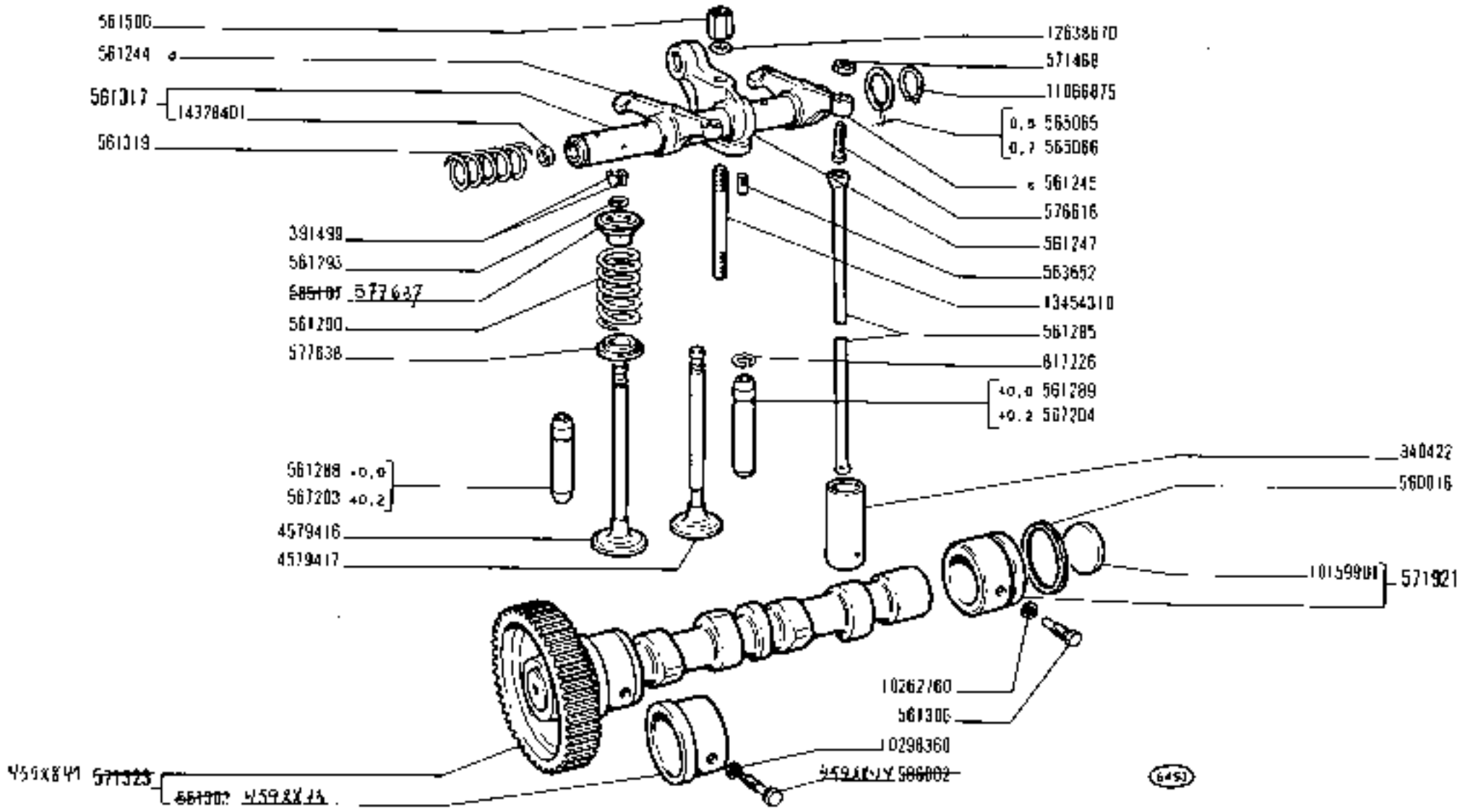

215

01 02 03 04 05
06 07 08 09

DISTRIBUZIONE

- *Distribution*
- *Steuerung*
- *Timing Gear*
- *Distribución*

https://tractormanualz.com/

A1.07

mod.	n. ordin.	quant.	Denominazione	Désignation	Benennung	Description	Denominación
	563752	1	Piastrina comando	Plaque de commande	Mitnehmer	Drive link	Placa de arrastre
	563753	1	Coperchio	Couvercle	Deckel	Cover	Tapa
	563755	1	Guarnizione	Joint	Dichtung	Gasket	Junta
	563924	1	Vite	Vis	Schraube	Screw	Tornillo
593994	~~578525~~	1	Contaore	Horomètre	Stundenzähler	Hourmeter	Cuentahoras
	578523	1	Vite	Vis	Schraube	Screw	Tornillo
	10977721	3	Vite	Vis	Schraube	Screw	Tornillo
	12605270	4	Rosetta dentata	Rondelle frein	Sicherungsring	Lockwasher	Arandela de freno

https://tractormanualz.com/

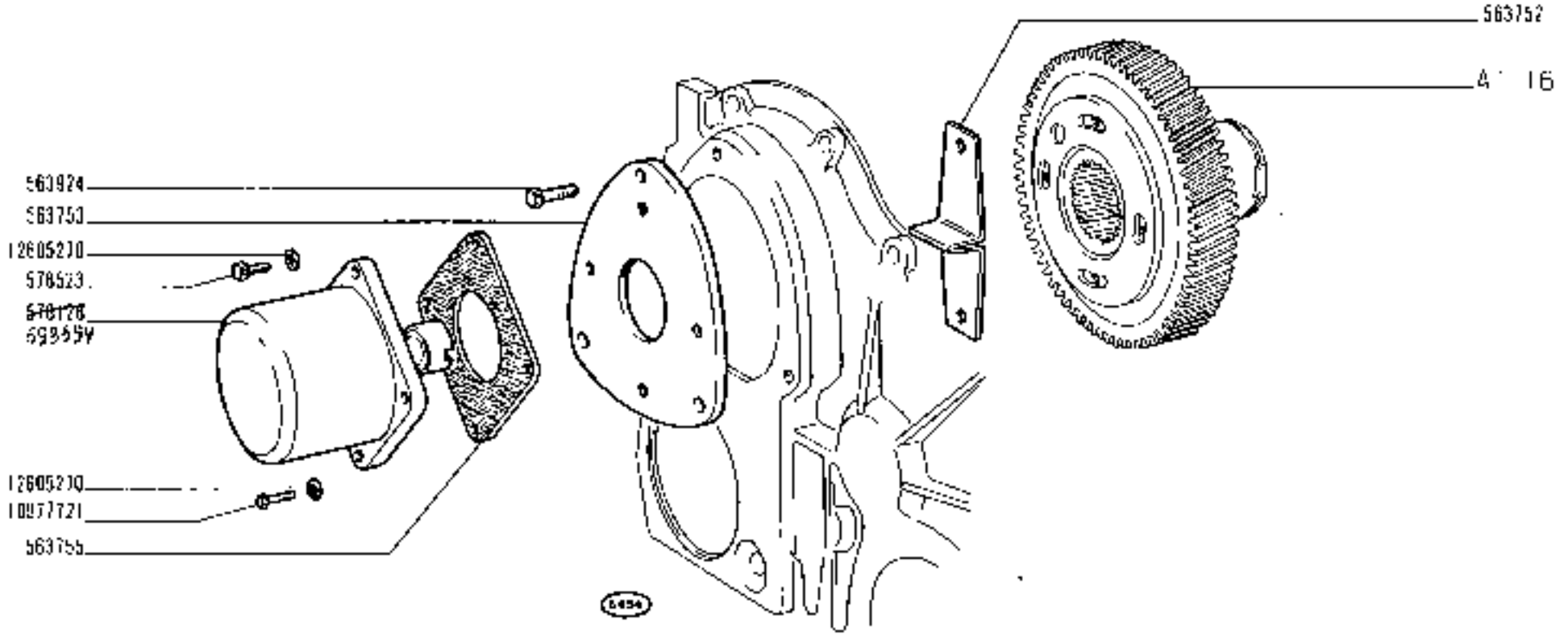

215	COMANDO CONTAORE	A1.08
01 02 03 04 05 06 07 08 09	• Commande d'horomètre • Hour-meter drive • Antrieb für Betriebsstundenzähler • Mando contaore del cuentahoras	

https://tractormanualz.com/

cod.	n. ordine	quant.	Denominazione	Désignation	Benennung	Description	Denominación
	561320	1	Albero	Arbre	Welle	Shaft	Árbol
	561322	2	Eccentrico	Excentrique	Exzenter	Cam	Excéntrica
	561327	1	Molla	Ressort	Feder	Spring	Resorte
	561328	2	Vite	Vis	Schraube	Screw	Tornillo
	561332	1	Leva est.	Levier	Hebel	Lever	Palanca
	561334	1	Squadretta	Équerre	Halter	Bracket	Apoyo
	564008	1	Leva int.	Levier	Hebel	Lever	Palanca
	564009	1	Alberino	Axe	Welle	Shaft	Eje
	573649	1	Tirante	Tirant	Stange	Rod	Varilla
	814838	1	Fermaglio	Agrafe	Klemmstück	Clip	Sujetador
	10516470	2	Rosetta elastica	Rondelle frein	Sicherungsring	Lockwasher	Arandela de freno
	10516670	2	Rosetta elastica	Rondelle frein	Sicherungsring	Lockwasher	Arandela de freno
	10725911	2	Dado	Écrou	Mutter	Nut	Tuerca
	10902821	2	Vite	Vis	Schraube	Screw	Tornillo
	14164170	2	Spina elastica	Goupille	Stift	Pin	Pasador
	16043221	2	Vite	Vis	Schraube	Screw	Tornillo

https://tractormanualz.com/

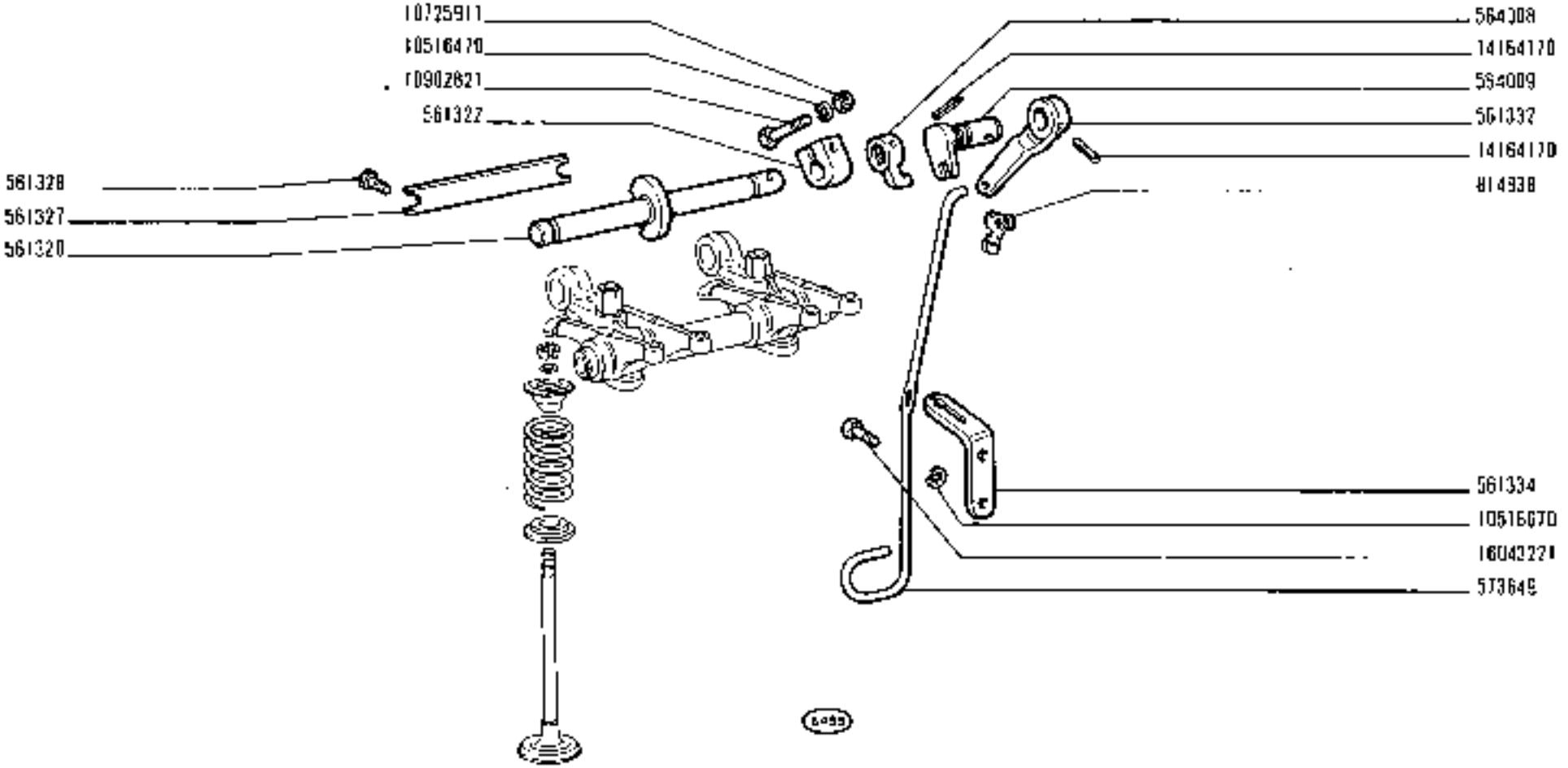

ALZAVALVOLE

- Lève-soupapes
- Ventil-Hebevorrichtung
- Valve lifter
- Levantaválvulas

https://tractormanualz.com/

[illegible]	n. ordinaz.	quant.	Denominazione	Désignation	Benennung	Description	Denominaciones
	561203	1	Ingranaggio comando	Pignon	Zahnrad	Gear	Piñón
	561354	1	Supporto compl.	Support	Lager	Support	Soporte
	561356	1	Manicotto	Manchon	Mitnehmer	Sleeve	Manguito
	561357	2	Boccola	Douille	Büchse	Bush	Casquillo
	561358	1	Guarnizione	Joint	Dichtung	Gasket	Junta
	561359	1	Rosetta piana	Rondelle	Scheibe	Washer	Arandela
	10516670	6	Rosetta elastica	Rondelle	Scheibe	Washer	Arandela
	10519601	2	Rosetta piana	Rondelle	Scheibe	Washer	Arandela
	11069875	1	Anello elastico	Arrêtoir	Sicherungsring	Lockring	Anillo de freno
	16043421	4	Vite	Vis	Schraube	Screw	Tornillo
	16043621	2	Vite	Vis	Schraube	Screw	Tornillo

https://tractormanualz.com/

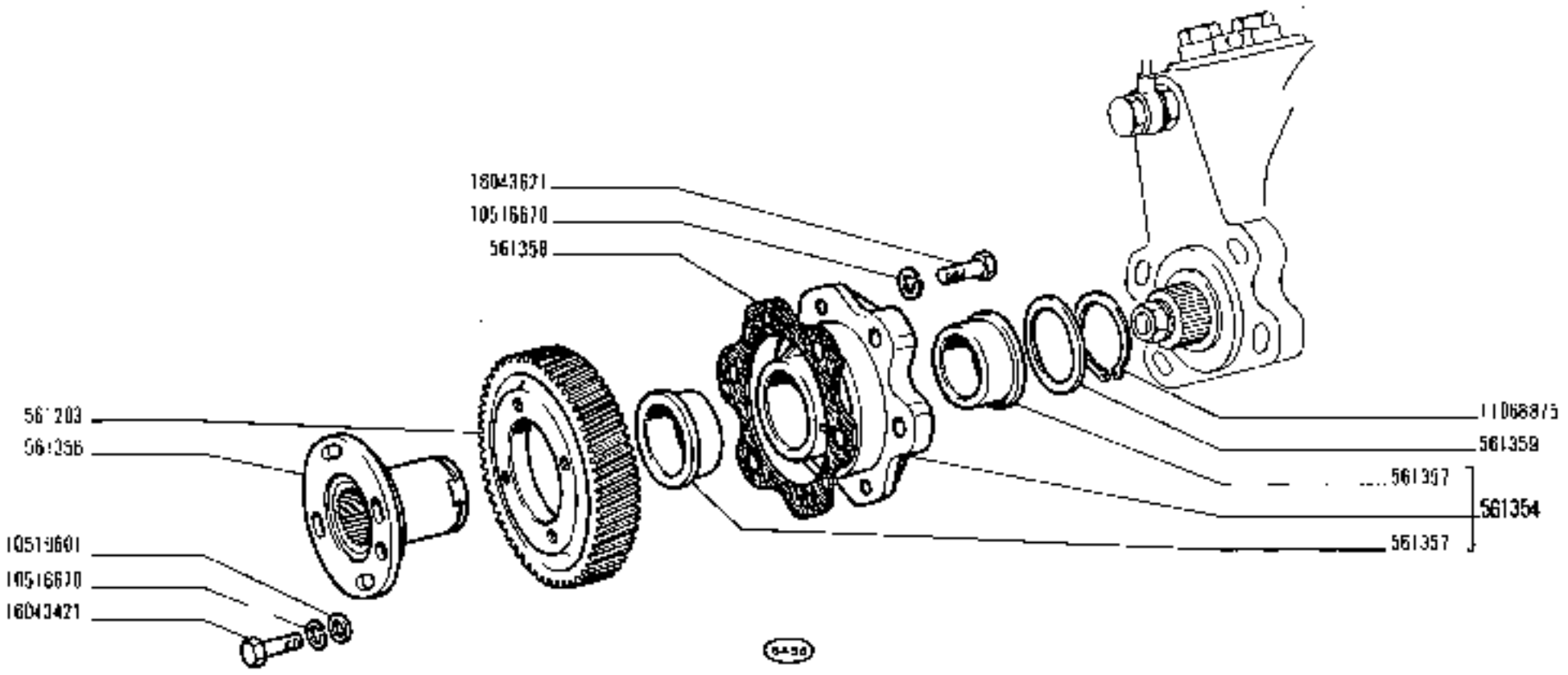

215

01 02 03 04 05
06 07 08 09

COMANDO POMPA INIEZIONE

- *Commande de pompe d'injection*
- *Einspritzpumpenantrieb*
- *Injection Pump Drive*
- *Mando de la bomba de inyección*

https://tractormanualz.com/

A1.16

modif.	n. catalog.	quant.	Denominazione	Désignation	Benennung	Description	Denominaciones
	563219	1	Raccordo	Raccord	Stutzen	Connection	Racor
	566401	1	Blocchetto	Taquet	Sperrstück	Pad	Muletilla
	566402	1	Guarnizione	Garniture	Unterlage	Lining	Forro
	566403	1	Dado	Écrou	Mutter	Nut	Tuerca
	569646	1	Nastro compl.	Ruban	Band	Strap	Abrazadera
	569649	1	Tirante	Tirant	Stange	Rod	Varilla
	576579	1	Tubo ant.	Tuyau	Rohr	Pipe	Tubo
	588974	1	Tappo	Bouchon	Schraubdeckel	Cap	Tapón
	589061	1	Serbatoio	Réservoir	Behälter	Tank	Depósito
	591651	1	Rubinetto	Robinet	Hahn	Cock	Grifo
	592145	1	Copritappo	Cache-bouchon	Schutzkappe	Cover	Capuchón
	593127	1	Guarnizione sup.	Joint	Dichtung	Gasket	Junta
	10168590	2	Collare	Collier	Schelle	Collar	Abrazadera
	10170990	2	Collare	Collier	Schelle	Collar	Abrazadera
	10287385	1	Guarnizione	Joint	Dichtring	Gasket	Junta
	10300540	1	Tappo	Bouchon	Stopfen	Plug	Tapón
	19051080	m	Tubo ritorno 5x9x485	Tuyau	Schlauch	Hose	Manga
	19053100	m	Tubo post. 7x12x460	Tuyau	Schlauch	Hose	Manga

https://tractormanualz.com/

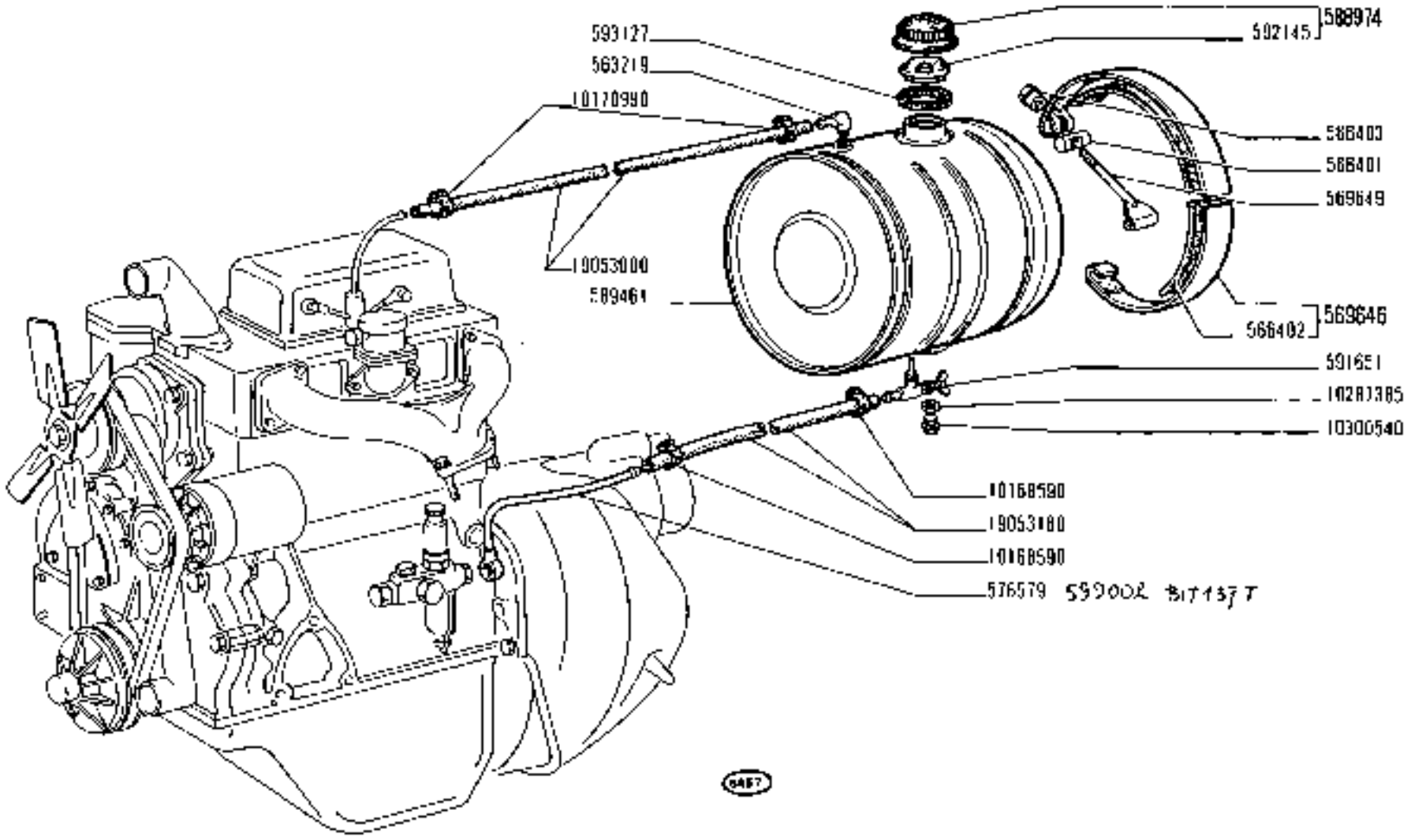

215

01 02 03 04 05
06 07 08 09

SERBATOIO COMBUSTIBILE E TUBAZIONI

- *Réservoir et canalisations carburant*
- *Kraftstofftank und Leitungen*
- *Fuel Tank and Lines*
- *Depósito de combustible y tuberías.*

https://tractormanualz.com/

A2.01

modif.	n. ordinaz.	quant.	Denominazione	Désignation	Benennung	Description	Denominaciones
	551604	1	Pomello	Bouton	Knebelgriff	Knob	Botón
	551605	1	Molla richiamo	Ressort	Feder	Spring	Resorte
	551606	1	Asticina	Tige	Stange	Rod	Varilla
	551607	1	Distanziale	Entretoise	Abstandstück	Spacer	Separador
	561482	1	Perno	Axe	Bolzen	Pin	Eje
	561880	1	Impugnatura	Poignée	Griff	Knob	Botón
	561889	1	Leva rinvio	Levier	Hebel	Lever	Palanca
	561891	1	Tirante	Tirant	Stange	Rod	Varilla
	564261	1	Molla	Ressort	Feder	Spring	Resorte
	564264	1	Leva rinvio	Levier	Hebel	Lever	Palanca
	564325	1	Molla	Ressort	Feder	Spring	Resorte
	564345	1	Disco	Disque	Scheibe	Plate	Disco
	564957	1	Graffetta	Collier	Schelle	Retainer	Abrazadera
	565818	1	Supporto compl.	Support	Lager	Support	Soporte
	565819	1	Rosetta piana	Rondelle	Scheibe	Washer	Arandela
	589357	1	Pedale	Pédale	Fusshebel	Pedal	Pedal
	589359	1	Leva	Levier	Hebel	Lever	Palanca
	589719	1	Leva	Levier	Hebel	Lever	Palanca
	589727	1	Tirante-01-02-04-05-06	Tirant	Stange	Rod	Varilla
	589765	1	Tirante	Tirant	Stange	Rod	Varilla
	589911	1	Tirante rinvio	Tirant	Stange	Rod	Varilla
	590201	1	Leva	Levier	Hebel	Lever	Palanca
	591581	1	Tirante -03-	Tirant	Stange	Rod	Varilla
	757945	1	Leva	Levier	Hebel	Lever	Palanca
	813729	2	Fermaglio	Agrafe	Klemmstück	Clip	Sujetador
	814838	2	Fermaglio	Agrafe	Klemmstück	Clip	Sujetador
	10031210	2	Perno	Axe	Bolzen	Pin	Pasador
	10248011	2	Forcellino	Fourche	Gabel	Fork	Horquilla
	10519301	1	Rosetta piana	Rondelle	Scheibe	Washer	Arandela
	10734101	4	Copiglia	Goupille	Splint	Pin	Pasador abierto
	10788811	2	Dado	Écrou	Mutter	Nut	Tuerca
	10791411	3	Dado	Écrou	Mutter	Nut	Tuerca
	10795001	1	Copiglia	Goupille	Splint	Pin	Pasador abierto
	10977721	1	Vite	Vis	Schraube	Screw	Tornillo
	12638670	2	Rosetta piana	Rondelle	Scheibe	Washer	Arandela
	12644401	2	Rosetta piana	Rondelle	Scheibe	Washer	Arandela
	13550101	4	Rosetta piana	Rondelle	Scheibe	Washer	Arandela
	14163870	2	Spina elastica	Goupille	Stift	Pin	Pasador

https://tractormanualz.com/

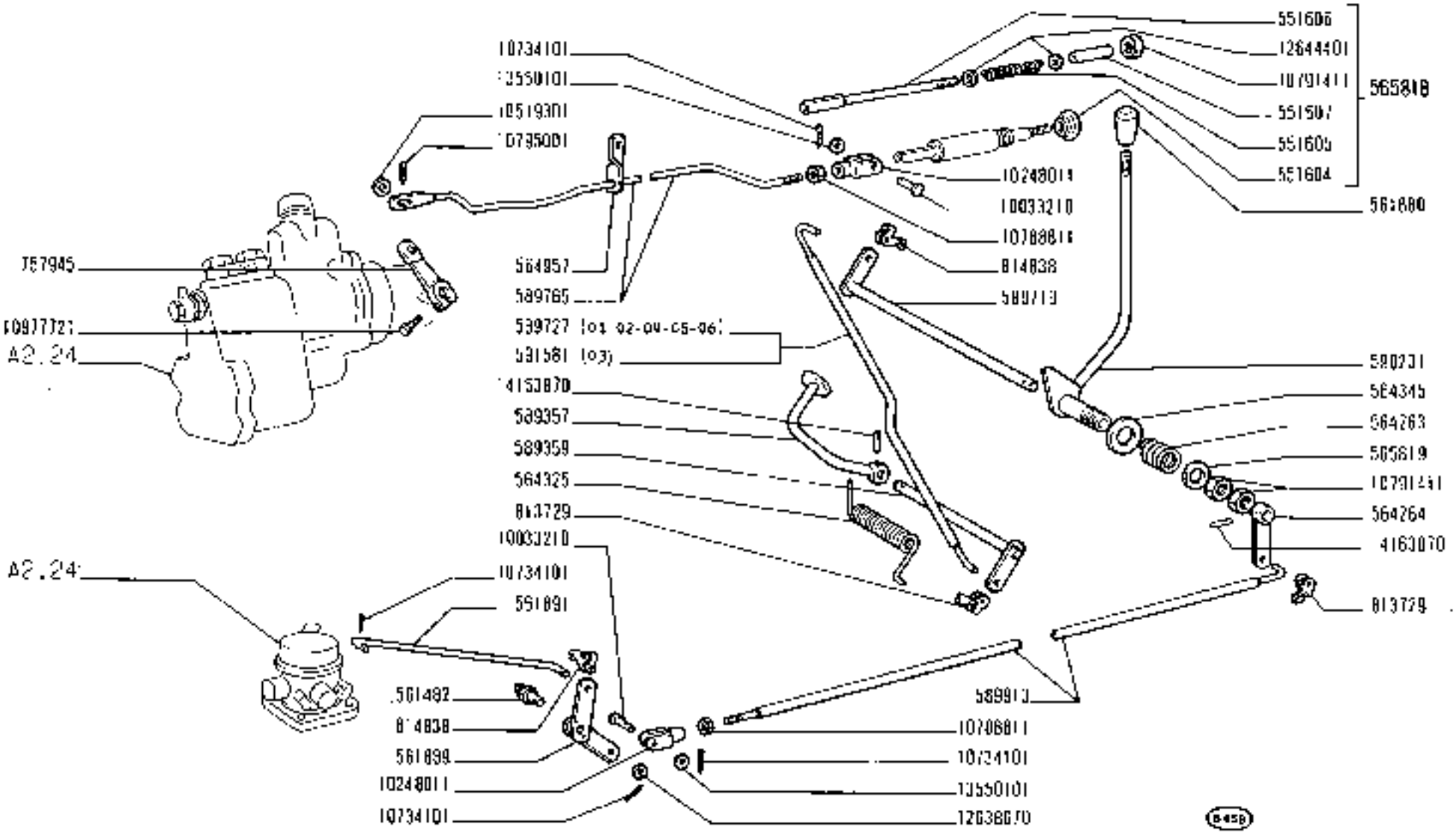

COMANDI ACCELERATORE

- *Commandes d'accélérateur*
- *Gasregulierung*
- *Accelerator Control Linkage*
- *Mandos del acelerador*

https://tractormanualz.com/

mod.	n. ordine	quant.	Denominazione	Désignation	Benennung	Description	Denominación
	551604	1	Pomello	Bouton	Knebelgriff	Knob	Botón
	551605	1	Molla richiamo	Ressort	Feder	Spring	Resorte
	551606	1	Asticina	Tige	Stange	Rod	Varilla
	551607	1	Distanziale	Entretoise	Abstandstück	Spacer	Separador
	561482	1	Perno	Axe	Bolzen	Pin	Eje
	561880	1	Impugnatura	Poignée	Griff	Knob	Botón
	561887	2	Disco	Disque	Scheibe	Plate	Disco
	561888	1	Molla	Ressort	Feder	Spring	Resorte
	561889	1	Leva rinvio	Levier	Hebel	Lever	Palanca
	561891	1	Tirante	Tirant	Stange	Rod	Varilla
	563254	1	Leva	Levier	Hebel	Lever	Palanca
	565818	1	Supporto compl.	Support	Lager	Support	Soporte
	587738	1	Staffetta	Collier	Schelle	Retainer	Abrazadera
	590779	1	Leva	Levier	Hebel	Lever	Palanca
	590781	1	Tirante rinvio	Tirant	Stange	Rod	Varilla
	590782	1	Tirante	Tirant	Stange	Rod	Varilla
	757945	1	Leva	Levier	Hebel	Lever	Palanca
	813729	2	Fermaglio	Agrafe	Klemmstück	Clip	Sujetador
	10033210	1	Perno	Axe	Bolzen	Pin	Pasador
	10248011	2	Forcellino	Fourche	Gabel	Fork	Horquilla
	10519301	1	Rosetta piana	Rondelle	Scheibe	Washer	Arandela
	10734101	3	Copiglia	Goupille	Splint	Pin	Pasador abierto
	10734400	1	Copiglia	Goupille	Splint	Pin	Pasador abierto
	10788811	2	Dado	Écrou	Mutter	Nut	Tuerca
	10791411	1	Dado	Écrou	Mutter	Nut	Tuerca
	10795001	1	Copiglia	Goupille	Splint	Pin	Pasador abierto
	10977721	1	Vite	Vis	Schraube	Screw	Tornillo
	12638620	2	Rosetta piana	Rondelle	Scheibe	Washer	Arandela
	12644401	2	Rosetta piana	Rondelle	Scheibe	Washer	Arandela
	13550101	4	Rosetta piana	Rondelle	Scheibe	Washer	Arandela
	14163870	1	Spina elastica	Goupille	Stift	Pin	Pasador

https://tractormanualz.com/

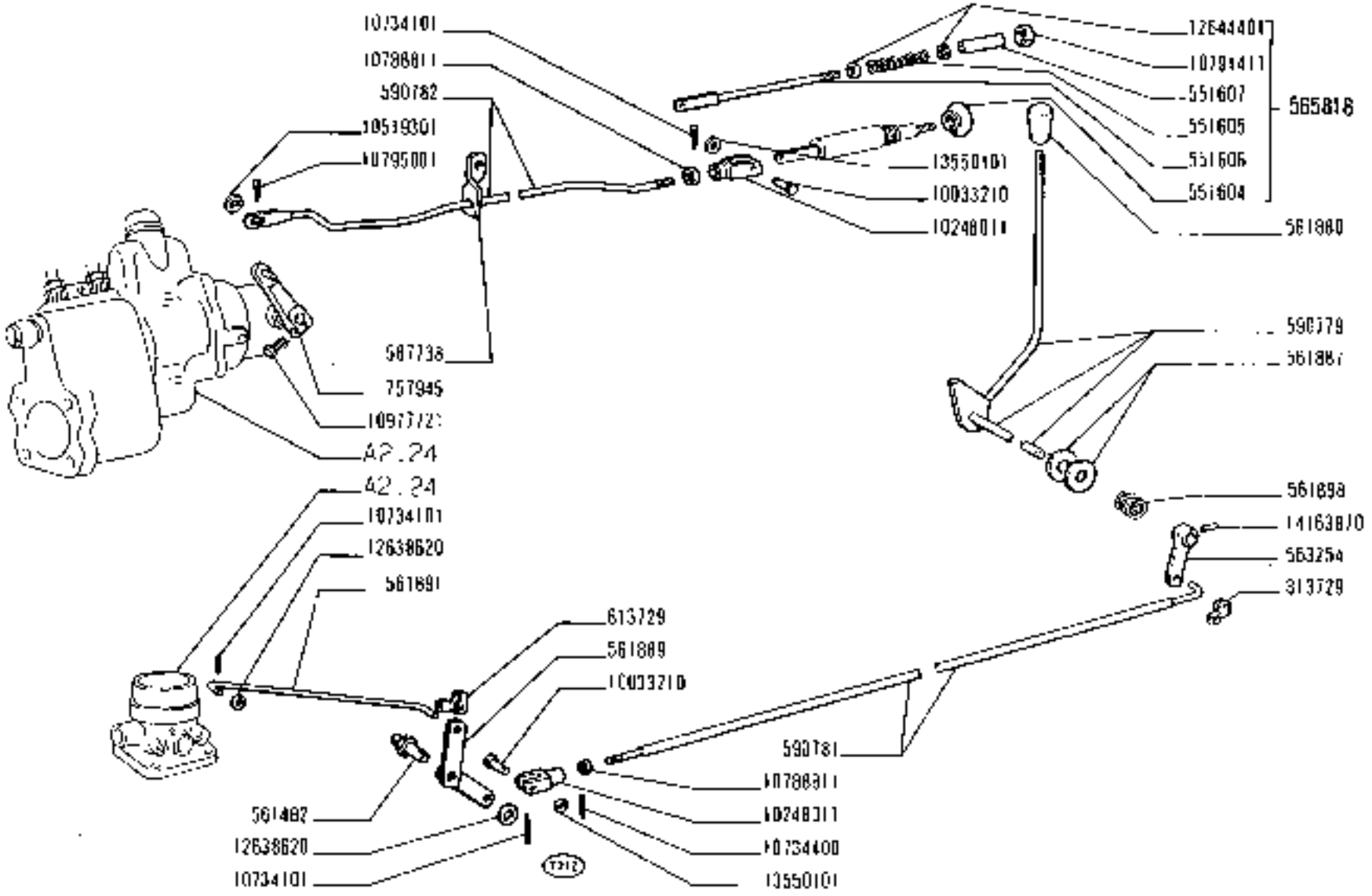

215

07 08 09

COMANDI ACCELERATORE

- Commandes d'accélérateur
- Gasregulierung
- Accelerator Control Linkage
- Mandos del acelerador

https://tractormanualz.com/

A2.21/1

modif.	n. ordine	quant.	Denominazione	Désignation	Benennung	Description	Denominaciones
552674	2	Vite	Vis	Schraube	Screw	Tornillo
553001	2	Tassello	Tampon	Beilage	Pad	Taco
553002	2	Tassello	Tampon	Beilage	Pad	Taco
561173	1	Condotto aspirat.	Conduit admission	Saugkrümmer	Intake manifold	Colector admisión
563483	2	Collare	Collier	Schelle	Collar	Collar
564438	1	Guarnizione	Joint	Dichtung	Gasket	Junta
565574	1	Gomito	Manchon	Muffe	Sleeve	Manga
589325	1	Filtro aria compl.	Filtre à air	Luftfilter	Air cleaner	Filtro de aire
589328	1	Corpo prefiltro	Corps	Gehäuse	Body	Cuerpo
10291690	1	Collare	Collier	Schelle	Collar	Abrazadera
10292590	1	Collare	Collier	Schelle	Collar	Abrazadera
10516670	2	Rosetta elastica	Rondelle frein	Sicherungsring	Lockwasher	Arandela de freno
16043621	2	Vite	Vis	Schraube	Screw	Tornillo

https://tractormanualz.com/

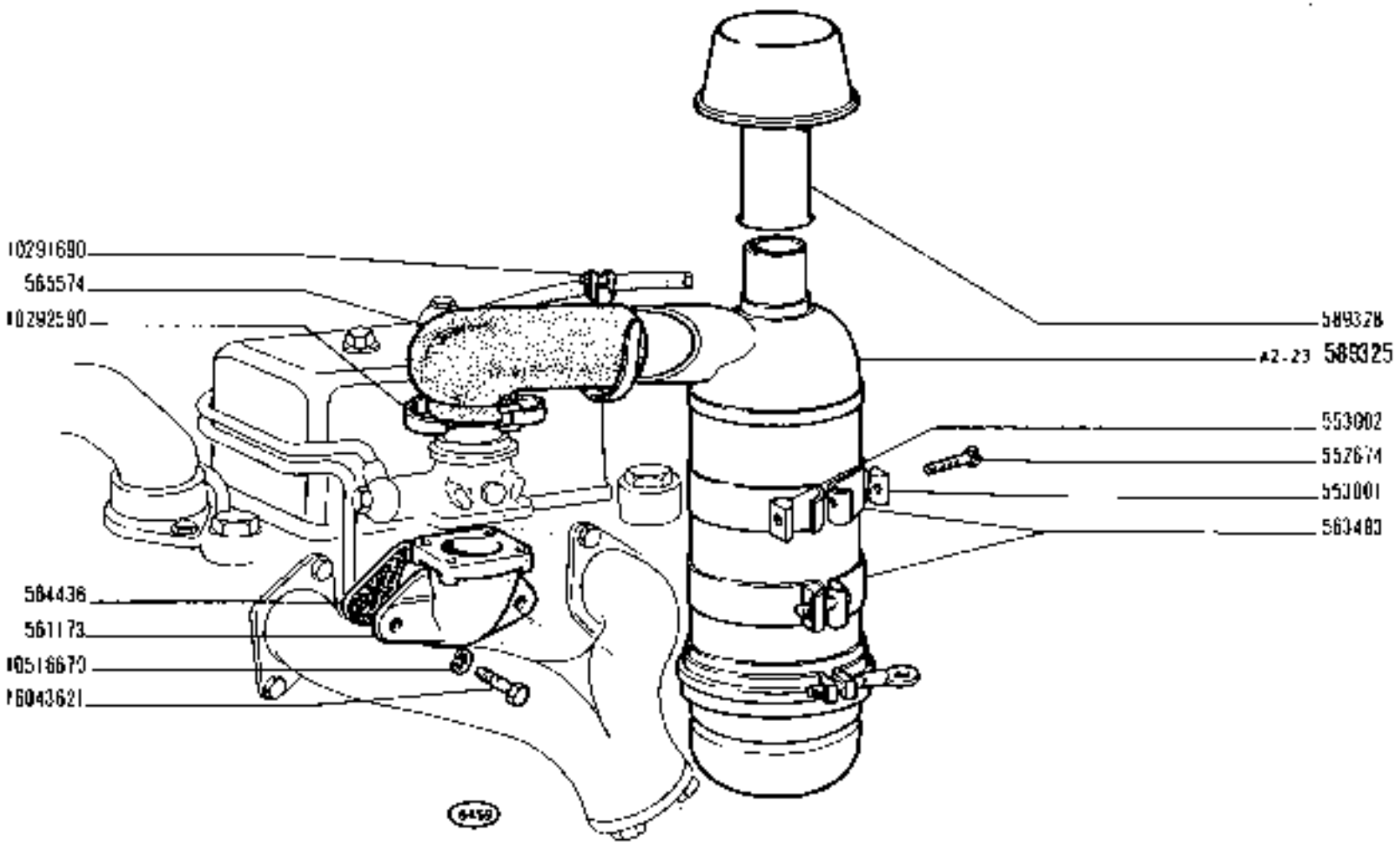

215

01 02 03 04 05
06 07 08 09

FILTRO ARIA, TUBAZIONI E CONDOTTO ASPIRAZIONE

- *Filtre à air, tuyaux et conduit d'admission*
- *Air Cleaner, Ducting and Intake Manifold*
- *Lufifilter, Leitungen und Saugkrümmer*
- *Filtro de aire, tuberías y colector de admisión*

https://tractormanualz.com/

A2.22

modif.	n. ordinaz.	quant.	Denominazione	Désignation	Benennung	Description	Denominaciones
	559167	1	Anello tenuta	Joint	Dichtring	Seal	Junta
	563532	1	Vaschetta	Cuve	Glocke	Bowl	Taza
	563533	1	Collare	Collier	Schelle	Collar	Collar
	563535	1	Cuffia	Capuchon	Manschette	Boot	Capuchón
	567438	1	Anello ritegno	Arrêtoir	Haltering	Retainer	Retenedor

https://tractormanualz.com/

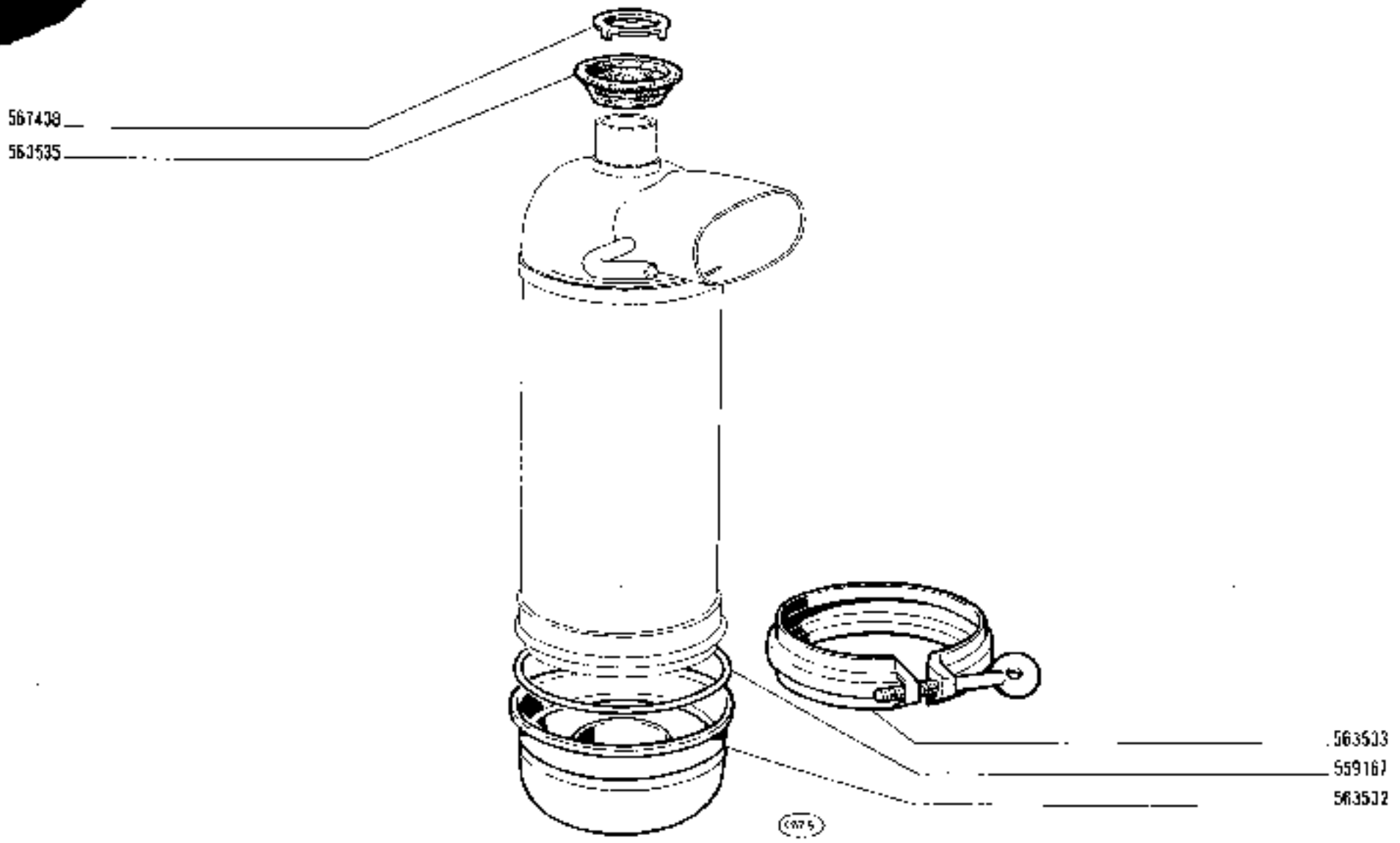

215

01 02 03 04 05
06 07 08 09

FILTRO ARIA 569325

- *Filtre à air*
- *Luftfilter*
- *Air Cleaner*
- *Filtro de aire*

https://tractormanualz.com/

A2.23

modif.	n. ordinaz.	quant.	Denominazione	Designation	Benennung	Description	Denominaciones
	561353	1	Guarnizione	Joint	Dichtung	Gasket	Junta
	563447	1	Tubo	Tuyau	Rohr	Pipe	Tubo
	563678	1	Staffetta	Étrier	Halter	Bracket	Soporte
	564974	2	Staffetta	Collier	Schelle	Retainer	Abrazadera
	565072	1	Filtro compl.	Filtre	Filter	Strainer	Filtro
	565644	1	Tubo	Tuyau	Rohr	Pipe	Tubo
	566535	1	Filtro compl.	Filtre	Filter	Strainer	Filtro
	573654	1	Leva	Levier	Hebel	Lever	Palanca
	573658	1	Leva	Levier	Hebel	Lever	Palanca
	573661	1	Tirante	Tirant	Stange	Rod	Varilla
	574657	1	Puntaline	Tige	Druckstange	Rod	Vástago
	577567	1	Guarnizione	Joint	Dichtung	Gasket	Junta
4595745	[illegible]	1	Supporto	Support	Lager	Support	Soporte
	585312	1	Supporto	Support	Lager	Support	Soporte
	716123	2	Polverizzatore	Injecteur	Düse	Nozzle	Pulverizador
	746153	1	Guarnizione	Joint	Dichtung	Gasket	Junta
	747014	1	Guarnizione	Joint	Dichtung	Gasket	Junta
	751966	2	Portapolverizzatore compl.	Porte-injecteur	Düsenhalter	Nozzle holder	Inyector
	752319	2	Ghiera	Écrou	Gewindering	Plug	Tornillo
	753324	2	Guarnizione	Joint	Dichtring	Gasket	Junta
	758105	2	Tubo agli iniettori	Tuyau	Rohr	Pipe	Tubo
	758116	1	Boccola dentata	Bague dentée	Zahnbüchse	Splined bush	Manguito de arrastre
	760565	1	Boccola dentata	Bague dentée	Zahnbüchse	Splined bush	Manguito de arrastre
	760566	1	Boccola dentata	Bague dentée	Zahnbüchse	Splined bush	Manguito de arrastre
	760968	1	Diffusore a farfalla compl.	Diffuseur	Klappenstutzer	Air horn	Difusor
	763566	1	Pompa alimentaz.compl.	Pompe	Pompe	Pump	Bomba
	764537	1	Regolatore velocità compl.	Régulateur de vitesse	Unterdruckregler	Speed governor	Regulador de velocidad
	765602	1	Leva compl.	Levier	Hebel	Lever	Palanca
	765710	1	Gruppo iniezione compl FES2A60B210:14/4	Groupe injection	Einspritzausrüstung	Injection equipment	Grupo de inyección
	813729	2	Fermaglio	Agrafe	Klemmstück	Clip	Sujetador
	4581114	1	Tirante	Tirant	Stange	Rod	Varilla
	4582123	1	Tubo	Tuyau	Rohr	Pipe	Tubo
	4582125	1	Tubo	Tuyau	Rohr	Pipe	Tubo
	4582233	1	Tubo compl.	Tuyau	Rohr	Pipe	Tubo
	10124311	1	Testa	Joint à rotule	Kugelpfanne	Socket	Articulación
	10124775	1	Molla	Ressort	Feder	Spring	Resorte
	10184711	2	Bocchettone	Vis-raccord	Hohlschraube	Union	Boquilla
	10287085	1	Guarnizione	Joint	Dichtring	Gasket	Junta
	10300211	1	Tappo	Bouchon	Stopfer	Plug	Tapón
	10516470	8	Rosetta elastica	Rondelle frein	Sicherungsring	Lockwasher	Arandela de freno
	10516870	6	Rosetta elastica	Rondelle frein	Sicherungsring	Lockwasher	Arandela de freno
	10734101	1	Copiglia	Goupille	Splint	Pin	Pasador abierto
	10788811	1	Dado	Écrou	Mutter	Nut	Tuerca
	10902421	4	Vite	Vis	Schraube	Screw	Tornillo
	[illegible]902621	1	Vite	Vis	Schraube	Screw	Tornillo

https://tractormanualz.com/

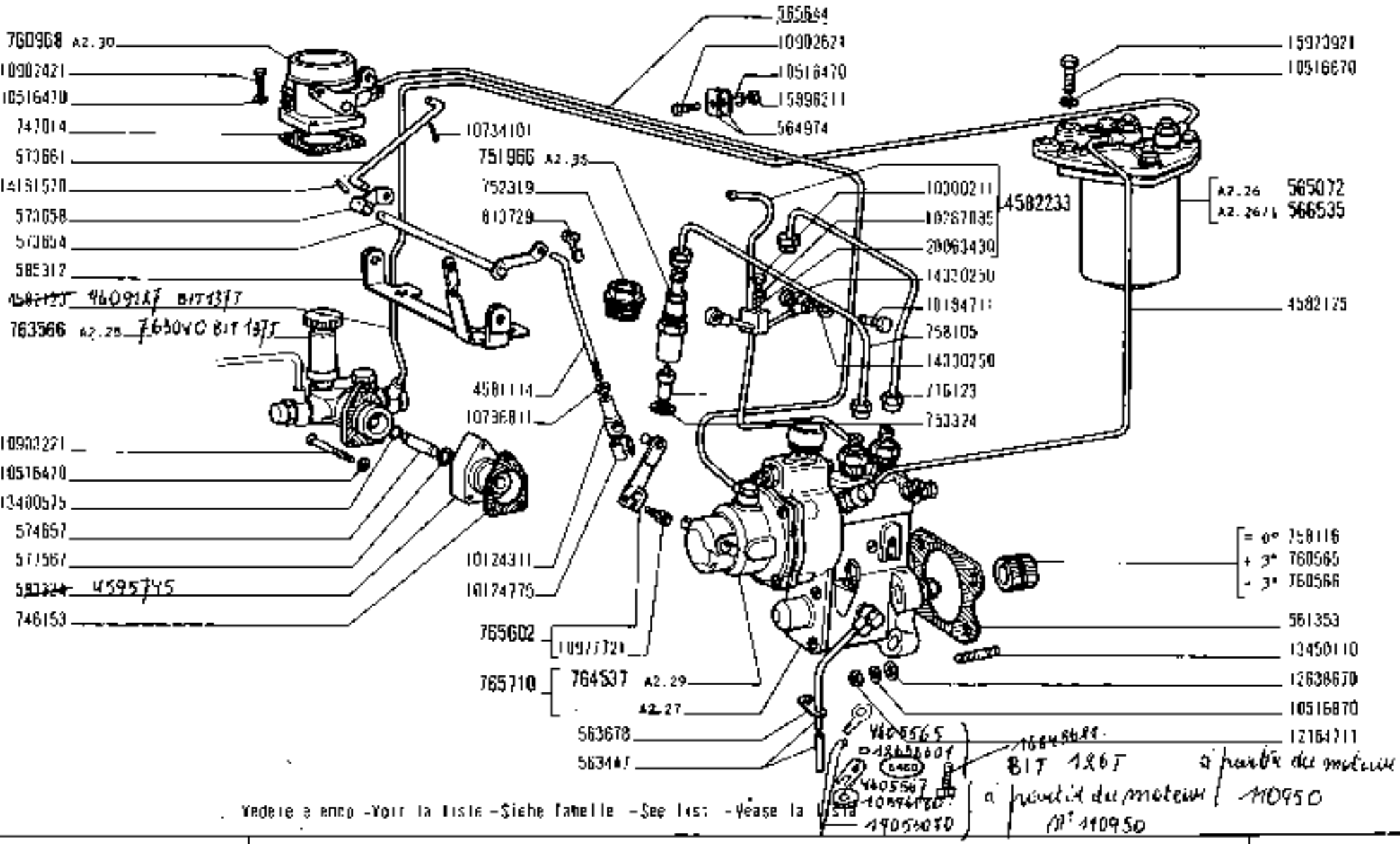

Vedere elenco -Voir la liste -Siehe Tabelle -See list: -Véase la lista

https://tractormanualz.com/

repère	n. ordinat.	quant.	Denominazione	Désignation	Benennung	Description	Denominaciones
	10901221	5	Vite	Vis	Schraube	Screw	Tornillo
	10977721	1	Vite	Vis	Schraube	Screw	Tornillo
	12164711	4	Dado	Écrou	Mutter	Nut	Tuerca
	1263R670	4	Rosetta piana	Rondelle	Scheibe	Washer	Arandela
	13400575	1	Anello elastico	Arrêtoir	Sicherungsring	Locking	Anillo de freno
	13450110	4	Prigioniero	Goujon	Stiftschraube	Stud	Espárrago
	14161570	1	Spina elastica	Goupille	Stift	Pin	Pasador
	14330250	4	Guarnizione	Joint	Dichtring	Seal	Junta
	15896211	1	Dado	Écrou	Mutter	Nut	Tuerca
	15970921	2	Vite	Vis	Schraube	Screw	Tornillo
	2D063430	1	Sfera	Bille	Kugel	Ball	Bola
*		1	Pompa iniezione compl. PES2A...A...F26	Pompe injection	Einspritzpumpe	Injection pump	Bomba de inyección

* si forniscono solo le parti

On livre seulement ses pièces

Nur Einzelteile lieferbar

Only separate parts are serviced

Sólo se suministran las piezas sueltas

https://tractormanualz.com/

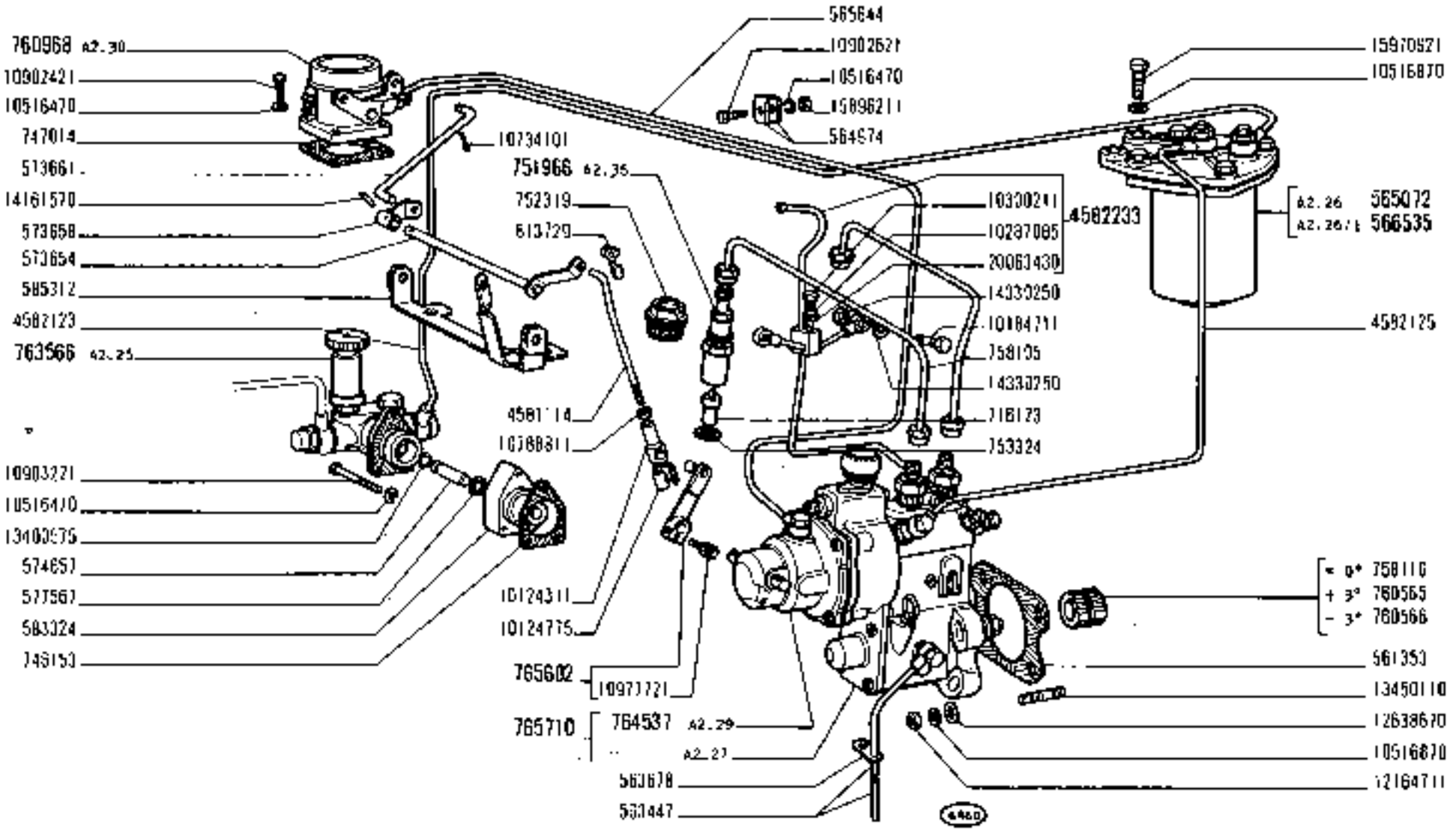

Vedere elenco - Voir la liste - Siehe Tabelle - See list - Véase la lista

https://tractormanualz.com/

modif.	numero	quant.	Designazione	Désignation	Benennung	Description	Denominaciones
705636	1	Molla	Ressort	Feder	Spring	Resorte
705637	2	Molla	Ressort	Feder	Spring	Resorte
705643	1	Tappo	Bouchon	Stopfen	Plug	Tapón
705737	1	Boccheltone	Vis-raccord	Rohrschraube	Union	Boquilla
746152	4	Rosetta tenuta	Joint	Dichtring	Gasket	Junta
746153	1	Guarnizione	Joint	Dichtung	Gasket	Junta
746189	1	Pompa a mano	Pompe	Pumpe	Pump	Bomba
746194	1	Boccheltone	Vis-raccord	Rohrschraube	Union	Boquilla
746195	1	Filtro	Filtre	Filter	Strainer	Filtro
746214	2	Rosetta tenuta	Joint	Dichtring	Gasket	Junta
753762	1	Tappo	Bouchon	Stopfen	Plug	Tapón
761878	2	Valvola	Soupape	Ventil	Valve	Válvula
763405	1	Anello tenuta	Joint	Dichtring	Seal	Junta

https://tractormanualz.com/

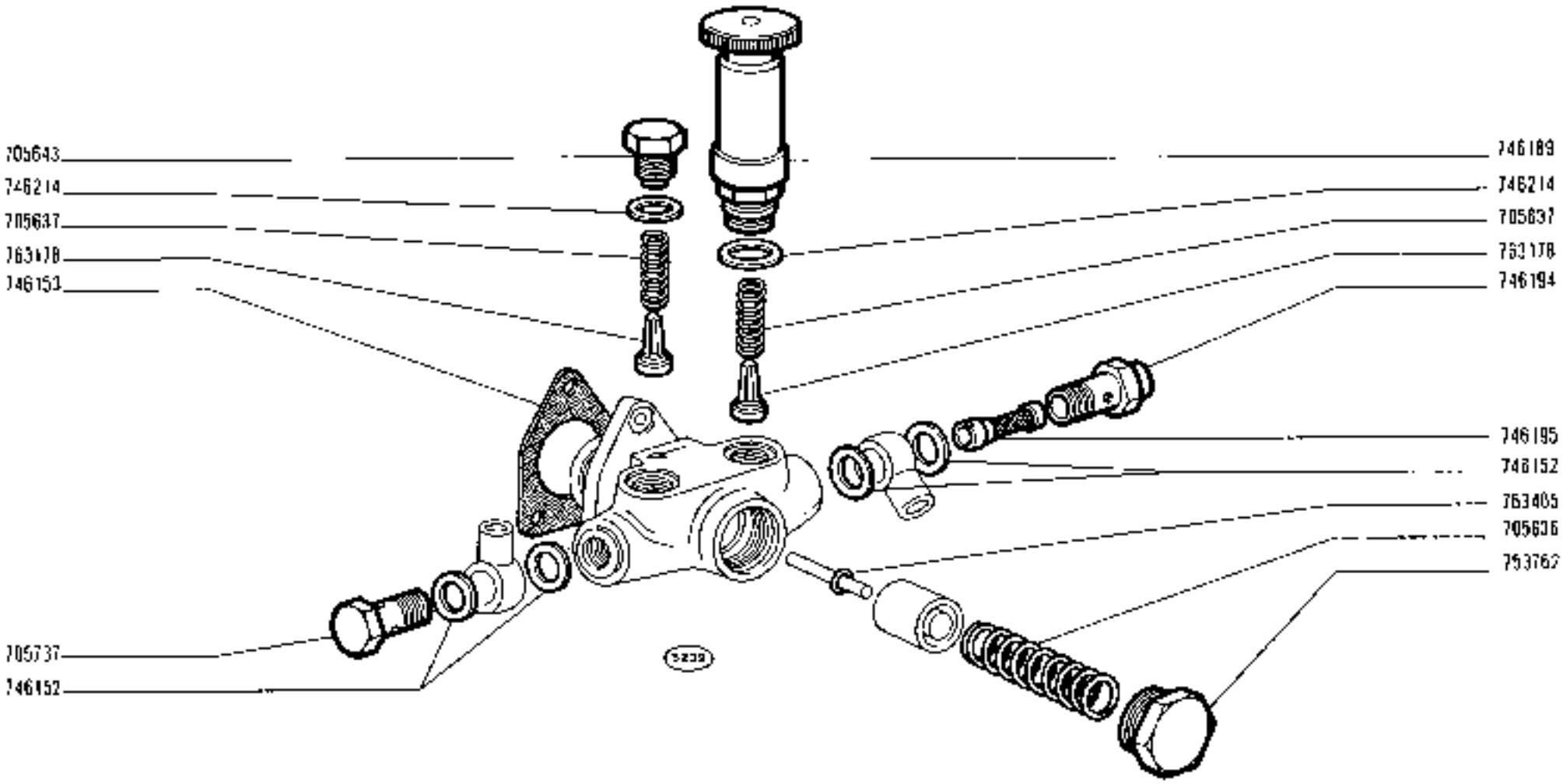

215

01 02 03 04 05
06 07 08 09

POMPA ALIMENTAZIONE 763566

- *Pompe d'alimentation*
- *Kraftstoffpumpe*
- *Fuel Pump*
- *Bomba de alimentación*

https://tractormanualz.com/

A2.25

modif.	n. ordinat.	quant.	Denominazione	Désignation	Benennung	Description	Denominaciones
	970269	1	Elemento filtrante	Élément filtrant	Filtereinsatz	Cartridge	Filtro
	9901020	4	Rosetta tenuta	Joint	Dichtring	Gasket	Junta
	9901087	1	Molla	Ressort	Feder	Spring	Resorte
	9901090	1	Anello tenuta	Joint	Dichtring	Seal	Junta
	9907707	4	Vite	Vis	Schraube	Screw	Tornillo
	9907819	2	Boccheltone	Vis-raccord	Hohlschraube	Union	Boquilla
	9907820	2	Rosetta tenuta	Joint	Dichtring	Gasket	Junta
	9907821	2	Vite	Vis	Schraube	Screw	Tornillo
	9908757	1	Flangia	Bride	Flansch	Flange	Brida
	9908758	1	Coperchio	Couvercle	Deckel	Cover	Tapa
	9908829	4	Rosetta sicurezza	Rondelle frein	Sicherungsring	Lockwasher	Arandela de freno

https://tractormanualz.com/

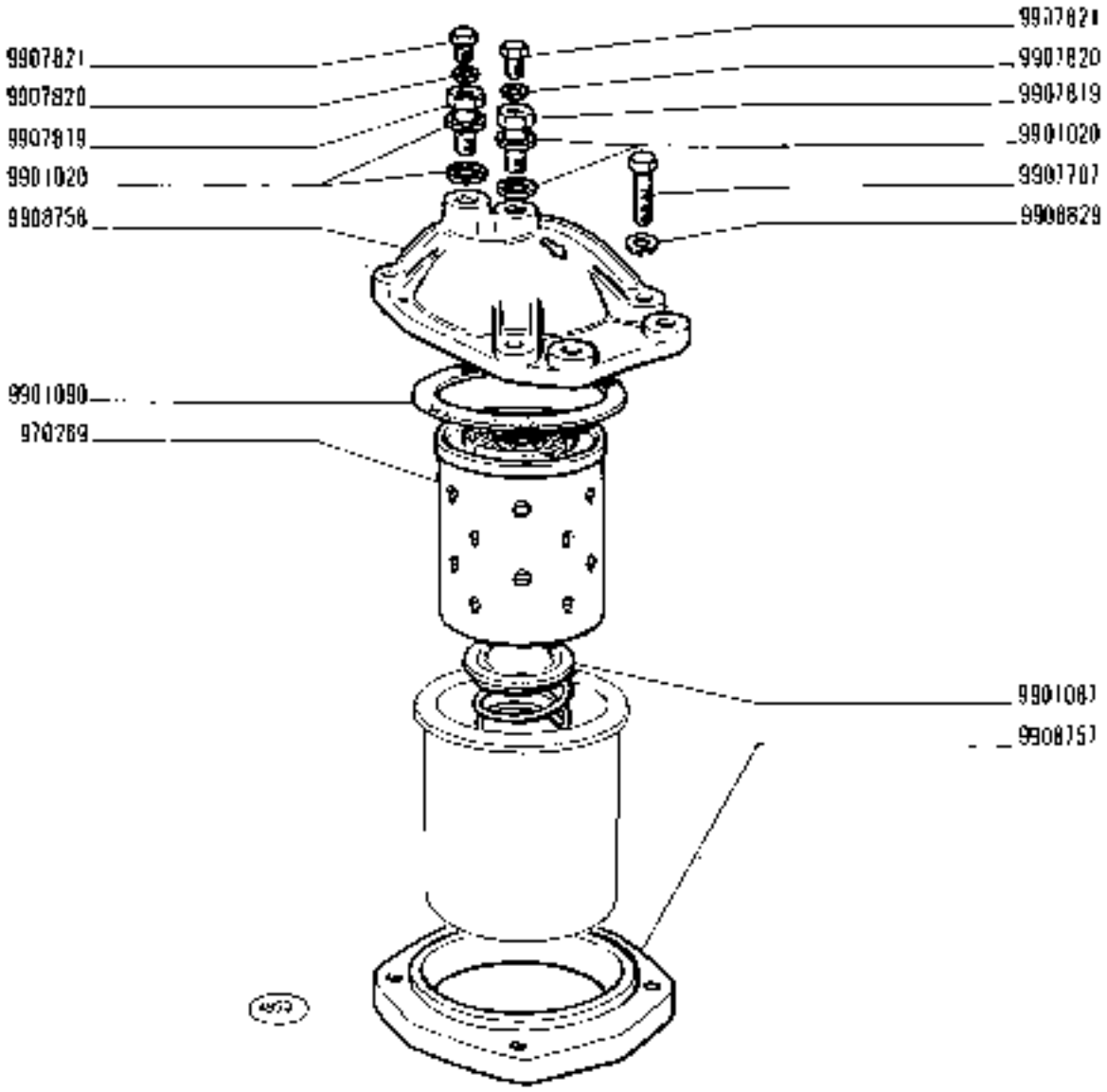

215

01 02 03 04 05
06 07 08 09

FILTRO COMBUSTIBILE 565072 (Carello)

- *Filtre à combustible*
- *Kraftstoffilter*
- *Fuel Filter*
- *Filtro de combustible*

https://tractormanualz.com/

A2.26

modif.	n. ordine	quant.	Denominazione	Désignation	Benennung	Description	Descripciones
	566682	1	Elemento filtrante	Élément filtrant	Filtereinsatz	Cartridge	Filtro
	9907548	4	Rosetta tenuta	Joint	Dichtring	Gasket	Junta
	9907745	2	Vite	Vis	Schraube	Screw	Tornillo
	9907746	2	Boccheltone	Vis-raccord	Hohlschraube	Union	Boquilla
	9907747	2	Rosetta tenute	Joint	Dichtring	Gasket	Junta
	9909153	1	Flangia	Bride	Flansch	Flange	Brida
	9909155	1	Coperchio	Couvercle	Deckel	Cover	Tapa
	9909156	1	Anello tenuta	Joint	Dichtring	Seal	Junta
	9909157	4	Vite	Vis	Schraube	Screw	Tornillo
	9909158	4	Rosetta sicurezza	Rondelle frein	Sicherungsring	Lockwasher	Arandela de freno
	9915221	1	Scodellino con molle	Cuvette	Tellerscheibe	Cup	Platillo

https://tractormanualz.com/

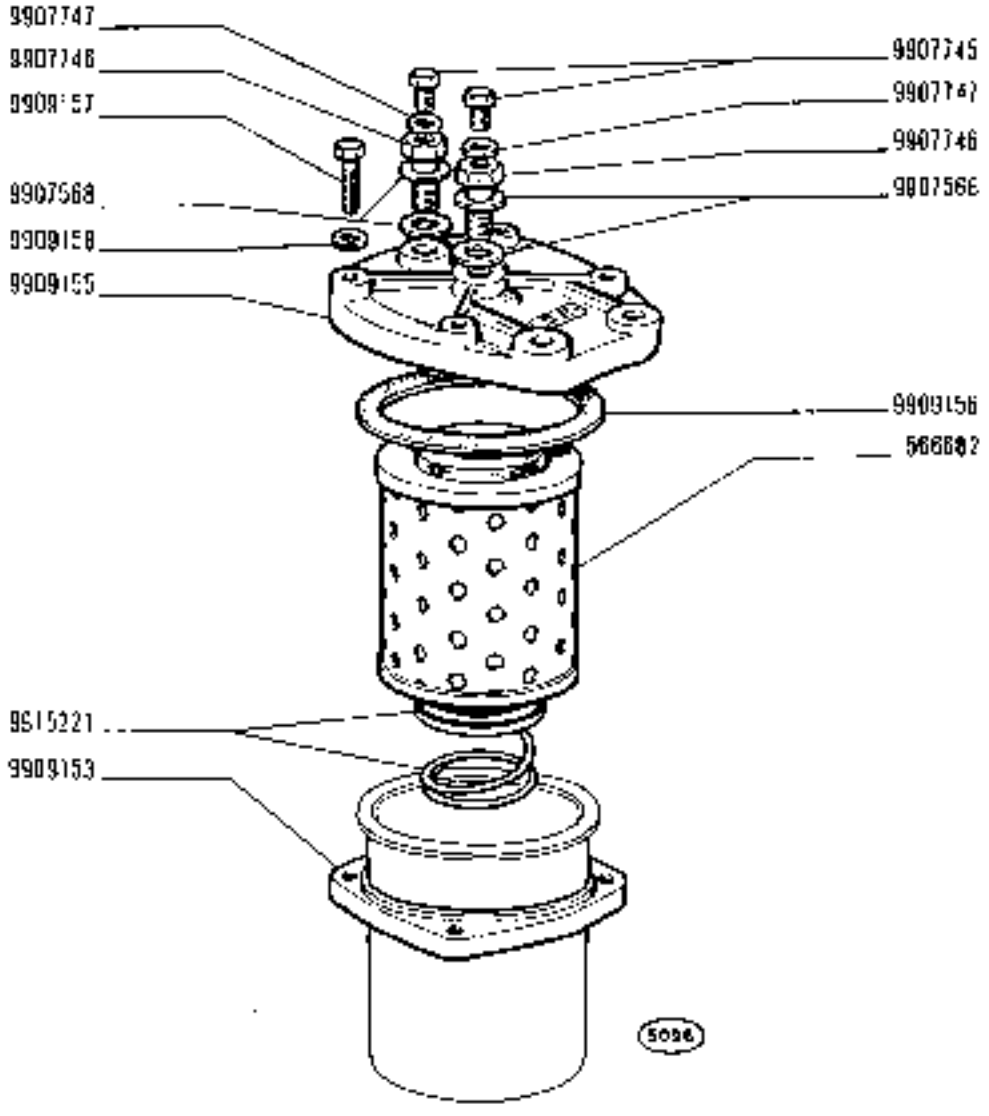

215

01 02 03 04 05
06 07 08 09

FILTRO COMBUSTIBILE 566535 (Fispa)

- *Filtre à combustible*
- *Kraftstoffilter*
- *Fuel Filter*
- *Filtro de combustible*

https://tractormanualz.com/

A2.26/1

modif.	n. ordine	quant.	Denominazione	Désignation	Benennung	Description	Denominaciones
			si forniscono solo le parti	On livre seulement ses pièces	Nur Einzelteile lieferbar	Only separate parts are serviced	Sólo se suministran las piezas sueltas
	705635	1	Raccordo	Raccord	Stutzen	Connection	Racor
	705736	1	Bocchettone	Vis-raccord	Hohlschraube	Union	Boquilla
	705737	1	Bocchettone	Vis-raccord	Hohlschraube	Union	Boquilla
	705758	1	Raccordo	Raccord	Stutzen	Connection	Racor
	705806	1	Rosetta tenuta	Joint	Dichtring	Gasket	Junta
	705816	2	Vite	Vis	Schraube	Screw	Tornillo
	718309	1	Vite sfogo aria	Vis	Schraube	Screw	Tornillo
	726381	2	Rosetta tenuta	Joint	Dichtring	Gasket	Junta
	746152	3	Rosetta tenuta	Joint	Dichtring	Gasket	Junta
	746361	2	Boccola	Douille	Büchse	Bush	Casquillo
	746364	1	Boccola	Douille	Büchse	Bush	Casquillo
	746366	2	Spina	Goupille	Stift	Pin	Pasador
	746368	2	Raccordo di press.	Raccord	Stutzen	Connection	Racor
	746370	1	Vite	Vis	Schraube	Screw	Tornillo
	746371	2	Settore dentato	Secteur	Zahnbogen	Sector	Rueda
	746373	2	Manicotto	Manchon	Spannschloss	Sleeve	Tuerca
	746374	2	Piattello sup.	Coupelle	Tellerscheibe	Plate	Platillo
	746375	2	Molla	Ressort	Feder	Spring	Resorte
	746378	2	Dado	Écrou	Mutter	Nut	Tuerca
	746380	2	Vite registro	Vis	Schraube	Screw	Tornillo
	746389	1	Anello tenuta	Joint	Dichtring	Seal	Junta
	746390	2	Cuscinetto a sfere	Roulement	Lager	Bearing	Rodamiento
	746392		Rosetta sp.0,1	Rondelle	Scheibe	Washer	Arandela
	746394		Rosetta sp.0,15	Rondelle	Scheibe	Washer	Arandela
	746397	1	Vite	Vis	Schraube	Screw	Tornillo
	746399	1	Dado	Écrou	Mutter	Nut	Tuerca
	746400	2	Tappo	Bouchon	Stopfen	Plug	Tapón
	746401	2	Tampone	Tampon	Schmierfilz	Wick	Fieltro
	746431	2	Valvola	Soupape	Ventil	Valve	Válvula
	746993	2	Rosetta tenuta	Joint	Dichtring	Gasket	Junta
	752572	1	Rosetta tenuta	Joint	Dichtring	Gasket	Junta
	753387	2	Cilindro pompa	Cylindre	Zylinder	Pump barrel	Bomba
	754799	2	Molla	Ressort	Feder	Spring	Resorte
	756190	1	Blocchetto fissaggio	Taquet	Spannstück	Pad	Muletilla
	756191	1	Blocchetto fissaggio	Taquet	Spannstück	Pad	Muletilla
	756198	1	Valvola compl.	Soupape	Ventil	Valve	Válvula
	756200	1	Piattello	Coupelle	Tellerscheibe	Plate	Platillo
	756201	1	Molla	Ressort	Feder	Spring	Resorte
	756203	1	Raccordo	Raccord	Stutzen	Connection	Racor
	757721	1	Coperchio puntarie	Couvercle	Deckel	Cover	Tapa
	757723	1	Guarnizione	Joint	Dichtung	Gasket	Junta
	758103	1	Corpo compl.	Corps	Gehäuse	Body	Cuerpo
	760078	4	Rosetta sicurezza	Rondelle frein	Sicherungsring	Lockwasher	Arandela de freno
	760204	2	Rosetta piana	Rondelle	Scheibe	Washer	Arandela
	760278	1	Coperchio	Couvercle	Deckel	Cover	Tapa
	760463	1	Rosetta tenuta	Joint	Dichtring	Gasket	Junta

https://tractormanualz.com/

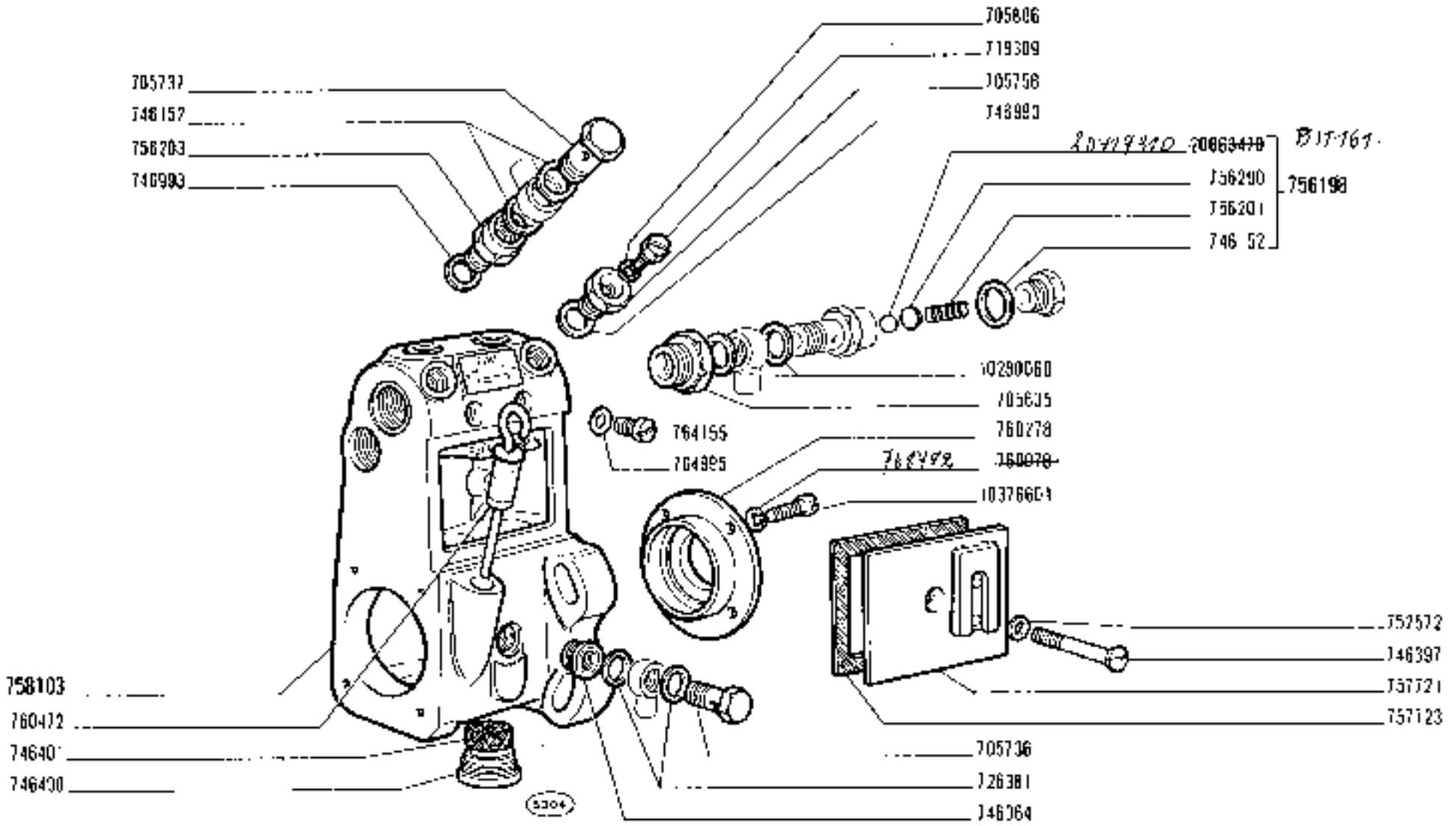

215

01 02 03 04 05
06 07 08 09

POMPA INIEZIONE PES 2A... B... F 2B

- *Pompe injection*
- *Einspritzpumpe*
- *Injection Pump*
- *Bomba de inyección*

https://tractormanuals.com/

A2.27

modif.	n. ordinaz.	quant.	Denominazione	Désignation	Benennung	Description	Denominaciones
	760472	1	Asta livello olio	Jauge	Messtab	Level rod	Varilla de nivel
	760489	2	Piattello inf.	Coupelle	Tellerscheibe	Plate	Platillo
	760862	2	Rosetta tenuta	Joint	Dichtring	Gasket	Junta
	763098	1	Asta regol.portata	Tige	Stange	Rod	Varilla
	764155	2	Vite	Vis	Schraube	Screw	Tornillo
	764995	2	Rosetta tenuta	Joint	Dichtring	Gasket	Junta
	765057	2	Punteria a rullo	Poussoir	Stössel	Tappet	Empujador
	765660	2	Anello intermedio	Arrêtoir	Sicherungsring	Lockring	Anillo de freno
	765927	1	Albero a bocciuoli	Arbre	Welle	Camshaft	Árbol
	10206220	1	Linguetta	Linguet	Scheibenfeder	Key	Chaveta
	10280060	2	Rosetta tenuta	Joint	Dichtring	Gasket	Junta
	10376601	4	Vite	Vis	Schraube	Screw	Tornillo
	10517070	1	Rosetta sicurezza	Rondelle frein	Sicherungsring	Lockwasher	Arandela de freno
	13276801	1	Vite	Vis	Schraube	Screw	Tornillo
	20063470	1	Sfera	Bille	Kugel	Ball	Bola

https://tractormanualz.com/

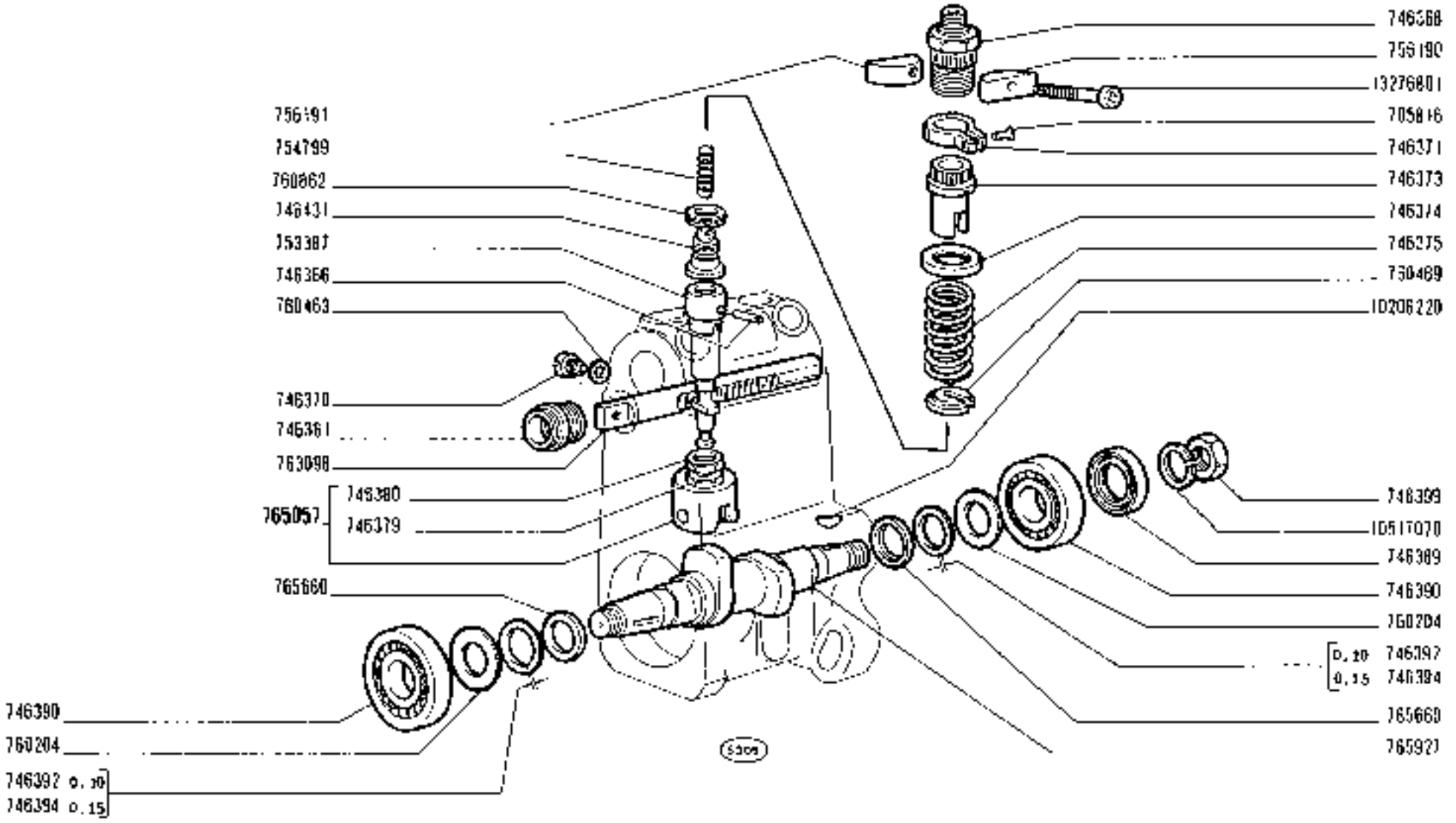

215

01 02 03 04 05
06 07 08 09

POMPA INIEZIONE PES 2A... B... F26

- *Pompe injection*
- *Einspritzpumpe*
- *Injection Pump*
- *Pompa di iniezione*

https://tractormanualz.com/

A2.27

2/2

modif.	n. ordinaz.	quant.	Denominazione	Designation	Benennung	Description	Denominaciones
	705726	1	Rosetta piana	Rondelle	Scheibe	Washer	Arandela
	746982	2	Rosetta piana	Rondelle	Scheibe	Washer	Arandela
	746993	3	Rosetta tenuta	Joint	Dichtring	Gasket	Junta
	747001	2	Linguetta	Linguet	Scheibenfeder	Key	Chaveta
BIT1197 766204	747201	1	Molla	Ressort	Feder	Spring	Resorte
	747203	1	Dado	Écrou	Mutter	Nut	Tuerca
	747210	1	Boccola	Douille	Büchse	Bush	Casquillo
	747211	1	Vite	Vis	Schraube	Screw	Tornillo
	747212	1	Perno	Axe	Bolzen	Pin	Eje
	747213	1	Dado	Écrou	Mutter	Nut	Tuerca
	747224	1	Cappuccio	Capuchon	Schutzkappe	Boot	Capuchón
	752221	1	Filtro	Filtre	Filter	Strainer	Filtro
	756491	1	Bocchettone	Vis-raccord	Hohlschraube	Union	Boquilla
	756857		Rosetta sp.0,2	Rondelle	Scheibe	Washer	Arandela
	756858		Rosetta sp.0,3	Rondelle	Scheibe	Washer	Arandela
	759022		Rosetta piana	Rondelle	Scheibe	Washer	Arandela
	760078	4	Rosetta sicurezza	Rondelle frein	Sicherungsring	Lockwasher	Arandela de freno
	760631	2	Vite	Vis	Schraube	Screw	Tornillo
	760921	1	Arresto elastico	Butée de tige	Federnder Anschlag	Elastic stop	Tope
	763065	1	Corpo compl.	Corps	Gehäuse	Body	Cuerpo
	763071	1	Membrana	Membrane	Membran	Diaphragm	Membrana
	763081	1	Molla	Ressort	Feder	Spring	Resorte
	763085	1	Boccola	Douille	Büchse	Bush	Casquillo
	763086	1	Puntalino	Tige	Druckstange	Rod	Vástago
	763087	1	Molla	Ressort	Feder	Spring	Resorte
	763088	1	Boccola guida	Douille	Büchse	Bushing	Casquillo
	763147	1	Coperchio	Couvercle	Deckel	Cover	Tapa
	763732	2	Anello tenuta	Joint	Dichtring	Seal	Junta
	764471	1	Camma	Came	Nocken	Cam	Leva
	764479	2	Anello tenuta	Joint	Dichtring	Seal	Junta
	764480	1	Guarnizione	Joint	Dichtung	Gasket	Junta
	764534	1	Albero	Arbre	Welle	Shaft	Árbol
	764535	1	Stabilizzatore compl	Stabilisateur	Stabilisator	Stabilizer	Estabilizador
	764940	1	Staffa	Étrier	Halter	Bracket	Soporte
BIT1197 766404	765234	1	Albero compl.	Arbre	Welle	Shaft	Árbol
	10376911	4	Vite	Vis	Schraube	Screw	Tornillo
	10734201	2	Copiglia	Goupille	Splint	Pin	Pasador abierto
	10795701	1	Copiglia	Goupille	Splint	Pin	Pasador abierto
	11195470	5	Rosetta sicurezza	Rondelle frein	Sicherungsring	Lockwasher	Arandela de freno
	13274411	4	Vite	Vis	Schraube	Screw	Tornillo
	14158370	1	Spina	Goupille	Stift	Pin	Pasador
	14161770	2	Spina	Goupille	Stift	Pin	Pasador
	14163770	1	Spina	Goupille	Stift	Pin	Pasador
BIT1197	11017976	2	Rondelle				

https://tractormanualz.com/

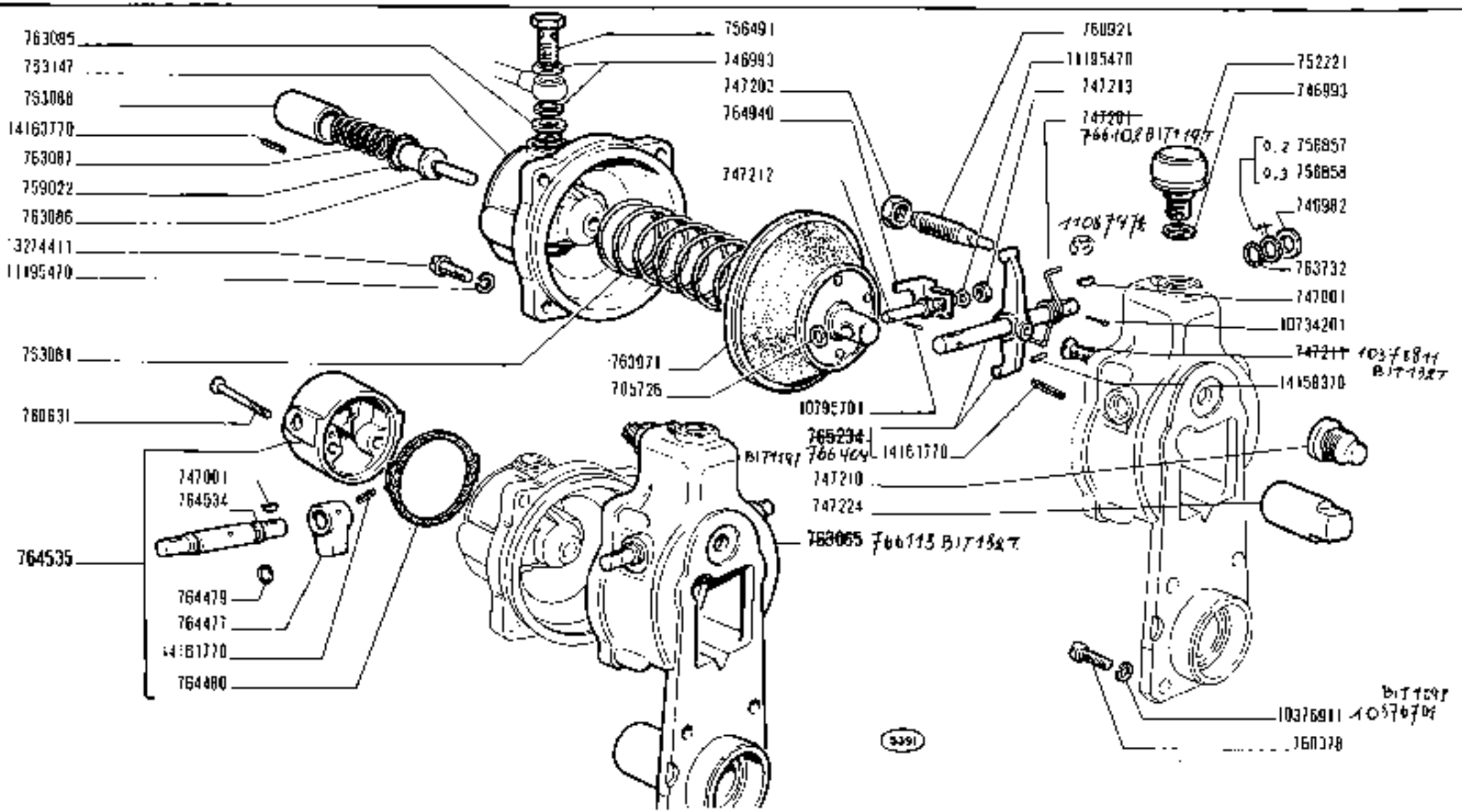

215

01 02 03 04 05
06 07 08 09

REGOLATORE DI VELOCITÀ 764537

- *Régulateur de vitesse*
- *Drehzahlregler*
- *Speed Governor*
- *Regulador de velocidad*

https://tractormanualz.com/

A2.29

modif.	n. ordinaz.	quant.	Denominazione	Désignation	Benennung	Description	Denominaciones
	705726	2	Rosetta piana	Rondelle	Scheibe	Washer	Arandela
	746986	1	Nasello	Tenon	Anschlag	Dog	Tope
	746987	2	Vite	Vis	Schraube	Screw	Tornillo
	746989	1	Boccola	Douille	Büchse	Bush	Casquillo
	746990	1	Vite	Vis	Schraube	Screw	Tornillo
	746993	2	Rosetta tenuta	Joint	Dichtring	Gasket	Junta
	747012	1	Corpo	Corps	Gehäuse	Body	Cuerpo
	747013	1	Farfalla	Papillon	Drosselklappe	Throttle	Mariposa
	750348	1	Alberino	Axe	Welle	Shaft	Eje
	753328	1	Molla	Ressort	Feder	Spring	Resorte
	753337	1	Rosetta piana	Rondelle	Scheibe	Washer	Arandela
	756491	1	Bocchettone	Vis-raccord	Hohlschraube	Union	Boquilla
	763099	1	Leva comando	Levier	Hebel	Lever	Palanca
	10373311	1	Vite	Vis	Schraube	Screw	Tornillo
	10516470	2	Rosetta sicurezza	Rondelle frein	Sicherungsring	Lockwasher	Arandela de freno
	10734201	1	Copiglia	Goupille	Splint	Pin	Pasador abierto
	11195370	1	Rosetta sicurezza	Rondelle frein	Sicherungsring	Lockwasher	Arandela de freno
	14169670	2	Spina	Goupille	Stift	Pin	Pasador
	15896211	2	Dado	Écrou	Mutter	Nut	Tuerca

https://tractormanualz.com/

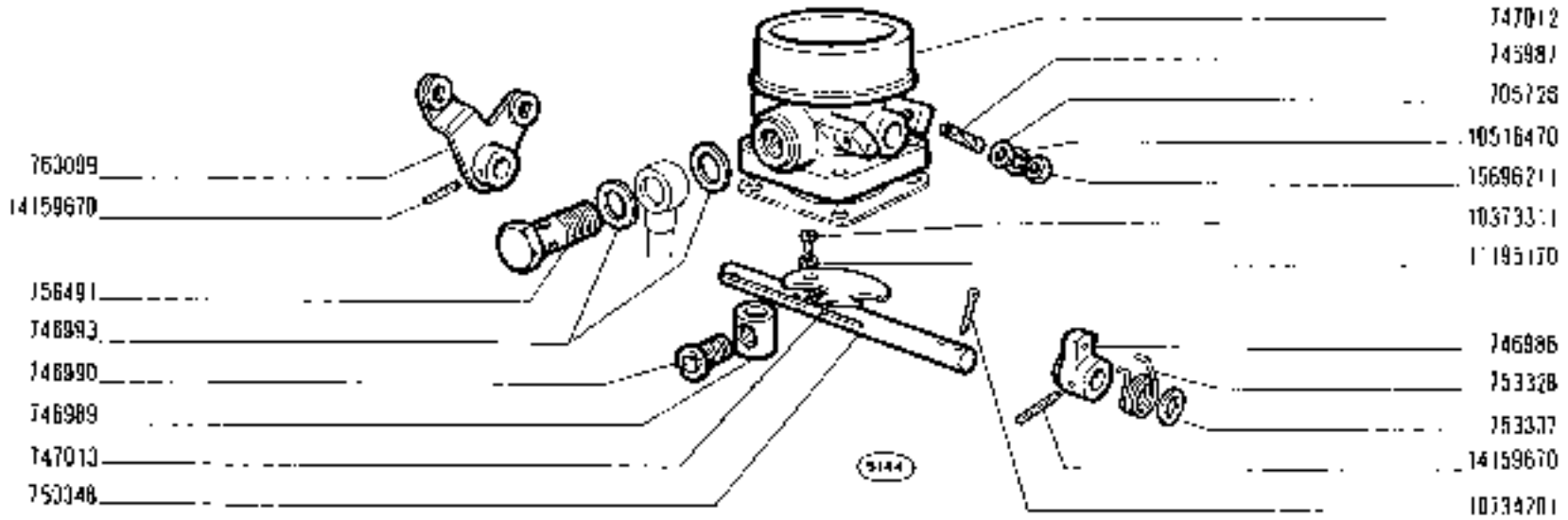

215

01 02 03 04 05
06 07 08 09

DIFFUSORE CON FARFALLA 760968

- *Diffuseur avec papillon*
- *Klappenstutzen*
- *Air Horn*
- *Cilindro con mariposa*

https://tractormanualz.com/

A2.30

Modif.	n. ordine	quant.	Denominazione	Désignation	Benennung	Description	Denominaciones
	656829	1	Molla	Ressort	Feder	Spring	Resorte
	724800	1	Filtro a barrette	Filtre	Filter	Strainer	Filtro
	746774	1	Dado ritegno	Écrou	Mutter	Nut	Tuerca
	751719	3	Grano	Ergot	Passtift	Dowel	Pitón
	751722		Rosetta piana	Rondelle	Scheibe	Washer	Arandela
	751785	1	Disco sup.	Disque	Scheibe	Plate	Disco
	751786	1	Disco inf.	Disque	Scheibe	Plate	Disco
	751787	1	Piattello	Coupelle	Tellerscheibe	Plate	Platillo
	751847	1	Anello sicurezza	Arrêtoir	Sicherungsring	Lockring	Anillo de freno
	751952	1	Rosetta piana	Rondelle	Scheibe	Washer	Arandela
	764993	1	Raccordo mandata	Raccord	Stutzen	Connection	Racor

https://tractormanualz.com/

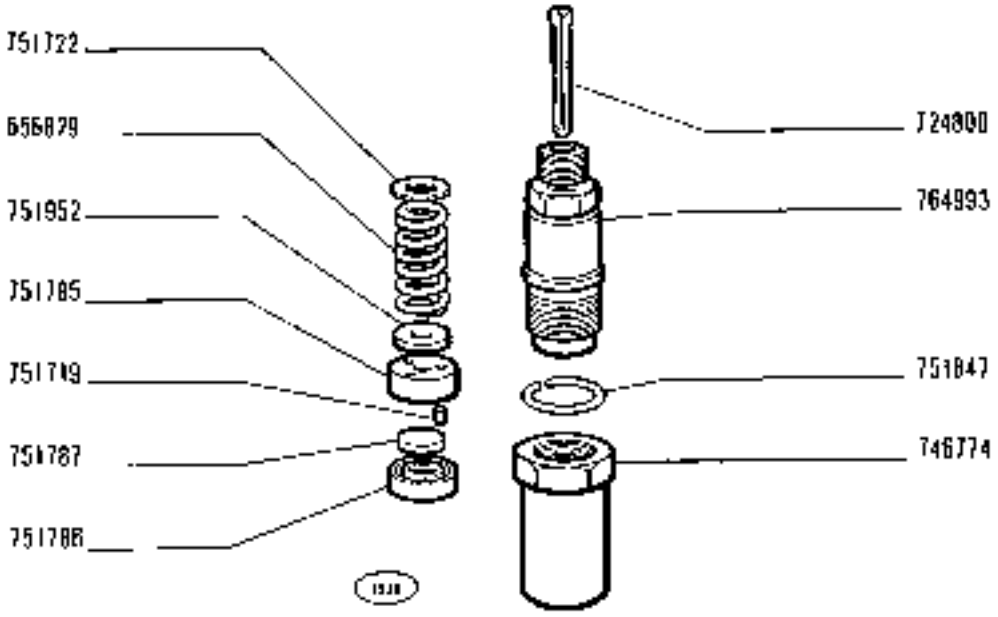

215

01 02 03 04 05
06 07 08 09

PORTAPOLVERIZZATORE 751966

- *Porte-injecteur*
- *Düsenhalter*
- *Nozzle Holder*
- *Inyector*

https://tractormanualz.com/

A2.35

modif.	n. ordinaz.	quant.	Denominazione	Désignation	Benennung	Description	Denominaciones
	561174	1	Condotto scarico	Conduit échappement	Auspuffrohr	Exhaust manifold	Colector de escape
	561507	2	Guarnizione	Joint	Dichtung	Gasket	Junta
	567932	1	Staffa	Collier	Schelle	Clamp	Collar
	577509	1	Silenziatore	Silencieux	Auspufftopf	Silencer	Silenciador
	577514	1	Mensola-01-02-03-04-	Console	Stütze	Reinforcement	Refuerzo
	583706	1	Mensola -05-06-	Console	Stütze	Reinforcement	Refuerzo
	860639	1	Guarnizione	Joint	Dichtung	Gasket	Junta
	10516670	7	Rosetta elastica	Rondelle frein	Sicherungsring	Lockwasher	Arandela de freno
	10516870	1	Rosetta elastica	Rondelle frein	Sicherungsring	Lockwasher	Arandela de freno
	10517170	1	Rosetta elastica -05- -06-	Rondelle frein	Sicherungsring	Lockwasher	Arandela de freno
	11422321	1	Vite -05-06-	Vis	Schraube	Screw	Tornillo
	12164711	1	Dado	Écrou	Mutter	Nut	Tuerca
	13516911	3	Prigioniero	Goujon	Stiftschraube	Stud	Espárrago
	15970921	1	Vite	Vis	Schraube	Screw	Tornillo
	16043821	4	Vite	Vis	Schraube	Screw	Tornillo
	16100811	3	Dado	Écrou	Mutter	Nut	Tuerca

https://tractormanualz.com/

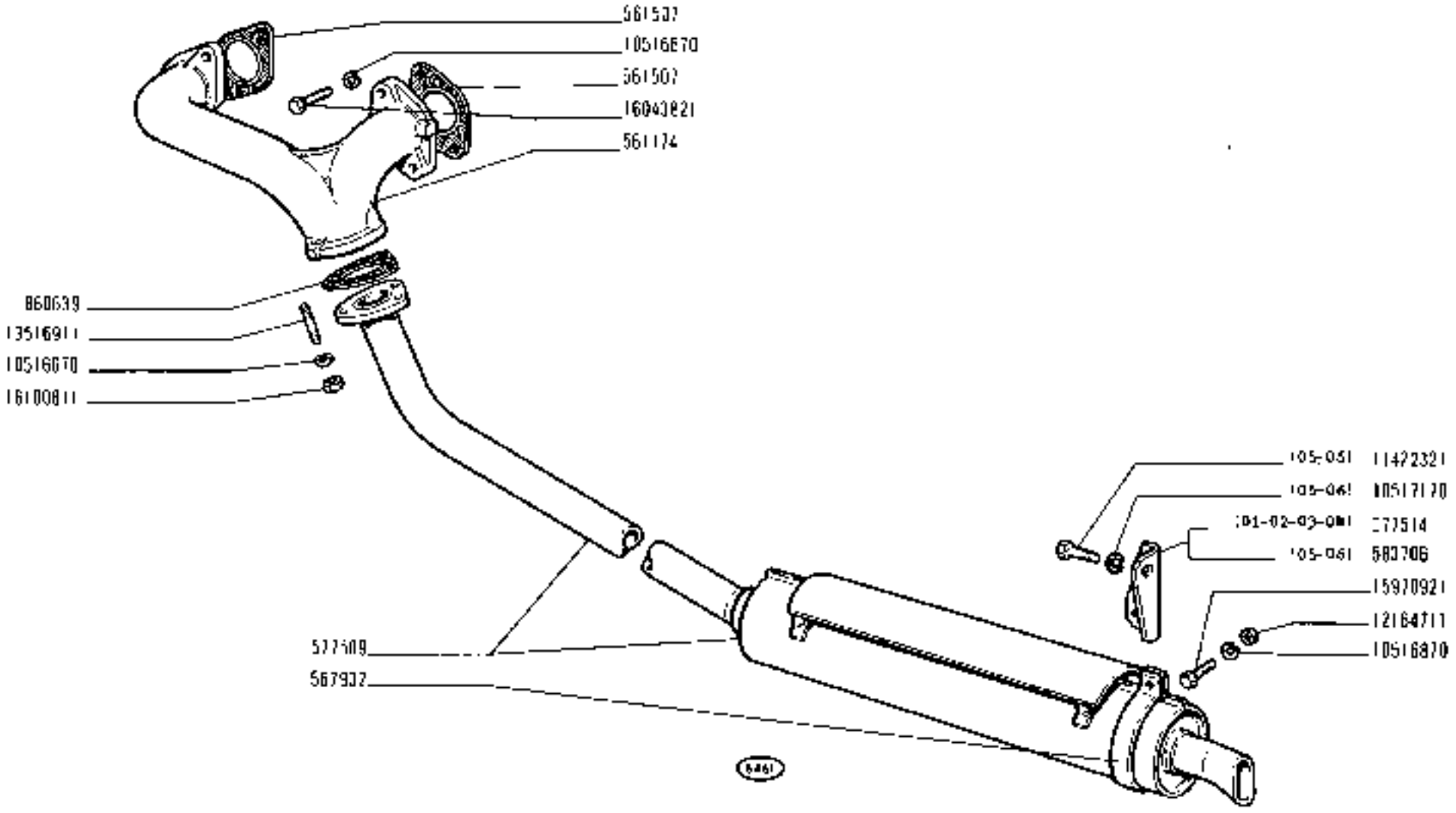

215	CONDOTTO E TUBAZIONE DI SCARICO	A2.55
01 02 03 04 05 06	• Conduit et tuyau d'échappement • Exhaust Manifold and Piping • Auspuffkrümmer und Leitung • Colector y tubería de escape	

https://tractormanualz.com/

n. ordinat.	quant.	Denominazione	Désignation	Benennung	Description	Denominaciones
561174	1	Condotto di scarico	Conduit échappement	Auspuffrohr	Exhaust manifold	Colector de escape
561507	2	Guarnizione	Joint	Dichtung	Gasket	Junta
567932	1	Staffa	Collier	Schelle	Clamp	Collar
577579	1	Staffa	Étrier	Halter	Bracket	Soporte
578086	1	Silenziatore	Silencieux	Auspufftopf	Silencer	Silenciador
860639	1	Guarnizione	Joint	Dichtung	Gasket	Junta
10516670	7	Rosetta elastica	Rondelle frein	Sicherungsring	Lockwasher	Arandela de freno
10516870	2	Rosetta elastica	Rondelle frein	Sicherungsring	Lockwasher	Arandela de freno
12164711	1	Dado	Écrou	Mutter	Nut	Tuerca
13516911	3	Prigioniero	Goujon	Stiftschraube	Stud	Espárrago
15970721	1	Vite	Vis	Schraube	Screw	Tornillo
15970921	1	Vite	Vis	Schraube	Screw	Tornillo
16043821	4	Vite	Vis	Schraube	Screw	Tornillo
16100811	3	Dado	Écrou	Mutter	Nut	Tuerca

https://tractormanualz.com/

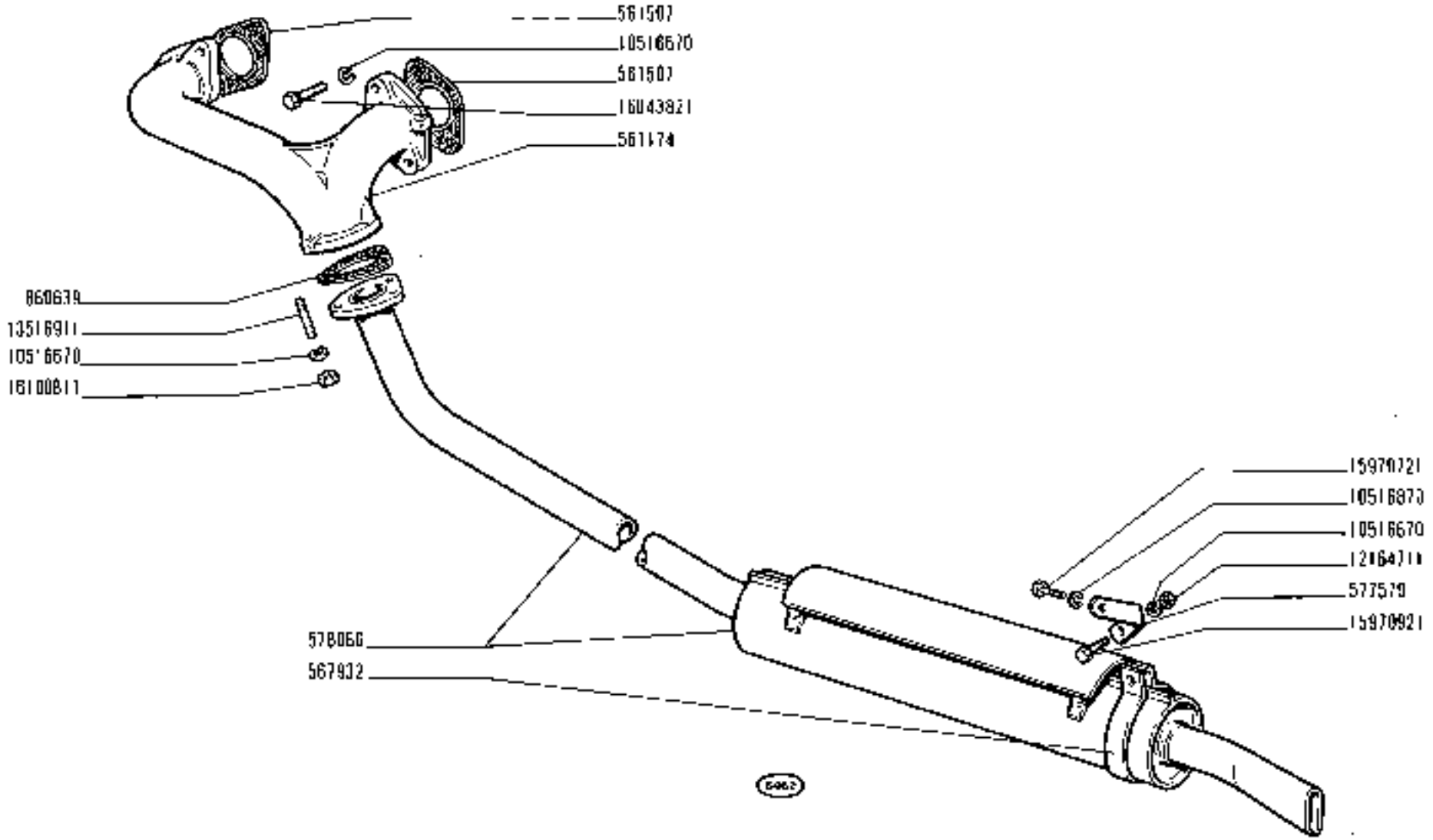

215

07 08 09

CONDOTTO E TUBAZIONE DI SCARICO

- *Conduit et tuyau d'échappement*
- *Auspuffkrümmer und Leitung*
- *Exhaust Manifold and Piping*
- *Colettor y tubería de escape*

https://tractormanualz.com/

A2.55/1

modif.	n. ordine	quant.	Denominazione	Désignation	Benennung	Description	Denominaciones
560737	1	Perno	Axe	Bolzen	Pin	Pasador
560738	1	Coperchio	Couvercle	Deckel	Cover	Tapa
561174	1	Condotto scarico	Conduit échappement	Auspuffrohr	Exhaust manifold	Colector de escape
561507	2	Guarnizione	Joint	Dichtung	Gasket	Junta
589499	1	Silenziatore	Silencieux	Auspufftopf	Silencer	Silenciador
589501	1	Staffa collare	Collier	Schelle	Clamp	Collar
860639	1	Guarnizione	Joint	Dichtung	Gasket	Junta
10516670	9	Rosetta elastica	Rondelle frein	Sicherungsring	Lockwasher	Arandela de freno
13516911	3	Prigioniero	Goujon	Stiftschraube	Stud	Espárrago
16041221	2	Vite	Vis	Schraube	Screw	Tornillo
16043821	4	Vite	Vis	Schraube	Screw	Tornillo
16100811	4	Dado	Écrou	Mutter	Nut	Tuerca

https://tractormanualz.com/

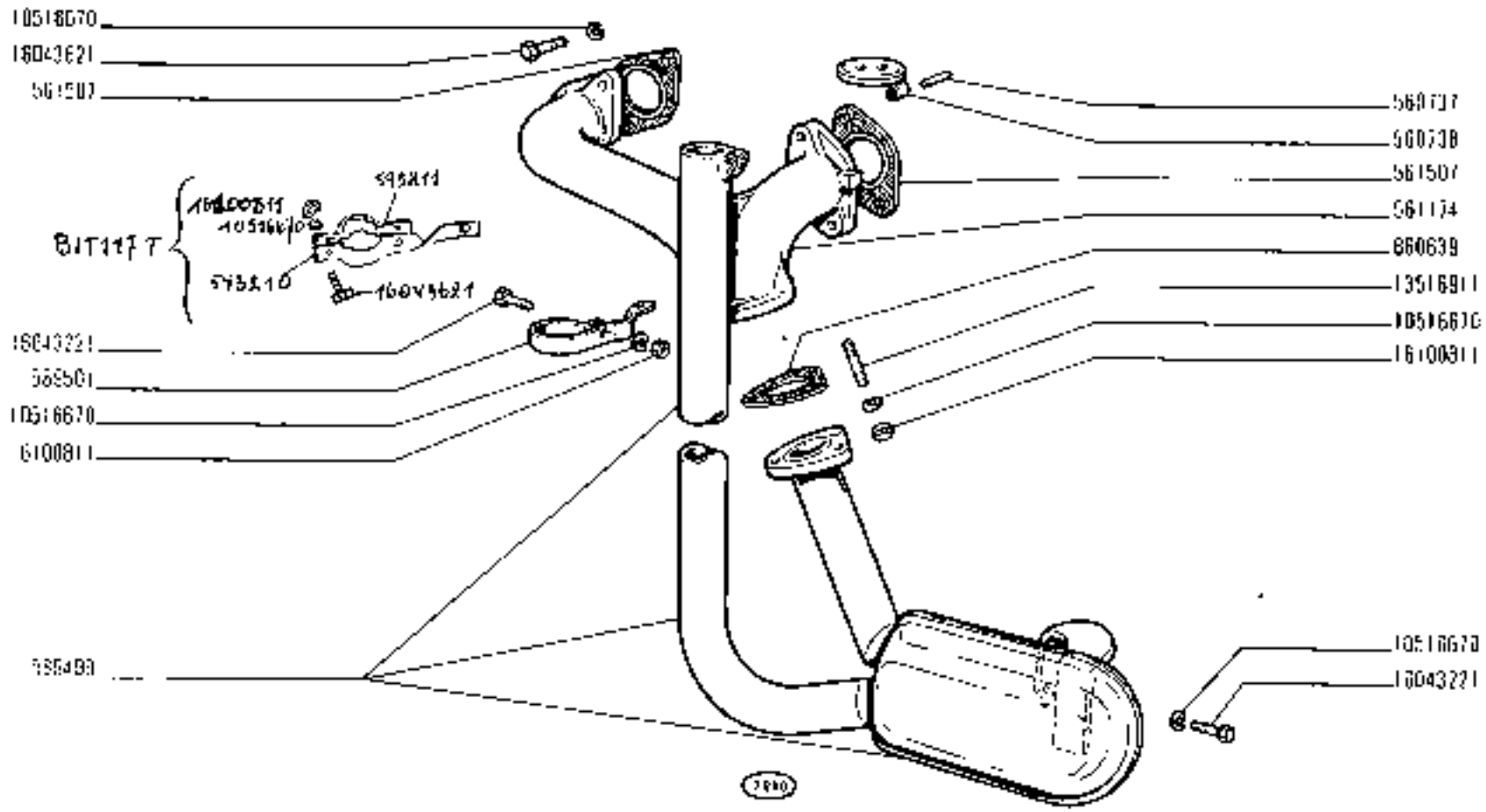

215	CONDOTTO E TUBAZIONE DI SCARICO	A2.55/2
01 02 04 05 06 07	• Conduit et tuyau d'échappement • Auspuffkrümmer und Leitung • Exhaust Manifold and Piping • Colector y tubería de escape	

https://tractormanualz.com/

modif.	n. ordinat.	quant.	Denominazione	Désignation	Benennung	Description	Denominaciones
557103		1	Raccordo	Raccord	Stutzen	Connection	Racor
561311		1	Diaframma	Diaphragme	Membran	Diaphragm	Diafragma
561312		1	Dado	Écrou	Mutter	Nut	Tuerca
561313		1	Piastrina sicurezza	Plaquette frein	Sicherungsblech	Lockplate	Placa de freno
561517		1	Tubo	Tuyau	Schlauch	Hose	Manga
563327		1	Succhieruola	Crépine	Saugkorb	Scoop	Colador
563328		1	Tubo	Tuyau	Rohr	Pipe	Tubo
564648		1	Pompa olio compl.	Pompe	Pumpe	Pump	Bomba
565057		1	Asta livello	Jauge	Messstab	Level rod	Varilla de nivel
565079		1	Anello di tenuta	Joint	Dichtring	Seal	Junta
569659		1	Coperchio	Couvercle	Deckel	Cover	Tapa
570948		1	Centrifugatore compl.	Centrifugeur	Ölschleuderring	Oil slinger	Deflector de aceite
4058427		1	Manometro olio	Manomètre	Manometer	Pressure gauge	Manómetro
10165240		1	Anello di tenuta	Joint	Dichtring	Seal	Junta
10165340		1	Anello di tenuta	Joint	Dichtring	Seal	Junta
10202611		1	Bocchettone	Vis-raccord	Hohlschraube	Union	Boquilla
10206020		2	Linguetta a disco	Linguet	Scheibenfeder	Key	Chaveta
10516470		2	Rosetta elastica	Rondelle frein	Sicherungsring	Lockwasher	Arandela de freno
10516670		8	Rosetta elastica	Rondelle frein	Sicherungsring	Lockwasher	Arandela de freno
10903221		2	Vite	Vis	Schraube	Screw	Tornillo
12682980		1	Guarnizione	Joint	Dichtung	Gasket	Junta
16043221		2	Vite	Vis	Schraube	Screw	Tornillo
16043421		6	Vite	Vis	Schraube	Screw	Tornillo

https://tractormanualz.com/

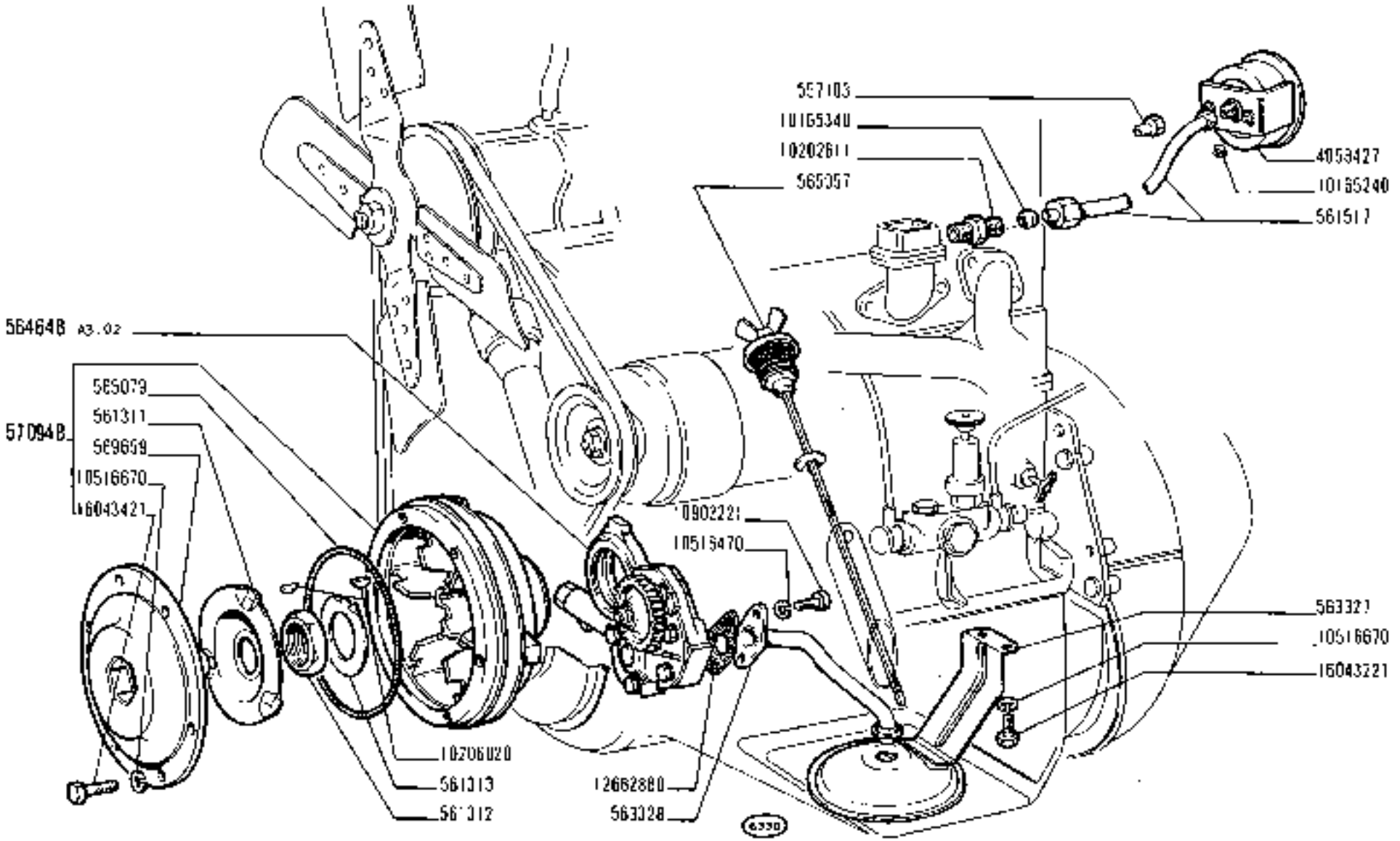

215

01 02 03 04 05
06 07 08 09

LUBRIFICAZIONE

- *Graissage*
- *Schmierung*
- *Lubrication System*
- *Sistema de engrase*

https://tractormanuals.com/

A3.01

codice	n. ordinat.	quant.	Denominazione	Désignation	Benennung	Description	Denominaciones
	561204	1	Ingranaggio comando	Pignon	Zahnrad	Gear	Piñón
	561248	1	Corpo pompa	Corps	Gehäuse	Body	Cuerpo
	561344	1	Ingranaggio condotto	Pignon	Zahnrad	Gear	Piñón
	561348	1	Valvolina	Soupape	Ventil	Valve	Válvula
	561349	1	Molla	Ressort	Feder	Spring	Resorte
	561350	1	Tappo	Bouchon	Stopfen	Plug	Tapón
	561365	1	Albero conduttore	Arbre	Welle	Shaft	Árbol
	562530	1	Piastrina sicurezza	Plaquette frein	Sicherungsblech	Lockplate	Placa de freno
	564347	1	Coperchio	Couvercle	Deckel	Cover	Tapa
	10205610	1	Linguetta	Linguet	Scheibenfeder	Key	Chaveta
	10516470	6	Rosetta plastica	Rondelle frein	Sicherungsring	Lockwasher	Arandela de freno
	10791011	1	Dado	Écrou	Mutter	Nut	Tuerca
	10839510	2	Grani	Ergot	Passtift	Dowel	Pitón
	10902221	3	Vite	Vis	Schraube	Screw	Tornillo
	10902421	3	Vite	Vis	Schraube	Screw	Tornillo

https://tractormanualz.com/

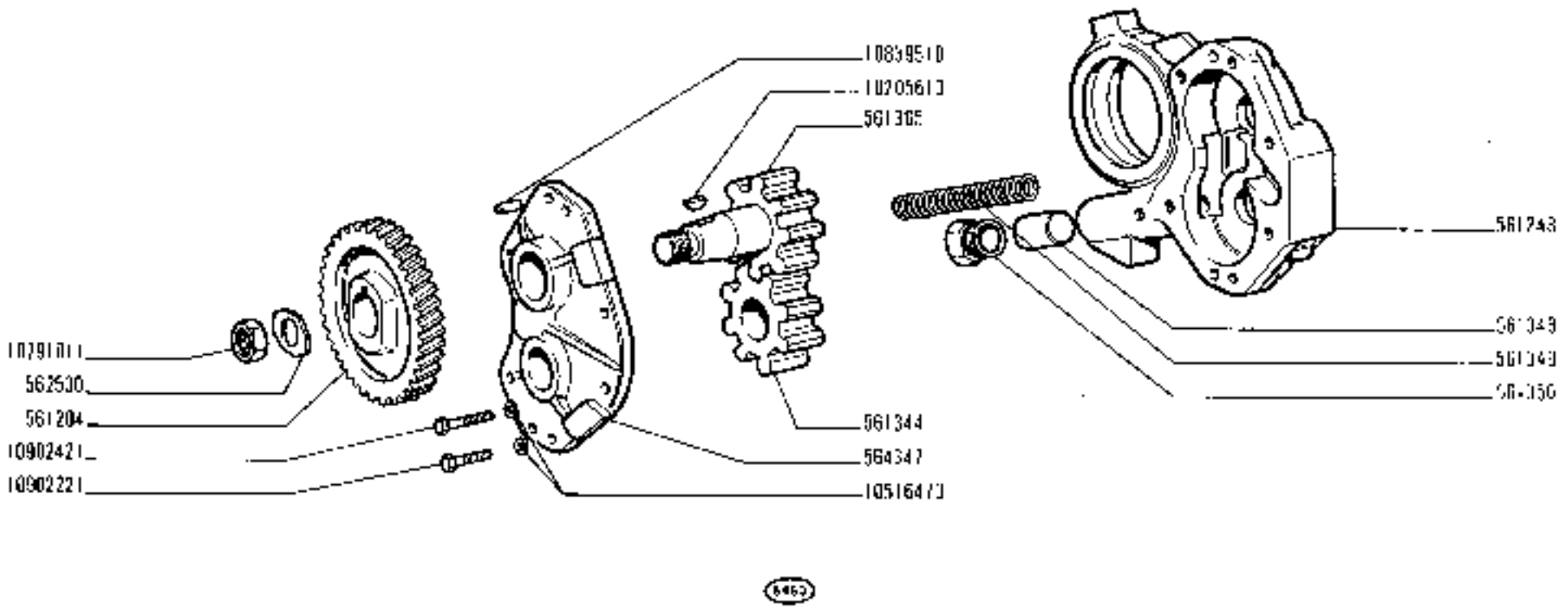

POMPA OLIO

- *Pompe à huile*
- *Ölpumpe*
- *Oil Pump*
- *Bomba de aceite*

https://tractormanuals.com/

modif.	n. ordinat.	quant.	Denominazione	Désignation	Benennung	Description	Denominaciones
	559738	1	Tendina	Store	Rollvorhang	Courtain	Cortina
	564187	2	Tassello elastico	Tampon	Gummistück	Pad	Almohadilla
	585465	1	Radiatore	Radiateur	Heizkörper	Radiator	Radiador
	4075101	1	Tappo	Bouchon	Stopfen	Plug	Tapón
	10353511	4	Vite	Vis	Schraube	Screw	Tornillo
	10516470	4	Rosetta elastica	Rondelle frein	Sicherungsring	Lockwasher	Arandela de freno
	15896211	4	Dado	Écrou	Mutter	Nut	Tuerca
	16104111	4	Dado	Écrou	Mutter	Nut	Tuerca

https://tractormanualz.com/

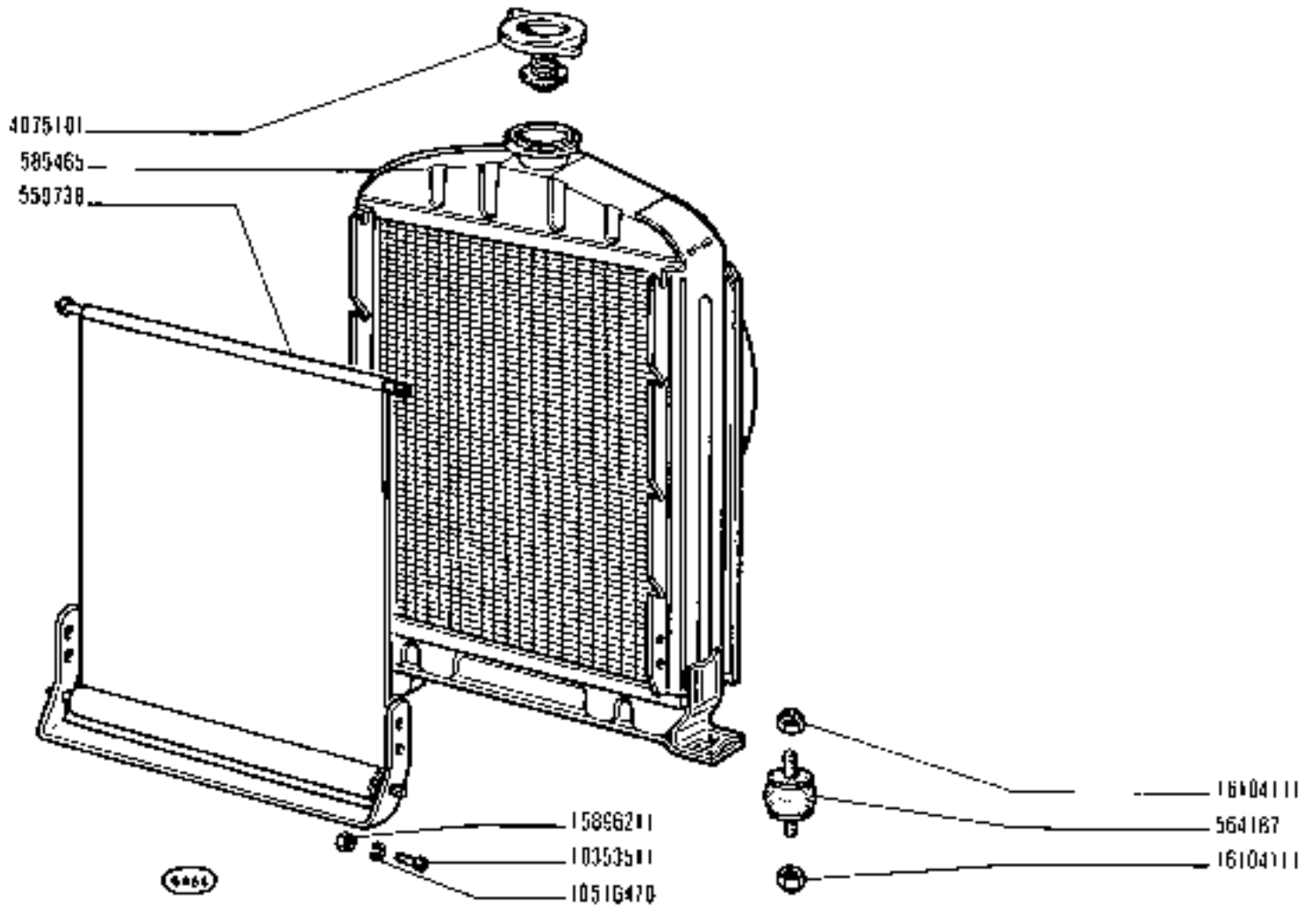

215

01 02 03 04 05
06 07 08 09

RADIATORE

- *Radiateur*
- *Kühler*
- *Radiator*
- *Radiador*

https://tractormanualz.com/

A4.01

modif.	n. ordinaz.	quant.	Denominazione	Désignation	Benennung	Description	Denominaciones
	18905	1	Staffetta	Collier	Schelle	Retainer	Abrazadera
	563414	1	Guarnizione	Joint	Dichtung	Gasket	Junta
	563417	1	Distanziale	Entretoise	Abstandstück	Spacer	Separador
	565396	1	Guarnizione	Joint	Dichtung	Gasket	Junta
	566997	1	Pompa compl.	Pompe	Pumpe	Pump	Bomba
	568561	2	Rubinetto	Robinet	Hahn	Cock	Grifo
	569405	1	Gomito	Coude	Kniestück	Elbow	Codo
	569406	2	Tubo	Tuyau	Rohr	Pipe	Tubo
	570848	1	Bocchettone	Vis-raccord	Hohlschraube	Union	Boquilla
	572558	1	Tubo	Tuyau	Rohr	Pipe	Tubo
	965981	1	Termostato	Thermostat	Thermostat	Thermostat	Termostato
	4058429	1	Termometro -07-08-09-	Thermomètre	Thermoter	Heat indicator	Termómetro
	4128723	1	Termometro-01-02-03-04 -05-06-	Thermomètre	Thermoter	Heat indicator	Termómetro
	4578404	1	Manicotto	Manchon	Muffe	Sleeve	Manga
	4579906	1	Manicotto	Manchon	Muffe	Sleeve	Manga
	10007305	1	Fascetta	Collier	Halteband	Strap	Abrazadera
10142186	~~10142180~~	1	Manicotto	Manchon	Muffe	Sleeve	Manga
10146080	~~10146080~~	1	Manicotto	Manchon	Muffe	Sleeve	Manga
	10280060	2	Guarnizione	Joint	Dichtring	Gasket	Junta
	10290690	4	Collare	Collier	Schelle	Collar	Abrazadera
	10291290	4	Collare	Collier	Schelle	Collar	Abrazadera
	10516670	5	Rosetta elastica	Rondelle frein	Sicherungsring	Lockwasher	Arandela de freno
	10924321	2	Vite	Vis	Schraube	Screw	Tornillo
	16043121	1	Vite	Vis	Schraube	Screw	Tornillo
	16100811	1	Dado	Écrou	Mutter	Nut	Tuerca
	16102311	1	Dado	Écrou	Mutter	Nut	Tuerca

https://tractormanualz.com/

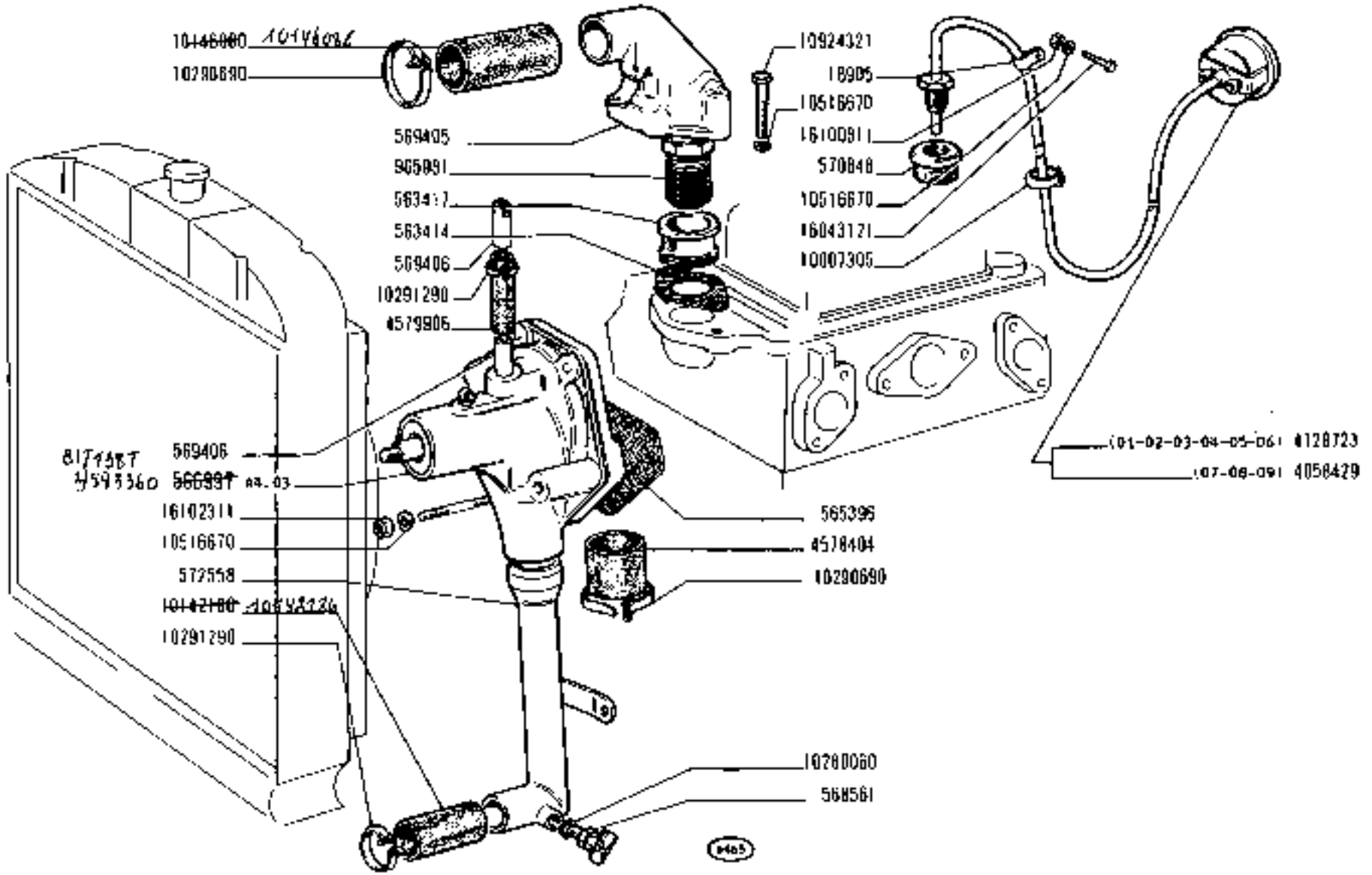

215	POMPA ACQUA E TUBAZIONI	A4.02
01 02 03 04 05 06 07 08 09	• Pompe et canalisations d'eau • Water Pump and Lines • Wasserpumpe und Leitungen • Bomba de agua y tuberías	

https://tractormanualz.com/

mod.	n. ordinat.	quant.	Denominazione	Désignation	Benennung	Description	Denominación
	562996	1	Boccola	Douille	Büchse	Bush	Casquillo
	565394	1	Albero	Axe	Welle	Shaft	Eje
	565395	1	Guarnizione	Joint	Dichtung	Gasket	Junta
	565397	1	Distanziale	Entretoise	Abstandstück	Spacer	Separador
	565511	1	Corpo pompa compl.	Corps	Gehäuse	Body	Cuerpo
	566286	1	Scodellino	Cuvette	Tellerscheibe	Cup	Platillo
	567400	1	Coperchio	Couvercle	Deckel	Cover	Tapa
Ersatz 4594069	582609	1	Guarnizione	Joint	Dichtring	Seal	Junta
	10010290	1	Guarnizione	Joint	Dichtring	Seal	Junta
	10516670	3	Rosetta elastica	Rondelle frein	Sicherungsring	Lockwasher	Arandela de freno
	11059775	1	Anello elastico	Arrêtoir	Sicherungsring	Lockring	Anillo de freno
	13303511	2	Vite	Vis	Schraube	Screw	Tornillo
	13408411	1	Ingrassatore	Graisseur	Schmiernippel	Fitting	Engrasador
	16044021	1	Vite	Vis	Schraube	Screw	Tornillo
	16044321	2	Vite	Vis	Schraube	Screw	Tornillo
	24940010	1	Cuscinetto ant.	Roulement	Lager	Bearing	Rodamiento
	24940020	1	Cuscinetto post.	Roulement	Lager	Bearing	Rodamiento

https://tractormanualz.com/

Modification 1352 (suite)

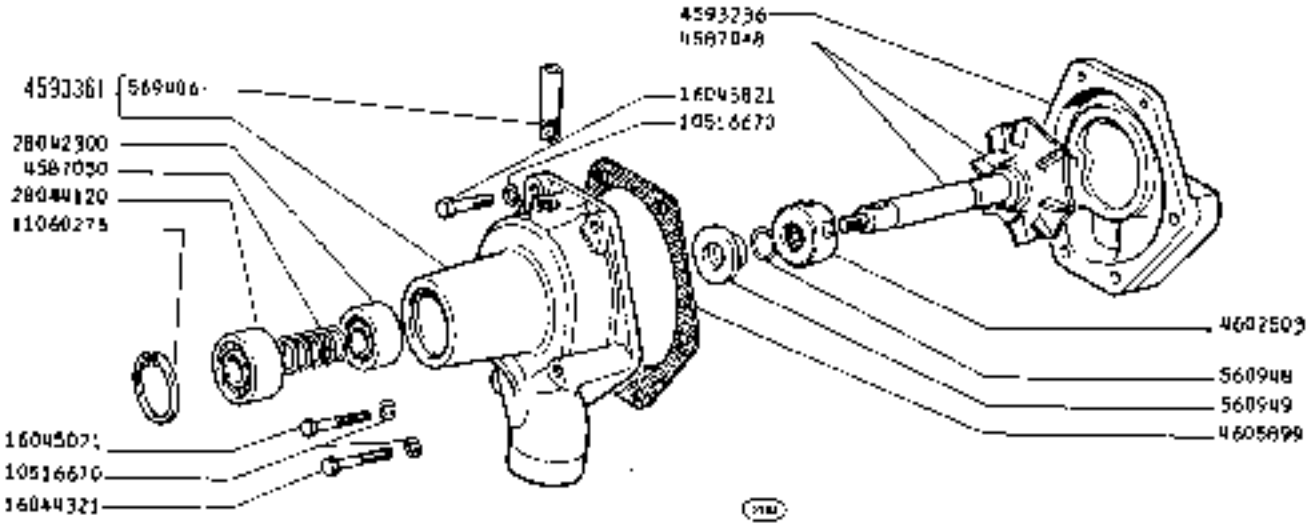

N° de comm.	Quant.	DÉSIGNATION
Sgr. 20/1 (200R)		
Sgr. A4.03/1 (215 - 215DT - 215M - 220C)		
560948	1	Arrêtoir
560949	1	Rondelle butée
569406	1	Tube
4587048	1	Arbre
4587050	1	Ressort
4593236	1	Couvercle
4593361	1	Corps complet
4602503	1	Joint
4605899	1	Joint
10516670	6	Rondelle frein
11060275	1	Arrêtoir
16043821	2	Vis
16044321	3	Vis
16045021	1	Vis
28042300	1	Roulement AR
28044120	1	Roulement AV

https://tractormanualz.com/

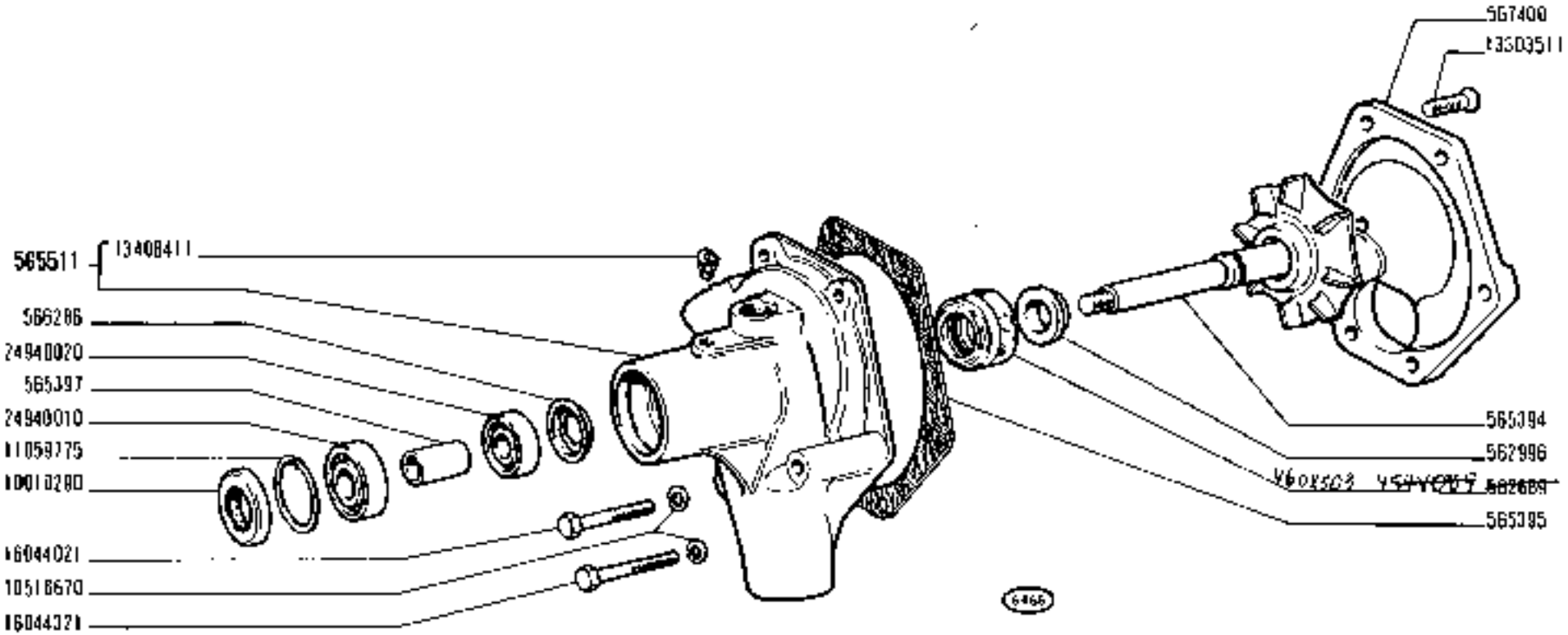

215

01 02 03 04 05
06 07 08 09

POMPA ACQUA 566997

- *Pompe à eau*
- *Wasserpumpe*
- *Water Pump*
- *Bomba de agua*

https://tractormanualz.com/

A4.03

mod.	n. ordinaz.	quant.	Denominazione	Désignation	Benennung	Description	Denominaciones
[illegible]	~~561238~~	1	Ventilatore	Ventilateur	Lüfter	Fan	Ventilador
	561242	1	Puleggia	Poulie	Riemenscheibe	Pulley	Polea
	4582127	1	Cinghia	Courroie	Riemen	Belt	Correa
	10205720	1	Linguetta	Linguet	Scheibenfeder	Key	Chaveta
	12574511	1	Dado	Écrou	Mutter	Nut	Tuerca
	12644301	1	Rosetta piana	Rondelle	Scheibe	Washer	Arandela

https://tractormanualz.com/

Modification 1352 (suite)

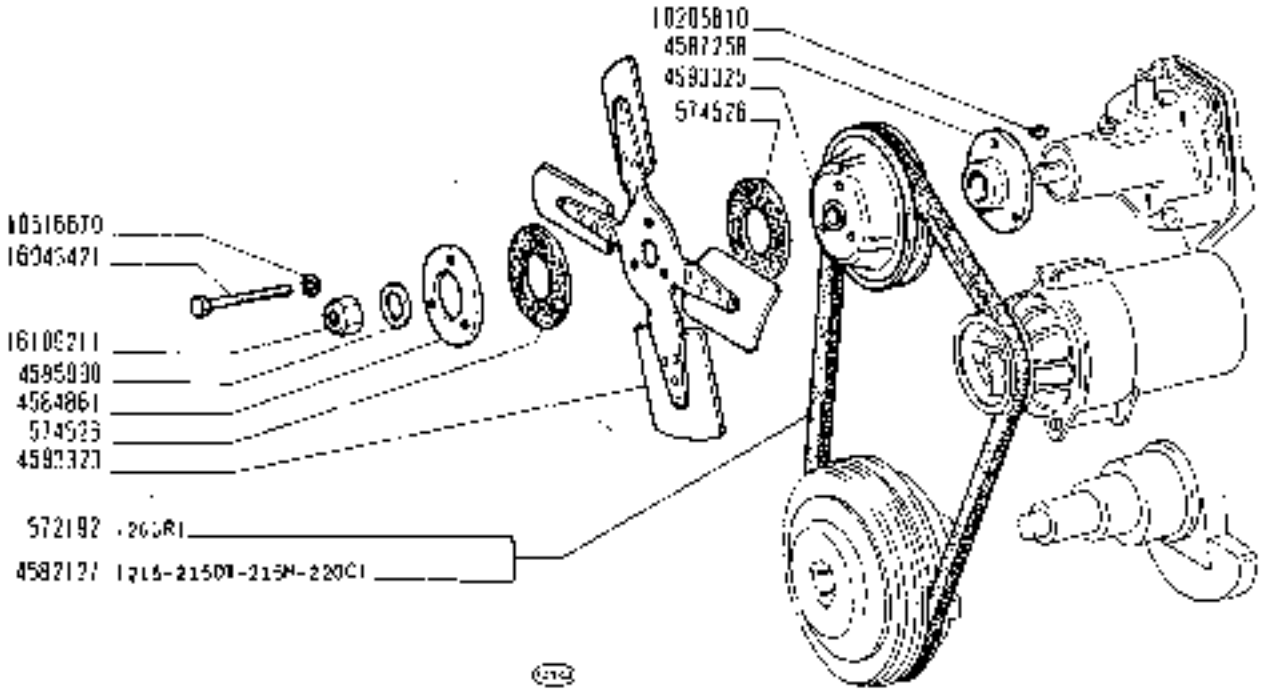

N° de comm.	Quant	DÉSIGNATION
Sgr. 21/1 (200R) **Sgr. A4.09/1 (215 - 215DT - 215M - 200C)**		
572192	1	Courroie (200R)
574526	2	Rondelle
4582127	1	Courroie (215 - 215DT - 215M - 220C)
4584861	1	Rondelle
4585990	1	Rondelle
4587258	1	Moyeu
4593323	1	Ventilateur
4593325	1	Poulie
10205810	1	Linguet
10516670	3	Rondelle frein
16043421	3	Vis
16109211	1	Écrou auto-freiné

https://tractormanualz.com/

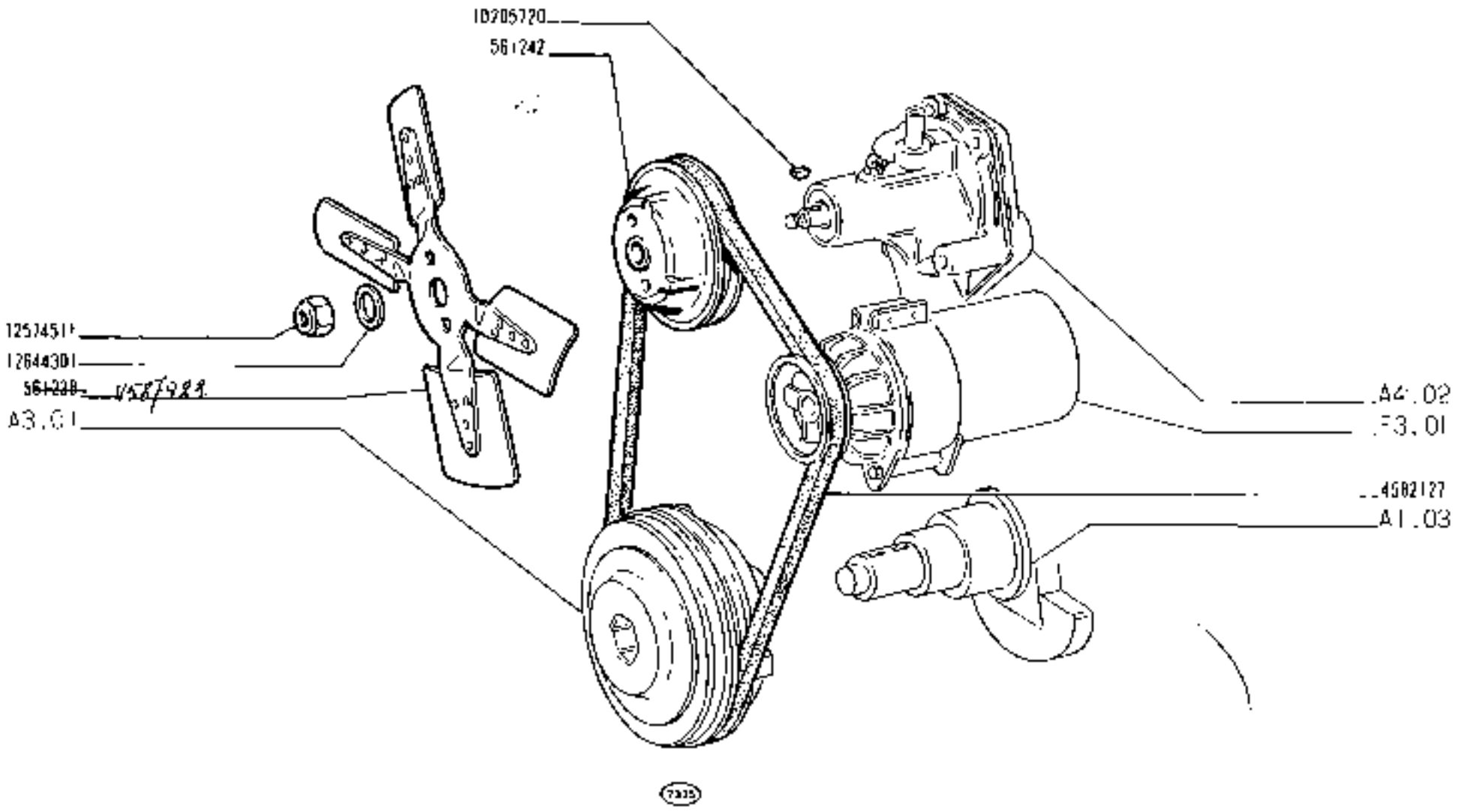

215

01 02 03 04 05
06 07 08 09

VENTILATORE

- *Ventilateur*
- *Lüfter*
- *Fan*
- *Ventilador*

https://tractormanualz.com/

A4.09

modif.	n. ordine	quant.	Denominazione	Désignation	Benennung	Description	Denominación
	559627	1	Molla	Ressort	Feder	Spring	Resorte
	561058	1	Supporto 598 067	Support	Lager	Support	Soporte
	561665	1	Boccola	Douille	Büchse	Bush	Casquillo
	561696	1	Tirante-01-02-04-05-06	Tirant	Stange	Rod	Varilla
	561698	1	Leva a forcella	Levier	Hebel	Lever	Palanca
C	988 561699	1	Leva int.rinvio	Levier	Hebel	Lever	Palanca
C	988 561702	1	Leva est.rinvio	Levier	Hebel	Lever	Palanca
	561703	1	Puntone	Biellette	Druckstange	Pushrod	Biela
	561716	1	Molla	Ressort	Feder	Spring	Resorte
	563199	1	Piastrina	Plaquette	Plättchen	Plate	Placa
	564677	1	Pedale compl.	Pédale	Pedalhebel	Pedal	Pedal
	567779	1	Boccola	Douille	Büchse	Bush	Casquillo
	578090	1	Tirante -07-09-	Tirant	Stange	Rod	Varilla
	586621	1	Tirante -03-	Tirant	Stange	Rod	Varilla
	588990	1	Frizione compl.	Embrayage	Kupplung	Clutch	Embrague
D	988 591618	1	Leva int.rinvio	Levier	Hebel	Lever	Palanca
D	988 591619	1	Leva est.rinvio	Levier	Hebel	Lever	Palanca
	591917	1	Tirante -08-	Tirant	Stange	Rod	Varilla
	814047	1	Molla	Ressort	Feder	Spring	Resorte
	816341	1	Cuscinetto	Roulement	Lager	Bearing	Rodamiento
BIT1167	842175 830057	6	Vite	Vis	Schraube	Screw	Tornillo
	832623	1	Manicotto	Manchon	Muffe	Sleeve	Manga
	835341	1	Perno giunto sferico	Rotule	Kugelbolzen	Ball pin	Rótula
	835389	1	Perno giunto sferico	Rotule	Kugelbolzen	Ball pin	Rótula
Bit1167	10516670	8	Rosetta elastica	Rondelle frein	Sicherungsring	Lockwasher	Arandela de freno
	10516870	1	Rosetta elastica	Rondelle frein	Sicherungsring	Lockwasher	Arandela de freno
	10734201	1	Copiglia	Goupille	Splint	Pin	Pasador abierto
	10796401	2	Copiglia	Goupille	Splint	Pin	Pasador abierto
	12638670	2	Rosetta piana	Rondelle	Scheibe	Washer	Arandela
	12642701	1	Rosetta	Rondelle	Scheibe	Washer	Arandela
C	988 14166270	1	Spina	Goupille	Stift	Pin	Pasador
D	988 14168270	1	Spina	Goupille	Stift	Pin	Pasador
	16043121	2	Vite	Vis	Schraube	Screw	Tornillo
	16102311	1	Dado	Ecrou	Mutter	Nut	Tuerca
BIT1167	826057C	6	Rondelle				

https://tractormanualz.com/

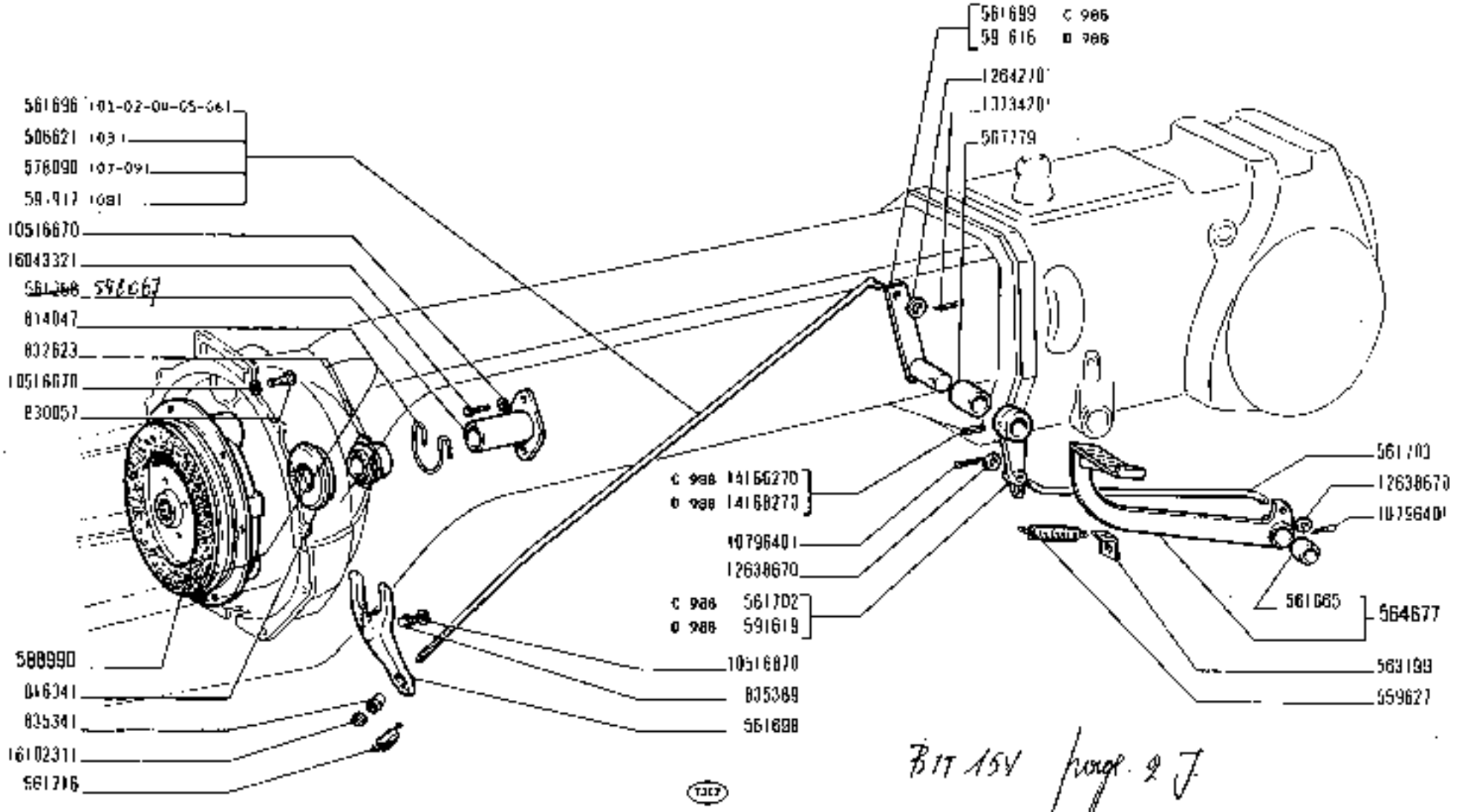

B IT 15V pag. 2 J

215	COMANDO DISINNESTO FRIZIONE	B1.01
01 02 03 04 05 06 07 08 09	• Commande de débrayage • Kupplungsbetätigung • Clutch Release System • Sistema de embrague	

https://tractormanualz.com/

modif.	n. ordinaz.	quant.	Denominazione	Désignation	Bezeichnung	Description	Denominazione
594806	981255	1	Disco condotto compl.	Disque entraîné	Kupplungsscheibe	Driven plate	Disco de embrague
	588988	1	Anello spingidisco	Plateau de pression	Druckplatte	Pressure plate	Plato de empuje
	588989	1	Disco compl.	Disque entraîné	Kupplungsscheibe	Driven plate	Disco de embrague
	589005	1	Disco	Disque entraîné	Kupplungsscheibe	Driven plate	Disco de embrague
	830054	3	Supporto	Support	Lager	Support	Soporte
	830058	3	Perno	Axe	Bolzen	Pin	Eje
	830060	3	Dado	Écrou	Mutter	Nut	Tuerca
	830061	3	Piastrina	Plaquette	Plättchen	Plate	Placa
594807	861000	2	Anello	Garniture	Kupplungsbelag	Facing	Forro
	973910	12	Ribattino	Rivet	Niet	Rivet	Remache
	4077428	3	Leva	Levier	Hebel	Lever	Palanca
	4077535	3	Molla	Ressort	Feder	Spring	Resorte
	4110909	6	Molla	Ressort	Feder	Spring	Resorte

Utgr. B1.05

1267

595725	1	Mitnehmerscheibe, kpl	594806 (1)	1
595726	2	Kupplungsbelag	594807 (1)	2
595730	6	Feder	4110909	6

595731	1	Kupplungsscheibe, kpl.	588989	1
849989	1	Kupplungsscheibe	589005	1
858181	6	Tellerscheibe	—	—
4068103	1	Druckscheibe	588988	1
13878260	12	Niet	973910	12

https://tractormanualz.com/

Fortsetzung der Aenderung 1230

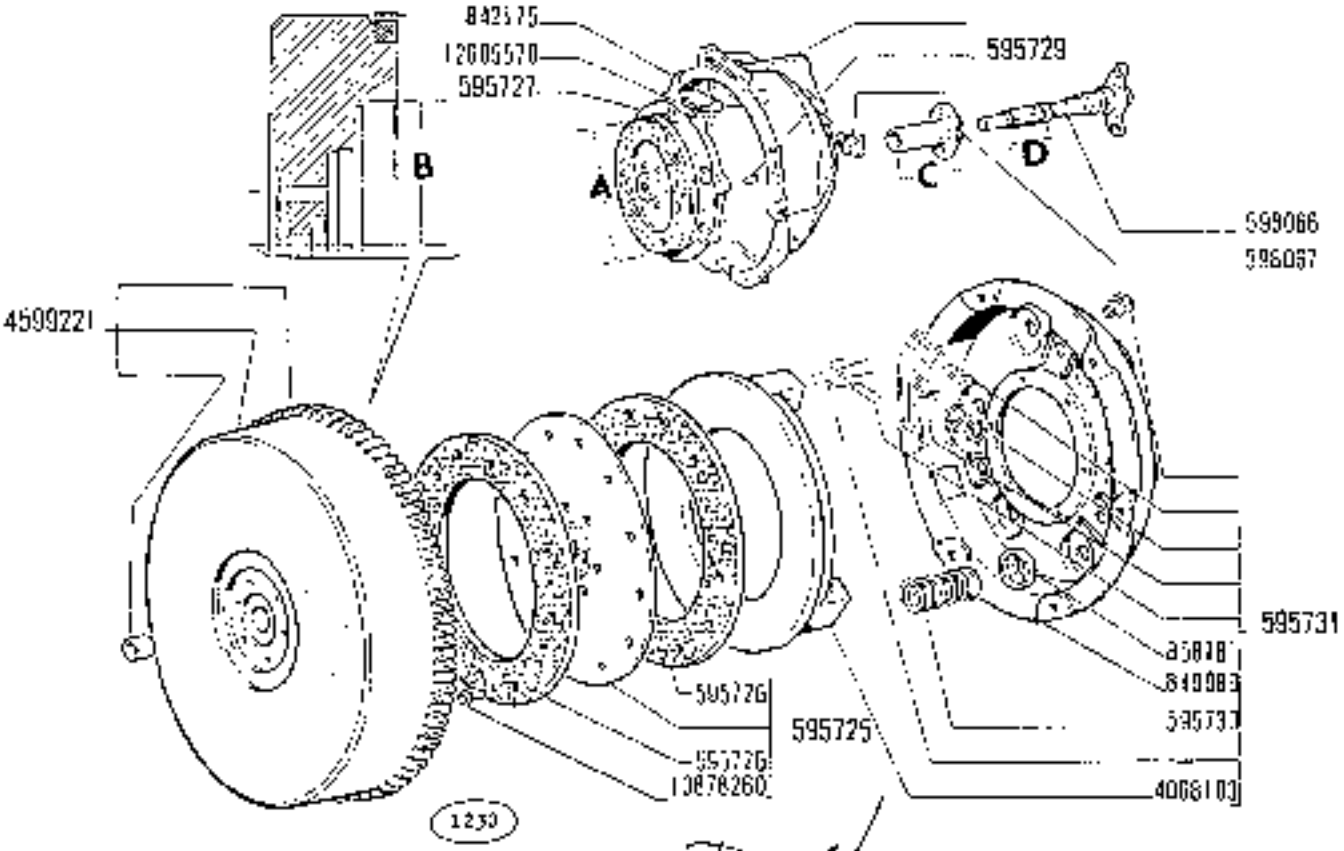

B1T126T

https://tractormanualz.com/

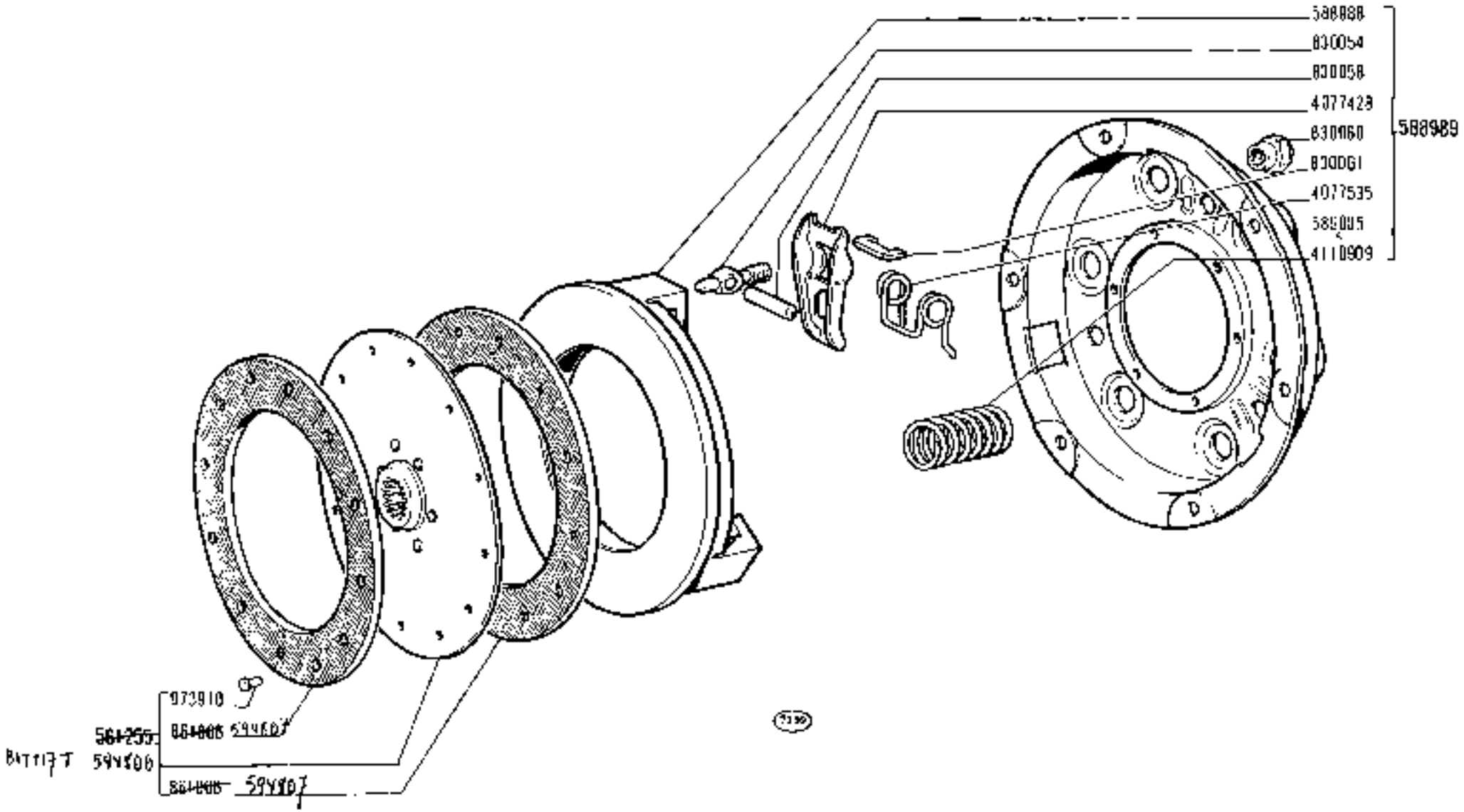

215

01 02 03 04 05
06 07 08 09

FRIZIONE (parti)

- *Embrayage (pièces)*
- *Kupplung (Einzelteile)*
- *Clutch (components)*
- *Embrague (despieza)*

https://tractormanualz.com

B1.05

modif.	n. ordinaz.	quant.	Denominazione	Désignation	Benennung	Description	Denominaciones
	559519	1	Guarnizione	Joint	Dichtung	Gasket	Junta
	559520	1	Guarnizione	Joint	Dichtung	Gasket	Junta
	561259	1	Coperchio	Couvercle	Deckel	Cover	Tapa
	561707	1	Coperchio *	Couvercle	Deckel	Cover	Tapa
	561710	1	Coperchio ispezione	Couvercle	Deckel	Cover	Tapa
	561711	1	Coperchio post.	Couvercle	Deckel	Cover	Tapa
	563359	3	Tappo	Bouchon	Stopfen	Plug	Tapón
	564473	7	Tappo	Bouchon	Stopfen	Plug	Tapón
	564473	2	Tappo -07-08-09-	Bouchon	Stopfen	Plug	Tapón
B1T1267 595729	~~564676~~	1	Scatola ant.compl.	Carter	Gehäuse	Case	Caja
	577802	1	Guarnizione	Joint	Dichtung	Gasket	Junta
	580256	1	Coperchio-01-02-03-04- -05-06-	Couvercle	Deckel	Cover	Tapa
	584128	1	Guarnizione **	Joint	Dichtung	Gasket	Junta
	584646	1	Coperchio inf.**	Couvercle	Deckel	Cover	Tapa
	586092	1	Coperchio -07-08-09-	Couvercle	Deckel	Cover	Tapa
B1T129 595227	~~591929~~	1	Scatola post.compl.	Carter	Gehäuse	Case	Caja
	10158801	1	Tappo	Bouchon	Stopfen	Plug	Tapón
	10516670	11	Rosetta elastica	Rondelle frein	Sicherungsring	Lockwasher	Arandela de freno
	10516670	6	Rosetta elastica **	Rondelle frein	Sicherungsring	Lockwasher	Arandela de freno
	10516870	10	Rosetta elastica	Rondelle frein	Sicherungsring	Lockwasher	Arandela de freno
	10517070	8	Rosetta elastica	Rondelle frein	Sicherungsring	Lockwasher	Arandela de freno
	10839610	2	Grano	Ergot	Passtift	Dowel	Pitón
	10839710	2	Grano	Ergot	Passtift	Dowel	Pitón
	11354021	8	Vite	Vis	Schraube	Screw	Tornillo
	12164711	4	Dado	Écrou	Mutter	Nut	Tuerca
	13407811	1	Ingrassatore	Graisseur	Schmiernippel	Fitting	Engrasador
	13449410	4	Prigioniero	Goujon	Stiftschraube	Stud	Espárrago
	14324411	3	Tappo conico	Bouchon	Schraubdeckel	Cap	Tapón
	15970721	4	Vite	Vis	Schraube	Screw	Tornillo
	15970921	2	Vite	Vis	Schraube	Screw	Tornillo
	16043121	1	Vite	Vis	Schraube	Screw	Tornillo
	16043321	4	Vite	Vis	Schraube	Screw	Tornillo
	16043421	6	Vite **	Vis	Schraube	Screw	Tornillo
	16044021	6	Vite	Vis	Schraube	Screw	Tornillo
B1T129T	10481585 10505171	2 2	* Trattori senza pu- leggia operatrice -02-06-07-08-09-	Tracteurs sans poulie	Für Nebenantriebe ohne Riemenscheibe	Tractors w/o belt pulley	Tractor sin polea motriz

https://tractormanualz.com/

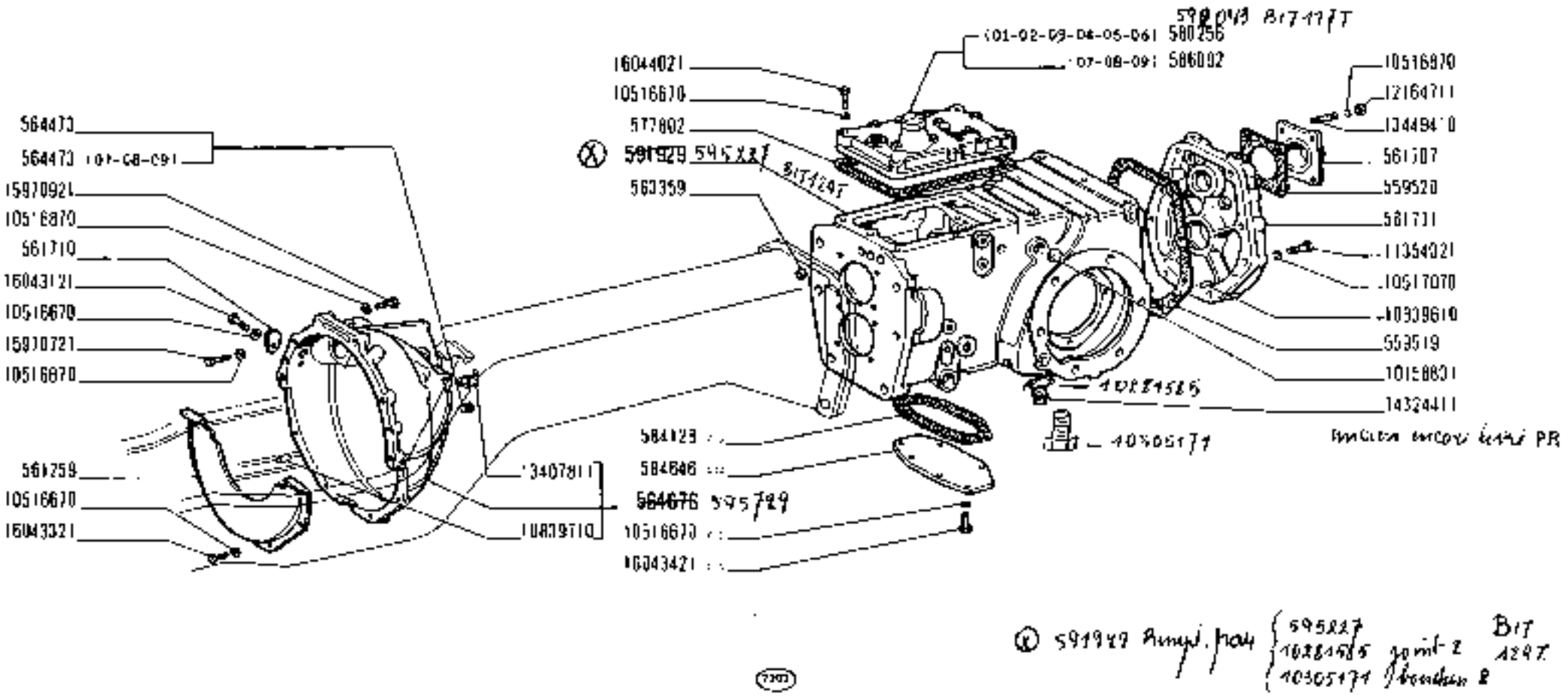

https://tractormanualz.com/

codice	n. ordinaz.	quant.	Denominazione	Dénomination	Benennung	Description	Denominaciones
	548274	1	Guarnizione	Joint	Dichtung	Gasket	Junta
	548274	1	Guarnizione -03-08-	Joint	Dichtung	Gasket	Junta
	559416	1	Dado *	Écrou	Mutter	Nut	Tuerca
	559433	1	Guarnizione	Joint	Dichtung	Gasket	Junta
	559437	1	Rosetta piana	Rondelle	Scheibe	Washer	Arandela
	559441	1	Guarnizione *	Joint	Dichtung	Gasket	Junta
	559442	1	Guarnizione	Joint	Dichtring	Seal	Junta
	561405	1	Asse R.M. compl.	Arbre	Welle	Shaft	Árbol
	561411	1	Ingranaggio	Pignon	Zahnrad	Gear	Piñón
	561415	1	Distanziale	Entretoise	Abstandstück	Spacer	Separador
	561417		Piastrina sp.0,5	Cale	Distanzscheibe	Shim	Suplemento
	561418		Piastrina sp.0,2	Cale	Distanzscheibe	Shim	Suplemento
	561419	1	Anello reggispinta	Rondelle butée	Druckscheibe	Thrust ring	Anillo de apoyo
	561420	2	Anello elastico	Arrêtoir	Sicherungsring	Lockring	Anillo de freno
	561496	1	Coperchio	Couvercle	Deckel	Cover	Tapa
	561497	1	Guarnizione	Joint	Dichtung	Gasket	Junta
	561515	1	Ingranaggio R.M. compl.	Pignon	Zahnrad	Gear	Piñón
	561516	1	Boccola	Douille	Büchse	Bush	Casquillo
	561719	1	Anello elastico	Arrêtoir	Sicherungsring	Lockring	Anillo de freno
	565567	1	Ingranaggio	Pignon	Zahnrad	Gear	Piñón
	566242	1	Scatola *	Carter	Gehäuse	Case	Caja
	566243	1	Coperchio *	Couvercle	Deckel	Cover	Tapa
	566605	1	Dado -03-08-	Écrou	Mutter	Nut	Tuerca
	567027	1	Scatola -03-08-	Carter	Gehäuse	Case	Caja
	583618	1	Ingranaggio 1a.	Pignon	Zahnrad	Gear	Piñón
	583619	1	Ingranaggio 2a. e 3a.	Pignon	Zahnrad	Gear	Piñón
	583654	1	Albero primario compl. *	Arbre	Welle	Shaft	Árbol
	586621	1	Albero primario-03-08-	Arbre	Welle	Shaft	Árbol
	589673	1	Ingranaggio mobile	Pignon	Zahnrad	Gear	Piñón
	673745		Anello sp.0,5	Bague	Ring	Ring	Anillo
	673746		Anello sp.0,15	Bague	Ring	Ring	Anillo
	10158401	1	Tappo	Bouchon	Stopfen	Plug	Tapón
	10516670	8	Rosetta elastica	Rondelle frein	Sicherungsring	Lockwasher	Arandela de freno
	11061075	1	Anello elastico	Arrêtoir	Sicherungsring	lockring	Anillo de freno
	11061975	1	Anello elastico	Arrêtoir	Sicherungsring	Lockring	Anillo de freno
	11068375	1	Anello elastico	Arrêtoir	Sicherungsring	Lockring	Anillo de freno
	11068875	1	Anello elastico	Arrêtoir	Sicherungsring	Lockring	Anillo de freno
	11516810	4	Prigioniero	Goujon	Stiftschraube	Stud	Espárrago
	11517010	4	Prigioniero	Goujon	Stiftschraube	Stud	Espárrago
	16100911	8	Dado	Écrou	Mutter	Nut	Tuerca
	20705250	1	Cuscinetto	Roulement	Lager	Bearing	Rodamiento
	20915780	1	Cuscinetto	Roulement	Lager	Bearing	Rodamiento
	24900070	1	Cuscinetto	Roulement	Lager	Bearing	Rodamiento
	28040790	1	Cuscinetto	Roulement	Lager	Bearing	Rodamiento
	28041590	1	Astuccio porta rulli	Étui d'aguilles	Hülse	Casing	Rodamiento de agujas
	28041680	2	Astuccio porta rulli	Étui d'aguilles	Hülse	Casing	Rodamiento de agujas
	28042460	1	Cuscinetto	Roulement	Lager	Bearing	Rodamiento

* 01-02-04-05-06-07-09

https://tractormanualz.com/

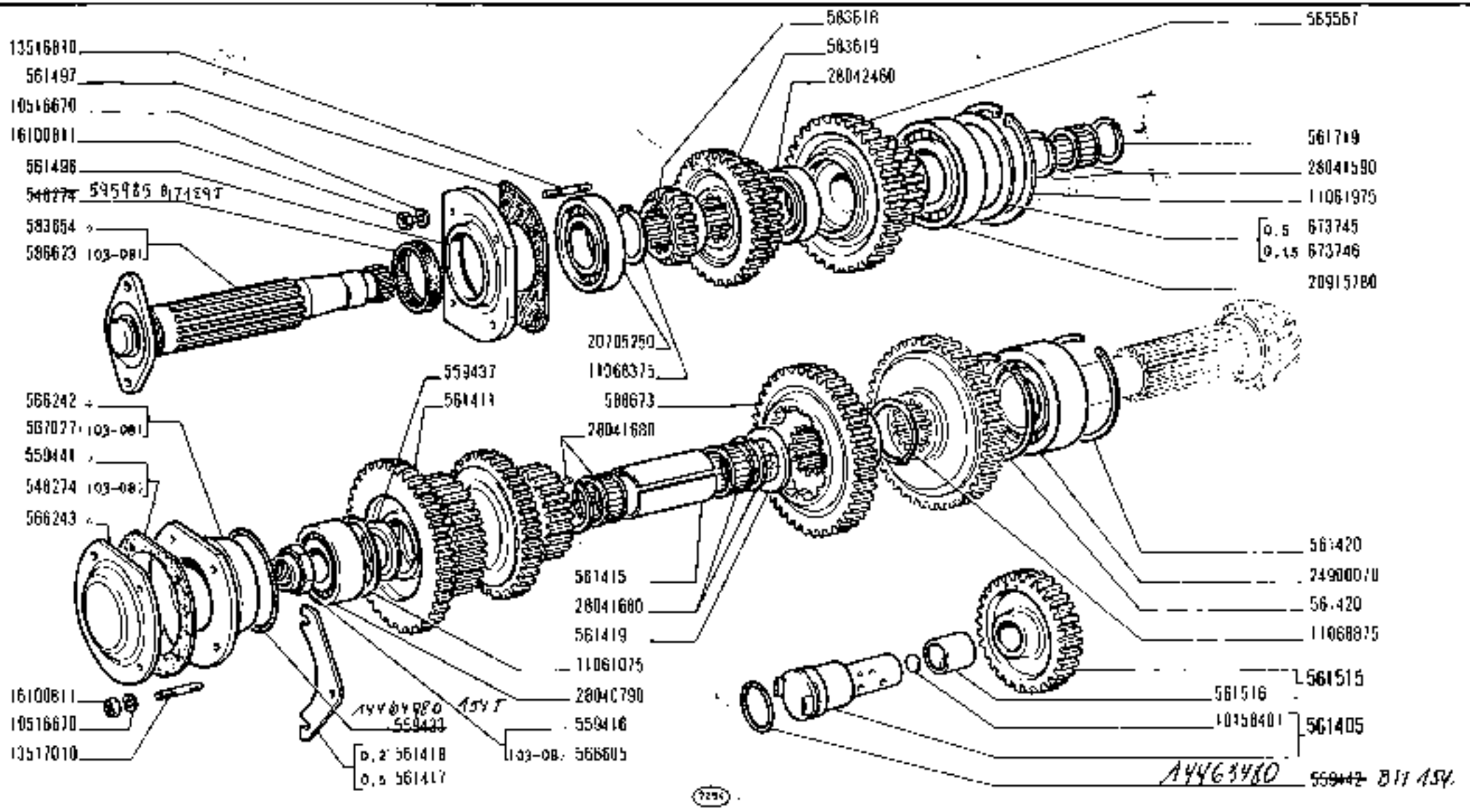

* Vedere elenco - Voir la liste - Siehe Tabelle - See list - Véase la lista

https://tractormanualz.com/

modif.	n. ordine	quant.	Denominazione	Désignation	Benennung	Descripción	Denominazione
536435	2	Grano	Ergot	Passtift	Dowel	Pitón	
559372	1	Calotta	Calotte	Kappe	Cap	Tapa	
559485	1	Molla	Ressort	Feder	Spring	Resorte	
559486	1	Settore	Secteur	Zahnbogen	Sector	Rueda	
559488	1	Nottolino scatto	Cliquet	Klinke	Click	Seguro	
559490	1	Perno	Axe	Bolzen	Pin	Pasador	
563965	1	Molla scatto	Ressort	Feder	Spring	Resorte	
565750	2	Distanziale	Entretoise	Abstandstück	Spacer	Separador	
565872	2	Vite	Vis	Schraube	Screw	Tornillo	
567985	1	Scodellino	Cuvette	Tellerscheibe	Cup	Platillo	
567986	1	Anello elastico	Arrêtoir	Sicherungsring	Lockring	Anillo de freno	
589620	1	Impugnatura	Poignée	Griff	Knob	Botón	
589914	1	Leva compl.	Levier	Hebel	Lever	Palanca	
10734401	2	Copiglia	Goupille	Splint	Pin	Pasador abierto	
10791011	1	Dado	Écrou	Mutter	Nut	Tuerca	
10796401	1	Copiglia	Goupille	Splint	Pin	Pasador abierto	
11694311	2	Dado	Écrou	Mutter	Nut	Tuerca	
12638670	1	Rosetta piana	Rondelle	Scheibe	Washer	Arandela	

Sgr. B2.07

568779	1	Ressort	—	—	
568781	2	Étrier	—	—	
592405	1	Secteur	559486	1	
—	—	Cliquet	559488	1	
—	—	Axe	559490	1	
—	—	Ressort	563965	1	
10953510	2	Plaquette	—	—	
16043321	2	Vis	—	—	
—	—	Goupille	10796401	1	
—	—	Rondelle plate	12638670	1	

BIT à partir du n° 302847

https://tractormanualz.com/

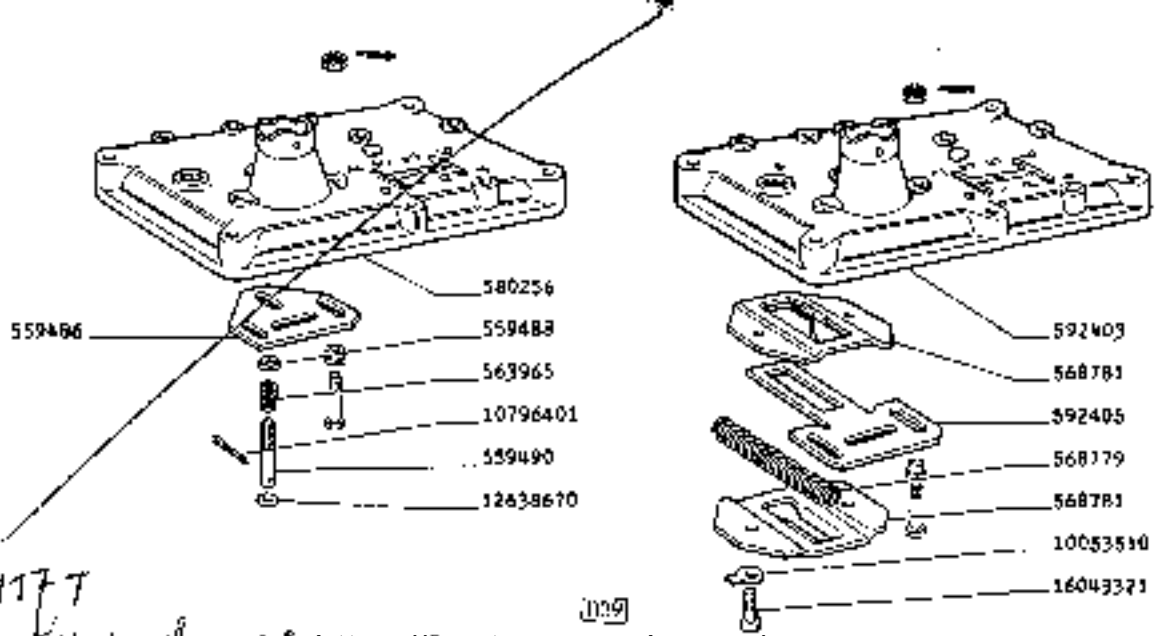

BIT 117 T

a partir du chas. n° 30[illegible]

https://tractormanualz.com/

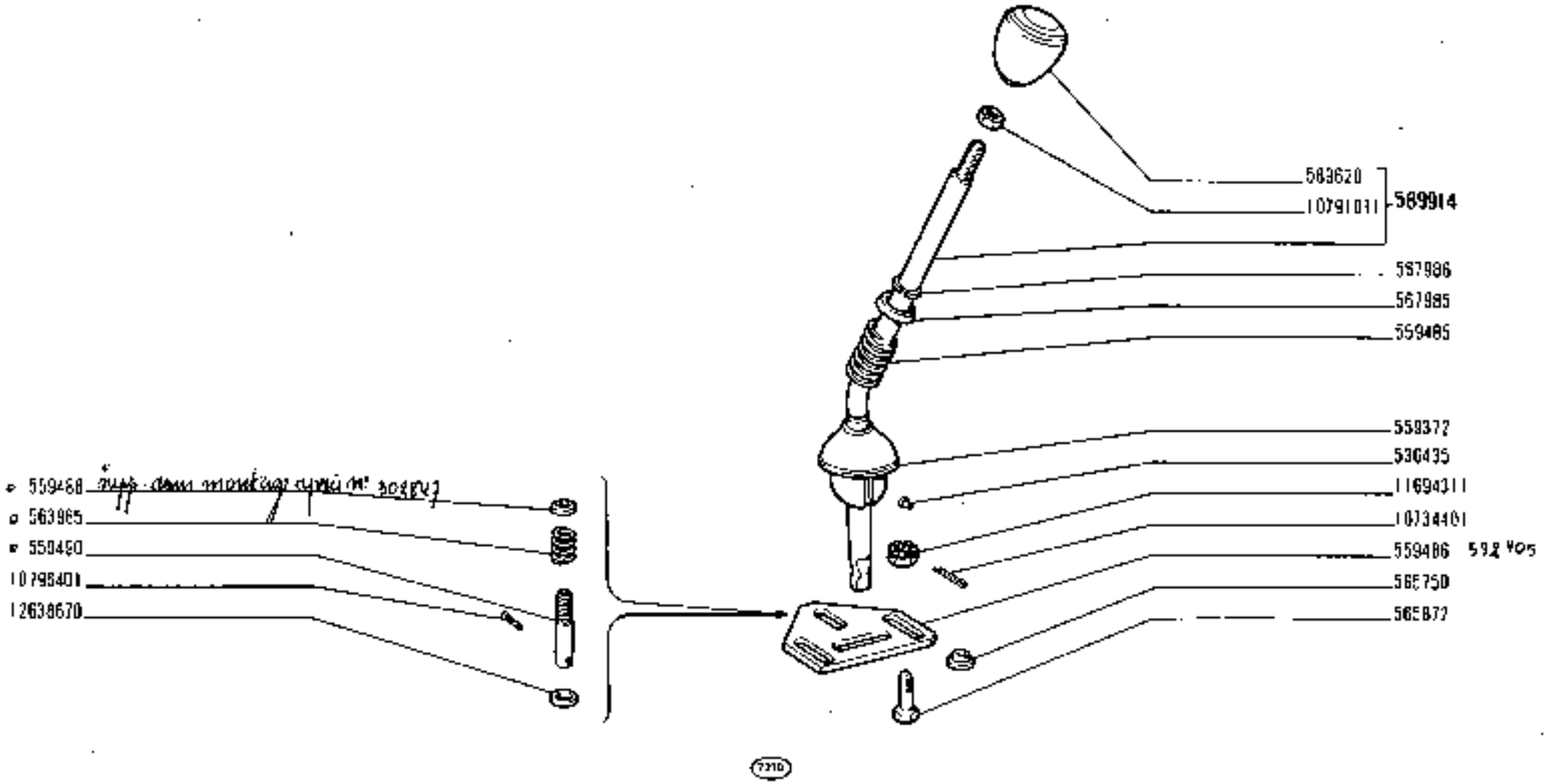

215	COMANDI ESTERNI CAMBIO DI VELOCITÀ	B2.07
01 02 03 04 05 06 07 08 09	• Commandes extérieures de boîte de vitesses • Gearshift Outer Controls • Äussere Getriebeschaltung • Varillaje del cambio de velocidades	

https://tractormanualz.com/

[illegible]	n. ordinaz.	quant.	Denominazione	Désignation	Benennung	Description	Denominaciones
592404	~~561421~~	1	Nasello	Tenon	Anschlag	Dog	Tope
592410	~~561423~~	1	Forcella 2a. e 3a.	Fourche	Gabel	Fork	Horquilla
	561424	1	Forcella	Fourche	Gabel	Fork	Horquilla
	561425	1	Asta 1a. e R.M.	Tige	Stange	Rod	Varilla
	561426	1	Asta 2a. e 3a.	Tige	Stange	Rod	Varilla
	561427	1	Asta	Tige	Stange	Rod	Varilla
592409	~~563353~~	1	Forcella 1a. e R.M.	Fourche	Gabel	Fork	Horquilla
	583620	3	Molla	Ressort	Feder	Spring	Resorte
	14166170	4	Spina elastica	Goupille	Stift	Pin	Pasador
	20063390	5	Sfera	Bille	Kugel	Ball	Bola

https://tractormanualz.com/

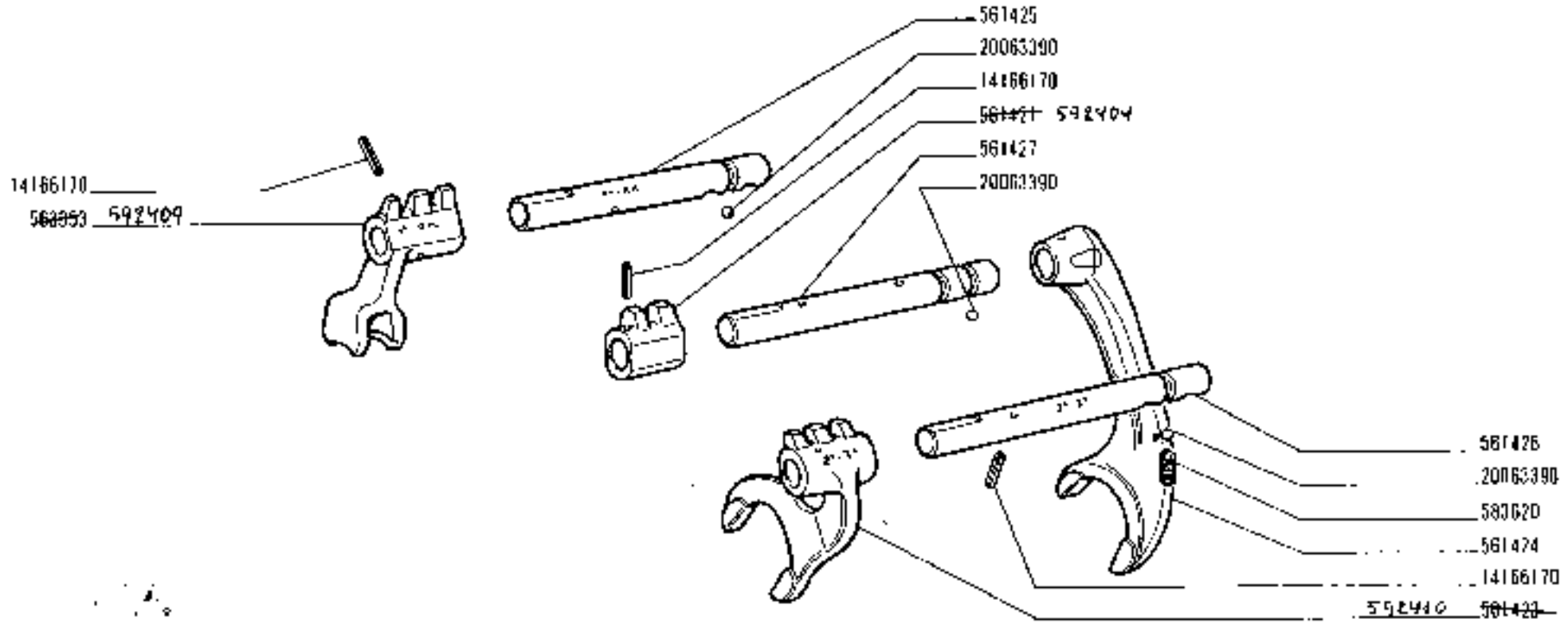

https://tractormanualz.com/

modif.	n. ordinaz.	quant.	Denominazione	Désignation	Benennung	Description	Denominaciones
B1T126	598066	~~561508~~	1	Albero	Arbre	Welle	Shaft	Árbol
B1T122T	595529	~~561810~~	1	Albero-01-02-04-05-06-	Arbre	Welle	Shaft	Árbol
		563579		Rosetta	Rondelle	Scheibe	Washer	Arandela
✓	595530	566266	2	Giunto flessibile	Joint élastique	Trockengelenk	Flexible joint	Junta flexible
✓	595570	~~578091~~	1	Albero -07-09-	Arbre	Welle	Shaft	Árbol
✓	595532	586262	0	Vite	Vis	Schraube	Screw	Tornillo
✓	595533	~~586624~~	1	Albero -03-	Arbre	Welle	Shaft	Árbol
✓	595578	~~591910~~	1	Albero -08-	Arbre	Welle	Shaft	Árbol
		11067375	1	Anello elastico	Arrêtoir	Sicherungsring	Lockring	Anillo de freno
		12575611	8	Dado	Écrou	Mutter	Nut	Tuerca
		28042450	1	Cuscinetto	Roulement	Lager	Bearing	Rodamiento

B1T122T modification à partir du ch. 215-215DT n° 341570.

https://tractormanualz.com/

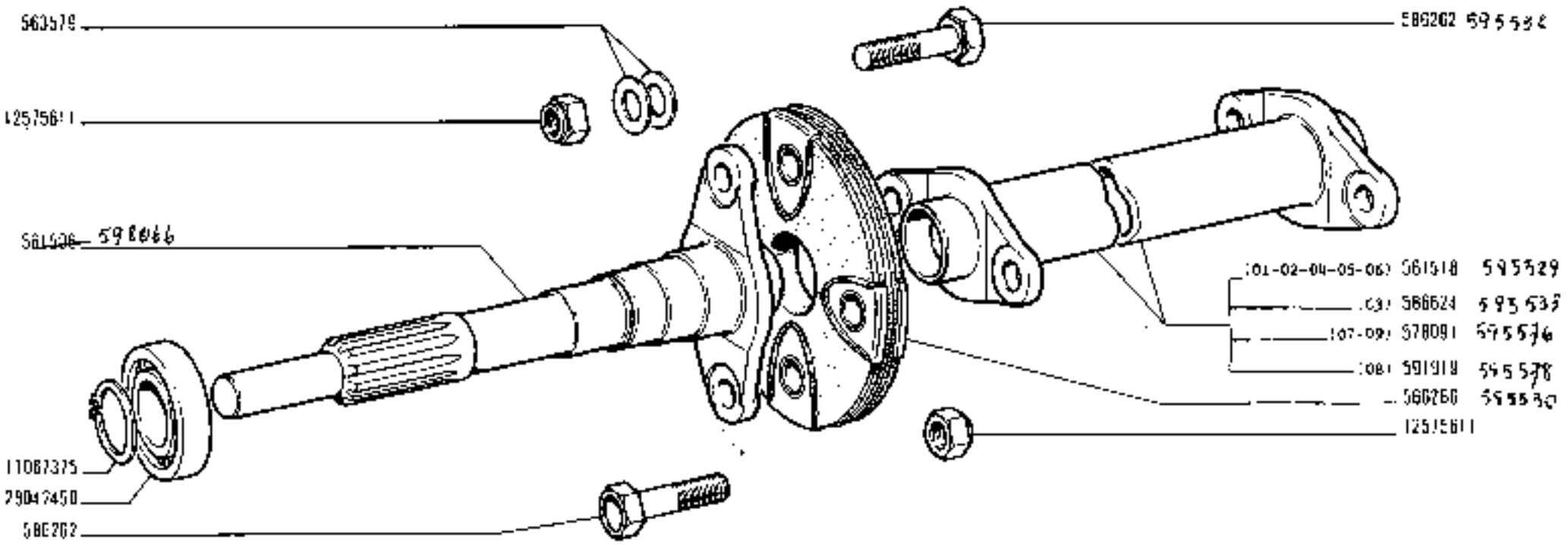

7304

215	TRASMISSIONE TRA FRIZIONE E CAMBIO	B3.01
01 02 03 04 05 06 07 08 09	• *Transmission* • *Übertragungswelle* • *Propeller Shaft* • *Arbre de transmission*	

https://tractormanualz.com/

mod.	n. ordinat.	quant.	Denominazione	Désignation	Benennung	Description	Denominación
	572239	1	Semialbero d 01-02-03- -04-05-06-	Arbre	Welle	Shaft	Árbol
	572240	1	Semialbero s 01-02-03- -04-05-06-	Arbre	Welle	Shaft	Árbol
	572242	1	Semialbero d -07-08-09	Arbre	Welle	Shaft	Árbol
	572243	1	Semialbero s -07-08-09	Arbre	Welle	Shaft	Árbol
	11068375	2	Anello elastico	Arrêtoir	Sicherungsring	Lockring	Anillo de freno
	29995880	2	Cuscinetto	Roulement	Lager	Bearing	Rodamiento
	29740482	2	Guarnizione	Joint	Dichtring	Seal	Junta
588695	29040632	2	Guarnizione	Joint	Dichtring	Seal	Junta

https://tractormanualz.com/

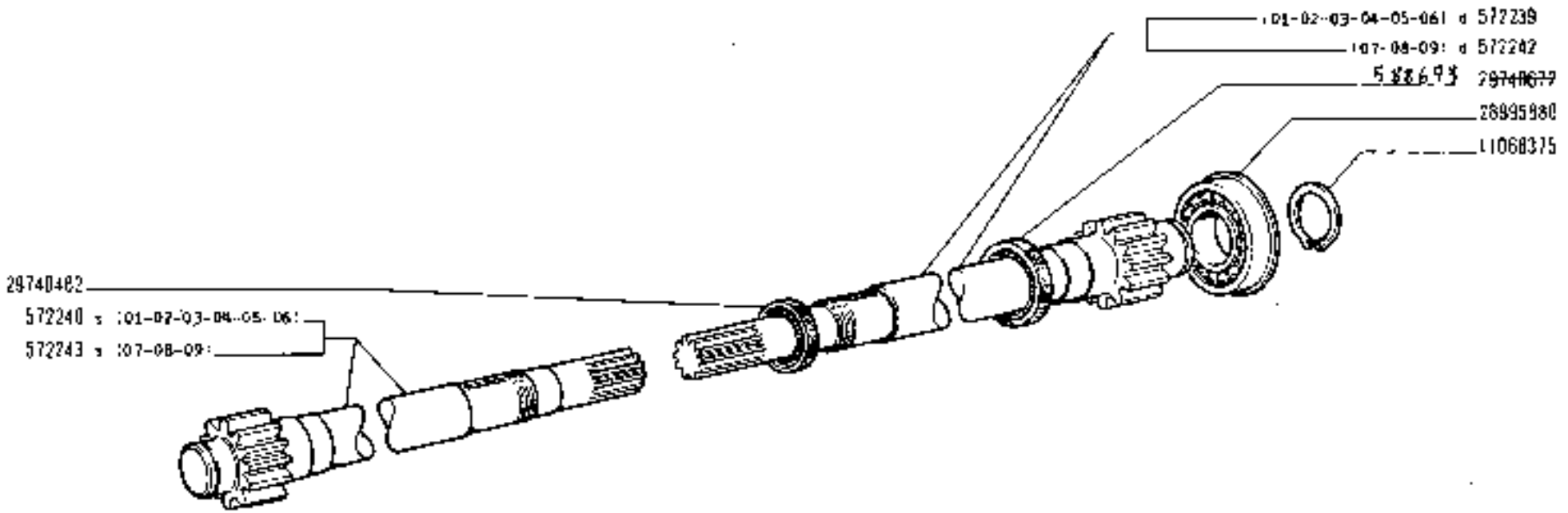

7399

215	SEMIALBERI DIFFERENZIALE	B4.01
01 02 03 04 05 06 07 08 09	• Arbres de différentiel • Axle Shafts • Achswellen • Semiejes	

https://tractormanualz.com/

codice	n. ordine	quant.	Denominazione	Désignation	Benennung	Description	Denominación
213890	1	Chiavetta	Linguet	Scheibenfeder	Key	Chaveta
559525	2	Anello sp.0,7	Bague	Ring	Ring	Anillo
561428	2	Supporto riduttore	Support	Lager	Support	Soporte
561430	4	Vite	Vis	Schraube	Screw	Tornillo
561431	2	Vite	Vis	Schraube	Screw	Tornillo
561432	1	Scatola	Carter	Gehäuse	Case	Caja
561435	1	Planetario s	Planétaire	Achswellenrad	Sun gear	Piñón planetario
561436	1	Planetario d	Planétaire	Achswellenrad	Sun gear	Piñón planetario
561438	1	Porta satelliti	Porte-satellites	Radachse	Shaft	Eje de satélites
561439	2	Anello sp.1,5	Bague	Ring	Ring	Anillo
561440	2	Anello sp.1,6	Bague	Ring	Ring	Anillo
561441	2	Rotella	Rondelle	Scheibe	Washer	Arandela
561480	4	Anello sp.0,5	Bague	Ring	Ring	Anillo
561481	2	Anello sp.0,1	Bague	Ring	Ring	Anillo
562364	2	Satellite compl.	Satellite	Kegelrad	Side gear	Piñón satélite
562365	2	Boccola	Douille	Büchse	Bush	Casquillo
562659	8	Piastrina	Plaquette frein	Sicherungsblech	Lockplate	Placa de freno
562876	1	Manicotto bloccaggio	Manchon	Mitnehmer	Sleeve	Manguito
588718	1	Coppia conica - rapp. 14/53 *	Couple conique	Kegelradantrieb	Gear/pinion set	Par cónico
588720	1	Scatola differenziale compl. - rapp.14/53 -*	Carter	Gehäuse	Case	Caja
589465	1	Coppia conica-07-09-rapp.9/50	Couple conique	Kegelradantrieb	Gear/pinion set	Par cónico
589466	1	Scatola differenziale compl.rapp.9/50 -07-09-	Carter	Gehäuse	Case	Caja
591921	1	Coppia conica -08-rapp.9/50	Couple conique	Kegelradantrieb	Gear/pinion set	Par cónico
591922	1	Scatola differenziale compl.rapp.9/50 -08-	Carter	Gehäuse	Case	Caja
591923	1	Coppia conica -03-rapp.14/53	Couple conique	Kegelradantrieb	Gear/pinion set	Par cónico
591924	1	Coppia conica -03-rapp.14/53	Couple conique	Kegelradantrieb	Gear/pinion set	Par cónico
591925	1	Scatola differenziale compl. rapp.14/53 -03-	Carter	Gehäuse	Case	Caja
591926	1	Scatola differenziale compl. rapp.14/53 -03-	Carter	Gehäuse	Case	Caja
10053610	6	Rosetta sicurezza	Rondelle frein	Sicherungsring	Lockwasher	Arandela de freno
10790111	6	Dado	Écrou	Mutter	Nut	Tuerca
12164711	8	Dado	Écrou	Mutter	Nut	Tuerca
13449120	8	Prigioniero -	Goujon	Stiftschraube	Stud	Espárrago
26799960	2	Cuscinetto	Roulement	Lager	Bearing	Rodamiento

* -01-02-04-05-06-

https://tractormanualz.com/

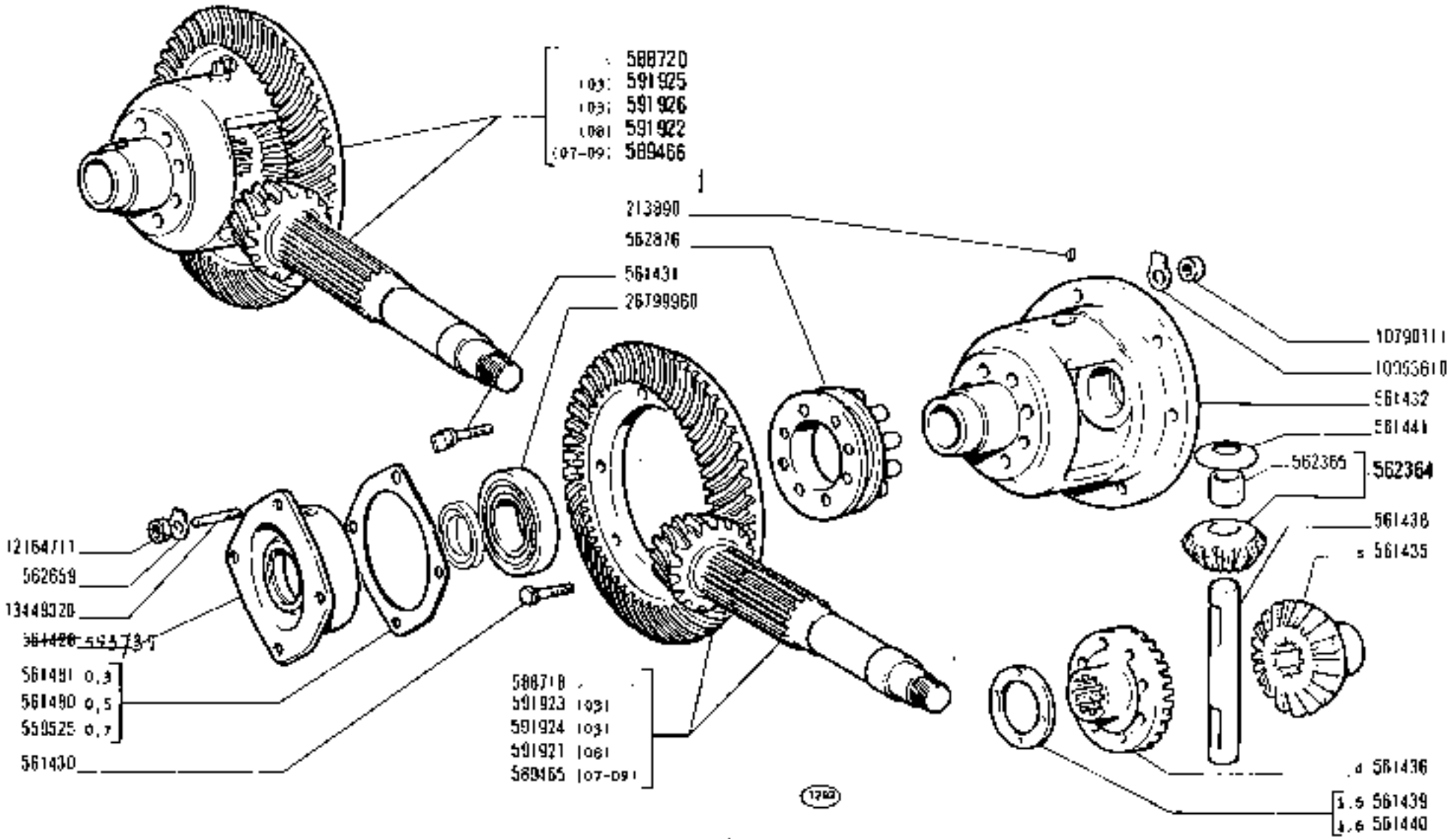

(1) Vedere elenco -Voir la liste - Siehe Tabelle - See list - Vease la lista

https://tractormanualz.com/

modif.	n. ordinat.	quant.	Denominazione	Désignation	Benennung	Description	Denominaciones
	554184	1	Guarnizione	Joint	Dichtring	Seal	Junta
	561381	1	Forcella	Fourche	Gabel	Fork	Horquilla
	561382	1	Pattino	Patin	Gleitstein	Pad	Patín
	561383	1	Albero	Arbre	Welle	Shaft	Árbol
	561384	1	Molla	Ressort	Feder	Spring	Resorte
	561385	1	Rosetta piana	Rondelle	Scheibe	Washer	Arandela
	567358	1	Supporto	Support	Lager	Support	Soporte
	567360	1	Perno	Axe	Bolzen	Pin	Eje
	567599	1	Pedale-01-02-03-04-05- -06-	Pédale	Fusshebel	Pedal	Pedal
	568141	1	Pedale -07-08-09-	Pédale	Fusshebel	Pedal	Pedal
	10516970	2	Rosetta elastica	Rondelle frein	Sicherungsring	Lockwasher	Arandela de freno
	10923121	2	Vite	Vis	Schraube	Screw	Tornillo
	14162270	1	Spina elastica	Goupille	Stift	Pin	Pasador

https://tractormanualz.com/

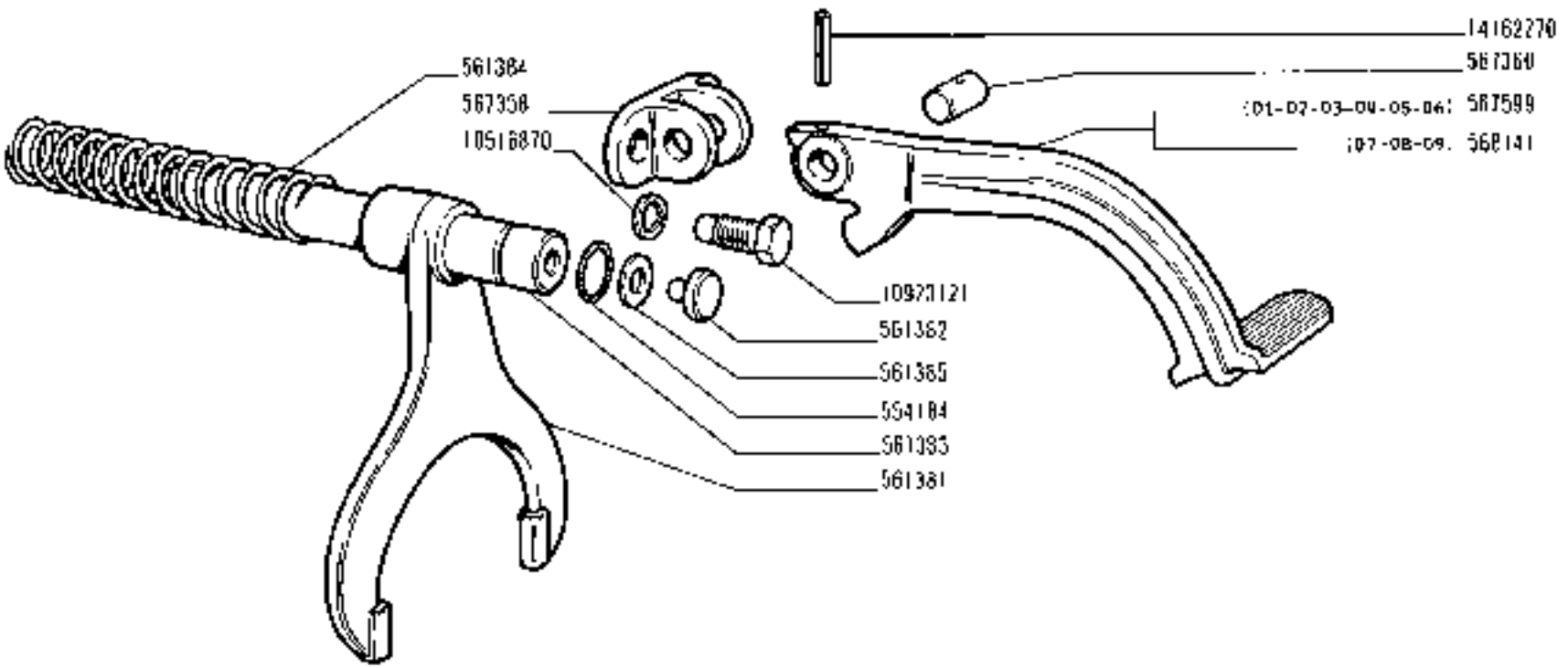

https://tractormanualz.com/

modif.	n. ordinaz.	quant.	Denominazione	Designation	Benennung	Description	Denominaciones
	559318	2	Coperchio ritegno	Couvercle	Deckel	Cover	Tapa
	559522	2	Guarnizione	Joint	Dichtung	Gasket	Junta
591087	561442	2	Coperchio est.	Couvercle	Deckel	Cover	Tapa
595222	~~561443~~	2	Coperchio inf.	Couvercle	Deckel	Cover	Tapa
	561444	2	Guarnizione	Joint	Dichtung	Gasket	Junta
	561445	2	Guarnizione	Joint	Dichtung	Gasket	Junta
	561447	2	Guarnizione	Joint	Dichtung	Gasket	Junta
	562570	1	Coperchio int.d	Couvercle	Deckel	Cover	Tapa
	562571	1	Coperchio int.s	Couvercle	Deckel	Cover	Tapa
595223 -	576142	2	Scatola -01-02-03-04-	Carter	Gehäuse	Case	Caja
591091 -	576143	2	Scatola -07-08-09-	Carter	Gehäuse	Case	Caja
595284	~~577278~~	2	Scatola -05-06-	Carter	Gehäuse	Case	Caja
	10516670	16	Rosetta elastica	Rondelle frein	Sicherungsring	Lockwasher	Arandela de freno
	10516870	24	Rosetta elastica	Rondelle frein	Sicherungsring	Lockwasher	Arandela de freno
	10517170	12	Rosetta elastica	Rondelle frein	Sicherungsring	Lockwasher	Arandela de freno
	10923121	8	Vite	Vis	Schraube	Screw	Tornillo
	10923221	16	Vite	Vis	Schraube	Screw	Tornillo
	~~11797420~~	6	Prigioniero *	Goujon	Stiftschraube	Stud	Espárrago
VDU B1T1227	~~11797420~~	4	Prigioniero -07-08-09-	Goujon	Stiftschraube	Stud	Espárrago
	~~11797620~~	6	Prigioniero	Goujon	Stiftschraube	Stud	Espárrago
	~~11797620~~	2	Prigioniero -07-08-09-	Goujon	Stiftschraube	Stud	Espárrago
	~~12164011~~	12	Dado (~~01-02-03-04-05-06~~)	Ecrou	Mutter	Nut	Tuerca
	14324411	4	Tappo * (01-02-03-04-05-06)	Bouchon	Stopfen	Plug	Tapón
10305171	~~14324411~~	2	Tappo -~~05-06~~	Bouchon	Stopfen	Plug	Tapón
	~~14324411~~	2	Tappo -07-08-09-	Bouchon	Stopfen	Plug	Tapón
	16043421	8	Vite	Vis	Schraube	Screw	Tornillo
	16043621	8	Vite	Vis	Schraube	Screw	Tornillo
	10394311	12	Vite				
			* -01-02-03-04-05-06-				
BLT1291	10281585	4	Bouchon (01-02-03-04-05-06)				
		2	" (07-08-09)				

https://tractormanualz.com/

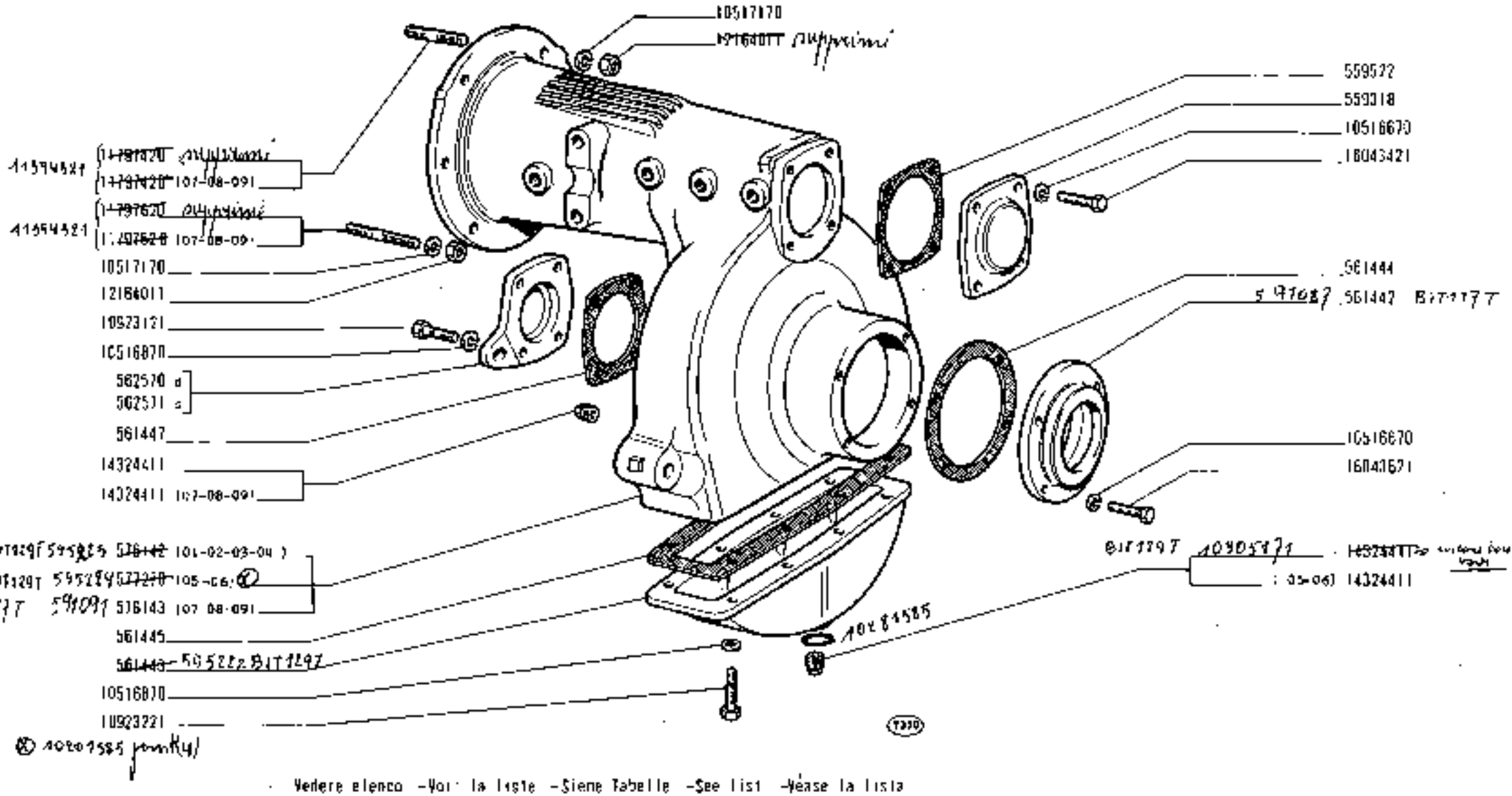

· Vedere elenco -Voir la liste -Siene Tabelle -See list -Véase la lista

https://tractormanualz.com/

modif.	n. ordinaz.	quant.	Denominazione	Désignation	Benennung	Description	Denominaciones
	561450	2	Distanziale	Entretoise	Abstandstück	Spacer	Separador
	561451	2	Anello spallamento	Rondelle butée	Druckscheibe	Thrust ring	Anillo de apoyo
	561455	2	Anello sp.2,4	Bague	Ring	Ring	Anillo
	561456	2	Anello sp.2,6	Bague	Ring	Ring	Anillo
	561457	2	Anello sp.2,8	Bague	Ring	Ring	Anillo
	562021	2	Dado	Écrou	Mutter	Nut	Tuerca
	569785	2	Distanziale -22-	Entretoise	Abstandstück	Spacer	Separador
	572220	2	Anello sp.3	Bague	Ring	Ring	Anillo
	572241	2	Ingranaggio condotto	Pignon	Zahnrad	Gear	Piñón
	585928	2	Asse ruota compl.	Arbre	Welle	Shaft	Árbol
	10517170	12	Rosetta elastica -22-	Rondelle frein	Sicherungsring	Lockwasher	Arandela de freno
	11408321	12	Vite -22-	Vis	Schraube	Screw	Tornillo
	20045200	2	Cuscinetto	Roulement	Lager	Bearing	Rodamiento
	20229990	2	Cuscinetto	Roulement	Lager	Bearing	Rodamiento
	27416512	2	Guarnizione	Joint	Dichtring	Seal	Junta

https://tractormanualz.com/

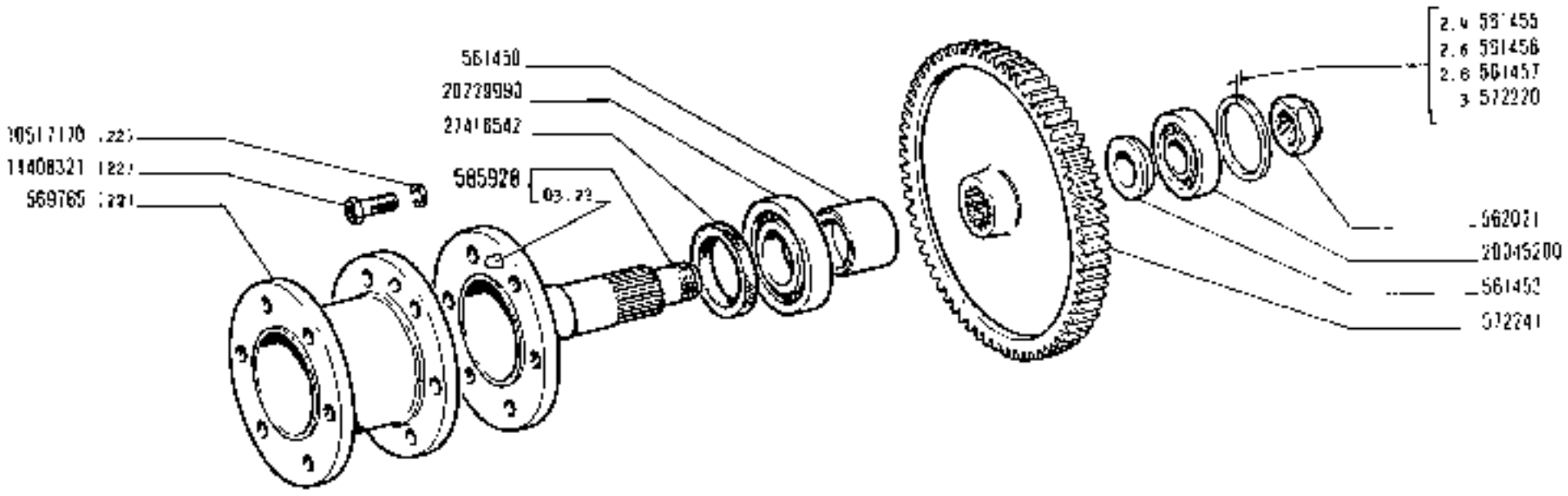

https://tractormanualz.com/

modif.	n. ordinaz.	quant.	Denominazione	Désignation	Benennung	Description	Denominación
	559527	4	Semianello	Demi-bague	Ringhälfte	Half ring	Anillo
	559588	2	Dado	Écrou	Mutter	Nut	Tuerca
	559589	2	Rosetta sicurezza	Rondelle frein	Sicherungsring	Lockwasher	Arandela de freno
	559594	4	Segmento	Garniture	Belag	Lining	Forro
	559597	4	Perno estremità	Axe	Bolzen	Pin	Pasador
	559625	2	Vite	Vis	Schraube	Screw	Tornillo
	559627	2	Molla	Ressort	Feder	Spring	Resorte
	561462	2	Tamburo	Tambour	Trommel	Drum	Tambor
	561527	2	Leva comando	Levier	Hebel	Lever	Palanca
	561546	2	Perno	Axe	Bolzen	Pin	Eje
	561663	1	Leva rinvio	Levier	Hebel	Lever	Palanca
	561664	1	Albero	Arbre	Welle	Shaft	Árbol
	561665	1	Boccola	Douille	Büchse	Bush	Casquillo
	561667	2	Boccola	Douille	Büchse	Bush	Casquillo
	561668	2	Tirante	Tirant	Stange	Rod	Varilla
	561669	2	Forcellino	Fourche	Gabel	Fork	Horquilla
	561670	2	Perno	Axe	Bolzen	Pin	Eje
	564695	1	Pedale d compl.*	Pédale	Fusshebel	Pedal	Pedal
	564696	1	Pedale s compl.*	Pédale	Fusshebel	Pedal	Pedal
	568111	1	Pedale s -07-08-09	Pédale	Fusshebel	Pedal	Pedal
	568121	1	Piastrina -07-08-09-	Plaquette	Drucklasche	Strut	Placa
	569769	1	Pedale d compl.07-08--09-	Pédale	Fusshebel	Pedal	Pedal
	571715	2	Distanziale	Entretoise	Abstandstück	Spacer	Separador
	582539	2	Nastro compl.01-02-04--05-06-07-09-	Ruban	Band	Band	Tira
	593000	2	Nastro compl.-01-08-	Ruban	Band	Band	Tira
	10206520	2	Linguetta	Linguet	Scheibenfeder	Key	Chaveta
	10520501	1	Rosetta piana	Rondelle	Scheibe	Washer	Arandela
	10734201	4	Copiglia	Goupille	Splint	Pin	Pasador abierto
	10734301	1	Copiglia -07-08-09-	Goupille	Splint	Pin	Pasador abierto
	10791011	4	Dado	Écrou	Mutter	Nut	Tuerca
	10796401	2	Copiglia	Goupille	Splint	Pin	Pasador abierto
	10797401	1	Copiglia	Goupille	Splint	Pin	Pasador abierto
	12638670	2	Rosetta piana	Rondelle	Scheibe	Washer	Arandela
	12638670	1	Rosetta piana-07-08-09	Rondelle	Scheibe	Washer	Arandela
	12642701	4	Rosetta piana	Rondelle	Scheibe	Washer	Arandela
	11878160	28	Ribattino	Rivet	Niet	Rivet	Remache
	14170570	2	Spina elastica	Goupille	Stift	Pin	Pasador

* -01-02-03-04-05-06-

https://tractormanualz.com/

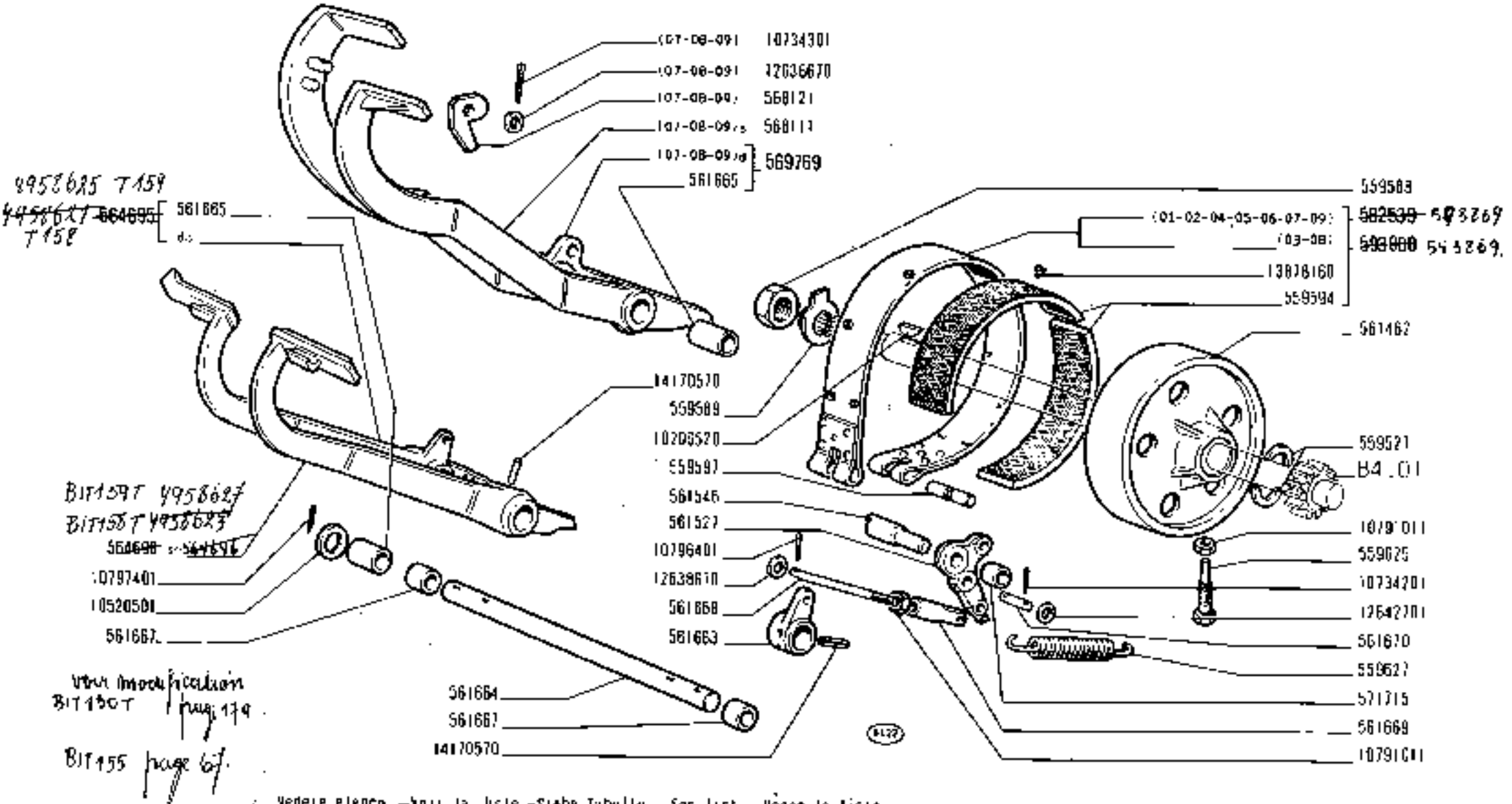

215	COMANDO A PEDALE FRENI	C1.01
01 02 03 04 05 06 07 08 09	• Commande au pied de freins • Bremsfusshebel • Brake Control System • Freno de pie	

https://tractormanualz.com/

mod.	n. ordine	quant.	Denominazione	Désignation	Benennung	Description	Denominaciones
	15480	1	Molla	Ressort	Feder	Spring	Resorte
	554215	1	Nottolino	Cliquet	Klinke	Click	Seguro
	559640	1	Settore	Secteur	Zahnbogen	Sector	Rueda
	561674	1	Guida	Glissière	Schiene	Guide	Guía
	563126	1	Perno	Axe	Bolzen	Pin	Eje
	570774	1	Leva	Levier	Hebel	Lever	Palanca
	570775	1	Asticina	Tige	Stange	Rod	Varilla
	572696	1	Perno	Axe	Bolzen	Pin	Eje
	582197	1	Tirante	Tirant	Stange	Rod	Varilla
	590921	1	Bottone	Bouton	Knopf	Button	Botón
	592166	2	Rosetta piana-01-09-	Rondelle	Scheibe	Washer	Arandela
	10516870	1	Rosetta elastica	Rondelle frein	Sicherungsring	Lockwasher	Arándela de freno
	10520501	1	Rosetta piana-01-02-04 -05-06-	Rondelle	Scheibe	Washer	Arandela
	10734201	1	Copiglia	Goupille	Splint	Pin	Pasador abierto
	10791011	1	Dado	Ecrou	Mutter	Nut	Tuerca
	10796401	1	Copiglia	Goupille	Splint	Pin	Pasador abierto
	10797401	1	Copiglia	Goupille	Splint	Pin	Pasador abierto
	12638670	1	Rosetta piana	Rondelle	Scheibe	Washer	Arandela
	12638670	1	Rosetta piana-01-09-	Rondelle	Scheibe	Washer	Arandela
	15970521	1	Vite	Vis	Schraube	Screw	Tornillo
	16102311	1	Dado	Ecrou	Mutter	Nut	Tuerca

https://tractormanualz.com/

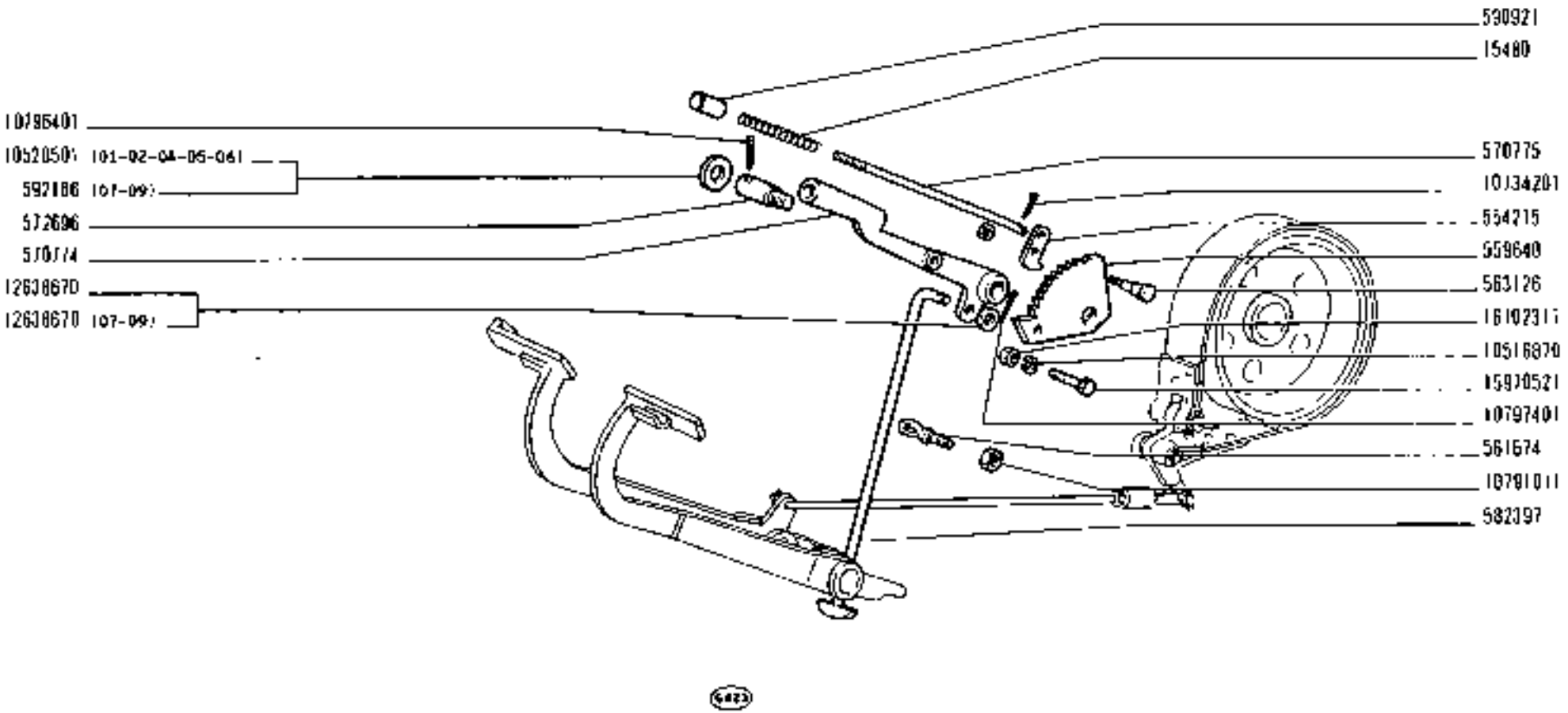

https://tractormanualz.com/

modif.	n. ordinaz.	quant.	Denominazione	Désignation	Benennung	Description	Denominaciones
	15480	1	Molla	Ressort	Feder	Spring	Resorte
	554215	1	Nottolino	Cliquet	Klinke	Click	Seguro
	559640	1	Settore	Secteur	Zahnbogen	Sector	Rueda
	563126	1	Perno	Axe	Bolzen	Pin	Eje
	563579	2	Rosetta piana	Rondelle	Scheibe	Washer	Arandela
81[illegible] 592953	570775	1	Asticina	Tige	Stange	Rod	Varilla
	572696	1	Perno	Axe	Bolzen	Pin	Eje
	586627	1	Tamburo	Tambour	Trommel	Drum	Tambor
	586628	1	Nastro compl.	Ruban	Band	Band	Tira
	586630	2	Segmento	Garniture	Belag	Lining	Forro
	586631	1	Staffa	Étrier	Halter	Bracket	Soporte
	586632		Piastrina registro	Cale	Distanzscheibe	Shim	Suplemento
	586633	1	Vite registro	Vis	Schraube	Screw	Tornillo
	586634	1	Molla	Ressort	Feder	Spring	Resorte
81[illegible] 592912	586635	1	Leva	Levier	Hebel	Lever	Palanca
	586636	1	Tirante	Tirant	Stange	Rod	Varilla
	586637	1	Leva comando	Levier	Hebel	Lever	Palanca
	586638	1	Tirante	Tirant	Stange	Rod	Varilla
	586639	1	Perno	Axe	Bolzen	Pin	Eje
	586640	1	Perno	Axe	Bolzen	Pin	Eje
	586641	1	Dado registro	Écrou	Mutter	Nut	Tuerca
	590921	1	Bottone	Bouton	Knopf	Button	Botón
	10031610	1	Perno fissaggio	Axe	Bolzen	Pin	Pasador
	10248771	1	Forcella	Fourche	Gabel	Fork	Horquilla
	10431700	2	Ribattino	Rivet	Niet	Rivet	Remache
	10516870	3	Rosetta elastica	Rondelle frein	Sicherungsring	Lockwasher	Arandela de freno
	10520501	1	Rosetta piana	Rondelle	Scheibe	Washer	Arandela
	10731601	4	Copiglia	Goupille	Splint	Pin	Pasador abierto
	10734201	1	Copiglia	Goupille	Splint	Pin	Pasador abierto
	10791011	1	Dado	Écrou	Mutter	Nut	Tuerca
	10791511	1	Dado	Écrou	Mutter	Nut	Tuerca
	10797401	1	Copiglia	Goupille	Splint	Pin	Pasador abierto
	13550476	2	Rosetta piana	Rondelle	Scheibe	Washer	Arandela
	13876760	10	Ribattino	Rivet	Niet	Rivet	Remache
	15970521	3	Vite	Vis	Schraube	Screw	Tornillo
	16102311	2	Dado	Écrou	Mutter	Nut	Tuerca

https://tractormanualz.com/

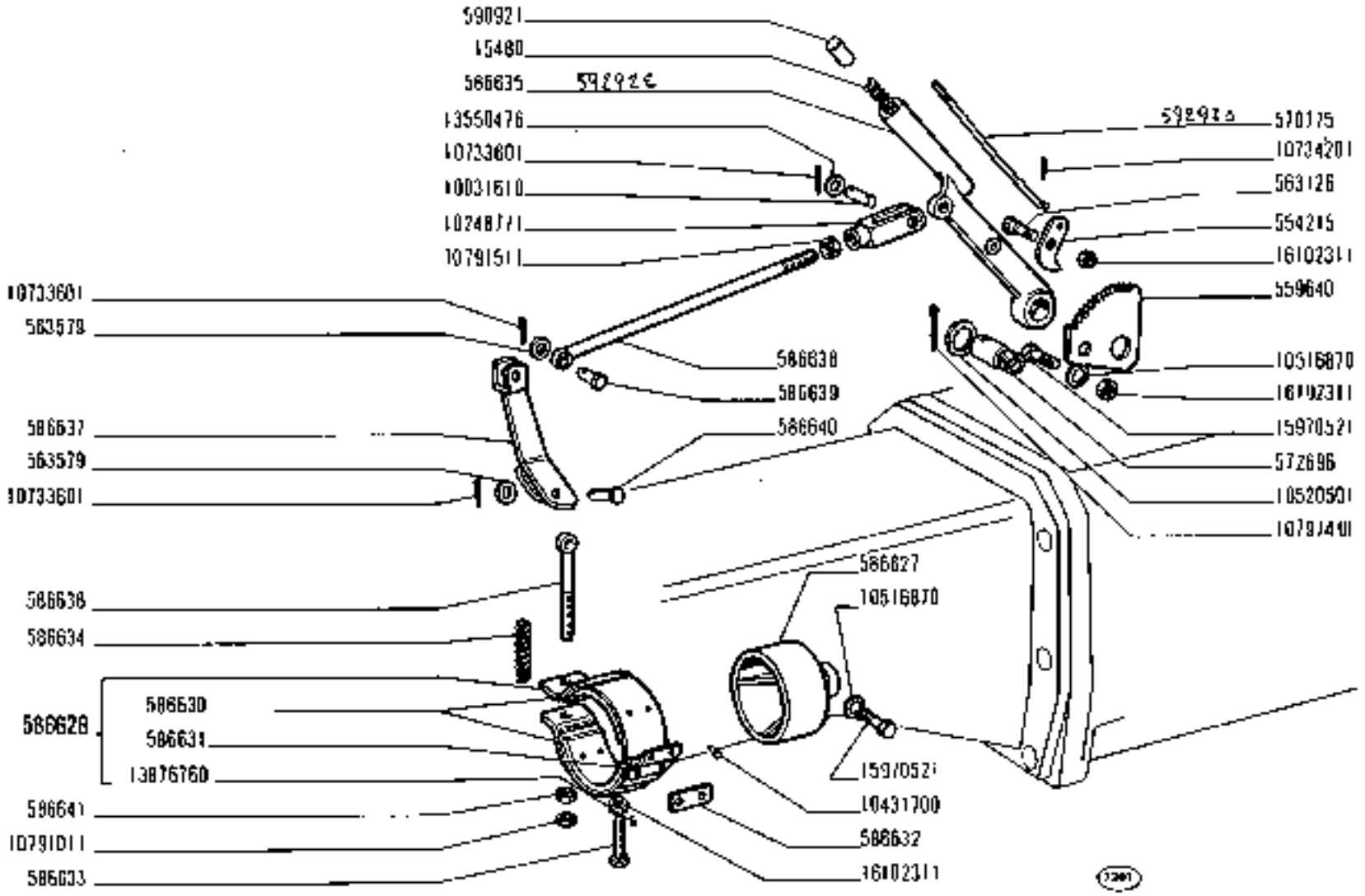

215	COMANDO A MANO FRENI	C1.35/1
03 08	• Manette de freins • Brake Hand Control • Handbremsbetätigung • Freno de mano	

https://tractormanualz.com/

modif.	n. ordinaz.	quant.	Denominazione	Designation	Benennung	Description	Denominaciones
	590064	1	Supporto	Support	Lager	Support	Soporte
	10517170	2	Rosetta elastica	Rondelle frein	Sicherungsring	Lockwasher	Arandela de freno
	11422321	2	Vite	Vis	Schraube	Screw	Tornillo
			* fornita con il rimorchio	Fournie avec la remorque	Mit Anhänger geliefert	Supplied with trailer	Se acompaña al remolque

https://tractormanualz.com/

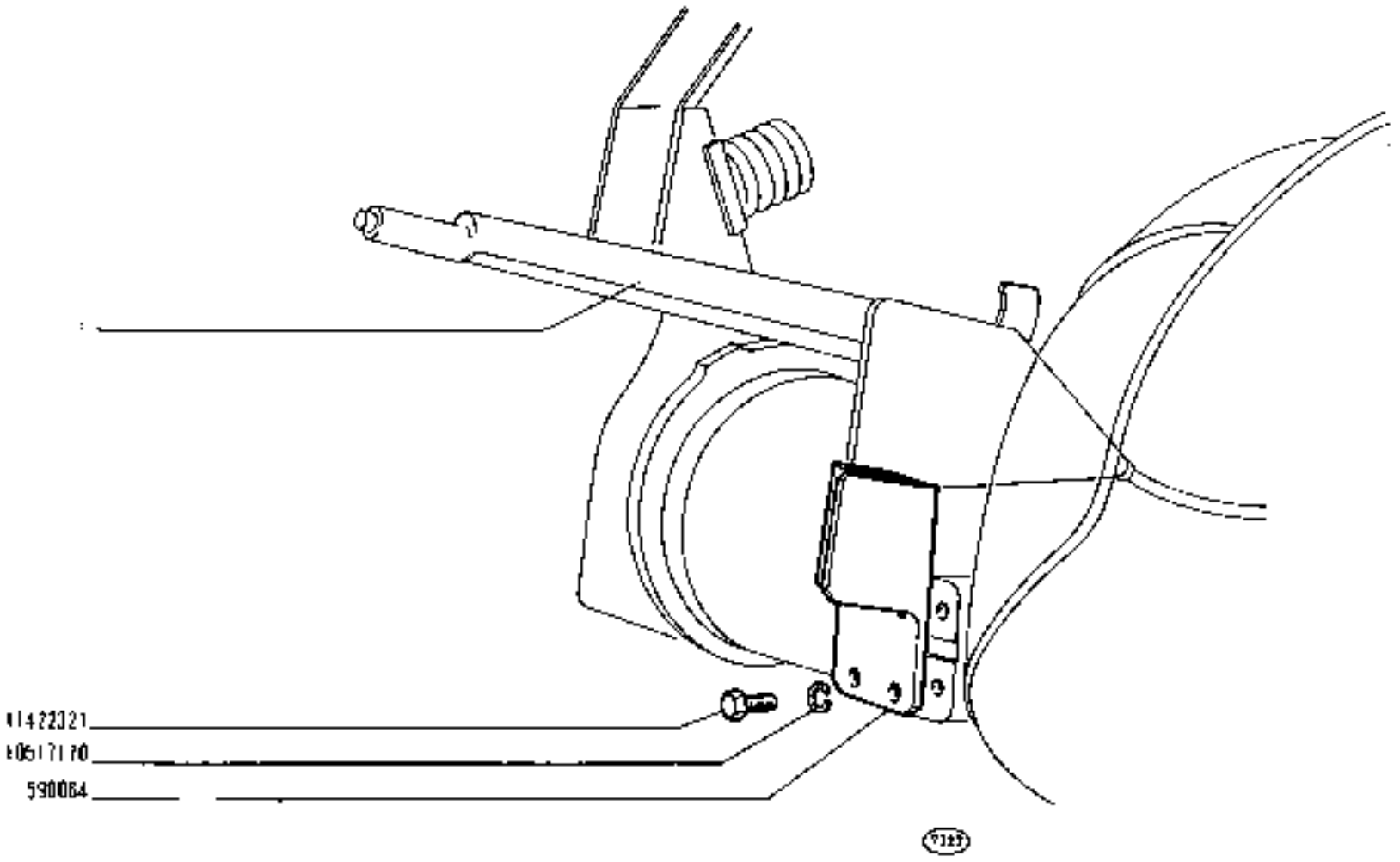

› Vedere elenco -Voir la liste -Siehe Tabelle-See list -Véase la lista

COMANDO FRENO RIMORCHIO

- *Commande de frein de remorque*
- *Anhängerbremse*
- *Trailer Brake System*
- *Freno del remolque*

https://tractormanualz.com/

mod.	n. ordine	quant.	Denominazione	Désignation	Benennung	Description	Denominación
	580680	1	Supporto	Support	Lager	Support	Soporte
	581455	1	Distanziale	Entretoise	Abstandstück	Spacer	Separador
	10517170	2	Rosetta elastica	Rondelle frein	Sicherungsring	Lockwasher	Arandela de freno
	11255921	2	Vite	Vis	Schraube	Screw	Tornillo
			* fornita con il rimorchio	Fournie avec la remorque	Mit Anhänger geliefert	Supplied with trailer	Se acompaña al remolque

https://tractormanualz.com/

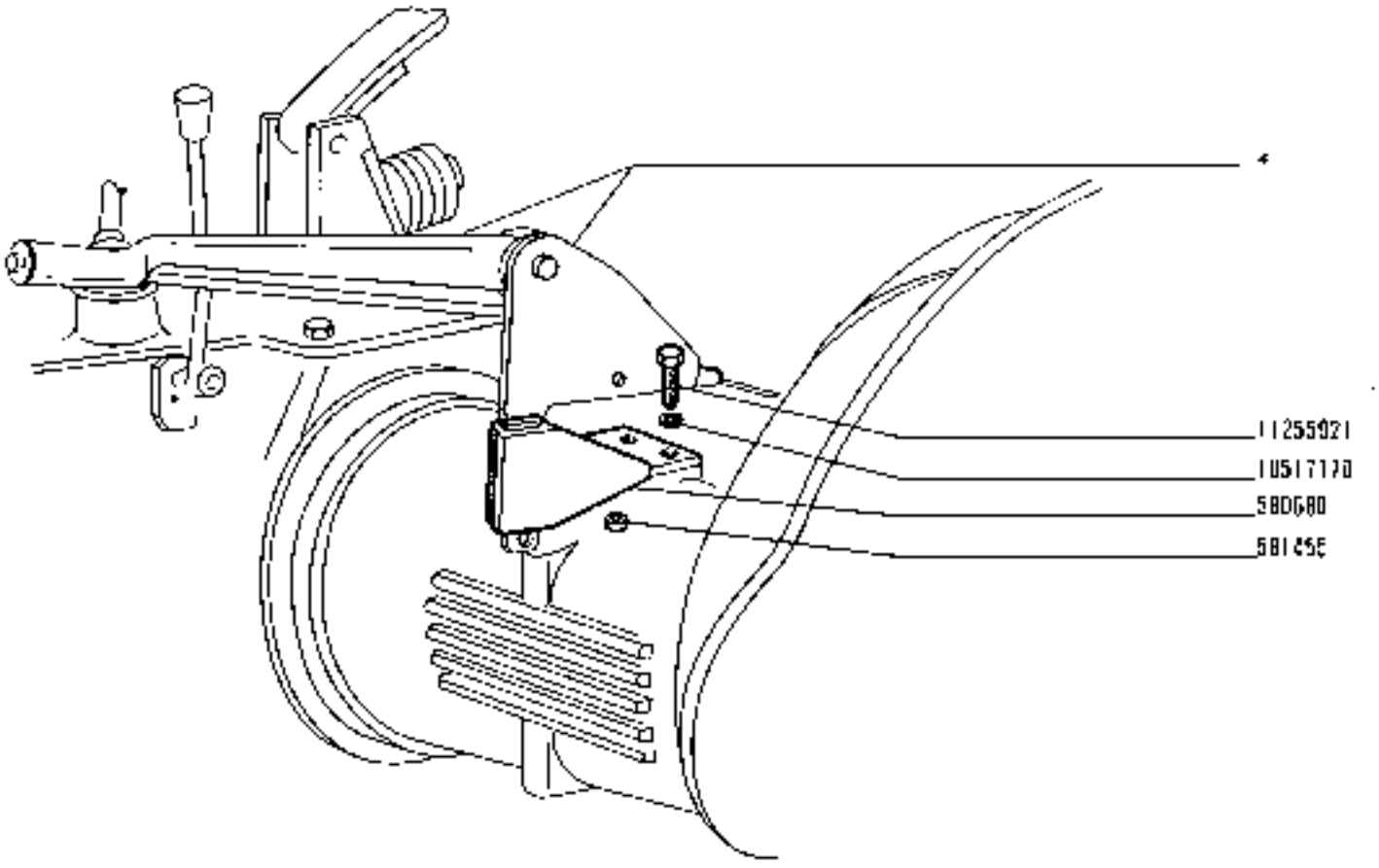

* Vedere elenco -Voir la liste -Siehe Tabelle -See list -Véase la lista

COMANDO FRENO RIMORCHIO

- *Commande de frein de remorque*
- *Anhängerbremse*
- *Trailer Brake System*
- *Freno del remolque*

https://tractormanualz.com/

cod.	n. ordine	quant.	Denominazione	Désignation	Benennung	Description	Denominación
	190826	1	Supporto	Support	Lager	Support	Soporte
	10517170	2	Rosetta elastica	Rondelle frein	Sicherungsring	Lockwasher	Arandela de freno
	11422321	2	Vite	Vis	Schraube	Screw	Tornillo
			* fornita con il rimorchio	Fournie avec la remorque	Mit Anhänger geliefert	Supplied with trailer	Se acompaña al remolque

https://tractormanualz.com/

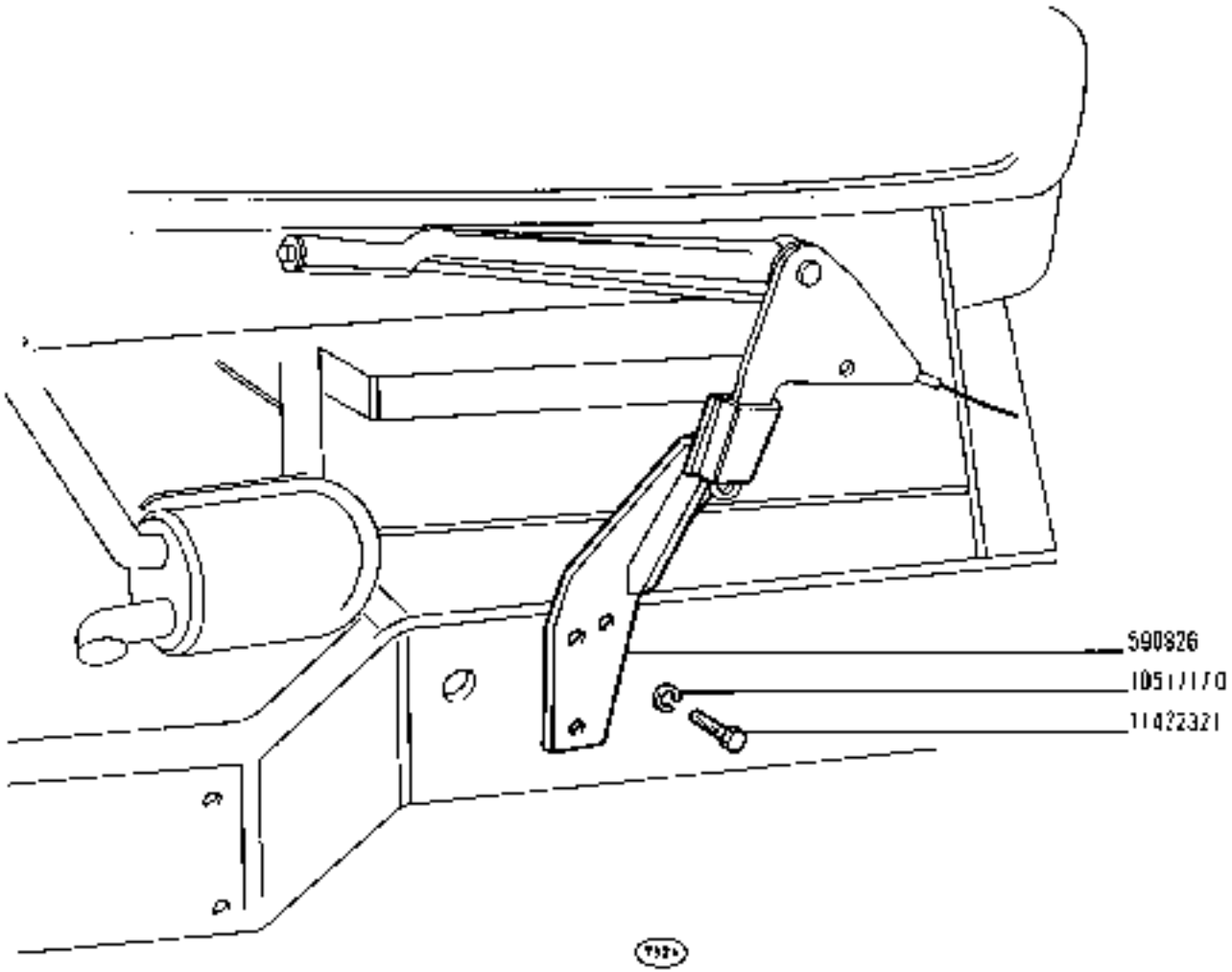

• Vedere a pag. -Voir la liste -Siehe Tabelle -See list -Véase la lista

COMANDO FRENO RIMORCHIO

- *Commande de frein de remorque*
- *Anhängerbremse*
- *Trailer Brake System*
- *Freno del remolque*

https://tractormanualz.com/

modif.	n. ordinat.	quant.	Denominazione	Désignation	Benennung	Description	Denominación
	563360	6	Dado -01-02-04-05-06-07 -08-09-	Écrou	Mutter	Nut	Tuerca
	563360	5	Dado -03-	Écrou	Mutter	Nut	Tuerca
	589978	1	Telaio-01-02-04-05-06-	Cadre	Rahmen	Frame	Bastidor
	590049	1	Telaio -03-	Cadre	Rahmen	Frame	Bastidor
	590809	1	Telaio -07-09-	Cadre	Rahmen	Frame	Bastidor
	591916	1	Telaio -08-	Cadre	Rahmen	Frame	Bastidor
	10517270	6	Rosetta elastica	Rondelle frein	Sicherungsring	Lockwasher	Arandela de freno
	10790511	1	Dado -03-	Écrou	Mutter	Nut	Tuerca
	11800420	1	Prigioniero -01-	Goujon	Stiftschraube	Stud	Espárrago
	11800520	1	Prigioniero -08-	Goujon	Stiftschraube	Stud	Espárrago
	11800620	6	Prigioniero-01-02-04- -05-06-07-09-	Goujon	Stiftschraube	Stud	Espárrago
	11800620	5	Prigioniero -03-08-	Goujon	Stiftschraube	Stud	Espárrago

https://tractormanualz.com/

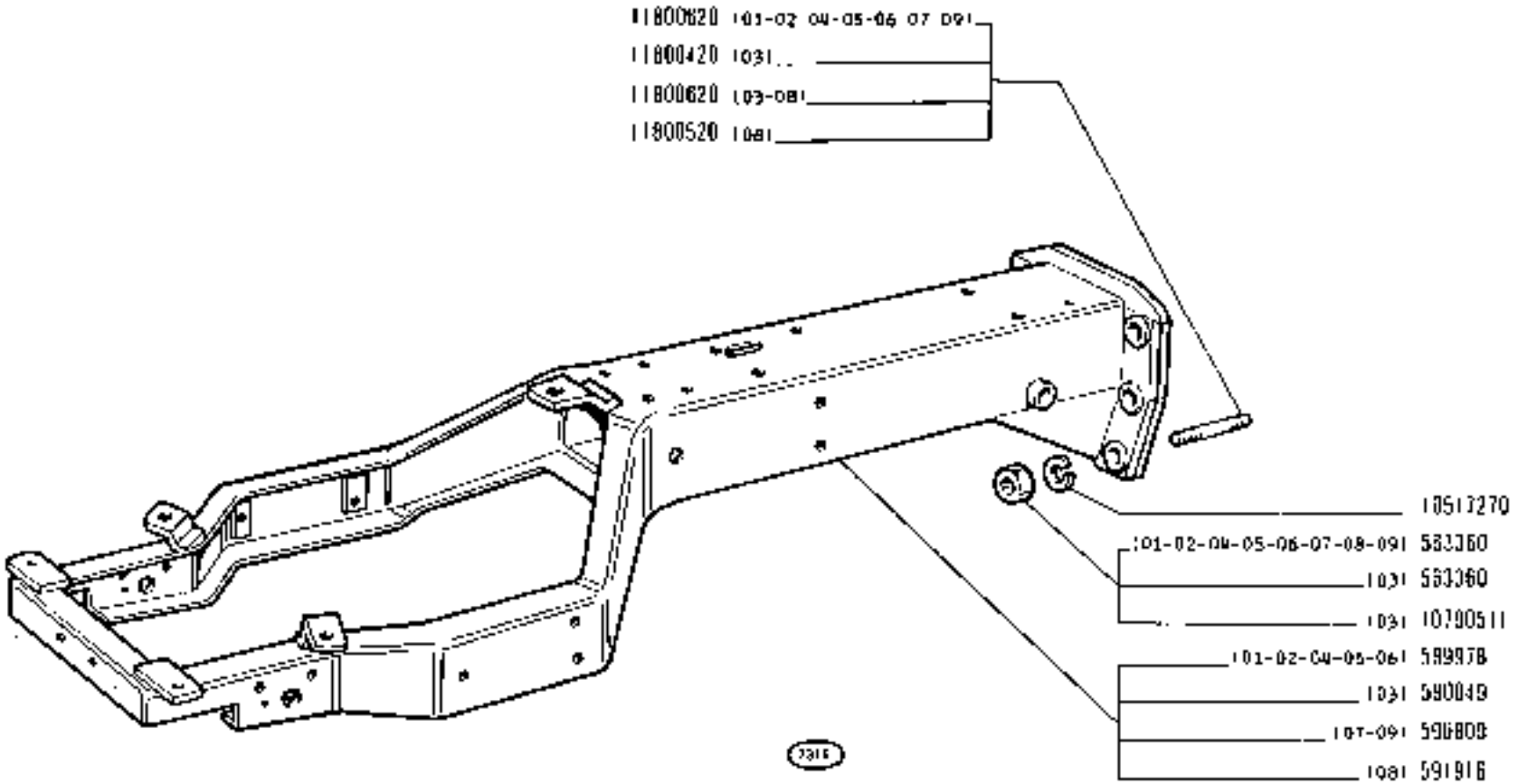

215

01 02 03 04 05
06 07 08 09

TELAIO

- *Cadre*
- *Frame*
- *Rahmen*
- *Bastidor*

https://tractormanualz.com/

D1.01

modif.	n. ordinaz.	quant.	Denominazione	Designation	Benennung	Description	Denominaciones
	559917	2	Perno	Axe	Bolzen	Pin	Pasador
B171257 595746	561754	1	Traversa traino	Traverse	Ackerschiene	Drawbar frame	Bastidor
	561755	1	Supporto d	Support	Lager	Support	Soporte
	561756	1	Supporto a	Support	Lager	Support	Soporte
	561757	1	Perno	Axe	Bolzen	Pin	Pasador
	561758	1	Traversa ant.	Traverse	Ackerschiene	Drawbar frame	Bastidor
	561759	2	Tirante	Tirant	Verbindungsstange	Link	Biela
	561760	4	Boccola	Douille	Büchse	Bush	Casquillo
	561761	2	Perno	Axe	Bolzen	Pin	Pasador
	567406	5	Copiglia	Goupille	Splint	Pin	Pasador abierto
B171257 595745	573196	1	Barra traino	Barre	Zugpendel	Drawbar	Lanza
	573202	1	Perno	Axe	Bolzen	Pin	Pasador
	10517170	4	Rosetta elastica	Rondelle f in	Sicherungsring	Lockwasher	Arandela de freno
	10790411	4	Dado	Écrou	Mutter	Nut	Tuerca
	10792411	2	Dado	Écrou	Mutter	Nut	Tuerca
	10797001	2	Copiglia	Goupille	Splint	Pin	Pasador abierto
	11394321	4	Vite	Vis	Schraube	Screw	Tornillo

https://tractormanualz.com/

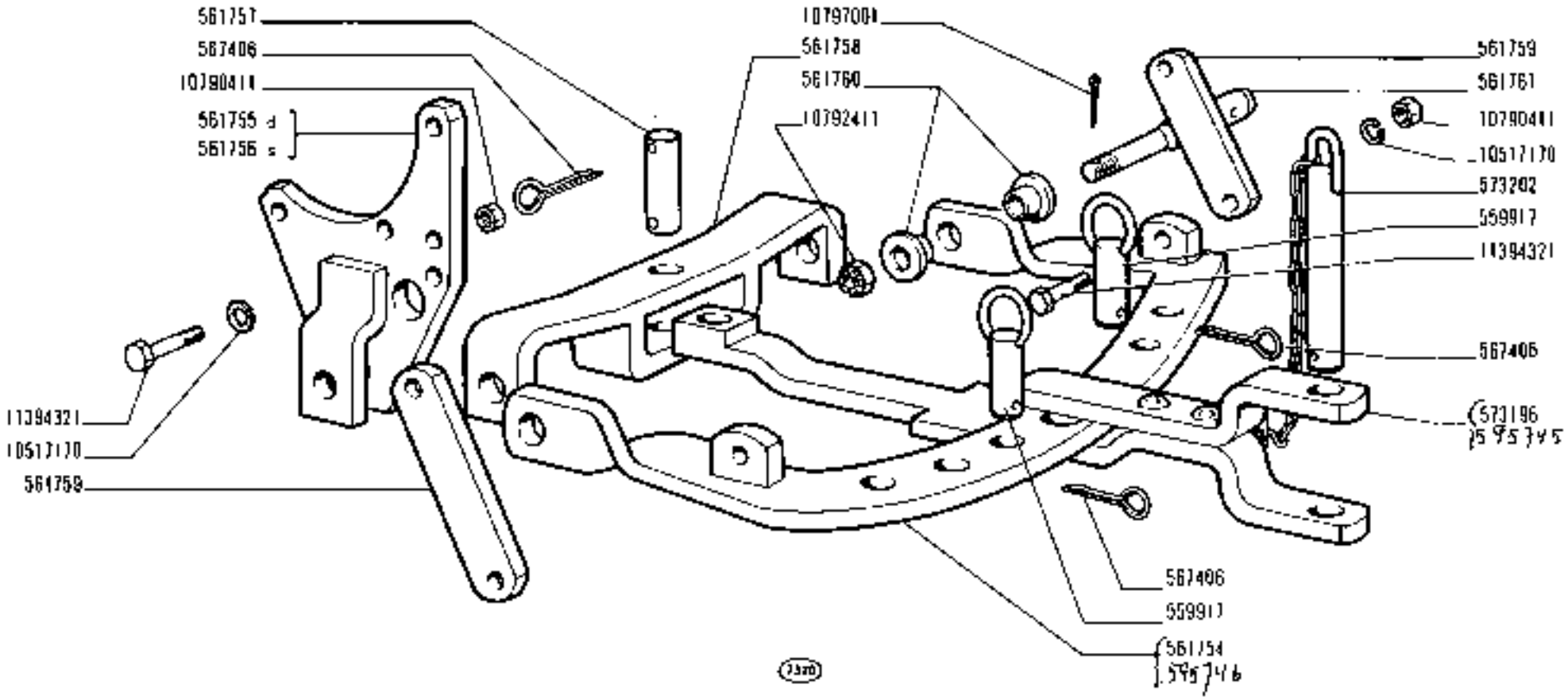

215

01 02 04

ORGANO DI TRAINO

- *Organe d'attelage*
- *Towing Device*
- *Gerätekupplung*
- *Barra de arrastre*

https://tractormanualz.com/

D1.03

modif.	n. ordinaz.	quant.	Denominazione	Désignation	Benennung	Description	Denominaciones
	561755	1	Supporto d	Support	Lager	Support	Soporte
	561756	1	Supporto s	Support	Lager	Support	Soporte
	561758	1	Traverse ant.	Traverse	Ackerschiene	Drawbar frame	Bastidor
	561760	4	Boccola	Douille	Büchse	Bush	Casquillo
	561761	2	Perno	Axe	Bolzen	Pin	Pasador
	10792411	2	Dado	Écrou	Mutter	Nut	Tuerca
	10797001	2	Copiglia	Goupille	Splint	Pin	Pasador abierto

https://tractormanualz.com/

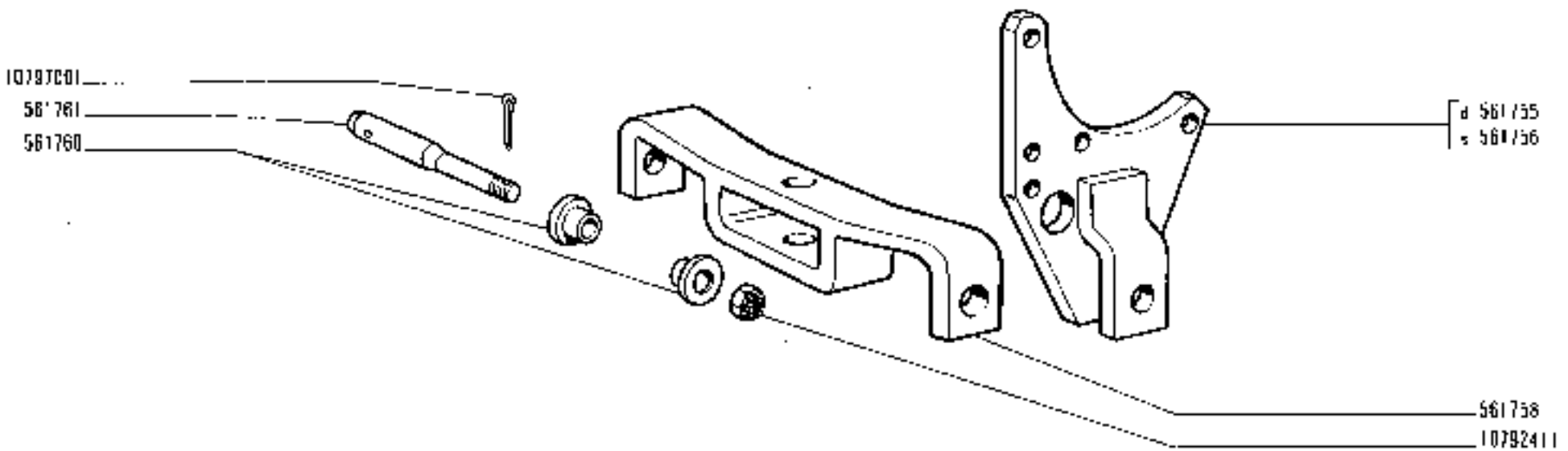

7907

215
03

ORGANO DI TRAINO

- Organe d'attelage
- Towing Device
- Gerätekupplung
- Barra de arrastre

https://tractormanualz.com/

D1.03/1

modif.	n. ordinat.	quant.	Denominazione	Désignation	Benennung	Description	Denominación
	553408	1	Piastrina	Plaquette	Plättchen	Plate	Placa
	559917	2	Perno	Axe	Bolzen	Pin	Pasador
	561760	2	Boccola	Douille	Büchse	Bush	Casquillo
	566084	1	Traversa traino	Traverse	Ackerschiene	Drawbar frame	Bastidor
	566088	1	Supporto d	Support	Lager	Support	Soporte
	566089	1	Supporto s	Support	Lager	Support	Soporte
	566092	1	Perno	Axe	Bolzen	Pin	Pasador
	566093	2	Tirante	Tirant	Verbindungsstange	Link	Biela
	566094	2	Perno	Axe	Bolzen	Pin	Pasador
	567406	3	Copiglia	Goupille	Splint	Pin	Pasador abierto
	573196	1	Barra traino	Barre	Zugpendel	Drawbar	Lanza
	573202	1	Perno	Axe	Bolzen	Pin	Pasador
	10516670	1	Rosetta elastica	Rondelle frein	Sicherungsring	Lockwasher	Arandela de freno
	10517170	4	Rosetta elastica	Rondelle frein	Sicherungsring	Lockwasher	Arandela de freno
	10790411	4	Dado	Écrou	Mutter	Nut	Tuerca
	10792411	2	Dado	Écrou	Mutter	Nut	Tuerca
	10797001	2	Copiglia	Goupille	Splint	Pin	Pasador abierto
	11394321	4	Vite	Vis	Schraube	Screw	Tornillo
	16043221	1	Vite	Vis	Schraube	Screw	Tornillo

https://tractormanualz.com/

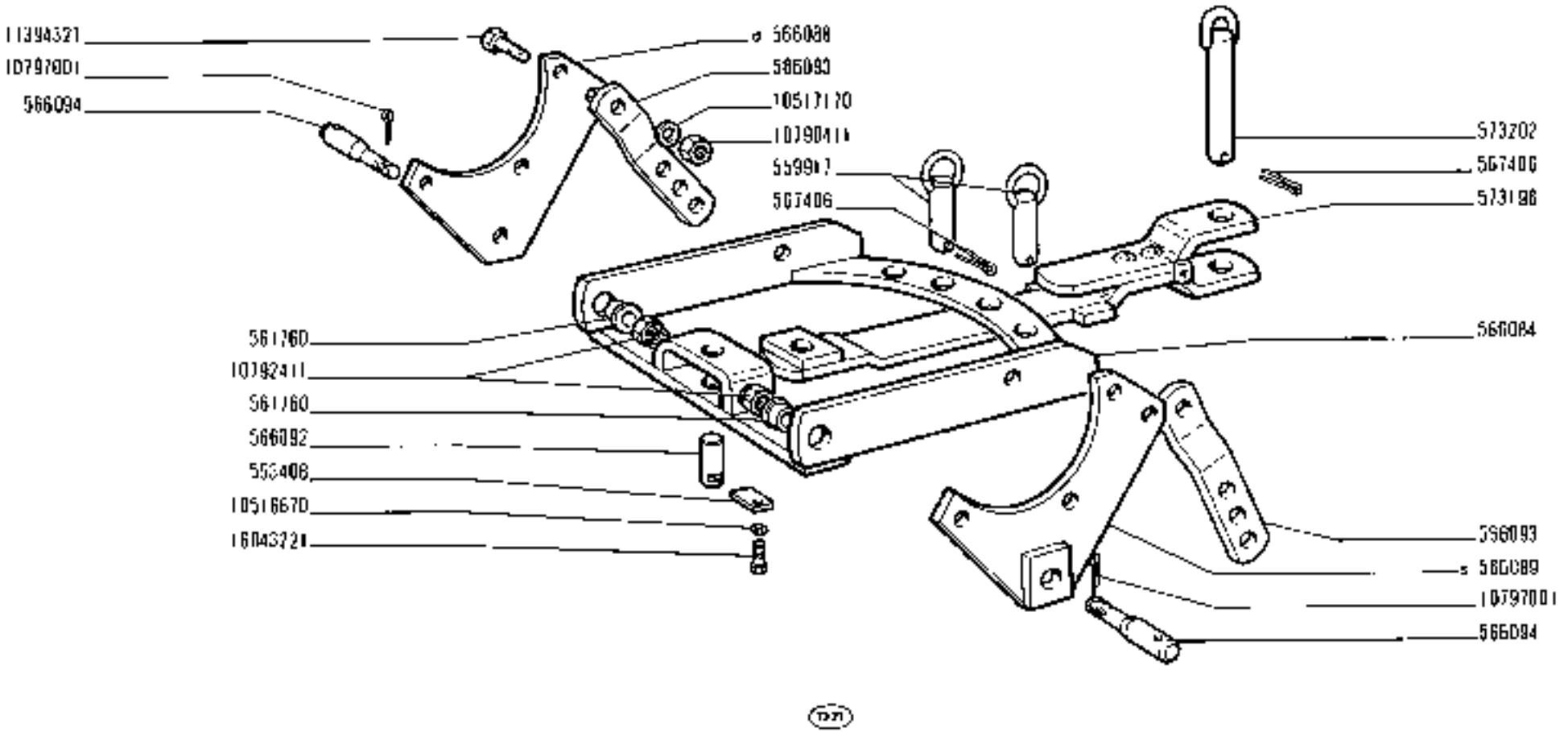

https://tractormanualz.com/

modif.	n. ordine	quant.	Denominazione	Désignation	Benennung	Description	Denominaciones
	561760	2	Boccola	Douille	Büchse	Bush	Casquillo
	566038	2	Perno	Axe	Bolzen	Pin	Pasador
	566330	1	Traversa ant.	Traverse	Ackerschiene	Drawbar frame	Bastidor
	566331	1	Supporto d	Support	Lager	Support	Soporte
	566332	1	Supporto s	Support	Lager	Support	Soporte
	587091	2	Tirante	Tirant	Verbindungsstange	Link	Biela
	591597	1	Traversa traino	Traverse	Ackerschiene	Drawbar frame	Bastidor
	10517170	6	Rosetta elastica	Rondelle frein	Sicherungsring	Lockwasher	Arandela de freno
	10790411	6	Dado	Écrou	Mutter	Nut	Tuerca
	10792411	2	Dado	Écrou	Mutter	Nut	Tuerca
	10797001	2	Copiglia	Goupille	Splint	Pin	Pasador abierto
	11394321	2	Vite	Vis	Schraube	Screw	Tornillo
	11394321	2	Vite *	Vis	Schraube	Screw	Tornillo
	11422021	2	Vite	Vis	Schraube	Screw	Tornillo
	11422021	2	Vite **	Vis	Schraube	Screw	Tornillo

* trattori senza sollevatore — Tracteurs sans disp. de relevage — Schlepper ohne Kraftheber — Tractors without lifter — Tractor sin elevador

** trattori con sollevatore — Tracteur avec disp. de relevage — Schlepper mit Kraftheber — Tractors with lifter — Tractor con elevador

https://tractormanualz.com/

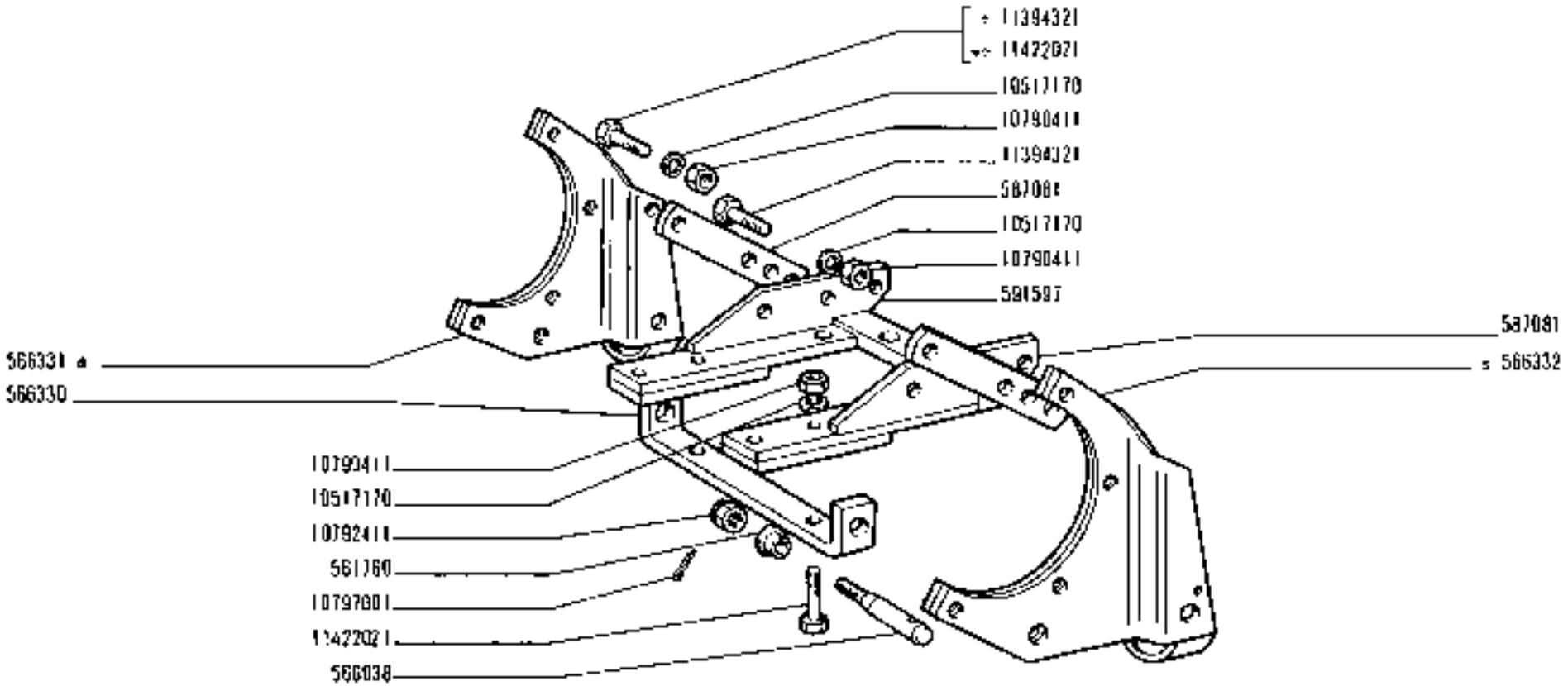

(7227)

* ** Vedere elenco-Voir la liste -Siehe Tabelle -See list -Véase la lista

https://tractormanualz.com/

mod.	n. ordine	quant.	Denominazione	Désignation	Benennung	Description	Denominaciones
559609	1	Guarnizione	Joint	Dichtung	Gasket	Junta
559609	2	Piastrina	Plaquette frein	Sicherungsblech	Lockplate	Placa de freno
559616	1	Guarnizione	Joint	Dichtung	Gasket	Junta
559618	1	Piastrina	Plaquette frein	Sicherungsblech	Lockplate	Placa de freno
559715	1	Rosetta sp.2,4	Rondelle	Scheibe	Washer	Arandela
559716	1	Rosetta sp.2,5	Rondelle	Scheibe	Washer	Arandela
559717	1	Rosetta sp.2,6	Rondelle	Scheibe	Washer	Arandela
559718	1	Rosetta sp.2,7	Rondelle	Scheibe	Washer	Arandela
559719	1	Rosetta sp.2,8	Rondelle	Scheibe	Washer	Arandela
559720	1	Rosetta inf.sp.2,2	Rondelle	Scheibe	Washer	Arandela
559721	1	Rosetta inf.sp.2,3	Rondelle	Scheibe	Washer	Arandela
559722	1	Rosetta inf.sp.2,4	Rondelle	Scheibe	Washer	Arandela
559723	1	Rosetta inf.sp.2,5	Rondelle	Scheibe	Washer	Arandela
559724	1	Rosetta inf.sp.2,6	Rondelle	Scheibe	Washer	Arandela
560544	1	Guarnizione	Joint	Dichtring	Seal	Junta
561513	2	Supporto *	Support	Lager	Support	Soporte
561537	1	Pignone	Pignon	Ritzel	Pinion	Piñón
561541	1	Settore	Secteur	Zahnbogen	Sector	Rueda
561542	1	Supporto	Support	Lager	Support	Soporte
561543	3	Vite	Vis	Schraube	Screw	Tornillo
561544	1	Vite	Vis	Schraube	Screw	Tornillo
561720	1	Coperchio *	Couvercle	Deckel	Cover	Tapa
562366	4	Piastrina	Plaquette frein	Sicherungsblech	Lockplate	Placa de freno
564685	1	Scatola compl.	Boîtier de direction	Lenkgehäuse	Steering box	Caja de dirección
578094	2	Supporto -07-08-09-	Support	Lager	Support	Soporte
585198	1	Scatola sterzo compl.	Boîtier de direction	Lenkgehäuse	Steering box	Caja de dirección
587736	1	Coperchio -07-08-09-	Couvercle	Deckel	Cover	Tapa
588134	1	Albero	Arbre	Welle	Shaft	Árbol
588496	1	Guarnizione	Joint	Dichtring	Seal	Junta
589246	1	Coperchio-01-02-03-05--06-07-08-	Couvercle	Deckel	Cover	Tapa
589457	1	Albero comando *	Arbre	Welle	Shaft	Árbol
589468	1	Volante	Volant	Lenkrad	Steering wheel	Volante
590810	1	Albero comando-07-08--09-	Arbre	Welle	Shaft	Árbol
590950	1	Coperchio -04-09-	Couvercle	Deckel	Cover	Tapa
591405	1	Tubo *	Tuyau	Rohr	Pipe	Tubo
591406	1	Tubo -07-08-09-	Tuyau	Rohr	Pipe	Tubo
712516	1	Boccola	Douille	Büchse	Bush	Casquillo
10158601	1	Tappo	Bouchon	Stopfen	Plug	Tapón
10206020	1	Linguetta	Linguet	Scheibenfeder	Key	Chaveta
10516470	1	Rosetta elastica	Rondelle frein	Sicherungsring	Lockwasher	Arandela de freno
10516670	2	Rosetta elastica	Rondelle frein	Sicherungsring	Lockwasher	Arandela de freno
10516870	2	Rosetta elastica	Rondelle frein	Sicherungsring	Lockwasher	Arandela de freno
10519601	2	Rosetta piana	Rondelle	Scheibe	Washer	Arandela
10726711	1	Dado	Écrou	Mutter	Nut	Tuerca
10790421	4	Dado	Écrou	Mutter	Nut	Tuerca
10791011	1	Dado	Écrou	Mutter	Nut	Tuerca
10902121	1	Vite	Vis	Schraube	Screw	Tornillo

https://tractormanualz.com/

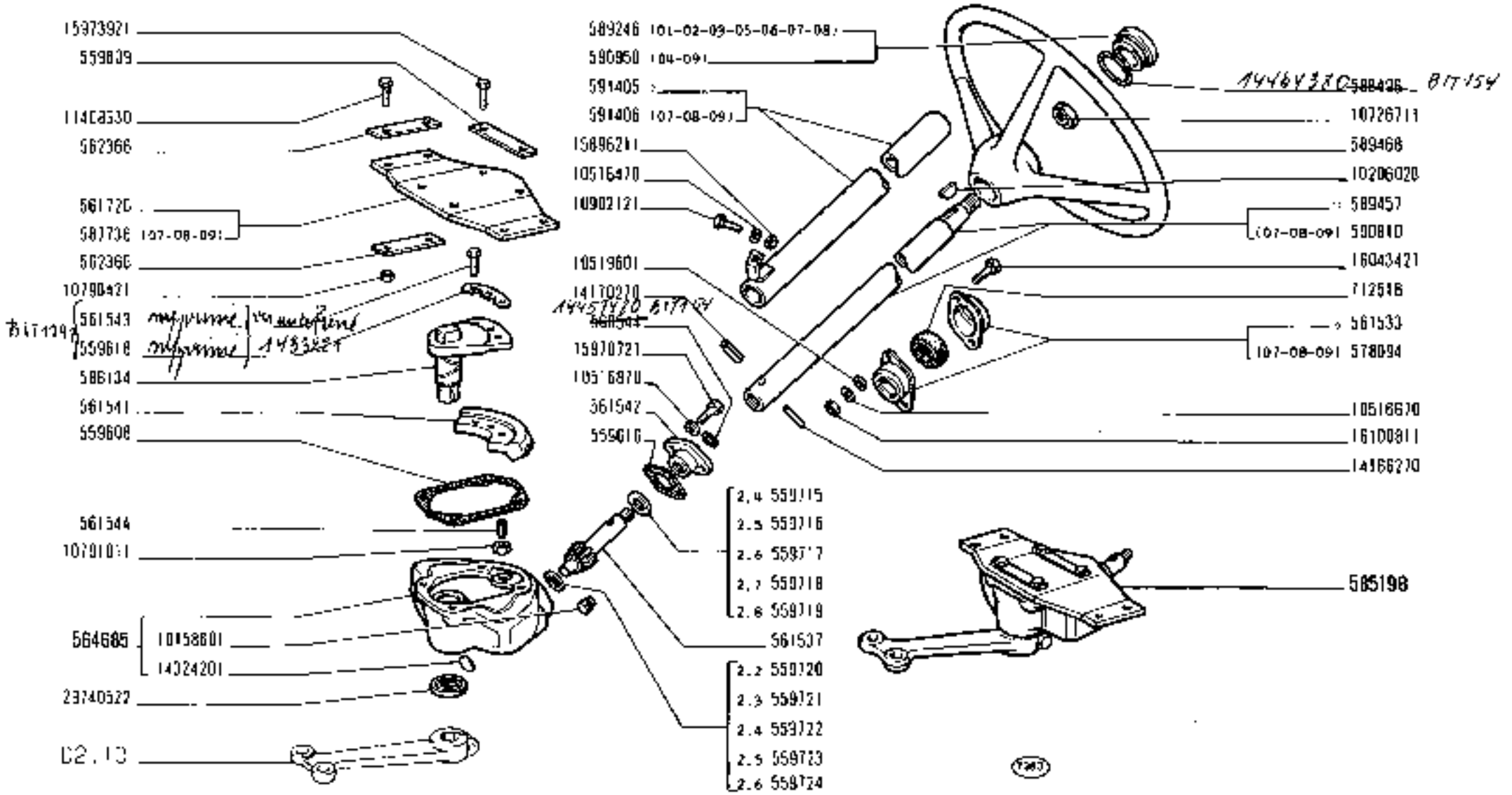

https://tractormanualz.com/

modif.	n. ordine.	quant.	Denominazione	Désignation	Benennung	Description	Denominaciones
	11408330	4	Vite	Vis	Schraube	Screw	Tornillo
	14166270	1	Spina elastica	Goupille	Stift	Pin	Pasador
	14170270	1	Spina elastica	Goupille	Stift	Pin	Pasador
	14324201	1	Tappo conico	Bouchon	Stopfen	Plug	Tapón
	15896211	1	Dado	Ecrou	Mutter	Nut	Tuerca
	15970721	2	Vite	Vis	Schraube	Screw	Tornillo
	15973921	4	Vite	Vis	Schraube	Screw	Tornillo
	16043421	1	Vite	Vis	Schraube	Screw	Tornillo
	16100811	2	Dado	Ecrou	Mutter	Nut	Tuerca
	29740522	1	Guarnizione	Joint	Dichtring	Seal	Junta

* -01-02-03-04-05-06-

https://tractormanualz.com/

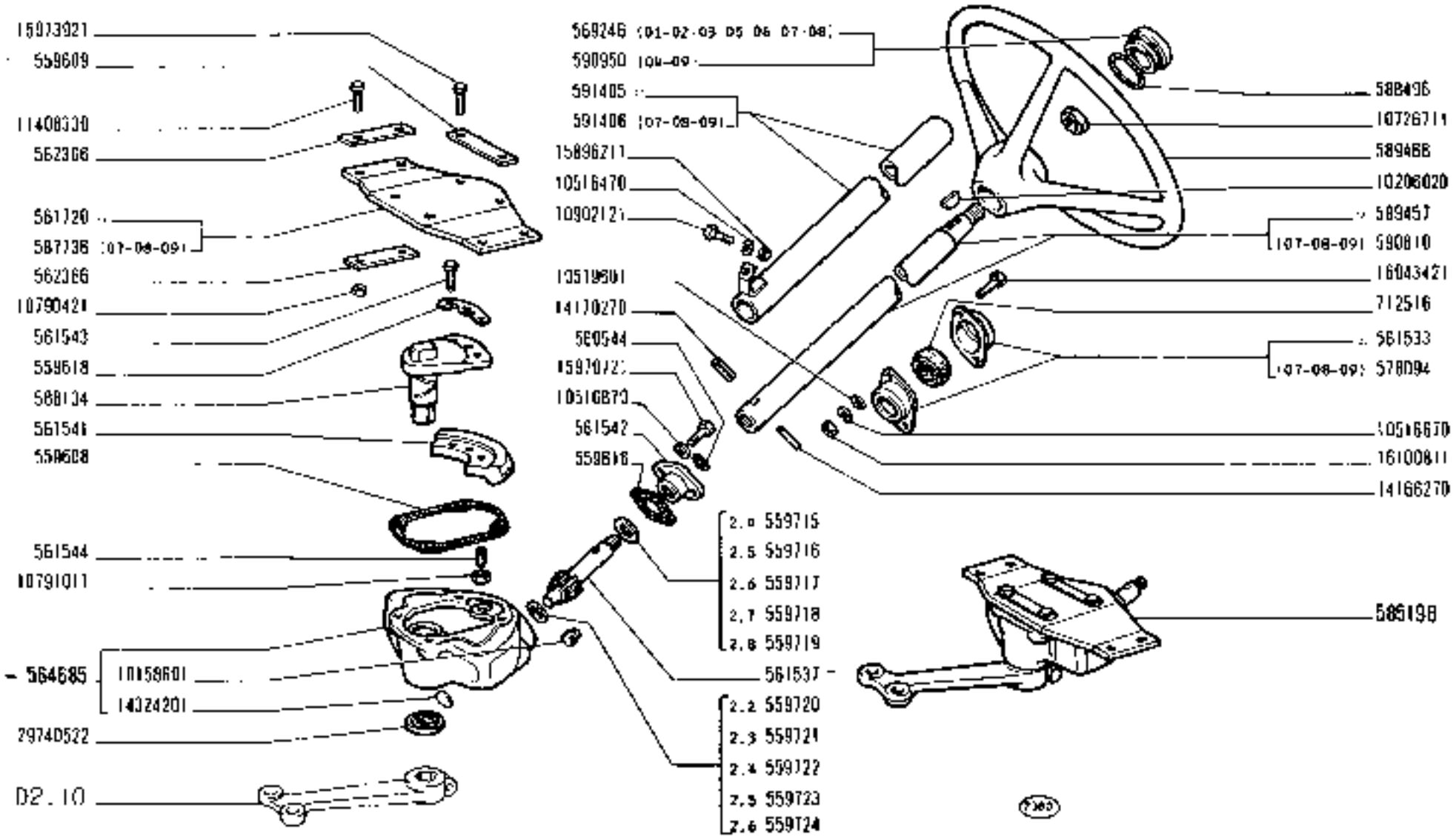

* Vedere elenco - Voir la liste - Siehe Tabelle - See list - Véase la lista

215

01 02 03 04 05
06 07 08 09

COMANDO STERZO

- *Commande de direction*
- *Lenkgetriebe*
- *Steering Gear*
- *Volante y caja de la dirección*

D2.01

https://tractormanualz.com/

modif.	n. ordinaz.	quant.	Denominazione	Désignation	Benennung	Description	Denominaciones
	559578	2	Morsetto	Collier	Klemme	Clamp	Collar
	589473	1	Leva	Levier	Hebel	Lever	Palanca
	589474	1	Leva a	Levier	Hebel	Lever	Palanca
	589475	1	Leva d	Levier	Hebel	Lever	Palanca
	589482	2	Tirante est.compl.	Barre	Lenkstange	Rod	Barra de acoplamiento
	589484	1	Tirante int.d compl.	Barre	Lenkstange	Rod	Barra de acoplamiento
	589486	1	Tirante int.compl.s	Barre	Lenkstange	Rod	Barra de acoplamiento
	592816	1	Tirante int.compl.d-22	Barre	Lenkstange	Rod	Barra de acoplamiento
	592818	1	Tirante int.compl.s-22	Barre	Lenkstange	Rod	Barra de acoplamiento
	4100871	4	Guarnizione	Capuchon	Manschette	Boot	Capuchón
	10517070	3	Rosetta elastica	Rondelle frein	Sicherungsring	Lockwasher	Arandela de freno
	10790311	3	Dado	Écrou	Mutter	Nut	Tuerca
	11354021	3	Vite	Vis	Schraube	Screw	Tornillo
	12575611	4	Dado	Écrou	Mutter	Nut	Tuerca
	12605570	2	Rosetta dentata	Rondelle frein	Sicherungsring	Lockwasher	Arandela de freno
	16043921	2	Vite	Vis	Schraube	Screw	Tornillo
	16100811	2	Dado	Écrou	Mutter	Nut	Tuerca

PIÈCES ACTUELLES Nº de comm.	Quant.	DÉSIGNATION	PIÈCES ANCIENNES Nº de comm.	Quant.
		Sgr. D2.10		
578332	1	Écrou	—	—
—	—	Barre intérieure gauche, complète	589486	1
592958	1	Barre intérieure gauche	—	—
592961	2	Barre extérieure complète	589482	2
592963	1	Barre intérieure droite, complète	589484	1
592964	2	Chape	559578	2
—	—	Barre intérieure gauche, complète (22)	592818	1
592986	1	Barre intérieure gauche (22)	—	—
592988	1	Barre intérieure droite, complète (22)	592816	1
4104085	1	Rotule réglable	—	—

BIT 117 après ch. 30/221

https://tractormanualz.com/

A



B

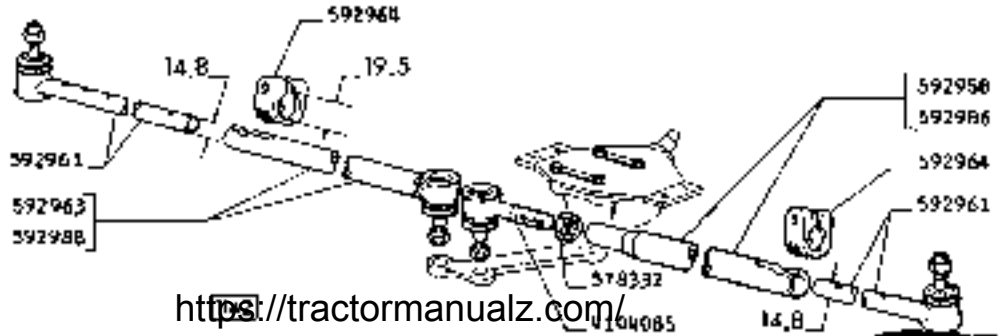

BIJ 1177 upris 307881

https://tractormanualz.com/

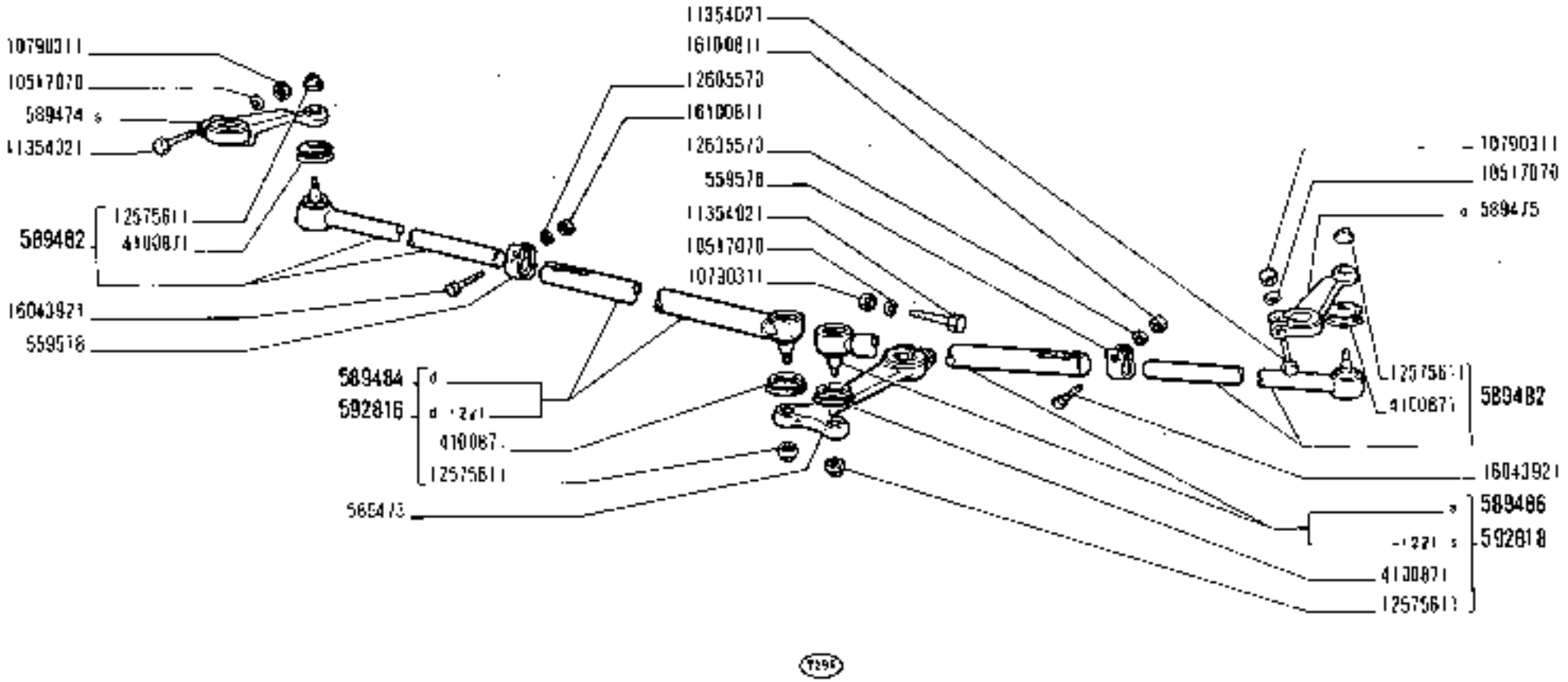

215	TIRANTERIA COMANDO STERZO	D2.10
01 02 03 04 05 06	• Timonerie de direction • Lenkgestänge • Steering Linkage • Timonería de la dirección	

https://tractormanualz.com/

modif.	n. codice	quant.	Denominazione	Désignation	Benennung	Description	Denominación
592467	559578	2	Morsetto	Collier	Klemme	Clamp	Collar
	589473	1	Leva	Levier	Hebel	Lever	Palanca
	589474	1	Leva s	Levier	Hebel	Lever	Palanca
	589475	1	Leva d	Levier	Hebel	Lever	Palanca
592478	590821	2	Tirante est.compl.	Barre	Lenkstange	Rod	Barra de acoplamiento
592480	590823	1	Tirante int.compl.d	Barre	Lenkstange	Rod	Barra de acoplamiento
	590825	1	Tirante int.compl.s	Barre	Lenkstange	Rod	Barra de acoplamiento
	4100871	4	Guarnizione	Capuchon	Manschette	Boot	Capuchón
	10517070	3	Rosetta elastica	Rondelle frein	Sicherungsring	Lockwasher	Arandela de freno
	10790311	3	Dado	Écrou	Mutter	Nut	Tuerca
	11354021	3	Vite	Vis	Schraube	Screw	Tornillo
	12575611	4	Dado	Écrou	Mutter	Nut	Tuerca
	12605570	2	Rosetta dentata	Rondelle frein	Sicherungsring	Lockwasher	Arandela de freno
	16043921	2	Vite	Vis	Schraube	Screw	Tornillo
	16100811	2	Dado	Écrou	Mutter	Nut	Tuerca
	4104085	1	[illegible]				
	592476	1	[illegible]				
	576552	1	[illegible]				

https://tractormanualz.com/

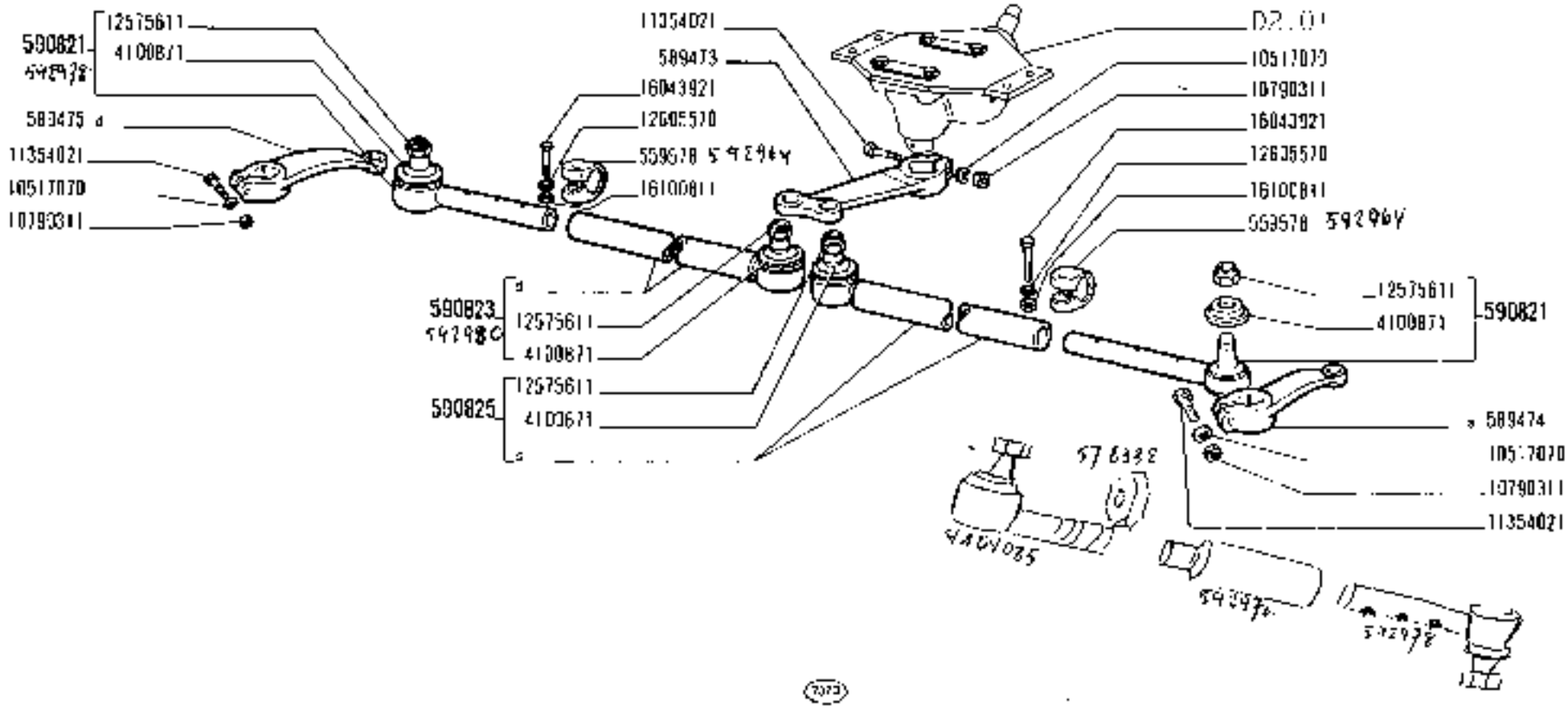

TIRANTERIA COMANDO STERZO

- *Timoneria de direction*
- *Steering Linkage*
- *Lenkgestänge*
- *Timoneria de la dirección*

https://tractormanualz.com

modif.	n. ordinaz.	quant.	Denominazione	Désignation	Benennung	Description	Denominaciones
	538930	2	Anello rasamento	Rondelle butée	Druckscheibe	Thrust ring	Anillo de apoyo
	559534	1	Perno	Axe	Bolzen	Pin	Eje
	559537	2	Boccola	Douille	Büchse	Bush	Casquillo
	559545	4	Boccola	Douille	Büchse	Bush	Casquillo
	559547	2	Rosetta piana	Rondelle	Scheibe	Washer	Arandela
	559548	2	Distanziale	Entretoise	Abstandstück	Spacer	Separador
	559549	2	Guarnizione	Joint	Dichtring	Seal	Junta
	561510	4	Staffa	Collier	Schelle	Clamp	Collar
	561511	2	Perno	Axe	Bolzen	Pin	Pasador
	561550	1	Gancio manovra	Crochet	Haken	Hook	Gancho
	562590	2	Piastrina	Plaquette	Plättchen	Plate	Placa
	564683	1	Assale centr.compl. -01-02-03-04-05-06-	Essieu	Achse	Axle	Eje
	567499	2	Anello	Bague	Ring	Ring	Anillo
	567500	4	Grano	Ergot	Passtift	Dowel	Pitón
	567573	2	Assale lat.compl.*	Essieu	Achse	Axle	Eje
	567574	2	Fuso a snodo compl.*	Fusée	Achsschenkel	Steering knuckle	Mangueta
	567575	2	Ralla	Rondelle	Scheibe	Washer	Arandela
	569784	1	Assale centr.compl.-22	Essieu	Achse	Axle	Eje
	573058	2	Assale lat.compl.-05-06-	Essieu	Achse	Axle	Eje
	573060	2	Fuso a snodo compl. -05-06-07-08-09-	Fusée	Achsschenkel	Steering knuckle	Mangueta
	573064	2	Assale lat.compl.07-08-09-	Essieu	Achse	Axle	Eje
	583334	1	Assale centr.compl. -07-08-09-	Essieu	Achse	Axle	Eje
	583998	1	Perno -05-06-	Axe	Bolzen	Pin	Eje
	589467	1	Perno **	Axe	Bolzen	Pin	Eje
	589980	1	Supporto assale ant.	Support	Lager	Support	Soporte
	10516870	1	Rosetta elastica	Rondelle frein	Sicherungsring	Lockwasher	Arandela de freno
	10517070	4	Rosetta elastica	Rondelle frein	Sicherungsring	Lockwasher	Arandela de freno
	10517170	4	Rosetta elastica	Rondelle frein	Sicherungsring	Lockwasher	Arandela de freno
	10724621	2	Dado	Écrou	Mutter	Nut	Tuerca
	10733801	2	Copiglia	Goupille	Splint	Pin	Pasador abierto
	10734600	2	Copiglia	Goupille	Splint	Pin	Pasador abierto
	10734601	1	Copiglia	Goupille	Splint	Pin	Pasador abierto
	10792311	1	Dado	Écrou	Mutter	Nut	Tuerca
	11288021	1	Vite	Vis	Schraube	Screw	Tornillo
	11405321	4	Vite	Vis	Schraube	Screw	Tornillo
	12163911	4	Dado	Écrou	Mutter	Nut	Tuerca
	12164711	1	Dado	Écrou	Mutter	Nut	Tuerca
	13407211	2	Ingrassatore-05-06-07-08-09-	Graisseur	Schmiernippel	Fitting	Engrasador
	13408411	1	Ingrassatore	Graisseur	Schmiernippel	Fitting	Engrasador
	13408411	2	Ingrassatore *	Graisseur	Schmiernippel	Fitting	Engrasador
	15816421	8	Vite	Vis	Schraube	Screw	Tornillo
	23111990	2	Cuscinetto	Roulement	Lager	Bearing	Rodamiento
	23144770	2	Cuscinetto	Roulement	Lager	Bearing	Rodamiento

* -01-02-03-04-
** -01-02-03-04-07-08-09-

https://tractormanualz.com/

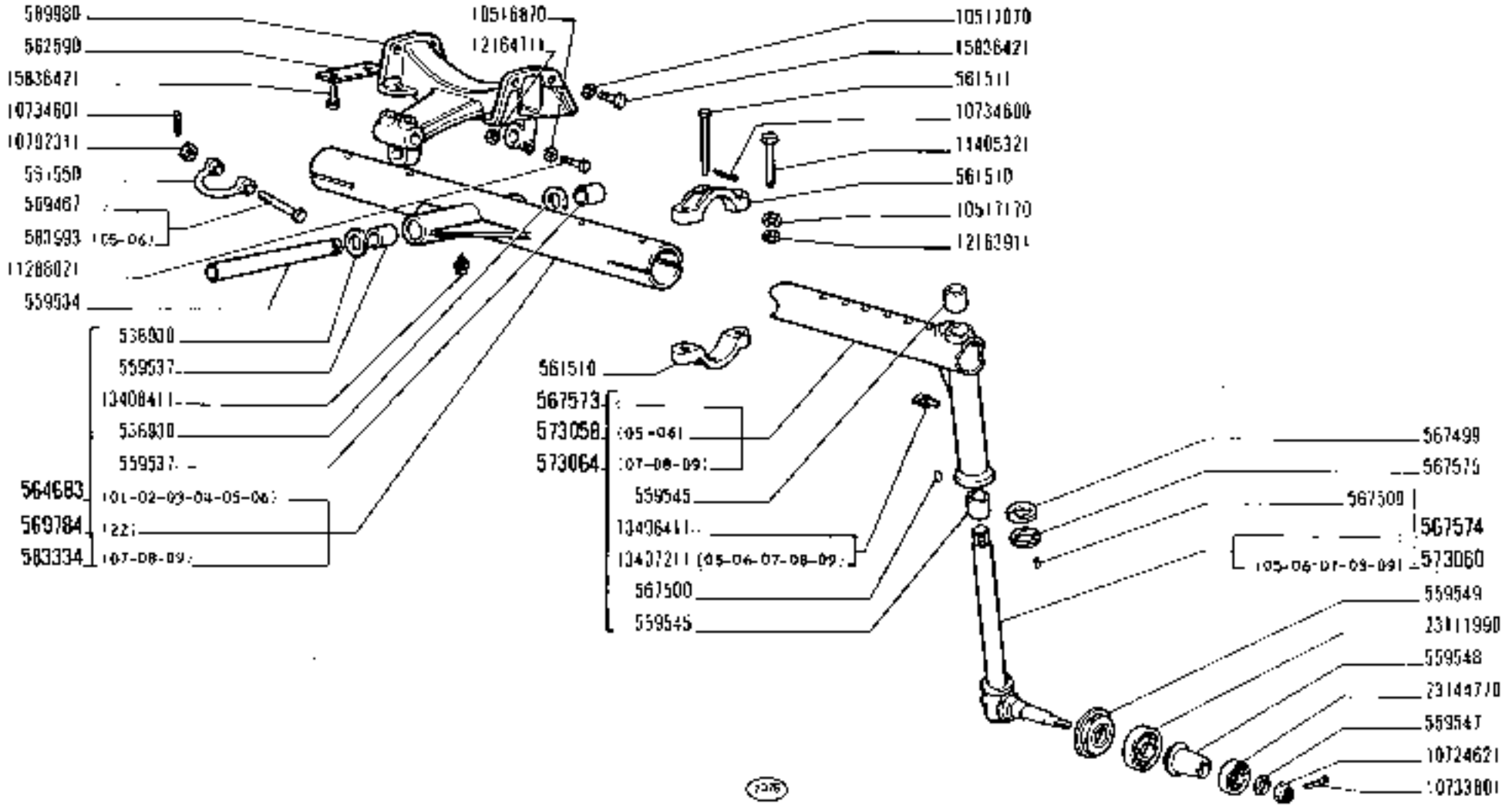

Vedere elenco Voir la liste Siehe Tabelle - See list - Véase la lista

215	ASSALE ANTERIORE	D3.14
01 02 03 04 05 06 07 08 09	• Essieu AV • Vorderachse • Front Axle • Eje delantero	

https://tractormanualz.com

modif.	n. ordinaz.	quant.	Denominazione	Designation	Benennung	Description	Denominaciones
	559470	10	Vite	Vis	Schraube	Screw	Tornillo
	559530	2	Coperchio	Couvercle	Deckel	Cover	Tapa
	561460	8	Vite-01-02-04-	Vis	Schraube	Screw	Tornillo
	561628	2	Mozzo	Moyeu	Nabe	Hub	Buje
	561641	2	Ruota	Roue	Rad	Wheel	Rueda
	561643	2	Disco zavorra est.*	Lest	Zusatzgewicht	Ballast	Lastre
	566111	2	Disco zavorra int.*	Lest	Zusatzgewicht	Ballast	Lastre
	10517170	16	Rosetta elastica *	Rondelle frein	Sicherungsring	Lockwasher	Arandela de freno
	12164011	8	Dado *	Écrou	Mutter	Nut	Tuerca
	15978021	8	Vite *	Vis	Schraube	Screw	Tornillo

* -01-02-04-05-06-07-08

https://tractormanualz.com/

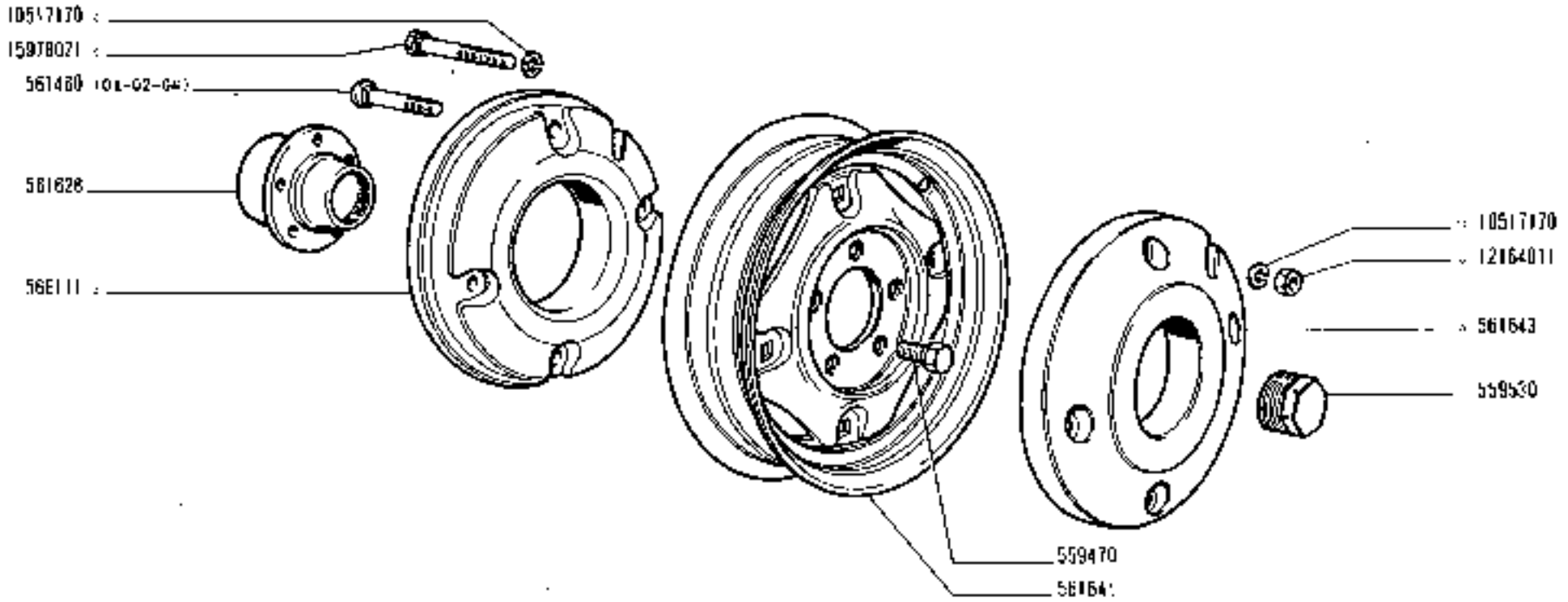

Vedere elenco –Voir la liste –Siehe Tabelle –See list –Véase la lista

RUOTE ANTERIORI

• *Roues AV*
• *Vorderräder*
• *Front Wheels*
• *Rodas anteriores*

https://tractormanualz.com/

modif.	n. ordinaz.	quant.	Denominazione	Désignation	Benennung	Description	Denominación
	559470	12	Vite	Vis	Schraube	Screw	Tornillo
	561458	8	Vite	Vis	Schraube	Screw	Tornillo
	561460	8	Vite *	Vis	Schraube	Screw	Tornillo
	561629	2	Cerchione 8.3/8.24 **	Jante	Felge	Rim	Llanta
	561632	2	Cerchione 9.5/9.24 *	Jante	Felge	Rim	Llanta
	561642	2	Disco	Disque	Scheibe	Plate	Disco
	562480	8	Vite *	Vis	Schraube	Screw	Tornillo
	571015	2	Cerchione 4.00-10 **	Jante	Felge	Rim	Llanta
	578192	2	Grano	Ergot	Paßstift	Dowel	Pitón
	579147	4	Disco zavorra *	Lest	Zusatzgewicht	Ballast	Lastre
	587881	2	Cerchione 11.2/10-24	Jante	Felge	Rim	Llanta
	10517170	16	Rosetta elastica *	Rondelle frein	Sicherungsring	Lockwasher	Arandela de freno
	10517170	8	Rosetta elastica	Rondelle frein	Sicherungsring	Lockwasher	Arandela de freno
	10790411	8	Dado	Ecrou	Mutter	Nut	Tuerca
	12164011	16	Dado *	Ecrou	Mutter	Nut	Tuerca

* -01-02-04-05-06-07-

** -01-02-04-05-06-07-

-08-09-

https://tractormanualz.com/

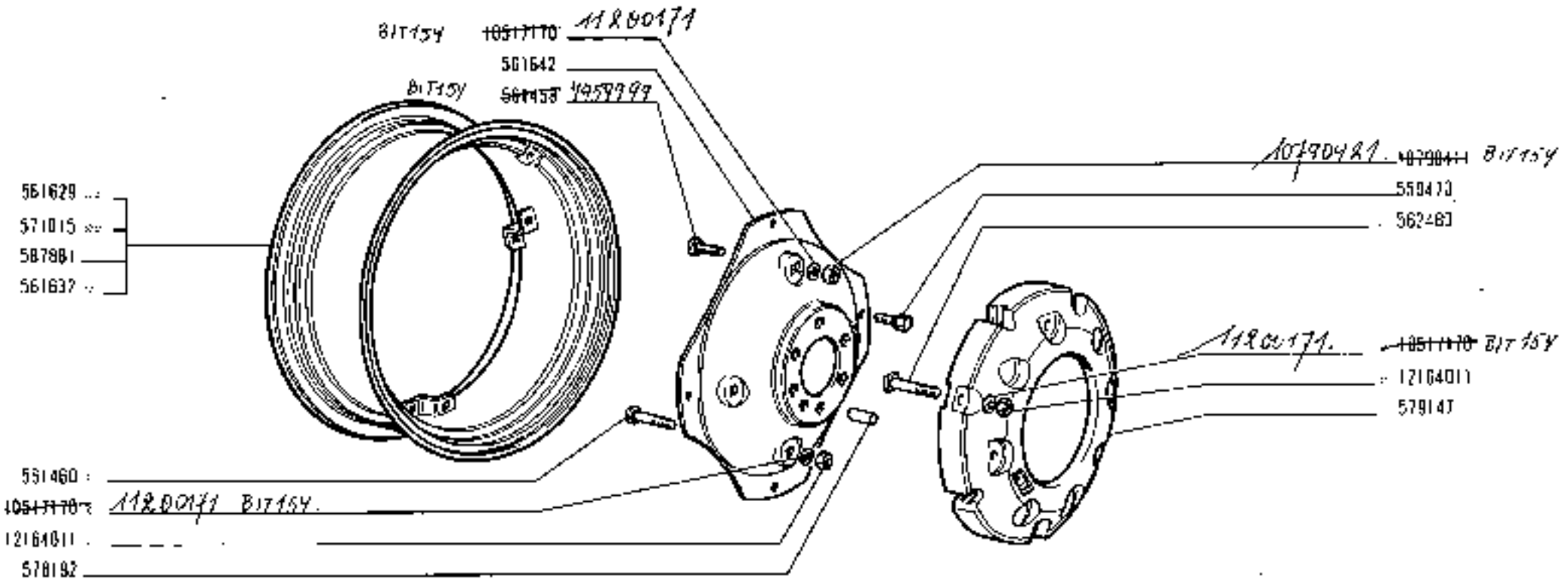

(1298)

... Vedere elenco - Voir la liste - Siehe Tabelle - See list - Véase la lista

https://tractormanualz.com/

mod.	n. ordine	quant.	Denominazione	Désignation	Benennung	Description	Denominaciones
18145	1	Molla *	Ressort	Feder	Spring	Resorte
559699	1	Molla **	Ressort	Feder	Spring	Resorte
559701	1	Pattino	Patin	Gleitstein	Pad	Patín
560004	1	Guarnizione *	Joint	Dichtring	Seal	Junta
561523	1	Settore **	Secteur	Rastenplatte	Sector	Placa referencias
561880	1	Impugnatura	Poignée	Griff	Knob	Botón
561880	1	Impugnatura *	Poignée	Griff	Knob	Botón
577567	1	Guarnizione	Joint	Dichtring	Seal	Junta
577783	1	Leva **	Levier	Hebel	Lever	Palanca
584121	1	Leva rinvio *	Levier	Hebel	Lever	Palanca
584165	1	Molla *	Ressort	Feder	Spring	Resorte
585075	1	Rosetta piana *	Rondelle	Scheibe	Washer	Arandela
585076	1	Boccola *	Douille	Büchse	Bush	Casquillo
585176	1	Tirante *	Tirant	Stange	Rod	Varilla
585177	1	Perno *	Axe	Bolzen	Pin	Eje
585178	1	Leva *	Levier	Hebel	Lever	Palanca
585179	1	Forcella *	Fourche	Gabel	Fork	Horquilla
585180	1	Leva inf. *	Levier	Hebel	Lever	Palanca
588028	1	Leva	Levier	Hebel	Lever	Palanca
588692	1	Settore *	Secteur	Zahnbogen	Sector	Rueda
588694	1	Leva *	Levier	Hebel	Lever	Palanca
10516670	1	Rosetta elastica *	Rondelle frein	Sicherungsring	Lockwasher	Arandela de freno
10516670	1	Rosetta elastica **	Rondelle frein	Sicherungsring	Lockwasher	Arandela de freno
10516870	1	Rosetta elastica	Rondelle frein	Sicherungsring	Lockwasher	Arandela de freno
10519601	2	Rosetta *	Rondelle	Scheibe	Washer	Arandela
10734201	2	Copiglia *	Goupille	Splint	Pin	Pasador abierto
10796401	1	Copiglia *	Goupille	Splint	Pin	Pasador abierto
12638670	1	Rosetta *	Rondelle	Scheibe	Washer	Arandela
14161970	1	Spina elastica *	Goupille	Stift	Pin	Pasador
14164170	1	Spina elastica *	Goupille	Stift	Pin	Pasador
15970421	1	Vite	Vis	Schraube	Screw	Tornillo
16043221	1	Vite **	Vis	Schraube	Screw	Tornillo
20419310	1	Sfera *	Bille	Kugel	Ball	Bola

* -01-03-04-05-
** -02-06-07-08-09-

https://tractormanualz.com/

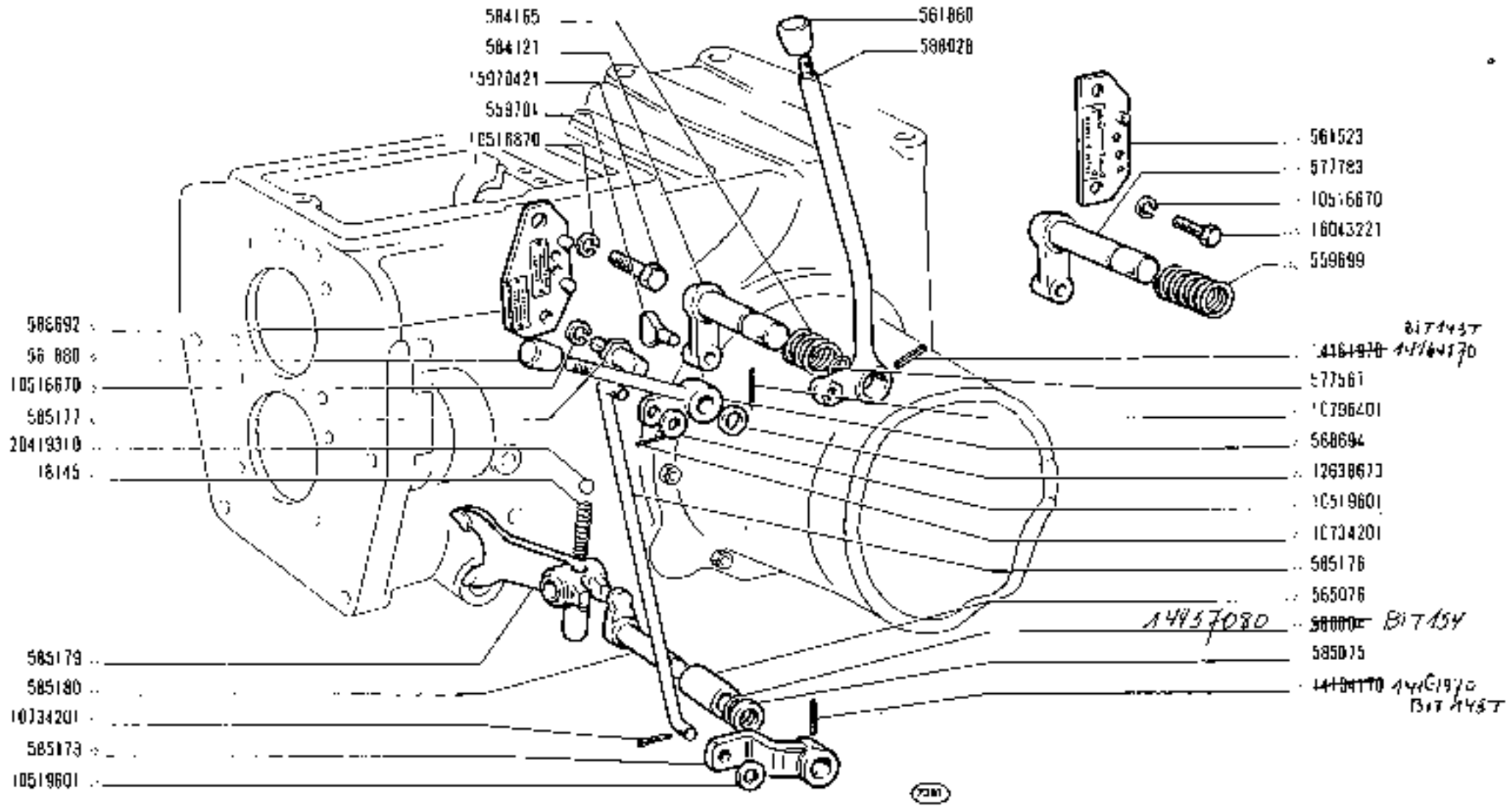

.. .. Vedere elenco – Voir la liste – Siehe Tabelle – See list – Véase la lista

https://tractormanualz.com/

modif.	n. ordinaz.	quant.	Descrizione	Désignation	Benennung	Description	Denominaciones
	559453	1	Distanziale	Entretoise	Abstandstück	Spacer	Separador
	560823	1	Ingranaggio condotto *	Pignon	Zahnrad	Gear	Piñón
	561464	1	Ingranaggio *	Pignon	Zahnrad	Gear	Piñón
	561704	1	Astuccio protezione	Étui	Hülse	Casing	Tubo
	566472	1	Ingranaggio	Pignon	Zahnrad	Gear	Piñón
	566473	1	Albero	Arbre	Welle	Shaft	Árbol
	566474	1	Dado	Écrou	Mutter	Nut	Tuerca
	568661	1	Albero comando	Arbre	Welle	Shaft	Árbol
	576990	1	Protezione **	Protection	Schutzkappe	Cap	Defensa
	585102	1	Ingranaggio-01-03-04- -05-	Pignon	Zahnrad	Gear	Piñón
	589490	1	Distanziale *	Entretoise	Abstandstück	Spacer	Separador
	10516670	2	Rosetta elastica **	Rondelle frein	Sicherungsring	Lockwasher	Arandela de freno
	10519601	2	Rosetta **	Rondelle	Scheibe	Washer	Arandela
	11060575	1	Anello elastico	Arrêtoir	Sicherungsring	Lockring	Anillo de freno
	11061075	2	Anello elastico	Arrêtoir	Sicherungsring	Lockring	Anillo de freno
	11067375	3	Anello elastico	Arrêtoir	Sicherungsring	Lockring	Anillo de freno
	16041221	2	Vite **	Vis	Schraube	Screw	Tornillo
	20685450	2	Cuscinetto	Roulement	Lager	Bearing	Rodamiento
	20715580	2	Cuscinetto	Roulement	Lager	Bearing	Rodamiento
577693	29340622	1	Guarnizione	Joint	Dichtring	Seal	Junta

* -02-06-07-08-09-

** -01-02-03-05-06-07-
-08-09-

https://tractormanualz.com/

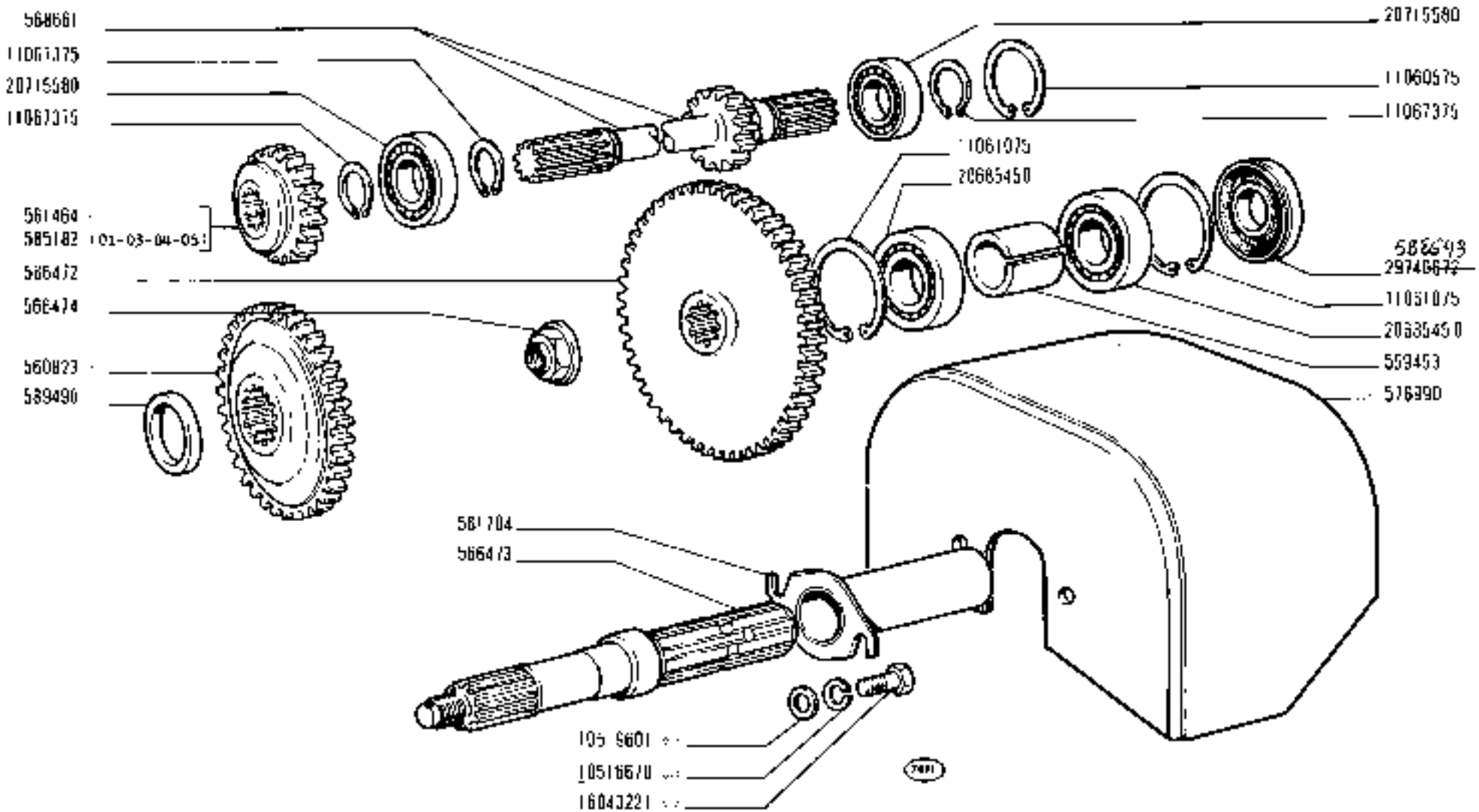

Vedere elenco – Voir la liste – Siehe Tabelle – See list – Véase la lista

215	PRESA DI FORZA	E2.16
01 02 03 04 05 06 07 08 09	• Prise de force • Zapfwelle • Power Take-off • Toma de fuerza	

https://tractormanualz.com/

modif.	n. ordinaz.	quant.	Denominazione	Désignation	Benennung	Description	Denominaciones
	566605	1	Dado	Écrou	Mutter	Nut	Tuerca
	584116	1	Distanziale	Entretoise	Abstandstück	Spacer	Separador
	584117	2	Anello appoggio	Rondelle butée	Druckscheibe	Thrust ring	Anillo de apoyo
	584118	1	Cuscinetto	Roulement	Lager	Bearing	Rodamiento
	584128	1	Guarnizione	Joint	Dichtung	Gasket	Junta
	584130	1	Coperchio	Couvercle	Deckel	Cover	Tapa
	584131	1	Guarnizione	Joint	Dichtung	Gasket	Junta
	584132	1	Disco	Disque	Scheibe	Plate	Disco
	584133	1	Disco	Disque	Scheibe	Plate	Disco
	585173	1	Ingranaggio	Pignon	Zahnrad	Gear	Piñón
	585174	1	Ingranaggio condotto	Pignon	Zahnrad	Gear	Piñón
	585181	1	Alberino leva	Axe	Welle	Shaft	Eje
595215	~~585184~~	1	Scatola compl.	Carter	Gehäuse	Case	Caja
	588693	1	Guarnizione	Joint	Dichtring	Seal	Junta
	588696	1	Astuccio protezione	Étui	Hülse	Casing	Tubo
594966	~~588698~~	1	Altero comando	Arbre	Welle	Shaft	Árbol
	10300871	1	Tappo	Bouchon	Stopfen	Plug	Tapón
	10516670	10	Rosetta elastica	Rondelle frein	Sicherungsring	Lockwasher	Arandela de freno
	10839610	2	Grano	Ergot	Passtift	Dowel	Pitón
	11061075	1	Anello elastico	Joint	Dichtring	Seal	Junta
	11067875	1	Anello elastico	Joint	Dichtring	Seal	Junta
	14324411	1	Tappo	Bouchon	Stopfen	Plug	Tapón
	16043421	4	Vite	Vis	Schraube	Screw	Tornillo
	16044821	4	Vite	Vis	Schraube	Screw	Tornillo
	16045221	2	Vite	Vis	Schraube	Screw	Tornillo
	20685450	1	Cuscinetto	Roulement	Lager	Bearing	Rodamiento
	24902910	1	Cuscinetto	Roulement	Lager	Bearing	Rodamiento

https://tractormanualz.com/

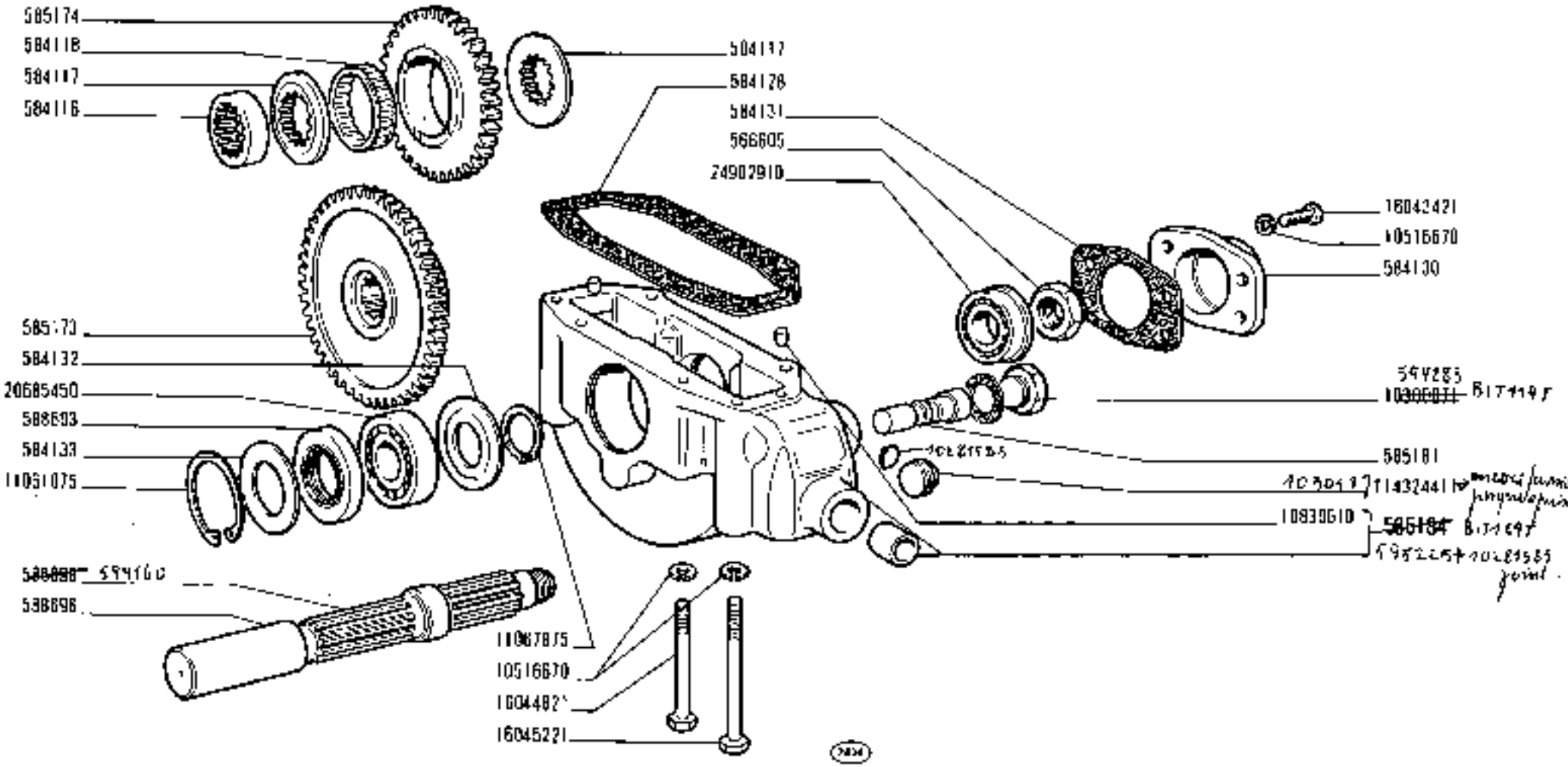

215	PRESA DI FORZA CENTRALE	E2.16/1
01 03 04 05	• Prise de force centrale • Central Power Take-off • Mittlere Zapfwelle • Toma de fuerza central	

https://tractormanualz.com/

modif.	n. ordinaz.	quant.	Denominazione	Désignation	Benennung	Description	Denominaciones
	559416	1	Dado	Écrou	Mutter	Nut	Tuerca
	559447	1	Albero	Arbre	Welle	Shaft	Árbol
	559520	1	Guarnizione -07-	Joint	Dichtung	Gasket	Junta
	559658	1	Ingranaggio condotto	Pignon	Zahnrad	Gear	Piñón
	559659	1	Coperchio ispezione	Couvercle	Deckel	Cover	Tapa
	559660	1	Guarnizione	Joint	Dichtung	Gasket	Junta
	559661	1	Anello sp.1,6	Bague	Ring	Ring	Anillo
	559662	1	Anello sp.1,8	Bague	Ring	Ring	Anillo
	559663	1	Anello sp.2	Bague	Ring	Ring	Anillo
	559664	1	Anello sp.2,2	Bague	Ring	Ring	Anillo
	559665	1	Anello sp.2,4	Bague	Ring	Ring	Anillo
	559666	1	Distanziale	Entretoise	Abstandstück	Spacer	Separador
	559667	1	Anello sp.1,6	Bague	Ring	Ring	Anillo
	559668	1	Anello sp.1,8	Bague	Ring	Ring	Anillo
	559669	1	Anello sp.2	Bague	Ring	Ring	Anillo
	559670	1	Anello sp.2,2	Bague	Ring	Ring	Anillo
	559671	1	Anello sp.2,4	Bague	Ring	Ring	Anillo
	560571	1	Prolunga sfiatatoio	Rallonge	Verlängerungsrohr	Funnel extension	Extensión de embudo
	561692	1	Coperchio *	Couvercle	Deckel	Cover	Tapa
	561712	1	Scatola	Carter	Gehäuse	Case	Caja
	561713	1	Puleggia	Poulie	Riemenscheibe	Pulley	Polea
B1T720T 545442	~~561714~~	1	Ingranaggio conduttore *	Pignon	Zahnrad	Gear	Piñón
	561715	1	Guarnizione *	Bague	Ring	Ring	Guarnición
	562681	1	Puleggia compl.*	Poulie	Riemenscheibe	Pulley	Polea
	566292	1	Distanziale -07-	Entretoise	Abstandstück	Spacer	Separador
	566295	1	Albero -07-	Arbre	Welle	Shaft	Árbol
	569075	1	Puleggia compl.-07-	Poulie	Riemenscheibe	Pulley	Polea
	10205920	1	Linguetta	Linguet	Scheibenfeder	Key	Chaveta
	10516670	3	Rosetta elastica	Rondelle frein	Sicherungsring	Lockwasher	Arandela de freno
	10516870	3	Rosetta elastica	Rondelle frein	Sicherungsring	Lockwasher	Arandela de freno
	10516870	4	Rosetta elastica -07-	Rondelle frein	Sicherungsring	Lockwasher	Arandela de freno
	10520501	1	Rosetta piana	Rondelle	Scheibe	Washer	Arandela
	11061075	1	Anello elastico	Arrêtoir	Sicherungsring	Lockring	Anillo de freno
	11061875	1	Anello elastico *	Arrêtoir	Sicherungsring	Lockring	Anillo de freno
	11068375	1	Anello elastico *	Arrêtoir	Sicherungsring	Lockring	Anillo de freno
	11307021	4	Vite -07-	Vis	Schraube	Screw	Tornillo
	12164711	4	Dado -07-	Écrou	Mutter	Nut	Tuerca
	14324211	1	Tappo	Bouchon	Stopfen	Plug	Tapón
	14324411	1	Tappo	Bouchon	Stopfen	Plug	Tapón
	15970721	3	Vite	Vis	Schraube	Screw	Tornillo
	16043221	3	Vite	Vis	Schraube	Screw	Tornillo
	20685450	2	Cuscinetto	Roulement	Lager	Bearing	Rodamiento
	28042470	1	Cuscinetto	Roulement	Lager	Bearing	Rodamiento
	29740592	1	Guarnizione -07-	Joint	Dichtring	Seal	Junta
	29740602	1	Guarnizione *	Joint	Dichtring	Seal	Junta
	29741312	1	Guarnizione	Joint	Dichtring	Seal	Junta
	60040613	1	Sfiatatoio	Reniflard	Entlüftungsrohr	Vent	Respiradero

* -01-02-04-05-06-

10194160 1 bouchon

https://tractormanualz.com/

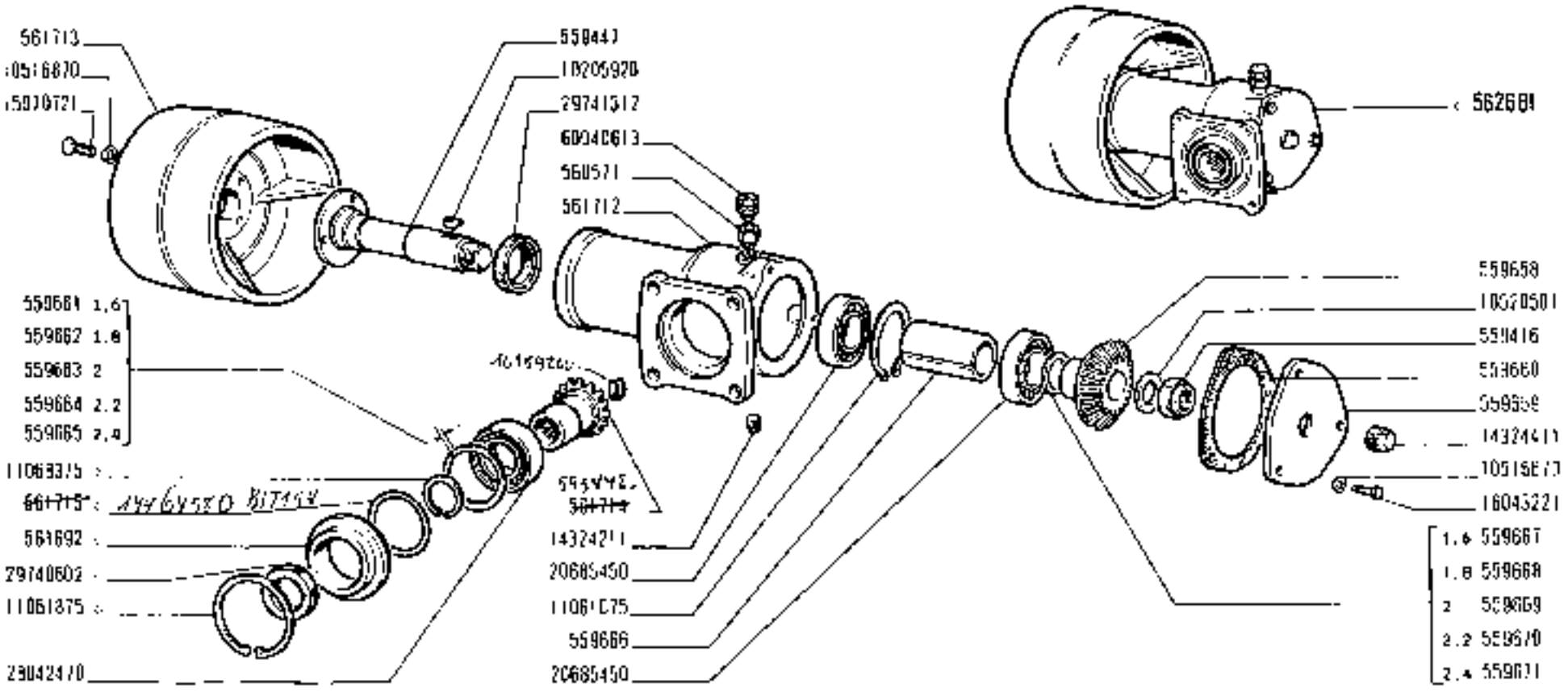

- Vedere elenco - Voir la liste - Siehe Tabelle - See list - Véase la lista

215	PULEGGIA OPERATRICE	E2.17
01 02 04 05 06 07	• Poulie de battage • Belt Pulley • Riemenscheibe für Nebenantriebe • Polea motriz	1/2

https://tractormanualz.com/

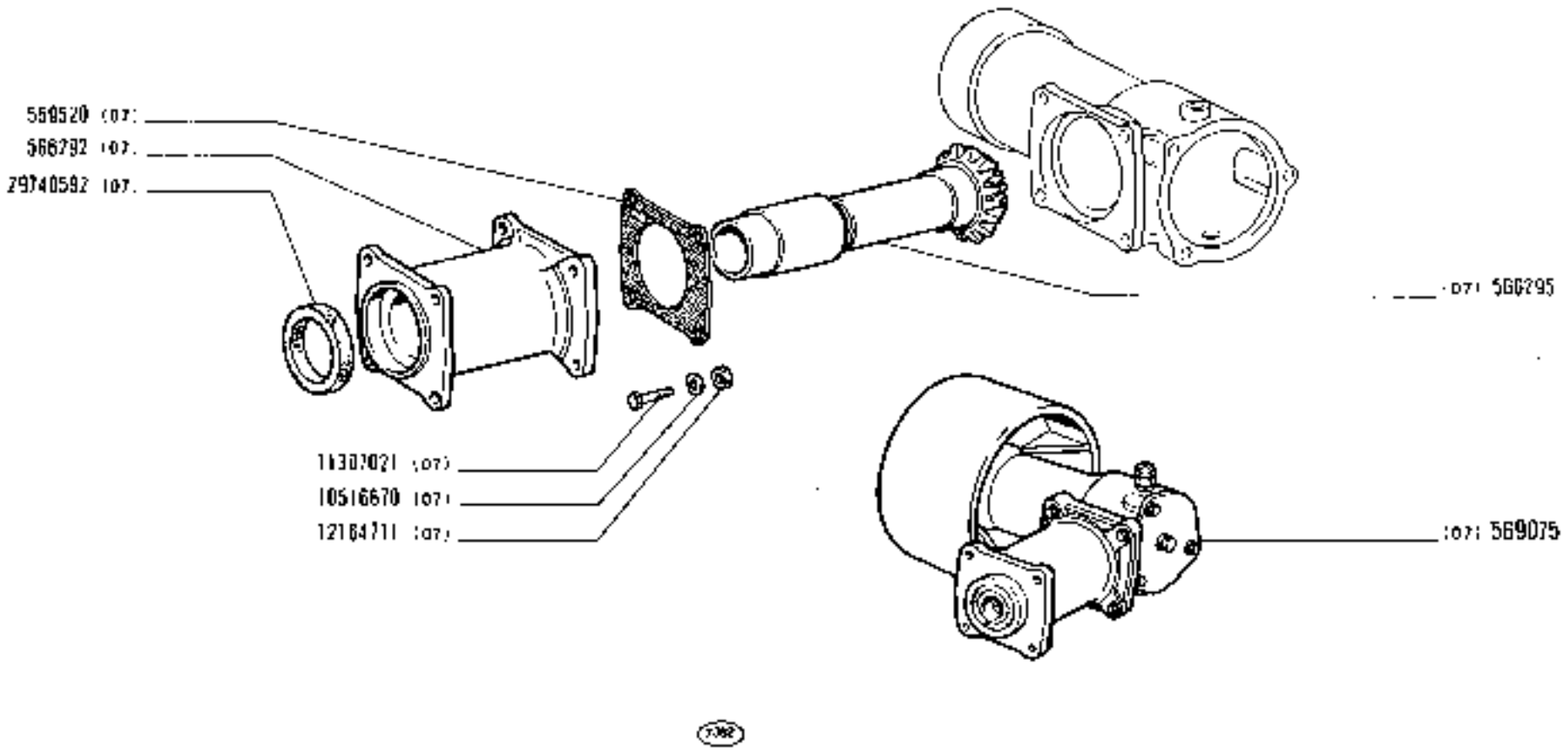

https://tractormanualz.com/

modif.	n. ordinaz.	quant.	Denominazione	Designation	Benennung	Description	Denominaciones
	552674	2	Vite	Vis	Schraube	Screw	Tornillo
	553001	2	Tassello	Tampon	Beilage	Pad	Taco
	553002	2	Tassello	Tampon	Beilage	Pad	Taco
	555150	2	Piastrina sicurezza 01-02-03-04-05-06-	Plaquette frein	Sicherungsblech	Lockplate	Placa de freno
	561367	1	Manicotto	Manchon	Muffe	Sleeve	Manga
	561369	1	Perno compl.	Axe	Bolzen	Pin	Eje
	561371	1	Guarnizione	Joint	Dichtung	Gasket	Junta
	561372	1	Rosetta piana	Rondelle	Scheibe	Washer	Arandela
	561373	1	Anello	Bague	Ring	Ring	Anillo
	562773	1	Serbatoio compl.	Réservoir	Behälter	Tank	Depósito
	563162	1	Staffetta	Collier	Schelle	Retainer	Abrazadera
	563429	2	Collare	Collier	Schelle	Collar	Abrazadera
	564308	1	Tubo inf.01-02-03-04-	Tuyau	Rohr	Pipe	Tubo
	564309	1	Tubo inf.01-02-03-04-	Tuyau	Rohr	Pipe	Tubo
	565154	1	Anello	Bague	Ring	Ring	Anillo
	566072	2	Staffa -05-06-	Étrier	Halter	Bracket	Soporte
	566073	2	Supporto -05-06-	Support	Lager	Support	Soporte
593405	~~566074~~	1	Tubo inf. -05-06-	Tuyau	Rohr	Pipe	Tubo
593404	~~566076~~	1	Tubo inf. -05-06-	Tuyau	Rohr	Pipe	Tubo
	566298	1	Tubo inf.-07-08-09-	Tuyau	Rohr	Pipe	Tubo
	566300	1	Tubo inf.-07-08-09-	Tuyau	Rohr	Pipe	Tubo
	568170	3	Guarnizione	Joint	Dichtring	Seal	Junta
	568292	4	Vite	Vis	Schraube	Screw	Tornillo
	569307	1	Pompa compl.	Pompe	Pumpe	Pump	Bomba
	569311	1	Tubo aspirazione compl	Tuyau	Rohr	Pipe	Tubo
	575094	1	Guarnizione	Joint	Dichtring	Seal	Junta
	580313	2	Supporto-01-02-03-04-	Support	Lager	Support	Soporte
	580314	2	Perno	Axe	Bolzen	Pin	Eje
	580323	1	Tubo compl.-01-02-03- -04-05-06-	Tuyau	Rohr	Pipe	Tubo
	581203	1	Tubo ant.01-02-03-04- -05-06-	Tuyau	Rohr	Pipe	Tubo
	581205	1	Tubo post.** -01-02-03-04-05-06-	Tuyau	Rohr	Pipe	Tubo
	581207	1	Tubo-01-02-03-04-05-06	Tuyau	Rohr	Pipe	Tubo
	583663	2	Martinello compl.	Cric	Wagenheber	Jack	Gato
	583821	1	Distributore compl.	Distributeur	Stuergerät	Distributor valve	Válvula distribuidora
	583823	1	Supporto compl.	Support	Lager	Pillow block	Apoyo
	584922	1	Tubo post.* -01-02-04-05-06-	Tuyau	Rohr	Pipe	Tubo
	585111	2	Boccola	Douille	Büchse	Bush	Casquillo
	585112	1	Ingranaggio compl.	Pignon	Zahnrad	Gear	Piñón
	586096	1	Tubo ant.-07-08-09-	Tuyau	Rohr	Pipe	Tubo
	586098	1	Tubo post.** -07-08-09	Tuyau	Rohr	Pipe	Tubo
	586104	1	Tubo compl.-07-08-09-	Tuyau	Rohr	Pipe	Tubo
	586106	1	Tubo -07-08-09-	Tuyau	Rohr	Pipe	Tubo
	586108	1	Tubo post.* -07-	Tuyau	Rohr	Pipe	Tubo
	10165640	2	Anello di tenuta	Joint	Dichtring	Seal	Junta

https://tractormanualz.com/

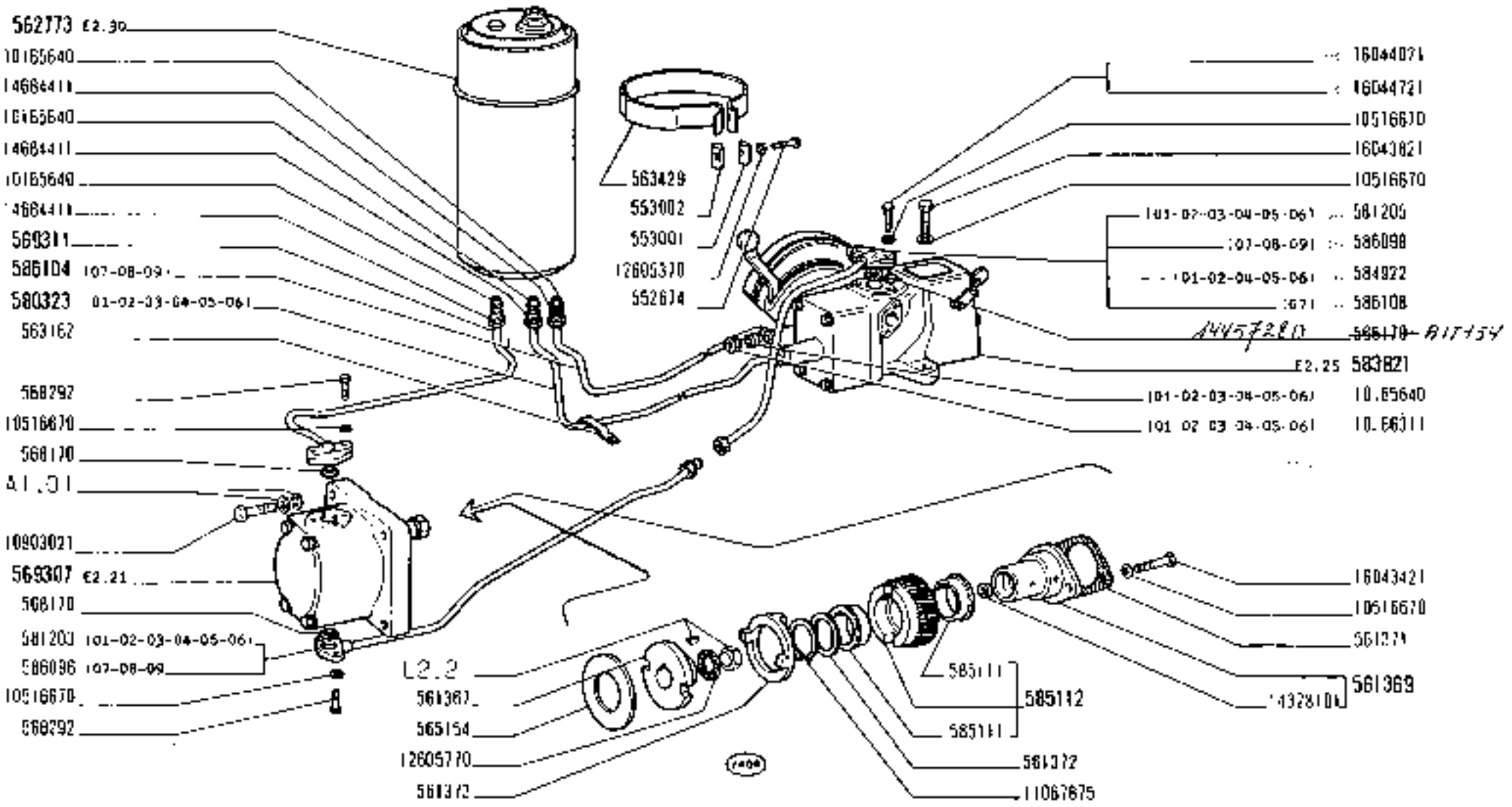

.. : Vedere elenco – Voir la liste – Siehe Tabelle – See list – Véase la lista

Voir BITASY page 96

https://tractormanualz.com/

modif.	n. ordinat.	quant.	Denominazione	Désignation	Benennung	Description	Denominaciones
	10165640	1	Anello tenuta -01-02-03-04-05-06-	Joint	Dichtring	Seal	Junta
	10166311	1	Dado -01-02-03-04-05-06-	Écrou	Mutter	Nut	Tuerca
	10516670	15	Rosetta elastica	Rondelle frein	Sicherungsring	Lockwasher	Arandela de freno
	10517070	4	Rosetta elastica	Rondelle frein	Sicherungsring	Lockwasher	Arandela de freno
	10517170	6	Rosetta elastica-05-06	Rondelle frein	Sicherungsring	Lockwasher	Arandela de freno
	10790411	4	Dado -05-06-	Écrou	Mutter	Nut	Tuerca
	10903021	4	Vite	Vis	Schraube	Screw	Tornillo
	11067875	1	Anello elastico	Arrêtoir	Sicherungsring	Lockring	Anillo de freno
	11255921	8	Vite -05-06-	Vis	Schraube	Screw	Tornillo
	11363021	2	Vite	Vis	Schraube	Screw	Tornillo
	11399121	2	Vite	Vis	Schraube	Screw	Tornillo
	11408321	2	Vite -05-06-	Vis	Schraube	Screw	Tornillo
	11422321	4	Vite-01-02-03-04-	Vis	Schraube	Screw	Tornillo
	12605370	2	Rosetta elastica	Rondelle frein	Sicherungsring	Lockwasher	Arandela de freno
	12605770	1	Rosetta elastica	Rondelle frein	Sicherungsring	Lockwasher	Arandela de freno
	14328101	1	Tappo	Bouchon	Stopfen	Plug	Tapón
	14684411	2	Bocchettone	Vis-raccord	Hohlschraube	Union	Boquilla
	16043021	2	Vite	Vis	Schraube	Screw	Tornillo
	16043421	2	Vite	Vis	Schraube	Screw	Tornillo
	16043621	2	Vite	Vis	Schraube	Screw	Tornillo
	16043821	1	Vite	Vis	Schraube	Screw	Tornillo
	16044021	2	Vite **	Vis	Schraube	Screw	Tornillo
	16044721	2	Vite *	Vis	Schraube	Screw	Tornillo
			* trattori con presa pressione supplementare ** trattori senza presa pressione supplementare	Avec prise suppl. de pression Sans prise supplém. de pression	Mit zusätzlichem Druckölanschluss Ohne zusätzlichen Druckölanschluss	With additional power outlet unit W/o additional power outlet unit	Con grifo distribuidor auxiliar Sin grifo distribuidor auxiliar

https://tractormanualz.com/

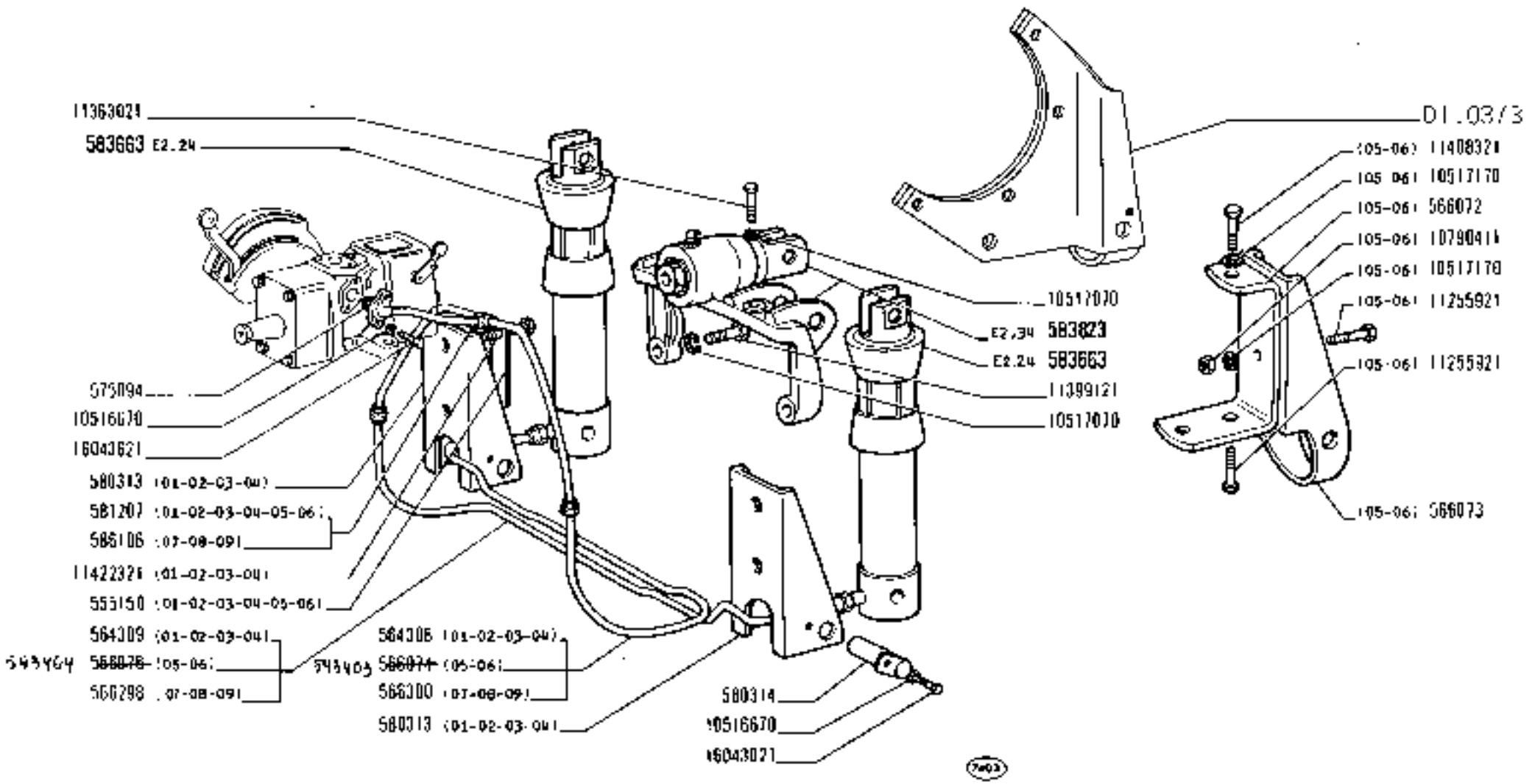

https://tractormanualz.com/

modif.	n. ordinaz.	quant.	Denominazione	Designation	Benennung	Description	Denominaciones
	8273898	1	Coperchio	Couvercle	Deckel	Cover	Tapa
	8273902	2	Sopporto	Support	Lager	Support	Soporte
	8273908	2	Anello tenuta	Joint	Dichtring	Seal	Junta
	8273909	2	Anello tenuta	Joint	Dichtring	Seal	Junta
	8273910	1041	Anello tenuta	Joint	Dichtring	Seal	Junta
	8273911	1	Anello sicurezza	Arrêtoir	Sicherungsring	Lockring	Anillo de freno
	8273912	4	Boccola	Douille	Büchse	Bush	Casquillo
	8273913	3	Vite	Vis	Schraube	Screw	Tornillo
	8273914	1	Vite	Vis	Schraube	Screw	Tornillo
	8273915	4	Dado	Écrou	Mutter	Nut	Tuerca
	8273916	4	Rosetta sicurezza	Rondelle frein	Sicherungsring	Lockwasher	Arandela de freno
	8273917	4	Rosetta tenuta	Joint	Dichtring	Gasket	Junta
	8273918	1	Linguetta	Linguet	Scheibenfeder	Key	Chaveta
	8273919	1	Dado	Écrou	Mutter	Nut	Tuerca
	8273920	1	Rosetta sicurezza	Rondelle frein	Sicherungsring	Lockwasher	Arandela de freno
5880970	8273933	1	Flangia	Bride	Flansch	Flange	Brida
	8274229	1	Coppia ingranaggi	Pignon	Zahnrad	Gear	Piñón
	8274224	8	Anelli tenuta	Joints	Dichtungen	Gaskets	Juntas
	8280428	1	entretoise				

https://tractormanualz.com/

à partir de la pompe n° 33121 le plusque 8273933 est changé et remplacé par le n° 8280170 avec 2 bouvrages n° 8273910 et 1 entretoise 8280168 } BIT 1287.

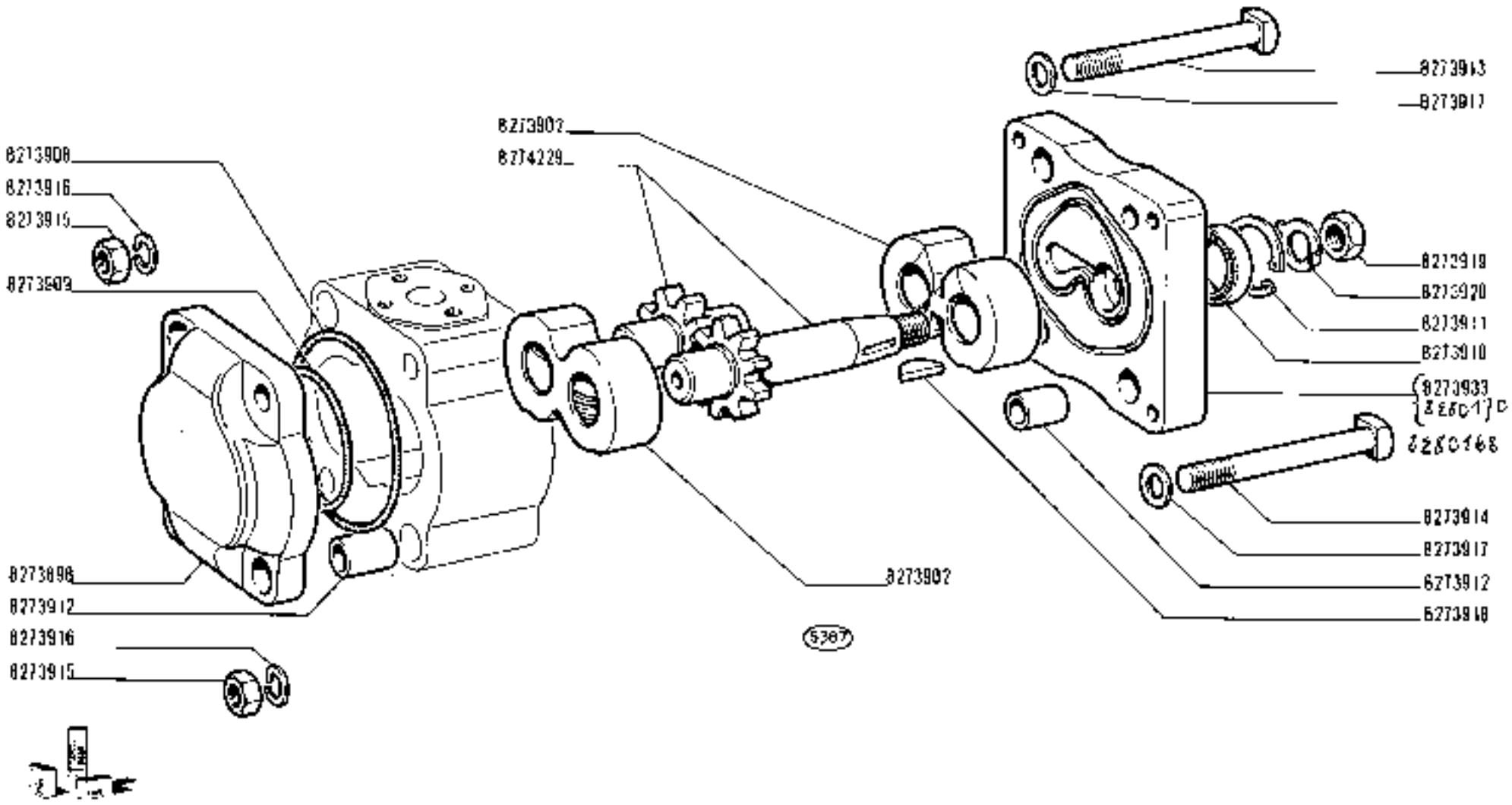

215	POMPA 569307	E2.21
01 02 03 04 05 06 07 08 09	• Pompe • Pumpe • Pump • Bomba	

https://tractormanualz.com/

[illegible]	[illegible]	Quant.	Denominazione	Désignation	Benennung	Description	Denominaciones
	560402	2	Supporto compl.	Support	Lager	Support	Soporte
	560404	2	Boccola	Douille	Büchse	Bush	Casquillo
Prima 595517	560487	2	Guarnizione	Joint	Dichtring	Seal	Junta
	560491	2	Guarnizione	Joint	Dichtring	Seal	Junta
	560492	2	Estremità stantuffo	Écrou	Gewindering	Ring	Tuerca
	563320	2	Cilindro *	Cylindre	Zylinder	Operating cylinder	Cilindro
Oggiornare	563321	2	Testa	Corps	Gehäuse	Body	Cuerpo
	999983	2	Anello guarnizione	Arrêtoir	Sicherungsring	Lockring	Anillo de freno
	567406	2	Copiglia	Goupille	Splint	Pin	Pasador abierto
	580331	2	Perno	Axe	Bolzen	Pin	Eje
	580336	1	Albero bracci *	Arbre	Welle	Shaft	Árbol
	580341	1	Braccio d compl. *	Bras	Lenker	Arm	Brazo
	580342	1	Braccio s compl. *	Bras	Lenker	Arm	Brazo
	580348	2	Boccola	Douille	Büchse	Bush	Casquillo
	581429	2	Stantuffo	Piston	Kolben	Piston	Émbolo
	582431	1	Albero bracci **	Arbre	Welle	Shaft	Árbol
	582437	1	Braccio int.d **	Bras	Lenker	Arm	Brazo
	582438	1	Braccio int.s **	Bras	Lenker	Arm	Brazo
	582440		Anello regiatro sp.0,8 **	Bague	Ring	Ring	Anillo
	582441		Anello regiatro sp.0,5 **	Bague	Ring	Ring	Anillo
Prima 596040	583650	2	Ghiera	Écrou	Gewindering	Plug	Tornillo
	583651	2	Guarnizione	Joint	Dichtring	Seal	Junta
Oggiornare	583652	2	Guarnizione	Joint	Dichtring	Seal	Junta
	590460	2	Braccio est.**	Bras	Lenker	Arm	Brazo
	10517070	2	Rosetta elastica	Rondelle frein	Sicherungsring	Lockwasher	Arandela de freno
	10517170	4	Rosetta elastica	Rondelle frein	Sicherungsring	Lockwasher	Arandela de freno
	10517270	4	Rosetta elastica **	Rondelle frein	Sicherungsring	Lockwasher	Arandela de freno
	10790311	2	Dado *	Écrou	Mutter	Nut	Tuerca
	10790321	2	Dado **	Écrou	Mutter	Nut	Tuerca
	10790511	4	Dado **	Écrou	Mutter	Nut	Tuerca
	11244421	2	Vite *	Vis	Schraube	Screw	Tornillo
	11354030	2	Vite **	Vis	Schraube	Screw	Tornillo
	11394121	4	Vite	Vis	Schraube	Screw	Tornillo
	13408411	2	Ingrassatore	Graisseur	Schmiernippel	Fitting	Engrasador
	14199110	2	Piastrina sicurezza **	Plaquette frein	Sicherungsblech	Lockplate	Placa de freno
	15980521	2	Vite **	Vis	Schraube	Screw	Tornillo
	15981021	4	Vite **	Vis	Schraube	Screw	Tornillo

* -01-02-03-04-05-06-
** -07-08-09-

https://tractormanualz.com/

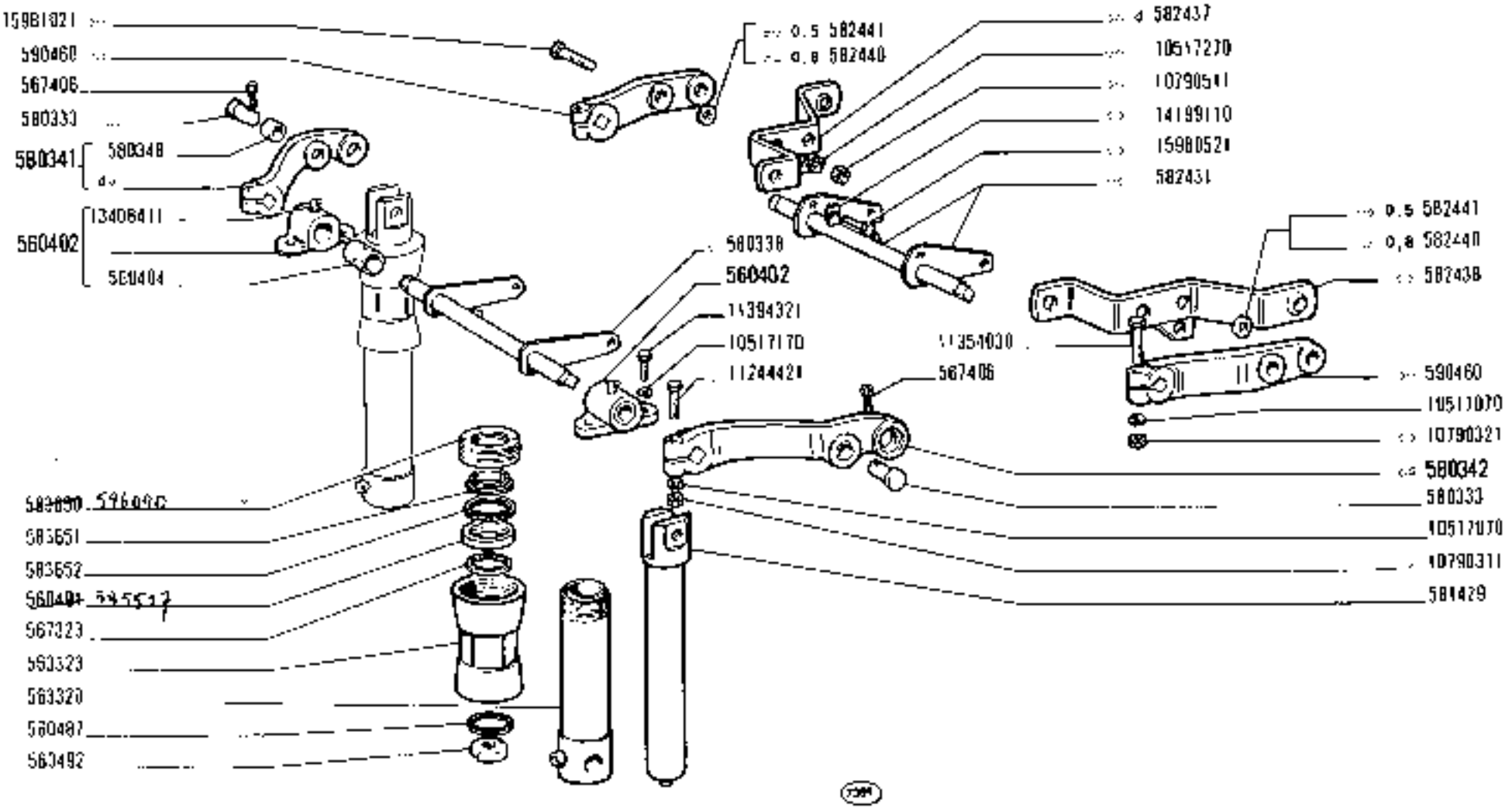

Vedere elenco – Voir la list – Siehe Tabelle – See list – Véase la lista

215

01 02 03 04 05
06 07 08 09

STANTUFFO E BRACCI SOLLEVATORE

- *Piston et bras de dispositif de relevage*
- *Kolben und Arme des Kraftlhebers*
- *Lifter Ram and Links*
- *Émbolo y brazos del elevador*

https://tractormanualz.com/

modif.	n. ordinaz.	quant.	Denominazione	Désignation	Genennung	Description	Denominaciones
	568170	1	Guarnizione	Joint	Dichtring	Seal	Junta
	580274	1	Tappo	Bouchon	Stopfen	Plug	Tapón
	580275	1	Valvola	Soupape	Ventil	Valve	Válvula
	580324	1	Raccordo-01-02-03-04- -05-06-	Raccord	Stutzen	Connection	Racor
	581166	1	Guarnizione	Joint	Dichtung	Gasket	Junta
	581167	1	Coperchio	Couvercle	Deckel	Cover	Tapa
	581168	1	Guarnizione	Joint	Dichtung	Gasket	Junta
	581172	1	Coperchio post.	Couvercle	Deckel	Cover	Tapa
	581173	1	Molla	Ressort	Feder	Spring	Resorte
	581174	1	Flangia *	Bride	Flansch	Flange	Brida
BIT122.	581176	2	Molla	Ressort	Feder	Spring	Resorte
575094	~~581208~~	1	Guarnizione	Joint	Dichtring	Gasket	Junta
	583198	4	Guarnizione	Joint	Dichtring	Seal	Junta
	585714	1	Perno	Axe	Bolzen	Pin	Eje
	585929	1	Corpo	Corps	Gehäuse	Body	Cuerpo
	585932	1	Tappo	Bouchon	Stopfen	Plug	Tapón
	586100	1	Raccordo -07-08-09-	Raccord	Stutzen	Connection	Racor
	10263160	1	Guarnizione	Joint	Dichtring	Seal	Junta
	10278660	1	Guarnizione	Bague	Ring	Ring	Guarnición
	10278660	1	Guarnizione -07-08-09-	Joint	Dichtring	Gasket	Junta
	10516670	11	Rosetta elastica	Rondelle frein	Sicherungsring	Lockwasher	Arandela de freno
	16043621	1	Vite *	Vis	Schraube	Screw	Tornillo
	16044121	4	Vite	Vis	Schraube	Screw	Tornillo
	16044421	6	Vite	Vis	Schraube	Screw	Tornillo
	20063500	1	Sfera	Bille	Kugel	Ball	Bola
BIT1227	581268	1	Tappo presa di corpo f trattori senza press pressione supplementare	Sans prise supplém. de pression	Ohne zusätzlichen Druckölanschluss	W/o additional power outlet unit	Sin grifo distri- buidor auxiliar

https://tractormanualz.com/

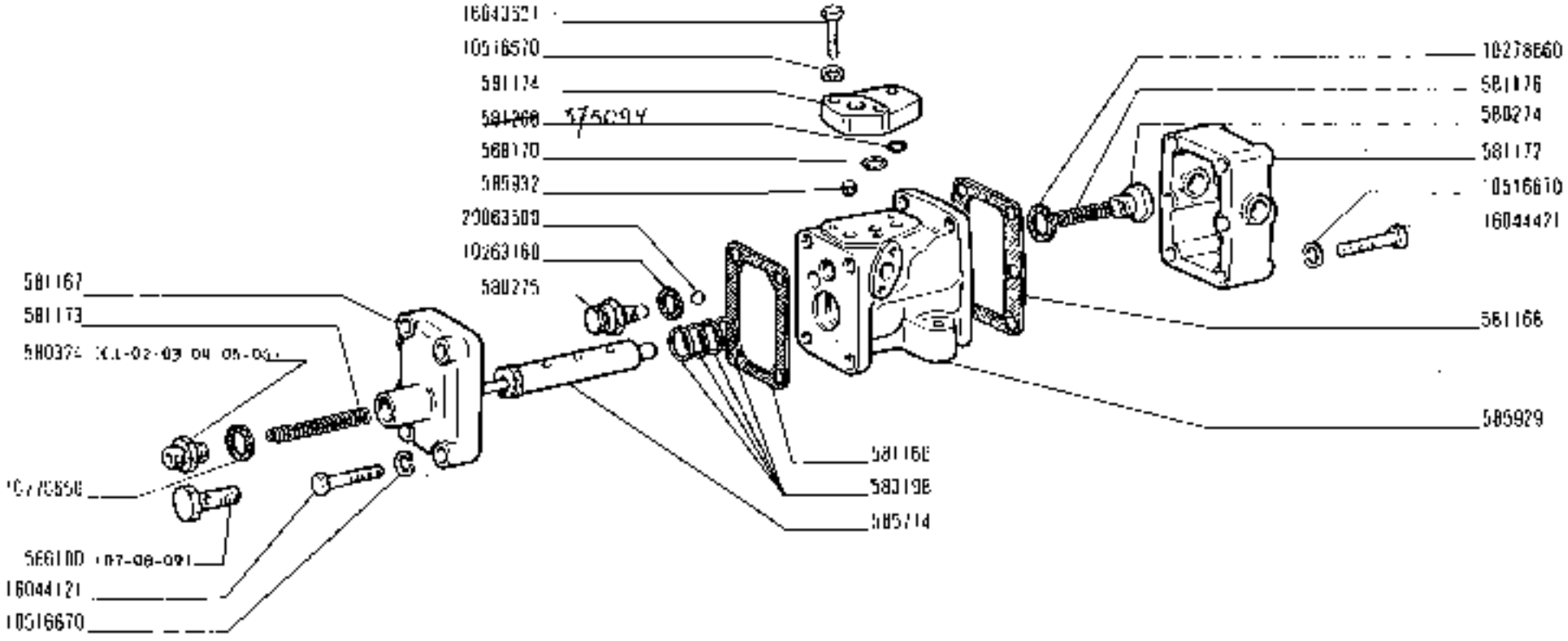

Vedere a pag. - Voir la liste - See list - Véase la lista

https://tractormanualz.com/

modif.	n. ordinaz.	quant.	Denominazione	Désignation	Benennung	Description	Denominaciones
	551605	1	Molla	Ressort	Feder	Spring	Resorte
	575094	4	Guarnizione	Joint	Dichtring	Seal	Junta
	580284	1	Estremità d	Poignée	Griff	Knob	Botón
	580292	1	Tirante *	Tirant	Verbindungsstange	Link	Biela
	580308	1	Leva a mano	Levier	Hebel	Lever	Palanca
	581179	1	Leva a mano	Levier	Hebel	Lever	Palanca
	581181	1	Estremità s	Poignée	Griff	Knob	Botón
	581183	1	Settore	Secteur	Rastenplatte	Sector	Placa referencias
	581185	1	Leva	Levier	Hebel	Lever	Palanca
	581186	2	Levetta comando	Levier	Hebel	Lever	Palanca
	581187	1	Alberino	Axe	Welle	Shaft	Eje
	581188	1	Molla	Ressort	Feder	Spring	Resorte
	581191	1	Tirante compl.*	Tirant	Verbindungsstange	Link	Biela
	581193	1	Vite	Vis	Schraube	Screw	Tornillo
	581194	2	Vite	Vis	Schraube	Screw	Tornillo
	581195	1	Perno	Axe	Bolzen	Pin	Eje
	581197	1	Perno leva	Axe	Bolzen	Pin	Eje
	581198	1	Forcellino	Fourche	Gabel	Fork	Horquilla
	582022	1	Vite	Vis	Schraube	Screw	Tornillo
	583835	1	Perno leva	Articulation	Kurbel	Articulation	Articulación
	586093	1	Tirante **	Tirant	Verbindungsstange	Link	Biela
	586095	1	Tirante compl. **	Tirant	Verbindungsstange	Link	Biela
	10516470	1	Rosetta elastica	Rondelle frein	Sicherungsring	Lockwasher	Arandela de freno
	10725911	1	Dado	Écrou	Mutter	Nut	Tuerca
	10734301	3	Copiglia	Goupille	Splint	Pin	Pasador abierto
	10837210	1	Grano	Ergot	Passtift	Dowel	Pitón
	11088075	2	Anello elastico	Joint	Dichtring	Seal	Junta
	12574111	2	Dado autobloccante	Écrou	Mutter	Nut	Tuerca
	12605570	2	Rosetta	Rondelle frein	Sicherungsring	Lockwasher	Arandela de freno
	12642701	1	Rosetta piana	Rondelle	Scheibe	Washer	Arandela
	12644401	1	Rosetta piana	Rondelle	Scheibe	Washer	Arandela
	13301301	1	Vite	Vis	Schraube	Screw	Tornillo
	14163970	1	Spina elastica	Goupille	Stift	Pin	Pasador
	14164170	1	Spina elastica	Goupille	Stift	Pin	Pasador
	15896211	1	Dado	Écrou	Mutter	Nut	Tuerca
	16043021	2	Vite	Vis	Schraube	Screw	Tornillo

* -01-02-03-04-05-06-
** -07-08-09-

https://tractormanualz.com/

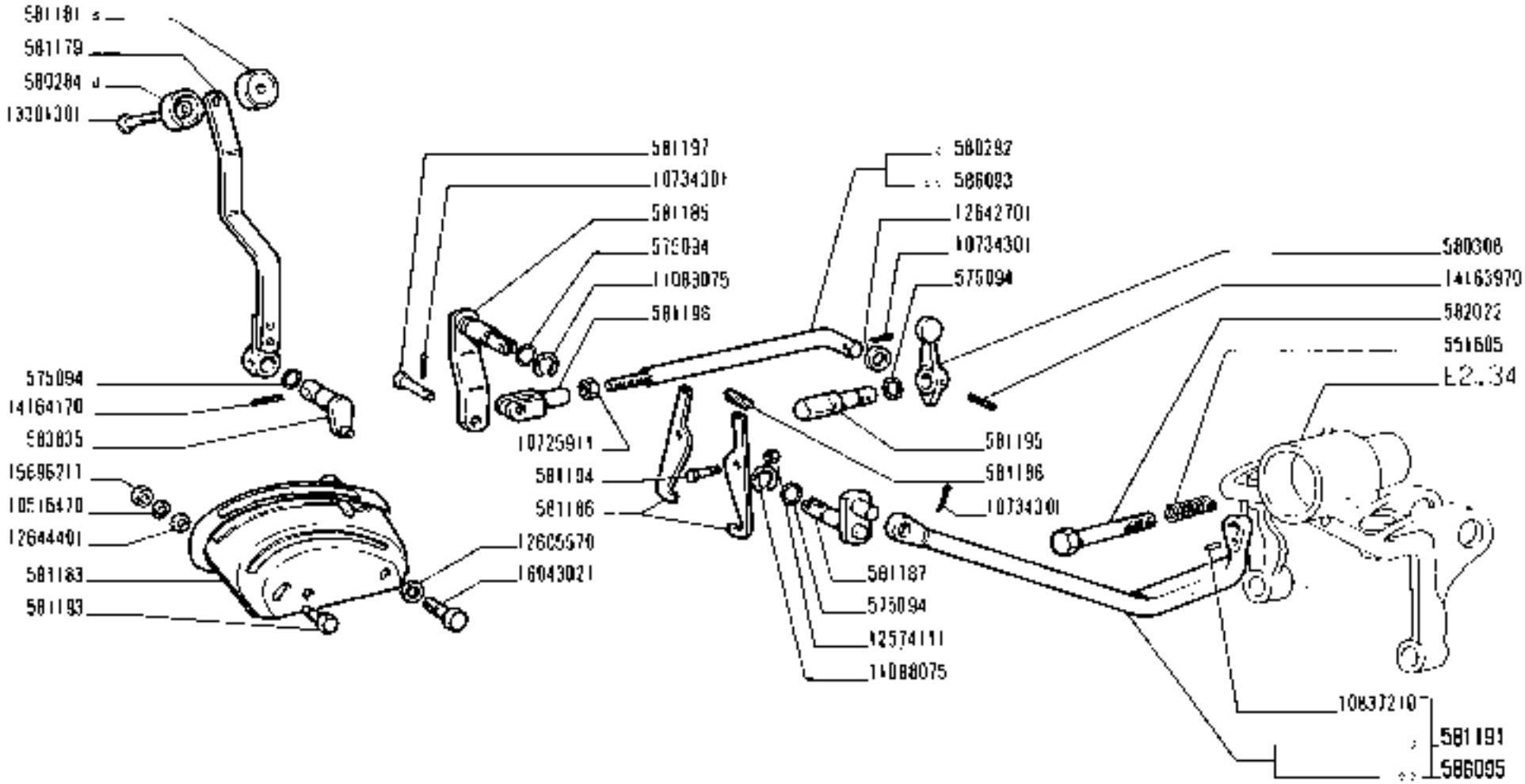

(7376)

. Vedere elenco -Voir la liste -Siehe Tabelle -See list -Véase la lista

https://tractormanualz.com/

modif.	n. ricambio	quant.	Denominazione	Désignation	Benennung	Description	Denominaciones
	561730	1	Serbatoio	Réservoir	Behälter	Tank	Depósito
	561743	1	Astuccio	Étui	Etui	Case	Estuche
	563364	1	Molla	Ressort	Feder	Spring	Resorte
	563366	1	Tappo	Bouchon	Schraubdeckel	Cap	Tapón
	563368	1	Tappo introduzione	Bouchon	Schraubdeckel	Cap	Tapón
	566423	1	Guarnizione	Joint	Dichtring	Gasket	Junta
	566999	1	Cartuccia	Élément filtrant	Filtereinsatz	Cartridge	Filtro
	567003	1	Gambo	Tirant	Stange	Rod	Varilla
	567004	1	Guarnizione	Joint	Dichtung	Gasket	Junta
	10296685	2	Guarnizione	Joint	Dichtring	Gasket	Junta
	10297185	1	Guarnizione	Joint	Dichtring	Gasket	Junta
	10300711	2	Tappo	Bouchon	Schraubdeckel	Cap	Tapón
	12518670	1	Rosetta piana	Rondelle	Scheibe	Washer	Arandela

https://tractormanualz.com/

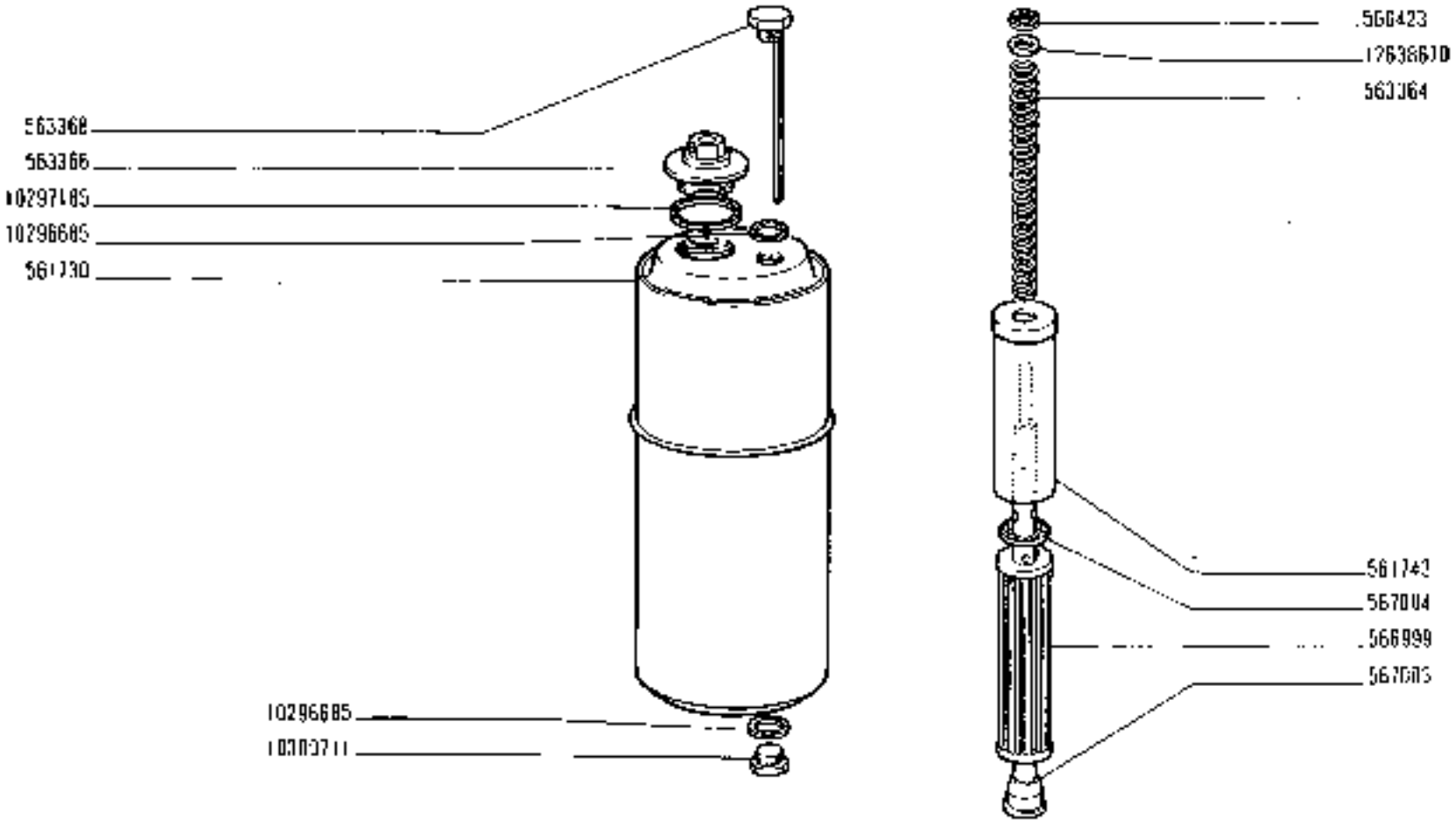

7378

215

01 02 03 04 05
06 07 08 09

SERBATOIO SOLLEVATORE

- *Réservoir de relevage*
- *Behälter für Kraftheber*
- *Lifter Tank*
- *Depósito del elevador*

https://tractormanualz.com/

E2.30

modif.	n. ordine	quant.	Denominazione	Désignation	Benennung	Description	Denominaciones
	559442	1	Guarnizione	Joint	Dichtring	Seal	Junta
	559567	1	Guarnizione	Joint	Dichtring	Gasket	Junta
	575094	2	Guarnizione	Joint	Dichtring	Seal	Junta
	581466	1	Corpo	Corps	Gehäuse	Body	Cuerpo
	581467	1	Coperchio	Couvercle	Deckel	Cover	Tapa
	581475	1	Raccordo	Raccord	Stutzen	Connection	Racor
	581476	1	Leva	Levier	Hebel	Lever	Palanca
	581482	1	Nottolino	Cliquet	Klinke	Click	Seguro
	581483	1	Tappo	Bouchon	Stopfen	Plug	Tapón
	583914	1	Vite	Vis	Schraube	Screw	Tornillo
	583919	1	Leva a mano	Levier	Hebel	Lever	Palanca
	584976	1	Molla	Ressort	Feder	Spring	Resorte
	587862	2	Tappo	Bouchon	Stopfen	Plug	Tapón
	10260060	1	Guarnizione	Joint	Dichtring	Gasket	Junta
	10262660	1	Guarnizione	Joint	Dichtring	Gasket	Junta
	10264660	1	Guarnizione	Joint	Dichtring	Gasket	Junta
	10278660	2	Guarnizione	Joint	Dichtring	Gasket	Junta
	10516670	3	Rosetta elastica	Rondelle frein	Sicherungsring	Lockwasher	Arandela de freno
	16044221	1	Vite	Vis	Schraube	Screw	Tornillo
	16044521	2	Vite	Vis	Schraube	Screw	Tornillo

https://tractormanualz.com/

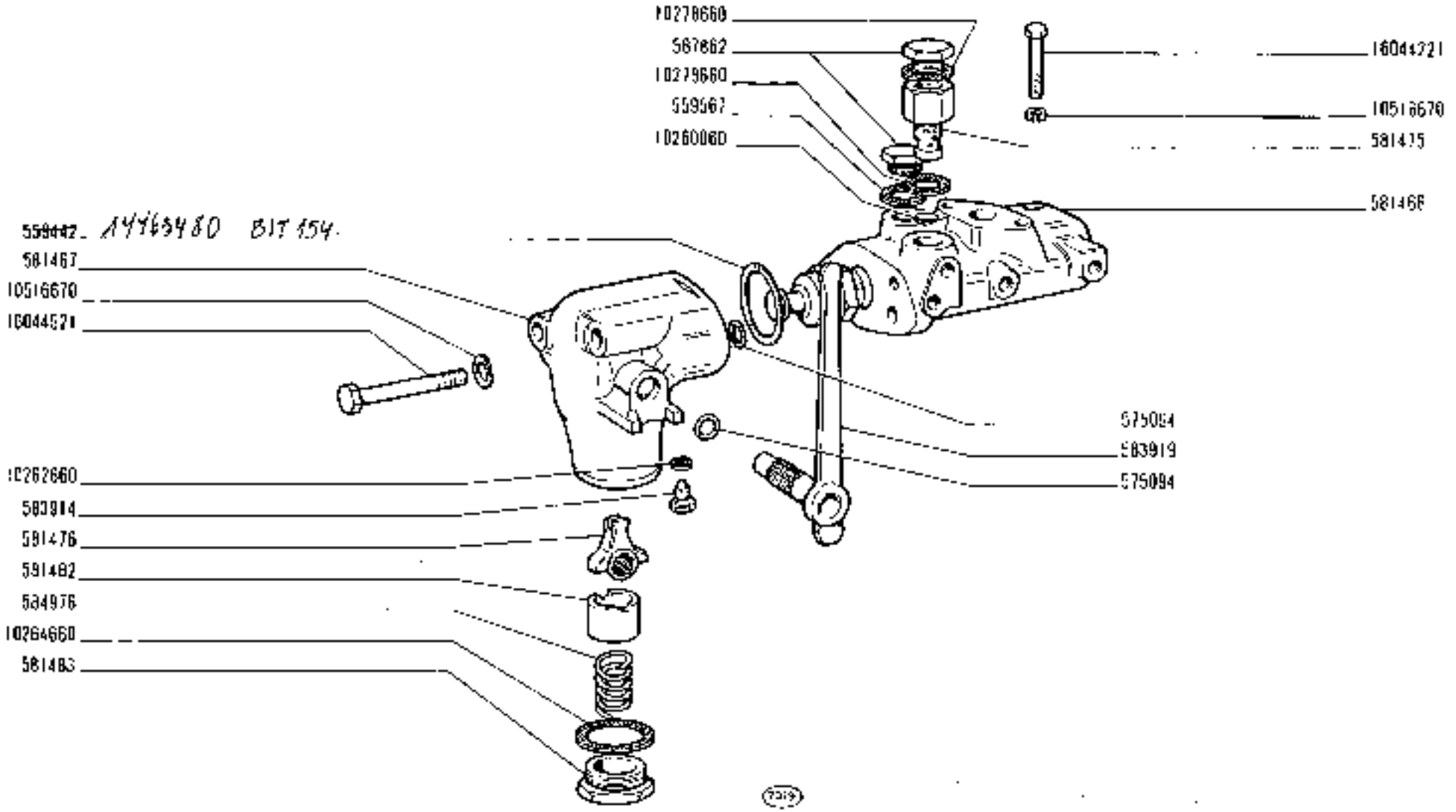

215	PRESA PRESSIONE SUPPLEMENTARE DAL SOLLEVATORE	E2.31
01 02 04 05 06 07	• *Prise de pression supplémentaire de relevage* • *Additional Power Outlet Unit* • *Zusätzlicher Druckölanschluss am Hubwerk* • *Toma distribuidor auxiliar del elevador*	

https://tractormanualz.com/

modif.	n. ordine	quant.	Denominazione	Désignation	Benennung	Description	Denominación
580346	10	Molla	Ressort	Feder	Spring	Resorte
580349	1	Boccola supporto	Douille	Büchse	Bush	Casquillo
580353	1	Rosetta piana	Rondelle	Scheibe	Washer	Arandela
580356	1	Ghiera	Écrou	Gewindering	Plug	Tornillo
581217	1	Rosetta piana sp.5	Rondelle	Scheibe	Washer	Arandela
581218	1	Rosetta piana sp.5,2	Rondelle	Scheibe	Washer	Arandela
581219	1	Rosetta piana sp.5,4	Rondelle	Scheibe	Washer	Arandela
581220	1	Rosetta piana sp.5,8	Rondelle	Scheibe	Washer	Arandela
581221	1	Rosetta piana sp.6,2	Rondelle	Scheibe	Washer	Arandela
581222	1	Rosetta piana sp.6,6	Rondelle	Scheibe	Washer	Arandela
581223	1	Rosetta piana sp.7	Rondelle	Scheibe	Washer	Arandela
581224	1	Supporto compl.	Support	Lager	Support	Soporte
581225	1	Perno	Axe	Bolzen	Pin	Pasador
581226	1	Tappo	Bouchon	Stopfen	Plug	Tapón
583163	1	Rosetta piana sp.5,6	Rondelle	Scheibe	Washer	Arandela
583164	1	Rosetta piana sp.6	Rondelle	Scheibe	Washer	Arandela
583165	1	Rosetta piana sp.6,4	Rondelle	Scheibe	Washer	Arandela
583166	1	Rosetta piana sp.6,8	Rondelle	Scheibe	Washer	Arandela
583416	1	Rosetta	Rondelle	Scheibe	Washer	Arandela
581632	1	Dado	Écrou	Mutter	Nut	Tuerca
583633	1	Dado	Écrou	Mutter	Nut	Tuerca
583638	1	Albero	Arbre	Welle	Shaft	Árbol
13408411	1	Ingrassatore	Graisseur	Schmiernippel	Fitting	Engrasador

https://tractormanualz.com/

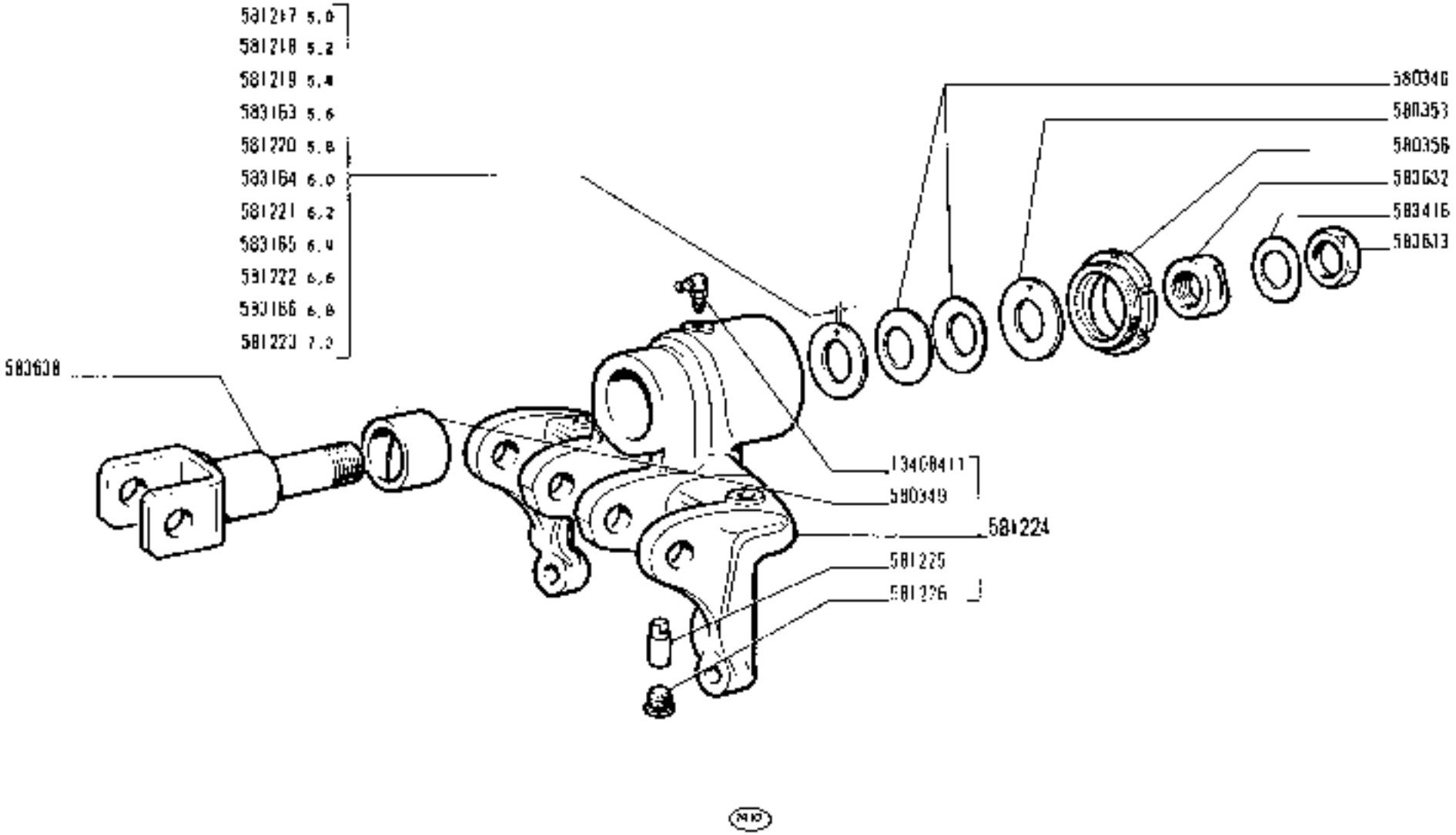

https://tractormanualz.com/

modif.	n. ordinat.	quant.	Denominazione	Désignation	Benennung	Description	Denominación
	561795	2	Catena ant.	Chaîne	Kette	Chain	Cadena
	561799	2	Catena post.	Chaîne	Kette	Chain	Cadena
	561802	2	Manicotto	Manchon	Spannschloss	Sleeve	Tuerca
	562097	1	Manicotto	Manchon	Spannschloss	Sleeve	Tuerca
	562574	1	Braccio d *	Bras	Lenker	Arm	Brazo
	562575	1	Braccio s *	Bras	Lenker	Arm	Brazo
	564830	1	Manicotto	Manchon	Spannschloss	Sleeve	Tuerca
	565376	1	Perno	Axe	Bolzen	Pin	Pasador
	566046	2	Braccio -05-06-	Bras	Lenker	Arm	Brazo
	566054	1	Supporto d -05-06-	Support	Lager	Support	Soporte
	566055	1	Supporto s -05-06-	Support	Lager	Support	Soporte
	567406	5	Copiglia	Goupille	Splint	Pin	Pasador abierto
	580358	1	Tirante sup.d *	Tirant	Stange	Rod	Varilla
	580359	1	Tirante inf.d *	Tirant	Stange	Rod	Varilla
	580360	1	Tirante s *	Tirant	Stange	Rod	Varilla
	580361	4	Perno	Axe	Bolzen	Pin	Pasador
	580363	1	Perno compl.	Axe	Bolzen	Pin	Pasador
	582443	1	Tirante sup.d -05-06-	Tirant	Stange	Rod	Varilla
	582445	1	Tirante inf.d -05-06-	Tirant	Stange	Rod	Varilla
	582446	1	Tirante s -05-06-	Tirant	Stange	Rod	Varilla
	583640	1	Puntone	Biellette	Druckstange	Pushrod	Biela
	583641	1	Puntone	Biellette	Druckstange	Pushrod	Biela
	10717611	1	Dado	Écrou	Mutter	Nut	Tuerca
	10734600	2	Copiglia	Goupille	Splint	Pin	Pasador abierto
	10791311	2	Dado	Écrou	Mutter	Nut	Tuerca
	10792211	2	Dado	Écrou	Mutter	Nut	Tuerca

* -01-02-03-04-

https://tractormanualz.com/

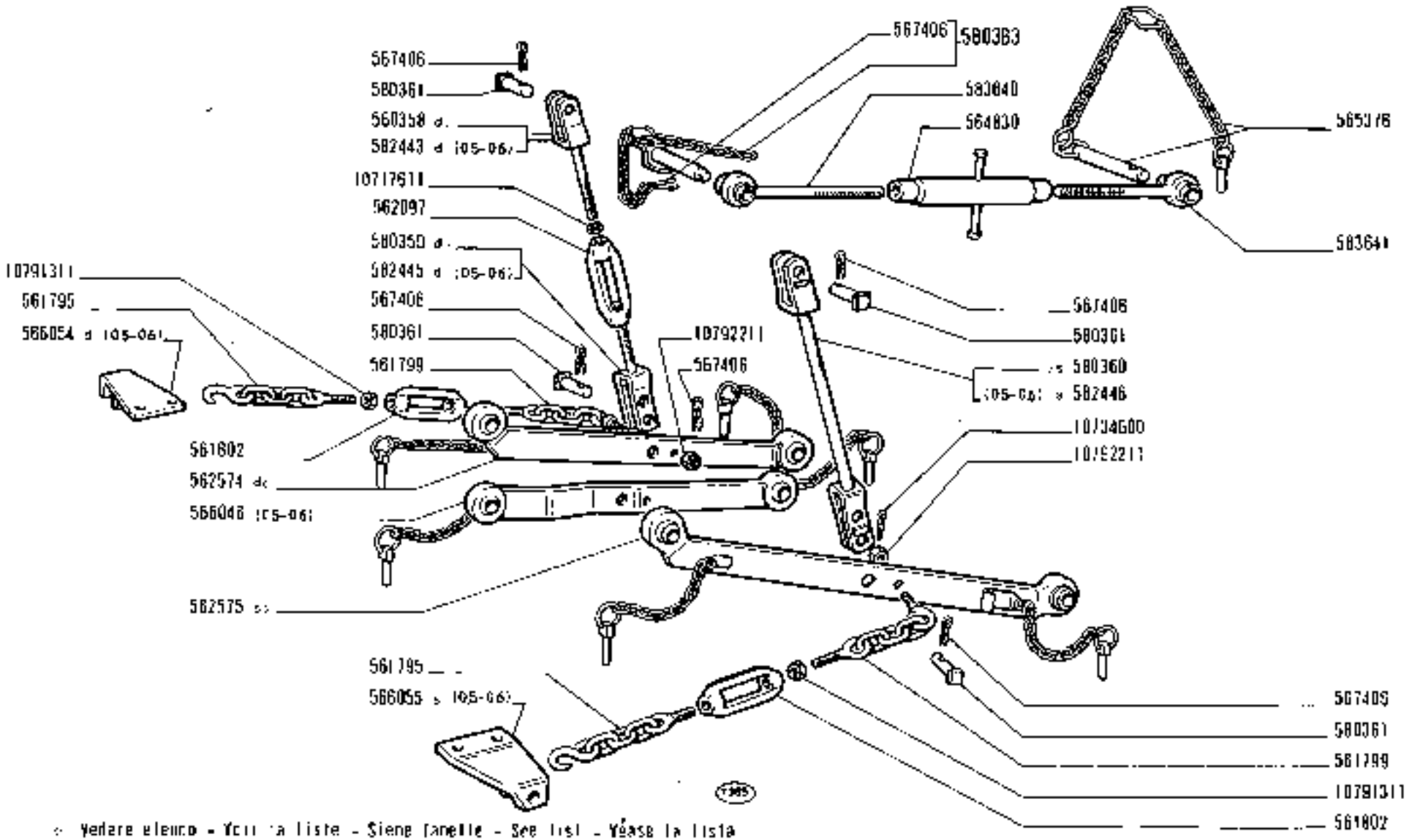

d Vedere elenco - Voir la liste - Siehe Tabelle - See list - Véase la lista

https://tractormanualz.com/

mod.	n. ordinat.	quant.	Denominazione	Désignation	Benennung	Description	Denominaciones
	562097	1	Manicotto	Manchon	Spannschloss	Sleeve	Tuerca
	564830	1	Manicotto	Manchon	Spannschloss	Sleeve	Tuerca
	565376	1	Perno	Axe	Bolzen	Pin	Pasador
	567406	7	Copiglia	Goupille	Splint	Pin	Pasador abierto
	580361	4	Perno	Axe	Bolzen	Pin	Pasador
	580363	1	Perno compl.	Axe	Bolzen	Pin	Pasador
	582443	1	Tirante sup.d	Tirant	Stange	Rod	Varilla
	582445	1	Tirante inf.d	Tirant	Stange	Rod	Varilla
	582446	1	Tirante s	Tirant	Stange	Rod	Varilla
	583640	1	Puntone	Biellette	Druckstange	Pushrod	Biela
	583641	1	Puntone	Biellette	Druckstange	Pushrod	Biela
	583738	1	Perno	Axe	Bolzen	Pin	Pasador
	591598	2	Braccio	Bras	Lenker	Arm	Brazo
	591600	1	Supporto	Support	Lager	Support	Soporte
	591601	1	Limitatore d	Limiteur	Anschlag	Travel limiter	Tope
	591602	1	Limitatore s	Limiteur	Anschlag	Travel limiter	Tope
	10517170	2	Rosetta elastica	Rondelle frein	Sicherungsring	Lockwasher	Arandela de freno
	10517670	2	Rosetta elastica	Rondelle frein	Sicherungsring	Lockwasher	Arandela de freno
	10520501	2	Rosetta piana	Rondelle	Scheibe	Washer	Arandela
	10717611	1	Dado	Écrou	Mutter	Nut	Tuerca
	10790411	2	Dado	Écrou	Mutter	Nut	Tuerca
	11394121	2	Vite	Vis	Schraube	Screw	Tornillo
	12164411	2	Dado	Écrou	Mutter	Nut	Tuerca
	15992821	2	Vite	Vis	Schraube	Screw	Tornillo

https://tractormanualz.com/

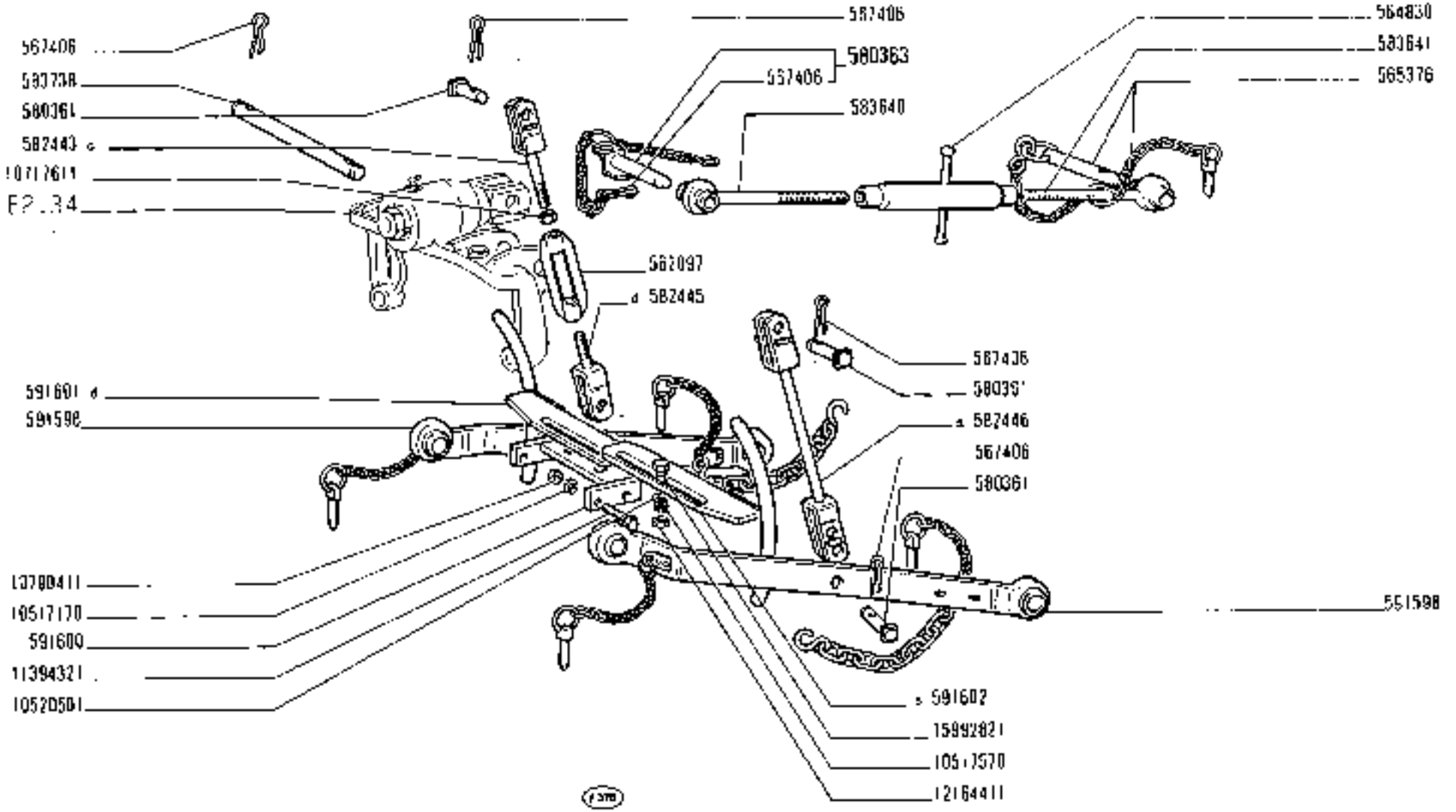

215	DISPOSITIVO ATTACCO ATTREZZI	E2.35/1
07 08 09	• Dispositif d'attelage des outils • Anhängevorrichtung • Implement Carrier • Enganche	

https://tractormanualz.com/

modif.	n. ordinaz.	quan.	Denominazione	Désignation	Benennung	Description	Denominaciones
	552699	1	Cappuccio	Capuchon	Schutzkappe	Boot	Capuchón
	572868	1	Connessione	Connexion	Leitung	Connection	Cable
	589085	1	Leva commutatore	Levier	Hebel	Lever	Palanca
	800863	1	Elettromagnete compl.	Électro	Magnetschalter	Electromagnet	Magneto
	850887	1	Commutatore	Commutateur	Schalter	Switch	Conmutador
	980611	2	Candela	Bougie	Kerze	Spark plug	Bujía
	4010196	1	Motorino compl.	Moteur	Motor	Engine	Motor
	10006705	4	Fascetta	Collier	Halteband	Strap	Abrazadera
	10376401	1	Vite	Vis	Schraube	Screw	Tornillo
	10516470	1	Rosetta elastica	Rondelle frein	Sicherungsring	Lockwasher	Arandela de freno
	10517070	2	Rosetta elastica	Rondelle frein	Sicherungsring	Lockwasher	Arandela de freno
	11794410	2	Prigioniero	Goujon	Stiftschraube	Stud	Espárrago
	12163911	2	Dado	Écrou	Mutter	Nut	Tuerca
	14163970	1	Spina elastica	Goupille	Stift	Pin	Pasador
	15896211	1	Dado	Écrou	Mutter	Nut	Tuerca

https://tractormanualz.com/

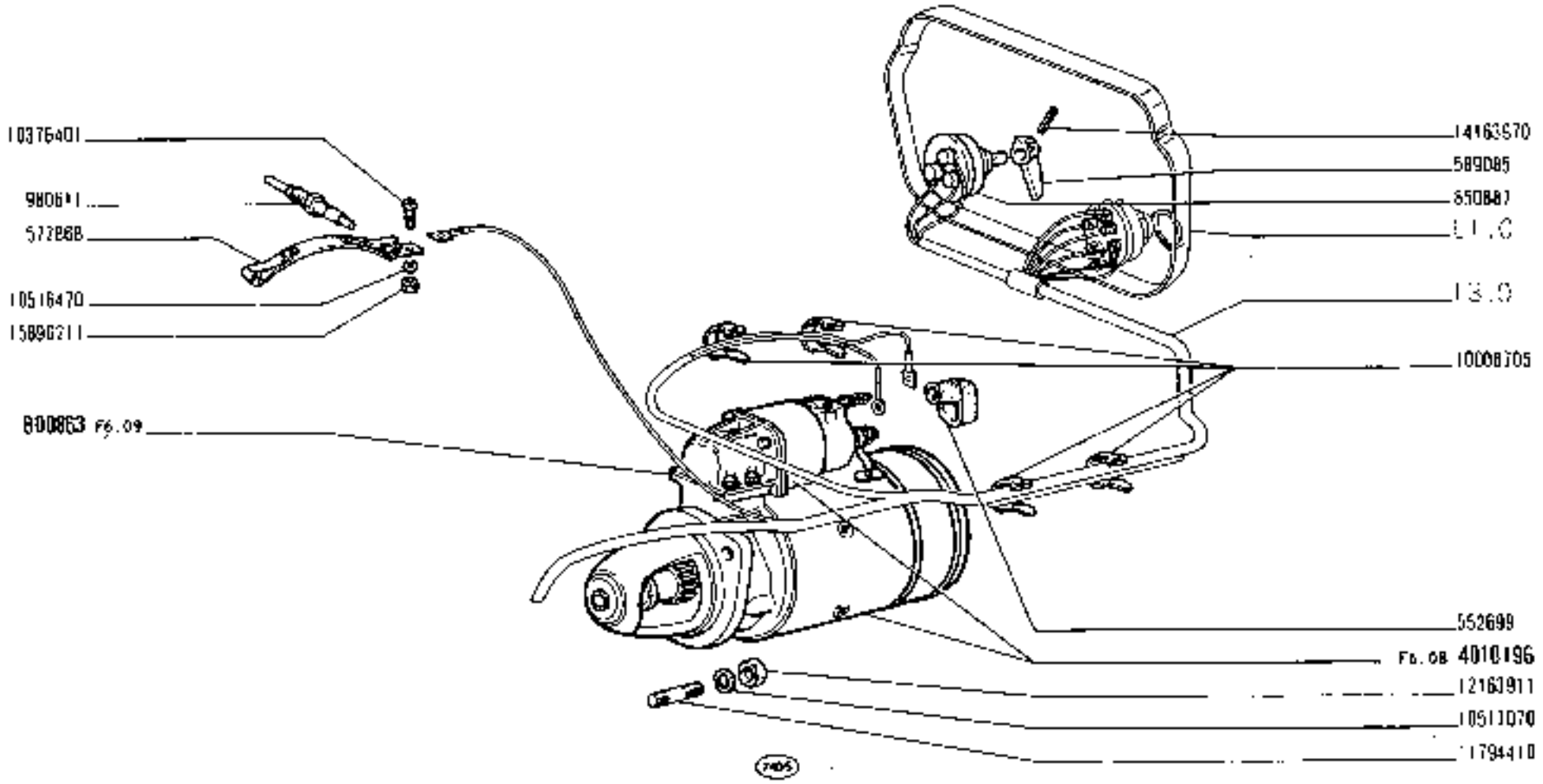

215

01 02 03 04 05
06 07 08 09

AVVIAMENTO MOTORE

- *Lancement du moteur*
- *Anlassen des Motors*
- *Engine Starting Equipment*
- *Puesta en marcha del motor*

https://tractormanualz.com/

F2.01

mecc.	n. ordinat.	quant.	Denominazione	Désignation	Benennung	Description	Denominación
	561267	1	Perno	Axe	Bolzen	Pin	Pasador
	561268	1	Tassello	Tampon	Beilage	Pad	Taco
	561900	1	Cavo da batteria a motorino	Câble	Leitung	Cable	Cable
	561903	1	Cavo da batteria a massa	Fil de masse	Massekabel	Ground cable	Cable de masa
	572194	1	Fascia	Collier	Schelle	Collar	Collar
	572196	1	Puleggia	Poulie	Riemenscheibe	Pulley	Polea
	725662	1	Isolante	Isolant	Isolierung	Insulator	Aislador
D 989	4035983	1	Portafusibile	Porte-fusible	Sicherungshalter	Fuse holder	Porta fusible
	4037558	1	Dinamo compl.	Dynamo	Lichtmaschine	Generator	Dínamo
	4043087	1	Indicatore ottico	Lampe-témoin	Anzeigeleuchte	Indicator	Lámpara testigo
C 1031	4063289	1	Gruppo di regolazione compl.	Régulateur	Reglergruppe	Regulator	Regulador de presión
	4079785	1	Batteria-01-02-05-06--07-	Batterie	Batterie	Battery	Batería
	4079786	1	Batteria* -01-02-05-06 -07-	Batterie	Batterie	Battery	Batería
D 1031	4128906	1	Gruppo di regolazione compl.	Régulateur	Reglergruppe	Regulator	Regulador
	4582129	1	Staffa	Étrier	Halter	U bolt	Brida
	10397480	2	Anello	Bague	Ring	Ring	Guarnición
	10405486	2	Cappuccio	Capuchon	Schutzkappe	Boot	Capuchón
	10516670	4	Rosetta elastica	Rondelle frein	Sicherungsring	Lockwasher	Arandela de freno
	10516870	2	Rosetta elastica	Rondelle frein	Sicherungsring	Lockwasher	Arandela de freno
	10790111	1	Dado	Écrou	Mutter	Nut	Tuerca
C 1031	10857790	1	Lampada	Lampe	Lampe	Bulb	Bombilla
D 989	10858090	1	Valvola fusibile	Fusible	Sicherung	Fuse	Fusible
	11947908	2	Vite	Vis	Schraube	Screw	Tornillo
	12164711	1	Dado	Écrou	Mutter	Nut	Tuerca
	12605570	2	Rosetta dentata	Rondelle frein	Sicherungsring	Lockwasher	Arandela de freno
	13279112	2	Vite	Vis	Schraube	Screw	Tornillo
	13449110	1	Prigioniero	Goujon	Stiftschraube	Stud	Espárrago
D 1031	14149590	1	Lampada	Lampe	Lampe	Bulb	Bombilla
	15971621	1	Vite	Vis	Schraube	Screw	Tornillo
	16044221	2	Vite	Vis	Schraube	Screw	Tornillo
	16100811	2	Dado	Écrou	Mutter	Nut	Tuerca
	16100818	2	Dado	Écrou	Mutter	Nut	Tuerca
	16102311	2	Dado	Écrou	Mutter	Nut	Tuerca
C 989	1*	1	Cavo da commut. a connessione ant.-01-02-03--04-05-06-	Câble	Leitung	Cable	Cable
D 989	2*	1	Cavo da valvola a regolatore	Câble	Leitung	Cable	Cable
D 989	3*	1	Cavo da commut.a connessione ant.-01-02-03--04-05-06-	Câble	Leitung	Cable	Cable
C 989	4*	1	Cavo da commut. a connessione ant.-07-08-09-	Câble	Leitung	Cable	Cable

https://tractormanualz.com/

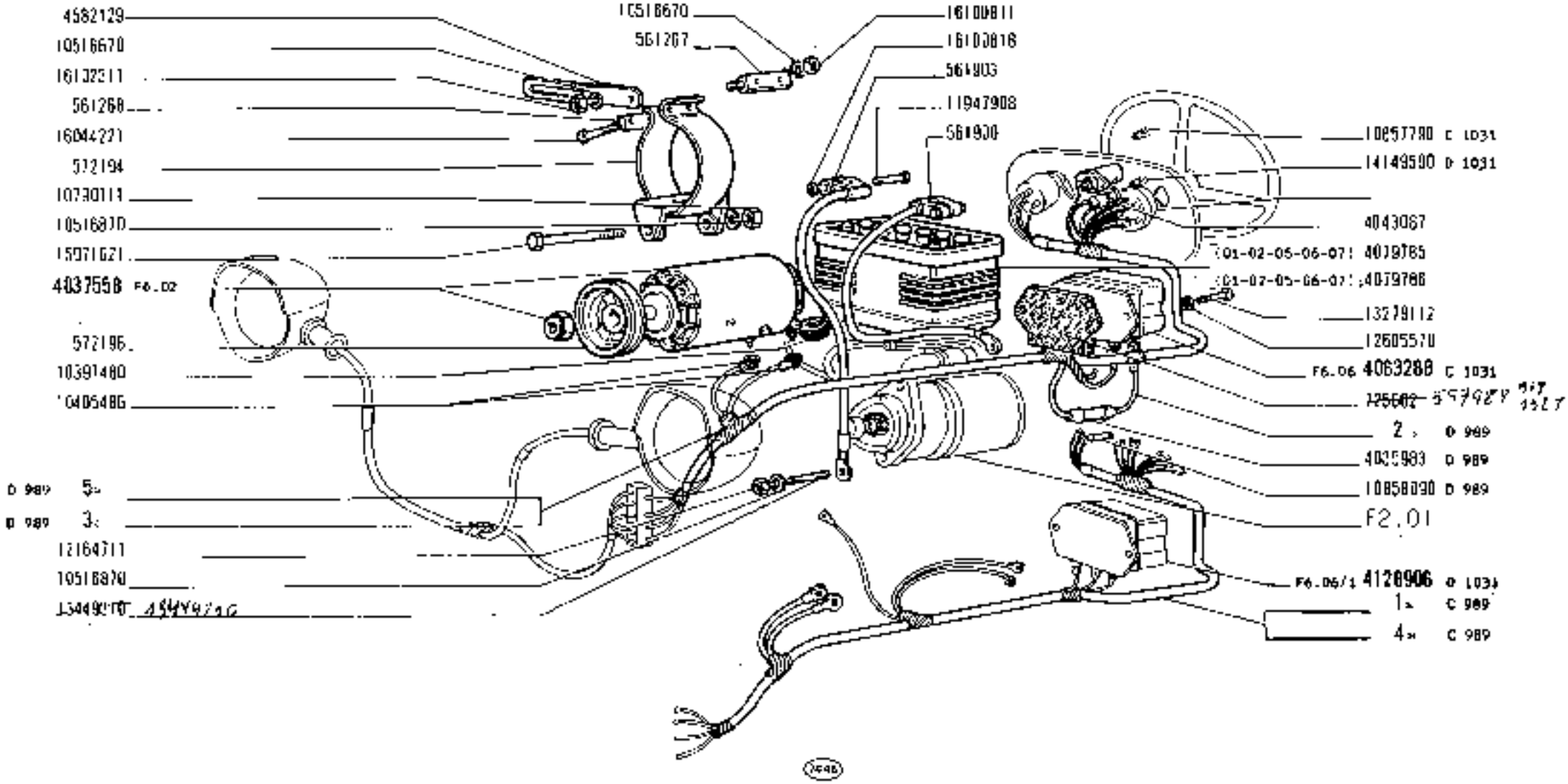

× 1) 2) 3) 4) 5) Vedere elenco - Voir la liste - Siehe Tabelle - See list - Véase la lista

215

01 02 03 04 05
06 07 08 09

GENERAZIONE DI CORRENTE

- *Génératrice de courant*
- *Stromerzeugung*
- *Current Generating System*
- *Generador de corriente*

https://tractormanualz.com/

F3.01

modif.	n. ordinar.	quant.	Denominazione	Designation	Benennung	Description	Denominaciones
D 989	5*	1	Cavo da commut. a connessione ant.-07-08-09-	Câble	Leitung	Cable	Cable
			1* 2* 3* 4* 5* vedere tabella 2	Voir tableau	S.Tabelle	See table	Véase la tabla ....
			* climi tropicali	Climat tropical	Tropenklima	Tropical climates	Climas tropicales

https://tractormanualz.com/

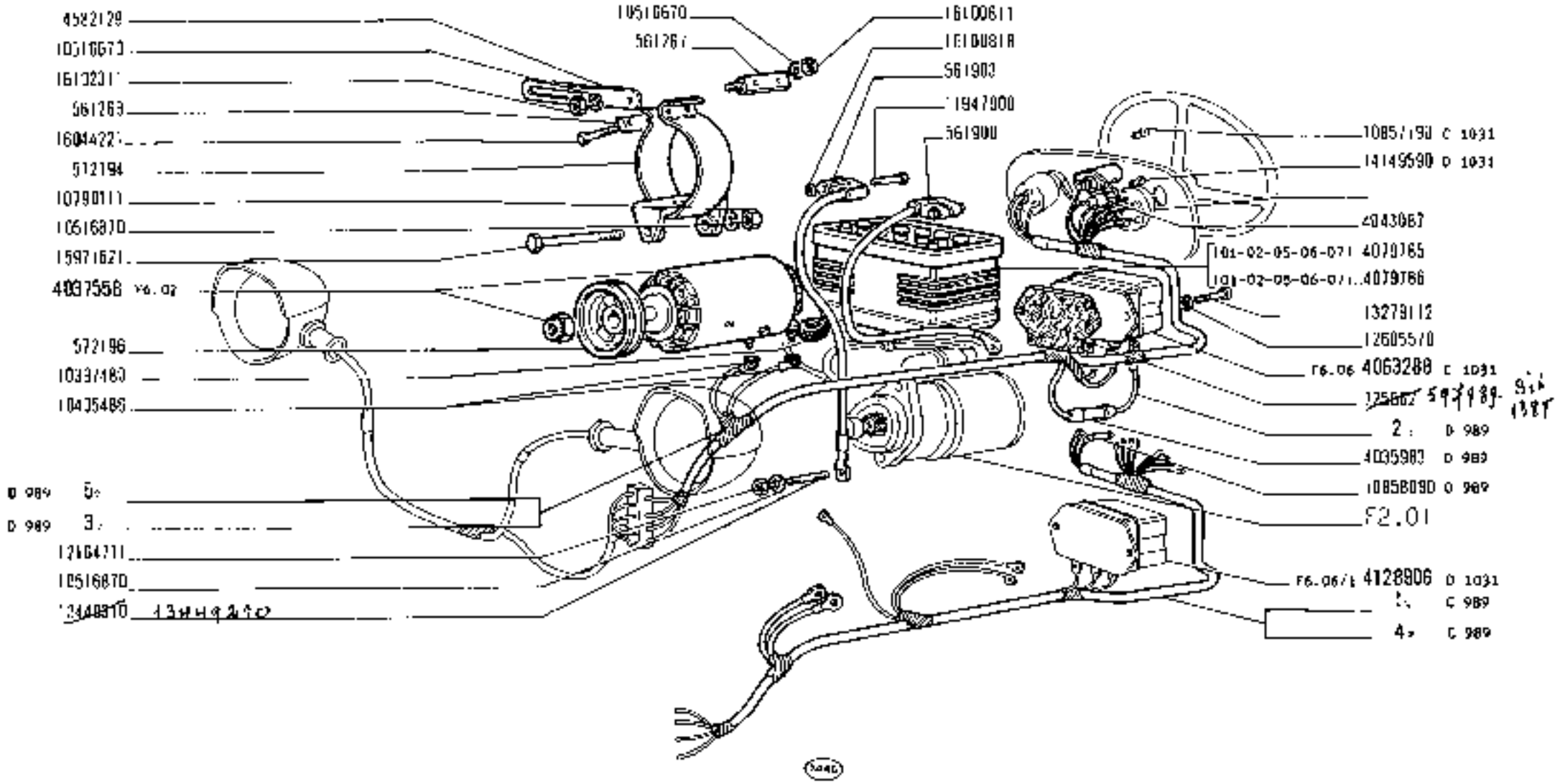

. 1 . 2 . 3 . 4 . 5 : Vedere elenco - Voir la liste - Siehe Tabelle - See list - Véase la lista

215

01 02 03 04 05
06 07 08 09

GENERAZIONE DI CORRENTE

- *Génératrice de courant*
- *Stromerzeugung*
- *Current Generating System*
- *Generador de corriente*

https://tractormanualz.com/

F3.01

modif.	n. ordinaz.	quant.	Denominazione	Désignation	Benennung	Description	Denominaciones
	551929	1	Gambo supporto *	Support	Lager	Support	Soporte
	563298	1	Spessore	Cale élastique	Elast.Unterlage	Liner	Suplemento
	563303	4	Staffetta *	Collier	Schelle	Retainer	Abrazadera
	563303	3	Staffetta -03-04-	Collier	Schelle	Retainer	Abrazadera
	563304	2	Staffetta	Collier	Schelle	Retainer	Abrazadera
	567945	1	Staffetta *	Collier	Schelle	Retainer	Abrazadera
	568581	1	Staffetta *	Collier	Schelle	Retainer	Abrazadera
	573038	1	Supporto giunto *	Support	Lager	Support	Soporte
	573977	1	Staffetta *	Collier	Schelle	Retainer	Abrazadera
	588508	2	Tassello	Tampon	Beilage	Pad	Taco
	588509	4	Dado	Écrou	Mutter	Nut	Tuerca
	588510	2	Rosetta	Rondelle	Scheibe	Washer	Arandela
	588511	2	Disco parapolvere	Disque	Scheibe	Plate	Disco
	589390	1	Supporto *	Support	Lager	Support	Soporte
	589959	1	Supporto	Support	Lager	Support	Soporte
	590141	1	Supporto	Support	Lager	Support	Soporte
	590143	1	Cavo da conness. ant. a proiettori	Câble	Leitung	Cable	Cable
	590144	2	Piastrina	Plaquette	Plättchen	Plate	Placa
	590145	2	Staffetta	Collier	Schelle	Retainer	Abrazadera
	592140	1	Supporto -21-23-	Support	Lager	Support	Soporte
	659636	2	Anello *	Bague	Ring	Ring	Guarnición
	972632	1	Blocchetto connessione	Plaque jonction	Anschlussdose	Block	Placa de empalme
	4021910	1	Proiettore post.compl.*	Projecteur	Scheinwerfer	Headlamp	Proyector
	4027705	1	Commutatore compl.	Commutateur	Schalter	Switch	Conmutador
	4047094	1	Giunto bipolare *	Joint à 2 pôles	2-pol.Kupplungskopf	2 - pole coupling	Empalme de 2 polos
	4062318	1	Portafusibile	Porte-fusibile	Sicherungshalter	Fuse holder	Porta fusible
	4073460	2	Catadiottro *	Catadioptre	Rückstrahler	Reflex/reflector	Catafaros
	4125978	1	Fanale cruscotto	Lampe de tablier	Schaltbrettleuchte	Instrument lamp	Lámpara del tablero
	4125979	1	Proiettore ant.d compl.	Projecteur	Scheinwerfer	Headlamp	Proyector
	4125980	1	Proiettore ant.d compl.	Projecteur	Scheinwerfer	Headlamp	Proyector
	4125981	1	Proiettore ant.s compl.	Projecteur	Scheinwerfer	Headlamp	Proyector
	4125982	1	Proiettore ant.s compl.	Projecteur	Scheinwerfer	Headlamp	Proyector
	4125983	1	Fanale post.d compl.*	Lanterne AR	Schlussleuchte	Tail lamp	Lámpara posterior
	4125984	1	Fanale di posiz.s e targa compl.*	Lanterne AR et de plaque	Schluss- und Nummern-schildleuchte	Tail and number plate lamp	Lámpara posterior y de matrícula
	4127137	1	Fanale post.s e targa compl. -21-23-	Lanterne AR et de plaque	Schluss- und Nummern-schildleuchte	Tail and number plate lamp	Lámpara posterior y de matrícula
	4127138	1	Fanale post.d compl. -21-23-	Lanterne AR	Schlussleuchte	Tail lamp	Lámpara posterior
	9907833	1	Chiave commutat.luce	Clé	Schlüssel	Key	Llave
	10113105	1	Staffetta -05-06-	Collier	Schelle	Retainer	Abrazadera
	10300571	2	Tappo -01-02-03-04-	Bouchon	Stopfen	Plug	Tapón
	10376501	1	Vite	Vis	Schraube	Screw	Tornillo
	10376501	2	Vite -05-06-	Vis	Schraube	Screw	Tornillo
	10376601	2	Vite *	Vis	Schraube	Screw	Tornillo
	10377001	2	Vite	Vis	Schraube	Screw	Tornillo
	10389601	2	Vite *	Vis	Schraube	Screw	Tornillo
	10396180	2	Anello	Bague	Ring	Ring	Guarnición

https://tractormanualz.com/

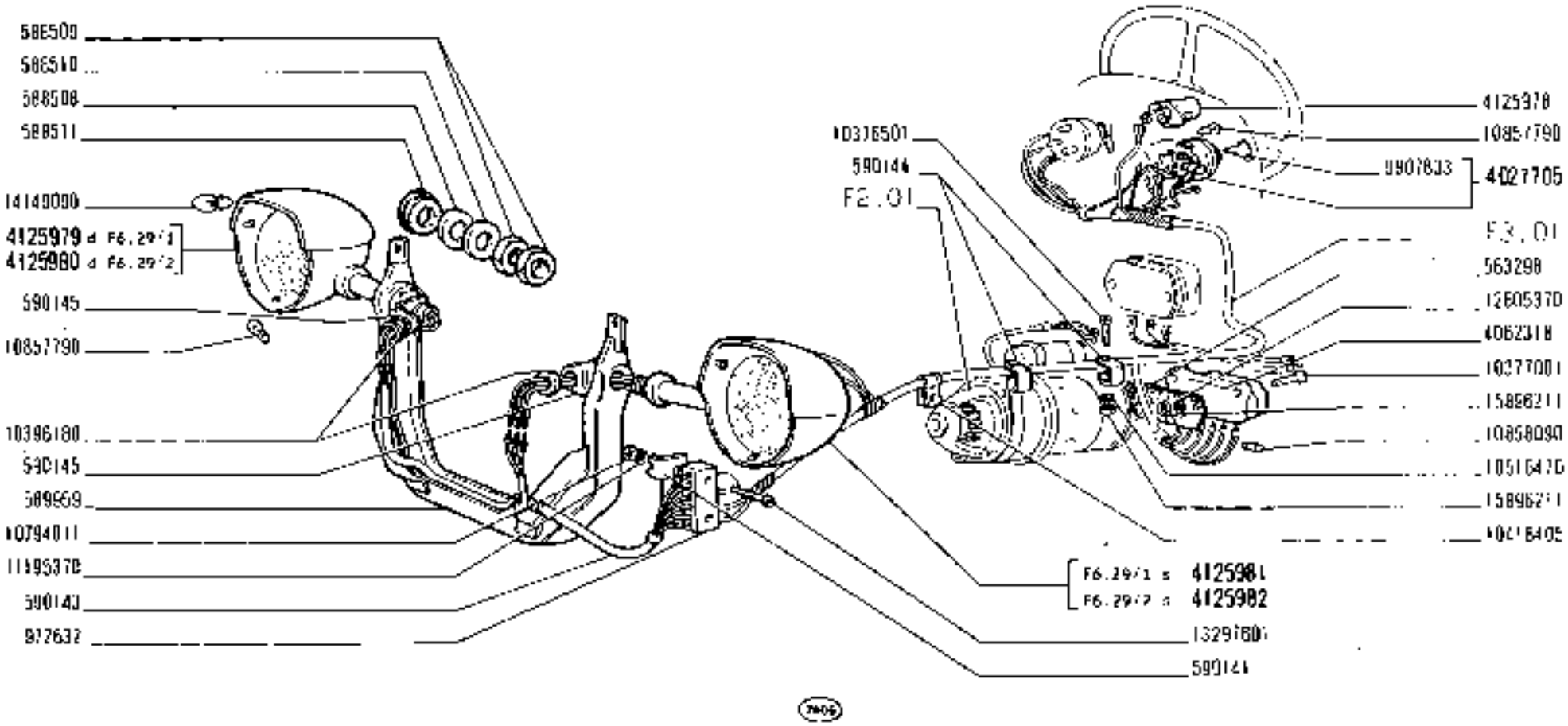

215	ILLUMINAZIONE	F4.01
01 02 03 04 05 06	• Eclairage • Beleuchtung • Lighting System • Sistema de alumbrado	1/2

https://tractormanualz.com/

nódit.	n. ordinat.	quant.	Denominazione	Désignation	Benennung	Description	Denominaciones
	10396280	2	Anello-01-02-05-06-	Bague	Ring	Ring	Guarnición
	10396280	1	Anello -04-	Bague	Ring	Ring	Guarnición
	10396280	2	Anello -05-06-	Bague	Ring	Ring	Guarnición
	10418405	1	Staffetta	Collier	Schelle	Retainer	Abrazadera
	10516470	5	Rosetta elastica*	Rondelle frein	Sicherungsring	Lockwasher	Arandela de freno
	10516870	2	Rosetta elastica*	Rondelle frein	Sicherungsring	Lockwasher	Arandela de freno
	10794011	2	Dado	Écrou	Mutter	Nut	Tuerca
	10857790	2	Lampada*	Lampe	Lampe	Bulb	Bombilla
	10857790	3	Lampada	Lampe	Lampe	Bulb	Bombilla
	10858090	4	Valvola fusibile	Fusible	Sicherung	Fuse	Fusible
	10861290	1	Lampada *	Lampe	Lampe	Bulb	Bombilla
	10902021	4	Vite*	Vis	Schraube	Screw	Tornillo
	11195370	2	Rosetta elastica	Rondelle frein	Sicherungsring	Lockwasher	Arandela de freno
	11195470	2	Rosetta elastica *	Rondelle frein	Sicherungsring	Lockwasher	Arandela de freno
	12164711	2	Dado *	Écrou	Mutter	Nut	Tuerca
	12598370	2	Rosetta elastica *	Rondelle frein	Sicherungsring	Lockwasher	Arandela de freno
	12599070	4	Rosetta elastica *	Rondelle frein	Sicherungsring	Lockwasher	Arandela de freno
	12605370	2	Rosetta dentata	Rondelle frein	Sicherungsring	Lockwasher	Arandela de freno
	12605170	2	Rosetta dentata -05-06	Rondelle frein	Sicherungsring	Lockwasher	Arandela de freno
	12605570	3	Rosetta dentata	Rondelle frein	Sicherungsring	Lockwasher	Arandela de freno
	12644301	1	Rosetta *	Rondelle	Scheibe	Washer	Arandela
	13297601	2	Vite	Vis	Schraube	Screw	Tornillo
	14149090	2	Lampada	Lampe	Lampe	Bulb	Bombilla
	15896211	8	Dado *	Écrou	Mutter	Nut	Tuerca
	15896211	5	Dado	Écrou	Mutter	Nut	Tuerca
	15896411	2	Dado *	Écrou	Mutter	Nut	Tuerca
	15970721	1	Vite *	Vis	Schraube	Screw	Tornillo
	16043021	3	Vite	Vis	Schraube	Screw	Tornillo
	16043121	2	Vite *	Vis	Schraube	Screw	Tornillo
	16100811	2	Dado *	Écrou	Mutter	Nut	Tuerca
	1*	1	Cavo da connes.centr. alle post.	Câble	Leitung	Cable	Cable
	2*	1	Cavo da connes.d al fanale post.*	Câble	Leitung	Cable	Cable
	3*	1	Cavo da connes.s al fanale post. e targa *	Câble	Leitung	Cable	Cable
	4*	1	Cavo da connessione a proiettore post.*	Câble	Leitung	Cable	Cable
	5*	1	Cavo da connessione d a fanale post. -21-23-	Câble	Leitung	Cable	Cable
	6*	1	Cavo da connessione a a fanale post.e targa -21-23-	Câble	Leitung	Cable	Cable
	7*	1	Cavo da connessione d a proiettore post.21-23	Câble	Leitung	Cable	Cable
			1* 2* 3* 4* 5* 6* 7* vedere tabella 2 * -01-02-05-06-	Voir tableau	S.Tabelle	See table	Véase la tabla ....

https://tractormanualz.com/

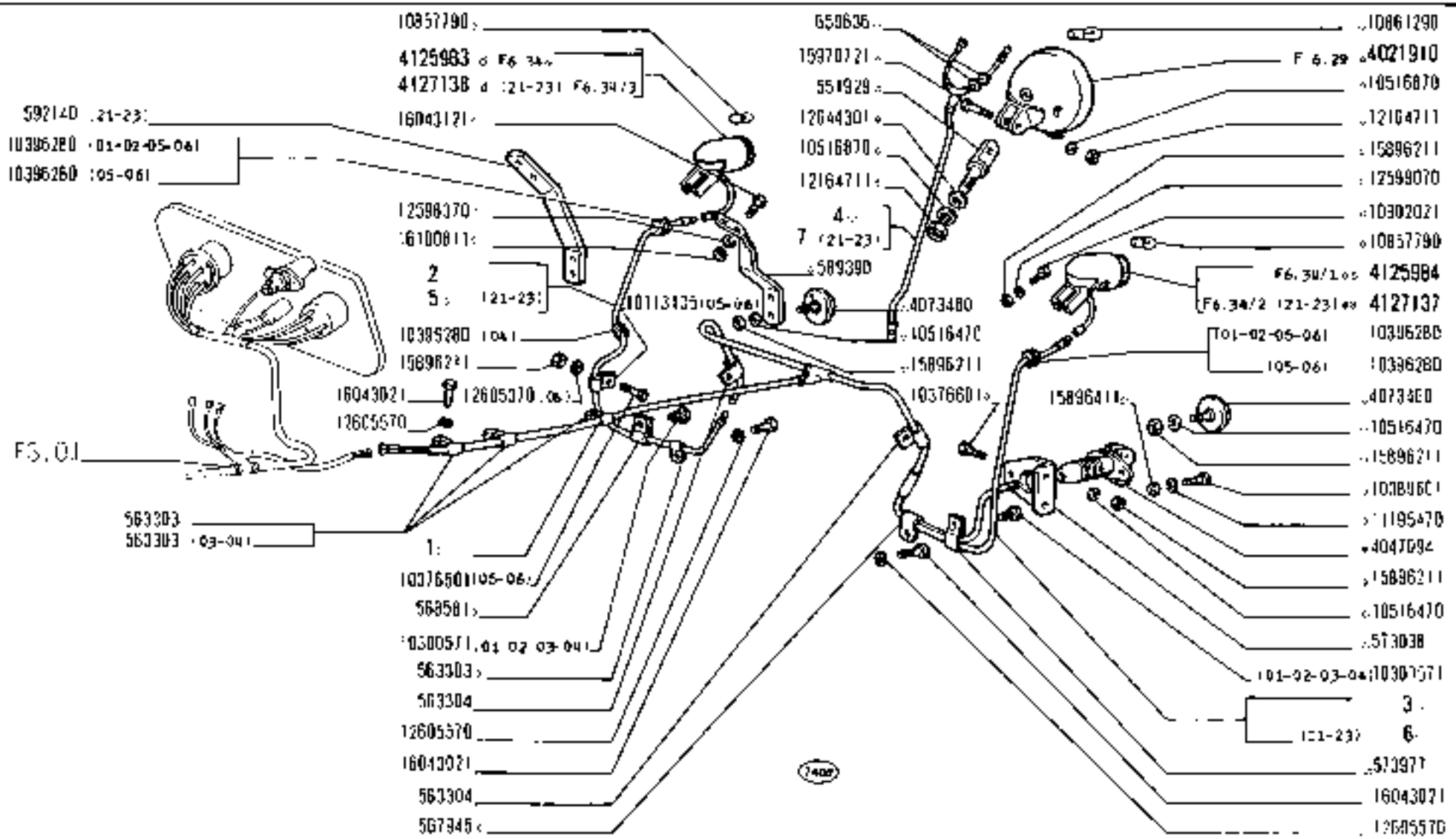

1 2 3 4 5 6 7 Vedere elenco - Voir la liste - Siehe Tabelle - See list - Véase - Lista

https://tractormanualz.com/

modif.	n. ordinaz.	quant.	Denominazione	Désignation	Bezeichnung	Description	Denominaciones
	563298	1	Spessore	Cale élastique	Elast.Unterlage	Liner	Suplemento
	563303	1	Staffetta	Collier	Schelle	Retainer	Abrazadera
	575131	2	Anello -07-	Bague	Ring	Ring	Guarnición
	577857	1	Supporto -07-	Support	Lager	Support	Soporte
	578228	2	Distanziale -07-	Entretoise	Abstandstück	Spacer	Separador
	578337	4	Lamierino massa -07-	Tôle de masse	Masseschluss	Ground plate	Pieje de masa
	588508	2	Tassello	Tampon	Beilage	Pad	Taco
	588509	4	Dado	Écrou	Mutter	Nut	Tuerca
	588510	2	Rosetta	Rondelle	Scheibe	Washer	Arandela
	588511	2	Disco parapolvere	Disque	Scheibe	Plate	Disco
	589959	1	Supporto	Support	Lager	Support	Soporte
	590141	1	Supporto	Support	Lager	Support	Soporte
	590143	1	Cavo da connessi.ant.a proiettori	Câble	Leitung	Cable	Cable
	590144	1	Piastrina	Plaquette	Plättchen	Plate	Pieca
	590145	2	Staffetta	Collier	Schelle	Retainer	Abrazadera
	972637	1	Blocchetto connessione	Plaque jonction	Anschlussdose	Block	Placa de empalme
	4027705	1	Commutatore compl.	Commutateur	Schalter	Switch	Conmutador
	4062118	1	Portafusibile	Porte-fusible	Sicherungshalter	Fuse holder	Porta fusible
	4073457	1	Fanale post.d compl.07	Lanterne AR	Schlussleuchte	Tail lamp	Lámpara posterior
	4073459	1	Fanale di posiz.e targa compl. -07-	Lanterne AR et de plaque	Schluss- und Nummernschildleuchte	Tail and number plate lamp	Lámpara posterior y de matrícula
	4073460	2	Catadiottro -07-	Catadioptre	Rückstrahler	Reflex/reflector	Cateferos
	4121857	1	Fanale post.d compl.07	Lanterne AR	Schlussleuchte	Tail lamp	Lámpara posterior
	4121858	1	Fanale di posiz.e targa compl.-07-	Lanterne AR et de plaque	Schluss- und Nummernschildleuchte	Tail and number plate lamp	Lámpara posterior y de matrícula
	4125978	1	Fanale cruscotto	Lampe de tablier	Schaltbrettleuchte	Instrument lamp	Lámpara del tablero
	4127179	1	Proiettore ant.d compl	Projecteur	Scheinwerfer	Headlamp	Proyector
	4127181	1	Proiettore ant.s compl	Projecteur	Scheinwerfer	Headlamp	Proyector
	9907813	1	Chiave commutat.luce	Clé	Schlüssel	Key	Llave
	10113105	2	Staffetta -07-	Collier	Schelle	Retainer	Abrazadera
	10376601	2	Vite -07-	Vis	Schraube	Screw	Tornillo
	10377001	2	Vite	Vis	Schraube	Screw	Tornillo
	10396180	2	Anello	Bague	Ring	Ring	Guarnición
	10396280	4	Anello -07-	Bague	Ring	Ring	Guarnición
	10397480	2	Anello	Bague	Ring	Ring	Guarnición
	10418405	1	Staffetta	Collier	Schelle	Retainer	Abrazadera
	10516470	4	Rosetta elastica -07-	Rondelle frein	Sicherungsring	Lockwasher	Arandela de freno
	10519601	2	Rosetta piana -07-	Rondelle	Scheibe	Washer	Arandela
	10794011	2	Dado	Écrou	Mutter	Nut	Tuerca
	10857190	5	Lampada-07-	Lampe	Lampe	Bulb	Bombilla
	10857190	3	Lampada -08-09-	Lampe	Lampe	Bulb	Bombilla
	10858090	4	Valvola fusibile	Fusible	Sicherung	Fuse	Fusible
	11195370	2	Rosetta elastica	Rondelle frein	Sicherungsring	Lockwasher	Arandela de freno
	12598370	2	Rosetta elastica-07-	Rondelle frein	Sicherungsring	Lockwasher	Arandela de freno
	12605370	2	Rosetta dentata	Rondelle frein	Sicherungsring	Lockwasher	Arandela de freno
	12605570	1	Rosetta dentata	Rondelle frein	Sicherungsring	Lockwasher	Arandela de freno
	12605570	2	Rosetta dentata-07-	Rondelle frein	Sicherungsring	Lockwasher	Arandela de freno
	13297601	2	Vite	Vis	Schraube	Screw	Tornillo

https://tractormanualz.com/

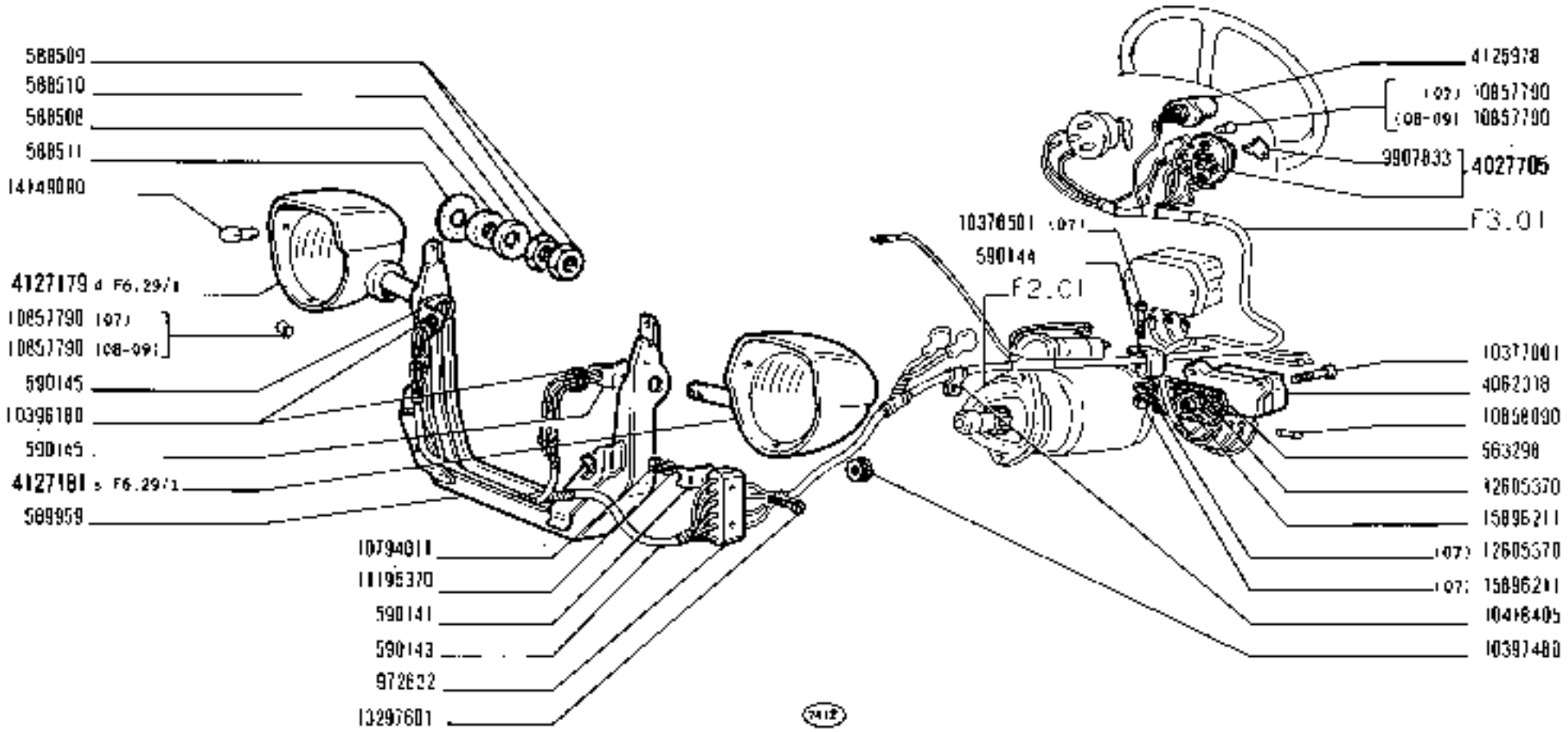

https://tractormanualz.com/

matil.	n. ordinat.	quant.	Denominazione	Désignation	Benennung	Description	Denominaciones
	14149090	2	Lampada	Lampe	Lampe	Bulb	Bombilla
	15896211	2	Dado	Écrou	Mutter	Nut	Tuerca
	15896211	4	Dado -07-	Écrou	Mutter	Nut	Tuerca
	16043021	1	Vite	Vis	Schraube	Screw	Tornillo
	16043121	2	Vite-07-	Vis	Schraube	Screw	Tornillo
	16100811	4	Dado -07-	Écrou	Mutter	Nut	Tuerca
	1*	1	Cavo da connes. centr.a post.	Câble	Leitung	Cable	Cable
	2*	1	Cavo da connes.a el femmin post.e targa-07-	Câble	Leitung	Cable	Cable
	3*	1	Cavo da connes.d a femmin post.-07-	Câble	Leitung	Cable	Cable
			1* 2* 3* vedere tabella 2	Voir tableau	S.Tabelle	See table	Véase la tabla ....

https://tractormanualz.com/

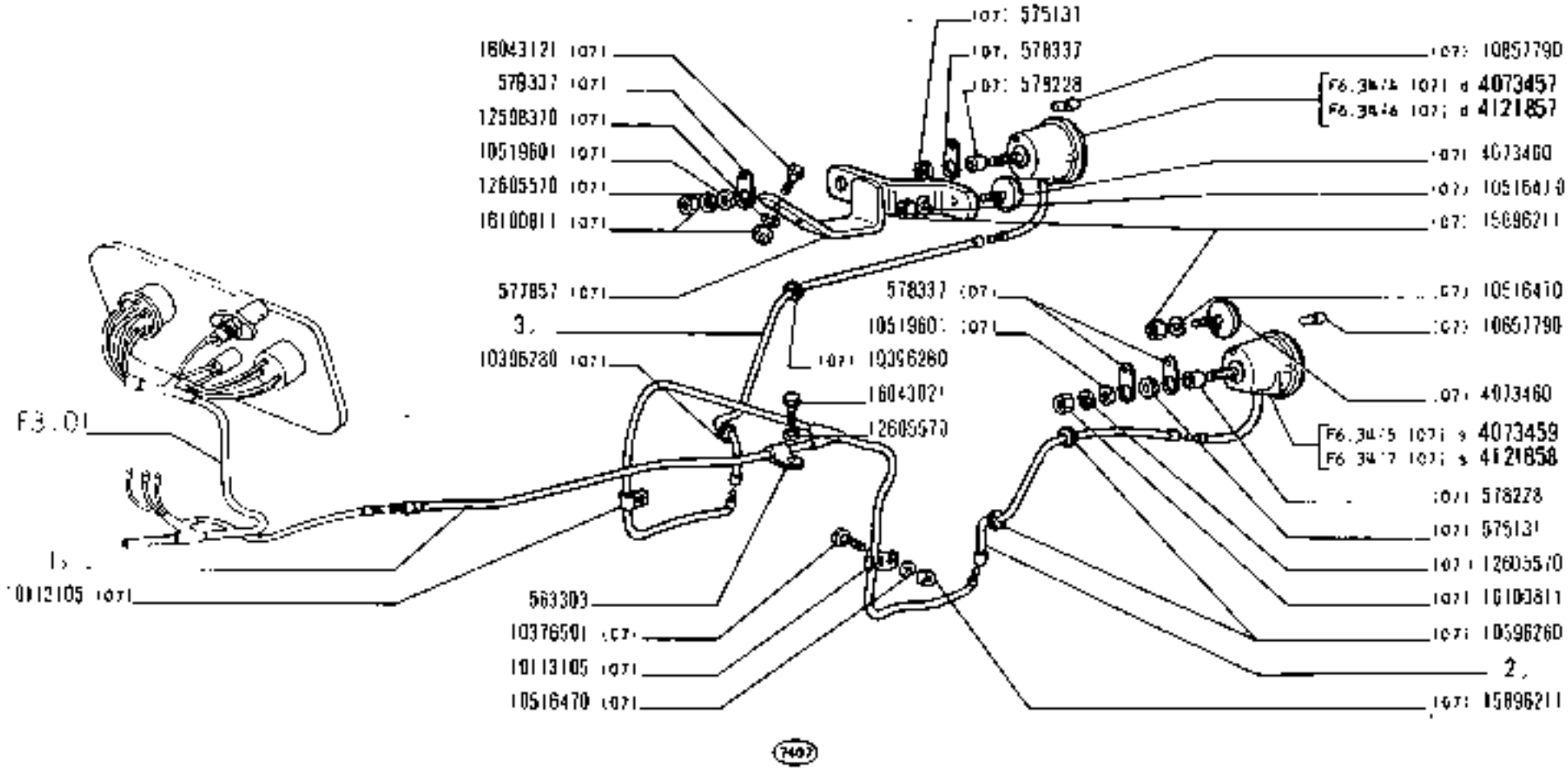

1 - 2 - 3: Vedere elenco - Voir la liste - Siehe Tabelle - See list - Véase la lista

https://tractormanualz.com/

modif.	n. ordine	quant.	Denominazione	Désignation	Benennung	Description	Denominaciones
	559547	1	Rosetta piana	Rondelle	Scheibe	Washer	Arandela
	560781	1	Pulsante	Poussoir	Druckschalter	Switch	Interruptor
	590346	1	Squadretta *	Équerre	Halter	Bracket	Apoyo
	4035983	1	Portafusibile	Porte-fusible	Sicherungshalter	Fuse holder	Porta fusible
	4109921	1	Avvisatore	Avertisseur	Horn	Horn	Bocina
	10516670	2	Rosetta elastica	Rondelle frein	Sicherungsring	Lockwasher	Arandela de freno
	10516670	2	Rosetta elastica *	Rondelle frein	Sicherungsring	Lockwasher	Arandela de freno
	10858090	1	Valvola	Fusible	Sicherung	Fuse	Fusible
	16043221	2	Vite	Vis	Schraube	Screw	Tornillo
	16043421	2	Vite *	Vis	Schraube	Screw	Tornillo
	16100811	2	Dado	Écrou	Mutter	Nut	Tuerca
	16100811	2	Dado *	Écrou	Mutter	Nut	Tuerca
	1*	1	Cavo da commutat.a valvola	Câble	Leitung	Cable	Cable
	2*	1	Cavo da valvola ad avvisatore *	Câble	Leitung	Cable	Cable
	3*	1	Cavo da valvola ad avvisatore-07-08-09-	Câble	Leitung	Cable	Cable
			1* 2* vedere tabella 2 * -01-02-03-04-05-06-	Voir tableau	S.Tabelle	See table	Véase la table ....

https://tractormanualz.com/

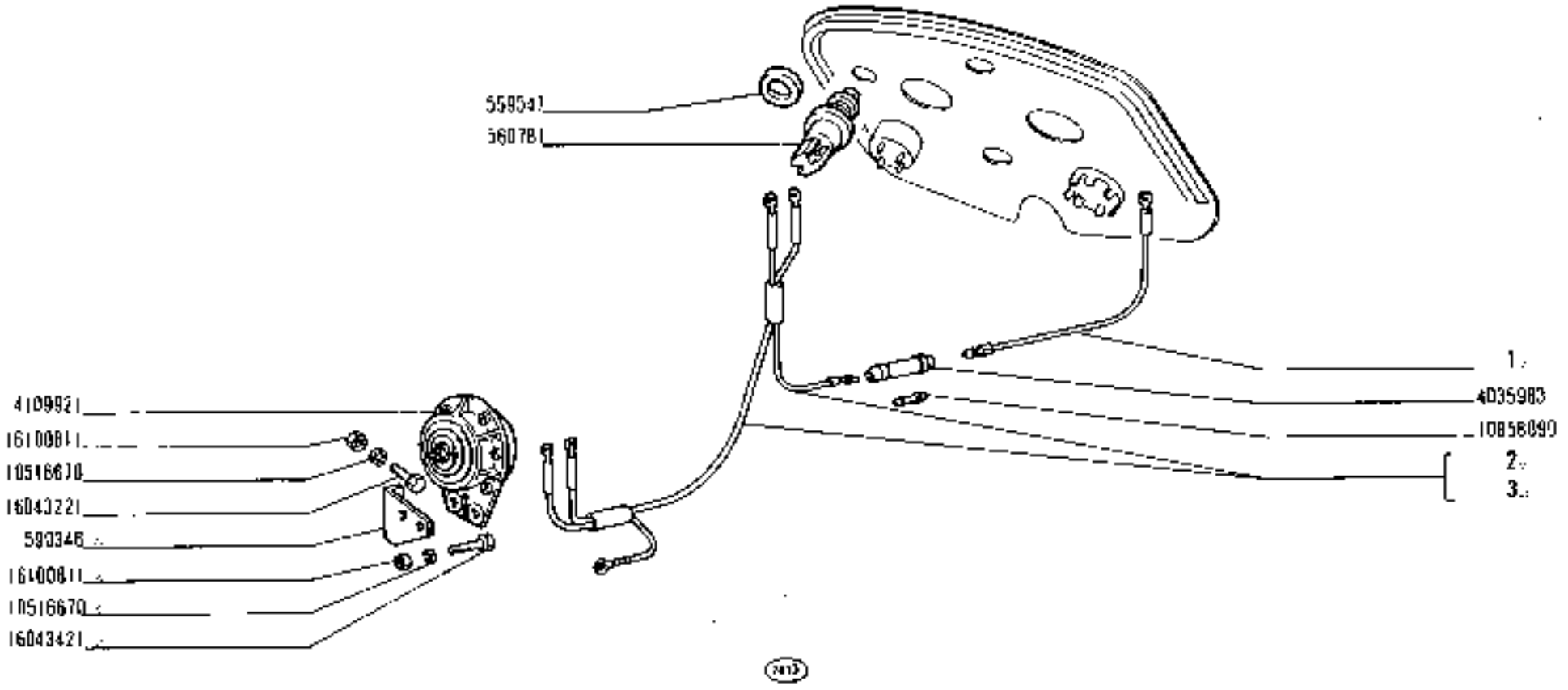

1. 2. 3. Vedere elenco – Voir la liste – Siehe Tabelle – See list – Véase la liste

https://tractormanualz.com/

modif.	n. ordinaz.	quant.	Denominazione	Désignation	Benennung	Description	Denominaciones
	311300	1	Grano	Ergot	Passcift	Dowel	Pitón
	988323	2	Vite	Vis	Schraube	Screw	Tornillo
	989611	1	Vite	Vis	Schraube	Screw	Tornillo
	989617	1	Vite	Vis	Schraube	Screw	Tornillo
	998875	1	Vite	Vis	Schraube	Screw	Tornillo
	4017057	2	Molla	Ressort	Feder	Spring	Resorte
	4033762	2	Spazzola	Balai	Kohlebürste	Brush	Escobilla
	4033768	2	Coperchio	Couvercle	Deckel	Cover	Tapa
	4033769	3	Vite	Vis	Schraube	Screw	Tornillo
BIT12T	4033770	1	Anello tenuta	Joint	Dichtring	Seal	Junta
✓	4034964	2	Tirante	Tirant	Spannbolzen	Tierod	Perno
	4037562	1	Indotto	Induit	Anker	Armature	Inducido
	4037564	1	Supporto compl.	Support	Lager	Support	Soporte
	4037569	1	Supporto	Support	Lager	Support	Soporte
	4037570	2	Anello tenuta	Joint	Dichtring	Seal	Junta
	4037843	2	Coperchio ritegno	Couvercle	Deckel	Cover	Tapa
	4037844	2	Anello tenuta	Joint	Dichtring	Seal	Junta
	4065480	1	Tubetto isolante	Isolant	Isolierung	Insulator	Aislador
	4065615	1	Rosetta piana	Rondelle	Scheibe	Washer	Arandela
	4071265	1	Avvolgimento	Enroulement	Wicklung	Winding	Bobina
BIT12T	4091440	1	Isolante	Isolant	Isolierung	Insulator	Aislador
	4111379	1	Supporto compl.	Support	Lager	Support	Soporte
	4115742	1	Isolante	Isolant	Isolierung	Insulator	Aislador
	10205720	1	Linguetta	Linguet	Scheibenfeder	Key	Chaveta
	10516470	2	Rosetta sicurezza	Rondelle frein	Sicherungsring	Lockwasher	Arandela de freno
	10725911	2	Dado	Écrou	Mutter	Nut	Tuerca
	10794011	3	Dado	Écrou	Mutter	Nut	Tuerca
BIT12T	11195370	5	Rosetta sicurezza	Rondelle frein	Sicherungsring	Lockwasher	Arandela de freno
	11195470	5	Rosetta sicurezza	Rondelle frein	Sicherungsring	Lockwasher	Arandela de freno
	12575611	1	Dado	Écrou	Mutter	Nut	Tuerca
	13271601	2	Vite	Vis	Schraube	Screw	Tornillo
BIT12T	13550101	1	Rosetta piana	Rondelle	Scheibe	Washer	Arandela
	15896411	4	Dado	Écrou	Mutter	Nut	Tuerca
	24940010	1	Cuscinetto a sfere	Roulement	Lager	Bearing	Rodamiento
	28043150	1	Cuscinetto a sfere	Roulement	Lager	Bearing	Rodamiento
BIT12T	10519401	2	rondelle piatte				

https://tractormanualz.com/

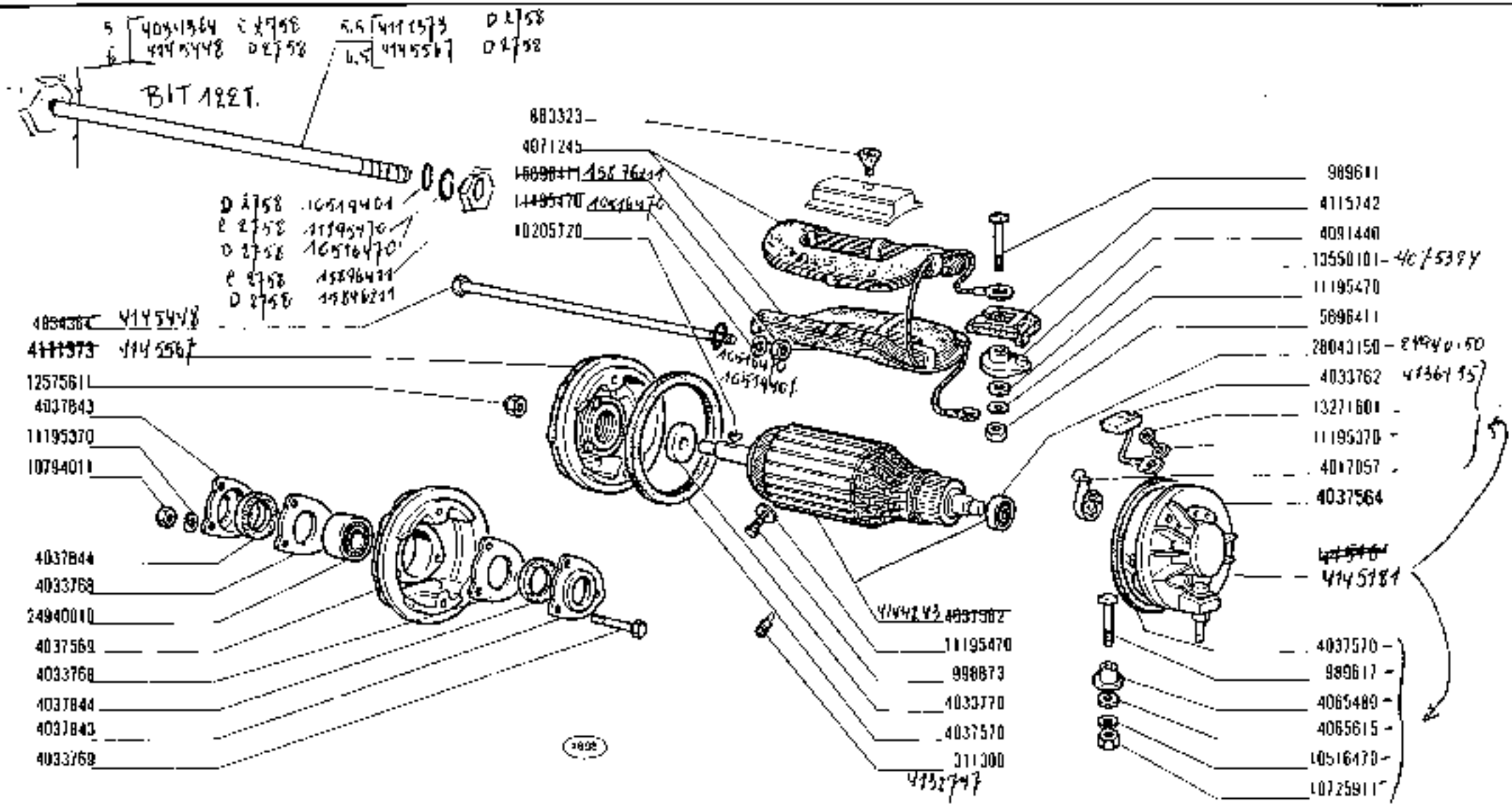

https://tractormanualz.com/

modif.	n. ordine	quant.	Denominazione	Désignation	Benennung	Description	Denominaciones
	887914	3	Vite serrafili	Vis	Schraube	Screw	Tornillo
	887915	3	Piastrina	Plaquette	Plättchen	Plate	Placa
	4058540	1	Guarnizione	Joint	Dichtung	Gasket	Junta
	4058773	1	Coperchio	Couvercle	Deckel	Cover	Tapa
	4062765	2	Vite	Vis	Schraube	Screw	Tornillo
	10516470	3	Rosetta sicurezza	Rondelle frein	Sicherungsring	Lockwasher	Arandela de freno

https://tractormanualz.com/

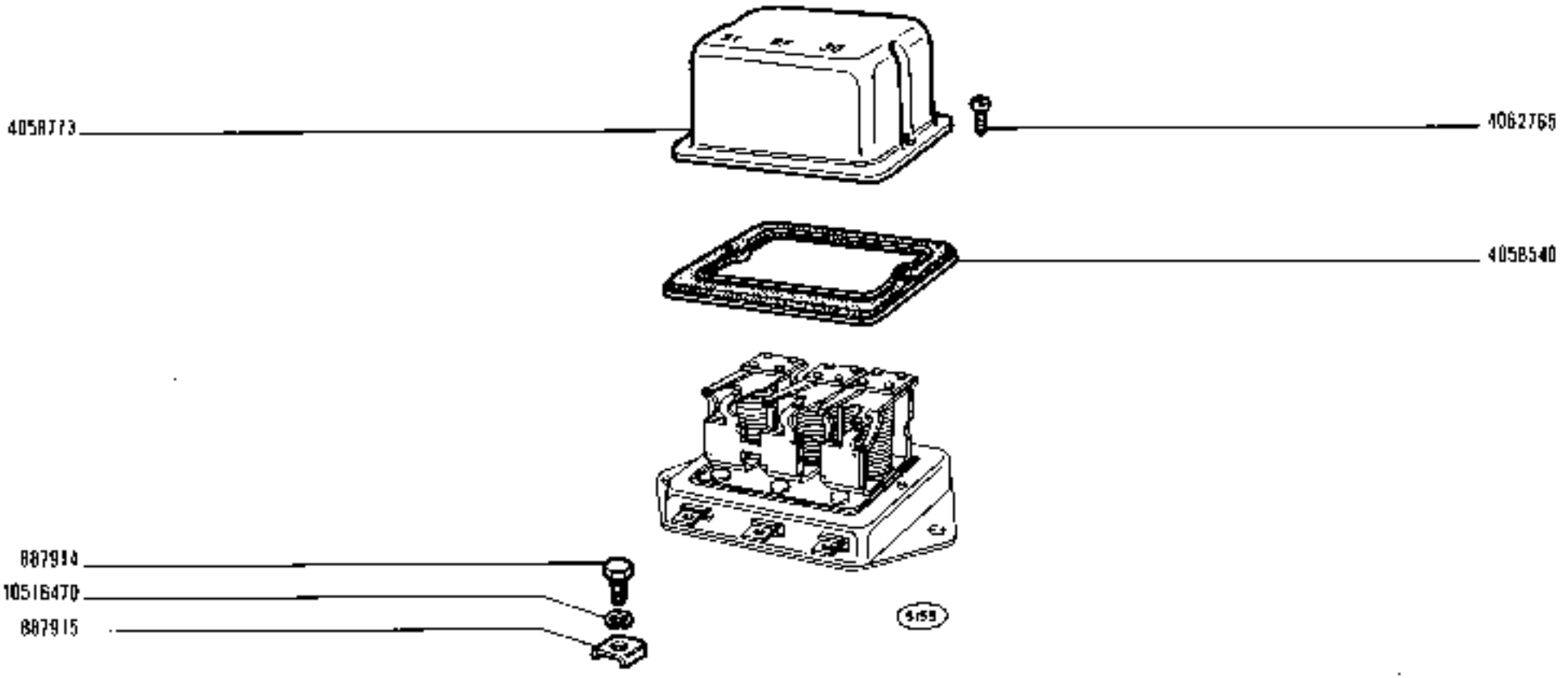

215	GRUPPO DI REGOLAZIONE 4063288	F6.06
01 02 03 04 05 06 07 08 09	• Groupe de réglage • Reglergruppe • Regulating Unit • Regulador-disyuntor	

https://tractormanualz.com/

modif.	n. ordinat.	quant.	Denominazione	Dénignation	Benennung	Description	Denominaciones
	887914	3	Vite	Vis	Schraube	Screw	Tornillo
	887915	3	Piastrina	Plaquette	Plättchen	Plate	Placa
	4058540	1	Guarnizione	Joint	Dichtung	Gasket	Junta
	4058773	1	Coperchio	Couvercle	Deckel	Cover	Tapa
	4062765	2	Vite	Vis	Schraube	Screw	Tornillo
	10516470	3	Rosetta sicurezza	Rondelle frein	Sicherungsring	Lockwasher	Arandela de freno

https://tractormanualz.com/

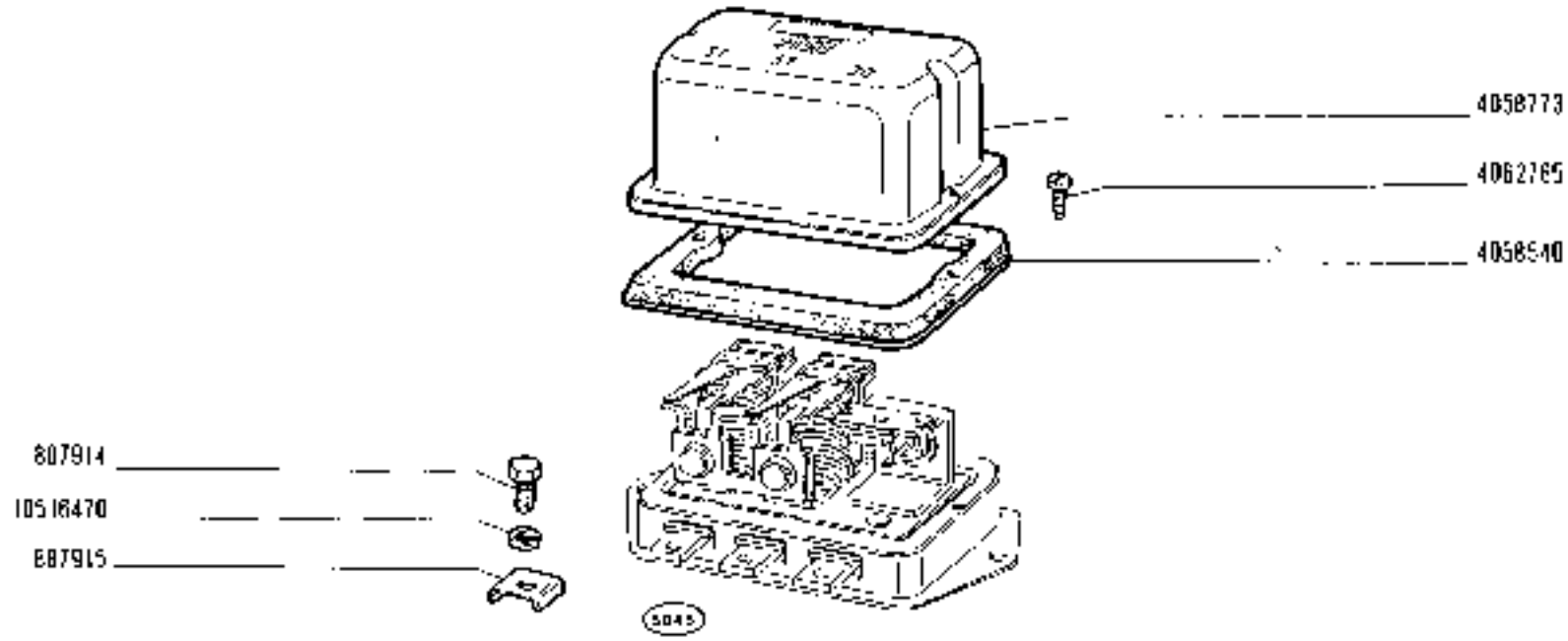

215

01 02 03 04 05
06 07 08 09

GRUPPO DI REGOLAZIONE 4128906

- *Groupe de réglage*
- *Reglergruppe*
- *Regulating Unit*
- *Regulador-disyuntor*

https://tractormanualz.com/

F6.06/1

Modif.	n. ordinat.	quant.	Denominazione	Désignation	Benennung	Description	Denominaciones
	617410	4	Molla	Ressort	Feder	Spring	Resorte
	652011	2	Molla	Ressort	Feder	Spring	Resorte
	800863	1	Elettromagnete compl	Électro	Magnetschalter	Electromagnet	Magneto
	850201	1	Anello sicurezza	Arrêtoir	Sicherungsring	Lockring	Anillo de freno
	850208	1	Boccola	Douille	Büchse	Bush	Casquillo
	850216	1	Perno fissaggio	Axe	Bolzen	Pin	Pasador
	868784	2	Grano	Ergot	Passtift	Dowel	Pitón
	888782	4	Vite	Vis	Schraube	Screw	Tornillo
	998508	1	Ghiera	Écrou	Gewindering	Ring	Tuerca
	4005010	4	Spazzola	Balai	Kohlebürste	Brush	Escobilla
	4008163	1	Leva	Levier	Hebel	Lever	Palanca
	4008164	1	Leva esterna	Levier	Hebel	Lever	Palanca
	4010200	1	Indotto	Induit	Anker	Armature	Inducido
	4010203	1	Rosetta piana	Rondelle	Scheibe	Washer	Arandela
	4010204	1	Supporto compl.	Support	Lager	Support	Soporte
	4010207	1	Supporto	Support	Lager	Support	Soporte
	4010211	1	Molla	Ressort	Feder	Spring	Resorte
	4010212	1	Scodellino	Cuvette	Tellerscheibe	Cup	Platillo
	4010213	1	Innesto avviamento	Enclenchement	Ritzeltrieb	Drive unit	Acoplamiento
	4010218	2	Tirante	Tirant	Spannbolzen	Tierod	Perno
	4011490	1	Boccola	Douille	Büchse	Bush	Casquillo
	4011492	1	Rosetta piana	Rondelle	Scheibe	Washer	Arandela
	4011673	1	Avvolgimento	Enroulement	Wicklung	Winding	Bobina
	4011674	1	Avvolgimento	Enroulement	Wicklung	Winding	Bobina
	4013181	1	Rosetta isolante	Rondelle isolante	Isolierscheibe	Insulator	Arandela aislante
	4027278	2	Vite	Vis	Schraube	Screw	Tornillo
	4038888		Rosetta sp.0,3	Rondelle	Scheibe	Washer	Arandela
	4038889		Rosetta sp.0,2	Rondelle	Scheibe	Washer	Arandela
	4042399	1	Fascia	Collier	Schelle	Collar	Collar
	4042794	1	Isolante	Isolant	Isolierung	Insulator	Aislador
	4042795	1	Supporto compl.	Support	Lager	Support	Soporte
	10196901	2	Dado	Écrou	Mutter	Nut	Tuerca
	10374101	2	Vite	Vis	Schraube	Screw	Tornillo
	10516470	2	Rosetta sicurezza	Rondelle frein	Sicherungsring	Lockwasher	Arandela de freno
	10725911	1	Dado	Écrou	Mutter	Nut	Tuerca
	10795801	1	Spina	Goupille	Stift	Pin	Pasador
	11195370	4	Rosetta sicurezza	Rondelle frein	Sicherungsring	Lockwasher	Arandela de freno
	11195470	3	Rosetta sicurezza	Rondelle frein	Sicherungsring	Lockwasher	Arandela de freno
	12639701	6	Rosetta piana	Rondelle	Scheibe	Washer	Arandela
	13271801	4	Vite	Vis	Schraube	Screw	Tornillo
	13824321	4	Vite	Vis	Schraube	Screw	Tornillo
	15896211	2	Dado	Écrou	Mutter	Nut	Tuerca
	15896411	2	Dado	Écrou	Mutter	Nut	Tuerca
	16107311	6	Dado	Écrou	Mutter	Nut	Tuerca

https://tractormanualz.com/

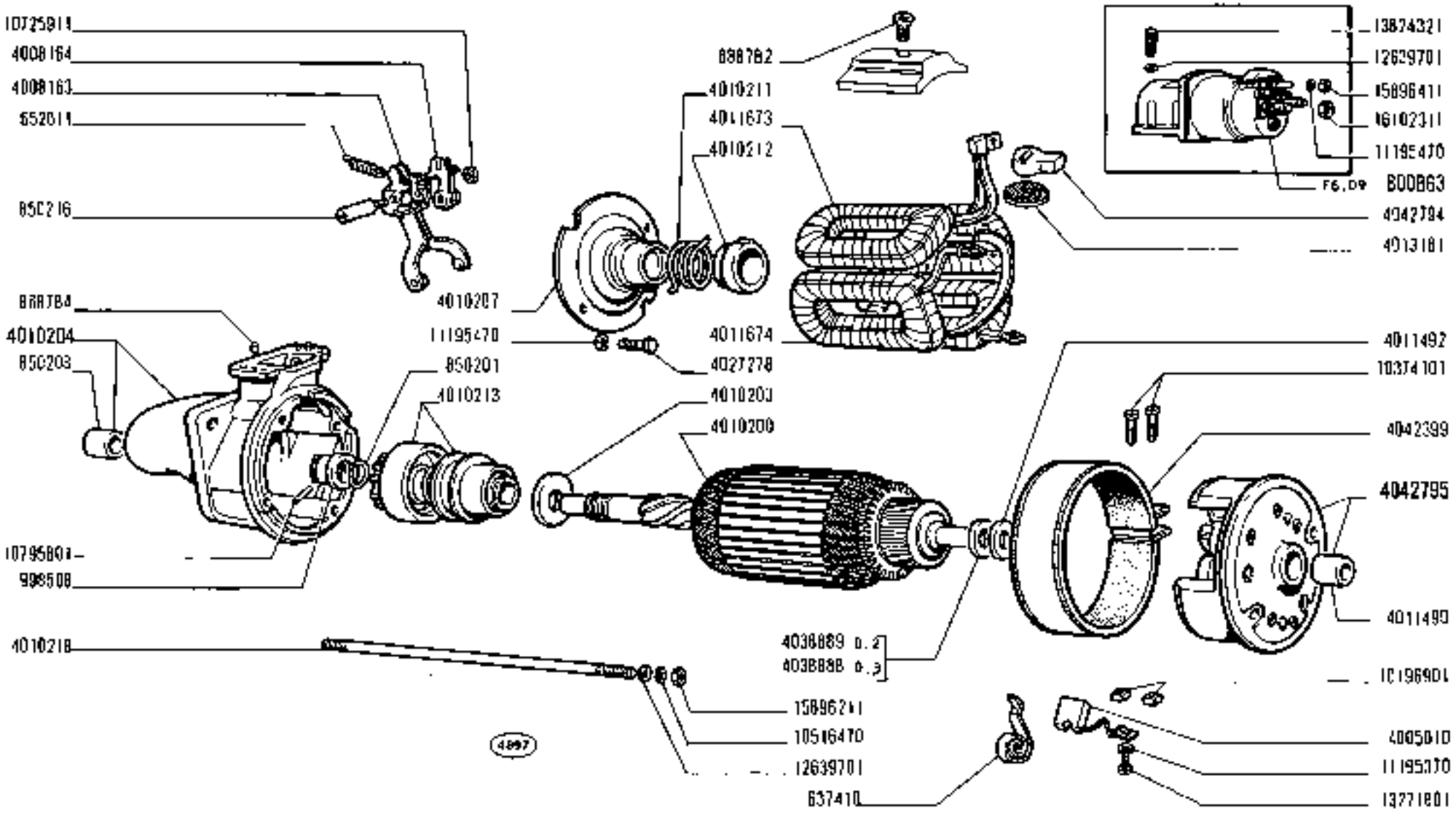

215

01 02 03 04 05
06 07 08 09

MOTORINO DI AVVIAMENTO 4010196

- *Démarreur*
- *Anlasser*
- *Starting Motor*
- *Motor de arranque*

https://tractormanualz.com/

F6.08

modif.	n. ordinat.	quant.	Denominazione	Désignation	Benennung	Description	Denominaciones
	204113	3	Rosetta piana	Rondelle	Scheibe	Washer	Arandela
	652007	1	Forcellino	Fourche	Gabel	Fork	Horquilla
	652025	1	Fondello	Culot	Bodenteller	Bottom	Tapón
	652027	1	Corpo	Corps	Gehäuse	Body	Cuerpo
	652031	1	Avvolgimento	Enroulement	Wicklung	Winding	Bobina
	652035	1	Testata	Culasse	Kopfstück	Plange	Tapa
	652045	1	Porta contatti compl	Porte-contacts	Klemmenhalter	Contact carrier	Caja de bornas
	652046	1	Nucleo compl.	Noyau	Anker	Plunger	Núcleo
	652047	1	Nucleo	Noyau	Anker	Plunger	Núcleo
	652050	1	Molla	Ressort	Feder	Spring	Resorte
	800861	1	Molla	Ressort	Feder	Spring	Resorte
	811332	1	Dado	Écrou	Mutter	Nut	Tuerca
81T121T 100869	~~811333~~	1	Contatto mobile	Contact	Kontakt	Contact	Contacto
	811335	1	Dado	Écrou	Mutter	Nut	Tuerca
	811337	1	Coperchio	Couvercle	Deckel	Cover	Tapa
	811338	1	Guarnizione	Joint	Dichtung	Gasket	Junta
	839169	1	Disco	Disque	Scheibe	Plate	Disco
	839170		Disco	Disque	Scheibe	Plate	Disco
	869097	1	Supporto	Support	Lager	Support	Soporte
	979322	1	Rosetta piana	Rondelle	Scheibe	Washer	Arandela
	4007584	1	Scodellino	Cuvette	Tellerscheibe	Cup	Platillo
	10375701	3	Vite	Vis	Schraube	Screw	Tornillo
	10444511	4	Vite	Vis	Schraube	Screw	Tornillo
	10519301	1	Rosetta piana	Rondelle	Scheibe	Washer	Arandela
	10794501	1	Copiglia	Goupille	Splint	Pin	Pasador abierto
	11195370	9	Rosetta sicurezza	Rondelle frein	Sicherungsring	Lockwasher	Arandela de freno
	12605070	1	Rosetta sicurezza	Rondelle frein	Sicherungsring	Lockwasher	Arandela de freno
	12605170	1	Rosetta sicurezza	Rondelle frein	Sicherungsring	Lockwasher	Arandela de freno
	13270201	1	Vite	Vis	Schraube	Screw	Tornillo
	13271501	1	Vite	Vis	Schraube	Screw	Tornillo
	13271801	2	Vite	Vis	Schraube	Screw	Tornillo
81T121T	4148251	1	Bolant				
	4148252	1					

https://tractormanualz.com/

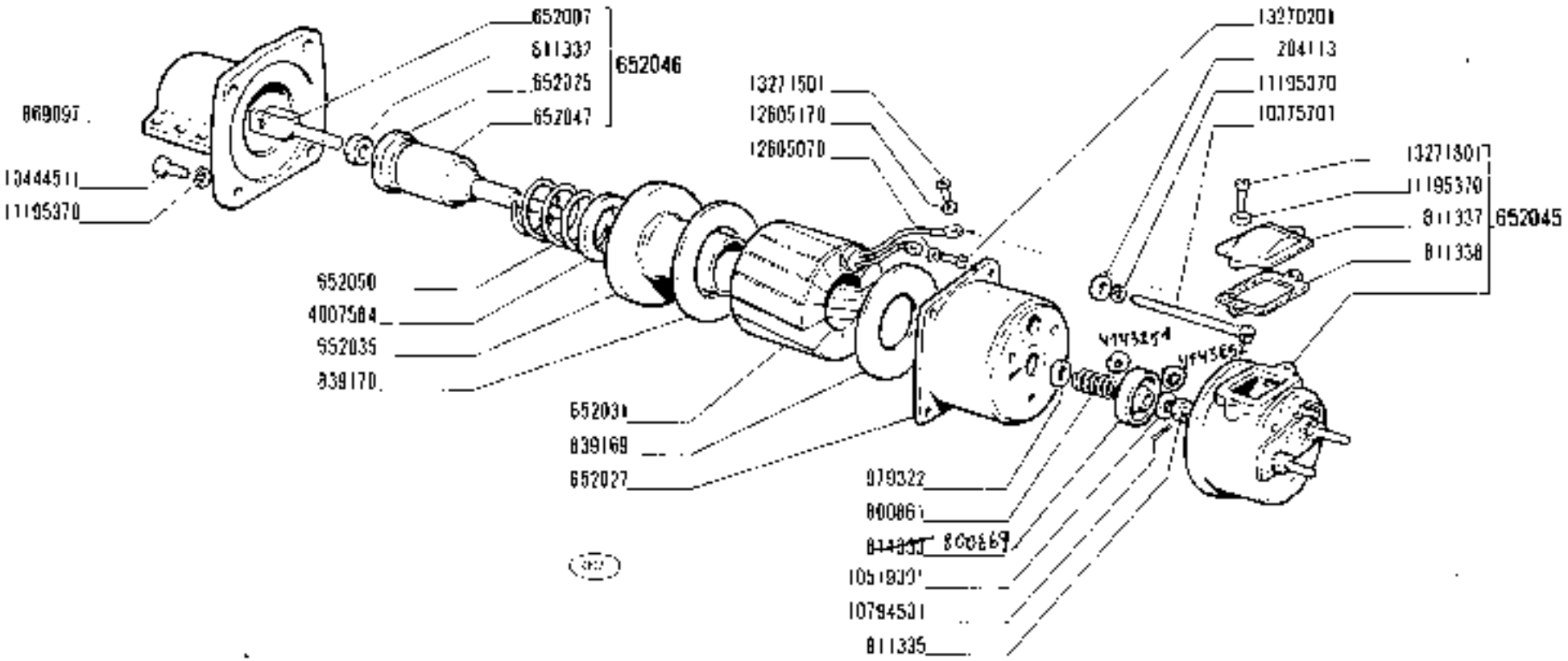

215	ELETTROMAGNETE 800863	F6.09
01 02 03 04 05 06 07 08 09	• *Electro* • *Electromagnet* • *Magnetschalter* • *Magneto*	

https://tractormanualz.com/

modif.	n. ordine	quant.	Denominazione	Désignation	Benennung	Description	Denominaciones
	9907155	1	Portalampada	Porte-lampe	Lampenfassung	Bulb holder	Portalámpara
	9907157	1	Parabola	Réflecteur	Parabolspiegel	Reflector	Reflector
	9907158	1	Molla	Ressort	Feder	Spring	Resorte
	9907159	6	Molla	Agrafe	Klemmstück	Clip	Sujetador
	9907160	1	Cristallo	Glace	Streuscheibe	Lens	Cristal
	9907161	1	Anello tenuta	Joint	Dichtring	Seal	Junta
	9907162	1	Cornice	Monture	Fahmen	Frame	Marco
	9907163	1	Vite	Vis	Schraube	Screw	Tornillo
	9907165	1	Vite	Vis	Schraube	Screw	Tornillo
	9907166	1	Rosetta sicurezza	Rondelle frein	Sicherungsring	Lockwasher	Arandela de freno
	9907167	1	Molla	Ressort	Feder	Spring	Resorte
	9907168	1	Isolante	Isolant	Isolierung	Insulator	Aislador
	9910071	1	Anello gomma	Bague	Ring	Ring	Guarnición
	9910072	1	Vite fiss. serrafilo	Vis	Schraube	Screw	Tornillo
	9910073	1	Piastrina connessm.	Plaquette	Kontaktplatte	Connection plate	Placa de contactos

https://tractormanualz.com/

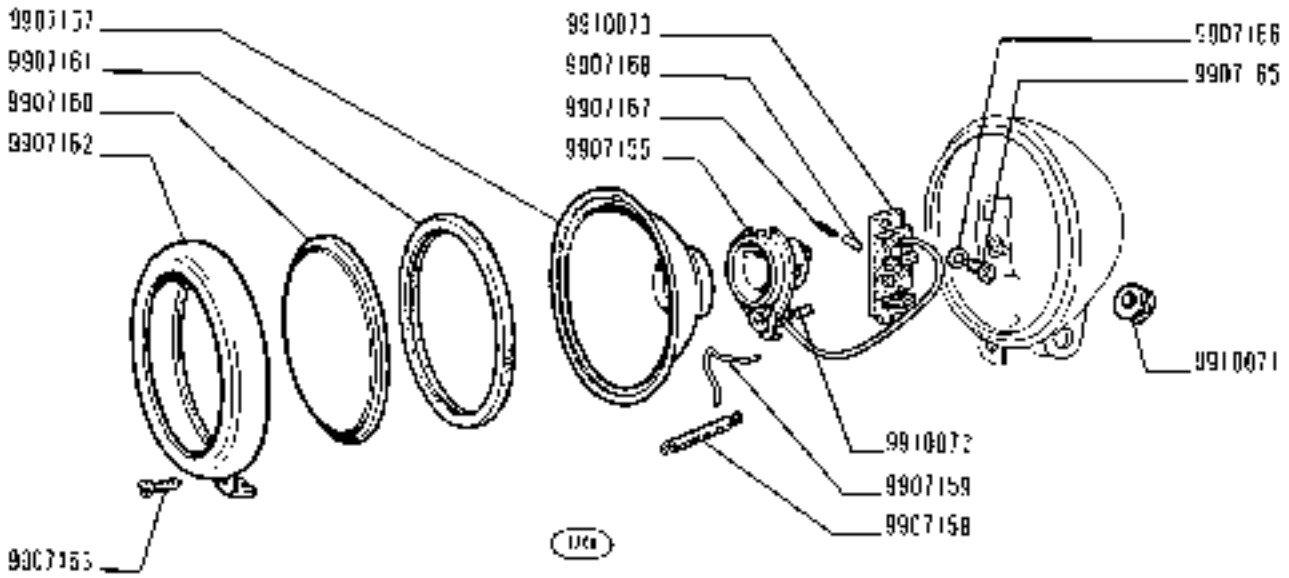

215	PROIETTORE 4021910 (Olsa)	F6.29
01 02 03 04 05 06	▪ Projecteur ▪ Scheinwerfer ▪ Headlamp ▪ Proyector	

https://tractormanualz.com/

modif.	n. ordine	quant.	Denominazione	Désignation	Benennung	Description	Denominación
	9907824	4	Rosetta sicurezza	Rondelle frein	Sicherungsring	Lockwasher	Arandela de freno
	9909068	2	Molla	Agrafe	Klemmstück	Clip	Sujetador
	9911570	1	Portalampada	Porte-lampe	Lampenfassung	Bulb holder	Portalámpara
	9914613	1	Cornice	Monture	Rahmen	Frame	Marco
	9914614	1	Anello tenuta	Joint	Dichtring	Seal	Junta
	9914615	1	Gruppo ottico	Groupe optique	Einsatz	Lens/reflector	Grupo óptico
	9914616	1	Portalampada	Porte-lampe	Lampenfassung	Bulb holder	Portalámpara
	9914617	2	Vite	Vis	Schraube	Screw	Tornillo
	9914618	1	Vite	Vis	Schraube	Screw	Tornillo
	9914619	1	Piastrina	Plaquette	Plättchen	Plate	Placa
	9914620	3	Rosetta piana	Rondelle	Scheibe	Washer	Arandela
	9914621	4	Vite	Vis	Schraube	Screw	Tornillo

https://tractormanualz.com/

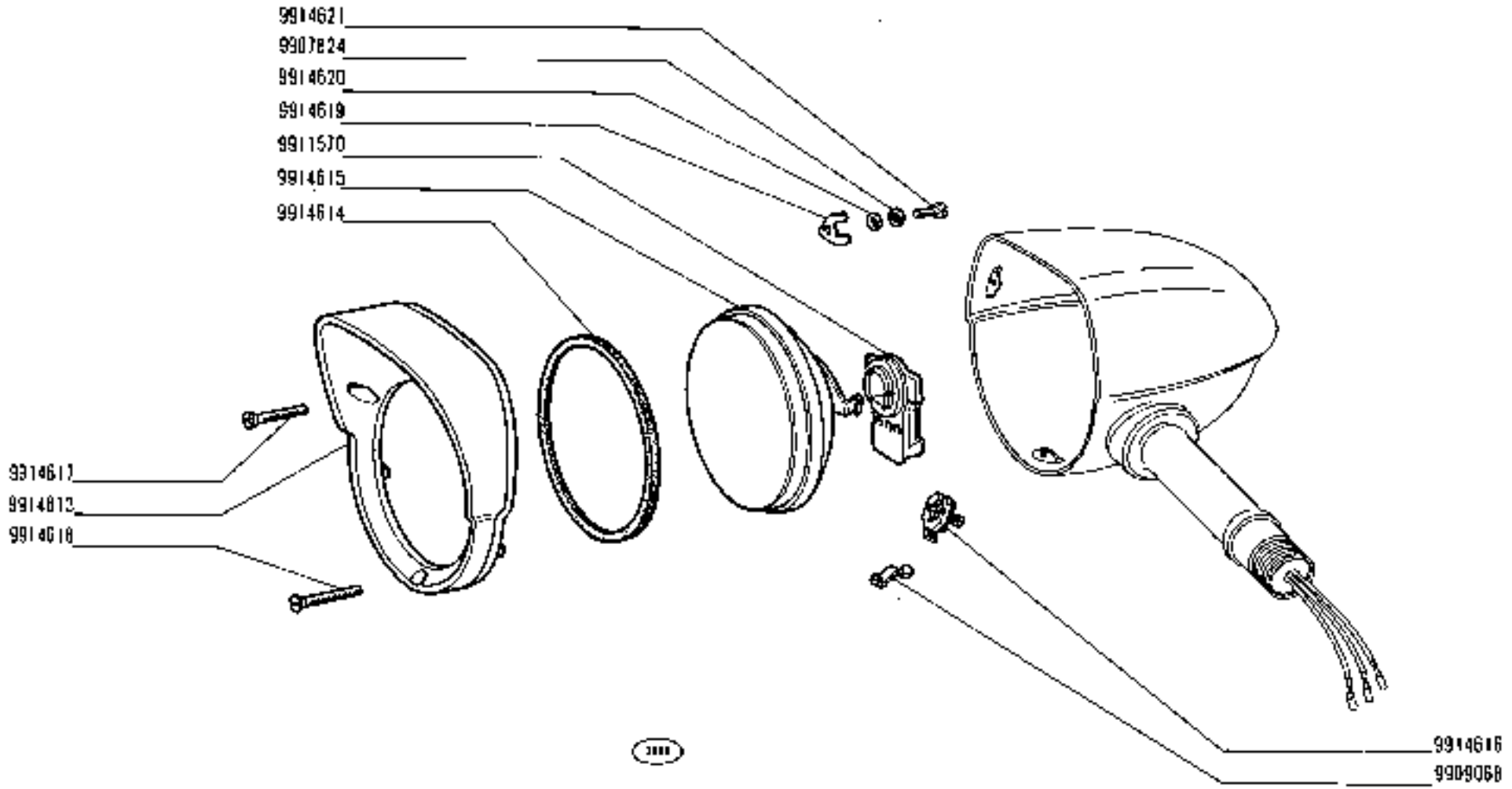

215

01 02 03 04 05
06 07 08 09

- *Projecteur*
- *Scheinwerfer*

PROIETTORE (Siem)

- *Headlamp*
- *Projector*

4125978, 4125981 (01 02 03 04 05 06)
4127178, 4127181 (07 08 09)

https://tractormanual2.com/

mod.	n. ordinaz.	quant.	Denominazione	Désignation	Benennung	Description	Denominaciones
	9901103	1	Molla	Agrafe	Klemmstück	Clip	Sujetador
	9901181	1	Portalampada	Porte-lampe	Lampenfassung	Bulb holder	Portalámpara
	9909980	3	Vite	Vis	Schraube	Screw	Tornillo
	9914601	3	Vite	Vis	Schraube	Screw	Tornillo
	9914602	3	Rosetta sicurezza	Rondelle frein	Sicherungsring	Lockwasher	Arandela de freno
	9914603	1	Cornice	Monture	Rahmen	Frame	Marco
	9914604	3	Piastrina	Plaquette	Plättchen	Plate	Placa
	9914605	1	Gruppo ottico	Groupe optique	Einsatz	Lens/reflector	Grupo óptico
	9914606	1	Portalampada	Porte-lampe	Lampenfassung	Bulb holder	Portalámpara
	9914707	1	Molla	Agrafe	Klemmstück	Clip	Sujetador
	12605170	3	Rosetta sicurezza	Rondelle frein	Sicherungsring	Lockwasher	Arandela de freno

https://tractormanualz.com/

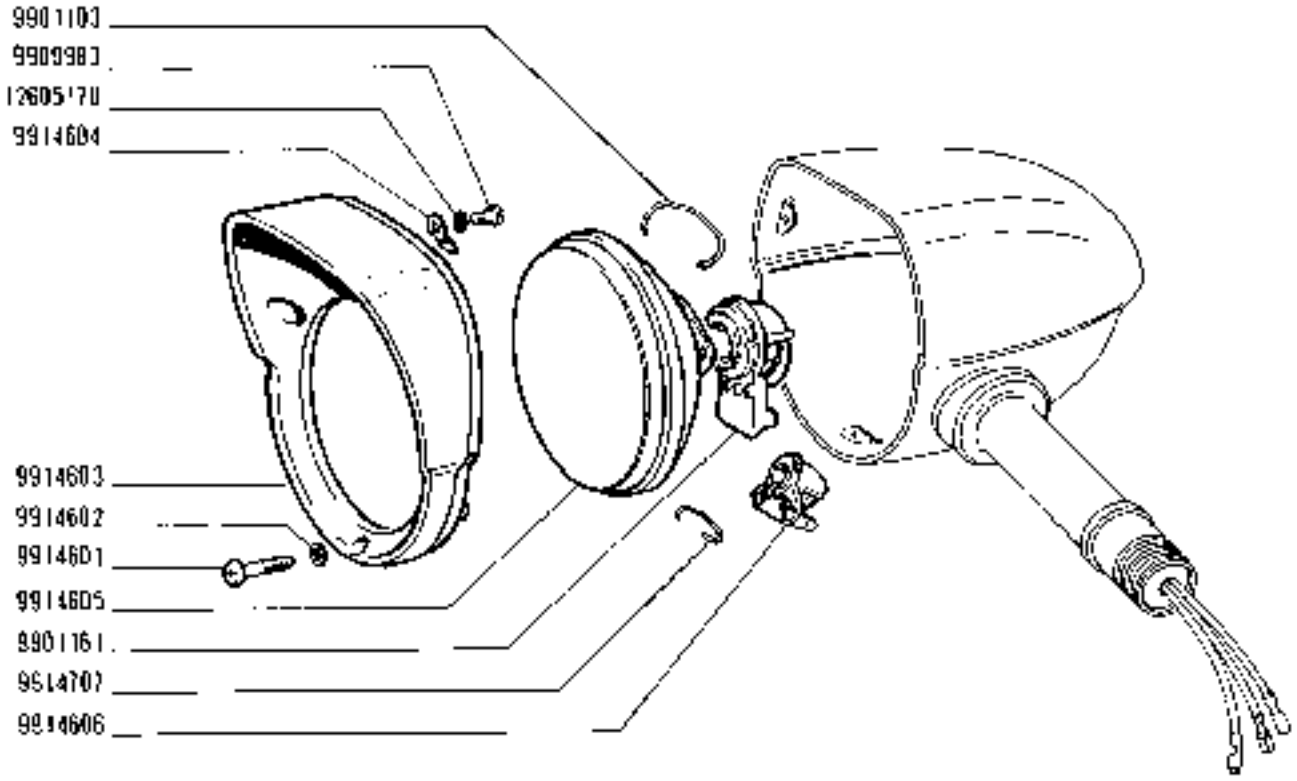

PROIETTORE 4125980, 4125982 (Carello)

- *Projecteur*
- *Scheinwerfer*
- *Headlamp*
- *Projector*

https://tractormanualz.com/

Mod.	n. ordine	quant.	Denominazione	Désignation	Benennung	Description	Denominazione
	9914622	1	Trasparente	Transparent	Lichtscheibe	Lens	Tapa transparente
	9914623	1	Anello tenuta	Joint	Dichtring	Seal	Junta
	9914624	1	Trasparente	Transparent	Lichtscheibe	Lens	Tapa transparente
	9914625	2	Vite	Vis	Schraube	Screw	Tornillo
	9914626	1	Perno fissaggio	Axe	Bolzen	Pin	Pasador
	9914627	2	Scodellino	Cuvette	Tellerscheibe	Cup	Platillo
	9914628	2	Anello gomma	Bague	Ring	Ring	Guarnición
	9914630	1	Rosetta piana	Rondelle	Scheibe	Washer	Arandela
	9914631	1	Rosetta sicurezza	Rondelle frein	Sicherungsring	Lockwasher	Arandela de freno
	9914632	1	Dado	Écrou	Mutter	Nut	Tuerca
	9914633	1	Rosetta doppia	Rondelle	Scheibe	Washer	Arandela
	9914634	1	Staffa	Étrier	Halter	Bracket	Soporte

https://tractormanualz.com/

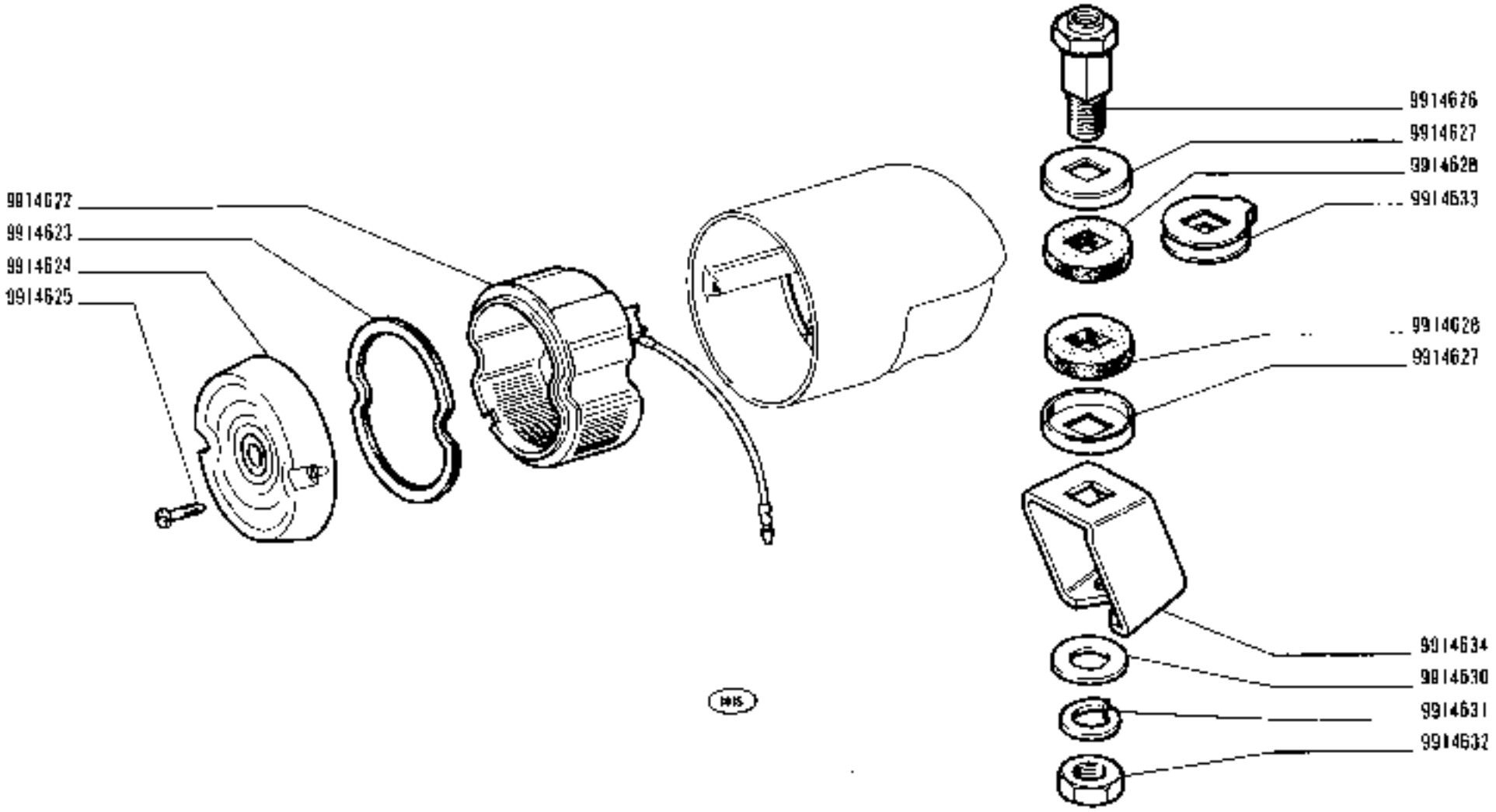

215	FANALE POSTERIORE 4125983 (Olsa)	F6.34
01 02 03 04 05 06	• Lanterne AR • Schlussleuchte • Tail Lamp • Lámpara posterior	

https://tractormanualz.com/

modif.	n. ordinaz.	quant.	Denominazione	Désignation	Benennung	Description	Denominaciones
	9914622	1	Trasparente	Transparent	Lichtscheibe	Lens	Tapa transparente
	9914623	1	Anello tenuta	Joint	Dichtring	Seal	Junta
	9914624	1	Trasparente	Transparent	Lichtscheibe	Lens	Tapa transparente
	9914625	2	Vite	Vis	Schraube	Screw	Tornillo
	9914626	1	Perno fissaggio	Axe	Bolzen	Pin	Pasador
	9914627	2	Scodellino	Cuvette	Tellerscheibe	Cup	Platillo
	9914628	2	Anello gomma	Bague	Ring	Ring	Guarnición
	9914629	1	Staffa	Étrier	Halter	Bracket	Soporte
	9914630	1	Rosetta piana	Rondelle	Scheibe	Washer	Arandela
	9914631	1	Rosetta sicurezza	Rondelle frein	Sicherungsring	Lockwasher	Arandela de freno
	9914632	1	Dado	Écrou	Mutter	Nut	Tuerca
	9914633	1	Rosetta doppia	Rondelle	Scheibe	Washer	Arandela

https://tractormanualz.com/

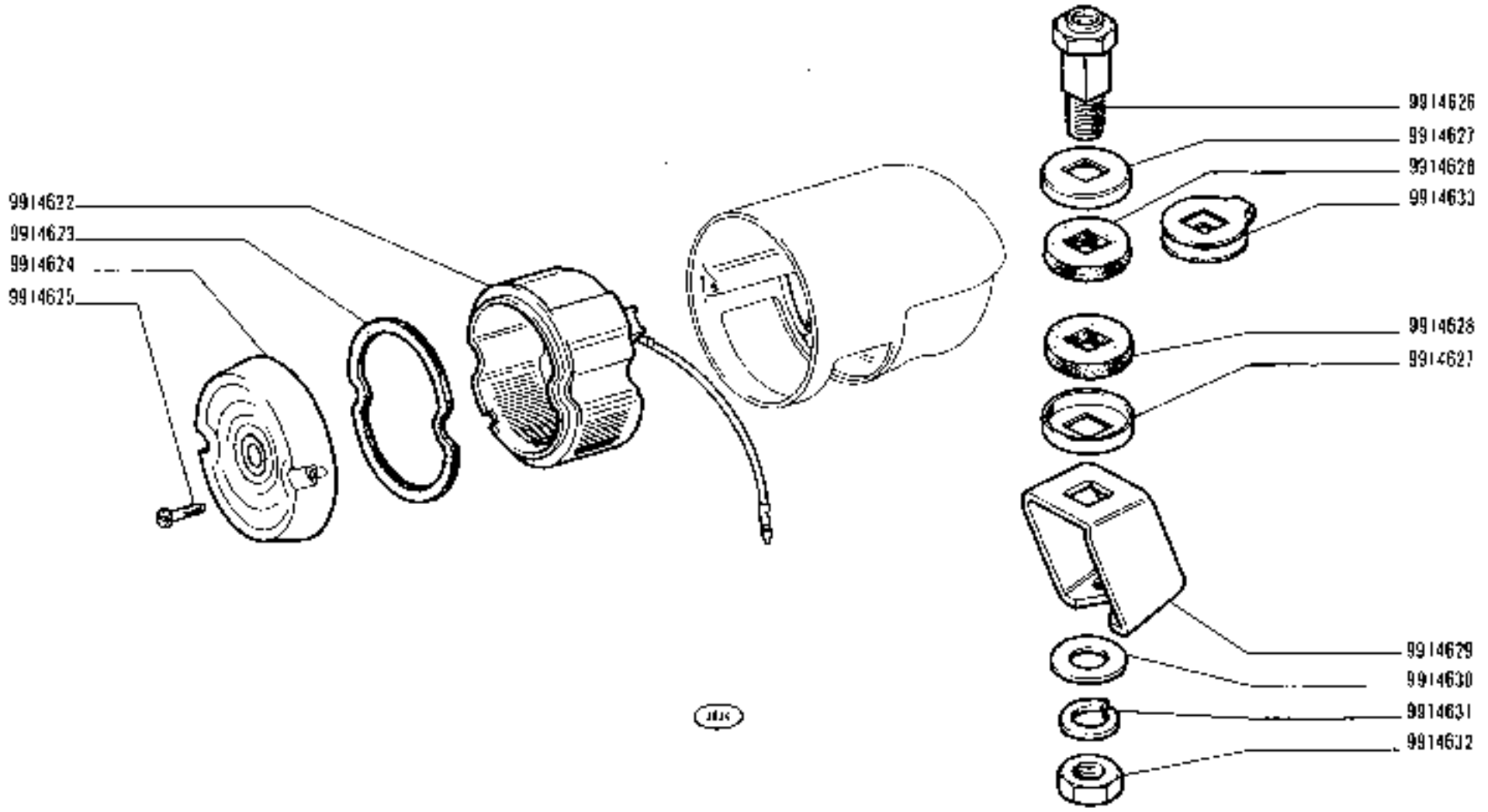

215

01 02 03 04 05 06

FANALE POSTERIORE E TARGA 4125984 (Olsa)

- *Lanterne AR*
- *Schluss- und Nummernschildleuchte*
- *Tail and Number Plate Lamp*
- *Lámpara posterior y de matrícula*

https://tractormanualz.com/

F6.34/1

modif.	n. codice	quant.	Denominazione	Désignation	Benennung	Description	Denominación
	9914622	1	Trasparente	Transparent	Lichtscheibe	Lens	Tapa transparente
	9914623	1	Anello tenuta	Joint	Dichtring	Seal	Junta
	9914624	1	Trasparente	Transparent	Lichtscheibe	Lens	Tapa transparente
	9914625	2	Vite	Vis	Schraube	Screw	Tornillo
	9914626	1	Perno fissaggio	Axe	Bolzen	Pin	Pasador
	9914627	2	Scodellino	Cuvette	Tellerscheibe	Cup	Platillo
	9914628	2	Anello gomma	Bague	Ring	Ring	Guarnición
	9914630	1	Rosetta piana	Rondelle	Scheibe	Washer	Arandela
	9914631	1	Rosetta sicurezza	Rondelle frein	Sicherungsring	Lockwasher	Arandela de freno
	9914632	1	Dado	Écrou	Mutter	Nut	Tuerca
	9914633	1	Rosetta doppia	Rondelle	Scheibe	Washer	Arandela
	9915592	1	Staffa	Étrier	Halter	Bracket	Soporte

https://tractormanualz.com/

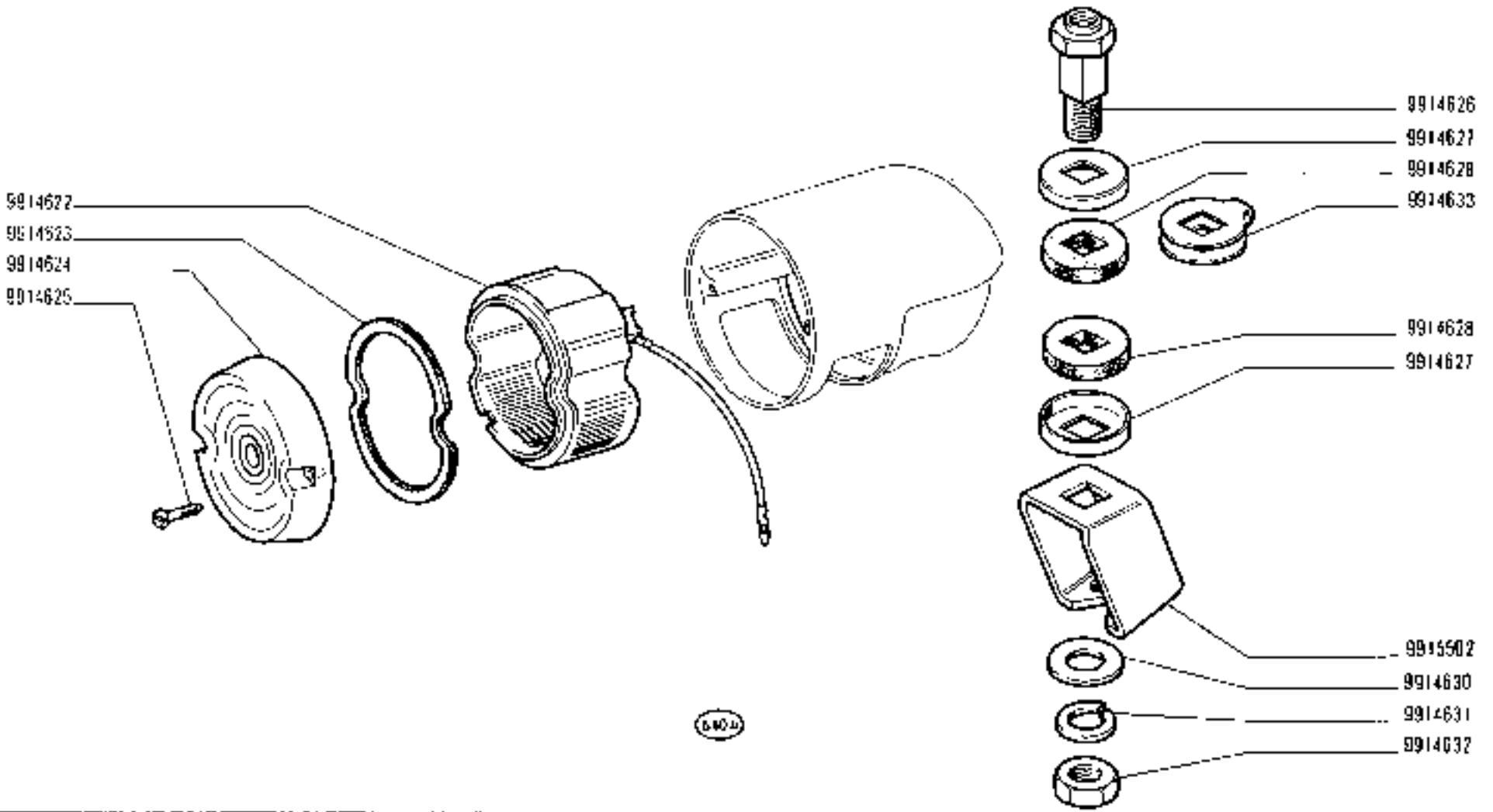

215	FANALE POSTERIORE E TARGA 4127137 (Olsa)	F6.34/2
01 (21) 05 (23)	• Lanterne AR • Tail and Number Plate Lamp • Schluss- und Nummernschildleuchte • Lámpara posterior y de matrícula	

https://tractormanualz.com/

modif.	n. ordinat.	quant.	Denominazione	Désignation	Benennung	Description	Denominaciones
	9914622	1	Trasparente	Transparent	Lichtscheibe	Lens	Tapa transparente
	9914623	1	Anello tenuta	Joint	Dichtring	Seal	Junta
	9914624	1	Trasparente	Transparent	Lichtscheibe	Lens	Tapa transparente
	9914625	2	Vite	Vis	Schraube	Screw	Tornillo
	9914626	1	Perno fissaggio	Axe	Bolzen	Pin	Pasador
	9914627	2	Scodellino	Cuvette	Tellerscheibe	Cup	Platillo
	9914628	2	Anello gomma	Bague	Ring	Ring	Guarnición
	9914630	1	Rosetta piana	Rondelle	Scheibe	Washer	Arandela
	9914631	1	Rosetta sicurezza	Rondelle frein	Sicherungsring	Lockwasher	Arandela de freno
	9914632	1	Dado	Ecrou	Mutter	Nut	Tuerca
	9914633	1	Rosetta doppia	Rondelle	Scheibe	Washer	Arandela
	9915502	1	Staffa	Étrier	Halter	Bracket	Soporte

https://tractormanualz.com/

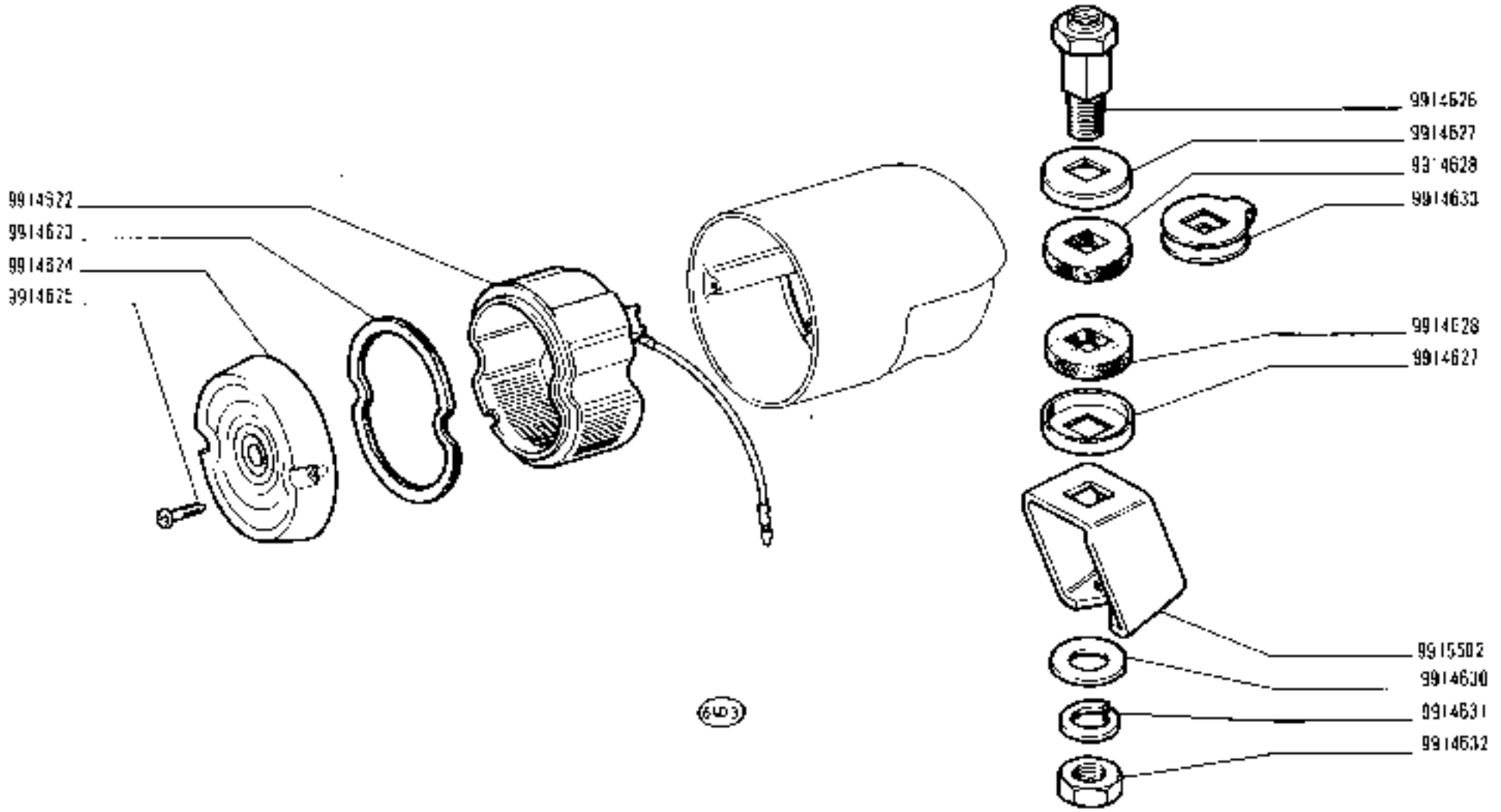

215

01 (21) 05 (23)

FANALE POSTERIORE 4127138 (Olsa)

- *Lanterne AR*
- *Schlussleuchte*
- *Tail Lamp*
- *Lámpara posterior*

https://tractormanualz.com/

F6.34/3

medit.	n. ordinaz.	quant.	Denominazione	Bezeichnung	Benennung	Description	Denominaciones
	9911372	2	Vite	Vis	Schraube	Screw	Tornillo
	9911373	1	Trasparente	Transparent	Lichtscheibe	Lens	Tapa transparente
	9911374	1	Anello tenuta	Joint	Dichtring	Seal	Junta
	9911375	2	Vite	Vis	Schraube	Screw	Tornillo
	9911376	1	Portalampada	Porte-lampe	Lampenfassung	Bulb holder	Portalámpara
	9911377	1	Blocchetto serrafili	Plaque jonction	Anschlussdose	Block	Placa de empalme
	9911378	3	Dado	Écrou	Mutter	Nut	Tuerca
	9911379	5	Rosetta sicurezza	Rondelle frein	Sicherungsring	Lockwasher	Arandela de freno
	9911380	2	Piastrina	Plaquette	Plättchen	Plate	Placa
	9911382	1	Guarnizione	Bague	Ring	Ring	Guarnición
	9911383	1	Piastrina	Plaquette	Plättchen	Plate	Placa

https://tractormanualz.com/

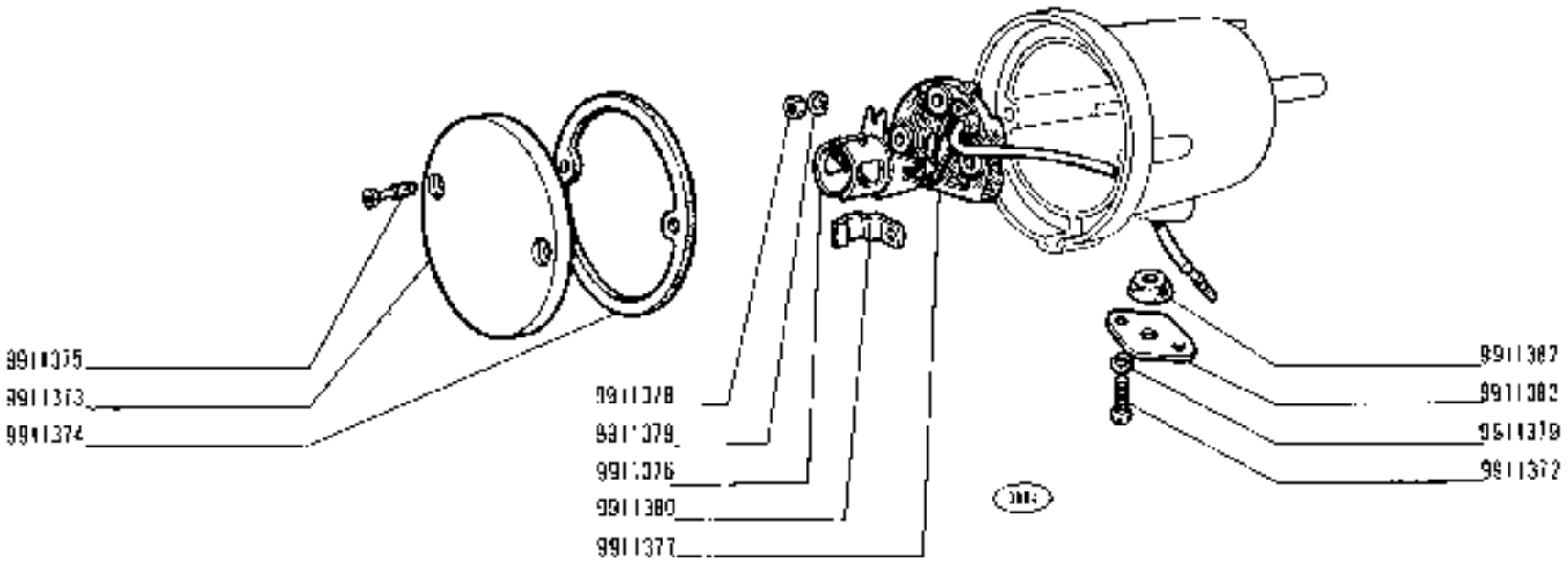

FANALE POSTERIORE 4073457 (Olsa)

- *Lanterne AR*
- *Schlussleuchte*
- *Tail Lamp*
- *Lámpara posterior*

https://tractormanualz.com/

vedi N.	n. ordine	quant.	Denominazione	Désignation	Benennung	Description	Denominación
	9911370	1	Trasparente targa	Transparent	Lichtscheibe	Lens	Tapa transparente
	9911371	1	Guarnizione	Joint	Dichtung	Gasket	Junta
	9911372	3	Vite	Vis	Schraube	Screw	Tornillo
	9911373	1	Trasparente	Transparent	Lichtscheibe	Lens	Tapa transparente
	9911374	1	Anello tenuta	Joint	Dichtring	Seal	Junta
	9911375	2	Vite	Vis	Schraube	Screw	Tornillo
	9911376	1	Portalampada	Porte-lampe	Lampenfassung	Bulb holder	Portalámpara
	9911377	1	Blocchetto connes.	Plaque jonction	Anschlussdose	Block	Placa de empalme
	9911378	3	Dado	Écrou	Mutter	Nut	Tuerca
	9911379	3	Rosetta sicurezza	Rondelle frein	Sicherungsring	Lockwasher	Arandela de freno
	9911380	2	Piastrina	Plaquette	Plättchen	Plate	Placa
	9911382	1	Boccola	Bague caoutchouc	Gummibüchse	Rubber bush	Cojinete

https://tractormanualz.com/

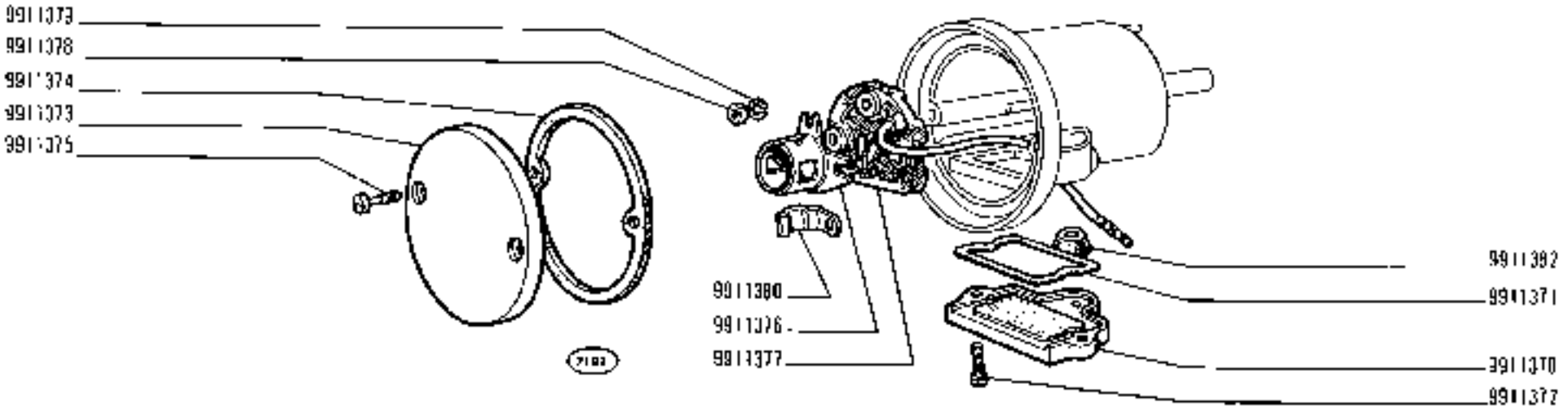

FANALE POSTERIORE E TARGA 4073459 (Olsa)

- *Lanterne AR*
- *Schluss- und Nummernschildleuchte*
- *Tail and Number Plate Lamp*
- *Lámpara posterior y de matrícula*

https://tractormanualz.com/

mod.	n. ordinaz.	quant.	Denominazione	Désignation	Benennung	Description	Denominación
	9909089	1	Anello tenuta	Joint	Dichtring	Seal	Junta
	9910453	2	Vite	Vis	Schraube	Screw	Tornillo
	9915301	1	Trasparente	Transparent	Lichtscheibe	Lens	Tapa transparente
	9915302	3	Dado	Écrou	Mutter	Nut	Tuerca
	9915303	3	Rosetta sicurezza	Rondelle frein	Sicherungsring	Lockwasher	Arandela de freno
	9915304	1	Portalampada	Porte-lampe	Lampenfassung	Bulb holder	Portalámpara
	9915305	1	Blocchetto serrafili	Serre-fils	Nippel	Retainer	Sujetador
	9915306	1	Vite	Vis	Schraube	Screw	Tornillo
	9915307	1	Piastrina	Plaquette	Plättchen	Plate	Placa
	9915308	2	Vite	Vis	Schraube	Screw	Tornillo
	9915309	1	Rosetta piana	Rondelle	Scheibe	Washer	Arandela
	9915310	1	Guarnizione	Bague	Ring	Ring	Guarnición

https://tractormanualz.com/

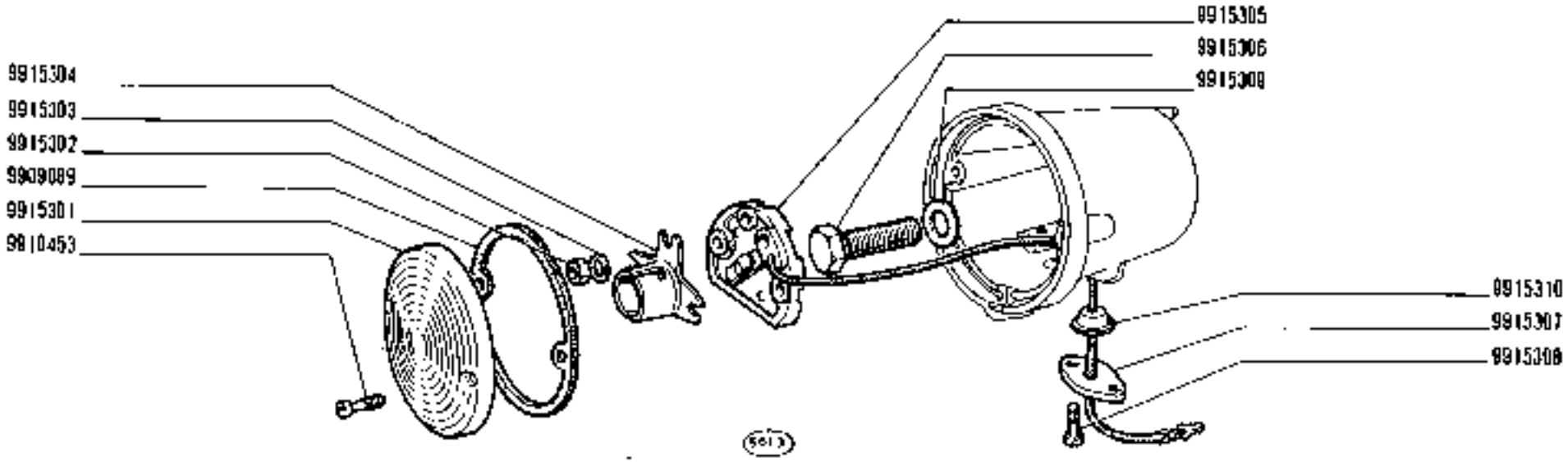

FANALE POSTERIORE 4121857 (Fasat)

- *Lanterne AR*
- *Schlussleuchte*
- *Tail Lamp*
- *Lámpara posterior*

https://tractormanualz.com/

QUESTO SOTTOGRUPPO VERRÀ INSERITO NELLA PROSSIMA EDIZIONE

Ce sousgroupe sera inséré dans la prochaine édition

Diese untergruppe wird in der nächsten Ausgabe veröffentlicht

This Subgroup will be listed in the nex issue

Esta subgrupo será publicado en la próxima edición

https://tractormanualz.com/

modif.	n. codice	quant.	Denominazione	Désignation	Benennung	Description	Denominaciones
	561949	1	Guarnizione	Bague	Ring	Ring	Guarnición
	588478	4	Vite	Vis	Schraube	Screw	Tornillo
	589270	2	Attacco	Agrafe	Klemmstück	Clip	Sujetador
	589654	1	Sportello ant.	Volet	Deckel	Lid	Tapa
541697	~~589655~~	1	Pianale	Planche	Wand	Panel	Tablero
	589662	2	Sigla lat. ***	Motif	Firmenkennzeichen	Make medallion	Emblema
	589944	1	Maniglia a	Poignée	Griff	Handle	Manecilla
	589957	1	Perno	Axe	Bolzen	Pin	Eje
	589958	4	Guarnizione appoggio	Joint étanchéité	Dichtung	Sealing strip	Burlete
	589979	2	Supporto	Support	Lager	Support	Soporte
	591655	1	Sigla ant. ***	Motif	Firmenkennzeichen	Make medallion	Emblema
	591780	1	Maniglia d	Poignée	Griff	Handle	Manecilla
	591808	2	Rosetta ***	Rondelle	Scheibe	Washer	Arandela
	593306	1	Calandra	Calandre	Kühlerhaube	Radiator panel	Calandra de radiador
	593307	1	Cofano mobile *	Capot	Motorhaube	Hood	Capot amovible
	593308	1	Cofano fisso *	Auvent	Feste Haube	Cowl	Capot fijo
	593309	1	Pianale post.*	Planche	Wand	Panel	Tablero
	593310	1	Cofano fisso **	Auvent	Feste Haube	Cowl	Capot fijo
	593311	1	Pianale post.**	Planché	Wand	Panel	Tablero
	593619	1	Cofano mobile **	Capot	Motorhaube	Hood	Capot amovible
	594370	6	Rosetta ***	Rondelle	Scheibe	Washer	Arandela
	594371	6	Tassello elastico ***	Tampon	Gummistück	Pad	Almohadilla
	10396180	1	Anello	Bague	Ring	Ring	Guarnición
	10516470	4	Rosetta elastica	Rondelle frein	Sicherungsring	Lockwasher	Arandela de freno
	10516870	4	Rosetta elastica	Rondelle frein	Sicherungsring	Lockwasher	Arandela de freno
	10517070	2	Rosetta elastica	Rondelle frein	Sicherungsring	Lockwasher	Arandela de freno
	10902221	4	Vite	Vis	Schraube	Screw	Tornillo
	12164711	4	Dado	Écrou	Mutter	Nut	Tuerca
	12598770	21	Rosetta elastica	Rondelle frein	Sicherungsring	Lockwasher	Arandela de freno
	13315011	4	Vite	Vis	Schraube	Screw	Tornillo
	14183375	2	Piastrina ***	Plaquette	Plättchen	Plate	Placa
	14183475	6	Piastrina ***	Plaquette	Plättchen	Plate	Placa
	15540421	2	Vite	Vis	Schraube	Screw	Tornillo
	15896211	4	Dado	Écrou	Mutter	Nut	Tuerca
	15970321	13	Vite	Vis	Schraube	Screw	Tornillo
	15970721	4	Vite	Vis	Schraube	Screw	Tornillo
BITAZZT	595875	2	Vedi tavola 6/6.				

* -01-02-03-04-05-06-

** -07-08-09-

*** -01-02-03-05-06-07-08-

https://tractormanualz.com/

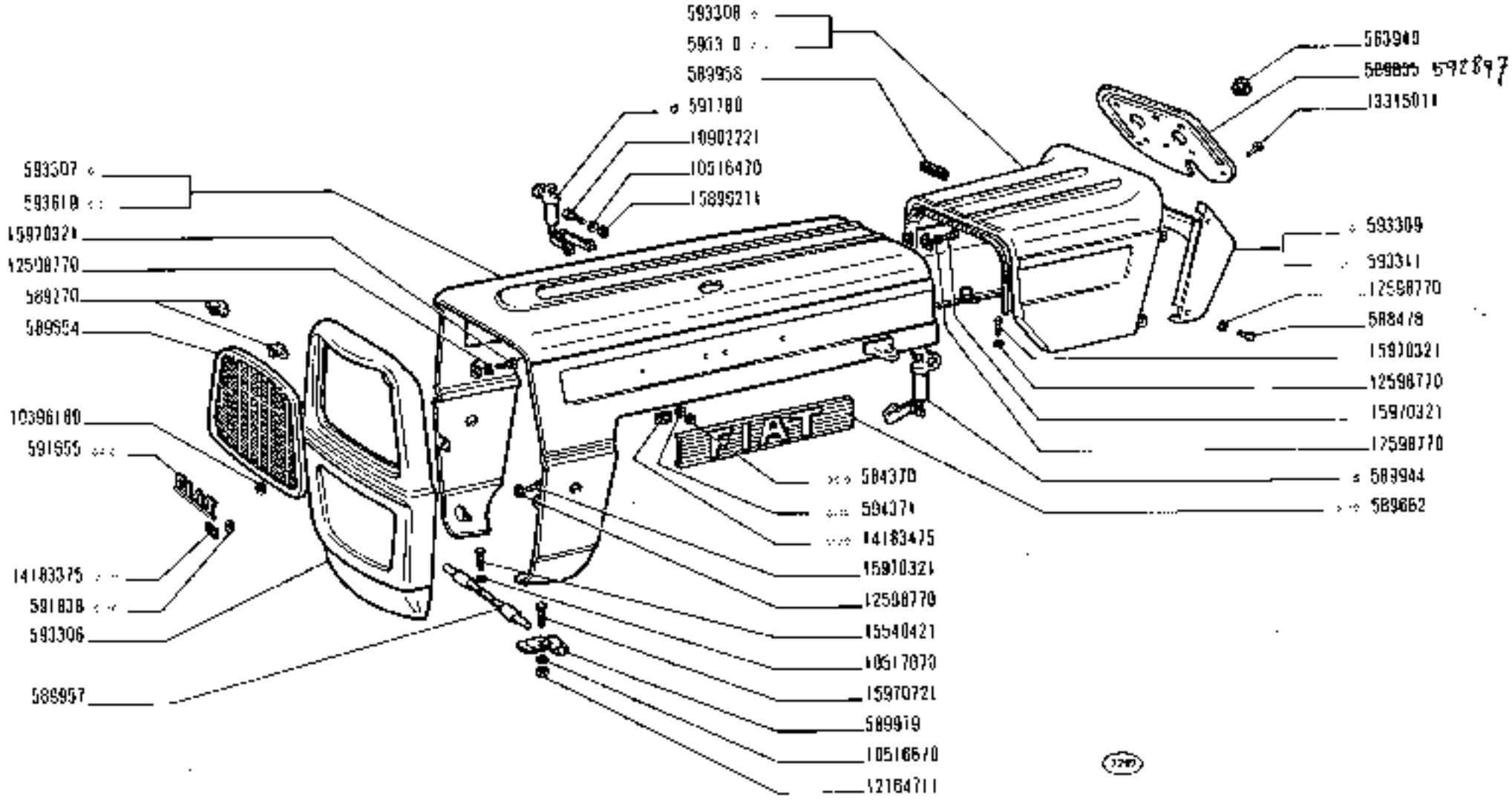

Vedere elenco - Voir la liste - Siehe Tabelle - See list - Véase la lista

215

01 02 03 04 05
06 07 08 09

COFANATURA

- Capot
- Haube
- Hood
- Capot

https://tractormanualz.com/

L1.01

mod.	n. ordine	quant.	Denominazione	Désignation	Benennung	Description	Denominación
	561709	2	Guarnizione	Garniture	Unterlage	Lining	Forro
	561472	1	Piastrina	Plaquette frein	Sicherungsblech	Lockplate	Placa de freno
	571776	1	Piastrina	Plaquette frein	Sicherungsblech	Lockplate	Placa de freno
	581038	2	Tirante	Tirant	Spannbolzen	Tierod	Perno
	590029	2	Tirante	Tirant	Spannbolzen	Tierod	Perno
	590030	1	Coperchio	Couvercle	Deckel	Cover	Tapa
	590048	1	Supporto batteria -01-02-03-04-05-06-	Support	Lager	Support	Soporte
	590063	1	Cornice -01-02-03-05--06-07-08-09-	Monture	Rahmen	Frame	Marco
	590814	1	Supporto batteria -01-08-09-	Support	Lager	Support	Soporte
	592577	1	Cornice -04-	Monture	Rahmen	Frame	Marco
	10101001	2	Dado	Écrou	Mutter	Nut	Tuerca
	10795001	4	Copiglia	Goupille	Splint	Pin	Pasador abierto
	11195470	2	Rosetta elastica	Rondelle frein	Sicherungsring	Lockwasher	Arandela de freno
	12624101	2	Rosetta	Rondelle	Scheibe	Washer	Arandela
	15816421	4	Vite	Vis	Schraube	Screw	Tornillo
	15896411	8	Dado	Écrou	Mutter	Nut	Tuerca

https://tractormanualz.com/

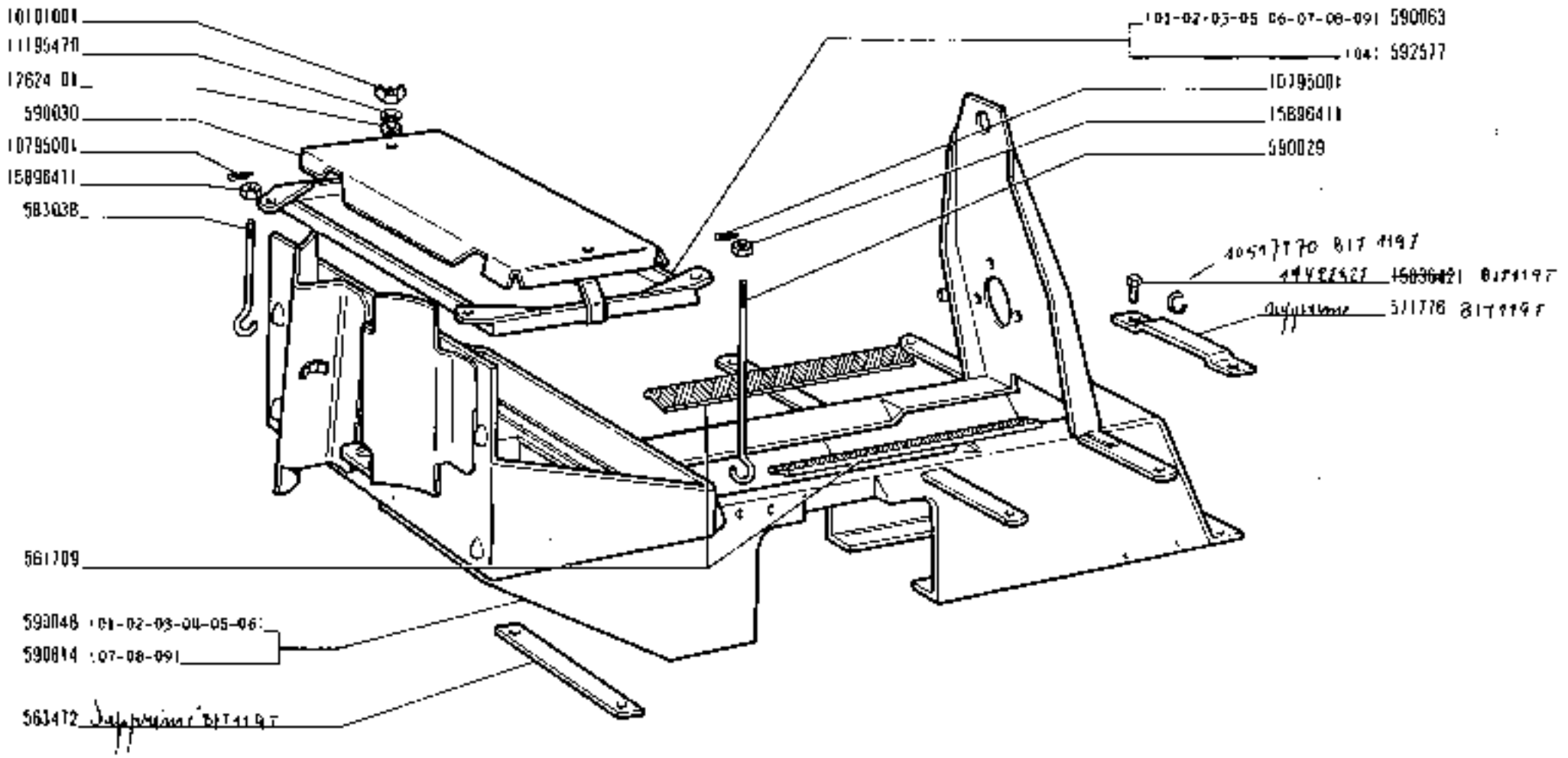

https://tractormanualz.com/

modif.	n. ordinaz.	quant.	Denominazione	Désignation	Benennung	Description	Denominaciones
	589496	1	Parafango d	Aile	Kotflügel	Mudguard	Guardabarros
	589497	1	Parafango s	Aile	Kotflügel	Mudguard	Guardabarros
81T1267 695735	~~589674~~	1	Pedana s	Plancher	Trittblech	Footboard	Estribo
	589675	1	Pedana d	Plancher	Trittblech	Footboard	Estribo
	10516870	4	Rosetta elastica	Rondelle frein	Sicherungsring	Lockwasher	Arandela de freno
	10517070	8	Rosetta elastica	Rondelle frein	Sicherungsring	Lockwasher	Arandela de freno
	10517170	2	Rosetta elastica	Rondelle frein	Sicherungsring	Lockwasher	Arandela de freno
	11255921	1	Vite	Vis	Schraube	Screw	Tornillo
	12164711	4	Dado	Écrou	Mutter	Nut	Tuerca
	13449310	4	Prigioniero	Goujon	Stiftschraube	Stud	Espárrago
	15836421	1	Vite	Vis	Schraube	Screw	Tornillo
	15973821	8	Vite	Vis	Schraube	Screw	Tornillo

https://tractormanualz.com/

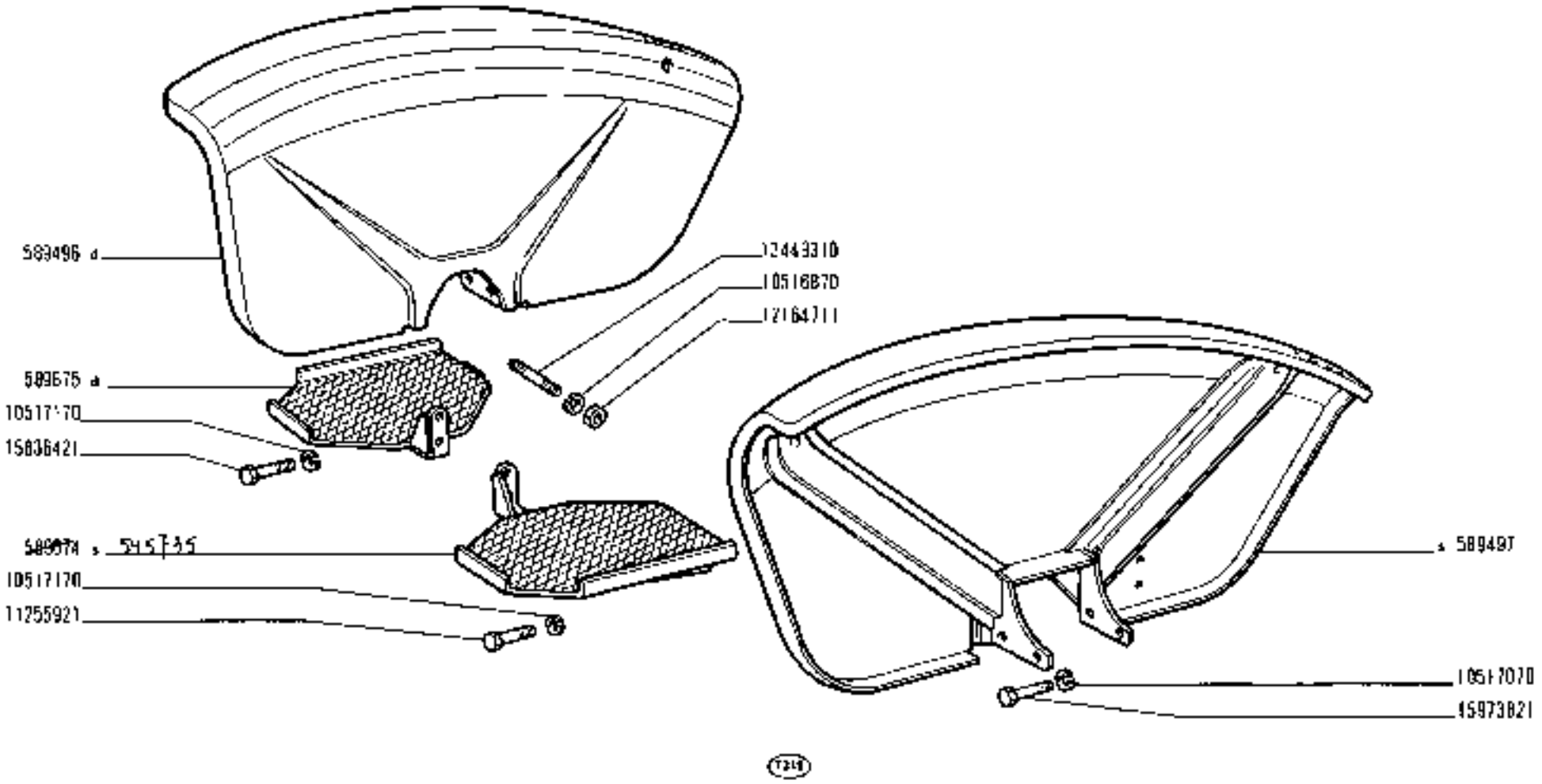

215	PARAFANGHI E PEDANE	L3.04
01 02	• Ailes et planchers • Kotflügel und Trittbretter • Mudguards and Footboards • Guardabarros y estribos	

https://tractormanualz.com/

modif.	n. ordinat.	quant.	Denominazione	Désignation	Benennung	Description	Denominaciones
	586643	1	Parafango d-03-04-	Aile	Kotflügel	Mudguard	Guardabarros
	586644	1	Parafango s-03-04-	Aile	Kotflügel	Mudguard	Guardabarros
	586646	1	Schienale *	Dossier	Rückenlehne	Back	Respaldo
0.T7267	595735 ~~589674~~	1	Pedana s *	Plancher	Trittblech	Footboard	Estribo
	589675	1	Pedana d -21-04-	Plancher	Trittblech	Footboard	Estribo
	590276	1	Pedana d-03-	Plancher	Trittblech	Footboard	Estribo
	591603	1	Distanziale -03-04-	Entretoise	Abstandstück	Spacer	Separador
	592085	1	Appoggiapiede -21-04-	Repose-pieds	Trittbrett	Footrest	Descansapié
	592136	1	Parafango d -21-	Aile	Kotflügel	Mudguard	Guardabarros
	592137	1	Parafango s -21-	Aile	Kotflügel	Mudguard	Guardabarros
	10516870	4	Rosetta elastica *	Rondelle frein	Sicherungsring	Lockwasher	Arandela de freno
	10516870	3	Rosetta elastica *	Rondelle frein	Sicherungsring	Lockwasher	Arandela de freno
	10516870	3	Rosetta elastica-21-04	Rondelle frein	Sicherungsring	Lockwasher	Arandela de freno
	10517070	8	Rosetta elastica *	Rondelle frein	Sicherungsring	Lockwasher	Arandela de freno
	10517170	2	Rosetta elastica *	Rondelle frein	Sicherungsring	Lockwasher	Arandela de freno
	11255921	1	Vite *	Vis	Schraube	Screw	Tornillo
	12164711	4	Dado *	Écrou	Mutter	Nut	Tuerca
	12164711	3	Dado -21-04-	Écrou	Mutter	Nut	Tuerca
	12164711	3	Dado *	Écrou	Mutter	Nut	Tuerca
	13449310	4	Prigioniero *	Goujon	Stiftschraube	Stud	Espárrago
	15836421	1	Vite *	Vis	Schraube	Screw	Tornillo
	15970521	3	Vite -21-04-	Vis	Schraube	Screw	Tornillo
	15970521	3	Vite *	Vis	Schraube	Screw	Tornillo
	15973821	8	Vite *	Vis	Schraube	Screw	Tornillo

* 21-03-04-

https://tractormanualz.com/

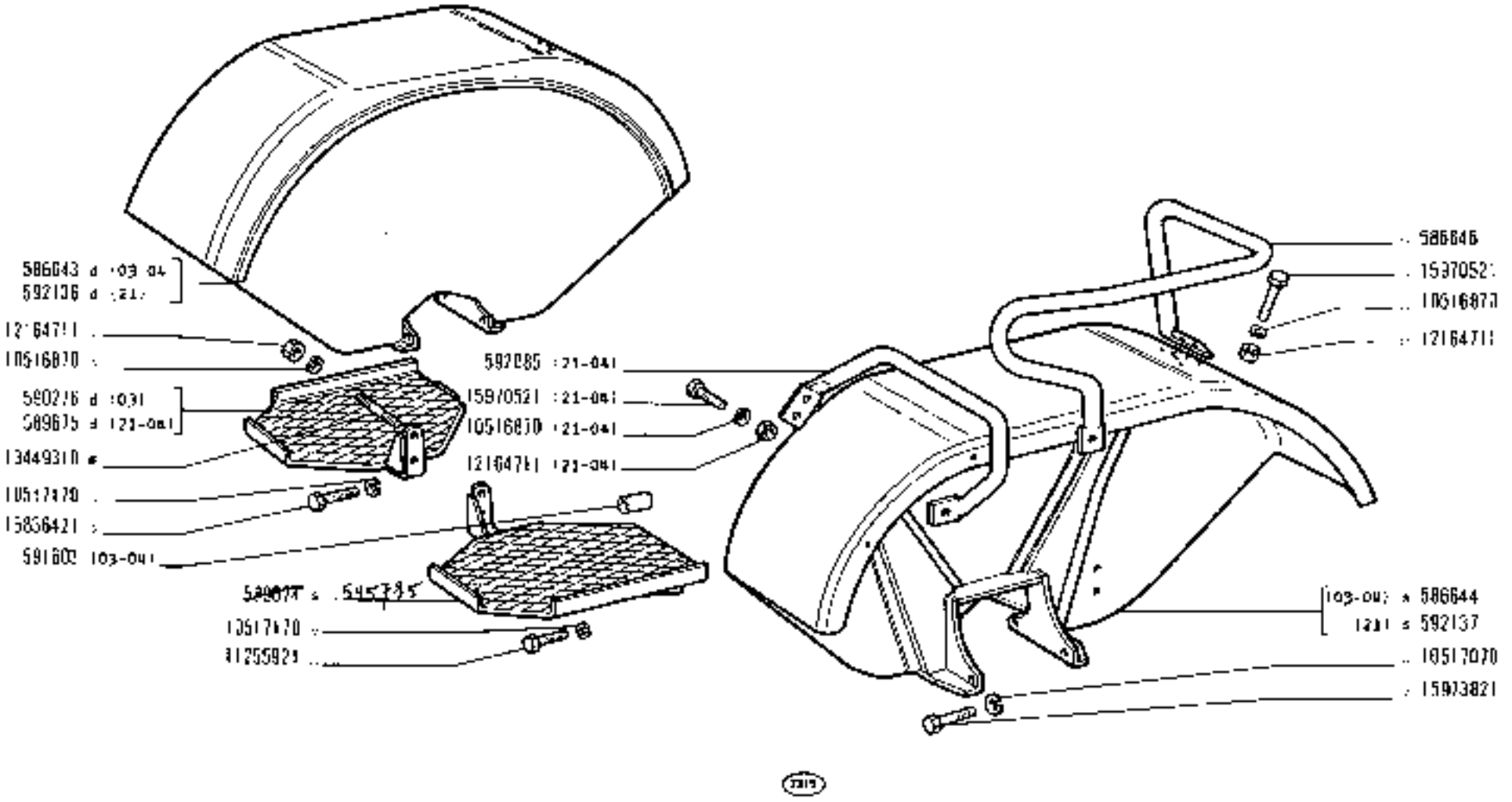

: Vedere elenco -Voir la liste -Siehe Tabelle -See list -Véase la lista

https://tractormanualz.com/

modif.	n. codice	quant.	Denominazione	Désignation	Benennung	Description	Denominaciones
	591309	1	Parafango d	Aile	Kotflügel	Mudguard	Guardabarros
	591310	1	Parafango s	Aile	Kotflügel	Mudguard	Guardabarros
	591462	1	Pedana s	Plancher	Trittblech	Footboard	Estribo
	591463	1	Pedana d	Plancher	Trittblech	Footboard	Estribo
	10516870	4	Rosetta elastica	Rondelle frein	Sicherungsring	Lockwasher	Arandela de freno
	10517070	6	Rosetta elastica	Rondelle frein	Sicherungsring	Lockwasher	Arandela de freno
	10517170	2	Rosetta elastica	Rondelle frein	Sicherungsring	Lockwasher	Arandela de freno
	12164011	2	Dado	Écrou	Mutter	Nut	Tuerca
	12164711	4	Dado	Écrou	Mutter	Nut	Tuerca
	13469310	4	Prigioniero	Goujon	Stiftschraube	Stud	Espárrago
	15973821	6	Vite	Vis	Schraube	Screw	Tornillo
	15977921	2	Vite	Vis	Schraube	Screw	Tornillo

https://tractormanualz.com/

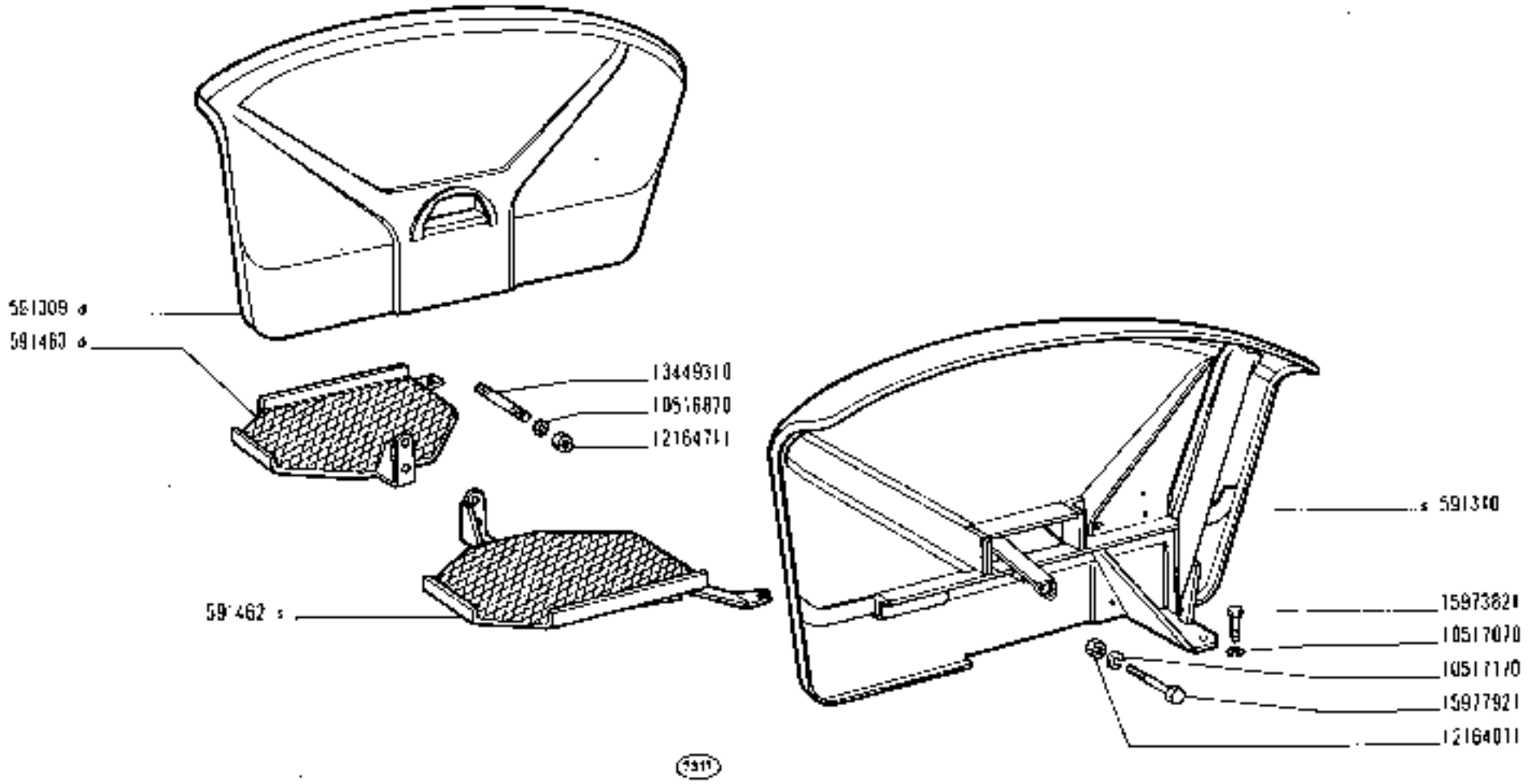

215

05

06

PARAFANGHI E PEDANE

- *Ailes et planchers*
- *Kotflügel und Trittbretter*
- *Mudguards and Footboards*
- *Guardabarros y estribos*

https://tractormanualz.com/

L3.04/2

modif.	N. ordinat.	quant.	Denominazione	Désignation	Benennung	Description	Denominaciones
	586646	1	Schienale	Dossier	Rückenlehne	Back	Respaldo
	591462	1	Pedana s	Plancher	Trittblech	Footboard	Estribo
	591463	1	Pedana d	Plancher	Trittblech	Footboard	Estribo
	592085	1	Appoggiapiede	Repose-pieds	Trittbrett	Footrest	Descansapié
	593049	1	Parafango d	Aile	Kotflügel	Mudguard	Guardabarros
	593050	1	Parafango s	Aile	Kotflügel	Mudguard	Guardabarros
	10516870	10	Rosetta elastica	Rondelle frein	Sicherungsring	Lockwasher	Arandela de freno
	10517070	6	Rosetta elastica	Rondelle frein	Sicherungsring	Lockwasher	Arandela de freno
	10517170	2	Rosetta elastica	Rondelle frein	Sicherungsring	Lockwasher	Arandela de freno
	12164011	2	Dado	Écrou	Mutter	Nut	Tuerca
	12164711	10	Dado	Écrou	Mutter	Nut	Tuerca
	13449310	4	Prigioniero	Goujon	Stiftschraube	Stud	Espárrago
	15970521	6	Vite	Vis	Schraube	Screw	Tornillo
	15973821	6	Vite	Vis	Schraube	Screw	Tornillo
	15977921	2	Vite	Vis	Schraube	Screw	Tornillo

https://tractormanualz.com/

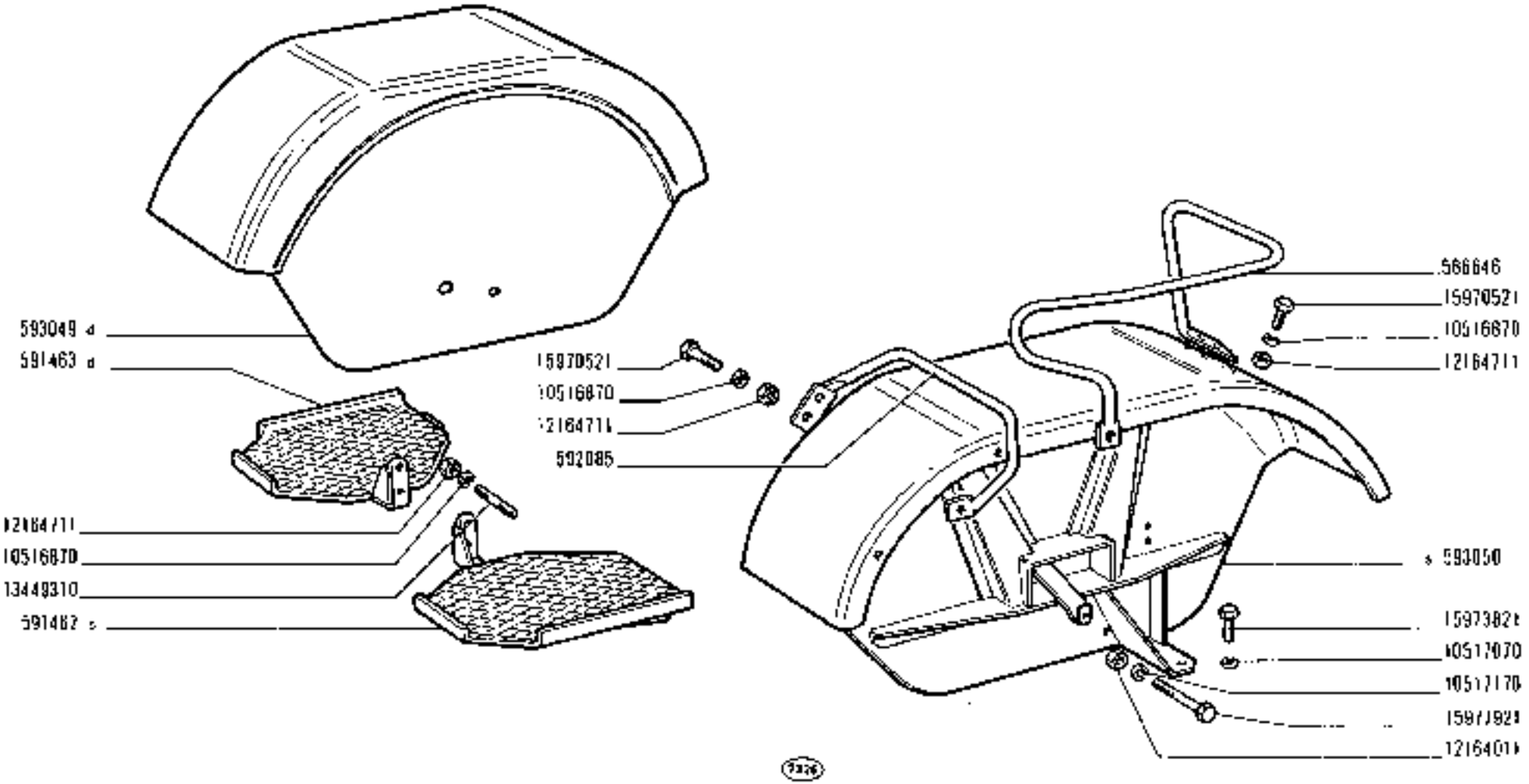

https://tractormanualz.com/

modif.	n. ordine	quant.	Denominazione	Désignation	Benennung	Description	Denominación
553209	2	Piastrina sicurezza	Plaquette frein	Sicherungsblech	Lockplate	Placa de freno
566372	1	Pedana d	Plancher	Trittblech	Footboard	Estribo
566373	1	Pedana s	Plancher	Trittblech	Footboard	Estribo
577858	1	Parafango d	Aile	Kotflügel	Mudguard	Guardabarros
577859	1	Parafango s	Aile	Kotflügel	Mudguard	Guardabarros
10516870	4	Rosetta elastica	Rondelle frein	Sicherungsring	Lockwasher	Arandela de freno
10517070	4	Rosetta elastica	Rondelle frein	Sicherungsring	Lockwasher	Arandela de freno
10517170	2	Rosetta elastica	Rondelle frein	Sicherungsring	Lockwasher	Arandela de freno
12164011	2	Dado	Écrou	Mutter	Nut	Tuerca
12164711	8	Dado	Écrou	Mutter	Nut	Tuerca
13449410	4	Prigioniero	Goujon	Stiftschraube	Stud	Espárrago
15540221	4	Vite	Vis	Schraube	Screw	Tornillo
15862121	2	Vite	Vis	Schraube	Screw	Tornillo
15970521	4	Vite	Vis	Schraube	Screw	Tornillo

https://tractormanualz.com/

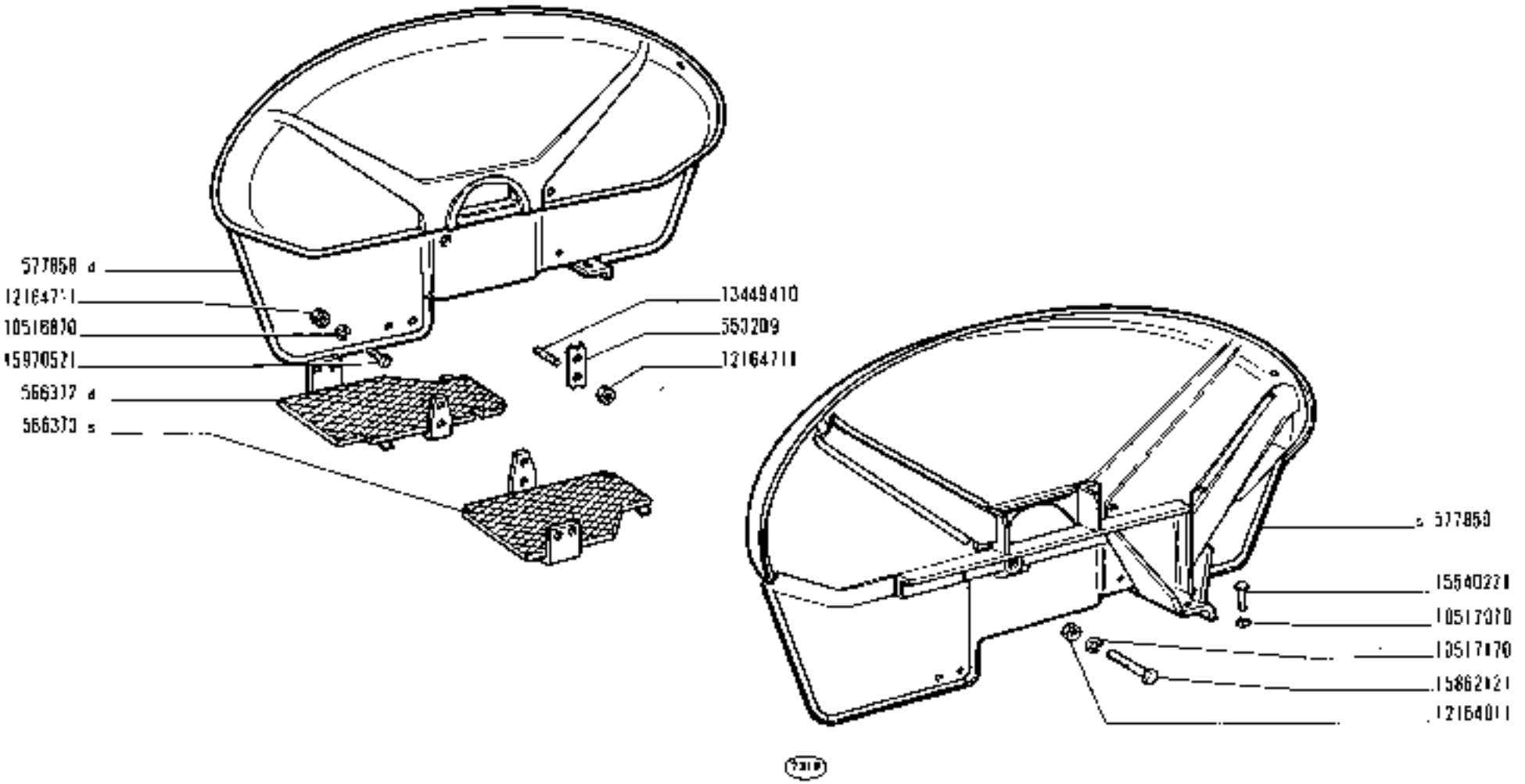

PARAFANGHI E PEDANE

- *Ailes et planchers*
- *Kotflügel und Trittbretter*
- *Mudguards and Footboards*
- *Guardabarros y estribos*

https://tractormanualz.com/

modif.	n. codice	quant.	Denominazione	Désignation	Benennung	Description	Denominación
	577660	1	Supporto -07-08-09-	Support	Lager	Support	Soporte
	589391	1	Supporto-01-02-03-04--05-06-	Support	Lager	Support	Soporte
	592141	1	Supporto -21-23-	Support	Lager	Support	Soporte
	10374801	4	vite	Vis	Schraube	Screw	Tornillo
	10519201	4	Rosetta piana	Rondelle	Scheibe	Washer	Arandela
	10794011	4	Dado	Écrou	Mutter	Nut	Tuerca
	11195370	4	Rosetta elastica	Rondelle frein	Sicherungsring	Lockwasher	Arandela de freno
	12598370	2	Rosetta elastica	Rondelle frein	Sicherungsring	Lockwasher	Arandela de freno
	16043121	2	Vite	Vis	Schraube	Screw	Tornillo
	16100811	2	Dado	Écrou	Mutter	Nut	Tuerca

https://tractormanualz.com/

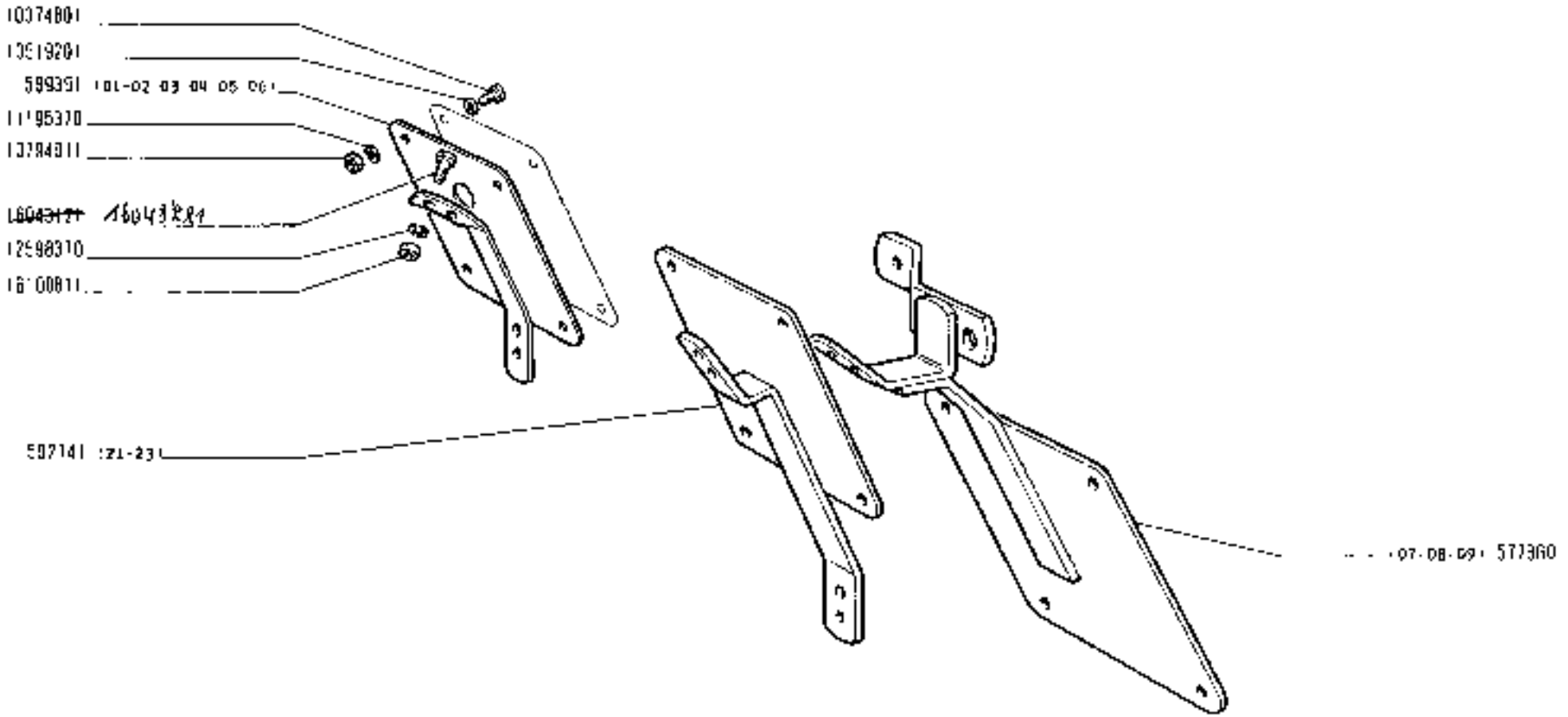

(7335)

215

01 02 03 04 05
06 07 08 09

PORTATARGA

- *Porte-plaque de police*
- *Nummernschildhalter*
- *Number Plate Arrangement*
- *Soporte de placa de matrícula*

https://tractormanualz.com/

L4.01

Codice	N. ordinat.	Quant.	Denominazione	Désignation	Benennung	Description	Denominaciones
589985	1	Cassetta attrezzi	Coffre à outils	Kasten f.Werkzeuge	Box	Caja herramientas
10516670	3	Rosetta elastica	Rondelle frein	Sicherungsring	Lockwasher	Arandela de freno
16043221	1	Vite *	Vis	Schraube	Screw	Tornillo
16043821	2	Vite *	Vis	Schraube	Screw	Tornillo
16043921	1	Vite **	Vis	Schraube	Screw	Tornillo
16044121	2	Vite **	Vis	Schraube	Screw	Tornillo

* -01-02-03-04-05-06-

** -07-08-09-

https://tractormanualz.com/

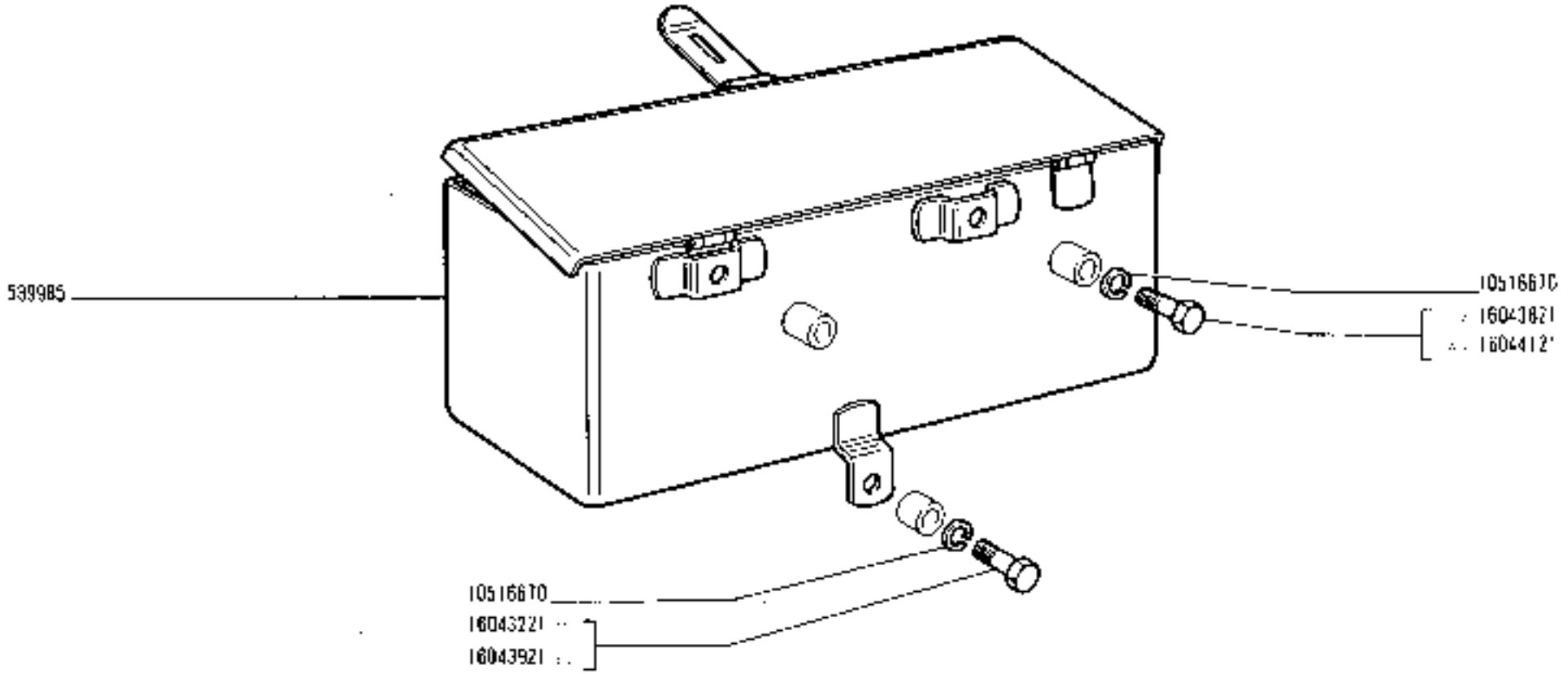

1204

.. Vedere elenco - Voir la liste - Siehe Tabelle - See list - Véase la lista

https://tractormanualz.com/

modif.	n. ordinaz.	quant.	Denominazione	Designation	Benennung	Description	Denominaciones
	561849	1	Molla	Ressort	Feder	Spring	Resorte
C 990	561853	1	Perno	Axe	Bolzen	Pin	Eje
C 990	562342	1	Disco	Disque	Scheibe	Plate	Disco
C 990	563202	1	Dado	Écrou	Mutter	Nut	Tuerca
C 990	565950	1	Vite	Vis	Schraube	Screw	Tornillo
C 990	565951	1	Rondella sferica	Rondelle	Scheibe	Washer	Arandela
	572479	2	Vite	Vis	Schraube	Screw	Tornillo
	575254	2	Vite *	Vis	Schraube	Screw	Tornillo
C 990	580636	1	Supporto d	Support	Lager	Support	Soporte
C 990	580637	1	Supporto s	Support	Lager	Support	Soporte
C 990	580630	1	Supporto	Support	Lager	Support	Soporte
592072	589670	1	Sedile.01-02-03-05-06-	Siège	Sitz	Seat	Butaca
592073	589671	1	Cuscino *	Coussin	Sitzpolster	Cushion	Asiento
	589673	1	Schienale*	Dossier	Rückenlehne	Back	Respaldo
	589736	1	Sedile -04-	Siège	Sitz	Seat	Butaca
C 990	590200	1	Braccio	Bras	Lenker	Arm	Brazo
D 990	590465	1	Vite	Vis	Schraube	Screw	Tornillo
D 990	590466	1	Dado	Écrou	Mutter	Nut	Tuerca
D 990	590467	1	Disco	Disque	Scheibe	Plate	Disco
D 990	590468	1	Rondella sferica	Rondelle	Scheibe	Washer	Arandela
D 990	590552	1	Perno	Axe	Bolzen	Pin	Eje
	590815	1	Sedile -07-08-09-	Siège	Sitz	Seat	Butaca
D 990	590856	1	Braccio	Bras	Lenker	Arm	Brazo
D 990	590857	1	Supporto	Support	Lager	Support	Soporte
	10516870	4	Rosetta elastica	Rondelle frein	Sicherungsring	Lockwasher	Arandela de freno
C 990	10516870	2	Rosetta elastica	Rondelle frein	Sicherungsring	Lockwasher	Arandela de freno
C 990	10517070	2	Rosetta elastica	Rondelle frein	Sicherungsring	Lockwasher	Arandela de freno
D 990	10517170	1	Rosetta elastica	Rondelle frein	Sicherungsring	Lockwasher	Arandela de freno
D 990	10734600	1	Copiglia	Goupille	Splint	Pin	Pasador abierto
C 990	10796401	1	Copiglia	Goupille	Splint	Pin	Pasador abierto
C 990	12163911	2	Dado	Écrou	Mutter	Nut	Tuerca
D 990	12164011	1	Dado	Écrou	Mutter	Nut	Tuerca
	12574711	2	Dado	Écrou	Mutter	Nut	Tuerca
	12638670	2	Rosetta piana *	Rondelle	Scheibe	Washer	Arandela
C 990	12638670	2	Rosetta piana	Rondelle	Scheibe	Washer	Arandela
	14054211	2	Dado *	Écrou	Mutter	Nut	Tuerca
C 990	15970321	2	Vite	Vis	Schraube	Screw	Tornillo
	15970521	4	Vite	Vis	Schraube	Screw	Tornillo

* -01-02-03-04-05-06-

https://tractormanualz.com/

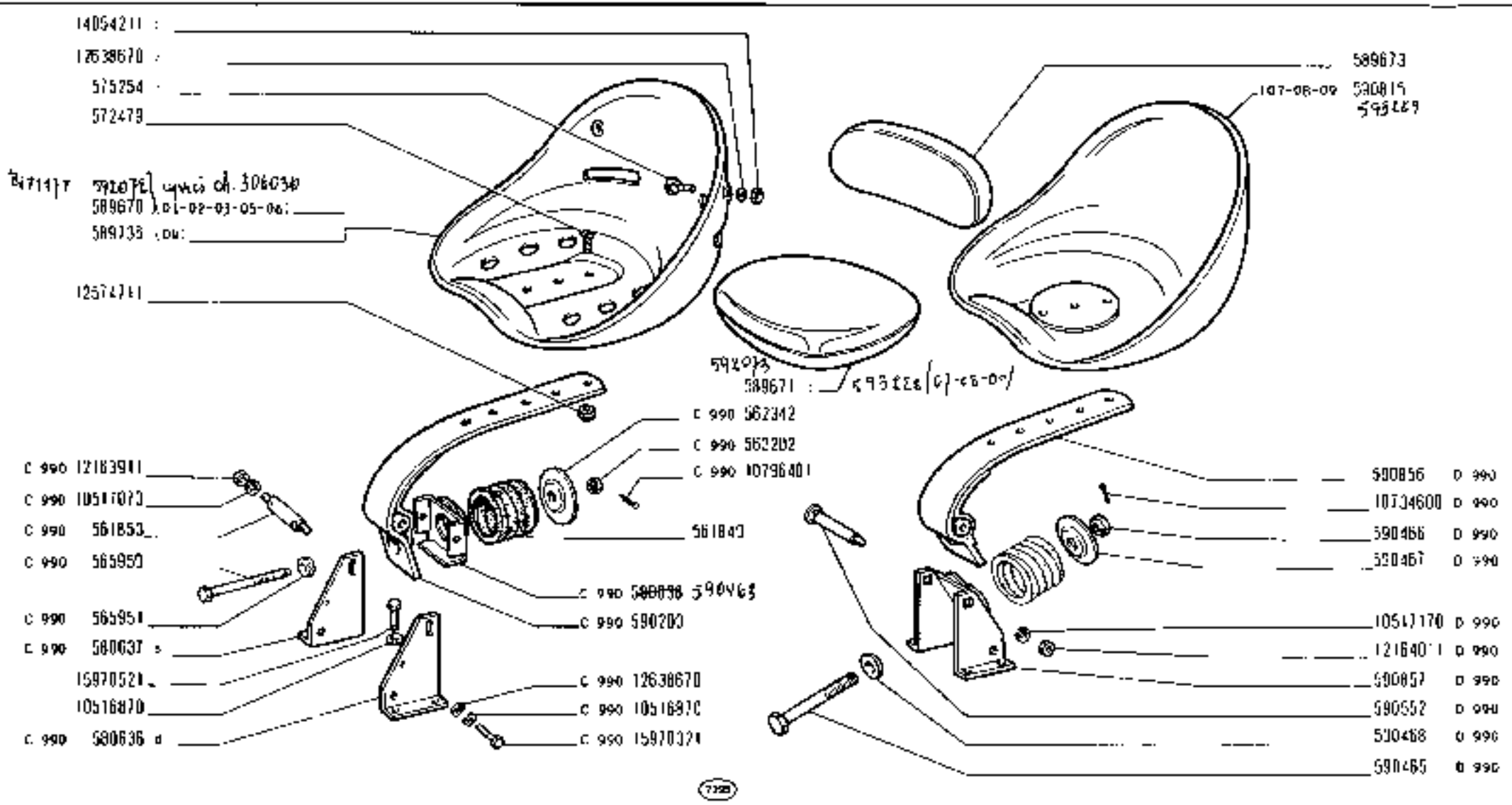

- Vedere elenco - Voir la liste - Siehe Tabelle - See list - Véase la lista

215

01 02 03 04 05
06 07 08 09

SEDILE CONDUTTORE

- *Siège de conducteur*
- *Fahrersitz*
- *Driver's Seat*
- *Butaca de conductor*

M1.01

https://tractormanualz.com/

modif.	n. ordine	quant.	Denominazione	Désignation	Benennung	Description	Denominación
	590490	1	Siringa	Seringue	Fettspritze	Grease gun	Bomba
	4523328	1	Cacciavite	Tournevis	Schraubenzieher	Screwdriver	Destornillador
	14522323	1	Chiave 10x13	Clé	Schlüssel	Wrench	Llave
	14522923	1	Chiave 22x24	Clé	Schlüssel	Wrench	Llave
	14525023	1	Chiave 8x10	Clé	Schlüssel	Wrench	Llave
	14525423	1	Chiave 17x19	Clé	Schlüssel	Wrench	Llave
	14526021	1	Chiave 12x14	Clé	Schlüssel	Wrench	Llave
	14527571	1	Pinza	Pinces	Flachzange	Pliers	Alicates

https://tractormanualz.com/

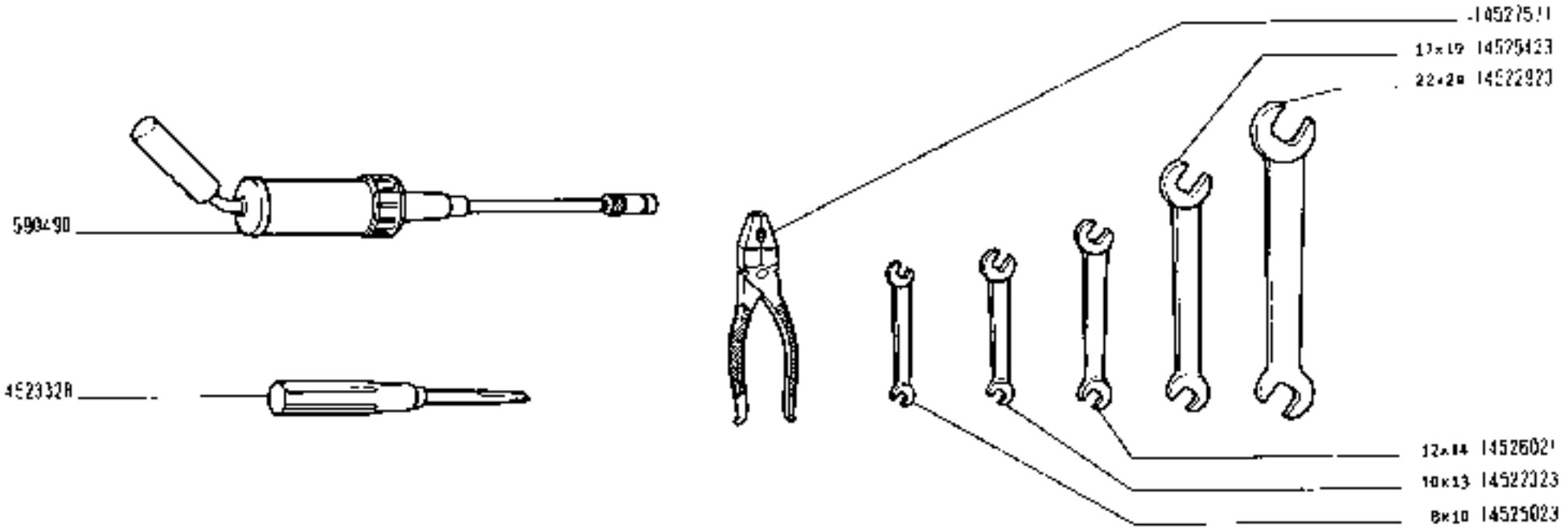

https://tractormanualz.com/

MODIFICHE

MODIFICATIONS
ÄNDERUNGEN
MODIFICATIONS
MODIFICACIONES

https://tractormanualz.com/

Modifica		Sgr. interessati e Norma di scambio
C 988 → aut. n. 301316	**D 988** aut. n. 301317 →	**B1.01** 561699 — D 988 561702 · D 988
C 989 → aut. n. 301102	**D 989** aut. n. 301103 →	**F3.01** 4** — D 989 4** — D 989
C 1031 → aut. n. 304442	**D 1031** aut. n. 304443 →	**F3.01** 4063288 — 4128905 + 14149590
C 990 → aut. n. 301653	**D 990** aut. n. 301654 →	**M1.01**

https://tractormanualz.com/

TABELLE VARIE

TABLEAUX DIVERS — MISCELLANEA

VERSCHIEDENE TABELLEN — TABLAS

https://tractormanualz.com/

1 - CUSCINETTI

Roulements **Wälzlager** **Bearings** **Rodamientos**

Dimensioni mm

Dimensions *Abmessungen* *Size* *Dimensiones*

Diametro interno *Diamètre int.* *Innendurchmesser* *Diámetro interior*		Diametro esterno *Diamètre ext.* *Aussendurchmesser* *Diámetro exterior*		Spessore *Epaisseur* *Breite* *Ancho*	n. ordinaz. FIAT	n. ord.naz. RIV	Sgr
17		40		10	746360	7823a	A2 27
35		68		18,9	816341	9535c	B1.01
35		80		21	20045200	8B	B4.12
50		110		27	20229900	11B	B4 12
30		62		16	20685450	3A30	E2.16
30		62		16	20685450	3A30	E2 16/1
30		62		16	20685450	3A30	E2 17
35		72		17	20705250	4A	B2.04
25		52		15	20715580	2A25	E2.16
40		80		18	20915780	5A	B2.04
30		72		19	23111990	7B30	D3.14
20		52		15	23144770	5B20	D3 14
40		80		23	24900070	5DAAPV	B2.04
22		50		14	24902910	1ADY22	E2 16/1
12		37		12	24940010	2B/053	A4.03
12		37		12	24940010	2B/053	F6 02
12		32		10	24940020	03A/053	A4.03
40		80		19,75	26799960	01/02/7208	B4 04
25		62		25,4	28040790	6808NOn25	B2 04
25		51		16	28041590	Ca 2512	B2 04
32,5		38,5		20	28041680	Ca 3316	B2 04
25		47		12	28042450	ELL 25	B3 01
30		55		13	28042160	ELL 30	B2 04
35		62		14	28042470	ELL 35	E2.17
10		30		9	28043150	04 APL	F6 07
35		80/86,6		21	28935890	8 BDY	B4 01

https://tractormanualz.com/

2 - CAVI PER IMPIANTO ELETTRICO E LORO COMPOSIZIONI

Câbles électriques et leur composition

Electrical Cables and their Arrangement

Elektrische Leitungen und ihre Zusammensetzung

Cables eléctricos y cómo se componen

Riferimenti Repères Zeichen Ref. Referencias	Composizione Composition Zusammensetzung Arrangement Cómo se componen n. ordinaz.	quant.	Lunghezza Longueur Länge Length Longitud mm	Tabella Tableau Tabella Table Tabla n°
Fa.Di 1*	78243	7	—	—
	578225	2	—	—
	10401744	15	—	5
	10404640	5	—	5
	10404840	3	—	5
	10404940	6	—	5
	10412840	1	—	5
	12054175	1	—	—
	12054375	1	—	—
	12054475	2	—	—
	19110680	1	432	4
	19121280	1	375	4
	19121580	1	455	4
	19131080	1	135	4
	19131090	1	400	4
	19140190	1	615	3
	19140190	1	1240	3
	19140190	1	325	3
	19140490	1	1385	3
	19140490	1	1440	3
	19141890	1	655	3
	19142090	1	655	3
	19142190	1	565	3
	19142190	1	115	3
	19142290	1	685	3
	19142290	1	200	3
	19142290	1	1315	3
	19142420	1	1375	3

Riferimenti Repères Zeichen Ref. Referencias	Composizione Composition Zusammensetzung Arrangement Cómo se componen n. ordinaz.	quant.	Lunghezza Longueur Länge Length Longitud mm	Tabella Tableau Tabella Table Tabla n°
	19142690	1	1375	3
	19142990	1	1375	3
	19142990	1	200	3
	19143690	1	1225	3
	19143790	1	455	3
	19143890	1	655	3
	19144390	1	1430	3
	50018160	4	—	—
2*	78243	1	—	—
	10401744	1	—	5
	10404840	1	—	5
	19142190	1	105	3
3*	78243	6	—	—
	578225	2	—	—
	10401744	36	—	5
	10404640	4	—	5
	10404840	3	—	5
	10404940	6	—	5
	10412840	1	—	5
	12054175	1	—	—
	12054375	1	—	—
	12054475	2	—	—
	19110680	1	440	4
	19121280	1	420	4
	19121280	1	390	4
	19121580	1	470	4
	19131080	1	410	4

Riferimenti Repères Zeichen Ref. Referencias	Composizione Composition Zusammensetzung Arrangement Cómo se componen n. ordinaz.	quant.	Lunghezza Longueur Länge Length Longitud mm	Tabella Tableau Tabella Table Tabla n°
	19140190	1	1230	3
	19140190	1	615	3
	19140190	1	320	3
	19140490	1	1425	3
	19140490	1	1385	3
	19141890	1	655	3
	19142090	1	655	3
	19142190	1	500	3
	19142190	1	115	3
	19142290	1	685	3
	19142290	1	210	3
	19142290	1	1315	3
	19142490	1	1375	3
	19142590	1	1375	3
	19142990	1	1375	3
	19142990	1	200	3
	19143390	1	1435	3
	19143890	1	1240	3
	19143790	1	455	3
	19143990	1	655	3
	50018160	4	—	—
4*	78243	7	—	—
	578225	2	—	—
	10401744	15	—	5
	10404640	5	—	5
	10404840	3	—	5
	10404940	6	—	5

https://tractormanualz.com/

Riferimenti Repères Zeichen Rif. Referencias	Composizione Composition Zusammensetzung n. ordinaz.	quant.	Arrangement Como se componen Lunghezza Longueur Länge Length Longitud mm	Tabella Tableau Tabelle Table Tables n°
	10412840	1	—	5
	12054175	1		—
	12054375	1	—	—
	12054475	2	—	—
	19110680	1	450	4
	19121280	1	395	4
	19121580	1	440	4
	19131080	1	340	4
	19131080	1	410	4
	19140190	1	1245	3
	19140190	1	590	3
	19140190	1	250	3
	19140490	1	1250	3
	19140490	1	1235	3
	19141890	1	510	3
	19142090	1	510	3
	19142190	1	530	3
	19142190	1	120	3
	19142290	1	1300	3
	19142290	1	285	3
	19142290	1	600	3
	19142490	1	1290	3
	19142590	1	1290	3
	19142990	1	1290	3
	19142990	1	285	3
	19143390	1	1345	3
	19143690	1	1245	3
	19143790	1	310	3
	19143990	1	510	3
	60018160	4	—	—
5*	78243	6	—	
	578225	2	—	—
	10401744	16		5
	10404640	4	—	5
	10404840	3		5
	10404940	6	—	5
	10412840	1		5
	12054175	1	—	—

Riferimenti Repères Zeichen Rif. Referencias	Composizione Composition Zusammensetzung n. ordinaz.	quant.	Arrangement Como se componen Lunghezza Longueur Länge Length Longitud mm	Tabella Tableau Tabelle Table Tables n°
	12054375	1	—	—
	12054475	2	-	
	19110680	1	440	4
	19121280	1	390	4
	19121580	1	450	4
	19131080	1	400	4
	19131080	1	145	4
	19140190	1	1235	3
	19140190	1	595	3
	19140190	1	265	3
	19140490	1	1250	3
	19140490	1	1340	3
	19141890	1	510	3
	19142090	1	510	3
	19142190	1	490	3
	19142190	1	120	3
	19142290	1	1300	3
	19142290	1	285	3
	19142290	1	600	3
	19142490	1	1290	3
	19142590	1	1290	3
	19142990	1	1290	3
	19142990	1	285	3
	19143390	1	1250	3
	19143690	1	1235	3
	19143790	1	320	3
	19143990	1	510	3
	60018160	4	—	—
F4.01 1*	578225	2	—	—
	10401744	2	—	5
	10502074	2	—	5
	19130480	1	350	4
	19130480	1	350	4
	19130680	1	560	4
	19142290	1	870	3
	19142990	1	1060	3
2*	578225	1	—	—
	10502074	2	—	5

Riferimenti Repères Zeichen Rif. Referencias	Composizione Composition Zusammensetzung n. ordinaz.	quant.	Arrangement Como se componen Lunghezza Longueur Länge Length Longitud mm	Tabella Tableau Tabelle Table Tables n°
	19120380	1	200	4
	19130480	1	580	4
	19142990	1	840	3
3*	578225	1		
	10401744	1	—	5
	10502074	2	—	5
	19120380	1	200	4
	19120380	1	355	4
	19130480	1	580	4
	19142290	1	420	3
	19142290	1	840	3
4*	578225	1	—	—
	10401744	1	—	5
	10502074	2	—	5
	19120380	1	215	4
	19130680	1	480	4
	19130680	1	620	4
	19142990	1	865	3
	19142990	1	1200	3
5*	578225	1	—	—
	10502074	2	—	5
	19120380	1	200	4
	19130480	1	925	4
	19142990	1	1180	3
6*	578225	1	—	—
	10401744	1	—	5
	10502074	2	—	5
	19120380	1	225	4
	19120380	1	200	4
	19130480	1	925	4
	19142290	1	305	3
	19142290	1	1180	3
7*	578225	1	—	—
	10401744	1	—	5
	10502074	2	—	5
	19120380	1	215	4

https://tractormanualz.com/

Riferimenti / Repères / Zeichen / Ref. / Referencias	Composizione / Composition / Zusammensetzung: n. ordinaz.	quant.	Arrangement / Cómo se componen: Lunghezza / Longueur / Länge / Length / Longitud mm	Tabella / Tableau / Tabelle / Table / Tablas n°
	19130680	1	600	4
	19130680	1	925	4
	19142990	1	1180	3
	19142990	1	1535	3
F4.01/1 1*	578225	2	—	—
	10401740	2	—	—
	10502040	2	—	—
	19130680	1	215	4
	19130680	1	680	4
	19130680	1	575	4
	19142290	1	905	3
	19142990	1	1055	3
2*	578225	1	—	
	10502074	2	—	5
	19120380	1	200	4

Riferimenti / Repères / Zeichen / Ref. / Referencias	Composizione / Composition / Zusammensetzung: n. ordinaz.	quant.	Arrangement / Cómo se componen: Lunghezza / Longueur / Länge / Length / Longitud mm	Tabella / Tableau / Tabelle / Table / Tablas n°
	19130480	1	445	4
	19142290	1	700	3
3*	578225	1	—	—
	10502074	2	—	5
	19120380	1	200	4
	19130480	1	445	4
	19142990	1	700	3
F5.01 1*	78243	1	—	—
	10401744	1	—	5
	10404640	1	—	5
	19142590	1	245	3
2*	78243	4	—	—
	10249740	2		5
	10401744	1	—	5
	10412840	1		5

Riferimenti / Repères / Zeichen / Ref. / Referencias	Composizione / Composition / Zusammensetzung: n. ordinaz.	quant.	Arrangement / Cómo se componen: Lunghezza / Longueur / Länge / Length / Longitud mm	Tabella / Tableau / Tabelle / Table / Tablas n°
	12064344	2	—	5
	19120380	1	340	4
	19140190	1	135	3
	19142590	1	175	3
	19142590	1	435	3
3*	78243	4	—	—
	10249740	2	—	5
	10401744	1	—	5
	10412840	1	—	5
	12064344	2	—	5
	19120380	1	250	4
	19140190	1	135	3
	19142590	1	180	3
	19142590	1	335	3

https://tractormanualz.com/

3 - CAVI ELETTRICI

Câbles électriques

Elektrische Leitungen

Electrical Cables

Cables eléctricos

Colore isolamento	Couleur isolant	Farbe und Isolierung	Color and insulation	Colores del forro	Sezione in mm² / Section en mm² / Querschnitt in mm² / Cross-section in mm² / Secciones en mm²						
					0,5	1	1,5	2,5	4	6	10
					n. ordinaz.						
Grigio verde	Gris-vert	Graugrün	Green-gray	Gris-verde			1 91402 90				
Bianco	Blanc	Weiss	White	Blanco	1 91400 90	1 91420 90					
Nero	Noir	Schwarz	Black	Negro		1 91401 50		1 91431 90		1 91405 80	1 91406 90
Azzurro	Bleu	Blau	Blue	Azul		1 91421 90		1 91403 90			
Marrone	Marron	Braun	Brown	Pardo		1 91419 90		1 91436 90	1 91404 80		
Giallo	Jaune	Gelb	Yellow	Amarillo		1 91422 90					
Rosso	Rouge	Rot	Red	Rojo		1 91423 90		1 91433 90	1 91437 90	1 91143 90	
Verde	Vert	Grün	Green	Verde		1 91424 90		1 91434 90			
Grigio	Gris	Grau	Gray	Gris		1 91425 90		1 91438 90			
Rosa	Rose	Rosa	Rosy	Rosado		1 91426 90					
Bianco con rigatura nera	Blanc avec rayure noire	Weisschwarz	White with black tracer	Blanco y negro		1 91427 90					
Azzurro con rigatura nera	Bleu avec rayure noire	Blauschwarz	Blue with black tracer	Azul y negro		1 91428 90					
Giallo con rigatura nera	Jaune avec rayure noire	Gelbschwarz	Yellow with black tracer	Amarillo y negro		1 91429 90					
Verde con rigatura nera	Vert avec rayure noire	Grünschwarz	Green with black tracer	Verde y negro		1 91418 90					
Grigio con rigatura nera	Gris avec rayure noire	Grauschwarz	Gray with black tracer	Gris y negro		1 91439 90					
In resina sintetica per cavo accensione motore	En résine synthétique pour fils de bougies	Aus Kunstharz für Zündkabel	Synthetic resin, for engine ignition cable	De resina sintética: cable de encendido del motor		1 91111 94					

https://tractormanualz.com/

4 - TUBI ISOLANTI PROTEZIONE CAVI ELETTRICI

Tubes isolants de câbles électriques — **Electrical Cables Insulation Tubes**

Schutzhüllen für elektrische Leitungen — **Fundas aislantes de cables eléctricos**

Caratteristiche	Caractéristiques	Beschaffenheit	Characteristics	Características	n. ordinaz.	Diametro mm	
						Diamètre Durchmesser	Diameter Diámetro
Colore	Couleur	Farbe	Color	Colores		interno intérieur innen / inside interior	esterno extérieur aussen / outside exterior
Arancione	Orange	Orangefarbig	Orange	Naranja	Plastico Vinilico flessibile	Plastique Vinyl flexible	VC-Kunststoff biegsam	Flexible Vinyl resin	Plástico vinílico flexible	569905	5,2	8,6
Verde	Vert	Grün	Green	Verde	idem	do.	do.	do.	idem	1 91106 80	5	7
Nero	Noir	Schwarz	Black	Negro	idem	do.	do.	do.	idem	1 91203 80	3,5	4,5
idem	do.	do.	do.	idem	idem	do.	do.	do.	idem	1 91206 80	5,2	7,2
idem	do.	do.	do.	idem	idem	do.	do.	do.	idem	1 91208 80	8	9,2
idem	do.	do.	do.	idem	idem	do.	do.	do.	idem	1 91212 80	12	13,5
idem	do.	do.	do.	idem	idem	do.	do.	do.	idem	1 91215 80	15	16,5
idem	do.	do.	do.	idem	idem	do.	do.	do.	idem	1 91304 80	4,5	6,9
idem	do.	do.	do.	idem	idem	do.	do.	do.	idem	1 91306 80	6,2	8,5
idem	do.	do.	do.	idem	idem	do.	do.	do.	idem	1 91308 80	8	11
idem	do.	do.	do.	idem	idem	do.	do.	do.	idem	1 91310 80	10	11,2
idem	do.	do.	do.	idem	idem	do.	do.	do.	idem	1 91312 80	12	16
—	—	—	—	-	Metallico flessibile	Métallique flexible	Metallschlauch	Flexible metal	Metálico flexible	1 91006 01	6	8
-	—	—	—	—	idem	do.	do.	do.	idem	1 91009 01	9	11
- -	—	—	—	—	idem	do.	do.	do.	idem	1 91010 01	10	12,5

https://tractormanualz.com/

5 - CAPICORDA E CAPPUCCI ISOLANTI PER CAVI ELETTRICI

Cosses et capuchons isolants pour câbles électriques

Kabelschuhe und Schutzkappen

Electrical Cable Terminals and Spots List

Terminales y capuchones aislantes de cables eléctricos



1 04015 80



1 20560 40



d	r_1	
3,2	22	1 04108 40
4,3	24	1 04107 40
6,4	29	1 04109 40
5,3	27	1 04110 40
8,4	33	1 04128 40
4,3	19,9	1 20543 44



1 04111 40



d	l	
6,2	3,8	1 04045 40
6,2	7	1 04047 40
5,2	3,2	1 04048 40
6,2	4,5	1 04049 40



a	h	
14	5,5	1 04017 44
15	7,5	1 04019 44



d	l	
3,85	17,2	1 05020 74
4,35	20,4	1 05022 74



h	l	
5,2	19,3	1 02497 40
6,4	19,7	1 02498 44



1 02501 40



1 02505 40



1 02506 40



D	d	
14	4,5	1 04051 80
14	6,5	1 04052 80



D	d	
10	7	1 04053 80
15	7	1 04054 65
15	10	1 04055 80
20	12,5	1 04056 80

https://tractormanualz.com/