2.300,000

MASSEY FERGUSON

RUTHZIL TRATOR COMERCIAL DE PEÇAS LTDA 11 97083-6812 ROLANDO

TRATOR
TRACTOR
TRACTOR
TRACTEUR

CATÁLOGO DE PEÇAS
PARTS BOOK
CATÁLOGO DE REPUESTOS
CATALOGUE DE PIÈCES

JULHO 1993

235

3175317 M4 (1) 07/93

Conteudo

SEÇÃO 1
INFORMAÇÕES GERAIS
SÍMBOLOS E NOTAS
GRUPOS DE MONTAGEM
ÍNDICE NUMÉRICO
PÁGINAS EM ALGARISMOS ROMANOS

SEÇÃO 2
REFERÊNCIA DAS ILUSTRAÇÕES
REFERÊNCIA DOS NÚMEROS DAS PEÇAS
PÁGINAS EM ALGARISMOS ARÁBICOS

Informações Gerais

Referência dos números das peças

EXEMPLO

A	B	C	D	E	F	G	H	J	K
1		2226345 M91			1	BOMBA D'ÁGUA....	WATER PUMP.....	BOMBA DE AGUA...	POMPE A EAU.....
2			1	➨ 2226345 M91	1	CORPO.....	BODY.....	CUERPO.....	CORPS.....
3	*	3175678 M1	1	(A)	1	ROTOR.....	IMPELLER.....	TURBINA.....	TURBINE.....

COLUNA A — NÚMERO E REFERÊNCIA DA FIGURA.
COLUNA B — UM ASTERISCO (*) INDICA UMA MODIFICAÇÃO A PARTIR DA ÚLTIMA EDIÇÃO.
COLUNA C — NÚMERO DE PEÇA.
COLUNA D — PEÇA COMPONENTE DO CONJUNTO, CUJO NÚMERO DE REFERÊNCIA É INDICADO NA FIGURA.
COLUNA E — OBSERVAÇÕES (VER SÍMBOLOS E NOTAS NA PÁGINA V).
COLUNA F — QUANTIDADES (VER NOTAS ESPECIAIS).
COLUNA G.H.J.K. — DESCRIÇÃO DAS PEÇAS EM PORTUGUÊS, INGLÊS, ESPANHOL E FRANCÊS.

NOTAS ESPECIAIS

- **A QUANTIDADE INDICADA NA COLUNA "F" ACIMA, É AQUELA NECESSÁRIA PARA O CONJUNTO ILUSTRADO NA PÁGINA OPOSTA.**
- **O NÚMERO INDICA A QUANTIDADE DE PEÇAS NECESSÁRIAS A UM CONJUNTO OU SUB-CONJUNTO, E NÃO A MÁQUINA COMPLETA.**
- **UM "X" NA COLUNA "F" SIGNIFICA "CONFORME NECESSIDADE" E É USADO PARA CALÇOS, ARRUELAS, ETC.**
- **CONFORME EXEMPLO ABAIXO, O NÚMERO COMPLETO DO CATÁLOGO ESTÁ INDICADO NO CANTO INFERIOR DIREITO DAS PÁGINAS.**

3175267 M1 (1) 08/83

- NÚMERO DO CATÁLOGO..... 3175267
- EDIÇÃO M1
- NÚMERO DE MODIFICAÇÕES..... (1)
- MÊS E ANO DA IMPRESSÃO..... 08/83

Suplementos

PÁGINAS NOVAS OU REVISADAS SERÃO EMITIDAS SUPLEMENTANDO O BOLETIM INFORMATIVO.

PÁGINAS REVISADAS LEVARÃO O MESMO NÚMERO DAS ORIGINAIS, AS QUAIS SUBSTITUEM.

PÁGINAS NOVAS MANTERÃO IGUALMENTE O MESMO NÚMERO REFERENCIAL. QUALQUER PÁGINA ADICIONAL LEVARÁ UM SUFIXO ALFABÉTICO E SERÁ INSERIDA IMEDIATAMENTE APÓS A JÁ EXISTENTE.

O NÚMERO DE EDIÇÃO DE TODA PÁGINA NOVA, SERÁ (1). SEMPRE QUE HOUVER ALTERAÇÕES POSTERIORES, O NÚMERO DE EDIÇÃO SERÁ SEQUENCIAL.

Correções Manuais

INFORMAÇÕES DE CARÁTER URGENTE SERÃO EDITADAS EM BOLETINS DE ALTERAÇÕES (EM FORMA MANUSCRITA), PARA SEREM TRANSCRITAS COMO ANOTAÇÕES NO CATÁLOGO.

AS PÁGINAS DESTES BOLETINS SÃO DIVIDIDAS EM 8 COLUNAS CONFORME DEMONSTRAÇÃO ABAIXO:

COLUNA A — NÚMERO DA PÁGINA.
COLUNA B — NÚMERO DE REFERÊNCIA DA FIGURA.
COLUNA C — NÚMERO DA PEÇA.
COLUNA D — SÍMBOLOS DE INFORMAÇÃO DA MODIFICAÇÃO.
+ SIGNIFICA "ADICIONAR A SEGUINTE INFORMAÇÃO".
− SIGNIFICA "CANCELAR A SEGUINTE INFORMAÇÃO".
➨ SIGNIFICA "CORRIGIR PARA".
COLUNA E — UM ASTERISCO (*) INDICA QUE A MODIFICAÇÃO É DEVIDO A UM ERRO DE IMPRESSÃO.
COLUNA F — NOVO NÚMERO DA PEÇA E DESCRIÇÃO.
COLUNA G — NÚMERO DE SÉRIE OU NÚMERO DO MOTOR.
COLUNA H — QUANTIDADES (VER NOTAS ESPECIAIS).

Reedições

QUANDO DA REIMPRESSÃO DE UM CATÁLOGO, TODOS OS SUPLEMENTOS EDITADOS ANTERIORMENTE SERÃO INCLUÍDOS E O SUFIXO ALFABÉTICO DO ÚLTIMO SUPLEMENTO, DEVERÁ CONSTAR NA CAPA (JUNTO AO NÚMERO DE PUBLICAÇÃO DO CATÁLOGO).

QUANDO DA REVISÃO TOTAL DE UM CATÁLOGO, PARA REEDIÇÃO, O SUFIXO DO NÚMERO DO CATÁLOGO DEVERÁ SER ELEVADO (M1 PARA M2). ESTA REVISÃO DEVERÁ INCLUIR TODOS OS SUPLEMENTOS E BOLETINS DE ALTERAÇÕES, BEM COMO AS MODIFICAÇÕES NÃO EDITADAS ANTERIORMENTE.

MANTENHA ESTE CATÁLOGO ATUALIZADO, INSERINDO OS SUPLEMENTOS TÃO LOGO OS RECEBA.

Contents

SECTION 1
GENERAL INFORMATION
SYMBOLS AND NOTES
ASSEMBLY GROUPS
NUMERICAL INDEX

PAGES NUMBERED WITH ROMAN NUMERALS

SECTION 2
ILLUSTRATION REFERENCE
PART NUMBER REFERENCE

PAGES NUMBERED WITH ARABIC NUMERALS

General Information

Part number reference list

EXAMPLE

A	B	C	D	E	F	G	H	J	K
1		2226345 M91			1	BOMBA D'ÁGUA....	WATER PUMP.....	BOMBA DE AGUA...	POMPE A EAU.....
2			1	➡ 2226345 M91	1	CORPO.....	BODY.....	CUERPO.....	CORPS.....
3	*	3175678 M1	1	(A)	1	ROTOR.....	IMPELLER.....	TURBINA.....	TURBINE.....

COLUMN A — ILLUSTRATION REFERENCE NUMBER.
COLUMN B — AN ASTERISK (*) INDICATES A CHANGE SINCE LAST PRINT.
COLUMN C — PART NUMBER.
COLUMN D — COMPONENT OF THE ASSEMBLY WHOSE REFERENCE NUMBER IS INDICATED ON THE ILLUSTRATION.
COLUMN E — COMMENT (SEE SYMBOLS AND NOTES ON PAGE V).
COLUMN F — QUANTITIES (SEE NOTE).
COLUMN G.H.J.K. — DESCRIPTION IN PORTUGUESE, ENGLISH, SPANISH AND FRENCH.

SPECIAL NOTES

– THE QUANTITY SHOWN IN COLUMN "F" IS THE ONE REQUIRED FOR THE ASSEMBLY ILLUSTRATED ON THE OPPOSITE PAGE.
– THE NUMBER REFERS TO THE QUANTITY OF PARTS IN ONE ASSEMBLY OR SUB-ASSEMBLY, NOT THE WHOLE MACHINE.
– FOR PARTS SUCH AS SHIMS, WASHERS, ETC., AN "X" IN THE "F" COLUMN MEANS "AS REQUIRED".
– THE PARTS BOOK COMPLETE NUMBER IS SHOWN IN THE LOWER RIGHT-HAND CORNER OF THE PAGES.

3175267 M1 (1) 08/83

- CATALOGUE NUMBER 3175267
- ISSUE M1
- MODIFICATION NUMBER ..... (1)
- PRINTING MONTH AND YEAR 08/83

Supplements

NEW OR REVISED PAGES WILL BE ISSUED UNDER THE COVER OF A "CHANGE BULLETIN".

REVISED PAGES WILL HAVE THE SAME PAGE NUMBERS AS THOSE THEY REPLACE.

NEW PAGES WILL ALSO HAVE THE SAME REFERENCE NUMBER. ANY FURTHER PAGES WILL HAVE SUFFIX AND WILL BE INSERTED IMMEDIATELY AFTER THE NEW PAGE.

ALL NEW PAGES SHOW ISSUE NUMBER (1). AT EACH REVISION IT WILL CHANGE TO (2), (3) AND SO ON.

Hand Amendments

URGENT INFORMATION IS ISSUED IN A CHANGE BULLETIN. IT MUST BE WRITTEN DOWN IN THE PARTS BOOK.

THE BULLETIN PAGES ARE DIVIDED INTO EIGHT COLUMNS:

COLUMN A — PAGE NUMBER.
COLUMN B — ILLUSTRATION REFERENCE NUMBER.
COLUMN C — PART NUMBER.
COLUMN D — CHANGE INFORMATION SYMBOLS.
  +MEANS "ADD THE FOLLOWING INFORMATION".
  –MEANS "DELETE THE FOLLOWING INFORMATION".
  ➡MEANS "AMEND TO READ".
COLUMN E — AN ASTERISK (*) INDICATES THAT THE CHANGE IS DUE TO MISPRINTING.
COLUMN F — NEW PART NUMBER AND DESCRIPTION.
COLUMN G — SERIAL OR ENGINE NUMBER.
COLUMN H — QUANTITY (SEE PREVIOUS SPECIAL NOTES).

Re-issues

WHEN A PARTS BOOK IS REPRINTED, ANY SUPPLEMENTS WHICH HAVE PREVIOUSLY BEEN ISSUED WILL BE INCORPORATED AND THE SUFFIX OF THE LATEST SUPPLEMENTS WILL BE SHOWN ON THE FRONT COVER (CLOSE TO THE PARTS BOOK PART NUMBER).

WHEN A PARTS BOOK IS COMPLETELY REVISED FOR RE-ISSUE, ITS SUFFIX WILL BE ADVANCED (M1 TO M2). A REVISION WILL INCLUDE ALL THE SUPPLEMENTS AND CHANGE BULLETINS, AS WELL AS AMENDMENTS WHICH HAVE NOT PREVIOUSLY BEEN ISSUED.

ALWAYS KEEP THIS BOOK UP-TO-DATE, INSERT SUPPLEMENTS AS SOON AS THEY ARRIVE. THIS WILL SAVE YOUR TIME.

Sumario

SECCIÓN 1
INFORMACIONES GENERALES — PÁGINAS EN NÚMEROS ROMANOS
SÍMBOLOS Y NOTAS
GRUPOS DE MONTAJE
ÍNDICE NUMÉRICO

SECCIÓN 2
REFERENCIA DE LAS ILUSTRACIONES — PÁGINAS EN NÚMEROS ARÁBICOS
REFERENCIA DE LOS NÚMEROS DE PIEZAS

Informacion General

Listas con los numeros de referencia de las piezas

EJEMPLO

A	B	C	D	E	F	G	H	J	K
1		2226345 M91			1	BOMBA D'ÁGUA....	WATER PUMP.....	BOMBA DE AGUA...	POMPE A EAU.....
2			1	➡ 2226345 M91	1	CORPO.....	BODY.....	CUERPO.....	CORPS.....
3	*	3175678 M1	1	(A)	1	ROTOR.....	IMPELLER.....	TURBINA.....	TURBINE.....

COLUMNA A — NÚMEROS Y REFERENCIA DE LA FIGURA.
COLUMNA B — UN ASTERISCO (*) INDICA UNA MODIFICACIÓN A PARTIR DE LA ÚLTIMA EDICIÓN.
COLUMNA C — NÚMERO DE PIEZA.
COLUMNA D — PIEZA COMPONENTE DEL CONJUNTO CUYO NÚMERO DE REFERENCIA ES INDICADO EN LA FIGURA.
COLUMNA E — OBSERVACIONES (VER SÍMBOLOS Y NOTAS PÁGINA V).
COLUMNA F — CANTIDADES (VER NOTAS ESPECIALES).
COLUMNA G.H.J.K. — DESCRIPCIÓN DE LAS PIEZAS EN PORTUGUÉS, INGLÉS, ESPAÑOL Y FRANCÉS.

NOTAS ESPECIALES

- **LA CANTIDAD INDICADA EN LA COLUMNA "F" ES LA NECESARIA PARA EL CONJUNTO ILUSTRADO EN LA PÁGINA OPUESTA.**
- **EL NÚMERO INDICA LA CANTIDAD DE PIEZAS NECESARIA A UN CONJUNTO O SUBCONJUNTO Y NO A LA MÁQUINA COMPLETA.**
- **UNA "X" EN LA COLUMNA "F" SIGNIFICA "SEGÚN NECESIDAD".**
- **EJEMPLIFICAMOS ABAJO, EL NÚMERO COMPLETO DEL CATÁLOGO SE INDICA EN EL ÁNGULO INFERIOR DERECHO DE LAS PÁGINAS.**

3175267 M1 (1) 08/83

NÚMERO DEL CATÁLOGO..... 3175267
EDICIÓN..... M1
NÚMERO DE MODIFICACIONES..... (1)
MES Y AÑO DE LA IMPRESIÓN..... 08/83

Suplementos

PÁGINAS NUEVAS O REVISADAS SERÁN EMITIDAS SUPLEMENTANDO BOLETÍN INFORMATIVO.

PÁGINAS REVISADAS LLEVARÁN EL MISMO NÚMERO DE LAS ORIGINALES, LAS CUALES SUSTITUYEN.

PÁGINAS NUEVAS MANTENDRÁN IGUALMENTE EL MISMO NÚMERO REFERENCIAL, CUALQUIER PÁGINA ADICIONAL LLEVARÁ UN SUFIJO ALFABÉTICO Y SERÁ COLOCADA INMEDIATAMENTE DESPUÉS DE LA EXISTENTE.

EL NÚMERO DE EDICIÓN DE TODA PÁGINA NUEVA SERÁ (1). CASO HAYA MODIFICACIONES POSTERIORES, EL NÚMERO DE EDICIÓN SERÁ SECUENCIAL.

Correcciones Manuales

INFORMACIONES URGENTES SERÁN PUBLICADAS EN BOLETINES DE ALTERACIONES (EN FORMA MANUSCRITA) PARA SER ANOTADAS EN EL CATÁLOGO.

LAS PÁGINAS DE ESTOS BOLETINS SON DIVIDIDAS EN 8 COLUMNAS SEGÚN LA DEMONSTRACIÓN ABAJO.

COLUMNA A — NÚMERO DE PÁGINA.
COLUMNA B — NÚMERO DE REFERENCIA DE LA FIGURA.
COLUMNA C — NÚMERO DE PIEZA.
COLUMNA D — SÍMBOLOS DE INFORMACIÓN DE LA MODIFICACIÓN.
+ SIGNIFICA "AÑADIR LA SEGUIENTE INFORMACIÓN".
— SIGNIFICA "ANULAR LA SEGUIENTE INFORMACIÓN".
➡ SIGNIFICA "CORRIGIR PARA".
COLUMNA E — UN ASTERISCO (*) INDICA QUE LA MODIFICACIÓN SE DEBE A UN ERROR DE IMPRENTA.
COLUMNA F — NUEVO NÚMERO DE PIEZA Y DESCRIPCIÓN.
COLUMNA G — NÚMERO DE SERIE O NÚMERO DEL MOTOR.
COLUMNA H — CANTIDADES (VER NOTAS ESPECIALES).

Reediciones

AL REIMPRIMIR UN CATÁLOGO, TODOS LOS SUPLEMENTOS PUBLICADOS ANTERIORMENTE SERÁN INCLUIDOS, EN LA CUBIERTA (JUNTO AL NÚMERO DE PUBLICACIÓN DEL CATÁLOGO) DEBERÁ CONSTAR EL SUFIJO ALFABÉTICO DEL ÚLTIMO SUPLEMENTO.

AL REVISARSE TOTALMENTE UN CATÁLOGO, PARA REEDICIÓN, EL SUFIJO DEL NÚMERO DEL CATÁLOGO DEBERÁ SER ELEVADO (M1 A M2). ESTA REVISACIÓN DEBERÁ INCLUIR TODOS LOS SUPLEMENTOS Y BOLETINES DE ALTERACIONES, ASÍ COMO LAS MODIFICACIONES NO PUBLICADAS ANTERIORMENTE.

MANTENGA ESTE CATÁLOGO ACTUALIZADO, INSERIENDO LOS SUPLEMENTOS ENSEGUIDA DESPUÉS DE RECIBIRLOS.

Sommaire

SECTION 1
INFORMATIONS GÉNÉRALES
SYMBOLES ET NOTES
GROUPES DE MONTAGE
INDEX NUMÉRIQUE
PAGES EN CHIFFRES ROMAINS

SECTION 2
RÉFÉRENCES DES ILLUSTRATIONS
RÉFÉRENCES DES NUMÉROS DES PIÈCES
PAGES EN CHIFFRES ARABES

Informations Generales

Listes des numeros de reference des pieces

EXEMPLE

A	B	C	D	E	F	G	H	J	K
1		2226345 M91			1	BOMBA D'ÁGUA....	WATER PUMP.....	BOMBA DE AGUA...	POMPE A EAU.....
2			1	☞ 2226345 M91	1	CORPO.....	BODY.....	CUERPO.....	CORPS.....
3	*	3175678 M1	1	(A)	1	ROTOR.....	IMPELLER.....	TURBINA.....	TURBINE.....

COLONNE A — NUMÉRO ET RÉFÉRENCE DE L'ILLUSTRATION.
COLONNE B — UN ASTÉRISQUE (*) INDIQUE UN CHANGEMENT DEPUIS LA DERNIÈRE ÉDITION.
COLONNE C — NUMÉRO DE PIÈCE.
COLONNE D — PIÈCE DE L'ENSEMBLE,DONT LE NUMÉRO DE RÉFÉRENCE EST INDIQUÉ DANS L'ILLUSTRATION.
COLONNE E — OBSERVATIONS (VOIR SYMBOLES ET NOTES).
COLONNE F — QUANTITÉS (VOIR NOTES SPÉCIALES).
COLONNE G.H.J.K. — DESCRIPTION DES PIÈCES EN PORTUGAIS, ANGLAIS, ESPGNOL ET FRANÇAIS.

NOTES SPECIALES

– LA QUANTITÉ INDIQUÉE DANS LA COLONNE "F" EST CELLE NÉCESSAIRE À L'ENSEMBLE ILLUSTRÉ SUR LA PAGE OPPOSÉE.
– LE NUMÉRO INDIQUE LA QUANTITÉ DE PIÈCES À UN ENSEMBLE OU SOUS-ENSEMBLE ET NON À LA MACHINE COMPLÈTE.
– UN "X" DANS LA COLONNE "F" SIGNIFIE "SUIVANT BESOIN", IL EST UTILISÉ POUR CALES, RONDELLES, ETC.
– SUIVANT L'EXEMPLE, LE NUMÉRO COMPLET DU CATALOGUE EST INDIQUÉ DANS LE COIN INFÉRIEUR DROIT DE LA PAGE.

3175267 M1 (1) 08/83

- NUMÉRO DU CATALOGUE 3175267
- ÉDITION M1
- NOMBRE DE MODIFICATIONS .....(1)
- MOIS ET ANNÉE DE L'IMPRESSION . . 08/83

Bulletins de changements

LES PAGES NOUVELLES OU RÉVISÉES SERONT ÉMISES SOUS LE COUVERT D'UN BULLETIN DE CHANGEMENT.

LES PAGES RÉVISÉES PORTERONT LE MÊME NUMÉRO QUE CELLES REMPLACÉES.

LES NOUVELLES PAGES CONSERVERONT LE MÊME NUMÉRO DE RÉFÉRENCE, TOUTE PAGE SUPPLÉMÉNTAIRE AURA UN SUFFIXE ALPHABÉTIQUE ET SERA INSERÉE IMMÉDIATEMENT APRÉS CELLE QUI EXISTE DÉJÀ.

LE NUMÉRO D'ÉDITION DE TOUTE NOUVELLE PAGE SERA (1). A CHAQUE RÉVISION, CE NUMÉRO DEVIENDRA (2), (3) ETC.

Corrections Manuelles

LES INFORMATIONS URGENTES SERONT PUBLIÉES SOUS FORME MANUSCRITE DANS DES BULLETINS DE CHANGEMENTS. ELLES SERONT TRANSCRITES COMME NOTES DANS LE CATALOGUE.

LES PAGES DE CES BULLETINS SONT DIVISÉES EN 8 COLONNES. VOIR CI-DESSOUS:

COLONNE A — NUMÉRO DE PAGE.
COLONNE B — NUMÉRO DE RÉFERENCE DE L'ILLUSTRATION.
COLONNE C — NUMÉRO DE PIÈCE.
COLONNE D — SYMBOLES D'INFORMATION DE MODIFICATIONS.
  + SIGNIFIE "AJOUTER L'INFORMATION SUIVANTE".
  – SIGNIFIE "SUPPRIMER L'INFORMATION SUIVANTE".
  ➞SIGNIFIE "MODIFIER POUR LIRE".
COLONNE E — UN ASTÉRISQUE (*) INDIQUE QUE LA MODIFICATION EST DUE À UNE FAUTE D'IMPRESSION.
COLONNE F — NOUVEAU NUMÉRO DE PIÈCE ET DESCRIPTION.
COLONNE G — NUMÉRO DE SÉRIE OU DE MOTEUR.
COLONNE H — QUANTITÉS (VOIR NOTES SPÉCIALES).

Reeditions

LORS DE LA REIMPRESSION D'UN CATALOGUE, TOUS LES SUPPLÉMENTS ÉMIS PRÉCÉDEMMENT SERONT INCLUS ET LE SUFFIXE ALPHABÉTIQUE DU DERNIER SUPPLÉMENT DEVRA FIGURER SUR LA COUVERTURE (PRÉS DU NUMÉRO D'ÉMISSION DU CATALOGUE).

LORS DE LA RÉVISION TOTALE D'UN CATALOGUE, POUR LA REEDITION LE SUFFIXE DU NUMÉRO DU CATALOGUE DEVRA ÊTRE ÉLEVÉ (M1 DEVIENT M2).CETTE RÉVISION DEVRA INCLURE TOUS LES SUPPLÉMENTS ET BULLETINS DE CHANGEMENTS AINSI QUE LES MODIFICATIONS NON ÉMISES PRÉCÉDEMMENT.

TENEZ TOUJOURS CE CATALOGUE À JOUR. INSEREZ LES BULLETINS DE CHANGEMENTS AUSSITOT QU'ILS ARRIVENT.

Simbolos e Notas
Symbols & Notes
Simbolos y Notas
Simboles et Notes

▶	LADO DIREITO RIGHT HAND LADO DERECHO CÔTÉ DROIT
◀	LADO ESQUERDO LEFT HAND LADO IZQUIERDO CÔTÉ GAUCHE
▶◀	LARGURA WIDTH ANCHURA LARGEUR
◀▶	COMPRIMENTO LENGTH LARGURA LONGUEUR
▼ ▲	ESPESSURA THICKNESS ESPESURA EPAISSEUR
▲	SUPERIOR UPPER SUPERIOR SUPERIEUR
▼	INFERIOR LOWER INFERIOR INFERIEUR
∅	DIÂMETRO DIAMETER DIÁMETRO DIAMETRE
⟶	A PARTIR DA SÉRIE OU NÚMERO DO MOTOR FROM SERIAL OR ENGINE NUMBER A PARTIR DEL NUMERO DE SERIE O NUMERO DEL MOTOR A PARTIR DU NUMÉRO DE SERIE OU NUMÉRO DU MOTEUR
⟶|	ATÉ SÉRIE OU NÚMERO DO MOTOR UP TO SERIAL OR ENGINE NUMBER HASTA NUMERO DE SERIE O NUMERO DEL MOTOR JUSQU'AU NUMERO DE SERIE OU NUMERO DU MOTEUR
|⟷|	USADA ENTRE SÉRIES USED BETWEEN SERIALS USADA ENTRE SERIES UTILISÉE ENTRE LES SERIES
● ○	CANCELA E SUBSTITUI CANCELS AND REPLACES ANULA Y SUSTITUYE ANNULE ET REMPLACE
👁	VIDE PÁGINA – NÚMERO DE REFERÊNCIA SEE PAGE – REFERENCE NUMBER VER PAGINA – NUMERO DE REFERENCIA VOIR PAGE – NUMÉRO DE REFERENCE
✎	PEDIR ORDER PEDIR COMMANDER
⊢	ALTERNATIVO ALTERNATIVE ALTERNATIVO ALTERNATIVE
BR	SOMENTE PARA O BRASIL OU TEXTO EM PORTUGUÊS FOR BRAZIL ONLY OR TEXT IN PORTUGUESE PARA EL BRASIL SOLAMENTE O TEXTO EN PORTUGUÉS SEULEMENT POUR LE BRESIL OU EN PORTUGAIS
2A	SOMENTE PARA REGIÃO DAS AMÉRICAS FOR AMERICAS REGION ONLY SOLAMENTE PARA LAS AMÉRICAS POUR AMERIQUE SEULEMENT
3A	SOMENTE PARA ASIA/ÁFRICA/AUSTRALÁSIA FOR ASIA/AFRICA/AUSTRALASIA ONLY SOLAMENTE PARA AFRICA/ASIA/AUSTRALASIA POUR ASIE/AFRIQUE/AUSTRALASIE SEULEMENT.

(RA)	SOMENTE PARA ARGENTINA FOR ARGENTINA ONLY SOLAMENTE PARA ARGENTINA SEULEMENT POUR ARGENTINE
(ZA)	SOMENTE PARA ÁFRICA DO SUL FOR SOUTH AFRICA ONLY SOLAMENTE PARA SUDÁFRICA SEULEMENT POUR AFRIQUE DU SUD
(M)	SOMENTE PARA MARROCOS OU TEXTO EM FRANCÊS POR MOROCCO ONLY OR TEXT IN FRENCH SOLAMENTE PARA MARRUECOS O TEXTO EN FRANCÉS SEULEMENT POUR MAROC OU TEXT EN FRANÇAIS
) (	SIM OU NÃO / WITH OR NOT FOR / SIN O NO PARA / SANS OU PAS POUR — EX) (ZA) (NÃO PARA AMÉRICAS / NOT FOR AMERICAS / NO PARA AMERICAS / PAS POUR AMERIQUES
(VZ)	SOMENTE PARA VENEZUELA ONLY FOR VENEZUELA SOLAMENTE PARA VENEZUELA SEULEMENT POUR VENEZUELA
(CR)	SOMENTE PARA COSTA RICA ONLY FOR COSTA RICA SOLAMENTE PARA COSTA RICA SEULEMENT POUR COSTA RICA
(US)	SOMENTE PARA ESTADOS UNIDOS ONLY FOR UNITED STATES SOLAMENTE PARA ESTADOS UNIDOS SEULEMENT POUR ETATS-UNIS

SE NÃO DISPUSER DE UM SÍMBOLO CONVENIENTE, ADICIONA-SE UMA NOTA NA PARTE INFERIOR DA ÚLTIMA PÁGINA CAPÍTULO. A NOTA SERÁ INDICADA COLOCANDO-SE EM CARÁTER ALFABÉTICO ENTRE PARÊNTESES ( ) NA COLUNA "E" NA MESMA LINHA DA PEÇA EM QUESTÃO.

IF A SUITABLE SYMBOL IS NOT AVAILABLE A NOTE WILL BE USED AT THE FOOT OF THE LAST PAGE OF THE CHAPTER THE NOTE WILL BE REFERRED TO BY INSERTING AN ALPHA CHARACTER IN COLUMN "E" AGAINST THE APPROPRIATE PARTS.

SI NO SE DISPONE DE UN SÍMBOLO CONVENIENTE, SE EMPLEARÁ UNA NOTA QUE SE COLOCARÁ EN LA PARTE INFERIOR DE LA ÚLTIMA PÁGINA DEL CAPÍTULO. LA NOTA SERÁ INDICADA COLOCANDO UN CARACTER ALFABETICO ENTRE PARÊNTESIS EN LA COLUMNA "E" Y EN LA MISMA LÍNEA DE LA PIEZA EN CUESTIÓN.

SI UN SYMBOLE CONVENABLE N'EST PAS DISPONIBLE, UNE NOTE SERA UTILISÉE EN BAS DE LA DERNIÉRE PAGE DU CHAPITRE. LA NOTE SERA REFÉRÉE EN METTANT UN CARACTÉRE ALPHABÉTIQUE ENTRE PARENTHÈSE DANS LA COLONNE "F" SUR LA LIGNE DE LA PIÈCE CONCERNÉE.

GRUPOS DE MONTAGEM
GROUP INDEX
GRUPOS DE MONTAJE
GROUPES DE MONTAGE

235

MOTOR E ACESSORIOS
ENGINE AND ACCESSORIES
MOTOR Y ACCESORIOS
MOTEUR ET ACCESSOIRES

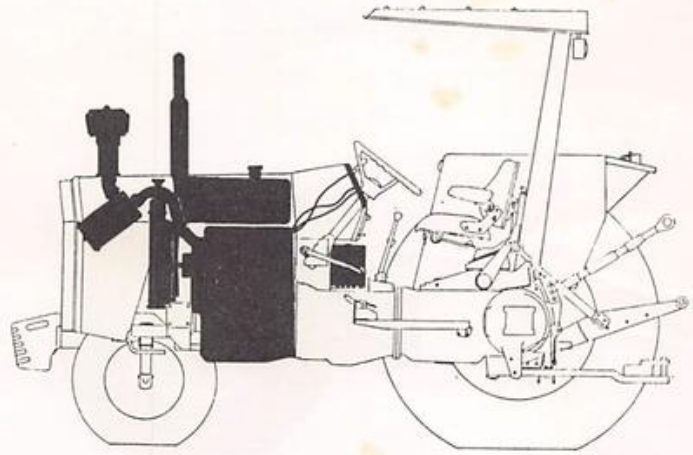

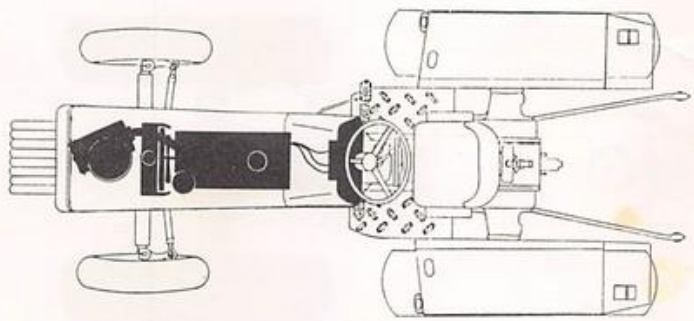

1. MOTOR E ACESSÓRIOS	ENGINE AND ACCESSOR.	MOTOR Y ACCESORIOS	MOTEUR ET ACCESSOIR	PÁG.
A3.152 AD3.152				
1. BLOCO DE CILINDROS	CYLINDER BLOCK	BLOQUE DE CILINDROS	BLOC-CYLINDRES	3
2. CABEÇOTE	CYLINDER HEAD	CULATA	CULASSE	8
3. ÁRVORE DE MANIVELAS	CRANKSHAFT	CIGUEÑAL	VILEBREQUIN	15
4. TAMPA DO CABEÇOTE	CYLINDER HEAD COVER	TAPA DE VÁLVULAS	CACHE-CULBUTEURS	19
5. SISTEMA ADM.ESCAPE DE AR	AIR INDUCT.AND EXH.SYSTEM	SIST.ADM.Y ESCAPE DE AIRE	SYST.D'ADM.ET EXH.D'AIRE	23
6. DISTRIBUIÇÃO	TIMING GEAR	DISTRIBUICIóN	DISTRIBUTION	27
7. BOMBA DE óLEO LUBRIFIC.	LUBRICATING OIL PUMP	BOMBA DE ACEITE LUBRIC	POMPE À HUILE LUBRIF	31
8. CÁRTER óLEO LUBRIFICANTE	LUBRICATING OIL SUMP	CÁRTER ACEITE LUBRICANTE	CARTER À HUILE LUBRIFIANT	32
9. FILTRO óLEO LUBRIFICANTE	LUBRICATING OIL FILTER	FILTRO ACEITE LUBRICANTE	FILTRE À HUILE LUBRIFIANT	36
10. BOMBA D'ÁGUA	WATER PUMP	BOMBA DE AGUA	POMPE À EAU	39
11. BBA.ALIMENTADORA DE COMB	FUEL OIL LIFT PUMP	BBA.ALIMENTACIóN COMBUST	POMPE D'ALIMENTATION COMB	43
12. EQUIP.INJESTÃO DE COMB	FUEL INJECTION EQUIPMENT	EQUIPO INY DE COMBUSTIBLE	SYSTEME D'INJECTION COMB	47
13. POSIÇÃO DÍNAMO	DYNAMO POSITIONER	SITUADOR DE DINAMO	MONTAGE DE DYNAMO	51
14. POSIÇÃO ALTERNADOR	ALTERNATOR POSITIONER	POSICIóN DEL ALTERNADOR	POSITION DE L'ALTERNATEUR	52
15. JOGO DE JUNTAS	JOINTS AND GASKETS	JUEGO DE JUNTAS	JEU COMPLET DE JOINTS	56
16. INSTALAÇÃO DO MOTOR	ENGINE INSTALLATION	INSTALACIóN DEL MOTOR	INSTALLATION DU MOTEUR	60
17. EQUIPAMENTO ELéTRICO	ELECTRICAL EQUIPMENT	EQUIPO ELéCTRICO	éQUIPEMENT éLECTRIQUE	63
18. BATERIA	BATTERY	BATERÍA	BATTERIE	67
19. RADIADOR	RADIATOR	RADIADOR	RADIATEUR	68
20. TANQUE DE COMBUSTÍVEL	FUEL TANK	TANQUE DE COMBUSTIBLE	RéSERVOIR À COMBUSTIBLE	71
21. FILTRO COMBUST. E TUBOS	FUEL FILTER AND PIPES	FILTRO COMBUST.Y CAÑERÍAS	FILTRE À COMB.ET TUYAUT	72
22. FILTRO óLEO COMB.TUBOS	FUEL OIL FILTER/PIPES	FILTRO ACEITE COMB./CAÑER	FILTRE HUILE COMB./TUYAUT	76
23. - FILTRO E PRé-FILTRO	- FILTER AND PRE-FILTER	- FILTRO Y PREFILTRO	- FILTRE ET PRéFILTRE	79
24. FILTRO/PRé-FILTRO COMB	FUEL FILTER/PRE-FILTER	FILTRO/PREFILTRO COMB	FILTRES/PREFILTRE COMB	80
25. FILTRO DE AR	AIR FILTER	FILTRO DE AIRE	FILTRE À AIR	83
26. SISTEMA DE ESCAPE	ESHAUST SYSTEM	SISTEMA DE ESCAPE	SYSTEME D'éCHAPPEMENT	37
27. CONTROLES DE ACELERAÇÃO	THROTTLE CONTROLS	CONTROLES DE ACELERACIóN	COMMANDES D'ACCéLéRATION	91
28. PAINEL DE INSTRUMENTOS	INSTRUMENT PANEL	TABLERO DE INSTRUMENTOS	TABLEAU DE BORD	95
29. MOTOR DE PARTIDA	STARTER MOTOR	MOTOR DE ARRANQUE	DéMARREUR	99
30. DÍNAMO	DYNAMO	DINAMO	DYNAMO	104
31. ALTERNADOR	ALTERNATOR	ALTERNADOR	ALTERNATEUR	108

GRUPOS DE MONTAGEM
GROUP INDEX
GRUPOS DE MONTAJE
GROUPES DE MONTAGE

235

TRANSMISSÃO
TRANSMISSION
TRANSMISIÓN
TRANSMISSION

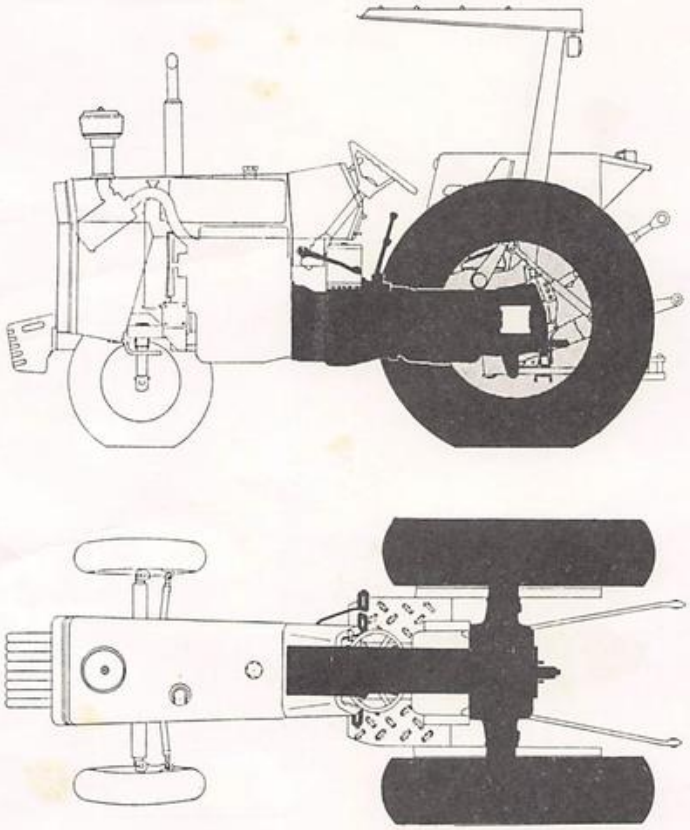

2. TRANSMISSÃO	TRANSMISSION	TRANSMISIÓN	TRANSMISSION	PÁG.
1. EMBREAGEM SIMPLES	SINGLE CLUTCH	EMBRAGUE SIMPLE	EMBRAYAGE SIMPLE	115
2. EMBREAGEM DUPLA	DUAL CLUTCH	EMBRAGUE DOBLE	EMBRAYAGE DOUBLE	116
3. PEDAL EMBREAGEM/TIRANTES	CLUTCH PEDAL AND LINKAGE	PEDAL EMBRAGUE Y MANDOS	COMMANDE D'EMBRAYAGE	119
4. TRANSMISSÃO-8 VELOCID	TRANSMISSION-8 SPEED	TRANSMISIÓN-8 VELOCID	TRANSMISSION-8 VITESSES	
5. - CARCAÇA E EIXOS GUIA	- HOUSING GEARSHIFT RAILS	- CAJA Y BARRA CORREDER	- CARTER ET AXES	120
6. - TREM DE ENGRENAGENS	- GEAR TRAIN	- TREN DE ENGRANAJES	- PIGNONNERIE	124
7. - REDUTOR EPICICLOIDAL	- EPICYCLIC UNIT	- UNIDAD EPICICLOIDAL	- RéDUCTEUR EPICYCLOIDAL	131
8. ALAVANCAS DE COMANDO	SHIFT LEVERS	PALANCAS DE CAMBIO	LEVIERS DE COMMANDE	132
9. ACIONAMENTO TOMADA POT	POWER TAKE-OFF DRIVE MECH	MANDO TOMA POTENCIA	COMMANDE PRISE PUISSANCE	135
10. TAMPA TOMADA DE POTÊNCIA	POWER TAKE-OFF COVER	TAPA DE LA TOMA POTENCIA	COUVERCLE PRISE PUISSANCE	136
11. TOMADA POTÊNCIA INDEPEND.	INDEPEND.POWER TAKE-OFF	TOMA POTENCIA INDEPEND.	PRISE PUISSANCE INDéPEND.	139
12. EIXO TRAS.CARCAÇA CENTRAL	REAR AXLE-CENTER HOUSING	EJE TRASERO-CAJA CENTRAL	ESSIEU ARRIE.-CARTER CENT	143
13. DIFERENCIAL EIXO TRASEIRO	REAR AXLE DIFFERENTIAL	DIFERENCIAL DEL EJE TRAS	DIFFERENTIAL D'ESSIEU	147
14. MECAN.BLOQUEIO DIFERENC	DIFFERENTIAL LOCK MECHAN	MECAN.BLOQUEO DIFERENCIAL	MéCANISME BLOC DIFFéRENT	151
15. CARCAÇA DO EIXO TRASEIRO	REAR AXLE HOUSING	CÁRTER DEL EJE TRASERO	TROMPETTES D'ESSIEU ARRIE	152
16. FREIO A TAMBOR	BRAKE DRUM	FRENO DE TAMBOR	FREIN À TAMBOUR	156
17. FREIO A DISCO	DISC BRAKE	FRENO DE DISCO	FREIN À DISQUE	159
18. PEDAL DE FREIO E TIRANTES	BRAKE PEDAL AND LINKAGE	PEDAL FRENO Y VARILLAJE	PéDALE FREIN ET TRINGLER	160
19. RODAS TRASEIRAS	REAR WHEELS	RUEDAS TRASERAS	ROUES ARRIERE	164

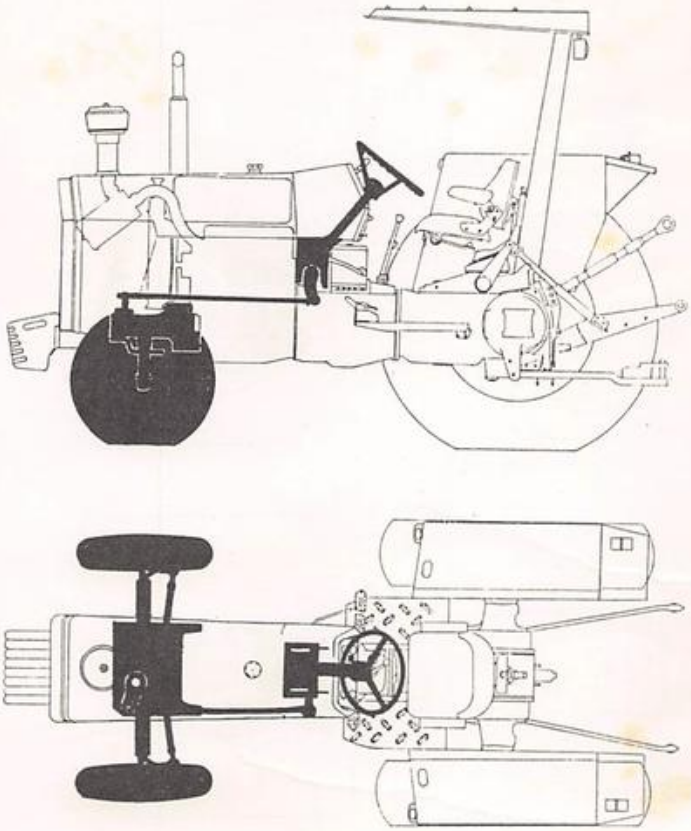

3. DIREÇÃO STEERING DIRECCION DIRECTION PÁG.

1. RODAS DIANTEIRAS	FRONT WHEELS	RUEDAS DELANTERAS	ROUES AVANT	168
2. EIXO DIANTEIRO	FRONT AXLE	EJE DELANTERO	ESSIEU AVANT	171
3. CAIXA DE DIREÇÃO E BARRA	STEERING BOX AND LINKAGE	CAJA DE DIRECCIóN Y BARRA	BOíTIER DIRECTION ET BAR.	179
4. SUPORTE DA DIREÇÃO	STEERING SUPPORT	SOPORTE DE LA DIRECCIóN	SUPPORT DE DIRECTION	183
5. BARRAS LIGAÇÃO	TIE RODS	BARRAS ACOPLAMIENTO	BARRES D'ACCOUPLEM.	184
6. EIXOS DIREÇÃO.	STEERING SHAFTS.	EJES DIRECCIóN.	ARBRES DIRECTION	192

GRUPOS DE MONTAGEM
GROUP INDEX
GRUPOS DE MONTAJE
GROUPES DE MONTAGE

235

HIDRAULICO
HYDRAULICS
HIDRAULICO
HYDRAULIQUE

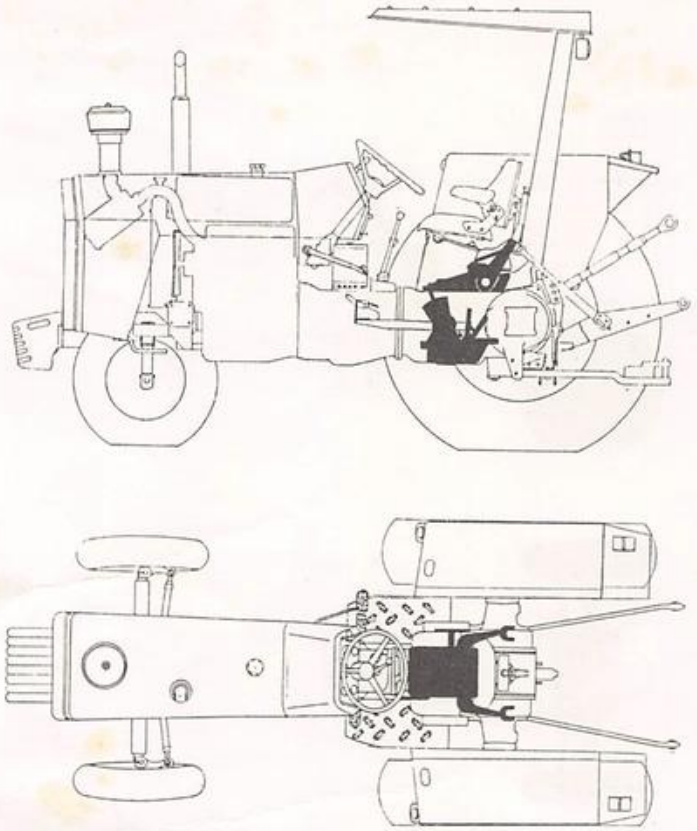

4. HIDRÁULICO — HYDRAULICS — HIDRAULICO — HYDRAULIQUE — PÁG.

1. COMANDO BBA.HIDRAUL.-IPTO	HYDRAULIC PUMP DRIVE-IPTO	MANDO BBA.HIDRAULICA-IPTO	COMMANDE POMPE HYDR.-IPTO	195
2. BBA.HIDRÁULICA-AUXILIAR .	HYDRAULIC PUMP AUXILIARY	BBA.HIDRAULICA AUXILIAR .	POMPE HYDRAULIQUE AUXIL.	196
3. BOMBA HIDRÁULICA	HYDRAULIC PUMP	BOMBA HIDRÁULICA	POMPE HYDRAULIQUE	199
4. TAMPA LEVANTE HIDRÁULICO	HYDRAULIC LIFT COVER	TAPA LEVANTE HIDRÁULICO .	COUVERCLE RELEVAGE HYDR .	207
5. BRAÇOS DO LEVANTE	LIFT ARMS	BRAZOS DE LEVANTE	BRAS DE RELEVAGE	212
6. QUADRANTE CONTR.HIDRAUL.	DRAFT AND POSITION CONTR	CONTROL DE TIRO Y POSIC.	CONTRôLE D'EFFORT POSIT.	216
7. CONTROLE DE PRESSÃO	RESPONSE CONTROL	CONTROL DE PRESIóN	CONTRôLE DE RéPONSE	220

x

GRUPOS DE MONTAGEM
GROUP INDEX
GRUPOS DE MONTAJE
GROUPES DE MONTAGE

235

ENGATE
LINKAGE
ENGANCHE
ATTELAGE

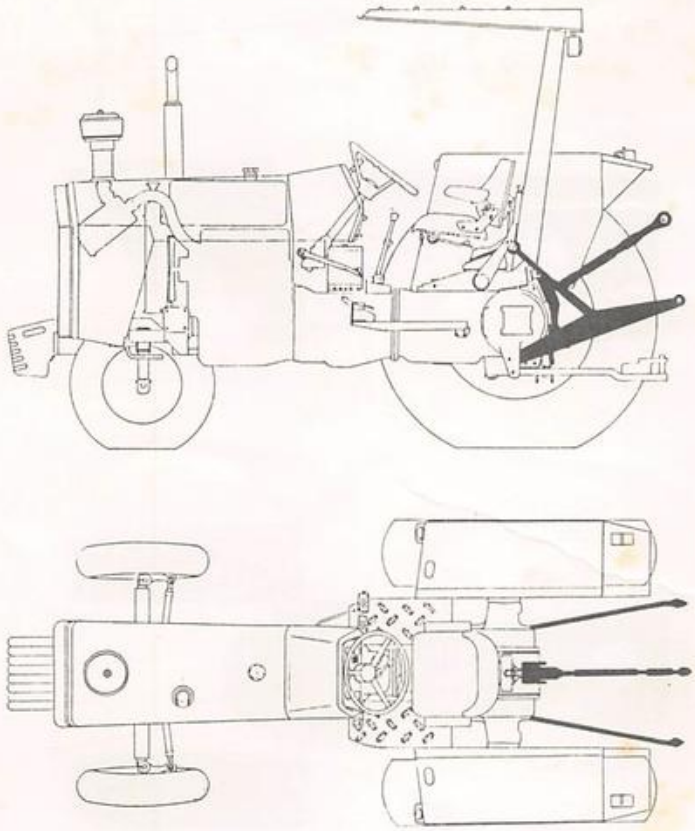

5. ENGATE — LINKAGE — ENGANCHE — ATTELAGE — PÁG.

1. BRAÇOS INFERIORES ..... LOWER LINKS ..... BRAZOS INFERIORES ..... ATTELAGE INFéRIEUR 223
2. BRAÇO SUPERIOR ..... TOP LINK ..... BRAZO SUPERIOR ..... ATTELAGE SUPéRIEUR 228

GRUPOS DE MONTAGEM
GROUP INDEX
GRUPOS DE MONTAJE
GROUPES DE MONTAGE

235

LATARIA
TRACTOR BODY
CARROCERIA
CARROSSERIE

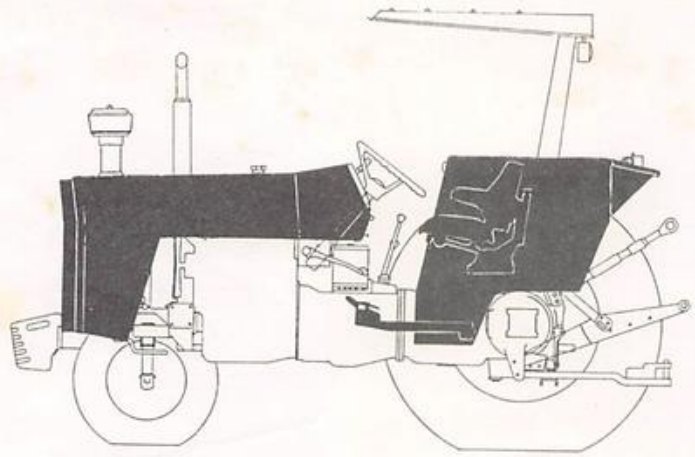

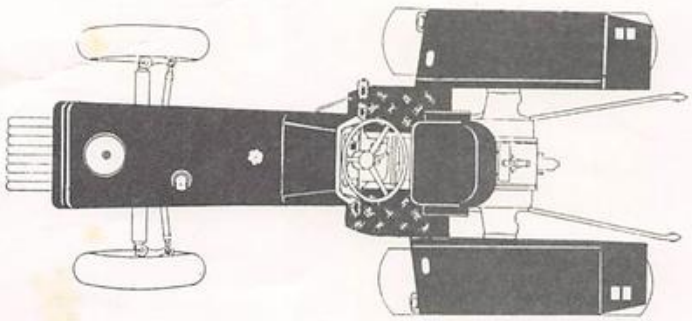

6. LATARIA	TRACTOR BODY	CARROCERÍA	CARROSSERIE	PÁG
1. LATARIA	TRACTOR BODY	CARROCERÍA	CARROSSERIE	235
2. - ENVOLTÓRIO	- GRILLE	- PARRILLA	- CALANDRE	239
3. PÁRA-LAMAS	FENDERS	GUARDABARROS	AILES	243
4. SOLEIRAS	FOOTSTEPS	CHAPAS DE PISO	MARCHEPIEDS	252
5. ASSENTO	SEAT	ASIENTO	SIEGE	260

GRUPOS DE MONTAGEM
GROUP INDEX
GRUPOS DE MONTAJE
GROUPES DE MONTAGE

235

ILUMINACAO
LIGHTING EQUIPMENT
EQUIPO DE ILUMINACION
ECLAIRAGE

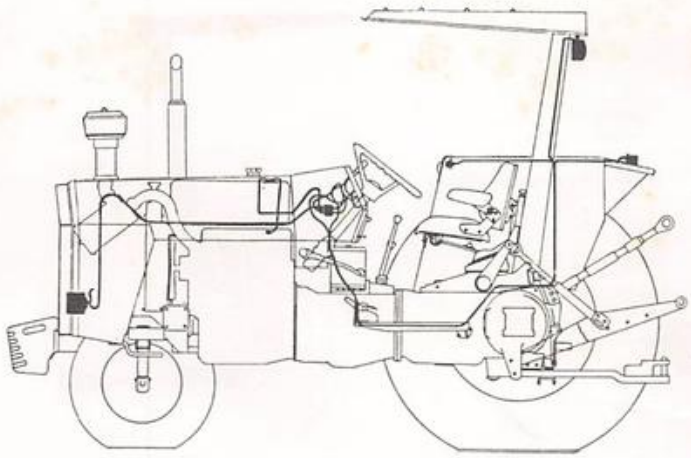

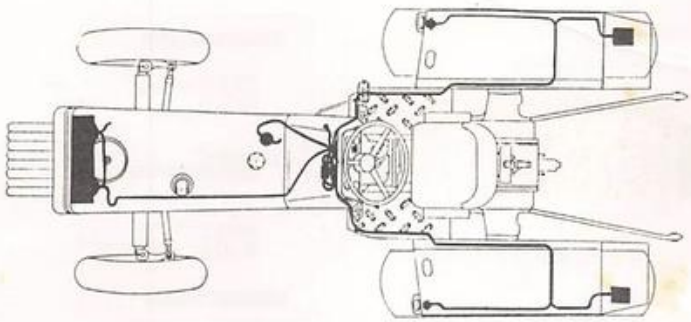

7. ILUMINAÇÃO	LIGHTING EQUIPMENT	EQUIPO DE ILUMINACIóN	éCLAIRAGE	PÁG.
1. SISTEMA DE ILUMINAÇÃO ...	LIGHTING SYSTEM	SISTEMA DE ILUMINACIóN ..	SYSTEME D'éCLAIRAGE	275

GRUPOS DE MONTAGEM
GROUP INDEX
GRUPOS DE MONTAJE
GROUPES DE MONTAGE

235

ACESSORIOS
ACCESSORIES
ACCESORIOS
ACCESSOIRES

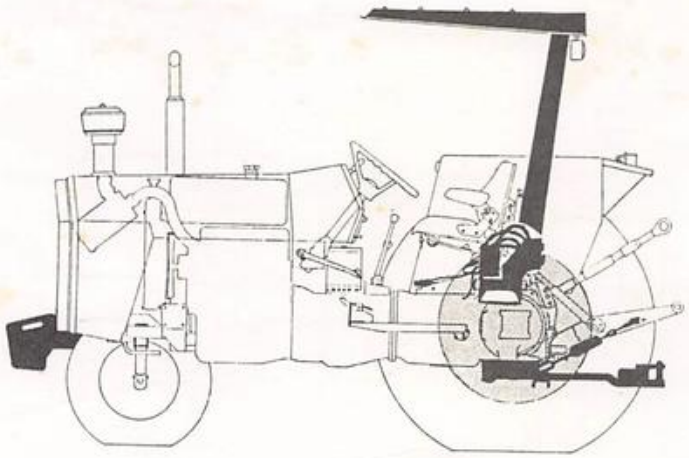

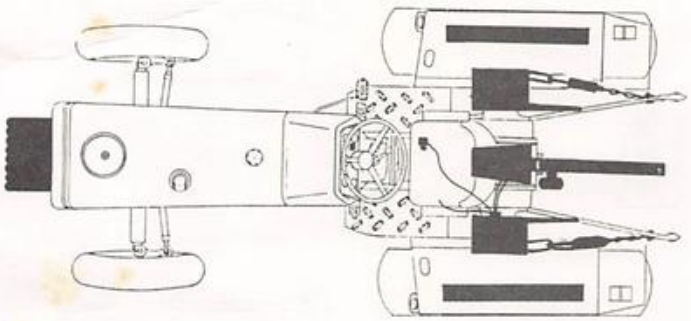

8.	ACESSÓRIOS	ACCESSORIES	ACCESORIOS	ACCESSOIRES	PÁG.
1.	BARRA DE TRACÃO	DRAWBAR	BARRA DE TIRO	BARRE D'ATTELAGE	296
2.	ESTABILIZADOR CORRENTES	CHAIN STABILISER	ESTABILIZADOR CADENAS	STABILISATEUR À CHAÍNES	299
3.	SUPORTE PESOS DIANTEIROS	FRONT MOUNT.WEIGHT FRAME	SOPORTE Y CONTR.FRONTALES	SUPPORT ET MASSES AVANT	304
4.	PESO DA RODA TRASEIRA	REAR WHEELS WEIGHT	PESO DE LA RUEDA TRASERA	MASSE DE LA ROUE ARRIERE	307
5.	POLIA DA TOMADA DE FORÇA	P.T.O. PULLEY	POLEA DE TOMA DE FUERZA	POULIE DE PRISE DE FORCE	308
6.	TOLDO	CANOPY	TOLDO	PARE-SOLEIL	311
7.	ESTRUTURA DE SEGURANÇA	ROLL-OVER PROTECT.STRUCT	ESTRUCTURA DE PROTECCIÓN	CADRE DE SÉCURITE	315
8.	CONTROLE REMOTO	REMOTE CONTROL	CONTROL REMOTO	COMMANDE À DISTANCE	316
9.	COMANDO HIDRÁULICO	CONTROL VALVES	MANDO HIDRÁULICO	COMMANDE HYDRAULIQUE	323
10.	VÁLVULA DISTRIBUIDORA	VALVE ASSEMBLE	VÁLVULA COMPLETA	VALVE ENSEMBLE	327

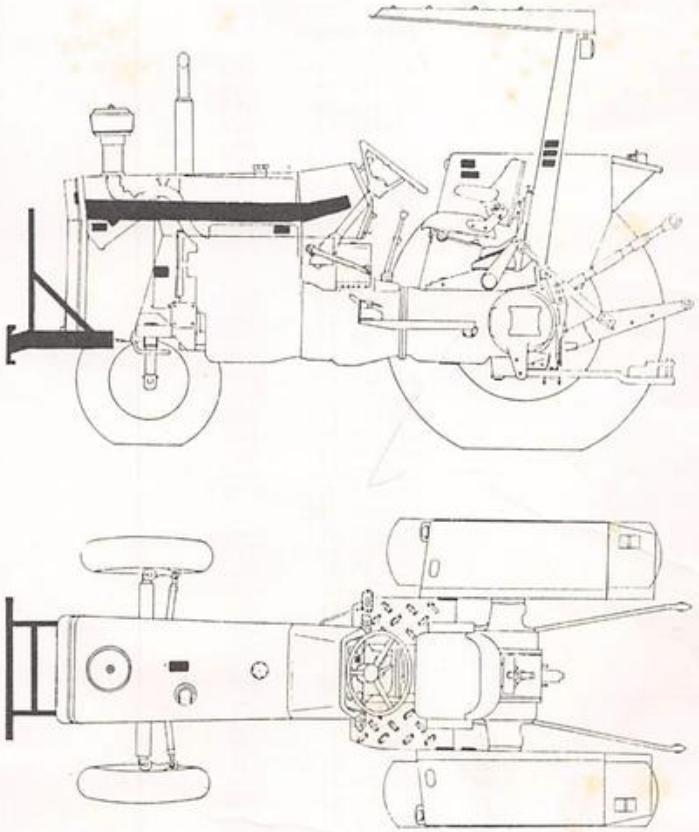

9.	DIVERSOS	MISCELLANEOUS	DIVERSOS	DIVERS	PÁG.
1.	EMBLEMAS E DECALCOMANIAS	EMBLEMS AND DECALS	EMBLEMAS Y CALCOMANIAS	EMBLEMES ET DéCALCOMANIES	331
2.	TINTAS	PAINTS	PINTURAS	PEINTURES	336
3.	ACESSóRIOS	ACCESSORIES	ACCESORIOS	ACCESSOIRES	339

INDICE NUMERICO
NUMERICAL INDEX
INDICE NUMERICO
INDEX NUMERIQUE

235

NUMEROS MASSEY FERGUSON
MASSEY FERGUSON NUMBERS
NUMEROS MASSEY FERGUSON
NUMEROS MASSEY FERGUSON

REF.	PEÇA NÚMERO	PÁG.
3	2412 X	155
26		308
24	2950 X	120
12	12501 X	119
29		160
34	13535 X	140
4	13710 X	152
38	13811 X	120
20		151
56		163
14		168
14		171
14		175
23		223
32		223
26		224
35		224
14		227
17		227
18		299
7		300
19		303
24	14708 X	308
3	16346 X	156
3	16779 X	159
33	22032 X	72
45		72
32	22033 X	72
44		72
8	22042 X	195
43	22113 X	72
4		339
42	22114 X	72
3		339
9	22206 X	196
33	22257 X	140
32	22554 X	140
25	22604 X	308
40	29951 X	91
10		119
39		120
7		160
20		160
3		171
31		171
3		175
31		175
42		207
1	020398 T1	95
1	022022 N1	332
1	022024 N1	332
1	022044 N1	332
1	022046 N1	332
5	022083 P1	332
5	022084 P1	332
5	022085 P1	332
6	022091 P1	332
6	022092 P1	332
6	022093 P1	332
6	022094 P1	332
8	022096 P1	332
8	022097 P1	332
8	022098 P1	332
10	022100 P1	332
10	022101 P1	332
10	022102 P1	332
10	022103 P1	332
11	022105 P1	332
11	022106 P1	332
11	022107 P1	332
11	022108 P1	332
4	022115 P1	292
5	022116 P1	292
45	022117 P1	292
3	022120 P1	292
2	022122 P1	292
26	022123 P1	292
1	022126 P1	292
25	022129 P1	292

REF.	PEÇA NÚMERO	PÁG.
41	022137 P1	292
46	022169 S1	292
6	022182 T1	292
4	022189 P1	64
6	022193 T1	292
9	022197 T1	292
5	022331 P1	139
9	022337 S1	239
2	022344 P1	132
6	022345 T1	132
23	022398 T1	95
59	022402 T1	96
57	022426 P1	295
58	022427 T1	295
55	022555 P1	92
4	022622 N1	239
26	022625 N1	239
19	022634 R1	116
40	022660 P1	292
42	022661 T1	292
18	022672 P1	332
19	022677 P1	320
21	022697 S1	151
1	022706 S1	315
2	022707 S1	315
3	022728 S1	315
2	022742 S1	311
23	022747 P1	315
7	022749 S1	315
7	022750 S1	315
22	022751 S1	315
22	022752 S1	315
16	022754 T2	283
4		287
4		288
31		292
13	022757 S1	315
14	022758 S1	315
12	022759 S1	315
53	022836 P1	295
2	022846 T1	312
1	022847 T1	312
7	022866 S1	240
5	022880 S2	247
5	022881 P2	247
6	022886 P2	247
6	022887 P2	247
18	022890 P1	247
2	022891 S1	247
1	022892 S1	247
23	022894 P1	247
2	022899 P1	320
29	022947 S1	240
30	022949 S1	240
27	022985 S1	240
31	022993 P1	240
62	023668 T1	96
11	024393 T1	292
7	026115 S1	139
1	026378 S1	239
35	026409 P1	240
34	026492 P1	240
33	026494 P1	240
32	026495 P1	240
36	026497 P1	240
13	026528 P1	216
33	026566 T2	116
20	026651 P2	332
20	026652 P2	332
20	026653 P2	332
20	026654 P2	332
21	026656 P1	332
21	026657 P1	332
21	026658 P1	332
21	026659 P1	332
11	026793 S1	216
15	026795 P1	216
37	026955 P1	139
6	027126 T1	292

REF.	PEÇA NÚMERO	PÁG.
6	027127 T1	292
6	027349 P1	255
14	027355 S1	255
14	027356 S1	255
1	027364 S1	255
2	027366 S1	255
13	027368 P1	255
13	027436 S1	139
60	027563 P1	295
5	027646 P1	164
12		164
5		167
12		167
1	027648 N1	320
1	027649 N1	320
11	027659 P1	132
59	027687 P1	295
31	027858 P1	148
31	027859 P1	148
31	027860 P1	148
31	027861 P1	148
31	027862 P1	148
61	027964 N1	340
11	027994 S1	296
22	033089 P1	292
23	033090 P1	292
12	033092 P1	67
3	033192 S1	136
2	033204 R1	116
14	033206 R2	116
2	033268 R1	148
1	033545 P1	216
2	033790 R1	268
4	033791 R1	268
5	033792 R1	268
37	033793 R1	268
16	034013 P1	151
28	034018 P1	159
1	034131 N1	272
10	034376 S1	272
13	034464 T1	147
13		148
12	034509 P1	320
19	035125 P1	95
27	035197 P1	227
9	035670 T1	159
13	035675 T1	168
15	180002 M1	120
19	180004 M1	152
9	180010 M1	168
19	180355 M2	171
19		175
20	180403 M1	131
18	180409 M1	131
21	180415 M1	124
26		127
26	180418 M2	120
5		136
20	180419 M1	124
25		127
38	180432 M1	127
29	180433 M1	124
34	180438 M3	120
29	180442 M3	120
12	180444 M1	120
31	180445 M1	124
48		127
27	180446 M1	120
31	180455 M1	147
32	180456 M1	147
19	180458 M1	124
33		124
50		127
57		128
2	180460 M1	135
11	180461 M1	135
3	180465 M1	135
8	180474 M1	120
11		143

INDICE NUMERICO
NUMERICAL INDEX
INDICE NUMERICO
INDEX NUMERIQUE

235

NUMEROS MASSEY FERGUSON
MASSEY FERGUSON NUMBERS
NUMEROS MASSEY FERGUSON
NUMEROS MASSEY FERGUSON

REF.	PEÇA NÚMERO	PÁG.
35	180482 M1	120
16	180511 M2	132
15	180552 M1	308
9	180579 M5	132
14		132
8	180581 M1	132
13		132
6	180583 M1	132
11	180596 M1	152
11	180776 M1	63
6		64
4	180801 M1	120
3	180802 M1	152
4	180812 M1	156
5	180813 M1	156
11	180814 M1	156
12	180815 M1	156
8	180820 M91	156
14	180825 M91	156
13	180832 M1	156
29	180853 M1	224
43		224
16	180904 M2	143
28	180908 M1	207
21		211
15	180924 M2	199
19	180925 M2	199
8	180927 M2	199
10	180928 M1	199
9	180930 M2	199
16	180933 M1	199
39	180940 M1	199
10	180972 M2	207
12	180974 M1	207
18	180979 M2	207
10		211
17	180980 M2	207
9		211
22	180981 M1	207
15		211
14	180982 M1	207
23	180990 M1	212
36	180997 M2	207
29		211
5	181041 M1	216
21		216
22	181124 M1	116
12	181142 M1	63
7		64
34		139
2	181217 M1	136
8		139
2		220
23	181218 M91	220
30	181225 M91	143
20	181229 M4	152
2		223
4		224
28	181237 M1	124
17	181253 M1	147
18		148
13	181258 M1	152
31	181267 M1	143
3	181328 M1	168
33	181345 M1	223
36		224
18		227
6	181777 M1	299
5		303
17	181778 M1	299
1	181844 M2	299
1	181883 M2	299
4	181958 M1	160
13	181982 M1	207
18	182278 M1	152
21	182580 M1	207
20	182581 M1	207
19	182582 M1	207
11		211

REF.	PEÇA NÚMERO	PÁG.
36	183037 M1	124
39		124
53		127
56		128
38	183038 M1	124
55		127
37	183039 M1	124
54		127
34	183040 M1	124
51		127
5	183071 M1	120
3	183254 M1	151
5		152
8	183255 M2	152
12	183259 M1	152
12	183260 M1	152
12	183261 M1	152
12	183267 M1	143
4	183505 M2	95
5	183614 M2	228
5		231
4		232
4	183619 M92	228
4		231
22	183630 M1	227
5	184012 M4	131
3	184079 M91	228
3		231
1	184134 M91	231
3	184149 M3	91
4	184150 M2	91
25	184171 M1	119
27		159
48		163
2	184225 M91	228
26	184310 M1	159
15	184357 M1	223
18		224
28	184358 M1	224
33		224
16	184368 M1	223
19		224
7	184592 M1	119
3		120
6	184631 M1	296
2	184770 M2	131
11	184789 M1	120
2	184891 M91	231
41	185220 M1	224
19	185320 M1	275
44		275
11		279
26		279
14		283
45		283
12		287
35		288
51		339
60		340
19	185777 M1	147
20		148
21	186081 M3	171
21		175
31	186200 M91	160
31	186441 M2	91
3	186809 M1	296
31	187661 M91	160
30	187689 M1	148
12	188462 M91	68
17	188514 M1	152
32	189449 M1	124
49		127
1	190709 M91	115
8	190710 M91	115
5	191068 M94	63
8		64
1		99
25	191221 M1	120
15	191250 M1	147

REF.	PEÇA NÚMERO	PÁG.
16	191250 M1	148
36	191263 M1	223
39		224
31		227
12	191314 M1	60
5	192007 M1	132
25	192340 M1	95
16		275
35		275
1	193238 M1	156
14	193334 M1	115
30		116
30	194624 M2	171
30		175
18	195175 M1	171
18		175
62	195258 M1	200
16	195270 M1	119
32		160
8	195284 M1	135
11	195348 M1	159
14	195363 M1	124
20		127
2	195387 M1	207
5		207
2		211
5		211
11	195396 M1	223
17		223
14		224
20		224
9	195414 M1	171
43		172
9		175
27		175
9		296
12	195415 M1	223
15		224
27		339
30	195453 M1	127
10		135
5	195490 M1	168
7	195498 M1	135
27	195499 M1	124
34		127
22	195500 M1	124
27		127
5	195506 M1	135
24	195507 M1	124
31		127
19	195513 M1	143
6	195522 M1	135
22	195556 M2	152
5		192
4		223
30	195561 M1	207
35		207
23		211
28		211
37		216
4	195562 M1	136
36		139
20		212
6	195569 M1	143
26	195575 M1	212
39	195644 M1	223
42		224
26		227
35	195648 M1	223
38		224
19		227
6	195663 M1	160
10	195677 M1	152
16	195678 M2	152
9		308
34	195874 M1	207
27		211
37	195876 M1	203
19	195910 M1	160

INDICE NUMERICO
NUMERICAL INDEX
INDICE NUMERICO
INDEX NUMERIQUE

235

NUMEROS MASSEY FERGUSON
MASSEY FERGUSON NUMBERS
NUMEROS MASSEY FERGUSON
NUMEROS MASSEY FERGUSON

REF.	PEÇA NÚMERO	PÁG.
38	195946 M1	199
19	196010 M1	91
11	196060 M1	171
13		171
11		175
13		175
7	196079 M1	192
14	196097 M1	147
15		148
29	338600 X1	143
15		152
14		155
9		251
4		303
7	339024 X1	272
6	339027 X1	315
10	339030 X1	315
16	339034 X1	315
21	339035 X1	315
19	339054 X1	292
3	339056 X1	243
9		243
27	339112 X1	239
11	339139 X1	247
20		320
12	339369 X1	247
3	339374 X1	323
3		324
11	339375 X1	315
14	339376 X1	184
9		247
4		312
23		316
24		320
5	339377 X1	315
28	339382 X1	239
21	339402 X1	247
3	339451 X1	312
6		312
22		316
23		320
28	339469 X1	160
10	339534 X1	247
18	339580 X1	327
21	339763 X1	292
25	350355 X1	171
25		175
54	352438 X1	163
1	353213 X1	139
4		195
27	353426 X1	52
19		55
6		60
9		63
12		64
4		119
25		159
25		160
34		260
29		263
31		264
6		267
72		271
11		272
6	353427 X1	164
13		164
6		167
13		167
24		171
24		175
12		192
25		243
11		248
5		299
8		299
16		299
7		303
4		304
17		307

REF.	PEÇA NÚMERO	PÁG.
30	353427 X1	339
34	353429 X1	179
39		179
16		184
16		187
19		188
19		191
20		223
23		224
7		307
12		307
21		307
45	353430 X1	91
10		116
15		119
4		132
12		132
14		136
31		139
33		160
23		216
4	353431 X1	51
9		51
17		51
9		52
18		52
7		55
5		87
6		91
45		95
27		119
7		184
15		184
7		187
15		187
8		247
6		248
8		252
12		252
16		255
8		256
12		256
8		259
12		259
6		311
26	353432 X1	52
18		55
7		60
8		63
11		64
11		68
3		119
9		119
20		132
15		135
11		136
17		139
14		152
13		155
24		160
32		179
8		183
10		183
16		188
16		191
32		207
25		211
4		220
8		251
14		252
11		255
14		256
14		259
33		260
28		263
30		264
5		267
70		271
4		272

REF.	PEÇA NÚMERO	PÁG.
12	353432 X1	272
3		303
16		308
21		308
22		308
19		316
23		319
26		320
16	353433 X1	88
23		171
23		175
4		192
11		192
22		235
18		239
23		243
10		248
13		296
4		299
7		299
6		303
3		304
8		304
16		307
29		339
3	353434 X1	51
8		51
8		52
17		52
20		52
6		55
26		71
24		72
38		72
28		76
44		95
11		115
26		119
21		120
4		131
35		143
18		159
24		160
24		179
6		184
6		187
14		187
17		195
26		216
43		235
54		236
24		239
22		240
4		248
7		252
11		252
15		255
7		256
11		256
7		259
11		259
64		295
5		311
24		319
34		339
28	353435 X1	171
6		227
13		300
16		303
7	353436 X1	227
13	353437 X1	188
7		191
13		191
9		223
12		224
20		232
37		287
32		308
7	353438 X1	159

IMPRESSO NO BRASIL 235 3175317 M4 (1) 07/93

INDICE NUMERICO
NUMERICAL INDEX
INDICE NUMERICO
INDEX NUMERIQUE

235

NUMEROS MASSEY FERGUSON
MASSEY FERGUSON NUMBERS
NUMEROS MASSEY FERGUSON
NUMEROS MASSEY FERGUSON

REF	PEÇA NÚMERO	PÁG.
41	353438 X1	207
20		323
22		323
19	353439 X1	119
17		160
6		191
12		191
8		223
11		224
19		232
20		235
30		239
19		243
6		251
10		308
31		308
9		311
13		311
26		316
27	353440 X1	171
12		300
15		303
15		339
2	353441 X1	63
2		64
10		67
23		83
12		91
17		91
53		92
64		92
46		219
11		235
45		235
51		235
64		236
13		239
9		240
23		275
13		279
7		283
25		283
14		288
39		288
14		292
39		292
40		339
55	353445 X1	96
6		275
5		279
4		283
49		283
9		287
9		288
65		295
55		340
25	353446 X1	50
4		60
9		68
6		72
32		83
22		84
9		87
12		87
9		88
14		88
48		91
27		116
5		143
13		160
50		163
3		196
31		203
34		203
33		235
69		236
21		239
4		240
5		243

REF	PEÇA NÚMERO	PÁG.
11	353446 X1	243
28		243
17		247
11		251
12		255
10		267
0		272
4		316
4		319
44		339
3	353501 X1	66
18		66
22		275
12		279
6		283
29	353502 X1	204
32	353506 X1	143
5	353516 X1	60
7		68
28		83
29		83
19		84
28		316
8	353517 X1	68
21		84
39		95
11		160
2		196
42		212
7		255
20	353536 X1	71
43	353537 X1	95
24		119
85		216
2		248
2	353540 X1	51
7		51
14		51
19		52
25		72
39		72
27		76
5		91
3		248
5	353546 X1	104
13		184
5		187
13		187
6	353548 X1	52
23		160
14	353560 X1	135
11		212
35		260
23		263
32		264
17		308
22	353565 X1	52
16		55
28		143
12	353571 X1	155
7	353576 X1	63
10		64
11	353600 X1	188
5		191
11		191
8	353613 X1	248
2		304
3		307
28		339
10	353622 X1	192
4	353646 X1	320
21	353648 X1	243
2		299
15	353651 X1	307
36	353652 X1	171
36		175
9		248
2		299
11	353666 X1	67

REF	PEÇA NÚMERO	PÁG.
52	353666 X1	92
20		203
10		235
44		235
50		235
62		236
6		240
24		283
13		288
43		288
13		292
56		295
37	353667 X1	292
11	353671 X1	91
11		239
4	353676 X1	143
30		203
31		235
68		236
20		239
3		240
12		267
43		339
26	353677 X1	243
13		247
10		251
10	353679 X1	83
13		88
16		235
15		239
20		247
6		272
21	353681 X1	52
50		140
78		236
6		240
33	353683 X1	203
3		316
3		319
3		320
27	353688 X1	83
17		84
52		215
53		236
23		240
24	353690 X1	119
9		120
4		124
30		124
5		127
34		143
47		163
25	353691 X1	179
31		179
42		235
21		240
62		295
46	353693 X1	127
23		239
20		319
10	353698 X1	68
8		119
18		135
10		136
35		139
2		183
5		220
25		220
13		252
10		255
13		256
13		259
17	353699 X1	132
17		232
31		260
26		263
7		267
33		268
3		272

IMPRESSO NO BRASIL 235 3175317 M4 (1) 07/93

INDICE NUMERICO
NUMERICAL INDEX
INDICE NUMERICO
INDEX NUMERIQUE

235

NUMEROS MASSEY FERGUSON
MASSEY FERGUSON NUMBERS
NUMEROS MASSEY FERGUSON
NUMEROS MASSEY FERGUSON

REF.	PECA NÚMERO	PÁG.
15	353706 X1	188
15		191
10	353711 X1	60
6		63
9		64
39		171
40		175
9		183
12		316
14		319
14		320
18	353714 X1	132
23		207
16		211
16	353720 X1	51
27	353723 X1	235
29		239
18		243
5		251
7		311
11		311
15	353726 X1	88
23		235
32		239
18	353729 X1	88
32		171
32		175
29	353753 X1	91
32		91
15		220
15	353756 X1	51
16		52
9		55
23		72
30		83
18		84
4		87
60		92
47		127
61		200
27		216
7		239
25		239
13		240
24		240
5		248
6		252
10		252
4		255
9		255
6		256
10		256
6		259
10		259
24	353757 X1	52
17		55
19		68
10		311
18		316
22		319
21		320
20	353758 X1	243
21		283
36		287
16		288
33		292
8		311
23	353759 X1	339
26		339
17	353760 X1	88
17	353762 X1	239
35		227
3	353774 X1	223
3		299
35	353775 X1	227
20		315
5	353810 X1	252
9		252
8		255

REF	PECA NÚMERO	PÁG.
5	353810 X1	256
9		256
5		259
9		259
7	353816 X1	247
3		255
4		311
5	353864 X1	307
10		307
20	353870 X1	307
18	353888 X1	119
15	353916 X1	55
7		72
28		91
23		116
9		143
37		160
44		212
18		255
29		316
4		323
4		324
18	353918 X1	91
6	353919 X1	216
22		216
6	353927 X1	224
10	353928 X1	168
5	353934 X1	227
27	353964 X1	143
63	353981 X1	92
13		323
17		324
17	353984 X1	71
3	353989 X1	63
3		64
24		83
9	354041 X1	91
33		91
16		323
23		324
8	354048 X1	116
21		116
28		220
46	354055 X1	91
52		163
32		316
22	354059 X1	119
23		159
15		160
45		223
7		224
12	354068 X1	159
11		168
13		223
18		223
26		223
42		223
44		223
3		224
16		224
21		224
31		224
45		224
12		227
29		227
33		227
9		228
13		232
19		339
24		339
6	354081 X1	120
15	354089 X1	232
10		300
4	354092 X1	227
54	354120 X1	96
36		212
50		283
56		340
17	354138 X1	252

REF.	PECA NÚMERO	PÁG.
5	354138 X1	255
17		256
17		259
10	354264 X1	115
5	354265 X1	124
6		127
3	354272 X1	131
46	354345 X1	91
24	354393 X1	15
24		16
14		308
36	354441 X1	120
15	354504 X1	52
5	354511 X1	52
5		52
4		55
26	354575 X1	175
27	354648 X1	207
20		211
25	354651 X1	316
26		319
33	354681 X1	171
33		175
14	354726 X1	339
33	354747 X1	139
5	355125 X1	275
4		279
3		283
48		283
8		287
8		288
16		292
54		340
6	355286 X1	207
6		211
21	355342 X1	143
2	355434 X1	156
18	355465 X1	104
24	355563 X1	140
13	355564 X1	91
7		216
16		216
35		216
15		235
14		239
10		240
9		267
24		275
14		279
8		283
40		288
49		339
11	355565 X1	83
10		87
13		87
10		88
29		243
14		247
13		251
9		272
6		316
6		319
6		320
16	355566 X1	195
21		319
4	355617 X1	67
4		68
8		91
66		200
19		212
50		215
17		216
39		216
14		235
20		235
52		236
63		236
12		239
16		240

INDICE NUMERICO
NUMERICAL INDEX
INDICE NUMERICO
INDEX NUMERIQUE

235

NUMEROS MASSEY FERGUSON
MASSEY FERGUSON NUMBERS
NUMEROS MASSEY FERGUSON
NUMEROS MASSEY FERGUSON

REF.	PEÇA NÚMERO	PÁG.
11	355617 X1	267
26		283
15		288
38		292
23		331
47		339
12	355618 X1	160
12		251
32	355619 X1	260
27		263
29		264
4		267
71		271
5		272
13		272
63		295
17	355645 X1	188
17		191
21	355729 X1	243
38	355830 X1	139
2	355863 X1	95
38		288
13		292
11	355896 X1	151
43	355905 X1	91
45		140
9	355917 X1	192
41	355988 X1	127
21	356081 X1	95
24	357515 X1	91
44		160
17	357616 X1	220
19	357632 X1	151
8	357660 X1	136
14		139
2	357852 X1	195
7	358657 X1	71
12		71
16	358720 X91	139
8	358743 X91	316
8		319
8		320
14	358762 X91	316
16		319
16		320
9	358782 X91	316
9		319
9		320
48	358876 X1	140
37	358913 X1	127
33	358932 X1	199
28	358936 X1	203
31	358945 X1	216
10	358950 X1	151
14	359002 X1	196
36		203
29		324
32		324
21	359004 X1	203
15	359105 X1	100
21	359134 X1	132
4	359136 X1	212
10	359288 X1	327
80	360772 X1	236
19	360826 X1	240
11	361023 X1	203
10	361163 X1	204
5	361203 X1	160
40	361332 X1	160
67		200
51		215
41		216
24	361575 X1	15
8	361771 X1	60
2		303
22	361859 X1	171
22		175
3		192
19	362361 M1	235

REF.	PEÇA NÚMERO	PÁG.
22	362443 X1	120
16	362455 X1	159
17	362463 X1	159
11	362479 X1	60
31		207
24		211
14		320
18	362483 X1	256
32	362762 X1	220
12	363052 X1	296
22	363459 X1	159
40	363593 X1	207
22	363626 X1	324
20	363627 X1	119
23		152
18		155
18		168
4	363628 X1	296
13		299
12		303
42	364101 X1	140
47	364163 X1	91
51		163
30	364281 X1	216
15	364683 X1	207
8		228
8		231
21	364689 X1	140
37	364784 X1	120
1	366045 X1	195
21		195
25	366195 X1	275
15		279
19		288
45		288
50		339
59		340
12	366234 X91	139
15	366317 X1	131
19	366957 X1	315
14	367500 X1	287
21		288
45	367770 X1	339
16	368063 X1	220
51		280
19		283
7		287
7		288
30		292
37	368123 X1	171
38		175
18		212
18	368547 X1	315
34	368897 X1	235
37		240
17	373677 X1	132
36		143
37	375107 X1	91
57	375109 X1	92
59		92
42		203
41	375111 X1	171
42		175
13	375184 X1	204
19	375751 X1	72
35		72
8	376398 X1	296
13	376408 X1	220
62	376448 X1	200
24	376460 X1	207
17		211
16	376716 X1	324
12	376722 X1	188
38	376783 X1	91
6	377127 X1	139
9	377184 X1	136
26		207
3		220
25	377223 X1	140

REF.	PEÇA NÚMERO	PÁG.
12	377426 X1	220
31	377474 X1	204
17	377489 X1	203
47	377492 X1	199
51	377493 X1	199
24		204
27		204
48	377497 X1	199
49	377498 X1	212
27	377499 X1	203
40		203
15	377500 X1	203
10	377501 X1	203
42	377502 X1	199
49		199
12	377504 X1	204
31	377528 X1	199
32	377531 X1	203
48	377539 X1	212
57	377543 X1	200
28	377561 X1	143
2	377563 X1	119
26		143
23		160
7		251
4	377581 X1	216
20		216
8	377602 X1	135
64	377605 X1	200
14		204
2	377607 X1	216
18		216
12	377616 X1	143
20	377622 X1	155
26		207
19		211
6	377690 X1	195
18	377765 X1	212
9	377825 X1	60
19		132
19		132
26		143
25		207
27		207
18		211
18	377885 X1	132
26	377913 X1	140
44	390262 X1	288
32	390287 X1	212
7	390734 X1	52
5		55
5		312
24		316
25		320
13	390809 X1	247
17	390864 X1	315
10	390948 X1	316
11		319
11		320
6	390985 X1	124
25	391039 X1	268
4	391120 X1	315
7	391162 X1	135
43	391166 X1	212
6	391241 X1	188
22	391375 X1	247
19	391838 X1	120
4	391857 X1	243
10		243
13	391918 X1	184
5		188
7	420407 M1	151
10		296
1	487044 M93	67
20	487058 M1	275
42		283
40	487059 M1	275
11		279
19		287

INDICE NUMERICO
NUMERICAL INDEX
INDICE NUMERICO
INDEX NUMERIQUE

235

NUMEROS MASSEY FERGUSON
MASSEY FERGUSON NUMBERS
NUMEROS MASSEY FERGUSON
NUMEROS MASSEY FERGUSON

REF.	PEÇA NÚMERO	PÁG.
31	487065 M1	275
19		279
57	487072 M1	276
39		279
9	487075 M1	115
16	487077 M91	91
27	487088 M1	275
55		280
16		287
26	487089 M1	275
26		279
20		287
25	487096 M1	91
45		163
24	487104 M2	220
2	487107 M1	115
3	487108 M1	115
6	487110 M1	115
10	487147 M91	164
9	487150 M92	164
8	487151 M91	164
1	487161 M93	67
5	487162 M93	95
7	487168 M1	95
15		95
29	487171 M2	147
14	487174 M91	164
14		167
5	487292 M1	115
4	487293 M1	115
55	487387 M1	276
37		279
53		283
50		291
8	487426 M1	239
14		240
36	487491 M1	283
9	487497 M1	156
19		156
13	487567 M3	115
13	487676 M92	63
1		107
1	487678 M2	63
2	487802 M2	60
13	487803 M91	63
1		104
2	487846 M2	308
10	487847 M1	308
12	487850 M1	308
11	487851 M1	308
11	487855 M1	308
11	487859 M1	308
28	487860 M1	308
28	487861 M1	308
28	487862 M1	308
18	487863 M1	308
18	487864 M1	308
18	487865 M1	308
18	487866 M1	308
28	488038 M1	308
7	488107 M91	115
1	488129 M2	63
6	488175 M1	156
7	488344 M1	152
15	488352 M1	156
19	488421 M3	308
54	488467 M1	276
36		279
49	488470 M91	275
31		279
4	488476 M1	168
1	488506 M91	168
2	488513 M92	147
4	488638 M1	84
2	488806 M1	87
2		88
3	488825 M91	308
3	488846 M1	84
2	488847 M91	84

REF.	PEÇA NÚMERO	PÁG.
41	488859 M1	95
13	488952 M4	60
9		104
19		104
15		115
31		116
31	488984 M1	223
34		224
51	489002 M1	92
8	489335 M92	207
12	489348 M3	299
11		303
25	489492 M1	223
41		223
43		223
2		224
30		224
44		224
2	489535 M6	120
27	489796 M1	91
13	489984 M92	303
5	490001 M1	147
5		148
26	490019 M1	171
1	490021 M1	152
2	490022 M1	152
21	490038 M1	275
4	490039 M1	275
10	490075 M1	155
6	490234 M92	152
3	490269 M1	164
2	490270 M91	164
1	490271 M91	164
9	490283 M1	299
10		303
15	490353 M91	71
3	490465 M1	300
11	490481 M1	300
14		303
6	490521 M3	300
4	490522 M1	300
15	490532 M1	300
7	490679 M2	223
10		224
1	490719 M92	296
5	490733 M92	63
8		64
1		100
77	490742 M1	236
26		240
15	490802 M1	68
10	490804 M1	84
14	490808 M1	143
2		296
38	506293 M1	95
19		247
9		275
6		279
5		283
10		287
17		288
47	513176 M1	140
12	514958 M1	147
12		148
3	515961 M1	195
12	515962 M1	195
9	515963 M3	195
11	515966 M1	195
14		195
5	516259 M2	195
9	516503 M1	127
11	516509 M1	131
8	516526 M1	131
12		131
3	518336 M91	139
7	518414 M1	131
16		131
13	518415 M1	131
16	518861 M91	147

REF.	PEÇA NÚMERO	PÁG.
17	518861 M91	148
6	518938 M92	131
16	520700 M2	124
22		127
17	521181 M1	143
30	521401 M1	148
8	522259 M1	171
42		172
8		175
37		175
8	522756 M1	204
18	529417 M1	331
3	532880 M1	135
1	532888 M1	135
8	532892 M1	140
12	532898 M1	135
33	532910 M1	147
2	532912 M1	135
27	532956 M1	147
27		148
4	533183 M1	135
4	623357 M11	207
4		211
5		308
12	646059 M1	168
41	669368 M1	275
23		279
10		283
13		287
20		288
27		292
30	731352 M1	72
43	762026 M1	219
8	762101 M1	127
15	768300 M1	132
21	810285 M92	223
24		224
7		228
7		231
7		232
9		232
10		299
14		300
8		303
16	824194 M1	168
25	825776 M1	147
38	826237 M1	207
31		211
39	826238 M1	207
32		211
5	826760 M1	67
5		71
10		71
33		143
3	827286 M1	72
10		72
13		72
2	827287 M1	72
9		72
12		72
10	828020 M1	120
13	828089 M1	83
23	829185 M1	52
14		64
16		71
4		72
31		83
20		84
27		220
17		235
32		235
6		239
16		239
22		239
5		240
12		240
27		243
16		247
17		255

IMPRESSO NO BRASIL **235** **3175317 M4 (1) 07/93**

INDICE NUMERICO
NUMERICAL INDEX
INDICE NUMERICO
INDEX NUMERIQUE

235

NUMEROS MASSEY FERGUSON
MASSEY FERGUSON NUMBERS
NUMEROS MASSEY FERGUSON
NUMEROS MASSEY FERGUSON

REF.	PECA NÚMERO	PÁG.
5	829185 M1	316
5		319
5		320
15	829251 M1	240
28	829741 M1	95
35	830735 M91	124
52		127
20	831117 M1	199
23	831263 M1	227
2	831452 M1	139
4		139
59		200
5	831461 M1	204
28	831485 M1	147
28		148
39	831495 M1	140
26	831497 M1	139
6	831513 M1	228
6		231
23	831519 M1	199
14	831522 M91	164
14		167
7	831527 M1	132
31	831533 M1	140
22		199
8	831581 M1	135
21	832813 M1	119
14		160
31		316
54	832882 M1	295
8	834096 M1	275
32		275
45		279
15		283
54		283
33		287
47		288
17		292
13	834167 M1	195
9	834211 M1	131
5	834216 M1	135
7	834218 M1	135
7	834850 M1	127
17	843388 M3	319
18		319
40	847406 M1	171
41		175
7	851258 M1	143
12		151
20	880069 M2	143
17	880957 M1	124
23		127
42	881122 M2	127
19	881162 M2	155
17	881336 M1	171
17		175
7	882118 M1	147
7	882451 M1	207
7		211
6	882868 M2	171
6		175
6	882869 M2	171
6		175
45	883620 M1	127
3	883935 M4	124
10	884387 M1	216
6	885444 M91	212
7	885454 M1	212
7	885455 M1	212
27	886043 M1	212
19	886086 M1	255
7	886089 M1	124
10		127
21	886348 M2	207
13		211
20	886351 M2	207
12		211
12	886410 M1	212
15	886534 M1	139
10	886535 M1	139
18	886548 M1	143
15	886632 M1	116
3	886668 M1	127
14	886719 M1	120
28	886727 M2	116
18	886821 M94	139
1		196
8	887057 M1	64
1		100
5	887076 M2	212
24	887889 M94	116
26	887892 M1	116
20	887893 M1	116
19	887894 M1	116
2	887896 M1	116
7	887897 M1	116
3	887898 M1	116
14	887902 M1	116
12	887903 M1	116
11	887905 M1	116
18	887907 M1	116
4	887910 M2	116
36	888703 M2	140
51	888738 M3	140
29	890972 M91	72
5	891826 M1	116
6	891827 M1	116
26	891947 M1	147
26		148
30	892170 M1	148
30	892171 M1	148
30	892172 M1	148
30	892173 M1	148
16	892391 M1	331
6	892476 M2	232
6		232
17	893017 M2	155
13	893405 M2	227
25		227
11	893567 M1	227
28		227
12		232
32	893568 M1	227
49	893713 M1	92
12	894307 M1	136
29		139
23	894703 M2	120
16	894756 M1	155
9	894763 M4	155
34	894825 M1	171
34		175
34	894826 M1	171
34		175
2	894832 M2	168
7	895322 M91	168
27		308
4	897003 M3	151
10	897020 M1	131
28	897065 M2	120
8	897242 M1	168
17	897493 M1	199
52	897504 M1	199
36	897535 M1	91
1	897567 M3	212
9	897580 M1	212
10	897581 M3	212
15	897594 M6	212
14	897597 M1	212
53	897599 M1	199
10	897653 M2	227
27		227
8	897654 M91	227
28	897659 M1	223
30		223
24	897660 M1	223
40		223
11	897726 M1	147
11		148
5	897911 M1	223
8		224
6	897912 M1	223
9		224
38	898016 M3	171
39		175
7	898017 M2	171
7		175
6	898018 M2	171
6		175
6	898019 M2	171
6		175
6	898020 M2	171
6		175
25	898124 M1	212
24	898125 M1	212
28	898128 M1	212
33	898137 M1	212
9	898183 M1	216
42	898189 M2	216
40	898194 M1	216
38	898196 M2	216
45	898198 M91	219
15	898201 M1	216
9	898329 M1	207
8	898354 M2	192
8	898643 M1	143
6	898712 M2	148
20	899199 M1	147
21		148
39	899331 M1	127
40	899377 M2	127
43	899385 M1	127
2	906149 M91	124
26	906468 M1	124
33		127
28	906743 M92	127
5	906807 M1	151
8	906808 M1	151
13	906811 M1	151
61	963441 M1	276
47		279
31		283
21		287
25		288
48		292
62	963442 M1	276
48		279
32		283
23		287
27		288
47		292
8	964926 M1	124
13		127
14	964929 M1	127
9	964944 M1	124
15		127
17	1000251 M1	135
44		199
11	1000557 M1	204
55	1001489 M1	163
10	1001833 M1	220
44	1004633 M1	127
6		135
24		143
8	1006336 M1	308
39	1007240 M1	203
13	1094155 M1	79
5		80
15	1440217 X1	184
7		188
6	1440222 X1	243
12		243
17	1440487 X1	107
39	1440859 X1	83
24		132
20	1440993 X1	83
11	1442142 X1	207
14		211

INDICE NUMERICO
NUMERICAL INDEX
INDICE NUMERICO
INDEX NUMERIQUE

235

NUMEROS MASSEY FERGUSON
MASSEY FERGUSON NUMBERS
NUMEROS MASSEY FERGUSON
NUMEROS MASSEY FERGUSON

REF.	PEÇA NÚMERO	PÁG.
41	1442466 X1	199
26	1442621 X1	203
21	1480517 M1	72
2		79
17	1481144 M1	243
5	1481151 M1	68
5	1481153 M1	159
11	1481338 M91	184
20	1481382 M1	171
20		175
12	1481383 M92	171
10	1481384 M92	171
15	1481392 M91	171
15		175
16	1481393 M91	171
16		175
1	1481403 M94	171
37	1481534 M91	179
3	1481537 M93	184
9		184
6	1481654 M1	159
22	1481691 M1	72
14	1481712 M1	232
9		300
17	1481941 M2	212
1	1481947 M92	184
1		188
8	1481948 M92	184
8		188
3	1481950 M92	184
9		184
11	1481952 M91	184
11		187
4	1482137 M1	155
5		199
29		207
22		211
7		308
7	1482518 M91	164
7		167
8	1482523 M92	187
1	1482524 M92	187
12	1482527 M92	175
1	1482531 M93	175
3	1482597 M92	187
9		187
1	1482616 M92	248
34	1482629 M1	223
37		224
30		227
32	1482653 M91	224
7	1482654 M91	248
1	1482660 M91	224
1	1482661 M91	224
15	1482668 M1	299
27	1482670 M1	160
26	1482675 M1	160
26	1482676 M1	160
26	1482677 M1	160
1	1482774 M1	152
2	1482776 M1	152
11	1482800 M91	299
14	1482802 M91	299
6	1482808 M92	152
6	1482810 M1	156
1	1482897 M91	300
2	1482931 M91	300
3	1482939 M91	227
15	1484273 M91	243
3	1484294 M91	188
9		188
41	1484299 M91	179
1	1484335 M93	243
7	1484336 M93	243
1	1484359 M91	260
30	1484418 M94	235
2	1484454 M1	243
8		243
6	1484494 M94	87

REF.	PEÇA NÚMERO	PÁG.
6	1484494 M94	88
1	1484496 M2	87
14	1484499 M93	91
15	1484508 M91	91
30	1484510 M91	91
5	1484541 M1	300
17	1484599 M91	95
35	1484659 M91	179
35	1484677 M1	171
35		175
30	1484687 M1	179
3	1484780 M1	132
13	1484797 M91	212
1	1484822 M1	143
1	1484928 M1	207
34	1484938 M91	72
5	1484982 M2	296
1	1490361 M92	199
13	1660095 M1	124
19		127
7	1660116 M1	199
34	1660192 M1	171
34		175
15	1660206 M1	140
9	1660288 M92	135
29	1660323 M1	212
31		212
21	1660324 M91	212
22	1660370 M91	223
27	1660372 M91	223
29	1660373 M91	223
38	1660375 M1	223
17	1660406 M1	140
11	1660644 M1	155
11	1660645 M1	155
11	1660646 M1	155
30	1661065 M1	147
29		148
15	1661235 M1	195
18	1661237 M1	195
20		195
10	1661240 M91	195
36	1661325 M91	199
63	1661353 M1	200
34	1661547 M92	212
35	1661671 M1	140
30	1661918 M91	212
40	1662237 M91	140
41	1662238 M1	140
43	1662240 M1	140
44	1662241 M1	140
49	1662242 M2	140
58	1662590 M91	200
60	1662594 M91	200
8	1663178 M1	132
4	1664491 M1	199
28		199
1	1664511 M1	143
32	1664589 M1	199
2	1665500 M1	199
26	1665609 M93	199
18	1665962 M91	220
17	1667579 M2	212
16	1667580 M1	212
8	1668178 M1	132
44	1671633 M1	203
21	1671699 M1	199
52	1671886 M1	140
11	1674071 M92	87
2	1676664 M1	192
6	1676666 M1	192
28	1677431 M1	140
27	1677432 M1	140
2	1677534 M92	140
12	1677536 M2	140
9	1678565 M2	132
20	1679135 M91	139
1		140
20	1680189 M1	143

REF.	PEÇA NÚMERO	PÁG.
5	1684285 M2	171
5		175
69	1694275 M1	200
30	1694381 M1	199
15	1699881 M92	64
1		111
16	1753018 M1	207
9		231
7		296
20		339
16	1753751 M1	116
33	1809938 M2	316
9	1850088 M91	152
18	1850090 M92	147
19		148
14	1850909 M91	148
10	1851061 M1	156
20		156
8	1851392 M91	155
6	1851533 M91	147
7		148
6	1851800 M91	168
6		308
37	1851802 M2	72
4	1853148 M1	159
12	1860011 M1	127
18	1860114 M91	204
8	1860402 M1	216
14	1860403 M1	216
38	1860557 M91	140
18	1860761 M1	120
16	1860764 M2	120
17	1860765 M1	120
20	1860767 M1	120
1	1860768 M1	252
2		252
1	1860769 M1	252
2		252
30	1860773 M1	120
16	1860829 M2	227
24	1860833 M1	227
20	1860834 M2	227
2	1860838 M2	151
4	1860867 M3	127
1	1860881 M1	151
28		159
15	1860884 M1	151
2	1860890 M91	127
13	1860900 M1	143
37		143
33		308
11	1860913 M1	232
10	1860956 M1	159
19	1860959 M1	159
14	1860960 M1	159
18	1860961 M1	151
1	1860963 M91	159
8	1860964 M2	159
15	1860970 M1	159
20	1861665 M1	159
20	1861666 M1	159
13	1861676 M91	159
35	1862576 M2	199
31	1862866 M2	120
33	1862868 M2	120
19	1863267 M1	223
22		224
14	1863283 M1	223
17		224
8	1863389 M1	211
10	1863393 M93	232
6	1864763 M1	151
9	1864764 M1	151
24	1865002 M1	159
21	1865003 M1	159
14	1865014 M1	151
29	1865110 M7	140
30	1865111 M2	140
17	1865530 M1	131

REF.	PEÇA NÚMERO	PÁG.
13	1865836 M91	116
7	1866260 M1	140
25	1867033 M1	139
23	1867034 M1	139
17	1867268 M1	331
6	1867421 M1	204
9	1867422 M1	204
1	1867445 M91	116
2	1867478 M1	204
25	1868010 M1	124
32		127
29	1868431 M3	199
6	1868435 M3	199
16	1868444 M1	203
13	1868451 M2	203
12	1868452 M1	203
14	1868453 M2	203
18	1868454 M2	203
22	1868456 M1	203
25	1868459 M1	203
7	1868460 M1	203
9	1868464 M1	203
8	1868465 M1	203
6	1868466 M1	203
41	1868469 M1	203
50	1868471 M91	199
54	1868485 M1	199
3	1868486 M1	199
19	1868495 M1	204
20	1868504 M2	204
11	1868530 M91	127
35	1868533 M2	127
23	1868536 M1	124
65	1868538 M4	200
19	1868540 M1	195
16	1868542 M2	135
12	1868554 M1	135
9	1868557 M93	135
13	1868741 M1	199
11	1868742 M1	199
14	1868743 M1	199
1	1868778 M1	135
23	1868839 M1	204
47	1868848 M1	212
46	1868850 M1	212
26	1868854 M1	204
3	1868921 M91	136
7	1868970 M91	195
13	1869009 M95	135
44	1869074 M1	219
28	1869075 M1	216
35	1869093 M93	212
38	1869098 M92	212
39	1869104 M91	212
40	1869107 M1	212
33	1869119 M1	207
26		211
7	1869134 M2	220
6	1869136 M1	220
18	1869272 M1	232
14	1869405 M93	220
9	1869407 M1	220
11	1869408 M1	220
3	1869490 M1	143
2	1869491 M1	143
35	1869529 M2	203
37	1869826 M93	199
34	1869828 M1	199
40	1869830 M2	199
19	1869831 M1	203
15	1869935 M2	204
9	1869936 M92	139
1	1869954 M91	228
11	1870001 M1	140
9	1870002 M2	140
10	1870003 M1	140
3	1870004 M92	140
19	1870010 M1	140
19	1870011 M1	140
5	1870012 M92	140
7	1870065 M92	139
3	1870072 M2	203
43	1870089 M1	203
17	1870099 M2	204
16	1870100 M1	204
21	1870101 M2	204
11	1870104 M92	139
10	1870150 M1	124
16		127
38	1870190 M92	212
45	1870194 M1	212
38	1870199 M92	203
36	1870200 M1	127
33	1870219 M93	216
32	1870225 M1	216
29	1870240 M1	216
36	1870243 M92	216
34	1870244 M1	216
22	1870293 M1	204
13	1870319 M1	216
13	1870320 M1	216
1	1870338 M1	216
1	1870339 M1	216
11	1870340 M91	216
12	1870341 M92	216
5	1870545 M1	139
4	1870547 M1	140
45	1870763 M92	199
23	1870809 M91	203
5	1870810 M1	203
4	1870811 M1	203
2	1870819 M1	203
29	1870820 M1	203
3	1870830 M2	204
25	1870834 M1	204
28	1870835 M1	204
4	1870838 M2	204
12	1870849 M1	199
14	1870858 M1	140
13	1870859 M1	140
16	1870860 M1	140
18	1870879 M1	140
3	1870934 M1	212
19	1871629 M2	135
24	1871659 M1	199
25	1871660 M1	199
43	1871781 M92	199
1	1871872 M91	220
20	1871985 M2	140
30	1872015 M1	204
41	1872044 M1	212
1	1872066 M1	204
6	1872134 M92	140
19	1872170 M91	139
3	1872240 M1	216
19		216
22	1872296 M95	140
7	1872872 M2	204
32	1873532 M1	120
13	1876182 M91	235
67	1876208 M1	236
39		240
70	1876210 M1	236
40		240
66	1876211 M1	236
38		240
5	1885307 M1	196
4	1885310 M1	196
7	1885481 M91	196
13	1885483 M1	196
6	1885484 M1	196
12	1885582 M1	196
10	1885788 M1	196
11	1886511 M1	196
8	1889318 M1	196
12	2700273 M1	124
18		127
11	2700274 M1	124
17	2700274 M1	127
8	2710005 M91	147
8		148
10	2710108 M1	179
4	2710115 M1	179
29	2710145 M91	99
14	2710184 M1	179
15	2710185 M1	179
36	2710227 M1	179
38		179
2		184
4		184
10		184
12		184
2		187
4		187
10		187
12		187
15	2710267 M1	324
5	2710391 M1	179
3	2710392 M1	179
16	2710395 M1	179
17	2710396 M1	179
18	2710397 M1	179
23	2710398 M1	179
22	2710404 M1	179
21	2710405 M1	179
2	2710425 M1	99
4	2710429 M1	99
23	2710433 M91	99
3	2710437 M93	99
19	2710445 M91	99
8	2710448 M1	99
21	2710449 M1	99
17	2710452 M91	99
4	2710456 M1	104
14	2710461 M1	104
22	2710463 M1	104
21	2710467 M91	104
27	2710476 M1	104
29	2710480 M91	104
14	2710488 M1	99
15	2710489 M1	99
20	2710490 M1	99
22	2710491 M1	99
16	2710492 M91	99
20	2710494 M1	104
13	2710515 M1	99
27	2710520 M1	99
6	2710523 M91	104
15	2710524 M1	104
6	2710641 M1	99
7	2710642 M91	99
2	2710657 M1	104
8	2710686 M1	179
10	2710698 M1	99
16	2710758 M91	156
7	2710759 M91	156
2	2710800 M2	83
3	2710801 M1	83
8	2710803 M1	83
2	2710822 M91	179
12	2710823 M1	179
19	2710824 M91	179
26	2710825 M91	179
20	2710827 M1	179
28	2710828 M1	179
6	2710829 M91	179
7	2710830 M91	179
9	2710831 M1	179
11	2710832 M1	179
13	2710833 M1	179
39	2710837 M1	275
22		279
10		292
59	2710838 M1	276
42		279
29		283
26		287

INDICE NUMERICO
NUMERICAL INDEX
INDICE NUMERICO
INDEX NUMERIQUE

235

NUMEROS MASSEY FERGUSON
MASSEY FERGUSON NUMBERS
NUMEROS MASSEY FERGUSON
NUMEROS MASSEY FERGUSON

REF.	PEÇA NÚMERO	PÁG.
30	2710838 M1	288
51		295
1	2710840 M91	331
63	2710943 M91	276
54		280
12	2730393 M1	103
12	2730394 M91	100
5	2730398 M1	100
24	2730408 M93	100
27	2730409 M91	100
3	2730411 M91	107
23	2730412 M1	107
25	2730413 M91	107
28	2730415 M91	107
4	2730416 M1	107
2	2730417 M1	107
8	2730419 M1	107
18	2730421 M91	107
19	2730424 M91	107
12	2730427 M1	107
26	2730432 M1	100
3	2730442 M91	100
11	2730444 M91	100
20	2730445 M1	100
7	2730447 M91	100
9	2730448 M91	100
2	2730450 M1	100
16	2730452 M91	100
22	2730453 M1	100
28	2730455 M91	100
17	2730456 M91	100
12	2730737 M1	324
31	2730761 M91	324
6	2730787 M91	103
26	2730790 M1	103
19	2730791 M91	103
25	2730793 M91	103
35	2730794 M1	103
13	2730796 M91	103
1	2730836 M91	331
1	2730837 M91	331
2	2730862 M92	111
18		112
3	2730863 M1	111
4	2730864 M1	111
5	2730865 M1	111
6	2730866 M1	111
10	2730867 M91	111
14	2730868 M1	111
26		112
15	2730869 M1	111
25		112
18	2730870 M1	111
19	2730871 M1	111
21	2730872 M1	111
19		112
20	2730873 M1	111
22	2730874 M1	111
4		112
4	2730875 M2	108
11		111
12	2730876 M91	111
23	2730877 M91	111
13	2730878 M1	111
17	2730879 M1	111
16	2730880 M1	111
7	2730881 M92	111
26	2730883 M1	111
24	2730885 M91	111
25	2730886 M91	111
6	2730893 M2	108
8		111
9	2730894 M91	111
27	2730910 M91	179
6	2730922 M1	264
10	2730923 M91	264
13	2730924 M1	264
19	2730925 M91	264
5	2730936 M91	264

REF.	PEÇA NÚMERO	PÁG.
35	2730961 M1	83
42		83
9		84
5	2730998 M91	99
7	2800001 M91	91
10	2800006 M1	91
1	2800067 M1	216
13	2800070 M1	216
13	2800102 M1	68
2	2800103 M1	68
1	2800162 M92	235
24	2800178 M92	235
2		240
25	2800179 M92	235
2		240
7	2800188 M1	87
8		88
8	2800190 M1	87
7		88
60	2800206 M91	236
61	2800210 M91	236
29	2800216 M91	171
29		175
1	2800230 M96	71
5	2800240 M1	304
1	2800242 M94	304
3	2800243 M5	256
4	2800244 M5	256
12	2800248 M1	115
18	2800259 M2	235
1	2800277 M4	132
2	2800299 M91	91
2	2800310 M91	67
7	2800341 M91	67
1	2800368 M92	179
6	2800391 M92	68
71	2800414 M91	236
1	2800610 M2	136
1	2800636 M92	68
65	2800705 M92	236
4	2800731 M1	171
4		175
37	2800743 M92	235
36	2800762 M91	216
33	2800764 M91	216
29	2800766 M1	216
8	2800767 M2	171
8		175
28	2800775 M1	175
40	2800795 M1	235
39	2800796 M1	235
41	2800802 M93	235
20		240
4	2800828 M91	71
9	2800831 M91	71
14	2800852 M1	71
40		72
4		76
10	2800864 M91	160
35	2800867 M2	160
13	2800868 M92	119
38	2800871 M91	160
21	2800888 M91	160
22	2800894 M1	160
17	2800897 M2	119
17	2800903 M91	160
13	2800906 M1	120
26	2800936 M1	83
29	2800979 M91	260
24		263
26		264
2		267
1	2800980 M92	260
17	2800985 M1	68
26	2800991 M3	235
31		239
46	2800994 M91	235
47	2800995 M91	235
13	2801002 M91	71

REF.	PEÇA NÚMERO	PÁG.
53	2801012 M1	215
54	2801013 M1	215
2	2801027 M1	160
9		160
26	2801039 M1	91
20	2801040 M91	91
12	2801054 M1	83
16	2801055 M1	83
75	2801062 M1	236
74	2801065 M1	236
36	2801074 M1	160
21	2801075 M1	91
42		160
17	2801076 M1	83
13		84
18	2801082 M1	83
14		84
16	2801087 M1	68
14	2801090 M1	60
19	2801093 M1	131
15	2801096 M1	83
15		84
1	2801101 M1	119
8	2801102 M1	160
1	2801103 M1	160
2	2801109 M2	132
58	2801126 M91	276
41		279
28		283
25		287
29		288
10	2801130 M1	132
12	2801143 M1	83
9	2801152 M91	83
11	2801153 M91	119
22	2801154 M1	91
41		160
1	2801159 M91	275
15	2801160 M91	275
11	2801161 M91	275
13	2801162 M91	275
17	2801164 M91	275
37	2801165 M91	275
33	2801166 M91	275
17	2801167 M91	275
7	2801168 M1	275
16	2801171 M1	160
23	2801172 M1	91
43		160
2	2801174 M91	275
3	2801175 M91	275
33	2801176 M91	275
36	2801177 M91	275
36	2801178 M91	275
12	2801186 M1	332
19	2801189 M1	83
6	2801224 M1	235
59		236
46	2801226 M91	95
10		275
7		279
9		283
30		287
34		288
29	2801323 M1	179
4		183
18	2801324 M1	292
47	2801348 M1	95
42		275
24		279
12		283
27		287
31		288
8		292
24		292
43		292
48	2801349 M1	95
43		275
25		279

IMPRESSO NO BRASIL

235

3175317 M4 (1) 07/93

INDICE NUMERICO
NUMERICAL INDEX
INDICE NUMERICO
INDEX NUMERIQUE

235

NUMEROS MASSEY FERGUSON
MASSEY FERGUSON NUMBERS
NUMEROS MASSEY FERGUSON
NUMEROS MASSEY FERGUSON

REF.	PECA NÚMERO	PÁG.
13	2801349 M1	283
28		287
32		288
32		292
49	2801350 M91	95
14		275
8		279
11		283
29		287
33		288
34		292
21	2801362 M1	83
6	2801383 M1	67
4	2801392 M2	307
9		307
15	2801393 M1	168
2	2801394 M2	307
19	2801403 M1	307
5	2801411 M1	235
4	2801412 M1	235
7	2801414 M1	235
19	2801454 M91	168
14	2801583 M1	307
22	2801593 M1	83
47	2801607 M1	283
53		340
25	2801611 M1	83
51	2801633 M1	283
58		340
17	2801667 M1	151
21	2801679 M91	147
38	2801689 M2	235
28		240
32	2801701 M93	339
33	2801714 M91	339
8	2801719 M1	220
13	2801765 M92	339
17	2801771 M91	339
2	2801773 M92	183
21	2801775 M1	339
16	2801776 M1	339
1	2801777 M1	183
18	2801778 M1	339
25	2801981 M91	224
27	2801982 M1	224
46	2801995 M1	163
15	2802089 M93	252
15		256
15		259
16	2802090 M95	252
16		256
16		259
18	2802112 M1	275
49		279
30		283
22		287
26		288
49		292
18	2802114 M91	160
12	2802116 M1	275
53		280
6		288
24		288
29		292
17	2802192 M92	95
37	2802195 M91	95
10	2802199 M91	223
13		224
2	2802211 M1	212
24	2802212 M91	216
	2802218 M91	200
8	2802221 M1	235
3		239
39	2802224 M1	160
1	2802236 M3	256
2		256
2		259
1	2802237 M3	256
2		256

REF	PECA NÚMERO	PÁG.
1	2802237 M3	259
1	2802238 M91	223
37	2802251 M1	212
1	2802280 M3	207
1	2802291 M92	120
1		124
14	2802367 M2	83
25	2802378 M2	339
22	2802379 M1	339
40	2802385 M91	179
30	2802411 M1	308
29	2802412 M91	308
22	2802506 M92	95
1	2802511 M3	211
31	2802600 M91	72
35	2802609 M91	95
3	2802614 M1	67
41	2802618 M91	72
16	2802641 M91	232
4	2802737 M91	63
8	2802739 M91	95
60	2802829 M1	276
46		279
33		283
24		287
28		288
9	2802836 M91	339
40	2802862 M91	95
1	2802999 M93	263
53	2833960 M1	96
23	3000261 X1	132
37	3008828 X1	140
15	3009255 X1	315
7	3145008 M1	136
13		139
42	3145063 M1	179
43		179
2		188
4		188
10		188
18		188
2		191
4		191
10		191
18		191
38	3145193 M91	275
21		279
34		287
21	3145222 M1	235
29		235
19		239
7		304
46	3145261 M1	288
48	3145291 M91	275
30		279
17	3145361 M1	151
5	3145366 M91	119
53	3145369 M1	163
18	3145401 M1	71
19	3145402 M1	71
23	3145409 M1	119
25	3145414 M1	119
21	3145589 M1	227
19	3145680 M91	168
10	3145684 M1	331
11	3145800 M1	84
6	3145803 M1	84
5	3145810 M91	84
34	3145812 M2	83
41		83
6		84
1	3145813 M91	84
42	3145818 M91	95
6	3145819 M91	212
16	3145826 M91	84
26	3145868 M1	143
27		143
36		143
33		179

REF	PECA NÚMERO	PÁG.
28	3145868 M1	264
20		308
28	3145869 M1	143
4	3145894 M91	64
1	3145904 M92	267
12	3145909 M1	84
41	3145912 M1	91
39	3145913 M91	91
42	3145918 M1	91
35	3145920 M91	91
34	3145922 M91	91
44	3145924 M1	91
50	3145925 M1	92
3	3145933 M91	52
13	3145935 M1	52
34	3145943 M91	275
8	3145956 M91	267
46		339
29	3145977 M1	143
32	3145980 M91	95
33	3145982 M1	95
37	3145987 M1	283
24	3145988 M91	95
1	3145994 M2	95
27	3146008 M91	95
13	3146011 M1	332
38	3146021 M1	283
8	3146038 M91	300
9	3146052 M92	95
16	3146053 M92	95
6	3146056 M91	95
3	3146058 M93	95
19	3146063 M1	331
5	3146091 M92	76
8		79
3		80
1	3146092 M92	283
16	3146108 M1	331
23	3146113 M91	95
41	3146122 M91	283
2	3146142 M91	283
15	3146233 M92	64
1		111
1	3146234 M1	64
1	3146252 M92	243
7	3146253 M93	243
29	3146271 M1	95
34	3146277 M91	283
35	3146284 M91	283
30	3146286 M1	95
73		236
15	3146298 M1	331
16	3146301 M1	331
10	3146303 M1	331
17	3146306 M1	331
40	3146311 M1	283
48		288
28		292
13	3146334 M2	331
9		332
52	3146342 M92	283
31		287
41		288
11		292
13	3146354 M1	216
1	3146355 M1	216
58	3146362 M91	284
55	3146363 M91	284
71	3146383 M92	236
75	3146401 M1	236
11	3146457 M91	275
4	3146462 M91	64
13	3146464 M91	275
24	3146475 M92	95
15	3146486 M1	331
14	3146488 M1	52
46	3146489 M91	283
2	3146545 M91	339
18	3146568 M91	72

INDICE NUMERICO
NUMERICAL INDEX
INDICE NUMERICO
INDEX NUMERIQUE

235

NUMEROS MASSEY FERGUSON
MASSEY FERGUSON NUMBERS
NUMEROS MASSEY FERGUSON
NUMEROS MASSEY FERGUSON

REF.	PEÇA NÚMERO	PÁG.
27	3146601 M1	91
6	3146606 M92	183
5	3146608 M93	183
7	3146611 M2	84
5	3146619 M91	119
15	3146620 M92	64
1		108
1	3146661 M92	52
2	3146667 M91	52
4	3146694 M1	52
2		55
35	3146759 M91	179
1	3146773 M92	184
23	3146791 M1	283
11		288
44	3146796 M91	279
27		283
50	3146806 M1	280
52	3146808 M1	280
29		292
8	3146834 M1	332
42	3146843 M1	91
3	3146844 M1	207
3		211
55	3146855 M91	92
39	3146862 M92	91
54	3146865 M1	92
56	3146866 M1	92
58	3146867 M1	92
44	3146871 M2	91
26	3146876 M93	95
51	3146939 M1	276
33		279
53	3146940 M1	276
35		279
52	3146942 M1	276
34		279
56	3146944 M1	276
38		279
74	3146950 M1	236
22	3147003 M1	220
61	3147017 M1	92
48		235
29	3147108 M94	171
29		175
30	3147164 M1	171
30		175
2	3147165 M1	120
50	3147177 M91	275
32		279
9	3147178 M1	116
20	3147199 M91	279
20	3147202 M91	279
17		287
9	3147204 M91	279
9	3147206 M91	279
10		279
18		287
1	3147214 M91	91
62	3147216 M1	92
15	3147331 M91	227
26	3147360 M1	220
29	3147361 M91	220
33	3147362 M2	220
31	3147363 M1	220
10	3147364 M1	239
17	3147365 M1	156
12	3147423 M91	95
11	3147424 M91	95
13	3147425 M1	95
1	3147470 M91	220
36	3147478 M91	95
4	3147483 M91	64
3	3147496 M91	279
2		283
11		287
18		288
40	3147503 M1	279
32		287

REF.	PEÇA NÚMERO	PÁG.
35	3147503 M1	287
20		292
2	3147504 M1	155
1	3147505 M1	155
49	3147508 M1	163
1	3147509 M91	264
14	3147516 M1	95
22	3147519 M1	160
1	3147527 M91	192
8	3147539 M1	192
27	3147542 M1	72
3	3147543 M1	79
26	3147545 M1	72
28		72
17	3147561 M91	160
12	3147574 M91	171
10	3147575 M91	171
1	3147586 M1	336
2	3147587 M1	336
3	3147588 M1	336
4	3147591 M1	336
5	3147592 M2	336
1	3147607 M92	79
12	3147612 M91	175
10	3147613 M91	175
30	3147636 M92	160
34		160
30	3147641 M92	160
20	3147642 M1	171
20		175
21	3147643 M1	171
21		175
1	3147654 M91	283
5	3147669 M91	232
4	3147670 M91	231
3	3147675 M91	231
3	3147676 M91	232
2	3147678 M91	232
2	3147680 M91	231
1	3147681 M91	232
1	3147683 M91	231
8	3147770 M93	187
1	3147771 M93	187
3	3147772 M92	187
9		187
35	3147811 M92	179
61	3147841 M91	236
55	3147849 M1	236
33	3147882 M1	83
40		83
20	3147938 M1	91
38	3147939 M1	160
43	3147942 M91	279
9	3147962 M1	67
58		236
1	3147966 M91	72
14	3147970 M91	188
14		191
8	3147973 M92	188
3	3147974 M92	188
9		188
1	3147979 M92	188
5	3147984 M91	72
41	3147987 M91	179
40	3147988 M91	179
19	3148008 M1	332
18	3148071 M1	199
18	3148094 M91	160
6	3148108 M1	71
11		71
1	3148166 M91	279
1	3148167 M91	279
9	3148171 M1	332
57	3148178 M91	236
56	3148179 M91	236
2	3148197 M91	279
2		287
2		288
2	3148198 M91	279

REF.	PEÇA NÚMERO	PÁG.
21	3148214 M1	220
14		331
16		332
1	3148245 M91	147
2	3148268 M1	171
2		175
76	3148341 M1	236
33		239
2	3148352 M1	235
3	3148378 M1	235
36	3148426 M91	216
33	3148428 M91	216
29	3148429 M1	216
6	3148437 M1	304
1	3148510 M91	120
1		127
21	3148523 M1	155
8	3148702 M91	191
1	3148703 M91	191
3	3148704 M91	191
9		191
10	3148821 M92	95
34	3148840 M91	227
15	3148841 M91	316
17		320
29	3148916 M92	260
22	3148965 M91	143
25	3148969 M1	143
23	3148970 M1	143
20	3149132 M1	220
36		235
22		331
72	3149166 M91	236
3	3149172 M1	167
22	3149251 M1	71
21	3149252 M1	71
3	3149254 M91	71
8	3149256 M91	71
14	3149289 M1	83
19	3149343 M1	220
2	3149348 M1	135
61	3149352 M91	236
11		240
60	3149357 M91	236
25		240
1	3149447 M1	136
24	3149502 M1	243
24	3149503 M1	243
13	3149512 M93	243
14	3149513 M93	243
55	3149521 M91	268
16	3149542 M91	243
2	3149550 M92	71
1	3149632 M1	336
36	3149635 M93	339
63		340
37	3149636 M2	339
14	3149677 M1	311
7		312
35	3149724 M1	235
21		331
11	3149746 M91	119
22	3149748 M91	147
39	3149803 M1	339
38	3149804 M1	339
4	3149812 M1	164
11		164
4		167
9	3149869 M1	227
42	3149870 M92	288
41	3149880 M91	91
39	3149883 M91	283
42		339
57	3149884 M91	340
28	3149896 M1	139
3	3149906 M91	252
4	3149907 M91	252
37	3149912 M1	288
55		295

INDICE NUMERICO
NUMERICAL INDEX
INDICE NUMERICO
INDEX NUMERIQUE

235

NUMEROS MASSEY FERGUSON
MASSEY FERGUSON NUMBERS
NUMEROS MASSEY FERGUSON
NUMEROS MASSEY FERGUSON

REF.	PEÇA NÚMERO	PÁG.
15	3149924 M91	287
1	3149929 M92	287
3	3149934 M91	287
3		288
1	3149942 M92	288
22	3149951 M92	288
23		288
22	3149952 M91	288
23		288
34	3149953 M91	95
23	3149961 M91	288
22	3149966 M91	288
42	3149968 M92	288
43	3149971 M91	283
36		288
3	3149993 M91	76
44	3175270 M1	283
56		284
59		284
49		288
51		291
7		292
22	3175349 M92	263
13	3175351 M91	263
14	3175352 M91	263
8	3175354 M91	263
6	3175356 M1	263
7	3175357 M1	263
10	3175413 M1	100
8	3175414 M1	100
2	3175460 M91	108
3	3175461 M1	108
4	3175462 M1	108
5	3175463 M92	108
6	3175464 M1	108
7	3175465 M1	108
15	3175466 M1	108
16	3175467 M1	108
21	3175469 M91	108
22	3175470 M1	108
24	3175472 M1	108
25	3175473 M1	108
37	3175474 M1	108
31	3175475 M1	108
32	3175476 M91	108
33	3175477 M1	108
26	3175478 M1	108
27	3175479 M1	108
28	3175480 M1	108
30	3175481 M1	108
41	3175482 M91	108
24	3175502 M1	104
22	3175504 M1	132
15		136
15		143
37		207
30		211
17	3175517 M1	116
25	3175521 M91	264
6	3175535 M1	83
27	3175538 M1	108
7	3175554 M91	83
1	3175564 M92	331
1	3175565 M91	331
1	3175566 M91	331
1	3175567 M91	331
7	3175582 M91	83
8	3175595 M1	268
9	3175596 M1	268
18	3175597 M91	268
19	3175598 M91	268
20	3175599 M91	268
21	3175600 M91	268
30	3175902 M91	268
31	3175903 M91	268
42	3175920 M91	108
16	3175957 M91	115
2	3176066 M91	108
5	3176067 M91	108
7	3176068 M1	108
16	3176069 M1	108
15	3176070 M1	108
33	3176107 M91	103
20	3176115 M1	103
7	3176116 M1	103
27	3176127 M1	103
9	3176149 M91	99
56	3176163 M91	200
23	3176192 M91	308
4	3176195 M91	308
2	3176399 M91	327
3	3176400 M1	327
4	3176401 M1	327
5	3176402 M1	327
6	3176403 M1	327
7	3176404 M1	327
8	3176405 M1	327
9	3176406 M1	327
12	3176409 M91	327
13	3176410 M91	327
14	3176411 M1	327
15	3176412 M1	327
16	3176413 M1	327
17	3176414 M1	327
19	3176416 M91	327
2	3176417 M91	323
5	3176418 M91	323
6	3176419 M91	323
7	3176420 M91	323
8	3176421 M91	323
9	3176422 M91	323
10	3176423 M91	323
11	3176424 M91	323
14	3176425 M91	323
21	3176426 M91	323
23	3176427 M91	323
24	3176428 M91	323
3	3176429 M1	328
5	3176430 M1	328
8	3176431 M1	328
9	3176432 M1	328
10	3176433 M1	328
11	3176434 M1	328
12	3176435 M1	328
13	3176436 M1	328
14	3176437 M1	328
15	3176438 M1	328
16	3176439 M1	328
17	3176440 M1	328
18	3176441 M91	328
2	3176443 M1	324
5	3176444 M91	324
6	3176445 M91	324
7	3176446 M91	324
8	3176447 M91	324
9	3176448 M1	324
10	3176449 M91	324
11	3176450 M91	324
13	3176451 M1	324
14	3176452 M1	324
18	3176453 M1	324
19	3176454 M91	324
21	3176456 M1	324
24	3176458 M1	324
25	3176459 M1	324
26	3176460 M1	324
27	3176461 M1	324
28	3176462 M91	324
30	3176464 M91	324
24	3176546 M91	264
43	3176602 M91	207
33		211
55	3176603 M91	199
57	3176632 M91	284
60		284
52		291
8	3176772 M92	184
15	3176865 M1	116
13	3225356 M1	64
20		95
25		132
61		295
11		339
31	3226860 M1	95
1	3317684 M92	311
3	3317685 M92	311
12	3317834 M1	311
57	3319026 M1	96
22	3401801 M91	139
68	3401834 M91	200
27	3403649 M91	139
24	3403653 M1	139
15	3408056 M91	311
1	3408079 M1	207
16	3408122 M91	243
9	3408130 M1	332
11	3408246 M1	167
6	3408251 M91	212
23	3408355 M1	15
23		16
22	3408357 M1	15
22		16
21	3408358 M91	15
21	3408364 M91	15
21		16
3	3408370 M91	60
1	3408539 M91	227
2		227
56	3408768 M1	96
5	3408797 M1	216
21		216
50	3408983 M91	95
52	3408984 M1	96
51	3408985 M92	96
17	3409161 M91	160
17	3409162 M91	160
13	3409164 M1	120
12	3409165 M1	120
30	3409211 M1	220
12	3409702 M1	331
7	3409712 M1	120
10		143
15	3409713 M1	159
16	3409857 M91	316
18		320
7	3409865 M91	316
7		319
7		320
1		323
7	3409866 M91	320
10	3410238 M1	339
9	3410239 M1	332
14	3410244 M1	332
15	3410245 M1	332
7	3410293 M91	164
7		167
7	3410350 M91	316
7		319
7		320
1		324
13	3410353 M91	316
15		319
15		320
1		328
13	3410364 M91	119
7	3410365 M91	320
40	3410385 M1	339
62		340
11	3410413 M91	316
13		319
13		320
19	3410418 M1	319
18	3410432 M1	124
24		127
28	3410450 M1	288
52		295
29	3410451 M91	288

INDICE NUMERICO
NUMERICAL INDEX
INDICE NUMERICO
INDEX NUMERIQUE

235

NUMEROS MASSEY FERGUSON
MASSEY FERGUSON NUMBERS
NUMEROS MASSEY FERGUSON
NUMEROS MASSEY FERGUSON

REF.	PEÇA NÚMERO	PÁG.
50	3410451 M91	292
46	3410468 M91	235
13	3410473 M91	235
37	3410629 M1	223
40		224
10	3410679 M91	319
10		320
12	3410680 M1	319
10	3410685 M91	63
5		64
9	3410714 M91	235
13	3410793 M91	316
15		319
15		320
1		327
11	3410818 M91	119
18	3411818 M91	156
4	3411875 M91	251
3	3411876 M91	251
9	3411889 M91	303
11	3411896 M91	88
12	3411897 M1	88
2	3411898 M1	155
1	3411899 M1	155
21	3411947 M91	139
19	3411951 M1	88
1	3411952 M91	88
2	3411960 M91	227
1	3411961 M91	227
16	3411963 M1	227
15	3411964 M91	227
34	3411966 M91	227
1	3412020 M92	167
30	3412089 M91	316
15	3412137 M1	292
8	3412141 M1	212
25	3412312 M1	148
7	3412313 M1	155
15	3412316 M91	155
5	3412317 M1	155
6	3412318 M2	155
1	3412320 M91	148
15	3412322 M91	155
49	3412353 M91	235
1	3412365 M91	251
2	3412366 M91	251
14	3412379 M1	212
13	3412386 M91	212
27	3412407 M1	316
17	3412441 M93	316
21	3412687 M1	316
22		320
10	3412697 M2	167
2	3412698 M91	167
4	3412788 M91	259
3	3412789 M91	259
23	3412837 M91	95
60	3412843 M1	96
61	3412847 M91	96
8	3412980 M92	167
1	3412984 M91	167
11	3468501 M1	183
12	3468502 M1	183
29	3585341 M1	116
13	3585348 M1	136
30		139
21	3585377 M1	152
5		224
22		243
6		307
11		307
22		307
58	3585386 M91	96
20	3585518 M91	293
12		288
35		292
17	3585541 M91	303
1	3585542 M91	303
1	3585577 M1	143

REF.	PEÇA NÚMERO	PÁG.
22	3585580 M1	283
10		288
18	3585715 M1	303
18	3585716 M1	303
18	3585717 M1	303
6	3585797 M1	136
2	3585883 M91	319
38	3585952 M1	83
36	3587008 M91	83
51	3587102 M91	96
37	3587128 M1	83
71	3587129 M91	236
8	3587133 M91	64
1		103
37	3587171 M91	235
35	3587203 M1	235
5		239
17		332
8	3587343 M1	315
8	3587344 M1	315
50	3587349 M91	95
9	3587400 M91	315
18	3587417 M1	95
2	3587418 M91	272
20	3587526 M91	71
30	3587536 M91	235
1		240
12	3587627 M91	235
23	3587711 M1	71
1	3587726 M92	83
15	3587730 M2	124
21		127
30	3587814 M91	260
25		263
27		264
3		267
8	3588704 M91	67
1	3588973 M91	55
24	3589016 M1	71
79	3589241 M1	236
18		240
29	3589412 M1	143
4	3589434 M1	52
3		55
15	3589435 M91	64
1		112
4	3589440 M91	64
32	3589457 M1	139
9	3589473 N1	67
3	3589503 M1	160
6	3589533 M92	87
1	3589534 M1	87
1	3589536 M91	76
28	3589538 M1	71
29	3589539 M91	76
27	3589541 M1	71
3	3589545 M91	71
2	3589547 M91	76
8	3589549 M1	55
14	3589551 M1	68
22	3589554 M91	95
18	3589556 M1	83
17	3589557 M1	83
1	3589561 M91	88
16	3589565 M91	91
11	3589638 M91	76
35	3589682 M1	339
5	3595689 M1	332
19	3599001 M1	135
9	3599003 M91	135
4	3599005 M1	135
22	3603021 M91	148
12	3603043 M1	79
6		80
4	3603045 M1	80
10	3603072 M1	112
20	3603075 M1	112
9	3603076 M1	112
14	3603079 M1	112

REF.	PEÇA NÚMERO	PÁG.
15	3603081 M91	112
17	3603084 M91	112
16	3603085 M1	112
27	3603089 M91	112
28	3603090 M91	112
29	3603091 M91	112
2	3603113 M1	112
22	3603116 M1	112
30	3603117 M91	112
6	3603139 M1	336
4	3603241 M1	336
2	3603352 M1	103
3	3603353 M91	103
5	3603354 M1	103
8	3603356 M1	103
22	3603361 M1	103
28	3603362 M1	103
29	3603363 M1	103
30	3603364 M1	103
34	3603367 M91	103
18	3603368 M91	103
11	3603378 M91	103
5	3603416 M1	83
32	3603422 M91	116
4	3603426 M1	83
20	3603496 M91	316
25		319
3	3603646 M91	112
5	3603647 M1	112
6	3603648 M1	112
7	3603649 M91	112
8	3603650 M1	112
11	3603651 M1	112
12	3603652 M1	112
13	3603653 M1	112
21	3603655 M1	112
23	3603656 M1	112
24	3603657 M1	112
75	3603675 M91	271
76	3603676 M91	271
38	3603677 M91	260
77		271
78	3603678 M91	271
79	3603679 M91	271
18	3603680 M91	260
43		268
74	3603681 M91	271
73	3603682 M91	271
7	3603683 M1	268
6	3603684 M1	268
80	3603685 M91	271
37	3603687 M91	260
39	3603688 M91	260
5	3603689 M91	260
36	3603690 M91	260
29	3603694 M91	268
12	3603706 M1	292
44		292
3	3611134 M92	135
5	3611135 M1	135
1	6408504	308
12	23308205	339
1	23308221	307
8	23308222	307
13	23308223	307
18	23308256	307
1	23308404	316
1	23308408	339
1	23308499	319
52	23308912	340
41	23308913	339
31	23308977	339
36	OX 9080	292
2	OX 10916	316
2	OX 11068	339
17	OX 11504	240
3	OX 11622	247
7	OX 11740	136
2	OX 11776	239

REF.	PEÇA NÚMERO	PÁG.	REF.	PEÇA NÚMERO	PÁG.	REF.	PEÇA NÚMERO	PÁG.
24	OX 11786	247						
4	OX 11815	247						

INDICE NUMERICO
NUMERICAL INDEX
INDICE NUMERICO
INDEX NUMERIQUE

235

NUMEROS PERKINS
PERKINS NUMBERS
NUMEROS PERKINS
NUMEROS PERKINS

REF.	PEÇA NÚMERO	PÁG.
19	30428	43
21	30854	3
25		7
19	35504	47
1	71031	36
3	71032	36
6	72009	339
14	72021	76
1	72023	43
7	72032	76
1		80
1	74055	64
5	74071	339
40	75025	8
37		12
18	77071	47
19	77164	47
1	77180	47
1	77300	48
1	315202	56
2	315205	56
2	315250	15
2		16
2	315250 A	15
2		16
2	315250 B	15
2		16
2	315250 C	15
2		16
	315260	3
5		15
4	315270	15
3		16
4	315270 A	15
3		16
4	315270 B	15
3		16
4	315270 C	15
3		16
8	315280	27
7	315288	19
13	315290	39
10	315295	3
1	315296	8
	420361	7
5		16
2	423651	80
6	635776	79
7	GK1346	107
6	0050119	15
8		16
11	0050265	31
	0095199	3
33		27
31		28
7	0095250	15
6		16
26	0095315	47
19		48
15	0095344	76
31	0095350	35
5	0096042	24
27	0096201	35
21	0096213	19
41	0096214	27
6		51
10		52
17	0096232	27
15		28
5	0096234	27
5		28
22	0096236	35
22	0096241	20
12	0096243	3
10	0096244	55
6	0096245	32
6		35
38	0096434	12
34	0096436	12

REF.	PEÇA NÚMERO	PÁG.
53	0096437	8
38	0096440	27
51	0096441	8
36		12
6	0096446	36
20	0096636	15
13		16
18	0170033	19
17		20
21	0180165	20
14	0180574	47
14		48
12	0180831	31
14	0201045	39
15		40
34	0201396	7
21	0201526	48
55	0202016	11
45		12
20	0202058	19
30	0206002	20
15	0330505	19
14		20
13	0330811	15
15		16
30	0350005	27
27		28
29	0350016	3
29		7
18	0350017	7
8	0350507	47
8		48
14	0410132	15
16		16
22	0410236	15
22		16
58	0470676 A	11
58	0470676 B	11
58	0470676 C	11
59	0470677 A	11
59	0470677 B	11
59	0470677 C	11
15	0490115	8
5	0490163	79
41	0490184	8
41		12
11	0490481	23
46	0490482	8
31		12
11	0490484	39
13		40
32	0490485	8
12		12
15	0490486	39
16		40
2	0490491	19
4	0490514	36
18	0490538	43
2	0490738	23
11	0520420	43
20	0560244	32
25		32
10		35
25	0566002	19
15	0576001	35
13	0576002	3
22		19
25		20
6		23
43		27
14		32
24		35
19		40
5		47
5		48
27		48
13		51
12		52
12		55

REF.	PEÇA NÚMERO	PÁG.
23	0576002	76
16	0576051	8
30		8
38		8
45		8
24		12
30		19
29		20
40		27
23		47
14	0576064	23
11		24
17		72
5	0576065	88
4	0576102	19
3		20
11		32
24	0576111	19
27	0576152	8
39		8
23		12
27		12
31	0610045	3
32		7
21	0640126	35
7	0650204	23
6		24
16		76
10	0650507	19
8		20
7	0650593	7
11	0690061	27
10		28
26	0720677	8
22		12
28	0720798	3
30		7
16	0726260	47
17		48
46	0730083	140
8	0745105	3
3	0746019	24
23	0746051	32
12	0746052	35
26	0746214	27
23		28
5	0746253	60
34	0746254	8
13		12
3		27
3		28
8		31
10		47
10		48
23	0746255	3
19		7
49		8
32		12
17		39
14	0746354	3
4	0746355	27
4		28
24	0746424	76
3	0746451	8
26	0746454	3
27		7
7		36
37	0748352	27
35		28
14	0748354	27
12		28
19	0748405	27
18		28
46	0748412	27
22	0748414	27
20		28
8	0748419	39
6		40
16	0780005	19

IMPRESSO NO BRASIL

235

3175317 M4 (1) 07/93

INDICE NUMERICO
NUMERICAL INDEX
INDICE NUMERICO
INDEX NUMERIQUE

235

NUMEROS PERKINS
PERKINS NUMBERS
NUMEROS PERKINS
NUMEROS PERKINS

REF.	PEÇA NÚMERO	PÁG.
15	0780005	20
22	0780006	8
7		12
10	0780067	27
9		28
17	0780175	19
16		20
8	0780240	43
17	0780310	32
18	0800099	32
21	0826201	43
21	0826211	76
21	0826212	43
14		72
	0826214	7
17		40
	0826222	7
3		44
5	0826223	8
3		23
15	0826232	12
9		24
8	0826243	8
12		23
9		32
26	0826264	48
	0826265	7
10		32
12		32
23		35
57	0826276	11
4		23
3	0826408	87
3		88
12	0826462	8
18		12
19		12
11	0826466	8
9	0826469	8
27		19
13	0826472	8
43	0826477	8
7	0826495	8
11	0827613	51
13		55
13	0920002	35
24	0920003	20
13		23
10		24
7		32
23		43
4		44
3		47
3		48
29	0920004	8
25		12
29		19
28		20
45		27
22		47
26		76
4	0920005	88
17	0920006	8
4	0920052	24
15		27
13		28
14		35
20	0920053	7
33		8
48		8
14		12
33		12
23		19
23		20
5		23
18		27
21		27
23		27
27		27

REF.	PEÇA NÚMERO	PÁG.
42	0920053	27
6		28
16		28
24		28
9		31
13		32
7		35
25		35
18		40
4		47
4		48
9		48
12		51
11		52
11		55
4		60
16		72
22		76
27	0920054	3
28		7
37		8
44		8
52		8
28		12
35		12
39		12
39		27
38		28
5		36
25		76
3	0920106	19
20		27
19		28
32		35
10		39
16		39
8		40
8	0920108	32
14		55
4	0920109	8
28		8
50		8
20	0920113	47
17	0920120	76
10	0920127	76
7		339
7	0920154	339
13	0920155	76
19		76
22	0920298	32
15	0920299	3
24		3
6		27
4	0920497	20
32	0920883	27
29		28
23	0921062	15
23		16
31	0940737	8
11		12
31	0940738	27
28		28
36	0941083	8
29		12
12	0941183	39
12		40
19	0993257	19
16	0995260	43
19	0995415	15
29	0995447	27
26		28
2	0999694	32
5	0999757	19
26	2184619	35
16	2214209	12
26		20
2	2215574	47
2		48
9	2232133	29

REF.	PEÇA NÚMERO	PÁG.
7	2232133	40
39	2238153	28
36	2411151	27
36		28
47	2411152	27
6	2415608	7
2	2431154	8
10		12
4	2487004	32
8		35
1	2641406	43
1	2641808	44
22	2645680	48
23	2646848	48
35	2726194	3
24	3152100	43
2	3152125	31
2	3152126	31
	3152127	3
1		3
9	3152130	19
7		20
	3152133	3
11		15
	3152134	3
9		15
6	3152139	20
3	3152148	15
4		16
3	3152148 A	15
	3152149	3
1		15
36	3152150	3
37	3152154	3
37	3152154 SA	3
1	3152159	12
	3152160	7
1		7
1	3152161	59
2	3152162	59
	3152163	7
1		16
	3152164	7
9		16
	3152165	7
11		16
14	3152166	40
35	3152167	7
33	3152168	7
33	3152168 SA	7
1	LP 8805	60
25	26410042	43
6	26412003	44
16	31147784	15
28	31164362	27
25		28
12	31328241	16
5	31431031	12
4	31431681	12
9	31734116	47
15	31785003	32
18	32161113	76
4	32181441	7
5	32181442	7
9	32184414	76
8		339
8	32452113	28
34	32524134	3
10	32754412	8
28		19
	32754415	3
32		3
21		47
17	32754435	12
27		20
16	33114118	3
7		27
23	33114412	43
20	33115117	12

INDICE NUMERICO
NUMERICAL INDEX
INDICE NUMERICO
INDEX NUMERIQUE

235

NUMEROS PERKINS
PERKINS NUMBERS
NUMEROS PERKINS
NUMEROS PERKINS

REF.	PEÇA NÚMERO	PÁG.
30	33115408	28
7	33137408	3
3		7
3	3313E011	12
9	33141124	7
15	33176308	15
17		16
22	33221115	43
5		44
18	33221319	8
8		15
7		16
6	33261723	8
2		12
6	33261723 A	8
6	33261723 B	8
6	33261723 C	8
21	33415133	8
6		12
21	33532121	32
26		32
11		35
19	33533103	35
20	33533112	72
36		72
26	33555127	19
21	33826111	7
24	34711129	32
16		35
18	34821422	39
10		40
29	35354251	32
30	35568319	35
18	35568352	20
19	35737169	32
35	36476516	8
5	36534313	51
10	36542515	51
1	36671511	51
2	36811115	20
9	36813136	27
11		28
2	36814121	27
2		28
17	36817134	3
2	36851113	44
8	36862143	24
20	36862152	43
20	36862511	3
23		7
13	36862512	27
34		28
2	36867153	24
3	36884109	32
4	3688V002	35
5	3688V003	35
1	37188519	19
16	37354301	27
14		28
18	37732106	3
1	37765841	23
47	37766361	8
30		12
7	37781571	24
1	37786351	24
30	37813113	3
31		7
10	41115008	31
11	41158057	15
1	41314078	31
6	41374013	339
2	41424209	35
16	4142V002	7
12	70050030	19
14		19
11		20
13		20
18	70090011	15
20		16

REF	PEÇA NÚMERO	PÁG.
8	70100303	19
9		20
15	70100354	72
17	70100595	35
20	70100601	76
24	70140006	27
21		28
14	70150013	8
35	70150038	27
33		28
23	70150039	8
8		12
10	70170024	15
10		16
6	70180055	19
20		20
54	70180057	11
46		12
19	70180059	39
11		40
28	70200082	32
29		35
42	70200213	8
12	70200229	76
18	70200237	3
40	70200449	12
24	70230009	8
9		12
7	70240231	28
1	70250025	27
1		28
4	70300004	79
11		79
15	70320005	32
20	70320035	35
25	70410001	27
22		28
19	70440032	3
22		7
6	70490063	47
6		48
9	70490181	3
15	70490214	7
12	70500001	15
14		16
2	70530005	3
2		7
2	70530006	3
2		7
2	70530010	3
10	70540060	23
17	70576100	47
16		48
9	70590003	79
15	70600002	47
15		48
16	70620102	32
16	70620666	32
19	70620711	20
18	70620737	35
6	70650002	3
10	70650064	7
11	70650065	7
5	70650066	3
8		7
12	70650069	7
4	70650073	3
13		7
3	70650075	3
14		7
7	70670093	39
9		40
18	70670152	16
12	70730016	27
17		28
5	70730018	39
25	70730019	48
11	70730023	3
17	70730036	7

REF.	PEÇA NÚMERO	PÁG.
44	70740042	27
42	70740046	12
	70740047	3
33		3
56		11
43		12
44	70740048	12
24	70740064	15
24		16
24	70740069	15
37	70740082	28
33	70820007	3
1	70830069	32
1	70830121	35
7	70840050	79
10		79
25	70860001	8
21		12
20	70910002	9
19	70910003	8
5	70910023	12
4	70910024	12
5	70920008	32
9		35
17	70920009	15
19		16
9	70920065	23
13		24
5	70920080	20
24	70920081	48
25	70920083	47
20		48
25	70940100	3
26		7
26	70940139	12
3	70990082	60
34	70990194	27
32		28
27	70990317	32
24	70990578	47
11	70990676	19
10		26
13	70990677	19
12		20
21	70991043	15
21		16
2	70991130	36
21	70991131	15
7	70991388	47
7		48
1	70991414	39
11	70991483	47
12	70991484	47
13	70991485	47
11	70991885	72
8	70991886	72
8	70992064	72
8	70992073	72
11	70992077	72
11	70992184	48
12	70992185	48
13	70992186	48
3	70992197	35
1	70992199	20
1	70992200	40
28	70992232	35
8	70992233	76
18	70992234	48
6	70992236	76
22	80201361	3
24	80201361	7
8	80650722	23
12		24

IMPRESSO NO BRASIL 235 3175317 M4 (1) 07/93

BLOCO DE CILINDROS
CYLINDER BLOCK
BLOQUE DE CILINDROS
BLOC CYLINDRES

A3.152

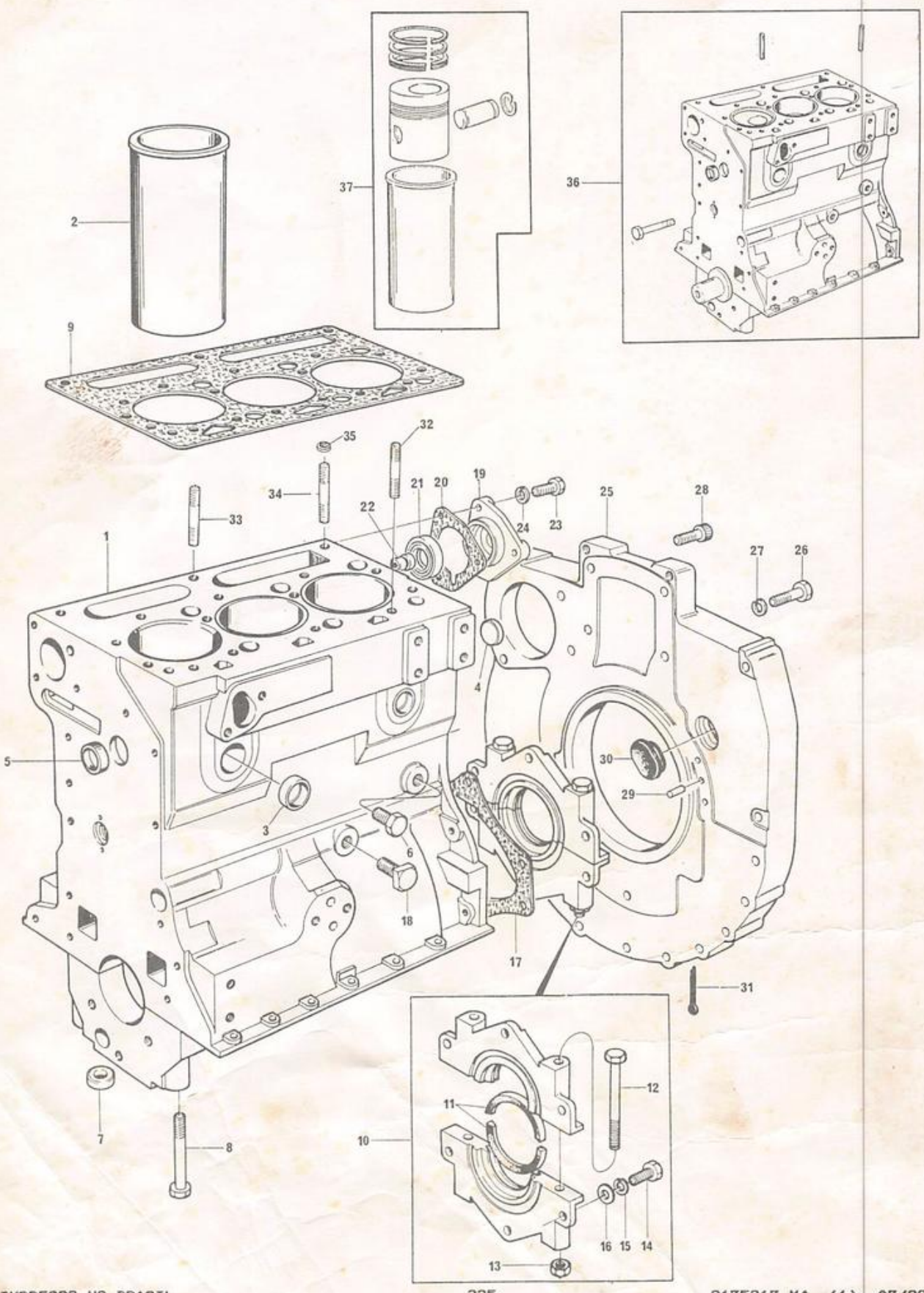

BLOCO DE CILINDROS
CYLINDER BLOCK
BLOQUE DE CILINDROS
BLOC CYLINDRES

A3.152

1	3152127			1	BLOCO	BLOCK	BLOQUE	BLOC
2	70530006	1		3	CAMISA	LINER	CAMISA	CHEMISE
2	70530005		(C)	X	CAMISA	LINER	CAMISA	CHEMISE
2	70530010		Ø(+).010"	X	CAMISA	LINER	CAMISA	CHEMISE
3	70650075	1		5	BUJÃO	PLUG	TAPóN	BOUCHON
4	70650073	1		1	BUJÃO	PLUG	TAPóN	BOUCHON
5	70650066	1		2	BUJÃO	PLUG	TAPóN	BOUCHON
6	70650002	1		1	BUJÃO	PLUG	TAPóN	BOUCHON
7	33137408	1		8	ANEL LOCALIZADOR	THIMBLE	GUíA	BAGUE
8	0745105	1		8	PARAFUSO	BOLT	TORNILLO	VIS
9	70490181			1	JUNTA	JOINT	JUNTA	JOINT
10	315295			1	ALOJAMENTO	RETAINER	CAJA	CAGE
11	70730023	10		2	VEDADOR	SEAL	RETéN	GUARNITURE
12	0096243	10		2	PARAFUSO	BOLT	TORNILLO	VIS
13	0576002	10		2	PORCA	NUT	TUERCA	éCROU
14	0746354	10		6	PARAFUSO	BOLT	TORNILLO	VIS
15	0920299	10		6	ARRUELA	WASHER	ARANDELA	RONDELLE
16	33114118	10		6	CALÇO	SHIM	SUPLEMENTO	CALE
17	36817134	10		1	JUNTA	JOINT	JUNTA	JOINT
18	37732106		(A)	1	CONEXÃO	CONNECTION	CONEXIóN	RACCORD
18	70200237		(B)	1	CONEXÃO	CONNECTION	CONEXIóN	RACCORD
19	70440032			1	CARCAÇA	HOUSING	CAJA	CARTER
20	36862511			1	JUNTA	JOINT	JUNTA	JOINT
21	30854			1	VEDADOR	SEAL	RETéN	GUARNITURE
22	80201361			1	CONEXÃO	CONNECTION	CONEXIóN	RACCORD
23	0746255			3	PARAFUSO	BOLT	TORNILLO	VIS
24	0920299			3	ARRUELA	WASHER	ARANDELA	RONDELLE
25	70940100			1	PLACA ADAPTADORA	BACKPLATE	PLACA	PLAQUE
26	0746454			6	PARAFUSO	BOLT	TORNILLO	VIS
27	0920054			6	ARRUELA	WASHER	ARANDELA	RONDELLE
28	0720798			2	PARAFUSO	BOLT	TORNILLO	VIS
29	0350016			2	PINO GUíA	DOWEL	ESPIGA	PION
30	37813113			1	BUJÃO	PLUG	TAPóN	BOUCHON
31	0610045			1	CONTRAPINO	COTTER PIN	PASADOR DOBLE	GOUPILLE
32	32754415			6	PRISIONEIRO	STUD	ESPÁRRAGO	GOUJON
33	70820007		(D)	8	PRISIONEIRO	STUD	ESPÁRRAGO	GOUJON
33	70740047		(E)	9	PARAFUSO	BOLT	TORNILLO	VIS
34	32524134		(D)	1	PRISIONEIRO	STUD	ESPÁRRAGO	GOUJON
35	2726194		(D)	2	ANEL	RING	ANILLO	ANNEAU
36	3152150			1	MOTOR PARCIAL	SHORT ENGINE	MOTOR PARCIAL	MOTEUR PARTIEL
-	3152127	36		1	BLOCO	BLOCK	BLOQUE	BLOC
-	3152149	36		1	ÁRVORE	PINION	PINON	PIGNON
-	3152134	36		3	PISTÃO	PISTON	PISTóN	PISTON
-	3152133	36		3	JOGO ANéIS	RING KIT	JUEGO DE AROS	JEU SEGMENTS
-	315260	36		3	BIELA	CONNECTING ROD	BIELA	BIELLE
-	32754415	36		6	PRISIONEIRO	STUD	ESPÁRRAGO	GOUJON
-	70740047	36		9	PARAFUSO	BOLT	TORNILLO	VIS
-	0095199	36		1	PARAFUSO	BOLT	TORNILLO	VIS
37	3152154			1	JOGO ANéIS	RING KIT	JUEGO DE AROS	JEU SEGMENTS
37	3152154 SA			1	JOGO ANéIS	RING KIT	JUEGO DE AROS	JEU SEGMENTS

(A) → CD 8568B15120E

(B) → CD 8568B15121E

BLOCO DE CILINDROS CYLINDER BLOCK BLOQUE DE CILINDROS BLOC CYLINDRES	A3.152

(C) CAMISA SEMI-ACABADA
LINER NO FINISHED
FORRO SEMI-ACABADO
CHEMISE DEMI-FINIE

(D) → CD 8568B19443F

(E) → 19444F (+ CD 8568B19301F ↔ 19306F, 19318F ↔ 19323F,
19372F ↔ 19378F, 19396F ↔ 19419F)

BLOCO DE CILINDROS
CYLINDER BLOCK
BLOQUE DE CILINDROS
BLOC CYLINDRES

A3.152

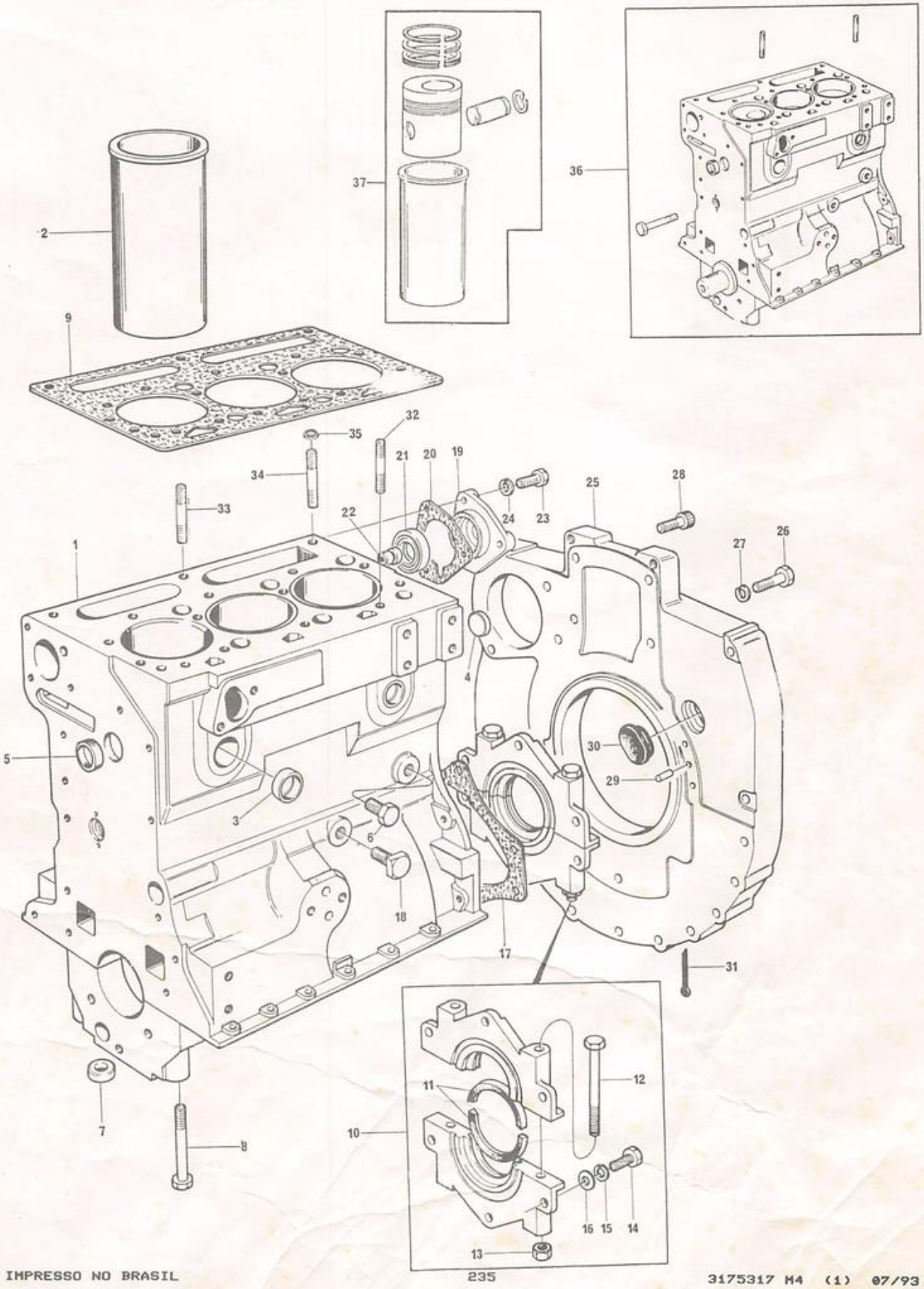

BLOCO DE CILINDROS
CYLINDER BLOCK
BLOQUE DE CILINDROS
BLOC CYLINDRES

AD3.152

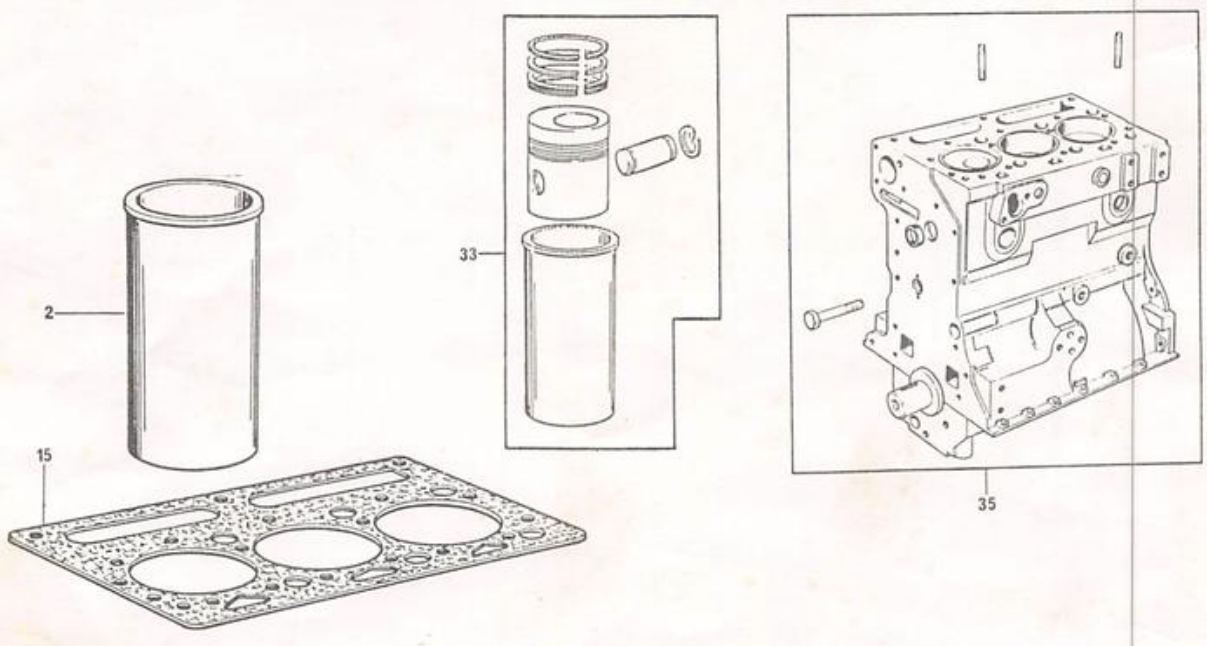

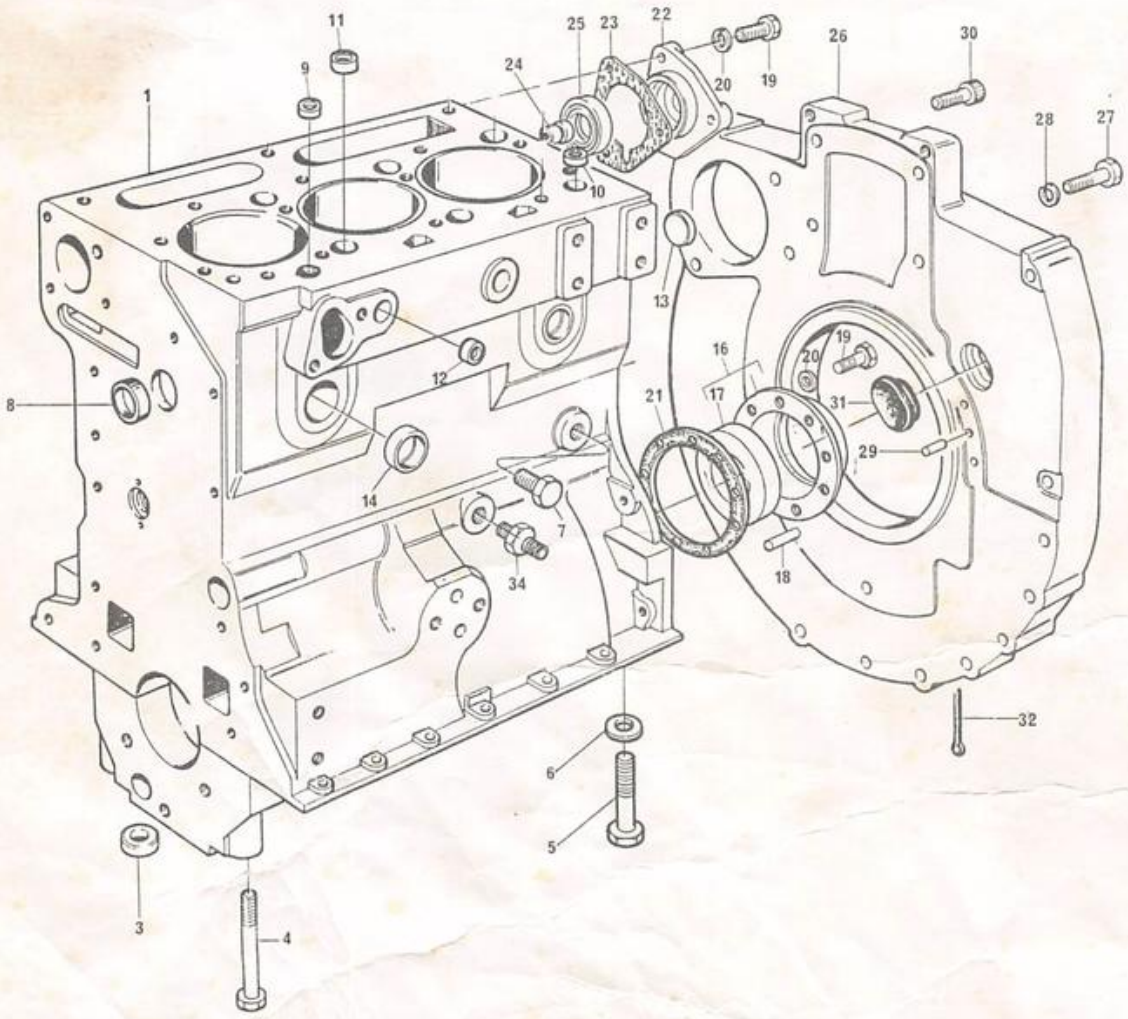

BLOCO DE CILINDROS
CYLINDER BLOCK
BLOQUE DE CILINDROS
BLOC CYLINDRES

AD3.152

1	3152160			1	BLOCO	BLOCK	BLOQUE	BLOC
2	70530006	1		3	CAMISA	LINER	CAMISA	CHEMISE
2	70530005		(A)	X	CAMISA	LINER	CAMISA	CHEMISE
3	33137408	1		8	ANEL LOCALIZADOR	THIMBLE	GUíA	BAGUE
4	32181441	1		6	PARAFUSO	BOLT	TORNILLO	VIS
5	32181442	1		2	PARAFUSO	BOLT	TORNILLO	VIS
6	2415608	1		2	ANEL	RING	ANILLO	ANNEAU
7	0650593	1		1	BUJÃO	PLUG	TAPóN	BOUCHON
8	70650066	1		2	BUJÃO	PLUG	TAPóN	BOUCHON
9	33141124	1		1	BUJÃO	PLUG	TAPóN	BOUCHON
10	70650064	1		2	BUJÃO	PLUG	TAPóN	BOUCHON
11	70650065	1		2	BUJÃO	PLUG	TAPóN	BOUCHON
12	70650069	1		2	BUJÃO	PLUG	TAPóN	BOUCHON
13	70650073	1		1	BUJÃO	PLUG	TAPóN	BOUCHON
14	70650075	1		5	BUJÃO	PLUG	TAPóN	BOUCHON
15	70490214			1	JUNTA	JOINT	JUNTA	JOINT
16	4142V002			1	CJ.RETENTOR	SEAL ASSY	CJ. RETéN	DEFLECTEUR
17	70730036	15		1	RETENTOR	SEAL	RETéN	BAGUE éTANCHéITé
18	0350017			2	PINO GUíA	DOWEL	ESPIGA	PION
19	0746255			12	PARAFUSO	BOLT	TORNILLO	VIS
20	0920053			12	ARRUELA	WASHER	ARANDELA	RONDELLE
21	33826111			1	JUNTA	JOINT	JUNTA	JOINT
22	70440032			1	CARCACA	HOUSING	CAJA	CARTER
23	36862511			1	JUNTA	JOINT	JUNTA	JOINT
24	80201361			1	CONEXÃO	CONNECTION	CONEXIóN	RACCORD
25	30854			1	RETENTOR	SEAL	RETéN	BAGUE éTANCHéITé
26	70940100			1	PLACA ADAPTADORA	BACKPLATE	PLACA	PLAQUE
27	0746454			6	PARAFUSO	BOLT	TORNILLO	VIS
28	0920054			6	ARRUELA	WASHER	ARANDELA	RONDELLE
29	0350016			2	PINO GUíA	DOWEL	ESPIGA	PION
30	0720798			2	PARAFUSO	BOLT	TORNILLO	VIS
31	37813113			1	BUJÃO	PLUG	TAPóN	BOUCHON
32	0610045			1	CONTRAPINO	COTTER PIN	PASADOR DOBLE	GOUPILLE
33	3152168		(B)	1	JOGO	KIT	JUEGO	JEU
33	3152168 SA		(A) (B)	1	JOGO	KIT	JUEGO	JEU
34	0201396			1	CONEXÃO	CONNECTION	CONEXIóN	RACCORD
35	3152167			1	MOTOR PARCIAL	SHORT ENGINE	MOTOR PARCIAL	MOTEUR PARTIEL
-	3152160	35		1	BLOCO	BLOCK	BLOQUE	BLOC
-	3152163	35		1	ÁRVORE MANIVELAS	CRANKSHAFT	CIGUEÑAL	VILEBREQUIN
-	3152164	35		3	PISTÃO	PISTON	PISTóN	PISTON
-	3152165	35		3	JOGO ANéIS	RING KIT	JUEGO DE AROS	JEU SEGMENTS
-	420361	35		3	BIELA	CONNECTING ROD	BIELA	BIELLE
-	0826265	35		2	PRISIONEIRO	STUD	ESPáRRAGO	GOUJON
-	0826222	35		4	PRISIONEIRO	STUD	ESPáRRAGO	GOUJON
-	0826214	35		2	PRISIONEIRO	STUD	ESPáRRAGO	GOUJON

(A) CAMISA SEMI-ACABADA
HALF FINISHED LINER
CAMISA SEMI-TERMINADA
CHEMISE SEMI-FINIE

(B) CONJUNTO COMPOSTO DE (3) PISTÕES, (3) CAMISAS, (3) JG.ANEIS
SET MADE UP OF (3) PISTONS, (3) LINERS, (3) RING KIT
CONJUNTO COMPUESTO DE (3) PISTONES, (3) CAMISAS, (3) JG.AROS
ENSEMBLE COMPOSé DE (3) PISTONES, (3) CHEMISES, (3) JEU SEGMENTS

CABEÇOTE
CYLINDER HEAD
CULATA
CULASSE

A3.152

1	315296			1	CABEÇOTE	CYLINDER HEAD	CULATA	CULASSE
2	2431154	1		2	BUJÃO	PLUG	TAPÓN	BOUCHON
3	0746451	1		2	BUJÃO	PLUG	TAPÓN	BOUCHON
4	0920109	1		2	ARRUELA	WASHER	ARANDELA	RONDELLE
5	0826223	1		4	PRISIONEIRO	STUD	ESPÁRRAGO	GOUJON
6	33261723	1		6	GUIA DE VÁLVULA	GUIDE	GUÍA	GUIDE
6	33261723 A		:+.010"	X	GUIA DE VÁLVULA	GUIDE	GUÍA	GUIDE
6	33261723 B		:+.020"	X	GUIA DE VÁLVULA	GUIDE	GUÍA	GUIDE
6	33261723 C		:+.030"	X	GUIA DE VÁLVULA	GUIDE	GUÍA	GUIDE
7	0826495	1		9	PRISIONEIRO	STUD	ESPÁRRAGO	GOUJON
8	0826243	1		4	PRISIONEIRO	STUD	ESPÁRRAGO	GOUJON
9	0826469	1		2	PRISIONEIRO	STUD	ESPÁRRAGO	GOUJON
10	32754412	1		2	PRISIONEIRO	STUD	ESPÁRRAGO	GOUJON
11	0826466	1		2	PRISIONEIRO	STUD	ESPÁRRAGO	GOUJON
12	0826462	1		1	PRISIONEIRO	STUD	ESPÁRRAGO	GOUJON
13	0826472	1		1	PRISIONEIRO	STUD	ESPÁRRAGO	GOUJON
14	70150013			3	TAMPA	COVER	TAPA	COUVERCLE
15	0490115			3	JUNTA	JOINT	JUNTA	JOINT
16	0576051			9	PORCA	NUT	TUERCA	ÉCROU
17	0920006		→ 19443F	1	ARRUELA	WASHER	ARANDELA	RONDELLE
18	33221319			6	PORCA	NUT	TUERCA	ÉCROU
19	70910003			3	VÁLVULA ADMISSÃO	INLET VALVE	VÁLVULA ADMISIÓN	SOUPAPE ADM
20	70910002			3	VÁLVULA ESCAPE	EXHAUST VALVE	VÁLVULA ESCAPE	SOUPAPE ÉCHAPP
21	33415133			6	PRATO	CAP	ASIENTO	CUVETTE
22	0780006			6	MOLA	SPRING	RESORTE	RESSORT
23	70150039			6	CAPA	CAP	CASQUILLO	CUVETTE
24	70230009			6	TRAVA	COTTER	SEGURO CÓNICO	CLAVETTE
25	70860001			6	TUCHO	TAPPET	TAQUE	POUSSOIR
26	0720677			6	PARAFUSO	BOLT	TORNILLO	VIS
27	0576152			6	PORCA	NUT	TUERCA	ÉCROU
28	0920109			1	ARRUELA	WASHER	ARANDELA	RONDELLE
29	0920004			4	ARRUELA	WASHER	ARANDELA	RONDELLE
30	0576051			4	PORCA	NUT	TUERCA	ÉCROU
31	0940737			1	TAMPA	COVER	TAPA	COUVERCLE
32	0490485			1	JUNTA	JOINT	JUNTA	JOINT
33	0920053			6	ARRUELA	WASHER	ARANDELA	RONDELLE
34	0746254			6	PARAFUSO	BOLT	TORNILLO	VIS
35	36476516			1	ALÇA	LIFTING PLATE	PLACA	PLAQUE
36	0941083			1	ALÇA	LIFTING PLATE	PLACA	PLAQUE
37	0920054			4	ARRUELA	WASHER	ARANDELA	RONDELLE
38	0576051			3	PORCA	NUT	TUERCA	ÉCROU
39	0576152			1	PORCA	NUT	TUERCA	ÉCROU
40	75025			1	TERMOSTATO	THERMOSTAT	TERMOSTATO	THERMOSTAT
41	0490184			1	JUNTA	JOINT	JUNTA	JOINT
42	70200213			1	CONEXÃO	CONNECTION	CONEXIÓN	RACCORD
43	0826477			2	PRISIONEIRO	STUD	ESPÁRRAGO	GOUJON
44	0920054			2	ARRUELA	WASHER	ARANDELA	RONDELLE
45	0576051			2	PORCA	NUT	TUERCA	ÉCROU
46	0490482			1	JUNTA	JOINT	JUNTA	JOINT
47	37766361			1	CARCAÇA	HOUSING	CAJA	CARTER
48	0920053			3	ARRUELA	WASHER	ARANDELA	RONDELLE
49	0746255			3	PARAFUSO	BOLT	TORNILLO	VIS
50	0920109			1	ARRUELA	WASHER	ARANDELA	RONDELLE
51	0096441			1	PARAFUSO	BOLT	TORNILLO	VIS
52	0920054			1	ARRUELA	WASHER	ARANDELA	RONDELLE
53	0096437			1	PARAFUSO	BOLT	TORNILLO	VIS

CABEÇOTE CYLINDER HEAD CULATA CULASSE	A3.152

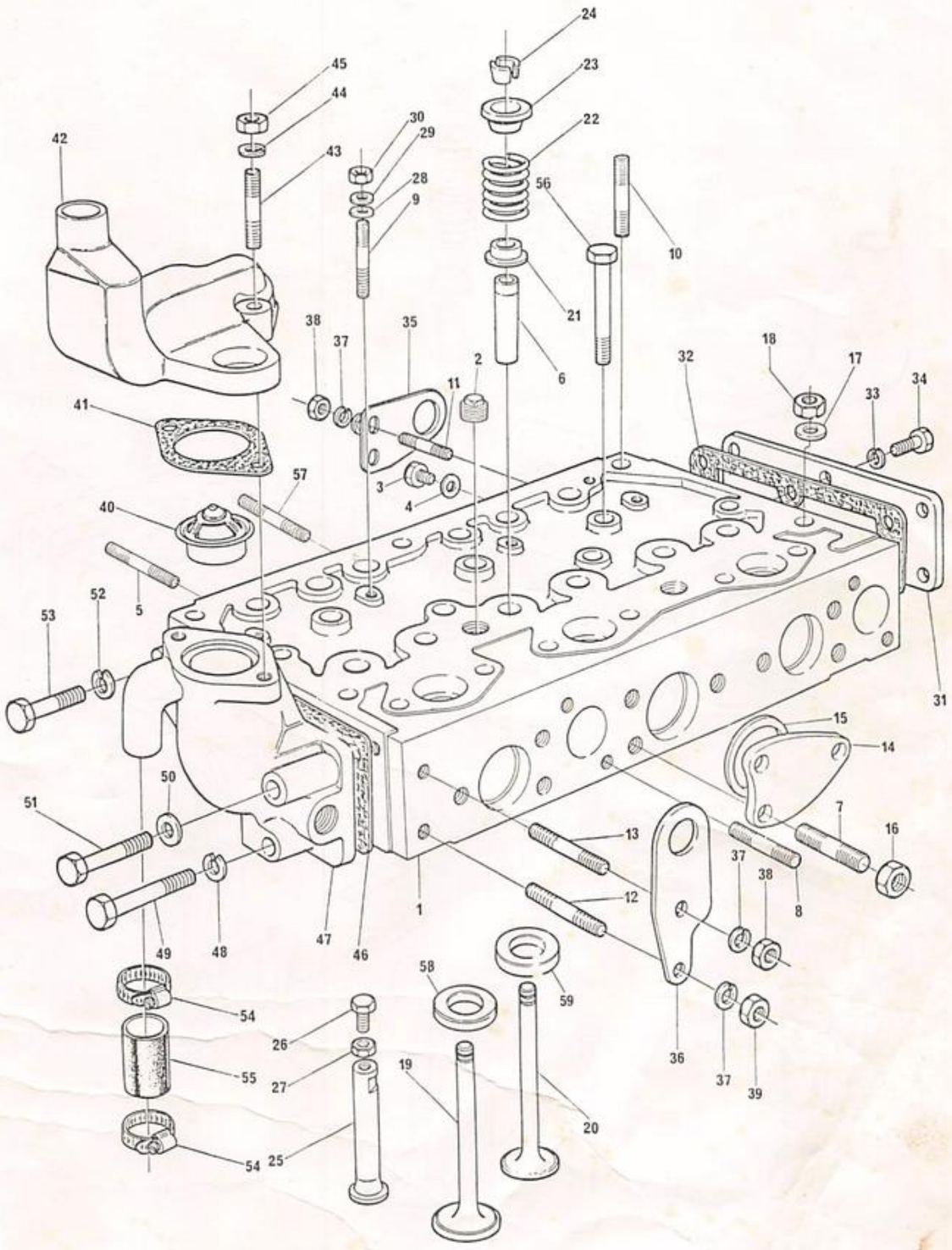

CABEÇOTE CYLINDER HEAD CULATA CULASSE	A3.152

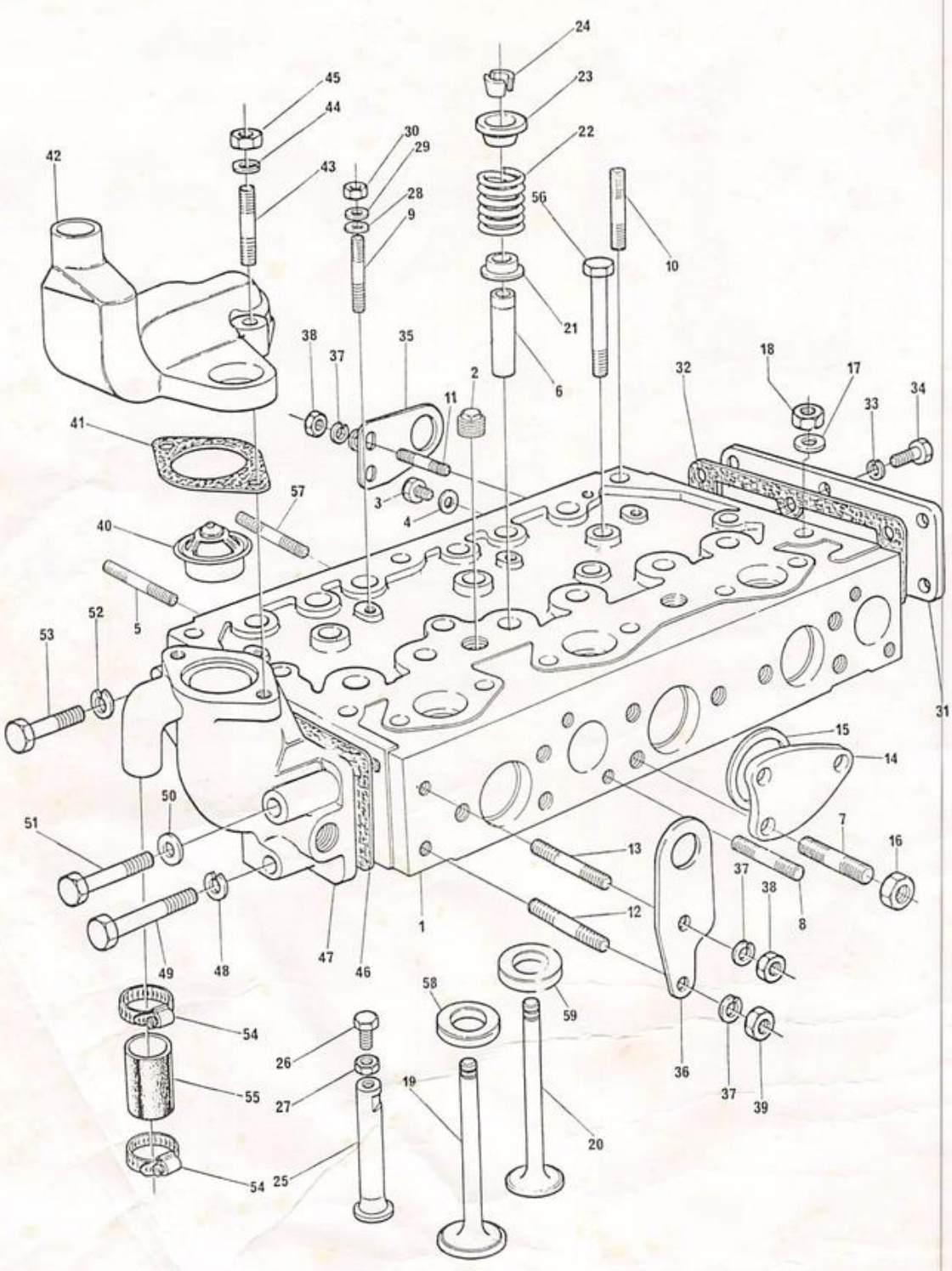

CABEÇOTE
CYLINDER HEAD
CULATA
CULASSE

A3.152

54	70180057			2	BRAÇADEIRA.....	CLAMP.....	ABRAZADERA.....	COLLIER.....
55	0202016			1	MANGUEIRA.....	HOSE.....	MANGUERA.....	DURITE.....
56	70740047		PÁG.2 REF.33	9	PARAFUSO.....	BOLT.....	TORNILLO.....	VIS.....
57	0826276	1		2	PRISIONEIRO.....	STUD.....	ESPÁRRAGO.....	GOUJON.....
58	0470676 A		: +.010"	4	SEDE ADMISSÃO...	INLET INSERT....	INSERTO ADMISIóN	SIEGE RAPPORTé..
58	0470676 B		: +.020"	4	SEDE ADMISSÃO...	INLET INSERT....	INSERTO ADMISIóN	SIEGE RAPPORTé..
58	0470676 C		: +.030"	4	SEDE ADMISSÃO...	INLET INSERT....	INSERTO ADMISIóN	SIEGE RAPPORTé..
59	0470677 A		: +.010"	4	SEDE DE ESCAPE..	EXHAUST INSERT..	INSERTO ESCAPE..	SIEGE RAPPORTé..
59	0470677 B		: +.020"	4	SEDE DE ESCAPE..	EXHAUST INSERT..	INSERTO ESCAPE..	SIEGE RAPPORTé..
59	0470677 C		: +.030"	4	SEDE DE ESCAPE..	EXHAUST INSERT..	INSERTO ESCAPE..	SIEGE RAPPORTé..

CABEÇOTE
CYLINDER HEAD
CULATA
CULASSE

AD3.152

1	3152159			1	CABEÇOTE	CYLINDER HEAD	CULATA	CULASSE
2	33261723	1		3	GUíA ADMISSÃO	INLET GUIDE	GUíA ADMISIóN	GUIDE ADMISSION
3	3313E011	1		3	GUíA ESCAPE	EXHAUST GUIDE	GUíA ESCAPE	GUIDE éCHAPP
4	70910024	1	→ 31431681	3	VÁLVULA ADMISSÃO	INLET VALVE	VÁLVULA ADMISIóN	SOUPAPE ADM
4	31431681	1	→ 70910024	3	VÁLVULA ADMISSÃO	INLET VALVE	VÁLVULA ADMISIóN	SOUPAPE ADM
5	70910023	1	→ 31431031	3	VÁLVULA ESCAPE	EXHAUST VALVE	VÁLVULA ESCAPE	SOUPAPE éCHAPP
5	31431031	1	→ 70910023	3	VÁLVULA ESCAPE	EXHAUST VALVE	VÁLVULA ESCAPE	SOUPAPE éCHAPP
6	33415133	1		6	CAPA	CAP	CASQUILLO	CUVETTE
7	0780006	1		6	MOLA	SPRING	RESORTE	RESSORT
8	70150039	1		6	CAPA	CAP	CASQUILLO	CUVETTE
9	70230009	1		12	TRAVA	COTTER	SEGURO CóNICO	CLAVETTE
10	2431154	1		2	BUJÃO	PLUG	TAPóN	BOUCHON
11	0940737	1		1	TAMPA	COVER	TAPA	COUVERCLE
12	0490485	1		1	JUNTA	JOINT	JUNTA	JOINT
13	0746254	1		6	PARAFUSO	BOLT	TORNILLO	VIS
14	0920053	1		6	ARRUELA	WASHER	ARANDELA	RONDELLE
15	0826232	1		4	PRISIONEIRO	STUD	ESPÁRRAGO	GOUJON
16	2214209	1		2	PRISIONEIRO	STUD	ESPÁRRAGO	GOUJON
17	32754435	1		2	PRISIONEIRO	STUD	ESPÁRRAGO	GOUJON
18	0826462	1		2	PRISIONEIRO	STUD	ESPÁRRAGO	GOUJON
19	0826462	1		2	PRISIONEIRO	STUD	ESPÁRRAGO	GOUJON
20	33115117			1	ESPAÇADOR	SPACER	ESPACIADOR	ENTRETOISE
21	70860001			6	TUCHO	TAPPET	TAQUE	POUSSOIR
22	0720677			6	PARAFUSO	BOLT	TORNILLO	VIS
23	0576152			6	CONTRA PORCA	LOCKNUT	CONTRA TUERCA	CONTRE-ECROU
24	0576051			4	PORCA	NUT	TUERCA	éCROU
25	0920004			4	ARRUELA	WASHER	ARANDELA	RONDELLE
26	70940139			1	ALÇA TRASEIRA	LIFTING PLATE	PLACA	PLAQUE
27	0576152			4	PORCA	NUT	TUERCA	éCROU
28	0920054			4	ARRUELA	WASHER	ARANDELA	RONDELLE
29	0941083			1	ALÇA DIANTEIRA	LIFTING PLATE	PLACA	PLAQUE
30	37766361			1	CARCAÇA	HOUSING	CAJA	CARTER
31	0490482			1	JUNTA	JOINT	JUNTA	JOINT
32	0746255			3	PARAFUSO	BOLT	TORNILLO	VIS
33	0920053			3	ARRUELA	WASHER	ARANDELA	RONDELLE
34	0096436			1	PARAFUSO	BOLT	TORNILLO	VIS
35	0920054			2	ARRUELA	WASHER	ARANDELA	RONDELLE
36	0096441			1	PARAFUSO	BOLT	TORNILLO	VIS
37	75025			1	VÁLVULA	VALVE	VÁLVULA	SOUPAPE
38	0096434			2	PARAFUSO	BOLT	TORNILLO	VIS
39	0920054			2	ARRUELA	WASHER	ARANDELA	RONDELLE
40	70200449			1	CONEXÃO	CONNECTION	CONEXIóN	RACCORD
41	0490184			1	JUNTA	JOINT	JUNTA	JOINT
42	70740046			3	PARAFUSO	BOLT	TORNILLO	VIS
43	70740047			9	PARAFUSO	BOLT	TORNILLO	VIS
44	70740048			6	PARAFUSO	BOLT	TORNILLO	VIS
45	0202016			1	MANGUEIRA	HOSE	MANGUERA	DURITE
46	70180057			2	BRAÇADEIRA	CLAMP	ABRAZADERA	COLLIER

CABEÇOTE CYLINDER HEAD CULATA CULASSE	AD3.152

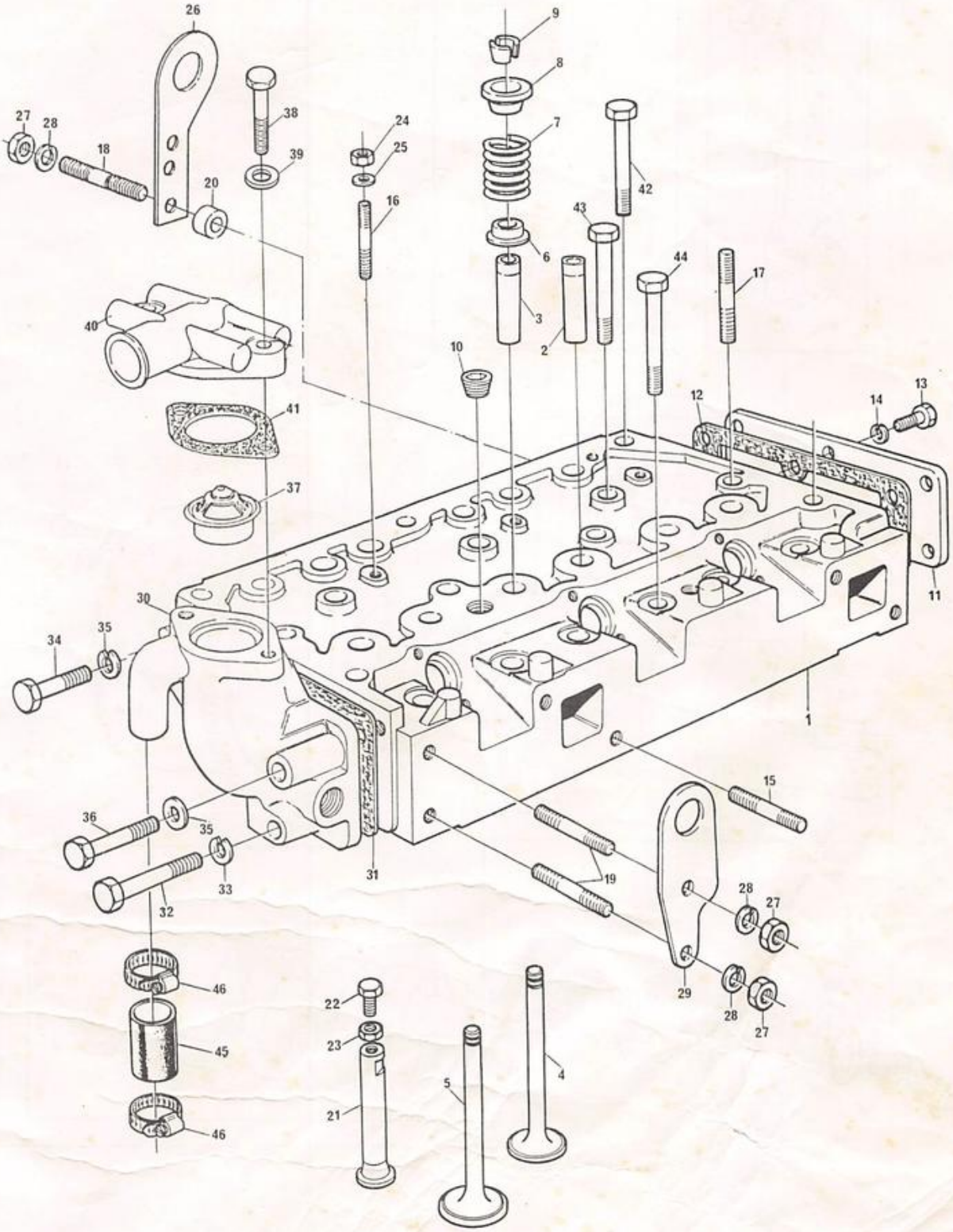

ÁRVORE DE MANIVELAS
CRANKSHAFT
CIGUEÑAL
VILEBREQUIN

A3.152

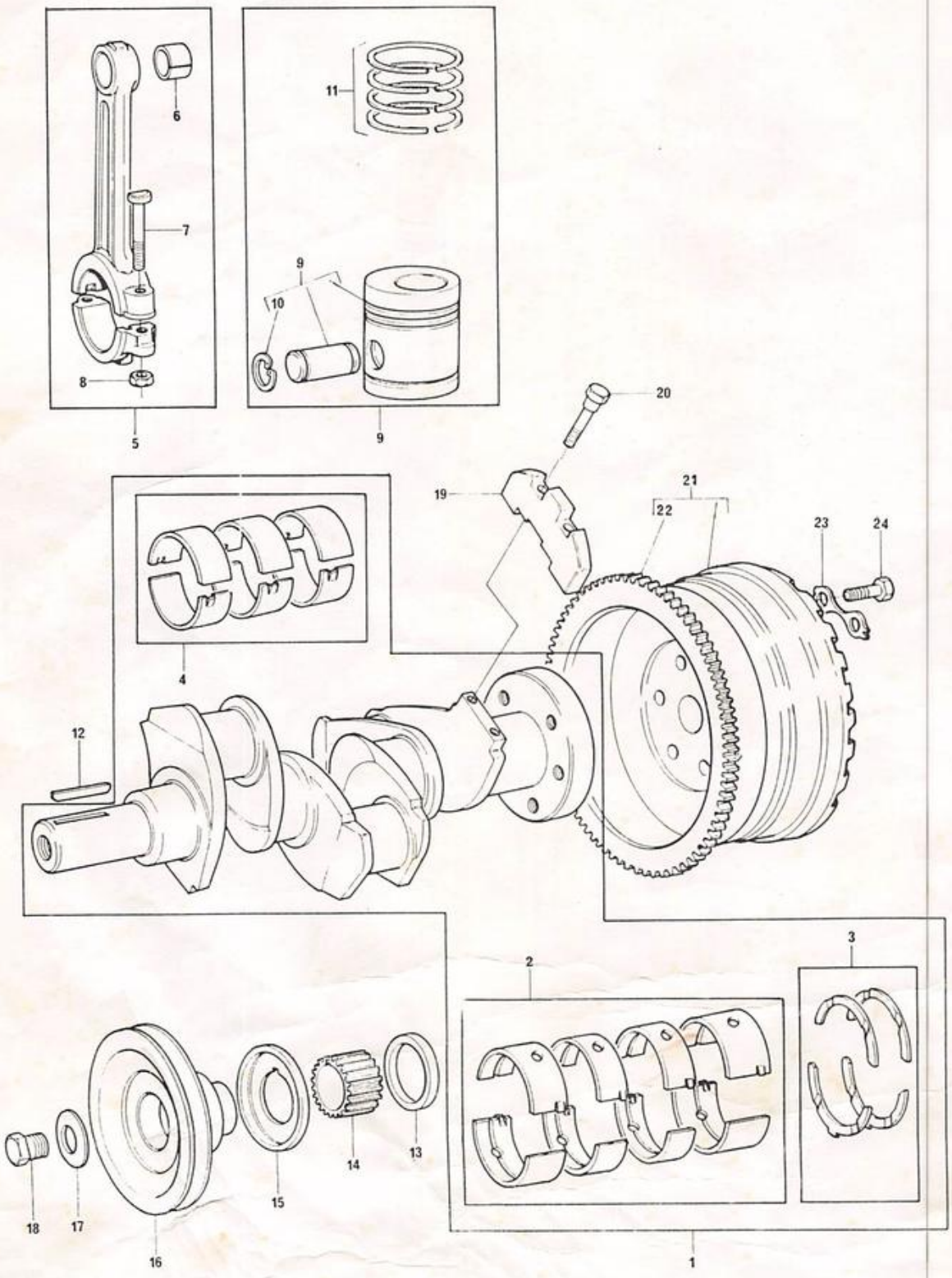

ÁRVORE DE MANIVELAS
CRANKSHAFT
CIGUEÑAL
VILEBREQUIN

A3.152

1	3152149				1	ÁRVORE MANIVELAS	CRANKSHAFT	CIGUEÑAL	VILEBREQUIN
2	315250	1	STD		1	JOGO CASQUILHOS	BEARING KIT	JUEGO COJINETES	JEU COUSSINETS
2	315250 A		:.010"		1	JOGO CASQUILHOS	BEARING KIT	JUEGO COJINETES	JEU COUSSINETS
2	315250 B		:.020"		1	JOGO CASQUILHOS	BEARING KIT	JUEGO COJINETES	JEU COUSSINETS
2	315250 C		:.030"		1	JOGO CASQUILHOS	BEARING KIT	JUEGO COJINETES	JEU COUSSINETS
3	3152148	1			1	ARRUELA	WASHER	ARANDELA	RONDELLE
3	3152148 A		:.0075"		1	ARRUELA	WASHER	ARANDELA	RONDELLE
4	315270	1	STD		1	JOGO CASQUILHOS	BEARING KIT	JUEGO COJINETES	JEU COUSSINETS
4	315270 A		:.010"		1	JOGO CASQUILHOS	BEARING KIT	JUEGO COJINETES	JEU COUSSINETS
4	315270 B		:.020"		1	JOGO CASQUILHOS	BEARING KIT	JUEGO COJINETES	JEU COUSSINETS
4	315270 C		:.030"		1	JOGO CASQUILHOS	BEARING KIT	JUEGO COJINETES	JEU COUSSINETS
5	315260				3	BIELA	CONNECTING ROD	BIELA	BIELLE
6	0050119	5			3	BUCHA	BUSH	BUJE	BAGUE
7	0095250	5			6	PARAFUSO	BOLT	TORNILLO	VIS
8	33221319	5			6	PORCA	NUT	TUERCA	éCROU
9	3152134				3	PISTÃO	PISTON	PISTóN	PISTON
10	70170024	9			6	ANEL TRAVA	CIRCLIP	ARO RETéN	CIRCLIP
11	3152133				3	JOGO ANéIS	RING KIT	JUEGO DE AROS	JEU SEGMENTS
11	41158057	(A)			3	JOGO ANéIS	RING KIT	JUEGO DE AROS	JEU SEGMENTS
12	70500001		●36271704		1	CHAVETA	KEY	CHAVETA	CLAVETTE
13	0330811				1	ESPAÇADOR	SPACER	ESPACIADOR	ENTRETOISE
14	0410132				1	ENGRENAGEM	GEAR	ENGRANAJE	PIGNON
15	33176308				1	DEFLETOR	DEFLECTOR	DEFLECTOR	DéFLECTEUR
16	31147784				1	POLIA	PULLEY	POLEA	POULIE
17	70920009				1	ARRUELA	WASHER	ARANDELA	RONDELLE
18	70090011				1	PARAFUSO	BOLT	TORNILLO	VIS
19	0995415				2	CONTRAPESO	WEIGHT	CONTRAPESO	MASSE
20	0096636				4	PARAFUSO	BOLT	TORNILLO	VIS
21	3408358 M91		⊣ 70991131		1	VOLANTE	FLYWHEEL	VOLANTE	VOLANT
21	70991131		⊣ 3408358 M91		1	VOLANTE	FLYWHEEL	VOLANTE	VOLANT
21	3408364 M91	(B)	⊣ 70991043		1	VOLANTE	FLYWHEEL	VOLANTE	VOLANT
21	70991043		⊣ 3408364 M91		1	VOLANTE	FLYWHEEL	VOLANTE	VOLANT
22	3408357 M1	21	⊣ 0410236		1	CREMALHEIRA	STARTER RING	CORONA	COURONNE
22	0410236		⊣ 3408357 M1		1	CREMALHEIRA	STARTER RING	CORONA	COURONNE
23	3408355 M1		⊣ 0921062		3	ARRUELA	WASHER	ARANDELA	RONDELLE
23	0921062		⊣ 3408355 M1		3	ARRUELA	WASHER	ARANDELA	RONDELLE
24	361575 X1		⊣ 70740069		6	PARAFUSO	BOLT	TORNILLO	VIS
24	70740069		⊣ 361575 X1		6	PARAFUSO	BOLT	TORNILLO	VIS
24	354393 X1	(B)	⊣ 70740064		6	PARAFUSO	BOLT	TORNILLO	VIS
24	70740064		⊣ 354393 X1		6	PARAFUSO	BOLT	TORNILLO	VIS

(A) ⊣ CD 8441B014287E

(B) USADOS SOMENTE COM EMBREAGEM DUPLA
USED ONLY WITH DUAL CLUTCH
USADO SOLAMENTE CON EMBRAGUE DOBLE
UTILISé SEULEMENT AVEC EMBRAYAGE DOUBLE

ÁRVORE DE MANIVELAS
CRANKSHAFT
CIGUEÑAL
VILEBREQUIN

AD3.152

1	3152163			1	ÁRVORE MANIVELAS	CRANKSHAFT	CIGUEÑAL	VILEBREQUIN
2	315250	1		1	JOGO CASQUILHOS	BEARING KIT	JUEGO COJINETES	JEU COUSSINETS
2	315250 A		:+.010"	X	JOGO CASQUILHOS	BEARING KIT	JUEGO COJINETES	JEU COUSSINETS
2	315250 B		:+.020"	X	JOGO CASQUILHOS	BEARING KIT	JUEGO COJINETES	JEU COUSSINETS
2	315250 C		:+.030"	X	JOGO CASQUILHOS	BEARING KIT	JUEGO COJINETES	JEU COUSSINETS
3	315270	1		1	JOGO CASQUILHOS	BEARING KIT	JUEGO COJINETES	JEU COUSSINETS
3	315270 A		:+.010"	X	JOGO CASQUILHOS	BEARING KIT	JUEGO COJINETES	JEU COUSSINETS
3	315270 B		:+.020"	X	JOGO CASQUILHOS	BEARING KIT	JUEGO COJINETES	JEU COUSSINETS
3	315270 C		:+.030"	X	JOGO CASQUILHOS	BEARING KIT	JUEGO COJINETES	JEU COUSSINETS
4	3152148	1		1	JOGO ARRUELAS	WASHER KIT	JUEGO ARANDELAS	JEU RONDELLES
4	3152148		:+.0075"	X	JOGO ARRUELAS	WASHER KIT	JUEGO ARANDELAS	JEU RONDELLES
5	420361			3	BIELA	CONNECTING ROD	BIELA	BIELLE
6	0095250	5		6	PARAFUSO	BOLT	TORNILLO	VIS
7	33221319	5		6	PORCA	NUT	TUERCA	ÉCROU
8	0050119	5		3	BUCHA	BUSH	BUJE	BAGUE
9	3152164			3	PISTÃO	PISTON	PISTóN	PISTON
10	70170024	9		6	ANEL TRAVA	CIRCLIP	ARO RETéN	CIRCLIP
11	3152165			3	JOGO ANéIS	RING KIT	JUEGO DE AROS	JEU SEGMENTS
12	31328241			2	CONTRAPESO	WEIGHT	CONTRAPESO	MASSE
13	0096636			4	PARAFUSO	BOLT	TORNILLO	VIS
14	70500001			1	CHAVETA	KEY	CHAVETA	CLAVETTE
15	0330811			1	ESPAÇADOR	SPACER	ESPACIADOR	ENTRETOISE
16	0410132			1	ENGRENAGEM	GEAR	ENGRANAJE	PIGNON
17	33176308			1	DEFLETOR	DEFLECTOR	DEFLECTOR	DéFLECTEUR
18	70670152			1	POLIA	PULLEY	POLEA	POULIE
19	70920009			1	ARRUELA	WASHER	ARANDELA	RONDELLE
20	70090011			1	PARAFUSO	BOLT	TORNILLO	VIS
21	3408364 M91		⊀ 70991043	1	VOLANTE	FLYWHEEL	VOLANTE	VOLANT
21	70991043		⊀ 3408364 M91	1	VOLANTE	FLYWHEEL	VOLANTE	VOLANT
22	3408357 M1	21	⊀ 0410236	1	CREMALHEIRA	STARTER RING	CORONA	COURONNE
22	0410236	21	⊀ 3408357 M1	1	CREMALHEIRA	STARTER RING	CORONA	COURONNE
23	3408355 M1		⊀ 0921062	3	ARRUELA	WASHER	ARANDELA	RONDELLE
23	0921062		⊀ 3408355 M1	3	ARRUELA	WASHER	ARANDELA	RONDELLE
24	354393 X1		⊀ 70740064	6	PARAFUSO	BOLT	TORNILLO	VIS
24	70740064		⊀ 354393 X1	6	PARAFUSO	BOLT	TORNILLO	VIS

ÁRVORE DE MANIVELAS
CRANKSHAFT
CIGUEÑAL
VILEBREQUIN

AD3.152

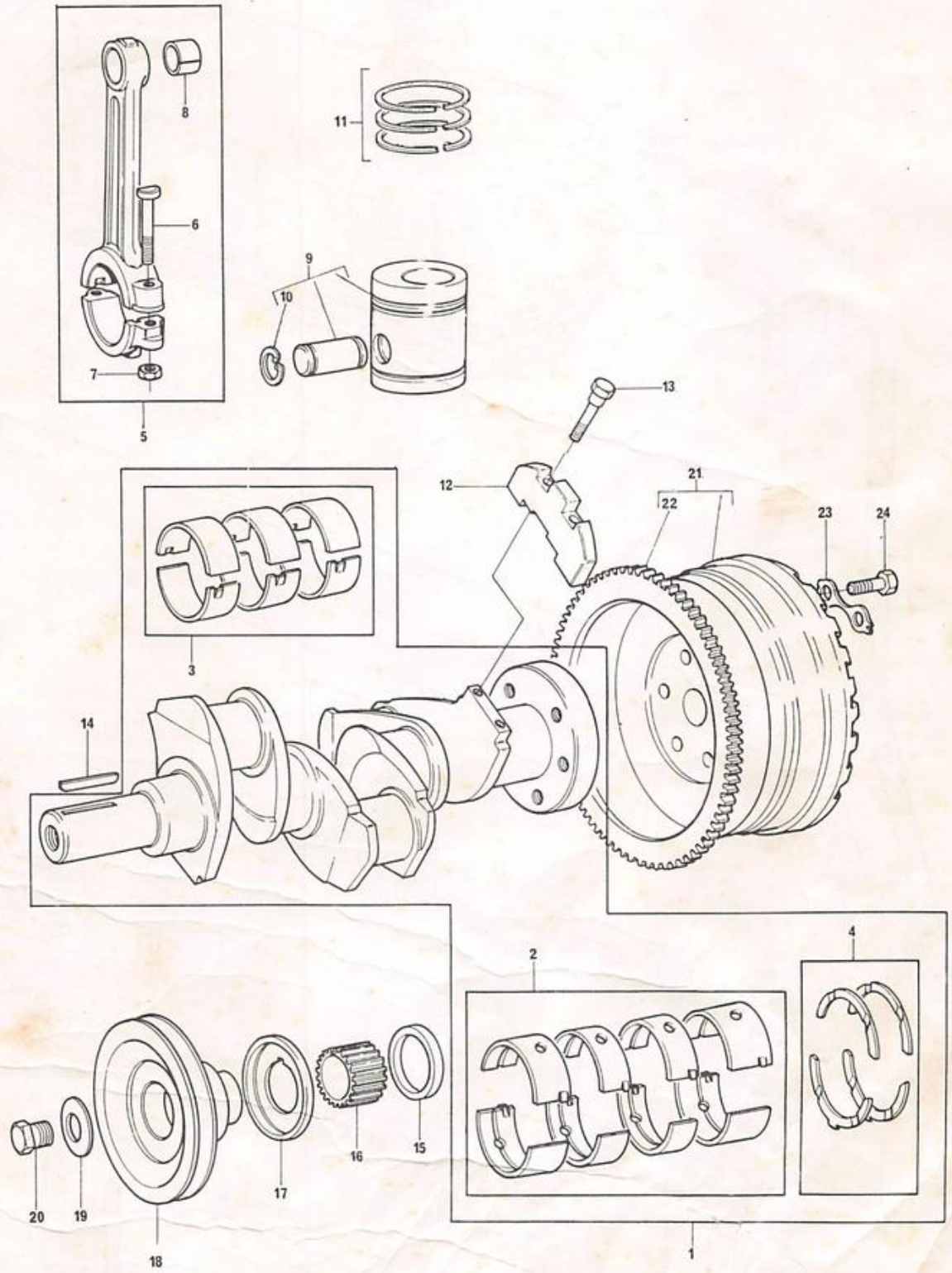

TAMPA DO CABEÇOTE
CYLINDER HEAD COVER
TAPA DE CULATA
CACHE CULBUTEURS

A3.152

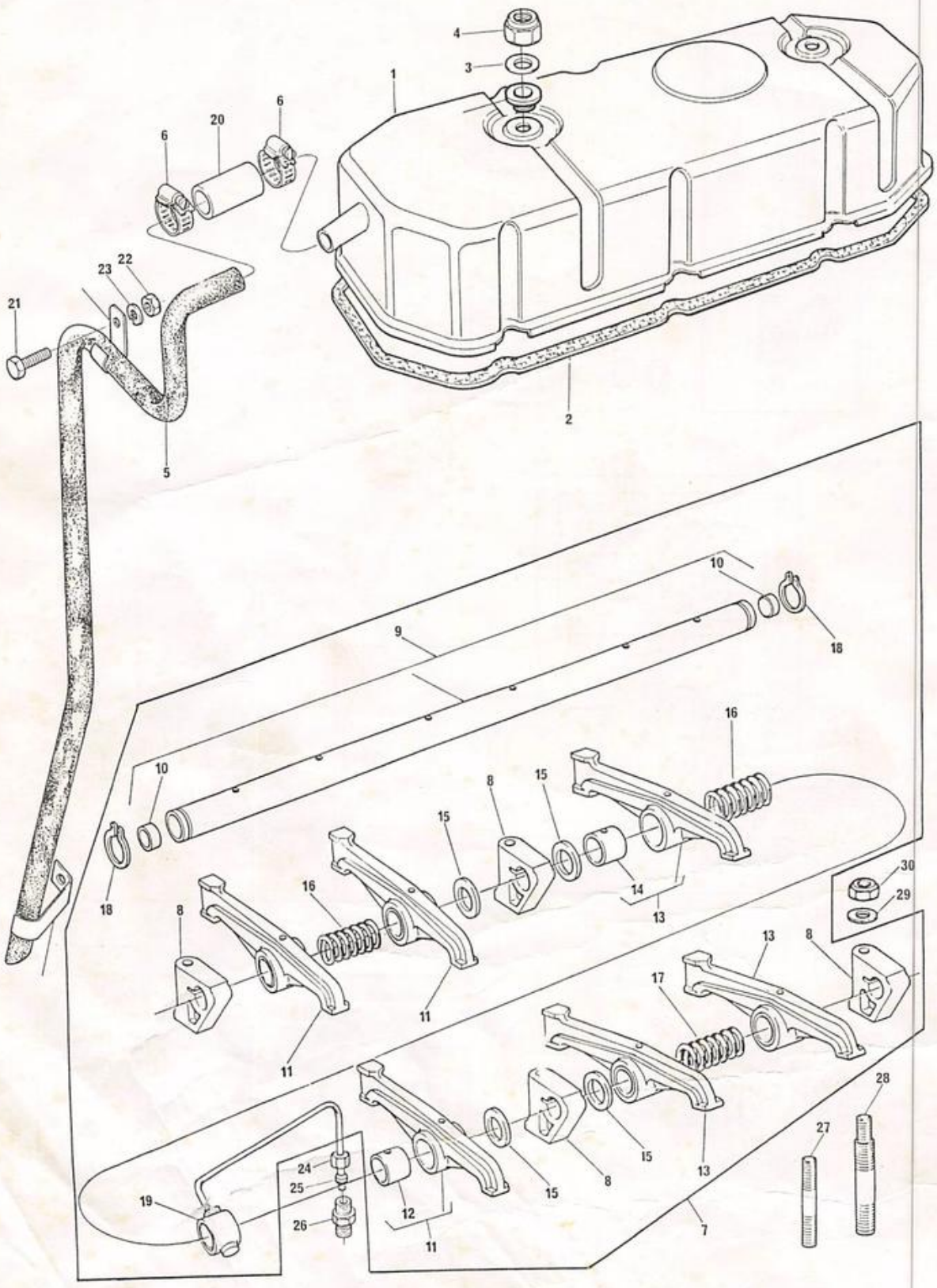

TAMPA DO CABEÇOTE
CYLINDER HEAD COVER
TAPA DE CULATA
CACHE CULBUTEURS

A3.152

1	37188519		1	TAMPA	COVER	TAPA	COUVERCLE
2	0490491		1	JUNTA	JOINT	JUNTA	JOINT
3	0920106		2	ARRUELA	WASHER	ARANDELA	RONDELLE
4	0576102		2	PORCA	NUT	TUERCA	ÉCROU
5	0999757		1	TUBO	PIPE	CAÑO	TUYAUTERIE
6	70180055		2	BRAÇADEIRA	CLAMP	ABRAZADERA	COLLIER
7	315288		1	EIXO BALANCEIRO	ROCKERSHAFT ASSY	EJE BALANCINES	RAMPE CULBUTEURS
8	70100303	7	4	SUPORTE	BRACKET	SOPORTE	SUPPORT
9	3152130	7	1	EIXO	SHAFT	EJE	ARBRE
10	0650507	9	2	BUJÃO	PLUG	TAPÓN	BOUCHON
11	70990676	7 ▶	3	BALANCEIRO	ROCKER LEVER	BALANCÍN	CULBUTEUR
12	70050030	11	3	BUCHA	BUSH	BUJE	BAGUE
13	70990677	7 ◀	3	BALANCEIRO	ROCKER LEVER	BALANCÍN	CULBUTEUR
14	70050030	13	3	BUCHA	BUSH	BUJE	BAGUE
15	0330505	7	4	DISTACIADOR	SPACER	ESPACIADOR	ENTRETOISE
16	0780005	7	2	MOLA	SPRING	RESORTE	RESSORT
17	0780175	7	1	MOLA	SPRING	RESORTE	RESSORT
18	0170033	7	2	ANEL TRAVA	CIRCLIP	ARO RETÉN	CIRCLIP
19	0993257	7	1	TUBO	PIPE	CAÑO	TUYAUTERIE
20	0202058		1	MANGUEIRA	HOSE	MANGUERA	DURITE
21	0096213		1	PARAFUSO	BOLT	TORNILLO	VIS
22	0576002		1	PORCA	NUT	TUERCA	ÉCROU
23	0920053		1	ARRUELA	WASHER	ARANDELA	RONDELLE
24	0576111		1	PORCA	NUT	TUERCA	ÉCROU
25	0566002		1	OLIVA	OLIVE	OLIVA	OLIVE
26	33555127		1	CONEXÃO	CONNECTION	CONEXIÓN	RACCORD
27	0826469		2	PRISIONEIRO	STUD	ESPÁRRAGO	GOUJON
28	32754412		2	PRISIONEIRO	STUD	ESPÁRRAGO	GOUJON
29	0920004		4	ARRUELA	WASHER	ARANDELA	RONDELLE
30	0576051		4	PORCA	NUT	TUERCA	ÉCROU

TAMPA DO CABEÇOTE
CYLINDER HEAD COVER
TAPA DE CULATA
CACHE CULBUTEURS

AD3.152

1	70992199		1	TAMPA CABEÇOTE..	COVER.....	TAPA.....	COUVERCLE.....
2	36811115		1	JUNTA.....	JOINT.....	JUNTA.....	JOINT.....
3	0576102		2	PORCA.....	NUT.....	TUERCA.....	ÉCROU.....
4	0920497		2	ARRUELA.....	WASHER.....	ARANDELA.....	RONDELLE.....
5	70920080		2	VEDADOR.....	SEAL.....	RETéN.....	GUARNITURE.....
6	3152139		1	EIXO BALANCEIRO.	ROCKERSHAFT ASSY	EJE BALANCINES..	RAMPE CULBUTEURS
7	3152130	6	1	EIXO.....	SHAFT.....	EJE.....	ARBRE.....
8	0650507	7	2	BUJÃO.....	PLUG.....	TAPóN.....	BOUCHON.....
9	70100303	6	4	SUPORTE.....	BRACKET.....	SOPORTE.....	SUPPORT.....
10	70990676	6 ▶	3	BALANCEIRO.....	ROCKER LEVER....	BALANCíN.....	CULBUTEUR.....
11	70050030	10	3	BUCHA.....	BUSH.....	BUJE.....	BAGUE.....
12	70990677	6 ◀	3	BALANCEIRO.....	ROCKER LEVER....	BALANCíN.....	CULBUTEUR.....
13	70050030	12	3	BUCHA.....	BUSH.....	BUJE.....	BAGUE.....
14	0330505	6	5	DISTACIADOR.....	SPACER.....	ESPACIADOR.....	ENTRETOISE.....
15	0780005	6	2	MOLA.....	SPRING.....	RESORTE.....	RESSORT.....
16	0780175	6	1	MOLA.....	SPRING.....	RESORTE.....	RESSORT.....
17	0170033	6	2	ANEL.....	RING.....	ANILLO.....	ANNEAU.....
18	35568352	6	1	TUBO.....	PIPE.....	CAÑO.....	TUYAUTERIE.....
19	70620711		1	MANGUEIRA.....	HOSE.....	MANGUERA.....	DURITE.....
20	70180055		1	BRAÇADEIRA.....	CLAMP.....	ABRAZADERA.....	COLLIER.....
21	0180165		2	PRESILHA.....	CLIP.....	SUJETADOR.....	AGRAFE.....
22	0096241		1	PARAFUSO.....	BOLT.....	TORNILLO.....	VIS.....
23	0920053		1	ARRUELA.....	WASHER.....	ARANDELA.....	RONDELLE.....
24	0920003		1	ARRUELA.....	WASHER.....	ARANDELA.....	RONDELLE.....
25	0576002		1	PORCA.....	NUT.....	TUERCA.....	ÉCROU.....
26	2214209		2	PRISIONEIRO.....	STUD.....	ESPÁRRAGO.....	GOUJON.....
27	32754435		2	PRISIONEIRO.....	STUD.....	ESPÁRRAGO.....	GOUJON.....
28	0920004		4	ARRUELA.....	WASHER.....	ARANDELA.....	RONDELLE.....
29	0576051		4	PORCA.....	NUT.....	TUERCA.....	ÉCROU.....
30	0206002		1	UNIÃO.....	UNION.....	UNION.....	RACCORD.....

TAMPA DO CABEÇOTE
CYLINDER HEAD COVER
TAPA DE CULATA
CACHE CULBUTEURS

AD3.152

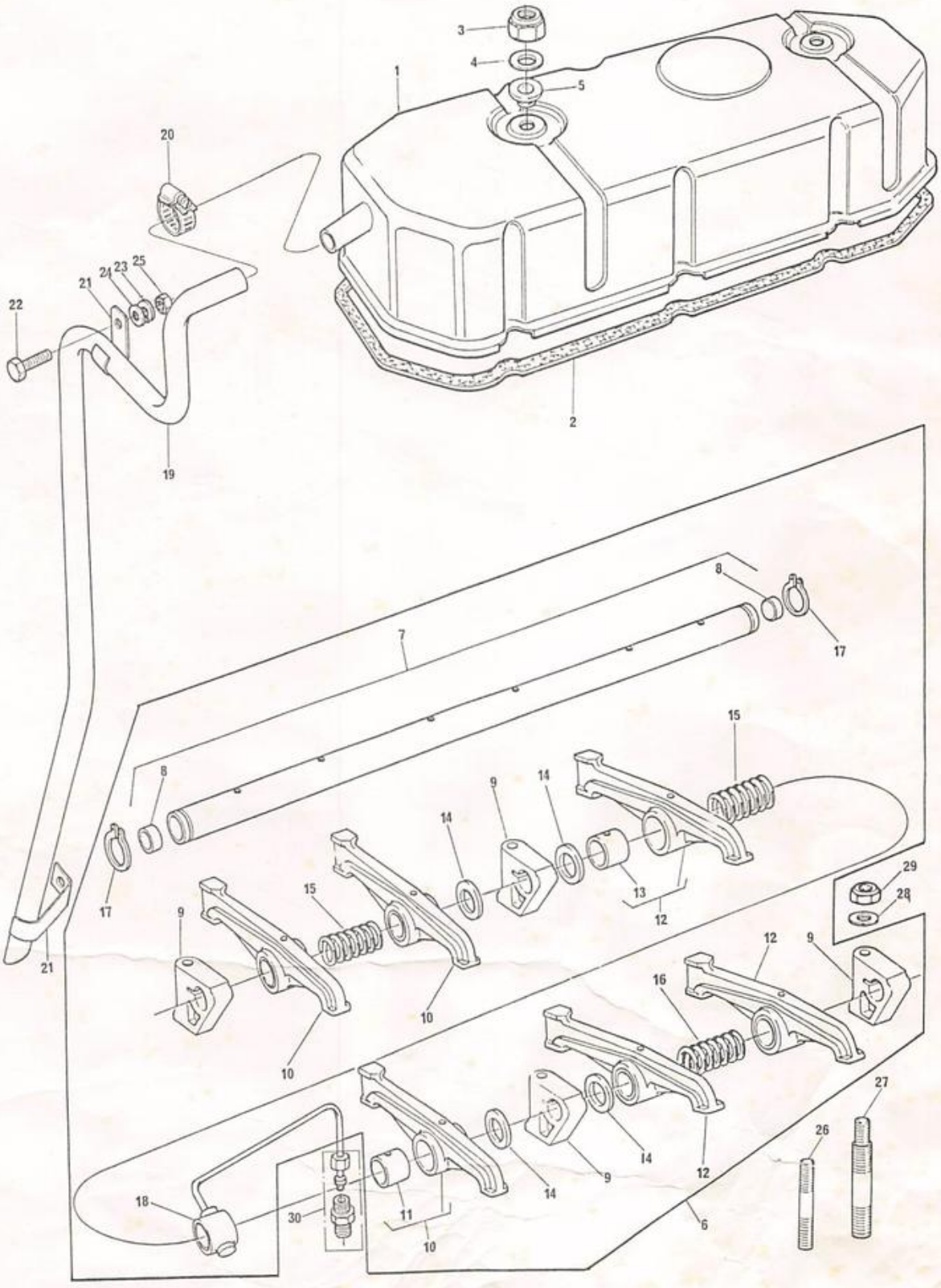

SISTEMA DE ADMISSÃO E ESCAPE DE AR
AIR INDUCTION AND EXHAUST SYSTEM
SISTEMA DE ADMISIóN Y ESCAPE DE AIRE
SYSTEME D'ADMISSION ET EXHAUSTION D'AIR

A3.152

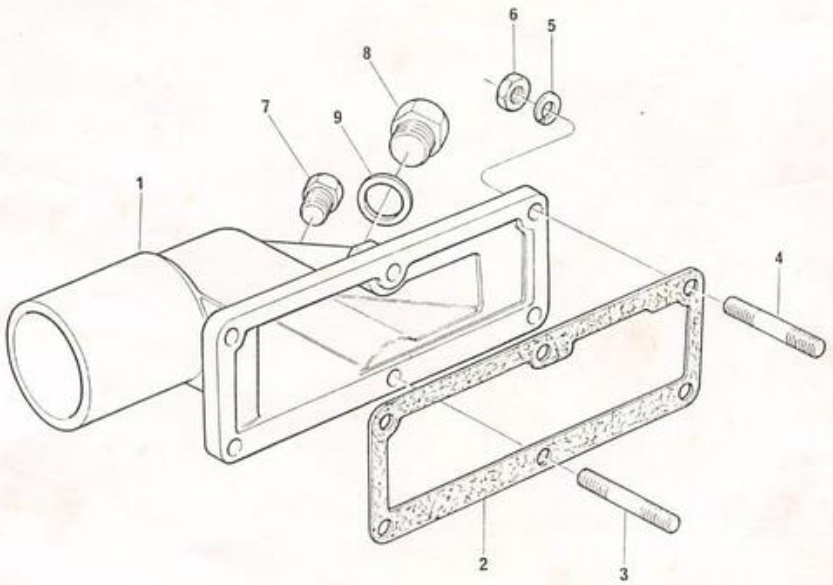

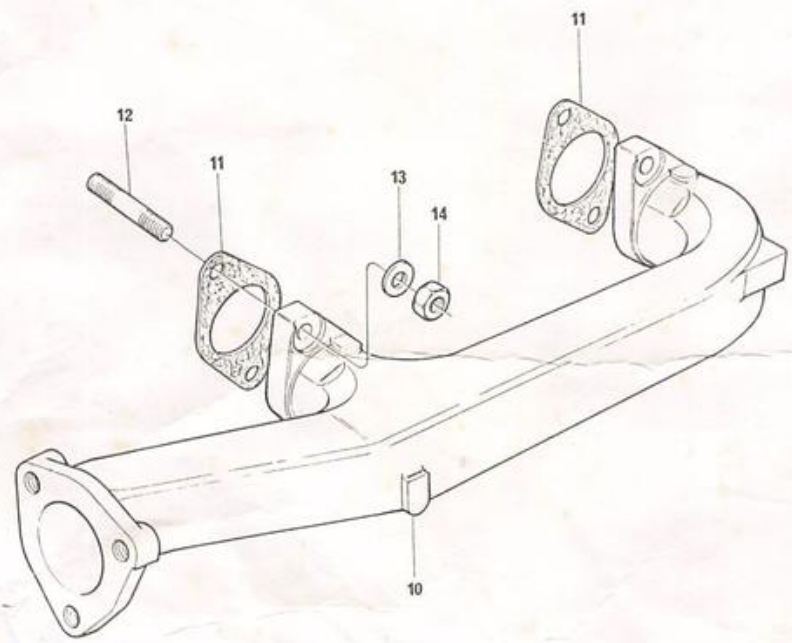

SISTEMA DE ADMISSÃO E ESCAPE DE AR
AIR INDUCTION AND EXHAUST SYSTEM
SISTEMA DE ADMISIóN Y ESCAPE DE AIRE
SYSTEME D'ADMISSION ET EXHAUSTION D'AIR

A3.152

1	37765841	1	COLETOR ADMISSÃO	MANIFOLD	MÚLTIPLE	COLLECTEUR
2	0490738	1	JUNTA	JOINT	JUNTA	JOINT
3	0826223	4	PRISIONEIRO	STUD	ESPÁRRAGO	GOUJON
4	0826276	2	PRISIONEIRO	STUD	ESPÁRRAGO	GOUJON
5	0920053	6	ARRUELA	WASHER	ARANDELA	RONDELLE
6	0576002	6	PORCA	NUT	TUERCA	éCROU
7	0650204	1	BUJÃO	PLUG	TAPóN	BOUCHON
8	80650722	1	BUJÃO	PLUG	TAPóN	BOUCHON
9	70920065	1	ARRUELA	WASHER	ARANDELA	RONDELLE
10	70540060	1	COLETOR ESCAPE	MANIFOLD	MÚLTIPLE	COLLECTEUR
11	0490481	2	JUNTA	JOINT	JUNTA	JOINT
12	0826243	4	PRISIONEIRO	STUD	ESPÁRRAGO	GOUJON
13	0920003	4	ARRUELA	WASHER	ARANDELA	RONDELLE
14	0576064	4	PORCA	NUT	TUERCA	éCROU

SISTEMA DE ADMISSÃO E ESCAPE DE AR
AIR INDUCTION AND EXHAUST SYSTEM
SISTEMA DE ADMISIóN Y ESCAPE DE AIRE
SYSTEME D'ADMISSION ET EXHAUSTION D'AIR

AD3.152

1	37786351	1	COLETOR	MANIFOLD	MÚLTIPLE	COLLECTEUR
2	36867153	1	JUNTA	JOINT	JUNTA	JOINT
3	0746019	5	PARAFUSO	BOLT	TORNILLO	VIS
4	0920052	7	ARRUELA	WASHER	ARANDELA	RONDELLE
5	0096042	2	PARAFUSO	BOLT	TORNILLO	VIS
6	0650204	1	BUJÃO	PLUG	TAPóN	BOUCHON
7	37781571	1	COLETOR	MANIFOLD	MÚLTIPLE	COLLECTEUR
8	36862143	2	JUNTA	JOINT	JUNTA	JOINT
9	0826232	4	PRISIONEIRO	STUD	ESPÁRRAGO	GOUJON
10	0920003	4	ARRUELA	WASHER	ARANDELA	RONDELLE
11	0576064	4	PORCA	NUT	TUERCA	ÉCROU
12	80650722	1	BUJÃO	PLUG	TAPóN	BOUCHON
13	70920065	1	ARRUELA	WASHER	ARANDELA	RONDELLE

SISTEMA DE ADMISSÃO E ESCAPE DE AR
AIR INDUCTION AND EXHAUST SYSTEM
SISTEMA DE ADMISIóN Y ESCAPE DE AIRE
SYSTEME D'ADMISSION ET EXHAUSTION D'AIR

AD3.152

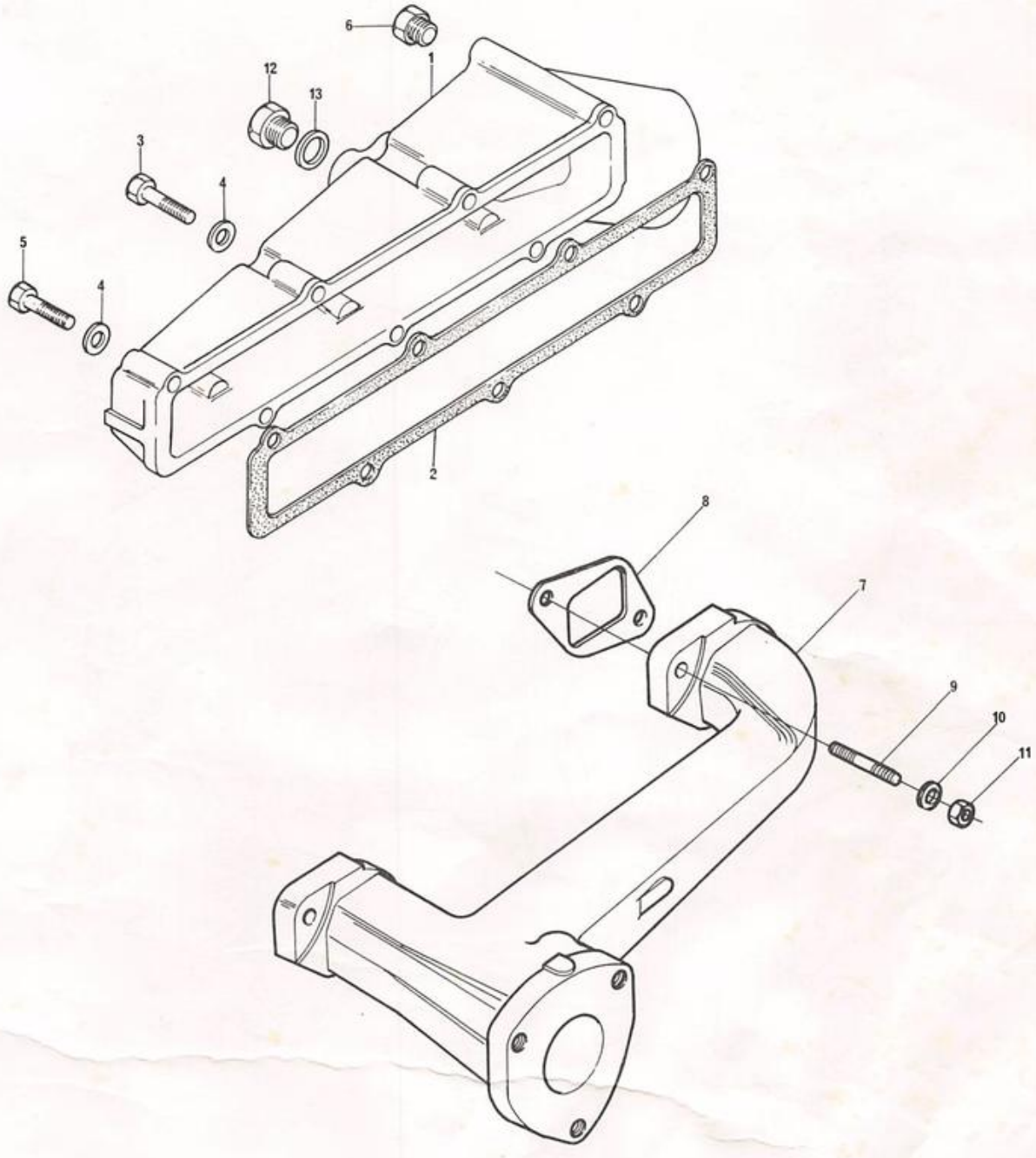

DISTRIBUIÇÃO
TIMING GEAR
DISTRIBUCIóN
DISTRIBUTION

A3.152

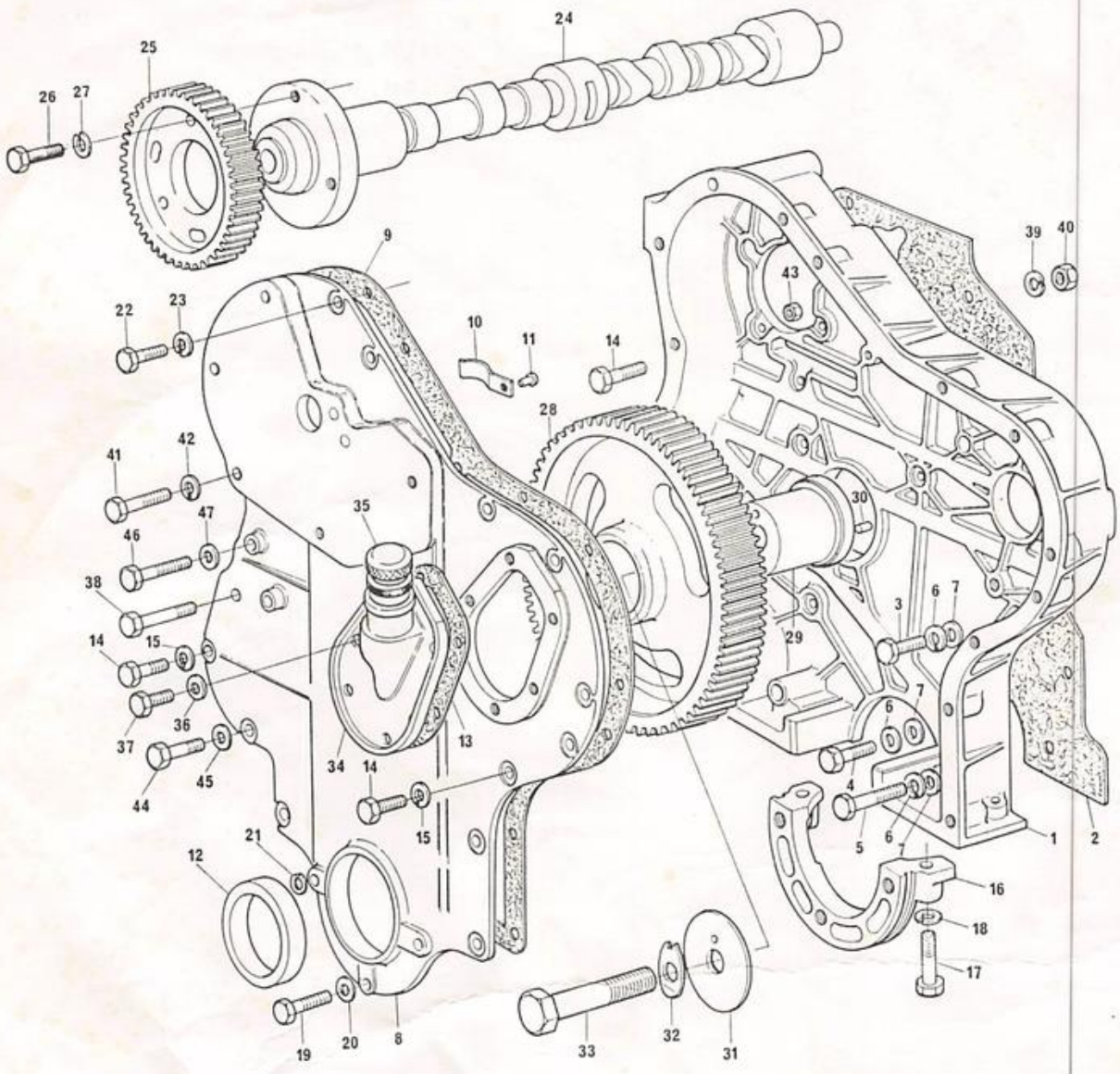

DISTRIBUIÇÃO
TIMING GEAR
DISTRIBUCIóN
DISTRIBUTION

A3.152

1	70250025		1	CAIXA DISTRIB.	HOUSING	CAJA	CARTER
2	36814121		1	JUNTA	JOINT	JUNTA	JOINT
3	0746254		9	PARAFUSO	BOLT	TORNILLO	VIS
4	0746355		3	PARAFUSO	BOLT	TORNILLO	VIS
5	0096234		2	PARAFUSO	BOLT	TORNILLO	VIS
6	0920299		14	ARRUELA	WASHER	ARANDELA	RONDELLE
7	33114118		14	CALÇO	SHIM	SUPLEMENTO	CALE
8	315280		1	TAMPA	COVER	TAPA	COUVERCLE
9	36813136	8	1	JUNTA	JOINT	JUNTA	JOINT
10	0780067	8	1	MOLA	SPRING	RESORTE	RESSORT
11	0690061	8	1	REBITE	RIVET	REMACHE	RIVET
12	70730016	8	1	RETENTOR	SEAL	RETéN	BAGUE éTANCHéITé
13	36862512	8	1	JUNTA	JOINT	JUNTA	JOINT
14	0748354		9	PARAFUSO	BOLT	TORNILLO	VIS
15	0920052		9	ARRUELA	WASHER	ARANDELA	RONDELLE
16	37354301		1	TAMPA	COVER	TAPA	COUVERCLE
17	0096232		2	PARAFUSO	BOLT	TORNILLO	VIS
18	0920053		2	ARRUELA	WASHER	ARANDELA	RONDELLE
19	0748405		3	PARAFUSO	BOLT	TORNILLO	VIS
20	0920106		1	ARRUELA	WASHER	ARANDELA	RONDELLE
21	0920053		2	ARRUELA	WASHER	ARANDELA	RONDELLE
22	0748414		2	PARAFUSO	BOLT	TORNILLO	VIS
23	0920053		2	ARRUELA	WASHER	ARANDELA	RONDELLE
24	70140006		1	ÁRVORE COMANDO	CAMSHAFT	ÁRBOL DE LEVAS	ARBRE A CAMES
25	70410001		1	ENGRENAGEM	GEAR	ENGRANAJE	PIGNON
26	0746214		3	PARAFUSO	BOLT	TORNILLO	VIS
27	0920053		3	ARRUELA	WASHER	ARANDELA	RONDELLE
28	31164362		1	ENGRENAGEM	GEAR	ENGRANAJE	PIGNON
29	0995447		1	CUBO	HUB	CUBO	MOYEU
30	0350005		1	PINO	PIN	PERNO	AXE
31	0940738		1	PLACA	PLATE	PLACA	PLAQUE
32	0920883		1	ARRUELA	WASHER	ARANDELA	RONDELLE
33	0095199		1	PARAFUSO	BOLT	TORNILLO	VIS
34	70990194		1	BOCAL	FILLER	LLENADOR	REMPLISSEUR
35	70150038		1	TAMPA	COVER	TAPA	COUVERCLE
36	2411151		6	ARRUELA	WASHER	ARANDELA	RONDELLE
37	0748352		6	PARAFUSO	BOLT	TORNILLO	VIS
38	0096440		1	PARAFUSO	BOLT	TORNILLO	VIS
39	0920054		2	ARRUELA	WASHER	ARANDELA	RONDELLE
40	0576051		2	PORCA	NUT	TUERCA	éCROU
41	0096214		2	PARAFUSO	BOLT	TORNILLO	VIS
42	0920053		2	ARRUELA	WASHER	ARANDELA	RONDELLE
43	0576002		2	PORCA	NUT	TUERCA	éCROU
44	70740042		1	PARAFUSO	BOLT	TORNILLO	VIS
45	0920004		1	ARRUELA	WASHER	ARANDELA	RONDELLE
46	0748412		1	PARAFUSO	BOLT	TORNILLO	VIS
47	2411152		1	ARRUELA	WASHER	ARANDELA	RONDELLE

DISTRIBUIÇÃO
TIMING GEAR
DISTRIBUCIóN
DISTRIBUTION

AD3.152

1	70250025	1	CAIXA	BOX	CAJA	BOíTE
2	36814121	1	JUNTA	JOINT	JUNTA	JOINT
3	0746254	9	PARAFUSO	BOLT	TORNILLO	VIS
4	0746355	3	PARAFUSO	BOLT	TORNILLO	VIS
5	0096234	2	PARAFUSO	BOLT	TORNILLO	VIS
6	0920053	14	ARRUELA	WASHER	ARANDELA	RONDELLE
7	70240231	1	TAMPA	COVER	TAPA	COUVERCLE
8	32452113	1	PINO	PIN	PERNO	AXE
9	0780067	1	MOLA	SPRING	RESORTE	RESSORT
10	0690061	1	REBITE	RIVET	REMACHE	RIVET
11	36813136	1	JUNTA	JOINT	JUNTA	JOINT
12	0748354	9	PARAFUSO	BOLT	TORNILLO	VIS
13	0920052	9	ARRUELA	WASHER	ARANDELA	RONDELLE
14	37354301	1	TAMPA	COVER	TAPA	COUVERCLE
15	0096232	2	PARAFUSO	BOLT	TORNILLO	VIS
16	0920053	6	ARRUELA	WASHER	ARANDELA	RONDELLE
17	70730016	1	RETENTOR	SEAL	RETéN	BAGUE éTANCHéITé
18	0748405	3	PARAFUSO	BOLT	TORNILLO	VIS
19	0920106	1	ARRUELA	WASHER	ARANDELA	RONDELLE
20	0748414	2	PARAFUSO	BOLT	TORNILLO	VIS
21	70140006	1	ÁRVORE COMANDO	CAMSHAFT	ÁRBOL DE LEVAS	ARBRE A CAMES
22	70410001	1	ENGRENAGEM	GEAR	ENGRANAJE	PIGNON
23	0746214	3	PARAFUSO	BOLT	TORNILLO	VIS
24	0920053	3	ARRUELA	WASHER	ARANDELA	RONDELLE
25	31164362	1	ENGRENAGEM	GEAR	ENGRANAJE	PIGNON
26	0995447	1	CUBO	HUB	CUBO	MOYEU
27	0350005	1	PINO GUíA	DOWEL	ESPIGA	PION
28	0940738	1	PLACA	PLATE	PLACA	PLAQUE
29	0920883	1	ARRUELA	WASHER	ARANDELA	RONDELLE
30	33115408	1	ARRUELA	WASHER	ARANDELA	RONDELLE
31	0095199	1	PARAFUSO	BOLT	TORNILLO	VIS
32	70990194	1	BOCAL	FILLER	LLENADOR	REMPLISSEUR
33	70150038	1	TAMPA	COVER	TAPA	COUVERCLE
34	36862512	1	JUNTA	JOINT	JUNTA	JOINT
35	0748352	6	PARAFUSO	BOLT	TORNILLO	VIS
36	2411151	6	ARRUELA	WASHER	ARANDELA	RONDELLE
37	70740082	2	PARAFUSO	BOLT	TORNILLO	VIS
38	0920054	2	ARRUELA	WASHER	ARANDELA	RONDELLE
39	2238153	2	PORCA	NUT	TUERCA	éCROU

DISTRIBUIÇÃO
TIMING GEAR
DISTRIBUCIóN
DISTRIBUTION

AD3.152

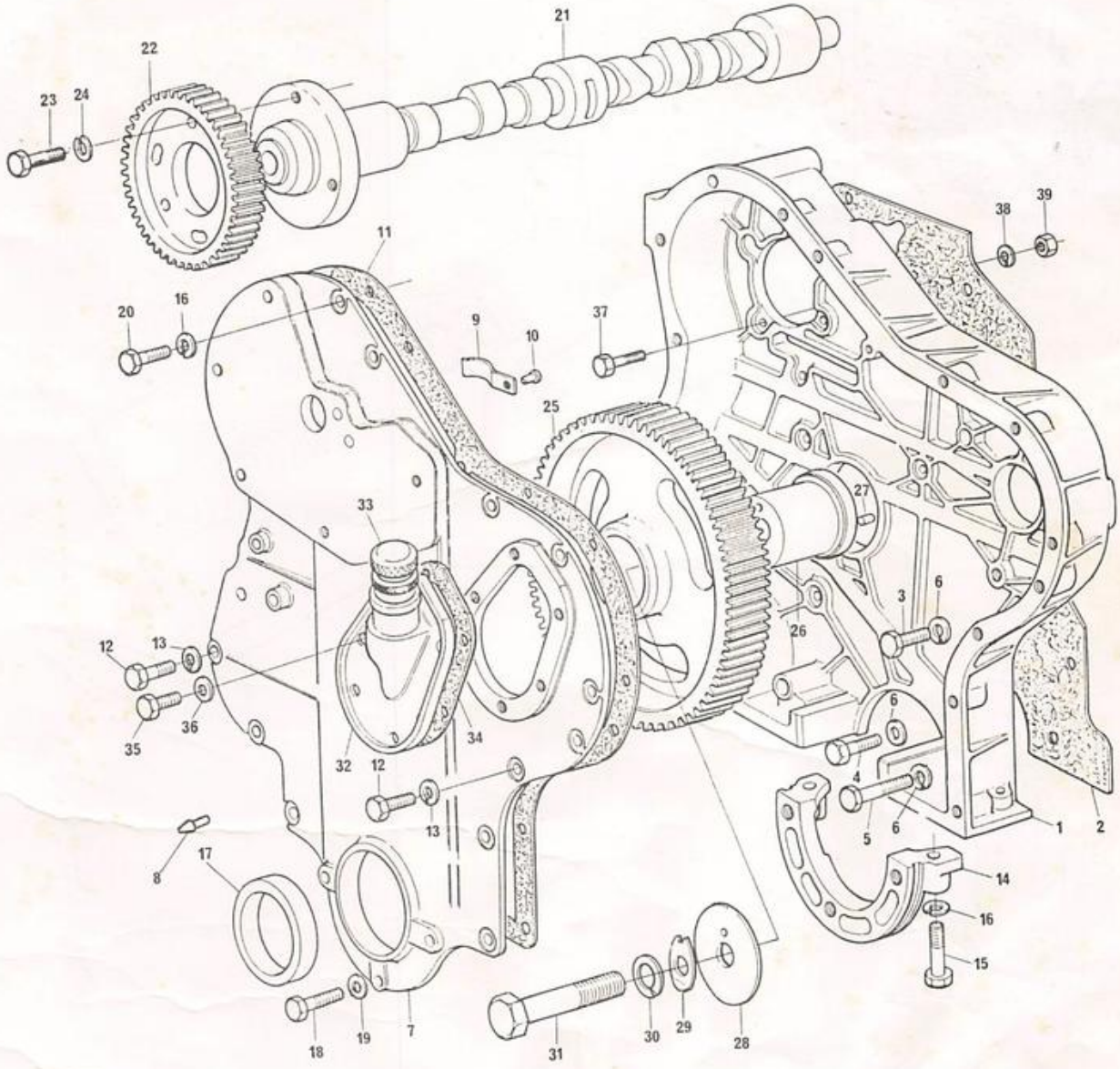

BOMBA DE óLEO LUBRIFICANTE
LUBRICATING OIL PUMP
BOMBA DE ACEITE LUBRICANTE
POMPE À HUILE LUBRIFIANTE

A3.152 / AD3.152

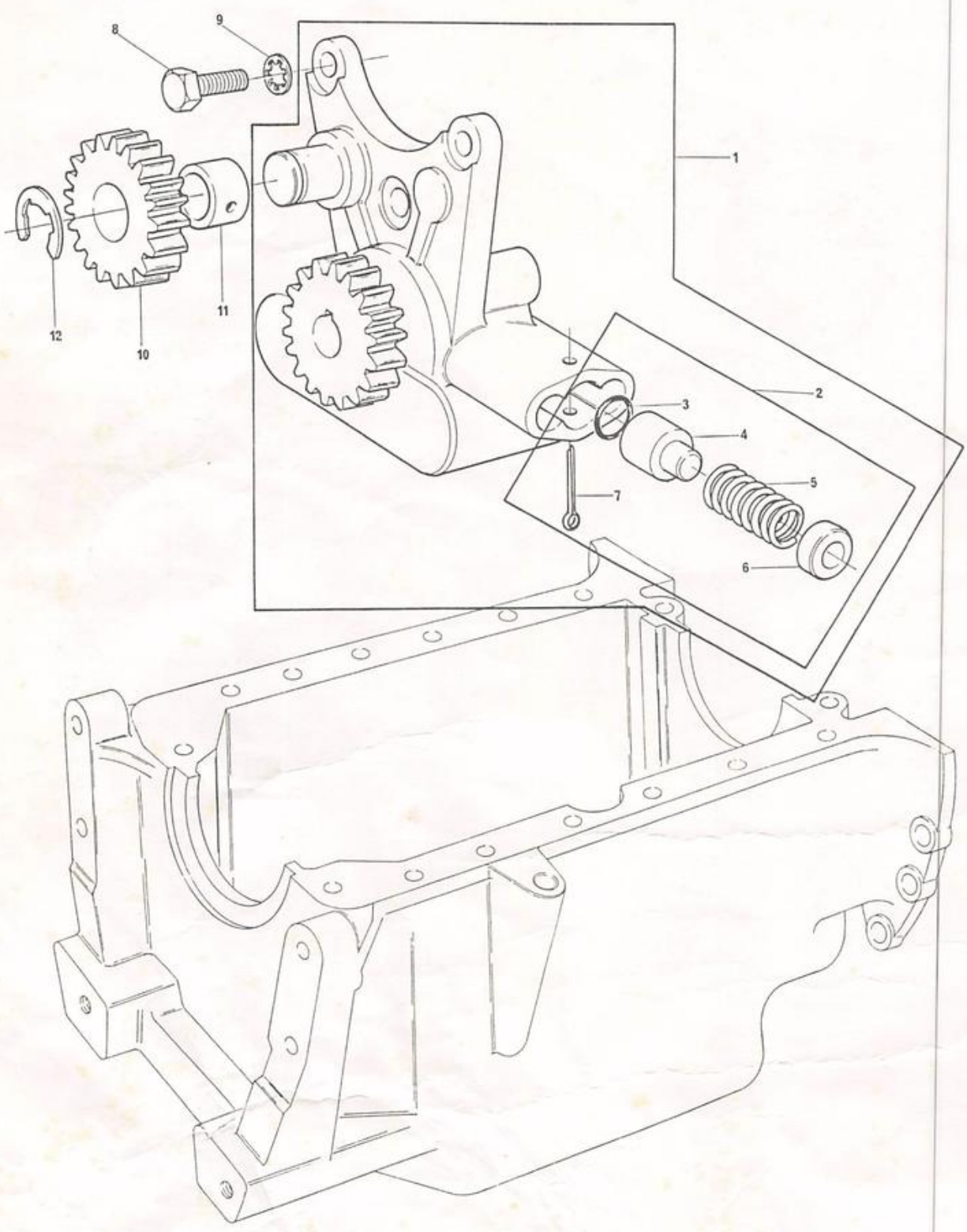

BOMBA DE óLEO LUBRIFICANTE
LUBRICATING OIL PUMP
BOMBA DE ACEITE LUBRICANTE
POMPE À HUILE LUBRIFIANTE

A3.152 / AD3.152

1	41314078		1	BOMBA DE óLEO...	PUMP.....	BOMBA.....	POMPE.....
2	3152125	1	1	JOGO DE REPARO..	REPAIR KIT.....	JUEGO REPARACIóN	JEU RéPARATION..
2	3152126	1 (A)	1	JOGO DE REPARO..	REPAIR KIT.....	JUEGO REPARACIóN	JEU RéPARATION..
3		2	1	ANEL "O".....	"O" RING.....	ARO SELLO.....	JOINT TORIQUE...
4		2	1	êMBOLO.....	PLUNGER.....	EMBOLO.....	PISTóN.....
5		2	1	MOLA.....	SPRING.....	RESORTE.....	RESSORT.....
6		2	1	CAPA.....	CAP.....	CASQUILLO.....	CUVETTE.....
7		2	1	CONTRAPINO.....	COTTER PIN.....	PASADOR DOBLE...	GOUPILLE.....
8	0746254		3	PARAFUSO.....	BOLT.....	TORNILLO.....	VIS.....
9	0920053		3	ARRUELA.....	WASHER.....	ARANDELA.....	RONDELLE.....
10	41115008		1	ENGRENAGEM.....	GEAR.....	ENGRANAJE.....	PIGNON.....
11	0050265	10	1	BUCHA.....	BUSH.....	BUJE.....	BAGUE.....
12	0180831		1	ANEL TRAVA.....	CIRCLIP.....	ARO RETéN.....	CIRCLIP.....

(A) USADO COM BOMBA DE óLEO ZF
USED WITH ZF OIL PUMP
USADO CON BOMBA DE ACEITE ZF
UTILISé AVEC POMPE À HUILE ZF

CARTER DE óLEO LUBRIFICANTE
LUBRICATING OIL SUMP
CÁRTER DE ACEITE LUBRICANTE
CARTER À HUILE LUBRIFIANTE

A3.152

1	70830069		1	CÁRTER	SUMP	CÁRTER	CARTER
2	0999694		1	JUNTA	JOINT	JUNTA	JOINT
3	36884109		2	JUNTA	JOINT	JUNTA	JOINT
4	2487004		1	BUJÃO	PLUG	TAPóN	BOUCHON
5	70920008		1	ARRUELA	WASHER	ARANDELA	RONDELLE
6	0096245		2	PARAFUSO	BOLT	TORNILLO	VIS
7	0920003		2	ARRUELA	WASHER	ARANDELA	RONDELLE
8	0920108		2	ARRUELA	WASHER	ARANDELA	RONDELLE
9	0826243		7	PRISIONEIRO	STUD	ESPÁRRAGO	GOUJON
10	0826265		5	PRISIONEIRO	STUD	ESPÁRRAGO	GOUJON
11	0576102		12	PORCA	NUT	TUERCA	éCROU
12	0826265		2	PRISIONEIRO	STUD	ESPÁRRAGO	GOUJON
13	0920053		2	ARRUELA	WASHER	ARANDELA	RONDELLE
14	0576002		2	PORCA	NUT	TUERCA	éCROU
15	70320005	(A)	1	VARETA	DISPTICK	VARILLA	JAUGE
15	31785003	(B)	1	VARETA	DISPTICK	VARILLA	JAUGE
16	70620102	(A)	1	TUBO	PIPE	CAÑO	TUYAUTERIE
16	70620666	(B)	1	TUBO	PIPE	CAÑO	TUYAUTERIE
17	0780310		1	MOLA	SPRING	RESORTE	RESSORT
18	0800099		1	PENEIRA	SCREEN	TAMIZ	TAMIS
19	35737169		1	TUBO SUCÇÃO	PIPE	CANO	TUYAU
20	0560244		1	OLIVA	OLIVE	OLIVA	OLIVE
21	33532121		1	PORCA	NUT	TUERCA	éCROU
22	0920298		1	ARRUELA	WASHER	ARANDELA	RONDELLE
23	0746051		1	PARAFUSO	BOLT	TORNILLO	VIS
24	34711129		1	TUBO SAíDA	PIPE	CAÑO	TUYAUTERIE
25	0560244		2	OLIVA	OLIVE	OLIVA	OLIVE
26	33532121		2	PORCA	NUT	TUERCA	éCROU
27	70990317		1	TUBO	PIPE	CAÑO	TUYAUTERIE
28	70200082		3	CONEXÃO	CONNECTION	CONEXIóN	RACCORD
29	35354251		1	TUBO	PIPE	CAÑO	TUYAUTERIE

(A) → CD 8568B16609E

(B) → CD 8568B16610E

CARTER DE óLEO LUBRIFICANTE
LUBRICATING OIL SUMP
CÁRTER DE ACEITE LUBRICANTE
CARTER À HUILE LUBRIFIANTE

A3.152

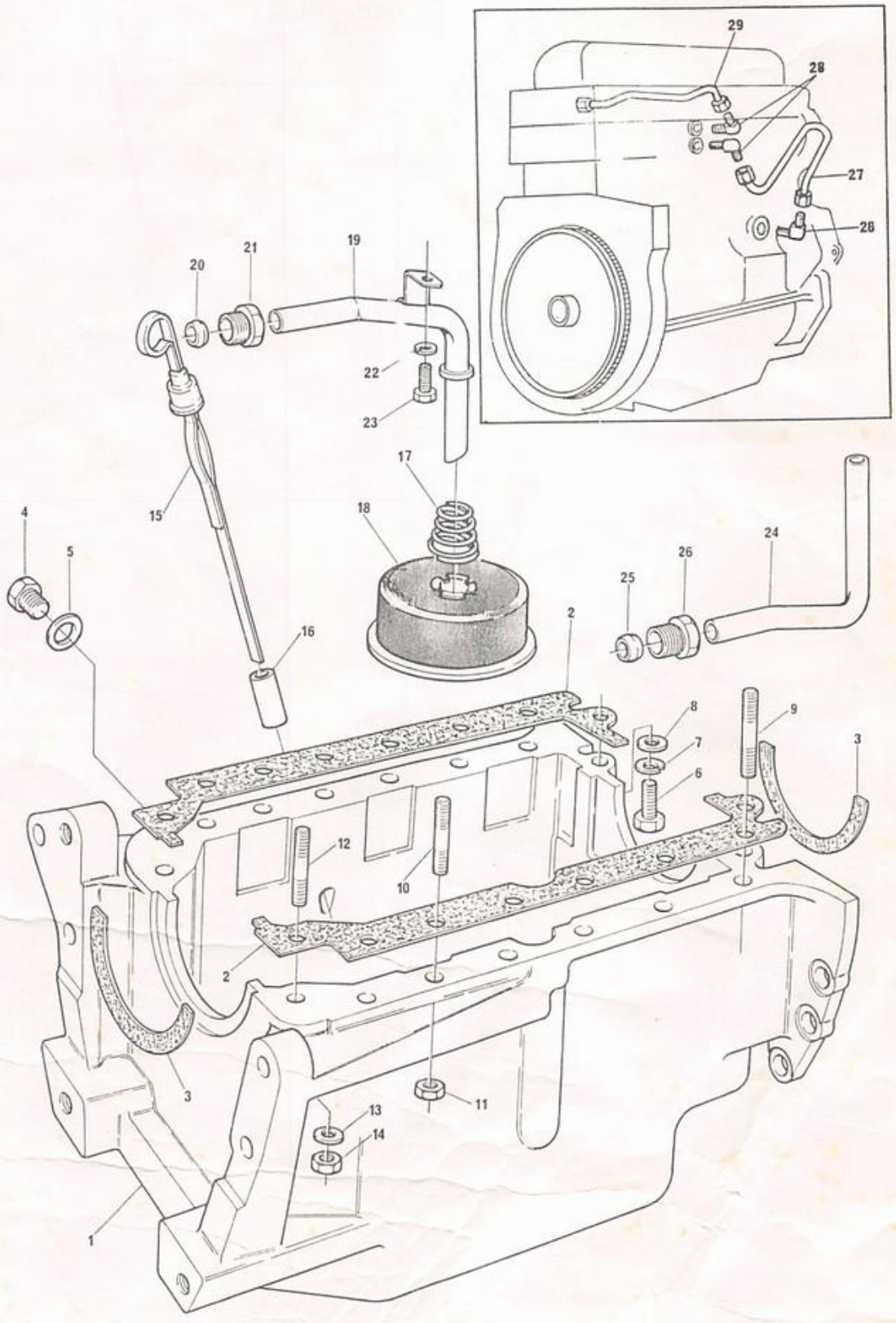

CARTER DE óLEO LUBRIFICANTE
LUBRICATING OIL SUMP
CáRTER DE ACEITE LUBRICANTE
CARTER À HUILE LUBRIFIANTE

AD3.152

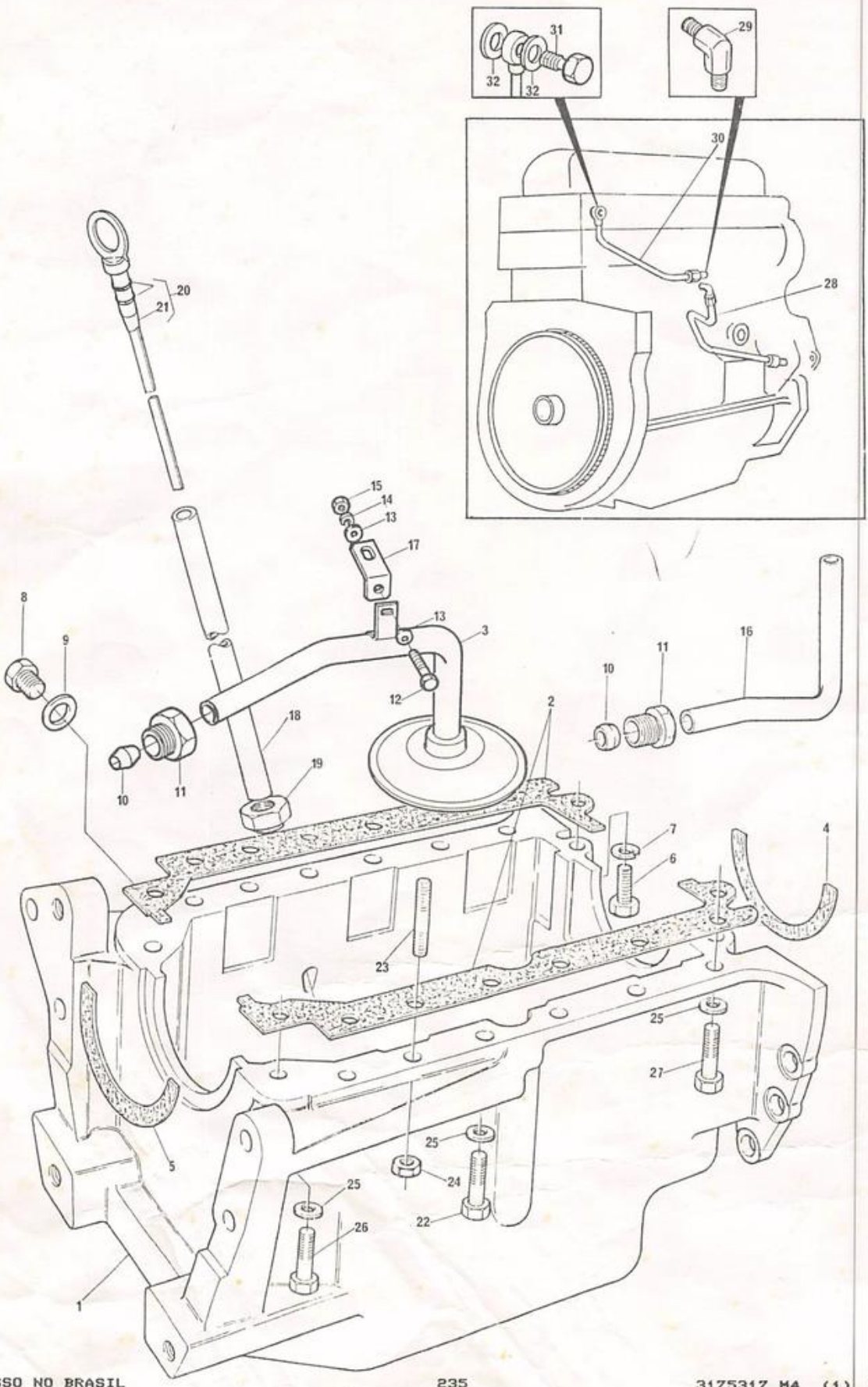

CARTER DE óLEO LUBRIFICANTE
LUBRICATING OIL SUMP
CÁRTER DE ACEITE LUBRICANTE
CARTER À HUILE LUBRIFIANTE

AD3.152

1	70830121		1	CÁRTER	SUMP	CÁRTER	CARTER
2	41424209		1	JUNTA	JOINT	JUNTA	JOINT
3	70992197		1	TUBO SUCÇÃO	PIPE	CANO	TUYAU
4	3688V002		1	JUNTA	JOINT	JUNTA	JOINT
5	3688V003		1	JUNTA	JOINT	JUNTA	JOINT
6	0096245		2	PARAFUSO	BOLT	TORNILLO	VIS
7	0920053		2	ARRUELA	WASHER	ARANDELA	RONDELLE
8	2487004		1	BUJÃO	PLUG	TAPóN	BOUCHON
9	70920008		1	ARRUELA	WASHER	ARANDELA	RONDELLE
10	0560244		3	OLIVA	OLIVE	OLIVA	OLIVE
11	33532121		3	PORCA	NUT	TUERCA	éCROU
12	0746052		2	PARAFUSO	BOLT	TORNILLO	VIS
13	0920002		3	ARRUELA	WASHER	ARANDELA	RONDELLE
14	0920052		2	ARRUELA	WASHER	ARANDELA	RONDELLE
15	0576001		1	PORCA	NUT	TUERCA	éCROU
16	34711129		1	TUBO	PIPE	CAÑO	TUYAUTERIE
17	70100595		1	SUPORTE	BRACKET	SOPORTE	SUPPORT
18	70620737		1	TUBO	PIPE	CAÑO	TUYAUTERIE
19	33533103		1	PORCA	NUT	TUERCA	éCROU
20	70320035		1	VARETA MEDIDORA	DIPSTICK	VARILLA NIVEL	JAUGE
21	0640126	20	2	VEDADOR	SEAL	RETéN	GUARNITURE
22	0096236		1	PARAFUSO	BOLT	TORNILLO	VIS
23	0826265		4	PRISIONEIRO	STUD	ESPÁRRAGO	GOUJON
24	0576002		4	PORCA	NUT	TUERCA	éCROU
25	0920053		16	ARRUELA	WASHER	ARANDELA	RONDELLE
26	2184619		2	PARAFUSO	BOLT	TORNILLO	VIS
27	0096201		7	PARAFUSO	BOLT	TORNILLO	VIS
28	70992232		1	TUBO	PIPE	CAÑO	TUYAUTERIE
29	70200082		3	CONEXÃO	CONNECTION	CONEXIóN	RACCORD
30	35568319		1	TUBO	PIPE	CAÑO	TUYAUTERIE
31	0095350		1	PARAFUSO	BOLT	TORNILLO	VIS
32	0920106		2	ARRUELA	WASHER	ARANDELA	RONDELLE

FILTRO DE óLEO LUBRIFICANTE
LUBRICATING OIL FILTER
FILTRO DE ACEITE LUBRICANTE
FILTRE À HUILE LUBRIFIANTE

A3.152 / AD3.152

1	71031		1	FILTRO	FILTER	FILTRO	FILTRE
2	70991130	1	1	CABEÇOTE	CYLINDER HEAD	CULATA	CULASSE
3	71032	1	1	ELEMENTO	ELEMENT	ELEMENTO	éLéMENT
4	0490514		1	JUNTA	JOINT	JUNTA	JOINT
5	0920054		2	ARRUELA	WASHER	ARANDELA	RONDELLE
6	0096446		1	PARAFUSO	BOLT	TORNILLO	VIS
7	0746454		1	PARAFUSO	BOLT	TORNILLO	VIS

FILTRO DE óLEO LUBRIFICANTE
LUBRICATING OIL FILTER
FILTRO DE ACEITE LUBRICANTE
FILTRE À HUILE LUBRIFIANTE

A3.152 / AD3.152

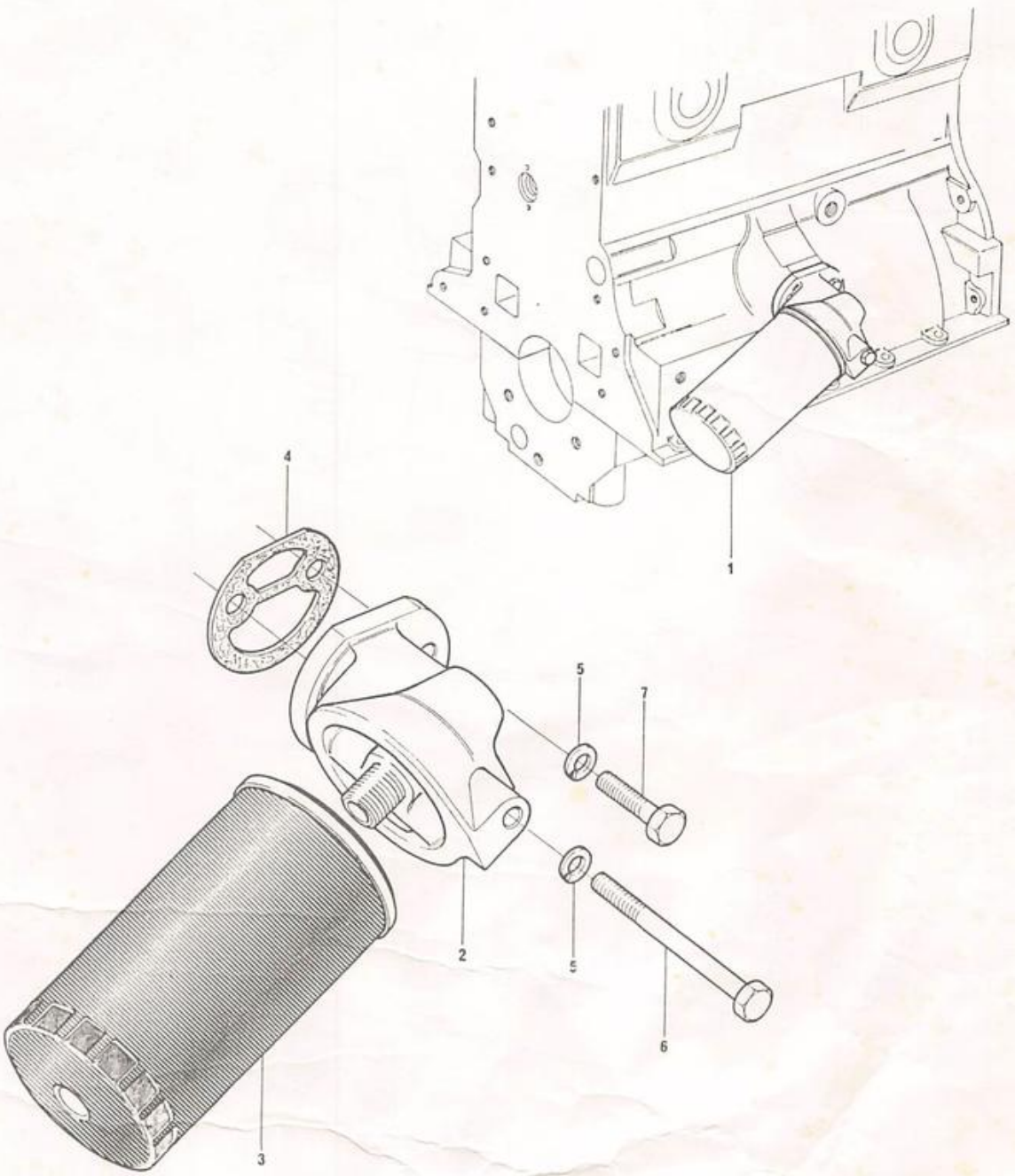

BOMBA D´ÁGUA
WATER PUMP
BOMBA DE AGUA
POMPE À EAU

A3.152

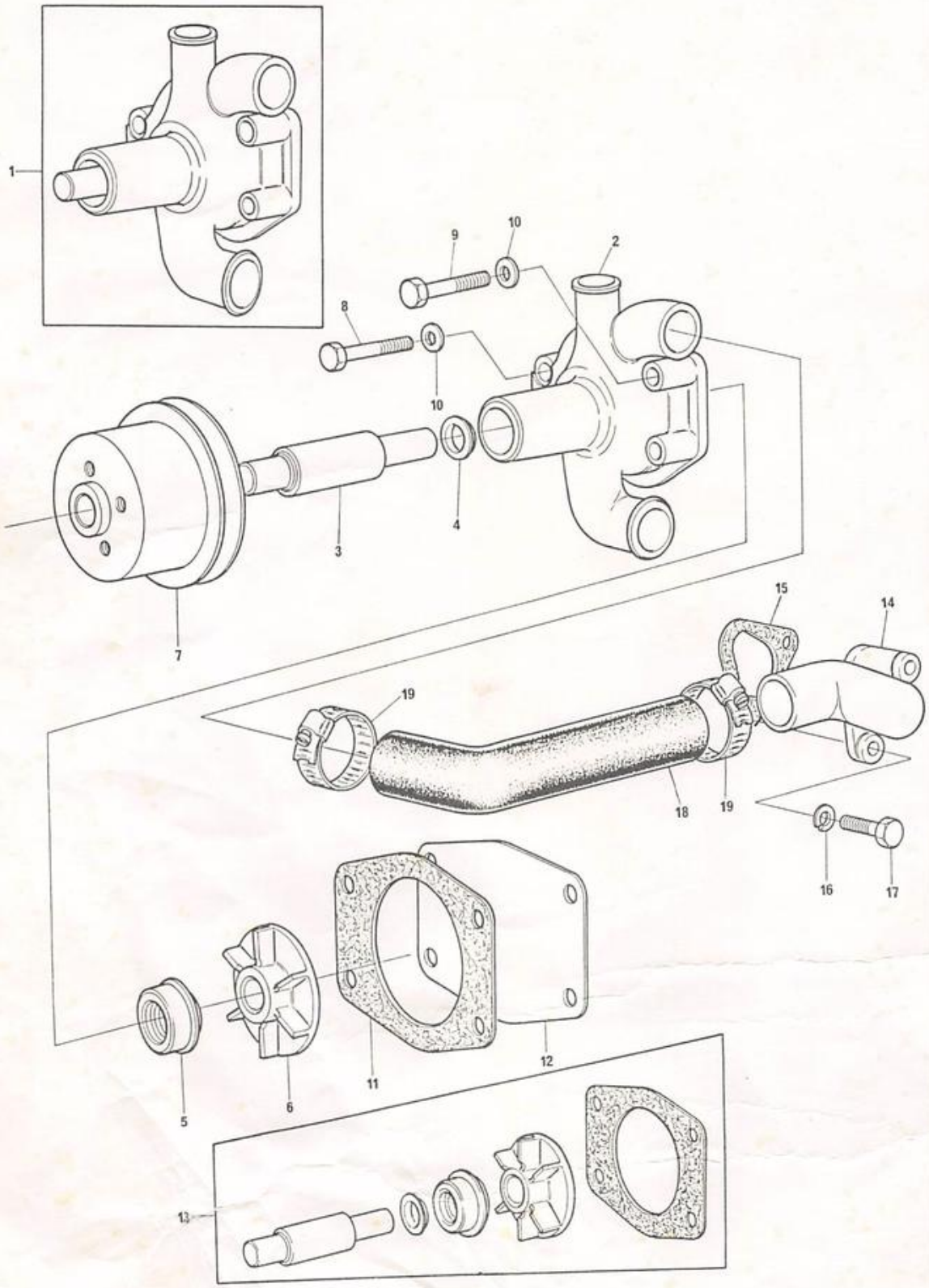

BOMBA D'ÁGUA
WATER PUMP
BOMBA DE AGUA
POMPE À EAU

A3.152

1	70991414			1 BOMBA D'ÁGUA	WATER PUMP	BOMBA DE AGUA	POMPE À EAU
2		1	➡REF.1	1 CORPO	BODY	CUERPO	CORPS
3		13		1 EIXO	SHAFT	EJE	ARBRE
4		13		1 FLANGE	FLANGE	PLETINA	FLASQUE
5	70730018	13		1 VEDADOR	SEAL	RETéN	GUARNITURE
6		13		1 ROTOR	IMPELLER	TURBINA	TURBINE
7	70670093			1 POLIA	PULLEY	POLEA	POULIE
8	0748419			3 PARAFUSO	BOLT	TORNILLO	VIS
9	2232133			1 PARAFUSO	BOLT	TORNILLO	VIS
10	0920106			4 ARRUELA	WASHER	ARANDELA	RONDELLE
11	0490484	13		1 JUNTA	JOINT	JUNTA	JOINT
12	0941183			1 PLACA	PLATE	PLACA	PLAQUE
13	315290	1		1 JOGO DE REPARO	REPAIR KIT	JUEGO REPARACIóN	JEU RéPARATION
14	0201045			1 CONEXÃO	CONNECTION	CONEXIóN	RACCORD
15	0490486			1 JUNTA	JOINT	JUNTA	JOINT
16	0920106			2 ARRUELA	WASHER	ARANDELA	RONDELLE
17	0746255			2 PARAFUSO	BOLT	TORNILLO	VIS
18	34821422			1 MANGUEIRA	HOSE	MANGUERA	DURITE
19	70180059			2 BRAÇADEIRA	CLAMP	ABRAZADERA	COLLIER

BOMBA D'ÁGUA
WATER PUMP
BOMBA DE AGUA
POMPE À EAU

AD3.152

1	70992200		1	BOMBA	PUMP	BOMBA	POMPE
2		1	1	CORPO	BODY	CUERPO	CORPS
3		16	1	EIXO	SHAFT	EJE	ARBRE
4		16	1	VEDADOR	SEAL	RETéN	GUARNITURE
5		16	1	ROTOR	IMPELLER	TURBINA	TURBINE
6	0748419		3	PARAFUSO	BOLT	TORNILLO	VIS
7	2232133		1	PARAFUSO	BOLT	TORNILLO	VIS
8	0920106		4	ARRUELA	WASHER	ARANDELA	RONDELLE
9	70670093		1	POLIA	PULLEY	POLEA	POULIE
10	34821422		1	MANGUEIRA	HOSE	MANGUERA	DURITE
11	70180059		2	BRACADEIRA	CLAMP	ABRAZADERA	COLLIER
12	0941183		1	PLACA TRASEIRA	REAR PLATE	PLACA TRASERA	PLAQUE ARRIERE
13	0490484	16	1	JUNTA	JOINT	JUNTA	JOINT
14	3152166	1	1	JOGO DE REPARO	REPAIR KIT	JUEGO REPARACIóN	JEU RéPARATION
15	0201045		1	CONEXÃO	CONNECTION	CONEXIóN	RACCORD
16	0490486		1	JUNTA	JOINT	JUNTA	JOINT
17	0826214		2	PRISIONEIRO	STUD	ESPÁRRAGO	GOUJON
18	0920053		2	ARRUELA	WASHER	ARANDELA	RONDELLE
19	0576002		2	PORCA	NUT	TUERCA	éCROU

BOMBA D´ÁGUA
WATER PUMP
BOMBA DE AGUA
POMPE À EAU

AD3.152

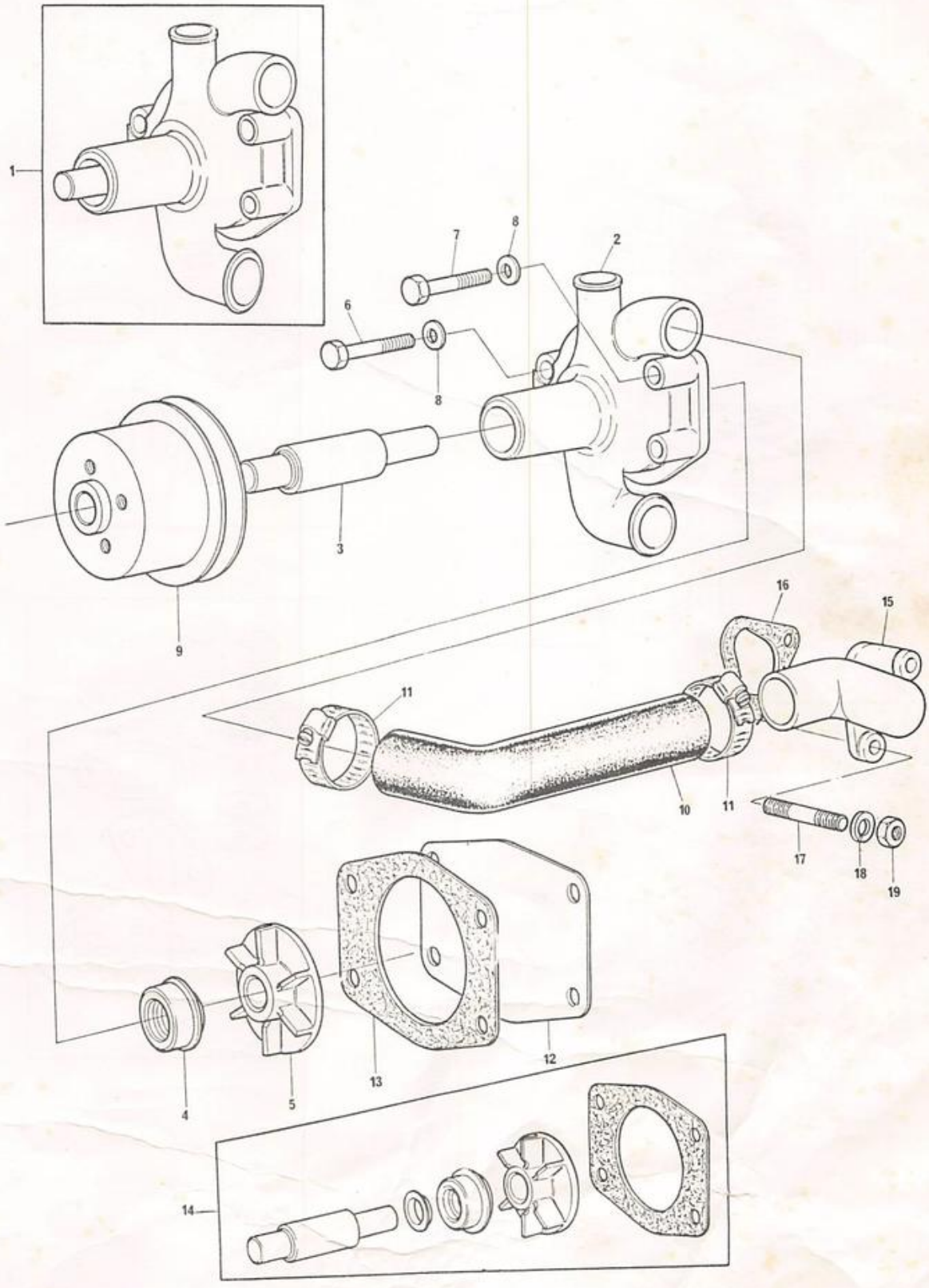

BOMBA ALIMENTADORA DE COMBUSTÍVEL
FUEL OIL LIFT PUMP
BOMBA DE ALIMENTACIÓN DE COMBUSTIBLE
POMPE D'ALIMENTATION DE COMBUSTIBLE

A3.152

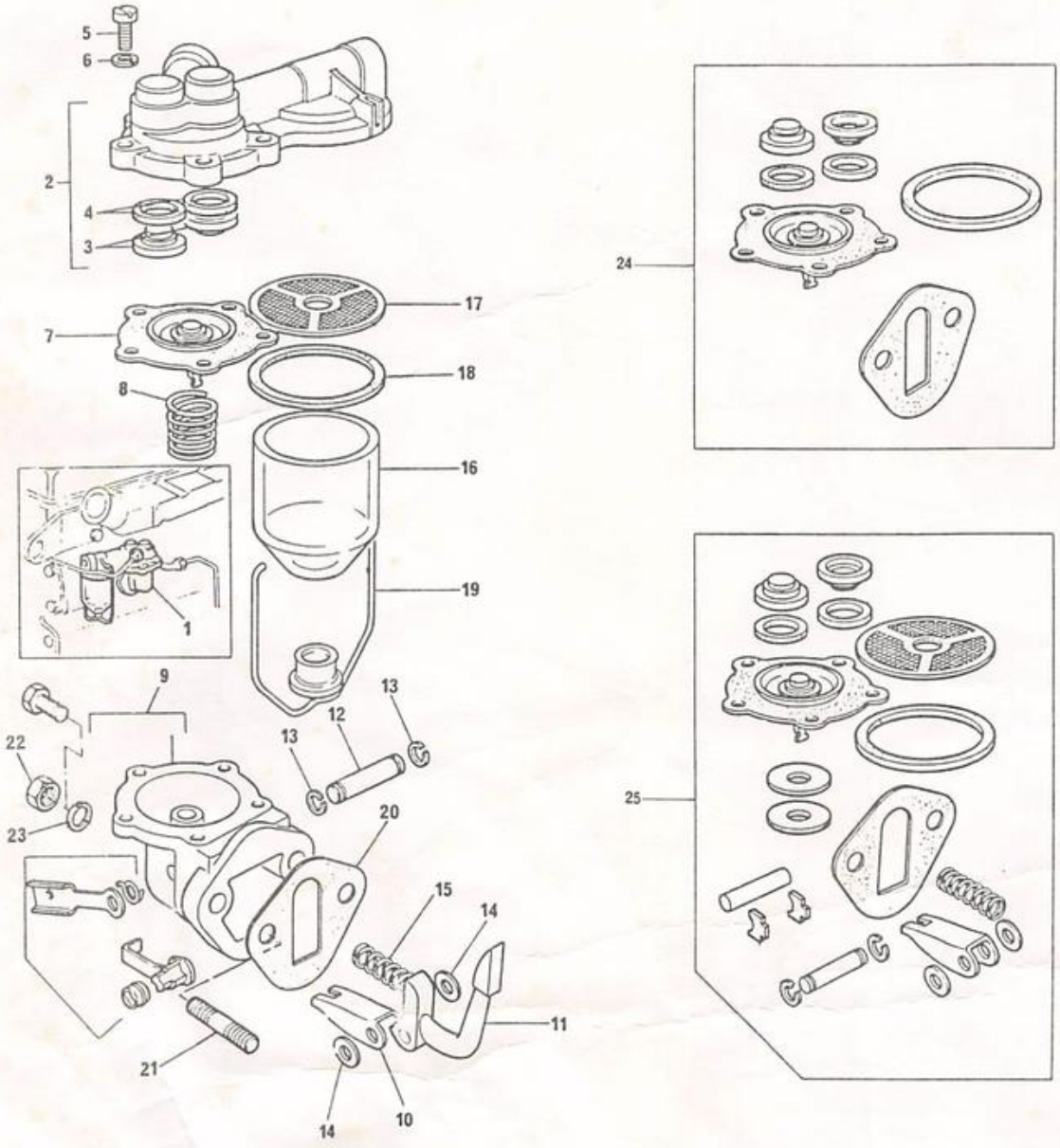

BOMBA ALIMENTADORA DE COMBUSTíVEL
FUEL OIL LIFT PUMP
BOMBA DE ALIMENTACIóN DE COMBUSTIBLE
POMPE D'ALIMENTATION DE COMBUSTIBLE

A3.152

1	2641406		(A)	1 BOMBA	PUMP	BOMBA	POMPE
1	72023		(B)	1 BOMBA	PUMP	BOMBA	POMPE
2		1		1 CARCAÇA	HOUSING	CAJA	CARTER
3		24		2 VÁLVULA	VALVE	VÁLVULA	SOUPAPE
4		24		2 JUNTA	JOINT	JUNTA	JOINT
5		1		5 PARAFUSO	BOLT	TORNILLO	VIS
6		1		5 ARRUELA	WASHER	ARANDELA	RONDELLE
7		24		1 DIAFRAGMA	DIAPHRAGM	DIAFRAGMA	MEMBRANE
8	0780240	1		1 MOLA	SPRING	RESORTE	RESSORT
9		1		1 CORPO	BODY	CUERPO	CORPS
10		25		1 BALANCEIRO	ROCKER LEVER	BALANCíN	CULBUTEUR
11	0520420	1		1 BRAÇO	ARM	BRAZO	BRAS
12		25		1 PINO	PIN	PERNO	AXE
13		25		2 ANEL	RING	ANILLO	ANNEAU
14		25		2 ARRUELA	WASHER	ARANDELA	RONDELLE
15		25		1 MOLA	SPRING	RESORTE	RESSORT
16	0995260	1		1 COPO	GLASS BOWL	TAZóN	BOL
17		25		1 TELA FILTRANTE	STRAINER	TAMIZ	TAMIS
18	0490538	24		1 JUNTA	JOINT	JUNTA	JOINT
19	30428	1		1 ALÇA	LIFTING PLATE	PLACA	PLAQUE
20	36862152	24		1 JUNTA	JOINT	JUNTA	JOINT
21	0826201		(A)	2 PRISIONEIRO	STUD	ESPáRRAGO	GOUJON
21	0826212		(B)	2 PRISIONEIRO	STUD	ESPáRRAGO	GOUJON
22	33221115			2 PORCA	NUT	TUERCA	éCROU
23	33114412		(A)	2 ARRUELA	WASHER	ARANDELA	RONDELLE
23	0920003		(B)	2 ARRUELA	WASHER	ARANDELA	RONDELLE
24	3152100	25		1 JOGO DE REPARO	REPAIR KIT	JUEGO REPARACIóN	JEU RéPARATION
25	26410042			1 JOGO DE REPARO	REPAIR KIT	JUEGO REPARACIóN	JEU RéPARATION

(A) 001⟷15865, 15867⟷15890, 15896, 15898⟷15913, 15916, 15920⟷15922, 15924⟷15927, 15928⟷15932, 15960

(B) ⟼ 15961 (+ 15866, 15891⟷15895, 15897, 15914, 15915, 15917, 15918, 15919, 15923, 15928, 15933⟷15959)

BLINDADA
ARMOURED
BLINDADA
BLINDé

BOMBA ALIMENTADORA DE COMBUSTÍVEL
FUEL OIL LIFT PUMP
BOMBA DE ALIMENTACIÓN DE COMBUSTIBLE
POMPE D'ALIMENTATION DE COMBUSTIBLE

AD3.152

1	2641808	1	BOMBA.....	PUMP.....	BOMBA.....	POMPE.....
2	36851113	1	JUNTA.....	JOINT.....	JUNTA.....	JOINT.....
3	0826222	4	PRISIONEIRO.....	STUD.....	ESPÁRRAGO.....	GOUJON.....
4	0920003	4	ARRUELA.....	WASHER.....	ARANDELA.....	RONDELLE.....
5	33221115	4	PORCA.....	NUT.....	TUERCA.....	éCROU.....
6	26412003	1	JOGO DE REPARO..	REPAIR KIT.....	JUEGO REPARACIÓN	JEU RéPARATION..

BOMBA ALIMENTADORA DE COMBUSTíVEL
FUEL OIL LIFT PUMP
BOMBA DE ALIMENTACIóN DE COMBUSTIBLE
POMPE D'ALIMENTATION DE COMBUSTIBLE

AD3.152

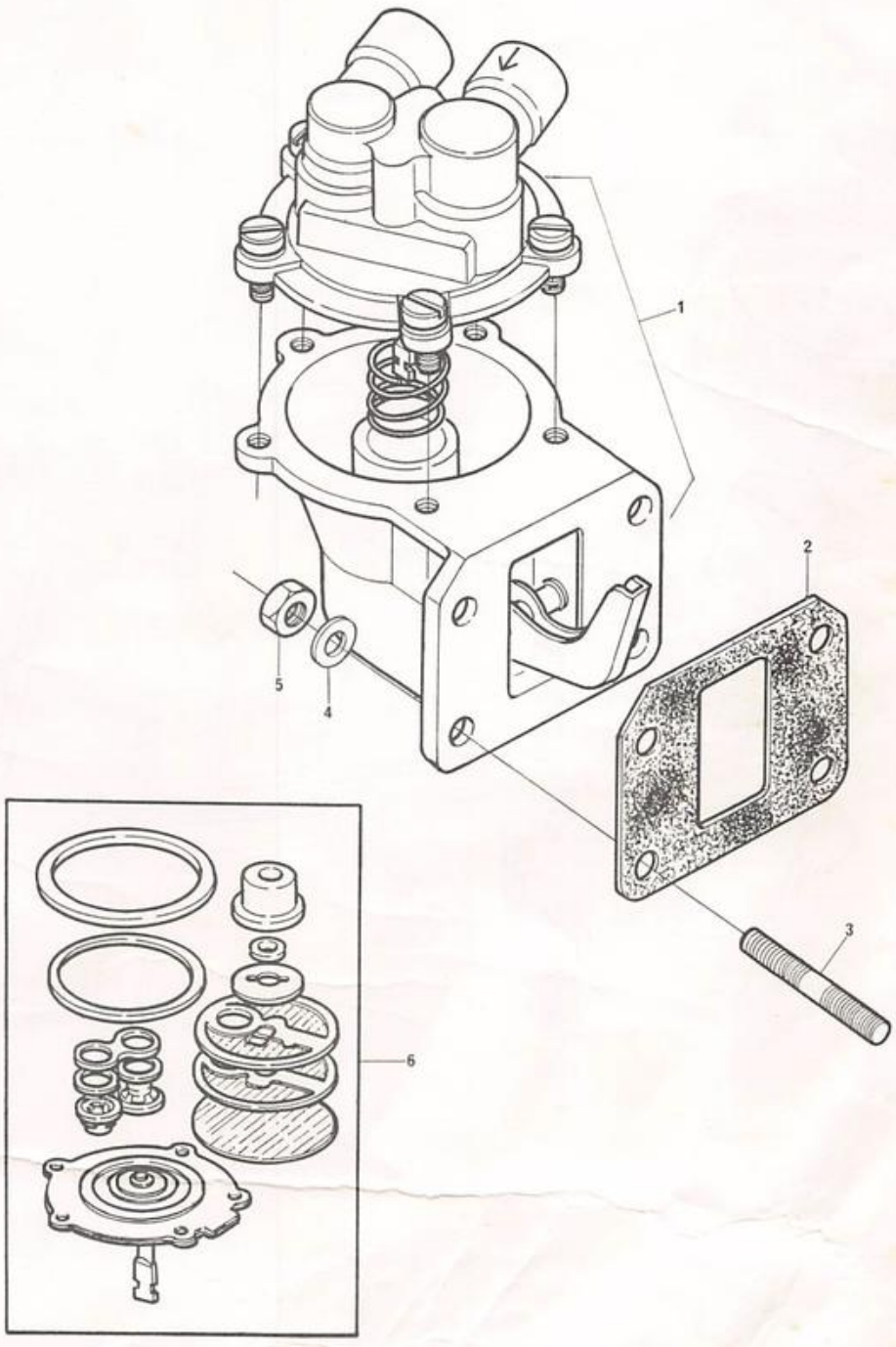

EQUIPAMENTO DE INJEÇÃO DE COMBUSTÍVEL
FUEL INJECTION EQUIPMENT
EQUIPO DE INYECCION DE COMBUSTIBLE
SYSTEME D'INJECTION DE COMBUSTIBLE

A3.152

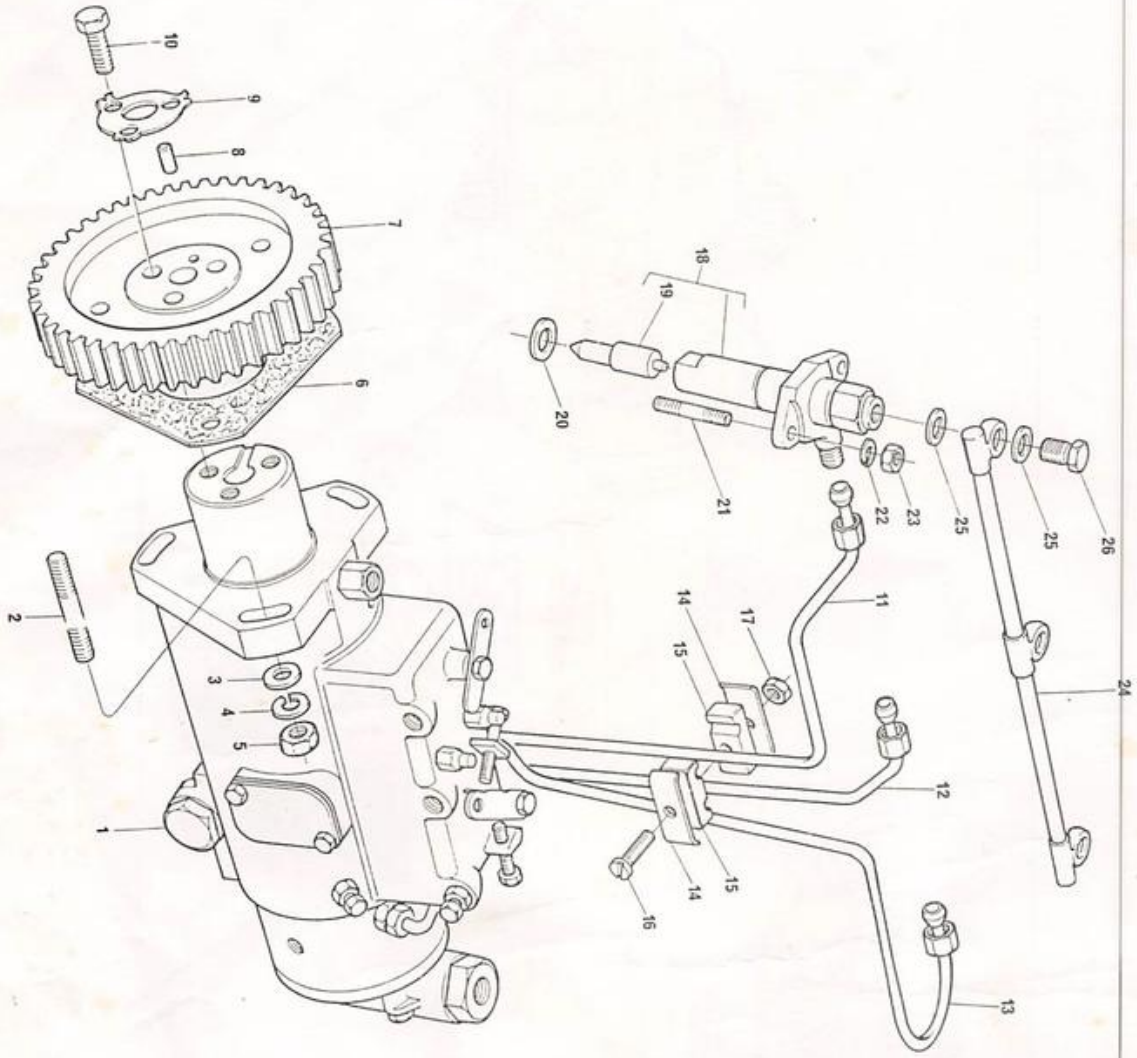

EQUIPAMENTO DE INJEÇÃO DE COMBUSTÍVEL
FUEL INJECTION EQUIPMENT
EQUIPO DE INYECCION DE COMBUSTIBLE
SYSTEME D'INJECTION DE COMBUSTIBLE

A3.152

1	77180			1 BOMBA	PUMP	BOMBA	POMPE
2	2215574			3 PRISIONEIRO	STUD	ESPÁRRAGO	GOUJON
3	0920003			3 ARRUELA	WASHER	ARANDELA	RONDELLE
4	0920053			3 ARRUELA	WASHER	ARANDELA	RONDELLE
5	0576002			3 PORCA	NUT	TUERCA	éCROU
6	70490063			1 JUNTA	JOINT	JUNTA	JOINT
7	70991388			1 ENGRENAGEM	GEAR	ENGRANAJE	PIGNON
8	0350507	7		1 PINO GUÍA	DOWEL	ESPIGA	PION
9	31734116			1 ARRUELA	WASHER	ARANDELA	RONDELLE
10	0746254			3 PARAFUSO	BOLT	TORNILLO	VIS
11	70991483		Nº 1	1 TUBO	PIPE	CAÑO	TUYAUTERIE
12	70991484		Nº 2	1 TUBO	PIPE	CAÑO	TUYAUTERIE
13	70991485		Nº 3	1 TUBO	PIPE	CAÑO	TUYAUTERIE
14	0180574			2 PRESILHA	CLIP	SUJETADOR	AGRAFE
15	70600002			2 ALMOFADA	DAMPER	AMORTIGUADOR	AMORTISSEUR
16	0726260			2 PARAFUSO	BOLT	TORNILLO	VIS
17	70576100			2 PORCA	NUT	TUERCA	éCROU
18	77071		C.A.V.	3 PORTA INJETOR	ATOMISER	INYECTOR	INJECTEUR
19	35504	18	C.A.V.	3 INJETOR	NOZZLE	TOBERA	INJECTEUR
19	77164		BOSCH	3 INJETOR	NOZZLE	TOBERA	INJECTEUR
20	0920113			3 ARRUELA	WASHER	ARANDELA	RONDELLE
21	32754415			6 PRISIONEIRO	STUD	ESPÁRRAGO	GOUJON
22	0920004			6 ARRUELA	WASHER	ARANDELA	RONDELLE
23	0576051			6 PORCA	NUT	TUERCA	éCROU
24	70990578			1 TUBO RETORNO	PIPE	TUBO	TUYAUTERIE
25	70920083			6 ARRUELA	WASHER	ARANDELA	RONDELLE
26	0095315			3 PARAFUSO	BOLT	TORNILLO	VIS

EQUIPAMENTO DE INJEÇÃO DE COMBUSTÍVEL
FUEL INJECTION EQUIPMENT
EQUIPO DE INYECCION DE COMBUSTIBLE
SYSTEME D´INJECTION DE COMBUSTIBLE

AD3.152

1	77300			1	BOMBA	PUMP	BOMBA	POMPE
2	2215574			3	PRISIONEIRO	STUD	ESPÁRRAGO	GOUJON
3	0920003			3	ARRUELA	WASHER	ARANDELA	RONDELLE
4	0920053			3	ARRUELA	WASHER	ARANDELA	RONDELLE
5	0576002			3	PORCA	NUT	TUERCA	ÉCROU
6	70490063			1	JUNTA	JOINT	JUNTA	JOINT
7	70991388			1	ENGRENAGEM	GEAR	ENGRANAJE	PIGNON
8	0350507	7		1	PINO GUÍA	DOWEL	ESPIGA	PION
9	0920053			3	ARRUELA	WASHER	ARANDELA	RONDELLE
10	0746254			3	PARAFUSO	BOLT	TORNILLO	VIS
11	70992184		Nº 1	1	TUBO	PIPE	CAÑO	TUYAUTERIE
12	70992185		Nº 2	1	TUBO	PIPE	CAÑO	TUYAUTERIE
13	70992186		Nº 3	1	TUBO	PIPE	CAÑO	TUYAUTERIE
14	0180574			2	PRESILHA	CLIP	SUJETADOR	AGRAFE
15	70600002			2	ALMOFADA	DAMPER	AMORTIGUADOR	AMORTISSEUR
16	70576100			2	PORCA	NUT	TUERCA	ÉCROU
17	0726260			2	PARAFUSO	BOLT	TORNILLO	VIS
18	70992234			1	TUBO RETORNO	PIPE	TUBO	TUYAUTERIE
19	0095315			2	PARAFUSO	BOLT	TORNILLO	VIS
20	70920083			6	ARRUELA	WASHER	ARANDELA	RONDELLE
21	0201526			1	CONEXÃO	CONNECTION	CONEXIÓN	RACCORD
22	2645680			3	INJETOR E PORTA	ATOMISER ASSY	INYECTOR CJ	INJECTEUR
23	2646848	22		3	INJETOR	NOZZLE	TOBERA	INJECTEUR
24	70920081			3	ARRUELA	WASHER	ARANDELA	RONDELLE
25	70730019			3	VEDADOR	SEAL	RETÉN	GUARNITURE
26	0826264			6	PRISIONEIRO	STUD	ESPÁRRAGO	GOUJON
27	0576002			6	PORCA	NUT	TUERCA	ÉCROU

EQUIPAMENTO DE INJEÇÃO DE COMBUSTÍVEL
FUEL INJECTION EQUIPMENT
EQUIPO DE INYECCION DE COMBUSTIBLE
SYSTEME D'INJECTION DE COMBUSTIBLE

AD3.152

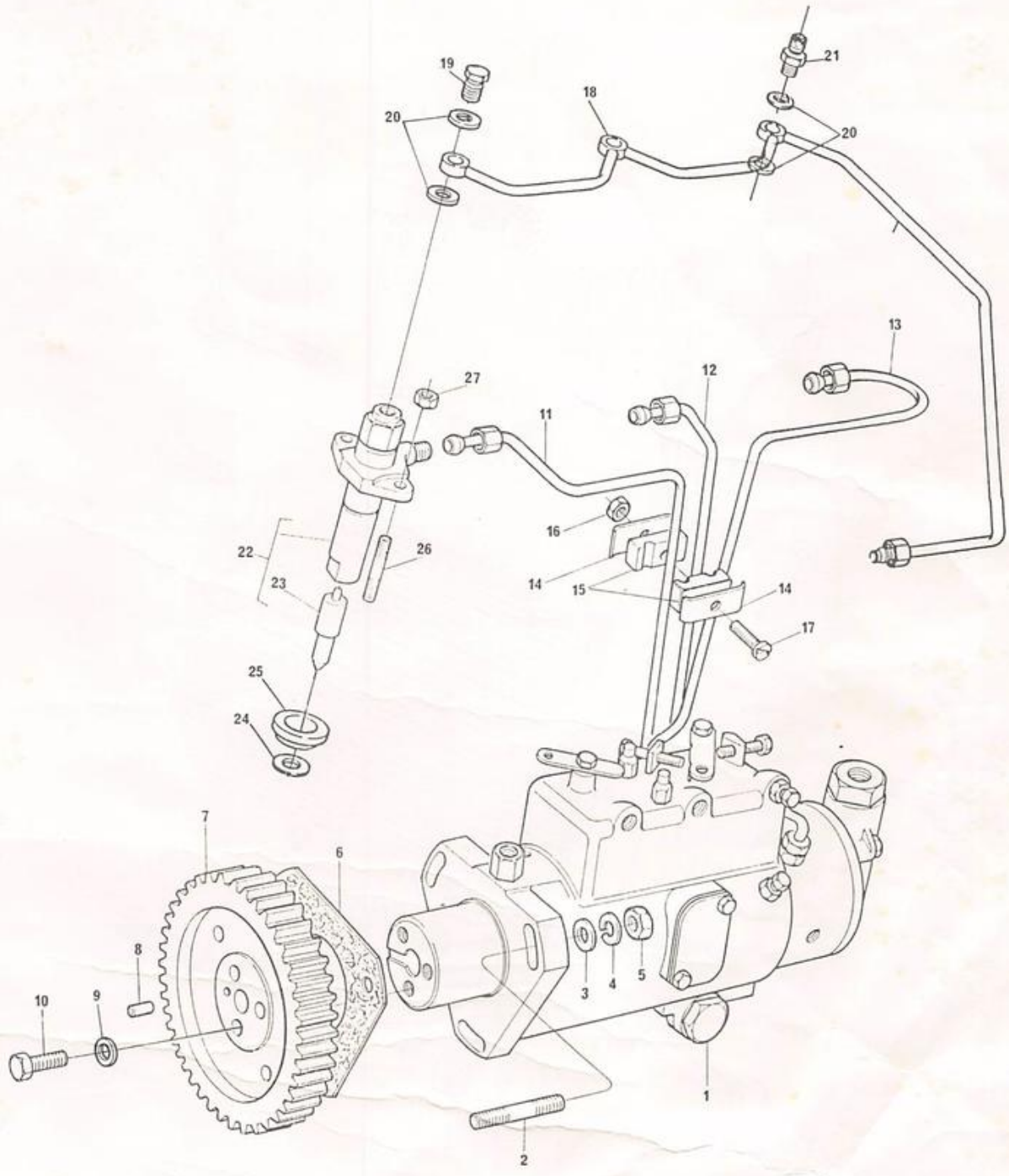

POSIÇÃO DO DÍNAMO DYNAMO POSITIONER SITUADOR DE DINAMO MONTAGE DE DYNAMO	A3.152

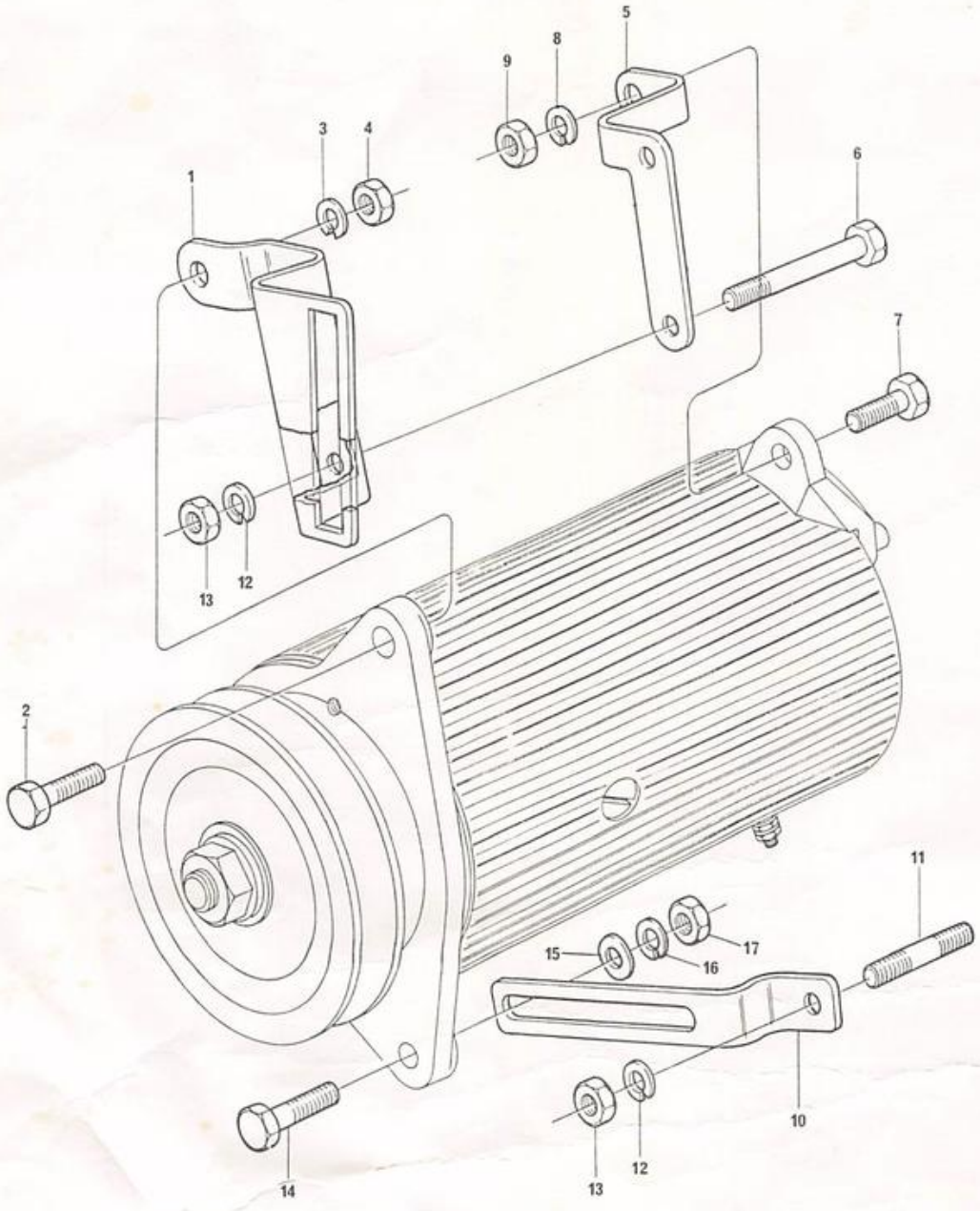

POSIÇÃO DO DÍNAMO
DYNAMO POSITIONER
SITUADOR DE DINAMO
MONTAGE DE DYNAMO

A3.152

1	36671511						
2	353540 X1	1	SUPORTE.....	BRACKET.....	SOPORTE.....	SUPPORT.....
3	353434 X1	1	PARAFUSO.....	BOLT.....	TORNILLO.....	VIS.....
4	353431 X1	1	ARRUELA.....	WASHER.....	ARANDELA.....	RONDELLE.....
5	36534313	1	PORCA.....	NUT.....	TUERCA.....	éCROU.....
6	0096214	1	SUPORTE.....	BRACKET.....	SOPORTE.....	SUPPORT.....
7	353540 X1	2	PARAFUSO.....	BOLT.....	TORNILLO.....	VIS.....
8	353434 X1	1	PARAFUSO.....	BOLT.....	TORNILLO.....	VIS.....
9	353431 X1	1	ARRUELA.....	WASHER.....	ARANDELA.....	RONDELLE.....
10	36542515	1	PORCA.....	NUT.....	TUERCA.....	éCROU.....
11	0827613	1	BRAÇO.....	ARM.....	BRAZO.....	BRAS.....
12	0920053	1	PRISIONEIRO.....	STUD.....	ESPÁRRAGO.....	GOUJON.....
13	0576002	3	ARRUELA.....	WASHER.....	ARANDELA.....	RONDELLE.....
14	353540 X1	3	PORCA.....	NUT.....	TUERCA.....	éCROU.....
15	353756 X1	1	PARAFUSO.....	BOLT.....	TORNILLO.....	VIS.....
16	353720 X1	1	ARRUELA.....	WASHER.....	ARANDELA.....	RONDELLE.....
17	353431 X1	1	ARRUELA.....	WASHER.....	ARANDELA.....	RONDELLE.....
		1	PORCA.....	NUT.....	TUERCA.....	éCROU.....

POSIÇÃO DO ALTERNADOR
ALTERNATOR POSITIONER
POSICIÖN DEL ALTERNADOR
POSITION DE L'ALTERNATEUR

A3.152

1	3146661 M92	→ 15137 EXP.	1 PROTETOR	PROTECTOR	PROTECTOR	PROTECTEUR
2	3146667 M91		1 PROTETOR	PROTECTOR	PROTECTOR	PROTECTEUR
3	3145933 M91	→ 15137 EXP.	1 SUPORTE	BRACKET	SOPORTE	SUPPORT
4	3146694 M1		1/2 SUPORTE	BRACKET	SOPORTE	SUPPORT
4	3589434 M1	↦ 20887	1 SUPORTE	BRACKET	SOPORTE	SUPPORT
5	354511 X1	→ 20886	1 PARAFUSO	BOLT	TORNILLO	VIS
5	354511 X1	↦ 20887	1 PARAFUSO	BOLT	TORNILLO	VIS
6	353548 X1	→ 15137 EXP.	1 PARAFUSO	BOLT	TORNILLO	VIS
7	390734 X1		1 ARRUELA	WASHER	ARANDELA	RONDELLE
8	353434 X1		1 ARRUELA	WASHER	ARANDELA	RONDELLE
9	353431 X1		1 PORCA	NUT	TUERCA	éCROU
10	0096214		2 PARAFUSO	BOLT	TORNILLO	VIS
11	0920053		2 ARRUELA	WASHER	ARANDELA	RONDELLE
12	0576002		2 PORCA	NUT	TUERCA	éCROU
13	3145935 M1	→ 15137 EXP.	1 BRAÇO	ARM	BRAZO	BRAS
14	3146488 M1		1 BRAÇO	ARM	BRAZO	BRAS
15	354504 X1		1 PARAFUSO	BOLT	TORNILLO	VIS
16	353756 X1		1 ARRUELA	WASHER	ARANDELA	RONDELLE
17	353434 X1		3 ARRUELA	WASHER	ARANDELA	RONDELLE
18	353431 X1		2 PORCA	NUT	TUERCA	éCROU
19	353540 X1		1 PARAFUSO	BOLT	TORNILLO	VIS
20	353434 X1		1 ARRUELA	WASHER	ARANDELA	RONDELLE
21	353681 X1	→ 15137 EXP.	1 PARAFUSO	BOLT	TORNILLO	VIS
22	353565 X1		1 PARAFUSO	BOLT	TORNILLO	VIS
23	829185 M1	→ 15137 EXP.	1 ARRUELA	WASHER	ARANDELA	RONDELLE
24	353757 X1		1 ARRUELA	WASHER	ARANDELA	RONDELLE
25	353446 X1	→ 15137 EXP.	1 ARRUELA	WASHER	ARANDELA	RONDELLE
26	353432 X1		1 ARRUELA	WASHER	ARANDELA	RONDELLE
27	353426 X1		1 PORCA	NUT	TUERCA	éCROU

POSIÇIO DO ALTERNADOR
ALTERNATOR POSITIONER
POSICIÖN DEL ALTERNADOR
POSITION DE L'ALTERNATEUR

A3.152

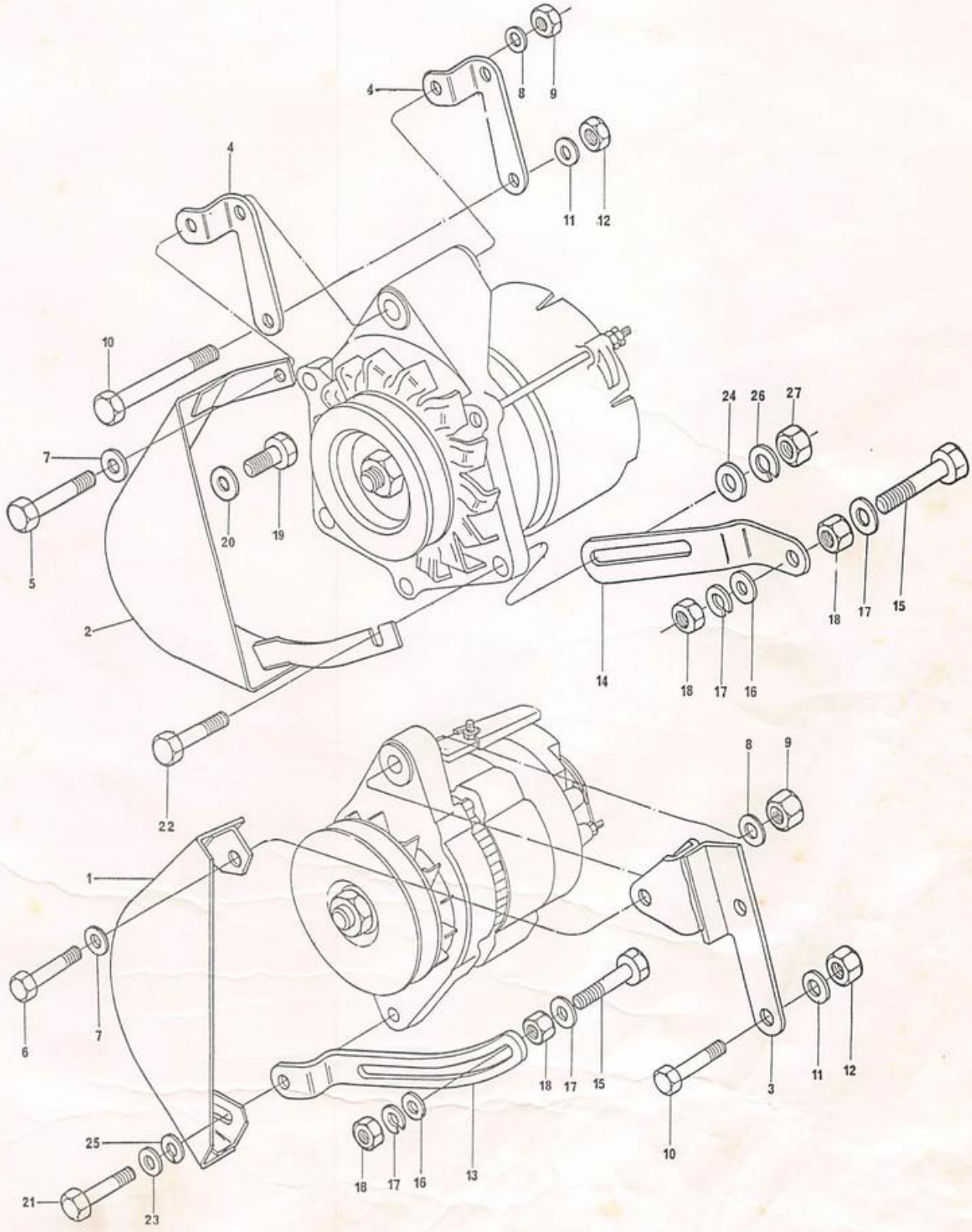

POSIÇÃO DO ALTERNADOR ALTERNATOR POSITIONER POSICIÖN DEL ALTERNADOR POSITION DE L'ALTERNATEUR	AD3.152

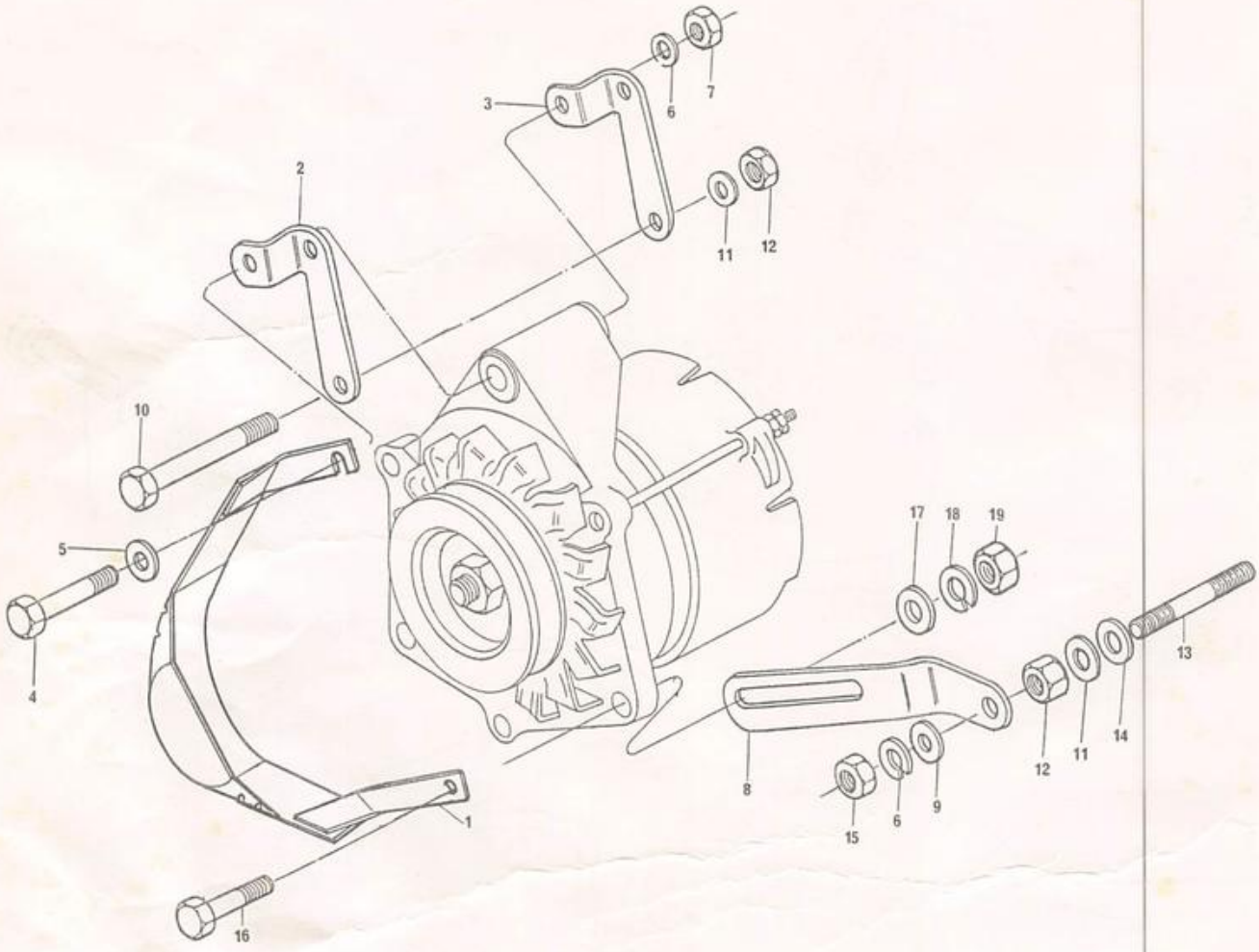

POSIÇÃO DO ALTERNADOR
ALTERNATOR POSITIONER
POSICIÖN DEL ALTERNADOR
POSITION DE L'ALTERNATEUR

AD3.152

1	3588973 M91	1	PROTETOR	PROTECTOR	PROTECTOR	PROTECTEUR
2	3146694 M1	1	SUPORTE	BRACKET	SOPORTE	SUPPORT
3	3589434 M1	1	SUPORTE	BRACKET	SOPORTE	SUPPORT
4	354511 X1	1	PARAFUSO	BOLT	TORNILLO	VIS
5	390734 X1	1	ARRUELA	WASHER	ARANDELA	RONDELLE
6	353434 X1	2	ARRUELA	WASHER	ARANDELA	RONDELLE
7	353431 X1	1	PORCA	NUT	TUERCA	éCROU
8	3589549 M1	1	BRAÇO	ARM	BRAZO	BRAS
9	353756 X1	1	ARRUELA	WASHER	ARANDELA	RONDELLE
10	0096244	2	PARAFUSO	BOLT	TORNILLO	VIS
11	0920053	3	ARRUELA	WASHER	ARANDELA	RONDELLE
12	0576002	3	PORCA	NUT	TUERCA	éCROU
13	0827613	2	PRISIONEIRO	STUD	ESPÁRRAGO	GOUJON
14	0920108	1	ARRUELA	WASHER	ARANDELA	RONDELLE
15	353916 X1	1	PORCA	NUT	TUERCA	éCROU
16	353565 X1	1	PARAFUSO	BOLT	TORNILLO	VIS
17	353757 X1	1	ARRUELA	WASHER	ARANDELA	RONDELLE
18	353432 X1	1	ARRUELA	WASHER	ARANDELA	RONDELLE
19	353426 X1	1	PORCA	NUT	TUERCA	éCROU

JOGO DE JUNTAS
JOINTS AND GASKETS
JUEGO DE JUNTAS
JEU COMPLET DE JOINTS

A3.152

1	315202	1 JOGO JUNTAS..... GASKET SET..... JUEGO DE JUNTAS. JOINTS JEU.....
2	315205	1 JOGO JUNTAS..... GASKET SET..... JUEGO DE JUNTAS. JOINTS JEU.....

JOGO DE JUNTAS
JOINTS AND GASKETS
JUEGO DE JUNTAS
JEU COMPLET DE JOINTS

A3.152

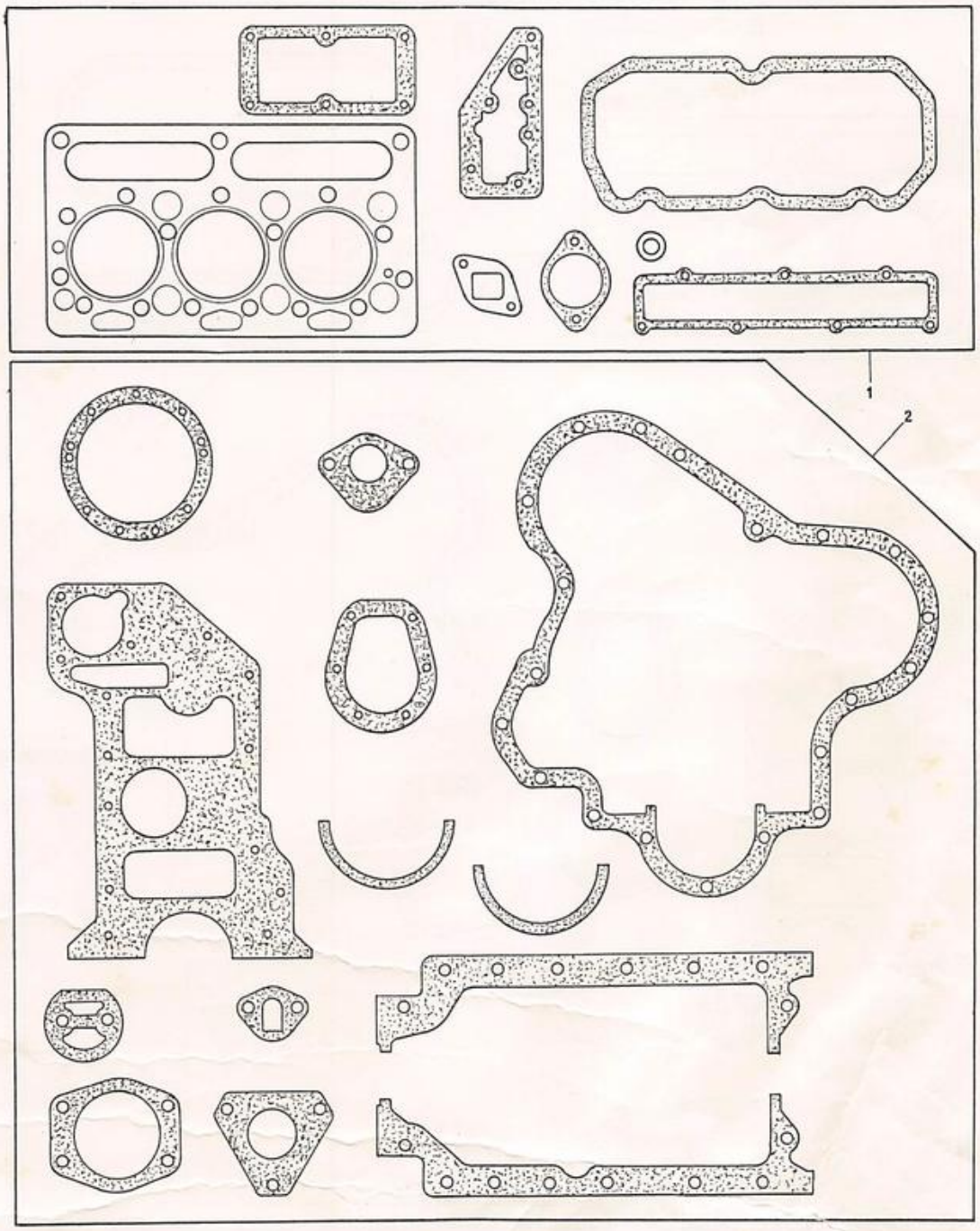

JOGO DE JUNTAS
JOINTS AND GASKETS
JUEGO DE JUNTAS
JEU COMPLET DE JOINTS

AD3.152

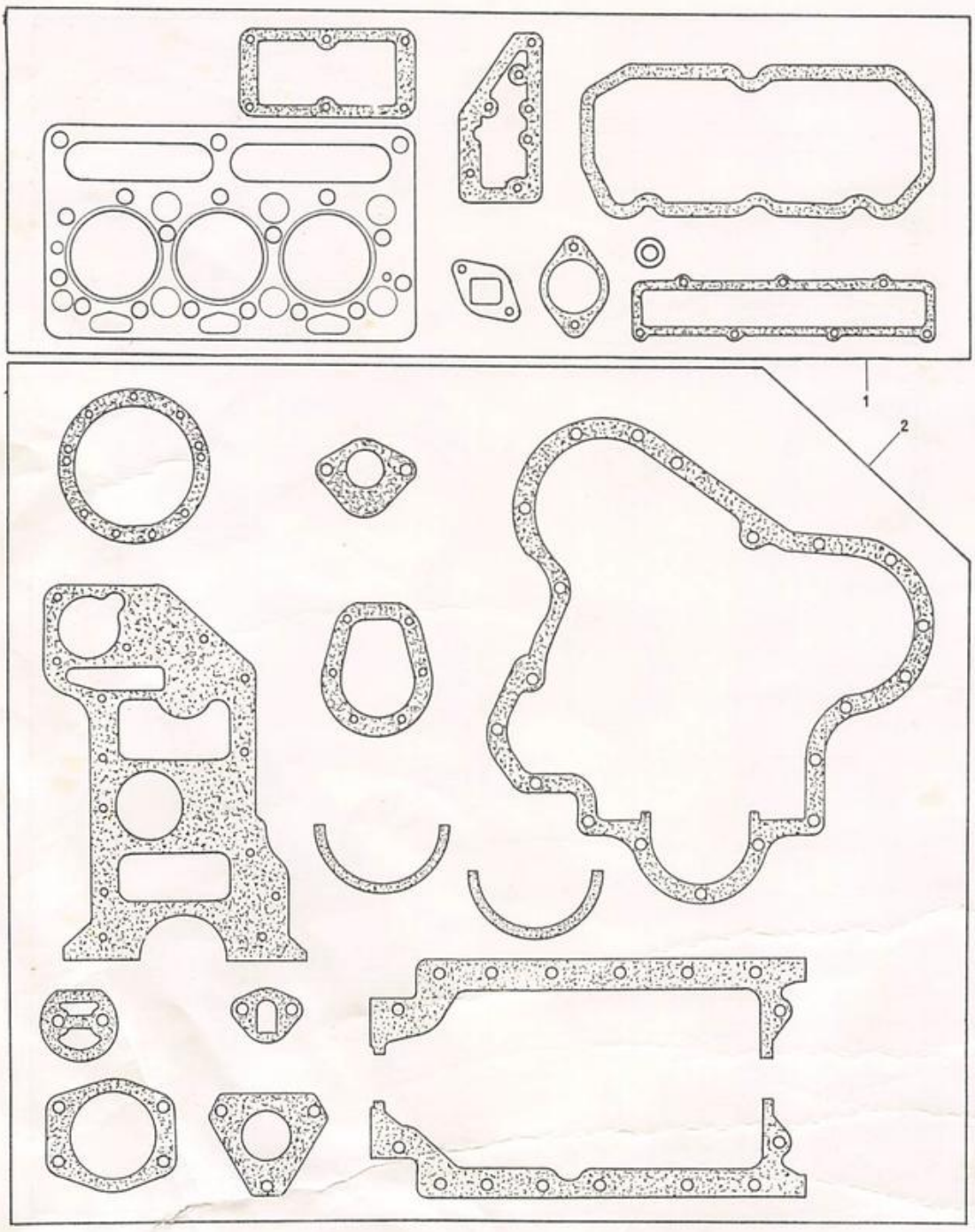

JOGO DE JUNTAS JOINTS AND GASKETS JUEGO DE JUNTAS JEU COMPLET DE JOINTS	AD3.152

1	3152161	1 JOGO JUNTAS..... GASKET SET..... JUEGO DE JUNTAS. JOINTS JEU.....
2	3152162	1 JOGO JUNTAS..... GASKET SET..... JUEGO DE JUNTAS. JOINTS JEU.....

INSTALAÇÃO DO MOTOR
ENGINE INSTALLATION
INSTALACIóN DEL MOTOR
INSTALLATION DU MOTEUR

A3.152 / AD3.152

1	LP 8805		1 MOTOR	ENGINE	MOTOR	MOTEUR
2	487802 M2		1 CORREIA	BELT	CORREA	COURROIE
3	3408370 M91	→ 70990082	1 VENTILADOR	FAN	VENTILADOR	VENTILATEUR
3	70990082	→ 3408370 M91	1 VENTILADOR	FAN	VENTILADOR	VENTILATEUR
4	353446 X1	→ 0920053	4 ARRUELA	WASHER	ARANDELA	RONDELLE
4	0920053	→ 353446 X1	4 ARRUELA	WASHER	ARANDELA	RONDELLE
5	353516 X1	→ 0746253	4 PARAFUSO	BOLT	TORNILLO	VIS
5	0746253	→ 353516 X1	4 PARAFUSO	BOLT	TORNILLO	VIS
6	353426 X1		2 PORCA	NUT	TUERCA	éCROU
7	353432 X1		3 ARRUELA	WASHER	ARANDELA	RONDELLE
8	361771 X1		1 PARAFUSO	BOLT	TORNILLO	VIS
9	377825 X1		2 PARAFUSO	BOLT	TORNILLO	VIS
10	353711 X1		10 PARAFUSO	BOLT	TORNILLO	VIS
11	362479 X1		1 PARAFUSO	BOLT	TORNILLO	VIS
12	191314 M1		2 PINO GUíA	DOWEL	ESPIGA	PION
13	488952 M4		1 ROLAMENTO	BEARING	COJINETE	ROULEMENT
14	2801090 M1		1 PRISIONEIRO	STUD	ESPÁRRAGO	GOUJON

INSTALAÇÃO DO MOTOR
ENGINE INSTALLATION
INSTALACIóN DEL MOTOR
INSTALLATION DU MOTEUR

A3.152 / AD3.152

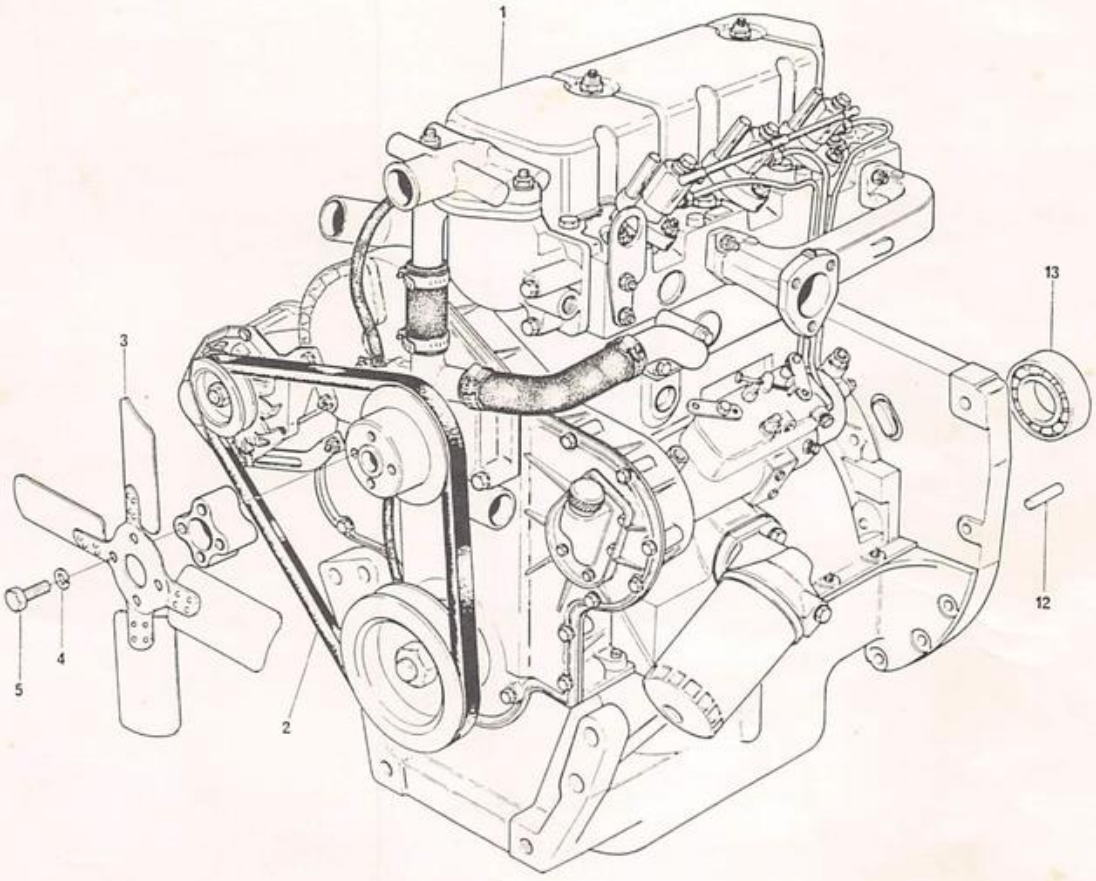

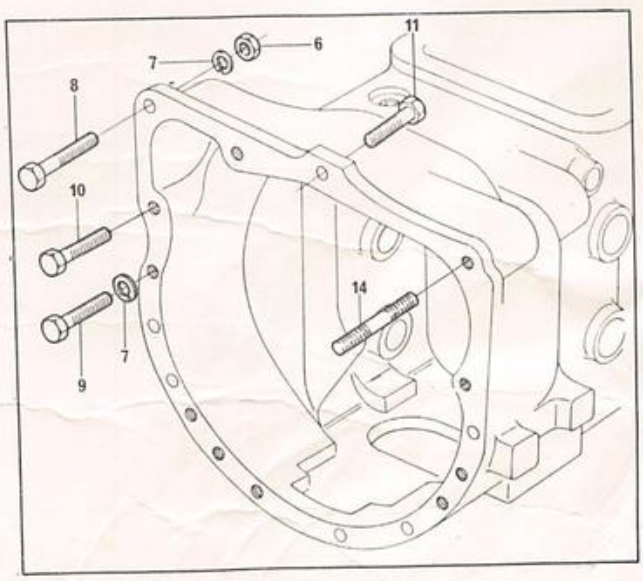

EQUIPAMENTO ELéTRICO
ELECTRICAL EQUIPMENT
EQUIPO ELéCTRICO
éQUIPEMENT éLECTRIQUE

COM DíNAMO
WITH DYNAMO
CON DYNAMO
AVEC DYNAMO

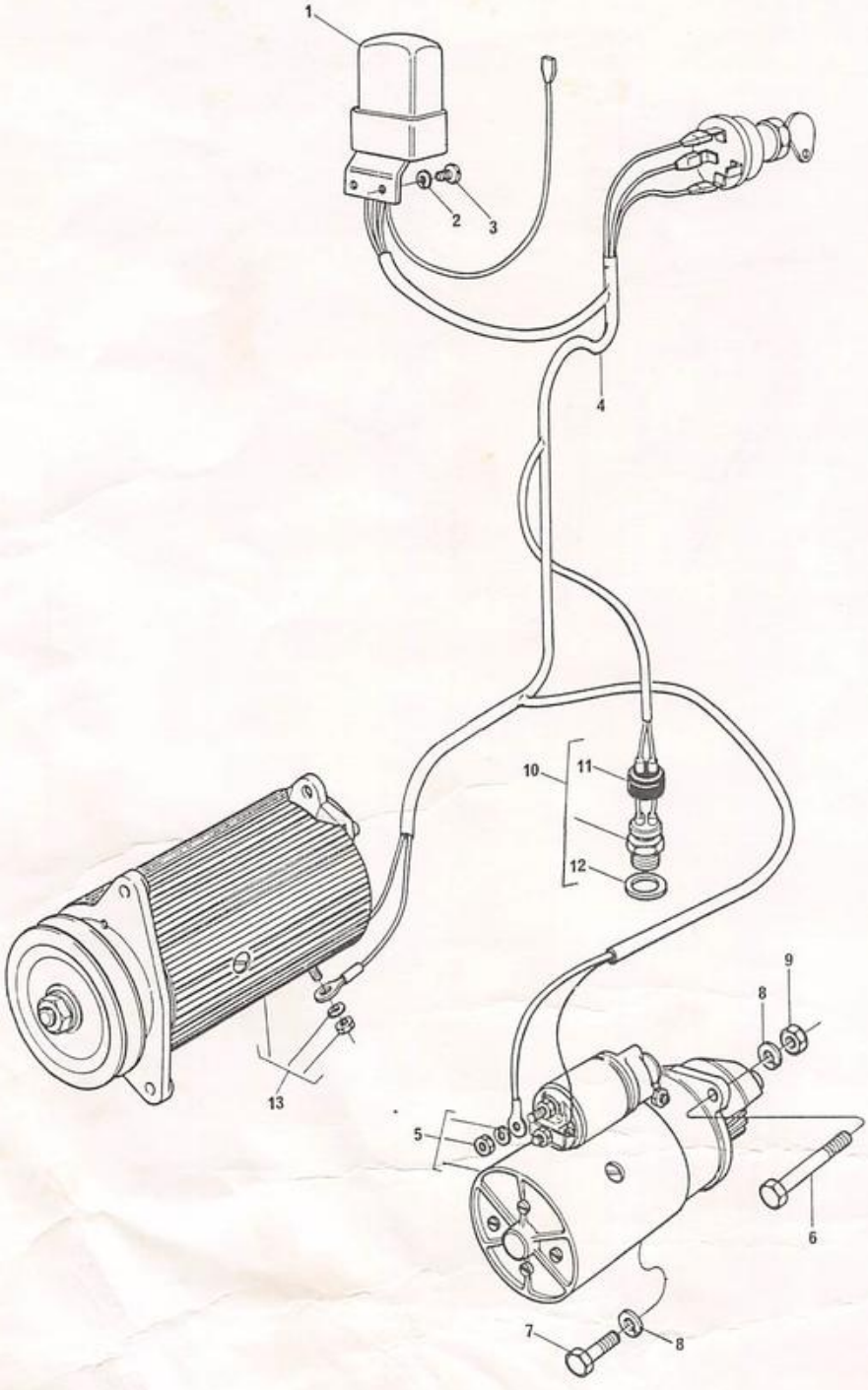

EQUIPAMENTO ELéTRICO ELECTRICAL EQUIPMENT EQUIPO ELéCTRICO éQUIPEMENT éLECTRIQUE	COM DíNAMO WITH DYNAMO CON DYNAMO AVEC DYNAMO

1	488129 M2	(A)		1 REGULADOR.....	CONTROL BOX.....	REGULADOR.....	BOíTE COMMANDE..
1	487678 M2	(B)		1 REGULADOR.....	CONTROL BOX.....	REGULADOR.....	BOíTE COMMANDE..
2	353441 X1			2 ARRUELA.....	WASHER.....	ARANDELA.....	RONDELLE.....
3	353989 X1			2 PARAFUSO.....	BOLT.....	TORNILLO.....	VIS.....
4	2802737 M91			1 CHICOTE.....	HARNESS.....	MAZO CABLES.....	FAISCEAU.....
5	191068 M94		⇦ PÁG.99	1 MOTOR DE PARTIDA	STARTER MOTOR...	MOTOR ARRANQUE..	DéMARREUR.....
5	490733 M92		⇦ PÁG.100	1 MOTOR DE PARTIDA	STARTER MOTOR...	MOTOR ARRANQUE..	DéMARREUR.....
6	353711 X1			2 PARAFUSO.....	BOLT.....	TORNILLO.....	VIS.....
7	353576 X1			1 PARAFUSO.....	BOLT.....	TORNILLO.....	VIS.....
8	353432 X1			3 ARRUELA.....	WASHER.....	ARANDELA.....	RONDELLE.....
9	353426 X1			1 PORCA.....	NUT.....	TUERCA.....	éCROU.....
10	3410685 M91			1 INTERRUPTOR.....	SWITCH.....	INTERRUPTOR.....	INTERRUPTEUR....
11	180776 M1	10		1 PROTETOR.....	PROTECTOR.....	PROTECTOR.....	PROTECTEUR.....
12	181142 M1			1 ARRUELA.....	WASHER.....	ARANDELA.....	RONDELLE.....
13	487803 M91		⇦ PÁG.104	1 DíNAMO.....	DYNAMO.....	DINAMO.....	DYNAMO.....
13	487676 M92		⇦ PÁG.107	1 DíNAMO.....	DYNAMO.....	DINAMO.....	DYNAMO.....

(A) USADO SOMENTE COM DíNAMO WAPSA
USED WITH WAPSA DYNAMO ONLY
USADO SOLAMENTE CON DINAMO WAPSA
UTILISé SEULEMENT AVEC DYNAMO WAPSA

(B) USADO SOMENTE COM DíNAMO BOSCH
USED WITH BOSCH DYNAMO ONLY
USADO SOLAMENTE CON DINAMO BOSCH
UTILISé SEULEMENT AVEC DYNAMO BOSCH

EQUIPAMENTO ELéTRICO
ELECTRICAL EQUIPMENT
EQUIPO ELéCTRICO
éQUIPEMENT éLECTRIQUE

COM ALTERNADOR
WITH ALTERNATOR
CON ALTERNADOR
AVEC ALTERNATEUR

1	3146234 M1	(A) → 20886	1 REGULADOR.....	CONTROL BOX.....	REGULADOR.....	BOíTE COMMANDE..
1	74055	(B) → 20886	1 REGULADOR.....	CONTROL BOX.....	REGULADOR.....	BOíTE COMMANDE..
2	353441 X1	→ 20886	2 ARRUELA.....	WASHER.....	ARANDELA.....	RONDELLE.....
3	353989 X1	→ 20886	2 PARAFUSO.....	BOLT.....	TORNILLO.....	VIS.....
4	3146462 M91	(C)	1 CHICOTE.....	HARNESS.....	MAZO CABLES.....	FAISCEAU.....
4	3589440 M91	→ 20887 ↔ 21034	1 CHICOTE.....	HARNESS.....	MAZO CABLES.....	FAISCEAU.....
4	022189 P1	→ 21035	1 CHICOTE.....	HARNESS.....	MAZO CABLES.....	FAISCEAU.....
4	3145894 M91	11806 EXP.	1 CHICOTE.....	HARNESS.....	MAZO CABLES.....	FAISCEAU.....
4	3147483 M91	11807 ↔ 15137 EXP	1 CHICOTE.....	HARNESS.....	MAZO CABLES.....	FAISCEAU.....
5	3410685 M91		1 INTERRUPTOR.....	SWITCH.....	INTERRUPTOR.....	INTERRUPTEUR....
6	180776 M1		1 PROTETOR.....	PROTECTOR.....	PROTECTOR.....	PROTECTEUR.....
7	181142 M1	5	1 ARRUELA.....	WASHER.....	ARANDELA.....	RONDELLE.....
8	490733 M92	⇨ 3587133 M91	1 MOTOR DE PARTIDA	STARTER MOTOR...	MOTOR ARRANQUE..	DéMARREUR.....
8	3587133 M91	⇦ PÁG.103	1 MOTOR DE PARTIDA	STARTER MOTOR...	MOTOR ARRANQUE..	DéMARREUR.....
8	191068 M94	⇦ PÁG.99	1 MOTOR DE PARTIDA	STARTER MOTOR...	MOTOR ARRANQUE..	DéMARREUR.....
8	887057 M1	⇦ PÁG.100	1 MOTOR DE PARTIDA	STARTER MOTOR...	MOTOR ARRANQUE..	DéMARREUR.....
9	353711 X1		2 PARAFUSO.....	BOLT.....	TORNILLO.....	VIS.....
10	353576 X1		1 PARAFUSO.....	BOLT.....	TORNILLO.....	VIS.....
11	353432 X1		3 ARRUELA.....	WASHER.....	ARANDELA.....	RONDELLE.....
12	353426 X1		1 PORCA.....	NUT.....	TUERCA.....	éCROU.....
13	3225356 M1		1 BRAÇADEIRA.....	CLAMP.....	ABRAZADERA.....	COLLIER.....
14	829185 M1		1 ARRUELA.....	WASHER.....	ARANDELA.....	RONDELLE.....
15	1699881 M92	⇦ PÁG.111	1 ALTERNADOR.....	ALTERNATOR.....	ALTERNADOR.....	ALTERNATEUR.....
15	3146620 M92	(C) ⇦ 3146233 M92 ⇦ PÁG.108	1 ALTERNADOR.....	ALTERNATOR.....	ALTERNADOR.....	ALTERNATEUR.....
15	3146233 M92	(C) ⇦ 3146620 M92 ⇦ PÁG.111	1 ALTERNADOR.....	ALTERNATOR.....	ALTERNADOR.....	ALTERNATEUR.....
15	3589435 M91	⇦ PÁG.112	1 ALTERNADOR.....	ALTERNATOR.....	ALTERNADOR.....	ALTERNATEUR.....

(A) USADO SOMENTE COM ALTERNADOR BOSCH
USED WITH BOSCH ALTERNATOR ONLY
USADO SOLAMENTE CON ALTERNADOR BOSCH
UTILISé SEULEMENT AVEC ALTERNATEUR BOSCH

(B) USADO SOMENTE COM ALTERNADOR WAPSA
USED WITH WAPSA ALTERNATOR ONLY
USADO SOLAMENTE CON ALTERNADOR WAPSA
UTILISé SEULEMENT AVEC ALTERNATEUR WAPSA

(C) → 20886 ⑮
↦ 15138 EXP.

EQUIPAMENTO ELéTRICO
ELECTRICAL EQUIPMENT
EQUIPO ELéCTRICO
éQUIPEMENT éLECTRIQUE

COM ALTERNADOR
WITH ALTERNATOR
CON ALTERNADOR
AVEC ALTERNATEUR

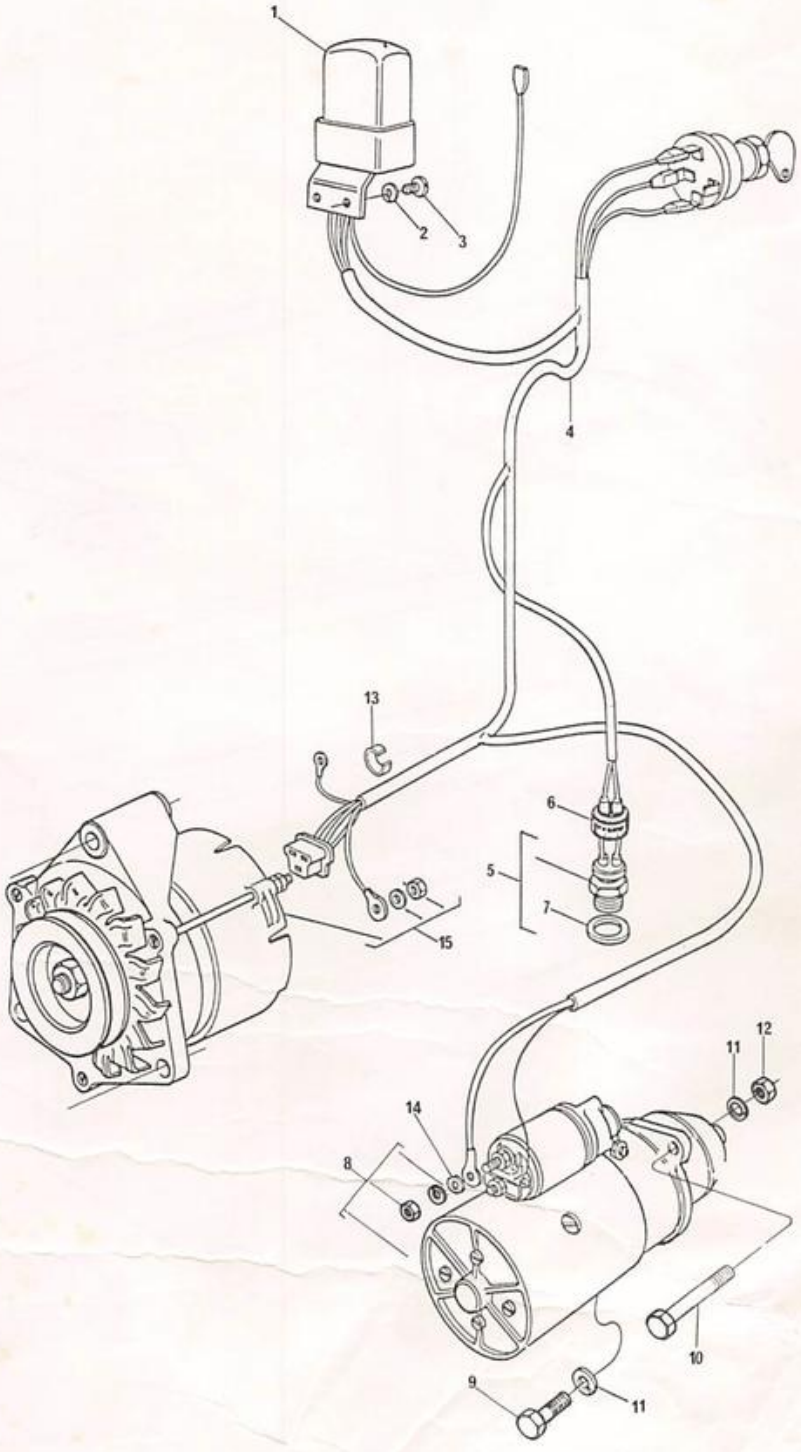

BATERIA
BATTERY
BATERíA
BATTERIE

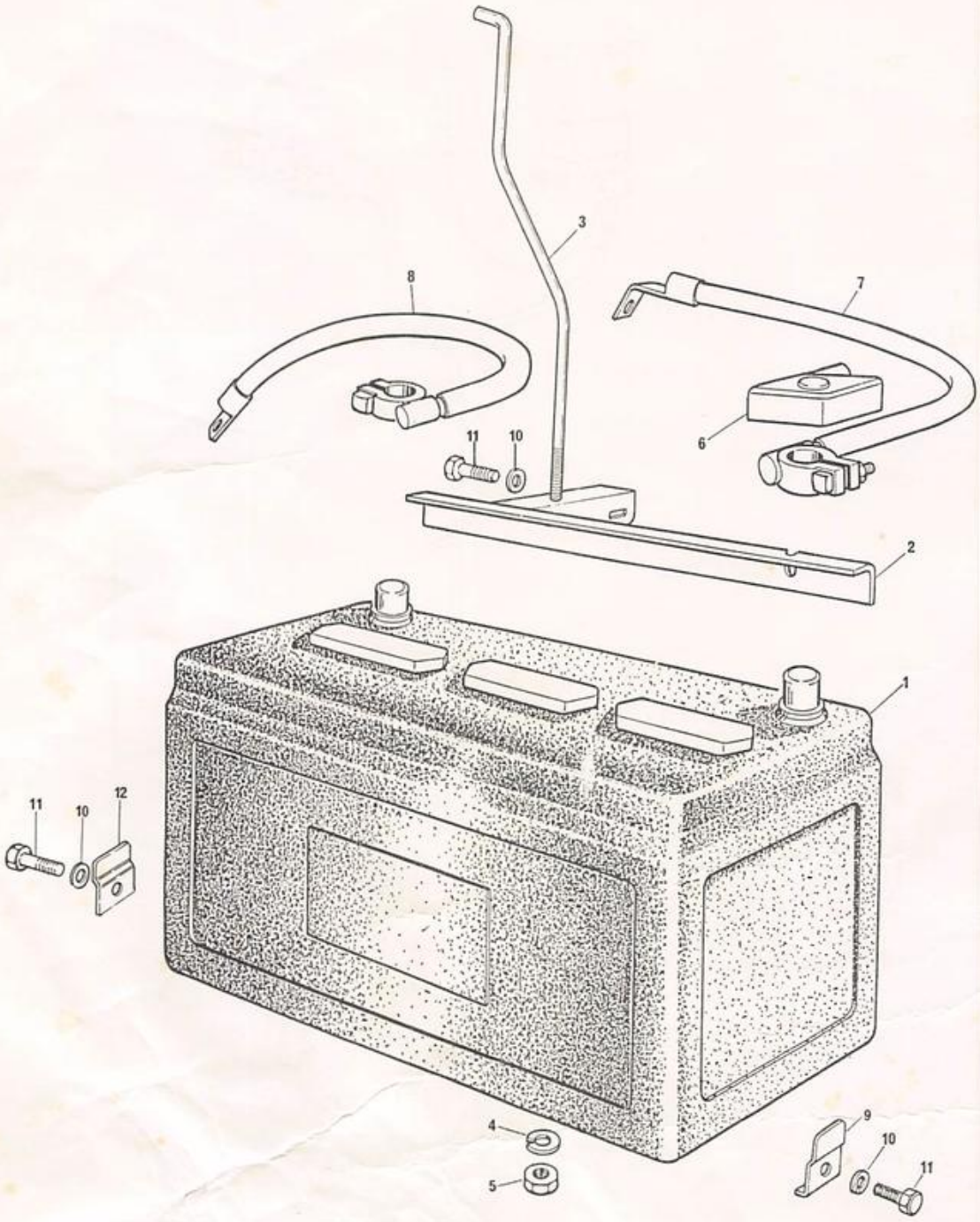

BATERIA
BATTERY
BATERíA
BATTERIE

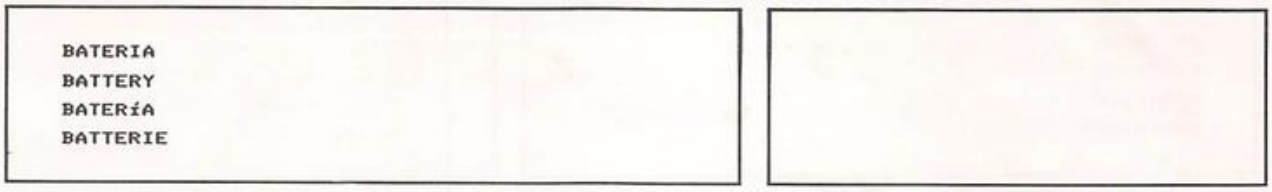

1	487044 M93	⊣ 487161M93	1	BATERíA.....	BATTERY.....	BATERIA.....	BATTERIE.....
1	487161 M93	⊣ 487044M93	1	BATERíA.....	BATTERY.....	BATERIA.....	BATTERIE.....
2	2800310 M91		1	SUPORTE.....	BRACKET.....	SOPORTE.....	SUPPORT.....
3	2802614 M1		1	TIRANTE.....	ROD.....	VARILLA.....	TIGE.....
4	355617 X1		1	ARRUELA.....	WASHER.....	ARANDELA.....	RONDELLE.....
5	826760 M1		1	PORCA.....	NUT.....	TUERCA.....	éCROU.....
6	2801383 M1		1	CAPA.....	CAP.....	CASQUILLO.....	CUVETTE.....
7	2800341 M91	(+)	1	CABO.....	CABLE.....	CABLE.....	CâBLE.....
8	3588704 M91	(-)	1	CABO.....	CABLE.....	CABLE.....	CâBLE.....
9	3147962 M1	⊣ 21034	2	SUPORTE.....	BRACKET.....	SOPORTE.....	SUPPORT.....
9	3589473 N1	⊢ 21035	1	SUPORTE.....	BRACKET.....	SOPORTE.....	SUPPORT.....
10	353441 X1		3	ARRUELA.....	WASHER.....	ARANDELA.....	RONDELLE.....
11	353666 X1		3	PARAFUSO.....	BOLT.....	TORNILLO.....	VIS.....
12	033092 P1	⊢ 21035	1	SUPORTE.....	BRACKET.....	SOPORTE.....	SUPPORT.....

RADIADOR
RADIATOR
RADIADOR
RADIATEUR

1	2800636	M92		1	RADIADOR	RADIATOR	RADIADOR	RADIATEUR
2	2800103	M		1	DEFLETOR	DEFLECTOR	DEFLECTOR	DéFLECTEUR
3	353501	X1		5	PARAFUSO	BOLT	TORNILLO	VIS
4	355617	X1		5	ARRUELA	WASHER	ARANDELA	RONDELLE
5	1481151	M1		1	BUJÃO	PLUG	TAPóN	BOUCHON
6	2800391	M92		1	ARMAÇÃO	FRAME	BASTIDOR	BÂTI
7	353516	X1		4	PARAFUSO	BOLT	TORNILLO	VIS
8	353517	X1		1	PARAFUSO	BOLT	TORNILLO	VIS
9	353446	X1		5	ARRUELA	WASHER	ARANDELA	RONDELLE
10	353698	X1		4	PARAFUSO	BOLT	TORNILLO	VIS
11	353432	X1		4	ARRUELA	WASHER	ARANDELA	RONDELLE
12	188462	M91		1	TAMPA	COVER	TAPA	COUVERCLE
13	2800102	M1	▼	1	MANGUEIRA	HOSE	MANGUERA	DURITE
14	3589551	M1	▲	1	MANGUEIRA	HOSE	MANGUERA	DURITE
15	490802	M1		4	BRAÇADEIRA	CLAMP	ABRAZADERA	COLLIER
16	2801087	M1		1	TUBO	PIPE	CAÑO	TUYAUTERIE
17	2800985	M1		3	PRESILHA	CLIP	SUJETADOR	AGRAFE
18	353501	X1		3	PARAFUSO	BOLT	TORNILLO	VIS
19	353757	X1		8	ARRUELA	WASHER	ARANDELA	RONDELLE

RADIADOR
RADIATOR
RADIADOR
RADIATEUR

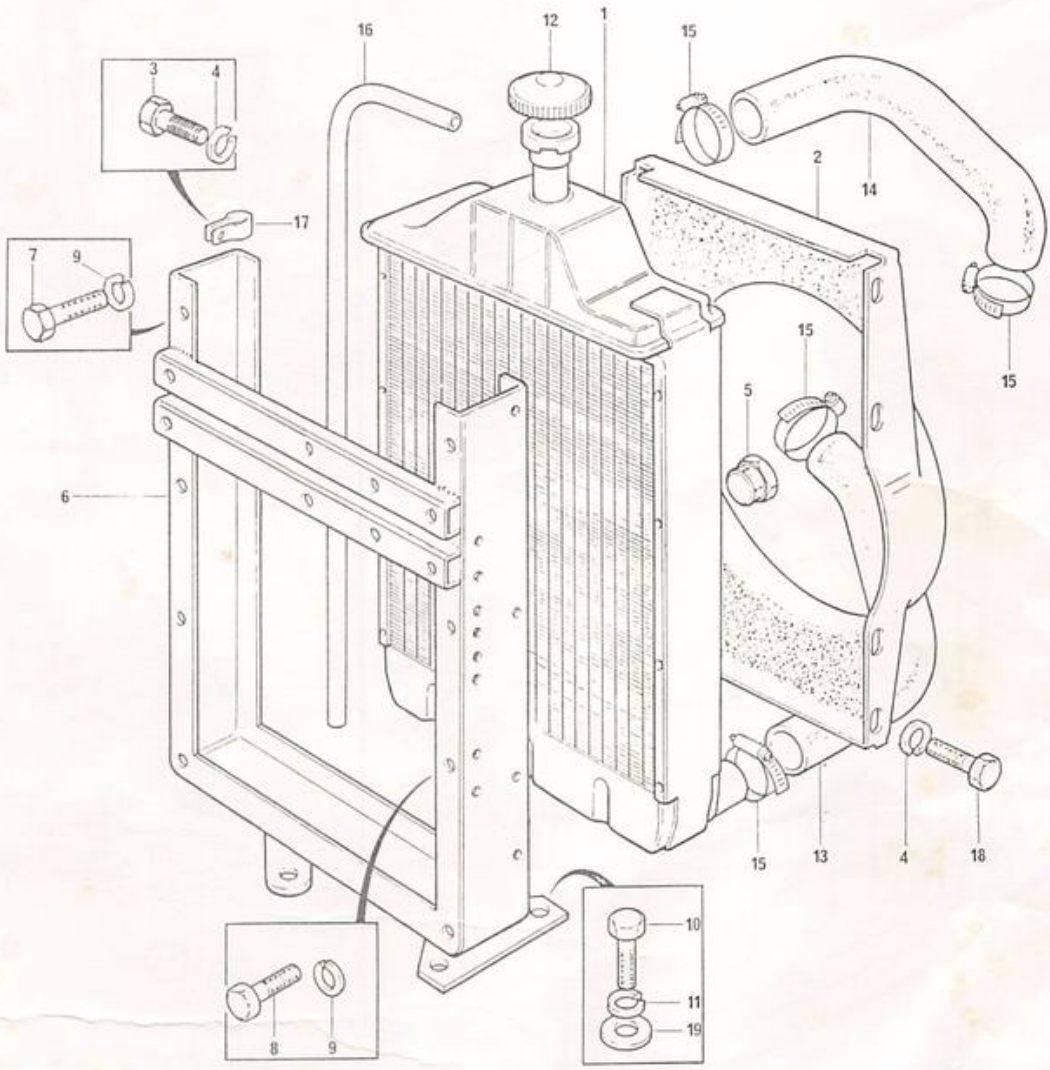

TANQUE DE COMBUSTÍVEL
FUEL TANK
TANQUE DE COMBUSTIBLE
RÉSERVOIR À COMBUSTIBLE

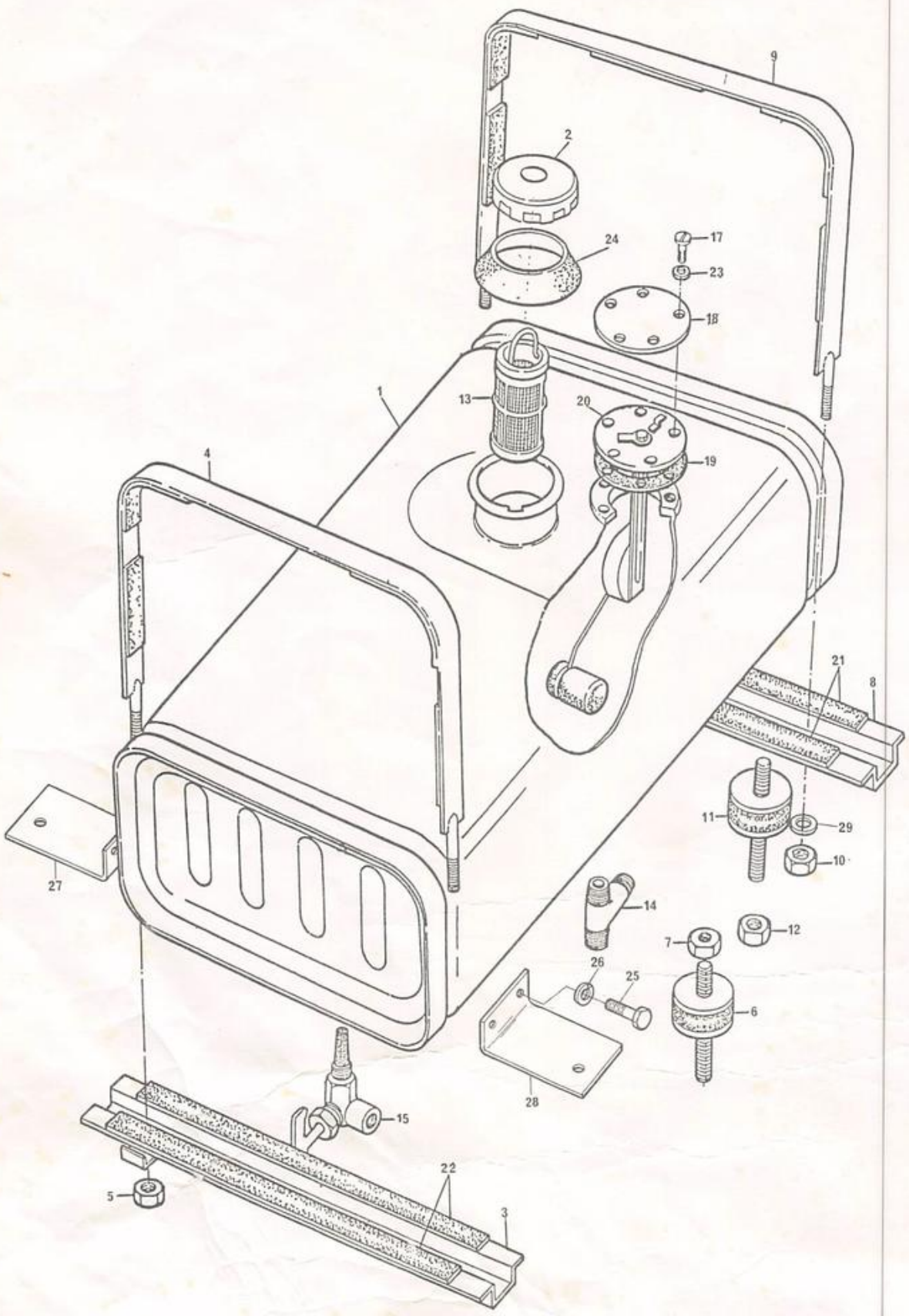

TANQUE DE COMBUSTíVEL
FUEL TANK
TANQUE DE COMBUSTIBLE
RéSERVOIR À COMBUSTIBLE

1	2800230	M96			1	TANQUE	TANK	TANQUE	RéSERVOIR
2	3149550	M92			1	TAMPA	COVER	TAPA	COUVERCLE
3	3149254	M91			1	SUPORTE	BRACKET	SOPORTE	SUPPORT
3	3589545	M91	◄	→ 21035	1	SUPORTE	BRACKET	SOPORTE	SUPPORT
4	2800828	M91			1	CINTA DIANTEIRA	FRONT STRAP	TIRA DELANTERA	BANDE AVANT
5	826760	M1			2	PORCA	NUT	TUERCA	éCROU
6	3148108	M1			2	AMORTECEDOR	DAMPER	AMORTIGUADOR	AMORTISSEUR
7	358657	X1			4	PORCA	NUT	TUERCA	éCROU
8	3149256	M91			1	SUPORTE	BRACKET	SOPORTE	SUPPORT
9	2800831	M91			1	CINTA TRASEIRA	REAR STRAP	TIRA TRASERA	BANDE ARRIERE
10	826760	M1			2	PORCA	NUT	TUERCA	éCROU
11	3148108	M1			2	AMORTECEDOR	DAMPER	AMORTIGUADOR	AMORTISSEUR
12	358657	X1			4	PORCA	NUT	TUERCA	éCROU
13	2801002	M91		→ 14261	1	FILTRO	FILTER	FILTRO	FILTRE
14	2800852	M1			1	CONEXÃO	CONNECTION	CONEXIóN	RACCORD
15	490353	M91			1	TORNEIRA	TAP	GRIFO	ROBINET
16	829185	M1			4	ARRUELA	WASHER	ARANDELA	RONDELLE
17	353984	X1			5	PARAFUSO	BOLT	TORNILLO	VIS
18	3145401	M1	(A)		1	TAMPÃO	PLUG	TAPóN	BOUCHON
19	3145402	M1			1	JUNTA	JOINT	JUNTA	JOINT
20	3587526	M91	(B)		1	BóIA INDICADORA	PLUNGER	BOYA INDICADORA	EMETTEUR
21	3149252	M1	8		2	GUARNIÇÃO	PAD	CIERRE	JOINT
22	3149251	M1	3		2	GUARNIÇÃO	PAD	CIERRE	JOINT
23	3587711	M1			5	ARRUELA	WASHER	ARANDELA	RONDELLE
24	3589016	M1			1	VEDADOR	SEAL	RETéN	GUARNITURE
25	353536	X1			4	PARAFUSO	BOLT	TORNILLO	VIS
26	353434	X1			4	ARRUELA	WASHER	ARANDELA	RONDELLE
27	3589541	M1	►	→ 21035	1	SUPORTE	BRACKET	SOPORTE	SUPPORT
28	3589538	M1	◄	→ 21035	1	SUPORTE	BRACKET	SOPORTE	SUPPORT

(A) USADO COM TANQUE SEM BóIA INDICADORA
USED WITH TANK WITHOUT SENDING UNIT
USADO CON TANQUE SIN BOYA INDICADORA
UTILISé AVEC RéSERVOIR SANS FLOTTEUR

(B) →15065 (+ 15053 ↔15056)
→11807 (EXP.)

FILTRO DE COMBUSTÍVEL E TUBOS
FUEL FILTER AND PIPES
FILTRO DE COMBUSTIBLE Y CAÑERÍAS
FILTRE À COMBUSTIBLE ET TUYAUTERIES

→ 21034

1	3147966	M91		(B)	1	MANGUEIRA	HOSE	MANGUERA	DURITE
2	827287	M1	1		2	OLIVA	OLIVE	OLIVA	OLIVE
3	827286	M1	1		2	PORCA	NUT	TUERCA	ÉCROU
4	829185	M1			2	ARRUELA	WASHER	ARANDELA	RONDELLE
5	3147984	M91		(B)	1	SUPORTE	BRACKET	SOPORTE	SUPPORT
6	353446	X1			2	ARRUELA	WASHER	ARANDELA	RONDELLE
7	353916	X1			2	PORCA	NUT	TUERCA	ÉCROU
8	70992064			(A)	1	TUBO	PIPE	CAÑO	TUYAUTERIE
8	70992073			(C)	1	TUBO	PIPE	CAÑO	TUYAUTERIE
8	70991886			(D)	1	TUBO	PIPE	CAÑO	TUYAUTERIE
9	827287	M1	8		2	OLIVA	OLIVE	OLIVA	OLIVE
10	827286	M1	8		2	PORCA	NUT	TUERCA	ÉCROU
11	70992077			(E)	1	TUBO	PIPE	CAÑO	TUYAUTERIE
11	70991885			(D)	1	TUBO	PIPE	CAÑO	TUYAUTERIE
12	827287	M1	11		2	OLIVA	OLIVE	OLIVA	OLIVE
13	827286	M1	11		2	PORCA	NUT	TUERCA	ÉCROU
14	0826212				3	PRISIONEIRO	STUD	ESPÁRRAGO	GOUJON
15	70100354				1	SUPORTE	BRACKET	SOPORTE	SUPPORT
16	0920053				3	ARRUELA	WASHER	ARANDELA	RONDELLE
17	0576064				3	PORCA	NUT	TUERCA	ÉCROU
18	3146568	M91			1	TUBO	PIPE	CAÑO	TUYAUTERIE
19	375751	X1	18		1	OLIVA	OLIVE	OLIVA	OLIVE
20	33533112		18		1	PORCA	NUT	TUERCA	ÉCROU
21	1480517	M1			2	ARRUELA	WASHER	ARANDELA	RONDELLE
22	1481691	M1			1	PARAFUSO BANJO	BANJO BOLT	TORNILLO BANJO	VIS BANJO
23	353756	X1			2	ARRUELA	WASHER	ARANDELA	RONDELLE
24	353434	X1			2	ARRUELA	WASHER	ARANDELA	RONDELLE
25	353540	X1			2	PARAFUSO	BOLT	TORNILLO	VIS
26	3147545	M1			1	ARRUELA	WASHER	ARANDELA	RONDELLE
27	3147542	M1			1	BUJÃO	PLUG	TAPÓN	BOUCHON
28	3147545	M1			3	ARRUELA	WASHER	ARANDELA	RONDELLE
29	890972	M91			1	VÁLVULA	VALVE	VÁLVULA	SOUPAPE
30	731352	M1			1	PARAFUSO BANJO	BANJO BOLT	TORNILLO BANJO	VIS BANJO
31	2802600	M91			1	TUBO	PIPE	CAÑO	TUYAUTERIE
32	22033	X	31		1	OLIVA	OLIVE	OLIVA	OLIVE
33	22032	X	31		1	PORCA	NUT	TUERCA	ÉCROU
34	1484938	M91			1	TUBO	PIPE	CAÑO	TUYAUTERIE
35	375751	X1	34		2	OLIVA	OLIVE	OLIVA	OLIVE
36	33533112		34		1	PORCA	NUT	TUERCA	ÉCROU
37	1851802	M2	34		1	PORCA	NUT	TUERCA	ÉCROU
38	353434	X1			2	ARRUELA	WASHER	ARANDELA	RONDELLE
39	353540	X1			2	PARAFUSO	BOLT	TORNILLO	VIS
40	2800852	M1			1	CONEXÃO	CONNECTION	CONEXIÓN	RACCORD
41	2802618	M91			1	TUBO	PIPE	CAÑO	TUYAUTERIE
42	22114	X	41		1	OLIVA	OLIVE	OLIVA	OLIVE
43	22113	X	41		1	PORCA	NUT	TUERCA	ÉCROU
44	22033	X	41		1	OLIVA	OLIVE	OLIVA	OLIVE
45	22032	X	41		1	PORCA	NUT	TUERCA	ÉCROU

(A) 001 ↔ 12850, 12860 ↔ 12916

(B) → 12917 (+ 12851 ↔ 12859)

FILTRO DE COMBUSTÍVEL E TUBOS
FUEL FILTER AND PIPES
FILTRO DE COMBUSTIBLE Y CAÑERÍAS
FILTRE À COMBUSTIBLE ET TUYAUTERIES

→ 21034

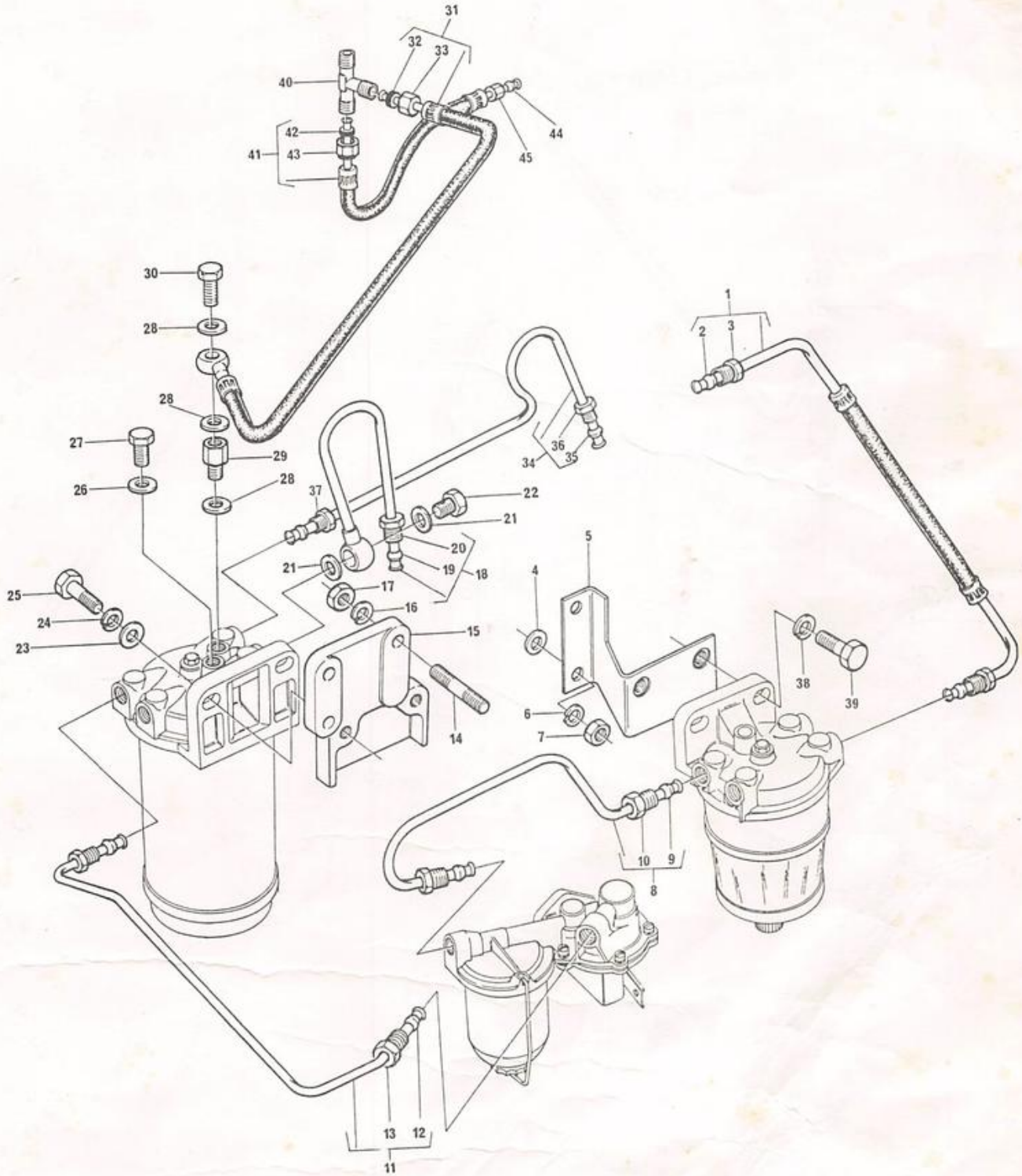

FILTRO DE COMBUSTÍVEL E TUBOS
FUEL FILTER AND PIPES
FILTRO DE COMBUSTIBLE Y CAÑERÍAS
FILTRE À COMBUSTIBLE ET TUYAUTERIES

→ 21034

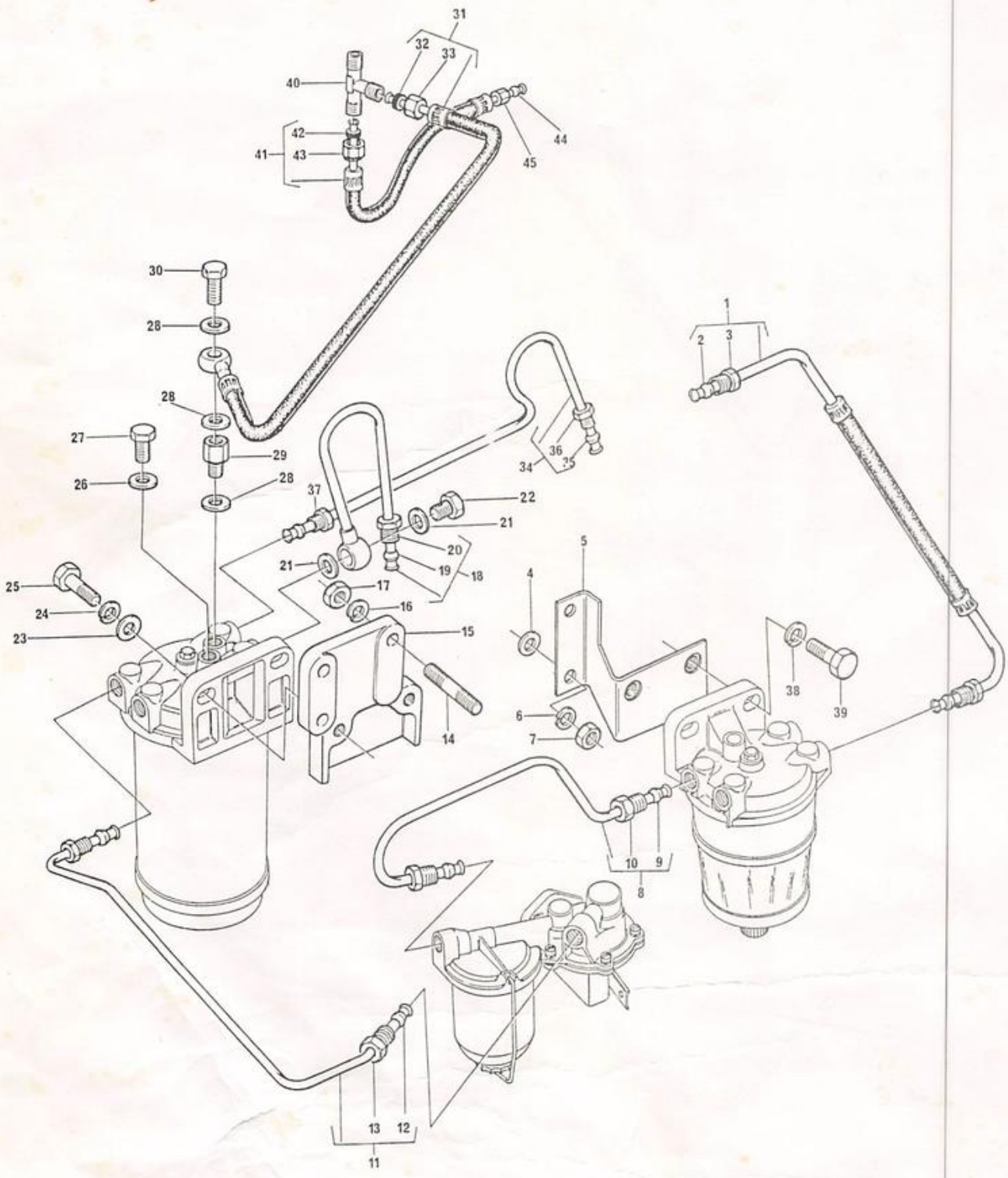

FILTRO DE COMBUSTÍVEL E TUBOS
FUEL FILTER AND PIPES
FILTRO DE COMBUSTIBLE Y CAÑERÍAS
FILTRE À COMBUSTIBLE ET TUYAUTERIES

→ 21034

(C) 12851⟷12859, 12917⟷15865, 15867⟷15890, 15896, 15898⟷15913, 15916, 15920⟷15922, 15924⟷15927, 15929⟷15932, 15960.

(D) ⟼15961 (+ 15866, 15891⟷15895, 15897, 15914, 15915, 15917⟷15919, 15923, 15928, 15933⟷15959)

(E) 001⟷15865, 15867⟷15890, 15896, 15898⟷15913, 15916, 15920⟷15922, 15924⟷15927, 15929⟷15932, 15960.

FILTRO DE óLEO COMBUSTíVEL E TUBOS
FUEL OIL FILTER AND PIPES
FILTRO DE ACEITE COMBUSTIBLE Y CAÑERíAS
FILTRE À HUILE COMBUSTIBLE ET TUYAUTERIES

AD3.152

1	3589536 M91	1	TUBO	PIPE	CAÑO	TUYAUTERIE
2	3589547 M91	1	TUBO	PIPE	CAÑO	TUYAUTERIE
3	3149993 M91	1	TUBO	PIPE	CAÑO	TUYAUTERIE
4	2800852 M1	1	CONEXÃO	CONNECTION	CONEXIóN	RACCORD
5	3146091 M92	1	PRé-FILTRO	PRE-FILTER	PRE-FILTRO	PRéFILTRE
6	70992236	1	TUBO	PIPE	CAÑO	TUYAUTERIE
7	72032	1	FILTRO	FILTER	FILTRO	FILTRE
8	70992233	1	TUBO	PIPE	CAÑO	TUYAUTERIE
9	32184414	1	PARAFUSO	BOLT	TORNILLO	VIS
10	70020127	2	ARRUELA	WASHER	ARANDELA	RONDELLE
11	3589638 M91	1	TUBO	PIPE	CAÑO	TUYAUTERIE
12	70200229	1	CONEXÃO	CONNECTION	CONEXIóN	RACCORD
13	0920155	3	ARRUELA	WASHER	ARANDELA	RONDELLE
14	72021	1	VÁLVULA	VALVE	VÁLVULA	SOUPAPE
15	0095344	1	PARAFUSO	BOLT	TORNILLO	VIS
16	0650204	2	BUJÃO	PLUG	TAPóN	BOUCHON
17	0920120	2	ARRUELA	WASHER	ARANDELA	RONDELLE
18	32161113	1	BUJÃO	PLUG	TAPóN	BOUCHON
19	0920155	1	ARRUELA	WASHER	ARANDELA	RONDELLE
20	70100601	1	SUPORTE	BRACKET	SOPORTE	SUPPORT
21	0826211	2	PRISIONEIRO	STUD	ESPÁRRAGO	GOUJON
22	0920053	2	ARRUELA	WASHER	ARANDELA	RONDELLE
23	0576002	2	PORCA	NUT	TUERCA	éCROU
24	0746424	2	PARAFUSO	BOLT	TORNILLO	VIS
25	0920054	2	ARRUELA	WASHER	ARANDELA	RONDELLE
26	0920004	2	ARRUELA	WASHER	ARANDELA	RONDELLE
27	353540 X1	2	PARAFUSO	BOLT	TORNILLO	VIS
28	353434 X1	2	ARRUELA	WASHER	ARANDELA	RONDELLE
29	3589539 M91	1	SUPORTE	BRACKET	SOPORTE	SUPPORT

FILTRO DE óLEO COMBUSTíVEL E TUBOS
FUEL OIL FILTER AND PIPES
FILTRO DE ACEITE COMBUSTIBLE Y CAÑERíAS
FILTRE À HUILE COMBUSTIBLE ET TUYAUTERIES

AD3.152

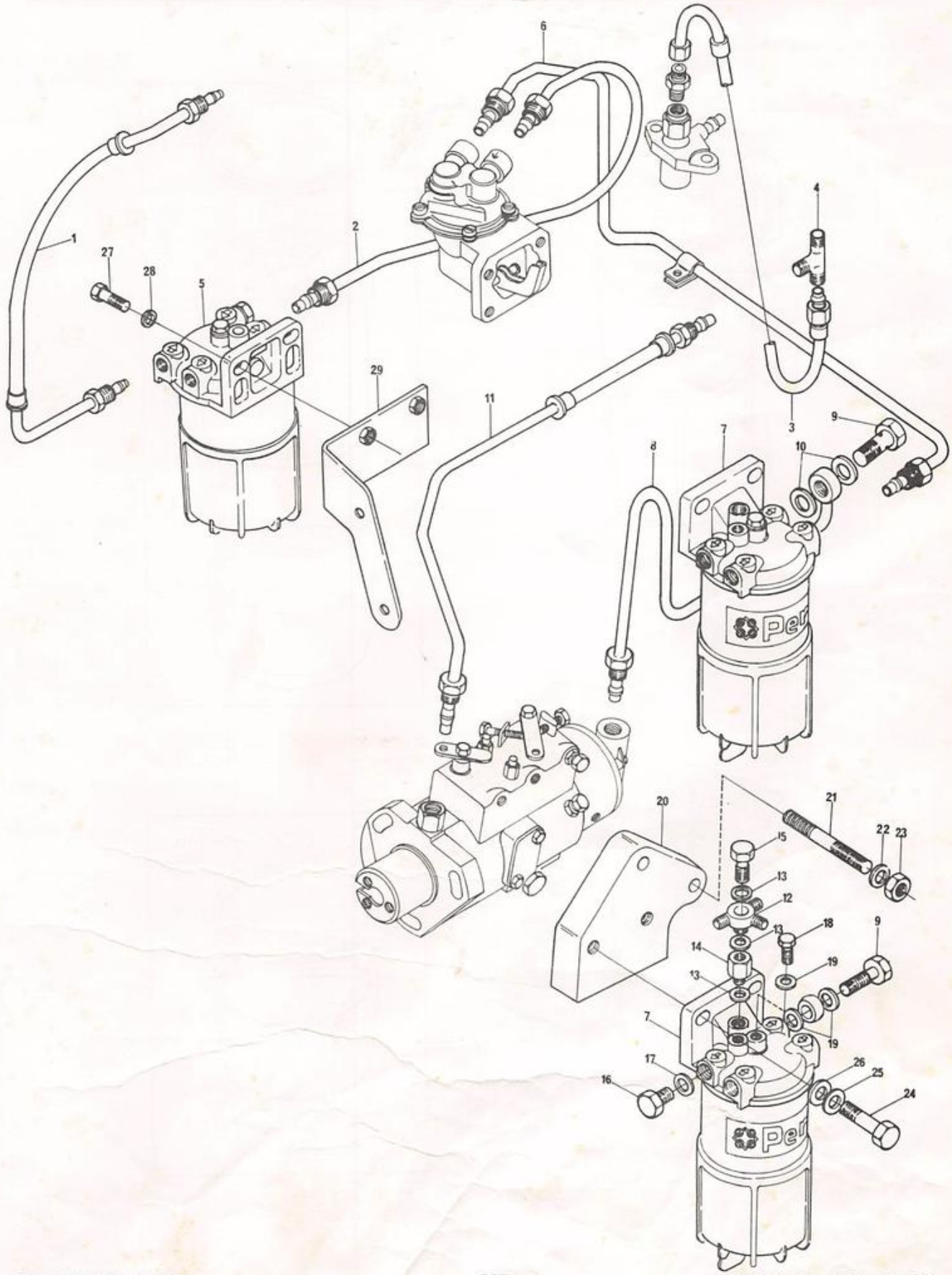

FILTRO DE óLEO COMBUSTíVEL E TUBOS
FUEL OIL FILTER AND PIPES
FILTRO DE ACEITE COMBUSTIBLE Y CAÑERíAS
FILTRE À HUILE COMBUSTIBLE ET TUYAUTERIES

FILTRO E PRé-FILTRO
FILTER AND PRE-FILTER
FILTRO Y PREFILTR0
FILTRE ET PRéFILTRE

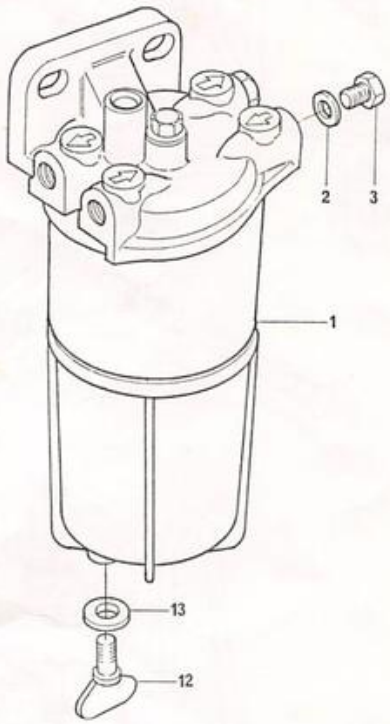

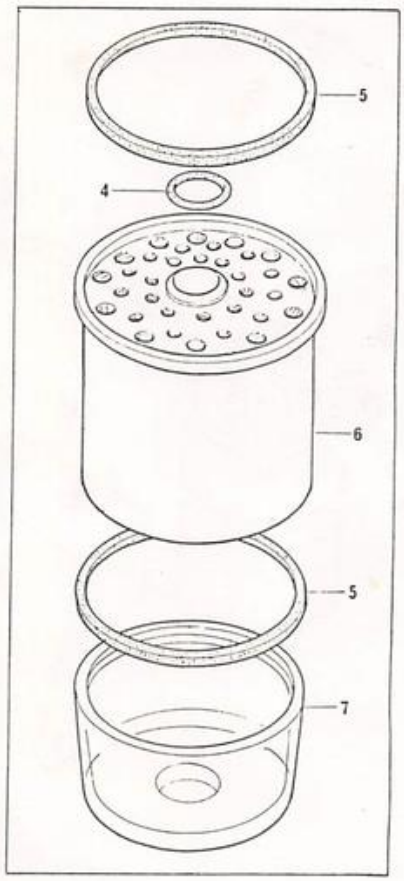

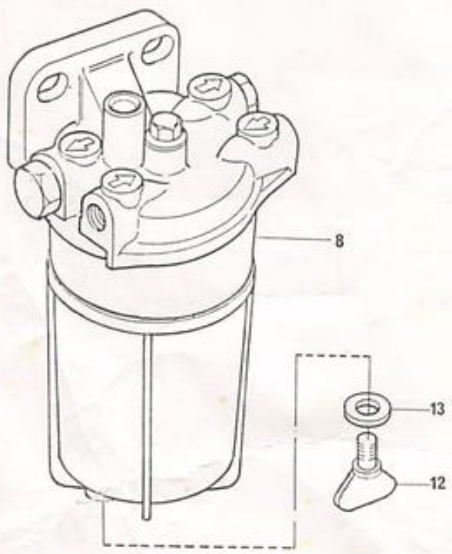

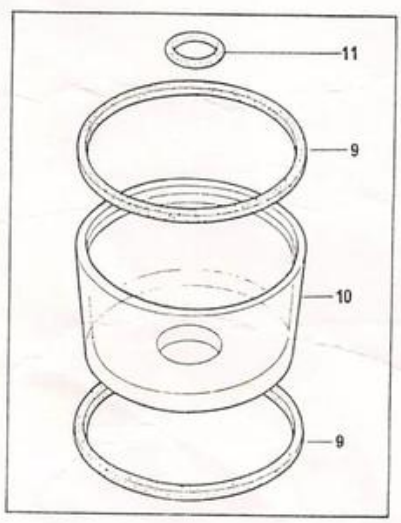

FILTRO DE óLEO COMBUSTíVEL E TUBOS
FUEL OIL FILTER AND PIPES
FILTRO DE ACEITE COMBUSTIBLE Y CAÑERíAS
FILTRE À HUILE COMBUSTIBLE ET TUYAUTERIES

FILTRO E PRé-FILTRO
FILTER AND PRE-FILTER
FILTRO Y PREFILTR0
FILTRE ET PRéFILTRE

1	3147607	M92				1	FILTRO	FILTER	FILTRO	FILTRE
2	1480517	M1	1			1	ARRUELA	WASHER	ARANDELA	RONDELLE
3	3147543	M1	1			1	BUJÃO	PLUG	TAPÓN	BOUCHON
4	70300004		1			1	VEDADOR	SEAL	RETéN	GUARNITURE
5	0490163		1			2	JUNTA	JOINT	JUNTA	JOINT
6	635776		1			1	ELEMENTO	ELEMENT	ELEMENTO	éLéMENT
7	70840050				8750 ⟷ 13355	1	COPO DE VIDRO	GLASS BOWL	VASO DE VIDRIO	BOL EN VERRE
8	3146091	M92		(A)		1	PRé-FILTRO	PRE-FILTER	PRE-FILTRO	PRéFILTRE
9	70590003		8			2	JUNTA	JOINT	JUNTA	JOINT
10	70840050		8	(B)		1	COPO DE VIDRO	GLASS BOWL	VASO DE VIDRIO	BOL EN VERRE
11	70300004		8			1	VEDADOR	SEAL	RETéN	GUARNITURE
12	3603043	M1	1/8			1	PARAFUSO	BOLT	TORNILLO	VIS
13	1094155	M1	1/8			1	ARRUELA	WASHER	ARANDELA	RONDELLE

(A) ⟷ 12917 (+ 12851 ⟷ 12859)

(B) ⟷ 13054 (+ 13060 ⟷ 13070)

FILTRO E PRé-FILTRO DE COMBUSTÍVEL
FUEL FILTER AND PRE-FILTER
FILTRO Y PREFILTRO DE COMBUSTIBLE
FILTRES ET PREFILTRE COMBUSTIBLE

AD3.152

1	72032		1 FILTRO	FILTER	FILTRO	FILTRE
2	423651	1	1 ELEMENTO	ELEMENT	ELEMENTO	éLéMENT
3	3146091 M92		1 PRé-FILTRO	PRE-FILTER	PRE-FILTRO	PRéFILTRE
4	3603045 M1	1	1 PARAFUSO	BOLT	TORNILLO	VIS
5	1094155 M1	1/3	1 ARRUELA	WASHER	ARANDELA	RONDELLE
6	3603043 M1	3	1 PARAFUSO	BOLT	TORNILLO	VIS

FILTRO E PRé-FILTRO DE COMBUSTíVEL
FUEL FILTER AND PRE-FILTER
FILTRO Y PREFILTRO DE COMBUSTIBLE
FILTRES ET PREFILTRE COMBUSTIBLE

AD3.152

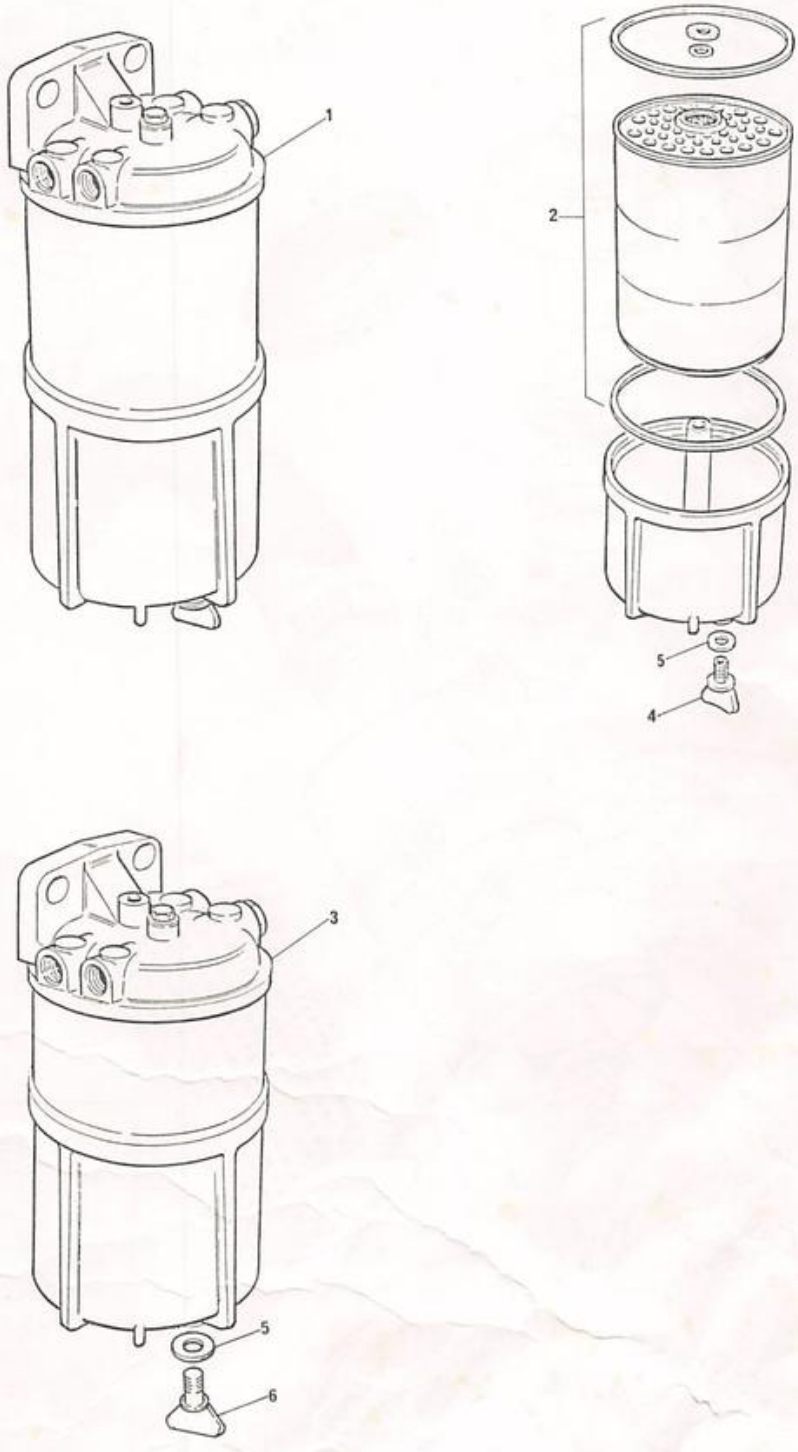

FILTRO DE AR
AIR CLEANER
FILTRO DE AIRE
FILTRE À AIR

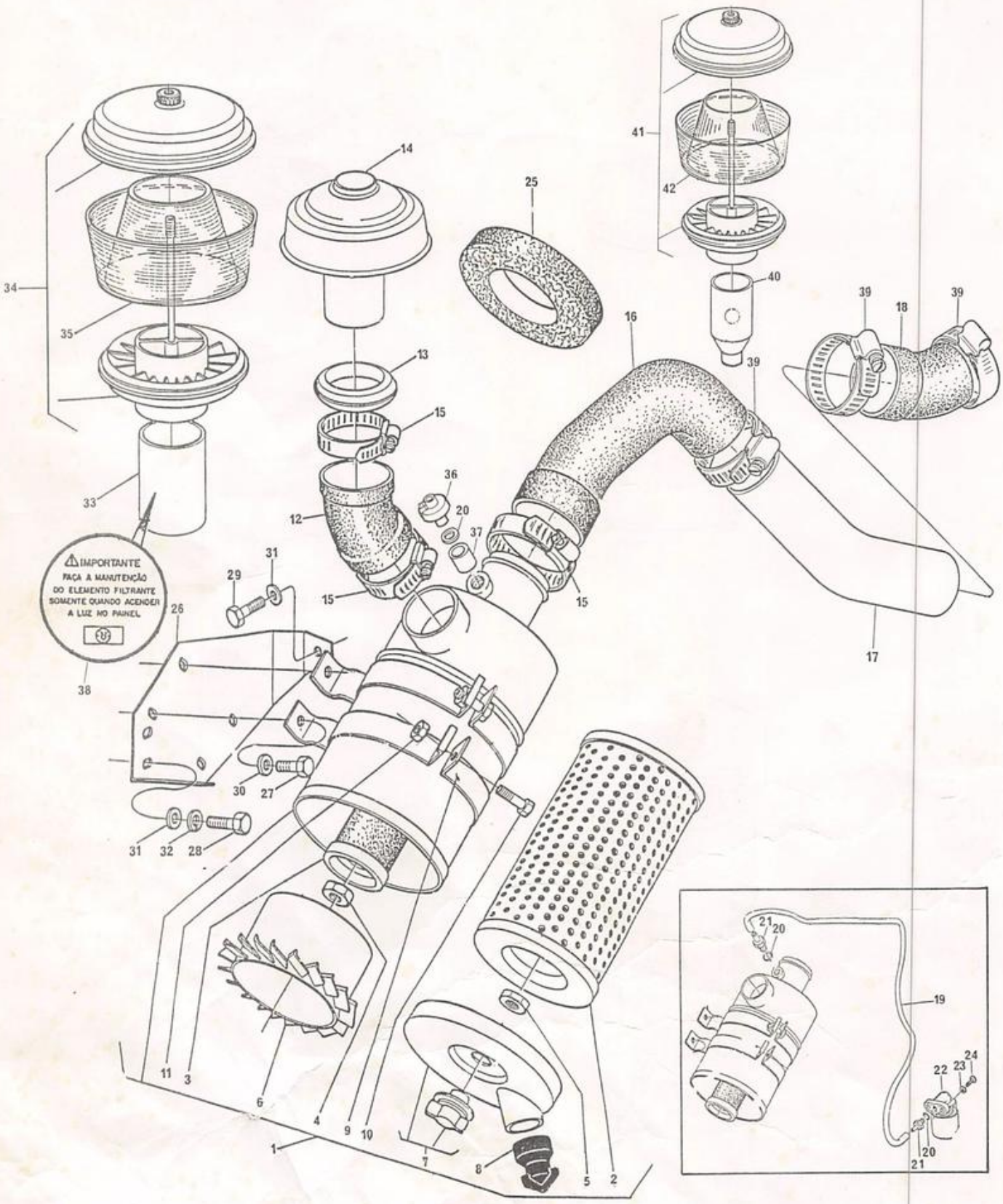

FILTRO DE AR
AIR CLEANER
FILTRO DE AIRE
FILTRE À AIR

1	3587726 M92				1	FILTRO DE AR	AIR FILTER	FILTRO DE AIRE	FILTRE À AIR
2	2710800 M2	1			1	ELEMENTO	ELEMENT	ELEMENTO	éLéMENT
3	2710801 M1	1			1	ELEMENTO	ELEMENT	ELEMENTO	éLéMENT
4	3603426 M1	1			1	PORCA	NUT	TUERCA	éCROU
5	3603416 M1	1			1	PORCA	NUT	TUERCA	éCROU
6	3175535 M1	1			1	CARCAÇA	HOUSING	CAJA	CARTER
7	3175582 M91	1		M8	1	TAMPA	COVER	TAPA	COUVERCLE
7	3175554 M91	1		M6	1	TAMPA	COVER	TAPA	COUVERCLE
8	2710803 M1	1			1	VÁLVULA	VALVE	VÁLVULA	SOUPAPE
9	2801152 M91	1			2	BRAÇADEIRA	CLAMP	ABRAZADERA	COLLIER
10	353679 X1	1			2	PARAFUSO	BOLT	TORNILLO	VIS
11	355565 X1	1			2	PORCA	NUT	TUERCA	éCROU
12	2801143 M1		(A)		1	MANGUEIRA	HOSE	MANGUERA	DURITE
12	2801054 M1			→20411	1	MANGUEIRA	HOSE	MANGUERA	DURITE
13	828089 M1				1	VEDADOR	SEAL	RETéN	GUARNITURE
14	2802367 M2			→14797	1	TAMPA	COVER	TAPA	COUVERCLE
14	3149289 M1			14798↔19352	1	TAMPÃO	PLUG	TAPÓN	BOUCHON
15	2801096 M1				3	BRAÇADEIRA	CLAMP	ABRAZADERA	COLLIER
16	2801055 M1				1	MANGUEIRA	HOSE	MANGUERA	DURITE
17	2801076 M1				1	TUBO	PIPE	CAÑO	TUYAUTERIE
17	3589557 M1			→21035	1	TUBO	PIPE	CAÑO	TUYAUTERIE
18	2801082 M1				1	MANGUEIRA	HOSE	MANGUERA	DURITE
18	3589556 M1			→21035	1	MANGUEIRA	HOSE	MANGUERA	DURITE
19	2801189 M1			→20410	1	MANGUEIRA	HOSE	MANGUERA	DURITE
20	1440993 X1	1			2	ANEL VEDAÇÃO	SEALING RING	ANILLO SELLADO	BAGUE éTANCHéITé
21	2801362 M1			→20410	2	CONEXÃO	CONNECTION	CONEXIÓN	RACCORD
22	2801593 M1			→20410	1	INDICADOR	INDICATOR	INDICADOR	INDICATEUR
23	353441 X1				2	ARRUELA	WASHER	ARANDELA	RONDELLE
24	353989 X1				2	PARAFUSO	BOLT	TORNILLO	VIS
25	2801611 M1				1	VEDADOR	SEAL	RETéN	GUARNITURE
26	2800936 M1				1	SUPORTE	BRACKET	SOPORTE	SUPPORT
27	353688 X1				4	PARAFUSO	BOLT	TORNILLO	VIS
28	353516 X1				2	PARAFUSO	BOLT	TORNILLO	VIS
29	353516 X1				1	PARAFUSO	BOLT	TORNILLO	VIS
30	353756 X1				4	ARRUELA	WASHER	ARANDELA	RONDELLE
31	829185 M1				3	ARRUELA	WASHER	ARANDELA	RONDELLE
32	353446 X1				2	ARRUELA	WASHER	ARANDELA	RONDELLE
33	3147882 M1			19353↔21034	1	TUBO	PIPE	CAÑO	TUYAUTERIE
34	3145812 M2			19353↔21034	1	PRé-FILTRO	PRE-FILTER	PRE-FILTRO	PRéFILTRE
35	2730961 M1	34		19353↔21034	1	CARCAÇA PLÁSTICA	BOWL PLASTIC	DEFENSA PLAST	CARTER
36	3587008 M91	1		→20411	1	INTERRUPTOR	SWITCH	INTERRUPTOR	INTERRUPTEUR
37	3587128 M1	1		→20411	1	ADAPTADOR	ADAPTOR	ADAPTADOR	ADAPTATEUR
38	3585952 M1	1			1	DECAL IND.RESTR.	DECAL	CALCOMANíA	DéCALCOMANIE
39	1440859 X1				3	BRAÇADEIRA	CLAMP	ABRAZADERA	COLLIER
40	3147882 M1			→21035 (B)	1	TUBO	PIPE	CAÑO	TUYAUTERIE
41	3145812 M2			→21035 (C)	1	PRé-FILTRO	PRE-FILTER	PRE-FILTRO	PRéFILTRE
42	2730961 M1	41		→21035 (D)	1	CARCAÇA PLÁSTICA	BOWL PLASTIC	DEFENSA PLAST	CARTER

(A) 101 ↔ 14797, 19353 ↔ 20410

(B) FABRICANTE MANN, USE
MANUFACTURER MANN, USE
FABRICANTE MANN, USE
FABRICANT MANN, USE
022332 T1

(C) FABRICANTE MANN, USE
MANUFACTURER MANN, USE
FABRICANTE MANN, USE
FABRICANT MANN, USE
022333 T1

(C) FABRICANTE MANN, USE
MANUFACTURER MANN, USE
FABRICANTE MANN, USE
FABRICANT MANN, USE
3603691 M1

FILTRO DE AR
AIR CLEANER
FILTRO DE AIRE
FILTRE À AIR

FILTRO EM BANHO DE óLEO
OIL-BATH AIR CLEANER
FILTRO EN BAÑO DE ACEITE
FILTRE À BAIN D'HUILE

1	3145813 M91		1 FILTRO DE AR....	AIR FILTER.....	FILTRO DE AIRE..	FILTRE À AIR....
2	488847 M91	1	1 ELEMENTO.....	ELEMENT.....	ELEMENTO.....	éLéMENT.....
3	488846 M1	2	1 JUNTA.....	JOINT.....	JUNTA.....	JOINT.....
4	488638 M1	2	1 JUNTA.....	JOINT.....	JUNTA.....	JOINT.....
5	3145810 M91	1	1 BRAÇADEIRA.....	CLAMP.....	ABRAZADERA.....	COLLIER.....
6	3145803 M1		1 VEDADOR.....	SEAL.....	RETéN.....	GUARNITURE.....
7	3146611 M2		1 TUBO.....	PIPE.....	CAÑO.....	TUYAUTERIE.....
8	3145812 M2		1 PRé-FILTRO.....	PRE-FILTER.....	PRE-FILTRO.....	PRéFILTRE.....
9	2730961 M1	8	1 CARCAÇA PLÁSTICA	BOWL PLASTIC....	DEFENSA PLAST...	CARTER.....
10	490804 M1		2 BRAÇADEIRA.....	CLAMP.....	ABRAZADERA.....	COLLIER.....
11	3145800 M1		1 MANGUEIRA.....	HOSE.....	MANGUERA.....	DURITE.....
12	3145909 M1		1 VEDADOR.....	SEAL.....	RETéN.....	GUARNITURE.....
13	2801076 M1		1 TUBO.....	PIPE.....	CAÑO.....	TUYAUTERIE.....
14	2801082 M1		1 MANGUEIRA.....	HOSE.....	MANGUERA.....	DURITE.....
15	2801096 M1		3 BRAÇADEIRA.....	CLAMP.....	ABRAZADERA.....	COLLIER.....
16	3145826 M91		1 SUPORTE.....	BRACKET.....	SOPORTE.....	SUPPORT.....
17	353688 X1		2 PARAFUSO.....	BOLT.....	TORNILLO.....	VIS.....
18	353756 X1		2 ARRUELA.....	WASHER.....	ARANDELA.....	RONDELLE.....
19	353516 X1		2 PARAFUSO.....	BOLT.....	TORNILLO.....	VIS.....
20	829185 M1		3 ARRUELA.....	WASHER.....	ARANDELA.....	RONDELLE.....
21	353517 X1		1 PARAFUSO.....	BOLT.....	TORNILLO.....	VIS.....
22	353446 X1		2 ARRUELA.....	WASHER.....	ARANDELA.....	RONDELLE.....

FILTRO DE AR
AIR CLEANER
FILTRO DE AIRE
FILTRE À AIR

FILTRO EM BANHO DE óLEO
OIL-BATH AIR CLEANER
FILTRO EN BAÑO DE ACEITE
FILTRE À BAIN D'HUILE

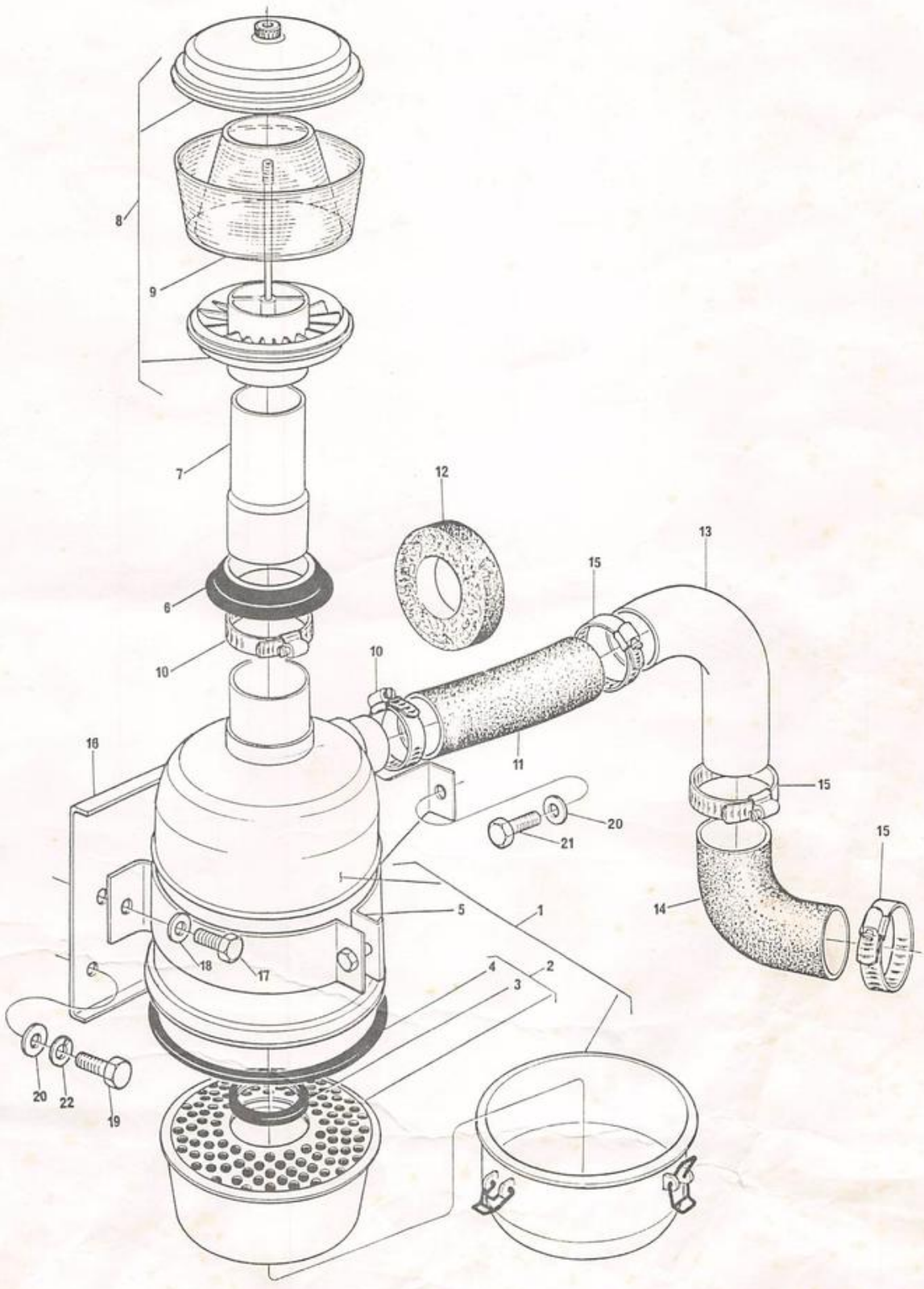

SISTEMA DE ESCAPE
EXHAUST SYSTEM
SISTEMA DE ESCAPE
SYSTEME D'ÉCHAPPEMENT

VERTICAL

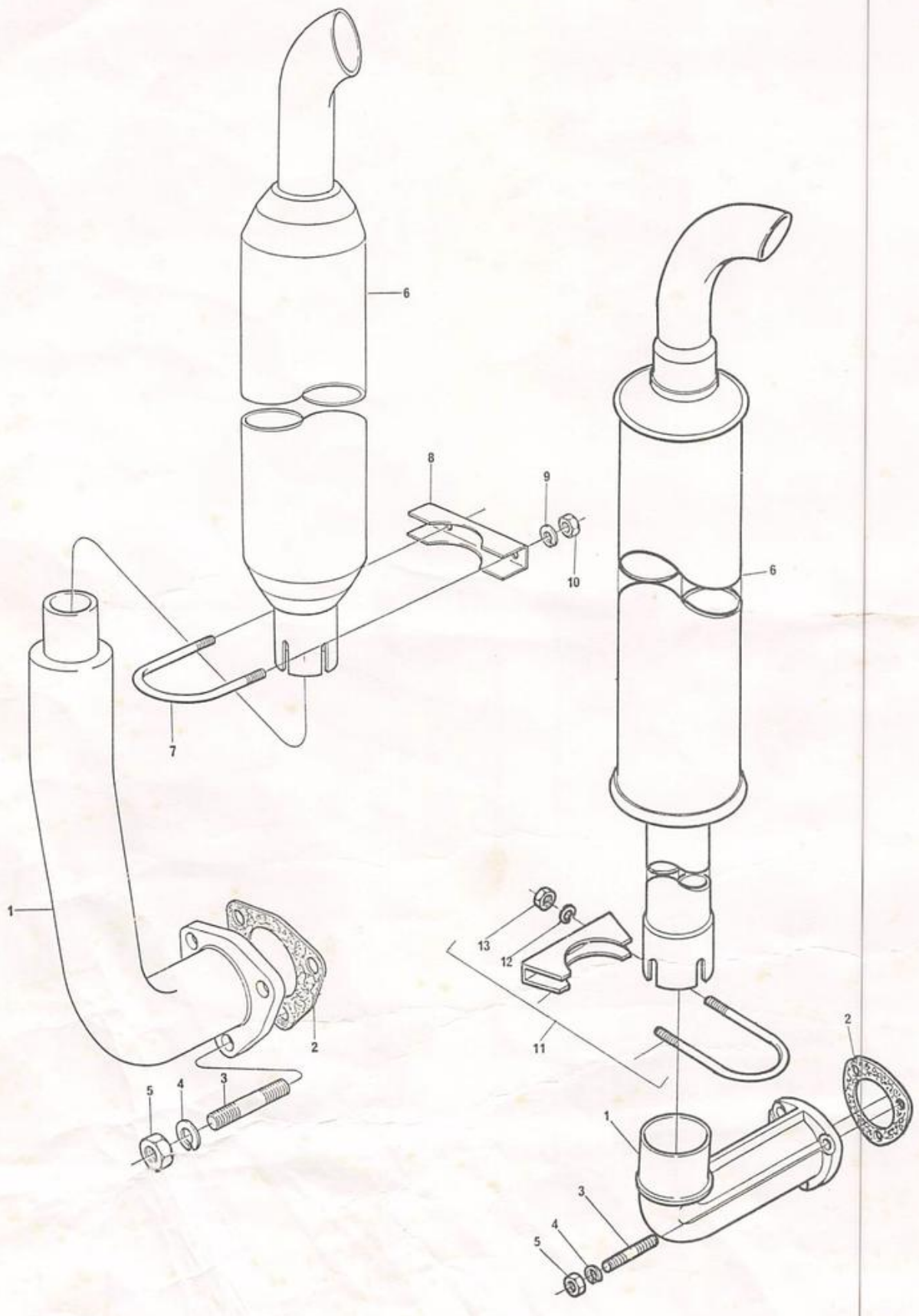

SISTEMA DE ESCAPE
EXHAUST SYSTEM
SISTEMA DE ESCAPE
SYSTEME D'éCHAPPEMENT

VERTICAL

1	1484496 M2	→ 21034	1 COTOVELO	ELBOW	CODO	COUDE
1	3589534 M1	→ 21035	1 COTOVELO	ELBOW	CODO	COUDE
2	488806 M1		1 JUNTA	JOINT	JUNTA	JOINT
3	0826408		3 PRISIONEIRO	STUD	ESPÁRRAGO	GOUJON
4	353756 X1		3 ARRUELA	WASHER	ARANDELA	RONDELLE
5	353431 X1		3 PORCA	NUT	TUERCA	éCROU
6	1484494 M93	→ 21034	1 SILENCIOSO	MUFFLER	SILENCIADOR	SILENCIEUX
6	3589533 M92	→ 21035	1 SILENCIOSO	MUFFLER	SILENCIADOR	SILENCIEUX
7	2800188 M1	→ 21034	1 PARAFUSO "U"	"U" BOLT	TORNILLO "U"	VIS "U"
8	2800190 M1	→ 21034	1 BRAÇADEIRA	CLAMP	ABRAZADERA	COLLIER
9	353446 X1		2 ARRUELA	WASHER	ARANDELA	RONDELLE
10	355565 X1		2 PORCA	NUT	TUERCA	éCROU
11	1674071 M92	→ 21035	1 BRAÇADEIRA	CLAMP	ABRAZADERA	COLLIER
12	353446 X1	→ 21035	2 ARRUELA	WASHER	ARANDELA	RONDELLE
13	355565 X1	→ 21035	2 PORCA	NUT	TUERCA	éCROU

SISTEMA DE ESCAPE
EXHAUST SYSTEM - HORIZONTAL
SISTEMA DE ESCAPE
SYSTEME D'ÉCHAPPEMENT

TRATOR ESTREITO COM FREIO ÚMIDO
NARROW TRACTOR WITH WET BRAKE
TRACTOR ESTRECHO CON FRENO HÚMEDO
TRACTEUR ÉTROIT AVEC FREIN HUMIDE

1	3411952 M91		1	TUBO ESCAPE	PIPE	TUBO	TUBE
1	3589561 M91	→ 21035	1	TUBO ESCAPE	PIPE	TUBO	TUBE
2	488806 M1		1	JUNTA	JOINT	JUNTA	JOINT
3	0826408		3	PRISIONEIRO	STUD	ESPÁRRAGO	GOUJON
4	0920005		3	ARRUELA	WASHER	ARANDELA	RONDELLE
5	0576065		3	PORCA	NUT	TUERCA	ÉCROU
6	1484494 M94		1	SILENCIOSO	MUFFLER	SILENCIADOR	SILENCIEUX
7	2800190 M1		1	BRAÇADEIRA	CLAMP	ABRAZADERA	COLLIER
8	2800188 M1		1	PARAFUSO "U"	"U" BOLT	TORNILLO "U"	VIS "U"
9	353446 X1		2	ARRUELA	WASHER	ARANDELA	RONDELLE
10	355565 X1		2	PORCA	NUT	TUERCA	ÉCROU
11	3411896 M91		1	SUPORTE	BRACKET	SOPORTE	SUPPORT
12	3411897 M1		1	BRAÇADEIRA	CLAMP	ABRAZADERA	COLLIER
13	353679 X1		2	PARAFUSO	BOLT	TORNILLO	VIS
14	353446 X1		2	ARRUELA	WASHER	ARANDELA	RONDELLE
15	353726 X1		1	PARAFUSO	BOLT	TORNILLO	VIS
16	353433 X1		2	ARRUELA	WASHER	ARANDELA	RONDELLE
17	353760 X1		2	ARRUELA	WASHER	ARANDELA	RONDELLE
18	353729 X1		1	PARAFUSO	BOLT	TORNILLO	VIS
19	3411951 M1		1	ESPAÇADOR	SPACER	ESPACIADOR	ENTRETOISE

SISTEMA DE ESCAPE
EXHAUST SYSTEM - HORIZONTAL
SISTEMA DE ESCAPE
SYSTEME D'éCHAPPEMENT

TRATOR ESTREITO COM FREIO ÚMIDO
NARROW TRACTOR WITH WET BRAKE
TRACTOR ESTRECHO CON FRENO HÚMEDO
TRACTEUR éTROIT AVEC FREIN HUMIDE

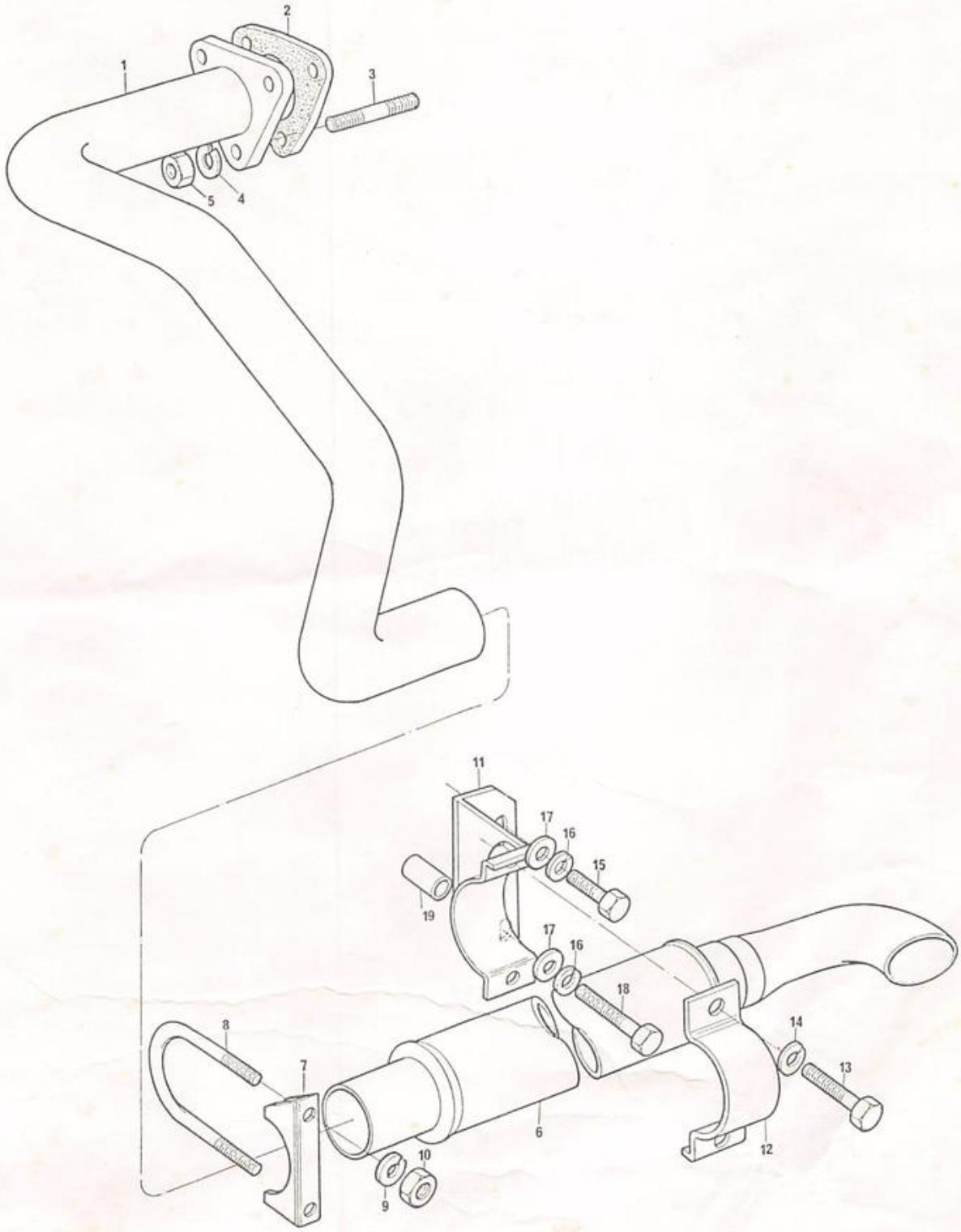

CONTROLE DE ACELERAÇÃO
THROTTLE CONTROLS
CONTROLES DE ACELERACIóN
COMMANDES D'ACCéLéRATION

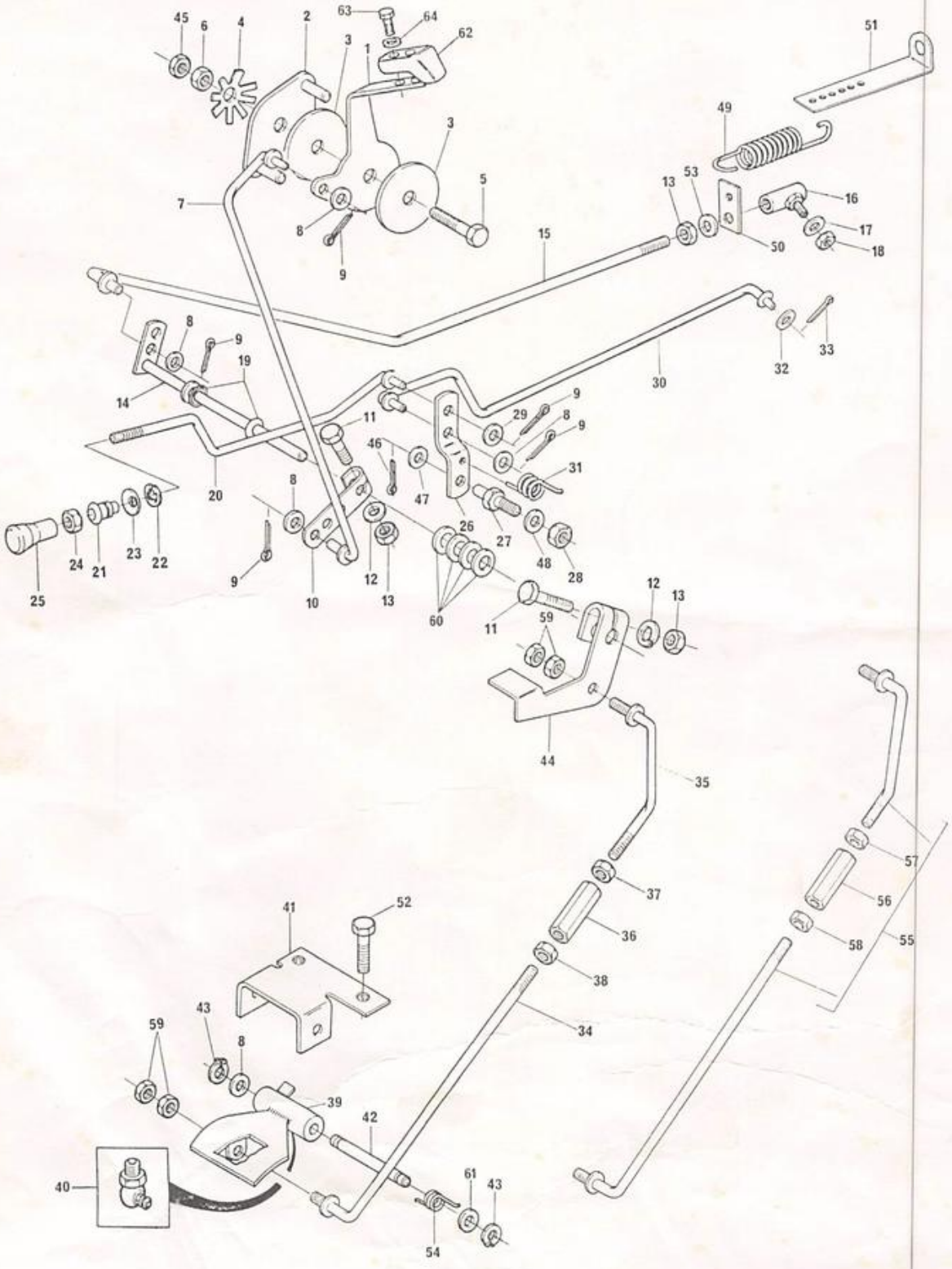

CONTROLE DE ACELERAÇÃO
THROTTLE CONTROLS
CONTROLES DE ACELERACIóN
COMMANDES D'ACCéLéRATION

1	3147214 M91		1 ALAVANCA	LEVER	PALANCA	LEVIER
2	2800299 M91		1 PLACA	PLATE	PLACA	PLAQUE
3	184149 M3		2 DISCO	DISC	DISCO	DISQUE
4	184150 M2		1 MOLA	SPRING	RESORTE	RESSORT
5	353540 X1		1 PARAFUSO	BOLT	TORNILLO	VIS
6	353431 X1		1 PORCA	NUT	TUERCA	éCROU
7	2800001 M91		1 TIRANTE	ROD	VARILLA	TIGE
8	355617 X1		4 ARRUELA	WASHER	ARANDELA	RONDELLE
9	354041 X1		5 CONTRAPINO	COTTER PIN	PASADOR DOBLE	GOUPILLE
10	2800006 M1		1 ALAVANCA	LEVER	PALANCA	LEVIER
11	353671 X1		2 PARAFUSO	BOLT	TORNILLO	VIS
12	353441 X1		2 ARRUELA	WASHER	ARANDELA	RONDELLE
13	355564 X1		3 PORCA	NUT	TUERCA	éCROU
14	1484499 M93		1 EIXO	SHAFT	EJE	ARBRE
15	1484508 M91		1 TIRANTE	ROD	VARILLA	TIGE
16	487077 M91	⊣3589565 M91	1 CONECTOR	CONEXION	CONECTOR	RACCORD
16	3589565 M91	⊣487077 M91	1 CONECTOR	CONEXION	CONECTOR	RACCORD
17	353441 X1		2 ARRUELA	WASHER	ARANDELA	RONDELLE
18	353918 X1		1 PORCA	NUT	TUERCA	éCROU
19	196010 M1		2 ARRUELA	WASHER	ARANDELA	RONDELLE
20	2801040 M91	⊣12097	1 TIRANTE	ROD	VARILLA	TIGE
20	3147938 M1	⊢12098	1 TIRANTE	ROD	VARILLA	TIGE
21	2801075 M1		1 PASSA FIO	GROMMET	PASACABLE	PASSE-FILS
22	2801154 M1		1 ANEL TRAVA	CIRCLIP	ARO RETéN	CIRCLIP
23	2801172 M1		1 ARRUELA	WASHER	ARANDELA	RONDELLE
24	357515 X1		1 PORCA	NUT	TUERCA	éCROU
25	487096 M1		1 BOTÃO	KNOB	PERILLA	POMMEAU
26	2801039 M1		1 ALAVANCA	LEVER	PALANCA	LEVIER
27	489796 M1	⊣9719	1 PARAFUSO	BOLT	TORNILLO	VIS
27	3146601 M1	⊢9720	1 PARAFUSO	BOLT	TORNILLO	VIS
28	353916 X1		1 PORCA	NUT	TUERCA	éCROU
29	353753 X1		1 ARRUELA	WASHER	ARANDELA	RONDELLE
30	1484510 M91		1 TIRANTE	ROD	VARILLA	TIGE
31	186441 M2		1 MOLA	SPRING	RESORTE	RESSORT
32	353753 X1		1 ARRUELA	WASHER	ARANDELA	RONDELLE
33	354041 X1		1 CONTRAPINO	COTTER PIN	PASADOR DOBLE	GOUPILLE
34	3145922 M91	⊣9672 EXP.	1 TIRANTE LONGO	LONG ROD	VARILLA LARGH	TIGE LONGUE
35	3145920 M91	⊣9672 EXP.	1 TIRANTE CURTO	SHORT ROD	VARILLA CORTA	TIGE COURTE
36	897535 M1	⊣9672 EXP.	1 CONECTOR	CONEXION	CONECTOR	RACCORD
37	375107 X1	⊣9672 EXP.	1 PORCA	NUT	TUERCA	éCROU
38	376783 X1	⊣9672 EXP.	1 PORCA	NUT	TUERCA	éCROU
39	3145913 M91	⊣9672 EXP.	1 PEDAL	PEDAL	PEDAL	PéDALE
39	3146862 M92 (A)		1 PEDAL	PEDAL	PEDAL	PéDALE
40	29951 X		1 PINO GRAXEIRO	GREASE NIPPLE	NIPLE DE ENGRASE	GRAISSEUR
41	3145912 M1	⊣9672 EXP.	1 SUPORTE	BRACKET	SOPORTE	SUPPORT
41	3149880 M91 (A)		1 SUPORTE	BRACKET	SOPORTE	SUPPORT
42	3145918 M1	⊣9672 EXP.	1 PINO PIVÔ	PIN PIVOT	PERNO	AXE
42	3146843 M1 (A)		1 PINO PIVÔ	PIN PIVOT	PERNO	AXE
43	355905 X1		2 ANEL TRAVA	CIRCLIP	ARO RETéN	CIRCLIP
44	3145924 M1	⊣9672 EXP.	1 ALAVANCA	LEVER	PALANCA	LEVIER
44	3146871 M2 (A)		1 ALAVANCA	LEVER	PALANCA	LEVIER
45	353430 X1		1 PORCA	NUT	TUERCA	éCROU
46	354345 X1	⊣9719	1 ANEL TRAVA	CIRCLIP	ARO RETéN	CIRCLIP
46	354055 X1	⊢9720	1 CONTRAPINO	COTTER PIN	PASADOR DOBLE	GOUPILLE
47	364163 X1		1 ARRUELA	WASHER	ARANDELA	RONDELLE
48	353446 X1		1 ARRUELA	WASHER	ARANDELA	RONDELLE

CONTROLE DE ACELERAÇÃO
THROTTLE CONTROLS
CONTROLES DE ACELERACIóN
COMMANDES D´ACCéLéRATION

49	893713 M1			1	MOLA	SPRING	RESORTE	RESSORT
50	3145925 M1			1	SUPORTE	BRACKET	SOPORTE	SUPPORT
51	489002 M1			1	SUPORTE	BRACKET	SOPORTE	SUPPORT
52	353666 X1			2	PARAFUSO	BOLT	TORNILLO	VIS
53	353441 X1			1	ARRUELA	WASHER	ARANDELA	RONDELLE
54	3146865 M1		(A)	1	MOLA	SPRING	RESORTE	RESSORT
55	3146855 M91		(A)	1	TIRANTE COMPLETO	ROD ASSY	VARILLA	TIGE ENSEMBLE
55	022555 P1		⟼ 21035	1	TIRANTE COMPLETO	ROD ASSY	VARILLA	TIGE ENSEMBLE
56	3146866 M1	55		1	CONECTOR	CONEXION	CONECTOR	RACCORD
57	375109 X1	55		1	PORCA	NUT	TUERCA	éCROU
58	3146867 M1	55		1	PORCA	NUT	TUERCA	éCROU
59	375109 X1			4	PORCA	NUT	TUERCA	éCROU
60	353756 X1			4	ARRUELA	WASHER	ARANDELA	RONDELLE
61	3147017 M1			2	ARRUELA	WASHER	ARANDELA	RONDELLE
62	3147216 M1	1		1	PROTETOR	PROTECTOR	PROTECTOR	PROTECTEUR
63	353981 X1	1		2	PARAFUSO	BOLT	TORNILLO	VIS
64	353441 X1	1		2	ARRUELA	WASHER	ARANDELA	RONDELLE

(A) ⟼ 15065 (+ 15053⟼15056)
⟼ 9673 (EXP.)

CONTROLE DE ACELERAÇÃO
THROTTLE CONTROLS
CONTROLES DE ACELERACIóN
COMMANDES D'ACCéLéRATION

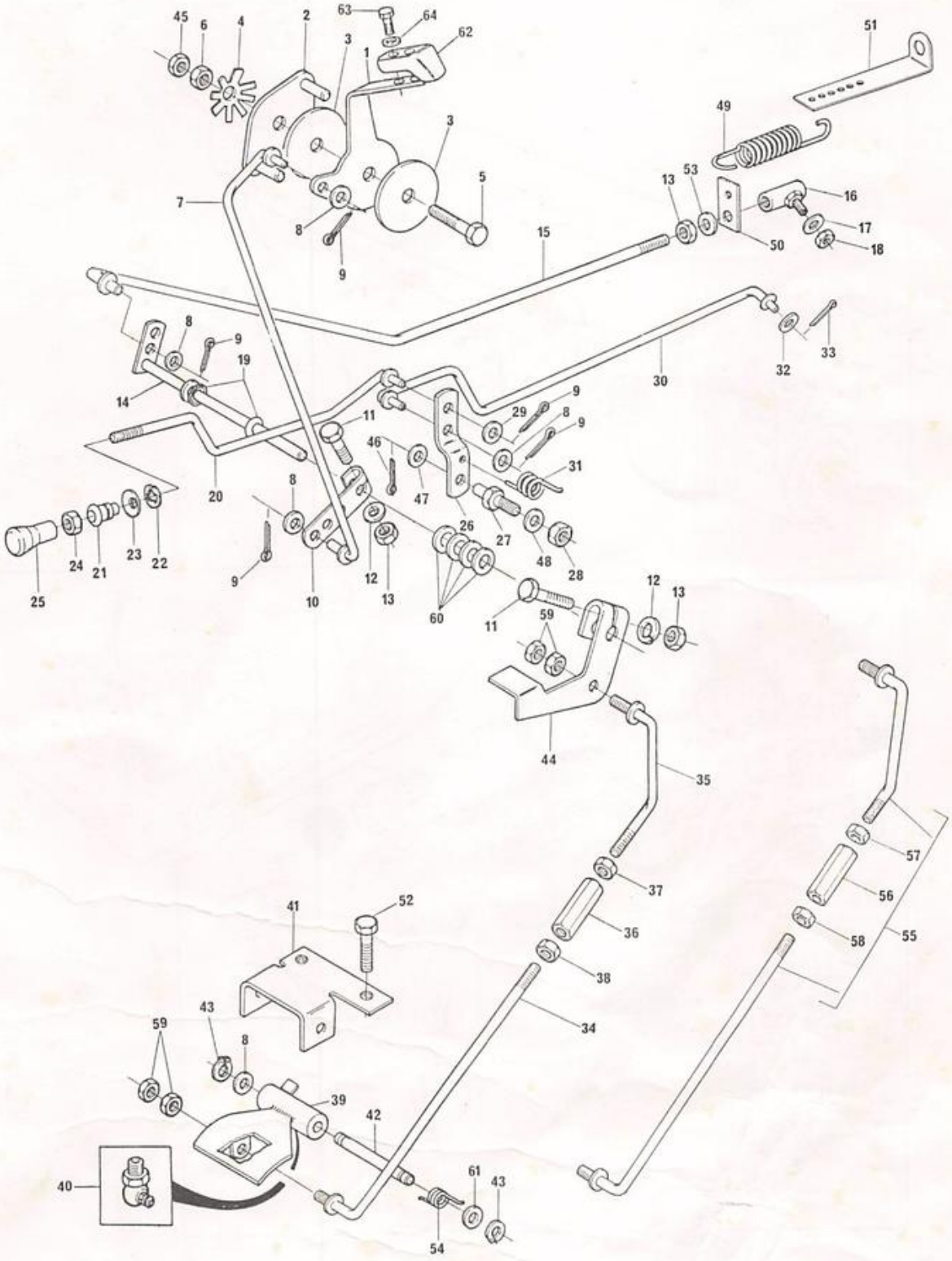

PAINEL DE INSTRUMENTOS
INSTRUMENT PANEL
TABLERO DE INSTRUMENTOS
TABLEAU DE BORD

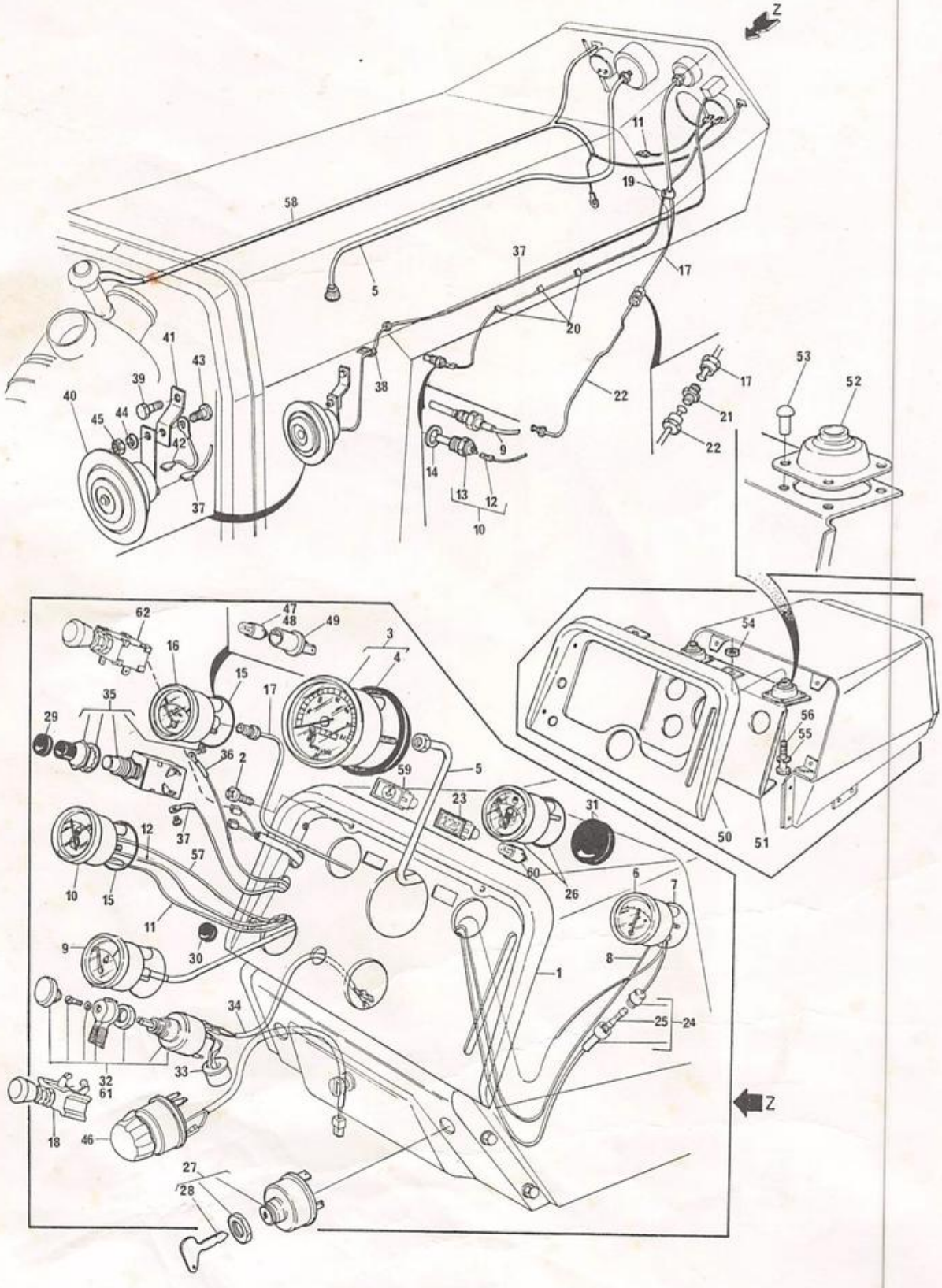

PAINEL DE INSTRUMENTOS
INSTRUMENT PANEL
TABLERO DE INSTRUMENTOS
TABLEAU DE BORD

1	3145994	M1		→15900	1	PAINEL	PANEL	PANEL	PANNEAU
1	020398	T1		→15901	1	PAINEL	PANEL	PANEL	PANNEAU
2	355863	X1			4	PARAFUSO	BOLT	TORNILLO	VIS
3	3146058	M93			1	TRATOMETRO	TRACTORMETER	TRACTOMETRO	TRACTOMETRO
4	183505	M2	3		1	GUARNIÇÃO	PAD	CIERRE	JOINT
5	487162	M93			1	CABO	CABLE	CABLE	CÂBLE
6	3146056	M91	(A)		1	AMPERÍMETRO	AMMETER	AMPERIMETRO	AMPÉREMETRE
7	487168	M1	(A)		1	GUARNIÇÃO	PAD	CIERRE	JOINT
8	2802739	M91	(A)		1	CABO	CABLE	CABLE	CÂBLE
9	3146052	M92		←3148821 M92	1	TERMÔMETRO	THERMOMETER	TERMOMETRO	THERMOMETRE
10	3148821	M92		←3146052 M92	1	TERMÔMETRO	THERMOMETER	TERMOMETRO	THERMOMETRE
11	3147424	M91	10		1	CABO	CABLE	CABLE	CÂBLE
12	3147423	M91	10		1	CABO	CABLE	CABLE	CÂBLE
13	3147425	M1	10		1	INDICADOR	INDICATOR	INDICADOR	INDICATEUR
14	3147516	M1	10		1	ARRUELA	WASHER	ARANDELA	RONDELLE
15	487168	M1			2	GUARNIÇÃO	PAD	CIERRE	JOINT
16	3146053	M92			1	MANÔMETRO	GAUGE OIL	MANOMETRO	MANOMETRE
17	1484599	M91		→9115	1	TUBO	PIPE	CAÑO	TUYAUTERIE
17	2802192	M92		→9116	1	TUBO	PIPE	CAÑO	TUYAUTERIE
18	3587417	M1		→21035	1	INTERRUPTOR	SWITCH	INTERRUPTOR	INTERRUPTEUR
19	035125	P1			1	BRAÇADEIRA	CLAMP	ABRAZADERA	COLLIER
20	3225356	M1			3	PRESILHA	CLIP	SUJETADOR	AGRAFE
21	356081	X1		→9116	1	CONEXÃO	CONNECTION	CONEXIóN	RACCORD
22	2802506	M92		9116←→21034	1	TUBO	PIPE	CAÑO	TUYAUTERIE
22	3589554	M91		→21035	1	TUBO	PIPE	CAÑO	TUYAUTERIE
23	3146113	M91		→20410	1	LÂMPADA IND	BULB	BOMBILLA	AMPOULE
23	3412837	M91		20411←→21034	1	LÂMPADA IND	BULB	BOMBILLA	AMPOULE
23	022398	T1		→21035	1	LÂMPADA IND	BULB	BOMBILLA	AMPOULE
24	3145988	M91	(A)		1	CABO	CABLE	CABLE	CÂBLE
24	3146475	M92	(B)		1	CABO	CABLE	CABLE	CÂBLE
25	192340	M1	24		1	FUSÍVEL	FUSE	FUSIBLE	FUSIBLE
26	3146876	M93	(C)	→11807 EXP	1	INDICADOR COMB	INDICATOR	INDICADOR	INDICATEUR
27	3146008	M91			1	INTERRUPTOR PART	SWITCH	INTERRUPTOR	INTERRUPTEUR
28	829741	M1	27		2	CHAVE CONTATO	KEY	LLAVE	CLÉ
29	3146271	M1			1	TAMPÃO	PLUG	TAPÓN	BOUCHON
30	3146286	M1			1	TAMPÃO	PLUG	TAPÓN	BOUCHON
31	3226860	M1			1	TAMPÃO	PLUG	TAPÓN	BOUCHON
32	3145980	M91		(3A)	1	PISCA-PISCA	BLINKER	INTERMITENTE	CLIGNOTANT
33	3145982	M1	32		1	RELÉ	RELAY	RELÉ	RELAIS
34	3149953	M91		(3A)	1	CABO	CABLE	CABLE	CÂBLE
35	2802609	M91			1	BOTÃO	KNOB	PERILLA	POMMEAU
36	3147478	M91			1	CABO	CABLE	CABLE	CÂBLE
37	2802195	M91			1	CABO	CABLE	CABLE	CÂBLE
38	506293	M1			1	PRESILHA	CLIP	SUJETADOR	AGRAFE
39	353517	X1			1	PARAFUSO	BOLT	TORNILLO	VIS
40	2802862	M91			1	BUZINA	HORN	BOCINA	AVERTISSEUR
41	488859	M1			1	SUPORTE	BRACKET	SOPORTE	SUPPORT
42	3145818	M91			1	CABO TERRA	CABLE	CABLE	CABLE
43	353537	X1			1	PARAFUSO	BOLT	TORNILLO	VIS
44	353434	X1			1	ARRUELA	WASHER	ARANDELA	RONDELLE
45	353431	X1			1	PORCA	NUT	TUERCA	ÉCROU
46	2801226	M91			1	INTERRUPTOR LUZ	SWITCH	INTERRUPTOR	INTERRUPTEUR
47	2801348	M1		4W	1	LÂMPADA	BULB	BOMBILLA	AMPOULE
48	2801349	M1		2W	3	LÂMPADA	BULB	BOMBILLA	AMPOULE
49	2801350	M91			4	SOQUETE	SOCKET	ENCHUFE	CORPS ROTULE
50	3408983	M91		15901←→20410	1	PAINEL	PANEL	PANEL	PANNEAU
50	3587349	M91		→20411	1	PAINEL	PANEL	PANEL	PANNEAU

PAINEL DE INSTRUMENTOS
INSTRUMENT PANEL
TABLERO DE INSTRUMENTOS
TABLEAU DE BORD

51	3408985 M92		15901⟷20410	1 PAINEL	PANEL	PANEL	PANNEAU
51	3587102 M91		⟶20411	1 PAINEL	PANEL	PANEL	PANNEAU
52	3408984 M1	51		4 COXIM	DAMPER	AMORTIGUADOR	AMORTISSEUR
53	2833960 M1	51		16 REBITE	RIVET	REMACHE	RIVET
54	354120 X1			4 PORCA	NUT	TUERCA	éCROU
55	353445 X1			4 ARRUELA	WASHER	ARANDELA	RONDELLE
56	3408768 M1			4 PARAFUSO	BOLT	TORNILLO	VIS
57	3319026 M1		15901⟷18929	1 CABO	CABLE	CABLE	CÂBLE
58	3585386 M91		⟶20411	1 CHICOTE	HARNESS	MAZO CABLES	FAISCEAU
59	022402 T1		⟶20411	1 INDICADOR RESTR.	INDICATOR	INDICADOR	INDICATEUR
60	3412843 M1	23/59		1 LÂMPADA	BULB	BOMBILLA	AMPOULE
61	3412847 M91		⟶21035	1 CHAVE DIRECIONAL	KEY	LLAVE	CLé
62	023668 T1			1 INTERRUPTOR	SWITCH	INTERRUPTOR	INTERRUPTEUR

(A) PARA TRATOR COM DíNAMO
FOR TRACTOR WITH DYNAMO
PARA TRACTOR CON DINAMO
POUR TRACTEUR AVEC DYNAMO

(B) PARA TRATOR COM ALTERNADOR
FOR TRACTOR WITH ALTERNATOR
PARA TRACTOR CON ALTERNADOR
POUR TRACTEUR AVEC ALTERNATEUR

(C) ⟶15065 (+ 15053⟷15056)

PAINEL DE INSTRUMENTOS
INSTRUMENT PANEL
TABLERO DE INSTRUMENTOS
TABLEAU DE BORD

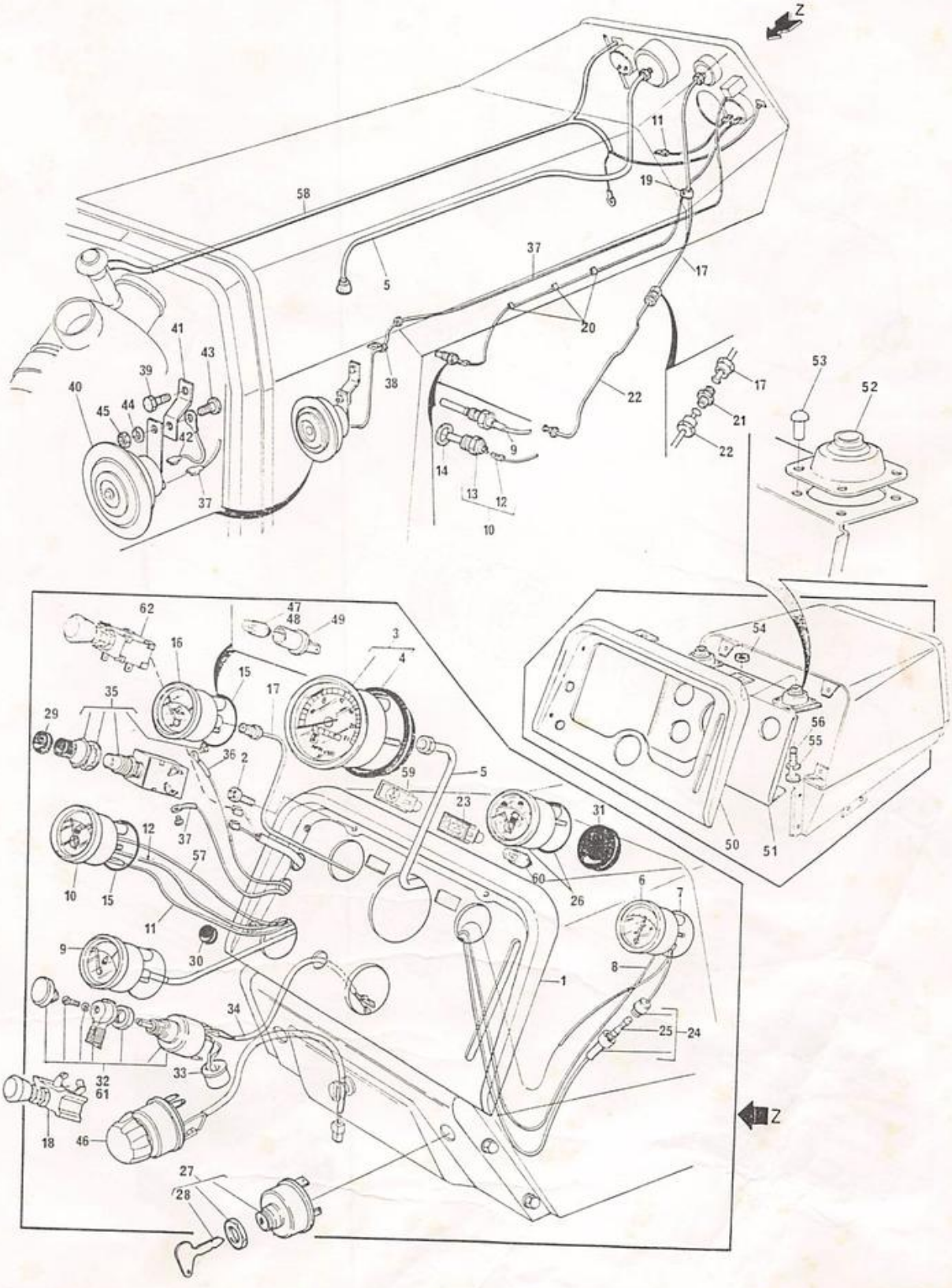

MOTOR DE PARTIDA
STARTER MOTOR
MOTOR DE ARRANQUE
DéMARREUR

WAPSA

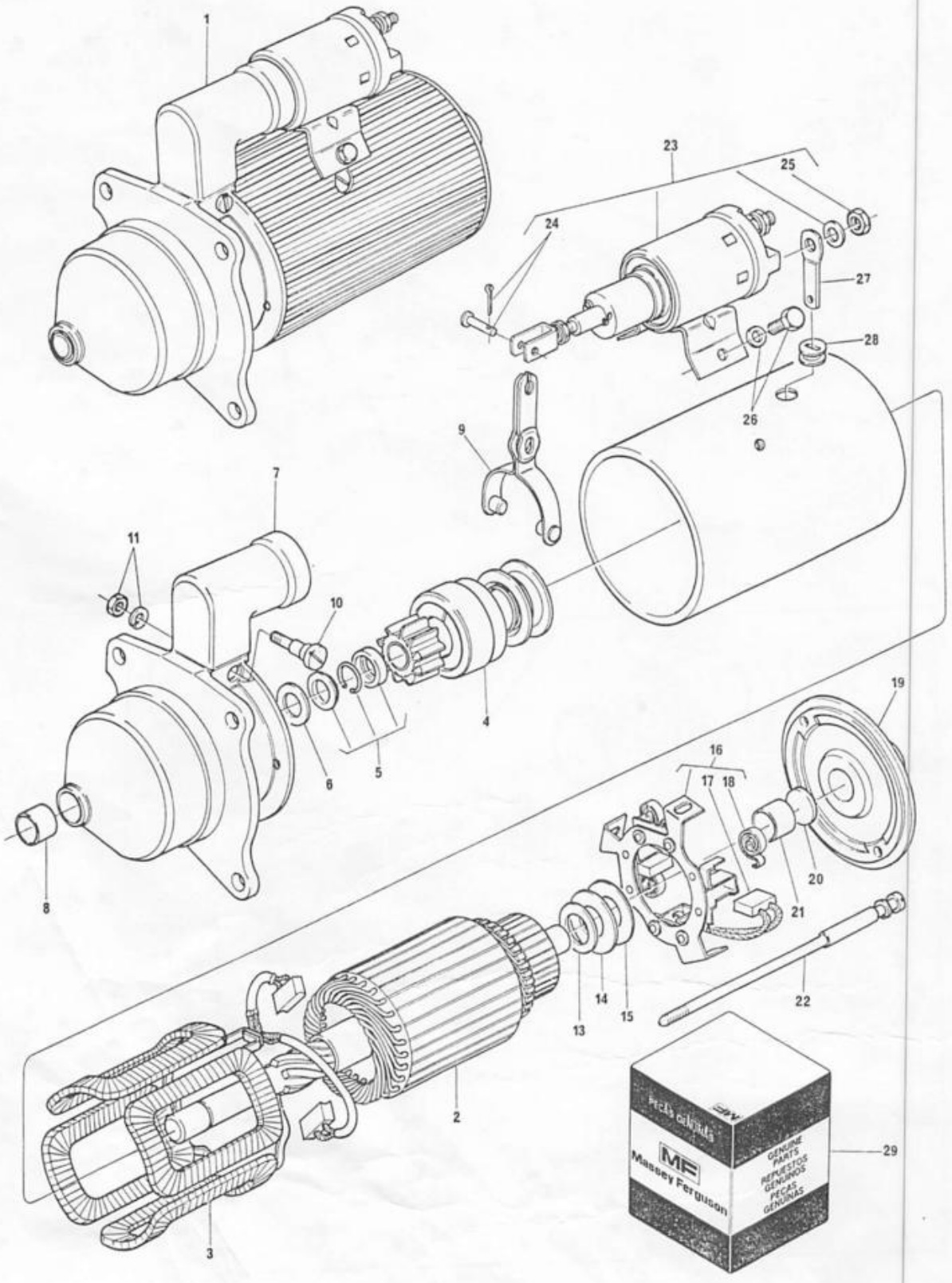

MOTOR DE PARTIDA
STARTER MOTOR
MOTOR DE ARRANQUE
DéMARREUR

WAPSA

1	191068 M94			1	MOTOR DE PARTIDA	STARTER MOTOR	MOTOR ARRANQUE	DéMARREUR
2	2710425 M1	1		1	INDUZIDO	ARMATURE	INDUCIDO	INDUIT
3	2710437 M93	1		1	BOBINA	INDUCTOR	REACTANCIA	INDUCTEUR
4	2710429 M1	1		1	PINHÃO	PINION	PINON	PIGNON
5	2730998 M91	1		1	JOGO DE REPARO	REPAIR KIT	JUEGO REPARACIóN	JEU RéPARATION
6	2710641 M1	1		1	ARRUELA	WASHER	ARANDELA	RONDELLE
7	2710642 M91	1		1	TAMPA	COVER	TAPA	COUVERCLE
8	2710448 M1	7		1	BUCHA	BUSH	BUJE	BAGUE
9	3176149 M91	1		1	GARFO	FORK	HORQUILLA	FOURCHETTE
10	2710698 M1	1		1	PARAFUSO	BOLT	TORNILLO	VIS
11		29		1	ARRUELA E PORCA	WASHER AND NUT	ARANDELA,TUERCA	RONDELLE/éCROU
13	2710515 M1	1		1	ARRUELA	WASHER	ARANDELA	RONDELLE
14	2710488 M1	1		1	ARRUELA	WASHER	ARANDELA	RONDELLE
15	2710489 M1	1		1	ARRUELA	WASHER	ARANDELA	RONDELLE
16	2710492 M91	1		1	MANCAL	BEARING	COJINETE	PALIER
17	2710452 M91	16		1	JG ESCOVAS	BRUSH KIT	JG ESCOBILLAS	JEU DE BALAIS
18		16	☛ REF 29	4	MOLA	SPRING	RESORTE	RESSORT
19	2710445 M91	1		1	TAMPA	COVER	TAPA	COUVERCLE
20	2710490 M1	19		1	DISCO DE FELTRO	FELT DISC	DISCO DE FIELTRO	DISQUE EN FEUTRE
21	2710449 M1	19		1	BUCHA	BUSH	BUJE	BAGUE
22	2710491 M1	1		2	PARAFUSO	BOLT	TORNILLO	VIS
23	2710433 M91	1		1	SOLENóIDE	SOLENOID	SOLENOIDE	SOLENOIDE
24		23	☛ REF 29	1	PINO E CONTRAP	PIN/COTTERPIN	PERNO/PASADOR	AXE ET GOUPILLE
25		23	☛ REF 29	2	PORCA	NUT	TUERCA	éCROU
26		29		2	PARAFUSO	BOLT	TORNILLO	VIS
27	2710520 M1	1		1	ALAVANCA	LEVER	PALANCA	LEVIER
28		29		1	DISCO ISOLANTE	INSULATION DISC	DISCO AISLADOR	DISQUE ISOLANT
29	2710145 M91	1		1	JOGO DE REPARO	REPAIR KIT	JUEGO REPARACIóN	JEU RéPARATION

MOTOR DE PARTIDA STARTER MOTOR MOTOR DE ARRANQUE DéMARREUR	BOSCH

1	887057 M1		(A) → 15137 EXP	1	MOTOR DE PARTIDA	STARTER MOTOR	MOTOR ARRANQUE	DéMARREUR
1	490733 M92		(B) ➡ 3587133 M91	1	MOTOR DE PARTIDA	STARTER MOTOR	MOTOR ARRANQUE	DéMARREUR
2	2730450 M1	1		1	INDUZIDO	ARMATURE	INDUCIDO	INDUIT
3	2730442 M91	1		1	BOBINA	INDUCTOR	REACTANCIA	INDUCTEUR
4		28		1	DISCO ISOLANTE	INSULATION DISC	DISCO AISLADOR	DISQUE ISOLANT
5	2730398 M1	1		1	PRATO	SPRING	RESORTE	RESSORT
6		28		1	MOLA	SPRING	RESORTE	RESSORT
7	2730447 M91	1		1	MANCAL	BEARING	COJINETE	PALIER
8	3175414 M1	1		1	ANEL	RING	ANILLO	ANNEAU
9	2730448 M91	1		1	PINHÃO	PINION	PINON	PIGNON
10	3175413 M1	1		1	ARRUELA	WASHER	ARANDELA	RONDELLE
11	2730444 M91	1		1	TAMPA	COVER	TAPA	COUVERCLE
12	2730394 M91	1		1	GARFO	FORK	HORQUILLA	FOURCHETTE
13		28		2	ARRUELA	WASHER	ARANDELA	RONDELLE
14		28		1	ARRUELA	WASHER	ARANDELA	RONDELLE
15	359105 X1	28		1	ANEL "O"	"O" RING	ARO SELLO	JOINT TORIQUE
16	2730452 M91	1		1	MANCAL	BEARING	COJINETE	PALIER
17	2730456 M91	17		1	JG.ESCOVAS	BRUSH KIT	JG.ESCOBILLAS	JEU DE BALAIS
18		17	➡ REF.28	1	MOLA	SPRING	RESORTE	RESSORT
19		17	➡ REF.28	1	CABO	CABLE	CABLE	CÂBLE
20	2730445 M1	1		2	PRISIONEIRO	STUD	ESPÁRRAGO	GOUJON
21		28		2	ARRUELA E PORCA	WASHER AND NUT	ARANDELA/TUERCA	RONDELLE/ÉCROU
22	2730453 M1	1		1	TAMPA	COVER	TAPA	COUVERCLE
23		28		2	PARAFUSO	BOLT	TORNILLO	VIS
24	2730408 M93	1		1	SOLENÓIDE	SOLENOID	SOLENOIDE	SOLENOIDE
25		24	➡ REF.24	1	JOGO DE REPARO	REPAIR KIT	JUEGO REPARACIÓN	JEU RÉPARATION
26	2730432 M1	1		3	PARAFUSO	BOLT	TORNILLO	VIS
27	2730409 M91	1		1	JOGO DE REPARO	REPAIR KIT	JUEGO REPARACIÓN	JEU RÉPARATION
28	2730455 M91	1		1	JOGO DE REPARO	REPAIR KIT	JUEGO REPARACIÓN	JEU RÉPARATION

(A) COMPONENTES FORNECIDOS POR C.A.V. LUCAS
COMPONENTS SERVICED BY C.A.V. LUCAS
COMPONENTES SUMINISTRADOS POR C.A.V. LUCAS
COMPOSANTS FOURNIS PAR C.A.V. LUCAS

(B) → 15138 EXP.
USADO TAMBÉM PARA
USED ALSO FOR
USADO TAMBIEN PARA
UTILISé AUSSI FOR
(BR)

MOTOR DE PARTIDA
STARTER MOTOR
MOTOR DE ARRANQUE
DéMARREUR

BOSCH

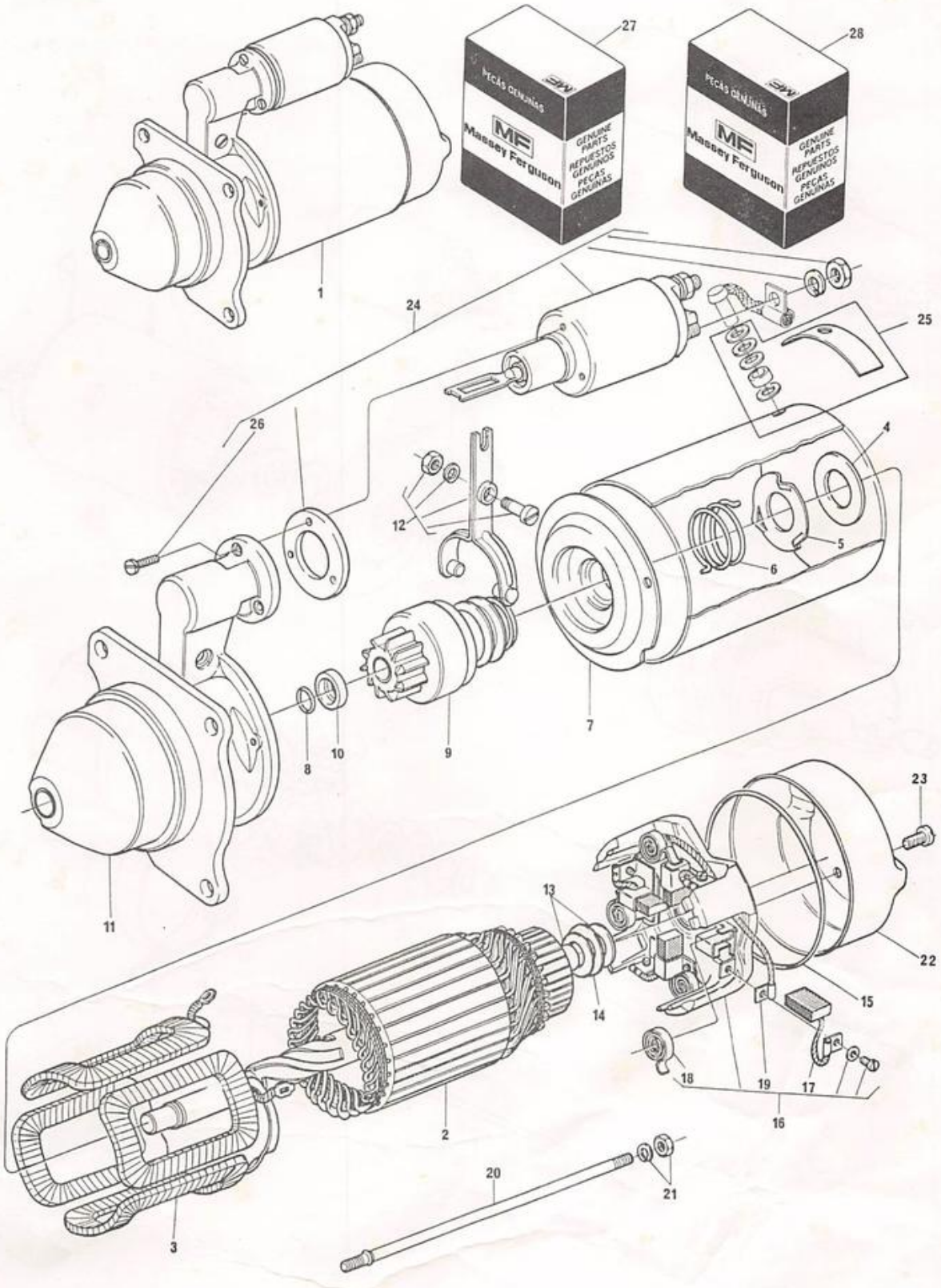

MOTOR DE PARTIDA STARTER MOTOR MOTOR DE ARRANQUE DéMARREUR	BOSCH

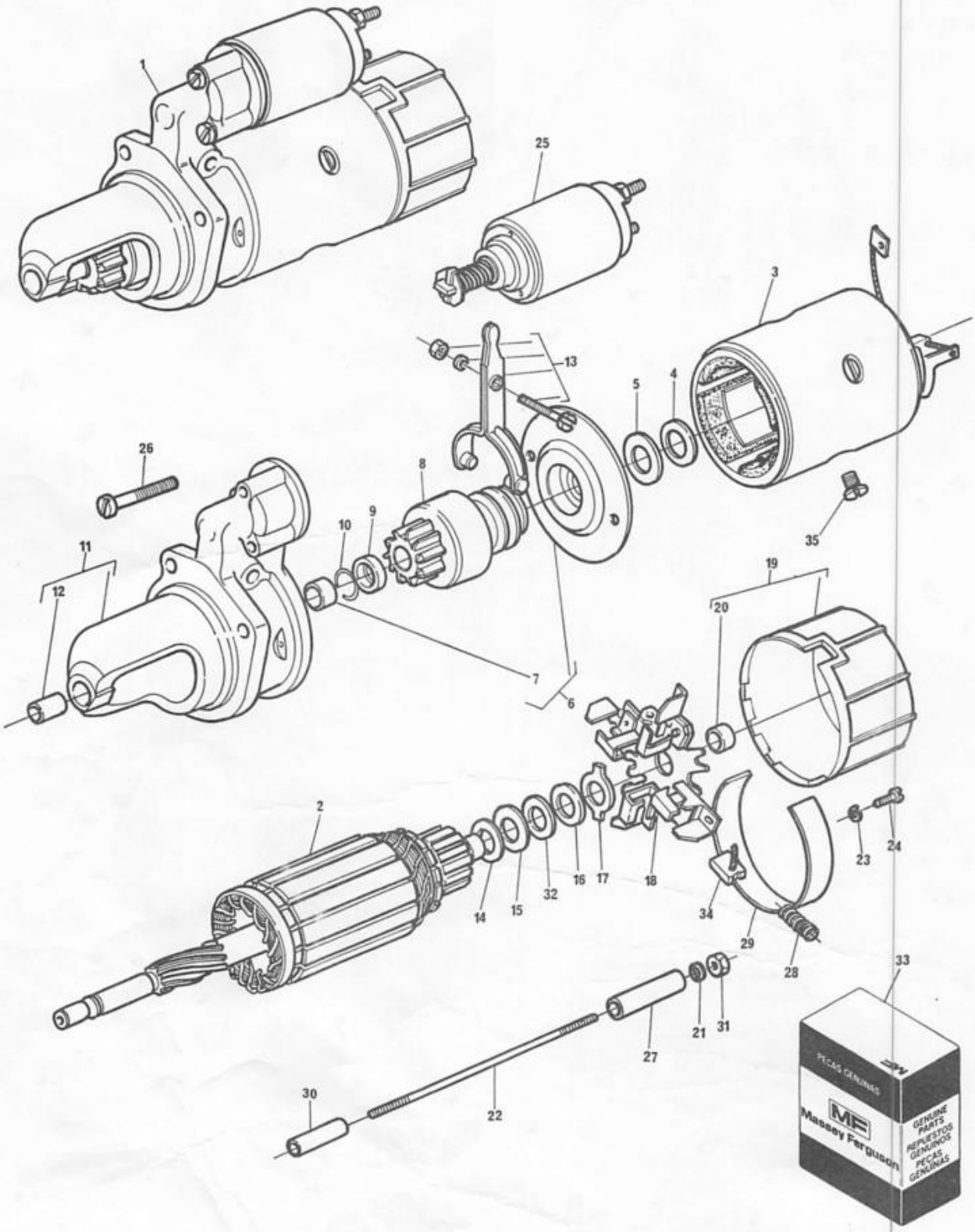

MOTOR DE PARTIDA
STARTER MOTOR
MOTOR DE ARRANQUE
DéMARREUR

BOSCH

1	3587133 M91		
2	3603352 M1	1	
3	3603353 M91	1	
4		33	
5	3603354 M1	1	
6	2730787 M91	1	
7	3176116 M1	6	
8	3603356 M1	1	
9		33	
10		33	
11	3603378 M91	1	
12	2730393 M1	11	
13	2730796 M91	1	
14		33	
15		33	
16		33	
17		33	
18	3603368 M91	1	
19	2730791 M91	1	
20	3176115 M1	19	
21		33	
22	3603361 M1	1	
23		33	
24		33	
25	2730793 M91	1	
26	2730790 M1	1	
27	3176127 M1	1	
28	3603362 M1	1	
29	3603363 M1	1	
30	3603364 M1	1	
31		33	
32		33	
33	3176107 M91	1	
34	3603367 M91	1	
35	2730794 M1	1	

1	MOTOR DE PARTIDA	STARTER MOTOR	MOTOR ARRANQUE	DéMARREUR
1	INDUZIDO	ARMATURE	INDUCIDO	INDUIT
1	BOBINA	INDUCTOR	REACTANCIA	INDUCTEUR
1	ARRUELA	WASHER	ARANDELA	RONDELLE
2	ARRUELA	WASHER	ARANDELA	RONDELLE
1	MANCAL	BEARING	COJINETE	PÁLIER
1	BUCHA	BUSH	BUJE	BAGUE
1	PINHÃO	PINION	PINON	PIGNON
1	ANEL	RING	ANILLO	ANNEAU
1	ARRUELA	WASHER	ARANDELA	RONDELLE
1	TAMPA	COVER	TAPA	COUVERCLE
1	BUCHA	BUSH	BUJE	BAGUE
1	GARFO	FORK	HORQUILLA	FOURCHETTE
1	ARRUELA	WASHER	ARANDELA	RONDELLE
1	ARRUELA	WASHER	ARANDELA	RONDELLE
1	ARRUELA	WASHER	ARANDELA	RONDELLE
1	ARRUELA	WASHER	ARANDELA	RONDELLE
1	PORTA-ESCOVAS	BRACKET	SOPORTE	SUPPORT
1	MANCAL	BEARING	COJINETE	PALIER
1	BUCHA	BUSH	BUJE	BAGUE
2	ARRUELA	WASHER	ARANDELA	RONDELLE
2	PINO ROSCADO	PIN	PERNO	AXE
4	ARRUELA	WASHER	ARANDELA	RONDELLE
4	PARAFUSO	BOLT	TORNILLO	VIS
1	SOLENóIDE	SOLENOID	SOLENOIDE	SOLENOIDE
3	PARAFUSO	BOLT	TORNILLO	VIS
2	TUBO ISOLANTE	INSULATOR TUBE	CAÑO AISLANTE	TUBE ISOLANT
4	MOLA HELICOIDAL	SPRING	RESORTE	RESSORT
1	PAPEL ISOLANTE	INSULATOR PAPER	PAPEL AISLANTE	PAPIER ISOLANT
2	TUBO ISOLANTE	INSULATOR TUBE	CAÑO AISLANTE	TUBE ISOLANT
2	PORCA	NUT	TUERCA	éCROU
X	ARRUELA	WASHER	ARANDELA	RONDELLE
1	JOGO DE REPARO	REPAIR KIT	JUEGO REPARACIóN	JEU RéPARATION
1	JG.ESCOVAS	BRUSH KIT	JG.ESCOBILLAS	JEU DE BALAIS
4	PARAFUSO	BOLT	TORNILLO	VIS

DÍNAMO DYNAMO DINAMO DYNAMO	WAPSA

1	487803 M91			1	DÍNAMO	DYNAMO	DINAMO	DYNAMO
2	2710657 M1	1		1	INDUZIDO	ARMATURE	INDUCIDO	INDUIT
3		29		2	ANEL	RING	ANILLO	ANNEAU
4	2710456 M1	1		1	BOBINA	INDUCTOR	REACTANCIA	INDUCTEUR
5		29		1	JOGO PEÇAS	PARTS PACK	JUEGO PIEZAS	JEU DE PIECES
6	2710523 M91	1		1	TAMPA	COVER	TAPA	COUVERCLE
7		6	⇒ REF.29	1	VEDADOR	SEAL	RETéN	GUARNITURE
8		6	⇒ REF.29	1	ARRUELA	WASHER	ARANDELA	RONDELLE
9	488952 M4	6		1	ROLAMENTO	BEARING	COJINETE	ROULEMENT
10		6	⇒ REF.29	1	JUNTA	JOINT	JUNTA	JOINT
11		6	⇒ REF.29	1	PLACA	PLATE	PLACA	PLAQUE
12		6	⇒ REF.29	3	PARAFUSO	BOLT	TORNILLO	VIS
13		6	⇒ REF.29	3	ARRUELA	WASHER	ARANDELA	RONDELLE
14	2710461 M1	1		1	ESPAÇADOR	SPACER	ESPACIADOR	ENTRETOISE
15	2710524 M1	1		1	POLIA	PULLEY	POLEA	POULIE
16		29		1	ARRUELA	WASHER	ARANDELA	RONDELLE
17		29		1	PORCA	NUT	TUERCA	ÉCROU
18	355465 X1	1		1	CHAVETA	KEY	CHAVETA	CLAVETTE
19	488952 M4	1		1	ROLAMENTO	BEARING	COJINETE	ROULEMENT
20	2710494 M1	1		1	ANEL TRAVA	CIRCLIP	ARO RETéN	CIRCLIP
21	2710467 M91	1		1	TAMPA	COVER	TAPA	COUVERCLE
22	2710463 M1	21		2	ESCOVA	BRUSH	ESCOBILLA	BALAI
23		21	⇒ REF.29	2	BRAÇO	ARM	BRAZO	BRAS
24	3175502 M1	21		2	MOLA	SPRING	RESORTE	RESSORT
25		21	⇒ REF.29	2	ARRUELA	WASHER	ARANDELA	RONDELLE
26		21	⇒ REF.29	2	PARAFUSO	BOLT	TORNILLO	VIS
27	2710476 M1	1		2	PARAFUSO	BOLT	TORNILLO	VIS
28		29		2	ARRUELA	WASHER	ARANDELA	RONDELLE
29	2710480 M91	1		1	JOGO DE REPARO	REPAIR KIT	JUEGO REPARACIÓN	JEU RÉPARATION

DÍNAMO DYNAMO DINAMO DYNAMO	WAPSA

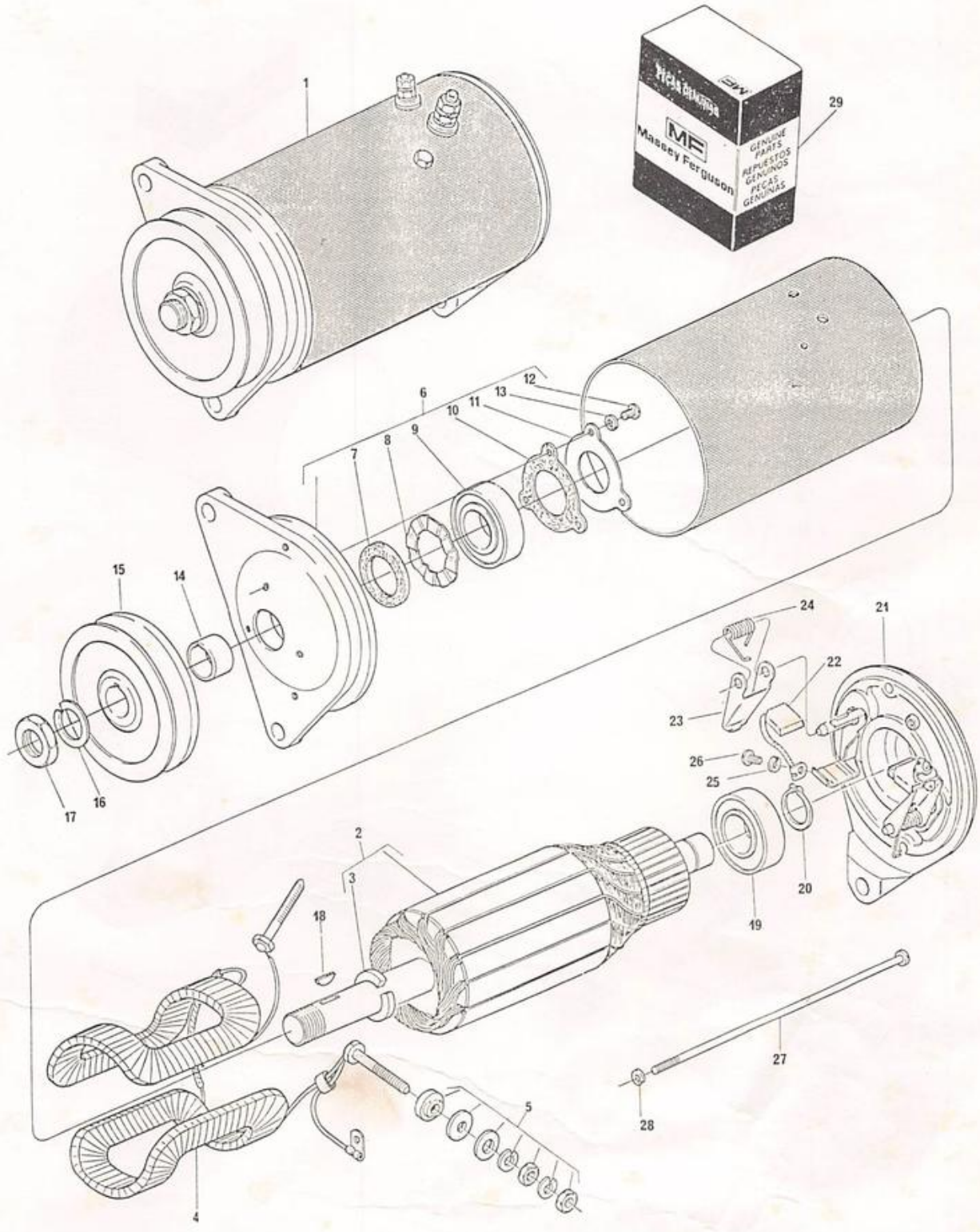

DÍNAMO DYNAMO DINAMO DYNAMO	BOSCH

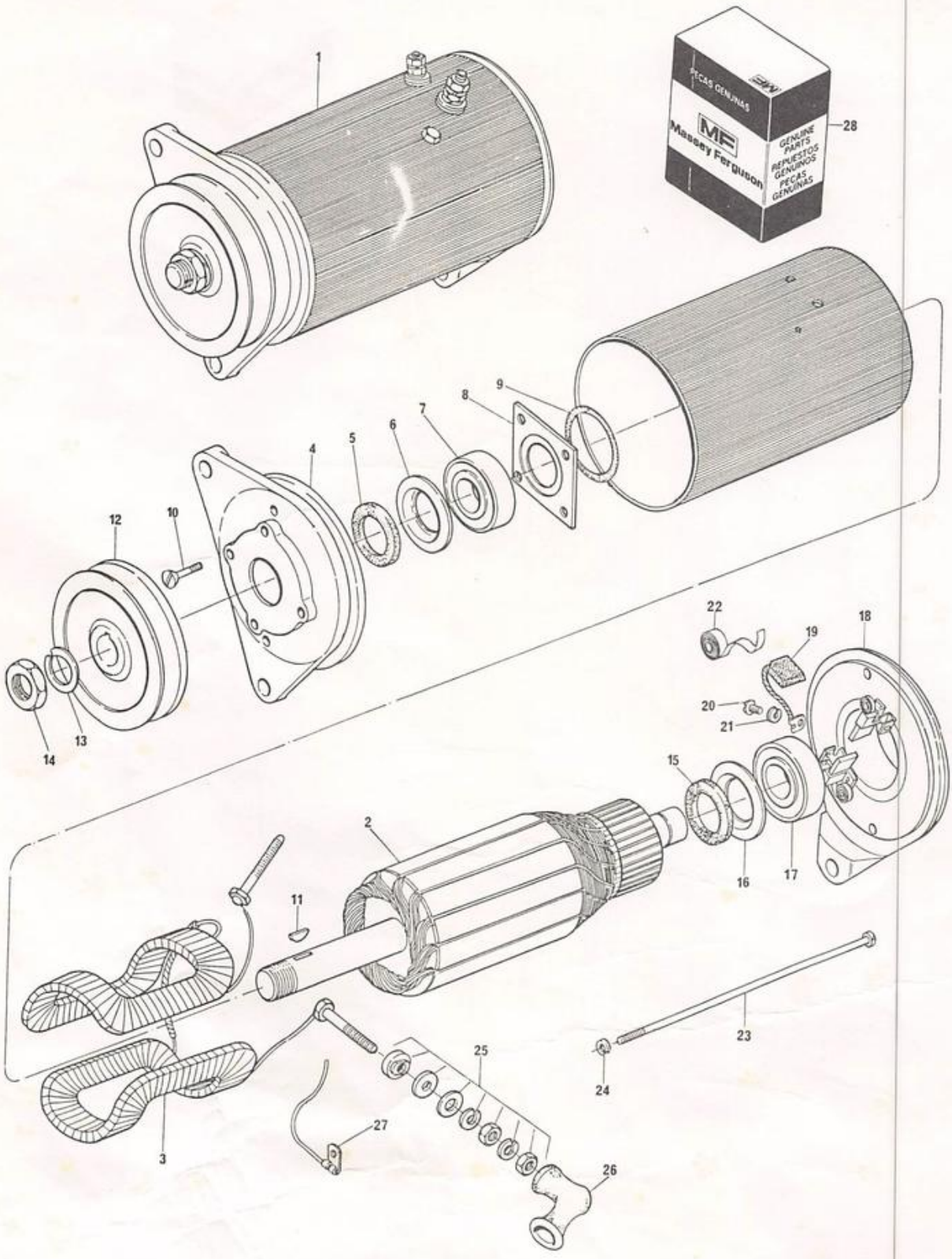

DÍNAMO DYNAMO DINAMO DYNAMO	BOSCH

1	487676 M92		(A)	1	DÍNAMO	DYNAMO	DINAMO	DYNAMO
2	2730417 M1	1		1	INDUZIDO	ARMATURE	INDUCIDO	INDUIT
3	2730411 M91	1		1	BOBINA	INDUCTOR	REACTANCIA	INDUCTEUR
4	2730416 M1	1		1	TAMPA	COVER	TAPA	COUVERCLE
5		28		1	ANEL	RING	ANILLO	ANNEAU
6		28		1	DEFLETOR	DEFLECTOR	DEFLECTOR	DÉFLECTEUR
7	GK1346	1		1	ROLAMENTO	BEARING	COJINETE	ROULEMENT
8	2730419 M1	1		1	CHAPA	PLATE	PLACA	PLAQUE
9		28		1	ANEL	RING	ANILLO	ANNEAU
10		28		4	PARAFUSO	BOLT	TORNILLO	VIS
11		28		1	CHAVETA	KEY	CHAVETA	CLAVETTE
12	2730427 M1	1		1	POLIA	PULLEY	POLEA	POULIE
13		28		1	ARRUELA	WASHER	ARANDELA	RONDELLE
14		28		1	PORCA	NUT	TUERCA	ÉCROU
15		28		1	ANEL	RING	ANILLO	ANNEAU
16		28		1	DEFLETOR	DEFLECTOR	DEFLECTOR	DÉFLECTEUR
17	1440487 X1	1		1	ROLAMENTO	BEARING	COJINETE	ROULEMENT
18	2730421 M91	1		1	TAMPA	COVER	TAPA	COUVERCLE
19	2730424 M91	18		1	JG.ESCOVAS	BRUSH KIT	JG.ESCOBILLAS	JEU DE BALAIS
20		18	➡ REF.28	2	PARAFUSO	BOLT	TORNILLO	VIS
21		18	➡ REF.28	2	ARRUELA	WASHER	ARANDELA	RONDELLE
22		18	➡ REF.28	2	MOLA	SPRING	RESORTE	RESSORT
23	2730412 M1	1		2	PARAFUSO	BOLT	TORNILLO	VIS
24		28		2	ARRUELA	WASHER	ARANDELA	RONDELLE
25	2730413 M91	1		1	JOGO DE REPARO	REPAIR KIT	JUEGO REPARACIÓN	JEU RÉPARATION
26		28		1	PROTETOR	PROTECTOR	PROTECTOR	PROTECTEUR
27		28		1	CABO	CABLE	CABLE	CÂBLE
28	2730415 M91	1		1	JOGO DE REPARO	REPAIR KIT	JUEGO REPARACIÓN	JEU RÉPARATION

(A) PARA REPOSIÇÃO, USE
TO REPLACE, USE
PARA REEMPLAZAR, USE
POUR REMPLACER, UTILISEZ

487803 M91 (1)
488129 M2 (1)

ALTERNADOR
ALTERNATOR
ALTERNADOR
ALTERNATEUR

WAPSA

1	3146620 M92		→ 20886	1 ALTERNADOR	ALTERNATOR	ALTERNADOR	ALTERNATEUR
2	3175460 M91	1	→ 15156	1 TAMPA COMPLETA	COVER ASSY	TAPA COMPLETA	COUVERCLE
2	3176066 M91	1	→ 15157	1 TAMPA COMPLETA	COVER ASSY	TAPA COMPLETA	COUVERCLE
3	3175461 M1	2		1 TAMPA	COVER	TAPA	COUVERCLE
4	3175462 M1	2	→ 15156	3 DIODO (-)	DIODE (-)	DIODO (-)	DIODE (-)
4	2730875 M2	2	→ 15157	3 DIODO (-)	DIODE (-)	DIODO (-)	DIODE (-)
5	3175463 M92	2	→ 15156	1 PLACA	PLATE	PLACA	PLAQUE
5	3176067 M91	2	→ 15157	1 PLACA	PLATE	PLACA	PLAQUE
6	3175464 M1	5	→ 15156	3 DIODO (+)	DIODE (+)	DIODO (+)	DIODE (+)
6	2730893 M2	5	→ 15157	3 DIODO (+)	DIODE (+)	DIODO (+)	DIODE (+)
7	3175465 M1	2	→ 15156	3 DIODO	DIODE	DIODO	DIODE
7	3176068 M1	2	→ 15157	3 DIODO	DIODE	DIODO	DIODE
8		2	▶ REF.41	1 PARAFUSO	BOLT	TORNILLO	VIS
9		2	▶ REF.41	1 PLACA	PLATE	PLACA	PLAQUE
10		2	▶ REF.41	1 PARAFUSO	BOLT	TORNILLO	VIS
11		2	▶ REF.41	1 ARRUELA	WASHER	ARANDELA	RONDELLE
12		2	▶ REF.41	1 PRESILHA	CLIP	SUJETADOR	AGRAFE
13		2	▶ REF.41	1 PARAFUSO	BOLT	TORNILLO	VIS
14		2	▶ REF.41	1 JOGO PEÇAS	PARTS PACK	JUEGO PIEZAS	JEU DE PIECES
15	3175466 M1	1	→ 15156	1 ESTATOR	STATOR	ESTATOR	STATOR
15	3176070 M1	1	→ 15157	1 ESTATOR	STATOR	ESTATOR	STATOR
16	3175467 M1	1	→ 15156	1 ROTOR	IMPELLER	TURBINA	TURBINE
16	3176069 M1	1	→ 15157	1 ROTOR	IMPELLER	TURBINA	TURBINE
17		41		1 CHAVETA	KEY	CHAVETA	CLAVETTE
18		41		1 ANEL TRAVA	CIRCLIP	ARO RETéN	CIRCLIP
19		41		1 ESPAÇADOR	SPACER	ESPACIADOR	ENTRETOISE
20		1	▶ REF.42	1 ROLAMENTO	BEARING	COJINETE	ROULEMENT
21	3175469 M91	1		1 TAMPA COMPLETA	COVER ASSY	TAPA COMPLETA	COUVERCLE
22	3175470 M1	21		1 TAMPA	COVER	TAPA	COUVERCLE
23		21	▶ REF.42	1 ROLAMENTO	BEARING	COJINETE	ROULEMENT
24	3175472 M1	21		1 TAMPA	COVER	TAPA	COUVERCLE
25	3175473 M1	1		1 ESPAÇADOR	SPACER	ESPACIADOR	ENTRETOISE
26	3175478 M1	1		3 PARAFUSO	BOLT	TORNILLO	VIS
27	3175479 M1	1	→ 15156	1 VENTILADOR	FAN	VENTILADOR	VENTILATEUR
27	3175538 M1	1	→ 15157	1 VENTILADOR	FAN	VENTILADOR	VENTILATEUR
28	3175480 M1	1		1 POLIA	PULLEY	POLEA	POULIE
29		41		1 ARRUELA	WASHER	ARANDELA	RONDELLE
30	3175481 M1	1		1 PORCA	NUT	TUERCA	éCROU
31	3175475 M1	1		1 PORTA-ESCOVAS	BRACKET	SOPORTE	SUPPORT
32	3175476 M91	1		1 JG.ESCOVAS	BRUSH KIT	JG.ESCOBILLAS	JEU DE BALAIS
33	3175477 M1	1		1 GUíA	GUIDE	GUíA	GUIDE
34		41		1 ARAME	WIRE	ALAMBRE	FIL DE FER
35		41		2 PARAFUSO	BOLT	TORNILLO	VIS
36		41		2 ARRUELA	WASHER	ARANDELA	RONDELLE
37	3175474 M1	1		1 CONDENSADOR	CAPACITOR	CONDENSADOR	CONDENSATEUR
38		41		1 PARAFUSO	BOLT	TORNILLO	VIS
39		41		1 ARRUELA	WASHER	ARANDELA	RONDELLE
40		41		1 ARRUELA	WASHER	ARANDELA	RONDELLE
41	3175482 M91	1		1 JOGO DE REPARO	REPAIR KIT	JUEGO REPARACIóN	JEU RéPARATION
42	3175920 M91	1		1 JG.ROLAMENTOS	BEARING KIT	JUEGO COJINETES	JEU COUSSINETS

ALTERNADOR ALTERNATOR ALTERNADOR ALTERNATEUR	WAPSA

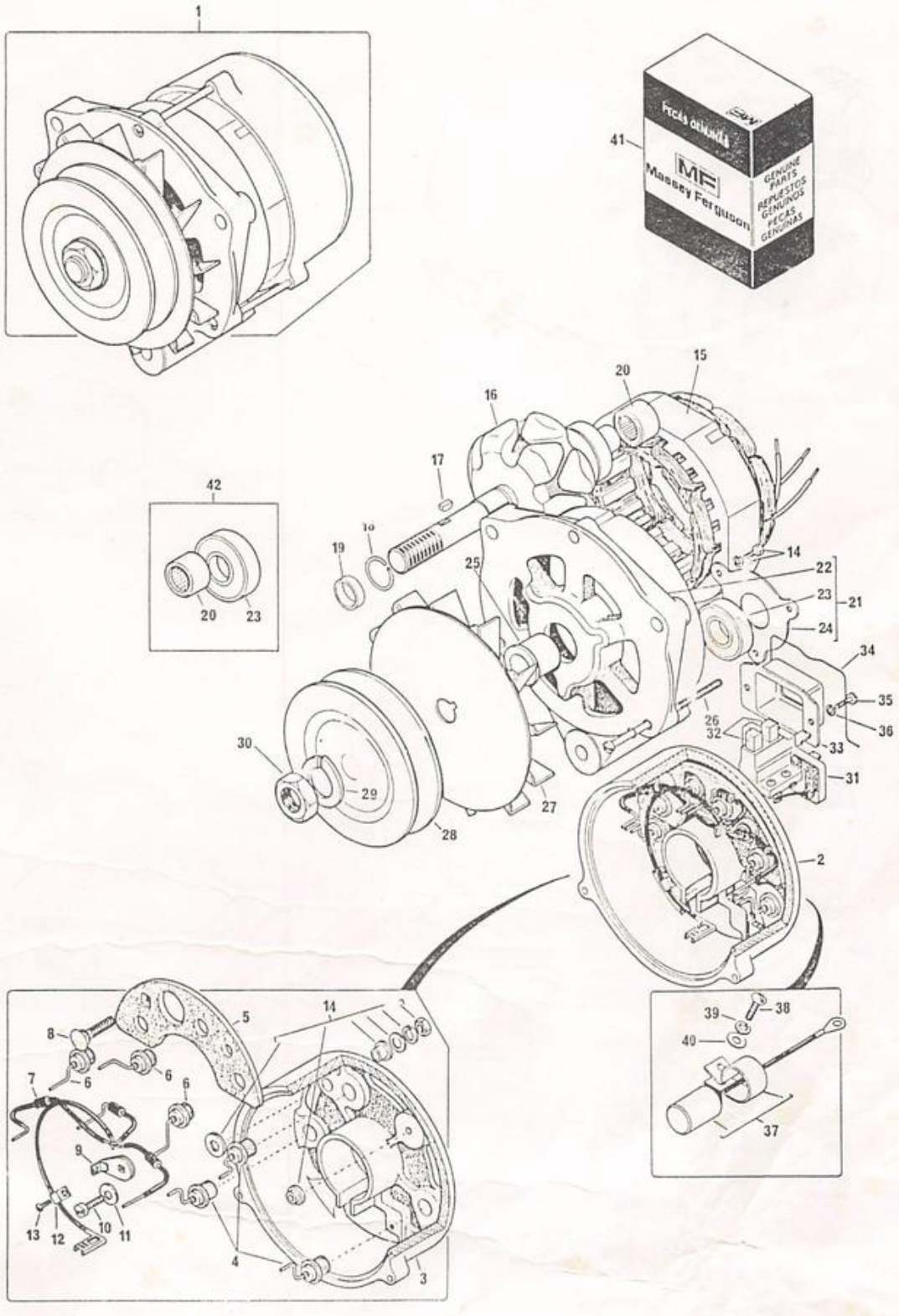

ALTERNADOR ALTERNATOR ALTERNADOR ALTERNATEUR	BOSCH

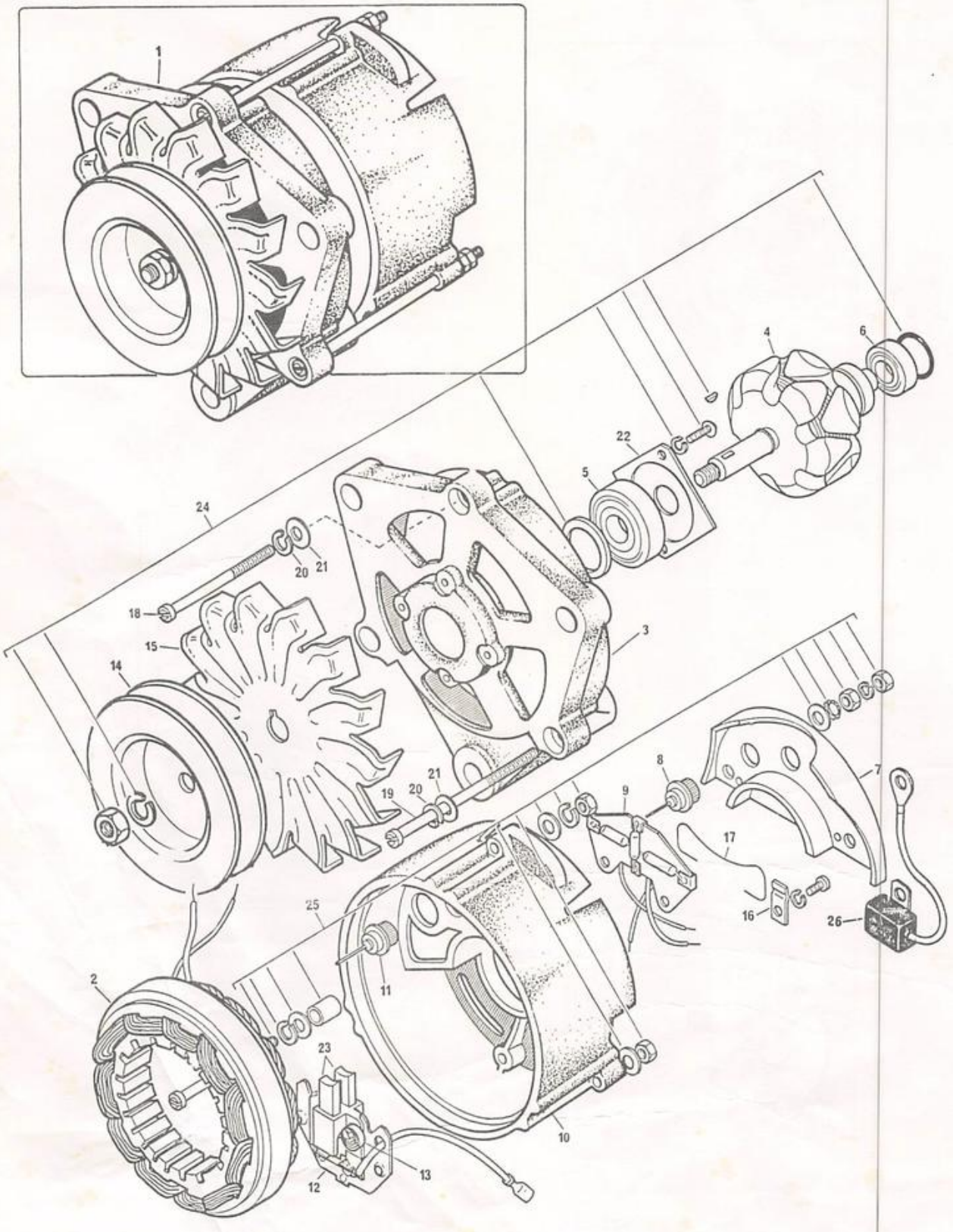

ALTERNADOR ALTERNATOR ALTERNADOR ALTERNATEUR	BOSCH

1	1699881	M92		(A) →15137 EXP.	1	ALTERNADOR	ALTERNATOR	ALTERNADOR	ALTERNATEUR
1	3146233	M92		(B)	1	ALTERNADOR	ALTERNATOR	ALTERNADOR	ALTERNATEUR
2	2730862	M92	1		1	ESTATOR	STATOR	ESTATOR	STATOR
3	2730863	M1	1		1	MANCAL	BEARING	COJINETE	PALIER
4	2730864	M1	1		1	ROTOR	IMPELLER	TURBINA	TURBINE
5	2730865	M1	1		1	ROLAMENTO	BEARING	COJINETE	ROULEMENT
6	2730866	M1	1		1	ROLAMENTO	BEARING	COJINETE	ROULEMENT
7	2730881	M92	1		1	SUPORTE	BRACKET	SOPORTE	SUPPORT
8	2730893	M2	7	(+)	3	DIODO	DIODE	DIODO	DIODE
9	2730894	M91	7		1	PLACA	PLATE	PLACA	PLAQUE
10	2730867	M91	1		1	CARCACA	HOUSING	CAJA	CARTER
11	2730875	M2	10	(-)	3	DIODO	DIODE	DIODO	DIODE
12	2730876	M91	10		1	PORTA-ESCOVAS	BRACKET	SOPORTE	SUPPORT
13	2730878	M1	12		2	MOLA	SPRING	RESORTE	RESSORT
14	2730868	M1	1		1	POLIA	PULLEY	POLEA	POULIE
15	2730869	M1	1		1	VENTILADOR	FAN	VENTILADOR	VENTILATEUR
16	2730880	M1	10		2	PRESILHA	CLIP	SUJETADOR	AGRAFE
17	2730879	M1	10		1	ARAME	WIRE	ALAMBRE	FIL DE FER
18	2730870	M1	1		1	PARAFUSO	BOLT	TORNILLO	VIS
19	2730871	M1	1		2	PARAFUSO	BOLT	TORNILLO	VIS
20	2730873	M1	1		3	ARRUELA	WASHER	ARANDELA	RONDELLE
21	2730872	M1	1		3	ARRUELA	WASHER	ARANDELA	RONDELLE
22	2730874	M1	1		1	PLACA	PLATE	PLACA	PLAQUE
23	2730877	M91	1		1	JG.ESCOVAS	BRUSH KIT	JG.ESCOBILLAS	JEU DE BALAIS
24	2730885	M91	1		1	JOGO PEÇAS ROTOR	PARTS PACK	JUEGO PIEZAS	JEU DE PIECES
25	2730886	M91	1		1	JOGO PEÇAS MANC.	PARTS PACK	JUEGO PIEZAS	JEU DE PIECES
26	2730883	M1	1		1	CONDENSADOR	CAPACITOR	CONDENSADOR	CONDENSATEUR

(A) COMPONENTES FORNECIDOS POR C.A.V. LUCAS
COMPONENTS SERVICED BY C.A.V. LUCAS
COMPONENTES SUMINISTRADOS POR C.A.V. LUCAS
COMPOSANTS FOURNIS PAR C.A.V. LUCAS

(B) →20886 (M)
15138 ⟷ 20886 EXP.

ALTERNADOR
ALTERNATOR
ALTERNADOR
ALTERNATEUR

1	3589435 M91		→ 20887 /14V 35A	1	ALTERNADOR	ALTERNATOR	ALTERNADOR	ALTERNATEUR
2	3603113 M1	1		1	MANCAL	BEARING	COJINETE	PALIER
3	3603646 M91	1		1	ROLAMENTO	BEARING	COJINETE	ROULEMENT
4	2730874 M1	30		1	PLACA	PLATE	PLACA	PLAQUE
5	3603647 M1	30		4	ARRUELA	WASHER	ARANDELA	RONDELLE
6	3603648 M1	30		4	PARAFUSO	BOLT	TORNILLO	VIS
7	3603649 M91	1		1	ROTOR	IMPELLER	TURBINA	TURBINE
8	3603650 M1	30		1	ANEL	RING	ANILLO	ANNEAU
9	3603076 M1	1		1	ROLAMENTO	BEARING	COJINETE	ROULEMENT
10	3603072 M1	1		1	CARCAÇA	HOUSING	CAJA	CARTER
11	3603651 M1	1		1	RETIFICADOR	RECTIFIER	RECTICADOR	RECTIFICATEUR
12	3603652 M1	30		1	ANEL "O"	"O" RING	ARO SELLO	JOINT TORIQUE
13	3603653 M1	1		5	ARRUELA	WASHER	ARANDELA	RONDELLE
14	3603079 M1	1		3	PARAFUSO	BOLT	TORNILLO	VIS
15	3603081 M91	1		1	REGULADOR	CONTROL BOX	REGULADOR	BOíTE COMMANDE
16	3603085 M1	15		2	MOLA	SPRING	RESORTE	RESSORT
17	3603084 M91	15		1	JG.ESCOVAS	BRUSH KIT	JG.ESCOBILLAS	JEU DE BALAIS
18	2730862 M92	1		1	ESTATOR	STATOR	ESTATOR	STATOR
19	2730872 M1	1		3	ARRUELA	WASHER	ARANDELA	RONDELLE
20	3603075 M1	1		2	PARAFUSO	BOLT	TORNILLO	VIS
21	3603655 M1	1		2	PARAFUSO	BOLT	TORNILLO	VIS
22	3603116 M1	1		1	PARAFUSO	BOLT	TORNILLO	VIS
23	3603656 M1	1		1	JUNTA	JOINT	JUNTA	JOINT
24	3603657 M1	30		1	CHAVETA	KEY	CHAVETA	CLAVETTE
25	2730869 M1	1		1	VENTOINHA	FAN	VENTILADOR	VENTILATEUR
26	2730868 M1	1		1	POLIA	PULLEY	POLEA	POULIE
27	3603089 M91	1	BORNE B+	1	JOGO DE REPARO	REPAIR KIT	JUEGO REPARACIóN	JEU RéPARATION
28	3603090 M91	1	BORNE W	1	JOGO DE REPARO	REPAIR KIT	JUEGO REPARACIóN	JEU RéPARATION
29	3603091 M91	1	BORNE D+	1	JOGO DE REPARO	REPAIR KIT	JUEGO REPARACIóN	JEU RéPARATION
30	3603117 M91	1		1	JOGO DE REPARO	REPAIR KIT	JUEGO REPARACIóN	JEU RéPARATION

ALTERNADOR
ALTERNATOR
ALTERNADOR
ALTERNATEUR

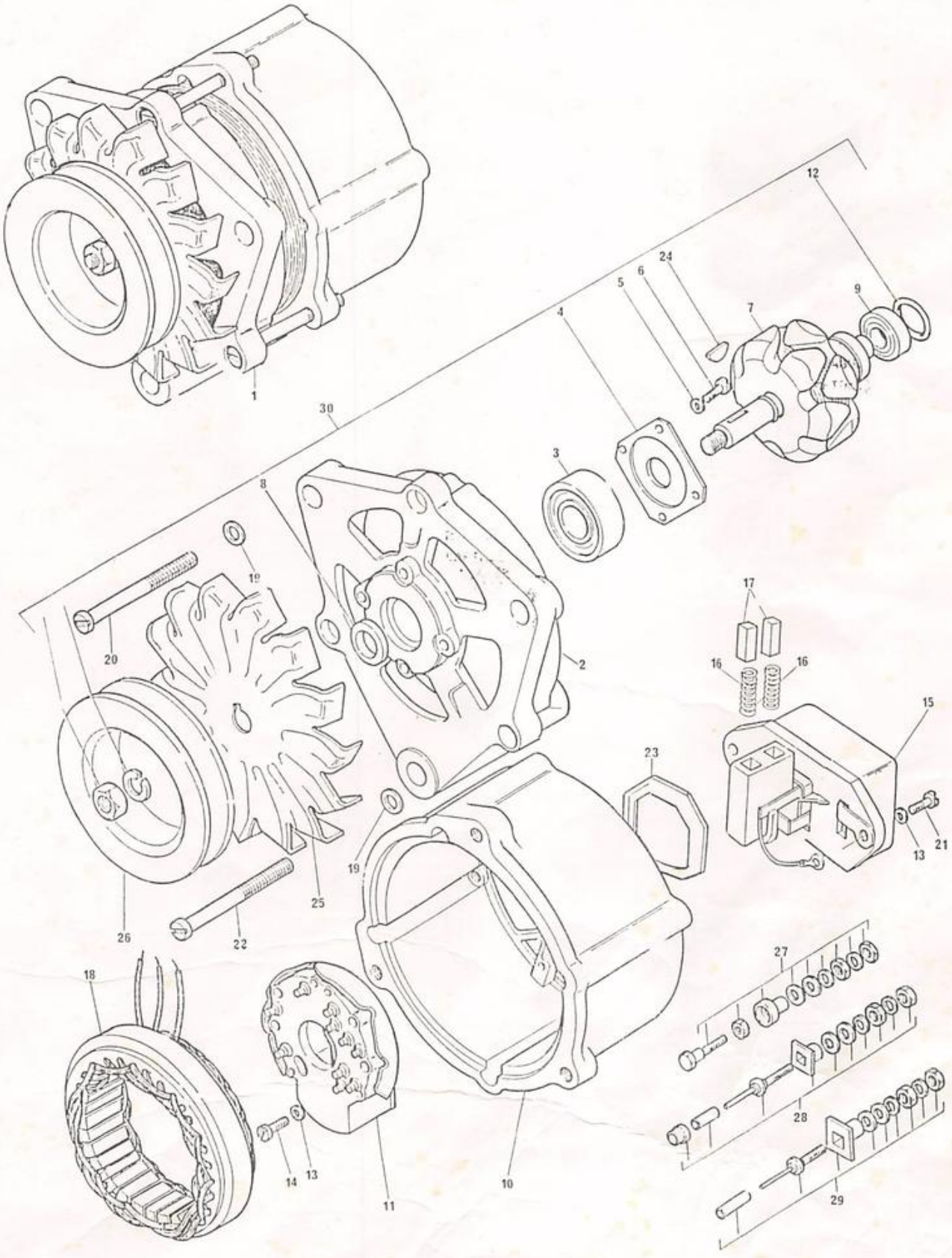

EMBREAGEM SIMPLES
SINGLE CLUTCH
EMBRAGUE SIMPLE
EMBRAYAGE SIMPLE

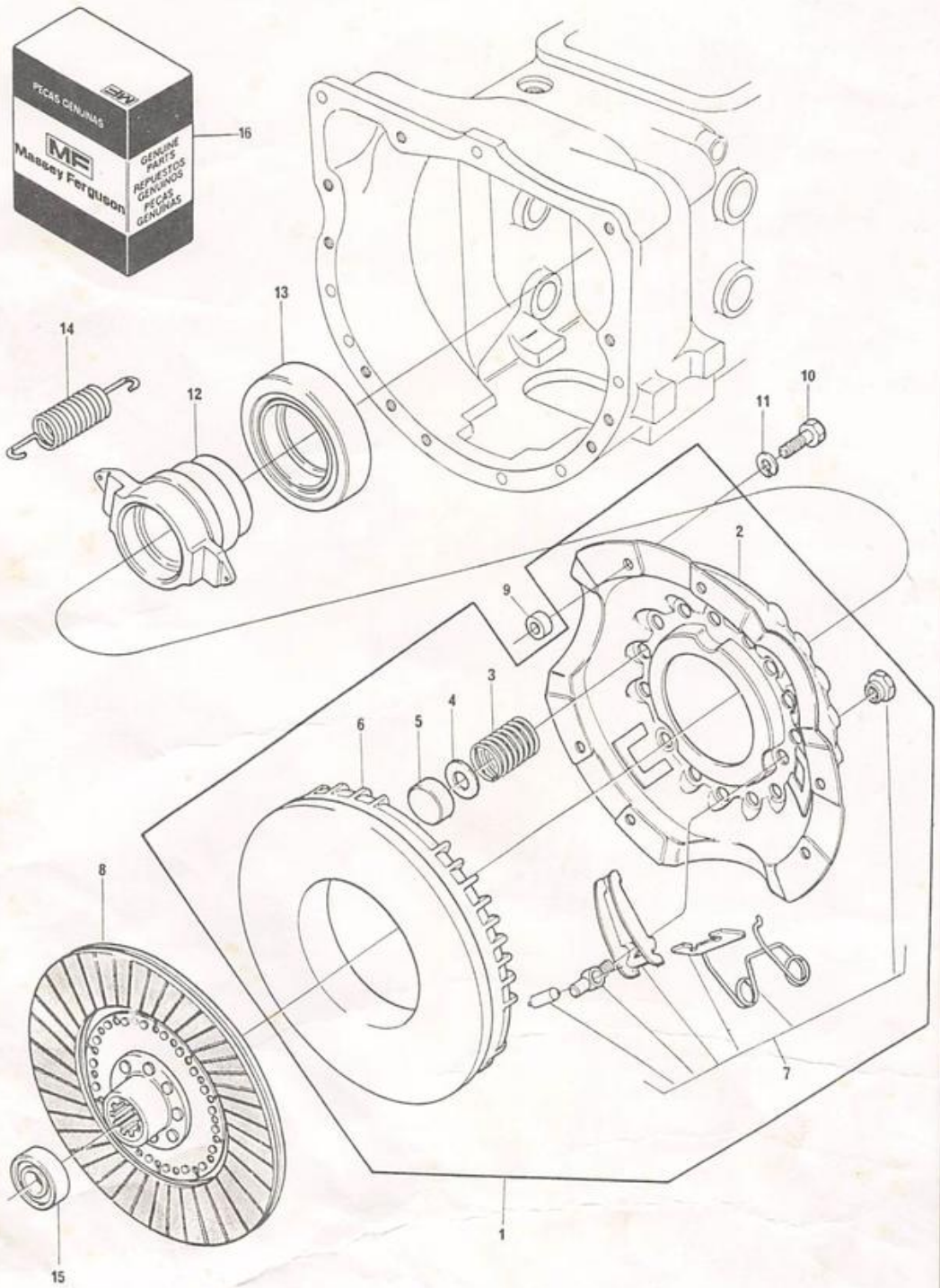

EMBREAGEM SIMPLES
SINGLE CLUTCH
EMBRAGUE SIMPLE
EMBRAYAGE SIMPLE

1	190709 M91		1	EMBREAGEM	CLUTCH	EMBRAGUE	EMBRAYAGE
2	487107 M1	1	1	COBERTA	COVER	CUBIERTA	COUVERCLE
3	487108 M1	1 (A)	9	MOLA	SPRING	RESORTE	RESSORT
4	487293 M1	1 (A)	9	CALÇO	SHIM	SUPLEMENTO	CALE
5	487292 M1	1 (A)	9	CAPA	CAP	CASQUILLO	CUVETTE
6	487110 M1	1 (B)	1	PLATÔ	PLATE	PLATO	PLATEAU
7	488107 M91	1	1	JOGO DE REPARO	REPAIR KIT	JUEGO REPARACIÓN	JEU RÉPARATION
8	190710 M91		1	DISCO FRICÇÃO	FRICTION DISC	DISCO FRICCION	DISQUE FRICTION
9	487075 M1	(A)	6	ESPAÇADOR	SPACER	ESPACIADOR	ENTRETOISE
10	354264 X1	(A)	6	PARAFUSO	BOLT	TORNILLO	VIS
11	353434 X1	(A)	6	ARRUELA	WASHER	ARANDELA	RONDELLE
12	2800248 M1		1	COLAR	COLLAR	COLLAR	COLLERETTE
13	487567 M3		1	ROLAMENTO	BEARING	COJINETE	ROULEMENT
14	193334 M1	(A)	2	MOLA	SPRING	RESORTE	RESSORT
15	488952 M4		1	ROLAMENTO	BEARING	COJINETE	ROULEMENT
16	3175957 M91		1	JOGO DE REPARO	REPAIR KIT	JUEGO REPARACIÓN	JEU RÉPARATION

101 ⟵ 13080, 13103, 13104 — MERCADOS / MARKETS / MERCADOS / MARCHÉS — 2A 2A

(A) COMPONENTES DO JOGO DE REPARO
REPAIR KIT COMPONENTS
COMPONENTES DEL JUEGO DE REPARACIÓN
COMPOSANTS DU JEU DE RÉPARATION
— 3175957 M91

(B) PARA SUBSTITUIR 487110 M1, USE EM CONJUNTO
TO REPLACE 487110 M1, USE TOGETHER
PARA REEMPLAZAR 487110 M1, USE EN CONJUNTO
POUR REMPLACER 487110 M1, UTILIZES ENSEMBLE
— 3176634 M91

EMBREAGEM DUPLA
DUAL CLUTCH
EMBRAGUE DOBLE
EMBRAYAGE DOUBLE

1	1867445	M91			1	EMBREAGEM DUPLA.	DUAL CLUTCH.....	EMBRAGUE DOBLE..	EMBRAYAGE.....
2	887896	M1	1		1	COBERTA.....	COVER.....	CUBIERTA.....	COUVERCLE.....
2	033204	R1	33		1	COBERTA.....	COVER.....	CUBIERTA.....	COUVERCLE.....
3	887898	M1	33/1	(A)	3	ALAVANCA.....	LEVER.....	PALANCA.....	LEVIER.....
4	887910	M2	33/1	(A)	3	MOLA.....	SPRING.....	RESORTE.....	RESSORT.....
5	891826	M1	33/1	(A)	3	PINO.....	PIN.....	PERNO.....	AXE.....
6	891827	M1	33/1	(A)	3	GRAMPO.....	PIN.....	PASADOR.....	GOUPILLE.....
7	887897	M1	33/1	(A)	3	PINO.....	PIN.....	PERNO.....	AXE.....
8	354048	X1	33/1	(A)	3	CONTRAPINO.....	COTTER PIN.....	PASADOR DOBLE...	GOUPILLE.....
9	3147178	M1	33/1	(A)	3	PARAFUSO.....	BOLT.....	TORNILLO.....	VIS.....
10	353430	X1	33/1	(A)	3	PORCA.....	NUT.....	TUERCA.....	éCROU.....
11	887905	M1	1		1	MOLA CIRCULAR...	SPRING.....	RESORTE.....	RESSORT.....
12	887903	M1	1	Ø10"	1	PLACA.....	PLATE.....	PLACA.....	PLAQUE.....
13	1865836	M91	1	Ø10"	1	DISCO.....	DISC.....	DISCO.....	DISQUE.....
14	887902	M1	1		1	PLACA.....	PLATE.....	PLACA.....	PLAQUE.....
14	033206	R2	33		1	PLACA.....	PLATE.....	PLACA.....	PLAQUE.....
15	886632	M1	1	(A)	12	MOLA.....	SPRING.....	RESORTE.....	RESSORT.....
15	3176865	M1	33		12	MOLA.....	SPRING.....	RESORTE.....	RESSORT.....
16	1753751	M1	33/1	(A)	12	ARRUELA.....	WASHER.....	ARANDELA.....	RONDELLE.....
17	3175517	M1	33/1	(A)	12	ARRUELA.....	WASHER.....	ARANDELA.....	RONDELLE.....
18	887907	M1	33/1	(A) Ø12"	1	PLATô.....	PLATE.....	PLATO.....	PLATEAU.....
19	022634	R1	33/1	(A) ⊣ 887894 M1	18	BIELETA.....	LINK.....	ARTICULACIóN....	BIELETTE.....
19	887894	M1	33/1	(A) ⊣ 022634 R1	18	BIELETA.....	LINK.....	ARTICULACIóN....	BIELETTE.....
20	887893	M1	33/1	(A)	3	PINO.....	PIN.....	PERNO.....	AXE.....
21	354048	X1	1	(A)	3	CONTRAPINO.....	COTTER PIN.....	PASADOR DOBLE...	GOUPILLE.....
22	181124	M1	1	(A)	3	PARAFUSO.....	BOLT.....	TORNILLO.....	VIS.....
23	353916	X1	1	(A)	3	PORCA.....	NUT.....	TUERCA.....	éCROU.....
24	887889	M94		Ø12"	1	DISCO.....	DISC.....	DISCO.....	DISQUE.....
26	887892	M1		(A)	6	PARAFUSO.....	BOLT.....	TORNILLO.....	VIS.....
27	353446	X1		(A)	6	ARRUELA.....	WASHER.....	ARANDELA.....	RONDELLE.....
28	886727	M2			1	COLAR.....	COLLAR.....	COLLAR.....	COLLERETTE.....
29	3585341	M1			1	ROLAMENTO.....	BEARING.....	COJINETE.....	ROULEMENT.....
30	193334	M1		(A)	2	MOLA.....	SPRING.....	RESORTE.....	RESSORT.....
31	488952	M4			1	ROLAMENTO.....	BEARING.....	COJINETE.....	ROULEMENT.....
32	3603422	M91			1	JOGO DE REPARO..	REPAIR KIT.....	JUEGO REPARACIóN	JEU RéPARATION..
33	026566	T2		(B) SPLIT TORQUE	1	EMBREAGEM SPLIT.	SPLIT DUAL	EMBRAGUE SPLIT..	EMBRAYAGE.....

13081 ⟷ 13102

- E DE 13105 EM DIANTE - MERCADOS
- 13105 AND UP - MARKETS
- Y DE 13105 EN DELANTE - MERCADOS
- ET À PARTIR DU 13105 - MARCHéS

} 2A 3A

(A) COMPONENTES DO JOGO DE REPARO
REPAIR KIT COMPONENTS
COMPONENTES DEL JUEGO DE REPARACIóN
COMPOSANTS DU JEU DE RéPARATION

} 3603422 M91

(B) ⟼ 021577 (+ 021562) (MF 235E)

EMBREAGEM DUPLA
DUAL CLUTCH
EMBRAGUE DOBLE
EMBRAYAGE DOUBLE

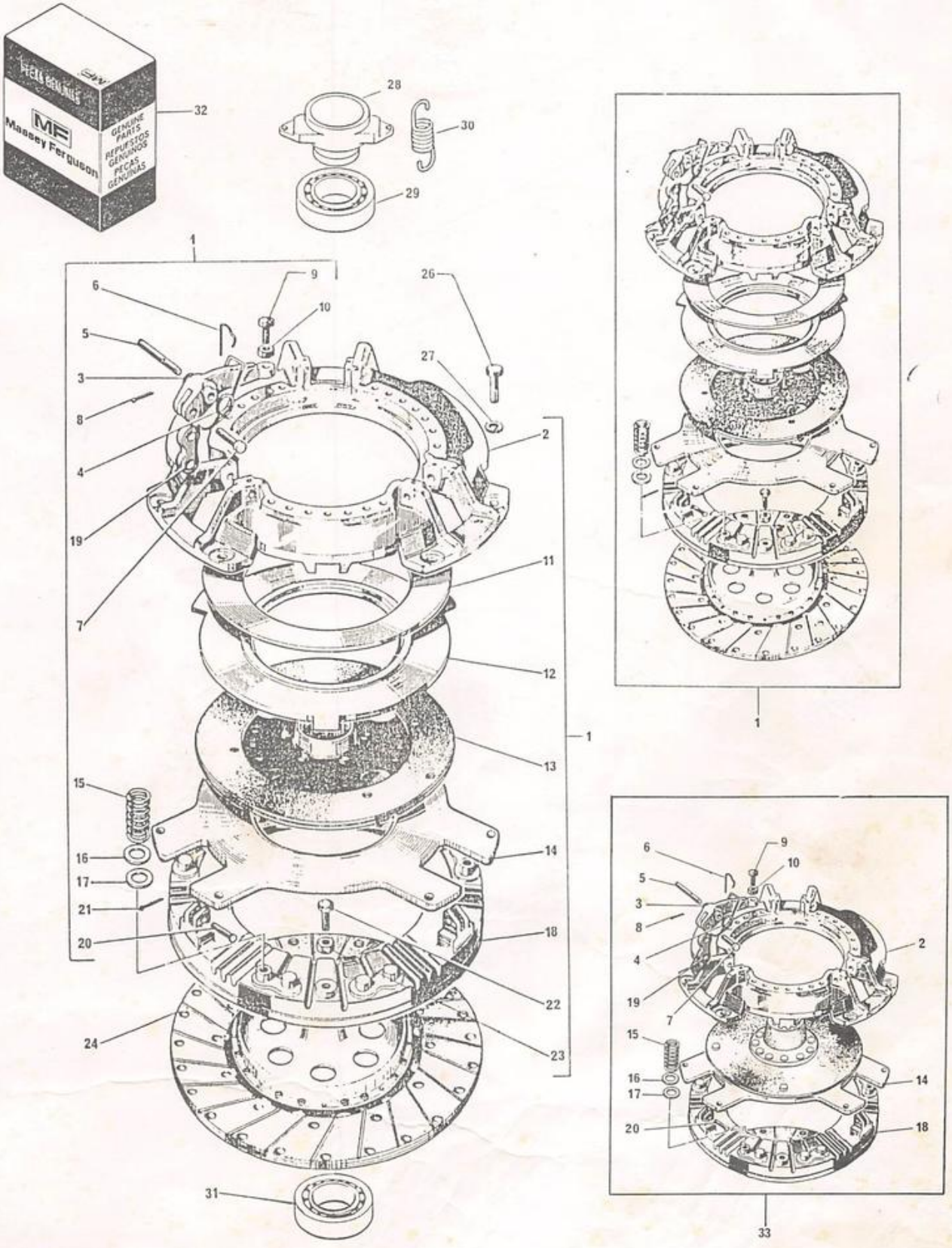

PEDAL DA EMBREAGEM E TIRANTES
CLUTCH PEDAL AND LINKAGE
PEDAL DE EMBRAGUE Y VARILLAJE
PéDALE D'EMBRAYAGE ET TRINGLERIE

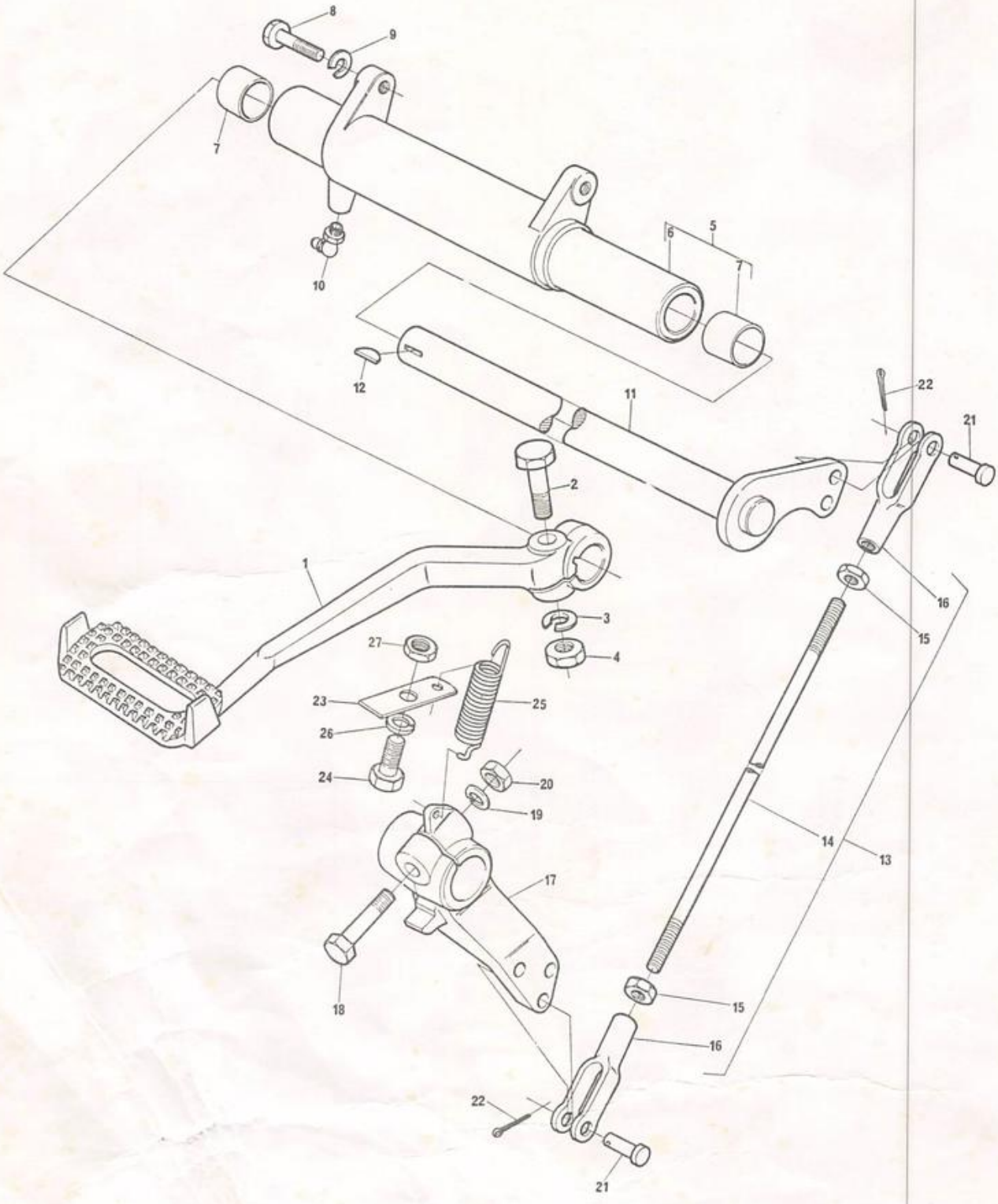

PEDAL DA EMBREAGEM E TIRANTES
CLUTCH PEDAL AND LINKAGE
PEDAL DE EMBRAGUE Y VARILLAJE
PÉDALE D'EMBRAYAGE ET TRINGLERIE

1	2801101 M1			1	PEDAL	PEDAL	PEDAL	PÉDALE
2	377563 X1			1	PARAFUSO	BOLT	TORNILLO	VIS
3	353432 X1			1	ARRUELA	WASHER	ARANDELA	RONDELLE
4	353426 X1			1	PORCA	NUT	TUERCA	ÉCROU
5	3146619 M91	(A)		1	MANCAL	BEARING	COJINETE	PALIER
5	3145366 M91	(B)		1	MANCAL	BEARING	COJINETE	PALIER
6		5	➡ 3146619 M91	1	MANCAL	BEARING	COJINETE	PALIER
6		5	➡ 3145366 M91	1	MANCAL	BEARING	COJINETE	PALIER
7	184592 M1	5		2	BUCHA	BUSH	BUJE	BAGUE
8	353698 X1			2	PARAFUSO	BOLT	TORNILLO	VIS
9	353432 X1			2	ARRUELA	WASHER	ARANDELA	RONDELLE
10	29951 X			2	PINO GRAXEIRO	GREASE NIPPLE	NIPLE DE ENGRASE	GRAISSEUR
11	2801153 M91		➡ 15891	1	EIXO	SHAFT	EJE	ARBRE
11	3149746 M91	(C)		1	EIXO	SHAFT	EJE	ARBRE
11	3410818 M91	(D)		1	EIXO	SHAFT	EJE	ARBRE
12	12501 X			1	CHAVETA	KEY	CHAVETA	CLAVETTE
13	2800868 M92	(E)		1	TIRANTE	ROD	VARILLA	TIGE
13	3410364 M91	(D)		1	TIRANTE	ROD	VARILLA	TIGE
14		13	➡ 2800868 M92	1	TIRANTE	ROD	VARILLA	TIGE
14		13	➡ 3410364 M91	1	TIRANTE	ROD	VARILLA	TIGE
15	353430 X1	13		1/2	PORCA	NUT	TUERCA	ÉCROU
16	195270 M1	13		1/2	GARFO	FORK	HORQUILLA	FOURCHETTE
17	2800897 M2		▼	1	BRAÇO	ARM	BRAZO	BRAS
18	353888 X1			1	PARAFUSO	BOLT	TORNILLO	VIS
19	353439 X1			1	ARRUELA	WASHER	ARANDELA	RONDELLE
20	363627 X1			1	PORCA	NUT	TUERCA	ÉCROU
21	832813 M1			1/2	PINO	PIN	PERNO	AXE
22	354059 X1			2	CONTRAPINO	COTTER PIN	PASADOR DOBLE	GOUPILLE
23	3145409 M1			1	SUPORTE	BRACKET	SOPORTE	SUPPORT
24	353537 X1		➡ 5699	1	PARAFUSO	BOLT	TORNILLO	VIS
24	353690 X1		➡ 5700	1	PARAFUSO	BOLT	TORNILLO	VIS
25	184171 M1		➡ 4298	1	MOLA	SPRING	RESORTE	RESSORT
25	3145414 M1		➡ 4299	1	MOLA	SPRING	RESORTE	RESSORT
26	353434 X1		➡ 5699	1	ARRUELA	WASHER	ARANDELA	RONDELLE
27	353431 X1		➡ 5699	1	PORCA	NUT	TUERCA	ÉCROU

(A) 101➡15208, 15221➡15232

(B) ➡ 15233 (+ 15209➡15220)

(C) 15892➡17062, 17072➡17077

(D) ➡ 17078 (+ 17063 17071)

(E) 101➡17062, 17072➡17077

(F) ➡ 17078 (+ 17063➡17071)

TRANSMISSÃO - 8 VELOCIDADES
TRANSMISSION - 8 SPEED
TRANSMISIóN - 8 VELOCIDADES
TRANSMISSION - 8 VITESSES

CARCAÇA E EIXOS GUíAS
HOUSING AND GEARSHIFT RAILS
CAJA Y BARRAS CORREDERAS
CARTER ET AXES

1	2802291 M92		(A)	1	TRANSMISSÃO	TRANSMISSION	TRANSMISIóN	TRANSMISSION
1	3148510 M91		(B)	1	TRANSMISSÃO	TRANSMISSION	TRANSMISIóN	TRANSMISSION
2	489535 M6	1	(C)	1	CARCAÇA	HOUSING	CAJA	CARTER
2	3147165 M1	1	(D)	1	CARCAÇA	HOUSING	CAJA	CARTER
3	184592 M1	1		2	BUCHA	BUSH	BUJE	BAGUE
4	180801 M1	1		2	BUCHA	BUSH	BUJE	BAGUE
5	183071 M1	1		1	TAMPÃO	PLUG	TAPóN	BOUCHON
6	354081 X1	1		1	CONTRAPINO	COTTER PIN	PASADOR DOBLE	GOUPILLE
7	3409712 M1	1		1	BUJÃO	PLUG	TAPóN	BOUCHON
8	180474 M1	1		1	JUNTA	JOINT	JUNTA	JOINT
9	353690 X1	1		1	PARAFUSO	BOLT	TORNILLO	VIS
10	828020 M1	1		1	ARRUELA	WASHER	ARANDELA	RONDELLE
11	184789 M1	1		1	PLACA BATENTE	STOP PLATE	PLACA	PLAQUE
12	180444 M1	1	▶→16284	1	EIXO	SHAFT	EJE	ARBRE
12	3409165 M1	1	▶→16285	1	EIXO	SHAFT	EJE	ARBRE
13	2800906 M1	1	◀→16284	1	EIXO	SHAFT	EJE	ARBRE
13	3409164 M1	1	◀→16285	1	EIXO	SHAFT	EJE	ARBRE
14	886719 M1	1		1	GARFO	FORK	HORQUILLA	FOURCHETTE
15	180002 M1	1		8	PARAFUSO	BOLT	TORNILLO	VIS
16	1860764 M2	1		1	PLACA	PLATE	PLACA	PLAQUE
17	1860765 M1	1		1	ESPAÇADOR	SPACER	ESPACIADOR	ENTRETOISE
18	1860761 M1	1		1	SUPORTE	BRACKET	SOPORTE	SUPPORT
19	391838 X1	1		2	ESFERA	BALL	BOLA	BILLE
20	1860767 M1	1		1	PINO	PIN	PERNO	AXE
21	353434 X1	1		2	ARRUELA	WASHER	ARANDELA	RONDELLE
22	362443 X1	1		2	PARAFUSO	BOLT	TORNILLO	VIS
23	894703 M2	1		1	EIXO REDUZIDA	SHAFT	EJE	ARBRE
24	2950 X	1		1	TAMPÃO	PLUG	TAPóN	BOUCHON
25	191221 M1	1		4	MOLA	SPRING	RESORTE	RESSORT
26	180418 M2	1		4	PINO TRAVAMENTO	PLUNGER	EMBOLO	PLOT
27	180446 M1	1		1	SELETOR	SELECTOR	SELECTOR	SELECTEUR
28	897065 M2	1		1	GARFO REDUZIDA	FORK	HORQUILLA	FOURCHETTE
29	180442 M3	1	Ré, 1º	1	EIXO	SHAFT	EJE	ARBRE
30	1860773 M1	1	1º,Ré,2º,3º	2	GARFO	FORK	HORQUILLA	FOURCHETTE
31	1862866 M2	1	4º	1	EIXO	SHAFT	EJE	ARBRE
32	1873532 M1	1	4º	1	GARFO	FORK	HORQUILLA	FOURCHETTE
33	1862868 M2	1	4º	1	SELETOR	SELECTOR	SELECTOR	SELECTEUR
34	180438 M3	1	2º, 3º	1	EIXO	SHAFT	EJE	ARBRE
35	180482 M1	1		1	TAMPA	COVER	TAPA	COUVERCLE
36	354441 X1	1		4	PARAFUSO	BOLT	TORNILLO	VIS
37	364784 X1	1	→16285	2	ANEL "O"	"O" RING	ARO SELLO	JOINT TORIQUE
38	13811 X	1	→16285	1	PINO GRAXEIRO	GREASE NIPPLE	NIPLE DE ENGRASE	GRAISSEUR
39	29951 X	1	→16285	1	PINO GRAXEIRO	GREASE NIPPLE	NIPLE DE ENGRASE	GRAISSEUR

(A) PARA TRATOR COM EMBREAGEM SIMPLES
FOR TRACTOR WITH SINGLE CLUTCH
PARA TRACTOR CON EMBRAGUE SIMPLE
POUR TRACTEUR AVEC EMBRAYAGE SIMPLE

(B) PARA TRATOR COM EMBREAGEM DUPLA
FOR TRACTOR WITH DUAL CLUTCH
PARA TRACTOR CON EMBRAGUE DOBLE
POUR TRACTEUR AVEC EMBRAYAGE DOUBLE

TRANSMISSÃO - 8 VELOCIDADES
TRANSMISSION - 8 SPEED
TRANSMISIóN - 8 VELOCIDADES
TRANSMISSION - 8 VITESSES

CARCAÇA E EIXOS GUíAS
HOUSING AND GEARSHIFT RAILS
CAJA Y BARRAS CORREDERAS
CARTER ET AXES

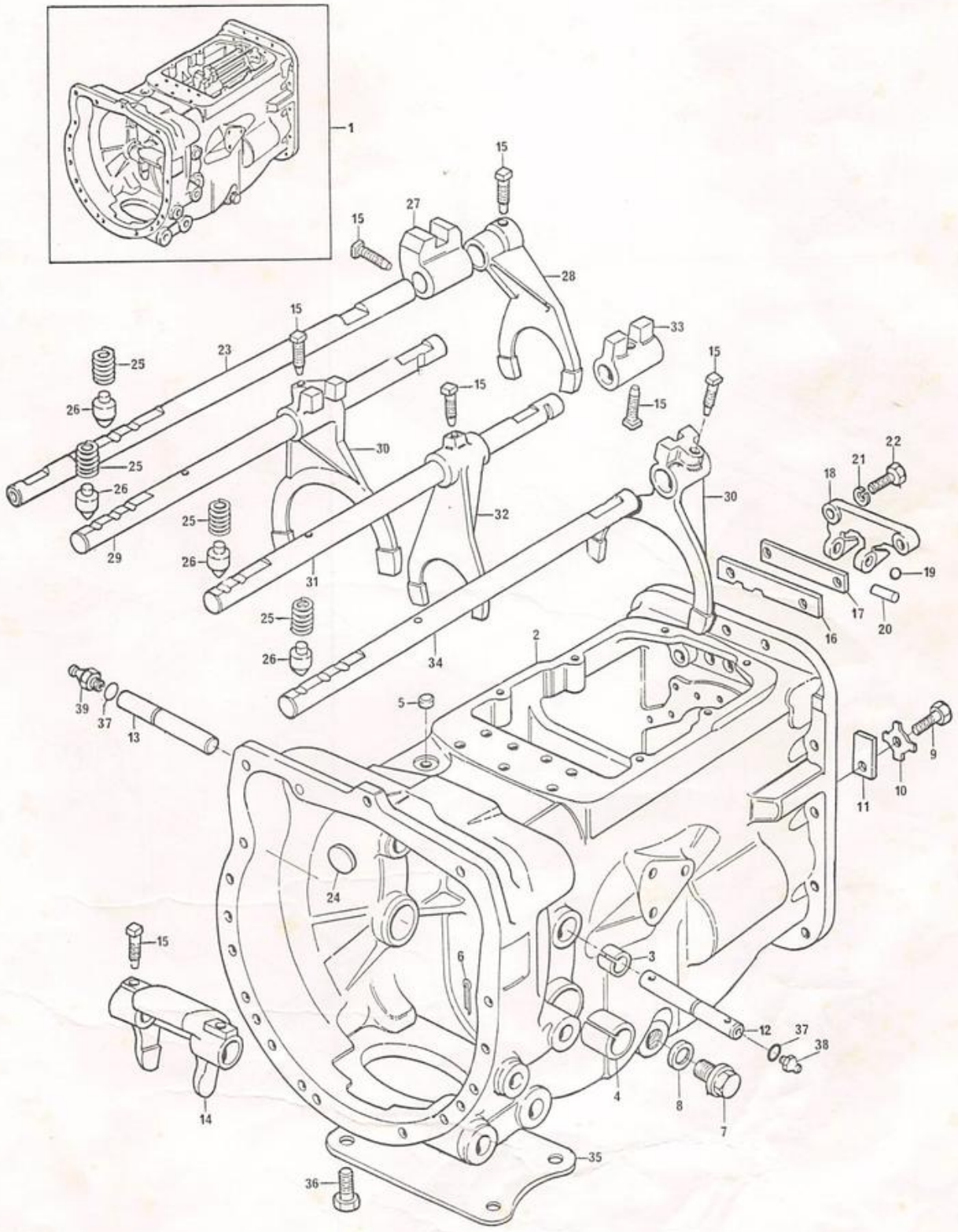

TRANSMISSÃO - 8 VELOCIDADES
TRANSMISSION - 8 SPEED
TRANSMISIóN - 8 VELOCIDADES
TRANSMISSION - 8 VITESSES

CARCAÇA E EIXOS GUíAS
HOUSING AND GEARSHIFT RAILS
CAJA Y BARRAS CORREDERAS
CARTER ET AXES

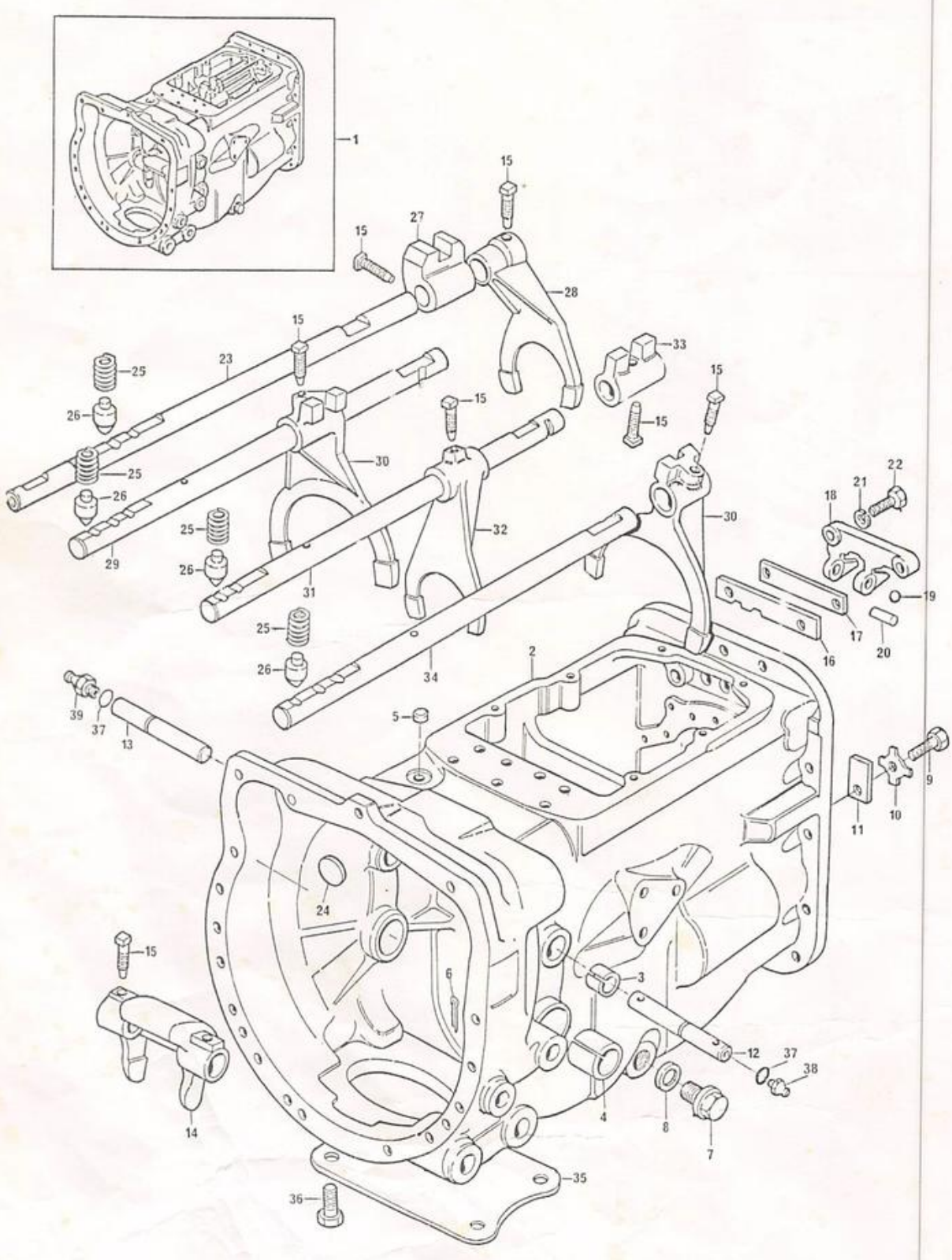

TRANSMISSÃO - 8 VELOCIDADES TRANSMISSION - 8 SPEED TRANSMISIóN - 8 VELOCIDADES TRANSMISSION - 8 VITESSES	CARCAÇA E EIXOS GUíAS HOUSING AND GEARSHIFT RAILS CAJA Y BARRAS CORREDERAS CARTER ET AXES

(C) ⟼18763 (+ 101⟻⟼9818, 18510⟻⟼18512, 18543, 18545, 18564, 18565, 18576, 18577, 18588, 18589, 18663⟻⟼18672, 18674, 18676⟻⟼18686, 18691, 18692, 18701⟻⟼18717, 18719, 18720, 18722⟻⟼18754, 18756⟻⟼18761)

(D) 9819⟻⟼18509, 18513⟻⟼18542, 18544, 18546⟻⟼18563, 18566⟻⟼18575, 18578⟻⟼18587, 18590⟻⟼18662, 18673, 18675, 18687⟻⟼18690, 18693⟻⟼18700, 18718, 18721, 18755, 18762.

TRANSMISSÃO - 8 VELOCIDADES TRANSMISSION - 8 SPEED TRANSMISIóN - 8 VELOCIDADES TRANSMISSION - 8 VITESSES	TREM DE ENGRENAGENS GEAR TRAIN TREN DE ENGRANAJES PIGNONNERIE

1	2802291	M92		1	TRANSMISSÃO	TRANSMISSION	TRANSMISIóN	TRANSMISSION
2	906149	M91	1	1	FLANGE RETENTORA	RETAINER	RETENEDOR	RETENEUR
3	883935	M4	2	1	RETENTOR	SEAL	RETéN	BAGUE éTANCHéITé
4	353690	X1	1	3	PARAFUSO	BOLT	TORNILLO	VIS
5	354265	X1	1	1	PARAFUSO	BOLT	TORNILLO	VIS
6	390985	X1	1	1	ROLAMENTO	BEARING	COJINETE	ROULEMENT
7	886089	M1	1	1	ANEL "O"	"O" RING	ARO SELLO	JOINT TORIQUE
8	964926	M1	1	1	ÁRVORE ENTRADA	GEAR	ENGRANAJE	ENGRENAGE
9	964944	M1	1	1	ESPAÇADOR	SPACER	ESPACIADOR	ENTRETOISE
10	1870150	M1	1	1	ÁRVORE PRINCIPAL	MAIN SHAFT	EJE	ARBRE
11	2700274	M1	1	2	ESPAÇADOR	SPACER	ESPACIADOR	ENTRETOISE
12	2700273	M1	1	1	ROLAMENTO	BEARING	COJINETE	ROULEMENT
13	1660095	M1	1	1	4º, Z=32	GEAR	ENGRANAJE	PIGNON
14	195363	M1	1	5	ANEL TRAVA	CIRCLIP	ARO RETéN	CIRCLIP
15	3587730	M2	1	1	ROLAMENTO	BEARING	COJINETE	ROULEMENT
16	520700	M2	1	1	Z=44	GEAR	ENGRANAJE	PIGNON
17	880957	M1	1	1	2º,3º,Z=36-46	GEAR	ENGRANAJE	PIGNON
18	3410432	M1	1	2	ROLAMENTO	BEARING	COJINETE	ROULEMENT
19	180458	M1	1	1	ARRUELA	WASHER	ARANDELA	RONDELLE
20	180419	M1	1	1	2º, Z=23	PINION	PINON	PIGNON
21	180415	M1	1	1	3º, Z=33	PINION	PINON	PIGNON
22	195500	M1	1	1	ANEL TRAVA	CIRCLIP	ARO RETéN	CIRCLIP
23	1868536	M1	1	1	ÁRVORE SECUND.	SHAFT	EJE	ARBRE
24	195507	M1	1	1	ROLAMENTO	BEARING	COJINETE	ROULEMENT
25	1868010	M1	1	1	4º, Z=36	PINION	PINON	PIGNON
26	906468	M1	1	1	ENGRENAGEM	GEAR	ENGRANAJE	PIGNON
27	195499	M1	1	1	ANEL TRAVA	CIRCLIP	ARO RETéN	CIRCLIP
28	181237	M1	1	1	JUNTA	JOINT	JUNTA	JOINT
29	180433	M1	1	1	TAMPA	COVER	TAPA	COUVERCLE
30	353690	X1	1	4	PARAFUSO	BOLT	TORNILLO	VIS
31	180445	M1	1	1	EIXO PINHÃO Ré	SHAFT	EJE	ARBRE
32	189449	M1	1	1	ARRUELA	WASHER	ARANDELA	RONDELLE
33	180458	M1	1	1	ARRUELA	WASHER	ARANDELA	RONDELLE
34	183040	M1	1	1	Z=21 - 13	PINION	PINON	PIGNON
35	830735	M91	1	1	JG.ROLETES	ROLLER KIT	JG.RODILLOS	JEU ROULEMENTS
36	183037	M1	35	1	ARRUELA	WASHER	ARANDELA	RONDELLE
37	183039	M1	35	56	ROLETE	ROLLER	AGUJA	AIGUILLE
38	183038	M1	35	1	ESPAÇADOR	SPACER	ESPACIADOR	ENTRETOISE
39	183037	M1	35	1	ARRUELA	WASHER	ARANDELA	RONDELLE

SOMENTE PARA TRATORES COM EMBREAGEM SIMPLES
FOR TRACTORS WITH SINGLE CLUTCH ONLY
SOLAMENTE PARA TRACTORES CON EMBRAGUE SIMPLE
SEULEMENT POUR TRACTEURS AVEC EMBRAYAGE SIMPLE

TRANSMISSÃO - 8 VELOCIDADES
TRANSMISSION - 8 SPEED
TRANSMISIóN - 8 VELOCIDADES
TRANSMISSION - 8 VITESSES

TREM DE ENGRENAGENS
GEAR TRAIN
TREN DE ENGRANAJES
PIGNONNERIE

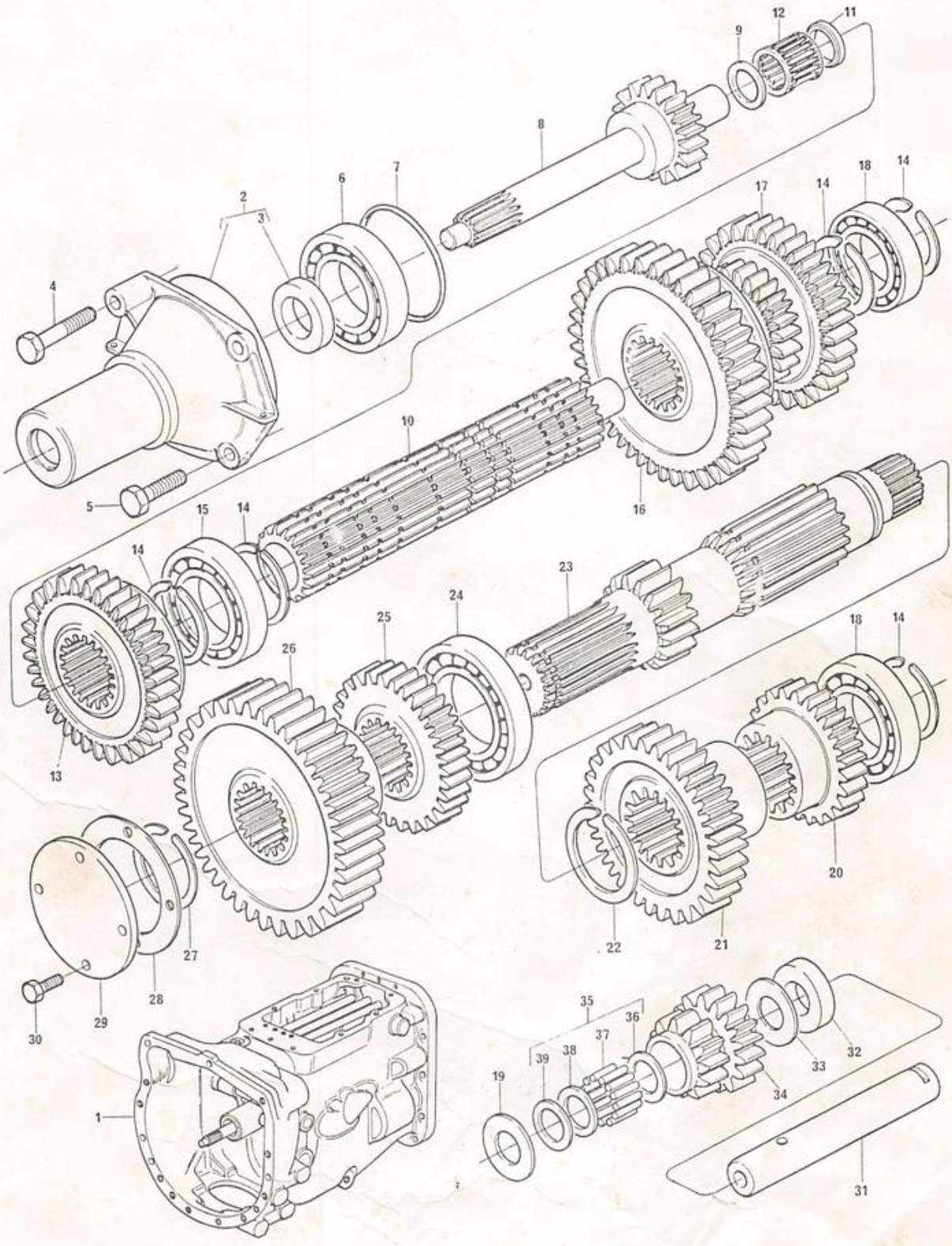

TRANSMISSÃO - 8 VELOCIDADES
TRANSMISSION - 8 SPEED
TRANSMISIóN - 8 VELOCIDADES
TRANSMISSION - 8 VITESSES

TREM DE ENGRENAGENS
GEAR TRAIN
TREN DE ENGRANAJES
PIGNONNERIE

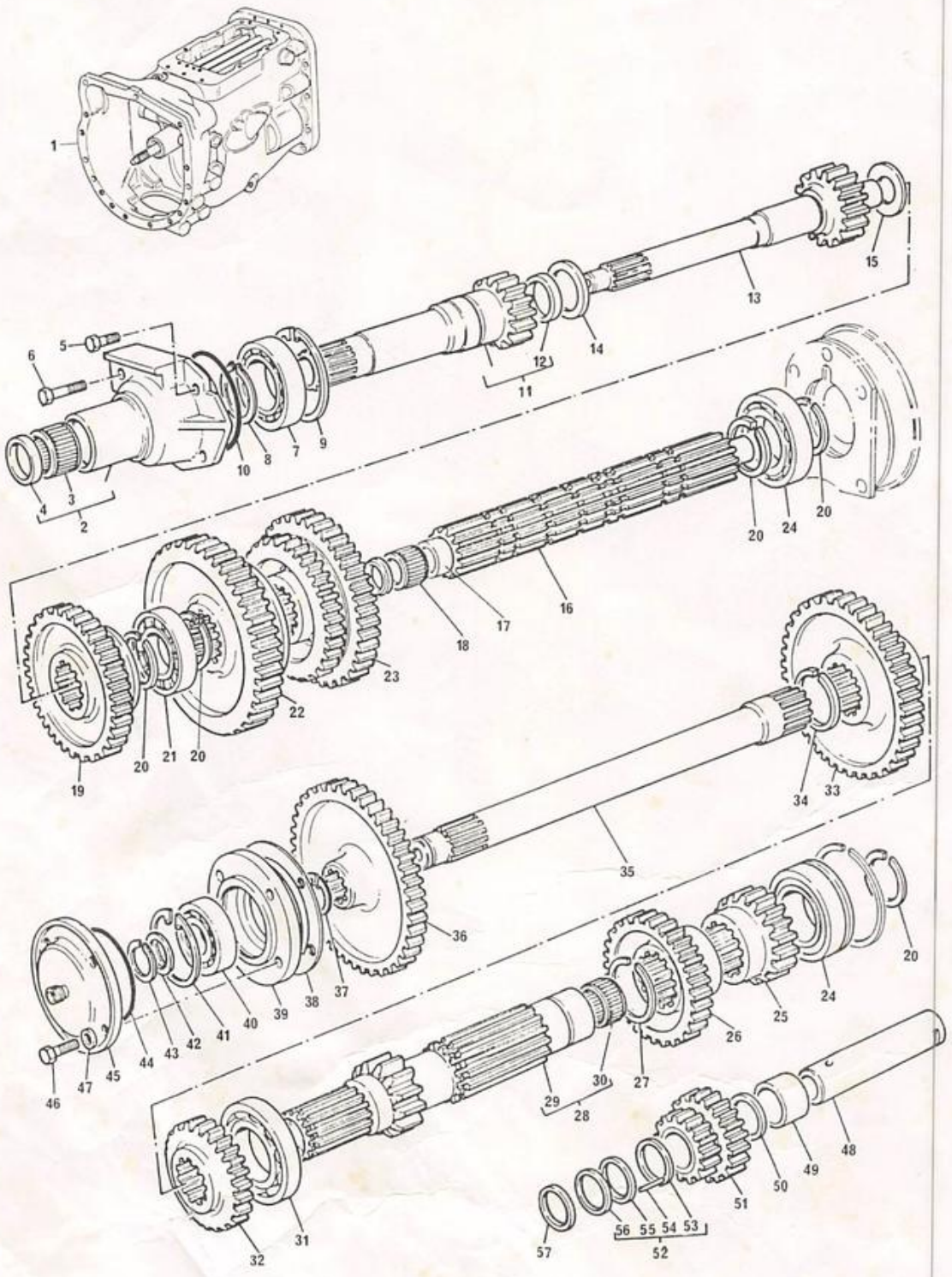

TRANSMISSÃO - 8 VELOCIDADES
TRANSMISSION - 8 SPEED
TRANSMISIóN - 8 VELOCIDADES
TRANSMISSION - 8 VITESSES

TREM DE ENGRENAGENS
GEAR TRAIN
TREN DE ENGRANAJES
PIGNONNERIE

1	3148510 M91			1	TRANSMISSÃO	TRANSMISSION	TRANSMISIóN	TRANSMISSION
2	1860890 M91	1		1	FLANGE RETENTORA	RETAINER	RETENEDOR	RETENEUR
3	886668 M1	2		1	ROLAMENTO	BEARING	COJINETE	ROULEMENT
4	1860867 M3	2		1	RETENTOR	SEAL	RETéN	BAGUE éTANCHéITé
5	353690 X1	1		3	PARAFUSO	BOLT	TORNILLO	VIS
6	354265 X1	1		1	PARAFUSO	BOLT	TORNILLO	VIS
7	834850 M1	1		1	ROLAMENTO	BEARING	COJINETE	ROULEMENT
8	762101 M1	1		1	ANEL TRAVA	CIRCLIP	ARO RETéN	CIRCLIP
9	516503 M1	1		1	ANEL TRAVA	CIRCLIP	ARO RETéN	CIRCLIP
10	886089 M1	1		1	ANEL "O"	"O" RING	ARO SELLO	JOINT TORIQUE
11	1868530 M91	1		1	ÁRVORE P.T.O	SHAFT	EJE	ARBRE
12	1860011 M1	11		1	RETENTOR	SEAL	RETéN	BAGUE éTANCHéITé
13	964926 M1	1		1	ÁRVORE ENTRADA	GEAR	ENGRANAJE	ENGRENAGE
14	964929 M1	1		1	ARRUELA	WASHER	ARANDELA	RONDELLE
15	964944 M1	1		1	ESPAÇADOR	SPACER	ESPACIADOR	ENTRETOISE
16	1870150 M1	1		1	ÁRVORE PRINCIPAL	MAIN SHAFT	EJE	ARBRE
17	2700274 M1	1		2	ESPAÇADOR	SPACER	ESPACIADOR	ENTRETOISE
18	2700273 M1	1		1	ROLAMENTO	BEARING	COJINETE	ROULEMENT
19	1660095 M1	1	4º, Z=32	1	ENGRENAGEM	GEAR	ENGRANAJE	PIGNON
20	195363 M1	1		5	ANEL TRAVA	CIRCLIP	ARO RETéN	CIRCLIP
21	3587730 M2	1		1	ROLAMENTO	BEARING	COJINETE	ROULEMENT
22	520700 M2	1	Z=44	1	ENGRENAGEM	GEAR	ENGRANAJE	PIGNON
23	880957 M1	1	2º,3º,Z=36-46	1	ENGRENAGEM	GEAR	ENGRANAJE	PIGNON
24	3410432 M1	1		2	ROLAMENTO	BEARING	COJINETE	ROULEMENT
25	180419 M1	1	2º, Z=23	1	PINHÃO	PINION	PINON	PIGNON
26	180415 M1	1	3º, Z=33	1	PINHÃO	PINION	PINON	PIGNON
27	195500 M1	1		1	ANEL TRAVA	CIRCLIP	ARO RETéN	CIRCLIP
28	906743 M92	1		1	ÁRVORE SECUND	SHAFT	EJE	ARBRE
29		28	☛ 906743 M92	1	ÁRVORE SECUND	SHAFT	EJE	ARBRE
30	195453 M1	28		1	ROLAMENTO	BEARING	COJINETE	ROULEMENT
31	195507 M1	1		1	ROLAMENTO	BEARING	COJINETE	ROULEMENT
32	1868010 M1	1	4º, Z=36	1	PINHÃO	PINION	PINON	PIGNON
33	906468 M1	1		1	ENGRENAGEM	GEAR	ENGRANAJE	PIGNON
34	195499 M1	1		1	ANEL TRAVA	CIRCLIP	ARO RETéN	CIRCLIP
35	1868533 M2	1		1	ÁRVORE P.T.O	SHAFT	EJE	ARBRE
36	1870200 M1	1	Z=53	1	ENGRENAGEM PTO	GEAR	ENGRANAJE	PIGNON
37	358913 X1	1		1	ANEL TRAVA	CIRCLIP	ARO RETéN	CIRCLIP
38	180432 M1	1		1	JUNTA	JOINT	JUNTA	JOINT
39	899331 M1	1		1	ALOJAMENTO	RETAINER	CAJA	CAGE
40	899377 M2	1		1	ROLAMENTO	BEARING	COJINETE	ROULEMENT
41	355988 X1	1		1	ANEL TRAVA	CIRCLIP	ARO RETéN	CIRCLIP
42	881122 M2	1		1	ANEL TRAVA	CIRCLIP	ARO RETéN	CIRCLIP
43	899385 M1	1		1	ANEL TRAVA	CIRCLIP	ARO RETéN	CIRCLIP
44	1004633 M1	1		1	ANEL "O"	"O" RING	ARO SELLO	JOINT TORIQUE
45	883620 M1	1		1	TAMPA	COVER	TAPA	COUVERCLE
46	353693 X1	1		4	PARAFUSO	BOLT	TORNILLO	VIS
47	353756 X1	1		4	ARRUELA	WASHER	ARANDELA	RONDELLE
48	180445 M1	1		1	EIXO PINHÃO Ré	SHAFT	EJE	ARBRE
49	189449 M1	1		1	ESPAÇADOR	SPACER	ESPACIADOR	ENTRETOISE
50	180458 M1	1		1	ARRUELA	WASHER	ARANDELA	RONDELLE
51	183040 M1	1	Z=21-13	1	PINHÃO DA Ré	PINION	PINON	PIGNON
52	830735 M91	1		1	JG.ROLETES	ROLLER KIT	JG.RODILLOS	JEU ROULEMENTS
53	183037 M1	52		1	ARRUELA	WASHER	ARANDELA	RONDELLE
54	183039 M1	52		56	ROLETE	ROLLER	AGUJA	AIGUILLE
55	183038 M1	52		1	ESPAÇADOR	SPACER	ESPACIADOR	ENTRETOISE

TRANSMISSÃO - 8 VELOCIDADES TRANSMISSION - 8 SPEED TRANSMISIóN - 8 VELOCIDADES TRANSMISSION - 8 VITESSES	TREM DE ENGRENAGENS GEAR TRAIN TREN DE ENGRANAJES PIGNONNERIE

56	183037 M1	52	1 ARRUELA.....	WASHER.....	ARANDELA.....	RONDELLE.....
57	180458 M1	1	1 ARRUELA.....	WASHER.....	ARANDELA.....	RONDELLE.....

SOMENTE PARA TRATORES COM EMBREAGEM DUPLA
FOR TRACTORS WITH DUAL CLUTCH ONLY
SOLAMENTE PARA TRACTORES CON EMBRAGUE DOBLE
SEULEMENT POUR TRACTEURS AVEC EMBRAYAGE DOUBLE

TRANSMISSÃO - 8 VELOCIDADES
TRANSMISSION - 8 SPEED
TRANSMISIóN - 8 VELOCIDADES
TRANSMISSION - 8 VITESSES

TREM DE ENGRENAGENS
GEAR TRAIN
TREN DE ENGRANAJES
PIGNONNERIE

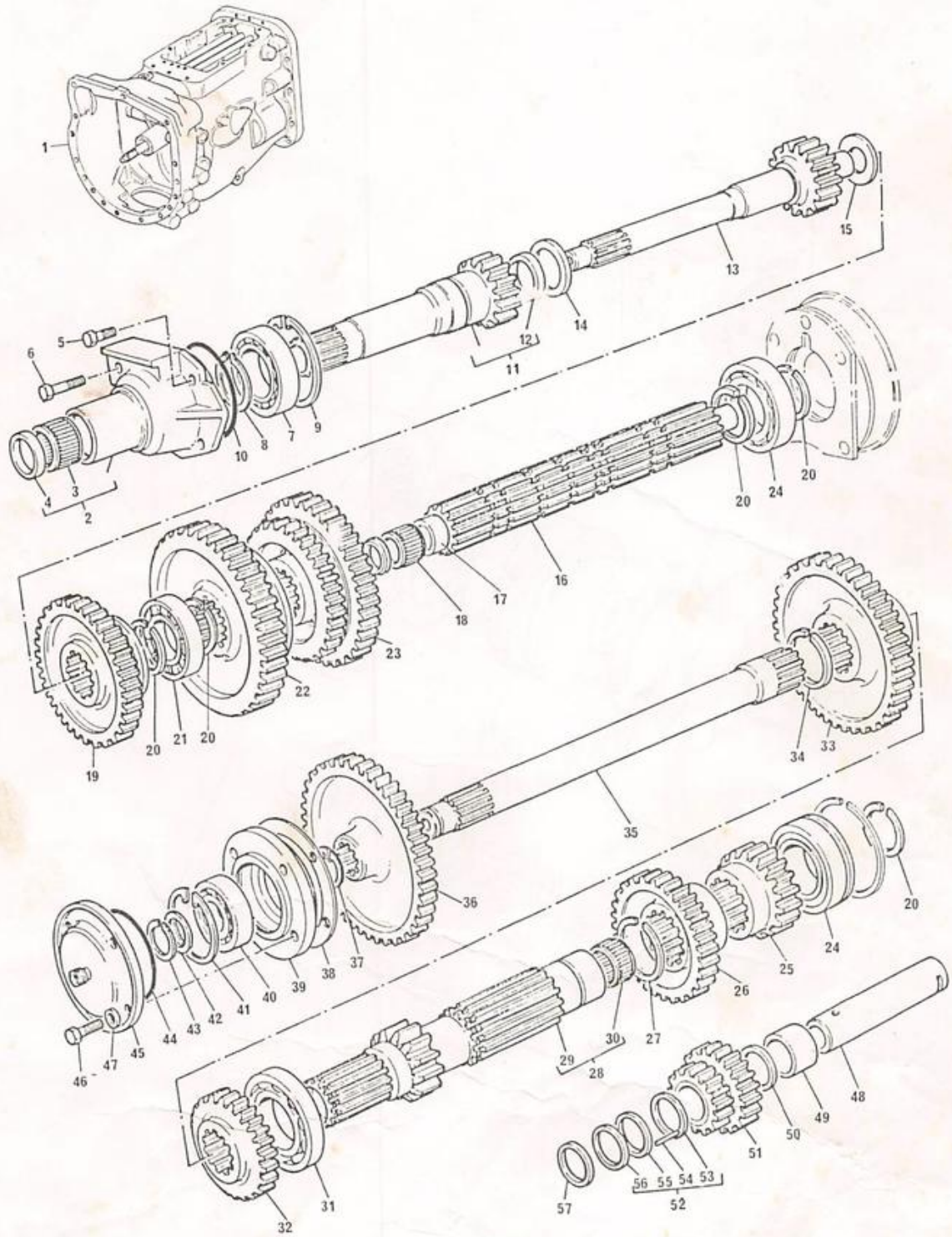

0764. 20/18

TRANSMISSÃO TRANSMISSION TRANSMISIóN TRANSMISSION	REDUTOR EPICICLOIDAL EPICYCLIC UNIT UNIDAD EPICICLOIDAL RéDUCTEUR éPICYCLOIDAL

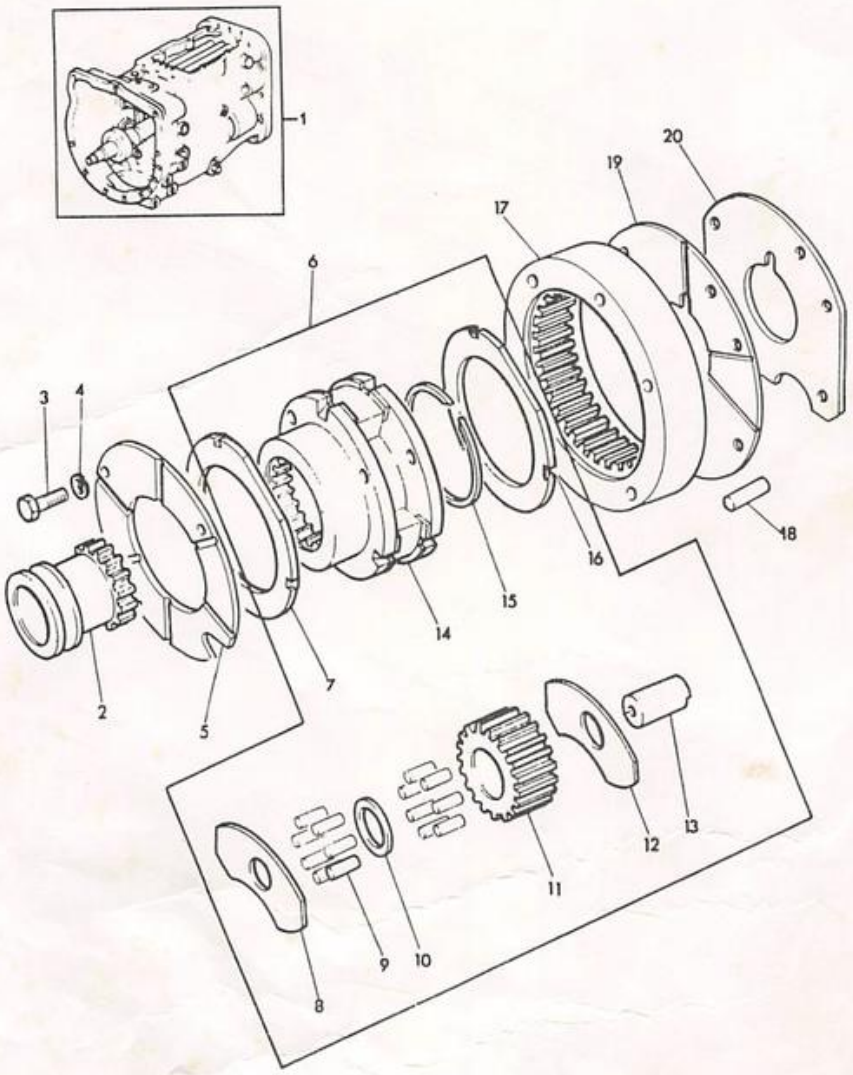

TRANSMISSÃO
TRANSMISSION
TRANSMISIóN
TRANSMISSION

REDUTOR EPICICLOIDAL
EPICYCLIC UNIT
UNIDAD EPICICLOIDAL
RéDUCTEUR éPICYCLOIDAL

1				1	TRANSMISSÃO	TRANSMISSION	TRANSMISIóN	TRANSMISSION
2	184770 M2	1		1	LUVA	SLEEVE	MANGUITO	MANCHON
3	354272 X1	1		4	PARAFUSO	BOLT	TORNILLO	VIS
4	353434 X1	1		3	ARRUELA	WASHER	ARANDELA	RONDELLE
5	184012 M4	1		1	PLACA TRASEIRA	REAR PLATE	PLACA TRASERA	PLAQUE ARRIERE
6	518938 M92	1		1	REDUZIDA COMPL.	CARRIER ASSY.	PORTADOR COMPL.	PORTE-SATELLITES
7	518414 M1	6		1	ARRUELA	WASHER	ARANDELA	RONDELLE
8	516526 M1	6		3	ARRUELA	WASHER	ARANDELA	RONDELLE
9	834211 M1	6		144	ROLETE	ROLLER	AGUJA	AIGUILLE
10	897020 M1	6		3	ARRUELA	WASHER	ARANDELA	RONDELLE
11	516509 M1	6		3	PINHÃO SATEL.	PINION	PINON	PIGNON
12	516526 M1	6		3	ARRUELA	WASHER	ARANDELA	RONDELLE
13	518415 M1	6		3	EIXO	SHAFT	EJE	ARBRE
14		6	☛ 518938 M92	1	PORTA-SATéLITES	CARRIER	PORTADOR	PORTE-SATELLITES
15	366317 X1	6		1	ANEL TRAVA	CIRCLIP	ARO RETéN	CIRCLIP
16	518414 M1	6		1	ARRUELA	WASHER	ARANDELA	RONDELLE
17	1865530 M1	1		1	COROA DENTADA	ANNULAR GEAR	ENGRANAJE	COURONNE
18	180409 M1	1		2	PINO GUIA	DOWEL	ESPIGA	PION
19	2801093 M1	1		1	PLACA DIANTEIRA	FRONT PLATE	PLACA DELANTERA	PLAQUE AVANT
20	180403 M1	1		1	CALÇO	SHIM	SUPLEMENTO	CALE

ALAVANCAS DE COMANDO
SHIFT LEVERS
PALANCAS DE CAMBIO
LEVIERS DE COMMANDE

1	2800277 M4			1 TAMPA	COVER	TAPA	COUVERCLE
2	2801109 M2	→| 21034		1 ALAVANCA MARCHA.	GEAR SHIFT LEVER	PALANCA CAMBIOS.	LEVIER VITESSES.
2	022344 P1	↦ 21035		1 ALAVANCA MARCHA.	GEAR SHIFT LEVER	PALANCA CAMBIOS.	LEVIER VITESSES.
3	1484780 M1			1 BOTÃO	KNOB	PERILLA	POMMEAU
4	353430 X1			1 PORCA	NUT	TUERCA	éCROU
5	192007 M1			1 MOLA	SPRING	RESORTE	RESSORT
6	180583 M1	→| 21034		1 ASSENTO DA MOLA.	SEAT	ASIENTO	SIEGE
6	022345 T1	↦ 21035		1 ASSENTO DA MOLA.	SEAT	ASIENTO	SIEGE
7	831527 M1			1 ANEL "O"	"O" RING	ARO SELLO	JOINT TORIQUE
8	180581 M1			1 PINO	PIN	PERNO	AXE
8	1663178 M1	15931 ↤↦ 21034		1 PINO	PIN	PERNO	AXE
9	180579 M5	→| 15930		1 PROTETOR	PROTECTOR	PROTECTOR	PROTECTEUR
9	1678565 M2	↦ 15931		1 PROTETOR	PROTECTOR	PROTECTOR	PROTECTEUR
10	2801130 M1			1 ALAVANCA REDUZ.	LEVER	PALANCA	LEVIER
11	027659 P1			1 BOTÃO	KNOB	PERILLA	POMMEAU
12	353430 X1			1 PORCA	NUT	TUERCA	éCROU
13	180581 M1			1 PINO	PIN	PERNO	AXE
14	180579 M5			1 PROTETOR	PROTECTOR	PROTECTOR	PROTECTEUR
15	768300 M1			1 BUJÃO	PLUG	TAPóN	BOUCHON
16	180511 M2	→| 14583		1 JUNTA	JOINT	JUNTA	JOINT
17	353699 X1			4 PARAFUSO	BOLT	TORNILLO	VIS
17	373677 X1	↦ 21035		4 PARAFUSO	BOLT	TORNILLO	VIS
18	353714 X1			2 PARAFUSO	BOLT	TORNILLO	VIS
18	377885 X1	↦ 21035		2 PARAFUSO	BOLT	TORNILLO	VIS
19	377825 X1			2 PARAFUSO	BOLT	TORNILLO	VIS
19	377825 X1	↦ 21035		2 PARAFUSO	BOLT	TORNILLO	VIS
20	353432 X1			8 ARRUELA	WASHER	ARANDELA	RONDELLE
21	359134 X1	(A)		1 ANEL "O"	"O" RING	ARO SELLO	JOINT TORIQUE
22	3175504 M1	↦ 14584		1 JUNTA PLÁSTICA	GASKET	JUNTA	JOINT
23	3000261 X1	↦ 15931		1 ANEL TRAVA	CIRCLIP	ARO RETéN	CIRCLIP
24	1440859 X1	↦ 15931		1 BRAÇADEIRA	CLAMP	ABRAZADERA	COLLIER
25	3225356 M1			1 BRAÇADEIRA	CLAMP	ABRAZADERA	COLLIER

(A) ↦ 15065 (+ 15053 ↤↦ 15056)

ALAVANCAS DE COMANDO
SHIFT LEVERS
PALANCAS DE CAMBIO
LEVIERS DE COMMANDE

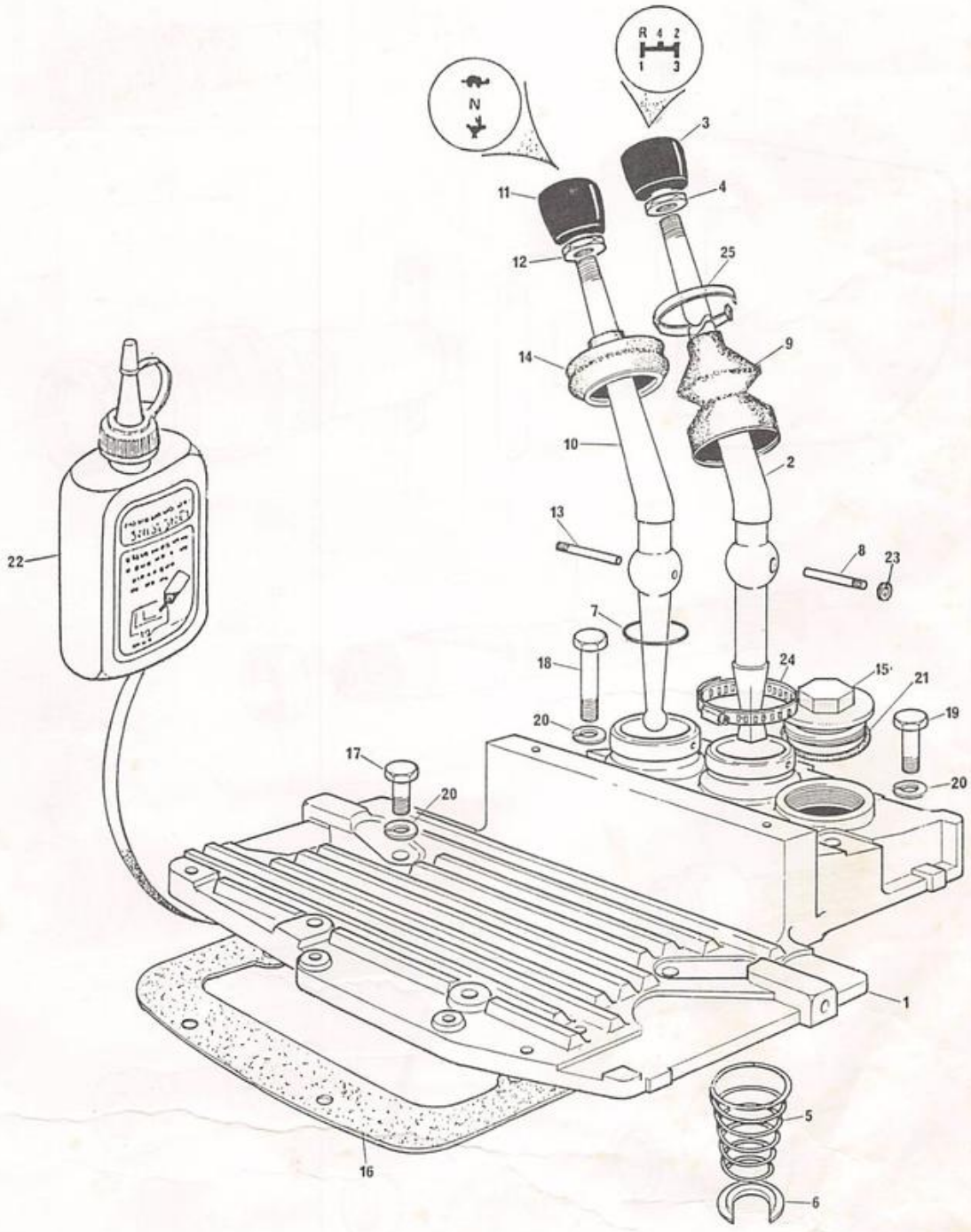

ACIONAMENTO DA TOMADA DE POTÊNCIA
POWER TAKE-OFF DRIVE MECHANISM
MANDO DE LA TOMA DE POTENCIA
COMMANDE DE PRISE DE PUISSANCE

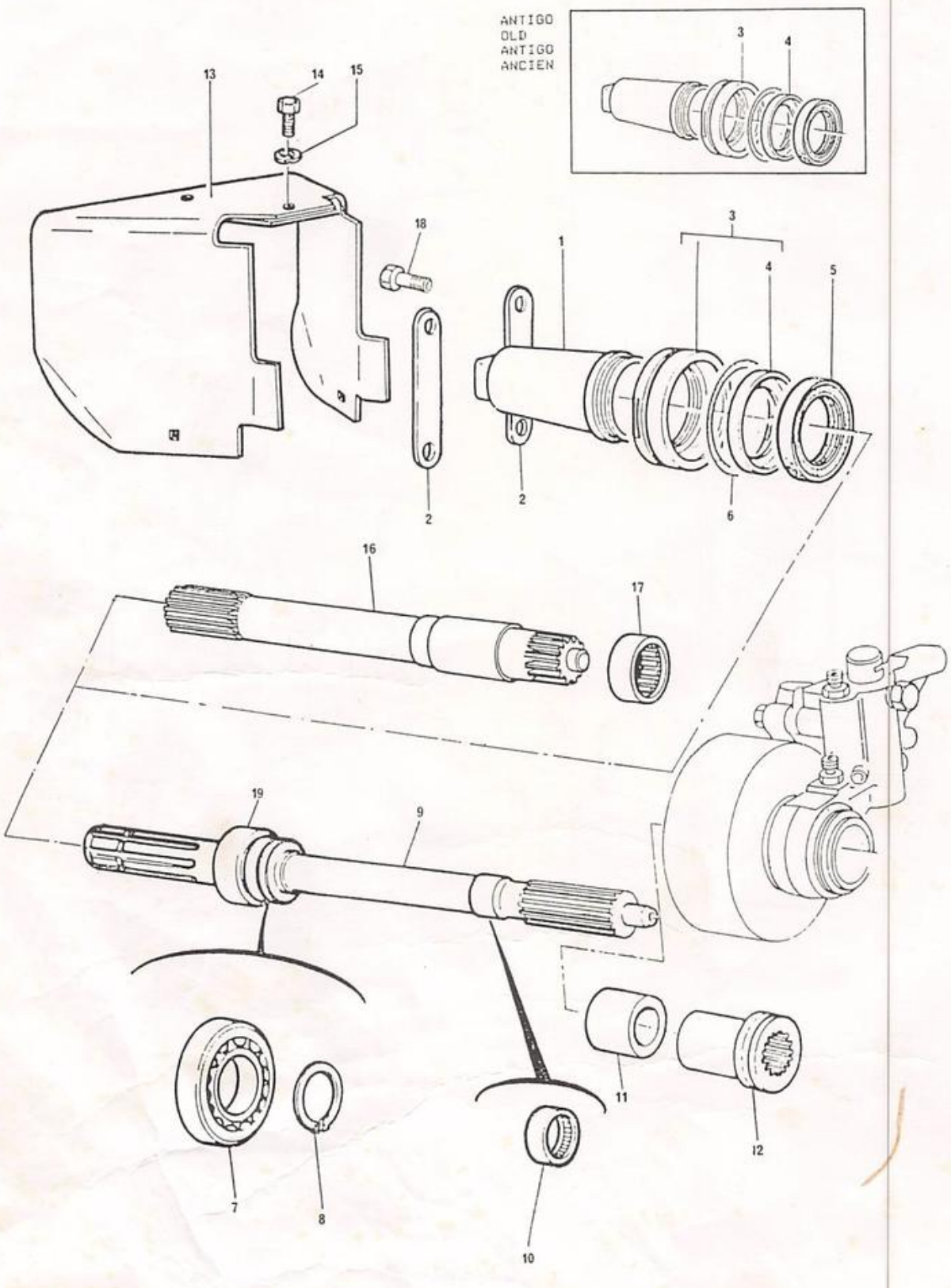

ACIONAMENTO DA TOMADA DE POTÊNCIA
POWER TAKE-OFF DRIVE MECHANISM
MANDO DE LA TOMA DE POTENCIA
COMMANDE DE PRISE DE PUISSANCE

1	1868778	M1		→| 9818	1	TAMPA	COVER	TAPA	COUVERCLE
1	532888	M1		→ 9819	1	TAMPA	COVER	TAPA	COUVERCLE
2	180460	M1		→| 9818	1	PLACA	PLATE	PLACA	PLAQUE
2	532912	M1		9819 |← 19123	1	PLACA	PLATE	PLACA	PLAQUE
2	3149348	M1		→ 19124	1	PLACA	PLATE	PLACA	PLAQUE
3	180465	M1		→| 9818	1	LUVA	SLEEVE	MANGUITO	MANCHON
3	532880	M1	(B)	→ 9819	1	LUVA	SLEEVE	MANGUITO	MANCHON
3	3611134	M92	(C)		1	LUVA	SLEEVE	MANGUITO	MANCHON
4	533183	M1	(B)	→ 9819	1	PROTETOR	PROTECTOR	PROTECTOR	PROTECTEUR
4	3599005	M1	3 (C)		1	PROTETOR	PROTECTOR	PROTECTOR	PROTECTEUR
5	195506	M1		→| 9818	1	RETENTOR	SEAL	RETéN	BAGUE éTANCHéITé
5	834216	M1	(B)	→ 9819	1	RETENTOR	SEAL	RETéN	BAGUE éTANCHéITé
5	3611135	M1	(C)		1	RETENTOR	SEAL	RETéN	BAGUE éTANCHéITé
6	195522	M1		→| 9818	1	ANEL "O"	"O" RING	ARO SELLO	JOINT TORIQUE
6	1004633	M1		→ 9819	1	ANEL "O"	"O" RING	ARO SELLO	JOINT TORIQUE
7	195498	M1		→| 9818	1	ROLAMENTO	BEARING	COJINETE	ROULEMENT
7	834218	M1	(B)	→ 9819	1	ROLAMENTO	BEARING	COJINETE	ROULEMENT
7	391162	X1	(C)		1	ROLAMENTO	BEARING	COJINETE	ROULEMENT
8	195284	M1		→| 9818	1	ANEL TRAVA	CIRCLIP	ARO RETéN	CIRCLIP
8	377602	X1	(B)	→ 9819	1	ANEL TRAVA	CIRCLIP	ARO RETéN	CIRCLIP
8	831581	M1	(C)		1	ANEL TRAVA	CIRCLIP	ARO RETéN	CIRCLIP
9	1868557	M93		→| 9818	1	EIXO	SHAFT	EJE	ARBRE
9	1660288	M92	(B)	→ 9819	1	EIXO	SHAFT	EJE	ARBRE
9	3599003	M91	(C)		1	EIXO	SHAFT	EJE	ARBRE
10	195453	M1			1	ROLAMENTO	BEARING	COJINETE	ROULEMENT
11	180461	M1		→| 9818	1	BUCHA	BUSH	BUJE	BAGUE
12	1868554	M1		→| 9818	1	LUVA ENGATE	COUPLER	MANGUITO	MANCHON
12	532898	M1		→ 9819	1	LUVA ENGATE	COUPLER	MANGUITO	MANCHON
13	1869009	M95			1	PROTETOR	PROTECTOR	PROTECTOR	PROTECTEUR
14	353560	X1			1	PARAFUSO	BOLT	TORNILLO	VIS
15	353432	X1			1	ARRUELA	WASHER	ARANDELA	RONDELLE
16	1868542	M2	(A)		1	EIXO T.D.P.	SHAFT	EJE	ARBRE
17	1000251	M1	(A)		1	ROLAMENTO	BEARING	COJINETE	ROULEMENT
18	353698	X1			3	PARAFUSO	BOLT	TORNILLO	VIS
19	1871629	M2	9		1	COLAR	COLLAR	COLLAR	COLLERETTE
19	3599001	M1	9 (C)		1	COLAR	COLLAR	COLLAR	COLLERETTE

(A) PARA TRATORES SEM SISTEMA HIDRÁULICO
FOR TRACTOR WITHOUT HYDRAULIC SYSTEM
PARA TRACTORES SIN SISTEMA HIDRÁULICO
POUR TRACTEURS SANS SYSTEME HYDRAULIQUE

(B) →| 021909 (- 021905,021907,021908)

(C) → 021910 (+ 021905,021907,021908)

TAMPA DA TOMADA DE POTÊNCIA
POWER TAKE-OFF COVER
TAPA DE LA TOMA DE POTENCIA
COUVERCLE DE PRISE DE PUISSANCE

1	2800610 M2	→| 15654	1	TAMPA	COVER	TAPA	COUVERCLE
1	3149447 M1	|→ 15655	1	TAMPA	COVER	TAPA	COUVERCLE
2	181217 M1		1	JUNTA	JOINT	JUNTA	JOINT
3	1868921 M91	→| 15654	1	GARFO	FORK	HORQUILLA	FOURCHETTE
3	033192 S1	|→ 15655	1	GARFO	FORK	HORQUILLA	FOURCHETTE
4	195562 M1	→| 15654	1	ANEL "O"	"O" RING	ARO SELLO	JOINT TORIQUE
5	180418 M2		1	ÊMBOLO	PLUNGER	EMBOLO	PISTóN
6	3585797 M1		1	MOLA	SPRING	RESORTE	RESSORT
7	3145008 M1		1	ALAVANCA	LEVER	PALANCA	LEVIER
7	OX 11740	|→ 21035	1	ALAVANCA	LEVER	PALANCA	LEVIER
8	357660 X1		1	PINO	PIN	PERNO	AXE
9	377184 X1		2	PARAFUSO	BOLT	TORNILLO	VIS
10	353698 X1		4	PARAFUSO	BOLT	TORNILLO	VIS
11	353432 X1		2	ARRUELA	WASHER	ARANDELA	RONDELLE
12	894307 M1		1	RETENTOR	SEAL	RETéN	BAGUE éTANCHéITé
13	3585348 M1		1	BOTÃO	KNOB	PERILLA	POMMEAU
14	353430 X1		1	PORCA	NUT	TUERCA	éCROU
15	3175504 M1		1	JUNTA	JOINT	JUNTA	JOINT

TAMPA DA TOMADA DE POTÊNCIA
POWER TAKE-OFF COVER
TAPA DE LA TOMA DE POTENCIA
COUVERCLE DE PRISE DE PUISSANCE

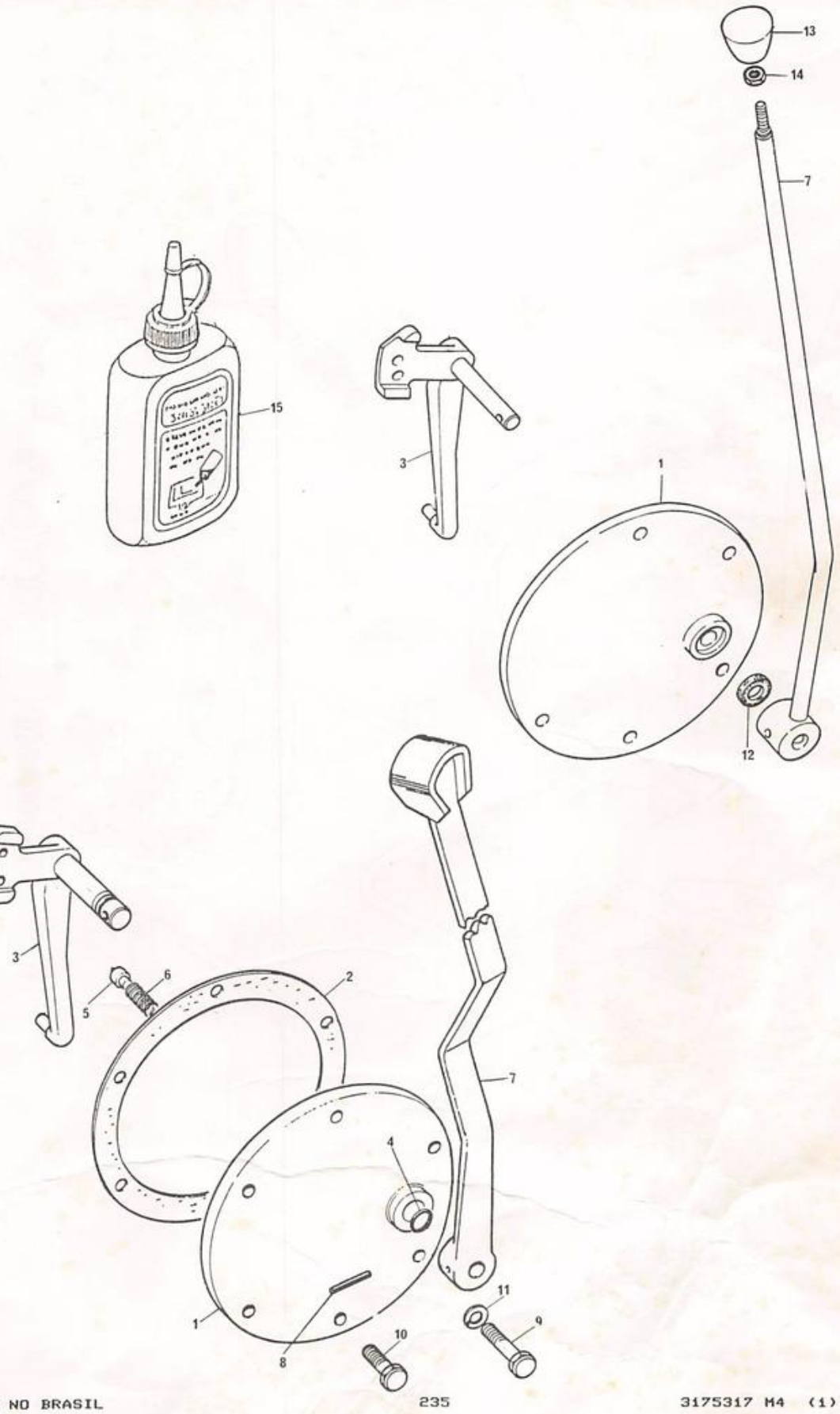

TOMADA DE POTÊNCIA INDEPENDENTE
INDEPENDENT POWER TAKE OFF
TOMA DE POTENCIA INDEPENDENTE
PRISE DE PUISSANCE INDéPENDANTE

TUBOS E TAMPA
PIPES AND COVER
CAÑERíAS Y TAPA
TUYAUTERIE ET COUVERCLE

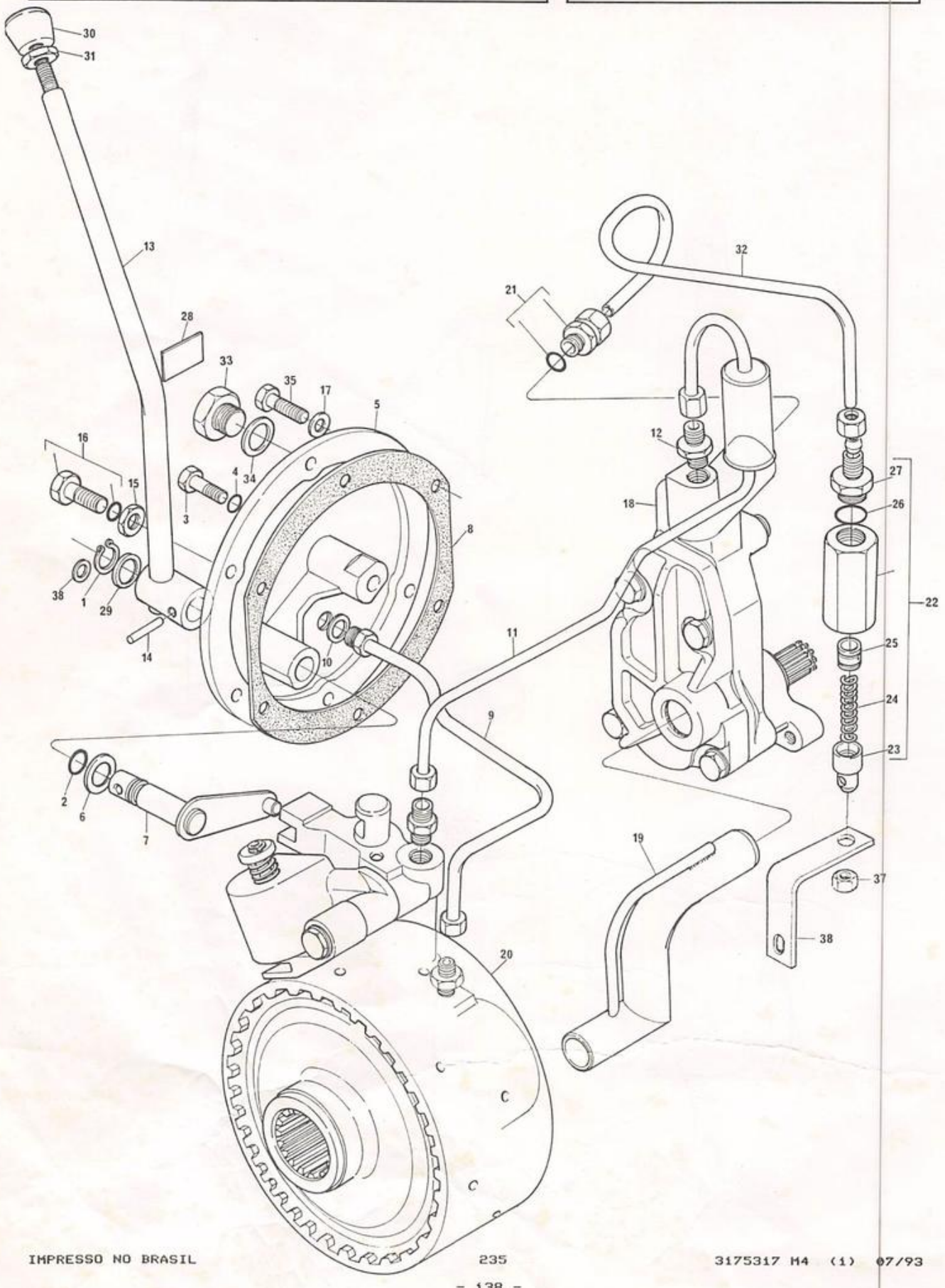

TOMADA DE POTÊNCIA INDEPENDENTE
INDEPENDENT POWER TAKE OFF
TOMA DE POTENCIA INDEPENDENTE
PRISE DE PUISSANCE INDéPENDANTE

TUBOS E TAMPA
PIPES AND COVER
CAÑERíAS Y TAPA
TUYAUTERIE ET COUVERCLE

1	353213	X1		→ 21034	1	ANEL TRAVA	CIRCLIP	ARO RETéN	CIRCLIP
2	831452	M1		→ 21034	1	ANEL "O"	"O" RING	ARO SELLO	JOINT TORIQUE
3	518336	M91			1	POSICIONADOR	LOCATOR	POSICIONADOR	PION,CENTRAGE
4	831452	M1	3		1	ANEL "O"	"O" RING	ARO SELLO	JOINT TORIQUE
5	1870545	M1		→ 21034	1	TAMPA	COVER	TAPA	COUVERCLE
5	022331	M1		→ 21035	1	TAMPA	COVER	TAPA	COUVERCLE
6	377127	X1			1	ARRUELA	WASHER	ARANDELA	RONDELLE
7	1870065	M92		→ 21034	1	ATUADOR	ACTUADOR	ACTUADOR	DéCLENCHEUR
7	026115	S1		→ 21035	1	ATUADOR	ACTUADOR	ACTUADOR	DéCLENCHEUR
8	181217	M1			1	JUNTA	JOINT	JUNTA	JOINT
9	1869936	M92			1	TUBO	PIPE	CAÑO	TUYAUTERIE
10	886535	M1			1	ARRUELA	WASHER	ARANDELA	RONDELLE
11	1870104	M92			1	TUBO	PIPE	CAÑO	TUYAUTERIE
12	366234	X91			1	CONEXÃO	CONNECTION	CONEXIóN	RACCORD
13	3145008	M1		→ 21035	1	ALAVANCA	LEVER	PALANCA	LEVIER
13	027436	S1		→ 21035	1	ALAVANCA	LEVER	PALANCA	LEVIER
14	357660	X1			1	PINO	PIN	PERNO	AXE
15	886534	M1			1	PORCA	NUT	TUERCA	éCROU
16	358720	X91			1	BUJÃO	PLUG	TAPóN	BOUCHON
17	353432	X1			6	ARRUELA	WASHER	ARANDELA	RONDELLE
18	886821	M94		<> PÁG.196	1	BOMBA HIDRÁULICA	PUMP	BOMBA	POMPE
19	1872170	M91			1	TUBO	PIPE	CAÑO	TUYAUTERIE
20	1679135	M92		<> PÁG.140	1	EMBREAGEM TDPI	IPTO-CLUTCH	EMBRAGUE TDPI	EMBRAYAGE TDPI
21	3411947	M91			2	CONEXÃO	CONNECTION	CONEXIóN	RACCORD
22	3401801	M91			1	VÁLVULA	VALVE	VÁLVULA	SOUPAPE
23	1867034	M1	22		1	CARRETEL	SPOOL	CARRETE	TIROIR
24	3403653	M1	22		1	MOLA	SPRING	RESORTE	RESSORT
25	1867033	M1	22		1	CARRETEL	SPOOL	CARRETE	TIROIR
26	831497	M1	22		1	ANEL "O"	"O" RING	ARO SELLO	JOINT TORIQUE
27	3403649	M91	22		1	CONECTOR	CONEXION	CONECTOR	RACCORD
28	3149896	M1			1	DECALCOMANIA	DECAL	CALCOMANíA	DéCALCOMANIE
29	894307	M1			1	RETENTOR	SEAL	RETéN	BAGUE éTANCHéITé
30	3585348	M1			1	BOTÃO	KNOB	PERILLA	POMMEAU
31	353430	X1			1	PORCA	NUT	TUERCA	éCROU
32	3589457	M1			1	TUBO	PIPE	CAÑO	TUYAUTERIE
33	354747	X1			1	PARAFUSO	BOLT	TORNILLO	VIS
34	181142	M1			1	ARRUELA	WASHER	ARANDELA	RONDELLE
35	353698	X1			6	PARAFUSO	BOLT	TORNILLO	VIS
36	195562	M1			2	ANEL "O"	"O" RING	ARO SELLO	JOINT TORIQUE
37	026955	P1			1	SUPORTE	BRACKET	SOPORTE	SUPPORT
38	355830	X1			1	PORCA	NUT	TUERCA	éCROU

TOMADA DE POTÊNCIA INDEPENDENTE
INDEPENDENT POWER TAKE-OFF
TOMA DE POTENCIA INDEPENDIENTE
PRISE DE PUISSANCE INDéPENDANTE

EMBREAGEM E VÁLVULAS
CLUTCH AND VALVES
EMBRAGUE Y VÁLVULAS
EMBRAYAGE ET VALVES

1	1679135	M92		1	EMBREAGEM TDPI..	IPTO-CLUTCH.....	EMBRAGUE TDPI...	EMBRAYAGE TDPI..
2	1677534	M92	1	1	EMBREAGEM.....	CLUTCH.....	EMBRAGUE.....	EMBRAYAGE.....
3	1870004	M92	2	1	CARCAÇA.....	HOUSING.....	CAJA.....	CARTER.....
4	1870547	M1	3	1	BUCHA.....	BUSH.....	BUJE.....	BAGUE.....
5	1870012	M92	3	1	RESTRITOR.....	RESTRICTOR.....	LIMITADOR.....	LIMITEUR.....
6	1872134	M92	3	1	VÁLVULA.....	VALVE.....	VÁLVULA.....	SOUPAPE.....
7	1866260	M1	2	2	ANEL TRAVA.....	CIRCLIP.....	ARO RETéN.....	CIRCLIP.....
8	532892	M1	2	1	CUBO.....	HUB.....	CUBO.....	MOYEU.....
9	1870002	M2	2	1	êMBOLO.....	PLUNGER.....	EMBOLO.....	PISTóN.....
10	1870003	M1	2	1	MOLA DISCO.....	DISC SPRING.....	DISCO RESORTE...	DISQUE RESSORT..
11	1870001	M1	2	1	PLATôm.....	PLATE.....	PLATO.....	PLATEAU.....
12	1677536	M2	2	1	ESPAÇADOR.....	SPACER.....	ESPACIADOR.....	ENTRETOISE.....
13	1870859	M1	2	1	RETENTOR.....	SEAL.....	RETéN.....	BAGUE éTANCHéITé
14	1870858	M1	2	1	RETENTOR.....	SEAL.....	RETéN.....	BAGUE éTANCHéITé
15	1660206	M1	2	1	ARRUELA.....	WASHER.....	ARANDELA.....	RONDELLE.....
16	1870860	M1	2	7	DISCO.....	DISC.....	DISCO.....	DISQUE.....
17	1660406	M1	2	7	MOLA.....	SPRING.....	RESORTE.....	RESSORT.....
18	1870879	M1	2	7	DISCO.....	DISC.....	DISCO.....	DISQUE.....
19	1870010	M1	2	X	DISCO.....	DISC.....	DISCO.....	DISQUE.....
19	1870011	M1	2	X	DISCO.....	DISC.....	DISCO.....	DISQUE.....
20	1871985	M2	2	1	DISCO.....	DISC.....	DISCO.....	DISQUE.....
21	364689	X1	2	1	ANEL.....	RING.....	ANILLO.....	ANNEAU.....
22	1872296	M95	1	1	VÁLVULA.....	VALVE.....	VÁLVULA.....	SOUPAPE.....
24	355563	X1	22	1	PINO.....	PIN.....	PERNO.....	AXE.....
25	377223	X1	22	1	ANEL TRAVA.....	CIRCLIP.....	ARO RETéN.....	CIRCLIP.....
26	377913	X1	22	1	CALÇO.....	SHIM.....	SUPLEMENTO.....	CALE.....
27	1677432	M1	22	1	PINO.....	PIN.....	PERNO.....	AXE.....
28	1677431	M1	22	1	MOLA.....	SPRING.....	RESORTE.....	RESSORT.....
29	1865110	M7	22	1	CARRETEL.....	SPOOL.....	CARRETE.....	TIROIR.....
30	1865111	M2	22	1	LUVA.....	SLEEVE.....	MANGUITO.....	MANCHON.....
31	831533	M1	22	1	ANEL "O".....	"O" RING.....	ARO SELLO.....	JOINT TORIQUE...
32	22554	X	22	1	ANEL TRAVA.....	CIRCLIP.....	ARO RETéN.....	CIRCLIP.....
33	22257	X	22	1	CONECTOR.....	CONEXION.....	CONECTOR.....	RACCORD.....
34	13535	X	22	1	ESFERA.....	BALL.....	BOLA.....	BILLE.....
35	1661671	M1	22	1	MOLA.....	SPRING.....	RESORTE.....	RESSORT.....
36	888703	M2	22	1	BUJÃO.....	PLUG.....	TAPóN.....	BOUCHON.....
37	3008828	X1	22	1	CONTRAPINO ESP..	SPIROL PIN.....	PASADOR.....	GOUPILLE.....
38	1860557	M91	1	1	CONEXÃO.....	CONNECTION.....	CONEXIóN.....	RACCORD.....
39	831495	M1	38	1	ANEL "O".....	"O" RING.....	ARO SELLO.....	JOINT TORIQUE...
40	1662237	M91	1	1	CARCAÇA.....	HOUSING.....	CAJA.....	CARTER.....
41	1662238	M1	40	1	PISTÃO.....	PISTON.....	PISTóN.....	PISTON.....
42	364101	X1	40	1	ANEL "O".....	"O" RING.....	ARO SELLO.....	JOINT TORIQUE...
43	1662240	M1	40	1	MOLA.....	SPRING.....	RESORTE.....	RESSORT.....
44	1662241	M1	40	1	GUíA.....	GUIDE.....	GUíA.....	GUIDE.....
45	355905	X1	40	1	ANEL TRAVA.....	CIRCLIP.....	ARO RETéN.....	CIRCLIP.....
46	0730083		1	1	ANEL "O".....	"O" RING.....	ARO SELLO.....	JOINT TORIQUE...
47	513176	M1	1	1	ARRUELA.....	WASHER.....	ARANDELA.....	RONDELLE.....
48	358876	X1	1	1	ANEL TRAVA.....	CIRCLIP.....	ARO RETéN.....	CIRCLIP.....
49	1662242	M2	1	1	PATIM DO FREIO..	BRAKE PAD.....	PATIN DEL FRENO.	PATIN.....
50	353681	X1	1	1	PARAFUSO.....	BOLT.....	TORNILLO.....	VIS.....
51	888738	M3	1	1	PARAFUSO.....	BOLT.....	TORNILLO.....	VIS.....
52	1671886	M1	1	1	ARRUELA.....	WASHER.....	ARANDELA.....	RONDELLE.....

TOMADA DE POTÊNCIA INDEPENDENTE
INDEPENDENT POWER TAKE-OFF
TOMA DE POTENCIA INDEPENDIENTE
PRISE DE PUISSANCE INDÉPENDANTE

EMBREAGEM E VÁLVULAS
CLUTCH AND VALVES
EMBRAGUE Y VÁLVULAS
EMBRAYAGE ET VALVES

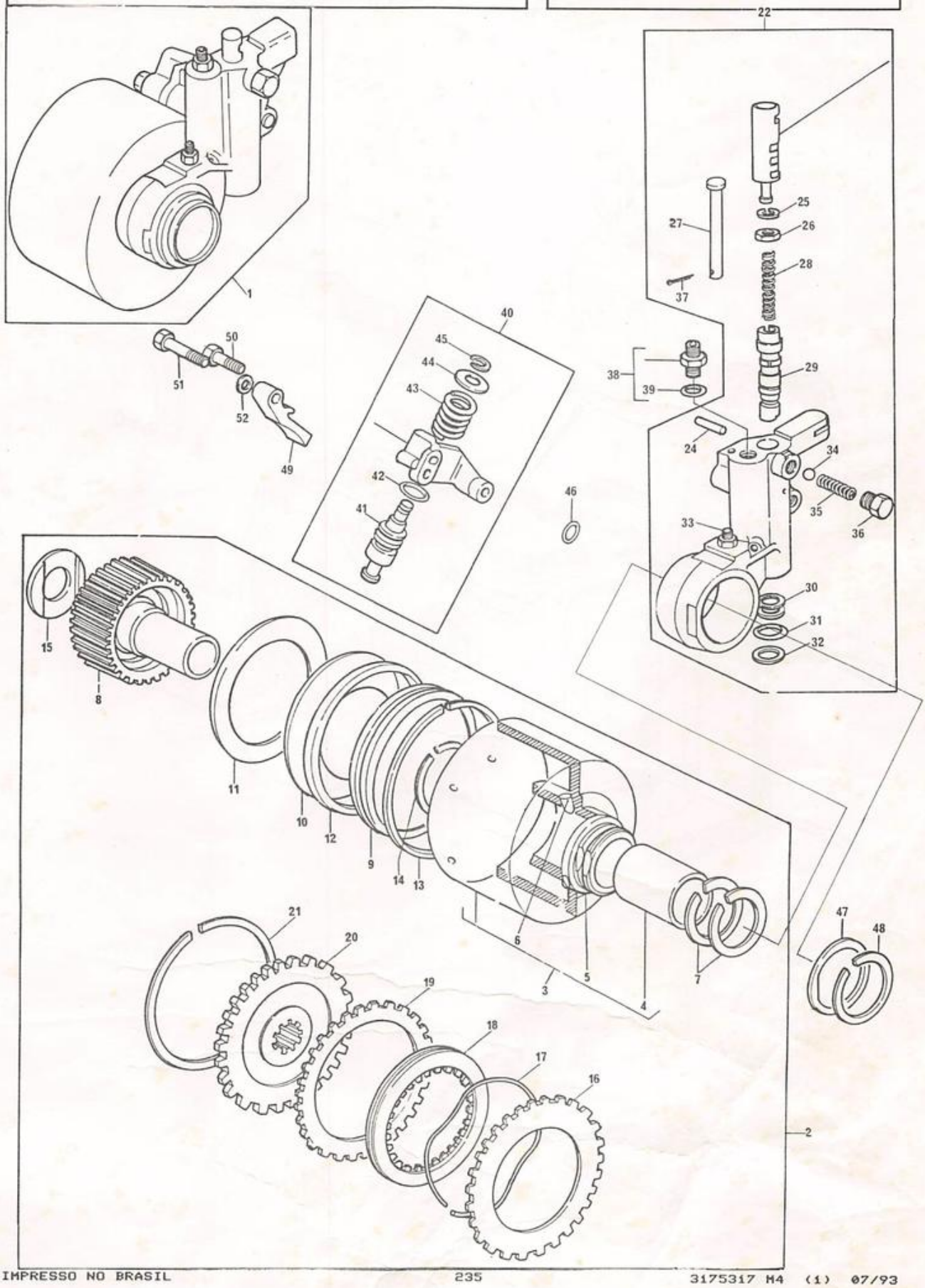

EIXO TRASEIRO
REAR AXLE
EJE TRASERO
ESSIEU ARRIERE

CARCAÇA CENTRAL
CENTRE HOUSING
CAJA CENTRAL
CARTER CENTRAL

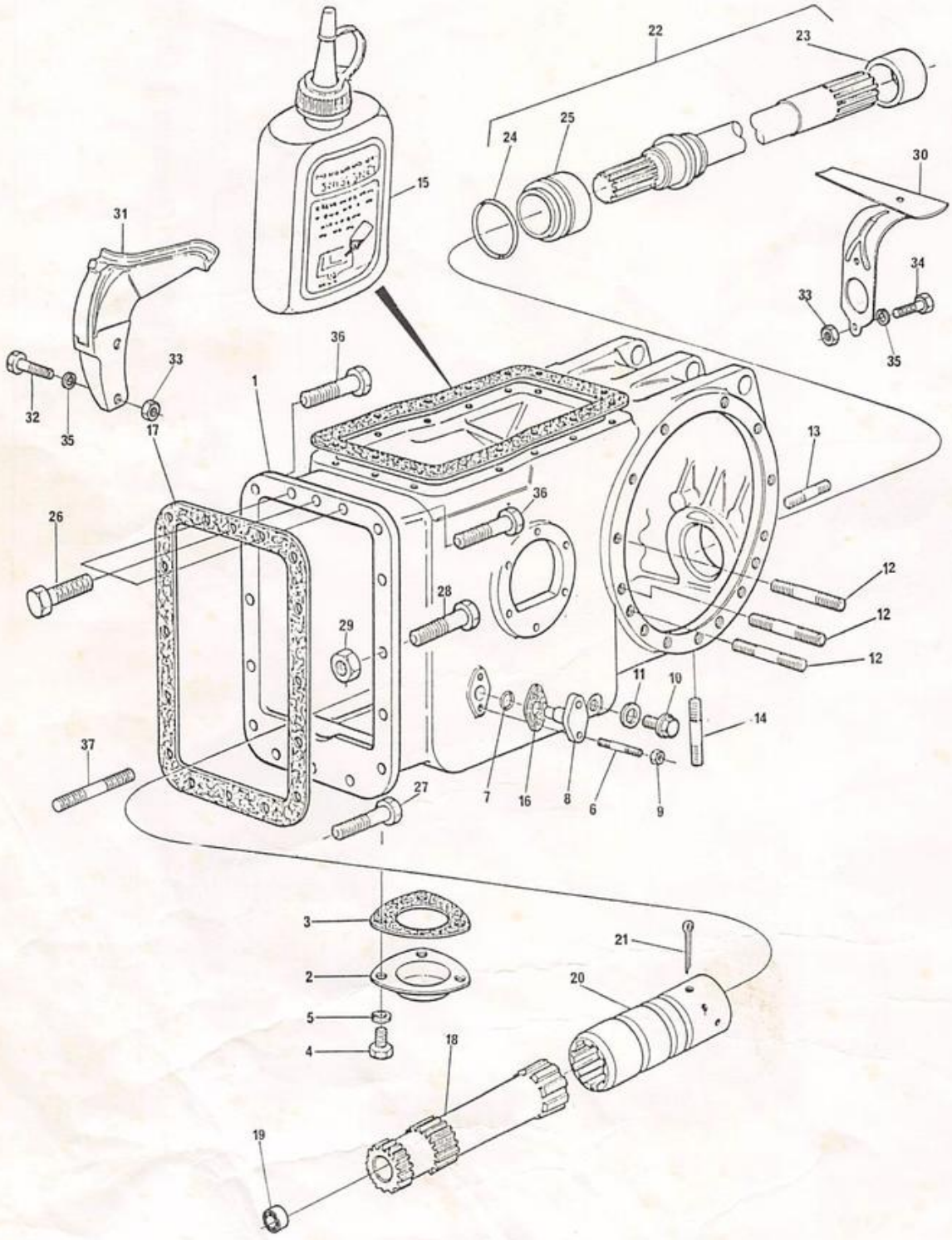

EIXO TRASEIRO
REAR AXLE
EJE TRASERO
ESSIEU ARRIERE

CARCAÇA CENTRAL
CENTRE HOUSING
CAJA CENTRAL
CARTER CENTRAL

1	1484822	M1	(A)	→| 9818	1	CARCAÇA CENTRAL	HOUSING	CAJA	CARTER
1	1664511	M1		9819 ←→ 21034	1	CARCAÇA CENTRAL	HOUSING	CAJA	CARTER
1	3585577	M1		→ 21035	1	CARCAÇA CENTRAL	HOUSING	CAJA	CARTER
2	1869491	M1			1	TAMPA	COVER	TAPA	COUVERCLE
3	1869490	M1			1	JUNTA	JOINT	JUNTA	JOINT
4	353676	X1			3	PARAFUSO	BOLT	TORNILLO	VIS
5	353446	X1			3	ARRUELA	WASHER	ARANDELA	RONDELLE
6	195569	M1			4	PRISIONEIRO	STUD	ESPÁRRAGO	GOUJON
7	851258	M1			2	ANEL "O"	"O" RING	ARO SELLO	JOINT TORIQUE
8	898643	M1			2	PINO	PIN	PERNO	AXE
9	353916	X1			4	PORCA	NUT	TUERCA	éCROU
10	3409712	M1			1	BUJÃO	PLUG	TAPÓN	BOUCHON
11	180474	M1			1	JUNTA	JOINT	JUNTA	JOINT
12	183267	M1			30	PRISIONEIRO	STUD	ESPÁRRAGO	GOUJON
12	377616	X1		→ 21035	4	PRISIONEIRO	STUD	ESPÁRRAGO	GOUJON
13	1860900	M1			4	PRISIONEIRO	STUD	ESPÁRRAGO	GOUJON
14	490808	M1			4	PRISIONEIRO	STUD	ESPÁRRAGO	GOUJON
15	3175504	M1			1	JUNTA PLÁSTICA	GASKET	JUNTA	JOINT
16	180904	M2		→ 9818	2	JUNTA	JOINT	JUNTA	JOINT
17	521181	M1			1	JUNTA	JOINT	JUNTA	JOINT
18	886548	M1			1	EIXO PROPULSOR	SHAFT	EJE	ARBRE
19	195513	M1			1	ROLAMENTO	BEARING	COJINETE	ROULEMENT
20	880069	M2		→| 14750	1	LUVA	SLEEVE	MANGUITO	MANCHON
20	1680189	M1		→ 14751	1	LUVA	SLEEVE	MANGUITO	MANCHON
21	355342	X1			1	CONTRAPINO	COTTER PIN	PASADOR DOBLE	GOUPILLE
22	3148965	M91			1	KIT ADAPTAÇÃO	ADAPTOR KIT	JUEGO ADAPTADOR	JEU ADAPTATEUR
23	3148970	M1	22		1	COLAR	COLLAR	COLLAR	COLLERETTE
24	1004633	M1	22		1	ANEL "O"	"O" RING	ARO SELLO	JOINT TORIQUE
25	3148969	M1	22		1	LUVA	SLEEVE	MANGUITO	MANCHON
26	3145868	M1		→| 9818	5	PARAFUSO	BOLT	TORNILLO	VIS
26	377825	X1	(B)		5	PARAFUSO	BOLT	TORNILLO	VIS
26	377563	X1		→ 21035	3	PARAFUSO	BOLT	TORNILLO	VIS
27	353964	X1		→| 9818	3	PRISIONEIRO	STUD	ESPÁRRAGO	GOUJON
27	3145868	M1		→ 9819	1	PARAFUSO	BOLT	TORNILLO	VIS
28	3145869	M1		→| 9818	8	PARAFUSO	BOLT	TORNILLO	VIS
28	353565	X1	(B)		10	PARAFUSO	BOLT	TORNILLO	VIS
28	3145869	M1	(C)		10	PARAFUSO	BOLT	TORNILLO	VIS
28	377561	X1		→ 21035	10	PARAFUSO	BOLT	TORNILLO	VIS
29	338600	X1	(B)	→| 19818	10	PORCA	NUT	TUERCA	éCROU
29	3145977	M1	(C)		13	PORCA	NUT	TUERCA	éCROU
29	3589412	M1		→ 21035	13	PORCA	NUT	TUERCA	éCROU
30	181225	M91	▶	→| 19123	1	DISTRIBUIDOR	DISTRIBUTOR	DISTRIBUIDOR	DISTRIBUTEUR
31	181267	M1	◀	→| 19123	1	DISTRIBUIDOR	DISTRIBUTOR	DISTRIBUIDOR	DISTRIBUTEUR
32	353508	X1			2	PARAFUSO	BOLT	TORNILLO	VIS
33	826760	M1			2	PORCA	NUT	TUERCA	éCROU
34	353690	X1			2	PARAFUSO	BOLT	TORNILLO	VIS
35	353434	X1			2	ARRUELA	WASHER	ARANDELA	RONDELLE
36	3145868	M1	(C)		2	PARAFUSO	BOLT	TORNILLO	VIS
36	373677	X1		→ 21035	3	PARAFUSO	BOLT	TORNILLO	VIS
37	1860900	M1			10	PRISIONEIRO	STUD	ESPÁRRAGO	GOUJON

EIXO TRASEIRO REAR AXLE EJE TRASERO ESSIEU ARRIERE	CARCAÇA CENTRAL CENTRE HOUSING CAJA CENTRAL CARTER CENTRAL

(A) PARA REPOR / TO REPLACE / PARA REEMPLAZAR / POUR REMPLACER — 1484822 M1 → 9818 — USE EM CONJUNTO / USE TOGETHER / USE EN CONJUNTO / UTILISEZ EN NÊME TEMPS — 1664511 M1 (1) / 3148965 M91 (1)

(B) 9819↔18509, 18513↔18542, 18544, 18546 18563, 18566 18575, 18578↔18587, 18590↔18662, 18673, 18675, 18687↔18690, 18693↔18700, 18718, 18721, 18755, 18762.

(C) 18510↔18512, 18543, 18545, 18564, 18565, 18576, 18577, 18588, 18589, 18663↔18672, 18674, 18676↔18686, 18691, 18692, 18701↔18717, 18719, 18720, 18722↔18754, 18756↔18761, 18763↔21034

EIXO TRASEIRO
REAR AXLE
EJE TRASERO
ESSIEU ARRIERE

CARCAÇA CENTRAL
CENTRE HOUSING
CAJA CENTRAL
CARTER CENTRAL

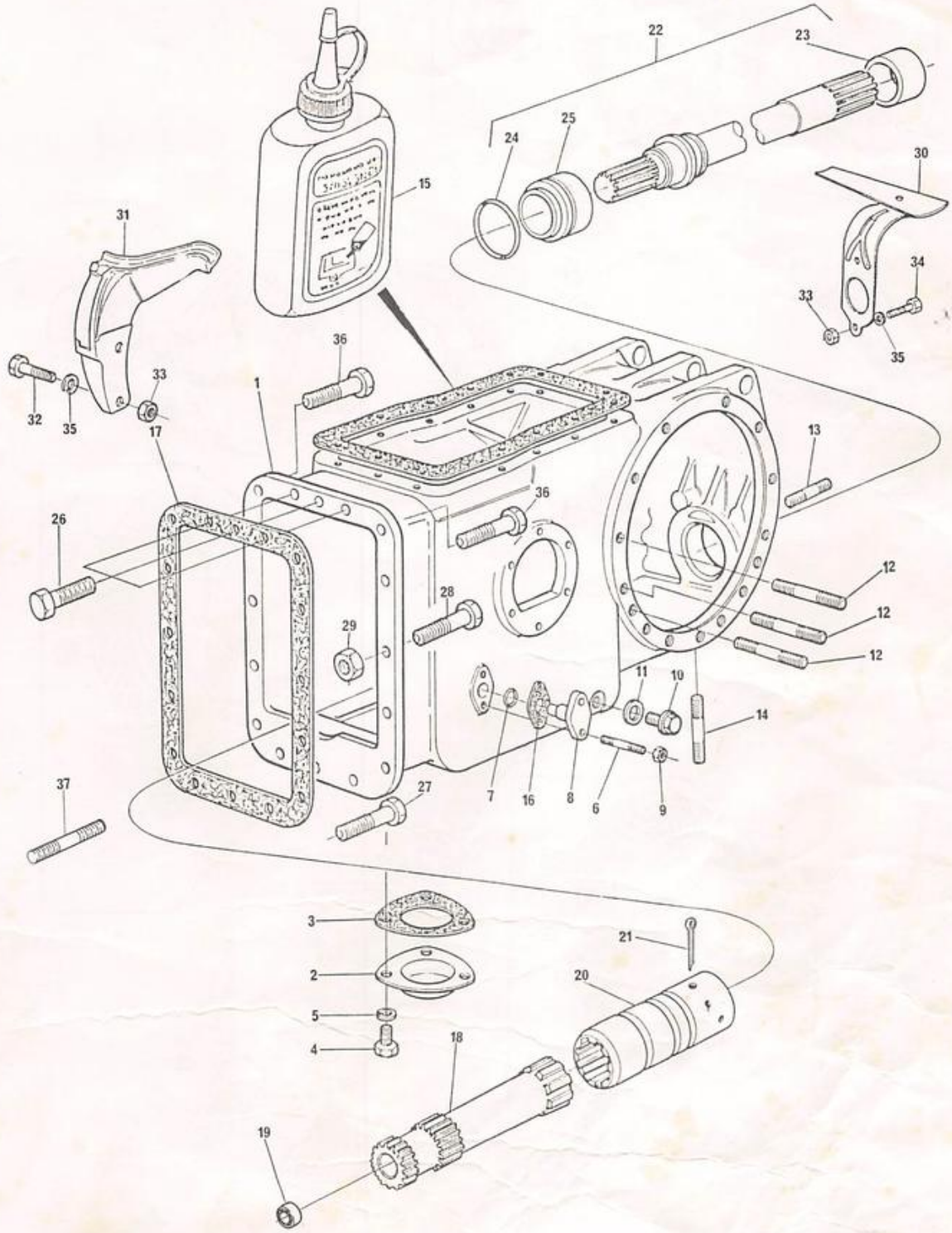

DIFERENCIAL DO EIXO TRASEIRO
REAR AXLE DIFFERENTIAL
DIFERENCIAL DEL EJE TRASERO
DIFFéRENTIEL D'ESSIEU ARRIERE

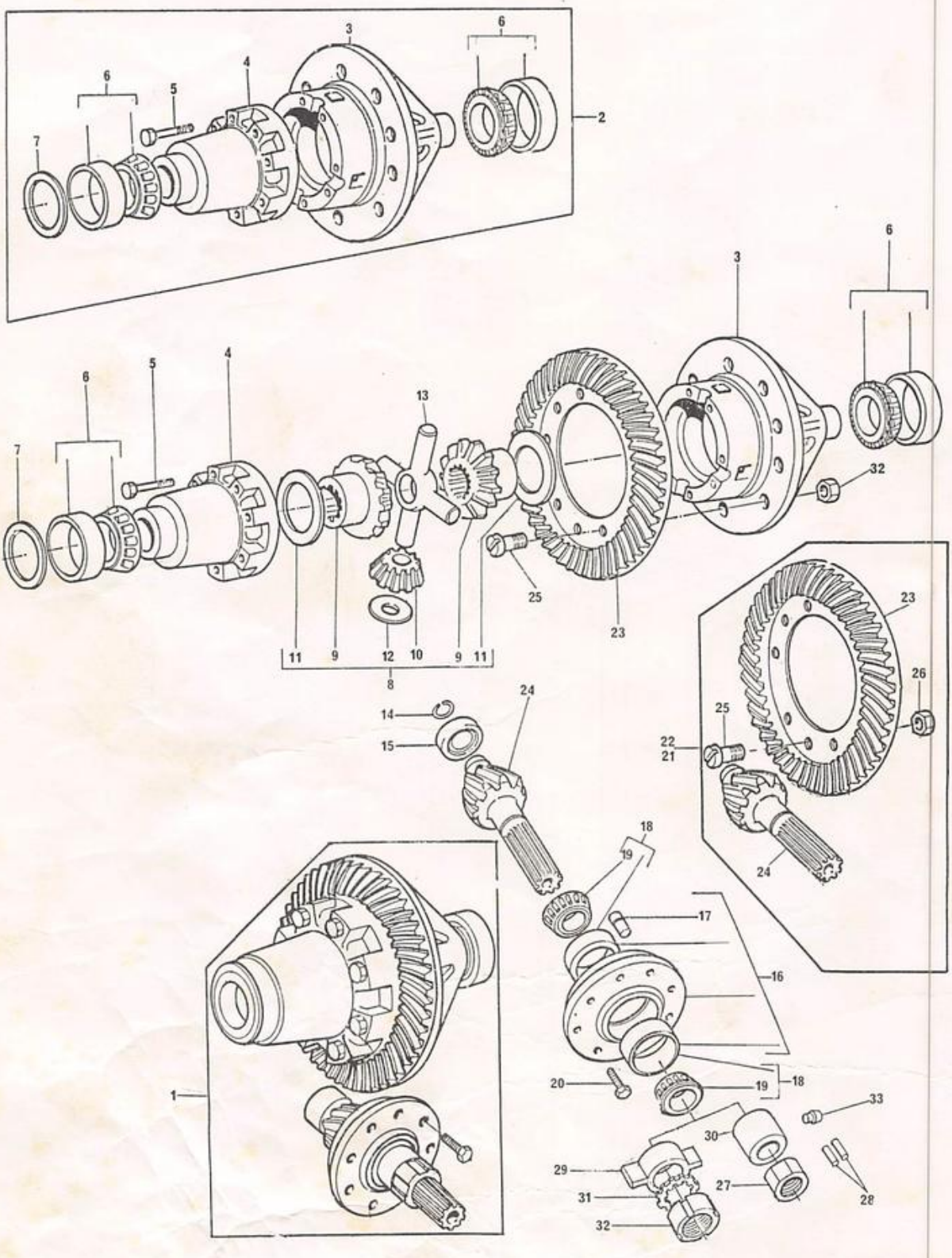

DIFERENCIAL DO EIXO TRASEIRO
REAR AXLE DIFFERENTIAL
DIFERENCIAL DEL EJE TRASERO
DIFFÉRENTIEL D'ESSIEU ARRIERE

1	3148245 M91			1	DIFERENCIAL	DIFFERENTIAL	DIFERENCIAL	DIFFÉRENTIEL
2	488513 M92	1		1	CAIXA	BOX	CAJA	BOÎTE
3		2	➡ REF 2	1	CAIXA	BOX	CAJA	BOÎTE
4		2	➡ REF 2	1	CAIXA	BOX	CAJA	BOÎTE
5	490001 M1	2		8	PARAFUSO	BOLT	TORNILLO	VIS
6	1851533 M91	2		2	CONE E CAPA	CONE AND CUP	CONO Y CUBETA	CONE ET CUVETTE
7	882118 M1	2		X	CALÇO	SHIM	SUPLEMENTO	CALE
8	2710005 M91	1		1	JG.PLANETÁRIA	KIT	JUEGO	JEU
9		8	➡ REF 8	2	PLANETÁRIO	GEAR	ENGRANAJE	ENGRENAGE
10		8	➡ REF 8	4	SATÉLITE	PINION	PINON	PIGNON
11	897726 M1	8		2	ARRUELA	WASHER	ARANDELA	RONDELLE
12	514958 M1	8		4	ARRUELA	WASHER	ARANDELA	RONDELLE
13	034464 T1	1		1	CRUZETA	SPIDER	CRUCETA	CROISILLON
14	196097 M1			1	ANEL TRAVA	CIRCLIP	ARO RETÉN	CIRCLIP
15	191250 M1			1	ROLAMENTO	BEARING	COJINETE	ROULEMENT
16	518861 M91	1		1	FLANGE	FLANGE	PLETINA	FLASQUE
17	181253 M1	16		1	PINO GUÍA	DOWEL	ESPIGA	PION
18	1850090 M92	1		2	ROLAMENTO	BEARING	COJINETE	ROULEMENT
19	185777 M1	18		2	CONE	CONE	CONO	CONE
20	899199 M1			6	PARAFUSO	BOLT	TORNILLO	VIS
21	2801679 M91	1	(A) ➡ 14750 ➡ REF 22	1	COROA E PINHÃO	GEAR AND PINION	CORONA Y PIÑÓN	COUPLE CONIQUE
22	3149748 M91	1	➡ 14751	1	COROA E PINHÃO	GEAR AND PINION	CORONA Y PIÑÓN	COUPLE CONIQUE
23		22	➡ REF 22	1	COROA	CROWN	CORONA	COURONNE
24		22	➡ REF 22	1	PINHÃO	PINION	PINON	PIGNON
25	825776 M1	22		12	PARAFUSO	BOLT	TORNILLO	VIS
26	891947 M1	22		12	PORCA	NUT	TUERCA	ÉCROU
27	532956 M1	1	➡ 14751	1	PORCA	NUT	TUERCA	ÉCROU
28	831485 M1	1	➡ 14751	2	ROLETE	ROLLER	AGUJA	AIGUILLE
29	487171 M2	1	➡ 14750	1	ESPAÇADOR	SPACER	ESPACIADOR	ENTRETOISE
30	1661065 M1	1	➡ 14751	1	ESPAÇADOR	SPACER	ESPACIADOR	ENTRETOISE
31	180455 M1	1	➡ 14750	1	ARRUELA	WASHER	ARANDELA	RONDELLE
32	180456 M1	1	➡ 14750	1	PORCA	NUT	TUERCA	ÉCROU
33	532910 M1	1	(B)	1	PINO TRAVAMENTO	PLUNGER	EMBOLO	PLOT

(A) PARA REPOR 2801679 M91, USE EM CONJUNTO
TO REPLACE 2801679 M91, USE TOGETHER
PARA REEMPLAZAR 2801679 M91, USE JUNTO
POUR REMPLACER 2801679 M91, UTILIZES EN MÊME TEMPS

} 3149748 M91 (1), 1871925 M1 (1), 1661065 M1 (1), 532956 M1 (1), 831485 M1 (2), 532910 M1 (1)

(B) 14751 ➡ 14844, 14847 ➡ 14854 (+ 14861 ➡ 14864)

DIFERENCIAL DO EIXO TRASEIRO
REAR AXLE DIFFERENTIAL
DIFERENCIAL DEL EJE TRASERO
DIFFéRENTIEL D'ESSIEU ARRIERE

PARA TRATOR COM FREIO ÚMIDO
FOR TRACTOR WITH WET BRAKE
PARA TRACTOR CON FRENO HúMIDO
POUR TRACTEUR AVEC FREIN HúMIDE

1	3412320	M91			1	DIFERENCIAL	DIFFERENTIAL	DIFERENCIAL	DIFFéRENTIEL
2	033268	R1	1		1	CAIXA	BOX	CAJA	BOíTE
3			2	➡ REF.2 ▶	1	CAIXA	BOX	CAJA	BOíTE
4			2	➡ REF.2 ◀	1	CAIXA	BOX	CAJA	BOíTE
5	490001	M1	2		8	PARAFUSO	BOLT	TORNILLO	VIS
6	898712	M2	1		1	MANGA	SPINDLE	MANGUETA	FUSéE
7	1851533	M91	1		1	ROLAMENTO	BEARING	COJINETE	ROULEMENT
8	2710005	M91	1		1	JG.PLANETáRIA	KIT	JUEGO	JEU
9			8	➡ REF.8	2	PLANETáRIO	GEAR	ENGRANAJE	ENGRENAGE
10			8	➡ REF.8	4	SATéLITE	PINION	PINON	PIGNON
11	897726	M1	8		2	ARRUELA	WASHER	ARANDELA	RONDELLE
12	514958	M1	8		4	ARRUELA	WASHER	ARANDELA	RONDELLE
13	034464	T1	1		1	CRUZETA	SPIDER	CRUCETA	CROISILLON
14	1850909	M91			1	ROLAMENTO	BEARING	COJINETE	ROULEMENT
15	196097	M1			1	ANEL TRAVA	CIRCLIP	ARO RETéN	CIRCLIP
16	191250	M1			1	ROLAMENTO	BEARING	COJINETE	ROULEMENT
17	518861	M91	1		1	FLANGE	FLANGE	PLETINA	FLASQUE
18	181253	M1	17		1	PINO GUíA	DOWEL	ESPIGA	PION
19	1850090	M92	1		2	ROLAMENTO	BEARING	COJINETE	ROULEMENT
20	185777	M1	19		2	CONE	CONE	CONO	CONE
21	899199	M1			6	PARAFUSO	BOLT	TORNILLO	VIS
22	3603021	M91		6 X 37	1	COROA E PINHÃO	GEAR AND PINION	CORONA Y PIñóN	COUPLE CONIQUE
23			22	➡ REF.22	1	COROA	CROWN	CORONA	COURONNE
24			22	➡ REF.22	1	PINHÃO	PINION	PINON	PIGNON
25	3412312	M1	22		12	PARAFUSO	BOLT	TORNILLO	VIS
26	891947	M1	22		12	PORCA	NUT	TUERCA	éCROU
27	532956	M1	22		1	PORCA	NUT	TUERCA	éCROU
28	831485	M1	22		2	ROLETE	ROLLER	AGUJA	AIGUILLE
29	1661065	M1	1		1	ESPAÇADOR	SPACER	ESPACIADOR	ENTRETOISE
30	521401	M1		:024" - .026"	X	CALÇO	SHIM	SUPLEMENTO	CALE
30	187689	M1		:029" - .031"	X	CALÇO	SHIM	SUPLEMENTO	CALE
30	892173	M1		:034" - .036"	X	CALÇO	SHIM	SUPLEMENTO	CALE
30	892172	M1		:039" - .041"	X	CALÇO	SHIM	SUPLEMENTO	CALE
30	892171	M1		:044" - .046"	X	CALÇO	SHIM	SUPLEMENTO	CALE
30	892170	M1		:049" - .051"	X	CALÇO	SHIM	SUPLEMENTO	CALE
31	027858	P1		:0,50 mm	X	CALÇO	SHIM	SUPLEMENTO	CALE
31	027859	P1		:1,00 mm	X	CALÇO	SHIM	SUPLEMENTO	CALE
31	027860	P1		:0,15 mm	X	CALÇO	SHIM	SUPLEMENTO	CALE
31	027861	P1		:0,20 mm	X	CALÇO	SHIM	SUPLEMENTO	CALE
31	027862	P1		:0,25 mm	X	CALÇO	SHIM	SUPLEMENTO	CALE

DIFERENCIAL DO EIXO TRASEIRO
REAR AXLE DIFFERENTIAL
DIFERENCIAL DEL EJE TRASERO
DIFFÉRENTIEL D'ESSIEU ARRIERE

PARA TRATOR COM FREIO ÚMIDO
FOR TRACTOR WITH WET BRAKE
PARA TRACTOR CON FRENO HÚMIDO
POUR TRACTEUR AVEC FREIN HÚMIDE

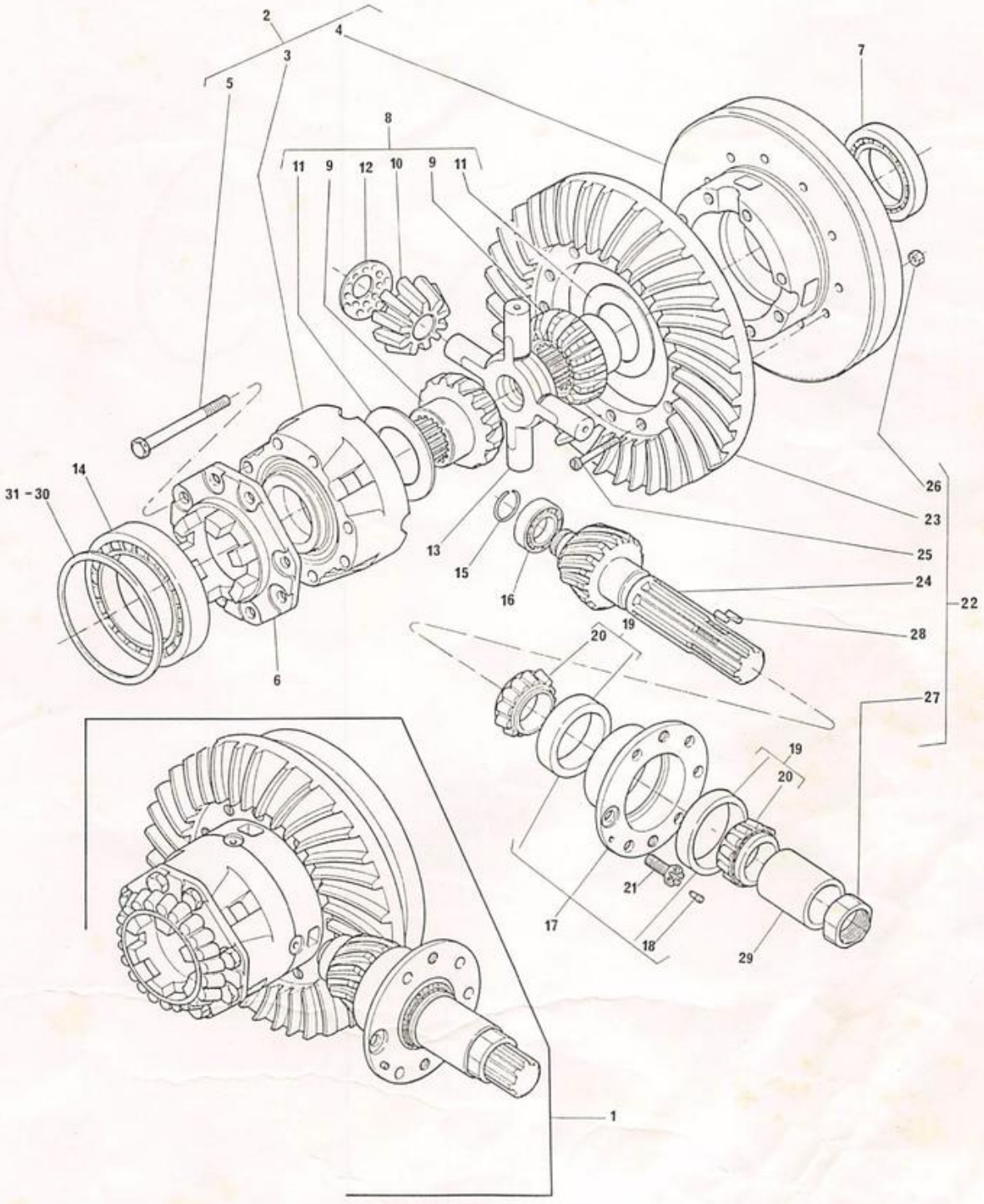

MECANISMO DE BLOQUEIO DO DIFERENCIAL
DIFFERENTIAL LOCK MECHANISM
MECANISMO DE BLOQUEO DEL DIFERENCIAL
MéCANISME DE BLOCAGE DE DIFFéRENTIEL

PARA TRATOR COM FREIO pÚMIDO
FOR TRACTOR WITH WET BRAKE
PARA TRACTOR CON FRENO HÚMIDO
POUR TRACTEUR AVEC FREIN HÚMIDE

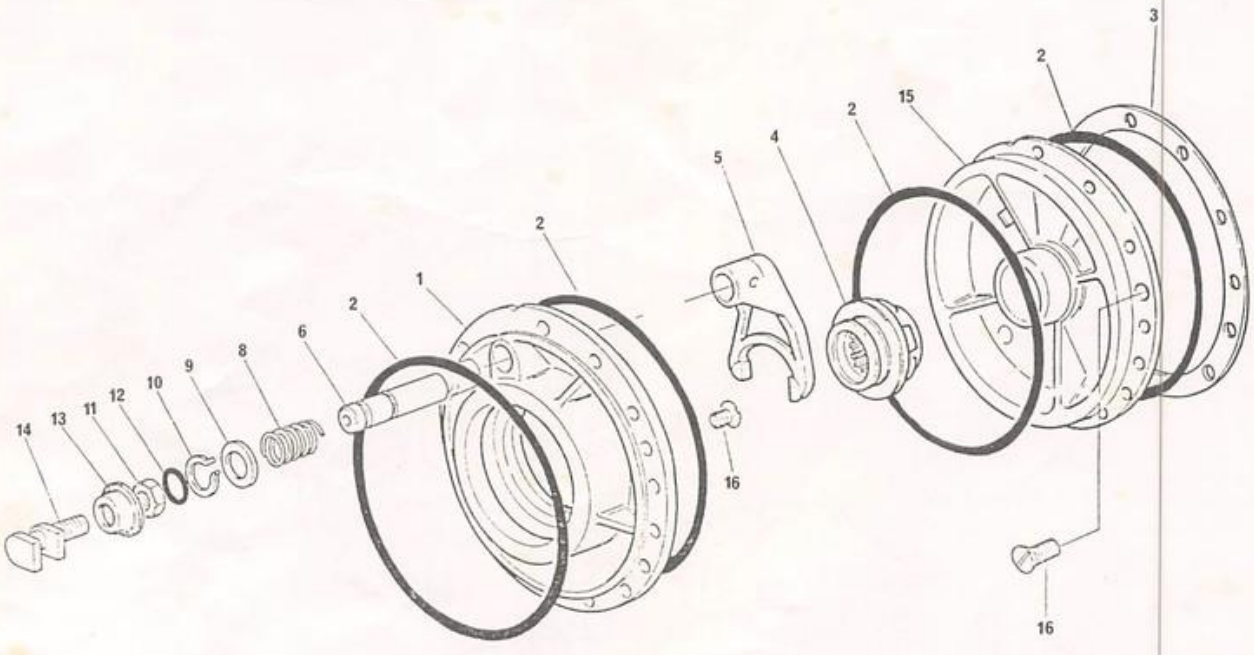

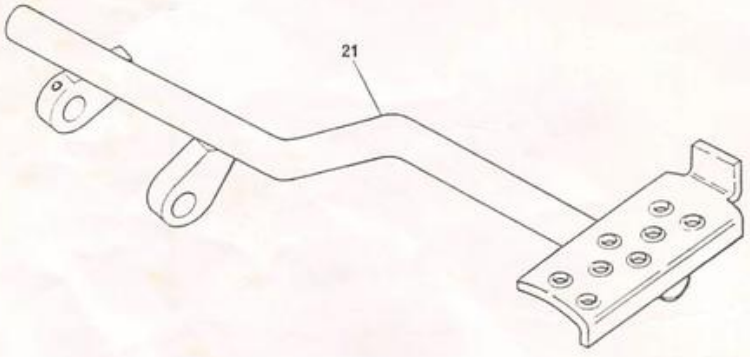

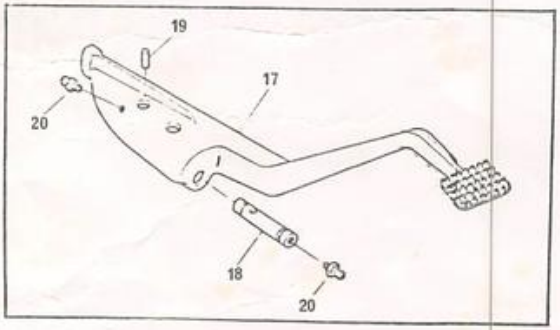

MECANISMO DE BLOQUEIO DO DIFERENCIAL
DIFFERENTIAL LOCK MECHANISM
MECANISMO DE BLOQUEO DEL DIFERENCIAL
MéCANISME DE BLOCAGE DE DIFFéRENTIEL

PARA TRATOR COM FREIO ÚMIDO
FOR TRACTOR WITH WET BRAKE
PARA TRACTOR CON FRENO HÚMIDO
POUR TRACTEUR AVEC FREIN HÚMIDO

1	1860881 M1	▶	1	PLACA SUPORTE...	PLATE.....	PLACA.....	PLAQUE.....
2	1860838 M2		4	ANEL "O".....	"O" RING.....	ARO SELLO.....	JOINT TORIQUE...
3	183254 M1		2	JUNTA.....	JOINT.....	JUNTA.....	JOINT.....
4	897003 M3		1	LUVA.....	SLEEVE.....	MANGUITO.....	MANCHON.....
5	906807 M1		1	GARFO.....	FORK.....	HORQUILLA.....	FOURCHETTE.....
6	1864763 M1		1	EIXO DO PEDAL...	SHAFT.....	EJE.....	ARBRE.....
7	420407 M1		1	PINO.....	PIN.....	PERNO.....	AXE.....
8	906808 M1		1	MOLA.....	SPRING.....	RESORTE.....	RESSORT.....
9	1864764 M1		1	ARRUELA.....	WASHER.....	ARANDELA.....	RONDELLE.....
10	358950 X1		1	ANEL TRAVA.....	CIRCLIP.....	ARO RETéN.....	CIRCLIP.....
11	355896 X1		1	PORCA.....	NUT.....	TUERCA.....	éCROU.....
12	851258 M1		1	ANEL "O".....	"O" RING.....	ARO SELLO.....	JOINT TORIQUE...
13	906811 M1		1	PROTETOR.....	PROTECTOR.....	PROTECTOR.....	PROTECTEUR.....
14	1865014 M1		1	GARFO.....	FORK.....	HORQUILLA.....	FOURCHETTE.....
15	1860884 M1	◀	1	PLACA SUPORTE...	PLATE.....	PLACA.....	PLAQUE.....
16	034013 P1		4	PARAFUSO.....	BOLT.....	TORNILLO.....	VIS.....
17	2801667 M1		1	PEDAL BLOQUEIO..	PEDAL.....	PEDAL.....	PéDALE.....
17	3145361 M1	↦ 21035	1	PEDAL BLOQUEIO..	PEDAL.....	PEDAL.....	PéDALE.....
18	1860961 M1		1	EIXO.....	SHAFT.....	EJE.....	ARBRE.....
19	357632 X1		1	PINO.....	PIN.....	PERNO.....	AXE.....
20	13811 X		2	PINO GRAXEIRO...	GREASE NIPPLE...	NIPLE DE ENGRASE	GRAISSEUR.....
21	022697 S1		1	PEDAL BLOQUEIO..	PEDAL.....	PEDAL.....	PéDALE.....

CARCAÇA DO EIXO TRASEIRO
REAR AXLE HOUSING
CÁRTER DEL EJE TRASERO
TROMPETTES D'ESSIEU ARRIÉRE

1	490021	M1	▶	1	CARCAÇA	HOUSING	CAJA	CARTER
1	1482774	M1	▶235E	1	CARCAÇA	HOUSING	CAJA	CARTER
2	490022	M1	◀	1	CARCAÇA	HOUSING	CAJA	CARTER
2	1482776	M1	◀235E	1	CARCAÇA	HOUSING	CAJA	CARTER
3	180802	M1		2	BUCHA	BUSH	BUJE	BAGUE
4	13710	X		2	TAMPÃO	PLUG	TAPÓN	BOUCHON
5	183254	M1		2	JUNTA	JOINT	JUNTA	JOINT
6	490234	M92		2	SEMI-ÁRVORE	SHAFT	EJE	ARBRE
6	1482808	M92	235E	2	SEMI-ÁRVORE	SHAFT	EJE	ARBRE
7	488344	M1	7	16	PARAFUSO	BOLT	TORNILLO	VIS
8	183255	M2		2	CARCAÇA	HOUSING	CAJA	CARTER
9	1850088	M91		2	ROLAMENTO	BEARING	COJINETE	ROULEMENT
10	195677	M1		2	VEDADOR	SEAL	RETÉN	GUARNITURE
11	180596	M1		2	COLAR	COLLAR	COLLAR	COLLERETTE
12	183259	M1	:.004"	X	CALÇO	SHIM	SUPLEMENTO	CALE
12	183260	M1	:.016"	X	CALÇO	SHIM	SUPLEMENTO	CALE
12	183261	M1	:.021"	X	CALÇO	SHIM	SUPLEMENTO	CALE
13	181258	M1		24	PRISIONEIRO	STUD	ESPÁRRAGO	GOUJON
14	353432	X1		24	ARRUELA	WASHER	ARANDELA	RONDELLE
15	338600	X1		24	PORCA	NUT	TUERCA	ÉCROU
16	195678	M2		2	VEDADOR	SEAL	RETÉN	GUARNITURE
17	188514	M1		2	TAMBOR DE FREIO	DRUM	TAMBOR	TAMBOUR
18	182278	M1		4	PARAFUSO	BOLT	TORNILLO	VIS
19	180004	M1		16	PORCA	NUT	TUERCA	ÉCROU
20	181229	M4		2	PINO	PIN	PERNO	AXE
21	3585377	M1		2	ARRUELA	WASHER	ARANDELA	RONDELLE
22	195556	M2		2	PORCA	NUT	TUERCA	ÉCROU
23	363627	X1		30	PORCA	NUT	TUERCA	ÉCROU

CARCAÇA DO EIXO TRASEIRO
REAR AXLE HOUSING
CÁRTER DEL EJE TRASERO
TROMPETTES D'ESSIEU ARRIÉRE

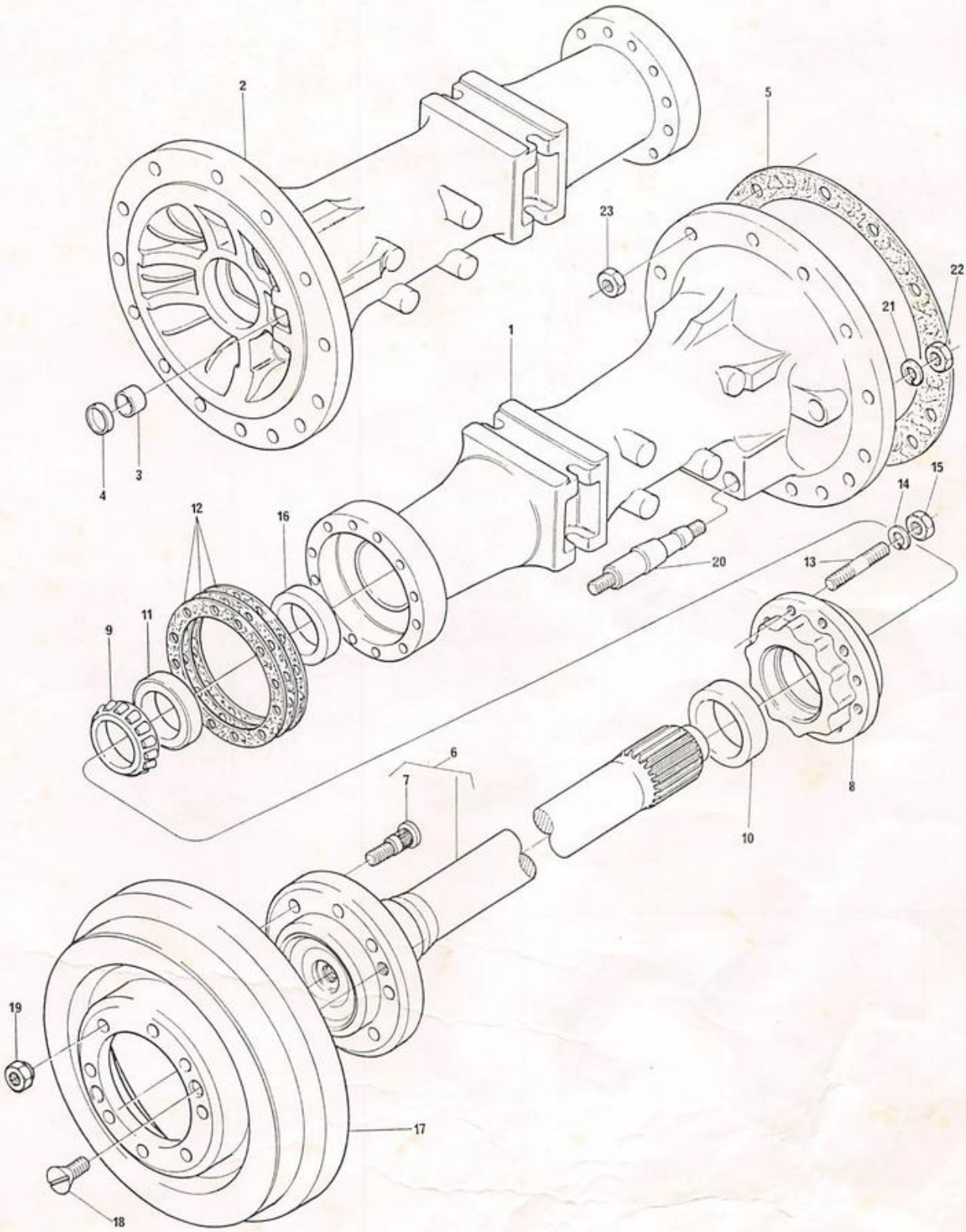

CARCAÇA DO EIXO TRASEIRO
REAR AXLE HOUSING
CÁRTER DEL EJE TRASERO
TROMPETTES D'ESSIEU ARRIÉRE

PARA TRATOR COM FREIO pÚMIDO
FOR TRACTOR WITH WET BRAKE
PARA TRACTOR CON FRENO HÚMIDO
POUR TRACTEUR AVEC FREIN HUMIDE

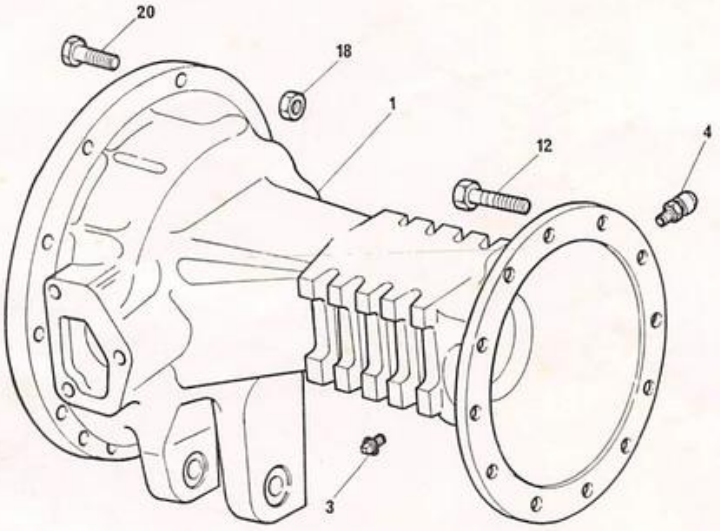

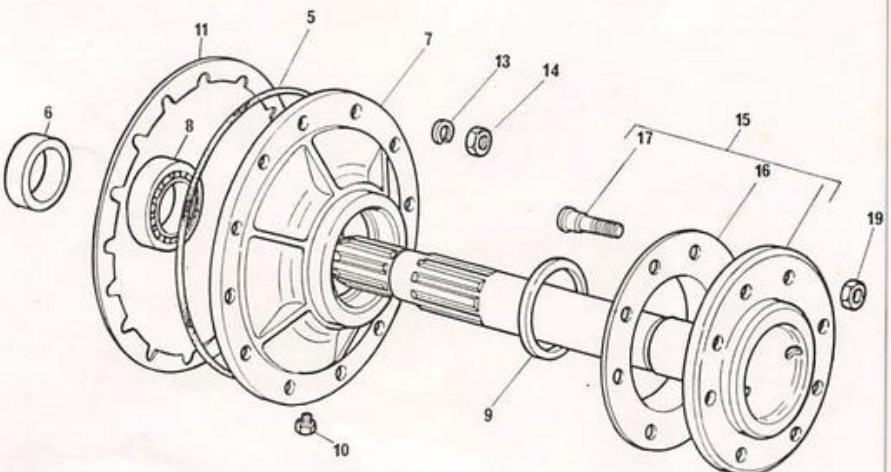

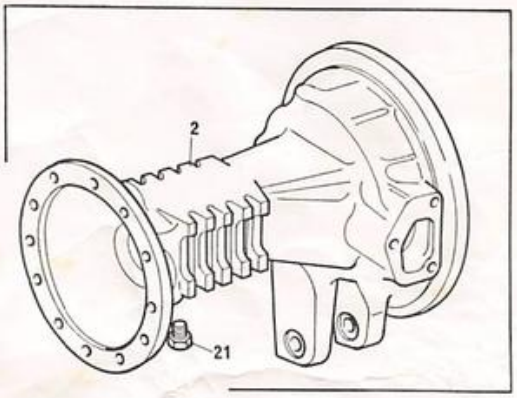

CARCAÇA DO EIXO TRASEIRO
REAR AXLE HOUSING
CÁRTER DEL EJE TRASERO
TROMPETTES D'ESSIEU ARRIÉRE

PARA TRATOR COM FREIO ÚMIDO
FOR TRACTOR WITH WET BRAKE
PARA TRACTOR CON FRENO HÚMIDO
POUR TRACTEUR AVEC FREIN HUMIDE

1	3147505 M1		◄	
1	3411899 M1	(A)	◄	
2	3147504 M1		►	
2	3411898 M1	(A)	►	
3	2412 X			
4	1482137 M1			
5	3412317 M1			
6	3412318 M2			
7	3412313 M1			
8	1851392 M91			
9	894763 M4			
10	490075 M1			
11	1660644 M1			:0.10 MM
11	1660645 M1			:0.25 MM
11	1660646 M1			:0.50 MM
12	353571 X1			
12	353571 X1	(A)		
13	353432 X1			
13	353432 X1	(A)		
14	338600 X1			
14	338600 X1	(A)		
15	3412316 M91			
15	3412322 M91	(A)		
16	894756 M1	15		
17	893017 M2	15		
18	363627 X1			
19	881162 M2			
20	377622 X1			
21	3148523 M1			

1	CARCAÇA	HOUSING	CAJA	CARTER
1	CARCAÇA	HOUSING	CAJA	CARTER
1	CARCAÇA	HOUSING	CAJA	CARTER
1	CARCAÇA	HOUSING	CAJA	CARTER
2	BUJÃO	PLUG	TAPÓN	BOUCHON
2	BUJÃO	PLUG	TAPÓN	BOUCHON
2	ANEL "O"	"O" RING	ARO SELLO	JOINT TORIQUE
2	ANEL	RING	ANILLO	ANNEAU
2	TAMPA	COVER	TAPA	COUVERCLE
2	ROLAMENTO	BEARING	COJINETE	ROULEMENT
2	RETENTOR	SEAL	RETÉN	BAGUE ÉTANCHÉITÉ
2	BUJÃO	PLUG	TAPÓN	BOUCHON
X	CALÇO	SHIM	SUPLEMENTO	CALE
X	CALÇO	SHIM	SUPLEMENTO	CALE
X	CALÇO	SHIM	SUPLEMENTO	CALE
24	PARAFUSO	BOLT	TORNILLO	VIS
10	PARAFUSO	BOLT	TORNILLO	VIS
24	ARRUELA	WASHER	ARANDELA	RONDELLE
10	ARRUELA	WASHER	ARANDELA	RONDELLE
24	PORCA	NUT	TUERCA	ÉCROU
10	PORCA	NUT	TUERCA	ÉCROU
2	SEMI-ÁRVORE	SHAFT	EJE	ARBRE
2	SEMI-ÁRVORE	SHAFT	EJE	ARBRE
2	ESPAÇADOR	SPACER	ESPACIADOR	ENTRETOISE
16	PARAFUSO	BOLT	TORNILLO	VIS
14	PORCA	NUT	TUERCA	ÉCROU
16	PORCA	NUT	TUERCA	ÉCROU
16	PARAFUSO	BOLT	TORNILLO	VIS
2	BUJÃO	PLUG	TAPÓN	BOUCHON

FREIO A TAMBOR
BRAKE DRUM
FRENO DE TAMBOR
FREIN À TAMBOUR

1	193238 M1			2	BRAÇO	ARM	BRAZO	BRAS
2	355434 X1			2	PARAFUSO	BOLT	TORNILLO	VIS
3	16346 X			2	CHAVETA	KEY	CHAVETA	CLAVETTE
4	180812 M1			2	ARRUELA	WASHER	ARANDELA	RONDELLE
5	180813 M1			2	MOLA	SPRING	RESORTE	RESSORT
6	488175 M1			2	EIXO EXCENTRICO	CAMSHAFT	EJE DE LEVAS	ARBRE
6	1482810 M1		235E	2	EIXO EXCENTRICO	CAMSHAFT	EJE DE LEVAS	ARBRE
7	2710759 M91			2	ESPELHO	PLATE	PLACA	PLAQUE
8	180820 M91		⊣ 3411818 M91	4	SAPATA	SHOE	ZAPATA	SABOT
9	487497 M1	8		4	LONA	PLY	LONA	PLI
10	1851061 M1	8		48	REBITE	RIVET	REMACHE	RIVET
11	180814 M1			2	CHAPA	PLATE	PLACA	PLAQUE
12	180815 M1			4	MOLA	SPRING	RESORTE	RESSORT
13	180832 M1			2	MOLA	SPRING	RESORTE	RESSORT
14	180825 M91			2	PARAFUSO AJUSTE	ADJUSTER	AJUSTADOR	RéGLEUR
15	488352 M1			2	TAMPA	COVER	TAPA	COUVERCLE
16	2710758 M91			1	JOGO DE REPARO	REPAIR KIT	JUEGO REPARACIÓN	JEU RéPARATION
17	3147365 M1		(A) .278"-.290"	4	LONA FREIO	LINING	GUARNICIÓN	GARNITURE
18	3411818 M91		⊣ 180820 M91	1	SAPATA	SHOE	ZAPATA	SABOT
19	487497 M1	18		4	LONA	PLY	LONA	PLI
20	1851061 M1	18		48	REBITE	RIVET	REMANCHE	RIVET

(A) USADO SOMENTE APÓS A RETIFICAÇÃO DOS TAMBORES DOS FREIOS
USED ONLY AFTER REGRINDING THE DRUMS OF THE BRAKES
USADO SOLAMENTE DESPUéS DE RECTIFICAR LOS TAMBORES DE LOS FRENOS
UTILISé SEULEMENT APRéS RECTIFICATION DES TAMBOURS DES FREINS

FREIO A TAMBOR
BRAKE DRUM
FRENO DE TAMBOR
FREIN A TAMBOUR

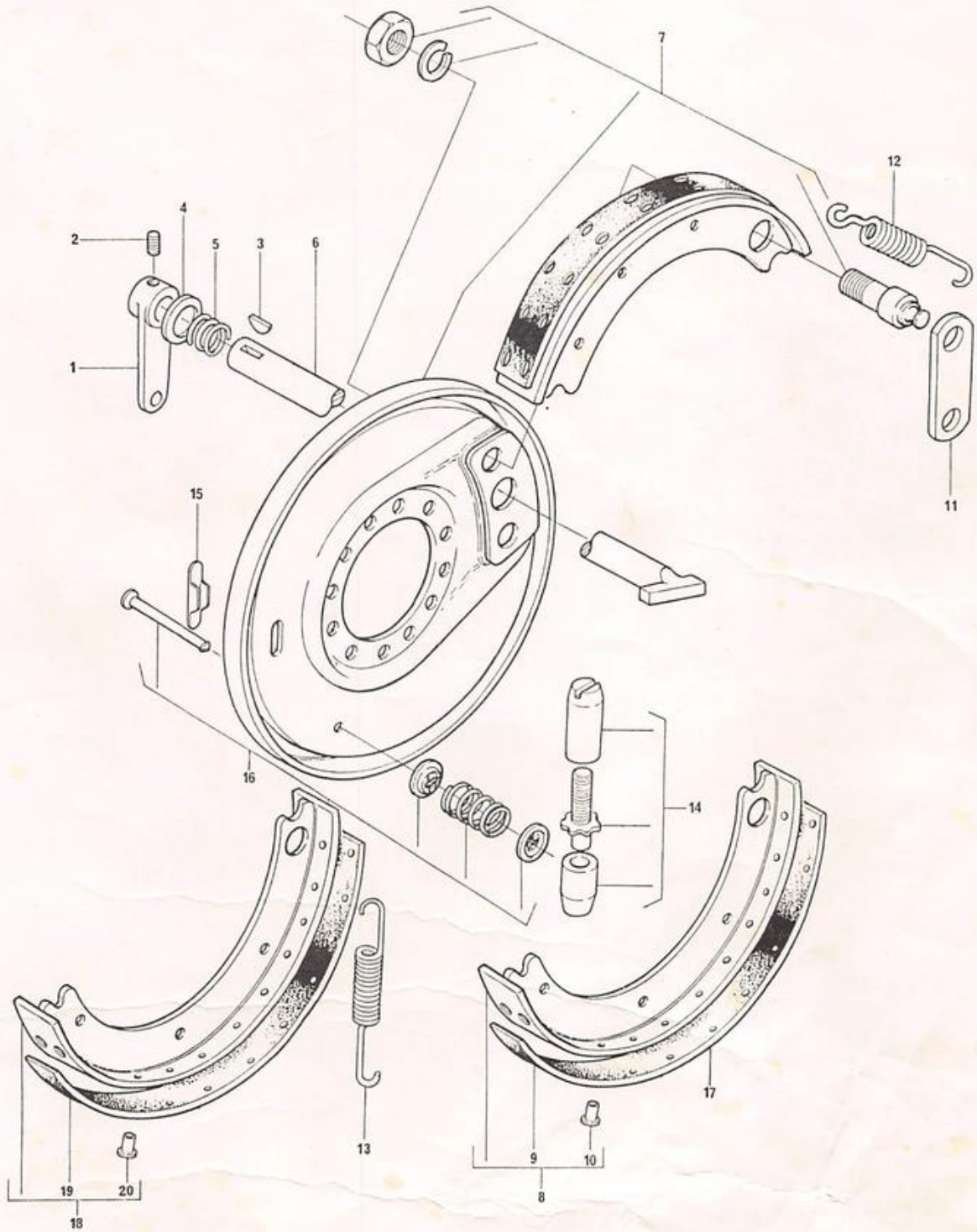

FREIO A DISCO
DISC BRAKE
FRENO DE DISCO
FREIN À DISQUE

EM BANHO DE óLEO
OIL COOLED
EN BAÑO DE ACEITE
À BAIN D'HUILE

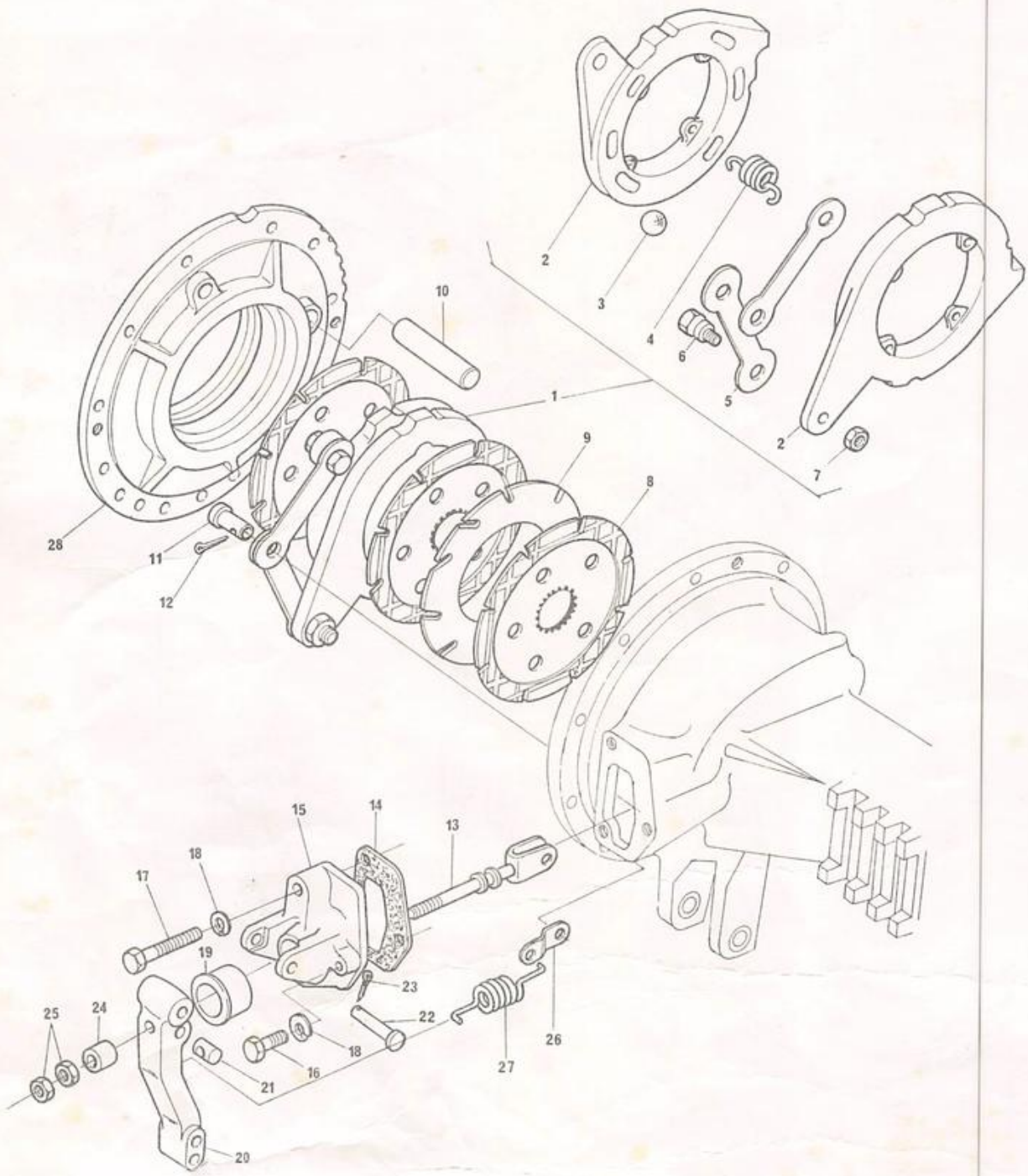

FREIO A DISCO
DISC BRAKE
FRENO DE DISCO
FREIN À DISQUE

EM BANHO DE óLEO
OIL COOLED
EN BAÑO DE ACEITE
À BAIN D'HUILE

1	1860963 M91			2	COMANDO	ACTUADOR	ACTUADOR	DéCLENCHEUR
2		1	⇨ REF.1	4	PLACA	PLATE	PLACA	PLAQUE
3	16779 X	1		12	ESFERA	BALL	BOLA	BILLE
4	1853148 M1	1		8	MOLA	SPRING	RESORTE	RESSORT
5	1481153 M1	1		4	BIELETA	LINK	ARTICULACIÓN	BIELETTE
6	1481654 M1	1		4	PINO PIVO	PIN	PERNO	AXE
7	353438 X1	1		4	PORCA	NUT	TUERCA	éCROU
8	1860964 M2			8	DISCO	DISC	DISCO	DISQUE
9	035670 T1			4	DISCO	DISC	DISCO	DISQUE
10	1860956 M1			2	EIXO TRAVA	SHAFT	EJE	ARBRE
11	195348 M1			2	PINO	PIN	PERNO	AXE
12	354068 X1			2	CONTRAPINO	COTTER PIN	PASADOR DOBLE	GOUPILLE
13	1861676 M91			2	TIRANTE	ROD	VARILLA	TIGE
14	1860960 M1			2	JUNTA	JOINT	JUNTA	JOINT
15	1860970 M1	◀		1	SUPORTE	BRACKET	SOPORTE	SUPPORT
15	3409713 M1	▶		1	SUPORTE	BRACKET	SOPORTE	SUPPORT
16	362455 X1			4	PARAFUSO	BOLT	TORNILLO	VIS
17	362463 X1			2	PARAFUSO	BOLT	TORNILLO	VIS
18	353434 X1			6	ARRUELA	WASHER	ARANDELA	RONDELLE
19	1860959 M1			2	CAPA	CAP	CASQUILLO	CUVETTE
20	1861666 M1			1	ALAVANCA	LEVER	PALANCA	LEVIER
20	1861665 M1	◀		1	ALAVANCA	LEVER	PALANCA	LEVIER
21	1865003 M1	▶		2	PINO DE APOIO	TRUNNION	MUNON	TOURILLON
22	363459 X1			2	PINO	PIN	PERNO	AXE
23	354059 X1			2	CONTRAPINO	COTTER PIN	PASADOR DOBLE	GOUPILLE
24	1865002 M1			2	ESPAÇADOR	SPACER	ESPACIADOR	ENTRETOISE
25	253426 X1			4	PORCA	NUT	TUERCA	éCROU
26	184310 M1			2	SUPORTE	BRACKET	SOPORTE	SUPPORT
27	184171 M1			2	MOLA	SPRING	RESORTE	RESSORT
28	1860881 M1	▶		1	PLACA SUPORTE	PLATE	PLACA	PLAQUE
28	034018 P1	◀		1	PLACA SUPORTE	PLATE	PLACA	PLAQUE

PEDAL DO FREIO E TIRANTES
BRAKE PEDAL AND LINKAGE
PEDAL DE FRENO Y VARILLAJE
PéDALE DE FREIN ET TRINGLERIE

1	2801103	M1		▶		1	PEDAL	PEDAL	PEDAL	PéDALE
2	2801027	M1				1	BUCHA	BUSH	BUJE	BAGUE
3	3589503	M1				1	TRAVA	COTTER	SEGURO CÔNICO	CLAVETTE
4	181958	M1				1	MOLA	SPRING	RESORTE	RESSORT
5	361203	X1				1	PARAFUSO	BOLT	TORNILLO	VIS
6	195663	M1				1	PORCA	NUT	TUERCA	éCROU
7	29951	X				2	PINO GRAXEIRO	GREASE NIPPLE	NIPLE DE ENGRASE	GRAISSEUR
8	2801102	M1		◀		1	PEDAL	PEDAL	PEDAL	PéDALE
9	2801027	M1				1	BUCHA	BUSH	BUJE	BAGUE
10	2800864	M91				1	SETOR	SECTOR	SECTOR	SECTEUR
11	353517	X1				1	PARAFUSO	BOLT	TORNILLO	VIS
12	355618	X1				1	ARRUELA	WASHER	ARANDELA	RONDELLE
13	353446	X1				1	ARRUELA	WASHER	ARANDELA	RONDELLE
14	832813	M1				8	PINO	PIN	PERNO	AXE
15	354059	X1				8	CONTRAPINO	COTTER PIN	PASADOR DOBLE	GOUPILLE
16	2801171	M1				1	ARRUELA	WASHER	ARANDELA	RONDELLE
17	2800903	M91			→| 13536	1	EIXO	SHAFT	EJE	ARBRE
17	3147561	M91	(B)	13537 |←→| 16284	1	EIXO	SHAFT	EJE	ARBRE
17	3409162	M91		16285 |←→| 19123	1	EIXO	SHAFT	EJE	ARBRE
17	3409161	M91		|→ 19124	1	EIXO	SHAFT	EJE	ARBRE
18	2802114	M91	(A)	▶		1	ALAVANCA	LEVER	PALANCA	LEVIER
18	3148094	M91	(B)	▶ 13537 |←→| 19123	1	ALAVANCA	LEVER	PALANCA	LEVIER
19	195910	M1	18			1	BUCHA	BUSH	BUJE	BAGUE
20	29951	X				1	PINO GRAXEIRO	GREASE NIPPLE	NIPLE DE ENGRASE	GRAISSEUR
21	2800888	M91				1	SUPORTE	BRACKET	SOPORTE	SUPPORT
22	2800894	M1	(A)	◀		1	ALAVANCA	LEVER	PALANCA	LEVIER
22	3147519	M1	(B)	◀ 13537 |←→| 19123	1	ALAVANCA	LEVER	PALANCA	LEVIER
23	377563	X1	(A)			1	PARAFUSO	BOLT	TORNILLO	VIS
23	353548	X1		13537 |←→| 19123	1	PARAFUSO	BOLT	TORNILLO	VIS
24	353432	X1	(A)			1	ARRUELA	WASHER	ARANDELA	RONDELLE
24	353434	X1		13537 |←→| 19123	1	ARRUELA	WASHER	ARANDELA	RONDELLE
25	353426	X1	(A)			1	PORCA	NUT	TUERCA	éCROU
26	1482675	M1		±.009"-.011"		X	CALÇO	SHIM	SUPLEMENTO	CALE
26	1482676	M1		±.019"-.021"		X	CALÇO	SHIM	SUPLEMENTO	CALE
26	1482677	M1		±.029"-.031"		X	CALÇO	SHIM	SUPLEMENTO	CALE
27	1482670	M1				1	ARRUELA	WASHER	ARANDELA	RONDELLE
28	339469	X1				1	ANEL TRAVA	CIRCLIP	ARO RETéN	CIRCLIP
29	12501	X				1	CHAVETA	KEY	CHAVETA	CLAVETTE
30	3147636	M92		235E		1	TIRANTE	ROD	VARILLA	TIGE
30	3147641	M92				1	TIRANTE	ROD	VARILLA	TIGE
31	186200	M91		→| 19123	2	TIRANTE	ROD	VARILLA	TIGE
31	187661	M91		|→ 19124	2	TIRANTE	ROD	VARILLA	TIGE
32	195270	M1	31			2	GARFO	FORK	HORQUILLA	FOURCHETTE
33	353430	X1	31			2	PORCA	NUT	TUERCA	éCROU
34	3147636	M92				1	TIRANTE	ROD	VARILLA	TIGE
35	2800867	M2				1	TRAVA	COTTER	SEGURO CÔNICO	CLAVETTE
36	2801074	M1		→| 14583	1	PARAFUSO	BOLT	TORNILLO	VIS
37	353916	X1				1	PORCA	NUT	TUERCA	éCROU
38	2800871	M91		→| 12097	1	TIRANTE	ROD	VARILLA	TIGE
38	3147939	M1		|→ 12098	1	TIRANTE	ROD	VARILLA	TIGE
39	2802224	M1				1	MOLA	SPRING	RESORTE	RESSORT
40	361332	X1				1	CONTRAPINO	COTTER PIN	PASADOR DOBLE	GOUPILLE
41	2801154	M1				1	ANEL TRAVA	CIRCLIP	ARO RETéN	CIRCLIP
42	2801075	M1				1	PASADOR	SLEEVE	MANGUITO	MANCHON
43	2801172	M1				1	ARRUELA	WASHER	ARANDELA	RONDELLE
44	357515	X1				1	PORCA	NUT	TUERCA	éCROU

PEDAL DO FREIO E TIRANTES
BRAKE PEDAL AND LINKAGE
PEDAL DE FRENO Y VARILLAJE
PéDALE DE FREIN ET TRINGLERIE

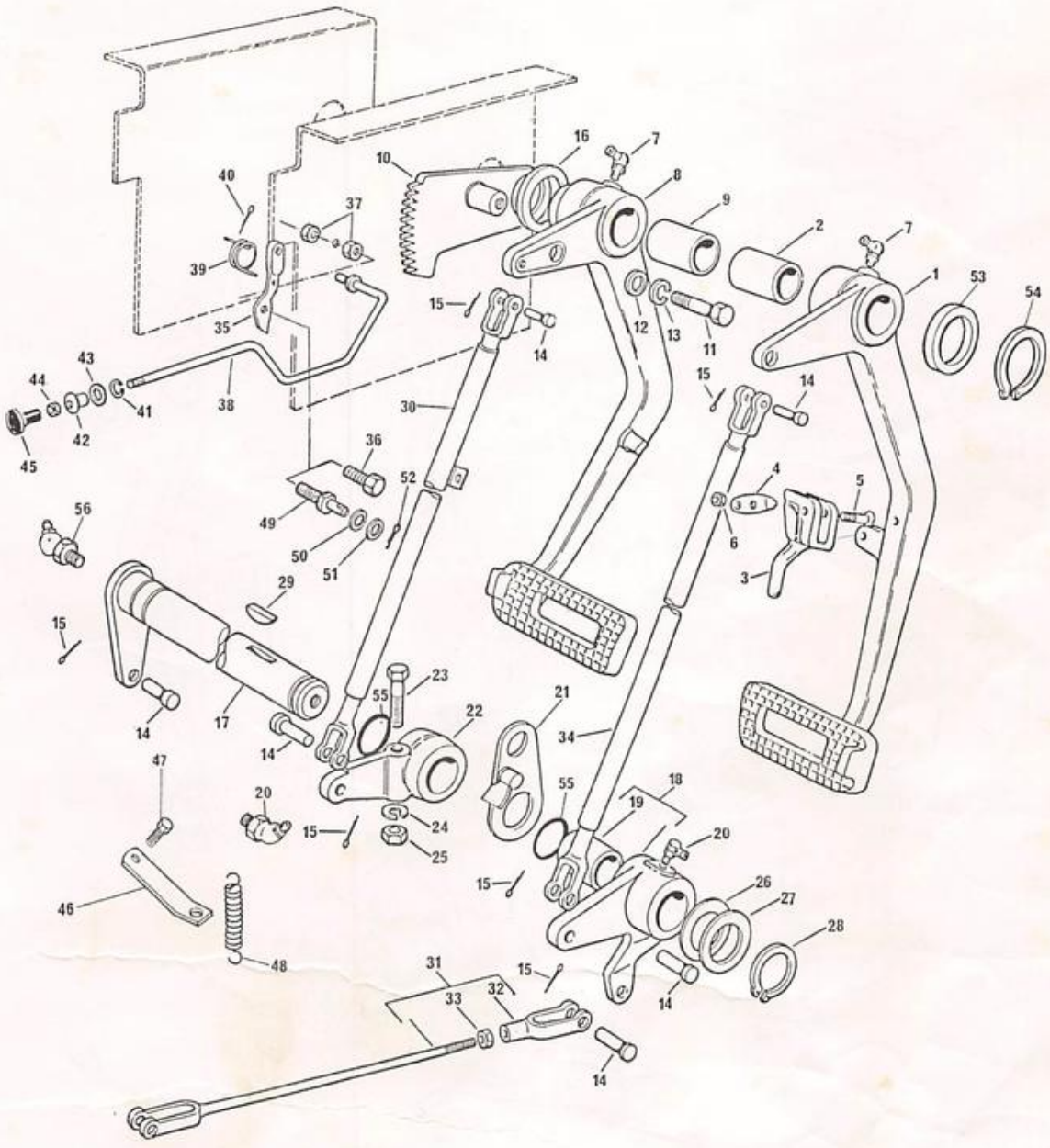

PEDAL DO FREIO E TIRANTES
BRAKE PEDAL AND LINKAGE
PEDAL DE FRENO Y VARILLAJE
PÉDALE DE FREIN ET TRINGLERIE

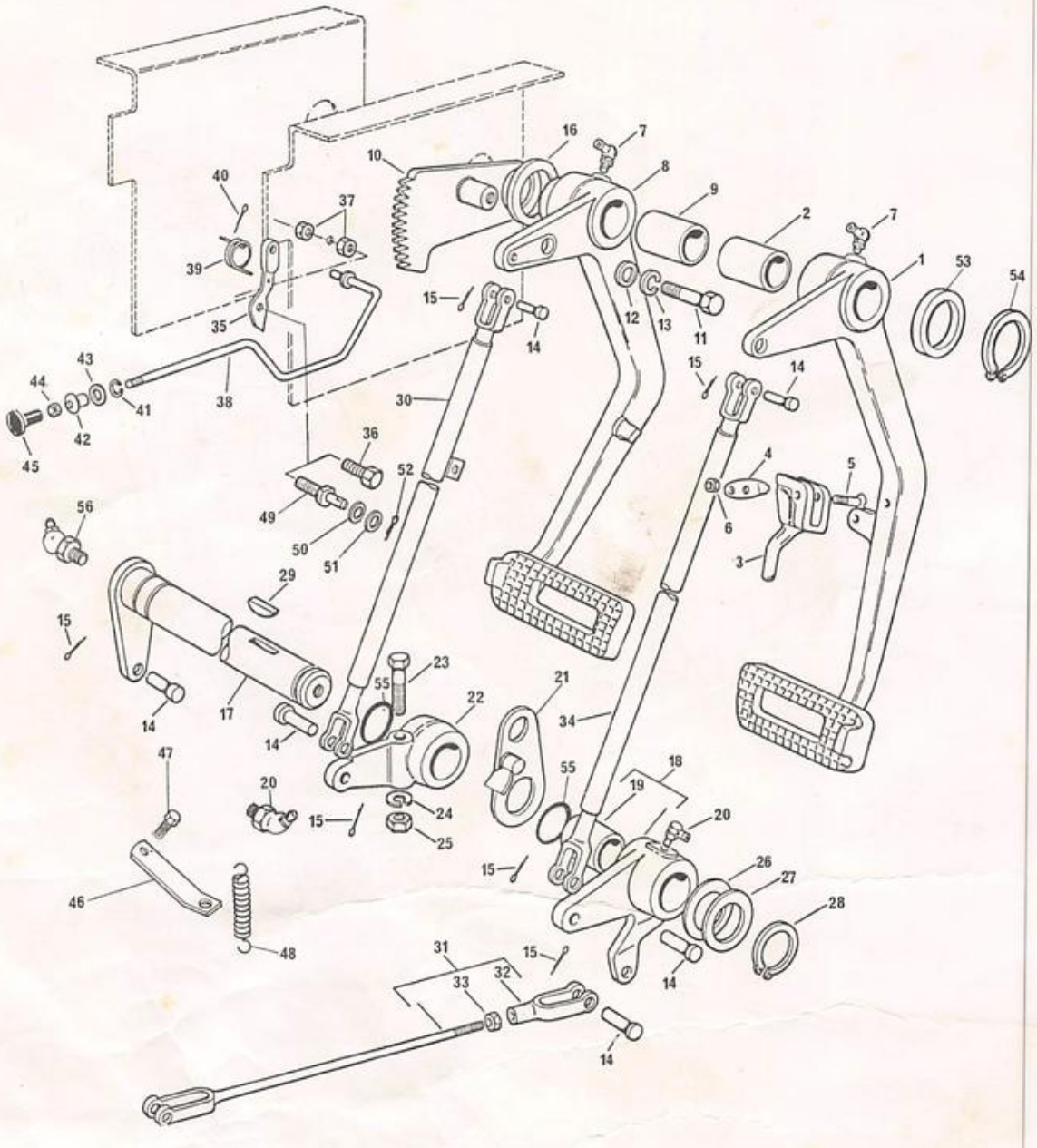

PEDAL DO FREIO E TIRANTES
BRAKE PEDAL AND LINKAGE
PEDAL DE FRENO Y VARILLAJE
PéDALE DE FREIN ET TRINGLERIE

45	487096 M1		1	BOTÃO	KNOB	PERILLA	POMMEAU
46	2801995 M1	→| 19123	2	SUPORTE	BRACKET	SOPORTE	SUPPORT
47	353690 X1	→| 19123	2	PARAFUSO	BOLT	TORNILLO	VIS
48	184171 M1	→| 19123	2	MOLA	SPRING	RESORTE	RESSORT
49	3147508 M1	→ 14584	1	PARAFUSO	BOLT	TORNILLO	VIS
50	353446 X1	→ 14584	1	ARRUELA	WASHER	ARANDELA	RONDELLE
51	364163 X1	→ 14584	1	ARRUELA	WASHER	ARANDELA	RONDELLE
52	354055 X1	→ 14584	1	CONTRAPINO	COTTER PIN	PASADOR DOBLE	GOUPILLE
53	3145369 M1		1	ARRUELA	WASHER	ARANDELA	RONDELLE
54	352438 X1		1	ANEL TRAVA	CIRCLIP	ARO RETéN	CIRCLIP
55	1001489 M1	→ 16285	2	ANEL "O"	"O" RING	ARO SELLO	JOINT TORIQUE
56	13811 X	→ 16285	1	PINO GRAXEIRO	GREASE NIPPLE	NIPLE DE ENGRASE	GRAISSEUR

(A) → 19124 (+ 101 →| 13536)

(B) COMPONENTES DO JOGO DE FRENAGEM
BRAKING KIT COMPONENTS
COMPONENTES DEL JUEGO DE FRENAJE
COMPOSANTS DU JEU DE FREINAGE
} 3175531 M91

RODAS TRASEIRAS
REAR WHEELS
RUEDAS TRASERAS
ROUES ARRIéRE

1	490271 M91		9" X 28"	2	RODA	WHEEL	RUEDA	ROUE
2	490270 M91	1		2	ARO DA RODA	RIM	LLANTA	JANTE
3	490269 M1	1		2	DISCO	DISC	DISCO	DISQUE
4	3149812 M1	1		12	PARAFUSO	BOLT	TORNILLO	VIS
5	027646 P1	1		12	ARRUELA	WASHER	ARANDELA	RONDELLE
6	353427 X1	1		12	PORCA	NUT	TUERCA	éCROU
7	3410293 M91		12.4/11"X28"	2	PNEU C/CÂMARA	TYRE AND TUBE	NEUM Y CAMARA	PNEU ET CHAMBRE
7	1482518 M91	(A)	11.2/10"X28"	2	PNEU C/CÂMARA	TYRE AND TUBE	NEUM Y CAMARA	PNEU ET CHAMBRE
8	487151 M91		12" X 24"	2	RODA	WHEEL	RUEDA	ROUE
9	487150 M92	10		2	ARO DA RODA	RIM	LLANTA	JANTE
10	487147 M91	10		2	DISCO	DISC	DISCO	DISQUE
11	3149812 M1	10		12	PARAFUSO	BOLT	TORNILLO	VIS
12	027646 P1	10		12	ARRUELA	WASHER	ARANDELA	RONDELLE
13	353427 X1	10		12	PORCA	NUT	TUERCA	éCROU
14	831522 M91		14.9/13"X24"	2	PNEU C/CÂMARA	TYRE AND TUBE	NEUM Y CAMARA	PNEU ET CHAMBRE
14	487174 M91	(B)	14.9/13"X24"	2	PNEU C/CÂMARA	TYRE AND TUBE	NEUM Y CAMARA	PNEU ET CHAMBRE

(A) PARA TRATOR ESTREITO
FOR NARROW TRACTOR
PARA TRACTOR ESTRECHO
POUR TRACTEUR éTROIT

(B) USADO SOMENTE NA VERSÃO ARROZEIRO
USED ONLY IN THE RICE VERCION
USADO SOLAMENTE EN LA VERCIóN ARROCERA
UTILISé SEULEMENT POUR LA VERCION RIZ

RODAS TRASEIRAS
REAR WHEELS
RUEDAS TRASERAS
ROUES ARRIéRE

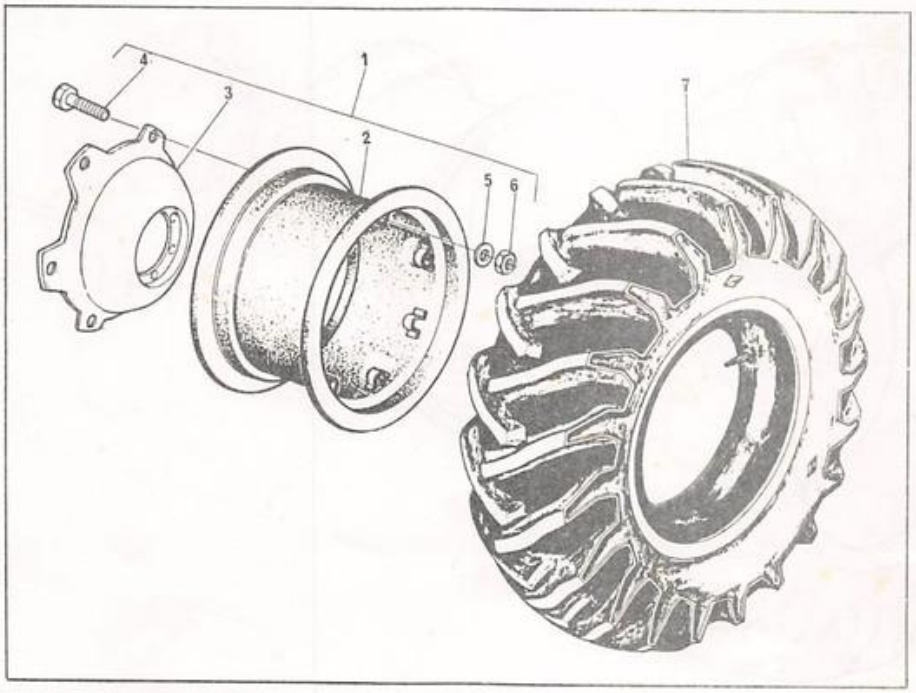

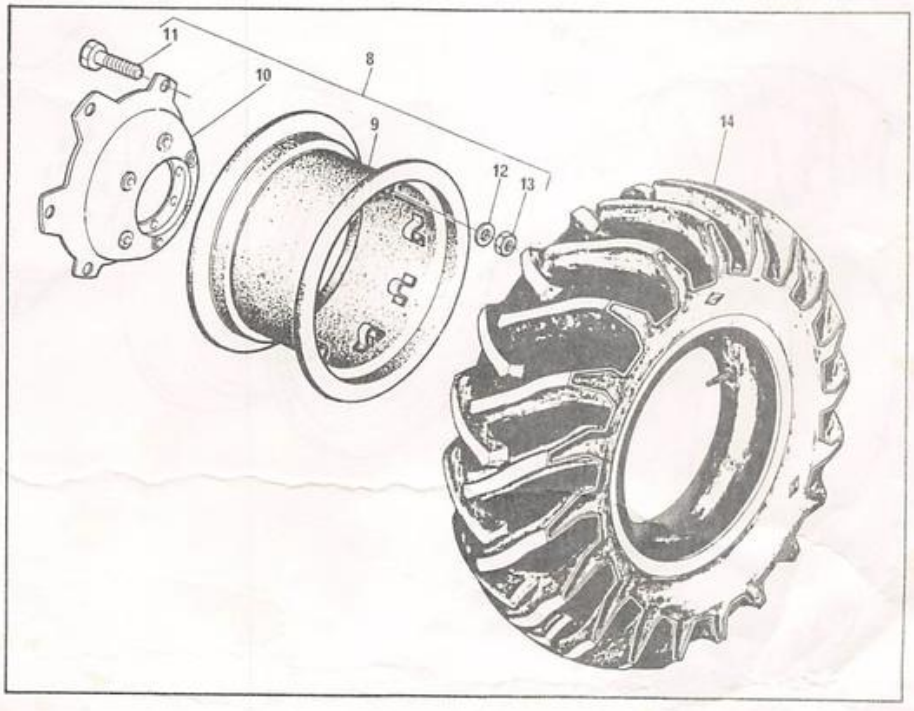

RODAS TRASEIRAS
REAR WHEELS
RUEDAS TRASERAS
ROUES ARRIéRE

PARA TRATOR COM FREIO ÚMIDO
FOR TRACTOR WITH WET BRAKE
PARA TRACTOR CON FRENO HÚMIDO
POUR TRACTEUR AVEC FREIN HUMIDE

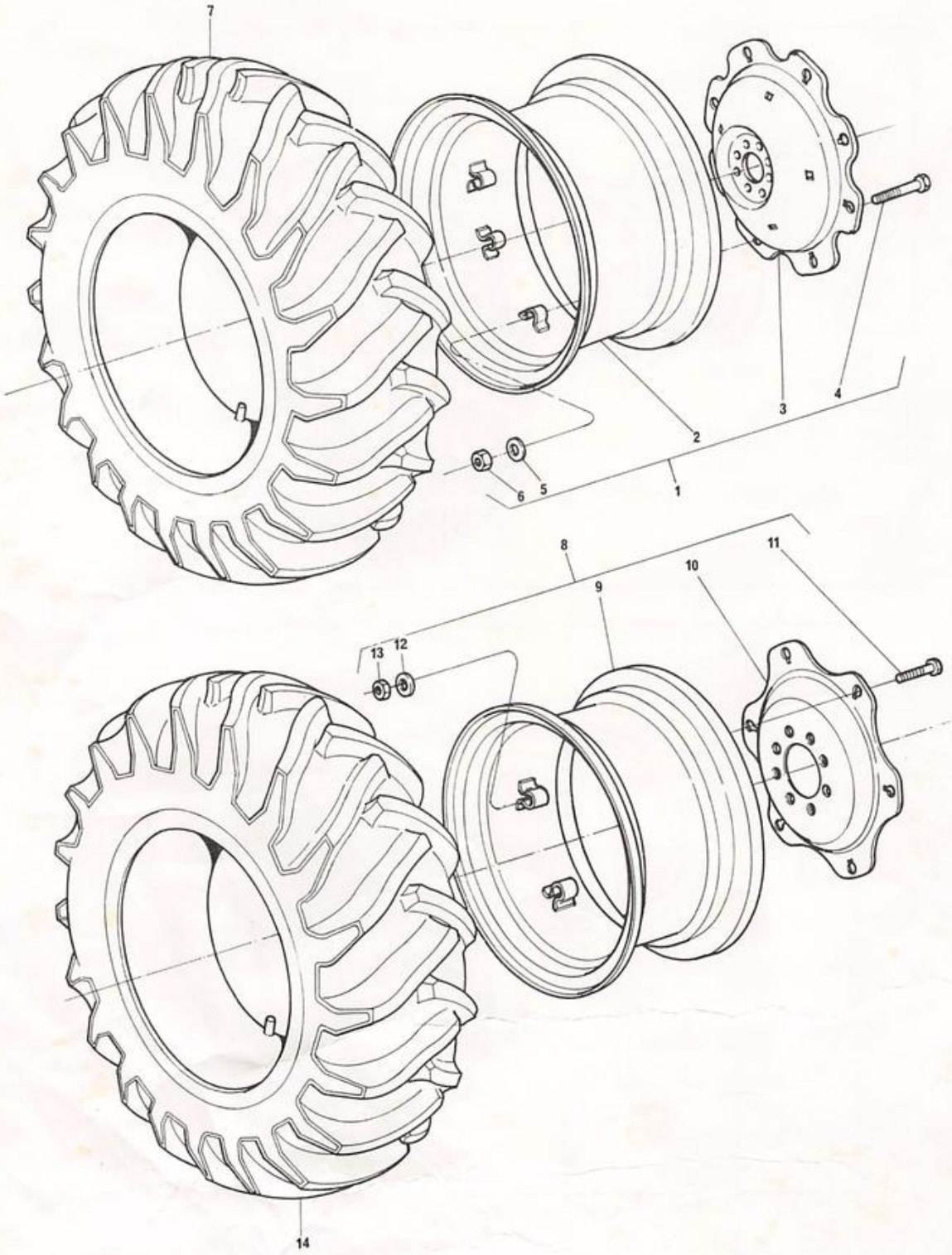

RODAS TRASEIRAS
REAR WHEELS
RUEDAS TRASERAS
ROUES ARRIéRE

PARA TRATOR COM FREIO ÚMIDO
FOR TRACTOR WITH WET BRAKE
PARA TRACTOR CON FRENO HÚMIDO
POUR TRACTEUR AVEC FREIN HUMIDE

1	3412984 M91		(A)	9" X 28"	2	RODA	WHEEL	RUEDA	ROUE
1	3412020 M92			9" X 28"	2	RODA	WHEEL	RUEDA	ROUE
2	3412698 M91	1	(A)	9" X 28"	2	ARO DA RODA	RIM	LLANTA	JANTE
2		1	☛	REF.1	2	ARO DA RODA	RIM	LLANTA	JANTE
3	3149172 M1	1			2	DISCO	DISC	DISCO	DISQUE
4	3149812 M1	1			16	PARAFUSO	BOLT	TORNILLO	VIS
5	027646 P1	1			16	ARRUELA	WASHER	ARANDELA	RONDELLE
6	353427 X1	1			16	PORCA	NUT	TUERCA	éCROU
7	3410293 M91			12.4/11"X28"	2	PNEU C/CÂMARA	TYRE AND TUBE	NEUM Y CAMARA	PNEU ET CHAMBRE
7	1482518 M91		(A)	11.2/10"X28"	2	PNEU C/CÂMARA	TYRE AND TUBE	NEUM Y CAMARA	PNEU ET CHAMBRE
8	3412980 M92			12" X 24"	2	RODA	WHEEL	RUEDA	ROUE
9		8	☛	3412980 M92	2	ARO DA RODA	RIM	LLANTA	JANTE
10	3412697 M2	8			2	DISCO	DISC	DISCO	DISQUE
11	3408246 M1	8			16	PARAFUSO	BOLT	TORNILLO	VIS
12	027646 P1	8			16	ARRUELA	WASHER	ARANDELA	RONDELLE
13	353427 X1	8			16	PORCA	NUT	TUERCA	éCROU
14	487174 M91		(B)	14.9/13"X24"	2	PNEU C/CÂMARA	TYRE AND TUBE	NEUM Y CAMARA	PNEU ET CHAMBRE
14	831522 M91			14.9/13"X24"	2	PNEU C/CÂMARA	TYRE AND TUBE	NEUM Y CAMARA	PNEU ET CHAMBRE

(A) PARA TRATOR ESTREITO
FOR NARROW TRACTOR
PARA TRACTOR ESTRECHO
POUR TRACTEUR éTROIT

(B) USADO SOMENTE NA VERSÃO ARROZEIRA
USED ON THE RICE VERCION ONLY
USADO SOLAMENTE EN LA VERCIóN ARROCERA
UTILISé SEULEMENT POUR LA VERCIóN RIZ

RODAS DIANTEIRAS
FRONT WHEELS
RUEDAS DELANTERAS
ROUES AVANT

1	488506 M91		4.50" X 16"	2	RODA	WHEEL	RUEDA	ROUE
2	894832 M2			2	CUBO	HUB	CUBO	MOYEU
3	181328 M1	(A)		12	PARAFUSO	BOLT	TORNILLO	VIS
4	488476 M1	(B)		12	PARAFUSO	BOLT	TORNILLO	VIS
5	195490 M1	(A)		12	PORCA	NUT	TUERCA	éCROU
6	1851800 M91			2	ROLAMENTO	BEARING	COJINETE	ROULEMENT
7	895322 M91			2	ROLAMENTO	BEARING	COJINETE	ROULEMENT
8	897242 M1			2	RETENTOR	SEAL	RETéN	BAGUE éTANCHéITé
9	180010 M1			2	ARRUELA	WASHER	ARANDELA	RONDELLE
10	353928 X1			2	PORCA	NUT	TUERCA	éCROU
11	354068 X1			2	CONTRAPINO	COTTER PIN	PASADOR DOBLE	GOUPILLE
12	646059 M1			2	JUNTA	JOINT	JUNTA	JOINT
13	035675 T1			2	CALOTA	CAP	TAPA	CHAPEAU
14	13811 X			2	PINO GRAXEIRO	GREASE NIPPLE	NIPLE DE ENGRASE	GRAISSEUR
15	2801393 M1			4	CONTRAPESO	BALANCE WEIGHT	CONTRA PESO	MASSE
16	824194 M1			8	PARAFUSO	BOLT	TORNILLO	VIS
17	353439 X1			8	ARRUELA	WASHER	ARANDELA	RONDELLE
18	363627 X1			8	PORCA	NUT	TUERCA	éCROU
19	2801454 M91	(C)	5.50" X 16"	2	PNEU C/CÂMARA	TYRE AND TUBE	NEUM Y CAMARA	PNEU ET CHAMBRE
19	3145680 M91		6.00" X 16"	2	PNEU C/CÂMARA	TYRE AND TUBE	NEUM Y CAMARA	PNEU ET CHAMBRE

(A) ⇀ 13593 (+ 13431, 13589).

(B) 001 ⇹ 13430, 13432 ⇹ 13588, 13590 ⇹ 13592.

(C) PARA TRATOR ESTREITO
FOR NARROW TRACTOR
PARA TRACTOR ESTRECHO
POUR TRACTEUR éTROIT

RODAS DIANTEIRAS
FRONT WHEELS
RUEDAS DELANTERAS
ROUES AVANT

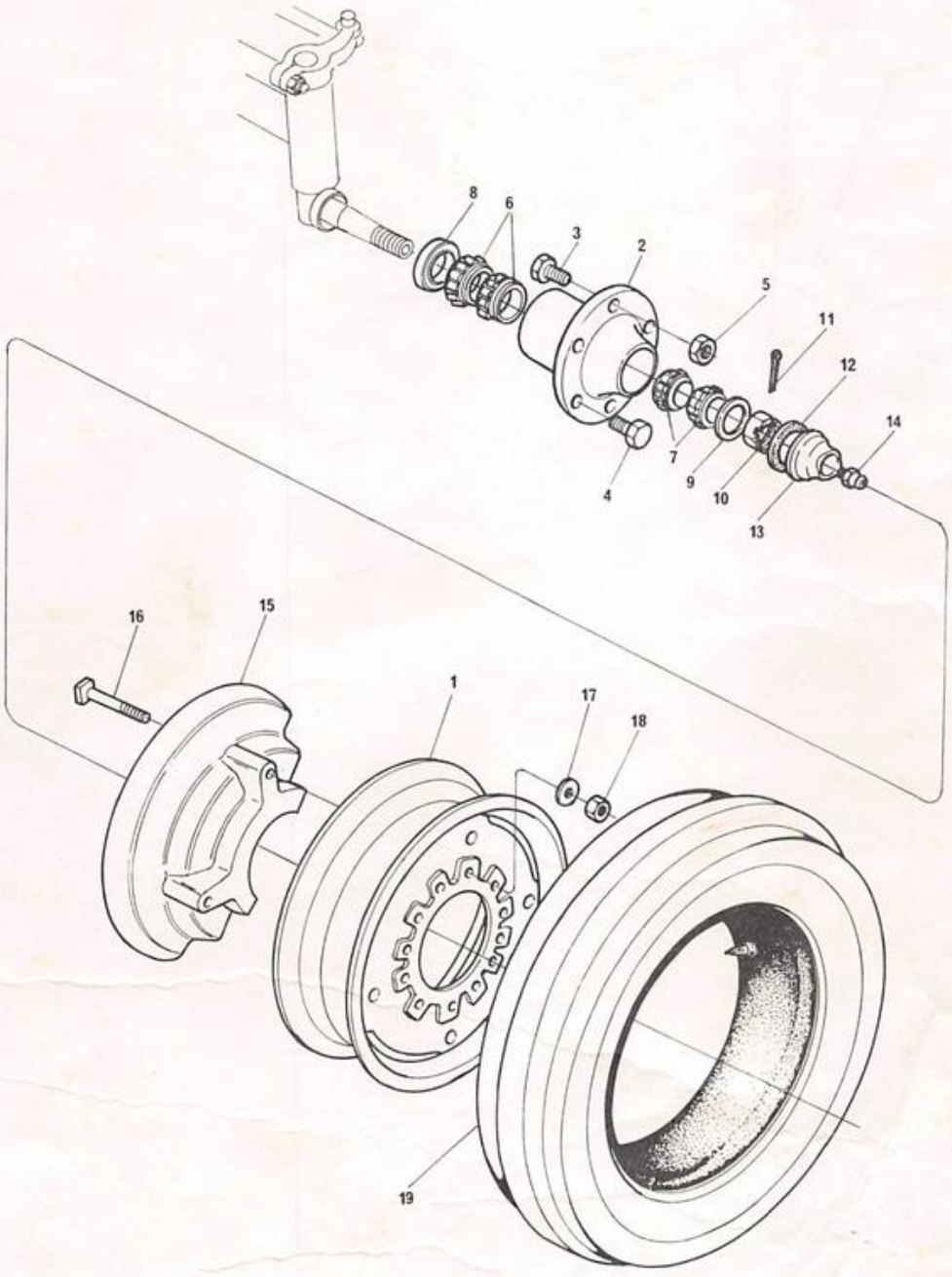

EIXO DIANTEIRO
FRONT AXLE
EJE DELANTERO
ESSIEU AVANT

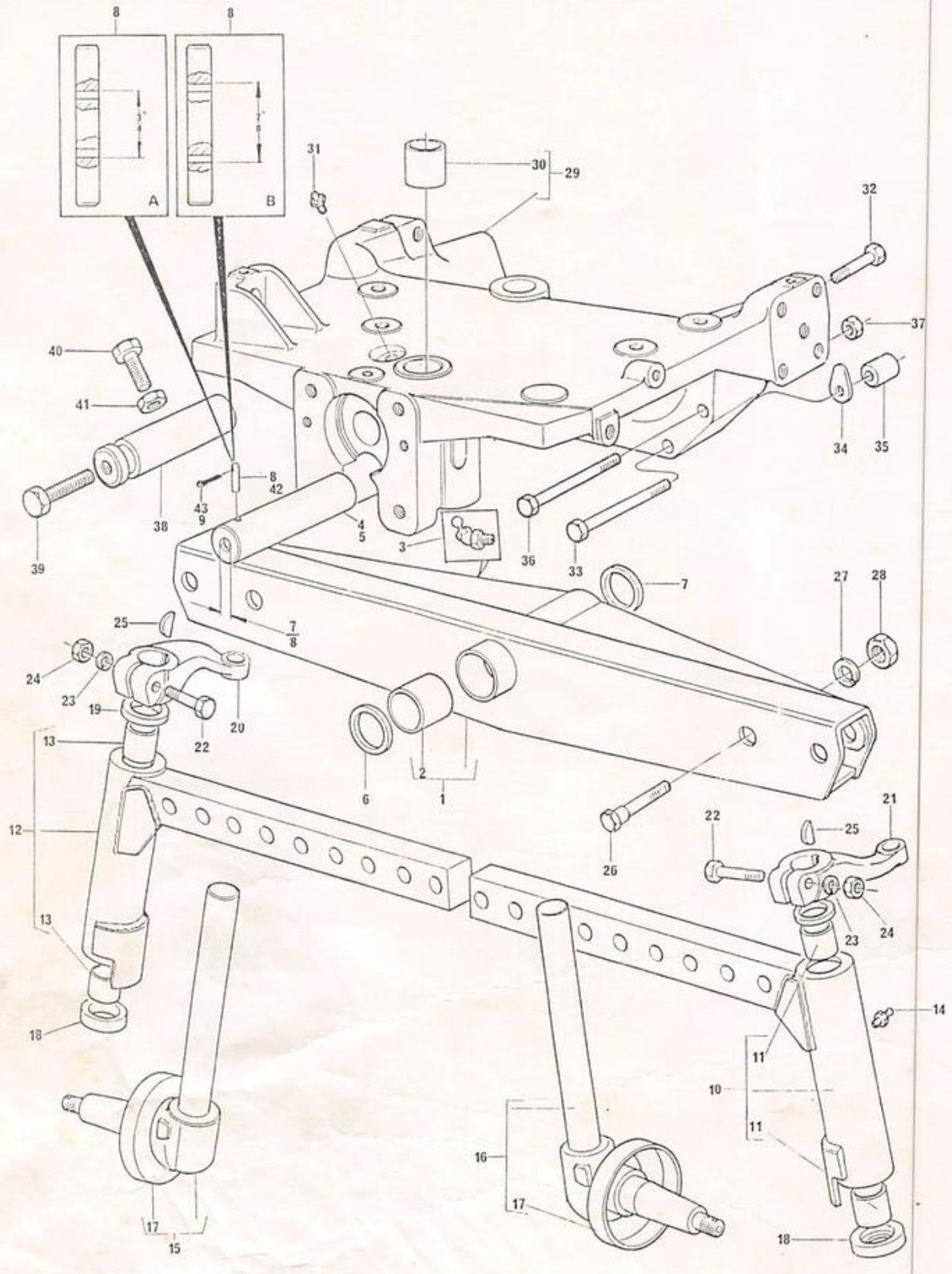

EIXO DIANTEIRO
FRONT AXLE
EJE DELANTERO
ESSIEU AVANT

1	1481403	M94			1	EIXO DIANTEIRO	FRONT AXLE	EJE DELANTERO	ESSIEU AVANT
2	3148268	M1	1		2	BUCHA	BUSH	BUJE	BAGUE
3	29951	X			1	PINO GRAXEIRO	GREASE NIPPLE	NIPLE DE ENGRASE	GRAISSEUR
4	2800731	M1		→ 9762	1	PINO	PIN	PERNO	AXE
5	1684285	M2	(B)		1	PINO	PIN	PERNO	AXE
6	898018	M2		: 0,71-0,76 MM	X	CALÇO	SHIM	SUPLEMENTO	CALE
6	898019	M2		: 0,87-0,92 MM	X	CALÇO	SHIM	SUPLEMENTO	CALE
6	898020	M2		: 0,99-1,04 MM	X	CALÇO	SHIM	SUPLEMENTO	CALE
6	882868	M2		: 1,12-1,17 MM	X	CALÇO	SHIM	SUPLEMENTO	CALE
6	882869	M2		: 1,25-1,30 MM	X	CALÇO	SHIM	SUPLEMENTO	CALE
7	898017	M2			1	ARRUELA	WASHER	ARANDELA	RONDELLE
8	522259	M1		⇔ FIG.A	1	PINO	PIN	PERNO	AXE
8	2800767	M2		⇔ FIG.B	1	PINO	PIN	PERNO	AXE
9	195414	M1		→ 9762	2	CONTRAPINO	COTTER PIN	PASADOR DOBLE	GOUPILLE
10	1481384	M92		→ 12719 ◀	1	BRAÇO	ARM	BRAZO	BRAS
10	3147575	M91		↦ 12720 ◀	1	BRAÇO	ARM	BRAZO	BRAS
11	196060	M1	10		2	BUCHA	BUSH	BUJE	BAGUE
12	1481383	M92		→ 12719 ▶	1	BRAÇO	ARM	BRAZO	BRAS
12	3147574	M91		↦ 12720 ▶	1	BRAÇO	ARM	BRAZO	BRAS
13	196060	M1	12		2	BUCHA	BUSH	BUJE	BAGUE
14	13811	X			2	PINO GRAXEIRO	GREASE NIPPLE	NIPLE DE ENGRASE	GRAISSEUR
15	1481392	M91		▶	1	MANGA	SPINDLE	MANGUETA	FUSÉE
16	1481393	M91		◀	1	MANGA	SPINDLE	MANGUETA	FUSÉE
17	881336	M1	15		1	PROTETOR	PROTECTOR	PROTECTOR	PROTECTEUR
17	881336	M1	16		1	PROTETOR	PROTECTOR	PROTECTOR	PROTECTEUR
18	195175	M1			2	ROLAMENTO	BEARING	COJINETE	ROULEMENT
19	180355	M2			2	VEDADOR	SEAL	RETÉN	GUARNITURE
20	1481382	M1		→ 12719 ▶	1	BRAÇO	ARM	BRAZO	BRAS
20	3147642	M1		↦ 12720 ▶	1	BRAÇO	ARM	BRAZO	BRAS
21	186081	M3		→ 12719 ◀	1	BRAÇO	ARM	BRAZO	BRAS
21	3147643	M1		↦ 12720 ◀	1	BRAÇO	ARM	BRAZO	BRAS
22	361859	X1			2	PARAFUSO	BOLT	TORNILLO	VIS
23	353433	X1			2	ARRUELA	WASHER	ARANDELA	RONDELLE
24	353427	X1			2	PORCA	NUT	TUERCA	ÉCROU
25	350355	X1			2	CHAVETA	KEY	CHAVETA	CLAVETTE
26	490019	M1			4	PARAFUSO	BOLT	TORNILLO	VIS
27	353440	X1			4	ARRUELA	WASHER	ARANDELA	RONDELLE
28	353435	X1			4	PORCA	NUT	TUERCA	ÉCROU
29	2800216	M91		→ 9762	1	SUPORTE	BRACKET	SOPORTE	SUPPORT
29	3147108	M94		↦ 9763	1	SUPORTE	BRACKET	SOPORTE	SUPPORT
30	194624	M2	29	→ 9762	2	BUCHA	BUSH	BUJE	BAGUE
30	3147164	M1	29	↦ 9763	2	BUCHA	BUSH	BUJE	BAGUE
31	29951	X			1	PINO GRAXEIRO	GREASE NIPPLE	NIPLE DE ENGRASE	GRAISSEUR
32	353729	X1			2	PARAFUSO	BOLT	TORNILLO	VIS
33	354681	X1			2	PARAFUSO	BOLT	TORNILLO	VIS
34	894825	M1		: 0,25 MM	X	CALÇO	SHIM	SUPLEMENTO	CALE
34	894826	M1		: 0,50 MM	X	CALÇO	SHIM	SUPLEMENTO	CALE
34	1660192	M1		: 0,12 MM	X	CALÇO	SHIM	SUPLEMENTO	CALE
35	1484677	M1			2	ESPAÇADOR	SPACER	ESPACIADOR	ENTRETOISE
36	353652	X1			2	PARAFUSO	BOLT	TORNILLO	VIS
37	368123	X1			2	PORCA	NUT	TUERCA	ÉCROU
38	898016	M3	(A)		1	PINO	PIN	PERNO	AXE
39	353711	X1	(A)		1	PARAFUSO	BOLT	TORNILLO	VIS
40	847406	M1	(A)		1	PARAFUSO	BOLT	TORNILLO	VIS
41	375111	X1	(A)		1	PORCA	NUT	TUERCA	ÉCROU

∧O DIANTEIRO
FRONT AXLE
EJE DELANTERO
ESSIEU AVANT

42	522259 M1	(B)	1 PINO.....	PIN.....	PERNO.....	AXE.....
43	195414 M1	(B)	2 CONTRAPINO.....	COTTER PIN.....	PASADOR DOBLE...	GOUPILLE.....

(A) 9763 ⟷ 17955, 17968, 17969, 17977 ⟷ 17985, 17991, 17992.

(B) ↦ 17993 (+ 17956 ⟷ 17967, 17970 ⟷ 17976, 17986 ⟷ 17990)

EIXO DIANTEIRO
FRONT AXLE
EJE DELANTERO
ESSIEU AVANT

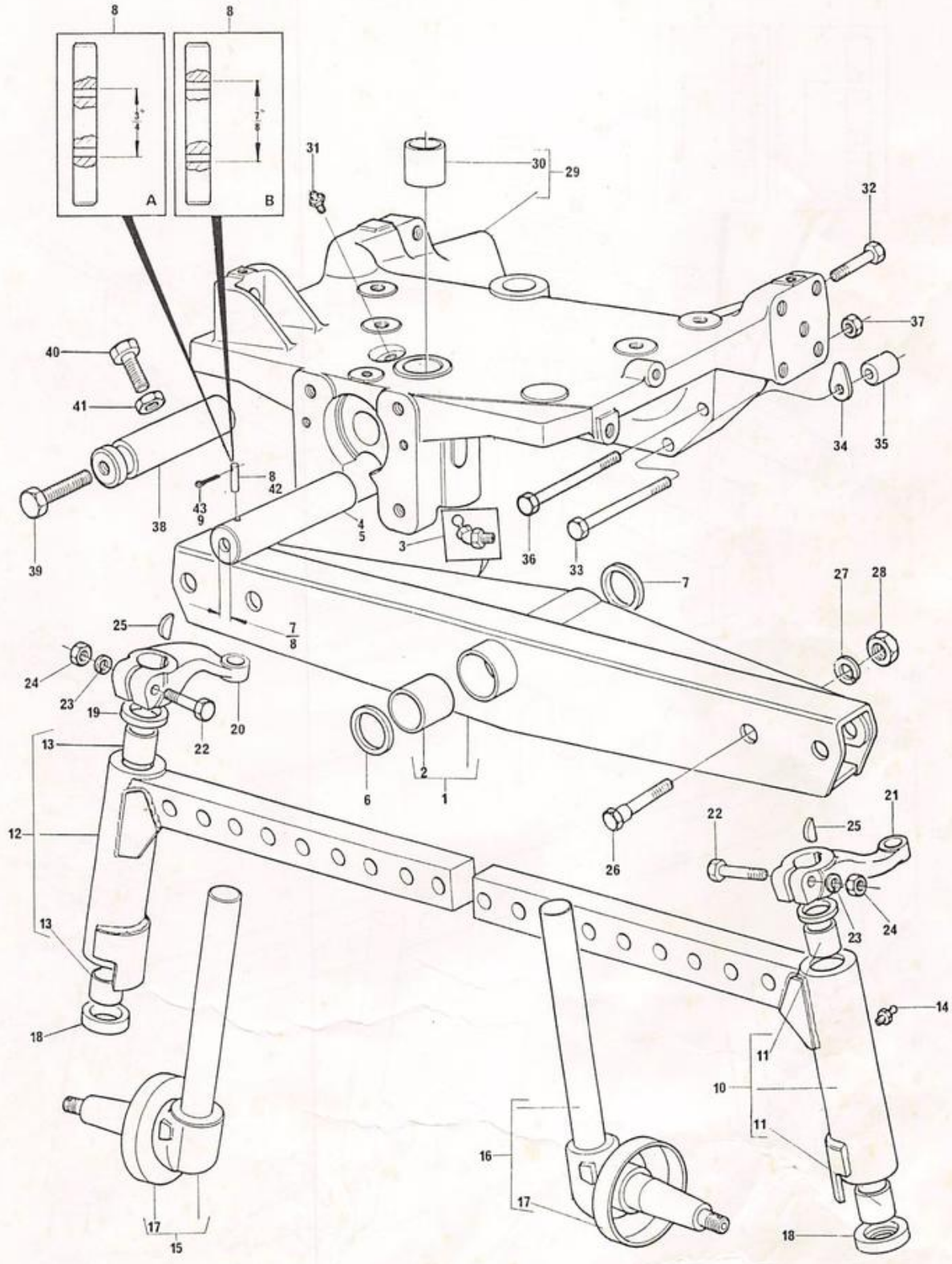

EIXO DIANTEIRO
FRONT AXLE
EJE DELANTERO
ESSIEU AVANT

PARA TRATOR ESTREITO
FOR NARROW TRACTOR
PARA TRACTOR ESTRECHO
POUR TRACTEUR ÉTROIT

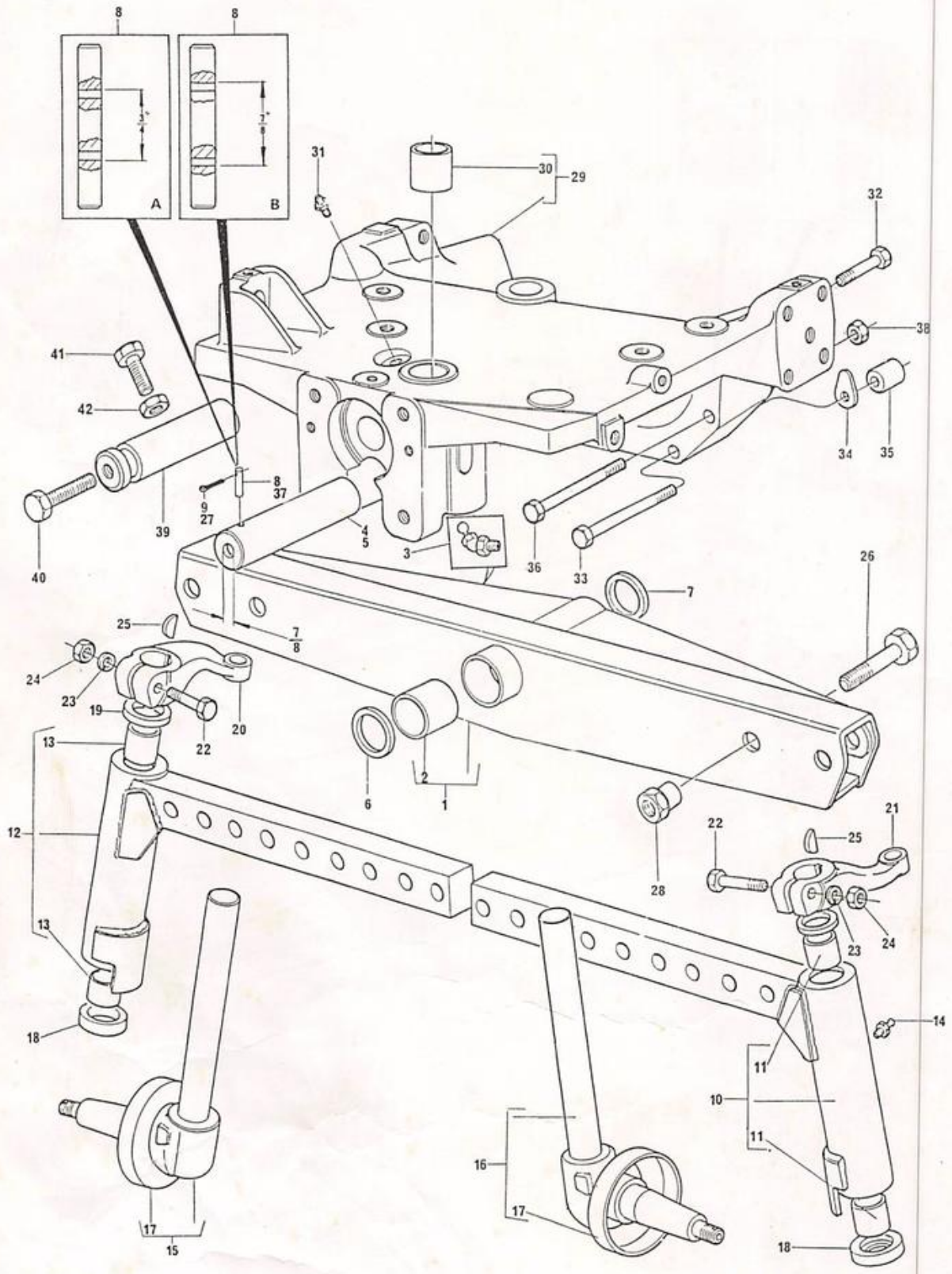

EIXO DIANTEIRO
FRONT AXLE
EJE DELANTERO
ESSIEU AVANT

PARA TRATOR ESTREITO
FOR NARROW TRACTOR
PARA TRACTOR ESTRECHO
POUR TRACTEUR éTROIT

1	1482531	M93				1	EIXO DIANTEIRO	FRONT AXLE	EJE DELANTERO	ESSIEU AVANT
2	3148268	M1	1			2	BUCHA	BUSH	BUJE	BAGUE
3	29951	X				1	PINO GRAXEIRO	GREASE NIPPLE	NIPLE DE ENGRASE	GRAISSEUR
4	2800731	M1		→ 9672		1	PINO	PIN	PERNO	AXE
5	1684285	M2	(B)			1	PINO	PIN	PERNO	AXE
6	898018	M2		: 0,71-0,76 MM		X	CALÇO	SHIM	SUPLEMENTO	CALE
6	898019	M2		: 0,87-0,92 MM		X	CALÇO	SHIM	SUPLEMENTO	CALE
6	898020	M2		: 0,99-1,04 MM		X	CALÇO	SHIM	SUPLEMENTO	CALE
6	882868	M2		: 1,12-1,17 MM		X	CALÇO	SHIM	SUPLEMENTO	CALE
6	882869	M2		: 1,25-1,30 MM		X	CALÇO	SHIM	SUPLEMENTO	CALE
7	898017	M2				1	ARRUELA	WASHER	ARANDELA	RONDELLE
8	522259	M1		⇔ FIG.A		1	PINO	PIN	PERNO	AXE
8	2800767	M2		⇔ FIG.B		1	PINO	PIN	PERNO	AXE
9	195414	M1		→ 9762		2	CONTRAPINO	COTTER PIN	PASADOR DOBLE	GOUPILLE
10				→ 12976 ◀		1	BRAÇO	ARM	BRAZO	BRAS
10	3147613	M91		↦ 12977 ◀		1	BRAÇO	ARM	BRAZO	BRAS
11	196060	M1	10			2	BUCHA	BUSH	BUJE	BAGUE
12	1482527	M92		→ 12976 ▶		1	BRAÇO	ARM	BRAZO	BRAS
12	3147612	M91		↦ 12977 ▶		1	BRAÇO	ARM	BRAZO	BRAS
13	196060	M1	12			2	BUCHA	BUSH	BUJE	BAGUE
14	13811	X				2	PINO GRAXEIRO	GREASE NIPPLE	NIPLE DE ENGRASE	GRAISSEUR
15	1481392	M91	▶			1	MANGA	SPINDLE	MANGUETA	FUSéE
16	1481393	M91	◀			1	MANGA	SPINDLE	MANGUETA	FUSéE
17	881336	M1	15			1	PROTETOR	PROTECTOR	PROTECTOR	PROTECTEUR
17	881336	M1	16			1	PROTETOR	PROTECTOR	PROTECTOR	PROTECTEUR
18	195175	M1				2	ROLAMENTO	BEARING	COJINETE	ROULEMENT
19	180355	M2				2	VEDADOR	SEAL	RETéN	GUARNITURE
20	1481382	M1		→ 12976 ▶		1	BRAÇO	ARM	BRAZO	BRAS
20	3147642	M1		↦ 12977 ▶		1	BRAÇO	ARM	BRAZO	BRAS
21	186081	M3		→ 12976 ◀		1	BRAÇO	ARM	BRAZO	BRAS
21	3147643	M1		↦ 12977 ◀		1	BRAÇO	ARM	BRAZO	BRAS
22	361859	X1				2	PARAFUSO	BOLT	TORNILLO	VIS
23	353433	X1				2	ARRUELA	WASHER	ARANDELA	RONDELLE
24	353427	X1				2	PORCA	NUT	TUERCA	éCROU
25	350355	X1				2	CHAVETA	KEY	CHAVETA	CLAVETTE
26	354575	X1				4	PARAFUSO	BOLT	TORNILLO	VIS
27	195414	M1	(B)			2	CONTRAPINO	COTTER PIN	PASADOR DOBLE	GOUPILLE
28	2800775	M1				4	PORCA	NUT	TUERCA	éCROU
29	2800216	M91		→ 9762		1	SUPORTE	BRACKET	SOPORTE	SUPPORT
29	3147108	M94		↦ 9763		1	SUPORTE	BRACKET	SOPORTE	SUPPORT
30	194624	M2	29	→ 9762		2	BUCHA	BUSH	BUJE	BAGUE
30	3147164	M1	29	↦ 9763		2	BUCHA	BUSH	BUJE	BAGUE
31	29951	X				1	PINO GRAXEIRO	GREASE NIPPLE	NIPLE DE ENGRASE	GRAISSEUR
32	353729	X1				2	PARAFUSO	BOLT	TORNILLO	VIS
33	354681	X1				2	PARAFUSO	BOLT	TORNILLO	VIS
34	894825	M1		: 0,25 MM		X	CALÇO	SHIM	SUPLEMENTO	CALE
34	894826	M1		: 0,50 MM		X	CALÇO	SHIM	SUPLEMENTO	CALE
34	1660192	M1		: 0,12 MM		X	CALÇO	SHIM	SUPLEMENTO	CALE
35	1484677	M1				2	ESPAÇADOR	SPACER	ESPACIADOR	ENTRETOISE
36	353652	X1				2	PARAFUSO	BOLT	TORNILLO	VIS
37	522259	M1	(B)			1	PINO	PIN	PERNO	AXE
38	368123	X1				2	PORCA	NUT	TUERCA	éCROU
39	898016	M3	(A)			1	PINO	PIN	PERNO	AXE
40	353711	X1	(A)			1	PARAFUSO	BOLT	TORNILLO	VIS
41	847406	M1	(A)			1	PARAFUSO	BOLT	TORNILLO	VIS
42	375111	X1	(A)			1	PORCA	NUT	TUERCA	éCROU

EIXO DIANTEIRO
FRONT AXLE
EJE DELANTERO
ESSIEU AVANT

PARA TRATOR ESTREITO
FOR NARROW TRACTOR
PARA TRACTOR ESTRECHO
POUR TRACTEUR éTROIT

(A) 9763 ⟷ 17955, 17968, 17969,
17977 ⟷ 17985, 17991, 17992

(B) → 17993 (+ 17956 ⟷ 17967, 17970 ⟷ 17976, 17986 ⟷ 17990)

EIXO DIANTEIRO
FRONT AXLE
EJE DELANTERO
ESSIEU AVANT

PARA TRATOR ESTREITO
FOR NARROW TRACTOR
PARA TRACTOR ESTRECHO
POUR TRACTEUR ÉTROIT

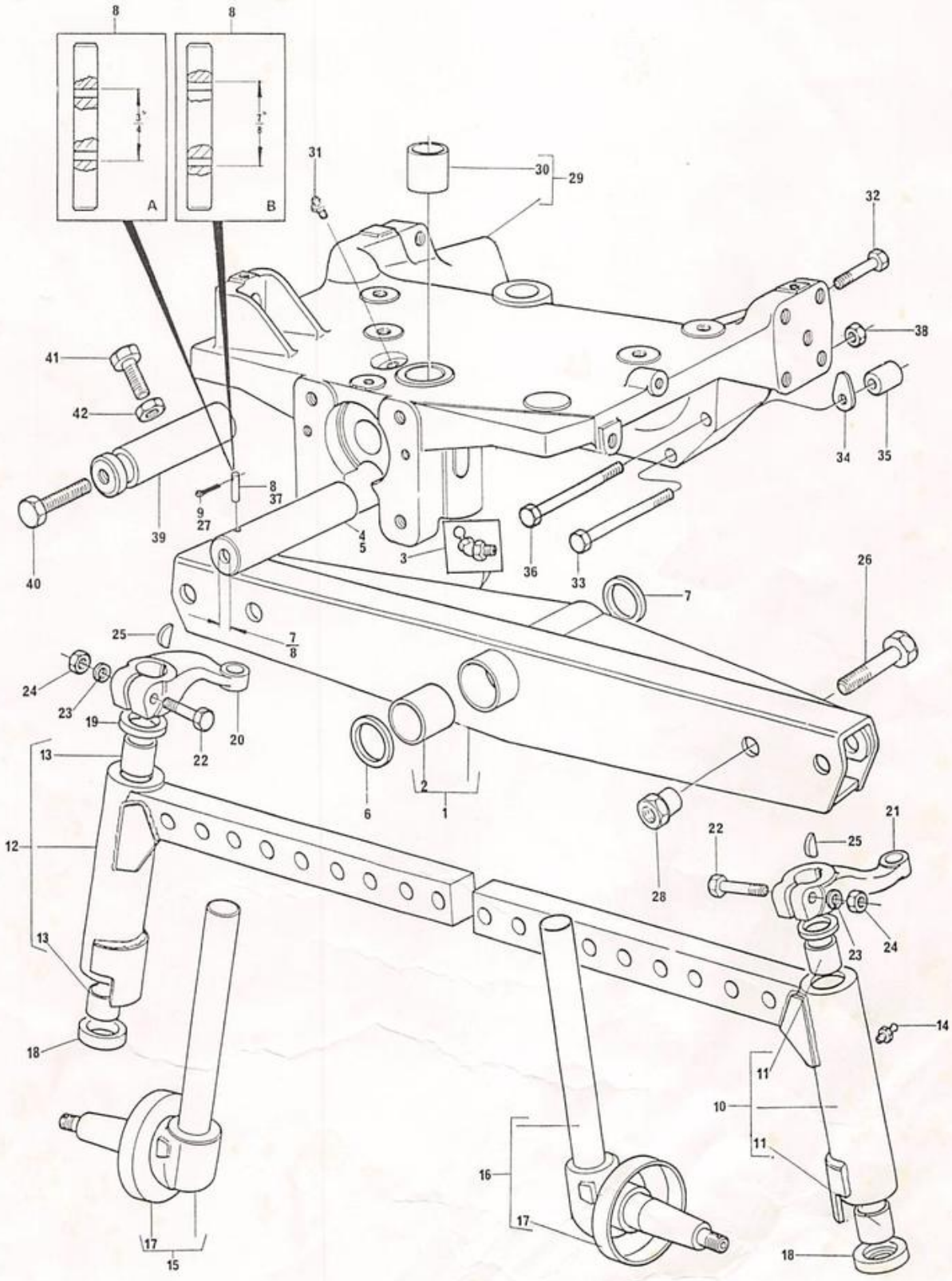

CAIXA DE DIREÇÃO E BARRA
STEERING GEAR AND LINKAGE
CAJA DE LA DIRECCIóN Y BARRA
BÔITIER DE DIRECTION ET BARRE

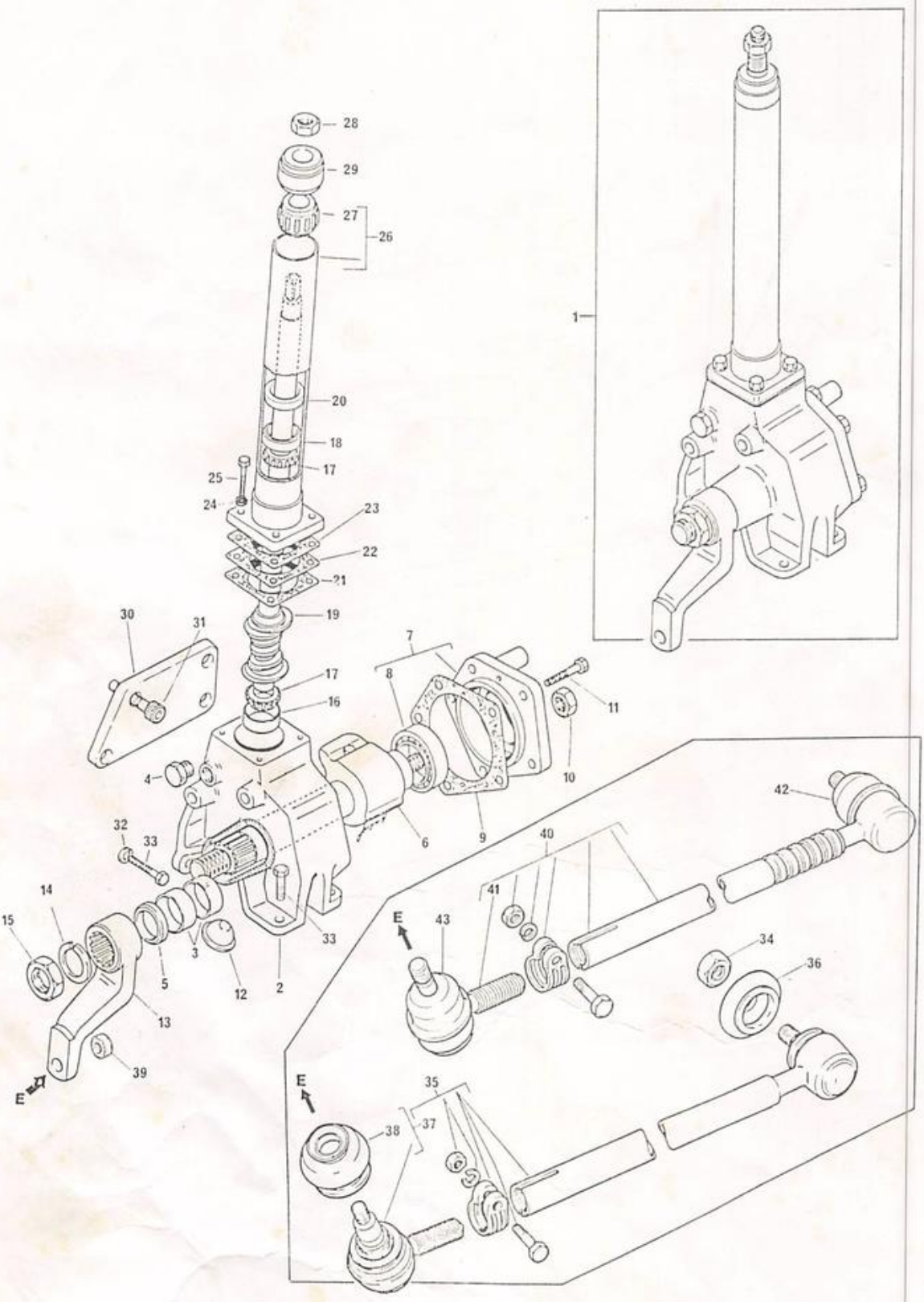

CAIXA DE DIREÇÃO E BARRA
STEERING GEAR AND LINKAGE
CAJA DE LA DIRECCIóN Y BARRA
BÔITIER DE DIRECTION ET BARRE

1	2800368 M92			1 CAIXA DIREÇÃO	STEERING GEAR	CAJA DIRECCION	CARTER DIRECTIO
2	2710822 M91	1		1 CARCAÇA	HOUSING	CAJA	CARTER
3	2710392 M1	2		2 BUCHA	BUSH	BUJE	BAGUE
4	2710115 M1	1		1 BUJÃO	PLUG	TAPóN	BOUCHON
5	2710391 M1	1		1 RETENTOR	SEAL	RETéN	BAGUE éTANCHéITé
6	2710829 M91	1		1 SETOR	SECTOR	SECTOR	SECTEUR
7	2710830 M91	1		1 TAMPA	COVER	TAPA	COUVERCLE
8	2710686 M1	7		1 ROLAMENTO	BEARING	COJINETE	ROULEMENT
9	2710831 M1	1		1 JUNTA	JOINT	JUNTA	JOINT
10	2710108 M1	1		1 PORCA	NUT	TUERCA	éCROU
11	2710832 M1	1		5 PARAFUSO	BOLT	TORNILLO	VIS
12	2710823 M1	1		1 TAMPÃO	PLUG	TAPóN	BOUCHON
13	2710833 M1	1		1 BRAÇO	ARM	BRAZO	BRAS
14	2710184 M1	1		1 ARRUELA	WASHER	ARANDELA	RONDELLE
15	2710185 M1	1		1 PORCA	NUT	TUERCA	éCROU
16	2710395 M1	1	▼	1 CAPA	CAP	CASQUILLO	CUVETTE
17	2710396 M1	1		2 ROLAMENTO	BEARING	COJINETE	ROULEMENT
18	2710397 M1	1	▲	1 CAPA	CAP	CASQUILLO	CUVETTE
19	2710824 M91	1		1 ÁRVORE	PINION	PINON	PIGNON
20	2710827 M1	1		1 ESPAÇADOR	SPACER	ESPACIADOR	ENTRETOISE
21	2710405 M1	1	:.005"	2 CALÇO	SHIM	SUPLEMENTO	CALE
22	2710404 M1	1	:.009"	4 CALÇO	SHIM	SUPLEMENTO	CALE
23	2710398 M1	1	:.002"	3 CALÇO	SHIM	SUPLEMENTO	CALE
24	353434 X1	1		4 ARRUELA	WASHER	ARANDELA	RONDELLE
25	353691 X1	1		4 PARAFUSO	BOLT	TORNILLO	VIS
26	2710825 M91	1		1 COLUNA	COLUMN	COLUMNA	COLONNE
27	2730910 M91	26		1 JG DE BUCHAS	KIT,BUSH	JUEGO DE BUJES	BAGUES JEU
28	2710828 M1	1		1 PORCA	NUT	TUERCA	éCROU
29	2801323 M1			1 COLAR	COLLAR	COLLAR	COLLERETTE
30	1484687 M1		⟼ 21035	1 ADAPTADOR	ADAPTOR	ADAPTADOR	ADAPTATEUR
31	353691 X1		⟼ 21035	4 PARAFUSO	BOLT	TORNILLO	VIS
32	353432 X1		⟼ 21035	4 ARRUELA	WASHER	ARANDELA	RONDELLE
33	3145868 M1		⟼ 21035	4 PARAFUSO	BOLT	TORNILLO	VIS
34	353429 X1			1 PORCA	NUT	TUERCA	éCROU
35	1484659 M91		⟼ 9826	1 BARRA DIREÇÃO	DRAG LINK	BARRA DIRECCIôN	BARRE DIRECTION
35	3146759 M91	(A)		1 BARRA DIREÇÃO	DRAG LINK	BARRA DIRECCIôN	BARRE DIRECTION
35	3147811 M92	(C)	⟼ 12720 (STD) ⟼ 12977 (EST)	1 BARRA DIREÇÃO	DRAG LINK	BARRA DIRECCIôN	BARRE DIRECTION
36	2710227 M1	35		1 PROTETOR	PROTECTOR	PROTECTOR	PROTECTEUR
37	1481534 M91	35		1 TERMINAL	END	TERMINAL	TERMINAL
38	2710227 M1	37		1 PROTETOR	PROTECTOR	PROTECTOR	PROTECTEUR
39	353429 X1			1 PORCA	NUT	TUERCA	éCROU
40	2802385 M91	(B)	⟼ 9826	1 BARRA DIREÇÃO	DRAG LINK	BARRA DIRECCIôN	BARRE DIRECTION
40	3147988 M91	(D)	⟼ 12720 (STD) ⟼ 12977 (EST)	1 BARRA DIREÇÃO	DRAG LINK	BARRA DIRECCIôN	BARRE DIRECTION
41	1484299 M91	40	⟼ 9826	1 TERMINAL	END	TERMINAL	TERMINAL
41	3147987 M91	40	⟼ 12720 (STD) ⟼ 12977 (EST)	1 TERMINAL	END	TERMINAL	TERMINAL
42	3145063 M1	41		1 PROTETOR	PROTECTOR	PROTECTOR	PROTECTEUR
43	3145063 M1	40		1 PROTETOR	PROTECTOR	PROTECTOR	PROTECTEUR

(A) 9808 ⟼ 9823, 9827 ⟼ 12719 (235 STD)
9808 ⟼ 9823, 9827 ⟼ 12976 (235 EST)

CAIXA DE DIREÇÃO E BARRA
STEERING GEAR AND LINKAGE
CAJA DE LA DIRECCIÓN Y BARRA
BÕITIER DE DIRECTION ET BARRE

(B) BARRA TRW, PARA REPOSIÇÃO PEDIR
LINK TRW, FOR TO REPLACE ORDER
BARRA TRW, PARA REPOSICIÓN PEDIR
BARRE TRW, POR CHANGEMENT DEMANDER
} 1484659 M91 - NAKATA

(C) BARRA NAKATA OPCIONAL COM
LINK NAKATA ALTERNATIVE WITH
BARRA NAKATA ALTERNATIVA CON
BARRE NAKATA ALTERNATIVE AVEC
} 3147988 M91 - TRW

(D) BARRA TRW OPCIONAL COM
LINK TRW ALTERNATIVE WITH
BARRA TRW ALTERNATIVA CON
BARRE TRW ALTERNATIVE AVEC
} 3147811 M92 - NAKATA

CAIXA DE DIREÇÃO E BARRA
STEERING GEAR AND LINKAGE
CAJA DE LA DIRECCIóN Y BARRA
BÔITIER DE DIRECTION ET BARRE

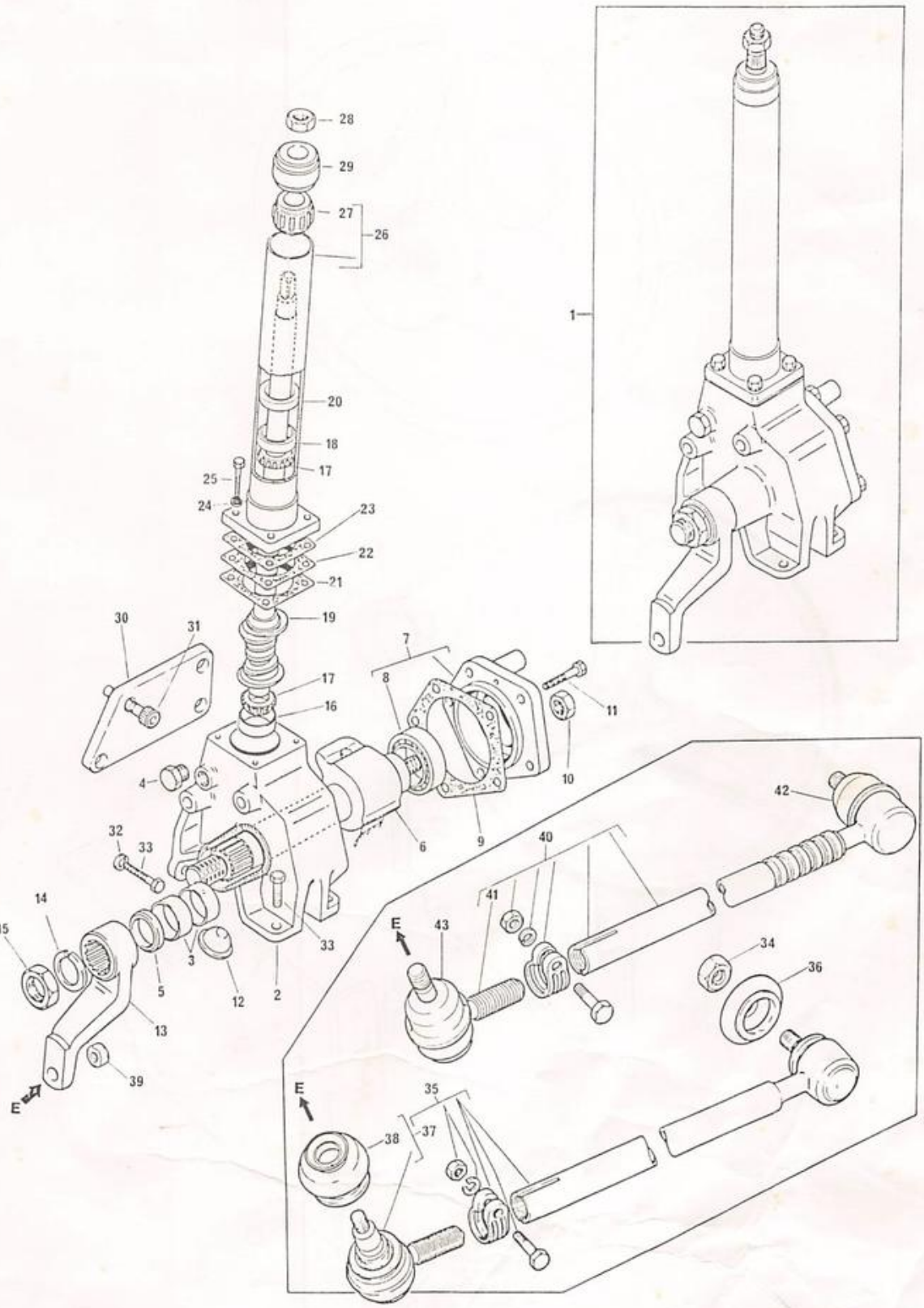

SUPORTE DA DIREÇÃO
STEERING SUPPORT
SOPORTE DE LA DIRECCIóN
SUPPORT DE DIRECTION

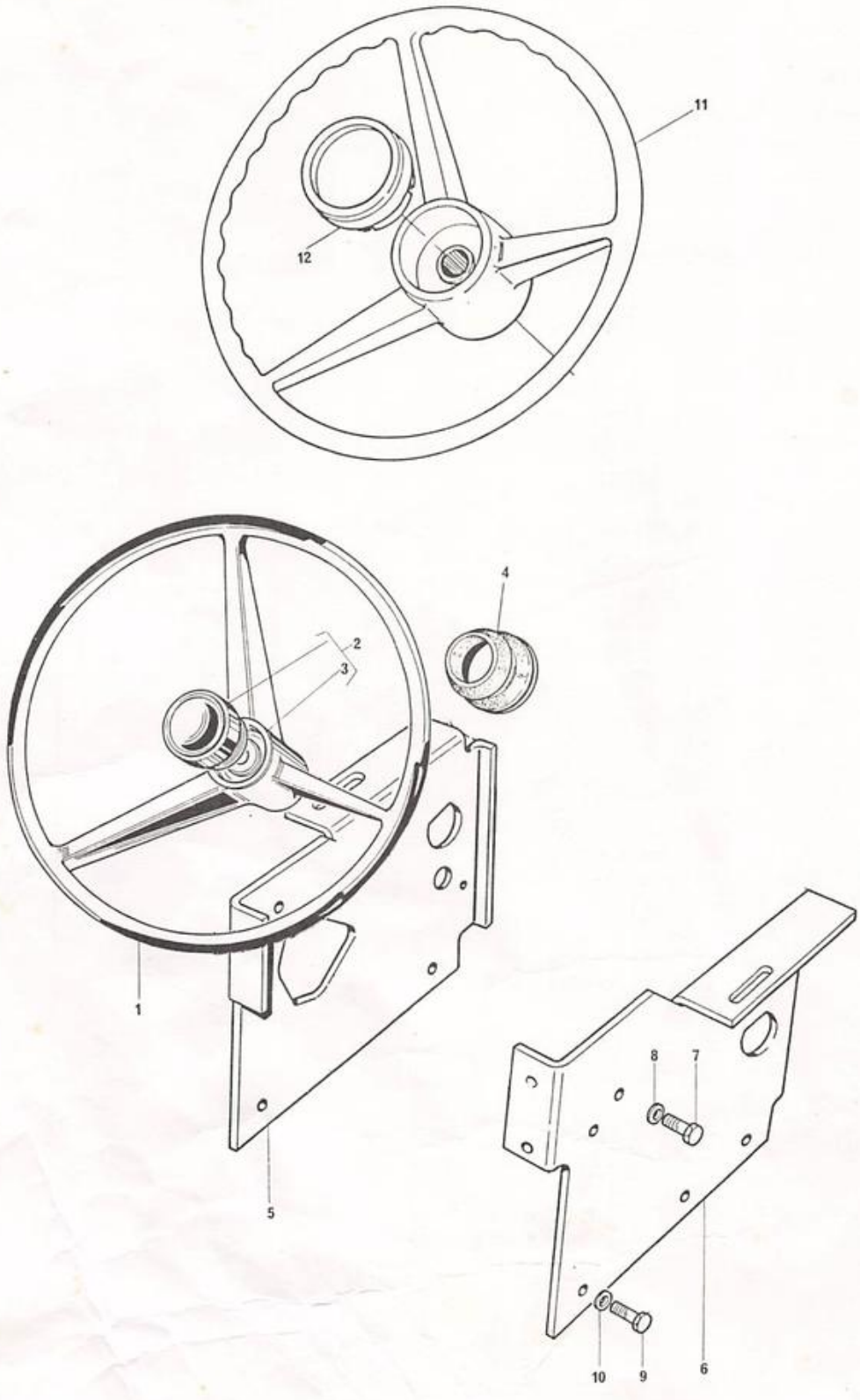

SUPORTE DA DIRECÃO
STEERING SUPPORT
SOPORTE DE LA DIRECCIóN
SUPPORT DE DIRECTION

1	2801777 M1	→ 21034	1	VOLANTE	FLYWHEEL	VOLANTE	VOLANT
2	2801773 M92	→ 21034	1	TAMPA	COVER	TAPA	COUVERCLE
3	2		1	ANEL TRAVA	CIRCLIP	ARO RETéN	CIRCLIP
4	2801323 M1		1	COLAR	COLLAR	COLLAR	COLLERETTE
5	3146608 M93	◄	1	SUPORTE	BRACKET	SOPORTE	SUPPORT
6	3146606 M92	►	1	SUPORTE	BRACKET	SOPORTE	SUPPORT
7	353698 X1		3	PARAFUSO	BOLT	TORNILLO	VIS
8	353432 X1		3	ARRUELA	WASHER	ARANDELA	RONDELLE
9	353711 X1		1	PARAFUSO	BOLT	TORNILLO	VIS
10	353432 X1		1	ARRUELA	WASHER	ARANDELA	RONDELLE
11	3468501 M1	↦ 21035	1	VOLANTE	FLYWHEEL	VOLANTE	VOLANT
12	3468502 M1	↦ 21035	1	TAMPA	COVER	TAPA	COUVERCLE

BARRA DE LIGAÇÃO TIE RODS BARRAS DE ACOPLAMIENTO BARRES D'ACCOUPLEMENT	AJUSTÁVEIS ADJUSTABLE AJUSTABLES RÉGLABLES

1	1481947 M92		→| 12719 ◀	1	BARRA LIGAÇÃO	TIE ROD	BARRA	BARRE
1	3146773 M92	(A)	|→ 12720 ◀	1	BARRA LIGAÇÃO	TIE ROD	BARRA	BARRE
2	2710227 M1	1		1	PROTETOR	PROTECTOR	PROTECTOR	PROTECTEUR
3	1481950 M92	1	→| 12719	1	TERMINAL	END	TERMINAL	TERMINAL
3	1481537 M93	1	|→ 12720	1	TERMINAL	END	TERMINAL	TERMINAL
4	2710227 M1	3		1	PROTETOR	PROTECTOR	PROTECTOR	PROTECTEUR
5	353546 X1	1		1	PARAFUSO	BOLT	TORNILLO	VIS
6	353434 X1	1		1	ARRUELA	WASHER	ARANDELA	RONDELLE
7	353431 X1	1		1	PORCA	NUT	TUERCA	ÉCROU
8	1481948 M92		→| 12719 ▶	1	BARRA LIGAÇÃO	TIE ROD	BARRA	BARRE
8	3176772 M92	(B)	|→ 12720 ▶	1	BARRA LIGAÇÃO	TIE ROD	BARRA	BARRE
9	1481950 M92	8	→| 12719	1	TERMINAL	END	TERMINAL	TERMINAL
9	1481537 M93	8	|→ 12720	1	TERMINAL	END	TERMINAL	TERMINAL
10	2710227 M1	9		1	PROTETOR	PROTECTOR	PROTECTOR	PROTECTEUR
11	1481952 M91	8	→| 12719	1	TERMINAL CURTO	SHORT STEM	TUBO CORTO	TIGE COURTE
11	1481338 M91	8	|→ 12720	1	TERMINAL CURTO	SHORT STEM	TUBO CORTO	TIGE COURTE
12	2710227 M1	11		1	PROTETOR	PROTECTOR	PROTECTOR	PROTECTEUR
13	353546 X1	8	→| 12719	2	PARAFUSO	BOLT	TORNILLO	VIS
13	391918 X1	8	|→ 12720	2	PARAFUSO	BOLT	TORNILLO	VIS
14	339376 X1	8		2	ARRUELA	WASHER	ARANDELA	RONDELLE
15	353431 X1	8	→| 12719	2	PORCA	NUT	TUERCA	ÉCROU
15	1440217 X1	8	|→ 12720	2	PORCA	NUT	TUERCA	ÉCROU
16	353429 X1			4	PORCA	NUT	TUERCA	ÉCROU

(A) BARRA NAKATA OPCIONAL COM
NAKATA TIE ROD ALTERNATIVE TO
BARRA NAKATA ALTERNATIVA CON
BARRE NAKATA ALTERNATIVE AVEC
3147979 M92 TRW
◇ PÁG. 188 REF.1

(B) BARRA NAKATA OPCIONAL COM
NAKATA TIE ROD ALTERNATIVE TO
BARRA NAKATA ALTERNATIVA CON
BARRE NAKATA ALTERNATIVE AVEC
3147973 M92 TRW
◇ PÁG. 188 REF.8

BARRA DE LIGAÇÃO
TIE RODS
BARRAS DE ACOPLAMIENTO
BARRES D'ACCOUPLEMENT

AJUSTÁVEIS
ADJUSTABLE
AJUSTABLES
RÉGLABLES

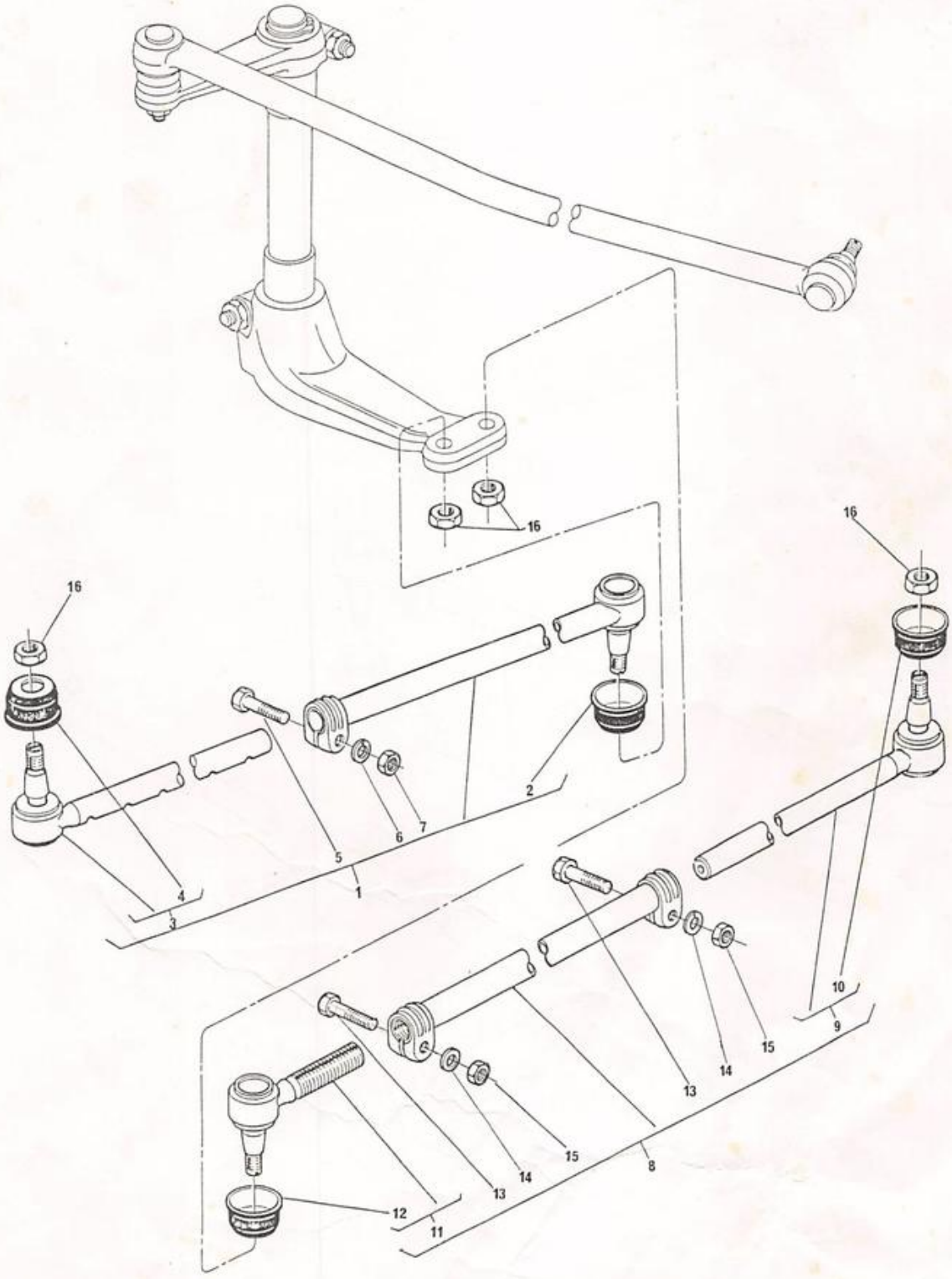

BARRA DE LIGAÇÃO
TIE RODS
BARRAS DE ACOPLAMIENTO
BARRES D'ACCOUPLEMENT

SOMENTE PARA TRATOR ESTREITO
FOR NARROW TRACTOR ONLY
SOLAMENTE PARA TRACTOR ESTRECHO
SEULEMENT POUR TRACTEUR éTROIT

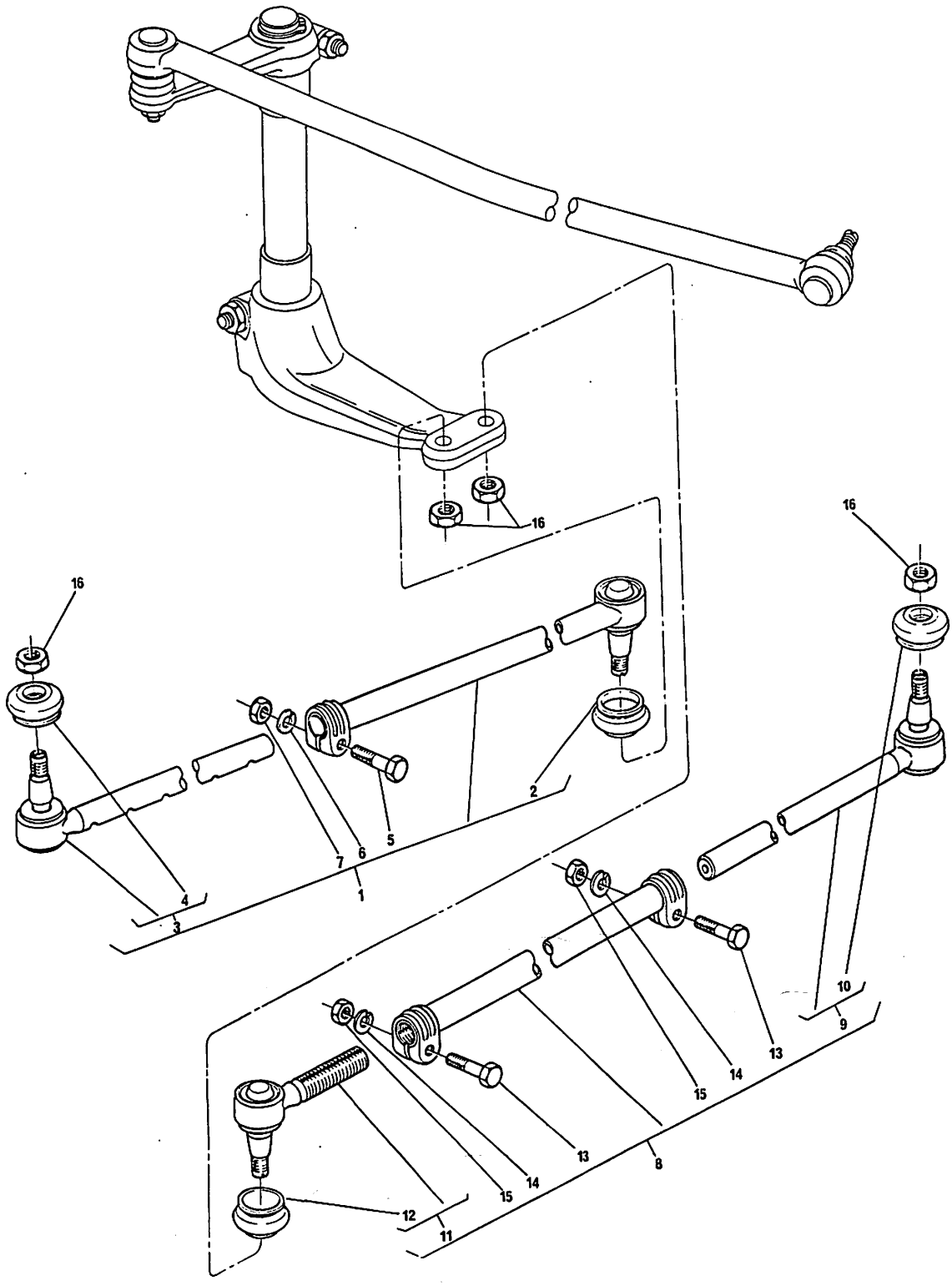

BARRA DE LIGAÇÃO
TIE RODS
BARRAS DE ACOPLAMIENTO
BARRES D'ACCOUPLEMENT

SOMENTE PARA TRATOR ESTREITO
FOR NARROW TRACTOR ONLY
SOLAMENTE PARA TRACTOR ESTRECHO
SEULEMENT POUR TRACTEUR ÉTROIT

1	1482524	M92		→ 12976 ◀	1	BARRA LIGAÇÃO	TIE ROD	BARRA	BARRE
1	3147771	M93	(A)	↦ 12977 ◀	1	BARRA LIGAÇÃO	TIE ROD	BARRA	BARRE
2	2710227	M1	1		1	PROTETOR	PROTECTOR	PROTECTOR	PROTECTEUR
3	1482597	M92	1	→ 12976	1	TERMINAL	END	TERMINAL	TERMINAL
3	3147772	M92	1	↦ 12977	1	TERMINAL	END	TERMINAL	TERMINAL
4	2710227	M1	3		1	PROTETOR	PROTECTOR	PROTECTOR	PROTECTEUR
5	353546	X1	1		1	PARAFUSO	BOLT	TORNILLO	VIS
6	353434	X1	1		1	ARRUELA	WASHER	ARANDELA	RONDELLE
7	353431	X1	1		1	PORCA	NUT	TUERCA	ÉCROU
8	1482523	M92		→ 12976 ▶	1	BARRA LIGAÇÃO	TIE ROD	BARRA	BARRE
8	3147770	M93	(B)	↦ 12977 ▶	1	BARRA LIGAÇÃO	TIE ROD	BARRA	BARRE
9	1482597	M92	8	→ 12976	1	TERMINAL	END	TERMINAL	TERMINAL
9	3147772	M92	8	↦ 12977	1	TERMINAL	END	TERMINAL	TERMINAL
10	2710227	M1	9		1	PROTETOR	PROTECTOR	PROTECTOR	PROTECTEUR
11	1481952	M91	8		1	TERMINAL CURTO	SHORT STEM	TUBO CORTO	TIGE COURTE
12	2710227	M1	11		1	PROTETOR	PROTECTOR	PROTECTOR	PROTECTEUR
13	353546	X1	8		2	PARAFUSO	BOLT	TORNILLO	VIS
14	353434	X1	8		2	ARRUELA	WASHER	ARANDELA	RONDELLE
15	353431	X1	8		2	PORCA	NUT	TUERCA	ÉCROU
16	353429	X1			4	PORCA	NUT	TUERCA	ÉCROU

(A) BARRA NAKATA OPCIONAL COM
NAKATA TIE ROD ALTERNATIVE TO
BARRA NAKATA ALTERNATIVA CON
BARRE NAKATA ALTERNATIVE AVEC

3148703 M91 TRW
⟲ PÁG. 191 REF.1

(B) BARRA NAKATA OPCIONAL COM
NAKATA TIE ROD ALTERNATIVE TO
BARRA NAKATA ALTENATIVA CON
BARRE NAKATA ALTERNATIVE AVEC

3148702 M91 TRW
⟲ PÁG. 191 REF.1

BARRA DE LIGAÇÃO
TIE RODS
BARRAS DE ACOPLAMIENTO
BARRES D'ACCOUPLEMENT

AJUSTÁVEIS
ADJUSTABLE
AJUSTABLES
RÉGLABLES

1	1481947 M92		→ 12719 ◀	1	BARRA LIGAÇÃO...	TIE ROD.....	BARRA.....	BARRE.....
1	3147979 M92	(A)	↦ 12720 ◀	1	BARRA LIGAÇÃO...	TIE ROD.....	BARRA.....	BARRE.....
2	3145063 M1	1		1	PROTETOR.....	PROTECTOR.....	PROTECTOR.....	PROTECTEUR.....
3	1484294 M91	1	→ 12719	1	TERMINAL.....	END.....	TERMINAL.....	TERMINAL.....
3	3147974 M92	1	↦ 12720	1	TERMINAL.....	END.....	TERMINAL.....	TERMINAL.....
4	3145063 M1	3		1	PROTETOR.....	PROTECTOR.....	PROTECTOR.....	PROTECTEUR.....
5	391918 X1	1		1	PARAFUSO.....	BOLT.....	TORNILLO.....	VIS.....
6	391241 X1	1		1	ARRUELA.....	WASHER.....	ARANDELA.....	RONDELLE.....
7	1440217 X1	1		1	PORCA.....	NUT.....	TUERCA.....	ÉCROU.....
8	1481948 M92		→ 12719 ▶	1	BARRA LIGAÇÃO...	TIE ROD.....	BARRA.....	BARRE.....
8	3147973 M92	(B)	↦ 12720 ▶	1	BARRA LIGAÇÃO...	TIE ROD.....	BARRA.....	BARRE.....
9	1484294 M91	8	→ 12719	1	TERMINAL.....	END.....	TERMINAL.....	TERMINAL.....
9	3147974 M92	8	↦ 12720	1	TERMINAL.....	END.....	TERMINAL.....	TERMINAL.....
10	3145063 M1	9		1	PROTETOR.....	PROTECTOR.....	PROTECTOR.....	PROTECTEUR.....
11	353600 X1	8		1	PARAFUSO.....	BOLT.....	TORNILLO.....	VIS.....
12	376722 X1	8		1	ARRUELA.....	WASHER.....	ARANDELA.....	RONDELLE.....
13	353437 X1	8		1	PORCA.....	NUT.....	TUERCA.....	ÉCROU.....
14	3147970 M91	8		1	TERMINAL CURTO..	SHORT STEM.....	TUBO CORTO.....	TIGE COURTE.....
15	353706 X1	8		1	PARAFUSO.....	BOLT.....	TORNILLO.....	VIS.....
16	353432 X1	8		1	ARRUELA.....	WASHER.....	ARANDELA.....	RONDELLE.....
17	355645 X1	8		1	PORCA.....	NUT.....	TUERCA.....	ÉCROU.....
18	3145063 M1	14		1	PROTETOR.....	PROTECTOR.....	PROTECTOR.....	PROTECTEUR.....
19	353429 X1			4	PORCA.....	NUT.....	TUERCA.....	ÉCROU.....

(A) BARRA TRW OPCIONAL COM
TRW TIE ROD ALTERNATIVE TO
BARRA TRW ALTERNATIVA CON
BARRE TRW ALTERNATIVE AVEC
3146773 M92 NAKATA
PÁG. 184 REF.1

(B) BARRA TRW OPCIONAL COM
TRW TIE ROD ALTERNATIVE TO
BARRA TRW ALTERNATIVA CON
BARRE TRW ALTERNATIVE AVEC
3146772 M92 NAKATA
PÁG. 184 REF.8

BARRA DE LIGAÇÃO
TIE RODS
BARRAS DE ACOPLAMIENTO
BARRES D'ACCOUPLEMENT

AJUSTÁVEIS
ADJUSTABLE
AJUSTABLES
RÉGLABLES

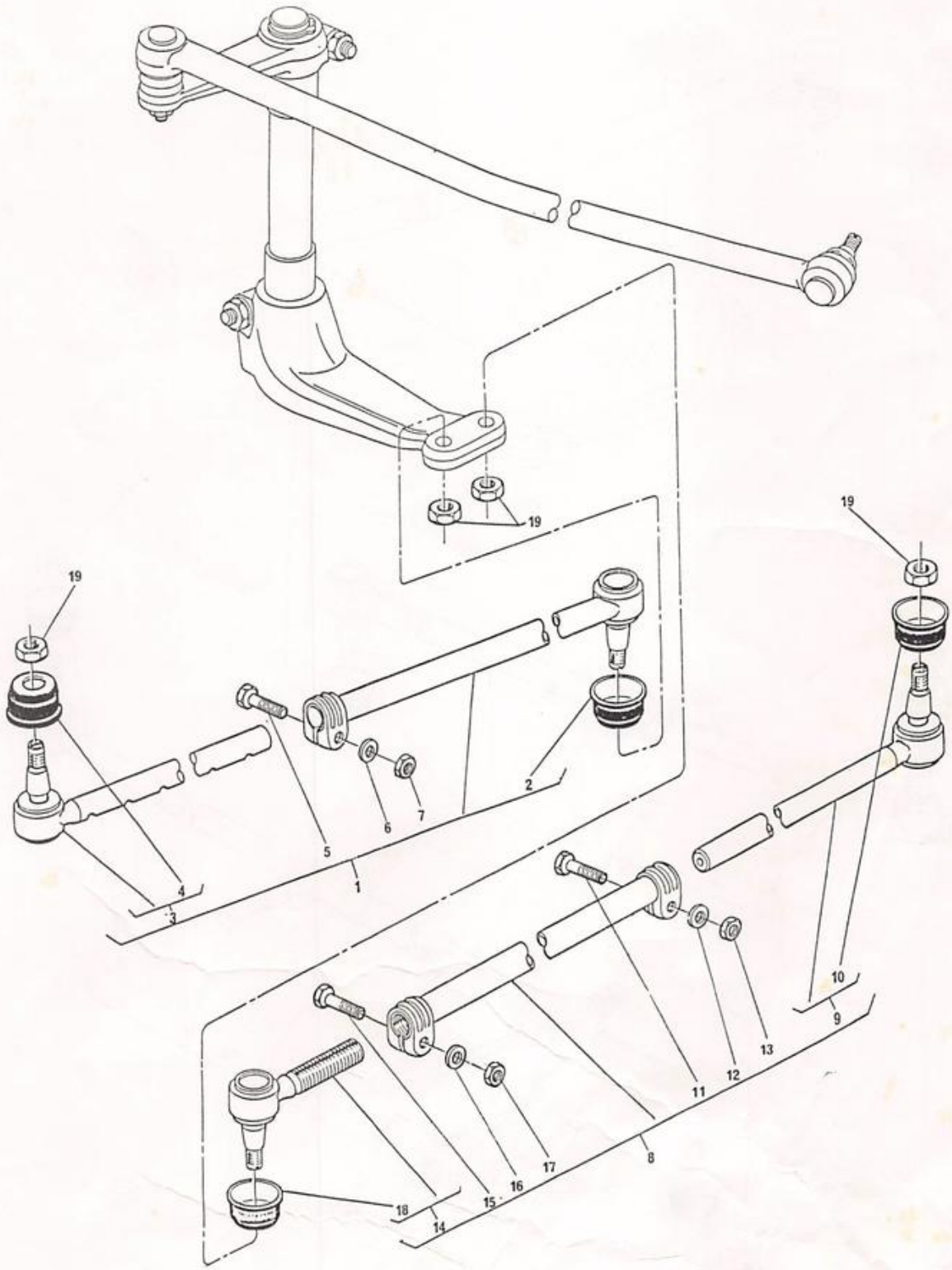

BARRA DE LIGAÇÃO
TIE RODS
BARRAS DE ACOPLAMIENTO
BARRES D'ACCOUPLEMENT

SOMENTE PARA TRATOR ESTREITO
FOR NARROW TRACTOR ONLY
SOLAMENTE PARA TRACTOR ESTRECHO
SEULEMENT POUR TRACTEUR ÉTROIT

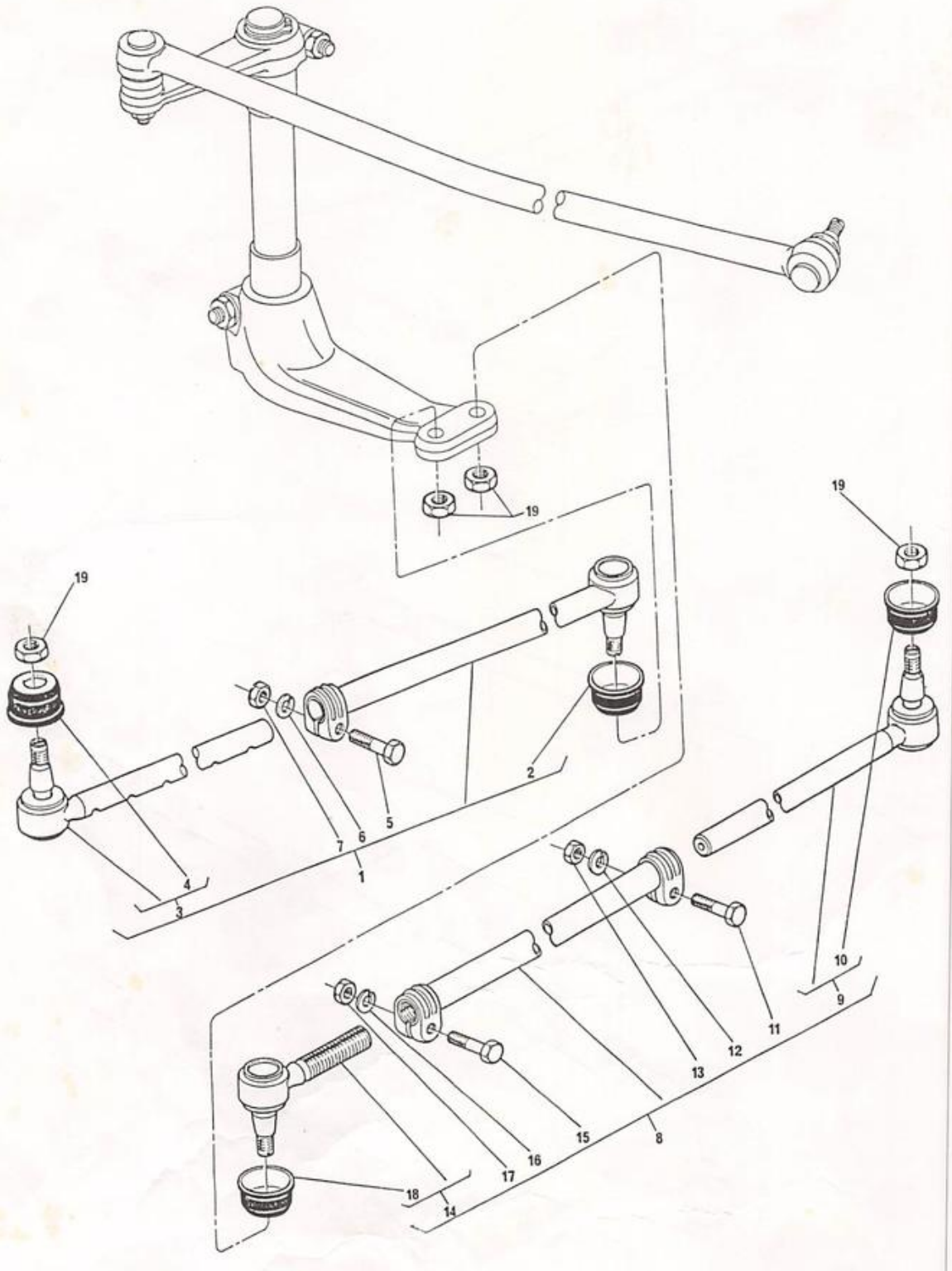

BARRA DE LIGAÇÃO
TIE RODS
BARRAS DE ACOPLAMIENTO
BARRES D'ACCOUPLEMENT

SOMENTE PARA TRATOR ESTREITO
FOR NARROW TRACTOR ONLY
SOLAMENTE PARA TRACTOR ESTRECHO
SEULEMENT POUR TRACTEUR éTROIT

1	3148703 M91	(A) ↦ 12977 ◀	1	BARRA LIGAÇÃO	TIE ROD	BARRA	BARRE
2	3145063 M1	1	1	PROTETOR	PROTECTOR	PROTECTOR	PROTECTEUR
3	3148704 M91	1	1	TERMINAL	END	TERMINAL	TERMINAL
4	3145063 M1	3	1	PROTETOR	PROTECTOR	PROTECTOR	PROTECTEUR
5	353600 X1	1	1	PARAFUSO	BOLT	TORNILLO	VIS
6	353439 X1	1	1	ARRUELA	WASHER	ARANDELA	RONDELLE
7	353437 X1	1	1	PORCA	NUT	TUERCA	éCROU
8	3148702 M91	(B) ↦ 12977 ▶	1	BARRA LIGAÇÃO	TIE ROD	BARRA	BARRE
9	3148704 M91	8	1	TERMINAL	END	TERMINAL	TERMINAL
10	3145063 M1	8	1	PROTETOR	PROTECTOR	PROTECTOR	PROTECTEUR
11	353600 X1	8	1	PARAFUSO	BOLT	TORNILLO	VIS
12	353439 X1	8	1	ARRUELA	WASHER	ARANDELA	RONDELLE
13	353437 X1	8	1	PORCA	NUT	TUERCA	éCROU
14	3147970 M91	8	1	TERMINAL CURTO	SHORT STEM	TUBO CORTO	TIGE COURTE
15	353706 X1	8	1	PARAFUSO	BOLT	TORNILLO	VIS
16	353432 X1	8	1	ARRUELA	WASHER	ARANDELA	RONDELLE
17	355645 X1	8	1	PORCA	NUT	TUERCA	éCROU
18	3145063 M1	14	1	PROTETOR	PROTECTOR	PROTECTOR	PROTECTEUR
19	353429 X1		4	PORCA	NUT	TUERCA	éCROU

(A) BARRA TRW OPCIONAL COM / TRW TIE ROD ALTERNATIVE TO / BARRA TRW ALTERNATIVA CON / BARRE TRW ALTERNATIVE AVEC — 3147771 M93 NAKATA ◇ PÁG. 187 REF.1

(B) BARRA TRW OPCIONAL COM / TRW TIE ROD ALTERNATIVE TO / BARRA TRW ALTERNATIVA CON / BARRE TRW ALTERNATIVE AVEC — 3147770 M93 NAKATA ◇ PÁG. 187 REF.8

EIXOS DA DIRECÃO
STEERING SHAFTS
EJES DE LA DIRECTION
ARBRES DE DIRECTION

1	3147527 M91	(A) ▼	1 EIXO	SHAFT	EJE	ARBRE
2	1676664 M1	(B) ▼	1 BRAÇO	ARM	BRAZO	BRAS
3	361859 X1		1 PARAFUSO	BOLT	TORNILLO	VIS
4	353433 X1		1 ARRUELA	WASHER	ARANDELA	RONDELLE
5	195556 M2		2 PORCA	NUT	TUERCA	éCROU
6	1676666 M1	(B)	1 EIXO	SHAFT	EJE	ARBRE
7	196079 M1		2 RETENTOR	SEAL	RETéN	BAGUE éTANCHéITé
8	3147539 M1	(A)	1 BRAÇO	ARM	BRAZO	BRAS
8	898354 M2	(B) ▲	1 BRAÇO	ARM	BRAZO	BRAS
9	355917 X1	(B)	1 ANEL TRAVA	CIRCLIP	ARO RETéN	CIRCLIP
10	353622 X1		1 PARAFUSO	BOLT	TORNILLO	VIS
11	353433 X1		1 ARRUELA	WASHER	ARANDELA	RONDELLE
12	353427 X1		1 PORCA	NUT	TUERCA	éCROU

(A) 101 ⟷ 9807, 9824 ⟷ 9826

(B) ⟼ 9827 (+ 9808 ⟷ 9823)

EIXOS DA DIREÇÃO
STEERING SHAFTS
EJES DE LA DIRECTION
ARBRES DE DIRECTION

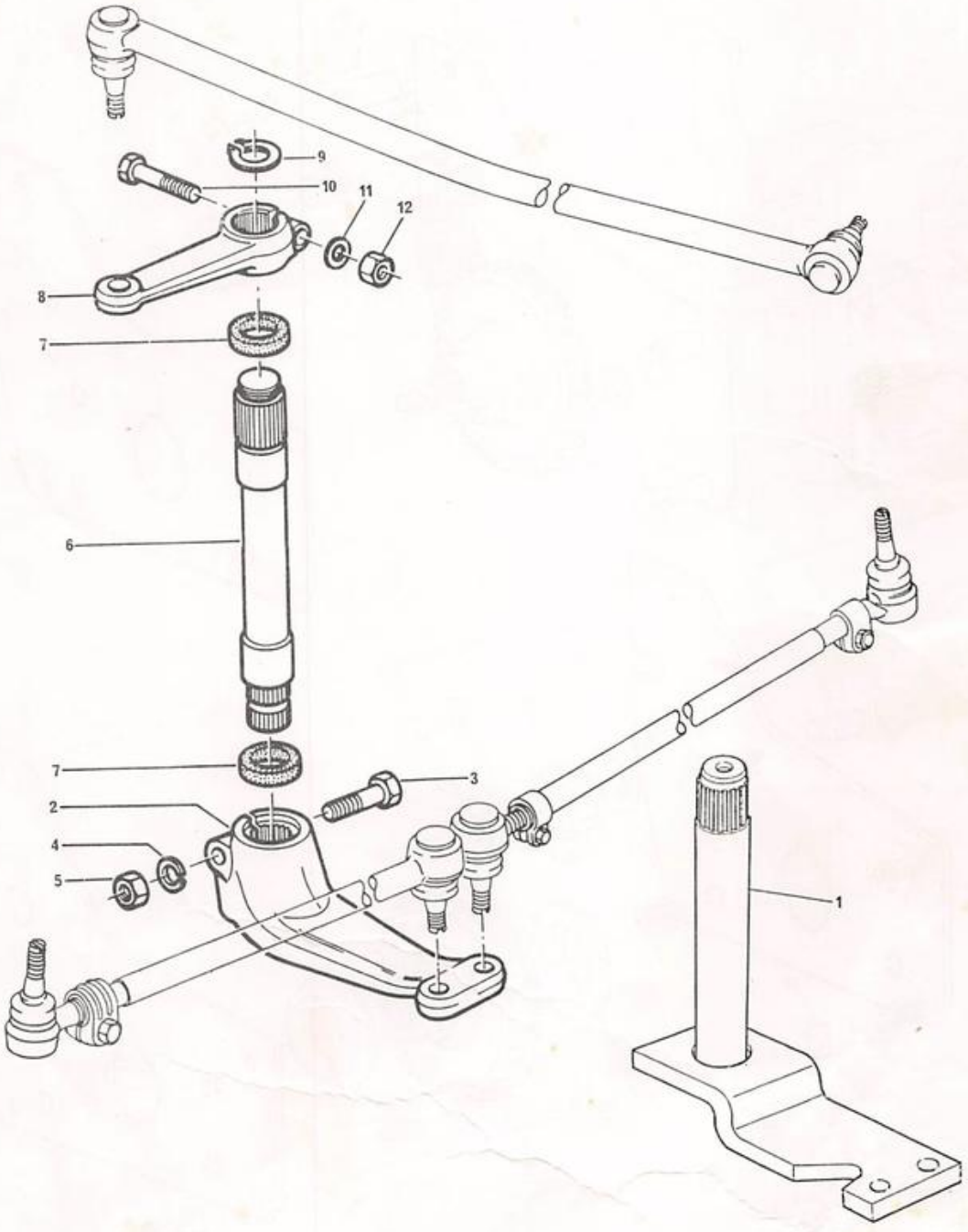

COMANDO DA BOMBA HIDRÁULICA
HYDRAULIC PUMP DRIVE
MANDO DE LA BOMBA HIDRÁULICA
COMMANDE DE POMPE HYDRAULIQUE

COM / WITH / CON / AVEC } IPTO

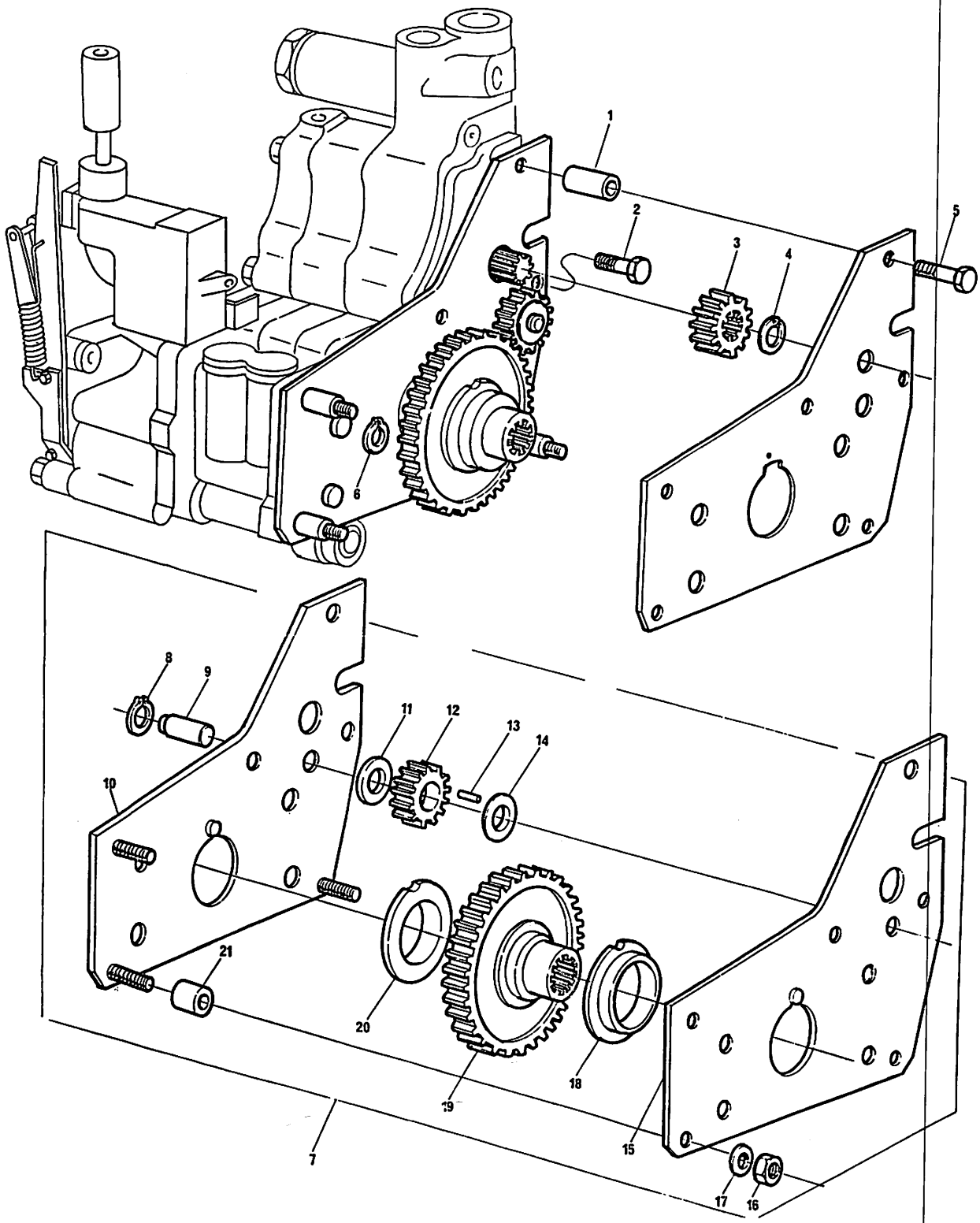

COMANDO DA BOMBA HIDRÁULICA
HYDRAULIC PUMP DRIVE
MANDO DE LA BOMBA HIDRÁULICA
COMMANDE DE POMPE HYDRAULIQUE

COM / WITH / CON / AVEC — IPTO

1	366045 X1		2	ESPAÇADOR	SPACER	ESPACIADOR	ENTRETOISE
2	357852 X1		1	PARAFUSO	BOLT	TORNILLO	VIS
3	515961 M1		1	PINHÃO	PINION	PINON	PIGNON
4	353213 X1		1	ANEL TRAVA	CIRCLIP	ARO RETéN	CIRCLIP
5	516259 M2		2	PARAFUSO	BOLT	TORNILLO	VIS
6	377690 X1		2	ANEL RETENÇÃO	RETAINING RING	ARO RETéN	BAGUE
7	1868970 M91		1	TREM ENGRENAGENS	GEAR TRAIN	TREN ENGRANAJE	TRAIN ENGRENAGE
8	22042 X	7	1	ANEL TRAVA	CIRCLIP	ARO RETéN	CIRCLIP
9	515963 M3	7	1	EIXO	SHAFT	EJE	ARBRE
10	1661240 M91	7	1	CHAPA TRASEIRA	REAR PLATE	PLACA TRASERA	PLAQUE ARRIéRE
11	515966 M1	7	1	ARRUELA	WASHER	ARANDELA	RONDELLE
12	515962 M1	7	1	ENGRENAGEM	GEAR	ENGRANAJE	PIGNON
13	834167 M1	7	22	ROLETE	ROLLER	AGUJA	AIGUILLE
14	515966 M1	7	1	ARRUELA	WASHER	ARANDELA	RONDELLE
15	1661235 M1	7	1	CHAPA DIANTEIRA	FRONT PLATE	PLACA DELANTERA	PLAQUE AVANT
16	355566 X1	7	3	PORCA	NUT	TUERCA	ÉCROU
17	353434 X1	7	3	ARRUELA	WASHER	ARANDELA	RONDELLE
18	1661237 M1	7	1	BUCHA	BUSH	BUJE	BAGUE
19	1868540 M1	7	1	ENGRENAGEM	GEAR	ENGRANAJE	PIGNON
20	1661237 M1	7	1	BUCHA	BUSH	BUJE	BAGUE
21	366045 X1	7	3	ESPAÇADOR	SPACER	ESPACIADOR	ENTRETOISE

BOMBA HIDRÁULICA	-	AUXILIAR
HYDRAULIC PUMP	-	AUXILIARY
BOMBA HIDRÁULICA	-	AUXILIAR
POMPE HYDRAULIQUE	-	AUXILIARE

COM / WITH / CON / AVEC } IPTO

1	886821	M94		1	BOMBA	PUMP	BOMBA	POMPE
2	353517	X1	1	4	PARAFUSO	BOLT	TORNILLO	VIS
3	353446	X1	1	4	ARRUELA	WASHER	ARANDELA	RONDELLE
4	1885310	M1	1	1	JUNTA	JOINT	JUNTA	JOINT
5	1885307	M1	1	1	PLACA	PLATE	PLACA	PLAQUE
6	1885484	M1	1	1	ANEL ELÁSTICO	CIRCLIP	ARO RETéN	SEGMENT D'ARRêT
7	1885481	M91	1	1	ENGRENAGEM	GEAR	ENGRANAJE	PIGNON
8	1889318	M1	1	1	ARRUELA	WASHER	ARANDELA	RONDELLE
9	22206	X.	1	1	ESFERA	BALL	BOLA	BILLE
10	1885788	M1	1	1	GUíA	GUIDE	GUIA	GUIDE
11	1886511	M1	1	1	MOLA	SPRING	RESORTE	RESSORT
12	1885582	M1	1	1	TAMPÃO AJUSTE	ADJUSTER	AJUSTADOR	REGLEUR
13	1885483	M1	1	1	EIXO	SHAFT	EJE	ARBRE
14	359002	X1	1	1	ANEL "O"	"O" RING	ARO SELLO	JOINT TORIQUE

BOMBA HIDRÁULICA - AUXILIAR HYDRAULIC PUMP - AUXILIARY BOMBA HIDRÁULICA - AUXILIAR POMPE HYDRAULIQUE - AUXILIARE	COM WITH CON AVEC } IPTO

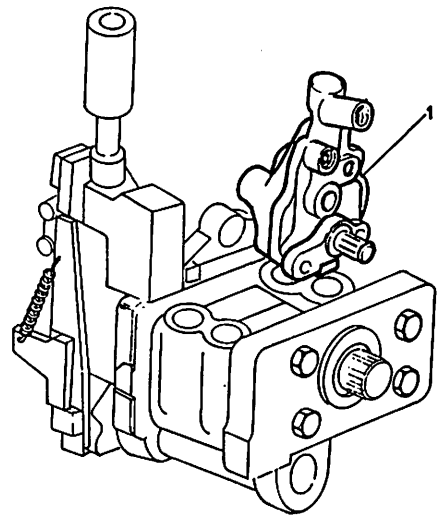

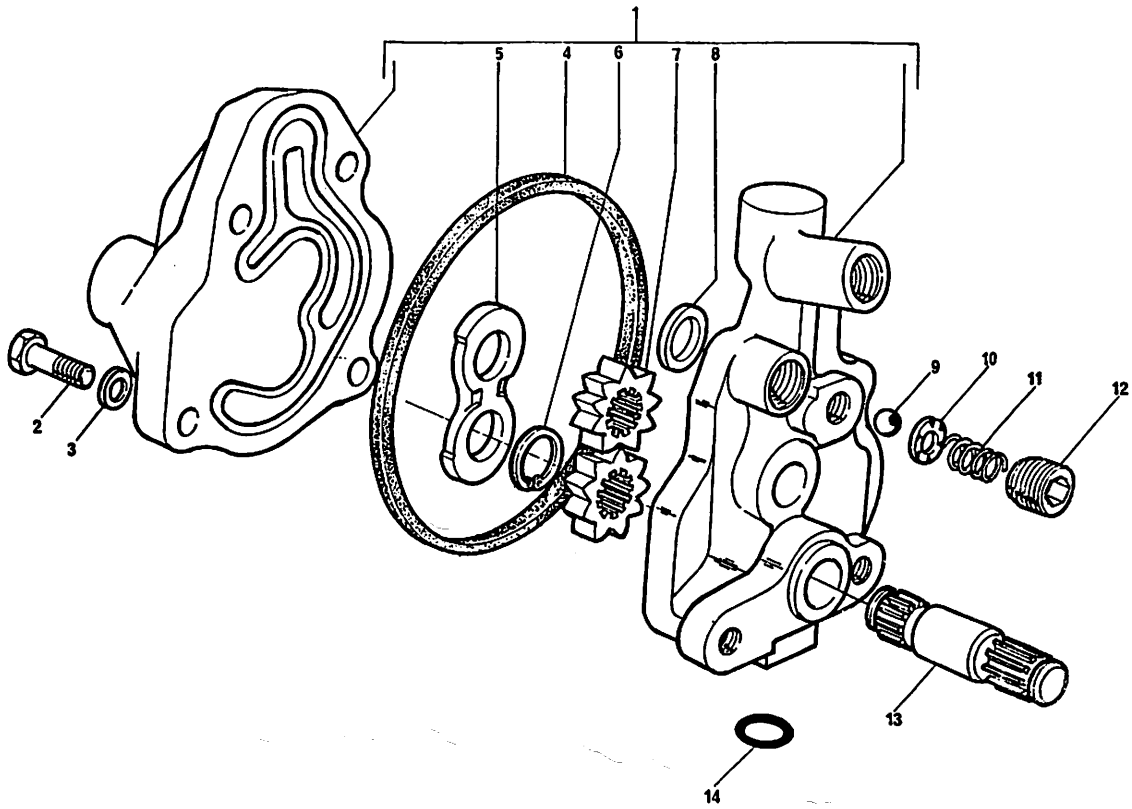

BOMBA HIDRÁULICA
HYDRAULIC PUMP
BOMBA HIDRÁULICA
POMPE HYDRAULIQUE

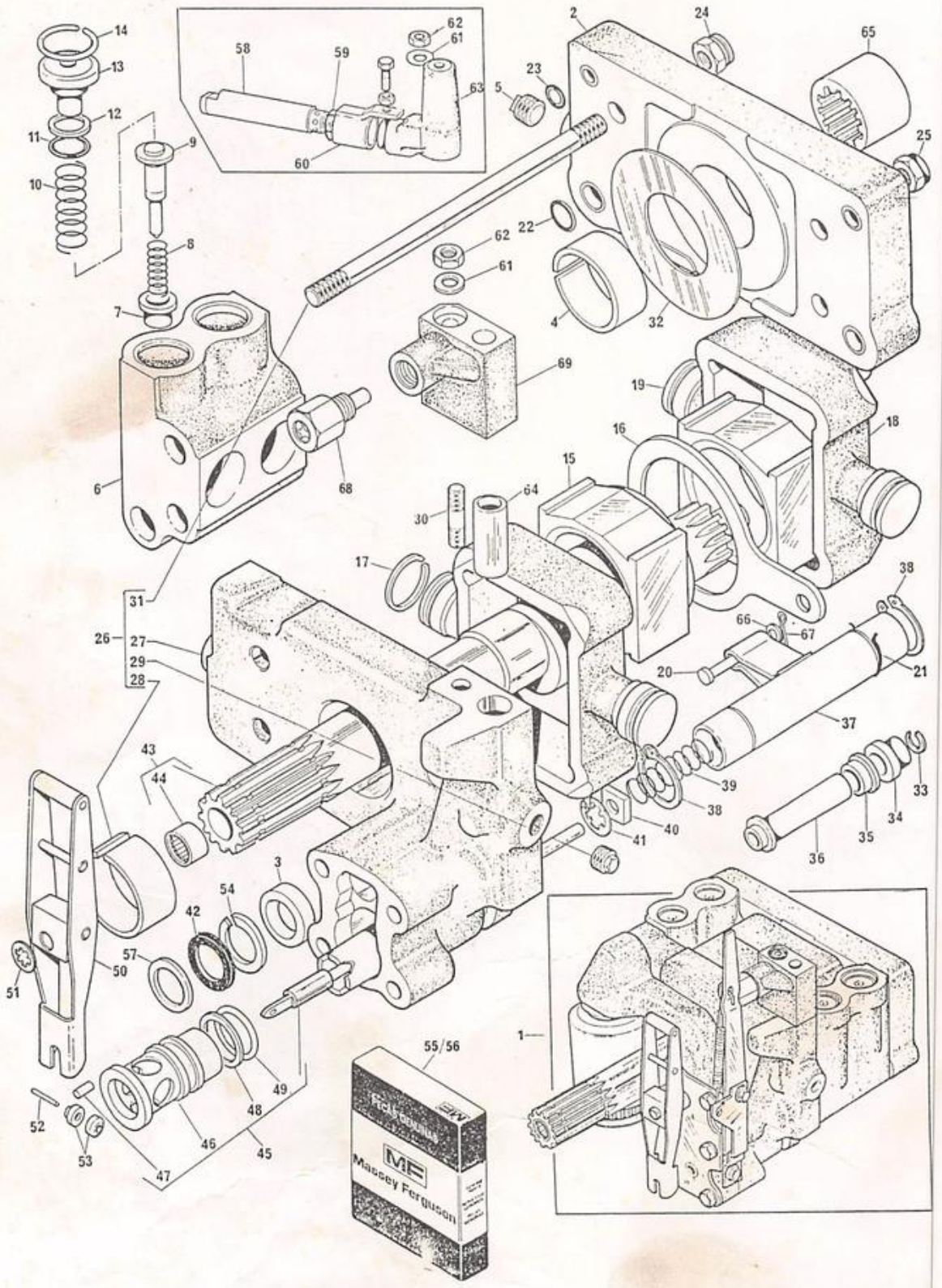

BOMBA HIDRÁULICA
HYDRAULIC PUMP
BOMBA HIDRÁULICA
POMPE HYDRAULIQUE

1	1490361 M92			1 BOMBA	PUMP	BOMBA	POMPE
2	1665500 M1	1		1 CORPO DIANTEIRO	FRONT BODY	CUERPO DELANTER	CORPS AVANT
3	1868486 M1	1		1 ESPAÇADOR	SPACER	ESPACIADOR	ENTRETOISE
4	1664491 M1	1		1 BUCHA	BUSH	BUJE	BAGUE
5	1482137 M1	1		2 BUJÃO	PLUG	TAPóN	BOUCHON
6	1868435 M3	1		2 CÂMARA	CHAMBER	CÁMARA	CHAMBRE
7	1660116 M1	1	(D)	4 VÁLVULA	VALVE	VÁLVULA	SOUPAPE
8	180927 M2	1	(D)	4 MOLA	SPRING	RESORTE	RESSORT
9	180930 M2	1	(D)	4 VÁLVULA	VALVE	VÁLVULA	SOUPAPE
10	180928 M1	1	(D)	4 MOLA	SPRING	RESORTE	RESSORT
11	1868742 M1	1	(D) (E)	4 ANEL "O"	"O" RING	ARO SELLO	JOINT TORIQUE
12	1870849 M1	1	(D) (E)	4 ARRUELA	WASHER	ARANDELA	RONDELLE
13	1868741 M1	1		4 BUJÃO	PLUG	TAPóN	BOUCHON
14	1868743 M1	1	(D) (E)	4 ANEL ELÁSTICO	CIRCLIP	ARO RETéN	SEGMENT D'ARRÊT
15	180924 M2	1		1 BLOCO DIANTEIRO	BLOCK FRONT	BLOQUE DELANTERO	BLOC AVANT
16	180933 M1	1		1 SEGUIDOR	FOLLOWER	MOVILIZADOR	SUIVEUR
17	897493 M1	1	(E)	4 ANEL	RING	ANILLO	ANNEAU
18	3148071 M1	1		2 ÉMBOLO	PLUNGER	EMBOLO	PISTóN
19	180925 M2	1		1 BLOCO TRASEIRO	BLOCK REAR	BLOQUE TRASERO	BLOC ARRIERE
20	831117 M1	1		1 PINO	PIN	PERNO	AXE
21	1671699 M1	1		1 GRAMPO	PIN	PASADOR	GOUPILLE
22	831533 M1	1	(E)	4 ANEL "O"	"O" RING	ARO SELLO	JOINT TORIQUE
23	831519 M1	1	(E)	4 ANEL "O"	"O" RING	ARO SELLO	JOINT TORIQUE
24	1871659 M1	1		2 PORCA	NUT	TUERCA	éCROU
25	1871660 M1	1		2 PORCA	NUT	TUERCA	éCROU
26	1665609 M93	1		1 CORPO TRASEIRO	BODY REAR	CUERPO TRASERO	CORPS TRASERO
27		26	☛ 1665609 M93	1 CORPO	BODY	CUERPO	CORPS
28	1664491 M1	26		1 BUCHA	BUSH	BUJE	BAGUE
29	1868431 M3	26		2 BUJÃO	PLUG	TAPóN	BOUCHON
30	1694381 M1	1		1 PRISIONEIRO	STUD	ESPÁRRAGO	GOUJON
31	377528 X1	26		4 PRISIONEIRO	STUD	ESPÁRRAGO	GOUJON
32	1664589 M1	1		1 ARRUELA	WASHER	ARANDELA	RONDELLE
33	358932 X1	1		1 ANEL TRAVA	CIRCLIP	ARO RETéN	CIRCLIP
34	1869828 M1	1		1 COLAR	COLLAR	COLLAR	COLLERETTE
35	1862576 M2	1		1 GUÍA	GUIDE	GUIA	GUIDE
36	1661325 M91	1		1 TUBO	PIPE	CAÑO	TUYAUTERIE
37	1869826 M93	1		1 OSCILADOR	OSCILLATOR	OSCILADOR	OSCILLATEUR
38	195946 M1	1		2 ANEL ELÁSTICO	CIRCLIP	ARO RETéN	SEGMENT D'ARRÊT
39	180940 M1	1		1 MOLA	SPRING	RESORTE	RESSORT
40	1869830 M2	1		1 DISCO	DISC	DISCO	DISQUE
41	1442466 X1	1	(E)	1 ANEL TRAVA	CIRCLIP	ARO RETéN	CIRCLIP
42	377502 X1	1	(E)	1 ANEL "O"	"O" RING	ARO SELLO	JOINT TORIQUE
43	1871781 M92	1		1 ÁRVORE EXCENTR	CAMSHAFT	ARBOL DE LEVAS	ARBRE A CAMES
44	1000251 M1	43		1 ROLAMENTO	BEARING	COJINETE	ROULEMENT
45	1870763 M92	1		1 VÁLVULA	VALVE	VÁLVULA	SOUPAPE
46		45	☛ REF 45	1 LUVA	SLEEVE	MANGUITO	MANCHON
47	377492 X1	45		1 PINO	PIN	PERNO	AXE
48	377497 X1	45	(E)	1 ARRUELA	WASHER	ARANDELA	RONDELLE
49	377502 X1	45	(E)	1 ANEL "O"	"O" RING	ARO SELLO	JOINT TORIQUE
50	1868471 M91	1		1 ALAVANCA	LEVER	PALANCA	LEVIER
51	377493 X1	1	(E)	1 ARRUELA TRAVA	TABWASHER	ARANDELA	RONDELLE
52	897504 M1	1		1 PINO	PIN	PERNO	AXE
53	897599 M1	1		2 ROLDANA	ROLLER	RODILLO	GALET
54	1868485 M1	1		1 ARRUELA	WASHER	ARANDELA	RONDELLE
55	3176603 M91	1		1 JOGO DE REPARO	REPAIR KIT	JUEGO REPARACIóN	JEU RéPARATION

BOMBA HIDRÁULICA
HYDRAULIC PUMP
BOMBA HIDRÁULICA
POMPE HYDRAULIQUE

56	3176163 M91	1		1 JOGO DE REPARO..	REPAIR KIT.....	JUEGO REPARACIÓN	JEU RÉPARATION..
57	377543 X1	1 (E)		1 ARRUELA.....	WASHER.....	ARANDELA.....	RONDELLE.....
58	1662590 M91	(B) (F) (H)		1 VÁLVULA.....	VALVE.....	VÁLVULA.....	SOUPAPE.....
59	831452 M1	(B) (E) (F)		1 ANEL "O".....	"O" RING.....	ARO SELLO.....	JOINT TORIQUE...
60	1662594 M91	(B) (F)		1 DEFLETOR.....	DEFLECTOR.....	DEFLECTOR.....	DÉFLECTEUR.....
61	353756 X1	(B)		1 ARRUELA.....	WASHER.....	ARANDELA.....	RONDELLE.....
62	376448 X1	(B)		1 PORCA.....	NUT.....	TUERCA.....	ÉCROU.....
62	195258 M1			1 PORCA.....	NUT.....	TUERCA.....	ÉCROU.....
63	1661353 M1	(B) (F) (I)		1 SUPORTE.....	BRACKET.....	SOPORTE.....	SUPPORT.....
64	377605 X1	(B)		1 PINO GUIA.....	DOWEL.....	ESPIGA.....	PION.....
65	1868538 M4			1 LUVA.....	SLEEVE.....	MANGUITO.....	MANCHON.....
66	355617 X1	(A)		1 ARRUELA.....	WASHER.....	ARANDELA.....	RONDELLE.....
67	361332 X1	(A)		1 CONTRAPINO.....	COTTER PIN.....	PASADOR DOBLE...	GOUPILLE.....
68	3401834 M91	(G)		1 VÁLVULA.....	VALVE.....	VÁLVULA.....	SOUPAPE.....
69	1694275 M1	(G)		1 COLETOR.....	MANIFOLD.....	MULTIPLE.....	COLLECTEUR.....
	2802218 M91	(C) (F)		1 JOGO VÁLVULA....	VALVE KIT.....	JUEGO VALVULA...	JEU VALVE.....

(A) USADO NA BOMBA / USED ON PUMP / USADO EN LA BOMBA / UTILISé DANS LA POMPE } 1868898 M96

(B) COMPONENTES DO JOGO / INCLUDED IN KIT / INCLUIDO EN EL JUEGO / COMPRIS DANS LE JEU } 2802218 M91

(C) NÃO ILUSTRADO / NO ILLUSTRATED / NO ILUSTRADO / NON ILLUSTRé

(D) COMPONENTES DO JOGO DE REPARO / REPAIR KIT COMPONENTS / COMPONENTES DEL JUEGO DE REPARACIÓN / COMPOSANTS DU JEU DE RÉPARATION } 3176163 M91

(E) COMPONENTES DO JOGO DE REPARO / REPAIR KIT COMPONENTS / COMPONENTES DEL JUEGO DE REPARACIÓN / COMPOSANTS DU JEU DE RÉPARATION } 3176603 M91

(F) 101 ⟷ 19557, 19567 ⟷ 19593, 19595, 19597.

(G) → 19598 (+ 19558 ⟷ 19566, 19594, 19596)

(H) PARA REPOR A VÁLVULA 1662590 M91, USE / TO REPLACE VALVE 1662590 M91, USE / PARA CAMBIAR LA VÁLVULA 1662590 M91, USE / POUR REMPLACER LA VALVE 1662590 M91, UTILISEZ } 3401834 M91 (1) / 1694275 M1 (1)

(I) PARA REPOR O SUPORTE 1661353 M1, USE / TO REPLACE SUPPORT 1661353 M1, USE / PARA CAMBIAR EL SOPORTE 1661353 M1, USE / POUR REMPLACER LE SUPPORT 1661353 M1, UTILISEZ } 3401834 M91 (1) / 1694275 M1 (1)

BOMBA HIDRÁULICA
HYDRAULIC PUMP
BOMBA HIDRÁULICA
POMPE HYDRAULIQUE

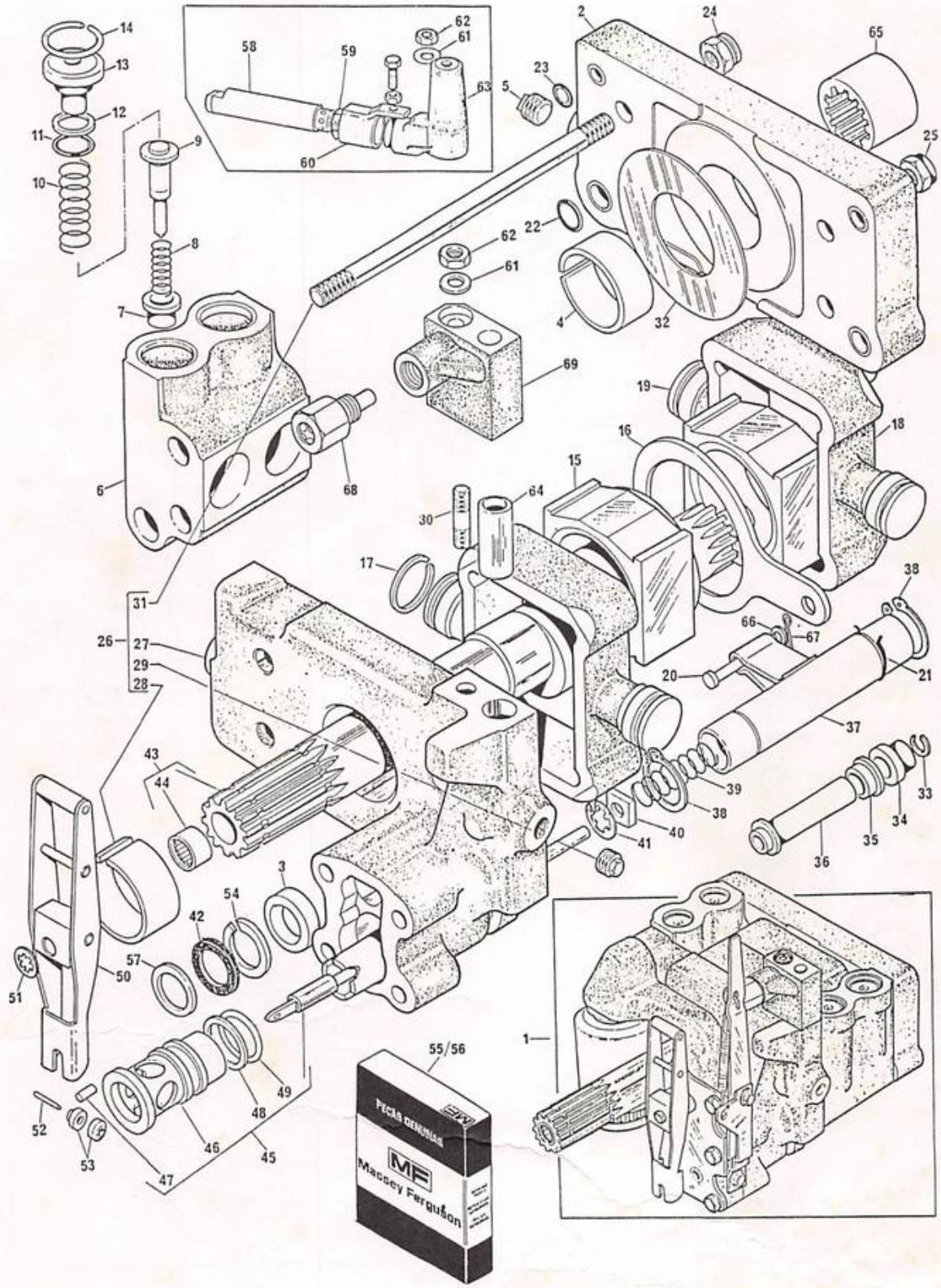

BOMBA HIDRÁULICA
HYDRAULIC PUMP
BOMBA HIDRÁULICA
POMPE HYDRAULIQUE

FILTRO
STRAINER UNIT
COLADOR
CREPINE

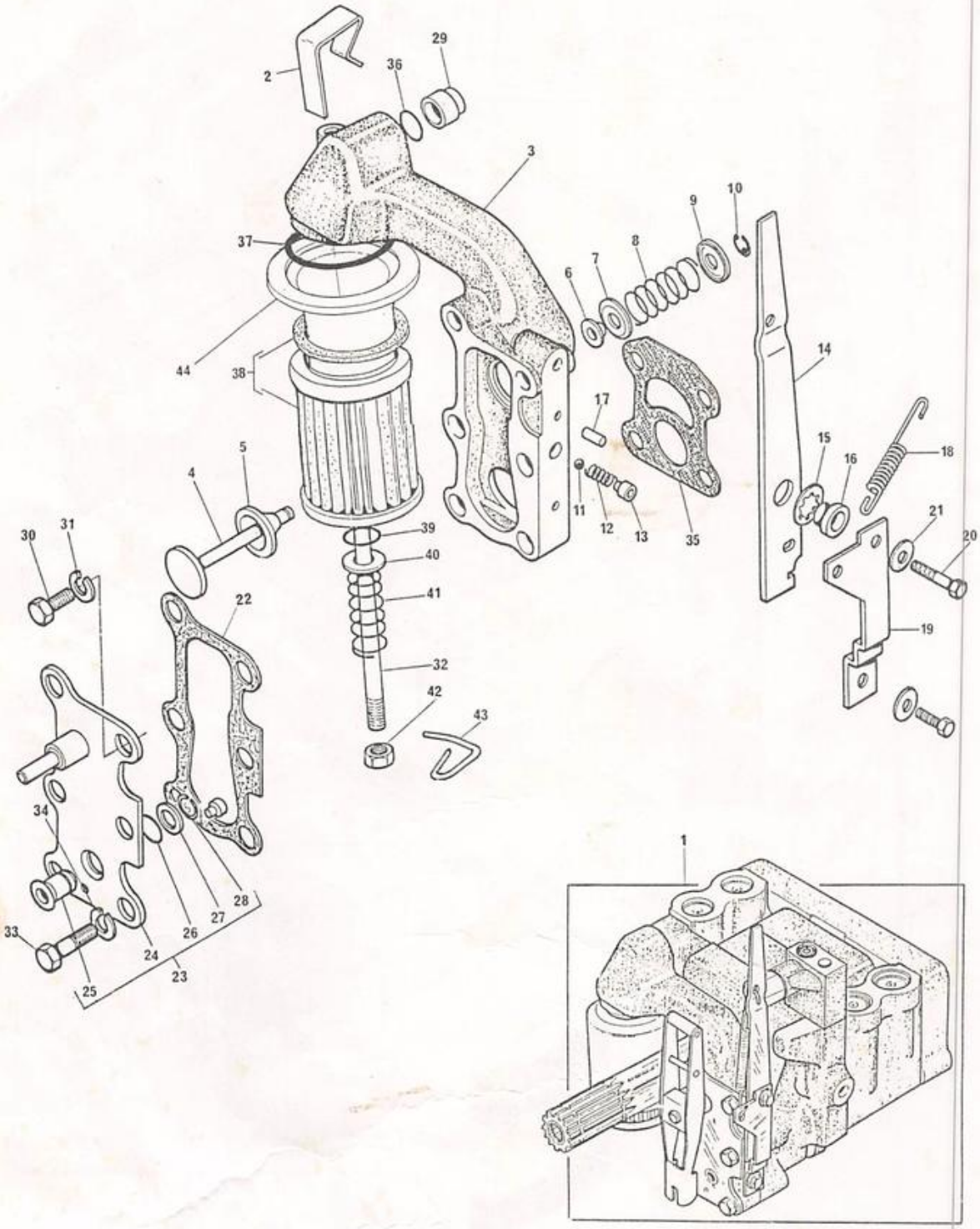

BOMBA HIDRÁULICA
HYDRAULIC PUMP
BOMBA HIDRÁULICA
POMPE HYDRAULIQUE

FILTRO
STRAINER UNIT
COLADOR
CREPINE

1					BOMBA	PUMP	BOMBA	POMPE
2	1870819 M1	1		1	PRESILHA	CLIP	SUJETADOR	AGRAFE
3	1870072 M2	1		1	CARCAÇA	HOUSING	CAJA	CARTER
4	1870811 M1	1		1	VÁLVULA	VALVE	VÁLVULA	SOUPAPE
5	1870810 M1	1		1	ANEL VEDAÇÃO	SEALING RING	ANILLO SELLADO	BAGUE ÉTANCHÉITÉ
6	1868466 M1	1		1	RETENTOR	SEAL	RETÉN	BAGUE ÉTANCHÉITÉ
7	1868460 M1	1		1	RETENTOR	SEAL	RETÉN	BAGUE ÉTANCHÉITÉ
8	1868465 M1	1		1	MOLA	SPRING	RESORTE	RESSORT
9	1868464 M1	1		1	CAPA	CAP	CASQUILLO	CUVETTE
10	377501 X1	1		1	ANEL TRAVA	CIRCLIP	ARO RETÉN	CIRCLIP
11	361023 X1	1		1	ESFERA	BALL	BOLA	BILLE
12	1868452 M1	1		1	MOLA	SPRING	RESORTE	RESSORT
13	1868451 M2	1		1	BUCHA	BUSH	BUJE	BAGUE
14	1868453 M2	1		1	ALAVANCA	LEVER	PALANCA	LEVIER
15	377500 X1	1		1	ARRUELA	WASHER	ARANDELA	RONDELLE
16	1868444 M1	1		1	BUCHA	BUSH	BUJE	BAGUE
17	377489 X1	1		1	PINO	PIN	PERNO	AXE
18	1868454 M2	1		1	MOLA	SPRING	RESORTE	RESSORT
19	1869831 M1	1		1	PLACA	PLATE	PLACA	PLAQUE
20	353666 X1	1		2	PARAFUSO	BOLT	TORNILLO	VIS
21	359004 X1	1		2	ARRUELA	WASHER	ARANDELA	RONDELLE
22	1868456 M1	1	(A) PÁG.199	1	JUNTA	JOINT	JUNTA	JOINT
23	1870809 M91	1		1	TAMPA	COVER	TAPA	COUVERCLE
24		23	REF.23	1	TAMPA	COVER	TAPA	COUVERCLE
25	1868459 M1	23		1	BUCHA	BUSH	BUJE	BAGUE
26	1442621 X1	23	(A) PÁG.199	1	ANEL "O"	"O" RING	ARO SELLO	JOINT TORIQUE
27	377499 X1	23		1	ARRUELA	WASHER	ARANDELA	RONDELLE
28	358936 X1	23		1	ANEL TRAVA	CIRCLIP	ARO RETÉN	CIRCLIP
29	1870820 M1	1		1	BUCHA	BUSH	BUJE	BAGUE
30	353676 X1	1		2	PARAFUSO	BOLT	TORNILLO	VIS
31	353446 X1	1		2	ARRUELA	WASHER	ARANDELA	RONDELLE
32	377531 X1	1		1	PRISIONEIRO	STUD	ESPÁRRAGO	GOUJON
33	353683 X1	1		4	PARAFUSO	BOLT	TORNILLO	VIS
34	353446 X1	1		4	ARRUELA	WASHER	ARANDELA	RONDELLE
35	1869529 M2	1	(A) PÁG.199	1	JUNTA	JOINT	JUNTA	JOINT
36	359002 X1	1	(A) PÁG.199	1	ANEL "O"	"O" RING	ARO SELLO	JOINT TORIQUE
37	195876 M1	1	(A) PÁG.199	1	ANEL "O"	"O" RING	ARO SELLO	JOINT TORIQUE
38	1870199 M92	1		1	ELEMENTO	ELEMENT	ELEMENTO	ÉLÉMENT
39	1007240 M1	1	(A) PÁG.199	1	ANEL "O"	"O" RING	ARO SELLO	JOINT TORIQUE
40	377499 X1	1		1	ARRUELA	WASHER	ARANDELA	RONDELLE
41	1868469 M1	1		1	MOLA	SPRING	RESORTE	RESSORT
42	375109 X1	1		1	PORCA	NUT	TUERCA	ÉCROU
43	1870089 M1	1		1	PRESILHA	CLIP	SUJETADOR	AGRAFE
44	1671633 M1	1		1	TUBO SUCÇÃO	PIPE	CANO	TUYAU

(A) COMPONENTES DO JOGO DE REPARO
REPAIR KIT COMPONENTS
COMPONENTES DEL JUEGO DE REPARACIÓN
COMPOSANTS DU JEU DE RÉPARATION

3176603 M91

BOMBA HIDRÁULICA
HYDRAULIC PUMP
BOMBA HIDRÁULICA
POMPE HYDRAULIQUE

VÁLVULA DE CONTROLE DE PRESSÃO
PRESSURE CONTROL VALVE
VÁLVULA DE CONTROL DE PRESIÓN
VALVE DE MODULATION DE PRESSION

1	1872066 M1		1 CAPA	CAP	CASQUILLO	CUVETTE
2	1867478 M1		1 MOLA	SPRING	RESORTE	RESSORT
3	1870830 M2		1 GUÍA	GUIDE	GUIA	GUIDE
4	1870838 M2		1 SUPORTE	BRACKET	SOPORTE	SUPPORT
5	831461 M1	(A) PÁG.199	1 ANEL "O"	"O" RING	ARO SELLO	JOINT TORIQUE
6	1867421 M1		1 GUÍA	GUIDE	GUIA	GUIDE
7	1872872 M2		1 ÉMBOLO	PLUNGER	EMBOLO	PISTÓN
8	522756 M1		1 ESFERA	BALL	BOLA	BILLE
9	1867422 M1		1 ASSENTO	SEAT	ASIENTO	SIEGE
10	361163 X1		1 ARRUELA	WASHER	ARANDELA	RONDELLE
11	1000557 M1	(A) PÁG.199	1 ANEL "O"	"O" RING	ARO SELLO	JOINT TORIQUE
12	377504 X1		1 BUJÃO	PLUG	TAPÓN	BOUCHON
13	375184 X1		1 BUJÃO	PLUG	TAPÓN	BOUCHON
14	377605 X1		1 BUCHA	BUSH	BUJE	BAGUE
15	1869935 M2		1 ESPAÇADOR	SPACER	ESPACIADOR	ENTRETOISE
16	1870100 M1		1 MOLA	SPRING	RESORTE	RESSORT
17	1870099 M2		1 VÁLVULA	VALVE	VÁLVULA	SOUPAPE
18	1860114 M91		1 DIAFRAGMA	DIAPHRAGM	DIAFRAGMA	DIAPHRAGME
19	1868495 M1		1 MOLA	SPRING	RESORTE	RESSORT
20	1868504 M2		1 CORPO	BODY	CUERPO	CORPS
21	1870101 M2		1 MOLA	SPRING	RESORTE	RESSORT
22	1870293 M1		1 ALAVANCA	LEVER	PALANCA	LEVIER
23	1868839 M1		1 PINO	PIN	PERNO	AXE
24	377493 X1		2 ARRUELA	WASHER	ARANDELA	RONDELLE
25	1870834 M1		1 PINO	PIN	PERNO	AXE
26	1868854 M1		1 BRAÇO	ARM	BRAZO	BRAS
27	377493 X1		2 ARRUELA	WASHER	ARANDELA	RONDELLE
28	1870835 M1		1 GRAMPO	PIN	PASADOR	GOUPILLE
29	353502 X1		1 PARAFUSO	BOLT	TORNILLO	VIS
30	1872015 M1		1 CHAPA	PLATE	PLACA	PLAQUE
31	377474 X1		4 PARAFUSO	BOLT	TORNILLO	VIS

USADO ATÉ A SÉRIE
USED UP TO SERIAL
USADO HASTA LA SÉRIE
UTILISÉ JUSQU'A LA SÉRIE
288 (BR)

(A) COMPONENTES DO JOGO DE REPARO
REPAIR KIT COMPONENTS
COMPONENTES DEL JUEGO DE REPARACIÓN
COMPOSANTS DU JEU DE RÉPARATION
3176603 M91

BOMBA HIDRÁULICA
HYDRAULIC PUMP
BOMBA HIDRÁULICA
POMPE HYDRAULIQUE

VÁLVULA DE CONTROLE DE PRESSÃO
PRESSURE CONTROL VALVE
VÁLVULA DE CONTROL DE PRESIÓN
VALVE DE MODULATION DE PRESSION

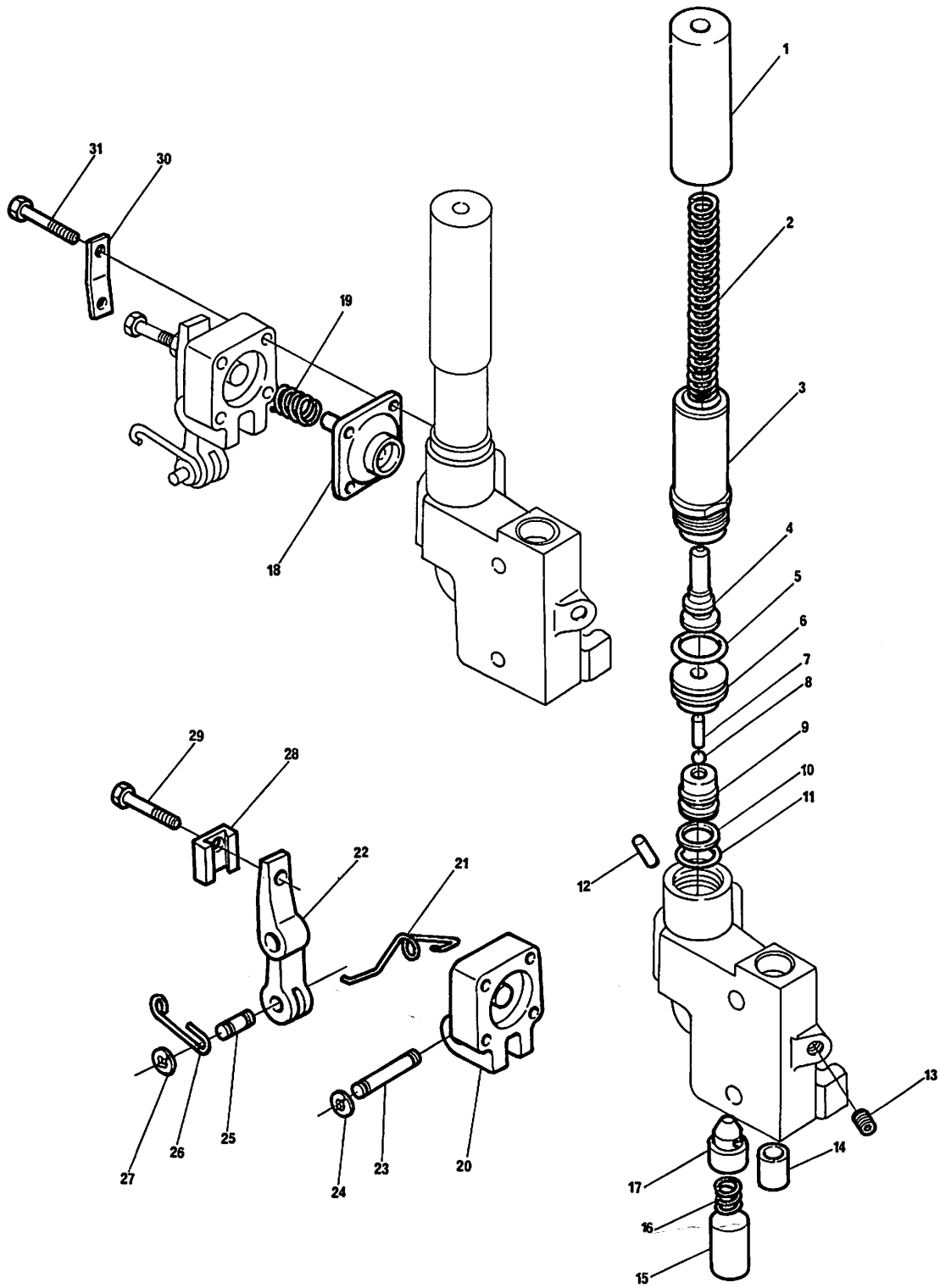

TAMPA DO LEVANTE HIDRÁULICO
HYDRAULIC LIFT COVER
TAPA DE LEVANTE HIDRÁULICO
COUVERCLE DE RELEVAGE HYDRAULIQUE

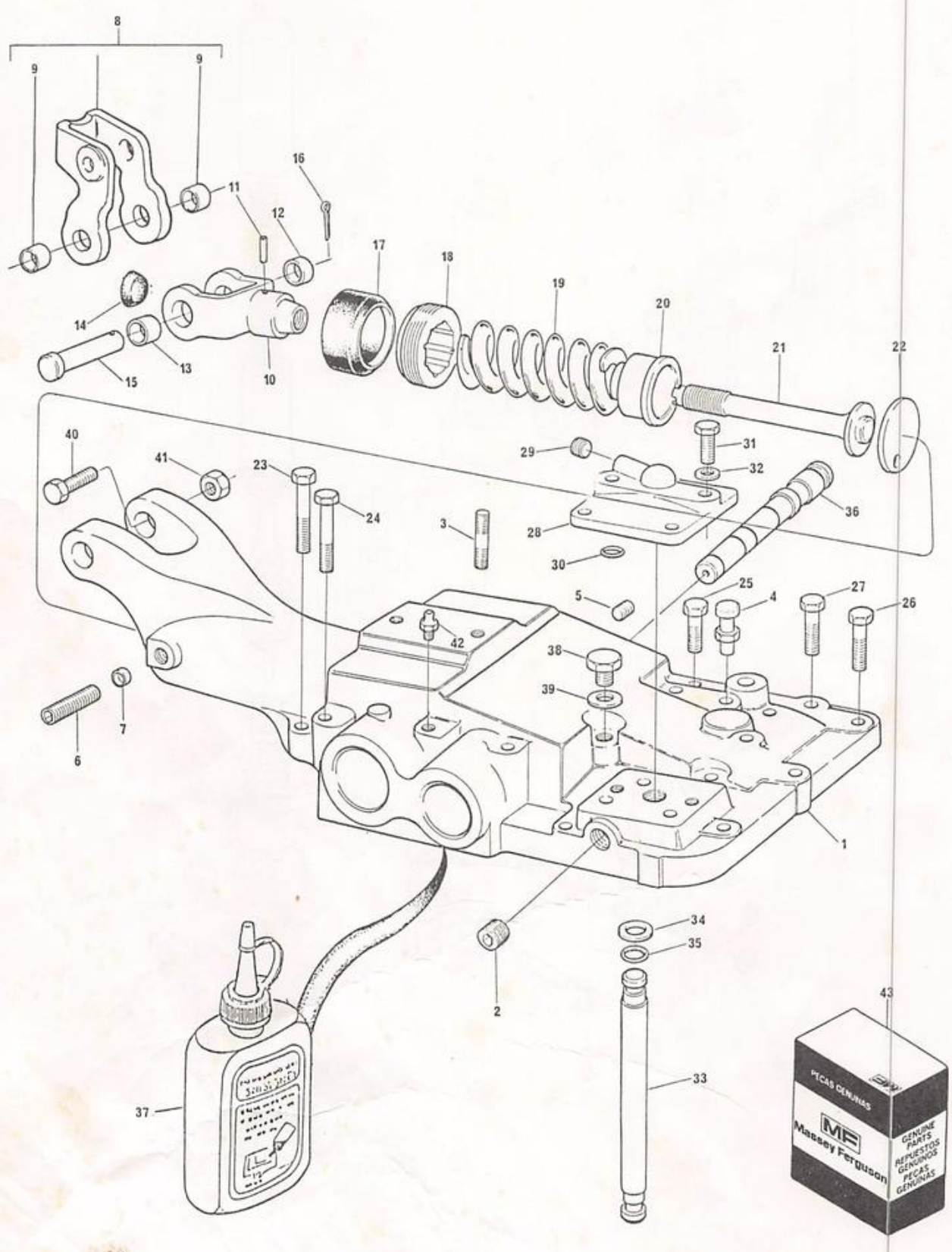

TAMPA DO LEVANTE HIDRÁULICO
HYDRAULIC LIFT COVER
TAPA DE LEVANTE HIDRÁULICO
COUVERCLE DE RELEVAGE HYDRAULIQUE

1	1484928 M1		→ 9818	1	TAMPA	COVER	TAPA	COUVERCLE
1	2802280 M3		→ 9819	1	TAMPA	COVER	TAPA	COUVERCLE
1	3408079 M1	(A)		1	TAMPA	COVER	TAPA	COUVERCLE
2	195387 M1			1	BUJÃO	PLUG	TAPóN	BOUCHON
3	3146844 M1			1	PRISIONEIRO	STUD	ESPÁRRAGO	GOUJON
4	623357 M11			1	RESPIRO	BREATHER	RESPIRADERO	RENIFLARD
5	195387 M1			1	BUJÃO	PLUG	TAPóN	BOUCHON
6	355286 X1			2	PARAFUSO	BOLT	TORNILLO	VIS
7	882451 M1			1	TAMPÃO	PLUG	TAPóN	BOUCHON
8	489335 M92			1	ARTICULADOR	HEAD	CABEZAL	TÊTE
9	898329 M1	8		2	BUCHA	BUSH	BUJE	BAGUE
10	180972 M2			1	GARFO	FORK	HORQUILLA	FOURCHETTE
11	1442142 X1			1	PINO ELÁSTICO	COTTER PIN	PASADOR DOBLE	GOUPILLE
12	180974 M1		◄	1	BUCHA	BUSH	BUJE	BAGUE
13	181982 M1		►	1	BUCHA	BUSH	BUJE	BAGUE
14	180982 M1			1	TAMPÃO	PLUG	TAPóN	BOUCHON
15	364683 X1			1	PINO	PIN	PERNO	AXE
16	1753018 M1			1	GRAMPO	PIN	PASADOR	GOUPILLE
17	180980 M2			1	PROTETOR	PROTECTOR	PROTECTOR	PROTECTEUR
18	180979 M2			1	PORCA	NUT	TUERCA	éCROU
19	182582 M1			1	MOLA	SPRING	RESORTE	RESSORT
20	182581 M1	(B)	→ 10204	1	ASSENTO	SEAT	ASIENTO	SIEGE
20	886351 M2			1	ASSENTO	SEAT	ASIENTO	SIEGE
21	182580 M1	(B)	→ 10204	1	HASTE	ROD	VARILLA	TRINGLE
21	886348 M2			1	HASTE	ROD	VARILLA	TRINGLE
22	180981 M1			1	DISCO	DISC	DISCO	DISQUE
23	353714 X1			2	PARAFUSO	BOLT	TORNILLO	VIS
24	376460 X1			5	PARAFUSO	BOLT	TORNILLO	VIS
25	377825 X1			1	PARAFUSO	BOLT	TORNILLO	VIS
26	377622 X1	(E)		5	PARAFUSO	BOLT	TORNILLO	VIS
26	377184 X1	(D)		5	PARAFUSO	BOLT	TORNILLO	VIS
27	354648 X1	(E)		1	PARAFUSO	BOLT	TORNILLO	VIS
27	377825 X1	(D)		1	PARAFUSO	BOLT	TORNILLO	VIS
28	180908 M1			1	TAMPA	COVER	TAPA	COUVERCLE
29	1482137 M1			1	BUJÃO	PLUG	TAPóN	BOUCHON
30	195561 M1	(C)		1	ANEL "O"	"O" RING	ARO SELLO	JOINT TORIQUE
31	362479 X1	(A)		13	PARAFUSO	BOLT	TORNILLO	VIS
31	362479 X1			2	PARAFUSO	BOLT	TORNILLO	VIS
32	353432 X1			2	ARRUELA	WASHER	ARANDELA	RONDELLE
33	1869119 M1			1	TUBO	PIPE	CAÑO	TUYAUTERIE
34	195874 M1	(C)		2	ARRUELA	WASHER	ARANDELA	RONDELLE
35	195561 M1	(C)		3	ANEL "O"	"O" RING	ARO SELLO	JOINT TORIQUE
36	180997 M2			1	EIXO	SHAFT	EJE	ARBRE
37	3175504 M1			1	JUNTA PLÁSTICA	PLASTIC JOINT	JUNTA PLÁSTICA	JOINT PLASTIQUE
38	826237 M1			1	BUJÃO	PLUG	TAPóN	BOUCHON
39	826238 M1			1	ARRUELA	WASHER	ARANDELA	RONDELLE
40	363593 X1			2	PARAFUSO	BOLT	TORNILLO	VIS
41	353438 X1			2	PORCA	NUT	TUERCA	éCROU
42	29951 X		→ 9818	1	PINO GRAXEIRO	GREASE NIPPLE	NIPLE DE ENGRASE	GRAISSEUR
43	3176602 M91			1	JOGO DE REPARO	REPAIR KIT	JUEGO REPARACIÓN	JEU RÉPARATION

(A) PARA TRATORES SEM HIDRÁULICO
FOR TRACTORS WITHOUT HYDRAULIC
PARA TRACTORES SIN HIDRÁULICO
POUR TRACTEURS SANS HYDRAULIQUE

TAMPA DO LEVANTE HIDRÁULICO
HYDRAULIC LIFT COVER
TAPA DE LEVANTE HIDRÁULICO
COUVERCLE DE RELEVAGE HYDRAULIQUE

(B) PARA REPOSIÇÃO, PEDIR 886351 M1 JUNTO COM 886348 M2
FOR REPLACING, ORDER 886351 M1 TOGETHER WITH 886348 M2
PARA REPOSICIóN, SOLICITAR 886351 M1 JUNTO CON 886348 M2
POUR REMPLACEMENT, DEMANDER 886351 M1 PLUS 886348 M2

(C) COMPONENTES DO JOGO REPARO
REPAIR KIT COMPONENTS
COMPONENTES DEL JUEGO REPARACIóN
COMPOSANTS DU JEU DE RéPARATION
} 3176602 M91

(D) 9819 ⟷ 18509, 18513 ⟷ 18542, 18544, 18546 ⟷ 18563, 18566 ⟷ 18575, 18578 ⟷ 18587, 18590 ⟷ 18662, 18673, 18675, 18687 ⟷ 18690, 18693 ⟷ 18700, 18718, 18721, 18755, 18762.

(E) → 18763 (+ 101 ⟷ 9818, 18510 ⟷ 18512, 18543, 18545, 18564, 18565, 18576, 18577, 18588, 18589, 18663 ⟷ 18672, 18674, 18676 ⟷ 18686, 18691, 18692, 18701 ⟷ 18717, 18719, 18720, 18722 ⟷ 18754, 18756 ⟷ 18761).

TAMPA DO LEVANTE HIDRÁULICO
HYDRAULIC LIFT COVER
TAPA DE LEVANTE HIDRÁULICO
COUVERCLE DE RELEVAGE HYDRAULIQUE

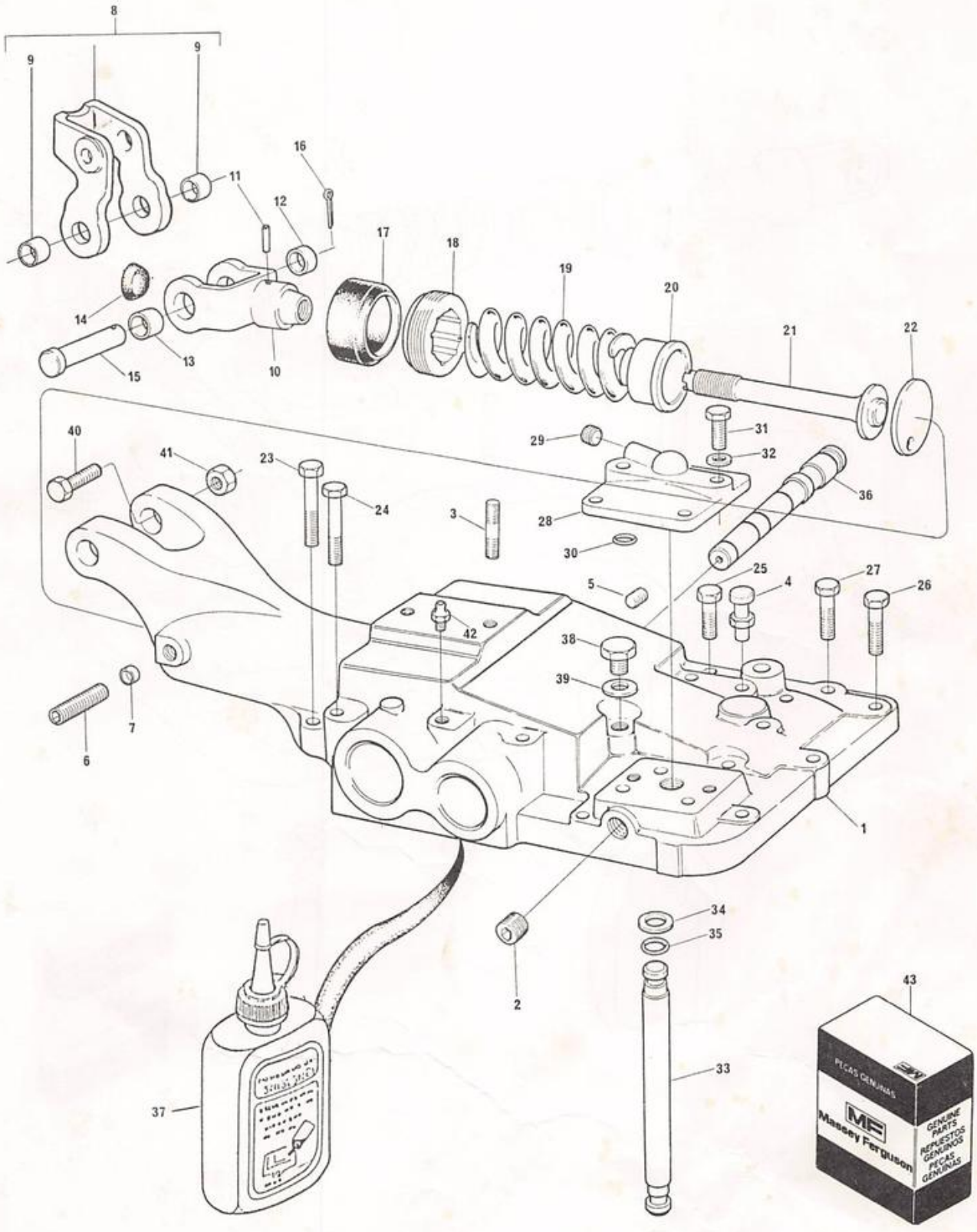

TAMPA DO LEVANTE HIDRÁULICO
HYDRAULIC LIFT COVER
TAPA DE LEVANTE HIDRÁULICO
COUVERCLE DE RELEVAGE HYDRAULIQUE

PARA TRATOR COM FREIO ÚMIDO
FOR TRACTOR WITH WE BRAKE
PARA TRACTOR CON FRENO HÚMIDO
POUR TRACTEUR AVEC FREIN HUMIDE

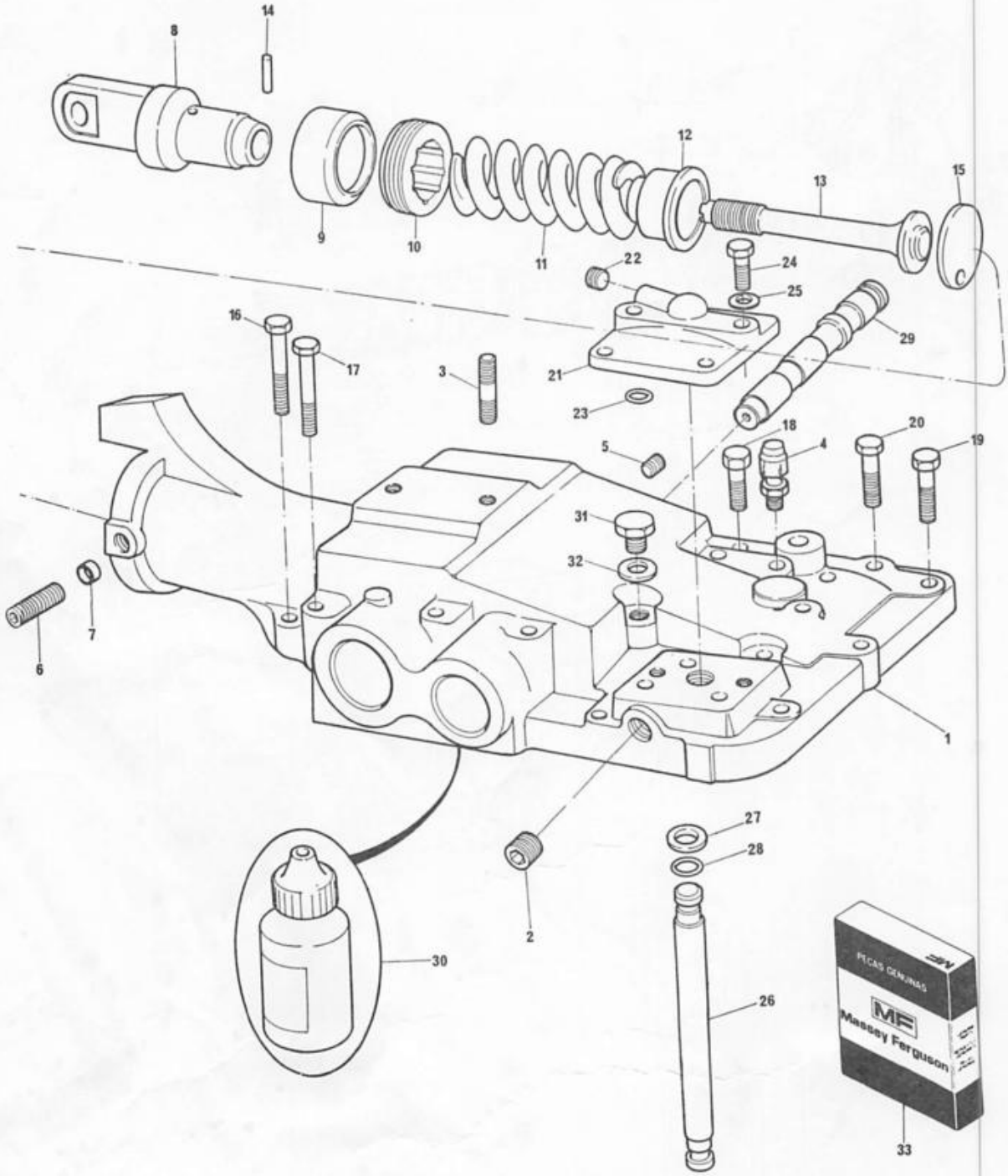

TAMPA DO LEVANTE HIDRÁULICO
HYDRAULIC LIFT COVER
TAPA DE LEVANTE HIDRÁULICO
COUVERCLE DE RELEVAGE HYDRAULIQUE

PARA TRATOR COM FREIO ÚMIDO
FOR TRACTOR WITH WE BRAKE
PARA TRACTOR CON FRENO HÚMIDO
POUR TRACTEUR AVEC FREIN HUMIDE

1	2802511 M3		1	TAMPA	COVER	TAPA	COUVERCLE
2	195387 M1		2	BUJÃO	PLUG	TAPÓN	BOUCHON
3	3146844 M1		1	PRISIONEIRO	STUD	ESPÁRRAGO	GOUJON
4	623357 M11		1	RESPIRO	BREATHER	RESPIRADERO	RENIFLARD
5	195387 M1		1	BUJÃO	PLUG	TAPÓN	BOUCHON
6	355286 X1		2	PARAFUSO	BOLT	TORNILLO	VIS
7	882451 M1		1	TAMPÃO	PLUG	TAPÓN	BOUCHON
8	1863389 M1		1	ARTICULADOR	HEAD	CABEZAL	TÊTE
9	180980 M2		1	PROTETOR	PROTECTOR	PROTECTOR	PROTECTEUR
10	180979 M2		1	PORCA	NUT	TUERCA	ÉCROU
11	182582 M1		1	MOLA	SPRING	RESORTE	RESSORT
12	886351 M2		1	ASSENTO	SEAT	ASIENTO	SIEGE
13	886348 M2		1	HASTE	ROD	VARILLA	TRINGLE
14	1442142 X1		1	PINO	PIN	PERNO	AXE
15	180981 M1		1	DISCO	DISC	DISCO	DISQUE
16	353714 X1		2	PARAFUSO	BOLT	TORNILLO	VIS
17	376460 X1		5	PARAFUSO	BOLT	TORNILLO	VIS
18	377825 X1		1	PARAFUSO	BOLT	TORNILLO	VIS
19	377622 X1		5	PARAFUSO	BOLT	TORNILLO	VIS
20	354648 X1		1	PARAFUSO	BOLT	TORNILLO	VIS
21	180908 M1		1	TAMPA	COVER	TAPA	COUVERCLE
22	1482137 M1		1	BUJÃO	PLUG	TAPÓN	BOUCHON
23	195561 M1	(A)	1	ANEL "O"	"O" RING	ARO SELLO	JOINT TORIQUE
24	362479 X1		2	PARAFUSO	BOLT	TORNILLO	VIS
25	353432 X1		2	ARRUELA	WASHER	ARANDELA	RONDELLE
26	1869119 M1		1	TUBO	PIPE	CAÑO	TUYAUTERIE
27	195874 M1	(A)	2	ARRUELA	WASHER	ARANDELA	RONDELLE
28	195561 M1	(A)	2	ANEL "O"	"O" RING	ARO SELLO	JOINT TORIQUE
29	180997 M2		1	EIXO	SHAFT	EJE	ARBRE
30	3175504 M1		1	JUNTA PLÁSTICA	GASKET	JUNTA	JOINT
31	826237 M1		1	BUJÃO	PLUG	TAPÓN	BOUCHON
32	826238 M1		1	ARRUELA	WASHER	ARANDELA	RONDELLE
33	3176602 M91		1	JOGO DE REPARO	REPAIR KIT	JUEGO REPARACIÓN	JEU RÉPARATION

(A) COMPONENTES DO JOGO DE REPARO
REPAIR KIT COMPONENTS
COMPONENTES DEL JUEGO DE REPARACIÓN
COMPOSANTS DU JEU DE RÉPARATION

} 3176602 M91

BRAÇOS DE LEVANTE
LIFT ARMS
BRAZOS DE LEVANTE
BRAS DE RELEVAGE

1	897567 M3			
2	2802211 M1			
3	1870934 M1			
4	359136 X1		(A) ⇦ PÁG.207	
5	887076 M2			
6	885444 M91			
6	3145819 M91		(D) ⇀ 021754	
6	3408251 M91		⇀ 021755	
7	885454 M1	6		
7	885455 M1	6	(D)	
8	3412141 M1		(C)	
9	897580 M1			
10	897581 M3			
11	353560 X1			
12	886410 M1			
13	1484797 M91		(B)	
13	3412386 M91		(C)	
14	897597 M1		(B)	
14	3412379 M1		(C)	
15	897594 M6		Ø 3.3/8"	
16	1667580 M1			
17	1667579 M2		(E)	
17	1481941 M2		(F)	
18	377765 X1		Ø 9/16"	
18	368123 X1		Ø 5/8"	
19	355617 X1			
20	195562 M1		(A) ⇦ PÁG.207	
21	1660324 M91			
22		21	⇨ REF.21	
23	180990 M1	21		
24	898125 M1	21		
25	898124 M1	21		
26	195575 M1	21		
27	886043 M1	21		
28	898128 M1	21		
29	1660323 M1	21		
30	1661918 M91			
31	1660323 M1	30		
32	390287 X1			
33	898137 M1			
34	1661547 M92			
35	1869093 M93			
36	354120 X1			
37	2802251 M1			
38	1869098 M92		⇥ 288	
38	1870190 M92		⇀ 289	
39	1869104 M91	38		
40	1869107 M1	38		
41	1872044 M1	38		
42	353517 X1	38		
43	391166 X1	38		
44	353916 X1	38		
45	1870194 M1	38	⇥ 288	
46	1868850 M1	38	⇥ 288	
47	1868848 M1	38	⇥ 288	
48	377539 X1	38	⇥ 288	
49	377498 X1	38	⇥ 288	

1	EIXO	SHAFT	EJE	ARBRE
1	BRAÇO	ARM	BRAZO	BRAS
2	BUCHA	BUSH	BUJE	BAGUE
2	ANEL "O"	"O" RING	ARO SELLO	JOINT TORIQUE
1	PARAFUSO	BOLT	TORNILLO	VIS
2	BRAÇO	ARM	BRAZO	BRAS
2	BRAÇO	ARM	BRAZO	BRAS
2	BRAÇO	ARM	BRAZO	BRAS
4	BUCHA	BUSH	BUJE	BAGUE
4	BUCHA	BUSH	BUJE	BAGUE
1	ANEL "O"	"O" RING	ARO SELLO	JOINT TORIQUE
2	ARRUELA	WASHER	ARANDELA	RONDELLE
2	PLACA	PLATE	PLACA	PLAQUE
2	PARAFUSO	BOLT	TORNILLO	VIS
1	BIELA	CONNECTING ROD	BIELA	BIELLE
1	ÉMBOLO	PLUNGER	EMBOLO	PISTóN
1	ÉMBOLO	PLUNGER	EMBOLO	PISTóN
3	ANEL	RING	ANILLO	ANNEAU
1	ANEL	RING	ANILLO	ANNEAU
1	CILINDRO	CYLINDER	CILINDRO	VéRIN
2	PRISIONEIRO	STUD	ESPÁRRAGO	GOUJON
2	PRISIONEIRO	STUD	ESPÁRRAGO	GOUJON
2	PRISIONEIRO	STUD	ESPÁRRAGO	GOUJON
2	PORCA	NUT	TUERCA	éCROU
2	PORCA	NUT	TUERCA	éCROU
X	ARRUELA	WASHER	ARANDELA	RONDELLE
1	ANEL "O"	"O" RING	ARO SELLO	JOINT TORIQUE
1	ARTICULADOR	HEAD	CABEZAL	TÊTE
1	ARTICULADOR	HEAD	CABEZAL	TÊTE
1	PINO	PIN	PERNO	AXE
1	ARRUELA	WASHER	ARANDELA	RONDELLE
1	HASTE	ROD	VARILLA	TRINGLE
1	ANEL	RING	ANILLO	ANNEAU
1	ESPAÇADOR	SPACER	ESPACIADOR	ENTRETOISE
1	PARAFUSO	BOLT	TORNILLO	VIS
1	MOLA	SPRING	RESORTE	RESSORT
1	ARTICULADOR	HEAD	CABEZAL	TÊTE
1	MOLA	SPRING	RESORTE	RESSORT
2	ARRUELA	WASHER	ARANDELA	RONDELLE
1	MOLA	SPRING	RESORTE	RESSORT
1	ALAVANCA	LEVER	PALANCA	LEVIER
1	ALAVANCA	LEVER	PALANCA	LEVIER
1	PORCA	NUT	TUERCA	éCROU
1	PARAFUSO	BOLT	TORNILLO	VIS
1	SUPORTE	BRACKET	SOPORTE	SUPPORT
1	SUPORTE	BRACKET	SOPORTE	SUPPORT
1	PIVÔ	PIVOT	PIVOTE	PIVOT
1	PLACA	PLATE	PLACA	PLAQUE
1	MOLA	SPRING	RESORTE	RESSORT
1	PARAFUSO	BOLT	TORNILLO	VIS
1	ARRUELA	WASHER	ARANDELA	RONDELLE
1	PORCA	NUT	TUERCA	éCROU
1	PLACA	PLATE	PLACA	PLAQUE
1	PRESILHA	CLIP	SUJETADOR	AGRAFE
1	BLOCO	BLOCK	BLOQUE	BLOC
1	PARAFUSO	BOLT	TORNILLO	VIS
1	PARAFUSO	BOLT	TORNILLO	VIS

BRAÇOS DE LEVANTE
LIFT ARMS
BRAZOS DE LEVANTE
BRAS DE RELEVAGE

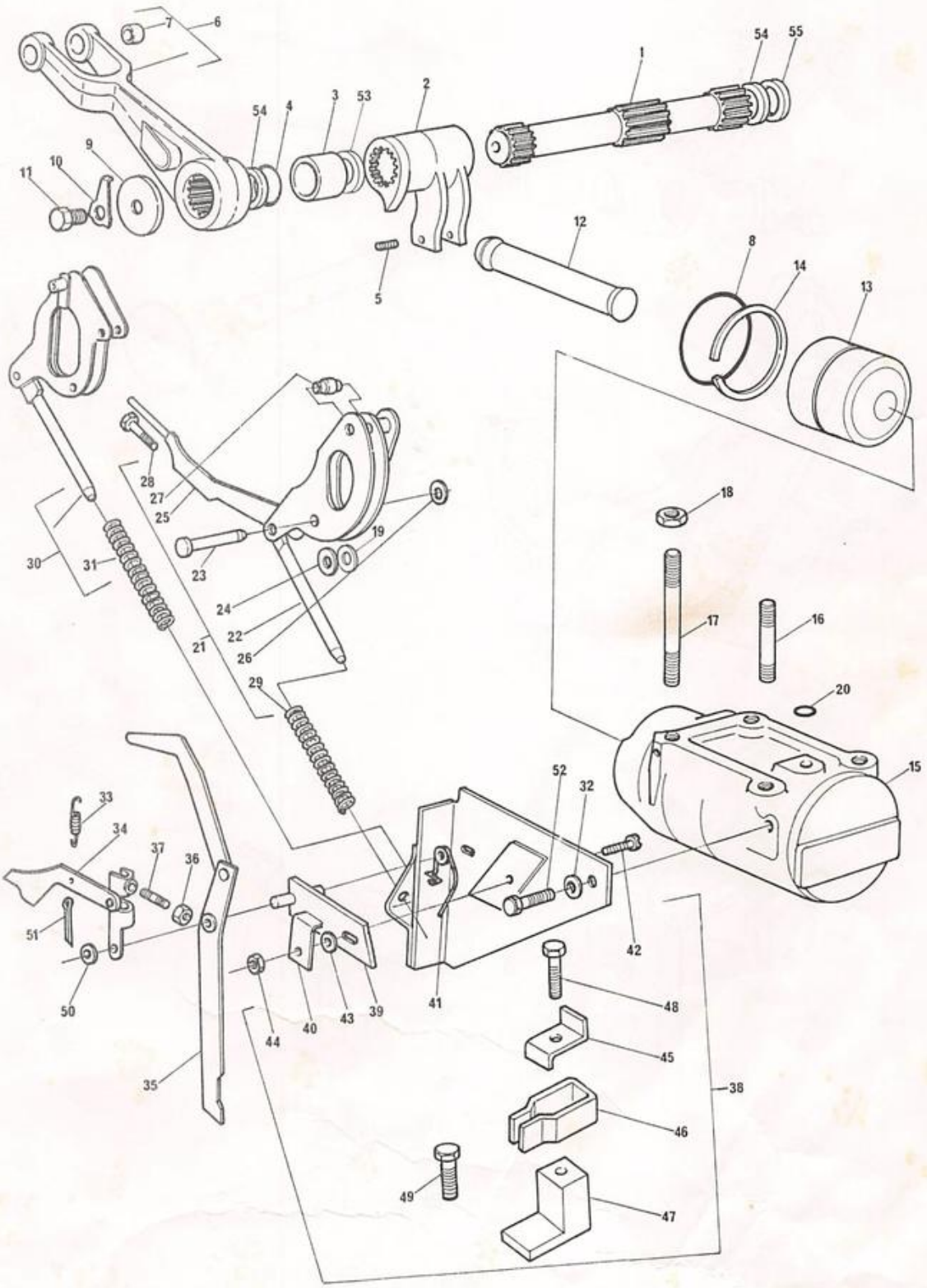

BRAÇOS DE LEVANTE
LIFT ARMS
BRAZOS DE LEVANTE
BRAS DE RELEVAGE

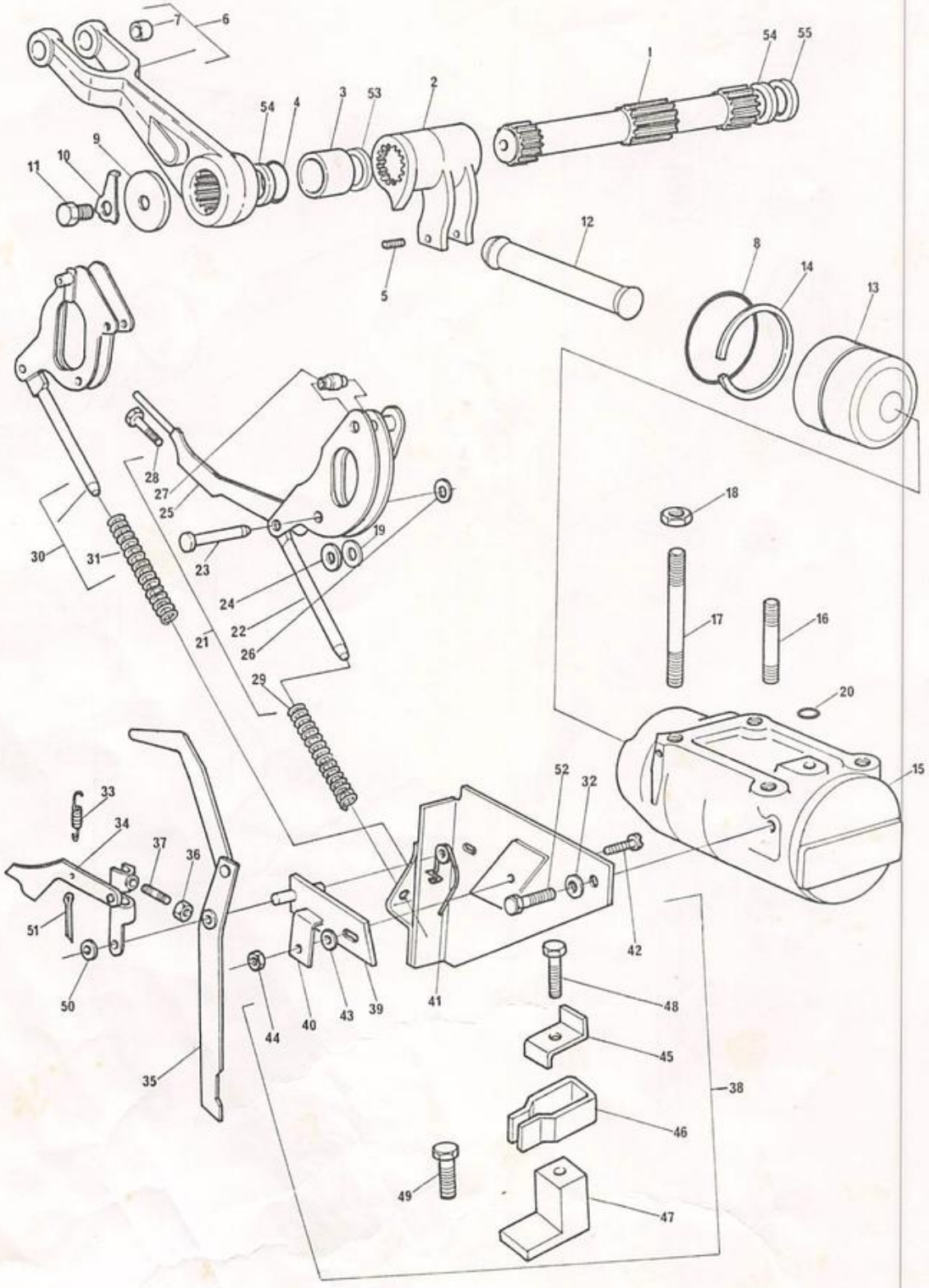

BRAÇOS DE LEVANTE
LIFT ARMS
BRAZOS DE LEVANTE
BRAS DE RELEVAGE

50	355617 X1		1 ARRUELA	WASHER	ARANDELA	RONDELLE
51	361332 X1		1 CONTRAPINO	COTTER PIN	PASADOR DOBLE	GOUPILLE
52	353688 X1		2 PARAFUSO	BOLT	TORNILLO	VIS
53	2801012 M1	: 020"	X CALÇO	SHIM	SUPLEMENTO	CALE
54	2801013 M1	: 040"	X CALÇO	SHIM	SUPLEMENTO	CALE

(A) COMPONENTES DO JOGO DE REPARO
REPAIR KIT COMPONENTS
COMPONENTES DEL JUEGO DE REPARACIóN
COMPOSANTS DU JEU DE RéRARATION
} 3176602 M91

(B) 101 ⟷ 18618, 18620 ⟷ 18624, 18626 ⟷ 18628, 18634 ⟷ 18650, 18652 ⟷ 18659.

(C) ⟼ 18660 (+ 18619, 18625, 18629 ⟷ 18633, 18651)

(D) PARA TRATOR COM FREIO ÚMIDO
FOR TRACTOR WITH WET BRAKE
PARA TRACTOR CON FRENO HÚMIDO
POUR TRACTEUR AVEC FREIN HUMIDE

(E) 101 ⟷ 18509, 18513 ⟷ 18542, 18544, 18546 ⟷ 18563, 18566 ⟷ 18575, 18578 ⟷ 18587, 18590 ⟷ 18662, 18673, 18675, 18687 ⟷ 18690, 18693 ⟷ 18700, 18718, 18721, 18755, 18762.

(F) ⟼ 18763 (+ 18510 ⟷ 18512, 18543, 18545, 18564, 18565, 18576, 18577,18588, 18589, 18663 ⟷ 18672, 18674, 18676 ⟷ 18686, 18691, 18692, 18701 ⟷ 18717, 18719, 18720, 18722 ⟷ 18754, 18756 ⟷ 18761)

QUADRANTE DO CONTROLE HIDRÁULICO
HYDRAULIC CONTROL QUADRANT
CUADRANTE DEL CONTROL HIDRÁULICO
SECTEUR DE CONTRÔLE HYDRAULIQUE

1	033545	P1	(E)	1	QUADRANTE	QUADRANT	CUADRANTE	SECTEUR
1	2800067	M1	(F)	1	QUADRANTE-PORT	QUADRANT-PORT	CUADRANTE-PORT	SECTEUR-PORT
1	1870338	M1	(F)	1	QUADRANTE-INGLÊS	QUADRANT-ENGLISH	CUADRANTE-INGLéS	SECTEUR-ANGLAIS
1	3146355	M1	(F)	1	QUADRANTE-ESP	QUADRANTE-SPANI	CUADRANTE-ESP	SECTEUR-ESPAGNOL
1	1870339	M1	(F)	1	QUADRANTE-FRA	QUADRANTE-FRENCH	CUADRANTE-FRA	SECTEUR-FRANÇAIS
2	377607	X1		1	PARAFUSO	BOLT	TORNILLO	VIS
3	1872240	M1		1	MOLA	SPRING	RESORTE	RESSORT
4	377581	X1		2	ARRUELA	WASHER	ARANDELA	RONDELLE
5	181041	M1	(C)	2	ARRUELA	WASHER	ARANDELA	RONDELLE
5	3408797	M1	(D)	2	ARRUELA	WASHER	ARANDELA	RONDELLE
6	353919	X1		1	PORCA	NUT	TUERCA	éCROU
7	355564	X1		1	PORCA	NUT	TUERCA	éCROU
8	1860402	M1		2	BOTÃO	KNOB	PERILLA	POMMEAU
9	898183	M1		1	PARAFUSO	BOLT	TORNILLO	VIS
10	884387	M1		1	REGULADOR	CONTROL BOX	REGULADOR	BOITE COMMANDE
11	1870340	M91	(F)	1	ALAVANCA	LEVER	PALANCA	LEVIER
11	026793	S1	(E)	1	ALAVANCA	LEVER	PALANCA	LEVIER
12	1870341	M92	(F)	1	ALAVANCA	LEVER	PALANCA	LEVIER
13	2800070	M1	(F)	1	QUADRANTE-PORT	QUADRANT-PORT	CUADRANTE-PORT	SECTEUR-PORT
13	026528	P1	(E)	1	QUADRANTE-INGLÊS	QUADRANT-ENGLISH	CUADRANTE-INGLéS	SECTEUR-ANGLAIS
13	1870319	P1	(F)	1	QUADRANTE-INGLÊS	QUADRANT-ENGLISH	CUADRANTE-INGLéS	SECTEUR-ANGLAIS
13	3146354	M1	(F)	1	QUADRANTE-ESP	QUADRANTE-SPANI	CUADRANTE-ESP	SECTEUR-ESPAGNOL
13	1870320	M1	(F)	1	QUADRANTE-FRA	QUADRANTE-FRENCH	CUADRANTE-FRA	SECTEUR-FRANÇAIS
14	1860403	M1		1	BOTÃO	KNOB	PERILLA	POMMEAU
15	026795	P1	(E)	1	BATENTE	STOP	TOPE	BUTéE
15	898201	M1	(F)	1	BATENTE	STOP	TOPE	BUTéE
16	355564	X1		1	PORCA	NUT	TUERCA	éCROU
17	355617	X1		1	ARRUELA	WASHER	ARANDELA	RONDELLE
18	377607	X1		1	PARAFUSO	BOLT	TORNILLO	VIS
19	1872240	M1		1	MOLA	SPRING	RESORTE	RESSORT
20	377581	X1		2	ARRUELA	WASHER	ARANDELA	RONDELLE
21	181041	M1	(C)	2	ARRUELA	WASHER	ARANDELA	RONDELLE
21	3408797	M1	(D)	2	ARRUELA	WASHER	ARANDELA	RONDELLE
22	353919	X1		1	PORCA	NUT	TUERCA	éCROU
23	353430	X1		2	PORCA	NUT	TUERCA	éCROU
24	2802212	M91		2	ESPAÇADOR	SPACER	ESPACIADOR	ENTRETOISE
25	353537	X1		2	PARAFUSO	BOLT	TORNILLO	VIS
26	353434	X1		2	ARRUELA	WASHER	ARANDELA	RONDELLE
27	353756	X1		2	ARRUELA	WASHER	ARANDELA	RONDELLE
28	1869075	M1		1	ARRUELA	WASHER	ARANDELA	RONDELLE
29	1870240	M1		1	SUPORTE	BRACKET	SOPORTE	SUPPORT
29	2800766	M1	(A) (B) →| 11579	1	SUPORTE	BRACKET	SOPORTE	SUPPORT
29	3148429	M1	(A) |→ 11580	1	SUPORTE	BRACKET	SOPORTE	SUPPORT
30	364281	X1		1	ANEL "O"	"O" RING	ARO SELLO	JOINT TORIQUE
31	358945	X1		1	ANEL TRAVA	CIRCLIP	ARO RETéN	CIRCLIP
32	1870225	M1		1	BUCHA	BUSH	BUJE	BAGUE
33	1870219	M93		1	EIXO CONTR.POS	SHAFT	EJE	ARBRE
33	2800764	M91	(A) (B) →| 11579	1	EIXO CONTR.POS	SHAFT	EJE	ARBRE
33	3148428	M91	(A) |→ 11580	1	EIXO CONTR.POS	SHAFT	EJE	ARBRE
34	1870244	M1		1	PINO	PIN	PERNO	AXE
35	355564	X1		2	PORCA	NUT	TUERCA	éCROU
36	1870243	M92		1	EIXO CONTR.PROF	SHAFT	EJE	ARBRE
36	2800762	M91	(A) (B) →| 11579	1	EIXO CONTR.PROF	SHAFT	EJE	ARBRE
36	3148426	M91	(A) |→ 11580	1	EIXO CONTR.PROF	SHAFT	EJE	ARBRE
37	195561	M1	36	1	ANEL "O"	"O" RING	ARO SELLO	JOINT TORIQUE
38	898196	M2	36	1	ROLDANA	ROLLER	RODILLO	GALET
39	355617	X1	36	1	ARRUELA	WASHER	ARANDELA	RONDELLE
40	898194	M1	36	1	PINO	PIN	PERNO	AXE

QUADRANTE DO CONTROLE HIDRÁULICO
HYDRAULIC CONTROL QUADRANT
CUADRANTE DEL CONTROL HIDRÁULICO
SECTEUR DE CONTRÔLE HYDRAULIQUE

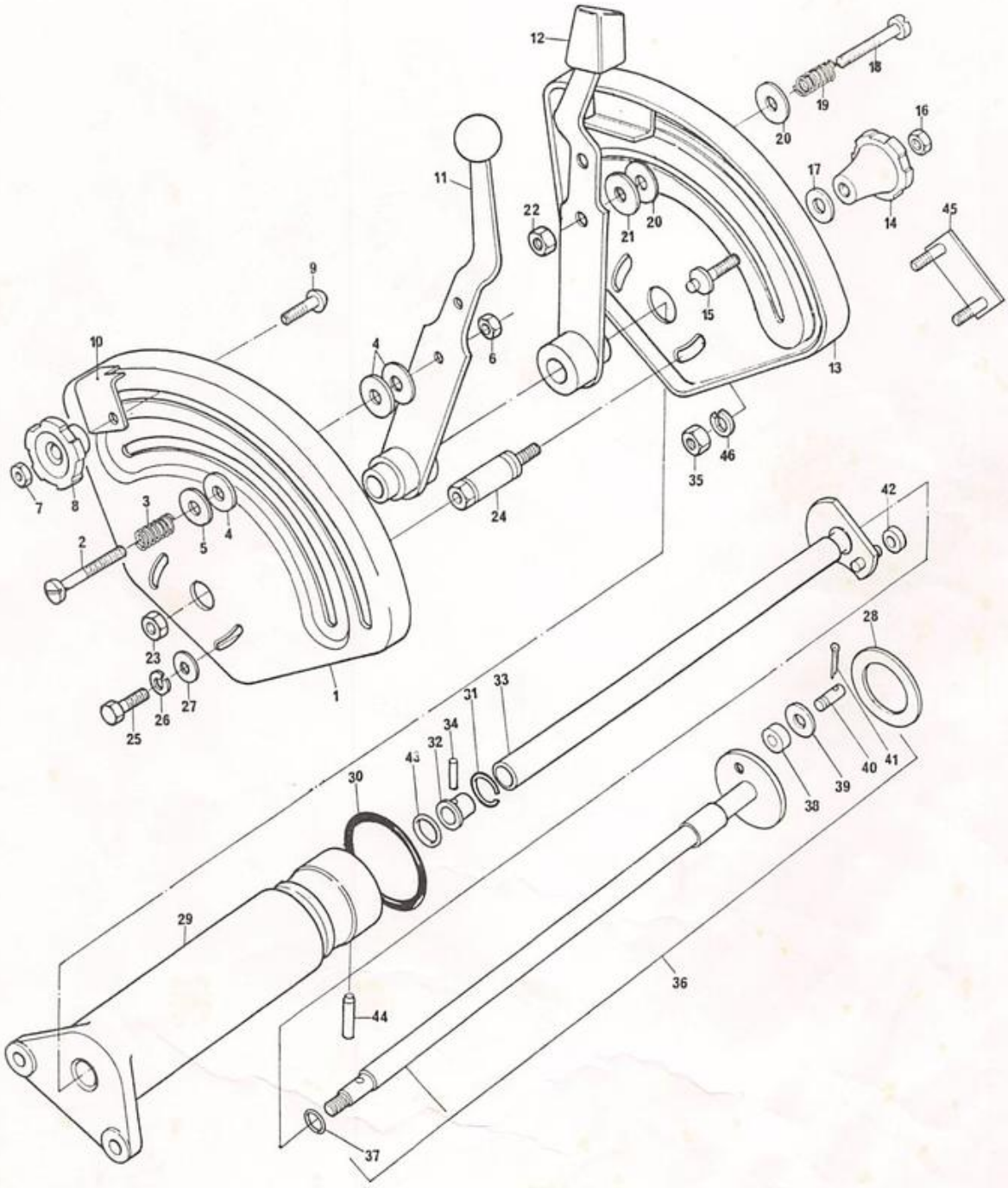

QUADRANTE DO CONTROLE HIDRÁULICO
HYDRAULIC CONTROL QUADRANT
CUADRANTE DEL CONTROL HIDRÁULICO
SECTEUR DE CONTRÔLE HYDRAULIQUE

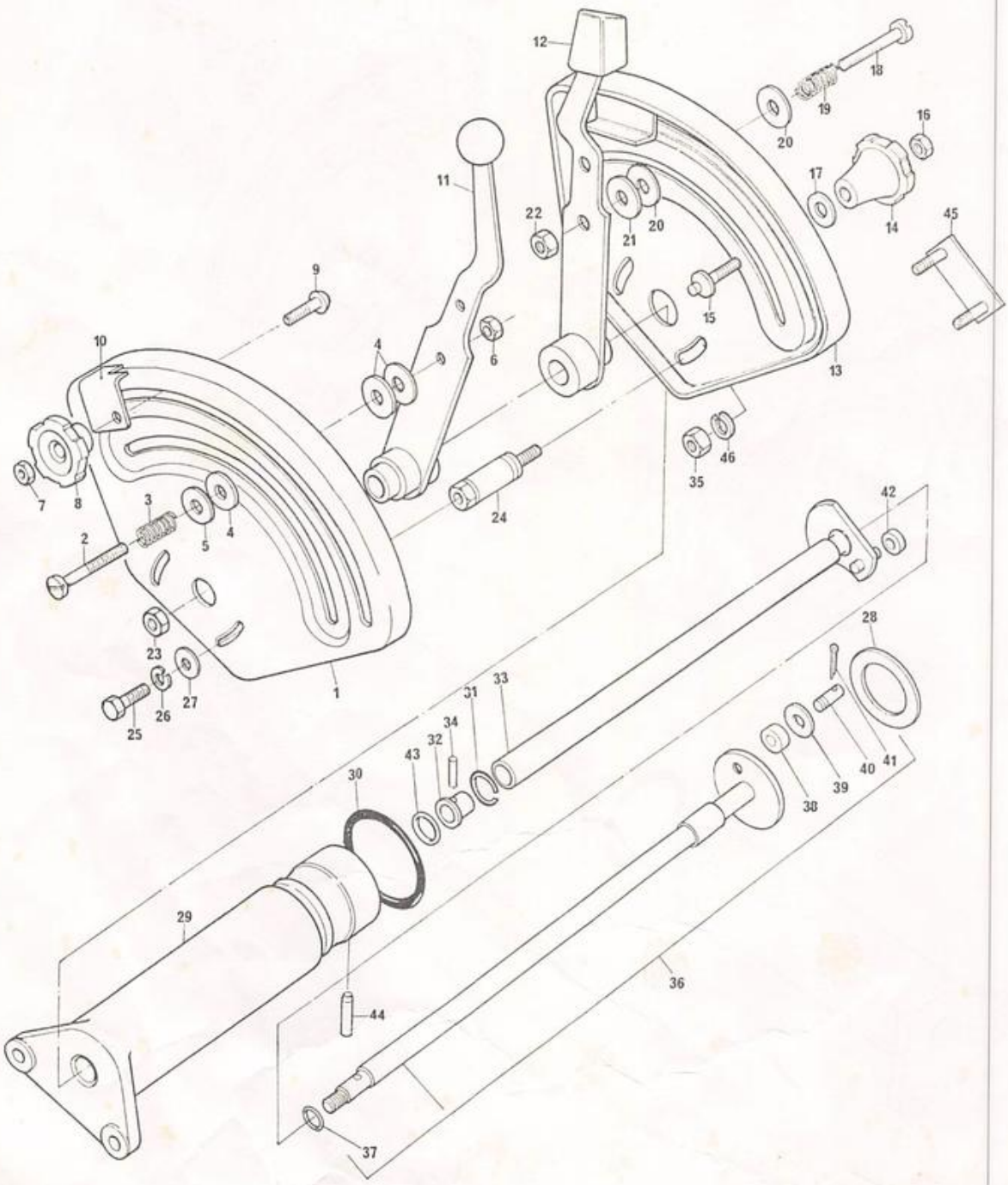

QUADRANTE DO CONTROLE HIDRÁULICO
HYDRAULIC CONTROL QUADRANT
CUADRANTE DEL CONTROL HIDRÁULICO
SECTEUR DE CONTRÔLE HYDRAULIQUE

41	361332 X1	36	1 CONTRAPINO	COTTER PIN	PASADOR DOBLE	GOUPILLE
42	898189 M2		1 ROLDANA	ROLLER	RODILLO	GALET
43	762026 M1		1 ANEL "O"	"O" RING	ARO SELLO	JOINT TORIQUE
44	1869074 M1		1 PINO ELÁSTICO	COTTER PIN	PASADOR DOBLE	GOUPILLE
45	898198 M91		1 BATENTE	STOP	TOPE	BUTéE
46	353441 X1		2 ARRUELA	WASHER	ARANDELA	RONDELLE

(A) SOMENTE PARA TRATOR ESTREITO
FOR NARROW TRACTOR ONLY
SOLAMENTE PARA TRACTOR ESTRECHO
SEULEMENT POUR TRACTEUR éTROIT

(B) PARA REPOSIÇÃO, USE
TO REPLACE, USE
PARA REPOSICIóN, USE
POUR CHANGER, UTILIZES
3148429 M1 (1), 3148428 M91 (1),
3148426 M91 (1).

(C) 101 ⟷ 15792, 15797, 15798.

(D) ↦ 15799 (+ 15793 ⟷ 15796).

(E) ↦ 21791

(F) ⇾ 21790

CONTROLE DE PRESSÃO
RESPONSE CONTROL
CONTROL DE PRESIóN
CONTRÔLE DE RéPONSE

1	1871872 M91	→ 21034	1	TAMPA	COVER	TAPA	COUVERCLE
1	3147470 M91	→ 21035	1	TAMPA	COVER	TAPA	COUVERCLE
2	181217 M1		1	JUNTA	JOINT	JUNTA	JOINT
3	377184 X1		2	PARAFUSO	BOLT	TORNILLO	VIS
4	353432 X1		2	ARRUELA	WASHER	ARANDELA	RONDELLE
5	353698 X1		3	PARAFUSO	BOLT	TORNILLO	VIS
6	1869136 M1		1	MOLA	SPRING	RESORTE	RESSORT
7	1869134 M2		1	EXCÊNTRICO	ROLLER	RODILLO	GALET
8	2801719 M1		1	PINO	PIN	PERNO	AXE
9	1869407 M1		1	EIXO	SHAFT	EJE	ARBRE
10	1001833 M1		1	ANEL "O"	"O" RING	ARO SELLO	JOINT TORIQUE
11	1869408 M1		1	PLACA	PLATE	PLACA	PLAQUE
12	377426 X1		1	ANEL TRAVA	CIRCLIP	ARO RETéN	CIRCLIP
13	376408 X1		1	PARAFUSO	BOLT	TORNILLO	VIS
14	1869405 M93		1	ALAVANCA	LEVER	PALANCA	LEVIER
15	353753 X1		1	ARRUELA	WASHER	ARANDELA	RONDELLE
16	368063 X1		1	PARAFUSO	BOLT	TORNILLO	VIS
17	357616 X1		1	PINO	PIN	PERNO	AXE
18	1665962 M91		1	VARETA	DISPTICK	VARILLA	JAUGE
19	3149343 M1		1	PLACA	PLATE	PLACA	PLAQUE
20	3149132 M1		2	PARAFUSO	BOLT	TORNILLO	VIS
21	3148214 M1		1	DECALCOMANIA	DECAL	CALCOMANíA	DéCALCOMANIE
22	3147003 M1	(A)	1	PINO	PIN	PERNO	AXE
23	181218 M91	(A)	1	TAMPA	COVER	TAPA	COUVERCLE
24	487104 M2	(A)	1	VARETA	DISPTICK	VARILLA	JAUGE
25	353698 X1	(A)	6	PARAFUSO	BOLT	TORNILLO	VIS
26	3147360 M1		1	ALAVANCA	LEVER	PALANCA	LEVIER
27	829185 M1		1	ARRUELA	WASHER	ARANDELA	RONDELLE
28	354048 X1		1	CONTRAPINO	COTTER PIN	PASADOR DOBLE	GOUPILLE
29	3147361 M91		1	TIRANTE	ROD	VARILLA	TIGE
30	3409211 M1		1	BOTÃO	KNOB	PERILLA	POMMEAU
31	3147363 M1		2	ESPAÇADOR	SPACER	ESPACIADOR	ENTRETOISE
32	362762 X1		2	PARAFUSO	BOLT	TORNILLO	VIS
33	3147362 M2		1	SUPORTE	BRACKET	SOPORTE	SUPPORT

(A) PARA TRATORES SEM HIDRÁULICO
FOR TRACTORS WITHOUT HYDRAULIC
PARA TRACTORES SIN HIDRÁULICO
POUR TRACTEURS SANS HYDRAULIQUE

CONTROLE DE PRESSÃO
RESPONSE CONTROL
CONTROL DE PRESIóN
CONTRÔLE DE RéPONSE

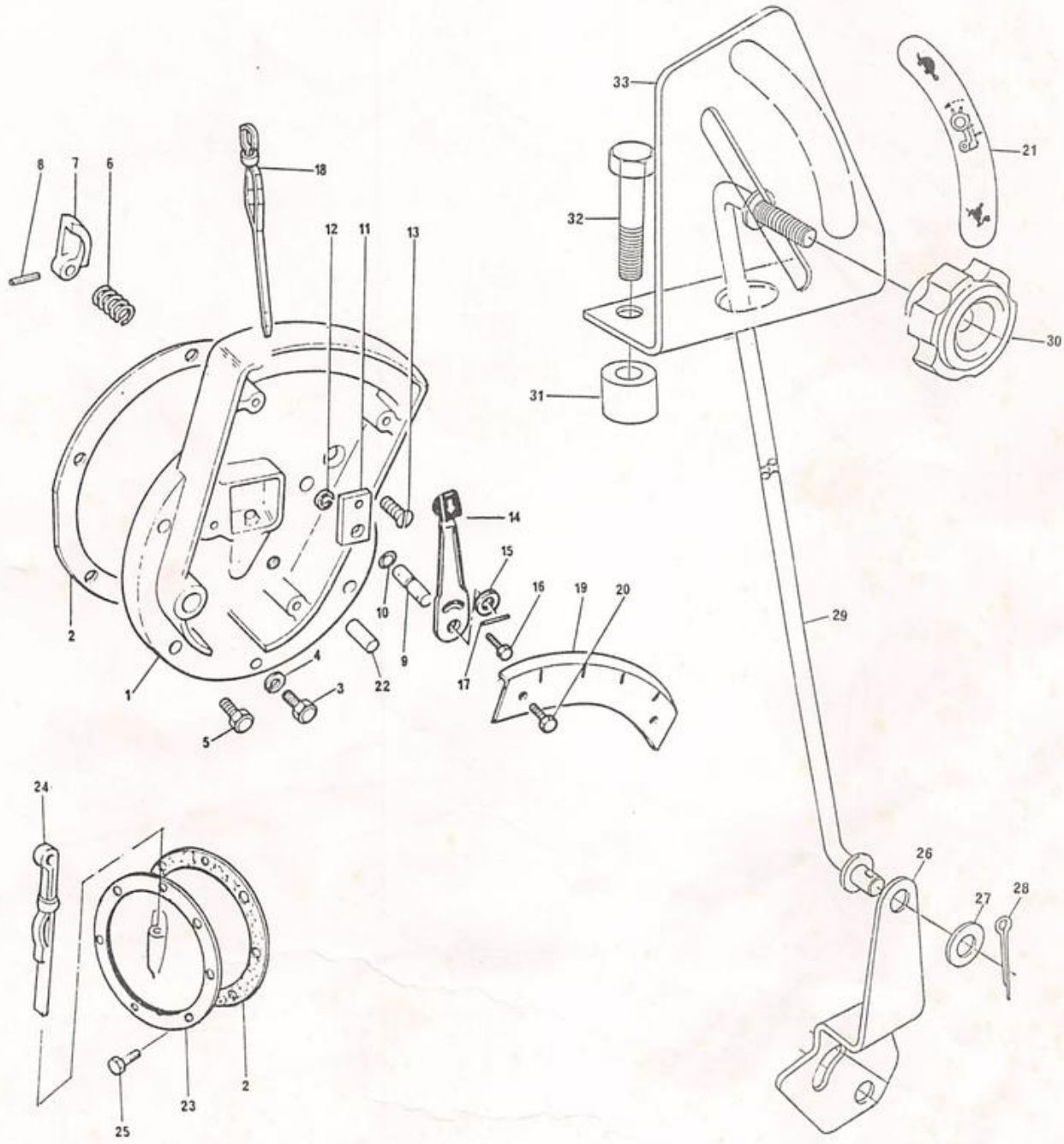

BRAÇOS INFERIORES
LOWER LINKS
BRAZOS INFERIORES
ATTELAGE INFÉRIEUR

SOMENTE PARA EXPORTAÇÃO
FOR EXPORTATION ONLY
SOLAMENTE PARA EXPORTACIÓN
SEULEMENT POUR EXPORTATION

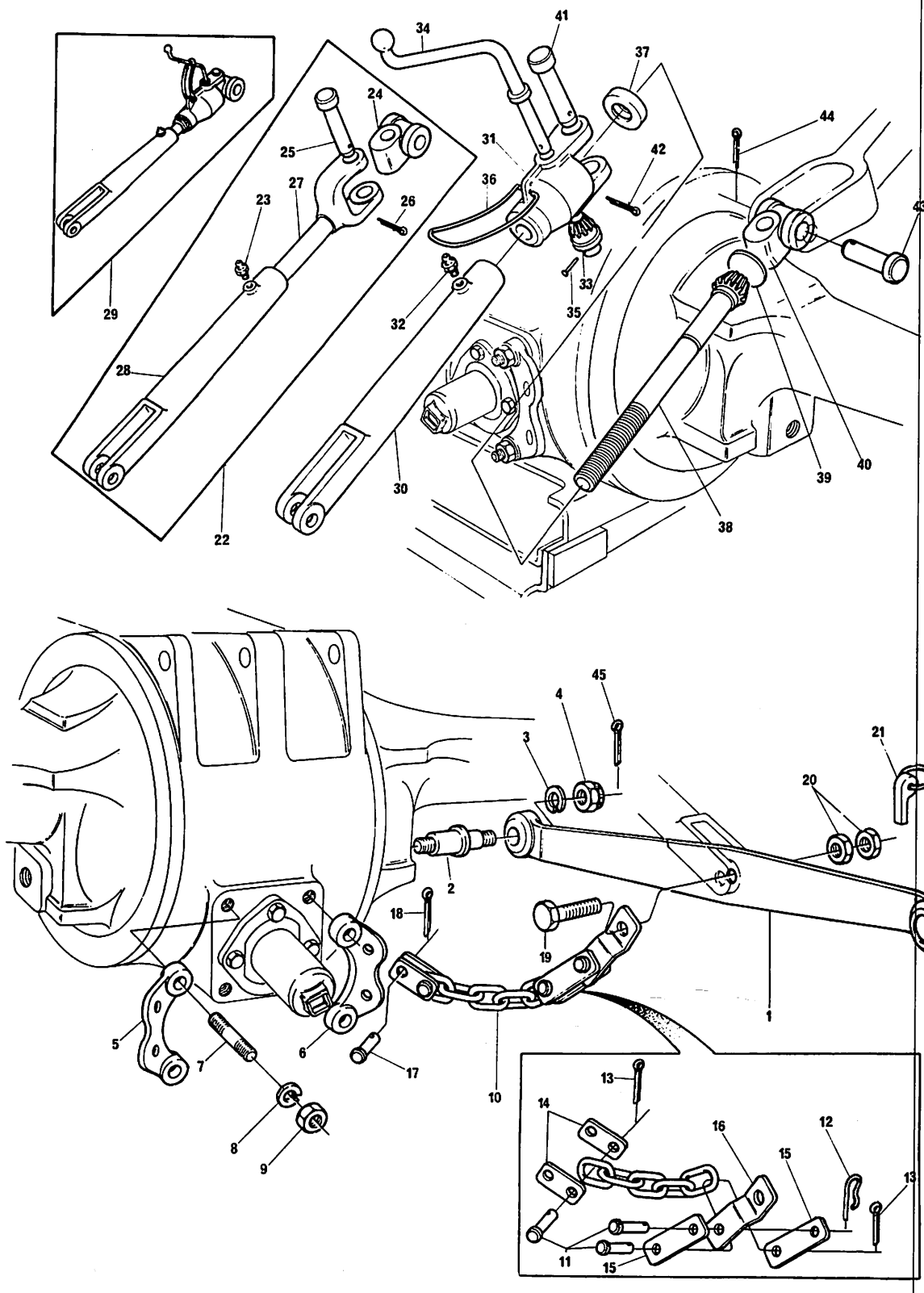

BRAÇOS INFERIORES
LOWER LINKS
BRAZOS INFERIORES
ATTELAGE INFÉRIEUR

SOMENTE PARA EXPORTAÇÃO
FOR EXPORTATION ONLY
SOLAMENTE PARA EXPORTACIÓN
SEULEMENT POUR EXPORTATION

1	2802238	M91			2	BRAÇO	ARM	BRAZO	BRAS
2	181229	M4			2	PINO	PIN	PERNO	AXE
3	353774	X1			2	ARRUELA	WASHER	ARANDELA	RONDELLE
4	195556	M2			2	PORCA	NUT	TUERCA	ÉCROU
5	897911	M1		◀	1	ÂNCORA	ANCHOR	SUJECIÓN	ANCRE
6	897912	M1		▶	1	ÂNCORA	ANCHOR	SUJECIÓN	ANCRE
7	490679	M2			4	FRISIONEIRO	STUD	ESPÁRRAGO	GOUJON
8	353439	X1			4	ARRUELA	WASHER	ARANDELA	RONDELLE
9	353437	X1			4	PORCA	NUT	TUERCA	ÉCROU
10	2802199	M91			2	CORRENTE	CHAIN	CADENA	CHAÎNE
11	195396	M1	10		6	PINO	PIN	PERNO	AXE
12	195415	M1	10		2	GRAMPO	PIN	PASADOR	GOUPILLE
13	354068	X1	10		4	CONTRAPINO	COTTER PIN	PASADOR DOBLE	GOUPILLE
14	1863283	M1	10		4	CHAPA	PLATE	PLACA	PLAQUE
15	184357	M1	10		4	CHAPA	PLATE	PLACA	PLAQUE
16	184368	M1	10		2	SUPORTE	BRACKET	SOPORTE	SUPPORT
17	195396	M1			2	PINO	PIN	PERNO	AXE
18	354068	X1			4	CONTRAPINO	COTTER PIN	PASADOR DOBLE	GOUPILLE
19	1863267	M1			2	PARAFUSO	BOLT	TORNILLO	VIS
20	353429	X1			4	PORCA	NUT	TUERCA	ÉCROU
21	810285	M92			2	PINO C/ANEL	PIN AND RING	PASADOR C/ARO	GOUPILLE
22	1660370	M91			1	BRAÇO	ARM	BRAZO	BRAS
23	13811	X	22		1	PINO GRAXEIRO	GREASE NIPPLE	NIPLE DE ENGRASE	GRAISSEUR
24	897660	M1	22		1	JUNTA	JOINT	JUNTA	JOINT
25	489492	M1	22		1	PINO	PIN	PERNO	AXE
26	354068	X1	22		1	CONTRAPINO	COTTER PIN	PASADOR DOBLE	GOUPILLE
27	1660372	M91	22	▲	1	GARFO	FORK	HORQUILLA	FOURCHETTE
28	897659	M1	22	▼	1	GARFO	FORK	HORQUILLA	FOURCHETTE
29	1660373	M91			1	BRAÇO NIVELADOR	LEVELLING BOX	BRAZO NIVELACIÓN	BOÎTE
30	897659	M1	29	▼	1	GARFO	FORK	HORQUILLA	FOURCHETTE
31	488984	M1	29		1	CARCAÇA	HOUSING	CAJA	CARTER
32	13811	X	29		2	PINO GRAXEIRO	GREASE NIPPLE	NIPLE DE ENGRASE	GRAISSEUR
33	181345	M1	29		1	PINHÃO	PINION	PINON	PIGNON
34	1482629	M1	29		1	MANIVELA	LEVER	PALANCA	LEVIER
35	195648	M1	29		1	REBITE	RIVET	REMACHE	RIVET
36	191263	M1	29		1	ANEL TRAVAMENTO	CLIP	TRABA MANIVELA	ANNEAU
37	3410629	M1	29		1	ROLAMENTO	BEARING	COJINETE	ROULEMENT
38	1660375	M1	29		1	EIXO	SHAFT	EJE	ARBRE
39	195644	M1	29		1	TAMPÃO	PLUG	TAPÓN	BOUCHON
40	897660	M1	29		1	JUNTA	JOINT	JUNTA	JOINT
41	489492	M1	29		1	PINO	PIN	PERNO	AXE
42	354068	X1	29		1	CONTRAPINO	COTTER PIN	PASADOR DOBLE	GOUPILLE
43	489492	M1			2	PINO	PIN	PERNO	AXE
44	354068	X1			2	CONTRAPINO	COTTER PIN	PASADOR DOBLE	GOUPILLE
45	354059	X1			2	CONTRAPINO	COTTER PIN	PASADOR DOBLE	GOUPILLE

BRAÇOS INFERIORES
LOWER LINKS
BRAZOS INFERIORES
ATTELAGE INFÉRIEUR

1	1482660	M91	(A) ▶	BR	1	BRAÇO	ARM	BRAZO	BRAS
1	1482661	M91	(A) ◀	BR	1	BRAÇO	ARM	BRAZO	BRAS
2	489492	M1			2	PINO	PIN	PERNO	AXE
3	354068	X1			2	CONTRAPINO	COTTER PIN	PASADOR DOBLE	GOUPILLE
4	181229	M4			2	PINO	PIN	PERNO	AXE
5	3585377	M1			2	ARRUELA	WASHER	ARANDELA	RONDELLE
6	353927	X1			2	PORCA	NUT	TUERCA	ÉCROU
7	354059	X1			2	CONTRAPINO	COTTER PIN	PASADOR DOBLE	GOUPILLE
8	897911	M1	◀		1	ÂNCORA	ANCHOR	SUJECIÓN	ANCRE
9	897912	M1	▶		1	ÂNCORA	ANCHOR	SUJECIÓN	ANCRE
10	490679	M2			4	PRISIONEIRO	STUD	ESPÁRRAGO	GOUJON
11	353439	X1			4	ARRUELA	WASHER	ARANDELA	RONDELLE
12	353437	X1			4	PORCA	NUT	TUERCA	ÉCROU
13	2802199	M91			2	CORRENTE	CHAIN	CADENA	CHAÎNE
14	195396	M1	13		6	PINO	PIN	PERNO	AXE
15	195415	M1	13		2	GRAMPO	PIN	PASADOR	GOUPILLE
16	354068	X1	13		4	CONTRAPINO	COTTER PIN	PASADOR DOBLE	GOUPILLE
17	1863283	M1	13		4	CHAPA	PLATE	PLACA	PLAQUE
18	184357	M1	13		4	CHAPA	PLATE	PLACA	PLAQUE
19	184368	M1	13		2	SUPORTE	BRACKET	SOPORTE	SUPPORT
20	195396	M1			2	PINO	PIN	PERNO	AXE
21	354068	X1			4	CONTRAPINO	COTTER PIN	PASADOR DOBLE	GOUPILLE
22	1863267	M1			2	PARAFUSO	BOLT	TORNILLO	VIS
23	353429	X1			4	PORCA	NUT	TUERCA	ÉCROU
24	810285	M92			2	PINO C/ANEL	PIN AND RING	PASADOR C/ARO	GOUPILLE
25	2801981	M91	(A)	BR	1	BRAÇO	ARM	BRAZO	BRAS
26	13811	X	25		1	PINO GRAXEIRO	GREASE NIPPLE	NIPLE DE ENGRASE	GRAISSEUR
27	2801982	M1	25	▲	1	GARFO	FORK	HORQUILLA	FOURCHETTE
28	184358	M1	25	▼	1	GARFO	FORK	HORQUILLA	FOURCHETTE
29	180853	M1			1	JUNTA	JOINT	JUNTA	JOINT
30	489492	M1			1	PINO	PIN	PERNO	AXE
31	354068	X1			1	CONTRAPINO	COTTER PIN	PASADOR DOBLE	GOUPILLE
32	1482653	M91			1	BRAÇO NIVELADOR	LEVELLING BOX	BRAZO NIVELACIÓN	BOÎTE
33	184358	M1	32	▼	1	GARFO	FORK	HORQUILLA	FOURCHETTE
34	488984	M1	32		1	CARCAÇA	HOUSING	CAJA	CARTER
35	13811	X	32		2	PINO GRAXEIRO	GREASE NIPPLE	NIPLE DE ENGRASE	GRAISSEUR
36	181345	M1	32		1	PINHÃO	PINION	PINON	PIGNON
37	1482629	M1	32		1	MANIVELA	LEVER	PALANCA	LEVIER
38	195648	M1	32		1	REBITE	RIVET	REMACHE	RIVET
39	191263	M1	32		1	ANEL TRAVAMENTO	CLIP	TRABA MANIVELA	ANNEAU
40	3410629	M1	32		1	ROLAMENTO	BEARING	COJINETE	ROULEMENT
41	185220	M1	32		1	EIXO	SHAFT	EJE	ARBRE
42	195644	M1	32		1	TAMPÃO	PLUG	TAPÓN	BOUCHON
43	180853	M1	32		1	JUNTA	JOINT	JUNTA	JOINT
44	489492	M1	32		1	PINO	PIN	PERNO	AXE
45	354068	X1	32		1	CONTRAPINO	COTTER PIN	PASADOR DOBLE	GOUPILLE

(A) PARA EXPORTAÇÃO A PARTIR DE
FOR EXPORTATION FROM
PARA EXPORTACIÓN DESDE
POUR EXPORTATION À PARTIR DE

07/79

BRAÇOS INFERIORES
LOWER LINKS
BRAZOS INFERIORES
ATTELAGE INFéRIEUR

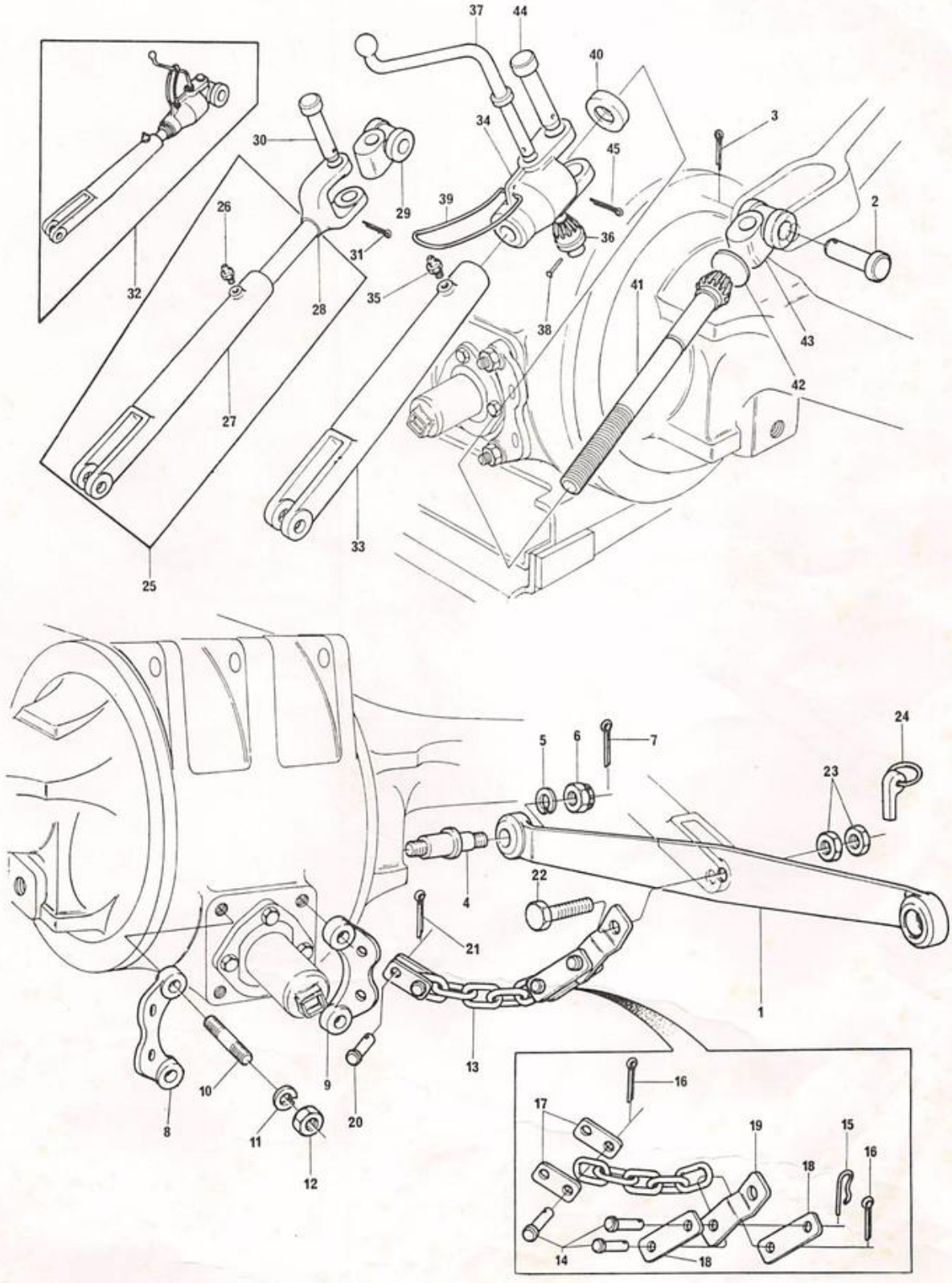

BRAÇOS INFERIORES-CAT.II
LOWER LINKS-CAT.II
BRAZOS INFERIORES-CAT.II
ATTELAGE INFÉRIEUR-CAT.II

PARA TRATOR COM FREIO ÚMIDO
FOR TRACTOR WITH WET BRAKE
PARA TRACTOR CON FRENO HÚMIDO
POUR TRACTEUR AVEC FREIN HUMIDE

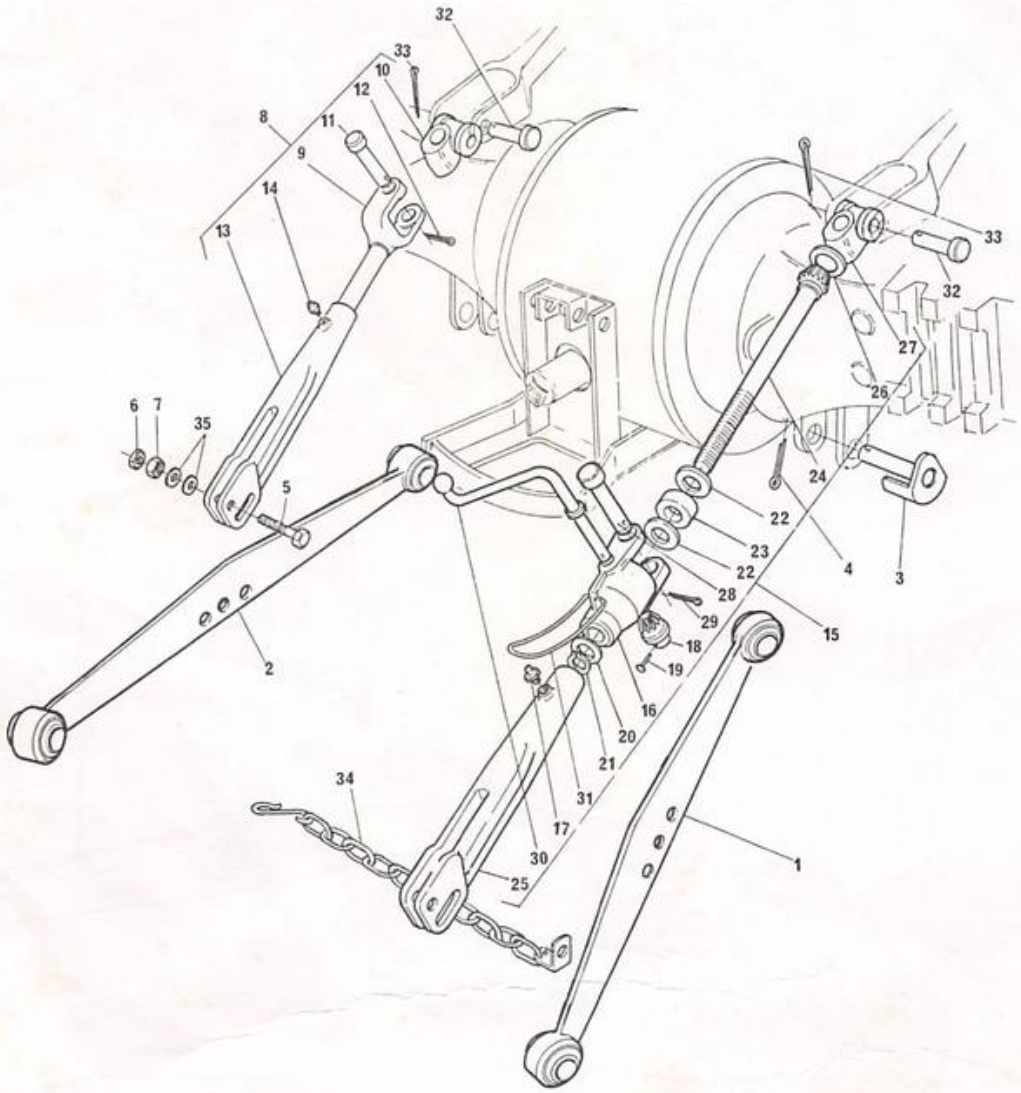

BRAÇOS INFERIORES-CAT.II
LOWER LINKS-CAT.II
BRAZOS INFERIORES-CAT.II
ATTELAGE INFéRIEUR-CAT.II

PARA TRATOR COM FREIO ÚMIDO
FOR TRACTOR WITH WET BRAKE
PARA TRACTOR CON FRENO HÚMIDO
POUR TRACTEUR AVEC FREIN HUMIDE

1	3408539 M91			▶	1	BRAÇO	ARM	BRAZO	BRAS
1	3411961 M91		(A)	▶	1	BRAÇO	ARM	BRAZO	BRAS
2	3408539 M91			◀	1	BRAÇO	ARM	BRAZO	BRAS
2	3411960 M91		(A)	◀	1	BRAÇO	ARM	BRAZO	BRAS
3	1482939 M91				2	PINO	PIN	PERNO	AXE
4	354092 X1				2	CONTRAPINO	COTTER PIN	PASADOR DOBLE	GOUPILLE
5	353934 X1				2	PARAFUSO	BOLT	TORNILLO	VIS
6	353435 X1				2	PORCA	NUT	TUERCA	ÉCROU
7	353436 X1				2	PORCA	NUT	TUERCA	ÉCROU
8	897654 M91				1	BRAÇO	ARM	BRAZO	BRAS
9	3149869 M1	8		▲	1	GARFO	FORK	HORQUILLA	FOURCHETTE
10	897653 M2	8			1	JUNTA	JOINT	JUNTA	JOINT
11	893567 M1	8			1	PINO	PIN	PERNO	AXE
12	354068 X1	8			1	CONTRAPINO	COTTER PIN	PASADOR DOBLE	GOUPILLE
13	893405 M2	8		▼	1	GARFO	FORK	HORQUILLA	FOURCHETTE
14	13811 X	8			1	PINO GRAXEIRO	GREASE NIPPLE	NIPLE DE ENGRASE	GRAISSEUR
15	3147331 M91				1	BRAÇO NIVELADOR	LEVELLING BOX	BRAZO NIVELACIóN	BOÎTE
15	3411964 M91		(A)		1	BRAÇO NIVELADOR	LEVELLING BOX	BRAZO NIVELACIóN	BOÎTE
16	1860829 M2	15			1	CARCAÇA	HOUSING	CAJA	CARTER
16	3411963 M1	15	(A)		1	CARCAÇA	HOUSING	CAJA	CARTER
17	13811 X	15			2	PINO GRAXEIRO	GREASE NIPPLE	NIPLE DE ENGRASE	GRAISSEUR
18	181345 M1	15			1	PINHÃO	PINION	PINON	PIGNON
19	195648 M1	15			1	REBITE	RIVET	REMACHE	RIVET
20	1860834 M2	15			1	ARRUELA	WASHER	ARANDELA	RONDELLE
21	3145589 M1	15			1	ANEL TRAVA	CIRCLIP	ARO RETéN	CIRCLIP
22	183630 M1	15			2	ANEL ENCOSTO	RACE	PISTA COJINETE	CUVETTE
23	831263 M1	15			1	ROLAMENTO	BEARING	COJINETE	ROULEMENT
24	1860833 M1	15			1	EIXO	SHAFT	EJE	ARBRE
25	893405 M2	15		▼	1	GARFO	FORK	HORQUILLA	FOURCHETTE
26	195644 M1	15			1	TAMPÃO	PLUG	TAPóN	BOUCHON
27	897653 M2	15			1	JUNTA	JOINT	JUNTA	JOINT
27	035197 P1	15	(A)		1	JUNTA	JOINT	JUNTA	JOINT
28	893567 M1	15			1	PINO	PIN	PERNO	AXE
29	354068 X1	15			1	CONTRAPINO	COTTER PIN	PASADOR DOBLE	GOUPILLE
30	1482629 M1	15			1	MANIVELA	LEVER	PALANCA	LEVIER
30	1482629 M1	15	(A)		1	MANIVELA	LEVER	PALANCA	LEVIER
31	191263 M1	15			1	ANEL TRAVAMENTO	CLIP	TRABA MANIVELA	ANNEAU
32	893568 M1				2	PINO	PIN	PERNO	AXE
33	354068 X1				2	CONTRAPINO	COTTER PIN	PASADOR DOBLE	GOUPILLE
34	3148840 M91				2	CORRENTE	CHAIN	CADENA	CHAíNE
34	3411966 M91		(A)		2	CORRENTE	CHAIN	CADENA	CHAíNE
35	353775 X1				4	ARRUELA	WASHER	ARANDELA	RONDELLE
35	353762 X1		(A)		4	ARRUELA	WASHER	ARANDELA	RONDELLE

(A) SOMENTE PARA TRATOR ESTREITO
USED ONLY WITH NARROW TRACTOR
SOLAMENTE PARA TRACTOR ESTRECHO
SEULEMENT POUR TRACTEUR éTROIT

BRAÇO SUPERIOR
TOP LINK
BRAZO SUPERIOR
ATTELAGE SUPéRIEUR

SOMENTE PARA EXPORTAÇÃO
FOR EXPORTATION ONLY
SOLAMENTE PARA EXPORTACIóN
SEULEMENT POUR EXPORTATION

1	1869954 M9i			1 BRAÇO SUPERIOR..	TOP LINK.....	BRAZO SUPERIOR..	BARRE SUPéRIEURE
2	184225 M9i	1		1 TUBO.....	PIPE.....	CAÑO.....	TUYAUTERIE.....
3	184079 M9i	1	▲	1 TERMINAL.....	END.....	TERMINAL.....	TERMINAL.....
4	183619 M92	1	▼	1 TERMINAL.....	END.....	TERMINAL.....	TERMINAL.....
5	183614 M2	1		1 MOLA.....	SPRING.....	RESORTE.....	RESSORT.....
6	831513 M1	1		1 PINO.....	PIN.....	PERNO.....	AXE.....
7	810285 M92	1		1 PINO C/ANEL.....	PIN AND RING....	PASADOR C/ARO...	GOUPILLE.....
8	364683 X1			1 PINO.....	PIN.....	PERNO.....	AXE.....
9	354068 X1			1 CONTRAPINO.....	COTTER PIN.....	PASADOR DOBLE...	GOUPILLE.....

USADO ATé
USED UP TO
USADO HASTA
UTILISé JUSQU'À
} 06/79

BRAÇO SUPERIOR
TOP LINK
BRAZO SUPERIOR
ATTELAGE SUPéRIEUR

SOMENTE PARA EXPORTAÇÃO
FOR EXPORTATION ONLY
SOLAMENTE PARA EXPORTACIÓN
SEULEMENT POUR EXPORTATION

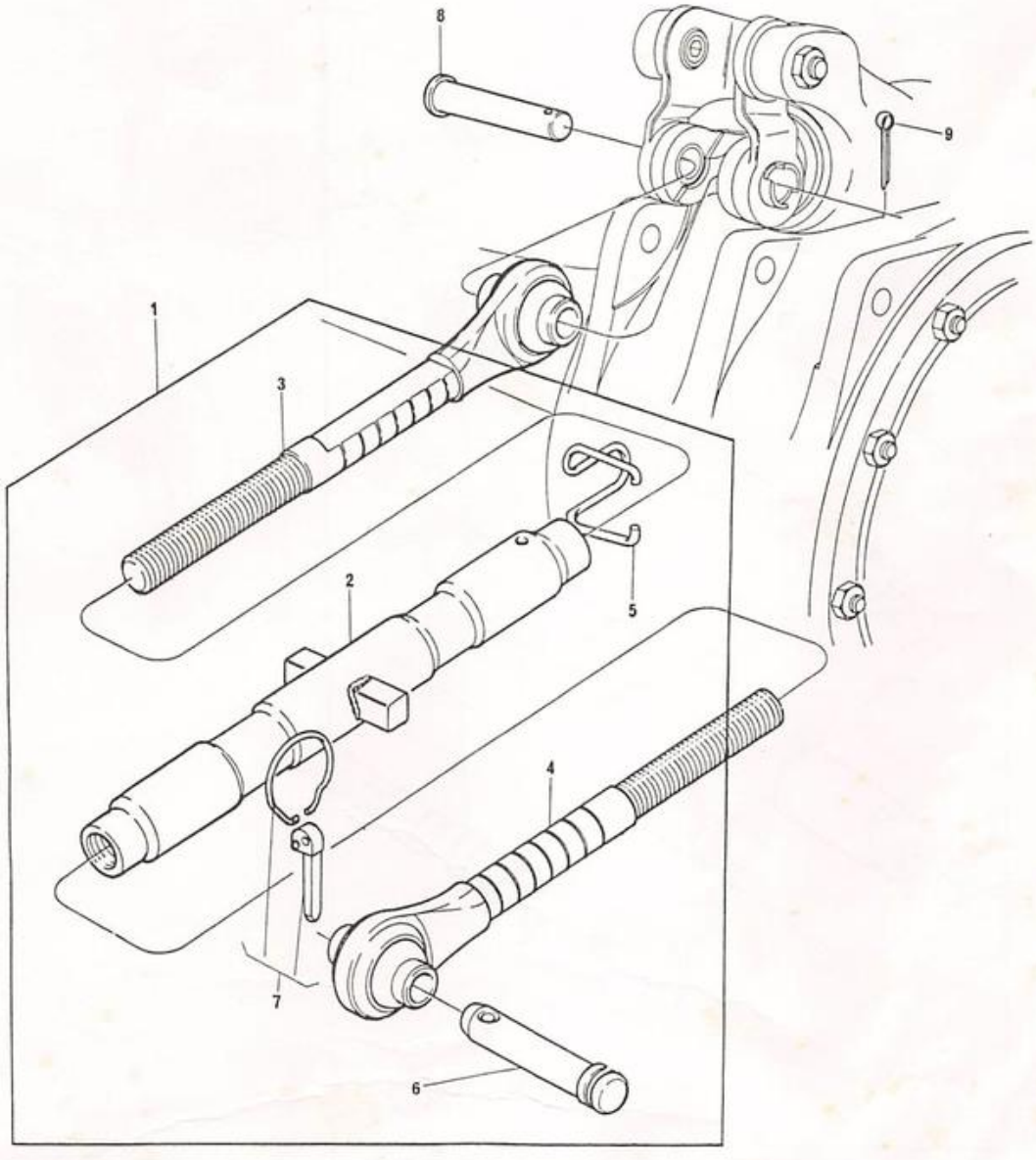

BRAÇO SUPERIOR
TOP LINK
BRAZO SUPERIOR
ATTELAGE SUPéRIEUR

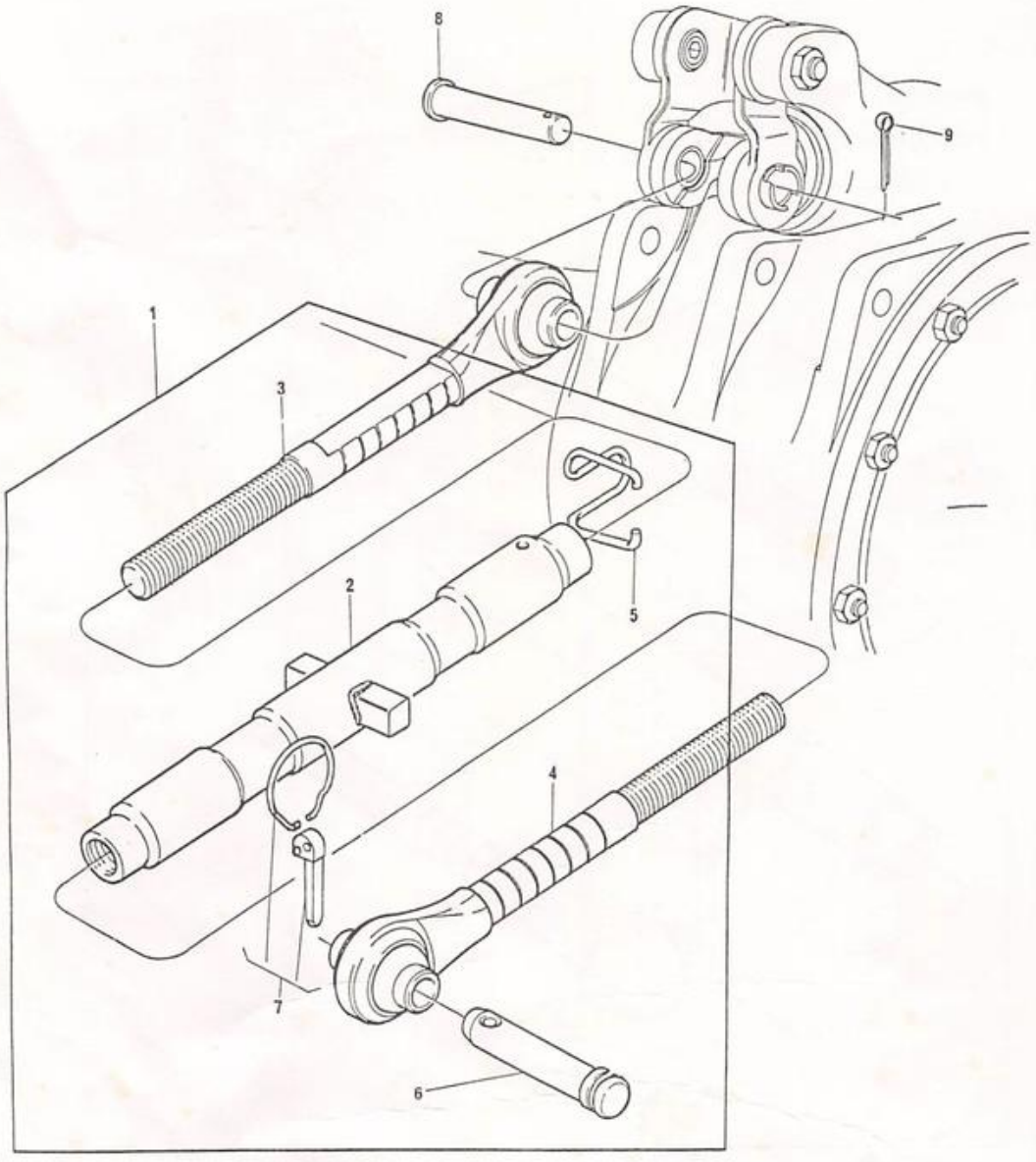

BRAÇO SUPERIOR
TOP LINK
BRAZO SUPERIOR
ATTELAGE SUPéRIEUR

1	184134 M91			→ 12339	1	BRAÇO SUPERIOR	TOP LINK	BRAZO SUPERIOR	BARRE SUPéRIEUR
1	3147683 M91			→ 12340	1	BRAÇO SUPERIOR	TOP LINK	BRAZO SUPERIOR	BARRE SUPéRIEUR
2	184891 M91	1		→ 12339	1	TUBO	PIPE	CAÑO	TUYAUTERIE
2	3147680 M91	1		→ 12340	1	TUBO	PIPE	CAÑO	TUYAUTERIE
3	184079 M91	1	▲	→ 12339	1	TERMINAL	END	TERMINAL	TERMINAL
3	3147675 M91	1		→ 12340	1	TERMINAL	END	TERMINAL	TERMINAL
4	183619 M92	1	▼	→ 12339	1	TERMINAL	END	TERMINAL	TERMINAL
4	3147670 M91	1		→ 12340	1	TERMINAL	END	TERMINAL	TERMINAL
5	183614 M2	1			1	MOLA	SPRING	RESORTE	RESSORT
6	831513 M1	1			1	PINO	PIN	PERNO	AXE
7	810285 M92	1			1	PINO C/ANEL	PIN AND RING	PASADOR C/ARO	GOUPILLE
8	364683 X1				1	PINO	PIN	PERNO	AXE
9	1753018 M1				1	GRAMPO	PIN	PASADOR	GOUPILLE

PARA EXPORTAÇÃO A PARTIR DE
FOR EXPORTATION FROM
PARA EXPORTACIóN DESDE
POUR ESPORTATIóN À PARTIR DE
07/79

BRAÇO SUPERIOR
TOP LINK
BRAZO SUPERIOR
ATTELAGE SUPéRIEUR

PARA TRATOR COM FREIO ÚMIDO
FOR TRACTOR WITH WET BRAKE
PARA TRACTOR CON FRENO HÚMIDO
POUR TRACTEUR AVEC FREIN HUMIDE

1	3147681	M91		1 BRAÇO SUPERIOR	TOP LINK	BRAZO SUPERIOR	BARRE SUPéRIEUR
2	3147678	M91	1	1 TUBO	PIPE	CAÑO	TUYAUTERIE
3	3147676	M91	1	1 TERMINAL	END	TERMINAL	TERMINAL
4	183614	M2	1	1 MOLA	SPRING	RESORTE	RESSORT
5	3147669	M91	1	1 TERMINAL	END	TERMINAL	TERMINAL
6	892476	M2	1	1 PINO C/CORRENTE	PIN AND CHAIN	PASADOR C/CADENA	AXE ET CHAÎNE
7	810285	M92	1	1 PINO C/ANEL	PIN AND RING	PASADOR C/ARO	GOUPILLE
8	892476	M2		1 PINO	PIN	PERNO	AXE
9	810285	M92		1 PINO C/ANEL	PIN AND RING	PASADOR C/ARO	GOUPILLE
10	1863393	M93		1 VIGA CONTROLE	BEAM	TIMóN	POUTRE
11	1860913	M1	10	2 BUCHA	BUSH	BUJE	BAGUE
12	893567	M1		1 PINO	PIN	PERNO	AXE
13	354068	X1		1 CONTRAPINO	COTTER PIN	PASADOR DOBLE	GOUPILLE
14	1481712	M1		2 PINO	PIN	PERNO	AXE
15	354089	X1		2 CONTRAPINO	COTTER PIN	PASADOR DOBLE	GOUPILLE
16	2802641	M91		1 SUPORTE	BRACKET	SOPORTE	SUPPORT
17	353699	X1		2 PARAFUSO	BOLT	TORNILLO	VIS
18	1869272	M1		4 ARRUELA	WASHER	ARANDELA	RONDELLE
19	353439	X1		4 ARRUELA	WASHER	ARANDELA	RONDELLE
20	353437	X1		4 PORCA	NUT	TUERCA	ÉCROU

BRAÇO SUPERIOR
TOP LINK
BRAZO SUPERIOR
ATTELAGE SUPÉRIEUR

PARA TRATOR COM FREIO ÚMIDO
FOR TRACTOR WITH WET BRAKE
PARA TRACTOR CON FRENO HÚMIDO
POUR TRACTEUR AVEC FREIN HUMIDE

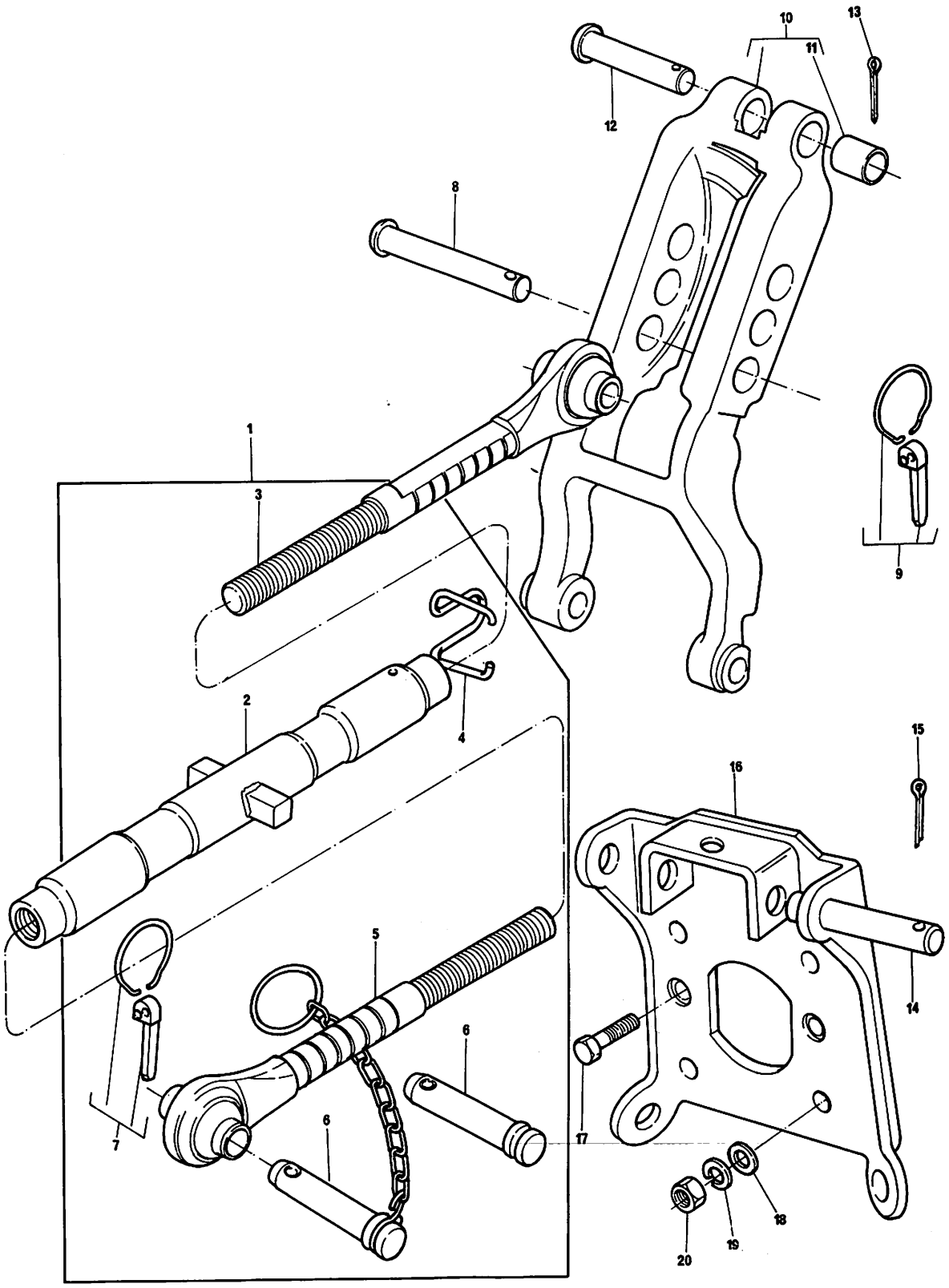

LATARIA
SHEET METAL
CARROCERÍA
CARROSSERIE

→ 21034

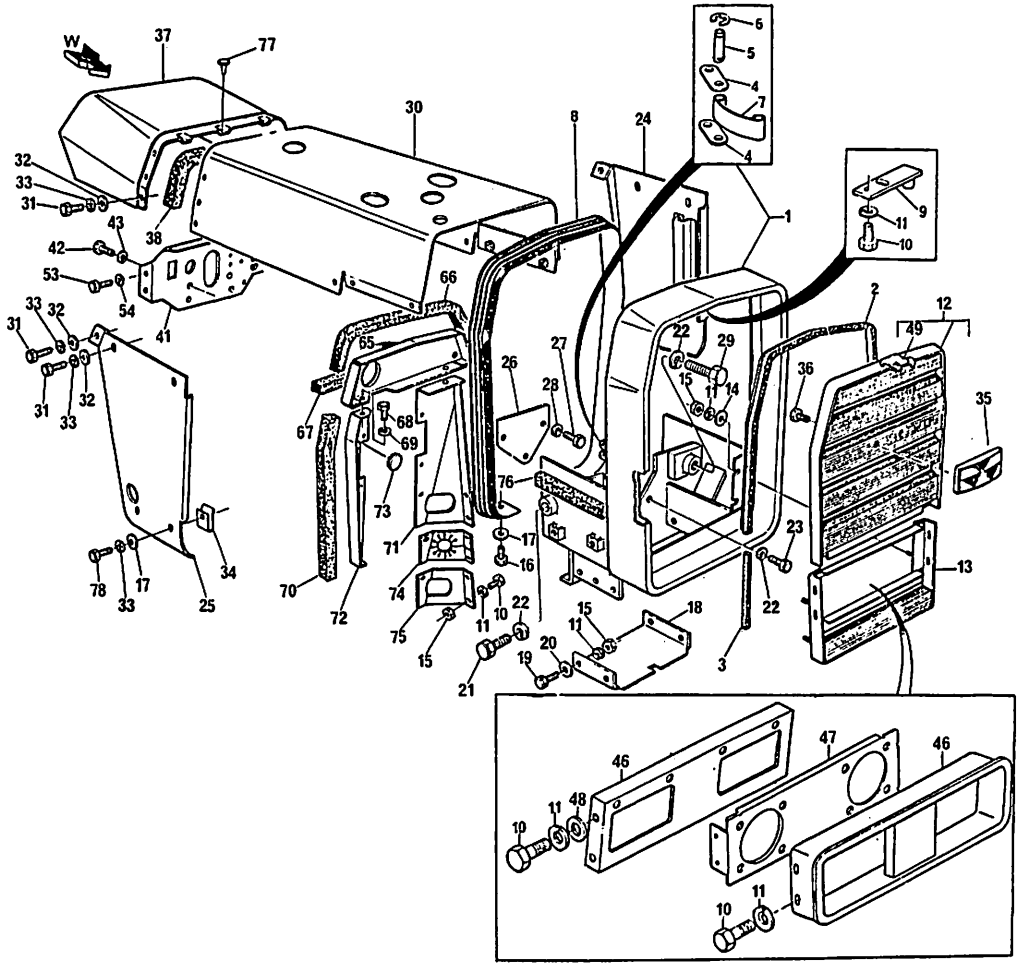

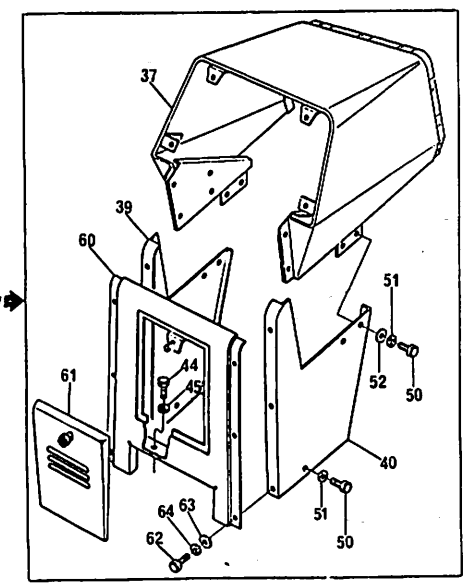

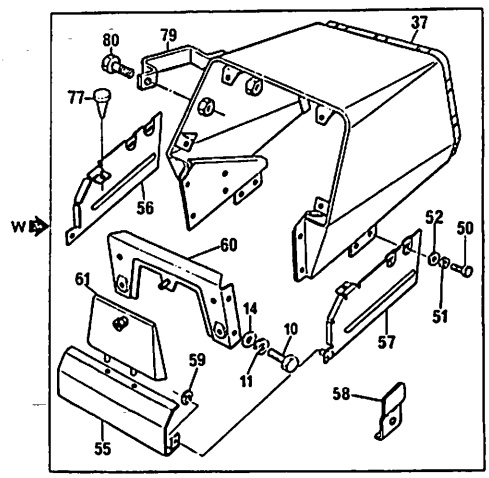

LATARIA
SHEET METAL
CARROCERíA
CARROSSERIE

→| 21034

1	2800162	M92			1	ARMAÇÃO	FRAME	MARCO	CHÂSSIS
2	3148352	M1			1	GUARNIÇÃO	PAD	CIERRE	JOINT
3	3148378	M1			2	GUARNIÇÃO	PAD	CIERRE	JOINT
4	2801412	M1	→		8748	4	PLACA	PLATE	PLACA	PLAQUE
5	2801411	M1	→		8748	4	PINO	PIN	PERNO	AXE
6	2801224	M1	→		8748	4	ANEL TRAVA	CIRCLIP	ARO RETÉN	CIRCLIP
7	2801414	M1	→		8748	2	MOLA	SPRING	RESORTE	RESSORT
8	2802221	M1				1	MOLDURA	HOOD TRIM	BURLETE	MOULURE
9	3410714	M91				1	TRINCO	FASTENER	CIERRE	AGRAFE
10	353666	X1				12	PARAFUSO	BOLT	TORNILLO	VIS
11	353441	X1				20	ARRUELA	WASHER	ARANDELA	RONDELLE
12	3587627	M91	●○	▲	1876198 M93	1	GRADE	GRILLE	PARRILLA	GRILLE
13	1876182	M91	(D)	▼		1	GRADE	GRILLE	PARRILLA	GRILLE
13	3410473	M91	(E)	▼		1	GRADE	GRILLE	PARRILLA	GRILLE
14	355617	X1				8	ARRUELA	WASHER	ARANDELA	RONDELLE
15	355564	X1				10	PORCA	NUT	TUERCA	ÉCROU
16	353679	X1				2	PARAFUSO	BOLT	TORNILLO	VIS
17	829185	M1				2	ARRUELA	WASHER	ARANDELA	RONDELLE
18	2800259	M2		▼		1	PLACA	PLATE	PLACA	PLAQUE
19	362361	M1				4	PARAFUSO	BOLT	TORNILLO	VIS
20	355617	X1				4	ARRUELA	WASHER	ARANDELA	RONDELLE
21	3145222	M1				2	PARAFUSO	BOLT	TORNILLO	VIS
22	353433	X1				6	ARRUELA	WASHER	ARANDELA	RONDELLE
23	353726	X1				2	PARAFUSO	BOLT	TORNILLO	VIS
24	2800178	M92		◀		1	PAINEL DIANT.	FRONT PANEL	PANEL DELANTERO	PANNEAU AVANT.
25	2800179	M92		▶		1	PAINEL DIANT.	FRONT PANEL	PANEL DELANTERO	PANNEAU AVANT.
26	2800991	M3				1	TAMPA	COVER	TAPA	COUVERCLE
27	353723	X1				2	PARAFUSO	BOLT	TORNILLO	VIS
28	353439	X1				2	ARRUELA	WASHER	ARANDELA	RONDELLE
29	3145222	M1				2	PARAFUSO	BOLT	TORNILLO	VIS
30	1484418	M94	(H)			1	CAPUZ	HOOD	CAPó	CAPOT
30	3587536	M91	(I)			1	CAPUZ	HOOD	CAPó	CAPOT
31	353676	X1				12	PARAFUSO	BOLT	TORNILLO	VIS
32	829185	M1				16	ARRUELA	WASHER	ARANDELA	RONDELLE
33	353446	X1				16	ARRUELA	WASHER	ARANDELA	RONDELLE
34	368897	X1				4	PORCA	NUT	TUERCA	ÉCROU
35	3149724	M1	(F)			1	EMBLEMA	EMBLEM	EMBLEMA	EMBLEME
35	3587203	M1				1	EMBLEMA	EMBLEM	EMBLEMA	EMBLEME
36	3149132	M1	(F)			2	PARAFUSO	BOLT	TORNILLO	VIS
37	2800743	M92		→|	15900	1	PAINEL	PANEL	PANEL	PANNEAU
37	3587171	M91	(G)	↦	15901	1	PAINEL	PANEL	PANEL	PANNEAU
38	2801689	M2				1	GUARNIÇÃO	PAD	CIERRE	JOINT
39	2800796	M1		→|	12097 ◀	1	PAINEL TRASEIRO	REAR PANEL	PANEL TRASERO	PANNEAU ARRIERE
40	2800795	M1		→|	12097 ▶	1	PAINEL TRASEIRO	REAR PANEL	PANEL TRASERO	PANNEAU ARRIERE
41	2800802	M93				1	SUPORTE	BRACKET	SOPORTE	SUPPORT
42	353691	X1				4	PARAFUSO	BOLT	TORNILLO	VIS
43	353434	X1				4	ARRUELA	WASHER	ARANDELA	RONDELLE
44	353666	X1				2	PARAFUSO	BOLT	TORNILLO	VIS
45	353441	X1				2	ARRUELA	WASHER	ARANDELA	RONDELLE
46	2800994	M91	(D)			1	ARMAÇÃO	FRAME	BASTIDOR	CHÂSSIS
46	3410468	M91	(E)			1	ARMAÇÃO	FRAME	BASTIDOR	CHÂSSIS
47	2800995	M91	(D)			1	SUPORTE	BRACKET	SOPORTE	SUPPORT
48	3147017	M1				4	ARRUELA	WASHER	ARANDELA	RONDELLE
49	3412353	M91	12			1	TRINCO	LATCH	CIERRE	LOQUET
50	353666	X1				10	PARAFUSO	BOLT	TORNILLO	VIS
51	353441	X1				10	ARRUELA	WASHER	ARANDELA	RONDELLE

LATARIA
SHEET METAL
CARROCERÍA
CARROSSERIE

→| 21034

52	355617 X1				8	ARRUELA	WASHER	ARANDELA	RONDELLE
53	353688 X1				4	PARAFUSO	BOLT	TORNILLO	VIS
54	353434 X1				4	ARRUELA	WASHER	ARANDELA	RONDELLE
55	3147849 M1		12098	→|← 14833	1	TAMPA	COVER	TAPA	COUVERCLE
56	3148179 M91	◀	12098	→|← 14833	1	PLACA	PLATE	PLACA	PLAQUE
57	3148178 M91	▶	12098	→|← 14833	1	PLACA	PLATE	PLACA	PLAQUE
58	3147962 M1		12098	→|← 14833	2	BATENTE	LOCK	TOPE	BUTÉE
59	2801224 M1		12098	→|← 14833	2	ANEL TRAVA	CIRCLIP	ARO RETÉN	CIRCLIP
60	2800206 M91	→|	12097		1	PAINEL TRASEIRO	REAR PANEL	PANEL TRASERO	PANNEAU ARRIERE
60	3149357 M91	→←	12098		1	PAINEL TRASEIRO	REAR PANEL	PANEL TRASERO	PANNEAU ARRIERE
61	2800210 M91	→|	12097		1	TAMPA	COVER	TAPA	COUVERCLE
61	3147841 M91		12098	→|← 14833	1	TAMPA	COVER	TAPA	COUVERCLE
61	3149352 M91	→←	14834		1	TAMPA	COVER	TAPA	COUVERCLE
62	353666 X1				4/6	PARAFUSO	BOLT	TORNILLO	VIS
63	355617 X1				4	ARRUELA	WASHER	ARANDELA	RONDELLE
64	353441 X1				4	ARRUELA	WASHER	ARANDELA	RONDELLE
65	2800705 M92	(J) ▲			1	PAINEL	PANEL	PANEL	PANNEAU
66	1876211 M1				1	GUARNIÇÃO	PAD	CIERRE	JOINT
67	1876208 M1				1	GUARNIÇÃO	PAD	CIERRE	JOINT
68	353676 X1				2	PARAFUSO	BOLT	TORNILLO	VIS
69	353446 X1				2	ARRUELA	WASHER	ARANDELA	RONDELLE
70	1876210 M1				2	GUARNIÇÃO	PAD	CIERRE	JOINT
71	2800414 M91	(A) ◀			1	PAINEL	PANEL	PANEL	PANNEAU
71	3146383 M92	(C) ◀			1	PAINEL	PANEL	PANEL	PANNEAU
71	3587129 M91	→← 20411 ▶			1	PAINEL	PANEL	PANEL	PANNEAU
72	3149166 M91	(J)			1	PAINEL	PANEL	PANEL	PANNEAU
73	3146286 M1				1	BUJÃO	PLUG	TAPÓN	BOUCHON
74	2801065 M1	(A)			1	JUNTA	JOINT	JUNTA	JOINT
74	3146950 M1	(B)			1	JUNTA	JOINT	JUNTA	JOINT
75	2801062 M1	(A)			1	PLACA	PLATE	PLACA	PLAQUE
75	3146401 M1	(B)			1	PLACA	PLATE	PLACA	PLAQUE
76	3148341 M1				2	GUARNIÇÃO	PAD	CIERRE	JOINT
77	490742 M1				3	AMORTECEDOR	DAMPER	AMORTIGUADOR	AMORTISSEUR
78	353681 X1				4	PARAFUSO	BOLT	TORNILLO	VIS
79	3589241 M1				1	ALÇA	LIFTING PLATE	PLACA	PLAQUE
80	360772 X1				2	PARAFUSO	BOLT	TORNILLO	VIS

(A) 101 →|← 9807, 9824 →|← 9826

(B) →← 9827 (+ 9808 →|← 9823)

(C) 9808 →|← 9823, 9827 →|← 20410

(D) 101 →|← 16419, 16421 →|← 16449, 16451 →|← 16592

(E) →← 16593 (+ 16420, 16450)

(F) USADO COM A GRADE
USED WITH GRILLE
USADO CON PARRILLA
UTILISé AVEC GRILLE
} 1876198 M93

(G) PARA REPOR 3408773 M91, USE
TO REPLACE 3408773 M91, USE
PARA CAMBIAR 3408773 M91, USE
POUR REMPLACER 3408773 M91, UTILISEZ
} 3587171 M91 (1), 3589241 M1 (1), 360880 X1 (2)

(H) →| 20740 (- 20703 →|← 20706, 20732 →|← 20735)

(I) →← 20741 (+ 20703 →|← 20706, 20732 →|← 20735).

(J) PARA REPOR, USE
TO REPLACE , USE
PARA CAMBIAR, USE
POUR REMPLACER, UTILISEZ
} 022866 S1 e 022870 S1

LATARIA
SHEET METAL
CARROCERíA
CARROSSERIE

→ 21034

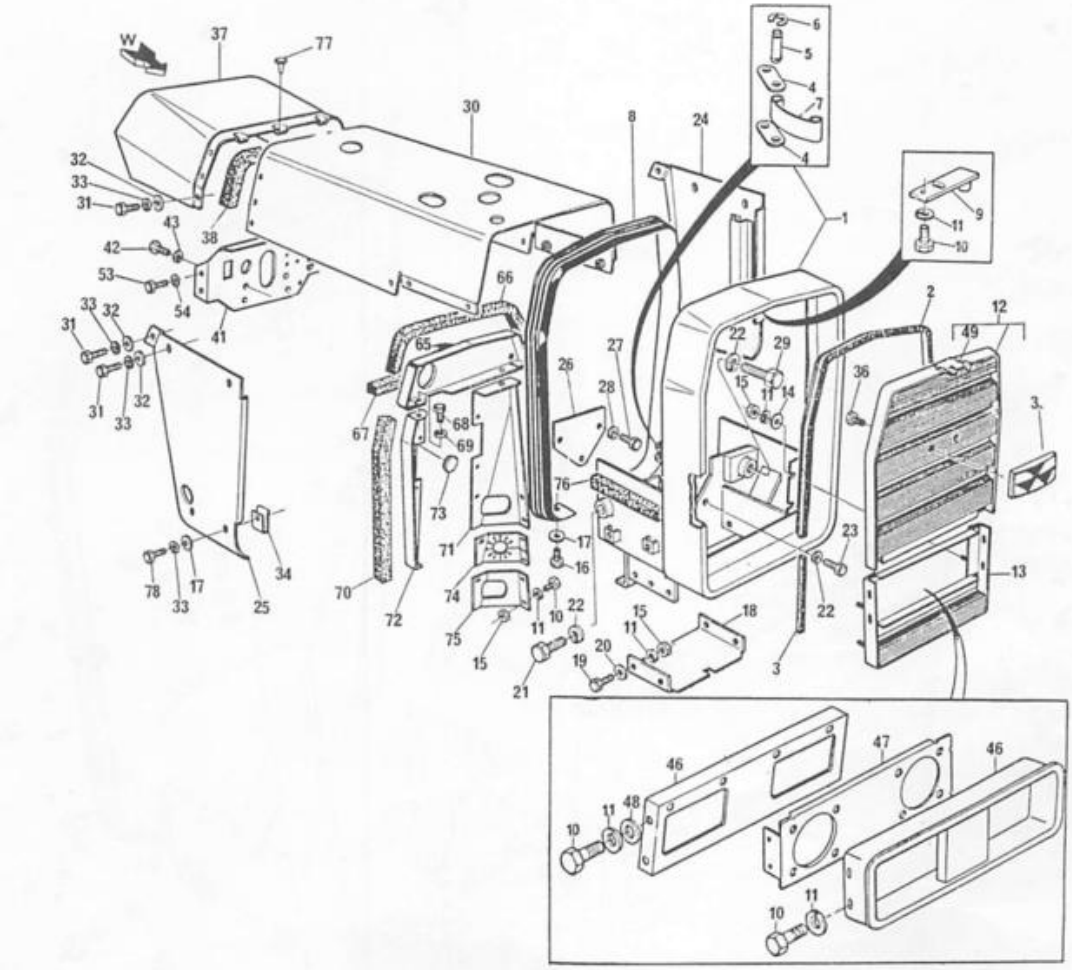

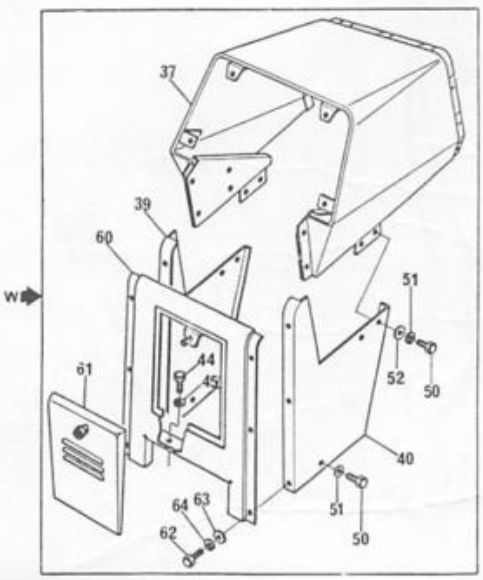

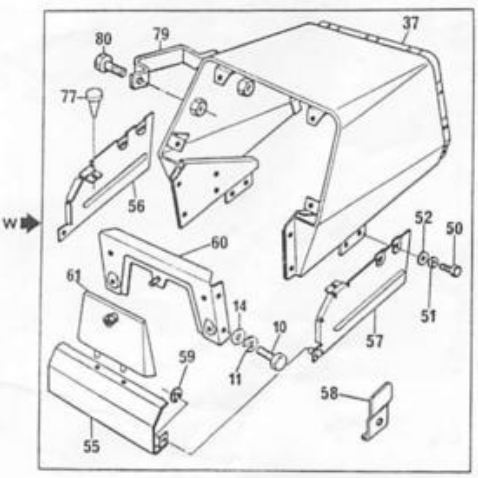

LATARIA SHEET METAL CARROCERíA CARROSSERIE	ENVOLTóRIO GRILLE ↦ 21035 PARRILLA CALANDRE

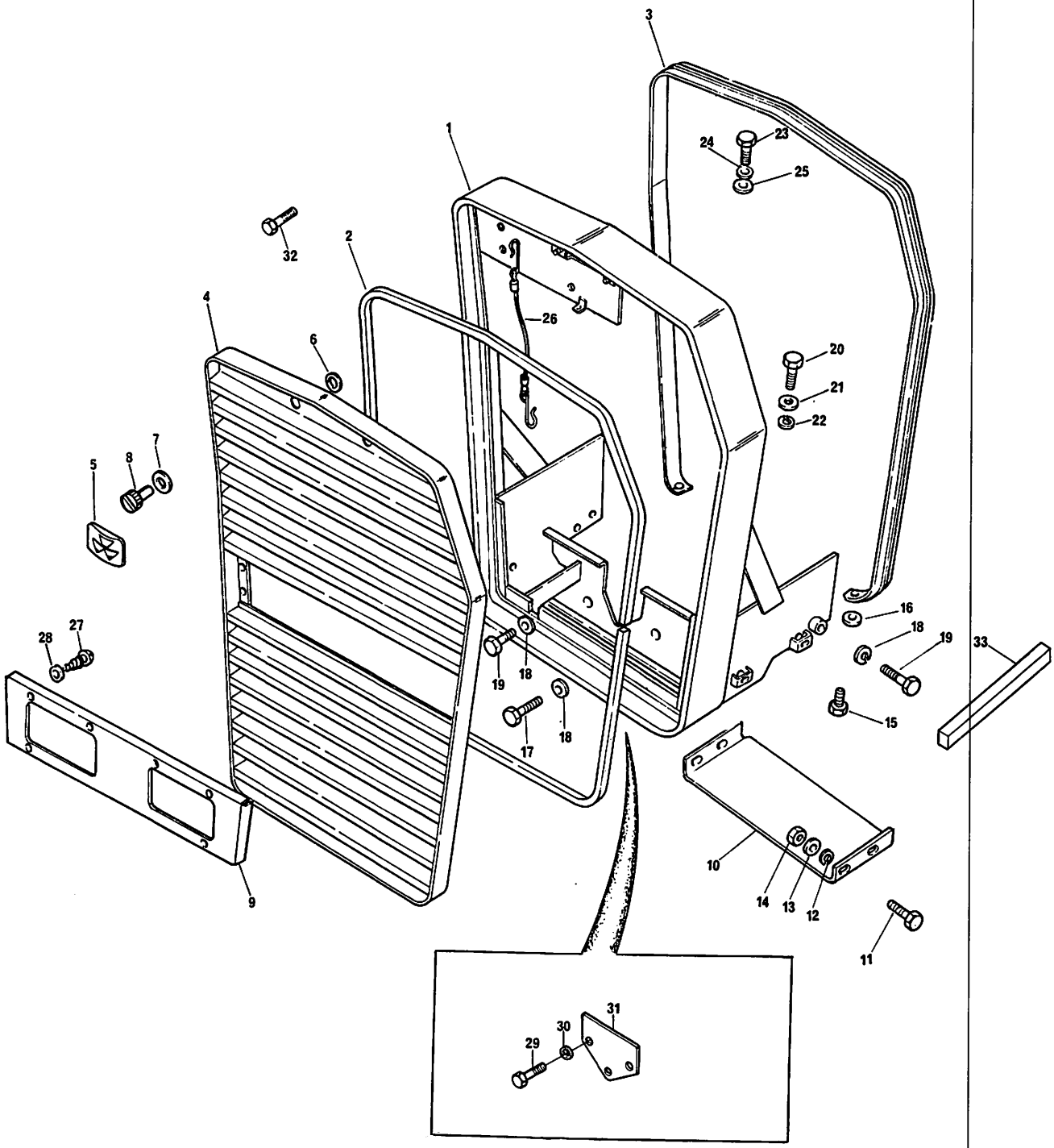

LATARIA SHEET METAL CARROCERíA CARROSSERIE	ENVOLTóRIO GRILLE ↦ 21035 PARRILLA CALANDRE

1	026378 S1		1	ARMAÇÃO	FRAME	BASTIDOR	CHASSÍS
2	OX 11776		1	GUARNIÇÃO	PAD	CIERRE	JOINT
3	2802221 M1		1	MOLDURA	HOOD TRIM	BURLETE	MOULURE
4	022622 N1		1	GRADE	GRILLE	PARRILLA	GRILLE
5	3587203 M1	4	1	EMBLEMA	EMBLEM	EMBLEMA	EMBLEME
6	829185 M1	4	2	ARRUELA	WASHER	ARANDELA	RONDELLE
7	353756 X1	4	2	ARRUELA	WASHER	ARANDELA	RONDELLE
8	487426 M1	4	2	PORCA	NUT	TUERCA	éCROU
9	022337 S1		1	ARMAÇÃO	FRAME	BASTIDOR	CHASSÍS
10	3147364 M1		1	PLACA	PLATE	PLACA	PLAQUE
11	353671 X1		4	PARAFUSO	BOLT	TORNILLO	VIS
12	355617 X1		4	ARRUELA	WASHER	ARANDELA	RONDELLE
13	353441 X1		4	ARRUELA	WASHER	ARANDELA	RONDELLE
14	355564 X1		4	PORCA	NUT	TUERCA	éCROU
15	353679 X1		2	PARAFUSO	BOLT	TORNILLO	VIS
16	829185 M1		2	ARRUELA	WASHER	ARANDELA	RONDELLE
17	353762 X1		2/4	PARAFUSO	BOLT	TORNILLO	VIS
18	353433 X1		6	ARRUELA	WASHER	ARANDELA	RONDELLE
19	3145222 M1		4	PARAFUSO	BOLT	TORNILLO	VIS
20	353676 X1		2	PARAFUSO	BOLT	TORNILLO	VIS
21	353446 X1		6	ARRUELA	WASHER	ARANDELA	RONDELLE
22	829185 M1		2	ARRUELA	WASHER	ARANDELA	RONDELLE
23	353693 X1		2	PARAFUSO	BOLT	TORNILLO	VIS
24	353434 X1		2	ARRUELA	WASHER	ARANDELA	RONDELLE
25	353756 X1		2	ARRUELA	WASHER	ARANDELA	RONDELLE
26	022625 N1		1	CABO	CABLE	CABLE	CÂBLE
27	339112 X1		4	PARAFUSO	BOLT	TORNILLO	VIS
28	339382 X1		4	ARRUELA	WASHER	ARANDELA	RONDELLE
29	353723 X1		2	PARAFUSO	BOLT	TORNILLO	VIS
30	353439 X1		2	ARRUELA	WASHER	ARANDELA	RONDELLE
31	2800991 M3		1	TAMPA	COVER	TAPA	COUVERCLE
32	353726 X1		2	PARAFUSO	BOLT	TORNILLO	VIS
33	3148341 M1		1	GUARNIÇÃO	PAD	CIERRE	JOINT

LATARIA
SHEET METAL
CARROCERÍA
CARROSSERIE

→ 21035

1	3587536	M91		1	CAPUZ	HOOD	CAPó	CAPOT
2	2800178	M92	◀	1	PAINEL DIANT.	PANEL	PANEL	PANNEAU
2	2800179	M92	▶	1	PAINEL DIANT.	PANEL	PANEL	PANNEAU
3	353676	X1		14	PARAFUSO	BOLT	TORNILLO	VIS
4	353446	X1		14	ARRUELA	WASHER	ARANDELA	RONDELLE
5	829185	M1		18	ARRUELA	WASHER	ARANDELA	RONDELLE
6	353681	X1		4	PARAFUSO	BOLT	TORNILLO	VIS
7	022866	S1	▲	1	PAINEL	PANEL	PANEL	PANNEAU
8	353666	X1		16	PARAFUSO	BOLT	TORNILLO	VIS
9	353441	X1		10	ARRUELA	WASHER	ARANDELA	RONDELLE
10	355564	X1		8	PORCA	NUT	TUERCA	ÉCROU
11	3149352	M91		1	TAMPA	COVER	TAPA	COUVERCLE
12	829185	M1	11	1	ARRUELA	WASHER	ARANDELA	RONDELLE
13	353756	X1	11	1	ARRUELA	WASHER	ARANDELA	RONDELLE
14	487426	M1	11	1	PORCA	NUT	TUERCA	ÉCROU
15	829251	M1	11	1	LUVA	SLEEVE	MANGUITO	MANCHON
16	355617	X1		4	ARRUELA	WASHER	ARANDELA	RONDELLE
17	OX 11504			1	PAINEL	PANEL	PANEL	PANNEAU
18	3589241	M1		1	ALÇA	LIFTING PLATE	PLACA	PLAQUE
19	360826	X1		2	PARAFUSO	BOLT	TORNILLO	VIS
20	2800802	M93		1	SUPORTE	BRACKET	SOPORTE	SUPPORT
21	353691	X1		6	PARAFUSO	BOLT	TORNILLO	VIS
22	353434	X1		10	ARRUELA	WASHER	ARANDELA	RONDELLE
23	353688	X1		4	PARAFUSO	BOLT	TORNILLO	VIS
24	353756	X1		4	ARRUELA	WASHER	ARANDELA	RONDELLE
25	3149357	M91		1	PAINEL TRASEIRO	PANEL	PANEL	PANNEAU
26	490742	M1		3	AMORTECEDOR	DAMPER	AMORTIGUADOR	AMORTISSEUR
27	022985	S1	▲	1	DEFLETOR	DEFLECTOR	DEFLECTOR	DÉFLECTEUR
28	2801689	M2		1	GUARNIÇÃO	PAD	CIERRE	JOINT
29	022947	S1	▶	1	TUBO	PIPE	CAÑO	TUYAUTERIE
30	022949	S1	◀	1	TUBO	PIPE	CAÑO	TUYAUTERIE
31	022993	P1		2	DEFLETOR VIDRO	DEFLECTOR	DEFLECTOR	DÉFLECTEUR
32	026495	P1		4	GUARNIÇÃO	PAD	CIERRE	JOINT
33	026494	P1		2	GUARNIÇÃO	PAD	CIERRE	JOINT
34	026492	P1		2	LUVA	SLEEVE	MANGUITO	MANCHON
35	026409	P1		1	SUPORTE	BRACKET	SOPORTE	SUPPORT
36	026497	P1		2	GUARNIÇÃO	PAD	CIERRE	JOINT
37	368897	X1		4	PORCA	NUT	TUERCA	ÉCROU
38	1876211	M1		1	GUARNIÇÃO	PAD	CIERRE	JOINT
39	1876208	M1		1	GUARNIÇÃO	PAD	CIERRE	JOINT
40	1876210	M1		1	GUARNIÇÃO	PAD	CIERRE	JOINT

LATARIA
SHEET METAL
CARROCERíA
CARROSSERIE

→ 21035

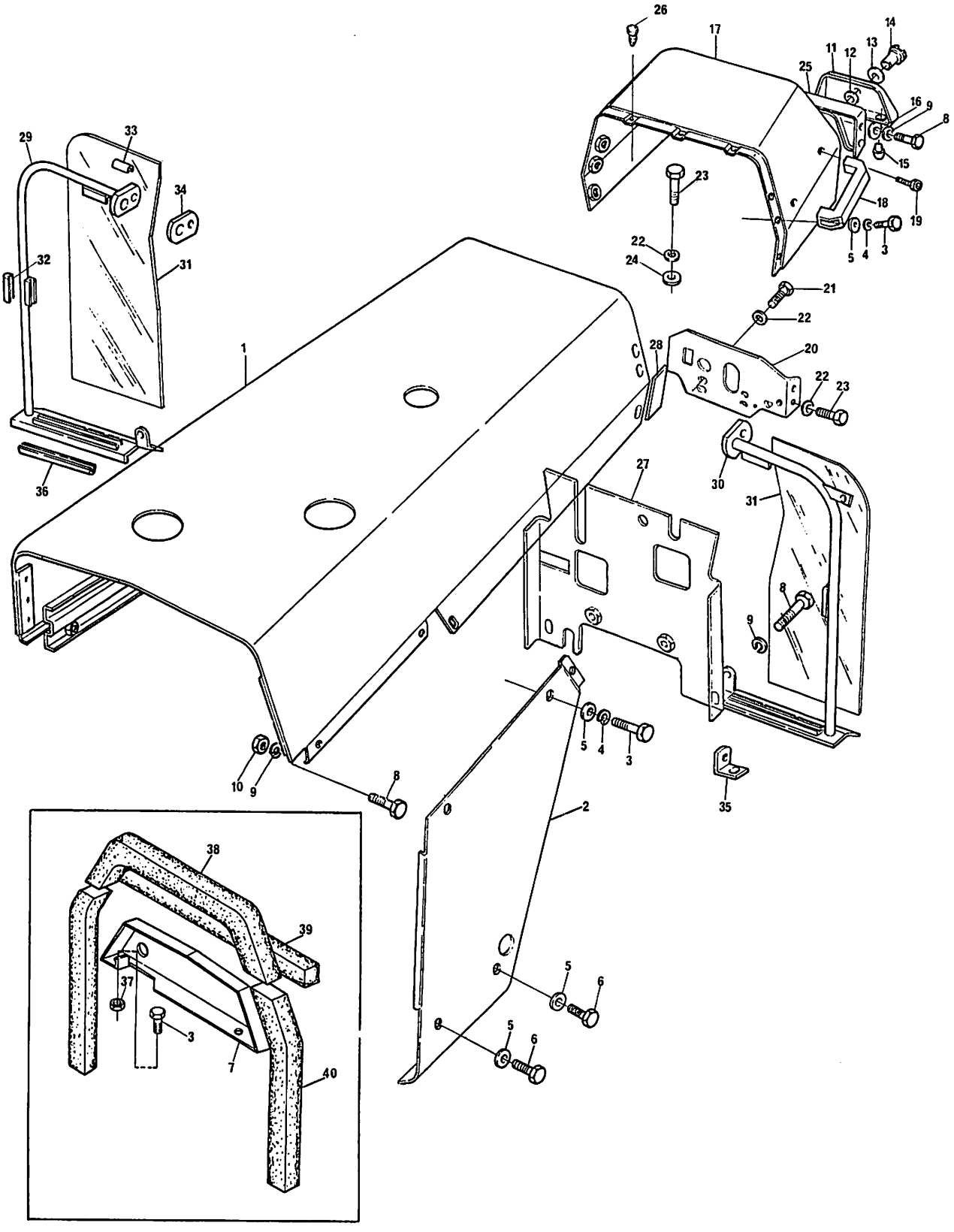

PARA-LAMAS
FENDERS
GUARDABARROS
AILES

→ 21034

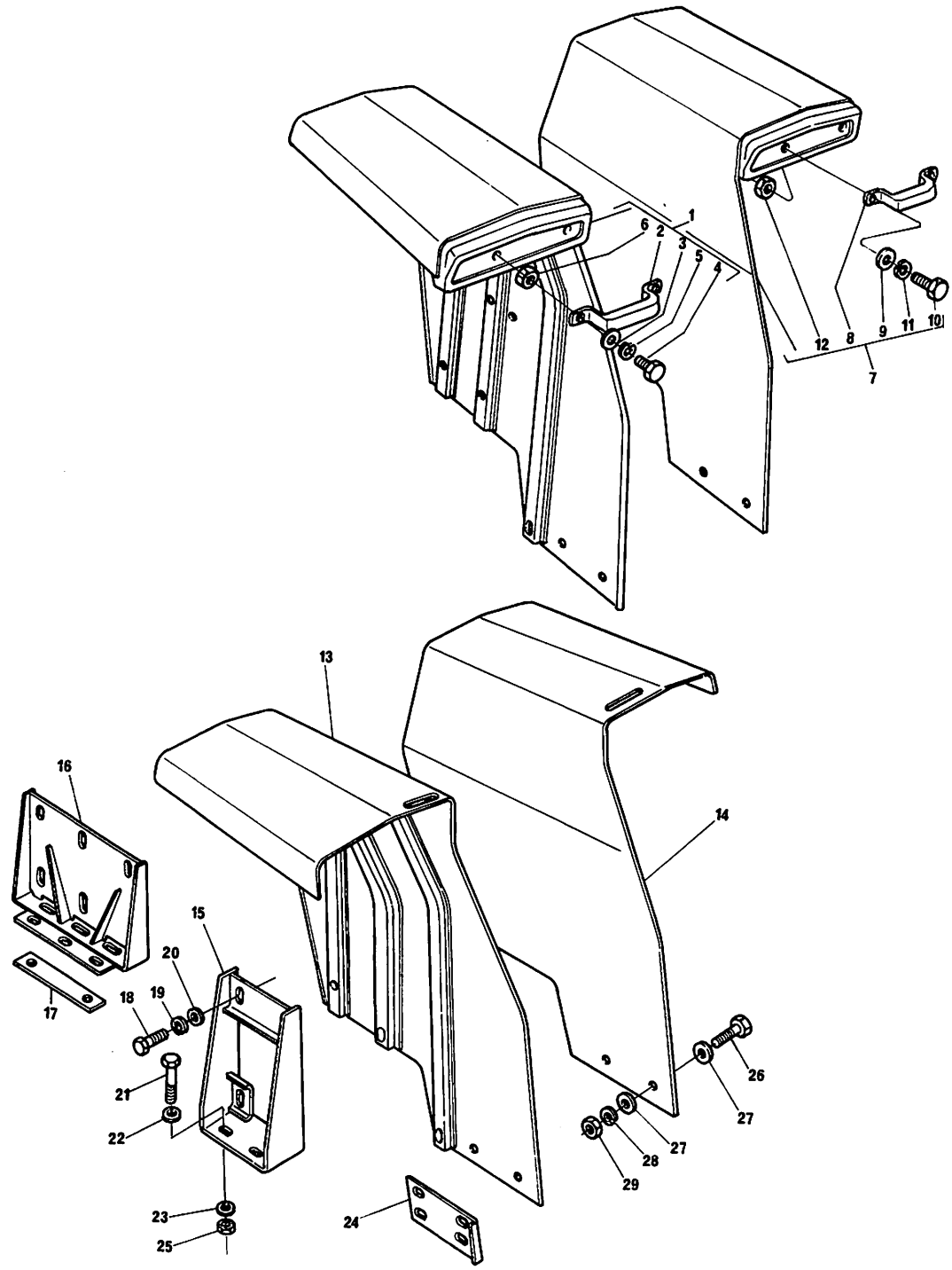

PARA-LAMAS
FENDERS
GUARDABARROS
AILES

→ 21034

1	1484335 M93	(A) ▶	1	PARA-LAMA	FENDER	GUARDABARRO	AILE
1	3146252 M92	(C) ▶	1	PARA-LAMA	FENDER	GUARDABARRO	AILE
2	1484454 M1	1 (A) (C)	1	ALÇA	LIFTING PLATE	PLACA	PLAQUE
3	339056 X1	1	2	ARRUELA	WASHER	ARANDELA	RONDELLE
4	391857 X1	1	2	PARAFUSO	BOLT	TORNILLO	VIS
5	353446 X1	1	2	ARRUELA	WASHER	ARANDELA	RONDELLE
6	1440222 X1	1	2	PORCA	NUT	TUERCA	éCROU
7	1484336 M93	(A) ◀	1	PARA-LAMA	FENDER	GUARDABARRO	AILE
7	3146253 M93	(C) ◀	1	PARA-LAMA	FENDER	GUARDABARRO	AILE
8	1484454 M1	7 (A) (C)	1	ALÇA	LIFTING PLATE	PLACA	PLAQUE
9	339056 X1	7	2	ARRUELA	WASHER	ARANDELA	RONDELLE
10	391857 X1	7	2	PARAFUSO	BOLT	TORNILLO	VIS
11	353446 X1	7	2	ARRUELA	WASHER	ARANDELA	RONDELLE
12	1440222 X1	7	2	PORCA	NUT	TUERCA	éCROU
13	3149512 M93	(B) (D) ▶	1	PARA-LAMA	FENDER	GUARDABARRO	AILE
14	3149513 M93	(B) (D) ◀	1	PARA-LAMA	FENDER	GUARDABARRO	AILE
15	1484273 M91	(A) (C)	2	SUPORTE	BRACKET	SOPORTE	SUPPORT
16	3149542 M91	(E)	2	SUPORTE	BRACKET	SOPORTE	SUPPORT
16	3408122 M91	(F)	2	SUPORTE	BRACKET	SOPORTE	SUPPORT
17	1481144 M1	(G)	1	CHAPA APOIO	PLATE	PLACA	PLAQUE
18	353723 X1		8/12	PARAFUSO	BOLT	TORNILLO	VIS
19	353439 X1		8/12	ARRUELA	WASHER	ARANDELA	RONDELLE
20	353758 X1		8/12	ARRUELA	WASHER	ARANDELA	RONDELLE
21	353648 X1	→ 19123	4	PARAFUSO	BOLT	TORNILLO	VIS
21	355729 X1	(F)	8	PARAFUSO	BOLT	TORNILLO	VIS
22	3585377 M1		4/8	ARRUELA	WASHER	ARANDELA	RONDELLE
23	353433 X1		4/8	ARRUELA	WASHER	ARANDELA	RONDELLE
24	3149502 M1	(F) ▶	1	EXTENSÃO	EXTENSION	EXTENSIÓN	RALLONGE
24	3149503 M1	(F) ◀	1	EXTENSÃO	EXTENSION	EXTENSIÓN	RALLONGE
25	353427 X1		4/8	PORCA	NUT	TUERCA	éCROU
26	353677 X1		4/8	PARAFUSO	BOLT	TORNILLO	VIS
27	829185 M1		8/16	ARRUELA	WASHER	ARANDELA	RONDELLE
28	353446 X1		4/8	ARRUELA	WASHER	ARANDELA	RONDELLE
29	355565 X1		4/8	PORCA	NUT	TUERCA	éCROU

(A) → 14193 BR 2A

(B) → 14194 BR 2A

(C) 101 ⟷ 15169, 15171 ⟷ 15220, 15223 ⟷ 15289, 15291 ⟷ 15295.

(D) → 15296 (+ 15170, 15221, 15222, 15290) 2A

(E) 14194 ⟷ 19123 BR 2A
15296 ⟷ 19123 (+ 15170, 15221, 15222, 15290) 2A

USADO TAMBéM PARA RODAGEM
USED ALSO FOR WHEELS
USADO TAMBIéN PARA RODADO
UTILISé AUSSI POUR ROUES

14.9/13"X24 (STD)

COM FREIO ÚMIDO
WITH WET BRAKE
CON FRENO HÚMIDO
AVEC FREIN HUMIDE

PARA-LAMAS FENDERS GUARDABARROS AILES	→ 21034

(F) PARA TRATOR COM FREIO ÚMIDO
FOR TRACTOR WITH WET BRAKE
PARA TRACTOR CON FRENO HÚMIDO
POUR TRACTEUR AVEC FREIN HUMIDE

→ 19124

(G) PARA RODAGEM
FOR WHEELS
PARA RODADO
POUR ROUES

14.9/13"X24" (STD)

COM FREIO ÚMIDO
WITH WET BRAKE
CON FRENO HÚMIDO
AVEC FREION HUMIDE

PARA-LAMAS
FENDERS
GUARDABARROS
AILES

→ 21034

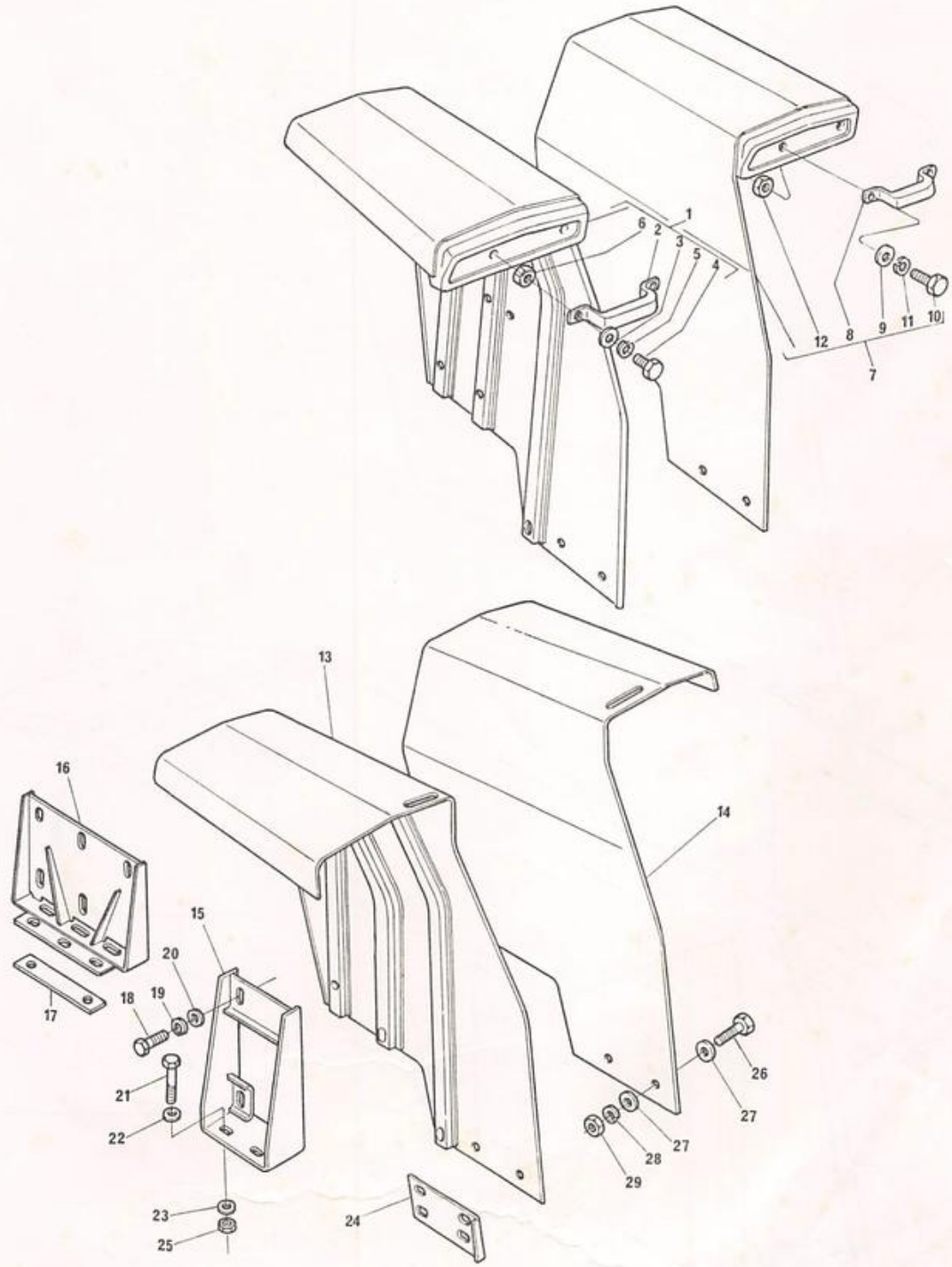

PARA-LAMAS
FENDERS
GUARDABARROS
AILES

→ 21035

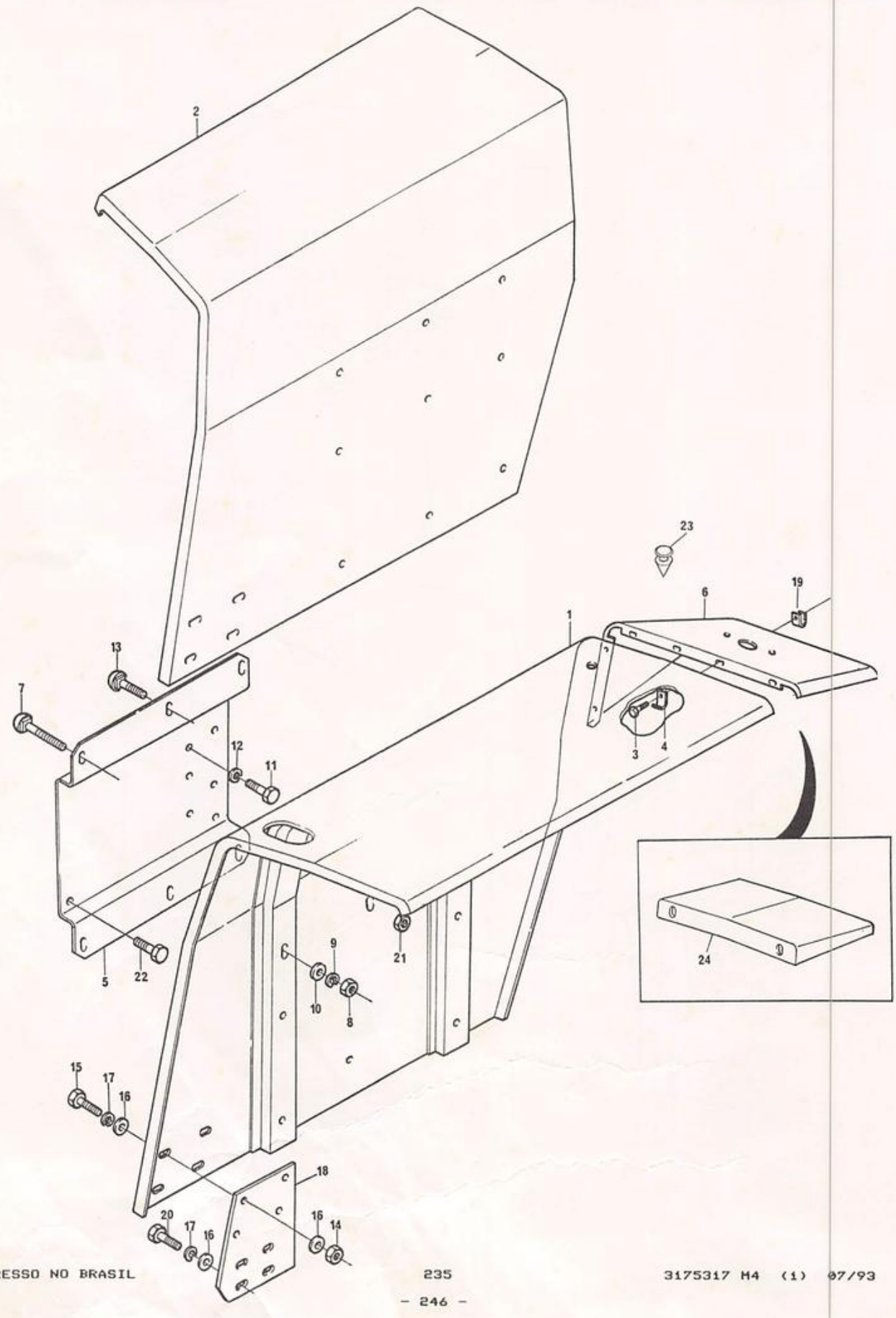

PARA-LAMAS
FENDERS
GUARDABARROS
AILES

→ 21035

1	022892 S1	◀	1	PARA-LAMA	FENDER	GUARDABARRO	AILE
2	022891 S1	▶	1	PARA-LAMA	FENDER	GUARDABARRO	AILE
3	OX 11622		10	PARAFUSO	BOLT	TORNILLO	VIS
4	OX 11815		10	PRESILHA	CLIP	SUJETADOR	AGRAFE
5	022880 S2	◀	1	SUPORTE	BRACKET	SOPORTE	SUPPORT
5	022881 P2	▶	1	SUPORTE	BRACKET	SOPORTE	SUPPORT
6	022887 P2	◀	1	EXTENSÃO	EXTENSION	EXTENSIóN	RALLONGE
6	022886 P2	▶	1	EXTENSÃO	EXTENSION	EXTENSIóN	RALLONGE
7	353816 X1		8	PARAFUSO	BOLT	TORNILLO	VIS
8	353431 X1		8	PORCA	NUT	TUERCA	éCROU
9	339376 X1		12	ARRUELA	WASHER	ARANDELA	RONDELLE
10	339534 X1		12	ARRUELA	WASHER	ARANDELA	RONDELLE
11	339139 X1		10	PARAFUSO	BOLT	TORNILLO	VIS
12	339369 X1		10	ARRUELA	WASHER	ARANDELA	RONDELLE
13	390809 X1		4	PARAFUSO	BOLT	TORNILLO	VIS
14	355565 X1		12	PORCA	NUT	TUERCA	éCROU
15	353677 X1		8	PARAFUSO	BOLT	TORNILLO	VIS
16	829185 M1		24	ARRUELA	WASHER	ARANDELA	RONDELLE
17	353446 X1		12	ARRUELA	WASHER	ARANDELA	RONDELLE
18	022890 P1		2	EXTENSÃO	EXTENSION	EXTENSIóN	RALLONGE
19	506293 M1		2	PRESILHA	CLIP	SUJETADOR	AGRAFE
20	353679 X1		4	PARAFUSO	BOLT	TORNILLO	VIS
21	339402 X1		4	PORCA	NUT	TUERCA	éCROU
22	391375 X1		2	PARAFUSO	BOLT	TORNILLO	VIS
23	022894 P1		4	TAMPÃO	PLUG	TAPóN	BOUCHON
24	OX 11786		2	SUPORTE	BRACKET	SOPORTE	SUPPORT

PARA-LAMAS - PARA TRATOR ESTREITO FENDERS - FOR NARROW TRACTOR GUARDABARROS - PARA TRACTOR ESTRECHO AILES - POUR TRACTEUR ÉTROIT	→ 19123

1	1482616 M92		2	PARA-LAMA	FENDER	GUARDABARRO	AILE
2	353537 X1	1	2	PARAFUSO	BOLT	TORNILLO	VIS
3	353540 X1	1	8	PARAFUSO	BOLT	TORNILLO	VIS
4	353434 X1	1	10	ARRUELA	WASHER	ARANDELA	RONDELLE
5	353756 X1	1	10	ARRUELA	WASHER	ARANDELA	RONDELLE
6	353431 X1	1	10	PORCA	NUT	TUERCA	ÉCROU
7	1482654 M91		2	CHAPA APOIO	SUPPORT	SOPORTE	SUPPORT
8	353613 X1		4	PARAFUSO	BOLT	TORNILLO	VIS
9	353652 X1		4	PARAFUSO	BOLT	TORNILLO	VIS
10	353433 X1		8	ARRUELA	WASHER	ARANDELA	RONDELLE
11	353427 X1		8	PORCA	NUT	TUERCA	ÉCROU

PARA-LAMAS - PARA TRATOR ESTREITO FENDERS - FOR NARROW TRACTOR GUARDABARROS - PARA TRACTOR ESTRECHO AILES - POUR TRACTEUR ÉTROIT	→I 19123

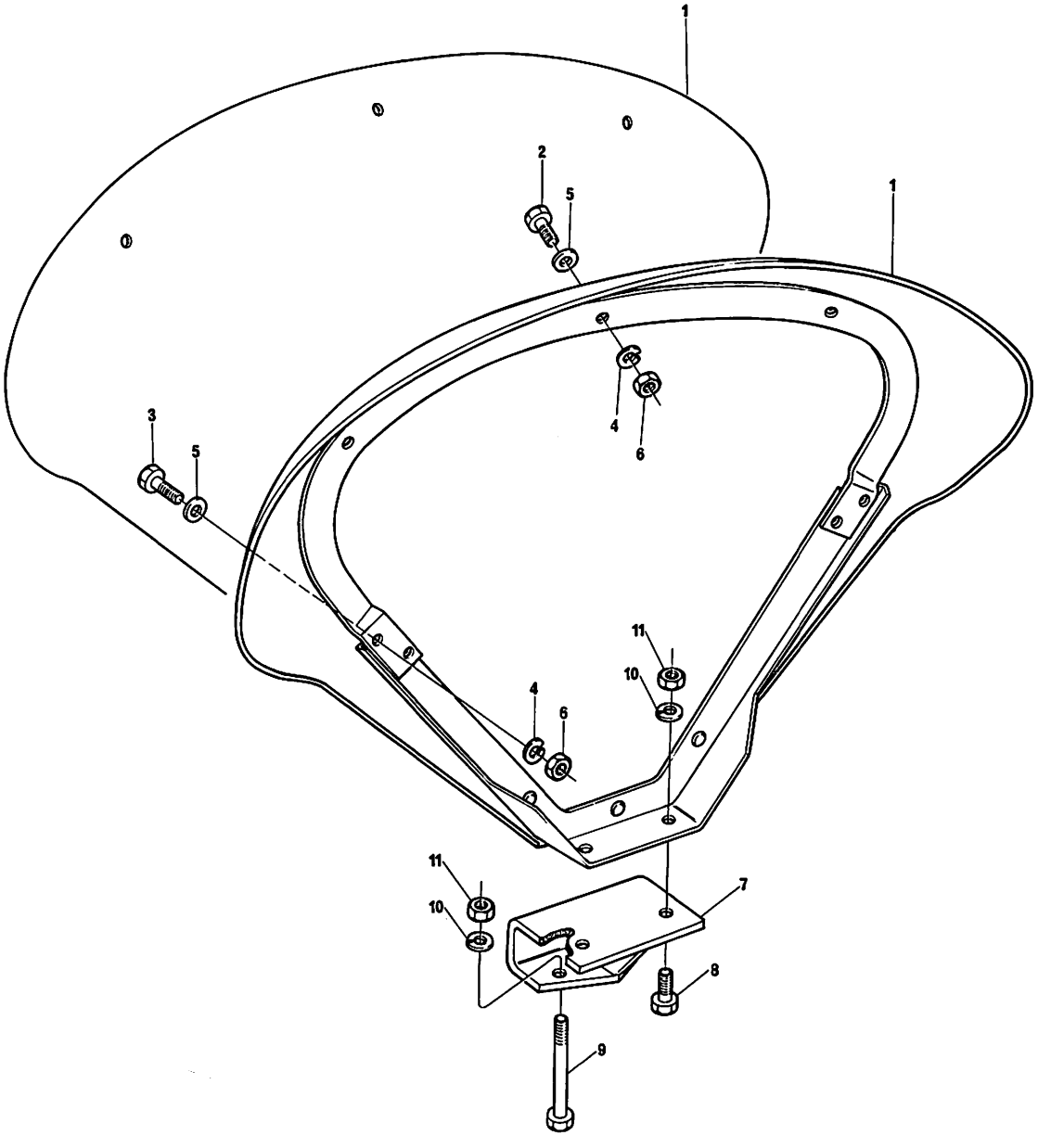

PARA-LAMAS	- PARA TRATOR ESTREITO
FENDERS	- FOR NARROW TRACTOR
GUARDABARROS	- PARA TRACTOR ESTRECHO
AILES	- POUR TRACTEUR ÉTROIT

COM FREIO ÚMIDO
WITH WET BRAKE ↦ 19124
CON FRENO HÚMIDO
AVEC FRTEIN HUMIDE

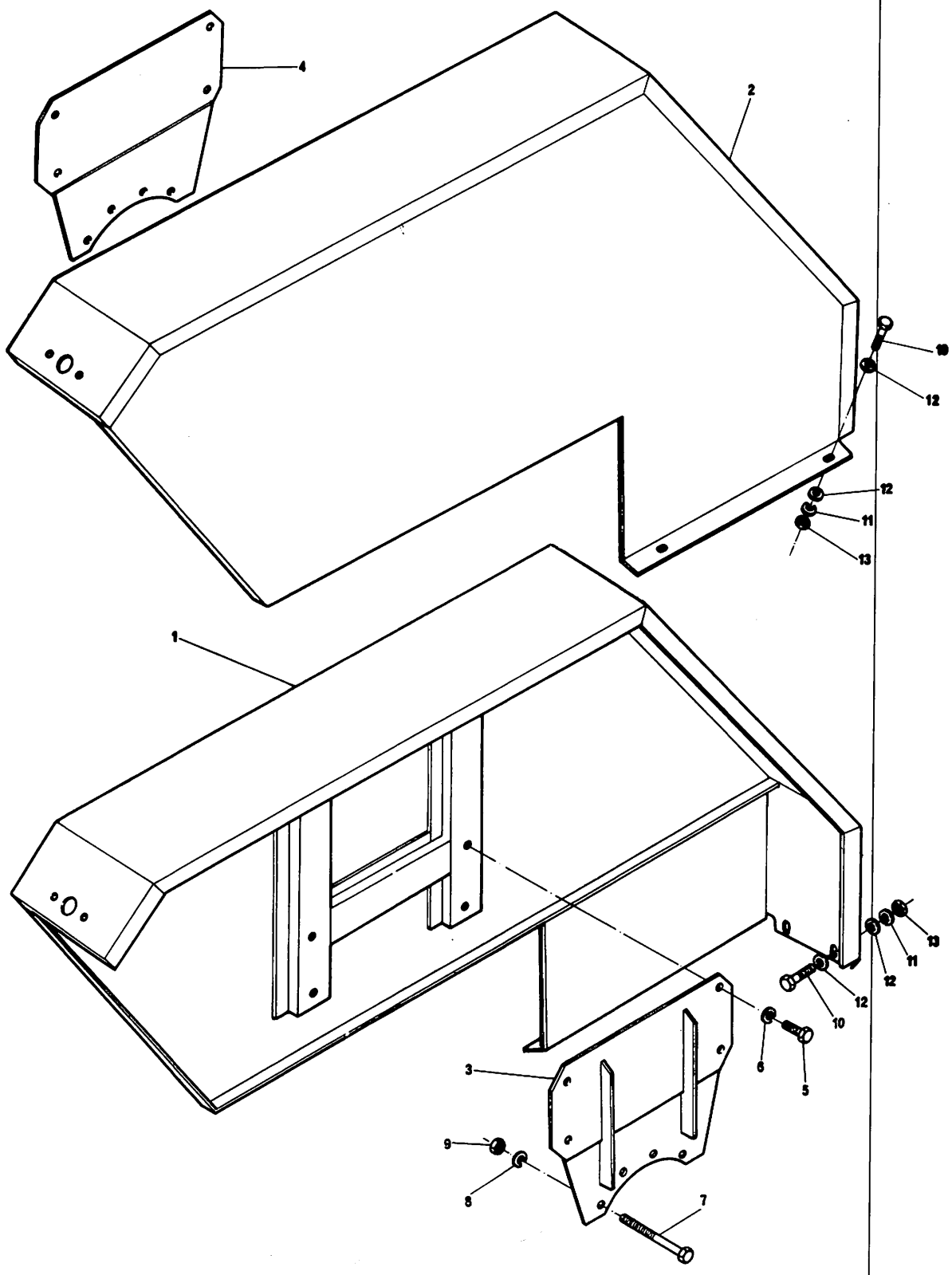

PARA-LAMAS	-	PARA TRATOR ESTREITO
FENDERS	-	FOR NARROW TRACTOR
GUARDABARROS	-	PARA TRACTOR ESTRECHO
AILES	-	POUR TRACTEUR ÉTROIT

COM FREIO ÚMIDO
WITH WET BRAKE ↦ 19124
CON FRENO HÚMIDO
AVEC FRTEIN HUMIDE

1	3412365 M91	▶	1	PARA-LAMA	FENDER	GUARDABARRO	AILE
2	3412366 M91	◀	1	PARA-LAMA	FENDER	GUARDABARRO	AILE
3	3411876 M91	▶	1	SUPORTE	BRACKET	SOPORTE	SUPPORT
4	3411875 M91	◀	1	SUPORTE	BRACKET	SOPORTE	SUPPORT
5	353723 X1		8	PARAFUSO	BOLT	TORNILLO	VIS
6	353439 X1		8	ARRUELA	WASHER	ARANDELA	RONDELLE
7	377563 X1		8	PARAFUSO	BOLT	TORNILLO	VIS
8	353432 X1		8	ARRUELA	WASHER	ARANDELA	RONDELLE
9	338600 X1		8	PORCA	NUT	TUERCA	ÉCROU
10	353677 X1		8	PARAFUSO	BOLT	TORNILLO	VIS
11	353446 X1		8	ARRUELA	WASHER	ARANDELA	RONDELLE
12	355618 X1		16	ARRUELA	WASHER	ARANDELA	RONDELLE
13	355565 X1		8	PORCA	NUT	TUERCA	ÉCROU

SOLEIRAS
FOOTSTEPS
CHAPAS DE PISO
MARCHEPIEDS

→| 21034

1	1860768 M1	→| 13147 ▶	1	SUPORTE	BRACKET	SOPORTE	SUPPORT
1	1860769 M1	|→ 13148 ▶	1	SUPORTE	BRACKET	SOPORTE	SUPPORT
2	1860769 M1	→| 13147 ◀	1	SUPORTE	BRACKET	SOPORTE	SUPPORT
2	1860768 M1	|→ 13148 ◀	1	SUPORTE	BRACKET	SOPORTE	SUPPORT
3	3149906 M91	▶	1	SOLEIRA	FOOTSTEP	CHAPA DE PISO	MARCHEPIED
4	3149907 M91	◀	1	SOLEIRA	FOOTSTEP	CHAPA DE PISO	MARCHEPIED
5	353810 X1		4	PARAFUSO	BOLT	TORNILLO	VIS
6	353756 X1		4	ARRUELA	WASHER	ARANDELA	RONDELLE
7	353434 X1		4	ARRUELA	WASHER	ARANDELA	RONDELLE
8	353431 X1		4	PORCA	NUT	TUERCA	ÉCROU
9	353810 X1		4	PARAFUSO	BOLT	TORNILLO	VIS
10	353756 X1		4	ARRUELA	WASHER	ARANDELA	RONDELLE
11	353434 X1		4	ARRUELA	WASHER	ARANDELA	RONDELLE
12	353431 X1		4	PORCA	NUT	TUERCA	ÉCROU
13	353698 X1		4	PARAFUSO	BOLT	TORNILLO	VIS
14	353432 X1		4	ARRUELA	WASHER	ARANDELA	RONDELLE
15	2802089 M93	◀	1	SUPORTE	BRACKET	SOPORTE	SUPPORT
16	2802090 M95	▶	1	SUPORTE	BRACKET	SOPORTE	SUPPORT
17	354138 X1		1	PARAFUSO	BOLT	TORNILLO	VIS

SOLEIRAS
FOOTSTEPS
CHAPAS DE PISO
MARCHEPIEDS

→ 21034

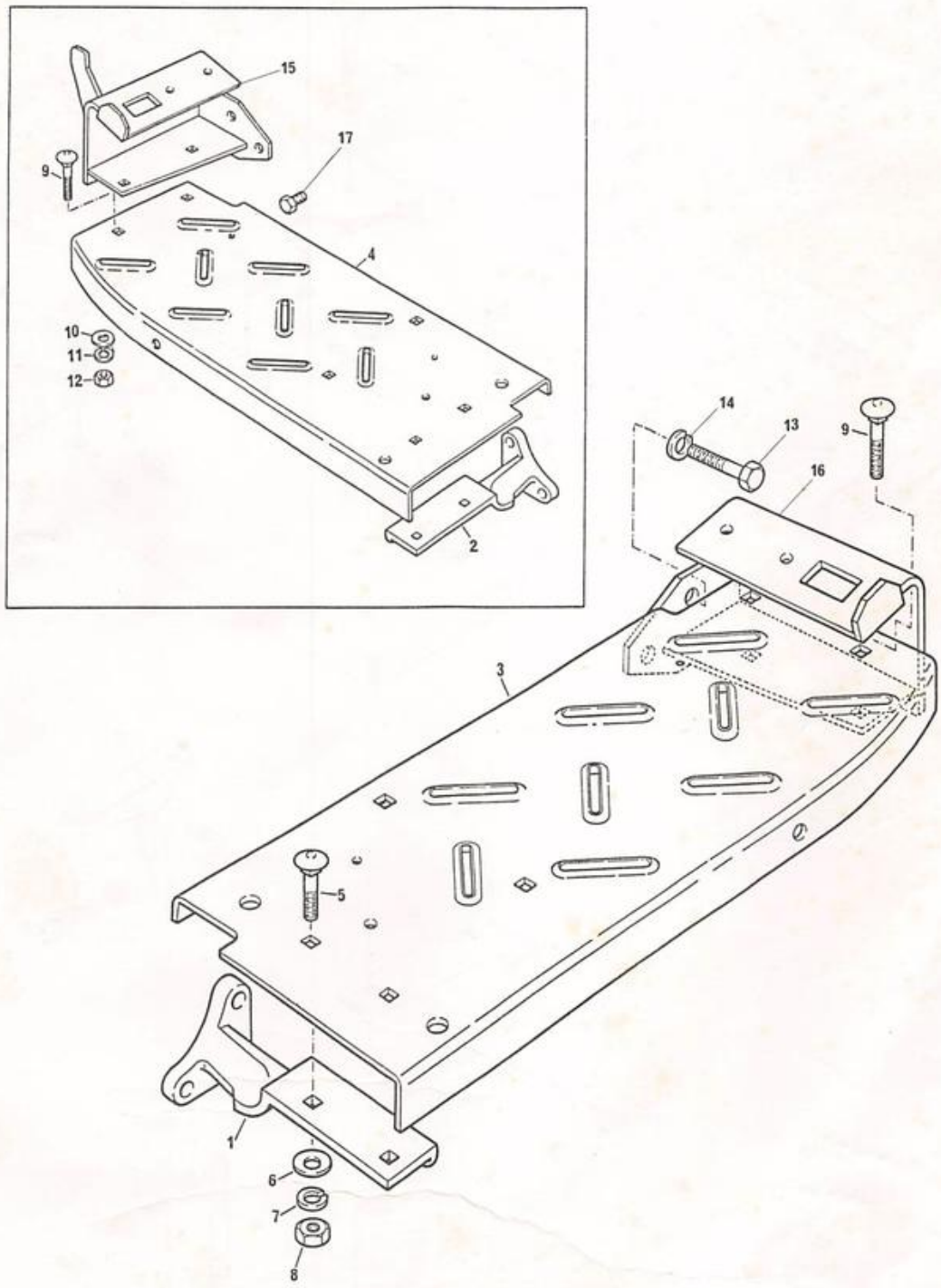

SOLEIRAS
FOOTSTEPS
CHAPAS DE PISO
MARCHEPIEDS

↦ 21035

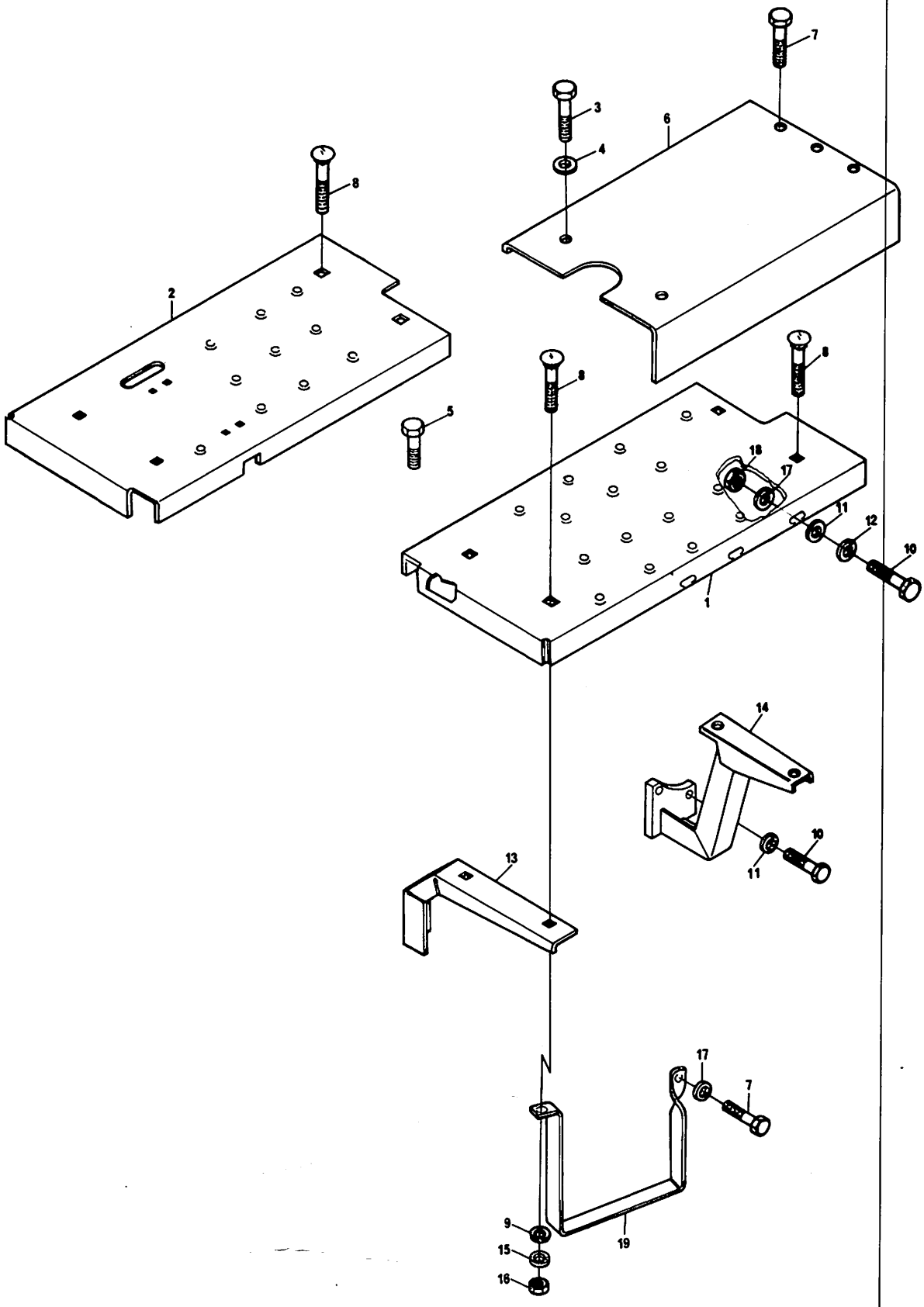

SOLEIRAS
FOOTSTEPS
CHAPAS DE PISO
MARCHEPIEDS

↦ 21035

1	027364 S1	◀	1	SOLEIRA	FOOTSTEP	CHAPA PISO	MARCHEPIED
2	027366 S1	▶	1	SOLEIRA	FOOTSTEP	CHAPA PISO	MARCHEPIED
3	353816 X1		2	PARAFUSO	BOLT	TORNILLO	VIS
4	353756 X1		2	ARRUELA	WASHER	ARANDELA	RONDELLE
5	354138 X1		1	PARAFUSO	BOLT	TORNILLO	VIS
6	027349 P1		1	SOLEIRA CENTRAL	FOOTSTEP	CHAPA PISO	MARCHEPIED
7	353517 X1		1	PARAFUSO	BOLT	TORNILLO	VIS
8	353810 X1		8	PARAFUSO	BOLT	TORNILLO	VIS
9	353756 X1		8	ARRUELA	WASHER	ARANDELA	RONDELLE
10	353698 X1		4	PARAFUSO	BOLT	TORNILLO	VIS
11	353432 X1		4	ARRUELA	WASHER	ARANDELA	RONDELLE
12	353446 X1		1	ARRUELA	WASHER	ARANDELA	RONDELLE
13	027368 P1		2	SUPORTE	BRACKET	SOPORTE	SUPPORT
14	027355 S1	◀	1	SUPORTE	BRACKET	SOPORTE	SUPPORT
14	027356 S1	▶	1	SUPORTE	BRACKET	SOPORTE	SUPPORT
15	353434 X1		10	ARRUELA	WASHER	ARANDELA	RONDELLE
16	353431 X1		10	PORCA	NUT	TUERCA	ÉCROU
17	829185 M1		2	ARRUELA	WASHER	ARANDELA	RONDELLE
18	353916 X1		1	PORCA	NUT	TUERCA	ÉCROU
19	886086 M1		1	ESTRIBO	STIRRUP	ESTRIBO	ÉTRIER

SOLEIRAS - PARA TRATOR ESTREITO FOOTSTEPS - FOR NARROW TRACTOR CHAPAS DE PISO - PARA TRACTOR ESTRECHO MARCHEPIEDS - POUR TRACTEUR éTROIT	→| 19123

1	2802236 M3	→| 13147 ▶	1 SUPORTE.....	BRACKET.....	SOPORTE.....	SUPPORT.....
1	2802237 M3	|→ 13148 ▶	1 SUPORTE.....	BRACKET.....	SOPORTE.....	SUPPORT.....
2	2802237 M3	→| 13147 ◀	1 SUPORTE.....	BRACKET.....	SOPORTE.....	SUPPORT.....
2	2802236 M3	|→ 13148 ◀	1 SUPORTE.....	BRACKET.....	SOPORTE.....	SUPPORT.....
3	2800243 M5	▶	1 SOLEIRA.....	FOOTSTEP.....	CHAPA PISO.....	MARCHEPIED.....
4	2800244 M5	◀	1 SOLEIRA.....	FOOTSTEP.....	CHAPA PISO.....	MARCHEPIED.....
5	353810 X1		3 PARAFUSO.....	BOLT.....	TORNILLO.....	VIS.....
6	353756 X1		3 ARRUELA.....	WASHER.....	ARANDELA.....	RONDELLE.....
7	353434 X1		3 ARRUELA.....	WASHER.....	ARANDELA.....	RONDELLE.....
8	353431 X1		3 PORCA.....	NUT.....	TUERCA.....	éCROU.....
9	353810 X1		3 PARAFUSO.....	BOLT.....	TORNILLO.....	VIS.....
10	353756 X1		3 ARRUELA.....	WASHER.....	ARANDELA.....	RONDELLE.....
11	353434 X1		3 ARRUELA.....	WASHER.....	ARANDELA.....	RONDELLE.....
12	353431 X1		3 PORCA.....	NUT.....	TUERCA.....	éCROU.....
13	353698 X1		4 PARAFUSO.....	BOLT.....	TORNILLO.....	VIS.....
14	353432 X1		4 ARRUELA.....	WASHER.....	ARANDELA.....	RONDELLE.....
15	2802089 M93	◀	1 SUPORTE.....	BRACKET.....	SOPORTE.....	SUPPORT.....
16	2802090 M95	▶	1 SUPORTE.....	BRACKET.....	SOPORTE.....	SUPPORT.....
17	354138 X1		1 PARAFUSO.....	BOLT.....	TORNILLO.....	VIS.....
18	362483 X1		2 PARAFUSO.....	BOLT.....	TORNILLO.....	VIS.....

SOLEIRAS - PARA TRATOR ESTREITO FOOTSTEPS - FOR NARROW TRACTOR CHAPAS DE PISO - PARA TRACTOR ESTRECHO MARCHEPIEDS - POUR TRACTEUR ÉTROIT	→ 19123

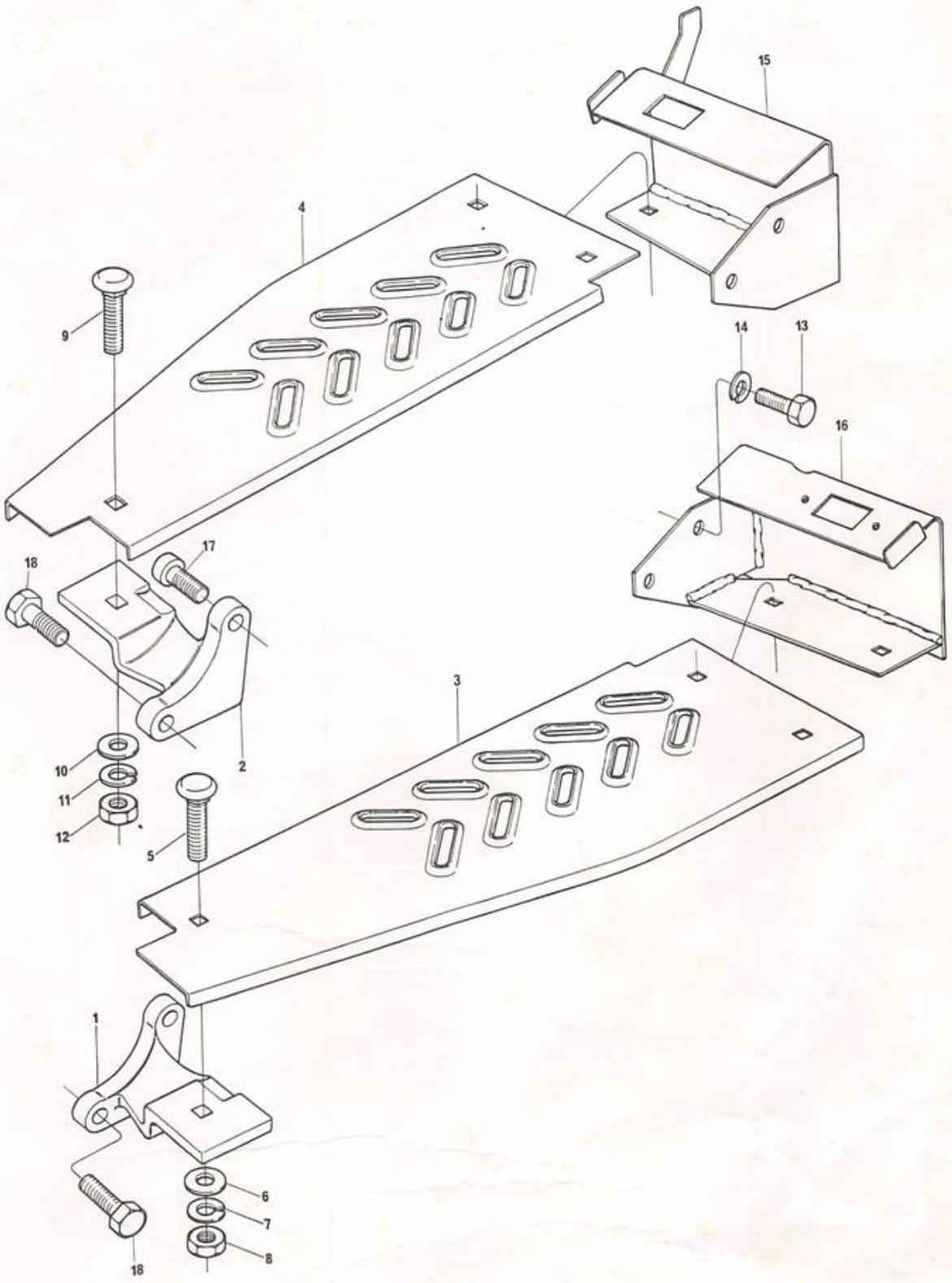

SOLEIRAS	- PARA TRATOR ESTREITO
FOOTSTEPS	- FOR NARROW TRACTOR
CHAPAS DE PISO	- PARA TRACTOR ESTRECHO
MARCHEPIEDS	- POUR TRACTEUR ÉTROIT

COM FREIO ÚMIDO
WITH WET BRAKE ↦ 19124
CON FRENO HÚMIDO
AVEC FREIN HUMIDE

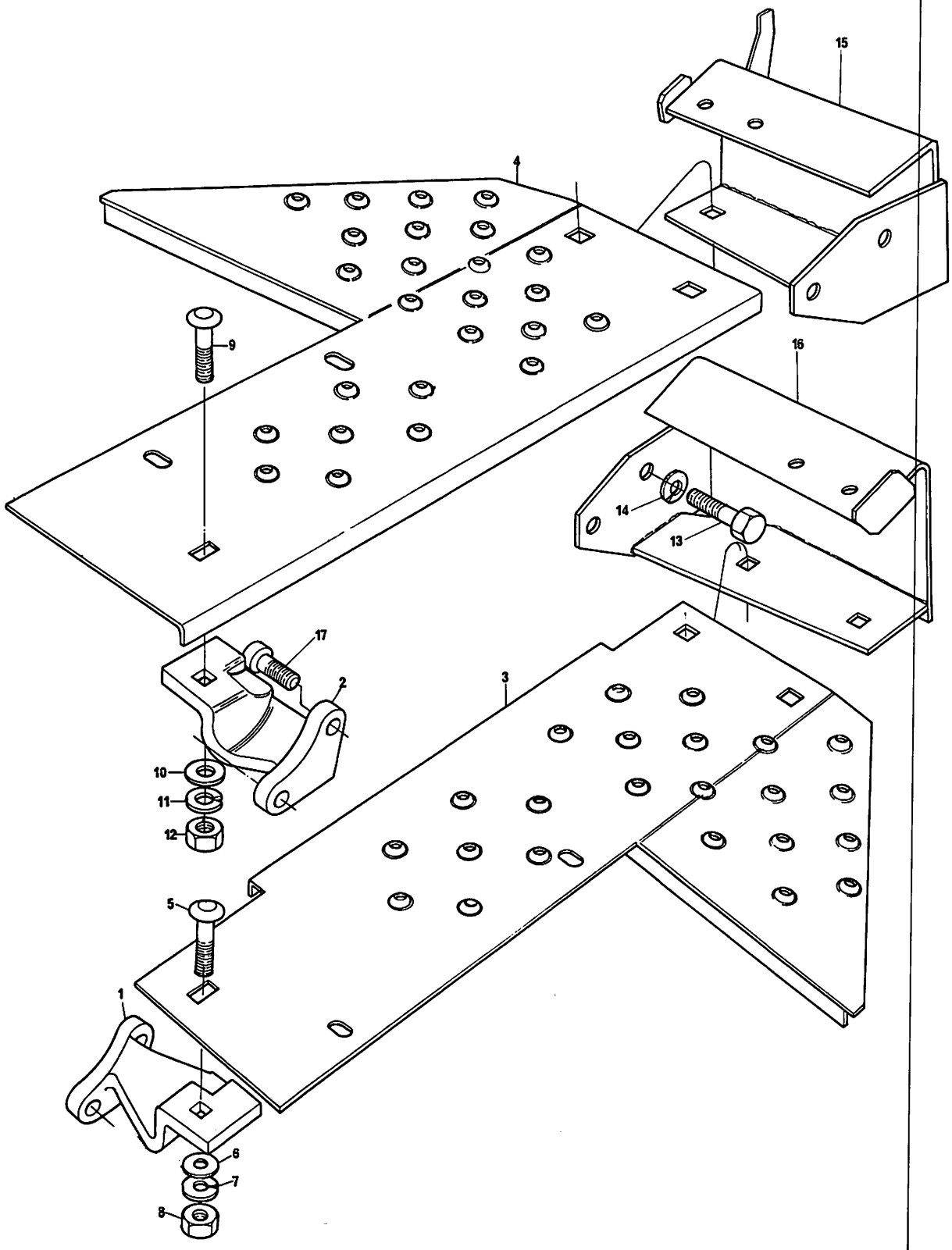

SOLEIRAS	- PARA TRATOR ESTREITO
FOOTSTEPS	- FOR NARROW TRACTOR
CHAPAS DE PISO	- PARA TRACTOR ESTRECHO
MARCHEPIEDS	- POUR TRACTEUR ÉTROIT

COM FREIO ÚMIDO
WITH WET BRAKE ↦ 19124
CON FRENO HÚMIDO
AVEC FREIN HUMIDE

1	2802237	M3	▶	1	SUPORTE.....	BRACKET.....	SOPORTE.....	SUPPORT.....
2	2802236	M3	◀	1	SUPORTE.....	BRACKET.....	SOPORTE.....	SUPPORT.....
3	3412789	M91	▶	1	SOLEIRA.....	FOOTSTEP.....	CHAPA PISO.....	MARCHEPIED.....
4	3412788	M91	◀	1	SOLEIRA.....	FOOTSTEP.....	CHAPA PISO.....	MARCHEPIED.....
5	353810	X1		3	PARAFUSO.....	BOLT.....	TORNILLO.....	VIS.....
6	353756	X1		3	ARRUELA.....	WASHER.....	ARANDELA.....	RONDELLE.....
7	353434	X1		3	ARRUELA.....	WASHER.....	ARANDELA.....	RONDELLE.....
8	353431	X1		3	PORCA.....	NUT.....	TUERCA.....	ÉCROU.....
9	353810	X1		3	PARAFUSO.....	BOLT.....	TORNILLO.....	VIS.....
10	353756	X1		3	ARRUELA.....	WASHER.....	ARANDELA.....	RONDELLE.....
11	353434	X1		3	ARRUELA.....	WASHER.....	ARANDELA.....	RONDELLE.....
12	353431	X1		3	PORCA.....	NUT.....	TUERCA.....	ÉCROU.....
13	353698	X1		4	PARAFUSO.....	BOLT.....	TORNILLO.....	VIS.....
14	353432	X1		4	ARRUELA.....	WASHER.....	ARANDELA.....	RONDELLE.....
15	2802089	M93	◀	1	SUPORTE.....	BRACKET.....	SOPORTE.....	SUPPORT.....
16	2802090	M95	▶	1	SUPORTE.....	BRACKET.....	SOPORTE.....	SUPPORT.....
17	354138	X1		1	PARAFUSO.....	BOLT.....	TORNILLO.....	VIS.....

ASSENTO
SEAT
ASIENTO
SIEGE

RIGI-FLEX

1	2800980 M92		(A)	1	ASSENTO	SEAT	ASIENTO	SIEGE
1	1484359 M91		(B) ⟼ 15460	1	ASSENTO	SEAT	ASIENTO	SIEGE
2		1	⇨ REF.1	1	CORPO	BODY	CUERPO	CORPS
3		1	⇨ REF.1	1	CARRINHO	FLOATING	SOPORTE	GLISSIERE
4		1	⇨ REF.1	1	SUSPENSÃO	SUSPENSION	SUSPENSIÓN	SUSPENSION
5	3603689 M91	1		1	ALMOFADA C/CAPA	CUSHION ASSY	COJIN	COUSSIN
6		5		1	ASSENTO-CONCHA	SEAT	ASIENTO	SIEGE
7		5		16	GRAMPO	PIN	PASADOR	GOUPILLE
8		37		1	EIXO	SHAFT	EJE	ARBRE
9		37		1	EIXO	SHAFT	EJE	ARBRE
10		37		2	PINO	PIN	PERNO	AXE
11		37		4	BUCHA	BUSH	BUJE	BAGUE
12		36		1	AMORTECEDOR	DAMPER	AMORTIGUADOR	AMORTISSEUR
13		36		2	BUCHA	BUSH	BUJE	BAGUE
14		36/39		1	PINO	PIN	PERNO	AXE
15		36/39		4	ANEL TRAVA	CIRCLIP	ARO RETéN	CIRCLIP
16		39		2	ROLDANA	ROLLER	RODILLO	GALET
17		36/39		1	ANEL TRAVA	CIRCLIP	ARO RETéN	CIRCLIP
18	3603680 M91	1		1	MOLA	SPRING	RESORTE	RESSORT
19		38		1	SUPORTE	BRACKET	SOPORTE	SUPPORT
20		38/39		2	ARRUELA	WASHER	ARANDELA	RONDELLE
21		38		1	EIXO	SHAFT	EJE	ARBRE
22		38/39		1	CONTRAPINO	COTTER PIN	PASADOR DOBLE	GOUPILLE
23		39		2	ENCOSTO	ABUTMENT	DISTANCIADOR	CONTREFORT
24		39		2	PARAFUSO	BOLT	TORNILLO	VIS
25		39		1	PINO	PIN	PERNO	AXE
26		39		1	MOLA	SPRING	RESORTE	RESSORT
27		39		1	ANEL TRAVA	CIRCLIP	ARO RETéN	CIRCLIP
28		39		1	AMORTECEDOR	DAMPER	AMORTIGUADOR	AMORTISSEUR
29	2800979 M91		(C)	1	SUPORTE	BRACKET	SOPORTE	SUPPORT
29	3148916 M92		(B) ⟼ 15460	1	SUPORTE	BRACKET	SOPORTE	SUPPORT
30	3587814 M91		(C)	1	PLACA	PLATE	PLACA	PLAQUE
31	353699 X1			1	PARAFUSO	BOLT	TORNILLO	VIS
32	355619 X1			4	ARRUELA	WASHER	ARANDELA	RONDELLE
33	353432 X1			4	ARRUELA	WASHER	ARANDELA	RONDELLE
34	353426 X1			4	PORCA	NUT	TUERCA	éCROU
35	353560 X1			2	PARAFUSO	BOLT	TORNILLO	VIS
36	3603690 M91	1		1	JOGO DE REPARO	REPAIR KIT	JUEGO REPARACIÓN	JEU RéPARATION
37	3603687 M91	1		1	JOGO DE REPARO	REPAIR KIT	JUEGO REPARACIÓN	JEU RéPARATION
38	3603677 M91	1		1	JOGO DE REPARO	REPAIR KIT	JUEGO REPARACIÓN	JEU RéPARATION
39	3603688 M91	1		1	JOGO DE REPARO	REPAIR KIT	JUEGO REPARACIÓN	JEU RéPARATION

(A) 101 ⟼ 9079, 13196 ⟼ 15052, 15057 ⟼ 15064 - ⓑ

101 ⟼ 9079, 13196 ⟼ 15122, 15138 ⟼ 15142, 15184 ⟼ 15190, 15291 ⟼ 15295 - ⓐ

(B) PARA TRATOR ESTREITO
FOR NARROW TRACTOR
PARA TRACTOR ESTRECHO
POUR TRACTEUR ÉTROIT

(C) PARA TRATOR STANDARD
FOR STANDARD TRACTOR
PARA TRACTOR STANDARD
POUR TRACTEUR STANDARD

ASSENTO
SEAT
ASIENTO
SIEGE

RIGI-FLEX

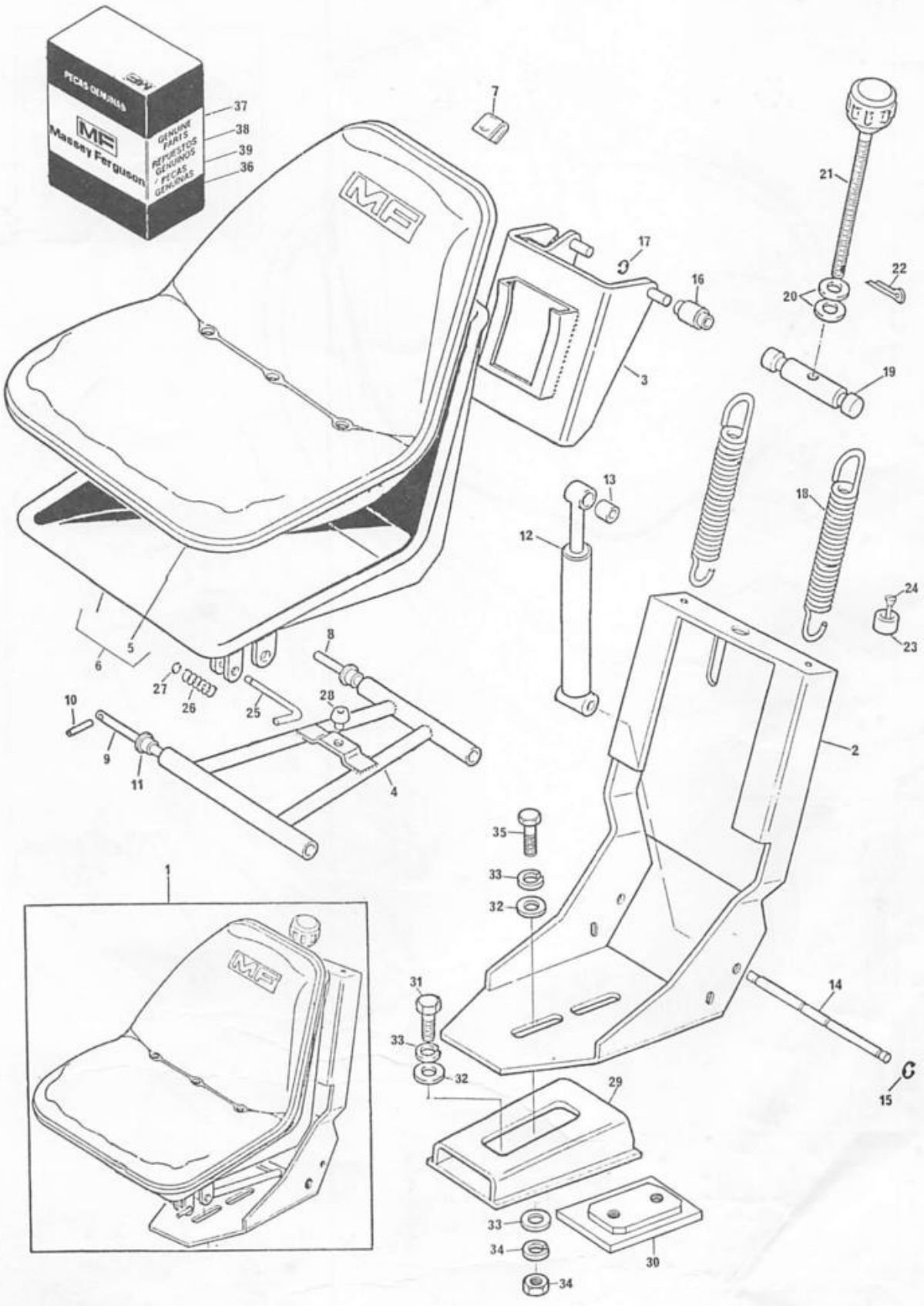

ASSENTO SEAT ASIENTO SIEGE	TEPERMAN

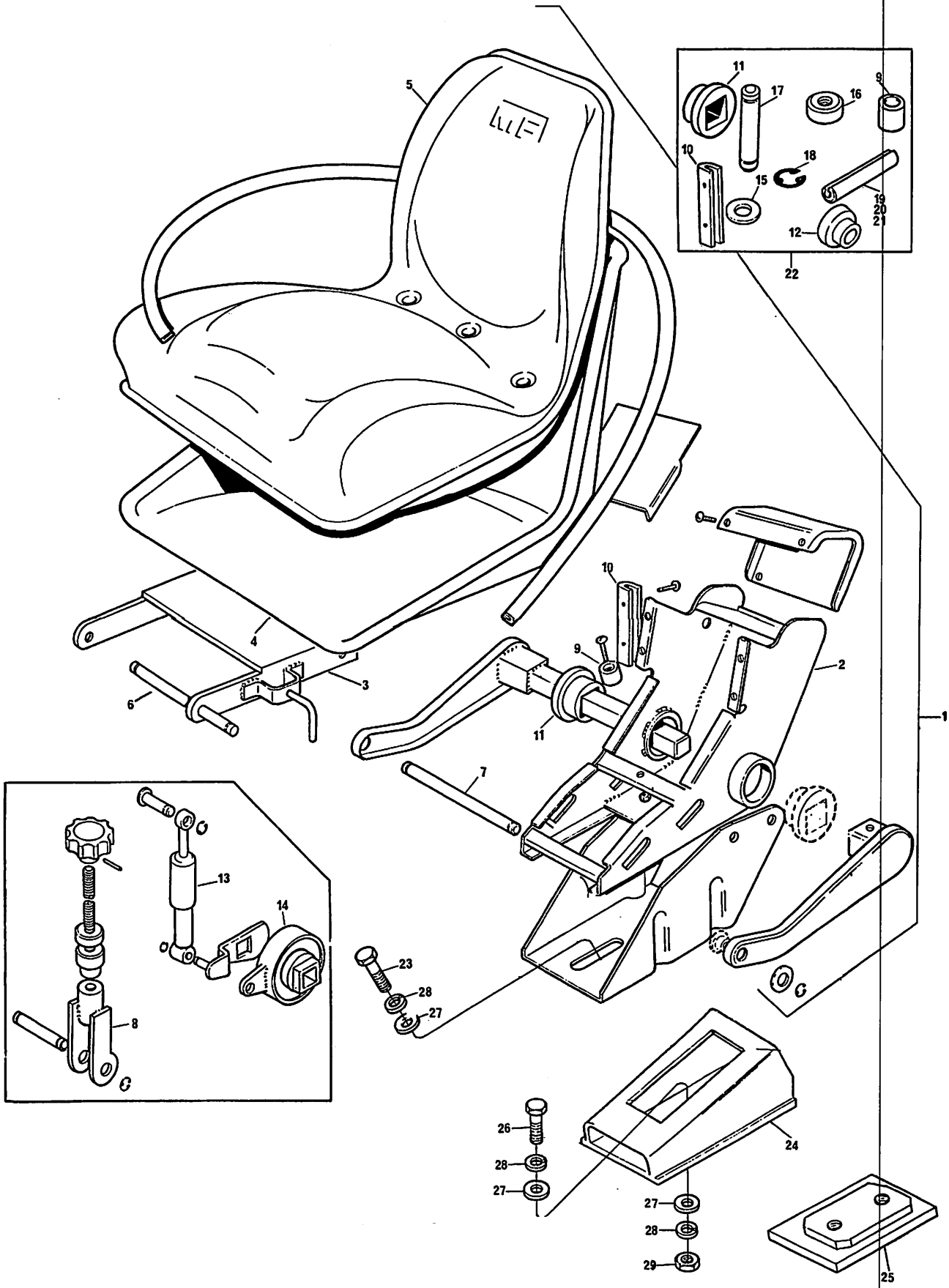

ASSENTO
SEAT
ASIENTO
SIEGE

TEPERMAN

1	2802999 M93		2800980 M92	1 ASSENTO.....	SEAT.....	ASIENTO.....	SIEGE.....
2		1	2802980 M92	1 CORPO.....	BODY.....	CUERPO.....	CORPS.....
3		1	2802980 M92	1 SUSPENSÃO.....	SUSPENSION.....	SUSPENSION.....	BALANCEIR.....
4		1	2802980 M92	1 CONCHA.....	SHEEL.....	CORAZA.....	COQUILLE.....
5		1		1 ALMOFADA C/CAPA.	DAMPER.....	AMORTIGUADOR....	AMORTISSEUR.....
6	3175356 M1	1		1 EIXO.....	SHAFT.....	EJE.....	ARBRE.....
7	3175357 M1	1		1 EIXO.....	SHAFT.....	EJE.....	ARBRE.....
8	3175354 M91	1		1 EIXO.....	SHAFT.....	EJE.....	ARBRE.....
9		22		1 COXIM.....	DAMPER.....	AMORTIGUADOR....	AMORTISSEUR.....
10		22		2 MANCAL.....	BEARING.....	COJINETE.....	PALIER.....
11		22		2 BUCHA.....	BUSH.....	BUJE.....	BAGUE.....
12		22		2 BUCHA.....	BUSH.....	BUJE.....	BAGUE.....
13	3175351 M91	1		1 AMORTECEDOR. ...	DAMPER.....	AMORTIGUADOR....	AMORTISSEUR.....
14	3175352 M91	1		1 BUCHA.....	BUSH.....	BUJE.....	BAGUE.....
15		22		1 ARRUELA.....	WASHER.....	ARANDELA.....	RONDELLE.....
16		22		1 ARRUELA.....	WASHER.....	ARANDELA.....	RONDELLE.....
17		22		1 PINO.....	PIN.....	PERNO.....	AXE.....
18		22		9 ANEL ELÁSTICO...	CIRCLIP.....	ARO RETéN.....	SEGMENT D'ARRÊT.
19		22		2 PINO.....	PIN.....	PERNO.....	AXE.....
20		22		1 PINO.....	PIN.....	PERNO.....	AXE.....
21		22		1 PINO.....	PIN.....	PERNO.....	AXE.....
22	3175349 M92	1		1 JOGO DE REPARO..	REPAIR KIT.....	JUEGO REPARACIóN	JEU RéPARATION..
23	353560 X1			2 PARAFUSO.....	BOLT.....	TORNILLO.....	VIS.....
24	2800979 M91			1 SUPORTE.....	BRACKET.....	SOPORTE.....	SUPPORT.....
25	3587814 M91			1 CHAPA.....	PLATE.....	PLACA.....	PLAQUE.....
26	353699 X1			1 PARAFUSO.....	BOLT.....	TORNILLO.....	VIS.....
27	355619 X1			4 ARRUELA.....	WASHER.....	ARANDELA.....	RONDELLE.....
28	353432 X1			4 ARRUELA.....	WASHER.....	ARANDELA.....	RONDELLE.....
29	353426 X1			4 PORCA.....	NUT.....	TUERCA.....	éCROU.....

101 ⟷ 9079, 13196 ⟷ 15052, 15057 ⟷ 15064 - (23)

101 ⟷ 9079, 13196 ⟷ 15122, 15138 ⟷ 15142, 15184 ⟷ 15190, 15291 ⟷ 15295 - (24)

ASSENTO
SEAT
ASIENTO
SIEGE

RIGI-FLEX (9080 ⟷ 13195)

1	3147509 M91		2800980 M92	1	ASSENTO	SEAT	ASIENTO	SIEGE
2		1	2800980 M92	1	CORPO	BODY	CUERPO	CORPS
3		1	2800980 M92	1	SUSPENSÃO	SUSPENSION	SUSPENSION	BALANCIER
4		25		1	ASSENTO-CONCHA	SEAT	ASIENTO	SIEGE
5	2730936 M91	25		1	ALMOFADA C/CAPA	DAMPER	AMORTIGUADOR	AMORTISSEUR
6	2730922 M1	1		1	EIXO	SHAFT	EJE	ARBRE
7		1		1	EIXO	SHAFT	EJE	ARBRE
8		24		2	PINO	PIN	PERNO	AXE
9		24		4	BUCHA	BUSH	BUJE	BAGUE
10	2730923 M91	1		1	AMORTECEDOR	DAMPER	AMORTIGUADOR	AMORTISSEUR
11		24		2	BUCHA	BUSH	BUJE	BAGUE
12		24		2	BUCHA	BUSH	BUJE	BAGUE
13	2730924 M1	1		1	SUPORTE	BRACKET	SOPORTE	SUPPORT
14		24		2	ANEL ELÁSTICO	CIRCLIP	ARO RETéN	SEGMENT D'ARRÊT
15		24		2	ROLDANA	ROLLER	RODILLO	ROULER
16		1		2	MOLA	SPRING	RESORTE	RESSORT
17		1		1	SUPORTE	BRACKET	SOPORTE	SUPPORT
18		24		1	ARRUELA	WASHER	ARANDELA	RONDELLE
19	2730925 M91	1		1	EIXO	SHAFT	EJE	ARBRE
20		24		1	CONTRAPINO	COTTER PIN	PASADOR DOBLE	GOUPILLE
21		24		2	ENCOSTO	ABUTMENT	DISTANCIADOR	CONTREFORT
22		24		2	PARAFUSO	BOLT	TORNILLO	VIS
23		24		1	AMORTECEDOR	DAMPER	AMORTIGUADOR	AMORTISSEUR
24	3176546 M91	1		1	JOGO DE REPARO	REPAIR KIT	JUEGO REPARACIóN	JEU RéPARATION
25	3175521 M91	1		1	JOGO CAPA/CONCHA	KIT	JUEGO	JEU
26	2800979 M91			1	SUPORTE	BRACKET	SOPORTE	SUPPORT
27	3587814 M91			1	CHAPA	PLATE	PLACA	PLAQUE
28	3145868 M1			1	PARAFUSO	BOLT	TORNILLO	VIS
29	355619 X1			4	ARRUELA	WASHER	ARANDELA	RONDELLE
30	353432 X1			4	ARRUELA	WASHER	ARANDELA	RONDELLE
31	353426 X1			3	PORCA	NUT	TUERCA	ÉCROU
32	353560 X1			2	PARAFUSO	BOLT	TORNILLO	VIS

ASSENTO SEAT ASIENTO SIEGE	RIGI-FLEX (9080 ⟷ 13195)

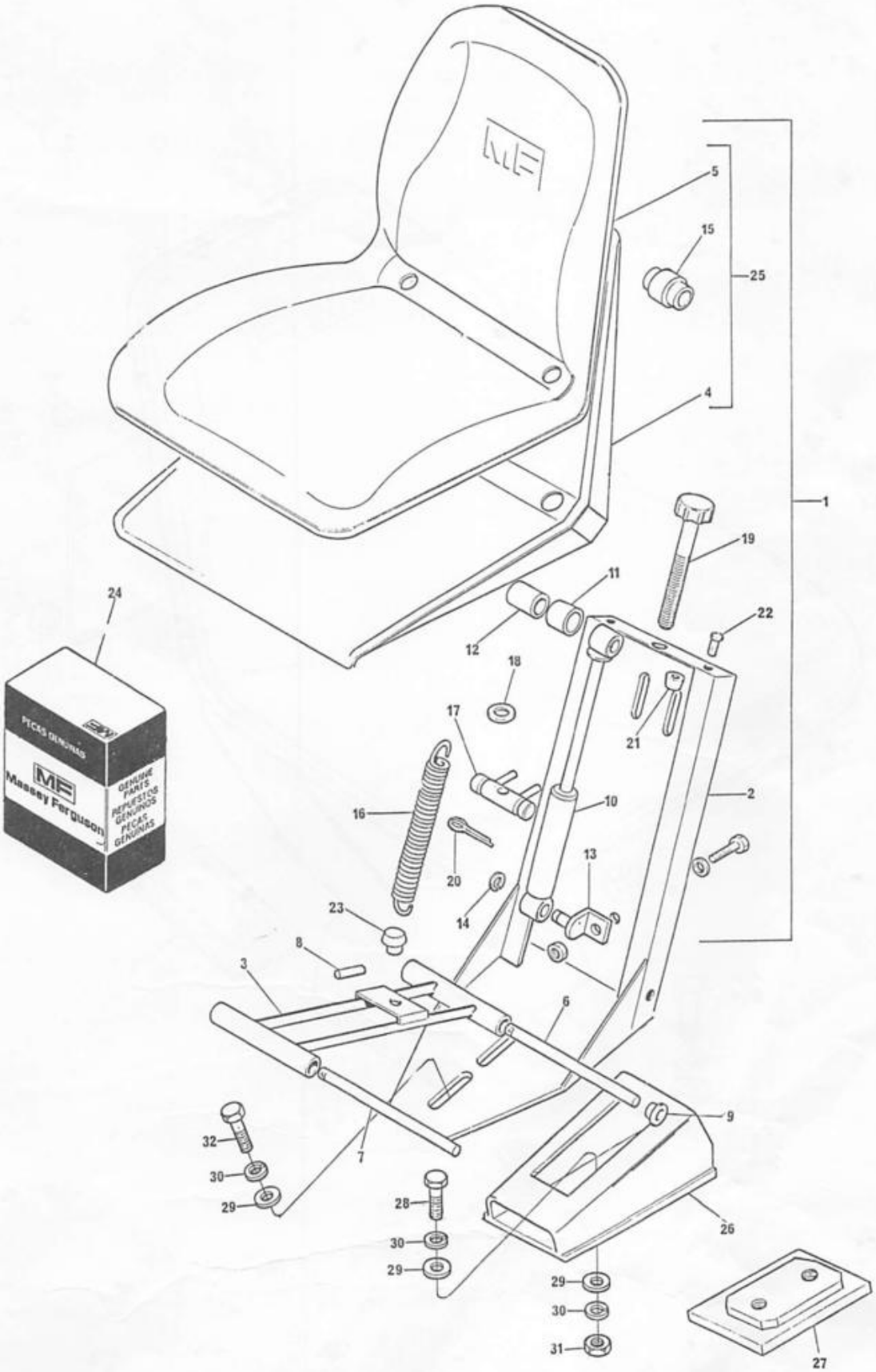

ASSENTO SEAT ASIENTO SIEGE	RIGI-FLEX (101 ⟷ 15063, 15137)

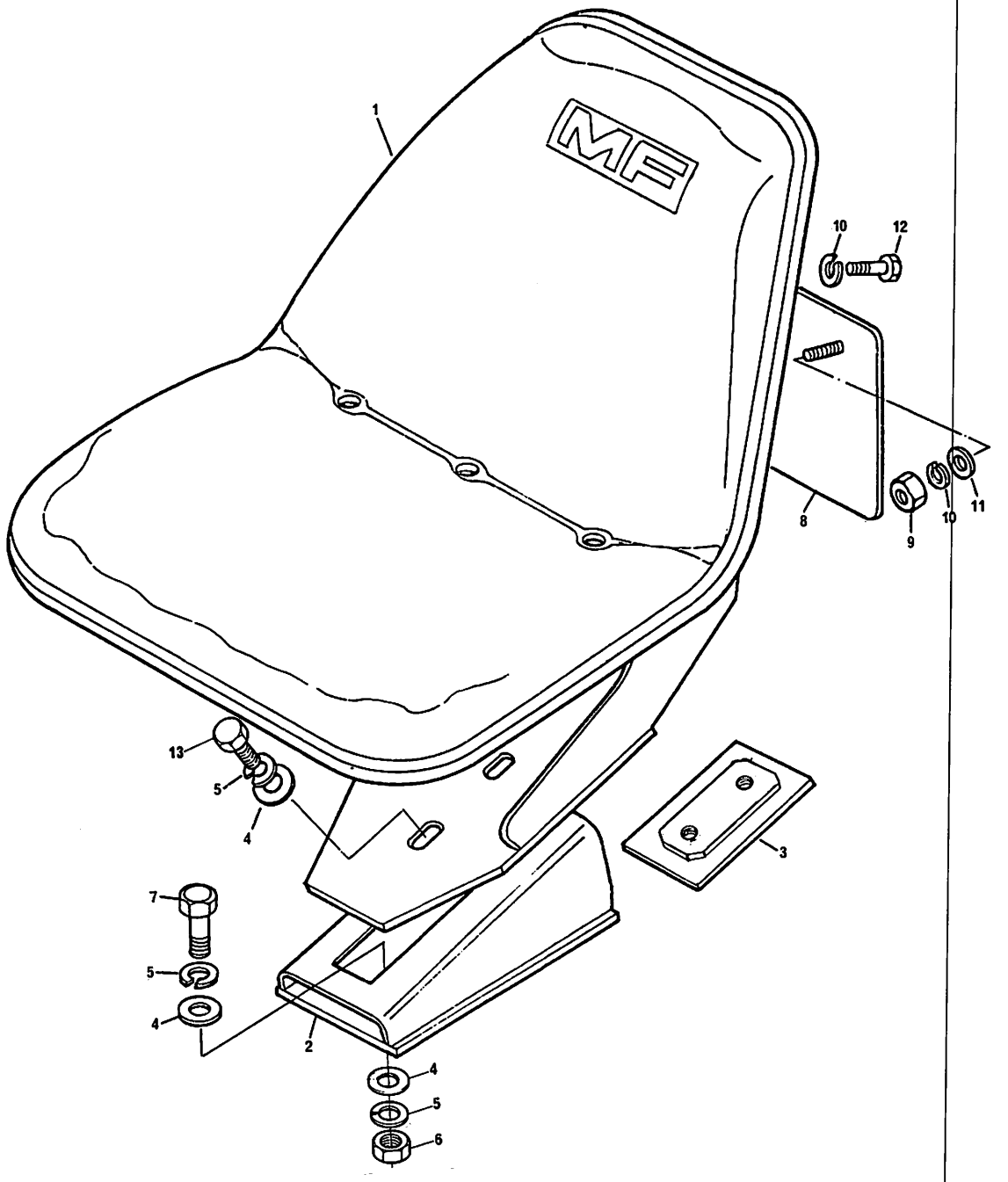

ASSENTO
SEAT
ASIENTO
SIEGE

RIGI-FLEX (101 ⟷ 15063, 15137)

1	3145904 M92	(A)	1	ASSENTO.....	SEAT.....	ASIENTO.....	SIEGE.....
2	2800979 M91		1	SUPORTE.....	BRACKET.....	SOPORTE.....	SUPPORT.....
3	3587814 M91		1	PLACA.....	PLATE.....	PLACA.....	PLAQUE.....
4	355619 X1		5	ARRUELA.....	WASHER.....	ARANDELA.....	RONDELLE.....
5	353432 X1		5	ARRUELA.....	WASHER.....	ARANDELA.....	RONDELLE.....
6	353426 X1		3	PORCA.....	NUT.....	TUERCA.....	ÉCROU.....
7	353699 X1		1	PARAFUSO.....	BOLT.....	TORNILLO.....	VIS.....
8	3145956 M91		1	SUPORTE.....	BRACKET.....	SOPORTE.....	SUPPORT.....
9	355564 X1		2	PORCA.....	NUT.....	TUERCA.....	ÉCROU.....
10	353446 X1		4	ARRUELA.....	WASHER.....	ARANDELA.....	RONDELLE.....
11	355617 X1		2	ARRUELA.....	WASHER.....	ARANDELA.....	RONDELLE.....
12	353676 X1		2	PARAFUSO.....	BOLT.....	TORNILLO.....	VIS.....
13	353560 X1		1	PARAFUSO.....	BOLT.....	TORNILLO.....	VIS.....

(A) PARA REPOR 3145904 M92, USE
TO REPLACE 3145904 M92, USE
PARA CAMBIAR 3145904 M92, USE
POUR REMPLACER 3145904 M92, UTILISEZ

3149999 M91 (1)
3149521 M91 (1)

ASSENTO
SEAT
ASIENTO
SIEGE

RIGI-FLEX

1		(A)					
2	033790 R1	1	⇒ REF.1	1 ASSENTO.....	SEAT.....	ASIENTO.....	SIEGE.....
3		1	⇒ REF.1	1 CORPO.....	BODY.....	CUERPO.....	CORPS.....
4	033791 R1	1	⇒ REF.1	1 SUSPENSÃO.....	SUSPENSION.....	SUSPENSION.....	SUSPENSION.....
5	033792 R1	1	⇒ REF.1	1 ESTRUTURA.....	FRAME.....	ARMAZóN.....	CHâSSIS.....
6	3603684 M1	1		1 ESTRUTURA.....	FRAME.....	ARMAZóN.....	CHâSSIS.....
7	3603683 M1	1		1 ALMOFADA.....	DAMPER.....	AMORTIGUADOR....	AMORTISSEUR.....
8	3175595 M1	1	▶	1 ENCOSTO.....	ABUTMENT.....	DISTANCIADOR....	CONTREFORT.....
9	3175596 M1	1	◀	1 SUPORTE.....	BRACKET.....	SOPORTE.....	SUPPORT.....
10		76/80		1 SUPORTE.....	BRACKET.....	SOPORTE.....	SUPPORT.....
11		75/76/80		8 ARRUELA.....	WASHER.....	ARANDELA.....	RONDELLE.....
12		75		18 ARRUELA.....	WASHER.....	ARANDELA.....	RONDELLE.....
13		75		4 PARAFUSO.....	BOLT.....	TORNILLO.....	VIS.....
14		75/76		1 PINO.....	PIN.....	PERNO.....	AXE.....
15		75		1 ANEL TRAVA.....	CIRCLIP.....	ARO RETéN.....	CIRCLIP.....
16		76		1 MOLA.....	SPRING.....	RESORTE.....	RESSORT.....
17		76		2 PARAFUSO.....	BOLT.....	TORNILLO.....	VIS.....
18	3175597 M91	1	◀	2 CAPA.....	CAP.....	CASQUILLO.....	CUVETTE.....
19	3175598 M91	1	▶	1 SUPORTE.....	BRACKET.....	SOPORTE.....	SUPPORT.....
20	3175599 M91	1		1 SUPORTE.....	BRACKET.....	SOPORTE.....	SUPPORT.....
21	3175600 M91	1		1 SUPORTE.....	BRACKET.....	SOPORTE.....	SUPPORT.....
22		75		1 SUPORTE.....	BRACKET.....	SOPORTE.....	SUPPORT.....
23		76		8 PARAFUSO.....	BOLT.....	TORNILLO.....	VIS.....
24		76		2 ARRUELA.....	WASHER.....	ARANDELA.....	RONDELLE.....
25	391039 X1	1		2 ESPAÇADOR.....	SPACER.....	ESPACIADOR.....	ENTRETOISE.....
26		76		2 ARRUELA.....	WASHER.....	ARANDELA.....	RONDELLE.....
27		76		6 PORCA.....	NUT.....	TUERCA.....	éCROU.....
28		80		2 CAPA.....	CAP.....	CASQUILLO.....	CUVETTE.....
29	3603694 M91	1		4 PORCA.....	NUT.....	TUERCA.....	éCROU.....
30	3175902 M91	1	◀	2 APOIO DE BRAÇO..	ARM REST.....	APOYO BRAZOS....	APPUI-BRAS.....
31	3175903 M91	1	▶	1 SUPORTE.....	BRACKET.....	SOPORTE.....	SUPPORT.....
32		76		1 SUPORTE.....	BRACKET.....	SOPORTE.....	SUPPORT.....
33	353699 X1			2 EIXO.....	SHAFT.....	EJE.....	ARBRE.....
34		75		1 PARAFUSO.....	BOLT.....	TORNILLO.....	VIS.....
35		75/76		1 PINO.....	PIN.....	PERNO.....	AXE.....
36		75		1 ANEL TRAVA.....	CIRCLIP.....	ARO RETéN.....	CIRCLIP.....
37	033793 R1	1		1 MOLA.....	SPRING.....	RESORTE.....	RESSORT.....
38		75		1 SUPORTE.....	BRACKET.....	SOPORTE.....	SUPPORT.....
39		77		2 ROLDANA.....	ROLLER.....	RODILLO.....	GALET.....
40		77		1 EIXO.....	SHAFT.....	EJE.....	ARBRE.....
41		77		1 CONTRAPINO.....	COTTER PIN.....	PASADOR DOBLE...	GOUPILLE.....
42		77		1 ARRUELA.....	WASHER.....	ARANDELA.....	RONDELLE.....
43	3603680 M91	1		1 SUPORTE.....	BRACKET.....	SOPORTE.....	SUPPORT.....
44		75		1 JG.DE MOLAS.....	SPRING KIT.....	JUEGO RESORTES..	JEU DE RESSORTS.
45		75		2 PARAFUSO.....	BOLT.....	TORNILLO.....	VIS.....
46		80		2 ENCOSTO.....	ABUTMENT.....	DISTANCIADOR....	CONTREFORT.....
47		80		1 PARAFUSO.....	BOLT.....	TORNILLO.....	VIS.....
48		80		1 ARRUELA.....	WASHER.....	ARANDELA.....	RONDELLE.....
49		80		1 MOLA.....	SPRING.....	RESORTE.....	RESSORT.....
50		80		1 PINO.....	PIN.....	PERNO.....	AXE.....
51		80		1 PINO.....	PIN.....	PERNO.....	AXE.....
52		80		1 ALAVANCA.....	LEVER.....	PALANCA.....	LEVIER.....
53		80		1 CAPA.....	CAP.....	CASQUILLO.....	CUVETTE.....
54		80		1 TRILHO.....	RAIL.....	CARRIL.....	RAIL.....
55	3149521 M91			1 TRILHO.....	RAIL.....	CARRIL.....	RAIL.....
56		78		1 SUPORTE.....	BRACKET.....	SOPORTE.....	SUPPORT.....
				1 PINO.....	PIN.....	PERNO.....	AXE.....

ASSENTO SEAT ASIENTO SIEGE	RIGI-FLEX

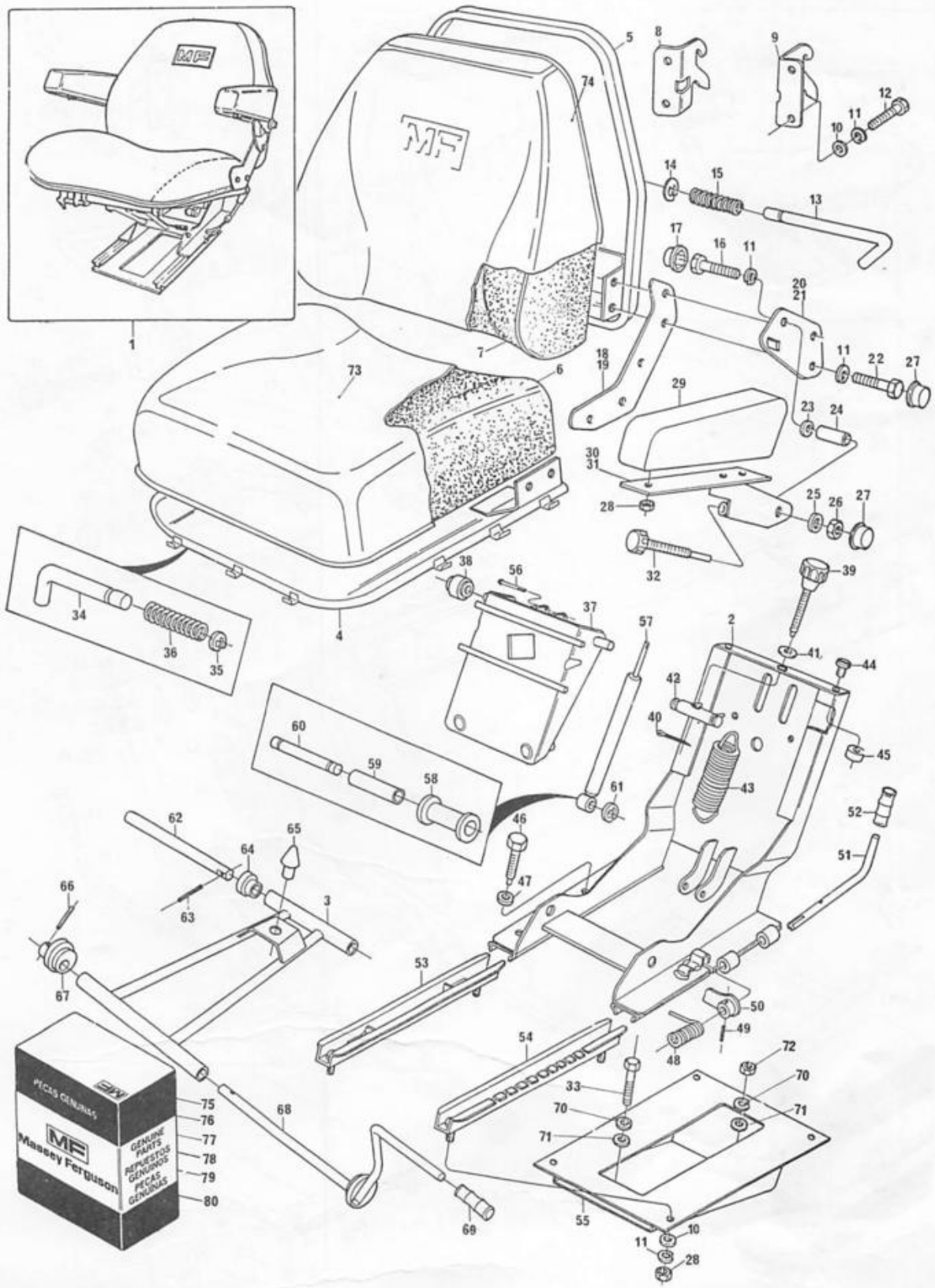

ASSENTO
SEAT
ASIENTO
SIEGE

RIGI-FLEX

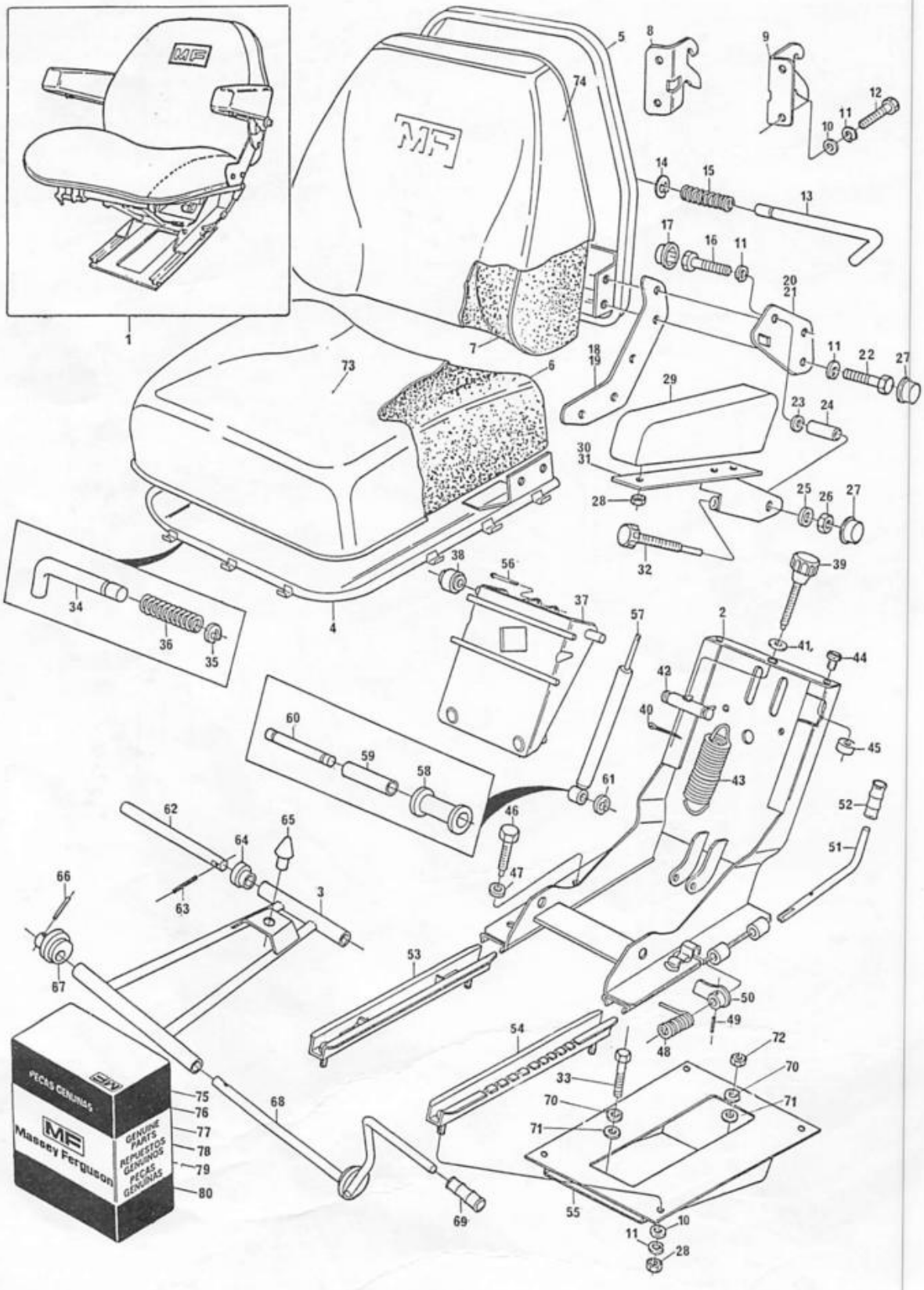

ASSENTO
SEAT
ASIENTO
SIEGE

RIGI-FLEX

57		78		1	AMORTECEDOR.....	DAMPER.....	AMORTIGUADOR....	AMORTISSEUR.....
58		78		1	BUCHA.....	BUSH.....	BUJE.....	BAGUE.....
59		78		1	BUCHA.....	BUSH.....	BUJE.....	BAGUE.....
60		78		1	PINO.....	PIN.....	PERNO.....	AXE.....
61		75		2	ANEL TRAVA.....	CIRCLIP.....	ARO RETéN.....	CIRCLIP.....
62		79		1	EIXO.....	SHAFT.....	EJE.....	ARBRE.....
63		79		1	PINO.....	PIN.....	PERNO.....	AXE.....
64		79		4	BUCHA.....	BUSH.....	BUJE.....	BAGUE.....
65		75		1	AMORTECEDOR.....	DAMPER.....	AMORTIGUADOR....	AMORTISSEUR.....
66		79		1	PINO.....	PIN.....	PERNO.....	AXE.....
67		79		1	EXCêNTRICO.....	ECCENTRIC.....	EXCéNTRICO.....	EXCENTRIQUE.....
68		79		1	EIXO.....	SHAFT.....	EJE.....	ARBRE.....
69		79		1	CAPA.....	CAP.....	CASQUILLO.....	CUVETTE.....
70	353432 X1			2	ARRUELA.....	WASHER.....	ARANDELA.....	RONDELLE.....
71	355619 X1			2	ARRUELA.....	WASHER.....	ARANDELA.....	RONDELLE.....
72	353426 X1			1	PORCA.....	NUT.....	TUERCA.....	éCROU.....
73	3603682 M91	1	◄	1	CAPA.....	CAP.....	CASQUILLO.....	CUVETTE.....
74	3603681 M91	1		1	CAPA.....	CAP.....	CASQUILLO.....	CUVETTE.....
75	3603675 M91	1		1	JOGO DE REPARO..	REPAIR KIT.....	JUEGO REPARACIóN	JEU RéPARATION..
76	3603676 M91	1		1	JOGO DE REPARO..	REPAIR KIT.....	JUEGO REPARACIóN	JEU RéPARATION..
77	3603677 M91	1		1	JOGO DE REPARO..	REPAIR KIT.....	JUEGO REPARACIóN	JEU RéPARATION..
78	3603678 M91	1		1	JOGO DE REPARO..	REPAIR KIT.....	JUEGO REPARACIóN	JEU RéPARATION..
79	3603679 M91	1		1	JOGO DE REPARO..	REPAIR KIT.....	JUEGO REPARACIóN	JEU RéPARATION..
80	3603685 M91	1		1	JOGO DE REPARO..	REPAIR KIT.....	JUEGO REPARACIóN	JEU RéPARATION..

(A) 15053 ⟷ 15056, 15065 ⟷ 21034
15221, 15222, 15296 ⟷ 21034
15170, 15290, 15296 ⟷ 21034
} BR 2A 3A

ASSENTO
SEAT
ASIENTO
SIEGE

1	034131 N1	(A)	1	ASSENTO.....	SEAT.....	ASIENTO.....	SIEGE.....
2	3587418 M91	1	1	CINTO DE SEG....	SEAT BELT.....	CINTURON	CEITURE.....
3	353699 X1		1	PARAFUSO.....	BOLT.....	TORNILLO.....	VIS.....
4	353432 X1		1	ARRUELA.....	WASHER.....	ARANDELA.....	RONDELLE.....
5	355619 X1		1	ARRUELA.....	WASHER.....	ARANDELA.....	RONDELLE.....
6	353679 X1		4	PARAFUSO.....	BOLT.....	TORNILLO.....	VIS.....
7	339024 X1		4	ARRUELA.....	WASHER.....	ARANDELA.....	RONDELLE.....
8	353446 X1		4	ARRUELA.....	WASHER.....	ARANDELA.....	RONDELLE.....
9	355565 X1		4	PORCA.....	NUT.....	TUERCA.....	éCROU.....
10	034376 S1		1	CJ.SUPORTE.....	BRACKET.....	SOPORTE.....	SUPPORT.....
11	353426 X1		1	PORCA.....	NUT.....	TUERCA.....	éCROU.....
12	353432 X1		1	ARRUELA.....	WASHER.....	ARANDELA.....	RONDELLE.....
13	355619 X1		1	ARRUELA.....	WASHER.....	ARANDELA.....	RONDELLE.....

(A) → 21852

SOLICITE TAMBÉM
ORDER ALSO
PIDA TAMBIEN
COMMANDEZ AUSSI

- 3587418 M91 (1)
- 353699 X1 (1)
- 355619 X1 (2)
- 353679 X1 (4)
- 339024 X1 (4)
- 353446 X1 (4)
- 355565 X1 (4)
- 034376 S1 (1)
- 353426 X1 (1)
- 353432 X1 (1)

ASSENTO
SEAT
ASIENTO
SIEGE

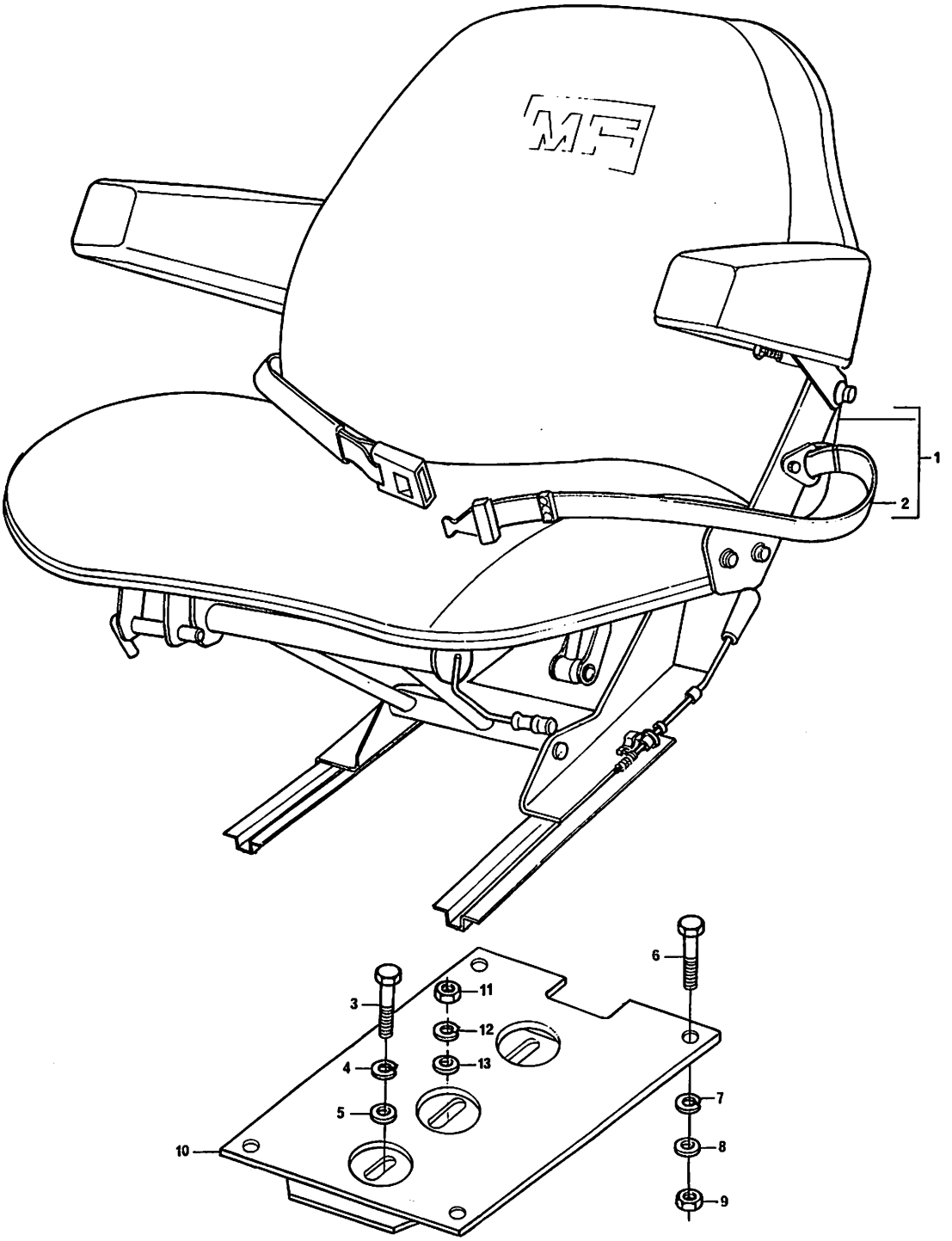

SISTEMA DE ILUMINAÇÃO
LIGHTING SYSTEM
SISTEMA DE ILUMINACIÓN
SYSTEME D'ÉCLAIRAGE

→| 10495 (BR)
→| 10697 (ZA)

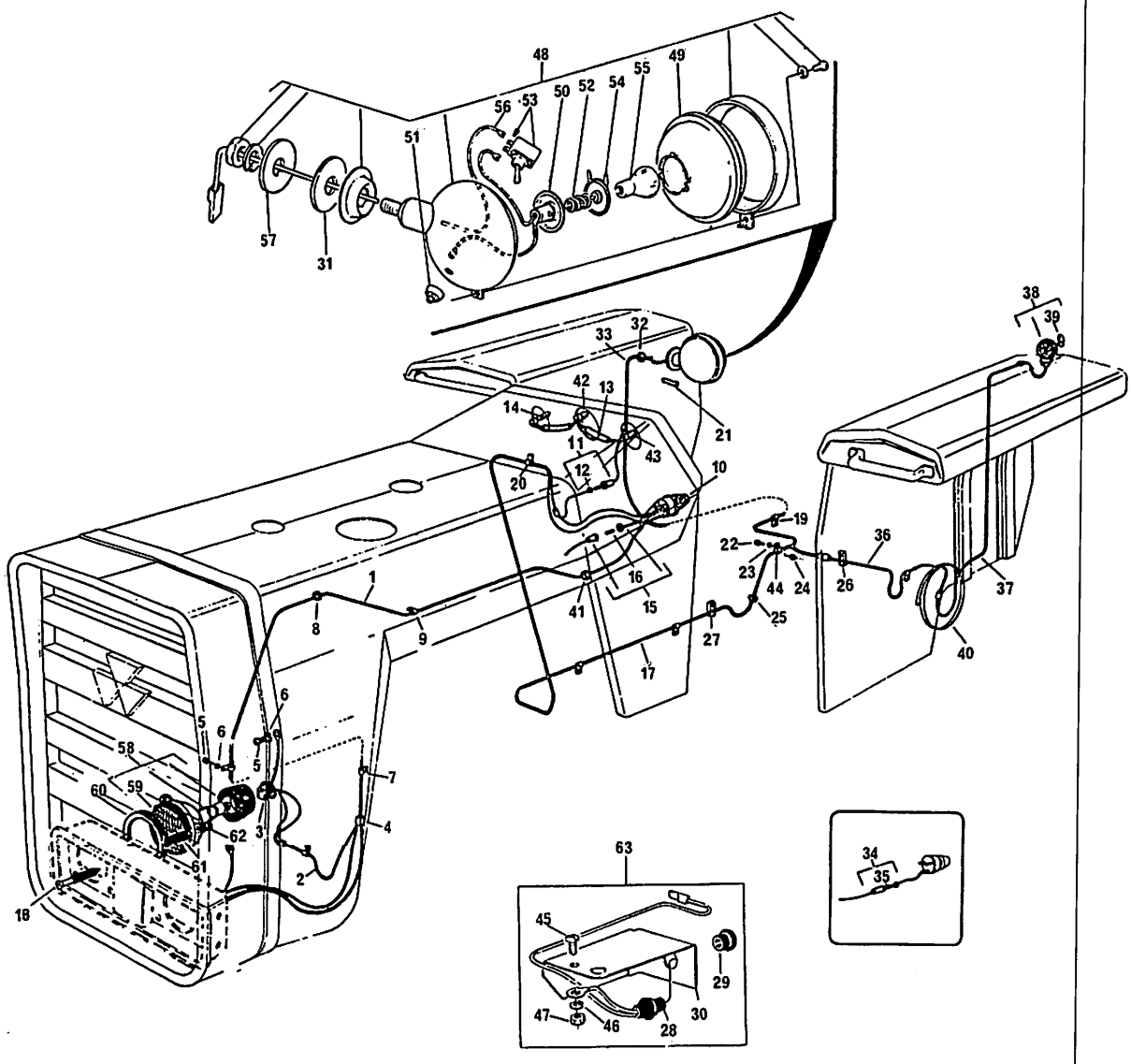

SISTEMA DE ILUMINAÇÃO
LIGHTING SYSTEM
SISTEMA DE ILUMINACIóN
SYSTEME D'éCLAIRAGE

→ 10495 (B)
→ 10697 (A)

1	2801159 M91				1	CHICOTE.....	HARNESS.....	MAZO CABLES.....	FAISCEAU.....
2	2801174 M91				1	CHICOTE.....	HARNESS.....	MAZO CABLES.....	FAISCEAU.....
3	2801175 M91				1	CHICOTE.....	HARNESS.....	MAZO CABLES.....	FAISCEAU.....
4	490039 M1				3	LUVA DUPLA.....	GROMMETT.....	PASACABLE.....	PASSE-FILS.....
5	355125 X1				5	PARAFUSO.....	BOLT.....	TORNILLO.....	VIS.....
6	353445 X1				5	ARRUELA.....	WASHER.....	ARANDELA.....	RONDELLE.....
7	2801168 M1				2	PRESILHA.....	CLIP.....	SUJETADOR.....	AGRAFE.....
8	834096 M1				2	PASSA FIO.....	GROMMET.....	PASACABLE.....	PASSE-FILS.....
9	506293 M1				2	PRESILHA.....	CLIP.....	SUJETADOR.....	AGRAFE.....
10	2801226 M91				1	INTERRUPTOR.....	SWITCH.....	INTERRUPTOR.....	INTERRUPTEUR....
11	2801161 M91		(A)		1	CHICOTE.....	HARNESS.....	MAZO CABLES.....	FAISCEAU.....
11	3146457 M91		(B)		1	CHICOTE.....	HARNESS.....	MAZO CABLES.....	FAISCEAU.....
12	2802116 M1	11		8A	1	FUSíVEL.....	FUSE.....	FUSIBLE.....	FUSIBLE.....
13	2801162 M91		(A)		1	CHICOTE.....	HARNESS.....	MAZO CABLES.....	FAISCEAU.....
13	3146464 M91		(B)		1	CHICOTE.....	HARNESS.....	MAZO CABLES.....	FAISCEAU.....
14	2801350 M91				3	SOQUETE.....	SOCKET.....	ENCHUFE.....	CORPS ROTULE....
15	2801160 M91		(A)		1	CHICOTE.....	HARNESS.....	MAZO CABLES.....	FAISCEAU.....
16	192340 M1	15			1	FUSíVEL.....	FUSE.....	FUSIBLE.....	FUSIBLE.....
17	2801164 M91				1	CHICOTE.....	HARNESS.....	MAZO CABLES.....	FAISCEAU.....
17	2801167 M91			235E	1	CHICOTE.....	HARNESS.....	MAZO CABLES.....	FAISCEAU.....
18	2802112 M1				6	PARAFUSO.....	BOLT.....	TORNILLO.....	VIS.....
19	185320 M1				4	PRESILHA.....	CLIP.....	SUJETADOR.....	AGRAFE.....
20	487058 M1				1	PRESILHA.....	CLIP.....	SUJETADOR.....	AGRAFE.....
21	490038 M1				6	LUVA SIMPLES....	GROMMET.....	PASACABLE.....	PASSE-FILS.....
22	353501 X1				1	PARAFUSO.....	BOLT.....	TORNILLO.....	VIS.....
23	353441 X1				1	ARRUELA.....	WASHER.....	ARANDELA.....	RONDELLE.....
24	355564 X1				1	PORCA.....	NUT.....	TUERCA.....	éCROU.....
25	366195 X1				1	PASSA FIO.....	GROMMET.....	PASACABLE.....	PASSE-FILS.....
26	487089 M1			235E	4	PRESILHA.....	CLIP.....	SUJETADOR.....	AGRAFE.....
27	487088 M1			235E	2	PRESILHA.....	CLIP.....	SUJETADOR.....	AGRAFE.....
28		64			1	CONECTOR.....	CONEXION.....	CONECTOR.....	RACCORD.....
29		64			1	BUJÃO.....	PLUG.....	TAPóN.....	BOUCHON.....
30		64			1	SUPORTE.....	BRACKET.....	SOPORTE.....	SUPPORT.....
31	487065 M1				1	ESPAÇADOR.....	SPACER.....	ESPACIADOR.....	ENTRETOISE.....
32	834096 M1				1	ANEL "O".....	"O" RING.....	ARO SELLO.....	JOINT TORIQUE...
33	2801166 M91				1	CHICOTE.....	HARNESS.....	MAZO CABLES.....	FAISCEAU.....
33	2801176 M91			235E	1	CHICOTE.....	HARNESS.....	MAZO CABLES.....	FAISCEAU.....
34	3145943 M91		(B)		1	CHICOTE.....	HARNESS.....	MAZO CABLES.....	FAISCEAU.....
35	192340 M1	34			1	FUSíVEL.....	FUSE.....	FUSIBLE.....	FUSIBLE.....
36	2801178 M91				1	CHICOTE.....	HARNESS.....	MAZO CABLES.....	FAISCEAU.....
36	2801177 M91			235E	1	CHICOTE.....	HARNESS.....	MAZO CABLES.....	FAISCEAU.....
37	2801165 M91				1	CHICOTE.....	HARNESS.....	MAZO CABLES.....	FAISCEAU.....
38	3145193 M91				1	LANTERNA TRAS...	REAR LAMP.....	FARO TRASERO....	PHARE ARRIERE...
39	2710837 M1	38			1	LÂMPADA.....	BULB.....	BOMBILLA.....	AMPOULE.....
40	487059 M1			235E	4	BRAÇADEIRA.....	CLAMP.....	ABRAZADERA.....	COLLIER.....
41	669368 M1				1	PASSA FIO.....	GROMMET.....	PASACABLE.....	PASSE-FILS.....
42	2801348 M1				2	LÂMPADA.....	BULB.....	BOMBILLA.....	AMPOULE.....
43	2801349 M1				2	LÂMPADA.....	BULB.....	BOMBILLA.....	AMPOULE.....
44	185320 M1				2	BRAÇADEIRA.....	CLAMP.....	ABRAZADERA.....	COLLIER.....
45		64			1	PARAFUSO.....	BOLT.....	TORNILLO.....	VIS.....
46		64			1	ARRUELA.....	WASHER.....	ARANDELA.....	RONDELLE.....
47		64			1	PORCA.....	NUT.....	TUERCA.....	éCROU.....
48	3145291 M91				1	FAROL TRASEIRO..	REAR HEADLAMP...	FARO TRASERO....	PHARE ARRIERE...
49	488470 M91	48			1	REFLETOR.....	REFLECTOR.....	REFLECTOR.....	RéFLECTEUR.....
50	3147177 M91	48			1	SOQUETE.....	SOCKET.....	ENCHUFE.....	CORPS ROTULE....

SISTEMA DE ILUMINAÇÃO
LIGHTING SYSTEM
SISTEMA DE ILUMINACIóN
SYSTEME D'éCLAIRAGE

→| 10495 (B)
→| 10697 (A)

51	3146939 M1	48		1 PROTETOR.....	PROTECTOR.....	PROTECTOR.....	PROTECTEUR.....
52	3146942 M1	48		1 MOLA.....	SPRING.....	RESORTE.....	RESSORT.....
53	3146940 M1	48		1 INTERRUPTOR.....	SWITCH.....	INTERRUPTOR.....	INTERRUPTEUR....
54	488467 M1	48		1 GRAMPO.....	PIN.....	PASADOR.....	GOUPILLE.....
55	487387 M1	48		1 LÂMPADA.....	BULB.....	BOMBILLA.....	AMPOULE.....
56	3146944 M1	48		1 CABO.....	CABLE.....	CABLE.....	CÂBLE.....
57	487072 M1			1 ARRUELA.....	WASHER.....	ARANDELA.....	RONDELLE.....
58	2801126 M91			2 BLOCO óPTICO....	HEADLAMP.....	FARO.....	PHARE.....
59	2710838 M1	58		2 LÂMPADA.....	BULB.....	BOMBILLA.....	AMPOULE.....
60	2802829 M1			2 GUARNIÇÃO.....	PAD.....	CIERRE.....	JOINT.....
61	963441 M1			6 MOLA.....	SPRING.....	RESORTE.....	RESSORT.....
62	963442 M1			6 ANEL TRAVA.....	CIRCLIP.....	ARO RETéN.....	CIRCLIP.....
63	2710943 M91		(C)	1 JG ILUMINAÇÃO...	LIGHTING KIT....	JG ILUMINACIóN..	JEU éCLAIRAGE...

(A) PARA TRATOR COM DíNAMO
FOR TRACTOR WITH DYNAMO
PARA TRACTOR CON DINAMO
POUR TRACTEUR AVEC DYNAMO

(B) PARA TRATOR COM ALTERNADOR
FOR TRACTOR WITH ALTERNATOR
PARA TRACTOR CON ALTERNADOR
POUR TRACTEUR AVEC ALTERNATEUR

(C) JOGO DE ILUMINAÇÃO DA CARRETA
TRAILER LIGHTING KIT
JUEGO DE ILUMINACIóN DEL REMOLQUE
JEU D'éCLAIRAGE DE LA REMORQUE

SISTEMA DE ILUMINAÇÃO
LIGHTING SYSTEM
SISTEMA DE ILUMINACIóN
SYSTEME D'éCLAIRAGE

→ 10495 BR
→ 10697 2A

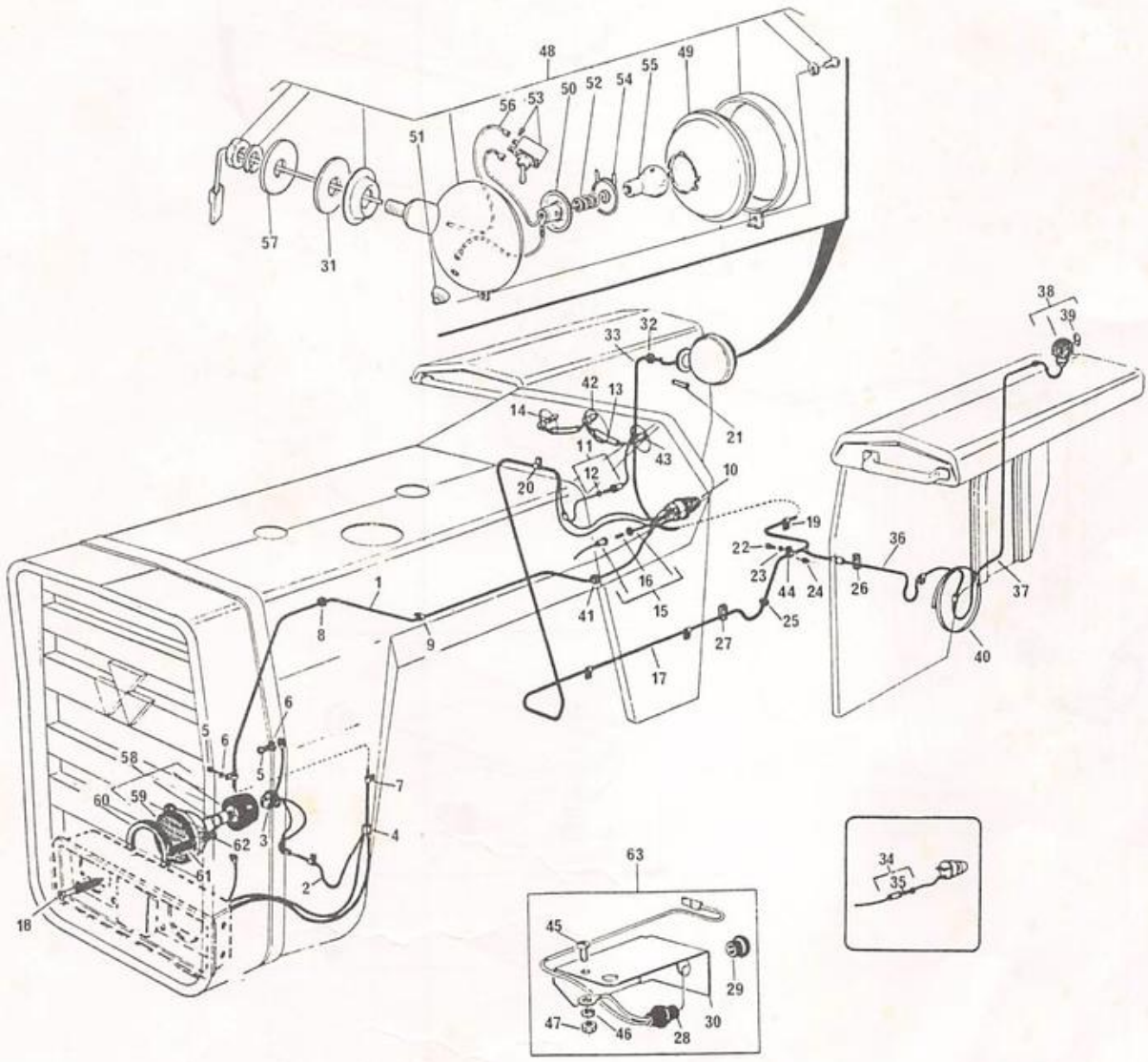

SISTEMA DE ILUMINAÇÃO
LIGHTING SYSTEM
SISTEMA DE ILUMINACIÓN
SYSTEME D'éCLAIRAGE

10496 ⟷ 15052, 15057 ⟷ 15064 (5A)
10698 ⟷ 15220, 15223 ⟷ 15295 (2A)

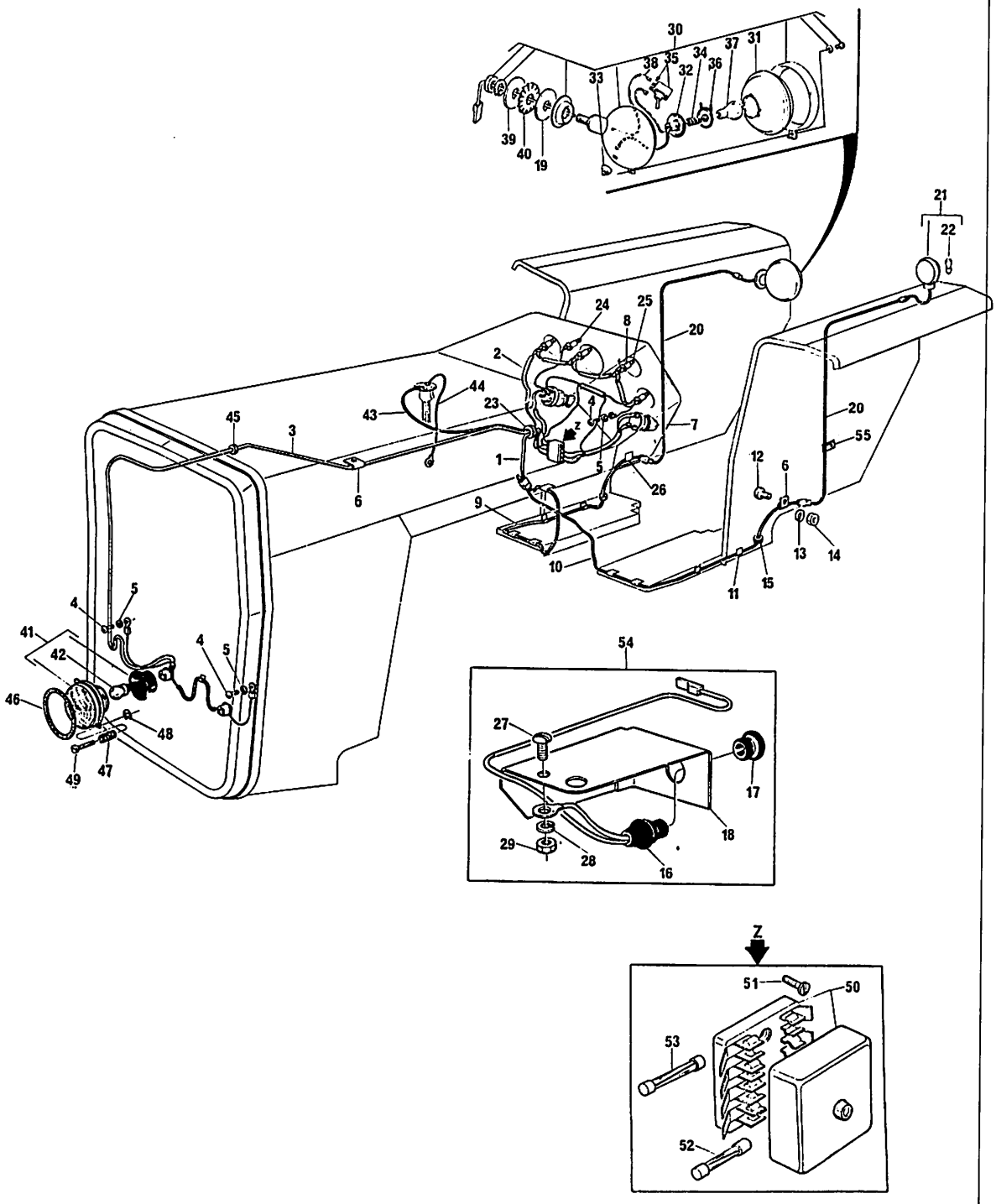

SISTEMA DE ILUMINAÇÃO
LIGHTING SYSTEM
SISTEMA DE ILUMINACIóN
SYSTEME D'ÉCLAIRAGE

10496 ⟷ 15052, 15057 ⟷ 15064 (BR)
10698 ⟷ 15220, 15223 ⟷ 15295 (2A)

1	3148166	M91		(BR)	1	CHICOTE	HARNESS	MAZO CABLES	FAISCEAU
1	3148167	M91	(A)	(2A)	1	CHICOTE	HARNESS	MAZO CABLES	FAISCEAU
2	3148198	M91		(BR)	1	CHICOTE	HARNESS	MAZO CABLES	FAISCEAU
2	3148197	M91		(2A)	1	CHICOTE	HARNESS	MAZO CABLES	FAISCEAU
3	3147496	M91			1	CHICOTE	HARNESS	MAZO CABLES	FAISCEAU
4	355125	X1			3	PARAFUSO	BOLT	TORNILLO	VIS
5	353445	X1			3	ARRUELA	WASHER	ARANDELA	RONDELLE
6	506293	M1			3	PRESILHA	CLIP	SUJETADOR	AGRAFE
7	2801226	M91			1	INTERRUPTOR	SWITCH	INTERRUPTOR	INTERRUPTEUR
8	2801350	M91			3	SOQUETE	SOCKET	ENCHUFE	CORPS ROTULE
9	3147204	M91		◀ ↔1625,6 MM	1	CABO	CABLE	CABLE	CâBLE
9	3147206	M91		◀ ↔1384,3 MM	1	CABO	CABLE	CABLE	CâBLE
10	3147206	M91		▶	1	CABO	CABLE	CABLE	CâBLE
11	185320	M1			8	PRESILHA	CLIP	SUJETADOR	AGRAFE
11	487059	M1	(A)		6	PRESILHA	CLIP	SUJETADOR	AGRAFE
12	353501	X1			2	PARAFUSO	BOLT	TORNILLO	VIS
13	353441	X1			2	ARRUELA	WASHER	ARANDELA	RONDELLE
14	355564	X1			2	PORCA	NUT	TUERCA	éCROU
15	366195	X1			2	PASSA FIO	GROMMET	PASACABLE	PASSE-FILS
16			54		1	CONECTOR	CONEXION	CONECTOR	RACCORD
17			54		1	BUJÃO	PLUG	TAPóN	BOUCHON
18			54		1	SUPORTE	BRACKET	SOPORTE	SUPPORT
19	487065	M1			1	ESPAÇADOR	SPACER	ESPACIADOR	ENTRETOISE
20	3147199	M91			2	CABO	CABLE	CABLE	CâBLE
20	3147202	M91	(A)		2	CABO	CABLE	CABLE	CâBLE
21	3145193	M91			1	LANTERNA TRAS	REAR LAMP	FARO TRASERO	PHARE ARRIERE
22	2710837	M1	21		1	LâMPADA	BULB	BOMBILLA	AMPOULE
23	669368	M1			1	PASSA FIO	GROMMET	PASACABLE	PASSE-FILS
24	2801348	M1			2	LâMPADA	BULB	BOMBILLA	AMPOULE
25	2801349	M1			3	LâMPADA	BULB	BOMBILLA	AMPOULE
26	185320	M1			1	PRESILHA	CLIP	SUJETADOR	AGRAFE
26	487089	M1	(A)		4	PRESILHA	CLIP	SUJETADOR	AGRAFE
27			54		1	PARAFUSO	BOLT	TORNILLO	VIS
28			54		1	ARRUELA	WASHER	ARANDELA	RONDELLE
29			54		1	PORCA	NUT	TUERCA	éCROU
30	3145291	M91			1	FAROL TRASEIRO	REAR HEADLAMP	FARO TRASERO	PHARE ARRIERE
31	488470	M91	30		1	REFLETOR	REFLECTOR	REFLECTOR	RéFLECTEUR
32	3147177	M91	30		1	SOQUETE	SOCKET	ENCHUFE	CORPS ROTULE
33	3146939	M1	30		1	PROTETOR	PROTECTOR	PROTECTOR	PROTECTEUR
34	3146942	M1	30		1	MOLA	SPRING	RESORTE	RESSORT
35	3146940	M1	30		1	INTERRUPTOR	SWITCH	INTERRUPTOR	INTERRUPTEUR
36	488467	M1	30		1	GRAMPO	PIN	PASADOR	GOUPILLE
37	487387	M1	30		1	LâMPADA	BULB	BOMBILLA	AMPOULE
38	3146944	M1	30		1	CABO	CABLE	CABLE	CâBLE
39	487072	M1			1	ARRUELA	WASHER	ARANDELA	RONDELLE
40	3147503	M1			1	ARRUELA	WASHER	ARANDELA	RONDELLE
41	2801126	M91			2	BLOCO óPTICO	HEADLAMP	FARO	PHARE
42	2710838	M1	41		2	LâMPADA	BULB	BOMBILLA	AMPOULE
43	3147942	M91		⟼ 11807 (2A)	1	CABO	CABLE	CABLE	CâBLE
44	3146796	M91		⟼ 11807 (2A)	1	CABO	CABLE	CABLE	CâBLE
45	834096	M1			1	PASSA FIO	GROMMET	PASACABLE	PASSE-FILS
46	2802829	M1			2	JUNTA	JOINT	JUNTA	JOINT
47	963441	M1			6	MOLA	SPRING	RESORTE	RESSORT
48	963442	M1			6	ANEL TRAVA	CIRCLIP	ARO RETéN	CIRCLIP
49	2802112	M1			6	PARAFUSO	BOLT	TORNILLO	VIS

SISTEMA DE ILUMINAÇÃO
LIGHTING SYSTEM
SISTEMA DE ILUMINACIóN
SYSTEME D'éCLAIRAGE

10496 ⟷ 15052, 15057 ⟷ 15064 (B)
10698 ⟷ 15220, 15223 ⟷ 15295 (A)

50	3146806 M1		1	CAIXA FUSíVEIS..	FUSE BOX.....	CAJA DE FUSIBLES	BOÎTE À FUSIBLES
51	368063 X1		2	PARAFUSO.....	BOLT.....	TORNILLO.....	VIS.....
52	3146808 M1	10A	1	FUSíVEL.....	FUSE.....	FUSIBLE.....	FUSIBLE.....
53	2802116 M1	8A	2	FUSíVEL.....	FUSE.....	FUSIBLE.....	FUSIBLE.....
54	2710943 M91 (B)		1	JG ILUMINAÇÃO...	LIGHTING KIT....	JG ILUMINACIóN..	JEU D'éCLAIRAGE.
55	487088 M1 (A)		1	PRESILHA.....	CLIP.....	SUJETADOR.....	AGRAFE.....

(A) PARA TRATOR ESTREITO
FOR NARROW TRACTOR
PARA TRACTOR ESTRECHO
POUR TRACTEUR éTROIT

(B) JOGO DE ILUMINAÇÃO DA CARRETA
TRAILER LIGHTING KIT
JUEGO DE ILUMINACIóN DEL REMOLQUE
JEU D'éCLAIRAGE DE LA REMORQUE

SISTEMA DE ILUMINAÇÃO
LIGHTING SYSTEM
SISTEMA DE ILUMINACIÓN
SYSTEME D'éCLAIRAGE

10496 ⟷ 15052, 15057 ⟷ 15064 (B)
10698 ⟷ 15220, 15223 ⟷ 15295 (A)

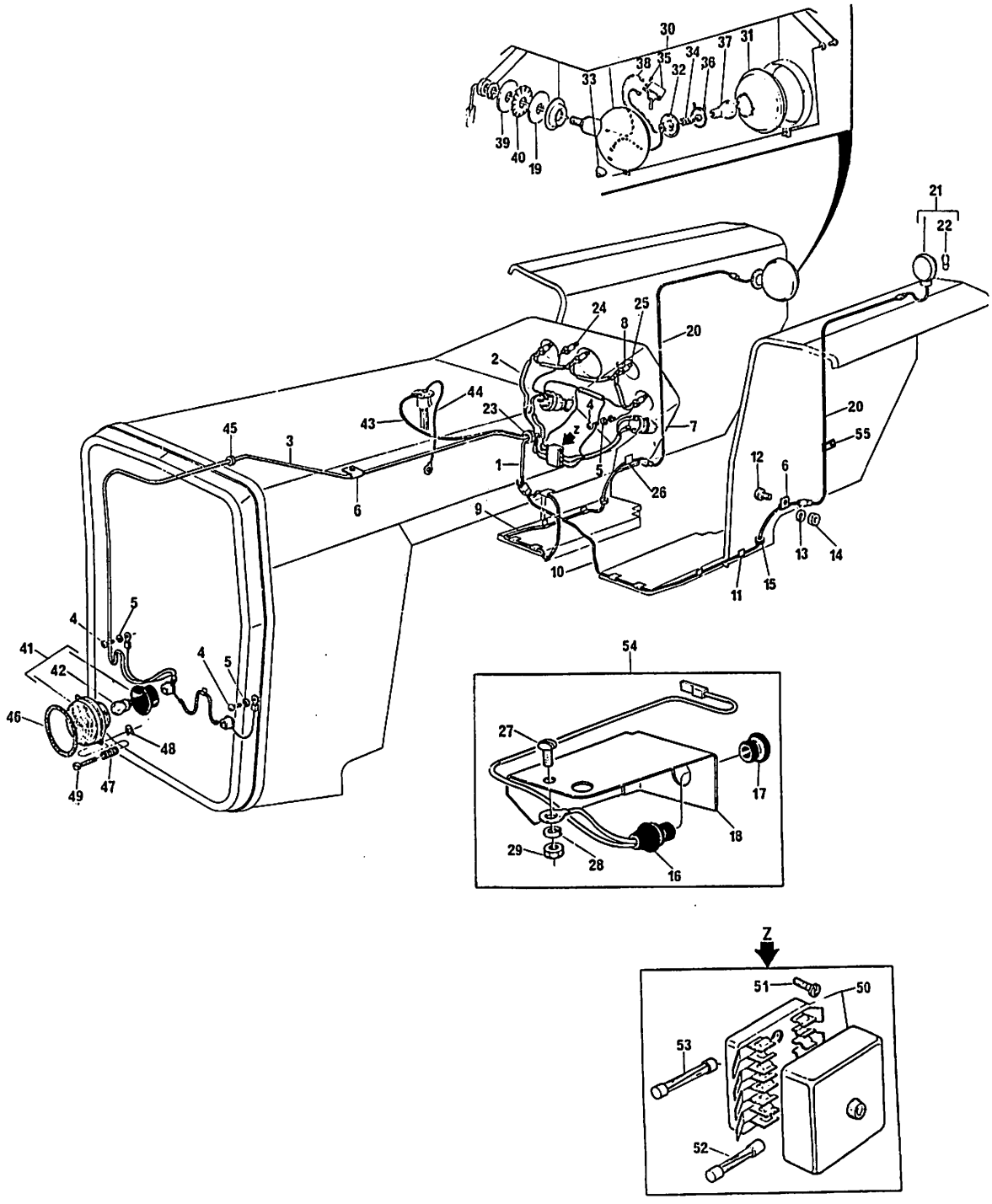

SISTEMA DE ILUMINAÇÃO
LIGHTING SYSTEM
SISTEMA DE ILUMINACIÓN
SYSTEME D'ÉCLAIRAGE

MERCADO
MARKET
MERCADO
MARCHE
(3A)

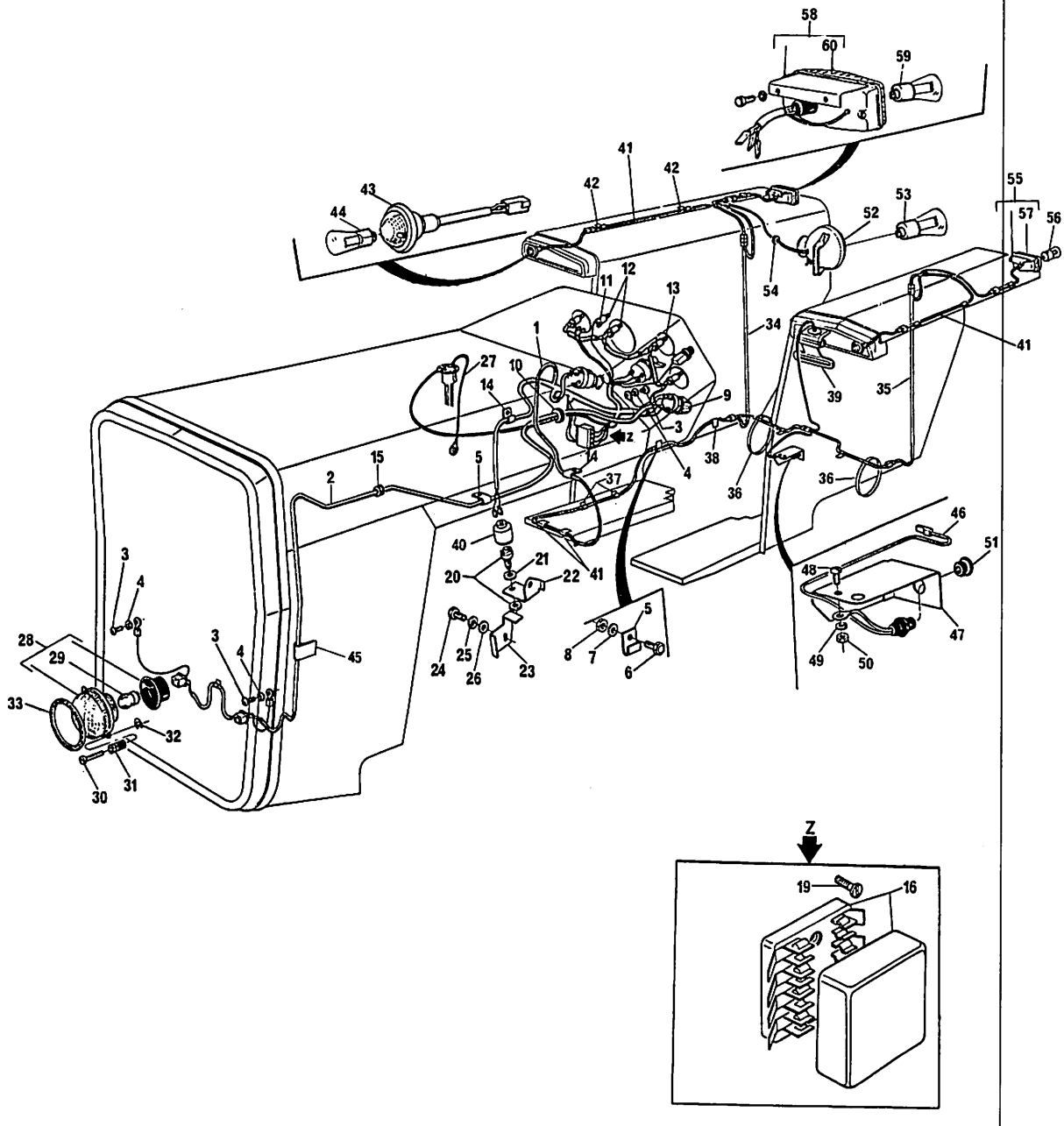

SISTEMA DE ILUMINAÇÃO
LIGHTING SYSTEM
SISTEMA DE ILUMINACIóN
SYSTEME D'éCLAIRAGE

MERCADO
MARKET
MERCADO
MARCHE
(A)

1	3146092	M92		⇥ 11806	1	CHICOTE.....	HARNESS.....	MAZO CABLES.....	FAISCEAU.....
1	3147654	M91		↦ 11807	1	CHICOTE.....	HARNESS.....	MAZO CABLES.....	FAISCEAU.....
2	3146142	M91		⇥ 12097	1	CHICOTE.....	HARNESS.....	MAZO CABLES.....	FAISCEAU.....
2	3147496	M91		↦ 12098	1	CHICOTE.....	HARNESS.....	MAZO CABLES.....	FAISCEAU.....
3	355125	X1			3	PARAFUSO.....	BOLT.....	TORNILLO.....	VIS.....
4	353445	X1			3	ARRUELA.....	WASHER.....	ARANDELA.....	RONDELLE.....
5	506293	M1			2	PRESILHA.....	CLIP.....	SUJETADOR.....	AGRAFE.....
6	353501	X1			1	PARAFUSO.....	BOLT.....	TORNILLO.....	VIS.....
7	353441	X1			1	ARRUELA.....	WASHER.....	ARANDELA.....	RONDELLE.....
8	355564	X1			1	PORCA.....	NUT.....	TUERCA.....	éCROU.....
9	2801226	M91			1	INTERRUPTOR.....	SWITCH.....	INTERRUPTOR.....	INTERRUPTEUR....
10	669368	M1			1	PASSA FIO.....	GROMMET.....	PASACABLE.....	PASSE-FILS.....
11	2801350	M91			4	SOQUETE.....	SOCKET.....	ENCHUFE.....	CORPS ROTULE....
12	2801348	M1			2	LâMPADA.....	BULB.....	BOMBILLA.....	AMPOULE.....
13	2801349	M1			3	LâMPADA.....	BULB.....	BOMBILLA.....	AMPOULE.....
14	185320	M1			1	PRESILHA.....	CLIP.....	SUJETADOR.....	AGRAFE.....
15	834096	M1			2	PASSA FIO.....	GROMMET.....	PASACABLE.....	PASSE-FILS.....
16	022754	T2			1	CAIXA FUSíVEIS..	FUSE BOX.....	CAJA DE FUSIBLES	BOîTE à FUSIBLES
19	368063	X1			2	PARAFUSO.....	BOLT.....	TORNILLO.....	VIS.....
20	3585518	M91	(A)		1	INTERRUPTOR.....	SWITCH.....	INTERRUPTOR.....	INTERRUPTEUR....
21	353758	X1			1	ARRUELA.....	WASHER.....	ARANDELA.....	RONDELLE.....
22	3585580	M1	(B)		1	SUPORTE.....	BRACKET.....	SOPORTE.....	SUPPORT.....
23	3146791	M1			1	BATENTE.....	LOCK.....	TOPE.....	BUTéE.....
24	353666	X1			1	PARAFUSO.....	BOLT.....	TORNILLO.....	VIS.....
25	353441	X1			1	ARRUELA.....	WASHER.....	ARANDELA.....	RONDELLE.....
26	355617	X1			1	ARRUELA.....	WASHER.....	ARANDELA.....	RONDELLE.....
27	3146796	M91		↦ 11807	1	CABO.....	CABLE.....	CABLE.....	CâBLE.....
28	2801126	M91			2	BLOCO óPTICO....	HEADLAMP.....	FARO.....	PHARE.....
29	2710838	M1	28		2	LâMPADA.....	BULB.....	BOMBILLA.....	AMPOULE.....
30	2802112	M1			6	PARAFUSO.....	BOLT.....	TORNILLO.....	VIS.....
31	963441	M1			6	MOLA.....	SPRING.....	RESORTE.....	RESSORT.....
32	963442	M1			6	ANEL TRAVA.....	CIRCLIP.....	ARO RETéN.....	CIRCLIP.....
33	2802829	M1			2	GUARNIÇÃO.....	PAD.....	CIERRE.....	JOINT.....
34	3146277	M91		▶	1	CHICOTE.....	HARNESS.....	MAZO CABLES.....	FAISCEAU.....
35	3146284	M91		◀	1	CHICOTE.....	HARNESS.....	MAZO CABLES.....	FAISCEAU.....
36	487491	M1			2	BRAÇADEIRA.....	CLAMP.....	ABRAZADERA.....	COLLIER.....
37	3145987	M1			4	PRESILHA.....	CLIP.....	SUJETADOR.....	AGRAFE.....
38	3146021	M1			1	PRESILHA.....	CLIP.....	SUJETADOR.....	AGRAFE.....
39	3149883	M91			1	LANTERNA.....	FRONT LAMP.....	FARO.....	PHARE.....
40	3146311	M1			1	CAPA PROTETORA..	BOOT.....	MANGUITO.....	SOUFFLET.....
41	3146122	M91			2	CABO.....	CABLE.....	CABLE.....	CâBLE.....
42	487058	M1			3	BRAÇADEIRA.....	CLAMP.....	ABRAZADERA.....	COLLIER.....
43	3149971	M91			2	LANTERNA.....	FRONT LAMP.....	FARO.....	PHARE.....
44	3175270	M1	43	5/21W	2	LâMPADA.....	BULB.....	BOMBILLA.....	AMPOULE.....
45	185320	M1			1	PRESILHA.....	CLIP.....	SUJETADOR.....	AGRAFE.....
46	3146489	M91			1	CONECTOR.....	CONEXION.....	CONECTOR.....	RACCORD.....
47	2801607	M1			1	SUPORTE.....	BRACKET.....	SOPORTE.....	SUPPORT.....
48	355125	X1			1	PARAFUSO.....	BOLT.....	TORNILLO.....	VIS.....
49	353445	X1			1	ARRUELA.....	WASHER.....	ARANDELA.....	RONDELLE.....
50	354120	X1			1	PORCA.....	NUT.....	TUERCA.....	éCROU.....
51	2801633	M1			1	TAMPÃO.....	PLUG.....	TAPóN.....	BOUCHON.....
52	3146342	M92		▶	1	FAROL TRASEIRO..	REAR HEADLAMP...	FARO TRASERO....	PHARE ARRIERE...
53	487387	M1	52	40W	1	LâMPADA.....	BULB.....	BOMBILLA.....	AMPOULE.....
54	834096	M1			1	PASSA FIO.....	GROMMET.....	PASACABLE.....	PASSE-FILS.....

SISTEMA DE ILUMINAÇÃO
LIGHTING SYSTEM
SISTEMA DE ILUMINACIÓN
SYSTEME D'ÉCLAIRAGE

MERCADO
MARKET
MERCADO
MARCHE
(SA)

55	3146363 M91	◀		1	LANTERNA TRAS...	REAR LAMP.....	FARO TRASERO....	PHARE ARRIERE...
56	3175270 M1 55		5/21W	1	LÂMPADA.....	BULB.....	BOMBILLA.....	AMPOULE.....
57	3176632 M91 55			1	REFLETOR.....	REFLECTOR.....	REFLECTOR.....	REFLECTEUR.....
58	3146362 M91	▶		1	LANTERNA TRAS...	REAR LAMP.....	FARO TRASERO....	PHARE ARRIERE...
59	3175270 M1 58		5/21W	1	LÂMPADA.....	BULB.....	BOMBILLA.....	AMPOULE.....
60	3176632 M91 58			1	REFLETOR.....	REFLECTOR.....	REFLECTOR.....	REFLECTEUR.....

101 ⟷ 15169, 15171 ⟷ 15220, 15223 ⟷ 15289, 15291 ⟷ 15295

(A) PARA REPOR 3146753 M91, USE
TO REPLACE 3146753 M91, USE
PARA CAMBIAR 3146753 M91, USE
POUR REMPLACER 3146753 M91, UTILISEZ
→ 3585518 M91 (1)
→ 3585580 M1 (1)

(B) PARA REPOR 3145996 M2, USE
TO REPLACE 3145996 M2, USE
PARA CAMBIAR 3145996 M2, USE
POUR REMPLACER 3145996 M2, UTILISEZ
→ 3585518 M91 (1)
→ 3585580 M1 (1)

SISTEMA DE ILUMINAÇÃO LIGHTING SYSTEM SISTEMA DE ILUMINACIÓN SYSTEME D'éCLAIRAGE	MERCADO MARKET MERCADO MARCHE } (M)

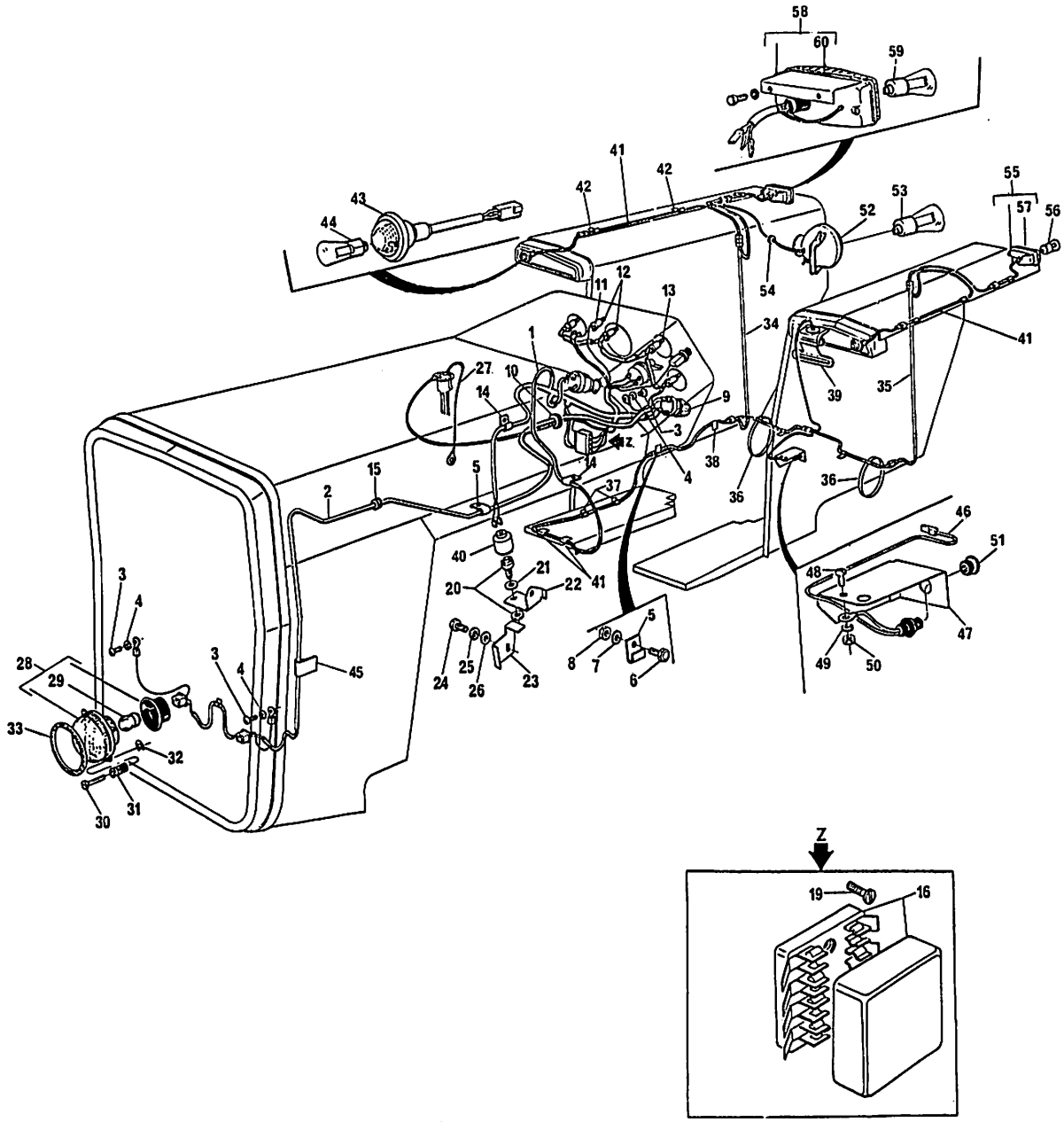

SISTEMA DE ILUMINAÇÃO LIGHTING SYSTEM SISTEMA DE ILUMINACIÓN SYSTEME D'ÉCLAIRAGE	PARA TRATOR ESTREITO FOR NARROW TRACTOR PARA TRACTOR ESTRECHO POUR TRACTEUR ÉTROIT

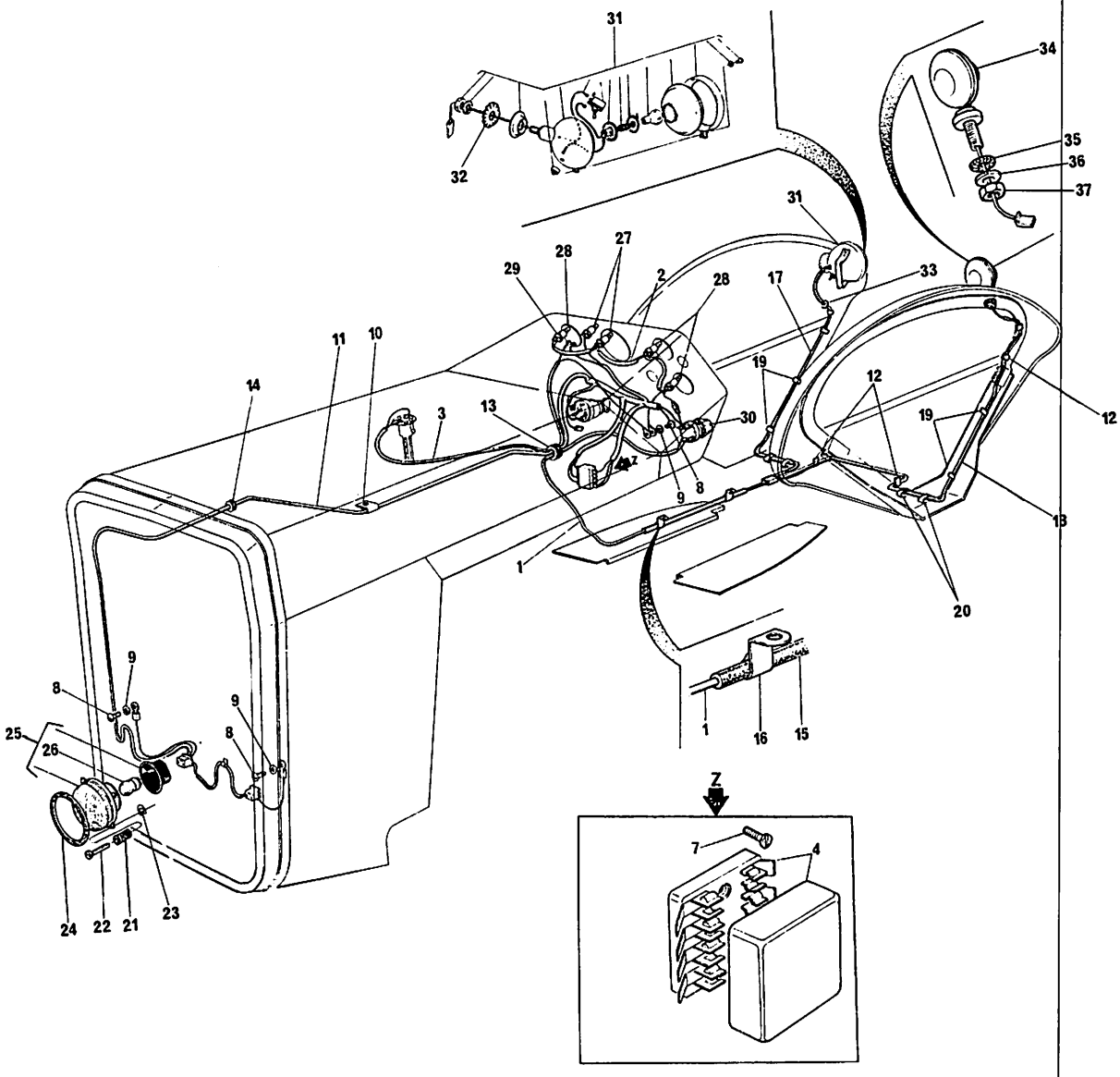

SISTEMA DE ILUMINAÇÃO
LIGHTING SYSTEM
SISTEMA DE ILUMINACIóN
SYSTEME D'éCLAIRAGE

PARA TRATOR ESTREITO
FOR NARROW TRACTOR
PARA TRACTOR ESTRECHO
POUR TRACTEUR éTROIT

1	3149929 M92		1	CHICOTE	HARNESS	MAZO CABLES	FAISCEAU
2	3148197 M91		1	CHICOTE	HARNESS	MAZO CABLES	FAISCEAU
3	3149934 M91		1	CABO	CABLE	CABLE	CÂBLE
4	022754 T2		1	CAIXA FUSíVEIS	FUSE BOX	CAJA DE FUSIBLES	BOÎTE À FUSIBLES
7	368063 X1		2	PARAFUSO	BOLT	TORNILLO	VIS
8	355125 X1		3	PARAFUSO	BOLT	TORNILLO	VIS
9	353445 X1		3	ARRUELA	WASHER	ARANDELA	RONDELLE
10	506293 M1		1	PRESILHA	CLIP	SUJETADOR	AGRAFE
11	3147496 M91		1	CHICOTE	HARNESS	MAZO CABLES	FAISCEAU
12	185320 M1		4	PRESILHA	CLIP	SUJETADOR	AGRAFE
13	669368 M1		1	PASSA FIO	GROMMET	PASACABLE	PASSE-FILS
14	367500 X1		1	PASSA FIO	GROMMET	PASACABLE	PASSE-FILS
15	3149924 M91		1	CABO	CABLE	CABLE	CÂBLE
16	487088 M1		2	GRAMPO	PIN	PASADOR	GOUPILLE
17	3147202 M91	▶	1	CABO	CABLE	CABLE	CÂBLE
18	3147206 M91	◀	1	CABO	CABLE	CABLE	CÂBLE
19	487059 M1		5	BRACADEIRA	CLAMP	ABRAZADERA	COLLIER
20	487089 M1		4	BRACADEIRA	CLAMP	ABRAZADERA	COLLIER
21	963441 M1		6	MOLA	SPRING	RESORTE	RESSORT
22	2802112 M1		6	PARAFUSO	BOLT	TORNILLO	VIS
23	963442 M1		6	ANEL TRAVA	CIRCLIP	ARO RETéN	CIRCLIP
24	2802829 M1		2	GUARNIÇÃO	PAD	CIERRE	JOINT
25	2801126 M91		2	BLOCO óPTICO	HEADLAMP	FARO	PHARE
26	2710838 M1	25	2	LÂMPADA	BULB	BOMBILLA	AMPOULE
27	2801348 M1		2	LÂMPADA	BULB	BOMBILLA	AMPOULE
28	2801349 M1		3	LÂMPADA	BULB	BOMBILLA	AMPOULE
29	2801350 M91		4	SOQUETE	SOCKET	ENCHUFE	CORPS ROTULE
30	2801226 M91		1	INTERRUPTOR	SWITCH	INTERRUPTOR	INTERRUPTEUR
31	3146342 M92		1	FAROL TRASEIRO	REAR HEADLAMP	FARO TRASERO	PHARE ARRIERE
32	3147503 M1		1	ARRUELA	WASHER	ARANDELA	RONDELLE
33	834096 M1		1	PASSA FIO	GROMMET	PASACABLE	PASSE-FILS
34	3145193 M91		1	LANTERNA	FRONT LAMP	FARO	PHARE
35	3147503 M1		1	ARRUELA	WASHER	ARANDELA	RONDELLE
36	353758 X1		1	ARRUELA	WASHER	ARANDELA	RONDELLE
37	353437 X1		1	PORCA	NUT	TUERCA	ÉCROU

15053 ⟷ 15056, 15065 ⟷ 16592

SISTEMA DE ILUMINAÇÃO
LIGHTING SYSTEM
SISTEMA DE ILUMINACIóN
SYSTEME D'ÉCLAIRAGE

1	3149942	M92			1	CHICOTE	HARNESS	MAZO CABLES	FAISCEAU
2	3148197	M91			1	CHICOTE	HARNESS	MAZO CABLES	FAISCEAU
3	3149934	M91			1	CABO	CABLE	CABLE	CÂBLE
4	022754	T2			1	CAIXA FUSíVEIS	FUSE BOX	CAJA DE FUSIBLES	BOîTE à FUSIBLES
6	2802116	M1			2	FUSíVEL	FUSE	FUSIBLE	FUSIBLE
7	368063	X1			2	PARAFUSO	BOLT	TORNILLO	VIS
8	355125	X1			3	PARAFUSO	BOLT	TORNILLO	VIS
9	353445	X1			3	ARRUELA	WASHER	ARANDELA	RONDELLE
10	3585580	M1	(A)		1	SUPORTE	BRACKET	SOPORTE	SUPPORT
11	3146791	M1			1	BATENTE	LOCK	TOPE	BUTéE
12	3585518	M91	(B)		1	INTERRUPTOR	SWITCH	INTERRUPTOR	INTERRUPTEUR
13	353666	X1			1	PARAFUSO	BOLT	TORNILLO	VIS
14	353441	X1			1	ARRUELA	WASHER	ARANDELA	RONDELLE
15	355617	X1			1	ARRUELA	WASHER	ARANDELA	RONDELLE
16	353758	X1			1	ARRUELA	WASHER	ARANDELA	RONDELLE
17	506293	M1			1	PRESILHA	CLIP	SUJETADOR	AGRAFE
18	3147496	M91			1	CHICOTE	HARNESS	MAZO CABLES	FAISCEAU
19	366195	X1			2	PASSA FIO	GROMMET	PASACABLE	PASSE-FILS
20	669368	M1			1	PASSA FIO	GROMMET	PASACABLE	PASSE-FILS
21	367500	X1			1	PASSA FIO	GROMMET	PASACABLE	PASSE-FILS
22	3149951	M92	▶ (B) (A)		1	CABO	CABLE	CABLE	CÂBLE
22	3149952	M91	▶ (C) (D)		1	CABO	CABLE	CABLE	CÂBLE
22	3149966	M91	▶ (A)		1	CABO	CABLE	CABLE	CÂBLE
23	3149951	M92	◀ (B) (A)		1	CABO	CABLE	CABLE	CÂBLE
23	3149952	M91	◀ (C) (D)		1	CABO	CABLE	CABLE	CÂBLE
23	3149961	M91	◀ (A)		1	CABO	CABLE	CABLE	CÂBLE
24	2802116	M1	(A)	8A	1	FUSíVEL	FUSE	FUSIBLE	FUSIBLE
25	963441	M1			6	MOLA	SPRING	RESORTE	RESSORT
26	2802112	M1			6	PARAFUSO	BOLT	TORNILLO	VIS
27	963442	M1			6	ANEL TRAVA	CIRCLIP	ARO RETéN	CIRCLIP
28	2802829	M1	→|	16592	2	GUARNIÇÃO	PAD	CIERRE	JOINT
28	3410450	M1	|→	16593	2	GUARNIÇÃO	PAD	CIERRE	JOINT
29	2801126	M91	→|	16592	2	BLOCO óPTICO	HEADLAMP	FARO	PHARE
29	3410451	M91	|→	16593	2	BLOCO óPTICO	HEADLAMP	FARO	PHARE
30	2710838	M1	29	40/45W	2	LÂMPADA	BULB	BOMBILLA	AMPOULE
31	2801348	M1			2	LÂMPADA	BULB	BOMBILLA	AMPOULE
32	2801349	M1			3	LÂMPADA	BULB	BOMBILLA	AMPOULE
33	2801350	M91			4	SOQUETE	SOCKET	ENCHUFE	CORPS ROTULE
34	2801226	M91			1	INTERRUPTOR	SWITCH	INTERRUPTOR	INTERRUPTEUR
35	185320	M1	(B) (A)		1	PRESILHA	CLIP	SUJETADOR	AGRAFE
36	3149971	M91			2	LANTERNA	FRONT LAMP	FARO	PHARE
37	3149912	M1			2	SUPORTE	BRACKET	SOPORTE	SUPPORT
38	355863	X1			4	PARAFUSO	BOLT	TORNILLO	VIS
39	353441	X1			4	ARRUELA	WASHER	ARANDELA	RONDELLE
40	355564	X1			4	PORCA	NUT	TUERCA	éCROU
41	3146342	M92	▶		1	FAROL TRASEIRO	REAR HEADLAMP	FARO TRASERO	PHARE ARRIERE
42	3149968	M92	(B) (A)		2	LANTERNA TRAS	REAR LAMP	FARO TRASERO	PHARE ARRIERE
42	3149870	M92	(A)		2	LANTERNA TRAS	REAR LAMP	FARO TRASERO	PHARE ARRIERE
43	353666	X1			4	PARAFUSO	BOLT	TORNILLO	VIS
44	390262	X1			4	ARRUELA	WASHER	ARANDELA	RONDELLE
45	366195	X1			2	PASSA FIO	GROMMET	PASACABLE	PASSE-FILS
46	3145261	M1			2	PASSA FIO	GROMMET	PASACABLE	PASSE-FILS
47	834096	M1			1	PASSA FIO	GROMMET	PASACABLE	PASSE-FILS
48	3146311	M1			1	CAPA PROTETORA	BOOT	MANGUITO	SOUFFLET
49	3175270	M1	36	5/21W	2	LÂMPADA	BULB	BOMBILLA	AMPOULE

SISTEMA DE ILUMINAÇÃO
LIGHTING SYSTEM
SISTEMA DE ILUMINACIÓN
SYSTEME D'ÉCLAIRAGE

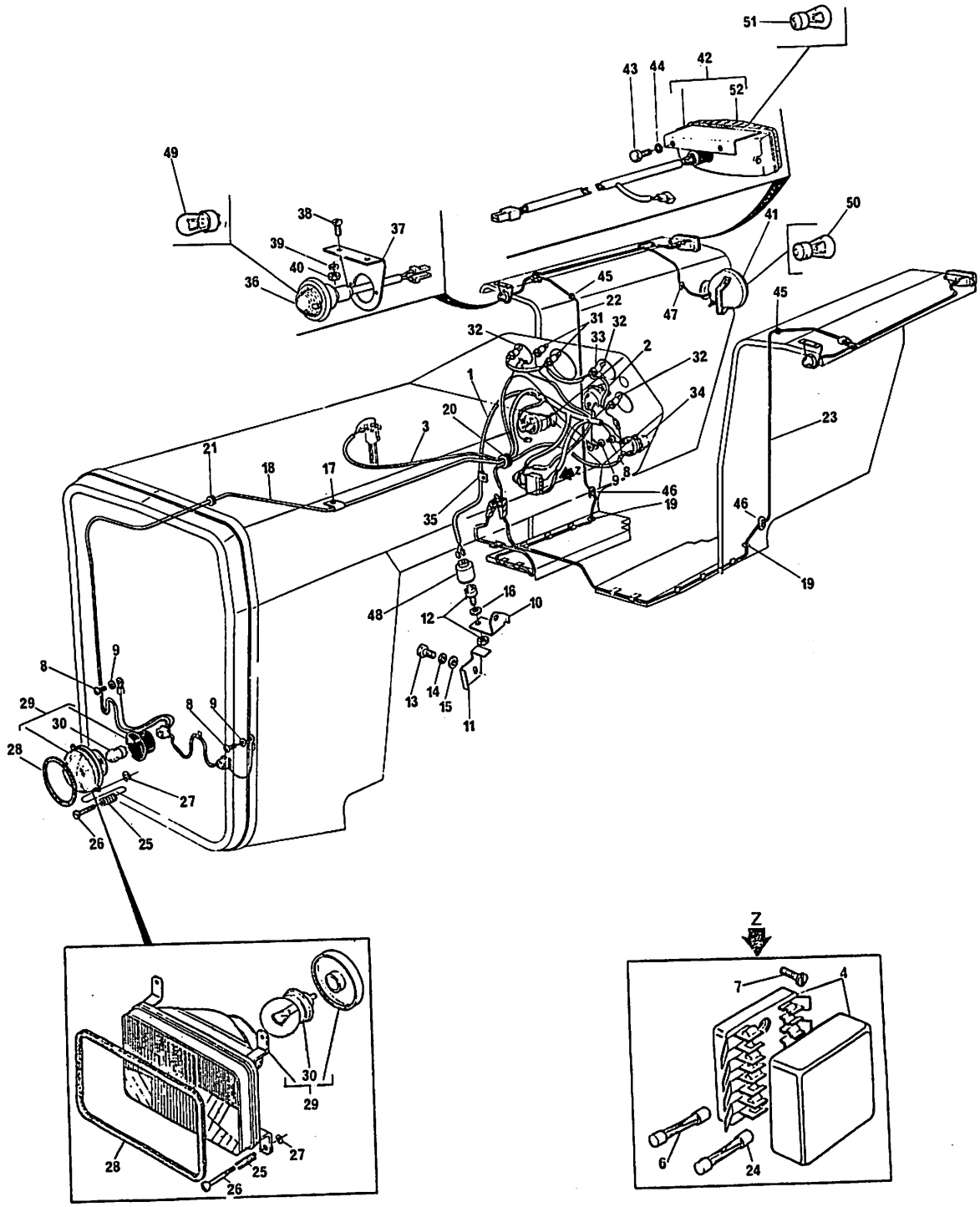

SISTEMA DE ILUMINAÇÃO
LIGHTING SYSTEM
SISTEMA DE ILUMINACIóN
SYSTEME D'éCLAIRAGE

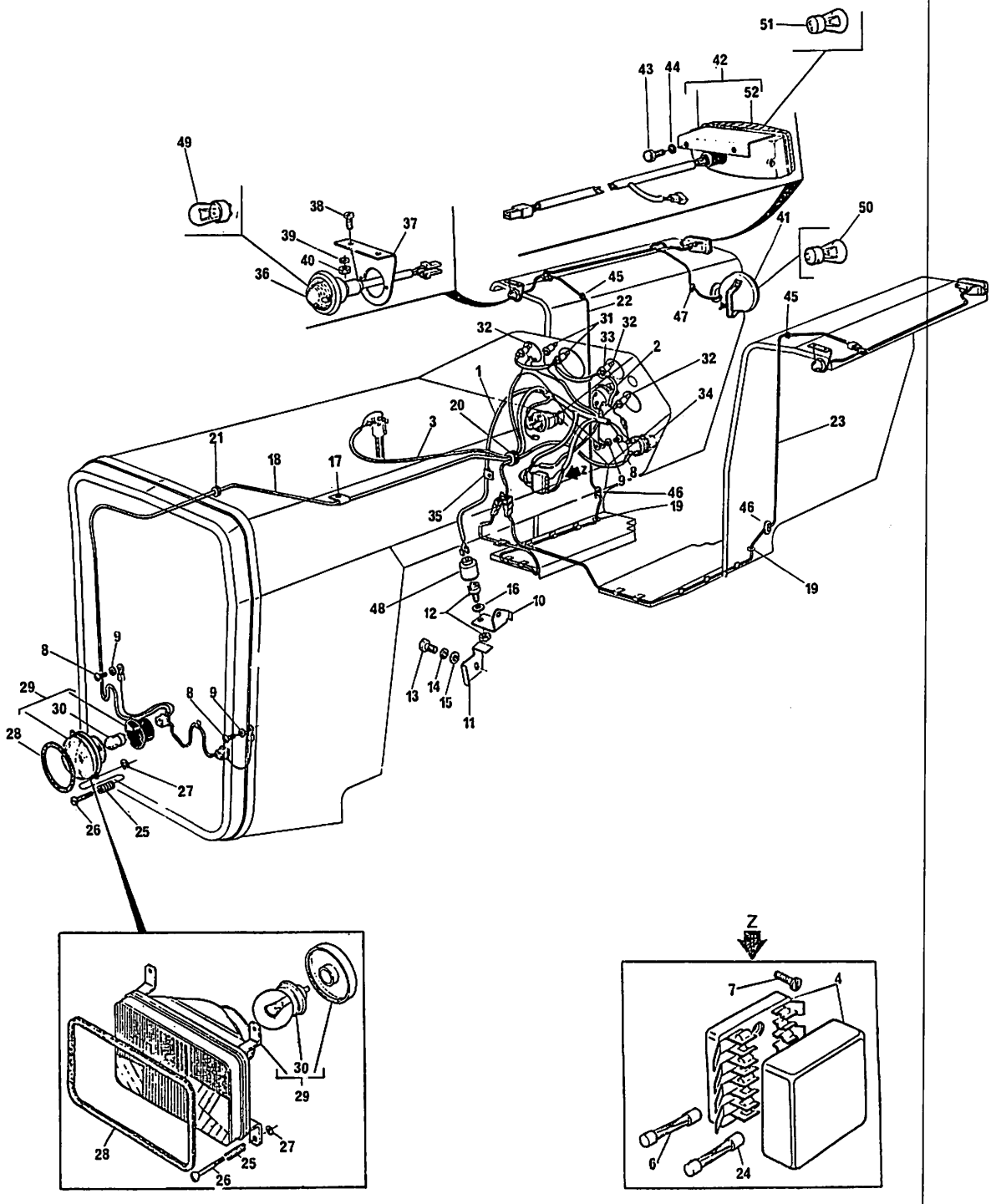

SISTEMA DE ILUMINAÇÃO
LIGHTING SYSTEM
SISTEMA DE ILUMINACIÓN
SYSTEME D'ÉCLAIRAGE

50	487387 M1	41	40W	1 LÂMPADA.....	BULB.....	BOMBILLA.....	AMPOULE.....
51	3175270 M1	42	5/21W	2 LÂMPADA.....	BULB.....	BOMBILLA.....	AMPOULE.....
52	3176632 M91	42		2 REFLETOR.....	REFLECTOR.....	REFLECTOR.....	RéFLECTEUR.....

↦ 15065 (+ 15053 ↤↦ 15056) (B)
↦ 15296 (+ 15221, 15222) (A)
↦ 15296 (+ 15170, 15221, 15222, 15290) (A)
↦ 16593 (235E)

(A) PARA REPOR 3145996 M2, USE
TO REPLACE 3145996 M2, USE
PARA CAMBIAR 3145996 M2, USE
POUR REMPLACER 3145996 M2, UTILISEZ
→ 3585518 M91 (1)
→ 3585580 M1 (1)

(B) PARA REPOR 3146753 M91, USE
TO REPLACE 3146753 M91, USE
PARA CAMBIAR 3146753 M91, USE
POUR REMPLACER 3146753 M91, UTILISEZ
→ 3585518 M91 (1)
→ 3585580 M1 (1)

(C) USADO NA VERSÃO ARROZEIRA
USED ON THE RICE VERSION
USADO EN LA VERSIÓN ARROCERA
UTILISé POUR LA VERSION RIZ
→ 235 (B) (A)

(D) USADO TAMBéM PARA TRATOR ESTREIRO COM FREIO úMIDO
USED ALSO FOR NARROW TRACTOR WITH WET BRAKE
USADO TAMBIEN PARA TRACTOR ESTRECHO CON FRENO HúMIDO
UTILISé AUSSI POUR TRACTEUR E'TROIT AVEC FREIN HUMIDE

SISTEMA DE ILUMINAÇÃO
LIGHTING SYSTEM
SISTEMA DE ILUMINACIÓN
SYSTEME D'ÉCLAIRAGE

↦ 21035

1	022126 P1			2	CHICOTE	HARNESS	MAZO CABLES	FAISCEAU
2	022122 P1			1	CHICOTE	HARNESS	MAZO CABLES	FAISCEAU
3	022120 P1			1/2	CHICOTE	HARNESS	MAZO CABLES	FAISCEAU
4	022115 P1			1	CABO	CABLE	CABLE	CÂBLE
5	022116 P1			1	CABO	CABLE	CABLE	CÂBLE
6	022182 T1			2	LANTERNA TRAS	REAR LAMP	FARO TRASERO	PHARE ARRIERE
6	027126 T1		235E	2	LANTERNA TRAS	REAR LAMP	FARO TRASERO	PHARE ARRIERE
6	022193 T1	(B)		2	LANTERNA TRAS	REAR LAMP	FARO TRASERO	PHARE ARRIERE
6	027127 T1	(B)	235E	2	LANTERNA TRAS	REAR LAMP	FARO TRASERO	PHARE ARRIERE
7	3175270 M1	6	5/21W	2	LÂMPADA	BULB	BOMBILLA	AMPOULE
8	2801348 M1	6	4W	2	LÂMPADA	BULB	BOMBILLA	AMPOULE
9	022197 T1	(A)		2	LANTERNA TRAS	REAR LAMP	FARO TRASERO	PHARE ARRIERE
10	2710837 M1	9	21W	2	LÂMPADA	BULB	BOMBILLA	AMPOULE
11	024393 T1			1	FAROL SERVICO	HEADLAMP	FARO	PHARE
11	3146342 M92	(C)		1	FAROL SERVICO	HEADLAMP	FARO	PHARE
12	3603706 M1	11	55W	1	LÂMPADA	BULB	BOMBILLA	AMPOULE
13	355863 X1			4	PARAFUSO	BOLT	TORNILLO	VIS
13	353666 X1	(C)		4	PARAFUSO	BOLT	TORNILLO	VIS
14	353441 X1			4	ARRUELA	WASHER	ARANDELA	RONDELLE
15	3412137 M1			1	RELE	RELAY	RELé	RELAIS
16	355125 X1			1	PARAFUSO	BOLT	TORNILLO	VIS
17	834096 M1			1	PASSA FIO	GROMMET	PASACABLE	PASSE-FILS
18	2801324 M1			1	TAMPÃO	PLUG	TAPóN	BOUCHON
19	339054 X1			1	PORCA	NUT	TUERCA	ÉCROU
20	3147503 M1			1	ARRUELA	WASHER	ARANDELA	RONDELLE
21	339763 X1			2	ARRUELA	WASHER	ARANDELA	RONDELLE
22	033089 P1			1	SUPORTE	BRACKET	SOPORTE	SUPPORT
24	2801348 M1		4W	1	LÂMPADA	BULB	BOMBILLA	AMPOULE
25	022129 P1			1	CHICOTE	HARNESS	MAZO CABLES	FAISCEAU
26	022123 P1			1	CHICOTE	HARNESS	MAZO CABLES	FAISCEAU
27	669368 M1			1	PASSA FIO	GROMMET	PASACABLE	PASSE-FILS
28	3146311 M1			1	PROTETOR	PROTECTOR	PROTECTOR	PROTECTEUR
29	3146808 M1		10A	9	FUSíVEL	FUSE	FUSIBLE	FUSIBLE
30	368063 X1			2	PARAFUSO	BOLT	TORNILLO	VIS
31	022754 T2			1	CAIXA FUSíVEIS	FUSE BOX	CAJA DE FUSIBLES	BOÎTE À FUSIBLES
32	2801349 M1		2W	3	LÂMPADA	BULB	BOMBILLA	AMPOULE
33	353758 X1			1	ARRUELA	WASHER	ARANDELA	RONDELLE
34	2801350 M91			4	SOQUETE	SOCKET	ENCHUFE	CORPS ROTULE
35	3585518 M91			1	INTERRUPTOR	SWITCH	INTERRUPTOR	INTERRUPTEUR
36	OX 9080			1	SUPORTE	BRACKET	SOPORTE	SUPPORT
37	353667 X1			2	PARAFUSO	BOLT	TORNILLO	VIS
38	355617 X1			2	ARRUELA	WASHER	ARANDELA	RONDELLE
39	353441 X1			2	ARRUELA	WASHER	ARANDELA	RONDELLE
40	022660 P1			1	CHICOTE	HARNESS	MAZO CABLES	FAISCEAU
41	022137 P1			1	CHICOTE	HARNESS	MAZO CABLES	FAISCEAU
42	022661 T1			2	FAROL	HEADLAMP	FARO	PHARE
43	2801348 M1	42	4W	2	LÂMPADA	BULB	BOMBILLA	AMPOULE
44	3603706 M1	42	55W	2	LÂMPADA	BULB	BOMBILLA	AMPOULE
45	022117 P1			1	CHICOTE	HARNESS	MAZO CABLES	FAISCEAU
46	022169 S1			1	SUPORTE	BRACKET	SOPORTE	SUPPORT
47	963442 M1			6	ANEL TRAVA	CIRCLIP	ARO RETéN	CIRCLIP
48	963441 M1			6	MOLA	SPRING	RESORTE	RESSORT
49	2802112 M1			6	PARAFUSO	BOLT	TORNILLO	VIS
50	3410451 M91			2	BLOCO óPTICO	HEADLAMP	FARO	PHARE

SISTEMA DE ILUMINAÇÃO
LIGHTING SYSTEM
SISTEMA DE ILUMINACIÓN
SYSTEME D'éCLAIRAGE

→ 21035

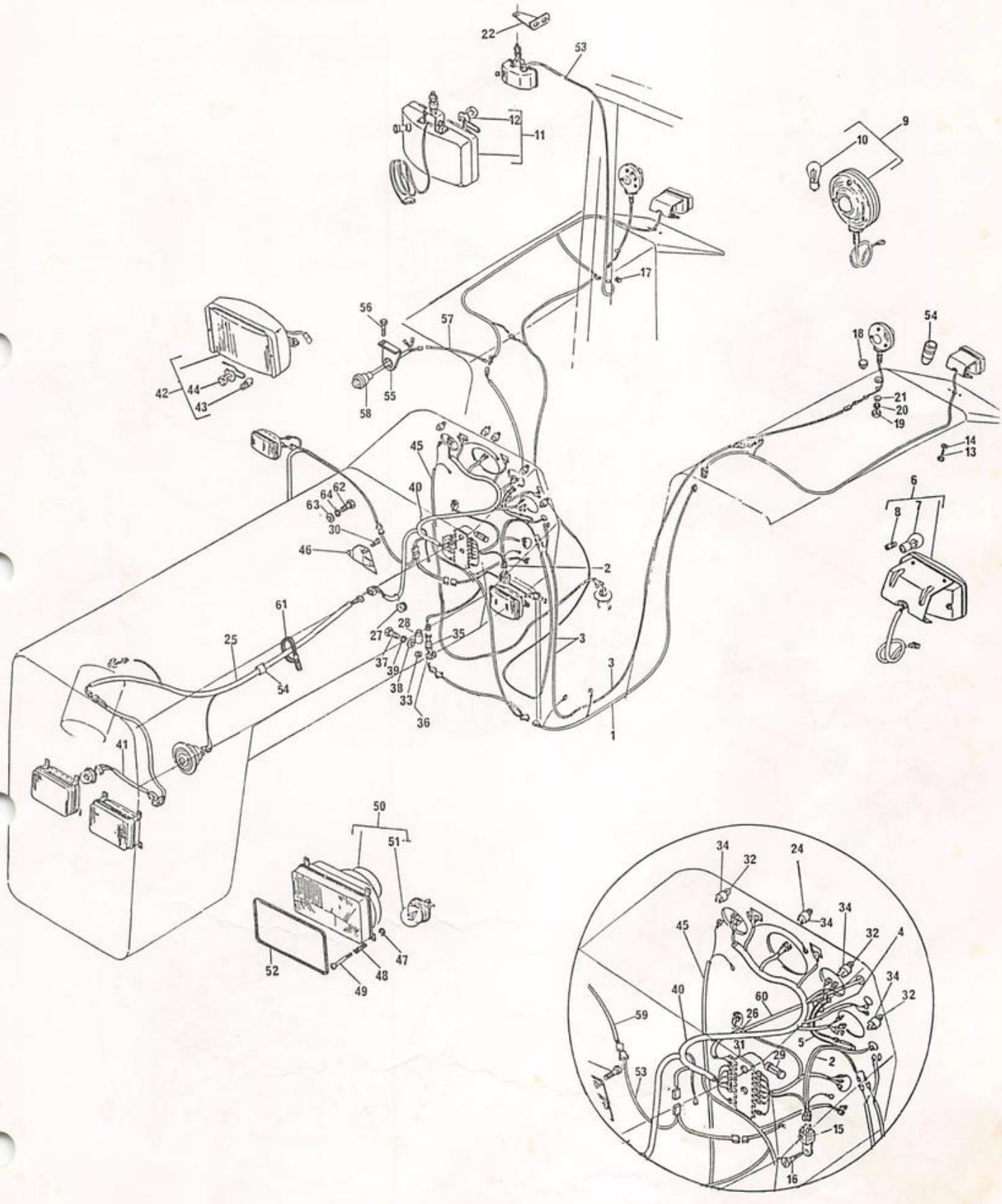

SISTEMA DE ILUMINAÇÃO
LIGHTING SYSTEM
SISTEMA DE ILUMINACIóN
SYSTEME D'éCLAIRAGE

↦ 21035

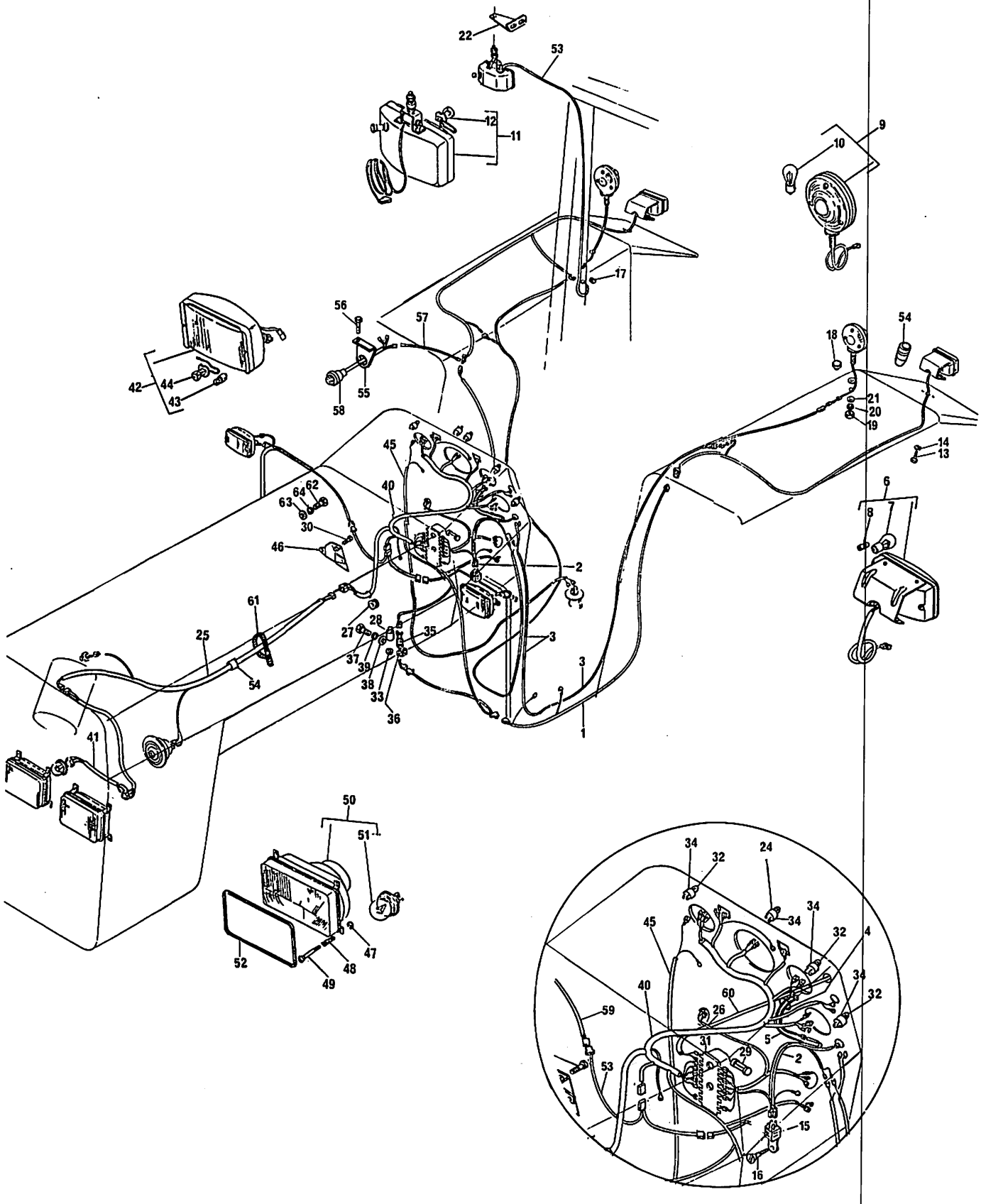

SISTEMA DE ILUMINAÇÃO
LIGHTING SYSTEM
SISTEMA DE ILUMINACIÓN
SYSTEME D'ÉCLAIRAGE

→ 21035

51	2710838 M1	50	2	LÂMPADA.....	BULB.....	BOMBILLA.....	AMPOULE.....
52	3410450 M1		2	GUARNIÇÃO.....	PAD.....	CIERRE.....	JOINT.....
53	022836 P1		1	CHICOTE.....	HARNESS.....	MAZO CABLES.....	FAISCEAU.....
54	832882 M1		3	PASSA FIO.....	GROMMET.....	PASACABLE.....	PASSE-FILS.....
55	3149912 M1		2	SUPORTE.....	BRACKET.....	SOPORTE.....	SUPPORT.....
56	353666 X1		4	PARAFUSO.....	BOLT.....	TORNILLO.....	VIS.....
57	022426 P1		2	CHICOTE.....	HARNESS.....	MAZO CABLES.....	FAISCEAU.....
58	022427 T1		2	LANTERNA.....	FRONT LAMP.....	FARO.....	PHARE.....
59	027687 P1		2	CHICOTE.....	HARNESS.....	MAZO CABLES.....	FAISCEAU.....
60	027563 P1		1	CHICOTE.....	HARNESS.....	MAZO CABLES.....	FAISCEAU.....
61	3225356 M1		6	PRESILHA.....	CLIP.....	SUJETADOR.....	AGRAFE.....
62	353691 X1		2	PARAFUSO.....	BOLT.....	TORNILLO.....	VIS.....
63	355619 X1		2	ARRUELA.....	WASHER.....	ARANDELA.....	RONDELLE.....
64	353434 X1		2	ARRUELA.....	WASHER.....	ARANDELA.....	RONDELLE.....
65	353445 X1		1	ARRUELA.....	WASHER.....	ARANDELA.....	RONDELLE.....

(A) PARA MÁQUINAS COM PISCA ALERTA
FOR MACHINES WITH FLASHER
PARA MÁQUINAS CON DESTELLO
POUR MACHINES AVEC CLIGNOTANT

(B) LANTERNA COM DUAS LÂMPADAS
TWO-BULB LAMP
LINTERNA CON DOS BOMBILLAS
LANTERNE À DEUX AMPOULES

(C) PARA TRATOR ESTREITO
FOR NARROW TRACTOR
PARA TRATOR ESTRECHO
POUR TRACTEUR ÉTROIT

BARRA DE TRAÇÃO
DRAWBAR
BARRA DE TIRO
BARRE D'ATTELAGE

1	490719 M92	1	SUPORTE.....	BRACKET.....	SOPORTE.....	SUPPORT.....
2	490808 M1	4	PRISIONEIRO.....	STUD.....	ESPÁRRAGO.....	GOUJON.....
3	186809 M1	4	PORCA.....	NUT.....	TUERCA.....	ÉCROU.....
4	363628 X1	1	PORCA.....	NUT.....	TUERCA.....	ÉCROU.....
5	1484982 M2	1	BARRA TRAÇÃO....	DRAWBAR.....	BARRA TIRO.....	BARRE D'ATTELAGE
6	184631 M1	1	PINO.....	PIN.....	PERNO.....	AXE.....
7	1753018 M1	1	GRAMPO.....	PIN.....	PASADOR.....	GOUPILLE.....
8	376398 X1	2	PINO.....	PIN.....	PERNO.....	AXE.....
9	195414 M1	2	GRAMPO.....	PIN.....	PASADOR.....	GOUPILLE.....
10	420407 M1	1	PINO.....	PIN.....	PERNO.....	AXE.....
11	027994 S1	1	SUPORTE.....	BRACKET.....	SOPORTE.....	SUPPORT.....
12	363052 X1	1	PARAFUSO.....	BOLT.....	TORNILLO.....	VIS.....
13	353433 X1	1	ARRUELA.....	WASHER.....	ARANDELA.....	RONDELLE.....

BARRA DE TRAÇÃO
DRAWBAR
BARRA DE TIRO
BARRE D'ATTELAGE

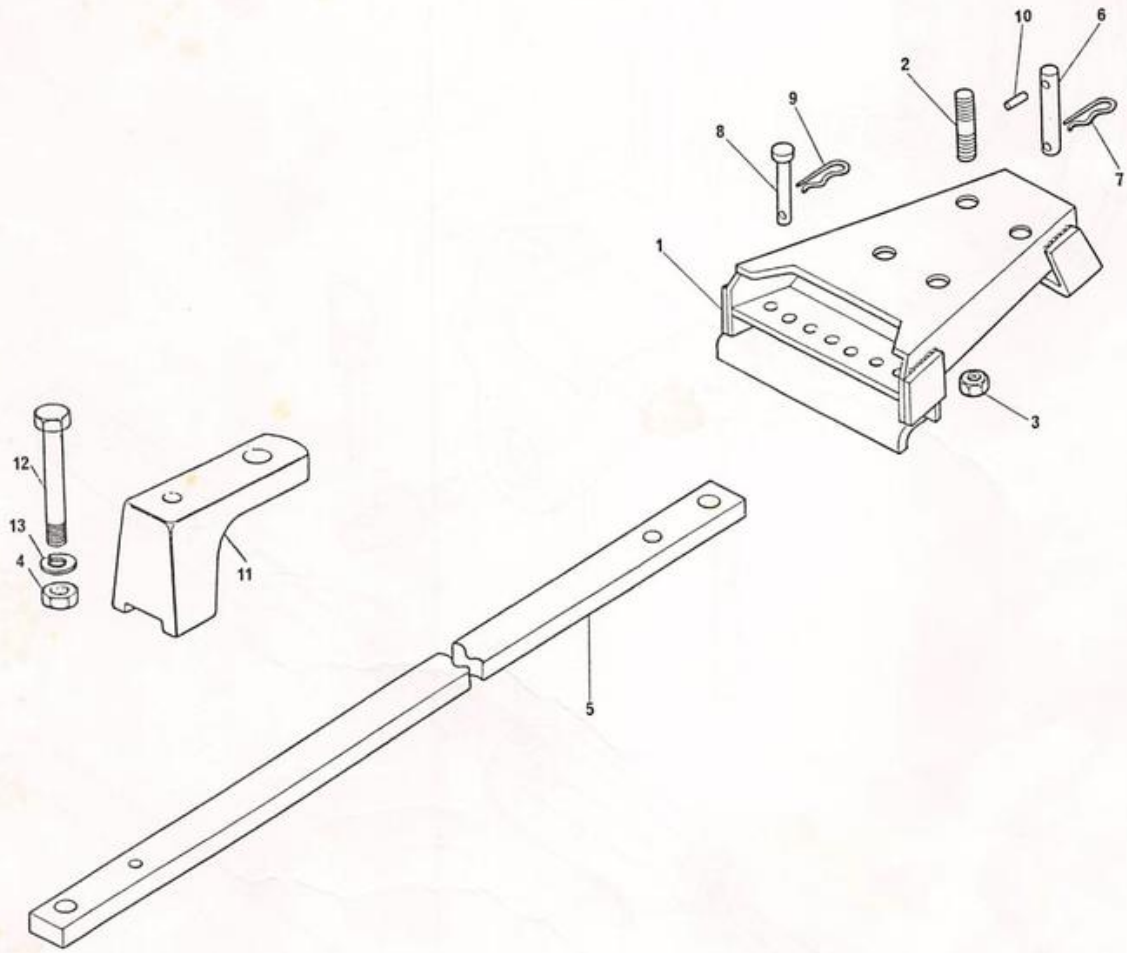

ESTABILIZADOR DE CORRENTES
CHAIN STABILISER
ESTABILIZADOR DE CADENAS
STABILISATEUR À CHAÎNES

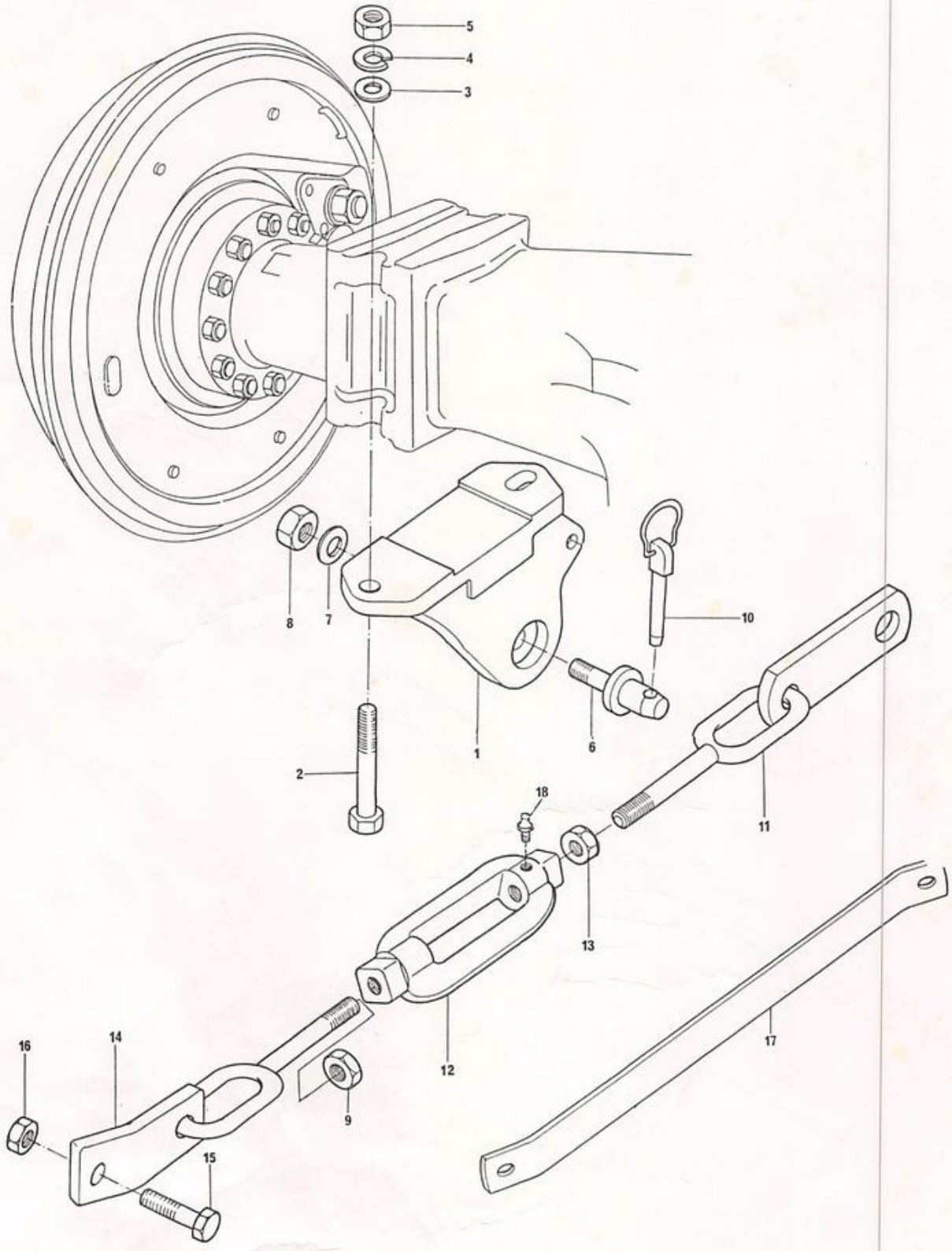

ESTABILIZADOR DE CORRENTES
CHAIN STABILISER
ESTABILIZADOR DE CADENAS
STABILISATEUR À CHAÎNES

1	181883 M2 ▶		1	SUPORTE	BRACKET	SOPORTE	SUPPORT
1	181844 M2 ◀		1	SUPORTE	BRACKET	SOPORTE	SUPPORT
2	353652 X1	235E	4	PARAFUSO	BOLT	TORNILLO	VIS
2	353648 X1		4	PARAFUSO	BOLT	TORNILLO	VIS
3	353774 X1		4	ARRUELA	WASHER	ARANDELA	RONDELLE
4	353433 X1		4	ARRUELA	WASHER	ARANDELA	RONDELLE
5	353427 X1		4	PORCA	NUT	TUERCA	ÉCROU
6	181777 M1		2	PINO	PIN	PERNO	AXE
7	353433 X1		2	ARRUELA	WASHER	ARANDELA	RONDELLE
8	353427 X1		2	PORCA	NUT	TUERCA	ÉCROU
9	490283 M1		2	PORCA	NUT	TUERCA	ÉCROU
10	810285 M92		2	PINO C/ANEL	PIN AND RING	PASADOR C/ARO	GOUPILLE
11	1482800 M91		2	TERMINAL	END	TERMINAL	TERMINAL
12	489348 M3		2	ESTICADOR	TURNBUCKLE	TORNIQUETE	TENDEUR
13	363628 X1		2	PORCA	NUT	TUERCA	ÉCROU
14	1482802 M91		2	TERMINAL	END	TERMINAL	TERMINAL
15	1482668 M1	↦ 3252	2	PARAFUSO	BOLT	TORNILLO	VIS
16	353427 X1		2	PORCA	NUT	TUERCA	ÉCROU
17	181778 M1	↤ 3251 (35)	2	BARRA	BAR	BARRA	BARRE
18	13811 X		4	PINO GRAXEIRO	GREASE NIPPLE	NIPLE DE ENGRASE	GRAISSEUR

ESTABILIZADOR DE CORRENTES CHAIN STABILISER ESTABILIZADOR DE CADENAS STABILISATEUR À CHAÎNES	PARA TRATOR COM FREIO ÚMIDO FOR TRACTOR WITH WET BRAKE PARA TRACTOR CON FRENO HÚMIDO POUR TRACTEUR AVEC FREIN HUMIDE

1	1482897 M9i	▶	1	SUPORTE.....	BRACKET.....	SOPORTE.....	SUPPORT.....
2	1482931 M9i	◀	1	SUPORTE.....	BRACKET.....	SOPORTE.....	SUPPORT.....
3	490465 Mi		2	GARFO.....	FORK.....	HORQUILLA.....	FOURCHETTE.....
4	490522 Mi		2	TERMINAL.....	END.....	TERMINAL.....	TERMINAL.....
5	1484541 Mi		2	PORCA.....	NUT.....	TUERCA.....	éCROU.....
6	490521 M3		2	ESTICADOR.....	TURNBUCKLE.....	TORNIQUETE.....	TENDEUR.....
7	13811 X		4	PINO GRAXEIRO...	GREASE NIPPLE...	NIPLE DE ENGRASE	GRAISSEUR.....
8	3146038 M9i		2	TERMINAL.....	END.....	TERMINAL.....	TERMINAL.....
9	1481712 Mi		2	PINO.....	PIN.....	PERNO.....	AXE.....
10	354089 Xi		2	CONTRAPINO.....	COTTER PIN.....	PASADOR DOBLE...	GOUPILLE.....
11	490481 Mi		2	PARAFUSO.....	BOLT.....	TORNILLO.....	VIS.....
12	353440 Xi		2	ARRUELA.....	WASHER.....	ARANDELA.....	RONDELLE.....
13	353435 Xi		2	PORCA.....	NUT.....	TUERCA.....	éCROU.....
14	810285 M92		2	PINO C/ANEL.....	PIN AND RING....	PASADOR C/ARO...	GOUPILLE.....
15	490532 Mi		2	PORCA.....	NUT.....	TUERCA.....	éCROU.....

ESTABILIZADOR DE CORRENTES
CHAIN STABILISER
ESTABILIZADOR DE CADENAS
STABILISATEUR À CHAíNES

PARA TRATOR COM FREIO ÚMIDO
FOR TRACTOR WITH WET BRAKE
PARA TRACTOR CON FRENO HúMEDO
POUR TRACTEUR AVEC FREIN HUMIDE

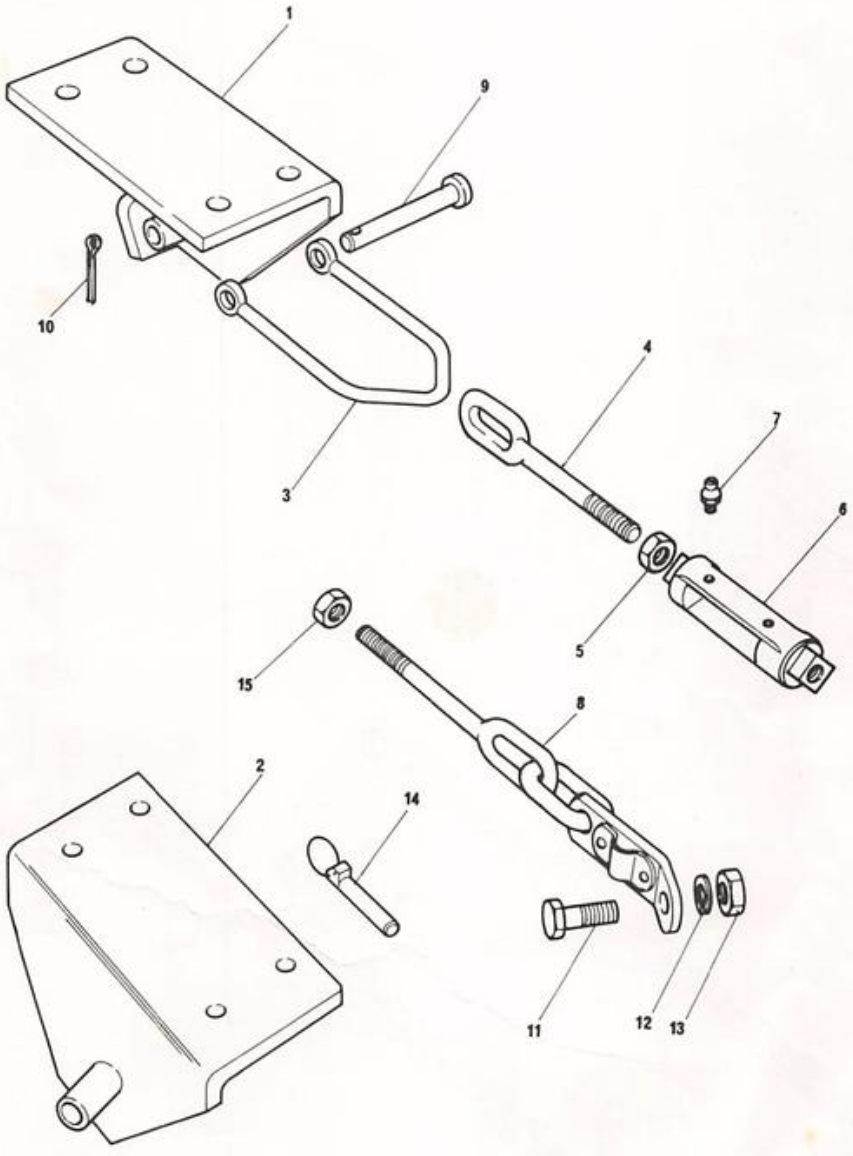

ESTABILIZADOR DE CORRENTES
CHAIN STABILISER
ESTABILIZADOR DE CADENAS
STABILISATEUR À CHAÍNES

TRATOR ESTREITO C/FREIO ÚMIDO
NARROW TRACTOR WITH WET BRAKE
TRACTOR ESTRECHO C/FRENO HÚMEDO
TRACTEUR ÉTROIT AV/FREIN HUMIDE

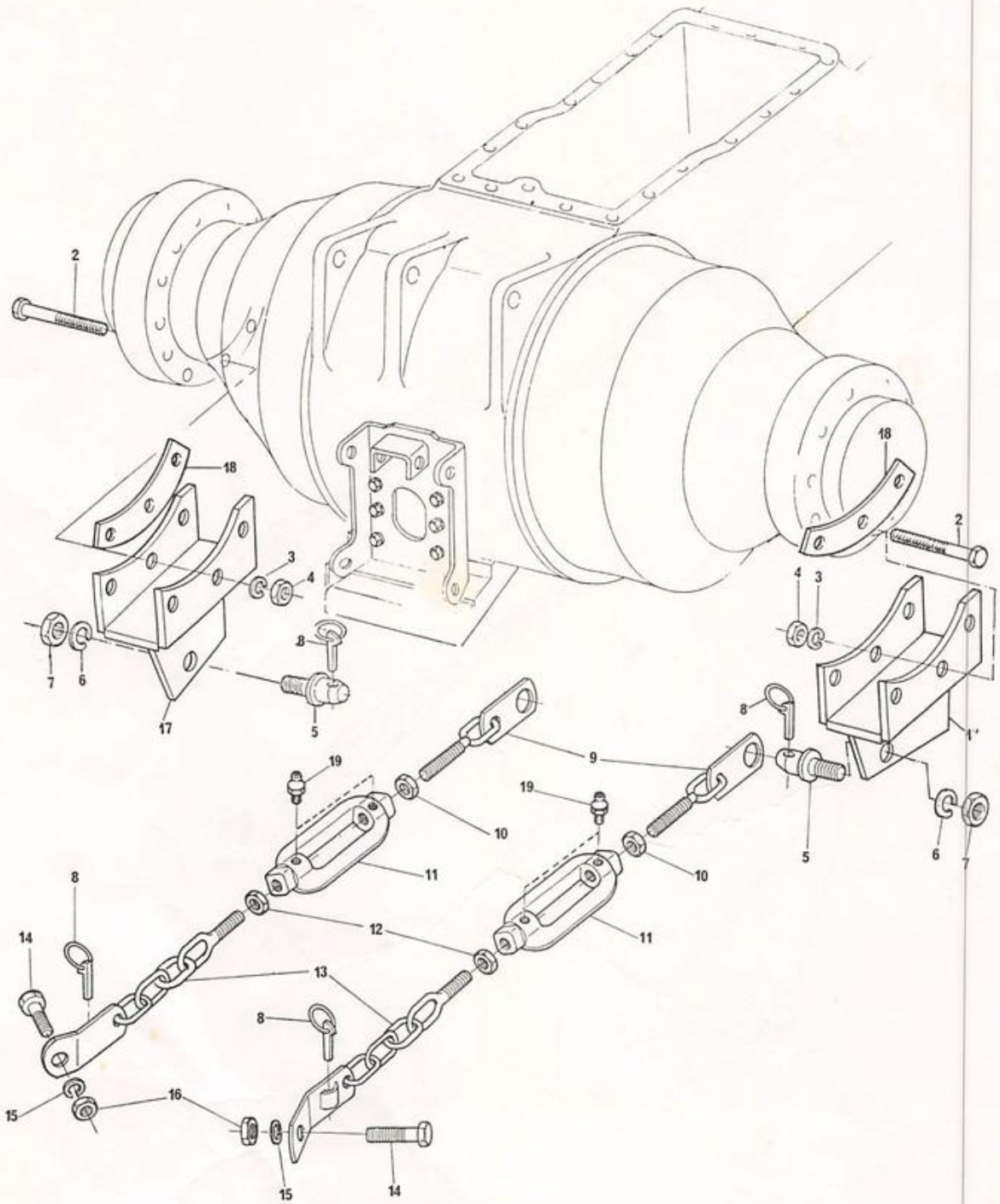

ESTABILIZADOR DE CORRENTES
CHAIN STABILISER
ESTABILIZADOR DE CADENAS
STABILISATEUR À CHAíNES

TRATOR ESTREITO C/FREIO ÚMIDO
NARROW TRACTOR WITH WET BRAKE
TRACTOR ESTRECHO C/FRENO HÚMEDO
TRACTEUR éTROIT AV/FREIN HUMIDE

1	3585542 M91 ▶		1	SUPORTE	BRACKET	SOPORTE	SUPPORT
2	361771 X1		6	PARAFUSO	BOLT	TORNILLO	VIS
3	353432 X1		6	ARRUELA	WASHER	ARANDELA	RONDELLE
4	338600 X1		6	PORCA	NUT	TUERCA	éCROU
5	181777 M1		2	PINO	PIN	PERNO	AXE
6	353433 X1		2	ARRUELA	WASHER	ARANDELA	RONDELLE
7	353427 X1		2	PORCA	NUT	TUERCA	éCROU
8	810285 M92		4	PINO C/ANEL	PIN AND RING	PASADOR C/ARO	GOUPILLE
9	3411889 M91		2	TERMINAL	END	TERMINAL	TERMINAL
10	490283 M1		2	PORCA	NUT	TUERCA	éCROU
11	489348 M3		2	ESTICADOR	TURNBUCKLE	TORNIQUETE	TNDEUK
12	363628 X1		2	PORCA	NUT	TUERCA	éCROU
13	489984 M92		2	TERMINAL	END	TERMINAL	TERMINAL
14	490481 M1		2	PARAFUSO	BOLT	TORNILLO	VIS
15	353440 X1		2	ARRUELA	WASHER	ARANDELA	RONDELLE
16	353435 X1		2	PORCA	NUT	TUERCA	éCROU
17	3585541 M91 ◀		1	SUPORTE	BRACKET	SOPORTE	SUPPORT
18	3585715 M1	:0,10 MM	X	CALÇO	SHIM	SUPLEMENTO	CALE
18	3585716 M1	:0,25 MM	X	CALÇO	SHIM	SUPLEMENTO	CALE
18	3585717 M1	:0,50 MM	X	CALÇO	SHIM	SUPLEMENTO	CALE
19	13811 X		4	PINO GRAXEIRO	GREASE NIPPLE	NIPLE DE ENGRASE	GRAISSEUR

SUPORTE E PESOS DIANTEIROS
FRONT MOUNTED WEIGHT FRAME
SOPORTE Y CONTRAPESOS FRONTALES
SUPPORT ET MASSE AVANT

1	2800242 M94	1	SUPORTE.....	BRACKET.....	SOPORTE.....	SUPPORT.....
2	353613 X1	6	PARAFUSO.....	BOLT.....	TORNILLO.....	VIS.....
3	353433 X1	6	ARRUELA.....	WASHER.....	ARANDELA.....	RONDELLE.....
4	353427 X1	6	PORCA.....	NUT.....	TUERCA.....	éCROU.....
5	2800240 M1	8	PESO DIANTEIRO..	FRONT WEIGHT....	CONTRAPESO FRONT	MASSE AVANT.....
6	3148437 M1	2	PLACA.....	PLATE.....	PLACA.....	PLAQUE.....
7	3145222 M1	8	PARAFUSO.....	BOLT.....	TORNILLO.....	VIS.....
8	353433 X1	8	ARRUELA.....	WASHER.....	ARANDELA.....	RONDELLE.....

SUPORTE E PESOS DIANTEIROS
FRONT MOUNTED WEIGHT FRAME
SOPORTE Y CONTRAPESOS FRONTALES
SUPPORT ET MASSE AVANT

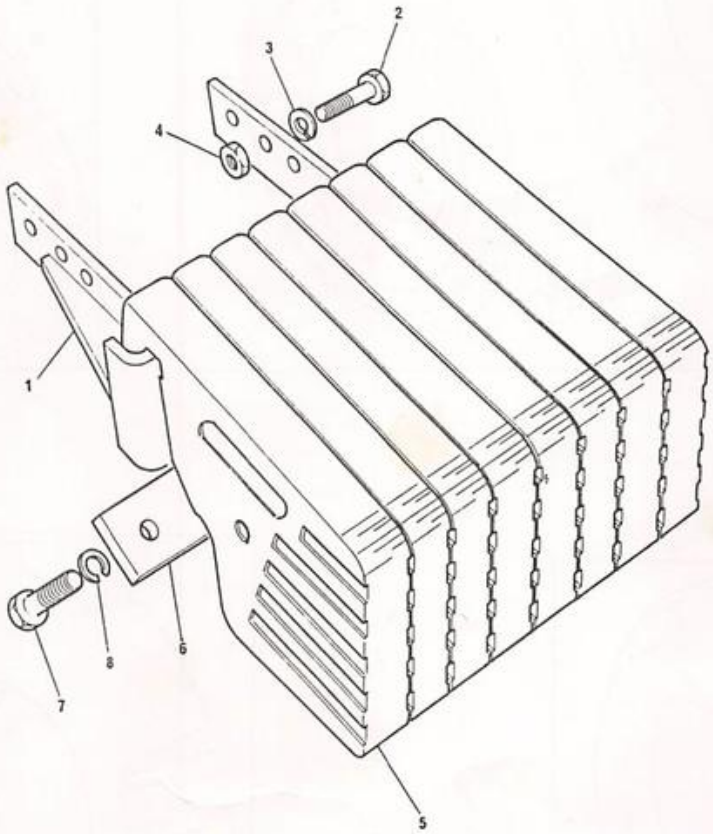

PESOS DA RODA TRASEIRA
REAR WHEEL WEIGHTS
CONTRAPESOS DE LA RUEDA TRASERA
MASSES DE ROUE ARRIERE

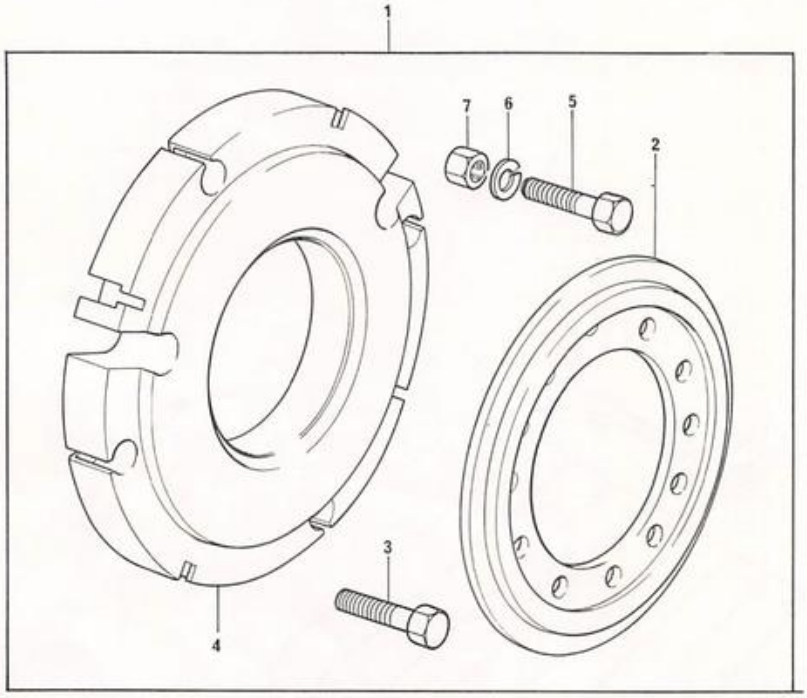

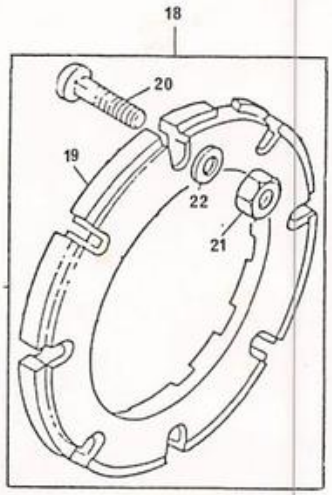

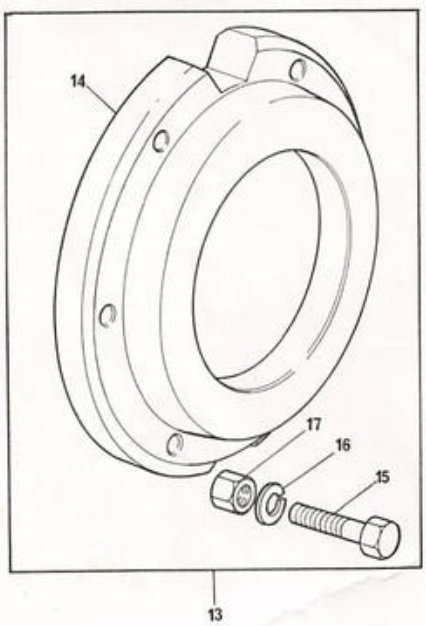

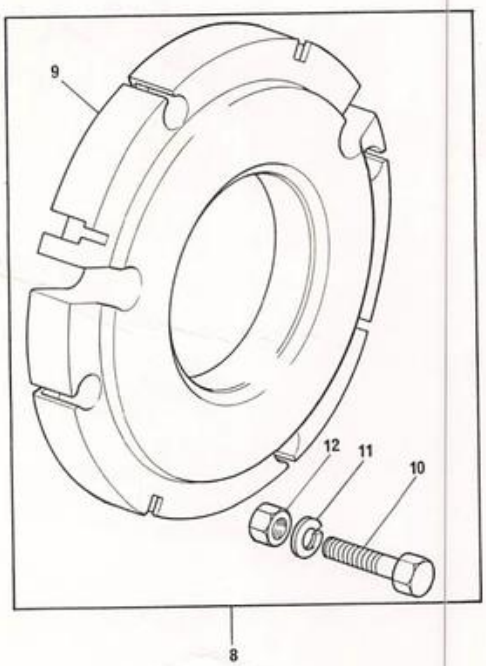

PESOS DA RODA TRASEIRA
REAR WHEEL WEIGHTS
CONTRAPESOS DE LA RUEDA TRASERA
MASSES DE ROUE ARRIERE

1	23308221		(A)	1	JOGO DE PESOS...	WEIGHT KIT.....	JUEGO DE PESOS..	JEU DE MASSES...
2	2801394	M2	1	2	ADAPTADOR.....	ADAPTOR.....	ADAPTADOR.....	ADAPTATEUR.....
3	353613	X1	1	8	PARAFUSO.....	BOLT.....	TORNILLO.....	VIS.....
4	2801392	M2	1	4	PESO.....	WEIGHT.....	PESO.....	MASSE.....
5	353864	X1	1	16	PARAFUSO.....	BOLT.....	TORNILLO.....	VIS.....
6	3585377	M1	1	16	ARRUELA.....	WASHER.....	ARANDELA.....	RONDELLE.....
7	353429	X1	1	16	PORCA.....	NUT.....	TUERCA.....	éCROU.....
8	23308222		(B)	1	JOGO DE PESOS...	WEIGHT KIT.....	JUEGO DE PESOS..	JEU DE MASSES...
9	2801392	M2	8	2	PESO.....	WEIGHT.....	PESO.....	MASSE.....
10	353864	X1	8	8	PARAFUSO.....	BOLT.....	TORNILLO.....	VIS.....
11	3585377	M1	8	8	ARRUELA.....	WASHER.....	ARANDELA.....	RONDELLE.....
12	353429	X1	8	8	PORCA.....	NUT.....	TUERCA.....	éCROU.....
13	23308223		(C)	1	JOGO DE PESOS...	WEIGHT KIT.....	JUEGO DE PESOS..	JEU DE MASSES...
14	2801583	M1	13	2	PESO.....	WEIGHT.....	PESO.....	MASSE
15	353651	X1	13	12	PARAFUSO.....	BOLT.....	TORNILLO.....	VIS.....
16	353433	X1	13	12	ARRUELA.....	WASHER.....	ARANDELA.....	RONDELLE.....
17	353427	X1	13	12	PORCA.....	NUT.....	TUERCA.....	éCROU.....
18	23308256		(D)	1	JOGO DE PESOS...	WEIGHT KIT.....	JUEGO DE PESOS..	JEU DE MASSES...
19	2801403	M1	18	4	PESO.....	WEIGHT.....	PESO.....	MASSE.....
20	353870	X1	18	16	PARAFUSO.....	BOLT.....	TORNILLO.....	VIS.....
21	353429	X1	18	16	PORCA.....	NUT.....	TUERCA.....	éCROU.....
22	3585377	M1	18	16	ARRUELA.....	WASHER.....	ARANDELA.....	RONDELLE.....

(A) PARA RODAGEM
FOR WHEELS
PARA RODADO
POUR ROUES
} 14.9/13"X24"

(B) (D) PESOS ADICIONAIS PARA USO NO JOGO
ADDITIONAL WEIGHTS FOR USE WITH
PESOS ADICIONALES PARA USO EN EL JUEGO
MASSES ADDITIONNELLES POUR LE JEU
} 23308221

(C) PARA RODAGEM
FOR WHEELS
PARA RODADO
POUR ROUES
} 12.4/11"X28"
11.2/10"X28"

POLIA DA TOMADA DE FORÇA
P.T.O. PULLEY
POLEA DE TOMA DE FUERZA
POULIE DE PRISE DE FORCE

1	6408504				1	ACIONADOR/POLIA	DRIVE P.T.O	POLEA COMPLETA	POULIE COMPLETE
2	487846	M2	1		1	CARCAÇA	HOUSING	CAJA	CÁRTER
3	488825	M91	1		1	COROA E PINHÃO	GEAR AND PINION	CORONA Y PIÑóN	COUPLE CONIQUE
4	3176195	M91	1		1	ROLAMENTO	BEARING	COJINETE	ROULEMENT
5	623357	M11	1		1	RESPIRO	BREATHER	RESPIRADERO	RENIFLARD
6	1851800	M91	1		1	ROLAMENTO	BEARING	COJINETE	ROULEMENT
7	1482137	M1	1		1	BUJÃO	PLUG	TAPóN	BOUCHON
8	1006336	M1	1		1	ANEL "O"	"O" RING	ARO SELLO	JOINT TORIQUE
9	195678	M2	1		1	RETENTOR	SEAL	RETéN	BAGUE éTANCHéITé
10	487847	M1	1		1	CUBO	HUB	CUBO	MOYEU
11	487851	M1	1	:0,07 MM	X	CALÇO	SHIM	SUPLEMENTO	CALE
11	487855	M1	1	:0,12 MM	X	CALÇO	SHIM	SUPLEMENTO	CALE
11	487859	M1	1	:0,30 MM	X	CALÇO	SHIM	SUPLEMENTO	CALE
12	487850	M1	1		1	ARRUELA	WASHER	ARANDELA	RONDELLE
13	353439	X1	1		1	ARRUELA	WASHER	ARANDELA	RONDELLE
14	354393	X1	1		1	PARAFUSO	BOLT	TORNILLO	VIS
15	180552	M1	1		1	POLIA	PULLEY	POLEA	POULIE
16	353432	X1	1		4	ARRUELA	WASHER	ARANDELA	RONDELLE
17	353560	X1	1		4	PARAFUSO	BOLT	TORNILLO	VIS
18	487866	M1	1	:0,38 MM	X	JUNTA	JOINT	JUNTA	JOINT
18	487865	M1	1	:0,51 MM	X	JUNTA	JOINT	JUNTA	JOINT
18	487864	M1	1	:0,76 MM	X	JUNTA	JOINT	JUNTA	JOINT
18	487863	M1	1	:1,01 MM	X	JUNTA	JOINT	JUNTA	JOINT
19	488421	M3	1		1	TAMPA	COVER	TAPA	COUVERCLE
20	3145868	M1	1		5	PARAFUSO	BOLT	TORNILLO	VIS
21	353432	X1	1		3	ARRUELA	WASHER	ARANDELA	RONDELLE
22	353432	X1	1		2	ARRUELA	WASHER	ARANDELA	RONDELLE
23	3176192	M91	1		1	ROLAMENTO	BEARING	COJINETE	ROULEMENT
24	14708	X	1		1	TAMPÃO	PLUG	TAPóN	BOUCHON
25	22604	X	1		1	RETENTOR	SEAL	RETéN	BAGUE éTANCHéITé
26	2412	X	1		2	BUJÃO	PLUG	TAPóN	BOUCHON
27	895322	M91	1		1	ROLAMENTO	BEARING	COJINETE	ROULEMENT
28	487862	M1	1	:1,62-1,57 MM	X	ANEL TRAVA	CIRCLIP	ARO RETéN	CIRCLIP
28	487861	M1	1	:1,75-1,70 MM	X	ANEL TRAVA	CIRCLIP	ARO RETéN	CIRCLIP
28	487860	M1	1	:1,88-1,83 MM	X	ANEL TRAVA	CIRCLIP	ARO RETéN	CIRCLIP
28	488038	M1	1	:2,00-1,95 MM	X	ANEL TRAVA	CIRCLIP	ARO RETéN	CIRCLIP
29	2802412	M91			1	EIXO ADAPTADOR	ADAPTOR	ADAPTADOR	ADAPTATEUR
30	2802411	M1			4	PRISIONEIRO	STUD	ESPÁRRAGO	GOUJON
31	353439	X1			4	ARRUELA	WASHER	ARANDELA	RONDELLE
32	353437	X1			4	PORCA	NUT	TUERCA	éCROU
33	1860900	M1			4	PRISIONEIRO	STUD	ESPÁRRAGO	GOUJON

POLIA DA TOMADA DE FORÇA
P.T.O. PULLEY
POLEA DE TOMA DE FUERZA
POULIE DE PRISE DE FORCE

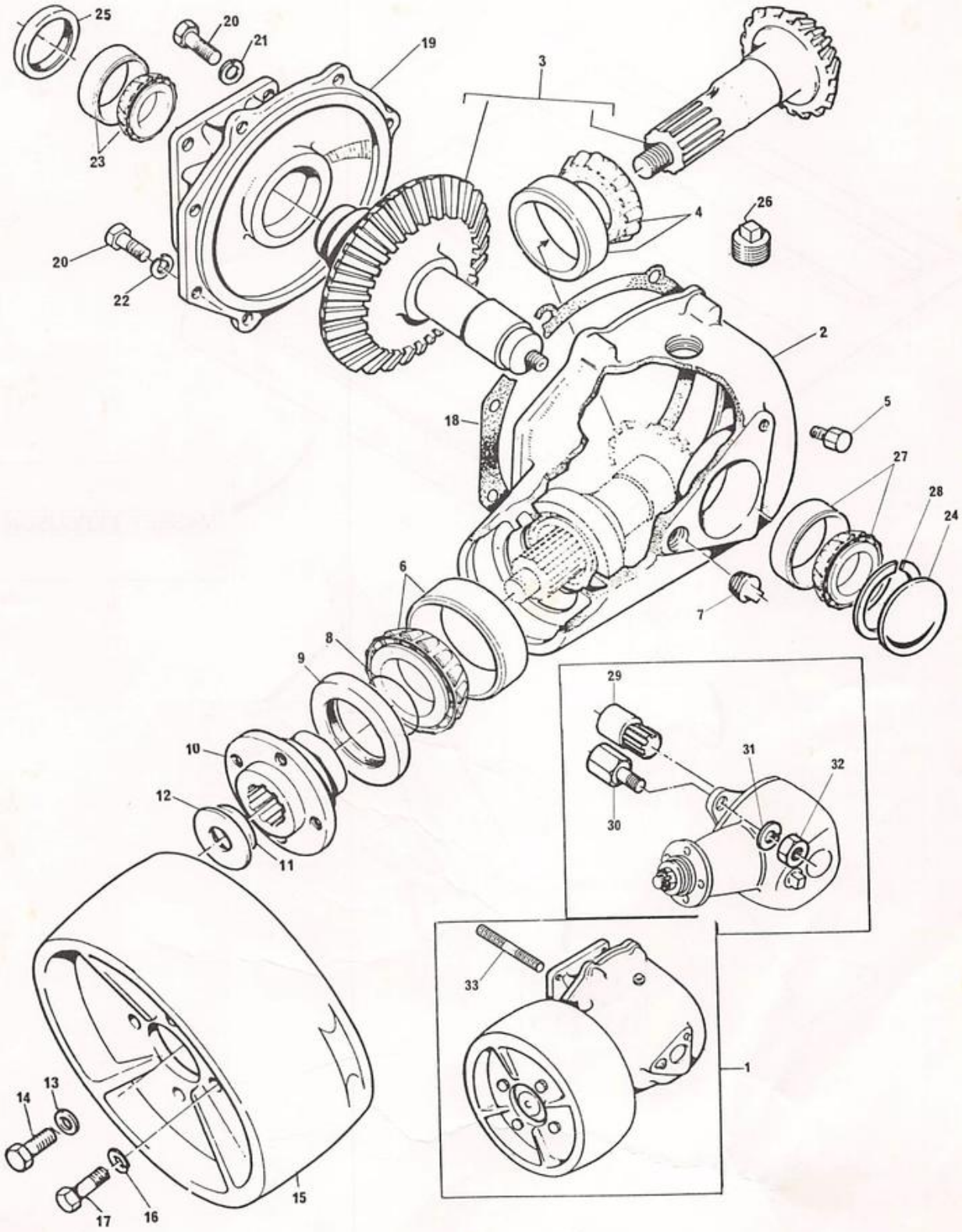

TOLDO
CANOPY
DOSEL
PARE SOLEIL

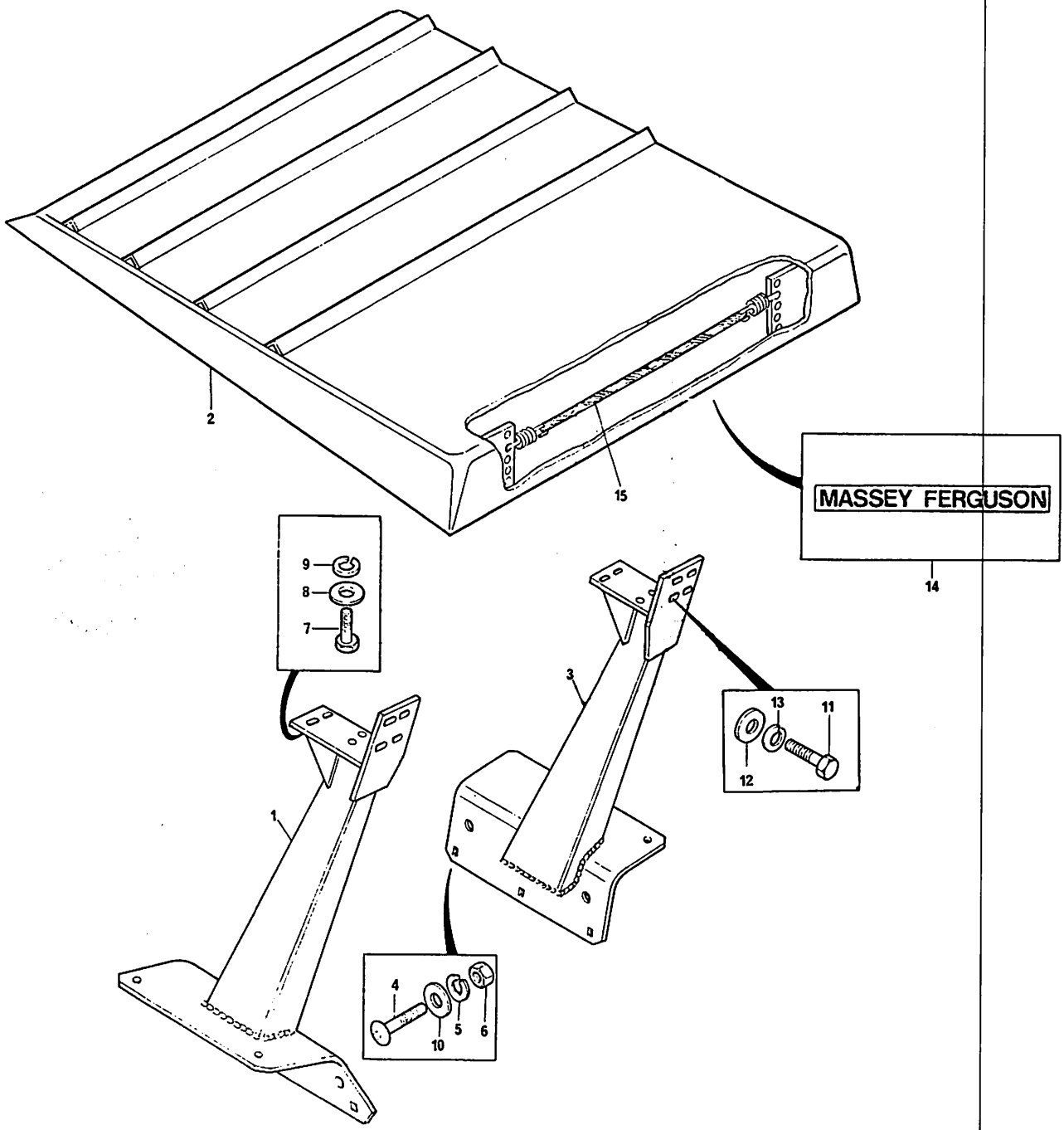

TOLDO
CANOPY
DOSEL
PARE SOLEIL

1	3317684 M92 ◄		1 COLUNA.....	COLUMN.....	COLUMNA.....	COLONNE.....
2	022742 S1		1 TOLDO.....	CANOPY.....	DOSEL.....	PARE SOLEIL.....
3	3317685 M92 ►		1 COLUNA.....	COLUMN.....	COLUMNA.....	COLONNE.....
4	353816 X1		12 PARAFUSO.....	BOLT.....	TORNILLO.....	VIS.....
5	353434 X1		12 ARRUELA.....	WASHER.....	ARANDELA.....	RONDELLE.....
6	353431 X1		12 PORCA.....	NUT.....	TUERCA.....	éCROU.....
7	353723 X1		4 PARAFUSO.....	BOLT.....	TORNILLO.....	VIS.....
8	353758 X1		4 ARRUELA.....	WASHER.....	ARANDELA.....	RONDELLE.....
9	353439 X1		4 ARRUELA.....	WASHER.....	ARANDELA.....	RONDELLE.....
10	353757 X1		12 ARRUELA.....	WASHER.....	ARANDELA.....	RONDELLE.....
11	353723 X1		4 PARAFUSO.....	BOLT.....	TORNILLO.....	VIS.....
12	3317834 X1		4 ARRUELA.....	WASHER.....	ARANDELA.....	RONDELLE.....
13	353439 X1		8 ARRUELA.....	WASHER.....	ARANDELA.....	RONDELLE.....
14	3149677 M1		1 DECALCOMANIA....	DECAL.....	CALCOMANíA.....	DéCALCOMANIE....
15	3408056 M91	↦ 15613	1 TIRA ELÁSTICA...	ELASTIC STRIP...	BANDA ELÁSTICA..	BANDE ELASTIQUE.

TOLDO
CANOPY
DOSEL
PARE SOLEIL

↦ 21035

1	022847 T1	1	TOLDO	CANOPY	COLUMNA	COLONNE
2	022846 T1	2	SUPORTE	BRACKET	SOPORTE	SUPPORT
3	339451 X1	19	PARAFUSO	BOLT	TORNILLO	VIS
4	339376 X1	21	ARRUELA	WASHER	ARANDELA	RONDELLE
5	390734 X1	21	ARRUELA	WASHER	ARANDELA	RONDELLE
6	339451 X1	2	PARAFUSO	BOLT	TORNILLO	VIS
7	3149677 M1	1	DECALCOMANIA	DECAL	CALCOMANÍA	DÉCALCOMANIE

TOLDO CANOPY DOSEL PARE SOLEIL	→ 21035

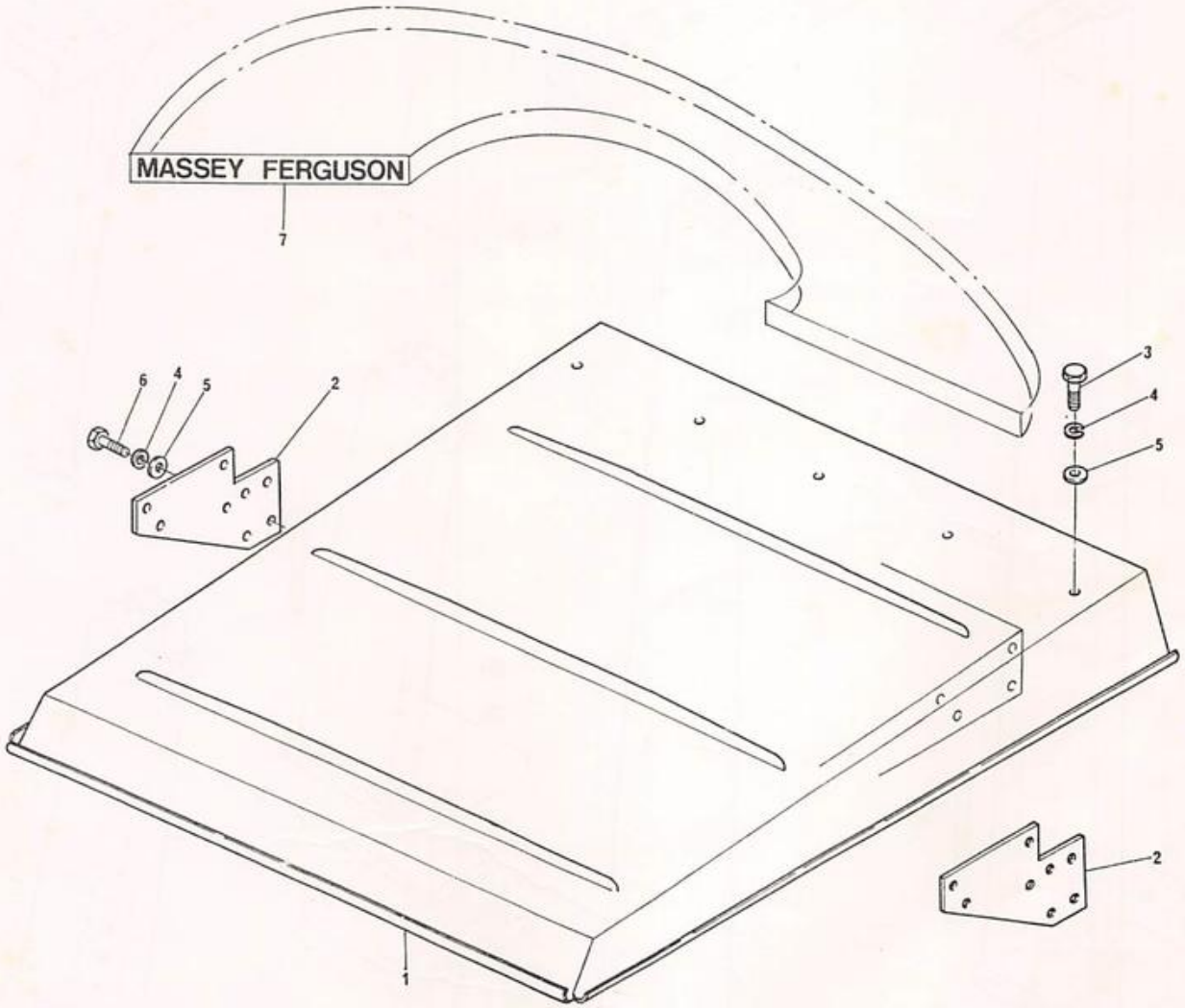

ESTRUTURA DE SEGURANÇA
ROLL-OVER PROTECTIVE SIRUCTURE
ESTRUCTURA DE PROTECCIóN
CADRE DE SéCURITé

→ 21035

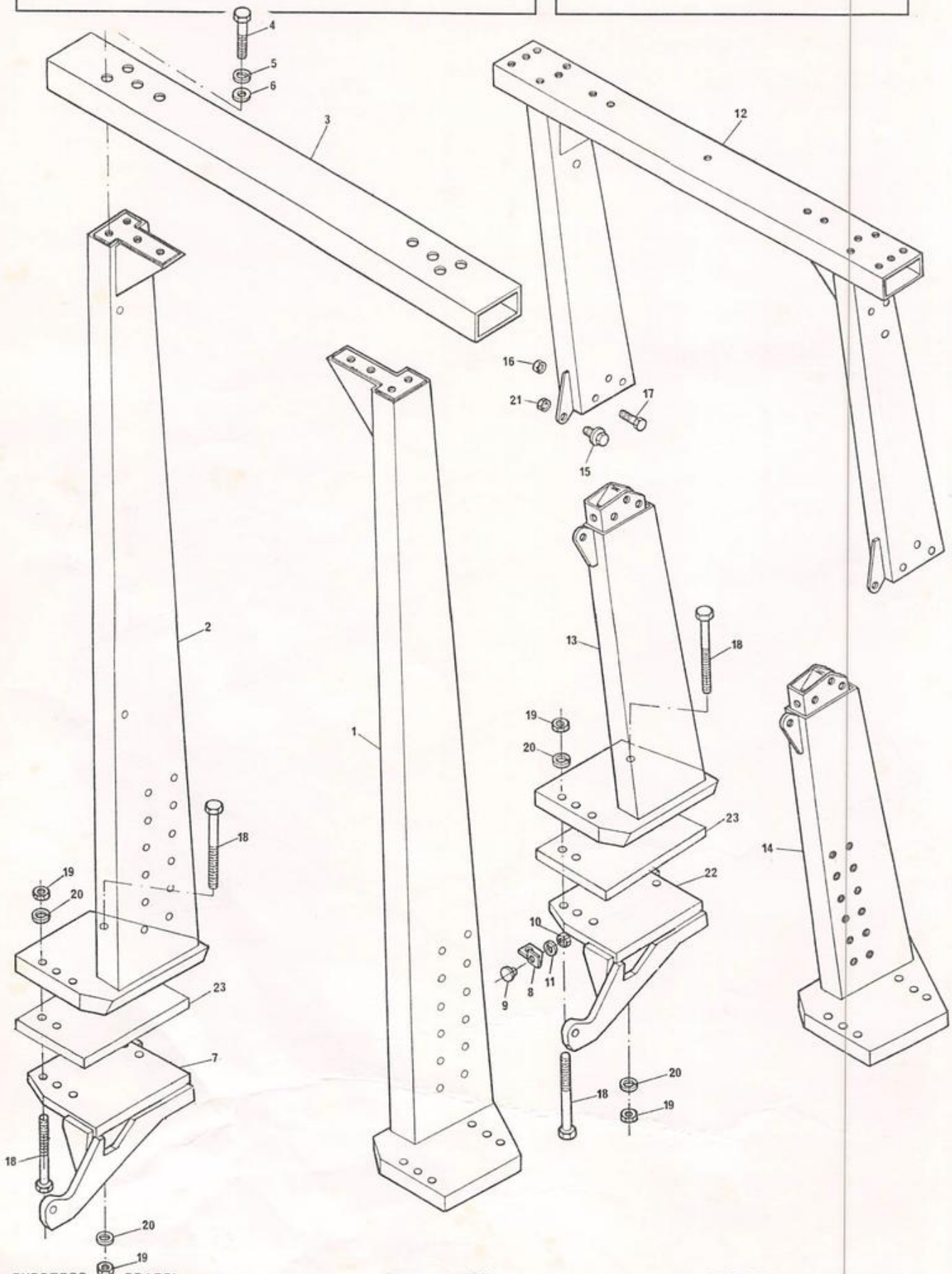

ESTRUTURA DE SEGURANÇA
ROLL-OVER PROTECTIVE SIRUCTURE
ESTRUCTURA DE PROTECCIóN
CADRE DE SéCURITé

→ 21035

1	022706 S1		1	COLUNA	COLUMN	COLUMNA	COLONE
2	022707 S1		1	COLUNA	COLUMN	COLUMN	COLONE
3	022728 S1		1	TRAVESSA	SALT	TRAVESAÑO	LATTE
4	391120 X1		8	PARAFUSO	BOLT	TORNILLO	VIS
5	339377 X1		8	ARRUELA	WASHER	ARANDELA	RONDELLE
6	339027 X1		8	ARRUELA	WASHER	ARANDELA	RONDELLE
7	022749 S1	(A)	1	SUPORTE	BRACKET	SOPORTE	SUPPORT
7	022750 S1	(A)	1	SUPORTE	BRACKET	SOPORTE	SUPPORT
8	3587343 M1		1	SUPORTE	BRACKET	SOPORTE	SUPPORT
8	3587344 M1		1	SUPORTE	BRACKET	SOPORTE	SUPPORT
9	3587400 M91		2	REFLETOR	REFLECTOR	REFLECTOR	REFLECTEUR
10	339030 X1		2	PORCA	NUT	TUERCA	éCROU
11	339375 X1		2	ARRUELA	WASHER	ARANDELA	RONDELLE
12	022759 S1	(B)	1	VIGA	BEAM	VIGA	POUTRE
13	022757 S1	(B)	1	COLUNA	COLUMN	COLUMNA	COLONE
14	022758 S1	(B)	1	COLUNA	COLUMN	COLUMNA	COLONE
15	3009255 X1	(B)	2	PARAFUSO	BOLT	TORNILLO	VIS
16	339034 X1	(B)	6	PORCA	NUT	TUERCA	éCROU
17	390864 X1	(B)	6	PARAFUSO	BOLT	TORNILLO	VIS
18	368547 X1		8	PARAFUSO	BOLT	TORNILLO	VIS
19	366957 X1		8	PORCA	NUT	TUERCA	éCROU
20	353775 X1		8	ARRUELA	WASHER	ARANDELA	RONDELLE
21	339035 X1	(B)	2	PORCA	NUT	TUERCA	éCROU
22	022751 S1	(B)	1	SUPORTE	BRACKET	SOPORTE	SUPPORT
22	022752 S1	(B)	1	SUPORTE	BRACKET	SOPORTE	SUPPORT
23	022747 P1		2	SUPORTE	BRACKET	SOPORTE	SUPPORT

(A) PARA TRATOR COM HIDRÁULICO
FOR TRACTOR WITH HYDRAULIC
PARA TRACTOR CON HIDRÁULICO
POUR TRACTEUR AVEC HYDRAULIQUE

(B) ESTRUTURA DOBRÁVEL
FOLDING STRUCTURE
ESTRUTURA DOBLABLE
STRUCTURE PLIANTE

CONTROLE REMOTO
REMOTE CONTROL
CONTROL REMOTO
COMMANDE À DISTANCE

1	23308404			1	CONTROLE REMOTO.	REMOTE CONTRL...	CONTROL REMOTO..	COMMANDE DISTANC
2	OX 10916	1		1	SUPORTE.....	BRACKET.....	SOPORTE.....	SUPPORT.....
3	353683 X1	1		3	PARAFUSO.....	BOLT.....	TORNILLO.....	VIS.....
4	353446 X1	1		4	ARRUELA.....	WASHER.....	ARANDELA.....	RONDELLE.....
5	829185 M1	1		6	ARRUELA.....	WASHER.....	ARANDELA.....	RONDELLE.....
6	355565 X1	1		3	PORCA.....	NUT.....	TUERCA.....	éCROU.....
7	3409865 M91	1	HIDROVER	1	COMANDO HIDR....	CONTROL VALVES..	COMMANDO HIDR...	COMMANDE HYDR...
			◇ PÁG.323					
7	3410350 M91	1	ALBARUS	1	COMANDO HIDR....	CONTROL VALVES..	COMMANDO HIDR...	COMMANDE HYDR...
			◇ PÁG.324					
8	358743 X91	1		2	CONEXÃO.....	CONNECTION.....	CONEXIóN.....	RACCORD.....
9	358782 X91	1		2	CONEXÃO.....	CONNECTION.....	CONEXIóN.....	RACCORD.....
10	390948 X1	1		4	ANEL TRAVA.....	CIRCLIP.....	ARO RETéN.....	CIRCLIP.....
11	3410413 M91	1		2	ENGATE RÁPIDO...	QUICK COUPLER...	ACOPLADOR.....	ACCOUPLEMENT....
12	353711 X1	1		2	PARAFUSO.....	BOLT.....	TORNILLO.....	VIS.....
13	3410793 M91	1	HIDROVER	1	VÁLVULA DISTRIB.	VALVE.....	VÁLVULA.....	VALVE.....
			◇ PÁG.327					
13	3410353 M91	1	ALBARUS	1	VÁLVULA DISTRIB.	VALVE.....	VÁLVULA.....	VALVE.....
			◇ PÁG.328					
14	358762 X91	1		2	CONEXÃO.....	CONNECTION.....	CONEXIóN.....	RACCORD.....
15	3148841 M91	1		1	MANGUEIRA.....	HOSE.....	MANGUERA.....	DURITE.....
16	3409857 M91	1		2	MANGUEIRA.....	HOSE.....	MANGUERA.....	DURITE.....
17	3412441 M93	1		1	SUPORTE.....	BRACKET.....	SOPORTE.....	SUPPORT.....
18	353757 X1	1		2	ARRUELA.....	WASHER.....	ARANDELA.....	RONDELLE.....
19	353432 X1	1		2	ARRUELA.....	WASHER.....	ARANDELA.....	RONDELLE.....
20	3603496 M91	11		1	JOGO DE REPARO..	REPAIR KIT.....	JUEGO REPARACIóN	JEU RéPARATION..
21	3412687 M1	1		2	ADAPTADOR.....	ADAPTOR.....	ADAPTADOR.....	ADAPTATEUR.....
22	339451 X1	1		4	PARAFUSO.....	BOLT.....	TORNILLO.....	VIS.....
23	339376 X1	1		4	ARRUELA.....	WASHER.....	ARANDELA.....	RONDELLE.....
24	390734 X1	1		5	ARRUELA.....	WASHER.....	ARANDELA.....	RONDELLE.....
25	354651 X1	1		4	PARAFUSO.....	BOLT.....	TORNILLO.....	VIS.....
26	353439 X1	1		4	ARRUELA.....	WASHER.....	ARANDELA.....	RONDELLE.....
27	3412407 M1	1		1	BRACADEIRA.....	CLAMP.....	ABRAZADERA.....	COLLIER.....
28	353516 X1	1		1	PARAFUSO.....	BOLT.....	TORNILLO.....	VIS.....
29	353916 X1	1		1	PORCA.....	NUT.....	TUERCA.....	éCROU.....
30	3412089 M91	1		1	MANGUEIRA.....	HOSE.....	MANGUERA.....	DURITE.....
31	832813 M1	1		1	PINO.....	PIN.....	PERNO.....	AXE.....
32	354055 X1	1		1	CONTRAPINO.....	COTTER PIN.....	PASADOR DOBLE...	GOUPILLE.....
33	1809938 M2	1		1	GANCHO.....	HOOK.....	GANCHO.....	CROCHET.....

CONTROLE REMOTO
REMOTE CONTROL
CONTROL REMOTO
COMMANDE À DISTANCE

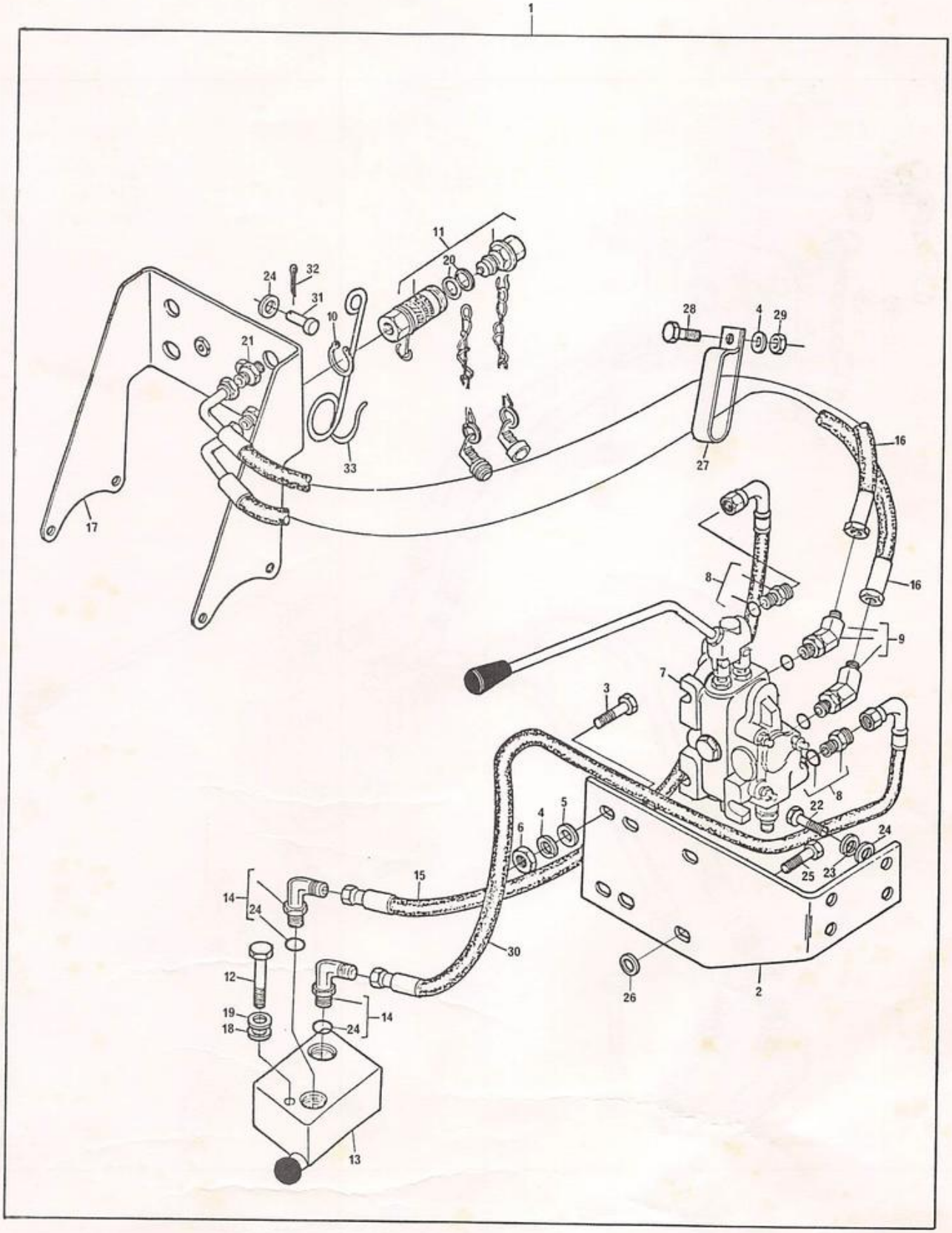

CONTROLE REMOTO
REMOTE CONTROL
CONTROL REMOTO
COMMANDE À DISTANCE

PARA TRATOR ESTREITO
FOR NARROW TRACTOR
PARA TRACTOR ESTRECHO
POUR TRACTEUR ÉTROIT

1

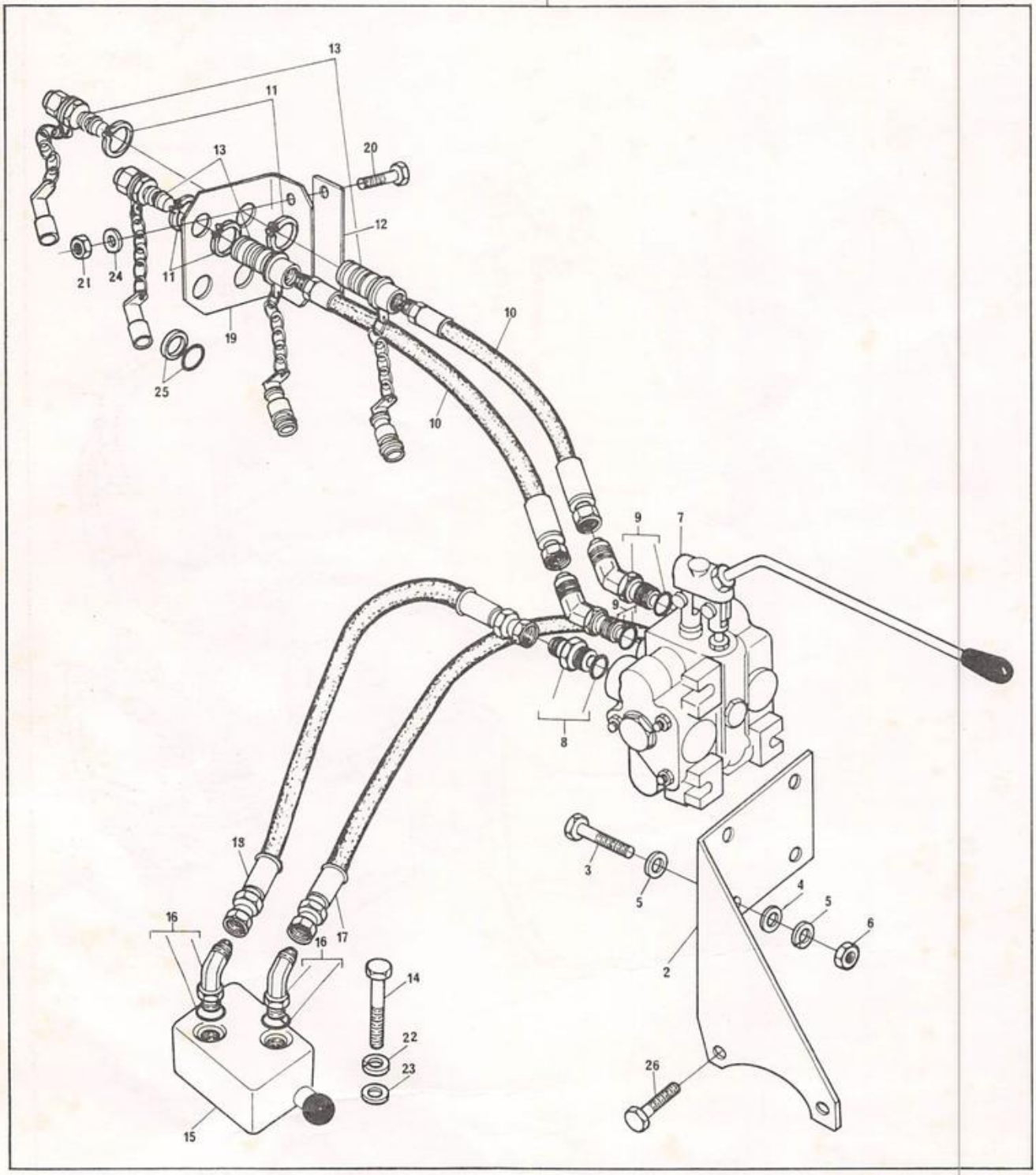

CONTROLE REMOTO
REMOTE CONTROL
CONTROL REMOTO
COMMANDE À DISTANCE

PARA TRATOR ESTREITO
FOR NARROW TRACTOR
PARA TRACTOR ESTRECHO
POUR TRACTEUR ÉTROIT

1	23308499				1	CONTROLE REMOTO	REMOTE CONTROL	CONTROL REMOTO	COMMANDE DISTANCE
2	3585883	M91	1		1	SUPORTE	BRACKET	SOPORTE	SUPPORT
3	353683	X1	1		3	PARAFUSO	BOLT	TORNILLO	VIS
4	353446	X1	1		3	ARRUELA	WASHER	ARANDELA	RONDELLE
5	829185	M1	1		6	ARRUELA	WASHER	ARANDELA	RONDELLE
6	355565	X1	1		3	PORCA	NUT	TUERCA	ÉCROU
7	3409865	M91	1	HIDROVER	1	COMANDO HIDR.	CONTROL VALVES	COMMANDO HIDR.	COMMANDE HYDR.
				◇ PÁG.323					
7	3410350	M91	1	ALBARUS	1	COMANDO HIDR.	CONTROL VALVES	COMMANDO HIDR.	COMMANDE HYDR.
				◇ PÁG.324					
8	358743	X91	1		2	CONEXÃO	CONNECTION	CONEXIóN	RACCORD
9	358782	X91	1		2	CONEXÃO	CONNECTION	CONEXIóN	RACCORD
10	3410679	M91	1		2	MANGUEIRA	HOSE	MANGUERA	DURITE
11	390948	X1	1		4	ANEL TRAVA	CIRCLIP	ARO RETéN	CIRCLIP
12	3410680	M1	1		1	FIXADOR	FIXED	FIJADOR	FIXATEUR
13	3410413	M91	1		2	ENGATE RÁPIDO	QUICK COUPLER	ACOPLADOR	ACCOUPLEMENT
14	353711	X1	1		2	PARAFUSO	BOLT	TORNILLO	VIS
15	3410793	M91	1	HIDROVER	1	VÁLVULA DISTRIB.	VALVE	VÁLVULA	VALVE
				◇ PÁG.327					
15	3410353	M91	1	ALBARUS	1	VÁLVULA DISTRIB.	VALVE	VÁLVULA	VALVE
				◇ PÁG.328					
16	358762	X91	1		2	CONEXÃO	CONNECTION	CONEXIóN	RACCORD
17	843388	M3	1		1	MANGUEIRA	HOSE	MANGUERA	DURITE
18	843388	M3	1		1	MANGUEIRA	HOSE	MANGUERA	DURITE
19	3410418	M1	1		1	SUPORTE	BRACKET	SOPORTE	SUPPORT
20	353693	X1	1		2	PARAFUSO	BOLT	TORNILLO	VIS
21	355566	X1	1		2	PORCA	NUT	TUERCA	ÉCROU
22	353757	X1	1		2	ARRUELA	WASHER	ARANDELA	RONDELLE
23	353432	X1	1		2	ARRUELA	WASHER	ARANDELA	RONDELLE
24	353434	X1	1		2	ARRUELA	WASHER	ARANDELA	RONDELLE
25	3603496	M91	13		1	JOGO DE REPARO	REPAIR KIT	JUEGO REPARACIóN	JEU RéPARATION
26	354651	X1	1		2	PARAFUSO	BOLT	TORNILLO	VIS

COMANDO HIDRÁULICO
CONTROL VALVES
MANDO HIDRÁULICO
COMMANDE HYDRAULIQUE

HIDROVER

1	027649 N1	(A)		1	CONTROLE REMOTO	REMOTE CONTROL	CONTROL REMOTO	COMMANDE À DIST.
1	027648 N1	(B)		1	CONTROLE REMOTO	REMOTE CONTROL	CONTROL REMOTO	COMMANDE À DIST.
2	022899 P1			1	SUPORTE	BRACKET	SOPORTE	SUPPORT
3	353683 X1			3	PARAFUSO	BOLT	TORNILLO	VIS
4	353646 X1			3	ARRUELA	WASHER	ARANDELA	RONDELLE
5	029185 M1			6	ARRUELA	WASHER	ARANDELA	RONDELLE
6	355565 X1			3	PORCA	NUT	TUERCA	ÉCROU
7	3409866 M91	(A)	HIDROVER	1	COMANDO HIDR	CONTROL VALVES	COMMANDO HIDR	COMMANDE HYDR
			◇ PÁG.323					
7	3410365 M91	(A)	ALBARUS	1	COMANDO HIDR	CONTROL VALVES	COMMANDO HIDR	COMMANDE HYDR
			◇ PÁG.324					
7	3409865 M91	(B)	HIDROVER	1	COMANDO HIDR	CONTROL VALVES	COMMANDO HIDR	COMMANDE HYDR
			◇ PÁG.323					
7	3410350 M91	(B)	ALBARUS	1	COMANDO HIDR	CONTROL VALVES	COMMANDO HIDR	COMMANDE HYDR
			◇ PÁG.324					
8	358743 X91	(A)		4	CONEXÃO	CONNECTION	CONEXIóN	RACCORD
8	358743 X91	(B)		2	CONEXÃO	CONNECTION	CONEXIóN	RACCORD
9	358782 X91	(A)		4	CONEXÃO	CONNECTION	CONEXIóN	RACCORD
9	358782 X91	(B)		2	CONEXÃO	CONNECTION	CONEXIóN	RACCORD
10	3410679 M91	(A)		4	MANGUEIRA	HOSE	MANGUERA	DURITE
10	3410679 M91	(B)		2	MANGUEIRA	HOSE	MANGUERA	DURITE
11	390948 X1	(A)		8	ANEL TRAVA	CIRCLIP	ARO RETéN	CIRCLIP
11	390948 X1	(B)		4	ANEL TRAVA	CIRCLIP	ARO RETéN	CIRCLIP
12	034509 P1	1		1	FIXADOR	FIXED	FIJADOR	FIXATEUR
13	3410413 M91	(A)		4	ENGATE RÁPIDO	QUICK COUPLER	ACOPLADOR	ACCOUPLEMENT
13	3410413 M91	(B)		2	ENGATE RÁPIDO	QUICK COUPLER	ACOPLADOR	ACCOUPLEMENT
14	353711 X1		ALBARUS	2	PARAFUSO	BOLT	TORNILLO	VIS
14	362479 X1		HIDROVER	2	PARAFUSO	BOLT	TORNILLO	VIS
15	3410793 M91		HIDROVER	1	VÁLVULA DISTRIB	VALVE	VÁLVULA	VALVE
			◇ PÁG.327					
15	3410353 M91		ALBARUS	1	VÁLVULA DISTRIB	VALVE	VÁLVULA	VALVE
			◇ PÁG.328					
16	358762 X91			2	CONEXÃO	CONNECTION	CONEXIóN	RACCORD
17	3148841 M91			1	MANGUEIRA	HOSE	MANGUERA	DURITE
18	3409857 M91			1	MANGUEIRA	HOSE	MANGUERA	DURITE
19	022677 P1			1	SUPORTE	BRACKET	SOPORTE	SUPPORT
20	339139 X1			2	PARAFUSO	BOLT	TORNILLO	VIS
21	353757 X1			2	ARRUELA	WASHER	ARANDELA	RONDELLE
22	3412687 M1	(A)		4	ADAPTADOR	ADAPTOR	ADAPTADOR	ADAPTATEUR
22	3412687 M1	(B)		2	ADAPTADOR	ADAPTOR	ADAPTADOR	ADAPTATEUR
23	339451 X1			4	PARAFUSO	BOLT	TORNILLO	VIS
24	339376 X1			4	ARRUELA	WASHER	ARANDELA	RONDELLE
25	390734 X1			4	ARRUELA	WASHER	ARANDELA	RONDELLE
26	353432 X1			2	ARRUELA	WASHER	ARANDELA	RONDELLE

(A) COMANDO HIDRÁULICO COM DOIS CORPOS
HYDRAULIC CONTROL WITH TWO BODIES
MANDO HIDRÁULICO CON DOS CUERPOS
COMMANDE HYDRAULIQUE AVEC DEUX CORPS

(B) COMANDO HIDRÁULICO COM UM CORPO
HYDRAULIC CONTROL WITH ONE BODY
MANDO HIDRÁULICO CON UN CUERPO
COMMANDE HYDRAULIQUE AVEC UN CORP

COMANDO HIDRÁULICO
CONTROL VALVES
MANDO HIDRÁULICO
COMMANDE HYDRAULIQUE

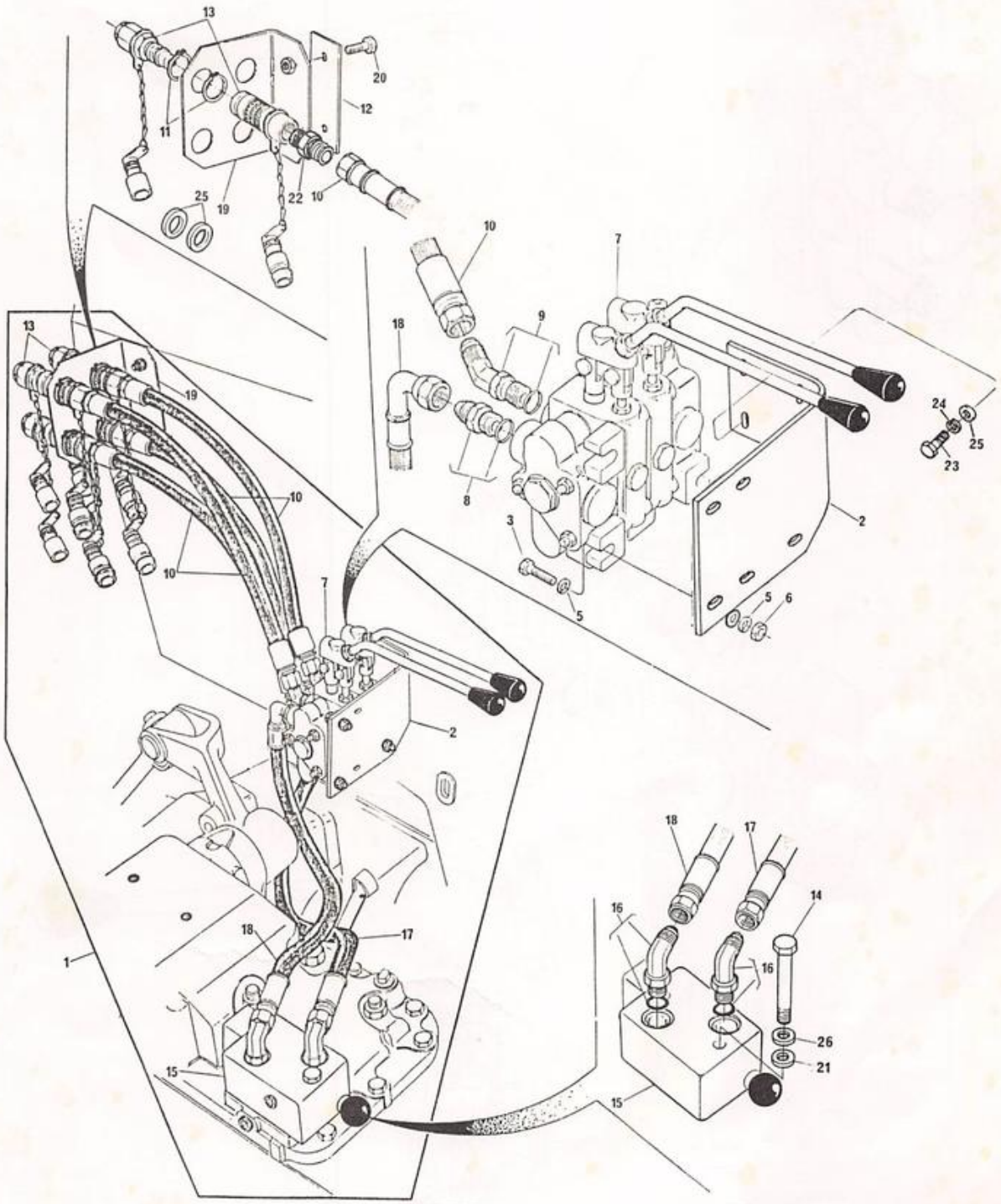

COMANDO HIDRÁULICO
CONTROL VALVES
MANDO HIDRÁULICO
COMMANDE HYDRAULIQUE

HIDROVER

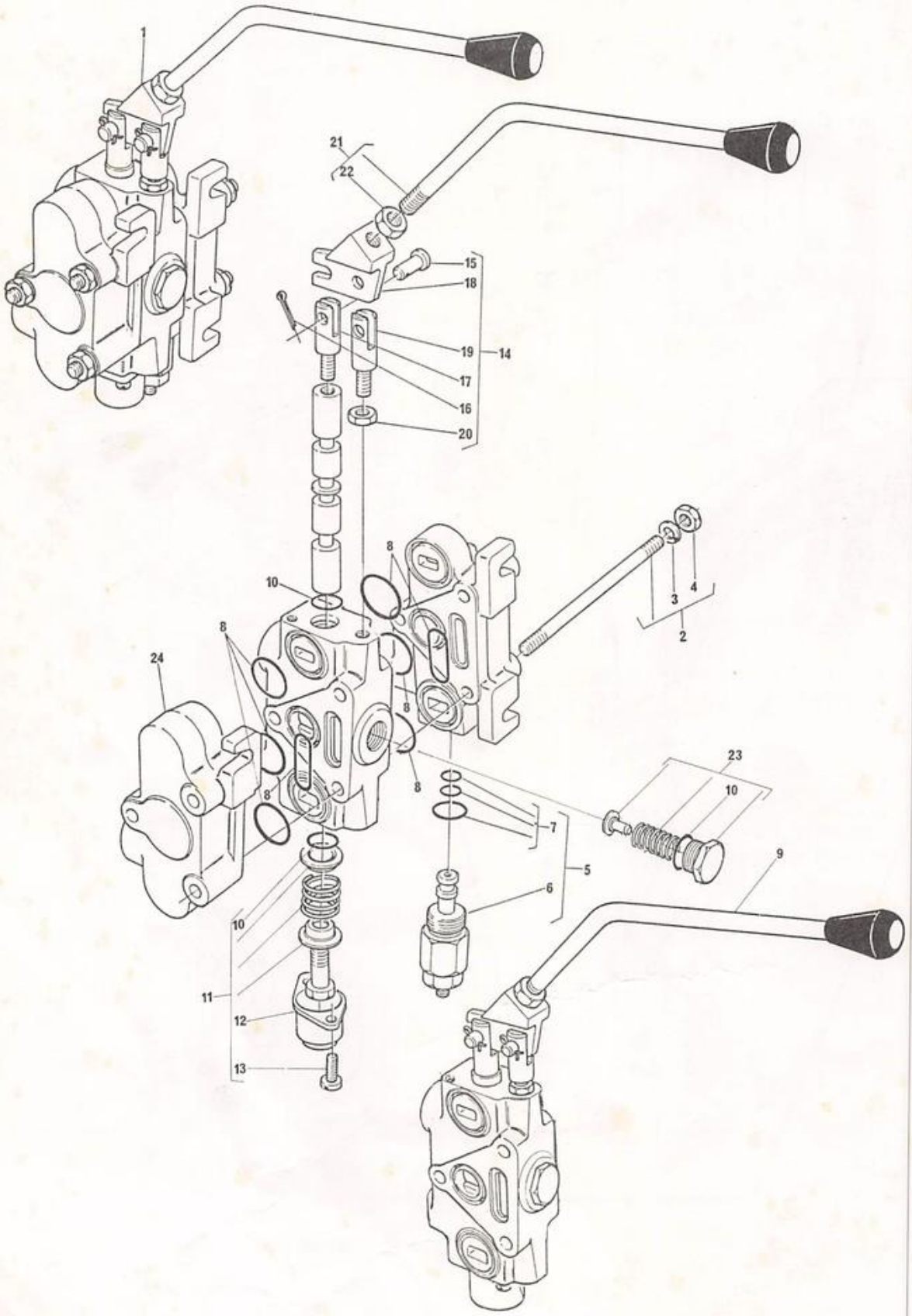

COMANDO HIDRÁULICO
CONTROL VALVES
MANDO HIDRÁULICO
COMMANDE HYDRAULIQUE

HIDROVER

1	3409865 M91	(A)		1	COMANDO.....	ACTUADOR.....	ACTUADOR.....	DéCLENCHEUR.....
1	3409866 M91	(B)		1	COMANDO.....	ACTUADOR.....	ACTUADOR.....	DéCLENCHEUR.....
2	3176417 M91	1		3	CJ.PRISIONEIROS.	STUD ASSY.....	ESPÁRRAGO.....	GOUJON.....
3	339374 X1	2		6	ARRUELA.....	WASHER.....	ARANDELA.....	RONDELLE.....
4	353916 X1			6	PORCA.....	NUT.....	TUERCA.....	éCROU.....
5	3176418 M91	1		1	CORPO ADMISSÃO..	BODY.....	CUERPO.....	CORPS.....
6	3176419 M91	5		1	VÁLVULA ALÍVIO..	VALVE.....	VÁLVULA.....	VALVE.....
7	3176420 M91	6		1	JOGO DE REPARO..	REPAIR KIT.....	JUEGO REPARACIóN	JEU RéPARATION..
8	3176421 M91	10		2	JOGO DE REPARO..	REPAIR KIT.....	JUEGO REPARACIóN	JEU RéPARATION..
9	3176422 M91	1		1	CORPO CENTRAL...	BODY.....	CUERPO.....	CORPS.....
10	3176423 M91	9		1	JOGO DE REPARO..	REPAIR KIT.....	JUEGO REPARACIóN	JEU RéPARATION..
11	3176424 M91	9		1	CJ.TAMPA.....	COVER ASSY.....	TAPA.....	COUVERCLE.....
12		11	➡3176424 M91	1	TAMPA.....	COVER.....	TAPA.....	COUVERCLE.....
13	353981 X1	11		2	PARAFUSO.....	BOLT.....	TORNILLO.....	VIS.....
14	3176425 M91	9		1	TERMINAL.....	END.....	TERMINAL.....	TERMINAL.....
15		14	➡3176425 M91	2	PINO.....	PIN.....	PERNO.....	AXE.....
16	354041 X1	14		2	CONTRAPINO.....	COTTER PIN.....	PASADOR DOBLE...	GOUPILLE.....
17		14	➡3176425 M91	1	TERMINAL.....	END.....	TERMINAL.....	TERMINAL.....
18		14	➡3176425 M91	1	SUPORTE.....	BRACKET.....	SOPORTE.....	SUPPORT.....
19		14	➡3176425 M91	1	TERMINAL.....	END.....	TERMINAL.....	TERMINAL.....
20	353438 X1	14		1	PORCA.....	NUT.....	TUERCA.....	éCROU.....
21	3176426 M91	9		1	ALAVANCA.....	LEVER.....	PALANCA.....	LEVIER.....
22	353438 X1	21		1	PORCA.....	NUT.....	TUERCA.....	éCROU.....
23	3176427 M91	9		1	VÁLVULA RETENÇÃO	VALVE.....	VÁLVULA.....	VALVE.....
24	3176428 M91	1		1	CORPO RETORNO...	BODY.....	CUERPO.....	CORPS.....

(A) COMANDO HIDRÁULICO COM DOIS CORPOS
HYDRAULIC CONTROL WITH TWO RODIES
MANDO HIDRÁULICO CON DOS CUERPOS
COMMANDE HYDRAULIQUE AVEC DEUX CORPS

(B) COMANDO HIDRÁULICO COM UM CORPO
HYDRAULIC CONTROL WITH ONE BODY
MANDO HIDRÁULICO CON UN CUERPO
COMMANDE HYDRAULIQUE AVEC UN CORP

COMANDO HIDRÁULICO
CONTROL VALVES
MANDO HIDRÁULICO
COMMANDE HYDRAULIQUE

ALBARUS

1	3410350 M91	(A)	1	COMANDO	ACTUADOR	ACTUADOR	DéCLENCHEUR
1	3410365 M91	(B)	1	COMANDO	ACTUADOR	ACTUADOR	DéCLENCHEUR
2	3176443 M1	1	3	PRISIONEIRO	STUD	ESPÁRRAGO	GOUJON
3	339374 X1	1	6/8	ARRUELA	WASHER	ARANDELA	RONDELLE
4	353916 X1	1	6/8	PORCA	NUT	TUERCA	éCROU
5	3176444 M91	1	1	CORPO ADMISSÃO	BODY	CUERPO	CORPS
6	3176445 M91	5	1	VÁLVULA ALÍVIO	RELIEF VALVE	VÁLVULA ALIVIO	SOUPAPE
7	3176446 M91	6	1	JOGO DE REPARO	REPAIR KIT	JUEGO REPARACIÓN	JEU RéPARATION
8	3176447 M91	5	1	BUJÃO	PLUG	TAPÓN	BOUCHON
9	3176448 M1	8	1	ANEL "O"	"O" RING	ARO SELLO	JOINT TORIQUE
10	3176449 M91	1	2	JOGO DE REPARO	REPAIR KIT	JUEGO REPARACIÓN	JEU RéPARATION
11	3176450 M91	1	1	CORPO CENTRAL	BODY	CUERPO	CORPS
12	2730737 M1	11	2	ASSENTO	SEAT	ASIENTO	SIEGE
13	3176451 M1	11	1	MOLA	SPRING	RESORTE	RESSORT
14	3176452 M1	11	1	EXTENSÃO	EXTENSION	EXTENSIÓN	RALLONGE
15	2710267 M1	11	1	TAMPA	COVER	TAPA	COUVERCLE
16	376716 X1	11	2	ARRUELA	WASHER	ARANDELA	RONDELLE
17	353981 X1	11	2	PARAFUSO	BOLT	TORNILLO	VIS
18	3176453 M1	10	2	ANEL "O"	"O" RING	ARO SELLO	JOINT TORIQUE
19	3176454 M91	1	1	CJ.ALAVANCA	LEVER ASSY	PALANCA	LEVIER
20		19	1	BOTÃO	KNOB	PERILLA	POMMEAU
21	3176456 M1	19	1	ALAVANCA	LEVER	PALANCA	LEVIER
22	363626 X1	19	1	PORCA	NUT	TUERCA	éCROU
23	354041 X1	19	2	CONTRAPINO	COTTER PIN	PASADOR DOBLE	GOUPILLE
24	3176458 M1	19	1	SUPORTE	BRACKET	SOPORTE	SUPPORT
25	3176459 M1	19	1	ELO	LINK	ESLABÓN	MAILLON
26	3176460 M1	19	1	PORCA	NUT	TUERCA	éCROU
27	3176461 M1	19	2	PINO	PIN	PERNO	AXE
28	3176462 M91	11	1	VÁLVULA RETENÇÃO	VALVE	VÁLVULA	VALVE
29	359002 X1	10	1	ANEL "O"	"O" RING	ARO SELLO	JOINT TORIQUE
30	3176464 M91	1	1	CORPO RETORNO	BODY	CUERPO	CORPS
31	2730761 M91	30	1	BUJÃO	PLUG	TAPÓN	BOUCHON
32	359002 X1	31	1	ANEL "O"	"O" RING	ARO SELLO	JOINT TORIQUE

(A) COMANDO HIDRÁULICO COM DOIS CORPOS
HYDRAULIC CONTROL WITH TWO RODIES
MANDO HIDRÁULICO CON DOS CUERPOS
COMMANDE HYDRAULIQUE AVEC DEUX CORPS

(B) COMANDO HIDRÁULICO COM UM CORPO
HYDRAULIC CONTROL WITH ONE BODY
MANDO HIDRÁULICO CON UN CUERPO
COMMANDE HYDRAULIQUE AVEC UN CORP

COMANDO HIDRÁULICO
CONTROL VALVES
MANDO HIDRÁULICO
COMMANDE HYDRAULIQUE

ALBARUS

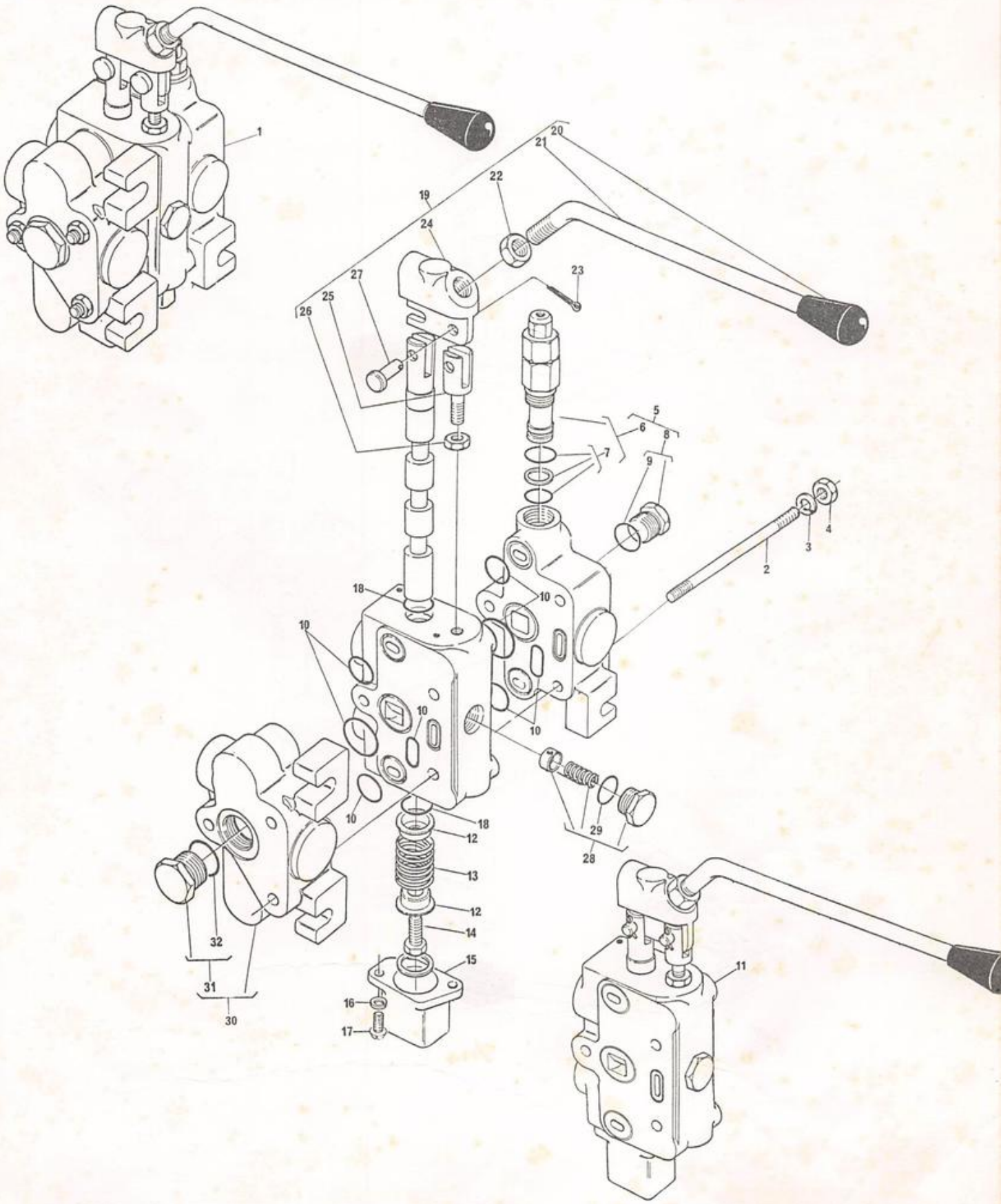

VÁLVULA DISTRIBUIDORA DISTRIBUTOR VALVE VÁLVULA DISTRIBUIDORA VALVE DISTRIBUTRICE	HIDROVER

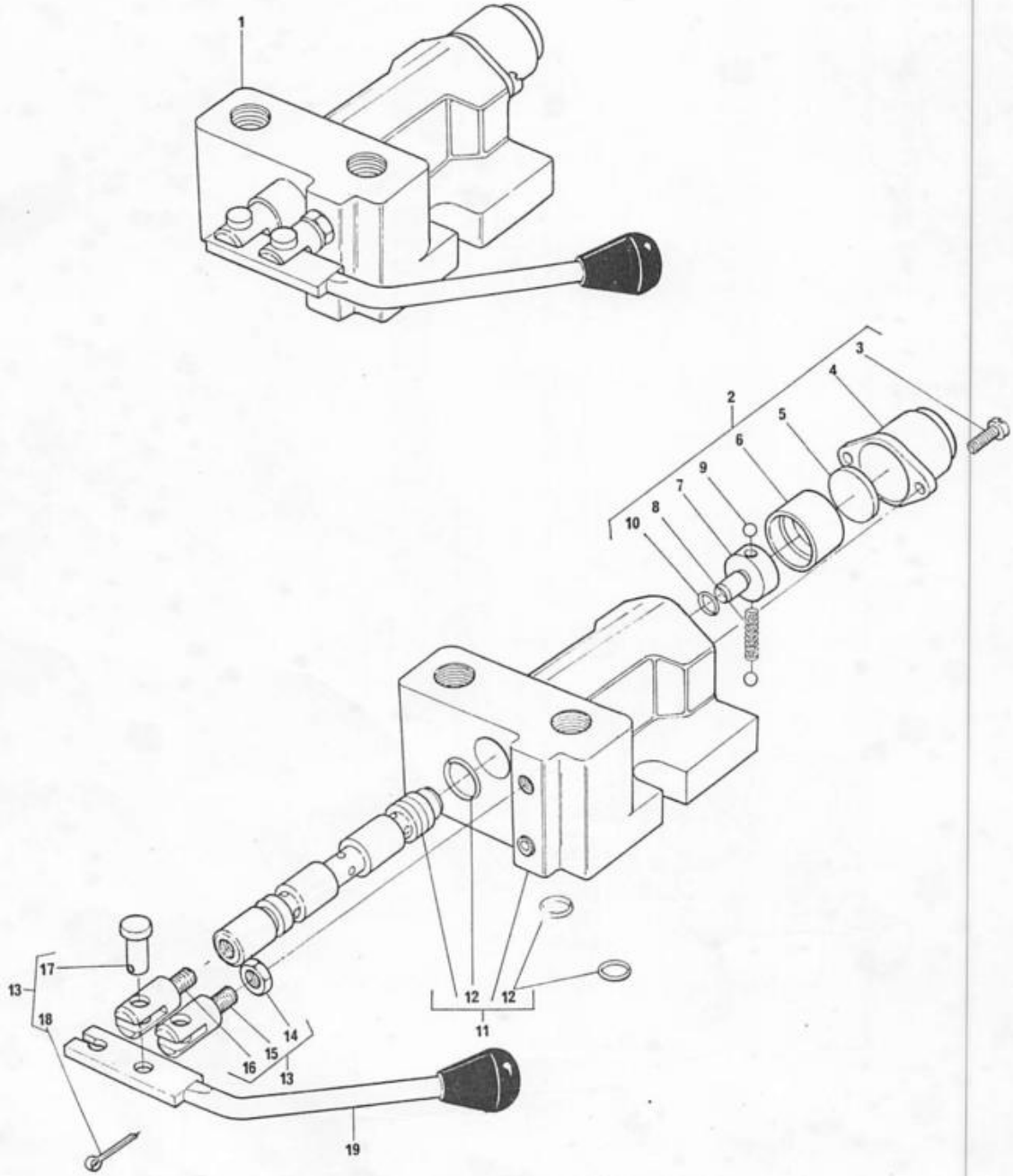

VÁLVULA DISTRIBUIDORA
DISTRIBUTOR VALVE
VÁLVULA DISTRIBUIDORA
- VALVE DISTRIBUTRICE

HIDROVER

1	3410793 M91			1	VÁLVULA	VALVE	VÁLVULA	SOUPAPE
2	3176399 M91	1		1	CJ.TAMPA	COVER	TAPA	COUVERCLE
3	3176400 M1	2		2	PARAFUSO	BOLT	TORNILLO	VIS
4	3176401 M1	2		1	TAMPA	COVER	TAPA	COUVERCLE
5	3176402 M1	2		1	ASSENTO	SEAT	ASIENTO	SIEGE
6	3176403 M1	2		1	BUCHA	BUSH	BUJE	BAGUE
7	3176404 M1	2		1	PARAFUSO	BOLT	TORNILLO	VIS
8	3176405 M1	2		1	MOLA	SPRING	RESORTE	RESSORT
9	3176406 M1	2		2	ESFERA	BALL	BOLA	BILLE
10	359288 X1	12		1	ANEL "O"	"O" RING	ARO SELLO	JOINT TORIQUE
11		1	➡3410793 M91	1	CJ.CORPO	BODY ASSY	CUERPO	CORPS
12	3176409 M91	11		1	JOGO DE REPARO	REPAIR KIT	JUEGO REPARACIÓN	JEU RÉPARATION
13	3176410 M91	1		1	CJ.EXTENSÃO	EXTENSION	EXTENSIÓN	RALLONGE
14	3176411 M1	13		1	PORCA	NUT	TUERCA	ÉCROU
15	3176412 M1	13		1	EXTENSÃO	EXTENSION	EXTENSIÓN	RALLONGE
16	3176413 M1	13		1	EXTENSÃO	EXTENSION	EXTENSIÓN	RALLONGE
17	3176414 M1	13		2	PINO	PIN	PERNO	AXE
18	339580 X1	13		2	CONTRAPINO	COTTER PIN	PASADOR DOBLE	GOUPILLE
19	3176416 M91	1		1	ALAVANCA	LEVER	PALANCA	LEVIER

VÁLVULA DISTRIBUIDORA
DISTRIBUTOR VALVE
VÁLVULA DISTRIBUIDORA
VALVE DISTRIBUTRICE

ALBARUS

1	3410353 M91			1	VÁLVULA	VALVE	VÁLVULA	SOUPAPE
2		1	➡3410353 M91	1	CORPO	BODY	CUERPO	CORPS
3	3176429 M1	1		1	BUJÃO	PLUG	TAPóN	BOUCHON
4		18		3	ANEL "O"	"O" RING	ARO SELLO	JOINT TORIQUE
5	3176430 M1	1		1	BUJÃO	PLUG	TAPóN	BOUCHON
6		1	➡3410353 M91	1	CARRETEL	SPOOL	CARRETE	TIROIR
7		18		2	ANEL "O"	"O" RING	ARO SELLO	JOINT TORIQUE
8	3176431 M1	1		1	BOTÃO	KNOB	PERILLA	POMMEAU
9	3176432 M1	1		1	ESPAÇADOR	SPACER	ESPACIADOR	ENTRETOISE
10	3176433 M1	1		1	ESPAÇADOR	SPACER	ESPACIADOR	ENTRETOISE
11	3176434 M1	1		2	ESFERA	BALL	BOLA	BILLE
12	3176435 M1	1		1	MOLA	SPRING	RESORTE	RESSORT
13	3176436 M1	1		1	PARAFUSO	BOLT	TORNILLO	VIS
14	3176437 M1	1		1	ANEL	RING	ANILLO	ANNEAU
15	3176438 M1	1		1	TAMPA	COVER	TAPA	COUVERCLE
16	3176439 M1	1		2	ARRUELA	WASHER	ARANDELA	RONDELLE
17	3176440 M1	1		2	PARAFUSO	BOLT	TORNILLO	VIS
18	3176441 M91	1		1	JOGO DE REPARO	REPAIR KIT	JUEGO REPARACIóN	JEU RéPARATION

VÁLVULA DISTRIBUIDORA
DISTRIBUTOR VALVE
VÁLVULA DISTRIBUIDORA
VALVE DISTRIBUTRICE

ALBARUS

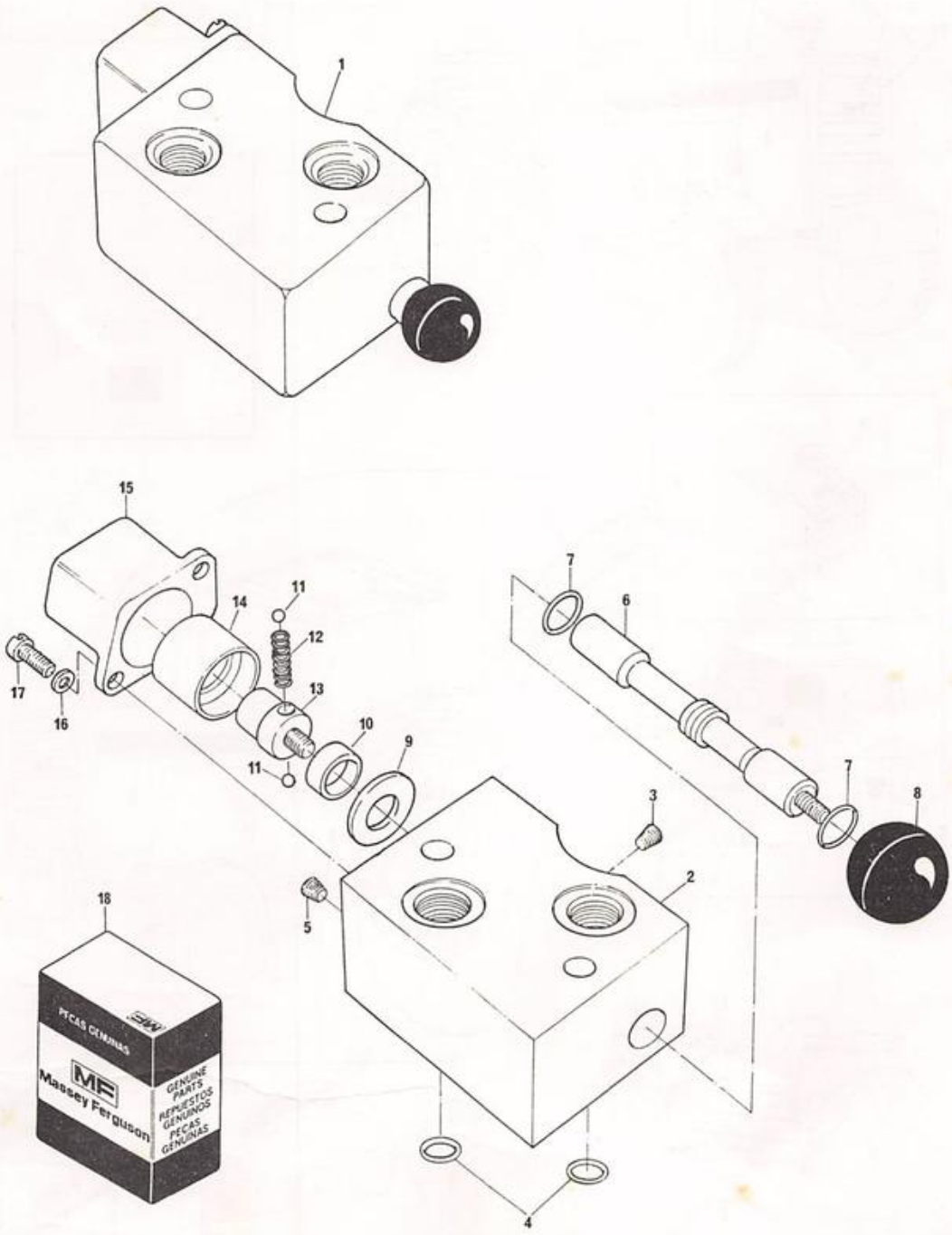

EMBLEMAS E DECALCOMANIAS
EMBLEMS AND DECALS
EMBLEMAS Y CALCOMANÍAS
EMBLEMES ET DECALCOMANIES

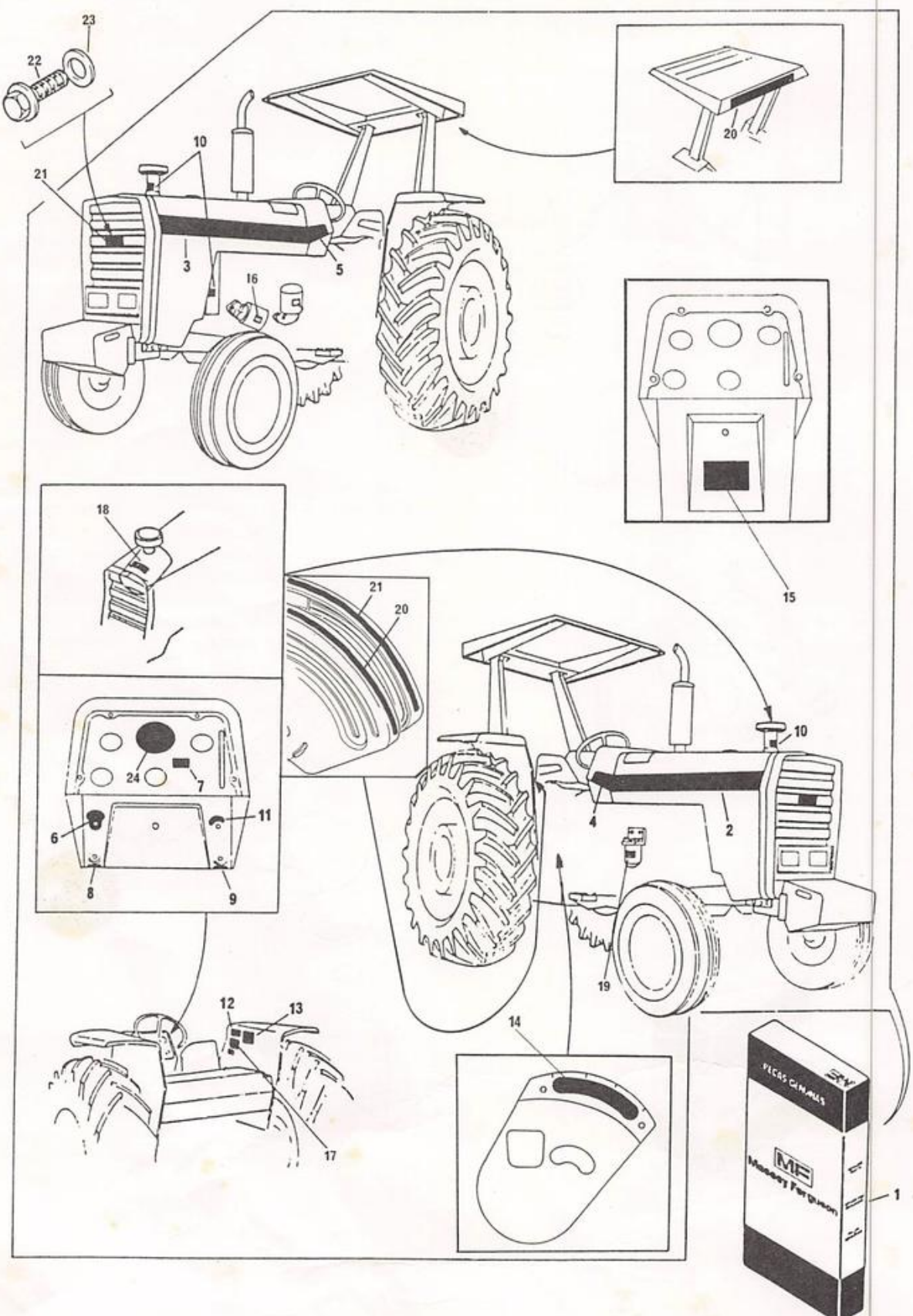

EMBLEMAS E DECALCOMANIAS
EMBLEMS AND DECALS
EMBLEMAS Y CALCOMANíAS
EMBLEMES ET DECALCOMANIES

1	2710840 M91	(A)㊽	1	JG.DECALCOMANIA.	DECAL KIT.....	JG.CALCOMANíA...	JEU DECALCOMANIE
1	3175564 M92	(B)㊽	1	JG.DECALCOMANIA.	DECAL KIT.....	JG.CALCOMANíA...	JEU DECALCOMANIE
1	2730837 M91	(C)㉘	1	JG.DECALCOMANIA.	DECAL KIT.....	JG.CALCOMANíA...	JEU DECALCOMANIE
1	3175566 M91	(D)㉘	1	JG.DECALCOMANIA.	DECAL KIT.....	JG.CALCOMANíA...	JEU DECALCOMANIE
1	2730836 M91	(E)㉚	1	JG.DECALCOMANIA.	DECAL KIT.....	JG.CALCOMANíA...	JEU DECALCOMANIE
1	3175567 M91	(F)㉚	1	JG.DECALCOMANIA.	DECAL KIT.....	JG.CALCOMANíA...	JEU DECALCOMANIE
1	3175565 M91	(G)㉚	1	JG.DECALCOMANIA.	DECAL KIT.....	JG.CALCOMANíA...	JEU DECALCOMANIE
2		1 ▶	1	DECAL CAPUZ.....	DECAL.....	CALCOMANíA.....	DECALCOMANIE....
3		1 ◀	1	DECAL CAPUZ.....	DECAL.....	CALCOMANíA.....	DECALCOMANIE....
4		1 ▶	1	DECAL PAINEL....	DECAL.....	CALCOMANíA.....	DECALCOMANIE....
5		1 ◀	1	DECAL PAINEL....	DECAL.....	CALCOMANíA.....	DECALCOMANIE....
6		1	1	EMBLEM.CHAVE/LUZ	EMBLEM.....	EMBLEMA.....	EMBLEME.....
7		1	1	DECAL AMAC.MOTOR	DECAL.....	CALCOMANíA.....	DECALCOMANIE....
8		1	1	EMBLEMA ESTRANG.	EMBLEM.....	EMBLEMA.....	EMBLEME.....
9		1	1	EMBL.TRAVA/FREIO	EMBLEM.....	EMBLEMA.....	EMBLEME.....
10		1	1	DECAL IND.RESTR.	DECAL.....	CALCOMANíA.....	DECALCOMANIE....
10	3146303 M1	1 ㉘	1	DECAL IND.RESTR.	DECAL.....	CALCOMANíA.....	DECALCOMANIE....
10	3145684 M1	1 ㉚	1	DECAL IND.RESTR.	DECAL.....	CALCOMANíA.....	DECALCOMANIE....
11		1	1	EMBL.CHAVE PART.	EMBLEM.....	EMBLEMA.....	EMBLEME.....
12	3409702 M1	1	1	DECAL ESC.VELOC.	DECAL.....	CALCOMANíA.....	DECALCOMANIE....
13		1	1	DECAL LEV.HIDR..	DECAL.....	CALCOMANíA.....	DECALCOMANIE....
13	3146334 M2	1	1	DECAL LEV.HIDR..	DECAL.....	CALCOMANíA.....	DECALCOMANIE....
14	3148214 M1	1	1	EMBL.CONTR.REAÇ.	EMBLEM.....	EMBLEMA.....	EMBLEME.....
15	3146298 M1	1 (C)㉘	1	DECAL INST.PART.	DECAL.....	CALCOMANíA.....	DECALCOMANIE....
15	3146486 M1	1 (E)㉚	1	DECAL INST.PART.	DECAL.....	CALCOMANíA.....	DECALCOMANIE....
16	3146301 M1	1 (C)㉘	1	DECAL RECOM.óLEO	DECAL.....	CALCOMANíA.....	DECALCOMANIE....
16	892391 M1	1 ㉚	1	DECAL RECOM.óLEO	DECAL.....	CALCOMANíA.....	DECALCOMANIE....
16	3146108 M1	1 (G)㉚	1	DECAL RECOM.óLEO	DECAL.....	CALCOMANíA.....	DECALCOMANIE....
17	3146306 M1	1 (C)㉘	1	DECAL INSTR.TDP.	DECAL.....	CALCOMANíA.....	DECALCOMANIE....
17	1867268 M1	1 (E)㉚	1	DECAL INSTR.TDP.	DECAL.....	CALCOMANíA.....	DECALCOMANIE....
17	3146306 M1	1 (G)㉚	1	DECAL INSTR.TDP.	DECAL.....	CALCOMANíA.....	DECALCOMANIE....
18	529417 M1	1 (E)㉚	1	DECAL FILTRO AR.	DECAL.....	CALCOMANíA.....	DECALCOMANIE....
19	3146063 M1	1 (E)㉚	1	DECAL FILTRO AR.	DECAL.....	CALCOMANíA.....	DECALCOMANIE....
20		1	1	DECAL TOLDO.....	DECAL.....	CALCOMANíA.....	DECALCOMANIE....
21	3149724 M1		1	EMBLEMA MF.....	EMBLEM.....	EMBLEMA.....	EMBLEME.....
22	3149132 M1		2	PARAFUSO.....	BOLT.....	TORNILLO.....	VIS.....
23	355617 X1		2	ARRUELA.....	WASHER.....	ARANDELA.....	RONDELLE.....
24		1	1	DECAL AMAC.MOTOR	DECAL.....	CALCOMANíA.....	DECALCOMANIE....

(A) 101⟷15052, 15057⟷15064 ㊽

(B) ⟼ 15065 (+ 15053 ⟷ 15056) ㊽

(C) 101⟷15220, 15223⟷15295 ㉘

(D) ⟼ 15296 (+ 15221, 15222) ㉘

(E) 101⟷15169, 15171⟷15220, 15223⟷15289, 15291⟷15295 ㉚

(F) ⟼ 15296 (+ 15170, 15290) ㉚

(G) COM TEXTO EM PORTUGUÊS
WITH PORTUGUESE TEXT
CON TEXTO EN PORTUGUES
AVEC TEXTE EN PORTUGAIS

EMBLEMAS E DECALCOMANIAS
EMBLEMS AND DECALS
EMBLEMAS Y CALCOMANíAS
EMBLEMES ET DECALCOMANIES

→ 21035

1	022022 N1		(A)	1	JG.DECALCOMANIA.	DECAL KIT.....	JG.CALCOMANíA...	JEU DECALCOMANIE
1	022044 N1		(B)	1	JG.DECALCOMANIA.	DECAL KIT.....	JG.CALCOMANíA...	JEU DECALCOMANIE
1	022024 N1		(C)	1	JG.DECALCOMANIA.	DECAL KIT.....	JG.CALCOMANíA...	JEU DECALCOMANIE
1	022046 N1		(D)	1	JG.DECALCOMANIA.	DECAL KIT.....	JG.CALCOMANíA...	JEU DECALCOMANIE
2		1	▶	1	DECAL CAPUZ.....	DECAL.....	CALCOMANíA.....	DECALCOMANIE....
3		1	◀	1	DECAL CAPUZ.....	DECAL.....	CALCOMANíA.....	DéCALCOMANIE....
4		1		2	DECAL PAINEL....	DECAL.....	CALCOMANíA.....	DéCALCOMANIE....
5	022083 P1	1	(A)	1	DECAL EST.SEG...	DECAL.....	CALCOMANíA.....	DECALCOMANIE....
5	3595689 M1	1	(B)	1	DECAL EST.SEG...	DECAL.....	CALCOMANíA.....	DECALCOMANIE....
5	022084 P1	1	(C)	1	DECAL EST.SEG...	DECAL.....	CALCOMANíA.....	DECALCOMANIE....
5	022085 P1	1	(D)	1	DECAL EST.SEG...	DECAL.....	CALCOMANíA.....	DECALCOMANIE....
6	022091 P1	1	(A)	1	DECAL FILT.COM..	DECAL.....	CALCOMANíA.....	DECALCOMANIE....
6	022093 P1	1	(B)	1	DECAL FILT.COM..	DECAL.....	CALCOMANíA.....	DECALCOMANIE....
6	022092 P1	1	(C)	1	DECAL FILT.COM..	DECAL.....	CALCOMANíA.....	DECALCOMANIE....
6	022094 P1	1	(D)	1	DECAL FILT.COM..	DECAL.....	CALCOMANíA.....	DECALCOMANIE....
7		1		1	DECAL AM.MOTOR..	DECAL.....	CALCOMANíA.....	DECALCOMANIE....
8	3146834 M1	1	(A)	1	DECAL SIST.REFR.	DECAL.....	CALCOMANíA.....	DECALCOMANIE....
8	022097 P1	1	(B)	1	DECAL SIST.REFR.	DECAL.....	CALCOMANíA.....	DECALCOMANIE....
8	022096 P1	1	(C)	1	DECAL SIST.REFR.	DECAL.....	CALCOMANíA.....	DECALCOMANIE....
8	022098 P1	1	(D)	1	DECAL SIST.REFR.	DECAL.....	CALCOMANíA.....	DECALCOMANIE....
9	3148171 M1	1	(A)	1	DECAL LEV.HIDR..	DECAL.....	CALCOMANíA.....	DECALCOMANIE....
9	3410239 M1	1	(B)	1	DECAL LEV.HIDR..	DECAL.....	CALCOMANíA.....	DECALCOMANIE....
9	3146334 M2	1	(C)	1	DECAL LEV.HIDR..	DECAL.....	CALCOMANíA.....	DECALCOMANIE....
9	3408130 M1	1	(D)	1	DECAL LEV.HIDR..	DECAL.....	CALCOMANíA.....	DECALCOMANIE....
10	022100 P1	1	(A)	1	DECAL INST.....	DECAL.....	CALCOMANíA.....	DECALCOMANIE....
10	022102 P1	1	(B)	1	DECAL INST.....	DECAL.....	CALCOMANíA.....	DECALCOMANIE....
10	022101 P1	1	(C)	1	DECAL INST.....	DECAL.....	CALCOMANíA.....	DECALCOMANIE....
10	022103 P1	1	(D)	1	DECAL INST.....	DECAL.....	CALCOMANíA.....	DECALCOMANIE....
11	022105 P1	1	(A)	1	DECAL TDP.....	DECAL.....	CALCOMANíA.....	DECALCOMANIE....
11	022107 P1	1	(B)	1	DECAL TDP.....	DECAL.....	CALCOMANíA.....	DECALCOMANIE....
11	022106 P1	1	(C)	1	DECAL TDP.....	DECAL.....	CALCOMANíA.....	DECALCOMANIE....
11	022108 P1	1	(D)	1	DECAL TDP.....	DECAL.....	CALCOMANíA.....	DECALCOMANIE....
12	2801186 M1	1		1	EMBLEM.CHAVE LUZ	EMBLEM.....	EMBLEMA.....	EMBLEME.....
13	3146011 M1	1		1	EMBL.CHAVE PART.	EMBLEM.....	EMBLEMA.....	EMBLEME.....
14	3410244 M1	1		1	EMBLEMA ESTRANG.	EMBLEM.....	EMBLEMA.....	EMBLEME.....
15	3410245 M1	1		1	EMBL.TRAVA FREIO	EMBLEM.....	EMBLEMA.....	EMBLEME.....
16	3148214 M1	1		1	EMBL.CONTR.REAC.	EMBLEM.....	EMBLEMA.....	EMBLEME.....
17	3587203 M1			1	EMBLEMA MF.....	EMBLEM.....	EMBLEMA.....	EMBLEME.....
18	022672 P1			1	DECALCOMANIA....	DECAL.....	CALCOMANíA.....	DéCALCOMANIE....
19	3148008 M1	1		1	DECAL ESC.VELOC.	DECAL.....	CALCOMANíA.....	DéCALCOMANIE....
20	026651 P2		(E)		DECAL PORT.....	DECAL.....	CALCOMANíA.....	DéCALCOMANIE....
20	026652 P2		(E)		DECAL INGLêS....	DECAL.....	CALCOMANíA.....	DéCALCOMANIE....
20	026653 P2		(E)		DECAL FRANCêS...	DECAL.....	CALCOMANíA.....	DéCALCOMANIE....
20	026654 P2		(E)		DECAL ESPANHOL..	DECAL.....	CALCOMANíA.....	DéCALCOMANIE....
21	026656 P1		(E)		DECAL PORT.....	DECAL.....	CALCOMANíA.....	DéCALCOMANIE....
21	026657 P1		(E)		DECAL INGLêS....	DECAL.....	CALCOMANíA.....	DéCALCOMANIE....
21	026658 P1		(E)		DECAL FRANCêS...	DECAL.....	CALCOMANíA.....	DéCALCOMANIE....
21	026659 P1		(E)		DECAL ESPANHOL..	DECAL.....	CALCOMANíA.....	DéCALCOMANIE....

(A) COM TEXTO EM PORTUGUêS
WITH PORTUGUESE TEXT
CON TEXTO EN PORTUGUêS
AVEC TEXT EN PORTUGAIS

EMBLEMAS E DECALCOMANIAS
EMBLEMS AND DECALS
EMBLEMAS Y CALCOMANÍAS
EMBLEMES ET DECALCOMANIES

→ 21035

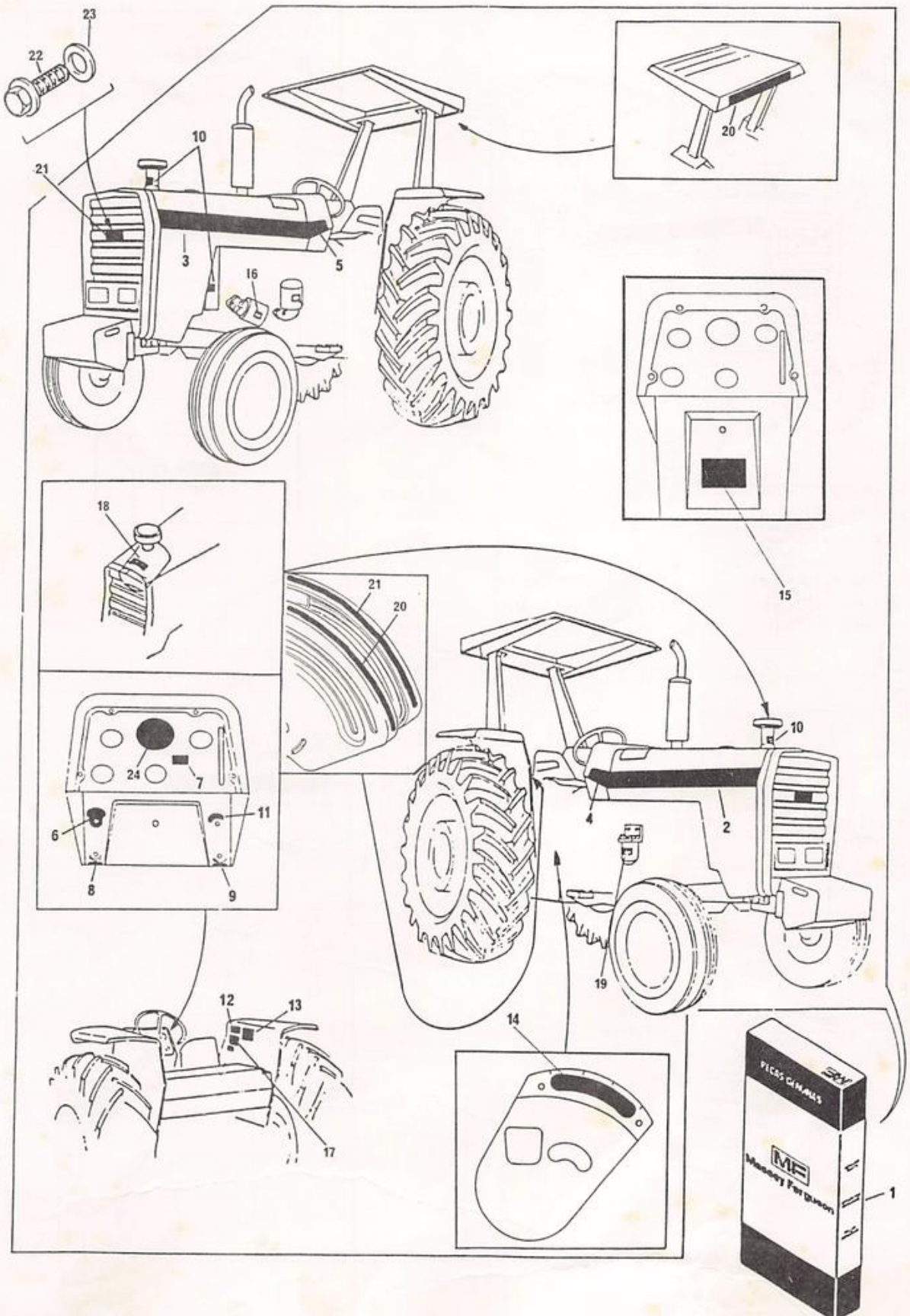

EMBLEMAS E DECALCOMANIAS
EMBLEMS AND DECALS
EMBLEMAS Y CALCOMANÍAS
EMBLEMES ET DECALCOMANIES

→ 21035

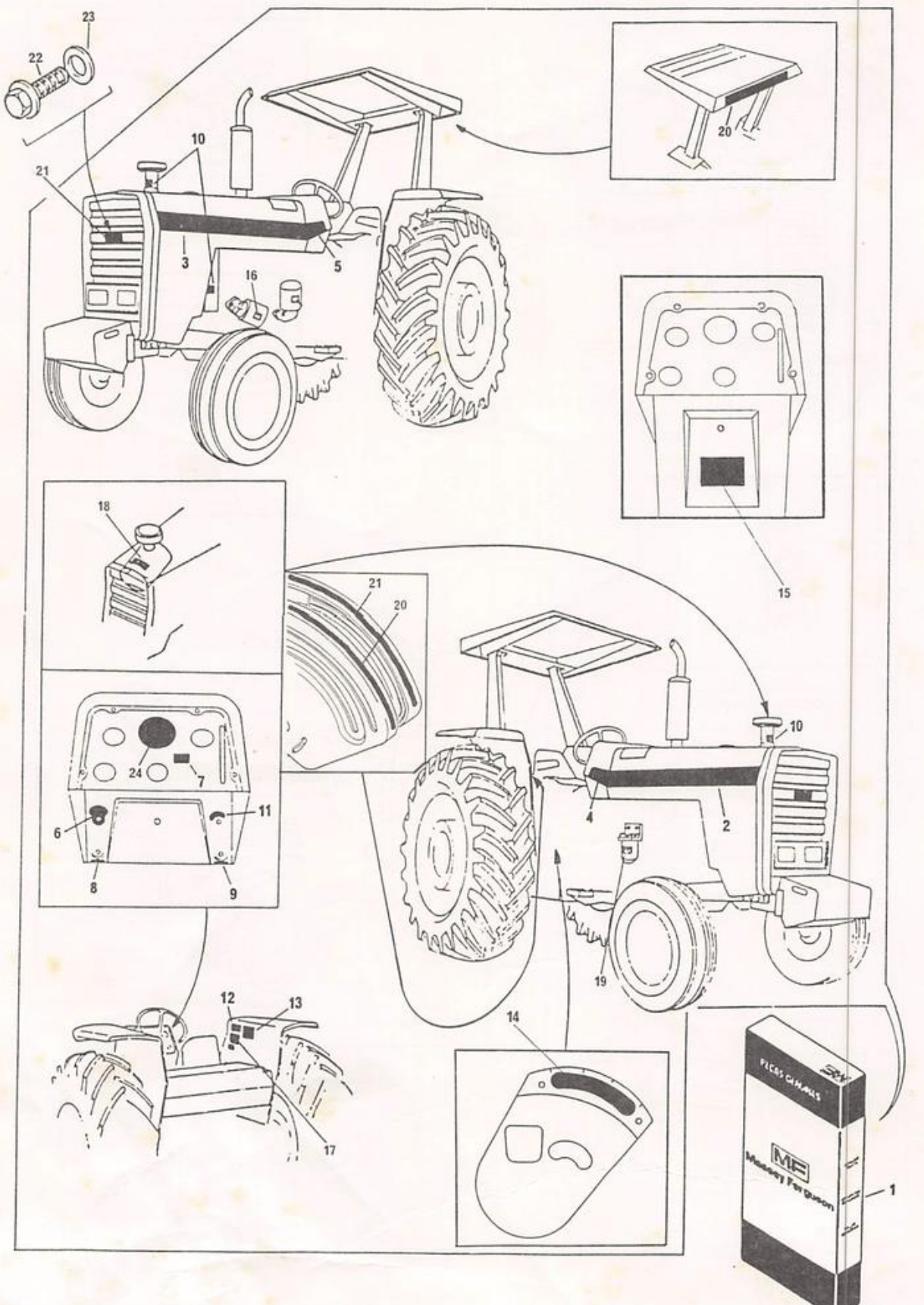

EMBLEMAS E DECALCOMANIAS EMBLEMS AND DECALS EMBLEMAS Y CALCOMANíAS EMBLEMES ET DECALCOMANIES	→ 21035

(B) COM TEXTO EM INGLÊS
WITH ENGLISH TEXT
CON TEXTO EN INGLES
AVEC TEXT EN ANGLAIS

(C) COM TEXTO EM ESPANHOL
WITH SPANISH TEXT
CON TEXTO EN ESPAÑOL
AVEC TEXT EN ESPAGNOL

(D) COM TEXTO EM FRANCÊS
WITH FRENCH TEXT
CON TEXTO EN FRANCéS
AVEC TEXT EN FRANCAIS

(E) → 021791

TINTAS
PAINTS
PINTURAS
PEINTURES

1	3147586 M1		04/82	X CINZA METÁLICO..	METALLIC GRAY...	CENIZA OSCURO...	GRIS FONCE.....
1	3149632 M1		05/82	X CINZA ESCURO....	CHARCOAL GRAY...	CENIZA OSCURO...	GRIS FONCE.....
2	3147587 M1			X CINZA PRATA.....	SILVER MIST GRAY	NIEBLA DE PLATA.	GRIS.....
3	3147588 M1			X PRETO FOSCO.....	DULL BLACK.....	NEGRO.....	NOIRE.....
4	3147591 M1	(A)		X VERMELHO RETOQUE	RED.....	ROJA.....	ROUGE.....
4	3603241 M1	(B)		X AMARELA.....	YELLOW.....	AMARILLA.....	JAUNE.....
5	3147592 M2			X PRIMER.....	PRIMER.....	PRIMER.....	PRIMER.....
6	3603139 M1			X PRETO.....	BLACK.....	NEGRO.....	NOIR.....

(A) USADO SOMENTE NA VERSÃO AGRÍCOLA
USED ONLY IN THE AGRICULTURAL VERSION
USADO SOLAMENTE DANS LA VERSION AGRÍCOLA
UTILISé SEULEMENT DANS LA VERSION AGRÍCOLE

(B) USADO SOMENTE NA VERSÃO INDUSTRIAL
USED ONLY IN THE INDUSTRIAL VERSION
USADO SOLAMENTE EN LA VERSIóN INDUSTRIAL
UTILISé SEULEMENT DANS LA VERSION INDUSTRIELLE

TINTAS
PAINTS
PINTURAS
PEINTURES

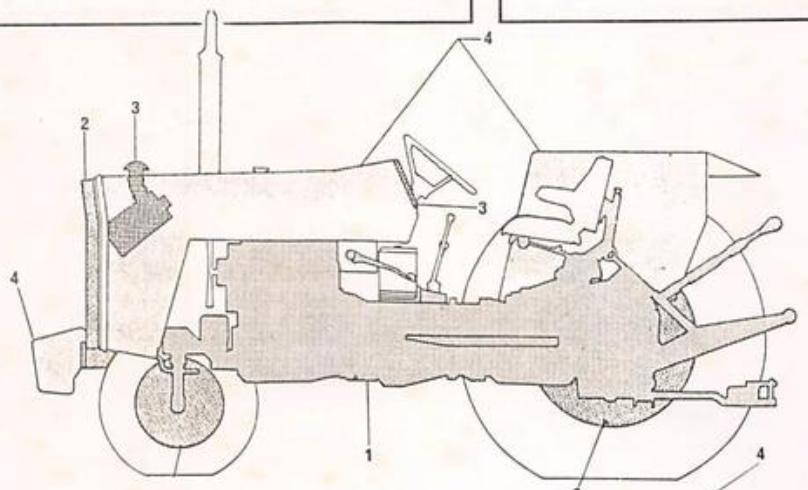

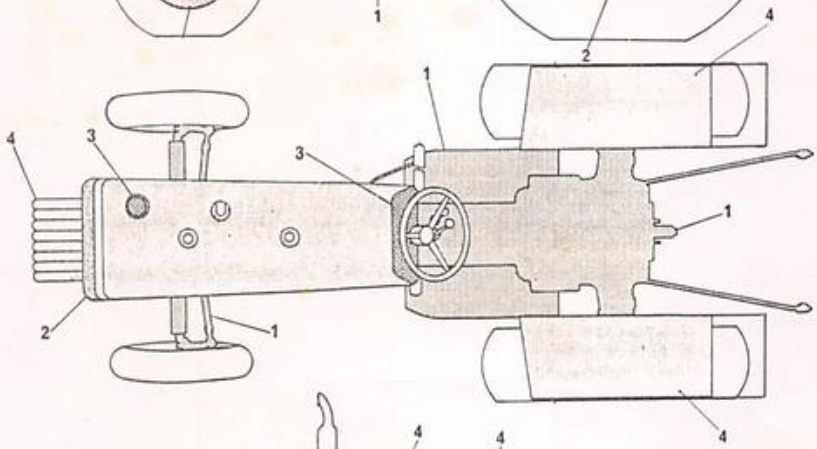

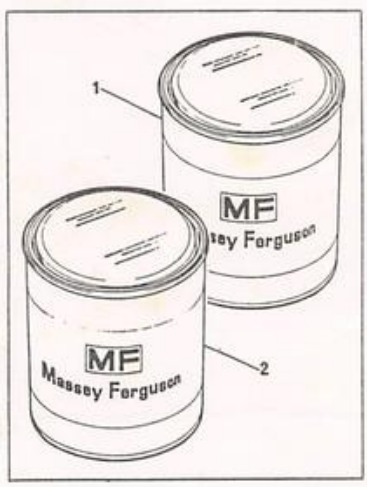

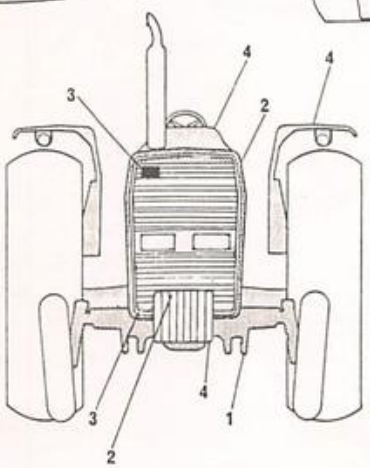





ACESSóRIOS
ACCESSORIES
ACCESORIOS
ACCESSOIRES

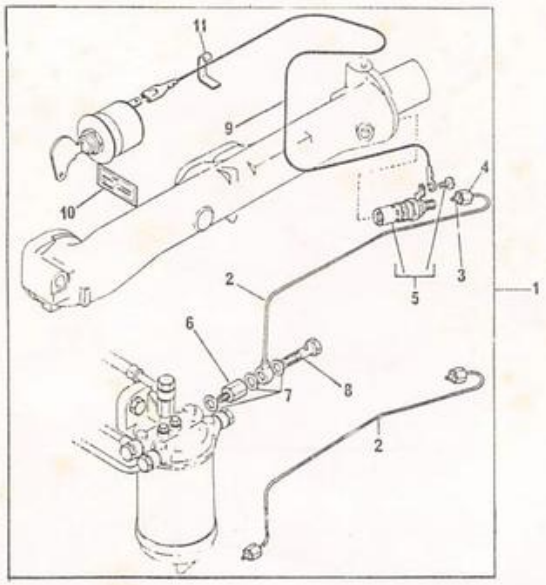

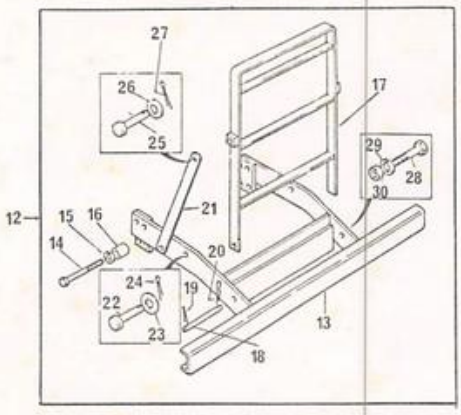

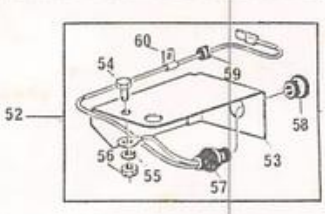

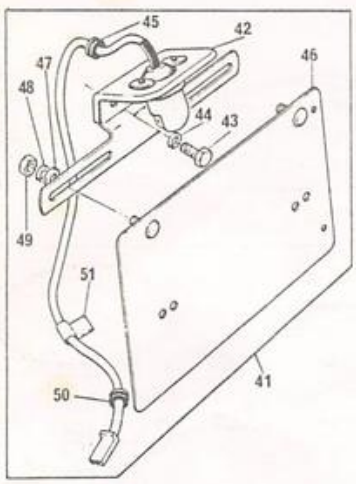

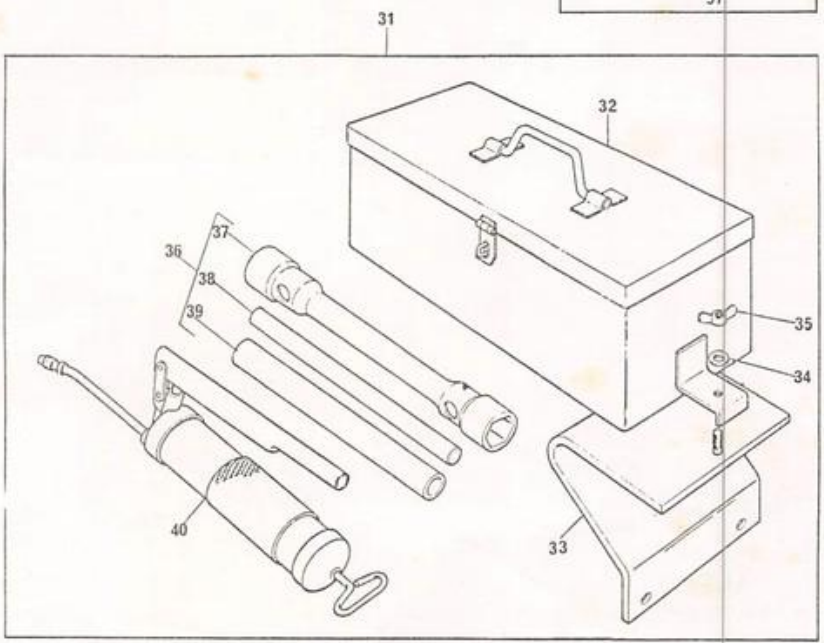

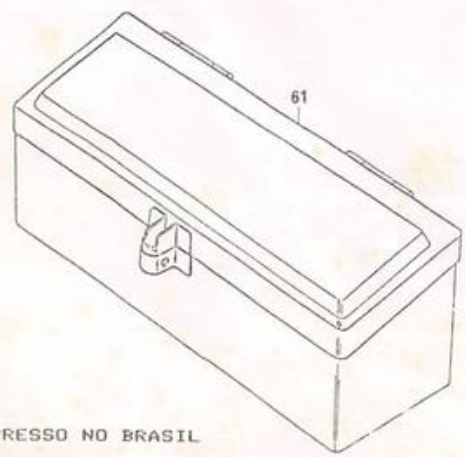

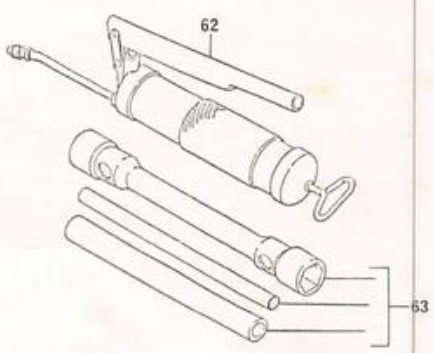

ACESSóRIOS
ACCESSORIES
ACCESORIOS
ACCESSOIRES

1	23308408				1	AQUECIMENTO PART	HEATER ASSY	CALIENTADOR	CHAUFFAGE
2	3146545 M91	1			1	TUBO	PIPE	CAÑO	TUYAUTERIE
2	OX11068	1	→ 21035		1	TUBO	PIPE	CAÑO	TUYAUTERIE
3	22114 X	2			1	OLIVA	OLIVE	OLIVA	OLIVE
4	22113 X	2			1	PORCA	NUT	TUERCA	ÉCROU
5	74071	1			1	VELA AQUECEDORA	HEATER	CALIENTADOR	CHAUFFAGE
6	72009	1			1	VÁLVULA	VALVE	VÁLVULA	SOUPAPE
6	41374013	1	→ 21035		1	VÁLVULA	VALVE	VÁLVULA	SOUPAPE
7	0920127	1			3	ARRUELA	WASHER	ARANDELA	RONDELLE
7	0920154	1			1	ARRUELA	WASHER	ARANDELA	RONDELLE
8	32184414	1			1	PARAFUSO	BOLT	TORNILLO	VIS
9	2802836 M91	1			1	CABO	CABLE	CABLE	CÂBLE
10	3410238 M1	1			1	DECALCOMANIA	DECAL	CALCOMANíA	DéCALCOMANIE
11	3225356 M1	1			3	PRESILHA	CLIP	SUJETADOR	AGRAFE
12	23308205				1	PARA-CHOQUE	FRAME	BASTIDOR	BATI
13	2801765 M92	12			1	PARA-CHOQUE	FRAME	BASTIDOR	BATI
14	354726 X1	12			6	PARAFUSO	BOLT	TORNILLO	VIS
15	353440 X1	12			6	ARRUELA	WASHER	ARANDELA	RONDELLE
16	2801776 M1	12			6	ESPAÇADOR	SPACER	ESPACIADOR	ENTRETOISE
17	2801771 M91	12			1	GRADE	FRAME	BASTIDOR	BATI
18	2801778 M1	12			2	PINO	PIN	PERNO	AXE
19	354068 X1	12			4	CONTRAPINO	COTTER PIN	PASADOR DOBLE	GOUPILLE
20	1753018 M1	12			2	GRAMPO	PIN	PASADOR	GOUPILLE
21	2801775 M1	12			2	TIRANTE	ROD	VARILLA	TIGE
22	2802379 M1	12			2	PINO	PIN	PERNO	AXE
23	353759 X1	12			2	ARRUELA	WASHER	ARANDELA	RONDELLE
24	354068 X1	12			2	CONTRAPINO	COTTER PIN	PASADOR DOBLE	GOUPILLE
25	2802378 M2	12			2	PINO	PIN	PERNO	AXE
26	353759 X1	12			2	ARRUELA	WASHER	ARANDELA	RONDELLE
27	195415 M1	12			2	GRAMPO	PIN	PASADOR	GOUPILLE
28	353613 X1	12			4	PARAFUSO	BOLT	TORNILLO	VIS
29	353433 X1	12			4	ARRUELA	WASHER	ARANDELA	RONDELLE
30	353427 X1	12			4	PORCA	NUT	TUERCA	ÉCROU
31	23308977				1	JG.CX.FERRAMENT.	TOOL BOX KIT	JG CAJA HERRAM.	BOíTE à OUTILS
32	2801701 M93	31			1	JG.CX.FERRAMENT.	TOOL BOX KIT	JG CAJA HERRAM.	BOíTE à OUTILS
33	2801714 M91	31			1	SUPORTE	BRACKET	SOPORTE	SUPPORT
34	353434 X1	31			1	ARRUELA	WASHER	ARANDELA	RONDELLE
35	3589682 M1	31			1	PORCA	NUT	TUERCA	ÉCROU
36	3149635 M93	31			1	JG.CHAVE RODA	SPANNER KIT	JG.LLAVE RUEDA	CLé DE ROUE JEU
37	3149636 M2	36		(1 1/16"X5/16)	1	CHAVE RODA	SPANNEL	LLAVE RUEDA	CLé DE ROUE
38	3149804 M1	36			1	BARRA	BAR	BARRA	BARRE
39	3149803 M1	36			1	EXTENSÃO	EXTENSION	EXTENSIóN	RALLONGE
40	3410385 M1	31			1	BBA ENGRAXADEIRA	GREASE GUN	GRASERA	PISTOLET
41	23308913				1	JG.ILUM.PLACA	KIT-LIGHTING	ILUMINACIóN	JEU ECLAIRAGE
42	3149883 M91	41			1	LANTERNA C/SUP.	BRACKET AND LAMP	SOPORTE Y FARO	SUPPORT ET PHARE
43	353676 X1	41			2	PARAFUSO	BOLT	TORNILLO	VIS
44	353446 X1	41			2	ARRUELA	WASHER	ARANDELA	RONDELLE
45	367770 X1	41			1	PASSA-FIO	GROMMET	PASACABLE	PASSE-FILS
46	3145956 M91	41			1	SUPORTE	BRACKET	SOPORTE	SUPPORT
47	355617 X1	41			2	ARRUELA	WASHER	ARANDELA	RONDELLE
48	353441 X1	41			2	ARRUELA	WASHER	ARANDELA	RONDELLE
49	355564 X1	41			2	PORCA	NUT	TUERCA	ÉCROU
50	366195 X1	41			1	PASSA-FIO	GROMMET	PASACABLE	PASSE-FILS
51	185320 M1	41			1	PRESILHA	CLIP	SUJETADOR	AGRAFE

ACESSóRIOS
ACCESSORIES
ACCESORIOS
ACCESSOIRES

52	23308912			1	JG.ILUMINAÇÃO	KIT-LIGHTING	ILUMINACIóN	JEU ECLAIRAGE
53	2801607	M1	52	1	SUPORTE	BRACKET	SOPORTE	SUPPORT
54	355125	X1	52	1	PARAFUSO	BOLT	TORNILLO	VIS
55	353445	X1	52	1	ARRUELA	WASHER	ARANDELA	RONDELLE
56	354120	X1	52	1	PORCA	NUT	TUERCA	éCROU
57	3149884	M91	52	1	CONECTOR	CONEXION	CONECTOR	RACCORD
58	2801633	M1	52	1	TAMPÃO	PLUG	TAPóN	BOUCHON
59	366195	X1	52	1	PASSA FIO	GROMMET	PASACABLE	PASSE-FILS
60	185320	M1	52	1	PRESILHA	CLIP	SUJETADOR	AGRAFE
61	027964	N1		1	CX.FERRAMENTAS	TOOL BOX	CJ.HERRAMIENTA	BOíTE à OUTILS
62	3410385	M1		1	ENGRAXADEIRA	GUN PRESSURE	ENGRASADORA	PISTOLET
63	3149635	M93		1	CHAVE RODA	SPANNER	LLAVE RUEDA	CLé DE ROUE

ACESSóRIOS
ACCESSORIES
ACCESORIOS
ACCESSOIRES

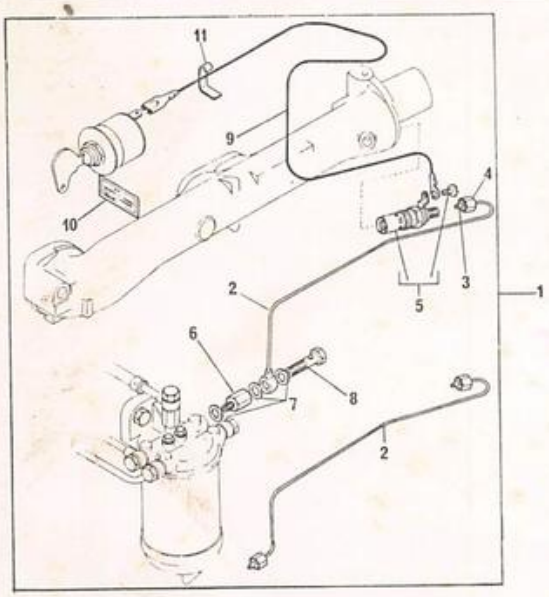

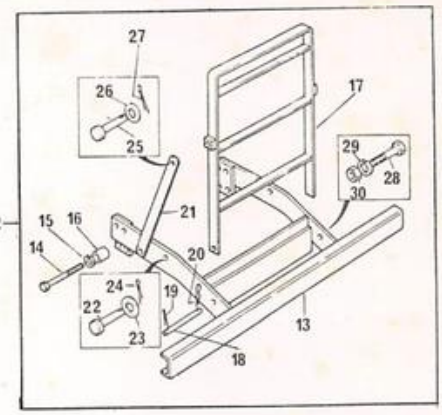

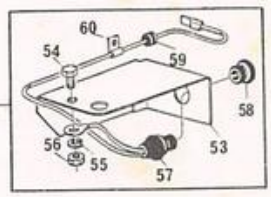

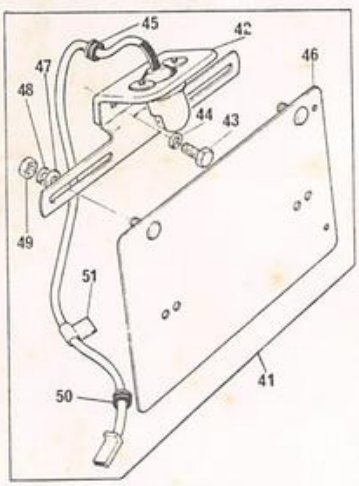

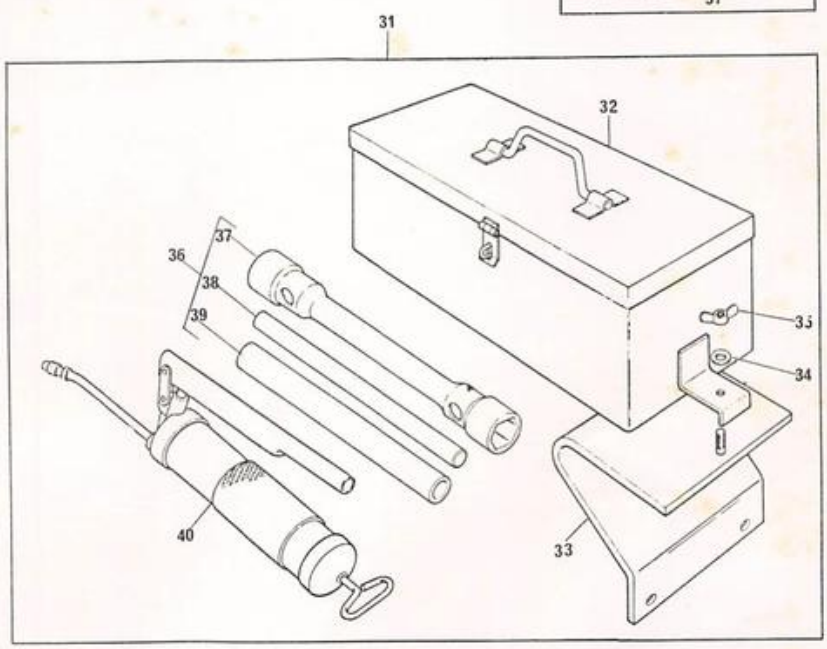

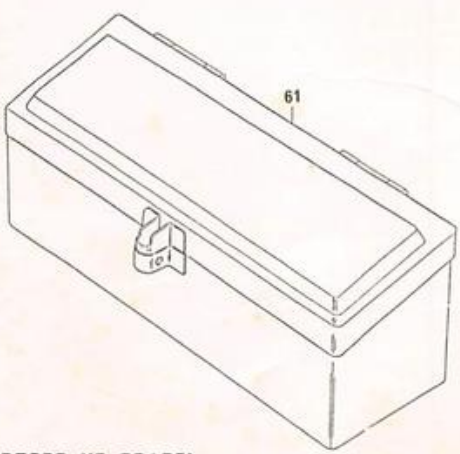

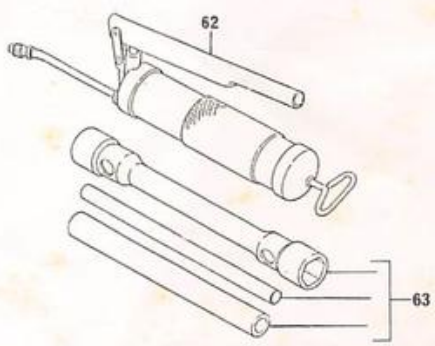

IOCHPE-MAXION S.A.

Av. Guilherme Schell, 10160 - Canoas - RS
Caixa Postal 271 - Cep 92420-000 - Fone (051)476-4433
C.G.C. 61.156.113/0004-16 Insc.Est. 024.015.002
Fax (051)472-3448 - Telex 523004

GRÁFICA REX – (055) 512-2012