FIAT trattori

1ª EDIZIONE

RUTHZIL TRATOR COMERCIAL DE PEÇAS LTDA 11 97083-6812 ROLANDO

SERIE 250

CATALOGO PARTI DI RICAMBIO

CATALOGUE DES PIÈCES DÉTACHÉES

SPARE PARTS CATALOGUE

ERSATZTEILKATALOG

CATÁLOGO DE PIEZAS DE REPUESTO

FIAT DIVISIONE MECCANIZZAZIONE AGRICOLA

RICAMBI ORIGINALI

https://tractormanualz.com/

Per una corretta interpretazione di questo catalogo vedere:
AVVERTENZE GENERALI PER LA CONSULTAZIONE DEL CATALOGO *(pag. 6)*

Pour l'interprétation correcte de ce catalogue voyez:
RÈGLES GÉNÉRALES POUR LA CONSULTATION DU CATALOGUE *(page 7)*

For proper interpretation see:
USE OF THE CATALOG *(page 9)*

Um den Katalog genau auslegen zu können, siehe:
HINWEISE ZUM GEBRAUCH DES KATALOGS *(Seite 8)*

Para la correcta lectura del catálogo véase:
CÓMO SE MANEJA EL CATÁLOGO *(pág. 10)*

Tutti i diritti di riproduzione sono riservati alla Soc. p. Az. FIAT - TORINO
Il sistema di numerazione che individua i singoli particolari elencati nel presente catalogo non può essere adottato in alcun caso, senza autorizzazione scritta della Soc. p. Az. FIAT - TORINO

Tous droits réservés à la Soc. p. Az. FIAT - TURIN
Le système de numérotation des pièces en lisse dans ce catalogue ne peut être adopté en aucun cas, sans une autorisation écrite de la Soc. p. Az. FIAT - TURIN

All rights reserved by Soc. p. Az. FIAT - TURIN
Single item numeration method used in this catalog cannot be used without written consent by Soc. p. Az. FIAT - TURIN

Alle Urheberrechte sind von der FIAT Soc. p. Az. - TURIN - vorbehalten
Die Benutzung des Numerierungssystems zur Kennzeichnung der im vorliegenden Katalog aufgeführten Ersatzteile bedarf in jedem Falle der schriftlichen Genehmigung der FIAT Soc. p. Az., TURIN

Reservados todos los derechos para Soc. p. Az. FIAT - TURIN
El sistema de numeración de las piezas reseñadas en el catálogo no puede ser objeto de instalación o copia en ningún caso sin autorización por escrito de Soc. p. Az. FIAT - TURIN

Copyright by Soc. p. Az. FIAT - TORINO
Printed in Italy

Fiat 250 (1)

FIAT - RAGGRUPPAMENTO PUBBLICAZIONI TECNICHE
Stampato n. Imprimé N° Druckschrift Nr. Print No. Impreso nº | 863.14.659 - V - 1968 - 3000

S. A. N. - Torino

https://tractormanualz.com/

INDICE GENERALE

— Norme per le ordinazioni . . . . . pag. 5
— Avvertenze generali per la consultazione del catalogo . . . . . » 6
— Elenco dei modelli *(su carta arancione)* . . » 11
— Indice dei sottogruppi » 15
— Indice del numero d'ordinazione . . . . . » 25

PARTI DI RICAMBIO

— Tavole
— Elenchi delle parti di Ricambio *(sopra alle tavole)*

MODIFICHE

— Tabelle . . . . . pag. 1M

TABELLE VARIE

— Cuscinetti . . . . . » 1T
— Cavi per impianto elettrico . . . . . » 3T
— Capicorda e cappucci isolanti per cavi elettrici . . . . . » 4T
— Tubi isolanti protezione cavi elettrici . . . . . » 5T

INDEX

— Commande de pièces détachées . . . . . page 5
— Règles générales pour la consultation du catalogue . . . . . » 7
— Liste des modèles *(sur papier orange)* . . » 11
— Index des sousgroupes » 15
— Liste numérique . . . » 25

PIÈCES DÉTACHÉES

— Planches
— Liste des pièces détachées *(au-dessus des planches)*

MODIFICATIONS

— Tableaux . . . . . page 1M

TABLEAUX DIVERS

— Roulements . . . . . » 1T
— Câbles électriques . . » 3T
— Cosses et capuchons isolants pour câbles électriques . . . . . » 4T
— Tubes isolants de câbles électriques . . . » 5T

VERZEICHNIS

— Anweisungen zur Bestellung . . . . . Seite 5
— Hinweise zum Gebrauch des Kataloges . » 8
— Liste der Modelle *(auf orangefarbigem Papier)* » 11
— Untergruppenverzeichnis » 15
— Nummernverzeichnis . » 25

ERSATZTEILE

— Bildtafeln
— Ersatzteilliste *(oberhalb der Bildtafeln)*

ÄNDERUNGEN

— Tabellen . . . . . Seite 1M

VERSCHIEDENES

— Wälzlager . . . . . Seite 1T
— Elektrische Leitungen » 3T
— Kabelschuhe und Schutzkappen . . . . » 4T
— Schutzhülsen für elektrische Leitungen . . » 5T

CONTENTS

— Ordering parts . . . . page 5
— Use of the catalog . . » 9
— Model list *(on orange paper)* . . . » 11
— Subgroup index . . . » 15
— Numerical index . . . » 25

SPARE PARTS

— Plates
— Spare parts list *(above plates)*

MODIFICATIONS

— Tables . . . . . page 1M

MISCELLANEA

— Bearings . . . . . » 1T
— Electrical cables . . . » 3T
— Electrical cable terminals and boots . . » 4T
— Electrical cable insulation tubes . . . . . » 5T

INDICE GENERAL

— Pedidos de repuesto pág. 5
— Cómo se maneja el catálogo . . . . . » 10
— Lista de modelos *(papel naranja)* . . . . » 11
— Índice de subgrupos » 15
— Índice numérico . . . » 25

PIEZAS DE REPUESTO

— Láminas
— Listas de piezas de repuesto *(arriba de las láminas)*

MODIFICACIONES

— Tablas . . . . . pág. 1M

TABLAS

— Rodamientos . . . . . » 1T
— Cables eléctricos . . . » 3T
— Terminales y capuchones aislantes de cables eléctricos 4T
— Fundas aislantes de cables eléctricos . . . 5T

https://tractormanualz.com/

NORME PER LE ORDINAZIONI

Le ordinazioni di parti di ricambio devono essere corredate dalle seguenti indicazioni:

— Tipo del trattore (1)

— Numero dell'autotelaio (2)

— Tipo del motore (3)

— Numero del motore

— Numero di ordinazione della parte che si richiede *(come indicato nelle tavole e negli elenchi parti di ricambio)*, in base al quale vengono evase le ordinazioni.

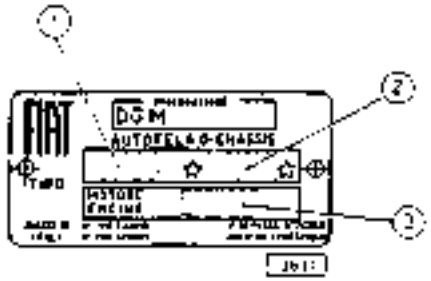

COMMANDE DE PIÈCES DÉTACHÉES

Les **commandes** doivent nous parvenir complètes des indications suivantes:

— Type du tracteur (1)

— Numéro du châssis (2)

— Type du moteur (3)

— Numéro du moteur

— Numéro de commande de la pièce requise *(comme indiqué sur les planches et aux listes des pièces)*, d'après lequel les commandes sont expédiées.

ANWEISUNGEN ZUR BESTELLUNG

Bei Bestellung bitten wir stets folgendes anzugeben:

— Typ des Schleppers (1)

— Fahrgestellnummer (2)

— Motorbaumuster (3)

— Motornummer

— Bestellnummer des gewünschten Ersatzteils *(lt. Bildtafeln u. Listen)*, auf Grund derer die Lieferung erfolgt.

ORDERING PARTS

Orders for spare parts must include the following data:

— Tractor type (1)

— Chassis number (2)

— Engine type (3)

— Engine number

— Part number of the ordered spare, as given on plates and lists, that will be used to fill the order.

PEDIDOS DE REPUESTOS

En todos los pedidos de piezas de repuesto tienen que consignarse los datos siguientes.

— modelo del tractor (1)

— matrícula del chasis (2)

— modelo del motor (3)

— matrícula del motor

— número de pedido de la pieza requerida *(el que coincidirá con el reseñado en las listas de piezas de repuesto y las láminas)*, en base al cual se evacúa el pedido.

https://tractormanualz.com/

1 - Ricerca delle parti di ricambio

Per una corretta ricerca delle parti di ricambio illustrate ed elencate nel catalogo, è necessario:

a) consultare l'«**Elenco dei modelli**» *(a pag. 1) su carta arancione)* per individuare il **codice numerico** del **modello** che interessa;

b) consultare **le tavole** e i relativi **elenchi delle parti di ricambio** del catalogo, come indicato ai successivi punti 2 e 3.

2 - Tavole

Illustrano le parti di ricambio di ciascun sottogruppo.

Ogni tavola riporta, in basso, il **numero del sottogruppo** *(a destra)* e l'eventuale numero di foglio, **la denominazione del sottogruppo** *(al centro)* e le **indicazioni di validità della tavola** *(a sinistra, con i codici dei modelli di cui al precedente punto 1a).*

Le parti di ricambio illustrate sono contraddistinte dal **numero di ordinazione** con a fianco tutte le indicazioni *(modifiche, codici, ecc.)* sufficienti in generale per poter individuare le parti stesse direttamente sulla tavola.

Indicazioni e abbreviazioni usate nelle tavole:

508948	= parte di normale fornitura
562508-552403	= parti fornite in alternativa
887285 (01)	= parte propria del modello 01
585085 0,5	= parte avente spessore 0,5 mm
578333 + 0,4	= parte maggiorata di 0,4 mm
893285	= complessivo
564548 A3.02	= complessivo la cui parte è illustrata nel Sgr. A3.02
C fino **587390**	= parte antemodifica 951 *(viene ancora fornita di ricambio)*
C fino **~~585715~~**	= parte antemodifica 951 *(non viene più fornita di ricambio)*
D dal **587494**	= parte postmodifica 951
A3.01	= parte illustrata nel Sgr. A3.01
1, 2, ecc.	= vedere apposita tabella oppure elenco delle parti di ricambio

s = parte sinistra (*)
d = parte destra (*)
Ø ... = diametro ... mm



= esistenza di «Serie», «Data-zione», «Correnti», ecc.

Validità della tavola

con le indicazioni dei codici di cui al punto 1a

C 935 → **aut. n. 078294**

significa che la tavola vale «fino» al trattore con autotelaio n. 078294, in conseguenza della modifica 935

D 935 **aut. n. 078295** →

significa che la tavola vale «dal» trattore con autotelaio n. 078295, in conseguenza della modifica 935

3 - Elenchi delle parti di ricambio *(sopra alle tavole)*

Elencano le parti di ricambio di ciascun sottogruppo, illustrate nelle tavole e le parti fornite come «Serie», ecc. **in ordine progressivo di n. di ordinazione.**

Per una più completa interpretazione delle **denominazioni** delle parti di ricambio è opportuno riferirsi alle illustrazioni delle tavole.

Indicazioni e abbreviazioni usate negli elenchi:

Sgr.	= sottogruppo	sup.	= superiore
N., n.	= numero	inf.	= inferiore
compl.	= complessivo	est.	= esterno
sp.	= spessore	int.	= interno
s	= parte sinistra (*)	lat.	= laterale
d	= parte destra (*)	centr.	= centrale
ant.	= anteriore (*)	R.M.	= retromarcia
post.	= posteriore (*)	rapp.	= rapporto
1a, 2a, ...	= 1a, 2a, ... velocità		

m	= fornito a metri	*nella colonna «quant.»*
T	= vedi «Tabelle varie»	
S	= esistenza di «Serie», ecc.	

4 - Tabelle «MODIFICHE»

Elencano tutte le **modifiche** apportate ai trattori durante il corso della produzione, le loro **applicazioni** *(con una eventuale illustrazione complessiva delle modifiche, quando si ritiene necessario)* e le **norme di ricambio.**

(*) rispetto alla direzione di marcia del trattore

Indicazioni e abbreviazioni usate nelle tabelle modifiche:

colonna «**Modifica**»:

C ... = modifica n. ... *(per le parti antemodifica)*
D ... = modifica n. ... *(per le parti postmodifica)*

attuazioni:

→ aut. n. ... = «fino» al trattore con autotelaio n. ...
→ mot. n. ... = «fino» al motore n. ...
aut. n. ... → = «dal» trattore con autotelaio n. ...
mot. n. ... → = «dal» motore n. ...
IX 1968 = nel mese di settembre 1968

colonna «**Sgr. interessati e Norme di ricambio**»:

C1.30 - C1.32 = sottogruppi interessati alla modifica
(B.I.T. ...) = n. del Bollettino Informazioni Tecniche con il quale viene segnalata la modifica

norme di ricambio:

~~4055118~~ = D 2072
ad esaurimento scorte **4055118** applicare tutte le parti postmodifica D 2072

~~4055102~~ - ~~4086696~~
ad esaurimento scorte 4055102 sostituire con 4086696

~~4076308~~ - ~~4068488~~ + ~~4092472~~
ad esaurimento scorte 4076308, sostituire con 4086488 e 4092472

~~4068205~~ = 4092585 — (4074547 + 4074548)
ad esaurimento scorta 4068205 sostituire con 4092585 eliminando 4074547 e 4074548

5 - «TABELLE VARIE»

Comprendono le tabelle da consultare per conoscere i dati relativi al «Cuscinetti», ecc.

6 - Nota per gli Enti FIAT

Il presente catalogo deve essere successivamente aggiornato, riportando a fianco di ciascuna parte interessata, sulle tavole e sugli elenchi, nella colonna «modif.» il n. delle eventuali modifiche che verranno segnalate nel B.I.T.

https://tractormanualz.com/

1 - Recherche des pièces détachées

Pour la recherche correcte des pièces de rechange illustrées et en liste dans le catalogue, il faut:

a) consulter la « Liste **des modèles** » *(à la page 11 sur papier orange)* afin d'individuer le **code numérique** du **modèle** qui intéresse;

b) consulter les **planches** et les **listes des pièces détachées** correspondantes du catalogue, comme indiqué aux points 2 et 3 suivants.

2 - Planches

Elles représentent les pièces détachées de chaque sous-groupe.

Chaque planche reporte, en bas, le **numéro du sous-groupe** *(à droite)* et le numéro de feuille éventuel, la **désignation du sousgroupe** *(au centre)* et les **indications de validité de la planche** *(à gauche, avec les codes des modèles dont au point 1a précédent)*.

Les pièces représentées sont repérées par le **n. de commande** accompagné de toutes les indications *(modifications, codes etc.)* suffisant en général à repérer les pièces elles-mêmes directement sur les planches.

Symboles et abréviations utilisés sur les planches:

569946	= pièce de fourniture standard
562569-552403	= pièces livrées en alternative
587205 (01)	= pièce propre au modèle 01
585865 0,5	= pièce ayant 0,5 mm d'épaisseur
576332 + 0,4	= pièce majorée de 0,4 mm.
893285	= ensemble
564648 A3.02	= ensemble dont le pièces figurent dans le Sgr. A3.02
C 951 587390	= pièce antérieure à la modification 951 *(encore livrée de rechange)*
C 957 566711	= pièce antérieure à la modification 957 *(non plus livrée de rechange)*
D 951 587494	= pièce postérieure à la modification 951
A3.01	= pièce illustrée au Sgr. A3.01
1, 2, etc.	= voir le tableau exprès ou bien la liste des pièces détachées.

s = pièce gauche (*)
d = pièce droite (*)
Ø ... = diamètre ... mm



= existence de « Jeux », « Tableaux n, etc.

Validité de la planche

avec les indications des codes dont au point 1a

C 835 → **aut. n. 076204**

veut dire que cette planche est valable « jusqu'au » tracteur avec châssis 076204, par suite de la modification 935

D 935 **aut. n. 076205** →

veut dire que cette planche est valable « à partir du » tracteur avec châssis 076205, par suite de la modification 935

3 - Listes des pièces détachées *(au-dessus des planches)*

Elles comprennent les pièces de rechange de chaque sous-groupe figurant sur les planches et les pièces livrées comme « Jeux », etc., **en ordre progressif de n. de commande.**

Pour une interprétation plus correcte des **désignations** des pièces détachées, il est opportun de se rapporter aux illustrations des planches.

Symboles et abréviations utilisés dans les listes *(dans la partie en italien seulement)*:

Sgr.	= sousgroupe	**sup.**	= supérieur
N., n.	= numéro	**inf.**	= inférieur
compl.	= ensemble	**est.**	= extérieur
sp.	= épaisseur	**int.**	= intérieur
s	= pièce gauche (*)	**lat.**	= latéral
d	= pièce droite (*)	**centr.**	= central
ant.	= avant (*)	**R.M.**	= marche AR
post.	= arrière (*)	**rapp.**	= rapport

1a, 2a, ... = 1re, 2me ... vitesses

m	= livré par mètres	dans la colonne « quant. »
T	= voir « Tableaux divers »	
S	= existence de « Jeux », etc.	

4 - Tableaux « MODIFICATIONS »

Dans ces tableaux sont reportées toutes les **modifications** apportées aux tracteurs au cours de leur production, leurs **applications** *(avec une illustration générale de la modification, quand cela est nécessaire)* ainsi que les **règles pour les remplacements.**

(*) *par rapport au sens de roulement du tracteur*

Symboles et abréviations utilisés dans les tableaux des modifications:

colonne « **Modifica** » *(modification)*:

C ... = modification n. ... *(pour les pièces anciennes)*
D ... = modification n. ... *(pour les pièces actuelles)*

effectuations:

→ **aut.** n. ...	= « jusqu'au » tracteur avec châssis n. ...
→ **mot.** n. ...	= « jusqu'au » moteur n. ...
aut. n. ... →	= « à partir » du tracteur avec châssis n. ...
mot. n. ... →	= « à partir » du moteur n. ...
IX 1968	= au mois de septembre 1968

colonne « **Sgr. interessati** » **Nomi di ricambio** » *(Sgr. concernés et règles pour les remplacements)*:

C1.30 - C1.32	= sousgroupes concernés par la modification
(B.I.T. ...)	= numéro du Bulletin d'Informations Techniques reportant la modification

règles pour les remplacements:

4065118 = D 2072
à l'épuisement des stocks de 4065118, appliquer toutes les pièces actuelles D 2072

4065102 = **4069608**
à l'épuisement des stocks de 4065102, remplacer par 4069608

4070308 = **4086488** + **4092472**
à l'épuisement des stocks de 4070308, remplacer par 4086488 et 4092472

4066205 = **4082585** — (**4074567** + **4074568**)
à l'épuisement des stocks de 4066205, remplacer par 4082585, en éliminant 4074567 et 4074568

5 - « TABLEAUX DIVERS »

Ils comprennent les tableaux à consulter pour connaître les données se rapportant aux « Roulements », etc.

6 - Remarque pour le Réseau FIAT

Ce catalogue doit être mis à jour selon ce qui sera communiqué par le « B.I.T. », en reportant dans la colonne « modif. » *(modification)*, à côté de chaque pièce concernée, le numéro des modifications figurant dans le Bulletin.

https://tractormanualz.com/

1 - Auffinden der Ersatzteile

Zum Auffinden der in vorliegendem Katalog aufgeführten und abgebildeten Ersatzteile ist notwendig:

a) die « **Liste der Modelle** » *(auf orangefarbigem Papier, S. II)* nachzuschlagen, um die **Kennummer** des in Frage kommenden **Modells** festzustellen;

b) die **Bildtafeln** und entsprechenden **Ersatzteillisten** nachzuschlagen, wie in den folgenden Punkten 2 u. 3 angegeben.

2 - Bildtafeln

Die Tafeln veranschaulichen die Ersatzteile jeder einzelnen Untergruppe.

Am Fuss jeder Bildtafel ist folgendes angegeben: die **Untergruppennummer** *(rechts)* mit der eventuellen Seitennummer des Katalogblatts, die **Untergruppenbenennung** *(in der Mitte)*, sowie die **Gültigkeit der Bildtafel** *(links, mit den Kennummern der Modelle wie in Punkt 1a)*.

Die abgebildeten Ersatzteile sind mit den **Bestellnummern** und sämtlichen Angaben versehen *(Änderungen, Kennummern usw.)*, die im allgemeinen ausreichen, um die gewünschten Teile direkt auf den Bildtafeln zu ermitteln.

Erläuterungen und **Abkürzungen** auf den Bildtafeln:

569948	= normalerweise geliefertes Teil
552599-552603	= abwechselnd geliefertes Teil
587295 (61)	— Eigenteil des Modells 61
565068 0,6	— Teil von 0,6 mm Stärke
578333 + 0,4	— Teil mit 0,4 mm Übermass
893295	= Zusammenbau
564648 A3.02	= Zusammenbau, dessen Einzelteile in Utgr. A3.02 abgebildet sind
C 961 567399	— früherer Teil 951 *(wird weiterhin geliefert)*
C 957 568715	= früherer Teil 857 *(nicht mehr erhältlich)*
D 961 587484	= gegenwärtiger Teil 961
A3.01	= in Utgr. A3.01 abgebildeter Teil
1, 2, usw.	= siehe spezielle Tabelle oder Ersatzteilliste.

s = links (*)
d = rechts (*)
Ø ... = mm Durchmesser



Lieferbarkeit von Teilen als «Satz», « Serie », « Ausrüstung » usw.

Gültigkeit der Bildtafeln:

durch die im Punkt 1a angegebenen Kennummern angeführt

C 935 — aut. n. 078204

bedeutet: die Tafel gilt « bis » Schlepper mit Fahrgestell Nr. 078204, infolge der Änderung 935

D 935 aut. n. 078205 —

bedeutet: die Tafel gilt « ab » Schlepper mit Fahrgestell Nr. 078205 infolge der Änderung 935

3 - Ersatzteilliste *(oberhalb der Bildtafeln)*

Die Listen führen die in den Bildtafeln abgebildeten und die als « Satz » usw. gelieferten Ersatzteile in **laufender Bestellnummernfolge** an.

Zur besseren Verständigung der **Benennung** der einzelnen Ersatzteile, siehe Bildtafeln.

Erläuterungen und **Abkürzungen** auf den Ersatzteillisten *(im italienischen Teil)*:

Sgr.	= Untergruppe	**sup.**	= oben
N., n.	= Nummer	**inf.**	= unten
compl.	= Zusammenbau	**est.**	= aussen
sp.	= Stärke	**int.**	= innen
s	= links (*)	**lat.**	= seitlich
d	= rechts (*)	**centr.**	= Mitte
ant.	= vorn (*)	**R.M.**	= Rückwärtsgang
post.	= hinten (*)	**rapp...**	= Übersetzung

1a, 2a, ... = 1., 2., ... Gang

m	= vom laufenden Motor erhältlich	*in der Spalte « quant. » (Anzahl)*
T	— siehe « Verschiedenes »	
S	= Vorhandensein von « Sätzen » usw.	

4 - Tabellen « ÄNDERUNGEN »

In diesem Abschnitt sind sämtliche im Laufe der Produktion an den Schleppern vorgenommene **Änderungen** sowie ihre **Einführung** *(mit einer eventuellen, falls für notwendig gefundenen Gesamtabbildung der Änderung)* und die **Ersatzanweisungen** aufgeführt.

(*) *In bezug auf die Fahrtrichtung des Schleppers*

Hinweise und **Abkürzungen** in den Tabellen Änderungen:

Spalte « **Modifica** » *(Änderung)*

C ... = Änderungsnummer ... *(früherer Teile)*
D ... = Änderungsnummer ... *(gegenwärtige Teile)*

Einführung:

— **aut.** n. ... = « bis » Schlepper mit Fahrgestell-Nr. ...
— **mot.** n. ..., — « bis » Motor-Nr. ...
aut. n. ... → — = « ab » Schlepper mit Fahrgestell-Nr. ...
mot. n. ... → = « ab » Motor-Nr. ...
IX 1968 = September 1968

Spalte « **Sgr. Interessati - Norme di ricambio** » *(betreffende Untergruppen und Ersatzanweisung)*:

C1.30 - C1.32 = die Änderung betreffende Untergruppen
(B.I.T. ...) = Technisches Mitteilungsblatt, in welchem die Änderung beschrieben ist.

Ersatzanweisung:

4065118 — D 207.
nach Aufbrauch der Nr. 4065118, sämtliche neuen Teile D 2072 einbauen

4065102 — **4089698**
nach Aufbrauch der Nr. 4065102 durch 4089698 ersetzen

4076308 — **4076488 + 4092472**
nach Aufbrauch der Nr. 4076308 durch 4076488 und 4092472 ersetzen

4062585 — **4062585 — (4074547 + 4074548)**
nach Aufbrauch der Nr. 4062585 durch 4062585 ersetzen, wobei 4074547 und 4074548 zu entnehmen sind

5 - « VERSCHIEDENES »

Dieser Abschnitt enthält die Tabellen, in denen die Daten der « Wälzlager » usw. angegeben sind.

6 - Anmerkung für die FIAT-Dienststellen

Zur Berichtigung bzw. Vervollständigung vorliegenden Katalogs, sind auf den Bildtafeln und in der Ersatzteilliste und zwar in der Spalte « modif. » *(Änderung)* neben dem betreffenden Ersatzteil die Kennummern der eventuellen Änderungen, die in den Mitteilungsblättern bekanntgegeben werden, aufzuführen.

https://tractormanualz.com/

1 - How to locate spares

To find the spares shown and listed in the catalog, proceed as follows:

a) consult the « **Model list** » *(on page 11 on orange paper)* to find the **code number** of the **model** involved;

b) consult the **plates** and relevant **spare parts lists** of the catalog, as directed below in 2 and 3.

2 - Plates

Illustrations show the spare parts of each subgroup.

Below each plate there is the **Sgr. No.** *(right)* and sheet number, if any, the **Sgr. title** *(center)*, and **plate applicability** *(left, by codes - see para. 1a)*.

The spare parts illustrated are identified by respective **part numbers** together with other indications *(modifications, codes etc.)* generally sufficient for direct location of parts on plate.

Indications and abbreviations used in the plates:

569948	= standard supply part
582689-552403	= parts supplied as an alternative
587205 (01)	= part specific for model 01
565065 0,5	= 0,5 mm thick part
578333 + 04	= 0,4 mm o/s part
893295	= assembly
564848 A3.02	= assembly whose separate components are shown in Sgr. A3.02
C 951 567399	= ante-modification 951 part *(supply is continued)*
C 957 568745	= ante-modification 957 part *(supply is discontinued)*
D 951 567494	= post-modification 951 part
A3.01	= part shown in Sgr. A3.01
1, 2, etc.	= see the proper table or spare parts list.

s = left (°)	 = some parts are supplied as «Set», «Kit», etc.
d = right (°)	
ø ... = ... mm dia.	

Plate applicability

by the specific indications of code as referred in para 1a

C 935 → **aut. n. 076204**

means: consequently to modification 935 the plate is valid up to tractor with chassis No. 076204

D 935 **aut. n. 076205** →

means: consequently to modification 935 the plate is valid from tractor with chassis No. 076205

3 - Spare parts list *(above plates)*

Lists the spare parts, and the parts supplied as « Set », « Kit », etc. of each subgroup, illustrated in the plates according to the **progressive part number**.

Refer to plate illustrations for a complete interpretation of spare **description**.

Indications and abbreviations used in the lists *(only in the Italian section)*:

Sgr.	= subgroup	**sup.**	= upper
N., n.	= number	**inf.**	= lower
compl.	= assembly	**est.**	= outer
sp.	= thickness	**int.**	= inner
s	= left (°)	**lat.**	= side
d	= right (°)	**centr.**	= center
ant.	= front (°)	**R.M.**	= reverse
post.	= rear (°)	**rapp.**	= ratio

1a, 2a, ... = 1st, 2nd ... gear

m	= supplied to the meter	column « quant. »
T	= see « Miscellanea »	
S	= some parts are supplied as « Set », « Kit », etc.	

4 - « MODIFICATIONS » tables

List all the **modifications** introduced on tractors during production, their **applicability** *(when necessary, show also a complete illustration of the modification as a whole)* and the **directions for replacement**.

(°) *determined by facing in the same direction as the driver*

Indications and abbreviations used in modification tables:

column « **Modifica** » *(modification)*

C ... = modification No. ... *(for the A.M. parts)*

D ... = modification No. ... *(for the P.M. parts)*

effectiveness:

→ **aut. n. ...** = up to tractor with chassis No. ...,

→ **mot. n. ...** = up to engine No. ...

aut. n. ... → = from tractor with chassis No. ...

mot. n. ... → = from engine No. ...

IX 1968 = introduced in september 1968

column « **Sgr. interessati e Norme di ricambio** » *(Sgr. involved and directions for replacement)*:

C1.30 - C1.32 = subgroups involved in the modification

(B.I.T. ...) = Technical Information Bulletin in which the modification is described

directions for replacement:

4055118 = D 2072

on exhaustion of stocks of 4055118 mount all post-modification D 2072 parts

4055102 = **4089698**

on exhaustion of stocks of 4055102 replace with 4089698

4076308 = **4086486 + 4092472**

on exhaustion of stocks of 4076308 replace with 4086486 and 4092472

4066205 = **4082585 — (4074547 + 4074548)**

on exhaustion of stocks of 4066205 replace with 4082585, discarding 4074547 and 4074548

5 - « MISCELLANEA »

This section includes the lists showing data relevant to « Bearings », etc.

6 - Notice to FIAT Agents

The present catalog must be brought up-to-date with all future Technical Information Bulletins by writing in line with the part involved — in the plates and in the column « modif » *(modification)* of part lists — the number identifying each modification quoted in the Bulletins.

https://tractormanualz.com/

1 - Cómo se buscan las piezas de repuesto

Para buscar las piezas de repuesto reseñadas en el catálogo, hay que:

a) conocer el **número de código** del **modelo** que interesa, el que figura en la « **Lista de modelos** » *(papel naranja, pag. 11)*;

b) consultar las **láminas** y las **listas de piezas de repuesto** respectivas, atendiendo a cuanto se explica en los puntos 2 y 3

2 - Láminas

Representan las piezas de recambio de cada subgrupo. Al pie de cada hoja, leemos: *en la parte derecha*, el **número del subgrupo** y el número de la hoja *(eventual)*; *en el centro*, la **denominación del subgrupo**, y *en la parte izquierda* las **indicaciones de validez de la lámina** y los códigos de los modelos a que se alude en el punto 1a.

Cada pieza de recambio representada lleva el **número de pedido** acompañado de todas las indicaciones *(modificaciones, códigos, etc.)* que generalmente son suficientes para reconocer las mismas piezas en la lámina.

Notaciones y abreviaturas usadas en las láminas:

582949	= pieza de suministro normal
582699-552483	= piezas de suministro alternativo
587295 (01)	= pieza propia del modelo 01
585065 0,5	= pieza de 0,5 mm de grueso
576333 + 0,4	= pieza de 0,4 mm sobremedida
853285	= conjunto
584948 A3.02	= conjunto cuya despieza se ilustra en el Sgr. A3.02
C 951 587290	= pieza anterior a la modificación 951 *(todavía con recambios)*
C 951 588714	= pieza anterior a la modificación 951 *(sin más recambios)*
D 951 587494	= pieza posterior a la modificación 951
A3.01	= pieza ilustrada en el Sgr. A3.01
1, 2, etc.	= véase la tabla especial, o bien la lista de piezas de repuesto

s	= parte izquierda (*)		de algunas piezas se suministran « Juegos », « Equipos », etc.
d	= parte derecha (*)		
ø ...	= diámetro en mm		

Validez de la lámina

con las notaciones de los códigos citados en el punto 1a

C 935 → **aut. n. 076204**

significa que la lámina es válida « hasta » el tractor con chasis núm. 076204, por efecto de la modificación 935

D 935 **aut. n. 076205** →

significa que la lámina es válida « a partir del » tractor con chasis núm. 076205, por efecto de la modificación 935

3 - Listas de piezas de repuesto *(arriba de las láminas)*

Comprenden las piezas de repuesto de cada subgrupo ilustradas en las láminas y las piezas incluidas en « Juegos » etc., y reseñadas según **el orden progresivo del núm. de pedido.**

Para comprender mejor las denominaciones de las piezas de repuesto es oportuno mirar las ilustraciones de las láminas.

Notaciones y abreviaturas usadas en la lista en lengua italiana:

Sgr.	= subgrupo	**sup.**	= superior
N., n.,	= número	**inf.**	= inferior
compl.	= conjunto	**est.**	= exterior
sp.	= espesor, grueso	**int.**	= interior
s	= parte izquierda (*)	**lat.**	= lateral
d	= parte derecha (*)	**centr.**	= central
ant.	= anterior (*)	**R.M.**	= marcha atrás
post.	= posterior (*)	**rapp.**	= reducción

1a, 2a, ... = 1a., 2a., ... velocidades

m	= se suministra por metros	*en la columna « quant. » (= cantidad)*
T	= vease « Tablas »	
S	= existencia de « Juegos », etc.	

4 - Tablas « MODIFICACIONES »

Comprenden todas las **modificaciones** habidas en los tractores durante su fabricación, **cómo se incorporaron** *(y cuando se estime bien, la ilustración general de la modificación)* y las **normas para los recambios.**

(*) *respecto de la dirección de la marcha del tractor*

Notaciones y abreviaturas usadas en las tablas de modificaciones:

columna « **Modifica** » *(= modificaciones)*:

C ... = modificación núm. ... *(para las piezas antiguas)*

D ... = modificación núm. ... *(para las piezas nuevas)*

incorporación:

→ aut. n. ... = « hasta » el tractor con chasis núm. ...

→ mot. n. ... = « hasta » el motor con núm. ...

aut. n. ... → = « a partir » del tractor con chasis núm. ...

mot. n. ... → = « a partir » del motor con núm. ...

IX 1968 = en el mes de septiembre de 1968

columna « **Sgr. interessati** » o **Norme di ricambio** » *(= subgrupos afectados por la modificación y normas para los recambios)*:

C1.30 - C1.32 = subgrupos afectados por la modificación

(B.I.T. ...) = núm. del « Bollettino Informazioni Tecniche » *(= Boletín técnico)* en el que se da parte de la modificación habida

normas para los recambios:

4055118 → D 2072
al agotarse las existencias de 4055118, colóquense todas las piezas D 2072

4055102 = 4059059
al agotarse las existencias de 4055102, colóquese 4059059

4076308 = 4066486 + 4092472
al agotarse las existencias de 4076308, colóquense 4066486 y 4092472

4066205 = 4062585 — (4074547 + 4074548)
al agotarse las existencias de 4066205, colóquese 4062585 anulando 4074547 y 4074548

5 - « TABLAS »

Se reseñan los datos referentes a piezas de recambio de « Rodamientos », etc.

6 - Nota para los Organismos FIAT

El catálogo se pondrá al día apuntando en las láminas junto a los detalles afectados, y en la lista en el asiento que corresponde de la columna « modif. » *(= modificaciones)*, el número de las modificaciones de las que se irá dando parte en el « Bollettino Informazioni Tecniche » (B.I.T.).

https://tractormanualz.com/

ELENCO DEI MODELLI 250

Liste des modèles **Model list**
Liste der Modelle **Lista de modelos**

Modelli Modèles Models Modelle Modelos		Codici numerici No. des codes Code No. Kennummern Códigos
250		**01**
250 N		**02**
250 F	« Frutteto »	**03**
250 FN	« Frutteto »	**04**

https://tractormanualz.com/

AVVERTENZE

Per una corretta **ricerca delle parti di ricambio** illustrate ed elencate nel catalogo, è necessario:

a) consultare l'« **Elenco dei modelli** » *(a pag. 11 su carta arancione)* per individuare **il codice numerico** del **modello** che interessa;

b) consultare **le tavole** e i relativi **elenchi delle parti di ricambio** del catalogo, come indicato ai successivi punti 2° e 3 delle « Avvertenze generali per la consultazione del catalogo » *(pag. 6)*.

AVIS

Pour la recherche correcte des pièces de rechange illustrées et en liste dans le catalogue, il faut:

a) consulter la « **Liste des modèles** » *(à la page 11 sur papier orange)* afin d'individuer le **code numérique** du **modèle** qui intéresse;

b) consulter les **planches** et les **listes des pièces détachées** correspondantes du catalogue, comme indiqué aux points 2 et 3 des « Règles générales pour la consultation du catalogue » *(page 7)*.

ZUR BEACHTUNG

Zum Auffinden der in vorliegendem Katalog aufgeführten und abgebildeten Ersatzteile ist notwendig:

a) die « **Liste der Modelle** » *(auf orangefarbigem Papier, S. 11)* nachzuschlagen, um die **Kennummer** des in Frage kommenden **Modells** festzustellen;

b) die **Bildtafeln** und entsprechenden **Ersatzteillisten** nachzuschlagen, wie in den Punkten 2 u. 3 des Abschnitts « Hinweise zum Gebrauch des Katalogs » *(Seite 8)* angegeben.

https://tractormanualz.com/

NOTICE

To find the spares shown and listed in the catalog, proceed as follows:

a) consult the « **Model list** » *(on page 11 on orange paper)* to find the **code number** of the **model** involved;

b) consult the **plates** and relevant **spare parts lists** of the catalog, as directed in 2 and 3, under « Use of the catalog » *(pag. 9)*.

ADVERTENCIAS

Para buscar las piezas de repuesto reseñadas en el catálogo, hay que:

a) conocer el **número de código del modelo** que interesa, el que figura en la « **Lista de modelos** » *(papel naranja, pág. 11)*;

b) consultar las **láminas** y las **listas de piezas de repuesto** respectivas, atendiendo a cuanto se explica en los puntos 2 y 3 de la pág. 10 « Cómo se maneja el catálogo ».

https://tractormanualz.com/

	INDICE DEI SOTTOGRUPPI	INDEX DES SOUSGROUPES	UNTERGRUPPEN-VERZEICHNIS	SUBGROUP INDEX	ÍNDICE DE SUBGRUPOS
A	MOTORE	Moteur	Motor	Engine	Motor
A0	COMPLESSIVO MOTORE	Ensemble moteur	Vollständiger Motor	Engine Assembly	Conjunto del motor
A0.01	Motore e supporti gruppo motopropulsore	Moteur et supports du groupe propulseur	Motor und Triebwerklager	Engine and Power Plant Supports	Motor y anclaje de la planta motriz
A1	ORGANI PRINCIPALI	Organes principaux	Hauptorgane	Main Components	Órganos principales
A1.01	Basamento e testa cilindri	Bâti et culasse	Kurbelgehäuse und Zylinderkopf	Crankcase and Cylinder Head	Bloque de cilindros y culata
A1.02	Coppa e coperchi basamento	Carter d'huile et couvercles de bâti	Ölwanne und Deckel des Kurbelgehäuses	Oil Sump and Crankcase Covers	Cárter de aceite y tapas del bloque
A1.03	Albero e volano motore	Vilebrequin et volant moteur	Kurbelwelle und Schwungrad	Crankshaft and Flywheel	Cigüeñal y volante
A1.05	Bielle e stantuffi	Bielles et pistons	Pleuelstangen und Kolben	Connecting Rods and Pistons	Bielas y émbolos
A1.06	Comando distribuzione	Commande de distribution	Steuerungsantrieb	Camshaft Drive	Piñones de la distribución
A1.07	Distribuzione	Distribution	Steuerung	Valve Gear	Distribución
A1.08	Comando cronogirometro	Commande d'horotachymètre	Antrieb f.Stundenzähler u.Drehzahlmesser	Multimeter Drive	Arrastre del cronotacómetro
A1.15	Comandi vari	Commandes diverses	Verschiedene Antriebe	Auxiliary Drives	Mandos varios
A1.16	Comando pompa iniezione	Commande de pompe d'injection	Einspritzpumpenantrieb	Injection Pump Drive	Arrastre de la bomba de inyección
A2	ALIMENTAZIONE E SCARICO	Alimentation et échappement	Kraftstoffförderung und Auspuff	Fuel and Exhaust Systems	Alimentación y escape
A2.01	Serbatoio combustibile e tubazioni	Réservoir et canalisations combustible	Kraftstofftank und Leitungen	Fuel Tank and Lines	Depósito de combustible y tuberías

https://tractormanualz.com/

A2.21	Comandi acceleratore	Commandes d'accélérateur	Gasregulierung	Accelerator Control Linkage	Mandos del acelerador
A2.22	Filtro aria e tubazioni	Filtre à air et canalisations	Luftfilter und Leitungen	Air Cleaner and Ducts	Filtro de aire y tuberías
A2.23	Filtro aria	Filtre à air	Luftfilter	Air Cleaner	Filtro de aire
A2.24	Alimentazione ad iniezione	Alimentation par injection	Einspritzausrüstung	Fuel Injection System	Alimentación e inyección
A2.25	Pompa alimentazione	Pompe d'alimentation	Kraftstoffpumpe	Fuel Pump	Bomba de alimentación
A2.26	Filtro combustibile	Filtre à combustible	Kraftstoffilter	Fuel Filter	Filtro de combustible
A2.27	Pompa iniezione	Pompe d'injection	Einspritzpumpe	Injection Pump	Bomba de inyección
A2.28	Regolatore di velocità	Régulateur de vitesse	Drehzahlregler	Speed Governor	Regulador de velocidad
A2.33	Variatore di anticipo	Correcteur d'avance	Spritzzeitversteller	Advance Variator	Variador de avance
A2.35	Portapolverizzatore	Porte-injecteur	Düsenhalter	Nozzle Holder	Inyector
A2.43	Dispositivi per avviamento a bassa temperatura	Dispositifs pour démarrage par basse température	Anlassvorrichtung bei tiefer Temperatur	Low Temperature Starting Aids	Dispositivos para el arranque en tiempo frío
A2.54	Condotti aspirazione e scarico	Tubulures d'admission et d'échappement	Saug- und Auspuffkrümer	Intake and Exhaust Manifolds	Colectores de admisión y escape
A2.56	Tubazione di scarico (A2.56./1)	Canalisation d'échappement	Auspuffleitung	Exhaust Pipe	Tubería de escape
A3	LUBRIFICAZIONE	Graissage	Schmierung	Lubrication System	Engrase
A3.01	Lubrificazione	Graissage	Schmierung	Lubrication System	Sistema de engrase
A3.02	Pompa olio	Pompe à huile	Ölpumpe	Oil Pump	Bomba de aceite
A4	RAFFREDDAMENTO	Refroidissement	Motorkühlung	Cooling System	Refrigeración
A4.01	Radiatore	Radiateur	Kühler	Radiator	Radiador
A4.02	Pompa acqua e tubazioni	Pompe et canalisations d'eau	Wasserpumpe und Leitungen	Water Pump and Lines	Bomba de agua y tuberías

https://tractormanualz.com/

A4.03	Pompa acqua	Pompe à eau	Wasserpumpe	Water Pump	Bomba de agua
A4.09	Ventilatore	Ventilateur	Lüfter	Fan	Ventilador
B	TRASMISSIONE	Transmission	Kraftübertragung	Power Train	Transmisión
B1	INNESTO	Embrayage	Kupplung	Clutch	Embrague
B1.01	Comando disinnesto frizione	Commande de débrayage	Kupplungsbetätigung	Clutch Release Control	Sistema de embrague
B1.05	Frizione	Embrayage	Kupplung	Clutch	Embrague
B2	CAMBIO	Boîte de vitesses	Wechselgetriebe	Transmission	Cambio de velocidades
B2.01	Cambio e corpo trasmissione posteriore, scatole e coperchi	Carter AR de transmission et ses couvercles	Gehäuse u.Deckel f. Getriebe u.hinteren Antriebsblock	Transmission and Rear Drive Body, Casings and Covers	Cambio y cuerpo de transmisión posterior, cajas y tapas
B2.04	Ruotismi cambio di velocità	Engrenages de boîte de vitesses	Zahnräder und Wellen des Wechselgetriebes	Transmission Gears	Engranajes del cambio
B2.07	Comandi esterni cambio di velocità	Commandes extérieures de boîte de vitesses	Äussere Getriebeschaltung	Gearshift Outer Controls	Varillaje del cambio de velocidades
B2.10	Comandi interni cambio di velocità	Commandes intérieures de boîte de vitesses	Innere Getriebeschaltung	Gearshift Inner Controls	Barras del cambio de velocidades
B3	ALBERI E GIUNTI	Arbres et joints	Wellen und Gelenke	Shafts and Joints	Árboles y juntas
B3.01	Trasmissione tra frizione e cambio	Transmission	Übertragungswelle	Propeller Shaft	Árbol de transmisión
B4	PONTI	Ponts	Achsen	Axles	Puentes
B4.01	Semialberi differenziale	Arbres de différentiel	Achswellen	Axle Shafts	Palieres
B4.04	Ruotismi riduzione e differenziale	Engrenages de réduction et différentiel	Achsantrieb und Ausgleichgetriebe	Final Drive and Differential Gears	Reducción final y diferencial

https://tractormanualz.com/

34.10	Bloccaggio differenziale e comando	Blocage de différentiel e sa commande	Differentialsperre und Betätigung	Differential Lock System	Enclavamiento del diferencial
34.11	Scatole riduttori laterali	Carters de réducteurs latéraux	Gehäuse der Endantriebe	Side Final Drive Cases	Cajas de reductores laterales
34.12	Ruotismi riduttori laterali	Engrenages de réducteurs latéraux	Zahnräder und Wellen der Endantriebe	Side Final Drive Gears	Engranajes de reductores laterales
C	FRENI	Freins	Bremsen	Brakes	Frenos
C1	FRENI RUOTE	Freins aux roues	Radbremsen	Service Brakes	Frenos de ruedas
C1.01	Comando a pedale freni	Commande au pied de freins	Bremsfusshebel	Brake Foot Control	Pedal de freno
C1.35	Comando a mano freni	Commande de freins à main	Handbremsbetätigung	Brake Hand Control	Freno de mano
C2	FRENI AUSILIARI	Freins auxiliaires	Hilfsbremsen	Auxiliary Brakes	Frenos auxiliares
C2.09	Comando freno rimorchio (C2.09,/1)	Commande de frein de remorque	Anhängerbremse	Trailer Brake Control	Freno del remolque
D	TELAIO, STERZO, SOSPENSIONI E RUOTE	Châssis, direction, suspension et roues	Rahmen, Lenkung, Aufhängung u.Räder	Frame, Steering,Suspension and Wheels	Bastidor, dirección, suspensión y ruedas
D1	TELAIO ED ANNESSI	Châssis et annexes	Rahmen und Zubehör	Frame and Annexed Parts	Bastidor y anexos
D1.01	Telaio	Châssis	Rahmen	Frame	Bastidor
D1.02	Gancio di traino	Crochet d'attelage	Zughaken	Pintle Hook	Enganche de remolque
D1.03	Organo di traino (D1.03,/1)	Organe d'attelage	Gerätekupplung	Towing Device	Barra de arrastre
D2	STERZO	Direction	Lenkung	Steering System	Dirección
D2.01	Comando sterzo	Commande de direction	Lenkgetriebe	Steering Gear	Volante y caja de la dirección

https://tractormanualz.com/

D2.10	Tiranteria comando sterzo	Timonerie de direction	Lenkgestänge	Steering Linkage	Timonería de la dirección
D3	SOSPENSIONI E RUOTE	Suspensions et roues	Aufhängung und Räder	Suspensions and Wheels	Suspensión y ruedas
D3.14	Assale anteriore	Essieu AV	Vorderachse	Front Axle	Eje delantero
D3.16	Ruote anteriori	Roues AV	Vorderräder	Front Wheels	Ruedas anteriores
D3.22	Ruote posteriori	Roues AR	Hinterräder	Rear Wheels	Ruedas posteriores
E	ORGANI SUSSIDIARI	Organes subsidiaires	Nebenorgane	Accessory Equipment	Equipos accesorios
E2	PRESE DI FORZA, SOLLEVATORI E ANNESSI	Prises de force, relevages et annexes	Zapfwellen, Krafthe-ber und Zubehör	PTOs, Lifters and Related Parts	Tomas de fuerza, elevadores y anexos
E2.15	Comando presa di forza e puleggia	Commande de prise de force et de poulie	Antrieb der Zapfwelle und Riemenscheibe	PTO and Belt Pulley Control	Mando de toma de fuerza y polea motriz
E2.16	Presa di forza (E2.16,/1)	Prise de force	Zapfwelle	Power Take-off	Toma de fuerza
E2.17	Puleggia operatrice	Poulie de battage	Riemenscheibe für Nebenantriebe	Belt Pulley	Polea motriz
E2.20	Sollevatore idraulico	Relevage hydraulique	Hydraulischer Kraftheber	Hydraulic Lifter	Elevador hidráulico
E2.21	Pompa	Pompe	Pumpe	Pump	Bomba
E2.24	Stantuffo e bracci sollevatore	Piston et bras de relevage	Kolben und Arme des Krafthebers	Lifter Ram and Links	Émbolo y brazos del elevador
E2.25	Distributore	Distributeur	Steuergerät	Distributor Valve	Válvula distribuidora
E2.27	Comandi esterni ed interni sollevatore	Commandes extér.et intér. de relevage	Äussere und innere Kraftheber-steuerung	Lifter Inner and Outer Controls	Mandos exteriores e interiores del elevador
E2.30	Serbatoio sollevatore	Réservoir de relevage	Behälter für Kraftheber	Lifter Tank	Depósito del elevador
E2.31	Presa pressione supplementare del sollevatore	Prise de pression supplémentaire de relevage	Zusätzlicher Druck-Blanschluss am Kraftheber	Additional Power Outlet Unit	Grifo distribuidor auxiliar del elevador

https://tractormanualz.com/

E2.34	Supporto dispositivo attacco attrezzi	Support de dispositif d'attelage des outils	Kupplungsmaul für Anhängevorrichtung	Implement Carrier Support	Soporte del enganche
E2.35	Dispositivo attacco attrezzi	Dispositif d'attelage des outils	Anhängevorrichtung	Implement Carrier	Enganche
F	IMPIANTO ELETTRICO	Installation électrique	Elektrische Anlage	Electrical System	Instalación eléctrica
F2	AVVIAMENTO	Démarrage	Anlassen	Starting Equipment	Arranque del motor
F2.01	Avviamento motore	Lancement du moteur	Anlassen des Motors	Engine Starting Equipment	Arranque del motor
F3	GENERATORE	Génératrice	Stromanlage	Generating Equipment	Generador
F3.01	Generazione di corrente	Génératrice	Stromerzeugung	Current Generating System	Generador de corriente
F4	ILLUMINAZIONE	Éclairage	Beleuchtung	Lighting Equipment	Alumbrado
F4.01	Illuminazione (F4.01,/1)	Éclairage	Beleuchtung	Lighting System	Sistema de alumbrado
F5	ACCESSORI	Accessoires	Zubehör	Accessories	Accesorios
F5.01	Segnalazioni di avviso	Avertisseurs	Signalisiervorrichtungen	Signalling Devices	Aparatos de señalización
F5.03	Segnalazioni di funzionamento	Témoins de fonctionnement	Anzeigevorrichtungen	Operation Indicators	Testigos de funcionamiento
F6	PARTI DI APPARECCHI	Pièces d'appareils	Geräteeinzelteile	Component Parts	Despiece de aparatos
F6.03	Alternatore	Alternateur	Drehstrom-Lichtmaschine	Alternator	Alternador
F6.08	Motorino di avviamento	Démarreur	Anlasser	Starter Motor	Motor de arranque

https://tractormanualz.com/

F6.29	Proiettore (F6.29,/1,/2)	Projecteur	Scheinwerfer	Headlamp	Proyector
F6.32	Fanale anteriore	Lanterne AV	Vordere Leuchte	Front Lamp	Lámpara anterior
F6.34	Fanale posteriore (F6.34,/1,/2,/3)	Lanterne AR	Schlussleuchte	Tail Lamp	Lámpara posterior
L-M	CARROZZERIA	Carrosserie	Karosserieteile	Bodywork	Carrocería
L1	COFANATURA	Capot	Haube	Hood	Capot
L1.01	Cofanature	Capot	Haube	Hood	Capot
L1.39	Intelaiature per sistemazioni varie	Aménagements divers	Verschiedene Gestelle	Auxiliary Arrangements	Soportes varios
L3	PROTEZIONE	Protection	Schutz- und Abdeckbleche	Protective and Trim Sheeting	Defensas
L3.04	Parafanghi e pedane (L3.04,/1,/2,/3)	Ailes et marche-pieds	Kotflügel und Trittbretter	Mudguards and Footboards	Guardabarros y estribos
L4	ACCESSORI ESTERNI	Accessoires extérieurs	Äusseres Zubehör	Outer Accessories	Accesorios exteriores
L4.01	Portatarga	Porte-plaque de police	Nummernschildhalter	Number Plate Arrangement	Soporte de placa de matrícula
L4.03	Cassette e ripostigli	Coffres	Ablegefächer	Boxes and Receptacles	Cajones
M1	SEDILE	Siège	Sitz	Seat	Butaca
M1.01	Sedile conduttore	Siège de conducteur	Fahrersitz	Driver's Seat	Butaca de conductor
Z	DOTAZIONI	Dotations	Werkzeuge	Kits	Equipo
Z1	ATTREZZI	Outils	Werkzeuge	Tools	Herramientas
Z1.01	Attrezzi	Outils	Werkzeuge	Tools	Herramientas

https://tractormanualz.com/

INDICE DEI NUMERI D'ORDINAZIONE

Liste numerique — Nummernverzeichnis — Numerical Index — Indice numérico

n. ordinaz.	Sgr.
15480	C135
213890	B404
536435	B207
539930	D314
541405	A222
541406	A222
541674	F401/ 1
551605	E227
551929	F401
551929	F401/ 1
552674	E220
552699	F301
553001	E220
553302	E220
553408	D103/ 1
554115	A223
554184	B410
554215	C135
555150	E220
559318	B411
559372	B207
559416	B204
559416	E217
559433	B204
559437	B204
559441	B204
559442	B204
559442	E231
559443	E217
559453	E216
559470	D316
559470	D322
559485	B207
559519	B203
559520	B203
559522	B411
559525	B404
559527	C101
559530	D316
559537	D314
559545	D314
559547	D314
559548	D314
559549	D314
559567	E231
559588	C101
559589	C101
559593	C101

n. ordinaz.	Sgr.
559608	D201
559609	D201
559610	D201
559625	C101
559627	B101
559627	C101
559640	C135
559658	E217
559659	E217
559660	E217
559661	E217
559662	E217
559663	E217
559664	E217
559665	E217
559666	E217
559667	E217
559668	E217
559669	E217
559670	E217
559671	E217
559699	E215
559701	E215
559715	D201
559716	D201
559717	D201
559718	D201
559719	D201
559720	D201
559721	D201
559722	D201
559723	D201
559724	D201
559738	A401
559917	D103
559917	D103/ 1
560004	E215
560402	E224
560404	E224
560492	E224
560544	D201
560571	E217
560820	F216
560934	A103
561293	A101
561353	A224
561381	B410
561382	B410

n. ordinaz.	Sgr.
561383	B410
561384	B410
561385	B410
561405	B204
561411	B204
561415	B204
561417	B204
561418	B204
561419	B204
561420	B204
561424	B210
561425	B210
561426	B210
561427	B210
561430	B404
561431	B404
561432	B404
561435	B404
561436	B404
561438	B404
561439	B404
561440	B404
561441	B404
561444	B411
561445	B411
561447	B411
561450	B412
561453	B412
561455	B412
561456	B412
561457	B412
561458	D322
561460	D316
561460	D322
561464	E216
561480	B404
561481	B404
561496	B204
561497	B204
561510	D314
561511	D314
561515	B204
561516	B204
561523	E215
561527	C101
561533	D201
561537	D201
561541	D201

n. ordinaz.	Sgr.
561542	D231
561544	D231
561546	C101
561550	D316
561629	D316
561632	D322
561641	D316
561642	D322
561643	D316
561663	C101
561664	C101
561665	A101
561665	C101
561667	C101
561668	C101
561669	C101
561670	C101
561674	C135
561692	E217
561696	B101
561705	B101
561704	E216
561707	B201
561710	B101
561711	B201
561712	E217
561713	E217
561715	E217
561716	B101
561719	B204
561743	E230
561755	E235
561756	E235
561758	E235
561759	D103
561760	D103/ 1
561760	E235
561761	E235
561795	E235
561799	E235
561802	E235
561849	A101
561880	A221
561880	E215
561880	E215
562021	B412
562097	E235
562364	B404

n. ordinaz.	Sgr.
562365	B404
562366	D201
562480	D322
562570	B411
562571	B411
562574	E235
562575	E239
562590	D314
562659	B404
562681	E217
562876	B404
563128	C135
563199	B101
563303	F401
563303	F401/ 1
563303	F401/ 1
563304	F401
563304	F401
563304	F401/ 1
563304	F401/ 1
563320	E224
563323	E224
563359	B201
563360	D101
563364	E230
563366	E230
563368	E230
563429	E220
563555	A223
563579	B101
563652	A107
563991	L101
564187	A401
564263	A221
564308	E220
564309	E220
564345	A221
564501	A103
564530	E220
564677	B101
564685	D201
564695	C101
564698	C101
564830	E235
565376	E235
565392	F401/ 1
565567	B204
565750	B207

https://tractormanualz.com/

n. ordinaz.	Sgr.
565819	A221
565872	B207
565970	F401/ 1
566046	E235
566054	E235
566055	E235
566072	E220
566073	E220
566088	D103/ 1
566089	D103/ 1
566092	D103/ 1
566093	D103/ 1
566094	D103/ 1
566111	D316
566147	A103
566148	A103
566149	A103
566150	A103
566151	A103
566242	B204
566243	B204
566423	E230
566472	E216
566473	E216
566474	E216
566605	E216/ 1
566999	E230
567003	E230
567004	E230
567358	B410
567360	B410
567404	D102
567406	D103
567406	D103/ 1
567406	E224
567406	E235
567499	D314
567500	D314
567575	D314
567576	D314
567595	D314
567599	B410
567779	B101
567945	F401
567985	B207
567986	B207
568170	E220
568170	E225

n. ordinaz.	Sgr.
568292	E220
568561	A402
568581	F401
568581	F401
568661	E216
568779	B207
568781	B207
569307	E220
570774	C135
570775	C135
571015	D322
571468	A107
571715	C101
572220	B412
572239	B401
572240	B401
572241	B412
572479	M101
572696	C135
573038	F401
573058	D314
573060	D314
573202	D102
573202	D103
573202	D103/ 1
573977	F401
574528	A409
575094	E220
575094	E225
575094	E227
575094	E231
575254	M101
576618	A107
577567	E215
577783	E215
577802	B201
578192	D322
578332	D210
579147	D322
580274	E225
580284	E227
580292	E227
580308	E227
580313	E220
580314	E220
580324	E225
580333	E224
580338	E224

n. ordinaz.	Sgr
580341	E224
580342	E224
580346	E234
580348	E224
580349	E234
580353	E234
580356	E234
580358	E235
580359	E235
580360	E235
580361	E235
580363	E235
580680	C209/ 1
581166	E225
581167	E225
581168	E225
581172	E225
581173	E225
581174	E225
581176	E225
581179	E227
581181	E227
581183	E227
581185	E227
581186	E227
581187	E227
581188	E227
581191	E227
581193	E227
581194	E227
581195	E227
581197	E227
581198	E227
581205	E226
581207	E220
581217	E234
581218	E234
581219	E234
581220	E234
581221	E234
581222	E234
581223	E234
581224	E234
581225	E234
581226	E234
581268	E225
581429	E224
581445	C209/ 1

n. ordinaz.	Sgr.
581466	E231
581467	E231
581475	E231
581476	E231
581482	E231
581483	E231
582022	E227
582197	C135
582443	E235
582445	E235
582446	E235
583163	E234
583164	E234
583165	E234
583166	E234
583198	E225
583416	E234
583618	B204
583619	B204
583620	A210
583632	E234
583633	E234
583638	E234
583640	E235
583641	E235
583651	E224
583654	B204
583665	E220
583821	E220
583829	E220
583835	E227
583914	E231
583919	E231
584116	E216/ 1
584117	E216/ 1
584119	E216/ 1
584121	E215
584128	B201
584128	E216/ 1
584130	E216/ 1
584131	E216/ 1
584132	E216/ 1
584133	E216/ 1
584165	E215
584646	B231
584922	E220
584976	E231
585075	E215

n. ordinaz.	Sgr
585076	E215
585173	E216/ 1
585174	E216/ 1
585176	E215
585177	E215
585178	E215
585179	E215
585180	E215
585181	E216/ 1
585182	E216
585646	L304/ 1
585714	E225
585928	B412
585929	E225
585932	E225
586546	L304/ 1
586952	A225
587808	E215
587862	E231
587881	D322
588328	E215
588478	L101
588496	D201
588673	B204
588692	E215
588693	B401
588693	E216
588695	E216/ 1
588696	E215
588696	E216/ 1
589467	D316
589468	D231
589475	D210
589476	D210
589479	D210
589490	E216
589620	B207
589914	B207
589958	L101
589979	L101
589985	L403
590054	A401
590064	C209
590144	F401
590144	F401/ 1
590465	M101
590466	M101
590467	M101

https://tractormanualz.com/

n. prenaz.	Spr.
590468	M101
590490	Z101
590552	M101
590857	M101
590921	C135
590950	D201
591087	B411
591129	A222
591130	A222
591618	B101
591619	B101
591651	A201
592085	L3047 1
592085	L3047 3
592404	B210
592405	B207
592409	B210
592410	B210
592574	B201
592912	A001
592958	B210
592961	B210
592963	B210
592964	D210
593403	E220
593404	E220
593759	B404
594160	E216/ 1
594283	E216/ 1
595222	B411
595223	B411
595225	E216/ 1
595227	B201
595284	B411
595442	E217
595443	E224
595517	E224
595529	B301
595530	B301
595532	B301
595726	B105
595730	B105
595731	B105
595745	D103
595746	D103
595792	D103/ 1
595948	A401
595985	B204

n. ordinaz.	Spr.
596090	E224
596152	A407
596280	M101
596390	A256
596390	A256/ 1
596531	B101
596567	L101
596646	A256
596647	A256
596973	F401/ 1
597077	A108
597351	A401
597413	F401
597414	F401
597458	B105
597505	L101
597538	A221
597617	A108
597618	A108
597704	A402
597769	B101
597771	B105
597779	B501
597785	B101
597788	B108
597844	C101
597871	C101
597872	C101
597873	C101
597899	B101
597984	A256
597984	A256/ 1
598060	B101
598061	B101
598127	L3047 1
598129	F401/ 1
598134	L3047 1
598135	L401
598299	E225
598310	A301
598311	A301
598350	A256/ 1
598475	F401/ 1
598483	D103/ 1
598581	M101
598870	A201
598913	L130
599029	D201

n. ordinaz	Spr
599156	B404
599137	B404
599156	E220
599157	E220
599158	E220
599159	E220
599165	L101
599200	A221
599201	A221
599202	D201
599203	L130
599204	L130
599205	E230
599208	L101
599209	L101
599254	A221
599255	A221
599256	A221
599257	L130
599260	L130
599265	A222
599268	A221
599269	A223
599270	A223
599329	L130
599330	L130
599349	L301
599369	E220
599400	D314
599413	D314
599414	D314
599579	A223
599693	L304
599694	L304
599921	L101
607942	A224
656829	A235
673745	B204
673746	B204
688782	F608
705633	A225
705635	A227
705636	A225
705637	A225
705737	A225
705737	A227
705758	A227
705785	A227

n. ordinaz.	Spr.
705806	A227
705818	A227
712516	D201
718309	A227
722023	A235
722027	A235
722982	A228
722983	A235
724382	A224
726380	A227
726381	A227
726381	A228
726381	A235
733457	A101
746152	A225
746152	A227
746214	A229
746761	A227
746964	A227
746966	A227
746968	A227
746970	A227
746971	A227
746973	A227
746974	A227
746979	A227
746980	A227
746989	A227
746999	A227
746993	A228
746993	A222
747144	A256
747144	A256/ 1
747210	A929
747224	A229
751032	A225
752221	A227
753177	A229
753762	A225
754799	A227
755708	A227
756190	A227
756191	A227
756200	A227
756201	A227
756203	A227

n. ordinaz.	Spr
757724	A227
758065	A227
758116	A224
758732	A235
759275	A228
759850	A224
760078	A227
760078	A228
760239	A225
760241	A225
760463	A227
760472	A227
760489	A227
760862	A227
760921	A221
763178	A225
763785	A228
764120	A225
764159	A227
764956	A225
764957	A225
764958	A225
764995	A227
765057	A227
765063	A227
765065	A227
765066	A227
765067	A227
765068	A227
765069	A227
765070	A227
765103	A235
765401	A227
765640	A224
766193	A235
766419	A227
766837	A235
766838	A235
766839	A235
766946	A233
766947	A233
766948	A233
766949	A233
766950	A233
767106	A224
767107	A224
767110	A235
767111	A224

https://tractormanualz.com/

n. ordinaz	Sgr.
767111	A235
767112	A235
767113	A224
767113	A235
767316	A224
767333	A227
767334	A227
767339	A233
767342	A233
767343	A233
767346	A233
767347	A233
767349	A233
767350	A233
767351	A116
767352	A233
767395	A227
767396	A227
767400	A225
767403	A224
767408	A224
767451	A235
767481	A228
767482	A228
767484	A228
767485	A228
767488	A228
767489	A228
767490	A228
767492	A228
767493	A228
767494	A228
767495	A228
767501	A228
767502	A228
767503	A228
767511	A228
767513	A228
767514	A228
767515	A228
767516	A228
767517	A228
767525	A228
767532	A228
767533	A228
767537	A228
767538	A228
767541	A228

n. ordinaz	Sgr
767543	A228
767548	A228
767549	A228
767550	A228
767551	A228
767552	A228
767554	A228
767556	A228
767558	A228
767559	A228
767560	A228
767562	A228
767563	A228
767564	A228
767565	A228
767566	A228
767568	A224
767569	A228
767570	A228
767571	A225
767573	A225
767574	A225
768043	A228
814047	B101
836341	B101
830054	D105
830056	B105
830060	B105
830061	B105
832623	B101
835141	B101
835389	B101
842175	B101
849989	B105
858181	B105
895519	L130
992474	F401
992474	F401/ 1
1900067	A103
1900068	A103
1900115	A105
1900116	A105
1900117	A105
1900118	A105
1900120	A105
A002890	A224
4031577	A102
4047107	F401

n. ordinaz	Sgr.
4065615	F603
4067155	A223
4067156	A223
4067157	A223
4069085	L101
4068103	B105
4065360	F603
4073460	F401
4073460	F401/ 1
4077428	B105
4077535	B105
4085212	F603
4085213	F603
4085214	F603
4090810	F608
4091420	F301
4091420	F401/ 1
4095829	F301
4096831	F401
4098831	F401/ 1
4100871	D210
4104085	D210
4109922	F501
4111751	F603
4111752	F603
4111753	F603
4111754	F603
4117018	F501
4117122	A201
4121075	A301
4124626	A402
4149674	F503
4149543	F603
4149607	F603
4149611	F603
4149621	F603
4150806	F603
4151243	A301
4151244	A301
4152579	F301
4152582	F603
4152697	F603
4152950	F301
4156196	F301
4159641	F401
4158641	F401/ 1
4159884	F503
4160677	F503

n ordinaz	Sgr
4161350	A301
4165040	F603
4168701	F603
4169901	F608
4169922	F608
4169923	F608
4169936	F608
4159937	F608
4159942	F608
4169954	F608
4169955	F608
4169957	F608
4169958	F608
4169959	F608
4169974	F608
4169975	F608
4169984	F608
4169985	F608
4169987	F608
4172243	F608
4172010	F608
4172011	F608
4172018	F603
4172019	F603
4172119	F201
4172122	F608
4172124	F608
4172126	F603
4174890	F604
4174892	F605
4174893	F608
4174895	F608
4174897	F608
4174995	F603
4175249	F603
4176095	A243
4176841	F401
4176846	F401
4176846	F401/ 1
4177681	F503
4177682	F503
4177683	F503
4178051	F603
4178186	A402
4178212	F401
4178212	F401/ 1
4178213	F401
4178213	F401/ 1

n ordinaz	Sgr
4178216	F401
4178216	F401/ 1
4178217	F401
4178217	F401/ 1
4178365	F101
4178368	F301
4178421	F401
4178423	F401
4178657	F401
4178657	F401/ 1
4179111	F501
4179290	F603
4180375	A201
4180376	F201
4181073	F401/ 1
4181075	F401/ 1
4181077	F401/ 1
4181078	F401/ 1
4181083	F301
4181084	F301
4188694	F503
4188696	F503
4543749	A105
4548970	F301
4551099	A243
4551101	A243
4551491	A224
4555699	A105
4557549	A243
4558539	A105
4562392	A105
4562393	A105
4562394	A105
4566873	A101
4566874	A101
4568719	A105
4568720	A105
4568721	A105
4569185	A402
4569187	A402
4570797	A107
4577359	A107
4578173	A107
4578175	A107
4578950	A107
4578951	A107
4582157	A224

https://tractormanualz.com/

n. ordinaz.	Sgr.
4584861	A409
4585404	A105
4585690	A107
4585990	A001
4585990	A101
4586139	A107
4586151	A107
4586152	A107
4586153	A107
4586184	A105
4586294	A105
4586296	A105
4586297	A105
4586298	A105
4586299	A105
4587750	A302
4587751	A302
4589428	A108
4589430	A108
4590259	F301
4592280	A224
4593323	A409
4597389	A105
4597390	A105
4598751	A105
4599007	A107
4599015	A107
4599154	A101
4599351	A101
4599352	A101
4599398	A106
4599551	A107
4599557	A403
4599560	A403
4599561	A402
4599562	A402
4599563	A402
4599630	A106
4599726	A302
4599729	A302
4599731	A302
4599732	A302
4599772	A301
4599798	A103
4599807	A106
4599809	A402
4599817	A102
4599922	A302

n. ordinaz.	Sgr.
4600128	P301
4600150	A115
4600189	A115
4600190	A115
4600328	A106
4600329	A106
4600755	A107
4600764	A102
4600765	A102
4601011	A101
4601050	A101
4601054	A101
4601060	A402
4601061	A101
4601064	A101
4601295	A107
4601296	A107
4601298	A107
4601299	A107
4601300	A107
4601301	A107
4601302	A107
4601354	A001
4601566	A107
4601625	A402
4601681	A302
4601684	A301
4601827	A254
4601834	A116
4601836	A116
4601838	A116
4601981	A254
4601998	A402
4602013	A105
4602186	A301
4602221	A301
4602238	A301
4602242	A301
4602279	A102
4602283	A102
4602284	A102
4602321	A105
4602523	A105
4602524	A105
4602528	A105
4602526	A105
4602591	A301
4602839	A105

n. ordinaz.	Sgr.
4603650	A107
4603651	A107
4603634	A224
4603635	A222
4603865	A403
4603866	A403
4603868	A403
4603869	A403
4603870	A403
4603871	A403
4604815	A402
4604832	A106
4604833	A116
4604941	A307
4605116	A307
4605220	A301
4605293	A302
4605854	A115
4605966	A301
4605967	A101
4606216	A107
4606304	A102
4606568	A254
4606662	A103
4606669	A106
4606664	A115
4606668	A115
4607360	A301
4607428	A115
4607511	A106
4607582	E220
4607586	E220
4607587	E220
4607588	E220
4607589	E220
4607590	E220
4607591	E220
4607596	E220
4607601	A102
4607637	A107
4607638	A102
4607639	A102
4607663	A116
4607665	A116
4607670	A301
4607726	A103
4607728	A103
4607743	A106

n. ordinaz.	Sgr.
4607744	A116
4607765	A108
4607866	A107
4607959	A001
4607960	A001
4609132	A107
4609598	E220
4610207	A222
4610329	A254
4610399	A222
4610334	A222
4610509	A402
4610510	A402
4610620	A222
4612159	A101
4612229	A224
4612264	A403
4612265	A403
4612579	A402
4613792	A243
4614160	A402
4614647	A402
4614727	A224
4614804	A402
4614956	A402
4614968	A001
4615110	A102
4615278	E220
4615288	A243
4615467	A409
4615572	A105
4615573	A243
4615619	A105
4615620	A105
4615621	A105
4615622	A105
4615775	A301
4615794	A402
4615856	E220
4617099	A403
4617100	A402
4617989	A224
4617991	A224
4619736	A402
4620361	A115
4620362	A115
4620365	A115
4623451	A101

n. ordinaz.	Sgr.
4625461	A107
4950293	P301
4950255	P301
4950442	L101
4950485	L304
4950485	L304/ 1
4950485	L304/ 2
4950485	L304/ 3
4950486	L304
4950486	L304/ 1
4950486	L304/ 2
4950486	L304/ 3
4950729	D101
4950735	A221
4950736	A221
4950740	D201
4950741	D201
4950771	D201
4950863	A201
4950951	A256
4950988	L101
4951001	L304/ 2
4951002	L304/ 2
4951003	L304/ 2
4951003	L304/ 3
4951004	L304/ 2
4951004	L304/ 3
4951087	F401
4951087	F401/ 1
4951088	F401
4951088	F401/ 1
4951089	F401
4951089	F401/ 1
4951090	F401
4951090	F401/ 1
4951145	F401
4951145	F401/ 1
4951262	L101
4951709	L101
4951864	F401/ 1
4951866	F401/ 1
4951951	F401/ 1
4952003	A402
4952079	L101
4952086	E216
4952098	M101
4952099	M101
4952149	L401

https://tractormanualz.com/

n. ordinaz.	Sgr.
4952158	A401
4952170	F401/ 1
4952177	L101
4952185	L101
4952291	L101
4952293	L101
4952295	L101
4952420	D102
4952421	D102
4952422	D102
4952447	Z101
4952486	A223
4952554	F401
4952554	F401/ 1
4953168	L304/ 3
4953169	L304/ 3
8273898	E221
8273902	E221
8273908	E221
8273909	E221
8273910	E221
8273911	E221
8273912	E221
8273913	E221
8273914	E221
8273915	E221
8273916	E221
8273917	E221
8273918	E221
8273919	E221
8273920	E221
8274224	E221
8274229	E221
8280168	E221
8283170	E221
9901103	F629/ 1
9907159	F629/ 2
9907160	F629/ 2
9907161	F629/ 2
9907163	F629/ 2
9907824	F629
9909068	F629
9909980	F629/ 1
9914601	F629/ 1
9914602	F629/ 1
9914604	F629/ 1
9914605	F629/ 1
9914606	F629/ 1
9914613	F629
9914614	F629
9914615	F629
9914617	F629
9914618	F629
9914619	F629
9914620	F629
9914621	F629
9914707	F629/ 1
9918103	A226
9918105	A226
9918107	A226
9918109	A226
9918110	A226
9918112	A226
9918113	A226
9918114	A226
9918117	A226
9918123	A226
9918124	A226
9918125	A226
9918126	A226
9918145	A226
9918430	F629/ 2
9918431	F629/ 2
9918432	F629/ 2
9918433	F629/ 2
9918434	F629/ 2
9918435	F629/ 2
9918436	F629/ 2
9918437	F634/ 1
9918438	F634
9918438	F634/ 1
9918439	F634
9918439	F634/ 1
9918440	F632
9918440	F634
9918440	F634/ 1
9918440	F634/ 2
9918440	F634/ 3
9918441	F634/ 3
9918442	F632
9918442	F634/ 2
9918442	F634/ 3
9918443	F634/ 3
9918444	F632
9918445	F634/ 2
9919651	F629
9919652	F629
9919786	F401
9919788	F401/ 1
10000705	F401
10000705	F401/ 1
10000705	F401
10000705	F401/ 1
10000705	F401/ 1
10003510	B207
10003610	B404
10010001	L130
10012805	F401
10013005	F401/ 1
10013505	F401/ 1
10014105	F401
10014905	F401/ 1
10124411	A221
10124875	A221
10158401	B209
10158601	C201
10158800	B201
10159203	E217
10160701	A101
10165640	E223
10166311	F229
10168550	A201
10168750	A301
10184311	A274
10184311	A402
10205810	F603
10205910	A106
10205920	E217
10208010	C201
10208220	A227
10208220	A228
10208520	C101
10260060	E231
10262060	E231
10263160	E225
10263660	A402
10264860	E231
10269150	F229
10278660	E225
10278660	E231
10280060	A224
10280060	A402
10281085	A301
10281585	A102
10281585	A201
10281585	B201
10281585	B411
10281585	E216/ 1
10290890	A402
10291090	A402
10292190	A402
10296685	E230
10297185	E230
10298460	A301
10300571	F401
10300571	F401/ 1
10300671	A224
10300711	E230
10305140	A102
10305140	A201
10305171	B231
10305171	B411
10305171	E216/ 1
10329910	A107
10331510	A228
10333910	A107
10353511	A401
10373701	F401
10373701	F401/ 1
10376801	A401
10376801	F401
10376801	F401/ 1
10376801	F401/ 1
10376811	A228
10376811	A227
10377011	A228
10377811	A228
10377811	A227
10379011	A228
10389601	F401
10390201	F401/ 1
10396280	F401
10396280	F401/ 1
10396280	F401/ 1
10445221	F603
10510101	L304/ 2
10510101	L304/ 3
10516470	A227
10516470	A401
10516470	C201
10516470	E227
10516470	F301
10516470	F401
10516470	F401/ 1
10516470	F401/ 1
10516470	F503
10516470	F603
10516470	L101
10516470	A201
10516470	A201
10516470	A256
10516470	A256/ 1
10516470	B101
10516470	B201
10516470	B204
10516470	B411
10516470	D103/ 1
10516470	D201
10516470	E215
10516470	E215
10516470	E216
10516470	E216/ 1
10516470	E217
10516470	E220
10516470	E225
10516470	E231
10516470	F501
10516470	F608
10516470	L403
10516870	A256
10516870	B101
10516870	B201
10516870	B410
10516870	B411
10516870	C135
10516870	D201
10516870	D314
10516870	E215
10516870	E217
10516870	F201
10516870	F301
10516870	F401
10516870	F401/ 1
10516870	L101
10516870	L304
10516870	L304/ 1
10516870	L304/ 2

https://tractormanualz.com/

n. ordinaz.	Sgr.
10916870	L304/ 3
10516870	M101
10517070	A227
10517070	B201
10517070	D102
10517070	D210
10517070	D314
10517070	E220
10517070	E224
10517070	L304
10517070	L304/ 1
10517070	L304/ 2
10517070	L304/ 3
10517170	B101
10517170	B411
10517170	C209
10517170	C209/ 1
10517170	D102
10517170	D103
10517170	D103/ 1
10517170	D314
10517170	D316
10517170	D322
10517170	E220
10517170	E224
10517170	L130
10517170	L304
10517170	L304/ 1
10517170	L304/ 2
10517170	L304/ 3
10517170	M101
10517270	D101
10519201	F401
10519201	F401/ 1
10519201	L401
10519401	A226
10519431	E220
10519431	F301
10519431	A254
10519601	B201
10519601	E215
10519601	E216
10519601	F608
10520021	A001
10520501	C101
10520501	C135
10520501	E217
10717611	E235

n. ordinaz.	Sgr.
10724621	D314
10725911	A221
10725911	E227
10725911	F603
10726711	D201
10733801	D314
10734101	A221
10734201	B101
10734201	C101
10734201	C135
10734201	E215
10734201	F608
10734301	E227
10734401	B207
10734800	E235
10734801	D314
10734801	M101
10788811	A221
10790111	B404
10790311	E224
10790411	D103
10790411	D103/ 1
10790411	D322
10790421	D201
10791011	B207
10791011	C101
10791011	C135
10791011	D201
10791311	E235
10791411	A221
10791411	F401
10791411	F401/ 1
10792211	E235
10792311	C314
10792411	C103/ 1
10792411	E235
10794011	F603
10794011	L101
10794011	L401
10795001	L130
10796401	B101
10796401	C101
10796401	C135
10796401	E215
10796901	A221
10797001	D103/ 1
10797001	E235
10797401	C101

n. ordinaz.	Sgr.
10797401	C135
10837210	E227
10839510	A302
10839610	A102
10839610	A102
10839610	B201
10839610	B201
10839610	E216/ 1
10839710	A101
10857790	F401
10857790	F401/ 1
10857790	F503
10857790	F503
10858090	F301
10858090	F401
10858090	F401/ 1
10861290	F401
10861290	F401/ 1
10862190	F401
10862190	F401/ 1
10902021	A228
10902121	A228
10902121	D201
10902121	L101
10902221	L101
10902321	A222
10902321	A224
10902421	E220
10902821	E220
10923121	B410
10923121	B411
10923221	B411
10977521	F608
10978221	A224
11048990	F401
11048990	F401/ 1
11059075	A105
11060575	E216
11061075	B204
11061075	E216
11061075	E216/ 1
11061075	E217
11061075	E217
11061975	B204
11066076	A101
11067375	B201
11067375	E216
11067875	E216/ 1

n. ordinaz.	Sgr.
11068375	B204
11068375	B401
11068375	E217
11068875	B204
11069375	A116
11087675	A228
11088075	E227
11195370	F603
11195370	L401
11195470	F401
11195470	F401/ 1
11195470	F608
11195470	L130
11195471	A224
11197771	A102
11197771	A224
11197771	E220
11197771	A222
11198071	A101
11198071	A102
11198071	A106
11198071	A116
11198071	A224
11198071	A235
11198071	A243
11198071	A256
11198071	A301
11198071	A302
11198071	A402
11198071	A402
11198071	A409
11198071	A409
11198071	F301
11198077	A222
11198077	E220
11198371	A102
11198371	A115
11198371	A402
11198371	F301
11198377	A222
11198377	A224
11198377	A224
11198671	F301
11234721	A402
11244421	E224
11255921	C209/ 1
11255921	D102
11255921	E220

n. ordinaz.	Sgr.
11255921	L304
11255921	L304/ 1
11255921	L304/ 2
11255921	L304/ 3
11260021	D314
11306921	F301
11307021	A224
11307021	A402
11354021	B201
11363021	E220
11378321	D102
11394321	B411
11394321	D103
11394321	D103/ 1
11394321	E224
11399121	E220
11405321	D314
11408321	E220
11408330	D201
11422021	B101
11422321	C209
11422321	E220
11422321	L130
11694311	A207
11800620	D101
11902040	A243
11945008	F301
12050080	F603
12163911	D314
12164011	D316
12164011	D322
12164011	E220
12164011	L304/ 2
12164011	L304/ 3
12164111	M101
12164111	F401
12164111	F401/ 1
12164711	A115
12164711	A256
12164711	B201
12164711	B404
12164711	D314
12164711	F301
12164711	F301
12164711	F401
12164711	F401/ 1
12164711	L101
12164711	L304

https://tractormanualz.com/

n. ordinaz.	Sgr.	n. ordinaz.	Sgr.	n. ordinaz.	Sgr.	n. ordinaz.	Sgr.	n. ordinaz.	Sgr.
12164711	L304/ 1	12659870	E215	13550101	A221	14526029	Z101	15970721	F401
12164711	L304/ 2	12659701	A223	13550201	A221	14528373	Z101	15970721	F401/ 1
12164711	L304/ 3	12659701	F608	13748610	A403	14529433	Z101	15970721	L101
12164740	A402	12642001	L401	13868350	A401	14654411	E220	15970921	A258
12164911	D210	12642701	B101	13868550	A401	15540421	A001	15970921	A402
12170090	A243	12642701	C101	13878160	C101	15540721	A001	15970921	F201
12173690	A243	12642701	E227	13878260	B105	15541021	D210	15970921	L101
12174190	A402	12642801	F403	14054211	M101	15541221	A001	15973821	L304
12174290	A222	12642801	L101	14148190	F401/ 1	15541421	A001	15973821	L304/ 1
12574111	E227	12644301	F401	14161970	E215	15541621	A001	15973821	L304/ 2
12574111	F603	12644301	F401/ 1	14162270	B410	15541921	F301	15973821	L304/ 3
12574211	F608	12644401	A401	14163870	A221	15836421	0314	15973921	D201
12574311	A401	12644401	E227	14163970	E227	15836421	L304	15977921	L304/ 2
12574711	M101	12646801	F301	14164170	E215	15836421	L304/ 1	15977921	L304/ 3
12575611	D210	13272101	F603	14164170	E227	15836421	L304/ 2	15978021	D316
12575621	B301	13275901	L101	14165470	A115	15836421	L304/ 3	16042921	F401
12575811	F603	13276001	F301	14165470	A116	15862121	B101	16042921	F401/ 1
12598370	F401	13276001	F401	14166170	B210	15888721	A115	16043021	E220
12598370	F401/ 1	13276001	F401/ 1	14166270	D201	15888721	A402	16043021	E227
12598370	L401	13276001	F401/ 1	14168270	B101	15896211	A227	16043021	F401
12598770	L101	13276001	F503	14170270	D201	15896211	A228	16043021	F401/ 1
12601170	F608	13276201	F401	14170372	C101	15896211	A401	16043021	F401/ 2
12601270	F603	13276201	F401/ 1	14239221	D201	15896211	D201	16043121	B101
12601370	F608	13276801	A227	14254531	L101	15896211	E227	16043221	A101
12605070	F401	13301301	E227	14282370	A101	15896211	F401	16043221	A402
12605070	F401/ 1	13301301	F503	14282470	A101	15896211	F401	16043221	D103/ 1
12605170	F629/ 1	13315011	L101	14282770	A101	15896211	F401/ 1	16043221	E215
12605370	E220	13400875	A108	14282970	A101	15896211	F401/ 2	16043221	E216
12605370	F401	13401375	E220	14283370	A101	15896211	F401/ 3	16043221	E217
12605370	F401	13407211	0314	14323911	A101	15896211	F503	16043221	F401
12605370	F401/ 1	13407611	B101	14324211	A101	15896211	L101	16043221	F401/ 1
12605370	F401/ 1	13408411	D314	14326211	D201	15896218	F301	16043221	F501
12605570	B101	13408411	0314	14326240	E217	15896221	E220	16043721	L401
12605570	D210	13408411	E224	14326411	B201	15896411	A224	16043221	L403
12605570	E227	13408411	E234	14326411	E217	15896411	F401	16043321	A243
12605570	F401	13409210	F301	14325001	A403	15896411	F401/ 1	16043321	A402
12605870	F401/ 1	13409310	L304	14325101	A302	15896411	L130	16043321	B101
12605970	F401/ 1	13409310	L304/ 1	14325101	A402	15970421	E215	16043321	B207
12605970	F401/ 1	13409310	L304/ 2	14328101	A101	15970521	A224	16043421	A106
12605770	E220	13409310	L304/ 3	14328301	A107	15970521	C135	16043421	A116
12624101	L130	13409320	B404	14328501	A101	15970521	L101	16043421	A201
12633601	F201	13409410	B201	14329901	A101	15970521	L304/ 1	16043421	A222
12638601	A221	13409910	A402	14330260	A243	15970521	L304/ 3	16043421	A402
12638601	E230	13516810	B204	14522323	Z101	15970521	M101	16043421	A403
12638601	M101	13517010	B204	14527923	Z101	15970721	A222	16043421	A409
12638620	B101	13517630	A224	14525025	Z101	15970721	A402	16043421	B201
12638670	C101	13517720	A102	14525123	Z101	15970721	D201	16043421	B411
12638670	C135	13543710	A254	14525423	Z101	15970721	E217	16043421	D201

https://tractormanualz.com/

n. ordinaz.	Sgr	n. ordinaz	Sgr	n. ordinaz.	Sgr.	n. ordinaz.	Sgr.	n. ordinaz.	Sgr.
16043421	E216/ 1	16103711	F401						
16043621	A001	16103711	F401/ 1						
16043621	A102	16102311	A221						
16043621	A224	16102311	B101						
16043621	A254	16102311	C135						
16043621	A301	16102311	F408						
16043621	B411	16102340	F608						
16043621	E220	16103611	A221						
16043621	E220	16105111	A031						
16043621	E225	15052982	A243						
16043821	A102	19053187	A201						
16043823	A254	19053182	A243						
16043821	A256	20045200	B412						
16043821	A256/ 1	20063390	B210						
16043821	E220	20063470	A227						
16043821	L403	20063500	E225						
16043921	0210	20229990	B412						
16043921	E220	20419310	E215						
16044021	A301	20685450	E216						
16044021	A302	20685450	E216/ 1						
16044021	B201	20685450	E217						
16044021	E220	20705250	B204						
16044121	E225	20715580	E216						
16044221	A302	20915780	B204						
16044221	A302	23111990	D314						
16044221	E231	23144770	D314						
16044221	F301	24000070	B204						
16044321	A301	24002910	E216/ 1						
16044421	E220	26799910	A227						
16044421	E225	26799960	B404						
16044521	A107	27416542	B412						
16044521	E231	28040050	A203						
16044621	A102	28040790	B204						
16044721	E220	28041590	B204						
16044821	E216/ 1	28041650	B204						
16045721	E216/ 1	28042450	B301						
16100811	A102	28042460	B204						
16100811	B204	28042470	E217						
16100811	B201	28995880	B401						
16100811	D210	29740482	B401						
16100811	F401	29740922	D201						
16100811	F401/ 1	29740602	E217						
16100811	F501	29741312	E217						
16100811	L401	4CD00010	A102						
16100821	A224	6CD09053	F401/ 1						
16100840	A256	60040613	E217						
16100840	A256/ 1								
16101511	F301								

https://tractormanualz.com/

PARTI DI RICAMBIO

PIÈCES DÉTACHÉES

SPARE PARTS

ERSATZTEILE

PIEZAS DE REPUESTO

https://tractormanualz.com/

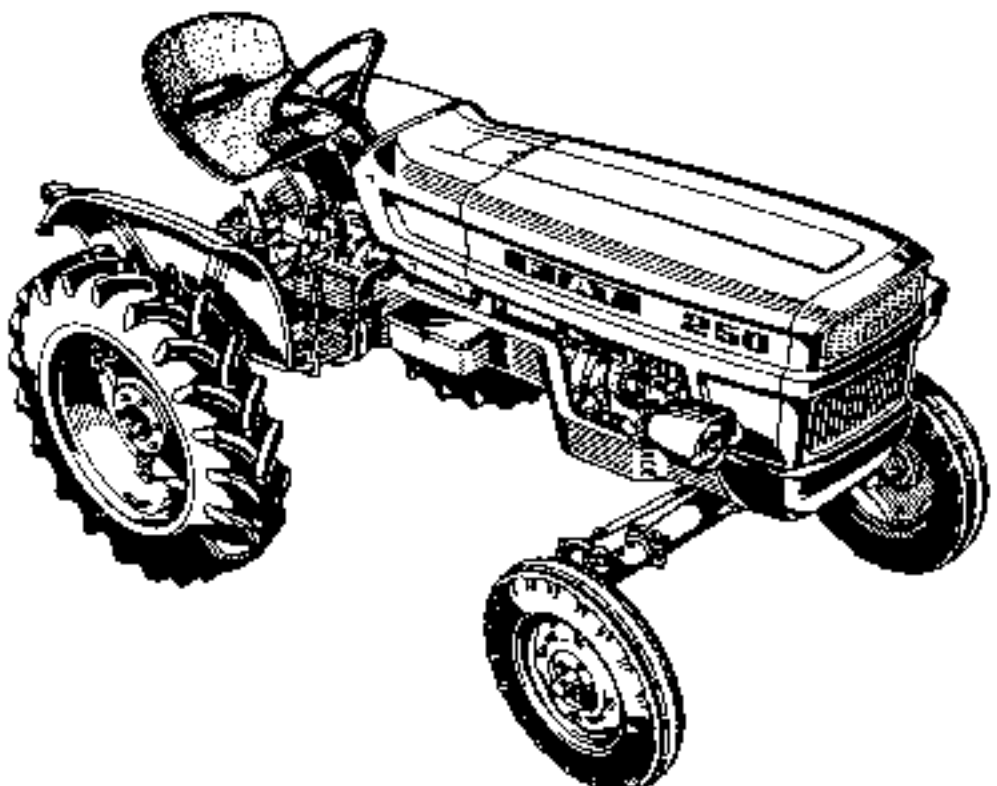

https://tractormanualz.com/

mod.	n. ordine	quant.	Denominazione	Désignation	Benennung	Description	Denominaciones
	592912	1	Supporto	Support	Lager	Support	Soporte
	595948		Rosetta piana sp.0,5	Rondelle	Scheibe	Washer	Arandela
	4585990	6	Rosetta piana	Rondelle	Scheibe	Washer	Arandela
	4601354	1	Motore compl.	Moteur	Motor	Engine	Motor
C 1360	4607959	1	Mensola d	Console	Stütze	Reinforcement	Refuerzo
	4607960	1	Mensola s	Console	Stütze	Reinforcement	Refuerzo
D 1360	4614968	1	Mensola d	Console	Stütze	Reinforcement	Refuerzo
	10516670	3	Rosetta elastica	Rondelle frein	Sicherungsrin	lockwasher	Arandela de freno
	10520021	2	Rosetta piana	Rondelle	Scheibe	Washer	Arandela
	15540421	1	Vite	Vis	Schraube	Screw	Tornillo
	15540721	1	Vite	Vis	Schraube	Screw	Tornillo
	15541221	3	Vite	Vis	Schraube	Screw	Tornillo
	15541421	2	Vite	Vis	Schraube	Screw	Tornillo
	15541621	2	Vite	Vis	Schraube	Screw	Tornillo
	16043621	3	Vite	Vis	Schraube	Screw	Tornillo
	16105111	3	Dado autobloccante	Écrou	Mutter	Nut	Tuerca

https://tractormanualz.com/

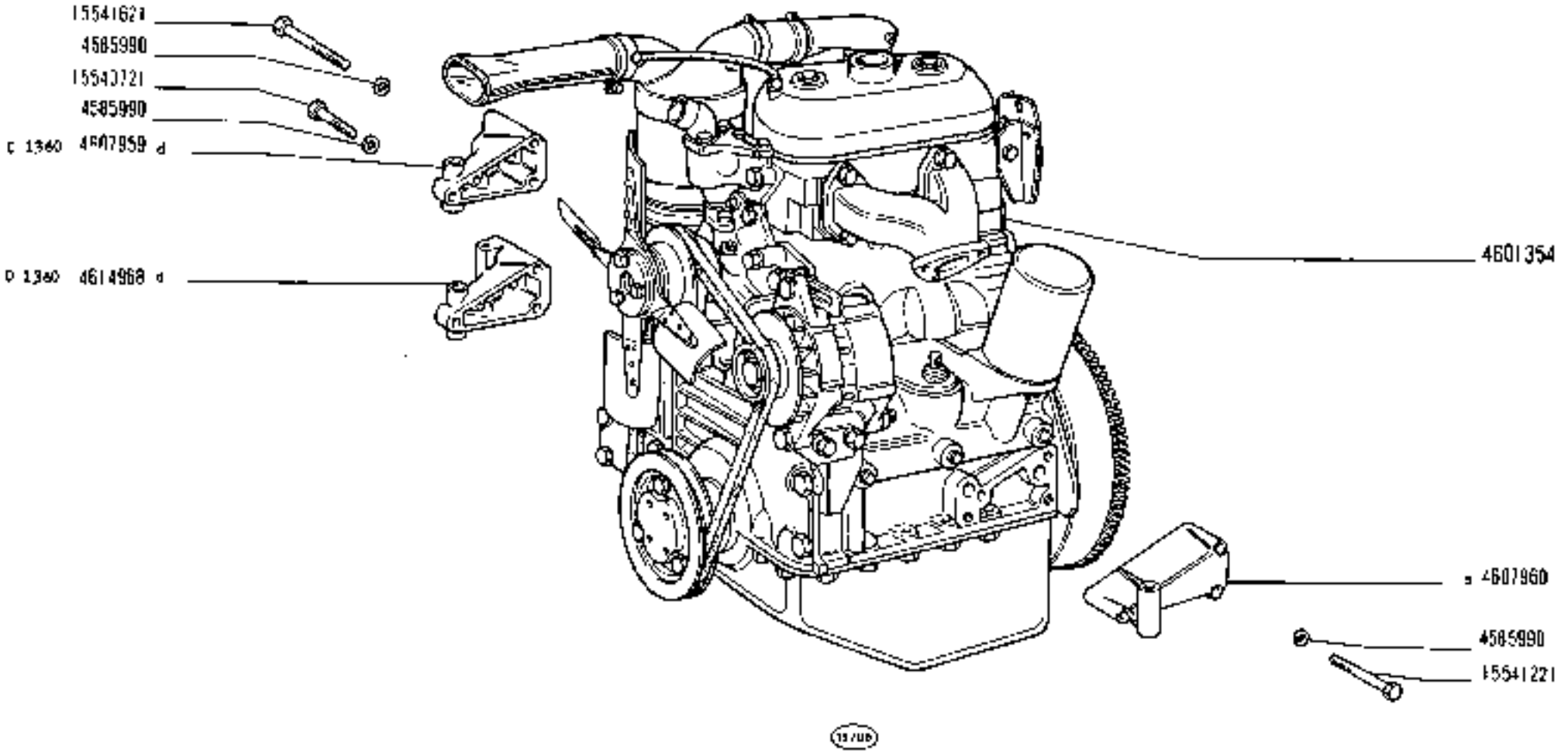

250

01 02 03 04

MOTORE E SUPPORTI GRUPPO MOTOPROPULSORE

- *Moteur et supports du groupe propulseur*
- *Motor und Triebwerklager*
- *Engine and Power Plant Supports*
- *Motor y anclaje de la planta motriz*

https://tractormanualz.com/

A0.01

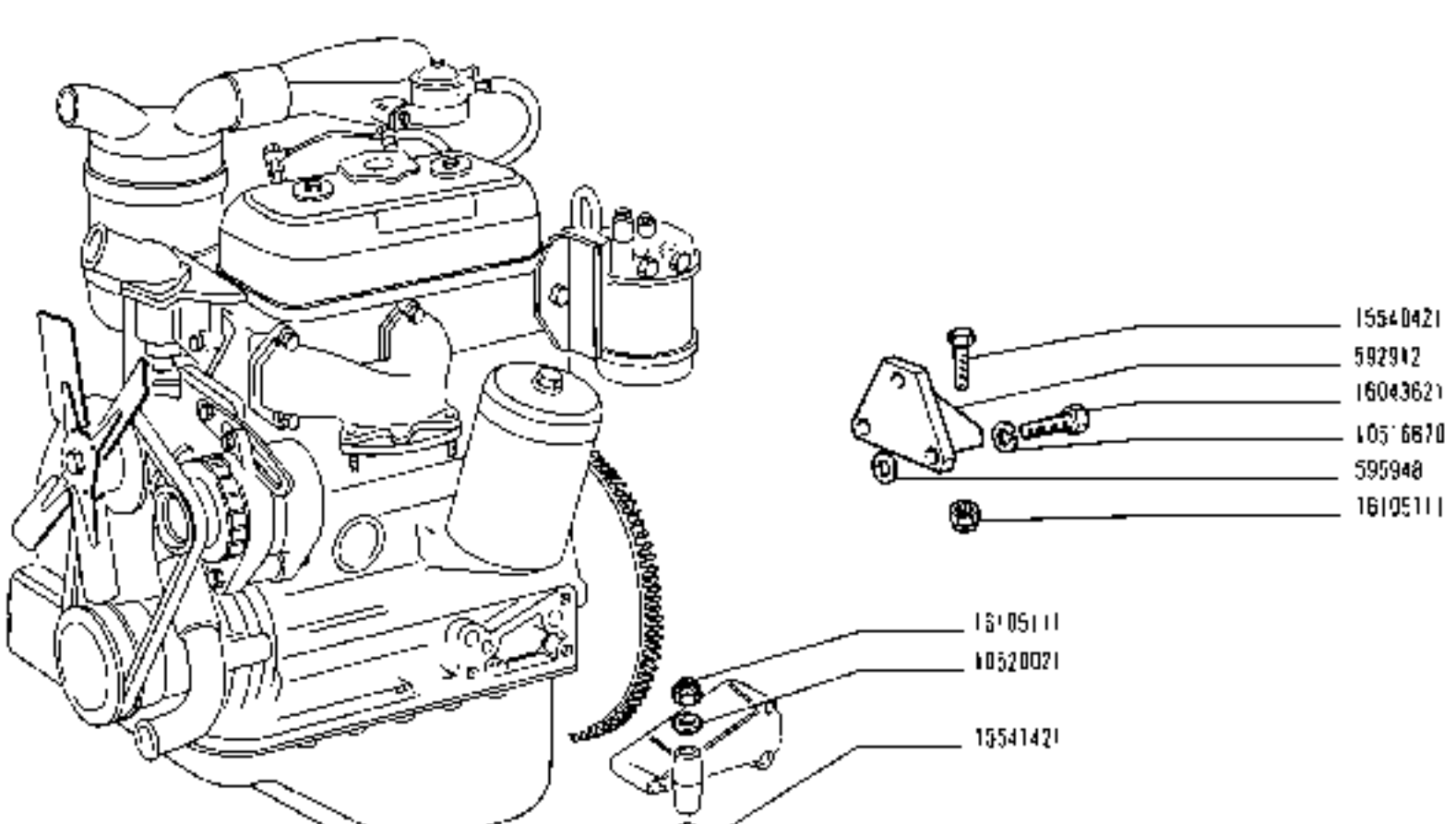

250

01 02 03 04

MOTORE E SUPPORTI GRUPPO MOTOPROPULSORE

- *Moteur et supports du groupe propulseur*
- *Engine and Power Plant Supports*
- *Motor und Triebwerklager*
- *Motor y anclaje de la planta motriz*

https://tractormanualz.com/

A0.01

modif.	N. ordinaz.	quant.	Denominazione	Désignation	Benennung	Description	Denominaciones
	4566873	2	Rosetta piana	Rondelle	Scheibe	Washer	Arandela
	4566874	2	Rosetta tenuta	Joint	Dichtrin	Gasket	Junta
	4585990	10	Rosetta piana	Rondelle	Scheibe	Washer	Arandela
	4599154	6	Vite	Vis	Schraube	Screw	Tornillo
	4599351	2	Canna cilindri	Chemise	Zylinderlaufbüchse	Cyl/liner	Camisa
	4599352	2	Canna cilindri +0,2	Chemise	Zylinderlaufbüchse	Cyl/liner	Camisa
	4601011	1	Testa cilindri compl.	Culasse	Zylinderkopf	Cylinder head	Culata
	4601050	2	Dado	Écrou	Mutter	Nut	Tuerca
	4601054	1	Guarnizione	Joint	Dichtung	Gasket	Junta
	4601061	10	Vite	Vis	Schraube	Screw	Tornillo
	4601064	1	Guarnizione	Joint	Dichtung	Gasket	Junta
	4605967	1	Coperchio compl.	Couvercle	Deckel	Cover	Tapa
	4612159	1	Occhiello	Oeil	Öse	Eye	Ojo
	4623431	1	Basamento compl.	Bâti	Kurbelgehäuse	Crankcase	Bloque de cilindros
	10160701	1	Tappo	Bouchon	Stopfen	Plug	Tapón
	11066076	2	Anello elastico	Arrêtoir	Sicherungsring	Lockring	Anillo de freno
	11198071	2	Rosetta conica	Rondelle frein	Sicherungsring	Lockwasher	Arandela de freno
	14282370	1	Tappo	Bouchon	Stopfen	Plug	Tapón
	14282470	4	Tappo	Bouchon	Stopfen	Plug	Tapón
	14282770	2	Tappo	Bouchon	Stopfen	Plug	Tapón
	14282970	1	Tappo	Bouchon	Stopfen	Plug	Tapón
	14283370	1	Tappo	Bouchon	Stopfen	Plug	Tapón
	14323911	4	Tappo	Bouchon	Stopfen	Plug	Tapón
	14324211	1	Tappo	Bouchon	Stopfen	Plug	Tapón
	14328501	5	Tappo	Bouchon	Stopfen	Plug	Tapón
	14329901	1	Tappo	Bouchon	Stopfen	Plug	Tapón
	16043221	2	Vite	Vis	Schraube	Screw	Tornillo

1900 195
A1.01

https://tractormanualz.com/

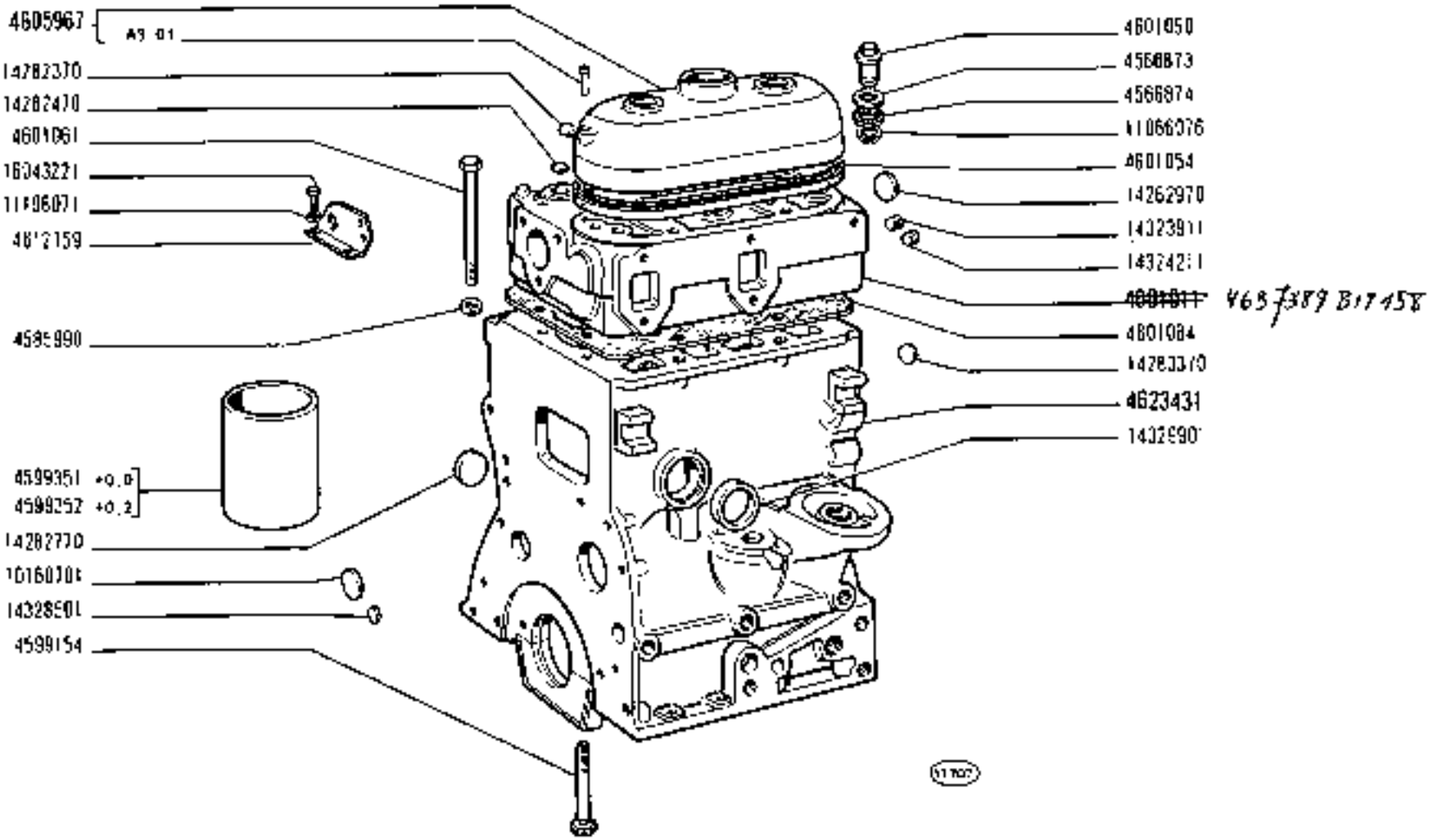

250	BASAMENTO E TESTA CILINDRI	A1.01
01 02 03 04	• Bâti et culasse • Kurbelgehäuse und Zylinderkopf • Crankcase and Cylinder Head • Bloque de cilindros y culata	

https://tractormanualz.com/

posiz.	n. ricambio	quant.	Denominazione	Désignation	Benennung	Description	Denominación
	4031577	1	Guarnizione ant.	Joint	Dichtung	Gasket	Junta
	4599817	1	Coperchio	Couvercle	Deckel	Cover	Tapa
	4600753	1	Guarnizione post.	Joint	Dichtung	Gasket	Junta
	4600764	1	Guarnizione	Joint	Dichtung	Gasket	Junta
	4602765	1	Guarnizione post.	Joint	Dichtung	Gasket	Junta
	4602779	1	Coppa olio	Carter	Ölwanne	Sump	Cárter
	4602283	1	Guarnizione s	Joint	Dichtung	Gasket	Junta
	4602284	1	Guarnizione d	Joint	Dichtung	Gasket	Junta
	4606334	1	Guarnizione post.	Joint	Dichtung	Gasket	Junta
	4607601	1	Coperchio	Couvercle	Deckel	Cover	Tapa
	4607637	1	Scatola	Carter	Gehäuse	Case	Caja
	4607638	1	Guarnizione	Joint	Dichtung	Gasket	Junta
	4607639	1	Guarnizione	Joint	Dichtung	Gasket	Junta
	4615110	15	Vite	Vis	Schraube	Screw	Tornillo
	10281585	1	Guarnizione	Joint	Dichtring	Gasket	Junta
	10305140	1	Tappo	Bouchon	Stopfen	Plug	Tapón
	10839610	2	Grano	Ergot	Passtift	Dowel	Pitón
	10839610	2	Grano	Ergot	Passtift	Dowel	Pitón
	11197771	1	Rosetta conica	Rondelle frein	Sicherungsring	lockwasher	Arandela de freno
	11198071	20	Rosetta conica	Rondelle frein	Sicherungsring	lockwasher	Arandela de freno
	11198371	15	Rosetta conica	Rondelle frein	Sicherungsring	lockwasher	Arandela de freno
	13517720	1	Prigioniero	Goujon	Stiftschraube	Stud	Espárrago
	16043621	3	Vite	Vis	Schraube	Screw	Tornillo
	16043821	11	Vite	Vis	Schraube	Screw	Tornillo
	16044221	1	Vite	Vis	Schraube	Screw	Tornillo
	16044621	4	Vite	Vis	Schraube	Screw	Tornillo
	16100811	1	Dado	Écrou	Mutter	Nut	Tuerca
	40000010	1	Guarnizione ant.	Joint	Dichtung	Gasket	Junta

https://tractormanualz.com/

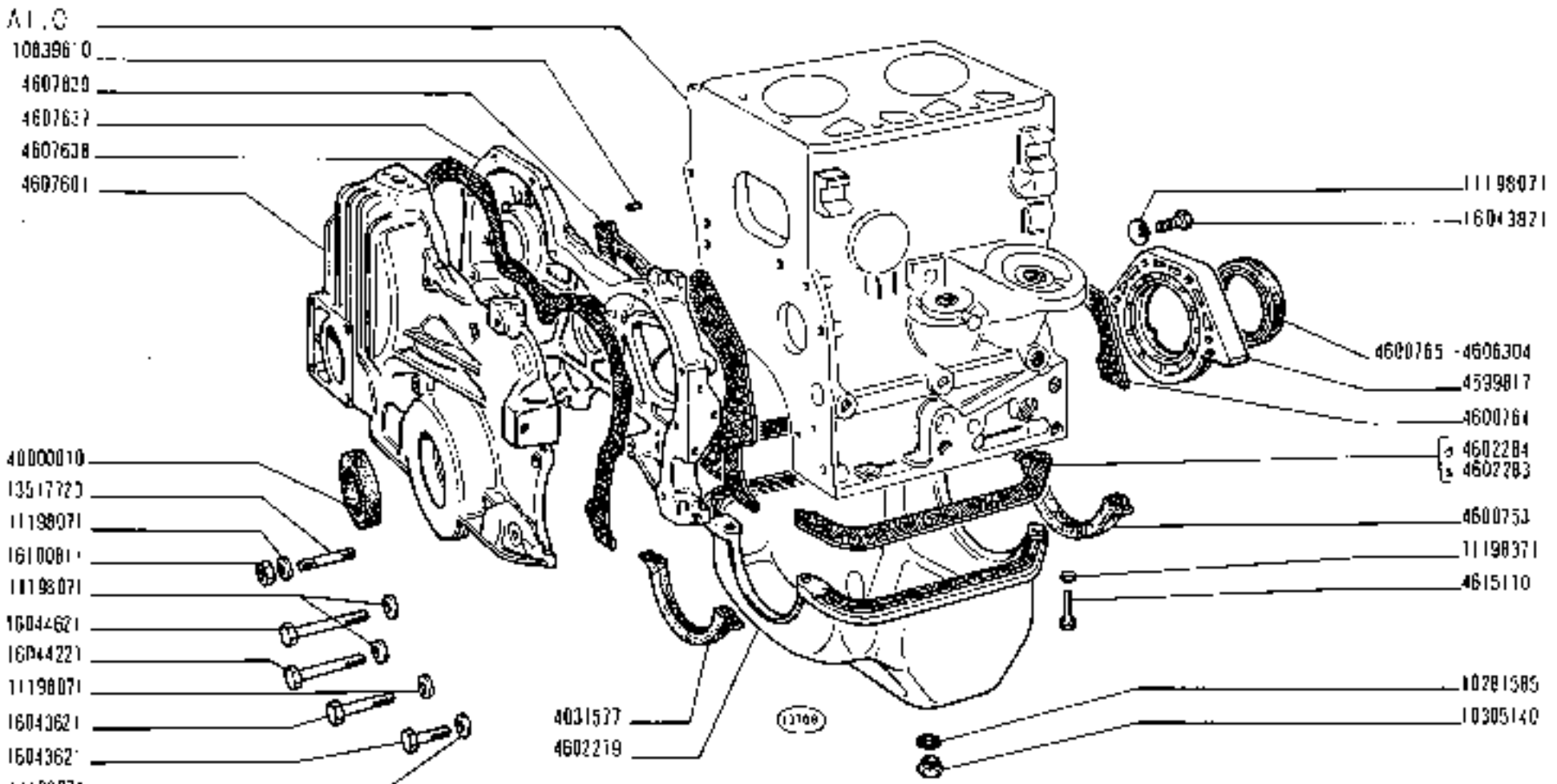

250

01 02 03 04

COPPA E COPERCHI BASAMENTO

- *Carter d'huile et couvercles de bâti*
- *Ölwanne und Deckel des Kurbelgehäuses*
- *Oil Sump and Crankcase Covers*
- *Cárter de aceite y tapas del bloque*

https://tractormanualz.com

A1.02

Modif.	N. ordinaz.	quant.	Denominazione	Désignation	Benennung	Description	Denominaciones
	566147	6	Semicuscinetto	Demi-coussinet	Schalenhälfte	Half-bearing	Cojinete
	566148	6	Semicuscinetto +0,254	Demi-coussinet	Schalenhälfte	Half-bearing	Cojinete
	566149	6	Semicuscinetto +0,508	Demi-coussinet	Schalenhälfte	Half-bearing	Cojinete
	566150	6	Semicuscinetto +0,762	Demi-coussinet	Schalenhälfte	Half-bearing	Cojinete
	566151	6	Semicuscinetto -1,016	Demi-coussinet	Schalenhälfte	Half-bearing	Cojinete
	4599799	1	Rosetta piana	Rondelle	Scheibe	Washer	Arandela
	4602839	1	Albero compl.	Vilebrequin	Kurbelwelle	Crankshaft	Cigüeñal
	4606662	6	Vite	Vis	Schraube	Screw	Tornillo
	4607726	1	Volano compl.	Volant moteur	Schwungrad	Flywheel	Volante
	4607728	1	Corona dentata	Couronne dentée	Zahnkranz	Ring gear	Corona dentada
	14328101	2	Tappo	Bouchon	Stopfen	Plug	Tapón
	28040050	1	Cuscinetto	Roulement	Lager	Bearing	Rodamiento
	1900067	5	Semianello	Demi-bague	Ringhälfte	Half ring	Anillo
	1900068	5	Semianello +0,127	Demi-bague	Ringhälfte	Half ring	Anillo

A1.03

https://tractormanualz.com/

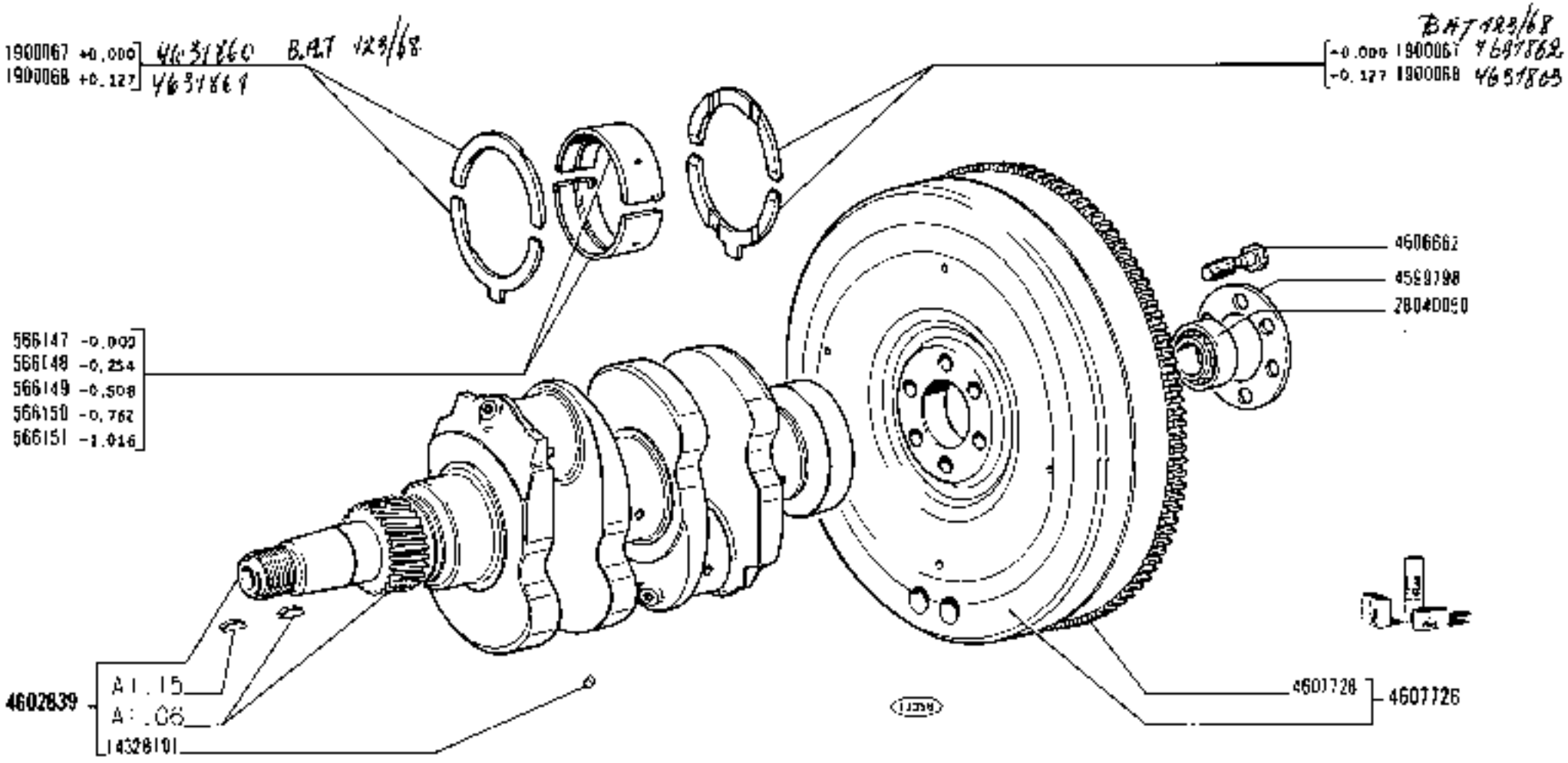

250

01 02 03 04

ALBERO E VOLANO MOTORE

- *Vilebrequin et volant moteur*
- *Kurbelwelle und Schwungrad*
- *Crankshaft and Flywheel*
- *Cigüeñal y volante*

https://tractormanualz.com/

A1.03

modif.	n. ordinaz.	quant.	Denominazione	Désignation	Benennung	Description	Denominaciones
	569934	2	Perno	Axe	Bolzen	Pin	Eje
	564501	2	Perno +0,2	Axe	Bolzen	Pin	Eje
	4543749	2	Anello raschiaolio	Racleur	Ölabstreifring	Oilscraper ring	Aro de engrase
	4555699	4	Boccola	Douille	Buchse	Bush	Casquillo
	4558539	2	Anello raschiaolio	Racleur	Ölabstreifring	Oilscraper ring	Aro de engrase
	4562392	2	Anello raschiaolio +0,2	Racleur	Ölabstreifring	Oilscraper ring	Aro de engrase
	4562393	2	Anello raschiaolio +0,4	Racleur	Ölabstreifring	Oilscraper ring	Aro de engrase
	4562394	2	Anello raschiaolio +0,6	Racleur	Ölabstreifring	Oilscraper ring	Aro de engrase
	4568719	2	Anello raschiaolio +0,2	Racleur	Ölabstreif-ng	Oilscraper ring	Aro de engrase
	4568720	2	Anello raschiaolio +0,4	Racleur	Ölabst-ef-hng	Oilscraper ring	Aro de engrase
	4568721	2	Anello raschiaolio	Racleur	Ölabstreifring	Oilscraper ring	Aro de engrase
	4595406	4	Vite	Vis	Schraube	Screw	Tornillo
	4596194	4	Semicuscinetto	Demi-coussinet	Schalenhälfte	Half-bearing	Cojinete
	4596294	4	Semicuscinetto +0,102	Demi-coussinet	Schalenhälfte	Half-bearing	Cojinete
	4596296	4	Semicuscinetto +0,254	Demi-coussinet	Schalenhälfte	Half-bearing	Cojinete
	4596297	4	Semicuscinetto +0,508	Demi-coussinet	Schalenhälfte	Half-bearing	Cojinete
	4596298	4	Semicuscinetto +0,762	Demi-coussinet	Schalenhälfte	Half-bearing	Cojinete
	4596299	4	Semicuscinetto +1,016	Demi-coussinet	Schalenhälfte	Half-bearing	Cojinete
	4597389	2	Anello raschiaolio	Racleur	Ölabstreifring	Oilscraper ring	Aro de engrase
	4597390	2	Anello raschiaolio +0,8	Racleur	Ölabstreifring	Oilscraper ring	Aro de engrase
	4598751	2	Biella compl.	Bielle	Pleuel	Connecting rod	Biela
	4602519	2	Stantuffo,classe A	Piston, classe A	Kolben, Klasse A	Piston, class A	Émbolo, clase A
	4602521	2	Stantuffo,classe B	Piston, classe B	Kolben, Klasse B	Piston, class B	Émbolo, clase B
	4602523	2	Stantuffo +0,2	Piston	Kolben	Piston	Émbolo
	4602524	2	Stantuffo +0,4	Piston	Kolben	Piston	Émbolo
	4602525	2	Stantuffo +0,6	Piston	Kolben	Piston	Émbolo
	4602526	2	Stantuffo +0,8	Piston	Kolben	Piston	Émbolo
	4615572	2	Anello stantuffo	Segment	Kolbenring	Ring	Aro de émbolo
	4615619	2	Anello +0,2	Segment	Kolbenring	Ring	Aro de émbolo
	4615620	2	Anello +0,4	Segment	Kolbenring	Ring	Aro de émbolo
	4615621	2	Anello +0,6	Segment	Kolbenring	Ring	Aro de émbolo
	4615622	2	Anello +0,8	Segment	Kolbenring	Ring	Aro de émbolo
	11059075	4	Anello elastico	Arrêtoir	Sicherungsring	Locking	Anillo de freno
	1900115	S	Anelli stantuffo -normale-	Segments	Kolbenringe	Rings	Aros de émbolo
	1900116	S	Anelli stantuffo +0,2	Segments	Kolbenringe	Rings	Aros de émbolo
	1900117	S	Anelli stantuffo +0,4	Segments	Kolbenringe	Rings	Aros de émbolo
	1900118	S	Anelli stantuffo +0,6	Segments	Kolbenringe	Rings	Aros de émbolo
19000119	~~1900120~~	S	Anelli stantuffo +0,8	Segments	Kolbenringe	Rings	Aros de émbolo

https://tractormanualz.com/

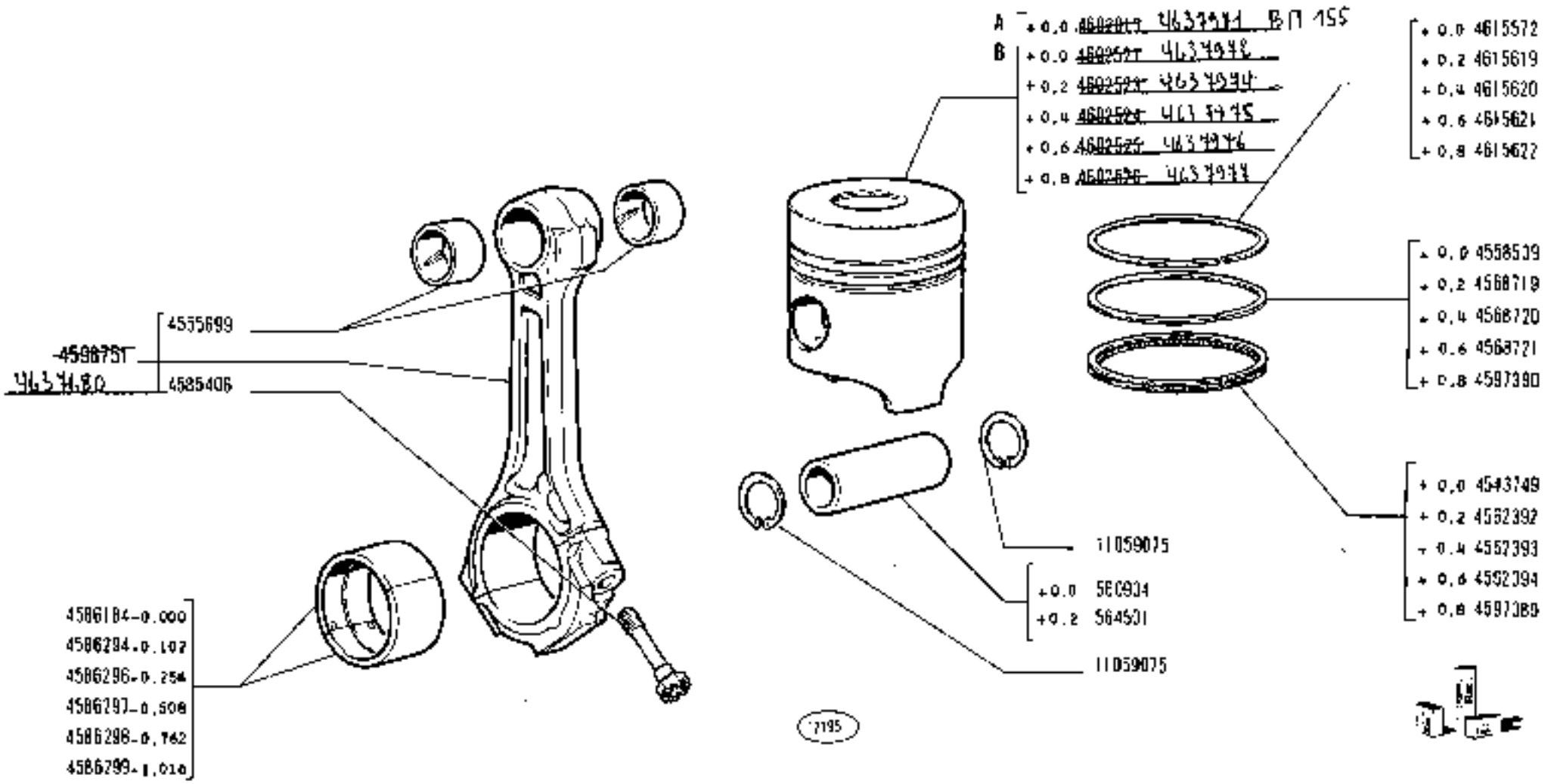

250

01 02 03 04

BIELLE E STANTUFFI

- *Bielles et pistons*
- *Pleuelstangen und Kolben*
- *Connecting Rods and Pistons*
- *Bielas y émbolos*

https://tractormanualz.com/

A1.05

mod.	n. ordinal.	quant.	Denominazione	Désignation	Benennung	Description	Denominaciones
4599398	1	Piastra	Plaque	Platte	Plate	Placa
4599630	1	Rosetta piana	Rondelle	Scheibe	Washer	Arandela
4599807	2	Boccola	Douille	Büchse	Bush	Casquillo
4600328	1	Perno	Axe	Bolzen	Pin	Eje
4600329	1	Anello elastico	Arrêtoir	Sicherungsring	Lockring	Anillo de freno
4604832	1	Rosetta piana	Rondelle	Scheibe	Washer	Arandela
4606664	1	Linguetta	Linguet	Scheibenfeder	Key	Chaveta
4607511	1	Ingranaggio condotto	Pignon	Zahnrad	Gear	Piñón
4607743	1	Ingranaggio intermedio compl.	Pignon	Zahnrad	Gear	Piñón
4607765	1	Ingranaggio conduttore	Pignon	Zahnrad	Gear	Piñón
10205910	1	Linguetta	Linguet	Scheibenfeder	Key	Chaveta
11198071	2	Rosetta conica	Rondelle frein	Sicherungsring	Lockwasher	Arandela de freno
16043421	2	Vite	Vis	Schraube	Screw	Tornillo

https://tractormanualz.com/

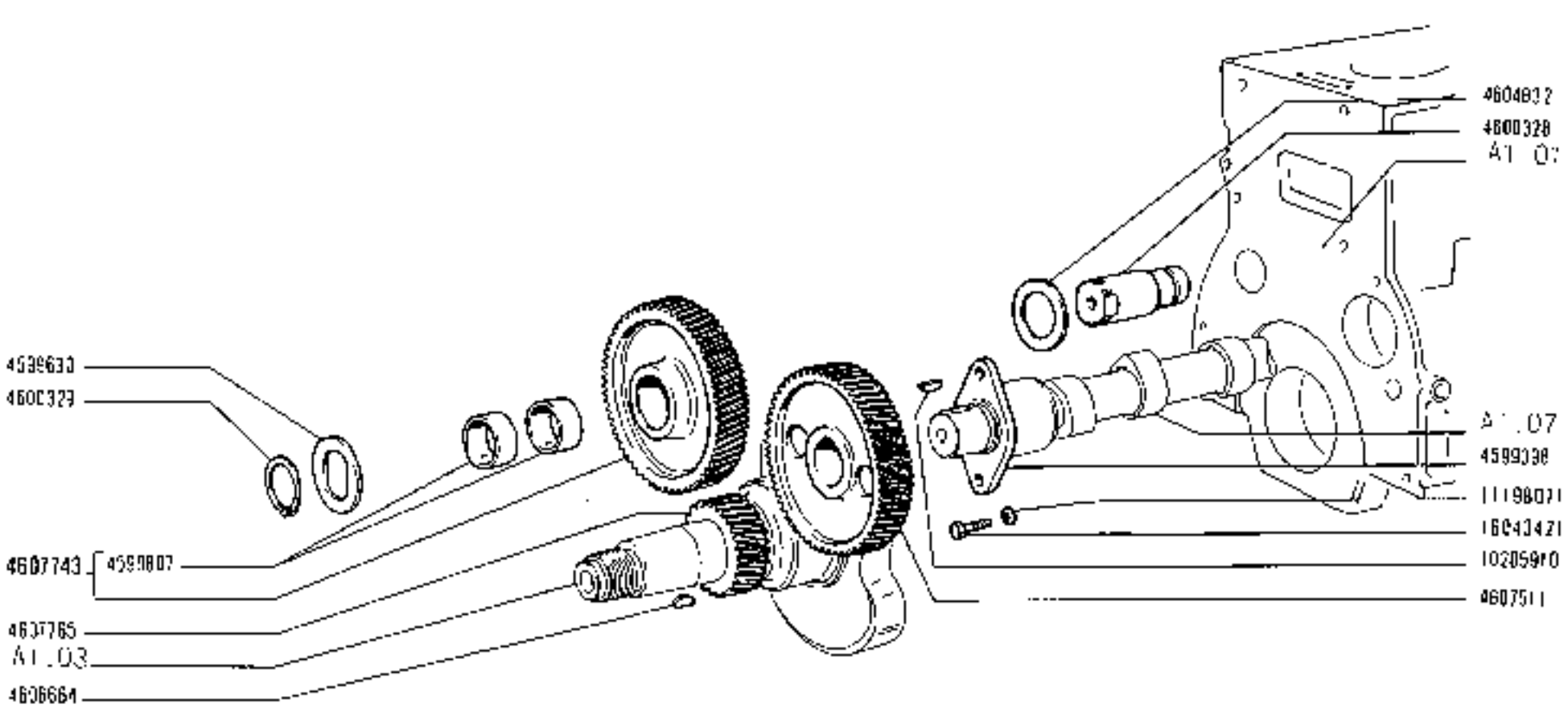

250

01 02 03 04

COMANDO DISTRIBUZIONE

- *Commande de distribution*
- *Steuerungsantrieb*
- *Camshaft Drive*
- *Mando de la distribución*

https://tractormanualz.com/

A1.06

modif.	n. ordine	quant.	Denominazione	Désignation	Benennung	Description	Denominaciones
	563652	1	Vite	Vis	Schraube	Screw	Tornillo
	571468	4	Dado	Ecrou	Mutter	Nut	Tuerca
	576618	4	Vite	Vis	Schraube	Screw	Tornillo
	733457	4	Anello elastico	Arrêtoir	Sicherungsring	Lockring	Anillo de freno
	4570797	2	Rosetta piana	Rondelle	Scheibe	Washer	Arandela
	4577359	4	Boccola	Douille	Buchse	Bush	Casquillo
	4578173	4	Boccola	Douille	Büchse	Bush	Casquillo
	4578176	4	Scodellino sup.	Cuvette	Tellerscheibe	Cup	Platillo
	4578950	4	Molla est.	Ressort	Feder	Spring	Resorte
	4578951	4	Molla int.	Ressort	Feder	Spring	Resorte
	4578952	8	Semicono	Demi-cône	Kegelstück	Lock cone	Chaveta cónica
	4586690	2	Piastrina	Plaquette frein	Sicherungsblech	Lockplate	Placa de freno
	4586139	4	Punteria	Poussoir	Stössel	Tappet	Empujador
	4586151	4	Punteria +0,1	Poussoir	Stössel	Tappet	Empujador
	4586152	4	Punteria +0,2	Poussoir	Stössel	Tappet	Empujador
	4586153	4	Punteria +0,3	Poussoir	Stössel	Tappet	Empujador
	4599602	4	Asta	Tige	Stange	Rod	Varilla
	[illegible]	4	Cappelletto	Chapeau	Schutzkappe	Cap	Capuchón
	4599551	2	Vite	Vis	Schraube	Screw	Tornillo
	4601295	2	Supporto	Support	Leger	Support	Soporte
	4601296	1	Molla	Ressort	Feder	Spring	Resorte
	4601298	2	Valvola scarico	Soupape	Ventil	Valve	Válvula
	4601299	4	Guida valvola	Guide-soupape	Ventilführung	Valve guide	Guía de válvula
	4601300	4	Guida valvola +0,2	Guide-soupape	Ventilführung	Valve guide	Guía de válvula
	4601301	2	Scodellino inf.	Cuvette	Tellerscheibe	Cup	Platillo
	4601302	2	Scodellino inf.	Cuvette	Tellerscheibe	Cup	Platillo
	4601566	1	Asse compl.	Arbre	Welle	Shaft	Árbol
	4603450	1	Cuscinetto ant.	Coussinet	Lagerschale	Bearing	Cojinete
	4603451	1	Cuscinetto post.	Coussinet	Lagerschale	Bearing	Cojinete
	4606216	2	Scodellino	Cuvette	Tellerscheibe	Cup	Platillo
	4607066	2	Valvola aspirazione	Soupape	Ventil	Valve	Válvula
	4609132	4	Bilanciere compl.	Culbuteur	Kipphebel	Rocker	Balancín
	4625461	1	Albero distribuzione compl.	Arbre	Exzenterwelle	Camshaft	Árbol
	10329910	2	Spina elastica	Goupille	Stift	Pin	Pasador
	10333910	2	Spina	Goupille	Stift	Pin	Pasador
	14328301	2	Tappo	Bouchon	Stopfen	Plug	Tapón
	16044521	3	Vite	Vis	Schraube	Screw	Tornillo

https://tractormanualz.com/

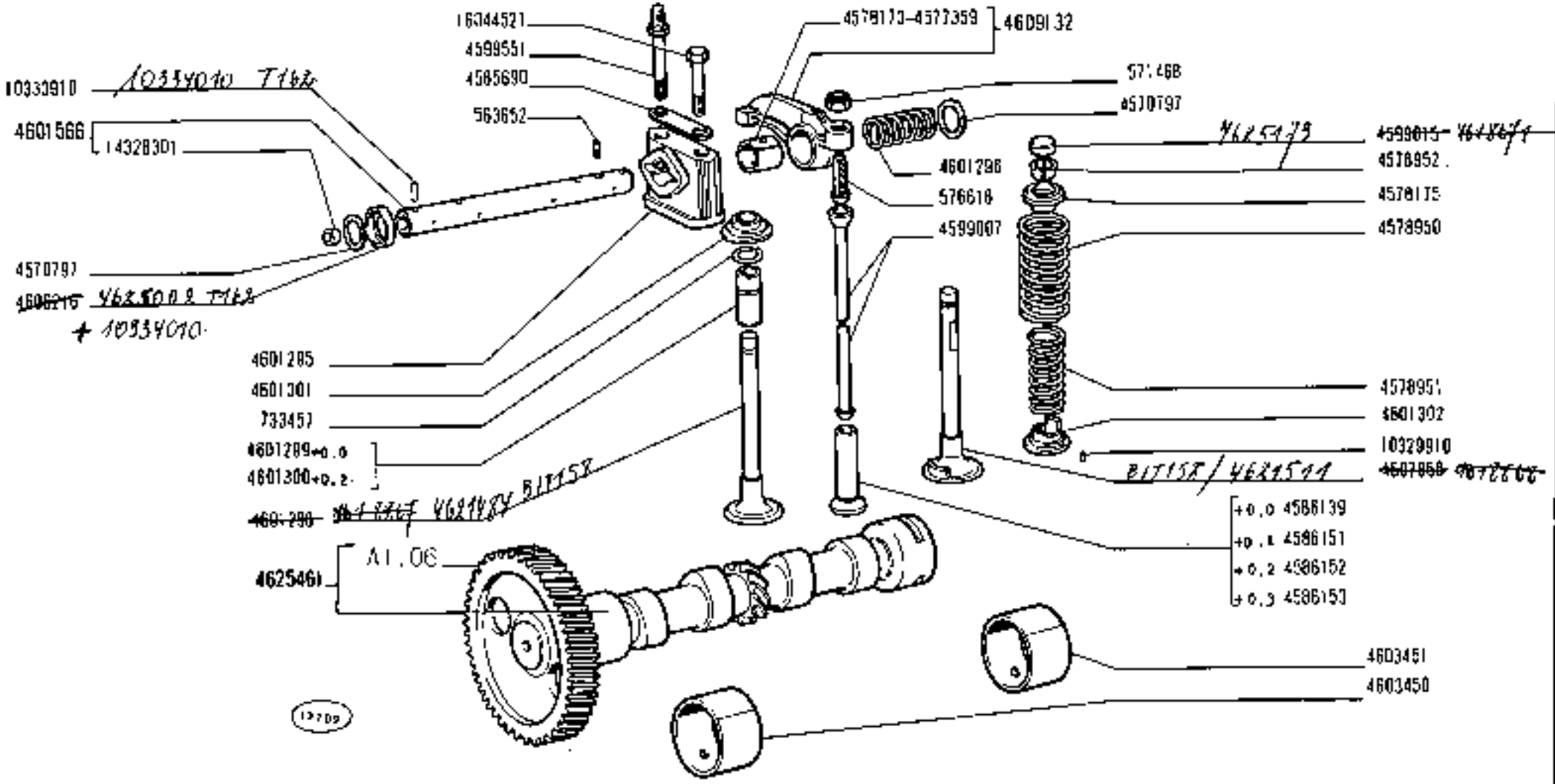

250

01 02 03 04

DISTRIBUZIONE

- *Distribution*
- *Steuerung*
- *Valve Gear*
- *Distribución*

A1.07

https://tractormanualz.com/

modif.	Numéro	quant.	Denominazione	Désignation	Benennung	Description	Denominaciones
	597077	1	Staffetta	Collier	Halter	Retainer	Abrazadera
	597617	1	Trasmissione fless. compl.	Transmission	Bowdenzug	Flex/shaft	Árbol flexible
	597618	1	Trasmissione int.	Transmission	Drahtwelle	Shaft	Árbol
	4589428	1	Albero	Axe	Welle	Shaft	Eje
	4589430	1	Raccordo compl.	Raccord	Stutzen	Connection	Racor
	13400575	1	Anello elastico	Arrêtoir	Sicherungsring	Locking	Anillo de freno

A1.08

https://tractormanualz.com/

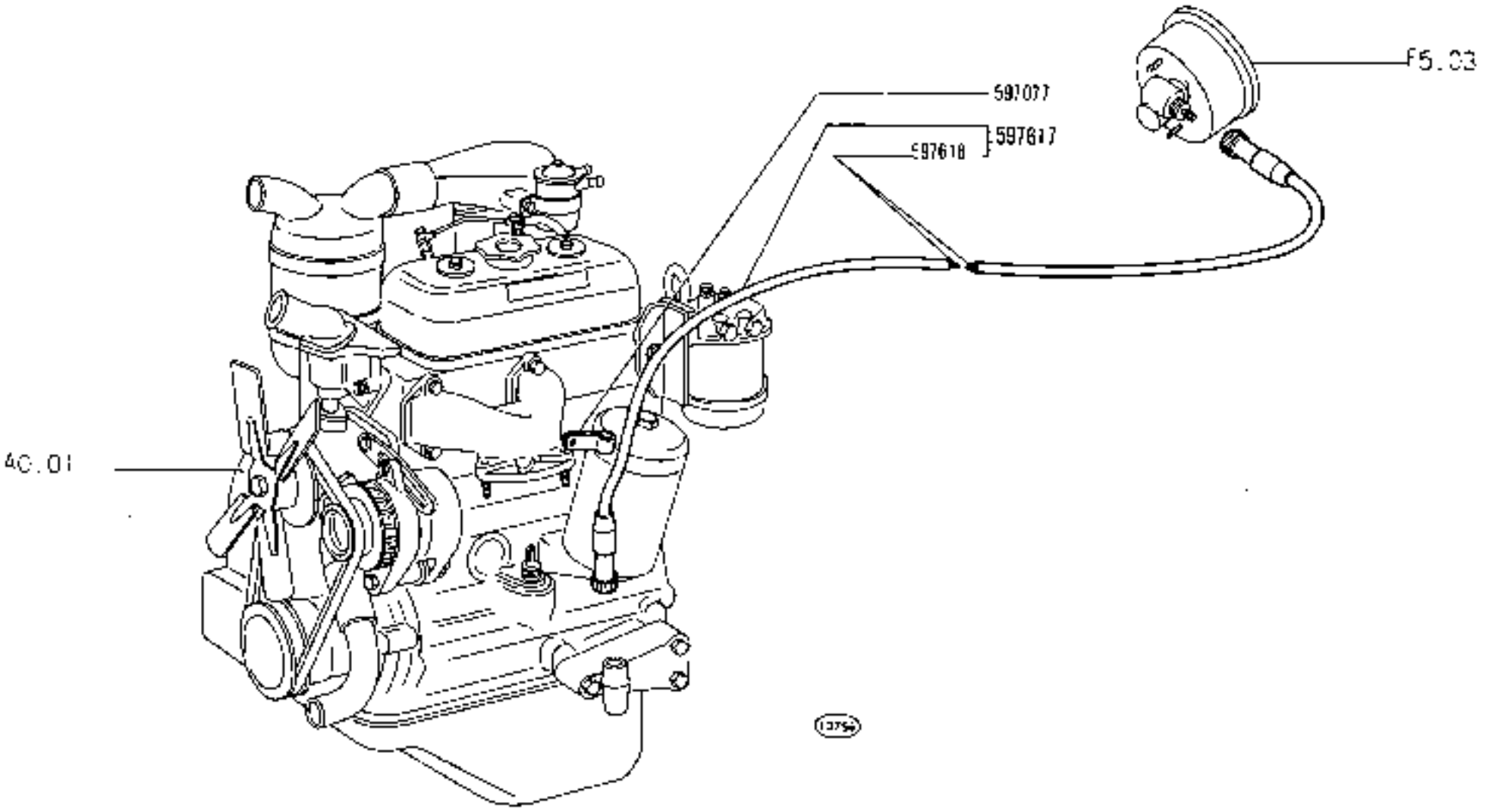

250

01 02 03 04

COMANDO CRONOGIROMETRO

- *Commande d'horotachymètre*
- *Multimeter Drive*
- *Antrieb für Stundenzähler/Tachometer*
- *Comando del cronotacómetro*

https://tractormanualz.com/

A1.08

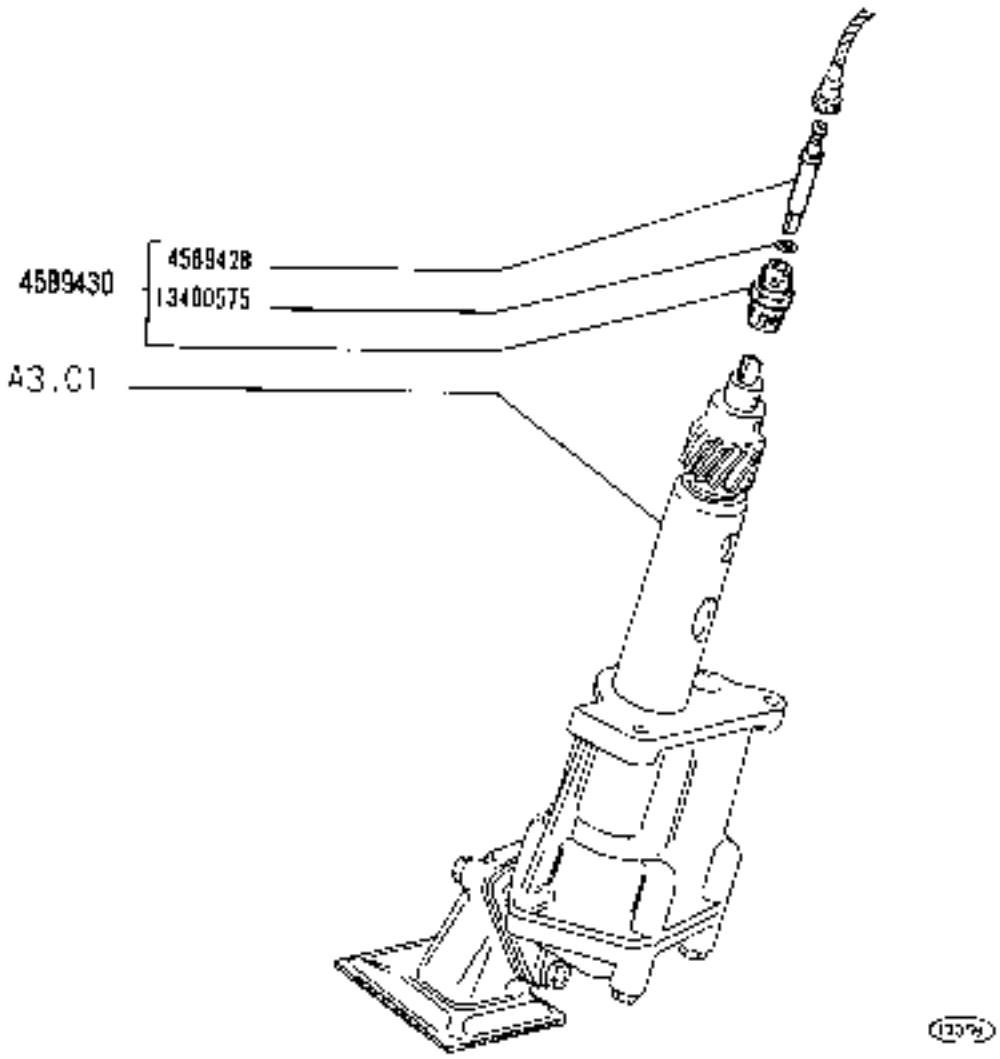

250

01 02 03 04

COMANDO CRONOGIROMETRO

- *Commande d'horolachymètre*
- *Antrieb für Stundenzähler und Drehzahlmesser*
- *Multimeter Drive*
- *Mando del cronotacómetro*

https://tractormanualz.com/

A1.08

modif.	n. ordinaz.	quant.	Denominazione	Désignation	Benennung	Description	Denominaciones
	4600130	1	Puleggia condotta	Poulie	Riemenscheibe	Pulley	Polea
	4600189	1	Dado	Écrou	Mutter	Nut	Tuerca
	4600190	1	Piastrina sicurezza	Plaquette frein	Sicherungsblech	Lockplate	Placa de freno
	4605854	1	Vite	Vis	Schraube	Screw	Tornillo
	4606664	1	Linguetta	Linguet	Scheibenfeder	Key	Chaveta
	4606668	1	Mozzo	Moyeu	Nabe	Hub	Buje
	4607428	1	Puleggia conduttrice	Poulie	Riemenscheibe	Pulley	Polea
	4620361	1	Cinghia	Courroie	Riemen	Belt	Correa
	4620362	1	Cinghia	Courroie	Riemen	Belt	Correa
	4620365	1	Tenditore cinghia	Tendeur	Riemenspanner	Stretcher	Tensor de correa
	11198371	5	Rosetta conica	Rondelle frein	Sicherungsring	Lockwasher	Arandela de freno
	12164711	1	Dado	Écrou	Mutter	Nut	Tuerca
	14165470	1	Spina	Goupille	Stift	Pin	Pasador
	15888721	3	Vite	Vis	Schraube	Screw	Tornillo

https://tractormanualz.com/

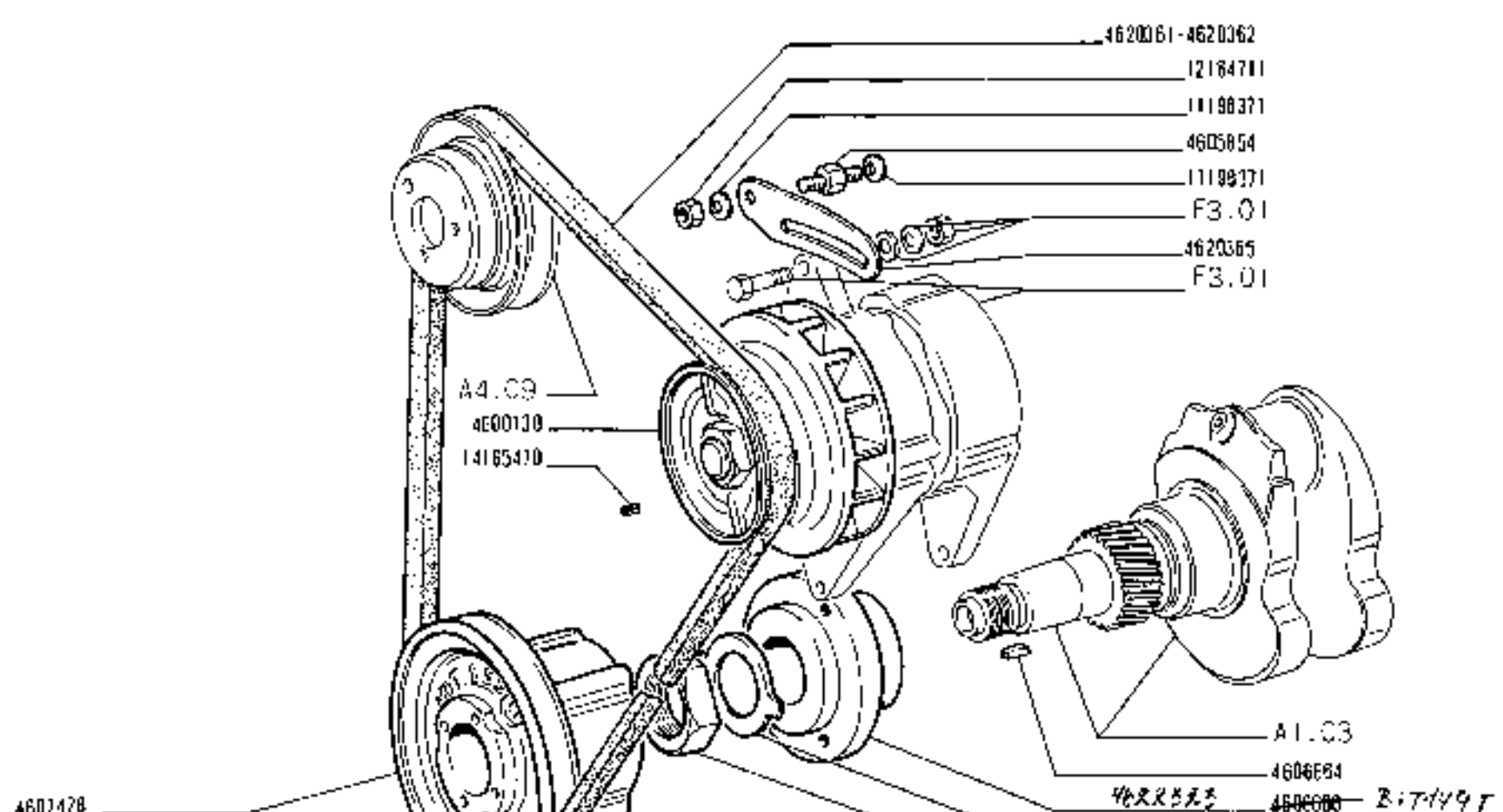

250

01 02 03 04

COMANDI VARI

- *Commandes diverses*
- *Verschiedene Antriebe*
- *Auxiliary Drives*
- *Mandos varios*

https://tractormanualz.com/

A1.15

modif.	n. originale	quant.	Denominazione	Désignation	Benennung	Description	Denominaciones
	767351	1	Variatore anticipo compl.	Correcteur	Spritzzeitversteller	Advance variator	Variador de avance
	4601834	2	Boccola	Douille	Büchse	Bush	Casquillo
	4601836	1	Rosetta piana	Rondelle	Scheibe	Washer	Arandela
	4601838	1	Giunto	Accouplement	Kupplung	Coupling	Arrastre
	4604833	1	Rosetta piana	Rondelle	Scheibe	Washer	Arandela
	4607663	1	Supporto compl.	Support	Lager	Support	Soporte
	4607665	1	Guarnizione	Joint	Dichtung	Gasket	Junta
	4607744	1	Ingranaggio	Pignon	Zahnrad	Gear	Piñón
	11069375	1	Anello elastico	Arrêtoir	Sicherungsring	Lockring	Anillo de freno
	11198071	6	Rosetta conica	Rondelle frein	Sicherungsring	Lockwasher	Arandela de freno
	14165470	1	Spina elastica	Goupille	Stift	Pin	Pasador
	16043421	6	Vite	Vis	Schraube	Screw	Tornillo

A1.16

https://tractormanualz.com/

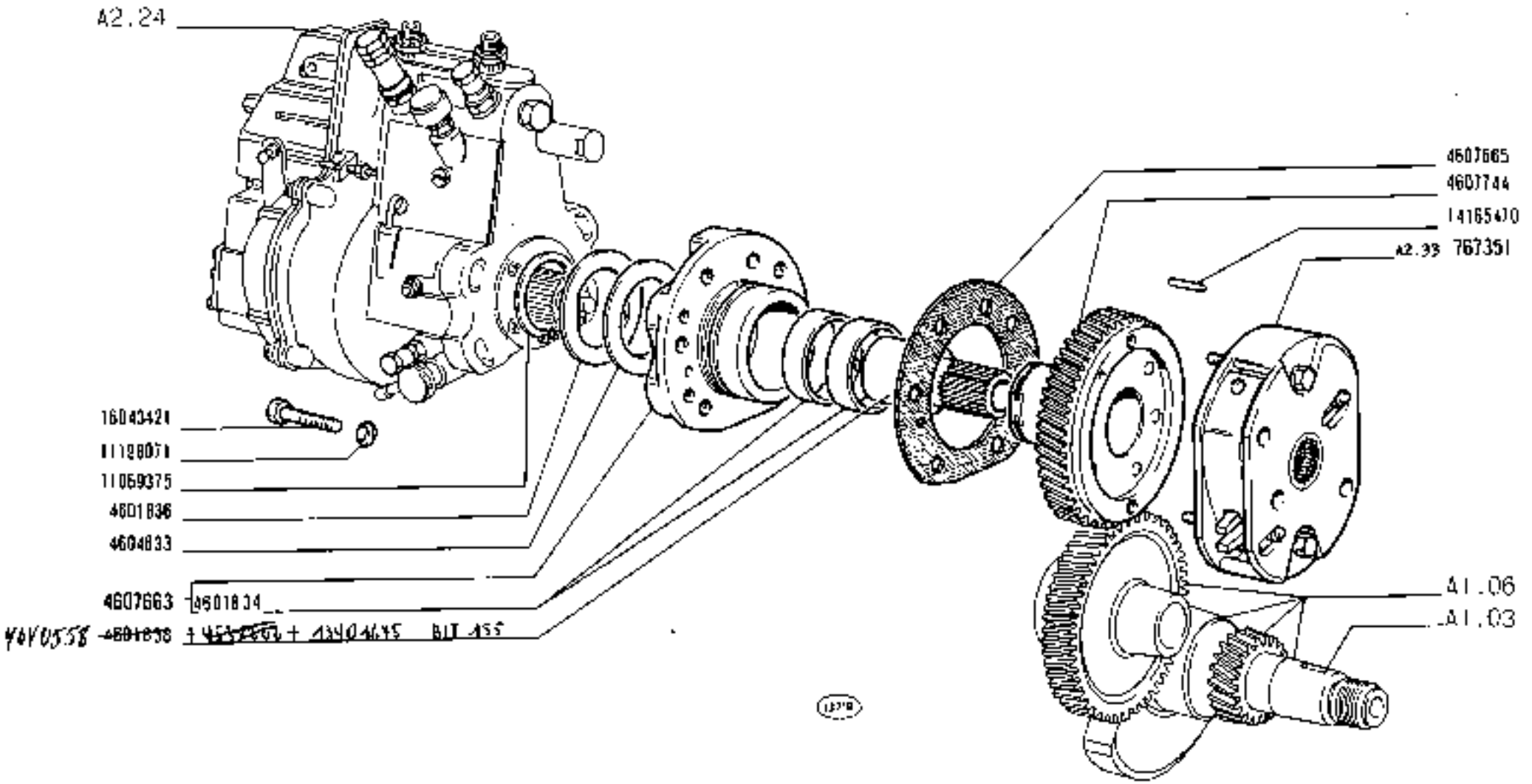

250

01 02 03 04

COMANDO POMPA INIEZIONE

- *Commande de pompe d'injection*
- *Einspritzpumpenantrieb*
- *Injection Pump Drive*
- *Arrastre de la bomba de inyección*

https://tractormanualz.com/

A1.16

modif.	n. ordine	quant.	Denominazione	Désignation	Benennung	Description	Denominazione
591651	1	Rubinetto	Robinet	Hahn	Cock	Grifo
598870	1	Serbatoio	Réservoir	Behälter	Tank	Depósito
4177122	1	Tappo introduzione	Bouchon	Schraubdeckel	Cap	Tapón
4950863	1	Bocchettone	Vis-raccord	Rohrschraube	Union	Boquilla
10168590	6	Collare	Collier	Schelle	Collar	Abrazadera
10281585	1	Guarnizione	Joint	Dichtring	Gasket	Junta
10305140	1	Tappo scarico	Bouchon	Schraubdeckel	Cap	Tapón
10516670	4	Rosetta elastica	Rondelle frein	Sicherungsring	Lockwasher	Arandela de freno
16043421	4	Vite	Vis	Schraube	Screw	Tornillo
19053182	m	Tubo fless.7x12	Tuyau	Schlauch	Hose	Manga

A2.01

https://tractormanualz.com/

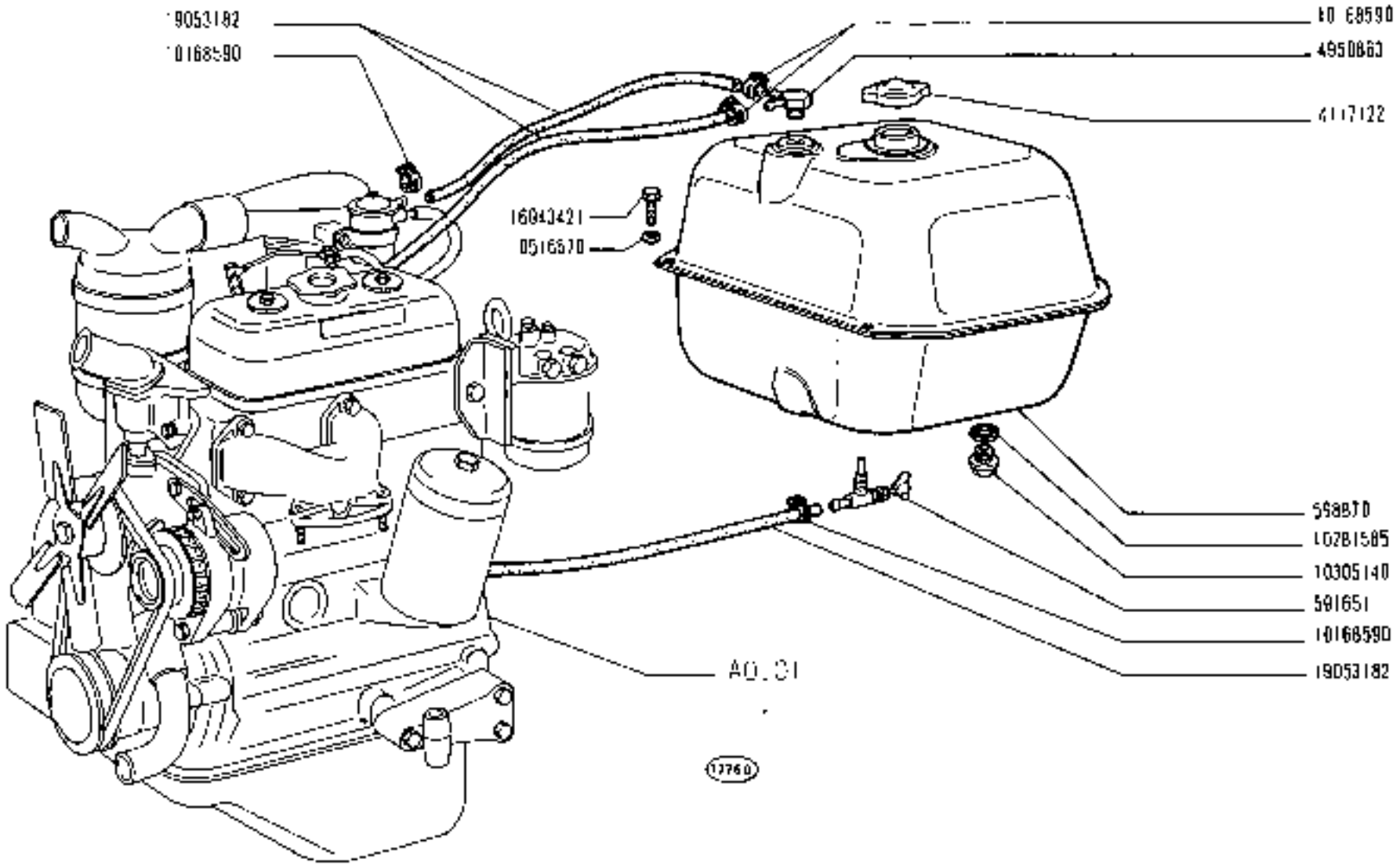

250

01 02 03 04

SERBATOIO COMBUSTIBILE E TUBAZIONI

- *Réservoir et canalisations combustible*
- *Kraftstofftank und Leitungen*
- *Fuel Tank and Lines*
- *Depósito de combustible y tuberías*

https://tractormanualz.com/

A2.01

modif.	n. ordinaz.	quant.	Denominazione	Désignation	Benennung	Description	Denominaciones
	561980	1	Impugnatura	Poignée	Griff	Knob	Botón
	564263	1	Molla	Ressort	Feder	Spring	Resorte
	564345	1	Disco	Disque	Scheibe	Plate	Disco
	565819	2	Rosetta piana	Rondelle	Scheibe	Washer	Arandela
	597538	1	Leva a mano	Levier	Hebel	lever	Palanca
	599200	1	Pedale	Pédale	Fusshebel	Pedal	Pedal
	599201	1	Leva	Levier	Hebel	Lever	Palanca
	599254	1	Tirante comando	Tirant	Stange	Rod	Varilla
	599255	1	Leva	Levier	Hebel	lever	Palanca
	599256	1	Tirante pedale	Tirant	Stange	Rod	Varilla
	760921	1	Arresto elastico	Butée	Anschlag	Stop	Tope
	4950735	1	Estremità	Plaquette	Plättchen	Plate	Placa
	4950736	1	Estremità	Plaquette	Plättchen	Plate	Placa
	10124411	1	Testa giunto sferico	Joint à rotule	Kugelpfanne	Socket	Articulación
	10124875	1	Molla ritegno	Agrafe	Klemmstück	Clip	Sujetador
	10725911	1	Dado	Écrou	Mutter	Nut	Tuerca
	10788811	2	Dado	Écrou	Mutter	Nut	Tuerca
	10791411	2	Dado	Écrou	Mutter	Nut	Tuerca
	10796901	1	Copiglia	Goupille	Splint	Pin	Pasador abierto
	12639601	1	Rosetta piana	Rondelle	Scheibe	Washer	Arandela
	13550101	1	Rosetta piana	Rondelle	Scheibe	Washer	Arandela
	13550201	2	Rosetta piana	Rondelle	Scheibe	Washer	Arandela
	14163870	1	Spina elastica	Goupille	Stift	Pin	Pasador
	16102311	2	Dado	Écrou	Mutter	Nut	Tuerca
	16103611	1	Dado	Écrou	Mutter	Nut	Tuerca

https://tractormanualz.com/

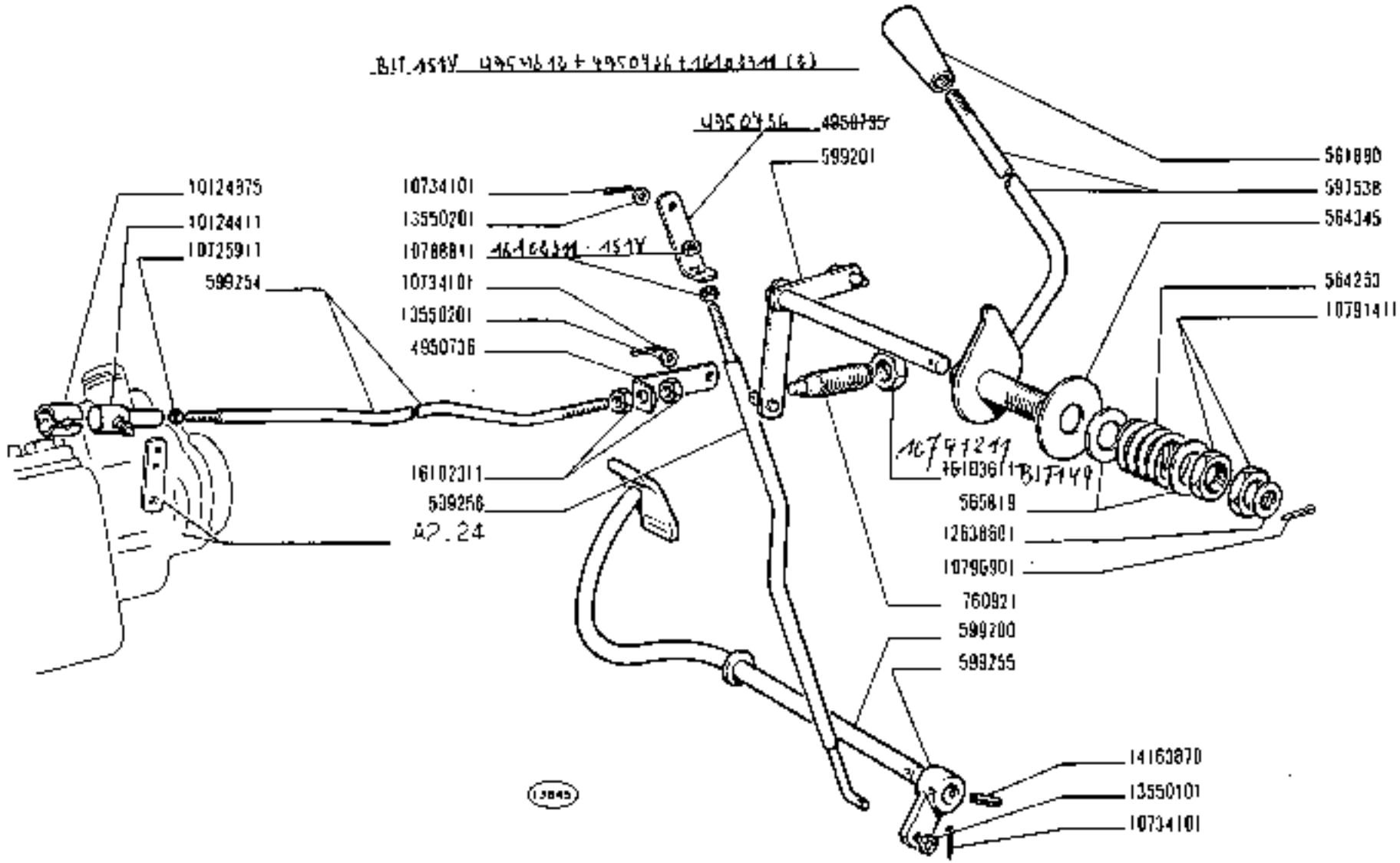

250

01 02 03 04

COMANDI ACCELERATORE

- *Commandes d'accélérateur*
- *Gasregulierung*
- *Accelerator Control Linkage*
- *Mandos del acelerador*

https://tractormanualz.com/

A2.21

mod.R	n. ordine	quant.	Denominazione	Désignation	Benennung	Description	Denominaciones
541405	2	Blocchetto	Taquet	Spannstück	Pad	Mojetilla
541406	2	Blocchetto filettato	Taquet	Spannstück	Pad	Mojetilla
591129	2	Vite	Vis	Schraube	Screw	Tornillo
591130	2	Vite compl.	Vis	Schraube	Screw	Tornillo
599285	1	Filtro aria compl.	Filtre à air	Luftfilter	Air cleaner	Filtro de aire
767014	1	Guarnizione	Joint	Dichtung	Gasket	Junta
4603635	1	Manicotto	Manchon	Muffe	Sleeve	Manga
4610207	1	Staffa	Étrier	Halter	Bracket	Soporte
4610333	1	Gomito	Coude	Kniestück	Elbow	Codo
4610334	1	Guarnizione	Joint	Dichtung	Gasket	Junta
4610620	1	Tubo intermedio	Tuyau	Rohr	Pipe	Tubo
10902321	4	Vite	Vis	Schraube	Screw	Tornillo
11197777	4	Rosetta conica	Rondelle frein	Sicherungsring	Lockwasher	Arandela de freno
11198077	2	Rosetta conica	Rondelle frein	Sicherungsring	Lockwasher	Arandela de freno
11198377	3	Rosetta conica	Rondelle frein	Sicherungsring	Lockwasher	Arandela de freno
12174290	2	Collare	Collier	Schelle	Collar	Abrazadera
15970121	3	Vite	Vis	Schraube	Screw	Tornillo
16043421	2	Vite	Vis	Schraube	Screw	Tornillo

https://tractormanualz.com/

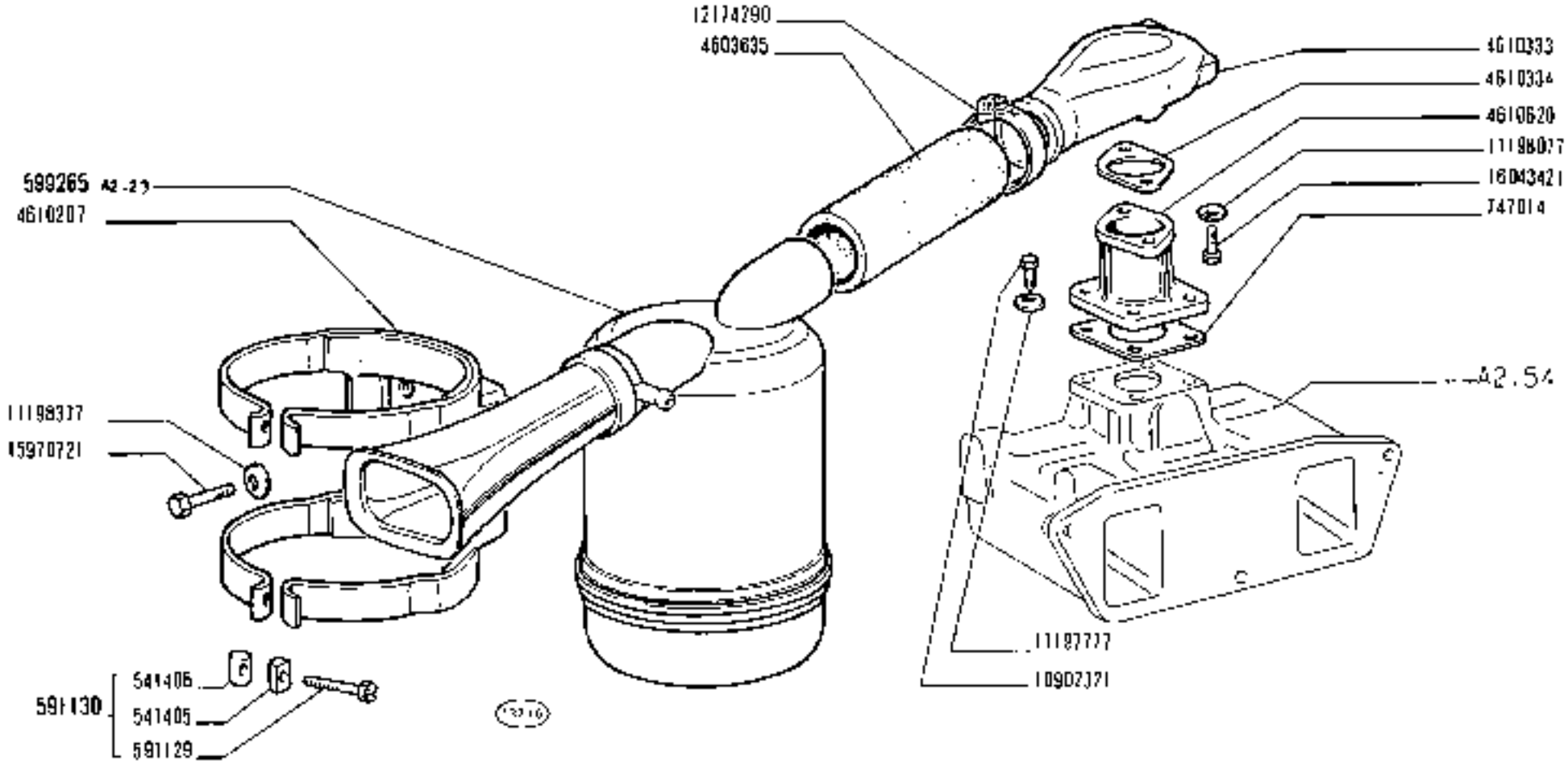

250

01 02 03 04

FILTRO ARIA E TUBAZIONI

- *Filtre à air et canalisations*
- *Luftfilter und Leitungen*
- *Air Cleaner and Ducts*
- *Filtro de aire y tuberías*

https://tractormanualz.com

A2.22

modif.	n. articol.	quant.	Denominazione	Designation	Benennung	Description	Denominación
	554115	1	Anello tenuta	Joint	Dichtring	Seal	Junta
	563555	1	Vite	Vis	Schraube	Screw	Tornillo
	586952	1	Anello ritegno	Arrêtoir	Haltering	Retainer	Retenedor
4954529	~~599268~~ B17461	1	Vaschetta	Cuve	Glocke	Bowl	Taza
	599269	1	Presa aria	Prise d'air	Luftleitung	Air intake	Boca de aire
	599270	1	Elemento filtrante	Élément filtrant	Filtereinsatz	Cartridge	Filtro
	599579	1	Collare compl.	Collier	Schelle	Collar	Collar
	4067155	1	Blocchetto	Taquet	Spannstück	Pad	Nuletilla
	4067156	1	Blocchetto filettato	Taquet	Spannstück	Pad	Nuletilla
	4067157	1	Fascetta	Collier	Halteband	Strap	Abrazadera
	4932488	1	Vite	Vis	Schraube	Screw	Tornillo
	12639701	1	Rosetta piana	Rondelle	Scheibe	Washer	Arandela

A2.23

https://tractormanualz.com/

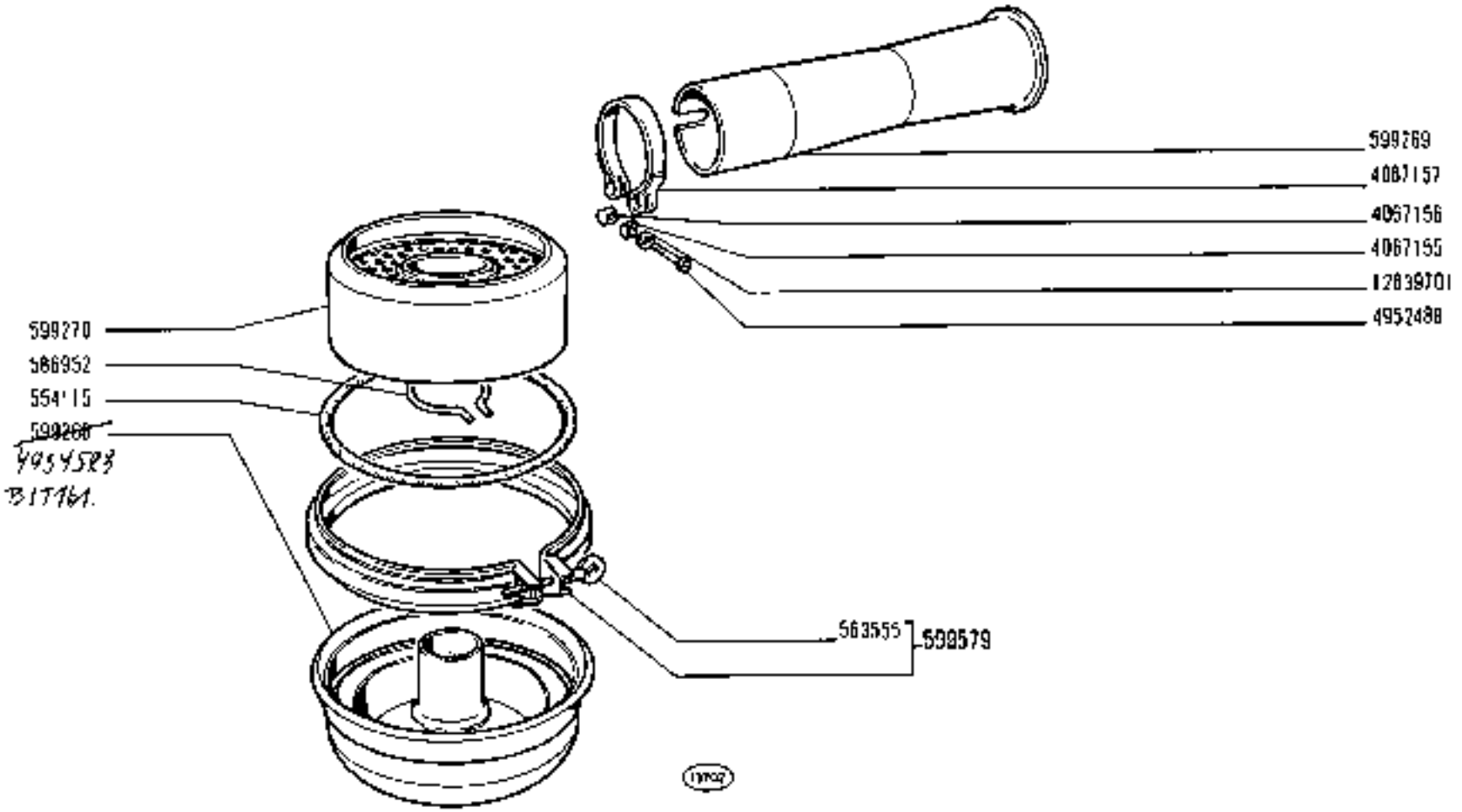

250

01 02 03 04

FILTRO ARIA 599265

- *Filtre à air*
- *Luftfilter*
- *Air Cleaner*
- *Filtro de aire*

https://tractormanualz.com/

A2.23

vedi	n. ordinat.	quant.	Denominazione	Désignation	Benennung	Description	Denominación
	561153	1	Guarnizione	Joint	Dichtung	Gasket	Junta
	607942	1	Staffetta sup.	Étrier	Halter	Bracket	Soporte
	724362	4	Rosetta piana	Rondelle	Scheibe	Washer	Arandela
	758116	1	Boccola dentata	Bague dentée	Zahnbuchse	Splined bush	Manguito de arrastre
	759350	4	Rosetta piana	Rondelle	Scheibe	Washer	Arandela
	765640	2	Staffa	Étrier	Halter	Bracket	Soporte
	767104	2	Polverizzatore	Injecteur	Düse	Nozzle	Pulverizador
	767107	2	Portapolverizzatore compl.	Porte-injecteur	Düsenhalter	Nozzle holder	Inyector
	767111	2	Anello tenuta	Joint	Dichtring	Seal	Junta
	767113	2	Rosetta tenuta	Joint	Dichtring	Gasket	Junta
	767316	1	Gruppo iniezione compl PESZA80B410 L4/101	Groupe injection	Einspritzausrüsting	Injection equipment	Grupo de inyección
	767403	1	Pompa alimentazione compl.	Pompe	Pumpe	Pump	Bomba
	767409	2	Tubo cilindri 1-2	Tuyau	Rohr	Pipe	Tubo
	767569	1	Leva	Levier	Hebel	Lever	Palanca
	4332890	1	Staffetta inf.	Étrier	Halter	Bracket	Soporte
	4551493	1	Raccordo	Raccord	Stutzen	Connection	Racor
	4592157	2	Staffetta	Étrier	Halter	Bracket	Soporte
	4592280	1	Blocchetto	Tampet	Spannstück	Pad	Muletilla
	4603616	1	Tubo	Tuyau	Rohr	Pipe	Tubo
	4612229	1	Filtro combustibile compl.	Filtre	Filter	Filter	Filtro
	4614727	1	Supporto	Support	Lager	Support	Soporte
	4617989	1	Tubo	Tuyau	Rohr	Pipe	Tubo
	4617991	1	Tubo	Tuyau	Rohr	Pipe	Tubo
	10184311	2	Bocchettone	Vis-raccord	Hohlschraube	Union	Boquilla
	10280060	6	Guarnizione	Joint	Dichtring	Gasket	Junta
	10300671	2	Tappo	Bouchon	Stopfen	Plug	Tapón
	10902321	1	Vite	Vis	Schraube	Screw	Tornillo
	10978221	1	Vite	Vis	Schraube	Screw	Tornillo
	11195477	1	Rosetta elastica	Rondelle frein	Sicherungsring	Lockwasher	Arandela de freno
	11197771	1	Rosetta conica	Rondelle frein	Sicherungsring	Lockwasher	Arandela de freno
	11198071	2	Rosetta conica	Rondelle frein	Sicherungsring	Lockwasher	Arandela de freno
	11198377	4	Rosetta conica	Rondelle frein	Sicherungsring	Lockwasher	Arandela de freno
	11198377	2	Rosetta elastica	Rondelle frein	Sicherungsring	Lockwasher	Arandela de freno
	11307021	4	Vite	Vis	Schraube	Screw	Tornillo
	13517630	4	Prigioniero	Goujon	Stiftschraube	Stud	Espárrago
	15896411	1	Dado	Écrou	Mutter	Nut	Tuerca
	15970521	2	Vite	Vis	Schraube	Screw	Tornillo
	16043621	2	Vite	Vis	Schraube	Screw	Tornillo
	16100921	4	Dado	Écrou	Mutter	Nut	Tuerca

https://tractormanualz.com/

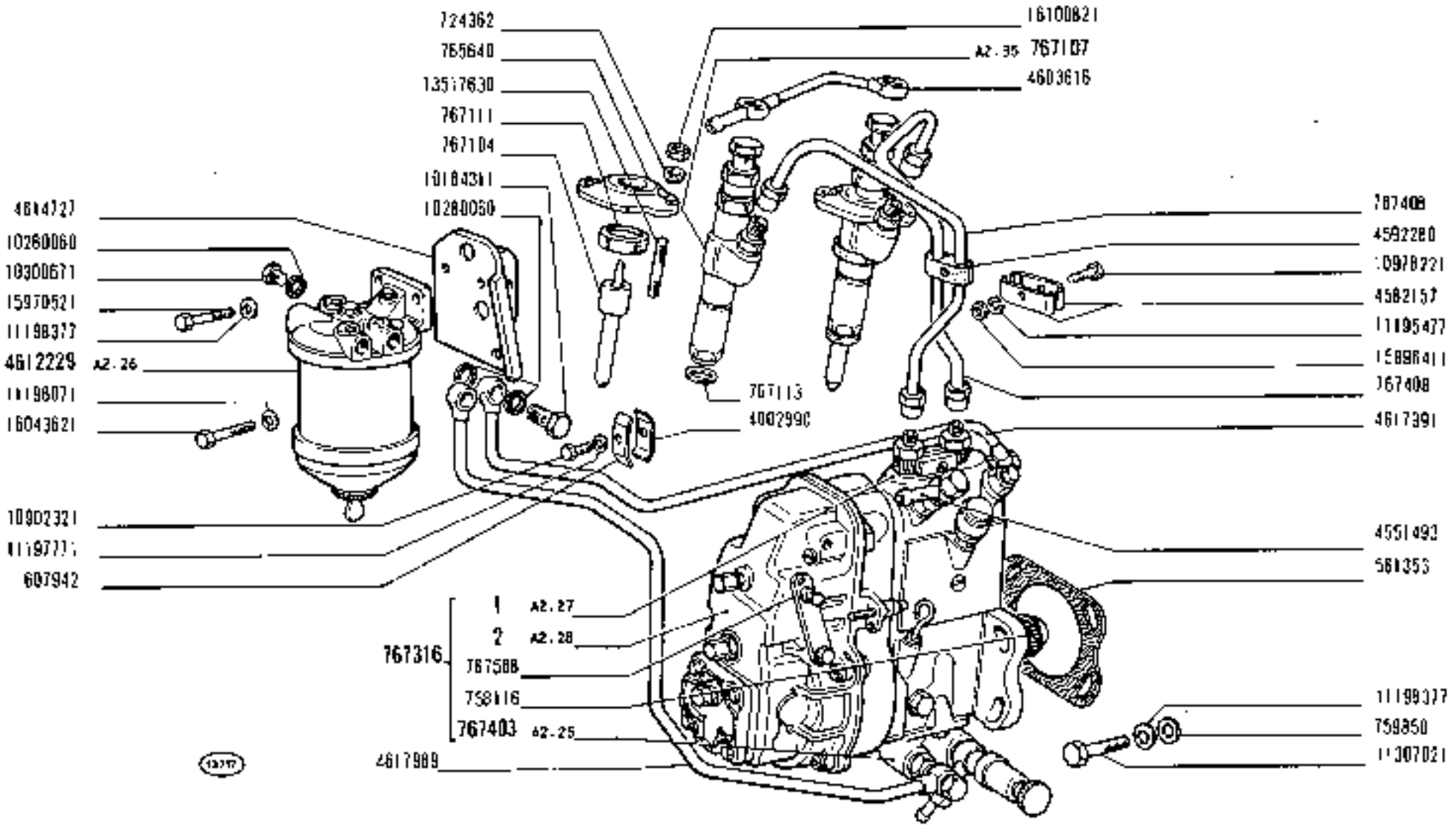

250

01 02 03 04

ALIMENTAZIONE AD INIEZIONE

- *Alimentation par injection*
- *Einspritzausrüstung*
- *Fuel Injection System*
- *Alimentación e inyección*

https://tractormanualz.com/

A2.24

mod.	n. ordinaz.	quant.	Denominazione	Désignation	Benennung	Description	Denominaciones
	1	1	Pompa iniezione compl. PES2A...B...F118 *	Pompe injection	Einspritzpumpe	Injection pump	Bomba de inyección
	2	1	Regolatore compl. EP/RSV200.... 1150A1B268/1DL *	Régulateur de vitesse	Fliehkraftregler	Speed governor	Regulador de velocidad
			* si forniscono solo le parti	On livre seulement ses pièces	Nur Einzelteile lieferbar	Only separate parts are serviced	Sólo se suministran las piezas sueltas

A2.24 2/2

https://tractormanualz.com/

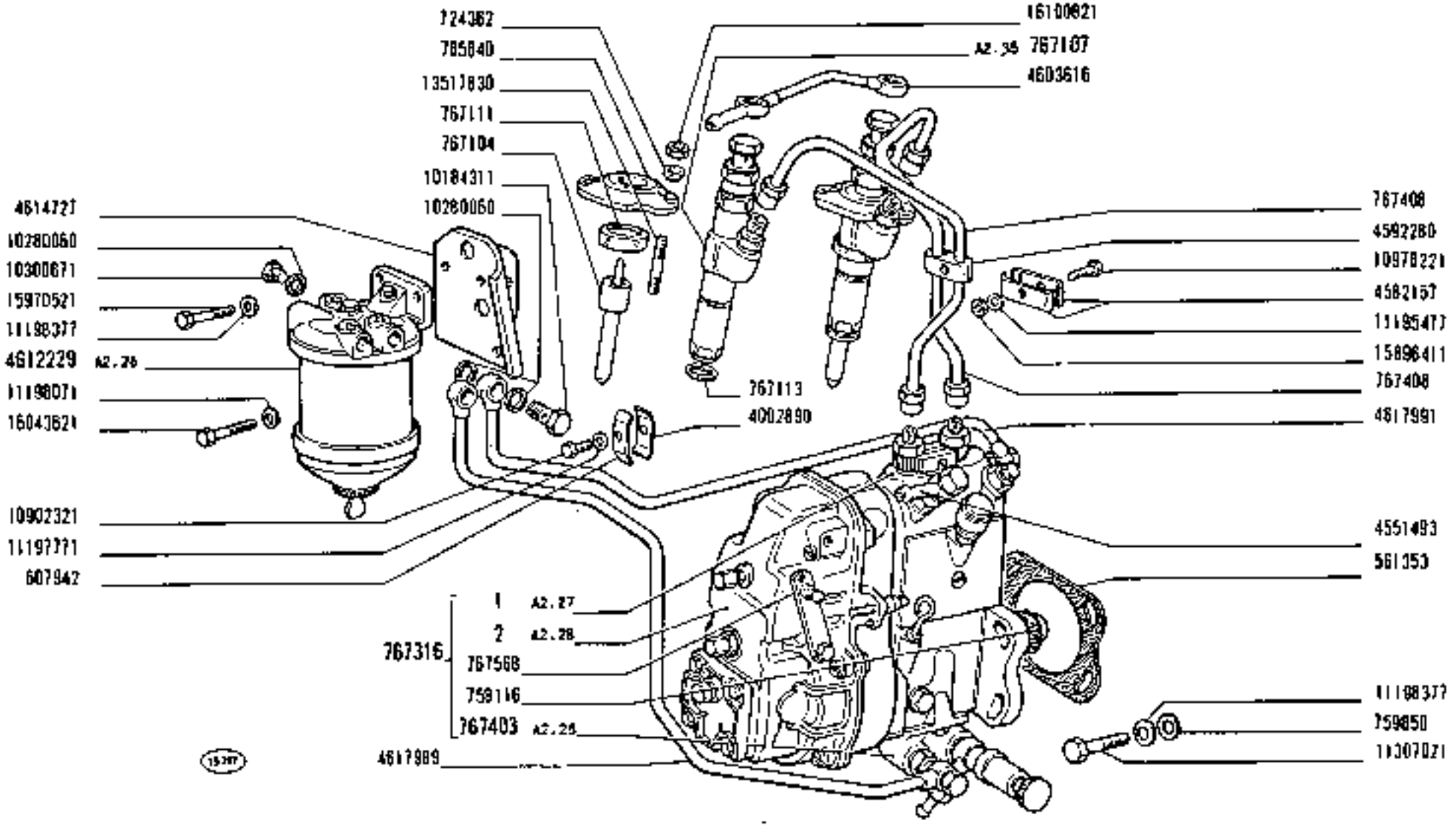

250

01 02 03 04

ALIMENTAZIONE AD INIEZIONE

- *Alimentation par injection*
- *Einspritzausrüstung*
- *Fuel Injection System*
- *Alimentación e Inyección*

https://tractormanualz.com/

A2.24

modif.	n. ordinaz.	quant.	Denominazione	Désignation	Benennung	Description	Denominaciones
	705633	1	Rullo	Galet	Rolle	Roller	Tuerca
	705636	1	Molla	Ressort	Feder	Spring	Resorte
	705637	3	Molla	Ressort	Feder	Spring	Resorte
	705737	1	Bocchettone	Vis-raccord	Rohrschraube	Union	Boquilla
	746152	2	Rosetta tenuta	Joint	Dichtring	Gasket	Junta
	746214	4	Rosetta tenuta	Joint	Dichtring	Gasket	Junta
	751032	1	Anello sicurezza	Arrêtoir	Sicherungsring	Locking	Anillo de freno
	753762	1	Tappo	Bouchon	Stopfen	Plug	Tapón
	760239	1	Raccordo	Raccord	Stutzen	Connection	Racor
	760241	1	Rosetta tenuta	Joint	Dichtring	Gasket	Junta
	763178	3	Valvola	Soupape	Ventil	Valve	Válvula
	764120	1	Anello tenuta	Joint	Dichtring	Seal	Junta
	764956	2	Pattino	Patin	Gleitstein	Pad	Patín
	764957	1	Punteria a rullo	Poussoir	Stössel	Tappet	Empujador
	764958	1	Perno	Axe	Bolzen	Pin	Eje
	767400	1	Guarnizione	Joint	Dichtung	Gasket	Junta
	767571	1	Pompa a mano	Pompe	Pumpe	Pump	Bomba
	767573	1	Raccordo	Raccord	Stutzen	Connection	Racor
	767574	1	Raccordo ad occhiello	Raccord	Ringstutzen	Connection	Racor orientable

https://tractormanualz.com/

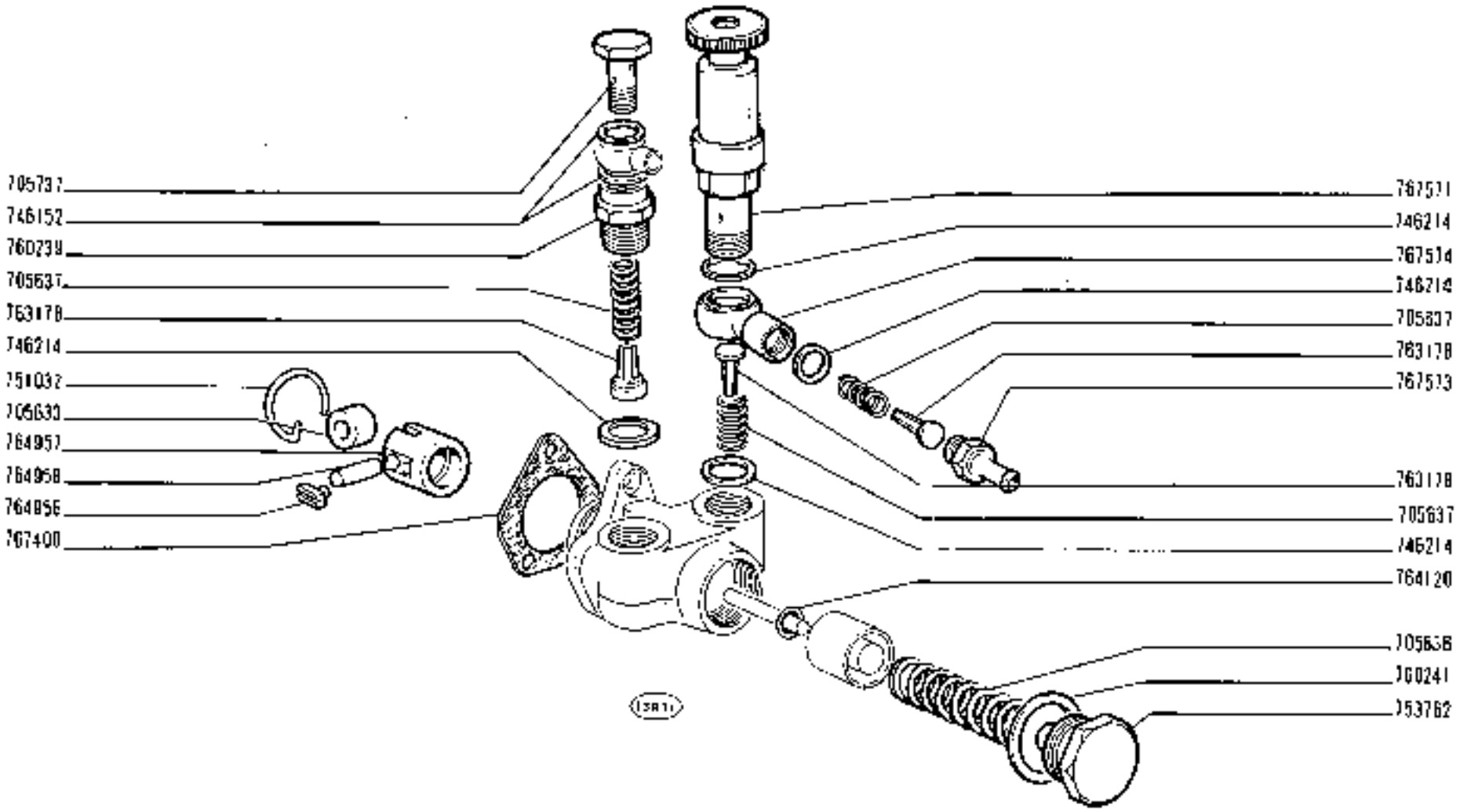

250

01 02 03 04

POMPA ALIMENTAZIONE 767403

- *Pompe d'alimentation*
- *Kraftstoffpumpe*
- *Fuel Pump*
- *Bomba de alimentación*

https://tractormanualz.com/

A2.25

modif.	n. ordinaz.	quant.	Denominazione	Désignation	Benennung	Description	Denominaciones
	9918103	2	Guarnizione	Joint	Dichtung	Gasket	Junta
	9918105	1	Anello tenuta	Joint	Dichtring	Seal	Junta
	9918107	1	Rosetta piana	Rondelle	Scheibe	Washer	Arandela
	9918109	1	Rosetta piana	Rondelle	Scheibe	Washer	Arandela
	9918110	1	Tappo	Bouchon	Stopfen	Plug	Tapón
	9918112	1	Vite centrale	Vis	Schraube	Screw	Tornillo
	9918113	1	Colonnetta	Colonnette	Bolzen	Stud	Espárrago
	9918114	1	Elemento filtrante	Élément filtrant	Filtereinsatz	Cartridge	Filtro
	9918117	1	Coperchio	Couvercle	Deckel	Cover	Tapa
	9918123	1	Vaschetta	Cuve	Glocke	Bowl	Taza
	9918124	1	Rosetta tenuta	Joint	Dichtring	Gasket	Junta
	9918125	1	Vite	Vis	Schraube	Screw	Tornillo
	9919126	1	Tappo	Bouchon	Stopfen	Plug	Tapón
	9918145	1	Rosetta tenuta	Joint	Dichtring	Gasket	Junta

https://tractormanualz.com/

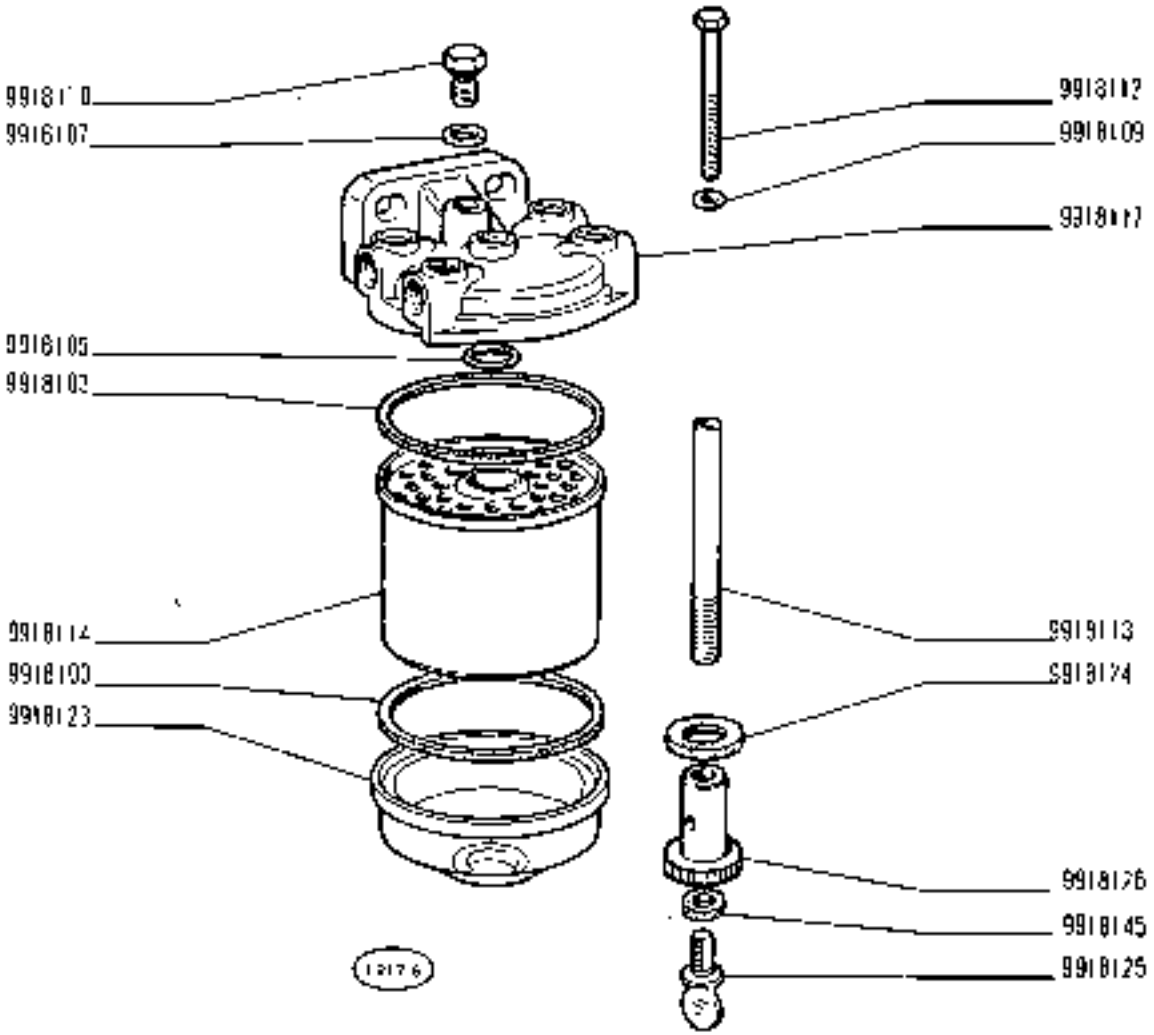

250

01 02 03 04

FILTRO COMBUSTIBILE 4612229 (C.A.V.)

- *Filtre à combustible*
- *Kraftstoffilter*
- *Fuel Filter*
- *Filtro de combustible*

https://tractormanualz.com/

A2.26

mod.	N. pezzo	quant.	Denominazione	Désignation	Benennung	Description	Denominaciones
			Si forniscono solo le parti	On livre seulement ses pièces	Nur Einzelteile lieferbar	Only separate parts are serviced	Sólo se suministran las piezas sueltas
705615	1	Raccordo	Raccord	Stutzen	Connection	Racor
705737	1	Bocchettone	Vis-raccord	Hohlschraube	Union	Boquilla
705758	1	Raccordo	Raccord	Stutzen	Connection	Racor
705785	3	Prigioniero	Goujon	Stiftschraube	Stud	Espárrago
705906	2	Rosetta tenuta	Joint	Dichtring	Gasket	Junta
705916	2	Vite	Vis	Schraube	Screw	Tornillo
718309	1	Vite sfogo aria	Vis	Schraube	Screw	Tornillo
726380	1	Tappo	Bouchon	Stopfen	Plug	Tapón
726381	1	Rosetta tenuta	Joint	Dichtring	Gasket	Junta
746152	5	Rosetta tenuta	Joint	Dichtring	Gasket	Junta
746361	2	Boccola	Douille	Büchse	Bush	Casquillo
746364	1	Boccola	Douille	Büchse	Bush	Casquillo
746366	2	Spina	Goupille	Stift	Pin	Pasador
746368	2	Raccordo di pressione	Raccord	Stutzen	Connection	Racor
746370	1	Vite	Vis	Schraube	Screw	Tornillo
746371	2	Settore dentato	Secteur	Zahnbogen	Sector	Rueda
746373	2	Manicotto regolazione	Manchon	Spannschloss	Sleeve	Tuerca
746374	2	Piattello sup.	Coupelle	Tellerscheibe	Plate	Platillo
746379	2	Dado	Écrou	Mutter	Nut	Tuerca
746380	2	Vite registro	Vis	Schraube	Screw	Tornillo
746389	1	Anello tenuta	Joint	Dichtring	Seal	Junta
746399	1	Dado	Écrou	Mutter	Nut	Tuerca
746404	3	Rosetta piana	Rondelle	Scheibe	Washer	Arandela
746993	3	Rosetta tenuta	Joint	Dichtring	Gasket	Junta
752221	1	Filtro aria	Filtre à air	Luftfilter	Air cleaner	Filtro de aire
754799	2	Molla	Ressort	Feder	Spring	Resorte
755700	2	Valvola	Soupape	Ventil	Valve	Válvula
756190	1	Blocchetto fissaggio	Taquet	Spannstück	Pad	Muletilla
756191	1	Blocchetto fissaggio	Taquet	Spannstück	Pad	Muletilla
756200	1	Piattello	Coupelle	Tellerscheibe	Plate	Platillo
756201	1	Molla	Ressort	Feder	Spring	Resorte
756203	1	Raccordo	Raccord	Stutzen	Connection	Racor
757724	1	Asta di regolazione	Tige	Stange	Rod	Varilla
758065	1	Valvola di sovrapressione compl.	Soupape	Ventil	Valve	Válvula
760078	4	Rosetta sicurezza	Rondelle frein	Sicherungsring	lockwasher	Arandela de freno
760461	1	Rosetta tenuta	Joint	Dichtring	Gasket	Junta
760472	1	Asta livello olio	Jauge	Messtab	level rod	Varilla de nivel
760489	2	Piattello inf.	Coupelle	Tellerscheibe	Plate	Platillo
760862	2	Rosetta tenuta	Joint	Dichtring	Gasket	Junta
764155	2	Vite	Vis	Schraube	Screw	Tornillo
764395	2	Rosetta tenuta	Joint	Dichtring	Gasket	Junta
765057	2	Punteria a rullo compl	Poussoir	Stössel	Tappet	Empujador
765063	1	Coperchio	Couvercle	Deckel	Cover	Tapa
765065	2	Anello intermedio	Bague	Ring	Ring	Anillo
765066		Rosetta sp.0,10	Rondelle	Scheibe	Washer	Arandela

https://tractormanualz.com/

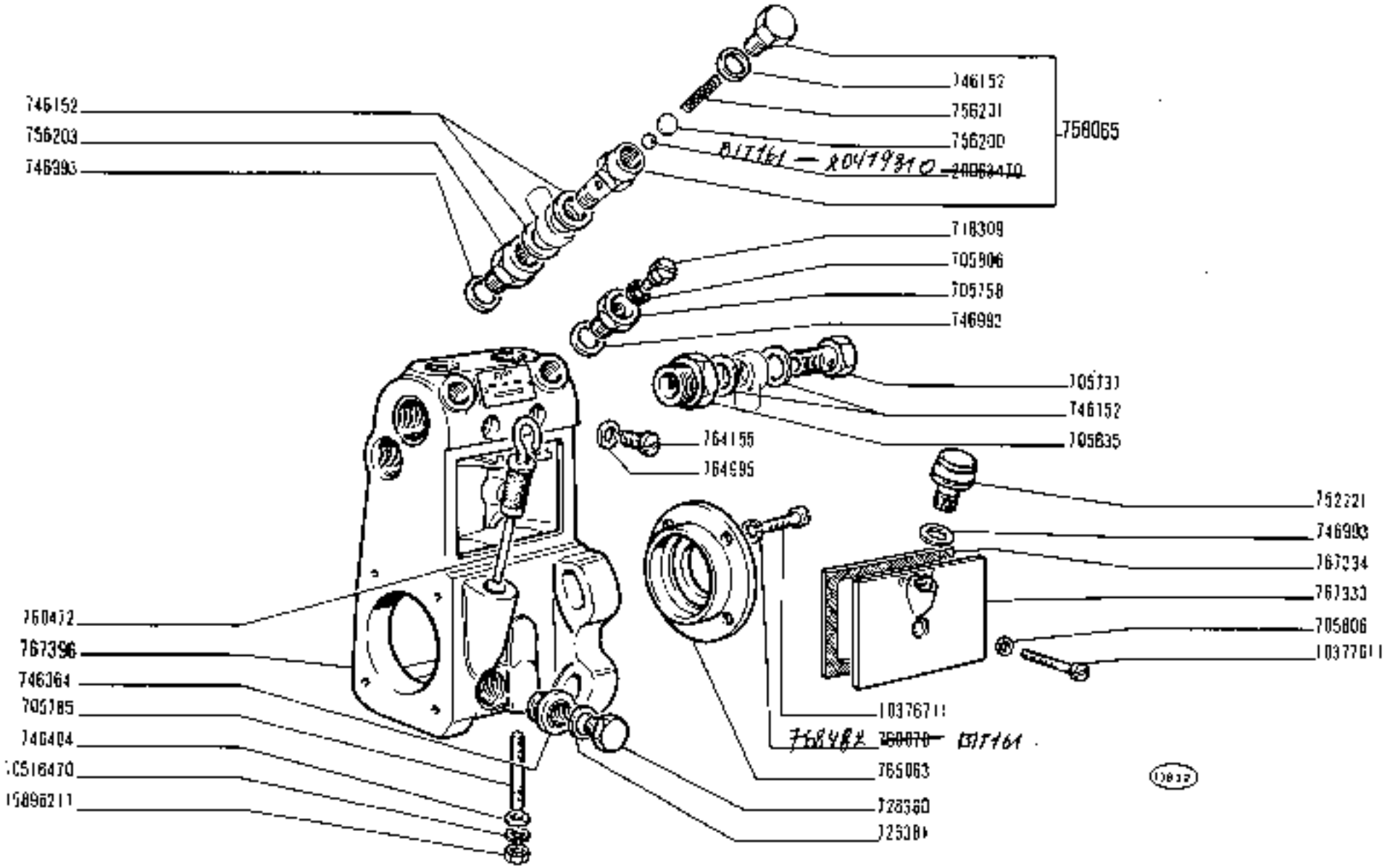

250

01 02 03 04

POMPA INIEZIONE PES2A... B... F118

- *Pompe d'injection*
- *Einspritzpumpe*
- *Injection Pump*
- *Bomba de inyección*

https://tractormanuals.com/

A2.27

1/2

mod.	n. ordinaz.	quant.	Denominazione	Désignation	Benennung	Description	Denominaciones
	765067		Rosetta sp.0,12	Rondelle	Scheibe	Washer	Arandela
	765068		Rosetta sp.0,14	Rondelle	Scheibe	Washer	Arandela
	765069		Rosetta sp.0,16	Rondelle	Scheibe	Washer	Arandela
	765070		Rosetta sp.0,18	Rondelle	Scheibe	Washer	Arandela
	765461	2	Cilindro pompa	Cylindre	Zylinder	Pump barrel	Bomba
	766413	2	Molla	Ressort	Feder	Spring	Resorte
	767333	1	Coperchio punterie	Couvercle	Deckel	Cover	Tapa
	767334	1	Guarnizione	Joint	Dichtung	Gasket	Junta
	767395	1	Albero a bocciuoli	Arbre	Exzenterwelle	Camshaft	Árbol
	767396	1	Corpo compl.	Corps	Gehäuse	Body	Cuerpo
	10206220	1	Linguetta	Linguet	Scheibenfeder	Key	Chaveta
	10376711	4	Vite	Vis	Schraube	Screw	Tornillo
	10377611	1	Vite	Vis	Schraube	Screw	Tornillo
	10516470	3	Rosetta sicurezza	Rondelle frein	Sicherungsring	Lockwasher	Arandela de freno
	10517070	1	Rosetta sicurezza	Rondelle frein	Sicherungsring	Lockwasher	Arandela de freno
	13276801	1	Vite	Vis	Schraube	Screw	Tornillo
	15896211	3	Dado	Écrou	Mutter	Nut	Tuerca
	20063470	1	Sfera	Bille	Kugel	Ball	Bola
	26799910	2	Cuscinetto a rulli	Roulement	Lager	Bearing	Rodamiento

A2.27 2/2

https://tractormanualz.com/

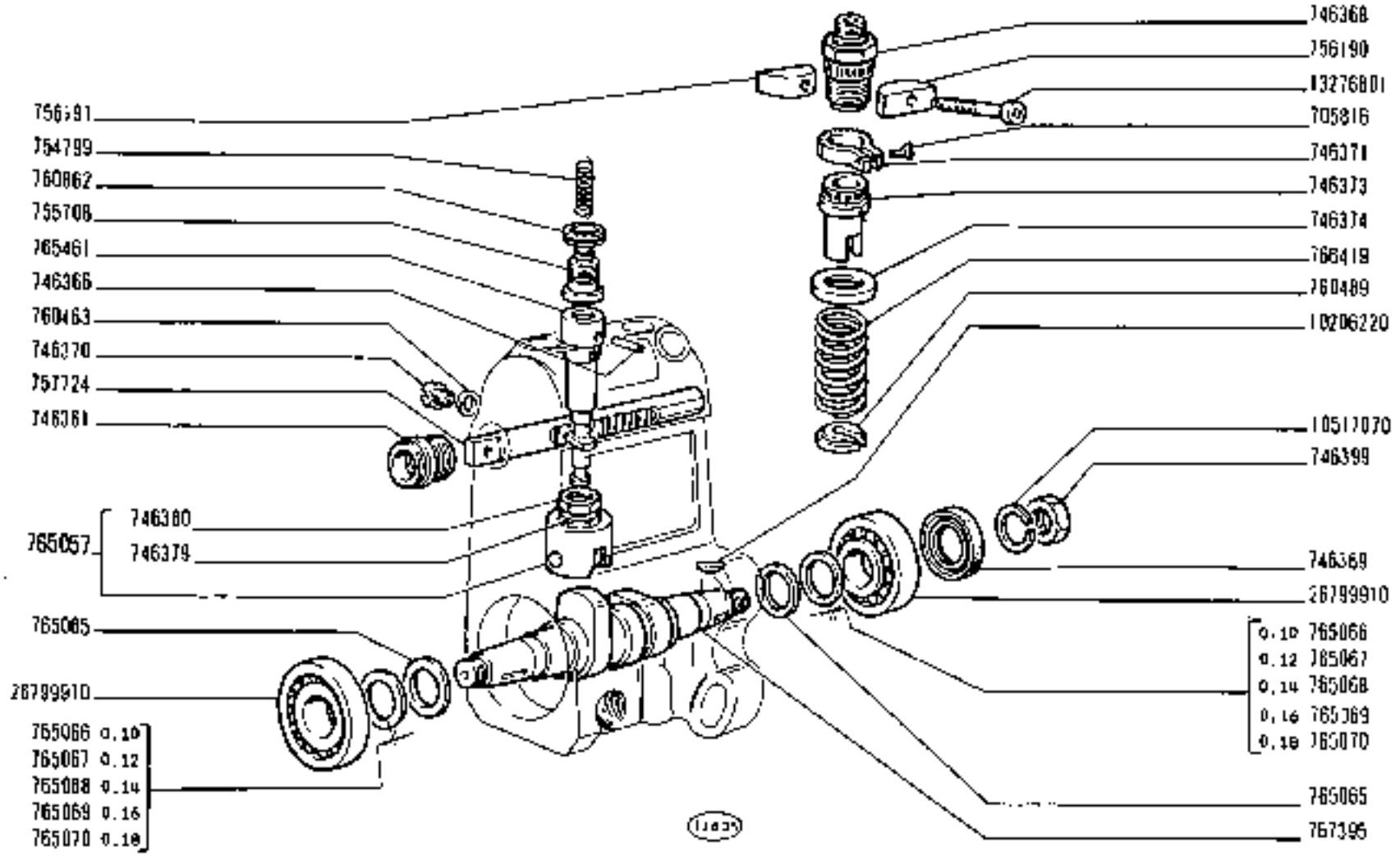

https://tractormanuals.com/

mod.	n. ordine	quant.	Denominazione	Désignation	Benennung	Description	Denominación
	722382		Rosetta sp.0,3	Rondelle	Scheibe	Washer	Arandela
	726381	1	Rosetta tenuta	Joint	Dichtring	Gasket	Junta
	745993	2	Rosetta tenuta	Joint	Dichtring	Gasket	Junta
	747210	1	Boccola filettata	Douille	Gewindebuchse	Threaded bush	Tuerca
	747224	1	Cappuccio	Capuchon	Schutzkappe	Boot	Capuchón
	753177	2	Rosetta tenuta	Joint	Dichtring	Gasket	Junta
	759275	1	Rosetta sicurezza	Rondelle frein	Sicherungsring	Lockwasher	Arandela de freno
	760078	5	Rosetta sicurezza	Rondelle frein	Sicherungsring	Lockwasher	Arandela de freno
	763785	1	Rosetta sicurezza	Rondelle frein	Sicherungsring	Lockwasher	Arandela de freno
	767481	1	Scatola	Carter	Gehäuse	Case	Caja
	767482	1	Piastrina	Plaquette	Plättchen	Plate	Placa
	767484	1	Coperchio	Couvercle	Deckel	Cover	Tapa
	767485	1	Perno	Axe	Bolzen	Pin	Eje
	767488	2	Grano filettato	Ergot	Passtift	Dowel	Pitón
	767489	1	Dado	Écrou	Mutter	Nut	Tuerca
	767490	1	Vite	Vis	Schraube	Screw	Tornillo
	767492	1	Leva	Levier	Hebel	Lever	Palanca
	767493	1	Arresto elastico	Butée de tige	Federnder Anschlag	Elastic stop	Tope
	767494	1	Dado	Écrou	Mutter	Nut	Tuerca
	767495	1	Leva di guida	Levier	Hebel	Lever	Palanca
	767501	1	Perno	Axe	Bolzen	Pin	Eje
	767502	2	Cappuccio	Capuchon	Schutzkappe	Boot	Capuchón
	767503	1	Leva di regolazione	Levier	Hebel	Lever	Palanca
	767511	1	Cappuccio	Capuchon	Schutzkappe	Boot	Capuchón
	767513	1	Pattino	Patin	Gleitstein	Pad	Patín
	767514	1	Molla	Ressort	Feder	Spring	Resorte
	767515	1	Perno filettato	Axe	Bolzen	Pin	Eje
	767516	1	Dado	Écrou	Mutter	Nut	Tuerca
	767517	1	Tirante	Tirant	Verbindungsstange	Link	Biela
	767525	1	Dispositivo di regolazione	Régulateur	Regler	Governor weights	Cuerpos centrífugos
	767532	1	Ghiera	Écrou	Gewindering	Ring	Tuerca
	767533	1	Boccola di guida	Douille	Buchse	Bushing	Casquillo
	767537		Rosetta sp.0,2	Rondelle	Scheibe	Washer	Arandela
	767538		Rosetta sp.0,3	Rondelle	Scheibe	Washer	Arandela
	767541	1	Leva oscillante compl.	Levier	Hebel	Lever	Palanca
	767543	1	Vite	Vis	Schraube	Screw	Tornillo
	767548	2	Boccola	Douille	Buchse	Bush	Casquillo
	767549	2	Anello tenuta	Joint	Dichtring	Seal	Junta
	767550	2	Anello sicurezza	Arrêtoir	Sicherungsring	Locking	Anillo de freno
	767551	1	Molla	Ressort	Feder	Spring	Resorte
	767552	1	Molla	Ressort	Feder	Spring	Resorte
	767554	1	Anello tenuta	Joint	Dichtring	Seal	Junta
	767556		Rosetta sp.0,5	Rondelle	Scheibe	Washer	Arandela
	767558	1	Cappuccio	Capuchon	Schutzkappe	Boot	Capuchón
	767559	1	Anello tenuta	Joint	Dichtring	Seal	Junta
	767560	1	Coperchio compl.	Couvercle	Deckel	Cover	Tapa
	767562	1	Tappo	Bouchon	Stopfen	Plug	Tapón
	767563	2	Vite	Vis	Schraube	Screw	Tornillo

https://tractormanualz.com/

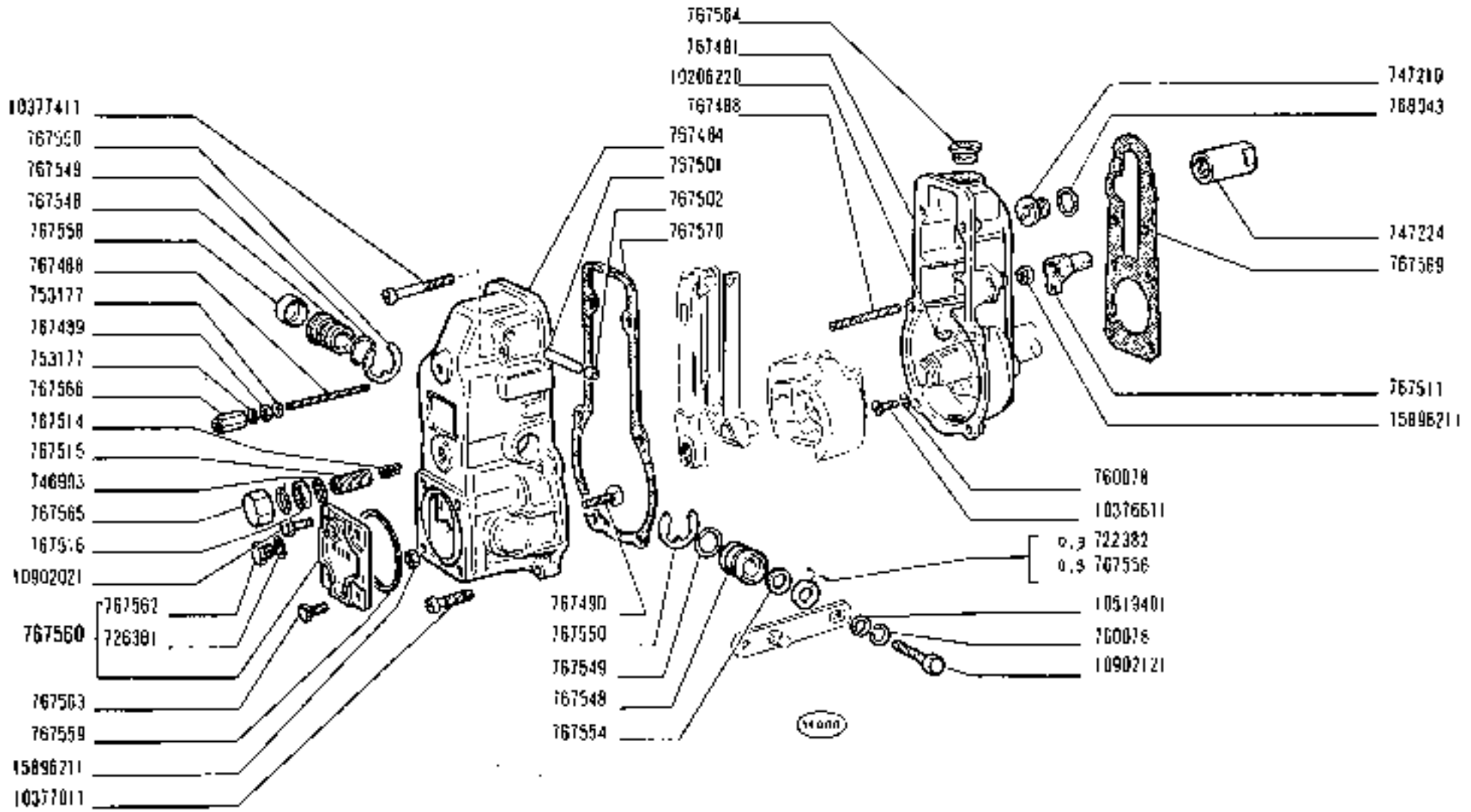

250

01 02 03 04

REGOLATORE DI VELOCITÀ EP/RSV 200... 1150 A1B268/1DL

- *Régulateur de vitesse*
- *Drehzahlregler*
- *Speed Governor*
- *Regulador de velocidad*

https://tractormanualz.com/

A2.28

1/2

mod.	n. ordine	quant.	Denominazione	Désignation	Benennung	Description	Denominaciones
	767564	1	Tappo	Bouchon	Stopfen	Plug	Tapón
	767565	1	Tappo	Bouchon	Stopfen	Plug	Tapón
	767566	1	Tappo	Bouchon	Stopfen	Plug	Tapón
	767569	1	Guarnizione	Joint	Dichtung	Gasket	Junta
	767579	1	Guarnizione	Joint	Dichtung	Gasket	Junta
	768043	1	Rosetta tenuta	Joint	Dichtring	Gasket	Junta
	10206220	1	Linguetta a disco	Linguet	Scheibenfeder	Key	Chaveta
	10331510	2	Perno	Axe	Bolzen	Pin	Eje
	10376611	4	Vite	Vis	Schraube	Screw	Tornillo
	10377011	4	Vite	Vis	Schraube	Screw	Tornillo
	10377411	2	Vite	Vis	Schraube	Screw	Tornillo
	10379011	1	Vite	Vis	Schraube	Screw	Tornillo
	10519401	1	Rosetta piana	Rondelle	Scheibe	Washer	Arandela
	10902021	2	Vite	Vis	Schraube	Screw	Tornillo
	10902121	1	Vite	Vis	Schraube	Screw	Tornillo
	11087675	2	Anello sicurezza	Arrêtoir	Sicherungsring	Lockring	Anillo de freno
	15896211	2	Dado	Ecrou	Mutter	Nut	Tuerca

https://tractormanualz.com/

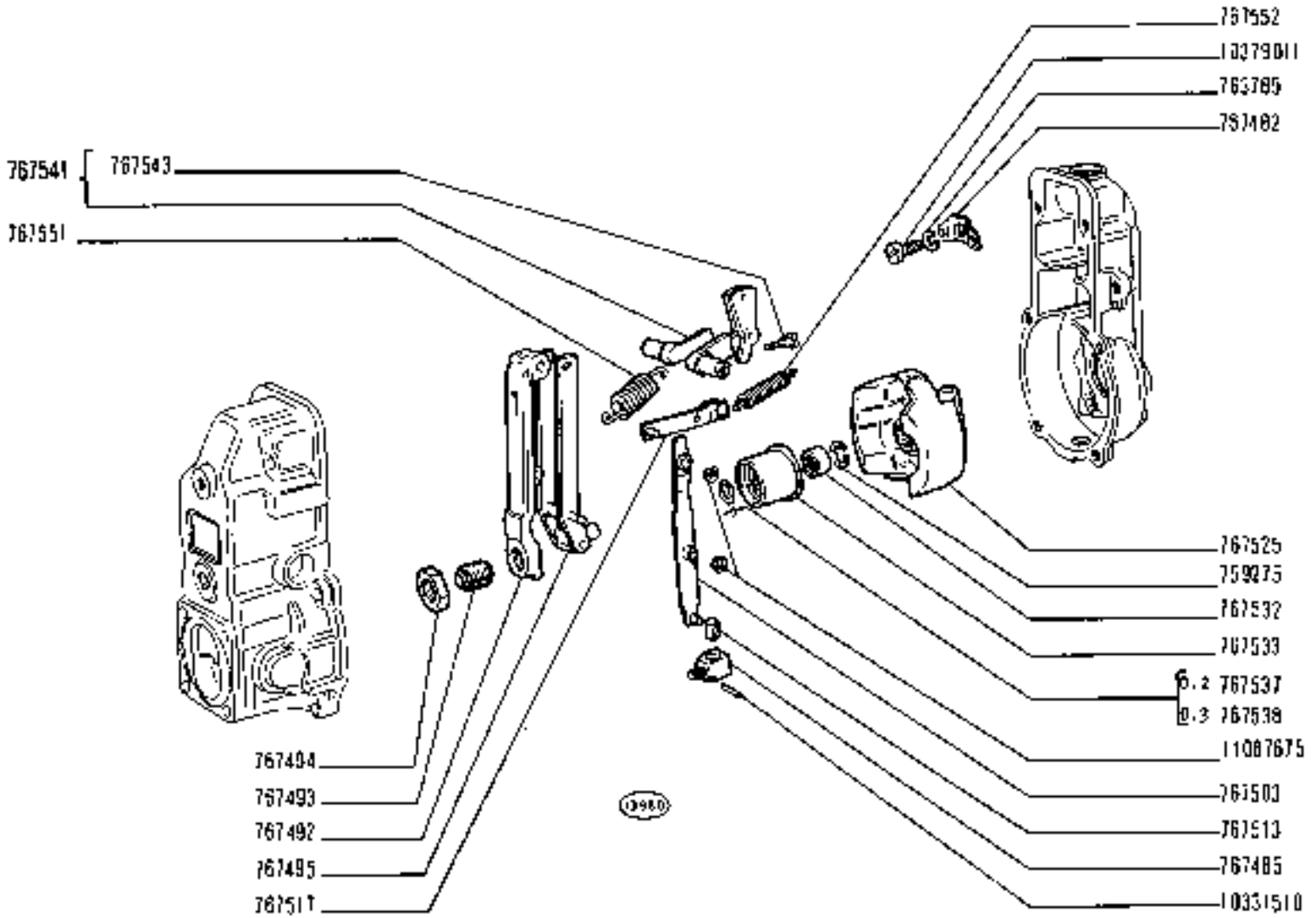

250

01 02 03 04

REGOLATORE DI VELOCITÀ EP/RSV 200... 1150 A1B284/1DL

- *Régulateur de vitesse*
- *Drehzahlregler*
- *Speed Governor*
- *Regulador de velocidad*

https://tractormanuals.com/

A2.28

modif.	n. ordine	quant.	Denominazione	Désignation	Benennung	Description	Denominaciones
758712	1	Anello sicurezza	Arrêtoir	Sicherungsring	Locking	Anillo de freno
766946	2	Piattello inf.	Coupelle	Tellerscheibe	Plate	Platillo
766947	2	Piattello sup.	Coupelle	Tellerscheibe	Plate	Platillo
766948		Rosetta sp.0,50	Rondelle	Scheibe	Washer	Arandela
766949		Rosetta sp.0,20	Rondelle	Scheibe	Washer	Arandela
766950		Rosetta sp.0,15	Rondelle	Scheibe	Washer	Arandela
767339	1	Corpo compl.	Corps	Gehäuse	Body	Cuerpo
767342	2	Perno	Axe	Bolzen	Pin	Eje
767343	2	Massa	Masselotte	Fliehgewicht	Weight	Contrapeso
767346	1	Glifo	Coulisse	Kulisse	Link	Corredera
767347	2	Pattino	Patin	Gleitstein	Pad	Patín
767349	2	Molla	Ressort	Feder	Spring	Resorte
767350	2	Vite	Vis	Schraube	Screw	Tornillo
767352	2	Molla	Ressort	Feder	Spring	Resorte
11198071	2	Rosetta sicurezza	Rondelle frein	Sicherungsring	LockWasher	Arandela de freno

https://tractormanualz.com/

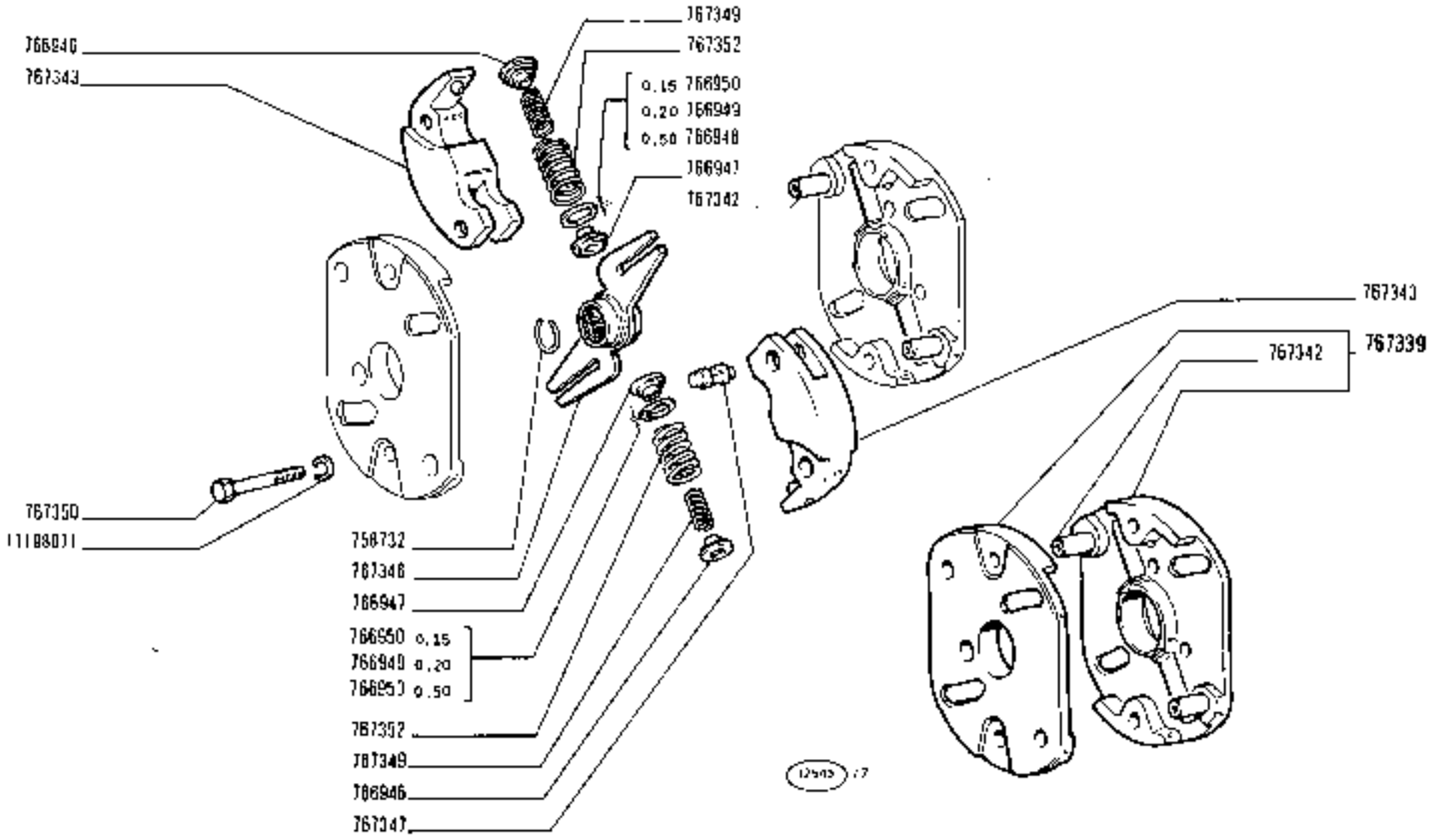

250

01 02 03 04

VARIATORE DI ANTICIPO 767351

- *Correcteur d'avance*
- *Spritzzeitversteller*
- *Advance Variator*
- *Corrector de avance*

https://tractormanualz.com/

A2.33

mostr.	n. ordine	quant.	Denominazione	Désignation	Benennung	Description	Denominaciones
	656829	1	Molla	Ressort	Feder	Spring	Resorte
	722023	2	Rosetta tenuta	Joint	Dichtring	Gasket	Junta
	722027	1	Rosetta tenuta	Joint	Dichtring	Gasket	Junta
	722963	2	Grano centraggio	Ergot	Passtift	Dowel	Pitón
	726381	1	Rosetta tenuta	Joint	Dichtring	Gasket	Junta
	765100	1	Raccordo di mandata	Raccord	Stutzen	Connection	Racor
	765193	1	Filtro a barretta	Filtre	Filter	Filter	Filtro
	766837	1	Dado	Écrou	Mutter	Nut	Tuerca
	766838	1	Tappo	Bouchon	Stopfen	Plug	Tapón
	766839	1	Vite di regolazione	Vis	Schraube	Screw	Tornillo
	767110	1	Asta di pressione	Tige	Stange	Rod	Varilla
	767111	1	Anello tenuta	Joint	Dichtring	Seal	Junta
	767112	1	Dado ritegno	Écrou	Mutter	Nut	Tuerca
	767113	1	Rosetta tenuta	Joint	Dichtring	Gasket	Junta
	767451	1	Bocchettone	Vis-raccord	Hohlschraube	Union	Boquilla

A2.35

https://tractormanualz.com/

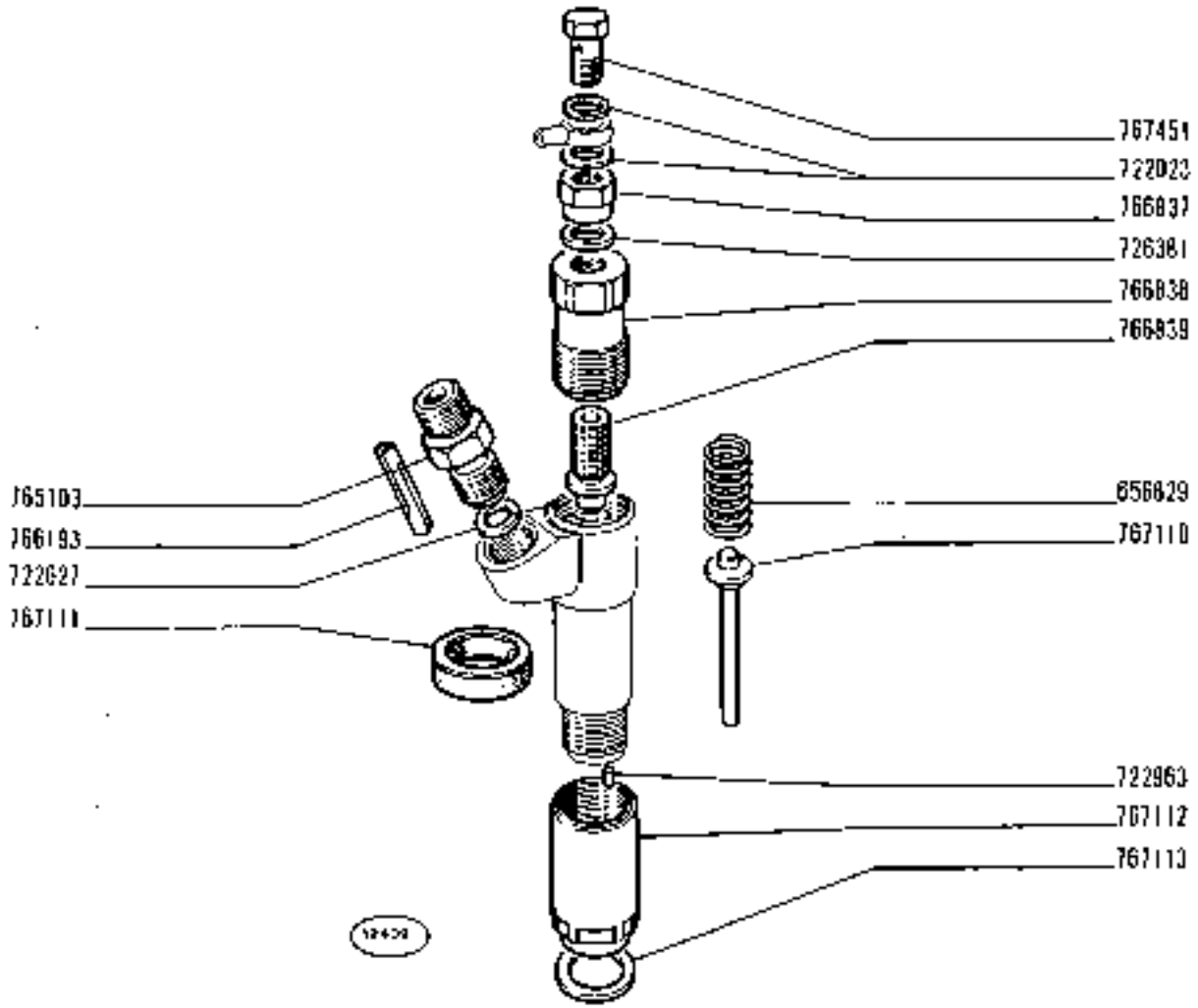

250

01 02 03 04

PORTAPOLVERIZZATORE 767107

- *Porte-injecteur*
- *Düsenhalter*
- *Nozzle Holder*
- *Inyector*

https://tractormanualz.com/

A2.35

modif.	n. ordinaz.	quant.	Denominazione	Désignation	Benennung	Descriptio	Denominaciones
	4176086	1	Termoavviatore	Bougie préchauffage	Glühkerze	Glow plug	Bujía
	4551099	1	Raccordo	Raccord	Stutzen	Connection	Racor
	4551101	1	Bocchettone	Vis-raccord	Hohlschraube	Union	Boquilla
	4557649	1	Rosetta tenuta	Joint	Dichtring	Gasket	Junta
	4613792	1	Serbatoio	Réservoir	Behälter	Tank	Depósito
	4615288	1	Staffa	Collier	Halter	Retainer	Abrazadera
	4615573	1	Staffa	Étrier	Halter	Bracket	Soporte
	11198071	2	Rosetta conica	Rondelle frein	Sicherungsring	Lockwasher	Arandela de freno
	11902040	1	Tappo	Bouchon	Stopfen	Plug	Tapón
	12170090	2	Collare	Collier	Schelle	Collar	Abrazadera
	12173690	2	Collare	Collier	Schelle	Collar	Abrazadera
	14330260	2	Guarnizione	Joint	Dichtung	Gasket	Junta
	16043321	2	Vite	Vis	Schraube	Screw	Tornillo
	19053182	1	Tubo	Tuyau	Schlauch	Hose	Manga
	19052982	1	Tubo	Tuyau	Schlauch	Hose	Manga

https://tractormanualz.com/

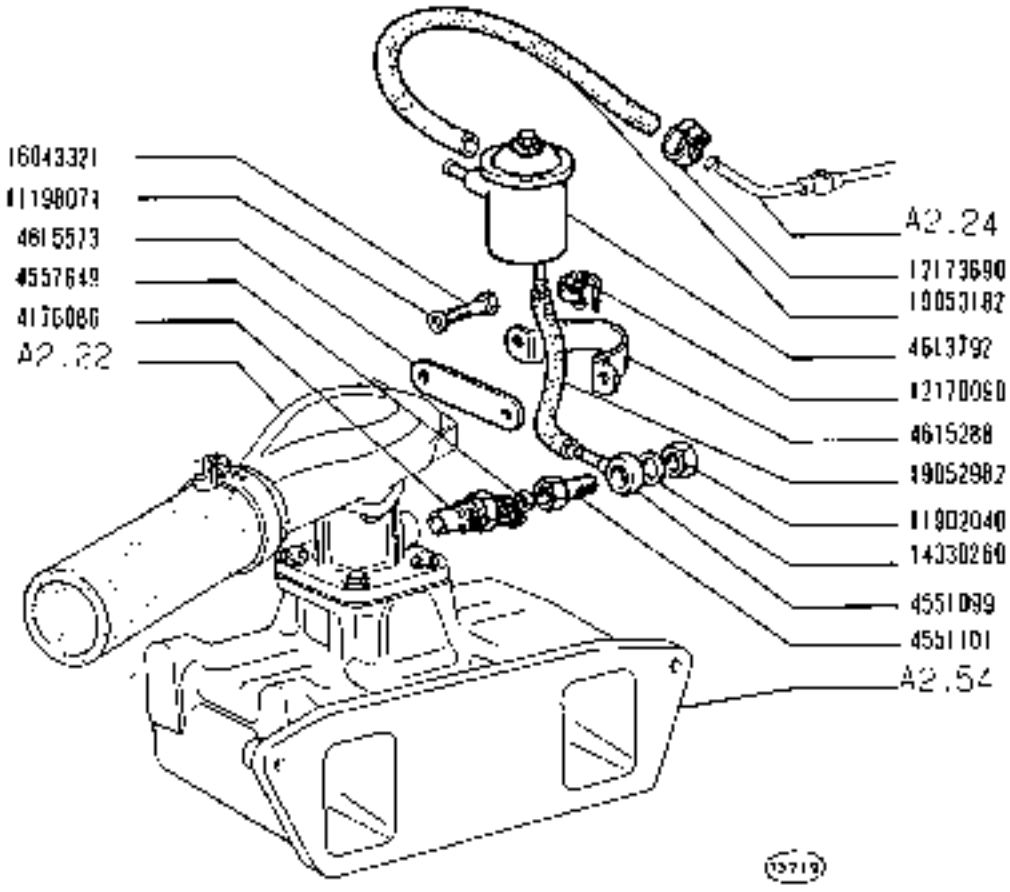

https://tractormanualz.com/

Modil	N. ordine	Quant.	Denominazione	Désignation	Bezeichnung	Description	Denominaciones
4601827	1	Guarnizione	Joint	Dichtung	Gasket	Junta
4601981	2	Guarnizione	Joint	Dichtung	Gasket	Junta
4606568	1	Collettore scarico	Conduit échappement	Auspuffrohr	Exhaust manifold	Colector de escape
4610329	1	Collettore aspirazione	Conduit admission	Saugrümmer	Intake manifold	Colector admisión
10519601	4	Rosetta piana	Rondelle	Scheibe	Washer	Arandela
11190071	7	Rosetta conica	Rondelle frein	Sicherungsring	Lockwasher	Arandela de freno
13543710	3	Prigioniero	Goujon	Stiftschraube	Stud	Espárrago
16043621	3	Vite	Vis	Schraube	Screw	Tornillo
16043621	4	Vite	Vis	Schraube	Screw	Tornillo

https://tractormanualz.com/

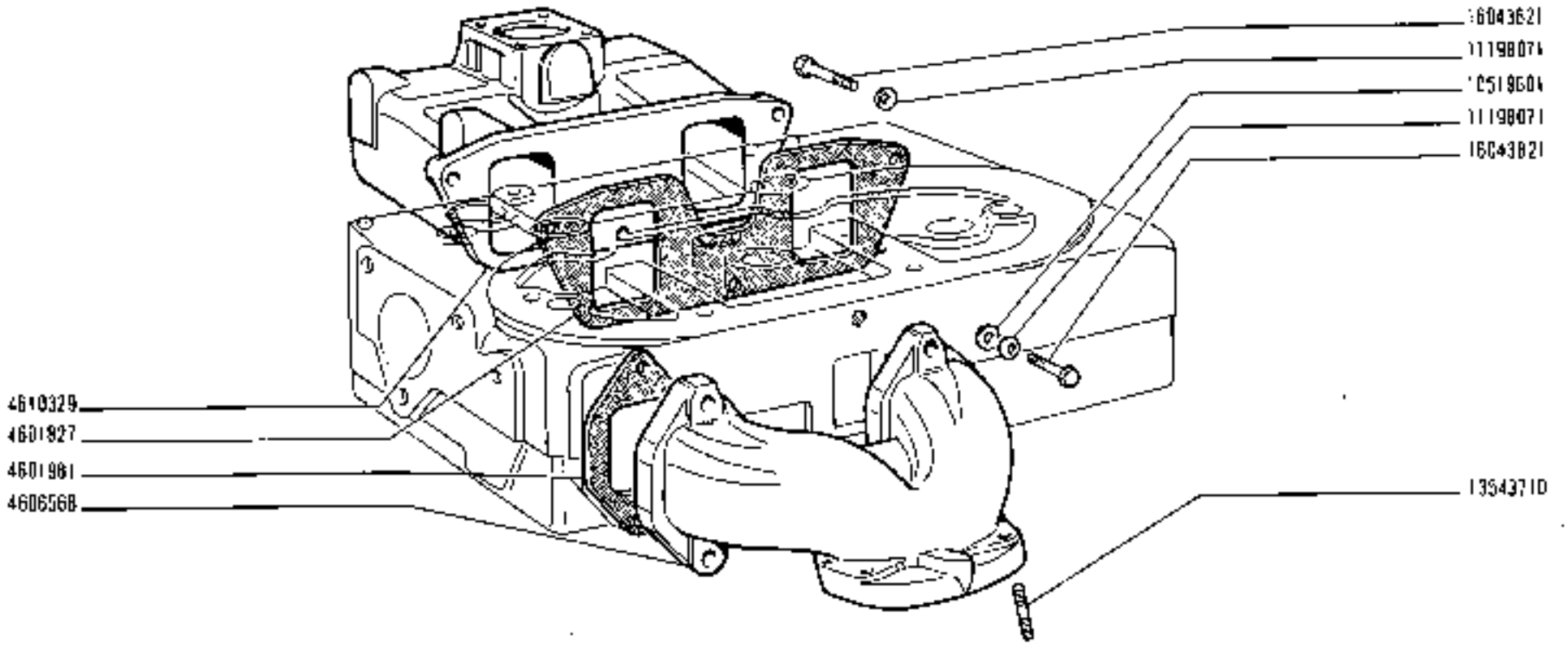

13720

250

01 02 03 04

CONDOTTI ASPIRAZIONE E SCARICO

- *Tubulures d'admission et d'échappement*
- *Saug- und Auspuffkrümmer*
- *Intake and Exhaust Manifolds*
- *Colectores de admisión y escape*

https://tractormanualz.com/

A2.54

modif.	N. ordine	quant.	Denominazione	Désignation	Benennung	Descriptor	Denominación
	596390	1	Guarnizione	Joint	Dichtung	Gasket	Junta
	596646	1	Staffa	Collier	Halter	Retainer	Abrazadera
	596647	1	Flangia	Bride	Flansch	Flange	Brida
	597984	1	Silenziatore	Silencieux	Auspufftopf	Silencer	Silenciador
	747144	3	Dado	Écrou	Mutter	Nut	Tuerca
	4960951	1	Tubo	Tuyau	Rohr	Pipe	Tubo
	10516670	4	Rosetta elastica	Rondelle frein	Sicherungsring	Lockwasher	Arandela de freno
	10516870	1	Rosetta elastica	Rondelle frein	Sicherungsring	Lockwasher	Arandela de freno
	12164711	1	Dado	Écrou	Mutter	Nut	Tuerca
	15970921	1	Vite	Vis	Schraube	Screw	Tornillo
	16043821	1	Vite	Vis	Schraube	Screw	Tornillo
	16100840	1	Dado	Écrou	Mutter	Nut	Tuerca

https://tractormanualz.com/

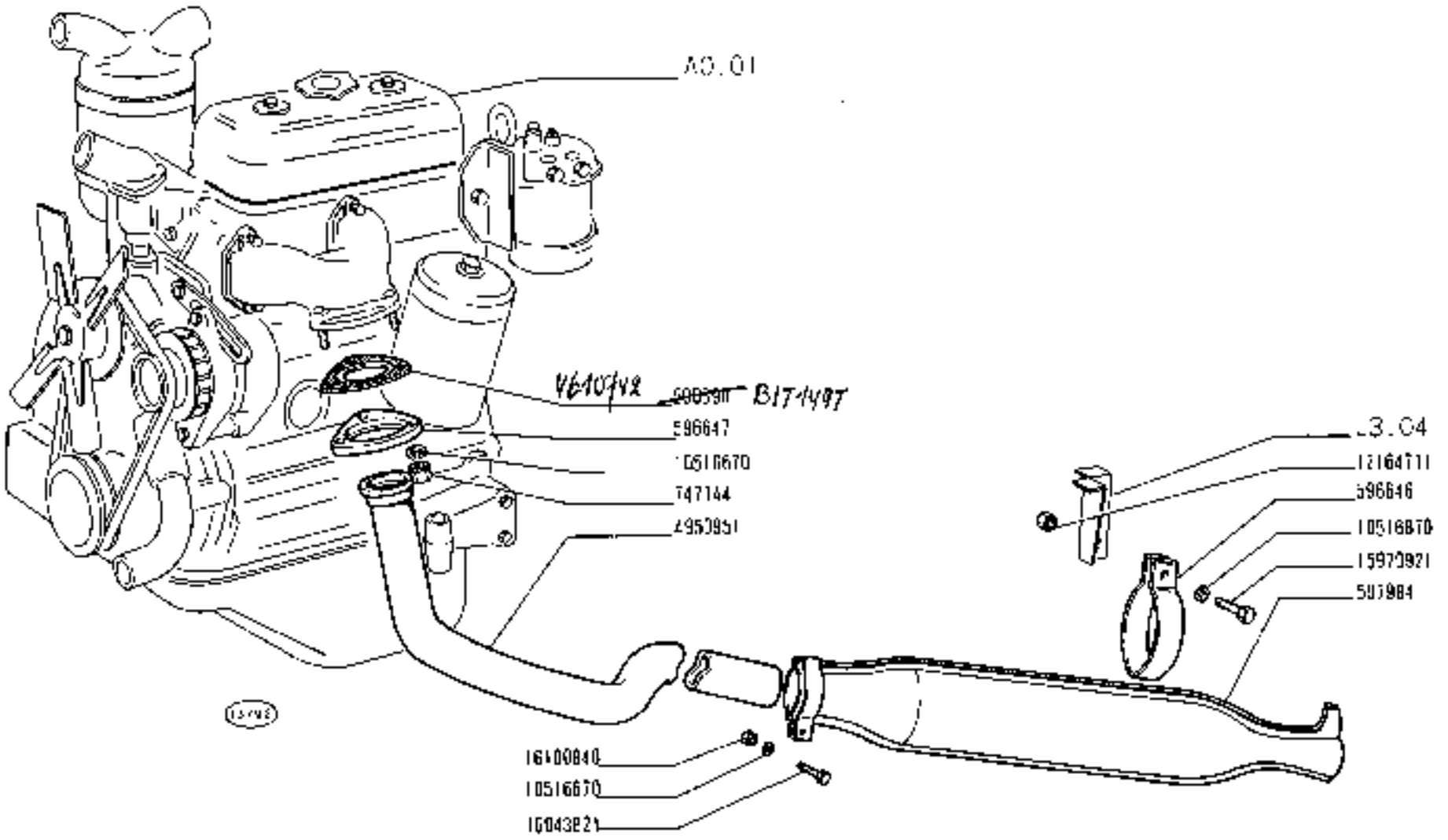

250

01 02 03 04

TUBAZIONE DI SCARICO

- *Canalisation d'échappement*
- *Auspuffleitung*
- *Exhaust Pipe*
- *Tubería de escape*

https://tractormanualz.com/

A2.56

mod.	n. ordine	quant.	Denominazione	Désignation	Benennung	Description	Denominación
	596390	1	Guarnizione	Joint	Dichtung	Gasket	Junta
	597984	1	Silenziatore	Silencieux	Auspufftopf	Silencer	Silenciador
	598350	1	Gomito	Coude	Kniestück	Elbow	Codo
	747144	3	Dado	Écrou	Mutter	Nut	Tuerca
	10516670	6	Rosetta elastica	Rondelle frein	Sicherungsring	Lockwasher	Arandela de freno
	16043821	1	Vite	Vis	Schraube	Screw	Tornillo
	16100840	1	Dado	Écrou	Mutter	Nut	Tuerca

https://tractormanualz.com/

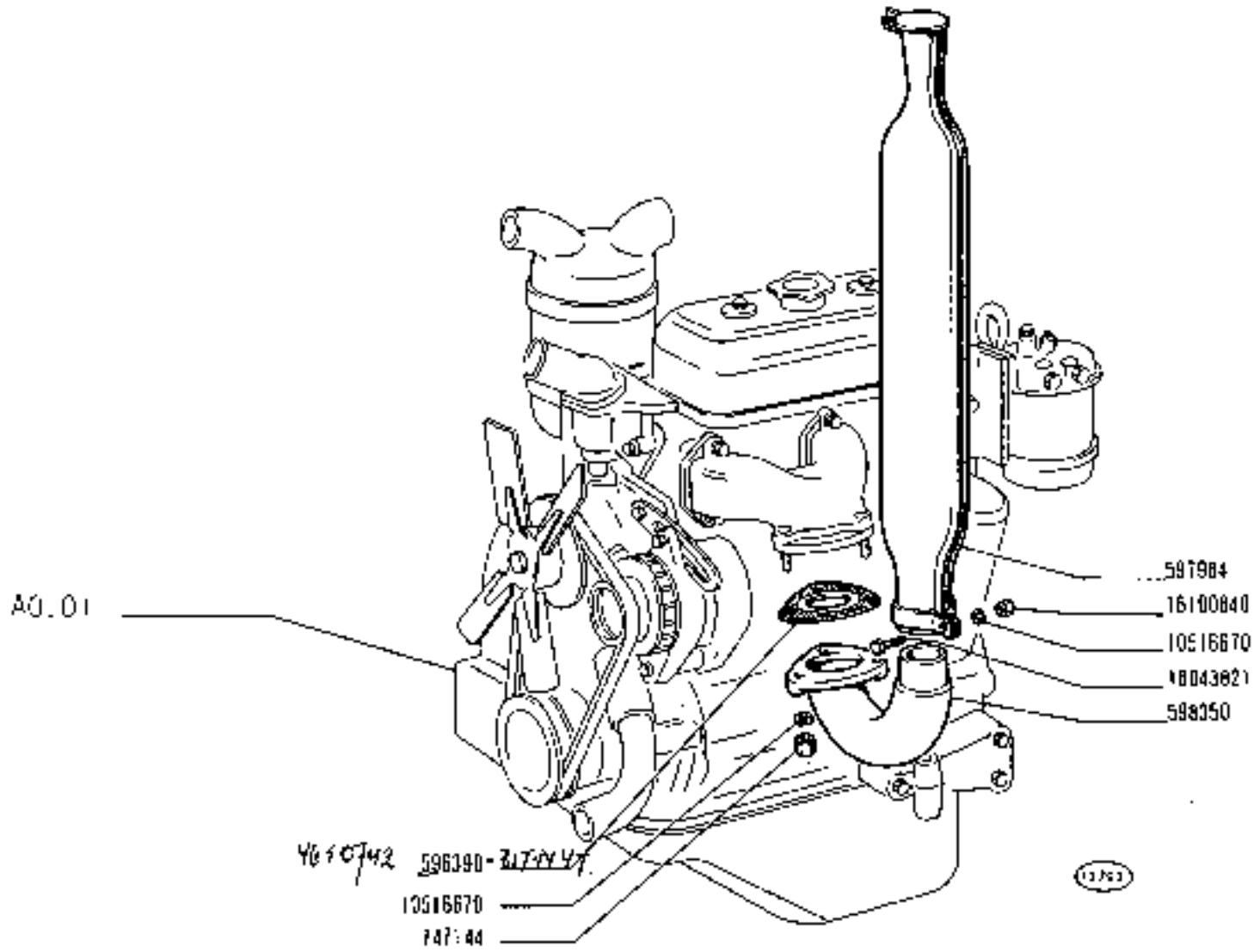

250

01 02 03 04

TUBAZIONE DI SCARICO

- *Canalisation d'échappement*
- *Auspuffleitung*
- *Exhaust Pipe*
- *Tubería de escape*

https://tractormanualz.com/

A2.56/1

mod.	n. ordine	quant.	Denominazione	Désignation	Benennung	Description	Denominación
	561293	1	Anello tenuta	Joint	Dichtring	Seal	Junta
	559310	1	Raccordo	Raccord	Stutzen	Connection	Racor
	559311	1	Bocchettone	Vis-raccord	Hohlschraube	Union	Boquilla
	4121975	1	Raccordo	Raccord	Stutzen	Connection	Racor
	4151243	1	Interruttore	Interrupteur	Schalter	Switch	Interruptor
	4151244	1	Cappuccio	Capuchon	Schutzkappe	Boot	Capuchón
	4161330	1	Tappo	Bouchon	Schraubdeckel	Cap	Tapón
	4599772	1	Guarnizione	Joint	Dichtung	Gasket	Junta
	4601684	1	Guarnizione	Joint	Dichtung	Gasket	Junta
	4602186	1	Cartuccia	Élément filtrant	Filtereinsatz	Cartridge	Filtro
	4602221	1	Guarnizione	Joint	Dichtung	Gasket	Junta
	4602238	1	Asta livello compl.	Jauge	Messstab	Level rod	Varilla de nivel
	4602242	1	Succhieruola	Crépine	Saugkorb	Scoop	Colador
	4602591	1	Pompa olio compl.	Pompe	Pumpe	Pump	Bomba
	4605220	1	Ugello	Gicleur	Düse	Jet	Boquilla
	4605966	1	Tubetto sfiatatoio	Tuyau	Rohr	Pipe	Tubo
	4607360	1	Cartuccia	Élément filtrant	Filtereinsatz	Cartridge	Filtro
	4607670	1	Bocchettone	Vis-raccord	Hohlschraube	Union	Boquilla
	4615775	1	Tubo sfiato	Tuyau	Rohr	Pipe	Tubo
	10169790	2	Collare	Collier	Schelle	Collar	Collar
	10281085	1	Rosetta tenuta	Joint	Dichtring	Gasket	Junta
	10298060	3	Guarnizione	Joint	Dichtring	Gasket	Junta
	11198071	5	Rosetta conica	Rondelle frein	Sicherungsring	Lockwasher	Arandela de freno
	16043621	2	Vite	Vis	Schraube	Screw	Tornillo
	16044021	2	Vite corta	Vis	Schraube	Screw	Tornillo
	16044321	1	Vite lunga	Vis	Schraube	Screw	Tornillo

https://tractormanualz.com/

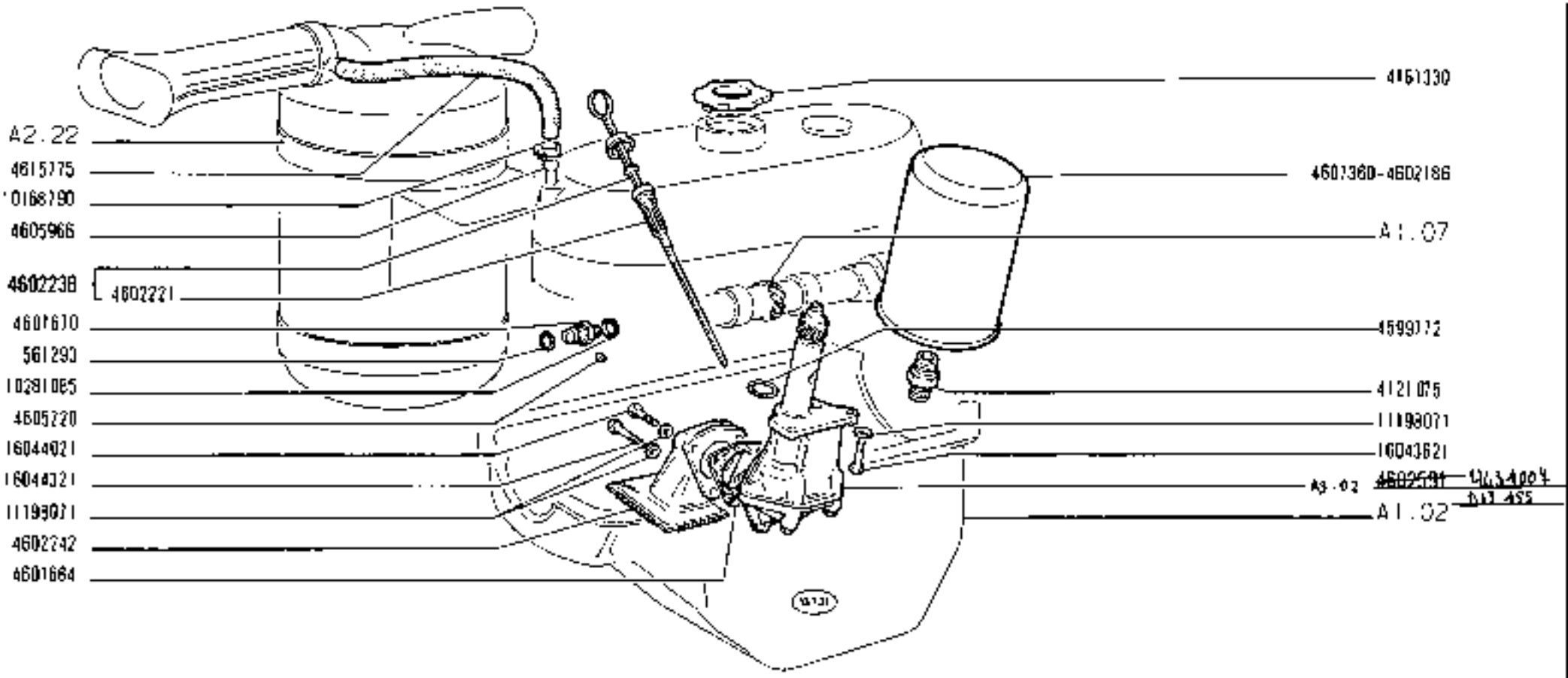

250

01 02 03 04

LUBRIFICAZIONE

- *Graissage*
- *Schmierung*
- *Lubrication System*
- *Sistema de engrase*

https://tractormanualz.com/

A3.01

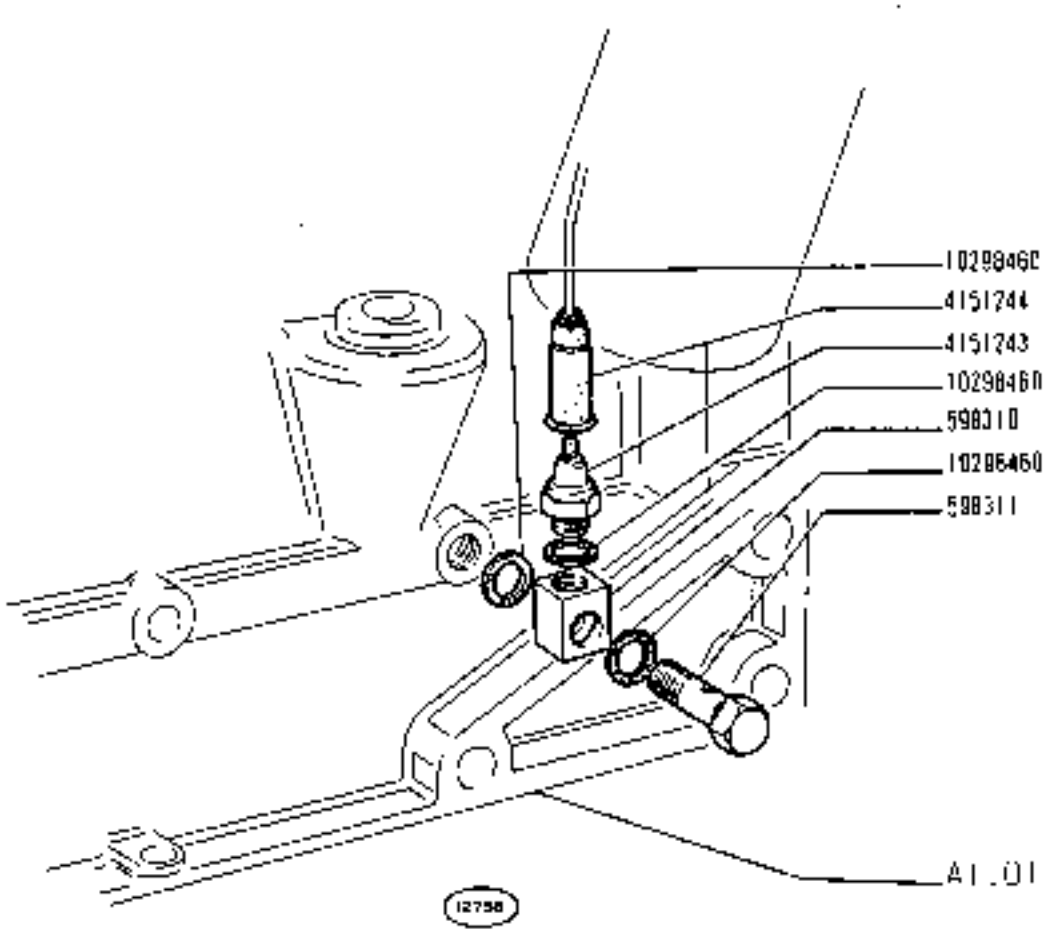

https://tractormanualz.com/

modif.	n. ordine	quant.	Denominazione	Désignation	Benennung	Description	Denominaciones
4587730	1	Valvolina	Soupape	Ventil	Valve	Válvula
4587731	1	Molla	Ressort	Feder	Spring	Resorte
4599726	1	Ingranaggio comando	Pignon	Zahnrad	Gear	Piñón
4599729	1	Ingranaggio condotto	Pignon	Zahnrad	Gear	Piñón
4599731	1	Corpo compl.	Corps	Gehäuse	Body	Cuerpo
4599732	1	Boccola	Douille	Büchse	Bush	Casquillo
4599922	1	Albero comando	Arbre	Welle	Shaft	Árbol
4601681	1	Coperchio	Couvercle	Deckel	Cover	Tapa
4604941	1	Piastrina sicurezza	Plaquette frein	Sicherungsblech	Lockplate	Placa de freno
4605116	1	Valvolina compl.	Soupape	Ventil	Valve	Válvula
4605293	1	Spina	Goupille	Stift	Pin	Pasador
10819510	1	Grano	Ergot	Passtift	Dowel	Pitón
11198071	4	Rosetta sicurezza	Rondelle frein	Sicherungsring	Lockwasher	Arandela de freno
14325101	1	Tappo	Bouchon	Stopfen	Plug	Tapón
16044021	2	Vite corta	Vis	Schraube	Screw	Tornillo
16044221	2	Vite lunga	Vis	Schraube		

A3.02

https://tractormanualz.com/

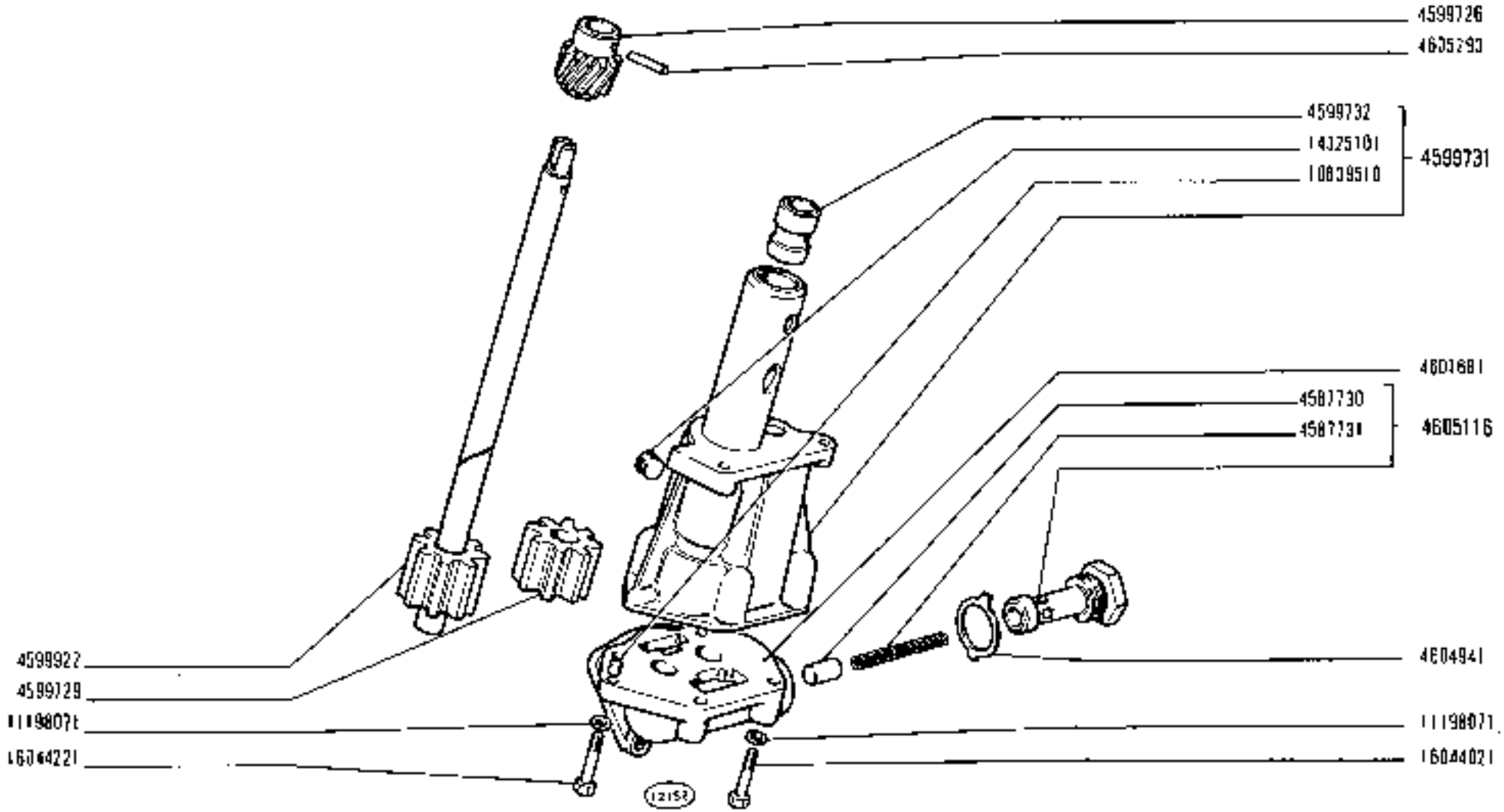

250

01 02 03 04

POMPA OLIO 4602591

- *Pompe à huile*
- *Ölpumpe*
- *Oil Pump*
- *Bomba de aceite*

https://tractormanualz.com/

A3.02

modif.	n. ordine.	quant.	Denominazione	Désignation	Benennung	Description	Denominazione
	559738	1	Tendina	Store	Rollvorhang	Curtain	Cortina
	564187	2	Tassello elastico	Tampon	Gummistück	Pad	Almohadilla
	590054	1	Tappo introduzione	Bouchon	Schraubdeckel	Cap	Tapón
	597351	1	Radiatore	Radiateur	Kühler	Radiator	Radiador
	4952158	1	Elemento tenuta aria compl.	Joint étanchéité	Dichtung	Sealing strip	Burlete
	10153511	4	Vite	Vis	Schraube	Screw	Tornillo
	10516470	4	Rosetta elastica	Rondelle frein	Sicherungsring	Lockwasher	Arandela de freno
	12574311	4	Dado	Écrou	Mutter	Nut	Tuerca
	12644401	5	Rosetta piana	Rondelle	Scheibe	Washer	Arandela
	13868350	1	Ribattino	Rivet	Niet	Rivet	Remache
	13868550	2	Ribattino	Rivet	Niet	Rivet	Remache
	15896211	4	Dado	Écrou	Mutter	Nut	Tuerca

https://tractormanualz.com/

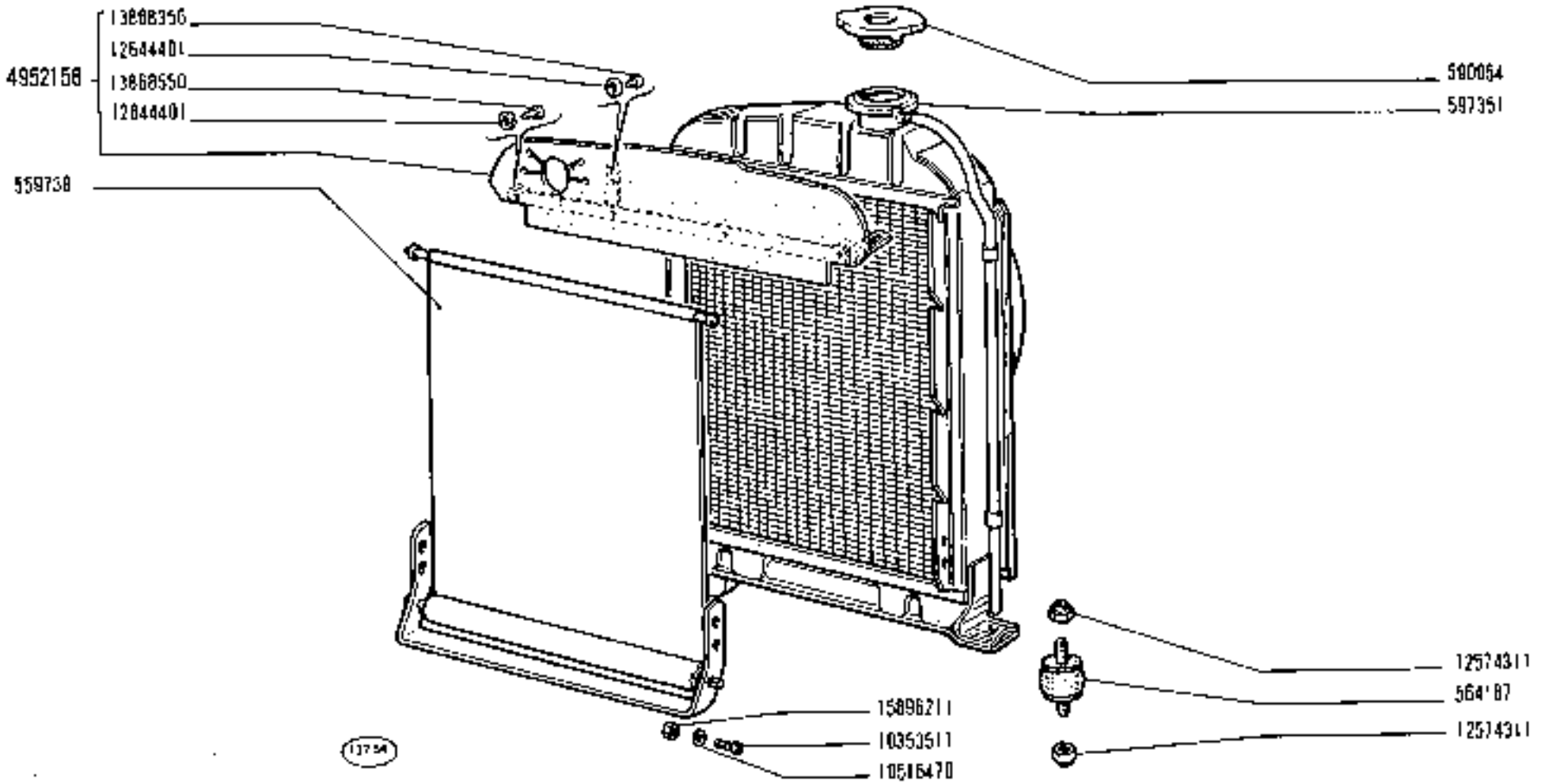

250

01 02 03 04

RADIATORE

- *Radiateur*
- *Kühler*
- *Radiator*
- *Radiador*

https://tractormanualz.com/

A4.01

modif.	N. ordine	quant.	Denominazione	Désignation	Benennung	Description	Denominaciones
	568561	2	Rubinetto	Robinet	Hahn	Cock	Grifo
	596153	1	Manicotto	Manchon	Muffe	Sleeve	Manga
	597704	1	Manicotto entrata	Manchon	Muffe	Sleeve	Manga
	4124626	1	Cappuccio	Capuchon	Schutzkappe	Boot	Capuchón
	4178186	1	Trasmettitore	Contacteur	Kontaktgeber	Sending unit	Contactor
	4569185	1	Anello tenuta	Joint	Dichtring	Seal	Junta
	4569187	1	Termostato	Thermostat	Thermostat	Thermostat	Termostato
	4599561	2	Guarnizione	Joint	Dichtung	Gasket	Junta
	4599562	1	Guarnizione	Joint	Dichtung	Gasket	Junta
	4599563	1	Guarnizione	Joint	Dichtung	Gasket	Junta
	4599809	1	Guarnizione	Joint	Dichtung	Gasket	Junta
	4601060	2	Deflettore	Déflecteur	Leitblech	Deflector	Deflector
	4601625	1	Gomito	Coude	Knierstück	Elbow	Codo
	4601994	1	Bocchettone	Vis-raccord	Hohlschraube	Union	Boquilla
	4604615	1	Guarnizione	Joint	Dichtung	Gasket	Junta
	4610509	1	Termostato	Thermostat	Thermostat	Thermostat	Termostato
	4610510	1	Termostato	Thermostat	Thermostat	Thermostat	Termostato
	4612675	1	Pompa acqua compl.	Pompe	Pumpe	Pump	Bomba
	4614160	1	Tubo sup.	Tuyau	Rohr	Pipe	Tubo
	4614647	1	Tubo inf.	Tuyau	Rohr	Pipe	Tubo
C 1360	4614804	1	Tubo scarico	Tuyau	Rohr	Pipe	Tubo
D 1360	4614956	1	Tubo	Tuyau	Rohr	Pipe	Tubo
	4615794	1	Tubo	Tuyau	Rohr	Pipe	Tubo
	4617100	1	Supporto compl.	Support	Lager	Support	Soporte
C 1360	4619736	1	Piastrina	Plaquette	Plättchen	Plate	Placa
	4952093	1	Manicotto uscita	Manchon	Muffe	Sleeve	Manga
	10184311	1	Bocchettone	Vis-raccord	Hohlschraube	Union	Boquilla
	10263460	1	Guarnizione	Joint	Dichtring	Gasket	Junta
	10280060	4	Rosetta tenuta	Joint	Dichtring	Gasket	Junta
	10290890	2	Collare	Collier	Schelle	Collar	Abrazadera
	10291090	1	Collare	Collier	Schelle	Collar	Abrazadera
	10292190	1	Collare	Collier	Schelle	Collar	Abrazadera
	11198071	7	Rosetta conica	Rondelle frein	Sicherungsring	Lockwasher	Arandela de freno
D 1360	11198071	1	Rosetta conica	Rondelle frein	Sicherungsring	Lockwasher	Arandela de freno
	11198371	11	Rosetta conica	Rondelle frein	Sicherungsring	Lockwasher	Arandela de freno
	11234721	3	Vite	Vis	Schraube	Screw	Tornillo
	11307021	2	Vite	Vis	Schraube	Screw	Tornillo
	12164740	1	Dado	Écrou	Mutter	Nut	Tuerca
	12174190	2	Collare	Collier	Schelle	Collar	Abrazadera
	13449910	1	Prigioniero	Goujon	Stiftschraube	Stud	Espárrago
	14325101	1	Tappo	Bouchon	Stopfen	Plug	Tapón
	15888721	3	Vite	Vis	Schraube	Screw	Tornillo
	15970721	1	Vite	Vis	Schraube	Screw	Tornillo
	15970921	1	Vite	Vis	Schraube	Screw	Tornillo
D 1360	16043221	1	Vite	Vis	Schraube	Screw	Tornillo
	16043321	2	Vite	Vis	Schraube	Screw	Tornillo
	16043421	5	Vite	Vis	Schraube	Screw	Tornillo

https://tractormanualz.com/

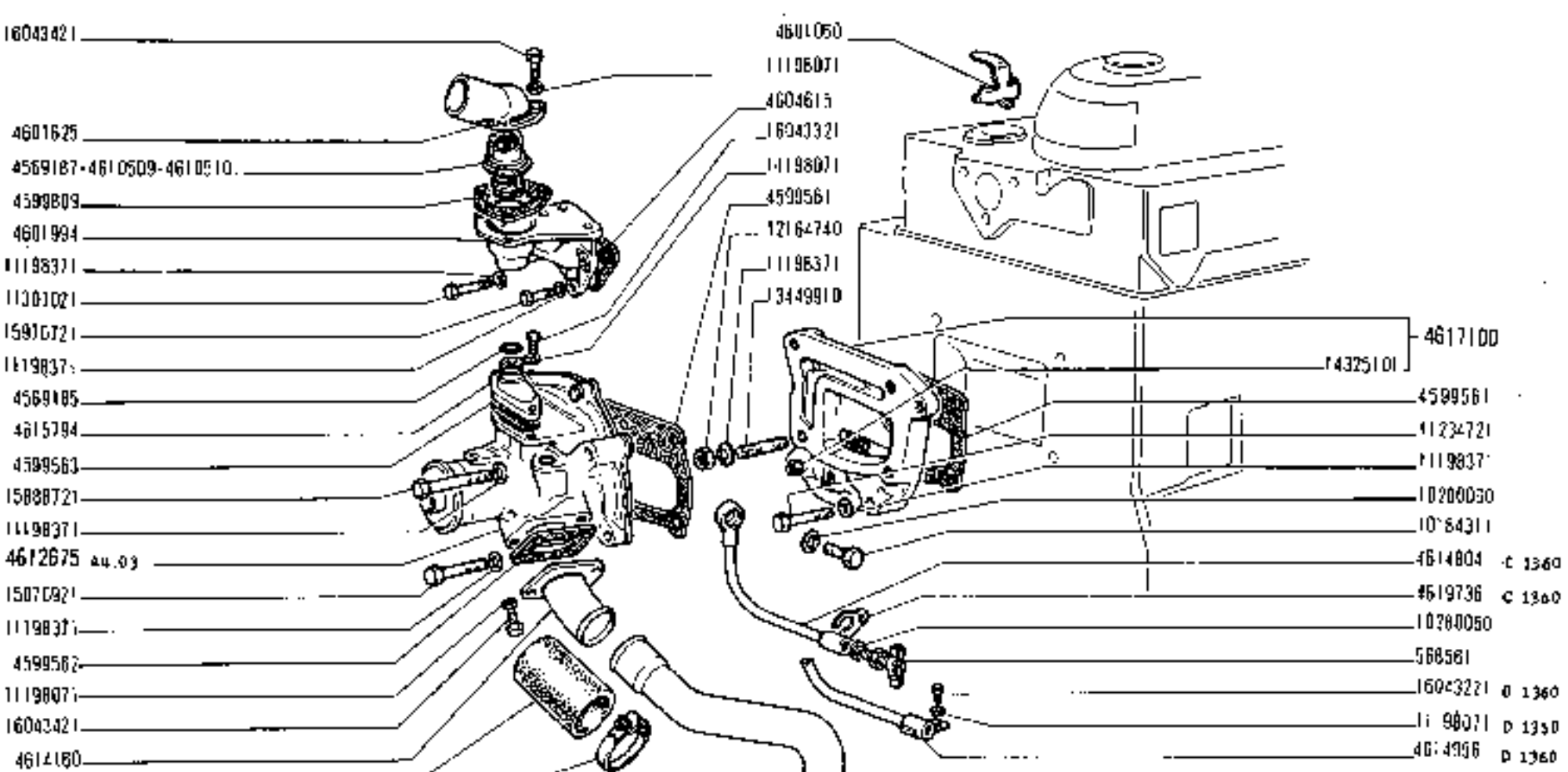

250

01 02 03 04

POMPA ACQUA E TUBAZIONI

- *Pompe et canalisations d'eau*
- *Water Pump and Lines*
- *Wasserpumpe und Leitungen*
- *Bomba de agua y tuberías*

https://tractormanualz.com/

A4.02

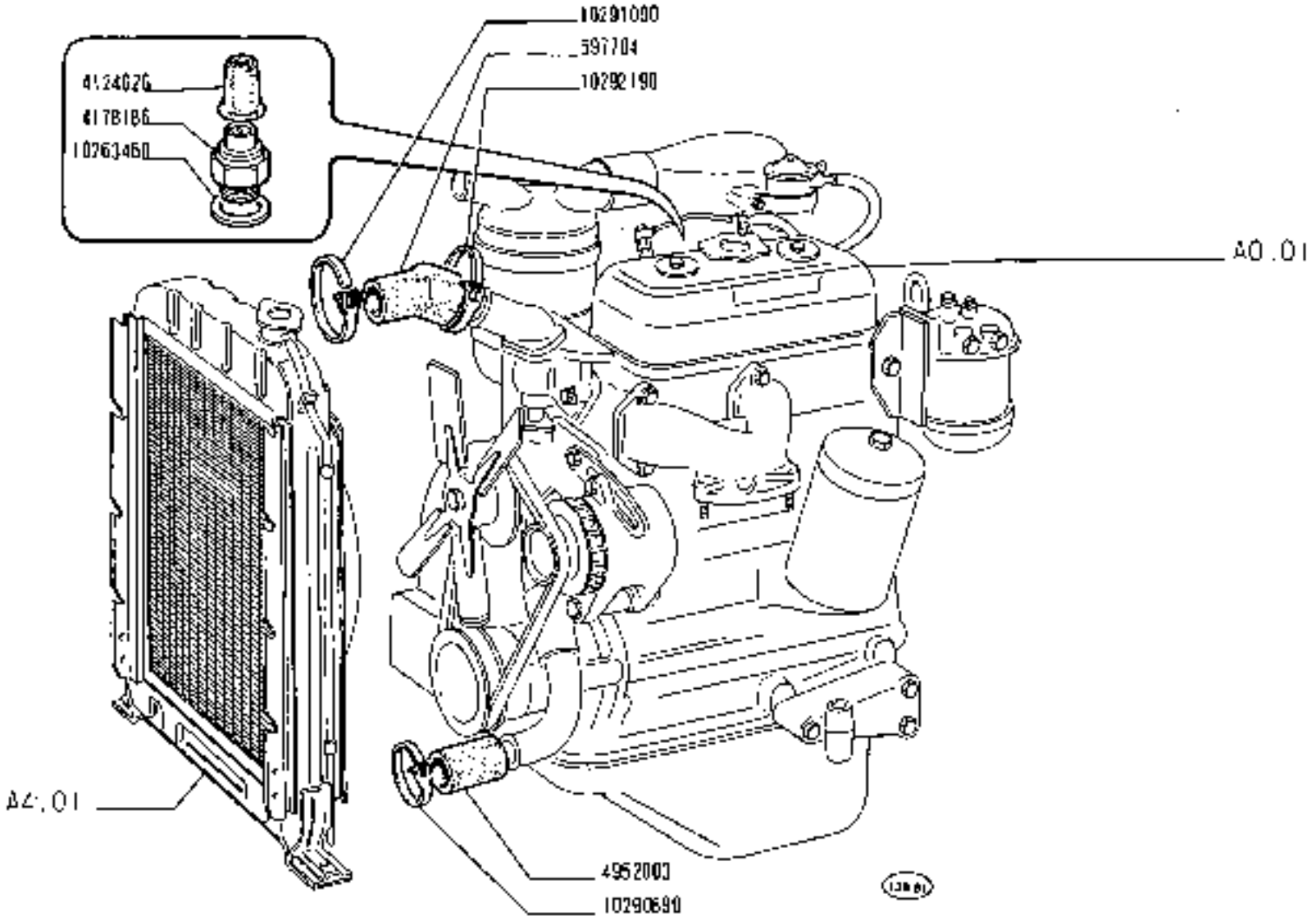

250

01 02 03 04

POMPA ACQUA E TUBAZIONI

- *Pompe et canalisations d'eau*
- *Wasserpumpe und Leitungen*
- *Water Pump and Lines*
- *Bomba de agua y tuberías*

https://tractormanualz.com/

A4.02

modif.	n. ordine	quant.	Denominazione	Designation	Benennung	Description	Denominación
	4599557	1	Coperchio	Couvercle	Deckel	Cover	Tapa
	4599560	1	Guarnizione	Joint	Dichtung	Gasket	Junta
	4603865	1	Boccola	Douille	Büchse	Bush	Casquillo
	4603866	1	Girante compl.	Rotor	Pumpenrad	Impeller	Impulsor
	4603868	1	Mozzo compl.	Moyeu	Nabe	Hub	Buje
	4603869	1	Riparo	Protection	Abdeckung	Protection	Defensa
	4603870	1	Guarnizione	Joint	Dichtung	Gasket	Junta
	4603871	1	Cuscinetto	Roulement	Lager	Bearing	Rodamiento
	4612264	1	Boccola	Douille	Büchse	Bush	Casquillo
	4612265	1	Girante compl.	Rotor	Pumpenrad	Impeller	Impulsor
	4617099	1	Corpo pompa compl.	Corps	Gehäuse	Body	Cuerpo
	11198071	2	Rosetta sicurezza	Rondelle frein	Sicherungsring	Lockwasher	Arandela de freno
	13748610	1	Vite	Vis	Schraube	Screw	Tornillo
	14125001	2	Tappo	Bouchon	Stopfen	Plug	Tapón
	16043421	2	Vite	Vis	Schraube	Screw	Tornillo

https://tractormanualz.com/

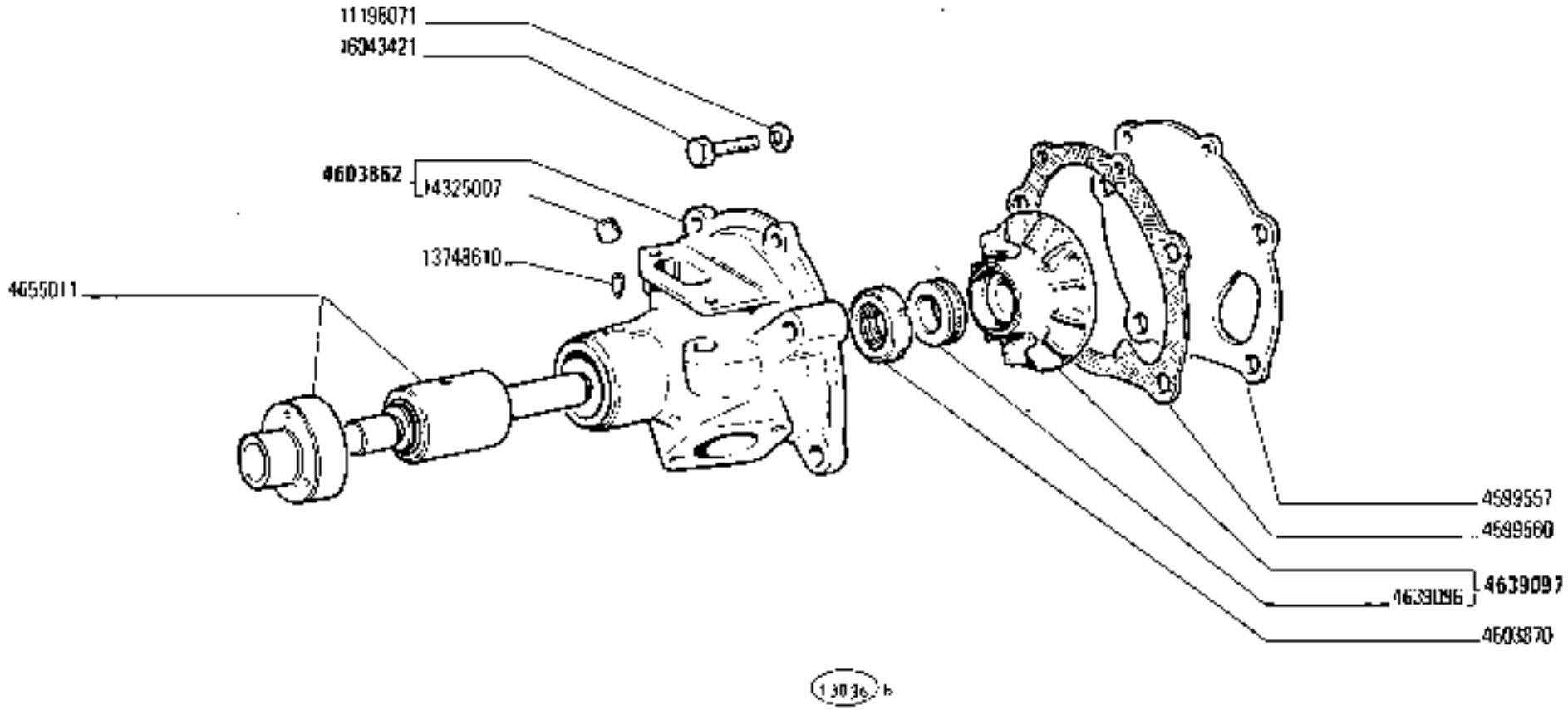

POMPA ACQUA 4679242

- *Pompe à eau*
- *Wasserpumpe*
- *Water Pump*
- *Bomba de agua*

https://tractormanualz.com/

modif.	n. ordine	quant.	Denominazione	Désignation	Benennung	Description	Denominazione
	4599557	1	Coperchio	Couvercle	Deckel	Cover	Tapa
	4599560	1	Guarnizione	Joint	Dichtung	Gasket	Junta
4655011	~~4600866~~	1	Mozzo compl.	Moyeu	Nabe	Hub	Buje
ELIM.	~~4603869~~	1	Riparo	Protection	Abdeckung	Protection	Defensa
	4603870	1	Guarnizione	Joint	Dichtung	Gasket	Junta
ELIM.	~~4603871~~	1	Cuscinetto	Roulement	Lager	Bearing	Rodamiento
4639096	~~4612264~~	1	Boccola	Douille	Büchse	Bush	Casquillo
4639097	~~4612265~~	1	Girante compl.	Rotor	Pumpenrad	Impeller	Impulsor
4603862	~~4617099~~	1	Corpo pompa compl.	Corps	Gehäuse	Body	Cuerpo
	11198071	2	Rosetta sicurezza	Rondelle frein	Sicherungsring	Lockwasher	Arandela de freno
	13748610	1	Vite	Vis	Schraube	Screw	Tornillo
14325007	~~14229001~~	2	Tappo	Bouchon	Stopfen	Plug	Tapón
	16043421	2	Vite	Vis	Schraube	Screw	Tornillo

https://tractormanualz.com/

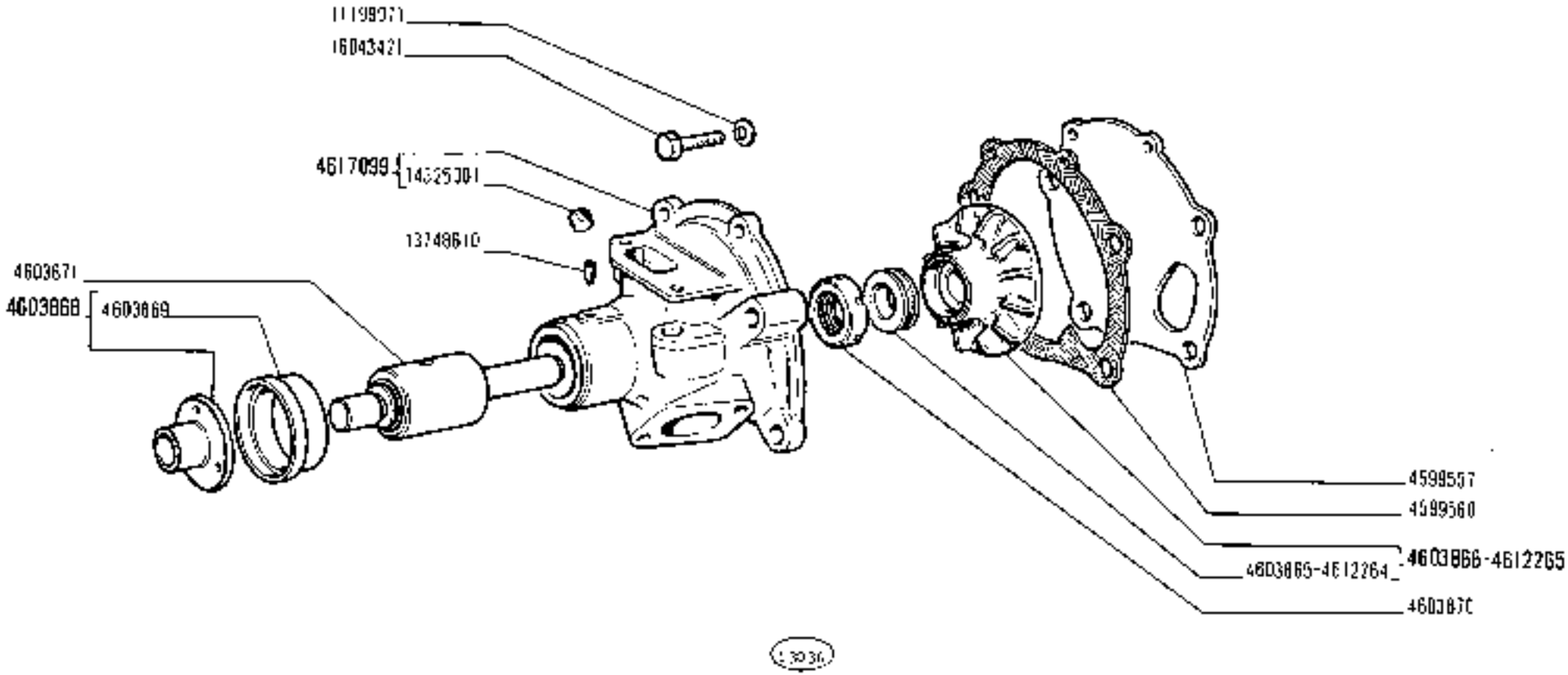

POMPA ACQUA 4612675

- *Pompe à eau*
- *Wasserpumpe*
- *Water Pump*
- *Bomba de agua*

https://tractormanualz.com/

modif.	n. ordinat.	quant.	Denominazione	Désignation	Benennung	Description	Denominaciones
	974536	2	Rosetta piana	Rondelle	Scheibe	Washer	Arandela
	4584861	1	Rosetta piana	Rondelle	Scheibe	Washer	Arandela
	4593323	1	Ventilatore	Ventilateur	Lüfter	Fan	Ventilador
	4615467	1	Puleggia condotta	Poulie	Riemenscheibe	Pulley	Polea
	11198071	3	Rosetta conica	Rondelle frein	Sicherungsring	Lockwasher	Arandela de freno
	16043421	3	Vite	Vis	Schraube	Screw	Tornillo

A4.09

https://tractormanualz.com/

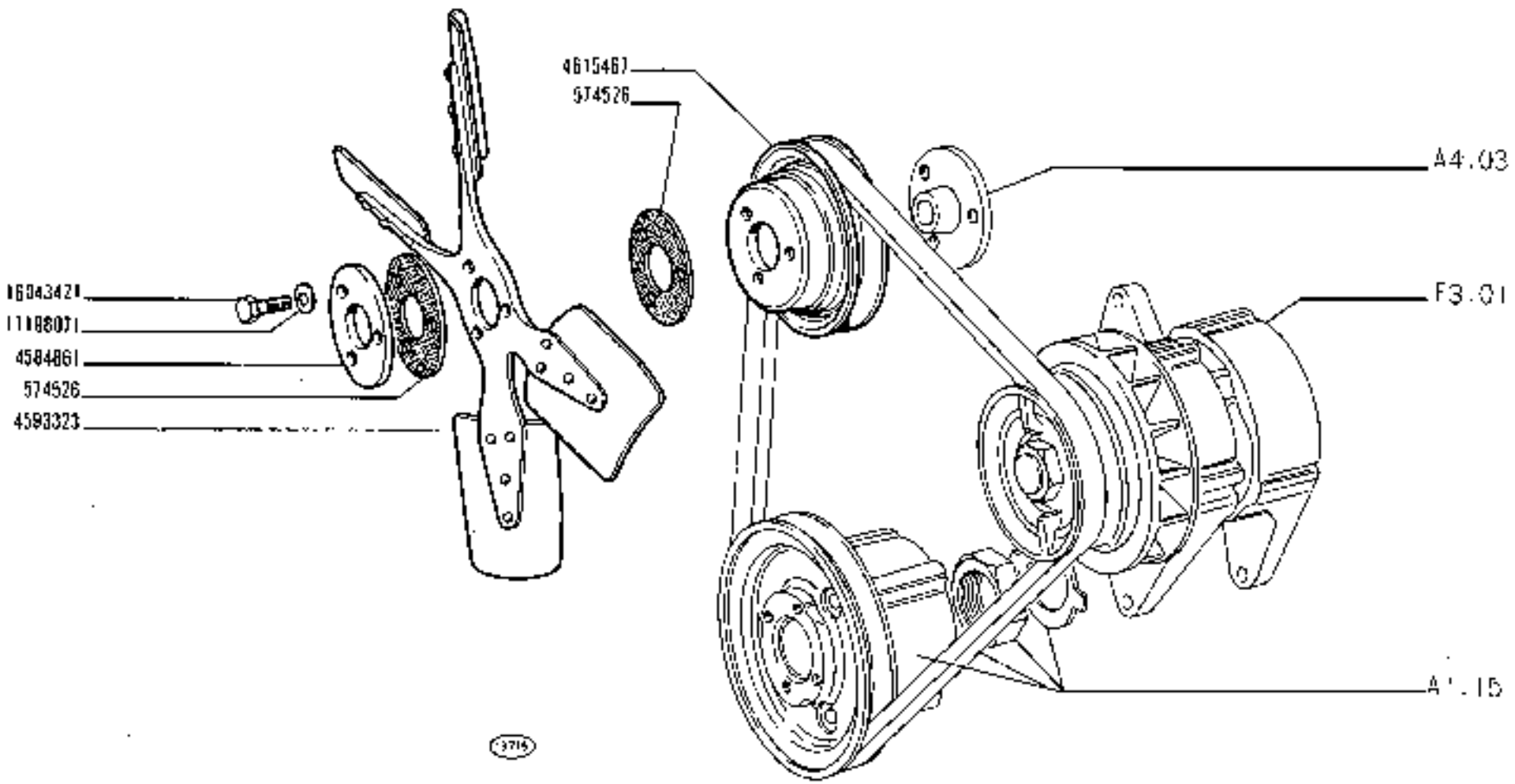

250

01 02 03 04

VENTILATORE

- *Ventilateur*
- *Lüfter*
- *Fan*
- *Ventilador*

https://tractormanualz.com/

A4.09

segn.	n. ordine	quant.	Denominazione	Désignation	Benennung	Description	Denominación
	559627	1	Molla	Ressort	Feder	Spring	Resorte
	561665	1	Boccola	Douille	Büchse	Bush	Casquillo
	561696	1	Tirante	Tirant	Stange	Rod	Varilla
	561703	1	Puntone	Biellette	Druckstange	Pushrod	Biela
	561710	1	Coperchio ispezione	Couvercle	Deckel	Cover	Tapa
	561716	1	Molla	Ressort	Feder	Spring	Resorte
	563199	1	Piastrina	Plaquette	Plättchen	Plate	Placa
	564677	1	Pedale compl.	Pédale	Fusshebel	Pedal	Pedal
	567779	1	Boccola	Douille	Buchse	Bush	Casquillo
	591618	1	Leva int.rinvio	Levier	Hebel	Lever	Palanca
	591619	1	Leva est.rinvio	Levier	Hebel	lever	Palanca
	596531	1	Leva a forcella	Levier	Hebel	lever	Palanca
	597769	1	Piastra	Plaque	Platte	Plate	Placa
	597775	1	Supporto	Support	Lager	Support	Soporte
	597899	1	Coperchio	Couvercle	Deckel	Cover	Tapa
	598060	1	Frizione compl.	Embrayage	Kupplung	Clutch	Embrague
	598061	1	Scatola frizione compl	Carter	Gehäuse	Case	Caja
	814047	1	Molla	Ressort	Feder	Spring	Resorte
	816341	1	Cuscinetto	Roulement	Lager	Bearing	Rodamiento
	832623	1	Manicotto	Manchon	Muffe	Sleeve	Manga
	835341	1	Perno giunto sferico	Rotule	Kugelbolzen	Ball pin	Rótula
	835389	1	Perno giunto sferico	Rotule	Kugelbolzen	Ball pin	Rótula
	842175	6	Vite	Vis	Schraube	Screw	Tornillo
	10516670	7	Rosetta elastica	Rondelle frein	Sicherungsring	Lockwasher	Arandela de freno
	10516870	1	Rosetta elastica	Rondelle frein	Sicherungsring	Lockwasher	Arandela de freno
	10517170	4	Rosetta elastica	Rondelle frein	Sicherungsring	Lockwasher	Arandela de freno
	10734201	1	Copiglia	Goupille	Splint	Pin	Pasador abierto
	10796401	2	Copiglia	Goupille	Splint	Pin	Pasador abierto
	10839710	2	Grano	Ergot	Mantiff	Dowel	Pitón
	11422321	2	Vite	Vis	Schraube	Screw	Tornillo
	12605570	6	Rosetta dentata	Rondelle frein	Sicherungsring	Lockwasher	Arandela de freno
	12638620	2	Rosetta piana	Rondelle	Scheibe	Washer	Arandela
	12642701	1	Rosetta piana	Rondelle	Scheibe	Washer	Arandela
	14168270	1	Spina	Goupille	Stift	Pin	Pasador
	13407841	1	Ingrassatore	Graisseur	Schmiernippel	Fitting	Engrasador
	15862121	2	Vite	Vis	Schraube	Screw	Tornillo
	16043121	1	Vite	Vis	Schraube	Screw	Tornillo
	16043321	6	Vite	Vis	Schraube	Screw	Tornillo
	16102311	1	Dado	Écrou	Mutter	Nut	Tuerca

https://tractormanualz.com/

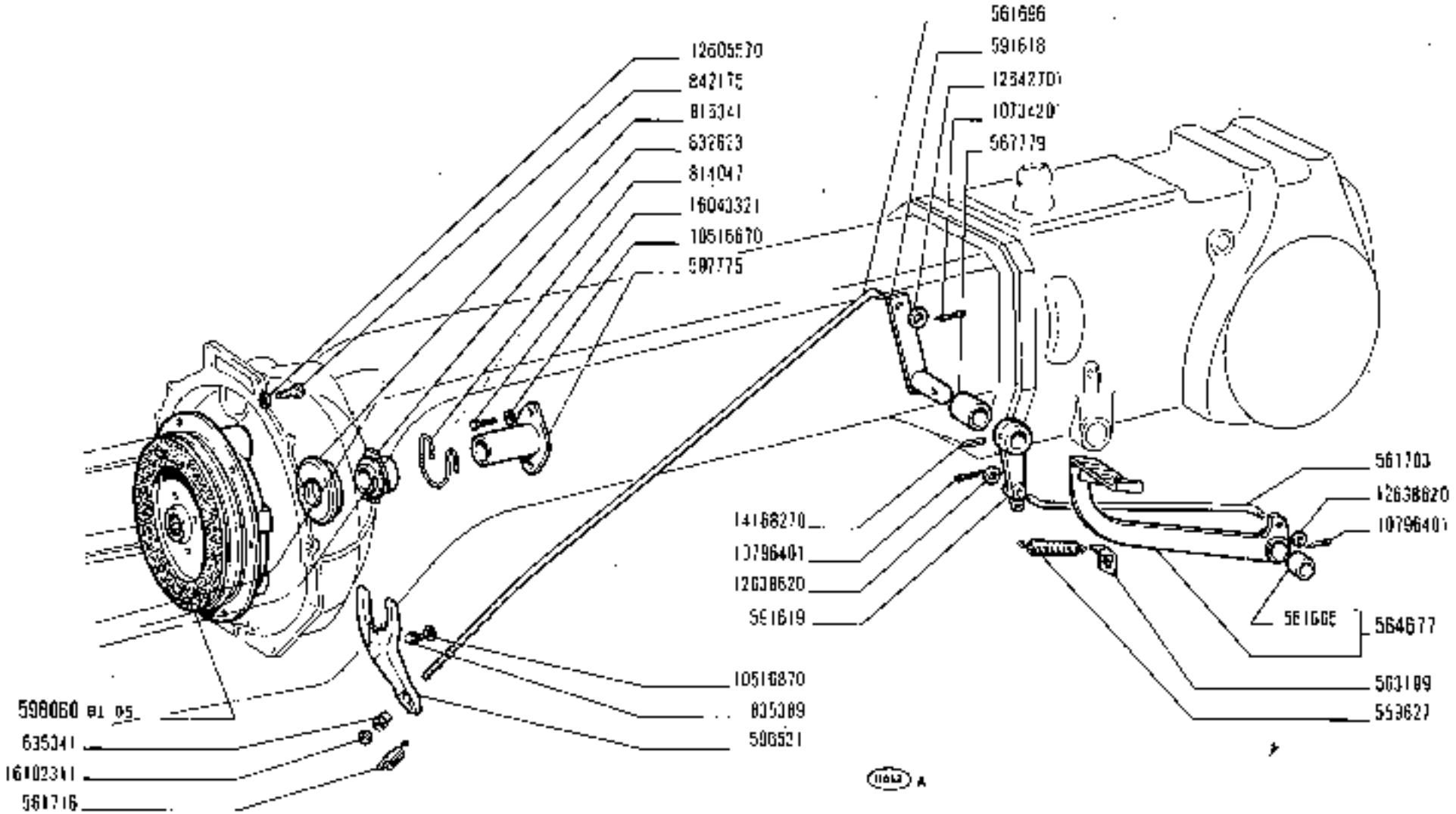

250 01 02 03 04	**COMANDO DISINNESTO FRIZIONE** • *Commande de débrayage* • *Clutch Release Control* • *Kupplungsbetätigung* • *Sistema de embrague*	**B1.01** 1/2

https://tractormanualz.com/

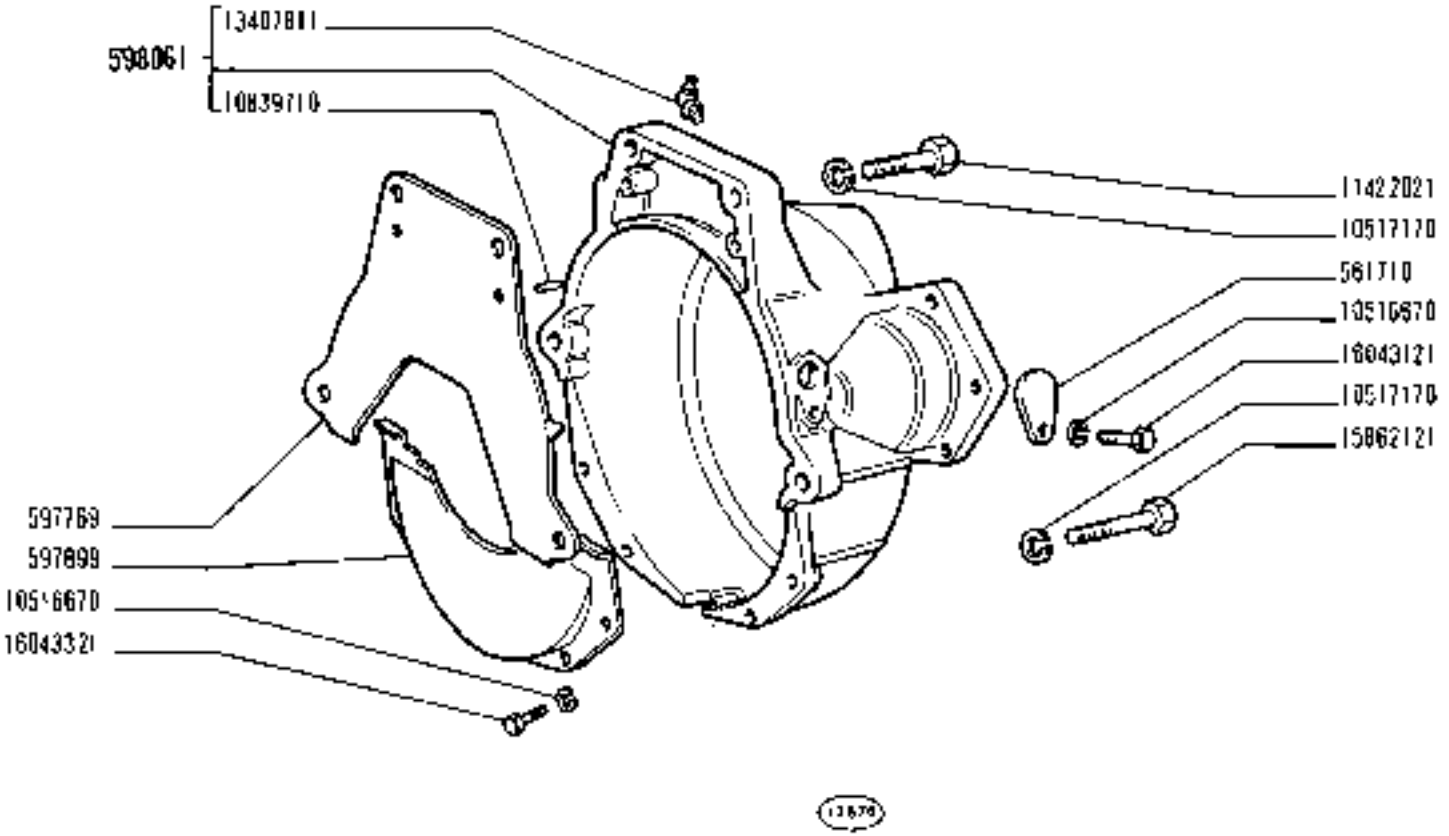

13570

250

01 02 03 04

COMANDO DISINNESTO FRIZIONE

- *Commande de débrayage*
- *Kupplungsbetätigung*
- *Clutch Release Control*
- *Sistema de embrague*

https://tractormanualz.com/

B1.01

modif.	n. ordine	quant.	Denominazione	Désignation	Benennung	Description	Denominaciones
	595726	3	Anello	Bague	Ring	Ring	Anillo
	595730	6	Molla	Ressort	Feder	Spring	Resorte
	595731	1	Disco supporto compl.	Disque	Scheibe	Plate	Disco
	59745R	2	Anello	Bague	Ring	Ring	Anillo
	597771	1	Disco condotto compl.	Disque entraîné	Kupplungsscheibe	Driven plate	Disco de embrague
	597780	1	Disco condotto compl.	Disque entraîné	Kupplungsscheibe	Driven plate	Disco de embrague
	830054	3	Supporto	Support	Lager	Support	Soporte
	830058	3	Perno	Axe	Bolzen	Pin	Eje
	830060	3	Dado	Ecrou	Mutter	Nut	Tuerca
	830061	3	Piastrina	Plaquette	Plättchen	Plate	Placa
	849989	1	Disco supporto	Disque	Scheibe	Plate	Disco
	858181	6	Scodellino	Cuvette	Tellerscheibe	Cup	Platillo
	4068103	1	Anello spingidisco	Plateau de pression	Druckplatte	Pressure plate	Plato de empuje
	4077428	3	Leva	Levier	Hebel	Lever	Palanca
	4077535	1	Molla	Ressort	Feder	Spring	Resorte
	13878260	12	Ribattino	Rivet	Niet	Rivet	Remache

https://tractormanualz.com/

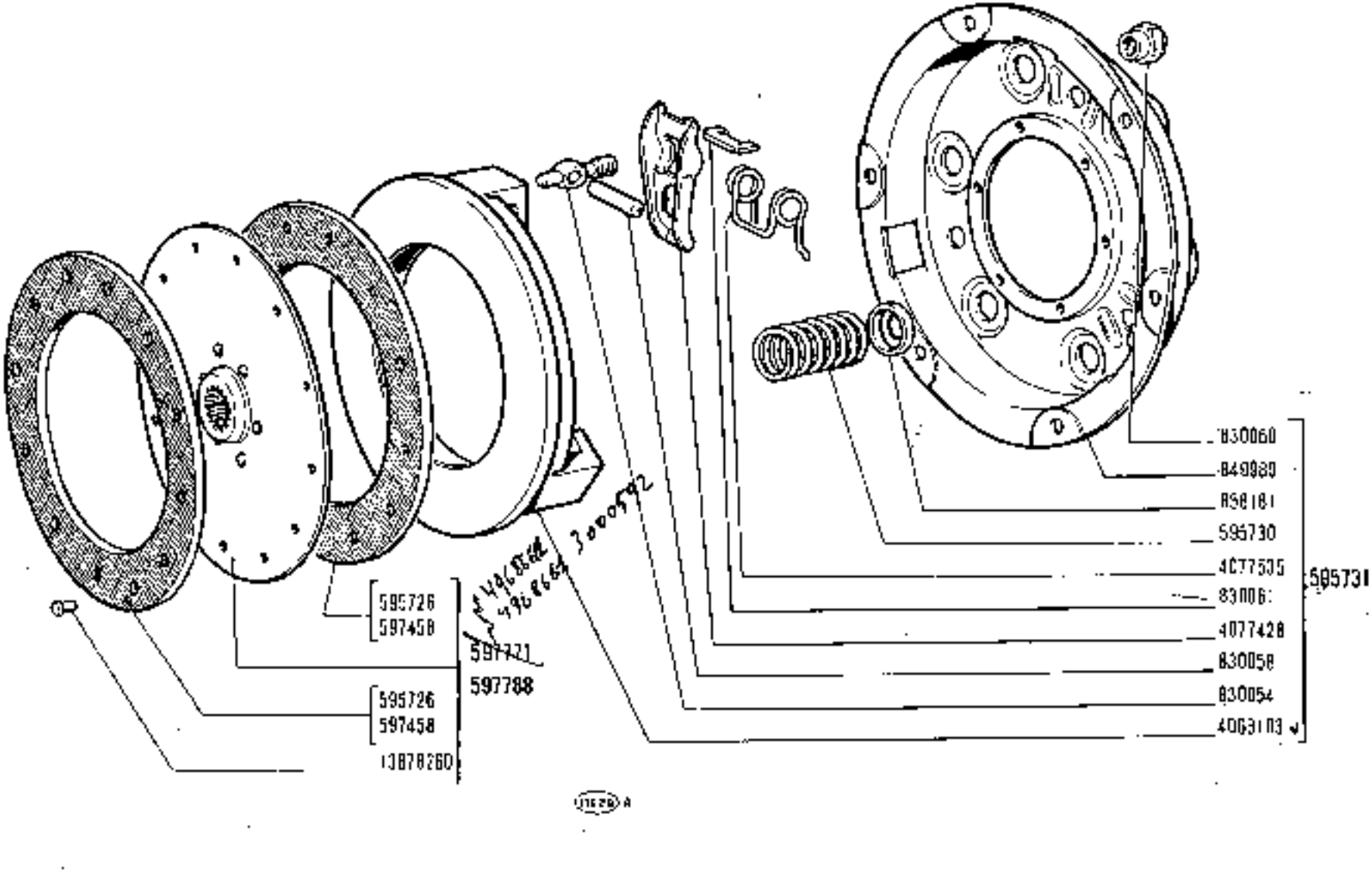

250

01 02 03 04

FRIZIONE 598060

- *Embrayage*
- *Kupplung*
- *Clutch*
- *Embrague*

https://tractormanualz.com/

B1.05

modif.	n. ordinaz.	quant.	Denominazione	Désignation	Benennung	Description	Denominación
	559519	1	Guarnizione	Joint	Dichtung	Gasket	Junta
	559520	1	Guarnizione	Joint	Dichtung	Gasket	Junta
	561707	1	Coperchio *	Couvercle	Deckel	Cover	Tapa
	561711	1	Coperchio post.	Couvercle	Deckel	Cover	Tapa
	563359	3	Tappo	Bouchon	Stopfen	Plug	Tapón
	577802	1	Guarnizione	Joint	Dichtung	Gasket	Junta
	584128	1	Guarnizione -02-04-	Joint	Dichtung	Gasket	Junta
	584646	1	Coperchio inf.-02-04-	Couvercle	Deckel	Cover	Tapa
	592574	1	Coperchio sup.	Couvercle	Deckel	Cover	Tapa
	595227	1	Scatola compl.	Carter	Gehäuse	Case	Caja
	10158800	1	Tappo	Bouchon	Stopfen	Plug	Tapón
	10281585	2	Guarnizione	Joint	Dichtung	Gasket	Junta
	10305171	2	Tappo	Bouchon	Stopfen	Plug	Tapón
	10516670	6	Rosetta elastica	Rondelle frein	Sicherungsring	Lockwasher	Arandela de freno
	10516670	6	Rosetta elastica -02--04-	Rondelle frein	Sicherungsring	Lockwasher	Arandela de freno
	10516870	4	Rosetta elastica	Rondelle frein	Sicherungsring	Lockwasher	Arandela de freno
	10517070	4	Rosetta elastica	Rondelle frein	Sicherungsring	Lockwasher	Arandela de freno
	10839610	2	Grano	Ergot	Passtift	Dowel	Pitón
	10839610	2	Grano -02-04-	Ergot	Passtift	Dowel	Pitón
	11354021	4	Vite	Vis	Schraube	Screw	Tornillo
	12164711	4	Dado	Ecrou	Mutter	Nut	Tuerca
	13469410	4	Prigioniero	Goujon	Stiftschraube	Stud	Espárrago
	14324411	1	Tappo conico	Bouchon	Stopfen	Plug	Tapón
	16043421	6	Vite -02-04-	Vis	Schraube	Screw	Tornillo
	16044021	6	Vite	Vis	Schraube	Screw	Tornillo
			* trattori senza puleggia operatrice	Tracteur sans poulie	Für Nebenantriebe ohne Riemenscheibe	Tractor w/o belt pulley	Tractor sin polea motriz

https://tractormanualz.com/

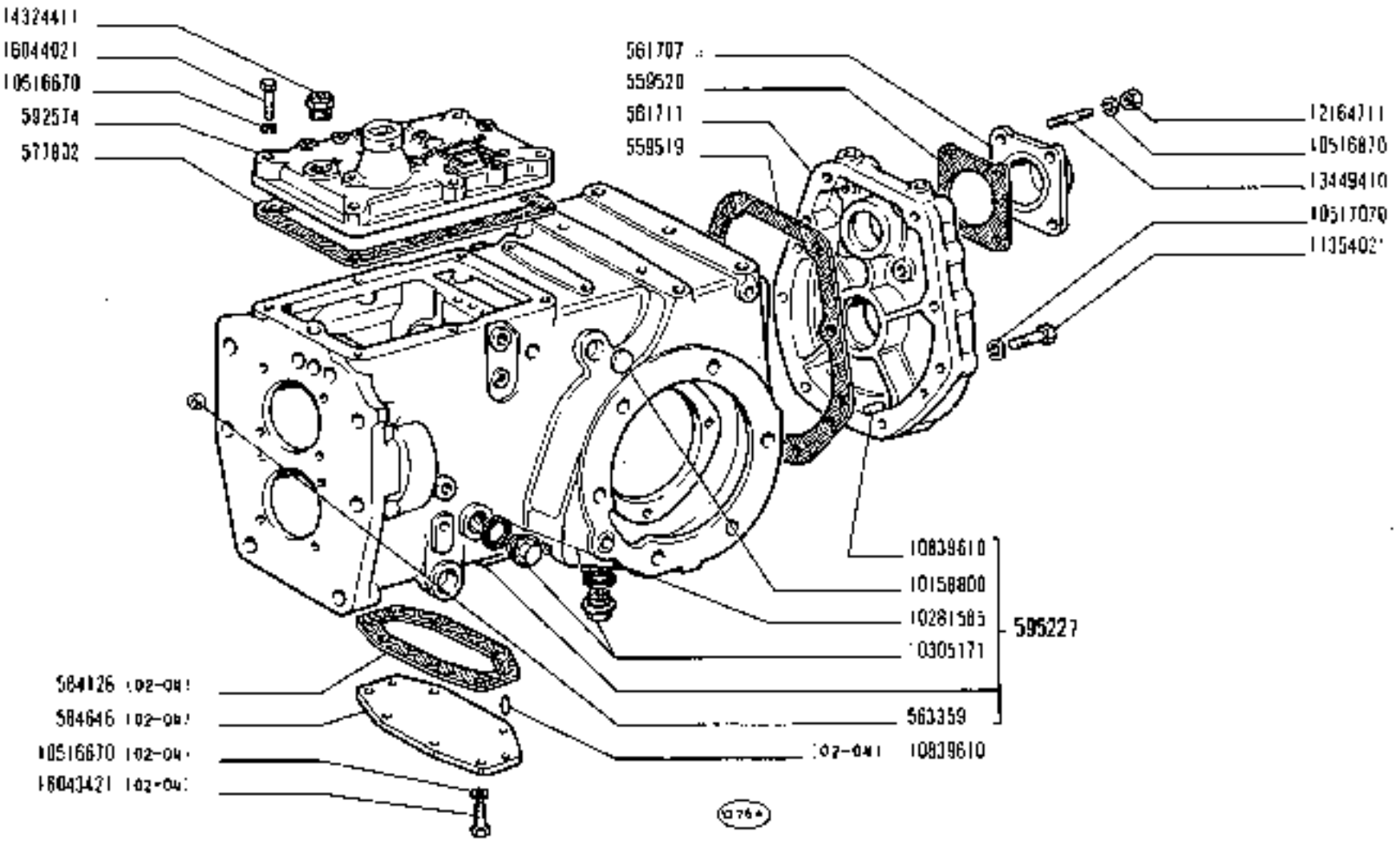

*Vedere elenco -Voir la liste Siehe Tabelle -See list -Vease la lista

modif.	n. ordinaz.	quant.	Denominazione	Désignation	Benennung	Description	Denominaciones
	559416	1	Dado	Écrou	Mutter	Nut	Tuerca
	559433	1	Anello tenuta	Joint	Dichtring	Seal	Junta
	559437	1	Rosetta piana	Rondelle	Scheibe	Washer	Arandela
	559441	1	Guarnizione	Joint	Dichtung	Gasket	Junta
	559442	1	Anello tenuta	Joint	Dichtring	Seal	Junta
	561405	1	Asse R.M. compl.	Arbre	Welle	Shaft	Árbol
	561411	1	Ingranaggio	Pignon	Zahnrad	Gear	Piñón
	561415	1	Distanziale	Entretoise	Abstandstück	Spacer	Separador
	561417		Piastrina sp.0,5	Cale	Distanzscheibe	Shim	Suplemento
	561418		Piastrina sp.0,2	Cale	Distanzscheibe	Shim	Suplemento
	561419	1	Anello rasamento	Rondelle butée	Druckscheibe	Thrust ring	Anillo de apoyo
	561420	2	Anello elastico	Arrêtoir	Sicherungsring	Lockring	Anillo de freno
	561496	1	Coperchio	Couvercle	Deckel	Cover	Tapa
	561497	1	Guarnizione	Joint	Dichtung	Gasket	Junta
	561515	1	Ingranaggio R.M. compl.	Pignon	Zahnrad	Gear	Piñón
	561516	1	Boccola	Douille	Büchse	Bush	Casquillo
	561719	1	Anello elastico	Arrêtoir	Sicherungsring	Lockring	Anillo de freno
	565567	1	Ingranaggio	Pignon	Zahnrad	Gear	Piñón
	566242	1	Scatola	Carter	Gehäuse	Case	Caja
	566243	1	Coperchio	Couvercle	Deckel	Cover	Tapa
	583618	1	Ingranaggio 1a.	Pignon	Zahnrad	Gear	Piñón
	583619	1	Ingranaggio 2a. e 3a.	Pignon	Zahnrad	Gear	Piñón
	583654	1	Albero primario	Arbre	Welle	Shaft	Árbol
	588673	1	Ingranaggio mobile	Pignon	Zahnrad	Gear	Piñón
	595985	1	Guarnizione	Joint	Dichtring	Seal	Junta
	673745		Anello sp.0,1	Bague	Ring	Ring	Anillo
	673746		Anello sp.0,15	Bague	Ring	Ring	Anillo
	10159401	1	Tappo	Bouchon	Stopfen	Plug	Tapón
	10516670	8	Rosetta elastica	Rondelle frein	Sicherungsring	Lockwasher	Arandela de freno
	11061075	1	Anello elastico	Arrêtoir	Sicherungsring	Lockring	Anillo de freno
	11061975	1	Anello elastico	Arrêtoir	Sicherungsring	Lockring	Anillo de freno
	11068375	1	Anello elastico	Arrêtoir	Sicherungsring	Lockring	Anillo de freno
	11068875	1	Anello elastico	Arrêtoir	Sicherungsring	Lockring	Anillo de freno
	13516810	4	Prigioniero	Goujon	Stiftschraube	Stud	Espárrago
	13517010	4	Prigioniero	Goujon	Stiftschraube	Stud	Espárrago
	16100811	8	Dado	Écrou	Mutter	Nut	Tuerca
	20705250	1	Cuscinetto	Roulement	Lager	Bearing	Rodamiento
	20915780	1	Cuscinetto	Roulement	Lager	Bearing	Rodamiento
	24900070	1	Cuscinetto	Roulement	Lager	Bearing	Rodamiento
	28040790	1	Cuscinetto	Roulement	Lager	Bearing	Rodamiento
	28041590	1	Astuccio porta rulli	Étui d'aiguilles	Hülse	Casing	Rodamiento de agujas
	28041680	2	Astuccio porta rulli	Étui d'aiguilles	Hülse	Casing	Rodamiento de agujas
	28042460	1	Cuscinetto	Roulement	Lager	Bearing	Rodamiento

https://tractormanualz.com/

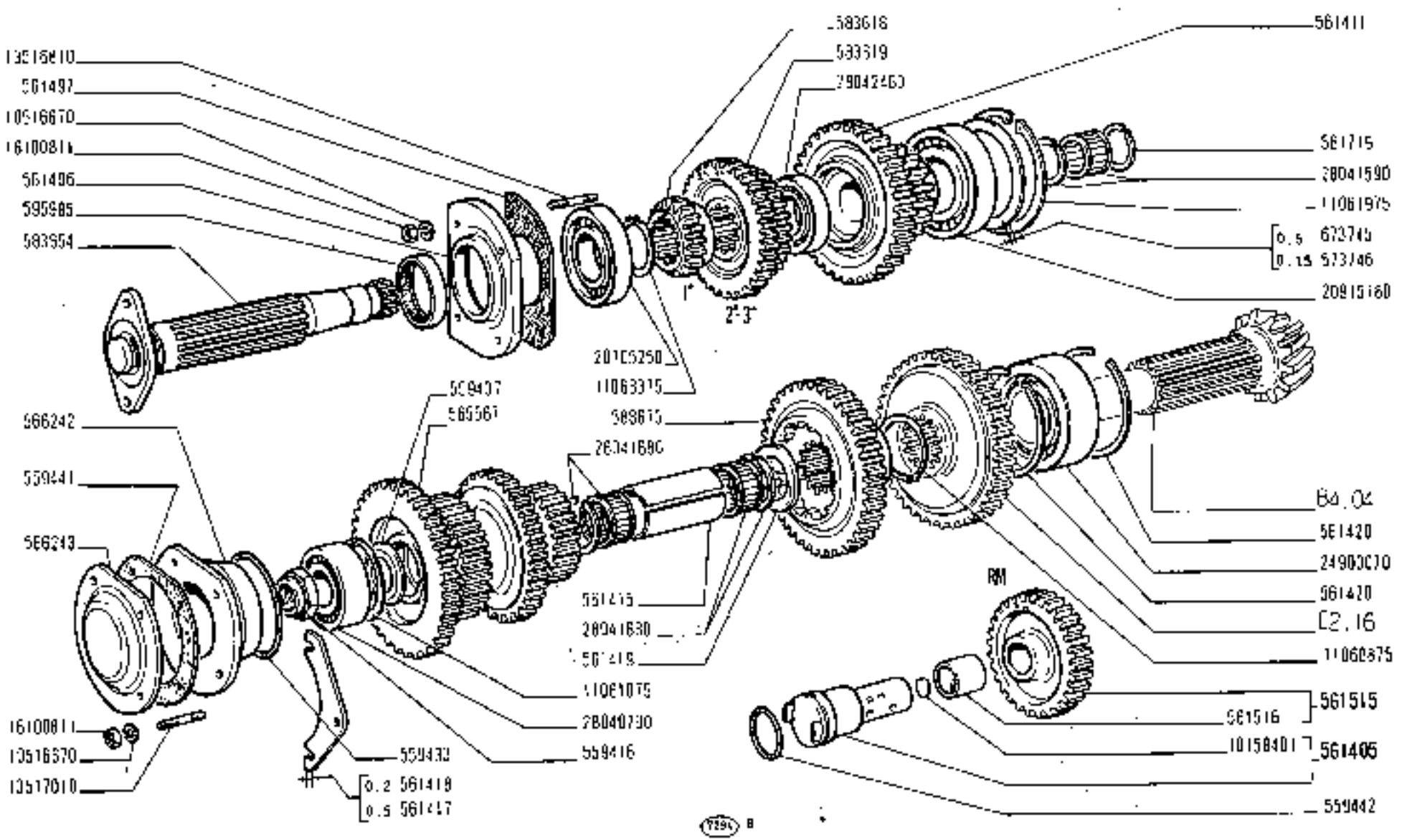

250

01 02 03 04

RUOTISMI CAMBIO DI VELOCITÀ

- *Engrenages de boîte de vitesses*
- *Zahnräder und Wellen des Wechselgetriebes*
- *Transmission Gears*
- *Engranajes del cambio*

B2.04

https://tractormanualz.com/

mod.	n. ordine	quant.	Denominazione	Désignation	Benennung	Description	Denominación
536435	2	Grano	Ergot	Passtift	Dowel	Pitón	
559372	1	Calotta	Calotte	Kappe	Cap	Tapa	
559485	1	Molla	Ressort	Feder	Spring	Resorte	
565750	2	Distanziale	Entretoise	Abstandstück	Spacer	Separador	
565872	2	Vite	Vis	Schraube	Screw	Tornillo	
567985	1	Scodellino	Cuvette	Tellerscheibe	Cup	Platillo	
567986	1	Anello elastico	Arrêtoir	Sicherungsring	Lockring	Anillo de freno	
568779	1	Molla	Ressort	Feder	Spring	Resorte	
568781	2	Piastra	Plaque	Platte	Plate	Placa	
589620	1	Impugnatura	Poignée	Griff	Knob	Botón	
589914	1	Leva compl.	Levier	Hebel	Lever	Palanca	
592405	1	Settore	Secteur	Rastenplatte	Sector	Placa referencias	
10053510	2	Piastrina sicurezza	Plaquette frein	Sicherungsblech	Lockplate	Placa de freno	
10734401	2	Copiglia	Goupille	Splint	Pin	Pasador abierto	
10791011	1	Dado	Ecrou	Mutter	Nut	Tuerca	
11694311	2	Dado	Ecrou	Mutter	Nut	Tuerca	
16043321	2	Vite	Vis	Schraube	Screw	Tornillo	

https://tractormanualz.com/

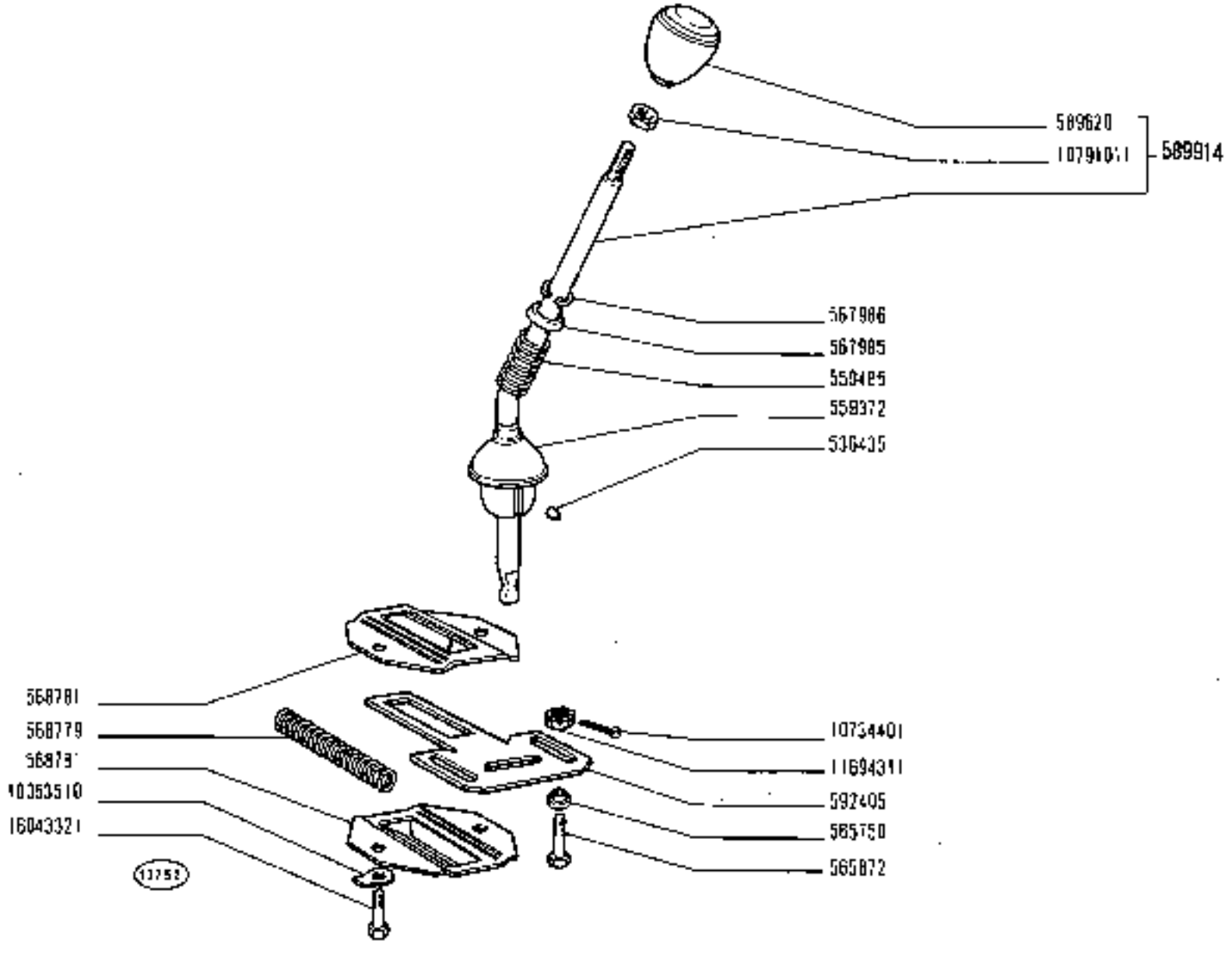

250

01 02 03 04

COMANDI ESTERNI CAMBIO DI VELOCITÀ

- *Commandes extérieures de boîte de vitesses*
- *Äussere Getriebeschaltung*
- *Gearshift Outer Controls*
- *Mando del cambio de velocidades*

https://tractormanualz.com/

B2.07

codif.	n. ordine	quant.	Denominazione	Désignation	Benennung	Description	Denominaciones
561424	1		Forcella	Fourche	Gabel	Fork	Horquilla
561425	1		Asta 1a. e R.M.	Tige	Stange	Rod	Varilla
561426	1		Asta 2a. e 3a.	Tige	Stange	Rod	Varilla
561427	1		Asta	Tige	Stange	Rod	Varilla
583620	3		Molla	Ressort	Feder	Spring	Resorte
592404	1		Nasello	Tenon	Anschlag	Dog	Tope
592409	1		Forcella 1a. e R.M.	Fourche	Gabel	Fork	Horquilla
592410	1		Forcella 2a. e 3a.	Fourche	Gabel	Fork	Horquilla
14156170	4		Spina elastica	Goupille	Stift	Pin	Pasador
20063390	5		Sfera	Bille	Kugel	Ball	Bola

82.10

https://tractormanualz.com/

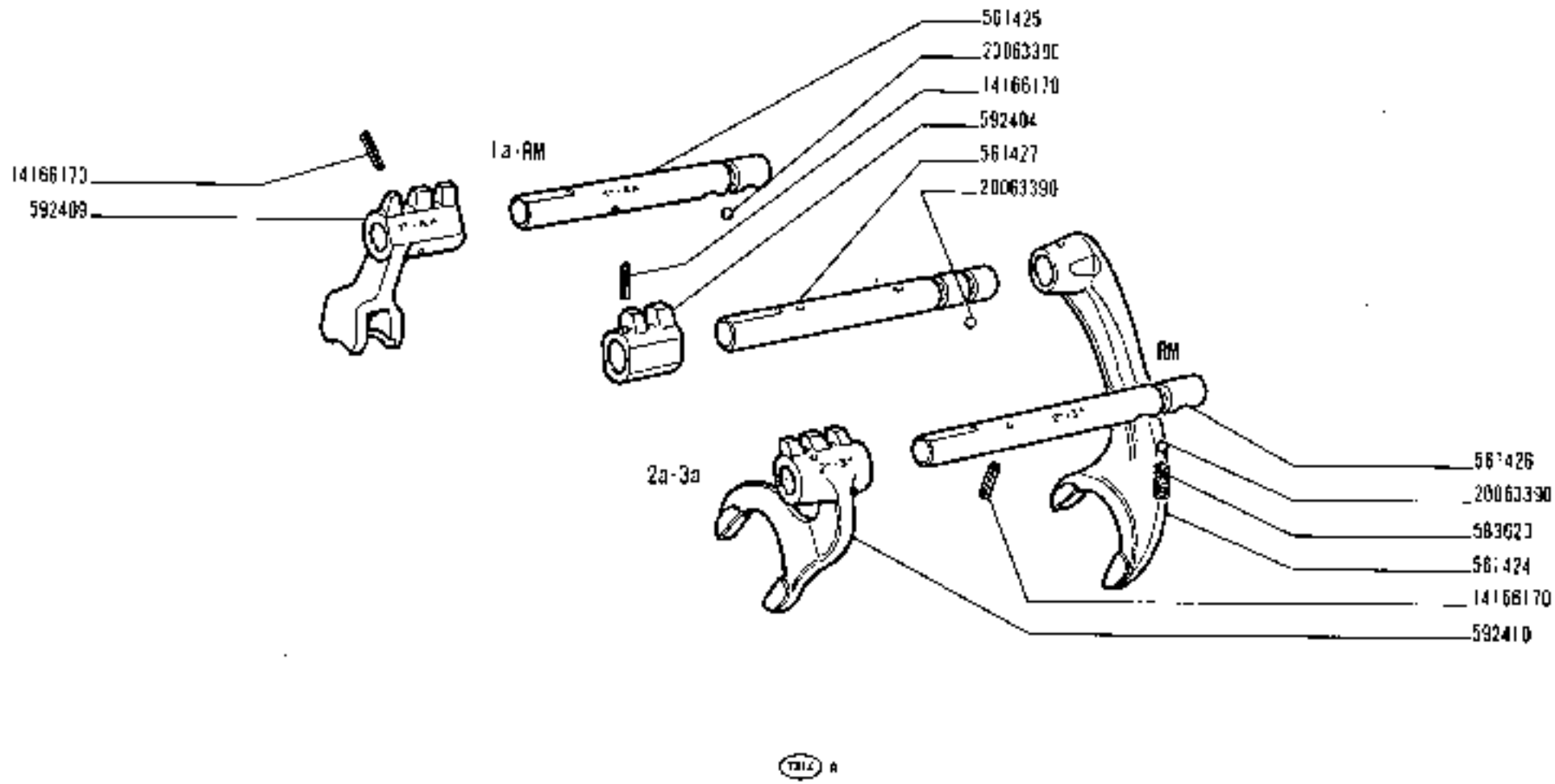

250	COMANDI INTERNI CAMBIO DI VELOCITÀ	B2.10
01 02 03 04	• Commandes intérieures de boîte de vitesses • Gearshift Inner Controls • Innere Getriebeschaltung • Barras del cambio de velocidades	

https://tractormanualz.com/

modif.	n. ordinat.	quant.	Denominazione	Désignation	Benennung	Description	Denominaciones
	563579		Rosetta piana	Rondelle	Scheibe	Washer	Arandela
	595529	1	Albero	Arbre	Welle	Shaft	Árbol
	595530	2	Giunto flessibile	Joint élastique	Trockengelenk	Flexible joint	Junta flexible
	595532	8	Vite	Vis	Schraube	Screw	Tornillo
	597773	1	Albero	Arbre	Welle	Shaft	Árbol
	11067375	1	Anello elastico	Arrêtoir	Sicherungsring	Lockring	Anillo de freno
	12575621	8	Dado	Écrou	Mutter	Nut	Tuerca
	28042450	1	Cuscinetto	Roulement	Lager	Bearing	Rodamiento

https://tractormanualz.com/

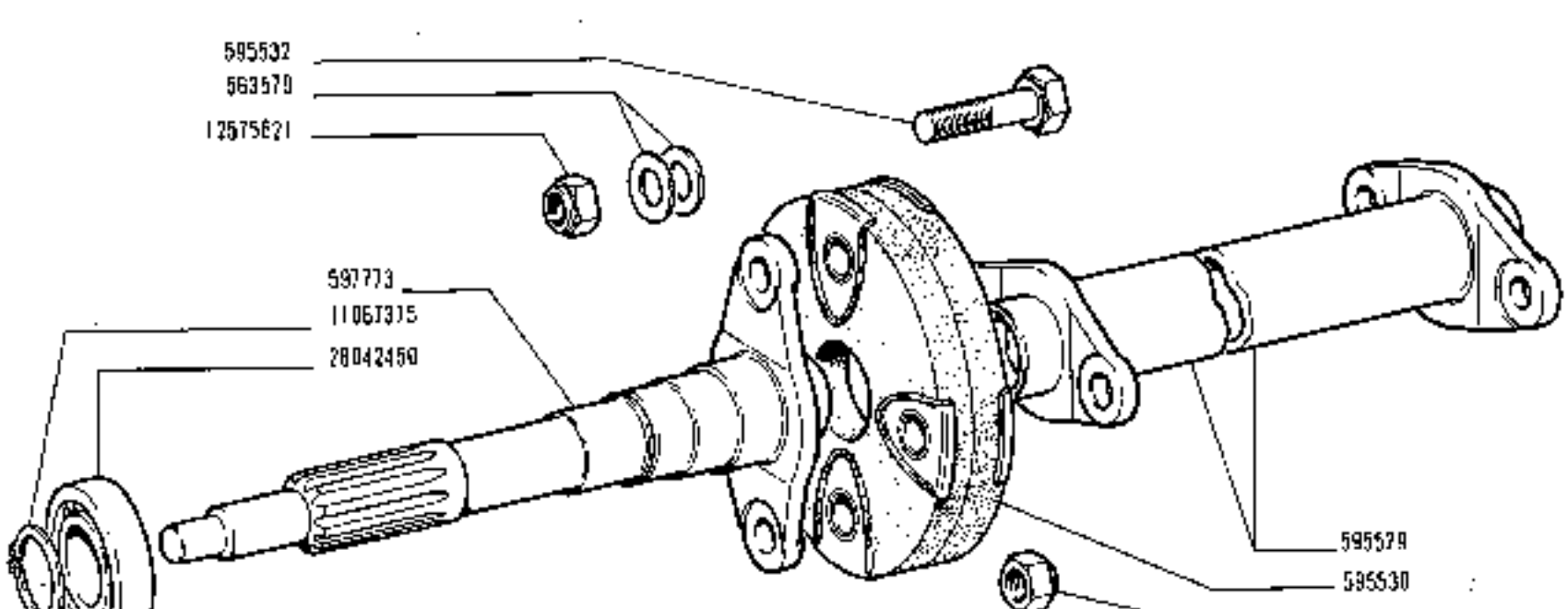

250	TRASMISSIONE TRA FRIZIONE E CAMBIO	B3.01
01 02 03 04	• Transmission • Propeller Shaft • Übertragungswelle • Arbre de transmission	

https://tractormanualz.com/

mod.	n. ordine	quant.	Denominazione	Désignation	Benennung	Description	Denominación
572239	1	Semialbero d	Arbre	Welle	Shaft	Árbol
572240	1	Semialbero s	Arbre	Welle	Shaft	Árbol
588693	2	Anello tenuta	Joint	Dichtring	Seal	Junta
11D68375	2	Anello elastico	Arrêtoir	Sicherungsring	Lockring	Anillo de freno
28995880	2	Cuscinetto	Roulement	Lager	Bearing	Rodamiento
29740482	2	Anello tenuta	Joint	Dichtring	Seal	Junta

https://tractormanualz.com/

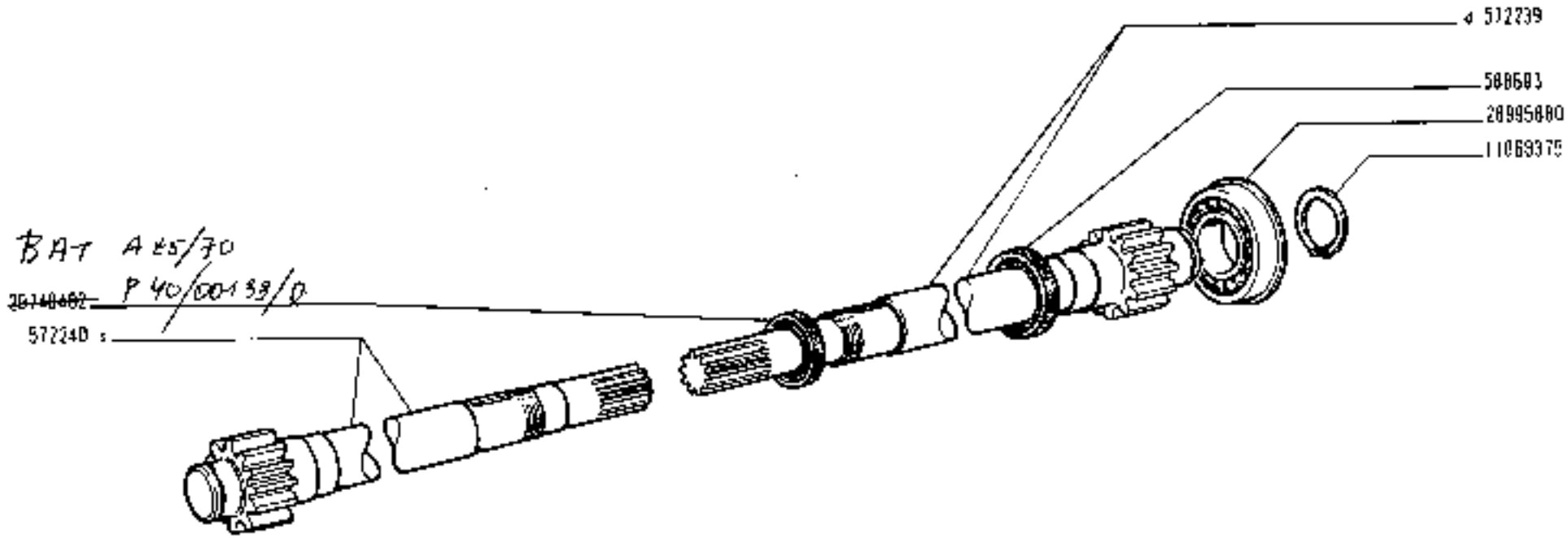

SEMIALBERI DIFFERENZIALE

- *Arbres de différentiel*
- *Achswellen*
- *Axle Shafts*
- *Palieres*

https://tractormanualz.com/

modif.	n. ordine	quant.	Denominazione	Désignation	Benennung	Description	Denominación
	213890	1	Chiavetta	Linguet	Scheibenfeder	Key	Chaveta
	559525	2	Anello sp.0,7	Bague	Ring	Ring	Anillo
	561430	4	Vite	Vis	Schraube	Screw	Tornillo
	561431	2	Vite	Vis	Schraube	Screw	Tornillo
	561432	1	Scatola	Carter	Gehäuse	Case	Caja
	561435	1	Planetario s	Planétaire	Achswellenrad	Sun gear	Piñón planetario
	561436	1	Planetario d	Planétaire	Achswellenrad	Sun gear	Piñón planetario
	561438	1	Porta satelliti	Porte-satellites	Radachse	Shaft	Eje de satélites
	561439	2	Anello sp.1,5	Bague	Ring	Ring	Anillo
	561440	2	Anello sp.1,6	Bague	Ring	Ring	Anillo
	561441	2	Ralla	Rondelle	Scheibe	Washer	Arandela
	561480	4	Anello sp.0,5	Bague	Ring	Ring	Anillo
	561481	2	Anello sp.0,3	Bague	Ring	Ring	Anillo
	562364	2	Satellite compl.	Satellite	Kegelrad	Idle pinions	Piñón satélite
	562365	2	Boccola	Douille	Büchse	Bush	Casquillo
	562659	8	Piastrina	Plaquette frein	Sicherungsblech	lockplate	Placa de freno
	562876	1	Manicotto bloccaggio	Manchon	Mitnehmer	Sleeve	Manguito
	593739	2	Supporto riduttore	Support	lager	Support	Soporte
	599136	1	Coppia conica rapp.15/51	Couple conique	Kegelradantrieb	Bevel gear/pinion set	Par cónico
	599137	1	Scatola differenziale compl.rapp.15/51	Carter et pignons	Ausgleichgetriebe	Gears and case	Caja y diferencial
	10053610	6	Rosetta sicurezza	Rondelle frein	Sicherungsring	Lockwasher	Arandela de freno
	10790111	6	Dado	Écrou	Mutter	Nut	Tuerca
	12164711	8	Dado	Écrou	Mutter	Nut	Tuerca
	13449320	8	Prigioniero	Goujon	Stiftschraube	Stud	Espárrago
	26799960	2	Cuscinetto	Roulement	Lager	Bearing	Rodamiento

https://tractormanualz.com/

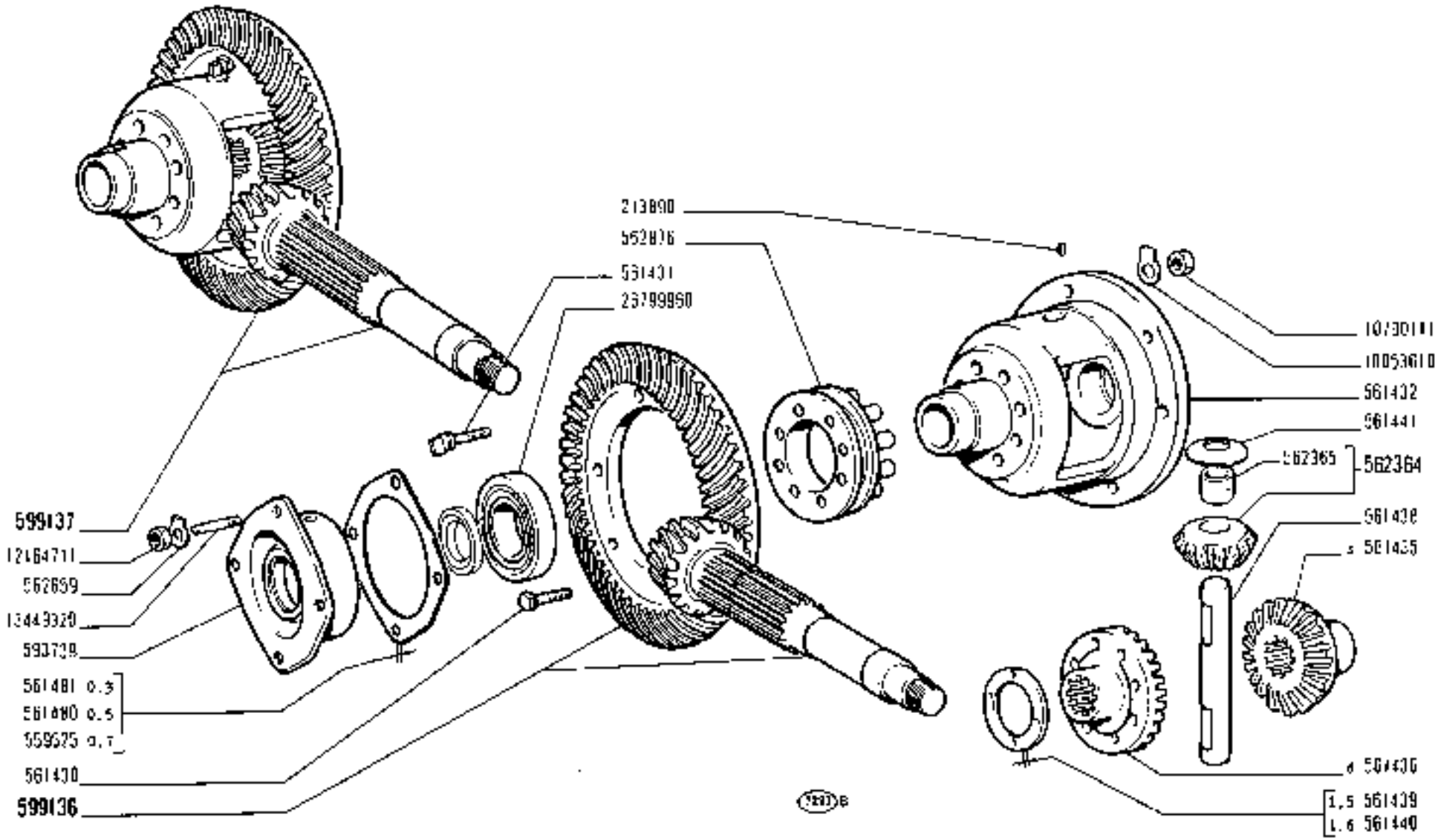

250

01 02 03 04

RUOTISMI RIDUZIONE E DIFFERENZIALE

- *Engrenages de réduction et différentiel*
- *Achsantrieb und Ausgleichgetriebe*
- *Final Drive and Differential Gears*
- *Reducción final y diferencial*

B4.04

https://tractormanualz.com/

Mod.	n. ordinaz.	quant.	Denominazione	Désignation	Benennung	Description	Denominaciones
	554184	1	Anello tenuta	Joint	Dichtring	Seal	Junta
	561381	1	Forcella	Fourche	Gabel	Fork	Horquilla
	561382	1	Pattino	Patin	Gleitstein	Pad	Patín
	561383	1	Albero	Arbre	Welle	Shaft	Árbol
	561384	1	Molla	Ressort	Feder	Spring	Resorte
	561385	1	Rosetta piana	Rondelle	Scheibe	Washer	Arandela
	567358	1	Supporto	Support	Lager	Support	Soporte
	567360	1	Perno	Axe	Bolzen	Pin	Eje
	567599	1	Pedale	Pédale	Fusshebel	Pedal	Pedal
	10516870	2	Rosetta elastica	Rondelle frein	Sicherungsring	Lockwasher	Arandela de freno
	10923121	2	Vite	Vis	Schraube	Screw	Tornillo
	14162270	1	Spina elastica	Goupille	Stift	Pin	Pasador

https://tractormanualz.com/

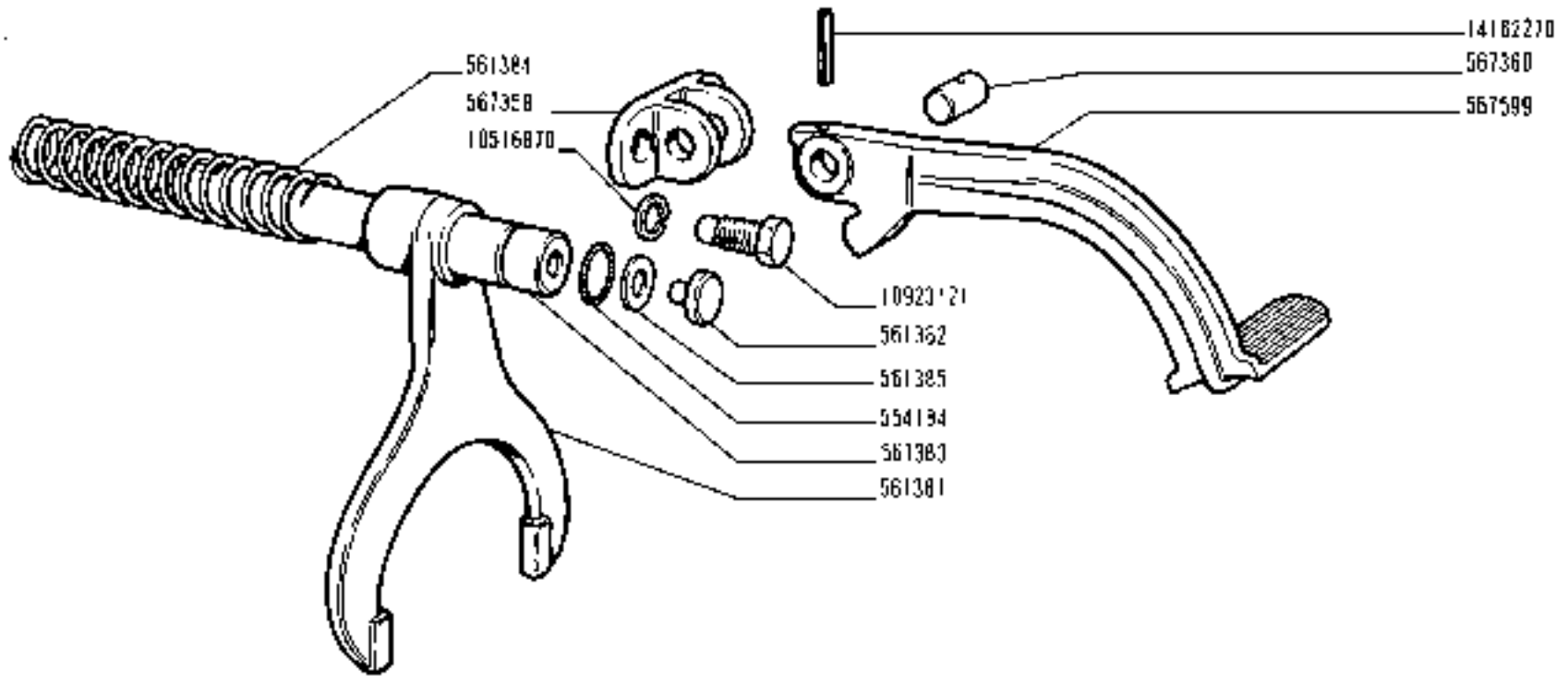

https://tractormanualz.com/

mod.	N. ordine	quant.	Denominazione	Désignation	Benennung	Description	Denominación
	559318	2	Coperchio ritegno	Couvercle	Deckel	Cover	Tapa
	559322	2	Guarnizione	Joint	Dichtung	Gasket	Junta
	561444	2	Guarnizione	Joint	Dichtung	Gasket	Junta
	561445	2	Guarnizione	Joint	Dichtung	Gasket	Junta
	561447	2	Guarnizione	Joint	Dichtung	Gasket	Junta
	562570	1	Coperchio int.d	Couvercle	Deckel	Cover	Tapa
	562571	1	Coperchio int.s	Couvercle	Deckel	Cover	Tapa
	591087	2	Coperchio est.	Couvercle	Deckel	Cover	Tapa
	595222	2	Coperchio inf.	Couvercle	Deckel	Cover	Tapa
	595223	2	Scatola -01-02-	Carter	Gehäuse	Case	Caja
	595284	2	Scatola -03-04-	Carter	Gehäuse	Case	Caja
	10281585	4	Anello tenuta	Joint	Dichtring	Seal	Junta
	10305171	4	Tappo	Bouchon	Stopfen	Plug	Tapón
	10516670	16	Rosetta elastica	Rondelle frein	Sicherungsring	Lockwasher	Arandela de freno
	10516870	24	Rosetta elastica	Rondelle frein	Sicherungsring	Lockwasher	Arandela de freno
	10517170	12	Rosetta elastica	Rondelle frein	Sicherungsring	Lockwasher	Arandela de freno
	10923121	8	Vite	Vis	Schraube	Screw	Tornillo
	10923221	16	Vite	Vis	Schraube	Screw	Tornillo
	11394321	12	Vite	Vis	Schraube	Screw	Tornillo
	16041421	8	Vite	Vis	Schraube	Screw	Tornillo
	16043621	8	Vite	Vis	Schraube	Screw	Tornillo

https://tractormanualz.com/

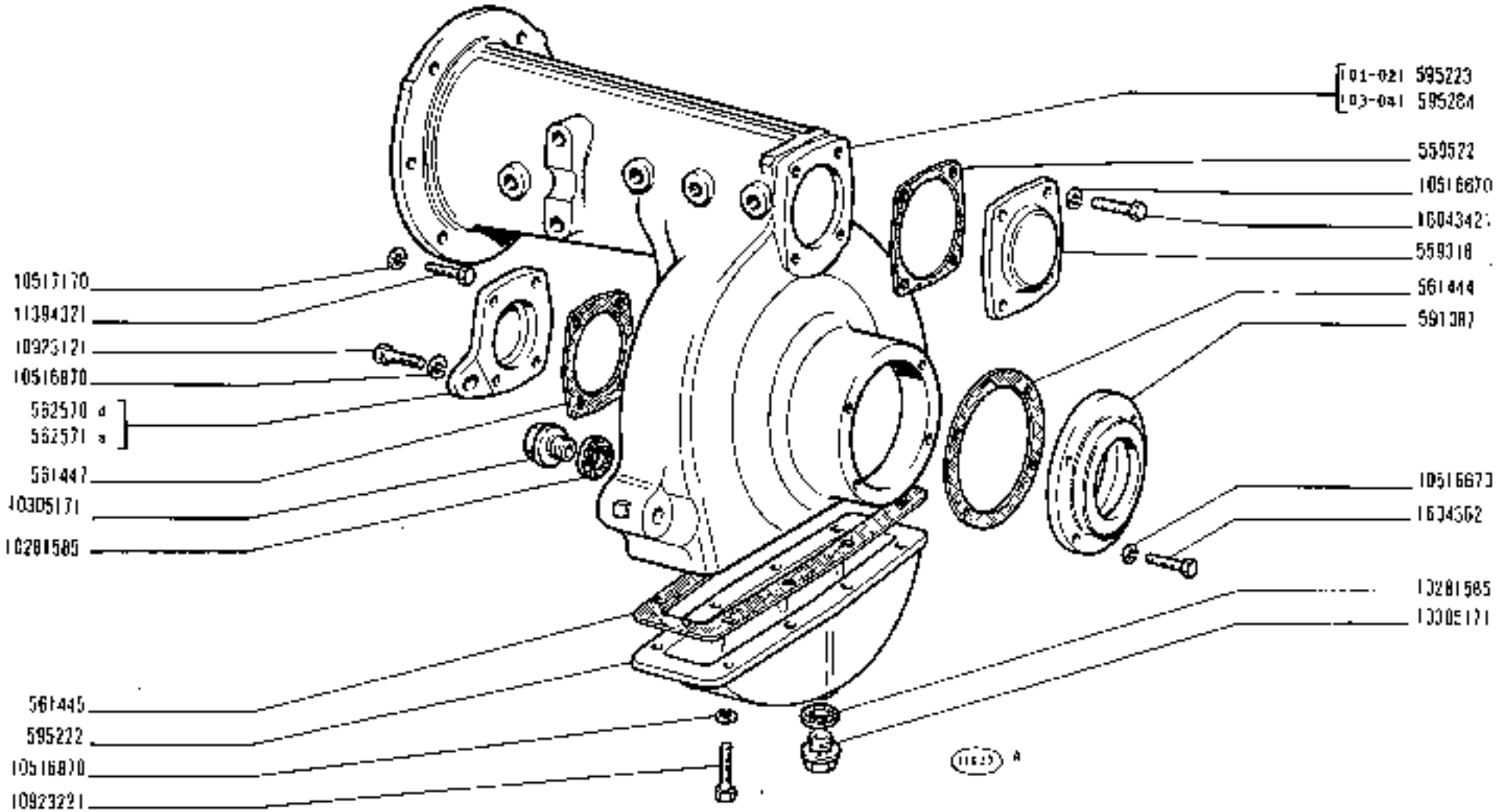

250	SCATOLE RIDUTTORI LATERALI	B4.11
01 02 03 04	• Carters de réducteurs latéraux • Side Final Drive Cases • Gehäuse der Endantriebe • Cajas de reductores laterales	

https://tractormanualz.com/

mod.	n. ordine	quant.	Denominazione	Désignation	Benennung	Description	Denominaciones
561450	2	Distanziale	Entretoise	Abstandstück	Spacer	Separador
561453	2	Anello appoggiamento	Rondelle butée	Druckscheibe	Thrust ring	Anillo de apoyo
561455	2	Anello sp.2,4	Bague	Ring	Ring	Anillo
561456	2	Anello sp.2,6	Bague	Ring	Ring	Anillo
561457	2	Anello sp.2,8	Bague	Ring	Ring	Anillo
562021	2	Dado	Écrou	Mutter	Nut	Tuerca
572220	2	Anello sp.3	Bague	Ring	Ring	Anillo
572241	2	Ingranaggio	Pignon	Zahnrad	Gear	Piñón
585929	2	Asse ruota compl.	Arbre	Welle	Shaft	Árbol
20045200	2	Cuscinetto	Roulement	Lager	Bearing	Rodamiento
20229990	2	Cuscinetto	Roulement	Lager	Bearing	Rodamiento
27416542	2	Anello tenuta	Joint	Dichtring	Seal	Junta

https://tractormanualz.com/

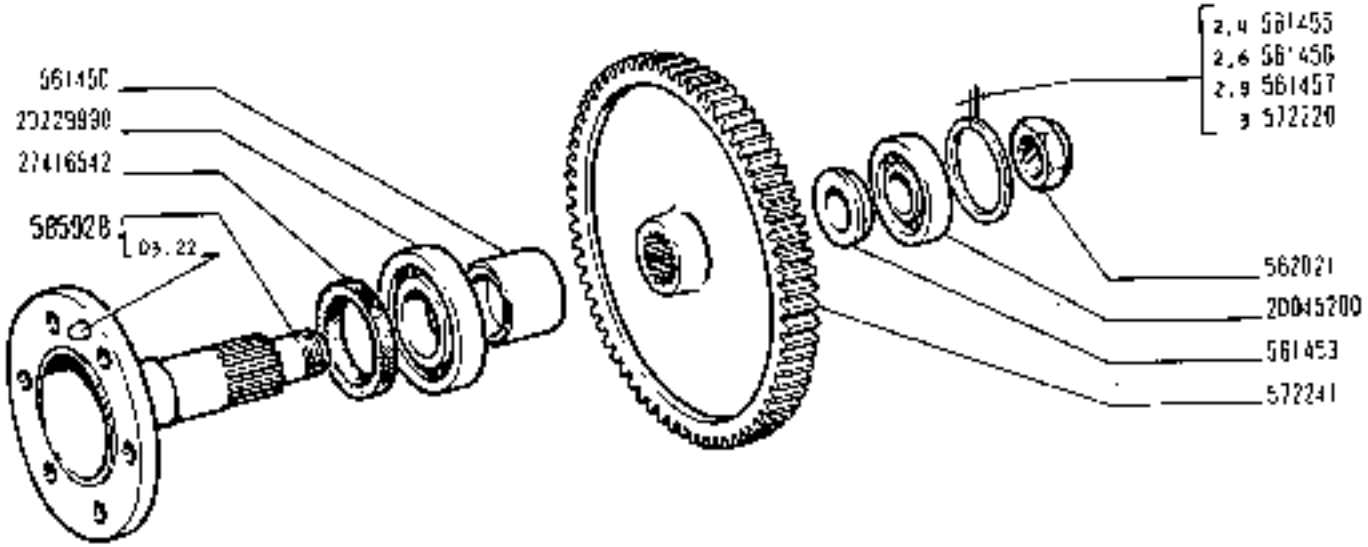

7308 A

RUOTISMI RIDUTTORI LATERALI

- *Engrenages de réducteurs latéraux*
- *Zahnräder und Wellen der Endantriebe*
- *Side Final Drive Gears*
- *Engranajes de reductores laterales*

https://tractormanualz.com/

modif.	n. ordinal.	quant.	Denominazione	Désignation	Benennung	Description	Denominación
	559527	4	Semianello	Demi-bague	Ringhälfte	Half ring	Anillo
	559588	2	Dado	Écrou	Mutter	Nut	Tuerca
	559589	2	Rosetta sicurezza	Rondelle frein	Sicherungsring	Lockwasher	Arandela de freno
	559597	4	Perno estremità	Axe	Bolzen	Pin	Eje
	559625	2	Vite	Vis	Schraube	Screw	Tornillo
	559627	2	Molla	Ressort	Feder	Spring	Resorte
	561527	2	Leva comando	Levier	Hebel	Lever	Palanca
	561546	2	Perno	Axe	Bolzen	Pin	Pasador
	561663	1	Leva rinvio	Levier	Hebel	Lever	Palanca
	561664	1	Albero	Arbre	Welle	Shaft	Árbol
	561665	1	Boccola	Douille	Büchse	Bush	Casquillo
	561667	2	Boccola	Douille	Büchse	Bush	Casquillo
	561668	2	Tirante	Tirant	Stange	Rod	Varilla
	561669	2	Forcellino	Fourche	Gabel	Fork	Horquilla
	561670	2	Perno	Axe	Bolzen	Pin	Eje
	564695	1	Pedale d compl.	Pédale	Fusshebel	Pedal	Pedal
	564696	1	Pedale s	Pédale	Fusshebel	Pedal	Pedal
	571715	2	Distanziale	Entretoise	Abstandstück	Spacer	Separador
	597844	2	Tamburo	Tambour	Trommel	Drum	Tambor
	597871	4	Segmento	Garniture	Belag	Lining	Forro
	597872	4	Segmento	Garniture	Belag	Lining	Forro
	597873	2	Nastro compl.	Bande de frein	Bremsband	Brake band	Cinta de freno
	10206520	2	Linguetta a disco	Linguet	Scheibenfeder	Key	Chaveta
	10520501	1	Rosetta piana	Rondelle	Scheibe	Washer	Arandela
	10734201	4	Copiglia	Goupille	Splint	Pin	Pasador abierto
	10791011	4	Dado	Écrou	Mutter	Nut	Tuerca
	10796401	2	Copiglia	Goupille	Splint	Pin	Pasador abierto
	10797401	1	Copiglia	Goupille	Splint	Pin	Pasador abierto
	12638670	2	Rosetta piana	Rondelle	Scheibe	Washer	Arandela
	12642701	4	Rosetta piana	Rondelle	Scheibe	Washer	Arandela
	13878160	28	Ribattino	Rivet	Niet	Rivet	Remache
	14170570	2	Spina elastica	Goupille	Stift	Pin	Pasador

https://tractormanualz.com/

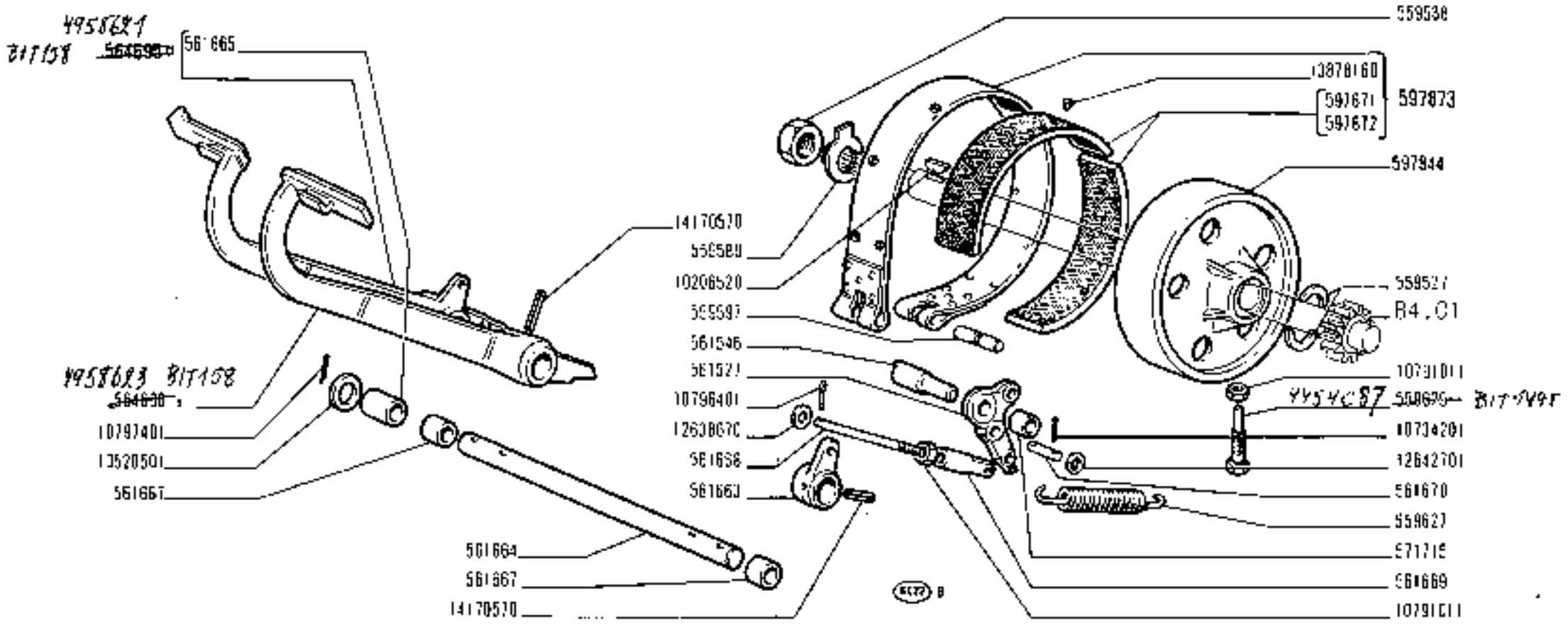

250

01 02 03 04

COMANDO A PEDALE FRENI

- *Commande au pied de freins*
- *Bremsfusshebel*
- *Brake Foot Control*
- *Pedal de freno*

https://tractormanualz.com/

C1.01

modif.	n. ordine	quant.	Denominazione	Désignation	Benennung	Description	Denominaciones
	15480	1	Molla	Ressort	Feder	Spring	Resorte
	554215	1	Nottolino	Cliquet	Klinke	Pawl	Seguro
	559640	1	Settore	Secteur	Zahnbogen	Sector	Rueda
	561674	1	Guida	Glissière	Schiene	Guide	Guía
	563126	1	Perno	Axe	Bolzen	Pin	Eje
	570774	1	Leva	Levier	Hebel	Lever	Palanca
	570775	1	Asticina	Tige	Stange	Rod	Varilla
	572696	1	Perno	Axe	Bolzen	Pin	Eje
	582397	1	Tirante	Tirant	Stange	Rod	Varilla
	590921	1	Bottone	Bouton	Knopf	Button	Botón
	10516870	1	Rosetta elastica	Rondelle frein	Sicherungsring	Lockwasher	Arandela de freno
	10520501	1	Rosetta piana	Rondelle	Scheibe	Washer	Arandela
	10734201	1	Copiglia	Goupille	Splint	Pin	Pasador abierto
	10791011	1	Dado	Écrou	Mutter	Nut	Tuerca
	10796401	1	Copiglia	Goupille	Splint	Pin	Pasador abierto
	10797401	1	Copiglia	Goupille	Splint	Pin	Pasador abierto
	12638670	1	Rosetta piana	Rondelle	Scheibe	Washer	Arandela
	15970521	1	Vite	Vis	Schraube	Screw	Tornillo
	16402311	1	Dado	Écrou	Mutter	Nut	Tuerca

https://tractormanualz.com/

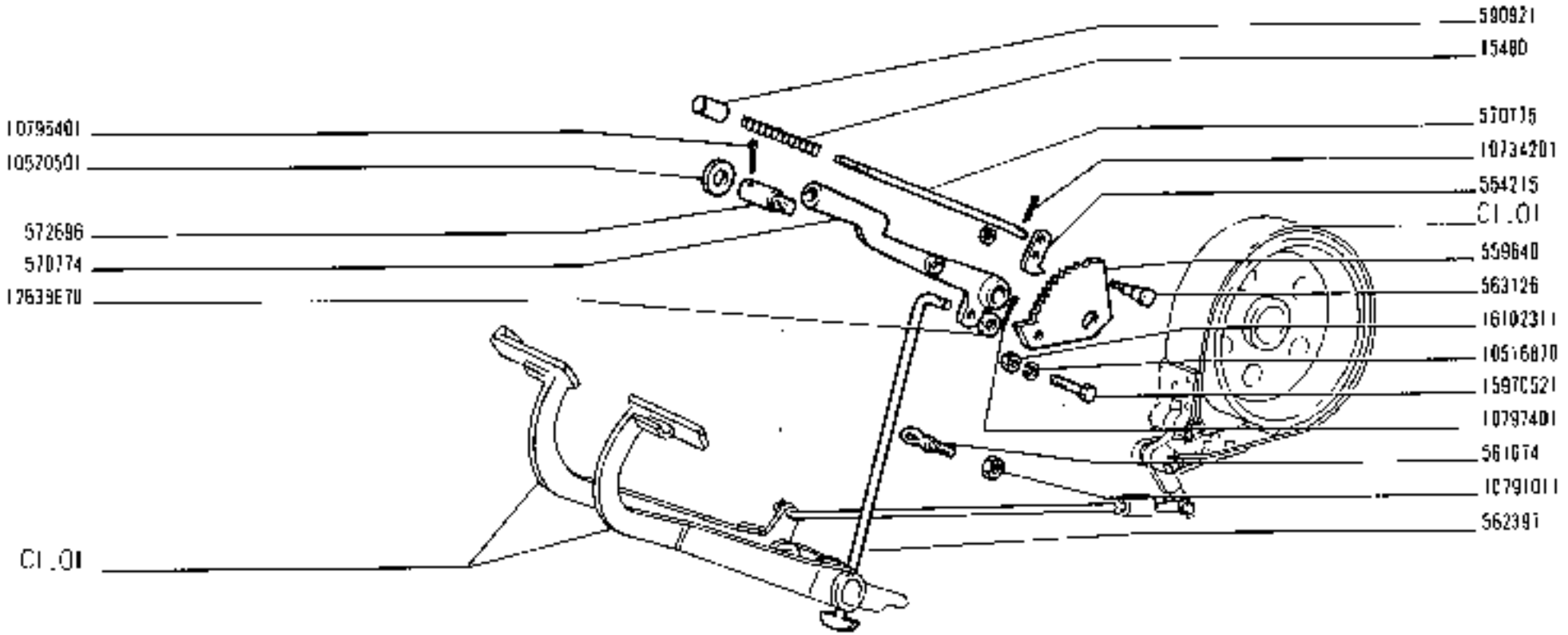

(642) A

COMANDO A MANO FRENI

- *Commande de freins à main*
- *Handbremsbetätigung*
- *Brake Hand Control*
- *Freno de mano*

https://tractormanual2.com/

cod.	n. ordine	quant.	Denominazione	Désignation	Benennung	Description	Denominación
590064	1	Supporto	Support	lager	Support	Soporte
10517170	2	Rosetta elastica	Rondelle frein	Sicherungsring	Lockwasher	Arandela de freno
11422121	2	Vite	Vis	Schraube	Screw	Tornillo
		* fornita con il rimorchio	Fournie avec la remorque	Mit Anhänger geliefert	Supplied with trailer	Se acompaña al remolque

C2,09

https://tractormanualz.com/

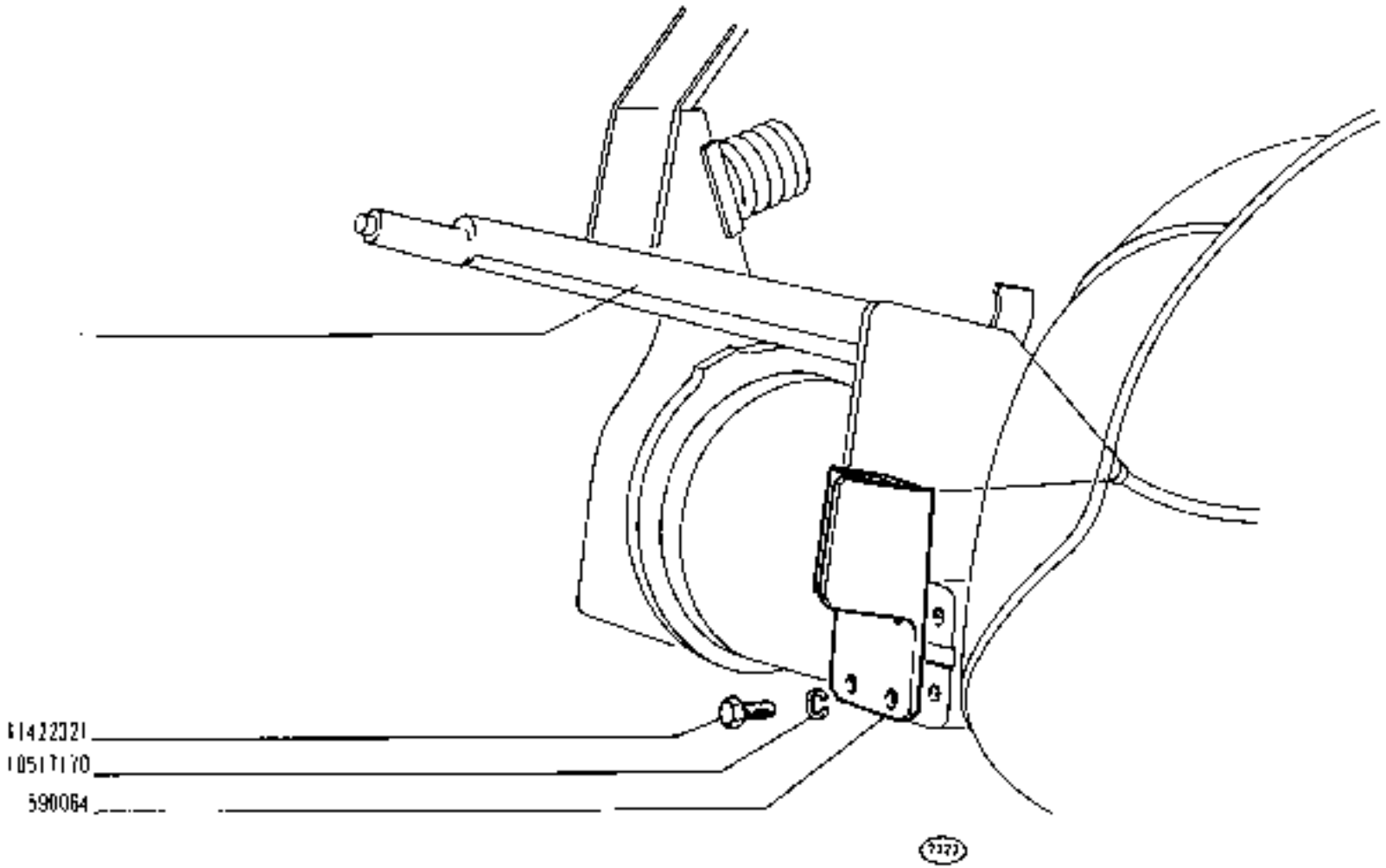

- Vedere elenco - Voir la liste - Siehe Tabelle - See list - Véase la lista

250

01 02

COMANDO FRENO RIMORCHIO

- *Commande de frein de remorque*
- *Anhängerbremse*
- *Trailer Brake Control*
- *Freno del remolque*

https://tractormanualz.com/

C2.09

modi	n. ordine	quant	Denominazione	Désignation	Benennung	Description	Denominación
	580680	1	Supporto	Support	Lager	Support	Soporte
	581455	1	Distanziale	Entretoise	Abstandstück	Spacer	Separador
	10517170	2	Rosetta elastica	Rondelle frein	Sicherungsring	Lockwasher	Arandela de freno
	11255921	2	Vite	Vis	Schraube	Screw	Tornillo
			* fornita con il rimorchio	Fournie avec la remorque	Mit Anhänger geliefert	Supplied with trailer	Se acompaña el remolque

https://tractormanualz.com/

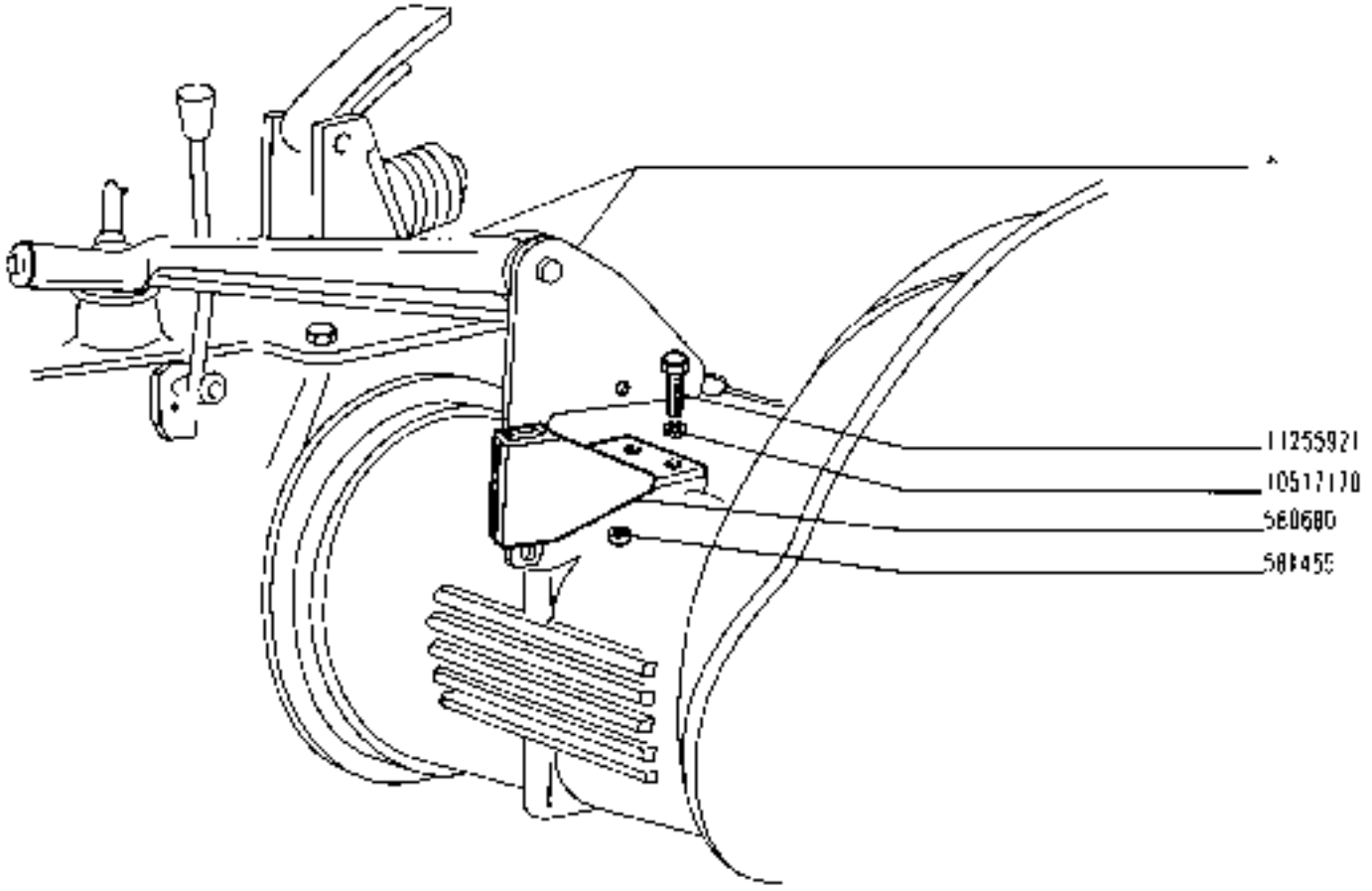

T322

* Vedere elenco -Voir la liste -Siehe Tabelle -See list -Véase a lista

250

03 04

COMANDO FRENO RIMORCHIO

- *Commande de frein de remorque*
- *Anhängerbremse*
- *Trailer Brake Control*
- *Freno del remolque*

https://tractormanualz.com/

C2.09/1

modif.	n. ordinaz.	quant.	Designazione	Designation	Benennung	Description	Denominaciones
	563360	6	Dado	Écrou	Mutter	Nut	Tuerca
	0950725	1	Telaio	Cadre	Rahmen	Frame	Bastidor
	10517270	6	Rosetta elastica	Rondelle frein	Sicherungsring	Lockwasher	Arandela de freno
	11800620	6	Prigioniero	Goujon	Stiftschraube	Stud	Espárrago

D1.01

https://tractormanualz.com/

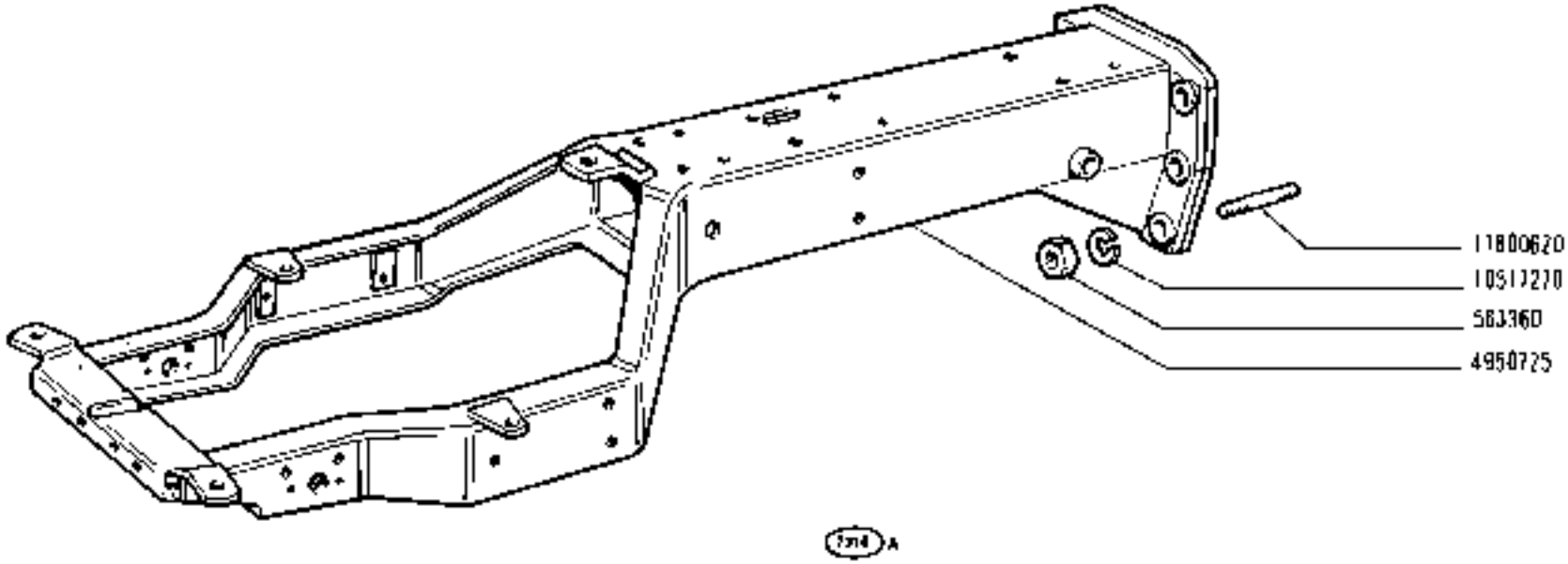

TELAIO

- *Châssis*
- *Rahmen*
- *Frame*
- *Bastidor*

https://tractormanualz.com/

modif.	n. ordine	quant	Denominazione	Désignation	Benennung	Description	Denominaciones
	567406	5	Copiglia	Goupille	Splint	Pin	Pasador abierto
	571202	1	Perno	Axe	Bolzen	Pin	Eje
	4952420	1	Gancio traino	Crochet d'attelage	Zughaken	Tow hook	Enganche de remolque
	4952421	1	Supporto	Support	Lager	Support	Soporte
	4952422	4	Perno	Axe	Bolzen	Pin	Eje
	10517070	4	Rosetta elastica	Rondelle frein	Sicherungsring	Lockwasher	Arandela de freno
	10517170	2	Rosetta elastica	Rondelle frein	Sicherungsring	Lockwasher	Arandela de freno
	11255921	2	Vite	Vis	Schraube	Screw	Tornillo
	11376321	4	Vite	Vis	Schraube	Screw	Tornillo

D1.02

https://tractormanualz.com/

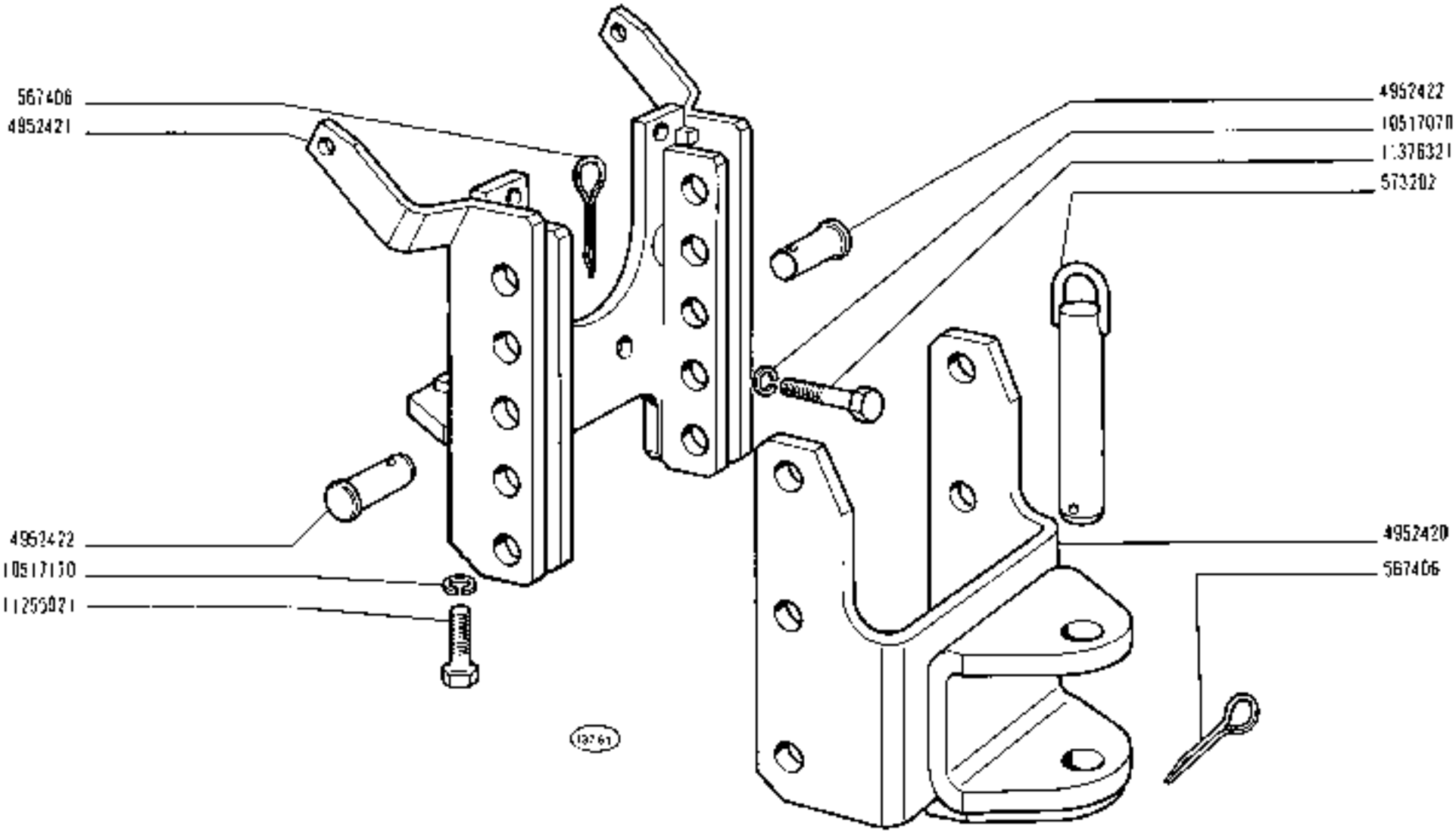

250	GANCIO DI TRAINO	D1.02
01 02	• Crochet d'attelage • Zughaken • Pintle Hook • Gancho de remolque	

https://tractormanualz.com/

modif.	n. ordinat.	quant.	Denominazione	Désignation	Benennung	Description	Denominaciones
	559917	2	Perno	Axe	Bolzen	Pin	Pasador
	561759	2	Tirante	Tirant	Verbindungsstange	Link	Biela
	567406	5	Copiglia	Goupille	Splint	Pin	Pasador abierto
	573202	1	Perno	Axe	Bolzen	Pin	Pasador
	595745	1	Barra traino	Barre	Zugpendel	Drawbar	Lanza
	595746	1	Traversa traino	Traverse	Ackerschiene	Drawbar frame	Bastidor
	10517170	4	Rosetta elastica	Rondelle frein	Sicherungsring	Lockwasher	Arandela de freno
	10790411	4	Dado	Écrou	Mutter	Nut	Tuerca
	11394321	4	Vite	Vis	Schraube	Screw	Tornillo

D1.01

https://tractormanualz.com/

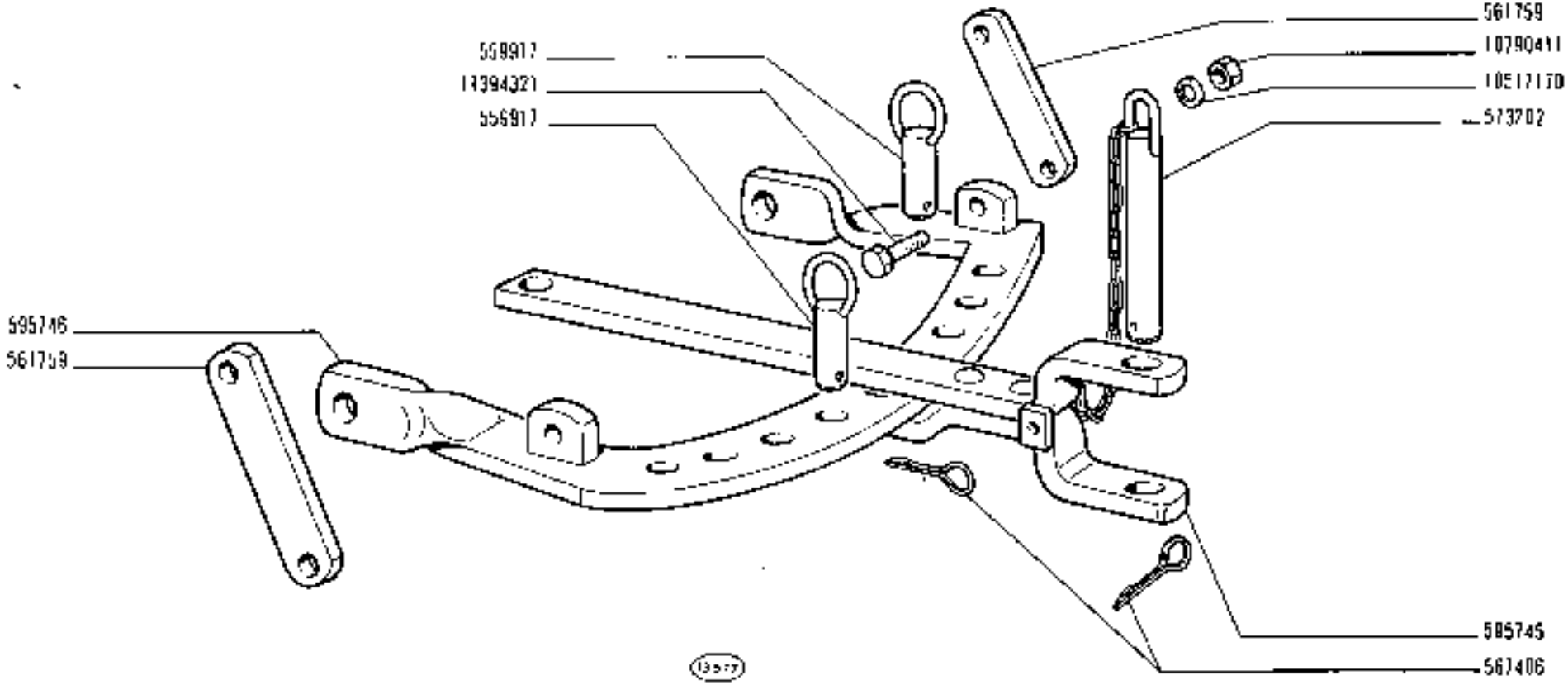

250

01 02

ORGANO DI TRAINO

- *Organe d'attelage*
- *Gerätekupplung*
- *Towing Device*
- *Barra de arrastre*

https://tractormanualz.com/

D1.03

modif.	N. ordine	quant.	Denominazione	Désignation	Benennung	Description	Denominaciones
553408	1	Piastrina	Plaquette	Plättchen	Plate	Placa
559917	2	Perno	Axe	Bolzen	Pin	Pasador
561760	2	Boccola	Douille	Büchse	Bush	Casquillo
566088	1	Supporto d	Support	Lager	Support	Soporte
566089	1	Supporto s	Support	Lager	Support	Soporte
566092	1	Perno	Axe	Bolzen	Pin	Pasador
566093	2	Tirante	Tirant	Verbindungsstange	Link	Biela
566094	2	Perno	Axe	Bolzen	Pin	Pasador
567406	3	Copiglia	Goupille	Splint	Pin	Pasador abierto
571202	1	Perno	Axe	Bolzen	Pin	Pasador
595792	1	Traverse traino	Traverse	Achsschiene	Drawbar frame	Bastidor
598483	1	Barra traino	Barre	Zugpendel	Drawbar	Lanza
10516670	1	Rosetta elastica	Rondelle frein	Sicherungsring	Lockwasher	Arandela de freno
10517170	4	Rosetta elastica	Rondelle frein	Sicherungsring	Lockwasher	Arandela de freno
10790411	4	Dado	Écrou	Mutter	Nut	Tuerca
10792411	2	Dado	Écrou	Mutter	Nut	Tuerca
10797061	2	Copiglia	Goupille	Splint	Pin	Pasador abierto
11194321	4	Vite	Vis	Schraube	Screw	Tornillo
16043221	1	Vite	Vis	Schraube	Screw	Tornillo

https://tractormanualz.com/

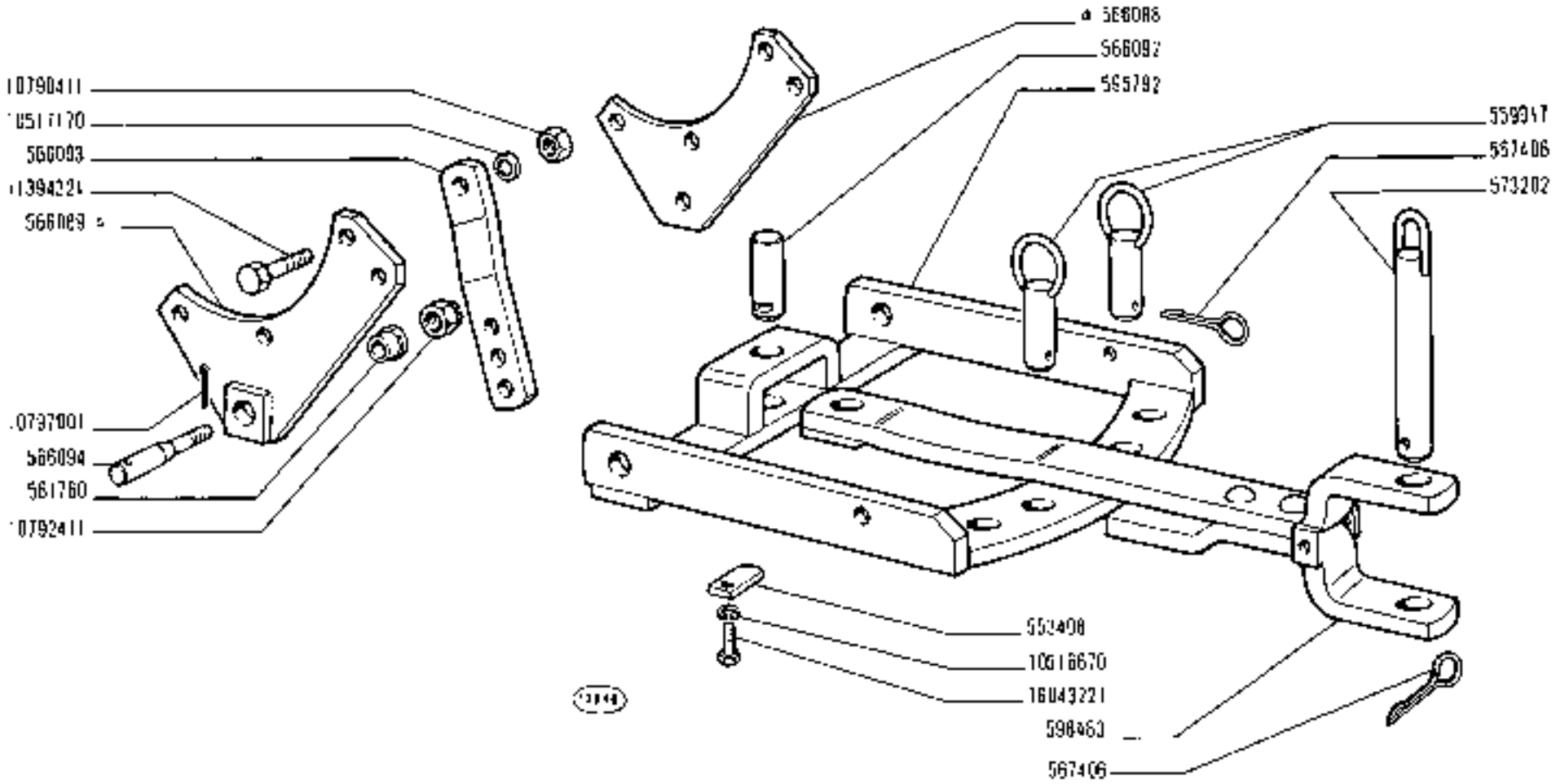

250

03 04

ORGANO DI TRAINO

- *Organe d'attelage*
- *Towing Device*
- *Gerätekupplung*
- *Barra de arrastre*

https://tractormanualz.com/

D1.03/1

modif.	n. ordinaz.	quant.	Denominazione	Désignation	Benennung	Description	Denominaciones
	559608	1	Guarnizione	Joint	Dichtung	Gasket	Junta
	559609	2	Piastrina	Plaquette	Plättchen	Plate	Placa
	559616	1	Guarnizione	Joint	Dichtung	Gasket	Junta
	559715	1	Rosetta sp.2,4	Rondelle	Scheibe	Washer	Arandela
	559716	1	Rosetta sp.2,5	Rondelle	Scheibe	Washer	Arandela
	559717	1	Rosetta sp.2,6	Rondelle	Scheibe	Washer	Arandela
	559718	1	Rosetta sp.2,7	Rondelle	Scheibe	Washer	Arandela
	559719	1	Rosetta sp.2,8	Rondelle	Scheibe	Washer	Arandela
	559720	1	Rosetta inf.sp.2,2	Rondelle	Scheibe	Washer	Arandela
	559721	1	Rosetta inf.sp.2,1	Rondelle	Scheibe	Washer	Arandela
	559722	1	Rosetta inf.sp.2,4	Rondelle	Scheibe	Washer	Arandela
	559723	1	Rosetta inf.sp.2,5	Rondelle	Scheibe	Washer	Arandela
	559724	1	Rosetta inf.sp.2,6	Rondelle	Scheibe	Washer	Arandela
	560544	1	Anello tenuta	Joint	Dichtring	Seal	Junta
	561533	2	Supporto	Support	Lager	Support	Soporte
	561537	1	Pignone	Pignon	Ritzel	Pinion	Piñón
	561541	1	Settore	Secteur	Zahnbogen	Sector	Rueda
	561542	1	Supporto	Support	Lager	Support	Soporte
	561544	1	Vite	Vis	Schraube	Screw	Tornillo
	562366	4	Piastrina	Plaquette	Plättchen	Plate	Placa
	564685	1	Scatola sterzo compl.	Boîtier de direction	Lenkgehäuse	Steering box	Caja de dirección
	588496	1	Guarnizione	Joint	Dichtung	Gasket	Junta
	589468	1	Volante	Volant	Lenkrad	Steering wheel	Volante
	590950	1	Coperchio	Couvercle	Deckel	Cover	Tapa
	599029	1	Albero settore	Arbre	Welle	Shaft	Árbol
	599202	1	Tubo	Tuyau	Rohr	Pipe	Tubo
	712516	1	Boccola	Douille	Büchse	Bush	Casquillo
	4950740	1	Albero comando	Arbre	Welle	Shaft	Árbol
	4950741	1	Coperchio	Couvercle	Deckel	Cover	Tapa
	4950771	1	Scatola sterzo compl.	Boîtier de direction	Lenkgehäuse	Steering box	Caja de dirección
	10158604	1	Tappo	Bouchon	Stopfen	Plug	Tapón
	10206010	1	Linguetta	Linguet	Scheiberfeder	Key	Chaveta
	10516470	1	Rosetta elastica	Rondelle frein	Sicherungsring	Lockwasher	Arandela de freno
	10516670	2	Rosetta elastica	Rondelle frein	Sicherungsring	Lockwasher	Arandela de freno
	10516870	2	Rosetta elastica	Rondelle frein	Sicherungsring	Lockwasher	Arandela de freno
	10519601	2	Rosetta piana	Rondelle	Scheibe	Washer	Arandela
	10726711	1	Dado	Écrou	Mutter	Nut	Tuerca
	10790421	6	Dado	Écrou	Mutter	Nut	Tuerca
	10791011	1	Dado	Écrou	Mutter	Nut	Tuerca
	10902121	1	Vite	Vis	Schraube	Screw	Tornillo
	11408330	4	Vite	Vis	Schraube	Screw	Tornillo
	14166270	1	Spina elastica	Goupille	Stift	Pin	Pasador
	14170270	1	Spina elastica	Goupille	Stift	Pin	Pasador
	14233221	3	Vite	Vis	Schraube	Screw	Tornillo
	14324211	1	Tappo conico	Bouchon	Stopfen	Plug	Tapón
	15896211	1	Dado	Écrou	Mutter	Nut	Tuerca
	15970721	2	Vite	Vis	Schraube	Screw	Tornillo
	15973921	4	Vite	Vis	Schraube	Screw	Tornillo

https://tractormanualz.com/

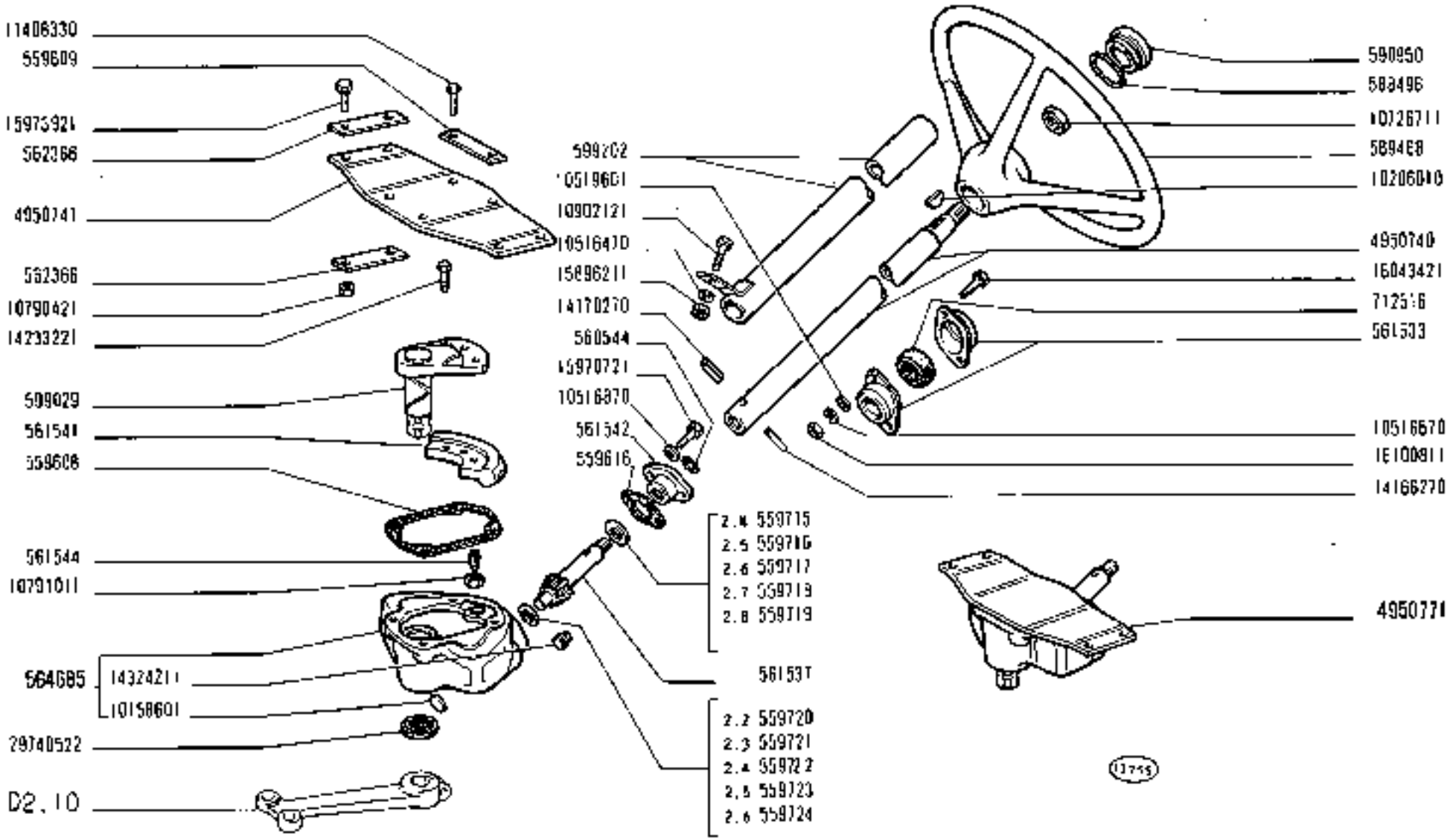

250

01 02 03 04

COMANDO STERZO

- *Commande de direction*
- *Lenkgetriebe*
- *Steering Gear*
- *Volante y caja de la dirección*

https://tractormanualz.com/

D2.01

mod.	n. ordine	quant.	Denominazione	Désignation	Benennung	Description	Denominación
16041421	2	Vite	Vis	Schraube	Screw	Tornillo
16100811	2	Dado	Écrou	Mutter	Nut	Tuerca
3974D522	1	Guarnizione	Joint	Dichtung	Gasket	Junta

https://tractormanualz.com/

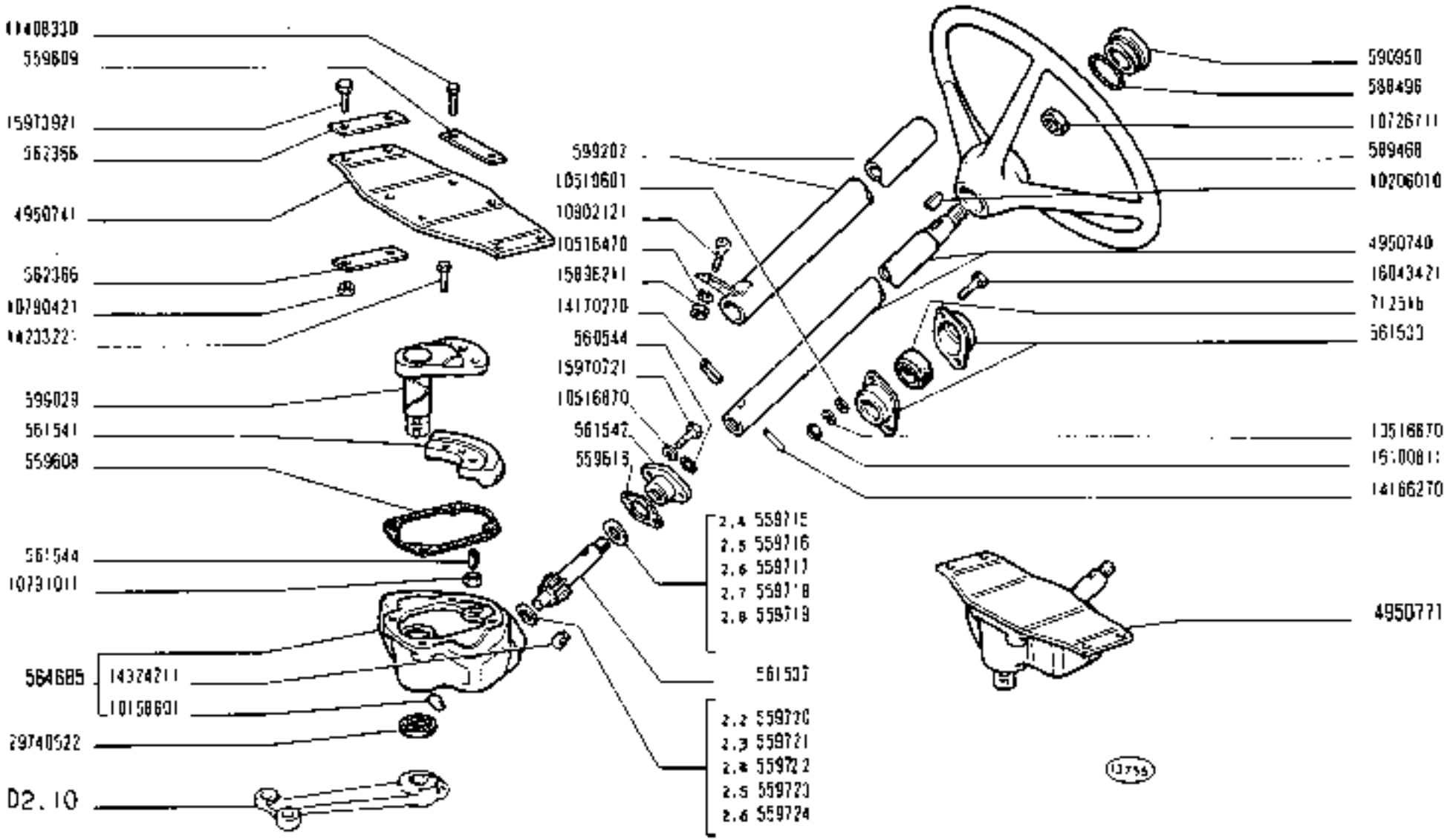

250

01 02 03 04

COMANDO STERZO

- *Commande de direction*
- *Lenkgetriebe*
- *Steering Gear*
- *Volante y caja de la dirección*

https://tractormanualz.com/

D2.01

modè	n. original	quant.	Denominazione	Designation	Benennung	Description	Denominaciones
	578332	1	Dado	Écrou	Mutter	Nut	Tuerca
	589473	1	Leva	Levier	Hebel	Lever	Palanca
	589474	1	Leva s	Levier	Hebel	Lever	Palanca
	589475	1	Leva d	Levier	Hebel	Lever	Palanca
	592958	1	Tirante int.s	Barre	Lenkstange	Rod	Barra de acoplamiento
	592961	2	Tirante est.compl.	Barre	Lenkstange	Rod	Barra de acoplamiento
	592963	1	Tirante int.compl.d	Barre	Lenkstange	Rod	Barra de acoplamiento
	592964	2	Morsetto	Collier	Klemme	Clamp	Collar
	4100871	4	Guarnizione	Capuchon	Manschette	Boot	Capuchón
	4104085	1	Testa a snodo compl.	Joint à rotule	Gelenkkopf	Head	Articulación
	10517070	3	Rosetta elastica	Rondelle frein	Sicherungsring	Lockwasher	Arandela de freno
	12164911	3	Dado	Écrou	Mutter	Nut	Tuerca
	12575611	4	Dado	Écrou	Mutter	Nut	Tuerca
	12605570	2	Rosetta dentata	Rondelle frein	Sicherungsring	Lockwasher	Arandela de freno
	15541021	3	Vite	Vis	Schraube	Screw	Tornillo
	16043921	2	Vite	Vis	Schraube	Screw	Tornillo
	16100811	2	Dado	Écrou	Mutter	Nut	Tuerca

https://tractormanualz.com/

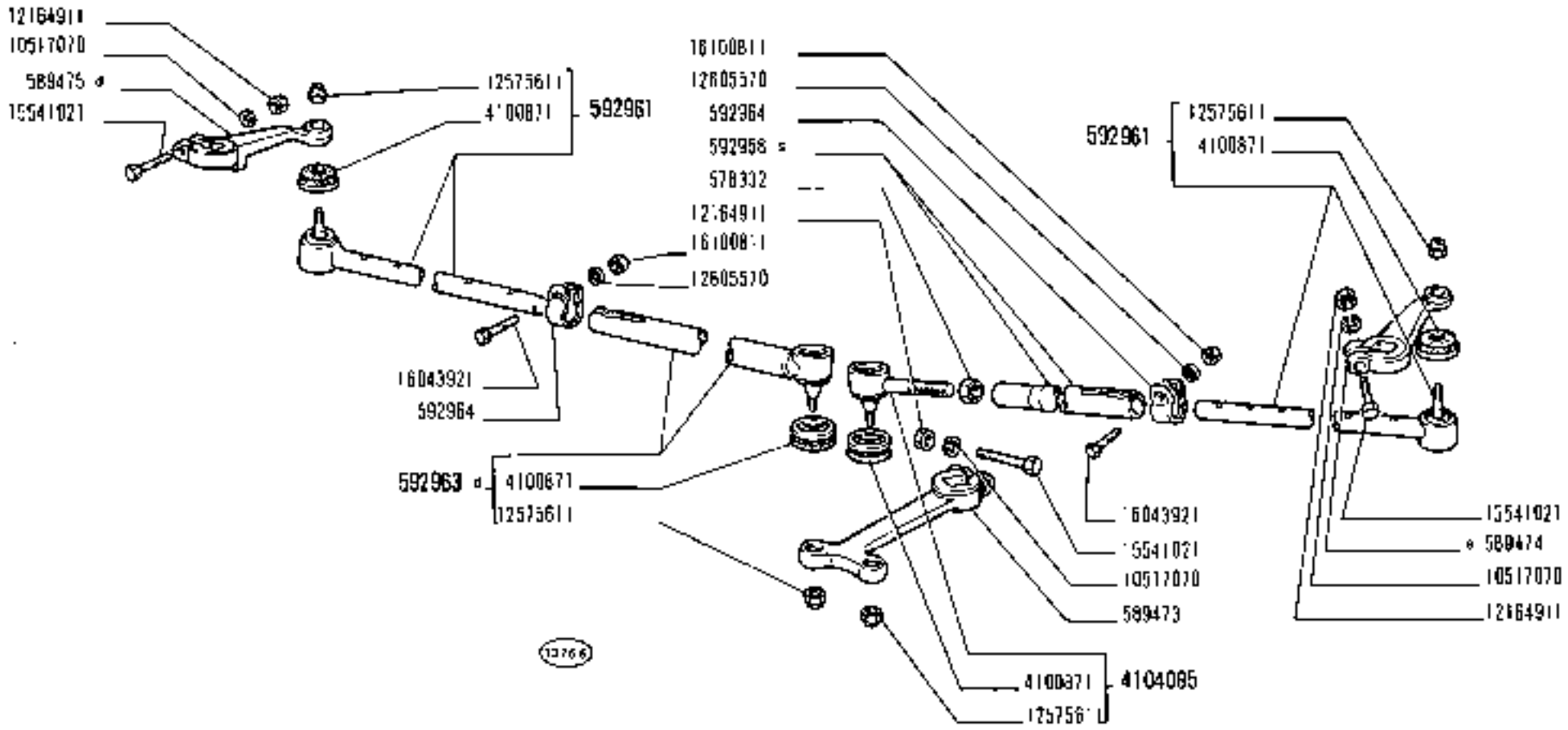

250

01 02 03 04

TIRANTERIA COMANDO STERZO

- *Timonerie de direction*
- *Steering Linkage*
- *Lenkgestänge*
- *Timonería de la dirección*

https://tractormanuals.com/

D2.10

modif.	n. articol.	quant.	Denominazione	Désignation	Benennung	Description	Denominaciones
	538930	2	Anello rasamento	Rondelle butée	Druckscheibe	Thrust ring	Anillo de apoyo
	559537	2	Boccola	Douille	Büchse	Bush	Casquillo
	559545	4	Boccola	Douille	Büchse	Bush	Casquillo
	559547	2	Rosetta piana	Rondelle	Scheibe	Washer	Arandela
	559548	2	Distanziale	Entretoise	Abstandstück	Spacer	Separador
	559549	2	Anello tenuta	Joint	Dichtring	Seal	Junta
	561510	4	Staffa	Étrier	Halter	Bracket	Soporte
	561511	2	Perno	Axe	Bolzen	Pin	Eje
	561550	1	Gancio manovra	Crochet	Haken	Hook	Gancho
	562590	2	Piastrina	Plaquette	Plättchen	Plate	Placa
	567499	2	Anello	Bague	Ring	Ring	Anillo
	567500	4	Grano	Ergot	Passtift	Dowel	Pitón
	567573	2	Assale lat.compl.-01- -02-	Essieu	Achse	Axle	Eje
	567574	2	Fuso a snodo compl. -01-02-	Fusée	Achsschenkel	Steering knuckle	Mangueta
	567575	2	Ralla	Rondelle	Scheibe	Washer	Arandela
	573058	2	Assale lat.compl. -03-04-	Essieu	Achse	Axle	Eje
	573060	2	Fuso a snodo compl. -03-04-	Fusée	Achsschenkel	Steering knuckle	Mangueta
	589467	1	Perno	Axe	Bolzen	Pin	Eje
	599400	1	Supporto assale ant.	Support	Lager	Support	Soporte
	599413	1	Assale centr.compl.	Essieu	Achse	Axle	Eje
	599414	1	Perno	Axe	Bolzen	Pin	Eje
	10516870	2	Rosetta elastica	Rondelle frein	Sicherungsring	Lockwasher	Arandela de freno
	10517070	4	Rosetta elastica	Rondelle frein	Sicherungsring	Lockwasher	Arandela de freno
	10517130	4	Rosetta elastica	Rondelle frein	Sicherungsring	Lockwasher	Arandela de freno
	10724621	2	Dado	Écrou	Mutter	Nut	Tuerca
	10733801	2	Copiglia	Goupille	Splint	Pin	Pasador abierto
	10734601	3	Copiglia	Goupille	Splint	Pin	Pasador abierto
	10792311	1	Dado	Écrou	Mutter	Nut	Tuerca
	11208021	2	Vite	Vis	Schraube	Screw	Tornillo
	11405321	4	Vite	Vis	Schraube	Screw	Tornillo
	12163911	4	Dado	Écrou	Mutter	Nut	Tuerca
	12164711	2	Dado	Écrou	Mutter	Nut	Tuerca
	13407211	2	Ingrassatore -03-04-	Graisseur	Schmiernippel	Fitting	Engrasador
	13408411	2	Ingrassatore -01-02-	Graisseur	Schmiernippel	Fitting	Engrasador
	13408411	1	Ingrassatore	Graisseur	Schmiernippel	Fitting	Engrasador
	15836421	8	Vite	Vis	Schraube	Screw	Tornillo
	23111990	2	Cuscinetto	Roulement	Lager	Bearing	Rodamiento
	23144770	2	Cuscinetto	Roulement	Lager	Bearing	Rodamiento

https://tractormanualz.com/

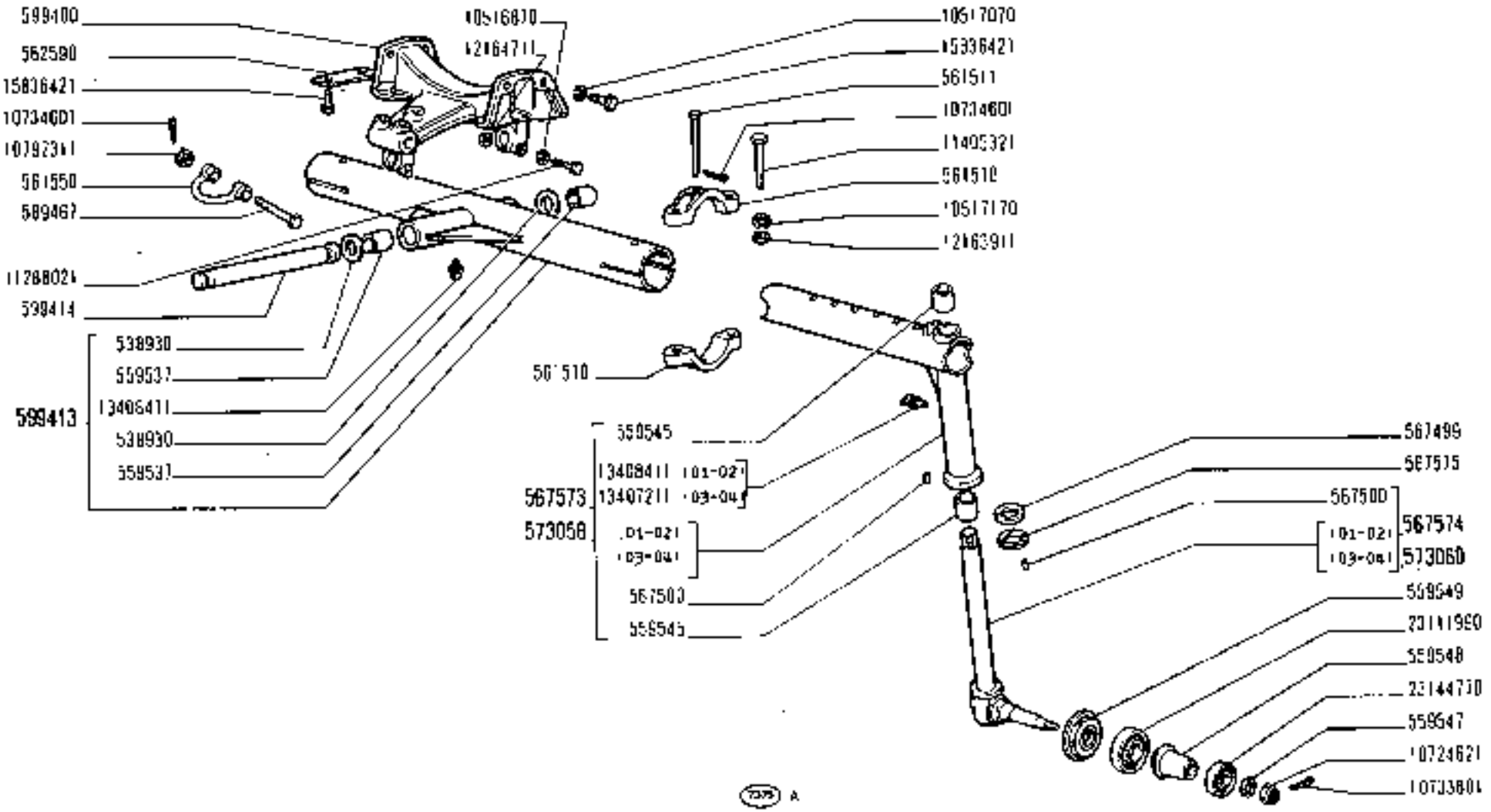

https://tractormanualz.com/

modif.	n. ordine	quant.	Denominazione	Désignation	Benennung	Description	Denominaciones
	559470	10	Vite	Vis	Schraube	Screw	Tornillo
	559530	2	Coperchio	Couvercle	Deckel	Cover	Tapa
	561460	8	Vite -01-02-	Vis	Schraube	Screw	Tornillo
	561628	2	Mozzo	Moyeu	Nabe	Hub	Buje
	561641	2	Ruota	Roue	Rad	Wheel	Rueda
	561643	2	Disco zavorra est. -01-02-	Lest	Zusatzgewicht	Ballast	Lastre
	566111	2	Disco zavorra int. -01-02-	Lest	Zusatzgewicht	Ballast	Lastre
	10517170	16	Rosetta elastica -01-02-	Rondelle frein	Sicherungsring	Lockwasher	Arandela de freno
	12164011	8	Dado -01-02-	Écrou	Mutter	Nut	Tuerca
	13978021	8	Vite -01-02-	Vis	Schraube	Screw	Tornillo

https://tractormanualz.com/

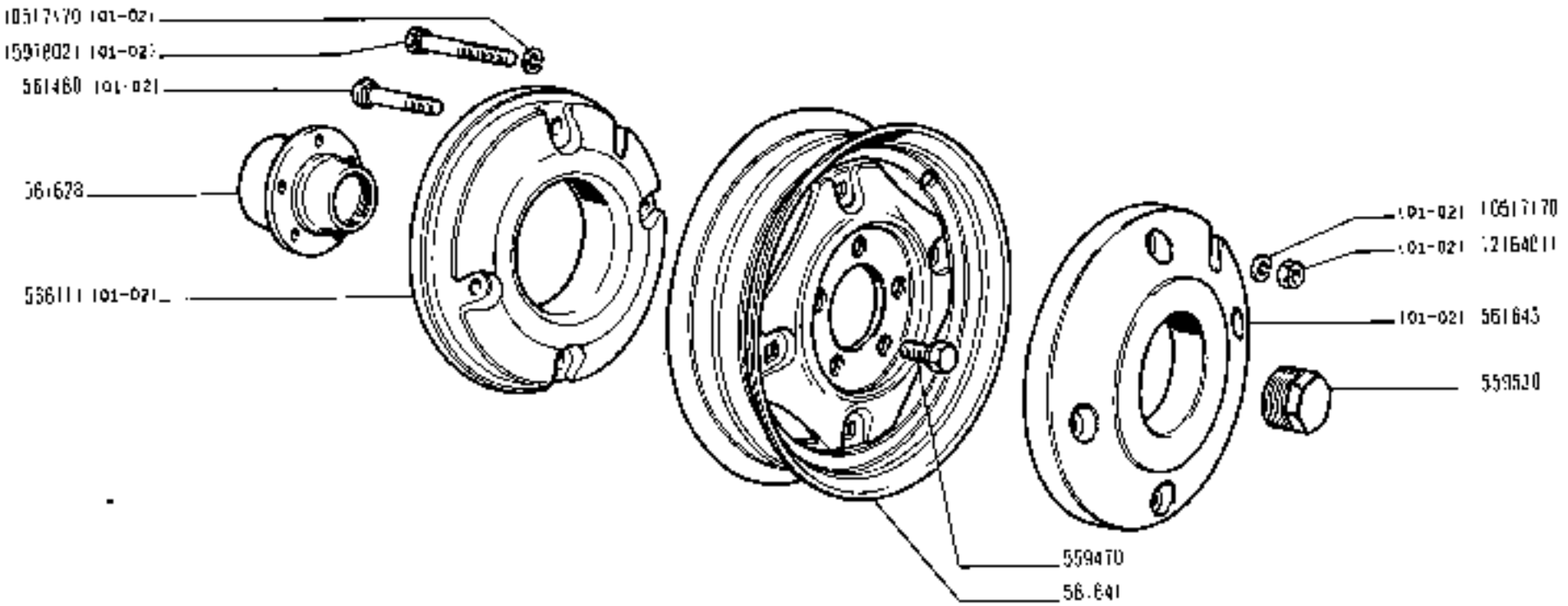

250	RUOTE ANTERIORI	D3.16
01 02 03 04	• Roues AV • Vorderräder • Front Wheels • Ruedas anteriores	

https://tractormanualz.com/

mod.	n. ordinaz.	quant.	Denominazione	Désignation	Benennung	Description	Descripciones
	559470	12	Vite	Vis	Schraube	Screw	Tornillo
	561458	8	Vite	Vis	Schraube	Screw	Tornillo
	561460	8	Vite	Vis	Schraube	Screw	Tornillo
	561632	2	Cerchione 9,5/9-24	Jante	Felge	Rim	Llanta
	561642	2	Disco	Disque	Scheibe	Plate	Disco
	562480	8	Vite	Vis	Schraube	Screw	Tornillo
	571015	2	Cerchione 4,00-10	Jante	Felge	Rim	Llanta
	578192	2	Grano	Ergot	Passtift	Dowel	Pitón
	579147	4	Disco zavorra	Lest	Zusatzgewicht	Ballast	Lastre
	587881	2	Cerchione 11.2/10-24	Jante	Felge	Rim	Llanta
	10517170	24	Rosetta elastica	Rondelle frein	Sicherungsring	Lockwasher	Arandela de freno
	10790411	8	Dado	Écrou	Mutter	Nut	Tuerca
	12164011	16	Dado	Écrou	Mutter	Nut	Tuerca

https://tractormanualz.com/

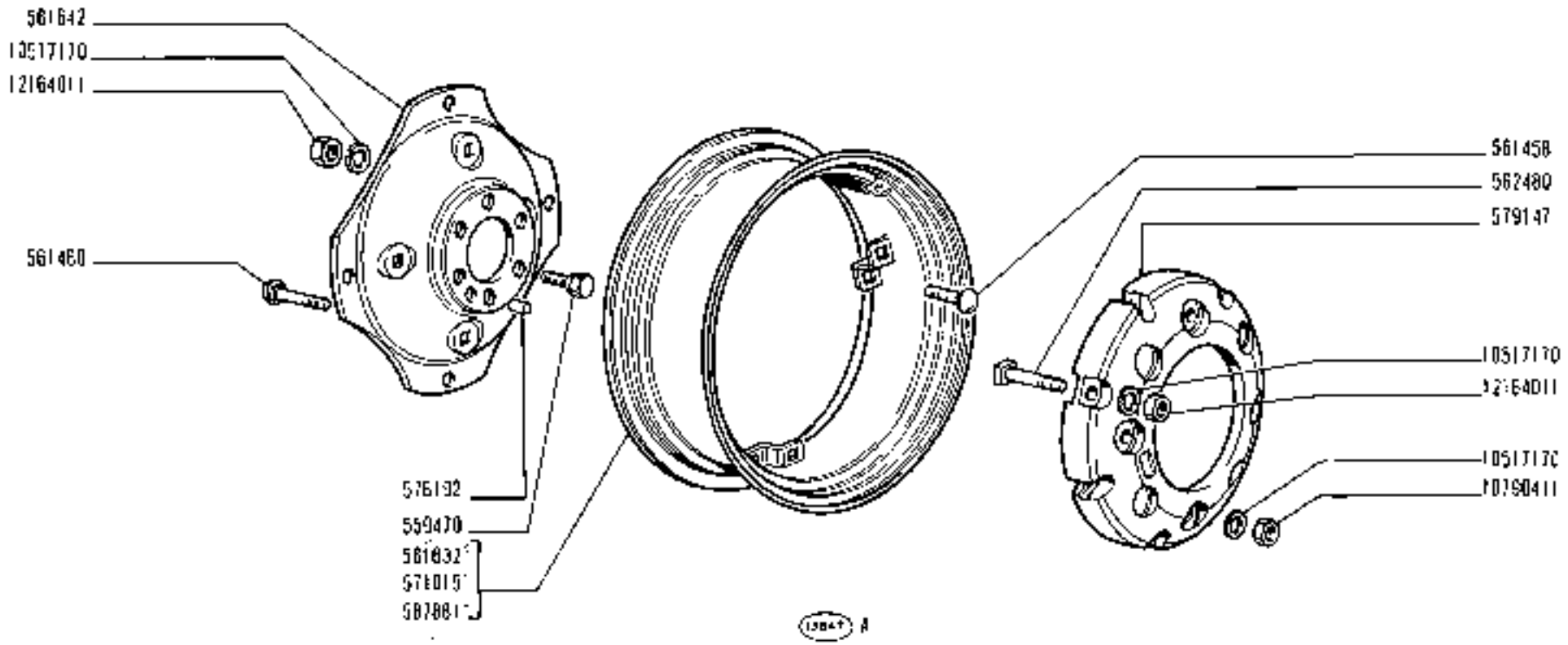

(1984) A

*Vedere elenco -Voir la liste -Siehe Tabelle -See list -Véase la lista

RUOTE POSTERIORI

- *Roues AR*
- *Hinterräder*
- *Rear Wheels*
- *Ruedas posteriores*

https://tractormanualz.com/

modif.	n. posiz.	quant.	Denominazione	Designation	Benennung	Description	Denominaciones
	559699	1	Molla -02-04-	Ressort	Feder	Spring	Resorte
	559701	1	Pattino	Patin	Gleitstein	Pad	Patín
	560004	1	Anello tenuta -01-03-	Joint	Dichtring	Seal	Junta
	561523	1	Settore -02-04-	Secteur	Rastenplatte	Sector	Placa referencias
	561880	1	Impugnatura	Poignée	Griff	Knob	Botón
	561880	1	Impugnatura -01-03-	Poignée	Griff	Knob	Botón
	577567	1	Anello tenuta	Joint	Dichtring	Seal	Junta
	577783	1	Leva -02-04-	Levier	Hebel	Lever	Palanca
	584121	1	Leva rinvio -01-03-	Levier	Hebel	Lever	Palanca
	584165	1	Molla -01-03-	Ressort	Feder	Spring	Resorte
	585075	1	Rosetta piana -01-03-	Rondelle	Scheibe	Washer	Arandela
	585076	1	Boccola -01-03-	Douille	Buchse	Bush	Casquillo
	585176	1	Tirante -01-03-	Tirant	Stange	Rod	Varilla
	585177	1	Perno -01-03-	Axe	Bolzen	Pin	Eje
	585178	1	Leva -01-03-	Levier	Hebel	Lever	Palanca
	585179	1	Forcella -01-03-	Fourche	Gabel	Fork	Horquilla
	585180	1	Leva inf. -01-03-	Levier	Hebel	Lever	Palanca
	587808	1	Molla -01-03-	Ressort	Feder	Spring	Resorte
	588028	1	Leva	Levier	Hebel	Lever	Palanca
	588692	1	Settore -01-03-	Secteur	Zahnbogen	Sector	Rueda
	588694	1	Leva -01-03-	Levier	Hebel	Lever	Palanca
	10516670	1	Rosetta elastica -01-03-	Rondelle frein	Sicherungsring	Lockwasher	Arandela de freno
	10516670	1	Rosetta elastica -02-04-	Rondelle frein	Sicherungsring	Lockwasher	Arandela de freno
	10516870	1	Rosetta elastica	Rondelle frein	Sicherungsring	Lockwasher	Arandela de freno
	10519601	2	Rosetta piana -01-03-	Rondelle	Scheibe	Washer	Arandela
	10714201	2	Copiglia -01-03-	Goupille	Splint	Pin	Pasador abierto
	10796401	1	Copiglia -01-03-	Goupille	Splint	Pin	Pasador abierto
	12638670	1	Rosetta piana -01-03-	Rondelle	Scheibe	Washer	Arandela
	14161970	1	Spina elastica -01-03-	Goupille	Stift	Pin	Pasador
	14164170	1	Spina elastica -01-03-	Goupille	Stift	Pin	Pasador
	15970421	1	Vite	Vis	Schraube	Screw	Tornillo
	16043221	1	Vite -02-04-	Vis	Schraube	Screw	Tornillo
	20419310	1	Sfera -01-01-	Bille	Kugel	Ball	Bola

https://tractormanualz.com/

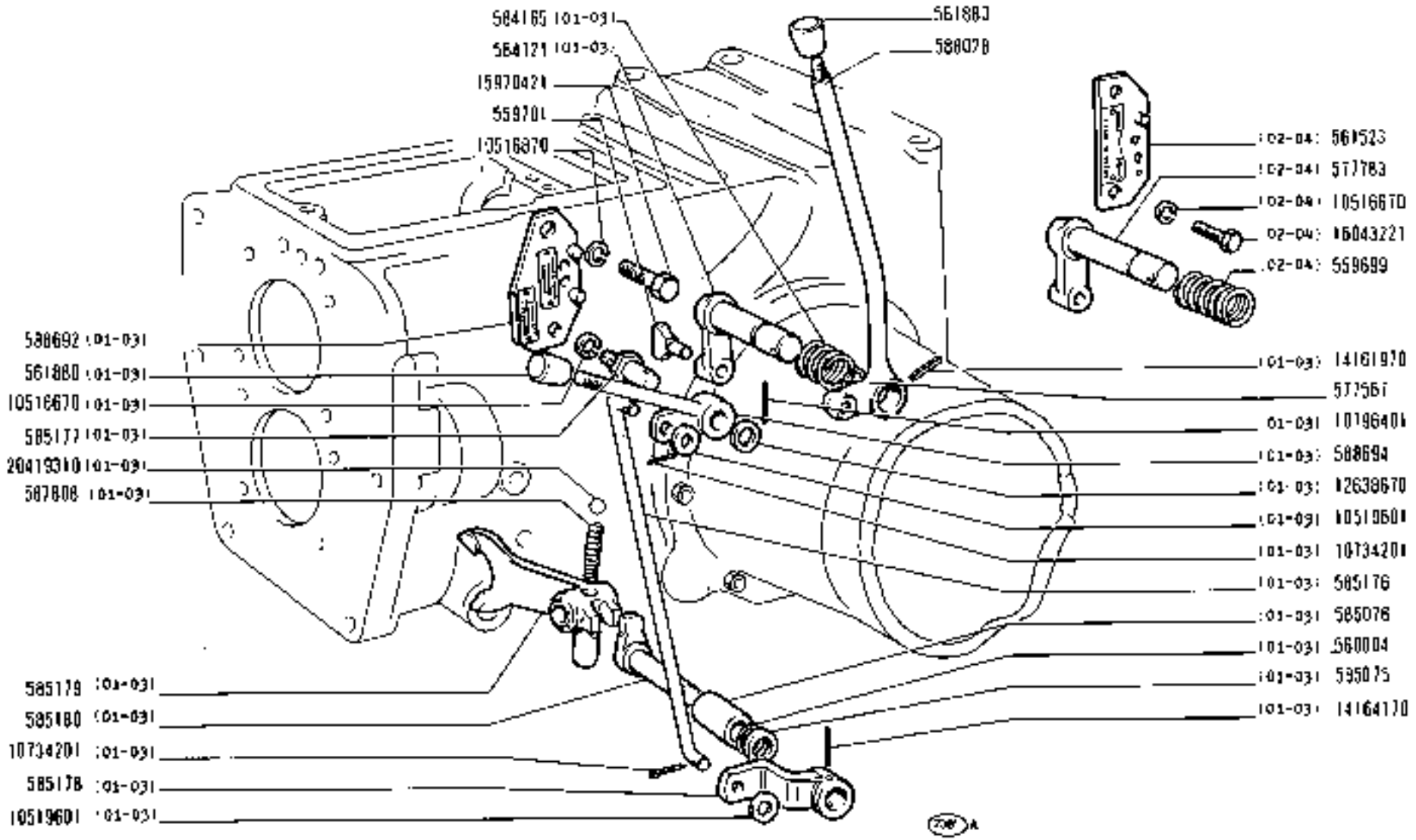

https://tractormanualz.com/

mod.	Codice	quant.	Denominazione	Désignation	Benennung	Description	Denominaciones
	559453	1	Distanziale	Entretoise	Abstandstück	Spacer	Separador
	560823	1	Ingranaggio -02-04-	Pignon	Zahnrad	Gear	Piñón
	561464	1	Ingranaggio -02-04-	Pignon	Zahnrad	Gear	Piñón
	561704	1	Astuccio protezione	Étui	Hülse	Casing	Tubo
	566472	1	Ingranaggio	Pignon	Zahnrad	Gear	Piñón
	566473	1	Albero	Arbre	Welle	Shaft	Árbol
	566474	1	Dado	Écrou	Mutter	Nut	Tuerca
	568661	1	Albero comando	Arbre	Welle	Shaft	Árbol
	585182	1	Ingranaggio -01-03-	Pignon	Zahnrad	Gear	Piñón
	588693	1	Anello tenuta	Joint	Dichtring	Seal	Junta
	589490	1	Distanziale -02-04-	Entretoise	Abstandstück	Spacer	Separador
	4952086	1	Protezione	Protection	Abdeckung	Shield	Defensa
	10516670	2	Rosetta elastica	Rondelle frein	Sicherungsring	Lockwasher	Arandela de freno
	10519601	2	Rosetta piana	Rondelle	Scheibe	Washer	Arandela
	11060575	1	Anello elastico	Arrêtoir	Sicherungsring	Lockring	Anillo de freno
	11061075	2	Anello elastico	Arrêtoir	Sicherungsring	Lockring	Anillo de freno
	11062375	3	Anello elastico	Arrêtoir	Sicherungsring	Lockring	Anillo de freno
	16043221	2	Vite	Vis	Schraube	Screw	Tornillo
	20685450	2	Cuscinetto	Roulement	lager	Bearing	Rodamiento
	20715580	2	Cuscinetto	Roulement	lager	Bearing	Rodamiento

https://tractormanualz.com/

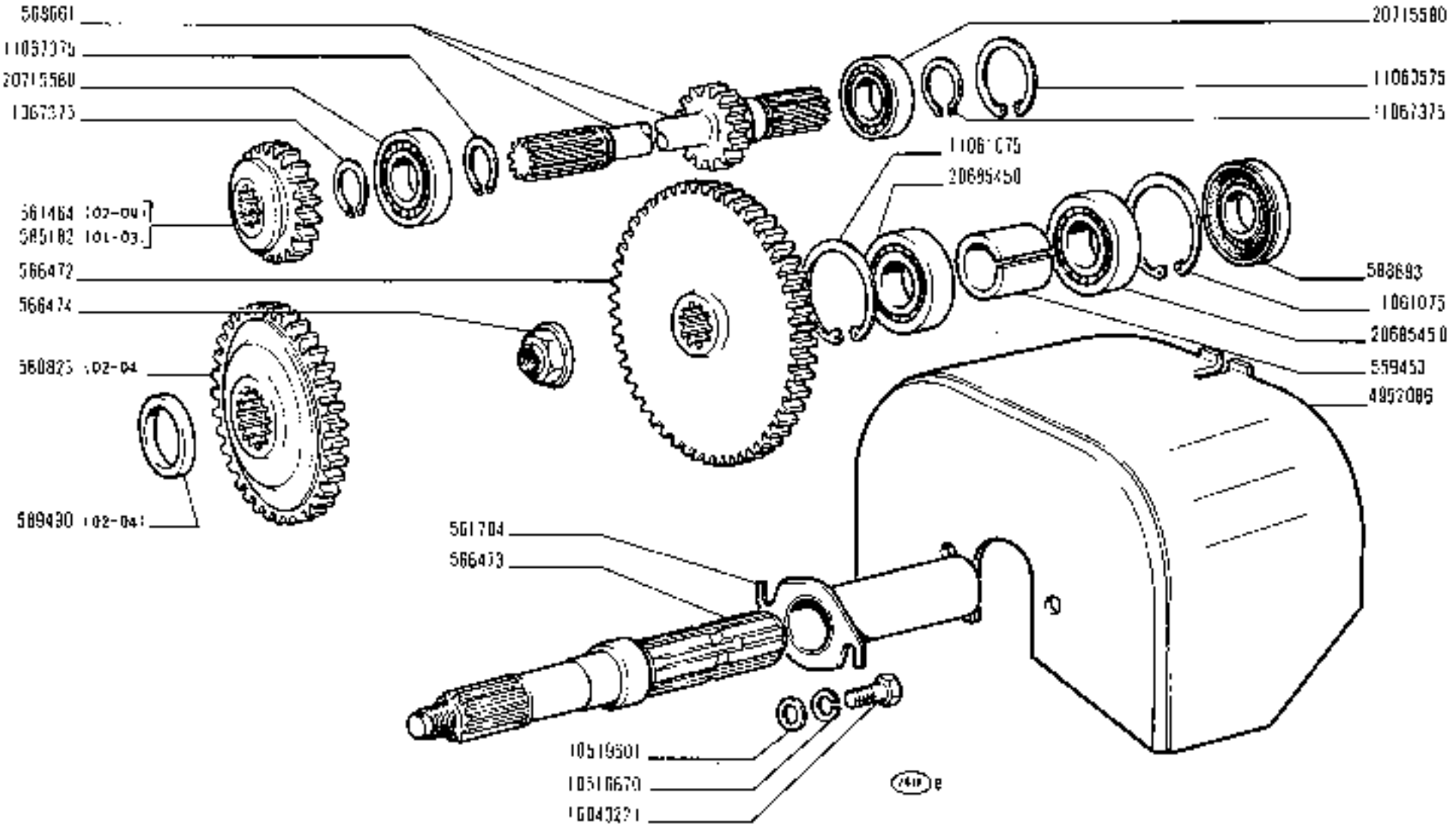

250

01 02 03 04

PRESA DI FORZA

- *Prise de force*
- *Zapfwelle*
- *Power Take-off*
- *Toma de fuerza*

E2.16

https://tractormanualz.com/

mod.	n. originale	quant.	Denominazione	Désignation	Benennung	Description	Denominaciones
	566605	1	Dado	Écrou	Mutter	Nut	Tuerca
	584116	1	Distanziale	Entretoise	Abstandstück	Spacer	Separador
	584117	2	Anello appoggio	Rondelle butée	Druckscheibe	Thrust ring	Anillo de apoyo
	584118	1	Cuscinetto	Roulement	Lager	Bearing	Rodamiento
	584128	1	Guarnizione	Joint	Dichtung	Gasket	Junta
	584130	1	Coperchio	Couvercle	Deckel	Cover	Tapa
	584131	1	Guarnizione	Joint	Dichtung	Gasket	Junta
	584132	1	Disco	Disque	Scheibe	Plate	Disco
	584133	1	Disco	Disque	Scheibe	Plate	Disco
	585173	1	Ingranaggio	Pignon	Zahnrad	Gear	Piñón
	585174	1	Ingranaggio	Pignon	Zahnrad	Gear	Piñón
	585181	1	Albero leva	Axe	Welle	Shaft	Eje
	588693	1	Anello tenuta	Joint	Dichtring	Seal	Junta
	588696	1	Astuccio protezione	Étui	Hülse	Casing	Tubo
	594160	1	Albero comando	Arbre	Welle	Shaft	Árbol
	594283	1	Tappo	Bouchon	Stopfen	Plug	Tapón
	595225	1	Scatola compl.	Carter	Gehäuse	Case	Caja
	10281585	1	Anello tenuta	Joint	Dichtring	Seal	Junta
	10305171	1	Tappo	Bouchon	Stopfen	Plug	Tapón
	10516670	10	Rosetta elastica	Rondelle frein	Sicherungsring	Lockwasher	Arandela de freno
	10819610	2	Grano	Ergot	Passtift	Dowel	Pitón
	11061075	1	Anello elastico	Arrêtoir	Sicherungsring	Lockring	Anillo de freno
	11067875	1	Anello elastico	Arrêtoir	Sicherungsring	Lockring	Anillo de freno
	16043421	4	Vite	Vis	Schraube	Screw	Tornillo
	16044021	4	Vite	Vis	Schraube	Screw	Tornillo
	16045721	2	Vite	Vis	Schraube	Screw	Tornillo
	20685450	1	Cuscinetto	Roulement	Lager	Bearing	Rodamiento
	24902910	1	Cuscinetto	Roulement	Lager	Bearing	Rodamiento

https://tractormanualz.com/

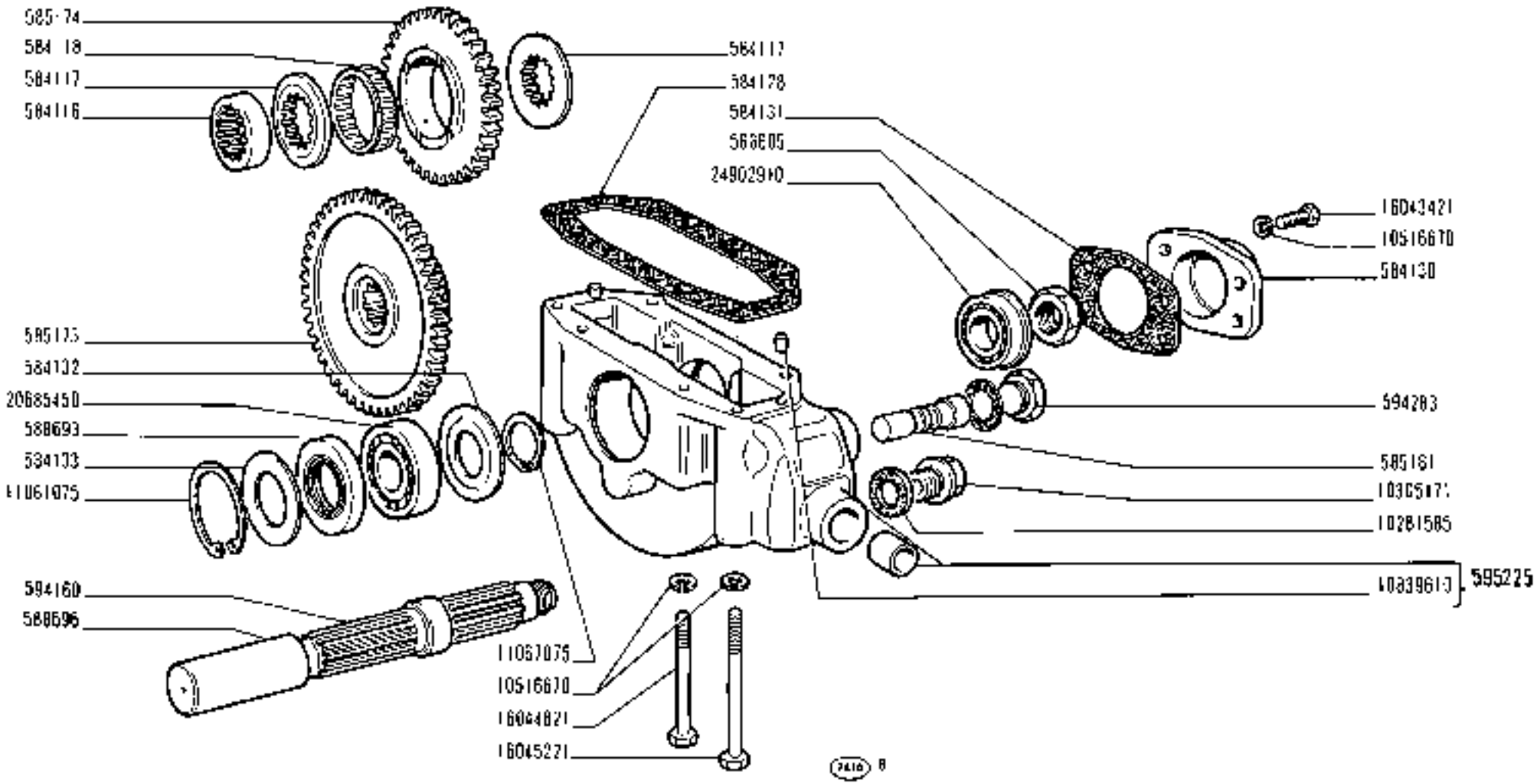

250

01 03

PRESA DI FORZA CENTRALE

- *Prise de force centrale*
- *Mittlere Zapfwelle*
- *Central PTO*
- *Toma de fuerza central*

https://tractormanualz.com/

E2.16/1

modif	n. ordine	quant.	Denominazione	Désignation	Benennung	Description	Descripciones
	559416	1	Dado	Écrou	Mutter	Nut	Tuerca
	559447	1	Albero	Arbre	Welle	Shaft	Árbol
	559658	1	Ingranaggio condotto	Pignon	Zahnrad	Gear	Piñón
	559659	1	Coperchio ispezione	Couvercle	Deckel	Cover	Tapa
	559660	1	Guarnizione	Joint	Dichtung	Gasket	Junta
	559661	1	Anello sp.1,6	Bague	Ring	Ring	Anillo
	559662	1	Anello sp.1,8	Bague	Ring	Ring	Anillo
	559663	1	Anello sp.2	Bague	Ring	Ring	Anillo
	559664	1	Anello sp.2,2	Bague	Ring	Ring	Anillo
	559665	1	Anello sp.2,4	Bague	Ring	Ring	Anillo
	559666	1	Distanziale	Entretoise	Abstandstück	Spacer	Separador
	559667	1	Anello sp.1,6	Bague	Ring	Ring	Anillo
	559668	1	Anello sp.1,8	Bague	Ring	Ring	Anillo
	559669	1	Anello sp.2	Bague	Ring	Ring	Anillo
	559670	1	Anello sp.2,2	Bague	Ring	Ring	Anillo
	559671	1	Anello sp.2,4	Bague	Ring	Ring	Anillo
	560571	1	Prolunga sfiatatoio	Rallonge	Verlängerungsrohr	Funnel extension	Extensión de embudo
	561692	1	Coperchio	Couvercle	Deckel	Cover	Tapa
	561712	1	Scatola	Carter	Gehäuse	Case	Caja
	561713	1	Puleggia	Poulie	Riemenscheibe	Pulley	Polea
	561715	1	Anello tenuta	Joint	Dichtring	Seal	Junta
	562681	1	Puleggia compl.	Poulie	Riemenscheibe	Pulley	Polea
	595442	1	Ingranaggio conduttore compl.	Pignon	Zahnrad	Gear	Piñón
	10159200	1	Tappo	Bouchon	Stopfen	Plug	Tapón
	10205920	1	Linguetta	Linguet	Scheibenfeder	Key	Chaveta
	10516670	3	Rosetta elastica	Rondelle frein	Sicherungsring	Lockwasher	Arandela de freno
	10516870	3	Rosetta elastica	Rondelle frein	Sicherungsring	Lockwasher	Arandela de freno
	10520501	1	Rosetta piana	Rondelle	Scheibe	Washer	Arandela
	11061075	1	Anello elastico	Arrêtoir	Sicherungsring	Lockring	Anillo de freno
	11061875	1	Anello elastico	Arrêtoir	Sicherungsring	Lockring	Anillo de freno
	11068375	1	Anello elastico	Arrêtoir	Sicherungsring	Lockring	Anillo de freno
	14324240	1	Tappo	Bouchon	Stopfen	Plug	Tapón
	14324411	1	Tappo	Bouchon	Stopfen	Plug	Tapón
	15970721	3	Vite	Vis	Schraube	Screw	Tornillo
	16043221	3	Vite	Vis	Schraube	Screw	Tornillo
	20685450	2	Cuscinetto	Roulement	Lager	Bearing	Rodamiento
	28042470	1	Cuscinetto	Roulement	Lager	Bearing	Rodamiento
	29740602	1	Anello tenuta	Joint	Dichtring	Seal	Junta
	29741312	1	Anello tenuta	Joint	Dichtring	Seal	Junta
	60040613	1	Sfiatatoio	Reniflard	Entlüfter	Vent	Respiradero

https://tractormanualz.com/

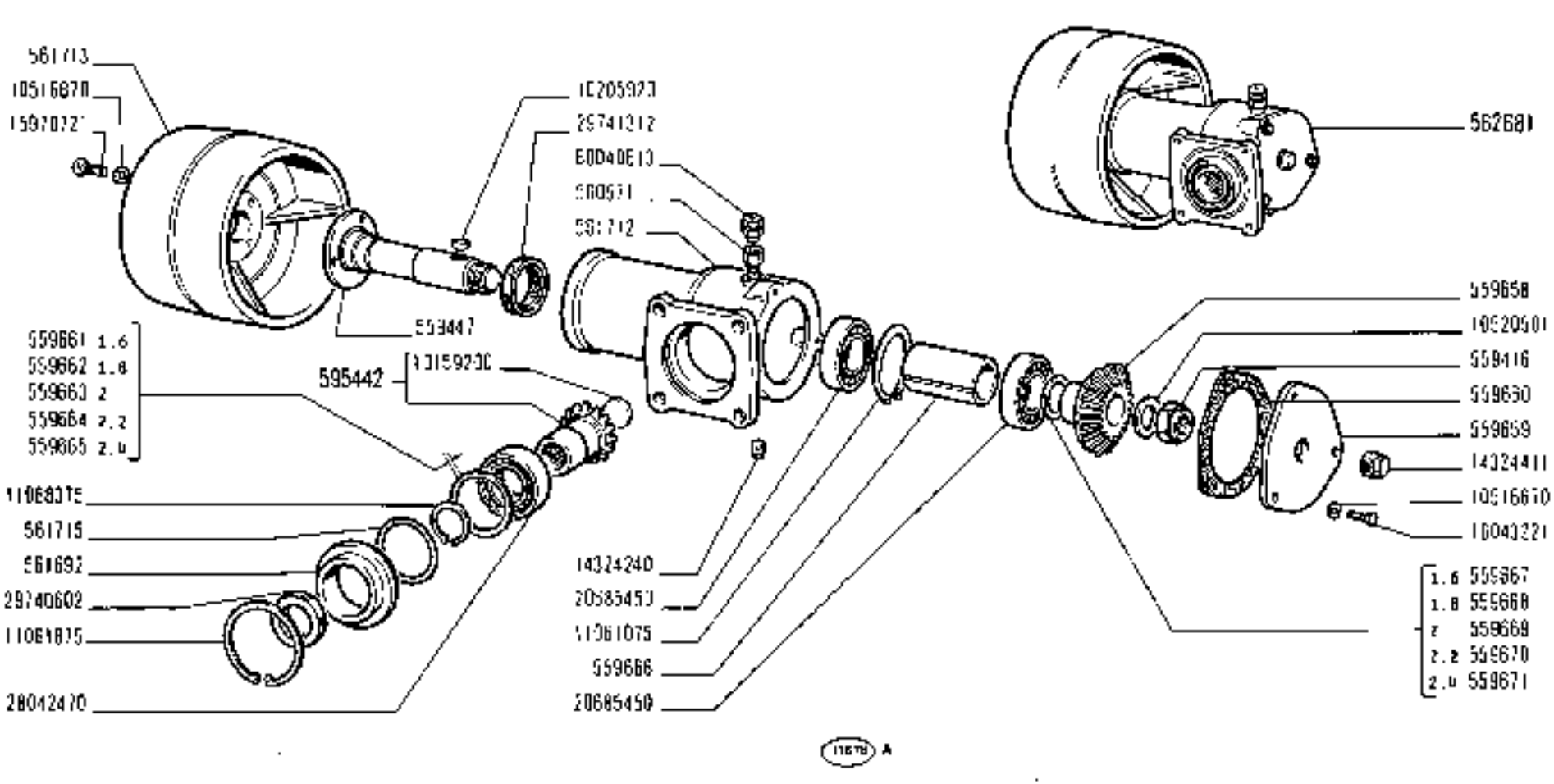

https://tractormanualz.com/

250	PULEGGIA OPERATRICE	E2.17
01 02 03 04	• Poulie de battage • Belt Pulley • Riemenscheibe für Nebenantrieb • Polea motriz	

mod.	n. ordine	quant.	Denominazione	Designation	Benennung	Description	Denominación
552674	2	Vite	Vis	Schraube	Screw	Tornillo
553001	2	Tassello	Tampon	Beilage	Pad	Taco
553002	2	Tassello filettato	Tampon	Beilage	Pad	Taco
555150	2	Piastrina sicurezza	Plaquette frein	Sicherungsblech	Lockplate	Placa de freno
563429	2	Collare	Collier	Schelle	Collar	Abrazadera
564308	1	Tubo inf.-01-02-	Tuyau	Rohr	Pipe	Tubo
564309	1	Tubo inf.-01-02-	Tuyau	Rohr	Pipe	Tubo
564530	1	Coperchio "	Couvercle	Deckel	Cover	Tapa
566072	2	Staffa -03-04-	Étrier	Halter	Bracket	Soporte
566073	2	Supporto -03-04-	Support	Lager	Support	Soporte
568170	3	Guarnizione	Joint	Dichtring	Seal	Junta
568292	4	Vite	Vis	Schraube	Screw	Tornillo
569307	1	Pompa olio compl.	Pompe	Pumpe	Pump	Bomba
575094	1	Guarnizione	Joint	Dichtring	Seal	Junta
580313	2	Supporto -01-02-	Support	Lager	Support	Soporte
580314	2	Perno	Axe	Bolzen	Pin	Eje
581205	1	Tubo post.	Tuyau	Rohr	Pipe	Tubo
581207	1	Tubo	Tuyau	Rohr	Pipe	Tubo
583663	2	Cilindro operatore compl.	Cylindre	Zylinder	Operating cylinder	Cilindro
583821	1	Distributore compl.	Distributeur	Steuergerät	Distributor valve	Válvula distribuidora
583823	1	Supporto compl.	Support	Lager	Support	Apoyo
584922	1	Tubo post. "	Tuyau	Rohr	Pipe	Tubo
593403	1	Tubo inf.-03-04-	Tuyau	Rohr	Pipe	Tubo
593404	1	Tubo inf.-03-04-	Tuyau	Rohr	Pipe	Tubo
599156	1	Tubo aspirazione compl	Tuyau	Rohr	Pipe	Tubo
599157	1	Tubo ant.	Tuyau	Rohr	Pipe	Tubo
599158	1	Tubo ritorno compl.	Tuyau	Rohr	Pipe	Tubo
599159	1	Piastrina	Plaquette	Plättchen	Plate	Placa
599369	1	Serbatoio compl.	Réservoir	Behälter	Tank	Depósito
4607582	1	Supporto ant.compl.	Support	Lager	Support	Soporte
4607586	2	Boccola	Douille	Büchse	Bush	Casquillo
4607587	2	Rosetta piana	Rondelle	Scheibe	Washer	Arandela
4607588	1	Anello	Bague	Ring	Ring	Anillo
4607589	1	Mozzo	Moyeu	Nabe	Hub	Buje
4607590	1	Guarnizione	Joint	Dichtung	Gasket	Junta
4607591	1	Guarnizione	Joint	Dichtung	Gasket	Junta
4607596	1	Ingranaggio comando	Pignon	Zahnrad	Gear	Piñón
4609538	1	Anello	Rondelle butée	Druckscheibe	Thrust ring	Anillo de apoyo
4615276	1	Prigioniero	Goujon	Stiftschraube	Stud	Espárrago
4615858	1	Supporto post.compl.	Support	Lager	Support	Soporte
10165640	3	Anello tenute	Joint	Dichtring	Seal	Junta
10166311	1	Dado	Écrou	Mutter	Nut	Tuerca
10269150	1	Tappo	Bouchon	Stopfen	Plug	Tapón
10516670	13	Rosetta elastica	Rondelle frein	Sicherungsring	Lockwasher	Arandela de freno
10517070	4	Rosetta elastica	Rondelle frein	Sicherungsring	Lockwasher	Arandela de freno
10517170	6	Rosetta elastica -03-04-	Rondelle frein	Sicherungsring	Lockwasher	Arandela de freno

https://tractormanualz.com/

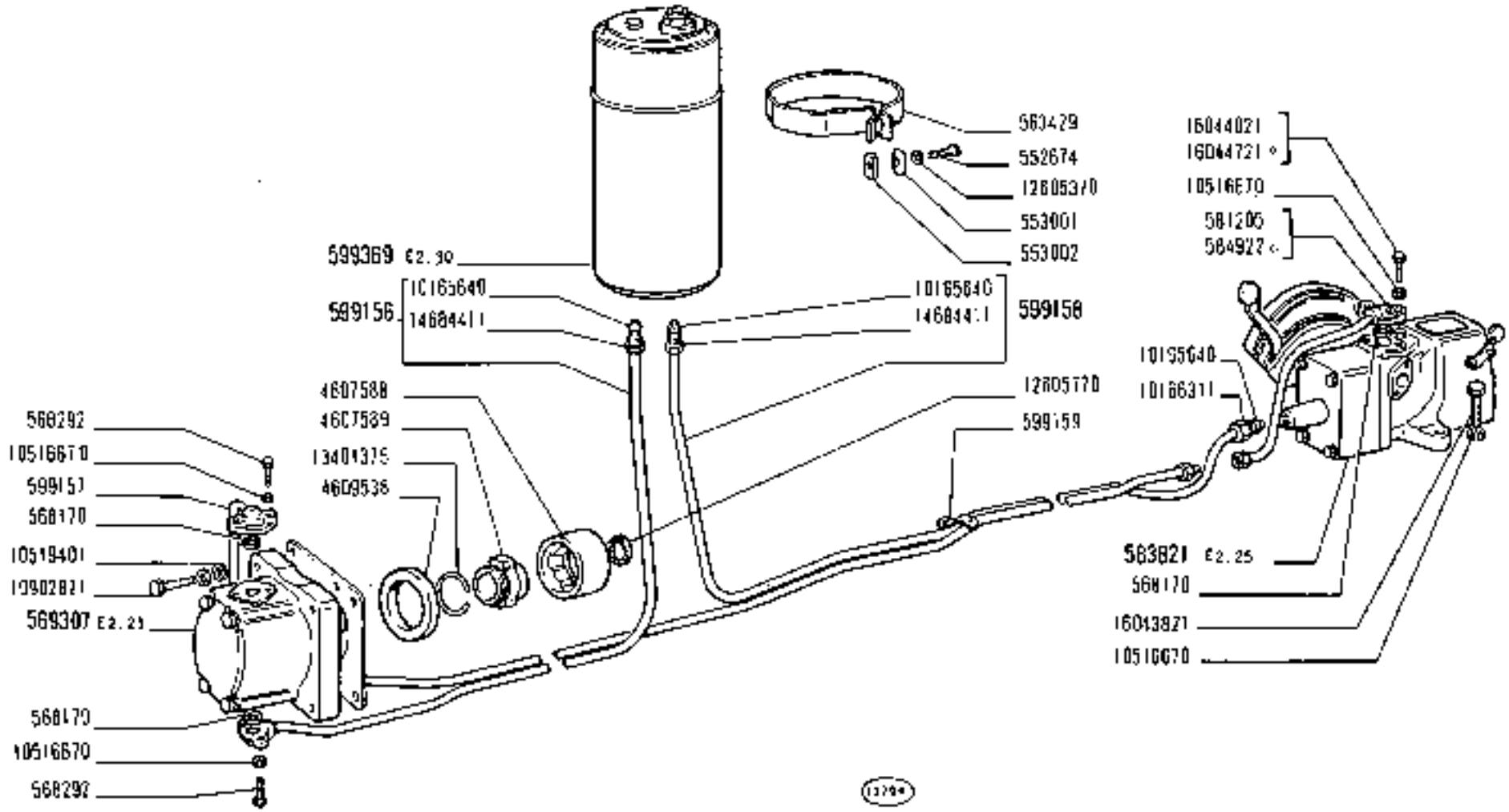

Vedere elenco - Voir la liste - Siehe tabelle - See list - Vease la lista

250

01 02 03 04

SOLLEVATORE IDRAULICO

- *Relevage hydraulique*
- *Hydraulischer Kraftheber*
- *Hydraulic Lifter*
- *Elevador hidráulico*

https://tractormanualz.com/

E2.20

modif	n. ordinat.	quant.	Denominazione	Dénomination	Benennung	Description	Denominaciones
	10519401	4	Rosetta piana	Rondelle	Scheibe	Washer	Arandela
	10902421	3	Vite **	Vis	Schraube	Screw	Tornillo
	10902821	4	Vite	Vis	Schraube	Screw	Tornillo
	11197771	3	Rosetta conica	Rondelle frein	Sicherungsring	Lockwasher	Arandela de freno
	11198077	6	Rosetta conica	Rondelle frein	Sicherungsring	Lockwasher	Arandela de freno
	11255921	4	Vite -03-04-	Vis	Schraube	Screw	Tornillo
	11363021	2	Vite	Vis	Schraube	Screw	Tornillo
	11399121	2	Vite	Vis	Schraube	Screw	Tornillo
	11400321	6	Vite -03-04-	Vis	Schraube	Screw	Tornillo
	11422321	4	Vite -01-02-	Vis	Schraube	Screw	Tornillo
	12164041	4	Dado -03-04-	Écrou	Mutter	Nut	Tuerca
	12605170	2	Rosetta sicurezza	Rondelle frein	Sicherungsring	lockwasher	Arandela de freno
	12605770	1	Rosetta sicurezza	Rondelle frein	Sicherungsring	lockwasher	Arandela de freno
	13401375	1	Anello elastico	Arrêtoir	Sicherungsring	lockring	Anillo de freno
	14694011	2	Bocchettone	Vis-raccord	Hohlschraube	Union	Boquilla
	15896221	1	Dado	Écrou	Mutter	Nut	Tuerca
	16043021	2	Vite	Vis	Schraube	Screw	Tornillo
	16041621	2	Vite	Vis	Schraube	Screw	Tornillo
	16043621	2	Vite	Vis	Schraube	Screw	Tornillo
	16043021	3	Vite	Vis	Schraube	Screw	Tornillo
	16043921	3	Vite	Vis	Schraube	Screw	Tornillo
	16044021	2	Vite	Vis	Schraube	Screw	Tornillo
	16044421	1	Vite	Vis	Schraube	Screw	Tornillo
	16044721	2	Vite *	Vis	Schraube	Screw	Tornillo
			* trattori con presa pressione supplementare	Avec prise suppl. de pression	Mit zusätzlichem Druckanschluss	With additional power outlet unit	Con grifo distribuidor auxiliar
			** trattore senza sollevatore	Tracteur sans disp. de relevage	Schlepper ohne Kraftheber	Tractor without lifter	Tractor sin elevador

https://tractormanualz.com/

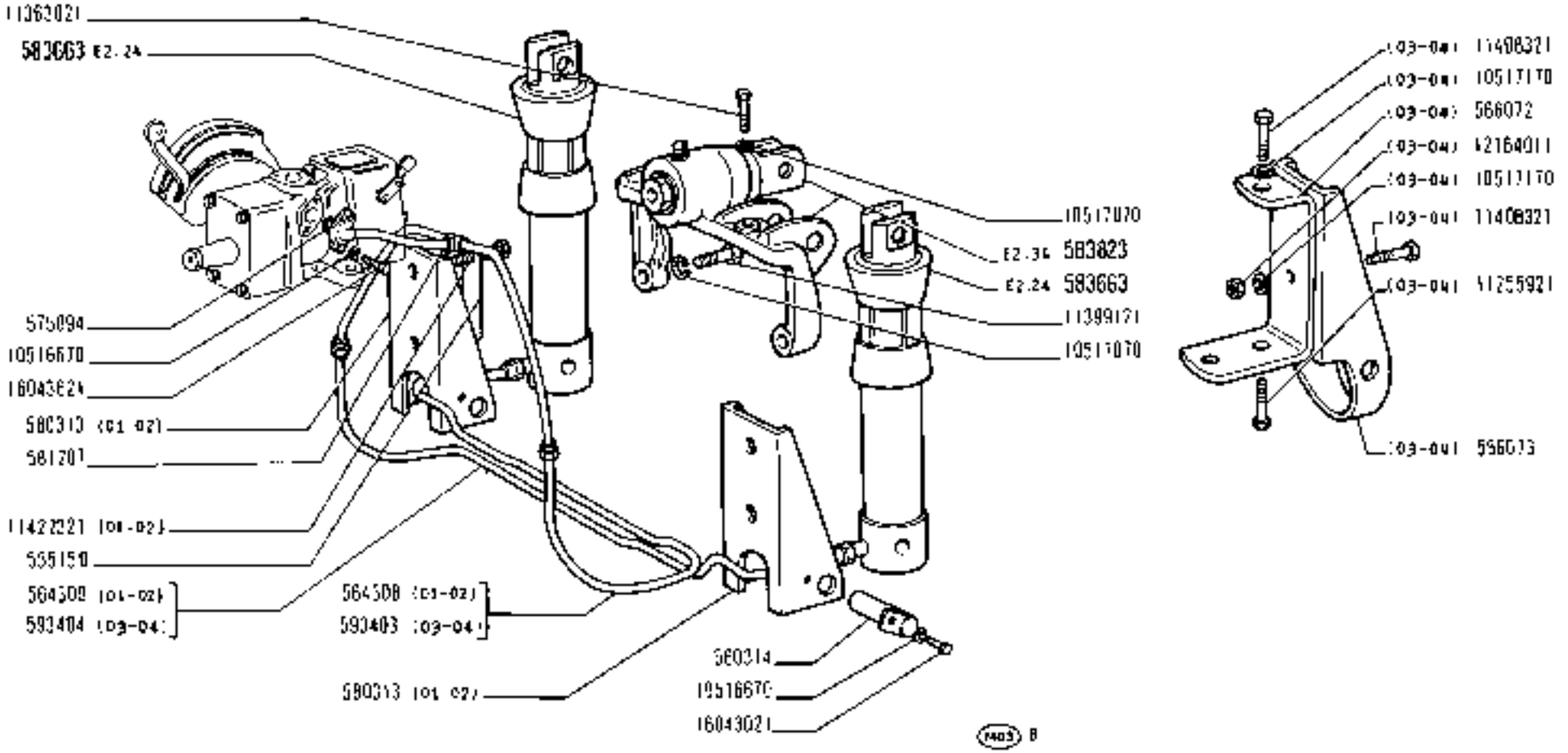

250

01 02 03 04

SOLLEVATORE IDRAULICO

- *Relevage hydraulique*
- *Hydraulischer Kraftheber*
- *Hydraulic Lifter*
- *Elevador hidráulico*

https://tractormanualz.com/

E2.20

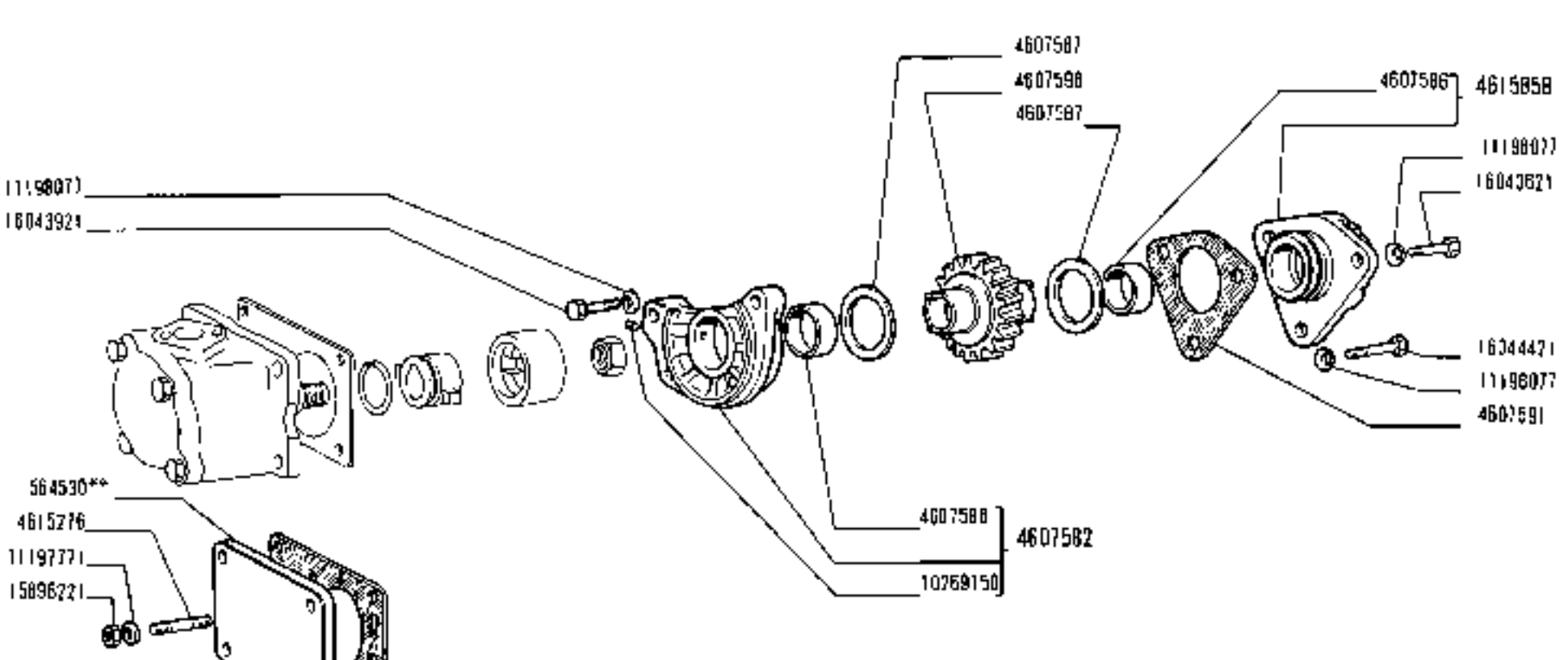

** Vedere elenco -Voir la liste -Siehe Tabelle -See list -Véase la lista

https://tractormanualz.com/

modif.	n. ordine	quant.	Denominazione	Désignation	Benennung	Description	Denominación
	8273898	1	Coperchio	Couvercle	Deckel	Cover	Tapa
	8273902	2	Supporto	Support	Lager	Support	Soporte
	8273908	2	Anello tenuta	Joint	Dichtring	Seal	Junta
	8273909	2	Anello tenuta	Joint	Dichtring	Seal	Junta
	8273910	2	Guarnizione	Joint	Dichtung	Gasket	Junta
	8273911	1	Anello sicurezza	Arrêtoir	Sicherungsring	Lockring	Anillo de freno
	8273912	4	Boccola	Douille	Büchse	Bush	Casquillo
	8273913	3	Vite	Vis	Schraube	Screw	Tornillo
	8273914	1	Vite	Vis	Schraube	Screw	Tornillo
	8273915	4	Dado	Écrou	Mutter	Nut	Tuerca
	8273916	4	Rosetta sicurezza	Rondelle frein	Sicherungsring	Lockwasher	Arandela de freno
	8273917	4	Rosetta tenuta	Joint	Dichtring	Gasket	Junta
	8273918	1	Linguetta	Linguet	Scheibenfeder	Key	Chaveta
	8273919	1	Dado	Écrou	Mutter	Nut	Tuerca
	8273920	1	Rosetta sicurezza	Rondelle frein	Sicherungsring	Lockwasher	Arandela de freno
	8274229	1	Coppia ingranaggi	Pignon	Zahnrad	Gear	Piñón
	8280168	1	Distanziale	Entretoise	Abstandstück	Spacer	Separador
	8280170	1	Flangia	Bride	Flansch	Flange	Brida
	8274224	5	Anelli tenuta	Joints	Dichtungen	Gaskets	Juntas

https://tractormanualz.com/

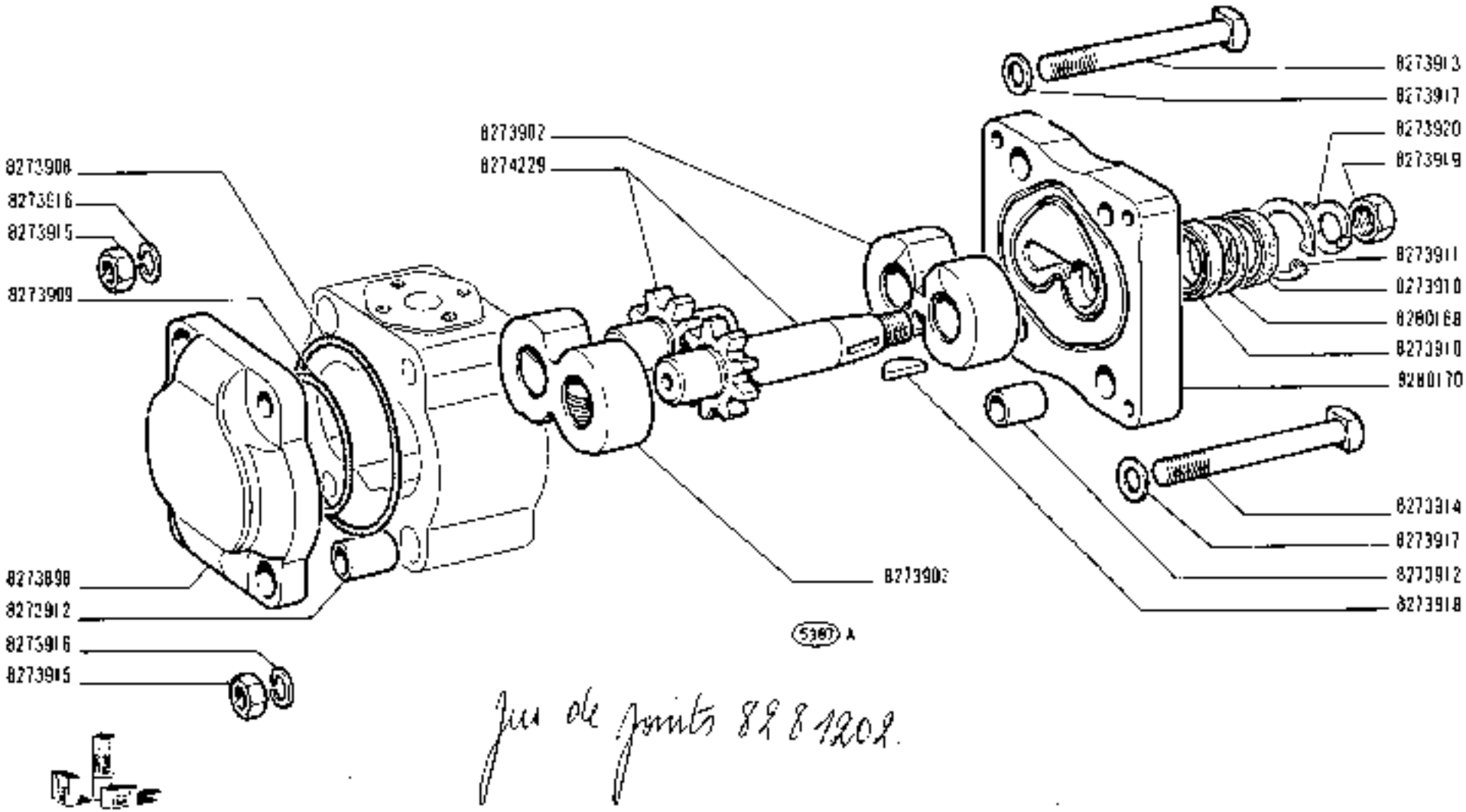

Jeu de joints 8281202.

250	POMPA 569307	E2,21
01 02 03 04	• Pompe • Pumpe • Pump • Bomba	

https://tractormanualz.com/

modif.	n. ordine	quant.	Denominazione	Désignation	Benennung	Description	Denominaciones
	560402	2	Supporto compl.	Support	Lager	Support	Soporte
	560404	2	Boccola	Douille	Büchse	Bush	Casquillo
	560492	2	Estremità stantuffo	Écrou	Gewindering	Ring	Tuerca
	563320	2	Cilindro	Cylindre	Zylinder	Operating cylinder	Cilindro
	563323	2	Testa	Corps	Gehäuse	Body	Cuerpo
	567406	2	Copiglia	Goupille	Splint	Pin	Pasador abierto
	580333	2	Perno	Axe	Bolzen	Pin	Eje
	580338	1	Albero bracci	Arbre	Welle	Shaft	Árbol
	580341	1	Braccio d compl.	Bras	Arm	Arm	Brazo
	580342	1	Braccio s compl.	Bras	Arm	Arm	Brazo
	580348	2	Boccola	Douille	Büchse	Bush	Casquillo
	581429	2	Stantuffo	Piston	Kolben	Piston	Émbolo
	583651	2	Guarnizione	Joint	Dichtring	Seal	Junta
	595443	2	Guarnizione	Joint	Dichtring	Seal	Junta
	595517	2	Guarnizione	Joint	Dichtring	Seal	Junta
	596090	2	Ghiera	Écrou	Gewindering	Plug	Tornillo
	10517070	2	Rosetta elastica	Rondelle frein	Sicherungsring	Lockwasher	Arandela de freno
	10517170	4	Rosetta elastica	Rondelle frein	Sicherungsring	Lockwasher	Arandela de freno
	10790311	2	Dado	Écrou	Mutter	Nut	Tuerca
	11244421	2	Vite	Vis	Schraube	Screw	Tornillo
	11394321	4	Vite	Vis	Schraube	Screw	Tornillo
	13408411	2	Ingrassatore	Graisseur	Schmiernippel	Fitting	Engrasador

https://tractormanualz.com/

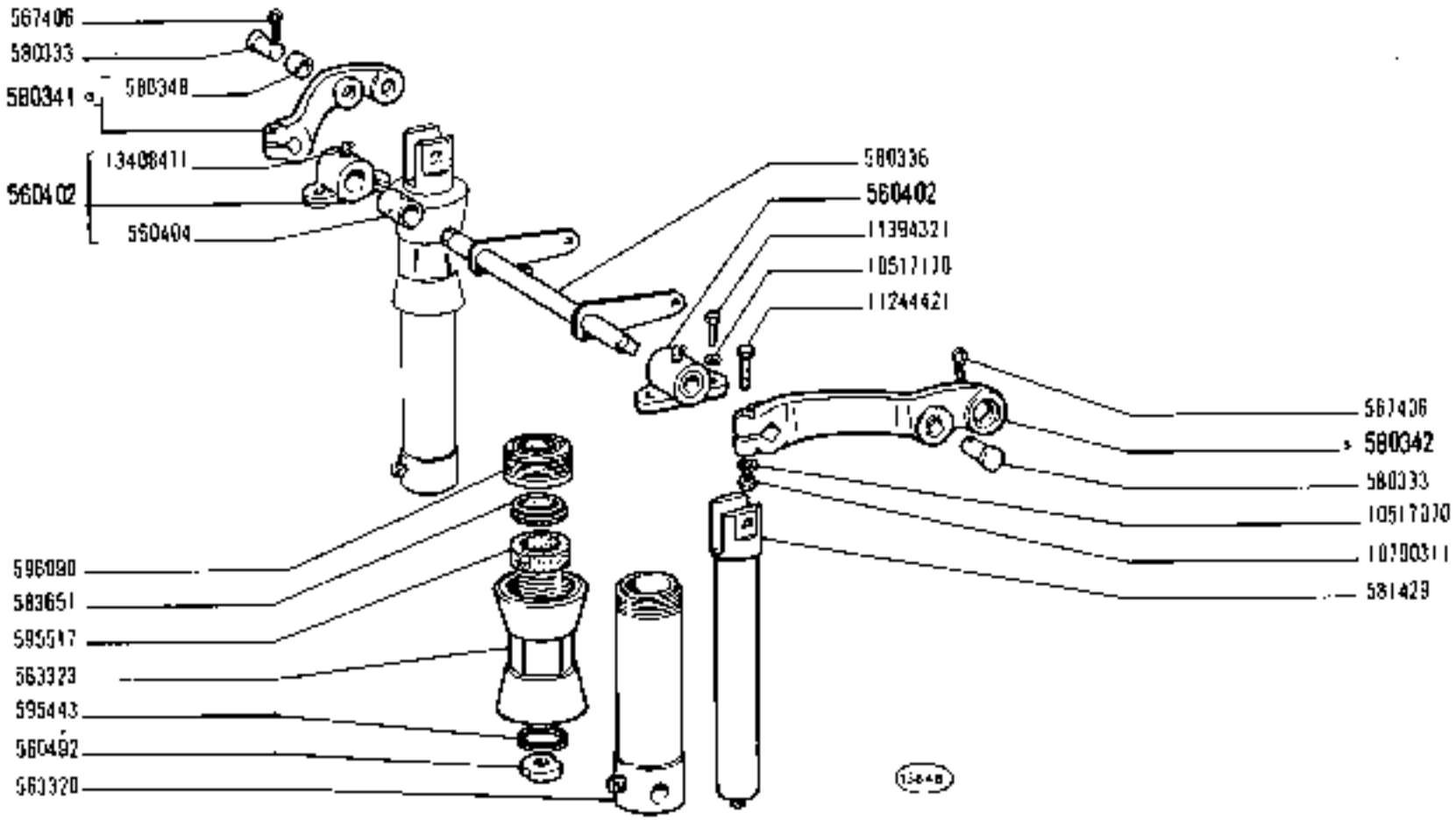

250

01 02 03 04

STANTUFFO E BRACCI SOLLEVATORE

- *Piston et bras de relevage*
- *Kolben und Arme des Kraftheber*
- *Lifter Ram and Links*
- *Émbolo y brazos del elevador*

E2.24

https://tractormanualz.com/

modif.	n. ordine	quant.	Denominazione	Désignation	Benennung	Description	Denominaciones
	568170	1	Anello tenuta	Joint	Dichtring	Seal	Junta
	575094	1	Anello tenuta	Joint	Dichtring	Seal	Junta
	580274	1	Tappo	Bouchon	Stopfn	Plug	Tapón
	580324	1	Raccordo	Raccord	Stutzen	Connection	Racor
	581166	1	Guarnizione	Joint	Dichtung	Gasket	Junta
	581167	1	Coperchio	Couvercle	Deckel	Cover	Tapa
	581168	1	Guarnizione	Joint	Dichtung	Gasket	Junta
	581172	1	Coperchio post.	Couvercle	Deckel	Cover	Tapa
	581173	1	Molla	Ressort	Feder	Spring	Resorte
	581174	1	Flangia *	Bride	Flansch	Flange	Brida
	581176	2	Molla	Ressort	Feder	Spring	Resorte
	581268	1	Anello tenuta	Joint	Dichtring	Seal	Junta
	583198	4	Anello tenuta	Joint	Dichtring	Seal	Junta
	585714	1	Perno	Axe	Bolzen	Pin	Eje
	585929	1	Corpo	Corps	Gehäuse	Body	Cuerpo
	585932	1	Tappo	Bouchon	Stopfen	Plug	Tapón
	598299	1	Valvola	Soupape	Ventil	Valve	Válvula
	10263160	1	Anello tenuta	Joint	Dichtring	Seal	Junta
	10278660	2	Anello tenuta	Joint	Dichtring	Seal	Junta
	10516670	11	Rosetta elastica	Rondelle frein	Sicherungsring	Lockwasher	Arandela de freno
	16043621	1	Vite *	Vis	Schraube	Screw	Tornillo
	16044121	4	Vite	Vis	Schraube	Screw	Tornillo
	16044421	6	Vite	Vis	Schraube	Screw	Tornillo
	20063500	1	Sfera	Bille	Kugel	Ball	Bola
			* trattori senza presa pressione supplementare	Sans prise supplém. de pression	Ohne zusätzlichen Druckölanschluss	W/o additional power outlet unit	Sin grifo distribuidor auxiliar

https://tractormanualz.com/

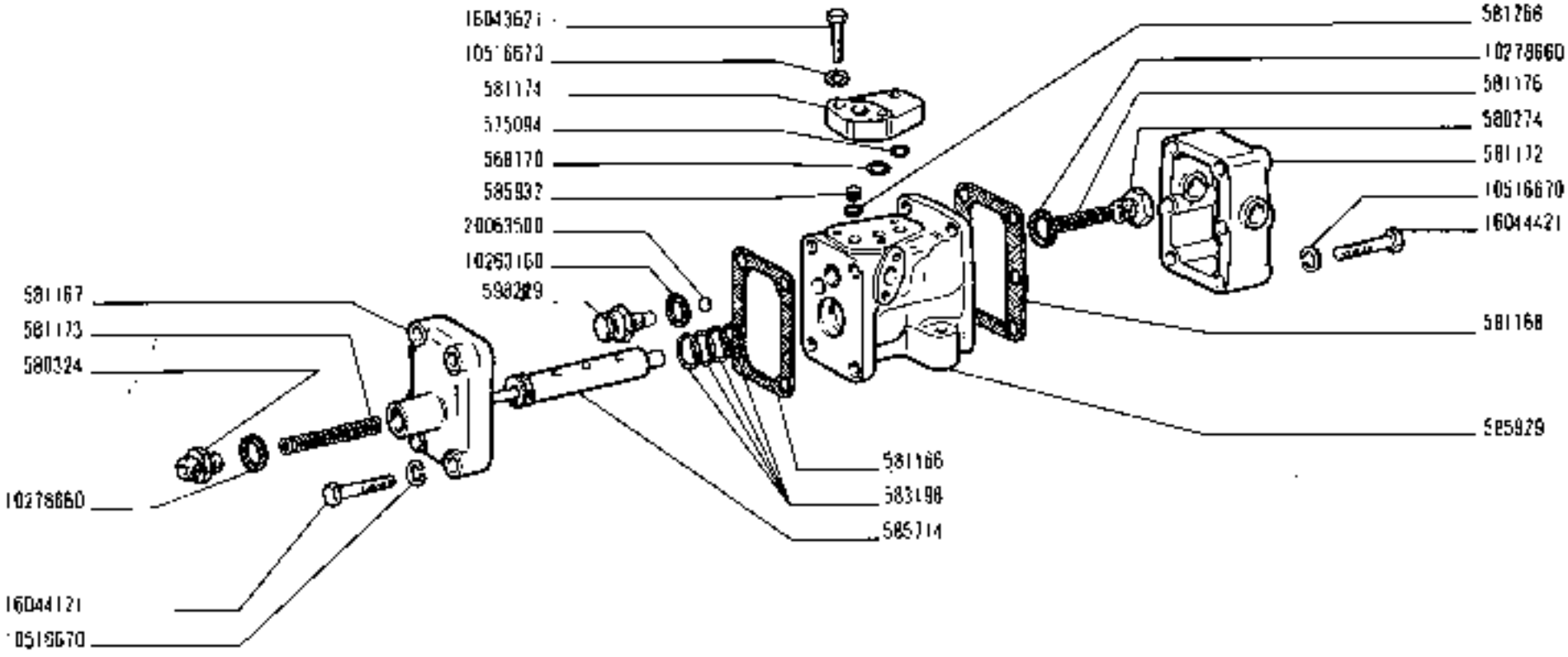

(1670) A

Vedere e enco - Voir la liste - Siehe tabelle-See list - Véase la lista

250

01 02 03 04

DISTRIBUTORE 583821

- *Distributeur*
- *Steuergerät*
- *Distributor Valve*
- *Válvula distribuidora*

https://tractormanualz.com/

E2.25

modif.	n. ordinaz.	quant.	Designazione	Désignation	Benennung	Description	Denominaciones
	551605	1	Molla	Ressort	Feder	Spring	Resorte
	575094	4	Anello tenuta	Joint	Dichtring	Seal	Junta
	580284	1	Estremità d	Poignée	Griff	Knob	Botón
	580292	1	Tirante	Tirant	Verbindungsstange	Link	Biela
	580308	1	Leva a mano	levier	Hebel	Lever	Palanca
	581179	1	Leva a mano	levier	Hebel	Lever	Palanca
	581181	1	Estremità a	Poignée	Griff	Knob	Botón
	581183	1	Settore	Secteur	Rastenplatte	Sector	Placa referencias
	581185	1	Leva	levier	Hebel	Lever	Palanca
	581186	2	Levetta comando	levier	Hebel	Lever	Palanca
	581187	1	Alberino	Axe	Welle	Shaft	Eje
	581188	1	Molla	Ressort	Feder	Spring	Resorte
	581191	1	Tirante compl.	Tirant	Verbindungsstange	Link	Biela
	581193	1	Vite	Vis	Schraube	Screw	Tornillo
	581194	2	Vite	Vis	Schraube	Screw	Tornillo
	581195	1	Perno	Axe	Bolzen	Pin	Eje
	581197	1	Perno	Axe	Bolzen	Pin	Eje
	581198	1	Forcellino	Fourche	Gabel	Fork	Horquilla
	582022	1	Vite	Vis	Schraube	Screw	Tornillo
	583835	1	Perno leva	Articulation	Kurbel	Articulation	Articulación
	10516470	1	Rosetta elastica	Rondelle frein	Sicherungsring	Lockwasher	Arandela de freno
	10725911	1	Dado	Ecrou	Mutter	Nut	Tuerca
	10734301	1	Copiglia	Goupille	Splint	Pin	Pasador abierto
	10837210	1	Grano	Ergot	Passtift	Dowel	Pión
	11088075	2	Anello elastico	Arrêtoir	Sicherungsring	Lockring	Anillo de freno
	12574111	2	Dado autobloccante	Ecrou	Mutter	Nut	Tuerca
	12605570	2	Rosetta	Rondelle frein	Sicherungsring	Lockwasher	Arandela de freno
	12642701	1	Rosetta piana	Rondelle	Scheibe	Washer	Arandela
	12644401	1	Rosetta piana	Rondelle	Scheibe	Washer	Arandela
	14163970	1	Spina elastica	Goupille	Stift	Pin	Pasador
	14164170	1	Spina elastica	Goupille	Stift	Pin	Pasador
	13301301	1	Vite	Vis	Schraube	Screw	Tornillo
	15896211	1	Dado	Ecrou	Mutter	Nut	Tuerca
	16043021	2	Vite	Vis	Schraube	Screw	Tornillo

https://tractormanualz.com/

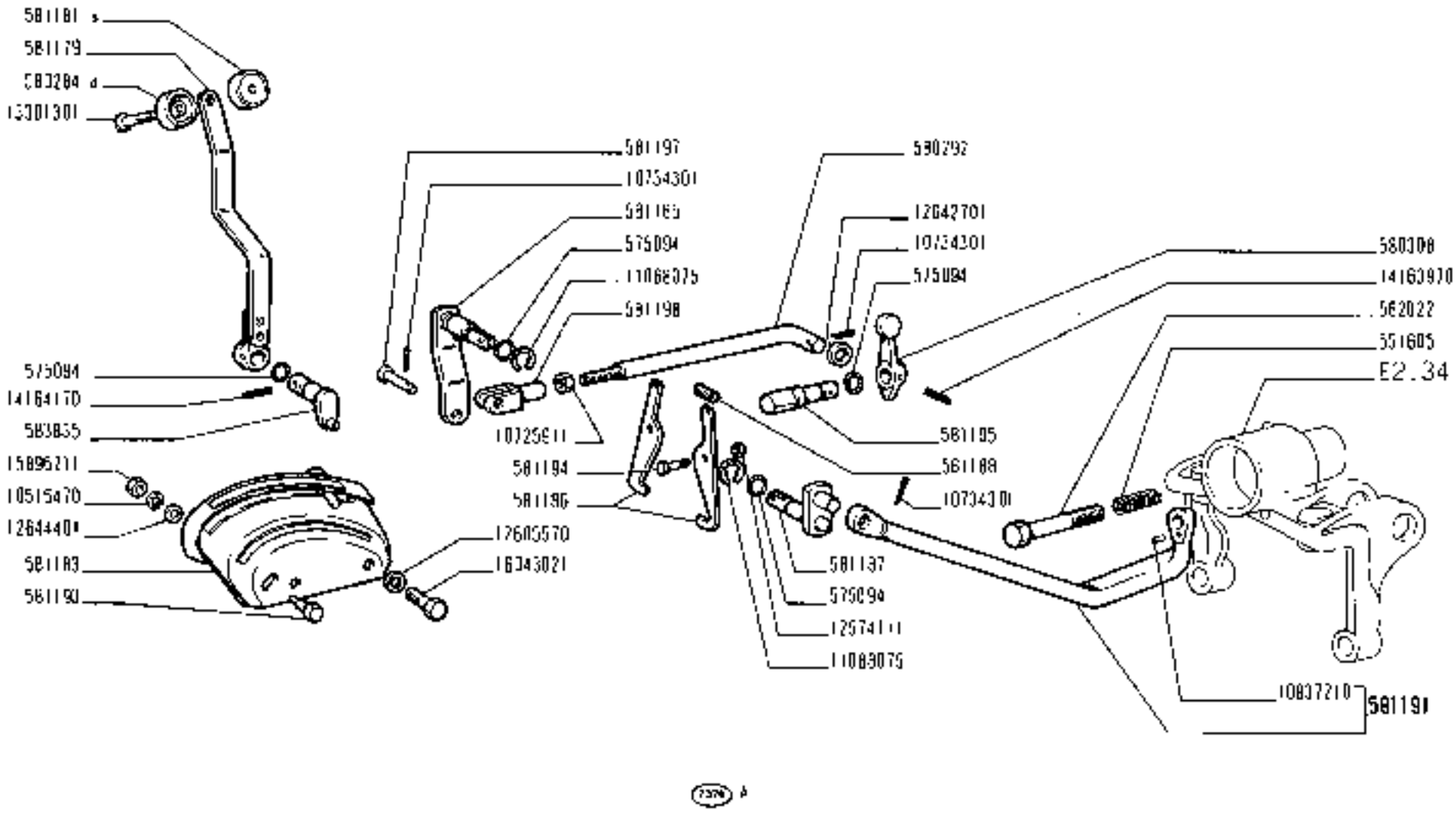

https://tractormanualz.com/

modif.	n. ordine	quant.	Denominazione	Désignation	Benennung	Description	Denominaciones
	561743	1	Astuccio	Étui	Etui	Case	Estuche
	563364	1	Molla	Ressort	Feder	Spring	Resorte
	563366	1	Tappo	Bouchon	Schraubdeckel	Cap	Tapón
	563368	1	Tappo	Bouchon avec jauge	Schraubdeckel mit Messtab	Cap with level rod	Tapón con varilla de nivel
	566423	1	Guarnizione	Joint	Dichtring	Gasket	Junta
	566999	1	Cartuccia	Élément filtrant	Filtereinsatz	Cartridge	Filtro
	567003	1	Gambo	Tirant	Stange	Rod	Varilla
	567004	1	Guarnizione	Joint	Dichtring	Gasket	Junta
	599205	1	Serbatoio	Réservoir	Behälter	Tank	Depósito
	10296685	2	Guarnizione	Joint	Dichtring	Gasket	Junta
	10297185	1	Guarnizione	Joint	Dichtring	Gasket	Junta
	10300711	1	Tappo	Bouchon	Schraubdeckel	Cap	Tapón
	12638601	1	Rosetta piana	Rondelle	Scheibe	Washer	Arandela

https://tractormanualz.com/

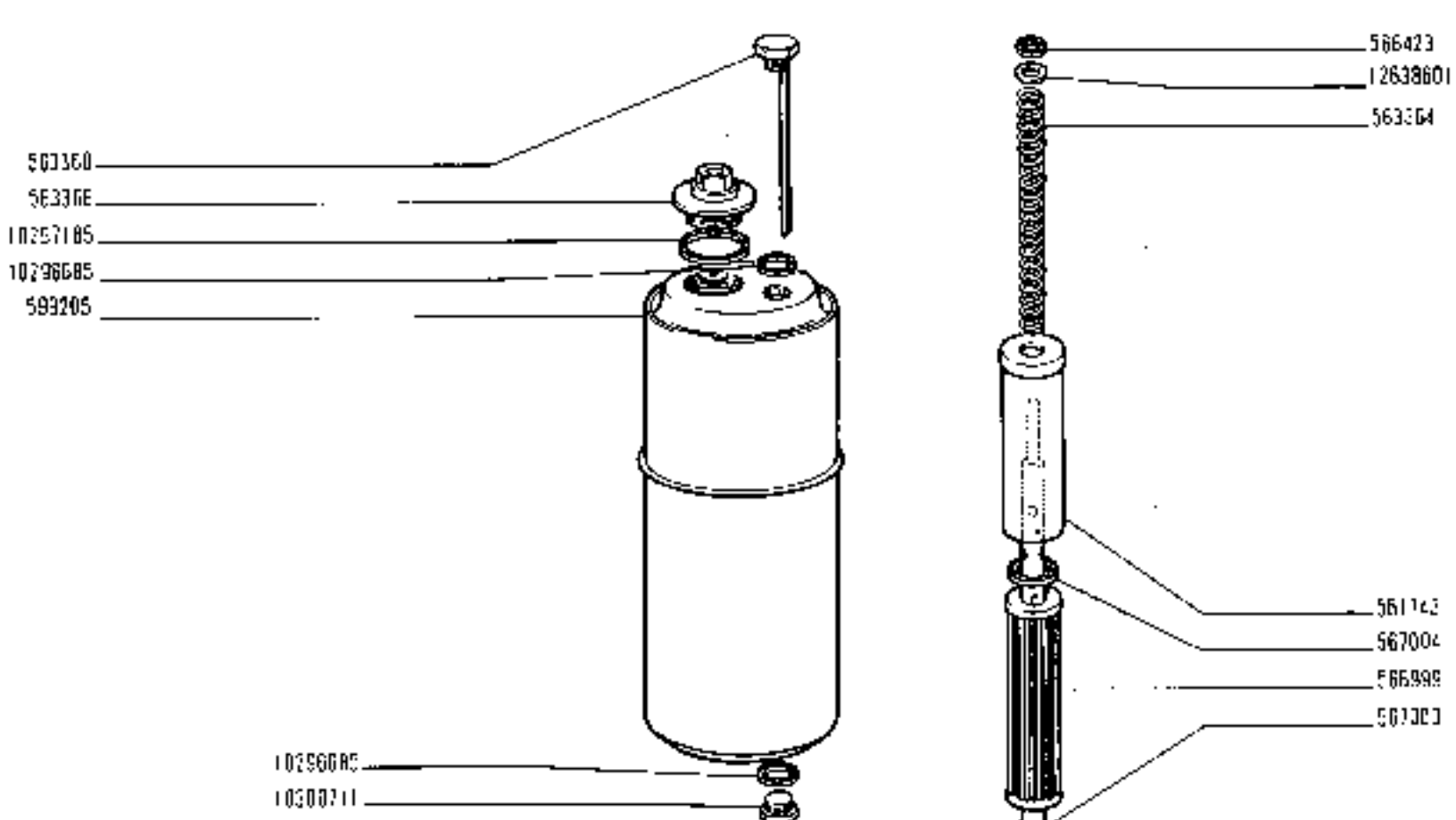

250

01 02 03 04

SERBATOIO SOLLEVATORE

- *Réservoir de relevage*
- *Behälter für Kraftheber*
- *Lifter Tank*
- *Depósito del elevador*

https://tractormanualz.com/

E2.30

modif.	n. ordine	quant.	Denominazione	Designation	Benennung	Description	Denominaciones
	559442	1	Anello tenuta	Joint	Dichtring	Seal	Junta
	559567	1	Anello tenuta	Joint	Dichtring	Seal	Junta
	575094	2	Anello tenuta	Joint	Dichtring	Seal	Junta
	581466	1	Corpo	Corps	Gehäuse	Body	Cuerpo
	581467	1	Coperchio	Couvercle	Deckel	Cover	Tapa
	581475	1	Raccordo	Raccord	Stutzen	Connection	Racor
	581476	1	Leva	Levier	Hebel	Lever	Palanca
	581482	1	Nottolino	Cliquet	Klinke	Pawl	Seguro
	581483	1	Tappo	Bouchon	Stopfen	Plug	Tapón
	583914	1	Vite	Vis	Schraube	Screw	Tornillo
	583919	1	Leva a mano	Levier	Hebel	Lever	Palanca
	584976	1	Molla	Ressort	Feder	Spring	Resorte
	587842	2	Tappo	Bouchon	Stopfen	Plug	Tapón
	10260960	1	Anello tenuta	Joint	Dichtring	Seal	Junta
	10262660	1	Anello tenuta	Joint	Dichtring	Seal	Junta
	10264660	1	Anello tenuta	Joint	Dichtring	Seal	Junta
	10278660	2	Anello tenuta	Joint	Dichtring	Seal	Junta
	10516670	3	Rosetta elastica	Rondelle frein	Sicherungsring	Lockwasher	Arandela de freno
	16044221	1	Vite	Vis	Schraube	Screw	Tornillo
	16044521	2	Vite	Vis	Schraube	Screw	Tornillo

https://tractormanualz.com/

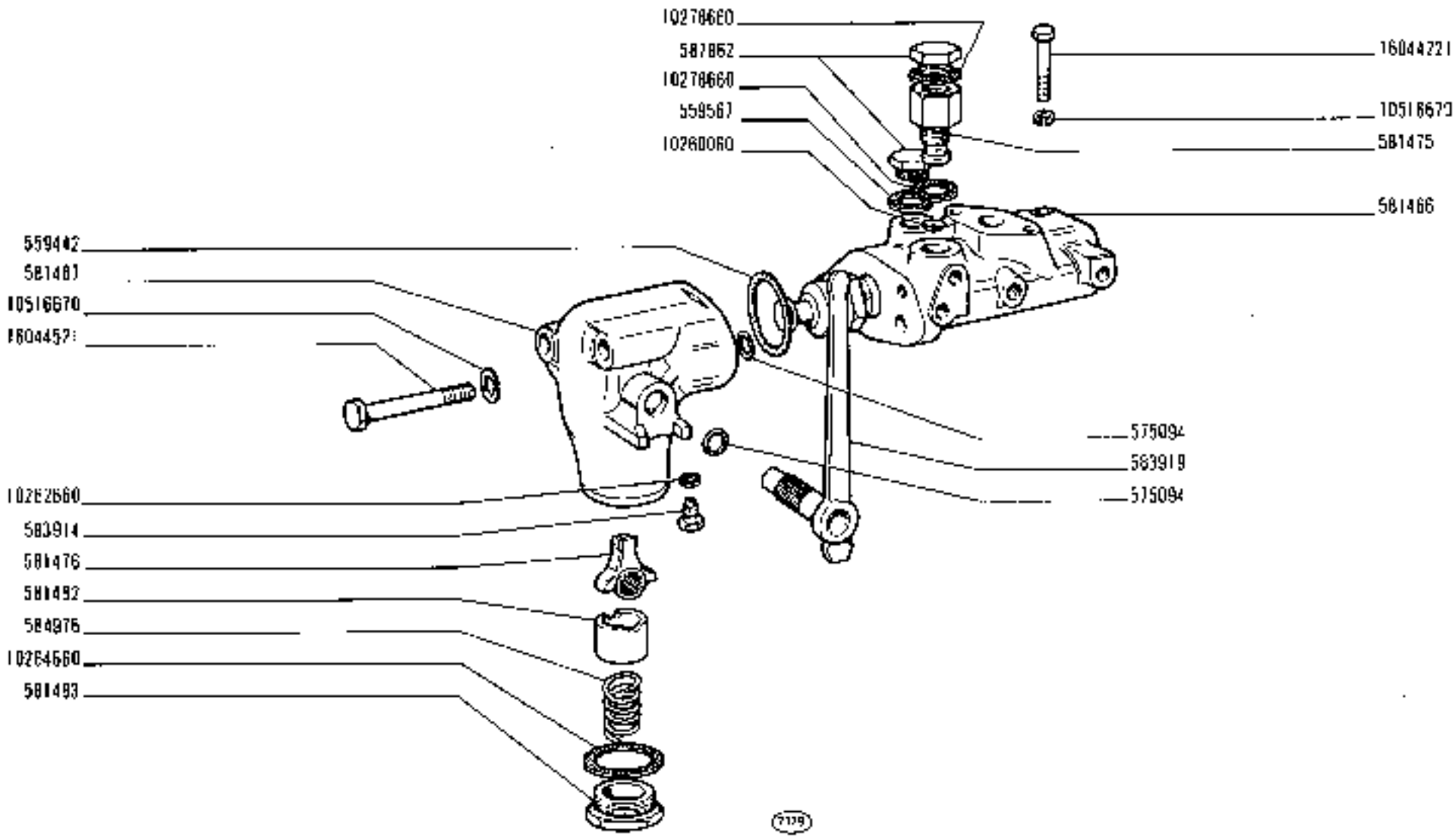

250

01 02 03 04

PRESA PRESSIONE SUPPLEMENTARE DAL SOLLEVATORE

- *Prise de pression supplémentaire de relevage*
- *Additional Power Outlet Unit*
- *Zusätzlicher Druckölanschluß am Kraftheber*
- *Toma de presión suplementaria del elevador*

https://tractormanualz.com/

E2.31

modi.	n. ordine	quant.	Denominazione	Désignation	Benennung	Description	Denominaciones
	580346	10	Molla	Ressort	Feder	Spring	Resorte
	580349	1	Boccola supporto	Douille	Büchse	Bush	Casquillo
	580353	1	Rosetta piana	Rondelle	Scheibe	Washer	Arandela
	580356	1	Ghiera	Écrou	Gewindering	Plug	Tornillo
	581217	1	Rosetta piana sp.5	Rondelle	Scheibe	Washer	Arandela
	581218	1	Rosetta piana sp.5,2	Rondelle	Scheibe	Washer	Arandela
	581219	1	Rosetta piana sp.5,4	Rondelle	Scheibe	Washer	Arandela
	581220	1	Rosetta piana sp.5,8	Rondelle	Scheibe	Washer	Arandela
	581221	1	Rosetta piana sp.6,2	Rondelle	Scheibe	Washer	Arandela
	581222	1	Rosetta piana sp.6,6	Rondelle	Scheibe	Washer	Arandela
	581223	1	Rosetta piana sp.7	Rondelle	Scheibe	Washer	Arandela
	581224	1	Supporto compl.	Support	Lager	Support	Soporte
	581225	1	Perno	Axe	Bolzen	Pin	Pasador
	581226	1	Tappo	Bouchon	Stopfen	Plug	Tapón
	583163	1	Rosetta piana sp.5,6	Rondelle	Scheibe	Washer	Arandela
	583164	1	Rosetta piana sp.6	Rondelle	Scheibe	Washer	Arandela
	583165	1	Rosetta piana sp.6,4	Rondelle	Scheibe	Washer	Arandela
	583166	1	Rosetta piana sp.6,8	Rondelle	Scheibe	Washer	Arandela
	583418	1	Rosetta	Rondelle	Scheibe	Washer	Arandela
	583632	1	Dado	Écrou	Mutter	Nut	Tuerca
	583633	1	Dado	Écrou	Mutter	Nut	Tuerca
	583638	1	Albero	Arbre	Welle	Shaft	Árbol
	13408411	1	Ingrassatore	Graisseur	Schmiernippel	Fitting	Engrasador

https://tractormanualz.com/

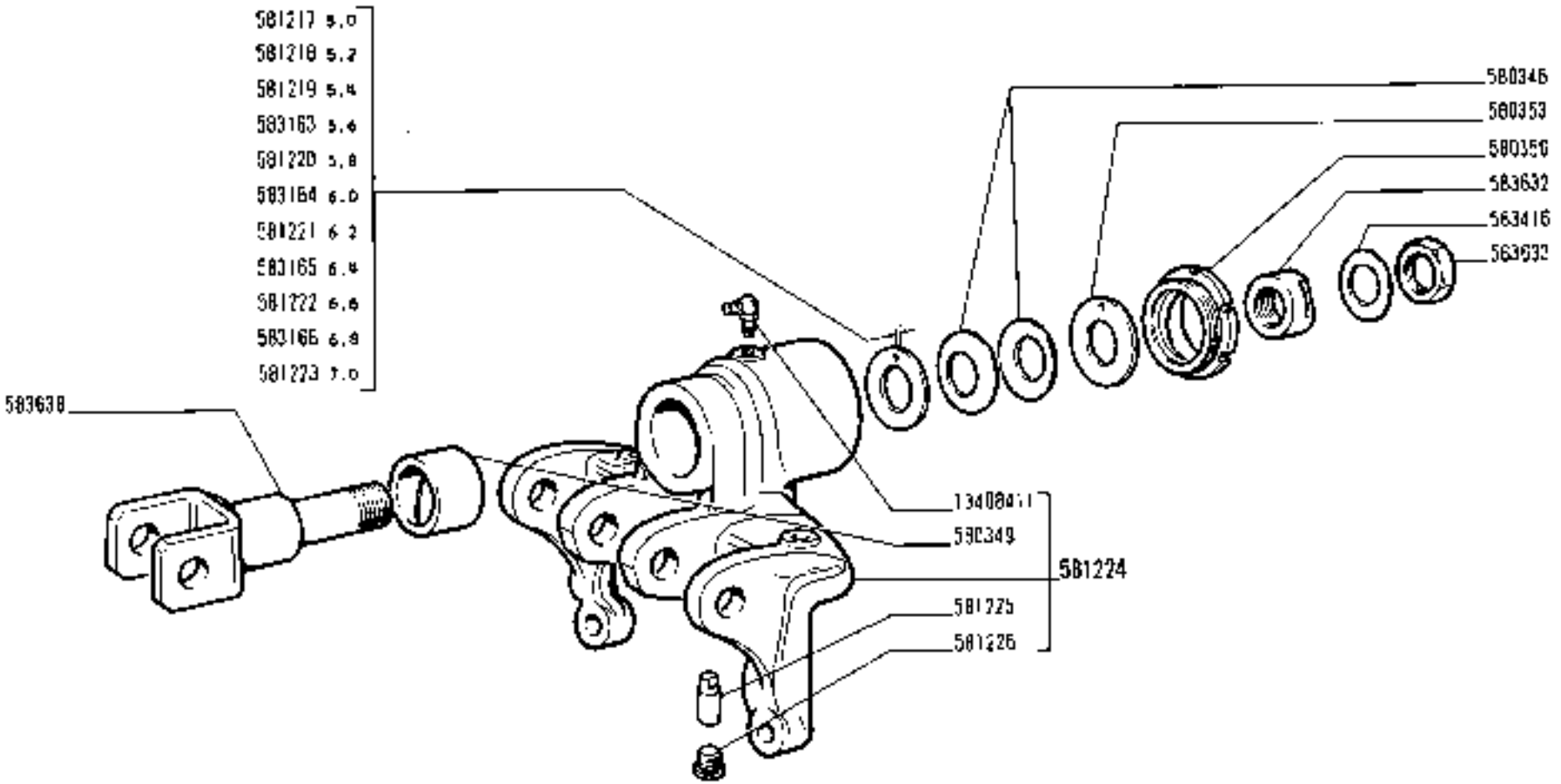

https://tractormanualz.com/

modi.	n. ordine	quant.	Denominazione	Désignation	Benennung	Description	Denominación
	561755	1	Supporto d -01-02-	Support	Lager	Support	Soporte
	561756	1	Supporto s -01-02-	Support	Lager	Support	Soporte
	561758	1	Traversa ant.-01-02-	Traverse	Ackerschiene	Drawbar frame	Bastidor
	561760	4	Boccola -01-02-	Douille	Buchse	Bush	Casquillo
	561761	2	Perno -01-02-	Axe	Bolzen	Pin	Pasador
	561795	2	Catena ant.	Chaîne	Kette	Chain	Cadena
	561799	2	Catena post.	Chaîne	Kette	Chain	Cadena
	561802	2	Manicotto	Manchon	Spannschloss	Sleeve	Tuerca
	562097	1	Manicotto	Manchon	Spannschloss	Sleeve	Tuerca
	562574	1	Braccio d -01-02-	Bras	Arm	Arm	Brazo
	562575	1	Braccio s -01-02-	Bras	Arm	Arm	Brazo
	564830	1	Manicotto	Manchon	Spannschloss	Sleeve	Tuerca
	565176	1	Perno	Axe	Bolzen	Pin	Pasador
	566046	2	Braccio -03-04-	Bras	Arm	Arm	Brazo
	566054	1	Supporto d -03-04-	Support	Lager	Support	Soporte
	566055	1	Supporto s -03-04-	Support	Lager	Support	Soporte
	567406	5	Copiglia	Goupille	Splint	Pin	Pasador abierto
	580358	1	Tirante sup.d -01-02-	Tirant	Stange	Rod	Varilla
	580359	1	Tirante inf.d -01-02-	Tirant	Stange	Rod	Varilla
	580360	1	Tirante s -01-02-	Tirant	Stange	Rod	Varilla
	580361	4	Perno	Axe	Bolzen	Pin	Pasador
	580363	1	Perno compl.	Axe	Bolzen	Pin	Pasador
	582443	1	Tirante sup.d -03-04-	Tirant	Stange	Rod	Varilla
	582445	1	Tirante inf.d -03-04-	Tirant	Stange	Rod	Varilla
	582446	1	Tirante s -03-04-	Tirant	Stange	Rod	Varilla
	583640	1	Puntone	Biellette	Druckstange	Pushrod	Biela
	583641	1	Puntone	Biellette	Druckstange	Pushrod	Biela
	10717611	1	Dado	Écrou	Mutter	Nut	Tuerca
	10734600	2	Copiglia	Goupille	Splint	Pin	Pasador abierto
	10791311	2	Dado	Écrou	Mutter	Nut	Tuerca
	10792211	2	Dado	Écrou	Mutter	Nut	Tuerca
	10792411	2	Dado -01-02-	Écrou	Mutter	Nut	Tuerca
	10797001	2	Copiglia -01-02-	Goupille	Splint	Pin	Pasador abierto

https://tractormanualz.com/

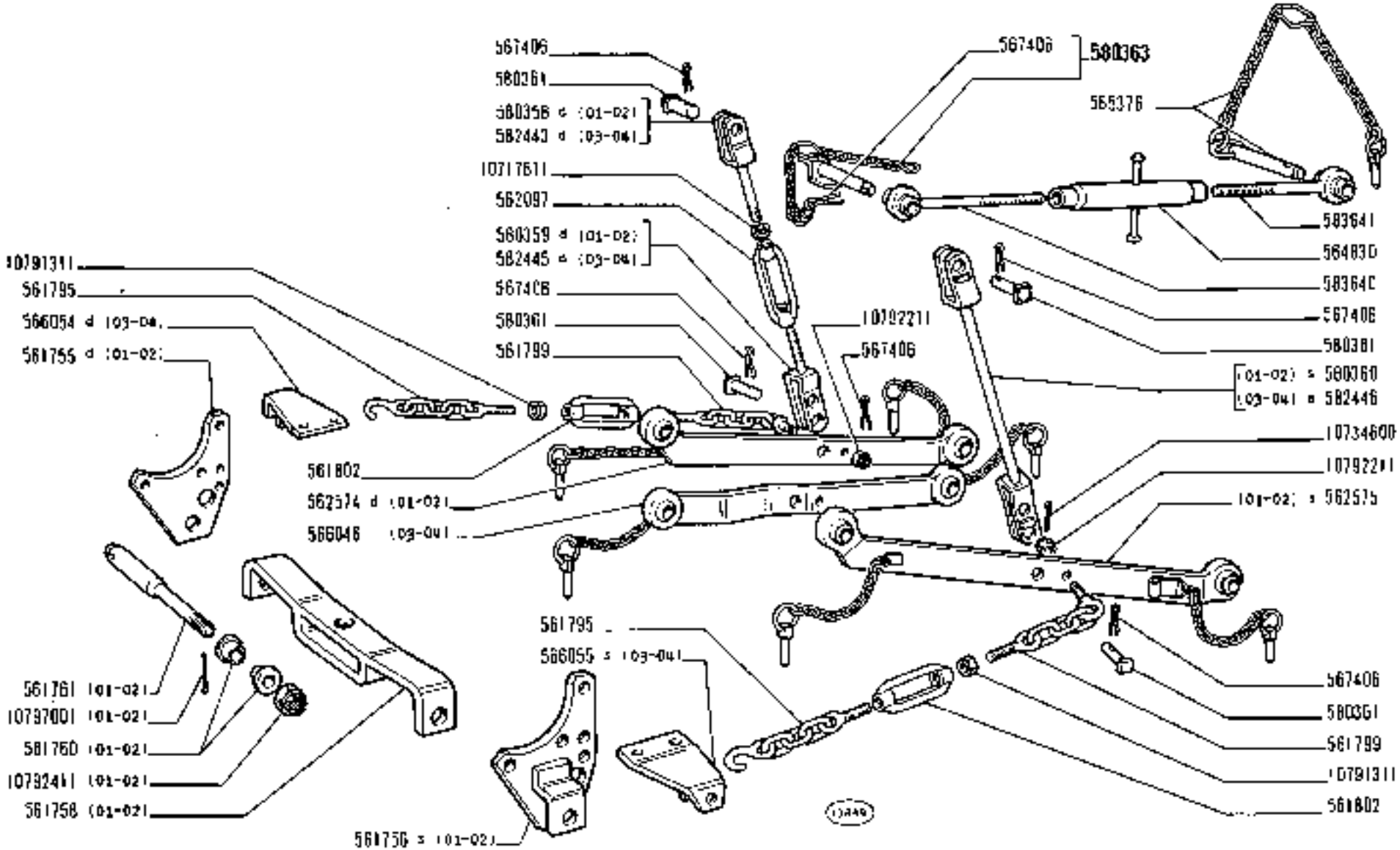

250

01 02 03 04

DISPOSITIVO ATTACCO ATTREZZI

- *Dispositif d'attelage des outils*
- *Anhängevorrichtung*
- *Implement Carrier*
- *Enganche*

https://tractormanualz.com/

E2.35

modif.	n. ordinaz.	quant.	Denominazione	Désignation	Benennung	Description	Denominaciones
	4172119	1	Motore avviamento compl.	Démarreur	Anlasser	Starter motor	Motor de arranque
	4180375	1	Commutatore compl.	Commutateur	Schalter	Switch	Conmutador
	4180376	1	Leva	levier	Hebel	Lever	Palanca
	10516870	3	Rosetta elastica	Rondelle frein	Sicherungsring	Lockwasher	Arandela de freno
	12633601	3	Rosetta piana	Rondelle	Scheibe	Washer	Arandela
	15970921	3	Vite	Vis	Schraube	Screw	Tornillo

F2.01

https://tractormanualz.com/

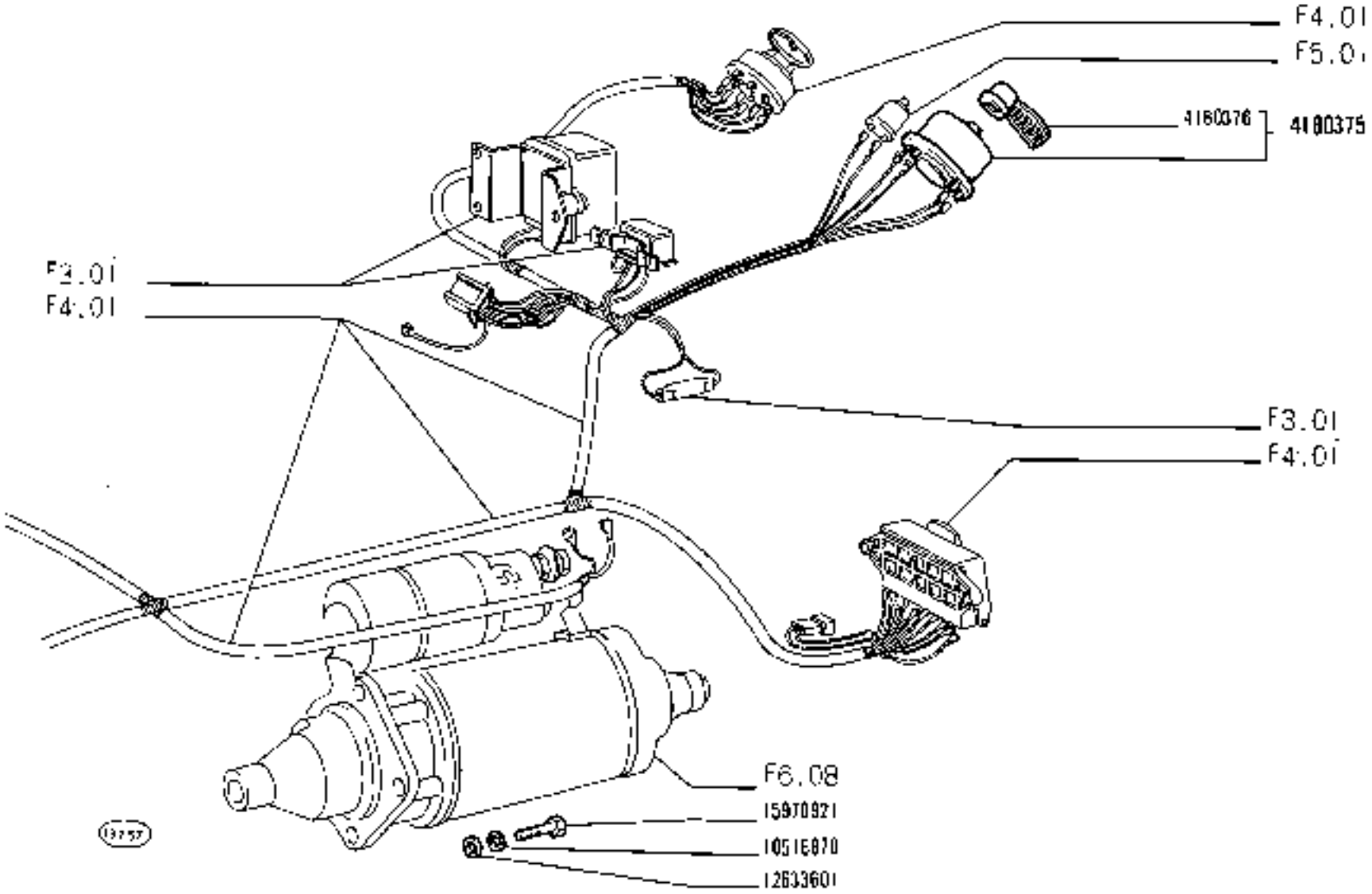

250

01 02 03 04

AVVIAMENTO MOTORE

- *Lancement du moteur*
- *Anlassen des Motors*
- *Engine Starting Equipment*
- *Arranque del motor*

https://tractormanualz.com/

F2.01

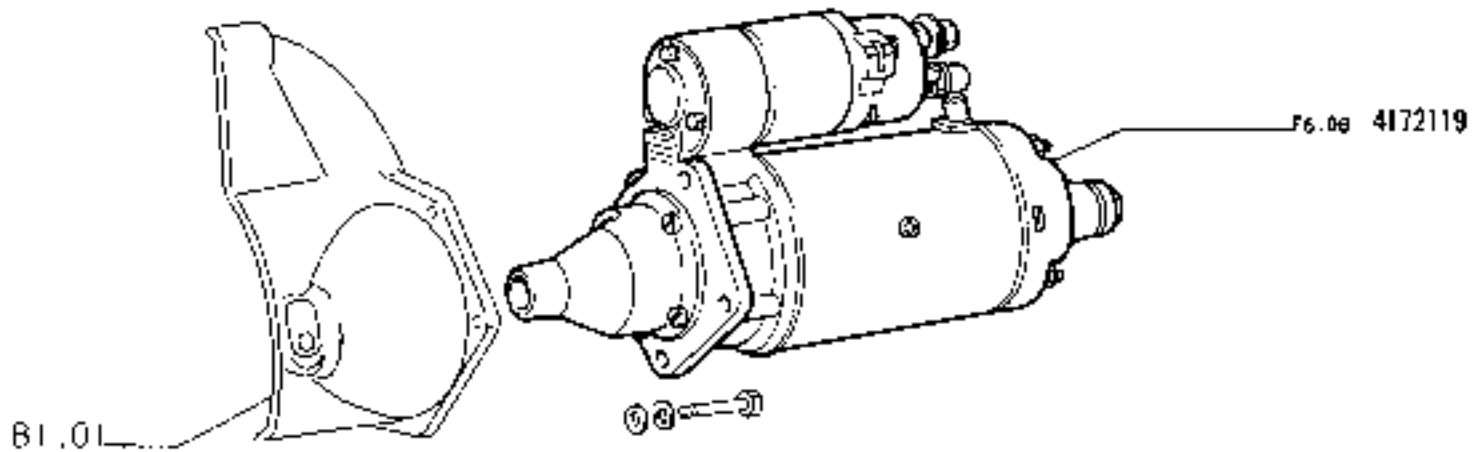

https://tractormanualz.com/

modif.	n. ordinaz.	quant.	Denominazione	Désignation	Benennung	Description	Denominaciones
	552699	1	Cappuccio	Capuchon	Schutzkappe	Boot	Capuchón
	4091420	2	Staffetta	Agrafe	Klammerhaken	Clip	Sujetador
	4095889	1	Regolatore di tensione	Régulateur	Spannungsregler	Voltage regulator	Regulador de tensión
	4152579	1	Alternatore compl.	Alternateur	Drehstromlichtmaschine	Alternator	Alternador
	4152950	1	Astuccio portafusibile	Étui	Etui	Case	Estuche
	4156195	1	Teleruttore segnaca-rica	Télérupteur	Fernschalter	Relay	Telerruptor
	4178365	1	Batteria Marelli	Batterie	Batterie	Battery	Batería
	4178366	1	Batteria Marelli *	Batterie	Batterie	Battery	Batería
	4183083	1	Batteria	Batterie	Batterie	Battery	Batería
	4183084	1	Batteria *	Batterie	Batterie	Battery	Batería
	4548870	1	Rosetta piana	Rondelle	Scheibe	Washer	Arandela
	4590259	1	Cappuccio	Capuchon	Schutzkappe	Boot	Capuchón
	4600128	1	Supporto	Support	Lager	Support	Soporte
	4950253	1	Cavo dalla batteria al motorino compl.	Câble	Leitung	Cable	Cable
	4950255	1	Cavo dalla batteria alla massa compl.	Fil de masse	Massekabel	Ground cable	Cable de masa
	10516470	5	Rosetta sicurezza	Rondelle frein	Sicherungsring	Lockwasher	Arandela de freno
	10516870	1	Rosetta elastica	Rondelle frein	Sicherungsring	Lockwasher	Arandela de freno
	10519401	3	Rosetta piana	Rondelle	Scheibe	Washer	Arandela
	10858090	1	Valvola	Fusible	Sicherung	Fuse	Fusible
	11198071	2	Rosetta conica	Rondelle frein	Sicherungsring	Lockwasher	Arandela de freno
	11198371	1	Rosetta conica	Rondelle frein	Sicherungsring	Lockwasher	Arandela de freno
	11198671	1	Rosetta conica	Rondelle frein	Sicherungsring	Lockwasher	Arandela de freno
	11306921	1	Vite	Vis	Schraube	Screw	Tornillo
	11945008	2	Vite	Vis	Schraube	Screw	Tornillo
	12164711	1	Dado	Écrou	Mutter	Nut	Tuerca
	12164711	1	Dado	Écrou	Mutter	Nut	Tuerca
	12646801	1	Rosetta piana	Rondelle	Scheibe	Washer	Arandela
	13276001	5	Vite	Vis	Schraube	Screw	Tornillo
	13449210	1	Prigioniero	Goujon	Stiftschraube	Stud	Espárrago
	15541921	1	Vite	Vis	Schraube	Screw	Tornillo
	15896218	2	Dado	Écrou	Mutter	Nut	Tuerca
	16044221	2	Vite	Vis	Schraube	Screw	Tornillo
	16101511	1	Dado	Écrou	Mutter	Nut	Tuerca
			* per climi tropicali	Climat tropical	Tropenklima	Tropical climates	Climas tropicales

https://tractormanualz.com/

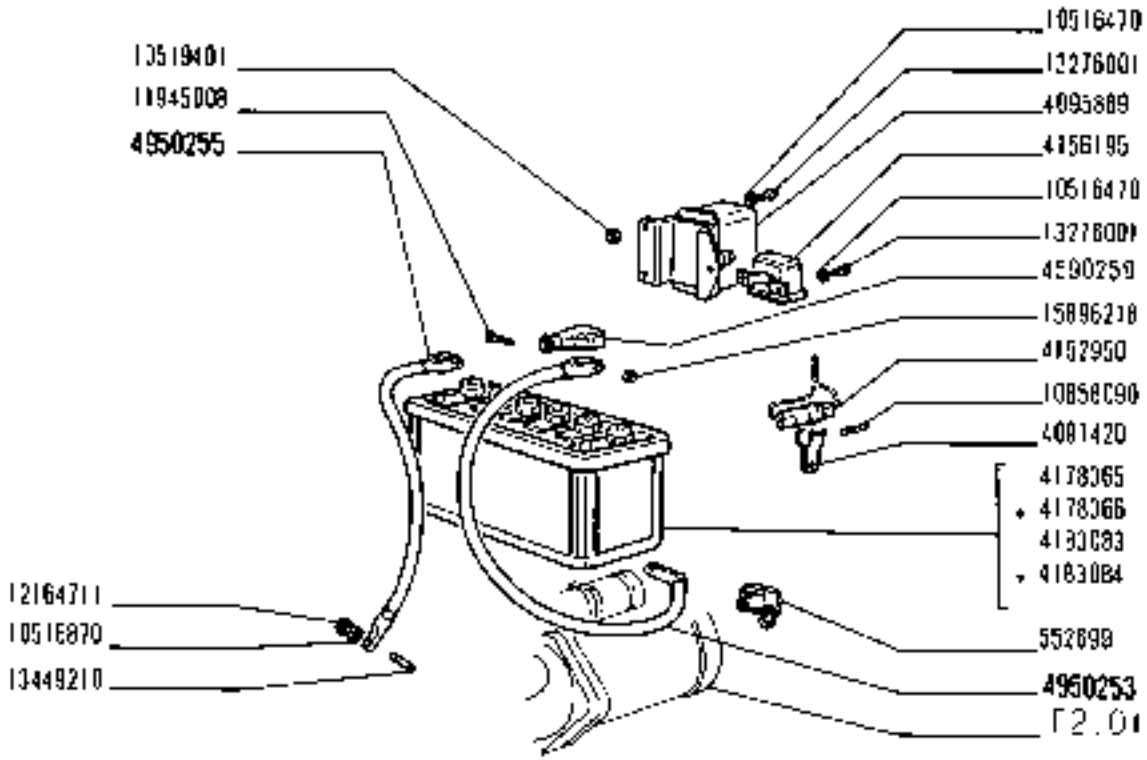

(13795)

* Vedere elenco - Voir la liste - Siehe tabelle - See list - Véase la lista

https://tractormanualz.com/

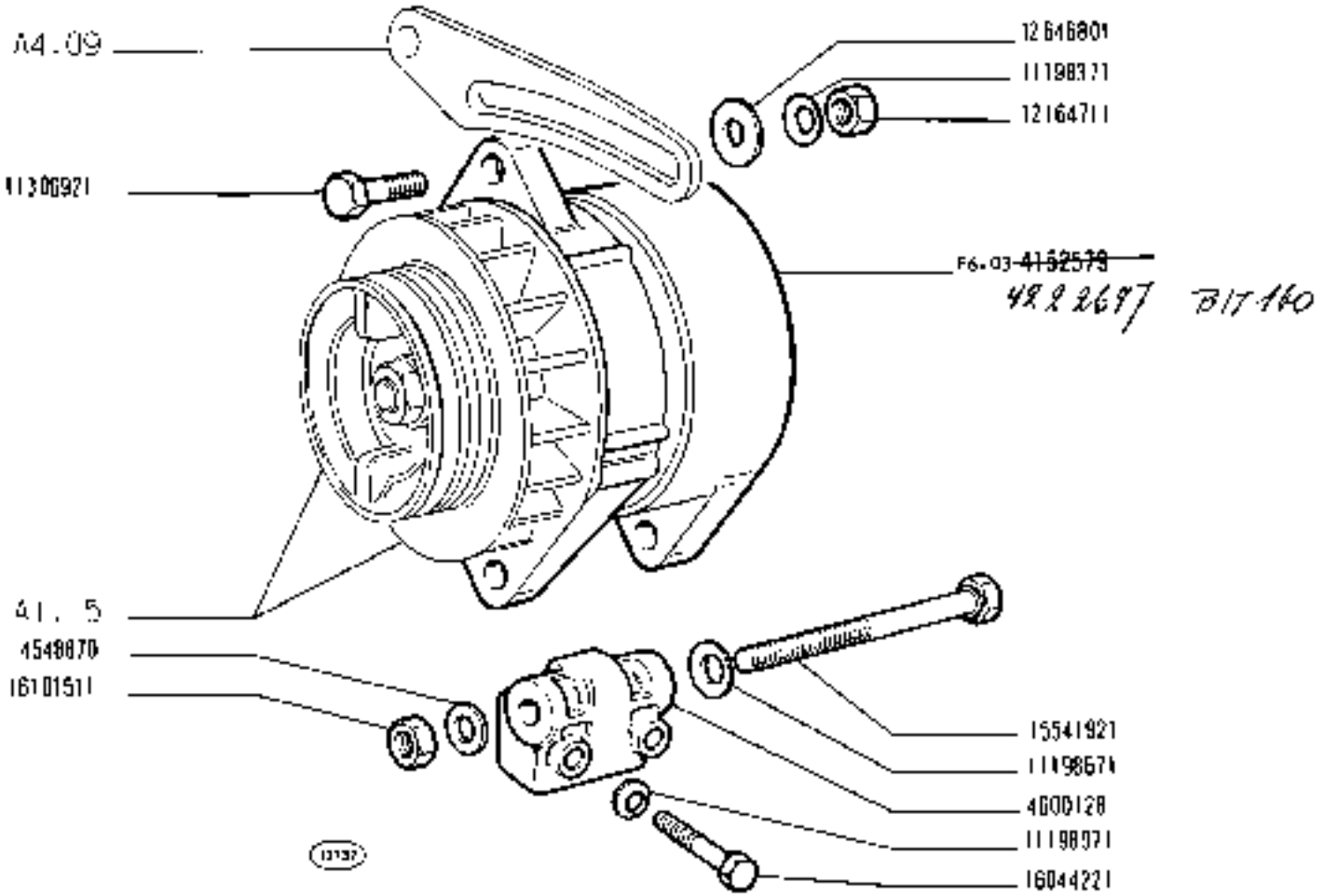

https://tractormanualz.com/

modi.	n. ordine	quant.	Denominazione	Désignation	Benennung	Description	Denominaciones
	551929	1	Supporto	Support	Lager	Support	Soporte
	563303	6	Staffetta	Collier	Halter	Retainer	Abrazadera
	563304	2	Staffetta	Collier	Halter	Retainer	Abrazadera
	563304	2	Staffetta -03-04-	Collier	Halter	Retainer	Abrazadera
	567945	1	Staffetta	Collier	Halter	Retainer	Abrazadera
	568581	1	Staffetta	Collier	Halter	Retainer	Abrazadera
	568581	1	Staffetta -01-02-	Collier	Halter	Retainer	Abrazadera
	573038	1	Supporto	Support	Lager	Support	Soporte
	573977	1	Staffetta -01-02-	Collier	Halter	Retainer	Abrazadera
	590140	2	Piastrina	Plaquette	Plättchen	Plate	Placa
	597413	1	Supporto	Support	Lager	Support	Soporte
	597414	1	Supporto	Support	Lager	Support	Soporte
	992474	2	Rosetta sicurezza	Rondelle frein	Sicherungsring	Lockwasher	Arandela de freno
	4047107	1	Cappuccio	Capuchon	Schutzkappe	Boot	Capuchón
	4073460	2	Catadiottro	Catadioptre	Rückstrahler	Reflex/reflector	Cataf ot
	4098831	2	Catadiottro	Catadioptre	Rückstrahler	Reflex/reflector	Catafaros
	4158641	1	Commutatore compl.	Commutateur	Schalter	Switch	Conmutador
	4176841	1	Giunto bipolare	Joint à 2 pôles	2-pol.Kupplungskopf	2 - pole connector	Empalme de 2 polos
	4176946	1	Portafusibile	Porte-fusible	Sicherungshalter	Fuse holder	Porta fusible
	4178212	1	Proiettore d compl.	Projecteur	Scheinwerfer	Headlamp	Proyector
	4178213	1	Proiettore s compl.	Projecteur	Scheinwerfer	Headlamp	Proyector
	4178216	1	Proiettore d compl.	Projecteur	Scheinwerfer	Headlamp	Proyector
	4178217	1	Proiettore s compl.	Projecteur	Scheinwerfer	Headlamp	Proyector
	4178421	1	Fanale post.compl.	Lanterne AR	Hintere Leuchte	Tail lamp	Lámpara posterior
	4178423	1	Fanale post.e targa compl.	Lanterne AR et de plaque	Schluss- und Nummernschildleuchte	Tail and number plate lamp	Lámpara posterior y de matrícula
	4178657	1	Proiettore post.compl.	Projecteur	Scheinwerfer	Headlamp	Proyector
	4951087	1	Morsettiera	Plaque jonction	Anschlussdose	Block	Placa de empalme
	4951088	1	Morsettiera	Plaque jonction	Anschlussdose	Block	Placa de empalme
	4951089	1	Isolante	Isolant	Isolierung	Insulator	Aislador
	4951090	1	Isolante	Isolant	Isolierung	Insulator	Aislador
	4951145	2	Supporto	Support	Lager	Support	Soporte
	4952554	1	Coperchio	Volet	Deckel	Lid	Tapa
	9918796	1	Chiave	Clé	Schlüssel	Key	Llave
	10006705	2	Fascetta	Collier	Schelle	Collar	Abrazadera
	10007305	1	Fascetta	Collier	Schelle	Collar	Abrazadera
	10112805	1	Staffetta d -03-04-	Collier	Halter	Retainer	Abrazadera
	10114105	1	Staffetta s -03-04-	Collier	Halter	Retainer	Abrazadera
	10160571	1	Tappo -01-02-	Bouchon	Stopfen	Plug	Tapón
	10373701	4	Vite	Vis	Schraube	Screw	Tornillo
	10376501	2	Vite -03-04-	Vis	Schraube	Screw	Tornillo
	10376601	2	Vite	Vis	Schraube	Screw	Tornillo
	10389601	2	Vite	Vis	Schraube	Screw	Tornillo
	10396290	1	Anello	Bague	Ring	Ring	Guarnición
	10396280	2	Anello -01-04-	Bague	Ring	Ring	Guarnición
	10516470	10	Rosetta elastica	Rondelle frein	Sicherungsring	Lockwasher	Arandela de freno
	10516870	6	Rosetta elastica	Rondelle frein	Sicherungsring	Lockwasher	Arandela de freno
	10519201	8	Rosetta piana	Rondelle	Scheibe	Washer	Arandela

https://tractormanualz.com/

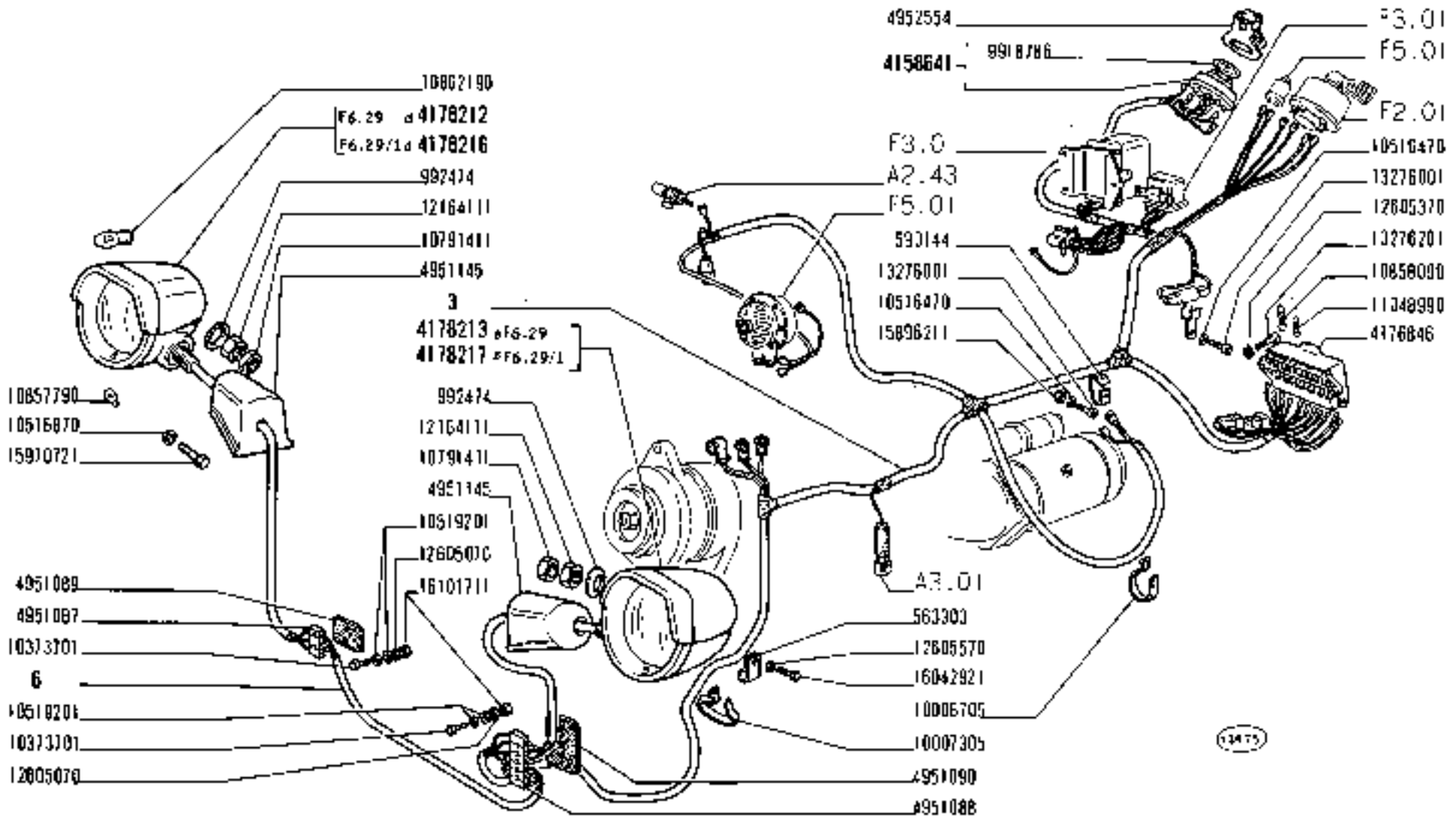

250

01 02 03 04

ILLUMINAZIONE

- *Eclairage*
- *Beleuchtung*
- *Lighting System*
- *Sistema de alumbrado*

https://tractormanualz.com/

F4.01

medit.	n. ordinaz.	quant.	Denominazione	Désignation	Benennung	Description	Denominaciones
	10791411	2	Dado	Écrou	Mutter	Nut	Tuerca
	10857790	4	Lampada	Lampe	Lampe	Bulb	Bombilla
	10858090	5	Valvola	Fusible	Sicherung	Fuse	Fusible
	10861290	1	Lampada	Lampe	Lampe	Bulb	Bombilla
	10862190	2	Lampada	Lampe	Lampe	Bulb	Bombilla
	11048990	1	Valvola	Fusible	Sicherung	Fuse	Fusible
	11195470	2	Rosetta elastica	Rondelle frein	Sicherungsring	Lockwasher	Arandela de freno
	12164111	2	Dado	Écrou	Mutter	Nut	Tuerca
	12164711	2	Dado	Écrou	Mutter	Nut	Tuerca
	12598370	4	Rosetta elastica	Rondelle frein	Sicherungsring	Lockwasher	Arandela de freno
	12605070	4	Rosetta dentata	Rondelle frein	Sicherungsring	Lockwasher	Arandela de freno
	12605370	2	Rosetta dentata	Rondelle frein	Sicherungsring	Lockwasher	Arandela de freno
	12605370	2	Rosetta dentata -03-04	Rondelle frein	Sicherungsring	Lockwasher	Arandela de freno
	12605570	3	Rosetta dentata	Rondelle frein	Sicherungsring	Lockwasher	Arandela de freno
	12644301	1	Rosetta piana	Rondelle	Scheibe	Washer	Arandela
	13276001	2	Vite	Vis	Schraube	Screw	Tornillo
	13276201	2	Vite	Vis	Schraube	Screw	Tornillo
	15896211	9	Dado	Écrou	Mutter	Nut	Tuerca
	15896211	2	Dado -03-04-	Écrou	Mutter	Nut	Tuerca
	15896411	2	Dado	Écrou	Mutter	Nut	Tuerca
	15970721	5	Vite	Vis	Schraube	Screw	Tornillo
	16042921	1	Vite	Vis	Schraube	Screw	Tornillo
	16043021	2	Vite	Vis	Schraube	Screw	Tornillo
	16043221	4	Vite	Vis	Schraube	Screw	Tornillo
	16100811	4	Dado	Écrou	Mutter	Nut	Tuerca
	16101711	4	Dado	Écrou	Mutter	Nut	Tuerca
	1	T	Cavo 598160 da connessione d al proiettore post.-01-02-	Câble	Leitung	Cable	Cable
	2	T	Cavo 4950960 dalle connessioni centrali alle post.-01-02-	Câble	Leitung	Cable	Cable
	3	T	Cavo 4950961 dai commutatori alle connessioni ant.	Câble	Leitung	Cable	Cable
	4	T	Cavo 4950962 dalla connessione d al fanale post.-01-02-	Câble	Leitung	Cable	Cable
	5	T	Cavo 4950963 dalla connessione s al fanale post.e targa -01-02-	Câble	Leitung	Cable	Cable
	6	T	Cavo 4951068 dalla connessione ant. ai proiettori	Câble	Leitung	Cable	Cable
	7	T	Cavo 4953510 da connessione centr.alle post.-03-04-	Câble	Leitung	Cable	Cable

https://tractormanualz.com/

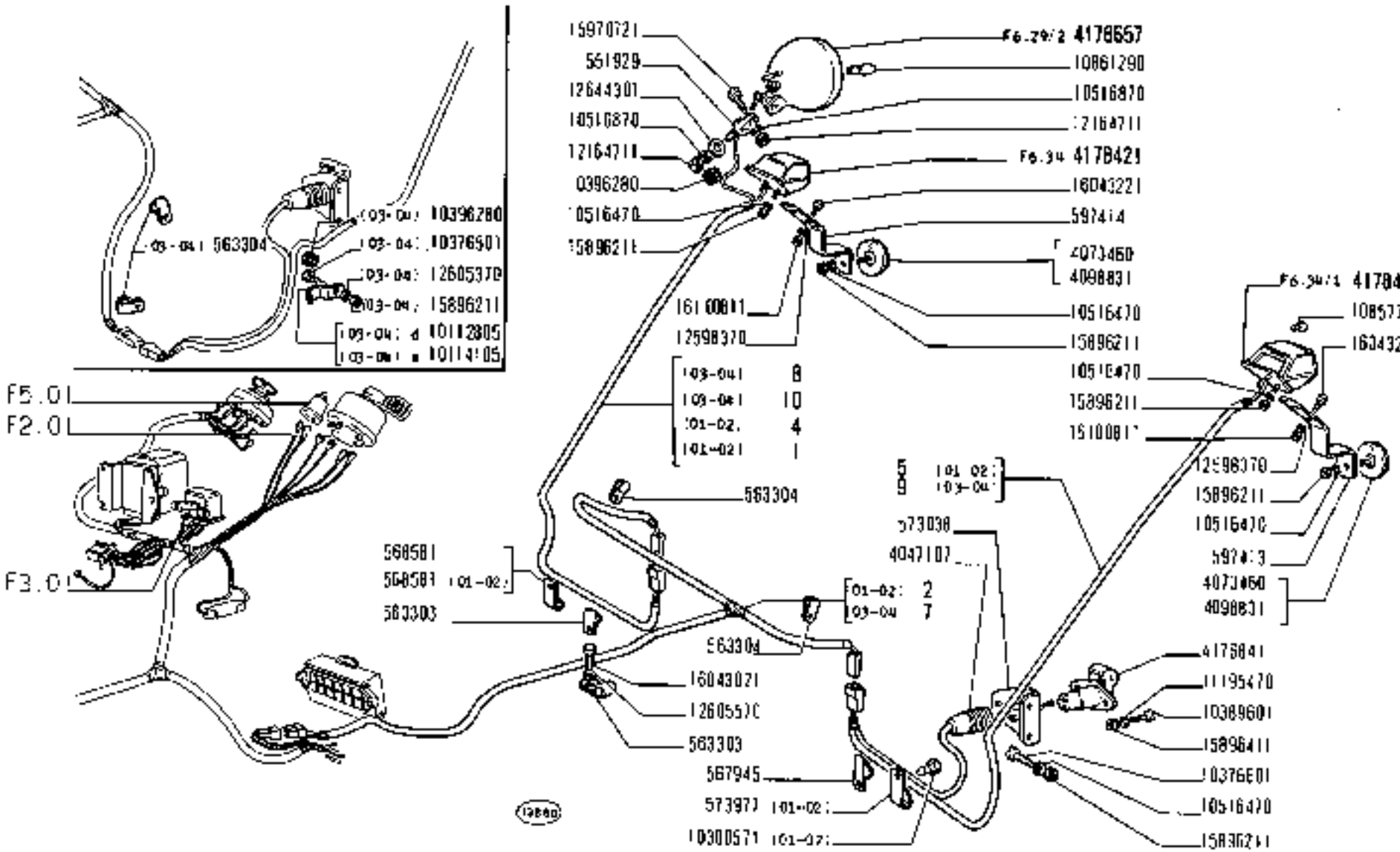

https://tractormanualz.com/

modif	n. ordinaz.	quant.	Denominazione	Designation	Benennung	Description	Denominazione
	8	T	Cavo 4953511 da connessione d al fanale post.-03-04-	Câble	Leitung	Cable	Cable
	9	T	Cavo 4953513 da connessione s al fanale post.-03-04-	Câble	Leitung	Cable	Cable
	10	T	Cavo 4953517 da connessione d a proiettore post.-03-04-	Câble	Leitung	Cable	Cable

F4.01 3/3

https://tractormanualz.com/

https://tractormanualz.com/

modif.	n. ordine	quant.	Denominazione	Désignation	Benennung	Description	Denominaciones
541674	3	Staffetta	Collier	Halter	Retainer	Abrazadera
551929	1	Supporto	Support	Lager	Support	Soporte
563303	3	Staffetta	Collier	Halter	Retainer	Abrazadera
563301	1	Staffetta -03-04-	Collier	Halter	Retainer	Abrazadera
563304	2	Staffetta	Collier	Halter	Retainer	Abrazadera
563304	2	Staffetta -01-04-	Collier	Halter	Retainer	Abrazadera
565392	1	Staffetta -03-04-	Collier	Halter	Retainer	Abrazadera
565970	1	Staffetta	Collier	Halter	Retainer	Abrazadera
590144	2	Piastrina	Plaquette	Plättchen	Plate	Placa
596973	1	Supporto	Support	Lager	Support	Soporte
598123	2	Supporto	Support	Lager	Support	Soporte
598475	1	Staffetta	Collier	Halter	Retainer	Abrazadera
992474	2	Rosetta sicurezza	Rondelle frein	Sicherungsring	Lockwasher	Arandela de freno
4073460	2	Catadiottro	Catadioptre	Rückstrahler	Reflex/reflector	Catafaros
4091420	1	Staffetta -01-04-	Collier	Halter	Retainer	Abrazadera
4098831	2	Catadiottro	Catadioptre	Rückstrahler	Reflex/reflector	Catafaros
4158641	1	Commutatore compl.	Commutateur	Schalter	Switch	Conmutador
4176846	1	Portafusibile	Porte-fusible	Sicherungshalter	Fuse holder	Porta fusible
4178212	1	Proiettore d compl.	Projecteur	Scheinwerfer	Headlamp	Proyector
4178213	1	Proiettore s compl.	Projecteur	Scheinwerfer	Headlamp	Proyector
4178216	1	Proiettore d compl.	Projecteur	Scheinwerfer	Headlamp	Proyector
4178217	1	Proiettore s compl.	Projecteur	Scheinwerfer	Headlamp	Proyector
4178657	1	Proiettore post.compl.	Projecteur	Scheinwerfer	Headlamp	Proyector
4181073	1	Fanale post. d compl.	Lanterne AR	Hintere Leuchte	Tail lamp	Lámpara posterior
4181075	1	Fanale post.s e targa compl.	Lanterne AR et de plaque	Schluss- und Nummernschildleuchte	Tail and number plate lamp	Lámpara posterior y de matrícula
4181077	1	Fanale ant.d compl.	Lanterne AV	Vordere Leuchte	Front lamp	Lámpara anterior
4181078	1	Fanale ant.s compl.	Lanterne AV	Vordere Leuchte	Front lamp	Lámpara anterior
4951087	1	Morsettiera	Plaque jonction	Anschlussdose	Block	Placa de empalme
4951088	1	Morsettiera	Plaque jonction	Anschlussdose	Block	Placa de empalme
4951089	1	Isolante	Isolant	Isolierung	Insulator	Aislador
4951090	1	Isolante	Isolant	Isolierung	Insulator	Aislador
4951145	2	Supporto	Support	Lager	Support	Soporte
4951864	1	Giunto	Joint multipolaire	Mehrpol.Kupplungskopf	Multipole connector	Empalme multipolar
4951866	1	Cavo da giunto a massa	Fil de masse	Masseкabel	Ground cable	Cable de masa
4951951	1	Supporto	Support	Lager	Support	Soporte
4952170	1	Cavo da indicatore di direzione alla massa	Câble	Leitung	Cable	Cable
4952554	1	Coperchio	Volet	Deckel	Lid	Tapa
9918786	1	Chiave	Clé	Schlüssel	Key	Llave
10006705	2	Fascetta	Collier	Schelle	Collar	Abrazadera
10007305	3	Fascetta -01-02-	Collier	Halteband	Strap	Abrazadera
10007305	4	Fascetta -03-04-	Collier	Schelle	Collar	Abrazadera
10113005	2	Staffetta -03-04-	Collier	Halter	Retainer	Abrazadera
10113505	1	Staffetta -03-04-	Collier	Halter	Retainer	Abrazadera
10114305	1	Staffetta -03-04-	Collier	Halter	Retainer	Abrazadera
10300571	1	Tappo	Bouchon	Stopfen	Plug	Tapón
10373701	4	Vite	Vis	Schraube	Screw	Tornillo

https://tractormanualz.com/

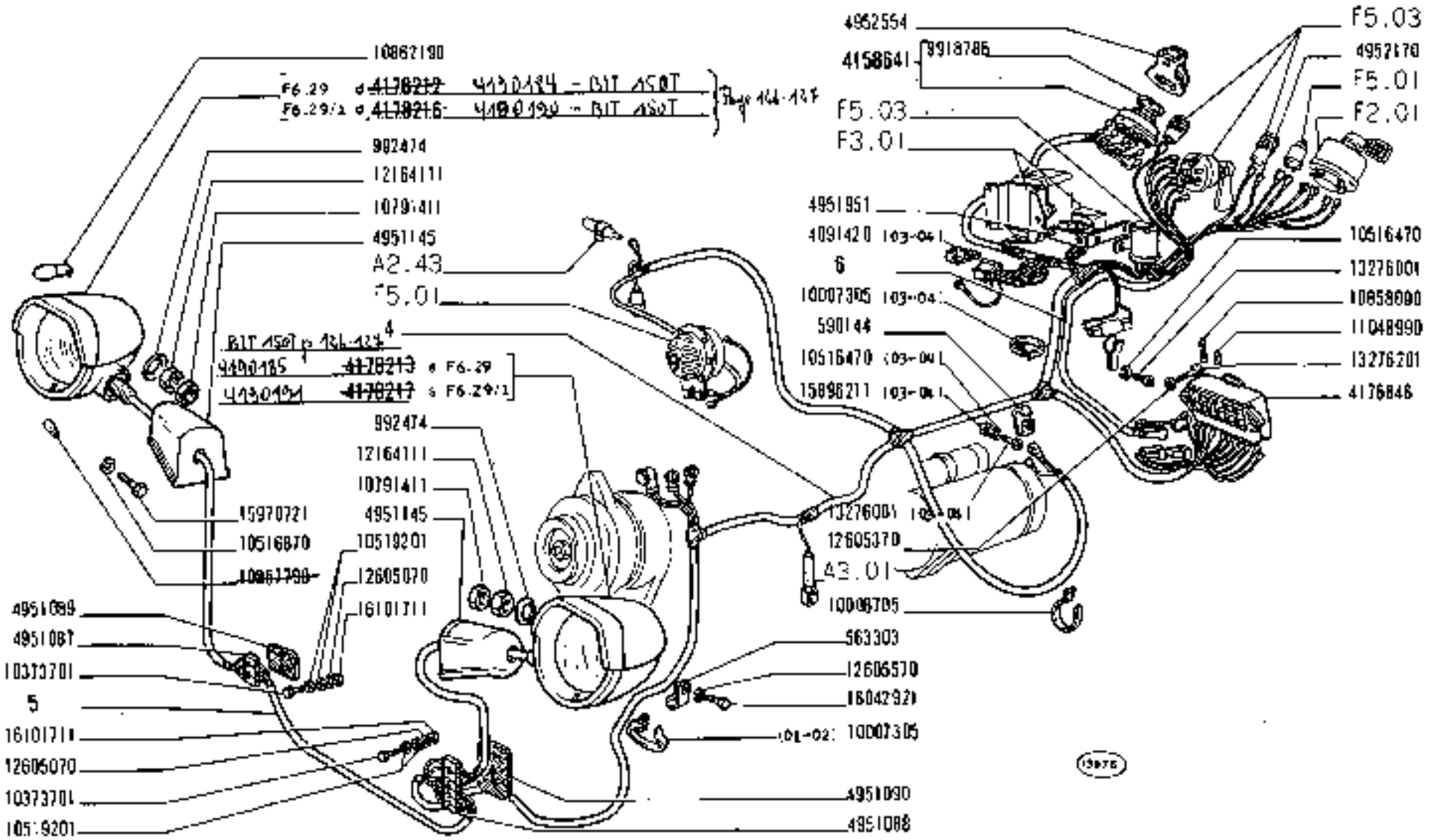

https://tractormanualz.com/

modif.	n. codice	quant.	Denominazione	Désignation	Benennung	Description	Denominación
	10376501	4	Vite -03-04-	Vis	Schraube	Screw	Tornillo
	10376601	2	Vite	Vis	Schraube	Screw	Tornillo
	10390201	3	Vite	Vis	Schraube	Screw	Tornillo
	10396280	1	Anello	Bague	Ring	Ring	Guarnición
	10396280	2	Anello -03-04-	Bague	Ring	Ring	Guarnición
	10516470	14	Rosetta elastica	Rondelle frein	Sicherungsring	Lockwasher	Arandela de freno
	10516470	2	Rosetta elastica -03-04-	Rondelle frein	Sicherungsring	Lockwasher	Arandela de freno
	10516870	6	Rosetta elastica	Rondelle frein	Sicherungsring	Lockwasher	Arandela de freno
	10519201	8	Rosetta piana	Rondelle	Scheibe	Washer	Arandela
	10791411	2	Dado	Écrou	Mutter	Nut	Tuerca
	10857790	6	Lampada	Lampe	Lampe	Bulb	Bombilla
	10859090	5	Valvola	Fusible	Sicherung	Fuse	Fusible
	10861290	1	Lampada	Lampe	Lampe	Bulb	Bombilla
	10862190	2	Lampada	Lampe	Lampe	Bulb	Bombilla
	11048990	1	Valvola	Fusible	Sicherung	Fuse	Fusible
	11195470	3	Rosetta elastica	Rondelle frein	Sicherungsring	lockwasher	Arandela de freno
	12164111	2	Dado	Écrou	Mutter	Nut	Tuerca
	12164711	2	Dado	Écrou	Mutter	Nut	Tuerca
	12598370	4	Rosetta elastica	Rondelle frein	Sicherungsring	Lockwasher	Arandela de freno
	12605070	4	Rosetta dentata	Rondelle frein	Sicherungsring	Lockwasher	Arandela de freno
	12605370	2	Rosetta dentata	Rondelle frein	Sicherungsring	Lockwasher	Arandela de freno
	12605370	4	Rosetta dentata -03-04	Rondelle frein	Sicherungsring	Lockwasher	Arandela de freno
	12605570	3	Rosetta dentata	Rondelle frein	Sicherungsring	Lockwasher	Arandela de freno
	12605570	1	Rosetta elastica -03-04-	Rondelle frein	Sicherungsring	Lockwasher	Arandela de freno
	12605570	3	Rosetta elastica -03-04-	Rondelle frein	Sicherungsring	Lockwasher	Arandela de freno
	12644301	1	Rosetta piana	Rondelle	Scheibe	Washer	Arandela
	14148190	4	Lampada	Lampe	Lampe	Bulb	Bombilla
	13276001	2	Vite	Vis	Schraube	Screw	Tornillo
	13276001	2	Vite -03-04-	Vis	Schraube	Screw	Tornillo
	13276201	2	Vite	Vis	Schraube	Screw	Tornillo
	15896211	13	Dado	Écrou	Mutter	Nut	Tuerca
	15896211	1	Dado -03-04-	Écrou	Mutter	Nut	Tuerca
	15896211	4	Dado -03-04-	Écrou	Mutter	Nut	Tuerca
	15896411	3	Dado	Écrou	Mutter	Nut	Tuerca
	15970721	5	Vite	Vis	Schraube	Screw	Tornillo
	16042921	1	Vite	Vis	Schraube	Screw	Tornillo
	16043021	2	Vite	Vis	Schraube	Screw	Tornillo
	16043021	3	Vite -03-04-	Vis	Schraube	Screw	Tornillo
	16043221	4	Vite	Vis	Schraube	Screw	Tornillo
	16100811	4	Dado	Écrou	Mutter	Nut	Tuerca
	16101711	4	Dado	Écrou	Mutter	Nut	Tuerca
	60009053	1	Staffetta	Collier	Halter	Retainer	Abrazadera
	1	T	Cavo 597914 da connessione al proiettore post. -01-02-	Câble	Leitung	Cable	Cable

https://tractormanualz.com/

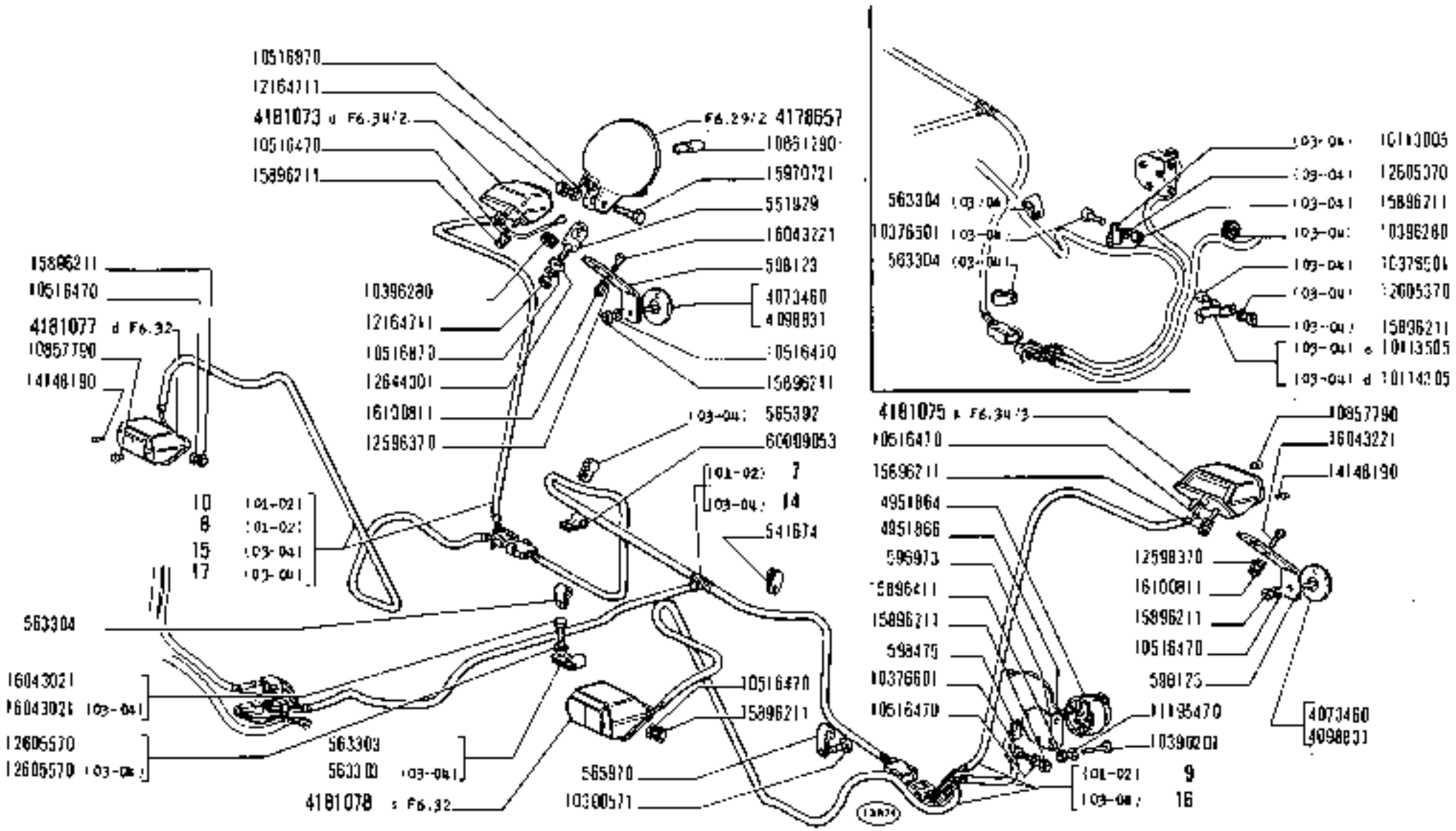

https://tractormanualz.com/

modif.	n. ordine	quant.	Denominazione	Désignation	Benennung	Description	Denominaciones
	2	T	Cavo 597917 dalla connessione s al fanale post.e targa -01-02-	Câble	Leitung	Cable	Cable
	3	T	Cavo 598171 dalla connessione d al fanale post.-01-02-	Câble	Leitung	Cable	Cable
	4	T	Cavo 4950963 dai commutatori alle connessioni ant.	Câble	Leitung	Cable	Cable
	5	T	Cavo 4951068 dalla connessione ant.ai proiettori	Câble	Leitung	Cable	Cable
	6	T	Cavo 4952171 da lampeggiatore al deviatore	Câble	Leitung	Cable	Cable
	7	T	Cavo 4952172 dalle connessioni centr.alle post.-01-02-	Câble	Leitung	Cable	Cable
	8	T	Cavo 4952173 dalle connessioni post.d ai fanali -01-02-	Câble	Leitung	Cable	Cable
	9	T	Cavo 4952174 dalle connessioni post.s ai fanali -01-02-	Câble	Leitung	Cable	Cable
	10	T	Cavo 4952208 dalle connessioni post.d ai fanali e proiettore post.-01-02-	Câble	Leitung	Cable	Cable
	11	T	Cavo 4953512 da connessione d a fanale post.-03-04-	Câble	Leitung	Cable	Cable
	12	T	Cavo 4953514 da connessione s a fanale post.-03-04-	Câble	Leitung	Cable	Cable
	13	T	Cavo 4953516 da connessione d a proiettore post.-03-04-	Câble	Leitung	Cable	Cable
	14	T	Cavo 4953519 da connessione centr.alle post.-03-04-	Câble	Leitung	Cable	Cable
	15	T	Cavo 4953520 da connessione post.d ai fanali -03-04-	Câble	Leitung	Cable	Cable
	16	T	Cavo 4953521 da connessione post.s ai fanali -03-04-	Câble	Leitung	Cable	Cable
	17	T	Cavo 4953523 da connessione post.d ai fanali e proiettore post.-03-04-	Câble	Leitung	Cable	Cable

https://tractormanualz.com/

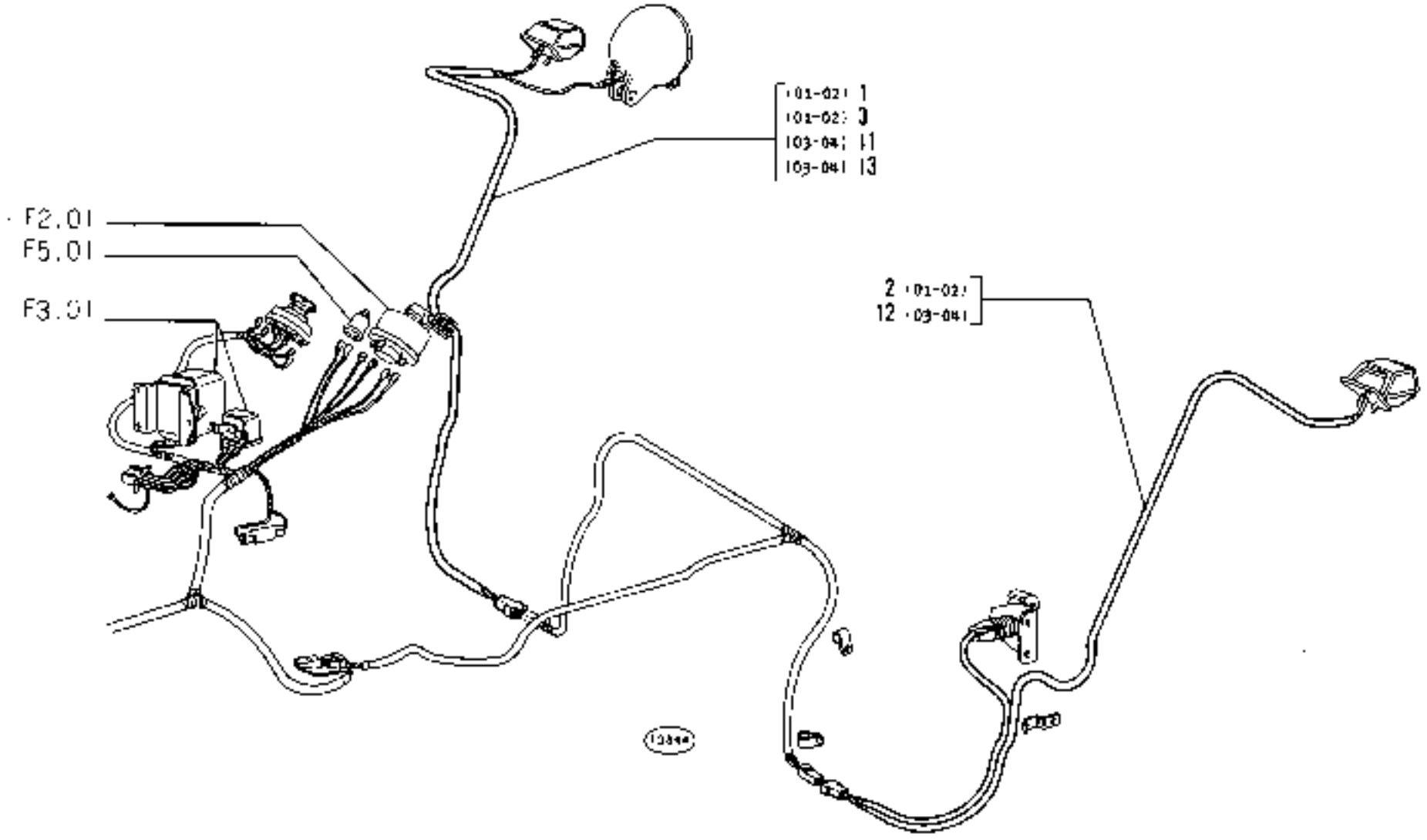

250

01 02 03 04

ILLUMINAZIONE

- *Eclairage*
- *Beleuchtung*
- *Lighting System*
- *Sistema de alumbrado*

https://tractormanualz.com/

F4.01 /1

3/3

modif.	N. articolo	quant.	Denominazione	Désignation	Benennung	Description	Denominación
	4109922	1	Avvisatore	Avertisseur	Horn	Horn	Bocina
	4117018	1	Avvisatore 12V -Marelli-	Avertisseur	Horn	Horn	Bocina
	4179111	1	Pulsante	Poussoir	Druckschalter	Button switch	Interruptor
	10516670	2	Rosetta elastica	Rondelle frein	Sicherungsring	Lockwasher	Arandela de freno
	16043221	2	Vite	Vis	Schraube	Screw	Tornillo
	16100811	2	Dado	Ecrou	Mutter	Nut	Tuerca

https://tractormanualz.com/

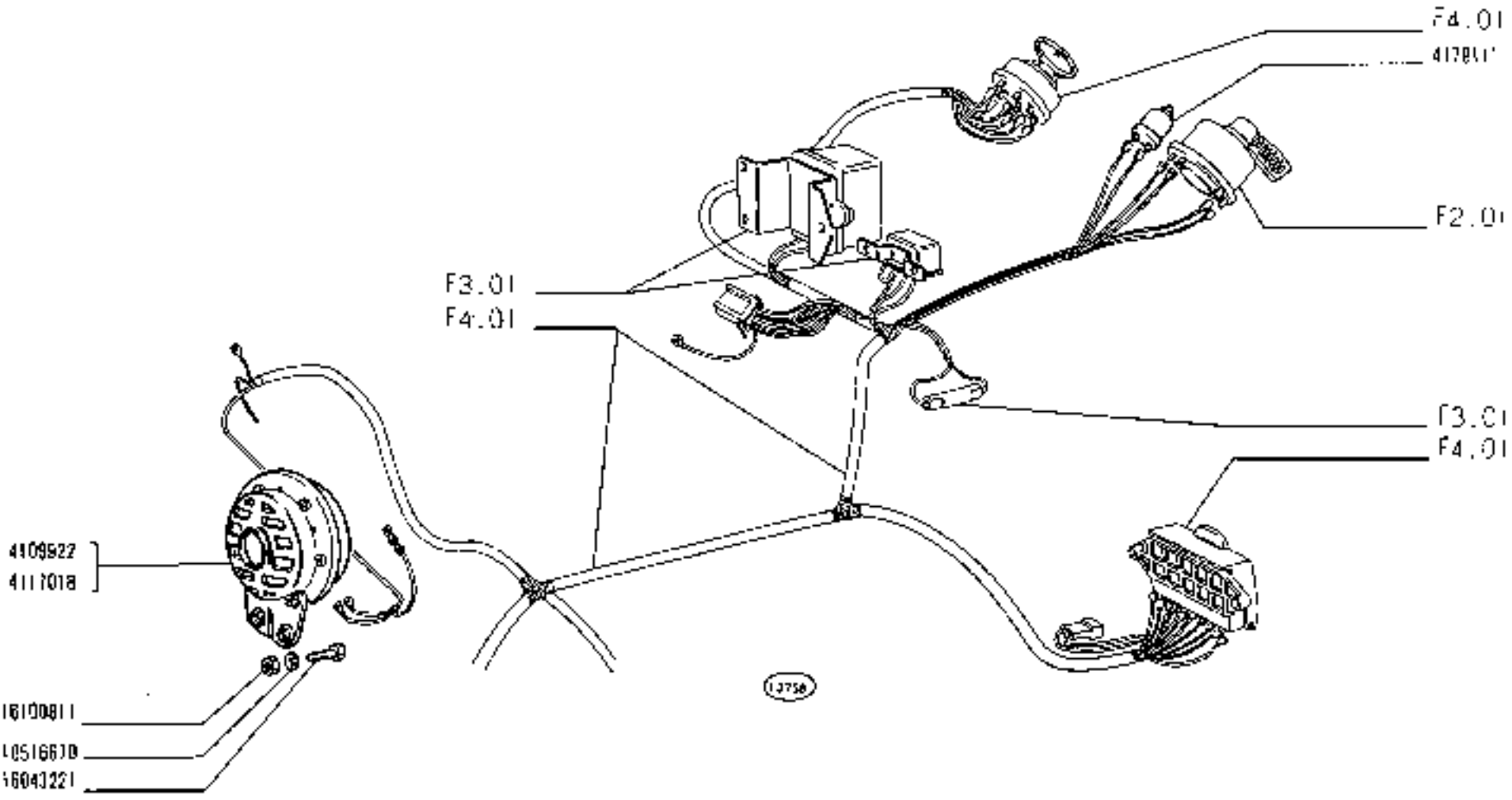

250

01 02 03 04

SEGNALAZIONI DI AVVISO

- *Avertisseurs*
- *Signalisiervorrichtungen*
- *Signalling Devices*
- *Aparatos de señalización*

https://tractormanualz.com/

F5.01

modi.	n. ordine	quant.	Denominazione	Désignation	Benennung	Description	Denominaciones
	4149474	1	Leva *	Levier	Hebel	Lever	Palanca
	4159884	1	Deviatore *	Combinateur	Umschalter	Switch	Interruptor
	4160677	1	Lampeggiatore *	Clignotant	Blinkgeber	Flasher	Relé de intermiten.
	4177681	1	Strumento a più indicazioni compl.	Combiné de bord	Kombiinstrument	Inst/cluster	Cuadro de señalizaciones
	4177682	1	Cronotachimetro	Bord-tachymètre	Kombiinstrument	Multimeter	Cronotacómetro
	4177683	1	Rinvio angolare	Renvoi	Winkelantrieb	Miter gearing	Reenvío angular
	4188694	1	Indicatore ottico *	Lampe-témoin	Anzeigeleuchte	Indicator	Lámpara testigo
	4188696	1	Indicatore ottico *	Lampe-témoin	Angeigeleuchte	Indicator	Lámpara testigo
	10516470	2	Rosetta elastica *	Rondelle frein	Sicherungsring	Lockwasher	Arandela de freno
	10857790	4	Lampada	Lampe	Lampe	Bulb	Bombilla
	10857790	2	Lampada *	Lampe	Lampe	Bulb	Bombilla
	13276001	2	Vite *	Vis	Schraube	Screw	Tornillo
	13301301	4	Vite	Vis	Schraube	Screw	Tornillo
	15896211	2	Dado *	Ecrou	Mutter	Nut	Tuerca
			* trattore con indicatori direzione	Tracteur avec clignoteurs de direction	Schlepper mit Blinkleuchten	Tractor w/direction indicators	Tractor con luces de dirección

https://tractormanualz.com/

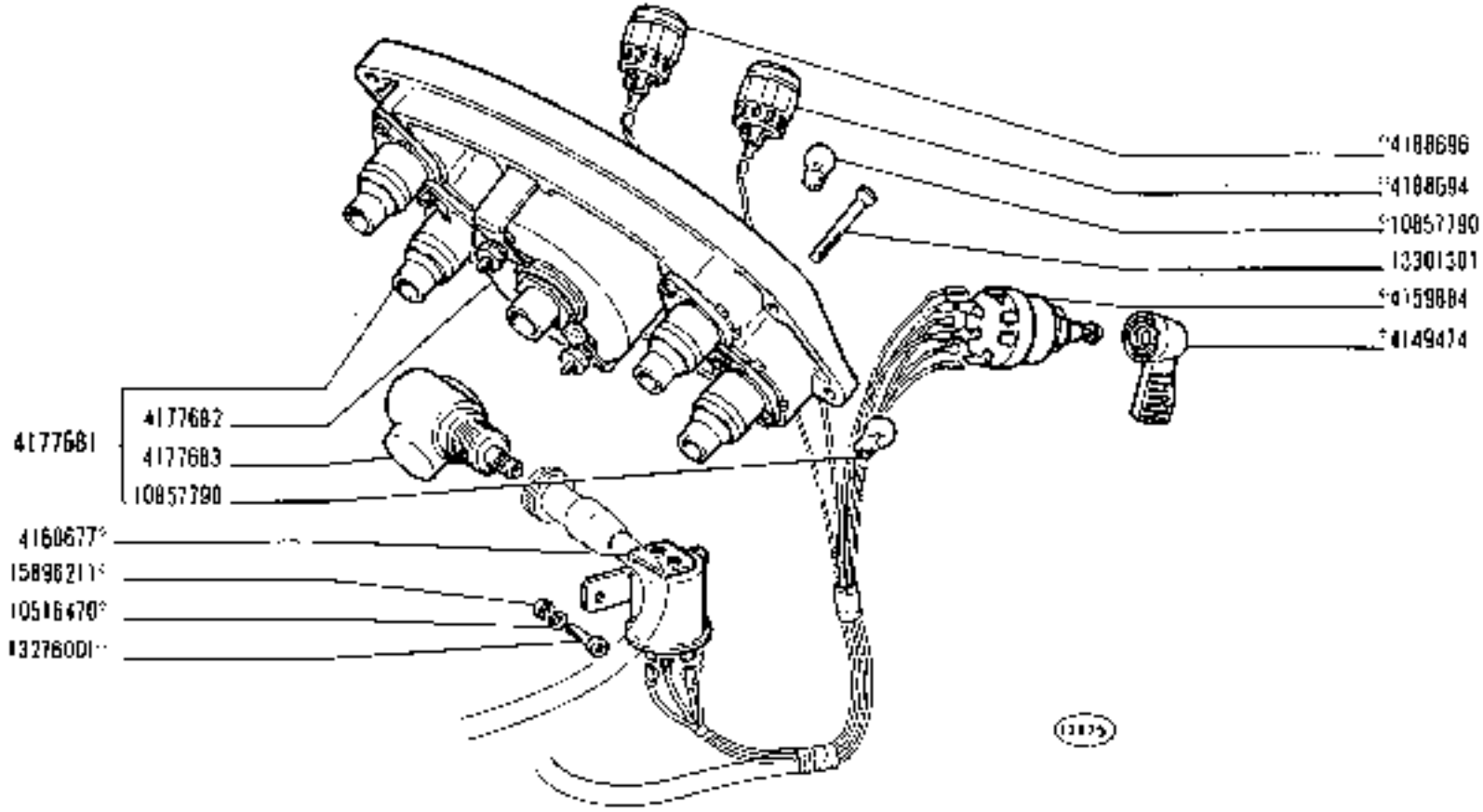

*Vedere elenco -Voir la liste -Siehe Tabelle -See list -Vease la lista

https://tractormanualz.com/

modif.	n. codice	quant.	Denominazione	Désignation	Benennung	Description	Denominación
	4065615	1	Rosetta piana	Rondelle	Scheibe	Washer	Arandela
	4068060	1	Anello tenuta	Joint	Dichtring	Seal	Junta
	4085212	1	Boccola	Douille	Buchse	Bush	Casquillo
	4085213	1	Mozzo	Moyeu	Nabe	Hub	Buje
	4085214	1	Rosetta piana	Rondelle	Scheibe	Washer	Arandela
	4111751	3	Isolante	Isolant	Isolierung	Insulator	Aislador
	4111752	3	Rosetta isolante	Rondelle isolante	Isolierscheibe	Insulator	Arandela aislante
	4111753	3	Isolante	Isolant	Isolierung	Insulator	Aislador
	4111754	1	Vite	Vis	Schraube	Screw	Tornillo
	4149593	1	Statore	Stator	Stator	Stator	Estator
	4149607	1	Piastra	Plaque	Platte	Plate	Placa
	4149611	3	Raddrizzatore neg.	Diode négative	Gleichrichter negativ	Negative diode	Diodo negativo
	4149621	4	Vite	Vis	Schraube	Screw	Tornillo
	4150806	1	Distanziale	Entretoise	Abstandstück	Spacer	Separador
	4152582	1	Rotore	Rotor	Läufer	Rotor	Rotor
	4152697	1	Supporto	Support	Lager	Support	Soporte
	4165040	1	Rosetta isolante	Rondelle isolante	Isolierscheibe	Insulator	Arandela aislante
	4168701	1	Rosetta piana	Rondelle	Scheibe	Washer	Arandela
	4174993	1	Isolante	Isolant	Isolierung	Insulator	Aislador
	4176249	3	Piastrina sicurezza	Plaquette frein	Sicherungsblech	Lockplate	Placa de freno
	4178051	1	Portaspazzole	Porte-balai	Bürstenträger	Brush holder	Portaescobilla
	4179290	1	Supporto compl.	Support	Lager	Support	Soporte
	10205810	1	Linguetta a disco	Linguet	Scheibenfeder	Key	Chaveta
	10445221	3	Vite	Vis	Schraube	Screw	Tornillo
	10516470	1	Rosetta sicurezza	Rondelle frein	Sicherungsring	Lockwasher	Arandela de freno
	10725911	2	Dado	Écrou	Mutter	Nut	Tuerca
	10794011	3	Dado	Écrou	Mutter	Nut	Tuerca
	11195370	4	Rosetta sicurezza	Rondelle frein	Sicherungsring	Lockwasher	Arandela de freno
	12068000	1	Giunto	Accouplement	Kupplung	Coupling	Arrastre
	12574111	4	Dado	Écrou	Mutter	Nut	Tuerca
	12575811	1	Dado	Écrou	Mutter	Nut	Tuerca
	12601270	1	Rosetta sicurezza	Rondelle frein	Sicherungsring	Lockwasher	Arandela de freno
	12642801	3	Rosetta piana	Rondelle	Scheibe	Washer	Arandela
	13272101	1	Vite	Vis	Schraube	Screw	Tornillo

https://tractormanualz.com/

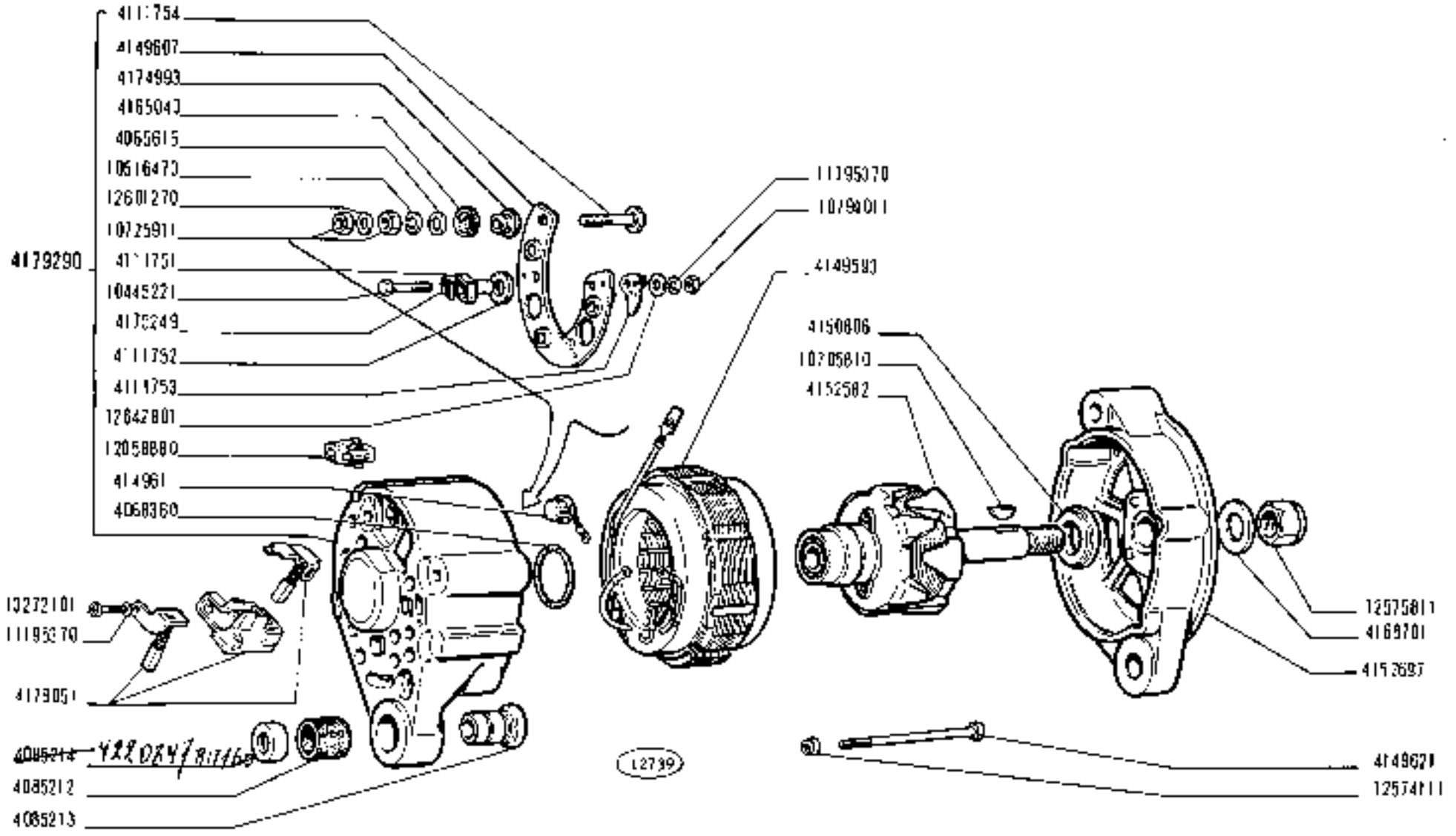

250

01 02 03 04

ALTERNATORE ~~4150579~~ Y22697 BIT160T

- *Alternateur*
- *Drehstrom-Lichtmaschine*
- *Alternator*
- *Alternador*

https://tractormanualz.com/

F6.03

modif.	n.ordine	quant.	Denominazione	Désignation	Benennung	Description	Denominaciones
	688782	4	Vite	Vis	Schraube	Screw	Tornillo
	4090810	1	Grano	Ergot	Paststift	Dowel	Pitón
	4169901	1	Serrafilo	Serre-fil	Anschlussklemme	Connection clamp	Borne
	4169922	1	Isolante int.	Isolant	Isolierung	Insulator	Aislador
	4169923	1	Isolante est.	Isolant	Isolierung	Insulator	Aislador
	4169936	1	Anello	Bague	Ring	Ring	Anillo
	4169937	1	Anello sicurezza	Arrêtoir	Sicherungsring	Locking	Anillo de freno
	4169942	1	Boccola	Douille	Buchse	Bush	Casquillo
	4169954	1	Boccola	Douille	Buchse	Bush	Casquillo
	4169955	1	Supporto compl.	Support	Lager	Support	Soporte
	4169957	1	Boccola	Douille	Buchse	Bush	Casquillo
	4169958	1	Molla	Ressort	Feder	Spring	Resorte
	4169959	1	Scodellino	Cuvette	Tellerscheibe	Cup	Platillo
	4169974	1	Perno	Axe	Bolzen	Pin	Eje
	4169975	1	Leva	Levier	Hebel	Lever	Palanca
	4169984	1	Coperchio	Couvercle	Deckel	Cover	Tapa
	4169985	1	Anello tenuta	Joint	Dichtring	Seal	Junta
	4169987	3	Tirante	Tirant	Spannbolzen	Tierod	Perno
	4171243	1	Elettromagnete compl.	Électro	Magnetschalter	Soleroid	Magneto
	4172010	1	Avvolgimento	Enroulement	Wicklung	Winding	Bobina
	4172011	1	Avvolgimento	Enroulement	Wicklung	Winding	Bobina
	4172018	4	Tirante	Tirant	Spannbolzen	Tierod	Perno
	4172019	1	Connessione	Connexion	Leitung	Connection	Cable
	4172122	1	Indotto	Induit	Anker	Armature	Inducido
	4172124	1	Supporto compl.	Support	Lager	Support	Soporte
	4172126	1	Innesto avviamento	Enclenchement	Ritzeltrieb	Drive unit	Acoplamiento
	4174090	1	Supporto compl.	Support	Lager	Support	Soporte
	4174092	4	Spazzola	Balai	Kohlebürste	Brush	Escobilla
	4174093	4	Molla	Ressort	Feder	Spring	Resorte
	4174095	1	Piastra compl.	Plaque	Platte	Plate	Placa
	4174097	1	Avvolgimento	Enroulement	Wicklung	Winding	Bobina
	10516670	1	Rosetta sicurezza	Rondelle frein	Sicherungsring	Lockwasher	Arandela de freno
	10519601	1	Rosetta piana	Rondelle	Scheibe	Washer	Arandela
	10734201	1	Copiglia	Goupille	Splint	Pin	Pasador abierto
	10977521	4	Vite	Vis	Schraube	Screw	Tornillo
	11195470	3	Rosetta sicurezza	Rondelle frein	Sicherungsring	Lockwasher	Arandela de freno
	12574211	4	Dado	Écrou	Mutter	Nut	Tuerca
	12601170	4	Rosetta sicurezza	Rondelle frein	Sicherungsring	Lockwasher	Arandela de freno
	12601370	2	Rosetta sicurezza	Rondelle frein	Sicherungsring	Lockwasher	Arandela de freno
	12639701	4	Rosetta piana	Rondelle	Scheibe	Washer	Arandela
	16102311	3	Dado	Écrou	Mutter	Nut	Tuerca
	16102340	1	Dado	Écrou	Mutter	Nut	Tuerca

https://tractormanualz.com/

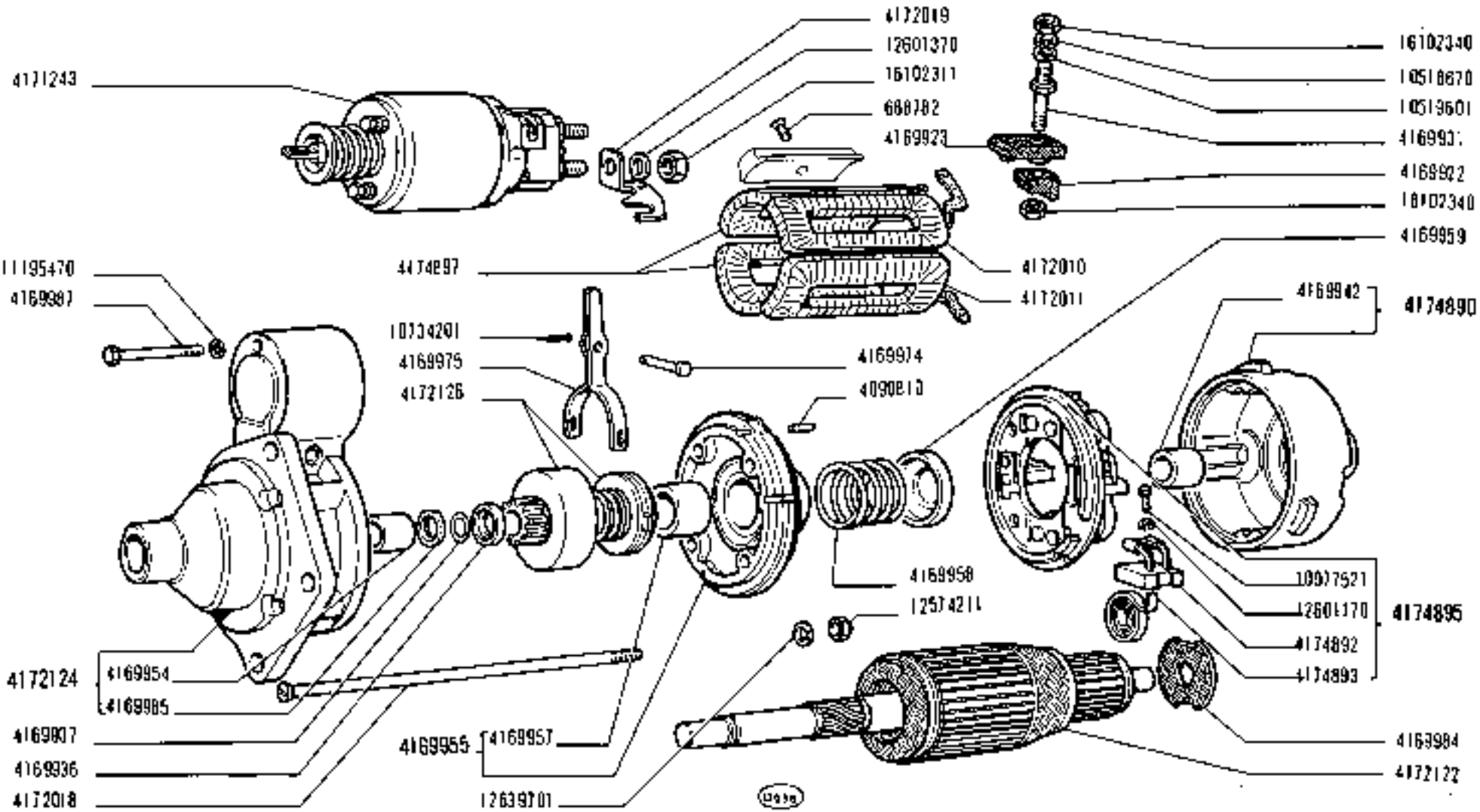

250

01 02 03 04

MOTORINO DI AVVIAMENTO 4172119

- *Démarreur*
- *Anlasser*
- *Starter Motor*
- *Motor de arranque*

https://tractormanualz.com/

F6.08

modif.	n. ordine	quant.	Denominazione	Désignation	Benennung	Description	Denominación
	9907824	4	Rosetta sicurezza	Rondelle frein	Sicherungsring	Lockwasher	Arandela de freno
	9909068	2	Molletta	Agrafe	Klemmstück	Clip	Sujetador
	9914613	1	Fascetta cornice	Collier	Fassungsring	Ring	Anillo
	9914614	1	Anello tenuta	Joint	Dichtring	Seal	Junta
	9914615	1	Gruppo ottico	Groupe optique	Einsatz	Lens/reflector	Grupo óptico
	9914617	2	Vite	Vis	Schraube	Screw	Tornillo
	9914618	1	Vite	Vis	Schraube	Screw	Tornillo
	9914619	1	Piastrina	Plaquette	Plättchen	Plate	Placa
	9914620	3	Rosetta piana	Rondelle	Scheibe	Washer	Arandela
	9914621	4	Vite	Vis	Schraube	Screw	Tornillo
	9918651	1	Portalampada	Porte-lampe	Lampenfassung	Bulb holder	Portalámpara
	9918652	1	Portalampada	Porte-lampe	Lampenfassung	Bulb holder	Portalámpara

https://tractormanualz.com/

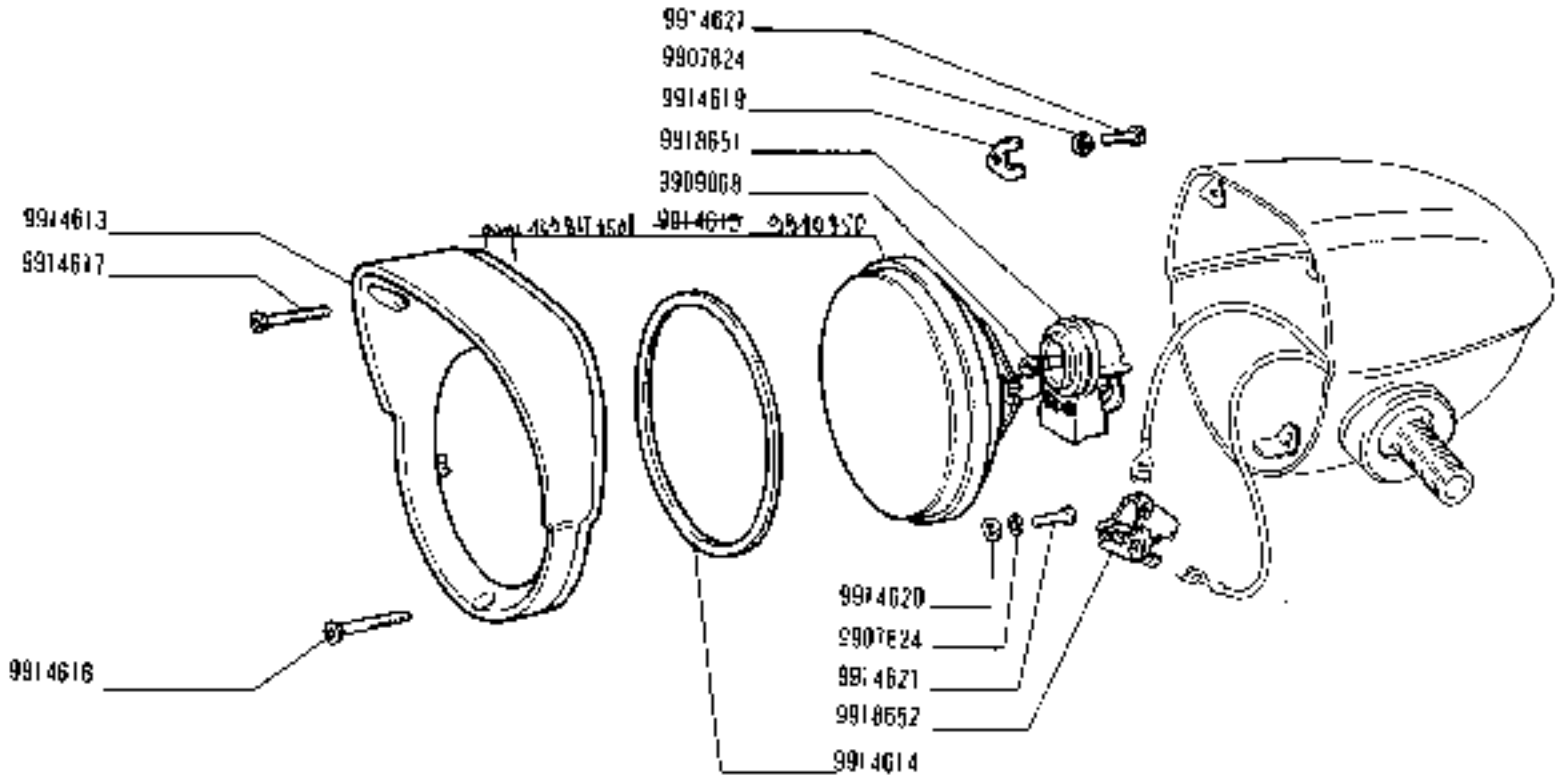

https://tractormanualz.com/

modif.	numéro	quant.	Denominazione	Désignation	Benennung	Description	Denominaciones
	9901103	1	Molletta	Agrafe	Klemmstück	Clip	Sujetador
	9909980	3	Vite	Vis	Schraube	Screw	Tornillo
	9914601	3	Vite	Vis	Schraube	Screw	Tornillo
	9914602	3	Rosetta sicurezza	Rondelle frein	Sicherungsring	Lockwasher	Arandela de freno
	9914604	3	Piastrina	Plaquette	Plättchen	Plate	Placa
	9914605	1	Gruppo ottico	Groupe optique	Einsatz	Lens/reflector	Grupo óptico
	9914606	1	Portalampada	Porte-lampe	Lampenfassung	Bulb holder	Portalámpara
	9914707	1	Molletta	Agrafe	Klemmstück	Clip	Sujetador
	12605170	3	Rosetta piana	Rondelle	Scheibe	Washer	Arandela

https://tractormanualz.com/

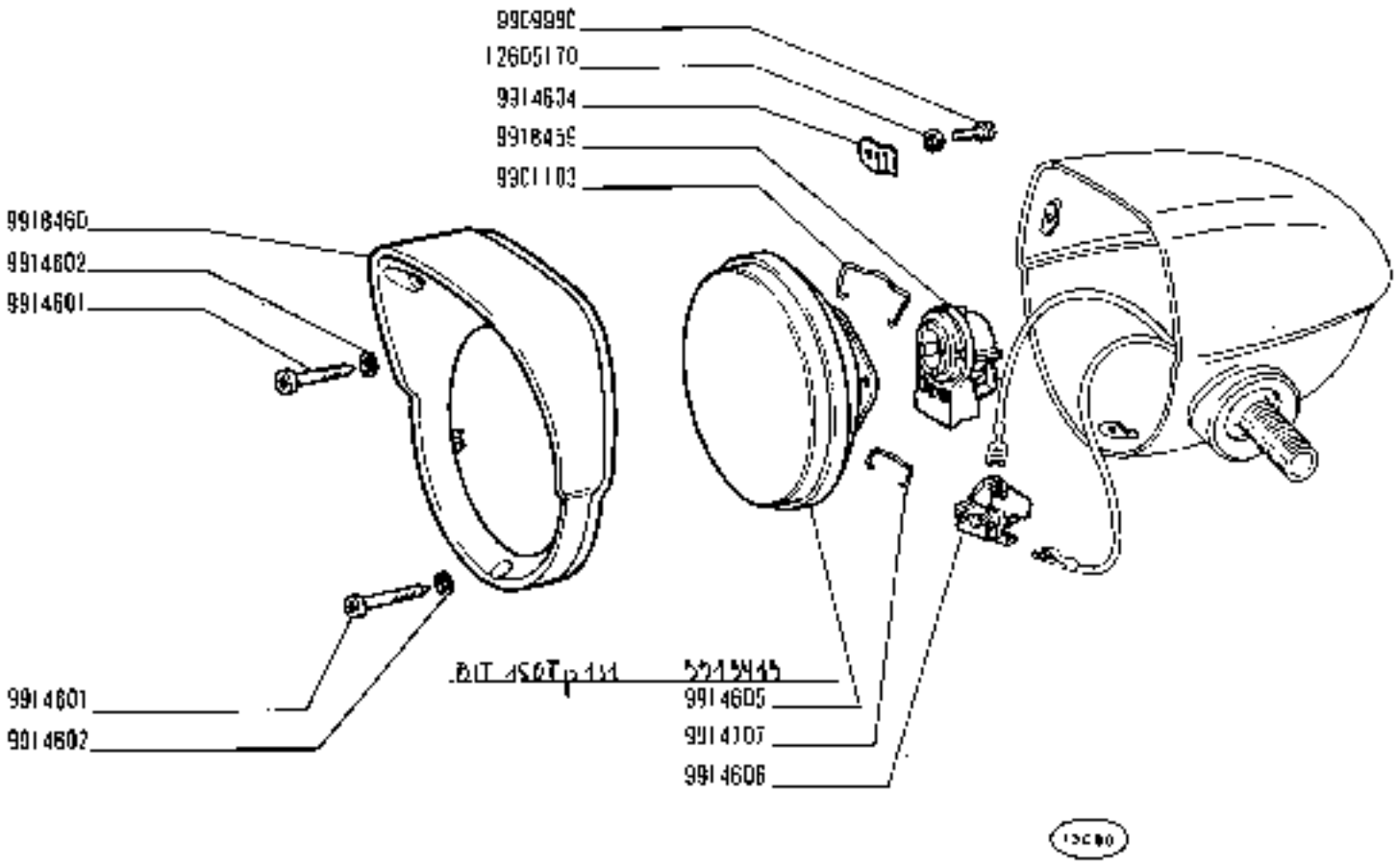

https://tractormanualz.com/

modif.	n. ordinaz.	quant.	Denominazione	Désignation	Benennung	Description	Denominaciones
	9907159	1	Molletta	Agrafe	Klemmstück	Clip	Sujetador
	9907160	1	Trasparente	Transparent	Lichtscheibe	Lens	Tapa translúcida
	9907161	1	Guarnizione	Joint	Dichtung	Gasket	Junta
	9907163	2	Vite	Vis	Schraube	Screw	Tornillo
	9918430	1	Parabola	Réflecteur	Parabolspiegel	Reflector	Reflector
	9918431	1	Portalampada	Porte-lampe	Lampenfassung	Bulb holder	Portalámpara
	9918432	1	Molletta	Agrafe	Klemmstück	Clip	Sujetador
	9918433	1	Interruttore	Interrupteur	Schalter	Switch	Interruptor
	9918434	2	Vite	Vis	Schraube	Screw	Tornillo
	9918435	2	Rosetta sicurezza	Rondelle frein	Sicherungsring	Lockwasher	Arandela de freno
	9918436	1	Cornice	Monture	Rahmen	Frame	Marco

https://tractormanualz.com/

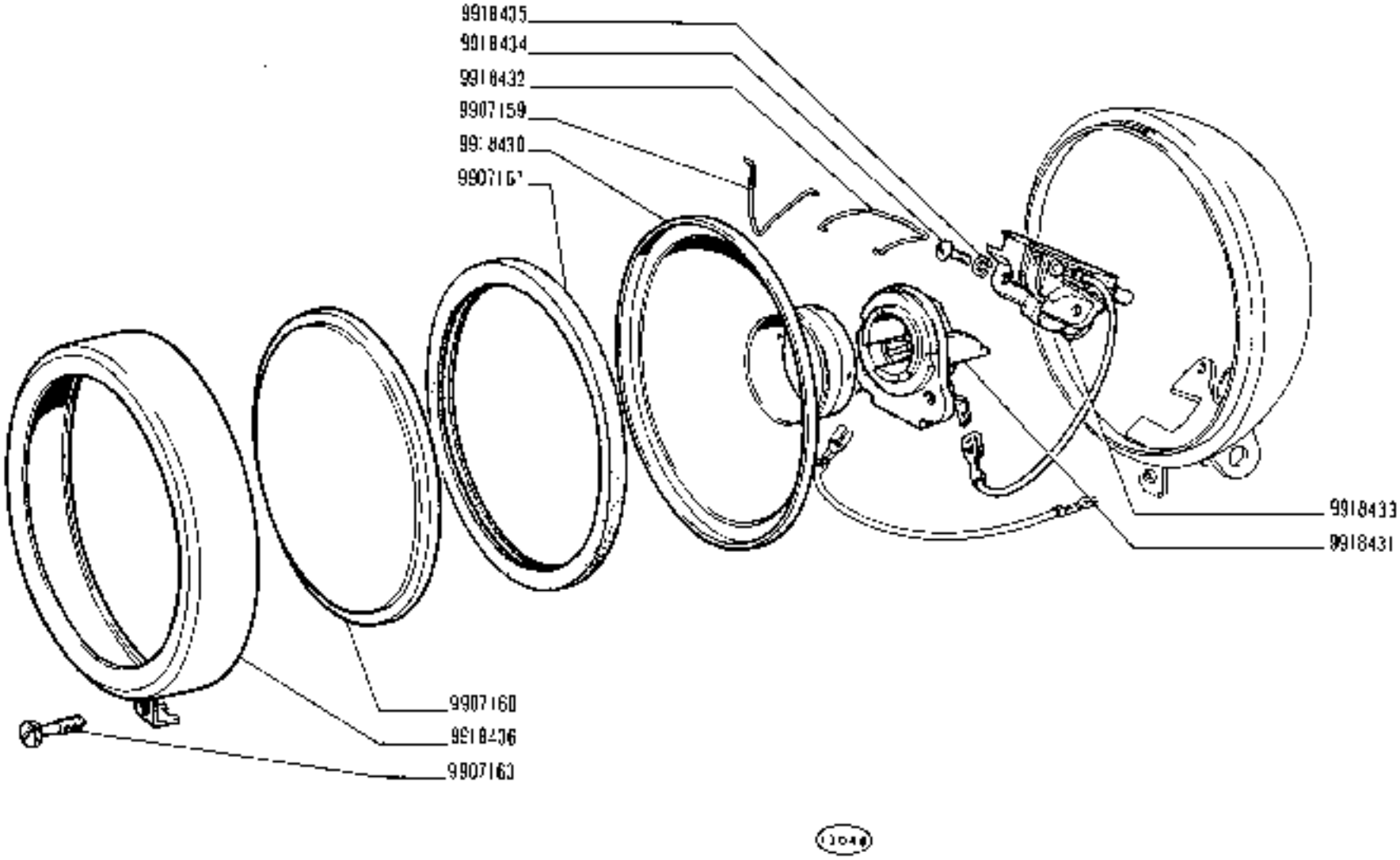

250

01 02 03 04

PROIETTORE POSTERIORE 4178657 (Olss)

- *Phare arrière*
- *Hinterer Scheinwerfer*
- *Rear Spot Lamp*
- *Faro posterior*

https://tractormanualz.com/

F6.29/2

modi.	n. ordinat.	quant.	Denominazione	Désignation	Benennung	Description	Denominaciones
	9918440	2	Vite	Vis	Schraube	Screw	Tornillo
	9918443	1	Guarnizione	Joint	Dichtung	Gasket	Junta
	9918444	1	Trasparente	Transparent	Lichtscheibe	Lens	Tapa translúcida

F6.32

https://tractormanualz.com/

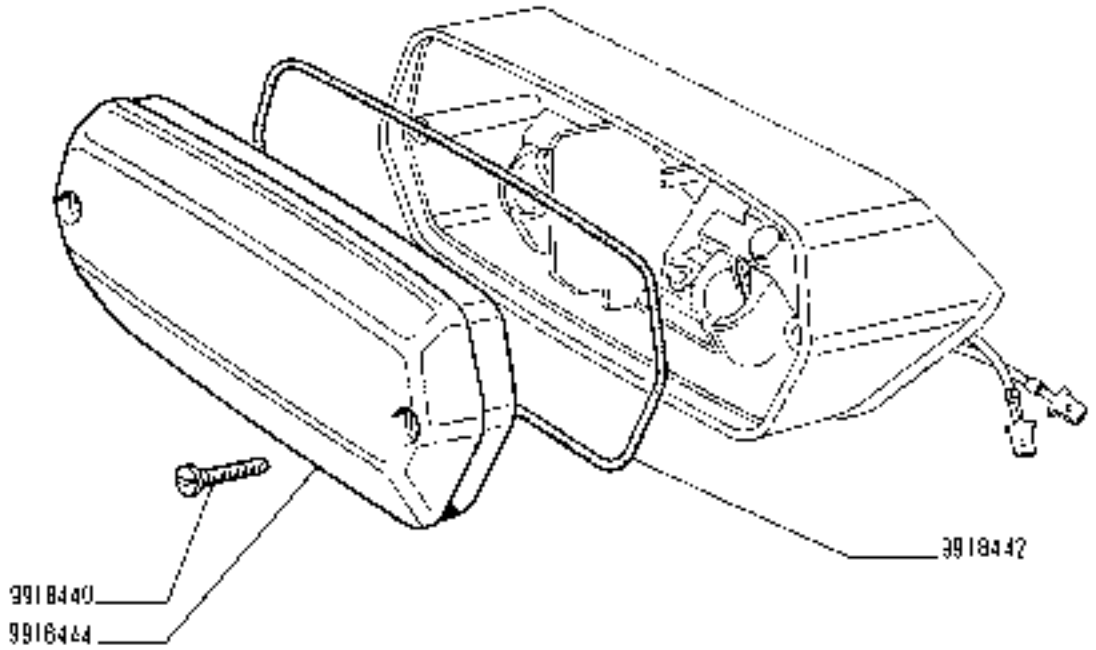

FANALE ANTERIORE d 4181077, s 4181078 (Olsa)

- Lanterne AV
- Vordere Leuchte
- Front Lamp
- Lampara anterior

https://tractormanualz.com/

modif.	n. ordine	quant.	Denominazione	Désignation	Benennung	Description	Denominaciones
	9918438	1	Guarnizione	Joint	Dichtung	Gasket	Junta
	9918439	1	Trasparente	Transparent	Lichtscheibe	Lens	Tapa translúcida
	9918440	2	Vite	Vis	Schraube	Screw	Tornillo

F6.34

https://tractormanualz.com/

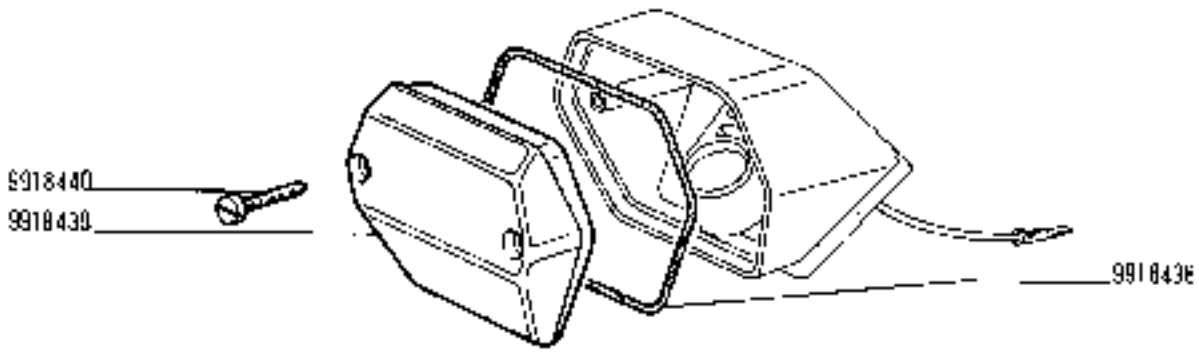

FANALE POSTERIORE 4178421 (Olsa)

- *Lanterne AR*
- *Schlussleuchte*
- *Tail Lamp*
- *Lampara posterior*

https://tractormanualz.com/

modif.	n. ordine	quant.	Denominazione	Désignation	Benennung	Description	Denominación
	9918437	1	Vetro	Vitre	Glas	Glass	Vidrio
	9918438	1	Guarnizione	Joint	Dichtung	Gasket	Junta
	9918439	1	Trasparente	Transparent	Lichtscheibe	Lens	Tapa translúcida
	9918440	2	Vite	Vis	Schraube	Screw	Tornillo

F5.34/1

https://tractormanualz.com/

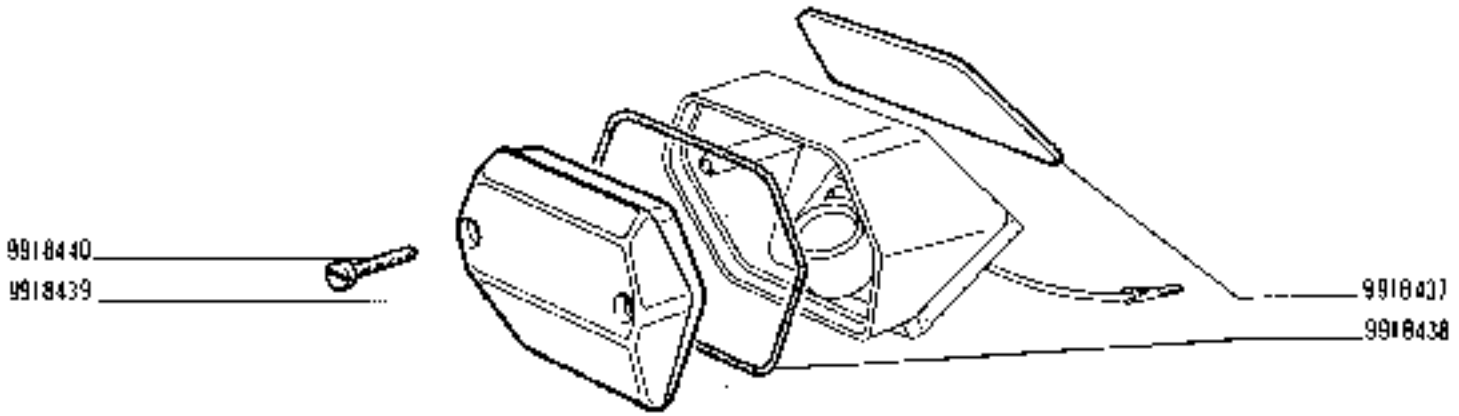

13944

FANALE POSTERIORE E TARGA 4178423 (Olea)

- *Lanterne AR et de plaque*
- *Schluss- und Nummernschildleuchte*
- *Tail and Number Plate Lamp*
- *Lampara posterior y de matricula*

https://tractormanualz.com/

modif.	N. ordinaz.	quant.	Denominazione	Désignation	Benennung	Description	Denominaciones
	9918440	2	Vite	Vis	Schraube	Screw	Tornillo
	9918442	1	Guarnizione	Joint	Dichtung	Gasket	Junta
	9918445	1	Trasparente	Transparent	Lichtscheibe	Lens	Tapa translúcida

F6.34/2

https://tractormanualz.com/

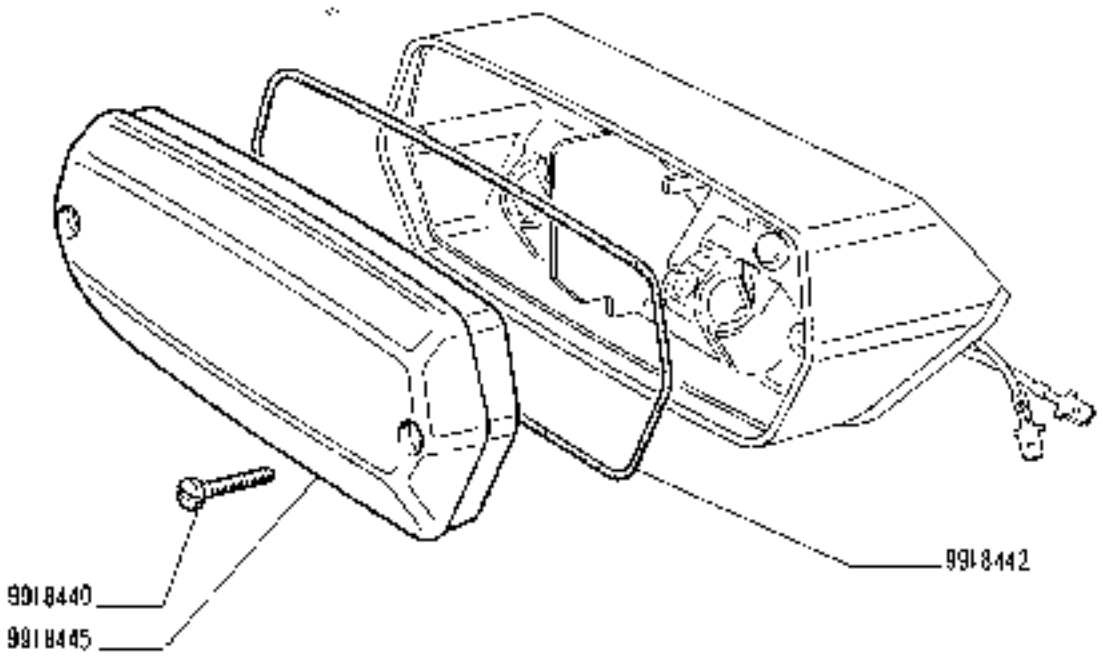

13072

250

01 02 03 04

FANALE POSTERIORE 4181073 (Olsa)

- *Lanterne AR*
- *Schlussleuchte*
- *Tail Lamp*
- *Luz para posterior*

https://tractormanualz.com/

F6.34/2

modif.	n. ordine	quant.	Denominazione	Designation	Benennung	Description	Denominaciones
	9918440	2	Vite	Vis	Schraube	Screw	Tornillo
	9918441	1	Vetro	Vitre	Glas	Glass	Vidrio
	9918442	1	Guarnizione	Joint	Dichtung	Gasket	Junta
	9918443	1	Trasparente	Transparent	Lichtscheibe	Lens	Tapa translúcida

F6.34/1

https://tractormanualz.com/

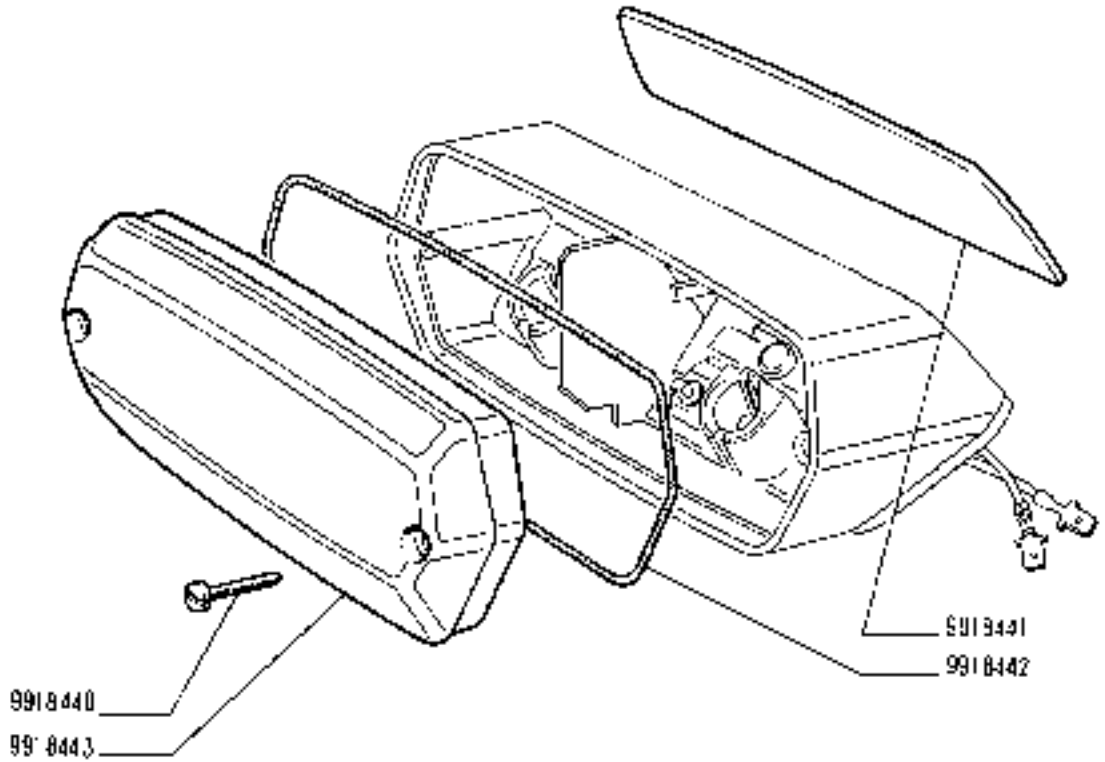

13043

250

01 02 03 04

FANALE POSTERIORE E TARGA 4181075 (Olsa)

- *Lanterne AR et de plaque*
- *Schluss- und Nummernschildleuchte*
- *Tail and Number Plate Lamp*
- *Lámpara posterior y de matrícula*

https://tractormanualz.com/

F6.34/3

modif.	n. ordinaz.	quant.	Denominazione	Désignation	Benennung	Description	Denominaciones
	563991	6	Vite	Vis	Schraube	Screw	Tornillo
	588478	2	Vite	Vis	Schraube	Screw	Tornillo
	589958	4	Guarnizione	Joint	Dichtung	Gasket	Junta
	589979	2	Supporto	Support	Lager	Support	Soporte
	596567	1	Sportello sup.	Volet	Deckel	Lid	Tapa
	597505	1	Pianetta portastrumenti	Planche de bord	Instrumentenbrett	Inst/panel	Tablero instrumentos
	599165	1	Supporto ant.	Support	Lager	Support	Soporte
	599208	1	Maniglia d	Poignée	Griff	Handle	Manecilla
	599209	1	Maniglia s	Poignée	Griff	Handle	Manecilla
	599349	1	Perno	Axe	Bolzen	Pin	Eje
	599921	1	Guarnizione	Bague	Ring	Ring	Guarnición
	4068085	2	Tassello paracolpi	Tampon	Gummistück	Pad	Almohadilla
	4950442	5	Tassello elastico	Tampon	Gummistück	Pad	Almohadilla
	4950988	1	Sportello ant.	Volet	Deckel	Lid	Tapa
	4951242	1	Sigla ant.	Motif	Firmenkennzeichen	Make medallion	Emblema
	4951799	2	Sigla lat.	Motif	Firmenkennzeichen	Make medallion	Emblema
	4952079	1	Pianeta portastrum.*	Planche de bord	Instrumentenbrett	Inst/panel	Tablero instrumentos
	4952177	1	Pianeta post.*	Planche	Wand	Panel	Tablero
	4952185	1	Riparo int.	Protection	Abdeckung	Protection	Defensa
	4952291	1	Cofano mobile	Capot	Motorhaube	Hood	Capot amovible
	4952293	1	Cofano fisso	Auvent	Feste Haube	Cowl	Capot fijo
	4952295	1	Pianeta post.	Planche	Wand	Panel	Tablero
	10516470	8	Rosetta elastica	Rondelle frein	Sicherungsring	Lockwasher	Arandela de freno
	10516870	4	Rosetta elastica	Rondelle frein	Sicherungsring	Lockwasher	Arandela de freno
	10794011	5	Dado	Écrou	Mutter	Nut	Tuerca
	10902121	2	Vite	Vis	Schraube	Screw	Tornillo
	10902221	4	Vite	Vis	Schraube	Screw	Tornillo
	12164711	4	Dado	Écrou	Mutter	Nut	Tuerca
	12598770	10	Rosetta elastica	Rondelle frein	Sicherungsring	lockwasher	Arandela de freno
	12642801	5	Rosetta piana	Rondelle	Scheibe	Washer	Arandela
	14254531	3	Vite	Vis	Schraube	Screw	Tornillo
	13275901	2	Vite	Vis	Schraube	Screw	Tornillo
	13315011	4	Vite	Vis	Schraube	Screw	Tornillo
	15896211	4	Dado	Écrou	Mutter	Nut	Tuerca
	15970521	2	Vite	Vis	Schraube	Screw	Tornillo
	15970721	2	Vite	Vis	Schraube	Screw	Tornillo
	15970921	4	Vite	Vis	Schraube	Screw	Tornillo
			* trattore con indicatori direzione	Tracteur avec clignoteurs de direction	Schlepper mit Blinkleuchten	Tractor w/direction indicators	Tractor con luces de dirección

https://tractormanualz.com/

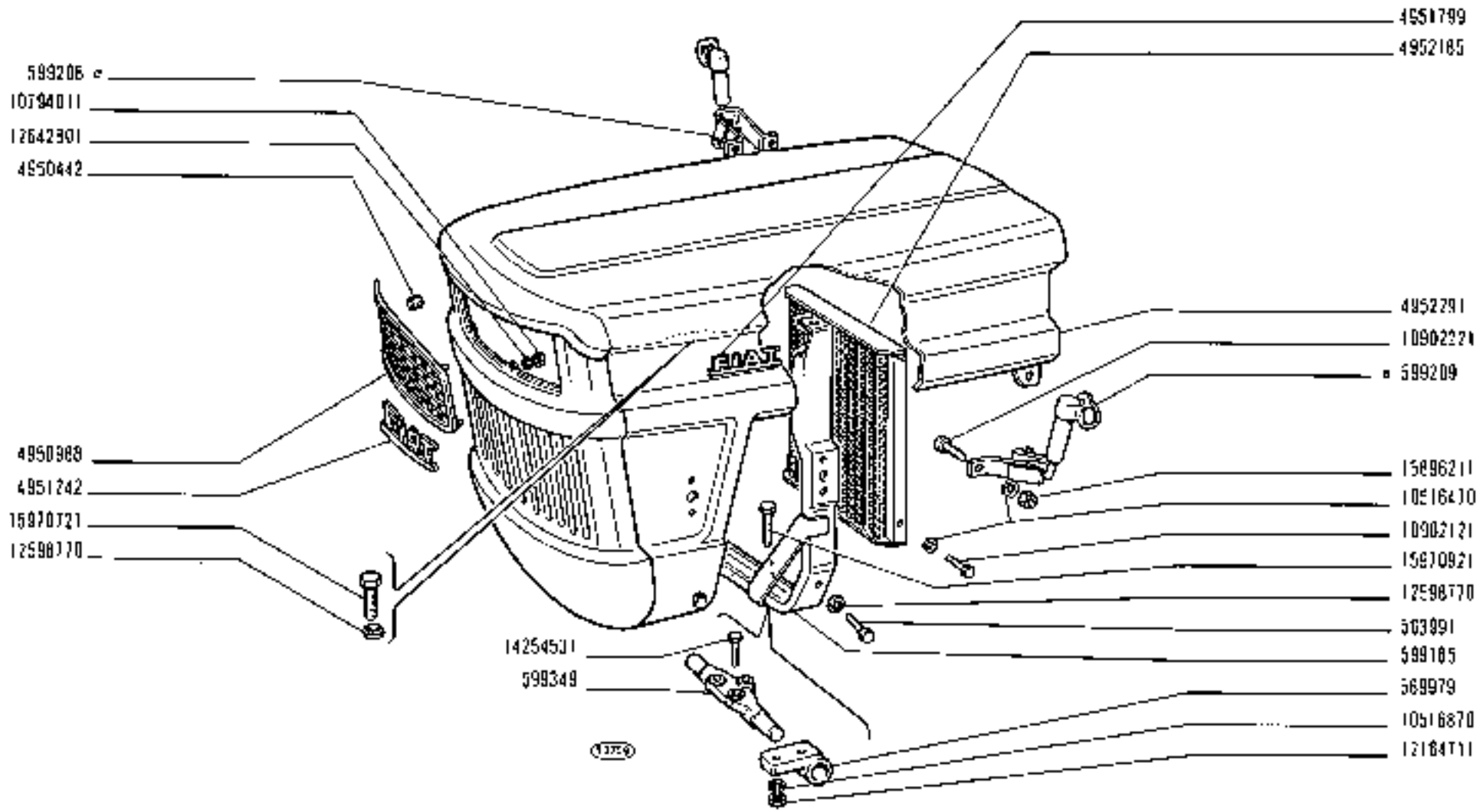

250

01 02 03 04

COFANATURA

- Capot
- Haube
- Hood
- Capot

https://tractormanualz.com/

L1.01

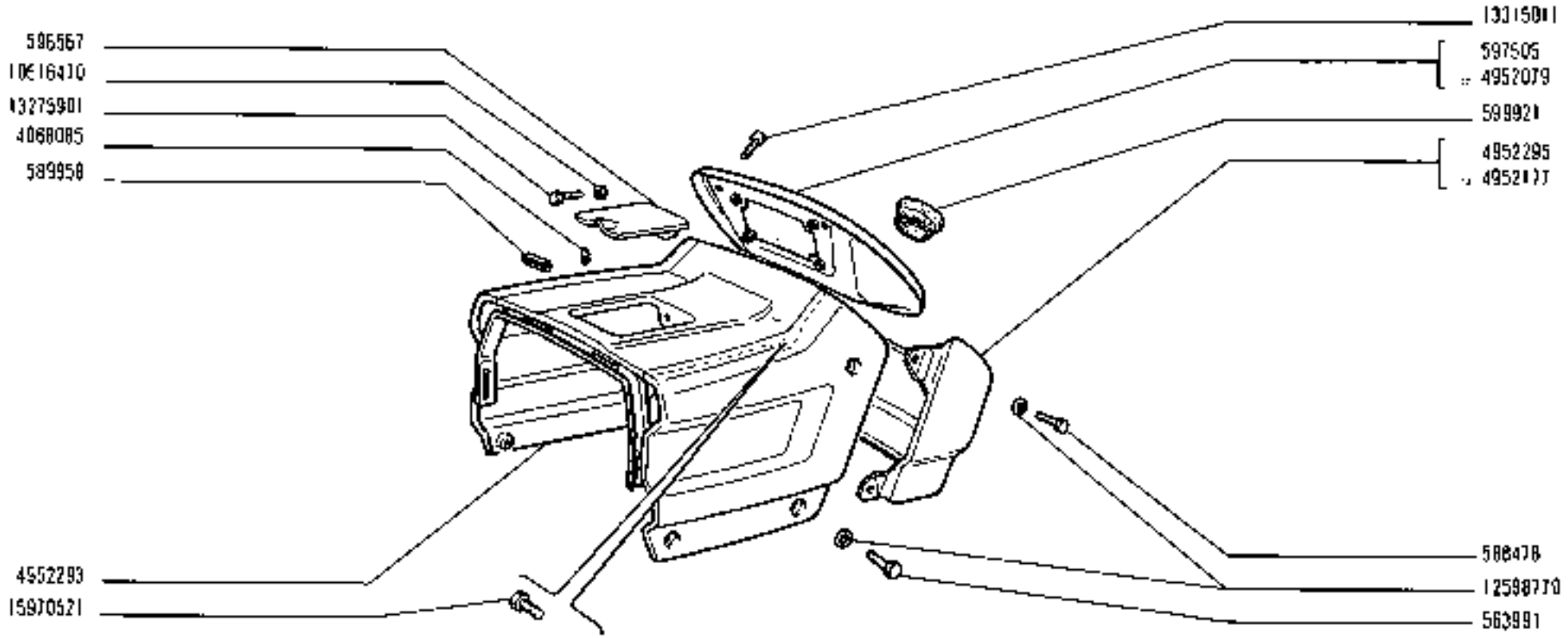

*Vedere elenco -Voir la liste -Siehe Tabelle See list Vease la lista

https://tractormanualz.com/

modif.	n. ordinaz.	quant.	Denominazione	Designation	Benennung	Description	Denominaciones
	598913	1	Intelaiatura	Châssis	Rahmen	Framing	Bastidor
	599203	3	Tirante	Tirant	Spannbolzen	Tierod	Perno
	599204	1	Piastra	Plaque	Platte	Plate	Placa
	599257	1	Coperchio	Couvercle	Deckel	Cover	Tapa
[illegible]	~~599269~~	1	Cornice	Monture	Rahmen	Frame	Marco
	599329	1	Guarnizione	Garniture	Unterlage	Lining	Forro
	599330	1	Guarnizione	Garniture	Unterlage	Lining	Forro
	895519	7	Tassello paracolpi	Tampon	Gummistück	Pad	Almohadilla
	10101001	2	Dado ad aletta	Écrou	Mutter	Nut	Tuerca
	10517170	6	Rosetta elastica	Rondelle frein	Sicherungsring	Lockwasher	Arandela de freno
	10795001	3	Copiglia	Goupille	Splint	Pin	Pasador abierto
	11195470	2	Rosetta elastica	Rondelle frein	Sicherungsring	Lockwasher	Arandela de freno
	11422321	6	Vite	Vis	Schraube	Screw	Tornillo
	12624102	2	Rosetta piana	Rondelle	Scheibe	Washer	Arandela
	15896411	6	Dado	Écrou	Mutter	Nut	Tuerca

https://tractormanualz.com/

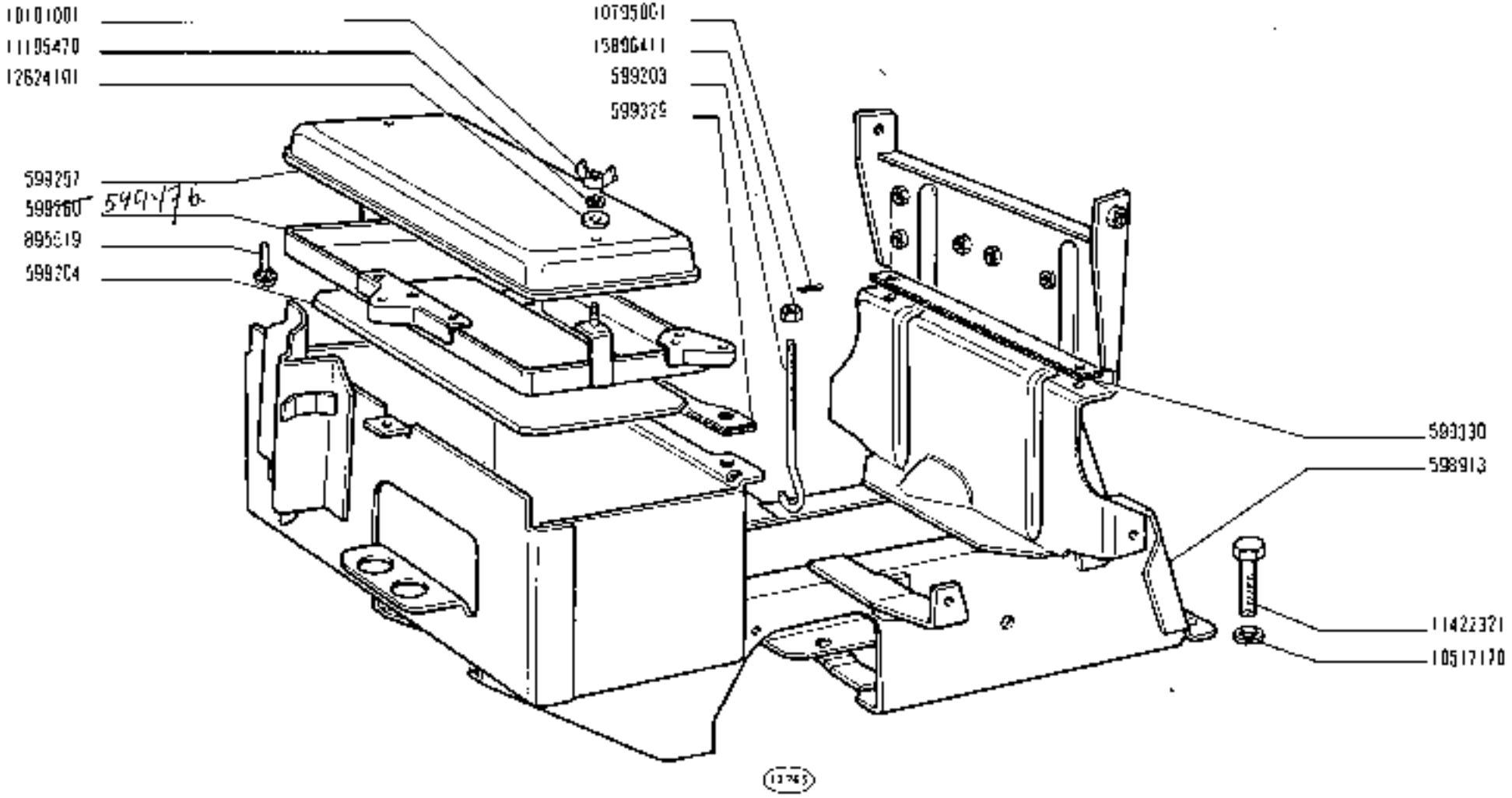

https://tractormanualz.com/

modif	numéro	quant	Denominazione	Désignation	Benennung	Description	Denominación
	599693	1	Parafango d	Aile	Kotflügel	Mudguard	Guardabarros
	599694	1	Parafango s	Aile	Kotflügel	Mudguard	Guardabarros
	4950485	1	Pedana d	Plancher	Trittblech	Footboard	Estribo
	4950486	1	Pedana s	Plancher	Trittblech	Footboard	Estribo
	10516870	4	Rosetta elastica	Rondelle frein	Sicherungsring	Lockwasher	Arandela de freno
	10517070	6	Rosetta elastica	Rondelle frein	Sicherungsring	Lockwasher	Arandela de freno
	10517170	2	Rosetta elastica	Rondelle frein	Sicherungsring	Lockwasher	Arandela de freno
	11255921	1	Vite	Vis	Schraube	Screw	Tornillo
	12164711	4	Dado	Écrou	Mutter	Nut	Tuerca
	13449310	4	Prigioniero	Goujon	Stiftschraube	Stud	Espárrago
	15836421	1	Vite	Vis	Schraube	Screw	Tornillo
	15913821	8	Vite	Vis	Schraube	Screw	Tornillo

https://tractormanualz.com/

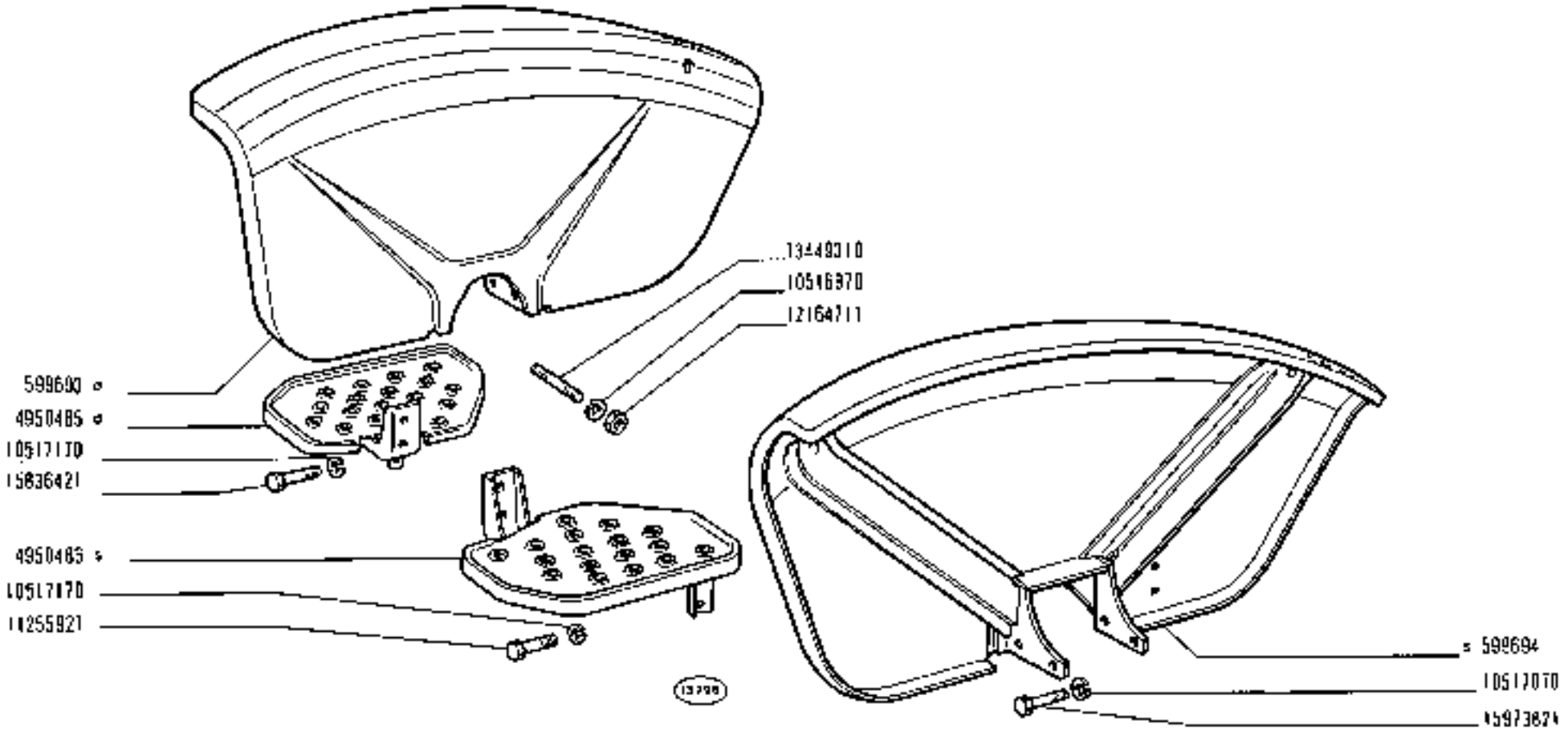

https://tractormanualz.com/

modif.	n. ordinat.	quant.	Denominazione	Désignation	Benennung	Description	Denominaciones
	586646	1	Schienale	Dossier	Rückenlehne	Back	Respaldo
	592085	1	Appoggiapiede	Repose-pieds	Fussraste	Footrest	Descansapié
	598122	1	Parafango d	Aile	Kotflügel	Mudguard	Guardabarros
	598124	1	Parafango s	Aile	Kotflügel	Mudguard	Guardabarros
	4950485	1	Pedana d	Plancher	Trittblech	Footboard	Estribo
	4950486	1	Pedana s	Plancher	Trittblech	Footboard	Estribo
	10516970	10	Rosetta elastica	Rondelle frein	Sicherungsring	lockwasher	Arandela de freno
	10517070	8	Rosetta elastica	Rondelle frein	Sicherungsring	Lockwasher	Arandela de freno
	10517170	2	Rosetta elastica	Rondelle frein	Sicherungsring	Lockwasher	Arandela de freno
	11255921	1	Vite	Vis	Schraube	Screw	Tornillo
	12164711	10	Dado	Écrou	Mutter	Nut	Tuerca
	13449310	4	Prigioniero	Goujon	Stiftschraube	Stud	Espárrago
	15836421	1	Vite	Vis	Schraube	Screw	Tornillo
	15970521	6	Vite	Vis	Schraube	Screw	Tornillo
	15973821	8	Vite	Vis	Schraube	Screw	Tornillo

https://tractormanualz.com/

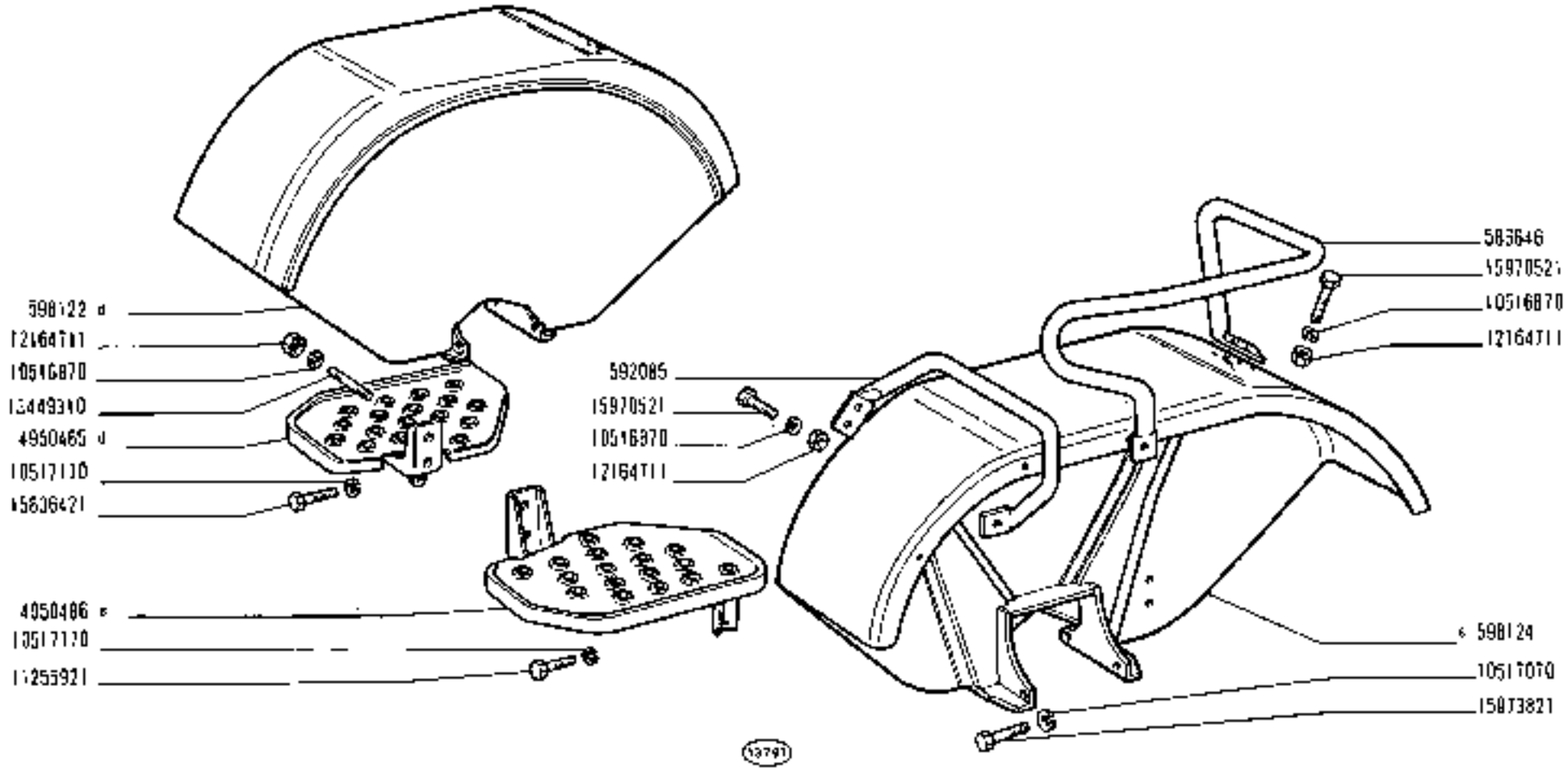

250	PARAFANGHI E PEDANE	L3.04/1
01 02	• Ailes et marche-pieds • Kotflügel und Trittbretter • Mudguards and Footboards • Guardabarros y estribos	

https://tractormanualz.com/

modif.	n. pezzo	quant.	Denominazione	Désignation	Benennung	Description	Denominación
4950485	1	Pedana d	Plancher	Trittblech	Footboard	Estribo	
4950486	1	Pedana s	Plancher	Trittblech	Footboard	Estribo	
4951001	1	Parafango d	Aile	Kotflügel	Mudguard	Guardabarros	
4951002	1	Parafango s	Aile	Kotflügel	Mudguard	Guardabarros	
4951003	1	Mensola	Console	Stütze	Reinforcement	Refuerzo	
4951004	1	Mensola	Console	Stütze	Reinforcement	Refuerzo	
10510101	2	Rosetta piana	Rondelle	Scheibe	Washer	Arandela	
10516870	4	Rosetta elastica	Rondelle frein	Sicherungsring	Lockwasher	Arandela de freno	
10517070	6	Rosetta elastica	Rondelle frein	Sicherungsring	Lockwasher	Arandela de freno	
10517170	6	Rosetta elastica	Rondelle frein	Sicherungsring	Lockwasher	Arandela de freno	
11255921	1	Vite	Vis	Schraube	Screw	Tornillo	
12164011	2	Dado	Écrou	Mutter	Nut	Tuerca	
12164711	4	Dado	Écrou	Mutter	Nut	Tuerca	
11449310	4	Prigioniero	Goujon	Stiftschraube	Stud	Espárrago	
15836421	3	Vite	Vis	Schraube	Screw	Tornillo	
15973821	6	Vite	Vis	Schraube	Screw	Tornillo	
15977921	2	Vite	Vis	Schraube	Screw	Tornillo	

https://tractormanualz.com/

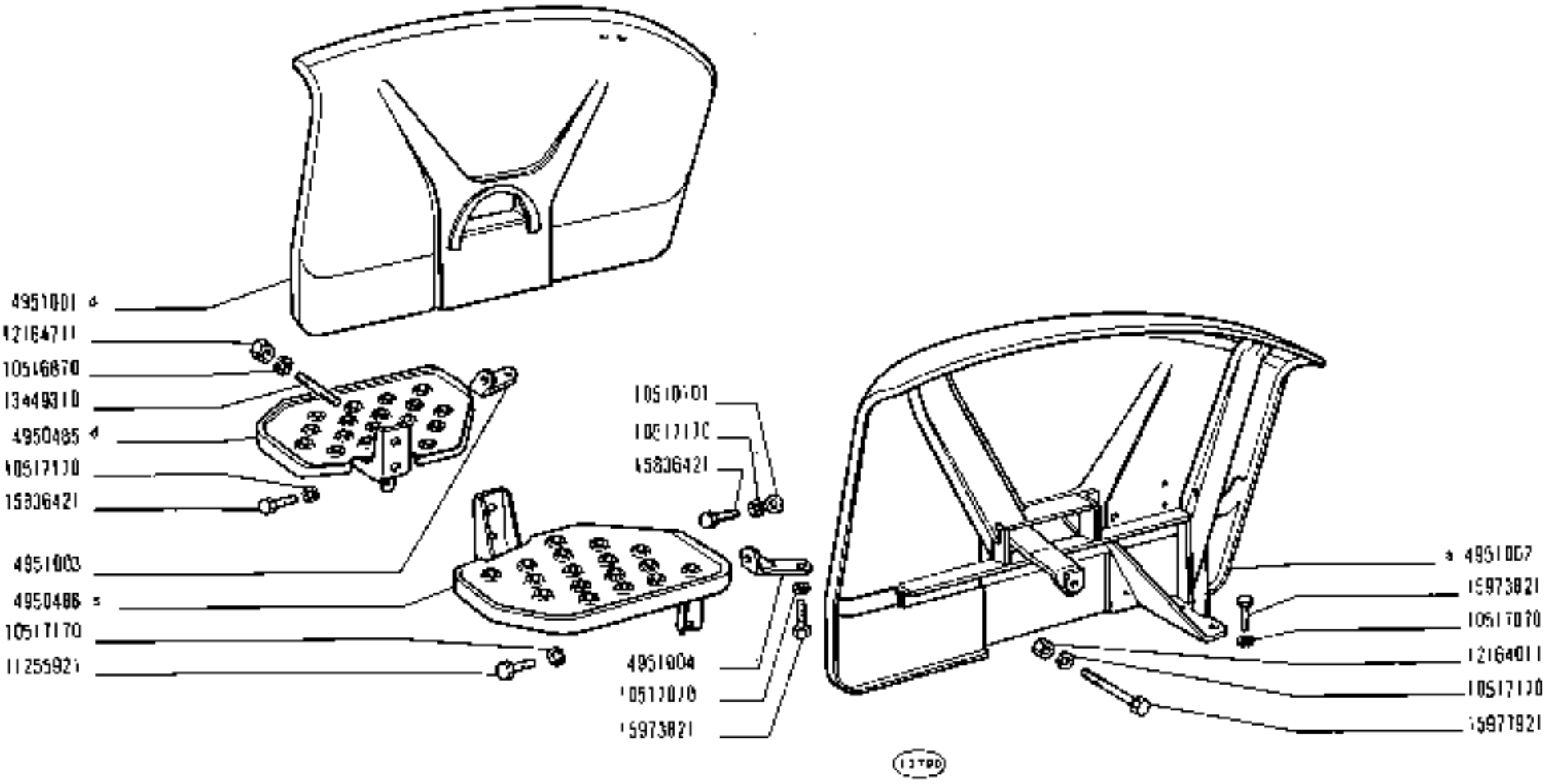

PARAFANGHI E PEDANE

- *Ailes et marche-pieds*
- *Kotflügel und Trittbretter*
- *Mudguards and Footboards*
- *Guardabarros y estribos*

https://tractormanualz.com/

Modif	N. ordinat.	Quant.	Denom. Abrégée	Désignation	Benennung	Description	Denominazione
	585646	1	Schienale	Dossier	Rückenlehne	Back	Respaldo
	592085	1	Appoggiapiede	Repose-pieds	Fussraste	Footrest	Descansapié
	4950485	1	Pedana d	Plancher	Trittblech	Footboard	Estribo
	4950486	1	Pedana s	Plancher	Trittblech	Footboard	Estribo
	4951003	1	Mensola	Console	Stütze	Reinforcement	Refuerzo
	4951004	1	Mensola	Console	Stütze	Reinforcement	Refuerzo
	4953168	1	Parafango d	Aile	Kotflügel	Mudguard	Guardabarros
	4953169	1	Parafango s	Aile	Kotflügel	Mudguard	Guardabarros
	10510101	2	Rosetta piana	Rondelle	Scheibe	Washer	Arandela
	10516870	10	Rosetta elastica	Rondelle frein.	Sicherungsring	Lockwasher	Arandela de freno
	10517070	6	Rosetta elastica	Rondelle frein.	Sicherungsring	Lockwasher	Arandela de freno
	10517170	6	Rosetta elastica	Rondelle frein	Sicherungsring	Lockwasher	Arandela de freno
	11255921	1	Vite	Vis	Schraube	Screw	Tornillo
	12164011	2	Dado	Écrou	Mutter	Nut	Tuerca
	12164711	10	Dado	Écrou	Mutter	Nut	Tuerca
	13449310	4	Prigioniero	Goujon	Stiftschraube	Stud	Espárrago
	15836421	3	Vite	Vis	Schraube	Screw	Tornillo
	15970521	6	Vite	Vis	Schraube	Screw	Tornillo
	15973821	6	Vite	Vis	Schraube	Screw	Tornillo
	15977921	2	Vite	Vis	Schraube	Screw	Tornillo

https://tractormanualz.com/

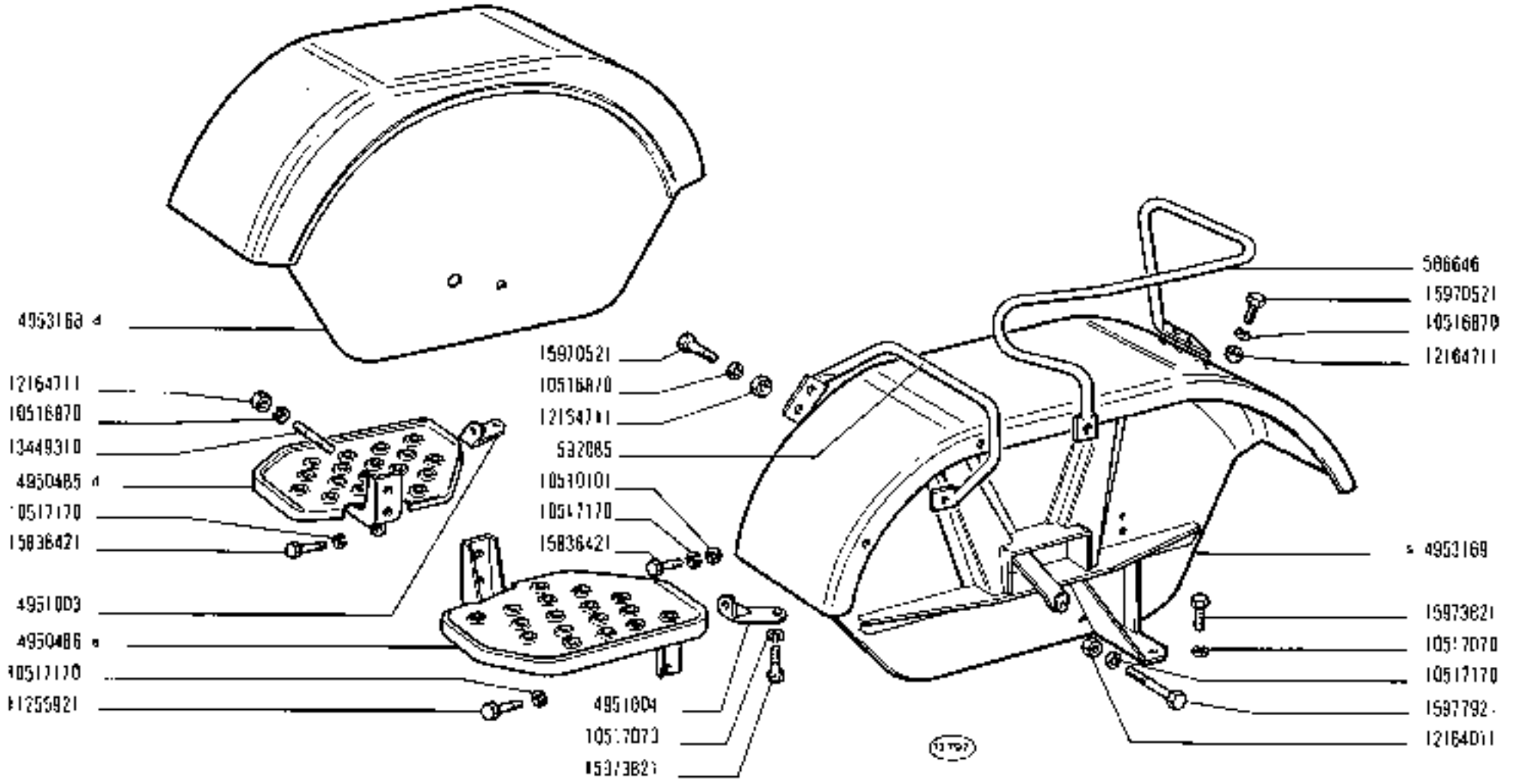

250	PARAFANGHI E PEDANE	L3.04/3
03 04	• Ailes et marche-pieds • Kotflügel und Trittbretter • Mudguards and Footboards • Guardabarros y estribos	

https://tractormanualz.com/

modif.	n. ordine	quant.	Denominazione	Désignation	Benennung	Description	Denominación
	598125	1	Supporto *	Support	Lager	Support	Soporte
	4952149	1	Supporto	Support	Lager	Support	Soporte
	10374801	4	Vite	Vis	Schraube	Screw	Tornillo
	10519201	4	Rosetta piana	Rondelle	Scheibe	Washer	Arandela
	10794011	4	Dado	Ecrou	Mutter	Nut	Tuerca
	11195170	4	Rosetta elastica	Rondelle frein	Sicherungsring	Lockwasher	Arandela de freno
	12598370	2	Rosetta elastica	Rondelle frein	Sicherungsring	Lockwasher	Arandela de freno
	12642001	2	Rosetta piana	Rondelle	Scheibe	Washer	Arandela
	16043221	2	Vite	Vis	Schraube	Screw	Tornillo
	16100811	2	Dado	Ecrou	Mutter	Nut	Tuerca
			* trattore con parafanghi avvolgenti e sedile supplementare	Tracteur avec ailes enveloppantes et banquette supplémentaire	Schlepper m.umschliessenden Kotflügeln und Beifahrersitz	Tractor w/wrap-around mudguards and supplementary seat	Tractor con guardabarros envolventes y asiento para ayudante

https://tractormanualz.com/

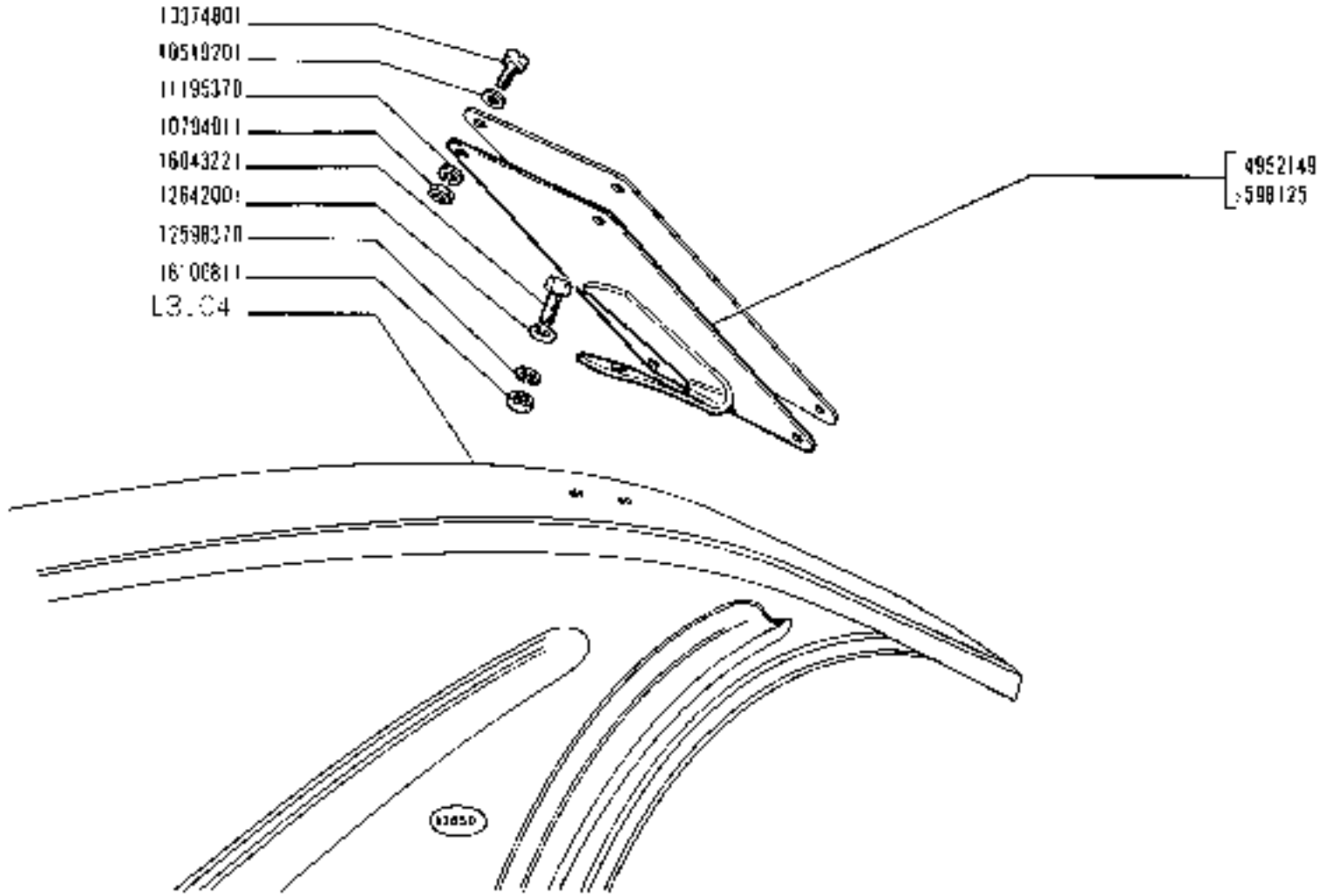

Vedere elenco - Voir la liste - Siehe Labelle - See list - Vease la lista

250

01 02 03 04

PORTATARGA

- *Porte-plaque de police*
- *Nummernschildhalter*
- *Number Plate Arrangement*
- *Support de placa de matrícula*

https://tractormanualz.com/

L4.01

modi.	n. ordine	quant.	Denominazione	Désignation	Benennung	Description	Denominaciones
589985	1	Cassetta attrezzi	Coffre à outils	Kasten f.Werkzeuge	Box	Caja herramientas
10516670	3	Rosetta elastica	Rondelle frein	Sicherungsring	lockwasher	Arandela de freno
16043221	1	Vite	Vis	Schraube	Screw	Tornillo
16043821	2	Vite	Vis	Schraube	Screw	Tornillo

https://tractormanualz.com/

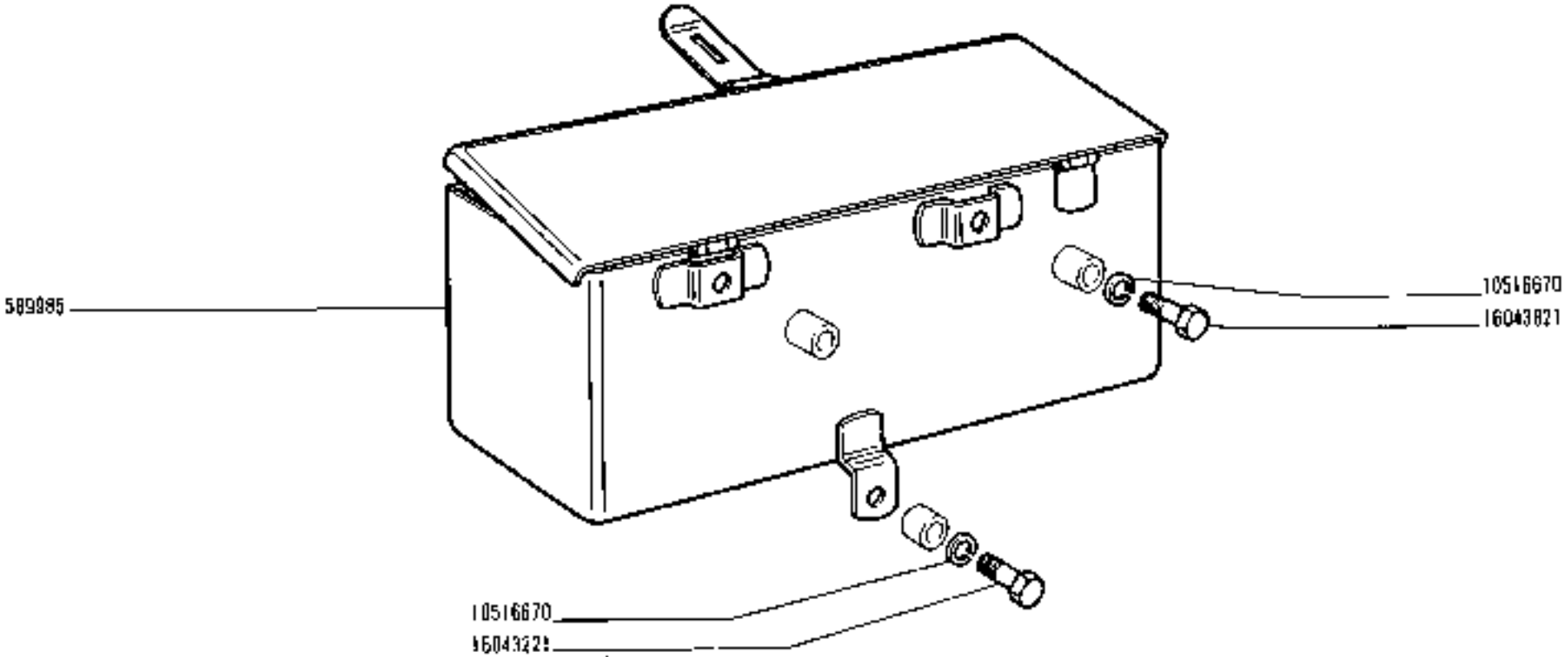

https://tractormanualz.com/

modif.	n. codice	quant.	Denominazione	Désignation	Benennung	Description	Denominación
561849	1	Molla	Ressort	Feder	Spring	Resorte
572479	2	Vite	Vis	Schraube	Screw	Tornillo
575254	2	Vite	Vis	Schraube	Screw	Tornillo
590465	1	Vite	Vis	Schraube	Screw	Tornillo
590466	1	Dado	Écrou	Mutter	Nut	Tuerca
590467	1	Disco	Disque	Scheibe	Plate	Disco
590468	1	Rondella sferica	Rondelle	Scheibe	Washer	Arandela
590552	1	Perno	Axe	Bolzen	Pin	Pasador
590857	1	Supporto	Support	Lager	Support	Soporte
596280	1	Sedile	Siège	Sitz	Seat	Butaca
598581	1	Braccio	Bras	Schützarm	Arm	Brazo
4952098	1	Cuscino	Coussin	Sitzpolster	Cushion	Asiento
4952099	1	Schienale	Dossier	Rückenlehne	Back	Respaldo
10516870	4	Rosetta elastica	Rondelle frein	Sicherungsring	Lockwasher	Arandela de freno
10517170	1	Rosetta elastica	Rondelle frein	Sicherungsring	Lockwasher	Arandela de freno
10734601	1	Copiglia	Goupille	Splint	Pin	Pasador abierto
12164011	1	Dado	Écrou	Mutter	Nut	Tuerca
12574711	2	Dado autobloccante	Écrou	Mutter	Nut	Tuerca
12638601	4	Rosetta piana	Rondelle	Scheibe	Washer	Arandela
14054211	4	Dado cieco	Écrou	Mutter	Nut	Tuerca
15970521	4	Vite	Vis	Schraube	Screw	Tornillo

https://tractormanualz.com/

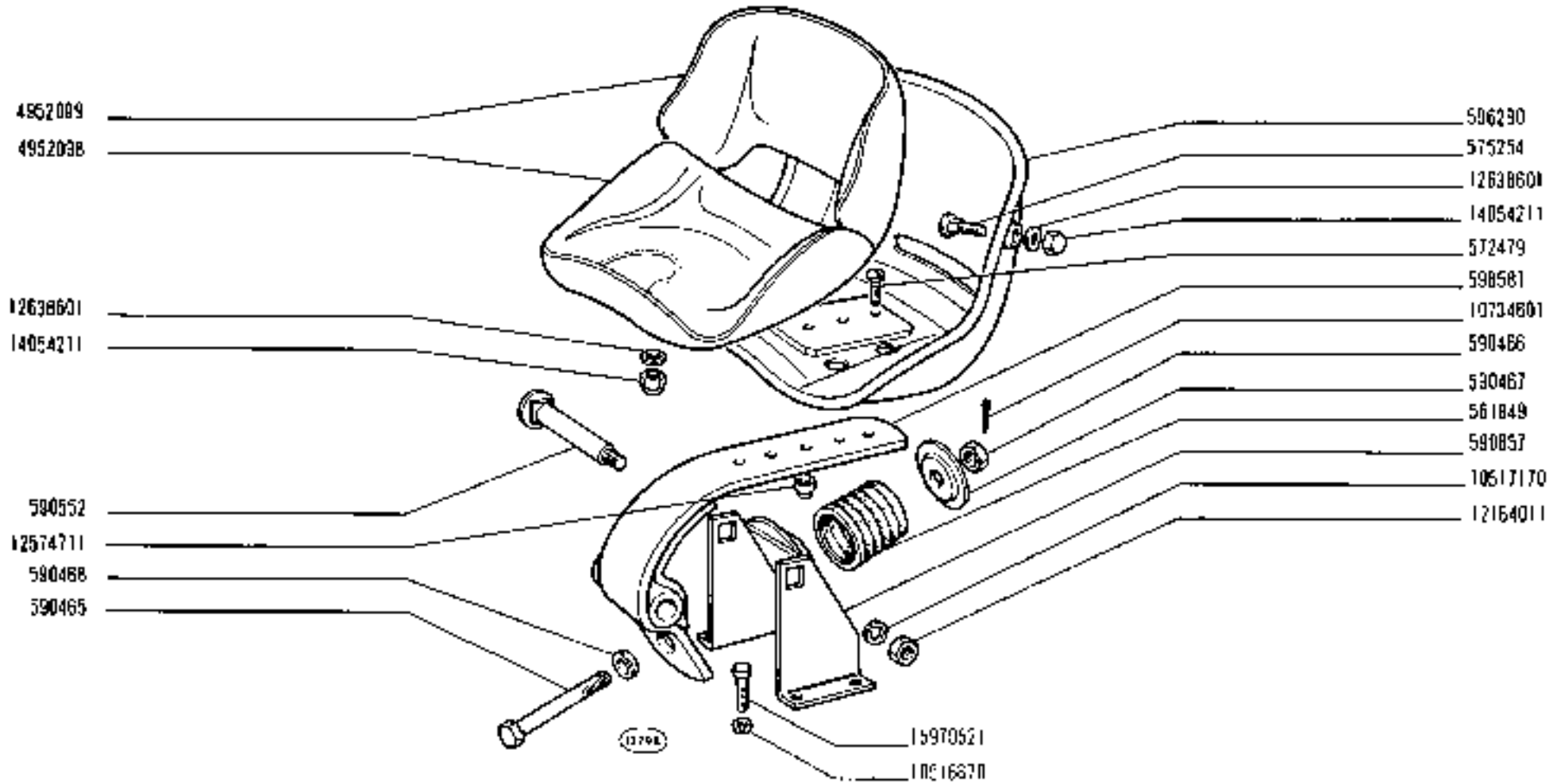

250

01 02 03 04

SEDILE CONDUTTORE

- *Siège de conducteur*
- *Fahrersitz*
- *Driver's Seat*
- *Butaca de conductor*

https://tractormanualz.com/

M1.01

mod.	n. ordine	quant.	Denominazione	Designation	Benennung	Descripción	Denominazione
590490	1	Siringa	Seringue	Spritze	Gun	Bomba	
4952447	1	Chiave	Clé	Schlüssel	Wrench	Llave	
14522323	1	Chiave 10-13	Clé	Schlüssel	Wrench	Llave	
14522923	1	Chiave 22-24	Clé	Schlüssel	Wrench	Llave	
14525023	1	Chiave 8-10	Clé	Schlüssel	Wrench	Llave	
14525123	1	Chiave 9-11	Clé	Schlüssel	Wrench	Llave	
14525423	1	Chiave 17-19	Clé	Schlüssel	Wrench	Llave	
14526023	1	Chiave 12-14	Clé	Schlüssel	Wrench	Llave	
14528373	1	Punzone 12x200	Chasse-goup.	Durchschlag	Punch	Punzón	
14529433	1	Chiave a tubo 19-22	Clé à tube	Steckschlüssel	Pipe wrench	Llave de tubo	

https://tractormanualz.com/

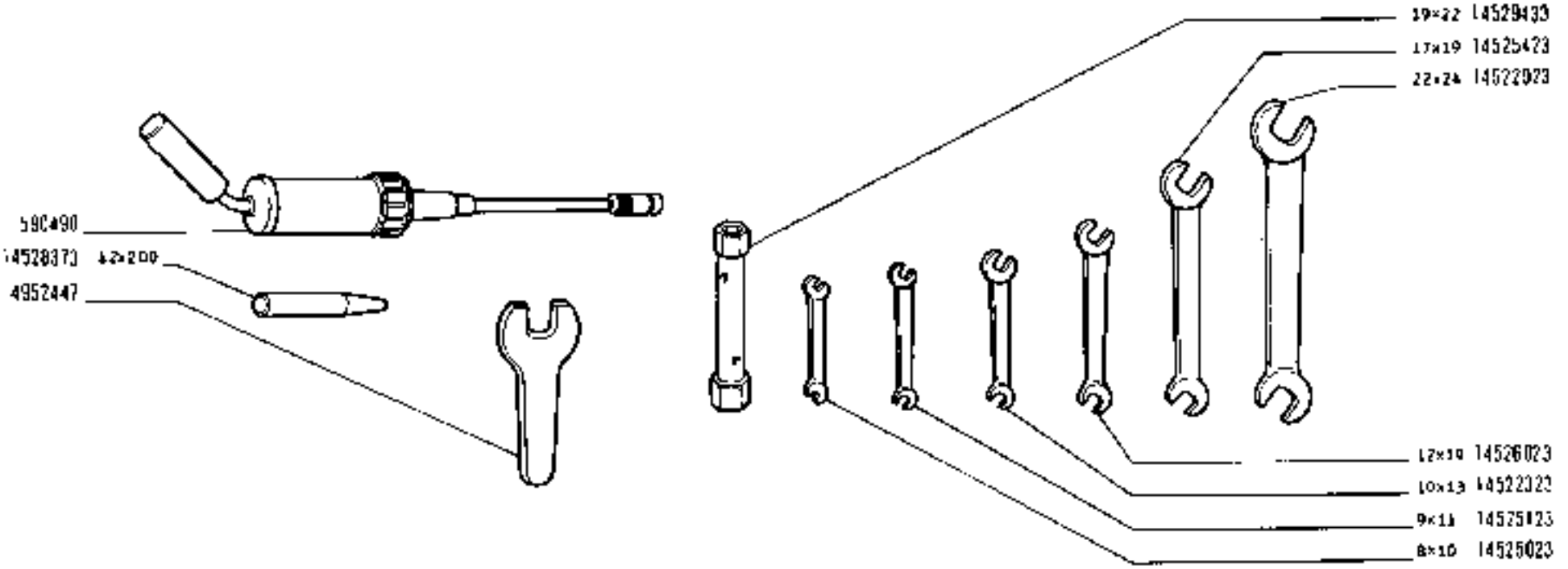

ATTREZZI

- *Outils*
- *Werkzeuge*
- *Tools*
- *Herramientas*

https://tractormanualz.com/

MODIFICHE

MODIFICATIONS
ÄNDERUNGEN
MODIFICATIONS
MODIFICACIONES

https://tractormanualz.com/

Modifica		Sgr. interessati e Norme di ricambio
C 1360 → mot. n. 007685	**D 1360** mot. n. 007686 →	**A0.01 - A4.02** **A0.01:** ~~4607959~~ — 4614958 **A4.02:** ~~4614804~~ = 4614956 + 18043221 + + 11198071 — 4616730

https://tractormanualz.com/

TABELLE VARIE

TABLEAUX DIVERS

VERSCHIEDENES

MISCELLANEA

TABLAS

https://tractormanualz.com/

CAVI PER IMPIANTO ELETTRICO (forniti a metri)

Câbles électriques (livrés par mètres)
Elektrische Leitungen (vom laufenden Meter erhältlich)

Electrical Cables (supplied to the meter)
Cables eléctricos que se suministran por metros

COLORE ISOLAMENTO	ISOLANT	ISOLIERUNG	COLOR AND INSULATION	COLORES DEL FORRO	Sezione in mm² / Section en mm² / Querschnitt in mm² / Cross-section in mm² / Secciones en mm²						
					0,5	1	1,5	2,5	4	6	10
					n. ordinaz.						
Grigio verde	Gris-vert	Graugrün	Green-gray	Gris-verde		-	1 91402 90				
Bianco	Blanc	Weiss	White	Blanco	1 91400 90	1 91420 90					
Nero	Noir	Schwarz	Black	Negro		1 91401 90		1 91431 90		1 91405 90	1 91406 90
Azzurro	Bleu	Blau	Blue	Azul		1 91421 90		1 91403 90			
Marrone	Marron	Braun	Brown	Pardo		1 91419 90		1 91436 90	1 91404 90		
Giallo	Jaune	Gelb	Yellow	Amarillo		1 91422 90					
Rosso	Rouge	Rot	Red	Rojo		1 91423 90		1 91433 90	1 91437 90		
Verde	Vert	Grün	Green	Verde		1 91424 90		1 91434 90			
Grigio	Gris	Grau	Gray	Gris		1 91425 90		1 91438 90			
Rosa	Rose	Rosa	Pink	Rosado		1 91426 90					
Bianco con rigatura nera	Blanc avec rayure noire	Weissschwarz	White with black tracer	Blanco y negro		1 91427 90					
Azzurro con rigatura nera	Bleu avec rayure noire	Blauschwarz	Blue with black tracer	Azul y negro		1 91428 90					
Giallo con rigatura nera	Jaune avec rayure noire	Gelbschwarz	Yellow with black tracer	Amarillo y negro		1 91429 90					
Verde con rigatura nera	Vert avec rayure noire	Grünschwarz	Green with black tracer	Verde y negro		1 91418 90					
Grigio con rigatura nera	Gris avec rayure noire	Grauschwarz	Gray with black tracer	Gris y negro		1 91439 90					
In resina sintetica per cavo accensione	En résine synthétique pour fils de bougies	Aus Kunstharz für Zündkabel	Synthetic resin, for engine ignition cable	De resina sintética: cable de encendido del motor		1 91100 94 1 91551 90 (13-35-39)					

https://tractormanualz.com/

CAPICORDA E CAPPUCCI ISOLANTI PER CAVI ELETTRICI

Cosses et capuchons isolants pour câbles électriques
Tabella dei Kabelschuhe und Schutzkappen

Electrical Cable Terminals and Boots List
Terminales y capuchones aislantes de cables eléctricos



n. ordinaz.

1 04015 90



1 30560 40



d	l	
3,2	22	1 04106 40
4,3	24	1 04107 40
6,4	29	1 04109 40
5,3	27	1 04110 40
8,4	33	1 04128 40



n. ordinaz.

1 04111 40



d	f	
6,2	3,8	1 04046 40
6,2	7	1 04047 40
5,2	3,2	1 04048 40
6,2	4,5	1 04049 40



a	h	
14	5,5	1 04017 44
15	7,5	1 04019 44



n. ordinaz.

d	l	
3,85	17,2	1 05020 74
4,35	20,4	1 05022 74



h	l	
5,2	19,3	1 02497 40
6,4	19,7	1 02498 44



1 02501 40



1 03505 40



n. ordinaz.

1 03506 40



D	d	
14	4,5	1 04051 86
14	6,5	1 04052 80



D	d	
10	7	1 04053 80
15	7	1 04054 85
15	10	1 04055 80
20	12,5	1 04056 80

https://tractormanualz.com/

TUBI ISOLANTI PROTEZIONE CAVI ELETTRICI

Tubes isolants de câbles électriques — **Electrical Cable Insulation Tubes**

Schutzhüllen für elektrische Leitungen — **Fundas aislantes de cables eléctricos**

Caratteristiche — Caractéristiques — Beschaffenheit — Characteristics — Características										n. ordinaz.	Diametro mm — Diamètre — Durchmesser — Diameter — Diámetro	
											Interno — Intérieur — Innen — Inside — Interior	esterno — extérieur — aussen — outside — exterior
Colore	Couleur	Farbe	Color	Colores	Materiale	Matériau	Werkstoff	Material	Material			
Arancione	Orange	Orangefarbig	Orange	Naranja	Plastico Vinilico flessibile	Plastique Vinyl flexible	VC-Kunststoff biegsam	Flexible Vinyl resin	Plástico vinílico flexible	5 88305	6,2	8,6
Verde	Vert	Grun	Green	Verde	idem	idem	idem	idem	idem	1 91406 80	6	7
Nero	Noir	Schwarz	Black	Negro	idem	idem	idem	idem	idem	1 91203 80	3,5	4,5
idem	idem	idem	idem	idem	idem	idem	idem	idem	idem	1 91205 80	5,2	7,2
idem	idem	idem	idem	idem	idem	idem	idem	idem	idem	1 91208 80	8	9,2
idem	idem	idem	idem	idem	idem	idem	idem	idem	idem	1 91212 80	12	13,5
idem	idem	idem	idem	idem	idem	idem	idem	idem	idem	1 91215 80	15	16,6
idem	idem	idem	idem	idem	idem	idem	idem	idem	idem	1 91304 80	4,5	5,5
idem	idem	idem	idem	idem	idem	idem	idem	idem	idem	1 91306 80	5,2	6,6
idem	idem	idem	idem	idem	idem	idem	idem	idem	idem	1 91308 80	8	11
idem	idem	idem	idem	idem	idem	idem	idem	idem	idem	1 91310 80	10	11,2
idem	idem	idem	idem	idem	idem	idem	idem	idem	idem	1 91312 80	12	16
—	—	—	—	—	Metallico flessibile	Métallique flexible	Metallschlauch	Flexible metal	Metálico flexible	1 91006 01	6	8
—	—	—	—	—	idem	idem	idem	idem	idem	1 91009 01	9	11
—	—	—	—	—	idem	idem	idem	idem	idem	1 91010 01	10	12,5

https://tractormanualz.com/