Motor
Engine
Motor

250-02

10-10

MASSEY FERGUSON

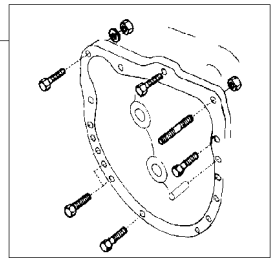

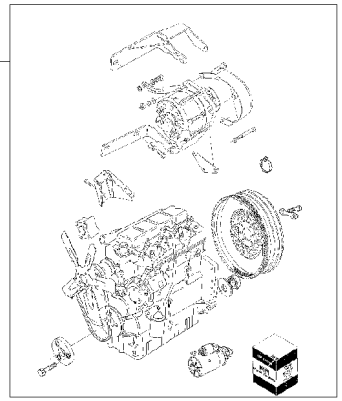

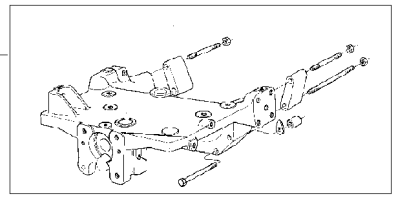

1	048637N1	25-20 No	**1**	FIXAÇÃO	FASTENER	CIERRE
2	048646N1	10-20 No	**1**	MOTOR	ENGINE	MOTOR
3	048552N1	60-10 No	**1**	FIXAÇÃO	FASTENER	CIERRE

DEZEMBRO 2005

Motor
Engine
Motor

10-20

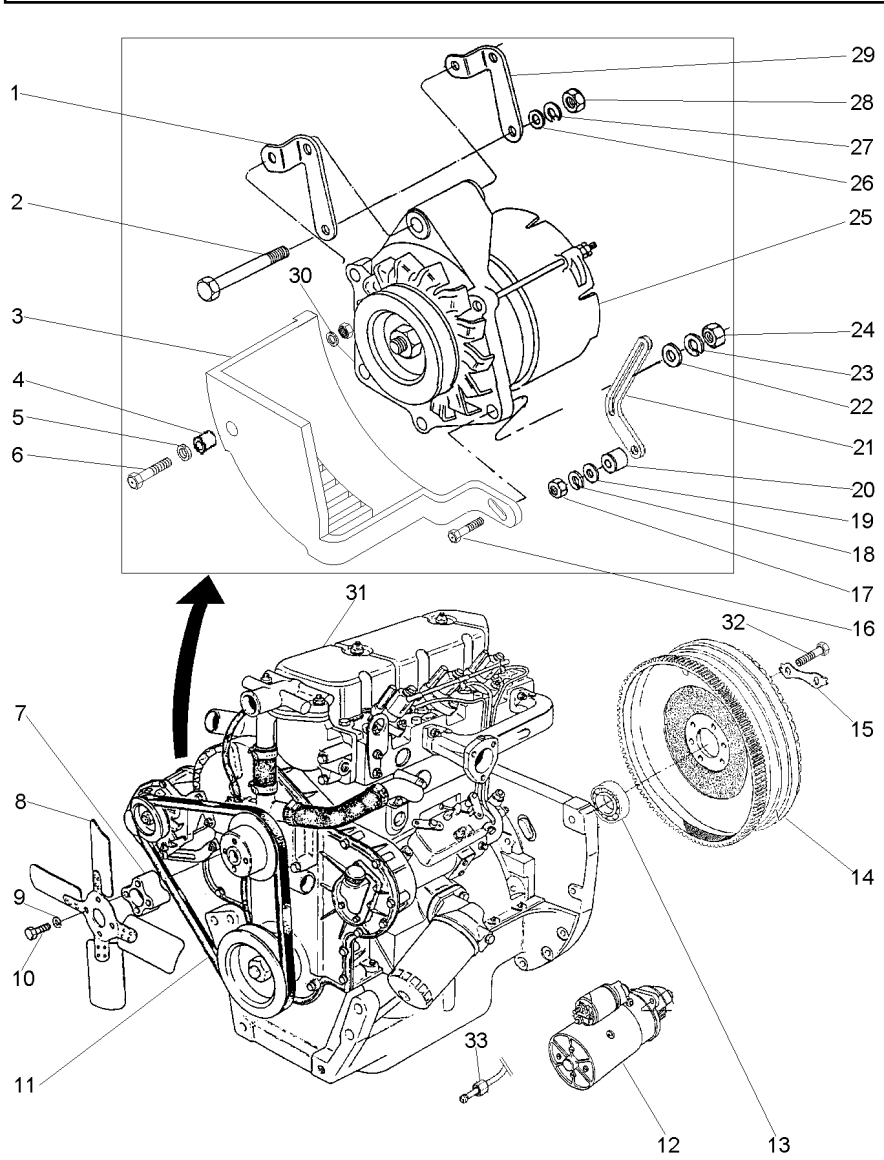

1	3146694M1		**1**	SUPORTE	BRACKET	SOPORTE
2	354513X1	3/8x24x7/8	**1**	PARAFUSO	BOLT	PERNO
3	049202T1		**1**	PROTEÇÃO	GUARD	DEFENSA
4	3145137M1		**1**	ESPAÇADOR	SPACER	PIEZA DISTANCIA
5	353434X1		**1**	ARRUELA	WASHER	ARANDELA
6	354262X1	3/8x16x1.1/2	**1**	PARAFUSO	BOLT	PERNO
7	048599P1		**1**	EXTENSÃO	EXTENSION	EXTENSION
8	048651P1		**1**	HÉLICE	FAN	VENTILADOR
9	353446X1		**4**	ARRUELA	WASHER	ARANDELA
10	361478X1		**4**	PARAFUSO	BOLT	PERNO
11	487802M2		**1**	CORREIA	BELT	CORREA
12	033913T1	10-125 No	**1**	MOTOR PARTIDA	STARTERMOTOR	MOTOR ARRANQUE
13	488952M4		**1**	ROLAMENTO	BEARING	COJINETE
14	3408364M91	10-130 No	**1**	CJ. VOLANTE	FLYWHEEL ASSY.	CJTO.DE VOLANTE
15	3408355M1		**3**	TRAVA	LOCK	RETENEDOR
16	3145869M1	7/16x20x2.1/8	**1**	PARAFUSO	BOLT	PERNO
17	353916X1	5/16x24	**1**	PORCA	NUT	TUERCA
18	353446X1		**1**	ARRUELA	WASHER	ARANDELA
19	353756X1		**1**	ARRUELA	WASHER	ARANDELA
20	048573P1		**1**	ESPAÇADOR	SPACER	PIEZA DISTANCIA
21	048570P1		**1**	ESTICADOR	TURNBUCKLE	TORNIQUETE
22	353757X1		**1**	ARRUELA	WASHER	ARANDELA
23	353432X1		**1**	ARRUELA	WASHER	ARANDELA
24	353426X1	7/16x20	**1**	PORCA	NUT	TUERCA
25	3589435M91	10-115 No	**1**	ALTERNADOR	ALTERNATOR	ALTERNADOR
26	390734X1		**1**	ARRUELA	WASHER	ARANDELA
27	353434X1		**1**	ARRUELA	WASHER	ARANDELA
28	353431X1	3/8x24	**1**	PORCA	NUT	TUERCA
29	3589434M1		**1**	SUPORTE	BRACKET	SOPORTE
30	353756X1		**1**	ARRUELA	WASHER	ARANDELA
31	048643T1	10-25 No	**1**	CJ. MOTOR	KIT, MOTOR	JUEGO MOTOR
32	361563X1		**6**	PARAFUSO	BOLT	PERNO
33	051382P1		**1**	CONEXÃO	CONNECTION	CONEXION

Motor D3.152 Engine D3.152 Motor D3.152	Uk Uk Uk	10-25

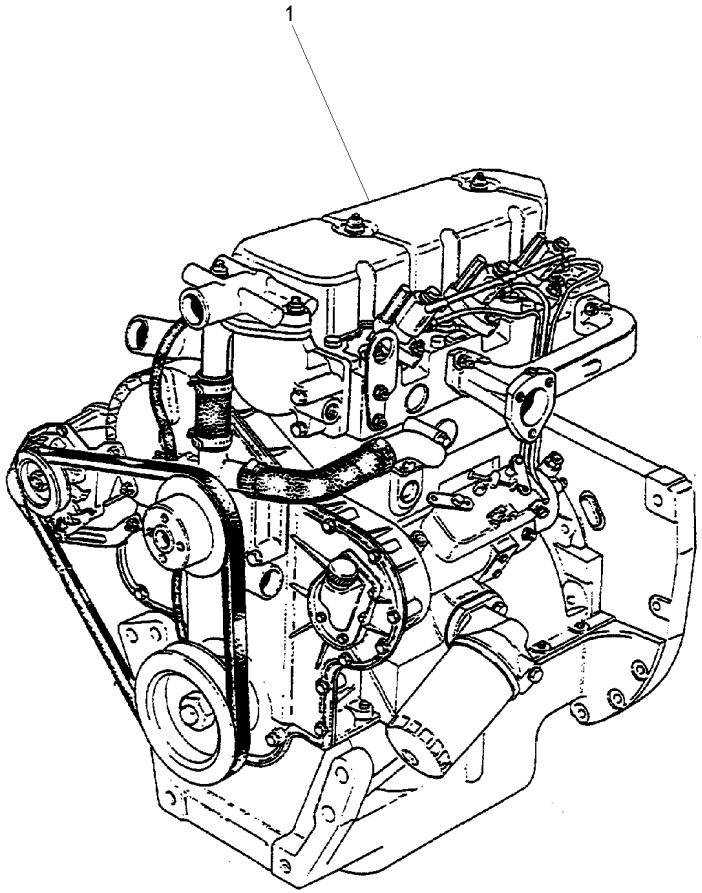

1	048643T1	**1** CJ. MOTOR	KIT, MOTOR	JUEGO MOTOR

Motor
Engine
Motor

10-30

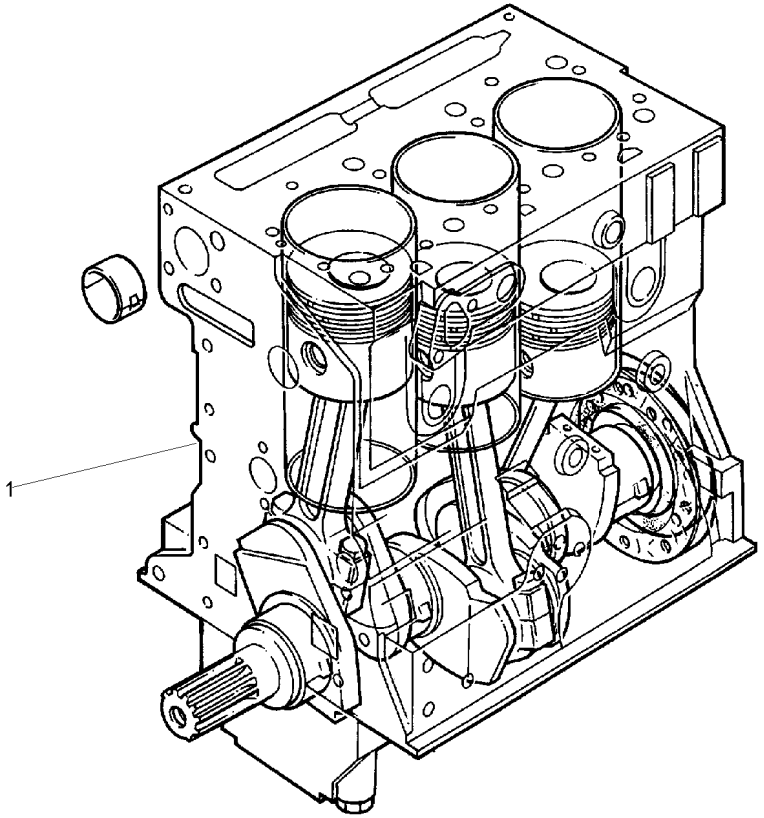

1	3477152M91	**1** MOTOR PARCIAL	SHORT ENGINE	BLOQUE EMBIELADO

Bloco De Cilindros
Cylinder Block
Bloque De Cilindros

10-35

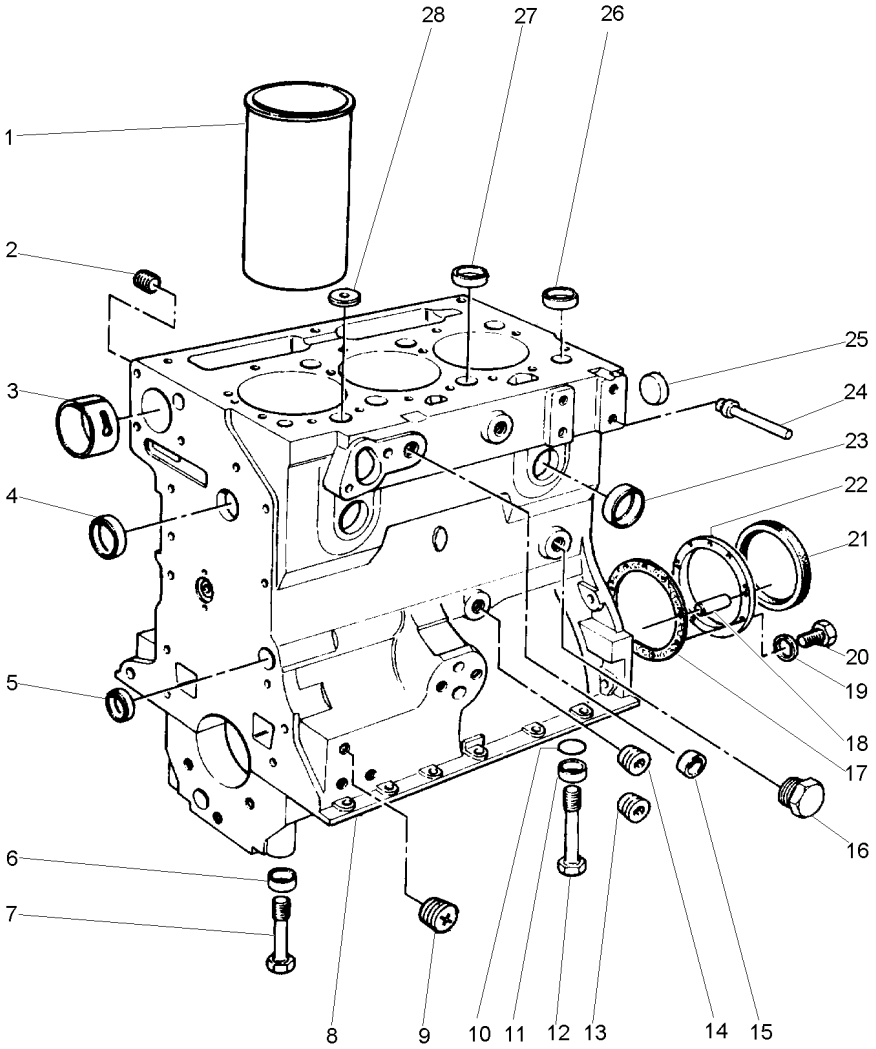

1	3637494M1		⧗	(+)0.76MM	**X**	CAMISA	LINER	CAMISA
1	734179M1	8	[A]		**3**	CAMISA	LINER	CAMISA
1	739043M1		[B]		**X**	CAMISA	LINER	CAMISA
1	745243M1		⧗	(+)0.25MM	**X**	CAMISA	LINER	CAMISA
2	748040M1	8			**1**	BUJÃO	PLUG	TAPON
3	740458M1	8			**1**	BUCHA	BUSH	CASQUILLO
4	731354M1	8			**1**	BUJÃO	PLUG	TAPON
5	731356M1	8			**1**	BUJÃO	PLUG	TAPON
6	745241M1	8			**6**	ANEL	RING	ARO
7	1476051X1	8			**6**	PARAFUSO	BOLT	PERNO
8	3640395M91				**1**	BLOCO CILINDROS	CYLINDER BLOCK	BLOQUE CILINDROS
9	3638111M1	8			**2**	BUJÃO	PLUG	TAPON
10	1447053M1	8			**2**	ANEL "O"	O RING	JUNTA TORICA
11	745241M1	8			**2**	ANEL	RING	ARO
12	1476049X1	8			**2**	PARAFUSO	BOLT	PERNO
13	731997M1	8			**1**	BUJÃO	PLUG	TAPON
14	365332X1	8			**1**	BUJÃO	PLUG	TAPON
15	3638114M1	8			**2**	BUJÃO	PLUG	TAPON
16	376670X1	8			**1**	BUJÃO	PLUG	TAPON
17	741378M1				**1**	JUNTA	GASKET	EMPAQUETADURA.
18	731312M1				**2**	PINO	PIN	PASADOR
19	375703X1				**9**	ARRUELA	WASHER	ARANDELA
20	353518X1			5/16x24x7/8	**9**	PARAFUSO	BOLT	PERNO
21	1447691M1	22			**1**	RETENTOR	SEAL	RETEN
22	747383M91				**1**	FLANGE	FLANGE	PLETINA
23	731354M1	8			**5**	BUJÃO	PLUG	TAPON
24	1476282X1	8			**1**	BUJÃO	PLUG	TAPON
25	731356M1	8			**1**	BUJÃO	PLUG	TAPON
26	738821M1	8			**2**	BUJÃO	PLUG	TAPON
27	738820M1	8			**2**	BUJÃO	PLUG	TAPON
28	738808M1	8			**1**	BUJÃO	PLUG	TAPON

[A] CAMISA ACABADA
FINISH LINER
CAMISA ACABADA

[B] CAMISA SEMI ACABADA
PARTLY FINISH LINER
CAMISA CASI ACABADA

Virabrequim, Pistões E Bielas
Crankshaft, Pistons And Connecting Rods
Cigüeñal, Pistones Y Bielas

10-40

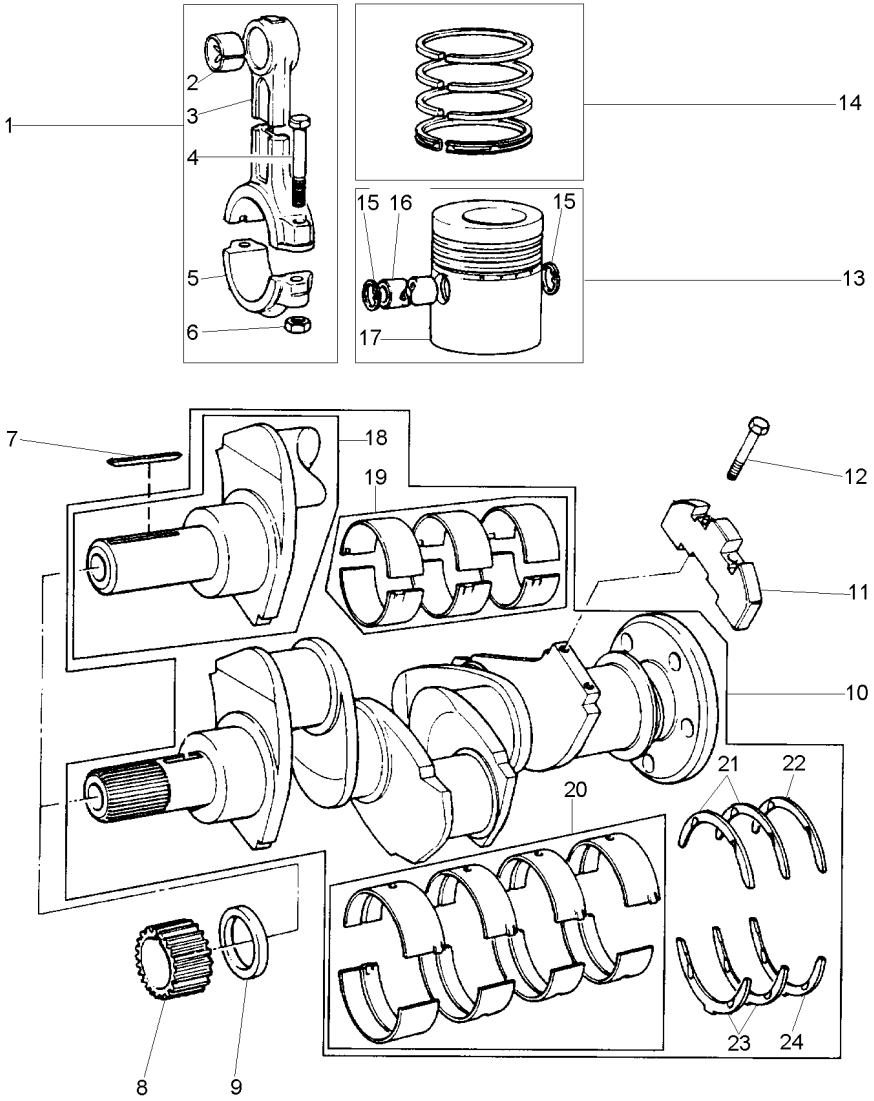

1	3637392M91			**3**	CJ. BIELA	KIT, CONROD	JUEGO DE BIELA
2	740407M1	1		**1**	BUCHA	BUSH	CASQUILLO
3			REF.1	**1**	BIELA	CONROD	BIELA
4	375756X1	1		**2**	PARAFUSO	BOLT	PERNO
5			REF.1	**1**	CAPA	BOOT	PROTECCION
6	1476245X1	1		**2**	PORCA	NUT	TUERCA
7	731076M1			**1**	CHAVETA	KEY	CLAVE
8	3641826M1			**1**	ENGRENAGEM	GEAR	ENGRANAJE
9	3638657M1			**1**	ESPAÇADOR	SPACER	PIEZA DISTANCIA
10	3641858M91			**1**	CJ. ÁRVORE	KIT, SHAFT	JUEGO DE ARBOL
11	3638565M1			**2**	PESO	WEIGHT	PESA
12	376546X1			**4**	PARAFUSO	BOLT	PERNO
13	3640714M91			**3**	PISTÃO	PISTON	PISTON
14	745826M91			**3**	ANEL	RING	ARO
15	375709X1	13		**2**	ANEL TRAVA	CIRCLIP	CIRCULITO
16			REF.13	**1**	PINO	PIN	PASADOR
17		13		**1**	PISTÃO	PISTON	PISTON
18			REF.10	**1**	ÁRVORE MANIVELAS	CRANK SHAFT	CIQUENAL
19	737070M91	10		**1**	KIT DE BRONZINAS	KIT, BEARING	JUEGO COJINETES
19	737071M91		(-)0.010"	**X**	JOGO CASQUILHOS	BEARING KIT	JUEGO COJINETES
19	737072M91		(-)0.020"	**X**	KIT DE BRONZINAS	KIT, BEARING	JUEGO COJINETES
19	737073M91		(-)0.030"	**X**	KIT DE BRONZINAS	KIT, BEARING	JUEGO COJINETES
20	4222571M91	10		**1**	KIT DE BRONZINAS	KIT, BEARING	JUEGO COJINETES
20	4222572M91		(-)0.010"	**X**	KIT DE BRONZINAS	KIT, BEARING	JUEGO COJINETES
20	4222573M91		(-)0.020"	**X**	KIT DE BRONZINAS	KIT, BEARING	JUEGO COJINETES
20	4222574M91		(-)0.030"	**X**	KIT DE BRONZINAS	KIT, BEARING	JUEGO COJINETES
21	735112M1	10		**2**	ARRUELA	WASHER	ARANDELA
21	735800M1		(+)0.007"	**X**	ARRUELA	WASHER	ARANDELA
22	747323M1	10		**1**	ARRUELA	WASHER	ARANDELA
22	747324M1		(+)0.007"	**X**	ARRUELA	WASHER	ARANDELA
23	735113M1	10		**2**	ARRUELA	WASHER	ARANDELA
23	735801M1		(+)0.007"	**X**	ARRUELA	WASHER	ARANDELA
24	747325M1	10		**1**	ARRUELA	WASHER	ARANDELA
24	747326M1		(+)0.007"	**X**	ARRUELA	WASHER	ARANDELA

Sistema De Lubrificação
Lubricating System
Sistema De Lubricacion

10-45

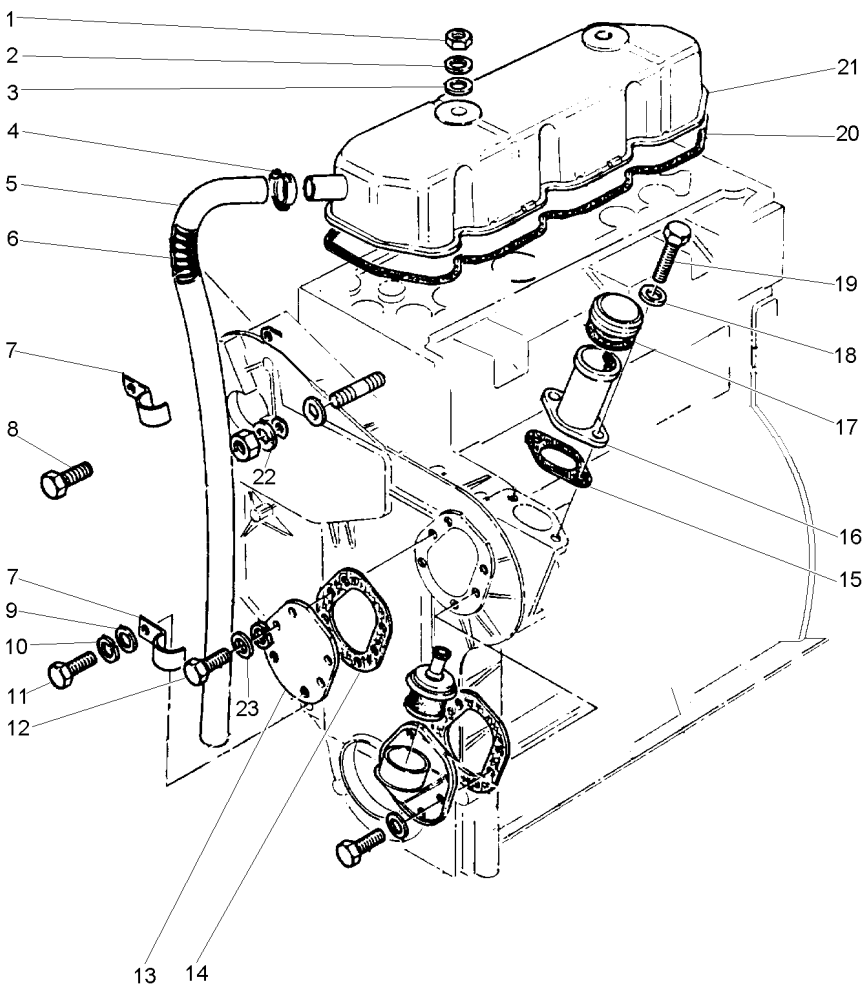

1	375721X1		**2**	PORCA	NUT	TUERCA
2	3638122M1		**2**	ARRUELA	WASHER	ARANDELA
3	3638131M1		**2**	ARRUELA	WASHER	ARANDELA
4	3638598M1		**1**	BRAÇADEIRA	CLAMP	ABRAZADERA
5	740497M1		**1**	TUBO	PIPE	CANO
6	742216M1		**1**	MOLA	SPRING	RESORTE
7	740752M1		**2**	PRESILHA	STAPLE	GRAPA
8	3638542M1		**1**	PARAFUSO	BOLT	PERNO
9	344107X1		**1**	ARRUELA	WASHER	ARANDELA
10	353441X1		**1**	ARRUELA	WASHER	ARANDELA
11	353668X1		**1**	PARAFUSO	BOLT	PERNO
12	3638647M1		**6**	PARAFUSO	BOLT	PERNO
13	3638646M1		**1**	PLACA	PLATE	PLATO
14	731219M1		**1**	JUNTA	GASKET	EMPAQUETADURA.
15	739446M1		**1**	JUNTA	GASKET	EMPAQUETADURA.
16	739447M91		**1**	BOCAL	FILLER	RELLENADOR
17	734962M91	16	**1**	CAPA	CAP	TAPA
18	1650484M1		**2**	ARRUELA	WASHER	ARANDELA
19	1476318X1		**2**	PARAFUSO	BOLT	PERNO
20	735057M1		**1**	JUNTA	GASKET	EMPAQUETADURA.
21	740760M91		**1**	TAMPA VÁLVULAS	VALVE COVER	CUBRE VALVULA
22	1650484M1		**1**	ARRUELA	WASHER	ARANDELA
23	353441X1		**6**	ARRUELA	WASHER	ARANDELA

Eixo Balanceiros
Rocker Shaft
Eje De Balancines

10-50

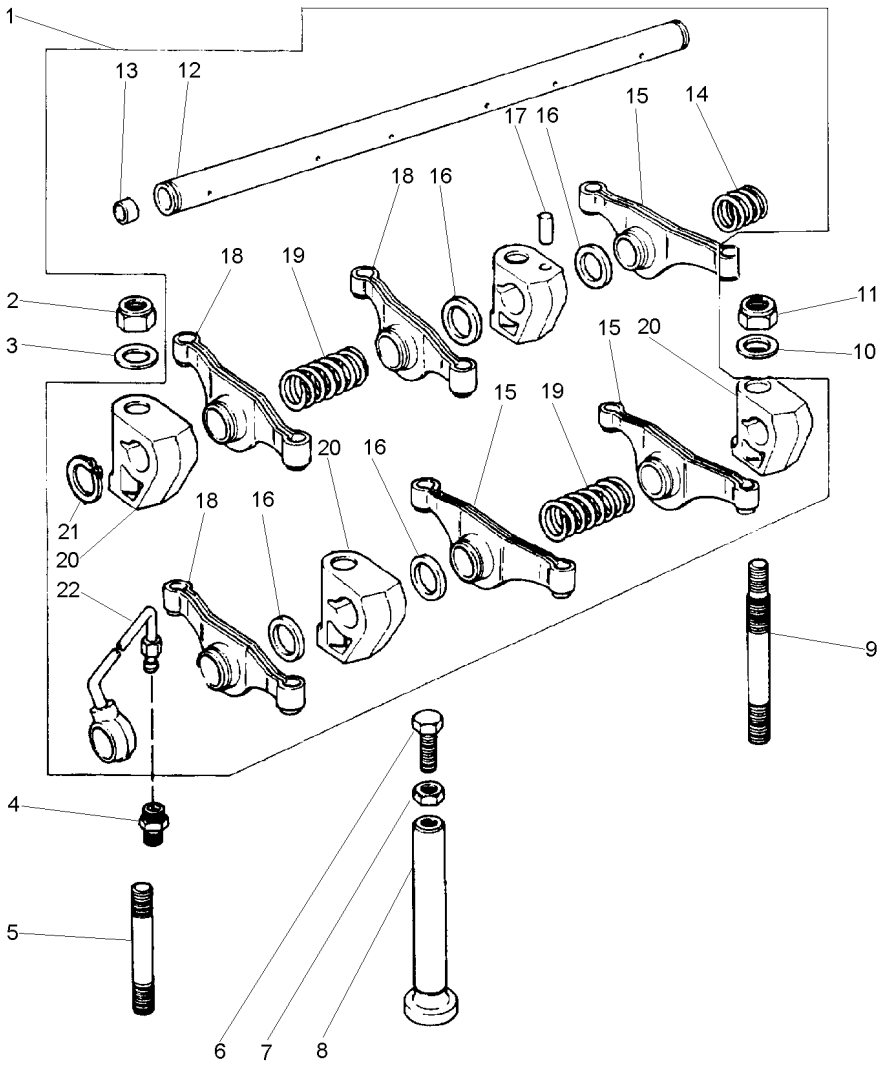

1	4222210M91		
2	376536X1		
3	375706X1		
4	731514M1		
5	1476274X1		
6	3638112M1		
7	376123X1		
8	731150M1		
9	746622M1		
10	375706X1		
11	376536X1		
12	3637532M91	1	
13	731330M1	12	
14	731263M1	1	
15	3638185M1	1	◀
16	731261M1	1	
17	1447719M1	1	
18	3638184M1	1	▶
19	731262M1	1	
20	3818X121	1	
21	375717X1	1	
22	742191M91	1	

1	EIXO BALANCEIRO	ROCKER SHAFT	EJE BALANCINES
2	PORCA	NUT	TUERCA
2	ARRUELA	WASHER	ARANDELA
1	CONEXÃO	CONNECTION	CONEXION
2	PRISIONEIRO	STUD	ESPARRAGO
6	PARAFUSO	BOLT	PERNO
6	PORCA	NUT	TUERCA
6	TUCHO	TAPPET	TAQUET
2	PRISIONEIRO	STUD	ESPARRAGO
2	ARRUELA	WASHER	ARANDELA
2	PORCA	NUT	TUERCA
1	EIXO BALANCEIRO	ROCKER SHAFT	EJE BALANCINES
2	BUJÃO	PLUG	TAPON
1	MOLA	SPRING	RESORTE
3	ALAVANCA	LEVER	PALANCA
5	ESPAÇADOR	SPACER	PIEZA DISTANCIA
1	PINO	PIN	PASADOR
3	ALAVANCA	LEVER	PALANCA
2	MOLA	SPRING	RESORTE
4	SUPORTE	BRACKET	SOPORTE
2	ANEL TRAVA	CIRCLIP	CIRCULITO
1	TUBO	PIPE	CANO

Cabeçote
Cylinder Head
Culata

10-55

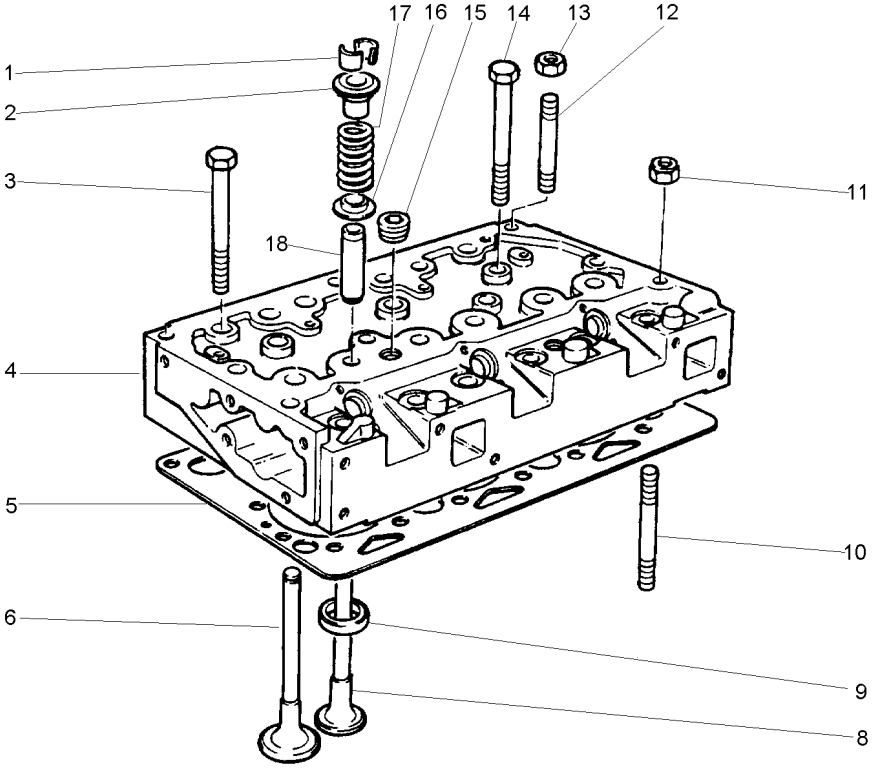

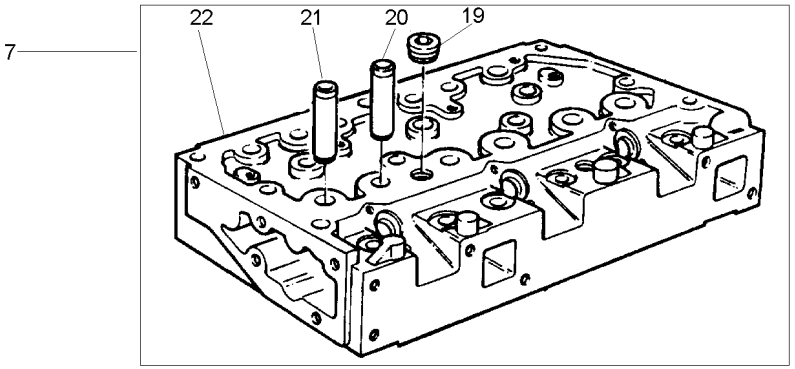

1	731155M1	4	
2	747697M1	4	
3	1476265X1		
4	3637389M91	[A]	
5	3641399M91		
6	739060M1	4	
7	3637525M91	[B]	
8	3637529M1	4	
9	735831M1		
10	734308M1		
11	1476263X1		
12	742271M1		
13	1476263X1		
14	1476264X1		
15	376606X1	4	
16	736185M1	4	
17	3637678M1	4	
18	732445M1	4	
19	376606X1	7	
20	732445M1	7	
21	732445M1	7	
22			REF.7

[A] CABEÇOTE MONTADO C/ VÁLVULAS
CYLINDER HEAD ASSEMBLY WITH VALVE
CULATA MONTADA CON VÁLVULA

[B] CABEÇOTE COM GUIAS E BUJÃO SOMENTE
CYLINDER HEAD WITH GUIDE AND PLUG ONLY
CULATA CON GUIA E TAPON SOLAMENTE

6	TRAVA	LOCK	RETENEDOR
6	CAPA	CAP	TAPA
9	PARAFUSO	BOLT	PERNO
1	CABEÇOTE	CYLINDER HEAD	CULATA CILINDRO
1	JUNTA CABEÇOTE	HEAD GASKET	JUNTA DE CULATA
3	VÁLVULA ADMISSÃO	VALVE INLET	VALVULA ADMISION
1	CABEÇOTE	HEAD	CULATA
3	VÁLVULA ESCAPE	VALVE EXHAUST	VALVULA ESCAPE
3	SEDE VÁLVULA	VALVE SEAT	ASIENTO VALVULA
1	PRISIONEIRO	STUD	ESPARRAGO
1	PORCA	NUT	TUERCA
3	PRISIONEIRO	STUD	ESPARRAGO
3	PORCA	NUT	TUERCA
5	PARAFUSO	BOLT	PERNO
2	BUJÃO	PLUG	TAPON
6	ARRUELA	WASHER	ARANDELA
6	MOLA	SPRING	RESORTE
6	GUIA	GUIDE	GUIA
2	BUJÃO	PLUG	TAPON
3	GUIA	GUIDE	GUIA
3	GUIA	GUIDE	GUIA
1	CABEÇOTE	HEAD	CULATA

Caixa De Distribuição E Árvore De Comando
Timing Gear And Camshaft
Caja De Distribución Y Arból De Levas

10-60

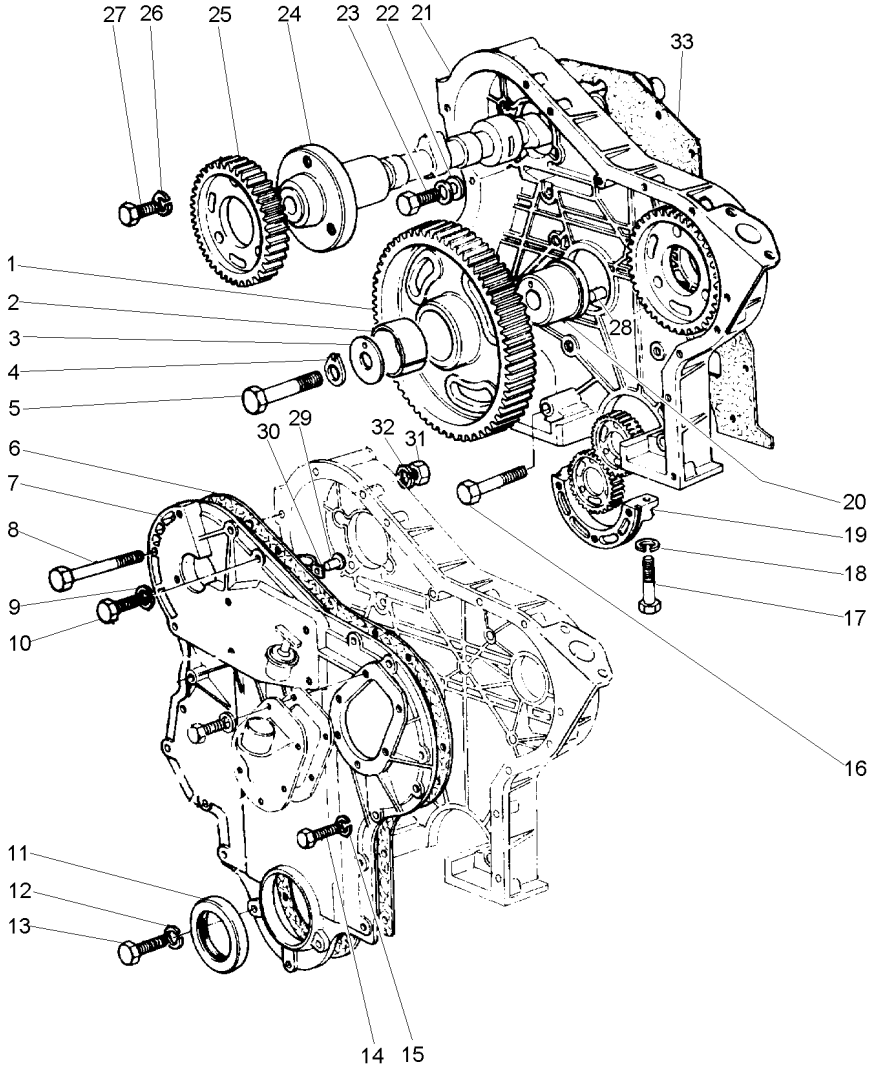

1	3638219M91		**1**	ENGRENAGEM	GEAR	ENGRANAJE
2	3637942M1	1	**1**	BUCHA	BUSH	CASQUILLO
3	3241H013		**1**	PLACA	PLATE	PLATO
4	731207M1		**1**	ARRUELA	WASHER	ARANDELA
5	375764X1		**1**	PARAFUSO	BOLT	PERNO
6	734661M1		**1**	JUNTA	GASKET	EMPAQUETADURA.
7	3637397M91		**1**	TAMPA	COVER	CUBIERTA
8	353535X1		**1**	PARAFUSO	BOLT	PERNO
8	375700X1		**1**	PARAFUSO	BOLT	PERNO
9	1650484M1		**1**	ARRUELA	WASHER	ARANDELA
10	376694X1		**1**	PARAFUSO	BOLT	PERNO
11	1447689M1	7	**1**	RETENTOR	SEAL	RETEN
12	1650484M1		**3**	ARRUELA	WASHER	ARANDELA
13	3637721M1		**3**	PARAFUSO	BOLT	PERNO
14	353668X1		**8**	PARAFUSO	BOLT	PERNO
15	353441X1		**8**	ARRUELA	WASHER	ARANDELA
16	353525X1	5/16x24x1.3/4	**2**	PARAFUSO	BOLT	PERNO
17	3639209M1		**2**	PARAFUSO	BOLT	PERNO
18	1650484M1		**2**	ARRUELA	WASHER	ARANDELA
19	731214M1		**1**	TAMPA	COVER	CUBIERTA
20	731204M1		**1**	CUBO	HUB	CUBO
21	739477M1		**1**	CAIXA	BOX	CAJA
22	1650484M1		**12**	ARRUELA	WASHER	ARANDELA
23	375732X1		**12**	PARAFUSO	BOLT	PERNO
24	733507M1		**1**	ÁRVORE COMANDO	CAMSHAFT	ARBOL DE LEVAS
25	3637541M1		**1**	ENGRENAGEM	GEAR	ENGRANAJE
25	731203M1		**1**	ENGRENAGEM	GEAR	ENGRANAJE
26	1650484M1		**3**	ARRUELA	WASHER	ARANDELA
27	375804X1		**3**	PARAFUSO	BOLT	PERNO
28	731368M1		**1**	PINO	PIN	PASADOR
29	1476244X1	7	**1**	REBITE	RIVET	REMACHE
30	746380M1	7	**1**	MOLA	SPRING	RESORTE
31	353916X1	5/16x24	**1**	PORCA	NUT	TUERCA
32	1650484M1		**1**	ARRUELA	WASHER	ARANDELA
33	734238M1		**1**	JUNTA	GASKET	EMPAQUETADURA.

Filtro De Óleo
Oil Filter
Filtro De Aceite

10-65

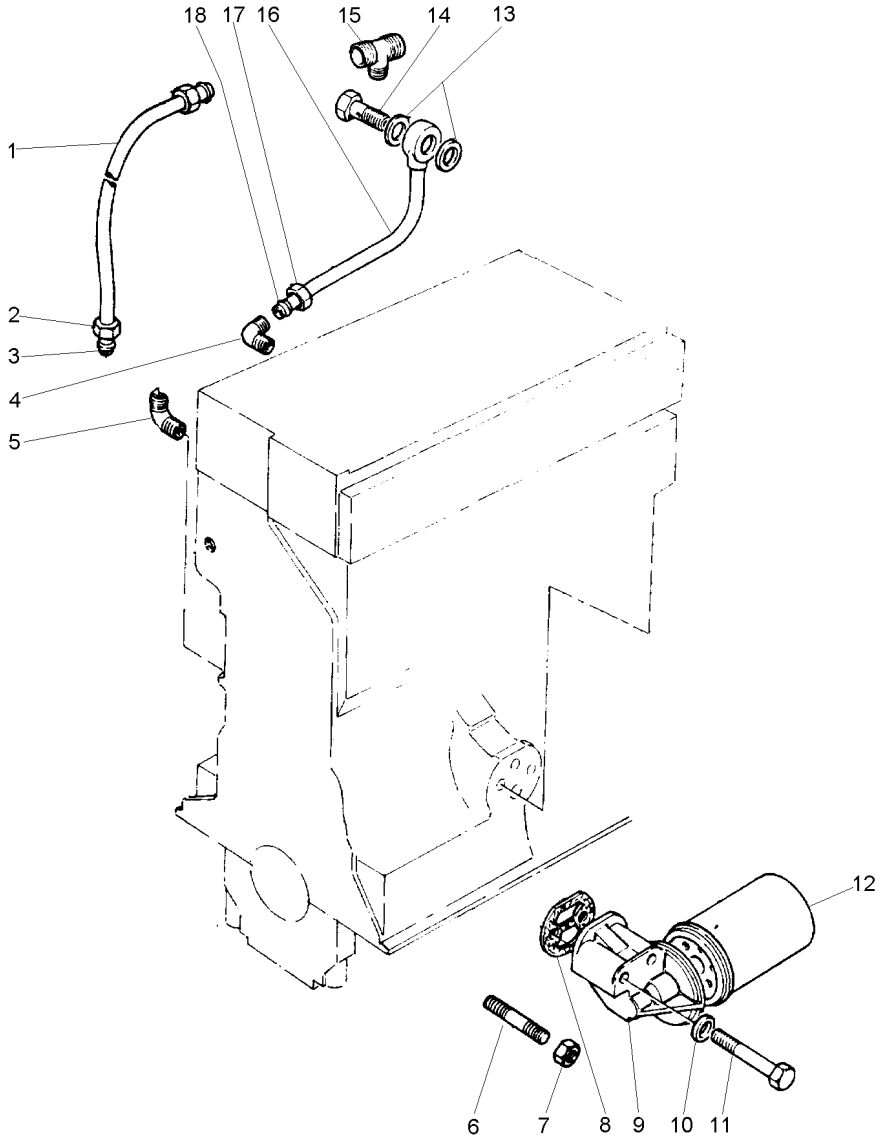

1	744621M91		**1**	TUBO	PIPE	CANO
2	375738X1	1	**2**	PORCA	NUT	TUERCA
3	827276M1	1	**2**	OLIVA	OLIVE	OLIVA
4	731250M1		**1**	CONEXÃO	CONNECTION	CONEXION
5	731250M1		**1**	CONEXÃO	CONNECTION	CONEXION
6	3637698M1		**1**	PRISIONEIRO	STUD	ESPARRAGO
7	375797X1		**1**	PORCA	NUT	TUERCA
8	731124M1		**1**	JUNTA	GASKET	EMPAQUETADURA.
9	3640715M1		**1**	CABEÇOTE FILTRO	FILTER HEAD	CABEZA DE FILTRO
10	1476033X1		**2**	ARRUELA	WASHER	ARANDELA
11	353550X1		**1**	PARAFUSO	BOLT	PERNO
12	1447082M91		**1**	FILTRO	FILTER	FILTRO
13	3638848M1		**2**	ARRUELA	WASHER	ARANDELA
14	731294M1		**1**	PARAFUSO	BOLT	PERNO
15	0201236		**1**	CONEXÃO "T"	CONNECTION T	CONEXION T
16	3638145M91		**1**	TUBO	PIPE	CANO
17	375738X1	16	**1**	PORCA	NUT	TUERCA
18	827276M1	16	**1**	OLIVA	OLIVE	OLIVA

Carter De Óleo
Oil Sump
Cárter De Aceite

10-70

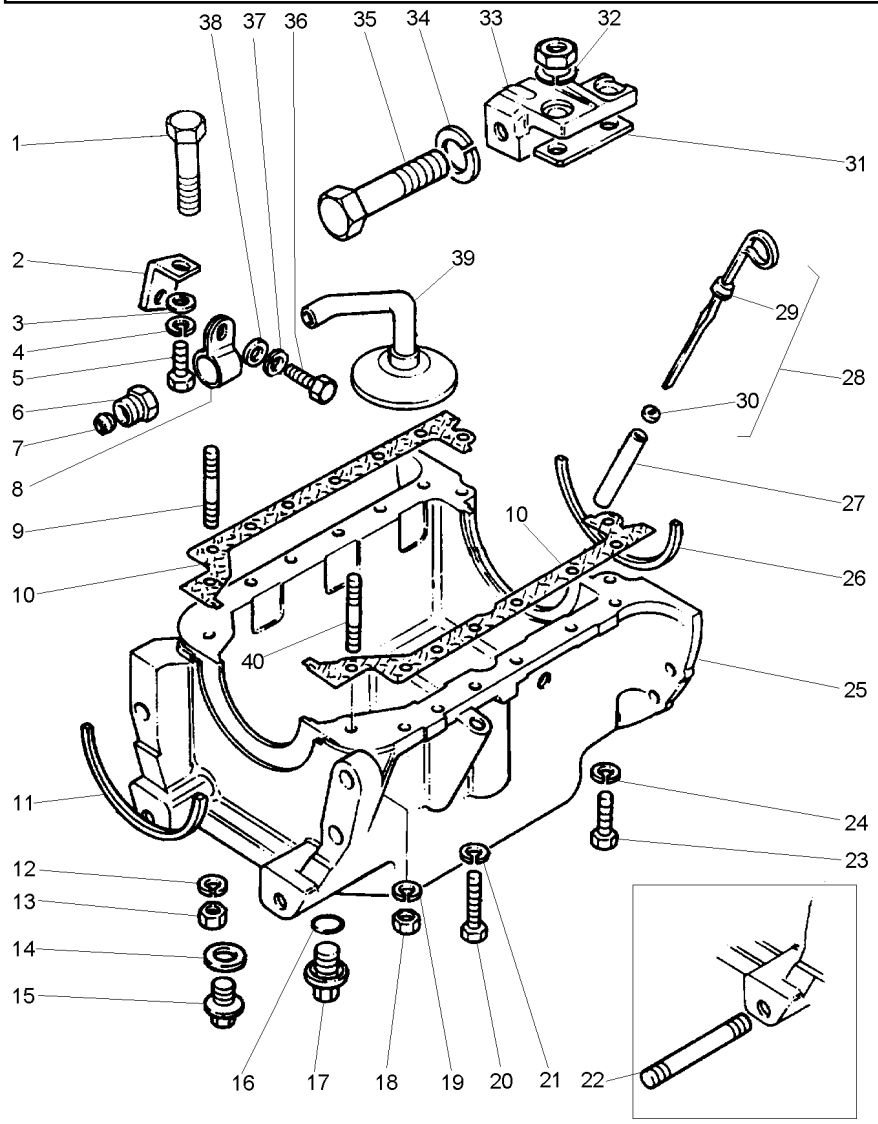

1	3637690M1		**2**	PARAFUSO	BOLT	PERNO
2	3640222M1		**1**	SUPORTE	BRACKET	SOPORTE
3	344107X1		**1**	ARRUELA	WASHER	ARANDELA
4	353441X1		**1**	ARRUELA	WASHER	ARANDELA
5	353502X1		**1**	PARAFUSO	BOLT	PERNO
6	375831X1		**1**	CONEXÃO	CONNECTION	CONEXION
7	375759X1		**1**	OLIVA	OLIVE	OLIVA
8	740738M1		**1**	PRESILHA	STAPLE	GRAPA
9	737144M1		**1**	PRISIONEIRO	STUD	ESPARRAGO
10	4222056M91		**1**	JUNTA	GASKET	EMPAQUETADURA.
11	4223929M1		**1**	JUNTA	GASKET	EMPAQUETADURA.
12	1650484M1		**1**	ARRUELA	WASHER	ARANDELA
13	353916X1	5/16x24	**1**	PORCA	NUT	TUERCA
14	3638382M1		**1**	ANEL "O"	O RING	JUNTA TORICA
15	748160M1		**1**	BUJÃO	PLUG	TAPON
16	3638382M1		**1**	ANEL "O"	O RING	JUNTA TORICA
17	748160M1		**1**	BUJÃO	PLUG	TAPON
18	353916X1	5/16x24	**2**	PORCA	NUT	TUERCA
19	1650484M1		**2**	ARRUELA	WASHER	ARANDELA
20	353519X1		**11**	PARAFUSO	BOLT	PERNO
21	1650484M1		**11**	ARRUELA	WASHER	ARANDELA
22	3638119M1		**1**	PRISIONEIRO	STUD	ESPARRAGO
23	348036X1		**2**	PARAFUSO	BOLT	PERNO
24	1650484M1		**2**	ARRUELA	WASHER	ARANDELA
25	3637345M1		**1**	CÁRTER	SUMP	CARTER
26	4223928M1		**1**	JUNTA	GASKET	EMPAQUETADURA.
27	3641856M1		**1**	TUBO	PIPE	CANO
28	3641857M1		**1**	CJ. VARETA	KIT, DIPSTICK	JGO.REGLA.NIVEL
29		REF.28	**1**	VARETA	ROD	VARILLA
30	739470M1	28	**1**	ARRUELA	WASHER	ARANDELA
31	735031M1		**1**	ESPAÇADOR	SPACER	PIEZA DISTANCIA
32	353439X1		**2**	ARRUELA	WASHER	ARANDELA
33	38156313		**1**	SUPORTE	BRACKET	SOPORTE
34	353433X1		**1**	ARRUELA	WASHER	ARANDELA
35	353621X1	5/8x18x2.3/4	**1**	PARAFUSO	BOLT	PERNO
36	353503X1		**1**	PARAFUSO	BOLT	PERNO
37	353441X1		**1**	ARRUELA	WASHER	ARANDELA
38	344107X1		**1**	ARRUELA	WASHER	ARANDELA
39	3640911M1		**1**	TUBO	PIPE	CANO
40	731370M1		**2**	PRISIONEIRO	STUD	ESPARRAGO

Bomba De Óleo Lubrificante
Lubricating Oil Pump
Bomba De Aceite Lubrificante

10-75

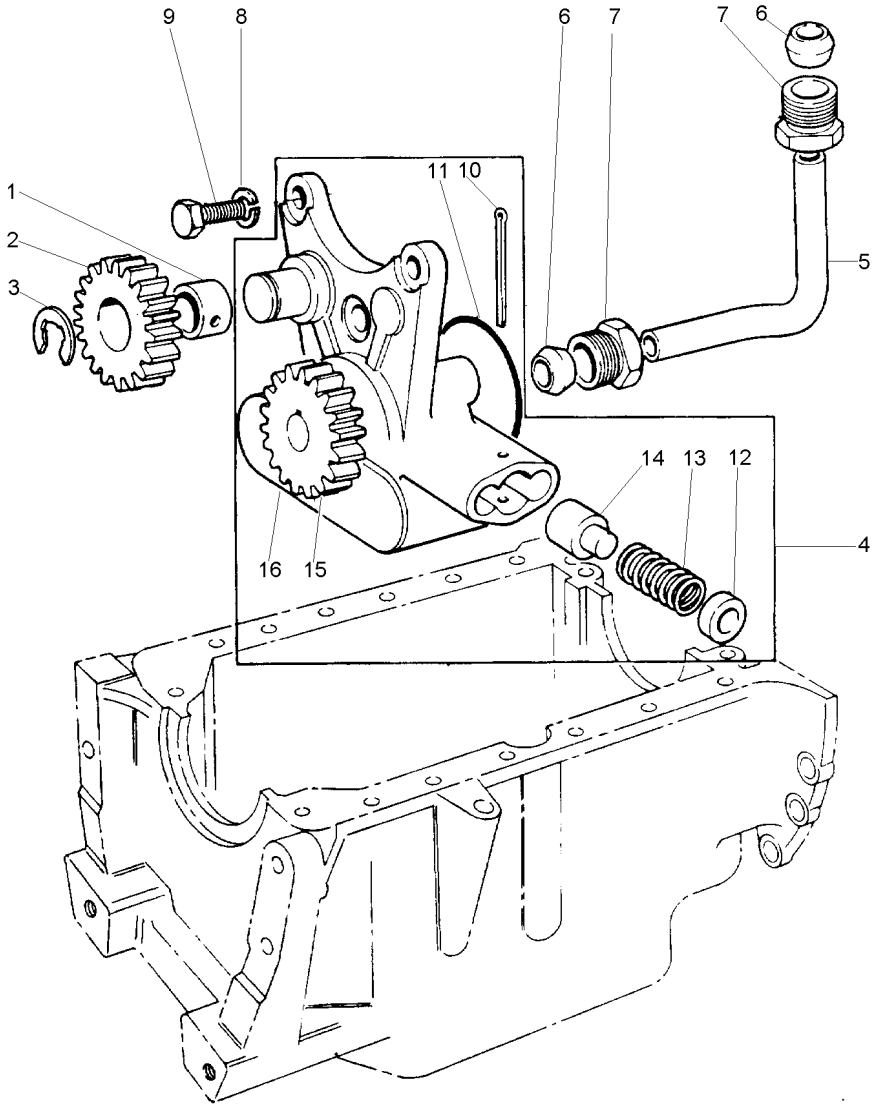

1	731236M1	2		**1**	BUCHA	BUSH	CASQUILLO
2	3637351M91			**1**	ENGRENAGEM	GEAR	ENGRANAJE
3	731103M1			**1**	PRESILHA	STAPLE	GRAPA
4	3637359M91			**1**	BOMBA	PUMP	BOMBA
5	731239M1			**1**	TUBO	PIPE	CANO
6	375759X1			**2**	OLIVA	OLIVE	OLIVA
7	375831X1			**2**	CONEXÃO	CONNECTION	CONEXION
8	1650484M1			**3**	ARRUELA	WASHER	ARANDELA
9	375732X1			**3**	PARAFUSO	BOLT	PERNO
10	354061X1	4		**1**	CUPILHA	COTTER PIN	PASADOR DOUBLE
11	376946X1	4		**1**	ANEL "O"	O RING	JUNTA TORICA
12	735199M1	4		**1**	CAPA	CAP	TAPA
13	736511M1	4		**1**	MOLA	SPRING	RESORTE
14	736510M1	4		**1**	PISTÃO	PISTON	PISTON
15			REF.4	**1**	ENGRENAGEM	GEAR	ENGRANAJE
16			REF.4	**1**	CORPO	BODY	CUERPO

Polia
Pulley
Polea

10-80

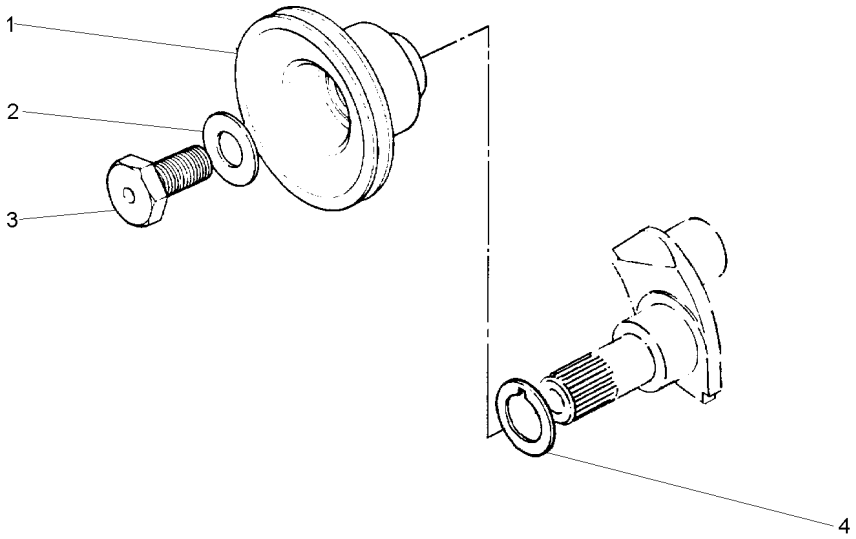

1	734627M1	**1**	POLIA	PULLEY	POLEA
2	4222509M1	**1**	ARRUELA	WASHER	ARANDELA
3	747267M1	**1**	PARAFUSO	BOLT	PERNO
4	745057M1	**1**	ARRUELA	WASHER	ARANDELA

Bomba D'Água
Water Pump
Bomba Del Agua

10-85

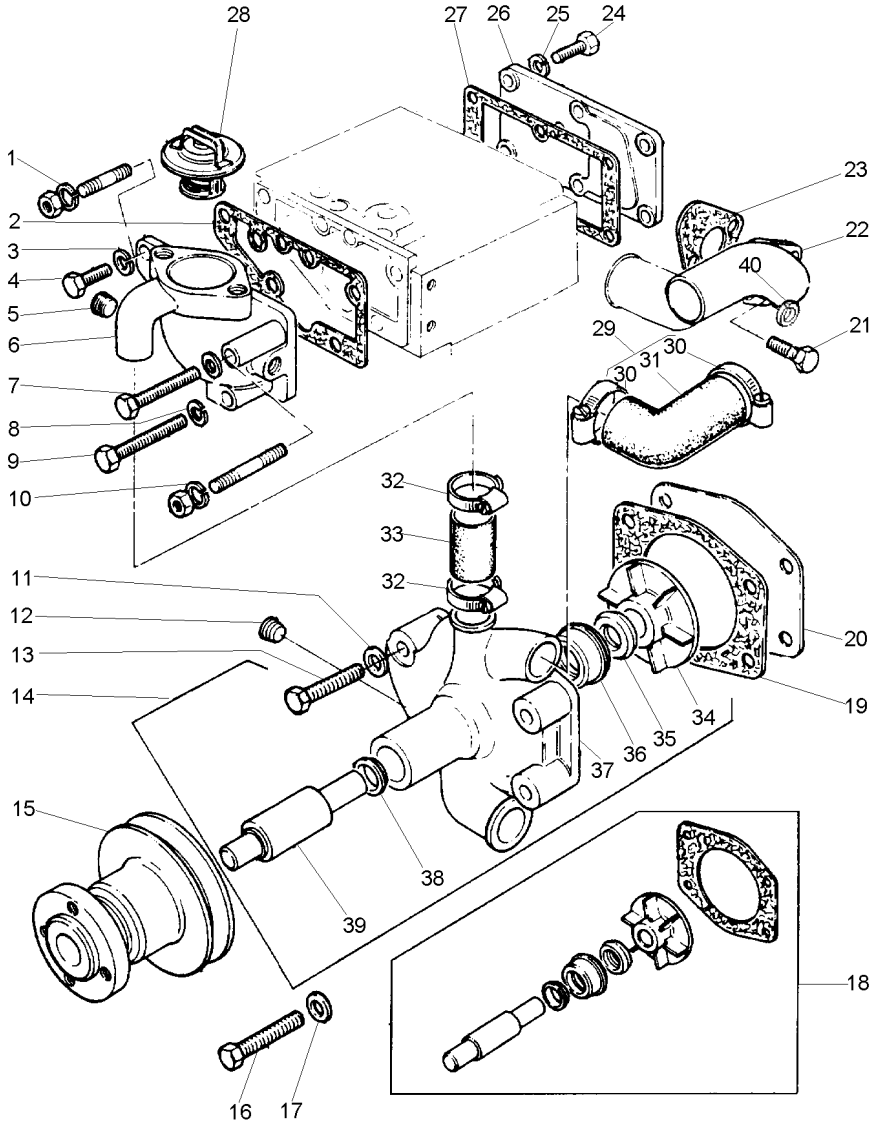

1	1650484M1		**1**	ARRUELA	WASHER	ARANDELA
2	3637530M1		**1**	JUNTA	GASKET	EMPAQUETADURA.
3	1650484M1		**2**	ARRUELA	WASHER	ARANDELA
4	1476319X1		**3**	PARAFUSO	BOLT	PERNO
5	1476192X1		**1**	BUJÃO	PLUG	TAPON
6	746835M1		**1**	CORPO	BODY	CUERPO
7	353554X1		**1**	PARAFUSO	BOLT	PERNO
8	1650486M1		**1**	ARRUELA	WASHER	ARANDELA
9	375727X1		**1**	PARAFUSO	BOLT	PERNO
10	1650486M1		**1**	ARRUELA	WASHER	ARANDELA
11	732575M1		**3**	ARRUELA	WASHER	ARANDELA
12	1476192X1		**1**	BUJÃO	PLUG	TAPON
13	342146X1		**3**	PARAFUSO	BOLT	PERNO
14	3641823M91		**1**	BOMBA D'ÁGUA	WATER PUMP	BOMBA DE AGUA
15	735034M1		**1**	POLIA	PULLEY	POLEA
16	342149X1		**1**	PARAFUSO	BOLT	PERNO
17	732575M1		**1**	ARRUELA	WASHER	ARANDELA
18	3641392M91		**X**	JG. REPARO	KIT, REPAIR	JUEGO REPARACION
19	731281M1	14 [A]	**1**	JUNTA	GASKET	EMPAQUETADURA.
20	3637335M1		**1**	PLACA	PLATE	PLATO
21	1476309X1		**2**	PARAFUSO	BOLT	PERNO
22	3765K041		**1**	CONEXÃO	CONNECTION	CONEXION
23	3640918M1		**1**	JUNTA	GASKET	EMPAQUETADURA.
24	353517X1	5/16x24x3/4	**6**	PARAFUSO	BOLT	PERNO
25	1650484M1		**6**	ARRUELA	WASHER	ARANDELA
26	747757M1		**1**	PLACA	PLATE	PLATO
27	731128M1		**1**	JUNTA	GASKET	EMPAQUETADURA.
28	1446165M91		**1**	TERMOSTATO	THERMOSTAT	TERMOSTATO
29	747939M91		**1**	MANGUEIRA	HOSE	FLEXIBLE
30	3638597M1	29	**2**	BRAÇADEIRA	CLAMP	ABRAZADERA
31		REF.29	**1**	MANGUEIRA	HOSE	FLEXIBLE
32	364125X1		**2**	BRAÇADEIRA	CLAMP	ABRAZADERA
33	747936M91		**1**	MANGUEIRA	HOSE	FLEXIBLE
34		14 REF.18	**1**	ROTOR	ROTOR	ROTOR
35	1446131M1	14 REF.18	**1**	REPARO	REPAIR	REPARO
36	1446130M1	14 REF.18	**1**	REPARO	REPAIR	REPARO
37		REF.14	**1**	CORPO	BODY	CUERPO
38		14 REF.18	**1**	FLANGE	FLANGE	PLETINA
39		14 REF.18	**1**	HASTE	RAIL	RIEL
40	1650484M1		**2**	ARRUELA	WASHER	ARANDELA

[A] INCLUIDO NO JG. REPARO
INCLUDED IN KIT
INCLUIDO EN JUEGO

Entrada E Saída D'Água
Water Outlet And Inlet
Salida Y Entrada Del Agua

10-90

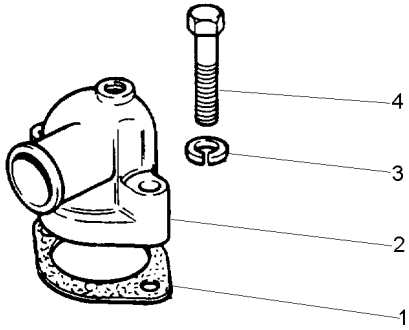

1	1650482M1	**1** JUNTA	GASKET	EMPAQUETADURA.
2	3638202M1	**1** CONEXÃO	CONNECTION	CONEXION
3	1650486M1	**2** ARRUELA	WASHER	ARANDELA
4	3641304M1	**2** PARAFUSO	BOLT	PERNO

Bomba Alimentadora De Combustível
Low Pressure Fuel Pump
Bomba De Combustible A Baja Presión

10-95

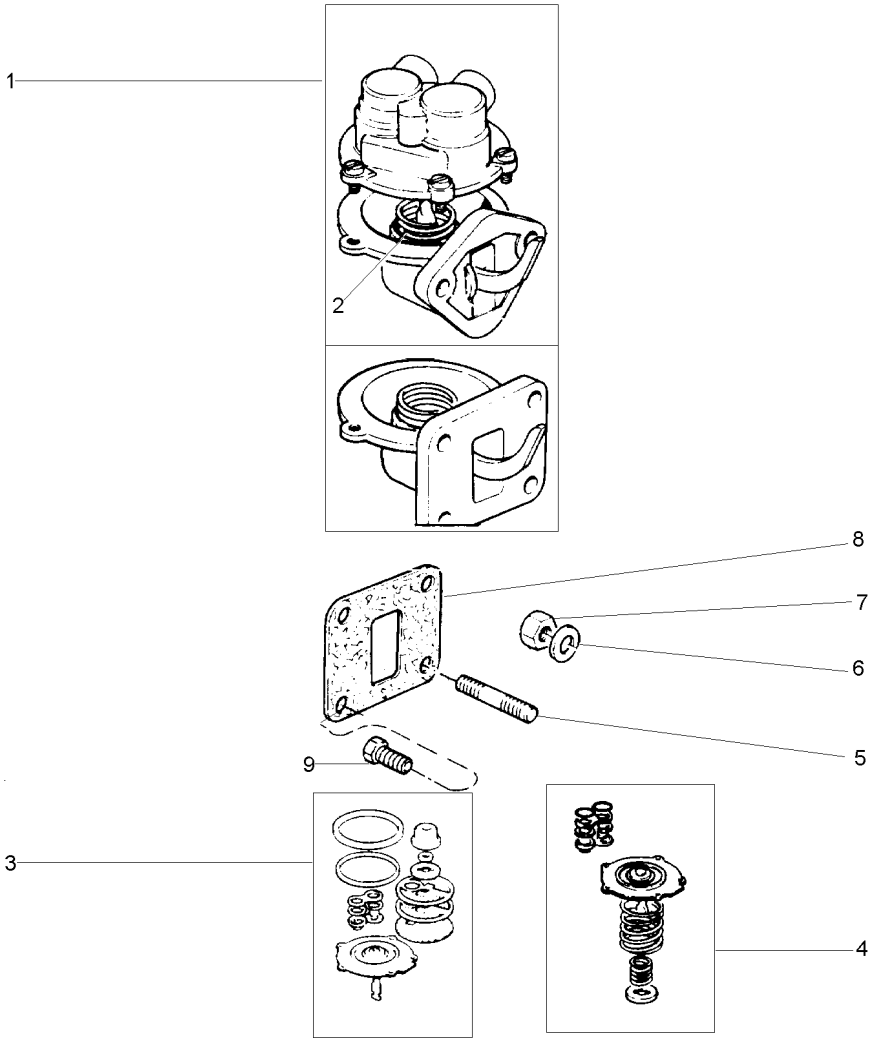

1	4222090M91		**1**	BOMBA	PUMP	BOMBA
2		REF.1	**1**	MOLA	SPRING	RESORTE
3	1896434M91		**X**	JG. REPARO	KIT, REPAIR	JUEGO REPARACION
4	3637580M91		**X**	JG. REPARO	KIT, REPAIR	JUEGO REPARACION
5	3637712M1		**2**	PRISIONEIRO	STUD	ESPARRAGO
6	736864M1		**4**	ARRUELA	WASHER	ARANDELA
6	736864M1		**2**	ARRUELA	WASHER	ARANDELA
7	375839X1		**2**	PORCA	NUT	TUERCA
8	3638523M1		**1**	JUNTA	GASKET	EMPAQUETADURA.
9	2182428		**4**	PARAFUSO	BOLT	PERNO

Equipamento De Injeção De Combustível
Fuel Injection Equipment
Equipo De Inyección Del Combustible

10-100

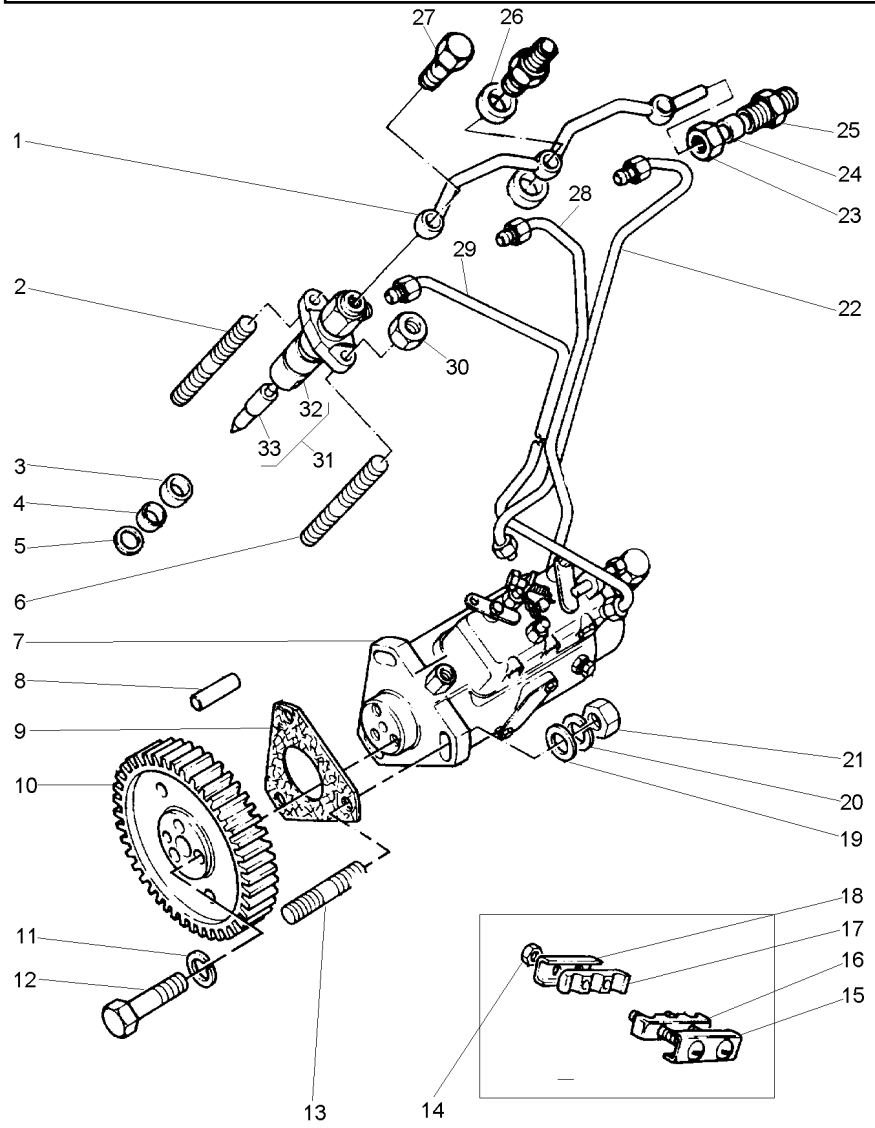

1	746966M91		**1**	TUBO	PIPE	CANO
2	1447765M1		**3**	PRISIONEIRO	STUD	ESPARRAGO
3	766843M1		**3**	ESPAÇADOR	SPACER	PIEZA DISTANCIA
4	746844M1		**3**	VEDADOR	SEAL	RETEN
5	376091X1		**3**	ARRUELA	WASHER	ARANDELA
6	1447765M1		**3**	PRISIONEIRO	STUD	ESPARRAGO
7	3637312M91		**1**	BOMBA INJETORA	INJECTION PUMP	BOMBA INYECTORA
8	737725M1		**1**	PINO	PIN	PASADOR
9	3638525M1		**1**	JUNTA	GASKET	EMPAQUETADURA.
10	3639857M1		**1**	ENGRENAGEM	GEAR	ENGRANAJE
11	1650484M1		**3**	ARRUELA	WASHER	ARANDELA
12	375804X1		**3**	PARAFUSO	BOLT	PERNO
13	3637715M1		**3**	PRISIONEIRO	STUD	ESPARRAGO
14	376578X1		**2**	PORCA	NUT	TUERCA
15	738415M91		**1**	PLACA	PLATE	PLATO
16	738467M1		**1**	PRESILHA	STAPLE	GRAPA
17	738467M1		**1**	PRESILHA	STAPLE	GRAPA
18	738466M1		**1**	PLACA	PLATE	PLATO
19	375703X1		**3**	ARRUELA	WASHER	ARANDELA
20	1650484M1		**3**	ARRUELA	WASHER	ARANDELA
21	353916X1	5/16x24	**3**	PORCA	NUT	TUERCA
22	3638622M91	[C]	**1**	TUBO	PIPE	CANO
23	376521X1		**1**	PORCA	NUT	TUERCA
24	376524X1		**1**	OLIVA	OLIVE	OLIVA
25	746707M1		**1**	CONEXÃO	CONNECTION	CONEXION
26	376518X1		**6**	ARRUELA	WASHER	ARANDELA
27	731567M1		**3**	PARAFUSO	BOLT	PERNO
28	3638621M91	[B]	**1**	TUBO	PIPE	CANO
29	3638784M91	[A]	**1**	TUBO	PIPE	CANO
30	353916X1	5/16x24	**6**	PORCA	NUT	TUERCA
31	3639731M1		**3**	CJ. INJETOR	KIT, ATOMISER	JUEGO ATOMIZADOR
32	1446102M1	31	**1**	BOCAL	FILLER	RELLENADOR
33	3639738M1	31	**3**	BICO INJETOR	NOZZLE	TOBERA

[A] CILINDRO N° 1
CYLINDER N° 1
CILINDRO N° 1

[B] CILINDRO N° 2
CYLINDER N° 2
CILINDRO N° 2

[C] CILINDRO N° 3
CYLINDER N° 3
CILINDRO N° 3

Coletor De Admissão
Induction Manifold
Multiple De Admisión

10-105

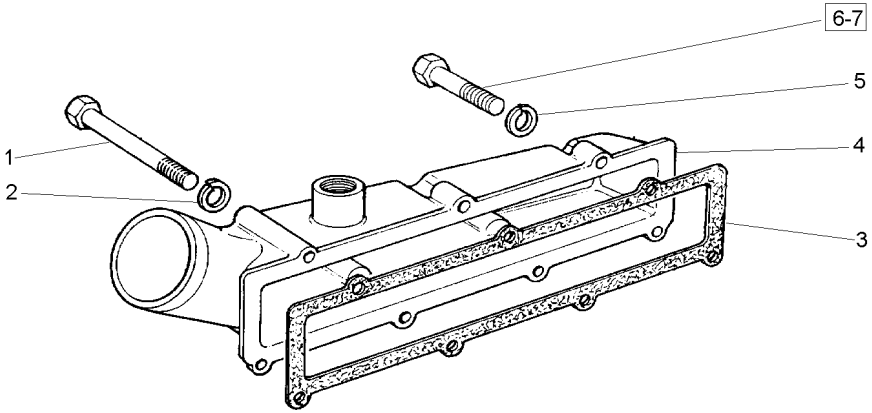

1	354495X1			
2	353441X1	**2**	PARAFUSO	BOLT	PERNO
3	738703M1	**2**	ARRUELA	WASHER	ARANDELA
4	742994M1	**1**	JUNTA	GASKET	EMPAQUETADURA.
5	353441X1	**1**	COLETOR ADMISSÃO	INDUCT.MANIFOLD	COLECTOR ADMISI.
6	353509X1	**5**	ARRUELA	WASHER	ARANDELA
7	3637686M1	**4**	PARAFUSO	BOLT	PERNO
		1	PARAFUSO	BOLT	PERNO

Coletor De Escape
Exhaust Manifold
Multiple De Escape

10-110

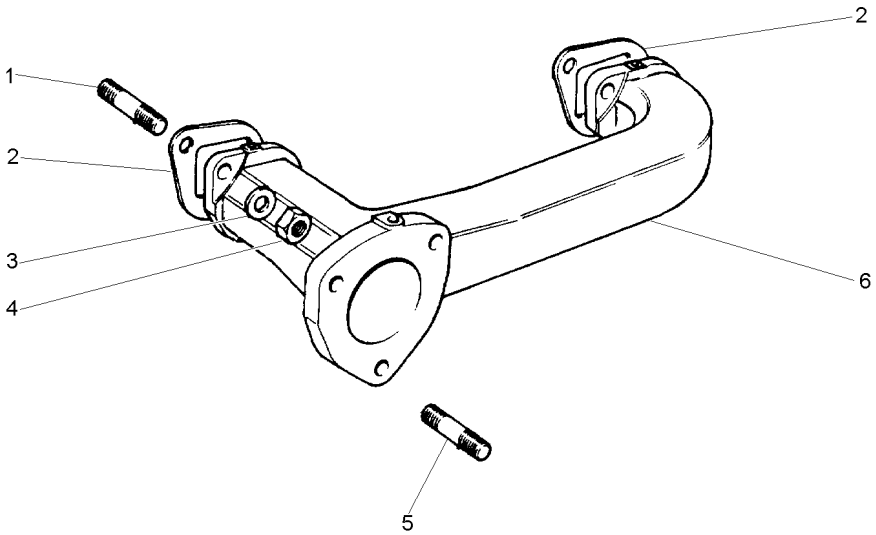

1	731327M1	**4**	PRISIONEIRO	STUD	ESPARRAGO
2	735016M1	**2**	JUNTA	GASKET	EMPAQUETADURA.
3	375703X1	**4**	ARRUELA	WASHER	ARANDELA
4	1476027X1	**4**	PORCA	NUT	TUERCA
5	731866M1	**3**	PRISIONEIRO	STUD	ESPARRAGO
6	740221M1	**1**	COLETOR ESCAPE	EXHAUST MANIFOLD	COLECTOR ESCAPE

Alternador
Alternator
Alternador

10-115

Prestolite
Prestolite
Prestolite

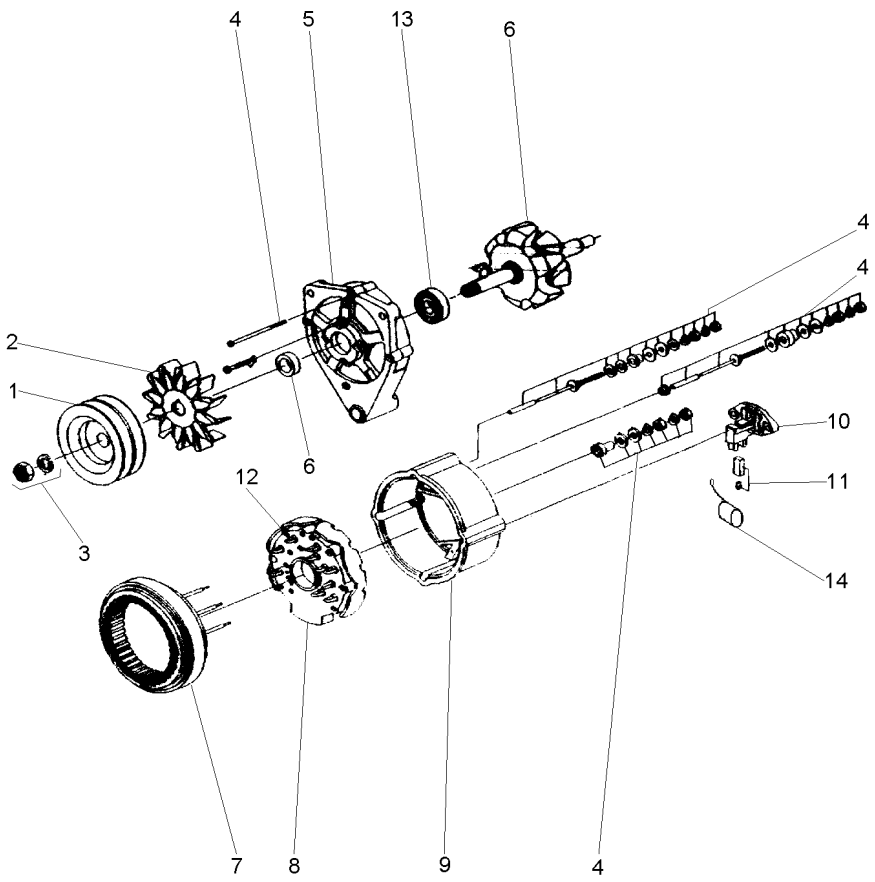

1	071205R1		**1**	POLIA ALTERNADOR	PULLEY,ALTERNATR	POLEA ALTERNADOR
1	053711P1	Dupla	**1**	POLIA	PULLEY	POLEA
2	071200R1		**1**	HÉLICE	FAN	VENTILADOR
3	071199R1		**1**	FIXAÇÃO	FASTENER	CIERRE
4	071191R1		**1**	REPARO	REPAIR	REPARO
5	071196R1		**1**	TAMPA	COVER	CUBIERTA
6	071190R1		**1**	CJ. ROTOR	KIT, ROTOR ASSY.	JGO.CJTO.ROTOR
7	071198R1		**1**	ESTATOR	STATOR	ESTATOR
8	071201R1		**1**	RETIFICADOR	RECTIFIER	RECTIFICADOR
9	071195R1		**1**	TAMPA	COVER	CUBIERTA
10	071193R1		**1**	REGULADOR	REGULATOR	REGULADOR
11	071197R1		**1**	CJ. ESCOVA	KIT, BRUSH	ESCOBILLAS JUEGO
12	071189R1		**1**	PORTA DIODO	DIODE	PORTA DIODO
13	071194R1		**1**	ROLAMENTO	BEARING	COJINETE
14	071206R1		**1**	CAPACITOR	CAPACITOR	CAPACITOR

Alternador
Alternator
Alternador

10-120

Bosch
Bosch
Bosch

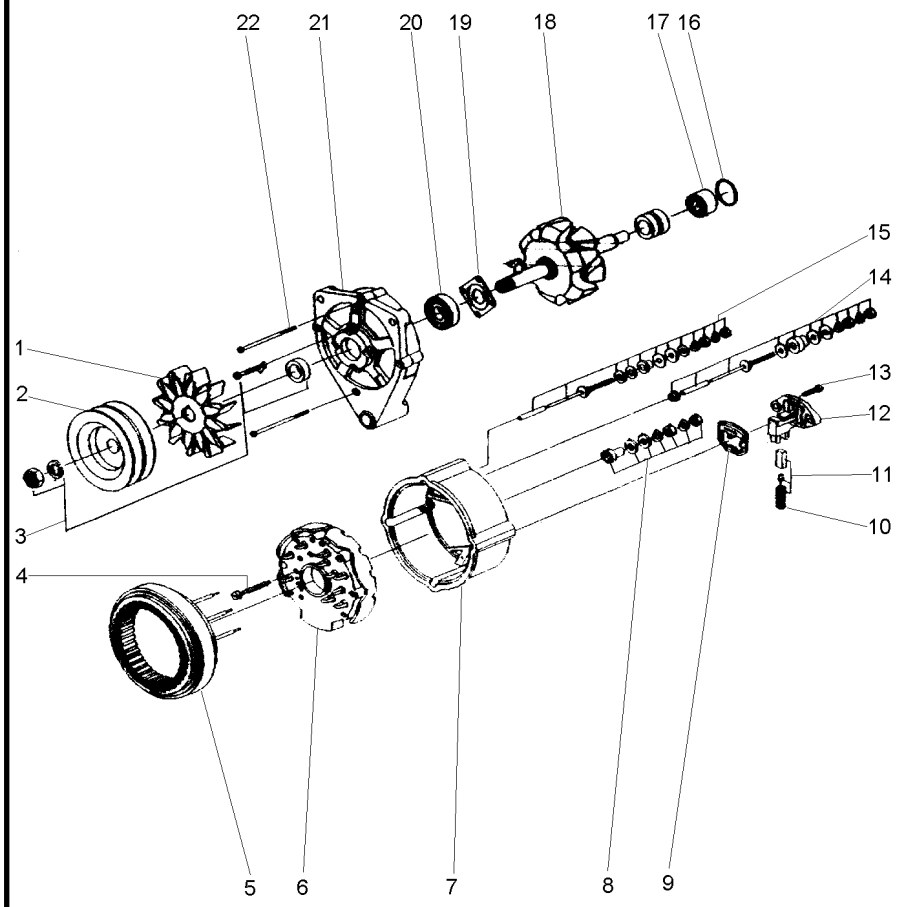

1	059067R1	**1**	HÉLICE	FAN	VENTILADOR
2	059066R1	**1**	POLIA	PULLEY	POLEA
3	059064R1	**1**	CJ. POLIA	KIT, PULLEY	JUEGO DE POLEA
4	059076R1	**3**	PARAFUSO	BOLT	PERNO
5	059075R1	**1**	ESTATOR	STATOR	ESTATOR
6	059077R1	**1**	RETIFICADOR	RECTIFIER	RECTIFICADOR
7	059078R1	**1**	CARCAÇA	HOUSING	ALOJAMIENTO
8	059085R1	**1**	JG. REPARO	KIT, REPAIR	JUEGO REPARACION
9	059084R1	**1**	GUARNIÇÃO	FOAM	ESPUMA
10	059083R1	**1**	MOLA	SPRING	RESORTE
11	059082R1	**1**	ESCOVA	BRUSH	ESCOBILLA
12	059081R1	**1**	REGULADOR	REGULATOR	REGULADOR
13	059068R1	**2**	PARAFUSO	BOLT	PERNO
14	059080R1	**1**	JG. REPARO	KIT, REPAIR	JUEGO REPARACION
15	059079R1	**1**	JG. REPARO	KIT, REPAIR	JUEGO REPARACION
16	059074R1	**1**	ANEL "O"	O RING	JUNTA TORICA
17	059073R1	**1**	ROLAMENTO	BEARING	COJINETE
18	059072R1	**1**	ROTOR	ROTOR	ROTOR
19	059071R1	**1**	PLACA	PLATE	PLATO
20	059070R1	**1**	ROLAMENTO	BEARING	COJINETE
21	059069R1	**1**	MANCAL	BEARING	COJINETE
22	059065R1	**3**	PARAFUSO	BOLT	PERNO

Motor De Partida
Starter Motor
Motor De Partida

10-125

Prestolite
Prestolite
Prestolite

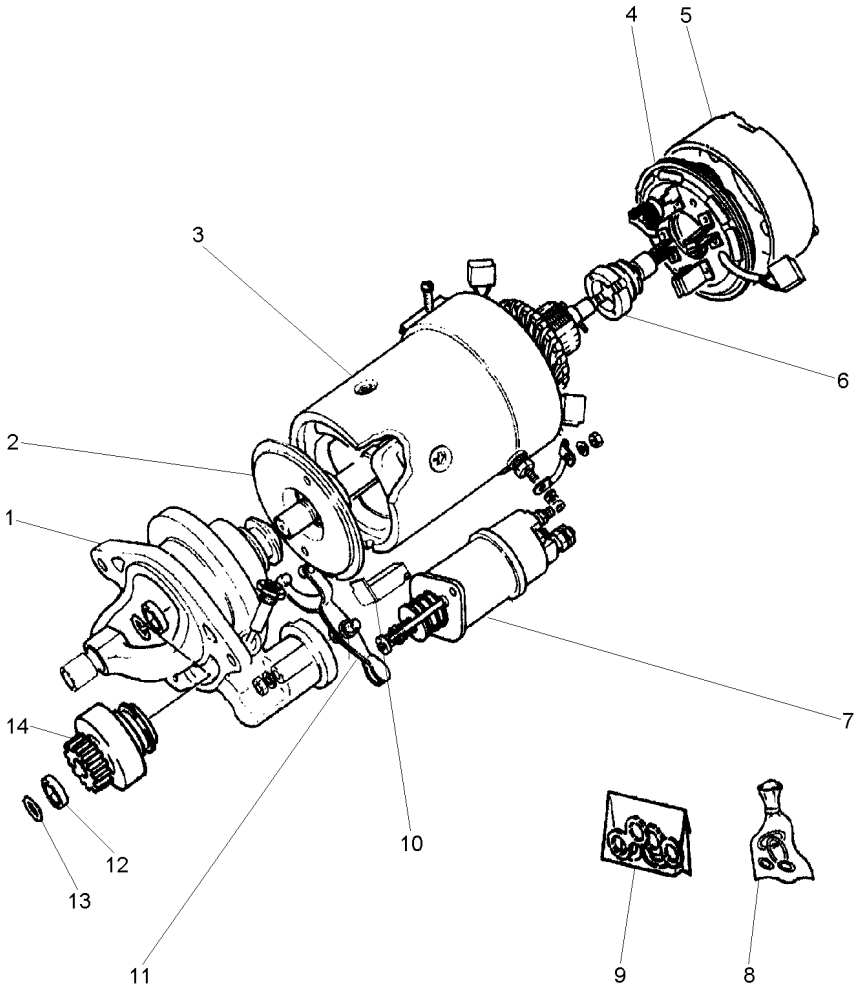

1	070961R1	**1**	MANCAL	BEARING	COJINETE
2	070970R1	**1**	EIXO	SHAFT	ARBOL
3	070964R1	**1**	BOBINA	COIL	BOBINA
4	070968R1	**1**	CJ. PLACA ESCOVA	KIT, BRUSH PLATE	JGO.PLACA ESCOB.
5	070965R1	**1**	TAMPA	COVER	CUBIERTA
6	070957R1	**1**	INDUZIDO	ARMATURE	INDUCIDO
7	070955R1	**1**	SOLENÓIDE	SOLENOID	SOLENOIDE
8	070973R1	**1**	REPARO	REPAIR	REPARO
9	070975R1	**1**	RETENTOR	SEAL	RETEN
10	070978R1	**1**	JUNTA	JOINT	JUNTA
11	070979R1	**1**	CJ. ALAVANCA	KIT, LEVER	JUEGO, PALANCA
12	071025R1	**1**	RETENTOR	SEAL	RETEN
13	070980R1	**1**	ANEL	RING	ARO
14	070958R1	**1**	IMPULSOR	IMPELLER	TURBINA IMPULS.

Volante
Flywheel
Volante

10-130

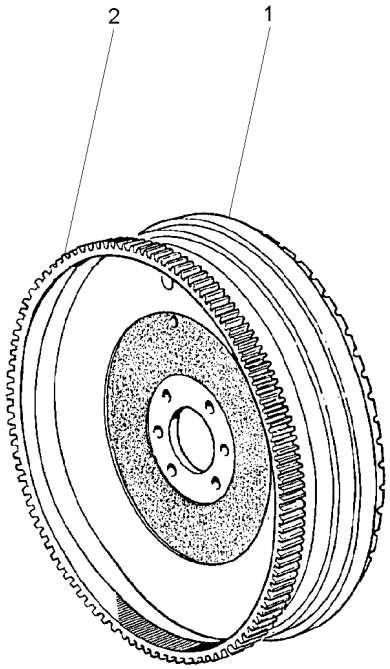

1	3408365M1	**1**	VOLANTE MOTOR	FLYWHEEL	VOLANTE MOTOR
2	0410236	**1**	CREMALHEIRA	STARTER RING	ARO DE ARRANQUE

Carcaça Do Volante
Flwheel Housing
Cárter Del Volante

10-135

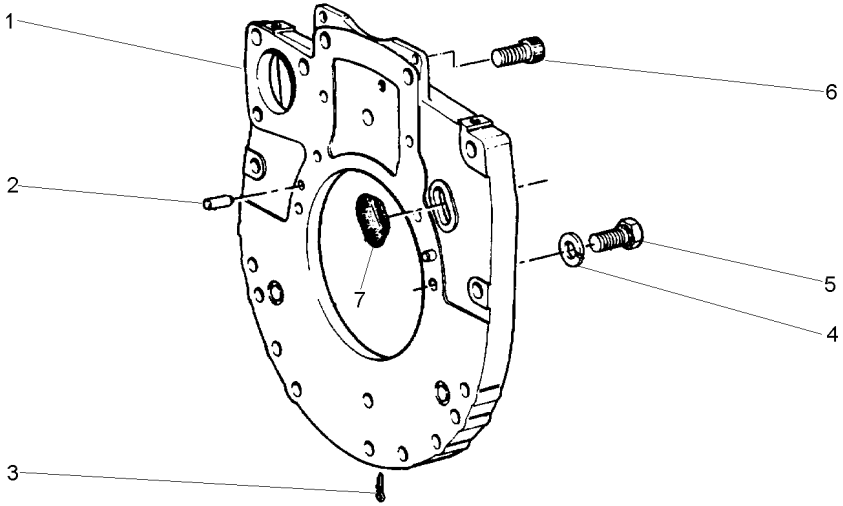

1	37147977	**1**	PLACA	PLATE	PLATO
2	731344M1	**2**	PINO	PIN	PASADOR
3	376955X1	**1**	CUPILHA	COTTER PIN	PASADOR DOUBLE
4	1650486M1	**6**	ARRUELA	WASHER	ARANDELA
5	353538X1	**6**	PARAFUSO	BOLT	PERNO
6	358005X1	**2**	PARAFUSO	BOLT	PERNO
7	732902M1	**1**	BUJÃO	PLUG	TAPON

Tampa Da Distribuição
Distribution Cover
Tapa Del Distribucion

10-140

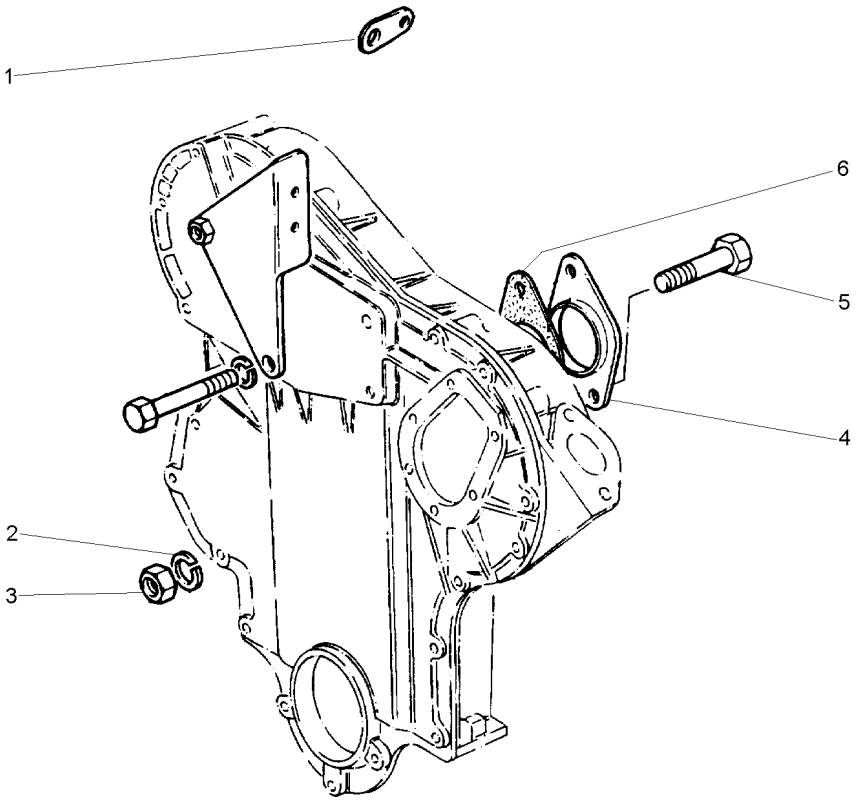

1	735997M1	**1** SUPORTE	BRACKET	SOPORTE
2	1650486M1	**2** ARRUELA	WASHER	ARANDELA
3	354123X1	**2** PORCA	NUT	TUERCA
4	734172M1	**1** PLACA	PLATE	PLATO
5	376044X1	**2** PARAFUSO	BOLT	PERNO
6	742289M1	**1** JUNTA	GASKET	EMPAQUETADURA.

Motor Engine Motor	Levante Lift Levante	10-145	

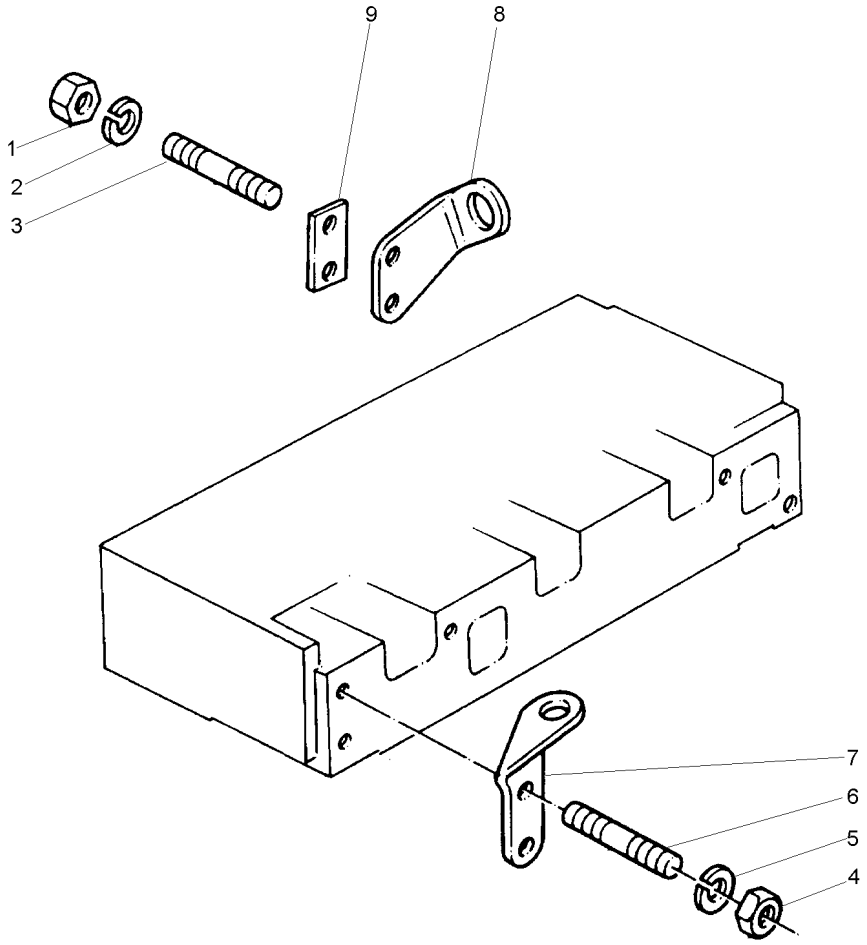

1	375797X1			
2	1650486M1			
3	3637702M1			
4	375797X1			
5	1650486M1			
6	731381M1			
7	733227M1			
8	3638166M1			
9	748234M1			
2	PORCA	NUT	TUERCA	
2	ARRUELA	WASHER	ARANDELA	
2	PRISIONEIRO	STUD	ESPARRAGO	
2	PORCA	NUT	TUERCA	
2	ARRUELA	WASHER	ARANDELA	
2	PRISIONEIRO	STUD	ESPARRAGO	
1	ALÇA	STRAP	FAJA	
1	ALÇA	STRAP	FAJA	
1	ESPAÇADOR	SPACER	PIEZA DISTANCIA	

Jogo De Juntas Do Cabeçote
Cylinder Head Gasket Set
Juego De Juntas De La Culata

10-150

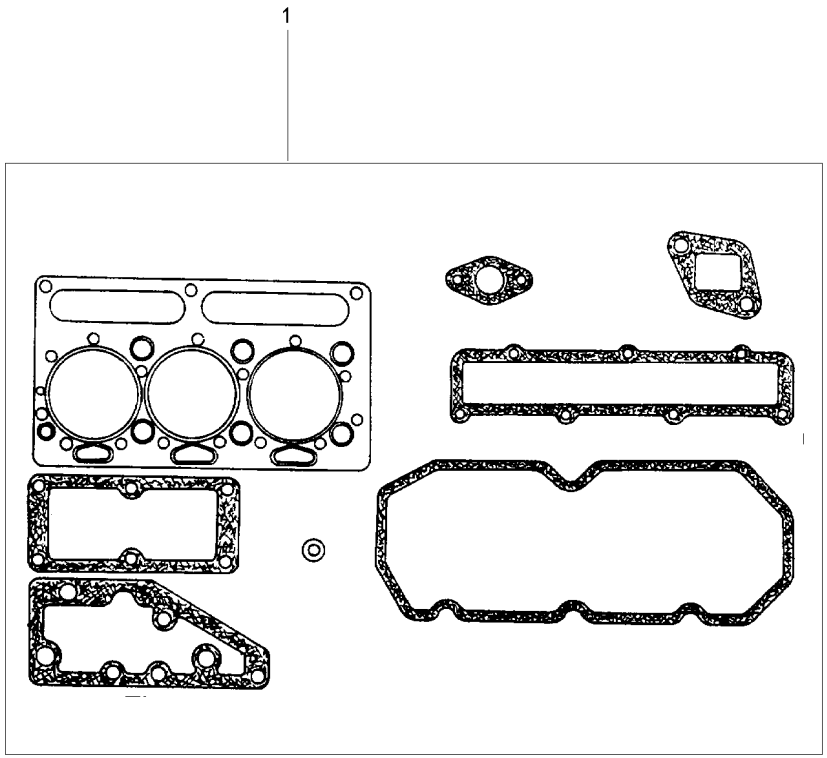

1	748008M91	X	JG.JUNTAS	KIT, GASKET	JGO.EMPAQUETAD.

Jogo De Juntas Do Bloco
Cylinder Block Gasket Set
Juego De Juntas Del Bloque

10-155

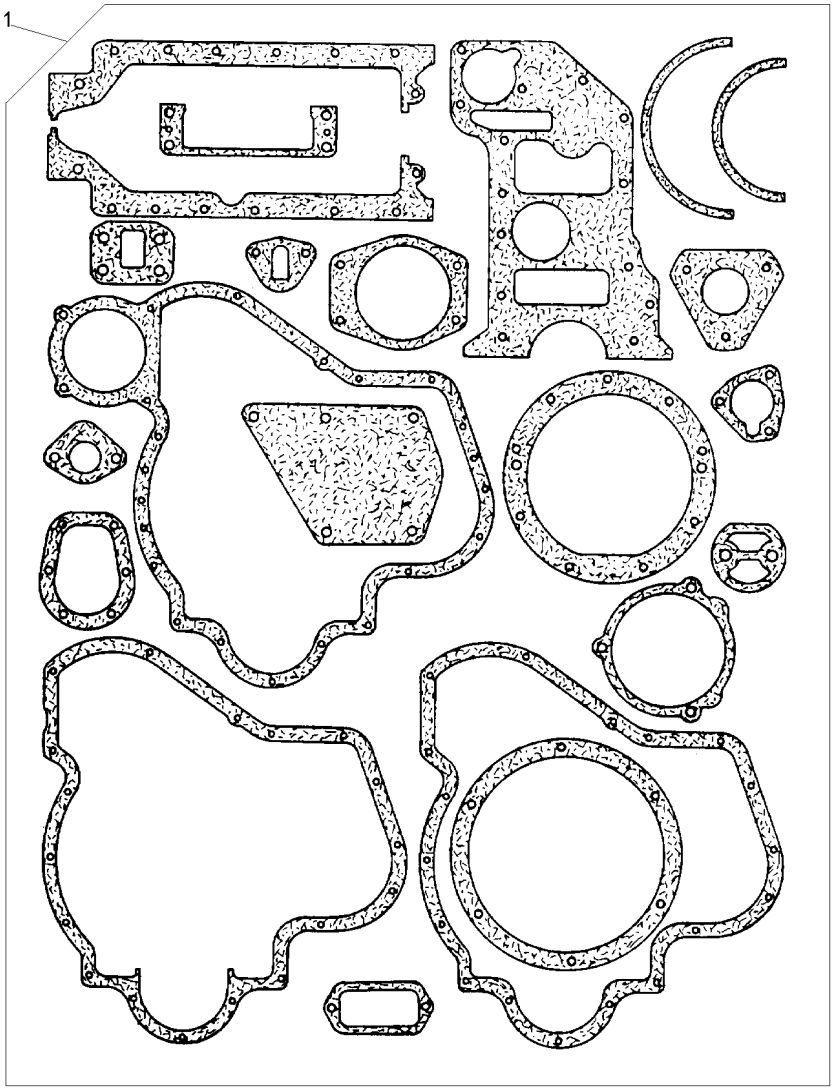

1	747185M91	X	JG.JUNTAS	KIT, GASKET	JGO.EMPAQUETAD.

Sistema De Admissão De Ar
Ayr System Admission
Sistema De Admission De Aire

Elemento Seco
Element Dry
Elemento Seco

10-160

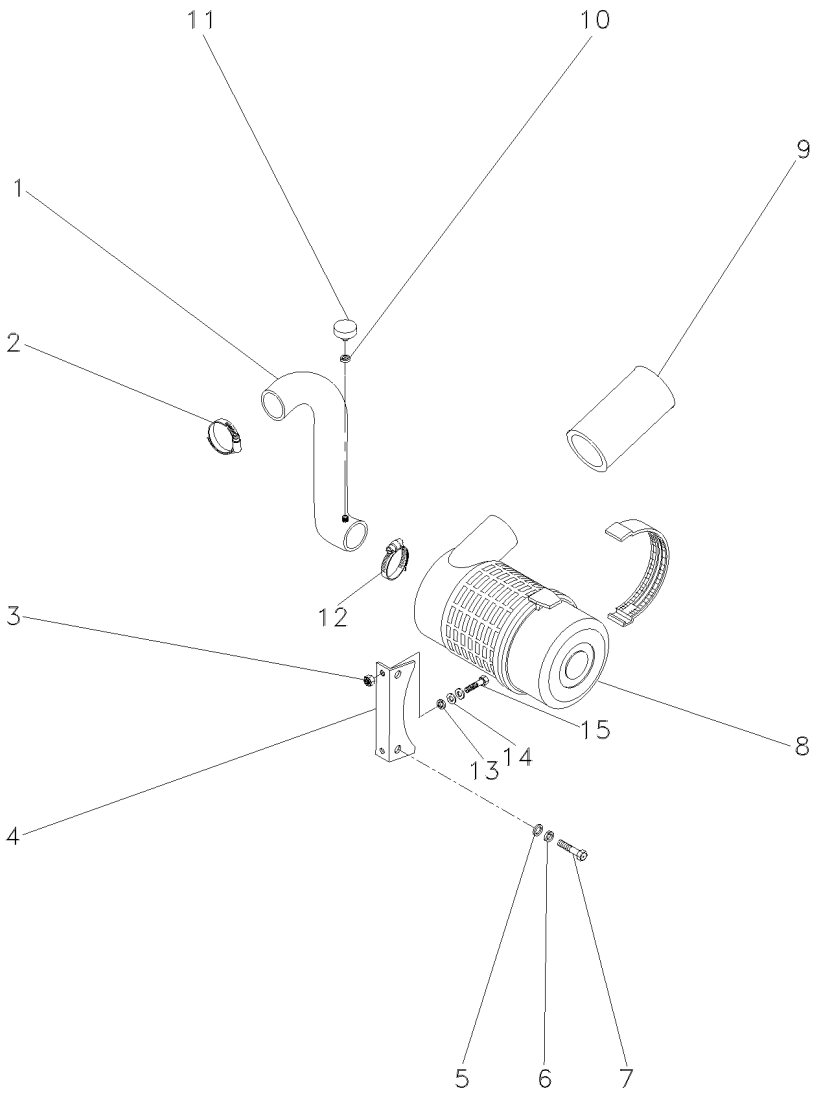

1	054610N1		**1**	CJ. MANGUEIRA	KIT, HOSE	MANGUITOS JUEGO
2	490804M1		**1**	BRAÇADEIRA	CLAMP	ABRAZADERA
3	339169X1	M8x1,25	**2**	PORCA	NUT	TUERCA
4	054627S1		**1**	SUPORTE	BRACKET	SOPORTE
5	339056X1		**2**	ARRUELA	WASHER	ARANDELA
6	339374X1		**2**	ARRUELA	WASHER	ARANDELA
7	339123X1		**2**	PARAFUSO	BOLT	PERNO
8	054991T1	10-165 No	**1**	CJ. FILTRO	KIT, FILTER	JUEGO FILTRO
9	3589056M1		**1**	BOCAL	FILLER	RELLENADOR
10	1440993X1		**1**	ANEL	RING	ARO
11	3587008M91		**1**	INTERRUPTOR	SWITCH	INTERRUPTOR
12	2801096M1		**1**	BRAÇADEIRA	CLAMP	ABRAZADERA
13	339374X1		**2**	ARRUELA	WASHER	ARANDELA
14	391039X1		**2**	ARRUELA	WASHER	ARANDELA
15	339287X1	M8x1,25x35	**2**	PARAFUSO	BOLT	PERNO

Filtro De Ar
Air Cleaner
Filtro De Aire

10-165

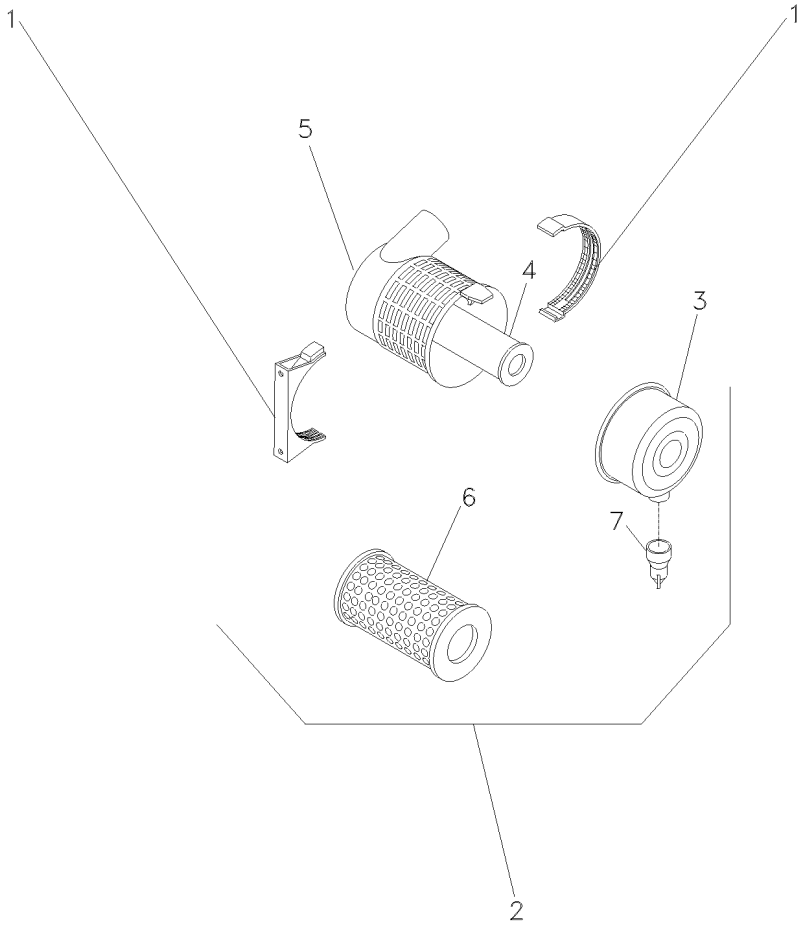

1	055116R1			**1**	BRAÇADEIRA	CLAMP	ABRAZADERA
2	055111R1			**1**	CJ. FILTRO	KIT, FILTER	JUEGO FILTRO
3	055112R1	2		**1**	TAMPA	COVER	CUBIERTA
4	055114R1	2		**1**	ELEMENTO INTERNO	INTERNE ELEMENT	ELEMENTO INTERNO
5			055111R1	**1**	CJ. FILTRO	KIT, FILTER	JUEGO FILTRO
6	055113R1	2		**1**	ELEMENTO EXTERNO	EXTERNAL ELEMENT	ELEMENTO EXTERNO
7	055115R1	2	2710803M1	**1**	VÁLVULA	VALVE	VALVULA

Pré-Filtro De Ar
Air Pre Filter
Prefiltro De Aire

10-170

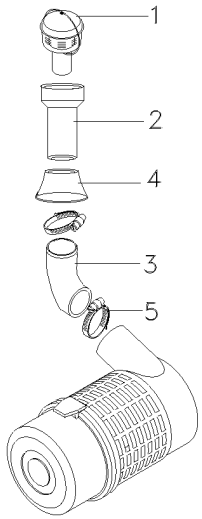

1	067383T1	**1** PRÉ-FILTRO	PRE FILTER	PRE FILTRO
2	067386P1	**1** TUBO	PIPE,OIL	MANGUITO ACEITE
3	067388P1	**1** MANGUEIRA	HOSE	FLEXIBLE
4	067391P1	**1** VEDADOR	SEAL	RETEN
5	3468400M1	**2** BRAÇADEIRA	CLAMP	ABRAZADERA

Escapamento
Exhaust
Escape

10-175

Escapamento Vertical
Vertical Exhaust
Descarga Vertical

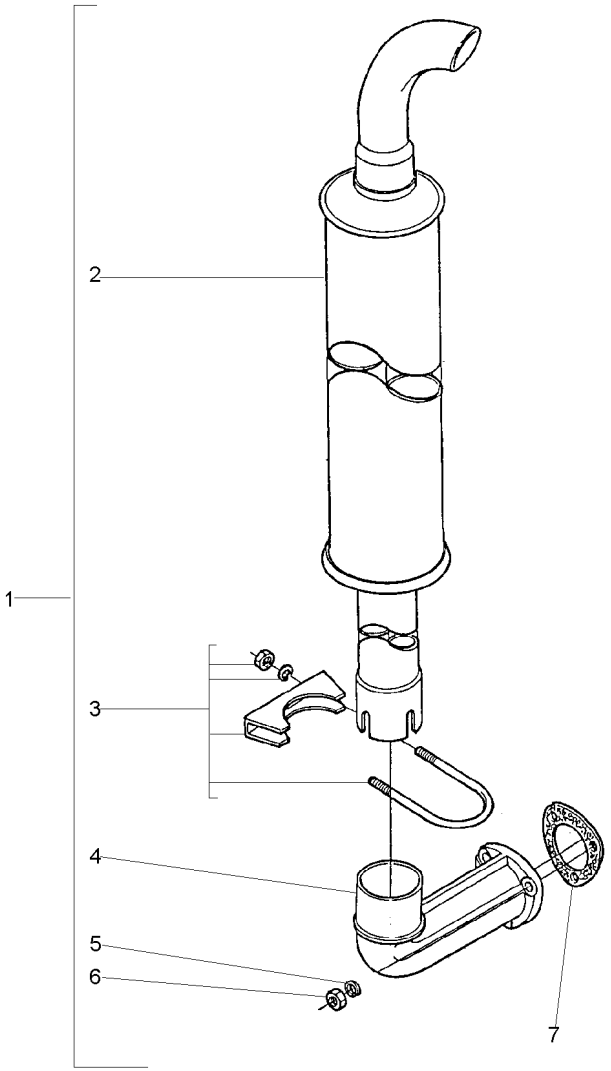

1			3589535M91	**1**	CJ. ESCAPAMENTO	PIPE,EXHAUST	MANGUITO ESCAPE
2	3589533M92	1		**1**	SILENCIOSO	SILENCER	SILENCIADOR
3	1674071M92	1	10-185 No	**1**	BRAÇADEIRA	CLAMP	ABRAZADERA
4	3589534M1	1		**1**	COTOVELO	ELBOW	CODO
5	353756X1	1		**3**	ARRUELA	WASHER	ARANDELA
6	375718X1	1	3/8x24	**3**	PORCA	NUT	TUERCA
7	488806M1	1		**1**	JUNTA	GASKET	EMPAQUETADURA.

Escapamento
Exhaust
Escape

Super Estreito
Super Narrow
Super Estrecho

10-180

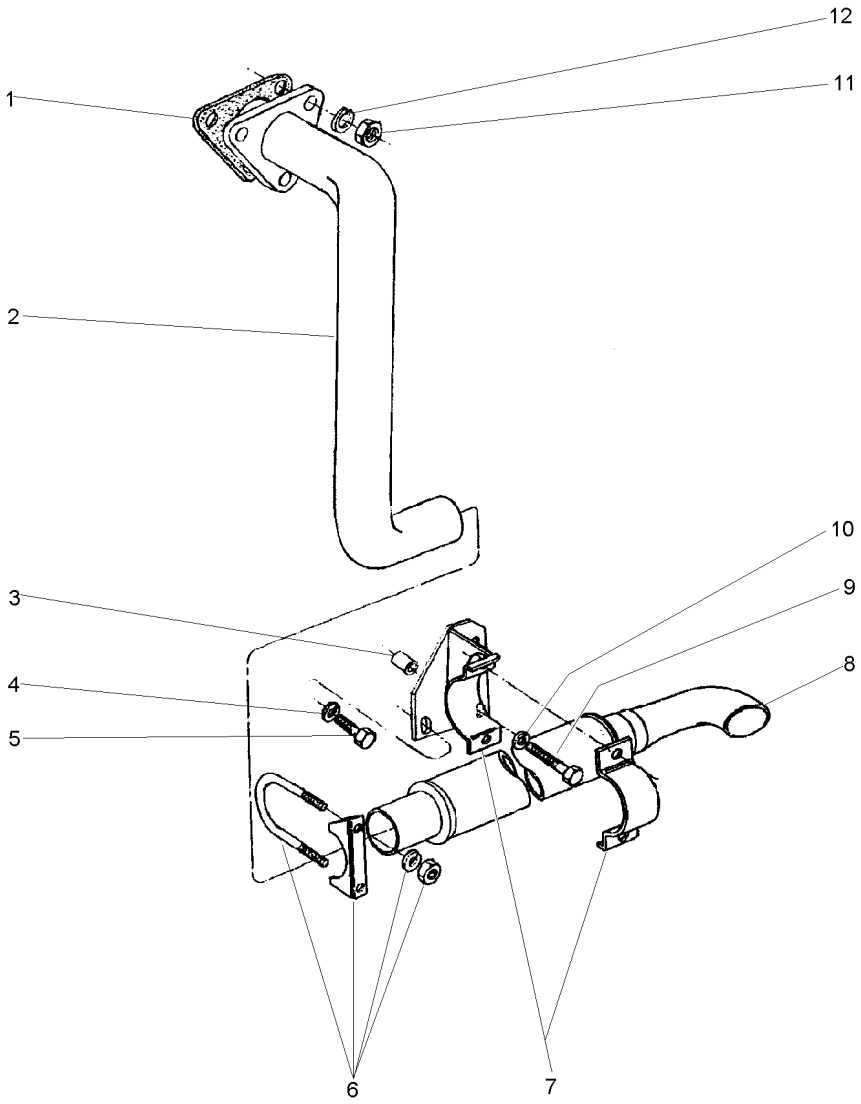

1	488806M1	**1** JUNTA	GASKET	EMPAQUETADURA.
2	037721S1	**1** TUBO	PIPE	CANO
3	037716P1	**1** ESPAÇADOR	SPACER	PIEZA DISTANCIA
4	353760X1	**1** ARRUELA	WASHER	ARANDELA
5	354441X1	**1** PARAFUSO	BOLT	PERNO
6	042779N1	**1** BRAÇADEIRA	CLAMP	ABRAZADERA
7	037718N1	**1** SUPORTE	BRACKET	SOPORTE
8	1484494M94	**1** SILENCIOSO	SILENCER	SILENCIADOR
9	3145222M1	**1** PARAFUSO	BOLT	PERNO
10	353760X1	**1** ARRUELA	WASHER	ARANDELA
11	375718X1	**3** PORCA	NUT	TUERCA
12	353756X1	**3** ARRUELA	WASHER	ARANDELA

Braçadeira
Clamp
Abrazadera

10-185

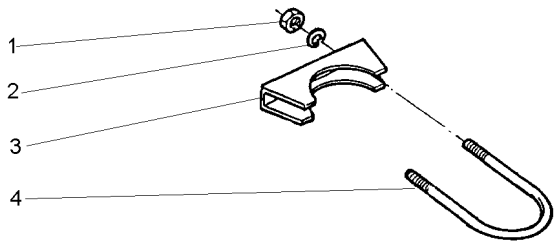

1	355565X1	5/16x18	**2** PORCA	NUT	TUERCA
2	353446X1		**2** ARRUELA	WASHER	ARANDELA
3	3587399M1		**1** BRAÇADEIRA	CLAMP	ABRAZADERA
4	3587712M1		**1** PARAFUSO "U"	U BOLT	BRIDA EN U

Sistema De Arrefecimento
Cooling System
Sistema De Enfriamiento

10-190

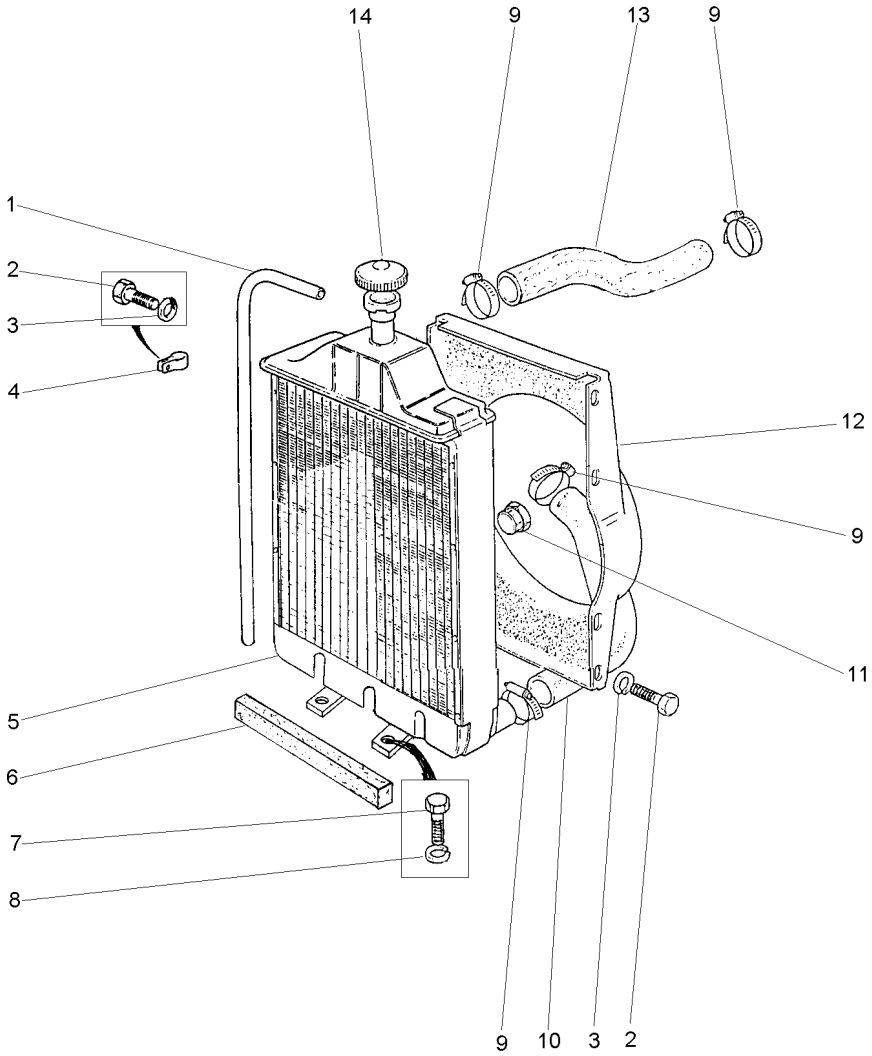

1	2801087M1		**1**	TUBO	PIPE	CANO
2	353501X1	1/4x28x1/2	**8**	PARAFUSO	BOLT	PERNO
3	355617X1		**8**	ARRUELA	WASHER	ARANDELA
4	2800985M1		**3**	PRESILHA	STAPLE	GRAPA
5	027605T1		**1**	CJ. RADIADOR	KIT, RADIATOR	JUEGO RADIADOR
6	023268P1		**1**	GUARNIÇÃO	FOAM	ESPUMA
7	353723X1	1/2x13x1"	**2**	PARAFUSO	BOLT	PERNO
8	353439X1		**2**	ARRUELA	WASHER	ARANDELA
9	490802M1		**4**	BRAÇADEIRA	CLAMP	ABRAZADERA
10	027802P1		**1**	MANGUEIRA	HOSE	FLEXIBLE
11	1481151M1		**1**	BUJÃO	PLUG	TAPON
12	027779P1		**1**	DEFLETOR	DEFLECTOR	DEFLECTOR
13	048569P1		**1**	MANGUEIRA	HOSE	FLEXIBLE
14	188462M91		**1**	TAMPA	COVER	CUBIERTA

Sistema De Combustível
Fuel System
Sistema De Combustivel

10-195

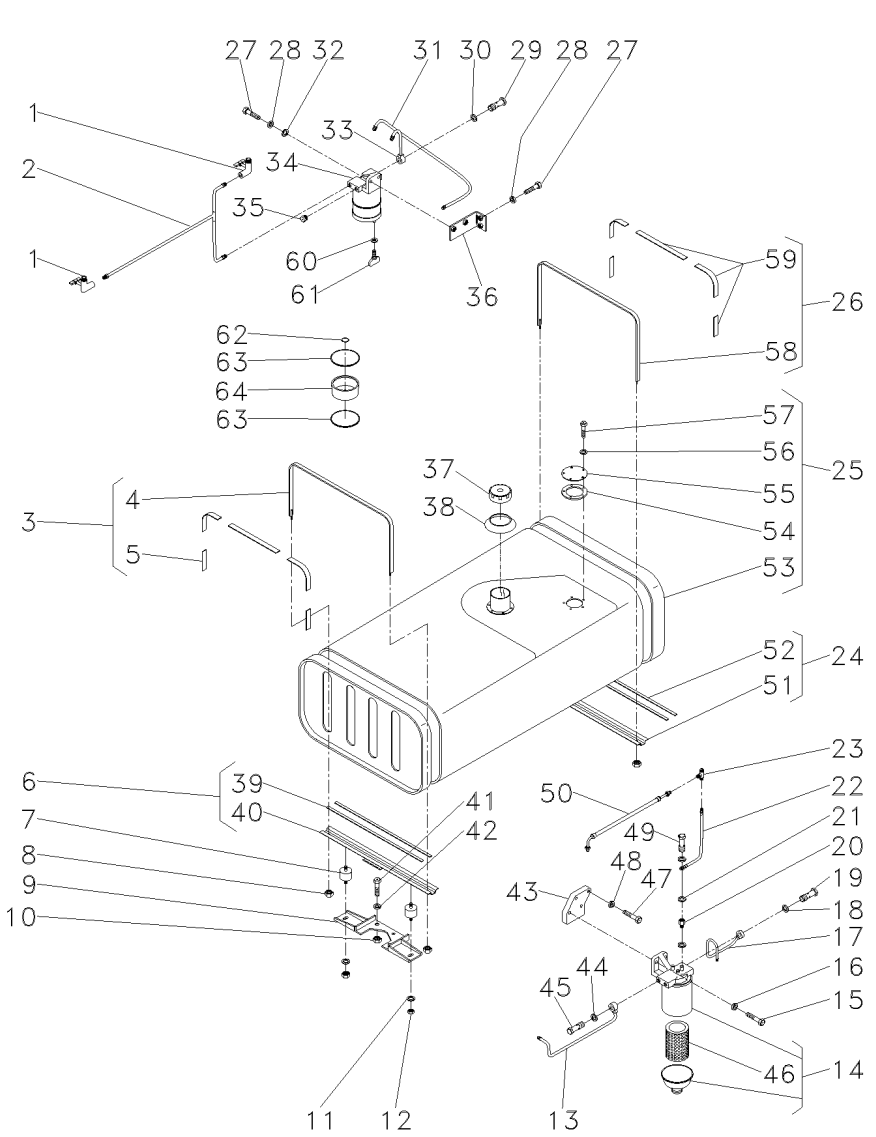

1	490353M91		**2**	TORNEIRA COMB.	FAUCET FUEL	GRIFO COMBUST.
2	048597N1		**1**	CJ. TUBO	KIT, PIPE	JUEGO CANO
3	027636N1		**1**	CINTA	SURROUND	ENVOLVENTE
4	027631S1	3	**1**	CINTA	SURROUND	ENVOLVENTE
5	888764M1	3	**5**	GUARNIÇÃO	FOAM	ESPUMA
6	037295N1		**1**	SUPORTE	BRACKET	SOPORTE
7	6201714M1		**4**	AMORTECEDOR	DAMPER	AMORTIGUADOR
8	826760M1	1/4x28	**4**	PORCA	NUT	TUERCA
9	048486S2		**1**	SUPORTE	CLEVIS	GANCHO SEGURI.
10	355565X1	5/16x18	**3**	PORCA	NUT	TUERCA
11	829185M1		**2**	ARRUELA	WASHER	ARANDELA
12	358657X1	5/16x18	**8**	PORCA	NUT	TUERCA
13	048641N1		**1**	CJ. TUBO	KIT, PIPE	JUEGO CANO
14	1876507M92		**1**	CJ. FILTRO	KIT, FILTER	JUEGO FILTRO
15	353540X1	3/8x24x1.1/4	**2**	PARAFUSO	BOLT	PERNO
16	353434X1		**2**	ARRUELA	WASHER	ARANDELA
17	048593N1		**1**	CJ. TUBO	KIT, PIPE	JUEGO CANO
18	1480517M1		**2**	ARRUELA	WASHER	ARANDELA
19	1481691M1	1/2x20x1"	**1**	PARAFUSO	BOLT	PERNO
20	890972M91		**1**	VÁLVULA	VALVE	VALVULA
21	3147545M1		**3**	ARRUELA	WASHER	ARANDELA
22	048595N1		**1**	TUBO	PIPE	CANO
23	2800852M1		**1**	CONEXÃO "T"	CONNECTION T	CONEXION T
24	027595N1		**1**	SUPORTE	BRACKET	SOPORTE
25	027521N1		**1**	TANQUE	TANK	TANQUE
26	027637N1		**1**	CINTA	SURROUND	ENVOLVENTE
27	353679X1	5/16x18x1	**4**	PARAFUSO	BOLT	PERNO
28	353446X1		**4**	ARRUELA	WASHER	ARANDELA
29	1481691M1	1/2x20x1"	**1**	PARAFUSO	BOLT	PERNO
30	1480517M1		**2**	ARRUELA	WASHER	ARANDELA
31	048601N1		**1**	CJ. TUBO	KIT, PIPE	JUEGO CANO
32	829185M1		**2**	ARRUELA	WASHER	ARANDELA
33	048639N1		**1**	CJ. TUBO	KIT, PIPE	JUEGO CANO
34	3146091M92		**1**	PRÉ-FILTRO	PRE FILTER	PRE FILTRO
35	3147543M1		**1**	BUJÃO	PLUG	TAPON
36	048571S1		**1**	SUPORTE	CLEVIS	GANCHO SEGURI.
37	3149550M92		**1**	TAMPA	COVER	CUBIERTA
38	3589016M1		**1**	VEDADOR	SEAL	RETEN
39	3149251M1	6	**2**	GUARNIÇÃO	FOAM	ESPUMA
40	037296S1	6	**1**	SUPORTE	BRACKET	SOPORTE
41	353679X1		**3**	PARAFUSO	BOLT	PERNO
42	353446X1		**3**	ARRUELA	WASHER	ARANDELA
43	048638P1		**1**	SUPORTE	BRACKET	SOPORTE
44	1480517M1		**2**	ARRUELA	WASHER	ARANDELA
45	1481691M1	1/2x20x1"	**1**	PARAFUSO	BOLT	PERNO
46	1896287M91	14	**1**	ELEMENTO	ELEMENT	ELEMENTO
47	353521X1	5/16x24x1.1/4	**2**	PARAFUSO	BOLT	PERNO
48	353446X1		**2**	ARRUELA	WASHER	ARANDELA
49	731352M1		**1**	PARAFUSO	BOLT	PERNO
50	033077T1		**1**	CJ. TUBO	TUBE ASSY	CONJ.DE TUBO

Sistema De Combustível
Fuel System
Sistema De Combustivel

10-195

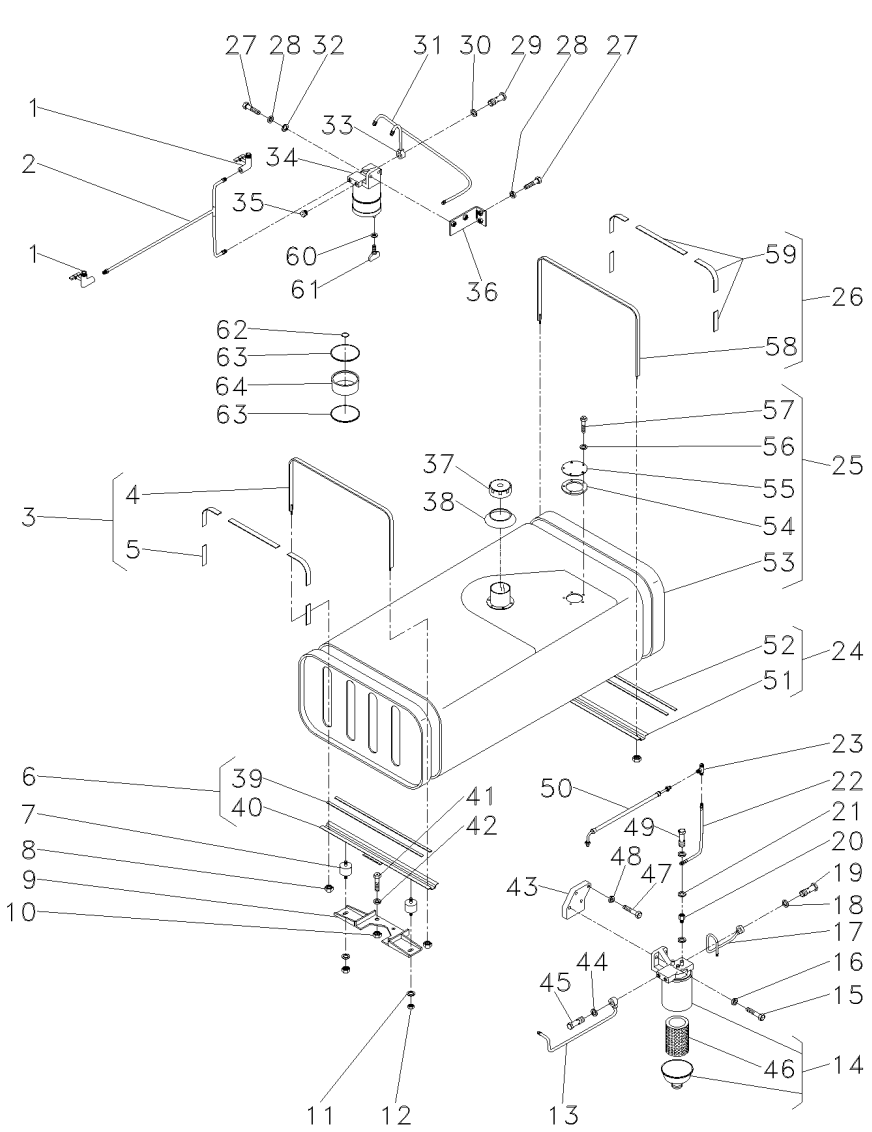

51	027596S1	24
52	3149251M1	24
53	027522S1	25
54	3145402M1	25
55	037352P1	25
56	3587711M1	25
57	353984X1	25
58	027632S1	26
59	888764M1	26
60	1094155M1	34
61	3603043	34
62	70300004	34
63	70590003	34
64	70840050	34

1	SUPORTE	BRACKET	SOPORTE
2	GUARNIÇÃO	FOAM	ESPUMA
1	TANQUE	TANK	TANQUE
1	JUNTA	GASKET	EMPAQUETADURA.
1	TAMPA	COVER	CUBIERTA
5	ARRUELA	WASHER	ARANDELA
5	PARAFUSO	BOLT	PERNO
1	CINTA	SURROUND	ENVOLVENTE
5	GUARNIÇÃO	FOAM	ESPUMA
1	ARRUELA	WASHER	ARANDELA
1	PARAFUSO	BOLT	PERNO
1	VEDADOR	SEAL	RETEN
2	JUNTA	GASKET	EMPAQUETADURA.
1	COPO	CUP	CUBETA

Embreagem	Split Torque
Clutch	Split Torque
Embrague	Split Torque

20-10

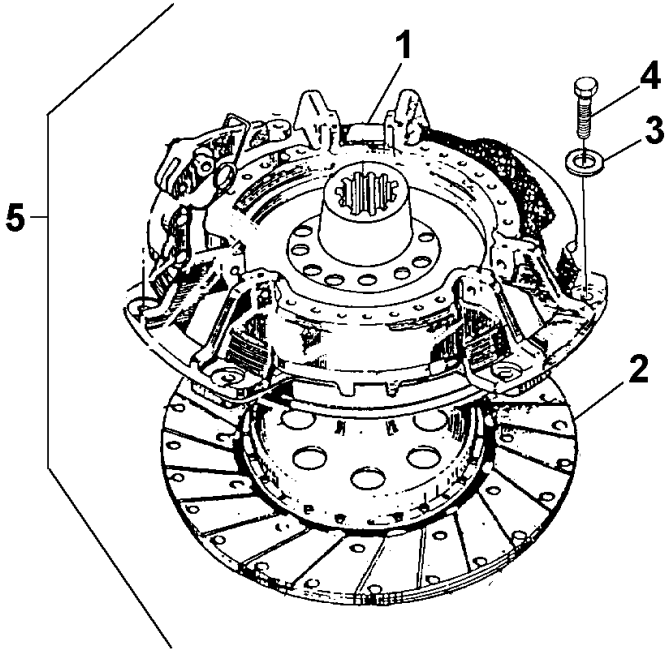

1	026566T3	5	20-15 No	**1**	CJ. EMBREAGEM	KIT, CLUTCH	EMBRAGUE JUEGO
2	887889M94	5		**1**	CJ. DISCO	KIT, DISC	KIT, DISC
3	19752X	5		**6**	ARRUELA	WASHER	ARANDELA
4	887892M1	5	5/16x18x1.47/64	**6**	PARAFUSO	BOLT	PERNO
5			026585N1	**1**	CJ. EMBREAGEM	KIT, CLUTCH	EMBRAGUE JUEGO

Embreagem Split Torque
Clutch Split Torque
Embrague Split Torque

20-15

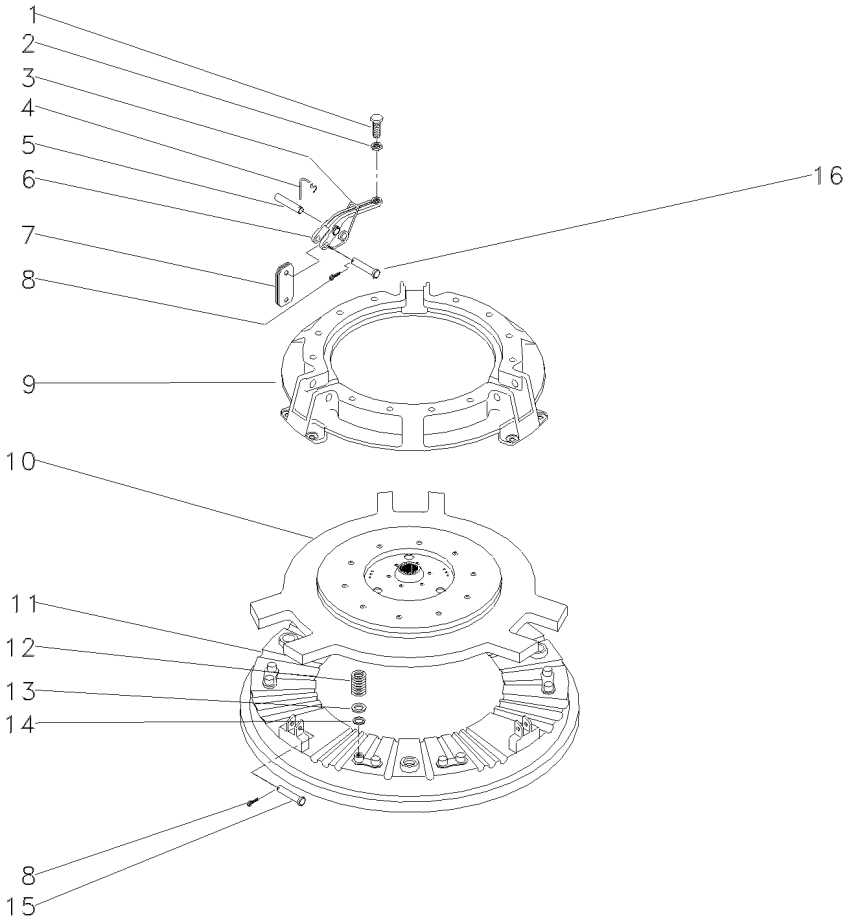

1	3147178M1		**3**	PARAFUSO	BOLT	PERNO
2	353430X1	3/8x24	**3**	PORCA	NUT	TUERCA
3	887910M2		**3**	MOLA	SPRING	RESORTE
4	891827M1		**3**	GRAMPO	CRAMP	PASADOR
5	891826M1		**3**	PINO	PIN	PASADOR
6	887898M1		**3**	ALAVANCA	LEVER	PALANCA
7	022634R1		**18**	BIELETA	LINK	CONEXION
8	354048X1		**6**	CUPILHA	COTTER PIN	PASADOR DOUBLE
9	033204R1		**1**	COBERTURA	BONNET	CAPOT
10	033206R2		**1**	PLACA	PLATE	PLATO
11	887907M1		**1**	PLATÔ	PLATE	PLATO
12	3176865M1		**12**	MOLA	SPRING	RESORTE
13	1753751M1		**12**	ARRUELA	WASHER	ARANDELA
14	3175517M1		**12**	ARRUELA	WASHER	ARANDELA
15	887893M1		**3**	PINO	PIN	PASADOR
16	887897M1		**3**	PINO	PIN	PASADOR

Embreagem Dupla **10 Estrias**
Dual Clutch **10 Furrow**
Embrague Doble **10 Estrías**

20-20

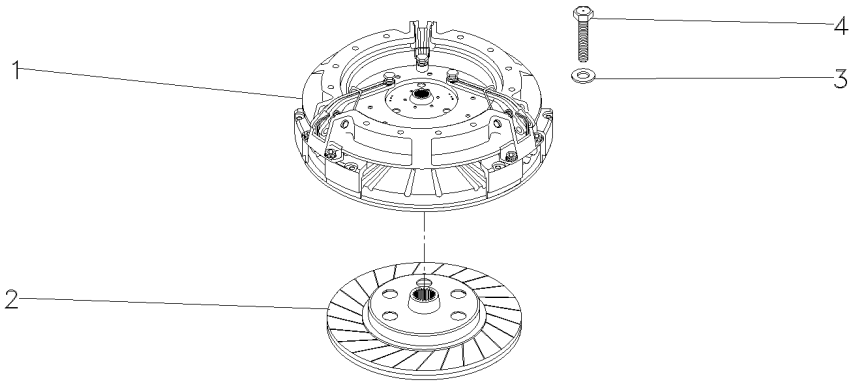

1		041745T1	**1**	EMBREAGEM	CLUTCH	EMBRAGUE
2	887889M94		**1**	CJ. DISCO	KIT, DISC	KIT, DISC
3	19752X1		**6**	ARRUELA	WASHER	ARANDELA
4	887892M1		**6**	PARAFUSO	BOLT	PERNO

Embreagem **Dupla**
Clutch **Dual**
Embrague **Doble**

20-25

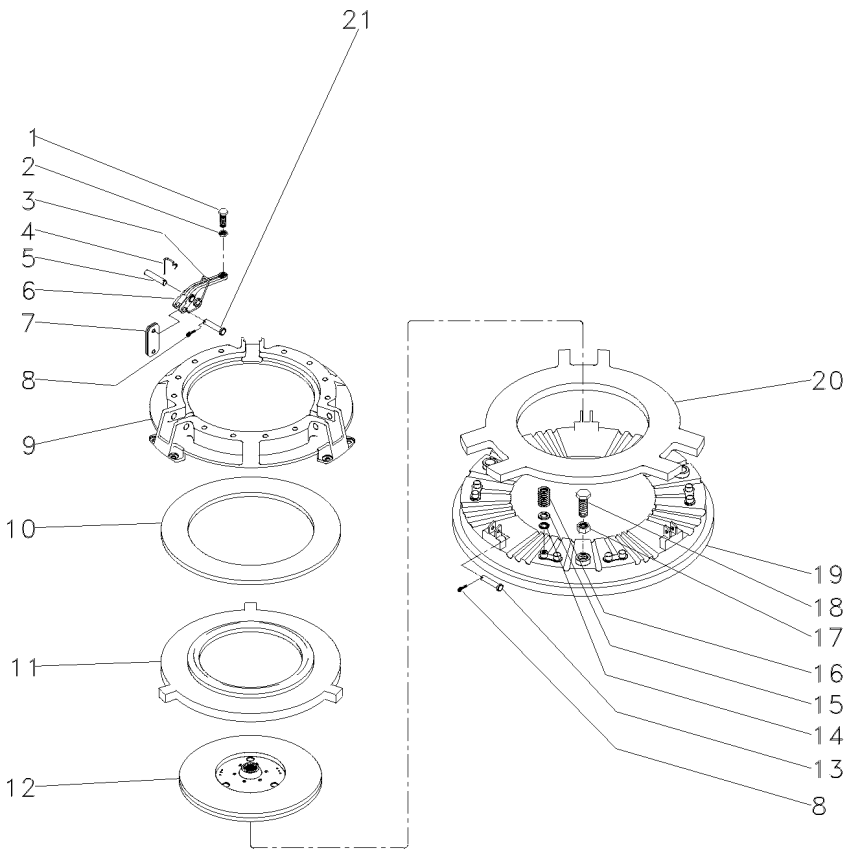

1	3147178M1		**3**	PARAFUSO	BOLT	PERNO
2	353430X1	3/8x24	**3**	PORCA	NUT	TUERCA
3	887910M2		**3**	MOLA	SPRING	RESORTE
4	891827M1		**3**	GRAMPO	CRAMP	PASADOR
5	891826M1		**3**	PINO	PIN	PASADOR
6	887898M1		**3**	ALAVANCA	LEVER	PALANCA
7	022634R1		**18**	BIELETA	LINK	CONEXION
8	354048X1		**6**	CUPILHA	COTTER PIN	PASADOR DOUBLE
9	3176859M1		**1**	COBERTURA	BONNET	CAPOT
10	887906M1		**1**	MOLA PRATO	SPRING PLATE	PLETINA MUELLE
11	3176863M1		**1**	PLACA	PLATE	PLATO
12	1865836M91		**1**	DISCO	DISC	DISCO
13	887893M1		**3**	PINO	PIN	PASADOR
14	3175517M1		**12**	ARRUELA	WASHER	ARANDELA
15	1453751M1		**12**	ARRUELA	WASHER	ARANDELA
16	3176865M1		**12**	MOLA	SPRING	RESORTE
17	353916X1	5/16x24	**3**	PORCA	NUT	TUERCA
18	181124M1		**3**	PARAFUSO	BOLT	PERNO
19	887907M1		**1**	PLATÔ	PLATE	PLATO
20	887902M1		**1**	PLACA	PLATE	PLATO
21	887897M1		**3**	PINO	PIN	PASADOR

Embreagem Dupla	**12" - Nd - 21 Estrias**	**20-30**
Dual Clutch	**12" - Nd - 21 Furrow**	
Embrague Doble	**12" - Nd - 21 Estrias**	

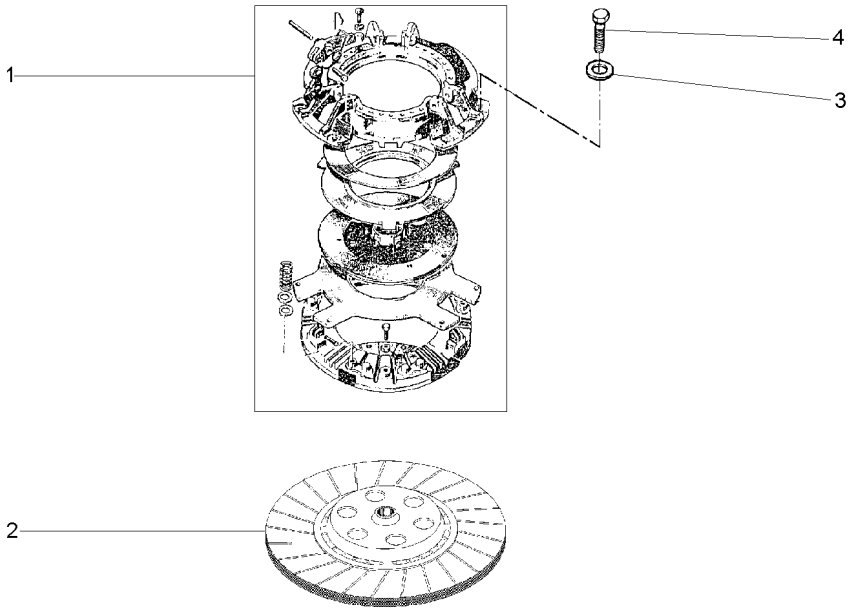

1	041745T1	20-25 No	**1**	CJ. EMBREAGEM	KIT, CLUTCH	EMBRAGUE JUEGO
2	048438T1		**1**	DISCO	DISC	DISCO
3	19752X		**6**	ARRUELA	WASHER	ARANDELA
4	887892M1	5/16x18x1.47/64	**6**	PARAFUSO	BOLT	PERNO

Embreagem Split Torque — **12" - Nd - 21 Estrias**
Clutch Split Torque — **12" - Nd - 21 Furrow**
Embrague Split Torque — **12" - Nd - 21 Estrias**

20-35

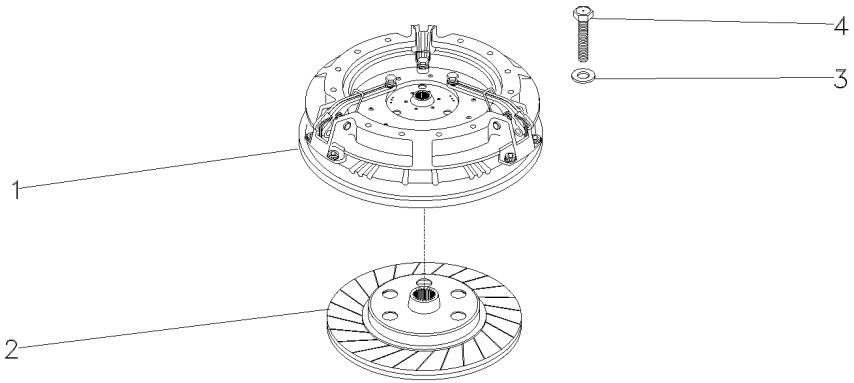

1	026566T3	20-15 No	**1**	CJ. EMBREAGEM	KIT, CLUTCH	EMBRAGUE JUEGO
2	048438T1		**1**	DISCO	DISC	DISCO
3	19752X		**6**	ARRUELA	WASHER	ARANDELA
4	887892M1	5/16x18x1.47/64	**6**	PARAFUSO	BOLT	PERNO

Suporte E Alavancas
Bracket And Levers
Soporte Y Palancas

25-10

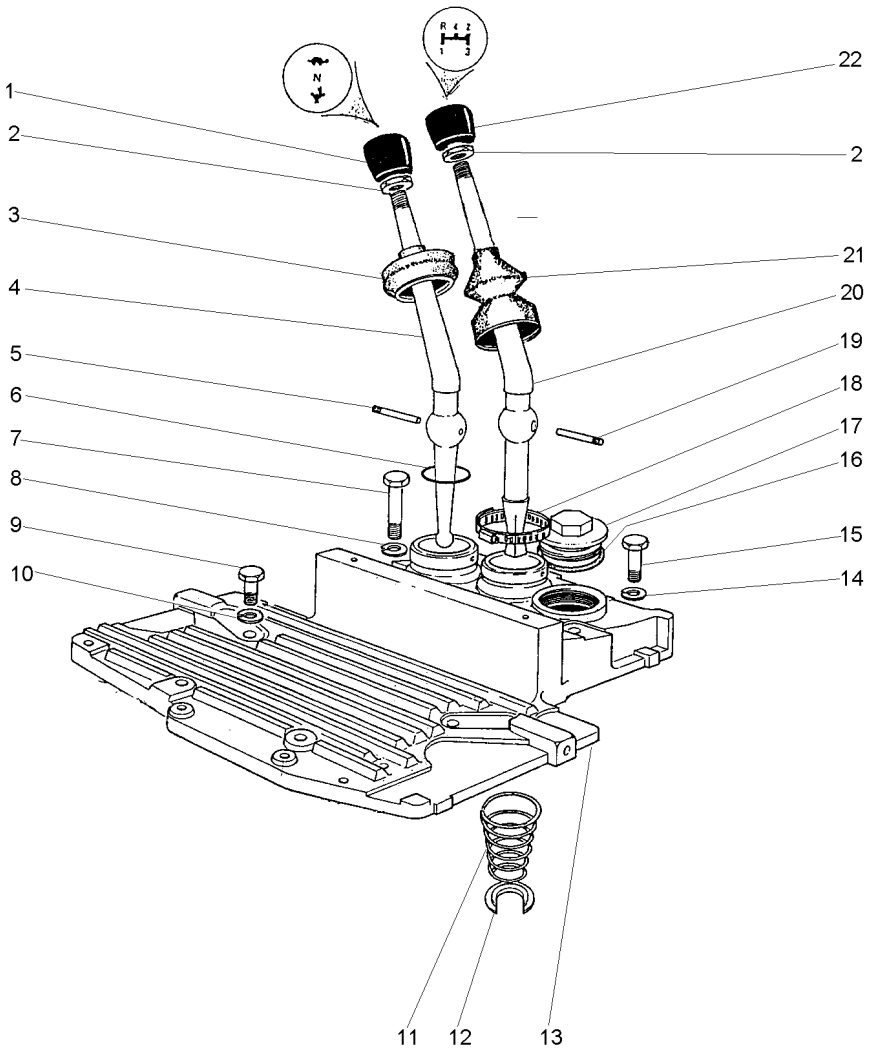

1	490703M2		**1**	MANÍPULO	KNOB	POMO
2	353430X1	3/8x24	**2**	PORCA	NUT	TUERCA
3	180579M6		**1**	CAPA	BOOT	PROTECCION
4	2801130M1		**1**	ALAVANCA	LEVER	PALANCA
5	180581M1		**1**	PINO	PIN	PASADOR
6	831527M1		**1**	ANEL "O"	O RING	JUNTA TORICA
7	353714X1	7/16x14x3"	**2**	PARAFUSO	BOLT	PERNO
7	058291P1		**2**	PARAFUSO	BOLT	PERNO
8	353432X1		**2**	ARRUELA	WASHER	ARANDELA
9	353699X1	7/16x14x1.1/8	**4**	PARAFUSO	BOLT	PERNO
9	058286P1		**3**	PARAFUSO	BOLT	PERNO
10	353432X1		**2**	ARRUELA	WASHER	ARANDELA
11	192007M1		**1**	MOLA	SPRING	RESORTE
12	022345T1		**1**	ANEL TRAVA	CIRCLIP	CIRCULITO
13	027732P1		**1**	TAMPA	COVER	CUBIERTA
14	353432X1		**2**	ARRUELA	WASHER	ARANDELA
15	377825X1	7/16x14x2.1/4	**4**	PARAFUSO	BOLT	PERNO
15	058289P1		**2**	PARAFUSO	BOLT	PERNO
16	359134X1		**1**	ANEL "O"	O RING	JUNTA TORICA
17	768300M1		**1**	BUJÃO	PLUG	TAPON
18	490804M1		**1**	BRAÇADEIRA	CLAMP	ABRAZADERA
19	180581M1		**1**	PINO	PIN	PASADOR
20	027408P1		**1**	ALAVANCA	LEVER	PALANCA
21	1678565M3		**1**	CAPA	BOOT	PROTECCION
22	1484780M1		**1**	MANÍPULO	KNOB	POMO

Fixação Motor - Transmissão
Fixation Engine - Transmission
Fixation Motor - Transmisión

25-20

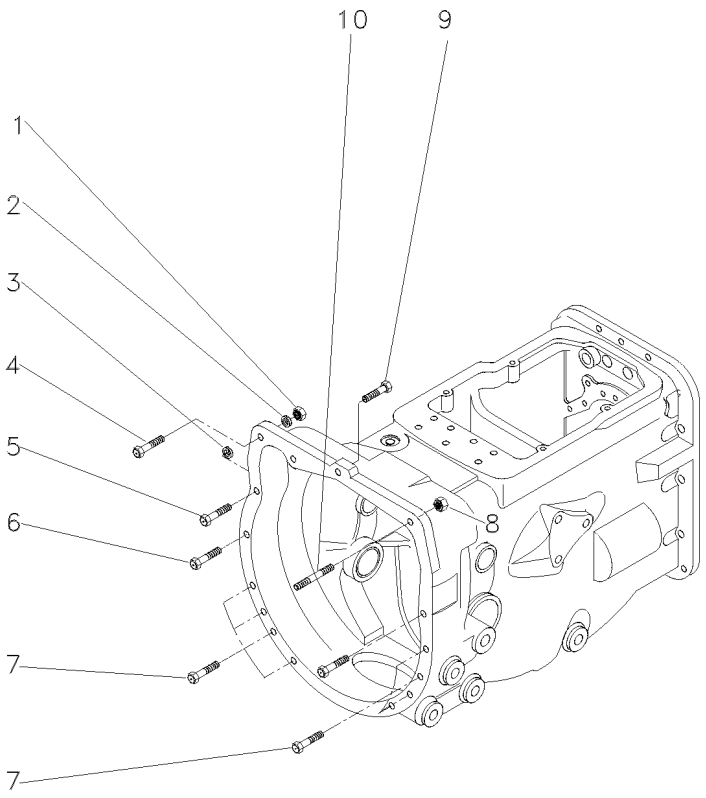

1	1441344X1	M12x1,25	**1**	PORCA	NUT	TUERCA
2	339369X1		**1**	ARRUELA	WASHER	ARANDELA
3	339369X1		**2**	ARRUELA	WASHER	ARANDELA
4	1441368X1	M12x1,25x45	**1**	PARAFUSO	BOLT	PERNO
5	339838X1	M12x1,75x65	**2**	PARAFUSO	BOLT	PERNO
6	339584X1	M12x1,75x55	**2**	PARAFUSO	BOLT	PERNO
7	339838X1	M12x1,75x65	**8**	PARAFUSO	BOLT	PERNO
8	1441344X1	M12x1,25	**1**	PORCA	NUT	TUERCA
9	048512P1		**1**	PARAFUSO	BOLT	PERNO
10	096964G1		**1**	PRISIONEIRO	STUD	ESPARRAGO

Transmissões	8 Velocidades - Deslizante	25-25
Transmission	8 Speed - Slip	
Transmisión	8 Velocidades - Deslizante	

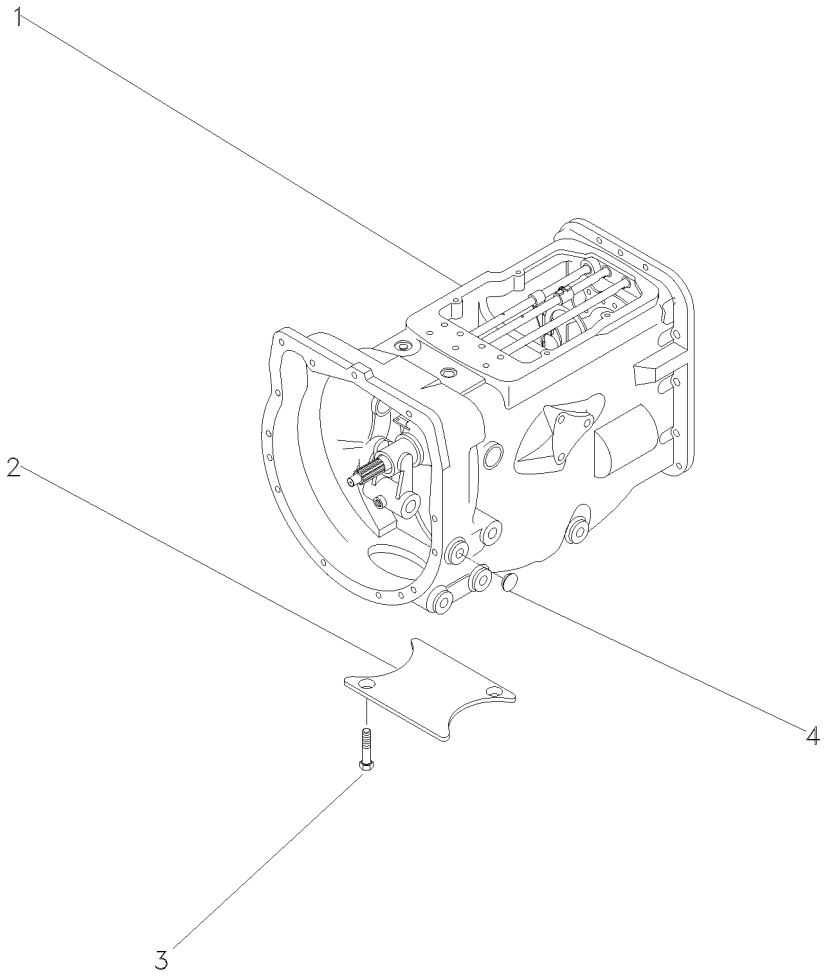

1	063270N2	25-30 No	**1**	CX. TRANSMISSÃO	TRANSMISSION	TRANSMISION
1		25-40 No	**1**	CX. TRANSMISSÃO	TRANSMISSION	TRANSMISION
1		25-45 No	**1**	CX. TRANSMISSÃO	TRANSMISSION	TRANSMISION
1		25-60 No	**1**	CX. TRANSMISSÃO	TRANSMISSION	TRANSMISION
2	021020P2		**1**	TAMPA	COVER	CUBIERTA
3	354441X1	5/8x11x1"	**2**	PARAFUSO	BOLT	PERNO
4	027014P1		**4**	TAMPÃO	PAD	ALMOHADILLA

Transmissão
Transmission
Transmisión

25-30

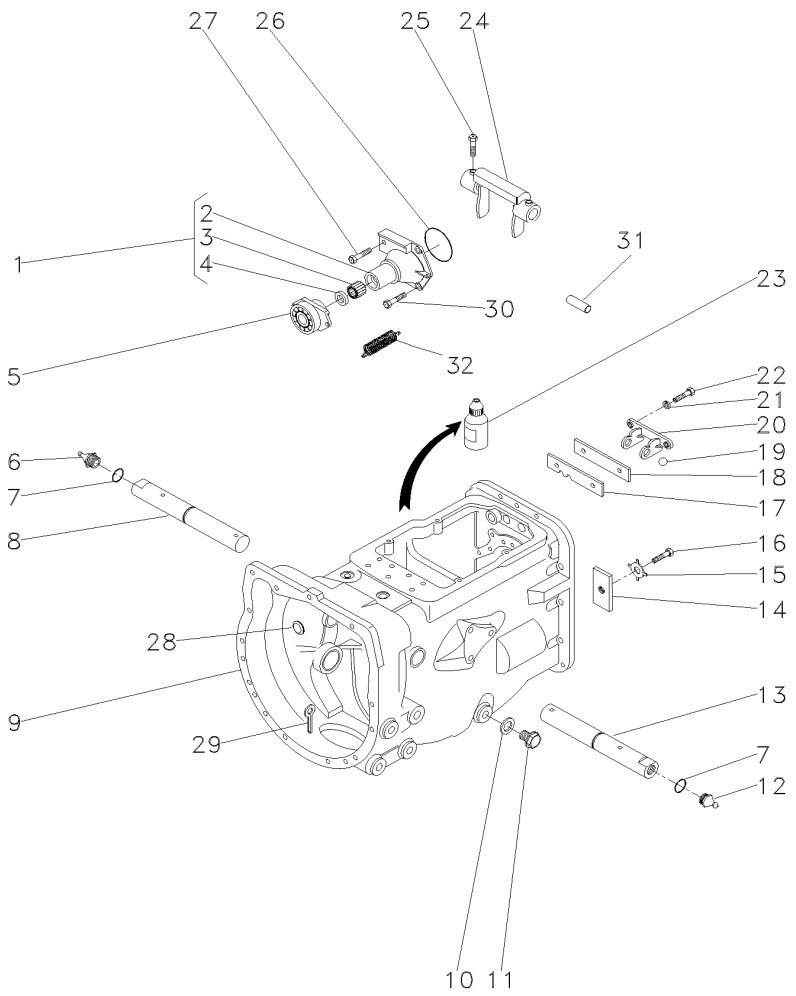

1	1860890M91			**1**	FLANGE	FLANGE	PLETINA
2	1860876M1	1		**1**	FLANGE	FLANGE	PLETINA
3	886668M1	1		**1**	ROLAMENTO	BEARING	COJINETE
4	1860867M3	1		**1**	RETENTOR	SEAL	RETEN
5	063142N1		25-55 No	**1**	PORTA ROLAMENTO	BEARING FLANGE	BEARING FLANGE
6	29951X			**1**	GRAXEIRA	GREASER	ENGRASADOR
7	364784X1			**2**	ANEL "O"	O RING	JUNTA TORICA
8	058424P1		▶	**1**	EIXO	SHAFT	ARBOL
9	488156M97		25-35 No	**1**	CJ. CARCAÇA	HOUSE ASSY	CONJ. CARTER
10	180474M1			**1**	ARRUELA	WASHER	ARANDELA
11	050698T1			**1**	BUJÃO	PLUG	TAPON
12	13811X			**1**	GRAXEIRA	GREASER	ENGRASADOR
13	058424P1		◀	**1**	EIXO	SHAFT	ARBOL
14	184789M1			**1**	TRAVA	LOCK	RETENEDOR
15	828020M1			**1**	ARRUELA	WASHER	ARANDELA
16	362433X1			**1**	PARAFUSO	BOLT	PERNO
17	1860764M2			**1**	PLACA	PLATE	PLATO
18	1860765M1			**1**	ESPAÇADOR	SPACER	PIEZA DISTANCIA
19	391838X1			**2**	ESFERA	BALL	BOLA
20	1860761M1			**1**	SUPORTE	CLEVIS	GANCHO SEGURI.
21	353434X1			**2**	ARRUELA	WASHER	ARANDELA
22	362443X1			**2**	PARAFUSO	BOLT	PERNO
23	0710129			**1**	JUNTA	GASKET	EMPAQUETADURA.
24	886719M1			**1**	GARFO	FORK	HORQUILLA
25	180002M1			**2**	PARAFUSO	BOLT	PERNO
26	886089M1			**1**	ANEL "O"	O RING	JUNTA TORICA
27	377480X1			**1**	PARAFUSO	BOLT	PERNO
28	2950X			**1**	BUJÃO	PLUG	TAPON
29	354076X1			**1**	CUPILHA	COTTER PIN	PASADOR DOUBLE
30	377477X1			**3**	PARAFUSO	BOLT	PERNO
31	1860767M1			**1**	PINO	PIN	PASADOR
32	3700450M1			**2**	MOLA	SPRING	RESORTE

Carcaça
Housing
Carter

25-35

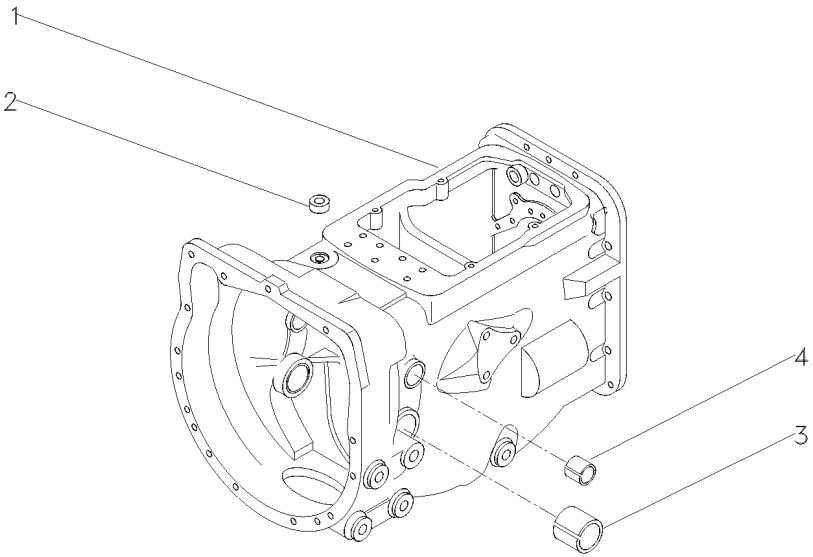

1	052462P1	**1**	CARCAÇA	HOUSING	ALOJAMIENTO
2	183071M1	**1**	BUJÃO	PLUG	TAPON
3	180801M1	**2**	BUCHA	BUSH	CASQUILLO
4	184592M1	**2**	BUCHA	BUSH	CASQUILLO

Transmissão
Transmission
Transmisión

25-40

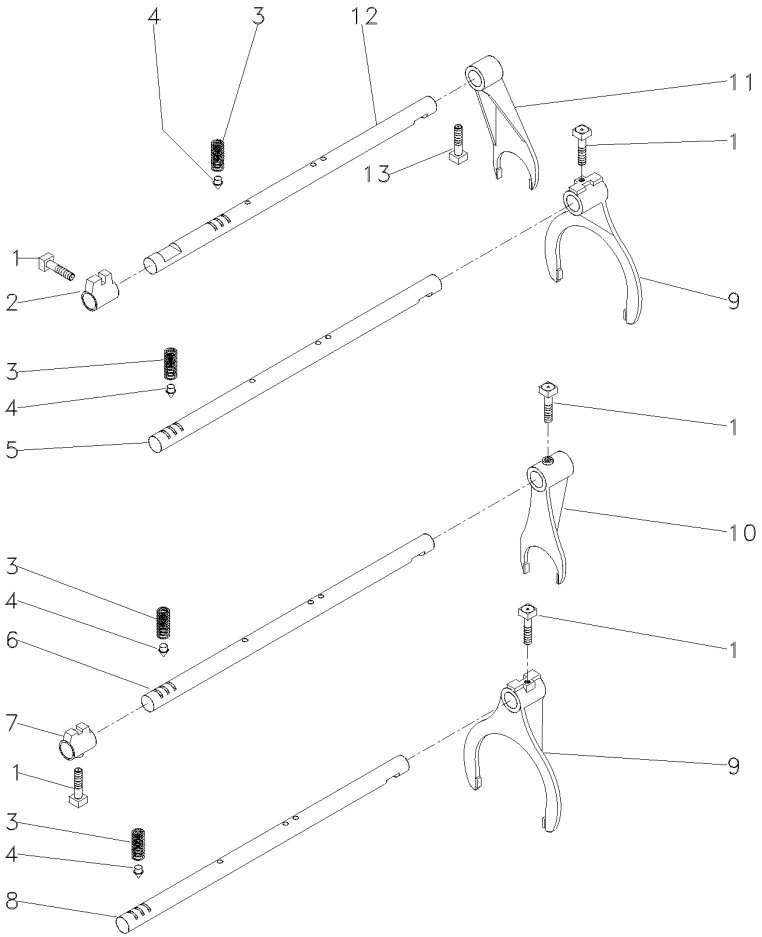

1	180002M1	**5**	PARAFUSO	BOLT	PERNO
2	180446M1	**1**	SELETOR	SELECTOR	SELECTOR
3	191221M1	**4**	MOLA	SPRING	RESORTE
4	180418M2	**4**	PINO	PIN	PASADOR
5	180442M2	**1**	EIXO	SHAFT	ARBOL
6	1862866M1	**1**	EIXO	SHAFT	ARBOL
7	1862868M2	**1**	SELETOR	SELECTOR	SELECTOR
8	180438M2	**2**	EIXO	SHAFT	ARBOL
9	1860773M1	**2**	GARFO	FORK	HORQUILLA
10	1873532M1	**1**	GARFO	FORK	HORQUILLA
11	897065M2	**1**	GARFO	FORK	HORQUILLA
12	894703M2	**1**	EIXO	SHAFT	ARBOL
13	180002M1	**1**	PARAFUSO	BOLT	PERNO

Transmissão
Transmission
Transmisión

25-45

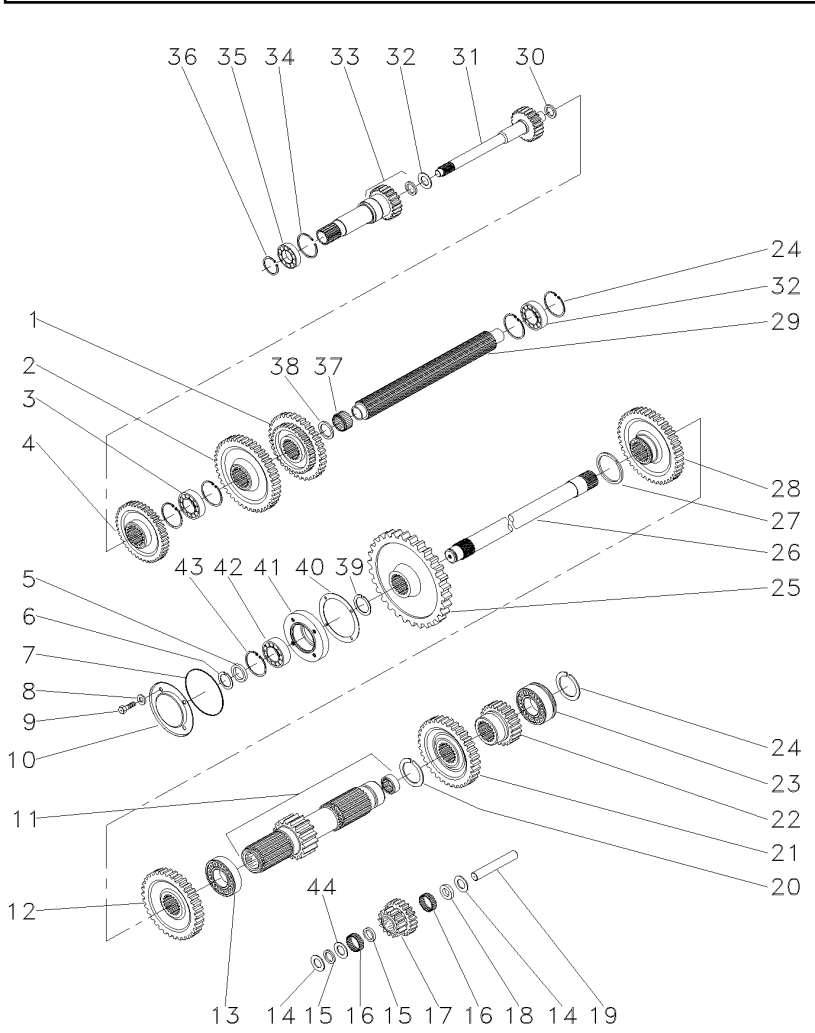

1	880957M1		**1**	ENGRENAGEM	GEAR	ENGRANAJE
2	520700M2		**1**	ENGRENAGEM	GEAR	ENGRANAJE
3	3587731M2		**1**	ROLAMENTO	BEARING	COJINETE
4	1660095M1		**1**	ENGRENAGEM	GEAR	ENGRANAJE
5	881122M2		**1**	ANEL	RING	ARO
6	899385M1		**1**	ANEL	RING	ARO
7	1004633M1		**1**	ANEL "O"	O RING	JUNTA TORICA
8	376703X1		**4**	ARRUELA	WASHER	ARANDELA
9	362439X1		**4**	PARAFUSO	BOLT	PERNO
10	883620M1		**1**	TAMPA	COVER	CUBIERTA
11	906743M92	15	**1**	EIXO	SHAFT	ARBOL
12	1868010M1		**1**	ENGRENAGEM	GEAR	ENGRANAJE
13	195507M1		**1**	ROLAMENTO	BEARING	COJINETE
14	180458M1		**2**	ARRUELA	WASHER	ARANDELA
15	183037M1		**2**	ARRUELA	WASHER	ARANDELA
16	183039M1		**56**	ROLETE	ROLLER	RODILLO
17	183040M1		**1**	ENGRENAGEM	GEAR	ENGRANAJE
18	189449M1		**1**	ARRUELA	WASHER	ARANDELA
19	180445M1		**1**	EIXO	SHAFT	ARBOL
20	195500M1		**1**	ANEL TRAVA	CIRCLIP	CIRCULITO
21	180415M1		**1**	ENGRENAGEM	GEAR	ENGRANAJE
22	180419M1		**1**	ENGRENAGEM	GEAR	ENGRANAJE
23	3410432M1		**2**	ROLAMENTO	BEARING	COJINETE
24	195363M1		**5**	ANEL TRAVA	CIRCLIP	CIRCULITO
25	9004882M1		**1**	ENGRENAGEM	GEAR	ENGRANAJE
26	1868533M2		**1**	EIXO	SHAFT	ARBOL
27	195499M1		**1**	ANEL TRAVA	CIRCLIP	CIRCULITO
28	906468M1		**1**	ENGRENAGEM	GEAR	ENGRANAJE
29	1687643M1		**1**	ÁRVORE	AXLE	EJE
30	964944M1		**1**	ESPAÇADOR	SPACER	PIEZA DISTANCIA
31	964926M1		**1**	ÁRVORE	AXLE	EJE
32	964929M1		**1**	ARRUELA	WASHER	ARANDELA
33	9004880M91		**1**	EIXO	SHAFT	ARBOL
34	516503M1		**1**	ANEL TRAVA	CIRCLIP	CIRCULITO
35	834850M1		**1**	ROLAMENTO	BEARING	COJINETE
36	762101M1		**1**	ANEL TRAVA	CIRCLIP	CIRCULITO
37	2700273M1		**1**	ROLAMENTO AGULHA	BEARING NEEDLE	COJINETA AGUJAS
38	2700274M1		**2**	ESPAÇADOR	SPACER	PIEZA DISTANCIA
39	358913X1		**1**	ANEL TRAVA	CIRCLIP	CIRCULITO
40	180432M1		**1**	JUNTA	GASKET	EMPAQUETADURA.
41	899331M1		**1**	FLANGE	FLANGE	PLETINA
42	899377M2		**1**	ROLAMENTO	BEARING	COJINETE
43	355988X1		**1**	ANEL TRAVA	CIRCLIP	CIRCULITO
44	183038M1		**1**	ARRUELA	WASHER	ARANDELA

Pinhão
Pinion
Pinion

25-50

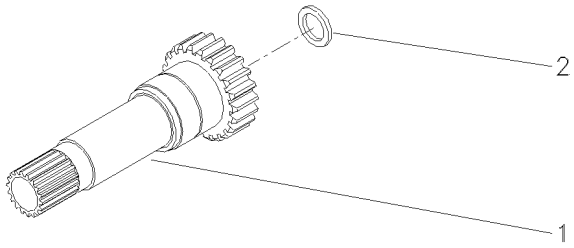

1	1868531M1	17	**1** EIXO	SHAFT	ARBOL
2	1860011M1		**1** RETENTOR	SEAL	RETEN

Porta
Door
Puerta

25-55

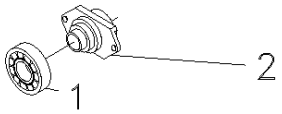

1	3700527M1	**1** ROLAMENTO	BEARING	COJINETE
2	886727M2	**1** COLAR	COLLAR	COLLAR

Transmissões **540 Rpm**
Transmission **540 Rpm**
Transmisión **540 Rpm**

25-60

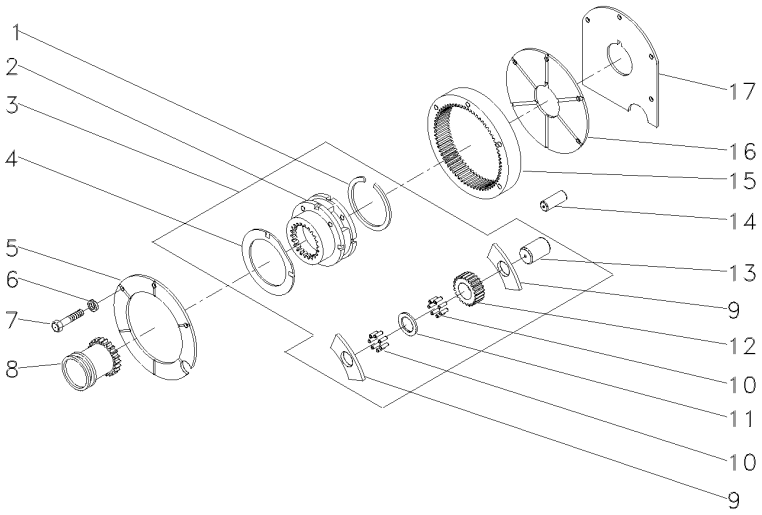

1	366317X1	3		**1**	ANEL TRAVA	CIRCLIP	CIRCULITO
2	1860308M91	3	518938M92	**1**	CJ. REDUTOR	KIT, CARRIER	JUEGO PORTADOR
3	518938M92			**1**	CJ. REDUTOR	KIT, CARRIER	JUEGO PORTADOR
4	518414M1	3		**2**	ARRUELA	WASHER	ARANDELA
5	184012M4			**1**	PLACA	PLATE	PLATO
6	353434X1			**3**	ARRUELA	WASHER	ARANDELA
7	362684X1			**4**	PARAFUSO	BOLT	PERNO
8	184770M2			**1**	LUVA	SLEEVE	MANCHA
9	516526M1	3		**6**	ARRUELA	WASHER	ARANDELA
10	834211M1	3		**144**	ROLETE	ROLLER	RODILLO
11	897020M1	3		**3**	ARRUELA	WASHER	ARANDELA
12	516509M1	3		**3**	ENGRENAGEM	GEAR	ENGRANAJE
13	518415M1	3		**3**	EIXO	SHAFT	ARBOL
14	180409M1			**2**	PINO	PIN	PASADOR
15	1865530M1		68	**1**	COROA	ANNULAR GEAR	ENGRANAJE ANULAR
16	180408M2			**1**	PLACA	PLATE	PLATO
17	180403M1			**1**	CALÇO	SHIM	CALCE

Fixação Eixo Traseiro - Transmissão — **Estreito**
Rear Axle - Transmission — **Narrow**
Eje Trasero - Transmisión — **Estrecho**

30-10

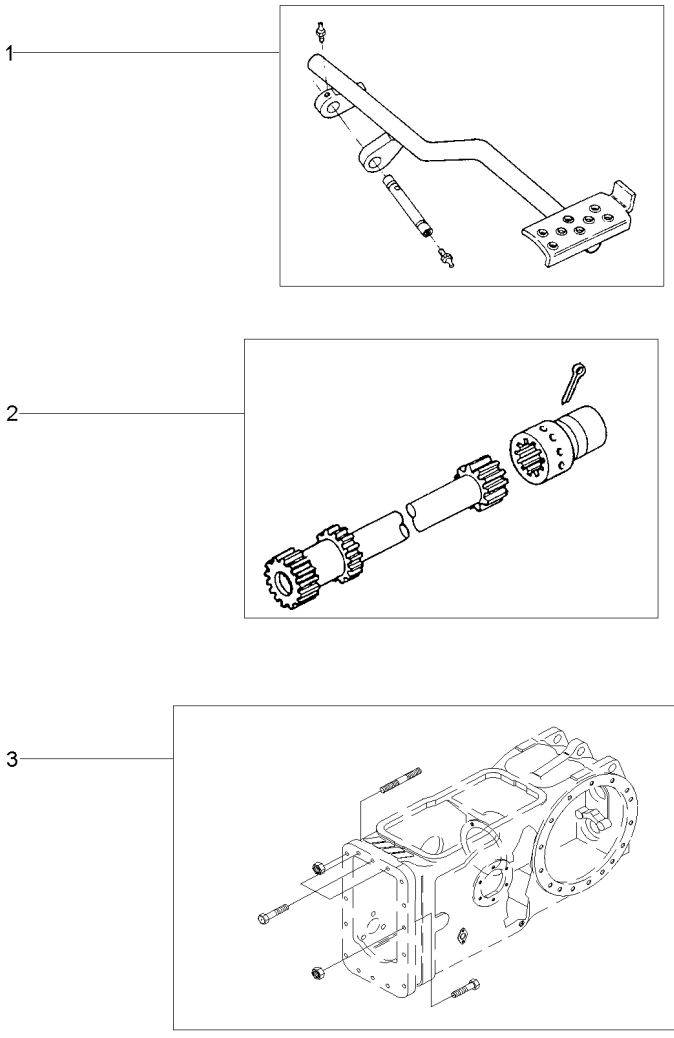

1	036978N1	30-30 No	**1** PEDAL	PEDAL	PEDAL
2	3146570M91	30-40 No	**1** EIXO	SHAFT	ARBOL
3	048424N1	30-35 No	**1** FIXAÇÃO	FASTENER	CIERRE

Fixação Eixo Traseiro - Transmissão
Rear Axle - Transmission
Eje Trasero - Transmisión

30-15

2 Rodas Motrizes
2 Wheels Drive
2 Ruedas Motriz

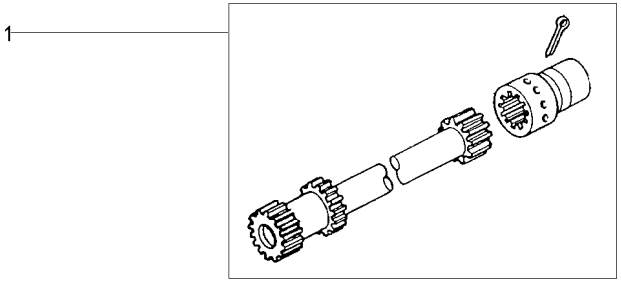

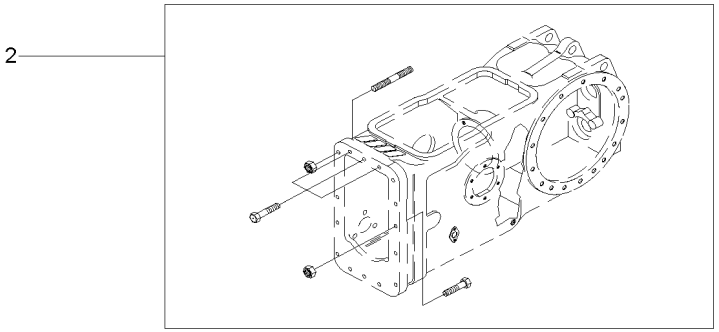

1	3146570M91	30-40 No	**1**	EIXO	SHAFT	ARBOL
2	048424N1	30-35 No	**1**	FIXAÇÃO	FASTENER	CIERRE

Fixação Eixo Traseiro - Transmissão
Rear Axle - Transmission
Eje Trasero - Transmisión

30-20

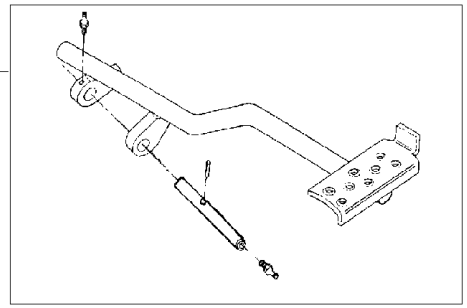

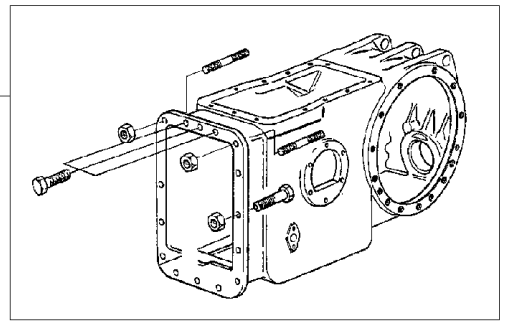

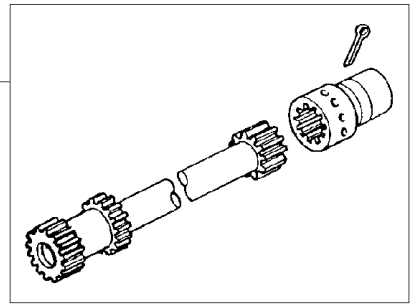

1	022956N1	30-25 No	**1**	PEDAL	PEDAL	PEDAL
2	048424N1	30-35 No	**1**	FIXAÇÃO	FASTENER	CIERRE
3	3146570M91	30-40 No	**1**	EIXO	SHAFT	ARBOL

Pedal De Bloqueio Do Diferencial Eixo Traseiro
Rear Axle- Differential Lock Pedal
Eje Trasero Con Blocaje Diferencial-Pedal

30-25

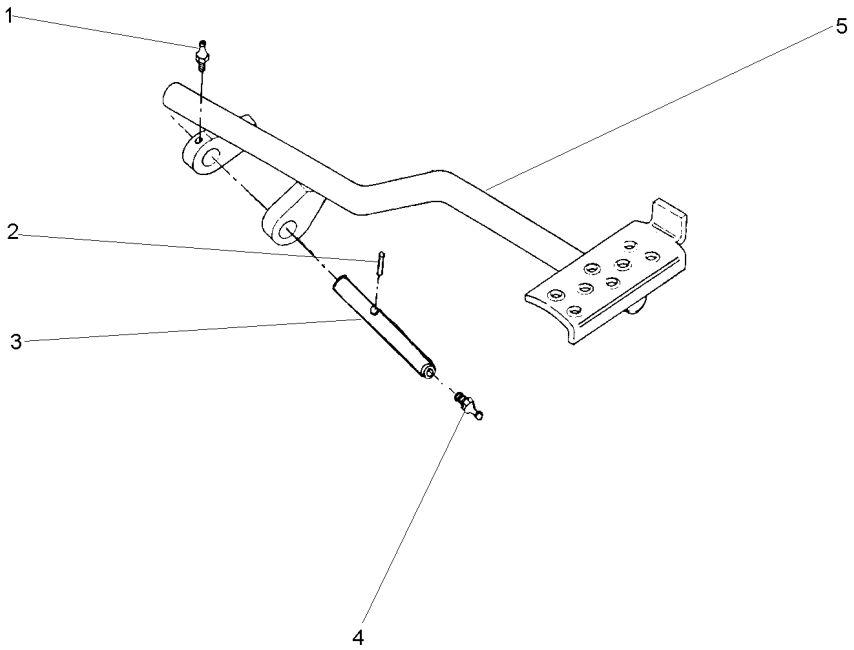

1	13811X	1/4"-28	**1** GRAXEIRA	GREASER	ENGRASADOR
2	357632X1		**1** PINO	PIN	PASADOR
3	072292P1		**1** EIXO	SHAFT	ARBOL
4	13811X	1/4"-28	**1** GRAXEIRA	GREASER	ENGRASADOR
5	022697S1		**1** PEDAL	PEDAL	PEDAL

Pedal De Bloqueio
Pedal
Pedal

30-30

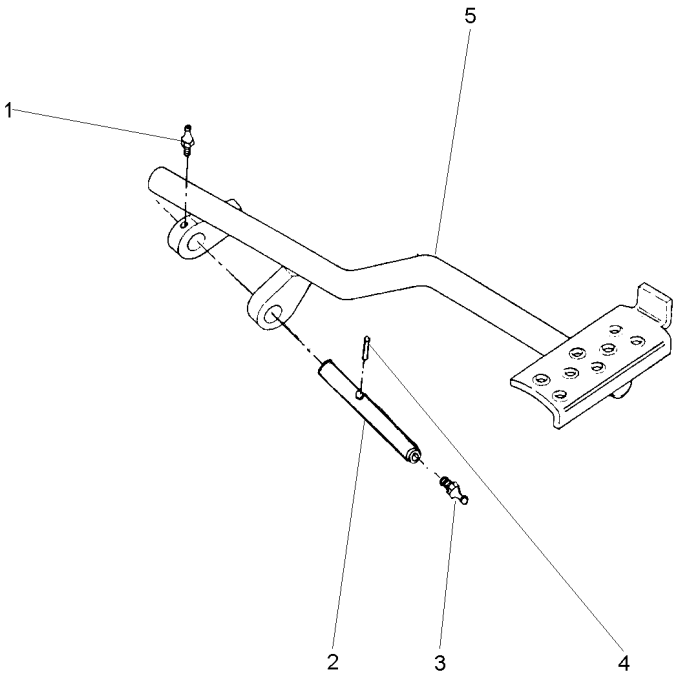

1	13811X	**1** GRAXEIRA	GREASER	ENGRASADOR
2	072292P1	**1** EIXO	SHAFT	ARBOL
3	13811X	**1** GRAXEIRA	GREASER	ENGRASADOR
4	357632X1	**1** PINO	PIN	PASADOR
5	036976S1	**1** PEDAL	PEDAL	PEDAL

Fixação Eixo Traseiro - Transmissão
Rear Axle - Transmission
Eje Trasero - Transmisión

30-35

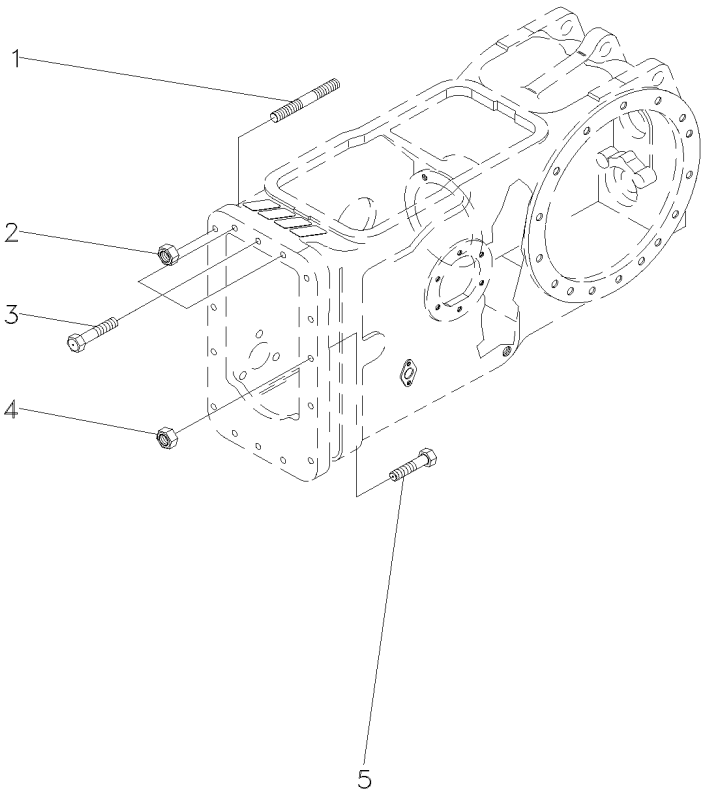

1	3589429M1		**4**	PRISIONEIRO	STUD	ESPARRAGO
2	069676T1	7/16x20	**4**	PORCA	NUT	TUERCA
3	377563X1	7/16x14x2.1/4	**3**	PARAFUSO	BOLT	PERNO
4	069676T1	7/16x20	**10**	PORCA	NUT	TUERCA
5	377561X1	7/16x20x2"	**10**	PARAFUSO	BOLT	PERNO

Eixo Propulsor
Propeller Axle
Eje Propulsor

30-40

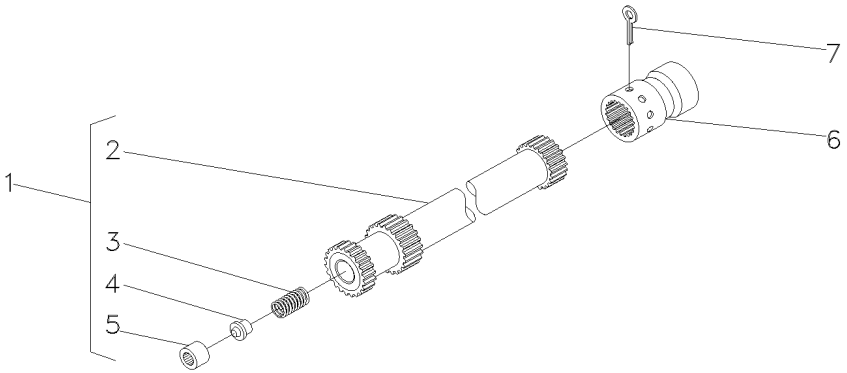

1	048385N1		**1**	EIXO	SHAFT	ARBOL
2	048381P1		**1**	EIXO	SHAFT	ARBOL
3	886352M1	1	**1**	MOLA	SPRING	RESORTE
4	886353M1	1	**1**	ASSENTO	SEAT	ASIENTO
5	195513M1	1	**1**	ROLAMENTO AGULHA	BEARING NEEDLE	COJINETA AGUJAS
6	3611473M1		**1**	LUVA	SLEEVE	MANCHA
7	355342X1		**1**	CUPILHA	COTTER PIN	PASADOR DOUBLE

Carcaça Central Eixo Traseiro
Rear Axle Centre Housing
Eje Central Carcasa

30-45

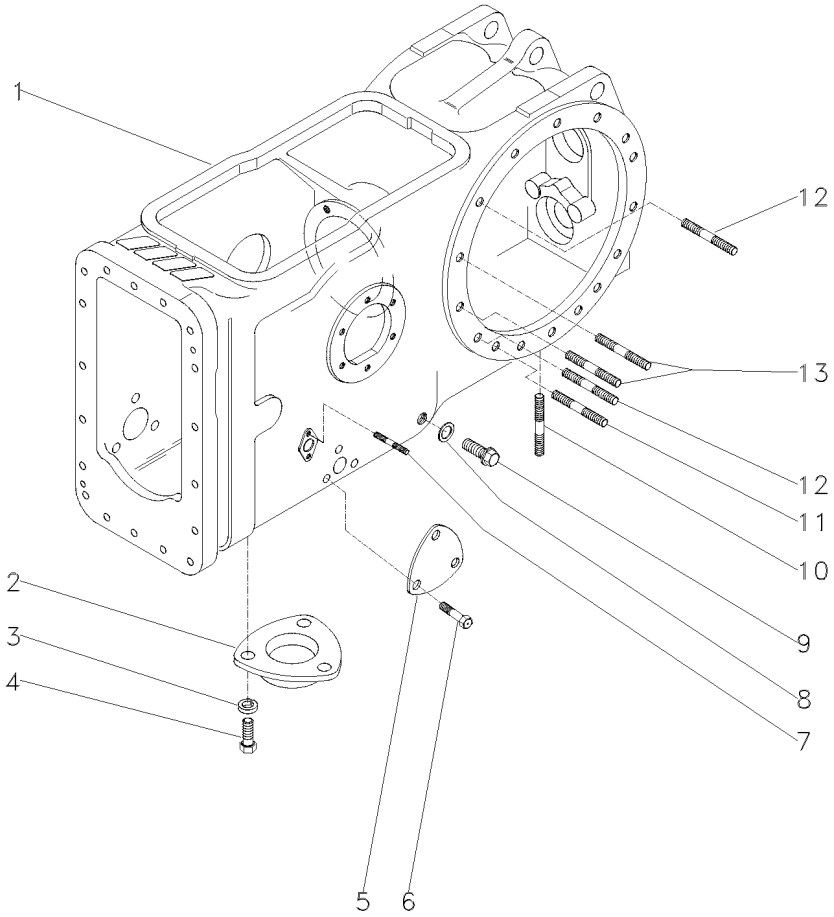

1	3585577M2		**1** CARCAÇA	HOUSING	ALOJAMIENTO
2	063207P1		**1** TAMPA	COVER	CUBIERTA
3	353446X1	19/32X21/64X5/64	**3** ARRUELA	WASHER	ARANDELA
4	353676X1	5/16X18X5/8	**3** PARAFUSO	BOLT	PERNO
5	3411758M1		**1** TAMPA	COVER	CUBIERTA
6	353691X1	3/8X16X1"	**3** PARAFUSO	BOLT	PERNO
7	195569M1	5/16"X11/16"	**4** PRISIONEIRO	STUD	ESPARRAGO
8	180474M1		**1** ARRUELA	WASHER	ARANDELA
9	3409712M1		**1** BUJÃO	PLUG	TAPON
10	490808M1	3/4"X2.1/2"	**4** PRISIONEIRO	STUD	ESPARRAGO
11	1860900M1	1/2"X2.5/8"	**2** PRISIONEIRO	STUD	ESPARRAGO
12	1860900M1		**8** PRISIONEIRO	STUD	ESPARRAGO
13	377616X1	1/2"X2.1/4"	**4** PRISIONEIRO	STUD	ESPARRAGO

Carcaça Central Eixo Traseiro
Rear Axle Centre Housing
Eje Central Carcasa

30-50

4 Rodas Motrizes
4 Wheels Drive
4 Ruedas Motriz

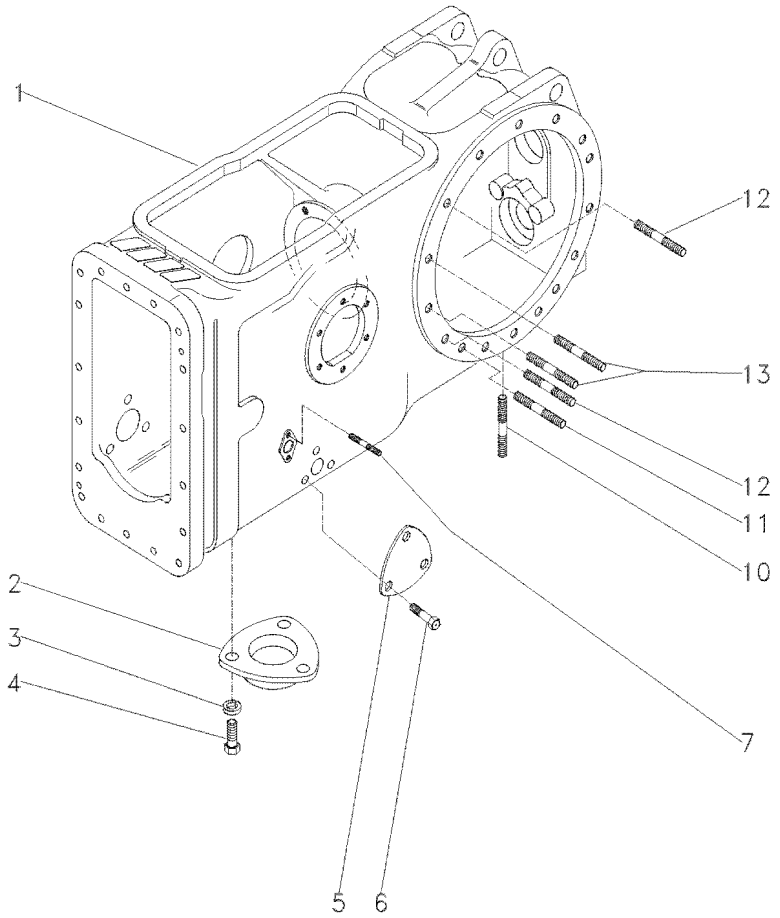

1	036315P2		**1**	CARCAÇA	HOUSING	ALOJAMIENTO
2	063207P1		**1**	TAMPA	COVER	CUBIERTA
3	353446X1	19/32X21/64X5/64	**3**	ARRUELA	WASHER	ARANDELA
4	353676X1	5/16X18X5/8	**3**	PARAFUSO	BOLT	PERNO
5	3411758M1		**1**	TAMPA	COVER	CUBIERTA
6	353691X1	3/8X16X1"	**3**	PARAFUSO	BOLT	PERNO
7	195569M1	5/16"X11/16"	**4**	PRISIONEIRO	STUD	ESPARRAGO
10	490808M1	3/4"X2.1/2"	**4**	PRISIONEIRO	STUD	ESPARRAGO
11	1860900M1	1/2"X2.5/8"	**2**	PRISIONEIRO	STUD	ESPARRAGO
12	1860900M1	1/2"X2.5/8"	**8**	PRISIONEIRO	STUD	ESPARRAGO
13	377616X1	1/2"X2.1/4	**4**	PRISIONEIRO	STUD	ESPARRAGO

Carcaça Central
Middle Body
Carcaza Central

2 Rodas Motrizes
2 Wheels Drive
2 Ruedas Motriz

30-55

Com Tdp
With Tdp
Con Tdf

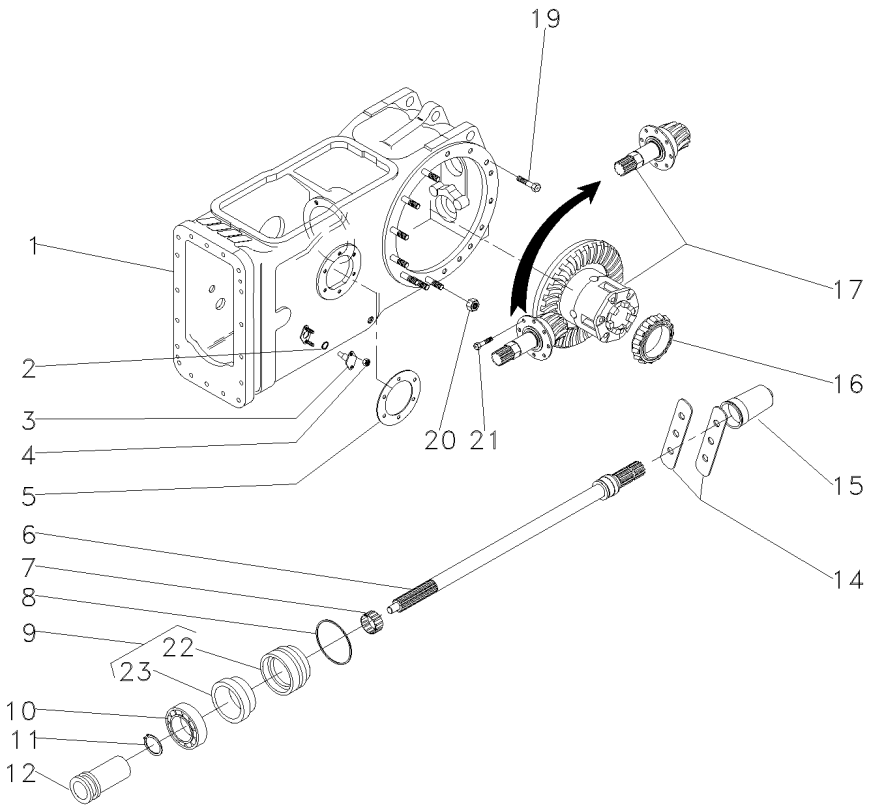

1	3585579M91	👁 30-45 No	**1**	CJ. CARCAÇA	HOUSE ASSY	CONJ. CARTER
2	762026M1		**2**	ANEL "O"	O RING	JUNTA TORICA
3	898643M1		**2**	PINO	PIN	PASADOR
4	353916X1	5/16x24	**4**	PORCA	NUT	TUERCA
5	181217M1		**1**	JUNTA	GASKET	EMPAQUETADURA.
6	3599003M92	540RPM	**1**	EIXO	SHAFT	ARBOL
7	195453M1		**1**	ROLAMENTO AGULHA	BEARING NEEDLE	COJINETA AGUJAS
8	1004633M1		**1**	ANEL "O"	O RING	JUNTA TORICA
9	3611134M93		**1**	LUVA	SLEEVE	MANCHA
10	391162X1		**1**	ROLAMENTO	BEARING	COJINETE
11	831581M2		**1**	ANEL TRAVA	CIRCLIP	CIRCULITO
12	532898M1		**1**	LUVA	SLEEVE	MANCHA
14	3149348M1		**2**	CHAPA	PLATE	CHAPA
15	035678T1		**1**	TAMPA	COVER	CUBIERTA
16	1850909M91		**1**	CJ. ROLAMENTO	BEARING ASSY	RODAMIENTO RAD
17	034033N2	👁 30-145 No	**1**	CJ. DIFERENCIAL	KIT,DIFFERENTIAL	JGO.DIFERENCIAL.
19	377622X1	1/2x13x1.7/8	**16**	PARAFUSO	BOLT	PERNO
20	353437X1	1/2x20	**14**	PORCA	NUT	TUERCA
21	899199M1	9/16x12x1.1/4	**6**	PARAFUSO	BOLT	PERNO
22	3599002M3	9	**1**	LUVA	SLEEVE	MANCHA
23	3699801M1	9	**1**	RETENTOR	OIL SEAL	BUJE RETENACEITE

Carcaça Central
Middle Body
Carcaza Central

30-60

2 Rodas Motrizes - Sem Tdp
2 Wheels Drive - Without Tdp
2 Ruedas Motriz - Sim Tdf

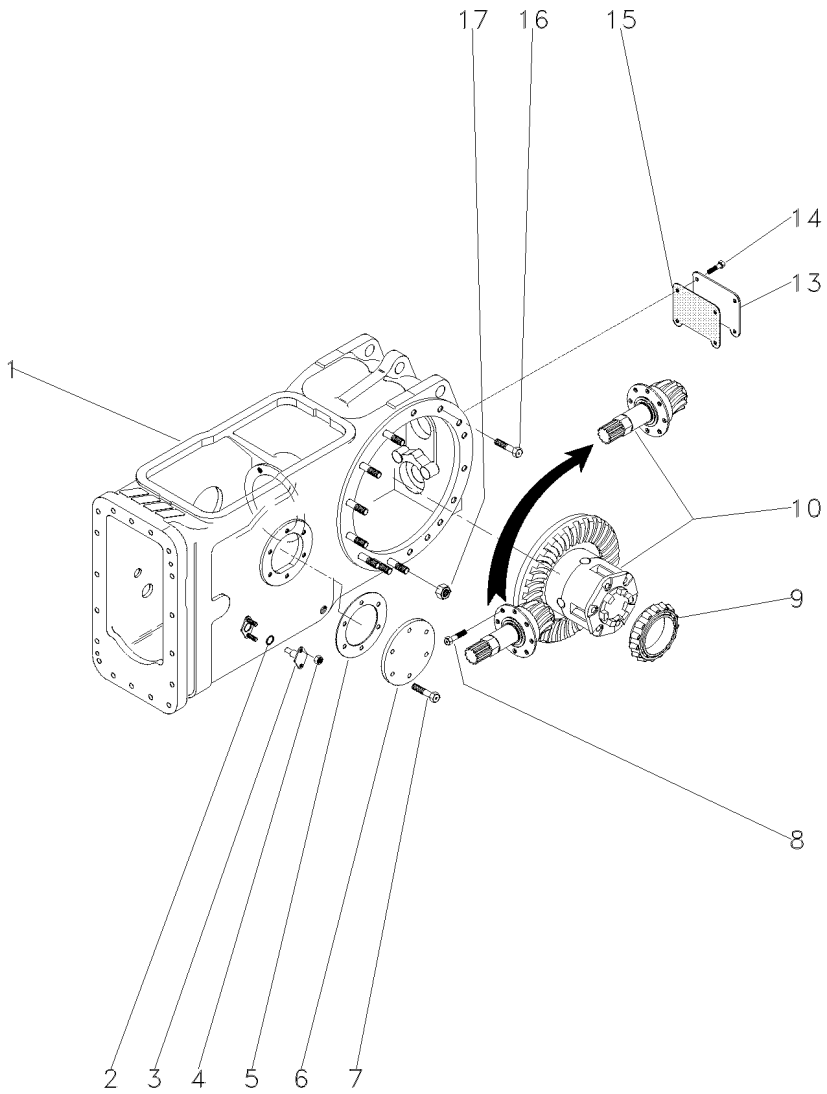

1	3585579M91	30-45 No	**1**	CJ. CARCAÇA	HOUSE ASSY	CONJ. CARTER
2	851258M1		**2**	ANEL "O"	O RING	JUNTA TORICA
3	898643M1		**2**	PINO	PIN	PASADOR
4	353916X1	5/16x24	**4**	PORCA	NUT	TUERCA
5	181217M1		**1**	JUNTA	GASKET	EMPAQUETADURA.
6	489190M1	◀	**1**	TAMPA	COVER	CUBIERTA
7	353698X1	7/16x14x1"	**6**	PARAFUSO	BOLT	PERNO
8	899199M1	9/16x12x1.1/4	**6**	PARAFUSO	BOLT	PERNO
9	1850909M91		**1**	CJ. ROLAMENTO	BEARING ASSY	RODAMIENTO RAD
10	034033N2	30-145 No	**1**	CJ. DIFERENCIAL	KIT,DIFFERENTIAL	JGO.DIFERENCIAL.
13	488253M4		**1**	TAMPA	COVER	CUBIERTA
14	353723X1	1/2x13x1"	**4**	PARAFUSO	BOLT	PERNO
15	488254M2		**1**	JUNTA	GASKET	EMPAQUETADURA.
16	377622X1	1/2x13x1.7/8	**16**	PARAFUSO	BOLT	PERNO
17	353437X1	1/2x20	**14**	PORCA	NUT	TUERCA

Carcaça Central
Middle Body
Carcaza Central

4 Rodas Motrizes
4 Wheels Drive
4 Ruedas Motriz

30-65

Com Tdp
With Tdp
Con Tdf

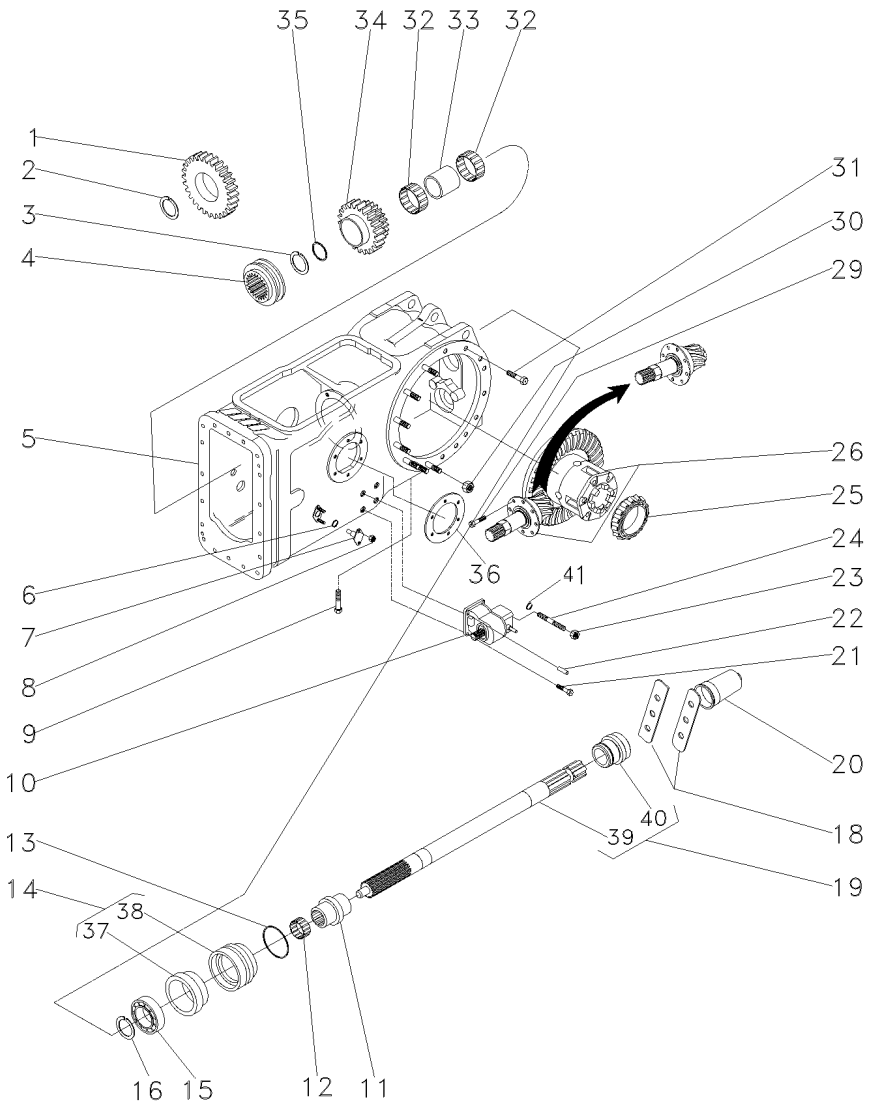

1	037805P1	34	**1**	ENGRENAGEM	GEAR	ENGRANAJE
2	1872362M1		**1**	ANEL TRAVA	CIRCLIP	CIRCULITO
3	390792X1		**1**	ANEL TRAVA	CIRCLIP	CIRCULITO
4	3698518M1		**1**	LUVA ACOPLAMENTO	COUPLING SLEEVE	COUPLING SLEEVE
5	037030N1	30-50 No	**1**	CJ. CARCAÇA	HOUSE ASSY	CONJ. CARTER
6	851258M1		**2**	ANEL "O"	O RING	JUNTA TORICA
7	898643M1		**2**	PINO	PIN	PASADOR
8	353916X1	5/16x24	**4**	PORCA	NUT	TUERCA
9	360776X1	5/16x18x1.1/4	**1**	PARAFUSO	BOLT	PERNO
10	4200027M91	30-75 No	**1**	CX. ACIONAMENTO	DRIVE HOUSING	CAJA DE MANDO
11	039087P1		**1**	LUVA	SLEEVE	MANCHA
12	195453M1		**1**	ROLAMENTO AGULHA	BEARING NEEDLE	COJINETA AGUJAS
13	1004633M1		**1**	ANEL "O"	O RING	JUNTA TORICA
14	3611134M93		**1**	LUVA	SLEEVE	MANCHA
15	391162X1		**1**	ROLAMENTO	BEARING	COJINETE
16	831581M2		**1**	ANEL TRAVA	CIRCLIP	CIRCULITO
18	3149348M1		**2**	CHAPA	PLATE	CHAPA
19	059900N1		**1**	EIXO	SHAFT	ARBOL
20	035678T1		**1**	TAMPA	COVER	CUBIERTA
21	353699X1	7/16x14x1.3/8	**3**	PARAFUSO	BOLT	PERNO
22	1441643X1		**2**	PINO	PIN	PASADOR
23	338600X1	7/16x20	**1**	PORCA	NUT	TUERCA
24	3146844M1		**1**	PRISIONEIRO	STUD	ESPARRAGO
25	1850909M91		**1**	CJ. ROLAMENTO	BEARING ASSY	RODAMIENTO RAD
26	037640N1	30-150 No	**1**	CJ. DIFERENCIAL	KIT,DIFFERENTIAL	JGO.DIFERENCIAL.
29	899199M1	9/16x12x1.1/4	**6**	PARAFUSO	BOLT	PERNO
30	353437X1	1/2x20	**14**	PORCA	NUT	TUERCA
31	377622X1	1/2x13x1.7/8	**16**	PARAFUSO	BOLT	PERNO
32	3698408M1		**2**	ROLAMENTO	BEARING	COJINETE
33	3698406M1		**1**	ESPAÇADOR	SPACER	PIEZA DISTANCIA
34	3698281M91	25/38	**1**	ENGRENAGEM	GEAR	ENGRANAJE
35	3698405M1		**1**	ARRUELA	WASHER	ARANDELA
36	181217M1		**1**	JUNTA	GASKET	EMPAQUETADURA.
37	3699801M2	12	**1**	RETENTOR	SEAL	RETEN
38	3599002M3	12	**1**	LUVA	SLEEVE	MANCHA
39		19 059900N1	**1**	EIXO	SHAFT	ARBOL
40	072295P1	19	**1**	COLAR	COLLAR	COLLAR
41	353432X1		**1**	ARRUELA	WASHER	ARANDELA

Carcaça Central
Middle Body
Carcaza Central

30-70

4 Rodas Motrizes - Sem Tdp
4 Wheels Drive - Without Tdp
4 Ruedas Motriz - Sim Tdf

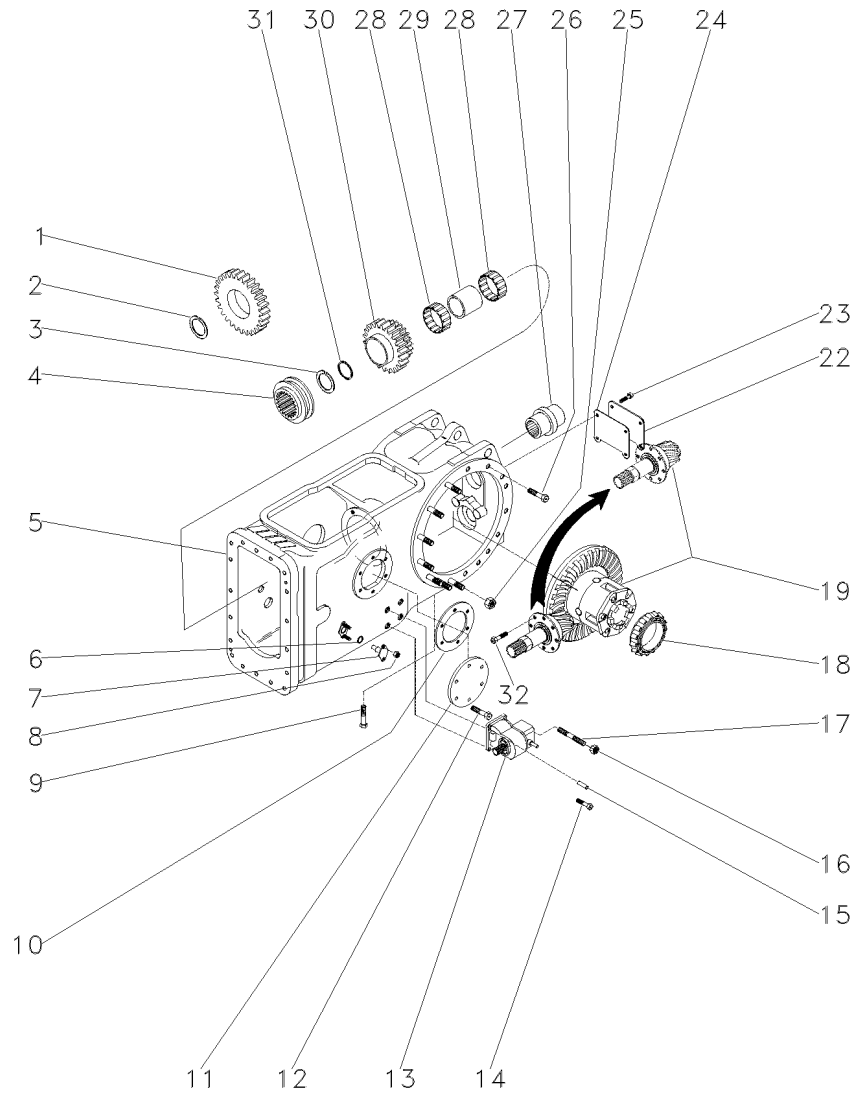

1	037805P1	34	**1**	ENGRENAGEM	GEAR	ENGRANAJE
2	1872362M1		**1**	ANEL TRAVA	CIRCLIP	CIRCULITO
3	390792X1		**1**	ANEL TRAVA	CIRCLIP	CIRCULITO
4	3698518M1		**1**	LUVA ACOPLAMENTO	COUPLING SLEEVE	COUPLING SLEEVE
5	037030N1	30-50 No	**1**	CJ. CARCAÇA	HOUSE ASSY	CONJ. CARTER
6	851258M1		**2**	ANEL "O"	O RING	JUNTA TORICA
7	898643M1		**2**	PINO	PIN	PASADOR
8	353916X1	5/16x24	**4**	PORCA	NUT	TUERCA
9	360776X1	5/16x18x1.1/4	**1**	PARAFUSO	BOLT	PERNO
10	181217M1		**1**	JUNTA	GASKET	EMPAQUETADURA.
11	489190M1	◀	**1**	TAMPA	COVER	CUBIERTA
12	353698X1	7/16x14x1"	**6**	PARAFUSO	BOLT	PERNO
13	4200027M91	30-75 No	**1**	CX. ACIONAMENTO	DRIVE HOUSING	CAJA DE MANDO
14	353699X1	7/16X14X1.1/8	**3**	PARAFUSO	BOLT	PERNO
15	1441643X1		**2**	PINO	PIN	PASADOR
16	338600X1	7/16X20	**1**	PORCA	NUT	TUERCA
17	3146844M1		**1**	PRISIONEIRO	STUD	ESPARRAGO
18	1850909M91		**1**	CJ. ROLAMENTO	BEARING ASSY	RODAMIENTO RAD
19	037640N1	30-150 No	**1**	CJ. DIFERENCIAL	KIT,DIFFERENTIAL	JGO.DIFERENCIAL.
22	488253M4		**1**	TAMPA	COVER	CUBIERTA
23	353723X1	1/2x13x1"	**4**	PARAFUSO	BOLT	PERNO
24	488254M2		**1**	JUNTA	GASKET	EMPAQUETADURA.
25	353437X1	1/2x20	**14**	PORCA	NUT	TUERCA
26	377622X1	1/2x13x1.7/8	**16**	PARAFUSO	BOLT	PERNO
27	039087N1		**1**	EIXO	SHAFT	ARBOL
28	3698408M1		**2**	ROLAMENTO	BEARING	COJINETE
29	3698406M1		**1**	ESPAÇADOR	SPACER	PIEZA DISTANCIA
30	3698281M91	25/38	**1**	ENGRENAGEM	GEAR	ENGRANAJE
31	3698405M1		**1**	ARRUELA	WASHER	ARANDELA
32	899199M1	9/16x12x1.1/4	**6**	PARAFUSO	BOLT	PERNO

Caixa De Acionemento Lateral
Side Drive Box
Caja De Acionemento Laterale

Instalação
Installation
Instalacion

30-75

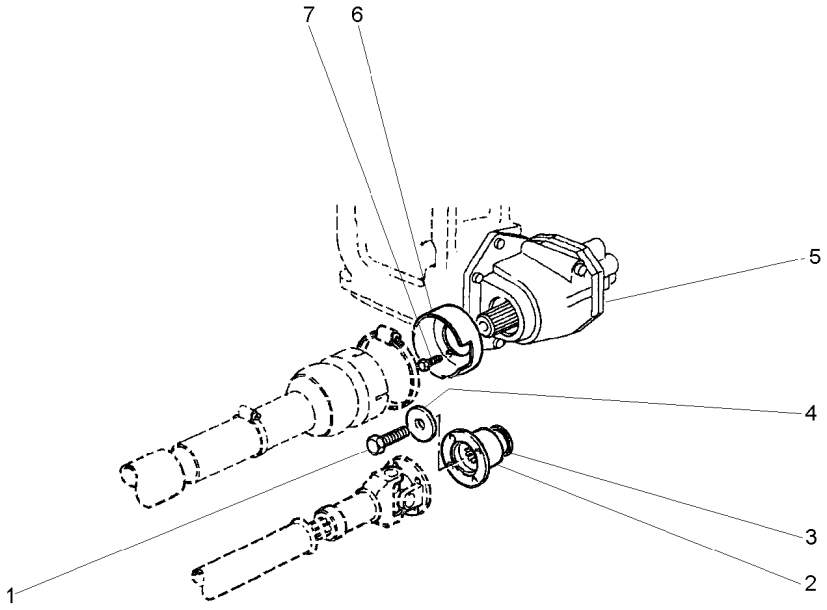

1	3009882X1		**1**	PARAFUSO	BOLT	PERNO
2	3599678M2		**1**	FLANGE	FLANGE	PLETINA
3	3699802M2		**1**	RETENTOR	OIL SEAL	BUJE RETENACEITE
4	1687354M2		**1**	ARRUELA	WASHER	ARANDELA
5	6201604M91	30-80 No	**1**	CX. ACIONAMENTO	DRIVE HOUSING	CAJA DE MANDO
6	1696555M2		**1**	MOLDURA	MOULDING	BORDON
7	391074X1		**3**	PARAFUSO	BOLT	PERNO

Caixa De Acionemento Lateral
Side Drive Box
Caja De Acionemento Laterale

Componentes
Constituent Parts
Componentes

30-80

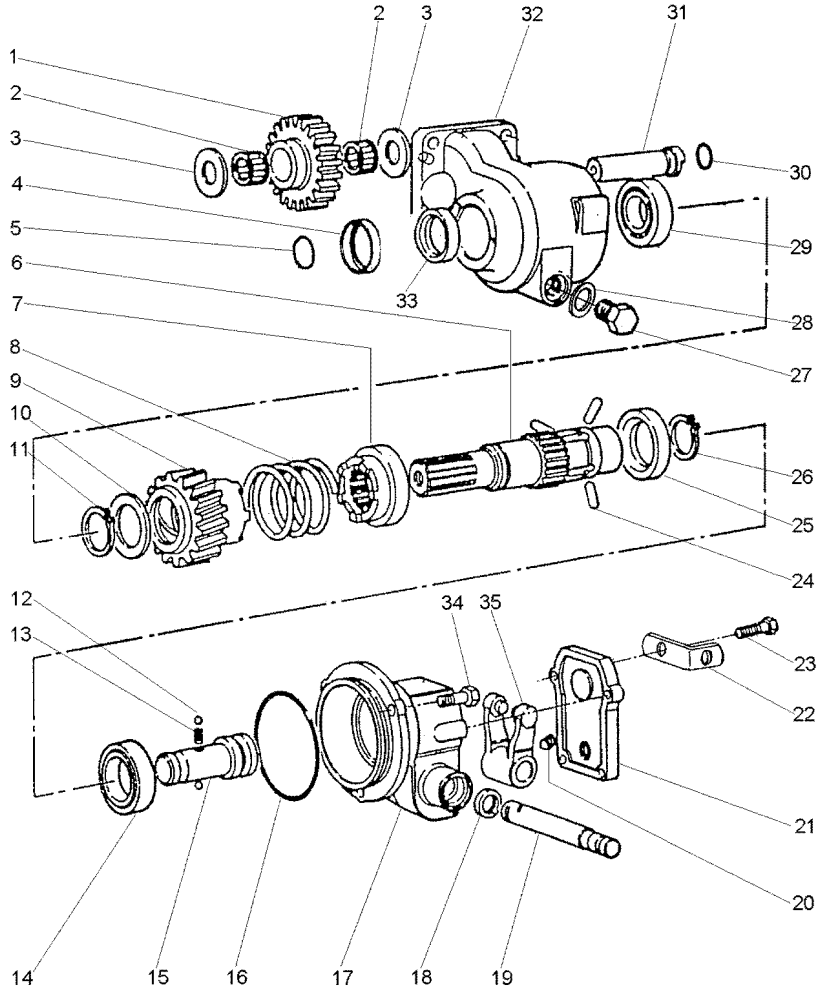

1	3698286M1		23	**1**	ENGRENAGEM	GEAR	ENGRANAJE
2	3697317M1			**2**	ROLAMENTO AGULHA	BEARING NEEDLE	COJINETA AGUJAS
3	6201717M1			**2**	ARRUELA	WASHER	ARANDELA
4	6203316M1			**1**	COLAR	COLLAR	COLLAR
5	831702M1			**1**	ANEL "O"	O RING	JUNTA TORICA
6	6203309M1			**1**	EIXO	SHAFT	ARBOL
7	3611837M2			**1**	ACOPLADOR	COUPLER	ACOPLADOR
8	3611858M1			**1**	MOLA	SPRING	RESORTE
9	3698275M91			**1**	ACOPLADOR	COUPLER	ACOPLADOR
10	3598855M1			**1**	ARRUELA	WASHER	ARANDELA
11	22608X			**1**	ANEL TRAVA	CIRCLIP	CIRCULITO
12	1444586X1			**2**	ESFERA	BALL	BOLA
13	1693592M1			**1**	MOLA	SPRING	RESORTE
14	1440825X1			**1**	ROLAMENTO	BEARING	COJINETE
15	3613029M1			**1**	EIXO	SHAFT	ARBOL
16	378232X1			**1**	ANEL "O"	O RING	JUNTA TORICA
17	6201736M1			**1**	CARCAÇA	HOUSING	ALOJAMIENTO
18	3009856X1			**1**	RETENTOR	SEAL	RETEN
19	3598854M1			**1**	EIXO	SHAFT	ARBOL
20	3009720X1	M10 x 16		**1**	PARAFUSO	BOLT	PERNO
21	3613036M2			**1**	TAMPA	COVER	CUBIERTA
22	3701532M1			**1**	SUPORTE	SUPPORT	DISPOS.DE SOSTEN
23	390991X1	M8x1,25x22		**4**	PARAFUSO	BOLT	PERNO
24	3611839M1			**3**	PINO	PIN	PASADOR
25	3611838M1			**1**	ANEL	RING	ARO
26	391129X1			**1**	ANEL TRAVA	CIRCLIP	CIRCULITO
27	884691M1			**1**	BUJÃO	PLUG	TAPON
28	180474M1			**1**	ARRUELA	WASHER	ARANDELA
29	1692582M1			**1**	ROLAMENTO	BEARING	COJINETE
30	3005500X1			**1**	ANEL "O"	O RING	JUNTA TORICA
31	3698287M1			**1**	EIXO	SHAFT	ARBOL
32	6201750M1			**1**	CARCAÇA	HOUSING	ALOJAMIENTO
33	3699802M2			**1**	RETENTOR	OIL SEAL	BUJE RETENACEITE
34	3009491X1	M10 x 20		**3**	PARAFUSO	BOLT	PERNO
35	3613033M91			**1**	GARFO	FORK	HORQUILLA

Eixo Traseiro	2rm
Rear Axle	2wd
Eje Trasero	2rm

30-85

Aeroporto
Airport
Aeropuerto

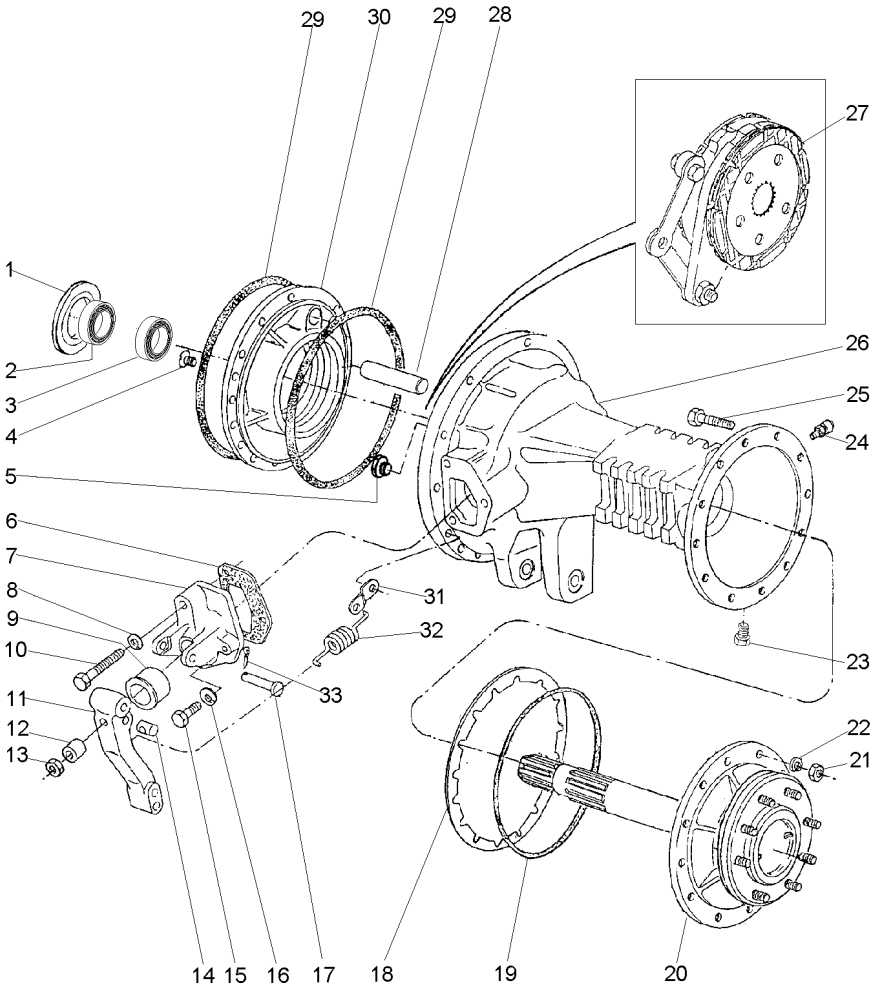

1	187689M1	⧗	0.73/0.78MM	X	CALÇO	SHIM	CALCE
1	521401M1	⧗	0.60/0.66MM	X	CALÇO	SHIM	CALCE
1	892170M1	⧗	1.24/1.29MM	X	CALÇO	SHIM	CALCE
1	892171M1	⧗	1.11/1.16MM	X	CALÇO	SHIM	CALCE
1	892172M1	⧗	0.99/1.04MM	X	CALÇO	SHIM	CALCE
1	892173M1	⧗	0.86/0.91MM	X	CALÇO	SHIM	CALCE
2	1850909M91			1	CJ. ROLAMENTO	BEARING ASSY	RODAMIENTO RAD
3	020902T1			1	CONE	CONE	CONO
4	034013P1		5/16x24x1"	4	PARAFUSO	BOLT	PERNO
5	3146509M1			1	TAMPÃO	PAD	ALMOHADILLA
6	1860960M2			2	JUNTA	GASKET	EMPAQUETADURA.
7	1860970M1	◀		1	SUPORTE	BRACKET	SOPORTE
7	674474M1	▶		1	SUPORTE	BRACKET	SOPORTE
8	353434X1			2	ARRUELA	WASHER	ARANDELA
9	1860959M1			2	CAPA	CAP	TAPA
10	354269X1		3/8x16x2.1/2	2	PARAFUSO	BOLT	PERNO
11	1861665M1	▶		1	ALAVANCA	LEVER	PALANCA
11	1861666M1	◀		1	ALAVANCA	LEVER	PALANCA
12	1865002M1			2	ESPAÇADOR	SPACER	PIEZA DISTANCIA
13	330797X1		7/16x20	2	PORCA	NUT	TUERCA
14	1865003M1			2	PINO	PIN	PASADOR
15	362455X1		3/8x16x2.1/4	4	PARAFUSO	BOLT	PERNO
16	353434X1			4	ARRUELA	WASHER	ARANDELA
17	363459X1			2	PINO	PIN	PASADOR
18	1660644M1	⧗	0.10MM	12	CALÇO	SHIM	CALCE
18	1660645M1	⧗	0.25MM	12	CALÇO	SHIM	CALCE
18	1660646M1	⧗	0.50MM	12	CALÇO	SHIM	CALCE
19	3412317M1			2	ANEL "O"	O RING	JUNTA TORICA
20	3585712M91			2	SEMI EIXO	HALF AXLE	SEMIEJES
21	338600X1		7/16x20	24	PORCA	NUT	TUERCA
22	353432X1			24	ARRUELA	WASHER	ARANDELA
23	2412X			2	BUJÃO	PLUG	TAPON
24	1482137M1			2	TAMPÃO	PAD	ALMOHADILLA
25	353571X1		7/16x20x2.1/2	24	PARAFUSO	BOLT	PERNO
26	068265P1	◀		1	CARCAÇA DO EIXO	AXLE HOUSING	CAJA DEL EJE
26	068266P1	▶		1	CARCAÇA DO EIXO	AXLE HOUSING	CAJA DEL EJE
27	3149891M91			2	CJ. FREIO	KIT, BRAKE	FRENOS JUEGO
28	1860956M1			2	EIXO	SHAFT	ARBOL
29	1860838M2			4	ANEL "O"	O RING	JUNTA TORICA
30	037312P1	◀		1	PLACA	PLATE	PLATO
30	1660835M1	▶		1	PLACA	PLATE	PLATO
31	184310M1			2	ALÇA	STRAP	FAJA
32	184171M1			2	MOLA	SPRING	RESORTE
33	354059X1			2	CONTRAPINO	DOWEL	CENTRAJE

Eixo Traseiro
Rear Axle
Eje Trasero

Super Estreito
Super Narrow
Super Estrecho

30-90

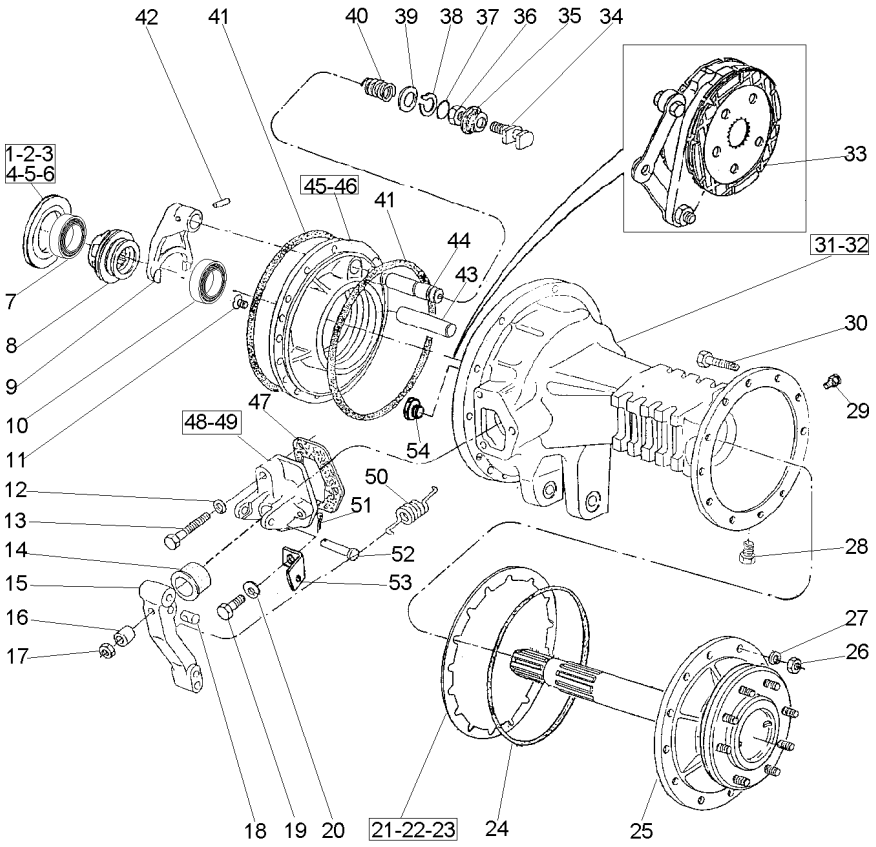

1	187689M1	⧗	0.73/0.78MM	X	CALÇO	SHIM	CALCE
2	521401M1	⧗	0.60/0.66MM	X	CALÇO	SHIM	CALCE
3	892170M1	⧗	1.24/1.29MM	X	CALÇO	SHIM	CALCE
4	892171M1	⧗	1.11/1.16MM	X	CALÇO	SHIM	CALCE
5	892172M1	⧗	0.99/1.04MM	X	CALÇO	SHIM	CALCE
6	892173M1	⧗	0.86/0.91MM	X	CALÇO	SHIM	CALCE
7	1850909M91			1	CJ. ROLAMENTO	BEARING ASSY	RODAMIENTO RAD
8	897003M3			1	LUVA	SLEEVE	MANCHA
9	906807M1			1	GARFO	FORK	HORQUILLA
10	020902T1	◀		1	CONE	CONE	CONO
11	034013P1		5/16x24x1"	4	PARAFUSO	BOLT	PERNO
12	353434X1			2	ARRUELA	WASHER	ARANDELA
13	354269X1		3/8x16x2.1/2	2	PARAFUSO	BOLT	PERNO
14	1860959M1			2	CAPA	CAP	TAPA
15	046808P1			2	ALAVANCA	LEVER	PALANCA
16	1865002M1			2	ESPAÇADOR	SPACER	PIEZA DISTANCIA
17	330797X1		7/16x20	2	PORCA	NUT	TUERCA
18	1865003M1			2	PINO	PIN	PASADOR
19	362455X1		3/8x16x2.1/4	4	PARAFUSO	BOLT	PERNO
20	353434X1			4	ARRUELA	WASHER	ARANDELA
21	1660644M1	⧗	0.10MM	12	CALÇO	SHIM	CALCE
22	1660645M1	⧗	0.25MM	12	CALÇO	SHIM	CALCE
23	1660646M1	⧗	0.50MM	12	CALÇO	SHIM	CALCE
24	3412317M1			2	ANEL "O"	O RING	JUNTA TORICA
25	3585713M91	👁	30-130 No	2	SEMI EIXO	HALF AXLE	SEMIEJES
26	338600X1		7/16x20	10	PORCA	NUT	TUERCA
27	353432X1			10	ARRUELA	WASHER	ARANDELA
28	2412X			2	BUJÃO	PLUG	TAPON
29	1482137M1			2	TAMPÃO	PAD	ALMOHADILLA
30	353571X1		7/16x20x2.1/2	10	PARAFUSO	BOLT	PERNO
31	068267P1	◀		1	CARCAÇA	HOUSING	ALOJAMIENTO
32	068268P1	▶		1	CARCAÇA	HOUSING	ALOJAMIENTO
33	3148715M91	👁	30-160 No	2	CJ. FREIO	KIT, BRAKE	FRENOS JUEGO
34	1865014M1			1	GARFO	FORK	HORQUILLA
35	906811M1			1	PROTETOR	PROTECTOR	PROTECTOR
36	353426X1		7/16x20	1	PORCA	NUT	TUERCA
37	851258M1			1	ANEL "O"	O RING	JUNTA TORICA
38	358950X1			1	ANEL TRAVA	CIRCLIP	CIRCULITO
39	1864764M1			1	ARRUELA	WASHER	ARANDELA
40	906808M1			1	MOLA	SPRING	RESORTE
41	1860838M2			4	ANEL "O"	O RING	JUNTA TORICA
42	420407M1			1	PINO	PIN	PASADOR
43	1860956M1			2	EIXO	SHAFT	ARBOL
44	1864763M1			1	EIXO	SHAFT	ARBOL
45	034018P1	◀		1	PLACA	PLATE	PLATO
46	1860881M1	▶		1	PLACA	PLATE	PLATO
47	1860960M2			2	JUNTA	GASKET	EMPAQUETADURA.
48	1860970M1	◀		1	SUPORTE	BRACKET	SOPORTE
49	674474M1	▶		1	SUPORTE	BRACKET	SOPORTE
50	184171M1			2	MOLA	SPRING	RESORTE

Eixo Traseiro
Rear Axle
Eje Trasero

Super Estreito
Super Narrow
Super Estrecho

30-90

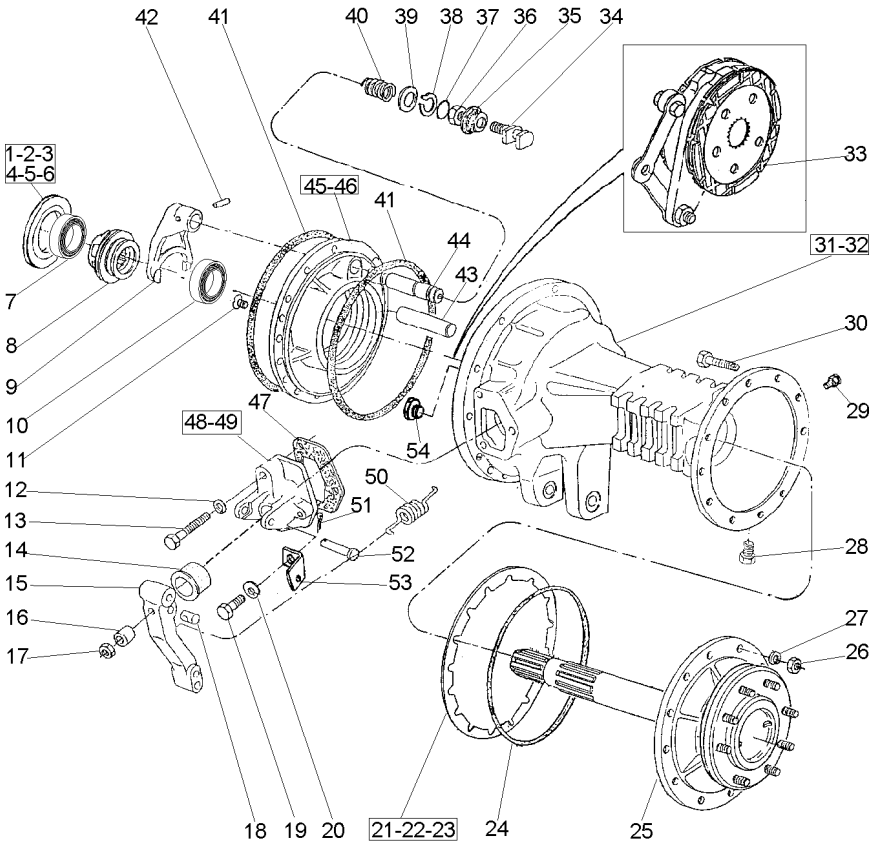

51	354059X1	**2** CONTRAPINO	DOWEL	CENTRAJE
52	363459X1	**2** PINO	PIN	PASADOR
53	3699971M1	**2** ALÇA	STRAP	FAJA
54	3146509M1	**1** TAMPÃO	PAD	ALMOHADILLA

Eixo Traseiro	**2rm**	**30-95**
Rear Axle	**2wd**	
Eje Trasero	**2rm**	

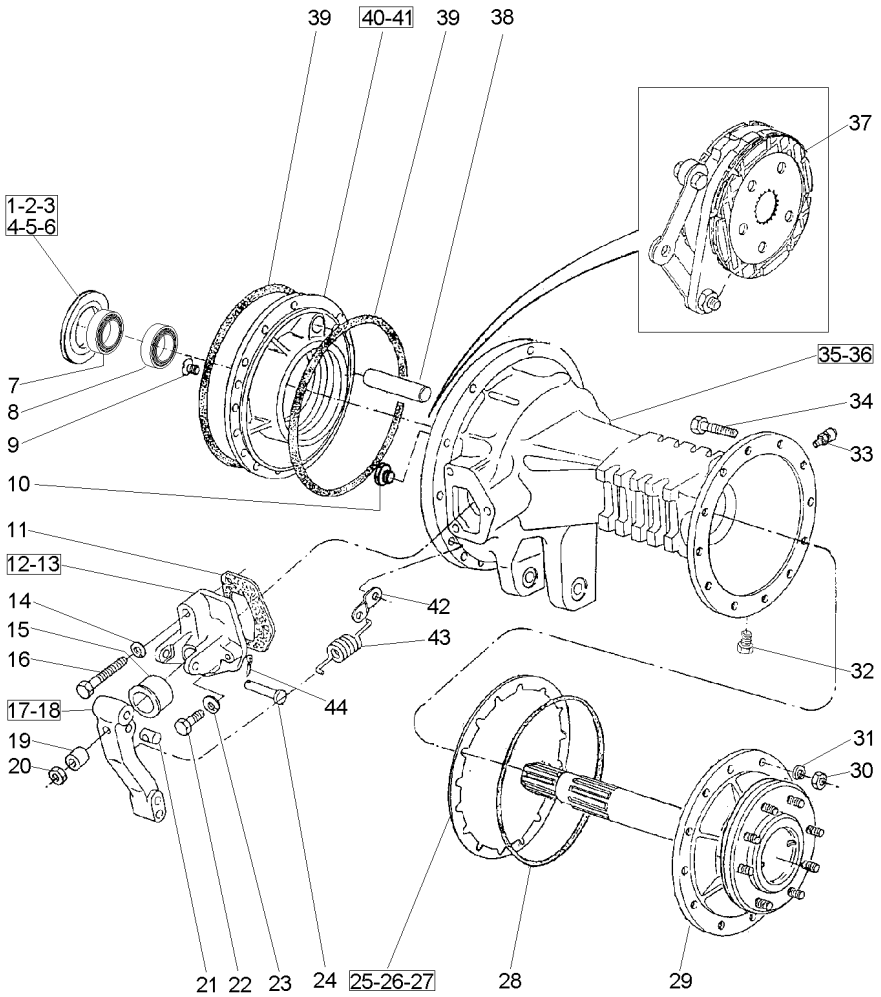

1	187689M1	⧗	0.73/0.78MM	X	CALÇO	SHIM	CALCE
2	521401M1	⧗	0.60/0.66MM	X	CALÇO	SHIM	CALCE
3	892170M1	⧗	1.24/1.29MM	X	CALÇO	SHIM	CALCE
4	892171M1	⧗	1.11/1.16MM	X	CALÇO	SHIM	CALCE
5	892172M1	⧗	0.99/1.04MM	X	CALÇO	SHIM	CALCE
6	892173M1	⧗	0.86/0.91MM	X	CALÇO	SHIM	CALCE
7	1850909M91			1	CJ. ROLAMENTO	BEARING ASSY	RODAMIENTO RAD
8	020902T1			1	CONE	CONE	CONO
9	034013P1		5/16x24x1"	4	PARAFUSO	BOLT	PERNO
10	3146509M1			1	TAMPÃO	PAD	ALMOHADILLA
11	1860960M2			2	JUNTA	GASKET	EMPAQUETADURA.
12	1860970M1	◀		1	SUPORTE	BRACKET	SOPORTE
13	674474M1	▶		1	SUPORTE	BRACKET	SOPORTE
14	353434X1			2	ARRUELA	WASHER	ARANDELA
15	1860959M1			2	CAPA	CAP	TAPA
16	354269X1		3/8x16x2.1/2	2	PARAFUSO	BOLT	PERNO
17	1861665M1	▶		1	ALAVANCA	LEVER	PALANCA
18	1861666M1	◀		1	ALAVANCA	LEVER	PALANCA
19	1865002M1			2	ESPAÇADOR	SPACER	PIEZA DISTANCIA
20	330797X1		7/16x20	2	PORCA	NUT	TUERCA
21	1865003M1			2	PINO	PIN	PASADOR
22	362455X1		3/8x16x2.1/4	4	PARAFUSO	BOLT	PERNO
23	353434X1			4	ARRUELA	WASHER	ARANDELA
24	363459X1			2	PINO	PIN	PASADOR
25	1660644M1	⧗	0.10MM	12	CALÇO	SHIM	CALCE
26	1660645M1	⧗	0.25MM	12	CALÇO	SHIM	CALCE
27	1660646M1	⧗	0.50MM	12	CALÇO	SHIM	CALCE
28	3412317M1			2	ANEL "O"	O RING	JUNTA TORICA
29	3585712M91	👁	30-125 No	2	SEMI EIXO	HALF AXLE	SEMIEJES
30	338600X1		7/16x20	24	PORCA	NUT	TUERCA
31	353432X1			24	ARRUELA	WASHER	ARANDELA
32	2412X			2	BUJÃO	PLUG	TAPON
33	1482137M1			2	TAMPÃO	PAD	ALMOHADILLA
34	353571X1		7/16x20x2.1/2	24	PARAFUSO	BOLT	PERNO
35	068265P1	◀		1	CARCAÇA DO EIXO	AXLE HOUSING	CAJA DEL EJE
36	068266P1	▶		1	CARCAÇA DO EIXO	AXLE HOUSING	CAJA DEL EJE
37	3148789M91	👁	30-165 No	2	CJ. FREIO	KIT, BRAKE	FRENOS JUEGO
38	1860956M1			2	EIXO	SHAFT	ARBOL
39	1860838M2			4	ANEL "O"	O RING	JUNTA TORICA
40	042782P1	◀		1	PLACA	PLATE	PLATO
41	1860882M1	▶		1	PLACA	PLATE	PLATO
42	184310M1			2	ALÇA	STRAP	FAJA
43	184171M1			2	MOLA	SPRING	RESORTE
44	354059X1		1X1/8	2	CONTRAPINO	DOWEL	CENTRAJE

Eixo Traseiro
Rear Axle
Eje Trasero

Estreito
Narrow
Estrecho

30-100

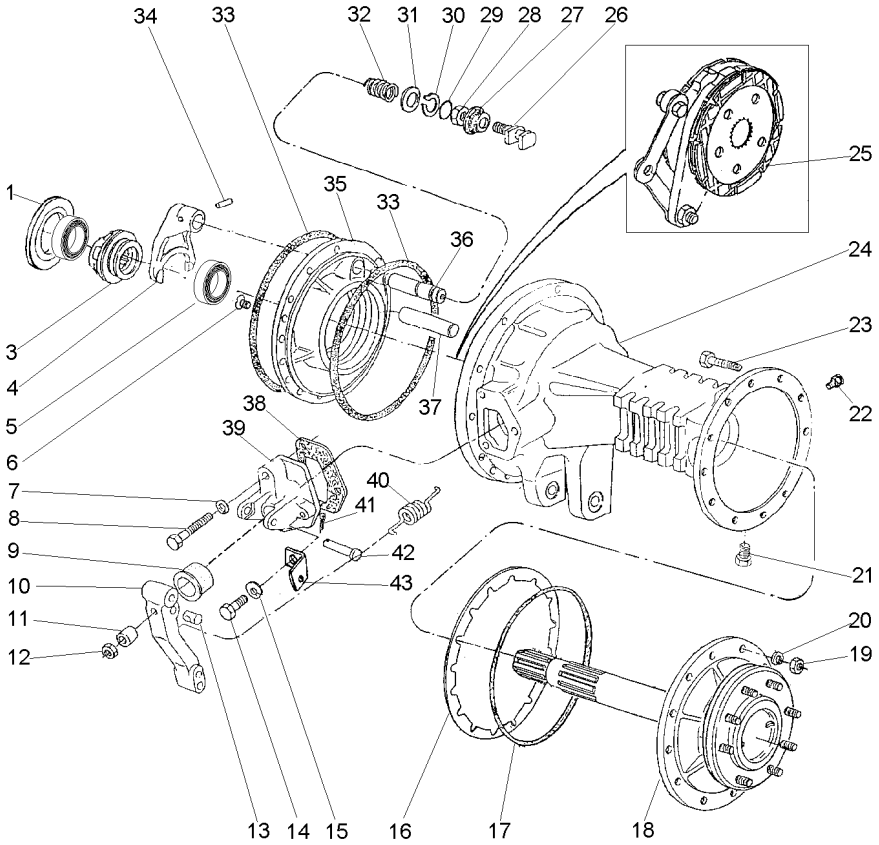

1	187689M1	⧗	0.73/0.78MM	X CALÇO	SHIM	CALCE
1	521401M1	⧗	0.60/0.66MM	X CALÇO	SHIM	CALCE
1	892170M1	⧗	1.24/1.29MM	X CALÇO	SHIM	CALCE
1	892171M1	⧗	1.11/1.16MM	X CALÇO	SHIM	CALCE
1	892172M1	⧗	0.99/1.04MM	X CALÇO	SHIM	CALCE
1	892173M1	⧗	0.86/0.91MM	X CALÇO	SHIM	CALCE
3	897003M3			1 LUVA	SLEEVE	MANCHA
4	906807M1			1 GARFO	FORK	HORQUILLA
5	020902T1	◀		1 CONE	CONE	CONO
6	034013P1		5/16x24x1"	4 PARAFUSO	BOLT	PERNO
7	353434X1			2 ARRUELA	WASHER	ARANDELA
8	354269X1		3/8x16x2.1/2	2 PARAFUSO	BOLT	PERNO
9	1860959M1			2 CAPA	CAP	TAPA
10	046808P1			2 ALAVANCA	LEVER	PALANCA
11	1865002M1			2 ESPAÇADOR	SPACER	PIEZA DISTANCIA
12	330797X1		7/16x20	2 PORCA	NUT	TUERCA
13	1865003M1			2 PINO	PIN	PASADOR
14	362455X1		3/8x16x2.1/4	4 PARAFUSO	BOLT	PERNO
15	353434X1			4 ARRUELA	WASHER	ARANDELA
16	1660644M1	⧗	0.10MM	12 CALÇO	SHIM	CALCE
16	1660645M1	⧗	0.25MM	12 CALÇO	SHIM	CALCE
16	1660646M1	⧗	0.50MM	12 CALÇO	SHIM	CALCE
17	3412317M1			2 ANEL "O"	O RING	JUNTA TORICA
18	3585713M91	👁	30-130 No	2 SEMI EIXO	HALF AXLE	SEMIEJES
19	338600X1		7/16x20	10 PORCA	NUT	TUERCA
20	353432X1			10 ARRUELA	WASHER	ARANDELA
21	2412X			2 BUJÃO	PLUG	TAPON
22	1482137M1			2 TAMPÃO	PAD	ALMOHADILLA
23	353571X1		7/16x20x2.1/2	10 PARAFUSO	BOLT	PERNO
24	3411898M1	▶		1 CARCAÇA	HOUSING	ALOJAMIENTO
24	068268P1	▶		1 CARCAÇA	HOUSING	ALOJAMIENTO
24	068267P1	◀		1 CARCAÇA	HOUSING	ALOJAMIENTO
24	3411899M1	◀		1 CARCAÇA	HOUSING	ALOJAMIENTO
25	3148789M91	👁	30-165 No	2 CJ. FREIO	KIT, BRAKE	FRENOS JUEGO
26	1865014M1			1 GARFO	FORK	HORQUILLA
27	906811M1			1 PROTETOR	PROTECTOR	PROTECTOR
28	353426X1		7/16x20	1 PORCA	NUT	TUERCA
29	851258M1			1 ANEL "O"	O RING	JUNTA TORICA
30	358950X1			1 ANEL TRAVA	CIRCLIP	CIRCULITO
31	1864764M1			1 ARRUELA	WASHER	ARANDELA
32	906808M1			1 MOLA	SPRING	RESORTE
33	1860838M2			4 ANEL "O"	O RING	JUNTA TORICA
34	420407M1			1 PINO	PIN	PASADOR
35	042782P1	◀		1 PLACA	PLATE	PLATO
35	1860882M1	▶		1 PLACA	PLATE	PLATO
36	1864763M1			1 EIXO	SHAFT	ARBOL
37	1860956M1			2 EIXO	SHAFT	ARBOL
38	1860960M2			2 JUNTA	GASKET	EMPAQUETADURA.
39	1860970M1	◀		1 SUPORTE	BRACKET	SOPORTE
39	3409713M1	▶		1 SUPORTE	BRACKET	SOPORTE

Eixo Traseiro
Rear Axle
Eje Trasero

Estreito
Narrow
Estrecho

30-100

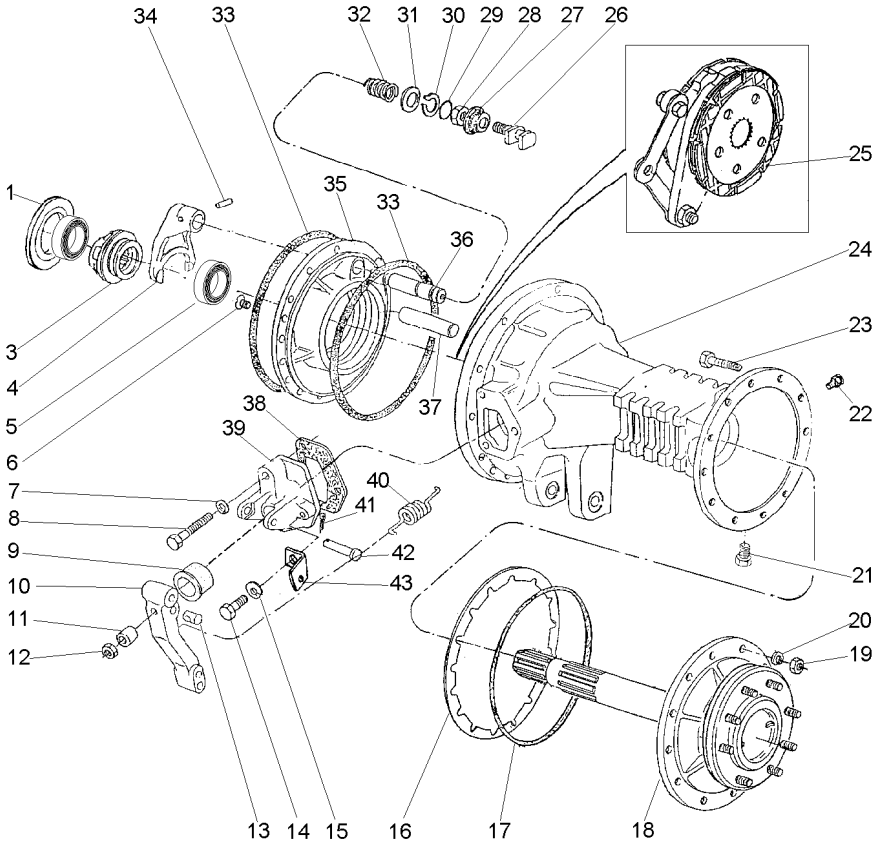

40	184171M1	**2**	MOLA	SPRING	RESORTE
41	354059X1	**2**	CONTRAPINO	DOWEL	CENTRAJE
42	363459X1	**2**	PINO	PIN	PASADOR
43	3699971M1	**2**	ALÇA	STRAP	FAJA

Eixo Traseiro — **4rm**
Rear Axle — **4wd**
Eje Trasero — **4rm**

30-105

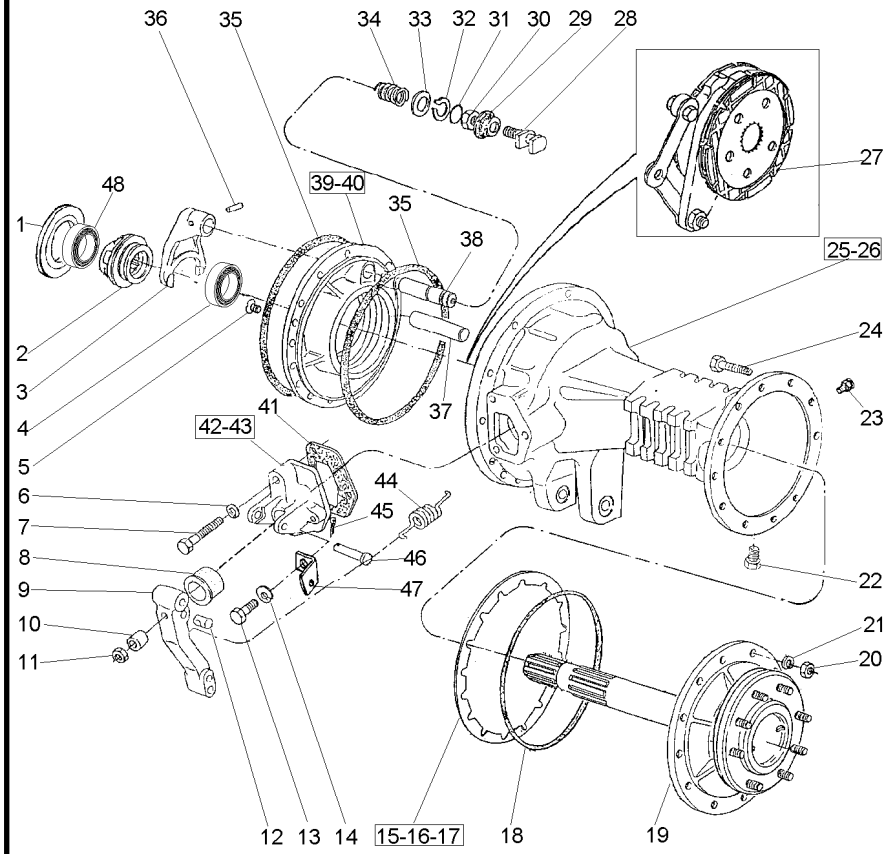

1	187689M1	⧗	0.73-0.78MM	**X** CALÇO	SHIM	CALCE
1	521401M1	⧗	0.60-0.66MM	**X** CALÇO	SHIM	CALCE
1	892170M1	⧗	1.24-1.69MM	**X** CALÇO	SHIM	CALCE
1	892171M1	⧗	1.11-1.16MM	**X** CALÇO	SHIM	CALCE
1	892172M1	⧗	0.99-1.04MM	**X** CALÇO	SHIM	CALCE
1	892173M1	⧗	0.86-0.91MM	**X** CALÇO	SHIM	CALCE
2	897003M3			**1** LUVA	SLEEVE	MANCHA
3	906807M1			**1** GARFO	FORK	HORQUILLA
4	020902T1	◀		**1** CONE	CONE	CONO
5	034013P1		5/16x24x1"	**4** PARAFUSO	BOLT	PERNO
6	353434X1			**2** ARRUELA	WASHER	ARANDELA
7	354269X1		3/8x16x2.1/2	**2** PARAFUSO	BOLT	PERNO
8	1860959M1			**2** CAPA	CAP	TAPA
9	046808P1			**2** ALAVANCA	LEVER	PALANCA
10	1865002M1			**2** ESPAÇADOR	SPACER	PIEZA DISTANCIA
11	330797X1		7/16x20	**2** PORCA	NUT	TUERCA
12	1865003M1			**2** PINO	PIN	PASADOR
13	362455X1		3/8x16x2.1/4	**4** PARAFUSO	BOLT	PERNO
14	353434X1			**4** ARRUELA	WASHER	ARANDELA
15	1660644M1	⧗	0.10MM	**12** CALÇO	SHIM	CALCE
16	1660645M1	⧗	0.25MM	**12** CALÇO	SHIM	CALCE
17	1660646M1	⧗	0.50MM	**12** CALÇO	SHIM	CALCE
18	3412317M1			**2** ANEL "O"	O RING	JUNTA TORICA
19	3585712M91	👁	30-125 No	**2** SEMI EIXO	HALF AXLE	SEMIEJES
20	338600X1		7/16x20	**24** PORCA	NUT	TUERCA
21	353432X1			**24** ARRUELA	WASHER	ARANDELA
22	2412X			**2** BUJÃO	PLUG	TAPON
23	1482137M1			**2** TAMPÃO	PAD	ALMOHADILLA
24	353571X1		7/16x20x2.1/2	**24** PARAFUSO	BOLT	PERNO
25	068265P1	◀		**1** CARCAÇA DO EIXO	AXLE HOUSING	CAJA DEL EJE
26	068266P1	▶		**1** CARCAÇA DO EIXO	AXLE HOUSING	CAJA DEL EJE
27	3148789M91	👁	30-165 No	**2** CJ. FREIO	KIT, BRAKE	FRENOS JUEGO
28	1865014M1			**1** GARFO	FORK	HORQUILLA
29	906811M1			**1** PROTETOR	PROTECTOR	PROTECTOR
30	353426X1		7/16x20	**1** PORCA	NUT	TUERCA
31	851258M1			**1** ANEL "O"	O RING	JUNTA TORICA
32	358950X1			**1** ANEL TRAVA	CIRCLIP	CIRCULITO
33	1864764M1			**1** ARRUELA	WASHER	ARANDELA
34	906808M1			**1** MOLA	SPRING	RESORTE
35	1860838M2			**4** ANEL "O"	O RING	JUNTA TORICA
36	420407M1			**1** PINO	PIN	PASADOR
37	1860956M1			**2** EIXO	SHAFT	ARBOL
38	1864763M1			**1** EIXO	SHAFT	ARBOL
39	042782P1	◀		**1** PLACA	PLATE	PLATO
40	1860882M1	▶		**1** PLACA	PLATE	PLATO
41	1860960M2			**2** JUNTA	GASKET	EMPAQUETADURA.
42	1860970M1	◀		**1** SUPORTE	BRACKET	SOPORTE
43	3409713M1	▶		**1** SUPORTE	BRACKET	SOPORTE
44	184171M1			**2** MOLA	SPRING	RESORTE
45	354059X1			**2** CONTRAPINO	DOWEL	CENTRAJE

Eixo Traseiro	4rm
Rear Axle	4wd
Eje Trasero	4rm

30-105

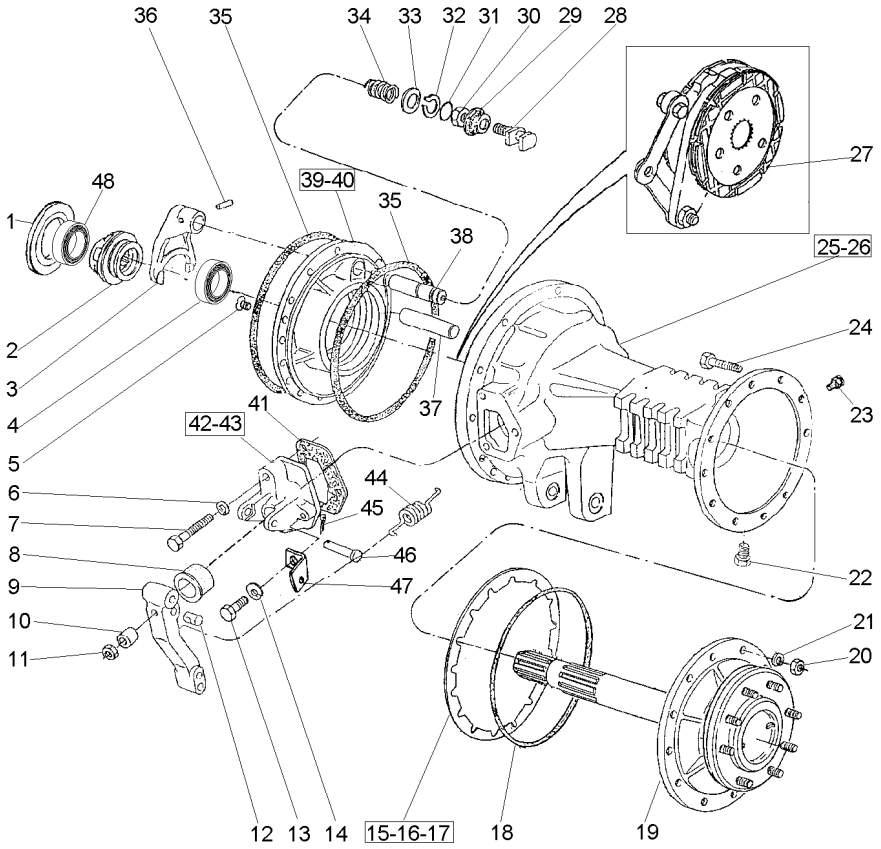

46	363459X1	**2**	PINO	PIN	PASADOR
47	3699971M1	**2**	ALÇA	STRAP	FAJA
48	1850909M91	**1**	CJ. ROLAMENTO	BEARING ASSY	RODAMIENTO RAD

Semi Eixo
Half Axle
Semiejes

30-110

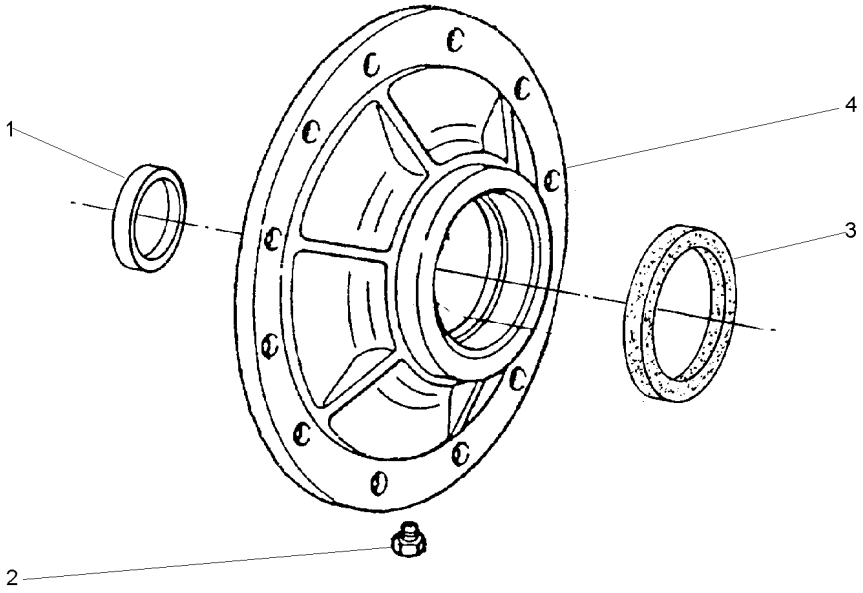

1	1851392M91	**1**	ROLAMENTO	BEARING	COJINETE
2	490075M1	**1**	BUJÃO	PLUG	TAPON
3	894763M4	**1**	RETENTOR	SEAL	RETEN
4	3412313M1	**1**	TAMPA	COVER	CUBIERTA

Semi Eixo
Half Axle
Semiejes

30-115

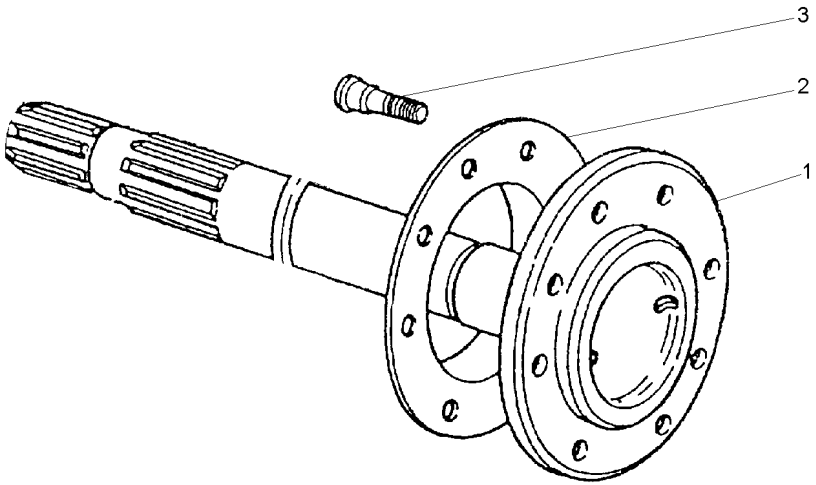

1	3412315M91		**1** EIXO	SHAFT	ARBOL
2	894756M1		**1** ESPAÇADOR	SPACER	PIEZA DISTANCIA
3	893017M2	5/8x18x2"	**8** PARAFUSO	BOLT	PERNO

Semi Eixo
Half Axle
Semiejes

30-120

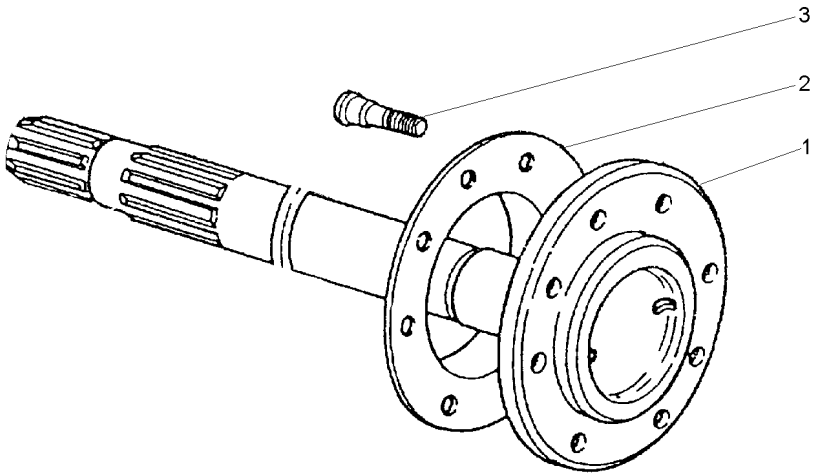

1	3412321M91		**1**	EIXO	SHAFT	ARBOL
2	894756M1		**1**	ESPAÇADOR	SPACER	PIEZA DISTANCIA
3	893017M2	5/8x18x2"	**8**	PARAFUSO	BOLT	PERNO

Semi Eixo
Half Axle
Semiejes

30-125

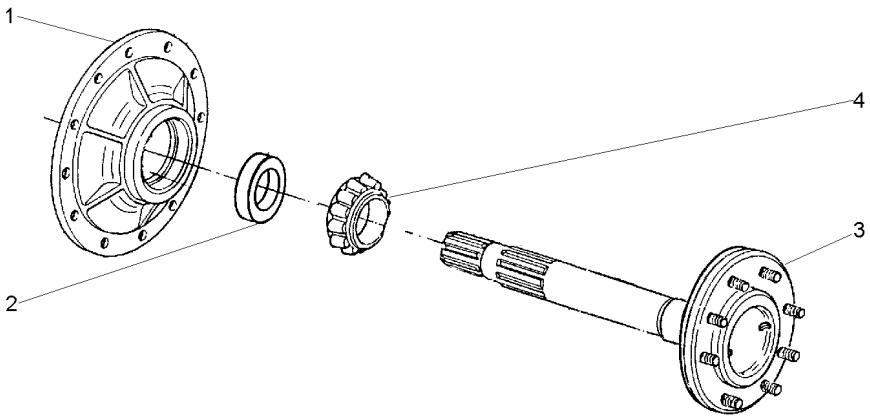

1	3412314M91	30-110 No	**1**	CJ. TAMPA	KIT, COVER	JUEGO DE TAPA
2	3412318M2		**1**	ANEL	RING	ARO
3	3412316M91	30-115 No	**1**	EIXO	SHAFT	ARBOL
4	1851392M91		**1**	ROLAMENTO	BEARING	COJINETE

Semi Eixo
Half Axle
Semiejes

30-130

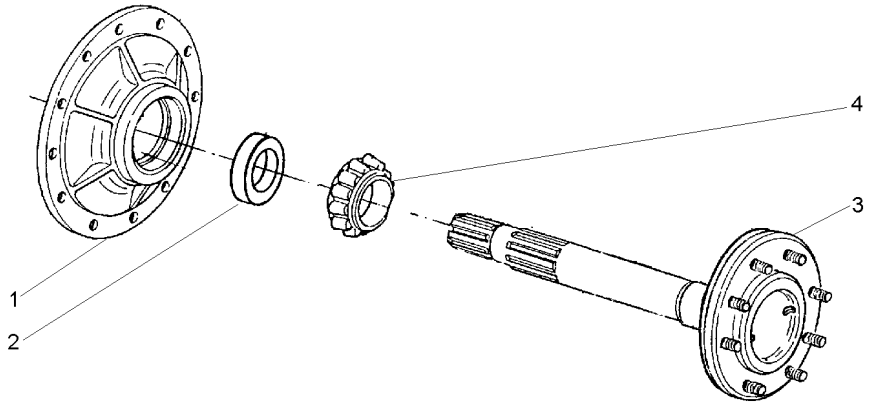

1	3412314M91	30-110 No	**1**	CJ. TAMPA	KIT, COVER	JUEGO DE TAPA
2	3412318M2		**1**	ANEL	RING	ARO
3	3412322M91	30-120 No	**1**	EIXO	SHAFT	ARBOL
4	1851392M91		**1**	ROLAMENTO	BEARING	COJINETE

Diferencial
Diferential
Diferencial

30-135

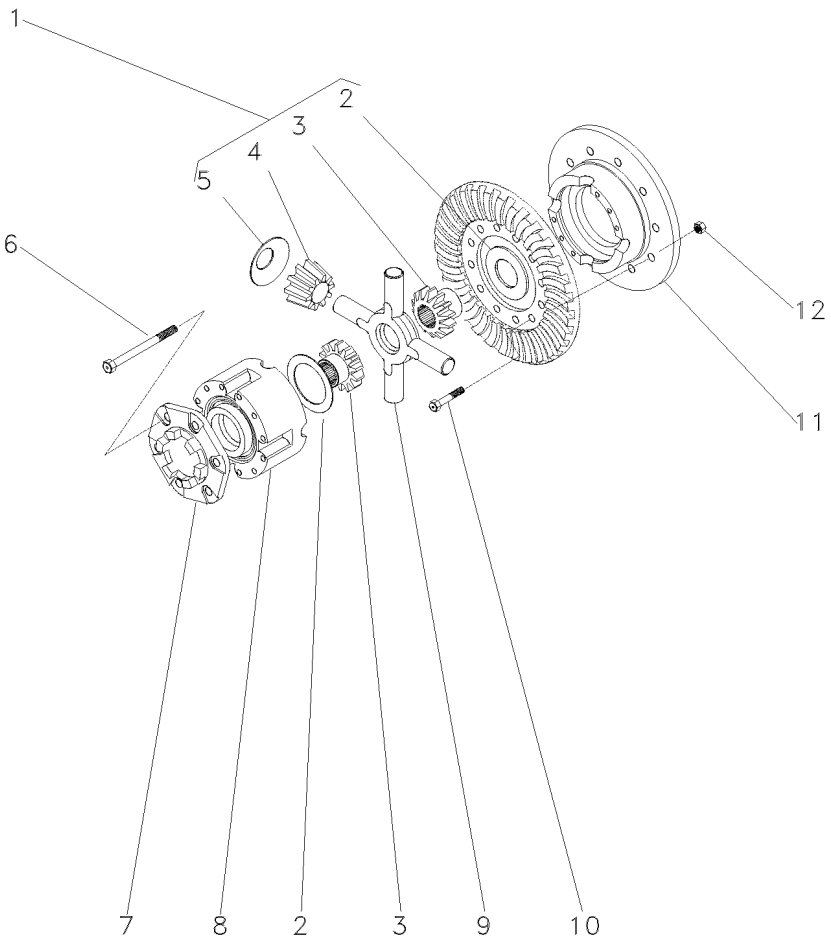

1	4200009M91		
2	897726M1	1	
3	072073P1	1	EATON
3	072072P1		RAYTON
4	072075P1		EATON
4	072074P1		RAYTON
5	062769P1	1	
6	490001M1		1/2x13x4"
7	898712M2		
8			034029R1
9	2746135M2		
10	3412312M1		1/2x20x2.11/32
11			034029R1
12	891947M1		1/2x20

1	CJ. ENGRENAGEM	KIT, GEAR	ENGRANAJES JUEGO
2	ARRUELA	WASHER	ARANDELA
2	ENGRENAGEM	GEAR	ENGRANAJE
2	ENGRENAGEM	GEAR	ENGRANAJE
4	SATÉLITE	SATELLITE	SATELITE
4	SATÉLITE	SATELLITE	SATELITE
4	ARRUELA	WASHER	ARANDELA
8	PARAFUSO	BOLT	PERNO
1	FLANGE	FLANGE	PLETINA
1	CARCAÇA	HOUSING	ALOJAMIENTO
1	CRUZETA	CROSSPIECE	PIEZA TRANSVERSA
12	PARAFUSO	BOLT	PERNO
1	CJ. MEIA CAIXA	STOCKING BOX	MEDIA CAJA
12	PORCA	NUT	TUERCA

Flange E Pinhão
Flange And Pinion
Pletina Y Piñon

30-140

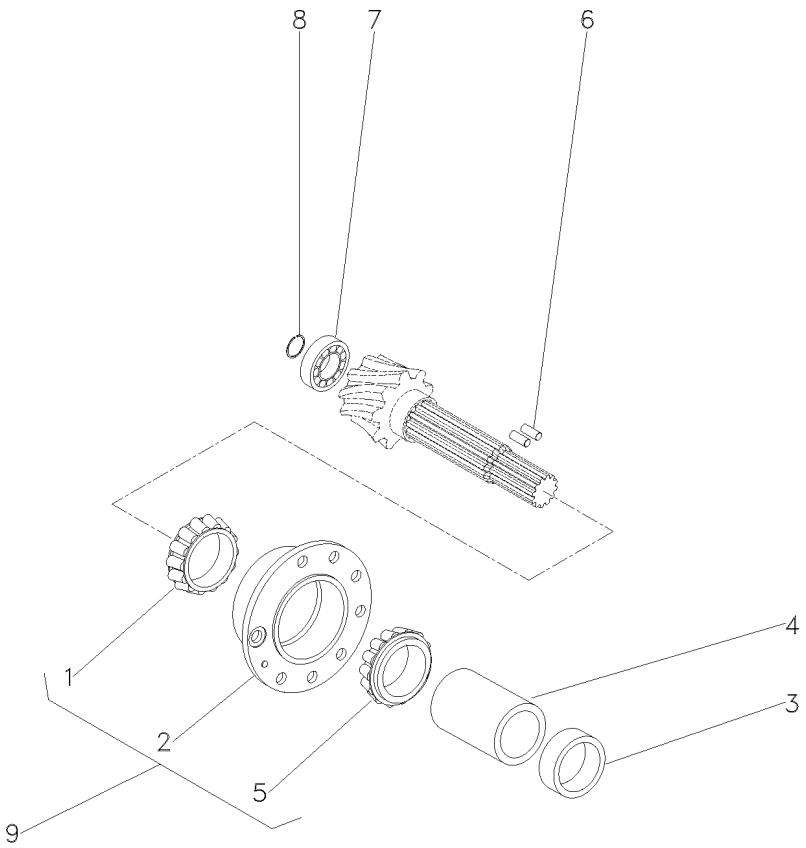

1		9	1850090M92	**1** ROLAMENTO	BEARING	COJINETE
2	518861M91	9		**1** FLANGE	FLANGE	PLETINA
3	048363P2			**1** ESPAÇADOR	SPACER	PIEZA DISTANCIA
4	1661065M2			**1** ESPAÇADOR	SPACER	PIEZA DISTANCIA
5		9	1850090M92	**1** ROLAMENTO	BEARING	COJINETE
6	3612442M1			**2** ROLETE	ROLLER	RODILLO
7	191250M1			**1** ROLAMENTO	BEARING	COJINETE
8	196097M1			**1** ANEL	RING	ARO
9	3604054M91			**1** FLANGE	FLANGE	PLETINA

Pinhão E Diferencial
Pinion And Diferential
Piñon Y Diferencial

30-145

2 Rodas Motrizes
2 Wheels Drive
2 Ruedas Motriz

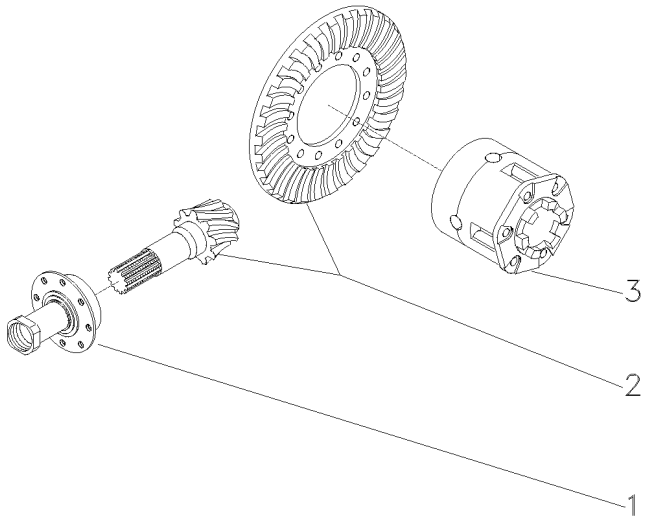

1	034030N2	30-140 No	**1**	FLANGE	FLANGE	PLETINA
2	4200007M91		**1**	COROA E PINHÃO	KIT, CROWNWHEEL	JUEGO CORONA
3	034028N3	30-135 No	**1**	DIFERENCIAL	DIFFERENTIAL	DIFERENCIAL

Pinhão E Diferencial
Pinion And Diferential
Piñon Y Diferencial

30-150

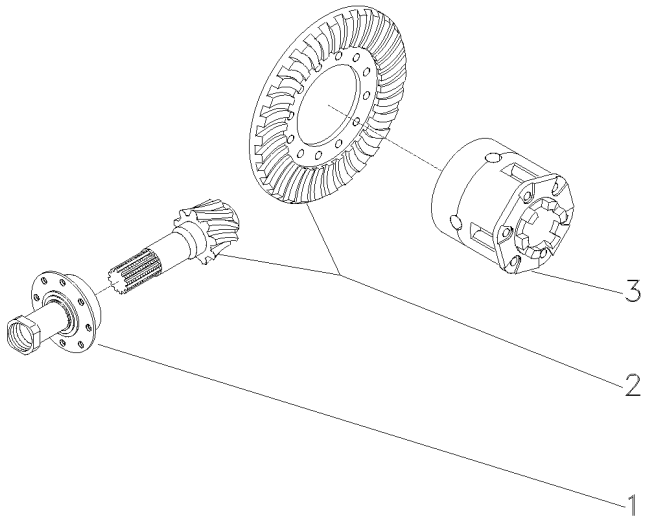

1	037641N1	30-155 No	**1**	FLANGE	FLANGE	PLETINA
2	4200007M91		**1**	COROA E PINHÃO	KIT, CROWNWHEEL	JUEGO CORONA
3	034028N3	30-135 No	**1**	DIFERENCIAL	DIFFERENTIAL	DIFERENCIAL

Flange E Pinhão
Flange And Pinion
Pletina Y Piñon

30-155

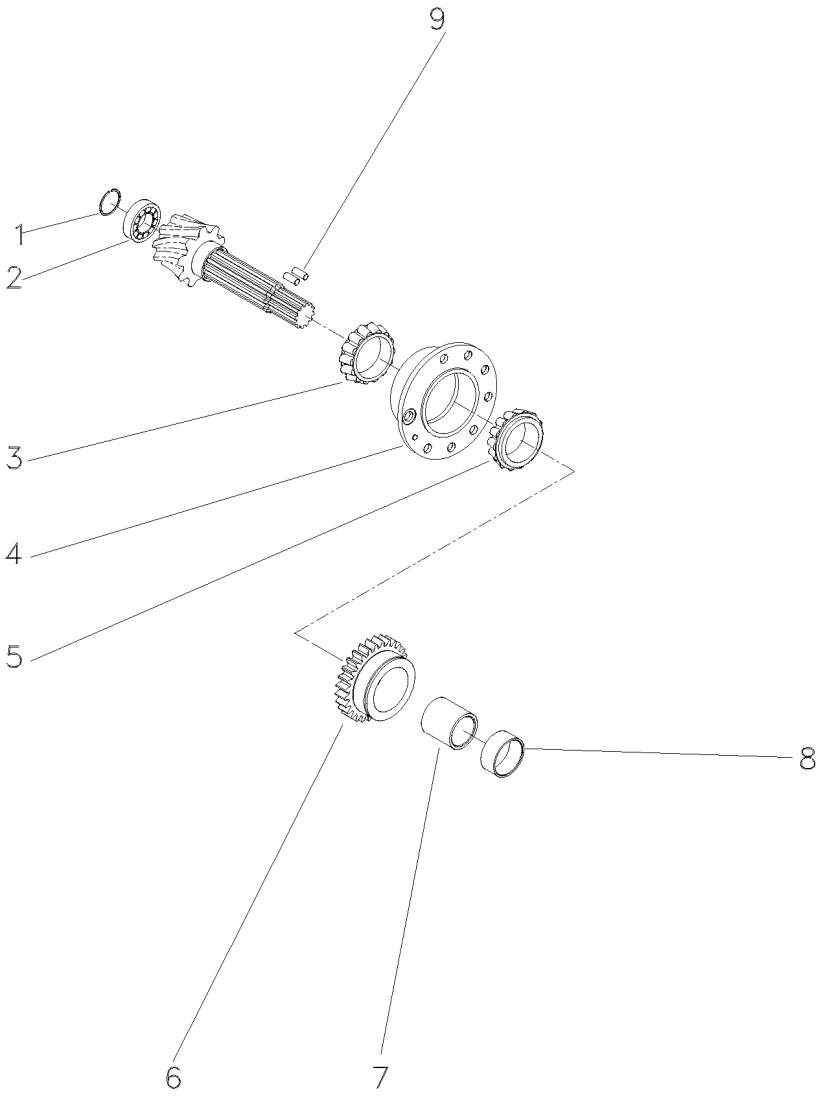

1	196097M1		**1** ANEL	RING	ARO
2	191250M1		**1** ROLAMENTO	BEARING	COJINETE
3		1850090M92	**1** ROLAMENTO	BEARING	COJINETE
4	518861M91		**1** FLANGE	FLANGE	PLETINA
5		1850090M92	**1** ROLAMENTO	BEARING	COJINETE
6	037806P1		**1** ENGRENAGEM	GEAR	ENGRANAJE
7	3697318M1		**1** ESPAÇADOR	SPACER	PIEZA DISTANCIA
8	048363P2		**1** ESPAÇADOR	SPACER	PIEZA DISTANCIA
9	3612442M1		**2** ROLETE	ROLLER	RODILLO

Freio
Brake
Freno

30-160

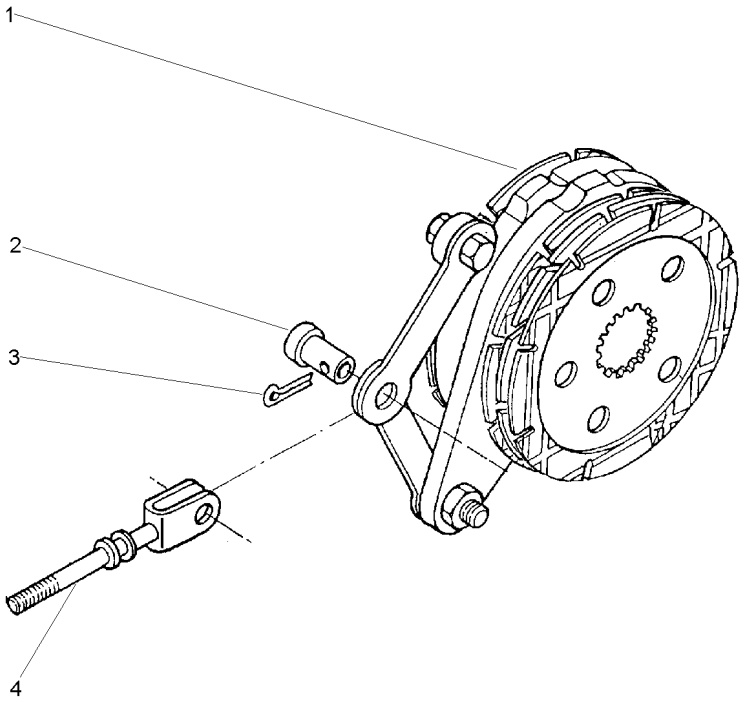

1	1861058M92	30-170 No	**1**	CJ. FREIO	KIT, BRAKE	FRENOS JUEGO
2	195348M1		**1**	PINO	PIN	PASADOR
3	354068X1	1.1/4X5/32	**1**	CONTRAPINO	DOWEL	CENTRAJE
4	1861676M91		**1**	TIRANTE	ROD	VARILLA

Freio
Brake
Freno

A Banho De Óleo
Oil Cooled
En Banho De Aceite

30-165

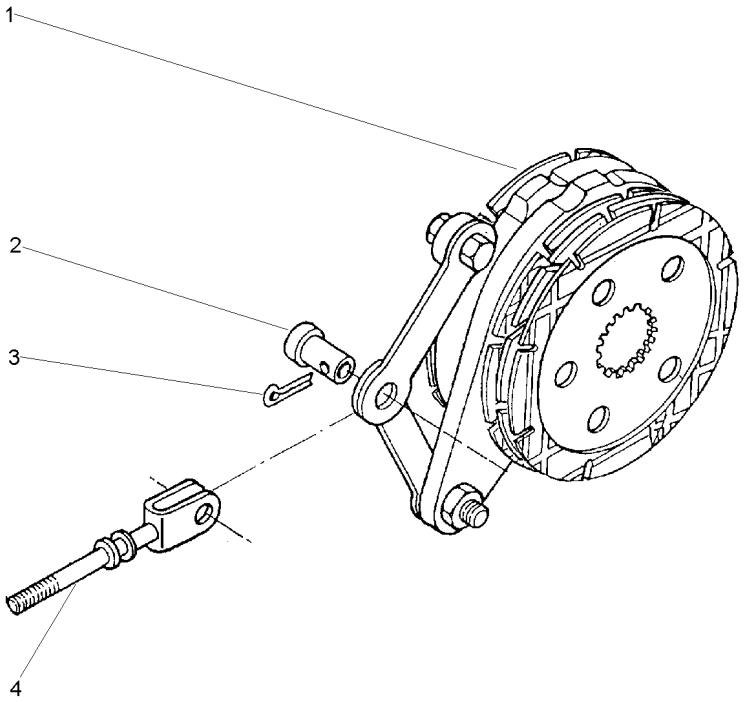

1	1861059M92	30-175 No	**1** FREIO	BRAKE	FRENO
2	195348M1		**1** PINO	PIN	PASADOR
3	354068X1	1.1/4X5/32	**1** CONTRAPINO	DOWEL	CENTRAJE
4	1861676M91		**1** TIRANTE	ROD	VARILLA

Freio Brake Freno	Comando E Disco Drive Plate And Disc Mando E Disco	30-170	

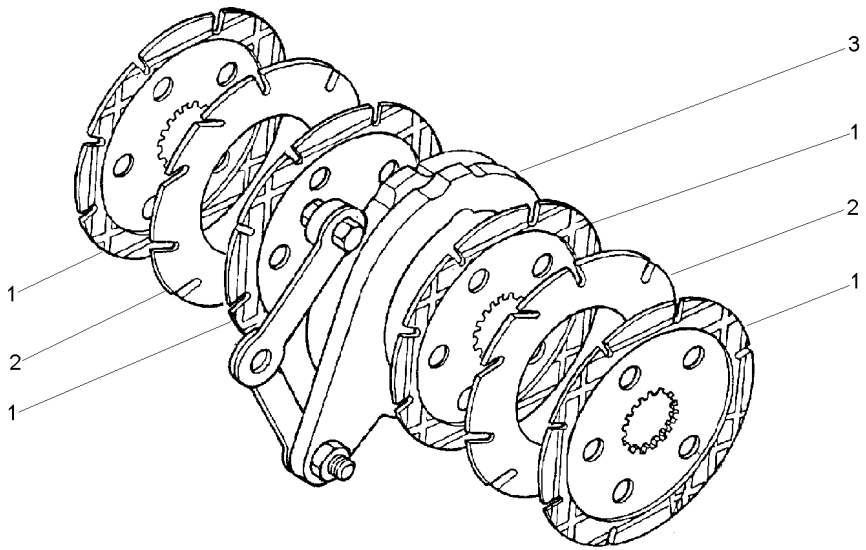

1	060429P2	1860964M2	**4** DISCO	DISC	DISCO
2	035670T1		**2** DISCO	DISC	DISCO
3	1860963M91	30-180 No	**1** CJ. COMANDO	KIT, ACTUATOR	JUEGO ACTUADOR

Freio A Banho De Óleo
Brake Oil Cooled
Freno En Banho De Aceite

30-175

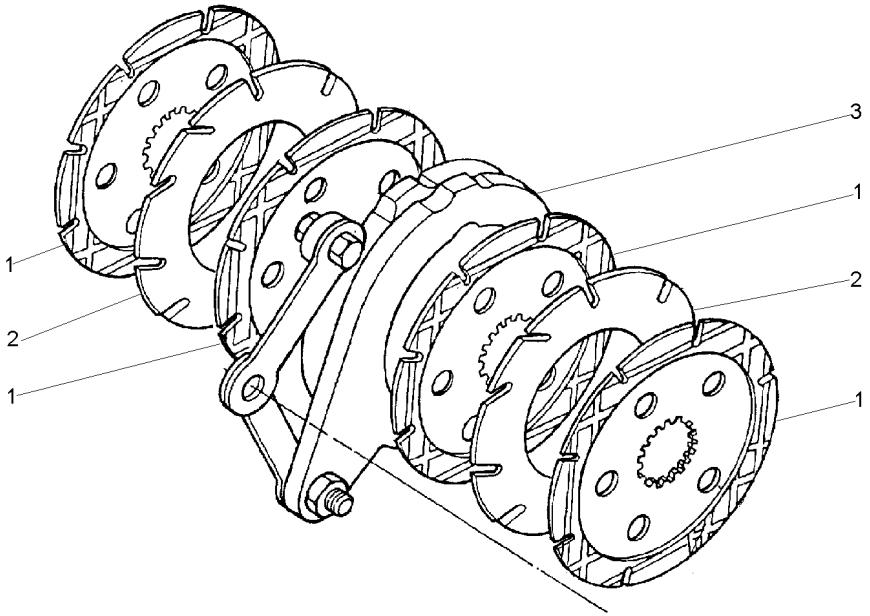

1	060429P2	[A]	**5**	DISCO	DISC	DISCO
2	035670T1	[B]	**3**	DISCO	DISC	DISCO
3	1860963M91	30-180 No	**1**	CJ. COMANDO	KIT, ACTUATOR	JUEGO ACTUADOR

[A] FRICÇÃO
FRICTION
FRICCION

[B] INTERMEDIÁRIO
INTERMEDIARY
INTERMEDIARIO

Comando Do Freio
Brake Drive
Mando De Freno

30-180

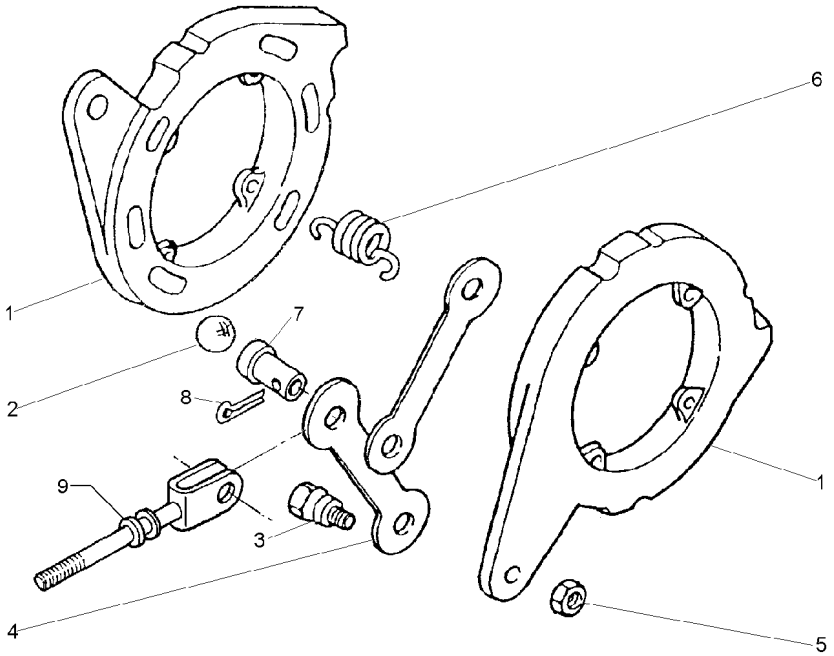

1		1860963M92	**2** DISCO	DISC	DISCO
2	16779X		**6** ESFERA	BALL	BOLA
3	1481654M1	1/2	**2** PARAFUSO	BOLT	PERNO
4	1481653M1		**2** BRAÇO	ARM	BRAZO
5	353438X1	1/2X20	**2** PORCA	NUT	TUERCA
6	1853148M1		**4** MOLA	SPRING	RESORTE
7	195348M1		**1** PINO	PIN	PASADOR
8	354068X1		**1** CONTRAPINO	DOWEL	CENTRAJE
9	1861676M91		**1** TIRANTE	ROD	VARILLA

Fixação Tampa Lateral
Fastener Side Cover
Fixacion Tapa Lateral

30-185

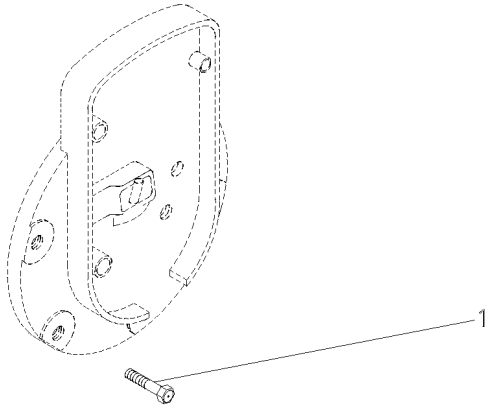

1	353698X1	2 7/16X14X1"	**8** PARAFUSO	BOLT	PERNO

Tampa
Cover
Tapa

30-190

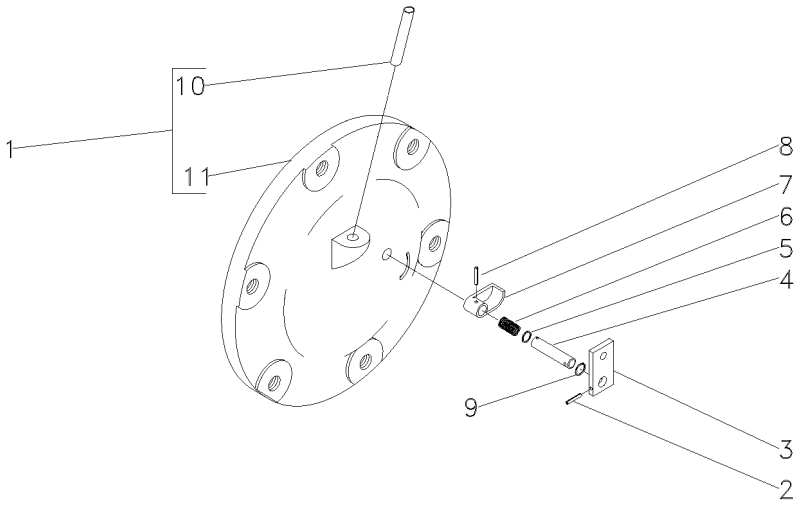

1	048707N1		**1** CJ. TAMPA	KIT, COVER	JUEGO DE TAPA
2	357616X1	3/32"x3/4"	**1** PINO	PIN	PASADOR
3	1869408M1		**1** PLACA	PLATE	PLATO
4	1869407M1		**1** EIXO	SHAFT	ARBOL
5	1001833M1	1/16	**1** ANEL "O"	O RING	JUNTA TORICA
6	1869136M1		**1** MOLA	SPRING	RESORTE
7	1869134M2		**1** ATUADOR	ACTUATOR	ACTUADOR
8	2801719M1	1/8x11/8	**1** PINO	PIN	PASADOR
9	377426X1		**1** ANEL TRAVA	CIRCLIP	CIRCULITO
10	049179P1	1	**1** TUBO	PIPE	CANO
11	048708P1	1	**1** TAMPA	COVER	CUBIERTA

Cj. Tampa
Cover
Tapa

30-195

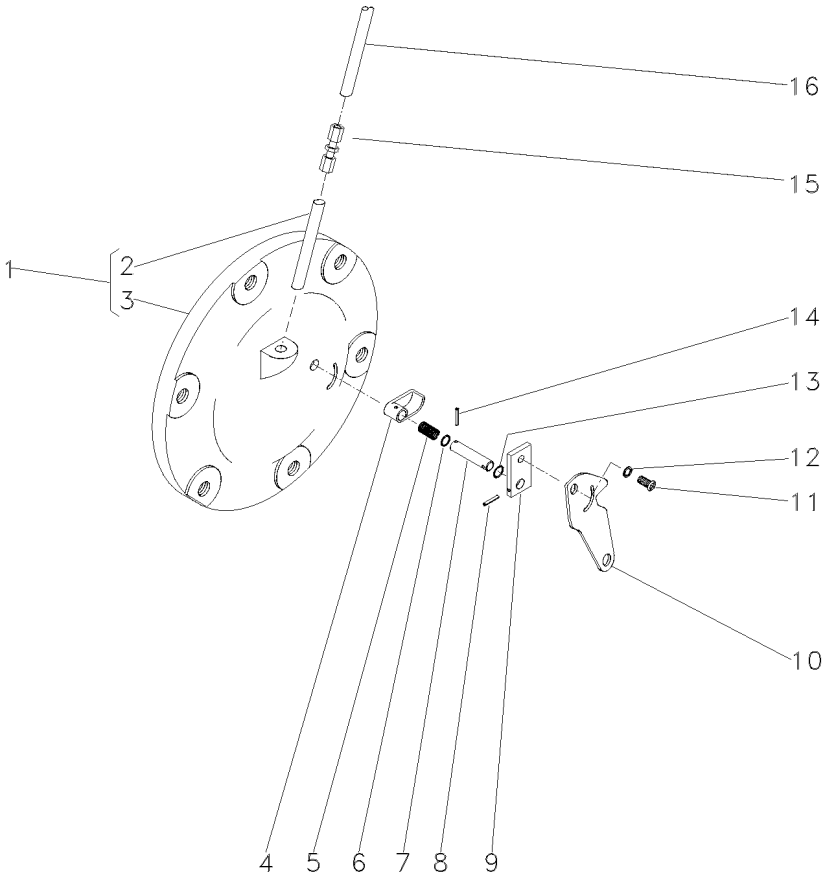

1	063254N2		**1**	CJ. TAMPA	KIT, CAP	JUEGO DE TAPON
2	049179P1	1	**1**	TUBO	PIPE	CANO
3		1 ➡ 065247N1	**1**	TAMPA	COVER	CUBIERTA
4	1869134M2		**1**	ATUADOR	ACTUATOR	ACTUADOR
5	1869136M1		**1**	MOLA	SPRING	RESORTE
6	1001833M1		**1**	ANEL "O"	O RING	JUNTA TORICA
7	1869407M1		**1**	EIXO	SHAFT	ARBOL
8	357616X1		**1**	PINO	PIN	PASADOR
9	1869408M1		**1**	PLACA	PLATE	PLATO
10	6209491M1		**1**	ALAVANCA	LEVER	PALANCA
11	1869138M1		**1**	PARAFUSO	BOLT	PERNO
12	353753X1		**1**	ARRUELA	WASHER	ARANDELA
13	377426X1		**1**	ANEL TRAVA	CIRCLIP	CIRCULITO
14	2801719M1		**1**	PINO	PIN	PASADOR
15	3412001M91		**1**	CONEXÃO	CONNECTION	CONEXION
16	046213P1		**1**	TUBO	PIPE	CANO

Tampa
Cover
Tapa

Sem Levante
Without Lift
Sin Levante

30-200

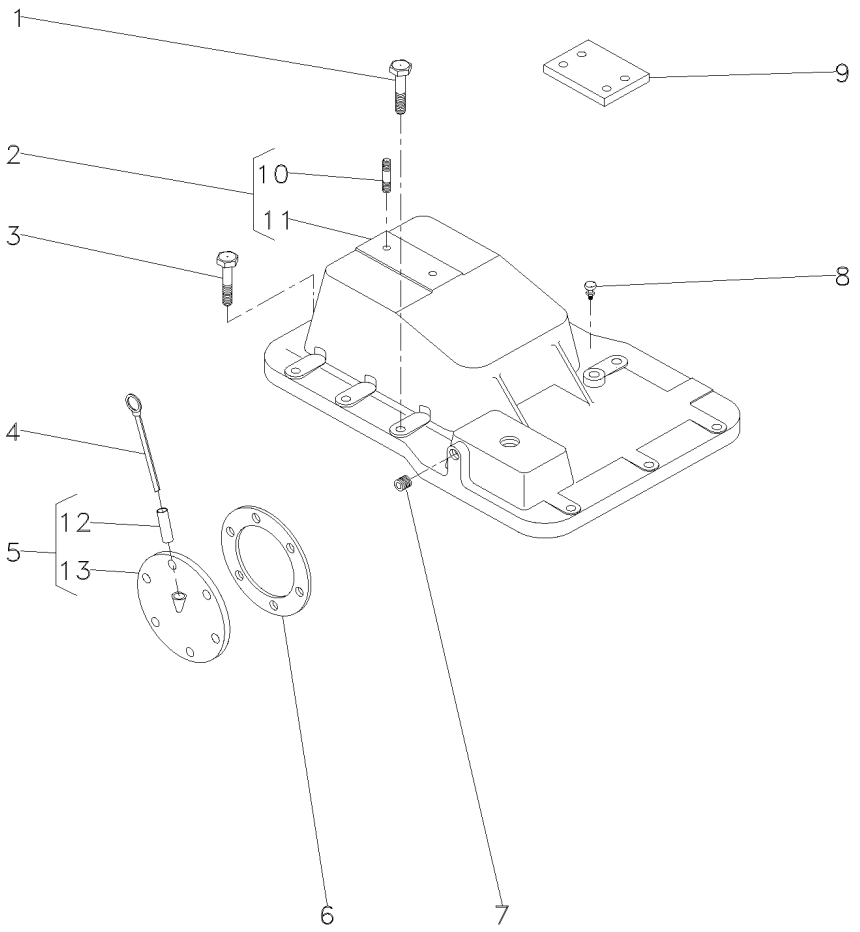

1	058281P1		**5**	PARAFUSO	BOLT	PERNO
2	3145272M92		**1**	TAMPA	COVER	CUBIERTA
3	058287P1		**8**	PARAFUSO	BOLT	PERNO
4	1665962M91		**1**	VARETA	ROD	VARILLA
5	181218M91		**1**	CJ. TAMPA	KIT, COVER	JUEGO DE TAPA
6	181217M1		**1**	JUNTA	GASKET	EMPAQUETADURA.
7	195387M1		**2**	BUJÃO	PLUG	TAPON
8	182099M91		**1**	RESPIRO	BREATHER	RESPIRADERO
9	022747P1		**2**	PLACA	PLATE	PLATO
10	3146844M1	2	**1**	PRISIONEIRO	STUD	ESPARRAGO
11	3145276M1	2	**1**	TAMPA	COVER	CUBIERTA
12	898207M1	5	**1**	TUBO	PIPE	CANO
13	181219M1	5	**1**	TAMPA	COVER	CUBIERTA

Barra De Tração
Drawbar
Barra De Tiro

40-10

Nd
Nd
Nd

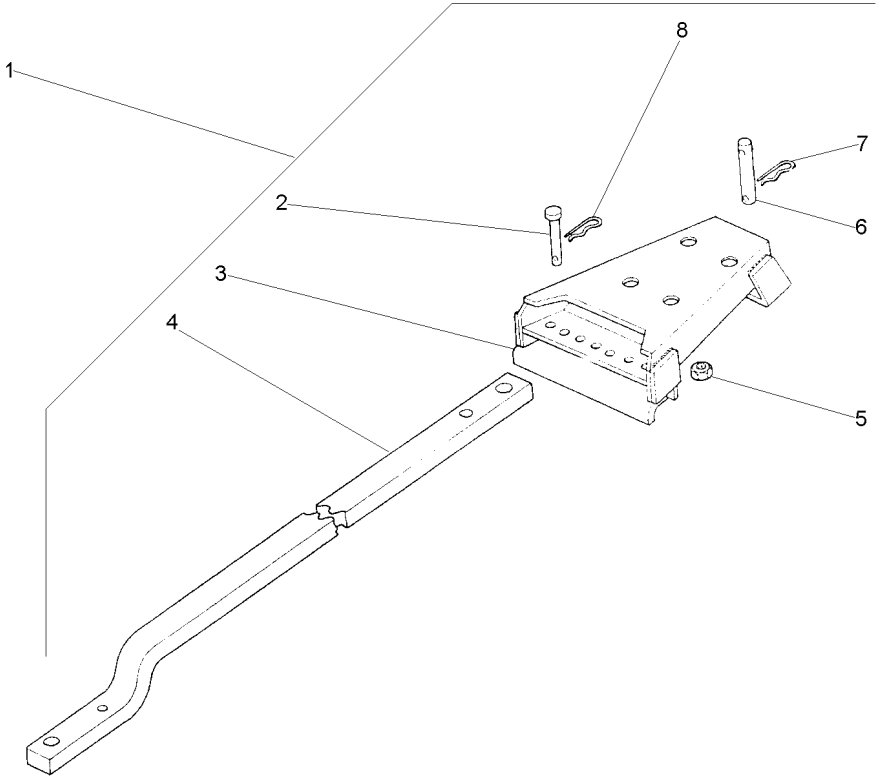

1			1484979M91	**1**	CJ. BARRA	KIT, DRAWBAR	JGO.BARRA TIRO
2	376398X1	1		**2**	PINO	PIN	PASADOR
3	062223S1	1		**1**	SUPORTE	BRACKET	SOPORTE
4	1484982M2	1		**1**	BARRA	BAR	BARRA
5	186809M1	1		**4**	PORCA	NUT	TUERCA
6	184632M91	1		**1**	PINO	PIN	PASADOR
7	195708M1	1		**1**	GRAMPO	CRAMP	PASADOR
8	195414M1	1		**2**	GRAMPO	CRAMP	PASADOR

Barra De Tração
Drawbar
Barra De Tiro

Hd C/Pino
Hd With Needle
Hd C/Passador

40-15

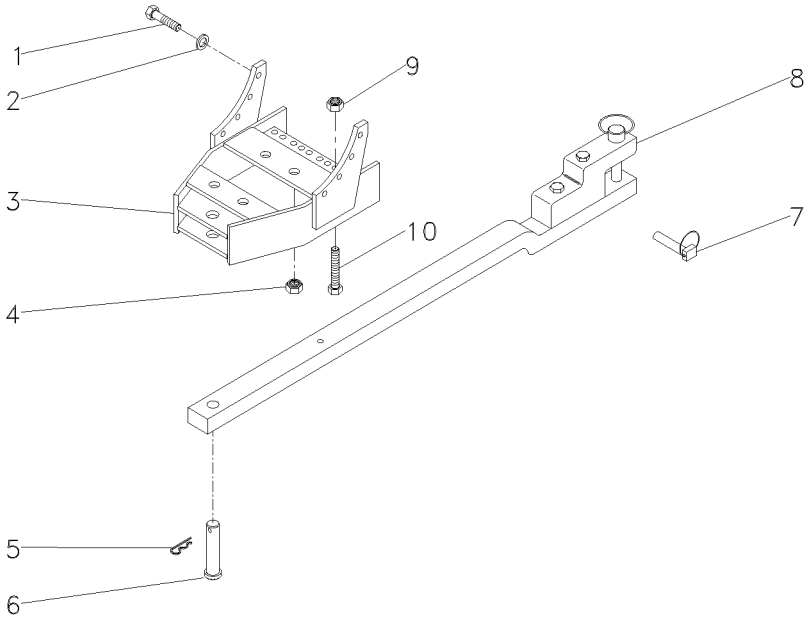

1	354651X1		**8**	PARAFUSO	SCREW	TORNILLO
2	353439X1		**8**	ARRUELA	WASHER	ARANDELA
3	057915S1		**1**	SUPORTE	BRACKET	SOPORTE
4	909718M1		**4**	PORCA	NUT	TUERCA
5	195708M1		**1**	GRAMPO	CRAMP	PASADOR
6	489785M2		**1**	PINO	PIN	PASADOR
7	810285M92		**1**	PINO	PIN	PASADOR
8	3146136M92	40-60 No	**1**	BARRA DE TRAÇÃO	DRAWBAR	BARRA DE TIRO
9	375098X1		**2**	PORCA	NUT	TUERCA
10	354655X1		**2**	PARAFUSO	SCREW	TORNILLO

Suporte Da Barra De Tração
Drawbar Bracket
Soporte Del Barra Tiro

40-20

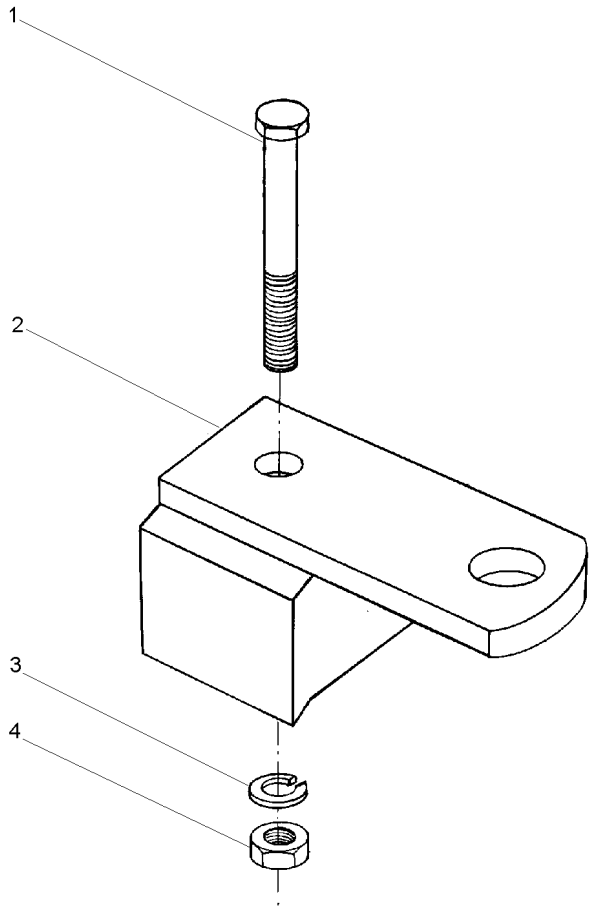

1	080240M1	5/8X18X6.1/2	**1** PARAFUSO	BOLT	PERNO
2	027994S1		**1** SUPORTE	CLEVIS	GANCHO SEGURI.
3	3585377M1	33,5X17,0X3,75	**1** ARRUELA	WASHER	ARANDELA
4	368123X1	5/8X18	**1** PORCA	NUT	TUERCA

Barra De Tração
Drawbar
Barra De Tiro

40-25

Oscilante
Oscillating
Oscilante

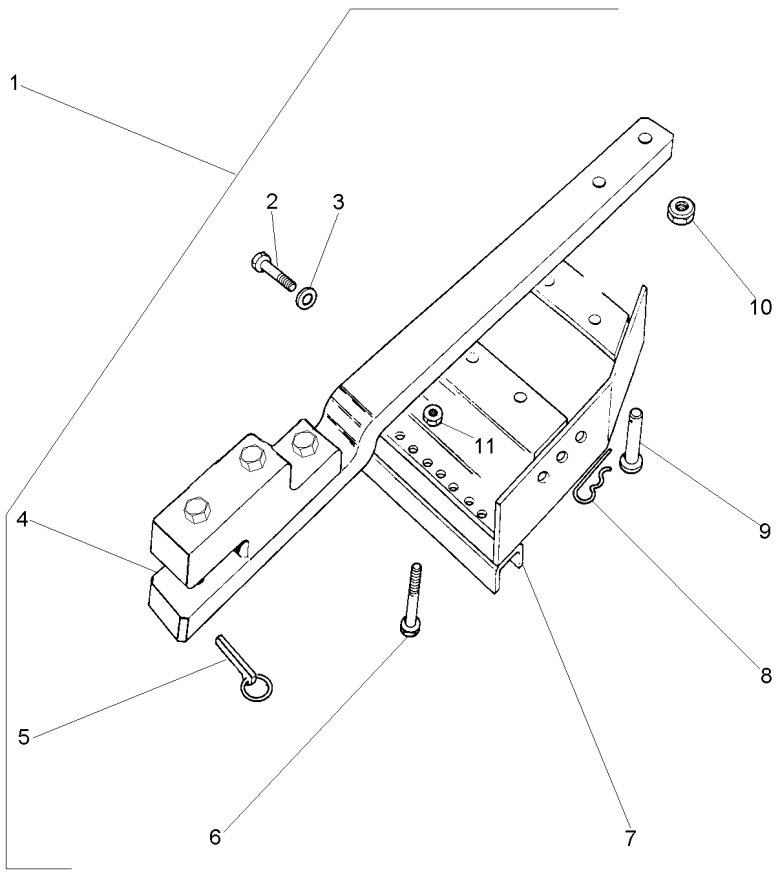

1			3146135M92	**1** BARRA DE TRAÇÃO	DRAWBAR	BARRA DE TIRO
2	354651X1	1	1/2X13X2.1/2	**8** PARAFUSO	SCREW	TORNILLO
3	353439X1	1	7/8X17/32X1/8	**8** ARRUELA	WASHER	ARANDELA
4	3146136M92	1	40-60 No	**1** BARRA DE TRAÇÃO	DRAWBAR	BARRA DE TIRO
5	810285M92	1		**1** PINO	PIN	PASADOR
6	354655X1	1	1/2X13X3"	**2** PARAFUSO	SCREW	TORNILLO
7	073481S1	1		**1** SUPORTE	BRACKET	SOPORTE
8	1753018M1	1		**1** GRAMPO	CRAMP	PASADOR
9	489785M2	1	25,4X84,1	**1** PINO	PIN	PASADOR
10	909718M1	1	3/4	**4** PORCA	NUT	TUERCA
11	375098X1	1	1/2X13	**2** PORCA	NUT	TUERCA

Barra De Tração
Drawbar
Barra De Tiro

40-30

Aeroporto
Airport
Aeropuerto

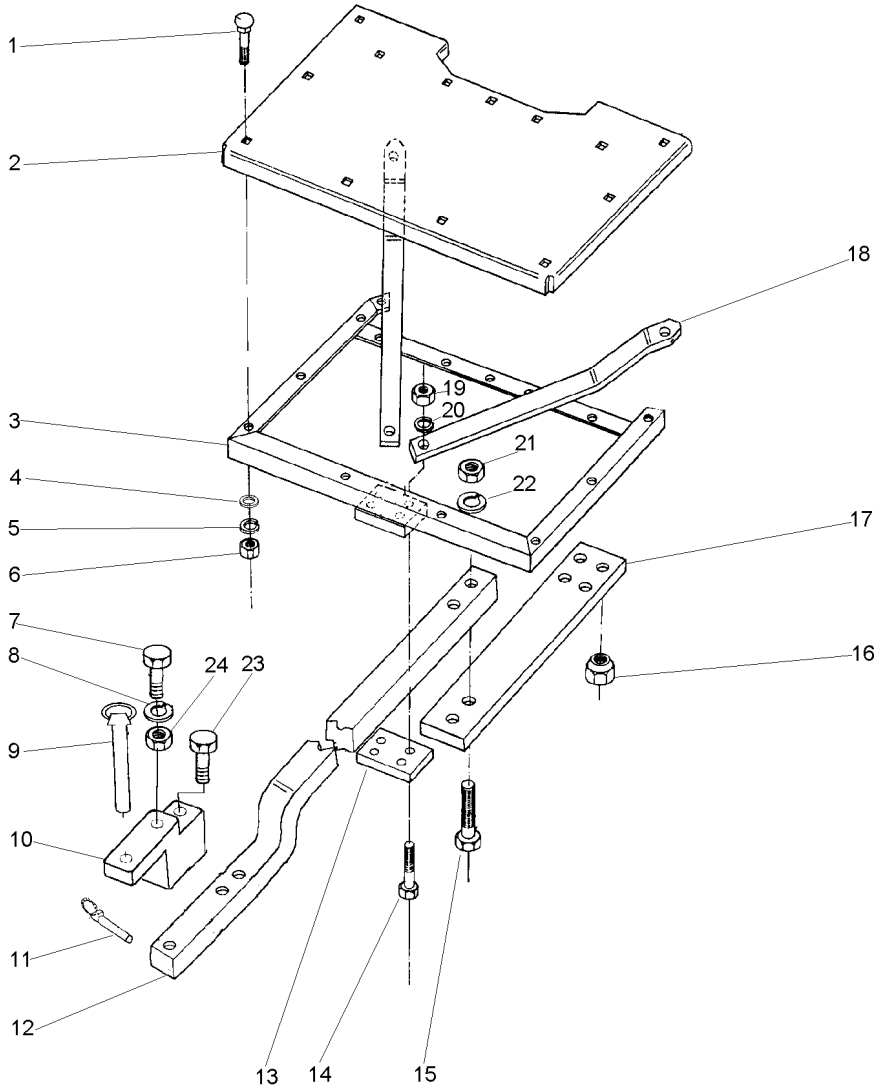

1	353810X1	3/8x24x1.1/4	**13** PARAFUSO	BOLT	PERNO
2	035929P1		**1** PLATAFORMA	TABLE	MESA
3	035928S1		**1** ADUTOR	FRAME	BASTIDOR
4	353756X1		**13** ARRUELA	WASHER	ARANDELA
5	353434X1		**13** ARRUELA	WASHER	ARANDELA
6	353431X1	3/8x24	**13** PORCA	NUT	TUERCA
7	354687X1	5/8x11x5"	**1** PARAFUSO	BOLT	PERNO
8	353433X1		**2** ARRUELA	WASHER	ARANDELA
9	3146131M92		**1** PINO	PIN	PASADOR
10	490059M4		**1** SUPORTE	CLEVIS	GANCHO SEGURI.
11	810285M92		**1** PINO	PIN	PASADOR
12	056606P2		**1** BARRA DE TRAÇÃO	DRAWBAR	BARRA DE TIRO
13	1482917M1		**1** PLACA	PLATE	PLATO
14	354681X1	5/8x11x4.1/4	**4** PARAFUSO	BOLT	PERNO
15	361293X1	1"x8x3.1/2	**2** PARAFUSO	BOLT	PERNO
16	909718M1		**4** PORCA	NUT	TUERCA
17	035923P1		**1** PLACA	PLATE	PLATO
18	035922P1		**2** BARRA	BAR	BARRA
19	505044M1		**4** PORCA	NUT	TUERCA
20	353433X1		**4** ARRUELA	WASHER	ARANDELA
21	368718X1		**2** PORCA	NUT	TUERCA
22	353443X1		**2** ARRUELA	WASHER	ARANDELA
23	363052X1	5/8x11x6.1/2	**1** PARAFUSO	BOLT	PERNO
24	363628X1	5/8x11	**2** PORCA	NUT	TUERCA

Braços Hidráulicos
Hydraulic Arms
Brazos Hidráulicos

Estreito
Narrow
Estrecho

40-35

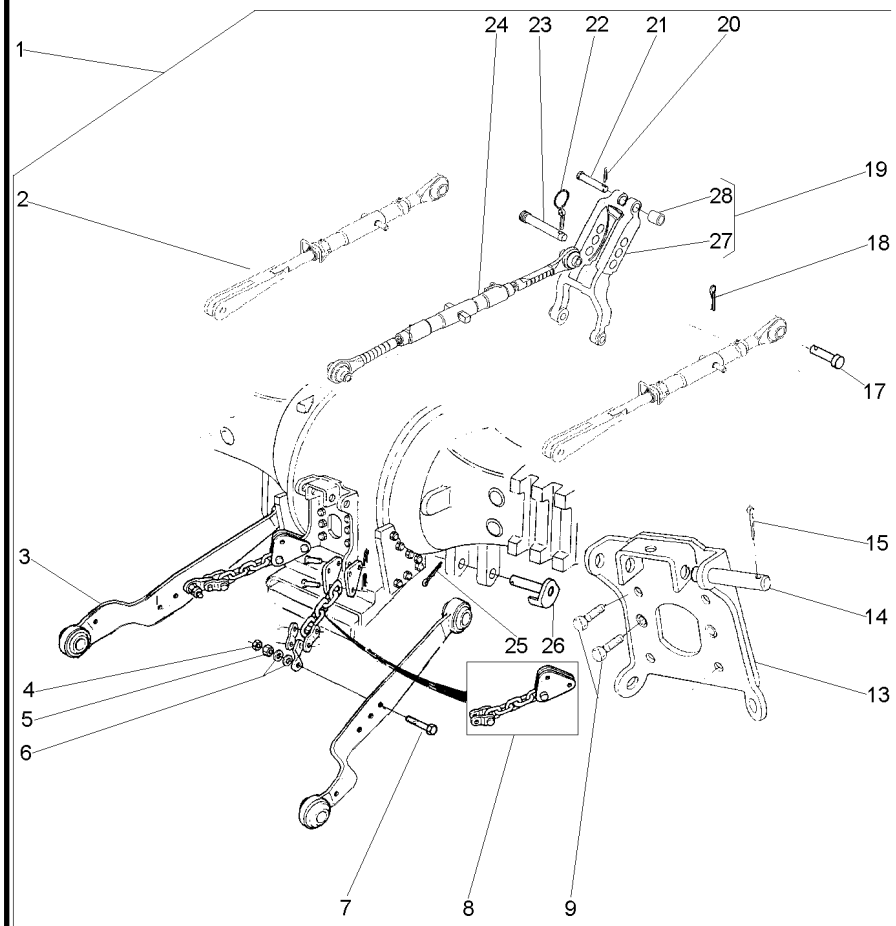

1			3411965M91	**1**	CJ. BRAÇO	KIT, ARM	JUEGO DE BRAZO
2	037467N1	1	40-40 No	**2**	CJ. BRAÇO	KIT, ARM	JUEGO DE BRAZO
3	3411960M91	1		**2**	CJ. BRAÇO	KIT, ARM	JUEGO DE BRAZO
4	353435X1	1	3/4x16	**2**	PORCA	NUT	TUERCA
5	353436X1	1	3/4x16	**2**	PORCA	NUT	TUERCA
6	353762X1	1	38.1X19.05	**4**	ARRUELA	WASHER	ARANDELA
7	353934X1	1	3/4x16x4"	**2**	PARAFUSO	BOLT	PERNO
8	3411966M91	1		**2**	CJ. CORRENTE	KIT, CHAIN	CADENA JUEGO
9	354277X1	1	1/2X13X1.3/8	**4**	PARAFUSO	BOLT	PERNO
13	059367S1	1		**1**	SUPORTE	BRACKET	SOPORTE
14	1481712M1	1		**2**	PINO	PIN	PASADOR
15	354089X1	1		**2**	CUPILHA	COTTER PIN	PASADOR DOUBLE
17	893568M1	1		**2**	PINO	PIN	PASADOR
18	354068X1	1		**2**	CONTRAPINO	DOWEL	CENTRAJE
19	1863393M93	1		**1**	VIGA	BEAM	VIGA
20	354068X1	1		**1**	CONTRAPINO	DOWEL	CENTRAJE
21	893567M1	1		**1**	PINO	PIN	PASADOR
22	810285M92	1		**1**	PINO	PIN	PASADOR
23	035777P1	1		**1**	PINO	PIN	PASADOR
24	3147681M91	1	40-45 No	**1**	CJ. BRAÇO	KIT, ARM	JUEGO DE BRAZO
25	354092X1	1		**2**	CUPILHA	COTTER PIN	PASADOR DOUBLE
26	1482939M91	1		**2**	PINO	PIN	PASADOR
27	1863391M3	19		**1**	VIGA	BEAM	VIGA
28	1860913M1	19		**2**	BUCHA	BUSH	CASQUILLO

Braço Nivelador
Levelling Arm
Brazo Nivelación

40-40

Estreito
Narrow
Estrecho

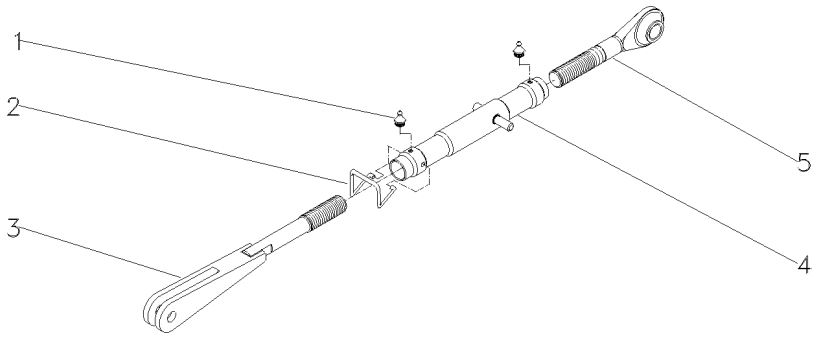

1	13811X	**2**	GRAXEIRA	GREASER	ENGRASADOR
2	183614M2	**1**	MOLA	SPRING	RESORTE
3	039883S1	**1**	GARFO	FORK	HORQUILLA
4	039882S1	**1**	TUBO	PIPE	CANO
5	037637P1	**1**	TERMINAL	END	EXTREMO

Braço Do Terceiro Ponto
Arm Rest
Brazo De Apoyo

40-45

Estreito
Narrow
Estrecho

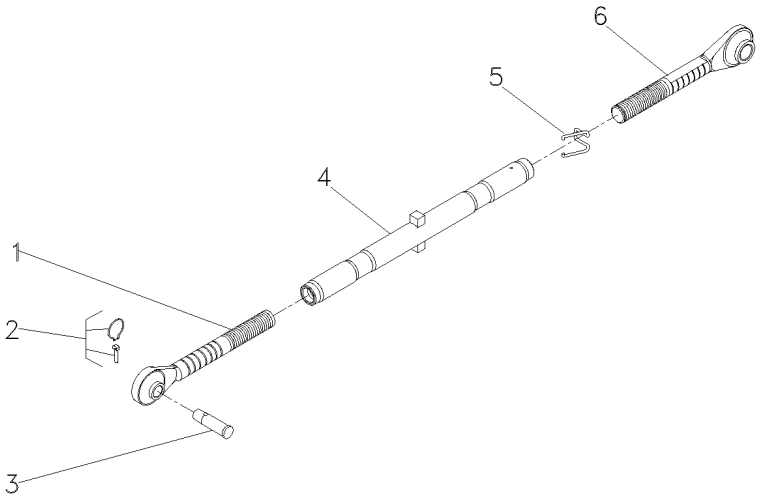

1	3147669M91	**1** TERMINAL	END	EXTREMO
2	810285M92	**1** PINO	PIN	PASADOR
3	035777P1	**1** PINO	PIN	PASADOR
4	3147678M91	**1** TUBO	TUBE	TUBO
5	183614M2	**1** MOLA	SPRING	RESORTE
6	3147676M91	**1** TERMINAL	END	EXTREMO

Braços Hidráulicos
Hydraulic Arms
Brazos Hidráulicos

40-50

Super Estreito
Super Narrow
Super Estrecho

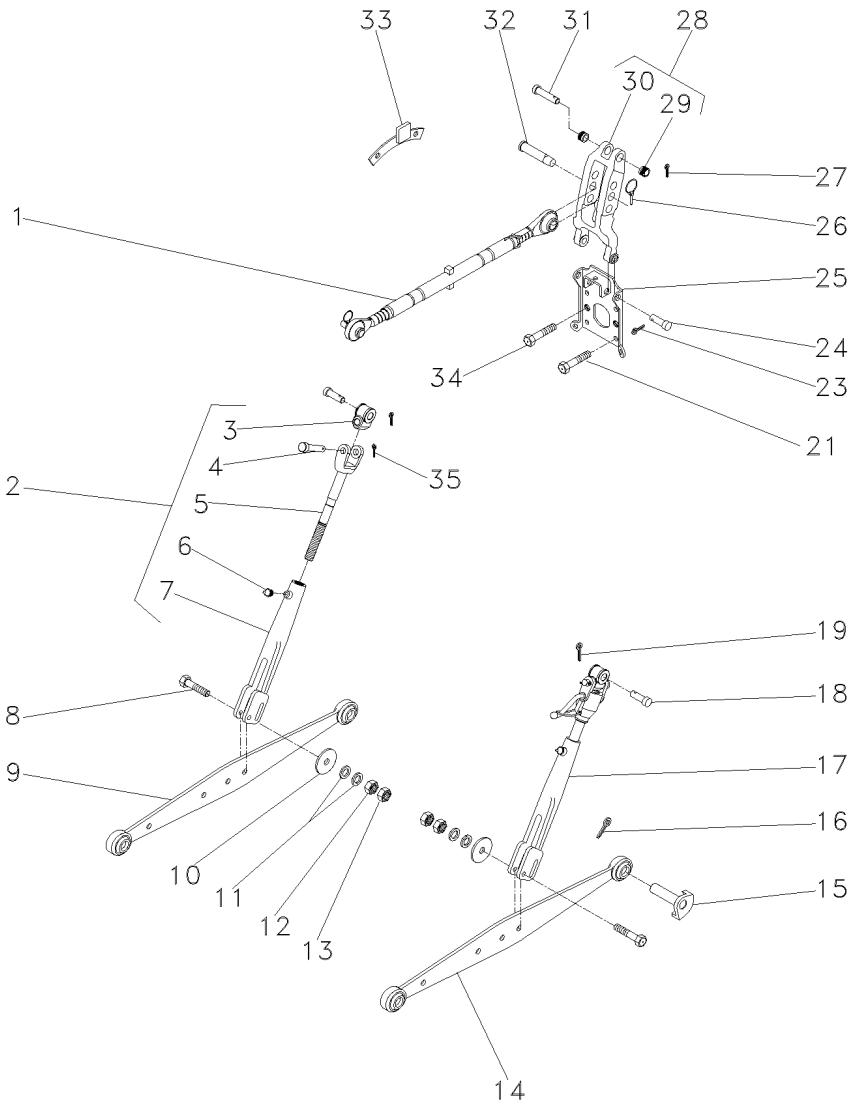

1	3147681M91		40-45 No	**1**	CJ. BRAÇO	KIT, ARM	JUEGO DE BRAZO
2	1863887M92		◀	**1**	CJ. BRAÇO	KIT, ARM	JUEGO DE BRAZO
			40-95 No				
3	897653M2	2		**1**	ARTICULAÇÃO	KNUCKLE	CHARNELA
4	893567M1	2		**1**	PINO	PIN	PASADOR
5	3149868M1	2		**1**	GARFO	FORK	HORQUILLA
6	13811X	2		**1**	GRAXEIRA	GREASER	ENGRASADOR
7	1863886M2	2		**1**	GARFO	FORK	HORQUILLA
8	353934X1		3/4x16x4"	**2**	PARAFUSO	BOLT	PERNO
9	045308S1		◀	**1**	BRAÇO	ARM	BRAZO
10	021330P1			**2**	ARRUELA	WASHER	ARANDELA
11	353762X1			**4**	ARRUELA	WASHER	ARANDELA
12	353435X1		3/4x16	**2**	PORCA	NUT	TUERCA
13	353436X1		3/4x16	**2**	PORCA	NUT	TUERCA
14	045307S1		▶	**1**	BRAÇO	ARM	BRAZO
15	1482939M91			**2**	PINO	PIN	PASADOR
16	354092X1			**2**	CUPILHA	COTTER PIN	PASADOR DOUBLE
17	3147333M91		▶	**1**	CJ. BRAÇO	KIT, ARM	JUEGO DE BRAZO
			40-55 No				
18	893568M1			**2**	PINO	PIN	PASADOR
19	354068X1			**1**	CONTRAPINO	DOWEL	CENTRAJE
21	354277X1			**4**	PARAFUSO	BOLT	PERNO
23	354089X1			**2**	CUPILHA	COTTER PIN	PASADOR DOUBLE
24	1481712M1			**2**	PINO	PIN	PASADOR
25	059367S1			**1**	SUPORTE	BRACKET	SOPORTE
26	810285M92			**1**	PINO	PIN	PASADOR
27	354068X1			**2**	CONTRAPINO	DOWEL	CENTRAJE
28	1863393M93			**1**	VIGA	BEAM	VIGA
29	1860913M1	28		**2**	BUCHA	BUSH	CASQUILLO
30	1863391M3	28		**1**	VIGA	BEAM	VIGA
31	893567M1			**1**	PINO	PIN	PASADOR
32	035777P1			**1**	PINO	PIN	PASADOR
33	047127S1			**1**	BATENTE	STOP	PARO
34	353699X1		7/16x14.1.1/8	**2**	PARAFUSO	BOLT	PERNO
35	354068X1			**1**	CONTRAPINO	DOWEL	CENTRAJE

Braços Do Levante
Lift Arms
Brazos De Levante

Lado Direito
Right Hand
Lado Derecho

40-55

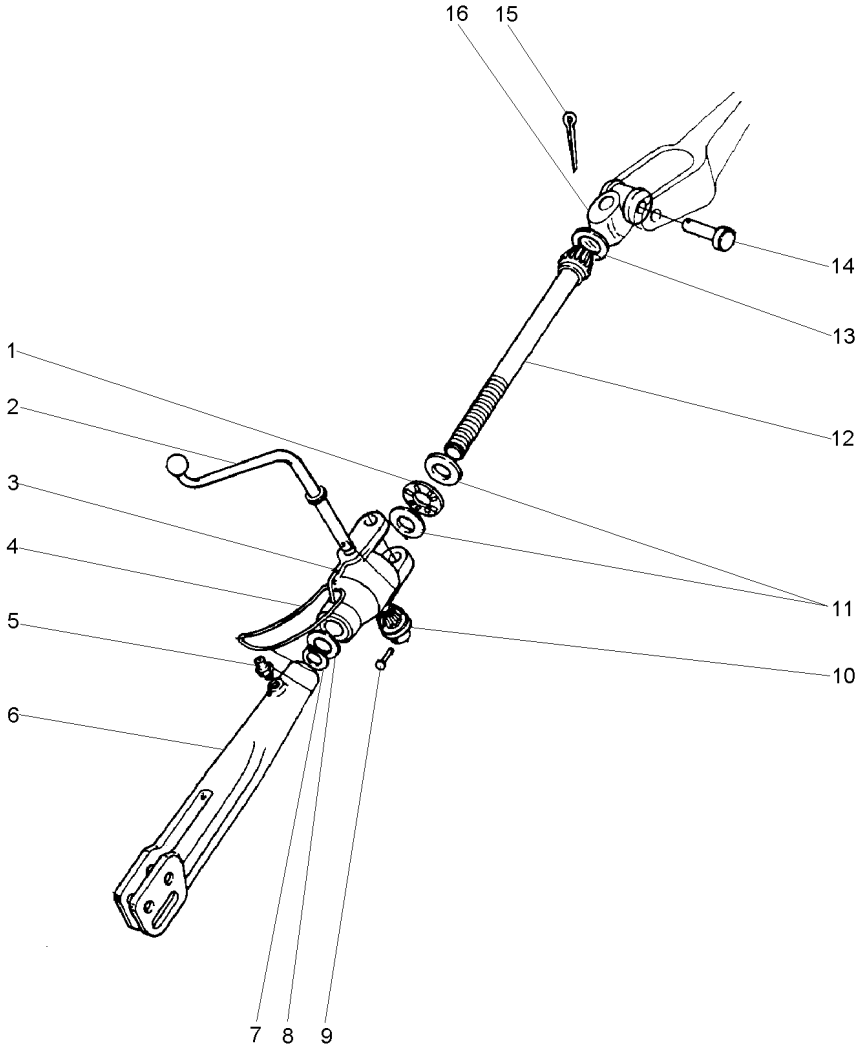

1	831263M1	**1** ROLAMENTO	BEARING	COJINETE
2	1482629M1	**1** MANIVELA	CRANK	MANIVELA
3	1860829M2	**1** CAIXA	BOX	CAJA
4	191263M1	**1** ANEL	RING	ARO
5	13811X	**2** GRAXEIRA	GREASER	ENGRASADOR
6	1863886M2	**1** GARFO	FORK	HORQUILLA
7	3145589M1	**1** ANEL	RING	ARO
8	1860834M2	**1** ARRUELA	WASHER	ARANDELA
9	195648M1	**1** REBITE	RIVET	REMACHE
10	181345M1	**1** ENGRENAGEM	GEAR	ENGRANAJE
11	072287P1	**2** ARRUELA	WASHER	ARANDELA
12	1863885M1	**1** EIXO	SHAFT	ARBOL
13	195644M1	**1** BUJÃO	PLUG	TAPON
14	893567M1	**1** PINO	PIN	PASADOR
15	354068X1	**1** CONTRAPINO	DOWEL	CENTRAJE
16	897653M2	**1** ARTICULAÇÃO	KNUCKLE	CHARNELA

Barra De Tração
Drawbar
Barra De Tiro

40-60

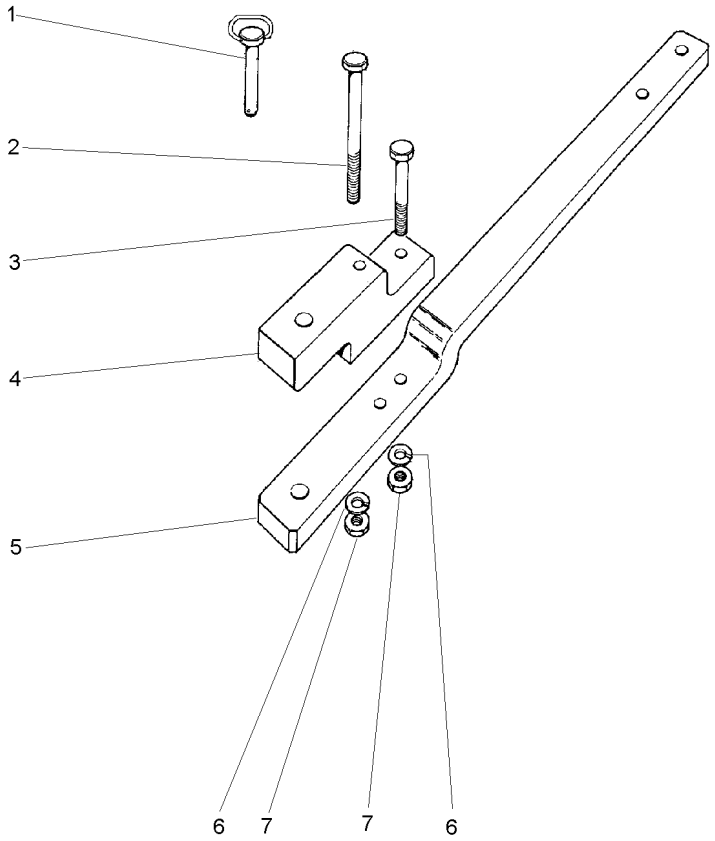

1	3146131M92		**1** PINO	PIN	PASADOR
2	080240H1	5/8X18X6.1/2	**1** PARAFUSO	BOLT	PERNO
3	080241H1	5/8X18X5"	**1** PARAFUSO	BOLT	PERNO
4	490059M4		**1** SUPORTE	CLEVIS	GANCHO SEGURI.
5	056606P2		**1** BARRA DE TRAÇÃO	DRAWBAR	BARRA DE TIRO
6	3585377M1	33,5X17X3,75	**2** ARRUELA	WASHER	ARANDELA
7	368123X1	5/8X18	**2** PORCA	NUT	TUERCA

Braços Hidráulicos
Hydraulic Arms
Brazos Hidráulicos

40-65

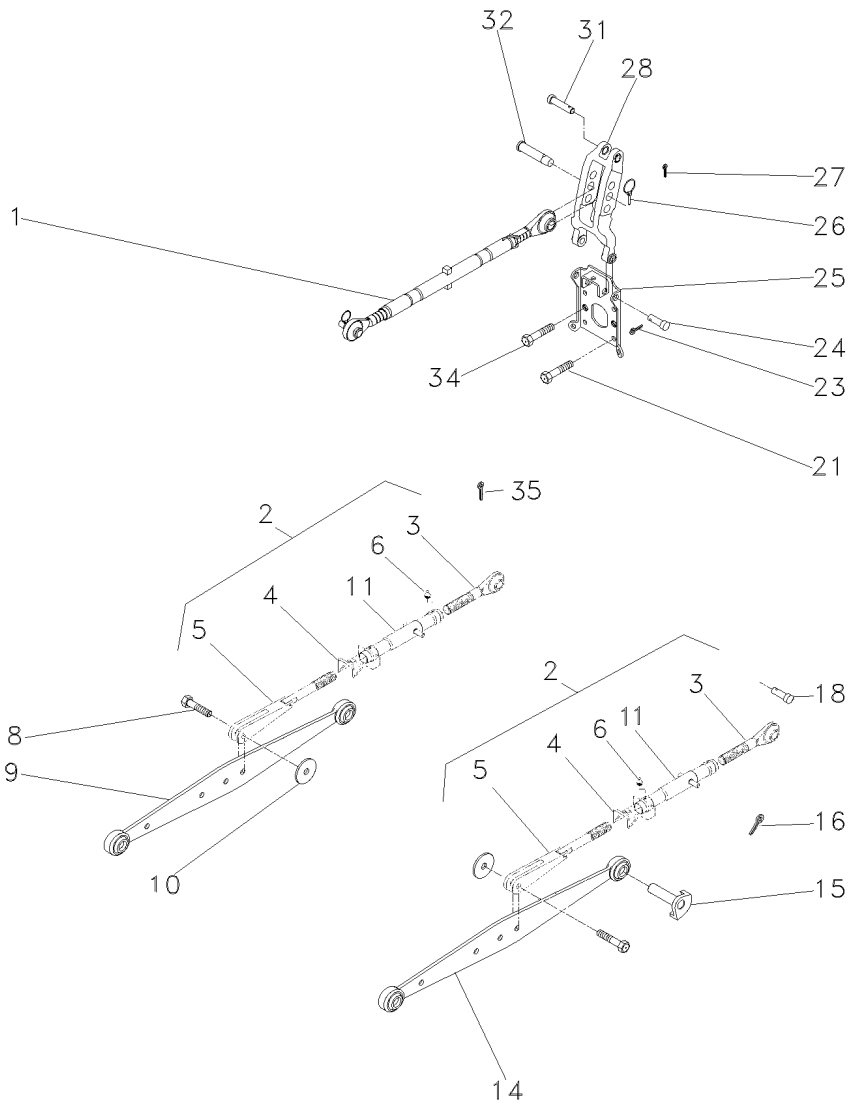

1	037395N1	👁 40-70 No	**1**	CJ. BRAÇO	KIT, ARM	JUEGO DE BRAZO
2	071946T1		**2**	CJ. BRAÇO	KIT, ARM	JUEGO DE BRAZO
3	055511R1	2	**2**	TERMINAL	END	EXTREMO
4	036609P1	2	**2**	MOLA	SPRING	RESORTE
5	071041R1	2	**2**	GARFO	FORK	HORQUILLA
6	055513R1	2	**2**	GRAXEIRA	GREASER	ENGRASADOR
8	353934X1	3/4x16x4"	**2**	PARAFUSO	BOLT	PERNO
9	072503T1	◀	**1**	CJ. BRAÇO	KIT, ARM	JUEGO DE BRAZO
10	021330P1		**2**	ARRUELA	WASHER	ARANDELA
11	071947R1	2	**2**	CJ. TUBO	KIT, PIPE	JUEGO CANO
14	072504T1	▶	**1**	CJ. BRAÇO	KIT, ARM	JUEGO DE BRAZO
15	1482939M91		**2**	PINO	PIN	PASADOR
16	354092X1		**2**	CUPILHA	COTTER PIN	PASADOR DOUBLE
18	893568M1		**2**	PINO	PIN	PASADOR
21	354277X1		**4**	PARAFUSO	BOLT	PERNO
23	354089X1		**2**	CUPILHA	COTTER PIN	PASADOR DOUBLE
24	1481712M1		**2**	PINO	PIN	PASADOR
25	059367S1		**1**	SUPORTE	BRACKET	SOPORTE
26	810285M92		**1**	PINO	PIN	PASADOR
27	354068X1		**2**	CONTRAPINO	DOWEL	CENTRAJE
28	1863393M93		**1**	VIGA	BEAM	VIGA
31	893567M2		**1**	PINO	PIN	PASADOR
32	035777P1		**1**	PINO	PIN	PASADOR
34	353699X1	7/16x14.1.1/8	**2**	PARAFUSO	BOLT	PERNO
35	354068X1		**1**	CONTRAPINO	DOWEL	CENTRAJE

Braços
Links
Brazos

40-70

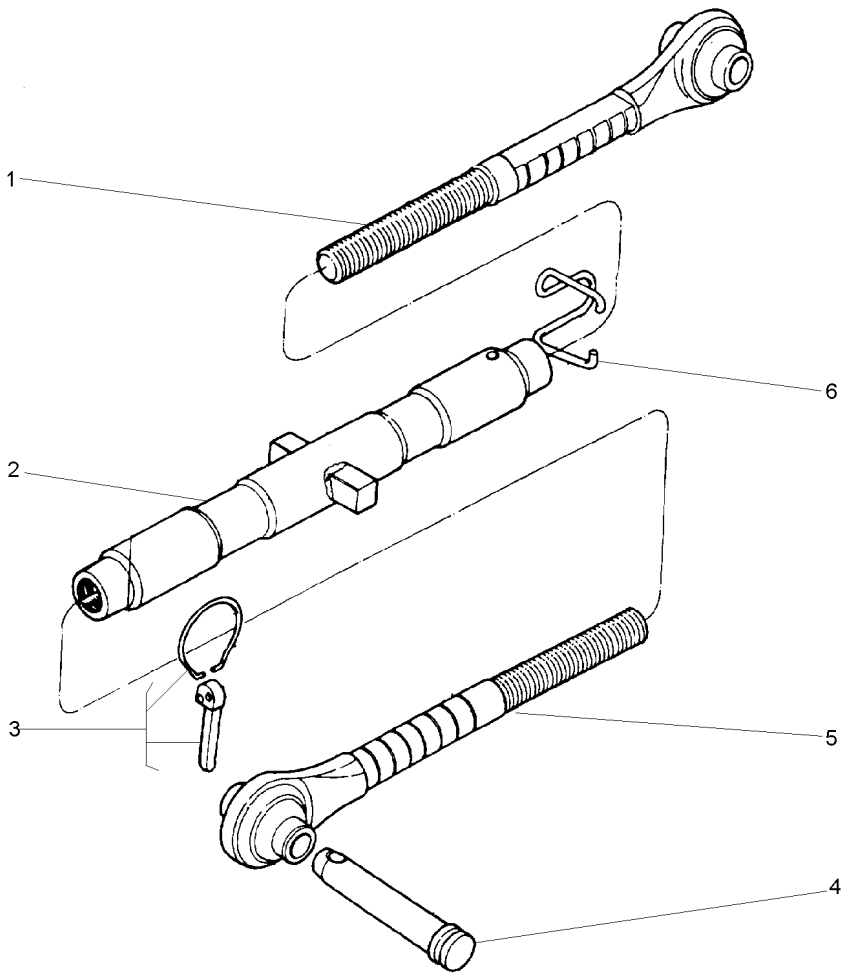

1	3147676M91	**1** TERMINAL	END	EXTREMO
2	3585026M91	**1** CJ. TUBO	TUBE ASSY	CONJ.DE TUBO
3	810285M92	**1** PINO	PIN	PASADOR
4	892476M2	**1** PINO	PIN	PASADOR
5	3147669M91	**1** TERMINAL	END	EXTREMO
6	183614M2	**1** MOLA	SPRING	RESORTE

Braços Do Levante
Lift Arms
Brazos De Levante

40-75

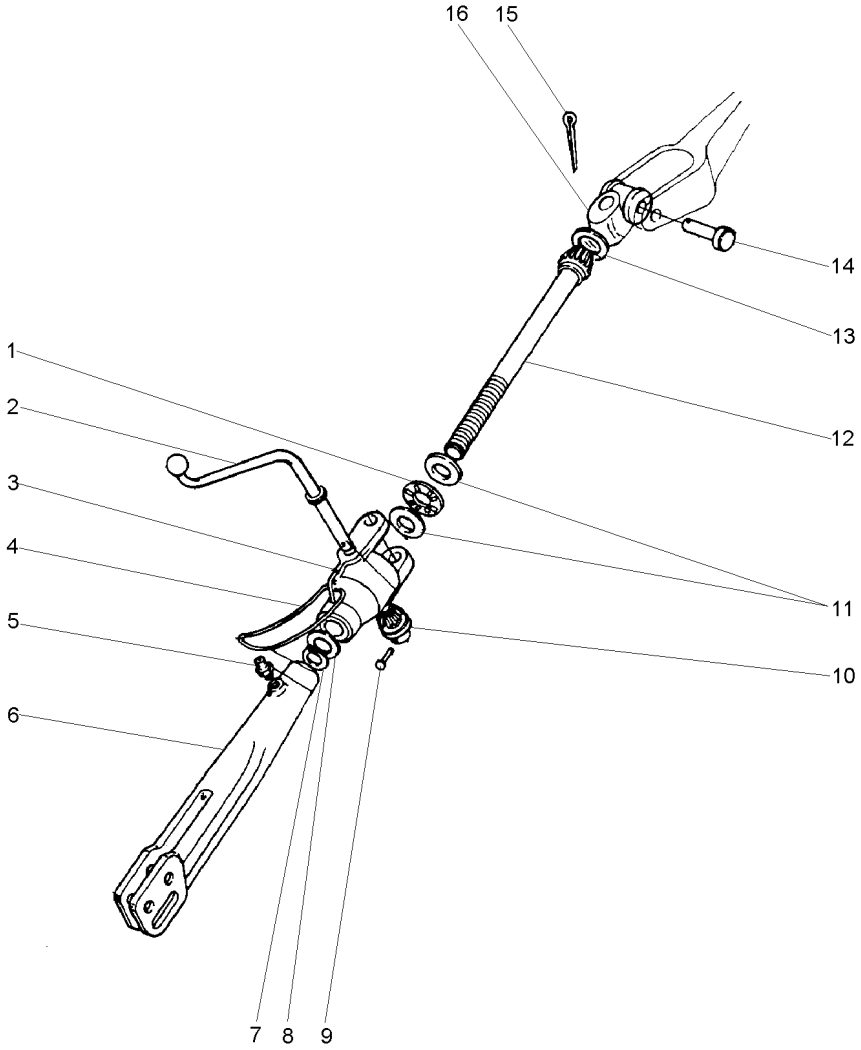

1	831263M1	**1**	ROLAMENTO	BEARING	COJINETE
2	1482629M1	**1**	MANIVELA	CRANK	MANIVELA
3	3411963M1	**1**	CARCAÇA	HOUSING	ALOJAMIENTO
4	191263M1	**1**	ANEL	RING	ARO
5	13811X	**2**	GRAXEIRA	GREASER	ENGRASADOR
6	893405M2	**1**	GARFO	FORK	HORQUILLA
7	3145589M1	**1**	ANEL	RING	ARO
8	1860834M2	**1**	ARRUELA	WASHER	ARANDELA
9	195648M1	**1**	REBITE	RIVET	REMACHE
10	181345M1	**1**	ENGRENAGEM	GEAR	ENGRANAJE
11	072287P1	**2**	ARRUELA	WASHER	ARANDELA
12	1860840M1	**1**	EIXO	SHAFT	ARBOL
13	195644M1	**1**	BUJÃO	PLUG	TAPON
14	893567M1	**1**	PINO	PIN	PASADOR
15	354068X1	**1**	CONTRAPINO	DOWEL	CENTRAJE
16	035194S1	**1**	ARTICULAÇÃO	KNUCKLE	CHARNELA

Braços
Links
Brazos

40-80

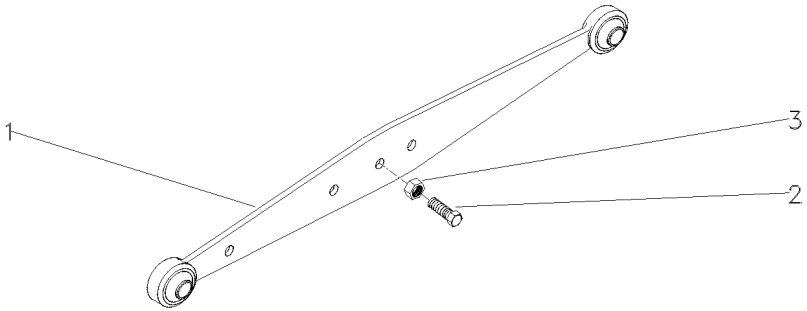

1	037392S1		**1** BRAÇO	ARM	BRAZO
2	490481M1	3/4x16x2.1/2	**1** PARAFUSO	BOLT	PERNO
3	353435X1	3/4x16	**1** PORCA	NUT	TUERCA

Braço
Lift Arms
Brazos Elevador

40-85

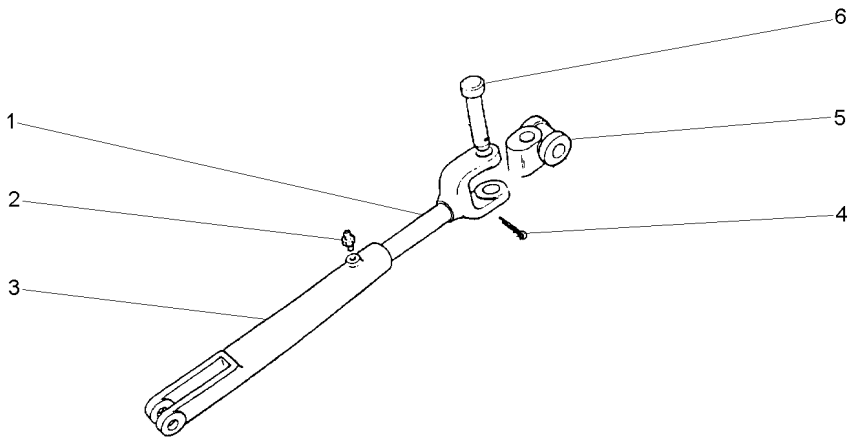

1	3149869M1		**1** GARFO	FORK	HORQUILLA
2	13811X	1/4"-28	**1** GRAXEIRA	GREASER	ENGRASADOR
3	893405M2		**1** GARFO	FORK	HORQUILLA
4	354068X1	1.1/4X5/32	**1** CONTRAPINO	DOWEL	CENTRAJE
5	897653M2		**1** ARTICULAÇÃO	KNUCKLE	CHARNELA
6	893567M1		**1** PINO	PIN	PASADOR

Braços Hidráulicos
Hydraulic Arms
Brazos Hidráulicos

40-90

Standard
Standard
Standard

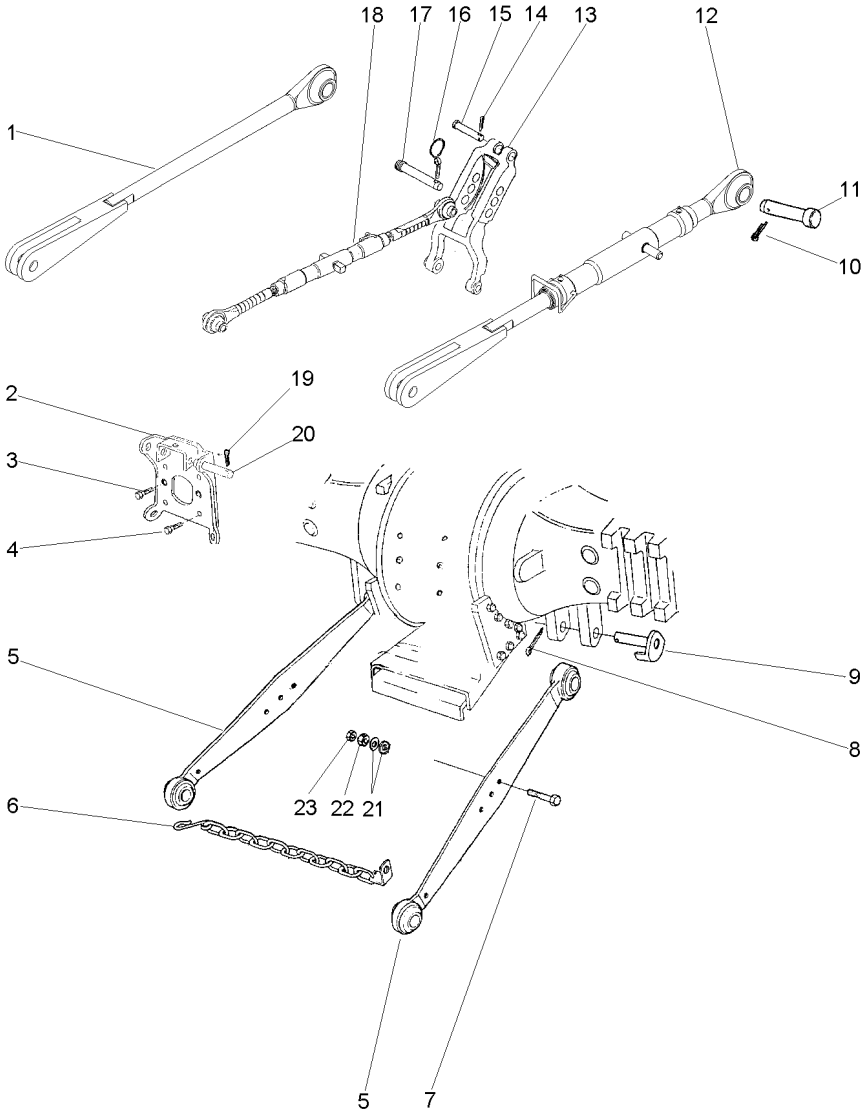

1	037466N1		**1**	CJ. BRAÇO	KIT, ARM	JUEGO DE BRAZO
2	059367S1		**1**	SUPORTE	BRACKET	SOPORTE
3	353699X1	7/16x14x1.1/8	**2**	PARAFUSO	BOLT	PERNO
4	354277X1	1/2x13x1.3/8	**4**	PARAFUSO	BOLT	PERNO
5	062895T1		**2**	CJ. BRAÇO	KIT, ARM	JUEGO DE BRAZO
6	3148840M91		**2**	CJ. CORRENTE	KIT, CHAIN	CADENA JUEGO
7	353934X1	3/4x16x4"	**2**	PARAFUSO	BOLT	PERNO
8	354092X1		**2**	CUPILHA	COTTER PIN	PASADOR DOUBLE
9	1482939M91		**2**	PINO	PIN	PASADOR
10	354068X1	1.1/4x5/32	**2**	CONTRAPINO	DOWEL	CENTRAJE
11	893568M1		**2**	PINO	PIN	PASADOR
12	037467N1	👁 40-40 No	**1**	CJ. BRAÇO	KIT, ARM	JUEGO DE BRAZO
13	1863393M93		**1**	VIGA	BEAM	VIGA
14	354068X1	1.1/4x5/32	**1**	CONTRAPINO	DOWEL	CENTRAJE
15	893567M1		**1**	PINO	PIN	PASADOR
16	810285M92		**1**	PINO	PIN	PASADOR
17	892476M2		**1**	PINO	PIN	PASADOR
18	037395N1	👁 40-70 No	**1**	CJ. BRAÇO	KIT, ARM	JUEGO DE BRAZO
19	354089X1		**2**	CUPILHA	COTTER PIN	PASADOR DOUBLE
20	1481712M1		**2**	PINO	PIN	PASADOR
21	353775X1		**4**	ARRUELA	WASHER	ARANDELA
22	353435X1	3/4x16	**2**	PORCA	NUT	TUERCA
23	353436X1	3/4x16	**2**	PORCA	NUT	TUERCA

Braços Do Levante
Lift Arms
Brazos De Levante

Lado Esquerdo
Left Hand
Lado Izquierdo

40-95

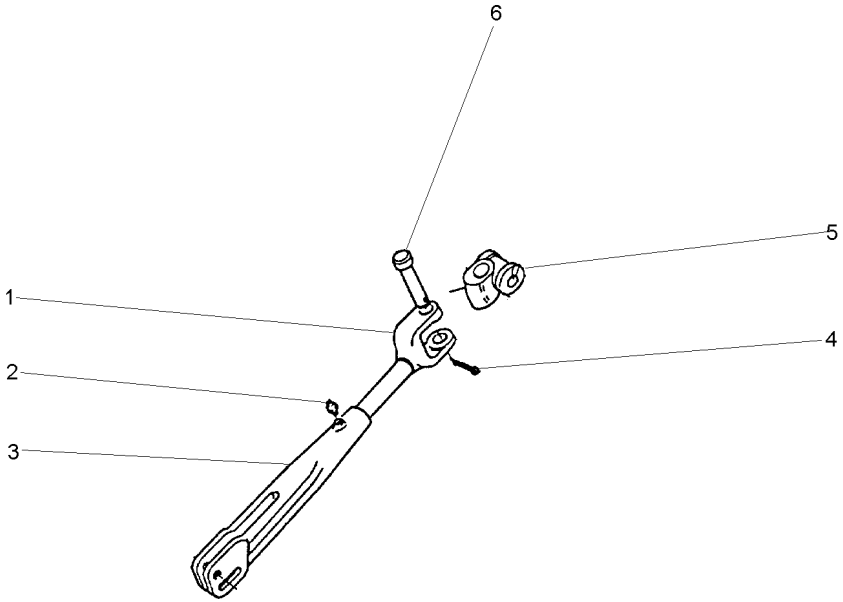

1	3149868M1	**1** GARFO	FORK	HORQUILLA
2	13811X	**1** GRAXEIRA	GREASER	ENGRASADOR
3	1863886M2	**1** GARFO	FORK	HORQUILLA
4	354068X1	**1** CONTRAPINO	DOWEL	CENTRAJE
5	897653M2	**1** ARTICULAÇÃO	KNUCKLE	CHARNELA
6	893567M1	**1** PINO	PIN	PASADOR

Estabilizador Telescópico Telescopic Stabiliser Estabilizador Telescópico	Super Estreito Super Narrow Super Estrecho	40-100	

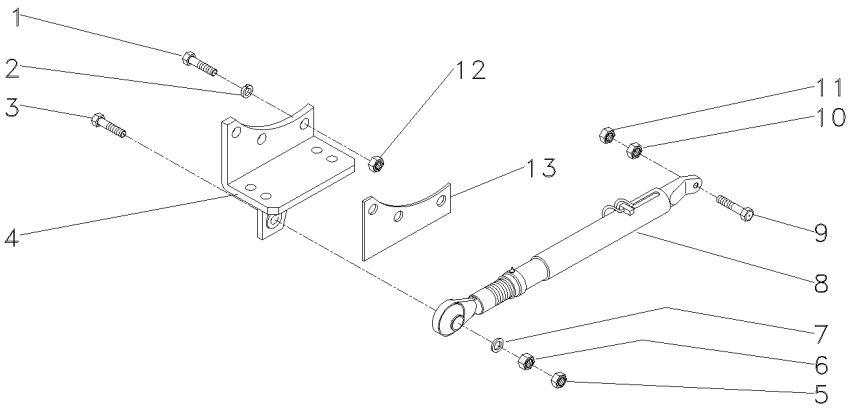

1	361771X1	7/16x20x3"	**6**	PARAFUSO	BOLT	PERNO
2	353432X1		**6**	ARRUELA	WASHER	ARANDELA
3	354575X1	3/4x16x3.1/2	**2**	PARAFUSO	BOLT	PERNO
4	045285S1	◀	**1**	SUPORTE	BRACKET	SOPORTE
4	045286S1	▶	**1**	SUPORTE	BRACKET	SOPORTE
5	353436X1	3/4x16	**2**	PORCA	NUT	TUERCA
6	353435X1	3/4x16	**2**	PORCA	NUT	TUERCA
7	353762X1		**4**	ARRUELA	WASHER	ARANDELA
8	045296N1	👁 40-105 No	**2**	CJ.ESTABILIZADOR	KIT, STABILISER	ESTABILIZAD JUEG
9	490481M1	3/4x16x2.1/2	**2**	PARAFUSO	BOLT	PERNO
10	353435X1	3/4x16	**2**	PORCA	NUT	TUERCA
11	353436X1	3/4x16	**2**	PORCA	NUT	TUERCA
12	338600X1	7/16x20	**6**	PORCA	NUT	TUERCA
13	3585715M1	0,10mm	**X**	CALÇO	SHIM	CALCE
13	3585716M1	0,25mm	**X**	CALÇO	SHIM	CALCE
13	3585717M1	0,50mm	**X**	CALÇO	SHIM	CALCE

Estabilizador
Stabiliser
Estabilizador

40-105

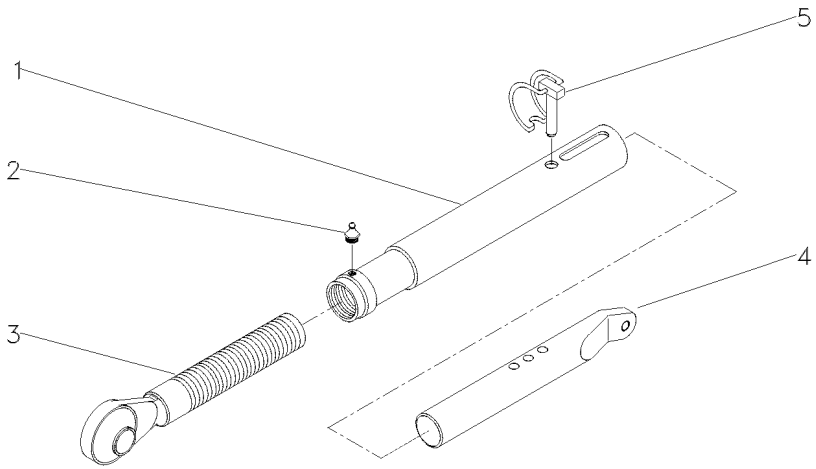

1	045299P1	**1** TUBO	PIPE	CANO
2	13811X	**1** GRAXEIRA	GREASER	ENGRASADOR
3	045297P1	**1** TERMINAL	END	EXTREMO
4	039057R1	**1** TERMINAL	END	EXTREMO
5	037676R1	**1** PINO	PIN	PASADOR

Estabilizador	Estreito
Stabiliser	Narrow
Estabilizador	Estrecho

40-110

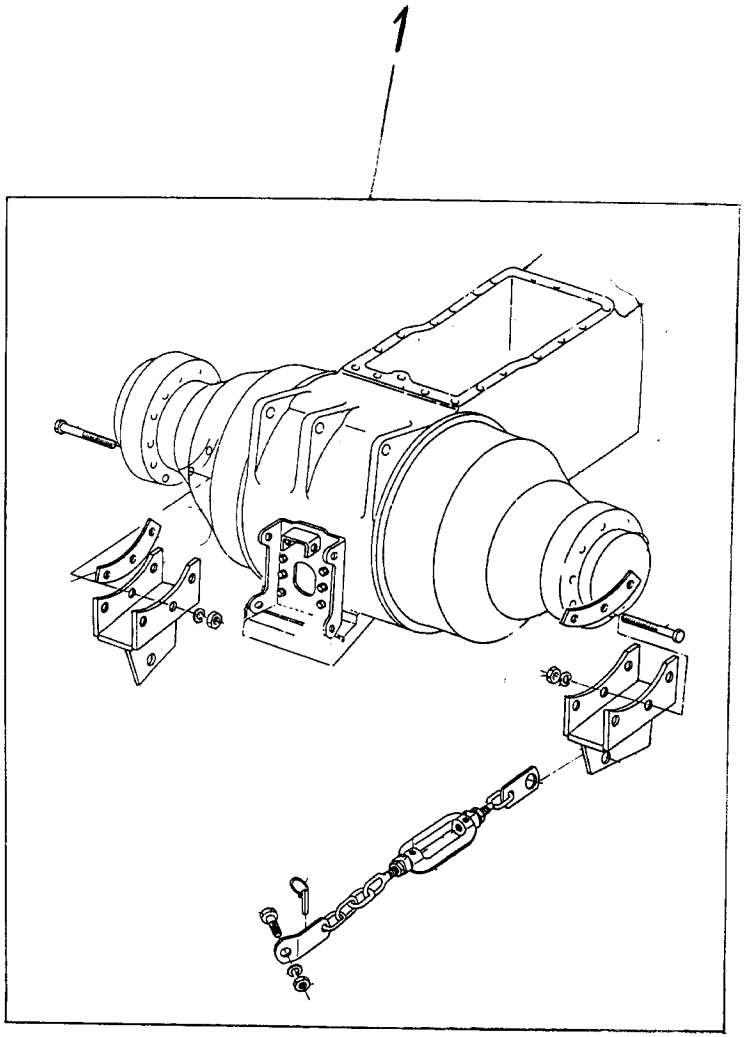

1	3412992M91	40-115 No	**1**	ESTABILIZADOR	STABILISER	ESTABILIZADOR
1	3412993M91	40-120 No	**1**	ESTABILIZADOR	STABILISER	ESTABILIZADOR

Estabilizador
Stabiliser
Estabilizador

40-115

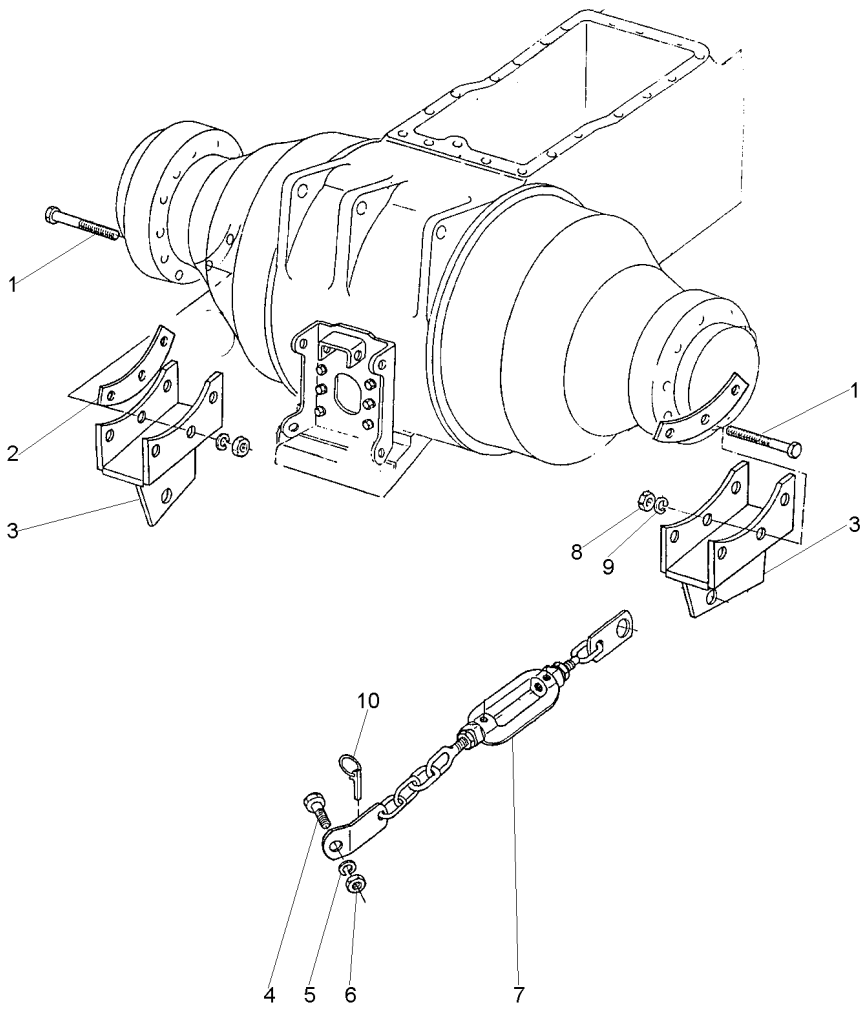

1	361771X1	7/16x20x3"	**3**	PARAFUSO	BOLT	PERNO
2	3585717M1	0,50mm	**X**	CALÇO	SHIM	CALCE
2	3585716M1	0,25mm	**X**	CALÇO	SHIM	CALCE
2	3585715M1	0,10mm	**X**	CALÇO	SHIM	CALCE
3	3585543M91	◀	**1**	SUPORTE	BRACKET	SOPORTE
3	3585545M91	▶	**1**	SUPORTE	BRACKET	SOPORTE
4	490481M1	3/4x16x2.1/2	**1**	PARAFUSO	BOLT	PERNO
5	353440X1		**1**	ARRUELA	WASHER	ARANDELA
6	353435X1	3/4x16	**1**	PORCA	NUT	TUERCA
7	3411955M91	👁 40-130 No	**1**	CJ.ESTABILIZADOR	KIT, STABILISER	ESTABILIZAD JUEG
8	338600X1	7/16x20	**3**	PORCA	NUT	TUERCA
9	353432X1		**3**	ARRUELA	WASHER	ARANDELA
10	810285M92		**1**	PINO	PIN	PASADOR

Estabilizador
Stabiliser
Estabilizador

Lado Direito
Right Hand
Lado Derecho

40-120

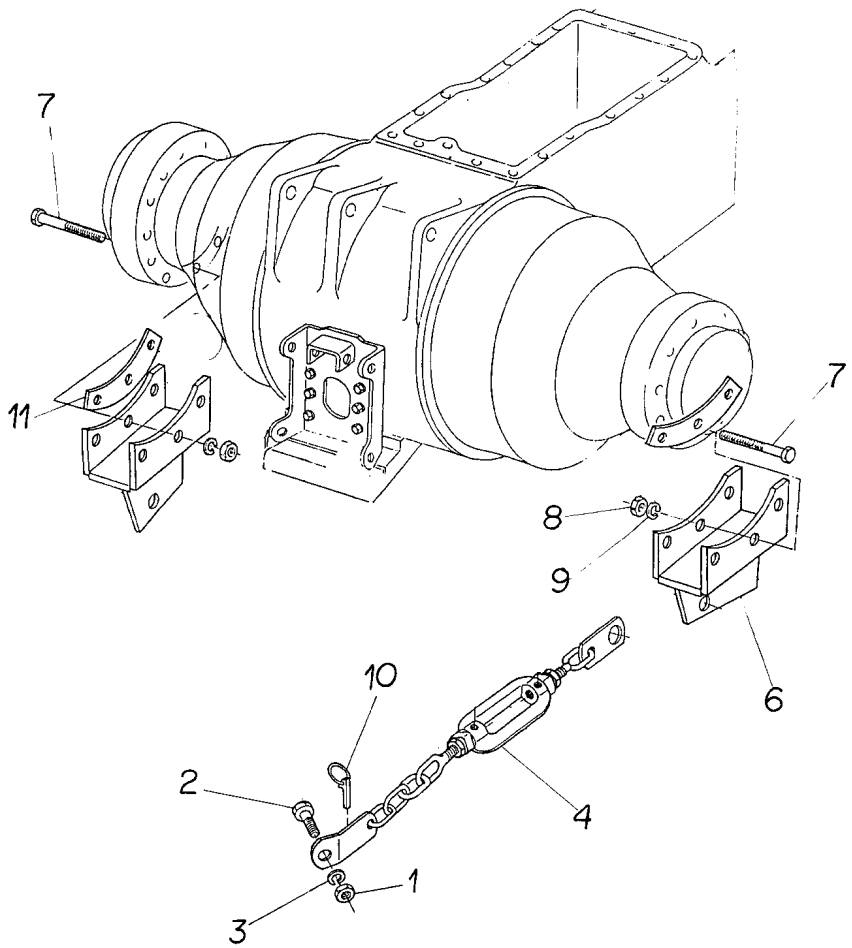

1	353435X1	3/4x16	**1**	PORCA	NUT	TUERCA
2	490481M1	3/4x16x2.1/2	**1**	PARAFUSO	BOLT	PERNO
3	353440X1		**1**	ARRUELA	WASHER	ARANDELA
4	3411955M91	👁 40-130 No	**1**	CJ.ESTABILIZADOR	KIT, STABILISER	ESTABILIZAD JUEG
6	3585545M91	▶	**1**	SUPORTE	BRACKET	SOPORTE
7	361771X1	7/16x20x3"	**3**	PARAFUSO	BOLT	PERNO
8	338600X1	7/16x20	**3**	PORCA	NUT	TUERCA
9	353432X1		**3**	ARRUELA	WASHER	ARANDELA
10	810285M92		**1**	PINO	PIN	PASADOR
11	3585715M1	0,10mm	**X**	CALÇO	SHIM	CALCE
11	3585716M1	0,25mm	**X**	CALÇO	SHIM	CALCE
11	3585717M1	0,50mm	**X**	CALÇO	SHIM	CALCE

Estabilizador	**Standard**	**40-125**
Stabiliser	**Standard**	
Estabilizador	**Standard**	

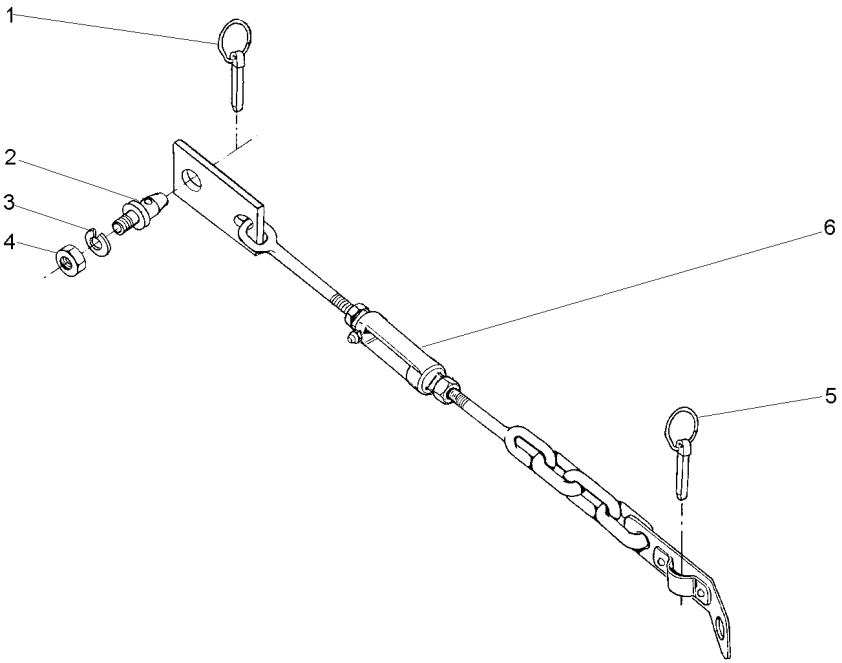

1	810285M92		**1**	PINO	PIN	PASADOR
2	186802M1		**1**	PINO	PIN	PASADOR
3	353440X1		**1**	ARRUELA	WASHER	ARANDELA
4	353435X1	3/4x16	**1**	PORCA	NUT	TUERCA
5	810285M92		**1**	PINO	PIN	PASADOR
6	3411955M91	40-130 No	**1**	CJ.ESTABILIZADOR	KIT, STABILISER	ESTABILIZAD JUEG

Estabilizador
Stabiliser
Estabilizador

40-130

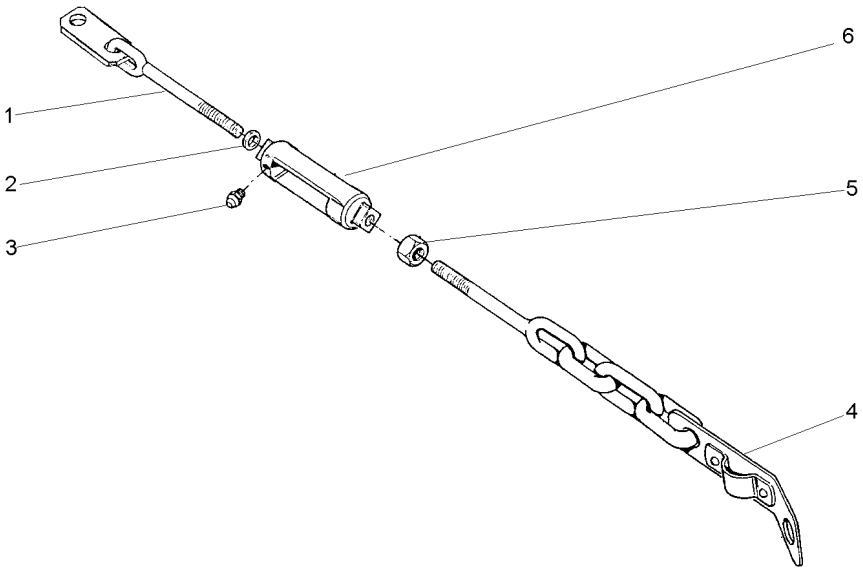

1	3411889M91		**1**	TERMINAL	END	EXTREMO
2	490283M1	5/8x11	**1**	PORCA	NUT	TUERCA
3	13811X		**2**	GRAXEIRA	GREASER	ENGRASADOR
4	489984M92		**1**	TERMINAL	END	EXTREMO
5	375112X1		**1**	PORCA	NUT	TUERCA
6	489348M3		**1**	ESTICADOR	TURNBUCKLE	TORNIQUETE

Conjunto Corrente Estabilizadora
Chain Stabiliser Kit
Juego De Cadenas Estabilizadoras

40-135

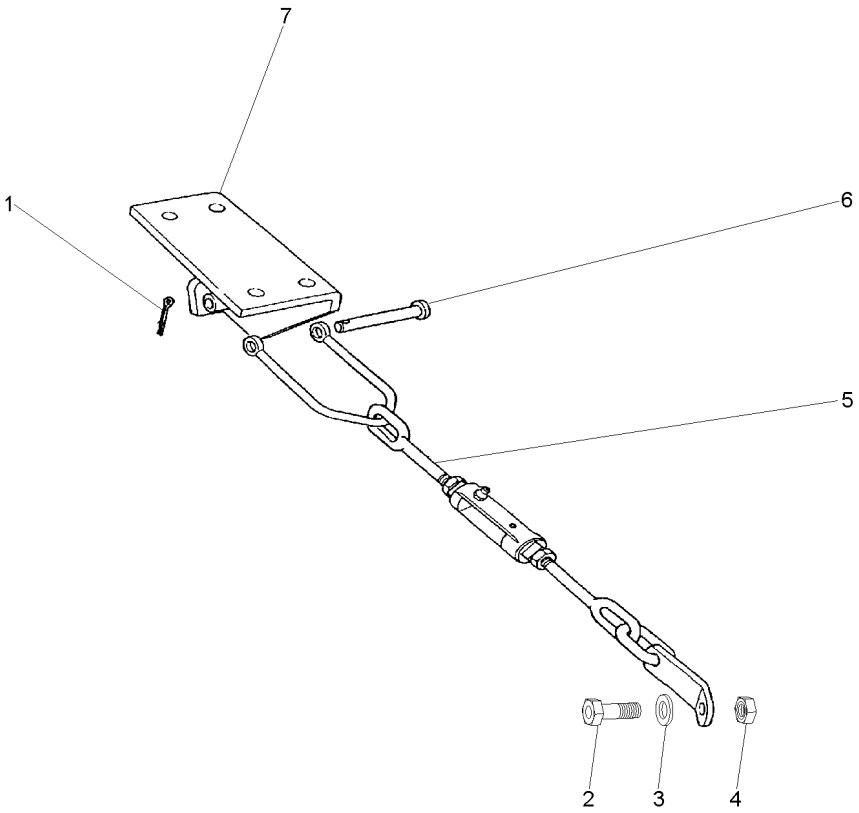

1	354089X1		**1**	CUPILHA	COTTER PIN	PASADOR DOUBLE
2	490481M1		**1**	PARAFUSO	BOLT	PERNO
3	353440X1		**1**	ARRUELA	WASHER	ARANDELA
4	353435X1		**1**	PORCA	NUT	TUERCA
5	3146037M91	40-140 No	**1**	CJ.ESTABILIZADOR	KIT, STABILISER	ESTABILIZAD JUEG
6	1481712M1	∅ 746 L27/8	**1**	PINO	PIN	PASADOR
7	037591S1	▶	**1**	SUPORTE	BRACKET	SOPORTE
7	037592S1	◀	**1**	SUPORTE	BRACKET	SOPORTE

Conjunto Corrente Estabilizadora
Chain Stabiliser Kit
Juego De Cadenas Estabilizadoras

40-140

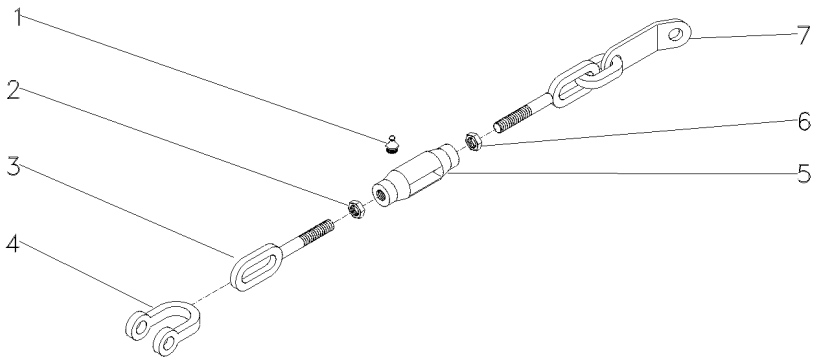

1	13811X	1/4"-28	**2**	GRAXEIRA	GREASER	ENGRASADOR
2	490532M1	3/4X10	**1**	PORCA	NUT	TUERCA
3	490522M1		**1**	TERMINAL	END	EXTREMO
4	490465M1		**1**	GARFO	FORK	HORQUILLA
5	490521M3		**1**	ARTICULAÇÃO	KNUCKLE	CHARNELA
6	375100X1	3/4X10	**1**	PORCA	NUT	TUERCA
7	3146038M91		**1**	TERMINAL	END	EXTREMO

Tomada De Força Independente
Independent Power Take Off
Toma De Fuerza Independente

50-10

540 Rpm
540 Rpm
540 Rpm

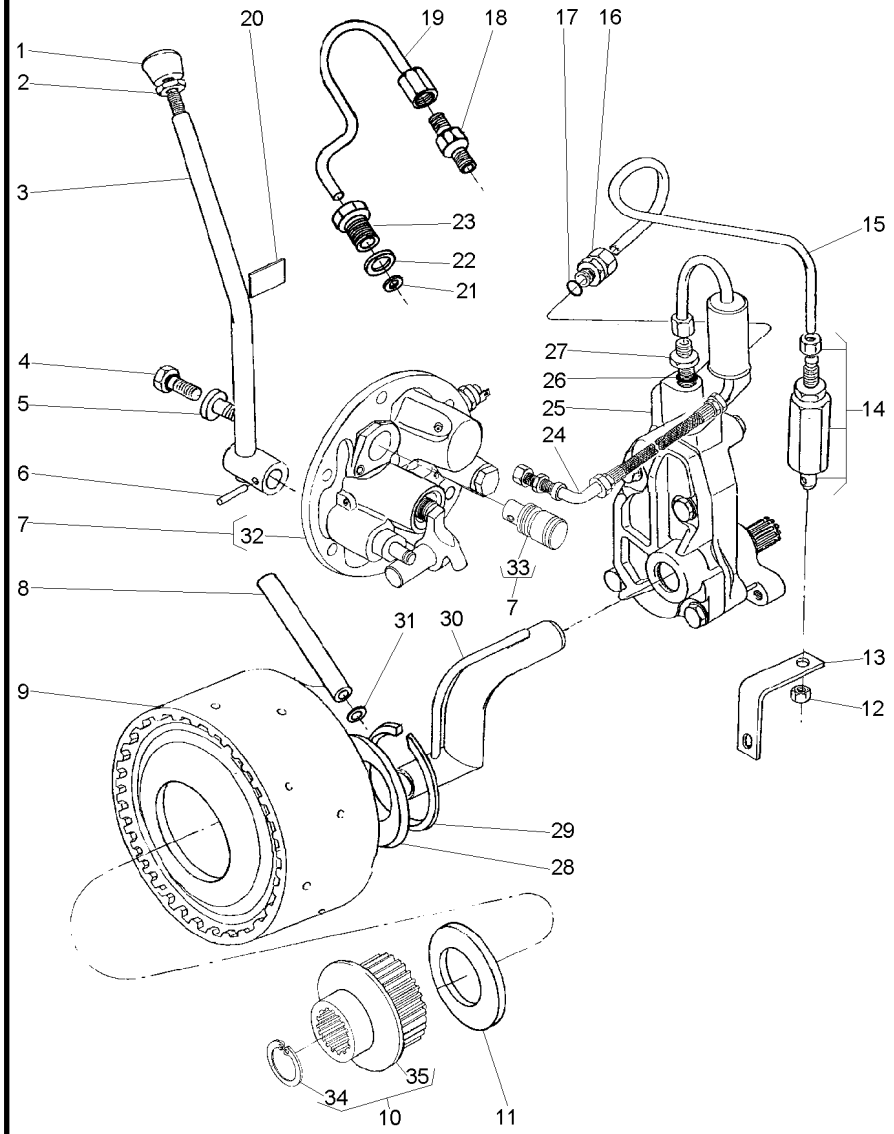

1	035972P1			**1**	MANÍPULO	KNOB	POMO
2	353430X1	3/8x24		**1**	PORCA	NUT	TUERCA
3	037538S1			**1**	ALAVANCA	LEVER	PALANCA
3	6202508M91			**1**	ALAVANCA	LEVER	PALANCA
4	358720X91			**1**	TAMPÃO	PAD	ALMOHADILLA
5	3697609M91			**1**	TAMPÃO	PAD	ALMOHADILLA
6	357660X1			**1**	PINO	PIN	PASADOR
7	038577N1			**1**	TAMPA	COVER	CUBIERTA
8	3610929M1			**1**	TUBO	PIPE	CANO
9	4200050M91		50-25 No	**1**	CJ. EMBREAGEM	KIT, CLUTCH	EMBRAGUE JUEGO
10	042256N1			**1**	CJ. CUBO	KIT, HUB	JUEGO DE CUBO
11	3613267M1			**1**	ARRUELA	WASHER	ARANDELA
12	355830X1	9/16x18		**1**	PORCA	NUT	TUERCA
13	026955P1			**1**	SUPORTE	BRACKET	SOPORTE
14	3401801M91			**1**	VÁLVULA	VALVE	VALVULA
15	3589457M1			**1**	TUBO	PIPE	CANO
16	3411947M91			**2**	CONEXÃO	CONNECTION	CONEXION
17	831452M1			**2**	ANEL "O"	O RING	JUNTA TORICA
18	037659T1			**1**	CONEXÃO	CONNECTION	CONEXION
19	037566P1			**1**	TUBO	PIPE	CANO
20	3149896M1			**1**	DECAL	DECAL	CALCOMANIA
21	3007188X1			**1**	ARRUELA	WASHER	ARANDELA
22	1440702X1			**1**	ARRUELA	WASHER	ARANDELA
23	037567P1			**1**	CONEXÃO	CONNECTION	CONEXION
24	037559N1		50-40 No	**1**	CJ. TUBO	TUBE ASSY	CONJ.DE TUBO
25	886821M94		50-85 No	**1**	CJ. BOMBA	KIT, PUMP	BOMBA JUEGO
26	831452M1			**1**	ANEL "O"	O RING	JUNTA TORICA
27	035828T1			**1**	CONEXÃO	CONNECTION	CONEXION
28	3613267M1			**1**	ARRUELA	WASHER	ARANDELA
29	352699X1			**1**	ANEL TRAVA	CIRCLIP	CIRCULITO
30	1872170M91			**1**	CJ. TUBO	TUBE ASSY	CONJ.DE TUBO
31	195561M1			**2**	ANEL "O"	O RING	JUNTA TORICA
32	3611290M94	7	50-30 No	**1**	CJ. TAMPA	KIT, COVER	JUEGO DE TAPA
33	037537P1	7		**1**	EIXO	SHAFT	ARBOL
34	391076X1	10		**1**	ANEL	RING	ARO
35	051384S1	10		**1**	CUBO	HUB	CUBO

Tomada De Força Independente
Independent Power Take Off
Toma De Fuerza Independente

50-15

540 Rpm
540 Rpm
540 Rpm

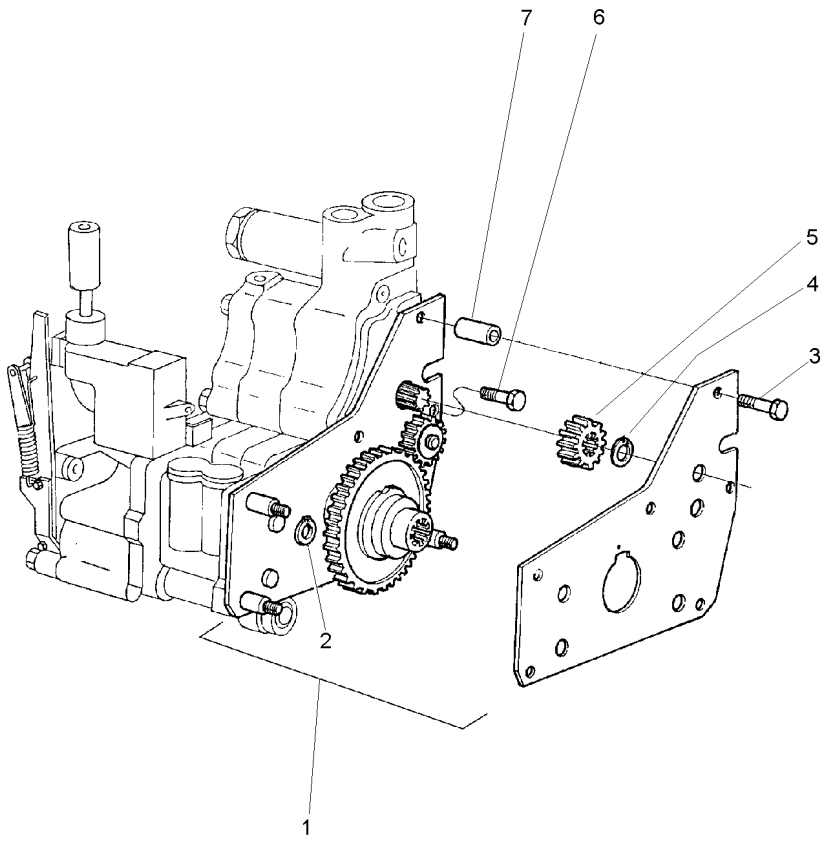

1	1868970M91	50-20 No	**1**	CJ. ENGRENAGEM	KIT, GEAR	ENGRANAJES JUEGO
1	4200134M91		**1**	CJ. ENGRENAGEM	KIT, GEAR	ENGRANAJES JUEGO
2	377690X1	390202X1	**2**	ANEL TRAVA	CIRCLIP	CIRCULITO
3	516259M2	3/8x16x1.3/4	**2**	PARAFUSO	BOLT	PERNO
4	353213X1		**1**	ANEL TRAVA	CIRCLIP	CIRCULITO
5	515961M1		**1**	ENGRENAGEM	GEAR	ENGRANAJE
6	357852X1	5/16x18x3/4	**1**	PARAFUSO	BOLT	PERNO
7	366045X1		**2**	ESPAÇADOR	SPACER	PIEZA DISTANCIA

Trem De Engrenagens
Gear Train
Trem De Engrenajes

50-20

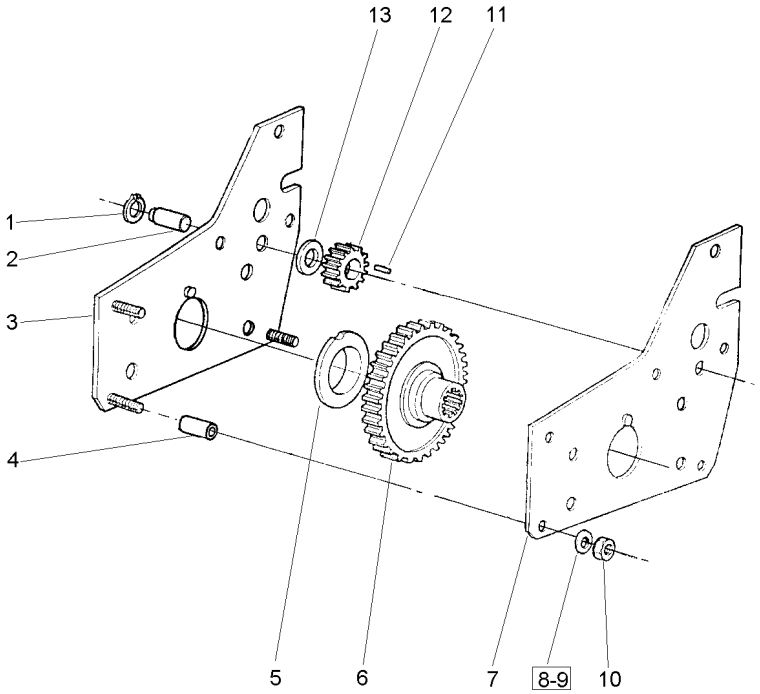

1	22042X		**1**	ANEL	RING	ARO
2	515963M3		**1**	EIXO	SHAFT	ARBOL
3	1661240M91		**1**	PLACA	PLATE	PLATO
4	366045X1		**3**	ESPAÇADOR	SPACER	PIEZA DISTANCIA
5	1661237M1		**2**	BUCHA	BUSH	CASQUILLO
6	1868540M1		**1**	ENGRENAGEM	GEAR	ENGRANAJE
7	1661235M1		**1**	PLACA	PLATE	PLATO
8	353434X1		**2**	ARRUELA	WASHER	ARANDELA
9	353756X1		**1**	ARRUELA	WASHER	ARANDELA
10	355566X1	3/8x16	**3**	PORCA	NUT	TUERCA
11	834167M1		**22**	ROLETE	ROLLER	RODILLO
12	515962M1		**1**	ENGRENAGEM	GEAR	ENGRANAJE
13	515966M1		**2**	ARRUELA	WASHER	ARANDELA

Embreagem Da Tomada De Força Independente
Independent Power Take-Off Clutch
Embrague De La Toma De Fuerza Independente

50-25

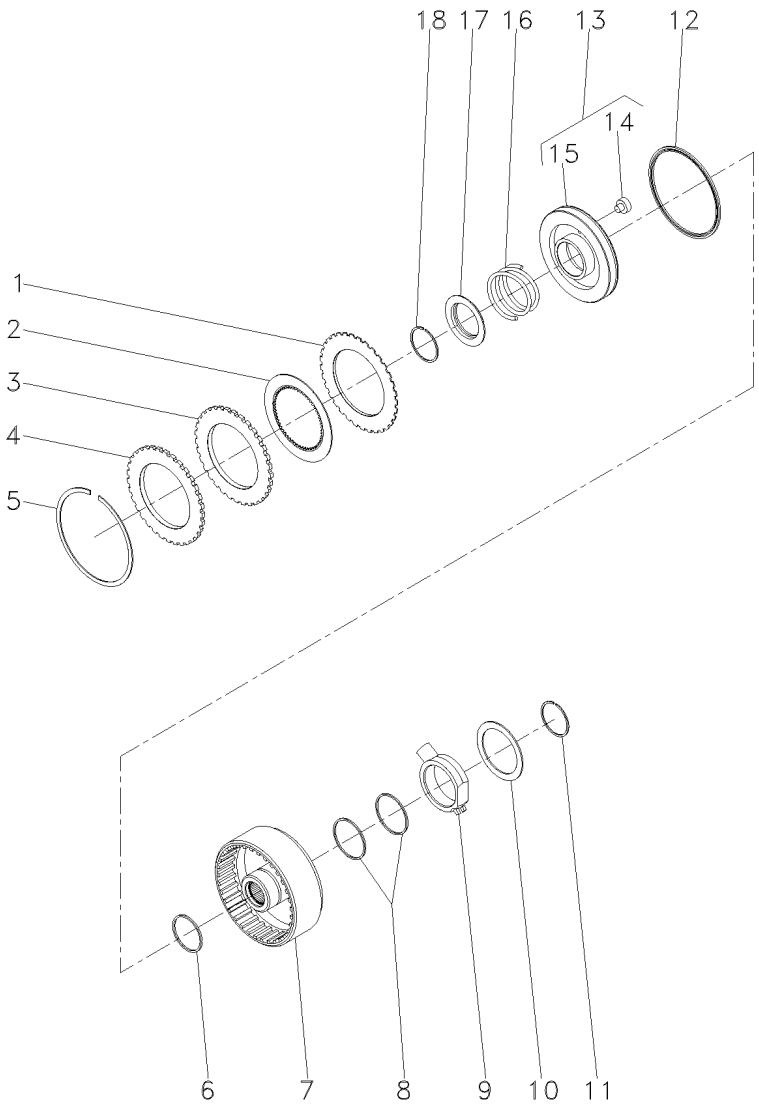

1	1870860M1			**7**	DISCO	DISC	DISCO
2	1688532M1			**7**	DISCO	DISC	DISCO
3	1870011M1			**1**	CALÇO	SHIM	CALCE
4	3699355M1			**1**	PLACA	PLATE	PLATO
5	364689X1			**1**	ANEL	RING	ARO
6	186198M1	⊸	3699909M1	**1**	ANEL	RING	ARO
7	3701442M1			**1**	CARCAÇA	HOUSING	ALOJAMIENTO
8	3612141M1			**2**	ANEL	RING	ARO
9	3610279M2			**1**	FLANGE	FLANGE	PLETINA
10	3699433M1			**1**	ARRUELA	WASHER	ARANDELA
11	391129X1			**1**	ANEL TRAVA	CIRCLIP	CIRCULITO
12	1870859M1			**1**	RETENTOR	SEAL	RETEN
13	3599601M93			**1**	CJ. PISTÃO	KIT, PISTON	JUEGO DE PISTON
14	3699353M1	13		**1**	BUJÃO	PLUG	TAPON
15	3699313M1	13		**1**	PISTÃO	PISTON	PISTON
16	3599507M2			**1**	MOLA	SPRING	RESORTE
17	1691307M2			**1**	ANEL	RING	ARO
18	1442512X1			**1**	ANEL	RING	ARO

Tampa E Controles
Cover And Controls
Tapa Y Mandos

50-30

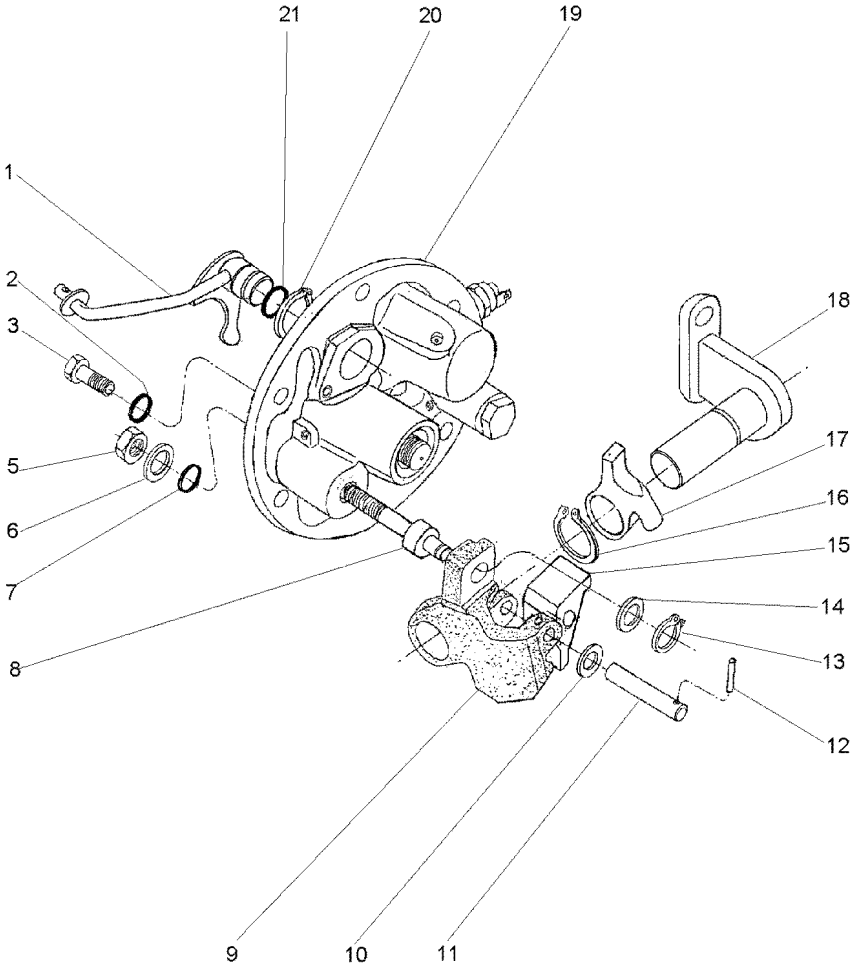

1	3760390M91		**1**	ALAVANCA	LEVER	PALANCA
2	369132X1		**2**	ANEL "O"	O RING	JUNTA TORICA
3	3009194X1		**2**	PARAFUSO	BOLT	PERNO
5	339402X1		**1**	PORCA	NUT	TUERCA
6	390734X1		**1**	ARRUELA	WASHER	ARANDELA
7	195562M1		**1**	ANEL "O"	O RING	JUNTA TORICA
8	3697950M2		**1**	EIXO	SHAFT	ARBOL
9	3614292M1		**1**	PIVÔ	PIVOT	PIVOTE
10	3697982M1		**1**	ARRUELA	WASHER	ARANDELA
11	3614294M1		**1**	PINO	PIN	PASADOR
12	3009322X1		**1**	PINO	PIN	PASADOR
13	339710X1		**1**	ANEL	RING	ARO
14	3699552M1		**1**	ARRUELA	WASHER	ARANDELA
15	3614290M1		**1**	ALAVANCA	LEVER	PALANCA
16	1440523X1		**1**	ANEL TRAVA	CIRCLIP	CIRCULITO
17	3614289M1		**1**	ALAVANCA	LEVER	PALANCA
18	3697956M91		**1**	SUPORTE	BRACKET	SOPORTE
19	061929N1	50-100 No	**1**	TAMPA	COVER	CUBIERTA
20	1440475X1		**2**	ANEL TRAVA	CIRCLIP	CIRCULITO
21	851258M1		**1**	ANEL "O"	O RING	JUNTA TORICA

Tampa Lateral
Cover
Tapa

50-35

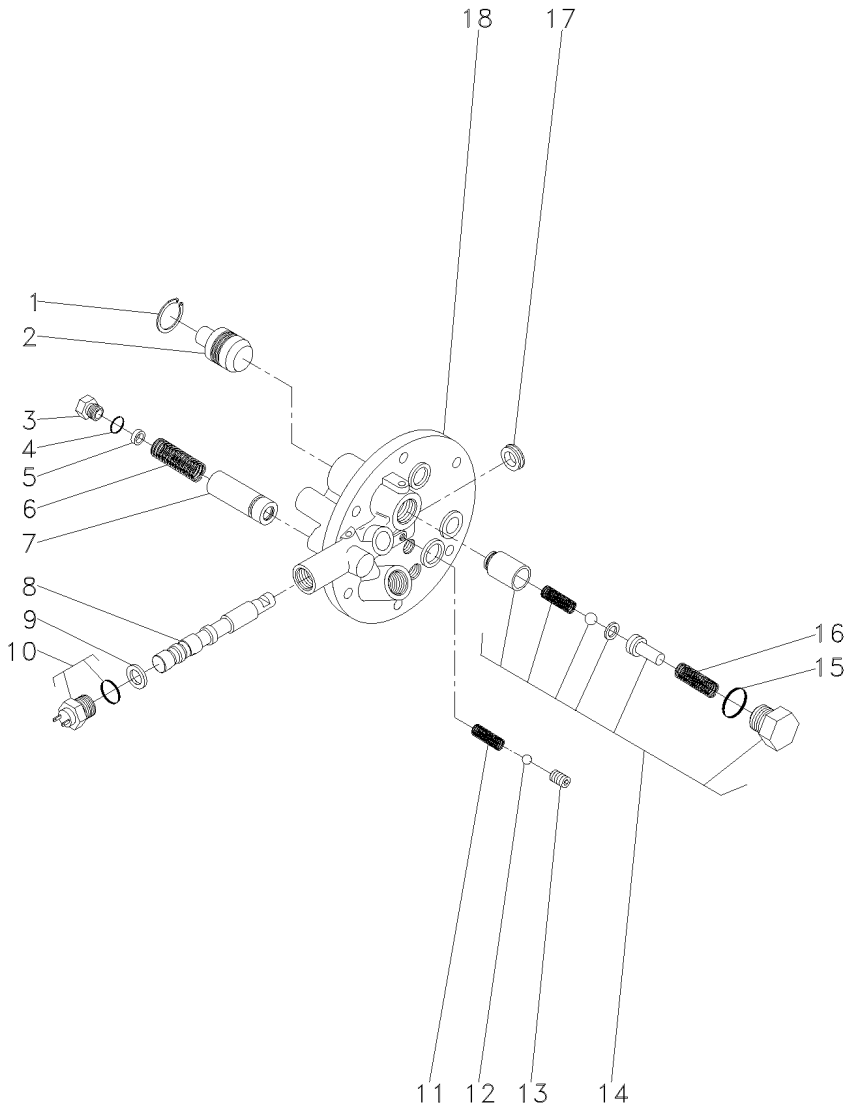

1	339361X1			**1**	ANEL	RING	ARO
2	3697275M1			**1**	PISTÃO	PISTON	PISTON
3	3610598M1			**1**	TAMPÃO	PAD	ALMOHADILLA
4	3019394X1			**1**	ANEL "O"	O RING	JUNTA TORICA
5	3610926M1			**X**	CALÇO	SHIM	CALCE
6	3610555M1			**1**	MOLA	SPRING	RESORTE
7	3610600M91			**1**	VÁLVULA	VALVE	VALVULA
8			3760527M93	**1**	EIXO	SHAFT	ARBOL
9	3019839X1			**1**	ANEL	RING	ARO
10	3761983M91			**1**	INTERRUPTOR	SWITCH	INTERRUPTOR
11	3610554M1			**1**	MOLA	SPRING	RESORTE
12	3003593X1			**1**	ESFERA	BALL	BOLA
13	3760739M1			**1**	PRISIONEIRO	STUD	ESPARRAGO
14	3762311M92			**1**	JG. REPARO	KIT, REPAIR	JUEGO REPARACION
15	3019398X1	14		**1**	ANEL "O"	O RING	JUNTA TORICA
16	3610923M1	14		**1**	MOLA	SPRING	RESORTE
17	3760738M1			**1**	RETENTOR	SEAL	RETEN
18			3760527M93	**1**	TAMPA	COVER	CUBIERTA

Tubo E Filtro
Pipe And Filter
Tubo Y Filtro

50-40

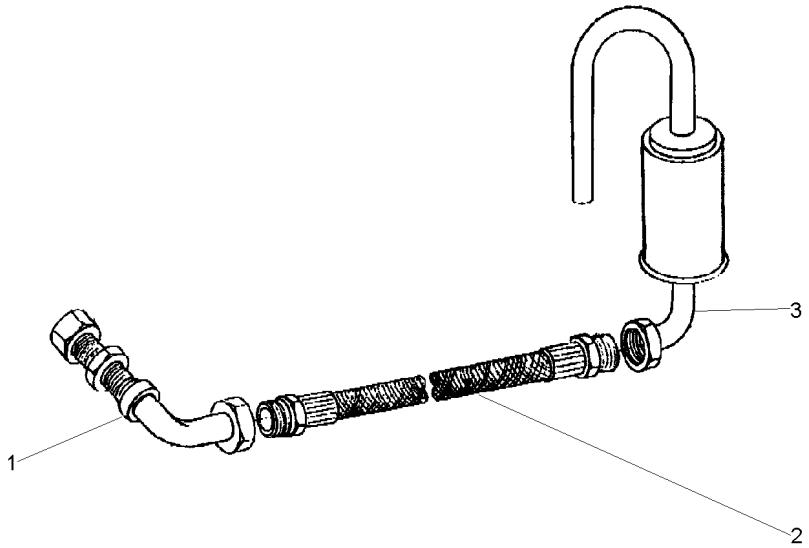

1	049037T1	**1** CJ. TUBO	KIT, PIPE	JUEGO CANO
2	049038T1	**1** MANGUEIRA	HOSE	FLEXIBLE
3	048709S1	**1** FILTRO	FILTER	FILTRO

Ipto (Tdpi)	Super Estreito	540 Rpm
Ipto	Super Narrow	540 Rpm
Ipto	Super Estrecho	540 Rpm

50-45

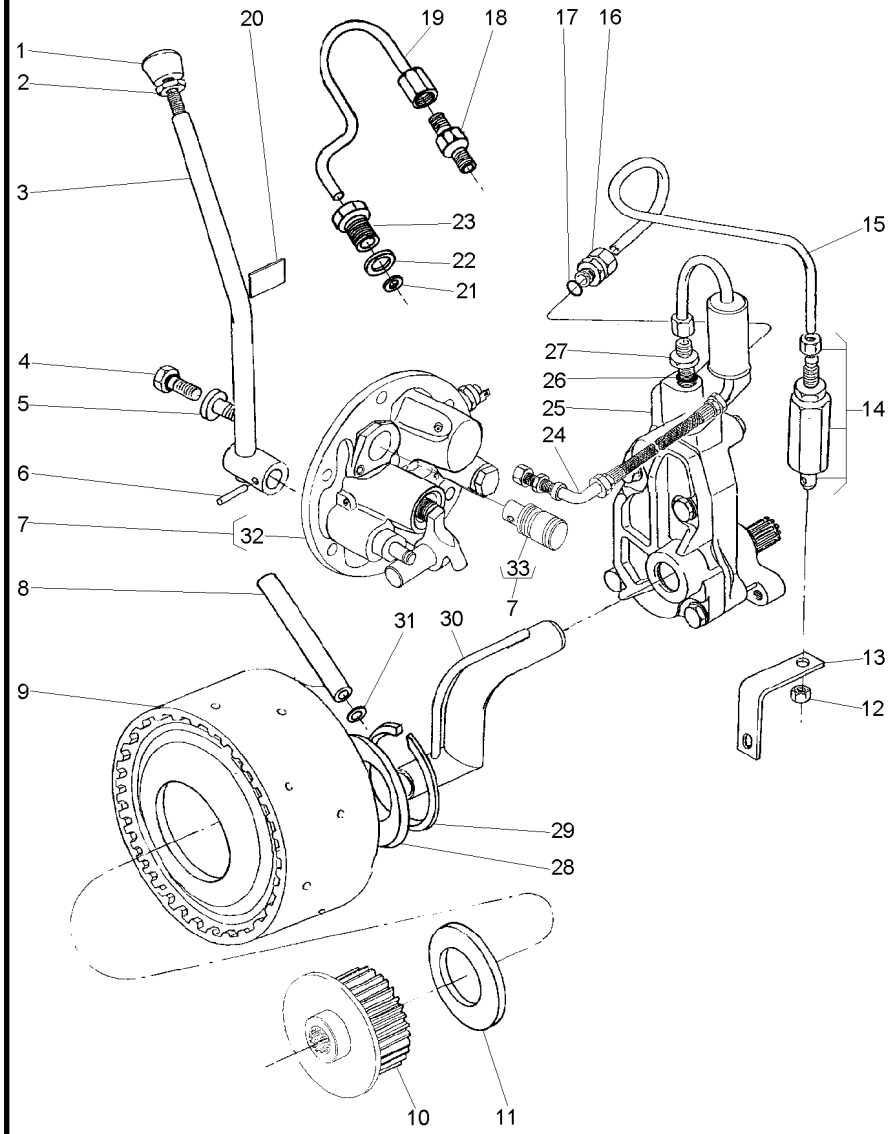

1	3585348M1			1	BOTÃO	BUTTON	PULSADOR
2	353430X1	3/8x24		1	PORCA	NUT	TUERCA
3	058275S1			1	ALAVANCA	LEVER	PALANCA
4	358720X91			1	TAMPÃO	PAD	ALMOHADILLA
5	3697609M91			1	TAMPÃO	PAD	ALMOHADILLA
6	357660X1			1	PINO	PIN	PASADOR
7	038577N1			1	TAMPA	COVER	CUBIERTA
8	3610929M1			1	TUBO	PIPE	CANO
9	4200050M91		50-25 No	1	CJ. EMBREAGEM	KIT, CLUTCH	EMBRAGUE JUEGO
10	042256N1			1	CJ. CUBO	KIT, HUB	JUEGO DE CUBO
11	3613267M1			1	ARRUELA	WASHER	ARANDELA
12	355830X1	9/16x18		1	PORCA	NUT	TUERCA
13	026955P1			1	SUPORTE	BRACKET	SOPORTE
14	3401801M91			1	VÁLVULA	VALVE	VALVULA
15	3589457M1			1	TUBO	PIPE	CANO
16	3411947M91			2	CONEXÃO	CONNECTION	CONEXION
17	831452M1			2	ANEL "O"	O RING	JUNTA TORICA
18	037659T1			1	CONEXÃO	CONNECTION	CONEXION
19	037566P1			1	TUBO	PIPE	CANO
20	3149896M1			1	DECAL	DECAL	CALCOMANIA
21	3007188X1			1	ARRUELA	WASHER	ARANDELA
22	1440702X1			1	ARRUELA	WASHER	ARANDELA
23	037567P1			1	CONEXÃO	CONNECTION	CONEXION
24	037559N1		50-40 No	1	CJ. TUBO	TUBE ASSY	CONJ.DE TUBO
25	886821M94		50-85 No	1	CJ. BOMBA	KIT, PUMP	BOMBA JUEGO
26	831452M1			1	ANEL "O"	O RING	JUNTA TORICA
27	035828T1			1	CONEXÃO	CONNECTION	CONEXION
28	037656P1			1	ARRUELA	WASHER	ARANDELA
29	352699X1			1	ANEL TRAVA	CIRCLIP	CIRCULITO
30	1872170M91			1	CJ. TUBO	TUBE ASSY	CONJ.DE TUBO
31	195561M1			1	ANEL "O"	O RING	JUNTA TORICA
32	3611290M94	7	50-30 No	1	CJ. TAMPA	KIT, COVER	JUEGO DE TAPA
33	037537P1	7		1	EIXO	SHAFT	ARBOL

Ipto (Tdpi)	Super Estreito	540 Rpm
Ipto	Super Narrow	540 Rpm
Ipto	Super Estrecho	540 Rpm

50-50

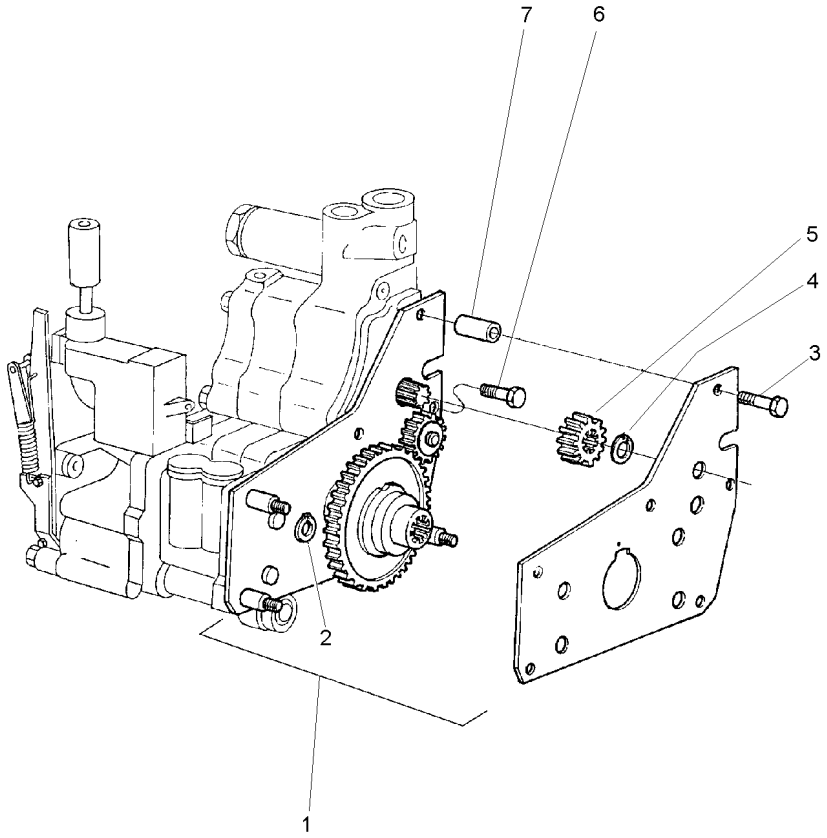

1	4200134M91		**1**	CJ. ENGRENAGEM	KIT, GEAR	ENGRANAJES JUEGO
2	377690X1	⊣ 390202X1	**2**	ANEL TRAVA	CIRCLIP	CIRCULITO
3	516259M2	3/8x16x1.3/4	**2**	PARAFUSO	BOLT	PERNO
4	353213X1		**1**	ANEL TRAVA	CIRCLIP	CIRCULITO
5	515961M1		**1**	ENGRENAGEM	GEAR	ENGRANAJE
6	357852X1	5/16x18x3/4	**1**	PARAFUSO	BOLT	PERNO
7	366045X1		**2**	ESPAÇADOR	SPACER	PIEZA DISTANCIA

Eixo
Shaft
Eje

50-55

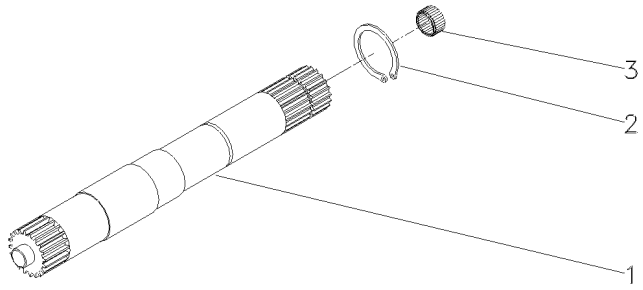

1	028363P2	540 RPM	**1**	EIXO	SHAFT	ARBOL
1	046396P1	540/1000 RPM	**1**	EIXO	SHAFT	ARBOL
2	352699X1		**1**	ANEL TRAVA	CIRCLIP	CIRCULITO
3	1000251M1		**1**	ROLAMENTO	BEARING	COJINETE

Eixo Intermediário Da Tdp
Shaft
Eje

50-60

Com Tdp - Sem Hidráulico
With Tdp - Without Hydraulic
Con Tdf - Sin Hidraulico

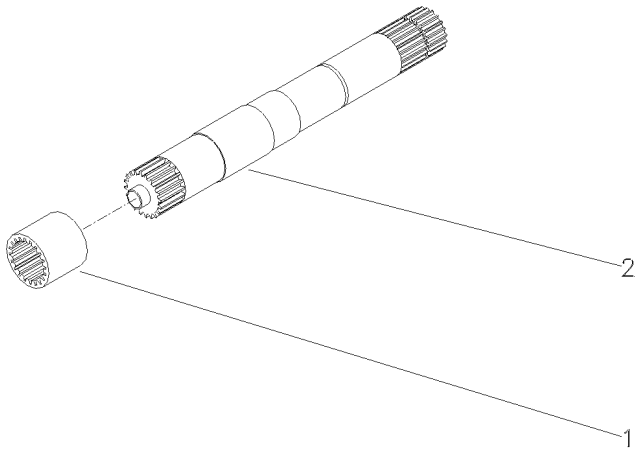

1	1868538M4	540 RPM	**1**	LUVA	SLEEVE	MANCHA
1	3610189M1	540/1000 RPM	**1**	LUVA	SLEEVE	MANCHA
2	028362N1	540 RPM	**1**	CJ. EIXO	KIT, AXLE	JUEGO DE EJE
		👁 50-55 No				
2	049642N1	540/1000 RPM	**1**	CJ. EIXO	KIT, AXLE	JUEGO DE EJE

Tampa E Alavancas
Cover And Levers
Tapa Y Palancas

50-65

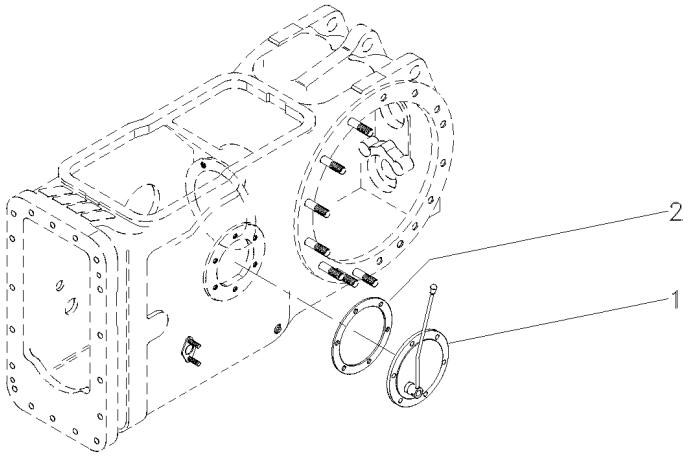

1	022232N1	[B]	**1** CJ. TAMPA	KIT, COVER	JUEGO DE TAPA
		50-80 No			
1	3149444M91	[A]	**1** CJ. TAMPA	KIT, COVER	JUEGO DE TAPA
2	181217M1	[A]	**1** JUNTA	GASKET	EMPAQUETADURA.

[A] 2 RODAS MOTRIZES
2 WHEELS DRIVE
2 RUEDAS MOTRIZ

[B] 4 RODAS MOTRIZES
4 WHEELS DRIVE
4 RUEDAS MOTRIZ

Tampa E Alavanca Da Tdp / Tdpi
Cover And Lever Pto / Ipto
Tapa Y Palanca Tdf / Tdfi

50-70

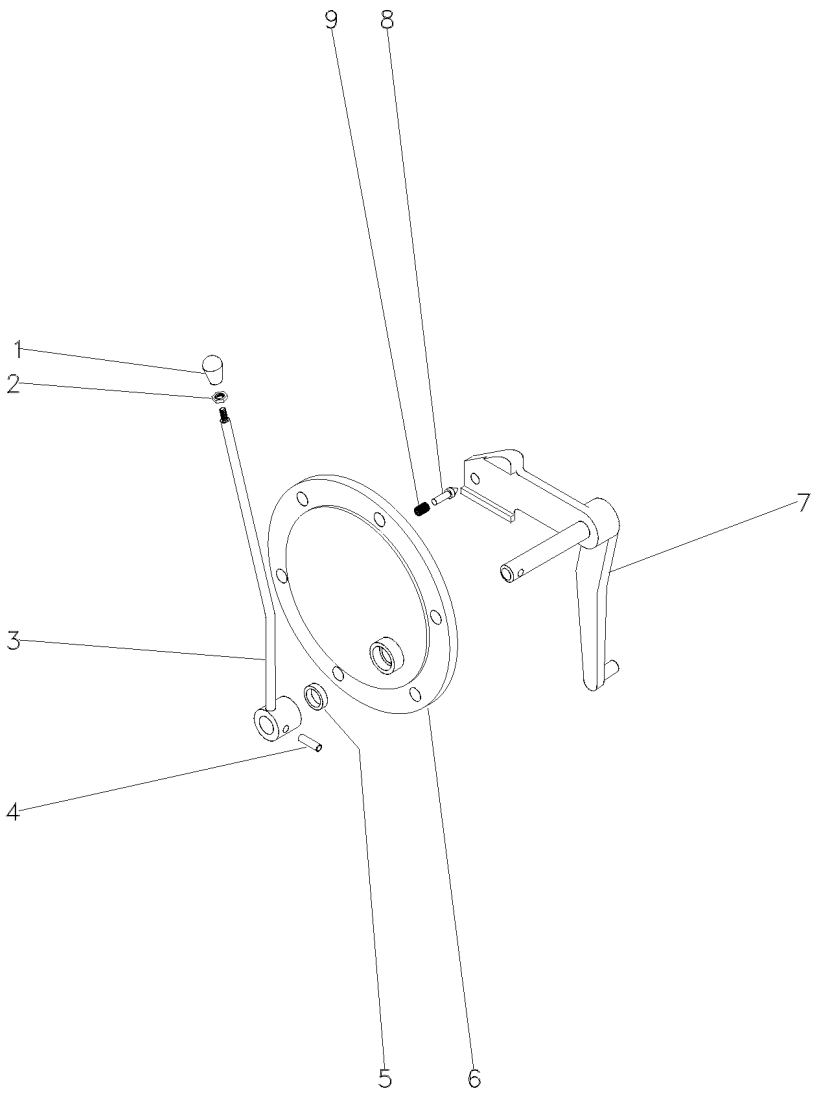

1	3585348M1	**1** BOTÃO	BUTTON	PULSADOR
2	353430X1	**1** PORCA	NUT	TUERCA
3	044948S1	**1** ALAVANCA	LEVER	PALANCA
4	357660X1	**1** PINO	PIN	PASADOR
5	894307M1	**1** RETENTOR	OIL SEAL	BUJE RETENACEITE
6	3149447M1	**1** TAMPA	COVER	CUBIERTA
7	033192S1	**1** ALAVANCA	LEVER	PALANCA
8	180418M2	**1** PINO	PIN	PASADOR
9	3585797M1	**1** MOLA	SPRING	RESORTE

Tampa Da Tomada De Potência
Power Take Off Cover
Tapa De La Toma De Potência

50-75

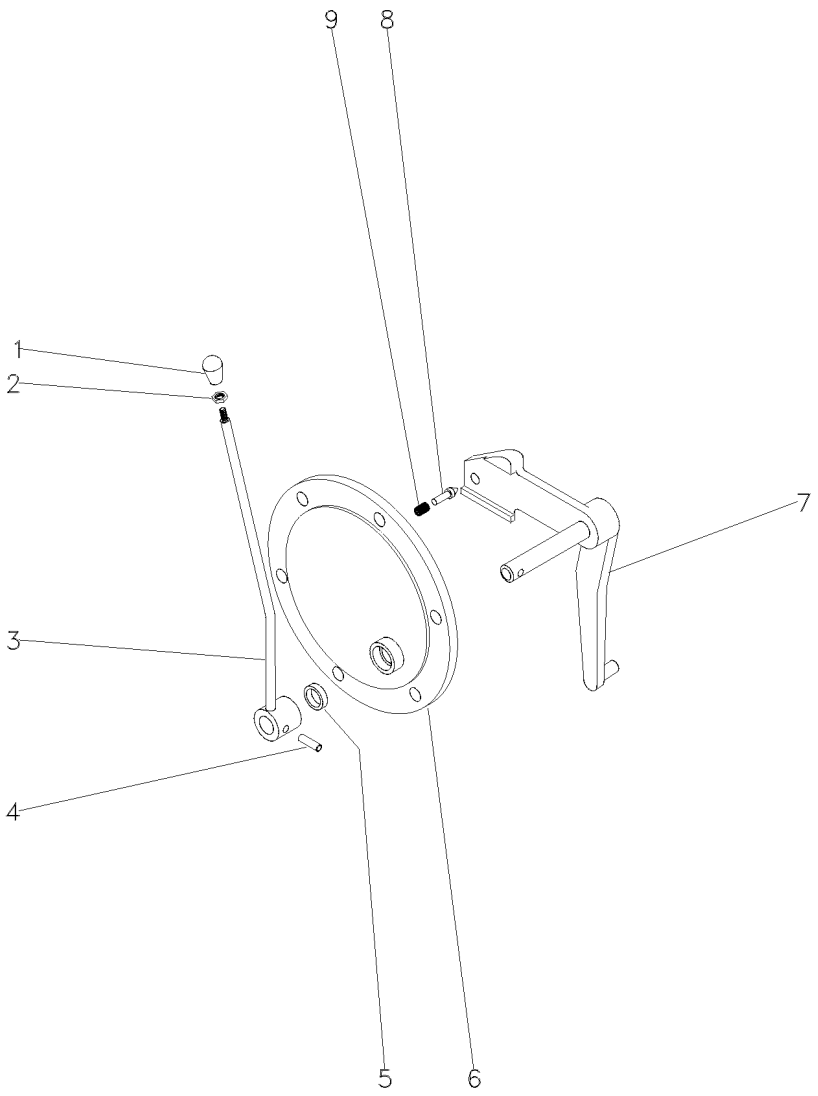

1	3585348M1		**1**	BOTÃO	BUTTON	PULSADOR
2	353430X1	3/8x24	**1**	PORCA	NUT	TUERCA
3	044948S1		**1**	ALAVANCA	LEVER	PALANCA
4	357660X1		**1**	PINO	PIN	PASADOR
5	894307M1		**1**	RETENTOR	OIL SEAL	BUJE RETENACEITE
6	3149447M1		**1**	TAMPA	COVER	CUBIERTA
7	033192S1		**1**	ALAVANCA	LEVER	PALANCA
8	180418M2		**1**	PINO	PIN	PASADOR
9	3585797M1		**1**	MOLA	SPRING	RESORTE

Tampa Da Tomada De Potência
Power Take Off Cover
Tapa De La Toma De Potência

50-80

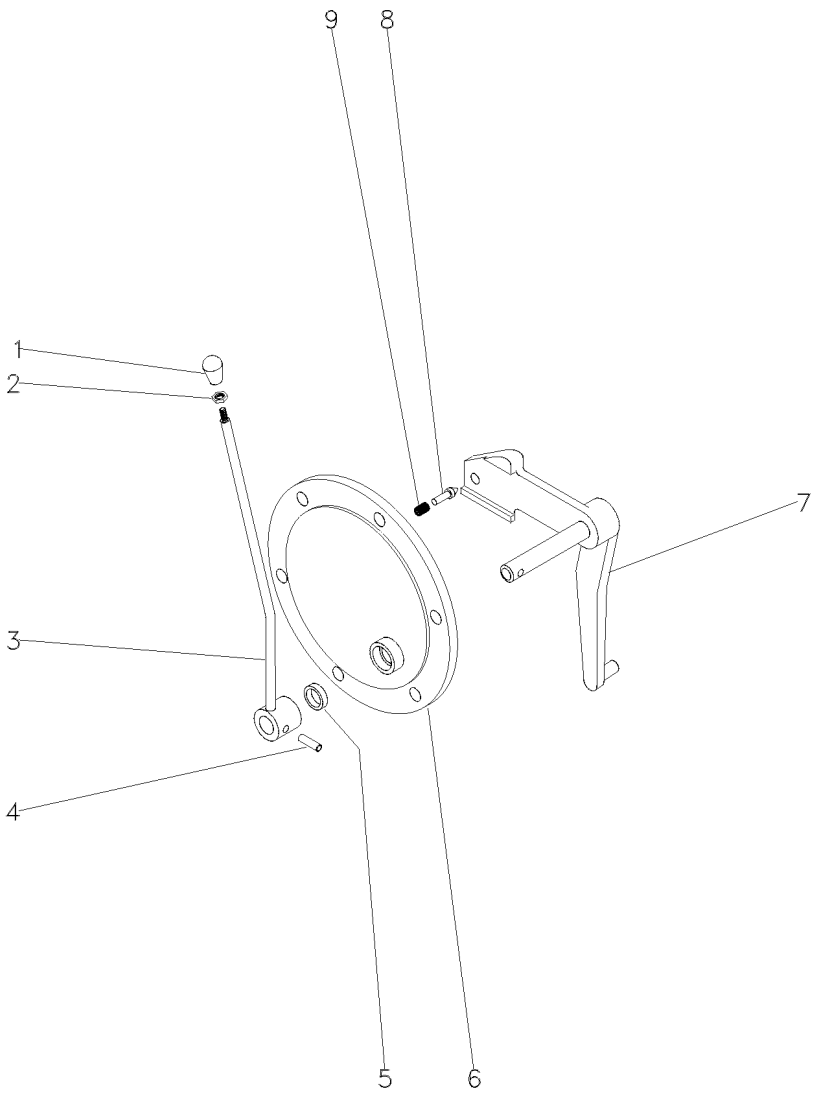

1	3585348M1		**1**	BOTÃO	BUTTON	PULSADOR
2	353430X1	3/8x24	**1**	PORCA	NUT	TUERCA
3	027436S1		**1**	ALAVANCA	LEVER	PALANCA
4	357660X1		**1**	PINO	PIN	PASADOR
5	894307M1		**1**	RETENTOR	OIL SEAL	BUJE RETENACEITE
6	3149447M1		**1**	TAMPA	COVER	CUBIERTA
7	033192S1	[A]	**1**	ALAVANCA	LEVER	PALANCA
7	022245S1	[B]	**1**	ALAVANCA	LEVER	PALANCA
8	180418M2		**1**	PINO	PIN	PASADOR
9	3585797M1		**1**	MOLA	SPRING	RESORTE

[A] 2 RODAS MOTRIZES
2 WHEELS DRIVE
2 RUEDAS MOTRIZ

[B] 4 RODAS MOTRIZES
4 WHEELS DRIVE
4 RUEDAS MOTRIZ

Bomba Hidráulica Auxiliar
Hydraulic Pump Auxiliary
Bomba Hidráulica Auxiliar

50-85

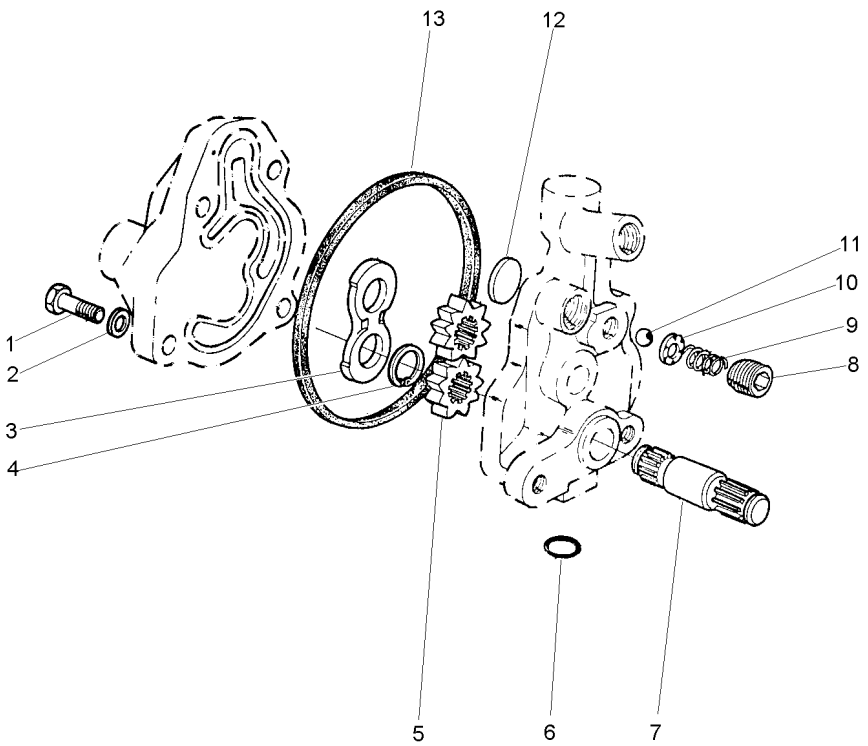

1	353517X1	5/16x24x3/4	**1**	PARAFUSO	BOLT	PERNO
2	353446X1		**4**	ARRUELA	WASHER	ARANDELA
3	1885307M1		**1**	PLACA	PLATE	PLATO
4	1885484M1		**1**	ANEL	RING	ARO
5		886821M94	**2**	ENGRENAGEM	GEAR	ENGRANAJE
6	359002X1		**1**	ANEL "O"	O RING	JUNTA TORICA
7		886821M94	**1**	EIXO	SHAFT	ARBOL
8	1885582M1		**1**	TAMPÃO	PAD	ALMOHADILLA
9	1886511M1		**1**	MOLA	SPRING	RESORTE
10	1885788M1		**1**	GUIA	GUIDE	GUIA
11	22206X		**1**	ESFERA	BALL	BOLA
12	1889318M1		**1**	PLACA	PLATE	PLATO
13	1885310M1		**1**	JUNTA	GASKET	EMPAQUETADURA.

Proteção
Guard
Proteccion

Tomada De Potência
Power Take Off
Toma De Fuerza

50-90

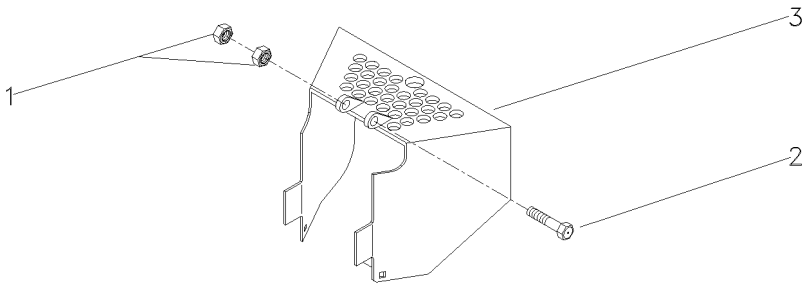

1	394367X1	M8X1,25	**2** PORCA	NUT	TUERCA
2	339761X1	M8X1,25X25	**2** PARAFUSO	BOLT	PERNO
3	058136S2		**1** PROTEÇÃO	GUARD	DEFENSA

Protetor Da Tdpi / Tdp
Protector Ipto / Pto
Protetor Tdfi / Tdf

50-95

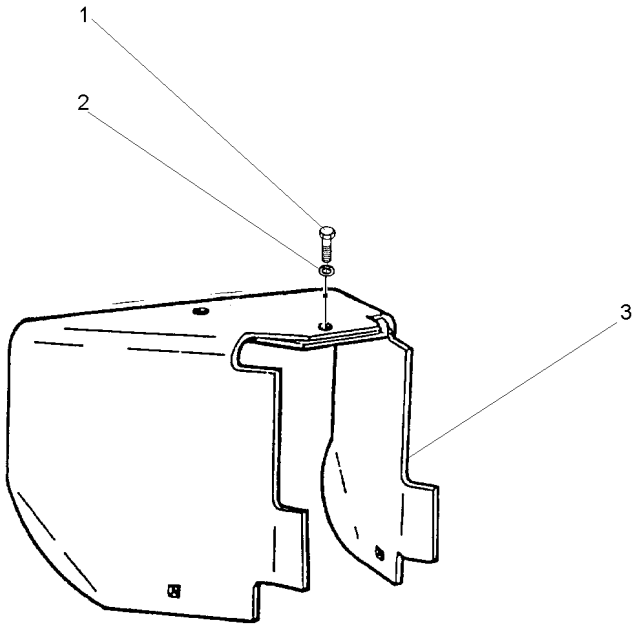

1	353560X1	7/16x20x1.1/8	**1** PARAFUSO	BOLT	PERNO
2	353432X1		**1** ARRUELA	WASHER	ARANDELA
3	1869009M95		**1** PROTEÇÃO	GUARD	DEFENSA

Tampa E Controles
Cover And Controls
Tapa Y Mandos

50-100

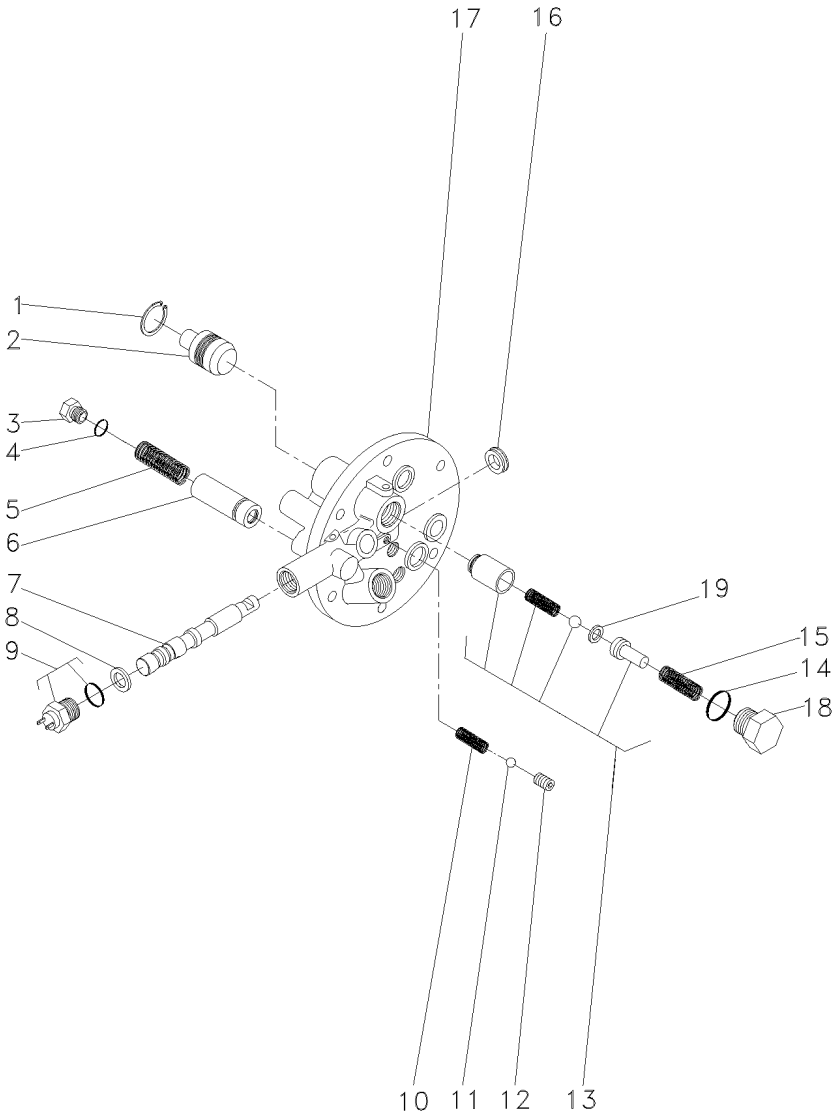

1	339361X1	**1** ANEL	RING	ARO
2	3697275M1	**1** PISTÃO	PISTON	PISTON
3	3762215M1	**1** TAMPÃO	PAD	ALMOHADILLA
4	3019398X1	**1** ANEL "O"	O RING	JUNTA TORICA
5	3610923M1	**1** MOLA	SPRING	RESORTE
6	3762216M92	**1** VÁLVULA	VALVE	VALVULA
7	3760735M1	**1** BOBINA	COIL	BOBINA
8	3019839X1	**1** ANEL	RING	ARO
9	3761983M91	**1** INTERRUPTOR	SWITCH	INTERRUPTOR
10	3610554M1	**1** MOLA	SPRING	RESORTE
11	3003593X1	**1** ESFERA	BALL	BOLA
12	3760739M1	**1** PRISIONEIRO	STUD	ESPARRAGO
13	3610600M91	**1** VÁLVULA	VALVE	VALVULA
14	3019394X1	**1** ANEL "O"	O RING	JUNTA TORICA
15	3610555M1	**1** MOLA	SPRING	RESORTE
16	3760738M1	**1** RETENTOR	SEAL	RETEN
17	3760736M1	**1** TAMPA	COVER	CUBIERTA
18	3610598M1	**1** TAMPÃO	PAD	ALMOHADILLA
19	3610926M1	**1** CALÇO	SHIM	CALCE

Fixação Do Eixo Dianteiro
Front Axle
Eje Delantero

60-10

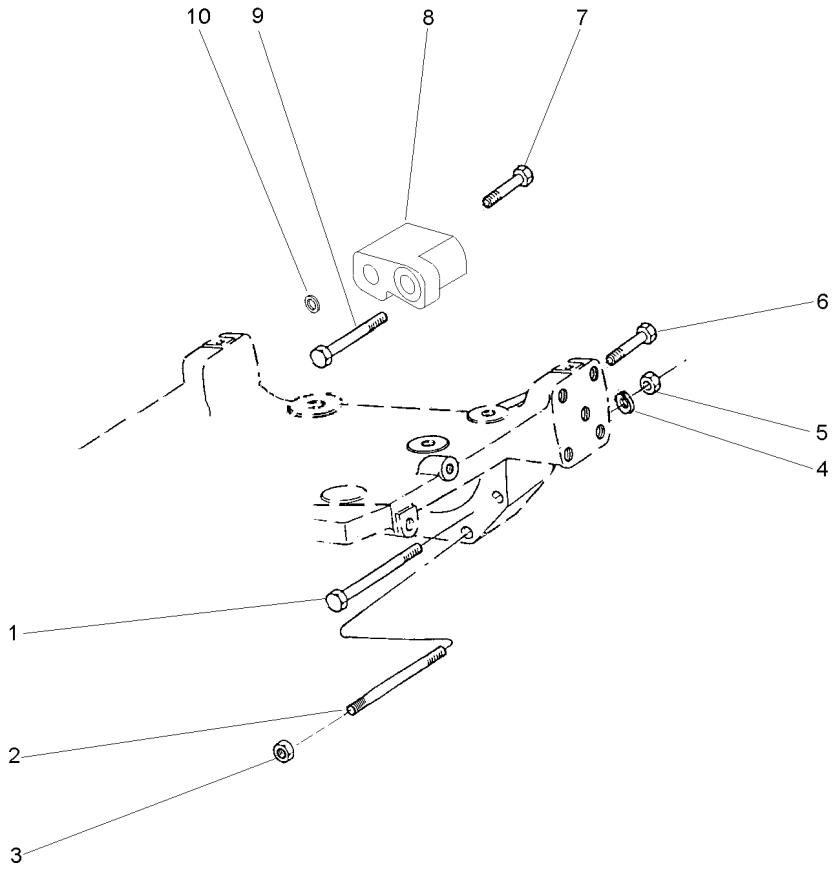

1	377583X1		**2**	PARAFUSO	BOLT	PERNO
2	047899P1		**2**	PRISIONEIRO	STUD	ESPARRAGO
3	368748X1		**2**	PORCA	NUT	TUERCA
4	353433X1		**2**	ARRUELA	WASHER	ARANDELA
5	363628X1	5/8x11	**2**	PORCA	NUT	TUERCA
6	353729X1	5/8x11x2.1/2	**1**	PARAFUSO	BOLT	PERNO
7	369363X1	5/8x11x4.1/2	**1**	PARAFUSO	BOLT	PERNO
8	1695391M2		**1**	ESPAÇADOR	SPACER	PIEZA DISTANCIA
9	048551P1		**1**	PARAFUSO	BOLT	PERNO
10	1660192M1	⧗ 0.10"	**X**	CALÇO	SHIM	CALCE
10	894825M1	⧗ 0.25"	**X**	CALÇO	SHIM	CALCE
10	894826M1	⧗ 0.50"	**X**	CALÇO	SHIM	CALCE

Eixo Dianteiro | **2 Rodas Motrizes** | **60-15** | **Standard**
Front Axle | **2 Wheels Drive** | | **Standard**
Eje Delantero | **2 Ruedas Motriz** | | **Standard**

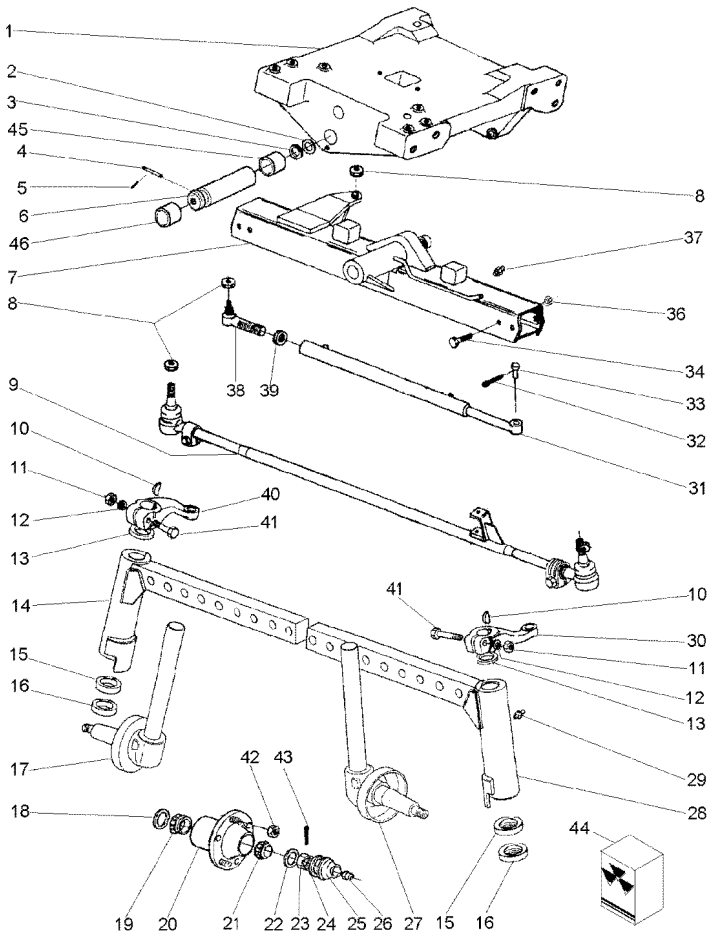

1	037309P4		**1**	SUPORTE	CLEVIS	GANCHO SEGURI.
2	882868M2	⧗ 1,17/1,12MM	**X**	CALÇO	SHIM	CALCE
2	882869M2	⧗ 1,30/1,25MM	**X**	CALÇO	SHIM	CALCE
2	898018M2	⧗ 0,73/0,67MM	**X**	CALÇO	SHIM	CALCE
2	898019M2	⧗ 0,92/0,87MM	**X**	CALÇO	SHIM	CALCE
2	898020M2	⧗ 1,04/0,99MM	**X**	CALÇO	SHIM	CALCE
3	898017M2		**2**	CALÇO	SHIM	CALCE
4	033992P1		**1**	PINO	PIN	PASADOR
5	195414M1		**1**	GRAMPO	CRAMP	PASADOR
6	042735P1		**1**	PINO	PIN	PASADOR
7	037700N1	👁 60-35 No	**1**	VIGA	BEAM	VIGA
8	353429X1	5/8x18	**3**	PORCA	NUT	TUERCA
9	037713T1		**1**	CJ. BARRA	KIT, DRAWBAR	JGO.BARRA TIRO
10	350355X1		**2**	CHAVETA	KEY	CLAVE
11	353427X1	5/8x18	**2**	PORCA	NUT	TUERCA
12	353433X1		**2**	ARRUELA	WASHER	ARANDELA
13	180355M2		**2**	VEDADOR	SEAL	RETEN
14	037711S1	▶	**1**	BRAÇO	ARM	BRAZO
15	048156P1		**2**	ARRUELA	WASHER	ARANDELA
16	048155P1		**2**	ARRUELA	WASHER	ARANDELA
17	037463S1	▶	**1**	PONTA EIXO	STEERING SPINDLE	MANGUETA DIRECC
18	897242M1		**2**	RETENTOR	SEAL	RETEN
19	1851800M91		**2**	ROLAMENTO	BEARING	COJINETE
20	894831M92		**2**	CJ. CUBO	KIT, HUB	JUEGO DE CUBO
21	895322M91		**2**	CJ. ROLAMENTO	BEARING ASSY	RODAMIENTO RAD
22	180010M1		**2**	ARRUELA	WASHER	ARANDELA
23	353928X1	3/4x16	**2**	PORCA	NUT	TUERCA
24	646059M1		**2**	JUNTA	GASKET	EMPAQUETADURA.
25	191142M1		**2**	CALOTA	CAP	TAPA
26	13811X		**2**	GRAXEIRA	GREASER	ENGRASADOR
27	037464S1	◀	**1**	PONTA EIXO	STEERING SPINDLE	MANGUETA DIRECC
28	037712S1	◀	**1**	BRAÇO	ARM	BRAZO
29	13811X		**2**	GRAXEIRA	GREASER	ENGRASADOR
30	049518P1	◀	**1**	BRAÇO	ARM	BRAZO
31	037465T1	👁 60-245 No	**1**	CJ. CILINDRO	KIT, CYLINDER	JUEGO DE CILINDR
32	354072X1		**1**	CUPILHA	COTTER PIN	PASADOR DOUBLE
33	037280P1		**1**	PINO	PIN	PASADOR
34	353934X1		**4**	PARAFUSO	BOLT	PERNO
36	2800775M1		**4**	PORCA	NUT	TUERCA
37	29951X		**1**	GRAXEIRA	GREASER	ENGRASADOR
38	1482009M91		**1**	TERMINAL	TOGGLE	PERNO ENGANCHE
39	339089X1	M24x1,50	**1**	PORCA	NUT	TUERCA
40	049517P1	▶	**1**	BRAÇO	ARM	BRAZO
41	361859X1	5/8x18x3.1/2	**2**	PARAFUSO	BOLT	PERNO
42	195490M1	1/2x20	**12**	PORCA	NUT	TUERCA
43	354068X1		**2**	CONTRAPINO	DOWEL	CENTRAJE
44	037747R1	31	**1**	REPARO	REPAIR	REPARO
45	058457P1		**1**	BUCHA	BUSH	CASQUILLO
46	058458P1		**1**	BUCHA	BUSH	CASQUILLO

Eixo Dianteiro
Front Axle
Eje Delantero

Estreito 2 Rm
Narrow 2 Wd
Estrecho 2 Rm

60-20

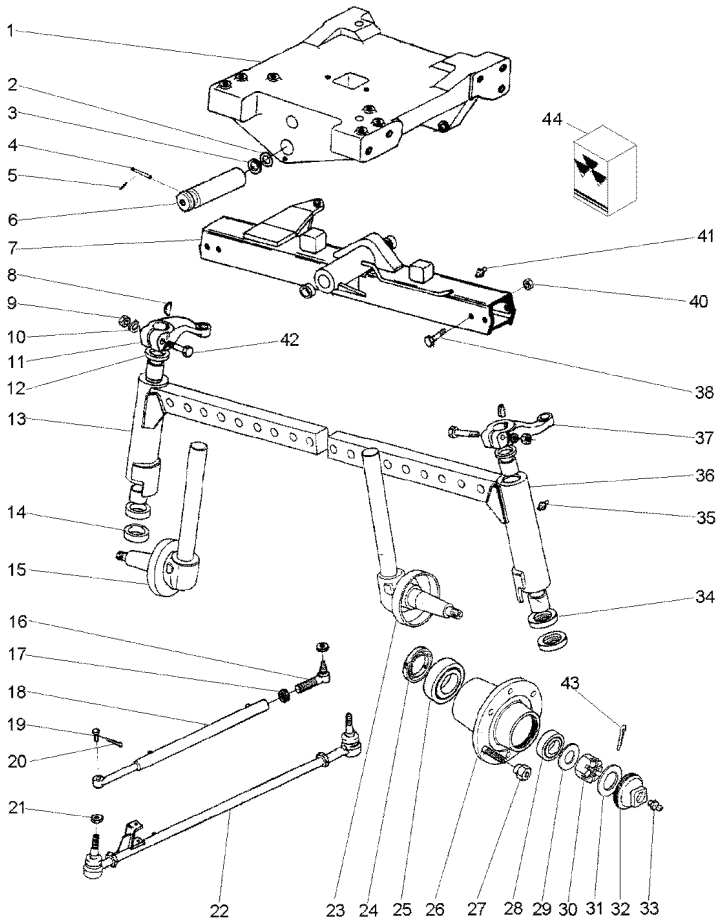

1	037309P4		**1**	SUPORTE	CLEVIS	GANCHO SEGURI.
2	882868M2	1,17/1,12MM	**X**	CALÇO	SHIM	CALCE
2	882869M2	1,30/1,25MM	**X**	CALÇO	SHIM	CALCE
2	898018M2	0,73/0,67MM	**X**	CALÇO	SHIM	CALCE
2	898019M2	0,92/0,87MM	**X**	CALÇO	SHIM	CALCE
2	898020M2	1,04/0,99MM	**X**	CALÇO	SHIM	CALCE
3	898017M2		**2**	CALÇO	SHIM	CALCE
4	033992P1		**1**	PINO	PIN	PASADOR
5	195414M1		**1**	GRAMPO	CRAMP	PASADOR
6	042735P1		**1**	PINO	PIN	PASADOR
7	043172N1	60-50 No	**1**	VIGA	BEAM	VIGA
8	350355X1		**2**	CHAVETA	KEY	CLAVE
9	353427X1	5/8x18	**2**	PORCA	NUT	TUERCA
10	353433X1		**2**	ARRUELA	WASHER	ARANDELA
11	049517P1	▶	**1**	BRAÇO	ARM	BRAZO
12	180355M2		**2**	VEDADOR	SEAL	RETEN
13	043169S1	▶	**1**	BRAÇO	ARM	BRAZO
14	048155P1		**2**	ARRUELA	WASHER	ARANDELA
15	037463S1	▶	**1**	PONTA EIXO	STEERING SPINDLE	MANGUETA DIRECC
16	1482009M91		**1**	TERMINAL	TOGGLE	PERNO ENGANCHE
17	339089X1	M24x1,50	**1**	PORCA	NUT	TUERCA
18	037465T1		**1**	CJ. CILINDRO	KIT, CYLINDER	JUEGO DE CILINDR
19	037280P1		**1**	PINO	PIN	PASADOR
20	354072X1		**1**	CUPILHA	COTTER PIN	PASADOR DOUBLE
21	353429X1	5/8x18	**3**	PORCA	NUT	TUERCA
22	043167N1	60-45 No	**1**	CJ. BARRA	KIT, DRAWBAR	JGO.BARRA TIRO
23	037464S1	◀	**1**	PONTA EIXO	STEERING SPINDLE	MANGUETA DIRECC
24	897242M1		**2**	RETENTOR	SEAL	RETEN
25	1851800M91		**2**	ROLAMENTO	BEARING	COJINETE
26	894831M92		**2**	CJ. CUBO	KIT, HUB	JUEGO DE CUBO
27	195490M1	1/2x20	**12**	PORCA	NUT	TUERCA
28	895322M91		**2**	CJ. ROLAMENTO	BEARING ASSY	RODAMIENTO RAD
29	180010M1		**2**	ARRUELA	WASHER	ARANDELA
30	353928X1	3/4x16	**2**	PORCA	NUT	TUERCA
31	646059M1		**2**	JUNTA	GASKET	EMPAQUETADURA.
32	191142M1		**2**	CALOTA	CAP	TAPA
33	13811X		**2**	GRAXEIRA	GREASER	ENGRASADOR
34	048156P1		**2**	ARRUELA	WASHER	ARANDELA
35	13811X		**2**	GRAXEIRA	GREASER	ENGRASADOR
36	043170S1	◀	**1**	BRAÇO	ARM	BRAZO
37	049518P1	◀	**1**	BRAÇO	ARM	BRAZO
38	353934X1		**4**	PARAFUSO	BOLT	PERNO
40	2800775M1		**4**	PORCA	NUT	TUERCA
41	29951X		**1**	GRAXEIRA	GREASER	ENGRASADOR
42	361859X1	5/8x18x3.1/2	**2**	PARAFUSO	BOLT	PERNO
43	354068X1		**2**	CONTRAPINO	DOWEL	CENTRAJE
44	037747R1	18	**1**	REPARO	REPAIR	REPARO

Eixo Dianteiro
Front Axle
Eje Delantero

2 Rodas Motrizes
2 Wheels Drive
2 Ruedas Motriz

60-25

Aeroporto
Airport
Aeropuerto

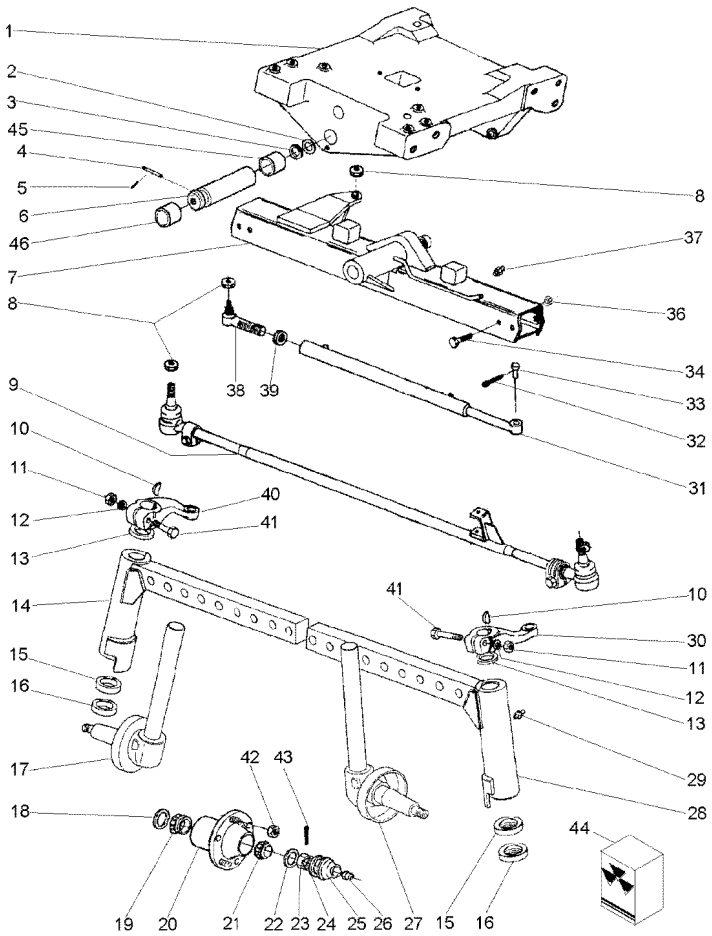

1	037309P4		**1**	SUPORTE	CLEVIS	GANCHO SEGURI.
2	882868M2	⧗ 1,17/1,12MM	**X**	CALÇO	SHIM	CALCE
2	882869M2	⧗ 1,30/1,25MM	**X**	CALÇO	SHIM	CALCE
2	898018M2	⧗ 0,73/0,67MM	**X**	CALÇO	SHIM	CALCE
2	898019M2	⧗ 0,92/0,87MM	**X**	CALÇO	SHIM	CALCE
2	898020M2	⧗ 1,04/0,99MM	**X**	CALÇO	SHIM	CALCE
3	898017M2		**2**	CALÇO	SHIM	CALCE
4	033992P1		**1**	PINO	PIN	PASADOR
5	195414M1		**1**	GRAMPO	CRAMP	PASADOR
6	042735P1		**1**	PINO	PIN	PASADOR
7	037700N1	👁 60-35 No	**1**	VIGA	BEAM	VIGA
8	353429X1	5/8x18	**3**	PORCA	NUT	TUERCA
9	037713T1		**1**	CJ. BARRA	KIT, DRAWBAR	JGO.BARRA TIRO
10	350355X1		**2**	CHAVETA	KEY	CLAVE
11	353427X1	5/8x18	**2**	PORCA	NUT	TUERCA
12	353433X1		**2**	ARRUELA	WASHER	ARANDELA
13	180355M2		**2**	VEDADOR	SEAL	RETEN
14	035982S1	▶	**1**	BRAÇO	ARM	BRAZO
15	048156P1		**2**	ARRUELA	WASHER	ARANDELA
16	048155P1		**2**	ARRUELA	WASHER	ARANDELA
17	051894S1	▶	**1**	PONTA EIXO	STEERING SPINDLE	MANGUETA DIRECC
18	897242M1		**2**	RETENTOR	SEAL	RETEN
19	1851800M91		**2**	ROLAMENTO	BEARING	COJINETE
20	894831M92		**2**	CJ. CUBO	KIT, HUB	JUEGO DE CUBO
21	895322M91		**2**	CJ. ROLAMENTO	BEARING ASSY	RODAMIENTO RAD
22	180010M1		**2**	ARRUELA	WASHER	ARANDELA
23	353928X1	3/4x16	**2**	PORCA	NUT	TUERCA
24	646059M1		**2**	JUNTA	GASKET	EMPAQUETADURA.
25	191142M1		**2**	CALOTA	CAP	TAPA
26	13811X		**2**	GRAXEIRA	GREASER	ENGRASADOR
27	051895S1	◀	**1**	PONTA EIXO	STEERING SPINDLE	MANGUETA DIRECC
28	035983S1	◀	**1**	BRAÇO	ARM	BRAZO
29	13811X		**2**	GRAXEIRA	GREASER	ENGRASADOR
30	044130P1	◀	**1**	BRAÇO	ARM	BRAZO
31	037465T1		**1**	CJ. CILINDRO	KIT, CYLINDER	JUEGO DE CILINDR
32	354072X1		**1**	CUPILHA	COTTER PIN	PASADOR DOUBLE
33	037280P1		**1**	PINO	PIN	PASADOR
34	353934X1		**4**	PARAFUSO	BOLT	PERNO
36	2800775M1		**4**	PORCA	NUT	TUERCA
37	29951X		**1**	GRAXEIRA	GREASER	ENGRASADOR
38	1482009M91		**1**	TERMINAL	TOGGLE	PERNO ENGANCHE
39	339089X1	M24x1,50	**1**	PORCA	NUT	TUERCA
40	044129P1	▶	**1**	BRAÇO	ARM	BRAZO
42	195490M1	1/2x20	**12**	PORCA	NUT	TUERCA
43	354068X1		**2**	CONTRAPINO	DOWEL	CENTRAJE
44	037747R1	31	**1**	REPARO	REPAIR	REPARO

Eixo Dianteiro	Super Estreito	60-30	Standard
Front Axle	Super Narrow		Standard
Eje Delantero	Super Estrecho		Standard

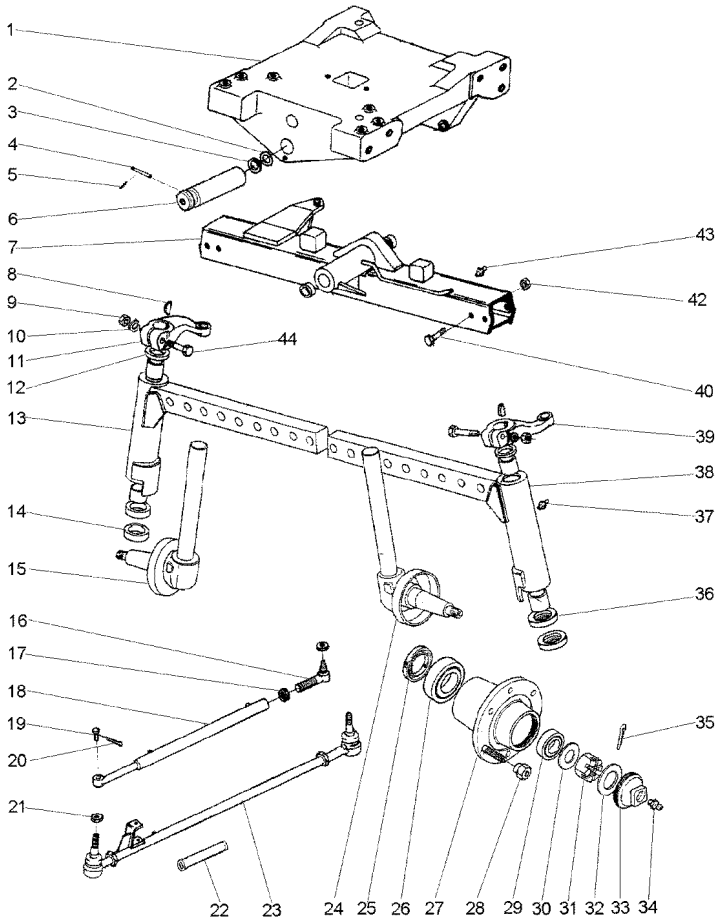

1	037309P4		1	SUPORTE	CLEVIS	GANCHO SEGURI.
2	882868M2	⧗ 1,17/1,12MM	X	CALÇO	SHIM	CALCE
2	882869M2	⧗ 1,30/1,25MM	X	CALÇO	SHIM	CALCE
2	898018M2	⧗ 0,73/0,67MM	X	CALÇO	SHIM	CALCE
2	898019M2	⧗ 0,92/0,87MM	X	CALÇO	SHIM	CALCE
2	898020M2	⧗ 1,04/0,99MM	X	CALÇO	SHIM	CALCE
3	898017M2		2	CALÇO	SHIM	CALCE
4	033992P1		1	PINO	PIN	PASADOR
5	195414M1		1	GRAMPO	CRAMP	PASADOR
6	042735P1		1	PINO	PIN	PASADOR
7	045166N1		1	VIGA	BEAM	VIGA
8	350355X1		2	CHAVETA	KEY	CLAVE
9	353427X1	5/8x18	2	PORCA	NUT	TUERCA
10	353433X1		2	ARRUELA	WASHER	ARANDELA
11	049517P1	▶	1	BRAÇO	ARM	BRAZO
12	180355M2		2	VEDADOR	SEAL	RETEN
13	045160S1	▶	1	BRAÇO	ARM	BRAZO
14	048155P1		2	ARRUELA	WASHER	ARANDELA
15	037463S1	▶	1	PONTA EIXO	STEERING SPINDLE	MANGUETA DIRECC
16	045291N1		1	TERMINAL	END	EXTREMO
17	339089X1	M24x1,50	1	PORCA	NUT	TUERCA
18	045162T1		1	CJ. CILINDRO	KIT, CYLINDER	JUEGO DE CILINDR
19	037280P1		1	PINO	PIN	PASADOR
20	354072X1		1	CUPILHA	COTTER PIN	PASADOR DOUBLE
21	353429X1	5/8x18	3	PORCA	NUT	TUERCA
22	045289P1		2	PROLONGADOR	LENGTHENER	ESPARRAGO
23	045163N1		1	CJ. BARRA	KIT, DRAWBAR	JGO.BARRA TIRO
24	037464S1	◀	1	PONTA EIXO	STEERING SPINDLE	MANGUETA DIRECC
25	897242M1		2	RETENTOR	SEAL	RETEN
26	1851800M91		2	ROLAMENTO	BEARING	COJINETE
27	894831M92		2	CJ. CUBO	KIT, HUB	JUEGO DE CUBO
28	195490M1	1/2x20	12	PORCA	NUT	TUERCA
29	895322M91		2	CJ. ROLAMENTO	BEARING ASSY	RODAMIENTO RAD
30	180010M1		2	ARRUELA	WASHER	ARANDELA
31	353928X1	3/4x16	2	PORCA	NUT	TUERCA
32	646059M1		2	JUNTA	GASKET	EMPAQUETADURA.
33	191142M1		2	CALOTA	CAP	TAPA
34	13811X		2	GRAXEIRA	GREASER	ENGRASADOR
35	354068X1		2	CONTRAPINO	DOWEL	CENTRAJE
36	048156P1		2	ARRUELA	WASHER	ARANDELA
37	13811X		2	GRAXEIRA	GREASER	ENGRASADOR
38	045161S1	◀	1	BRAÇO	ARM	BRAZO
39	049518P1	◀	1	BRAÇO	ARM	BRAZO
40	353934X1		4	PARAFUSO	BOLT	PERNO
42	2800775M1		4	PORCA	NUT	TUERCA
43	29951X		1	GRAXEIRA	GREASER	ENGRASADOR
44	361859X1	5/8x18x3.1/2	2	PARAFUSO	BOLT	PERNO

Viga Central
Central Beam
Viga Central

60-35

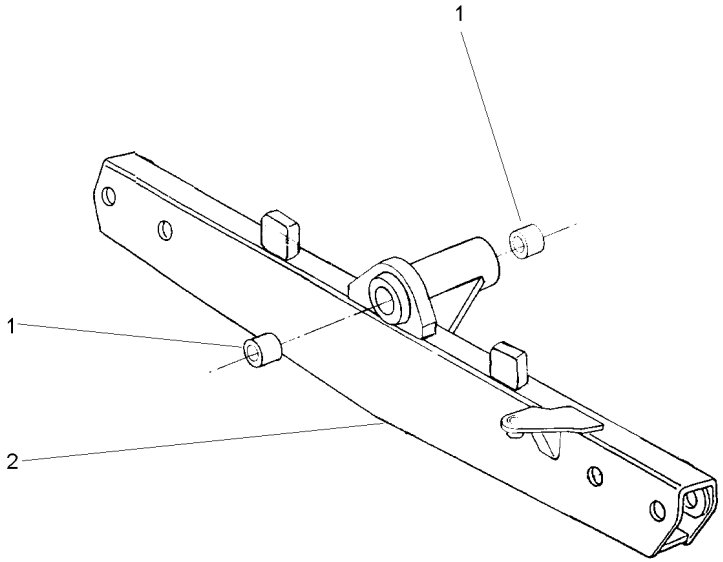

1	3148268M1	**2** BUCHA	BUSH	CASQUILLO
2	037701S1	**1** VIGA	BEAM	VIGA

Sistema De Direção System Of Direction Sistema De Dirección	Braço Do Cilíndro Arm Of Cilinder Brazo Del Cilíndro	60-40

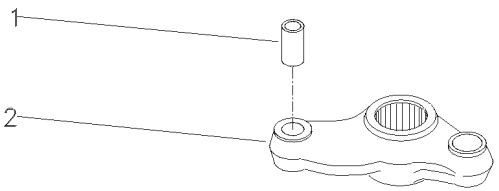

1	3148431M1		**1**	BUCHA	BUSH	CASQUILLO
2		042863N1	**1**	BRAÇO	ARM	BRAZO

Barra De Direção
Tie Rods
Barras De Acoplamento

60-45

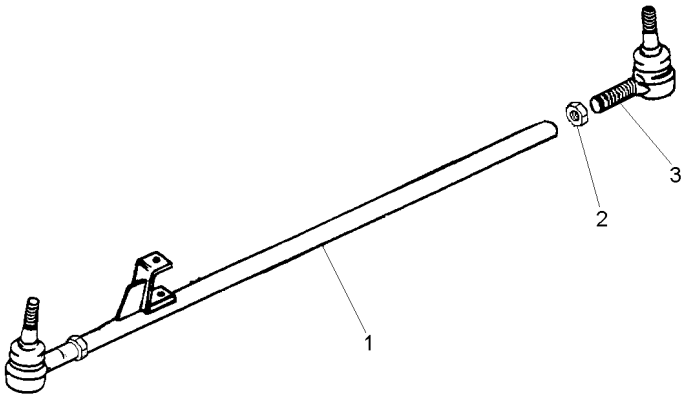

1	043168S1		**1** BARRA	BAR	BARRA
2	339089X1	M24x1,50	**2** PORCA	NUT	TUERCA
3	1482009M91		**2** TERMINAL	TOGGLE	PERNO ENGANCHE

Eixo Dianteiro
Front Axle
Eje Delantero

60-50

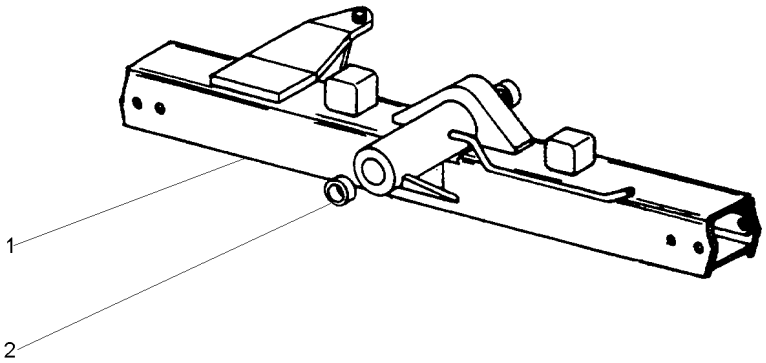

1	043173S1	**1** VIGA	BEAM	VIGA
2	3148268M1	**2** BUCHA	BUSH	CASQUILLO

Sistema De Direção
System Of Direction
Sistema De Dirección

Pino Do Cilíndro
Pin Of Cilinder
Alfiler Del Cilindro

60-55

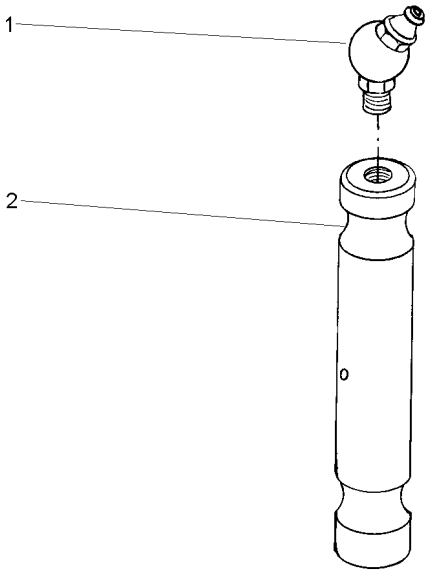

1	29951X	**1** GRAXEIRA	GREASER	ENGRASADOR
2	898363M1	**1** PINO	PIN	PASADOR

Eixo Dianteiro
Front Axle
Eje Delantero

60-60

4 Rodas Motrizes - Estreito
4 Wheels Drive - Narrow
4 Ruedas Motriz - Estrecho

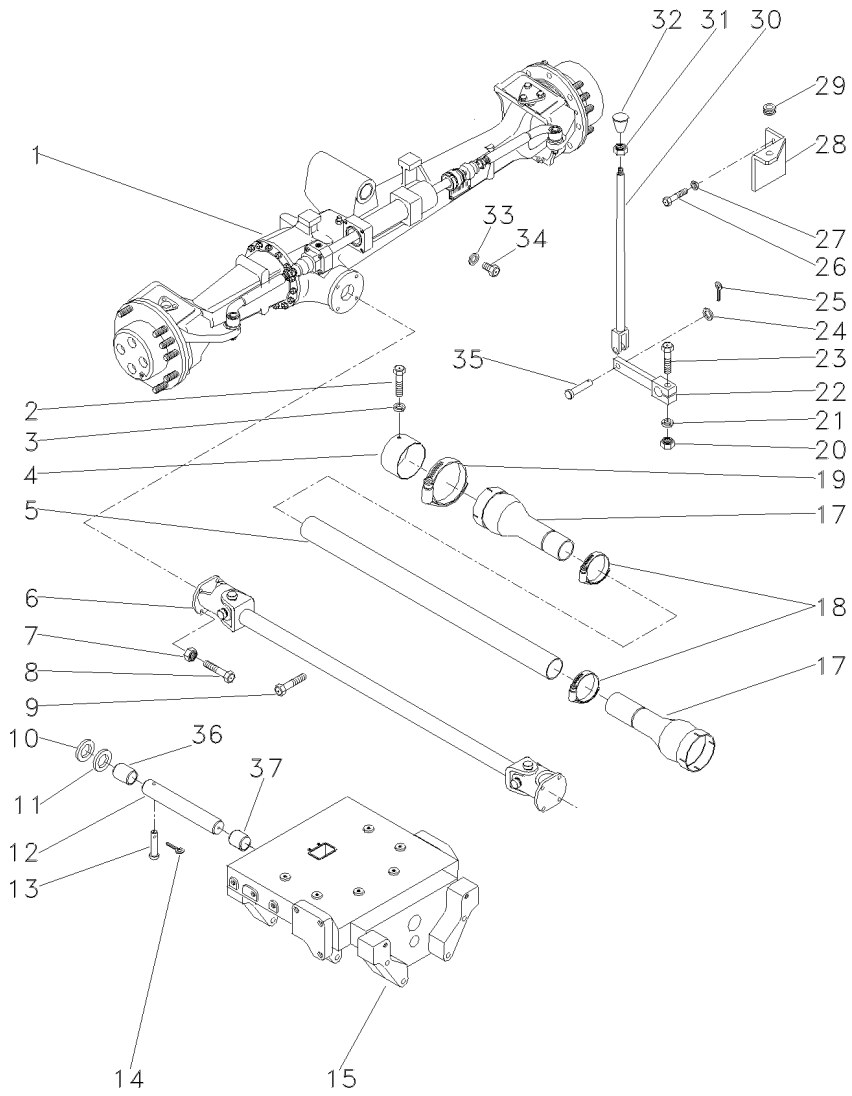

1	073147N1	👁 60-145 No	**1**	CJ. EIXO DIANT.	FRONT AXLE ASSY	CONJ. EJE DELANT
2	339124X1	M8x1,25x16	**2**	PARAFUSO	BOLT	PERNO
3	353446X1		**2**	ARRUELA	WASHER	ARANDELA
4	036903P1		**1**	BLINDAGEM	SHIELD	BLINDAJE
5	036911P1		**1**	TUBO	PIPE	CANO
6	036909T1	👁 60-240 No	**1**	CARDAN	DRIVE SHAFT	EJE DE MANDO
7	353431X1	3/8x24	**8**	PORCA	NUT	TUERCA
8	353540X1	3/8x24x1.1/4	**4**	PARAFUSO	BOLT	PERNO
9	391120X1		**1**	PARAFUSO	BOLT	PERNO
10	898017M2		**1**	CALÇO	SHIM	CALCE
11	882868M2	⧗ 1.17/1.12MM	**X**	CALÇO	SHIM	CALCE
11	882869M2	⧗ 1.30/1.25MM	**X**	CALÇO	SHIM	CALCE
11	898018M2	⧗ 0.73/0.67MM	**X**	CALÇO	SHIM	CALCE
11	898019M2	⧗ 0.92/0.87MM	**X**	CALÇO	SHIM	CALCE
11	898020M2	⧗ 1.04/0.99MM	**X**	CALÇO	SHIM	CALCE
12	058456P1		**1**	PINO	PIN	PASADOR
13	033992P1		**1**	PINO	PIN	PASADOR
14	195414M1		**1**	GRAMPO	CRAMP	PASADOR
15	037309P3		**1**	SUPORTE	BRACKET	SOPORTE
17	1688236M93		**2**	PROTEÇÃO	GUARD	DEFENSA
18	490804M1		**2**	BRAÇADEIRA	CLAMP	ABRAZADERA
19	338623X1		**2**	BRAÇADEIRA	CLAMP	ABRAZADERA
20	355566X1	3/8x16	**1**	PORCA	NUT	TUERCA
21	353434X1		**1**	ARRUELA	WASHER	ARANDELA
22	036838S1		**1**	ALAVANCA	LEVER	PALANCA
23	354264X1	3/8x16x1.1/4	**1**	PARAFUSO	BOLT	PERNO
24	353756X1		**1**	ARRUELA	WASHER	ARANDELA
25	354059X1		**1**	CONTRAPINO	DOWEL	CENTRAJE
26	353677X1		**2**	PARAFUSO	BOLT	PERNO
27	339374X1	15.2x8.1x2	**2**	ARRUELA	WASHER	ARANDELA
28	037041P1		**1**	SUPORTE	BRACKET	SOPORTE
29	366195X1		**1**	PASSA-FIO	GROMMET	PASACABLE
30	184174M91		**1**	TIRANTE	ROD	VARILLA
31	353430X1	3/8x24	**1**	PORCA	NUT	TUERCA
32	3410152M1		**1**	MANÍPULO	KNOB	POMO
33	181142M1		**1**	ARRUELA	WASHER	ARANDELA
34	037045T1		**1**	BUJÃO	PLUG	TAPON
35	832813M1		**1**	PINO	PIN	PASADOR
36	058458P1		**1**	BUCHA	BUSH	CASQUILLO
37	058457P1		**1**	BUCHA	BUSH	CASQUILLO

Eixo Dianteiro
Front Axle
Eje Delantero

4 Rodas Motrizes
4 Wheels Drive
4 Ruedas Motriz

60-65

4 Rodas Motrizes - Tração Lateral
4 Wheels Drive - Side Drive
4 Ruedas Motriz - Traccion Lateral

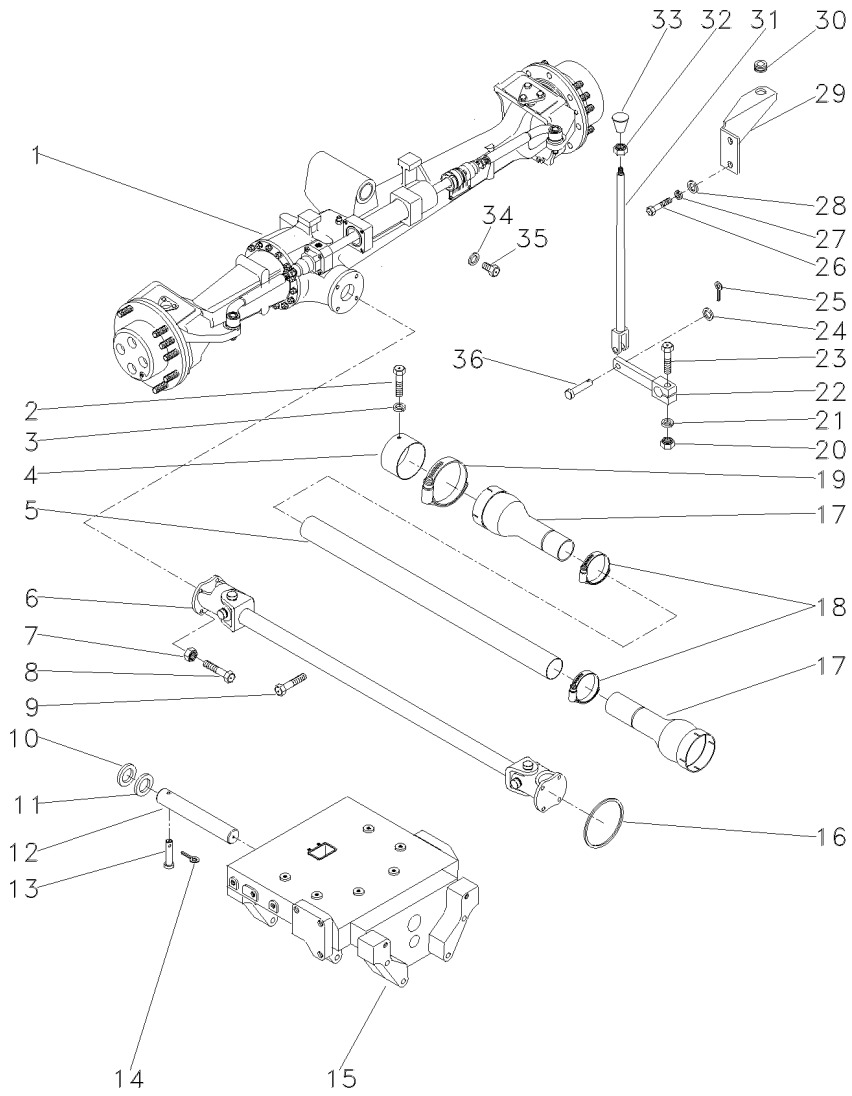

1	072889N1	60-150 No	**1**	CJ. EIXO DIANT.	FRONT AXLE ASSY	CONJ. EJE DELANT
2	339124X1	M8x1,25x16	**2**	PARAFUSO	BOLT	PERNO
3	353446X1		**2**	ARRUELA	WASHER	ARANDELA
4	036903P1		**1**	BLINDAGEM	SHIELD	BLINDAJE
5	036911P1		**1**	TUBO	PIPE	CANO
6	036909T1	60-240 No	**1**	CARDAN	DRIVE SHAFT	EJE DE MANDO
7	353431X1	3/8x24	**8**	PORCA	NUT	TUERCA
8	353540X1	3/8x24x1.1/4	**4**	PARAFUSO	BOLT	PERNO
9	391120X1		**1**	PARAFUSO	BOLT	PERNO
10	898017M2		**1**	CALÇO	SHIM	CALCE
11	882868M2	1.17/1.12MM	**X**	CALÇO	SHIM	CALCE
11	882869M2	1.30/1.25MM	**X**	CALÇO	SHIM	CALCE
11	898018M2	0.73/0.67MM	**X**	CALÇO	SHIM	CALCE
11	898019M2	0.92/0.87MM	**X**	CALÇO	SHIM	CALCE
11	898020M2	1,04/0.99MM	**X**	CALÇO	SHIM	CALCE
12	042735P1		**1**	PINO	PIN	PASADOR
13	033992P1		**1**	PINO	PIN	PASADOR
14	195414M1		**1**	GRAMPO	CRAMP	PASADOR
15	037309P3		**1**	SUPORTE	BRACKET	SOPORTE
16	1441271X1		**1**	ANEL "O"	O RING	JUNTA TORICA
17	1688236M93		**2**	PROTEÇÃO	GUARD	DEFENSA
18	490804M1		**2**	BRAÇADEIRA	CLAMP	ABRAZADERA
19	338623X1		**2**	BRAÇADEIRA	CLAMP	ABRAZADERA
20	355566X1	3/8x16	**1**	PORCA	NUT	TUERCA
21	353434X1		**1**	ARRUELA	WASHER	ARANDELA
22	036838S1		**1**	ALAVANCA	LEVER	PALANCA
23	354264X1	3/8x16x1.1/4	**1**	PARAFUSO	BOLT	PERNO
24	353756X1		**1**	ARRUELA	WASHER	ARANDELA
25	354059X1		**1**	CONTRAPINO	DOWEL	CENTRAJE
26	353677X1	M10x1,5x25	**2**	PARAFUSO	BOLT	PERNO
27	353446X1		**2**	ARRUELA	WASHER	ARANDELA
28	339534X1		**2**	ARRUELA	WASHER	ARANDELA
29	037041P1		**1**	SUPORTE	BRACKET	SOPORTE
30	366195X1		**1**	PASSA-FIO	GROMMET	PASACABLE
31	184174M91		**1**	TIRANTE	ROD	VARILLA
32	353430X1	3/8x24	**1**	PORCA	NUT	TUERCA
33	3410152M1		**1**	MANÍPULO	KNOB	POMO
34	181142M1		**1**	ARRUELA	WASHER	ARANDELA
35	037045T1		**1**	BUJÃO	PLUG	TAPON
36	832813M1		**1**	PINO	PIN	PASADOR

Menu

Símbolos

Eixo Dianteiro
Front Axle
Eje Delantero

4 Rodas Motrizes
4 Wheels Drive
4 Ruedas Motriz

60-70

Estreito Com Creeper - Tração Lateral
Narrow With Creeper - Side Drive
Estrecho Con Creeper - Tracción Lateral

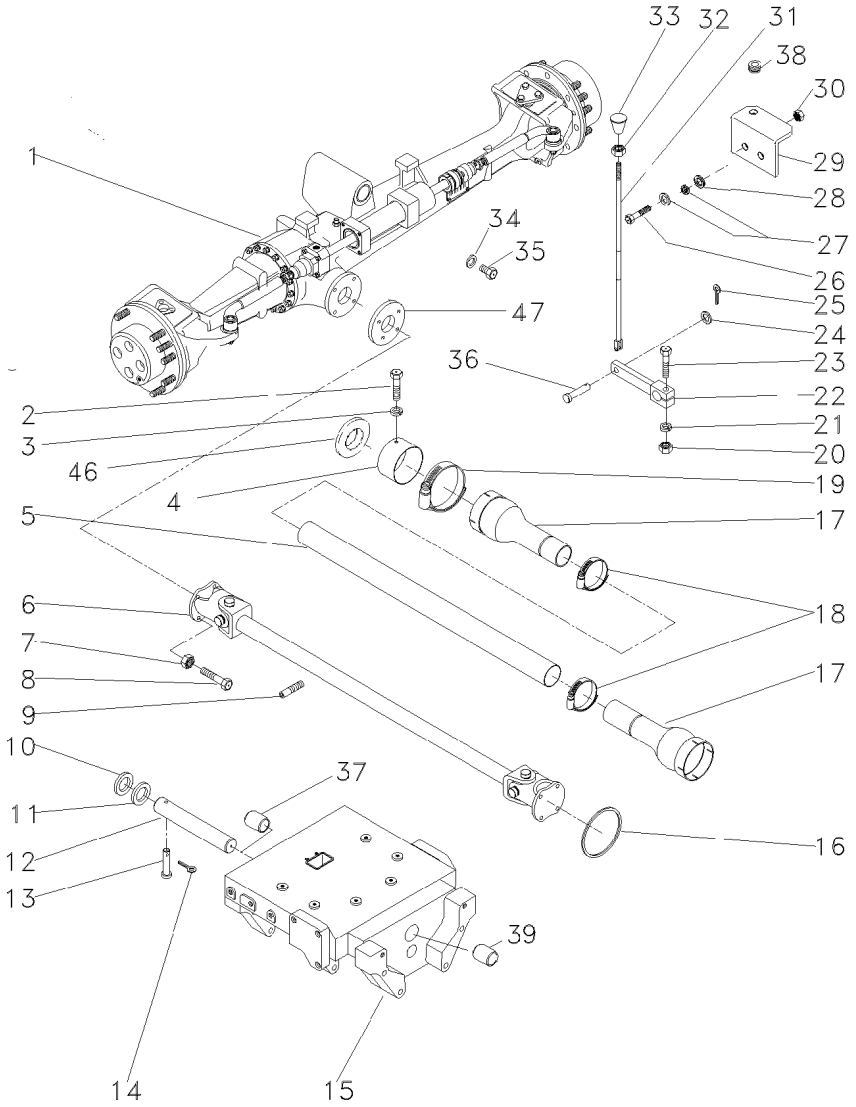

1	061356T1	60-190 No	**1**	CJ. EIXO DIANT.	FRONT AXLE ASSY	CONJ. EJE DELANT
1		60-195 No	**1**	CJ. EIXO DIANT.	FRONT AXLE ASSY	CONJ. EJE DELANT
1		60-200 No	**1**	CJ. EIXO DIANT.	FRONT AXLE ASSY	CONJ. EJE DELANT
1		60-205 No	**1**	CJ. EIXO DIANT.	FRONT AXLE ASSY	CONJ. EJE DELANT
1		60-210 No	**1**	CJ. EIXO DIANT.	FRONT AXLE ASSY	CONJ. EJE DELANT
2	339124X1	M8x1,25x16	**2**	PARAFUSO	BOLT	PERNO
3	353446X1		**2**	ARRUELA	WASHER	ARANDELA
4	036903P1		**1**	BLINDAGEM	SHIELD	BLINDAJE
5	036910P1		**1**	TUBO	PIPE	CANO
6	036908T1	60-235 No	**1**	CARDAN	DRIVE SHAFT	EJE DE MANDO
7	353431X1	3/8x24	**8**	PORCA	NUT	TUERCA
8	353540X1	3/8x24x1.1/4	**4**	PARAFUSO	BOLT	PERNO
9	355835X1		**1**	PARAFUSO	BOLT	PERNO
10	898017M2		**2**	CALÇO	SHIM	CALCE
11	882868M2	1.17/1.12MM	**X**	CALÇO	SHIM	CALCE
11	882869M2	1.30/1.25MM	**X**	CALÇO	SHIM	CALCE
11	898018M2	0.73/0.67MM	**X**	CALÇO	SHIM	CALCE
11	898019M2	0.92/0.87MM	**X**	CALÇO	SHIM	CALCE
11	898020M2	1,04/0.99MM	**X**	CALÇO	SHIM	CALCE
12	058456P1		**1**	PINO	PIN	PASADOR
13	033992P1		**1**	PINO	PIN	PASADOR
14	195414M1		**1**	GRAMPO	CRAMP	PASADOR
15	037309P3		**1**	SUPORTE	BRACKET	SOPORTE
16	1441271X1		**1**	ANEL "O"	O RING	JUNTA TORICA
17	1688236M93		**2**	PROTEÇÃO	GUARD	DEFENSA
18	490804M1		**2**	BRAÇADEIRA	CLAMP	ABRAZADERA
19	338623X1		**2**	BRAÇADEIRA	CLAMP	ABRAZADERA
20	355566X1	3/8x16	**1**	PORCA	NUT	TUERCA
21	353434X1		**1**	ARRUELA	WASHER	ARANDELA
22	036838S1		**1**	ALAVANCA	LEVER	PALANCA
23	354264X1	3/8x16x1.1/4	**1**	PARAFUSO	BOLT	PERNO
24	353756X1		**1**	ARRUELA	WASHER	ARANDELA
25	354059X1		**1**	CONTRAPINO	DOWEL	CENTRAJE
26	391176X1		**2**	PARAFUSO	BOLT	PERNO
27	339024X1		**4**	ARRUELA	WASHER	ARANDELA
27	339374X1		**2**	ARRUELA	WASHER	ARANDELA
28	1869272M1		**2**	ESPAÇADOR	SPACER	PIEZA DISTANCIA
29	037041P1		**1**	SUPORTE	BRACKET	SOPORTE
30	339169X1		**2**	PORCA	NUT	TUERCA
31	3146704M91		**1**	CJ. TIRANTE	KIT, ROD	JUEGO DE BIELAS
32	353430X1	3/8x24	**1**	PORCA	NUT	TUERCA
33	3410152M1		**1**	MANÍPULO	KNOB	POMO
34	181142M1		**1**	ARRUELA	WASHER	ARANDELA
35	037045T1		**1**	BUJÃO	PLUG	TAPON
36	832813M1		**1**	PINO	PIN	PASADOR
37	058458P1		**1**	BUCHA	BUSH	CASQUILLO
38	366195X1		**1**	PASSA-FIO	GROMMET	PASACABLE
39	058457P1		**1**	BUCHA	BUSH	CASQUILLO
46	064080P1		**1**	CHAPA	PLATE	CHAPA
47	064016P1		**1**	FLANGE	FLANGE	PLETINA

Eixo Dianteiro
Front Axle
Eje Delantero

60-75

Com Controle Remoto - Com Creeper
With Remote Control - With Creeper
Con Controle Remoto - Con Creeper

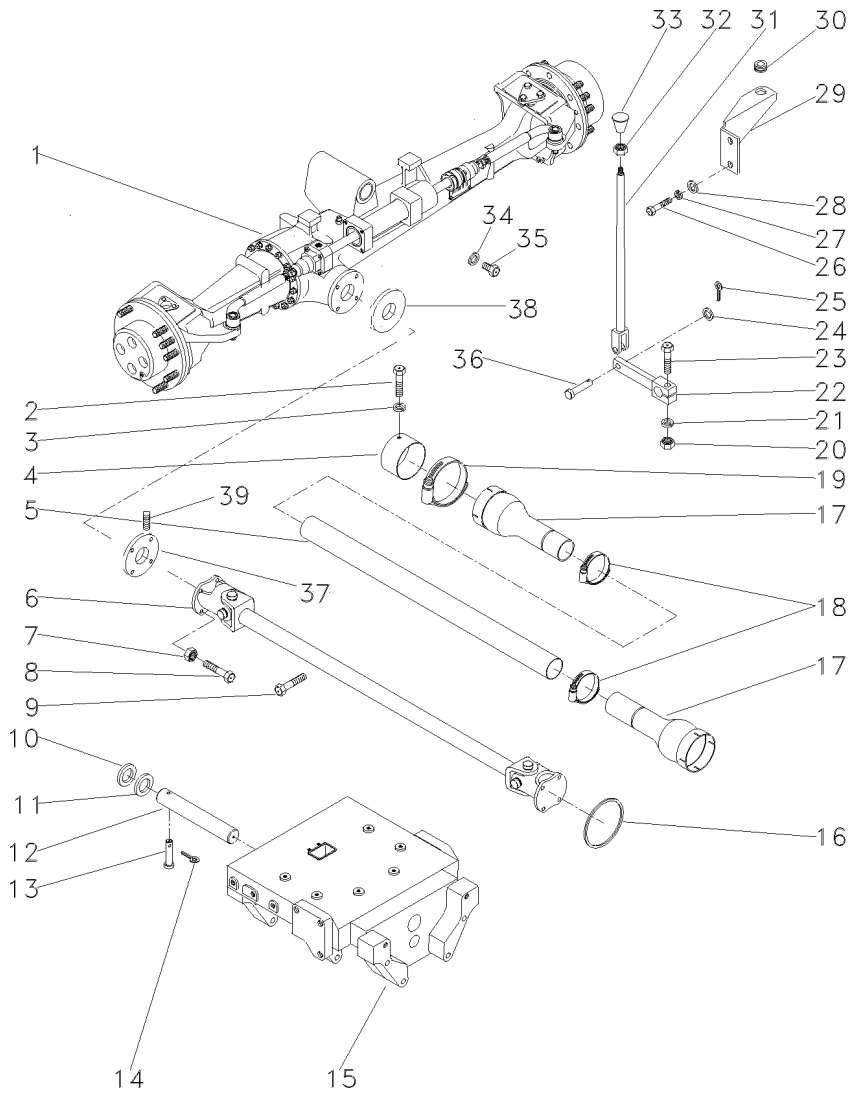

1	061357T1	👁	60-160 No	**1**	CJ. EIXO DIANT.	FRONT AXLE ASSY	CONJ. EJE DELANT
1		👁	60-165 No	**1**	CJ. EIXO DIANT.	FRONT AXLE ASSY	CONJ. EJE DELANT
1		👁	60-170 No	**1**	CJ. EIXO DIANT.	FRONT AXLE ASSY	CONJ. EJE DELANT
1		👁	60-175 No	**1**	CJ. EIXO DIANT.	FRONT AXLE ASSY	CONJ. EJE DELANT
1		👁	60-180 No	**1**	CJ. EIXO DIANT.	FRONT AXLE ASSY	CONJ. EJE DELANT
2	339124X1			**2**	PARAFUSO	BOLT	PERNO
3	353446X1			**2**	ARRUELA	WASHER	ARANDELA
4	036903P1			**1**	BLINDAGEM	SHIELD	BLINDAJE
5	036910P1			**1**	TUBO	PIPE	CANO
6	036908T1	👁	60-235 No	**1**	CARDAN	DRIVE SHAFT	EJE DE MANDO
7	353431X1			**8**	PORCA	NUT	TUERCA
8	353540X1			**8**	PARAFUSO	BOLT	PERNO
9	355835X1			**1**	PARAFUSO	BOLT	PERNO
10	898017M2			**2**	CALÇO	SHIM	CALCE
11	882868M2	⧗	1.17/1.12MM	**X**	CALÇO	SHIM	CALCE
11	882869M2	⧗	1.30/1.25MM	**X**	CALÇO	SHIM	CALCE
11	898018M2	⧗	0.73/0.67MM	**X**	CALÇO	SHIM	CALCE
11	898019M2	⧗	0.92/0.87MM	**X**	CALÇO	SHIM	CALCE
11	898020M2	⧗	1.04/0.99MM	**X**	CALÇO	SHIM	CALCE
12	042735P1			**1**	PINO	PIN	PASADOR
13	033992P1			**1**	PINO	PIN	PASADOR
14	195414M1			**1**	GRAMPO	CRAMP	PASADOR
15	037309P3			**1**	SUPORTE	BRACKET	SOPORTE
16	1441271X1			**1**	ANEL "O"	O RING	JUNTA TORICA
17	1688236M93			**2**	PROTEÇÃO	GUARD	DEFENSA
18	490804M1			**2**	BRAÇADEIRA	CLAMP	ABRAZADERA
19	338623X1			**2**	BRAÇADEIRA	CLAMP	ABRAZADERA
20	355566X1			**1**	PORCA	NUT	TUERCA
21	353434X1			**1**	ARRUELA	WASHER	ARANDELA
22	036838S1			**1**	ALAVANCA	LEVER	PALANCA
23	354264X1			**1**	PARAFUSO	BOLT	PERNO
24	353756X1			**1**	ARRUELA	WASHER	ARANDELA
25	354059X1			**1**	CONTRAPINO	DOWEL	CENTRAJE
26	339401X1			**2**	PARAFUSO	BOLT	PERNO
27	339376X1			**2**	ARRUELA	WASHER	ARANDELA
28	390734X1			**1**	ARRUELA	WASHER	ARANDELA
29	037041P1			**1**	SUPORTE	BRACKET	SOPORTE
30	366195X1			**1**	PASSA-FIO	GROMMET	PASACABLE
31	184174M91			**1**	TIRANTE	ROD	VARILLA
32	353430X1			**1**	PORCA	NUT	TUERCA
33	3410152M1			**1**	MANÍPULO	KNOB	POMO
34	181142M1			**1**	ARRUELA	WASHER	ARANDELA
35	037045T1			**1**	BUJÃO	PLUG	TAPON
36	832813M1			**1**	PINO	PIN	PASADOR
37	064016P1			**1**	FLANGE	FLANGE	PLETINA
38	064080P1			**1**	CHAPA	PLATE	CHAPA
39	355835X1			**1**	PARAFUSO	BOLT	PERNO

Eixo Dianteiro
Front Axle
Eje Delantero

60-80

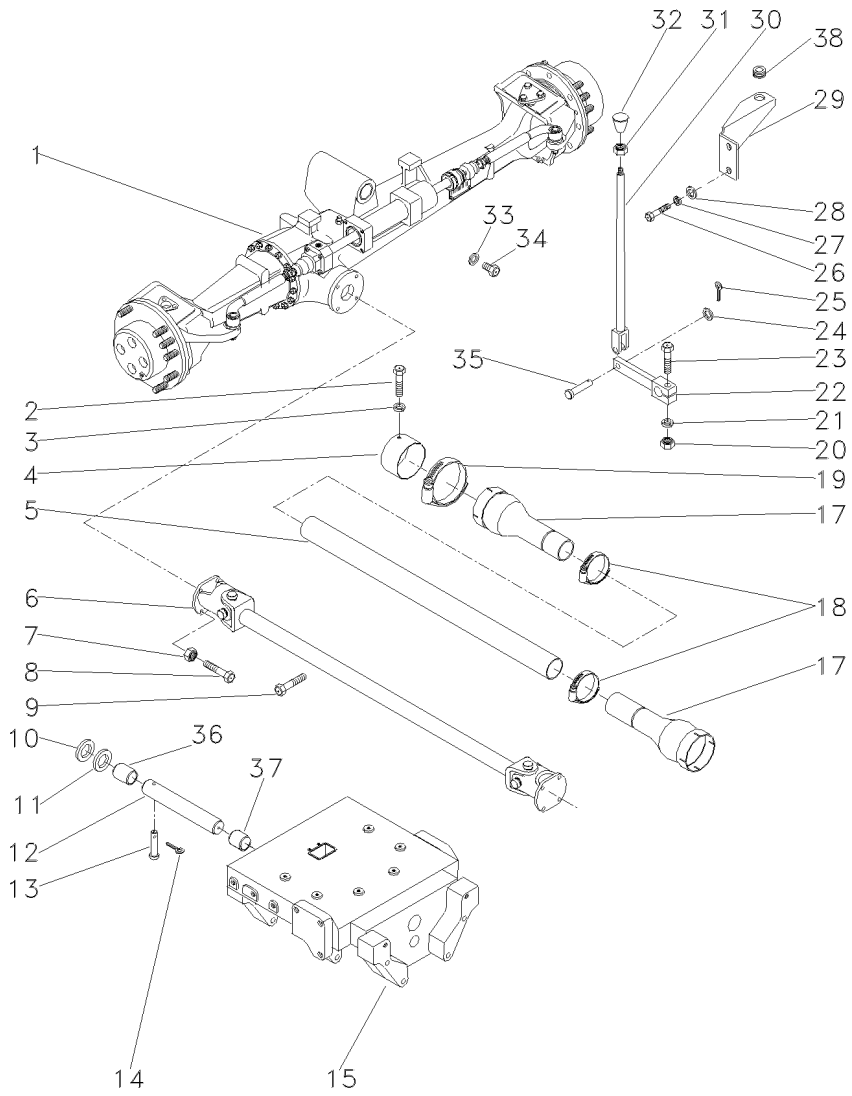

1	063119N1	CARRARO 60-215 No	**1**	CJ. EIXO DIANT.	FRONT AXLE ASSY	CONJ. EJE DELANT
1	063120N1	ZF 60-220 No	**1**	CJ. EIXO DIANT.	FRONT AXLE ASSY	CONJ. EJE DELANT
2	339124X1		**2**	PARAFUSO	BOLT	PERNO
3	353446X1		**2**	ARRUELA	WASHER	ARANDELA
4	036903P1		**1**	BLINDAGEM	SHIELD	BLINDAJE
5	036911P1		**1**	TUBO	PIPE	CANO
6	036909T1	60-240 No	**1**	CARDAN	DRIVE SHAFT	EJE DE MANDO
7	353431X1		**8**	PORCA	NUT	TUERCA
8	353540X1		**4**	PARAFUSO	BOLT	PERNO
9	391120X1		**1**	PARAFUSO	BOLT	PERNO
10	898017M2		**1**	CALÇO	SHIM	CALCE
11	882868M2	1.17/1.12MM	**X**	CALÇO	SHIM	CALCE
11	882869M2	1.30/1.25MM	**X**	CALÇO	SHIM	CALCE
11	898018M2	0.73/0.67MM	**X**	CALÇO	SHIM	CALCE
11	898019M2	0.92/0.87MM	**X**	CALÇO	SHIM	CALCE
11	898020M2	1.04/0.99MM	**X**	CALÇO	SHIM	CALCE
12	058456P1		**1**	PINO	PIN	PASADOR
13	033992P1		**1**	PINO	PIN	PASADOR
14	195414M1		**1**	GRAMPO	CRAMP	PASADOR
15	037309P3		**1**	SUPORTE	BRACKET	SOPORTE
17	1688236M93		**2**	PROTEÇÃO	GUARD	DEFENSA
18	490804M1		**2**	BRAÇADEIRA	CLAMP	ABRAZADERA
19	338623X1		**2**	BRAÇADEIRA	CLAMP	ABRAZADERA
20	355566X1		**1**	PORCA	NUT	TUERCA
21	353434X1		**1**	ARRUELA	WASHER	ARANDELA
22	036838S1		**1**	ALAVANCA	LEVER	PALANCA
23	354264X1		**1**	PARAFUSO	BOLT	PERNO
24	353756X1		**1**	ARRUELA	WASHER	ARANDELA
25	354059X1		**1**	CONTRAPINO	DOWEL	CENTRAJE
26	339401X1		**2**	PARAFUSO	BOLT	PERNO
27	339376X1		**2**	ARRUELA	WASHER	ARANDELA
28	390734X1		**2**	ARRUELA	WASHER	ARANDELA
29	036859P1		**1**	SUPORTE	BRACKET	SOPORTE
30	184174M91		**1**	TIRANTE	ROD	VARILLA
31	353430X1		**1**	PORCA	NUT	TUERCA
32	3410152M1		**1**	MANÍPULO	KNOB	POMO
33	181142M1		**1**	ARRUELA	WASHER	ARANDELA
34	037045T1		**1**	BUJÃO	PLUG	TAPON
35	832813M1		**1**	PINO	PIN	PASADOR
36	058458P1		**1**	BUCHA	BUSH	CASQUILLO
37	058457P1		**1**	BUCHA	BUSH	CASQUILLO
38	366195X1		**1**	PASSA-FIO	GROMMET	PASACABLE

Eixo Dianteiro
Front Axle
Eje Delantero

Zf-Apl335-Tração Lateral
Zf - Apl335-Side Drive
Zf - Apl335-Traccion Lateral

60-90

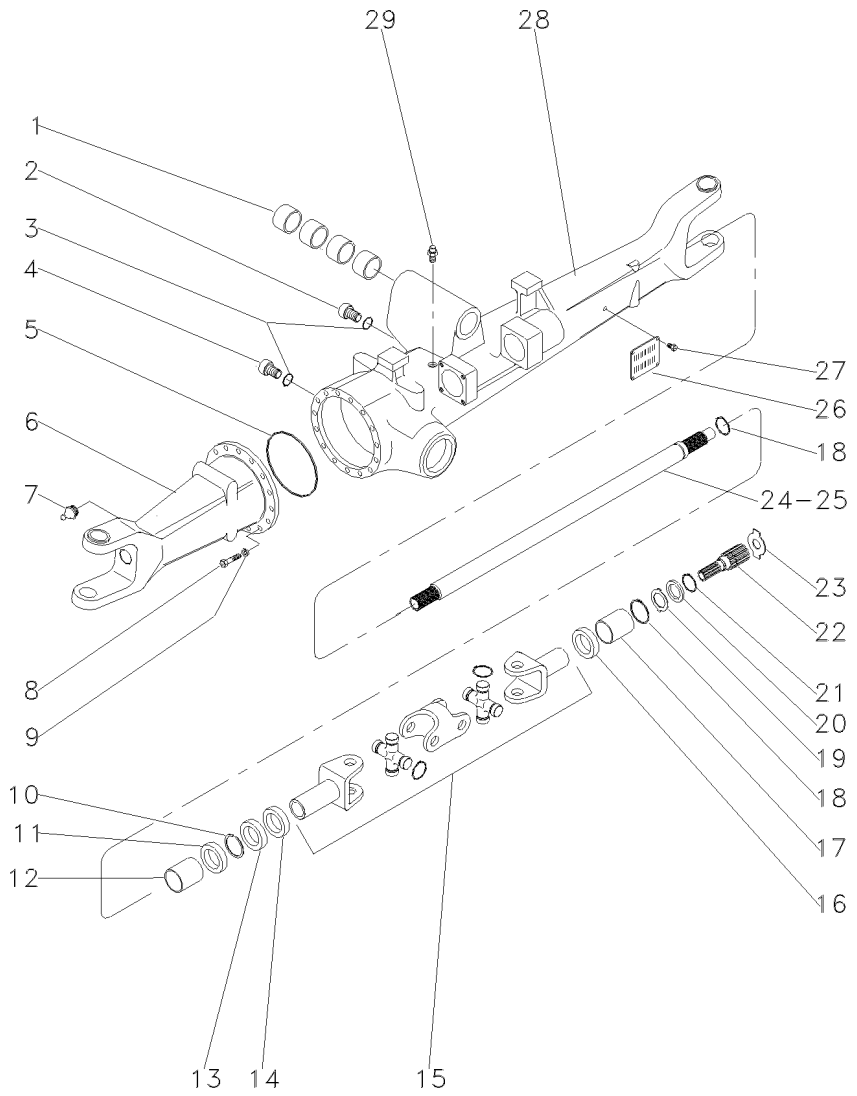

1	050646R1		**4**	BUCHA	BUSH	CASQUILLO
2	056600R1		**1**	BUJÃO	PLUG	TAPON
3	033556R1		**2**	ANEL "O"	O RING	JUNTA TORICA
4	3603226M1		**1**	BUJÃO	PLUG	TAPON
5	033718R1		**1**	ANEL "O"	O RING	JUNTA TORICA
6	040663R1	◀	**1**	CARCAÇA	HOUSING	ALOJAMIENTO
7	033606R1		**2**	GRAXEIRA	GREASER	ENGRASADOR
8	033717R1		**16**	PARAFUSO	BOLT	PERNO
9	033716R1		**16**	ARRUELA	WASHER	ARANDELA
10	027544R1		**4**	ANEL TRAVA	CIRCLIP	CIRCULITO
11	027536R1		**4**	RETENTOR	SEAL	RETEN
12	3603228M1		**2**	BUCHA	BUSH	CASQUILLO
13	027539R1		**2**	RETENTOR	OIL SEAL	BUJE RETENACEITE
14	033227R1		**2**	PROTETOR	PROTECTOR	PROTECTOR
15	040658R1		**2**	ARTICULAÇÃO	KNUCKLE	CHARNELA
16	040675R1		**1**	RETENTOR	OIL SEAL	BUJE RETENACEITE
17	3603235M1		**2**	BUCHA	BUSH	CASQUILLO
18	033620R1		**2**	ANEL TRAVA	CIRCLIP	CIRCULITO
19	3170348M1		**2**	ARRUELA	WASHER	ARANDELA
20	3176337M1		**2**	ARRUELA	WASHER	ARANDELA
21	033549R1		**2**	ANEL TRAVA	CIRCLIP	CIRCULITO
22	033619R1		**2**	EIXO	SHAFT	ARBOL
23	020843R1	⧓ 1,7 MM	**1**	CALÇO	SHIM	CALCE
23	033618R1	⧓ 2,2 MM	**1**	ARRUELA	WASHER	ARANDELA
23	3176343M1	⧓ 1,5 MM	**1**	ARRUELA	WASHER	ARANDELA
23	3176344M1	⧓ 2,0 MM	**1**	ARRUELA	WASHER	ARANDELA
23	3603293M1	⧓ 2,5 MM	**1**	ARRUELA	WASHER	ARANDELA
23	3603294M1	⧓ 3,0 MM	**1**	ARRUELA	WASHER	ARANDELA
24	040659R1	▶	**1**	EIXO	SHAFT	ARBOL
25	040688R1	◀	**1**	EIXO	SHAFT	ARBOL
26	3588127M1		**1**	PLACA	PLATE	PLATO
27	3588126M1		**4**	REBITE	RIVET	REMACHE
28	040664R1	▶	**1**	CARCAÇA	HOUSING	ALOJAMIENTO
29	033609R1		**1**	VÁLVULA	CONTROL VALVE	VALVULA CONTROL

Eixo Dianteiro
Front Axle
Eje Delantero

Zf-Apl335-Tração Lateral
Zf - Apl335-Side Drive
Zf - Apl335-Traccion Lateral

60-95

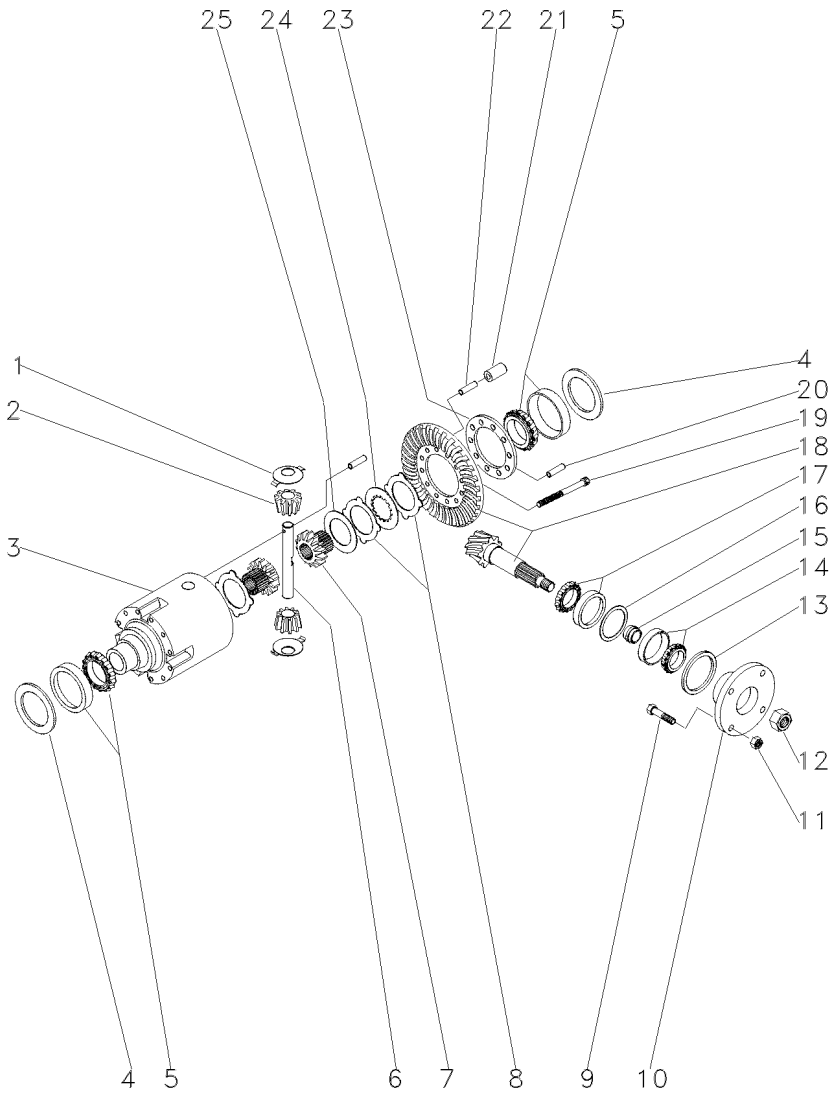

1	033681R1			**2**	ARRUELA	WASHER	ARANDELA
2	040662R1			**2**	ENGRENAGEM	GEAR	ENGRANAJE
3	033691R1			**X**	CARCAÇA	HOUSING	ALOJAMIENTO
4	033694R1	⧗	0,60 MM	**X**	CALÇO	SHIM	CALCE
4	033695R1	⧗	0,70 MM	**X**	CALÇO	SHIM	CALCE
4	033696R1	⧗	0,80 MM	**X**	CALÇO	SHIM	CALCE
4	033697R1	⧗	0,90 MM	**X**	CALÇO	SHIM	CALCE
4	033698R1	⧗	1,00 MM	**X**	CALÇO	SHIM	CALCE
4	033699R1	⧗	1,10 MM	**X**	CALÇO	SHIM	CALCE
4	033700R1	⧗	1,20 MM	**X**	CALÇO	SHIM	CALCE
4	033701R1	⧗	1,30 MM	**X**	CALÇO	SHIM	CALCE
4	033702R1	⧗	1,40 MM	**X**	CALÇO	SHIM	CALCE
4	033703R1	⧗	1,50 MM	**X**	CALÇO	SHIM	CALCE
4	033704R1	⧗	1,60 MM	**X**	CALÇO	SHIM	CALCE
4	033705R1	⧗	1,80MM	**X**	CALÇO	SHIM	CALCE
4	033706R1	⧗	0,50 MM	**X**	CALÇO	SHIM	CALCE
4	033707R1	⧗	0,75 MM	**X**	CALÇO	SHIM	CALCE
4	033708R1	⧗	0,85 MM	**X**	CALÇO	SHIM	CALCE
4	033709R1	⧗	0,95 MM	**X**	CALÇO	SHIM	CALCE
4	033710R1	⧗	1,05 MM	**X**	CALÇO	SHIM	CALCE
4	033711R1	⧗	1,15 MM	**X**	CALÇO	SHIM	CALCE
4	033712R1	⧗	1,25 MM	**X**	CALÇO	SHIM	CALCE
4	033713R1	⧗	1,35 MM	**X**	CALÇO	SHIM	CALCE
5	033715R1			**2**	ROLAMENTO	BEARING	COJINETE
6	033690R1			**1**	EIXO	SHAFT	ARBOL
7	033688R1			**2**	ENGRENAGEM	GEAR	ENGRANAJE
8	033683R1	⧗	1,2 MM	**1**	DISCO	DISC	DISCO
8	033684R1	⧗	1,1 MM	**1**	DISCO	DISC	DISCO
8	033685R1	⧗	1,3 MM	**1**	DISCO	DISC	DISCO
8	033686R1	⧗	1,4 MM	**1**	DISCO	DISC	DISCO
9	040673R1			**4**	PARAFUSO	BOLT	PERNO
10	040671R1			**1**	FLANGE	FLANGE	PLETINA
11	040674R1			**4**	PORCA	NUT	TUERCA
12	033551R1			**1**	PORCA	NUT	TUERCA
13	040690R1			**1**	RETENTOR	OIL SEAL	BUJE RETENACEITE
14	040691R1			**1**	ROLAMENTO	BEARING	COJINETE
15	033641R1	⧗	11,30 MM	**X**	CALÇO	SHIM	CALCE
15	033642R1	⧗	11,33 MM	**X**	CALÇO	SHIM	CALCE
15	033643R1	⧗	11,36 MM	**X**	CALÇO	SHIM	CALCE
15	033644R1	⧗	11,39 MM	**X**	CALÇO	SHIM	CALCE
15	033645R1	⧗	11,42 MM	**X**	CALÇO	SHIM	CALCE
15	033646R1	⧗	11,45 MM	**X**	CALÇO	SHIM	CALCE
15	033647R1	⧗	11,48 MM	**X**	CALÇO	SHIM	CALCE
15	033648R1	⧗	11,51 MM	**X**	CALÇO	SHIM	CALCE
15	033649R1	⧗	11,54 MM	**X**	CALÇO	SHIM	CALCE
15	033650R1	⧗	11,57 MM	**X**	CALÇO	SHIM	CALCE
15	033651R1	⧗	11,60 MM	**X**	CALÇO	SHIM	CALCE
15	033652R1	⧗	11,63 MM	**X**	CALÇO	SHIM	CALCE
15	033653R1	⧗	11,66 MM	**X**	CALÇO	SHIM	CALCE
15	033654R1	⧗	11,69 MM	**X**	CALÇO	SHIM	CALCE

Eixo Dianteiro
Front Axle
Eje Delantero

Zf-Apl335-Tração Lateral
Zf - Apl335-Side Drive
Zf - Apl335-Traccion Lateral

60-95

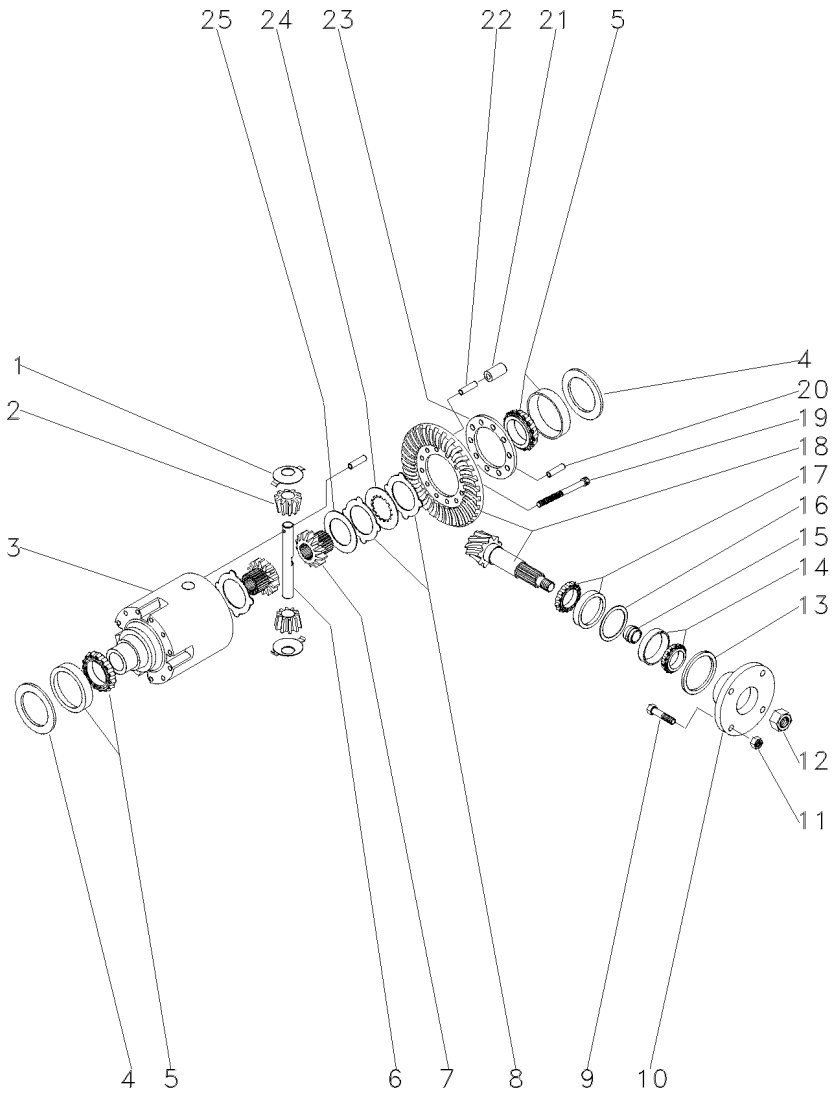

15	033656R1		11,72 MM	X	CALÇO	SHIM	CALCE
15	033657R1		11,75 MM	X	CALÇO	SHIM	CALCE
15	033658R1		11,78 MM	X	CALÇO	SHIM	CALCE
15	033659R1		11,81 MM	X	CALÇO	SHIM	CALCE
15	033660R1		11,87 MM	X	CALÇO	SHIM	CALCE
15	033661R1		11,90 MM	X	CALÇO	SHIM	CALCE
15	033662R1		11,93 MM	X	CALÇO	SHIM	CALCE
15	033663R1		11,96 MM	X	CALÇO	SHIM	CALCE
15	033664R1		11,99 MM	X	CALÇO	SHIM	CALCE
15	033665R1		12,02 MM	X	CALÇO	SHIM	CALCE
15	033666R1		12,05 MM	X	CALÇO	SHIM	CALCE
15	033667R1		12,08 MM	X	CALÇO	SHIM	CALCE
15	033668R1		12,11 MM	X	CALÇO	SHIM	CALCE
15	033669R1		12,14 MM	X	CALÇO	SHIM	CALCE
15	033670R1		12,17 MM	X	CALÇO	SHIM	CALCE
15	033671R1		12,20 MM	X	CALÇO	SHIM	CALCE
15	033672R1		12,23 MM	X	CALÇO	SHIM	CALCE
15	033673R1		12,26 MM	X	CALÇO	SHIM	CALCE
15	033674R1		12,29 MM	X	CALÇO	SHIM	CALCE
15	033675R1		12,32 MM	X	CALÇO	SHIM	CALCE
15	033676R1		12,35 MM	X	CALÇO	SHIM	CALCE
15	033677R1		12,38 MM	X	CALÇO	SHIM	CALCE
16	033625R1		0,50 MM	X	CALÇO	SHIM	CALCE
16	033626R1		0,60 MM	X	CALÇO	SHIM	CALCE
16	033627R1		0,70 MM	X	CALÇO	SHIM	CALCE
16	033628R1		0,80 MM	X	CALÇO	SHIM	CALCE
16	033629R1		0,90 MM	X	CALÇO	SHIM	CALCE
16	033630R1		1,00 MM	X	CALÇO	SHIM	CALCE
16	033631R1		1,10 MM	X	CALÇO	SHIM	CALCE
16	033632R1		1,30 MM	X	CALÇO	SHIM	CALCE
16	033633R1		1,40 MM	X	CALÇO	SHIM	CALCE
16	033634R1		1,50 MM	X	CALÇO	SHIM	CALCE
16	033635R1		0,65 MM	X	CALÇO	SHIM	CALCE
16	033636R1		0,75 MM	X	CALÇO	SHIM	CALCE
16	033637R1		0,85 MM	X	CALÇO	SHIM	CALCE
16	033638R1		0,95 MM	X	CALÇO	SHIM	CALCE
16	033639R1		1,05 MM	X	CALÇO	SHIM	CALCE
16	033640R1		1,15 MM	X	CALÇO	SHIM	CALCE
16	033789R1		1,20 MM	X	CALÇO	SHIM	CALCE
17	033678R1			1	ROLAMENTO	BEARING	COJINETE
18	040661R1		17/32	1	COROA E PINHÃO	KIT, CROWNWHEEL	JUEGO CORONA
19	033682R1			10	PARAFUSO	BOLT	PERNO
20	033782R1			1	PINO	PIN	PASADOR
21	033693R1			5	PINO	PIN	PASADOR
22	033692R1			5	PINO	PIN	PASADOR
23	033783R1			1	FLANGE	FLANGE	PLETINA
24	033687R1			8	DISCO	DISC	DISCO
25	033680R1			2	ARRUELA	WASHER	ARANDELA

Eixo Dianteiro
Front Axle
Eje Delantero

Zf-Apl335-Tração Lateral
Zf - Apl335-Side Drive
Zf - Apl335-Traccion Lateral

60-100

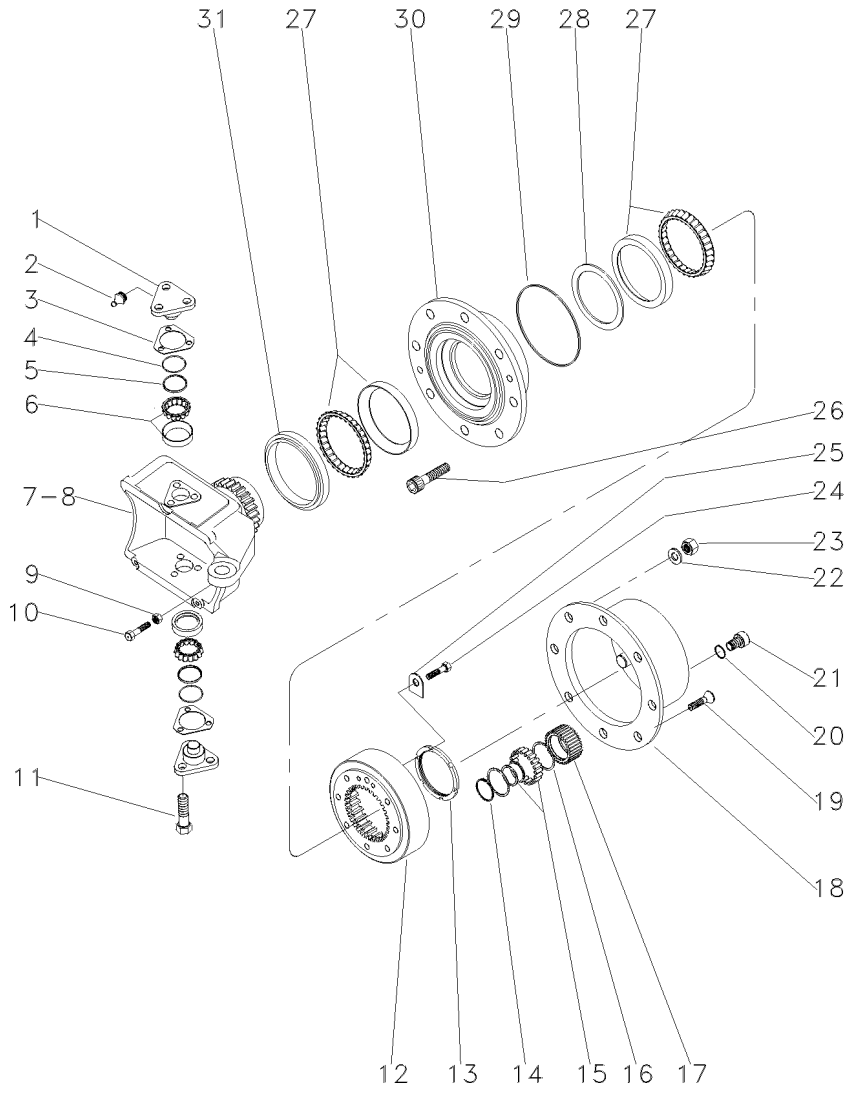

1	033725R1			4	PINO	PIN	PASADOR
2	3176390M1			4	GRAXEIRA	GREASER	ENGRASADOR
3	3176313M1	⧗	0,6 MM	X	CALÇO	SHIM	CALCE
3	3176314M1	⧗	1,0 MM	X	CALÇO	SHIM	CALCE
3	3176315M1	⧗	1,4 MM	X	CALÇO	SHIM	CALCE
3	3176319M1	⧗	0,4 MM	X	CALÇO	SHIM	CALCE
3	3176320M1	⧗	0,8 MM	X	CALÇO	SHIM	CALCE
3	3588106M1	⧗	0,2 MM	X	CALÇO	SHIM	CALCE
3	3588107M1	⧗	0,3 MM	X	CALÇO	SHIM	CALCE
4	033721R1			4	ANEL "O"	O RING	JUNTA TORICA
5	033722R1			4	CAPA	CAP	TAPA
6	040665R1			4	ROLAMENTO	BEARING	COJINETE
7	033726R1	▶		1	CARCAÇA	HOUSING	ALOJAMIENTO
8	033727R1	◀		1	CARCAÇA	HOUSING	ALOJAMIENTO
9	033608R1			2	PORCA	NUT	TUERCA
10	040689R1			2	PARAFUSO	BOLT	PERNO
11	3588113M1			12	PARAFUSO	BOLT	PERNO
12	033616R1			2	COROA	ANNULAR GEAR	ENGRANAJE ANULAR
13	033621R1			2	PORCA	NUT	TUERCA
14	3587936M1			6	ANEL TRAVA	CIRCLIP	CIRCULITO
15	3176341M1			6	ROLAMENTO	BEARING	COJINETE
16	3176342M1			12	ANEL	RING	ARO
17	3176340M1			6	ENGRENAGEM	GEAR	ENGRANAJE
18	3176339M1			2	CUBO	HUB	CUBO
19	3176347M1			4	PARAFUSO	BOLT	PERNO
20	3176364M1			2	ANEL "O"	O RING	JUNTA TORICA
21	3176345M1			2	BUJÃO	PLUG	TAPON
22	3176350M1			16	ARRUELA	WASHER	ARANDELA
23	3176351M1			16	PORCA	NUT	TUERCA
24	3176333M1			4	PARAFUSO	BOLT	PERNO
25	033617R1			2	PLACA	PLATE	PLATO
26	3176349M1			16	PARAFUSO	BOLT	PERNO
27	033615P1			4	ROLAMENTO	BEARING	COJINETE
28	033771R1			X	CALÇO	SHIM	CALCE
28	033772R1	⧗	10,025 MM	X	CALÇO	SHIM	CALCE
28	033773R1	⧗	10,050 MM	X	CALÇO	SHIM	CALCE
28	033774R1	⧗	10,075 MM	X	CALÇO	SHIM	CALCE
28	033775R1	⧗	10,100 MM	X	CALÇO	SHIM	CALCE
28	033776R1	⧗	10,125 MM	X	CALÇO	SHIM	CALCE
28	033777R1	⧗	10,150 MM	X	CALÇO	SHIM	CALCE
28	033778R1	⧗	10,175 MM	X	CALÇO	SHIM	CALCE
28	033779R1	⧗	10,200 MM	X	CALÇO	SHIM	CALCE
28	033780R1	⧗	10,225 MM	X	CALÇO	SHIM	CALCE
28	033781R1	⧗	10,250 MM	X	CALÇO	SHIM	CALCE
28	040677R1			X	CALÇO	SHIM	CALCE
28	040678R1			X	CALÇO	SHIM	CALCE
28	040679R1			X	CALÇO	SHIM	CALCE
28	040680R1			X	CALÇO	SHIM	CALCE
28	040681R1			X	CALÇO	SHIM	CALCE
28	040682R1			X	CALÇO	SHIM	CALCE

Eixo Dianteiro
Front Axle
Eje Delantero

Zf-Apl335-Tração Lateral
Zf - Apl335-Side Drive
Zf - Apl335-Traccion Lateral

60-100

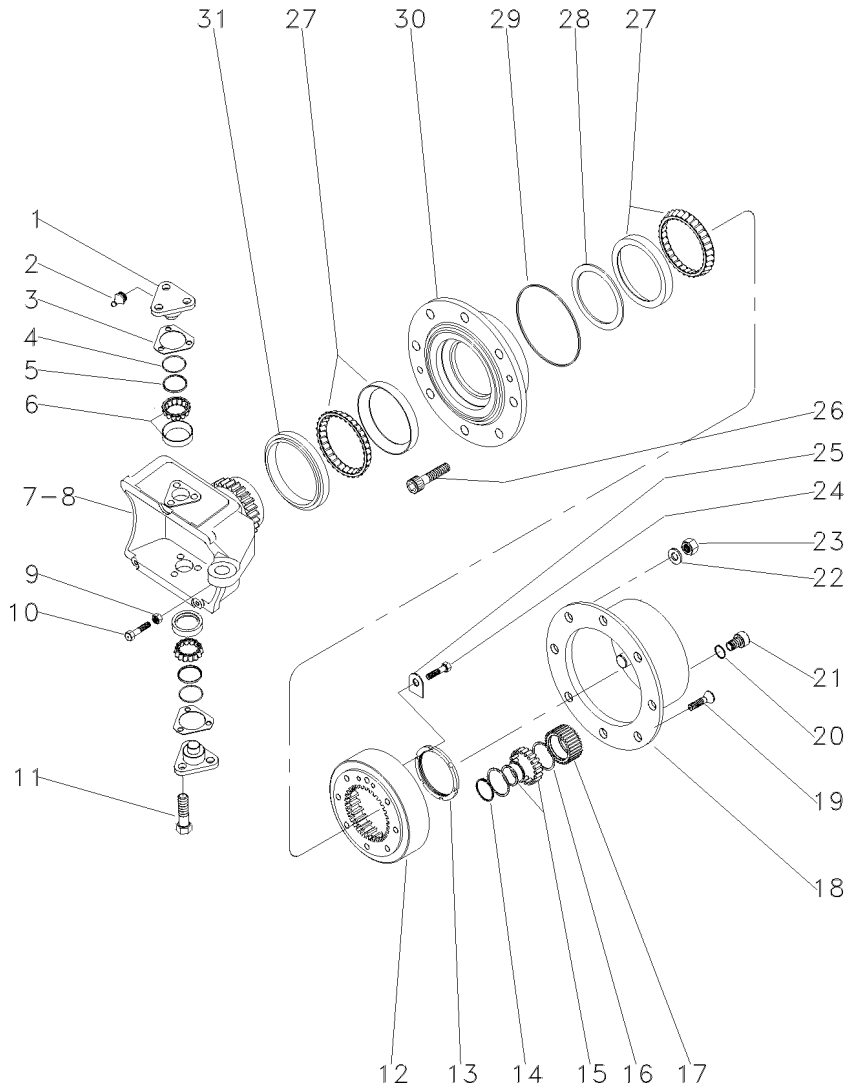

28	040683R1	**2** CALÇO	SHIM	CALCE
28	040684R1	**2** CALÇO	SHIM	CALCE
28	040685R1	**2** CALÇO	SHIM	CALCE
28	040686R1	**2** CALÇO	SHIM	CALCE
28	040687R1	**2** CALÇO	SHIM	CALCE
29	3176331M1	**2** ANEL "O"	O RING	JUNTA TORICA
30	033728R1	**2** CUBO	HUB	CUBO
31	033614R1	**2** RETENTOR	OIL SEAL	BUJE RETENACEITE

Eixo Dianteiro
Front Axle
Eje Delantero

Zf-Apl335-Tração Lateral
Zf - Apl335-Side Drive
Zf - Apl335-Traccion Lateral

60-105

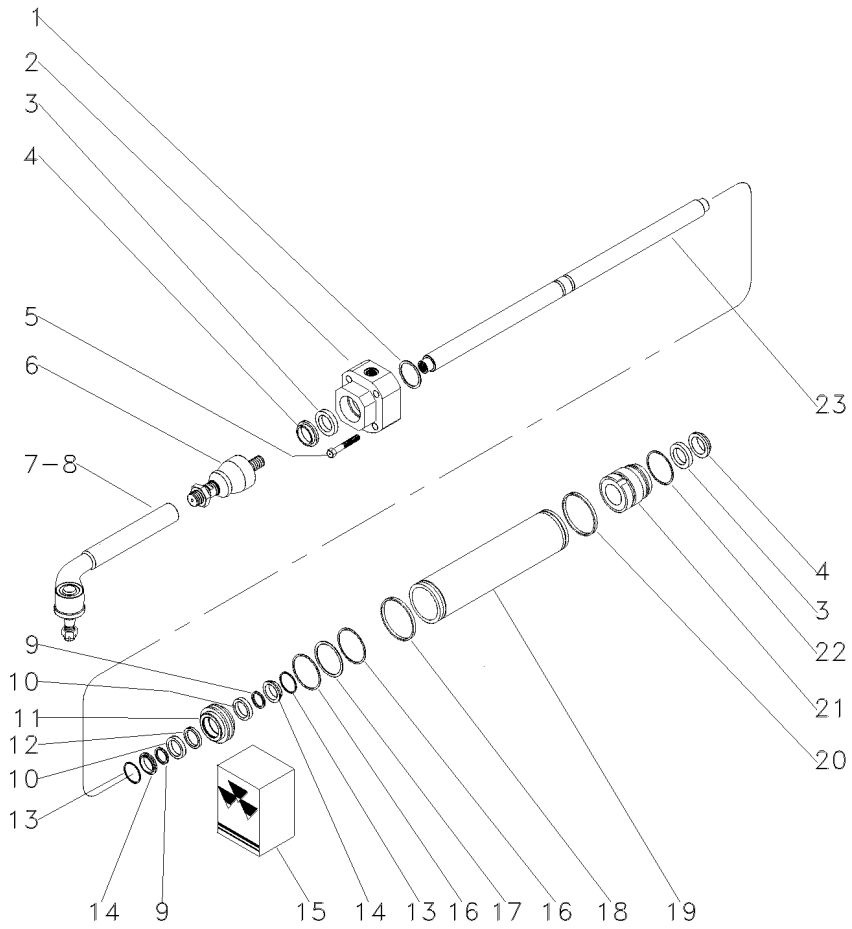

1	033736R1	⧗	1,0 MM	X	CALÇO	SHIM	CALCE
1	033737R1	⧗	1,1 MM	X	CALÇO	SHIM	CALCE
1	033738R1	⧗	1,2 MM	X	CALÇO	SHIM	CALCE
1	033739R1	⧗	1,3 MM	X	CALÇO	SHIM	CALCE
1	033740R1	⧗	1,4 MM	X	CALÇO	SHIM	CALCE
1	033741R1	⧗	1,5 MM	X	CALÇO	SHIM	CALCE
1	033742R1	⧗	1.6 MM	X	CALÇO	SHIM	CALCE
1	033743R1	⧗	1,7 MM	X	CALÇO	SHIM	CALCE
1	033744R1	⧗	1,8 MM	X	CALÇO	SHIM	CALCE
1	033745R1	⧗	0,9 MM	X	CALÇO	SHIM	CALCE
2	040666R1	◀		1	GUIA	GUIDE	GUIA
3	033730R1	15		2	ANEL "O"	O RING	JUNTA TORICA
4	033731R1	15		2	ANEL "O"	O RING	JUNTA TORICA
5	033759R1			4	PARAFUSO	BOLT	PERNO
6	050655R1			2	TERMINAL	BALL JOINT	UNION ROTULA
7	050656R1	▶		1	TERMINAL	BALL JOINT	UNION ROTULA
8	050657R1	◀		1	TERMINAL	BALL JOINT	UNION ROTULA
9	033756R1	15		2	ANEL "O"	O RING	JUNTA TORICA
10	033748R1			2	ARRUELA	WASHER	ARANDELA
11	033750R1			1	PISTÃO	PISTON	PISTON
12	033757R1	15		1	ANEL "O"	O RING	JUNTA TORICA
13	033747R1			2	ANEL "O"	O RING	JUNTA TORICA
14	033755R1			2	ANEL "O"	O RING	JUNTA TORICA
15	038054R1			1	JG. REPARO	KIT, REPAIR	JUEGO REPARACION
16	033749R1	15		2	ANEL "O"	O RING	JUNTA TORICA
17	033754R1			1	ANEL "O"	O RING	JUNTA TORICA
18	033746R1	15		1	ANEL "O"	O RING	JUNTA TORICA
19	033733R1			1	CILINDRO	CYLINDER	CILINDRO
20	033746R1			1	ANEL "O"	O RING	JUNTA TORICA
21	033734R1	▶		1	GUIA	GUIDE	GUIA
22	033751R1			1	ANEL "O"	O RING	JUNTA TORICA
23	033732R1			1	HASTE CILINDRO	CYLINDER ROD	BIELA DE CILINDR

Eixo Dianteiro Front Axle Eje Delantero	Zf-Apl335-Tração Lateral Zf - Apl335-Side Drive Zf - Apl335-Traccion Lateral	60-115	Estreito Narrow Estrecho

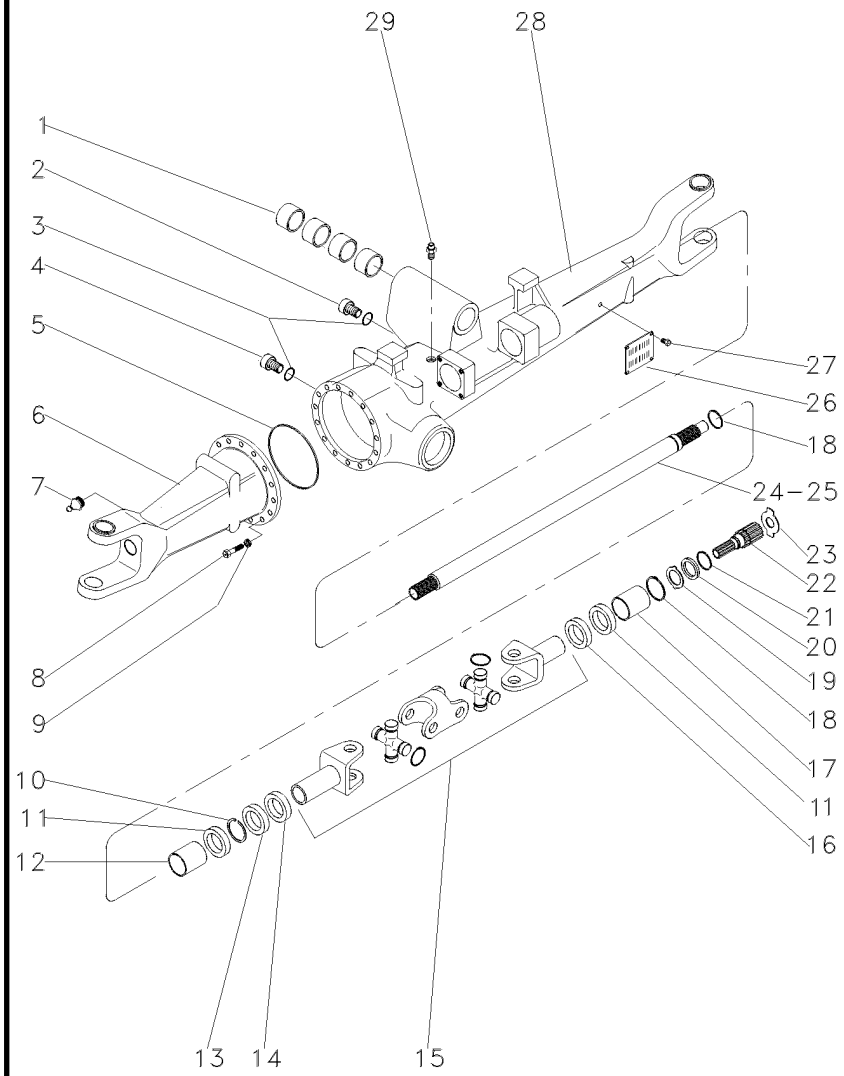

1	050646R1		**4**	BUCHA	BUSH	CASQUILLO
2	056600R1		**1**	BUJÃO	PLUG	TAPON
3	033556R1		**2**	ANEL "O"	O RING	JUNTA TORICA
4	3603226M1		**1**	BUJÃO	PLUG	TAPON
5	033718R1		**1**	ANEL "O"	O RING	JUNTA TORICA
6	041097R1	◀	**1**	CARCAÇA	HOUSING	ALOJAMIENTO
7	033606R1		**2**	GRAXEIRA	GREASER	ENGRASADOR
8	033717R1		**16**	PARAFUSO	BOLT	PERNO
9	033716R1		**16**	ARRUELA	WASHER	ARANDELA
10	027544R1		**4**	ANEL TRAVA	CIRCLIP	CIRCULITO
11	027536R1		**4**	RETENTOR	SEAL	RETEN
12	3603228M1		**2**	BUCHA	BUSH	CASQUILLO
13	027539R1		**2**	RETENTOR	OIL SEAL	BUJE RETENACEITE
14	033227R1		**2**	PROTETOR	PROTECTOR	PROTECTOR
15	040658R1	60-135 No	**2**	ARTICULAÇÃO	KNUCKLE	CHARNELA
16	027537R1		**1**	RETENTOR	OIL SEAL	BUJE RETENACEITE
17	3603235M1		**2**	BUCHA	BUSH	CASQUILLO
18	033620R1		**2**	ANEL TRAVA	CIRCLIP	CIRCULITO
19	3170348M1		**2**	ARRUELA	WASHER	ARANDELA
20	3176337M1		**2**	ARRUELA	WASHER	ARANDELA
21	033549R1		**2**	ANEL TRAVA	CIRCLIP	CIRCULITO
22	6203949M1		**2**	EIXO	SHAFT	ARBOL
23	033618R1	1,5 MM	**X**	ARRUELA	WASHER	ARANDELA
23	3176343M1	1,5 MM	**X**	ARRUELA	WASHER	ARANDELA
23	3176344M1	2,0 MM	**X**	ARRUELA	WASHER	ARANDELA
23	3603293M1	2,5 MM	**X**	ARRUELA	WASHER	ARANDELA
23	3603294M1	3,0 MM	**X**	ARRUELA	WASHER	ARANDELA
23	3603295M1	1,7 MM	**X**	ARRUELA	WASHER	ARANDELA
23	3603296M1	2,2 MM	**X**	ARRUELA	WASHER	ARANDELA
24	042982R1	▶	**1**	EIXO	SHAFT	ARBOL
25	041096R1	◀	**1**	EIXO	SHAFT	ARBOL
26	3588127M1		**1**	PLACA	PLATE	PLATO
27	3588126M1		**4**	REBITE	RIVET	REMACHE
28	041085R1	▶	**1**	CARCAÇA	HOUSING	ALOJAMIENTO
29	033609R1		**1**	VÁLVULA	CONTROL VALVE	VALVULA CONTROL

Eixo Dianteiro
Front Axle
Eje Delantero

Zf-Apl335-Tração Lateral
Zf - Apl335-Side Drive
Zf - Apl335-Traccion Lateral

60-120

Estreito
Narrow
Estrecho

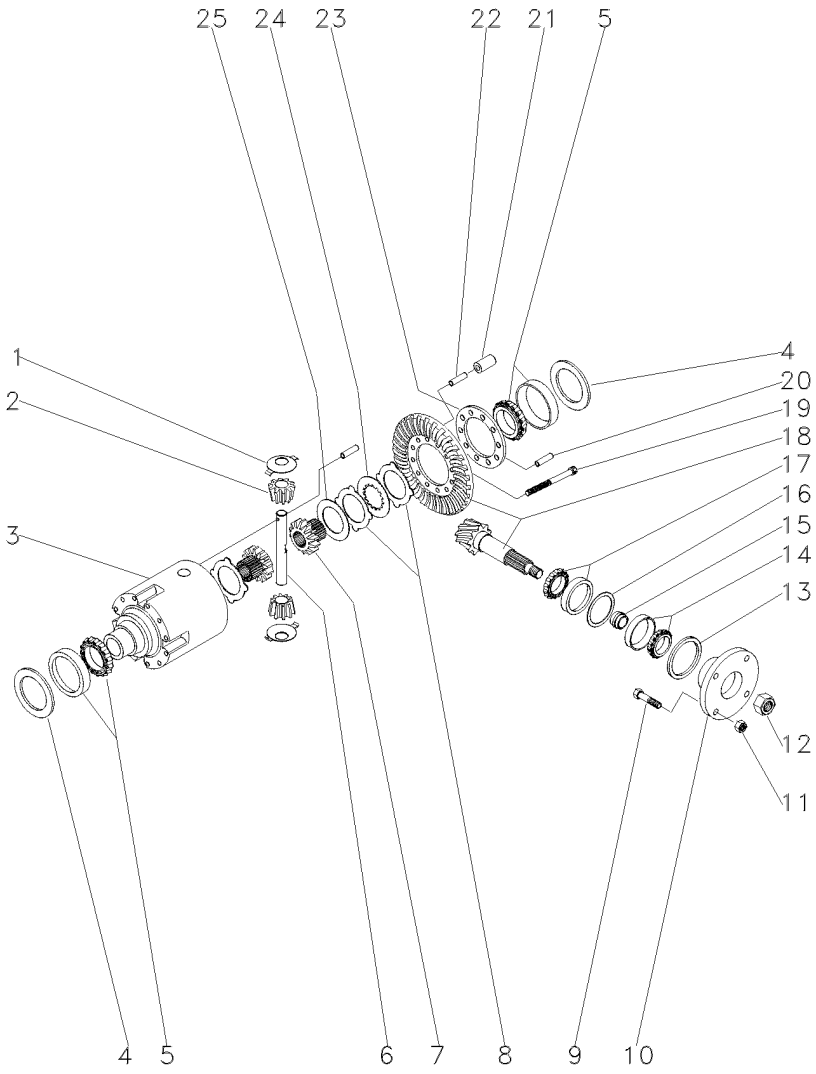

1	033681R1			**2**	ARRUELA	WASHER	ARANDELA
2	040662R1			**2**	ENGRENAGEM	GEAR	ENGRANAJE
3	033691R1			**1**	CARCAÇA	HOUSING	ALOJAMIENTO
4	033694R1	⧗	0,60 MM	**X**	CALÇO	SHIM	CALCE
4	033695R1	⧗	0,70 MM	**X**	CALÇO	SHIM	CALCE
4	033696R1	⧗	0,80 MM	**X**	CALÇO	SHIM	CALCE
4	033697R1	⧗	0,90 MM	**X**	CALÇO	SHIM	CALCE
4	033698R1	⧗	1,00 MM	**X**	CALÇO	SHIM	CALCE
4	033699R1	⧗	1,10 MM	**X**	CALÇO	SHIM	CALCE
4	033700R1	⧗	1,20 MM	**X**	CALÇO	SHIM	CALCE
4	033701R1	⧗	1,30 MM	**X**	CALÇO	SHIM	CALCE
4	033702R1	⧗	1,40 MM	**X**	CALÇO	SHIM	CALCE
4	033703R1	⧗	1,50 MM	**X**	CALÇO	SHIM	CALCE
4	033704R1	⧗	1,60 MM	**X**	CALÇO	SHIM	CALCE
4	033705R1	⧗	1,80 MM	**X**	CALÇO	SHIM	CALCE
4	033706R1	⧗	0,50 MM	**X**	CALÇO	SHIM	CALCE
4	033707R1	⧗	0,75 MM	**X**	CALÇO	SHIM	CALCE
4	033708R1	⧗	0,85 MM	**X**	CALÇO	SHIM	CALCE
4	033709R1	⧗	0,95 MM	**X**	CALÇO	SHIM	CALCE
4	033710R1	⧗	1,05 MM	**X**	CALÇO	SHIM	CALCE
4	033711R1	⧗	1,15 MM	**X**	CALÇO	SHIM	CALCE
4	033712R1	⧗	1,25 MM	**X**	CALÇO	SHIM	CALCE
4	033713R1	⧗	1,35 MM	**X**	CALÇO	SHIM	CALCE
5	033715R1			**2**	ROLAMENTO	BEARING	COJINETE
6	033690R1			**1**	EIXO	SHAFT	ARBOL
7	033688R1			**2**	ENGRENAGEM	GEAR	ENGRANAJE
8	033683R1	⧗	1,2 MM	**1**	DISCO	DISC	DISCO
8	033684R1	⧗	1,1 MM	**1**	DISCO	DISC	DISCO
8	033685R1	⧗	1,3 MM	**1**	DISCO	DISC	DISCO
8	033686R1	⧗	1,4 MM	**1**	DISCO	DISC	DISCO
9	040673R1			**4**	PARAFUSO	BOLT	PERNO
10	040671R1			**1**	FLANGE	FLANGE	PLETINA
11	040674R1			**4**	PORCA	NUT	TUERCA
12	033551R1			**1**	PORCA	NUT	TUERCA
13	040690R1			**1**	RETENTOR	OIL SEAL	BUJE RETENACEITE
14	040691R1			**1**	ROLAMENTO	BEARING	COJINETE
15	033641R1	⧗	11,30 MM	**X**	CALÇO	SHIM	CALCE
15	033642R1	⧗	11,33 MM	**X**	CALÇO	SHIM	CALCE
15	033643R1	⧗	11,36 MM	**X**	CALÇO	SHIM	CALCE
15	033644R1	⧗	11,39 MM	**X**	CALÇO	SHIM	CALCE
15	033645R1	⧗	11,42 MM	**X**	CALÇO	SHIM	CALCE
15	033646R1	⧗	11,45 MM	**X**	CALÇO	SHIM	CALCE
15	033647R1	⧗	11,48 MM	**X**	CALÇO	SHIM	CALCE
15	033648R1	⧗	11,51 MM	**X**	CALÇO	SHIM	CALCE
15	033649R1	⧗	11,54 MM	**X**	CALÇO	SHIM	CALCE
15	033650R1	⧗	11,57 MM	**X**	CALÇO	SHIM	CALCE
15	033651R1	⧗	11,60 MM	**X**	CALÇO	SHIM	CALCE
15	033652R1	⧗	11,63 MM	**X**	CALÇO	SHIM	CALCE
15	033653R1	⧗	11,66 MM	**X**	CALÇO	SHIM	CALCE
15	033654R1	⧗	11,69 MM	**X**	CALÇO	SHIM	CALCE

Eixo Dianteiro Front Axle Eje Delantero	Zf-Apl335-Tração Lateral Zf - Apl335-Side Drive Zf - Apl335-Traccion Lateral	60-120	Estreito Narrow Estrecho

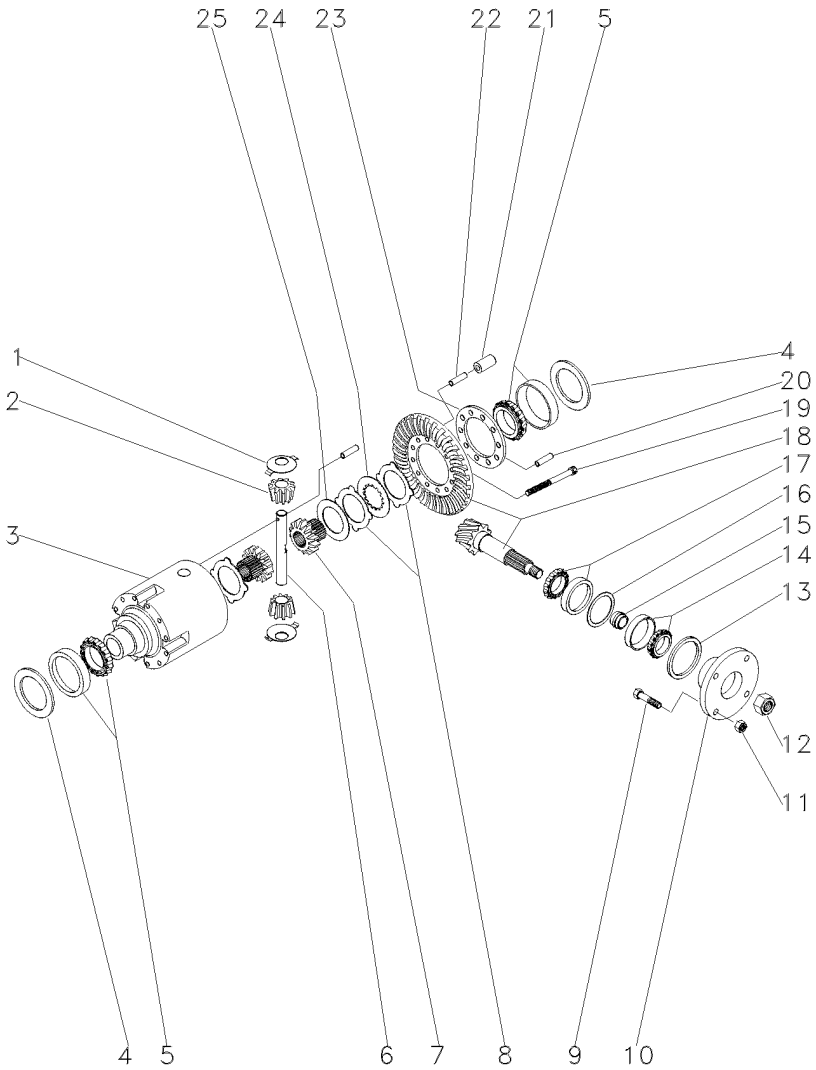

15	033656R1		11,72 MM	X	CALÇO	SHIM	CALCE
15	033657R1		11,75 MM	X	CALÇO	SHIM	CALCE
15	033658R1		11,78 MM	X	CALÇO	SHIM	CALCE
15	033659R1		11,81 MM	X	CALÇO	SHIM	CALCE
15	033660R1		11,87 MM	X	CALÇO	SHIM	CALCE
15	033661R1		11,90 MM	X	CALÇO	SHIM	CALCE
15	033662R1		11,93 MM	X	CALÇO	SHIM	CALCE
15	033663R1		11,96 MM	X	CALÇO	SHIM	CALCE
15	033664R1		11,99 MM	X	CALÇO	SHIM	CALCE
15	033665R1		12,02 MM	X	CALÇO	SHIM	CALCE
15	033666R1		12,05 MM	X	CALÇO	SHIM	CALCE
15	033667R1		12,08 MM	X	CALÇO	SHIM	CALCE
15	033668R1		12,11 MM	X	CALÇO	SHIM	CALCE
15	033669R1		12,14 MM	X	CALÇO	SHIM	CALCE
15	033670R1		12,17 MM	X	CALÇO	SHIM	CALCE
15	033671R1		12,20 MM	X	CALÇO	SHIM	CALCE
15	033672R1		12,23 MM	X	CALÇO	SHIM	CALCE
15	033673R1		12,26 MM	X	CALÇO	SHIM	CALCE
15	033674R1		12,29 MM	X	CALÇO	SHIM	CALCE
15	033675R1		12,32 MM	X	CALÇO	SHIM	CALCE
15	033676R1		12,35 MM	X	CALÇO	SHIM	CALCE
15	033677R1		12,38 MM	X	CALÇO	SHIM	CALCE
16	033625R1		0,50 MM	X	CALÇO	SHIM	CALCE
16	033626R1		0,60 MM	X	CALÇO	SHIM	CALCE
16	033627R1		0,70 MM	X	CALÇO	SHIM	CALCE
16	033628R1		0,80 MM	X	CALÇO	SHIM	CALCE
16	033629R1		0,90 MM	X	CALÇO	SHIM	CALCE
16	033630R1		1,00 MM	X	CALÇO	SHIM	CALCE
16	033631R1		1,10 MM	X	CALÇO	SHIM	CALCE
16	033632R1		1,30 MM	X	CALÇO	SHIM	CALCE
16	033633R1		1,40 MM	X	CALÇO	SHIM	CALCE
16	033634R1		1,50 MM	X	CALÇO	SHIM	CALCE
16	033635R1		0,65 MM	X	CALÇO	SHIM	CALCE
16	033636R1		0,75 MM	X	CALÇO	SHIM	CALCE
16	033637R1		0,85 MM	X	CALÇO	SHIM	CALCE
16	033638R1		0,95 MM	X	CALÇO	SHIM	CALCE
16	033639R1		1,05 MM	X	CALÇO	SHIM	CALCE
16	033640R1		1,15 MM	X	CALÇO	SHIM	CALCE
16	033789R1		1,20 MM	X	CALÇO	SHIM	CALCE
17	033678R1			1	ROLAMENTO	BEARING	COJINETE
18	040661R1		17/32	1	COROA E PINHÃO	KIT, CROWNWHEEL	JUEGO CORONA
19	033682R1			10	PARAFUSO	BOLT	PERNO
20	033782R1			1	PINO	PIN	PASADOR
21	033693R1			5	PINO	PIN	PASADOR
22	033692R1			5	PINO	PIN	PASADOR
23	033783R1			1	FLANGE	FLANGE	PLETINA
24	033687R1			8	DISCO	DISC	DISCO
25	033680R1			2	ARRUELA	WASHER	ARANDELA

Eixo Dianteiro Front Axle Eje Delantero	Zf-Apl335-Tração Lateral Zf - Apl335-Side Drive Zf - Apl335-Traccion Lateral	60-125	Estreito Narrow Estrecho

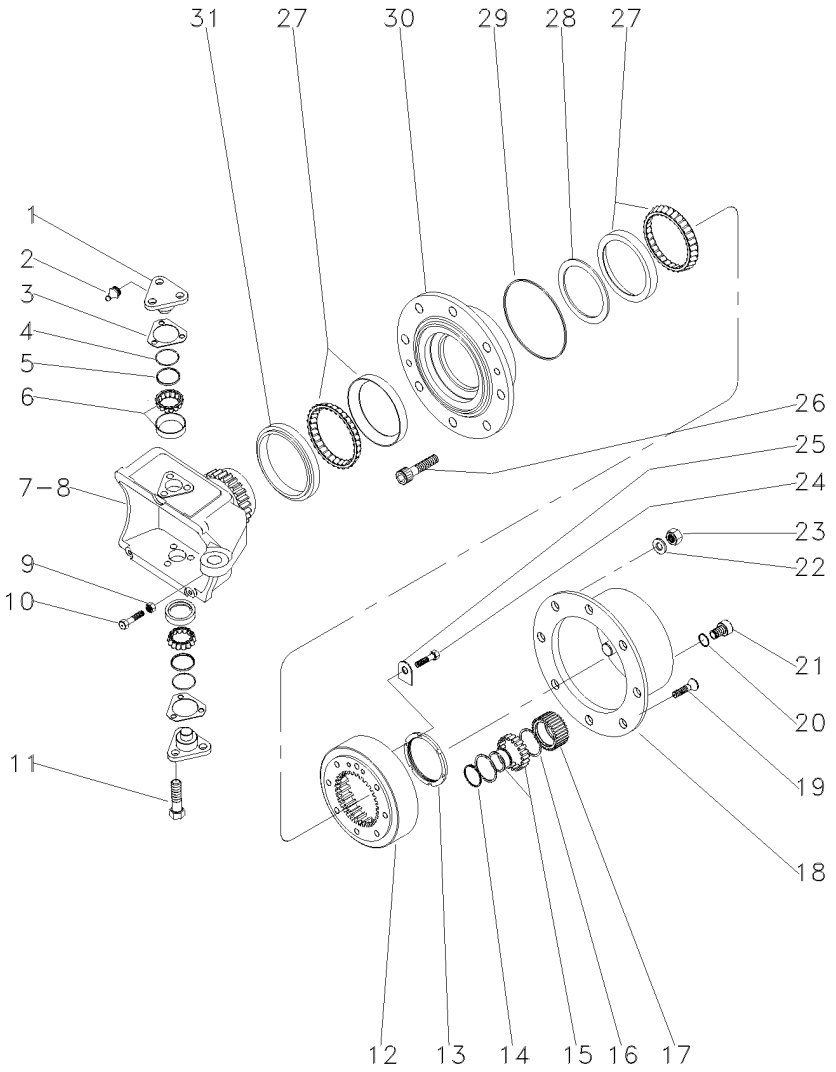

1	033725R1			4	PINO	PIN	PASADOR
2	3176390M1			4	GRAXEIRA	GREASER	ENGRASADOR
3	3176313M1	⧗	0,6 MM	X	CALÇO	SHIM	CALCE
3	3176314M1	⧗	1,0 MM	X	CALÇO	SHIM	CALCE
3	3176315M1	⧗	1,4 MM	X	CALÇO	SHIM	CALCE
3	3176319M1	⧗	0,4 MM	X	CALÇO	SHIM	CALCE
3	3176320M1	⧗	0,8 MM	X	CALÇO	SHIM	CALCE
3	3588106M1	⧗	0,2 MM	X	CALÇO	SHIM	CALCE
3	3588107M1	⧗	0,3 MM	X	CALÇO	SHIM	CALCE
4	033721R1			4	ANEL "O"	O RING	JUNTA TORICA
5	033722R1			4	CAPA	CAP	TAPA
6	040665R1			4	ROLAMENTO	BEARING	COJINETE
7	033726R1	▶		1	CARCAÇA	HOUSING	ALOJAMIENTO
8	033727R1	◀		1	CARCAÇA	HOUSING	ALOJAMIENTO
9	033608R1			2	PORCA	NUT	TUERCA
10	040689R1			2	PARAFUSO	BOLT	PERNO
11	3588113M1			12	PARAFUSO	BOLT	PERNO
12	033616R1			2	COROA	ANNULAR GEAR	ENGRANAJE ANULAR
13	033621R1			2	PORCA	NUT	TUERCA
14	3587936M1			6	ANEL TRAVA	CIRCLIP	CIRCULITO
15	3176341M1			6	ROLAMENTO	BEARING	COJINETE
16	3587938M1			12	ANEL TRAVA	CIRCLIP	CIRCULITO
17	3587932M91			6	ENGRENAGEM	GEAR	ENGRANAJE
18	3176339M1			2	CUBO	HUB	CUBO
19	3176347M1			4	PARAFUSO	BOLT	PERNO
20	3176364M1			2	ANEL "O"	O RING	JUNTA TORICA
21	3176345M1			2	BUJÃO	PLUG	TAPON
22	3176350M1			16	ARRUELA	WASHER	ARANDELA
23	3176351M1			16	PORCA	NUT	TUERCA
24	3176333M1			4	PARAFUSO	BOLT	PERNO
25	033617R1			2	PLACA	PLATE	PLATO
26	3176349M1			16	PARAFUSO	BOLT	PERNO
27	033615P1			4	ROLAMENTO	BEARING	COJINETE
28	033771R1	⧗	10,000 MM	X	CALÇO	SHIM	CALCE
28	033772R1	⧗	10,025 MM	X	CALÇO	SHIM	CALCE
28	033773R1	⧗	10,050 MM	X	CALÇO	SHIM	CALCE
28	033774R1	⧗	10,075 MM	X	CALÇO	SHIM	CALCE
28	033775R1	⧗	10,100 MM	X	CALÇO	SHIM	CALCE
28	033776R1	⧗	10,125 MM	X	CALÇO	SHIM	CALCE
28	033777R1	⧗	10,150 MM	X	CALÇO	SHIM	CALCE
28	033778R1	⧗	10,175 MM	X	CALÇO	SHIM	CALCE
28	033779R1	⧗	10,200 MM	X	CALÇO	SHIM	CALCE
28	033780R1	⧗	10,225 MM	X	CALÇO	SHIM	CALCE
28	033781R1	⧗	10,250 MM	X	CALÇO	SHIM	CALCE
28	040677R1			X	CALÇO	SHIM	CALCE
28	040678R1			X	CALÇO	SHIM	CALCE
28	040679R1			X	CALÇO	SHIM	CALCE
28	040680R1			X	CALÇO	SHIM	CALCE
28	040681R1			X	CALÇO	SHIM	CALCE
28	040682R1			X	CALÇO	SHIM	CALCE

Eixo Dianteiro Front Axle Eje Delantero	Zf-Apl335-Tração Lateral Zf - Apl335-Side Drive Zf - Apl335-Traccion Lateral	60-125	Estreito Narrow Estrecho

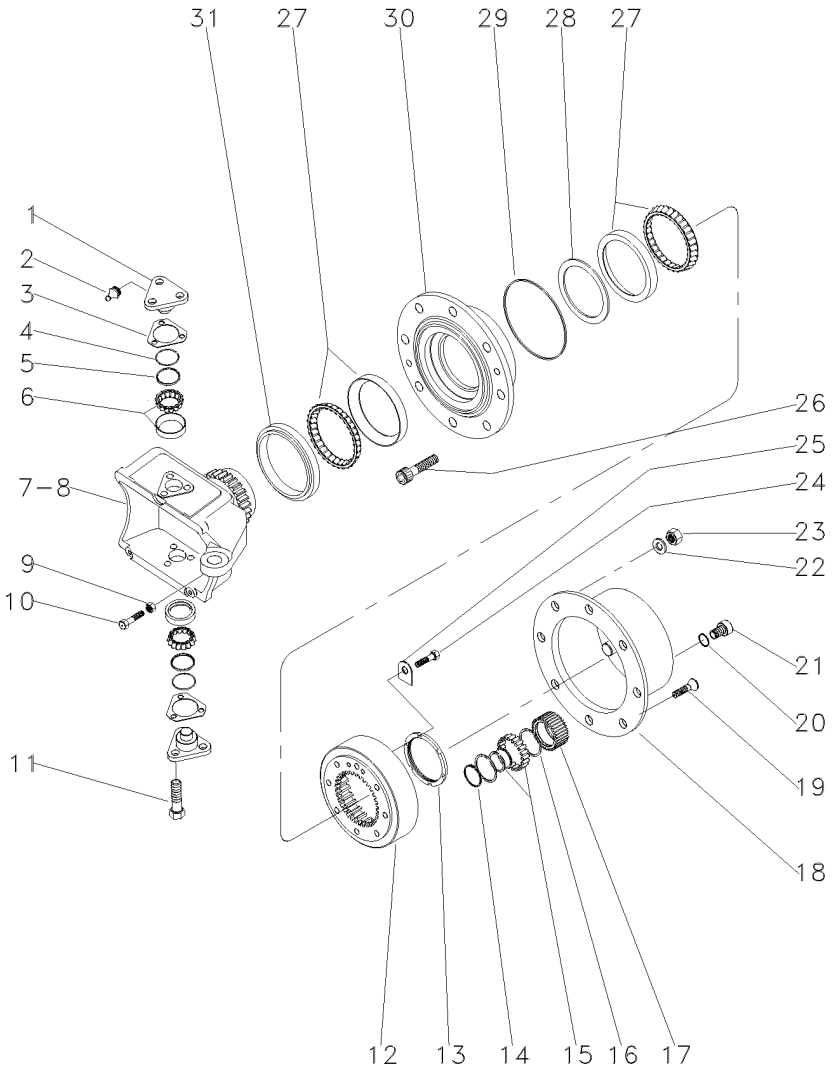

28	040683R1	X	CALÇO	SHIM	CALCE
28	040684R1	X	CALÇO	SHIM	CALCE
28	040685R1	X	CALÇO	SHIM	CALCE
28	040686R1	X	CALÇO	SHIM	CALCE
28	040687R1	X	CALÇO	SHIM	CALCE
29	3176332M1	2	ANEL "O"	O RING	JUNTA TORICA
30	033728R1	2	CUBO	HUB	CUBO
31	033614R1	2	RETENTOR	OIL SEAL	BUJE RETENACEITE

Eixo Dianteiro Front Axle Eje Delantero	Zf-Apl335-Tração Lateral Zf - Apl335-Side Drive Zf - Apl335-Traccion Lateral	60-130	Estreito Narrow Estrecho

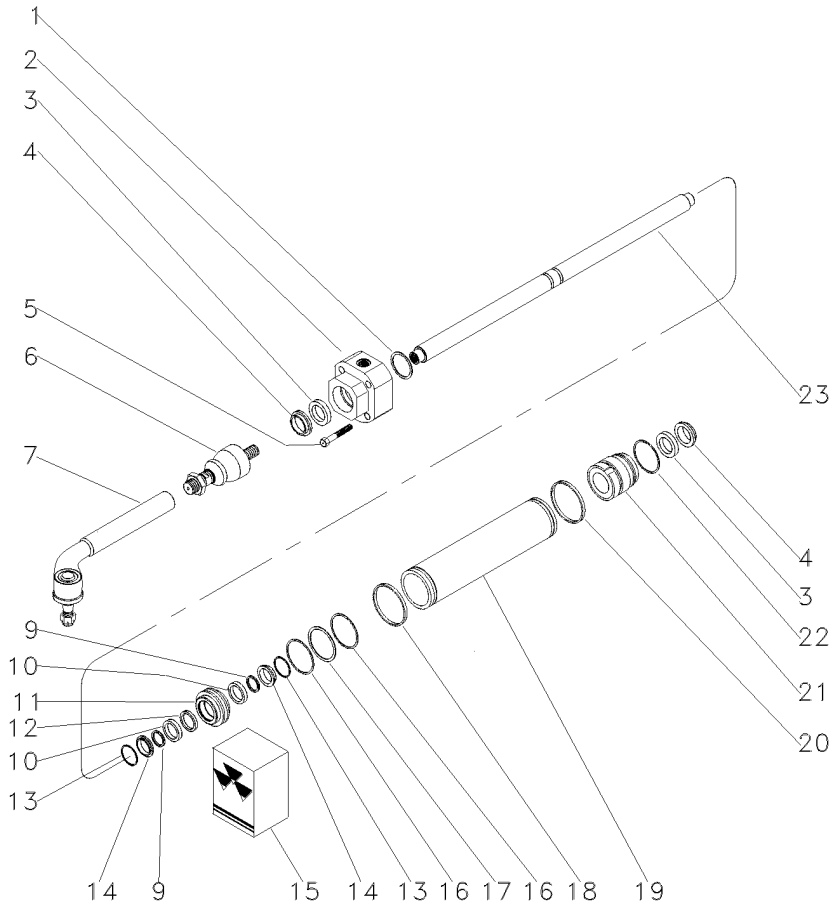

1	033736R1	⧓	1,0 MM	**1**	CALÇO	SHIM	CALCE
1	033737R1	⧓	1,1 MM	**1**	CALÇO	SHIM	CALCE
1	033738R1	⧓	1,2 MM	**1**	CALÇO	SHIM	CALCE
1	033739R1	⧓	1,3 MM	**1**	CALÇO	SHIM	CALCE
1	033740R1	⧓	1,4 MM	**1**	CALÇO	SHIM	CALCE
1	033741R1	⧓	1,5 MM	**1**	CALÇO	SHIM	CALCE
1	033742R1	⧓	1.6 MM	**1**	CALÇO	SHIM	CALCE
1	033743R1	⧓	1,7 MM	**1**	CALÇO	SHIM	CALCE
1	033744R1	⧓	1,8 MM	**1**	CALÇO	SHIM	CALCE
1	033745R1	⧓	0,9 MM	**1**	CALÇO	SHIM	CALCE
2	050642R1	◀		**1**	GUIA	GUIDE	GUIA
3	033730R1	15		**2**	ANEL "O"	O RING	JUNTA TORICA
4	033731R1	15		**2**	ANEL "O"	O RING	JUNTA TORICA
5	033759R1			**4**	PARAFUSO	BOLT	PERNO
6	050644R1			**2**	TERMINAL	END	EXTREMO
7	050645R1			**2**	TERMINAL	END	EXTREMO
9	033756R1	15		**2**	ANEL "O"	O RING	JUNTA TORICA
10	033748R1			**2**	ARRUELA	WASHER	ARANDELA
11	033750R1			**1**	PISTÃO	PISTON	PISTON
12	033757R1	15		**1**	ANEL "O"	O RING	JUNTA TORICA
13	033747R1			**2**	ANEL "O"	O RING	JUNTA TORICA
14	033755R1			**2**	ANEL "O"	O RING	JUNTA TORICA
15	038054R1			**1**	JG. REPARO	KIT, REPAIR	JUEGO REPARACION
16	033749R1	15		**2**	ANEL "O"	O RING	JUNTA TORICA
17	033754R1			**1**	ANEL "O"	O RING	JUNTA TORICA
18	033746R1	15		**1**	ANEL "O"	O RING	JUNTA TORICA
19	041222R1			**1**	CILINDRO	CYLINDER	CILINDRO
20	033746R1			**1**	ANEL "O"	O RING	JUNTA TORICA
21	050643R1	▶		**1**	GUIA	GUIDE	GUIA
22	033751R1			**1**	ANEL "O"	O RING	JUNTA TORICA
23	038651R1			**1**	HASTE	SPINDLE	MANGUETA

Jogo De Juntas
Joints And Gaskets
Juegos De Juntas

60-135

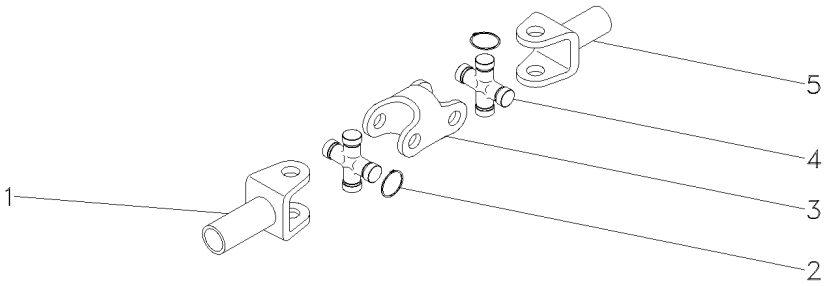

1	3604081M1		**1**	GARFO	FORK	HORQUILLA
2	3604082M1	⧗ 1,5MM	**X**	ANEL	RING	ARO
2	3604083M1	⧗ 1,3MM	**X**	ANEL	RING	ARO
2	3604084M1	⧗ 1,2MM	**X**	ANEL	RING	ARO
2	3604085M1	⧗ 1,7MM	**X**	ANEL	RING	ARO
3	3604086M1		**1**	GARFO	FORK	HORQUILLA
4	3603881M1		**1**	CRUZETA	SPIDER	CRUCETA
5	3604080M1		**1**	GARFO	FORK	HORQUILLA

Eixo Dianteiro
Front Axle
Eje Delantero

60-140

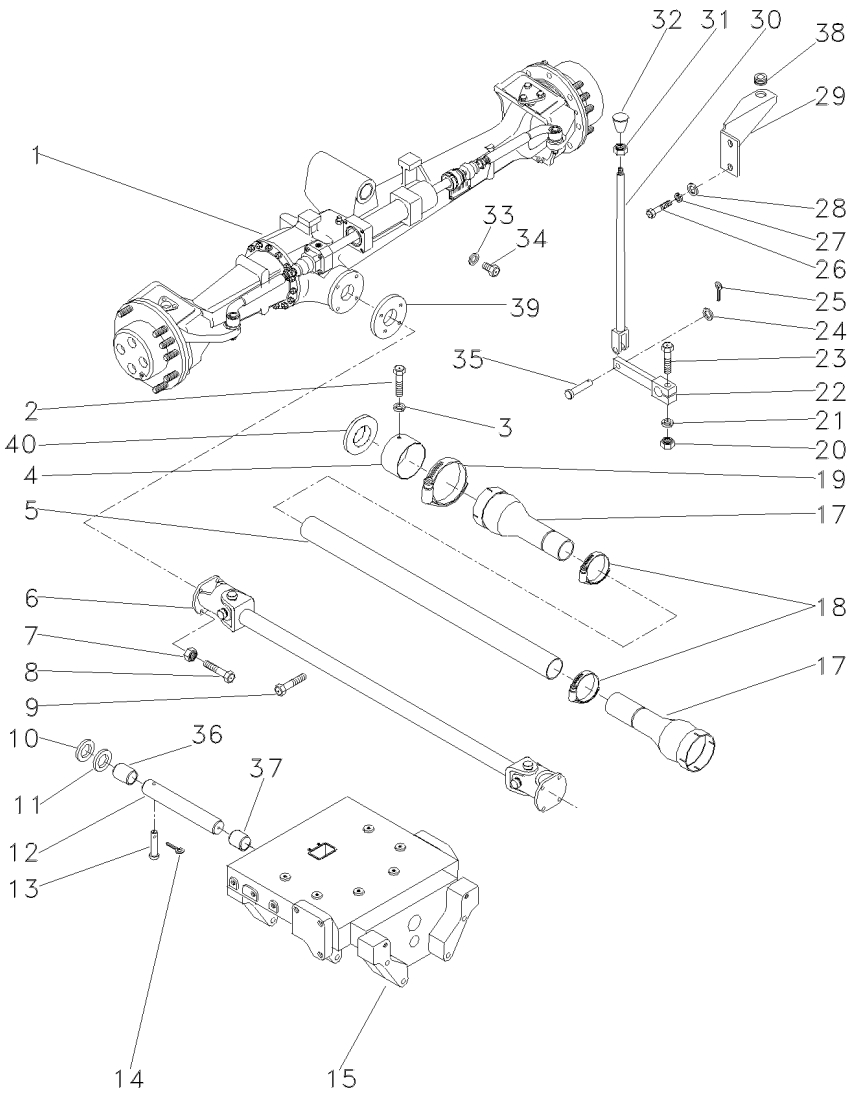

1	063119N1	CARRARO 60-215 No	**1**	CJ. EIXO DIANT.	FRONT AXLE ASSY	CONJ. EJE DELANT
1	063120N1	ZF 60-220 No	**1**	CJ. EIXO DIANT.	FRONT AXLE ASSY	CONJ. EJE DELANT
2	339124X1		**2**	PARAFUSO	BOLT	PERNO
3	353446X1		**2**	ARRUELA	WASHER	ARANDELA
4	036903P1		**1**	BLINDAGEM	SHIELD	BLINDAJE
5	036910P1		**1**	TUBO	PIPE	CANO
6	036909T1	60-240 No	**1**	CARDAN	DRIVE SHAFT	EJE DE MANDO
7	353431X1		**8**	PORCA	NUT	TUERCA
8	353540X1		**4**	PARAFUSO	BOLT	PERNO
9	391120X1		**1**	PARAFUSO	BOLT	PERNO
10	898017M2		**1**	CALÇO	SHIM	CALCE
11	882868M2	1.17/1.12MM	**X**	CALÇO	SHIM	CALCE
11	882869M2	1.30/1.25MM	**X**	CALÇO	SHIM	CALCE
11	898018M2	0.73/0.67MM	**X**	CALÇO	SHIM	CALCE
11	898019M2	0.92/0.87MM	**X**	CALÇO	SHIM	CALCE
11	898020M2	1.04/0.99MM	**X**	CALÇO	SHIM	CALCE
12	058456P1		**1**	PINO	PIN	PASADOR
13	033992P1		**1**	PINO	PIN	PASADOR
14	195414M1		**1**	GRAMPO	CRAMP	PASADOR
15	037309P3		**1**	SUPORTE	BRACKET	SOPORTE
17	1688236M93		**2**	PROTEÇÃO	GUARD	DEFENSA
18	490804M1		**2**	BRAÇADEIRA	CLAMP	ABRAZADERA
19	338623X1		**2**	BRAÇADEIRA	CLAMP	ABRAZADERA
20	355566X1		**1**	PORCA	NUT	TUERCA
21	353434X1		**1**	ARRUELA	WASHER	ARANDELA
22	036838S1		**1**	ALAVANCA	LEVER	PALANCA
23	354264X1		**1**	PARAFUSO	BOLT	PERNO
24	353756X1		**1**	ARRUELA	WASHER	ARANDELA
25	354059X1		**1**	CONTRAPINO	DOWEL	CENTRAJE
26	339401X1		**2**	PARAFUSO	BOLT	PERNO
27	339376X1		**2**	ARRUELA	WASHER	ARANDELA
28	390734X1		**1**	ARRUELA	WASHER	ARANDELA
29	036859P1		**1**	SUPORTE	BRACKET	SOPORTE
30	184174M91		**1**	TIRANTE	ROD	VARILLA
31	353430X1		**1**	PORCA	NUT	TUERCA
32	3410152M1		**1**	MANÍPULO	KNOB	POMO
33	181142M1		**1**	ARRUELA	WASHER	ARANDELA
34	037045T1		**1**	BUJÃO	PLUG	TAPON
35	832813M1		**1**	PINO	PIN	PASADOR
36	058458P1		**1**	BUCHA	BUSH	CASQUILLO
37	058457P1		**1**	BUCHA	BUSH	CASQUILLO
38	366195X1		**1**	PASSA-FIO	GROMMET	PASACABLE
39	064016P1		**1**	FLANGE	FLANGE	PLETINA
40	064080P1		**1**	CHAPA	PLATE	CHAPA

Eixo Dianteiro
Front Axle
Eje Delantero

60-145

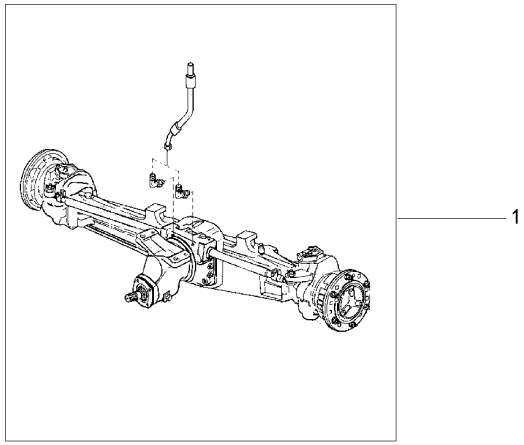

1	063122N1	ZF 60-225 No	**1** CJ. EIXO DIANT.	FRONT AXLE ASSY	CONJ. EJE DELANT
1	063121N1	CARRARO 60-230 No	**1** CJ. EIXO DIANT.	FRONT AXLE ASSY	CONJ. EJE DELANT

Eixo Dianteiro
Front Axle
Eje Delantero

60-150

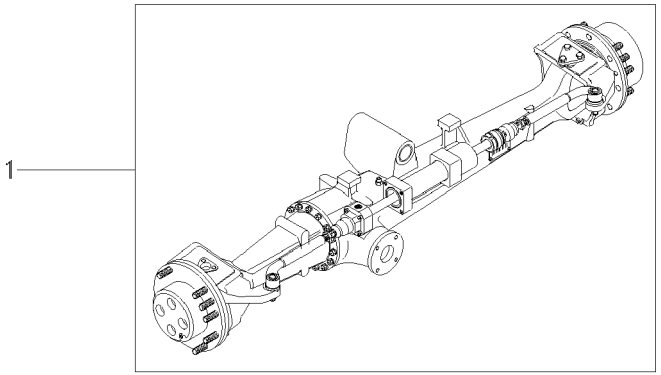

1	063119N1	CARRARO 60-215 No	CJ. EIXO DIANT.	FRONT AXLE ASSY	CONJ. EJE DELANT
1	063120N1	ZF 60-220 No	CJ. EIXO DIANT.	FRONT AXLE ASSY	CONJ. EJE DELANT

Eixo Dianteiro	Carraro - 20.14	60-160	
Front Axle	Carraro - 20.14		
Eje Delantero	Carraro - 20.14		

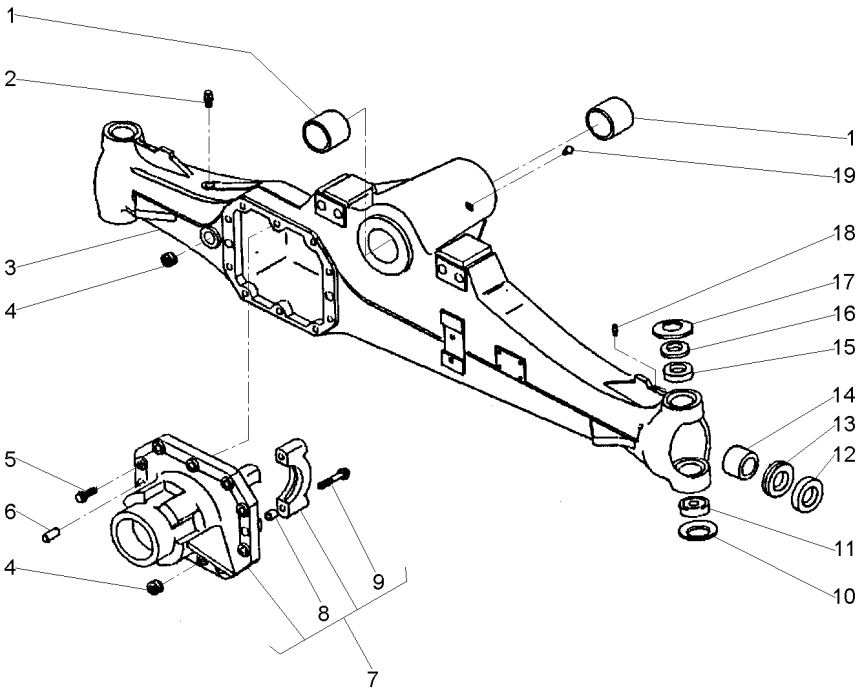

1	061265R1		**2**	BUCHA	BUSH	CASQUILLO
2	3475328M1		**1**	VÁLVULA	VALVE	VALVULA
3	061324R1		**1**	CARCAÇA	HOUSING	ALOJAMIENTO
4	053949R1		**2**	TAMPÃO	PAD	ALMOHADILLA
5	040961R1		**10**	PARAFUSO	BOLT	PERNO
6	3475341M1		**2**	PINO	PIN	PASADOR
7	061328R1		**1**	CJ. SUPORTE	KIT, BRACKET	JUEGO SOPORTE
8	3475335M1	7	**4**	BUCHA	BUSH	CASQUILLO
9	040962R1	7	**4**	PARAFUSO	BOLT	PERNO
10	061293R1		**2**	MOLA PRATO	SPRING PLATE	PLETINA MUELLE
11	061224R1		**2**	ROLAMENTO	BEARING	COJINETE
12	061219R1		**2**	RETENTOR	SEAL	RETEN
13	061342R1		**2**	RETENTOR	SEAL	RETEN
14	061264R1		**2**	BUCHA	BUSH	CASQUILLO
15	061272R1		**2**	BUCHA	BUSH	CASQUILLO
16	061303R1		**2**	ESPAÇADOR	SPACER	PIEZA DISTANCIA
17	061276R1		**2**	MOLA PRATO	SPRING PLATE	PLETINA MUELLE
18	040946R1		**2**	GRAXEIRA	GREASER	ENGRASADOR
19	061216R1		**1**	GRAXEIRA	GREASER	ENGRASADOR

Eixo Dianteiro — **Carraro - 20.14**
Front Axle — **Carraro - 20.14**
Eje Delantero — **Carraro - 20.14**

60-165

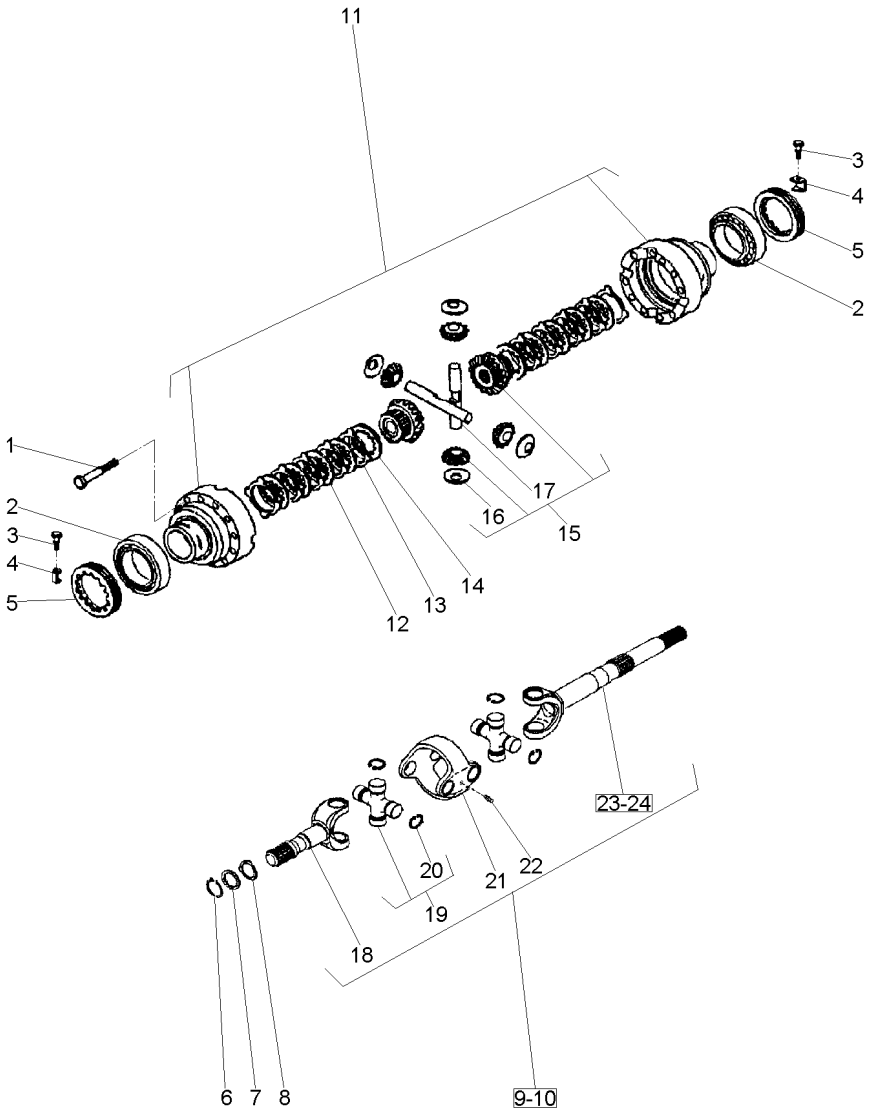

1	3475587M1		**12**	PARAFUSO	BOLT	PERNO
2	061221R1		**2**	ROLAMENTO	BEARING	COJINETE
3	040993R1		**2**	PARAFUSO	BOLT	PERNO
4	3475583M1		**2**	CHAPA	PLATE	CHAPA
5	3475584M1		**2**	PORCA	NUT	TUERCA
6	053849R1		**2**	ANEL	RING	ARO
7	061322R1		**2**	ARRUELA	WASHER	ARANDELA
8	061288R1		**2**	ARRUELA	WASHER	ARANDELA
9	061344R1	◀	**1**	CJ. EIXO	KIT, AXLE	JUEGO DE EJE
10	061345R1	▶	**1**	CJ. EIXO	KIT, AXLE	JUEGO DE EJE
11	061278R1		**1**	CJ. CARCAÇA	HOUSE ASSY	CONJ. CARTER
12	041055R1		**8**	DISCO	DISC	DISCO
13	041054R1		**10**	DISCO	DISC	DISCO
14	061248R1		**2**	DISCO	DISC	DISCO
15	061239R1		**1**	CJ. ENGRENAGEM	KIT, GEAR	ENGRANAJES JUEGO
16	061246R1	15	**4**	ARRUELA	WASHER	ARANDELA
17	061247R1	15	**2**	EIXO	SHAFT	ARBOL
18	068820R1		**2**	GARFO	FORK	HORQUILLA
19	068815R1		**4**	CRUZETA	SPIDER	CRUCETA
20	068816R1		**16**	ANEL	RING	ARO
20	068817R1		**16**	ANEL	RING	ARO
20	068818R1		**16**	ANEL	RING	ARO
20	068819R1		**16**	ANEL	RING	ARO
21	068813R1		**2**	GARFO	FORK	HORQUILLA
22	068814R1		**4**	GRAXEIRA	GREASER	ENGRASADOR
23	068830R1	◀	**1**	EIXO	SHAFT	ARBOL
24	068831R1	▶	**1**	EIXO	SHAFT	ARBOL

Eixo Dianteiro — **Carraro - 20.14**
Front Axle — **Carraro - 20.14**
Eje Delantero — **Carraro - 20.14**

60-170

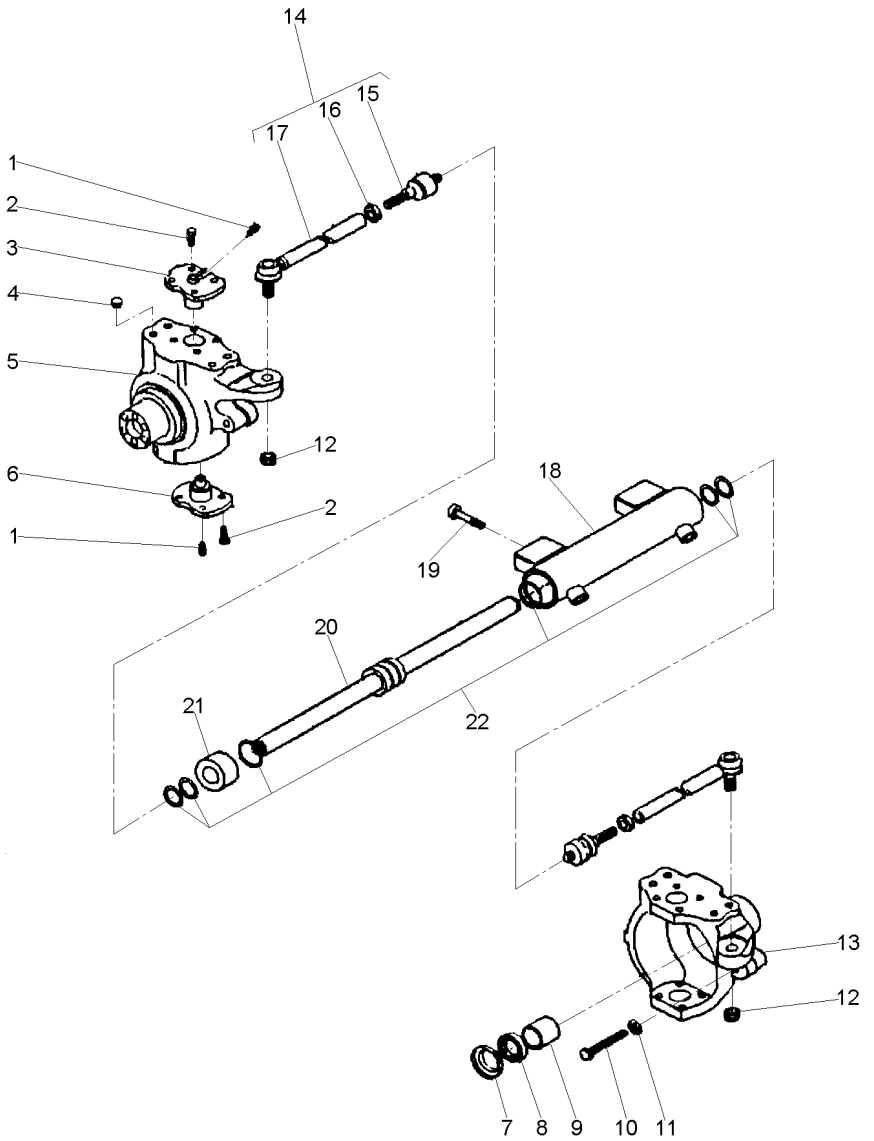

1	040944R1		**4**	GRAXEIRA	GREASER	ENGRASADOR
2	061287R1		**16**	PARAFUSO	BOLT	PERNO
3	061297R1		**2**	PINO	PIN	PASADOR
4	061231R1		**8**	TAMPÃO	PAD	ALMOHADILLA
5	061350R1	◀	**1**	CARCAÇA	HOUSING	ALOJAMIENTO
6	061296R1		**2**	PINO	PIN	PASADOR
7	061343R1		**2**	TAMPA	COVER	CUBIERTA
8	053965R1	70x45x14	**2**	RETENTOR	SEAL	RETEN
9	053966R1		**2**	BUCHA	BUSH	CASQUILLO
10	053967R1		**2**	PARAFUSO	BOLT	PERNO
11	053838R1		**1**	PORCA	NUT	TUERCA
12	061214R1		**2**	PORCA	NUT	TUERCA
13	061349R1	▶	**1**	CARCAÇA	HOUSING	ALOJAMIENTO
14	061267R1		**2**	CJ. BRAÇO	KIT, ARM	JUEGO DE BRAZO
15	061352R1	14	**1**	ARTICULAÇÃO	KNUCKLE	CHARNELA
16	061213R1	14	**1**	PORCA	NUT	TUERCA
17	061351R1	14	**1**	BRAÇO	ARM	BRAZO
18	061321R1		**1**	CILINDRO	CYLINDER	CILINDRO
19	061212R1		**4**	PARAFUSO	BOLT	PERNO
20	061234R1		**2**	HASTE	SPINDLE	MANGUETA
21	061232R1		**1**	GUIA	GUIDE	GUIA
22	061233R1		**1**	JG. REPARO	KIT, REPAIR	JUEGO REPARACION

Eixo Dianteiro	Carraro - 20.14	60-175	
Front Axle	Carraro - 20.14		
Eje Delantero	Carraro - 20.14		

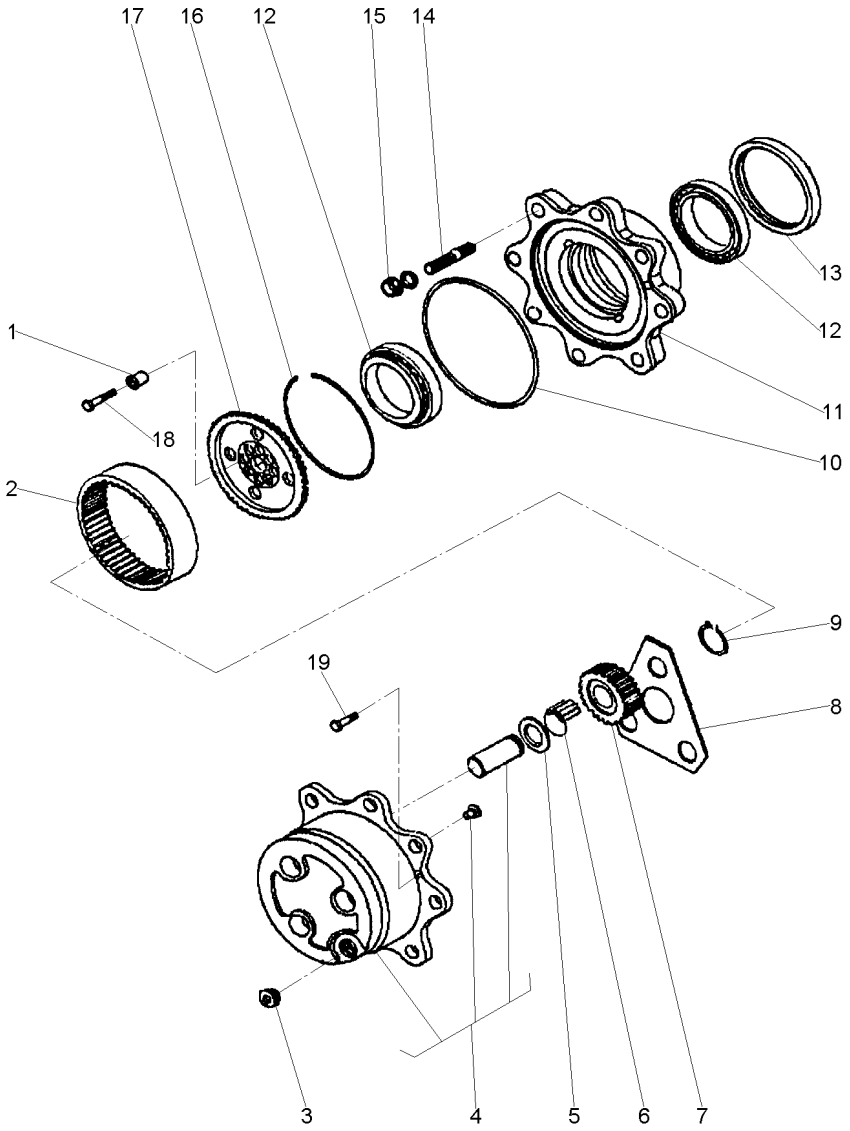

1	061291R1			**12**	BUCHA	INSERT	INSERCION
2	061273R1			**2**	COROA	SPROCKET	RUEDA DE CADENA
3	053857R1			**3**	TAMPÃO	PAD	ALMOHADILLA
4	061237R1			**2**	CUBO	HUB	CUBO
5	3475625M1			**6**	ARRUELA	WASHER	ARANDELA
6	061227R1			**18**	ROLETE	ROLLER	RODILLO
7	061274R1	▲	23	**6**	ENGRENAGEM	GEAR	ENGRANAJE
8	061269R1			**2**	ARRUELA	WASHER	ARANDELA
9	040926R1			**6**	ANEL	RING	ARO
10	061229R1			**2**	ANEL "O"	O RING	JUNTA TORICA
11	061242R1			**2**	CUBO	HUB	CUBO
12	061249R1			**4**	ROLAMENTO	BEARING	COJINETE
13	053850R1			**2**	RETENTOR	SEAL	RETEN
14	061290R1			**8**	PRISIONEIRO	STUD	ESPARRAGO
15	041088R1			**16**	PORCA	NUT	TUERCA
16	054030R1			**2**	ANEL	RING	ARO
17	061294R1			**2**	SUPORTE	BRACKET	SOPORTE
18	061295R1			**12**	PARAFUSO	BOLT	PERNO
19	053858R1			**4**	PARAFUSO	BOLT	PERNO

Eixo Dianteiro — **Carraro - 20.14**
Front Axle — **Carraro - 20.14**
Eje Delantero — **Carraro - 20.14**

60-180

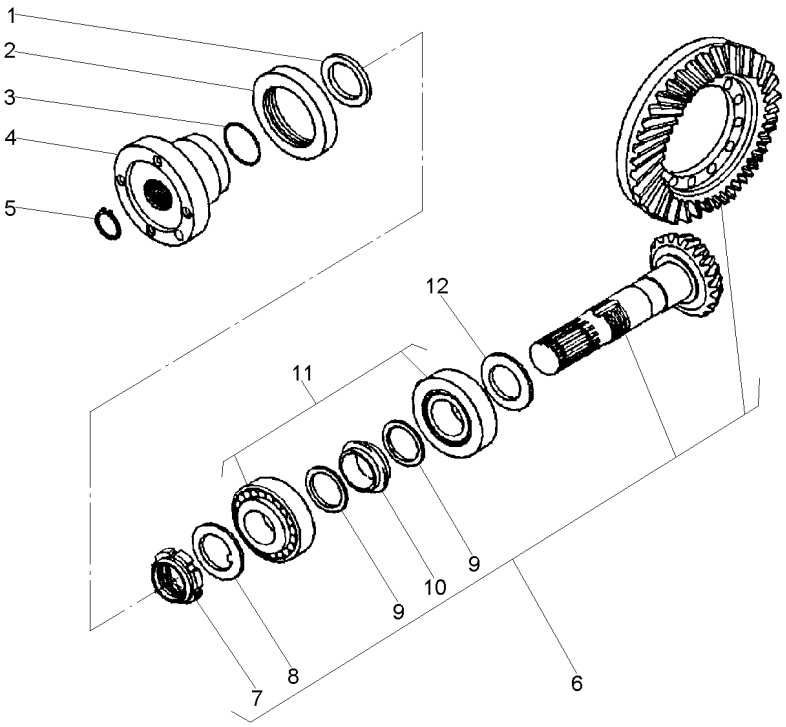

1	061270R1			**1**	ARRUELA	WASHER	ARANDELA
2	061320R1			**1**	RETENTOR	SEAL	RETEN
3	061226R1			**1**	ANEL "O"	O RING	JUNTA TORICA
4	061326R1			**1**	FLANGE	FLANGE	PLETINA
5	061218R1			**1**	ANEL	RING	ARO
6	061245R1		17/32	**1**	COROA E PINHÃO	KIT, BEVEL GEAR	CORONA Y PINON
7	061251R1	6		**1**	PORCA	NUT	TUERCA
8	061252R1	6		**1**	ARRUELA	WASHER	ARANDELA
9	061277R1	6		**2**	ARRUELA	WASHER	ARANDELA
10	061275R1	6		**2**	MOLA PRATO	SPRING PLATE	PLETINA MUELLE
11	061223R1			**2**	ROLAMENTO	BEARING	COJINETE
12	061305R1		2,50MM	**X**	CALÇO	SHIM	CALCE
12	061306R1		2,60MM	**X**	CALÇO	SHIM	CALCE
12	061307R1		2,70MM	**X**	CALÇO	SHIM	CALCE
12	061308R1		2,80MM	**X**	CALÇO	SHIM	CALCE
12	061309R1		2,90MM	**X**	CALÇO	SHIM	CALCE
12	061310R1		3,00MM	**X**	CALÇO	SHIM	CALCE
12	061311R1		3,10MM	**X**	CALÇO	SHIM	CALCE
12	061312R1		3,20MM	**X**	CALÇO	SHIM	CALCE
12	061313R1		3,30MM	**X**	CALÇO	SHIM	CALCE
12	061314R1		3,40MM	**X**	CALÇO	SHIM	CALCE

Eixo Dianteiro	**Carraro - 20.14**	**4 Rodas Motrizes - Estreito**
Front Axle	**Carraro - 20.14**	**4 Wheels Drive - Narrow**
Eje Delantero	**Carraro - 20.14**	**4 Ruedas Motriz - Estrecho**

60-190

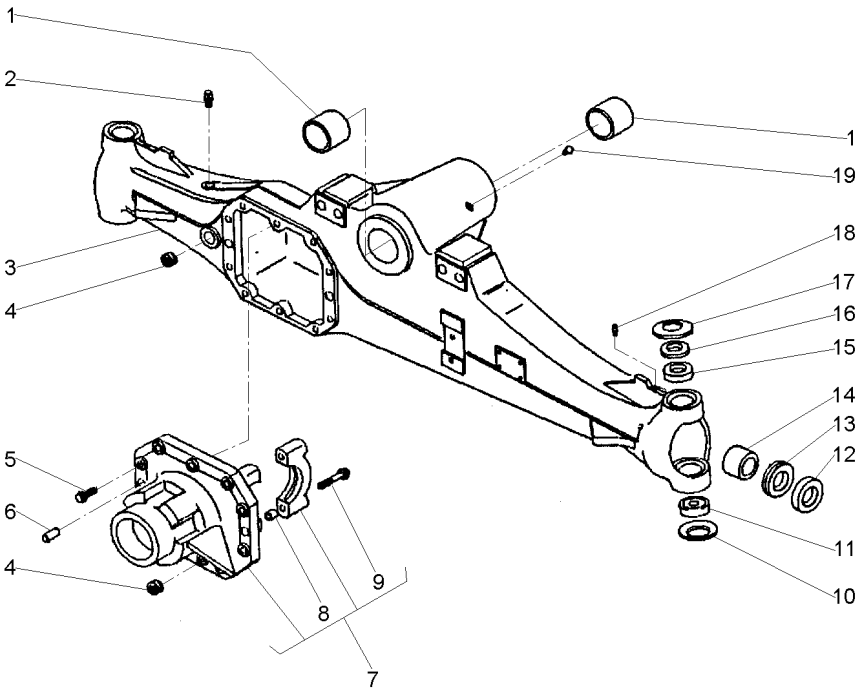

1	061265R1		**2**	BUCHA	BUSH	CASQUILLO
2	3475328M1		**1**	VÁLVULA	VALVE	VALVULA
3	061325R1		**1**	CARCAÇA	HOUSING	ALOJAMIENTO
4	053949R1		**2**	TAMPÃO	PAD	ALMOHADILLA
5	040961R1		**10**	PARAFUSO	BOLT	PERNO
6	3475341M1		**2**	PINO	PIN	PASADOR
7	061328R1		**1**	CJ. SUPORTE	KIT, BRACKET	JUEGO SOPORTE
8	3475335M1	7	**4**	BUCHA	BUSH	CASQUILLO
9	040962R1	7	**4**	PARAFUSO	BOLT	PERNO
10	061293R1		**2**	MOLA PRATO	SPRING PLATE	PLETINA MUELLE
11	061224R1		**2**	ROLAMENTO	BEARING	COJINETE
12	061219R1		**2**	RETENTOR	SEAL	RETEN
13	061342R1		**2**	RETENTOR	SEAL	RETEN
14	061264R1		**2**	BUCHA	BUSH	CASQUILLO
15	061272R1		**2**	BUCHA	BUSH	CASQUILLO
16	061303R1		**2**	ESPAÇADOR	SPACER	PIEZA DISTANCIA
17	061276R1		**2**	MOLA PRATO	SPRING PLATE	PLETINA MUELLE
18	040946R1		**2**	GRAXEIRA	GREASER	ENGRASADOR
19	061216R1		**1**	GRAXEIRA	GREASER	ENGRASADOR

Eixo Dianteiro — **Carraro - 20.14**
Front Axle — **Carraro - 20.14**
Eje Delantero — **Carraro - 20.14**

60-195

4 Rodas Motrizes - Estreito
4 Wheels Drive - Narrow
4 Ruedas Motriz - Estrecho

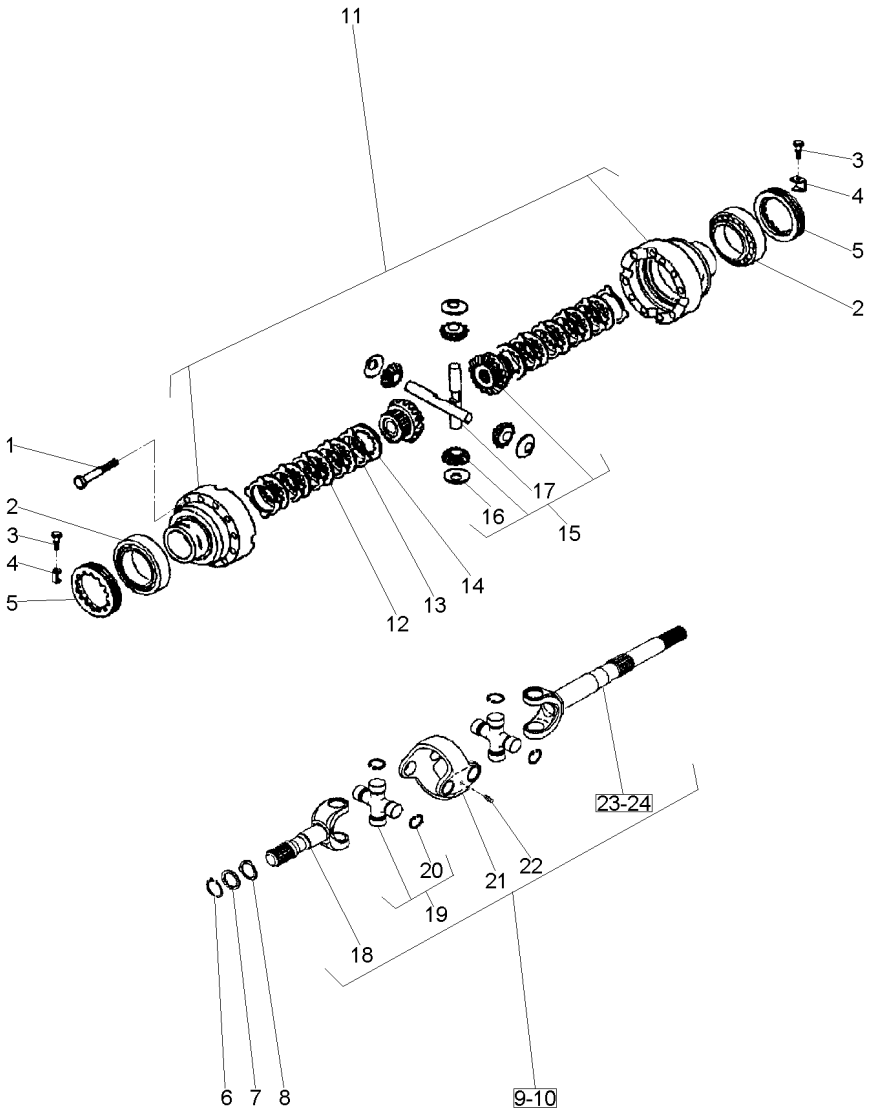

1	3475587M1		
2	061221R1		
3	040993R1		
4	3475583M1		
5	3475584M1		
6	053849R1		
7	061322R1		
8	061288R1		
9	061346R1	◀	
10	061347R1	▶	
11	061278R1		
12	041055R1		
13	041054R1		
14	061248R1		
15	061239R1		
16	061246R1	15	
17	061247R1	15	
18	066535R1		
19	066530R1		
20	066531R1	19	
20	066532R1	19	
20	066533R1	19	
20	066534R1	19	
21	066528R1		
22	066529R1		
23	066527R1	9 ▶	
24	066526R1	10 ◀	

12	PARAFUSO	BOLT	PERNO
2	ROLAMENTO	BEARING	COJINETE
2	PARAFUSO	BOLT	PERNO
2	CHAPA	PLATE	CHAPA
2	PORCA	NUT	TUERCA
2	ANEL	RING	ARO
2	ARRUELA	WASHER	ARANDELA
2	ARRUELA	WASHER	ARANDELA
1	CJ. EIXO	KIT, AXLE	JUEGO DE EJE
1	CJ. EIXO	KIT, AXLE	JUEGO DE EJE
1	CJ. CARCAÇA	HOUSE ASSY	CONJ. CARTER
8	DISCO	DISC	DISCO
10	DISCO	DISC	DISCO
2	DISCO	DISC	DISCO
1	CJ. ENGRENAGEM	KIT, GEAR	ENGRANAJES JUEGO
4	ARRUELA	WASHER	ARANDELA
2	EIXO	SHAFT	ARBOL
2	EIXO	SHAFT	ARBOL
4	CRUZETA	SPIDER	CRUCETA
16	ANEL TRAVA	CIRCLIP	CIRCULITO
16	ANEL TRAVA	CIRCLIP	CIRCULITO
16	ANEL TRAVA	CIRCLIP	CIRCULITO
16	ANEL TRAVA	CIRCLIP	CIRCULITO
2	GARFO	FORK	HORQUILLA
4	GRAXEIRA	GREASER	ENGRASADOR
1	GARFO	FORK	HORQUILLA
1	GARFO	FORK	HORQUILLA

Eixo Dianteiro	**Carraro - 20.14**	**4 Rodas Motrizes - Estreito**
Front Axle	**Carraro - 20.14**	**4 Wheels Drive - Narrow**
Eje Delantero	**Carraro - 20.14**	**4 Ruedas Motriz - Estrecho**

60-200

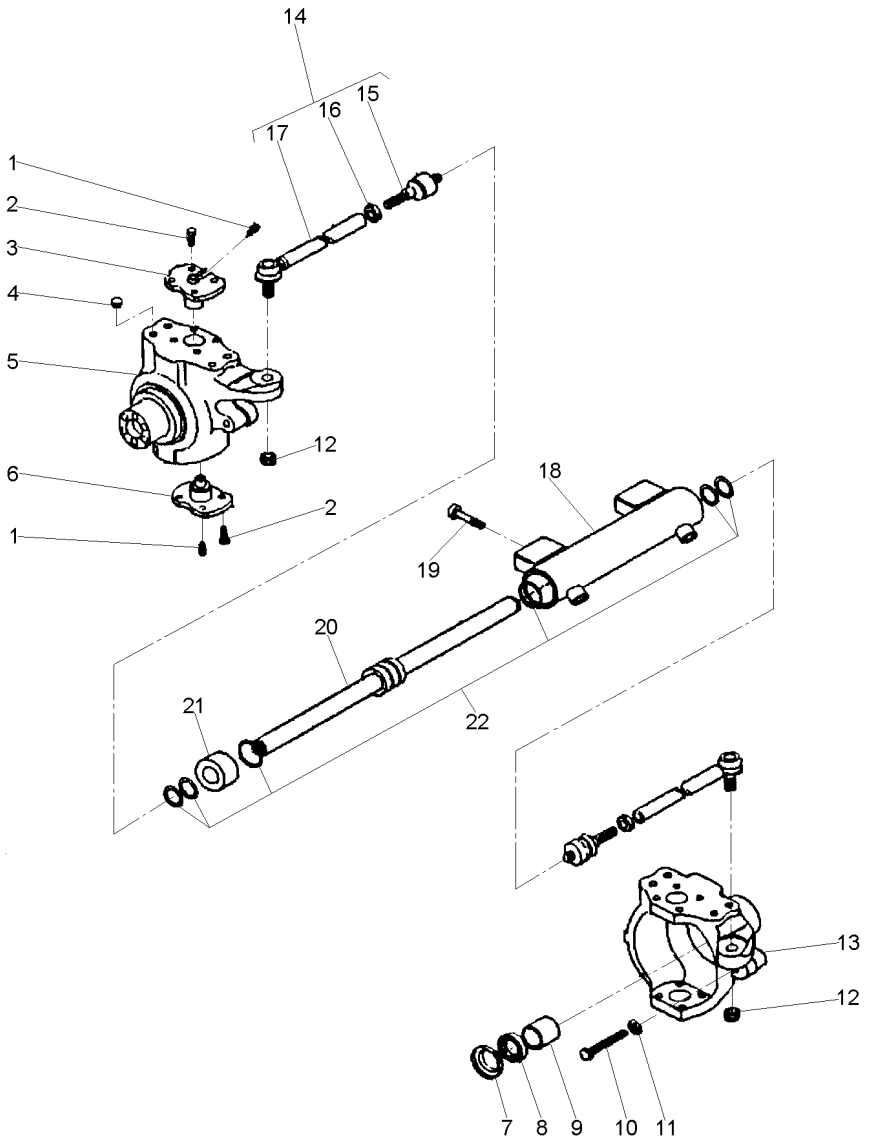

1	040944R1		**4**	GRAXEIRA	GREASER	ENGRASADOR
2	061287R1		**16**	PARAFUSO	BOLT	PERNO
3	061297R1		**2**	PINO	PIN	PASADOR
4	061231R1		**8**	TAMPÃO	PAD	ALMOHADILLA
5	061350R1	◀	**1**	CARCAÇA	HOUSING	ALOJAMIENTO
6	061296R1		**2**	PINO	PIN	PASADOR
7	061343R1		**2**	TAMPA	COVER	CUBIERTA
8	053965R1	70x45x14	**2**	RETENTOR	SEAL	RETEN
9	053966R1		**2**	BUCHA	BUSH	CASQUILLO
10	053967R1		**2**	PARAFUSO	BOLT	PERNO
11	053838R1		**1**	PORCA	NUT	TUERCA
12	061214R1		**2**	PORCA	NUT	TUERCA
13	061349R1	▶	**1**	CARCAÇA	HOUSING	ALOJAMIENTO
14	068832R1		**2**	CJ. BRAÇO	KIT, ARM	JUEGO DE BRAZO
15		14	**1**	ARTICULAÇÃO	KNUCKLE	CHARNELA
16		14	**1**	PORCA	NUT	TUERCA
17		14	**1**	BRAÇO	ARM	BRAZO
18	061321R1		**1**	CILINDRO	CYLINDER	CILINDRO
19	061212R1		**4**	PARAFUSO	BOLT	PERNO
20	061234R1		**1**	HASTE	SPINDLE	MANGUETA
21	061232R1		**1**	GUIA	GUIDE	GUIA
22	061233R1		**1**	JG. REPARO	KIT, REPAIR	JUEGO REPARACION

Eixo Dianteiro **Front Axle** **Eje Delantero**	**Carraro - 20.14** **Carraro - 20.14** **Carraro - 20.14**	**60-205**	**4 Rodas Motrizes - Estreito** **4 Wheels Drive - Narrow** **4 Ruedas Motriz - Estrecho**

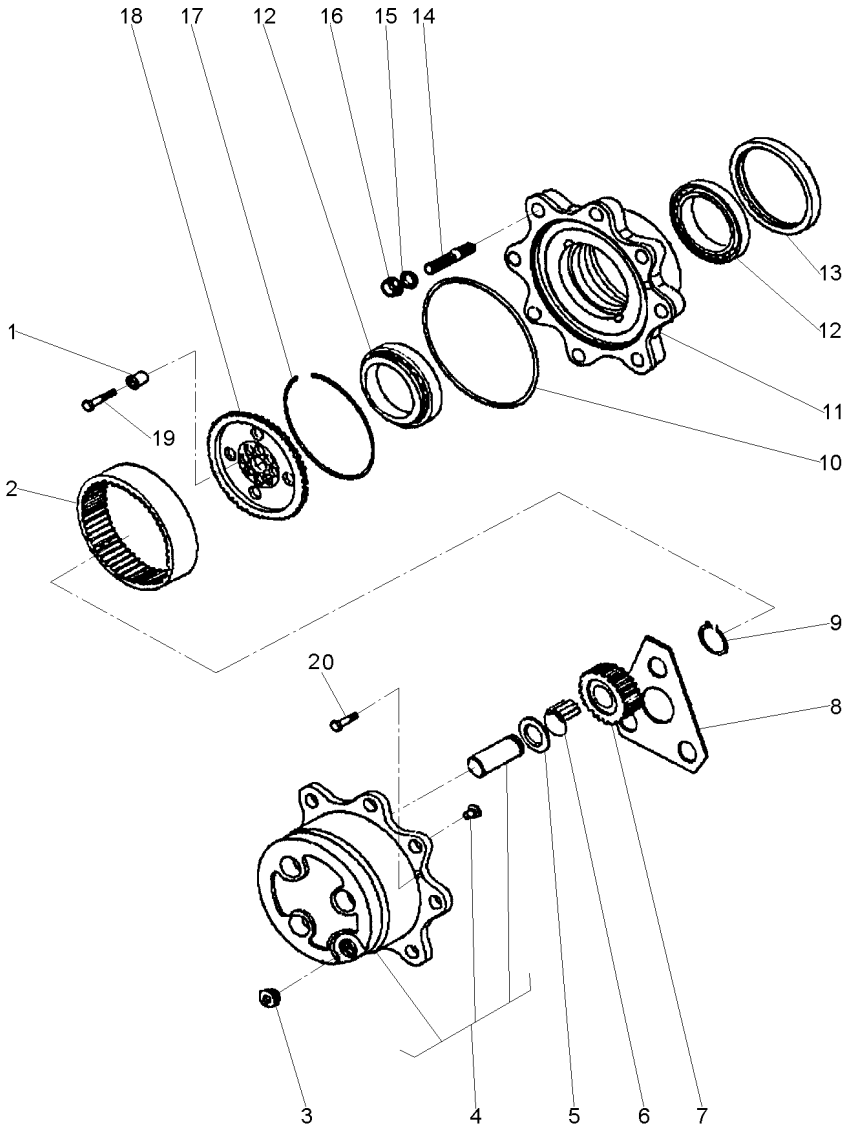

1	061291R1		**12**	BUCHA	INSERT	INSERCION
2	061273R1		**2**	COROA	SPROCKET	RUEDA DE CADENA
3	053857R1		**3**	TAMPÃO	PAD	ALMOHADILLA
4	061237R1		**2**	CUBO	HUB	CUBO
5	3475625M1		**6**	ARRUELA	WASHER	ARANDELA
6	061227R1		**18**	ROLETE	ROLLER	RODILLO
7	061274R1	23	**6**	ENGRENAGEM	GEAR	ENGRANAJE
8	061269R1		**2**	ARRUELA	WASHER	ARANDELA
9	040926R1		**6**	ANEL	RING	ARO
10	061229R1		**2**	ANEL "O"	O RING	JUNTA TORICA
11	061242R1		**2**	CUBO	HUB	CUBO
12	061249R1		**4**	ROLAMENTO	BEARING	COJINETE
13	068383R1		**2**	RETENTOR	SEAL	RETEN
14	061290R1		**8**	PRISIONEIRO	STUD	ESPARRAGO
15	041087R1		**16**	ARRUELA	WASHER	ARANDELA
16	041088R1		**16**	PORCA	NUT	TUERCA
17	054030R1		**2**	ANEL	RING	ARO
18	061294R1		**2**	SUPORTE	BRACKET	SOPORTE
19	061295R1	M10X45	**12**	PARAFUSO	BOLT	PERNO
20	053858R1	M8X20	**4**	PARAFUSO	BOLT	PERNO

Eixo Dianteiro	Carraro - 20.14	60-210	4 Rodas Motrizes - Estreito
Front Axle	Carraro - 20.14		4 Wheels Drive - Narrow
Eje Delantero	Carraro - 20.14		4 Ruedas Motriz - Estrecho

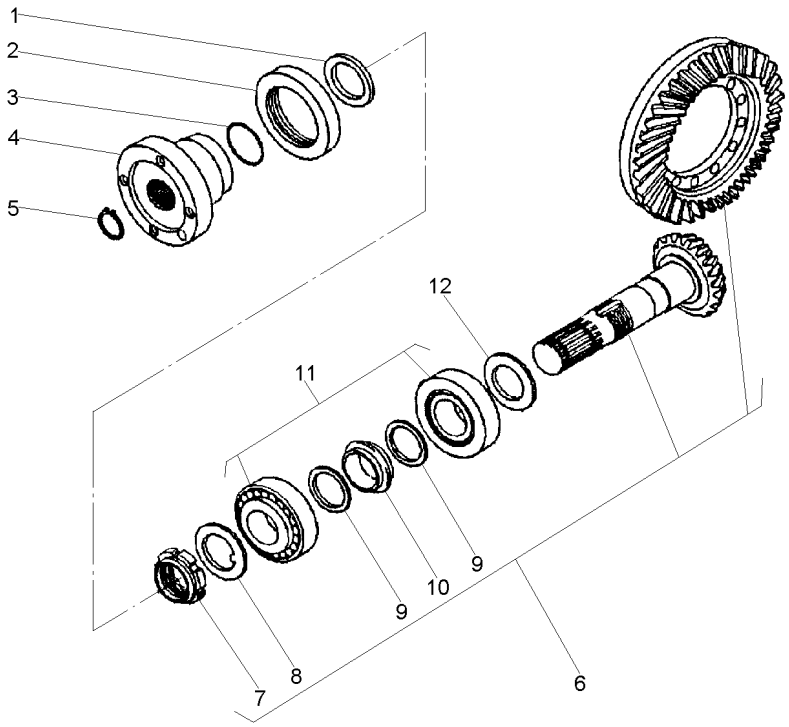

1	061270R1			1	ARRUELA	WASHER	ARANDELA
2	061320R1			1	RETENTOR	SEAL	RETEN
3	061226R1			1	ANEL "O"	O RING	JUNTA TORICA
4	061326R1			1	FLANGE	FLANGE	PLETINA
5	061218R1			1	ANEL	RING	ARO
6	061245R1		17/32	1	COROA E PINHÃO	KIT, BEVEL GEAR	CORONA Y PINON
7	061251R1	6	M35X1,5	1	PORCA	NUT	TUERCA
8	061252R1	6		1	ARRUELA	WASHER	ARANDELA
9	061277R1	6		2	ARRUELA	WASHER	ARANDELA
10	061275R1	6		2	MOLA PRATO	SPRING PLATE	PLETINA MUELLE
11	061223R1			2	ROLAMENTO	BEARING	COJINETE
12	061305R1		2,50MM	X	CALÇO	SHIM	CALCE
12	061306R1		2,60MM	X	CALÇO	SHIM	CALCE
12	061307R1		2,70MM	X	CALÇO	SHIM	CALCE
12	061308R1		2,80MM	X	CALÇO	SHIM	CALCE
12	061309R1		2,90MM	X	CALÇO	SHIM	CALCE
12	061310R1		3,00MM	X	CALÇO	SHIM	CALCE
12	061311R1		3,10MM	X	CALÇO	SHIM	CALCE
12	061312R1		3,20MM	X	CALÇO	SHIM	CALCE
12	061313R1		3,30MM	X	CALÇO	SHIM	CALCE
12	061314R1		3,40MM	X	CALÇO	SHIM	CALCE

Eixo Dianteiro
Front Axle
Eje Delantero

60-215

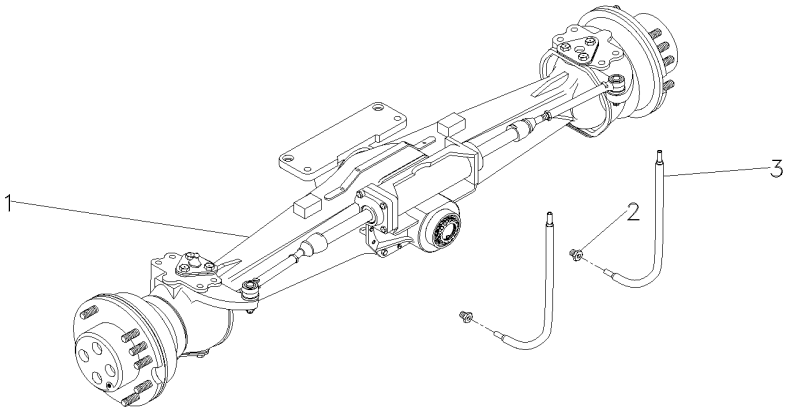

1	061357T1	60-160 No	**1**	CJ. EIXO DIANT.	FRONT AXLE ASSY	CONJ. EJE DELANT
1		60-165 No	**1**	CJ. EIXO DIANT.	FRONT AXLE ASSY	CONJ. EJE DELANT
1		60-170 No	**1**	CJ. EIXO DIANT.	FRONT AXLE ASSY	CONJ. EJE DELANT
1		60-175 No	**1**	CJ. EIXO DIANT.	FRONT AXLE ASSY	CONJ. EJE DELANT
1		60-180 No	**1**	CJ. EIXO DIANT.	FRONT AXLE ASSY	CONJ. EJE DELANT
2	043030P1		**2**	CONEXÃO	CONNECTION	CONEXION
3	3412609M91		**2**	MANGUEIRA	HOSE	FLEXIBLE

Eixo Dianteiro
Front Axle
Eje Delantero

60-220

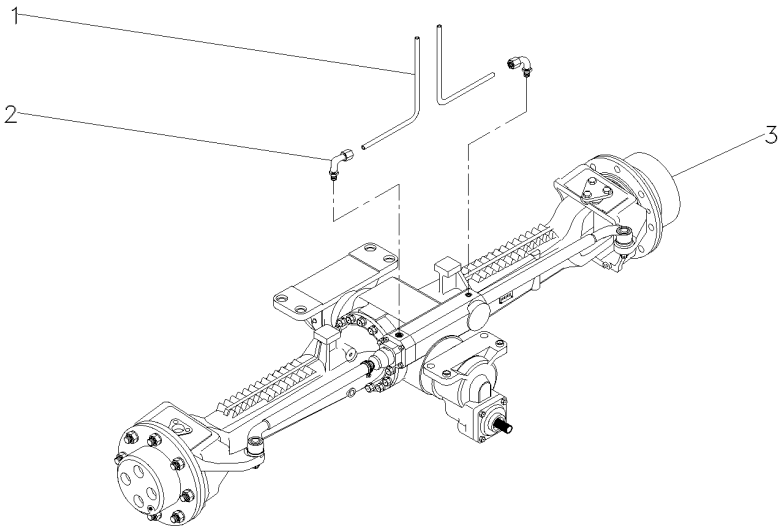

1	022313T2		**2**	MANGUEIRA	HOSE	FLEXIBLE
2	3411947M91		**2**	CONEXÃO	CONNECTION	CONEXION
3	037035T1	60-90 No	**1**	CJ. EIXO DIANT.	FRONT AXLE ASSY	CONJ. EJE DELANT
3		60-95 No	**1**	CJ. EIXO DIANT.	FRONT AXLE ASSY	CONJ. EJE DELANT
3		60-100 No	**1**	CJ. EIXO DIANT.	FRONT AXLE ASSY	CONJ. EJE DELANT
3		60-105 No	**1**	CJ. EIXO DIANT.	FRONT AXLE ASSY	CONJ. EJE DELANT

Eixo Dianteiro
Front Axle
Eje Delantero

60-225

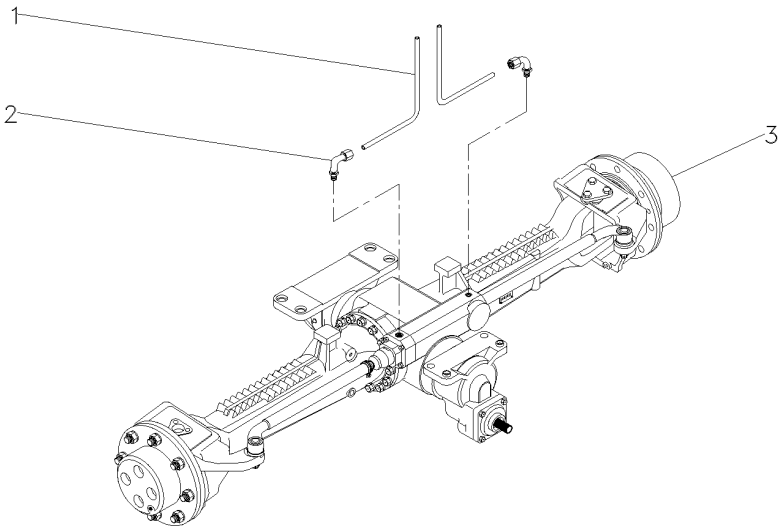

1	022313T2		**2** MANGUEIRA	HOSE	FLEXIBLE
2	3411947M91		**2** CONEXÃO	CONNECTION	CONEXION
3	036917T1	ZF	**1** CJ. EIXO DIANT.	FRONT AXLE ASSY	CONJ. EJE DELANT
		60-115 No			
3		60-120 No	**1** CJ. EIXO DIANT.	FRONT AXLE ASSY	CONJ. EJE DELANT
3		60-125 No	**1** CJ. EIXO DIANT.	FRONT AXLE ASSY	CONJ. EJE DELANT
3		60-130 No	**1** CJ. EIXO DIANT.	FRONT AXLE ASSY	CONJ. EJE DELANT

Eixo Dianteiro
Front Axle
Eje Delantero

60-230

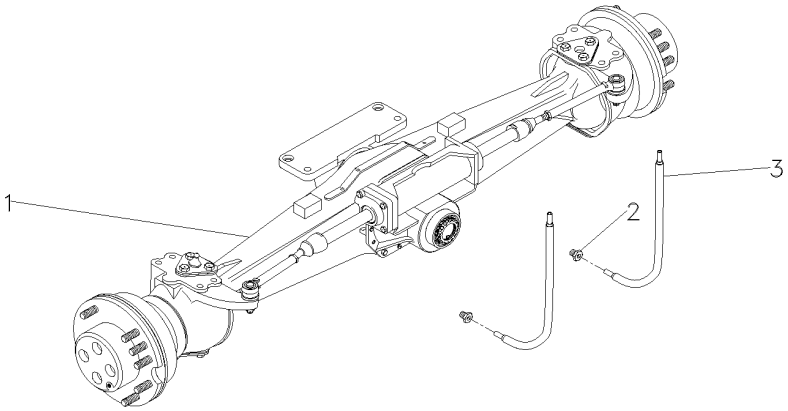

1	061356T1	CARRARO	**1**	CJ. EIXO DIANT.	FRONT AXLE ASSY	CONJ. EJE DELANT
		60-190 No				
1		60-195 No	**1**	CJ. EIXO DIANT.	FRONT AXLE ASSY	CONJ. EJE DELANT
1		60-200 No	**1**	CJ. EIXO DIANT.	FRONT AXLE ASSY	CONJ. EJE DELANT
1		60-205 No	**1**	CJ. EIXO DIANT.	FRONT AXLE ASSY	CONJ. EJE DELANT
1		60-210 No	**1**	CJ. EIXO DIANT.	FRONT AXLE ASSY	CONJ. EJE DELANT
2	043030P1		**2**	CONEXÃO	CONNECTION	CONEXION
3	3412609M91		**2**	MANGUEIRA	HOSE	FLEXIBLE

Eixo Cardan
Tail Shaft
Eje Cardan

60-235

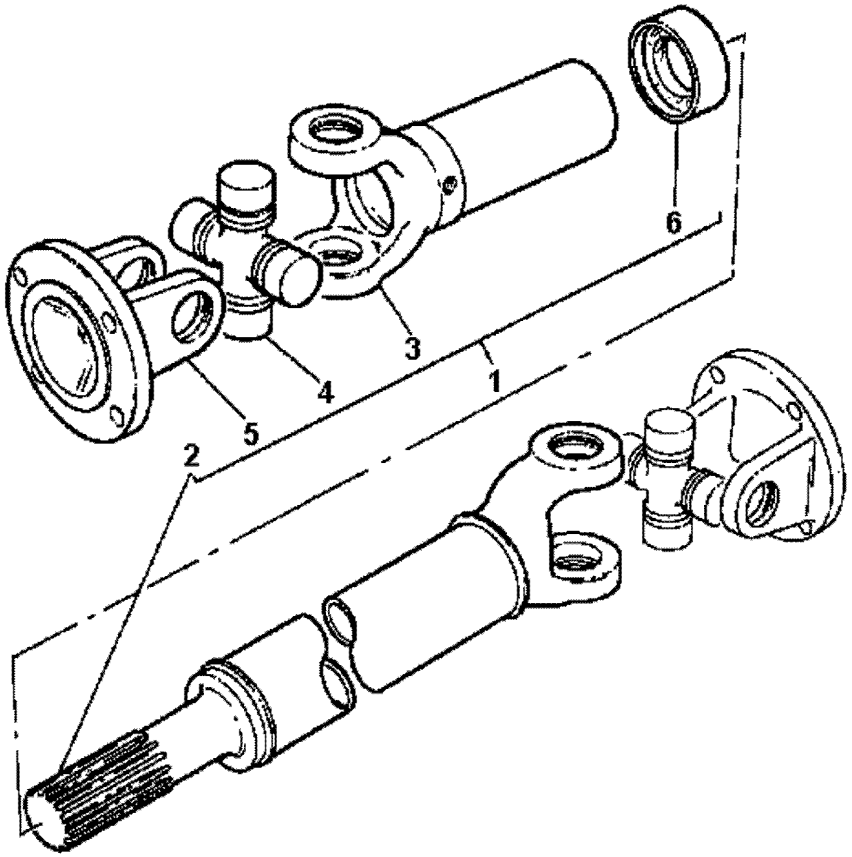

1	036908T1		**1**	CARDAN	DRIVE SHAFT	EJE DE MANDO
2		1	**1**	GARFO	FORK	HORQUILLA
3		1	**1**	GARFO	FORK	HORQUILLA
4	056018T1		**2**	CRUZETA	SPIDER	CRUCETA
5	056019T1		**2**	FLANGE	FLANGE	PLETINA
6	6210262M91		**1**	LUVA	SLEEVE	MANCHA

Eixo Cardan
Tail Shaft
Eje Cardan

60-240

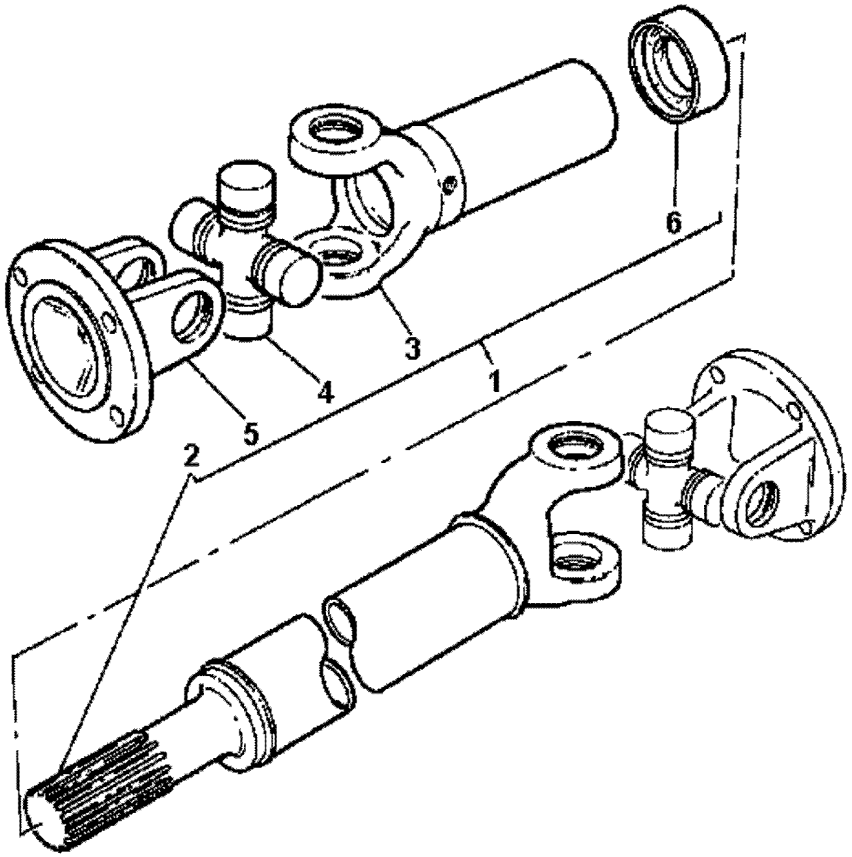

1	036909T1		**1**	CARDAN	DRIVE SHAFT	EJE DE MANDO
2		1	**1**	GARFO	FORK	HORQUILLA
3		1	**1**	GARFO	FORK	HORQUILLA
4	056018T1		**2**	CRUZETA	SPIDER	CRUCETA
5	056019T1		**2**	FLANGE	FLANGE	PLETINA
6	6210262M91		**1**	LUVA	SLEEVE	MANCHA

Cilindro Hidráulico
Hydraulic Cylinder
Cilindro Hidráulico

Direção
Steering
Direccíon

60-245

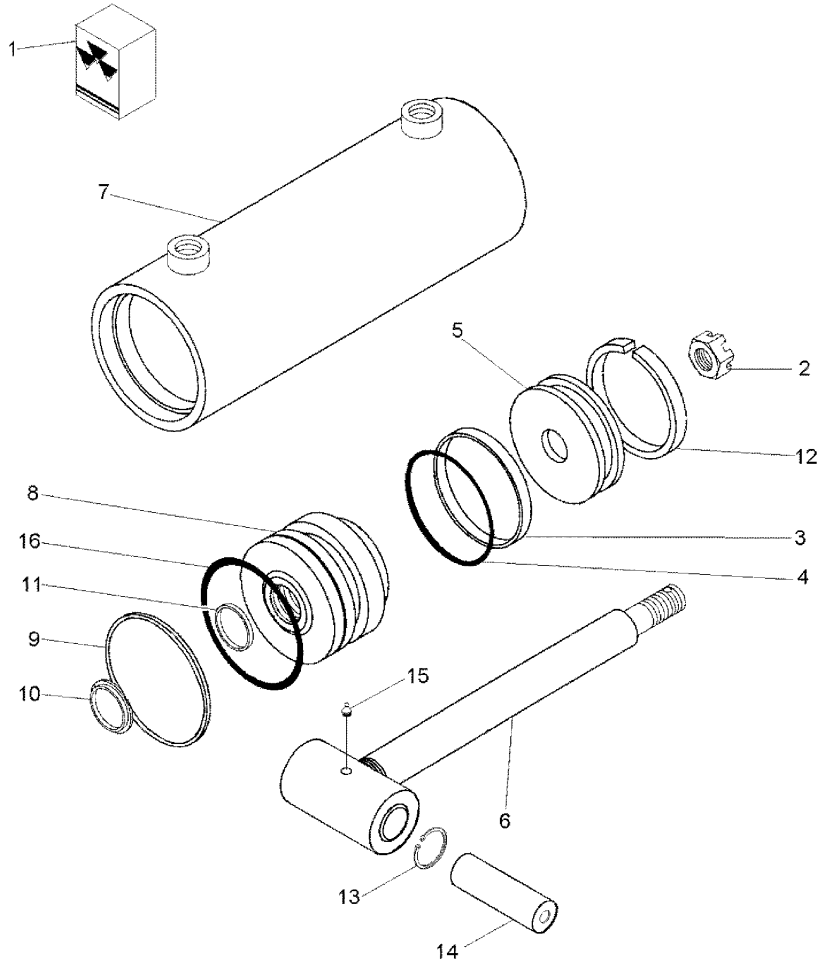

1	037747R1		**1**	REPARO	REPAIR	REPARO
2	037737R1		**1**	PORCA	NUT	TUERCA
3		1	**1**	ANEL	RING	ARO
4		1	**1**	ANEL "O"	O RING	JUNTA TORICA
5	037738R1		**1**	ÊMBOLO	PLUNGER	EMBOLO
6	037739R1		**1**	HASTE	RAIL	RIEL
7	037740R1		**1**	CAMISA	LINER	CAMISA
8	037741R1		**1**	GUIA	GUIDE	GUIA
9		1	**1**	ANEL "O"	O RING	JUNTA TORICA
10		1	**1**	GAXETA	GASKET	GAXETA
11		1	**1**	RASPADOR	SCRAPER	RASPADOR
12	037742R1		**1**	PORCA	NUT	TUERCA
13	037743R1		**2**	ANEL TRAVA	CIRCLIP	CIRCULITO
14	037744R1		**1**	RÓTULA	BALL PIVOT	PIVOTE DE ROTULA
15	037745R1		**1**	GRAXEIRA	GREASER	ENGRASADOR
16	037746R1		**1**	ANEL	RING	ARO

Direção Hidrostática
Hydrostatic Steering
Direccion Hidrostática

2 Rodas Motrizes
2 Wheels Drive
2 Ruedas Motriz

70-10

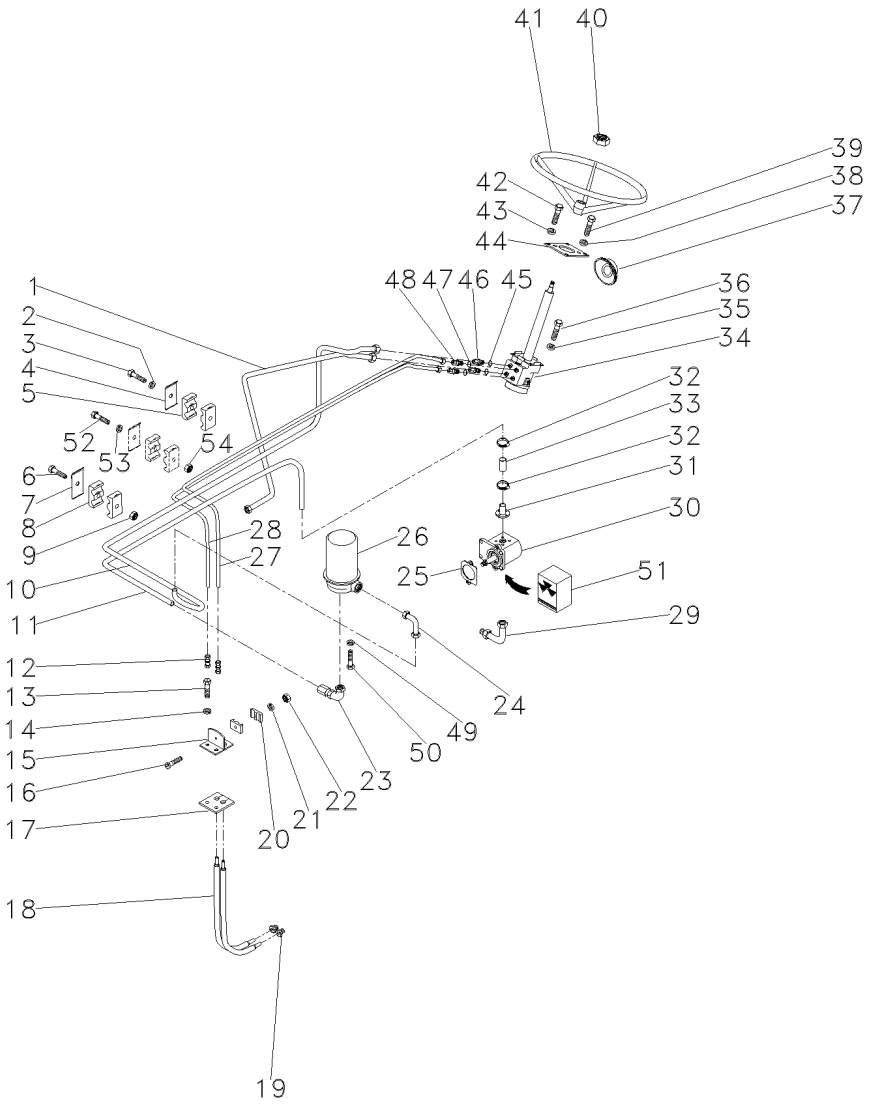

1	051278P1		1	TUBO	PIPE	CANO
2	353441X1		1	ARRUELA	WASHER	ARANDELA
3	353671X1	1/4x20x1.1/4	1	PARAFUSO	BOLT	PERNO
4	035445P1		3	SUPORTE	BRACKET	SOPORTE
5	3146896M1		4	BRAÇADEIRA	CLAMP	ABRAZADERA
6	353685X1	5/16x18x1.3/4	1	PARAFUSO	BOLT	PERNO
7	035445P1		3	SUPORTE	BRACKET	SOPORTE
8	3585143M1		2	BRAÇADEIRA	CLAMP	ABRAZADERA
9	353446X1		1	ARRUELA	WASHER	ARANDELA
10	051280P1		1	TUBO	PIPE	CANO
11	046501P1		1	TUBO	PIPE	CANO
12	3412001M91		2	CONEXÃO	CONNECTION	CONEXION
13	353691X1	3/8x16x1"	2	PARAFUSO	BOLT	PERNO
14	353434X1		2	ARRUELA	WASHER	ARANDELA
15	037358S1		1	SUPORTE	BRACKET	SOPORTE
16	3468414M1	M6x1x35	1	PARAFUSO	BOLT	PERNO
17	037360P1		1	PROTEÇÃO	GUARD	DEFENSA
18	022313T2		2	MANGUEIRA	HOSE	FLEXIBLE
19	3411947M91		2	CONEXÃO	CONNECTION	CONEXION
20	033212P1		2	BRAÇADEIRA	CLAMP	ABRAZADERA
21	339375X1		1	ARRUELA	WASHER	ARANDELA
22	339030X1	M6x1,0	1	PORCA	NUT	TUERCA
23	3412298M91		1	CONEXÃO	CONNECTION	CONEXION
24	3411940M91		1	CONEXÃO	CONNECTION	CONEXION
25	037690P1		1	JUNTA	GASKET	EMPAQUETADURA.
26	3411760M91	👁 70-20 No	1	RESERVATÓRIO	CONTAINER	CONTENEDOR
27	051284P1		1	TUBO	PIPE	CANO
28	051282P1		1	TUBO	PIPE	CANO
29	3411940M91		1	CONEXÃO	CONNECTION	CONEXION
30	045770T1		1	CJ. BOMBA	KIT, PUMP	BOMBA JUEGO
31	3225132M91		1	FLANGE	FLANGE	PLETINA
32	3149292M1		2	BRAÇADEIRA	CLAMP	ABRAZADERA
33	046502T1		1	MANGUEIRA	HOSE	FLEXIBLE
34	049598N1	👁 70-15 No	1	UN. HIDROSTÁTICA	STEERING UNIT	UNIDAD DIRECCION
35	339376X1		2	ARRUELA	WASHER	ARANDELA
36	339081X1		2	PARAFUSO	BOLT	PERNO
37	067487P1		1	COLAR	COLLAR	COLLAR
38	339376X1		2	ARRUELA	WASHER	ARANDELA
39	339814X1	M10x1,5x35	2	PARAFUSO	BOLT	PERNO
40	3603640M1		1	PORCA	NUT	TUERCA
41	040341T1		1	VOLANTE	FLYWHEEL	VOLANTE
42	353679X1	5/16x18x1"	4	PARAFUSO	BOLT	PERNO
43	353446X1		4	ARRUELA	WASHER	ARANDELA
44	027496P2		1	FLANGE	FLANGE	PLETINA
45	1441115X1		2	ANEL "O"	O RING	JUNTA TORICA
46	047154T1		2	CONEXÃO	CONNECTION	CONEXION
47	1441115X1		2	ANEL "O"	O RING	JUNTA TORICA
48	047155T1		2	CONEXÃO	CONNECTION	CONEXION
49	339376X1		3	ARRUELA	WASHER	ARANDELA
50	392097X1	M10x1,0x20	3	PARAFUSO	BOLT	PERNO

Direção Hidrostática
Hydrostatic Steering
Direccion Hidrostática

2 Rodas Motrizes
2 Wheels Drive
2 Ruedas Motriz

70-10

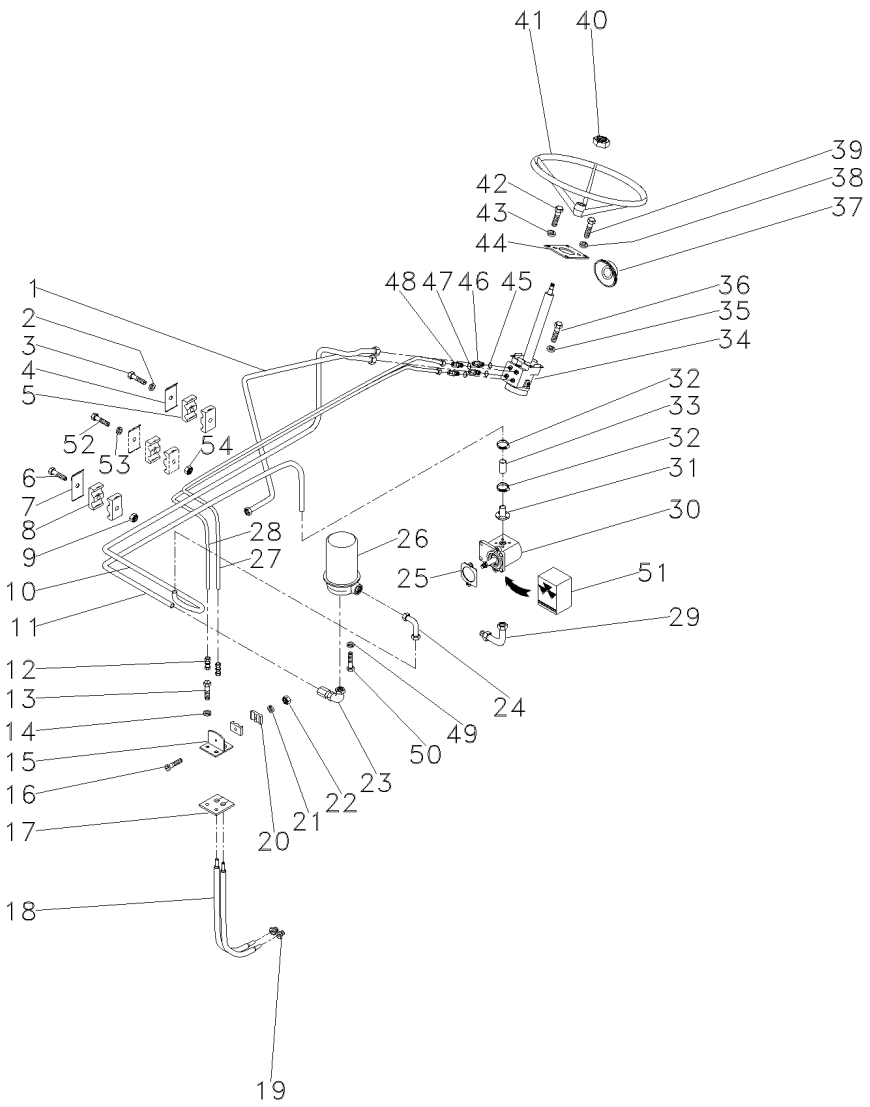

51	020562R1	30	**1**	JG. REPARO	KIT, REPAIR	JUEGO REPARACION
52	353508X1		**1**	PARAFUSO	BOLT	PERNO
53	353441X1		**1**	ARRUELA	WASHER	ARANDELA
54	353918X1		**1**	PORCA	NUT	TUERCA

Unidade Hidrostática
Hydrostatic Unit
Unidad Hidrostatica

70-15

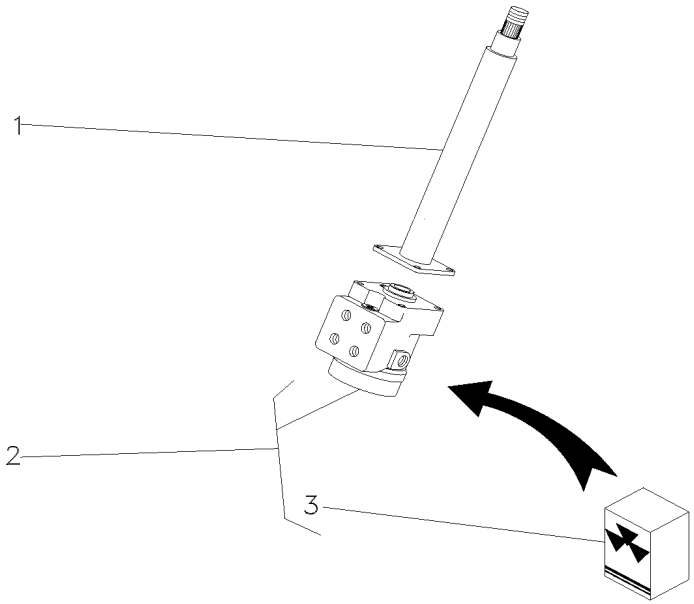

1	047809T1		**1** COLUNA	COLUMN	COLUMNA
2	047161T1		**1** UN. HIDROSTÁTICA	STEERING UNIT	UNIDAD DIRECCION
3	048831R1	2	**1** JG. REPARO	KIT, REPAIR	JUEGO REPARACION

Reservatório
Container
Deposito

70-20

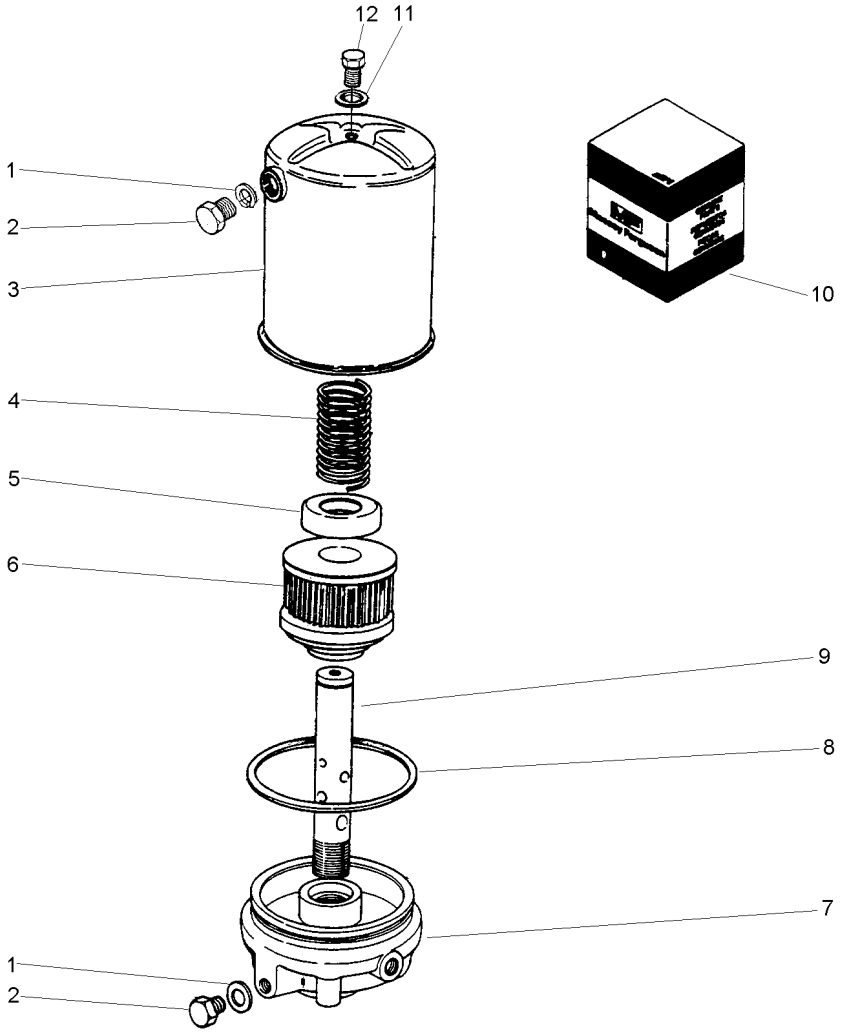

1		10	**2**	ANEL	RING	ARO
2	2710340M1		**2**	BUJÃO	PLUG	TAPON
3	3175379M91		**1**	RESERVATÓRIO	CONTAINER	CONTENEDOR
4	3175201M1		**1**	MOLA	SPRING	RESORTE
5			**1**	ARRUELA	WASHER	ARANDELA
6	3175203M1		**1**	ELEMENTO	ELEMENT	ELEMENTO
7	3176491M1		**1**	FLANGE	FLANGE	PLETINA
8		10	**2**	ANEL "O"	O RING	JUNTA TORICA
9			**1**	TUBO	PIPE	CANO
10	3175212M91		**1**	JG. REPARO	KIT, REPAIR	JUEGO REPARACION
11		10	**1**	ANEL	RING	ARO
12	2710989M1		**1**	PARAFUSO	BOLT	PERNO

Direção Hidrostática
Hydrostatic Steering
Direccion Hidrostática

70-25

4 Rodas Motrizes - Tração Lateral
4 Wheels Drive - Side Drive
4 Ruedas Motriz - Traccion Lateral

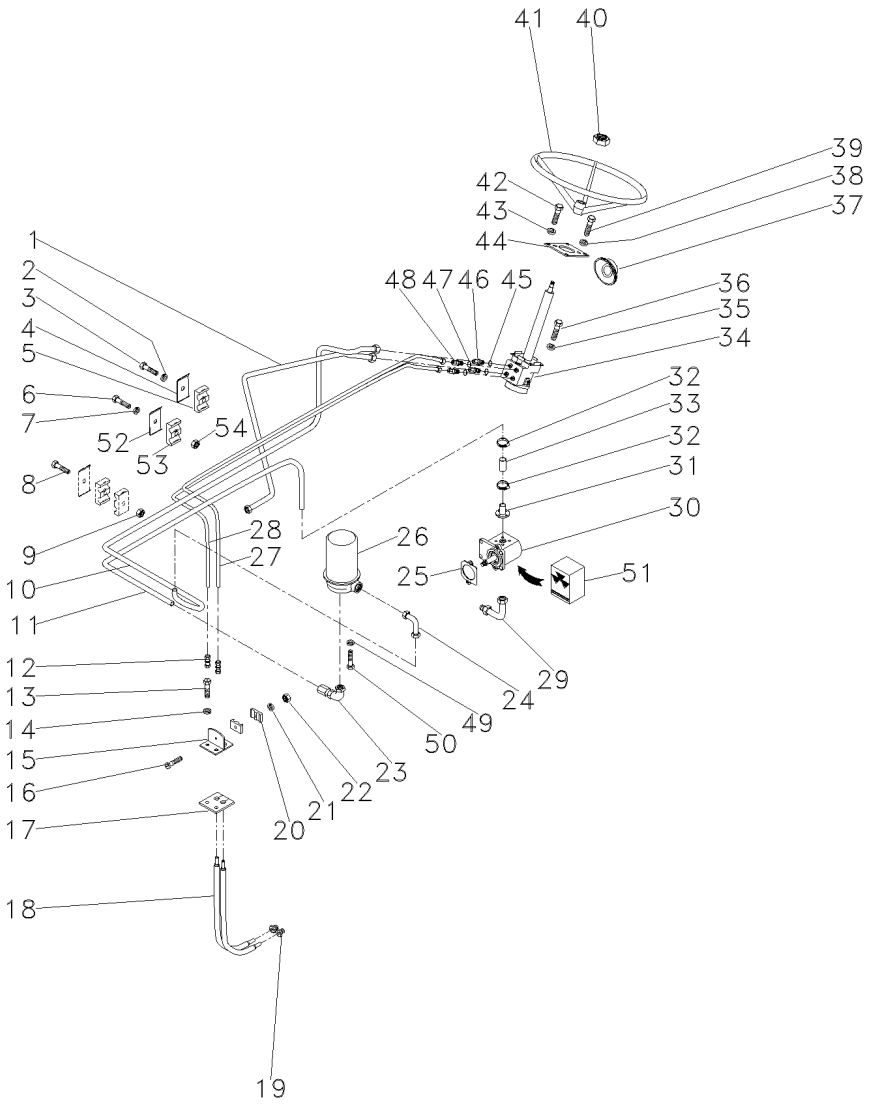

1	051278P1		1	TUBO	PIPE	CANO
2	353441X1		1	ARRUELA	WASHER	ARANDELA
3	353671X1		1	PARAFUSO	BOLT	PERNO
4	3146897M1		3	REFORÇO	REINFORCEMENT	REFUERZO
5	3146896M1		4	BRAÇADEIRA	CLAMP	ABRAZADERA
6	353508X1		1	PARAFUSO	BOLT	PERNO
7	353441X1		1	ARRUELA	WASHER	ARANDELA
8	353685X1		1	PARAFUSO	BOLT	PERNO
9	353446X1		1	ARRUELA	WASHER	ARANDELA
10	051280P1		1	TUBO	PIPE	CANO
11	046501P1		1	TUBO	PIPE	CANO
12	3412001M91		2	CONEXÃO	CONNECTION	CONEXION
13	353691X1		2	PARAFUSO	BOLT	PERNO
14	353434X1		2	ARRUELA	WASHER	ARANDELA
15	037358S1		1	SUPORTE	BRACKET	SOPORTE
16	3468414M1		1	PARAFUSO	BOLT	PERNO
17	037360P1		1	PROTEÇÃO	GUARD	DEFENSA
18	022313T2	ZF	2	MANGUEIRA	HOSE	FLEXIBLE
18	3412609M91	Carraro	2	MANGUEIRA	HOSE	FLEXIBLE
19	3411947M91	ZF	2	CONEXÃO	CONNECTION	CONEXION
19	043030P1	Carraro	2	CONEXÃO	CONNECTION	CONEXION
20	033212P1		2	BRAÇADEIRA	CLAMP	ABRAZADERA
21	339375X1		1	ARRUELA	WASHER	ARANDELA
22	339030X1		1	PORCA	NUT	TUERCA
23	3412298M91		1	CONEXÃO	CONNECTION	CONEXION
24	3412002M91		1	CONEXÃO	CONNECTION	CONEXION
25	037690P1		1	JUNTA	GASKET	EMPAQUETADURA.
26	3411760M91	70-20 No	1	RESERVATÓRIO	CONTAINER	CONTENEDOR
27	051284P1		1	TUBO	PIPE	CANO
28	051282P1		1	TUBO	PIPE	CANO
29	3411940M91		1	CONEXÃO	CONNECTION	CONEXION
30	045770T1		1	CJ. BOMBA	KIT, PUMP	BOMBA JUEGO
31	3225132M91		1	FLANGE	FLANGE	PLETINA
32	3149292M1		2	BRAÇADEIRA	CLAMP	ABRAZADERA
33	046502T1		1	MANGUEIRA	HOSE	FLEXIBLE
34	049599N1	70-30 No	1	UN. HIDROSTÁTICA	STEERING UNIT	UNIDAD DIRECCION
35	339376X1		2	ARRUELA	WASHER	ARANDELA
36	339081X1		2	PARAFUSO	BOLT	PERNO
37	067487P1		1	COLAR	COLLAR	COLLAR
38	339376X1		2	ARRUELA	WASHER	ARANDELA
39	339814X1		2	PARAFUSO	BOLT	PERNO
40	3603640M1		1	PORCA	NUT	TUERCA
41	040341T1		1	VOLANTE	FLYWHEEL	VOLANTE
42	353679X1		4	PARAFUSO	BOLT	PERNO
43	353446X1		4	ARRUELA	WASHER	ARANDELA
44	027496P2		1	FLANGE	FLANGE	PLETINA
45	1441115X1		2	ANEL "O"	O RING	JUNTA TORICA
46	047154T1		2	CONEXÃO	CONNECTION	CONEXION
47	1441115X1		2	ANEL "O"	O RING	JUNTA TORICA
48	047155T1		2	CONEXÃO	CONNECTION	CONEXION

Direção Hidrostática
Hydrostatic Steering
Direccion Hidrostática

70-25

4 Rodas Motrizes - Tração Lateral
4 Wheels Drive - Side Drive
4 Ruedas Motriz - Traccion Lateral

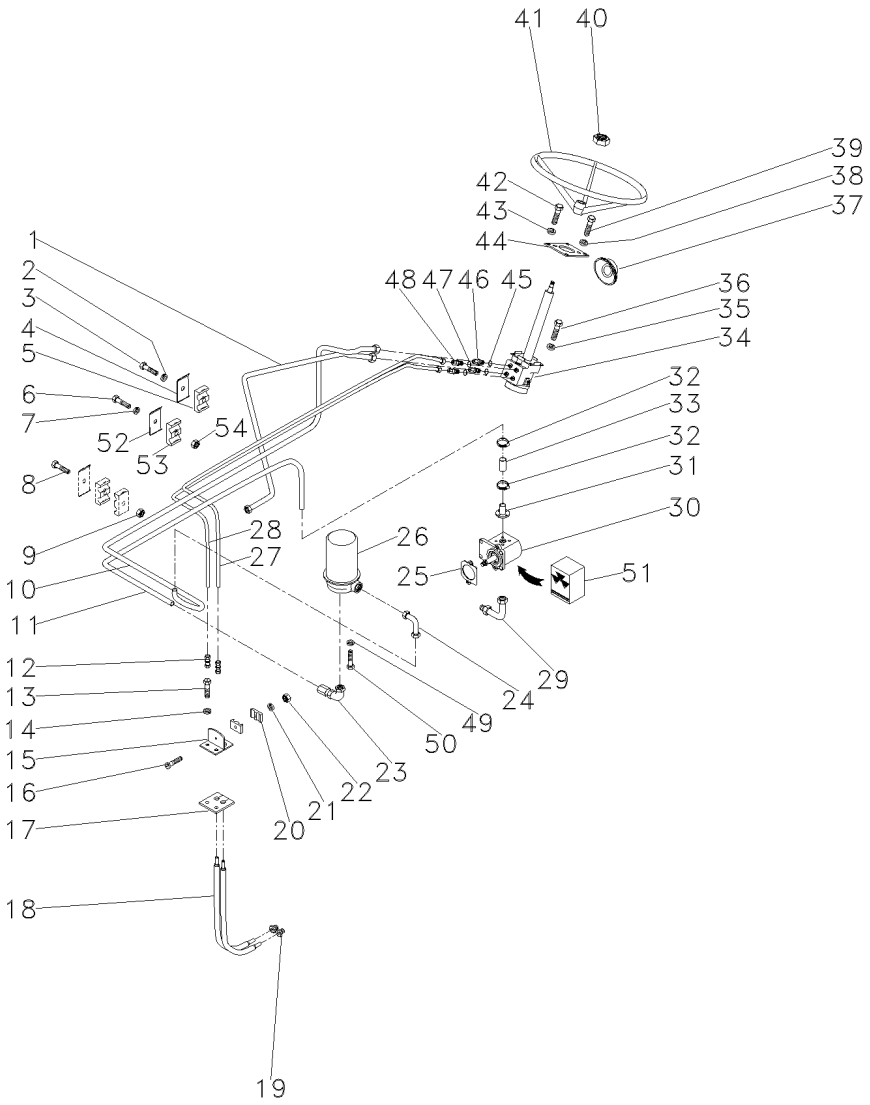

49	339376X1		**3**	ARRUELA	WASHER	ARANDELA
50	392097X1		**3**	PARAFUSO	BOLT	PERNO
51	020562R1	30	**1**	JG. REPARO	KIT, REPAIR	JUEGO REPARACION
52	3146897M1		**1**	REFORÇO	REINFORCEMENT	REFUERZO
53	3585143M1		**2**	BRAÇADEIRA	CLAMP	ABRAZADERA
54	353918X1		**1**	PORCA	NUT	TUERCA

Unidade Hidrostática
Hydrostatic Unit
Unidad Hidrostatica

70-30

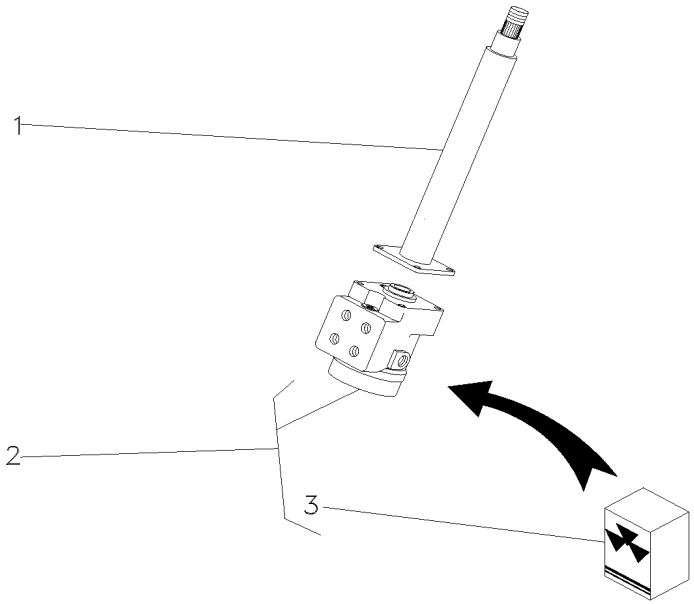

1	047809T1		**1**	COLUNA	COLUMN	COLUMNA
2	047158T1		**1**	UN. HIDROSTÁTICA	STEERING UNIT	UNIDAD DIRECCION
3	048831R1	2	**1**	JG. REPARO	KIT, REPAIR	JUEGO REPARACION

Direção Hidrostática
Hydrostatic Steering
Direccion Hidrostática

70-35

4 Rodas Motrizes/Estreito - Tração Lateral
4 Wheels Drive/Narrow - Side Drive
4 Ruedas Motriz/Estrecho - Tracción Lateral

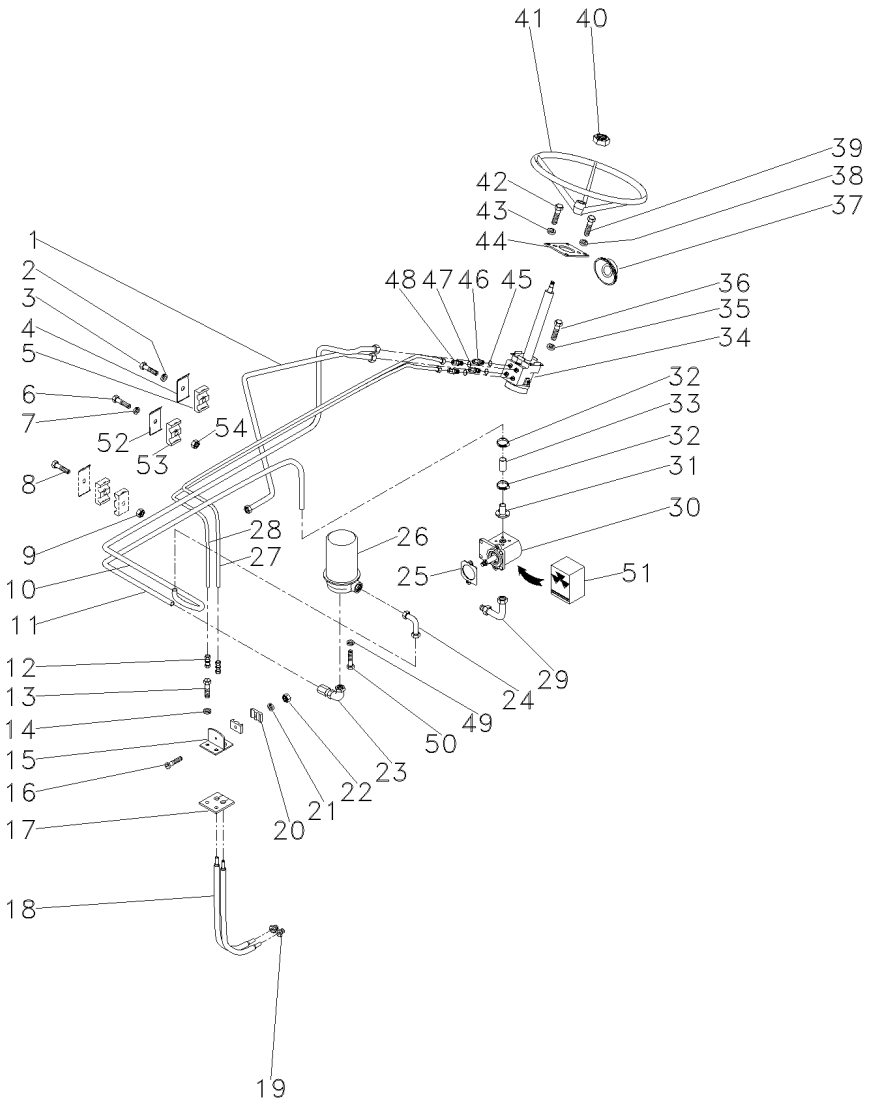

1	051278P1		**1**	TUBO	PIPE	CANO
2	353441X1		**1**	ARRUELA	WASHER	ARANDELA
3	353671X1		**1**	PARAFUSO	BOLT	PERNO
4	3146897M1		**3**	REFORÇO	REINFORCEMENT	REFUERZO
5	3146896M1		**4**	BRAÇADEIRA	CLAMP	ABRAZADERA
6	353508X1		**1**	PARAFUSO	BOLT	PERNO
7	353441X1		**1**	ARRUELA	WASHER	ARANDELA
8	353685X1		**1**	PARAFUSO	BOLT	PERNO
9	353446X1		**1**	ARRUELA	WASHER	ARANDELA
10	051280P1		**1**	TUBO	PIPE	CANO
11	046501P1		**1**	TUBO	PIPE	CANO
12	3412001M91		**2**	CONEXÃO	CONNECTION	CONEXION
13	353691X1		**2**	PARAFUSO	BOLT	PERNO
14	353434X1		**2**	ARRUELA	WASHER	ARANDELA
15	037358S1		**1**	SUPORTE	BRACKET	SOPORTE
16	3468414M1		**1**	PARAFUSO	BOLT	PERNO
17	037360P1		**1**	PROTEÇÃO	GUARD	DEFENSA
18	022313T2		**2**	MANGUEIRA	HOSE	FLEXIBLE
19	3411947M91		**2**	CONEXÃO	CONNECTION	CONEXION
20	033212P1		**2**	BRAÇADEIRA	CLAMP	ABRAZADERA
21	339375X1		**1**	ARRUELA	WASHER	ARANDELA
22	339030X1		**1**	PORCA	NUT	TUERCA
23	3412298M91		**1**	CONEXÃO	CONNECTION	CONEXION
24	3412002M91		**1**	CONEXÃO	CONNECTION	CONEXION
25	037690P1		**1**	JUNTA	GASKET	EMPAQUETADURA.
26	3411760M91	70-20 No	**1**	RESERVATÓRIO	CONTAINER	CONTENEDOR
27	051284P1		**1**	TUBO	PIPE	CANO
28	051284P1		**1**	TUBO	PIPE	CANO
29	3411940M91		**1**	CONEXÃO	CONNECTION	CONEXION
30	045770T1		**1**	CJ. BOMBA	KIT, PUMP	BOMBA JUEGO
31	3225132M91		**1**	FLANGE	FLANGE	PLETINA
32	3149292M1		**2**	BRAÇADEIRA	CLAMP	ABRAZADERA
33	046502T1		**1**	MANGUEIRA	HOSE	FLEXIBLE
34	049599N1	70-30 No	**1**	UN. HIDROSTÁTICA	STEERING UNIT	UNIDAD DIRECCION
35	339376X1		**2**	ARRUELA	WASHER	ARANDELA
36	339081X1		**2**	PARAFUSO	BOLT	PERNO
37	067487P1		**1**	COLAR	COLLAR	COLLAR
38	339376X1		**2**	ARRUELA	WASHER	ARANDELA
39	339814X1		**2**	PARAFUSO	BOLT	PERNO
40	3603640M1		**1**	PORCA	NUT	TUERCA
41	058019P1		**1**	VOLANTE DIREÇÃO	STEERING WHEEL	VOLANT DIRECCION
42	353679X1		**4**	PARAFUSO	BOLT	PERNO
43	353446X1		**4**	ARRUELA	WASHER	ARANDELA
44	027496P2		**1**	FLANGE	FLANGE	PLETINA
45	1441115X1		**2**	ANEL "O"	O RING	JUNTA TORICA
46	047154T1		**2**	CONEXÃO	CONNECTION	CONEXION
47	1441115X1		**2**	ANEL "O"	O RING	JUNTA TORICA
48	047155T1		**2**	CONEXÃO	CONNECTION	CONEXION
49	339376X1		**3**	ARRUELA	WASHER	ARANDELA
50	392097X1		**3**	PARAFUSO	BOLT	PERNO

Direção Hidrostática
Hydrostatic Steering
Direccion Hidrostática

70-35

4 Rodas Motrizes/Estreito - Tração Lateral
4 Wheels Drive/Narrow - Side Drive
4 Ruedas Motriz/Estrecho - Tracción Lateral

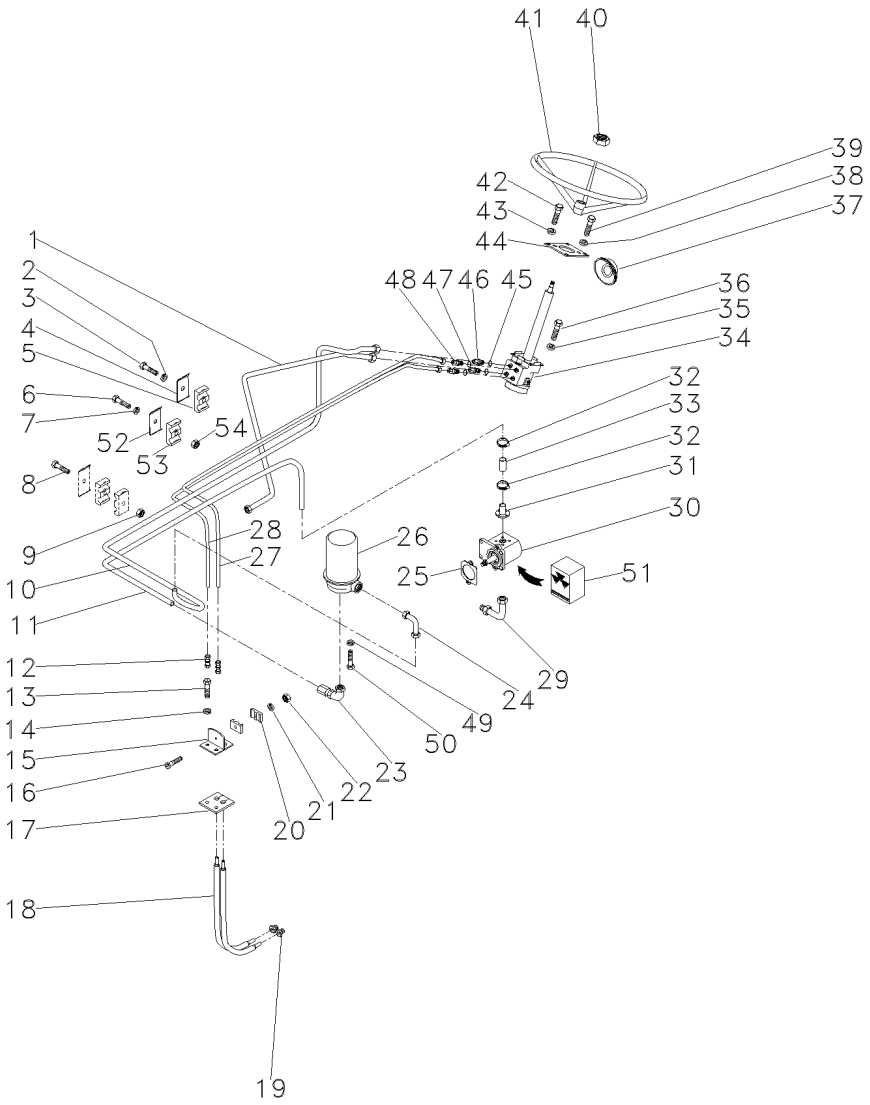

51	020562R1	30	**1**	JG. REPARO	KIT, REPAIR	JUEGO REPARACION
52	3146897M1		**1**	REFORÇO	REINFORCEMENT	REFUERZO
53	3585143M1		**2**	BRAÇADEIRA	CLAMP	ABRAZADERA
54	353918X1		**1**	PORCA	NUT	TUERCA

Direção Hidrostática
Hydrostatic Steering
Direccion Hidrostática

70-40

Estreito E Super Estreito Com Hidráulico
Narrow And Super Narrow Whith Hydraulic
Estrecho E Super Estrecho Con Hidraulico

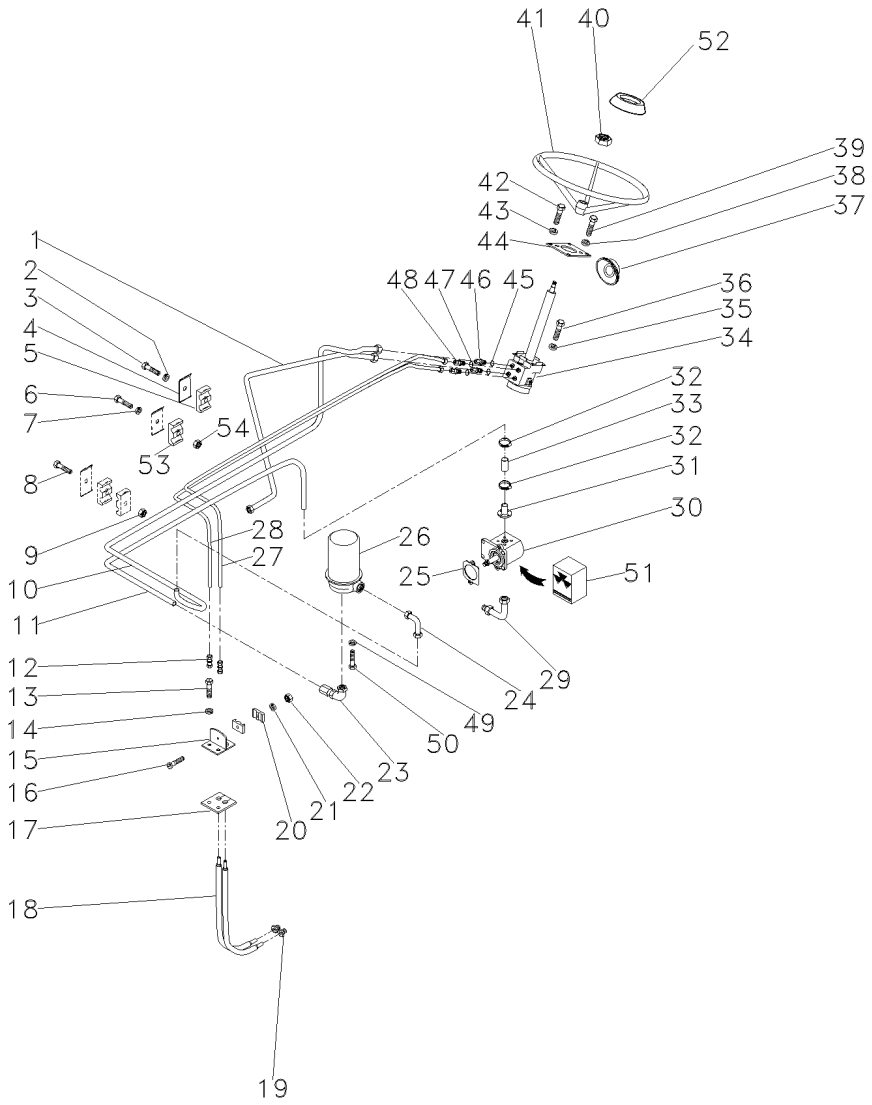

1	051278P1		1	TUBO	PIPE	CANO
2	353441X1		1	ARRUELA	WASHER	ARANDELA
3	353671X1		1	PARAFUSO	BOLT	PERNO
4	035445P1		3	SUPORTE	BRACKET	SOPORTE
5	3146896M1		4	BRAÇADEIRA	CLAMP	ABRAZADERA
6	353508X1		1	PARAFUSO	BOLT	PERNO
7	353441X1		1	ARRUELA	WASHER	ARANDELA
8	353685X1		1	PARAFUSO	BOLT	PERNO
9	353446X1		1	ARRUELA	WASHER	ARANDELA
10	051280P1		1	TUBO	PIPE	CANO
11	046501P1		1	TUBO	PIPE	CANO
12	3412001M91		2	CONEXÃO	CONNECTION	CONEXION
13	353691X1		2	PARAFUSO	BOLT	PERNO
14	353434X1		2	ARRUELA	WASHER	ARANDELA
15	037358S1		1	SUPORTE	BRACKET	SOPORTE
16	3468414M1		1	PARAFUSO	BOLT	PERNO
17	037360P1		1	PROTEÇÃO	GUARD	DEFENSA
18	022313T2		2	MANGUEIRA	HOSE	FLEXIBLE
19	3411947M91		2	CONEXÃO	CONNECTION	CONEXION
20	033212P1		2	BRAÇADEIRA	CLAMP	ABRAZADERA
21	339375X1		1	ARRUELA	WASHER	ARANDELA
22	339030X1		1	PORCA	NUT	TUERCA
23	3412298M91		1	CONEXÃO	CONNECTION	CONEXION
24	3412002M91		1	CONEXÃO	CONNECTION	CONEXION
25	037690P1		1	JUNTA	GASKET	EMPAQUETADURA.
26	3411760M91	70-20 No	1	RESERVATÓRIO	CONTAINER	CONTENEDOR
27	051284P1		1	TUBO	PIPE	CANO
28	051284P1		1	TUBO	PIPE	CANO
29	3411940M91		1	CONEXÃO	CONNECTION	CONEXION
30	045770T1		1	CJ. BOMBA	KIT, PUMP	BOMBA JUEGO
31	3225132M91		1	FLANGE	FLANGE	PLETINA
32	3149292M1		2	BRAÇADEIRA	CLAMP	ABRAZADERA
33	046502T1		1	MANGUEIRA	HOSE	FLEXIBLE
34	047161T1	70-45 No	1	UN. HIDROSTÁTICA	STEERING UNIT	UNIDAD DIRECCION
34	047809T1		1	COLUNA	COLUMN	COLUMNA
35	339376X1		2	ARRUELA	WASHER	ARANDELA
36	339081X1		2	PARAFUSO	BOLT	PERNO
37	067487P1		1	COLAR	COLLAR	COLLAR
38	339376X1		2	ARRUELA	WASHER	ARANDELA
39	339814X1		2	PARAFUSO	BOLT	PERNO
40	3603640M1		1	PORCA	NUT	TUERCA
41	058019P1		1	VOLANTE DIREÇÃO	STEERING WHEEL	VOLANT DIRECCION
42	353679X1		4	PARAFUSO	BOLT	PERNO
43	353446X1		4	ARRUELA	WASHER	ARANDELA
44	027496P2		1	FLANGE	FLANGE	PLETINA
45	1441115X1		2	ANEL "O"	O RING	JUNTA TORICA
46	047154T1		2	CONEXÃO	CONNECTION	CONEXION
47	1441115X1		2	ANEL "O"	O RING	JUNTA TORICA
48	047155T1		2	CONEXÃO	CONNECTION	CONEXION
49	339376X1		3	ARRUELA	WASHER	ARANDELA

Direção Hidrostática
Hydrostatic Steering
Direccion Hidrostática

70-40

Estreito E Super Estreito Com Hidráulico
Narrow And Super Narrow Whith Hydraulic
Estrecho E Super Estrecho Con Hidraulico

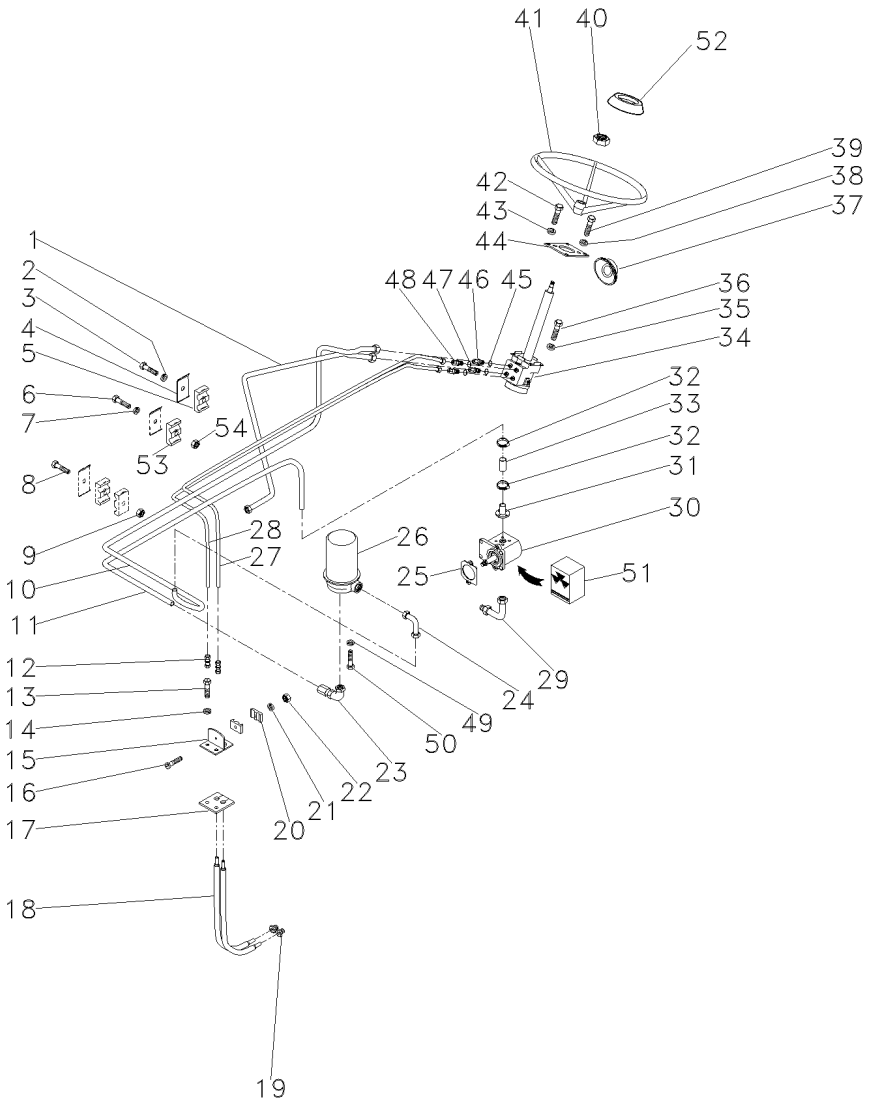

50	392097X1		**3**	PARAFUSO	BOLT	PERNO
51	020562R1	30	**1**	JG. REPARO	KIT, REPAIR	JUEGO REPARACION
52	061181T1		**1**	EMBLEMA	EMBLEM	EMBLEMA
53	3585143M1		**2**	BRAÇADEIRA	CLAMP	ABRAZADERA
54	353918X1		**1**	PORCA	NUT	TUERCA

Unidade Hidrostática
Steering Unit
Direccion

70-45

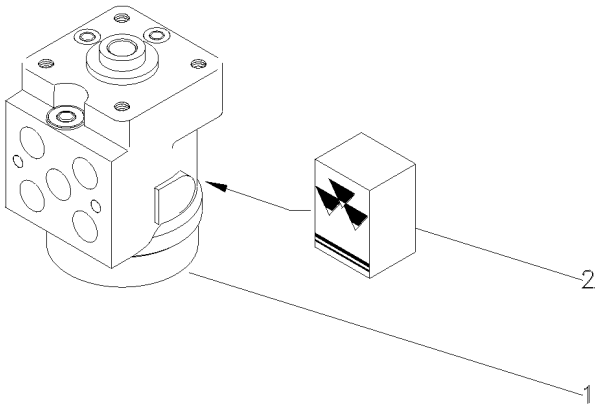

1	047161T1	**1** UN. HIDROSTÁTICA	STEERING UNIT	UNIDAD DIRECCION
2	048831R1	**1** JG. REPARO	KIT, REPAIR	JUEGO REPARACION

Cilindro Hidráulico Da Direção
Steering Cylinder
Cilindro Direccion

70-50

2 Rodas Motrizes
2 Wheels Drive
2 Ruedas Motriz

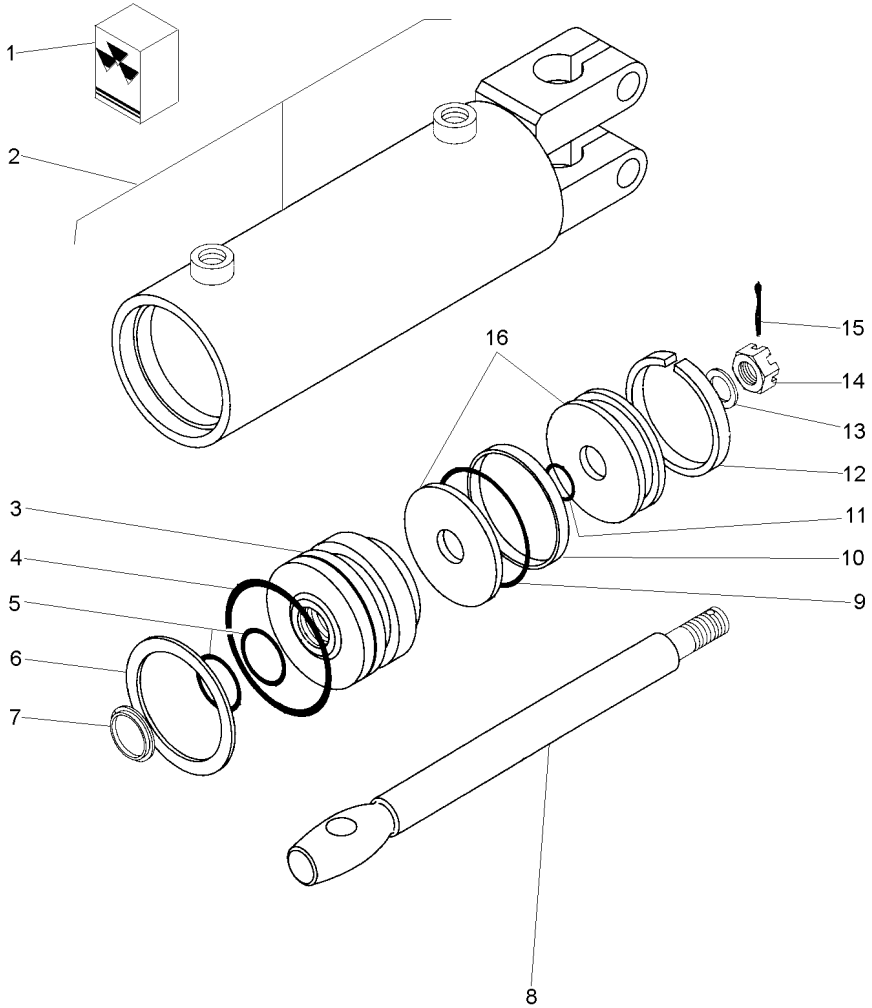

1	2730954M91			**1**	JG. REPARO	KIT, REPAIR	JUEGO REPARACION
2			3148318M91	**1**	CJ. CARCAÇA	HOUSE ASSY	CONJ. CARTER
3	2730952M1	2		**1**	GUIA	GUIDE	GUIA
4		1		**1**	ANEL "O"	O RING	JUNTA TORICA
5		1		**2**	ANEL "O"	O RING	JUNTA TORICA
6	2730385M1	2		**1**	ANEL	RING	ARO
7		1		**1**	ANEL	RING	ARO
8	2730372M1	2		**1**	HASTE CILINDRO	CYLINDER ROD	BIELA DE CILINDR
9		1		**1**	ANEL "O"	O RING	JUNTA TORICA
10		1		**1**	ANEL	RING	ARO
11		1		**1**	ANEL "O"	O RING	JUNTA TORICA
12		1		**1**	ANEL	RING	ARO
13	2730371M1	2		**1**	ARRUELA	WASHER	ARANDELA
14	2730368M1	2		**1**	PORCA	NUT	TUERCA
15	354059X1	2	1X1/8	**1**	CONTRAPINO	DOWEL	CENTRAJE
16	2730951M91	2		**1**	PISTÃO	PISTON	PISTON

Tampa Do Levante Hidráulico
Hydraulic Lift Cover
Tapa Levante Hidraulico

Super Estreito
Super Narrow
Super Estrecho

70-55

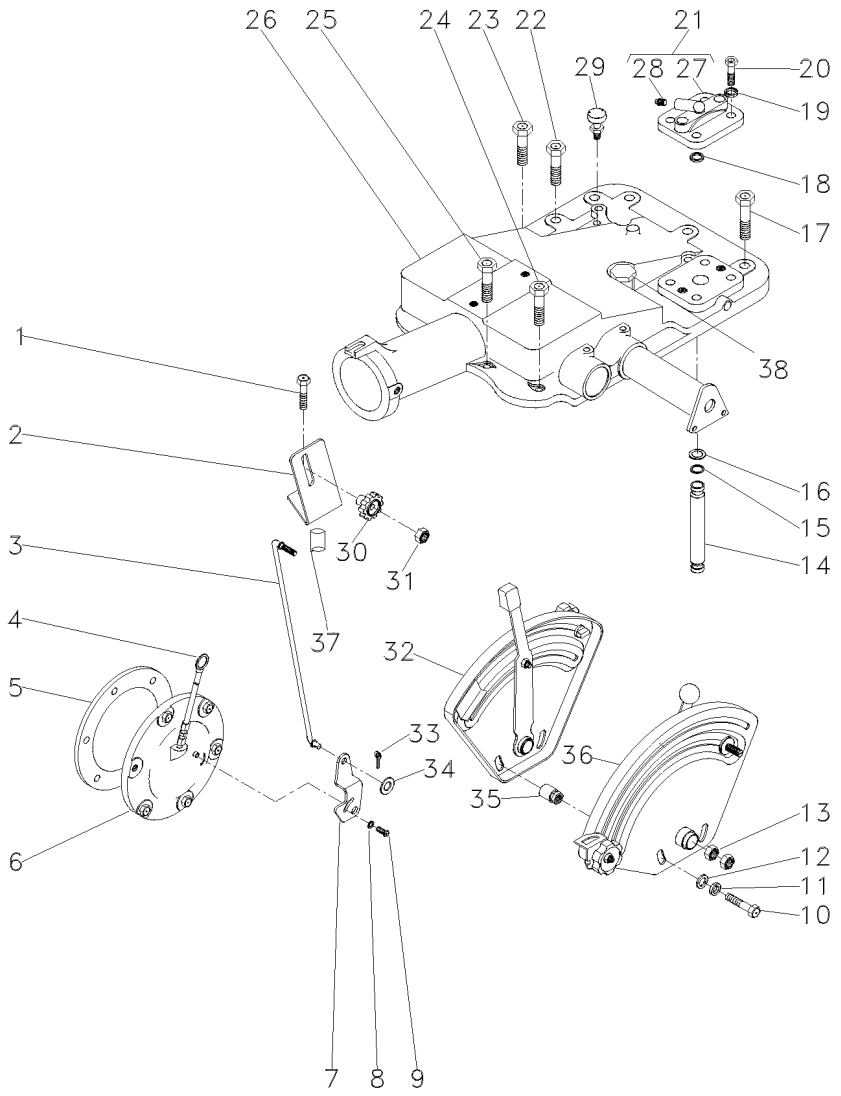

1	058293P1		**2**	PARAFUSO	BOLT	PERNO
2	047999P1		**1**	SUPORTE	BRACKET	SOPORTE
3	051898S1		**1**	TIRANTE	ROD	VARILLA
4	1665962M91		**1**	VARETA	ROD	VARILLA
5	181217M1		**1**	JUNTA	GASKET	EMPAQUETADURA.
6	3147469M91	👁 30-190 No	**1**	CJ. TAMPA	KIT, COVER	JUEGO DE TAPA
7	6209491M1		**1**	ALAVANCA	LEVER	PALANCA
8	353753X1		**1**	ARRUELA	WASHER	ARANDELA
9	1869138M1	10x32x3/8	**1**	PARAFUSO	BOLT	PERNO
10	354269X1		**2**	PARAFUSO	BOLT	PERNO
11	353434X1		**2**	ARRUELA	WASHER	ARANDELA
12	353756X1		**2**	ARRUELA	WASHER	ARANDELA
13	353430X1	3/8x24	**2**	PORCA	NUT	TUERCA
14	3808400M1	[D]	**1**	TUBO	PIPE	CANO
15	195561M1		**3**	ANEL "O"	O RING	JUNTA TORICA
16	195874M1		**2**	ARRUELA	WASHER	ARANDELA
17	058282P1		**5**	PARAFUSO	BOLT	PERNO
18	195561M1		**1**	ANEL "O"	O RING	JUNTA TORICA
19	353432X1		**2**	ARRUELA	WASHER	ARANDELA
20	362479X1	7/16x14x1.3/8	**2**	PARAFUSO	BOLT	PERNO
21	182373M91		**1**	TAMPA	COVER	CUBIERTA
22	058283P1		**1**	PARAFUSO	BOLT	PERNO
23	058289P1		**1**	PARAFUSO	BOLT	PERNO
24	376460X1	7/16x14x4.1/8	**3**	PARAFUSO	BOLT	PERNO
25	058291P1		**2**	PARAFUSO	BOLT	PERNO
26	047220N1		**1**	CJ. TAMPA	KIT, COVER	JUEGO DE TAPA
27	180908M1	21	**1**	TAMPA	COVER	CUBIERTA
28	1482137M1	21	**1**	TAMPÃO	PAD	ALMOHADILLA
29	182099M91		**1**	RESPIRO	BREATHER	RESPIRADERO
30	1860403M1		**1**	MANÍPULO	KNOB	POMO
31	353918X1	1/4x28	**1**	PORCA	NUT	TUERCA
32	047218N1	[A] 👁 70-60 No	**1**	CJ. QUADRANTE	KIT, QUADRANT	JUEGO CUADRANTE
33	354048X1		**1**	CUPILHA	COTTER PIN	PASADOR DOUBLE
34	353754X1	5/8x5/16x1/16	**1**	ARRUELA	WASHER	ARANDELA
35	067059P1		**2**	ESPAÇADOR	SPACER	PIEZA DISTANCIA
36	047217N1	[B] 👁 70-90 No	**1**	CJ. QUADRANTE	KIT, QUADRANT	JUEGO CUADRANTE
37	3147363M1		**2**	ESPAÇADOR	SPACER	PIEZA DISTANCIA
38	368123X1		**2**	PORCA	NUT	TUERCA

[A] POSIÇÃO
POSITION
POSICION

[B] PROFUNDIDADE
DEPTH
PROFUNDIDAD

Tampa Do Levante Hidráulico Hydraulic Lift Cover Tapa Levante Hidraulico	Super Estreito Super Narrow Super Estrecho	70-55	

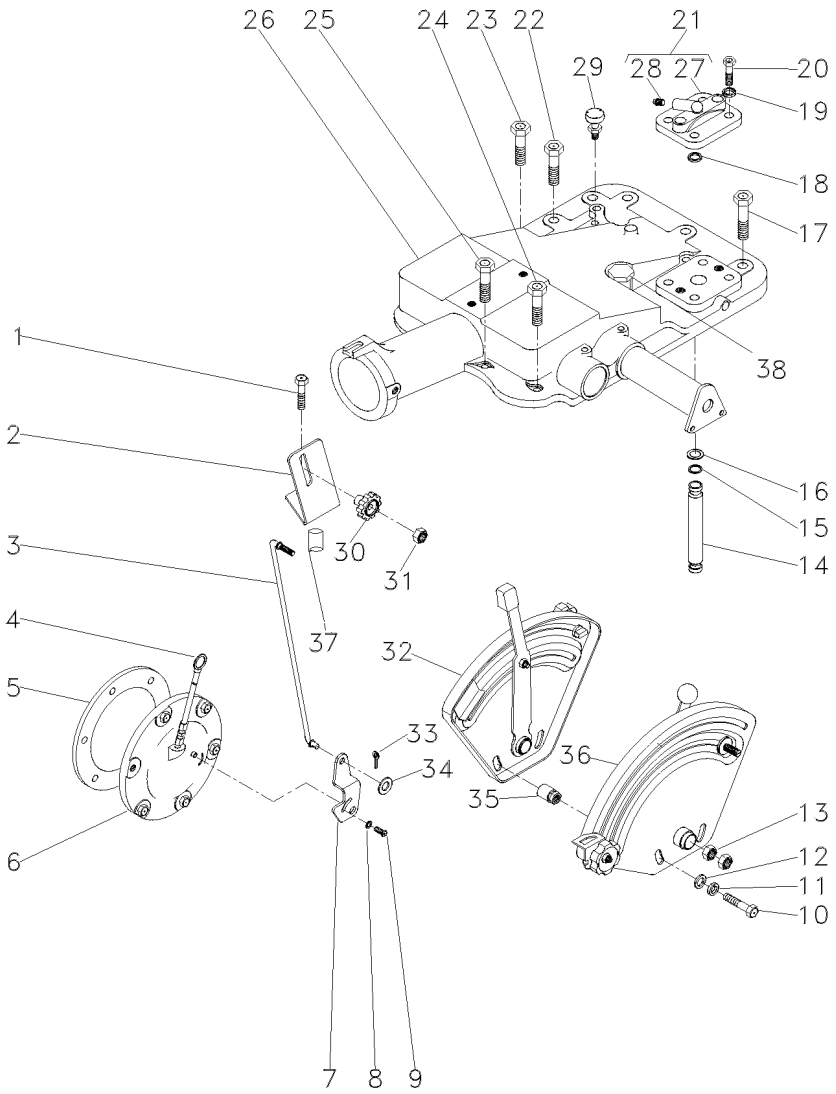

[D] PARA BOMBA HIDRÁULICA UK
FOR THE HYDRAULIC BOMB UK
PARA LA BOMBA HIDRÁULICA UK

Quadrante E Alavancas De Posição
Quadrant And Position And Lever
Cuadrant Y Palancas De Posición

70-60

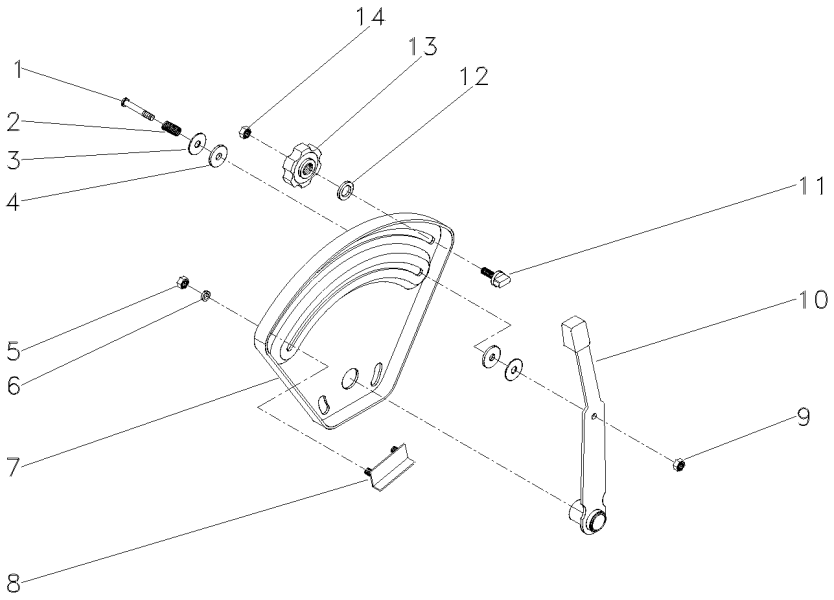

1	376824X1		**1** PARAFUSO	BOLT	PERNO
2	048001P1		**1** MOLA	SPRING	RESORTE
3	377581X1		**2** ARRUELA	WASHER	ARANDELA
4	3408797M1		**2** ARRUELA	WASHER	ARANDELA
5	355564X1	1/4x20	**2** PORCA	NUT	TUERCA
6	353441X1		**2** ARRUELA	WASHER	ARANDELA
7	045294P1		**1** QUADRANTE	QUADRANT	CUADRANTE
8	898198M91		**1** BATENTE	STOP	PARO
9	353919X1	1/4x28	**1** PORCA	NUT	TUERCA
10	045303S1		**1** ALAVANCA	LEVER	PALANCA
11	026795P1		**1** BATENTE	STOP	PARO
12	355617X1		**1** ARRUELA	WASHER	ARANDELA
13	1860402M1		**1** MANÍPULO	KNOB	POMO
14	353918X1	1/4x28	**1** PORCA	NUT	TUERCA

Tampa Do Levante Hidráulico
Hydraulic Lift Cover
Tapa Levante Hidraulico

Estreito
Narrow
Estrecho

70-65

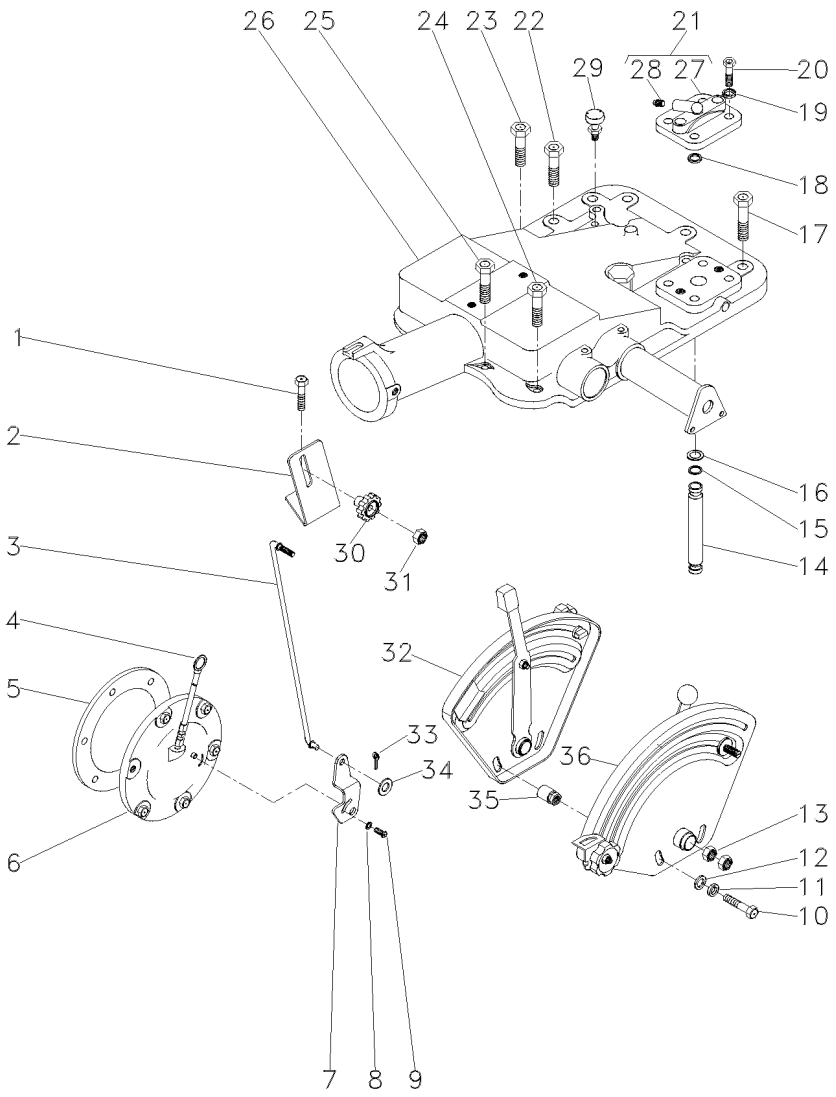

1	376460X1	7/16x14x4.1/8	**2**	PARAFUSO	BOLT	PERNO
2	051897P1		**1**	SUPORTE	BRACKET	SOPORTE
3	051898S1		**1**	TIRANTE	ROD	VARILLA
4	1665962M91		**1**	VARETA	ROD	VARILLA
5	181217M1		**1**	JUNTA	GASKET	EMPAQUETADURA.
6	3147469M91	👁 30-190 No	**1**	CJ. TAMPA	KIT, COVER	JUEGO DE TAPA
7	6209491M1		**1**	ALAVANCA	LEVER	PALANCA
8	353753X1		**1**	ARRUELA	WASHER	ARANDELA
9	1869138M1	10x32x3/8	**1**	PARAFUSO	BOLT	PERNO
10	353537X1	3/8x24x7/8	**2**	PARAFUSO	BOLT	PERNO
11	353434X1		**2**	ARRUELA	WASHER	ARANDELA
12	353756X1		**2**	ARRUELA	WASHER	ARANDELA
13	353430X1	3/8x24	**2**	PORCA	NUT	TUERCA
14	3808400M1		**1**	TUBO	PIPE	CANO
15	195561M1		**2**	ANEL "O"	O RING	JUNTA TORICA
16	195874M1		**2**	ARRUELA	WASHER	ARANDELA
17	058282P1		**5**	PARAFUSO	BOLT	PERNO
18	195561M1		**1**	ANEL "O"	O RING	JUNTA TORICA
19	353432X1		**2**	ARRUELA	WASHER	ARANDELA
20	362479X1	7/16x14x1.3/8	**2**	PARAFUSO	BOLT	PERNO
21	182373M91		**1**	TAMPA	COVER	CUBIERTA
22	058283P1		**1**	PARAFUSO	BOLT	PERNO
23	058289P1		**1**	PARAFUSO	BOLT	PERNO
24	058292P1		**3**	PARAFUSO	SCREW	TORNILLO
25	058291P1		**2**	PARAFUSO	BOLT	PERNO
26	3147749M94		**1**	CJ. TAMPA	KIT, COVER	JUEGO DE TAPA
27	180908M1	21	**1**	TAMPA	COVER	CUBIERTA
28	1482137M1	21	**1**	TAMPÃO	PAD	ALMOHADILLA
29	182099M91		**1**	RESPIRO	BREATHER	RESPIRADERO
30	1860403M1		**1**	MANÍPULO	KNOB	POMO
31	353918X1	1/4x28	**1**	PORCA	NUT	TUERCA
32	026796N1	[A] 👁 70-75 No	**1**	CJ. QUADRANTE	KIT, QUADRANT	JUEGO CUADRANTE
33	354048X1		**1**	CUPILHA	COTTER PIN	PASADOR DOUBLE
34	353754X1	5/8x5/16x1/16	**1**	ARRUELA	WASHER	ARANDELA
35	2802212M91		**2**	ESPAÇADOR	SPACER	PIEZA DISTANCIA
36	026792N1	[B] 👁 70-70 No	**1**	CJ. QUADRANTE	KIT, QUADRANT	JUEGO CUADRANTE

[A] POSIÇÃO
POSITION
POSICION

[B] PROFUNDIDADE
DEPTH
PROFUNDIDAD

Levante Hidráulico
Hydraulic Lift
Elevador Hidraulico

Quadrante De Profundidade
Depth Quadrant
Cuadrant De Profundidad

70-70

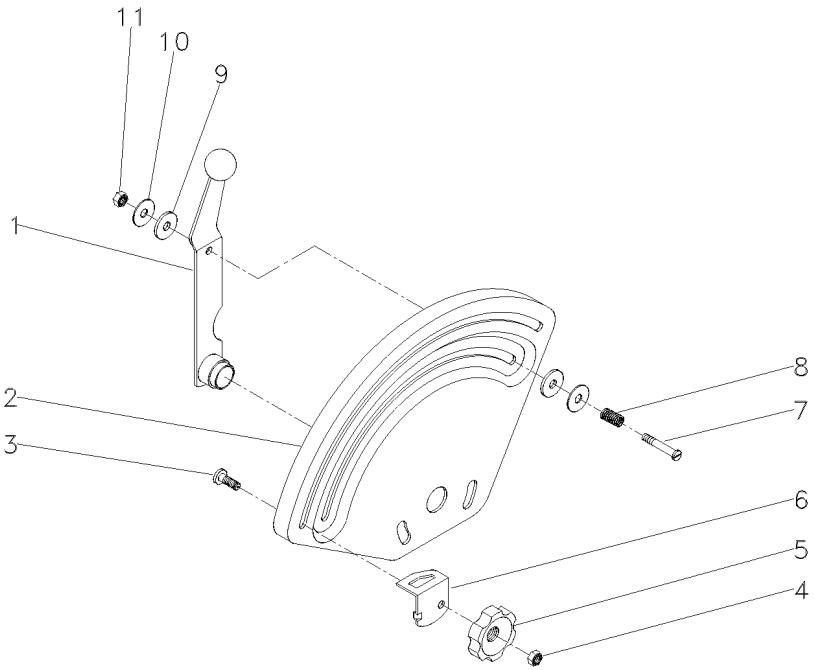

1	026793S1		**1** ALAVANCA	LEVER	PALANCA
2	033545P1		**1** QUADRANTE	QUADRANT	CUADRANTE
3	898183M1		**1** PARAFUSO	BOLT	PERNO
4	353918X1	1/4X28	**1** PORCA	NUT	TUERCA
5	1860402M1		**1** MANÍPULO	KNOB	POMO
6	884387M1		**1** BATENTE	STOP	PARO
7	377607X1	1/4X15X1.5/8	**1** PARAFUSO	BOLT	PERNO
8	1872240M1		**1** MOLA	SPRING	RESORTE
9	3408797M1		**2** ARRUELA	WASHER	ARANDELA
10	377581X1	22,2X6,35X1,2	**2** ARRUELA	WASHER	ARANDELA
11	353919X1	1/4X28	**1** PORCA	NUT	TUERCA

Levante Hidráulico
Hydraulic Lift
Elevador Hidraulico

Quadrante De Posição
Position Quadrant
Cuadrant De Posición

70-75

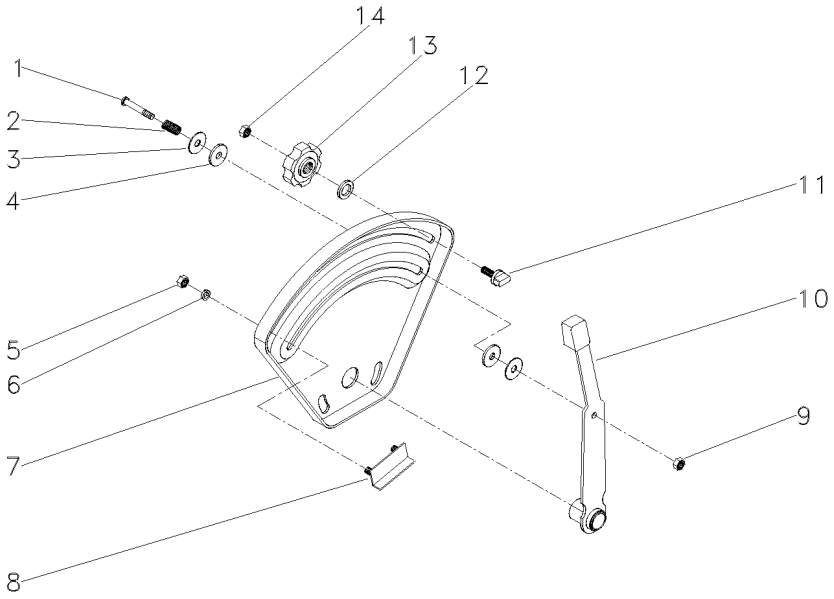

1	377607X1	1/4X15X1.5/8	**1** PARAFUSO	BOLT	PERNO
2	1872240M1		**1** MOLA	SPRING	RESORTE
3	377581X1	22,2X6,35X1,2	**2** ARRUELA	WASHER	ARANDELA
4	3408797M1		**2** ARRUELA	WASHER	ARANDELA
5	355564X1	1/4X20	**2** PORCA	NUT	TUERCA
6	353441X1	1/2X1/4X1/16	**2** ARRUELA	WASHER	ARANDELA
7	026528P1		**1** QUADRANTE	QUADRANT	CUADRANTE
8	898198M91		**1** BATENTE	STOP	PARO
9	353919X1	1/4X28	**1** PORCA	NUT	TUERCA
10	1870341M92		**1** ALAVANCA	LEVER	PALANCA
11	026795P1		**1** BATENTE	STOP	PARO
12	355617X1	3/4X5/16X1/16	**1** ARRUELA	WASHER	ARANDELA
13	1860402M1		**1** MANÍPULO	KNOB	POMO
14	353918X1	1/4X28	**1** PORCA	NUT	TUERCA

Tampa Do Levante Hidráulico
Hydraulic Lift Cover
Tapa Levante Hidraulico

70-80

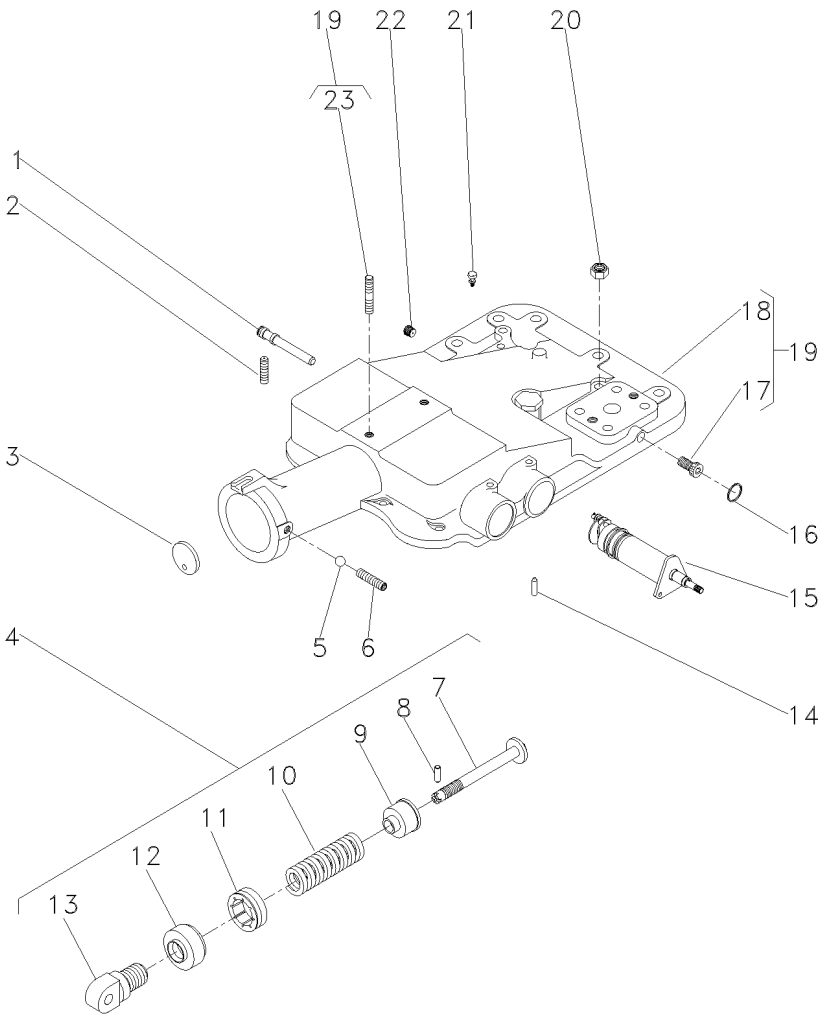

1	180997M2		**1**	EIXO	SHAFT	ARBOL
2	355286X1	5/16x18x5/8	**1**	PARAFUSO ALLEN	ALLEN BOLT	TORNILLO ALLEN
3	180981M1		**1**	DISCO	DISC	DISCO
4	1863388M92		**1**	CJ. MOLA	KIT, SPRING	RESORTE JUEGO
5	882451M1		**1**	ESFERA	BALL	BOLA
6	355286X1	5/16x18x5/8	**1**	PARAFUSO ALLEN	ALLEN BOLT	TORNILLO ALLEN
7	886348M2	4	**1**	PINO	PIN	PASADOR
8	1442142X1	4	**1**	PINO	PIN	PASADOR
9	886351M2	4	**1**	ASSENTO	SEAT	ASIENTO
10	182582M1	4	**1**	MOLA	SPRING	RESORTE
11	180979M2	4	**1**	PORCA	NUT	TUERCA
12	180980M2	4	**1**	CAPA	BOOT	PROTECCION
13	1863389M1	4	**1**	ARTICULADOR	HEAD	CULATA
14	1869074M1		**1**	PINO	PIN	PASADOR
15	1870306M93	70-110 No	**1**	CJ. SUPORTE	KIT, BRACKET	JUEGO SOPORTE
16	195562M1		**1**	ANEL "O"	O RING	JUNTA TORICA
17	195387M1	19	**2**	BUJÃO	PLUG	TAPON
18	2802511M4	19	**1**	TAMPA	COVER	CUBIERTA
19	2802494M95		**1**	CJ. TAMPA	KIT, COVER	JUEGO DE TAPA
20	377765X1	9/16x18	**2**	PORCA	NUT	TUERCA
21	182099M91		**1**	RESPIRO	BREATHER	RESPIRADERO
22	195387M1		**1**	BUJÃO	PLUG	TAPON
23	3146844M1	19	**1**	PRISIONEIRO	STUD	ESPARRAGO

Tampa Do Levante Hidráulico
Hydraulic Lift Cover
Tapa Levante Hidraulico

70-85

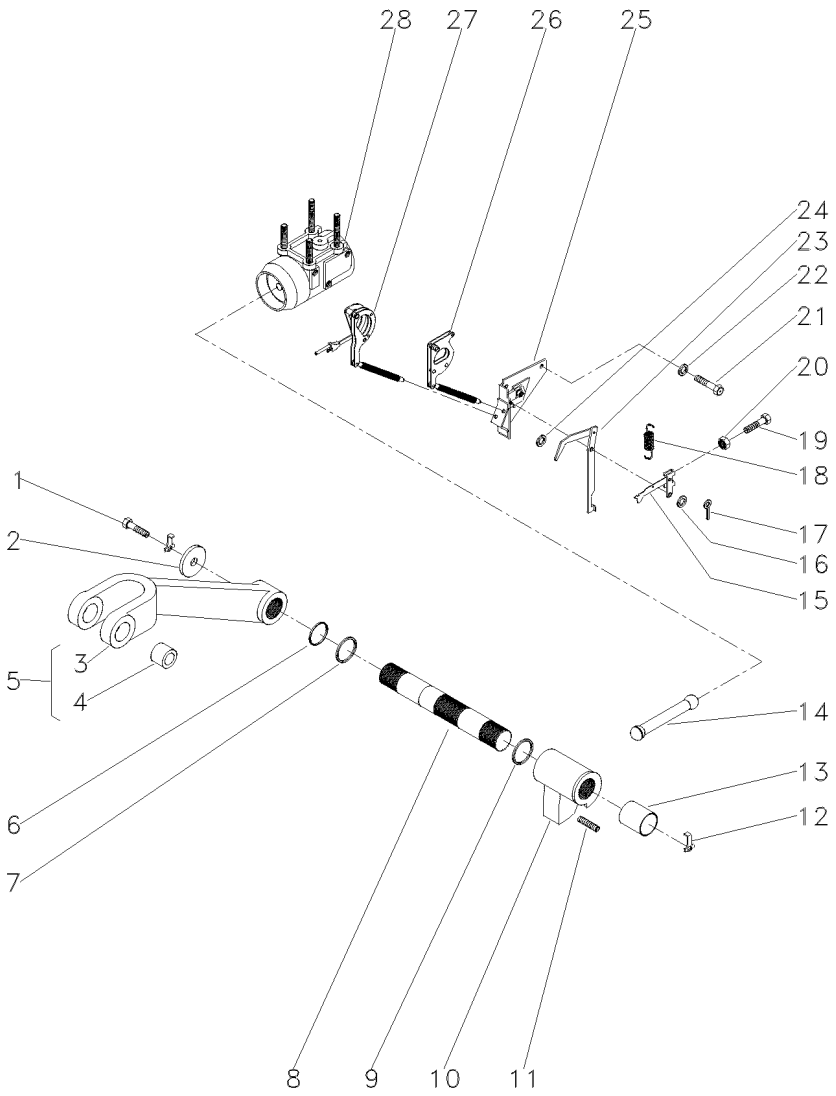

1	353560X1	7/16x20x1.1/8	**2**	PARAFUSO	BOLT	PERNO
2	897580M1		**2**	ARRUELA	WASHER	ARANDELA
3	3408250M1	5	**1**	BRAÇO	ARM	BRAZO
4	885455M1	5	**2**	BUCHA	BUSH	CASQUILLO
5	3408251M91		**2**	CJ. BRAÇO	KIT, ARM	JUEGO DE BRAZO
6	3611557M1		**2**	ANEL "O"	O RING	JUNTA TORICA
7	033928T1		**2**	ANEL "O"	O RING	JUNTA TORICA
8	897567M3		**1**	EIXO	SHAFT	ARBOL
9	2801012M1	⧗ 0.020"	**X**	CALÇO	SHIM	CALCE
9	2801013M1	⧗ 0.040"	**X**	CALÇO	SHIM	CALCE
9	2801014M1	⧗ 0.060"	**X**	CALÇO	SHIM	CALCE
10	2802211M1		**1**	BRAÇO	ARM	BRAZO
11	887076M2		**1**	PARAFUSO	BOLT	PERNO
12	897581M3		**2**	PRESILHA	STAPLE	GRAPA
13	3611558M1		**2**	BUCHA	BUSH	CASQUILLO
14	886410M1		**1**	BIELA	CONROD	BIELA
15	1661547M92		**1**	ALAVANCA	LEVER	PALANCA
16	355617X1		**1**	ARRUELA	WASHER	ARANDELA
17	361332X1		**1**	CUPILHA	COTTER PIN	PASADOR DOUBLE
18	898137M1		**1**	MOLA	SPRING	RESORTE
19	2802251M1		**1**	PARAFUSO	BOLT	PERNO
20	354120X1	10x24	**1**	PORCA	NUT	TUERCA
21	353688X1	3/8x16x5/8	**2**	PARAFUSO	BOLT	PERNO
22	390287X1		**2**	ARRUELA	WASHER	ARANDELA
23	1869093M93		**1**	ALAVANCA	LEVER	PALANCA
24	355617X1		**X**	ARRUELA	WASHER	ARANDELA
25	1870190M92	👁 70-95 No	**1**	SUPORTE	SUPPORT	DISPOS.DE SOSTEN
26	1661918M91		**1**	ARTICULAÇÃO	KNUCKLE	CHARNELA
27	1660324M91	👁 70-100 No	**1**	ARTICULAÇÃO	KNUCKLE	CHARNELA
28	897593M96	👁 70-105 No	**1**	CJ. CILINDRO	KIT, CYLINDER	JUEGO DE CILINDR

Quadrante E Alavanca De Profundidade
Quadrant And Depth Levers
Cuadrante Y Palanca Deprofundidade

70-90

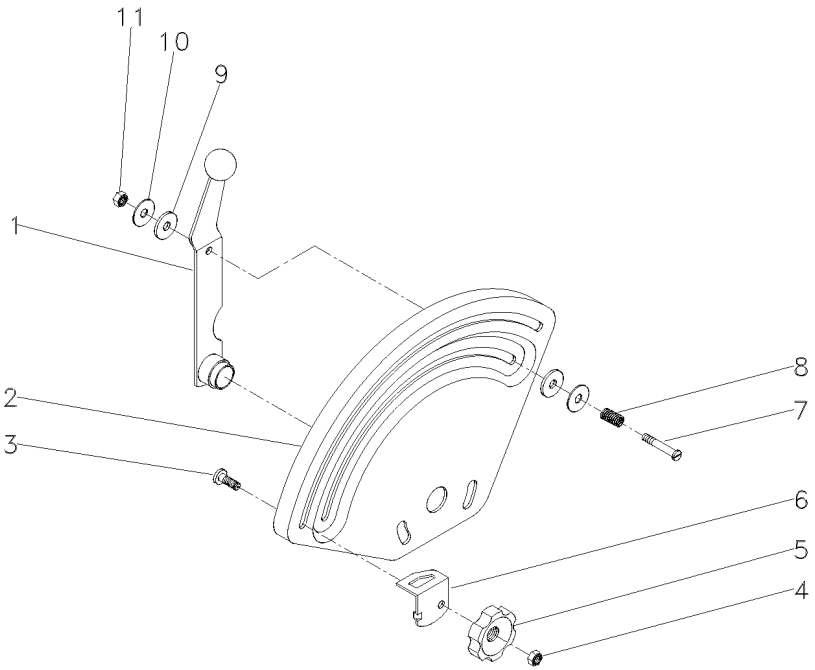

1	045302S1		**1**	ALAVANCA	LEVER	PALANCA
2	045295P1		**1**	QUADRANTE	QUADRANT	CUADRANTE
3	898183M1		**1**	PARAFUSO	BOLT	PERNO
4	353918X1	1/4x28	**1**	PORCA	NUT	TUERCA
5	1860402M1		**1**	MANÍPULO	KNOB	POMO
6	884387M1		**1**	BATENTE	STOP	PARO
7	376824X1		**1**	PARAFUSO	BOLT	PERNO
8	048001P1		**1**	MOLA	SPRING	RESORTE
9	3408797M1		**2**	ARRUELA	WASHER	ARANDELA
10	377581X1		**2**	ARRUELA	WASHER	ARANDELA
11	353919X1	1/4x28	**1**	PORCA	NUT	TUERCA

Levante Hidráulico
Hydraulic Lift
Elevador Hidraulico

Suporte Da Articulação
Hinge Support
Soporte Articulación

70-95

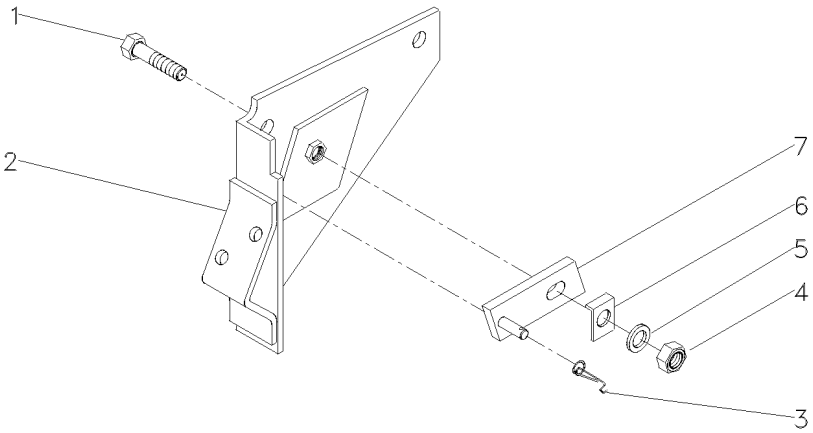

1	361448X1	5/16	**1**	PARAFUSO	BOLT	PERNO
2	1661617M91		**1**	SUPORTE	BRACKET	SOPORTE
3	1872044M1		**1**	MOLA	SPRING	RESORTE
4	353916X1	5/16X24	**1**	PORCA	NUT	TUERCA
5	376702X1	5/16	**1**	ARRUELA	WASHER	ARANDELA
6	1869107M1		**1**	ARRUELA	WASHER	ARANDELA
7	1869104M91		**1**	PIVÔ	PIVOT	PIVOTE

Tampa Do Levante Hidráulico	Articulador
Tampa Do Levante Hidráulico	Link
Tapa Levante Hidraulico	Articulador

70-100

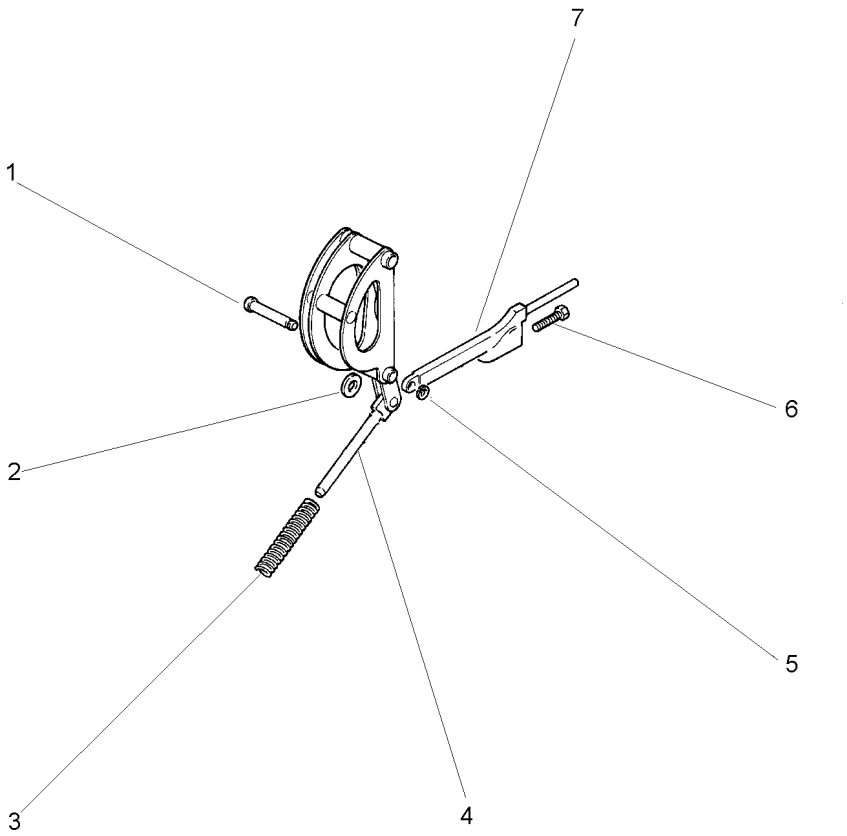

1	180990M1		**1**	PINO	PIN	PASADOR
2	898125M1		**1**	ARRUELA	WASHER	ARANDELA
3	1660323M1		**1**	MOLA	SPRING	RESORTE
4		1660324M91	**1**	ARTICULAÇÃO	KNUCKLE	CHARNELA
4		1660884M91	**1**	ARTICULAÇÃO	KNUCKLE	CHARNELA
5	195575M1		**1**	ANEL	RING	ARO
6	898128M1		**1**	PARAFUSO	BOLT	PERNO
7	898124M1		**1**	HASTE	SPINDLE	MANGUETA

Cilindro Hidráulico
Hydraulic Cylinder
Cilindro Hidráulico

70-105

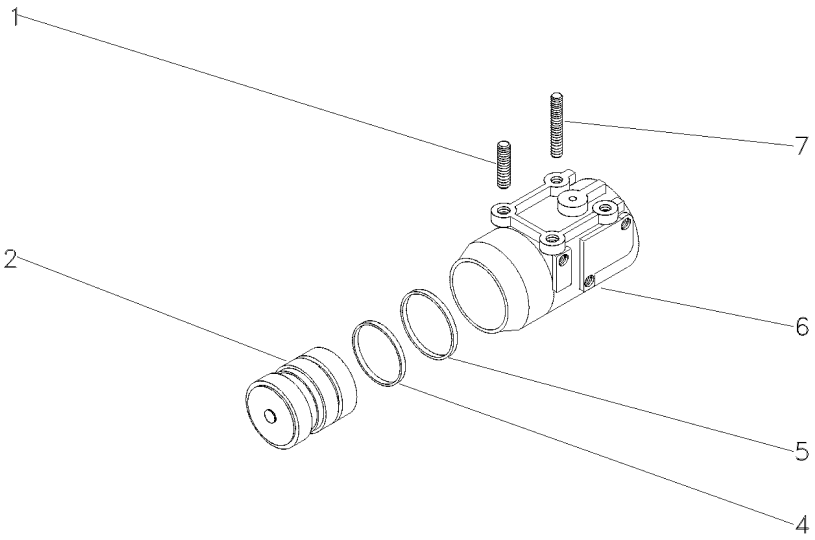

1	1481941M2		**2**	PRISIONEIRO	STUD	ESPARRAGO
2	3412386M91	2100 KGF	**1**	PISTÃO	PISTON	PISTON
4	3412141M1	2100 KGF	**1**	ANEL "O"	O RING	JUNTA TORICA
5	3412379M1	2100 KGF	**1**	ANEL	RING	ARO
6	897594M6	2100 KGF	**1**	CILINDRO	CYLINDER	CILINDRO
7	1667580M1		**2**	PRISIONEIRO	STUD	ESPARRAGO

Levante Hidráulico
Hydraulic Lift
Elevador Hidraulico

Suporte Do Quadrante
Quadrant Support
Soporte Cuadrante

70-110

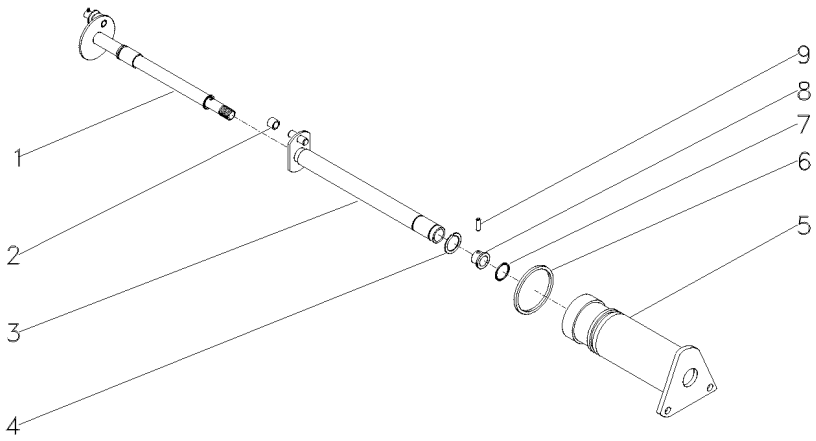

1	1870243M92		**1**	EIXO	SHAFT	ARBOL
2	898189M2		**1**	ROLETE	ROLLER	RODILLO
3	1870219M93		**1**	EIXO	SHAFT	ARBOL
4	358945X1	11/16	**1**	ANEL TRAVA	CIRCLIP	CIRCULITO
5	1870240M1		**1**	SUPORTE	SUPPORT	DISPOS.DE SOSTEN
6	364281X1	17/8	**1**	ANEL "O"	O RING	JUNTA TORICA
7	762026M1	11/16	**1**	ANEL "O"	O RING	JUNTA TORICA
8	1870225M1		**1**	BUCHA	BUSH	CASQUILLO
9	1870244M1		**1**	PINO	PIN	PASADOR

Tampa Do Levante Hidráulico	**Standard**	**70-115**
Hydraulic Lift Cover	**Standard**	
Tapa Levante Hidraulico	**Standard**	

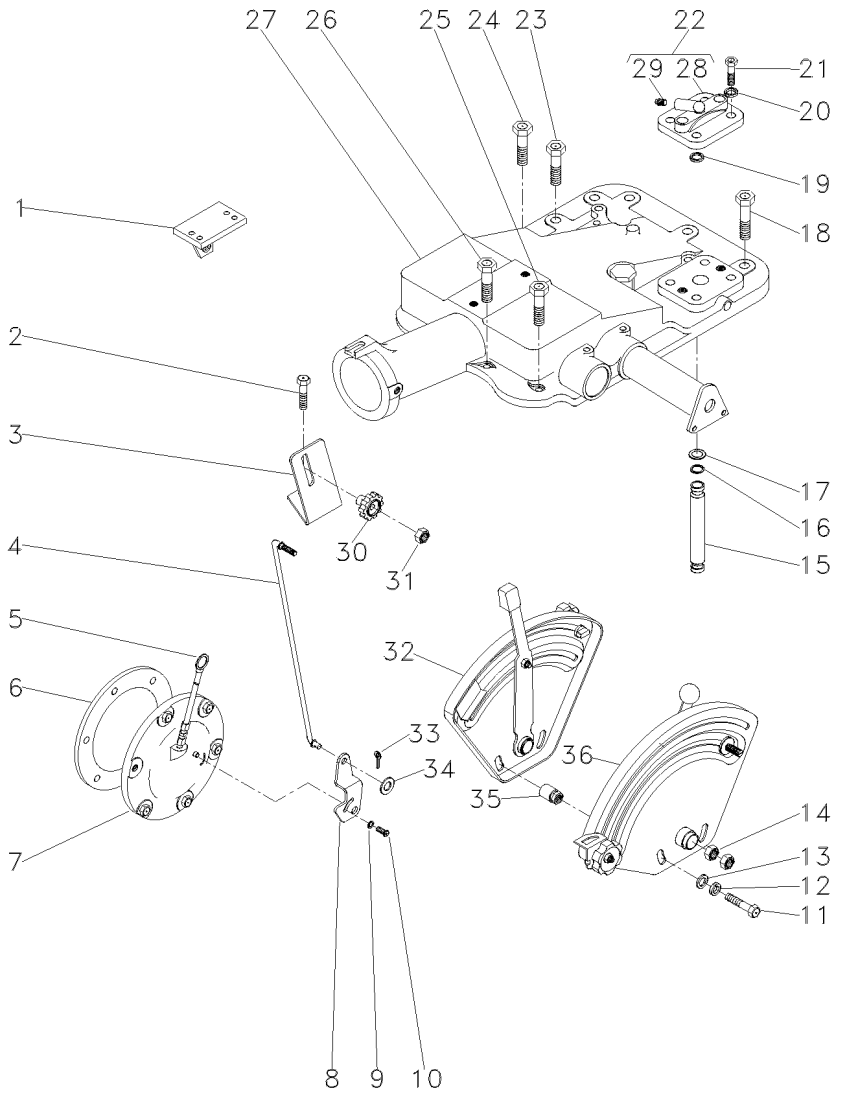

1	022749S1	◀	**1**	SUPORTE	BRACKET	SOPORTE
1	022750S1	▶	**1**	SUPORTE	BRACKET	SOPORTE
2	058292P1		**2**	PARAFUSO	SCREW	TORNILLO
3	051897P1		**1**	SUPORTE	BRACKET	SOPORTE
4	051898S1		**1**	TIRANTE	ROD	VARILLA
5	046115T1		**1**	VARETA	ROD	VARILLA
6	181217M1		**1**	JUNTA	GASKET	EMPAQUETADURA.
7	063253N2	30-195 No	**1**	CJ. TAMPA	KIT, COVER	JUEGO DE TAPA
8	6209491M1		**1**	ALAVANCA	LEVER	PALANCA
9	353753X1		**1**	ARRUELA	WASHER	ARANDELA
10	1869138M1	10x32x3/8	**1**	PARAFUSO	BOLT	PERNO
11	353898X1		**2**	PARAFUSO	BOLT	PERNO
12	353434X1		**2**	ARRUELA	WASHER	ARANDELA
13	353756X1		**2**	ARRUELA	WASHER	ARANDELA
14	353430X1	3/8x24	**2**	PORCA	NUT	TUERCA
15	062943P1		**1**	TUBO	PIPE	CANO
16	195561M1		**3**	ANEL "O"	O RING	JUNTA TORICA
17	195874M1		**2**	ARRUELA	WASHER	ARANDELA
18	058282P1		**5**	PARAFUSO	BOLT	PERNO
19	195561M1		**1**	ANEL "O"	O RING	JUNTA TORICA
20	353432X1		**2**	ARRUELA	WASHER	ARANDELA
21	362479X1	7/16x14x1.3/8	**2**	PARAFUSO	BOLT	PERNO
22	182373M91		**1**	TAMPA	COVER	CUBIERTA
23	058283P1		**1**	PARAFUSO	BOLT	PERNO
24	058289P1		**1**	PARAFUSO	BOLT	PERNO
25	058292P1		**3**	PARAFUSO	SCREW	TORNILLO
26	058291P1		**2**	PARAFUSO	BOLT	PERNO
27	037450N1	70-80 No	**1**	CJ. TAMPA	KIT, COVER	JUEGO DE TAPA
27		70-85 No	**1**	CJ. TAMPA	KIT, CAP	JUEGO DE TAPON
28	180908M1	22	**1**	TAMPA	COVER	CUBIERTA
29	1482137M1	22	**1**	TAMPÃO	PAD	ALMOHADILLA
30	1860403M1		**1**	MANÍPULO	KNOB	POMO
31	353918X1	1/4x28	**1**	PORCA	NUT	TUERCA
32	026796N1	[A]	**1**	CJ. QUADRANTE	KIT, QUADRANT	JUEGO CUADRANTE
		70-75 No				
33	354041X1		**1**	CUPILHA	COTTER PIN	PASADOR DOUBLE
34	353754X1	5/8x5/16x1/16	**1**	ARRUELA	WASHER	ARANDELA
35	067058P1		**2**	ESPAÇADOR	SPACER	PIEZA DISTANCIA
36	026792N1	[B]	**1**	CJ. QUADRANTE	KIT, QUADRANT	JUEGO CUADRANTE
		70-70 No				

[A] POSIÇÃO
POSITION
POSICION

[B] PROFUNDIDADE
DEPTH
PROFUNDIDAD

Tampa Do Levante Hidráulico
Hydraulic Lift Cover
Tapa Levante Hidraulico

Super Estreito
Super Narrow
Super Estrecho

70-120

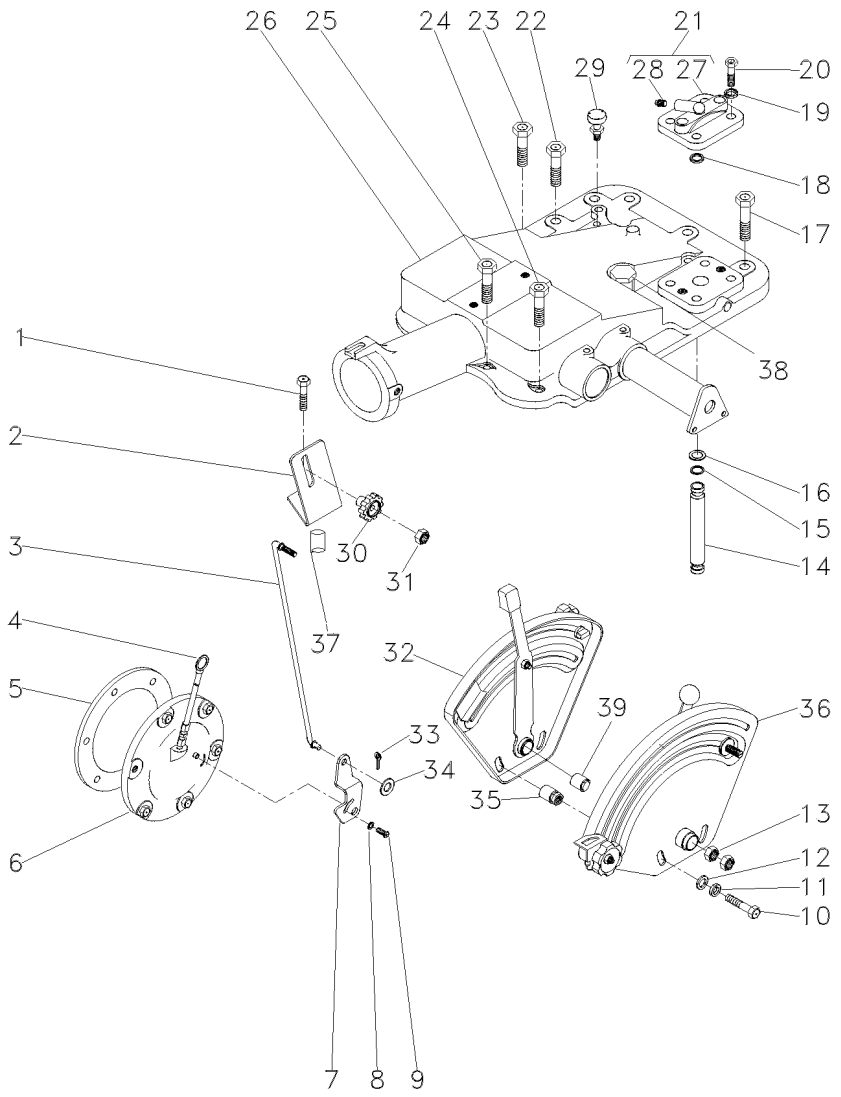

1	376460X1	7/16x14x4.1/8	**2**	PARAFUSO	BOLT	PERNO
2	051897P1		**1**	SUPORTE	BRACKET	SOPORTE
3	051898S1		**1**	TIRANTE	ROD	VARILLA
4	046115T1		**1**	VARETA	ROD	VARILLA
5	181217M1		**1**	JUNTA	GASKET	EMPAQUETADURA.
6	3147469M91	👁 30-190 No	**1**	CJ. TAMPA	KIT, COVER	JUEGO DE TAPA
7	6209491M1		**1**	ALAVANCA	LEVER	PALANCA
8	353753X1		**1**	ARRUELA	WASHER	ARANDELA
9	1869138M1	10x32x3/8	**1**	PARAFUSO	BOLT	PERNO
10	353537X1	3/8x24x7/8	**2**	PARAFUSO	BOLT	PERNO
11	353434X1		**2**	ARRUELA	WASHER	ARANDELA
12	353756X1		**2**	ARRUELA	WASHER	ARANDELA
13	353430X1	3/8x24	**2**	PORCA	NUT	TUERCA
14	3808400M1	[D]	**1**	TUBO	PIPE	CANO
15	195561M1		**2**	ANEL "O"	O RING	JUNTA TORICA
16	195874M1		**2**	ARRUELA	WASHER	ARANDELA
17	377622X1	1/2x13x1.7/8	**5**	PARAFUSO	BOLT	PERNO
18	195562M1		**1**	ANEL "O"	O RING	JUNTA TORICA
19	353432X1		**2**	ARRUELA	WASHER	ARANDELA
20	362479X1	7/16x14x1.3/8	**2**	PARAFUSO	BOLT	PERNO
21	182373M91		**1**	TAMPA	COVER	CUBIERTA
22	354648X1	1/2x13x2.1/8	**1**	PARAFUSO	BOLT	PERNO
23	377825X1	7/16x14x2.1/4	**1**	PARAFUSO	BOLT	PERNO
24	376460X1	7/16x14x4.1/8	**3**	PARAFUSO	BOLT	PERNO
25	353714X1	7/16x14x3"	**2**	PARAFUSO	BOLT	PERNO
26	3145272M92		**1**	TAMPA	COVER	CUBIERTA
27	180908M1	21	**1**	TAMPA	COVER	CUBIERTA
28	1482137M1	21	**1**	TAMPÃO	PAD	ALMOHADILLA
29	182099M91		**1**	RESPIRO	BREATHER	RESPIRADERO
30	1860403M1		**1**	MANÍPULO	KNOB	POMO
31	353918X1	1/4x28	**1**	PORCA	NUT	TUERCA
32	058417N1	[A] 👁 70-130 No	**1**	CJ. QUADRANTE	KIT, QUADRANT	JUEGO CUADRANTE
33	354048X1		**1**	CUPILHA	COTTER PIN	PASADOR DOUBLE
34	353754X1	5/8x5/16x1/16	**1**	ARRUELA	WASHER	ARANDELA
35	047222N1		**2**	CJ. ESPAÇADOR	KIT, SPACER	JUEGO ESPACIADOR
36	058416N1	[B] 👁 70-125 No	**1**	CJ. QUADRANTE	KIT, QUADRANT	JUEGO CUADRANTE
37	3147363M1		**2**	ESPAÇADOR	SPACER	PIEZA DISTANCIA
38	368123X1		**2**	PORCA	NUT	TUERCA
39	071026P1		**1**	BUCHA	INSERT	INSERCION

[A] POSIÇÃO
POSITION
POSICION

[B] PROFUNDIDADE
DEPTH
PROFUNDIDAD

Tampa Do Levante Hidráulico Hydraulic Lift Cover Tapa Levante Hidraulico	Super Estreito Super Narrow Super Estrecho	70-120	

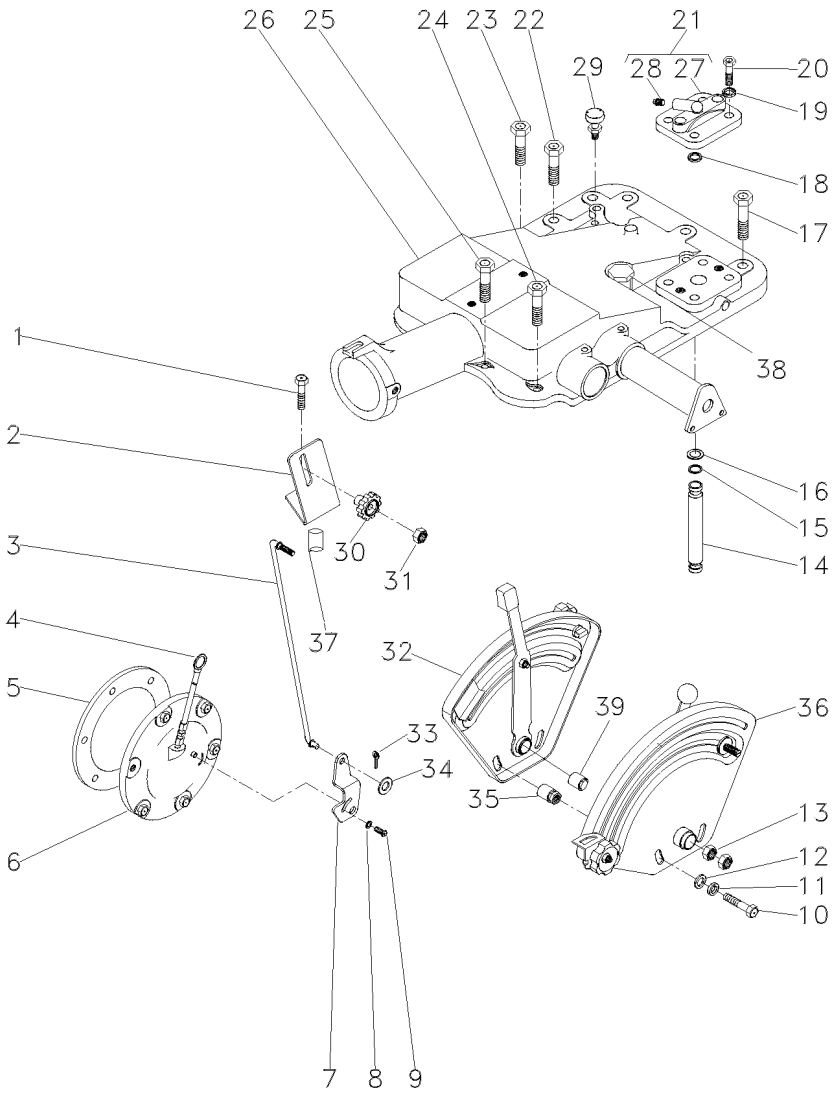

[D] PARA BOMBA HIDRÁULICA UK
FOR THE HYDRAULIC BOMB UK
PARA LA BOMBA HIDRÁULICA UK

Quadrante E Alavanca De Profundidade
Quadrant And Depth Levers
Cuadrante Y Palanca Deprofundidade

70-125

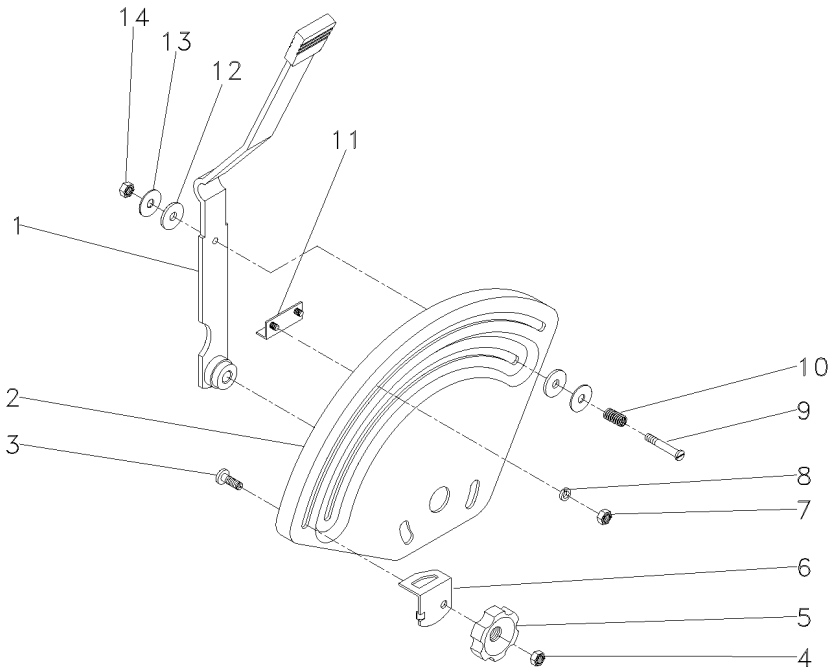

1	058323N1	70-140 No	**1**	ALAVANCA	LEVER	PALANCA
2	045295P1		**1**	QUADRANTE	QUADRANT	CUADRANTE
3	898183M1		**1**	PARAFUSO	BOLT	PERNO
4	353918X1		**1**	PORCA	NUT	TUERCA
5	1860402M1		**1**	MANÍPULO	KNOB	POMO
6	884387M1		**1**	BATENTE	STOP	PARO
7	355564X1		**2**	PORCA	NUT	TUERCA
8	353441X1		**2**	ARRUELA	WASHER	ARANDELA
9	376824X1		**1**	PARAFUSO	BOLT	PERNO
10	048001P1		**1**	MOLA	SPRING	RESORTE
11	898198M91		**1**	BATENTE	STOP	PARO
12	3408797M1		**2**	ARRUELA	WASHER	ARANDELA
13	377581X1		**2**	ARRUELA	WASHER	ARANDELA
14	353919X1		**1**	PORCA	NUT	TUERCA

Quadrante E Alavancas De Posição
Quadrant And Position And Lever
Cuadrant Y Palancas De Posición

70-130

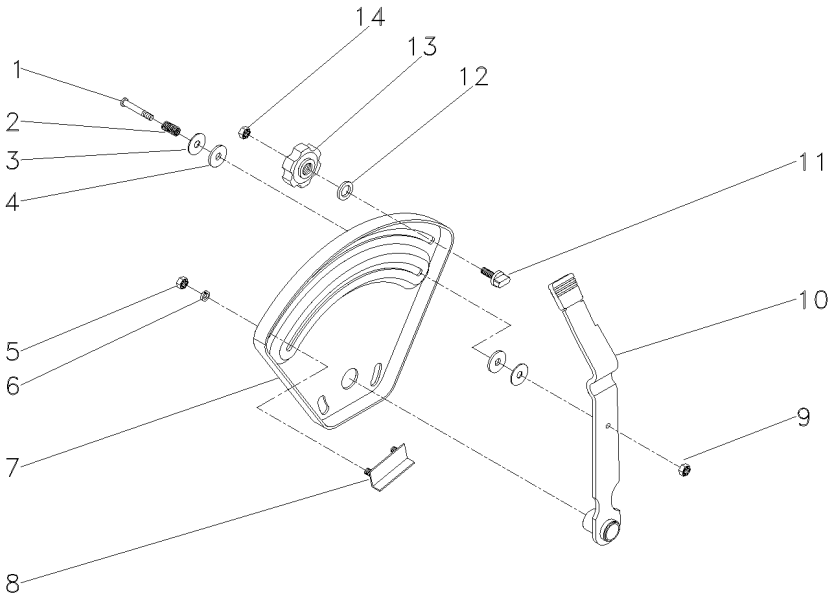

1	376824X1		**1**	PARAFUSO	BOLT	PERNO
2	048001P1		**1**	MOLA	SPRING	RESORTE
3	377581X1		**2**	ARRUELA	WASHER	ARANDELA
4	3408797M1		**2**	ARRUELA	WASHER	ARANDELA
5	355564X1		**4**	PORCA	NUT	TUERCA
6	353441X1		**4**	ARRUELA	WASHER	ARANDELA
7	045294P1		**1**	QUADRANTE	QUADRANT	CUADRANTE
8	898198M91		**2**	BATENTE	STOP	PARO
9	353919X1		**1**	PORCA	NUT	TUERCA
10	058325N1	70-135 No	**1**	ALAVANCA	LEVER	PALANCA
11	026795P1		**1**	BATENTE	STOP	PARO
12	355617X1		**1**	ARRUELA	WASHER	ARANDELA
13	1860402M1		**1**	MANÍPULO	KNOB	POMO
14	353918X1		**1**	PORCA	NUT	TUERCA

Conjunto Alavanca
Lever Assembly
Conjunto Palanca

70-135

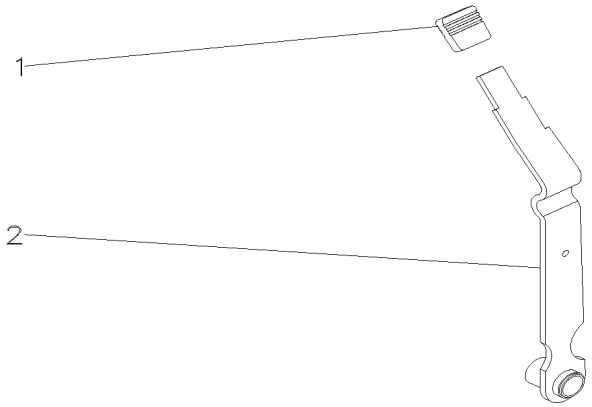

1	035972P1	**1** MANÍPULO	KNOB	POMO
2	058329S1	**1** ALAVANCA	LEVER	PALANCA

Alavanca De Controle De Profundidade
Depth Control Lever
Palanca De Controle De Profundidade

70-140

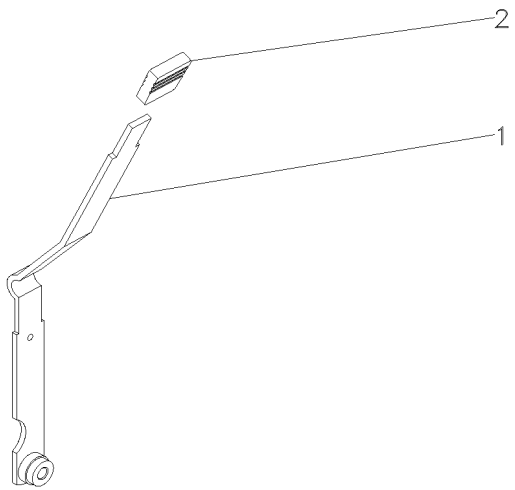

1	058328S1	**1** ALAVANCA	LEVER	PALANCA
2	035972P1	**1** MANÍPULO	KNOB	POMO

Tampa Do Levante Hidráulico
Hydraulic Lift Cover
Tapa Levante Hidraulico

70-145

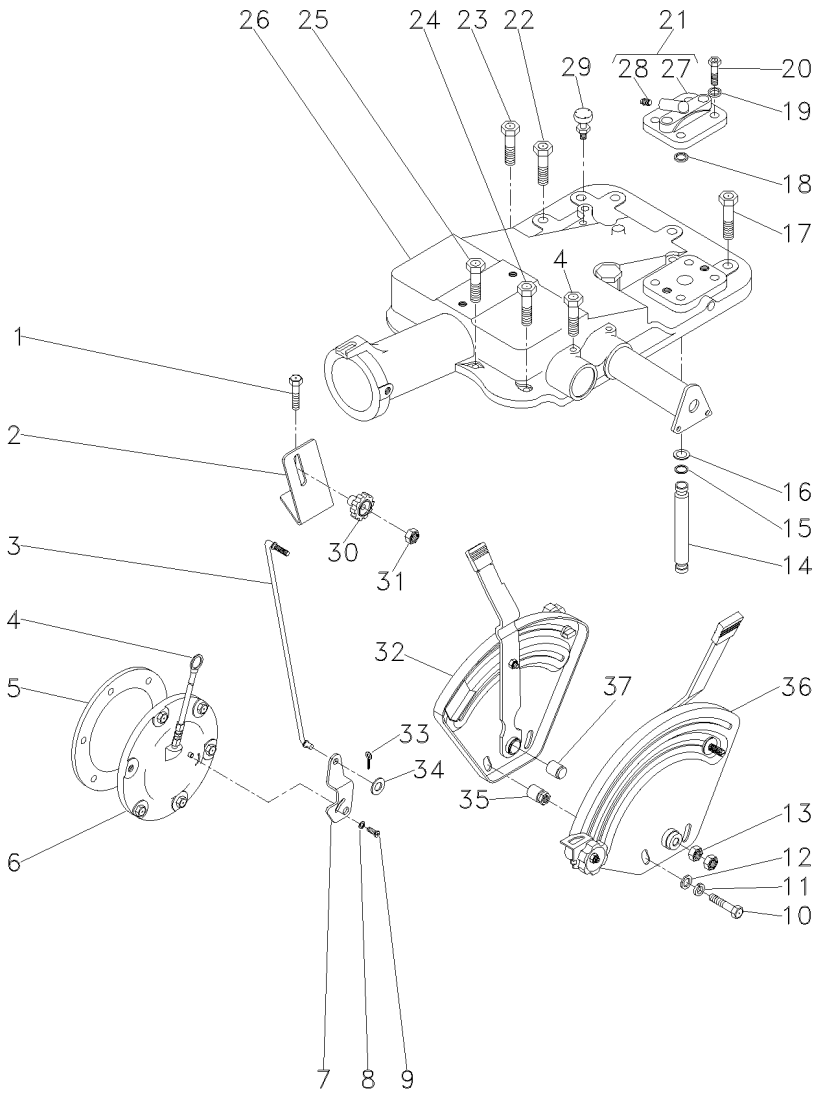

1	376460X1			**2**	PARAFUSO	BOLT	PERNO
2	051897P1			**1**	SUPORTE	BRACKET	SOPORTE
3	061405S1			**1**	TIRANTE	ROD	VARILLA
4	058292P1			**2**	PARAFUSO	SCREW	TORNILLO
5	181217M1			**1**	JUNTA	GASKET	EMPAQUETADURA.
6	049762N1		70-230 No	**1**	CJ. TAMPA	KIT, COVER	JUEGO DE TAPA
7	6209491M1			**1**	ALAVANCA	LEVER	PALANCA
8	353753X1			**1**	ARRUELA	WASHER	ARANDELA
9	1869138M1			**1**	PARAFUSO	BOLT	PERNO
10	353537X1			**2**	PARAFUSO	BOLT	PERNO
11	353434X1			**2**	ARRUELA	WASHER	ARANDELA
12	353756X1			**2**	ARRUELA	WASHER	ARANDELA
13	353430X1			**2**	PORCA	NUT	TUERCA
14	3808400M1			**1**	TUBO	PIPE	CANO
15	195561M1			**2**	ANEL "O"	O RING	JUNTA TORICA
16	195874M1			**2**	ARRUELA	WASHER	ARANDELA
17	377622X1			**5**	PARAFUSO	BOLT	PERNO
18	195562M1			**1**	ANEL "O"	O RING	JUNTA TORICA
19	353432X1			**2**	ARRUELA	WASHER	ARANDELA
20	362479X1			**2**	PARAFUSO	BOLT	PERNO
21	182373M91			**1**	TAMPA	COVER	CUBIERTA
22	354648X1			**1**	PARAFUSO	BOLT	PERNO
23	377825X1			**1**	PARAFUSO	BOLT	PERNO
24	376460X1			**3**	PARAFUSO	BOLT	PERNO
25	353714X1			**2**	PARAFUSO	BOLT	PERNO
26	047220N1		70-250 No	**1**	CJ. TAMPA	KIT, COVER	JUEGO DE TAPA
27	180908M1	21		**1**	TAMPA	COVER	CUBIERTA
28	1482137M1	21		**1**	TAMPÃO	PAD	ALMOHADILLA
29	182099M91			**1**	RESPIRO	BREATHER	RESPIRADERO
30	1860403M1			**1**	MANÍPULO	KNOB	POMO
31	353918X1			**1**	PORCA	NUT	TUERCA
32	069768N1		70-240 No	**1**	CJ. QUADRANTE	KIT, QUADRANT	JUEGO CUADRANTE
33	354041X1			**1**	CUPILHA	COTTER PIN	PASADOR DOUBLE
34	353754X1			**1**	ARRUELA	WASHER	ARANDELA
35	047222N1			**2**	CJ. ESPAÇADOR	KIT, SPACER	JUEGO ESPACIADOR
36	069767N1		70-245 No	**1**	CJ. QUADRANTE	KIT, QUADRANT	JUEGO CUADRANTE
37	067058P1			**1**	ESPAÇADOR	SPACER	PIEZA DISTANCIA

Bomba Hidráulica
Hydraulic Pump
Bomba Hidraulica

Coletor E Luva
Collector And Glove
Colecionador Y Guante

70-150

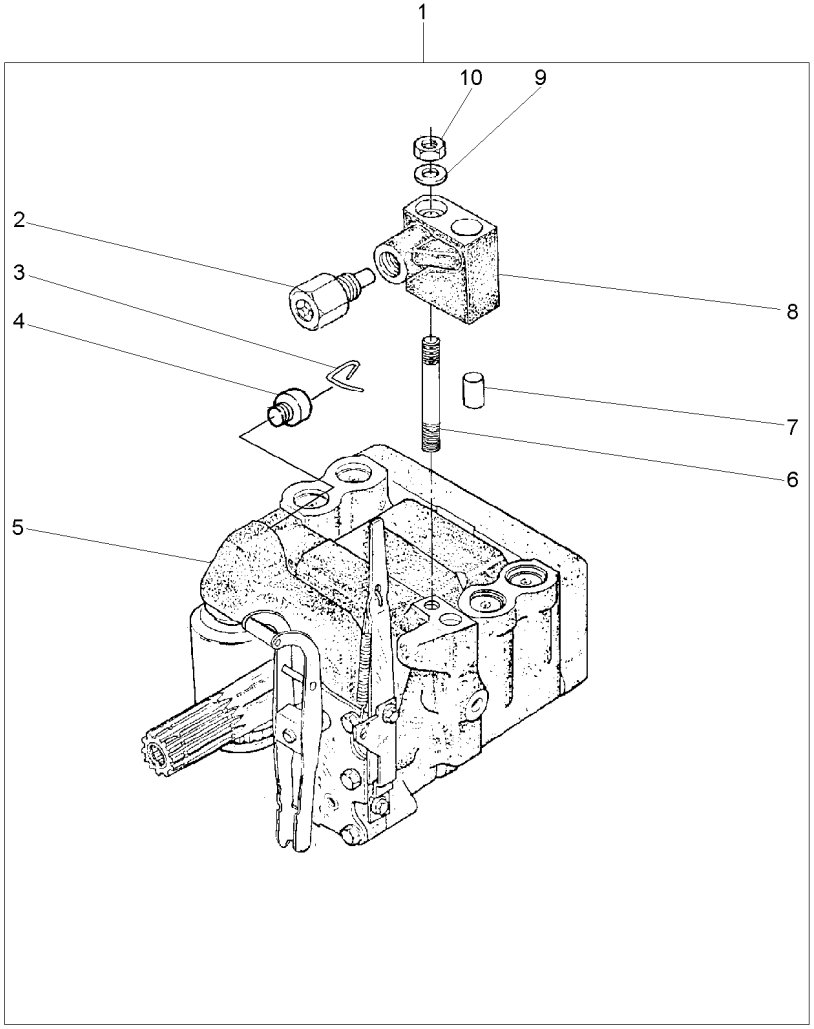

1		3773700M92	**1**	BOMBA	PUMP	BOMBA
2	038639T1	8	**1**	VÁLVULA	VALVE	VALVULA
3	1870819M1	1	**1**	PRESILHA	STAPLE	GRAPA
4	1870820M1	1	**1**	BUJÃO	PLUG	TAPON
5	3773701M92	1 U.K.	**1**	CJ. BOMBA	KIT, PUMP	BOMBA JUEGO
		70-155 No				
6	1694381M1	1	**1**	PRISIONEIRO	STUD	ESPARRAGO
7	377605X1	8	**1**	PINO	PIN	PASADOR
8	3808924M91	1	**1**	COLETOR	COLLECTOR	COLECTOR
9	353756X1	1	**1**	ARRUELA	WASHER	ARANDELA
10	195258M1	1	**1**	PORCA	NUT	TUERCA

Bomba Hidráulica
Hydraulic Pump
Bomba Hidraulica

70-155

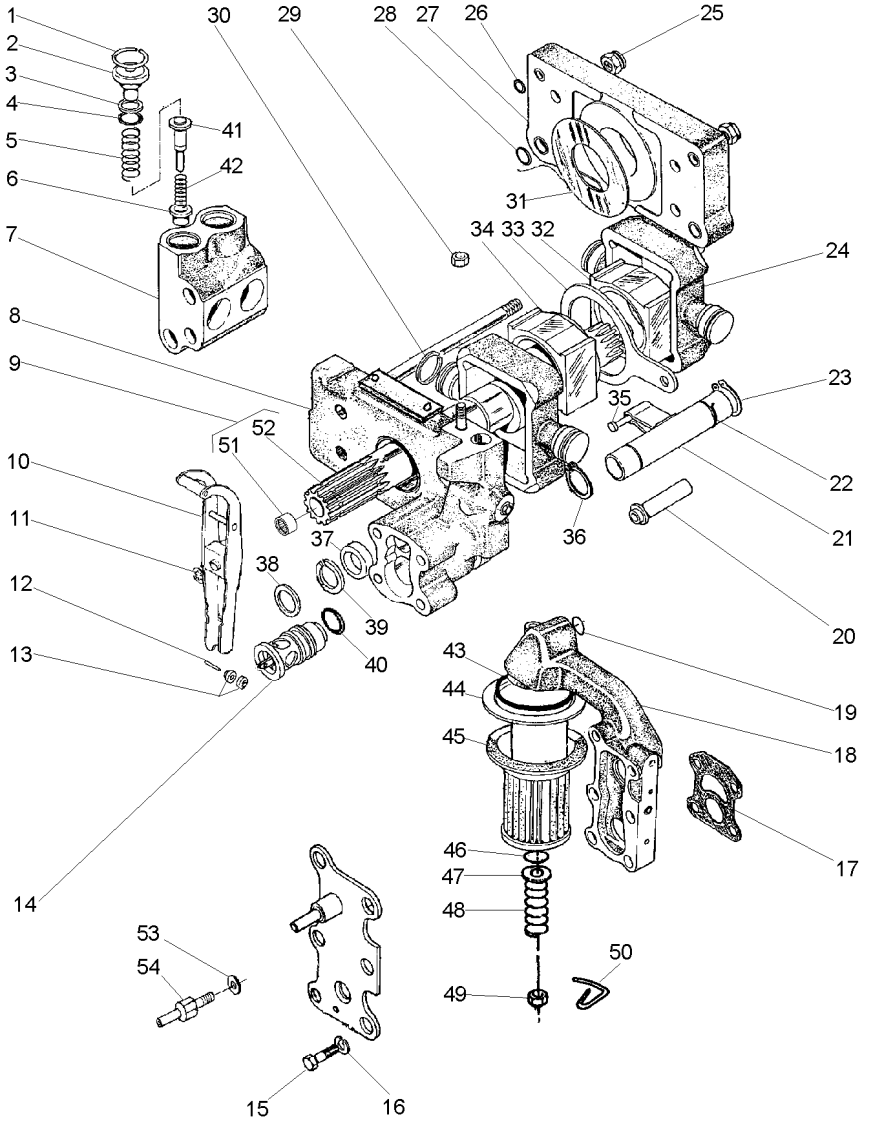

1	1868743M1		4	ANEL TRAVA	CIRCLIP	CIRCULITO
2	1868741M1		4	BUJÃO	PLUG	TAPON
3	1870849M1		4	ARRUELA	WASHER	ARANDELA
4	1868742M1		4	ANEL "O"	O RING	JUNTA TORICA
5	180928M2		4	MOLA	SPRING	RESORTE
6	1660116M1	[A]	4	VÁLVULA	VALVE	VALVULA
7	1868435M3		2	CÂMARA	CHAMBER	CAMARA
8	3808617M91	70-170 No	1	CORPO	BODY	CUERPO
9	1871781M93		1	EIXO	SHAFT	ARBOL
10	3610175M91		1	ALAVANCA	LEVER	PALANCA
11	377493X1		1	ANEL TRAVA	CIRCLIP	CIRCULITO
12	897504M1		1	PINO	PIN	PASADOR
13	897599M1		2	ROLETE	ROLLER	RODILLO
14	3611085M91		1	VÁLVULA	VALVE	VALVULA
15	362403X1		4	PARAFUSO	BOLT	PERNO
16	366719X1		4	ARRUELA	WASHER	ARANDELA
17	1869529M2		1	JUNTA	GASKET	EMPAQUETADURA.
18	3611141M91	70-165 No	1	CARCAÇA	HOUSING	ALOJAMIENTO
19	851134M1		1	ANEL "O"	O RING	JUNTA TORICA
20	1686740M1		1	TUBO	PIPE	CANO
21	1681790M91	70-160 No	1	OSCILADOR	OSCILLATOR	OSCILADOR
22	1671699M1		1	ANEL TRAVA	CIRCLIP	CIRCULITO
23	3000361X1		1	ANEL TRAVA	CIRCLIP	CIRCULITO
24	3148071M1		2	PISTÃO	PISTON	PISTON
25	1871659M1	3/8	2	PORCA	NUT	TUERCA
25	1871660M1		2	PORCA	NUT	TUERCA
26	377494X1		4	ANEL "O"	O RING	JUNTA TORICA
27	1665499M91		1	CORPO	BODY	CUERPO
28	831533M1		4	ANEL "O"	O RING	JUNTA TORICA
29	376448X1	3/8	1	PORCA	NUT	TUERCA
		195258M1				
30	897493M1		4	ANEL	RING	ARO
31	1664589M1		2	ARRUELA	WASHER	ARANDELA
32	180924M2		1	BLOCO	BLOCK	BLOQUE
33	180933M1		1	SEGUIDOR	FOLLOWER	IMPULSOR
34	180925M2		1	BLOCO	BLOCK	BLOQUE
35	831130M1		1	PINO	PIN	PASADOR
36	195946M1		2	ANEL TRAVA	CIRCLIP	CIRCULITO
37	1868486M1		1	ESPAÇADOR	SPACER	PIEZA DISTANCIA
38	377543X1		1	ARRUELA	WASHER	ARANDELA
39	1868485M1		1	ARRUELA	WASHER	ARANDELA
40	377502X1		1	ANEL "O"	O RING	JUNTA TORICA
41	180930M2	[B]	4	VÁLVULA	VALVE	VALVULA
42	180927M2		4	MOLA	SPRING	RESORTE
43	195876M1		1	ANEL "O"	O RING	JUNTA TORICA
44	1671633M1		1	TUBO	PIPE	CANO
45	1870199M92		1	FILTRO	FILTER	FILTRO
46	1007240M1		1	ANEL "O"	O RING	JUNTA TORICA
47	377499X1		1	ARRUELA	WASHER	ARANDELA
48	1868469M1		1	MOLA	SPRING	RESORTE

Bomba Hidráulica
Hydraulic Pump
Bomba Hidraulica

70-155

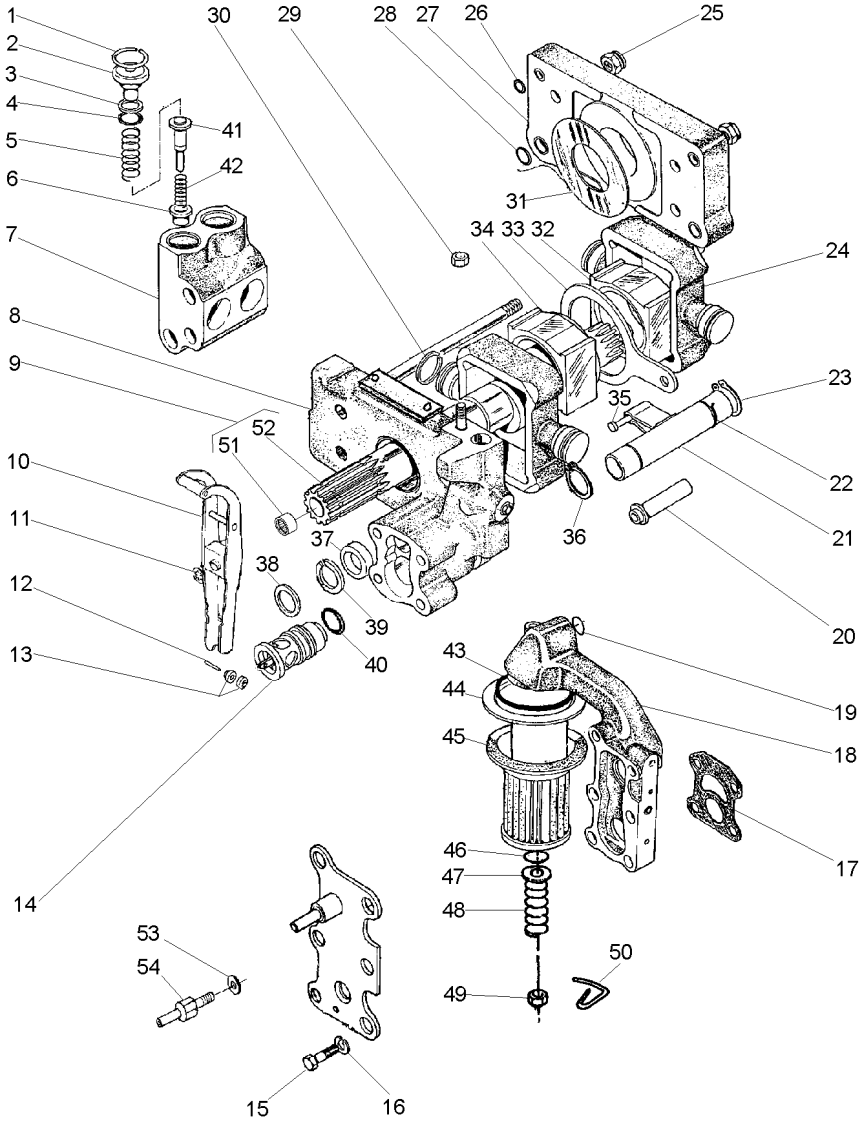

49	375109X1	3/8X16	**1**	PORCA	NUT	TUERCA
50	1870089M1		**1**	PRESILHA	STAPLE	GRAPA
51	1000251M1	9	**1**	ROLAMENTO	BEARING	COJINETE
52	1871782M3	9	**1**	EIXO	SHAFT	ARBOL
53	376719X1		**1**	ARRUELA	WASHER	ARANDELA
54	3610280M1		**1**	PARAFUSO	BOLT	PERNO

[A] ADMISSÃO
INLET
ADMISIÓN

[B] RETORNO
RETURN
RETORNO

Bomba Do Levante Hidráulico
Hydraulic Pump
Bomba Hidralica

Válvula Osciladora
Oscillator Valve
Valvula Osciladora

70-160

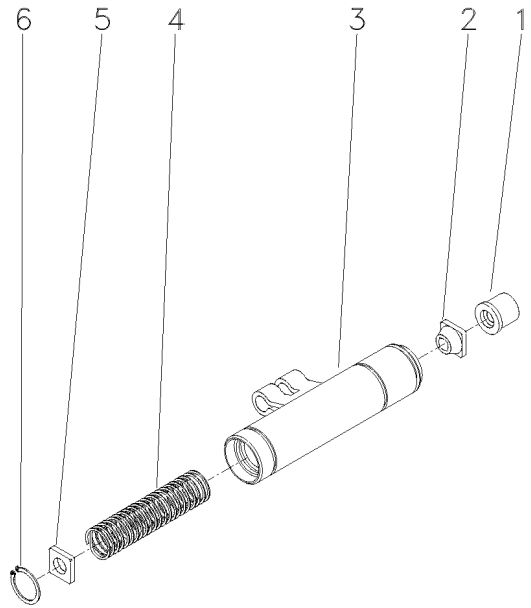

1	1681786M1	**1**	COLAR	COLLAR	COLLAR
2	1862576M2	**1**	GUIA	GUIDE	GUIA
3	1869826M93	**1**	OSCILADOR	OSCILLATOR	OSCILADOR
4	180940M1	**1**	MOLA	SPRING	RESORTE
5	1869830M2	**1**	DISCO	DISC	DISCO
6	1442466X1	**1**	ANEL	RING	ARO

Bomba Do Levante Hidráulico
Hydraulic Lift Pump
Bomba Hidraulica Elevador

Suporte Filtro
Strainer Unit
Soporte Filtro

70-165

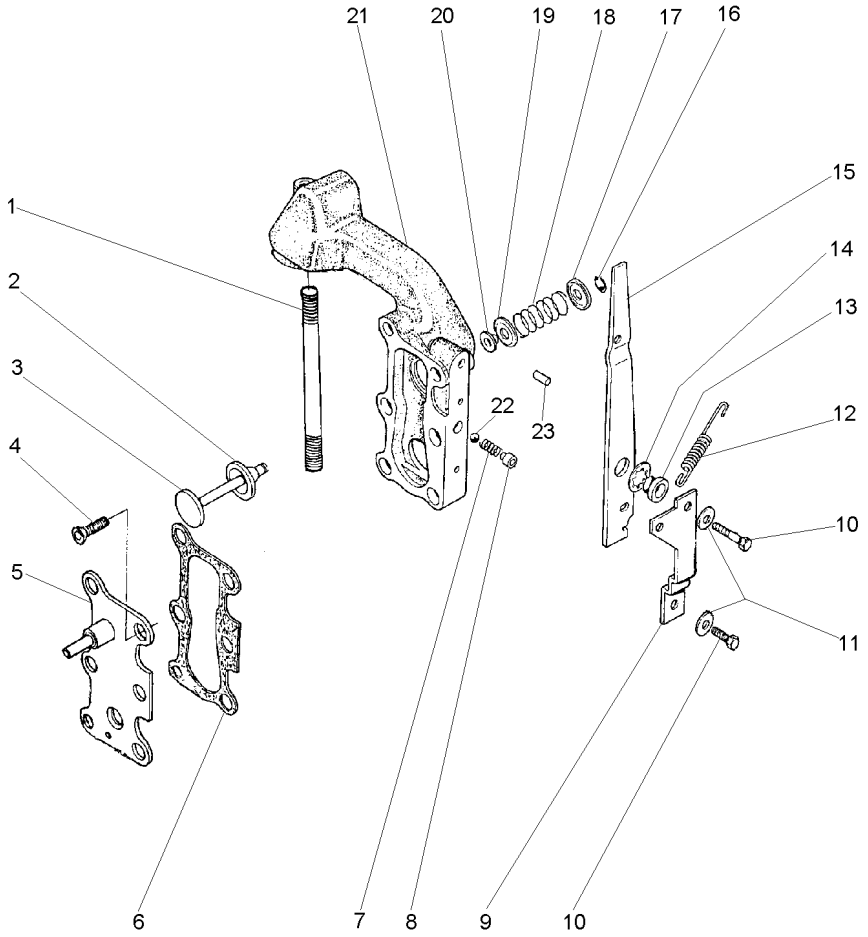

1	377531X1	**1** PRISIONEIRO	STUD	ESPARRAGO
2	1870810M1	**1** ANEL "O"	O RING	JUNTA TORICA
3	1870811M1	**1** VÁLVULA	VALVE	VALVULA
4	358334X1	**2** PARAFUSO	BOLT	PERNO
5	3599748M91	**1** TAMPA	COVER	CUBIERTA
6	1868456M1	**2** JUNTA	GASKET	EMPAQUETADURA.
7	1868452M1	**1** MOLA	SPRING	RESORTE
8	1868451M2	**1** BUCHA	BUSH	CASQUILLO
9	1869831M1	**1** SUPORTE	SUPPORT	DISPOS.DE SOSTEN
10	362352X1	**2** PARAFUSO	BOLT	PERNO
11	359004X1	**2** ARRUELA	WASHER	ARANDELA
12	1868454M2	**1** MOLA	SPRING	RESORTE
13	1868444M1	**1** BUCHA	BUSH	CASQUILLO
14	377500X1	**1** ARRUELA	WASHER	ARANDELA
15	1868453M2	**1** ALAVANCA	LEVER	PALANCA
16	377501X1	**1** ANEL TRAVA	CIRCLIP	CIRCULITO
17	1868464M1	**1** ASSENTO	SEAT	ASIENTO
18	1868465M1	**1** MOLA	SPRING	RESORTE
19	1868460M1	**1** ASSENTO	SEAT	ASIENTO
20	1868466M1	**1** RETENTOR	SEAL	RETEN
21	3599949M1	**1** CARCAÇA	HOUSING	ALOJAMIENTO
22	361023X1	**1** ESFERA	BALL	BOLA
23	377489X1	**1** PINO	PIN	PASADOR

Corpo
Body
Cuerpo

70-170

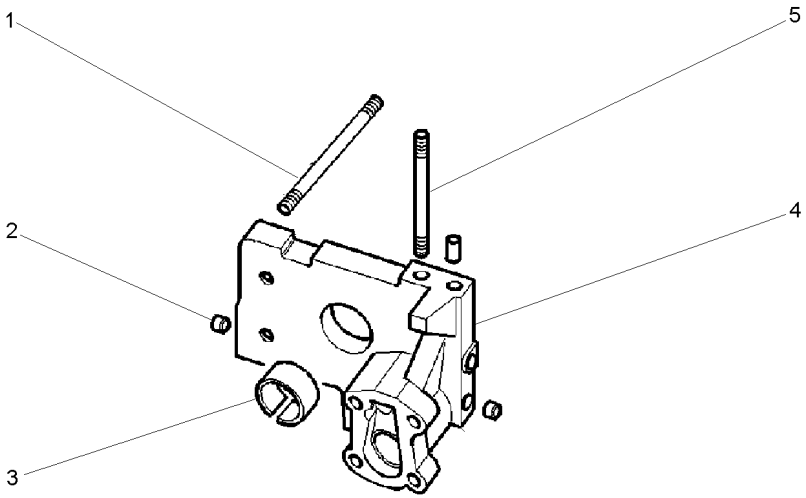

1	377528X1		**4**	PRISIONEIRO	STUD	ESPARRAGO
2	1868431M3		**2**	BUJÃO	PLUG	TAPON
3	1664491M2		**1**	BUCHA	BUSH	CASQUILLO
4		3808617M91	**1**	CORPO	BODY	CUERPO
5	377528X1		**1**	PRISIONEIRO	STUD	ESPARRAGO

Bomba Hidráulica
Hydraulic Pump
Bomba Hidraulica

70-175

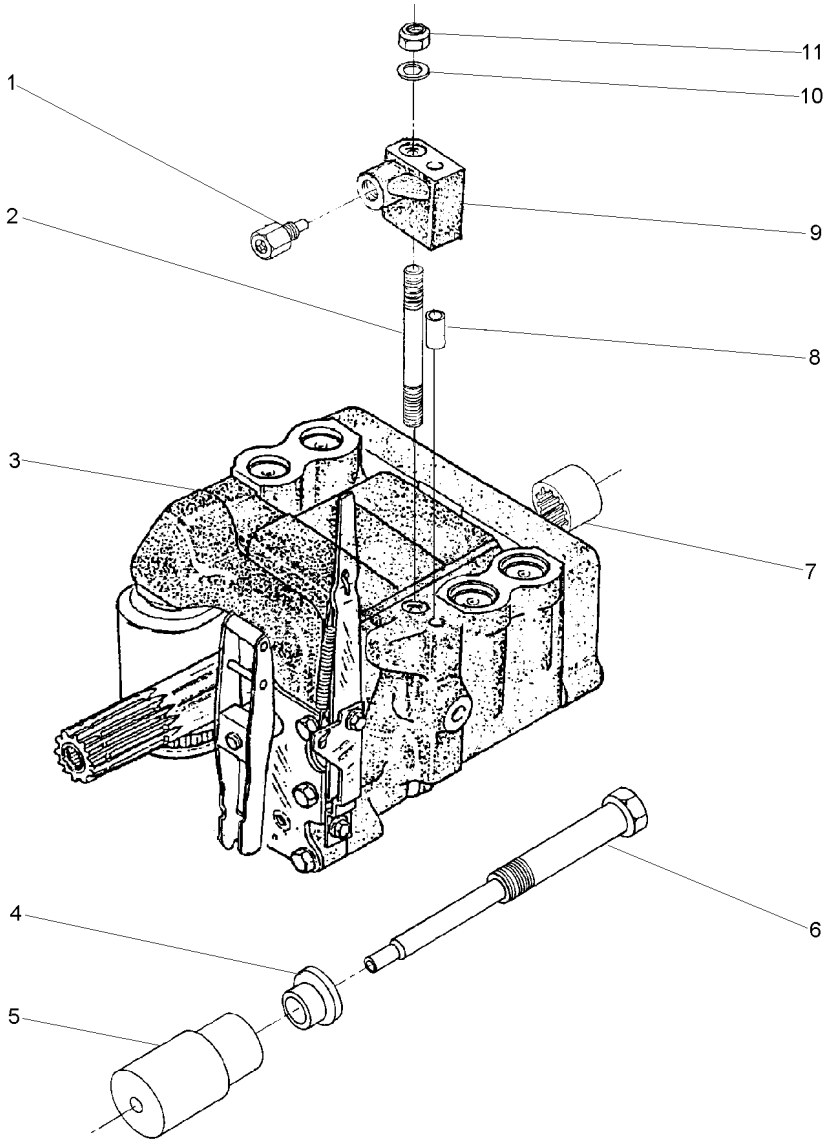

1	038639T1		**1**	VÁLVULA	VALVE	VALVULA
2	1694381M1		**1**	PRISIONEIRO	STUD	ESPARRAGO
3	3773700M92	70-150 No	**1**	CJ. BOMBA	KIT, PUMP	BOMBA JUEGO
4	532926M1		**1**	ARRUELA	WASHER	ARANDELA
5	532927M1		**1**	SUPORTE	BRACKET	SOPORTE
6	532928M1		**1**	PINO	PIN	PASADOR
7	1868538M4		**1**	LUVA	SLEEVE	MANCHA
8	377605X1		**1**	PINO	PIN	PASADOR
9	1694275M1		**1**	COLETOR	RELIEF VALVE	VALVULA ALIVIO
10	353756X1		**1**	ARRUELA	WASHER	ARANDELA
11	195258M1	3/8x24	**1**	PORCA	NUT	TUERCA

Bomba Hidráulica Do Levante
Hydraulic Lift Pump
Bomba Hidraulica Elevador

Isyp - Com Tdp
Isyp - With Ipto
Isyp - Con Tdf

70-180

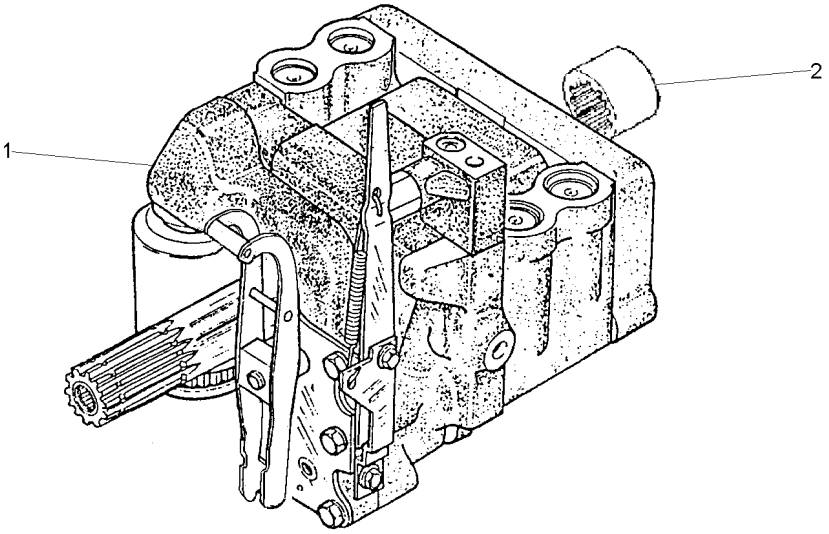

1	3773700M92	UK	**1** CJ. BOMBA	KIT, PUMP	BOMBA JUEGO
		70-150 No			
2	1868538M4		**1** LUVA	SLEEVE	MANCHA

Bomba Hidráulica
Hydraulic Pump
Bomba Hidraulica

C/Levante - S/Tdp
With Lift - Without Ipto
C/ Levante - S/Tdf

70-185

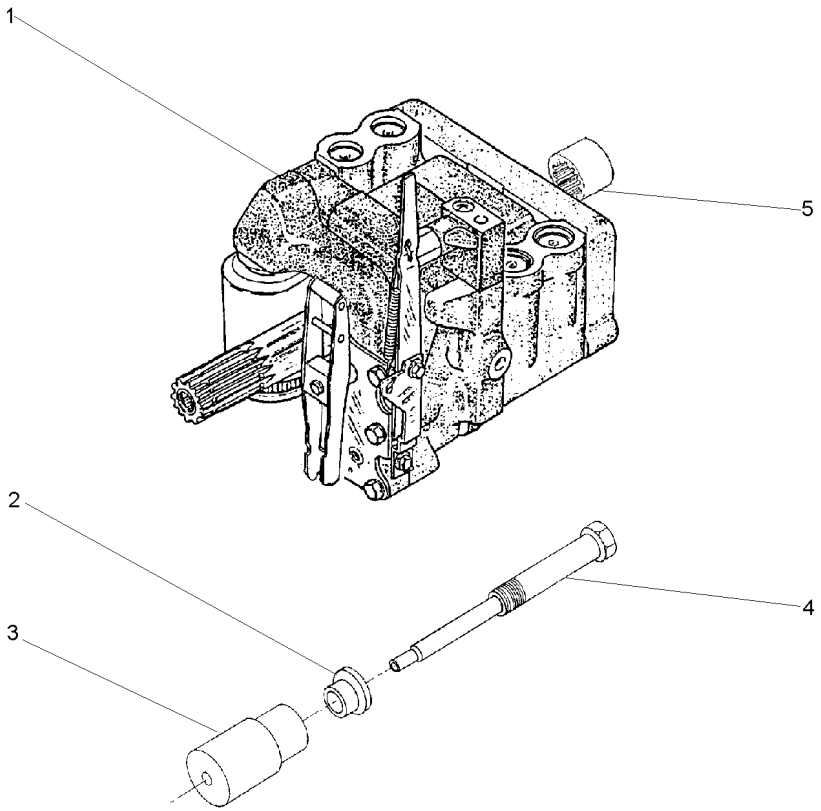

1	3773700M92	70-150 No	**1**	CJ. BOMBA	KIT, PUMP	BOMBA JUEGO
2	532926M1		**1**	ARRUELA	WASHER	ARANDELA
3	532927M1		**1**	SUPORTE	BRACKET	SOPORTE
4	532928M1		**1**	PINO	PIN	PASADOR
5	1868538M4		**1**	LUVA	SLEEVE	MANCHA

Controle Remoto — **1 Corpo**
Remote Control — **1 Boddy**
Control Remoto — **1 Cuerpo**

70-190

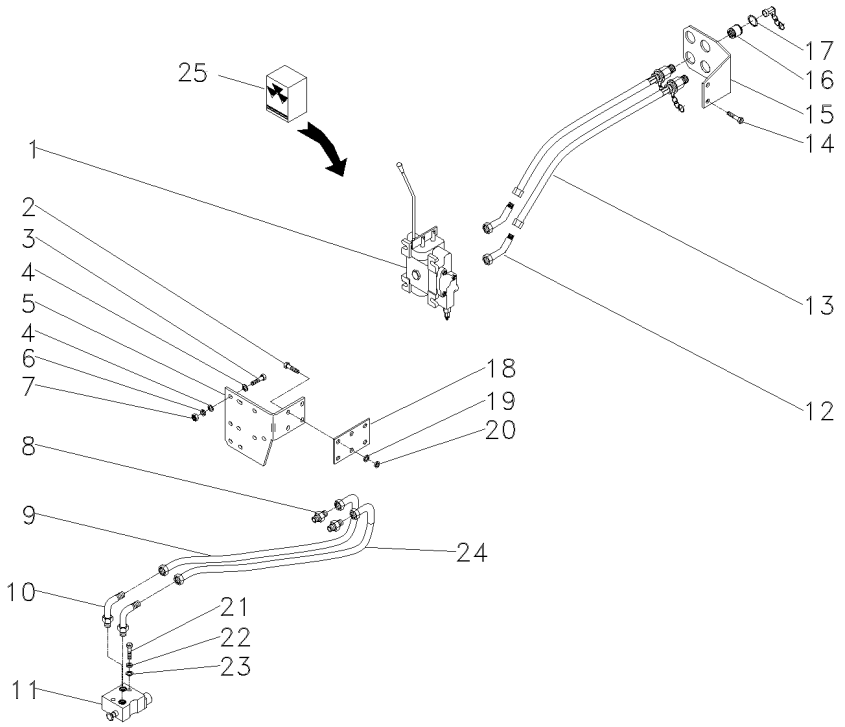

1	064619T1		**1**	CJ. COMANDO	DISTRIBUTOR	DISTRIBUIDOR
2	339451X1	M10x1,5x30	**4**	PARAFUSO	BOLT	PERNO
3	353683X1	5/16x18x1.1/2	**3**	PARAFUSO	BOLT	PERNO
4	829185M1		**6**	ARRUELA	WASHER	ARANDELA
5	022899P1		**1**	SUPORTE	BRACKET	SOPORTE
6	353446X1		**3**	ARRUELA	WASHER	ARANDELA
7	355565X1	5/16x18	**3**	PORCA	NUT	TUERCA
8	358743X91		**2**	CONEXÃO	CONNECTION	CONEXION
9	3148841M91		**1**	MANGUEIRA	HOSE	FLEXIBLE
10	358762X91		**2**	CONEXÃO	CONNECTION	CONEXION
11	033909T1	70-220 No	**1**	VÁLVULA	VALVE	VALVULA
12	358782X91		**2**	CONEXÃO	CONNECTION	CONEXION
13	3410679M91		**2**	MANGUEIRA	HOSE	FLEXIBLE
14	391375X1	M12x1,75x35	**2**	PARAFUSO	BOLT	PERNO
15	022677P1		**1**	SUPORTE	BRACKET	SOPORTE
16	3410413M92		**2**	ENGATE	COUPLER	ACOPLADOR
17	390948X1		**4**	ANEL	RING	ARO
18	034509P1		**1**	ESPAÇADOR	SPACER	PIEZA DISTANCIA
19	390734X1		**4**	ARRUELA	WASHER	ARANDELA
20	339376X1		**4**	ARRUELA	WASHER	ARANDELA
21	353711X1		**2**	PARAFUSO	BOLT	PERNO
21	362479X1		**2**	PARAFUSO	BOLT	PERNO
22	353432X1		**2**	ARRUELA	WASHER	ARANDELA
23	353757X1		**2**	ARRUELA	WASHER	ARANDELA
24	3148841M91		**1**	MANGUEIRA	HOSE	FLEXIBLE
25	050376R1	1	**1**	JG. REPARO	KIT, REPAIR	JUEGO REPARACION

Controle Remoto — **1 Corpo**
Remote Control — **1 Boddy**
Control Remoto — **1 Cuerpo**

70-195

Estreito
Narrow
Estrecho

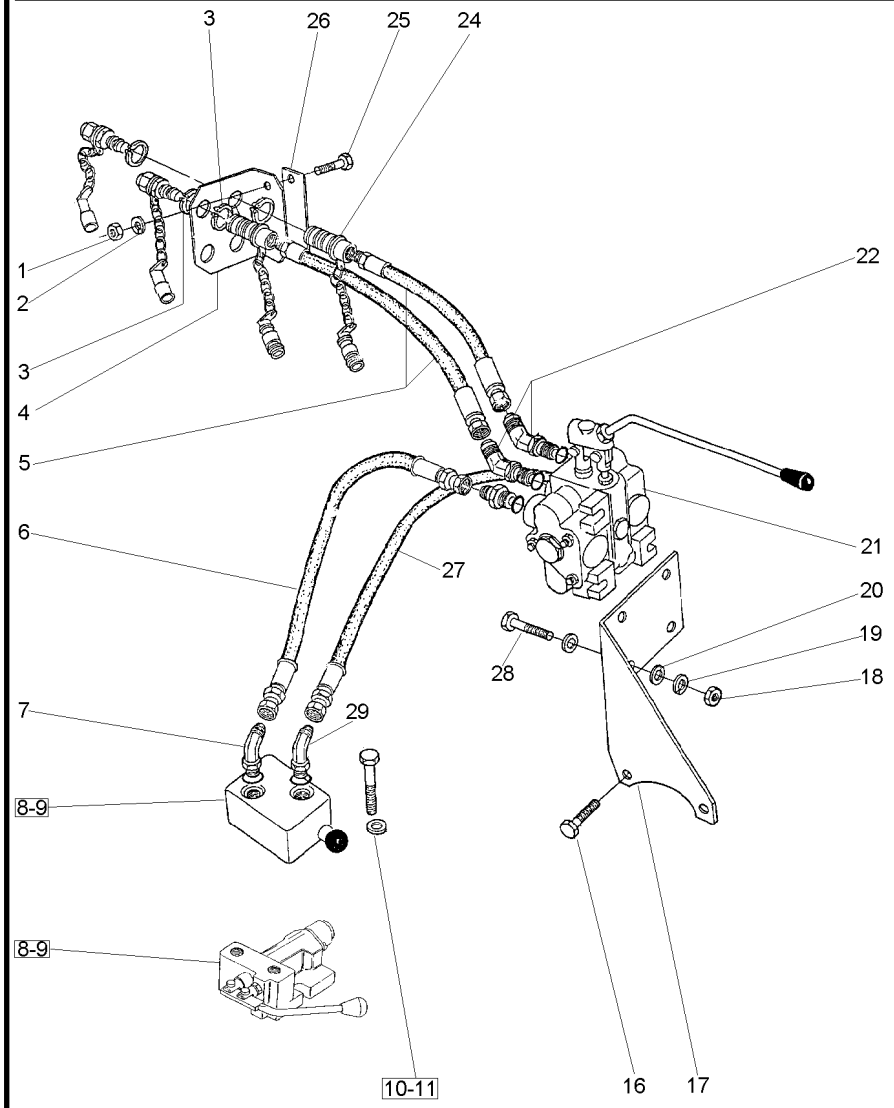

1	355566X1	3/8x16	**2** PORCA	NUT	TUERCA
2	353434X1		**2** ARRUELA	WASHER	ARANDELA
3	390948X1		**4** ANEL	RING	ARO
4	3410418M1		**1** SUPORTE	BRACKET	SOPORTE
5	3410679M91		**2** MANGUEIRA	HOSE	FLEXIBLE
6	843388M3		**1** MANGUEIRA	HOSE	FLEXIBLE
7	358762X1		**2** CONEXÃO	CONNECTION	CONEXION
8	033909T1	70-220 No	**1** VÁLVULA	VALVE	VALVULA
9	358762X91		**2** CONEXÃO	CONNECTION	CONEXION
10	353432X1		**2** ARRUELA	WASHER	ARANDELA
11	362479X1		**2** PARAFUSO	BOLT	PERNO
16	354651X1	1/2x13x2.1/2	**2** PARAFUSO	SCREW	TORNILLO
17	3585883M92		**1** SUPORTE	BRACKET	SOPORTE
18	355565X1	5/16x18	**3** PORCA	NUT	TUERCA
19	353446X1		**3** ARRUELA	WASHER	ARANDELA
20	829185M1		**6** ARRUELA	WASHER	ARANDELA
21	064619T1		**1** CJ. COMANDO	DISTRIBUTOR	DISTRIBUIDOR
21	062964T1		**1** CJ. COMANDO	KIT, ACTUATOR	JUEGO ACTUADOR
21	050376R1		**1** JG. REPARO	KIT, REPAIR	JUEGO REPARACION
22	358782X91		**2** CONEXÃO	CONNECTION	CONEXION
24	3410413M92		**2** ENGATE	COUPLER	ACOPLADOR
25	353693X1	3/8x16x1.1/4	**2** PARAFUSO	BOLT	PERNO
26	3410680M1		**1** FIXADOR	ATTACHMENT	ADITAMENTO
27	843388M3		**1** MANGUEIRA	HOSE	FLEXIBLE
28	353683X1	5/16x18x1.1/2	**3** PARAFUSO	BOLT	PERNO
29	358762X91		**2** CONEXÃO	CONNECTION	CONEXION

Controle Remoto — **1 Corpo**
Remote Control — **1 Boddy**
Control Remoto — **1 Cuerpo**

70-200

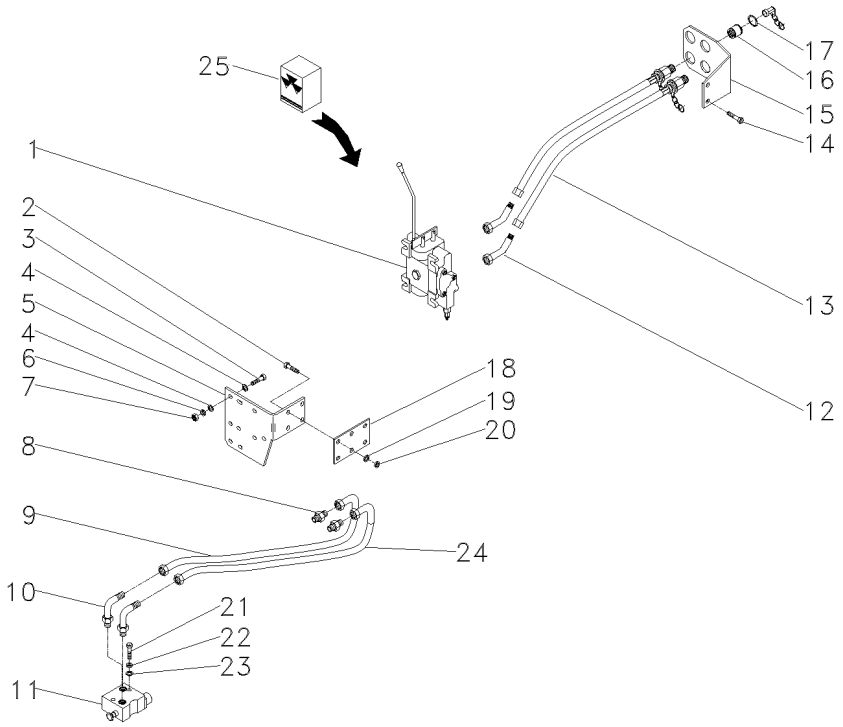

1	064620T1		**1**	CJ. COMANDO	DISTRIBUTOR	DISTRIBUIDOR
2	339451X1	M10x1,5x30	**4**	PARAFUSO	BOLT	PERNO
3	353683X1	5/16x18x1.1/2	**3**	PARAFUSO	BOLT	PERNO
4	829185M1		**6**	ARRUELA	WASHER	ARANDELA
5	022899P1		**1**	SUPORTE	BRACKET	SOPORTE
6	353446X1		**3**	ARRUELA	WASHER	ARANDELA
7	355565X1	5/16x18	**3**	PORCA	NUT	TUERCA
8	358743X91		**2**	CONEXÃO	CONNECTION	CONEXION
9	3148841M91		**1**	MANGUEIRA	HOSE	FLEXIBLE
9	3409857M91		**1**	MANGUEIRA	HOSE	FLEXIBLE
10	358762X91		**4**	CONEXÃO	CONNECTION	CONEXION
11	033909T1	70-220 No	**1**	VÁLVULA	VALVE	VALVULA
12	358782X91		**2**	CONEXÃO	CONNECTION	CONEXION
13	3410679M91		**2**	MANGUEIRA	HOSE	FLEXIBLE
14	391375X1	M12x1,75x35	**2**	PARAFUSO	BOLT	PERNO
15	022677P1		**1**	SUPORTE	BRACKET	SOPORTE
16	3410413M92		**2**	ENGATE	COUPLER	ACOPLADOR
17	390948X1		**4**	ANEL	RING	ARO
18	034509P1		**1**	ESPAÇADOR	SPACER	PIEZA DISTANCIA
19	390734X1		**4**	ARRUELA	WASHER	ARANDELA
20	339376X1		**4**	ARRUELA	WASHER	ARANDELA
21	353711X1		**2**	PARAFUSO	BOLT	PERNO
22	353432X1		**2**	ARRUELA	WASHER	ARANDELA
23	353757X1		**2**	ARRUELA	WASHER	ARANDELA
24	3148841M91		**1**	MANGUEIRA	HOSE	FLEXIBLE
25	062968R1	1	**1**	JG. REPARO	KIT, REPAIR	JUEGO REPARACION

Controle Remoto	1 Corpo	70-205	Estreito
Remote Control	1 Boddy		Narrow
Control Remoto	1 Cuerpo		Estrecho

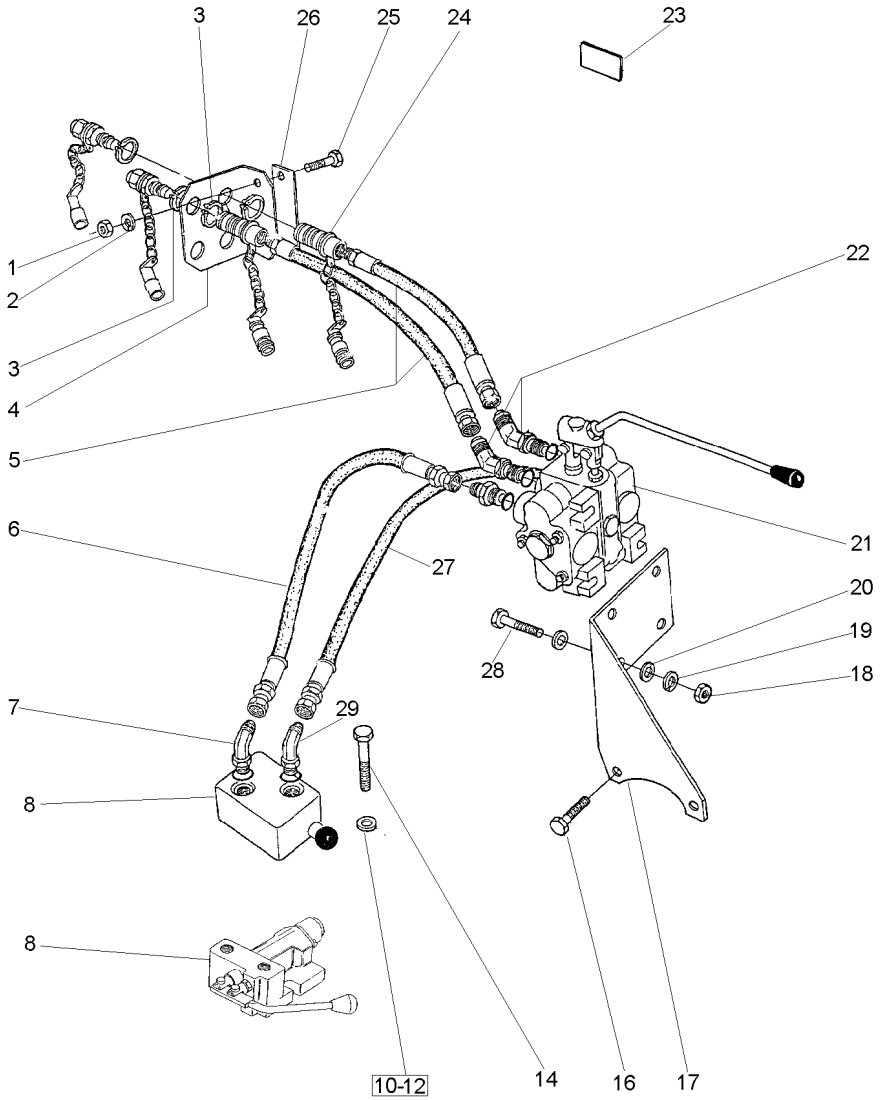

1	355566X1	3/8x16	**2** PORCA	NUT	TUERCA
2	353434X1		**2** ARRUELA	WASHER	ARANDELA
3	390948X1		**4** ANEL	RING	ARO
4	3410418M1		**1** SUPORTE	BRACKET	SOPORTE
5	3410679M91		**2** MANGUEIRA	HOSE	FLEXIBLE
6	843388M3		**1** MANGUEIRA	HOSE	FLEXIBLE
7	358762X1		**2** CONEXÃO	CONNECTION	CONEXION
8	033909T1	70-220 No	**1** VÁLVULA	VALVE	VALVULA
10	353772X1		**2** ARRUELA	WASHER	ARANDELA
12	353432X1		**2** ARRUELA	WASHER	ARANDELA
14	362479X1		**2** PARAFUSO	BOLT	PERNO
16	354651X1	1/2x13x2.1/2	**2** PARAFUSO	SCREW	TORNILLO
17	3585883M92		**1** SUPORTE	BRACKET	SOPORTE
18	355565X1	5/16x18	**3** PORCA	NUT	TUERCA
19	353446X1		**3** ARRUELA	WASHER	ARANDELA
20	829185M1		**6** ARRUELA	WASHER	ARANDELA
21	064620T1		**1** CJ. COMANDO	DISTRIBUTOR	DISTRIBUIDOR
21	062968R1		**1** JG. REPARO	KIT, REPAIR	JUEGO REPARACION
22	358782X91		**2** CONEXÃO	CONNECTION	CONEXION
23	3586819M2		**2** DECAL	DECAL	CALCOMANIA
24	3410413M92		**2** ENGATE	COUPLER	ACOPLADOR
25	353693X1	3/8x16x1.1/4	**2** PARAFUSO	BOLT	PERNO
26	3410680M1		**1** FIXADOR	ATTACHMENT	ADITAMENTO
27	843388M3		**1** MANGUEIRA	HOSE	FLEXIBLE
28	353683X1	5/16x18x1.1/2	**3** PARAFUSO	BOLT	PERNO
29	358762X91		**2** CONEXÃO	CONNECTION	CONEXION

Engate
Coupler
Acoplador

70-210

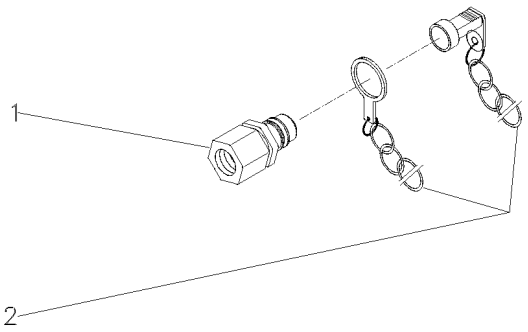

1	3410420M91	**1** ENGATE	COUPLER	ACOPLADOR
2	3410416M91	**1** PROTETOR	PROTECTOR	PROTECTOR

Engate
Coupler
Acoplador

70-215

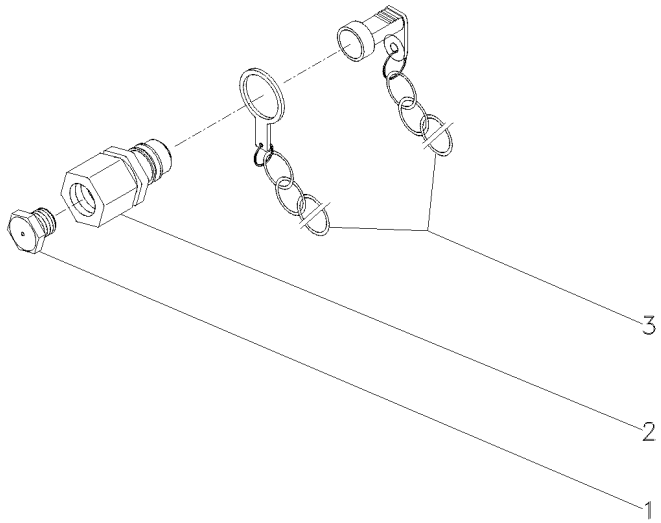

1	3410414M1			
2	3410419M91	**2**	BUJÃO	PLUG	TAPON
3	2410415M91	**2**	ENGATE	COUPLER	ACOPLADOR
		2	PROTETOR	PROTECTOR	PROTECTOR

Válvula Divisora
Dividing Valve
Válvula Divisora

70-220

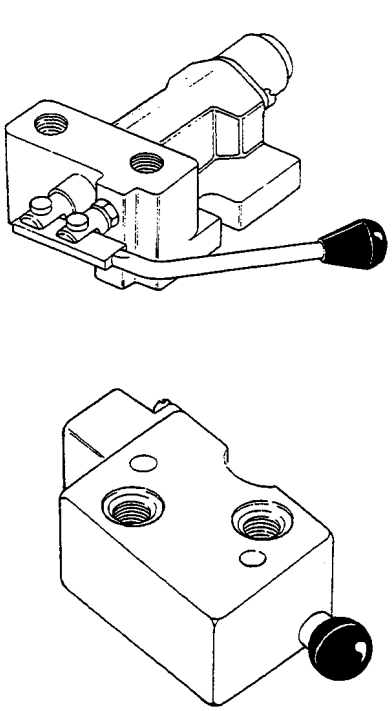

1	3410793M91	70-280 No HIDROVER	**1** VÁLVULA	VALVE	VALVULA

Válvula Divisora	**Albarus**	**70-225**
Dividing Valve	**Albarus**	
Válvula Divisora	**Albarus**	

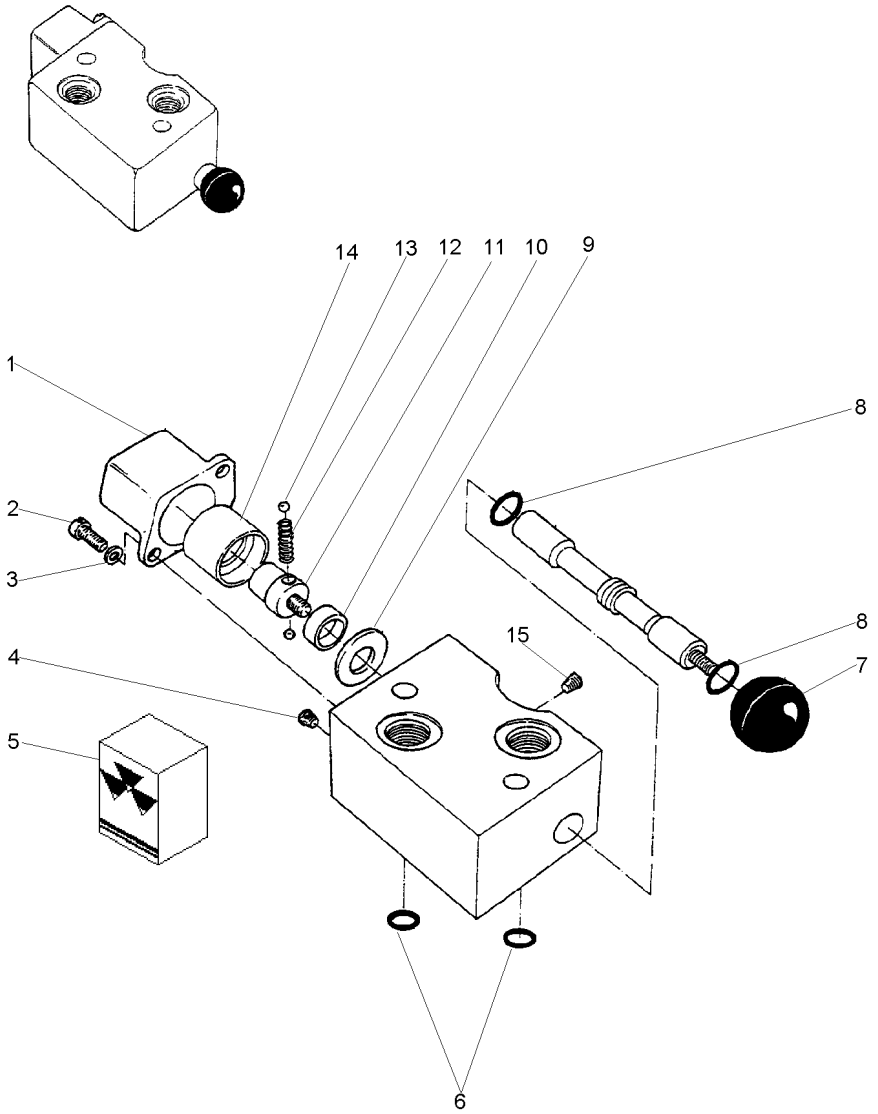

1	3176438M1		**1**	TAMPA	COVER	CUBIERTA
2	3176440M1		**2**	PARAFUSO	BOLT	PERNO
3	3176439M1		**2**	ARRUELA	WASHER	ARANDELA
4	3176430M1		**1**	BUJÃO	PLUG	TAPON
5	3176441M1		**1**	JG. REPARO	KIT, REPAIR	JUEGO REPARACION
6		5	**3**	ANEL "O"	O RING	JUNTA TORICA
7	3176431M1		**1**	BOTÃO	BUTTON	PULSADOR
8		5	**2**	ANEL "O"	O RING	JUNTA TORICA
9	3176432M1		**1**	ESPAÇADOR	SPACER	PIEZA DISTANCIA
10	3176433M1		**1**	ESPAÇADOR	SPACER	PIEZA DISTANCIA
11	3176436M1		**1**	PARAFUSO	BOLT	PERNO
12	3176435M1		**1**	MOLA	SPRING	RESORTE
13	3176434M1		**2**	ESFERA	BALL	BOLA
14	3176437M1		**1**	ANEL	RING	ARO
15	3176429M1		**1**	BUJÃO	PLUG	TAPON

Tampa
Cover
Tapa

70-230

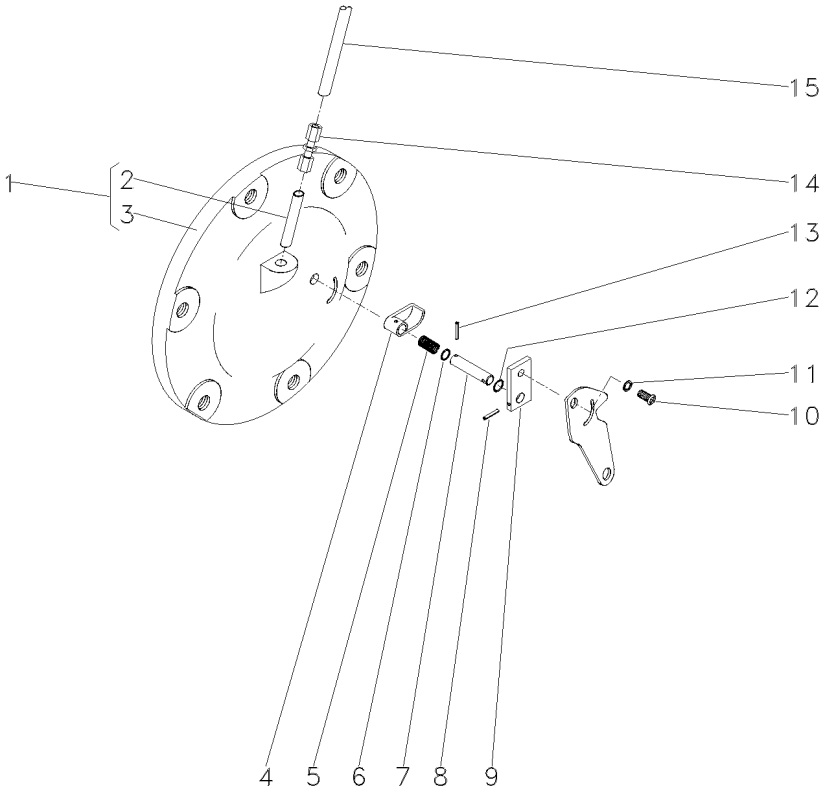

1	049176N1		**1**	CJ. TAMPA	KIT, COVER	JUEGO DE TAPA
2	046207P1	1	**1**	TUBO	PIPE	CANO
3	048708P1	1	**1**	TAMPA	COVER	CUBIERTA
4	1869134M2		**1**	ATUADOR	ACTUATOR	ACTUADOR
5	1869136M1		**1**	MOLA	SPRING	RESORTE
6	1001833M1		**1**	ANEL "O"	O RING	JUNTA TORICA
7	1869407M1		**1**	EIXO	SHAFT	ARBOL
8	357616X1		**1**	PINO	PIN	PASADOR
9	1869408M1		**1**	PLACA	PLATE	PLATO
10	1869138M1		**1**	PARAFUSO	BOLT	PERNO
11	353753X1		**1**	ARRUELA	WASHER	ARANDELA
12	377426X1		**1**	ANEL TRAVA	CIRCLIP	CIRCULITO
13	2801719M1		**1**	PINO	PIN	PASADOR
14	3412001M91		**1**	CONEXÃO	CONNECTION	CONEXION
15	046213P1		**1**	TUBO	PIPE	CANO

Quadrante E Alavancas De Posição
Quadrant And Position And Lever
Cuadrant Y Palancas De Posición

70-240

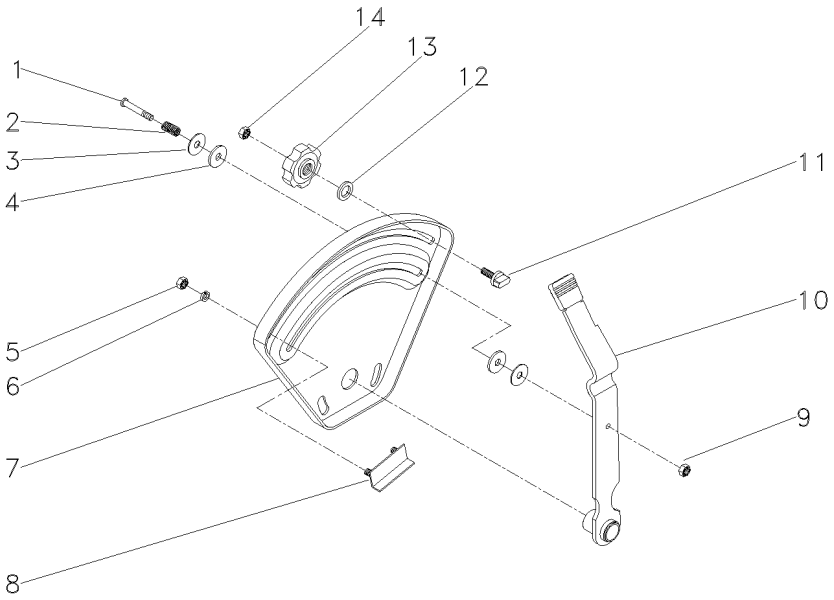

1	376824X1		**1**	PARAFUSO	BOLT	PERNO
2	048001P1		**1**	MOLA	SPRING	RESORTE
3	377581X1		**2**	ARRUELA	WASHER	ARANDELA
4	3408797M1		**2**	ARRUELA	WASHER	ARANDELA
5	355564X1		**2**	PORCA	NUT	TUERCA
6	353441X1		**2**	ARRUELA	WASHER	ARANDELA
7	026528P1		**1**	QUADRANTE	QUADRANT	CUADRANTE
8	898198M91		**2**	BATENTE	STOP	PARO
9	353919X1		**1**	PORCA	NUT	TUERCA
10	058325N1	70-135 No	**1**	ALAVANCA	LEVER	PALANCA
11	026795P1		**1**	BATENTE	STOP	PARO
12	355617X1		**1**	ARRUELA	WASHER	ARANDELA
13	1860402M1		**1**	MANÍPULO	KNOB	POMO
14	353918X1		**1**	PORCA	NUT	TUERCA

Quadrante E Alavanca De Profundidade
Quadrant And Depth Levers
Cuadrante Y Palanca Deprofundidade

70-245

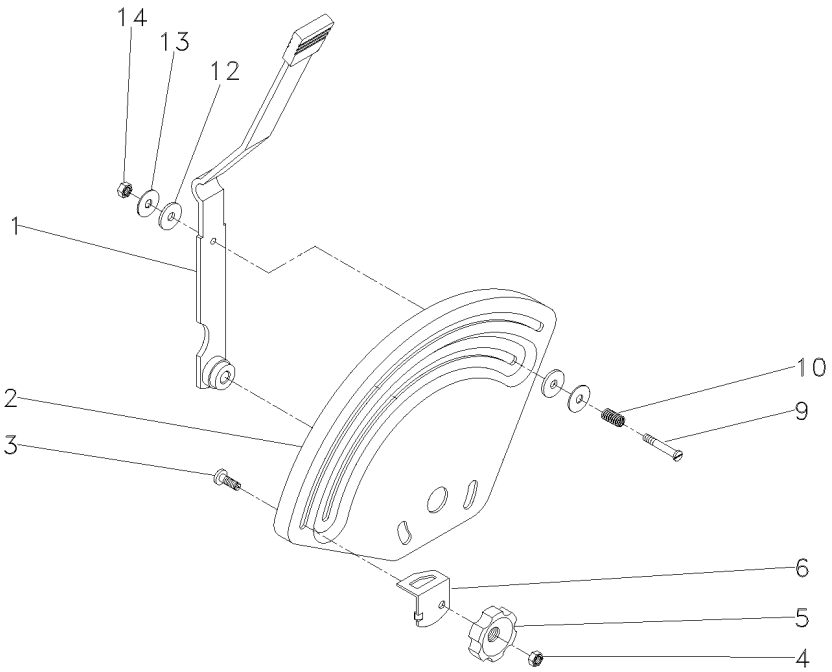

1	058323N1	70-140 No	**1**	ALAVANCA	LEVER	PALANCA
2	033545P1		**1**	QUADRANTE	QUADRANT	CUADRANTE
3	898183M1		**1**	PARAFUSO	BOLT	PERNO
4	353918X1		**1**	PORCA	NUT	TUERCA
5	1860402M1		**1**	MANÍPULO	KNOB	POMO
6	884387M1		**1**	BATENTE	STOP	PARO
9	376824X1		**1**	PARAFUSO	BOLT	PERNO
10	048001P1		**1**	MOLA	SPRING	RESORTE
12	3408797M1		**2**	ARRUELA	WASHER	ARANDELA
13	377581X1		**2**	ARRUELA	WASHER	ARANDELA
14	353919X1		**1**	PORCA	NUT	TUERCA

Tampa Do Levante Hidráulico
Hydraulic Lift Cover
Tapa Levante Hidraulico

Super Estreito
Super Narrow
Super Estrecho

70-250

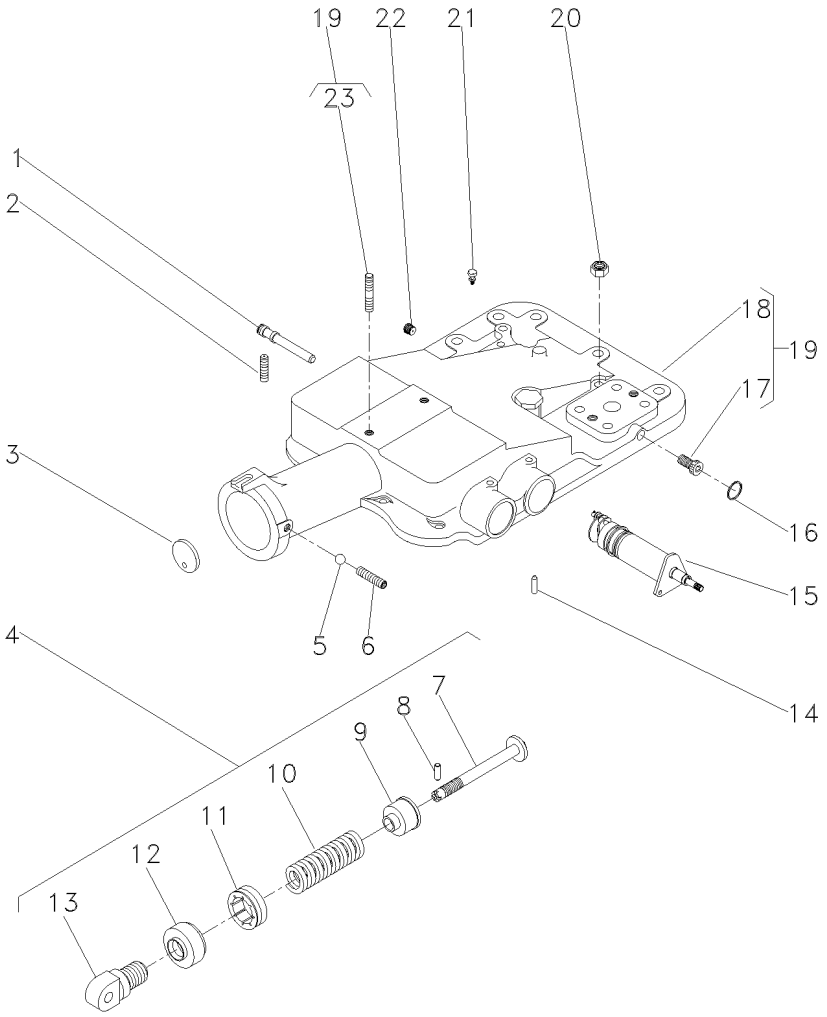

1	180997M2			**1**	EIXO	SHAFT	ARBOL
2	355286X1	5/16x18x5/8		**1**	PARAFUSO ALLEN	ALLEN BOLT	TORNILLO ALLEN
3	180981M1			**1**	DISCO	DISC	DISCO
4	1863388M92		70-260 No	**1**	CJ. MOLA	KIT, SPRING	RESORTE JUEGO
5	882451X1			**1**	ESFERA	BALL	BOLA
6	355286X1	5/16x18x5/8		**1**	PARAFUSO ALLEN	ALLEN BOLT	TORNILLO ALLEN
7	886348M2	4		**1**	PINO	PIN	PASADOR
8	1442142X1	4		**1**	PINO	PIN	PASADOR
9	886351M2	4		**1**	ASSENTO	SEAT	ASIENTO
10	182582M1	4		**1**	MOLA	SPRING	RESORTE
11	180979M2	4		**1**	PORCA	NUT	TUERCA
12	180980M2	4		**1**	CAPA	BOOT	PROTECCION
13	1863389M1	4		**1**	ARTICULADOR	HEAD	CULATA
14	1869074M1			**1**	PINO	PIN	PASADOR
15	047219N1		70-265 No	**1**	SUPORTE	BRACKET	SOPORTE
16	195562M1			**1**	ANEL "O"	O RING	JUNTA TORICA
17	195387M1	19		**2**	BUJÃO	PLUG	TAPON
18	2802511M4	19		**1**	TAMPA	COVER	CUBIERTA
19	2802494M95		70-270 No	**1**	CJ. TAMPA	KIT, COVER	JUEGO DE TAPA
20	377765X1	9/16x18		**2**	PORCA	NUT	TUERCA
21	182099M91			**1**	RESPIRO	BREATHER	RESPIRADERO
22	195387M1			**1**	BUJÃO	PLUG	TAPON
23	3146844M1	19		**1**	PRISIONEIRO	STUD	ESPARRAGO

Tampa Do Levante Hidráulico
Hydraulic Lift Cover
Tapa Levante Hidraulico

Super Estreito
Super Narrow
Super Estrecho

70-255

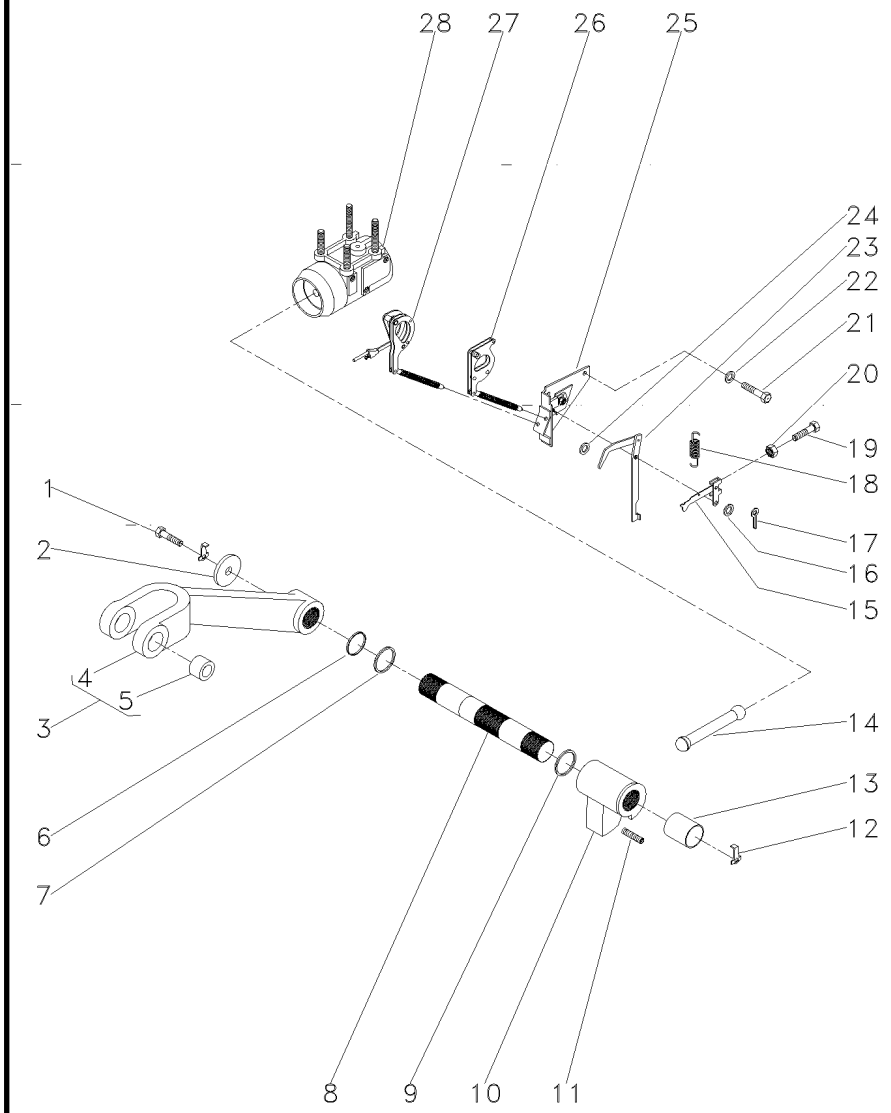

1	353560X1	7/16x20x1.1/8	**2**	PARAFUSO	BOLT	PERNO
2	897580M1		**2**	ARRUELA	WASHER	ARANDELA
3	9004135M91	◀	**1**	CJ. BRAÇO	KIT, ARM	JUEGO DE BRAZO
3	9004134M91	▶	**1**	CJ. BRAÇO	KIT, ARM	JUEGO DE BRAZO
4	9004138M1	3 ◀	**1**	BRAÇO	ARM	BRAZO
4	9004137M1	3 ▶	**1**	BRAÇO	ARM	BRAZO
5	885455M1	3	**4**	BUCHA	BUSH	CASQUILLO
6	3611557M1		**2**	ANEL "O"	O RING	JUNTA TORICA
7	033928T1		**2**	ANEL "O"	O RING	JUNTA TORICA
8	897567M3		**1**	EIXO	SHAFT	ARBOL
9	2801012M1	0.020"	**X**	CALÇO	SHIM	CALCE
9	2801013M1	[A] 0.040"	**X**	CALÇO	SHIM	CALCE
9	2801014M1	0.060"	**X**	CALÇO	SHIM	CALCE
10	2802211M1		**1**	BRAÇO	ARM	BRAZO
11	887076M2		**1**	PARAFUSO	BOLT	PERNO
12	897581M3		**2**	PRESILHA	STAPLE	GRAPA
13	3611558M1		**2**	BUCHA	BUSH	CASQUILLO
14	886410M1		**1**	BIELA	CONROD	BIELA
15	1661547M92		**1**	ALAVANCA	LEVER	PALANCA
16	355617X1		**1**	ARRUELA	WASHER	ARANDELA
17	361332X1		**1**	CUPILHA	COTTER PIN	PASADOR DOUBLE
18	898137M1		**1**	MOLA	SPRING	RESORTE
19	2802251M1		**1**	PARAFUSO	BOLT	PERNO
20	354120X1	10x24	**1**	PORCA	NUT	TUERCA
21	353688X1	3/8x16x5/8	**2**	PARAFUSO	BOLT	PERNO
22	390287X1		**2**	ARRUELA	WASHER	ARANDELA
23	1869093M93		**1**	ALAVANCA	LEVER	PALANCA
24	355617X1		**X**	ARRUELA	WASHER	ARANDELA
25	1870190M92	70-95 No	**1**	SUPORTE	SUPPORT	DISPOS.DE SOSTEN
26	1661918M91		**1**	ARTICULAÇÃO	KNUCKLE	CHARNELA
27	1660324M91	70-100 No	**1**	ARTICULAÇÃO	KNUCKLE	CHARNELA
28	897593M96	70-105 No	**1**	CJ. CILINDRO	KIT, CYLINDER	JUEGO DE CILINDR

[A] ANTIGO
OLD
ANTIGUO

Mola De Controle Do Hidráulico
Spring Assy - Control
Resorte De Controle De Hidraulico

70-260

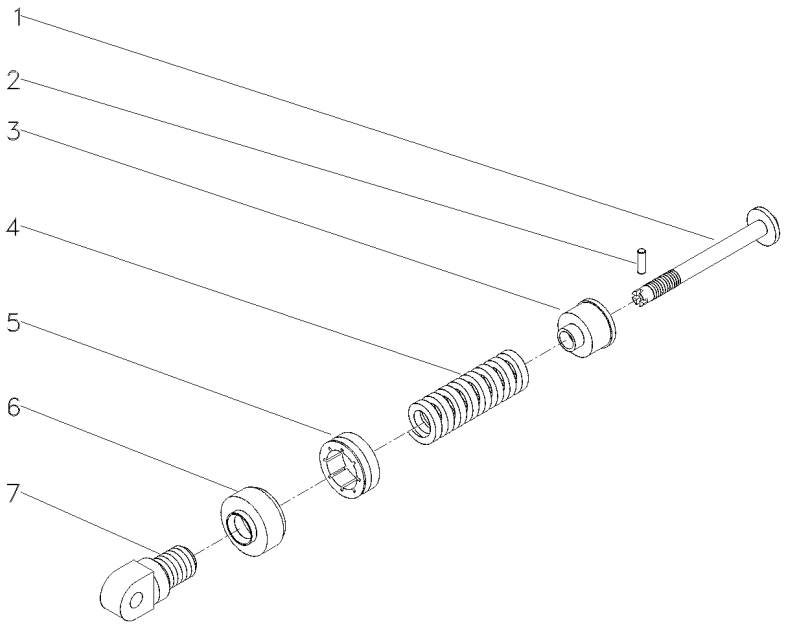

1	886348M2		**1**	PINO	PIN	PASADOR
2	1442142X1		**1**	PINO	PIN	PASADOR
3	886351M2		**1**	ASSENTO	SEAT	ASIENTO
4	182582M1	2100 KGF	**1**	MOLA	SPRING	RESORTE
5	180979M2		**1**	PORCA	NUT	TUERCA
6	180980M2		**1**	CAPA	BOOT	PROTECCION
7	1863389M1		**1**	ARTICULADOR	HEAD	CULATA

Suporte Do Quadrante | **Estreito**
Draft Braket | **Narrow**
Soporte Del Quadrante | **Estrecho**

70-265

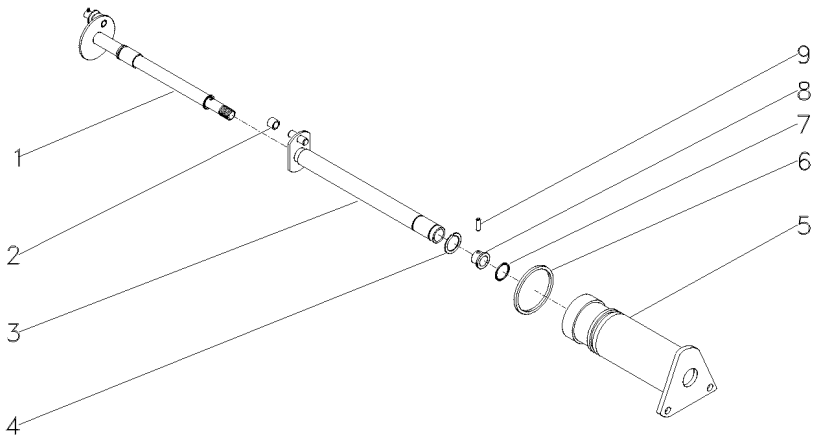

1	3148426M91	70-275 No	**1**	ÁRVORE	AXLE	EJE
2	898189M2		**1**	ROLETE	ROLLER	RODILLO
3	3148428M91		**1**	EIXO	SHAFT	ARBOL
4	358945X1		**1**	ANEL TRAVA	CIRCLIP	CIRCULITO
5	3148429M1		**1**	SUPORTE	BRACKET	SOPORTE
6	364281X1		**1**	ANEL "O"	O RING	JUNTA TORICA
7	762026M1		**1**	ANEL "O"	O RING	JUNTA TORICA
8	1870225M1		**1**	BUCHA	BUSH	CASQUILLO
9	1870244M1		**1**	PINO	PIN	PASADOR

Tampa Do Levante Hidráulico
Hydraulic Lift Cover
Tapa Levante Hidraulico

70-270

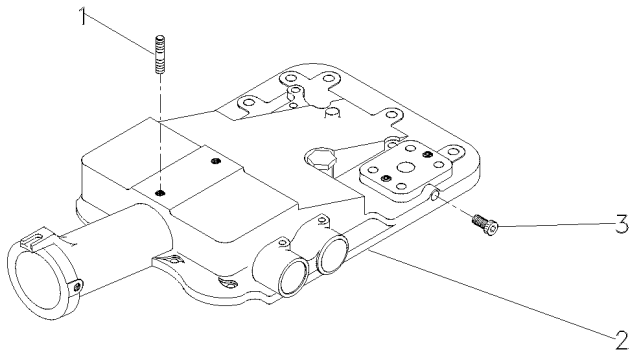

1	3146844M1	**1** PRISIONEIRO	STUD	ESPARRAGO
2	2802511M4	**1** TAMPA	COVER	CUBIERTA
3	195387M1	**2** BUJÃO	PLUG	TAPON

Levante Hidráulico
Hydraulic Lift
Elevador Hidraulico

Eixo Do Quadrante
Quadrant Shaft
Eje Cuadrante

70-275

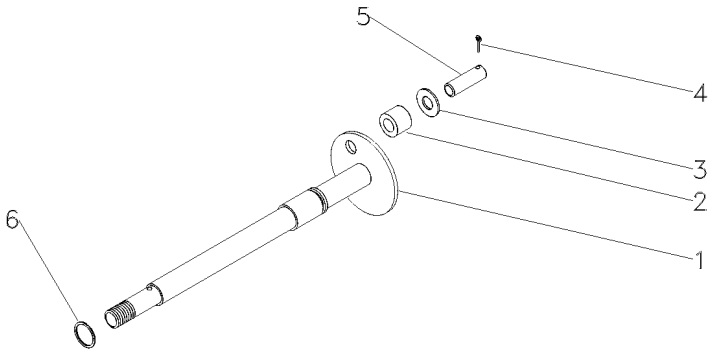

1	3148427M1	**1** ÁRVORE	AXLE	EJE
2	898196M2	**1** ROLETE	ROLLER	RODILLO
3	339588X1	**1** ARRUELA	WASHER	ARANDELA
4	354039X1	**1** CUPILHA	COTTER PIN	PASADOR DOUBLE
5	898194M1	**1** PINO	PIN	PASADOR
6	195561M1	**1** ANEL "O"	O RING	JUNTA TORICA

Válvula Divisora — **Hidrover**
Dividing Valve — **Hidrover**
Válvula Divisora — **Hidrover**

70-280

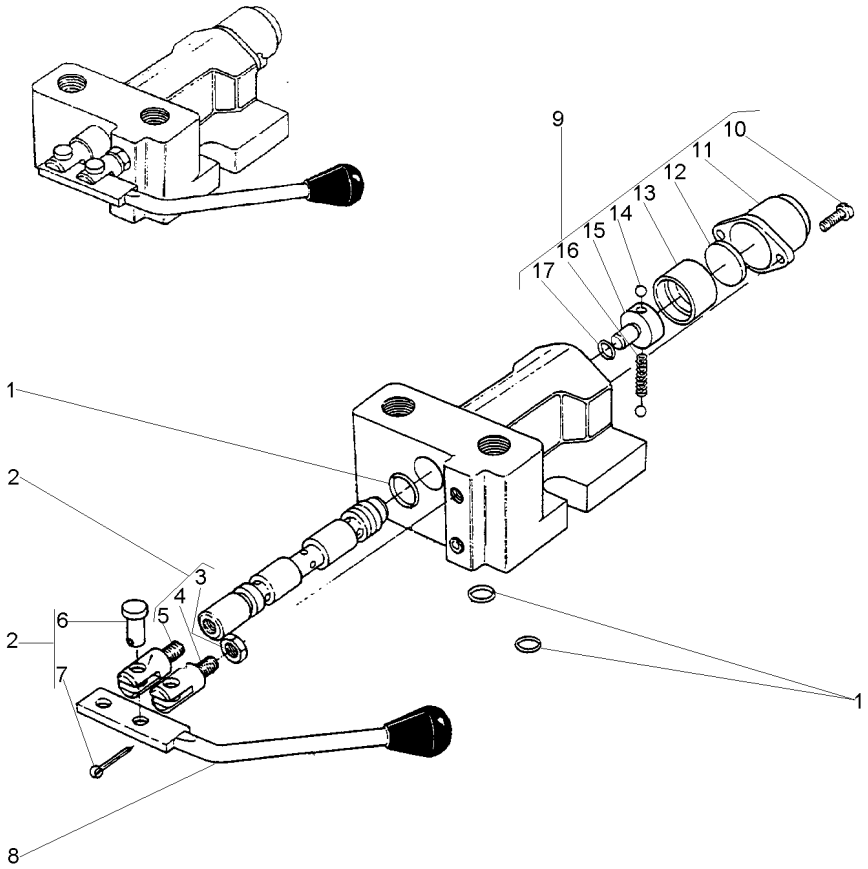

1	3176409M1		**1**	JG. REPARO	KIT, REPAIR	JUEGO REPARACION
2	3176410M1		**1**	EXTENSÃO	EXTENSION	EXTENSION
3	3176411M1	2	**1**	PORCA	NUT	TUERCA
4	3176412M1	2	**1**	EXTENSÃO	EXTENSION	EXTENSION
5	3176413M1	2	**1**	EXTENSÃO	EXTENSION	EXTENSION
6	3176414M1	2	**2**	PINO	PIN	PASADOR
7	339580X1	2	**2**	CONTRAPINO	DOWEL	CENTRAJE
8	3176416M91		**1**	ALAVANCA	LEVER	PALANCA
9	3176399M91		**1**	CJ. TAMPA	KIT, COVER	JUEGO DE TAPA
10	3176400M1	9	**2**	PARAFUSO	BOLT	PERNO
11	3176401M1	9	**1**	TAMPA	COVER	CUBIERTA
12	3176402M1	9	**1**	ASSENTO	SEAT	ASIENTO
13	3176403M1	9	**1**	BUCHA	BUSH	CASQUILLO
14	3176406M1	9	**2**	ESFERA	BALL	BOLA
15	3176404M1	9	**1**	PARAFUSO	BOLT	PERNO
16	3176405M1	9	**1**	MOLA	SPRING	RESORTE
17	359288X1	1	**1**	ANEL "O"	O RING	JUNTA TORICA

Sistema Elétrico Dianteiro
Front Electric System
Sistema Eléctrico Delantero

80-10

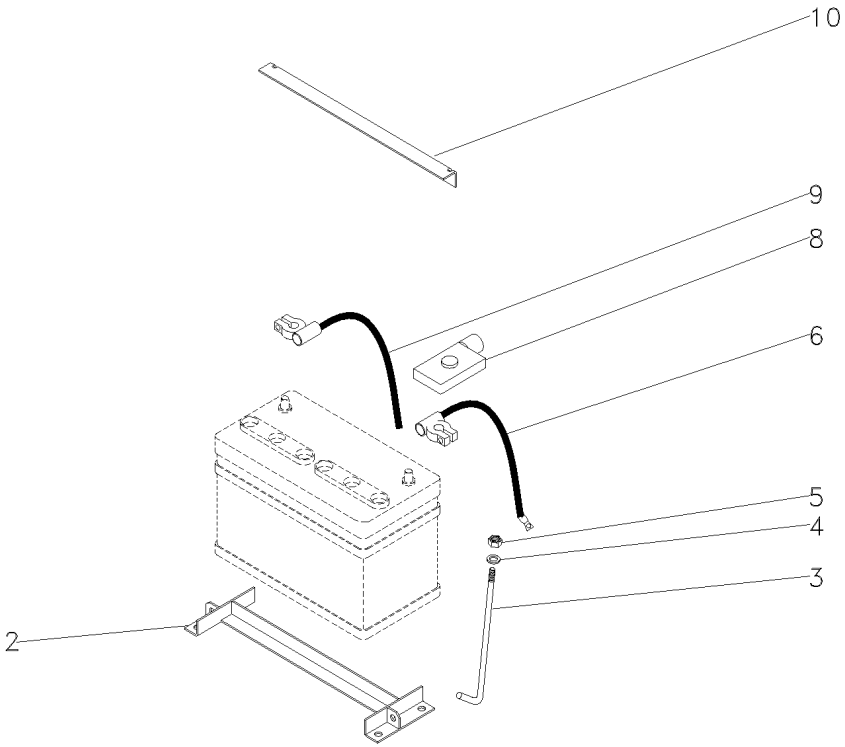

2	037354S1		**1**	SUPORTE	BRACKET	SOPORTE
3	027789P1		**2**	TIRANTE	ROD	VARILLA
4	355617X1		**2**	ARRUELA	WASHER	ARANDELA
5	826760M1		**2**	PORCA	NUT	TUERCA
6	036901T1	(+)	**1**	CJ. CABO	KIT, CABLE	CABLES JUEGO
8	2801383M1		**1**	CAPA	CAP	TAPA
9	3148351M91	(-)	**1**	CABO	CABLE	CABLE
10	027788P2		**1**	FIXADOR	ATTACHMENT	ADITAMENTO

Bateria
Battery
Bateria

80-15

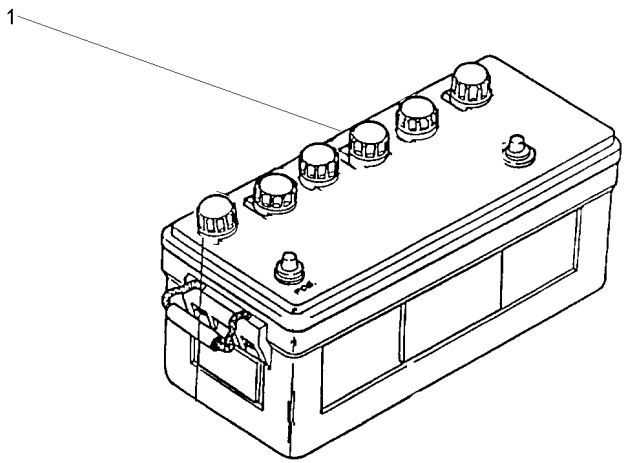

1	487161M93	**1** BATERIA	BATTERY	BATERIA

Bateria
Battery
Bateria

80-20

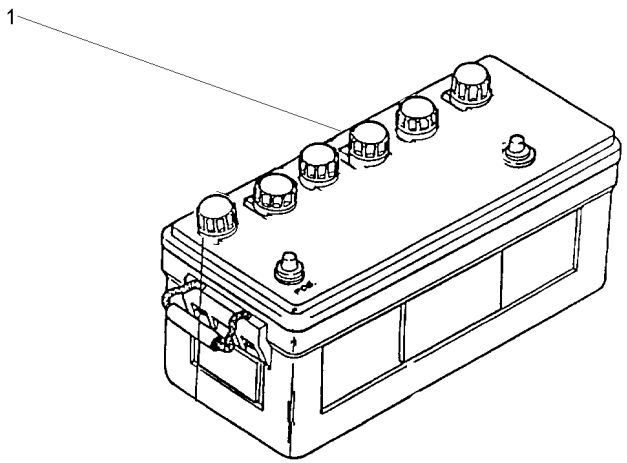

1	487161M93	**1** BATERIA	BATTERY	BATERIA

Painel De Instrumentos
Instrument Panel
Tablero De Instrumentos

80-25

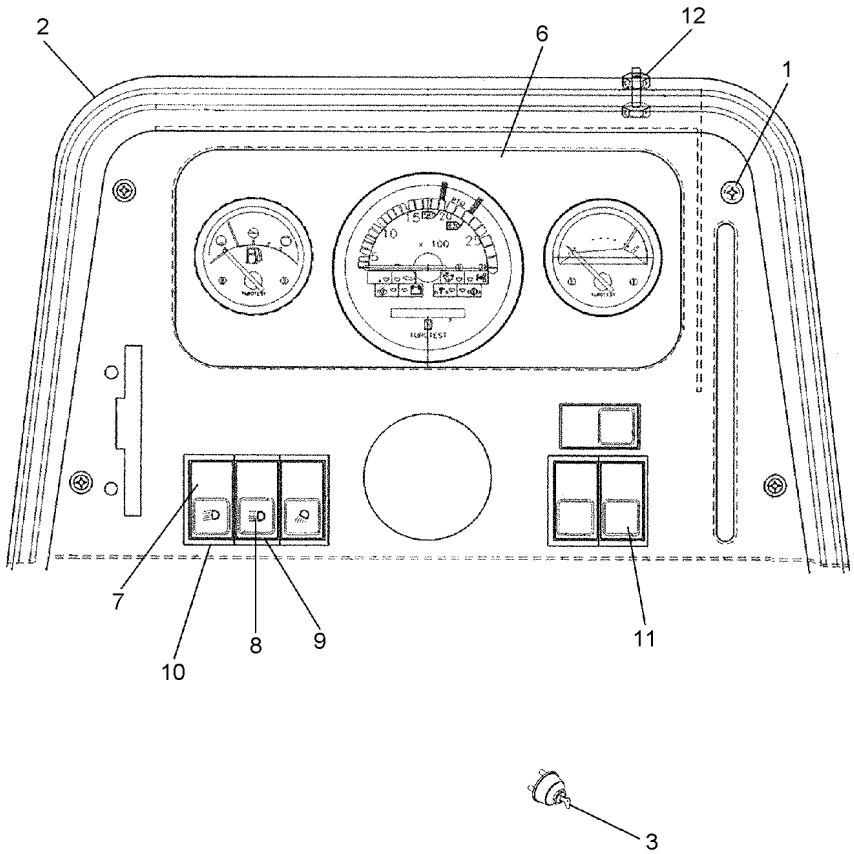

1	355863X1		**4**	PARAFUSO	BOLT	PERNO
2	062778S1		**1**	PAINEL	PANEL	PANEL
3	1874535M3		**1**	INTERRUPTOR	SWITCH	INTERRUPTOR
3	3019881X1		**1**	ARRUELA	WASHER	ARANDELA
3	052437P1		**1**	PORCA	NUT	TUERCA
3	3813361M1		**2**	CHAVE INTERRUPT.	KEY SWITCH	LLAVE INTERRUPT.
6	067264T1		**1**	PAINEL INSTRUM.	INSTRUMENT PANEL	PANEL INSTRUMENT
7	042610T1	[A]	**1**	INTERRUPTOR	SWITCH	INTERRUPTOR
8	042609T1	[B]	**1**	INTERRUPTOR	SWITCH	INTERRUPTOR
9	049173T1		**1**	MOLDURA	MOULDING	BORDON
10	049174T1		**4**	MOLDURA	MOULDING	BORDON
11	042603T1		**1**	TAMPA	COVER	CUBIERTA
12	3408768M1		**4**	PARAFUSO	BOLT	PERNO
12	354120X1		**4**	PORCA	NUT	TUERCA
12	353445X1		**4**	ARRUELA	WASHER	ARANDELA

[A] SINALEIRA / FAROL
LAMP / LANTERN
SENALADORA / FAROL

[B] FAROL ALTO
HIGHT LIGHT
FARO ALTO

Painel De Instrumentos
Instruments Panel
Tablero De Instrumentos

80-30

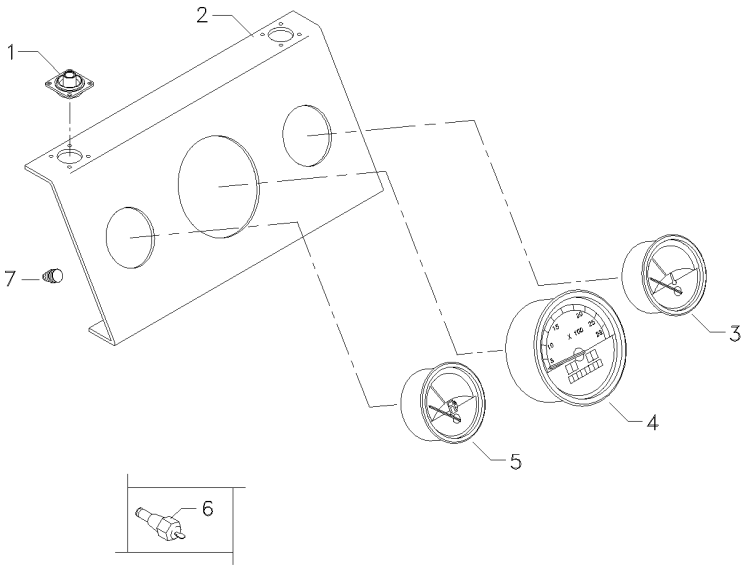

1	3408984M1	**4**	COXIM	MOUNTING	MONTANTE
2	062784R1	**1**	PAINEL	PANEL	PANEL
3	062782R1	**1**	TERMÔMETRO	THERMOMETER	TERMOMETRO
4	067265R1	**1**	TRATÔMETRO	TRACTORMETER	TRACTOMETRO
5	069105R1	**1**	INDICADOR	GAUGE	APARAT INDICADOR
6	3147425M1	**1**	SENSOR	SENDER	EMISOR
7	067268R1	**10**	FIXADOR	ATTACHMENT	ADITAMENTO

Bloco Ótico
Headlamp
Faro

80-35

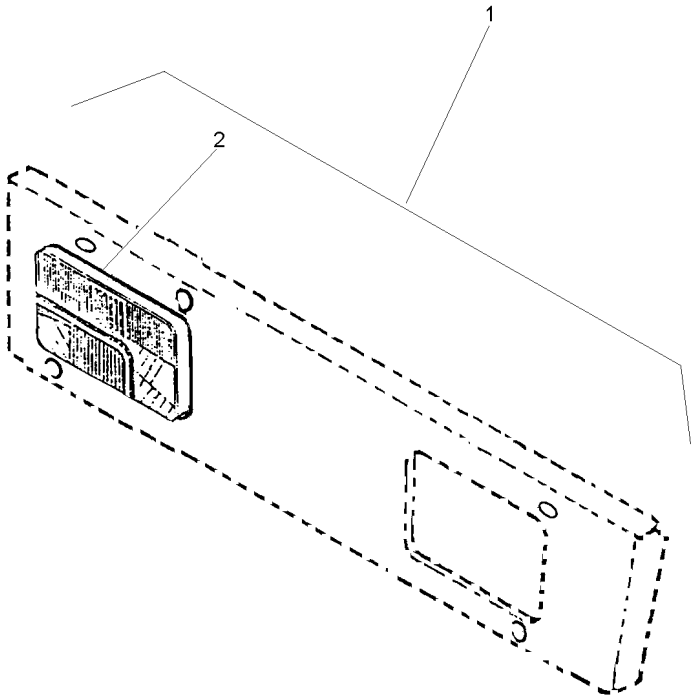

1		022359N1	**1**	BLOCO ÓTICO	KIT, LAMP	JUEGO LAMPARA
2	022335N1	1 80-45 No	**2**	FAROL DIANTEIRO	FRONT LIGHT	FRONT LIGHT

Bloco Ótico
Headlamp
Bloco Ocular

Foco Lado Esquerdo
Left Hand Light
Foco Lado Izquierdo

80-40

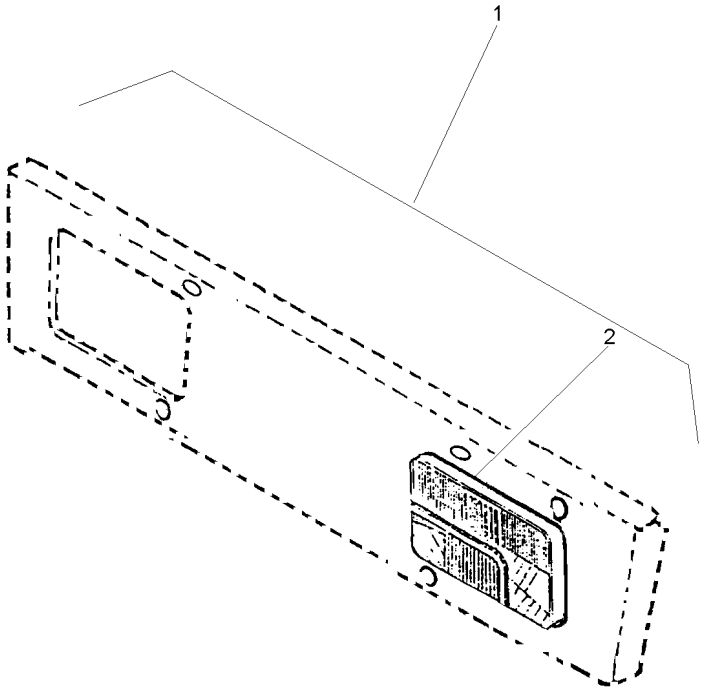

1		022360N1	**1**	BLOCO ÓTICO	KIT, LAMP	JUEGO LAMPARA
2	022336N1	1 80-50 No	**2**	FAROL DIANTEIRO	FRONT LIGHT	FRONT LIGHT

Bloco Ótico
Headlamp
Faro

80-45

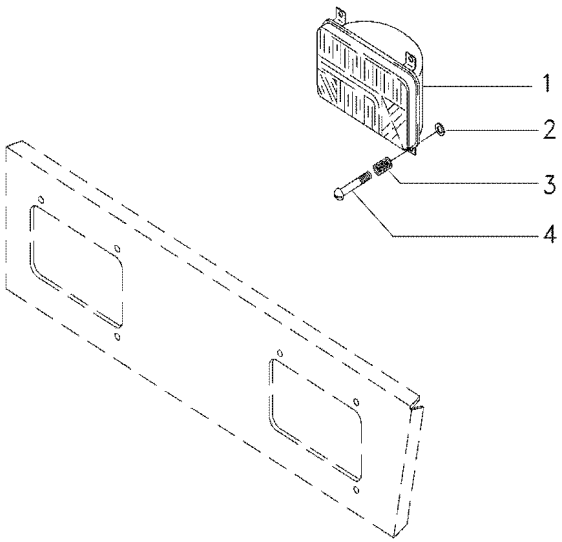

1	3410451M91		**2**	BLOCO ÓTICO	KIT, LAMP	JUEGO LAMPARA
2	963442M1		**6**	ANEL TRAVA	CIRCLIP	CIRCULITO
3	963441M1		**6**	MOLA	SPRING	RESORTE
4	2802112M1	10X32X1.3/8	**6**	PARAFUSO	BOLT	PERNO

Bloco Ótico
Headlamp
Bloco Ocular

80-50

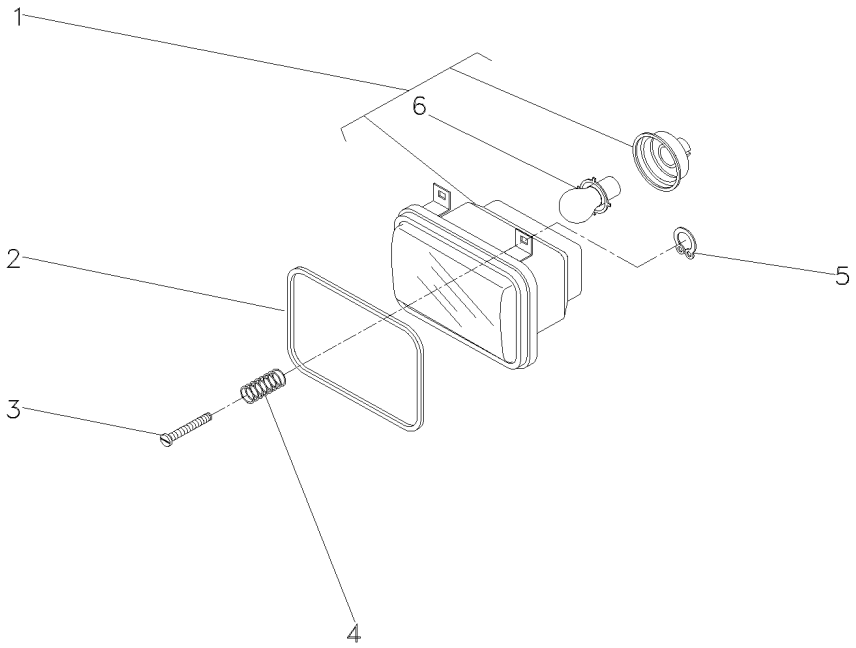

1	3410474M91		**1**	BLOCO ÓTICO	KIT, LAMP	JUEGO LAMPARA
2	3410450M1		**2**	GUARNIÇÃO	FOAM	ESPUMA
3	2802112M1	10x32x1.3/8	**6**	PARAFUSO	BOLT	PERNO
4	963441M1		**6**	MOLA	SPRING	RESORTE
5	963442M1		**6**	ANEL TRAVA	CIRCLIP	CIRCULITO
6	2710838M1	1	**1**	LÂMPADA	BULB	LAMPARA

Sistema Elétrico Dianteiro
Front Electric System
Sistema Eléctrico Delantero

80-55

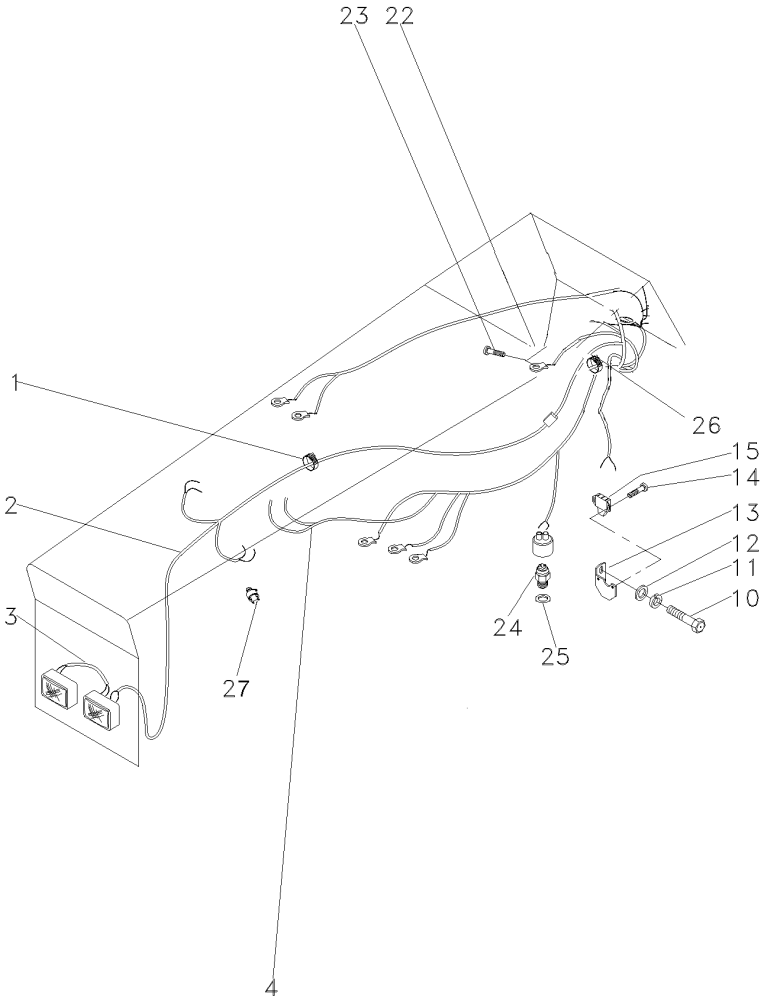

1	3225356M1		**20**	BRAÇADEIRA	CLAMP	ABRAZADERA
2	054617T3		**1**	CHICOTE	HARNESS	MAZO CABLES
3	052109P2		**1**	CHICOTE	HARNESS	MAZO CABLES
4	067200N2		**1**	CHICOTE	HARNESS	MAZO CABLES
10	339124X1		**1**	PARAFUSO	BOLT	PERNO
11	353446X1		**1**	ARRUELA	WASHER	ARANDELA
12	829185M1		**1**	ARRUELA	WASHER	ARANDELA
13	046493S1		**1**	SUPORTE	BRACKET	SOPORTE
14	339665X1	M4x0,7x16	**2**	PARAFUSO	BOLT	PERNO
15	046552T1	[C]	**1**	INTERRUPTOR	SWITCH	INTERRUPTOR
22	353445X1		**1**	ARRUELA	WASHER	ARANDELA
23	355125X1	10x24x5/8	**1**	PARAFUSO	BOLT	PERNO
24	037171T2	[A]	**1**	INTERRUPTOR	SWITCH	INTERRUPTOR
25	181142M1		**1**	ARRUELA	WASHER	ARANDELA
26	669368M1		**1**	PASSA-FIO	GROMMET	PASACABLE
27	026697T1	[B]	**1**	SENSOR	SENDER	EMISOR

[A] SEGURANÇA
SECURITY
SEGURIDAD

[B] PRESSÃO DO ÓLEO
OIL PRESSURE
PRESIÓN DE ACEITE

[C] LUZ DE FREIO
BRACKET LIGHT
LUZ DE FRENO

Iluminação Traseira
Lighting Rear
Iluminacion Trasera

80-60

Sem Pisca Alerta E Sem Seta Direcional
Without Hazard Light And Without Turn Light
Sin La Luz De Riesgo Y Sin La Luz Del Giro

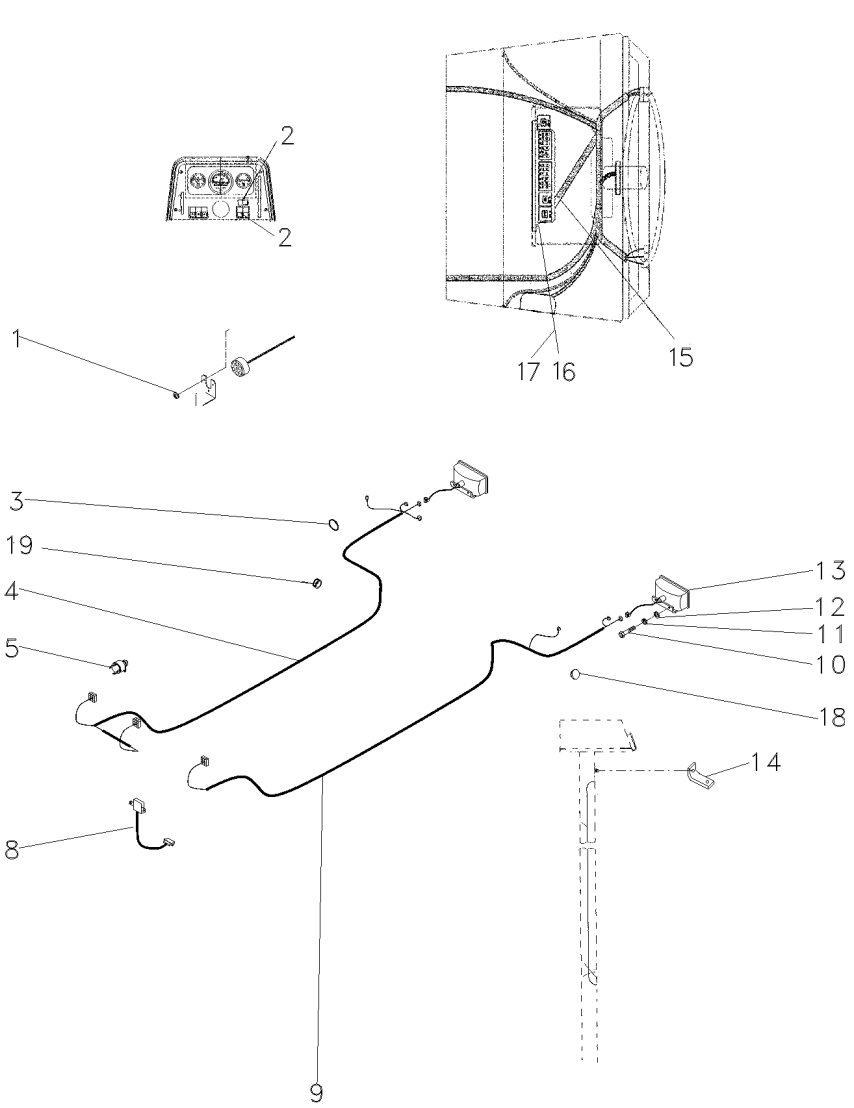

1	3010597X1		**1**	ARRUELA	WASHER	ARANDELA
2	042603T1		**2**	TAMPA	COVER	CUBIERTA
3	3225356M1		**10**	BRAÇADEIRA	CLAMP	ABRAZADERA
4	063343N1	▶	**1**	CHICOTE	HARNESS	MAZO CABLES
5	832882M1		**2**	PASSA-FIO	GROMMET	PASACABLE
8	062297N2	80-80 No	**1**	RELÉ	RELAY	RELE
9	063337T1	◀	**1**	CHICOTE	HARNESS	MAZO CABLES
10	353666X1		**4**	PARAFUSO	BOLT	PERNO
11	353441X1		**4**	ARRUELA	WASHER	ARANDELA
12	3010597X1		**4**	ARRUELA	WASHER	ARANDELA
13	022182T1		**2**	LANTERNA	LAMP	FARO
14	033089P1		**1**	SUPORTE	BRACKET	SOPORTE
15	063265N2	80-130 No	**1**	CJ. CHICOTE	KIT, HARNESS	JUEGO DE ARNES
16	390995X1		**2**	PORCA	NUT	TUERCA
17	390469X1		**2**	ARRUELA	WASHER	ARANDELA
18	2801324M1		**6**	BUJÃO	PLUG	TAPON
19	834096M1		**1**	PASSA-FIO	GROMMET	PASACABLE

Iluminação Traseira
Lighting Rear
Iluminacion Trasera

80-65

Super Estreito
Super Narrow
Super Estrecho

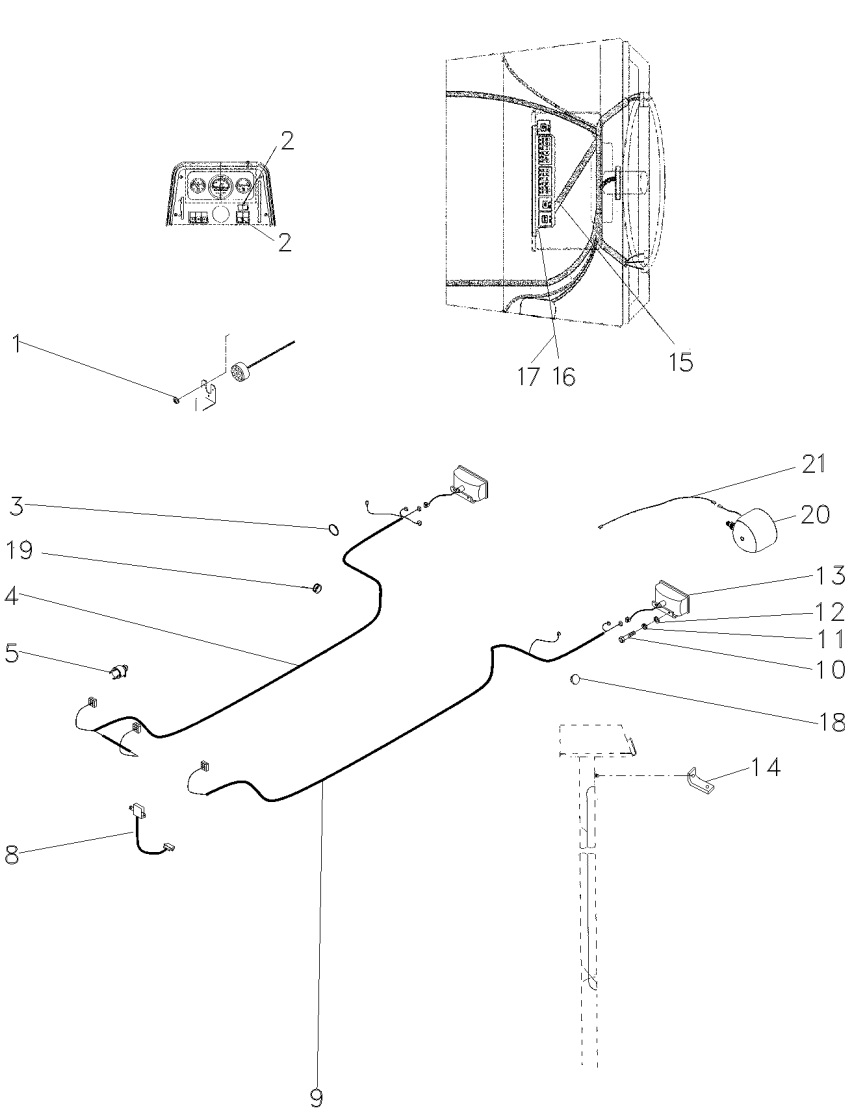

1	3010597X1		**1**	ARRUELA	WASHER	ARANDELA
2	042603T1		**2**	TAMPA	COVER	CUBIERTA
3	3225356M1		**10**	BRAÇADEIRA	CLAMP	ABRAZADERA
4	063343N1	▶	**1**	CHICOTE	HARNESS	MAZO CABLES
5	832882M1		**2**	PASSA-FIO	GROMMET	PASACABLE
8	062297N2	80-80 No	**1**	RELÉ	RELAY	RELE
9	063337T1	◀	**1**	CHICOTE	HARNESS	MAZO CABLES
10	353666X1		**4**	PARAFUSO	BOLT	PERNO
11	353441X1		**4**	ARRUELA	WASHER	ARANDELA
12	3010597X1		**4**	ARRUELA	WASHER	ARANDELA
13	022182T1		**2**	LANTERNA	LAMP	FARO
14	033089P1		**1**	SUPORTE	BRACKET	SOPORTE
15	063265N2	80-130 No	**1**	CJ. CHICOTE	KIT, HARNESS	JUEGO DE ARNES
16	390995X1		**2**	PORCA	NUT	TUERCA
17	390469X1		**2**	ARRUELA	WASHER	ARANDELA
18	2801324M1		**6**	BUJÃO	PLUG	TAPON
19	834096M1		**1**	PASSA-FIO	GROMMET	PASACABLE
20	3146342M92	80-105 No	**1**	FAROL	LIGHT	ALUMBRADO
21	045311P1		**1**	CHICOTE	HARNESS	MAZO CABLES

Sistema Elétrico Electric System Sistema Eléctrico	Traseiro Rear Trasero	80-70	Com Pisca Alerta E Com Seta Direcional With Hazard Light And With Turn Light Con La Luz De Riesgo Y Con La Luz Del Giro

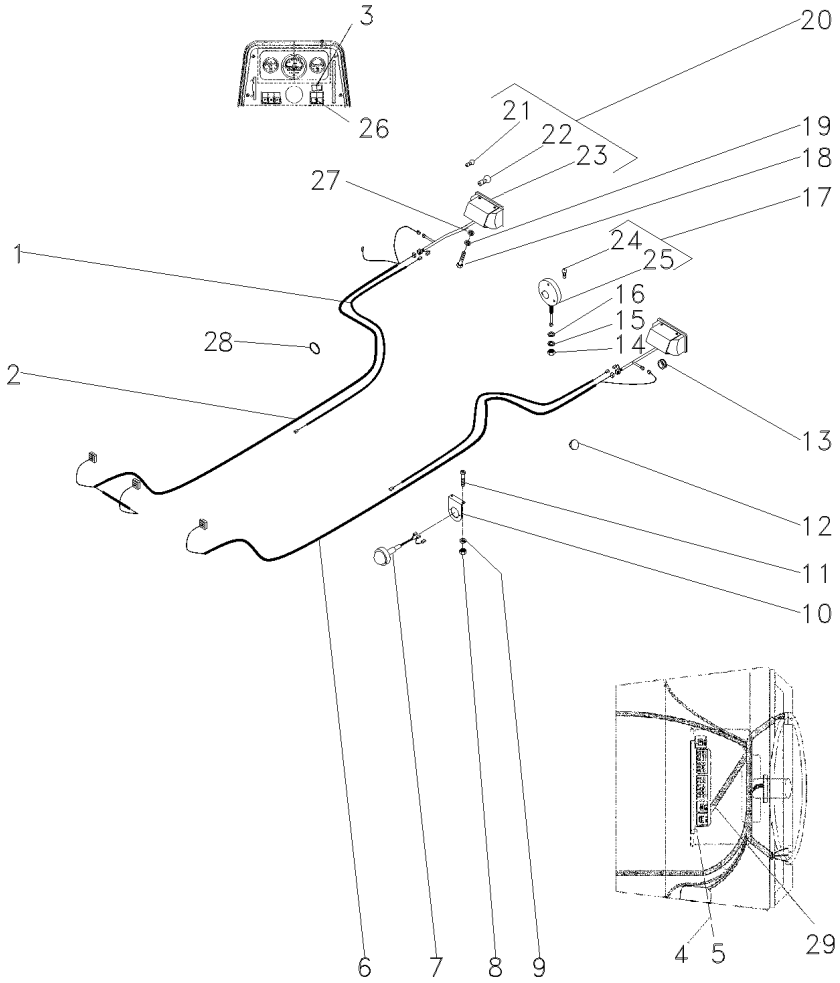

1	052591P1		
2	063343T1	▶	
3	042604T1		
4	390995X1		
5	390469X1		
6	063337T1	◀	
7	022427T1		
8	355564X1	1/4x20	
9	353441X1		
10	3149912M1		
11	355863X1	1/4x20x1/2	
12	2801324M1		
13	832882M1		
14	339054X1	M12x1,75	
15	339763X1		
16	3147503M1		
17	022197T1		
18	353666X1	1/4x20x5/8	
19	353441X1		
20	022182T1		
21	2801348M1	20	
22	3175270M1	20	
23			REF.20
24	2710837M1	17	
25			REF.17
26	042602T1		
27	3010597X1		
28	3225356M1		
29	063268N1		

2	CHICOTE	HARNESS	MAZO CABLES
1	CHICOTE	HARNESS	MAZO CABLES
1	INTERRUPTOR	SWITCH	INTERRUPTOR
1	PORCA	NUT	TUERCA
1	ARRUELA	WASHER	ARANDELA
1	CHICOTE	HARNESS	MAZO CABLES
2	LANTERNA	LAMP	FARO
4	PORCA	NUT	TUERCA
4	ARRUELA	WASHER	ARANDELA
2	SUPORTE	BRACKET	SOPORTE
4	PARAFUSO	BOLT	PERNO
3	BUJÃO	PLUG	TAPON
2	PASSA-FIO	GROMMET	PASACABLE
2	PORCA	NUT	TUERCA
2	ARRUELA	WASHER	ARANDELA
2	ARRUELA	WASHER	ARANDELA
2	CJ. LANTERNA	LANTERN	LINTERNA
4	PARAFUSO	BOLT	PERNO
4	ARRUELA	WASHER	ARANDELA
2	LANTERNA	LAMP	FARO
2	LÂMPADA	BULB	LAMPARA
2	LÂMPADA	BULB	LAMPARA
2	CJ. LANTERNA	LANTERN	LINTERNA
1	LÂMPADA	BULB	LAMPARA
2	CJ. LANTERNA	LANTERN	LINTERNA
1	INDICADOR	INDICATOR	INDICADOR
2	ARRUELA	WASHER	ARANDELA
10	BRAÇADEIRA	CLAMP	ABRAZADERA
1	CJ. CHICOTE	KIT, HARNESS	JUEGO DE ARNES

Iluminação Traseira
Lighting Rear
Iluminacion Trasera

80-75

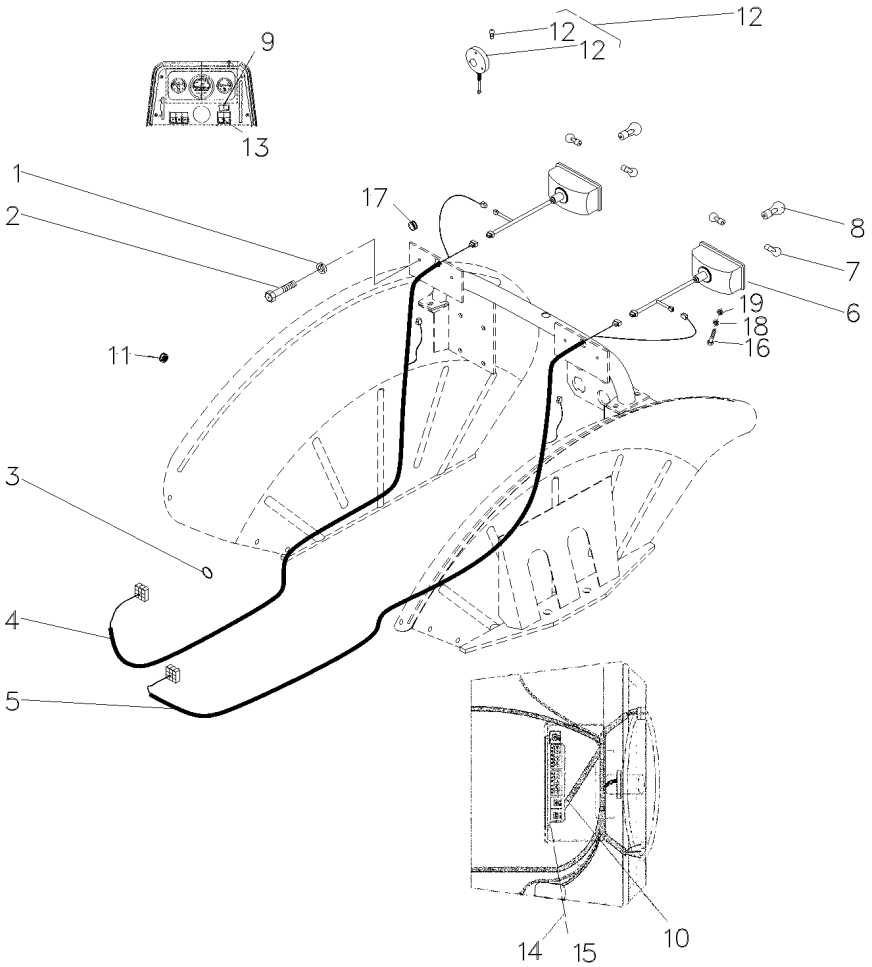

1	353445X1		
2	355125X1		
3	3225356M1		
4	063365N1		
5	063337T1		
6	45077100	◀	
6	45077300	▶	
7	45080600		
8	45080700		
9	042602T1		
10	063268N2	80-125 No	
11	2801324M1		
12	022197T1		
12		022197T1	
12	2710837M1		
13	042604T1		
14	390995X1		
15	390469X1		
16	353666X1		
17	832882M1		
18	353441X1		
19	3010597X1		

4	ARRUELA	WASHER	ARANDELA
4	PARAFUSO	BOLT	PERNO
10	BRAÇADEIRA	CLAMP	ABRAZADERA
1	CHICOTE	HARNESS	MAZO CABLES
1	CHICOTE	HARNESS	MAZO CABLES
1	LANTERNA	LAMP	FARO
1	LANTERNA	LAMP	FARO
4	LÂMPADA	BULB	LAMPARA
2	LÂMPADA	BULB	LAMPARA
1	INDICADOR	INDICATOR	INDICADOR
1	CJ. CHICOTE	KIT, HARNESS	JUEGO DE ARNES
1	BUJÃO	PLUG	TAPON
2	CJ. LANTERNA	LANTERN	LINTERNA
2	CJ. LANTERNA	LANTERN	LINTERNA
2	LÂMPADA	BULB	LAMPARA
1	INTERRUPTOR	SWITCH	INTERRUPTOR
2	PORCA	NUT	TUERCA
2	ARRUELA	WASHER	ARANDELA
2	PARAFUSO	BOLT	PERNO
4	PASSA-FIO	GROMMET	PASACABLE
2	ARRUELA	WASHER	ARANDELA
2	ARRUELA	WASHER	ARANDELA

Sistema Elétrico Electrical System Sistema Electrico	Suporte E Relé Do Pisca Bracket And Warning Relay Soporte Y Rele Intermitente	80-80

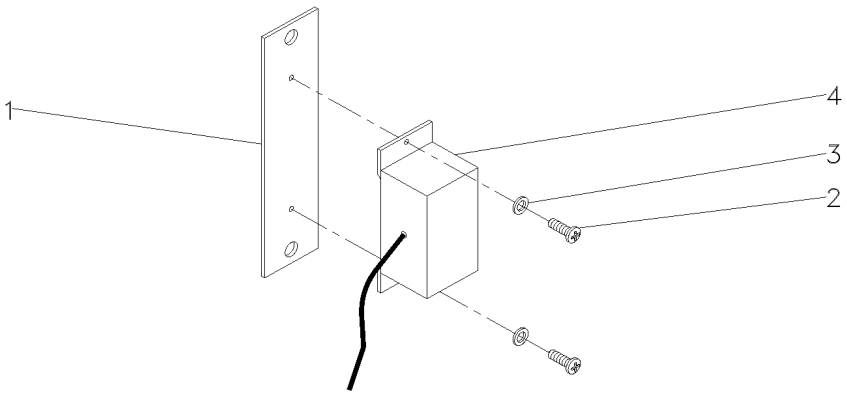

1	062298T1		**1**	SUPORTE	BRACKET	SOPORTE
2	3009536X1	M5x0.8	**2**	PARAFUSO	BOLT	PERNO
3	390469X1		**2**	ARRUELA	WASHER	ARANDELA
4	062299T2		**1**	RELÉ	RELAY	RELE

Kit Indicador Combustível
Fuel Indicator
Indicador Combutible

80-85

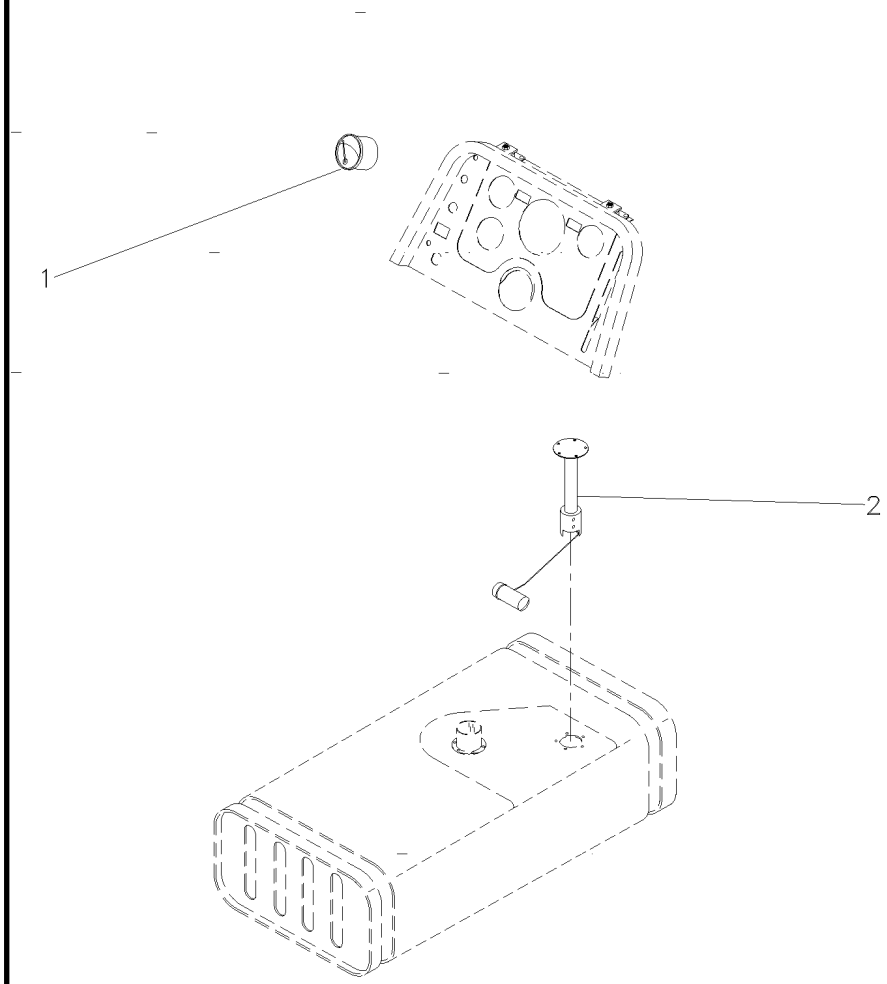

1	039276T1	**1** INDICADOR	GAUGE	APARAT INDICADOR
2	3588722M91	**1** SENSOR	SENDER	EMISOR

Instalação Da Buzina
Horn Assy
Instalación Bocina

80-90

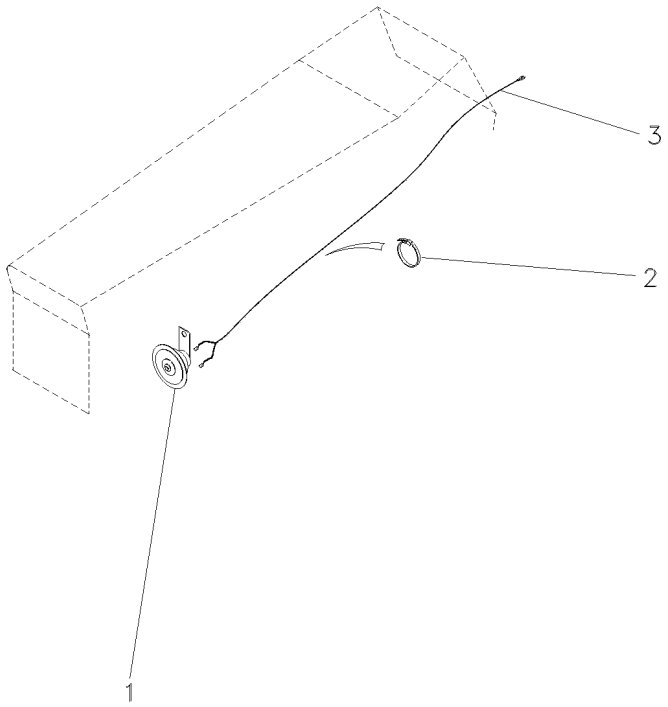

1	2802862M91	**1**	BUZINA	HORN	BOCINA
2	3225536M1	**6**	BRAÇADEIRA	CLAMP	ABRAZADERA
3	063368N1	**1**	CHICOTE	HARNESS	MAZO CABLES

Com Farol Auxiliar De Serviço
With Serving Auxiliary Lantern
Con Farol Auxiliar De Servicio

80-95

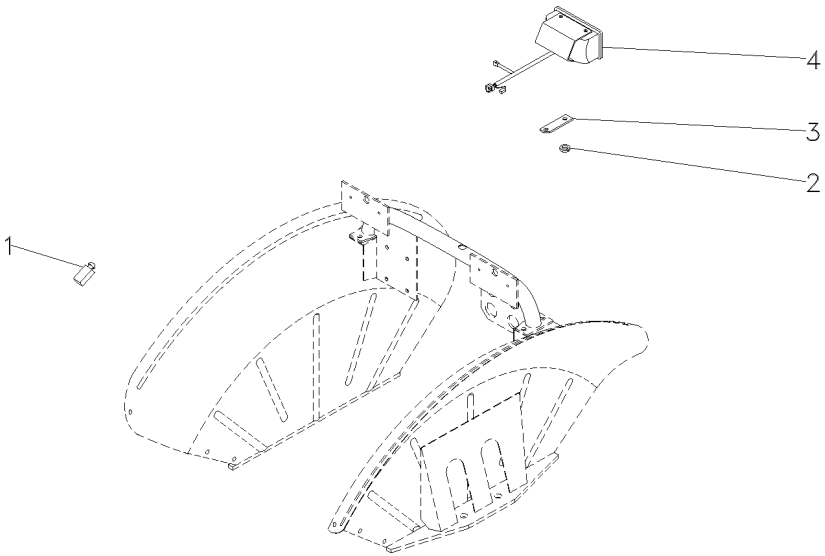

1	042613T1	**1** INTERRUPTOR	SWITCH	INTERRUPTOR
2	3147503M1	**1** ARRUELA	WASHER	ARANDELA
3	058330P1	**1** SUPORTE	BRACKET	SOPORTE
4	024393T1	**1** FAROL	LIGHT	ALUMBRADO

Farol De Serviço
Headlamp
Faro

80-100

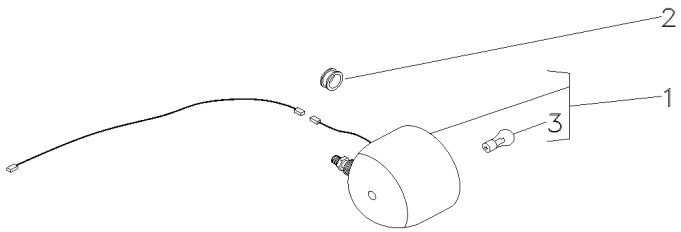

1	3146342M92		**1**	FAROL	LIGHT	ALUMBRADO
2	834096M1		**1**	PASSA-FIO	GROMMET	PASACABLE
3	487387M1	1	**1**	LÂMPADA	BULB	LAMPARA

Farol Auxiliar
Headlamp
Faro

80-105

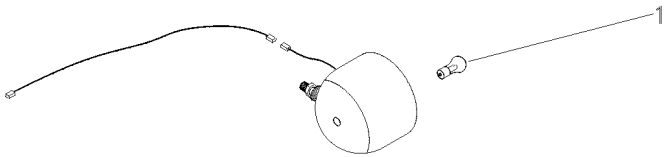

1	487387M1	**1**	LÂMPADA	BULB	LAMPARA

Sistema Elétrico Electric System Sistema Eléctrico	Traseiro Rear Trasero	80-110	Aeroporto Airport Aeropuerto

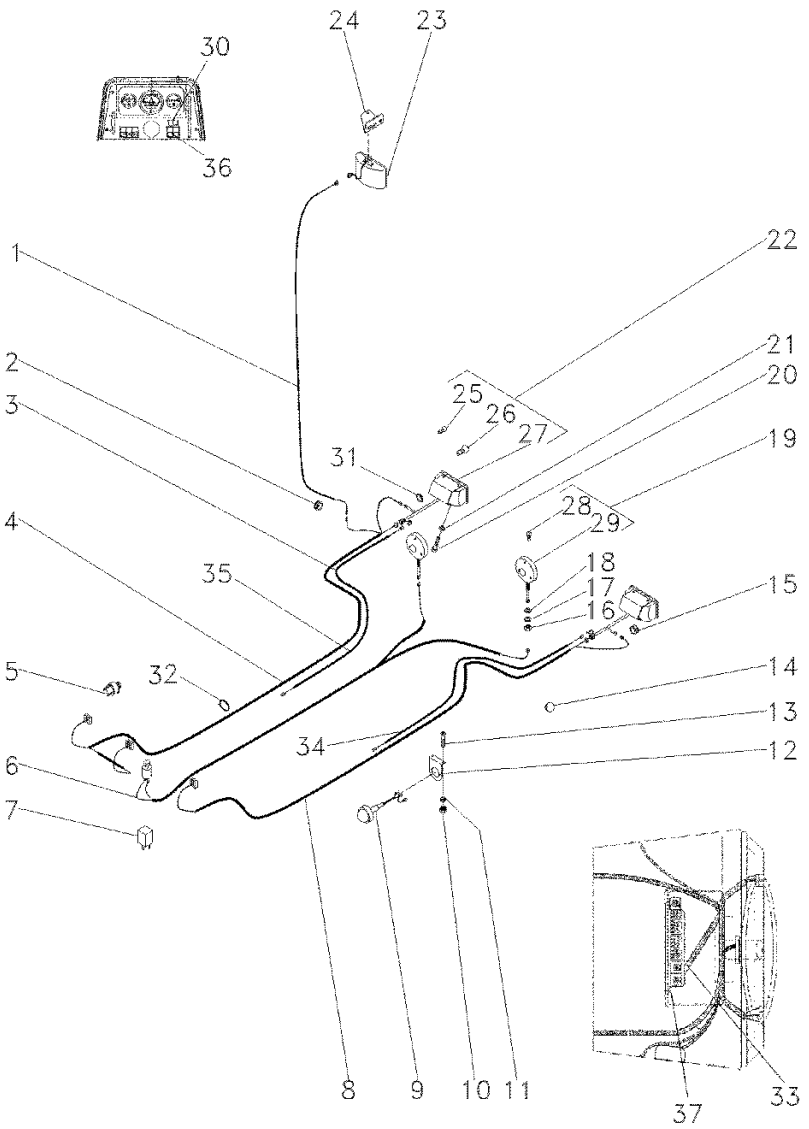

1	022836P1		
2	834096M1		
3	052591P1		
4	052117P1		▶
5	3412847M91		
6	052123N1		
7	3412137M1		
8	052118P1		◀
9	022427T1		
10	355564X1	1/4x20	
11	353441X1		
12	3149912M1		
13	355863X1	1/4x20x1/2	
14	2801324M1		
15	832882M1		
16	339054X1	M12x1,75	
17	339763X1		
18	3147503M1		
19	022197T1		
20	353666X1	1/4x20x5/8	
21	353441X1		
22	022182T1		
23	024393T1		
24	033089P1		
25	2801348M1	22	
26	3175270M1	22	
27			REF.22
28	2710837M1	19	
29			REF.19
30	042602T1		
31	3010597X1		
32	3225356M1		
33	063268N2		
34	063337T1		◀
35	063343T1		▶
36	042604T1		
37	390995X1		
37	390469X1		

1	CHICOTE	HARNESS	MAZO CABLES
1	PASSA-FIO	GROMMET	PASACABLE
2	CHICOTE	HARNESS	MAZO CABLES
1	CHICOTE	HARNESS	MAZO CABLES
1	INTERRUPTOR	SWITCH	INTERRUPTOR
1	CHICOTE	HARNESS	MAZO CABLES
1	RELÉ	RELAY	RELE
1	CHICOTE	HARNESS	MAZO CABLES
2	LANTERNA	LAMP	FARO
4	PORCA	NUT	TUERCA
4	ARRUELA	WASHER	ARANDELA
2	SUPORTE	BRACKET	SOPORTE
4	PARAFUSO	BOLT	PERNO
1	BUJÃO	PLUG	TAPON
2	PASSA-FIO	GROMMET	PASACABLE
2	PORCA	NUT	TUERCA
2	ARRUELA	WASHER	ARANDELA
2	ARRUELA	WASHER	ARANDELA
2	CJ. LANTERNA	LANTERN	LINTERNA
4	PARAFUSO	BOLT	PERNO
4	ARRUELA	WASHER	ARANDELA
2	LANTERNA	LAMP	FARO
1	FAROL	LIGHT	ALUMBRADO
1	SUPORTE	BRACKET	SOPORTE
2	LÂMPADA	BULB	LAMPARA
2	LÂMPADA	BULB	LAMPARA
2	LANTERNA	LAMP	FARO
1	LÂMPADA	BULB	LAMPARA
2	LANTERNA	LAMP	FARO
1	INDICADOR	INDICATOR	INDICADOR
2	ARRUELA	WASHER	ARANDELA
10	BRAÇADEIRA	CLAMP	ABRAZADERA
1	CJ. CHICOTE	KIT, HARNESS	JUEGO DE ARNES
1	CHICOTE	HARNESS	MAZO CABLES
1	CHICOTE	HARNESS	MAZO CABLES
1	INTERRUPTOR	SWITCH	INTERRUPTOR
2	PORCA	NUT	TUERCA
2	ARRUELA	WASHER	ARANDELA

Kit Suporte Da Lanterna
Kit Ligths Bracket
Kit Linternas Soporte

80-115

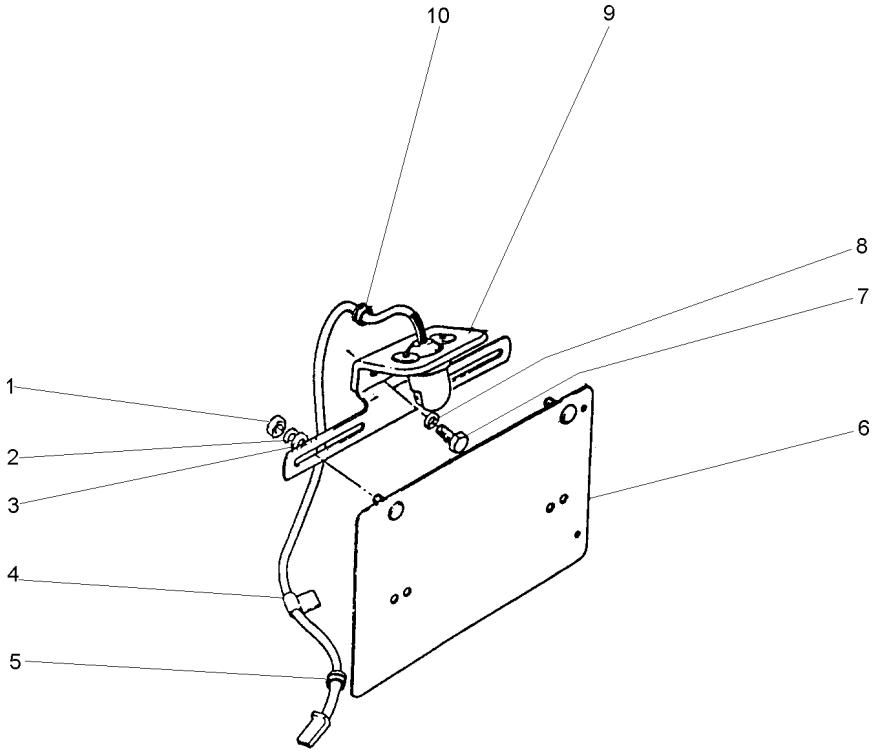

1	353441X1		**2**	ARRUELA	WASHER	ARANDELA
2	355564X1	1/4x20	**2**	PORCA	NUT	TUERCA
3	355617X1		**2**	ARRUELA	WASHER	ARANDELA
4	185320M1		**1**	BRAÇADEIRA	CLAMP	ABRAZADERA
5	366195X1		**1**	PASSA-FIO	GROMMET	PASACABLE
6	3145956M91		**1**	SUPORTE	BRACKET	SOPORTE
7	353676X1	5/16x18x5/8	**2**	PARAFUSO	BOLT	PERNO
8	353446X1		**2**	ARRUELA	WASHER	ARANDELA
9	3149883M91		**1**	SUPORTE	BRACKET	SOPORTE
10	367770X1		**1**	PASSA-FIO	GROMMET	PASACABLE

Farol Rotativo
Lamp
Faro

80-120

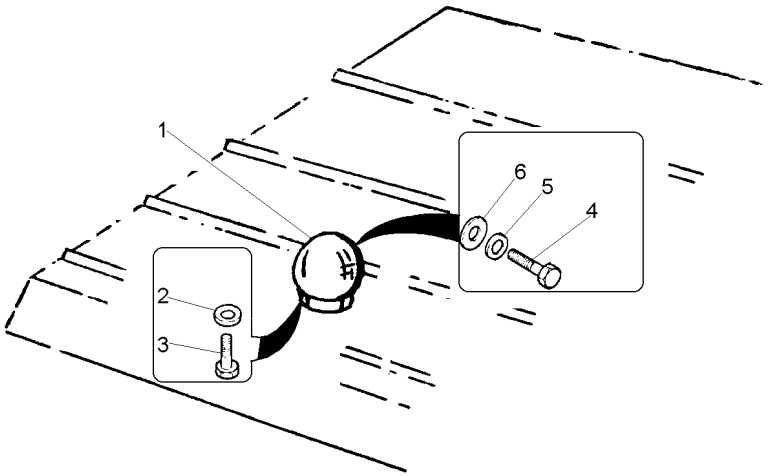

1	047472T1		**1**	LANTERNA	LAMP	FARO
2	355617X1		**2**	ARRUELA	WASHER	ARANDELA
3	353564X1	7/16x20x1.5/8	**2**	PARAFUSO	BOLT	PERNO
4	353666X1	1/4x20x5/8	**2**	PARAFUSO	BOLT	PERNO
5	353443X1		**2**	ARRUELA	WASHER	ARANDELA
6	195562M1		**2**	ANEL "O"	O RING	JUNTA TORICA

Cj. Chicote Harness Mazo Cables	Minicapuz Minihood Minicapó	80-125	Com Pisca Alerta E Com Seta Direcional With Hazard Light And With Turn Light Con La Luz De Riesgo Y Con La Luz Del Giro

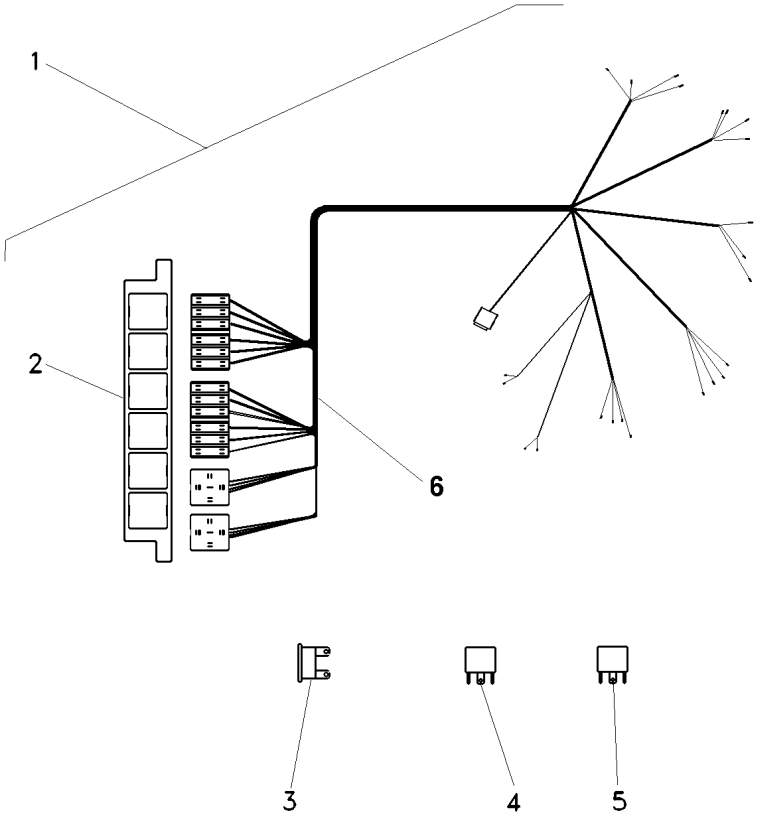

1	063268N2		**1**	CJ. CHICOTE	KIT, HARNESS	JUEGO DE ARNES
2	067279T1		**1**	CX. FUSÍVEIS	FUSE BOX	CAJA FUSIBLES
3	038734T1	5A	**2**	FUSÍVEL	FUSE	FUSIBLE
3	036756T1	10A	**8**	FUSÍVEL	FUSE	FUSIBLE
3	036757T1	15A	**2**	FUSÍVEL	FUSE	FUSIBLE
4	059787T1	[A] 40A	**1**	RELÉ	RELAY	RELE
5	054987T1	[B]	**1**	RELÉ	RELAY	RELE
6		063268N2	**1**	CHICOTE	HARNESS	MAZO CABLES

[A] FAROL
LIGHTHOUSE
FAROL

[B] PISCA
AUXILIAR
INTERMITENTE

Cj. Chicote Harness Mazo Cables	Minicapuz Minihood Minicapó	80-130	Sem Pisca Alerta E Sem Seta Direcional Without Hazard Light And Without Turn Light Sin La Luz De Riesgo Y Sin La Luz Del Giro

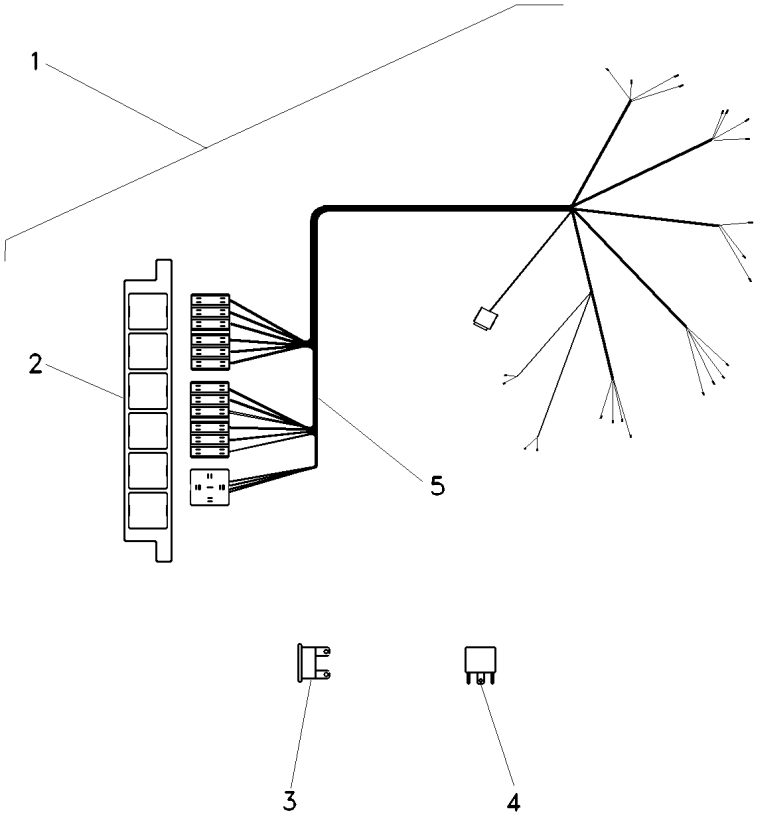

1	063265N2		**1**	CJ. CHICOTE	KIT, HARNESS	JUEGO DE ARNES
2	067279T1		**1**	CX. FUSÍVEIS	FUSE BOX	CAJA FUSIBLES
3	038734T1	5A	**2**	FUSÍVEL	FUSE	FUSIBLE
3	036756T1	10A	**8**	FUSÍVEL	FUSE	FUSIBLE
3	036757T1	15A	**2**	FUSÍVEL	FUSE	FUSIBLE
4	059787T1	[A] 40A	**1**	RELÉ	RELAY	RELE
5		➡ 063265N2	**1**	CHICOTE	HARNESS	MAZO CABLES

[A] FAROL
LIGHTHOUSE
FAROL

Lataria
Sheet Metal
Emplanchados

Capuz
Hood
Capo

100-10

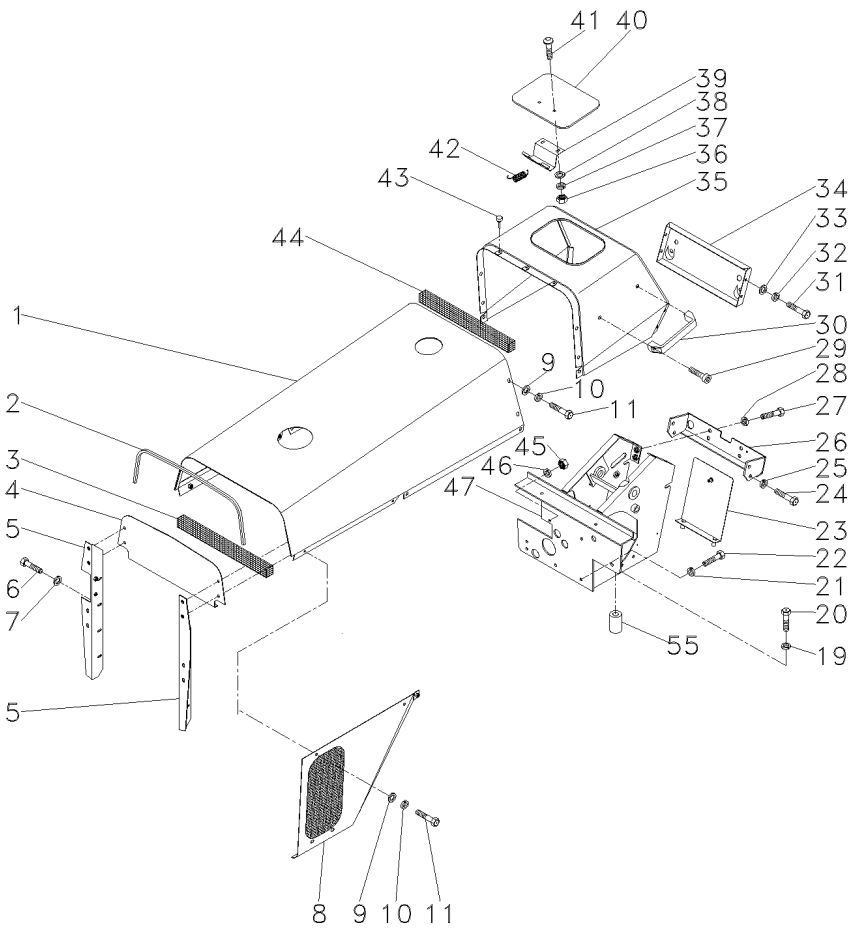

1	037688S2		**1**	CAPUZ	HOOD	CAPO
2	033355P1		**1**	GUARNIÇÃO	FOAM	ESPUMA
3	3149668M1		**1**	GUARNIÇÃO	FOAM	ESPUMA
4	6204744M91	▲	**1**	PLACA	PLATE	PLATO
5	027762S1	▶	**1**	PLACA	PLATE	PLATO
5	027760S1	◀	**1**	PLACA	PLATE	PLATO
6	353501X1		**8**	PARAFUSO	BOLT	PERNO
7	355617X1		**8**	ARRUELA	WASHER	ARANDELA
8	067878S1	◀	**1**	LATERAL	SIDE	LATERAL
8	067876S1	▶	**1**	LATERAL	SIDE	LATERAL
9	829185M1		**12**	ARRUELA	WASHER	ARANDELA
10	353446X1		**18**	ARRUELA	WASHER	ARANDELA
11	353676X1		**18**	PARAFUSO	BOLT	PERNO
19	353432X1		**2**	ARRUELA	WASHER	ARANDELA
20	353711X1		**2**	PARAFUSO	BOLT	PERNO
21	353434X1		**2**	ARRUELA	WASHER	ARANDELA
22	353691X1		**2**	PARAFUSO	BOLT	PERNO
23	037255N1	👁 100-25 No	**1**	CJ. TAMPA	KIT, COVER	JUEGO DE TAPA
24	353688X1		**4**	PARAFUSO	BOLT	PERNO
25	353434X1		**4**	ARRUELA	WASHER	ARANDELA
26	037297S1		**1**	TRAVESSA	BRIDGE PIECE	CODO DE CRUCE
27	353691X1		**4**	PARAFUSO	BOLT	PERNO
28	353434X1		**4**	ARRUELA	WASHER	ARANDELA
29	360830X1		**2**	PARAFUSO	BOLT	PERNO
30	3589241M1		**1**	ALÇA	STRAP	FAJA
31	353666X1		**4**	PARAFUSO	BOLT	PERNO
32	353441X1		**4**	ARRUELA	WASHER	ARANDELA
33	355617X1		**4**	ARRUELA	WASHER	ARANDELA
34	067872P1		**1**	PAINEL	PANEL	PANEL
35	033021S1		**1**	CAPUZ	HOOD	CAPO
36	339030X1		**2**	PORCA	NUT	TUERCA
37	353441X1		**2**	ARRUELA	WASHER	ARANDELA
38	829185M1		**2**	ARRUELA	WASHER	ARANDELA
39	027852S1		**1**	DOBRADIÇA	HINGE	BISAGRA
40	067956S1		**1**	TAMPA	COVER	CUBIERTA
41	1442175X1		**2**	PARAFUSO	BOLT	PERNO
42	1706116M1		**1**	MOLA	SPRING	RESORTE
43	490742M1		**5**	AMORTECEDOR	DAMPER	AMORTIGUADOR
44	3149668M1		**2**	GUARNIÇÃO	FOAM	ESPUMA
45	353916X1		**2**	PORCA	NUT	TUERCA
46	353446X1		**2**	ARRUELA	WASHER	ARANDELA
47	037157S4		**1**	ESTRUTURA	STRUCTURE	ESTRUCTURA
55	069587S1		**1**	SUPORTE	BRACKET	SOPORTE

Lataria / **Bodywork** / **Carroceria**

Envoltório / **Grille** / **Parrilla**

100-15

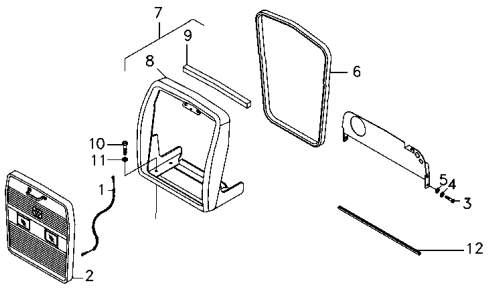

1	022625N1		**1**	CABO	CABLE	CABLE
2	068238N1	100-20 No	**1**	GRADE	GRILLE	REJILLA
3	353679X1		**8**	PARAFUSO	BOLT	PERNO
4	353446X1		**8**	ARRUELA	WASHER	ARANDELA
5	829185M1		**8**	ARRUELA	WASHER	ARANDELA
6	063134P1		**1**	GUARNIÇÃO	FOAM	ESPUMA
7	068239N1		**1**	ENVOLTÓRIO	NOSE	NARIZ
8	065604S1		**1**	ENVOLTÓRIO	NOSE	NARIZ
9	068241P1		**1**	GUARNIÇÃO	FOAM	ESPUMA
10	353711X1		**4**	PARAFUSO	BOLT	PERNO
11	353432X1		**4**	ARRUELA	WASHER	ARANDELA
12	067110P1		**1**	GALÃO	PAD	CIERRE

Grade Frontal
Front Grille
Rejilla Delantera

100-20

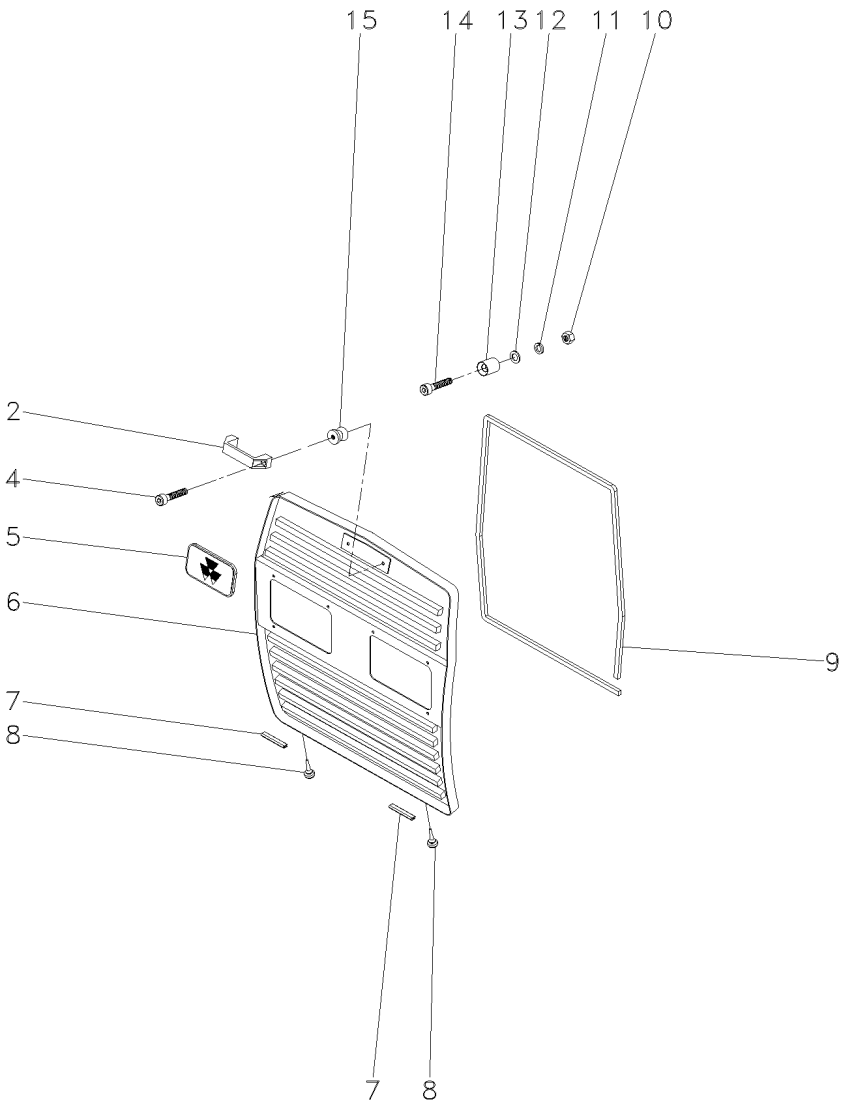

2	6201892M1	**1** ALÇA	STRAP	FAJA
4	3009257X1	**2** PARAFUSO ALLEN	ALLEN BOLT	TORNILLO ALLEN
5	3587203M1	**1** EMBLEMA	EMBLEM	EMBLEMA
6	065634S1	**1** GRADE	GRILLE	REJILLA
7	068502P1	**2** GALÃO	PAD	CIERRE
8	490742M1	**2** AMORTECEDOR	DAMPER	AMORTIGUADOR
9	068241P1	**1** GUARNIÇÃO	FOAM	ESPUMA
10	355565X1	**2** PORCA	NUT	TUERCA
12	829185M1	**2** ARRUELA	WASHER	ARANDELA
13	04003413/000	**2** FIXADOR	ATTACHMENT	ADITAMENTO
14	360826X1	**2** PARAFUSO	BOLT	PERNO
15	04003412/000	**2** PINO	PIN	PASADOR

Tampa
Cover
Tapa

100-25

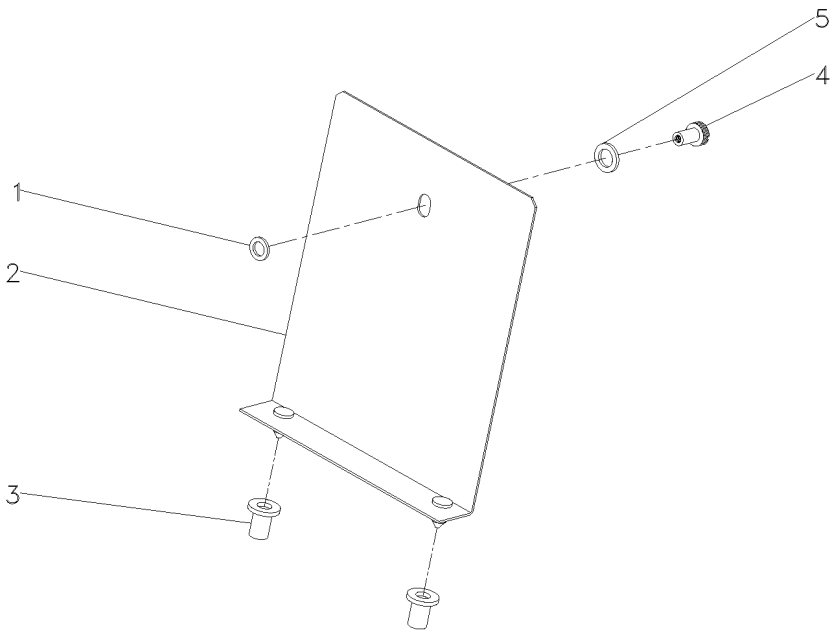

1	829185M1		**1**	ARRUELA	WASHER	ARANDELA
2	037256S1		**1**	TAMPA	COVER	CUBIERTA
3	829251M1		**2**	LUVA	SLEEVE	MANCHA
4	487426M1	1/4x20	**1**	PORCA	NUT	TUERCA
5	353756X1		**1**	ARRUELA	WASHER	ARANDELA

Emblemas
Emblems
Emblemas

100-30

Português
Portuguese
Portugués

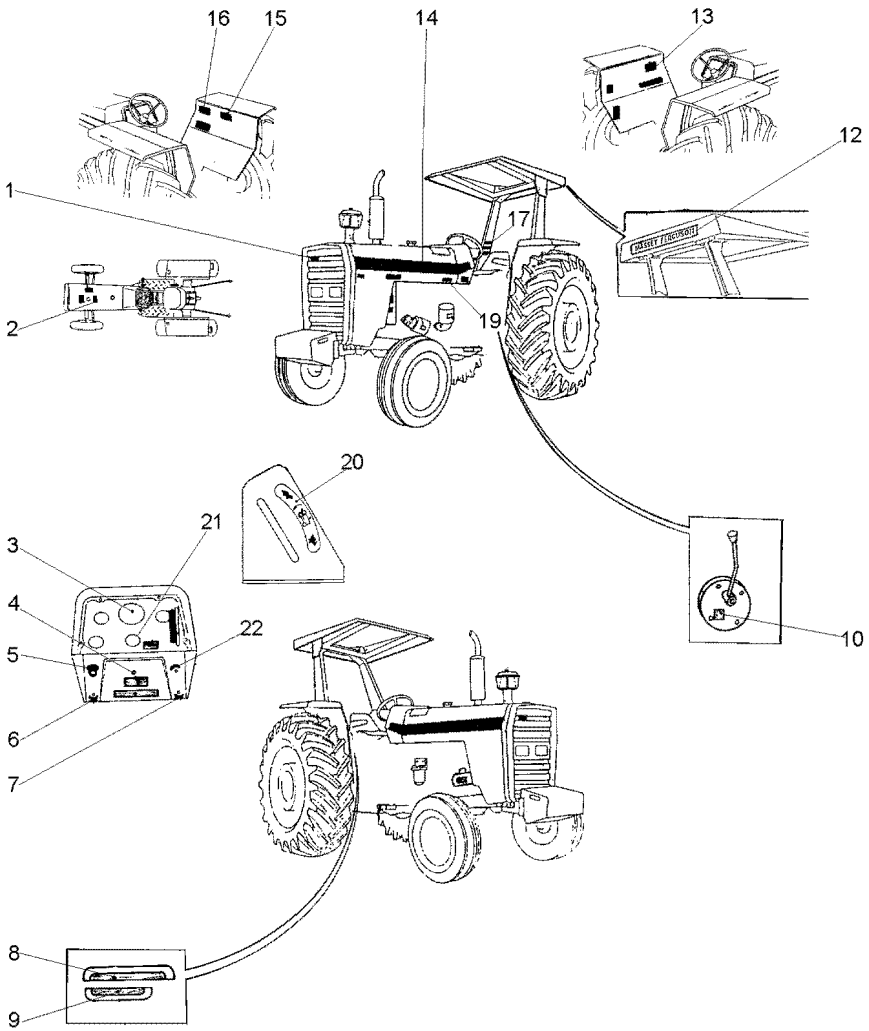

1	3587203M1	**X** EMBLEMA	EMBLEM	EMBLEMA
2	3146834M1	**1** DECAL	DECAL	CALCOMANIA
3	2800862M1	**1** DECAL	DECAL	CALCOMANIA
4	3410238M1	**X** DECAL	DECAL	CALCOMANIA
5	2801186M1	**1** EMBLEMA	EMBLEM	EMBLEMA
6	3410244M1	**1** EMBLEMA	EMBLEM	EMBLEMA
7	3410245M1	**1** EMBLEMA	EMBLEM	EMBLEMA

Emblemas
Emblems
Emblemas

100-35

Espanhol
Spanish
Español

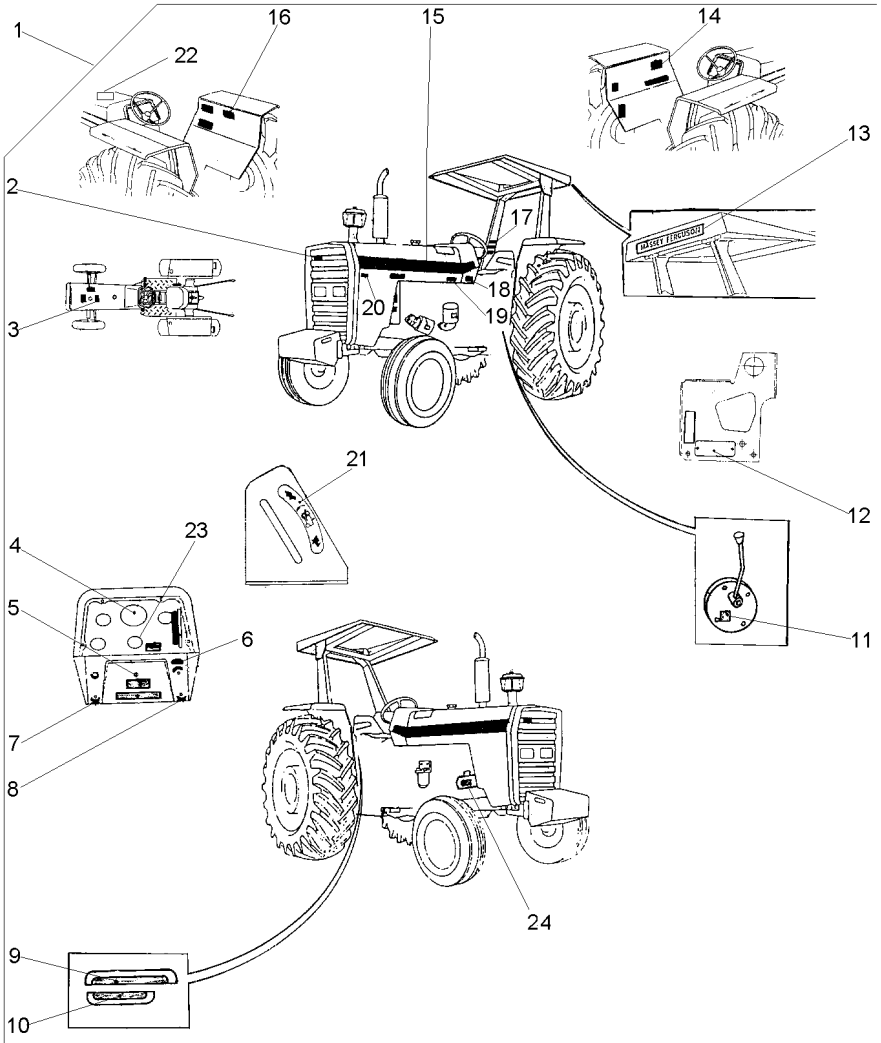

1		022024N1	**1**	EMBLEMA	EMBLEM	EMBLEMA
2	3587203M1	1	**X**	EMBLEMA	EMBLEM	EMBLEMA
3	022096P1	1	**1**	DECAL	DECAL	CALCOMANIA
4	3410241M1	1	**1**	DECAL	DECAL	CALCOMANIA
5	3410238M1	1	**X**	DECAL	DECAL	CALCOMANIA
6	068136P1	1	**1**	DECAL	DECAL	CALCOMANIA
7	3410244M1	1	**1**	EMBLEMA	EMBLEM	EMBLEMA
8	3410245M1	1	**1**	EMBLEMA	EMBLEM	EMBLEMA
9	022654P3	1	**1**	DECAL	DECAL	CALCOMANIA
10	022659P2	1	**1**	DECAL	DECAL	CALCOMANIA
11	3149896M1	1	**X**	DECAL	DECAL	CALCOMANIA
12	036880P1	1	**1**	PLACA	PLATE	PLATO
12	3410581M1	1	**2**	REBITE	RIVET	REMACHE
13	3149677M1	1	**X**	DECAL	DECAL	CALCOMANIA
14	022101P1	1	**1**	DECAL	DECAL	CALCOMANIA
15	022081P1	1	**2**	DECAL	DECAL	CALCOMANIA
16	3146334M2	1	**1**	DECAL	DECAL	CALCOMANIA
17	022084P1	1	**1**	DECAL	DECAL	CALCOMANIA
18	3410581M1	1	**4**	REBITE	RIVET	REMACHE
18	3697173M1	1	**1**	PLACA	PLATE	PLATO
19	022092P1	1	**1**	DECAL	DECAL	CALCOMANIA
20	022672P1	1	**1**	DECAL	DECAL	CALCOMANIA
21	3148214M1	1	**1**	EMBLEMA	EMBLEM	EMBLEMA
22	067210P1	1	**1**	DECAL	DECAL	CALCOMANIA
23	1875315M1	1	**X**	EMBLEMA	EMBLEM	EMBLEMA
24	3146299M1	1	**1**	DECAL	DECAL	CALCOMANIA

Emblemas
Emblems
Emblemas

100-40

Inglês
English
Inglés

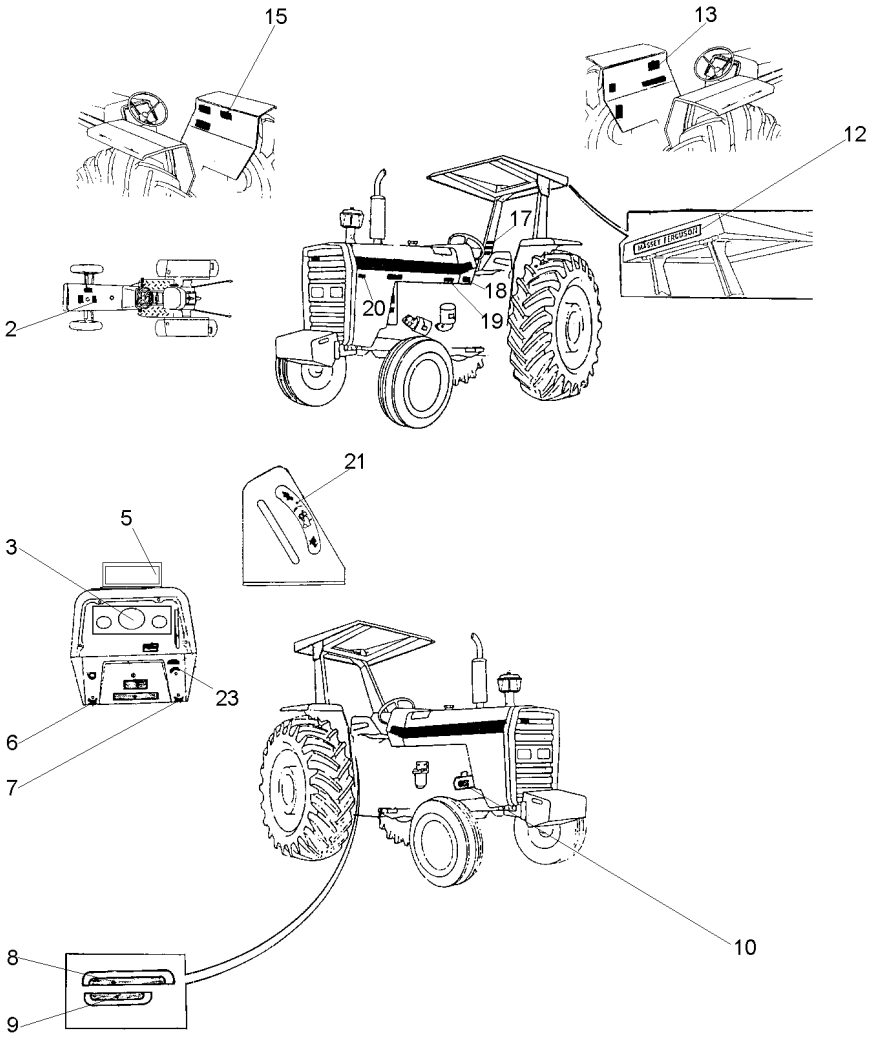

2	022097P1	**1**	DECAL	DECAL	CALCOMANIA
3	3411432M1	**1**	DECAL	DECAL	CALCOMANIA
5	067210P1	**1**	DECAL	DECAL	CALCOMANIA
6	3410244M1	**1**	EMBLEMA	EMBLEM	EMBLEMA
7	3410245M1	**1**	EMBLEMA	EMBLEM	EMBLEMA
8	022652P3	**1**	DECAL	DECAL	CALCOMANIA
9	022657P2	**1**	DECAL	DECAL	CALCOMANIA
10	3146754M1	**1**	DECAL	DECAL	CALCOMANIA
12	3149677M1	**1**	DECAL	DECAL	CALCOMANIA
13	022102P2	**1**	DECAL	DECAL	CALCOMANIA
15	3410239M1	**1**	DECAL	DECAL	CALCOMANIA
17	3595689M1	**1**	DECAL	DECAL	CALCOMANIA
18	3410581M1	**4**	REBITE	RIVET	REMACHE
18	3697173M1	**1**	PLACA	PLATE	PLATO
19	022093P1	**1**	DECAL	DECAL	CALCOMANIA
20	022672P1	**1**	DECAL	DECAL	CALCOMANIA
21	3148214M1	**1**	EMBLEMA	EMBLEM	EMBLEMA
23	068136P1	**1**	DECAL	DECAL	CALCOMANIA

Decalcomania
Decal
Calcomania

100-45

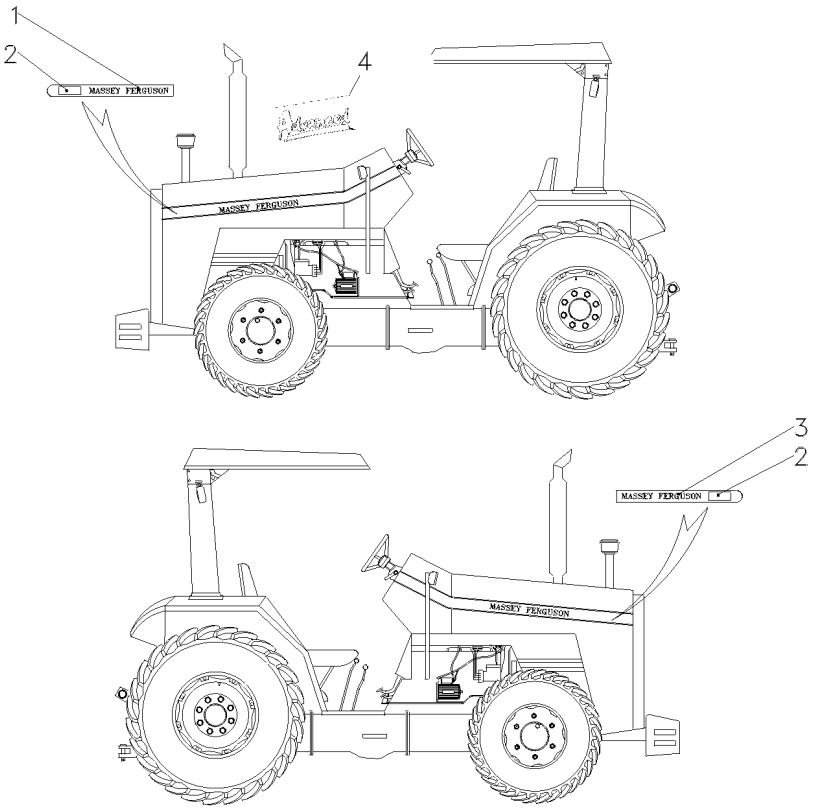

1	069066P1	▶	**1** DECAL	DECAL	CALCOMANIA
2	069081P1		**2** DECAL	DECAL	CALCOMANIA
2	072647P1		**2** DECAL	DECAL	CALCOMANIA
3	069072P1	◀	**1** DECAL	DECAL	CALCOMANIA
4	068802P1		**1** DECAL	DECAL	CALCOMANIA

Decalcomania
Decal
Calcomania

Capuz
Hood
Capô

100-50

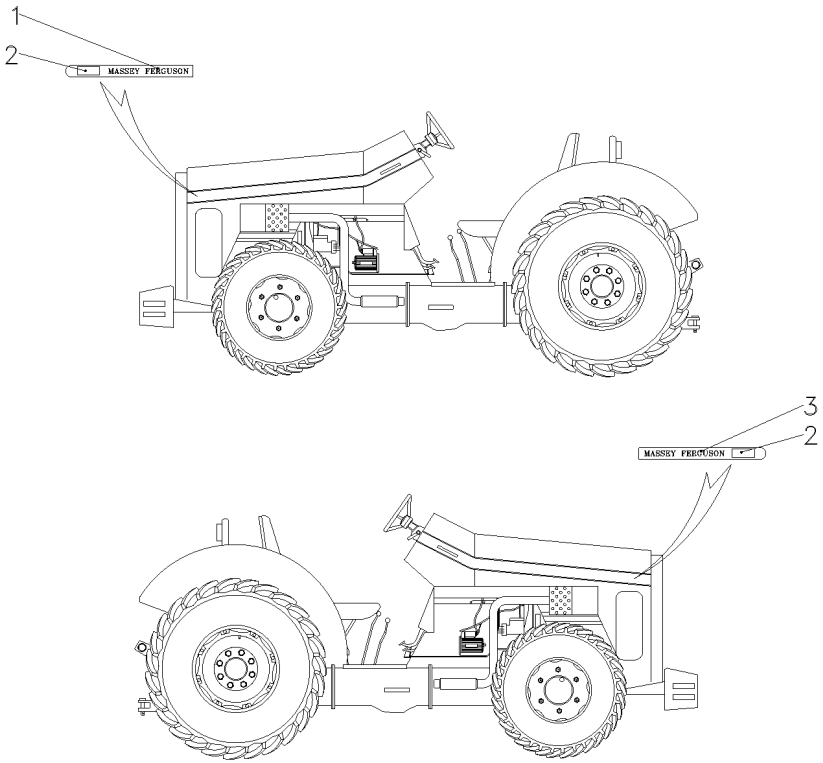

1	069072P1	◀	**1** DECAL	DECAL	CALCOMANIA
2	068802P1		**1** DECAL	DECAL	CALCOMANIA
3	069066P1	▶	**1** DECAL	DECAL	CALCOMANIA

Emblemas
Emblems
Emblemas

Português
Portuguese
Portugués

100-55

Sem Hidráulico
Without Hydraulic
Sin Hidraulico

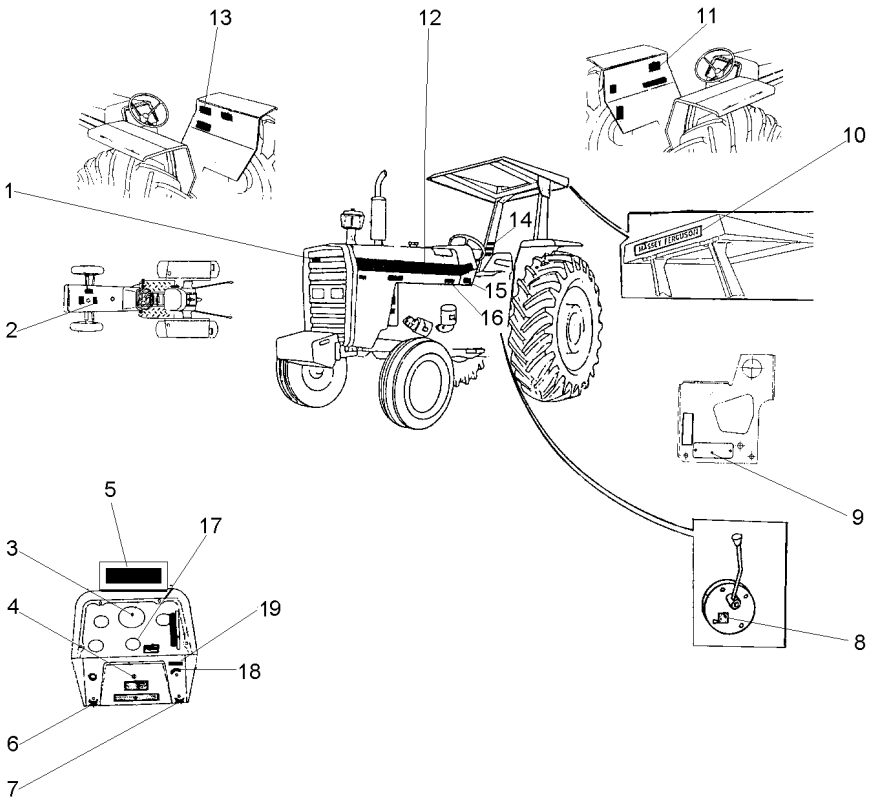

1	3587203M1	**X**	EMBLEMA	EMBLEM	EMBLEMA
2	3146834M1	**1**	DECAL	DECAL	CALCOMANIA
3	2800862M1	**1**	DECAL	DECAL	CALCOMANIA
4	3410238M1	**X**	DECAL	DECAL	CALCOMANIA
5	067210P1	**1**	DECAL	DECAL	CALCOMANIA
6	3410244M1	**1**	EMBLEMA	EMBLEM	EMBLEMA
7	3410245M1	**1**	EMBLEMA	EMBLEM	EMBLEMA
8	3149896M1	**X**	DECAL	DECAL	CALCOMANIA
9	036880P1	**1**	PLACA	PLATE	PLATO
9	3410581M1	**2**	REBITE	RIVET	REMACHE
10	3149677M1	**X**	DECAL	DECAL	CALCOMANIA
11	022100P2	**1**	DECAL	DECAL	CALCOMANIA
12	022081P1	**2**	DECAL	DECAL	CALCOMANIA
13	049101P1	**1**	DECAL	DECAL	CALCOMANIA
14	022083P1	**1**	DECAL	DECAL	CALCOMANIA
15	3410581M1	**4**	REBITE	RIVET	REMACHE
15	3697173M1	**1**	PLACA	PLATE	PLATO
16	022091P1	**1**	DECAL	DECAL	CALCOMANIA
17	1875315M1	**X**	EMBLEMA	EMBLEM	EMBLEMA
18	026694P1	**1**	DECAL	DECAL	CALCOMANIA
19	068136P1	**1**	DECAL	DECAL	CALCOMANIA

Emblemas
Emblems
Emblemas

100-60

Inglês
English
Inglés

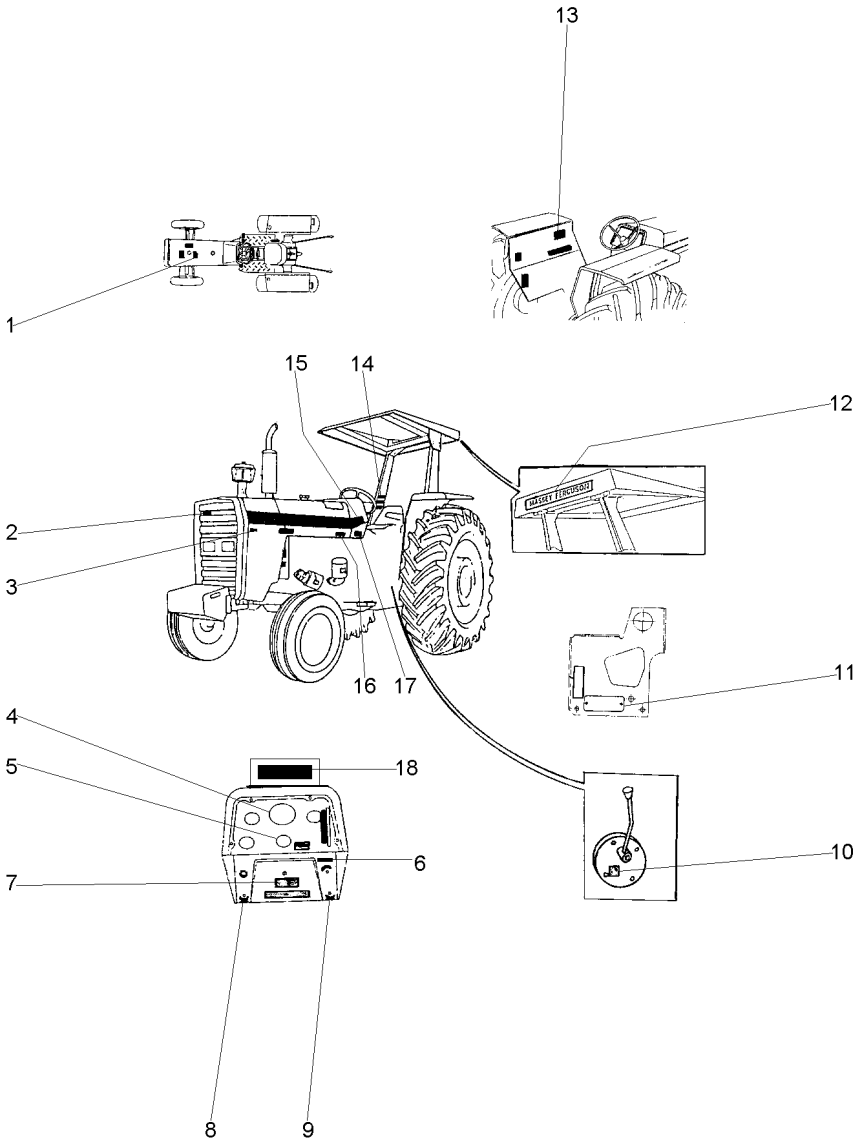

1	022097P1	**1** DECAL	DECAL	CALCOMANIA
2	3587203M1	**X** EMBLEMA	EMBLEM	EMBLEMA
3	022672P1	**1** DECAL	DECAL	CALCOMANIA
4	3411432M1	**1** DECAL	DECAL	CALCOMANIA
5	1875315M1	**X** EMBLEMA	EMBLEM	EMBLEMA
6	068136P1	**1** DECAL	DECAL	CALCOMANIA
7	3410238M1	**X** DECAL	DECAL	CALCOMANIA
8	3410244M1	**1** EMBLEMA	EMBLEM	EMBLEMA
9	3410245M1	**1** EMBLEMA	EMBLEM	EMBLEMA
10	3149896M1	**X** DECAL	DECAL	CALCOMANIA
11	036880P1	**1** PLACA	PLATE	PLATO
11	3410581M1	**6** REBITE	RIVET	REMACHE
12	3149677M1	**X** DECAL	DECAL	CALCOMANIA
13	022102P2	**1** DECAL	DECAL	CALCOMANIA
14	3595689M1	**1** DECAL	DECAL	CALCOMANIA
15	022081P1	**2** DECAL	DECAL	CALCOMANIA
16	022093P1	**1** DECAL	DECAL	CALCOMANIA
17	3697173M1	**1** PLACA	PLATE	PLATO
17	3410581M1	**4** REBITE	RIVET	REMACHE
18	067210P1	**1** DECAL	DECAL	CALCOMANIA

Emblemas
Emblems
Emblemas

100-65

Espanhol
Spanish
Español

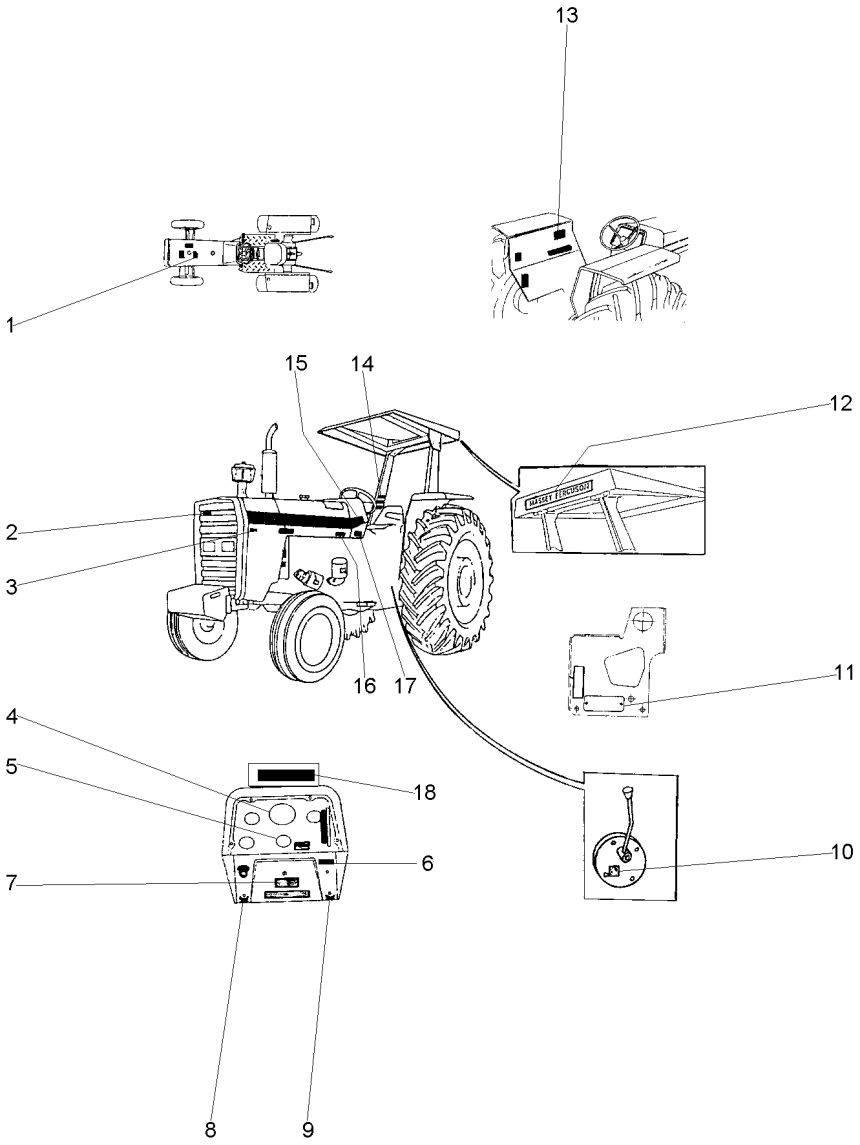

1	022096P1	**1** DECAL	DECAL	CALCOMANIA
2	3587203M1	**X** EMBLEMA	EMBLEM	EMBLEMA
3	022672P1	**1** DECAL	DECAL	CALCOMANIA
4	3410241M1	**1** DECAL	DECAL	CALCOMANIA
5	1875315M1	**X** EMBLEMA	EMBLEM	EMBLEMA
6	068136P1	**1** DECAL	DECAL	CALCOMANIA
7	3410238M1	**X** DECAL	DECAL	CALCOMANIA
8	3410244M1	**1** EMBLEMA	EMBLEM	EMBLEMA
9	3410245M1	**1** EMBLEMA	EMBLEM	EMBLEMA
10	3149896M1	**X** DECAL	DECAL	CALCOMANIA
11	036880P1	**1** PLACA	PLATE	PLATO
11	3410581M1	**2** REBITE	RIVET	REMACHE
12	3149677M1	**X** DECAL	DECAL	CALCOMANIA
13	022101P1	**1** DECAL	DECAL	CALCOMANIA
14	022084P1	**1** DECAL	DECAL	CALCOMANIA
15	022081P1	**2** DECAL	DECAL	CALCOMANIA
16	022092P1	**1** DECAL	DECAL	CALCOMANIA
17	3697173M1	**1** PLACA	PLATE	PLATO
17	3410581M1	**4** REBITE	RIVET	REMACHE
18	067210P1	**1** DECAL	DECAL	CALCOMANIA

Emblemas
Emblems
Emblemas

100-70

Estreito E Super Estreito Com Hidráulico
Narrow And Super Narrow Whith Hydraulic
Estrecho E Super Estrecho Con Hidraulico

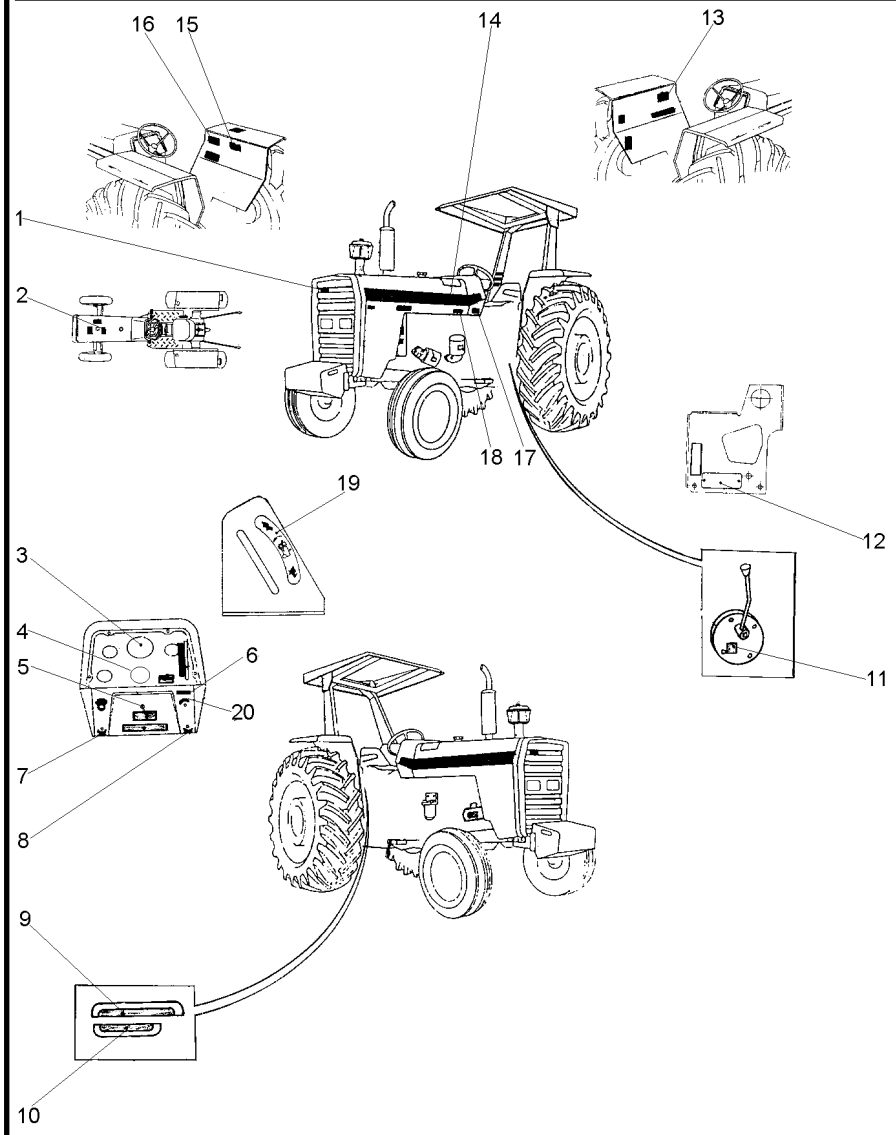

1	3587203M1	**X**	EMBLEMA	EMBLEM	EMBLEMA
2	3146834M1	**1**	DECAL	DECAL	CALCOMANIA
3	2800862M1	**1**	DECAL	DECAL	CALCOMANIA
4	1875315M1	**X**	EMBLEMA	EMBLEM	EMBLEMA
5	3410238M1	**X**	DECAL	DECAL	CALCOMANIA
6	068136P1	**1**	DECAL	DECAL	CALCOMANIA
7	3410244M1	**1**	EMBLEMA	EMBLEM	EMBLEMA
8	3410245M1	**1**	EMBLEMA	EMBLEM	EMBLEMA
9	022651P3	**1**	DECAL	DECAL	CALCOMANIA
10	022656P2	**1**	DECAL	DECAL	CALCOMANIA
11	3149896M1	**X**	DECAL	DECAL	CALCOMANIA
12	036880P1	**1**	PLACA	PLATE	PLATO
12	3410581M1	**2**	REBITE	RIVET	REMACHE
13	022100P2	**1**	DECAL	DECAL	CALCOMANIA
14	022081P1	**2**	DECAL	DECAL	CALCOMANIA
15	3148171M1	**1**	DECAL	DECAL	CALCOMANIA
16	049101P1	**1**	DECAL	DECAL	CALCOMANIA
17	3410581M1	**4**	REBITE	RIVET	REMACHE
17	3697173M1	**1**	PLACA	PLATE	PLATO
18	022091P1	**1**	DECAL	DECAL	CALCOMANIA
19	3148214M1	**1**	EMBLEMA	EMBLEM	EMBLEMA
20	026694P1	**1**	DECAL	DECAL	CALCOMANIA

Emblemas
Emblems
Emblemas

Português
Portuguese
Portugués

100-75

Aeroporto
Airport
Aeropuerto

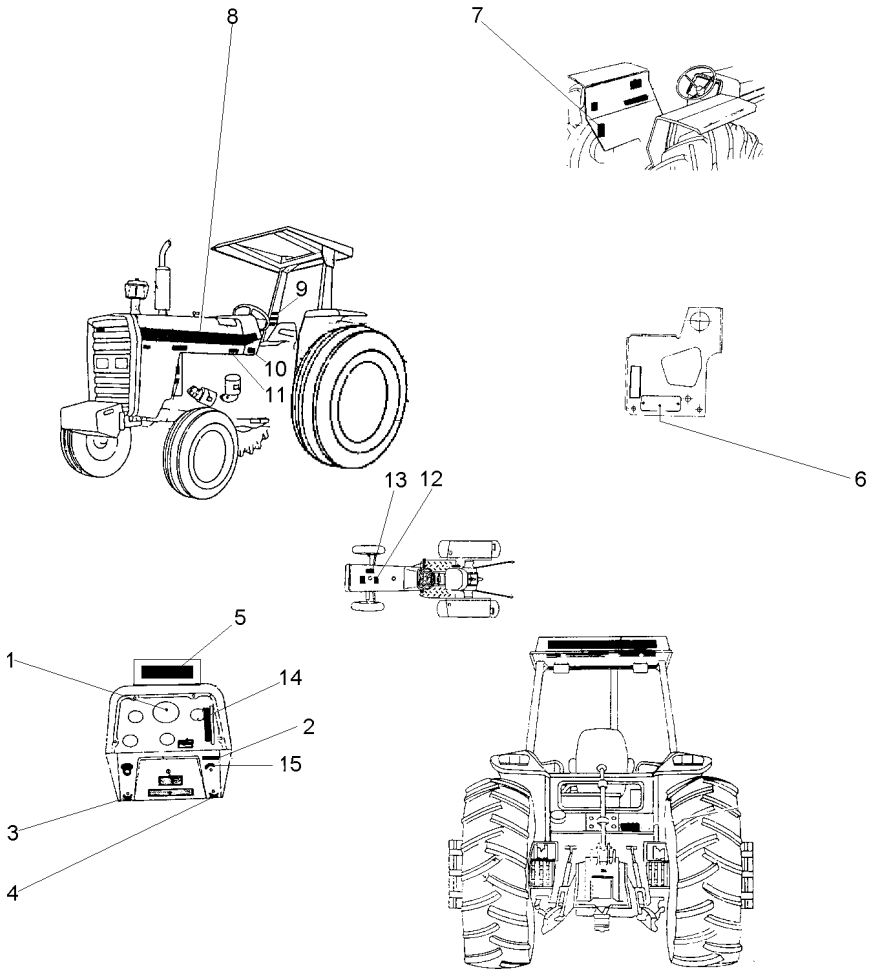

1	2800862M1	**1**	DECAL	DECAL	CALCOMANIA
2	068136P1	**1**	DECAL	DECAL	CALCOMANIA
3	3410244M1	**1**	EMBLEMA	EMBLEM	EMBLEMA
4	3410245M1	**1**	EMBLEMA	EMBLEM	EMBLEMA
5	067210P1	**1**	DECAL	DECAL	CALCOMANIA
6	036880P1	**1**	PLACA	PLATE	PLATO
6	3410581M1	**2**	REBITE	RIVET	REMACHE
7	3586819M2	**1**	DECAL	DECAL	CALCOMANIA
8	022081P1	**2**	DECAL	DECAL	CALCOMANIA
9	022083P1	**1**	DECAL	DECAL	CALCOMANIA
10	3410581M1	**4**	REBITE	RIVET	REMACHE
10	3697173M1	**1**	PLACA	PLATE	PLATO
11	022091P1	**1**	DECAL	DECAL	CALCOMANIA
12	3146834M1	**1**	DECAL	DECAL	CALCOMANIA
13	3596431M2	**1**	DECAL	DECAL	CALCOMANIA
14	3587802M1	**1**	DECAL	DECAL	CALCOMANIA
15	026694P1	**1**	DECAL	DECAL	CALCOMANIA

Escala De Velocidades
Velocity Scale
Escala De Velocidades

100-80

1

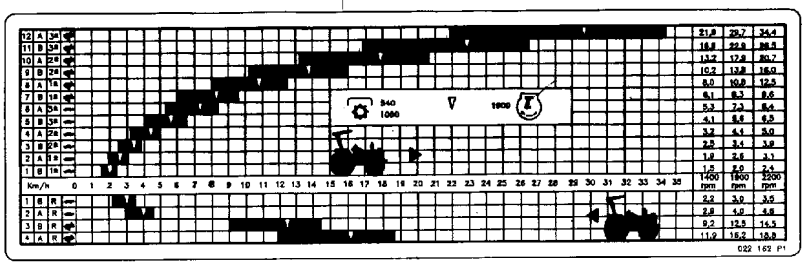

1	3148008M2	**1**	DECAL	DECAL	CALCOMANIA

Escala De Velocidades
Velocity Scale
Escala De Velocidades

100-85

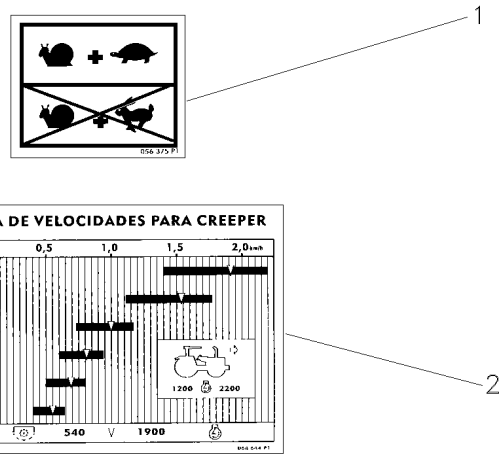

1	056375P1	**1**	DECAL	DECAL	CALCOMANIA
2	064953P1	**1**	DECAL	DECAL	CALCOMANIA

Acelerador De Mão **2rm**
Hand Throttle **2wd**
Acelerador De Mano **2rm**

105-10

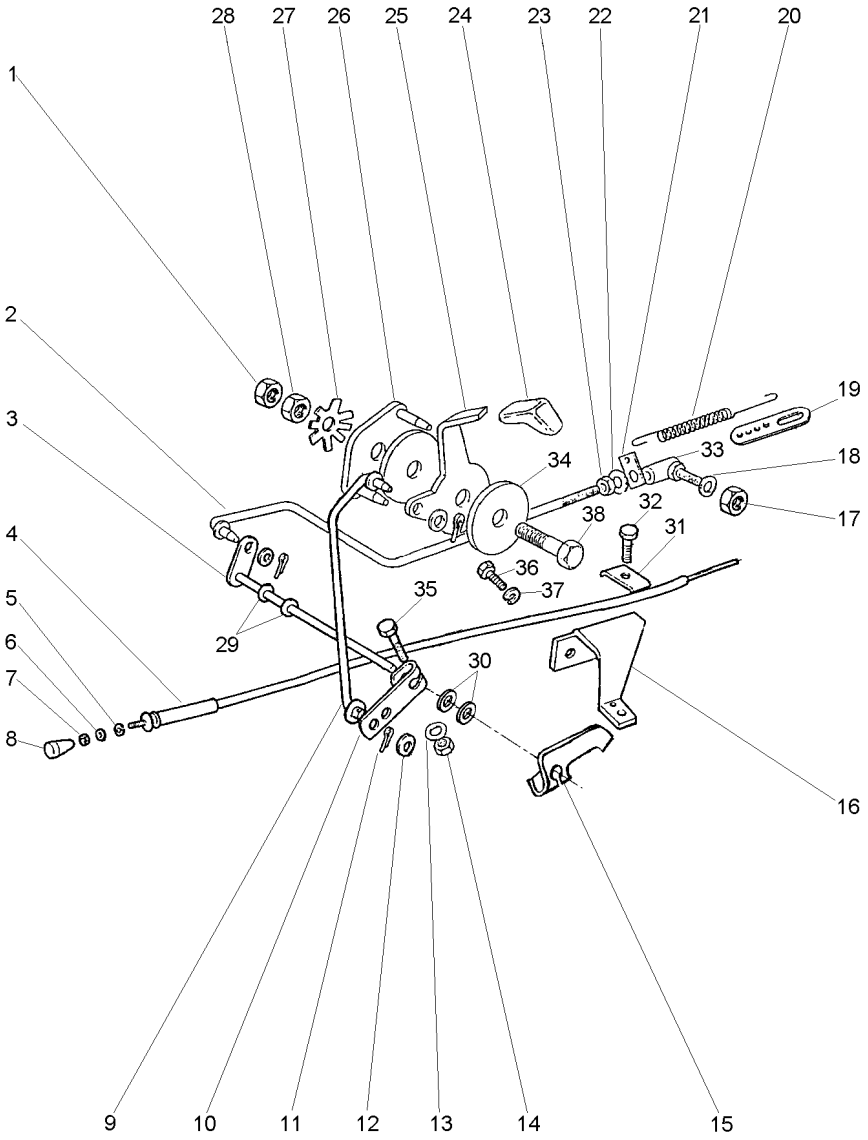

1	353430X1	3/8x24	**1** PORCA	NUT	TUERCA
2	033162S1	▶	**1** TIRANTE	ROD	VARILLA
3	033140S1		**1** EIXO	SHAFT	ARBOL
4	3148142M91		**1** CJ. CABO	KIT, CABLE	CABLES JUEGO
5	2801154M1		**1** ANEL	RING	ARO
6	2801172M1		**1** ARRUELA	WASHER	ARANDELA
7	357515X1	10x32	**1** PORCA	NUT	TUERCA
8	487096M1		**1** BOTÃO	BUTTON	PULSADOR
9	033160S1	▶	**1** TIRANTE	ROD	VARILLA
10	033194P1		**1** ALAVANCA	LEVER	PALANCA
11	354041X1		**3** CUPILHA	COTTER PIN	PASADOR DOUBLE
12	355617X1		**3** ARRUELA	WASHER	ARANDELA
13	353441X1		**1** ARRUELA	WASHER	ARANDELA
14	353918X1	1/4x28	**1** PORCA	NUT	TUERCA
15	3146871M2		**1** ALAVANCA	LEVER	PALANCA
16	3149001M91		**1** SUPORTE	BRACKET	SOPORTE
17	353918X1	1/4x28	**1** PORCA	NUT	TUERCA
18	353441X1		**1** ARRUELA	WASHER	ARANDELA
19	489002M1		**1** SUPORTE	BRACKET	SOPORTE
20	893713M1		**1** MOLA	SPRING	RESORTE
21	3145925M1		**1** SUPORTE	BRACKET	SOPORTE
22	353441X1		**1** ARRUELA	WASHER	ARANDELA
23	353918X1	1/4x28	**1** PORCA	NUT	TUERCA
24	035972P1		**1** MANÍPULO	KNOB	POMO
25	050043P1		**1** ALAVANCA	LEVER	PALANCA
26	2800299M91		**1** PLACA	PLATE	PLATO
27	184150M2		**1** MOLA	SPRING	RESORTE
28	353431X1	3/8x24	**1** PORCA	NUT	TUERCA
29	196010M1		**2** ARRUELA	WASHER	ARANDELA
30	353756X1		**2** ARRUELA	WASHER	ARANDELA
31	3148712M1		**1** PRESILHA	STAPLE	GRAPA
32	2802251M1		**1** PARAFUSO	BOLT	PERNO
33	3589565M91	105-15 No 487077M91	**1** CONECTOR	CONNECTOR	CONECTOR
34	184149M3		**2** DISCO	DISC	DISCO
35	353671X1	1/4x20x1.1/4	**1** PARAFUSO	BOLT	PERNO
36	353501X1	1/4x28x1/2	**2** PARAFUSO	BOLT	PERNO
37	353441X1		**2** ARRUELA	WASHER	ARANDELA
38	353540X1	3/8x24x1.1/4	**1** PARAFUSO	BOLT	PERNO

Conector
Ball Joint
Conector

105-15

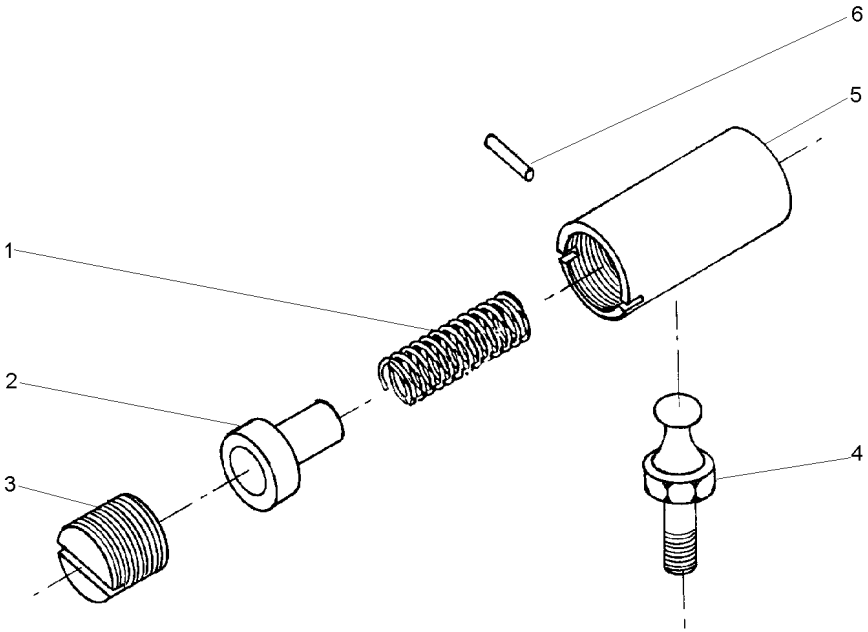

1	487082M1	**1** MOLA	SPRING	RESORTE
2	487081M1	**1** ASSENTO	SEAT	ASIENTO
3	3589563M1	**1** ASSENTO	SEAT	ASIENTO
4	487079M1	**1** PRISIONEIRO	STUD	ESPARRAGO
5	3589564M1	**1** CORPO	BODY	CUERPO
6	354039X1	**1** CUPILHA	COTTER PIN	PASADOR DOUBLE

Para-Lama
Mudguard
Guardabarros

105-20

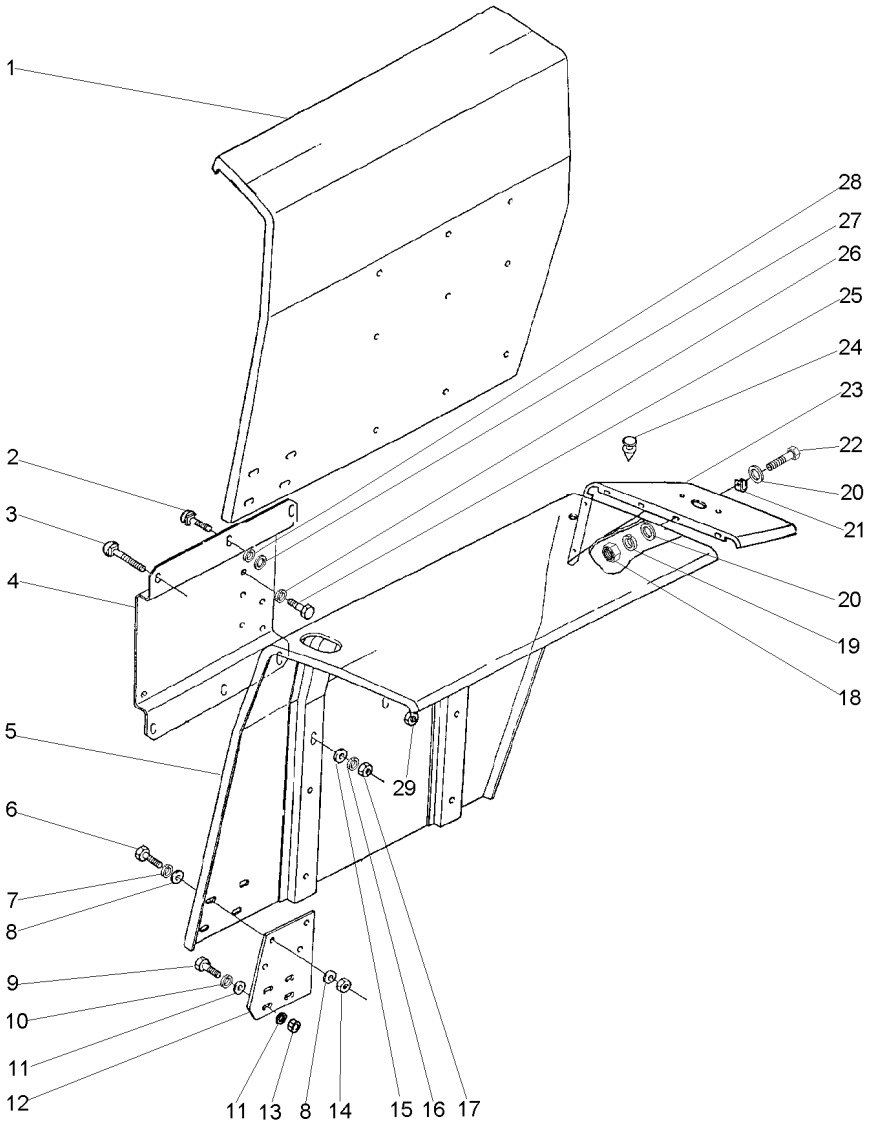

1	027033S1	▶	**1**	PÁRA-LAMA	FENDER	GUARDABARRO
2	353810X1	3/8x24x1.1/4	**4**	PARAFUSO	BOLT	PERNO
3	353816X1	3/8x24x2.1/4	**8**	PARAFUSO	BOLT	PERNO
4	063104S1	◀	**1**	SUPORTE	BRACKET	SOPORTE
4	063106S1	▶	**1**	SUPORTE	BRACKET	SOPORTE
5	027034S1	◀	**1**	PÁRA-LAMA	FENDER	GUARDABARRO
6	353677X1	5/16x18x3/4	**8**	PARAFUSO	BOLT	PERNO
7	353446X1		**8**	ARRUELA	WASHER	ARANDELA
8	829185M1		**16**	ARRUELA	WASHER	ARANDELA
9	353679X1	5/16x18x1"	**4**	PARAFUSO	BOLT	PERNO
10	353446X1		**4**	ARRUELA	WASHER	ARANDELA
11	829185M1		**8**	ARRUELA	WASHER	ARANDELA
12	027039P1		**2**	EXTENSÃO	EXTENSION	EXTENSION
13	355565X1	5/16x18	**4**	PORCA	NUT	TUERCA
14	355565X1	5/16x18	**8**	PORCA	NUT	TUERCA
15	339534X1		**8**	ARRUELA	WASHER	ARANDELA
16	353434X1		**8**	ARRUELA	WASHER	ARANDELA
17	353431X1	3/8x24	**8**	PORCA	NUT	TUERCA
18	353564X1	7/16x20x1.5/8	**10**	PARAFUSO	BOLT	PERNO
19	353441X1		**10**	ARRUELA	WASHER	ARANDELA
20	355617X1		**20**	ARRUELA	WASHER	ARANDELA
21	506293M1		**2**	PRESILHA	STAPLE	GRAPA
22	022907P1	B6,3x18	**10**	PARAFUSO	BOLT	PERNO
23	022886P2	▶	**1**	EXTENSÃO	EXTENSION	EXTENSION
23	022887P2	◀	**1**	EXTENSÃO	EXTENSION	EXTENSION
24	022894P1		**4**	TAMPÃO	PAD	ALMOHADILLA
25	339139X1	M12x1,75x25	**8**	PARAFUSO	BOLT	PERNO
26	339369X1		**8**	ARRUELA	WASHER	ARANDELA
27	339534X1		**4**	ARRUELA	WASHER	ARANDELA
28	353434X1		**4**	ARRUELA	WASHER	ARANDELA
29	353431X1	3/8x24	**4**	PORCA	NUT	TUERCA

Acelerador **4rm**
Throttle **4wd**
Acelerador **4rm**

105-25

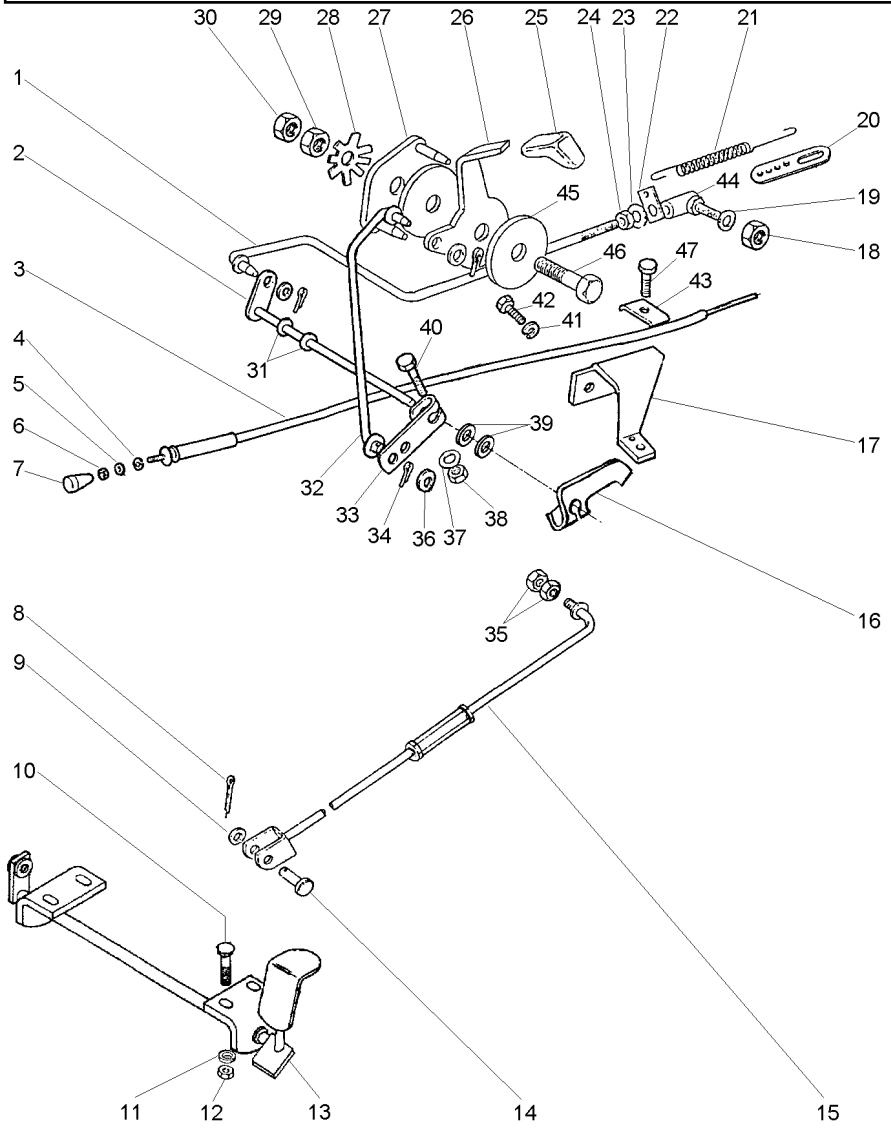

1	033162S1	▶	**1**	TIRANTE	ROD	VARILLA
2	033140S1		**1**	EIXO	SHAFT	ARBOL
3	3148142M91		**1**	CJ. CABO	KIT, CABLE	CABLES JUEGO
4	2801154M1		**1**	ANEL	RING	ARO
5	2801172M1		**1**	ARRUELA	WASHER	ARANDELA
6	357515X1	10x32	**1**	PORCA	NUT	TUERCA
7	487096M1		**1**	BOTÃO	BUTTON	PULSADOR
8	354059X1		**1**	CONTRAPINO	DOWEL	CENTRAJE
9	353756X1		**1**	ARRUELA	WASHER	ARANDELA
10	1442175X1	M6x1,0x20	**4**	PARAFUSO	BOLT	PERNO
11	390971X1		**4**	ARRUELA	WASHER	ARANDELA
12	339030X1	M6x1,0	**4**	PORCA	NUT	TUERCA
13	027983S1		**1**	PEDAL	PEDAL	PEDAL
14	832813M1		**1**	PINO	PIN	PASADOR
15	033179N1	👁 105-30 No	**1**	CJ. TIRANTE	KIT, ROD	JUEGO DE BIELAS
16	3146871M2		**1**	ALAVANCA	LEVER	PALANCA
17	3149001M91		**1**	SUPORTE	BRACKET	SOPORTE
18	353918X1	1/4x28	**1**	PORCA	NUT	TUERCA
19	353441X1		**1**	ARRUELA	WASHER	ARANDELA
20	489002M1		**1**	SUPORTE	BRACKET	SOPORTE
21	893713M1		**1**	MOLA	SPRING	RESORTE
22	3145925M1		**1**	SUPORTE	BRACKET	SOPORTE
23	353441X1		**1**	ARRUELA	WASHER	ARANDELA
24	353918X1	1/4x28	**1**	PORCA	NUT	TUERCA
25	035972P1		**1**	MANÍPULO	KNOB	POMO
25	067632P1		**1**	MANÍPULO	KNOB	POMO
26	050043P1		**1**	ALAVANCA	LEVER	PALANCA
26	057721P1		**1**	ALAVANCA	LEVER	PALANCA
27	2800299M91		**1**	PLACA	PLATE	PLATO
28	184150M2		**1**	MOLA	SPRING	RESORTE
29	353431X1	3/8x24	**1**	PORCA	NUT	TUERCA
30	353430X1	3/8x24	**1**	PORCA	NUT	TUERCA
31	196010M1		**2**	ARRUELA	WASHER	ARANDELA
32	033160S1	▶	**1**	TIRANTE	ROD	VARILLA
32	060505S1		**1**	TIRANTE	ROD	VARILLA
33	033194P1		**1**	ALAVANCA	LEVER	PALANCA
34	354041X1		**3**	CUPILHA	COTTER PIN	PASADOR DOUBLE
35	375109X1	3/8x16	**2**	PORCA	NUT	TUERCA
36	355617X1		**3**	ARRUELA	WASHER	ARANDELA
37	353441X1		**1**	ARRUELA	WASHER	ARANDELA
38	353918X1	1/4x28	**1**	PORCA	NUT	TUERCA
39	353756X1		**2**	ARRUELA	WASHER	ARANDELA
40	353671X1	1/4x20x1.1/4	**1**	PARAFUSO	BOLT	PERNO
41	353441X1		**2**	ARRUELA	WASHER	ARANDELA
42	353501X1	1/4x28x1/2	**2**	PARAFUSO	BOLT	PERNO
43	3148712M1		**1**	PRESILHA	STAPLE	GRAPA
44	3589565M91	👁 105-15 No ⇆ 487077M91	**1**	CONECTOR	CONNECTOR	CONECTOR
45	184149M3		**2**	DISCO	DISC	DISCO
46	353540X1	3/8x24x1.1/4	**1**	PARAFUSO	BOLT	PERNO

Acelerador	4rm
Throttle	4wd
Acelerador	4rm

105-25

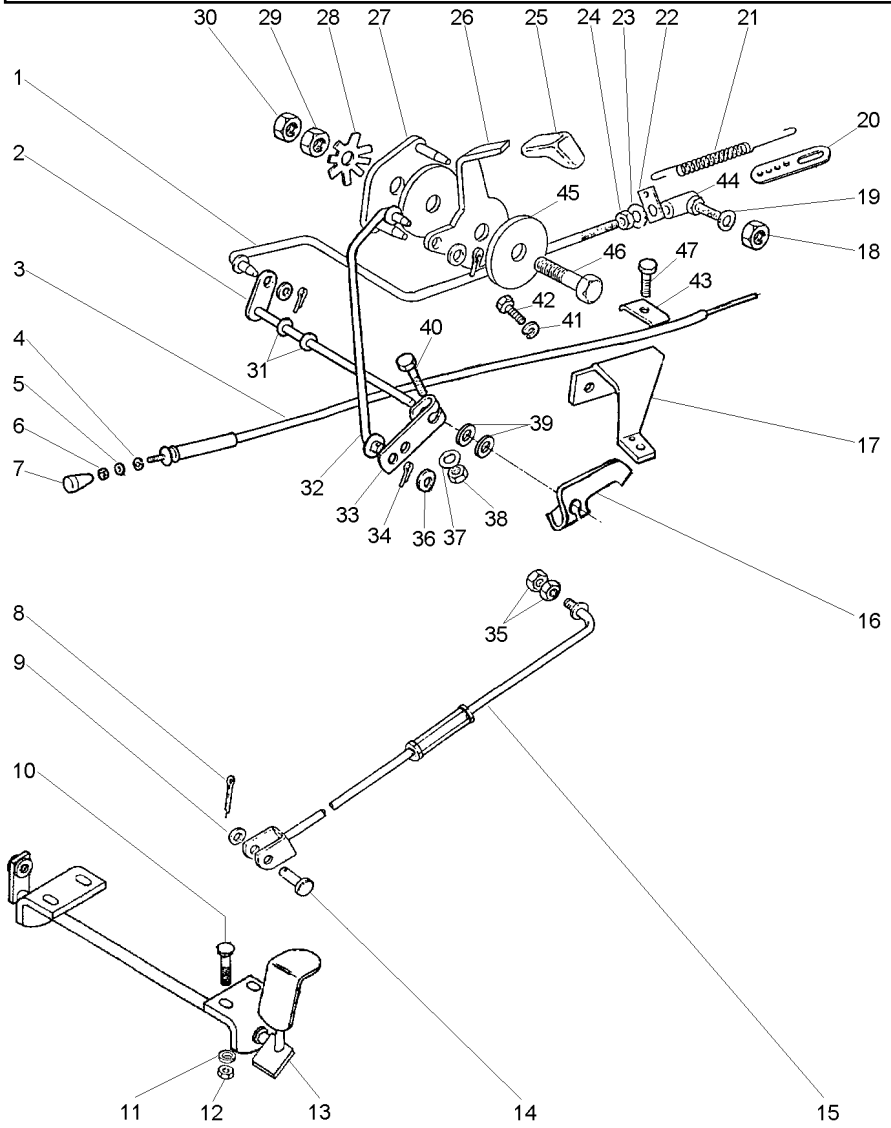

47	2802251M1	**1**	PARAFUSO	BOLT	PERNO

Tirante
Rod
Varilla

105-30

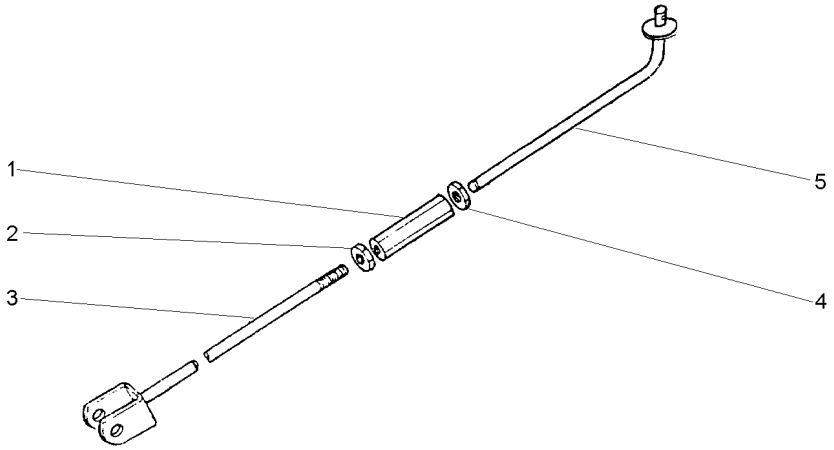

1	3146866M1		**1**	CONECTOR	CONNECTOR	CONECTOR
2	3146867M1		**1**	PORCA	NUT	TUERCA
3	033177S1		**1**	TIRANTE	ROD	VARILLA
4	375109X1	3/8x16	**1**	PORCA	NUT	TUERCA
5	022368S1		**1**	TIRANTE	ROD	VARILLA

Assento
Seat
Asiento

Sem Cinto De Segurança
Without Seat Belt
Sim Cinturon

105-35

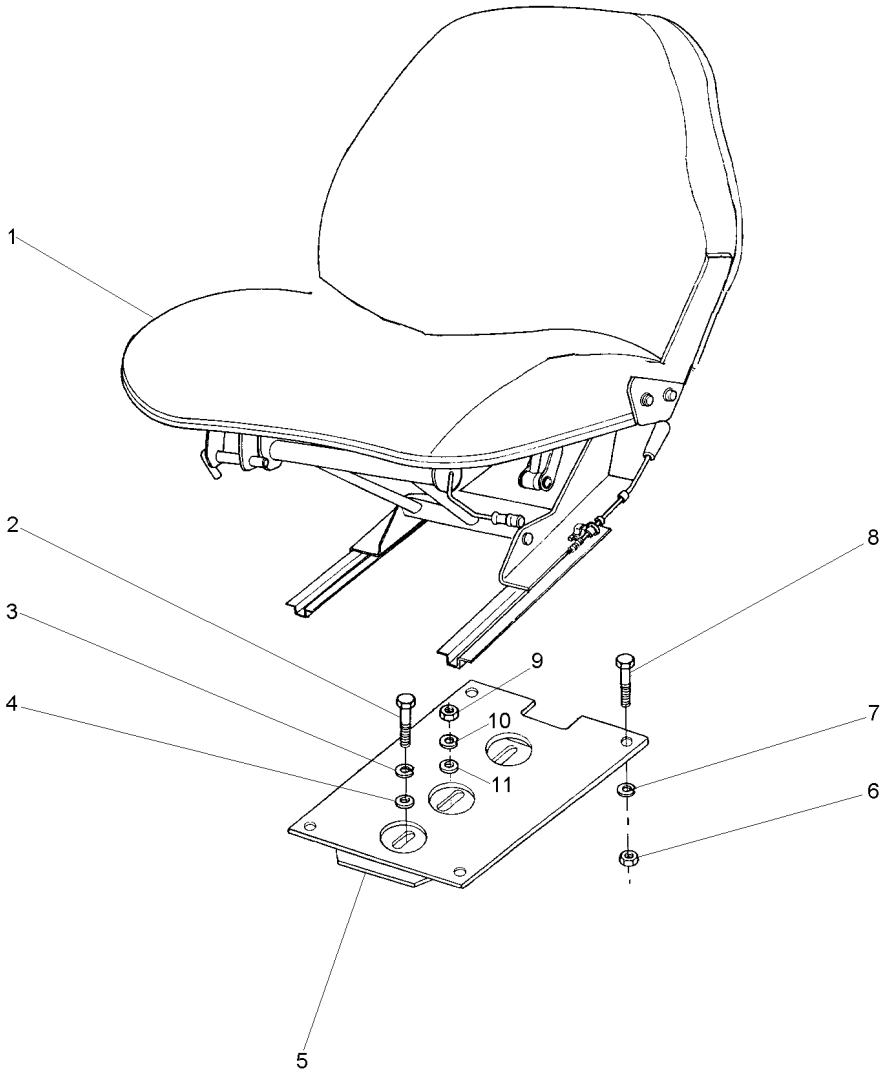

1	051582N1		**1**	CJ. ASSENTO	KIT, SEAT	ASIENTO JUEGO
2	339401X1	M10X1,5X25	**4**	PARAFUSO	BOLT	PERNO
3	353432X1		**1**	ARRUELA	WASHER	ARANDELA
4	353432X1		**1**	ARRUELA	WASHER	ARANDELA
5	057787S1		**1**	SUPORTE	BRACKET	SOPORTE
6	355565X1	5/16x18	**4**	PORCA	NUT	TUERCA
7	353446X1		**4**	ARRUELA	WASHER	ARANDELA
8	353677X1	5/16x18x3/4	**4**	PARAFUSO	BOLT	PERNO
9	353426X1	7/16x20	**1**	PORCA	NUT	TUERCA
10	339376X1		**4**	ARRUELA	WASHER	ARANDELA
11	353756X1		**4**	ARRUELA	WASHER	ARANDELA

Assento
Seat
Asiento

Super Estreito
Super Narrow
Super Estrecho

105-40

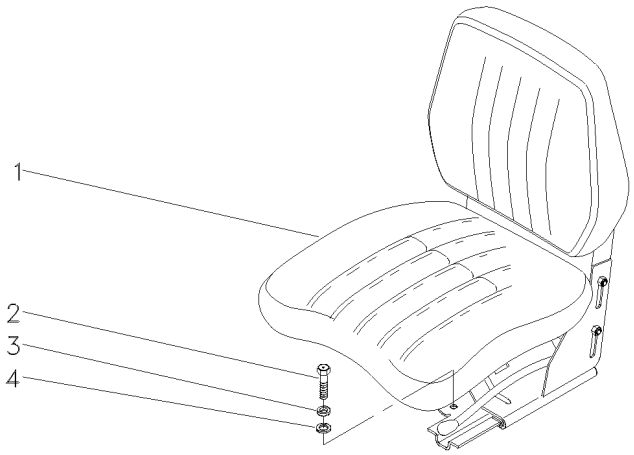

1	051582N1		**1** CJ. ASSENTO	KIT, SEAT	ASIENTO JUEGO
2	353699X1	7/16x14x1.1/8	**2** PARAFUSO	BOLT	PERNO
3	353432X1		**2** ARRUELA	WASHER	ARANDELA
4	339376X1		**2** ARRUELA	WASHER	ARANDELA

Assento
Seat
Asiento

105-45

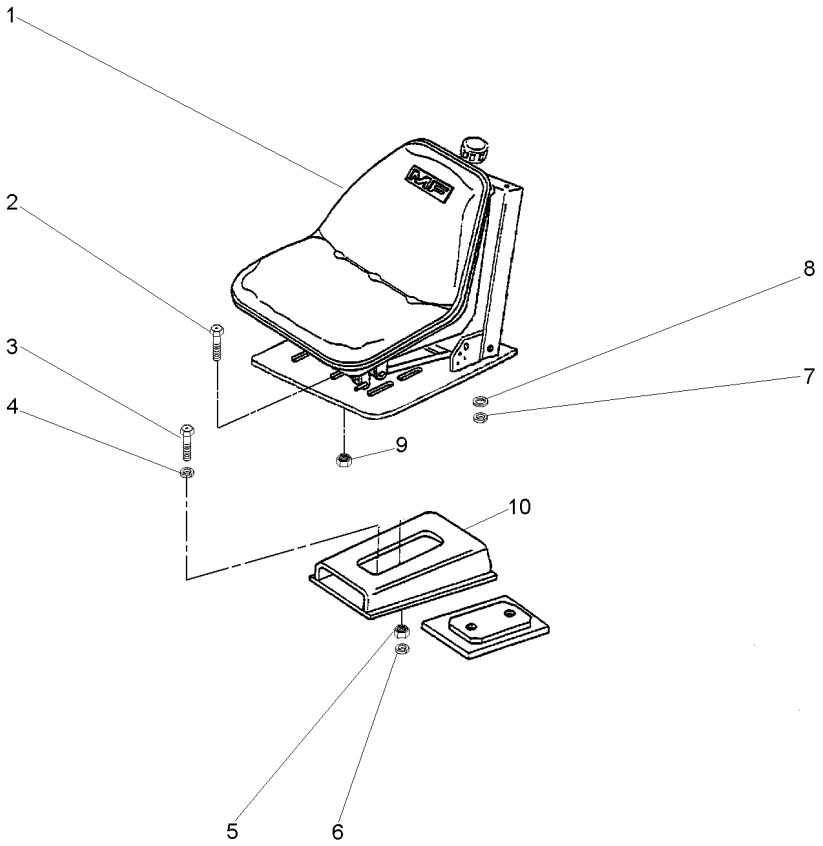

1	059483N1	**1** CJ. ASSENTO	KIT, SEAT	ASIENTO JUEGO
2	353677X1	**4** PARAFUSO	BOLT	PERNO
3	353699X1	**1** PARAFUSO	BOLT	PERNO
4	353432X1	**1** ARRUELA	WASHER	ARANDELA
5	353426X1	**1** PORCA	NUT	TUERCA
6	353432X1	**1** ARRUELA	WASHER	ARANDELA
7	353446X1	**4** ARRUELA	WASHER	ARANDELA
8	829185M1	**4** ARRUELA	WASHER	ARANDELA
9	355565X1	**4** PORCA	NUT	TUERCA
10	057787S1	**1** SUPORTE	BRACKET	SOPORTE

Assento
Seat
Asiento

C/Cinto De Segurança
Seat Belt
Cinturon

105-50

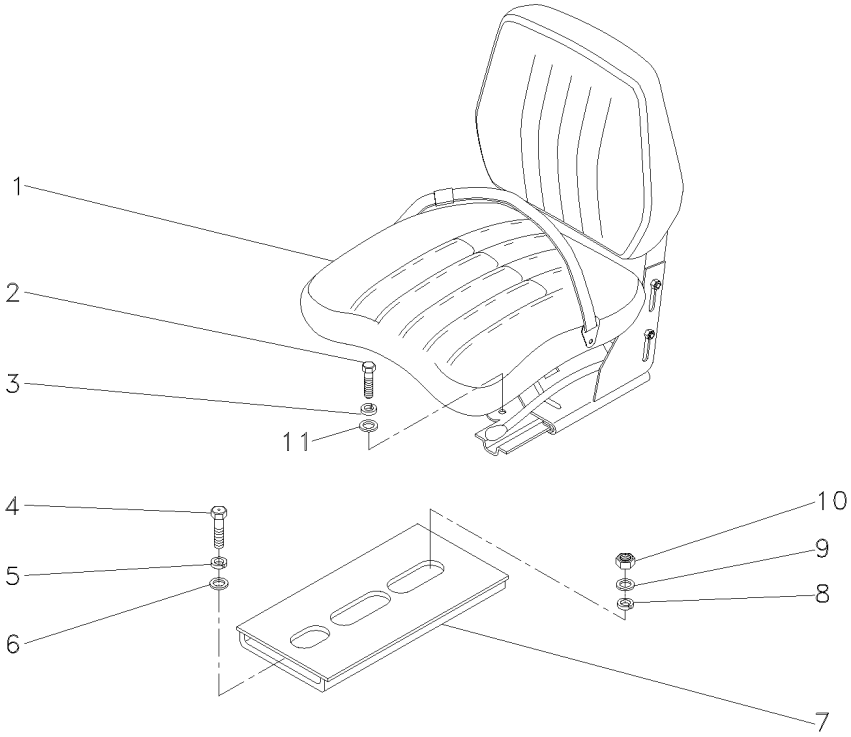

1	050301N1	**1**	CJ. ASSENTO	KIT, SEAT	ASIENTO JUEGO
2	339401X1	**4**	PARAFUSO	BOLT	PERNO
3	339376X1	**4**	ARRUELA	WASHER	ARANDELA
4	353699X1	**1**	PARAFUSO	BOLT	PERNO
5	353432X1	**1**	ARRUELA	WASHER	ARANDELA
6	355619X1	**1**	ARRUELA	WASHER	ARANDELA
7	057787S1	**1**	SUPORTE	BRACKET	SOPORTE
8	353432X1	**1**	ARRUELA	WASHER	ARANDELA
9	355619X1	**1**	ARRUELA	WASHER	ARANDELA
10	353426X1	**1**	PORCA	NUT	TUERCA
11	353756X1	**4**	ARRUELA	WASHER	ARANDELA

Assento
Seat
Asiento

Estreito
Narrow
Estrecho

105-55

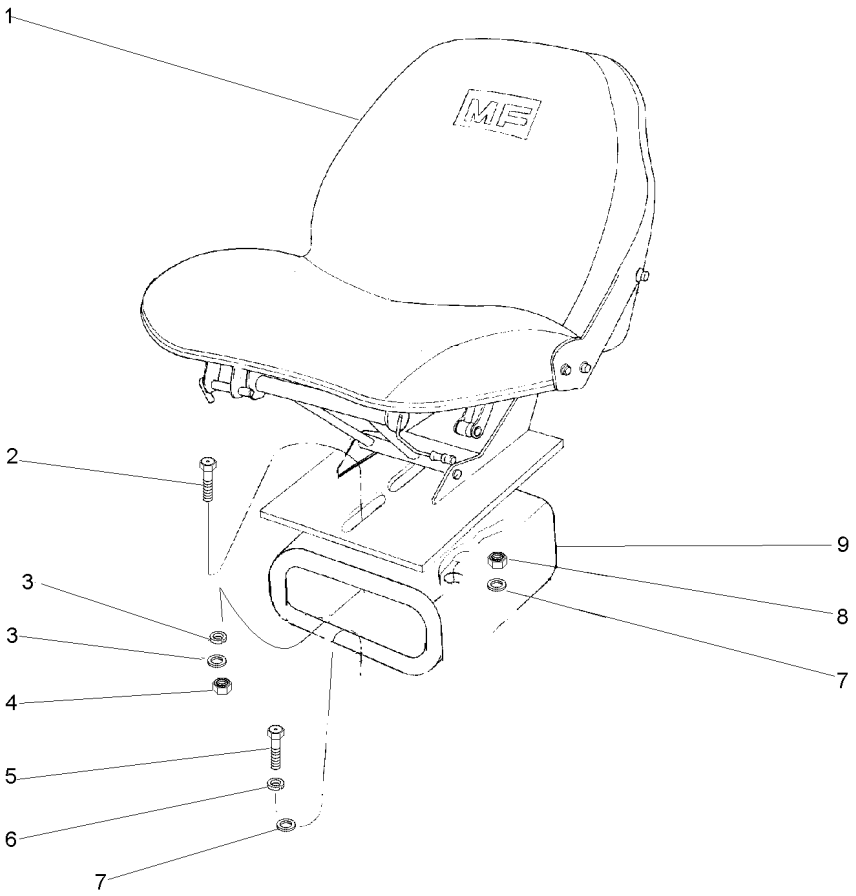

1		059483N1	**1** CJ. ASSENTO	KIT, SEAT	ASIENTO JUEGO
2	353699X1	7/16x20x1.1/8	**1** PARAFUSO	BOLT	PERNO
3	353432X1		**1** ARRUELA	WASHER	ARANDELA
3	355619X1		**4** ARRUELA	WASHER	ARANDELA
4	353426X1	7/16x20	**1** PORCA	NUT	TUERCA
5	339401X1	7/16x14x1.1/8	**4** PARAFUSO	BOLT	PERNO
6	339376X1		**4** ARRUELA	WASHER	ARANDELA
7	355619X1		**1** ARRUELA	WASHER	ARANDELA
7	353432X1		**1** ARRUELA	WASHER	ARANDELA
8	353426X1		**1** PORCA	NUT	TUERCA
9	057787S1	7/16x20	**1** SUPORTE	BRACKET	SOPORTE

Assento
Seat
Asiento

105-60

Com Suspensão
With Suspension
Con Suspensión

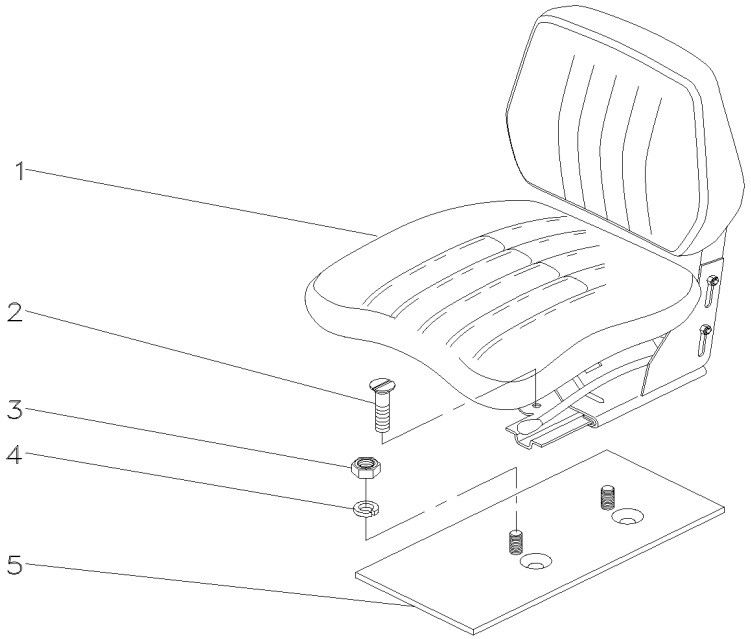

1	068132N1	**1** CJ. ASSENTO	KIT, SEAT	ASIENTO JUEGO
2	376408X1	**2** PARAFUSO	BOLT	PERNO
3	339402X1	**2** PORCA	NUT	TUERCA
4	353432X1	**2** ARRUELA	WASHER	ARANDELA
5	058017S1	**1** SUPORTE	BRACKET	SOPORTE

Menu

Símbolos

Pedais Do Freio E Embreagem
Foot Pedals And Linkage
Pedales Y Varillaje

105-65

4 Rodas Motrizes - Estreito
4 Wheels Drive - Narrow
4 Ruedas Motriz - Estrecho

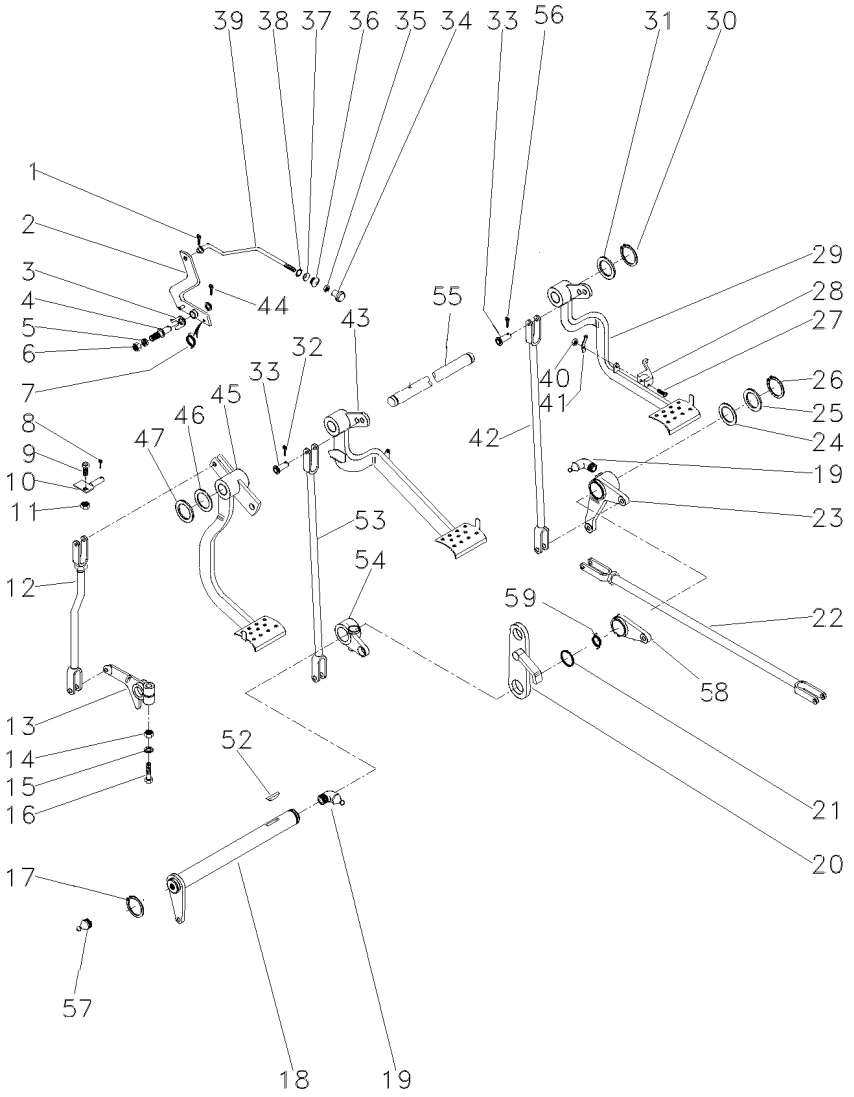

1	361332X1		1	CUPILHA	COTTER PIN	PASADOR DOUBLE
2	064449S1		1	ALAVANCA	LEVER	PALANCA
3	181150M1		1	TRAVA	LOCK	RETENEDOR
4	3588673M1		1	PINO	PIN	PASADOR
5	339376X1		1	ARRUELA	WASHER	ARANDELA
6	339402X1		1	PORCA	NUT	TUERCA
7	2802224M1		1	MOLA	SPRING	RESORTE
8	195708M1		1	GRAMPO	CRAMP	PASADOR
9	353540X1		1	PARAFUSO	BOLT	PERNO
10	027549S1		1	BATENTE	STOP	PARO
11	353430X1		1	PORCA	NUT	TUERCA
12	026648N1	105-160 No	1	CJ. TIRANTE	KIT, ROD	JUEGO DE BIELAS
13	058425P1		1	BRAÇO	ARM	BRAZO
14	353437X1		1	PORCA	NUT	TUERCA
15	353439X1		1	ARRUELA	WASHER	ARANDELA
16	353888X1		1	PARAFUSO	BOLT	PERNO
17	352438X1		1	ANEL TRAVA	CIRCLIP	CIRCULITO
18	036854S1		1	ALAVANCA	LEVER	PALANCA
19	29951X1		4	ENGRAXADEIRA	SHOES	ZAPATAS
20	2800888M91		1	SUPORTE	BRACKET	SOPORTE
21	1001489M1		2	ANEL "O"	O RING	JUNTA TORICA
22	037033N1	105-140 No	2	CJ. TIRANTE	KIT, ROD	JUEGO DE BIELAS
23	036857N1	105-130 No	1	ALAVANCA	LEVER	PALANCA
24	1482675M1		X	CALÇO	SHIM	CALCE
24	1482677M1		X	CALÇO	SHIM	CALCE
25	1482670M1		3	ARRUELA	WASHER	ARANDELA
26	339469X1		1	ANEL TRAVA	CIRCLIP	CIRCULITO
27	361203X1		1	PARAFUSO	BOLT	PERNO
28	3589503M1		1	TRAVA	LOCK	RETENEDOR
29	058628N1	▶ 105-120 No	1	PEDAL	PEDAL	PEDAL
30	352438X1		2	ANEL TRAVA	CIRCLIP	CIRCULITO
31	3145369M1		2	ARRUELA	WASHER	ARANDELA
32	354059X1		10	CONTRAPINO	DOWEL	CENTRAJE
33	832813M1		10	PINO	PIN	PASADOR
34	487096M1		1	BOTÃO	BUTTON	PULSADOR
35	357515X1		1	PORCA	NUT	TUERCA
36	2801075M1		1	PASSADOR	COTTER	PASADOR ABIERTO
37	2801172M1		1	ARRUELA	WASHER	ARANDELA
38	2801154M1		1	ANEL	RING	ARO
39	027955P1		1	TIRANTE	ROD	VARILLA
40	195663M1		1	PORCA	NUT	TUERCA
41	181958M1		1	MOLA	SPRING	RESORTE
42	022524S1	▶	1	TIRANTE	ROD	VARILLA
43	057471N1	◀ 105-110 No	1	ALAVANCA	LEVER	PALANCA
44	354055X1		1	CUPILHA	COTTER PIN	PASADOR DOUBLE
45	068003N1		1	PEDAL	PEDAL	PEDAL
46	1669096M2		4	CALÇO	SHIM	CALCE
47	180812M1		X	ARRUELA	WASHER	ARANDELA

Pedais Do Freio E Embreagem
Foot Pedals And Linkage
Pedales Y Varillaje

105-65

4 Rodas Motrizes - Estreito
4 Wheels Drive - Narrow
4 Ruedas Motriz - Estrecho

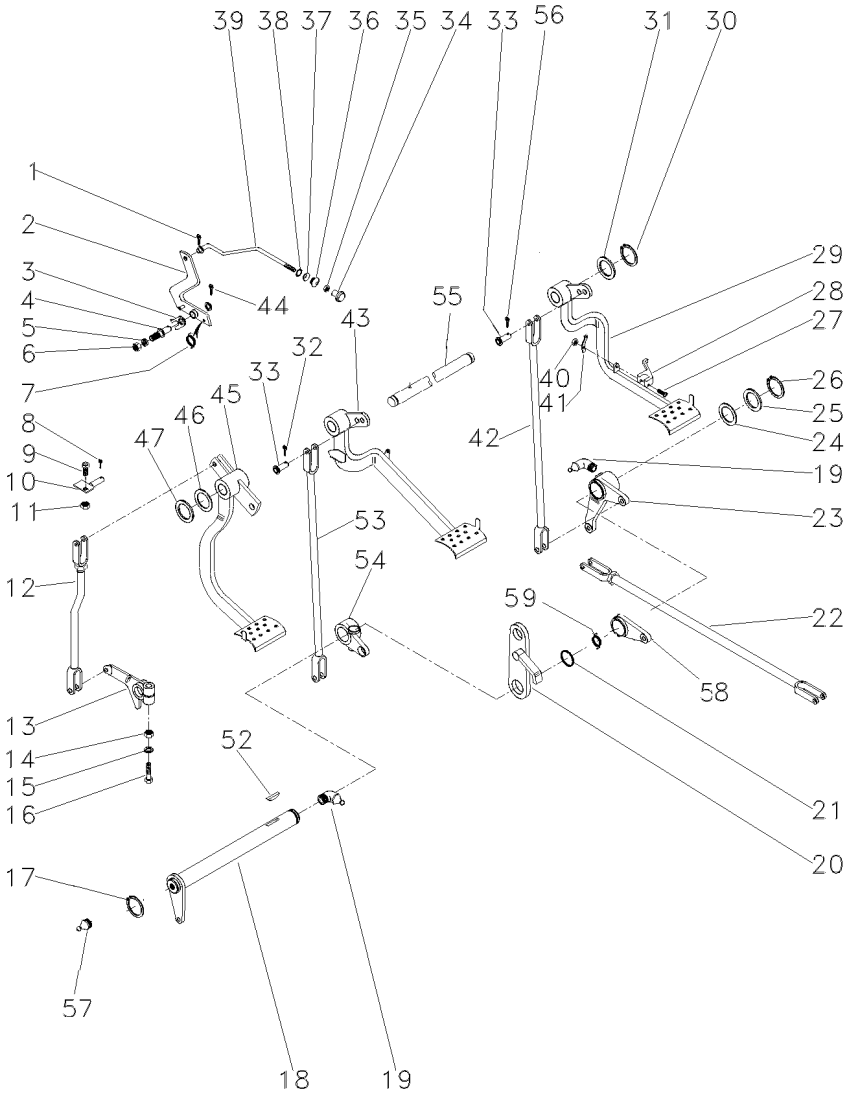

52	12501X		**1**	CHAVETA	KEY	CLAVE
53	048833S1	◀	**1**	TIRANTE	ROD	VARILLA
54	2800894M1	◀	**1**	ALAVANCA	LEVER	PALANCA
55	3589498M1		**1**	EIXO	SHAFT	ARBOL
56	339248X1		**1**	PINO	PIN	PASADOR
57	13811X1		**1**	ENGRAXADEIRA	SHOES	ZAPATAS
58	058423P1		**1**	PLACA	PLATE	PLATO
59	3700585M1		**1**	MOLA	SPRING	RESORTE

Menu

Símbolos

Pedais Do Freio E Embreagem
Brake Pedals And Clutch
Pedales De Freno Y Embrague

2 Rodas Motrizes
2 Wheels Drive
2 Ruedas Motriz

105-70

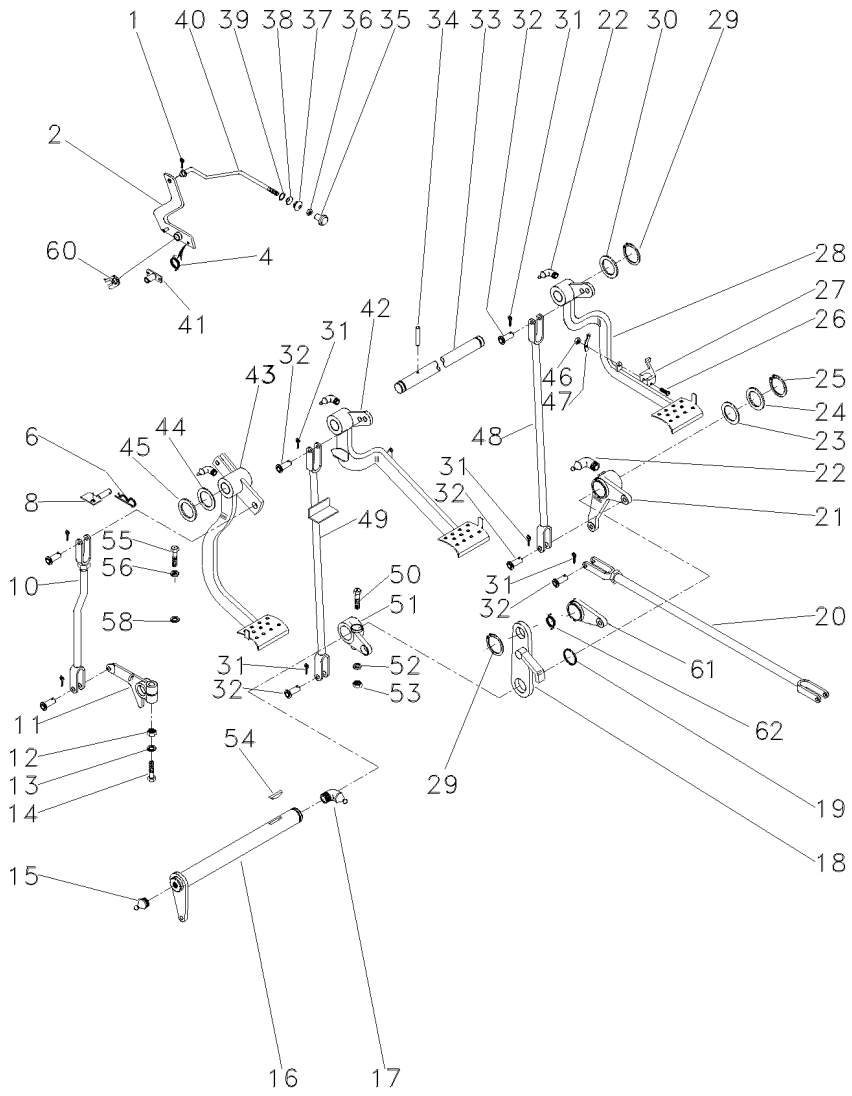

1	361332X1		1	CUPILHA	COTTER PIN	PASADOR DOUBLE
2	064449S1		1	ALAVANCA	LEVER	PALANCA
4	2802224M1		1	MOLA	SPRING	RESORTE
6	195708M1		1	GRAMPO	CRAMP	PASADOR
8	059043S1		1	BATENTE	STOP	PARO
10	026648N1	105-160 No	1	CJ. TIRANTE	KIT, ROD	JUEGO DE BIELAS
11	058425P1		1	BRAÇO	ARM	BRAZO
12	353437X1	1/2x20	1	PORCA	NUT	TUERCA
13	353439X1		1	ARRUELA	WASHER	ARANDELA
14	353888X1	1/2x20x2.3/4	1	PARAFUSO	BOLT	PERNO
15	13811X		1	GRAXEIRA	GREASER	ENGRASADOR
16	3409161M91		1	ALAVANCA	LEVER	PALANCA
17	850778M1		1	GRAXEIRA	GREASER	ENGRASADOR
18	2800888M91		1	SUPORTE	BRACKET	SOPORTE
19	1001489M1		2	ANEL "O"	O RING	JUNTA TORICA
20	187661M91	105-155 No	2	CJ. TIRANTE	KIT, ROD	JUEGO DE BIELAS
21	2802114M91	105-135 No ▶	1	ALAVANCA	LEVER	PALANCA
22	29951X		4	GRAXEIRA	GREASER	ENGRASADOR
23	1482675M1		X	CALÇO	SHIM	CALCE
23	1482676M1		X	CALÇO	SHIM	CALCE
23	1482677M1		X	CALÇO	SHIM	CALCE
24	1482670M1		3	ARRUELA	WASHER	ARANDELA
25	339469X1		1	ANEL TRAVA	CIRCLIP	CIRCULITO
26	361203X1	5/16x24x1.3/4	1	PARAFUSO	BOLT	PERNO
27	3589503M1		1	TRAVA	LOCK	RETENEDOR
28	027960N1	▶ 105-115 No	1	PEDAL	PEDAL	PEDAL
29	352438X1		2	ANEL TRAVA	CIRCLIP	CIRCULITO
30	3145369M1		2	ARRUELA	WASHER	ARANDELA
31	354059X1		10	CONTRAPINO	DOWEL	CENTRAJE
32	832813M1		10	PINO	PIN	PASADOR
33	3589498M1		1	EIXO	SHAFT	ARBOL
34	339248X1		1	PINO	PIN	PASADOR
35	487096M1		1	BOTÃO	BUTTON	PULSADOR
36	357515X1	10x32	1	PORCA	NUT	TUERCA
37	2801075M1		1	PASSADOR	COTTER	PASADOR ABIERTO
38	2801172M1		1	ARRUELA	WASHER	ARANDELA
39	2801154M1		1	ANEL	RING	ARO
40	027955P1		1	TIRANTE	ROD	VARILLA
41	027951S1		1	ARTICULADOR	HEAD	CULATA
42	027958N2	◀ 105-125 No	1	PEDAL	PEDAL	PEDAL
43	027750N2	105-95 No	1	PEDAL	PEDAL	PEDAL
44	1669096M2		4	CALÇO	SHIM	CALCE
45	180812M1		X	ARRUELA	WASHER	ARANDELA
46	195663M1	5/16x24	1	PORCA	NUT	TUERCA
47	181958M1		1	MOLA	SPRING	RESORTE
48	022524S1	▶	1	TIRANTE	ROD	VARILLA
49	046513S1	◀	1	TIRANTE	ROD	VARILLA

Pedais Do Freio E Embreagem
Brake Pedals And Clutch
Pedales De Freno Y Embrague

2 Rodas Motrizes
2 Wheels Drive
2 Ruedas Motriz

105-70

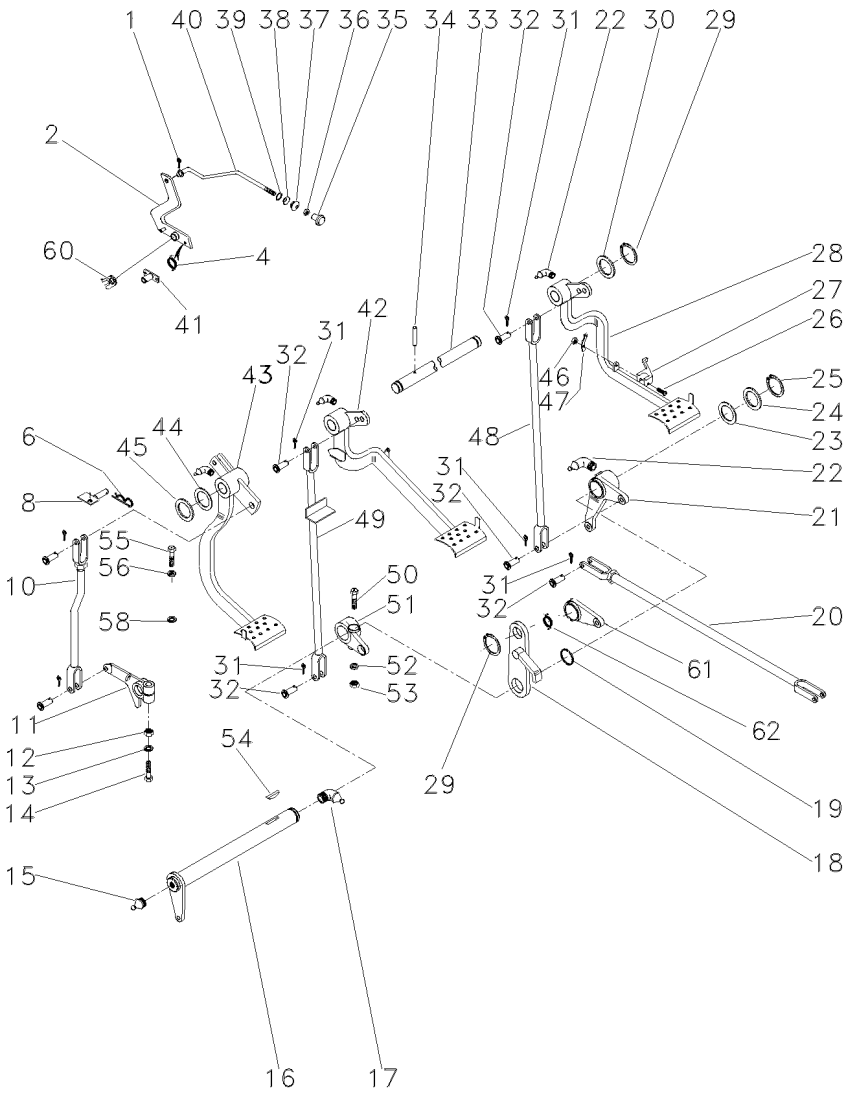

50	377563X1	7/16x20x2.3/4	**1**	PARAFUSO	BOLT	PERNO
51	2800894M1	▶	**1**	ALAVANCA	LEVER	PALANCA
52	353432X1		**1**	ARRUELA	WASHER	ARANDELA
53	353426X1	7/16x20	**1**	PORCA	NUT	TUERCA
54	12501X		**1**	CHAVETA	KEY	CLAVE
55	377184X1	7/16x14x1.3/4	**1**	PARAFUSO	BOLT	PERNO
56	353432X1		**1**	ARRUELA	WASHER	ARANDELA
58	022842P1		**1**	ESPAÇADOR	SPACER	PIEZA DISTANCIA
60	181150M1		**1**	TRAVA	LOCK	RETENEDOR
61	058423P1		**1**	PLACA	PLATE	PLATO
62	3700585M1		**1**	MOLA	SPRING	RESORTE

Menu

Símbolos

Pedais De Embreagem E Freio
Clutch And Brake Pedals
Pedales De Embrayage Y Del Freno

105-75

4 Rodas Motrizes - Com Redutor De Velocidade
4 Wheels Drive - With Creeper
4 Ruedas Motriz - Con Reducción De Velociad

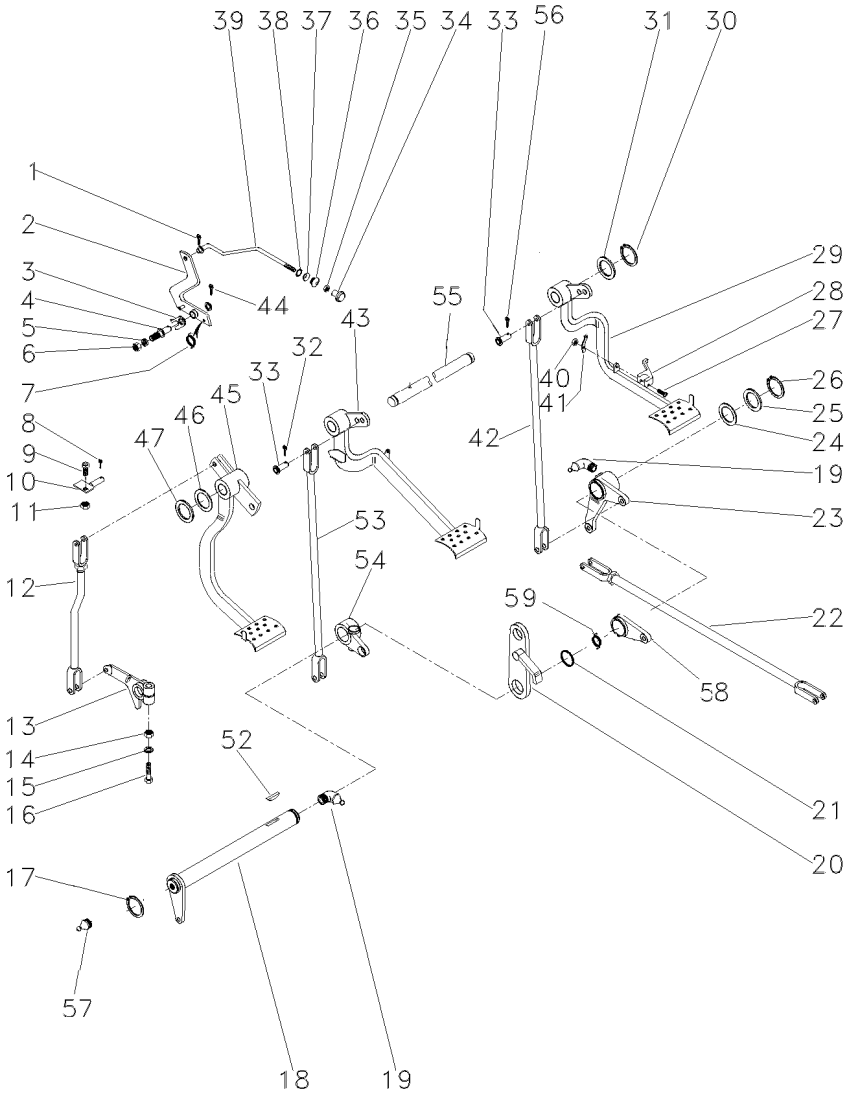

1	361332X1		1	CUPILHA	COTTER PIN	PASADOR DOUBLE
2	027948S1		1	ALAVANCA	LEVER	PALANCA
3	181150M1		1	TRAVA	LOCK	RETENEDOR
4	3588673M1		1	PINO	PIN	PASADOR
5	339376X1		1	ARRUELA	WASHER	ARANDELA
6	339402X1		1	PORCA	NUT	TUERCA
7	2802224M1		1	MOLA	SPRING	RESORTE
8	195708M1		1	GRAMPO	CRAMP	PASADOR
9	353540X1		1	PARAFUSO	BOLT	PERNO
10	027549S1		1	BATENTE	STOP	PARO
11	353430X1		1	PORCA	NUT	TUERCA
12	026648N1	105-160 No	1	CJ. TIRANTE	KIT, ROD	JUEGO DE BIELAS
13	058425P1		1	BRAÇO	ARM	BRAZO
14	353437X1		1	PORCA	NUT	TUERCA
15	353439X1		1	ARRUELA	WASHER	ARANDELA
16	353888X1		1	PARAFUSO	BOLT	PERNO
17	352438X1		1	ANEL TRAVA	CIRCLIP	CIRCULITO
18	036854S1		1	ALAVANCA	LEVER	PALANCA
19	29951X1		4	ENGRAXADEIRA	SHOES	ZAPATAS
20	2800888M91		1	SUPORTE	BRACKET	SOPORTE
21	1001489M1		2	ANEL "O"	O RING	JUNTA TORICA
22	054364N1	105-150 No	2	CJ. TIRANTE	KIT, ROD	JUEGO DE BIELAS
23	036857N1	105-130 No	1	ALAVANCA	LEVER	PALANCA
24	1482675M1		X	CALÇO	SHIM	CALCE
24	1482677M1		X	CALÇO	SHIM	CALCE
25	1482670M1		3	ARRUELA	WASHER	ARANDELA
26	339469X1		1	ANEL TRAVA	CIRCLIP	CIRCULITO
27	361203X1		1	PARAFUSO	BOLT	PERNO
28	3589503M1		1	TRAVA	LOCK	RETENEDOR
29	027960N1	▶ 105-115 No	1	PEDAL	PEDAL	PEDAL
30	352438X1		2	ANEL TRAVA	CIRCLIP	CIRCULITO
31	3145369M1		2	ARRUELA	WASHER	ARANDELA
32	354059X1		10	CONTRAPINO	DOWEL	CENTRAJE
33	832813M1		10	PINO	PIN	PASADOR
34	487096M1		1	BOTÃO	BUTTON	PULSADOR
35	357515X1		1	PORCA	NUT	TUERCA
36	2801075M1		1	PASSADOR	COTTER	PASADOR ABIERTO
37	2801172M1		1	ARRUELA	WASHER	ARANDELA
38	2801154M1		1	ANEL	RING	ARO
39	027955P1		1	TIRANTE	ROD	VARILLA
40	195663M1		1	PORCA	NUT	TUERCA
41	181958M1		1	MOLA	SPRING	RESORTE
42	022524S1	▶	1	TIRANTE	ROD	VARILLA
43	027958N2	◀ 105-125 No	1	PEDAL	PEDAL	PEDAL
44	354055X1		1	CUPILHA	COTTER PIN	PASADOR DOUBLE
45	027750N2	105-95 No	1	PEDAL	PEDAL	PEDAL
46	1669096M2		4	CALÇO	SHIM	CALCE
47	180812M1		X	ARRUELA	WASHER	ARANDELA

Pedais De Embreagem E Freio
Clutch And Brake Pedals
Pedales De Embrayage Y Del Freno

105-75

4 Rodas Motrizes - Com Redutor De Velocidade
4 Wheels Drive - With Creeper
4 Ruedas Motriz - Con Reducción De Velociad

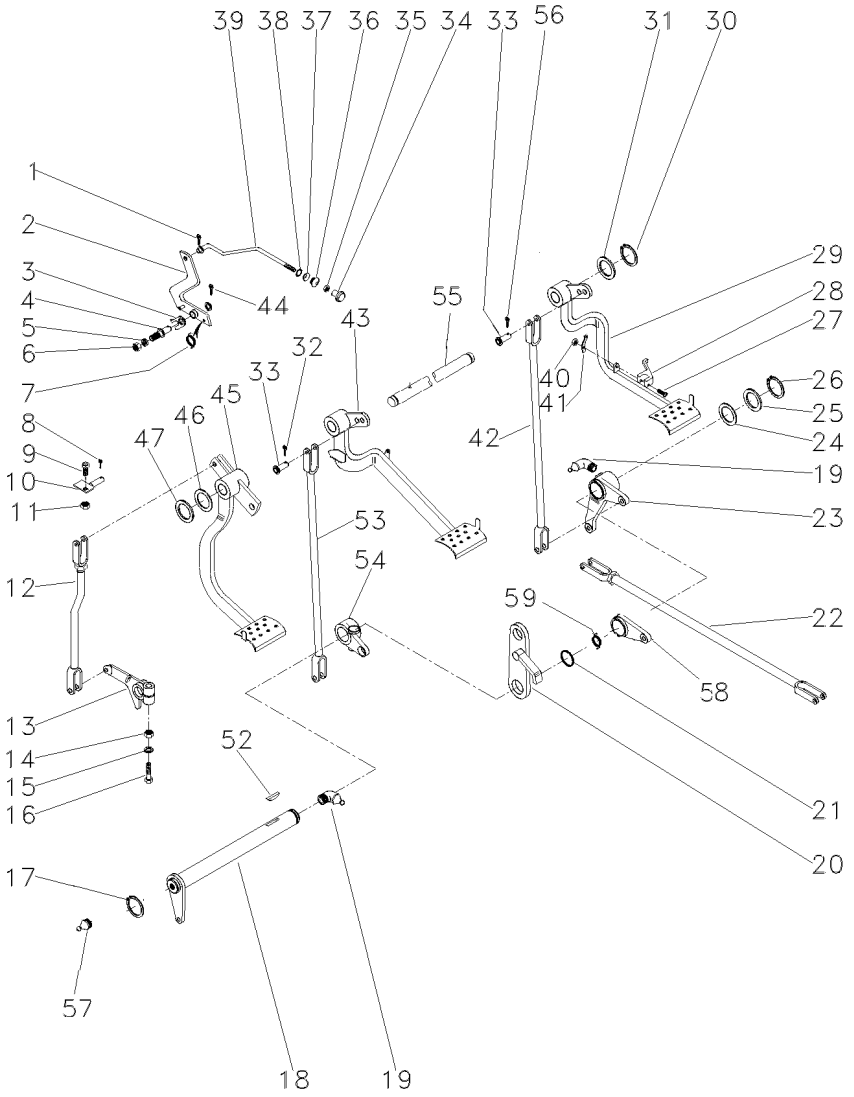

52	12501X		**1**	CHAVETA	KEY	CLAVE
53	046513S1	◀	**1**	TIRANTE	ROD	VARILLA
54	2800894M1	◀	**1**	ALAVANCA	LEVER	PALANCA
55	3589498M1		**1**	EIXO	SHAFT	ARBOL
56	339248X1		**1**	PINO	PIN	PASADOR
57	13811X1		**1**	ENGRAXADEIRA	SHOES	ZAPATAS
58	058423P1		**1**	PLACA	PLATE	PLATO
59	3700585M1		**1**	MOLA	SPRING	RESORTE

Menu

Símbolos

Pedais Do Freio E Embreagem
Brake Pedals And Clutch
Pedales De Freno Y Embrague

2 Rodas Motrizes
2 Wheels Drive
2 Ruedas Motriz

105-80

Com Redutor De Velocidade
With Creeper
Con Reducción De Velociad

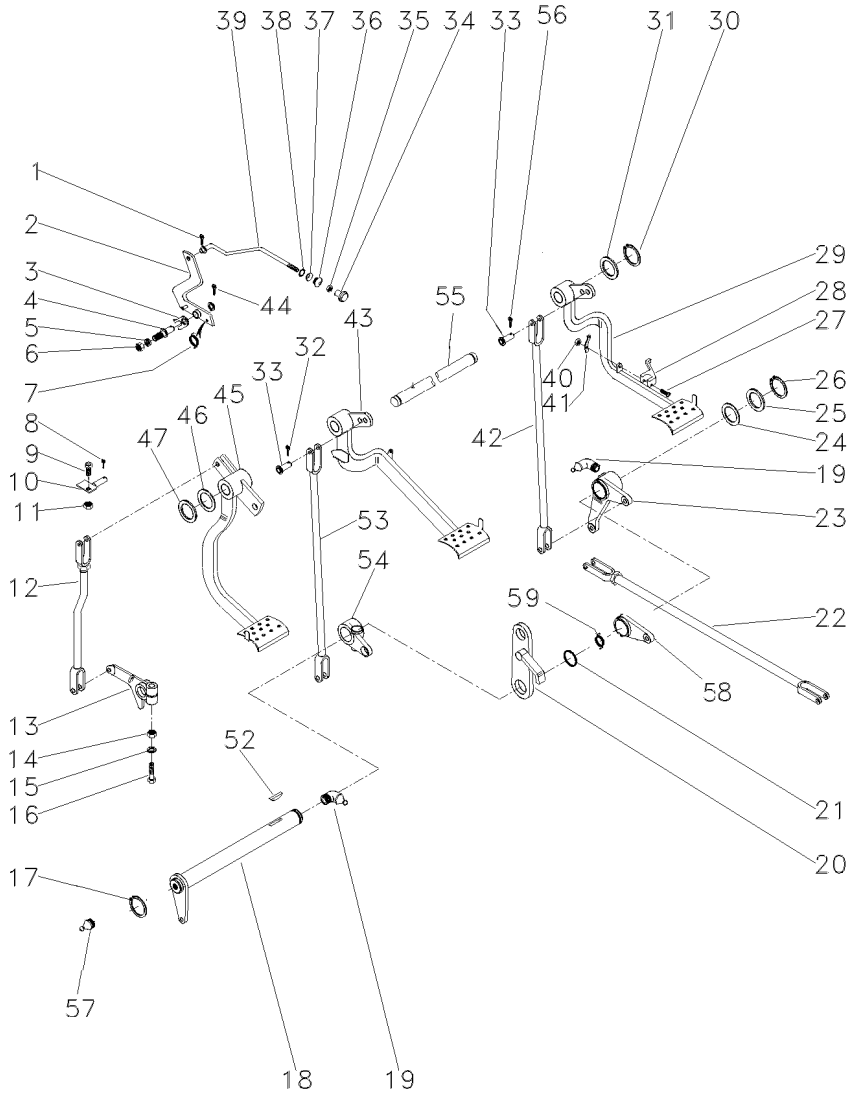

1	361332X1		1	CUPILHA	COTTER PIN	PASADOR DOUBLE
2	027948S1		1	ALAVANCA	LEVER	PALANCA
3	181150M1		1	TRAVA	LOCK	RETENEDOR
4	3588673M1		1	PINO	PIN	PASADOR
5	339376X1		1	ARRUELA	WASHER	ARANDELA
6	339402X1		1	PORCA	NUT	TUERCA
7	2802224M1		1	MOLA	SPRING	RESORTE
8	195708M1		1	GRAMPO	CRAMP	PASADOR
9	353540X1		1	PARAFUSO	BOLT	PERNO
10	027549S1		1	BATENTE	STOP	PARO
11	353430X1		1	PORCA	NUT	TUERCA
12	026648N1	105-160 No	1	CJ. TIRANTE	KIT, ROD	JUEGO DE BIELAS
13	058425P1		1	BRAÇO	ARM	BRAZO
14	353437X1		1	PORCA	NUT	TUERCA
15	353439X1		1	ARRUELA	WASHER	ARANDELA
16	353888X1		1	PARAFUSO	BOLT	PERNO
17	352438X1		1	ANEL TRAVA	CIRCLIP	CIRCULITO
18	3409161M91		1	ALAVANCA	LEVER	PALANCA
19	29951X1		4	ENGRAXADEIRA	SHOES	ZAPATAS
20	2800888M91		1	SUPORTE	BRACKET	SOPORTE
21	1001489M1		2	ANEL "O"	O RING	JUNTA TORICA
22	3146699M91	105-145 No	2	CJ. TIRANTE	KIT, ROD	JUEGO DE BIELAS
23	2802114M91	105-135 No	1	ALAVANCA	LEVER	PALANCA
24	1482675M1		X	CALÇO	SHIM	CALCE
24	1482677M1		X	CALÇO	SHIM	CALCE
25	1482670M1		3	ARRUELA	WASHER	ARANDELA
26	339469X1		1	ANEL TRAVA	CIRCLIP	CIRCULITO
27	361203X1			PARAFUSO	BOLT	PERNO
28	3589503M1		1	TRAVA	LOCK	RETENEDOR
29	027960N1	▶ 105-115 No	1	PEDAL	PEDAL	PEDAL
30	352438X1		2	ANEL TRAVA	CIRCLIP	CIRCULITO
31	3145369M1		2	ARRUELA	WASHER	ARANDELA
32	354059X1		10	CONTRAPINO	DOWEL	CENTRAJE
33	832813M1		10	PINO	PIN	PASADOR
34	487096M1		1	BOTÃO	BUTTON	PULSADOR
35	357515X1		1	PORCA	NUT	TUERCA
36	2801075M1		1	PASSADOR	COTTER	PASADOR ABIERTO
37	2801172M1		1	ARRUELA	WASHER	ARANDELA
38	2801154M1		1	ANEL	RING	ARO
39	027955P1		1	TIRANTE	ROD	VARILLA
40	195663M1		1	PORCA	NUT	TUERCA
41	181958M1		1	MOLA	SPRING	RESORTE
42	022524S1	▶	1	TIRANTE	ROD	VARILLA
43	027958N2	◀ 105-125 No	1	PEDAL	PEDAL	PEDAL
44	354055X1		1	CUPILHA	COTTER PIN	PASADOR DOUBLE
45	027750N2	105-95 No	1	PEDAL	PEDAL	PEDAL
46	1669096M2		4	CALÇO	SHIM	CALCE
47	180812M1		X	ARRUELA	WASHER	ARANDELA

Pedais Do Freio E Embreagem Brake Pedals And Clutch Pedales De Freno Y Embrague	2 Rodas Motrizes 2 Wheels Drive 2 Ruedas Motriz	105-80	Com Redutor De Velocidade With Creeper Con Reducción De Velociad

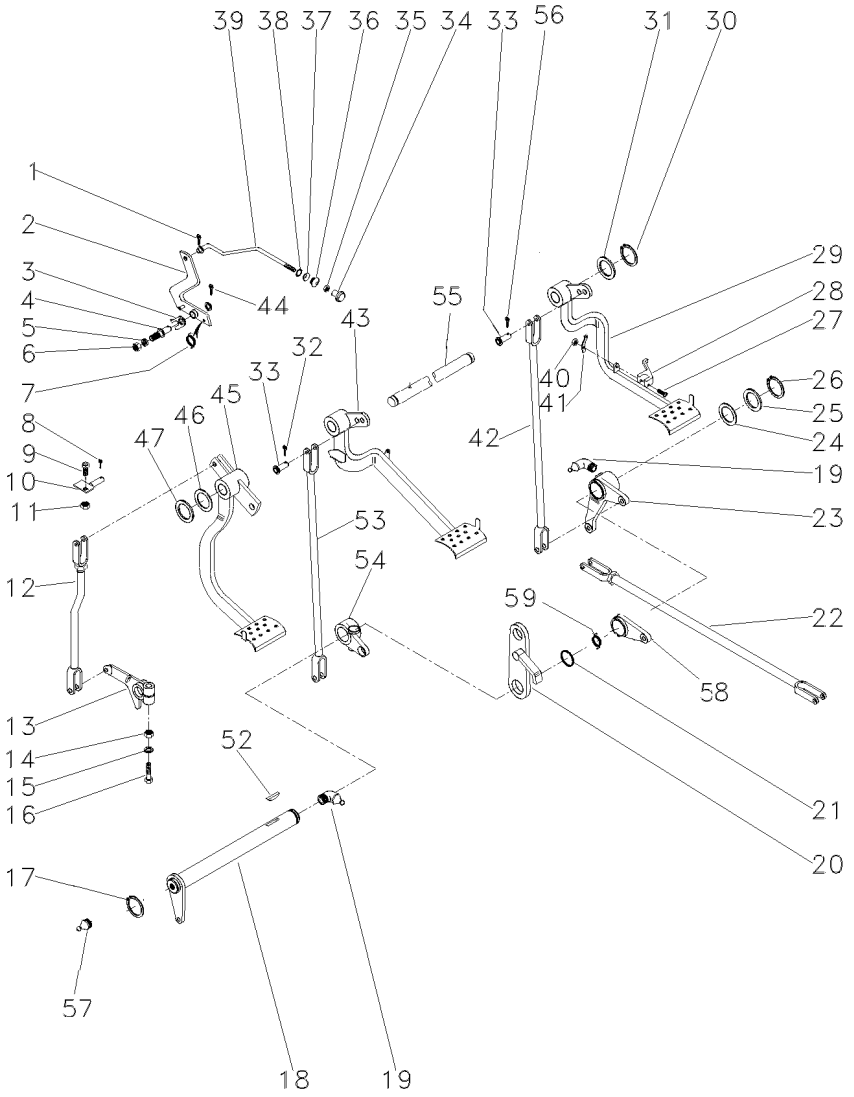

52	12501X		1	CHAVETA	KEY	CLAVE
53	046513S1	◀	1	TIRANTE	ROD	VARILLA
54	2800894M1	◀	1	ALAVANCA	LEVER	PALANCA
55	3589498M1		1	EIXO	SHAFT	ARBOL
56	339248X1		1	PINO	PIN	PASADOR
57	13811X1		1	ENGRAXADEIRA	SHOES	ZAPATAS
58	058423P1		1	PLACA	PLATE	PLATO
59	3700585M1		1	MOLA	SPRING	RESORTE

Pedais Do Freio E Embreagem
Brake Pedals And Clutch
Pedales De Freno Y Embrague

4 Rodas Motrizes
4 Wheels Drive
4 Ruedas Motriz

105-85

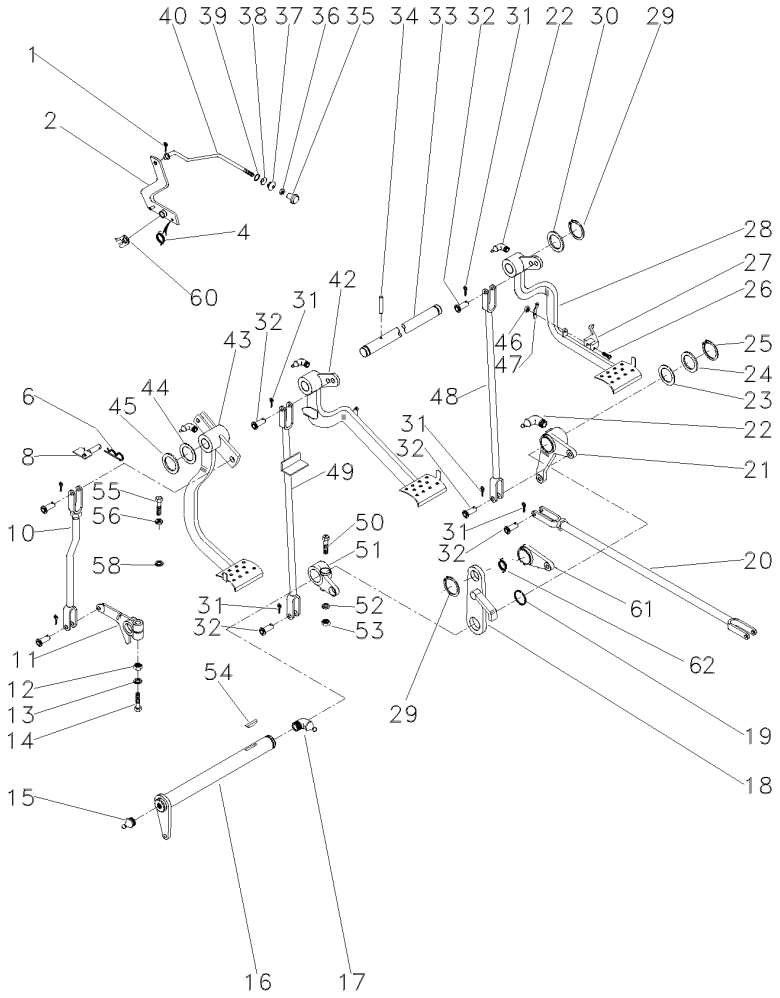

1	361332X1		1	CUPILHA	COTTER PIN	PASADOR DOUBLE
2	064449S1		1	ALAVANCA	LEVER	PALANCA
4	2802224M1		1	MOLA	SPRING	RESORTE
6	195708M1		1	GRAMPO	CRAMP	PASADOR
8	059043S1		1	BATENTE	STOP	PARO
10	026648N1	👁 105-160 No	1	CJ. TIRANTE	KIT, ROD	JUEGO DE BIELAS
11	058425P1		1	BRAÇO	ARM	BRAZO
12	353437X1	1/2X20	1	PORCA	NUT	TUERCA
13	353439X1		1	ARRUELA	WASHER	ARANDELA
14	353888X1	1/2x20x2.3/4	1	PARAFUSO	BOLT	PERNO
15	13811X		1	GRAXEIRA	GREASER	ENGRASADOR
16	036854S1		1	ALAVANCA	LEVER	PALANCA
17	850778M1		1	GRAXEIRA	GREASER	ENGRASADOR
18	2800888M91		1	SUPORTE	BRACKET	SOPORTE
19	1001489M1		2	ANEL "O"	O RING	JUNTA TORICA
20	037033N1	👁 105-140 No	2	CJ. TIRANTE	KIT, ROD	JUEGO DE BIELAS
21	036857N1	👁 105-130 No ▶	1	ALAVANCA	LEVER	PALANCA
22	29951X		4	GRAXEIRA	GREASER	ENGRASADOR
23	1482675M1		X	CALÇO	SHIM	CALCE
23	1482676M1		X	CALÇO	SHIM	CALCE
23	1482677M1		X	CALÇO	SHIM	CALCE
24	1482670M1		3	ARRUELA	WASHER	ARANDELA
25	339469X1		1	ANEL TRAVA	CIRCLIP	CIRCULITO
26	361203X1	5/16x24x1.3/4	1	PARAFUSO	BOLT	PERNO
27	3589503M1		1	TRAVA	LOCK	RETENEDOR
28	027960N1	▶	1	PEDAL	PEDAL	PEDAL
29	352438X1		2	ANEL TRAVA	CIRCLIP	CIRCULITO
30	3145369M1		2	ARRUELA	WASHER	ARANDELA
31	354059X1		10	CONTRAPINO	DOWEL	CENTRAJE
32	832813M1		10	PINO	PIN	PASADOR
33	3589498M1		1	EIXO	SHAFT	ARBOL
34	339248X1		1	PINO	PIN	PASADOR
35	487096M1		1	BOTÃO	BUTTON	PULSADOR
36	357515X1	10X32	1	PORCA	NUT	TUERCA
37	2801075M1		1	PASSADOR	COTTER	PASADOR ABIERTO
38	2801172M1		1	ARRUELA	WASHER	ARANDELA
39	2801154M1		1	ANEL	RING	ARO
40	064453P1		1	TIRANTE	ROD	VARILLA
42	027958N2	◀ 👁 105-125 No	1	PEDAL	PEDAL	PEDAL
43	027750N2	👁 105-95 No	1	PEDAL	PEDAL	PEDAL
44	1669096M2		4	CALÇO	SHIM	CALCE
45	180812M1		X	ARRUELA	WASHER	ARANDELA
46	195663M1	5/16x24	1	PORCA	NUT	TUERCA
47	181958M1		1	MOLA	SPRING	RESORTE
48	022524S1	▶	1	TIRANTE	ROD	VARILLA
49	046513S1	◀	1	TIRANTE	ROD	VARILLA
50	377563X1	7/16x20x2.3/4	1	PARAFUSO	BOLT	PERNO
51	2800894M1	▶	1	ALAVANCA	LEVER	PALANCA

Pedais Do Freio E Embreagem
Brake Pedals And Clutch
Pedales De Freno Y Embrague

4 Rodas Motrizes
4 Wheels Drive
4 Ruedas Motriz

105-85

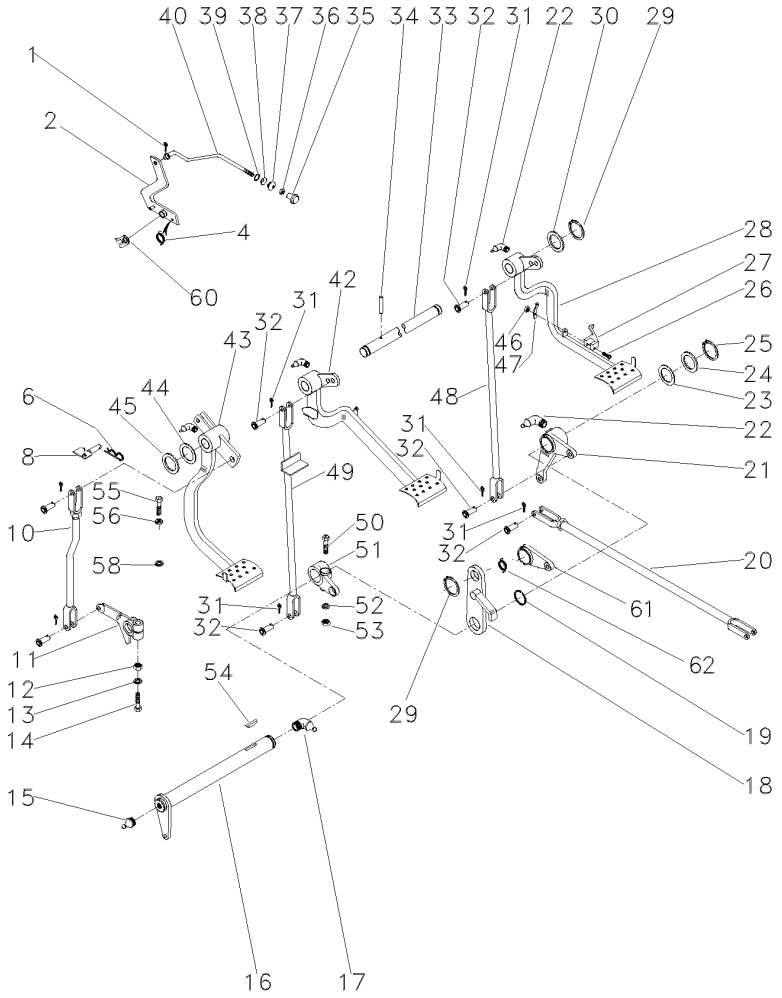

52	353432X1		**1** ARRUELA	WASHER	ARANDELA
53	353426X1	7/16x20	**1** PORCA	NUT	TUERCA
54	12501X		**1** CHAVETA	KEY	CLAVE
55	377184X1	7/16x14x1.3/4	**1** PARAFUSO	BOLT	PERNO
56	353432X1		**1** ARRUELA	WASHER	ARANDELA
58	022842P1		**1** ESPAÇADOR	SPACER	PIEZA DISTANCIA
60	181150M1		**1** TRAVA	LOCK	RETENEDOR
61	058423P1		**1** PLACA	PLATE	PLATO
62	3700585M1		**1** MOLA	SPRING	RESORTE

Embreagem	Pedal
Clutch	Pedal
Embrague	Pedal

105-90

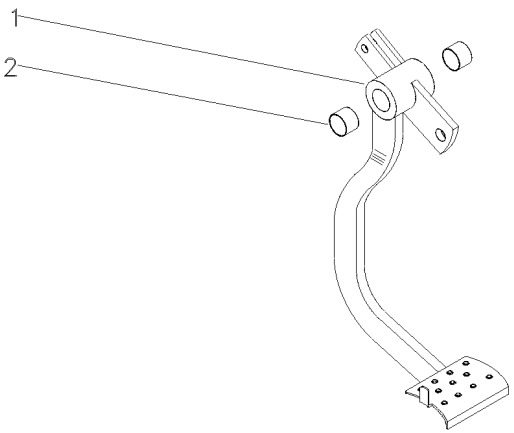

1		022532N1	**1** PEDAL	PEDAL	PEDAL
2	184592M1		**2** BUCHA	BUSH	CASQUILLO

Embreagem	Pedal
Clutch	Pedal
Embrague	Pedal

105-95

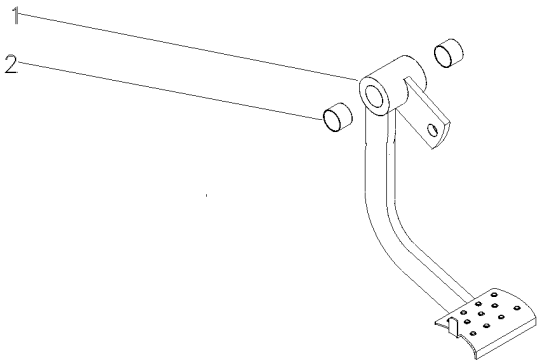

1	027751S2	**1** PEDAL	PEDAL	PEDAL
2	184592M1	**2** BUCHA	BUSH	CASQUILLO

Embreagem **Pedal**
Clutch **Pedal**
Embrague **Pedal**

105-100

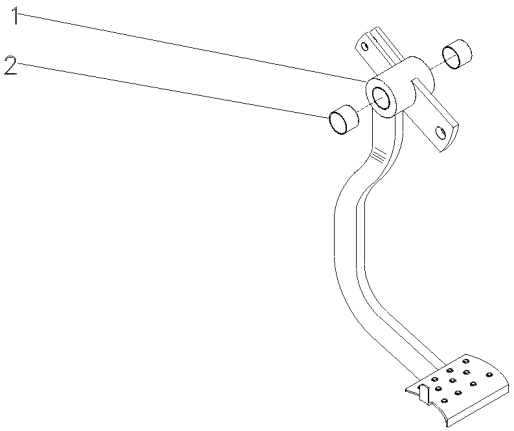

1	027751S1	**1** PEDAL	PEDAL	PEDAL
2	184592M1	**2** BUCHA	BUSH	CASQUILLO

Freio Brakes Frenos	Pedal Pedals Pedals	105-105	

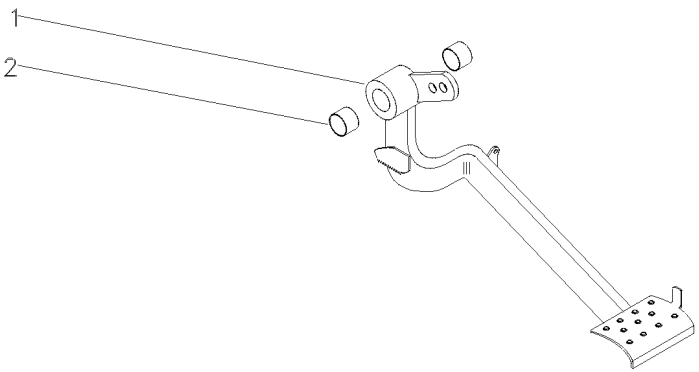

1		027958N1	**1** PEDAL	PEDAL	PEDAL
2	184592M1		**2** BUCHA	BUSH	CASQUILLO

Pedal Do Freio
Brake Pedal
Pedal De Freno

Lado Esquerdo
Left Hand
Lado Izquierdo

105-110

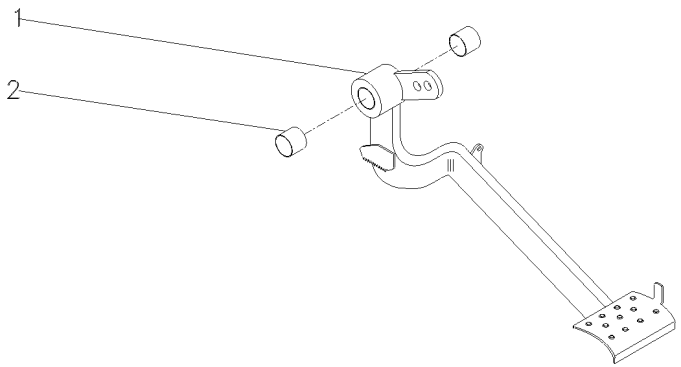

1	057472S1	**1** PEDAL	PEDAL	PEDAL
2	184592M1	**2** BUCHA	BUSH	CASQUILLO

Pedal De Freio
Brake Pedal
Pedal De Freno

Lado Direito
Right Hand
Lado Derecho

105-115

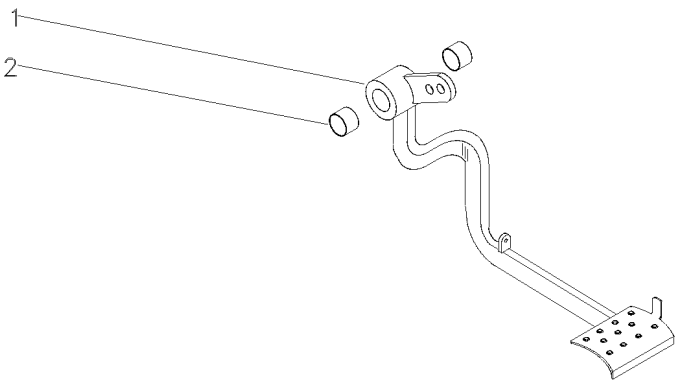

1		027960N1	**1** PEDAL	PEDAL	PEDAL
2	184592M1		**2** BUCHA	BUSH	CASQUILLO

Pedal Do Freio
Brake Pedal
Pedal De Freno

Lado Direito
Right Hand
Lado Derecho

105-120

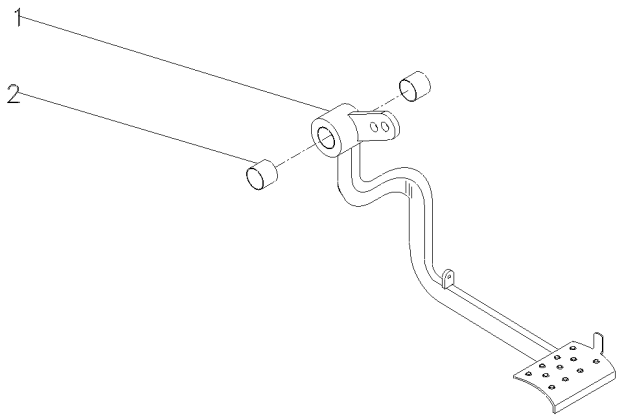

1		058628N1	**1** PEDAL	PEDAL	PEDAL
2	184592M1		**2** BUCHA	BUSH	CASQUILLO

Pedal Do Freio
Brake Pedal
Pedal De Freno

Lado Esquerdo
Left Hand
Lado Izquierdo

105-125

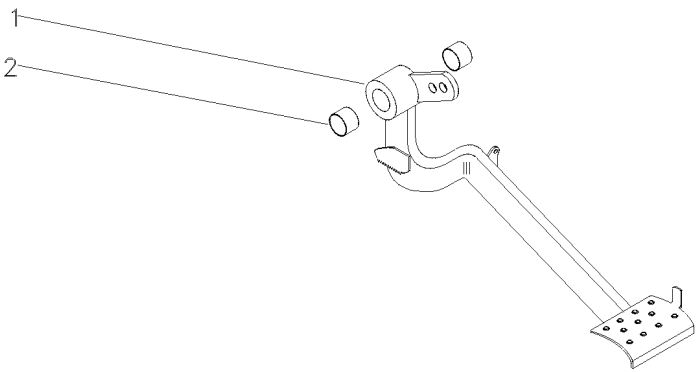

1		027958N2	**1** PEDAL	PEDAL	PEDAL
2	184592M1		**2** BUCHA	BUSH	CASQUILLO

Alavanca Do Freio
Lever
Palanca

Lado Direito
Right Hand
Lado Derecho

105-130

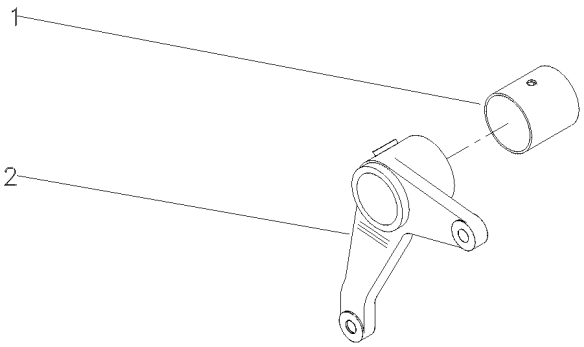

1	195910M1	**1** BUCHA	BUSH	CASQUILLO
2	036858P1	**1** ALAVANCA	LEVER	PALANCA

Alavanca Do Freio
Lever Kit
Juego De Palanca

105-135

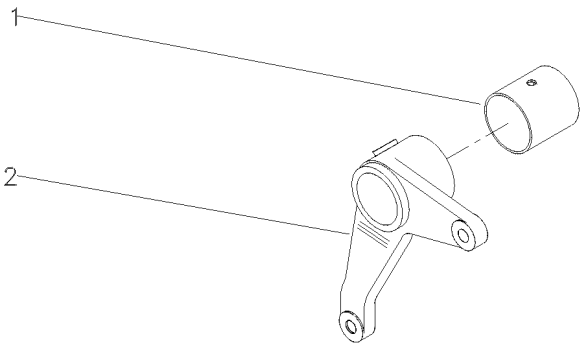

1	195910M1		**1**	BUCHA	BUSH	CASQUILLO
2	2800895M1	▶	**1**	ALAVANCA	LEVER	PALANCA

Tirante Rod Varilla	Freio Brake Freno	105-140	

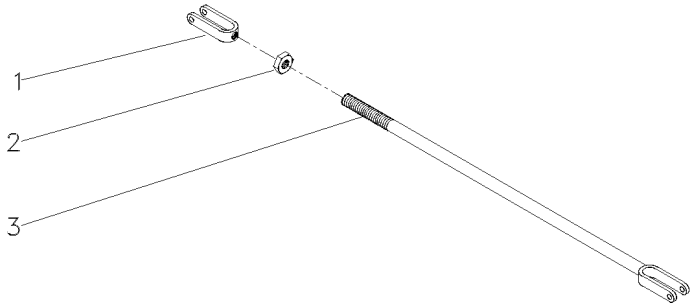

1	195270M1		**1** GARFO	FORK	HORQUILLA
2	353430X1	3/8X24	**1** PORCA	NUT	TUERCA
3	036852S1		**1** TIRANTE	ROD	VARILLA

Tirante
Rod
Varilla

105-145

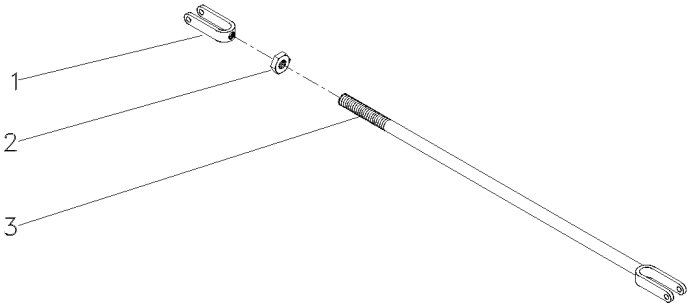

1	195270M1	**1** GARFO	FORK	HORQUILLA
2	353430X1	**1** PORCA	NUT	TUERCA
3	3146704M91	**1** CJ. TIRANTE	KIT, ROD	JUEGO DE BIELAS

Tirante
Rod
Varilla

105-150

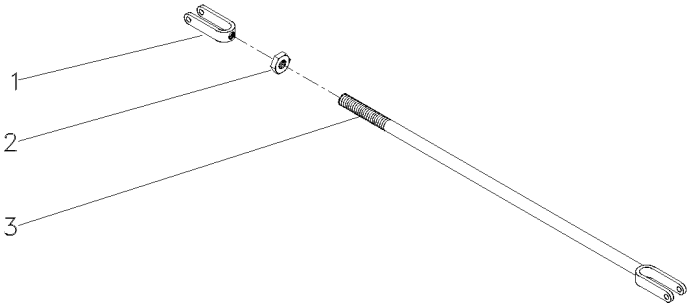

1	195270M1		**1** GARFO	FORK	HORQUILLA
2	353430X1	3/8X24	**2** PORCA	NUT	TUERCA
3	054365S1		**1** TIRANTE	ROD	VARILLA

Tirante
Rod
Varilla

105-155

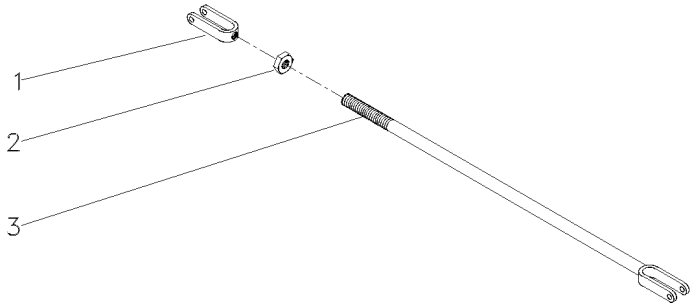

1	195270M1		**1** GARFO	FORK	HORQUILLA
2	353430X1	3/8x24	**1** PORCA	NUT	TUERCA
3	184174M91		**1** TIRANTE	ROD	VARILLA

Tirante Rod Varilla	Embreagem Clutch Embrague	105-160	

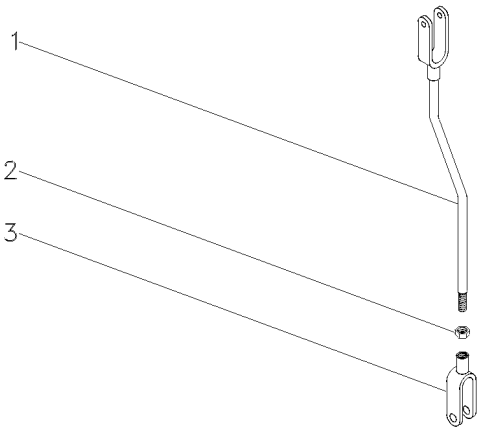

1	026646S1		**1** TIRANTE	ROD	VARILLA
2	353430X1	3/8X24	**1** PORCA	NUT	TUERCA
3	195270M1		**1** GARFO	FORK	HORQUILLA

Para-Lama Mudguard Guardabarros	Estreito Narrow Estrecho	105-165	

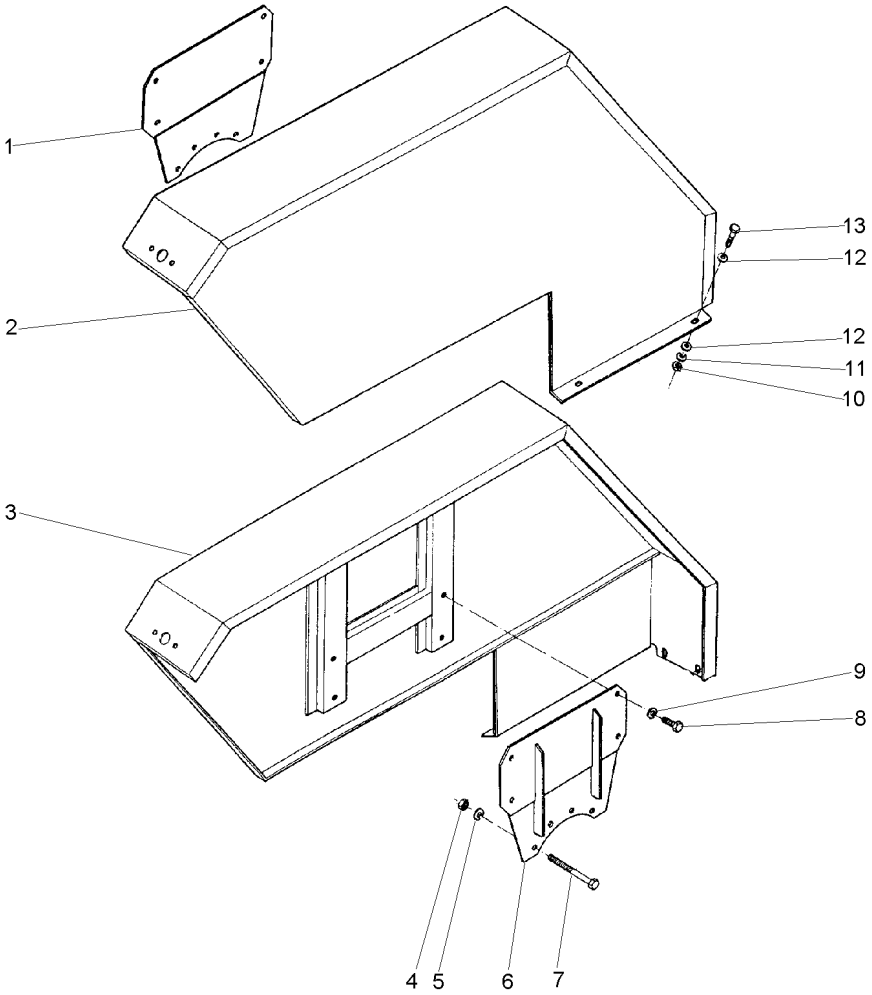

1	3411875M91	◀	**1**	SUPORTE	BRACKET	SOPORTE
2	036935S1	◀	**1**	PÁRA-LAMA	FENDER	GUARDABARRO
3	036934S1	▶	**1**	PÁRA-LAMA	FENDER	GUARDABARRO
4	338600X1	7/16x20	**8**	PORCA	NUT	TUERCA
5	353432X1		**8**	ARRUELA	WASHER	ARANDELA
6	3411876M91	▶	**1**	SUPORTE	BRACKET	SOPORTE
7	377563X1	7/16x20x2.3/4	**8**	PARAFUSO	BOLT	PERNO
8	353723X1	1/2x13x1"	**8**	PARAFUSO	BOLT	PERNO
9	353439X1		**8**	ARRUELA	WASHER	ARANDELA
10	355565X1	5/16x18	**4**	PORCA	NUT	TUERCA
11	353446X1		**4**	ARRUELA	WASHER	ARANDELA
12	829185M1		**8**	ARRUELA	WASHER	ARANDELA
13	353677X1	5/16x18x3/4	**4**	PARAFUSO	BOLT	PERNO

Para-Lama
Mudguard
Guardabarros

105-170

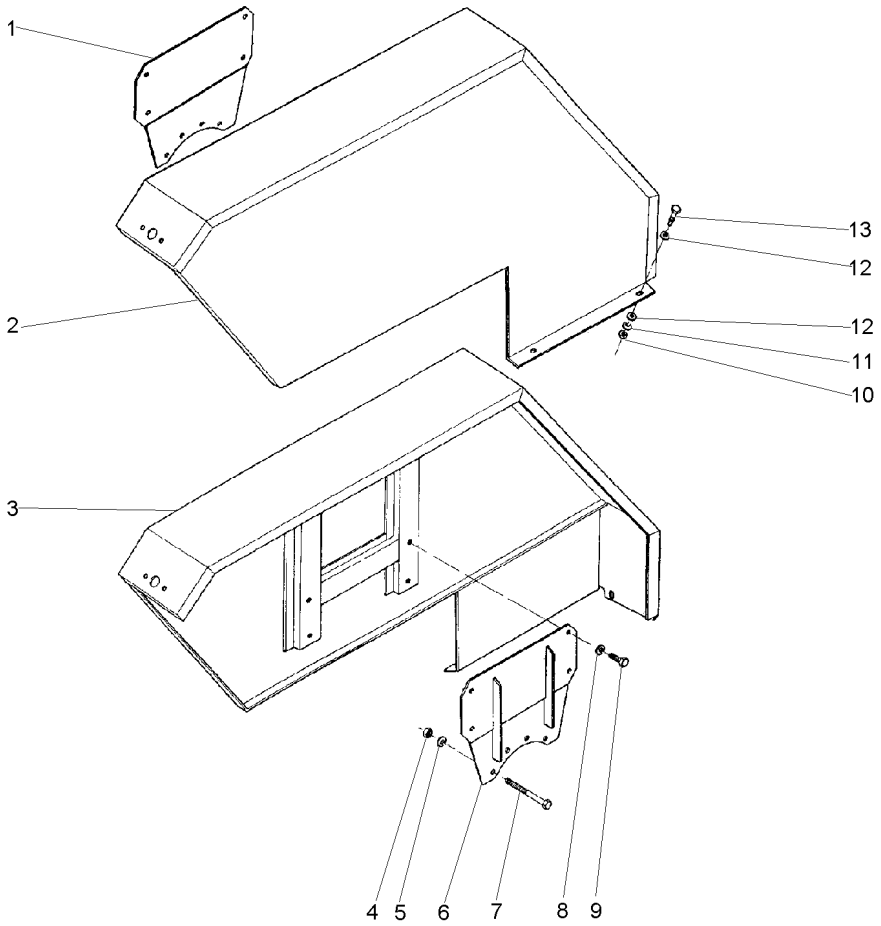

1	068113S1	◀	**1** SUPORTE	BRACKET	SOPORTE
2	036935S1	◀	**1** PÁRA-LAMA	FENDER	GUARDABARRO
3	036934S1	▶	**1** PÁRA-LAMA	FENDER	GUARDABARRO
4	338600X1		**8** PORCA	NUT	TUERCA
5	353432X1		**8** ARRUELA	WASHER	ARANDELA
6	068034S1	▶	**1** SUPORTE	BRACKET	SOPORTE
7	377563X1		**8** PARAFUSO	BOLT	PERNO
8	353439X1		**8** ARRUELA	WASHER	ARANDELA
9	353723X1		**8** PARAFUSO	BOLT	PERNO
10	355565X1		**4** PORCA	NUT	TUERCA
11	353446X1		**4** ARRUELA	WASHER	ARANDELA
12	829185M1		**8** ARRUELA	WASHER	ARANDELA
13	353677X1		**4** PARAFUSO	BOLT	PERNO

Para-Lama
Mudguard
Guardabarros

Super Estreito
Super Narrow
Super Estrecho

105-175

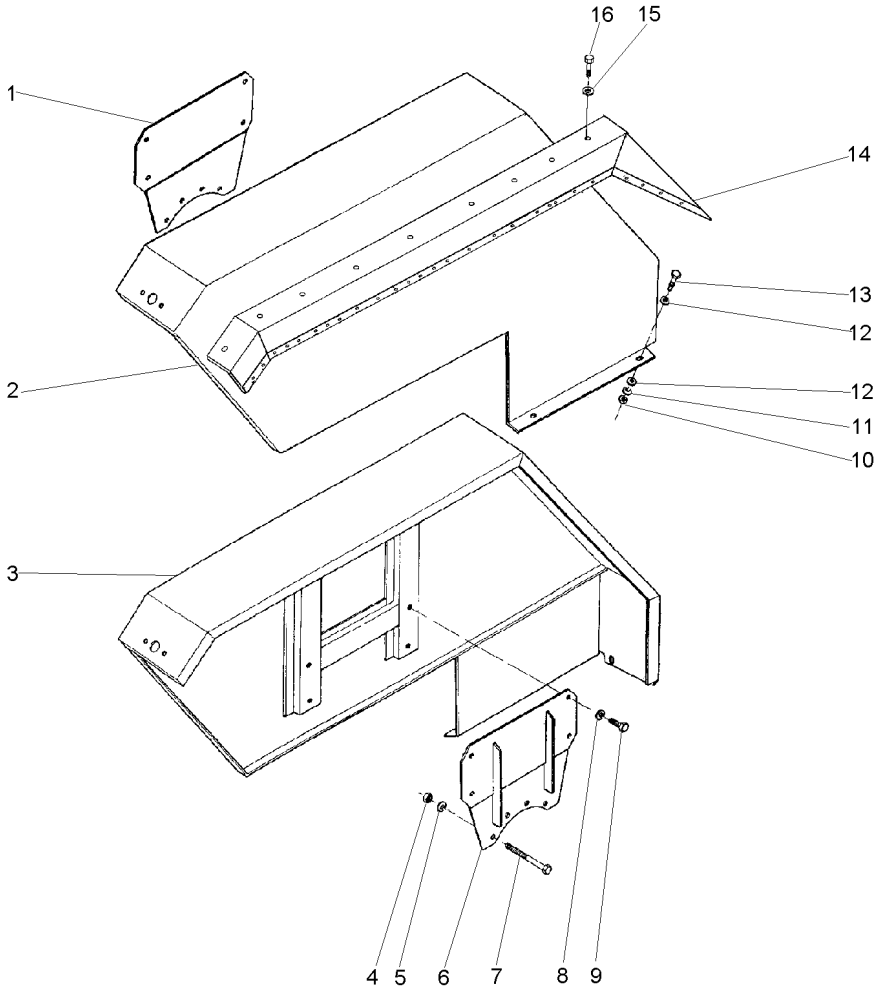

1	045250S1	◀	**1** SUPORTE	BRACKET	SOPORTE
2	045277S1	◀	**1** PÁRA-LAMA	FENDER	GUARDABARRO
3	045276S1	▶	**1** PÁRA-LAMA	FENDER	GUARDABARRO
4	338600X1	7/16x20	**8** PORCA	NUT	TUERCA
5	353432X1		**8** ARRUELA	WASHER	ARANDELA
6	045251S1	▶	**1** SUPORTE	BRACKET	SOPORTE
7	361791X1	7/16x20x4.1/4	**8** PARAFUSO	BOLT	PERNO
8	353439X1		**8** ARRUELA	WASHER	ARANDELA
9	353723X1	1/2x13x1"	**8** PARAFUSO	BOLT	PERNO
10	355565X1	5/16x18	**4** PORCA	NUT	TUERCA
11	353446X1		**4** ARRUELA	WASHER	ARANDELA
12	355618X1		**8** ARRUELA	WASHER	ARANDELA
13	353677X1	5/16x18x3/4	**4** PARAFUSO	BOLT	PERNO
14	045268S1	▶	**1** PÁRA-LAMA	FENDER	GUARDABARRO
14	045269S1	◀	**1** PÁRA-LAMA	FENDER	GUARDABARRO
15	353446X1		**18** ARRUELA	WASHER	ARANDELA
16	353676X1	5/16x18x5/8	**18** PARAFUSO	BOLT	PERNO

Para-Lama
Mudguard
Guardabarros

105-180

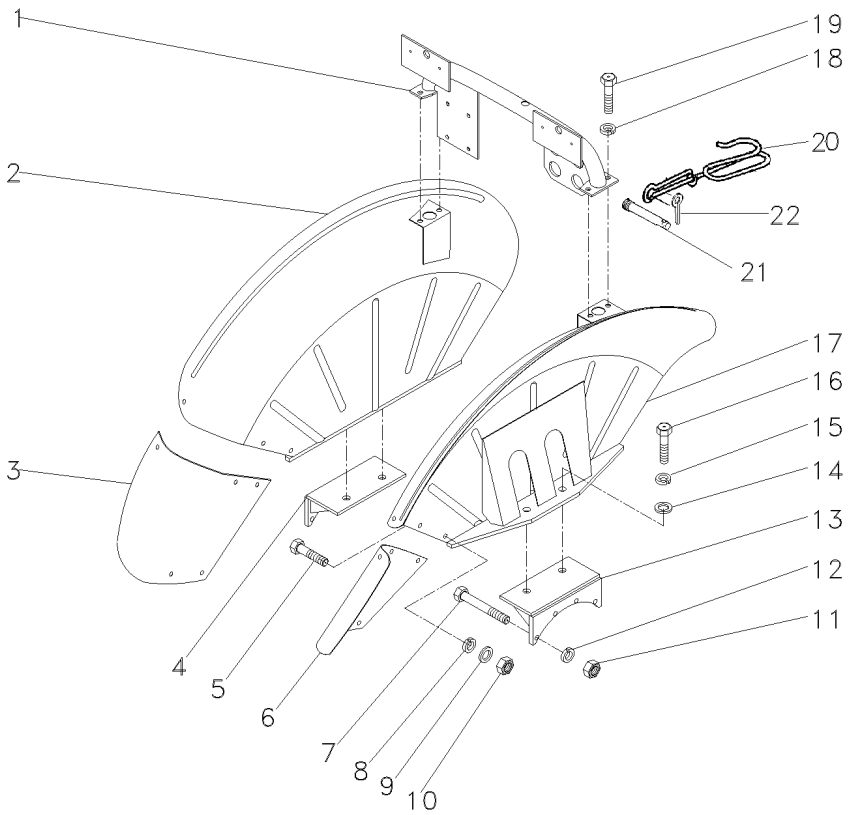

1	067958S1		**1**	TUBO	PIPE	CANO
2	067927S1	▶	**1**	PÁRA-LAMA	FENDER	GUARDABARRO
3	067933P1	▶	**1**	EXTENSÃO	EXTENSION	EXTENSION
4	069144S1	▶	**1**	SUPORTE	BRACKET	SOPORTE
5	1442175X1		**12**	PARAFUSO	BOLT	PERNO
6	067934P1	◀	**1**	EXTENSÃO	EXTENSION	EXTENSION
7	361791X1		**8**	PARAFUSO	BOLT	PERNO
8	339375X1		**12**	ARRUELA	WASHER	ARANDELA
9	390971X1		**12**	ARRUELA	WASHER	ARANDELA
10	339030X1		**12**	PORCA	NUT	TUERCA
11	338600X1		**8**	PORCA	NUT	TUERCA
12	353432X1		**8**	ARRUELA	WASHER	ARANDELA
13	069143S1	◀	**1**	SUPORTE	BRACKET	SOPORTE
14	353756X1		**4**	ARRUELA	WASHER	ARANDELA
15	353433X1		**4**	ARRUELA	WASHER	ARANDELA
16	353726X1		**4**	PARAFUSO	BOLT	PERNO
17	067924S1	◀	**1**	PÁRA-LAMA	FENDER	GUARDABARRO
18	353446X1		**4**	ARRUELA	WASHER	ARANDELA
19	3009491X1		**4**	PARAFUSO	BOLT	PERNO
20	3808593M1		**1**	GANCHO	HOOK	GANCHO
21	832813M1		**1**	PINO	PIN	PASADOR
22	354059X1		**1**	CONTRAPINO	DOWEL	CENTRAJE

Paralama Dianteiro
Front Mudguard
Guardabarros Delantero

105-185

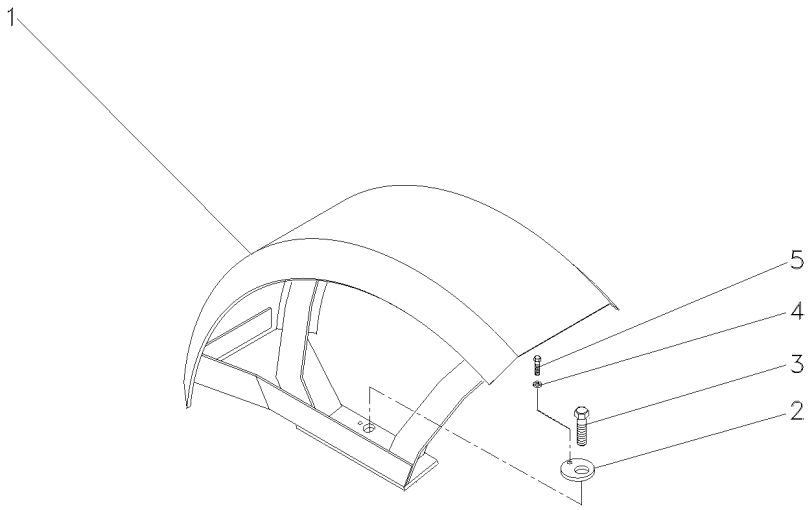

1	051747S1	◀	**1**	PÁRA-LAMA	FENDER	GUARDABARRO
1	051748S1	▶	**1**	PÁRA-LAMA	FENDER	GUARDABARRO
2	051755P1		**2**	ARRUELA	WASHER	ARANDELA
3	353592X1		**2**	PARAFUSO	BOLT	PERNO
4	353446X1		**2**	ARRUELA	WASHER	ARANDELA
5	353518X1	5/16x24x7/8	**2**	PARAFUSO	BOLT	PERNO

Soleira E Estribo **4rm**
Footsteps **4wd**
Chapas De Piso **4rm**

105-190

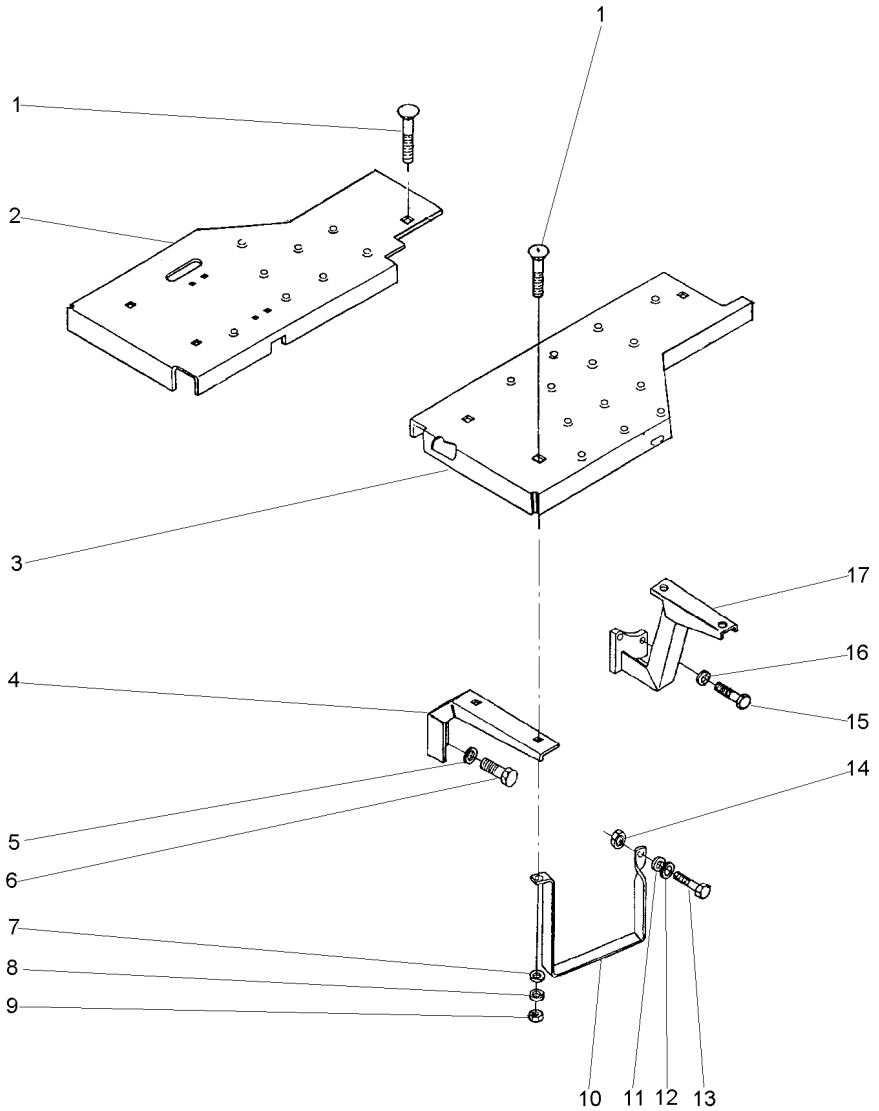

1	353810X1	3/8x24x1.1/4	**8** PARAFUSO	BOLT	PERNO
2	064041S1	▶	**1** SOLEIRA	FOOT REST	REPOSAPIES
3	064039S1	◀	**1** SOLEIRA	FOOT REST	REPOSAPIES
4	027115P1		**2** SUPORTE	BRACKET	SOPORTE
5	353432X1		**4** ARRUELA	WASHER	ARANDELA
6	353698X1	7/16x14x1"	**4** PARAFUSO	BOLT	PERNO
7	353756X1		**7** ARRUELA	WASHER	ARANDELA
8	353434X1		**8** ARRUELA	WASHER	ARANDELA
9	353431X1	3/8x24	**8** PORCA	NUT	TUERCA
10	037902P1		**1** ESTRIBO	FOOT BOARD	ESTRIBO
11	353446X1		**1** ARRUELA	WASHER	ARANDELA
12	829185M1		**1** ARRUELA	WASHER	ARANDELA
13	353517X1	5/16x24x3/4	**1** PARAFUSO	BOLT	PERNO
14	353916X1	5/16x24	**1** PORCA	NUT	TUERCA
15	377184X1	7/16x14x1.3/4	**4** PARAFUSO	BOLT	PERNO
16	353432X1		**4** ARRUELA	WASHER	ARANDELA
17	037571S1	◀	**1** SUPORTE	BRACKET	SOPORTE
17	037572S1	▶	**1** SUPORTE	BRACKET	SOPORTE

Soleira E Estribo
Footsteps
Chapas De Piso

Estreito
Narrow
Estrecho

105-195

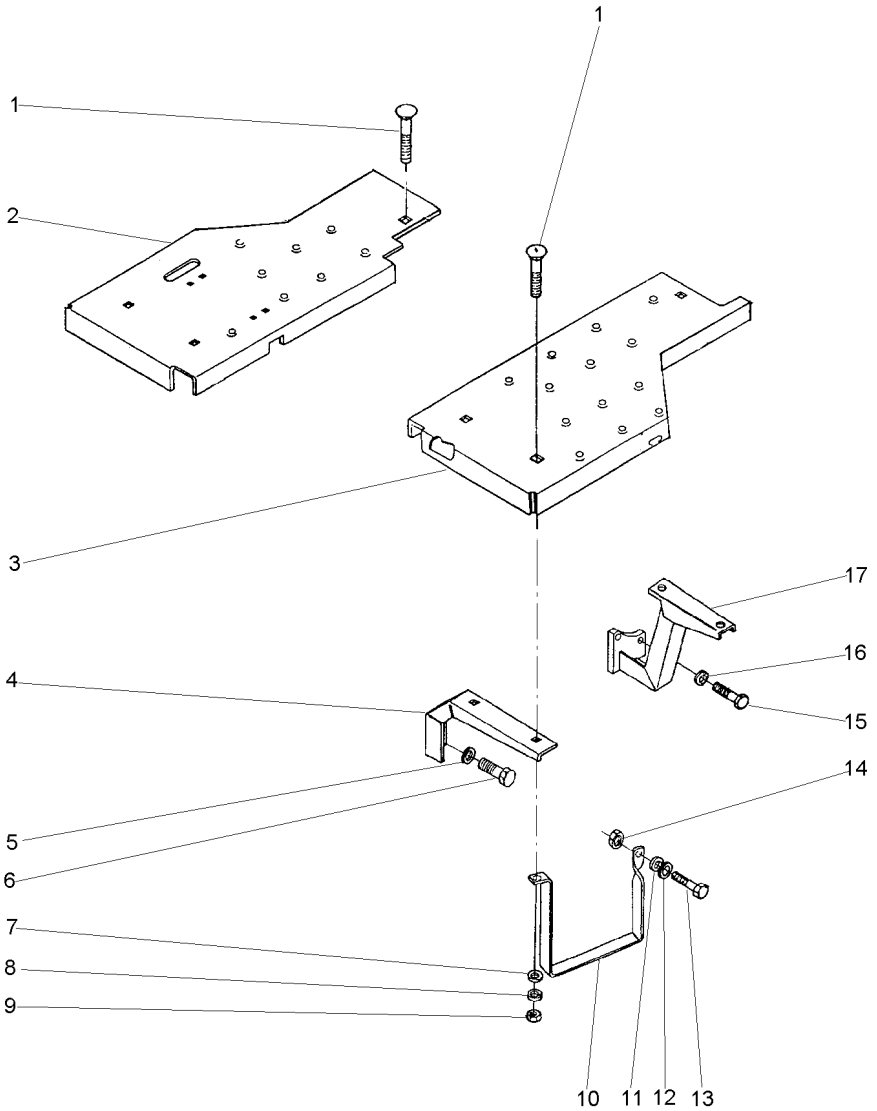

1	353810X1	3/8x24x1.1/4	**9** PARAFUSO	BOLT	PERNO
2	052834S1		**1** SOLEIRA	FOOT REST	REPOSAPIES
3	052835S1		**1** SOLEIRA	FOOT REST	REPOSAPIES
4	027368P1		**2** SUPORTE	BRACKET	SOPORTE
5	353432X1		**4** ARRUELA	WASHER	ARANDELA
6	353698X1	7/16x14x1"	**4** PARAFUSO	BOLT	PERNO
7	353756X1		**8** ARRUELA	WASHER	ARANDELA
8	353434X1		**9** ARRUELA	WASHER	ARANDELA
9	353431X1	3/8x24	**9** PORCA	NUT	TUERCA
10	037902P1		**1** ESTRIBO	FOOT BOARD	ESTRIBO
11	353446X1		**1** ARRUELA	WASHER	ARANDELA
12	829185M1		**1** ARRUELA	WASHER	ARANDELA
13	353517X1	5/16x24x3/4	**1** PARAFUSO	BOLT	PERNO
14	353916X1	5/16x24	**1** PORCA	NUT	TUERCA
15	377184X1	7/16x14x1.3/4	**4** PARAFUSO	BOLT	PERNO
16	353432X1		**4** ARRUELA	WASHER	ARANDELA
17	036924S1	◀	**1** SUPORTE	BRACKET	SOPORTE
17	036925S1	▶	**1** SUPORTE	BRACKET	SOPORTE

Soleira E Estribo
Footsteps
Chapas De Piso

Super Estreito
Super Narrow
Super Estrecho

105-200

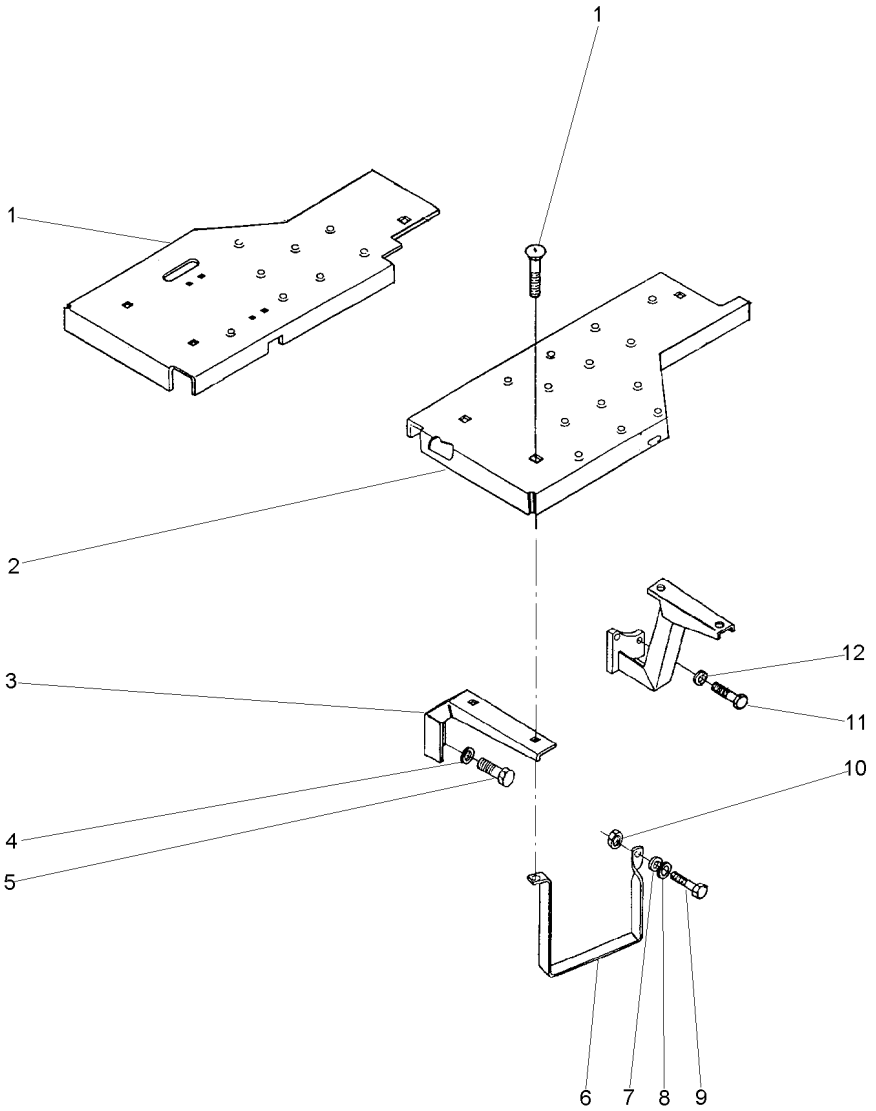

1	064941S1	▶	**1** SOLEIRA	FOOT REST	REPOSAPIES
2	064939S1	◀	**1** SOLEIRA	FOOT REST	REPOSAPIES
3	027368P1		**2** SUPORTE	BRACKET	SOPORTE
4	353432X1		**4** ARRUELA	WASHER	ARANDELA
5	353698X1	7/16x14x1"	**4** PARAFUSO	BOLT	PERNO
6	037902P1		**1** ESTRIBO	FOOT BOARD	ESTRIBO
7	353446X1		**1** ARRUELA	WASHER	ARANDELA
8	829185M1		**1** ARRUELA	WASHER	ARANDELA
9	353518X1	5/16x24x3/4	**1** PARAFUSO	BOLT	PERNO
10	353916X1	5/16x24	**1** PORCA	NUT	TUERCA
11	377184X1	7/16x14x1.3/4	**4** PARAFUSO	BOLT	PERNO
12	353432X1		**4** ARRUELA	WASHER	ARANDELA

Soleira E Estribo **4rm**
Footsteps **4wd**
Chapas De Piso **4rm**

105-205

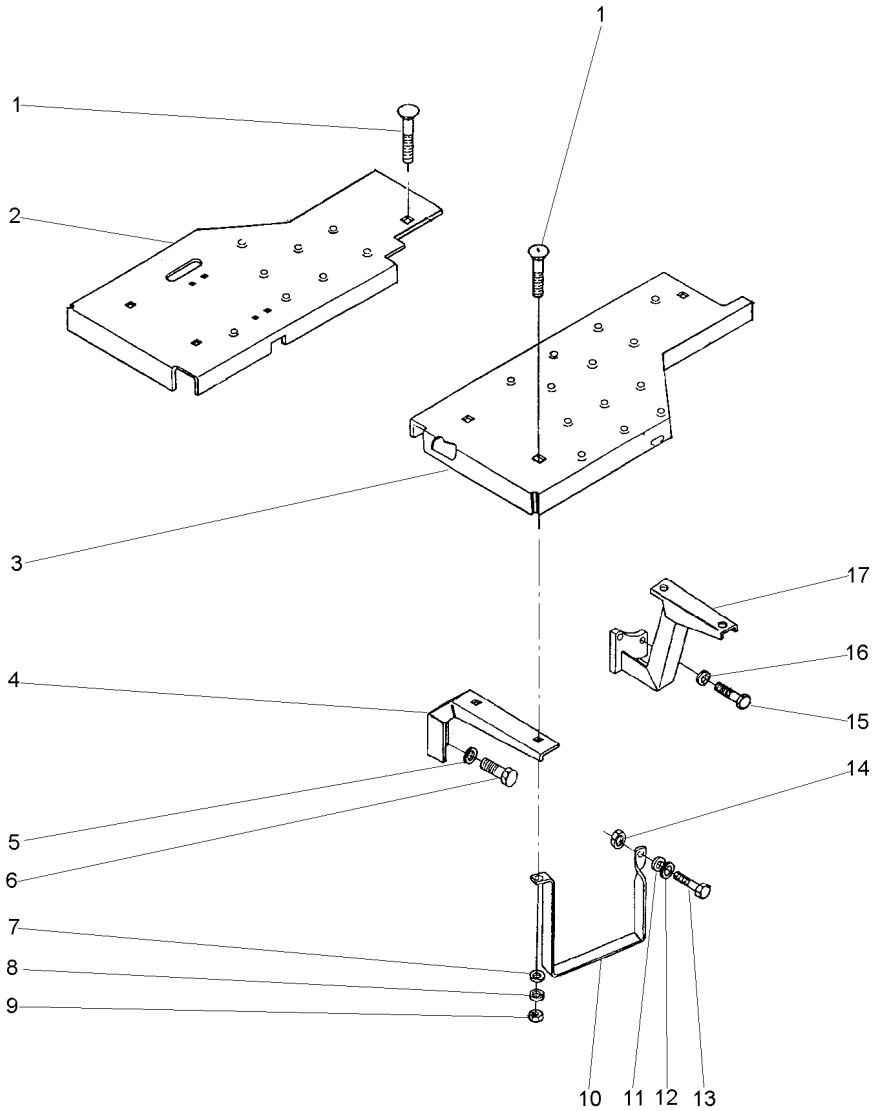

1	353810X1	3/8x24x1.1/4	**8** PARAFUSO	BOLT	PERNO
2	033596S1	▶	**1** SOLEIRA	FOOT REST	REPOSAPIES
3	027434S1	◀	**1** SOLEIRA	FOOT REST	REPOSAPIES
4	027115P1		**2** SUPORTE	BRACKET	SOPORTE
5	353432X1		**4** ARRUELA	WASHER	ARANDELA
6	353698X1	7/16x14x1"	**4** PARAFUSO	BOLT	PERNO
7	353756X1		**7** ARRUELA	WASHER	ARANDELA
8	353434X1		**8** ARRUELA	WASHER	ARANDELA
9	353431X1	3/8x24	**8** PORCA	NUT	TUERCA
10	037902P1		**1** ESTRIBO	FOOT BOARD	ESTRIBO
11	353446X1		**1** ARRUELA	WASHER	ARANDELA
12	829185M1		**1** ARRUELA	WASHER	ARANDELA
13	353517X1	5/16x24x3/4	**1** PARAFUSO	BOLT	PERNO
14	353916X1	5/16x24	**1** PORCA	NUT	TUERCA
15	377184X1	7/16x14x1.3/4	**4** PARAFUSO	BOLT	PERNO
16	353432X1		**4** ARRUELA	WASHER	ARANDELA
17	037571S1	◀	**1** SUPORTE	BRACKET	SOPORTE
17	037572S1	▶	**1** SUPORTE	BRACKET	SOPORTE

Soleira E Estribo
Footsteps
Chapas De Piso

Estreito
Narrow
Estrecho

105-210

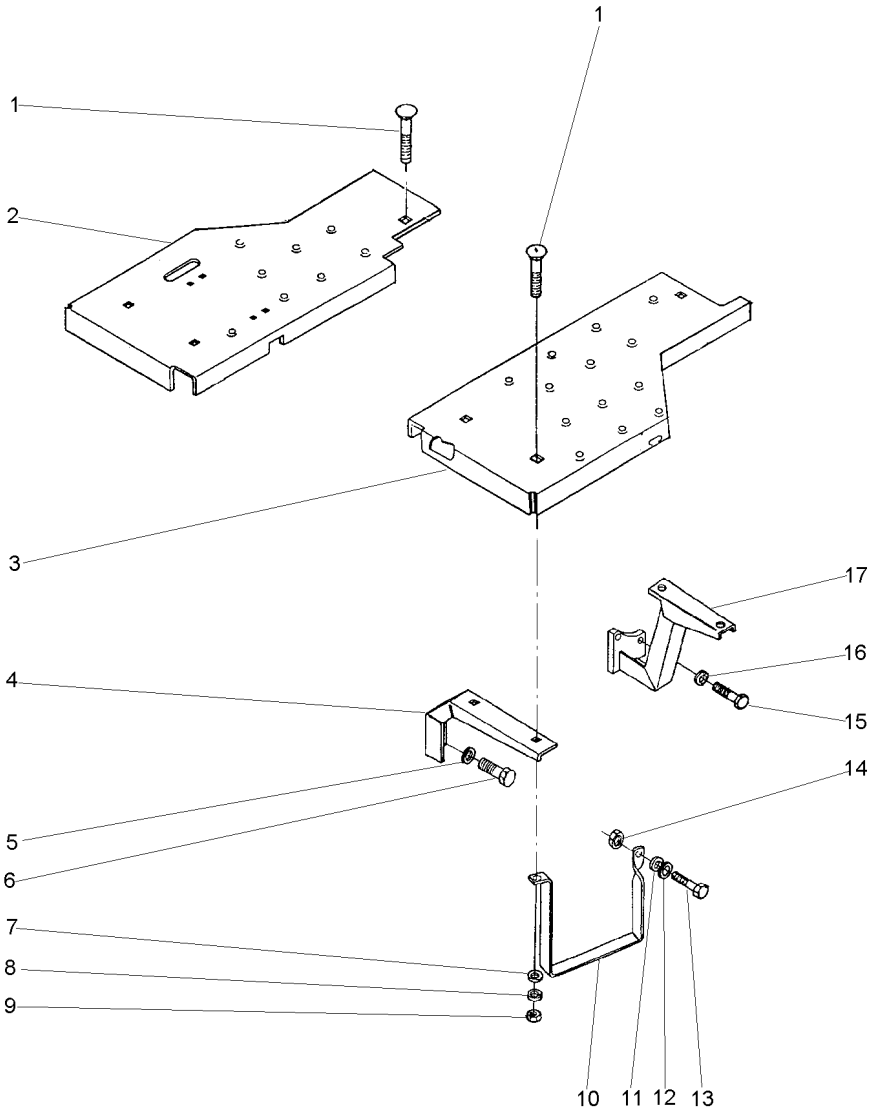

1	353810X1	3/8x24x1.1/4	**9** PARAFUSO	BOLT	PERNO
2	037587S1	▶	**1** SOLEIRA	FOOT REST	REPOSAPIES
3	037589S1	◀	**1** SOLEIRA	FOOT REST	REPOSAPIES
4	027368P1		**2** SUPORTE	BRACKET	SOPORTE
5	353432X1		**4** ARRUELA	WASHER	ARANDELA
6	353698X1	7/16x14x1"	**4** PARAFUSO	BOLT	PERNO
7	353756X1		**8** ARRUELA	WASHER	ARANDELA
8	353434X1		**9** ARRUELA	WASHER	ARANDELA
9	353431X1	3/8x24	**9** PORCA	NUT	TUERCA
10	037902P1		**1** ESTRIBO	FOOT BOARD	ESTRIBO
11	353446X1		**1** ARRUELA	WASHER	ARANDELA
12	829185M1		**1** ARRUELA	WASHER	ARANDELA
13	353517X1	5/16x24x3/4	**1** PARAFUSO	BOLT	PERNO
14	353916X1	5/16x24	**1** PORCA	NUT	TUERCA
15	377184X1	7/16x14x1.3/4	**4** PARAFUSO	BOLT	PERNO
16	353432X1		**4** ARRUELA	WASHER	ARANDELA
17	036924S1	◀	**1** SUPORTE	BRACKET	SOPORTE
17	036925S1	▶	**1** SUPORTE	BRACKET	SOPORTE

Soleira E Estribo
Footsteps
Chapas De Piso

Super Estreito
Super Narrow
Super Estrecho

105-215

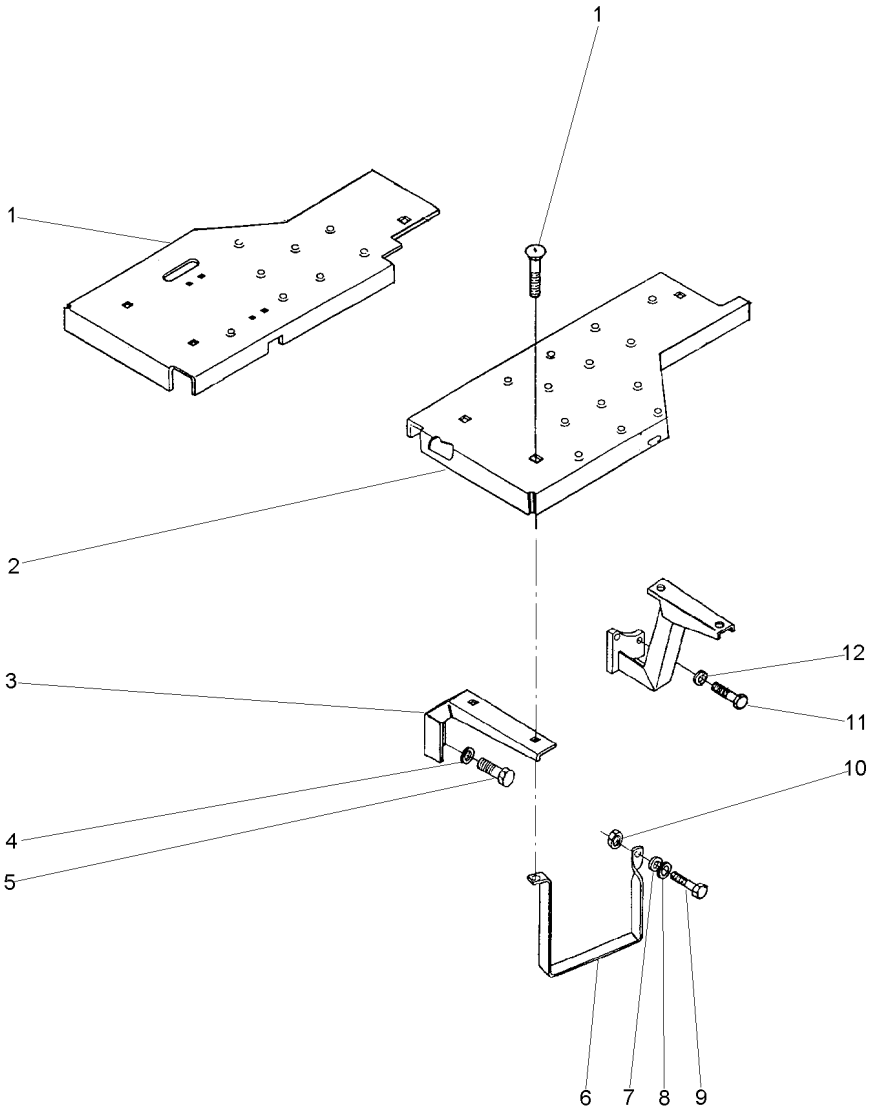

1	045265S1	▶	**1** SOLEIRA	FOOT REST	REPOSAPIES
2	045261S1	◀	**1** SOLEIRA	FOOT REST	REPOSAPIES
3	027368P1		**2** SUPORTE	BRACKET	SOPORTE
4	353432X1		**4** ARRUELA	WASHER	ARANDELA
5	353698X1	7/16x14x1"	**4** PARAFUSO	BOLT	PERNO
6	037902P1		**1** ESTRIBO	FOOT BOARD	ESTRIBO
7	353446X1		**1** ARRUELA	WASHER	ARANDELA
8	829185M1		**1** ARRUELA	WASHER	ARANDELA
9	353517X1	5/16x24x3/4	**1** PARAFUSO	BOLT	PERNO
10	353916X1	5/16x24	**1** PORCA	NUT	TUERCA
11	377184X1	7/16x14x1.3/4	**4** PARAFUSO	BOLT	PERNO
12	353432X1		**4** ARRUELA	WASHER	ARANDELA

Soleira
Footsteps
Chapas De Piso

105-220

Viti
Viti
Viti

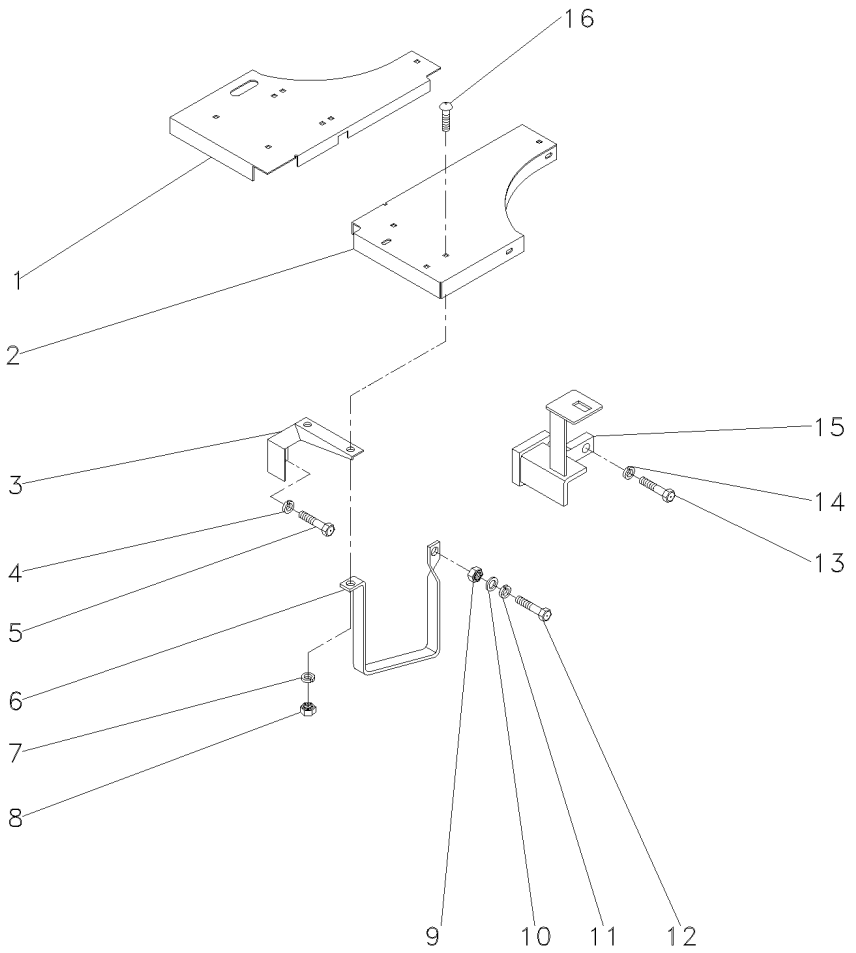

1	067984S1	▶	**1** SOLEIRA	FOOT REST	REPOSAPIES
2	067986S1	◀	**1** SOLEIRA	FOOT REST	REPOSAPIES
3	027115P1		**2** SUPORTE	BRACKET	SOPORTE
4	353432X1		**3** ARRUELA	WASHER	ARANDELA
5	353698X1		**4** PARAFUSO	BOLT	PERNO
6	037902P1		**1** ESTRIBO	FOOT BOARD	ESTRIBO
7	353434X1		**6** ARRUELA	WASHER	ARANDELA
8	353431X1		**6** PORCA	NUT	TUERCA
9	353916X1		**1** PORCA	NUT	TUERCA
10	829185M1		**1** ARRUELA	WASHER	ARANDELA
11	353446X1		**1** ARRUELA	WASHER	ARANDELA
12	353517X1		**1** PARAFUSO	BOLT	PERNO
13	377184X1		**4** PARAFUSO	BOLT	PERNO
14	353432X1		**4** ARRUELA	WASHER	ARANDELA
15	058335S1	◀	**1** SUPORTE	BRACKET	SOPORTE
15	058336S1	▶	**1** SUPORTE	BRACKET	SOPORTE
16	353810X1		**6** PARAFUSO	BOLT	PERNO

Soleira E Estribo	**4rm**	**105-225**	**Viti - Com Creeper**
Footsteps	**4wd**		**Viti - With Creeper**
Chapas De Piso	**4rm**		**Viti - Con Creeper**

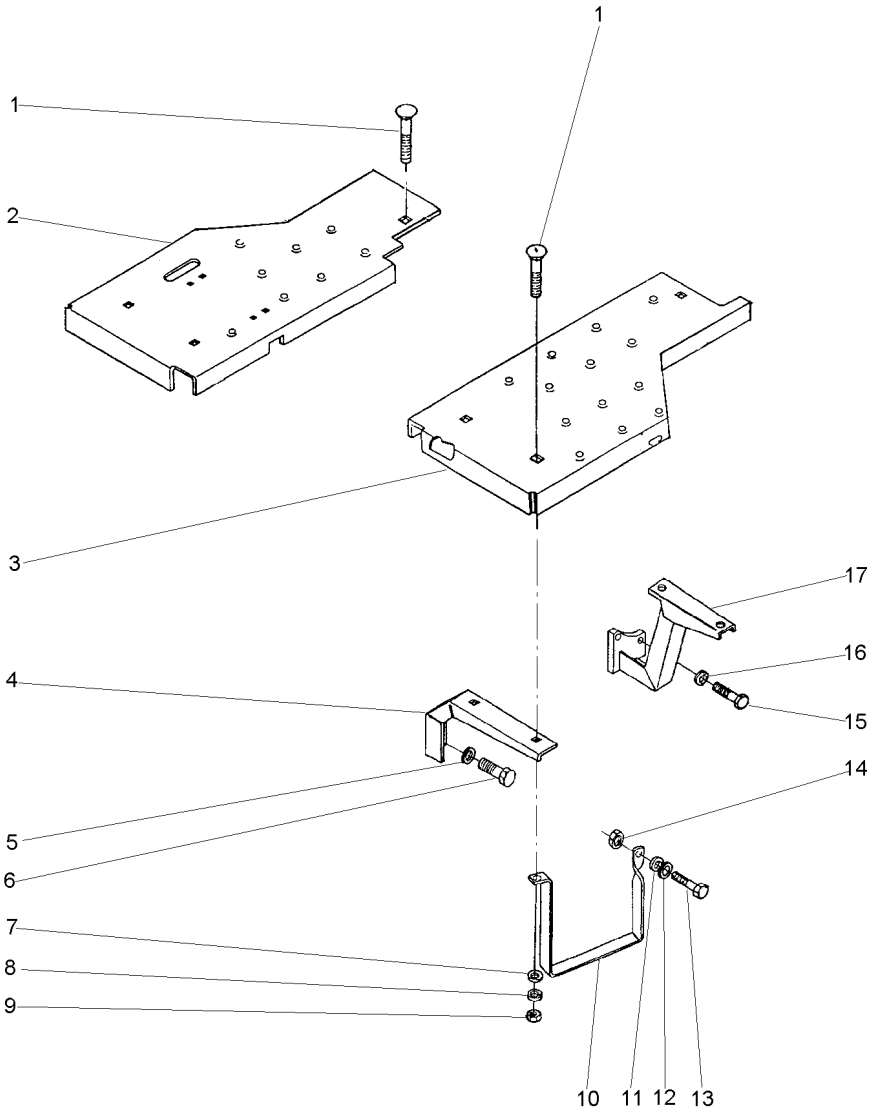

1	353810X1	3/8x24x1.1/4	**9** PARAFUSO	BOLT	PERNO
2	037587S1	▶	**1** SOLEIRA	FOOT REST	REPOSAPIES
3	037589S1	◀	**1** SOLEIRA	FOOT REST	REPOSAPIES
4	027115P1		**2** SUPORTE	BRACKET	SOPORTE
5	353432X1		**4** ARRUELA	WASHER	ARANDELA
6	353698X1	7/16x14x1"	**4** PARAFUSO	BOLT	PERNO
7	353756X1		**8** ARRUELA	WASHER	ARANDELA
8	353434X1		**9** ARRUELA	WASHER	ARANDELA
9	353431X1	3/8x24	**9** PORCA	NUT	TUERCA
10	037902P1		**1** ESTRIBO	FOOT BOARD	ESTRIBO
11	353446X1		**1** ARRUELA	WASHER	ARANDELA
12	829185M1		**1** ARRUELA	WASHER	ARANDELA
13	353517X1	5/16x24x3/4	**1** PARAFUSO	BOLT	PERNO
14	353916X1	5/16x24	**1** PORCA	NUT	TUERCA
15	377184X1	7/16x14x1.3/4	**4** PARAFUSO	BOLT	PERNO
16	353432X1		**4** ARRUELA	WASHER	ARANDELA
17	058335S1	◀	**1** SUPORTE	BRACKET	SOPORTE
17	058336S1	▶	**1** SUPORTE	BRACKET	SOPORTE

Estrutura De Segurança
Safety Frame
Bastidor De Seguridad

105-230

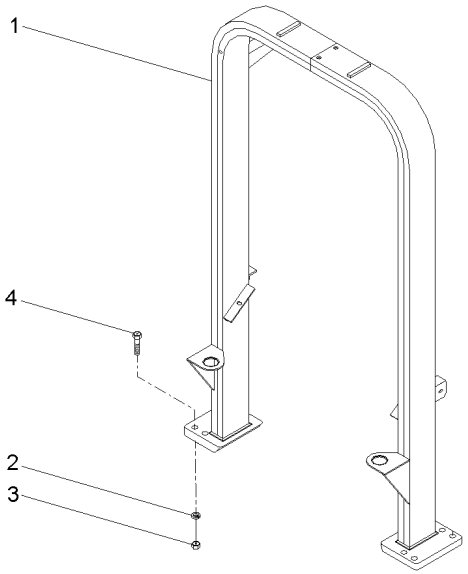

1	063522S1		**1** ESTRUTURA	STRUCTURE	ESTRUCTURA
2	353775X1		**8** ARRUELA	WASHER	ARANDELA
3	366957X1	3/4x10	**8** PORCA	NUT	TUERCA
4	373686X1	3/4x10x9.1/2	**8** PARAFUSO	BOLT	PERNO

Estrutura De Proteção
Roll- Over Protective
Estructura De Protecion

105-235

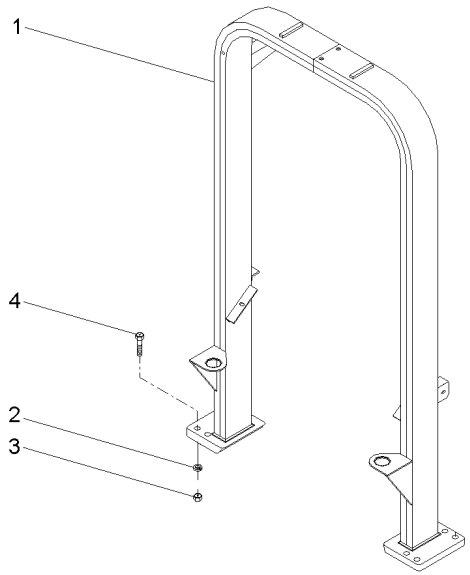

1	063590N1	**1**	CJ. ESTRUTURA	STRUCTURE	ESTRUCTURA
2	353775X1	**8**	ARRUELA	WASHER	ARANDELA
3	366957X1	**8**	PORCA	NUT	TUERCA
4	373686X1	**8**	PARAFUSO	BOLT	PERNO

Suporte
Support
Soporte

Paralama
Fender
Guardafangos

105-240

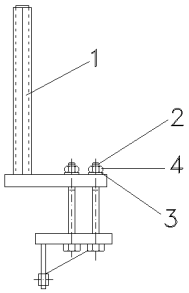

1	063609S1	▶	**1**	SUPORTE	CLEVIS	GANCHO SEGURI.
1	063610S1	◀	**1**	SUPORTE	CLEVIS	GANCHO SEGURI.
2	368547X1		**8**	PARAFUSO	BOLT	PERNO
3	353775X1		**8**	ARRUELA	WASHER	ARANDELA
4	366957X1		**8**	PORCA	NUT	TUERCA

Estrutura De Proteção
Roll- Over Protective
Estructura De Protecion

105-245

Aeroporto
Airport
Aeropuerto

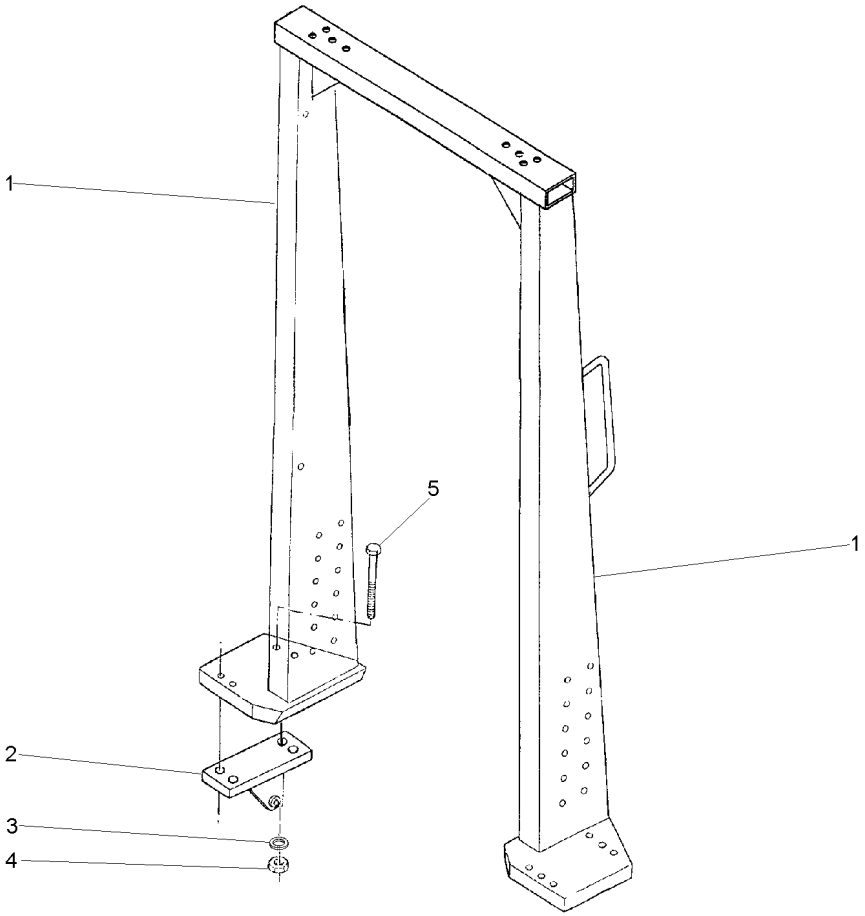

1	047032N1	👁	105-250 No	**1**	ADUTOR	FRAME	BASTIDOR
2	037591S1	▶		**1**	SUPORTE	BRACKET	SOPORTE
2	037592S1	◀		**1**	SUPORTE	BRACKET	SOPORTE
3	353775X1			**8**	ARRUELA	WASHER	ARANDELA
4	366957X1		3/4x10	**8**	PORCA	NUT	TUERCA
5	373686X1		3/4x10x9.1/2	**8**	PARAFUSO	BOLT	PERNO

Estrutura
Structure
Estructura

105-250

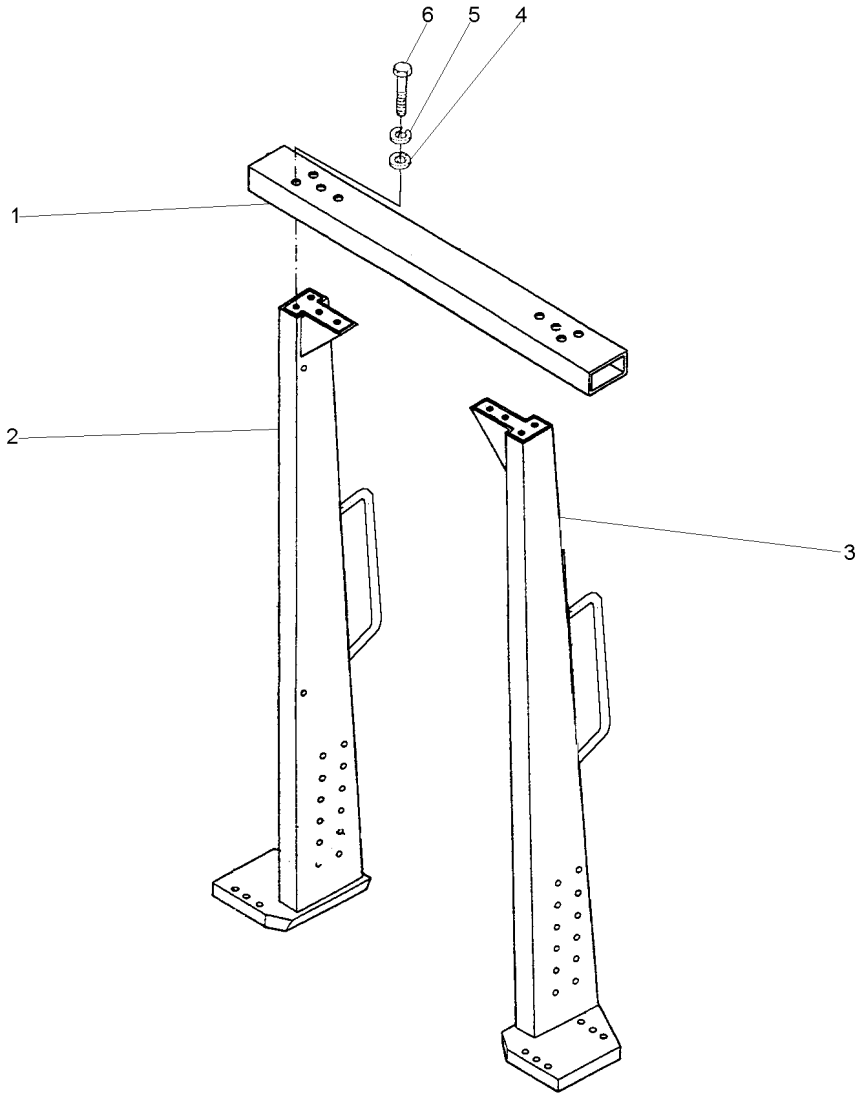

1	026892S1		**1** TRAVESSA	BRIDGE PIECE	CODO DE CRUCE
2	047031S1	◀	**1** COLUNA	COLUMN	COLUMNA
3	047030S1	▶	**1** COLUNA	COLUMN	COLUMNA
4	339027X1		**8** ARRUELA	WASHER	ARANDELA
5	339377X1		**8** ARRUELA	WASHER	ARANDELA
6	391120X1	M16x2,0x45	**8** PARAFUSO	BOLT	PERNO

Parabrisa
Windshield
Parabrisas

105-255

Aeroporto
Airport
Aeropuerto

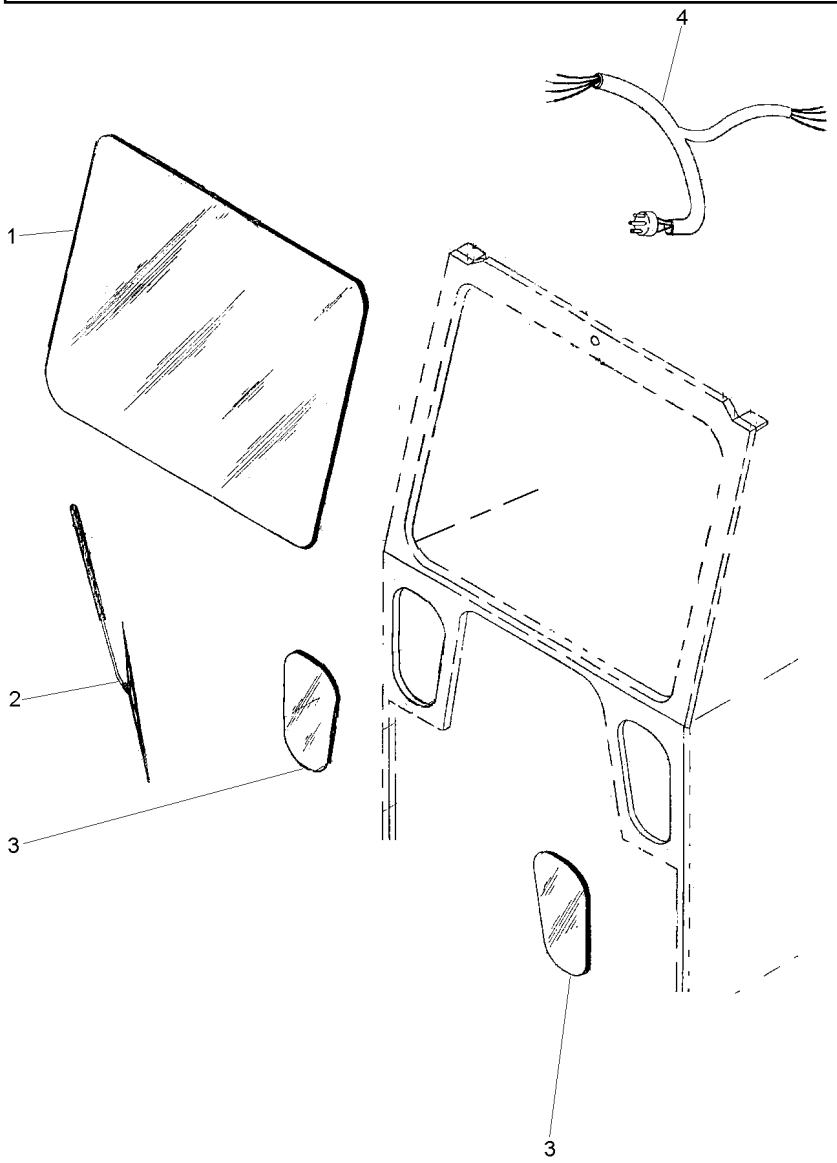

1	046945R1		**1**	VIDRO	GLASS	CRISTAL
2	046944R1		**1**	LIMPADOR PARABRI	WIPER BLADE	ESCOBILLA L P BR
3	046946R1		**2**	VIDRO	GLASS	CRISTAL
4	047320R1	[A]	**1**	CHICOTE	HARNESS	MAZO CABLES

[A] PARA O LIMPADOR E FAROL ROTATIVO
TO WINDSHIELD WIPER AND ROTATIVE LIGHT
PARA EL LIMPIAPARABRISAS Y FARO ROTATIVO

Toldo
Canopy
Toldo

105-260

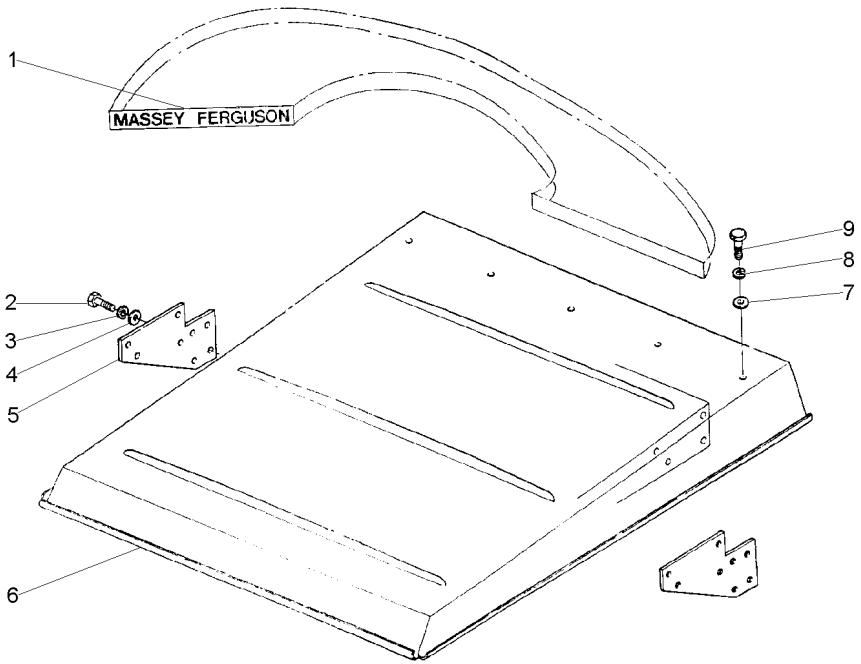

1	3149677M1		**1** DECAL	DECAL	CALCOMANIA
2	339451X1	M10x1,5x30	**2** PARAFUSO	BOLT	PERNO
3	339376X1		**2** ARRUELA	WASHER	ARANDELA
4	390734X1		**2** ARRUELA	WASHER	ARANDELA
5	022846T1		**2** SUPORTE	BRACKET	SOPORTE
6	047013S1		**1** TOLDO	CANOPY	DOSEL
7	390734X1		**19** ARRUELA	WASHER	ARANDELA
8	339376X1		**19** ARRUELA	WASHER	ARANDELA
9	339401X1	M10x1,5x25	**19** PARAFUSO	BOLT	PERNO

Toldo
Canopy
Toldo

105-265

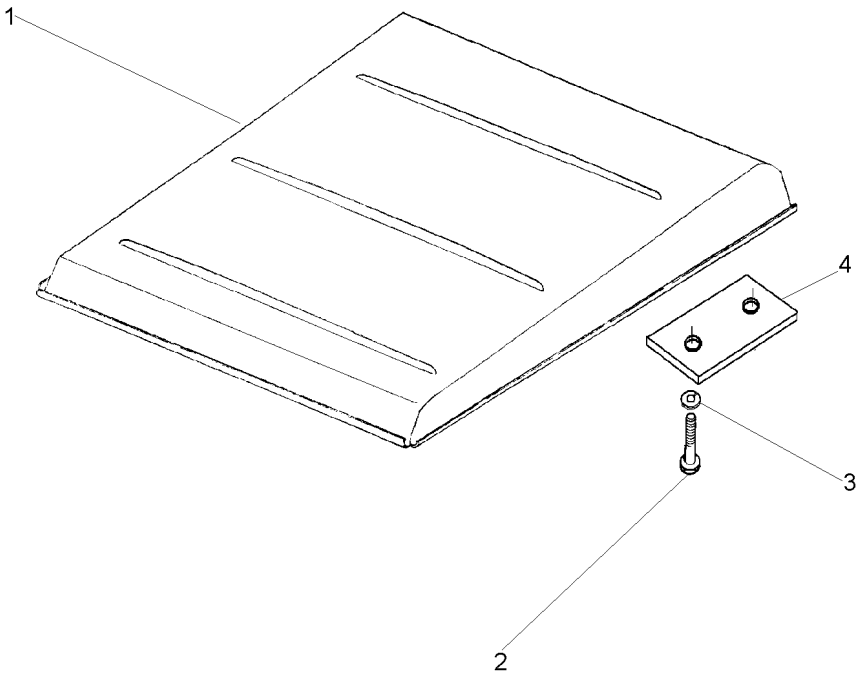

1	047162S1		**1** TOLDO	CANOPY	DOSEL
2	1441368X1	M12x1,25x45	**4** PARAFUSO	BOLT	PERNO
3	339369X1		**4** ARRUELA	WASHER	ARANDELA
4	044808P1		**2** FIXADOR	ATTACHMENT	ADITAMENTO

Rodas Dianteiras
Front Wheels
Ruedas Delanteras

Super Estreito
Super Narrow
Super Estrecho

130-10

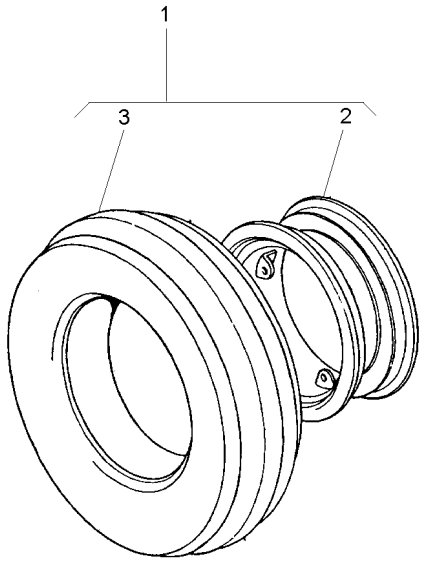

1			2801497M91	**1** RODAGEM	WHEELS	RODAJE
2	488506M91	1		**1** RODA	WHEEL	RUEDA
3	2801454M91	1	130-20 No	**1** CJ.PNEU E CÂMARA	TYRE AND TUBE	NEUM.Y.CAMARA

Rodagem	**6.00 X 16**
Wheels	**6.00 X 16**
Ruedas	**6.00 X 16**

130-15

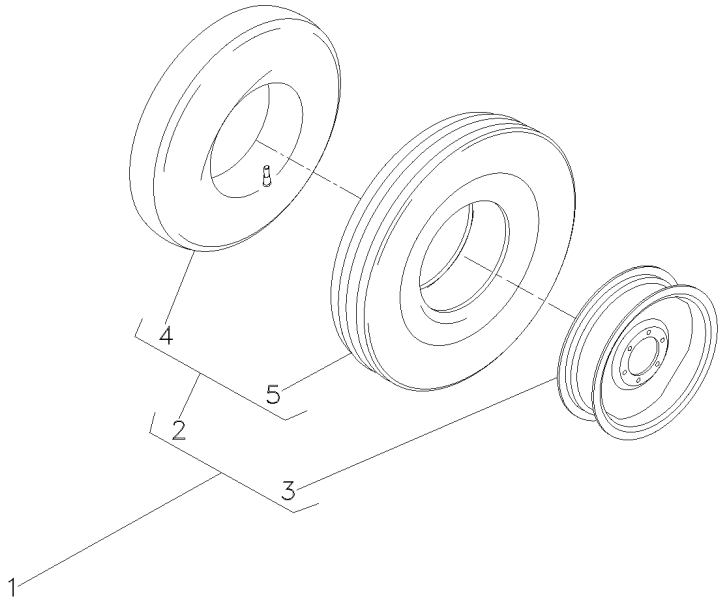

1		3145665M91	**1**	RODAGEM	WHEELS	RODAJE
2	3145680M91	1 6.00X16	**2**	CJ.PNEU E CÂMARA	TYRE AND TUBE	NEUM.Y.CAMARA
3	488506M91	1	**2**	RODA	WHEEL	RUEDA
4	2801455M1	2	**1**	CÂMARA	CHAMBER	CAMARA
5	3145681M1	2 6.00X16-6L	**1**	PNEU	TYRE	NEUMATICO

Rodas Dianteiras
Front Wheels
Ruedas Delanteras

130-20

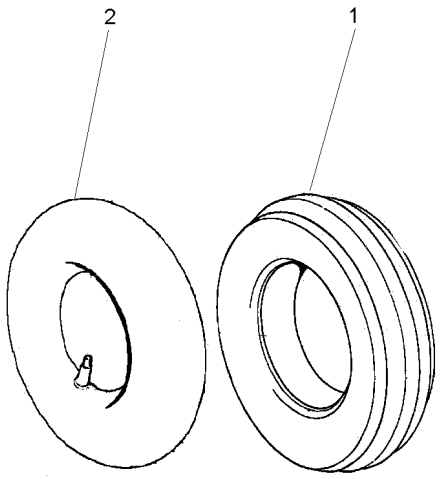

1	2801450M1	**1**	PNEU	TYRE	NEUMATICO
2	2801455M1	**1**	CÂMARA	CHAMBER	CAMARA

Rodas Dianteiras
Front Wheels
Ruedas Delanteras

130-25

4rm - Estreito - 7.00-18r1
4wd - Narrow - 7.00-18r1
4rm - Estrecho - 7.00-18r1

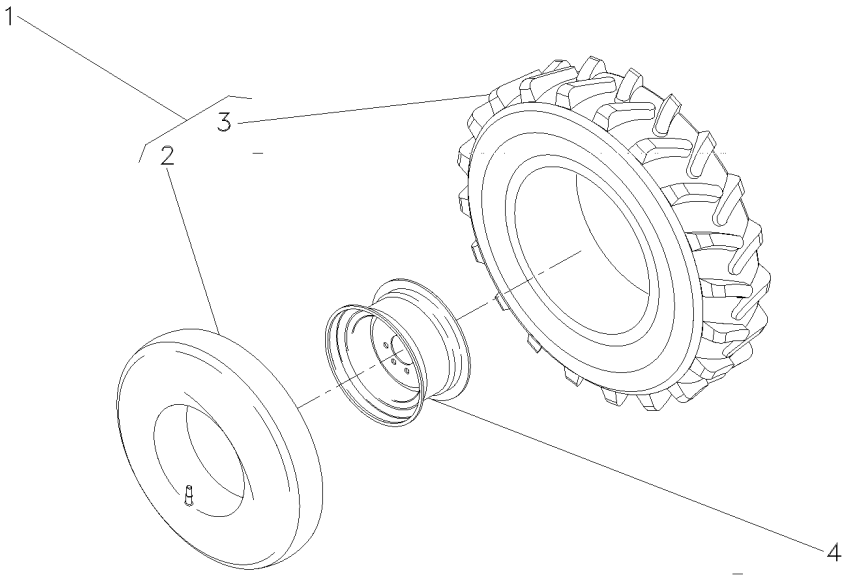

1	036997N1		**2**	CJ.PNEU E CÂMARA	TYRE AND TUBE	NEUM.Y.CAMARA
2	036999P1	1	**2**	CÂMARA	CHAMBER	CAMARA
3	036998P1	1 7.00X18	**2**	PNEU	TYRE	NEUMATICO
4	036938S1		**1**	RODA	WHEEL	RUEDA

Rodagem	**8.00 X 18 R1**
Wheels	**8.00 X 18 R1**
Ruedas	**8.00 X 18 R1**

130-30

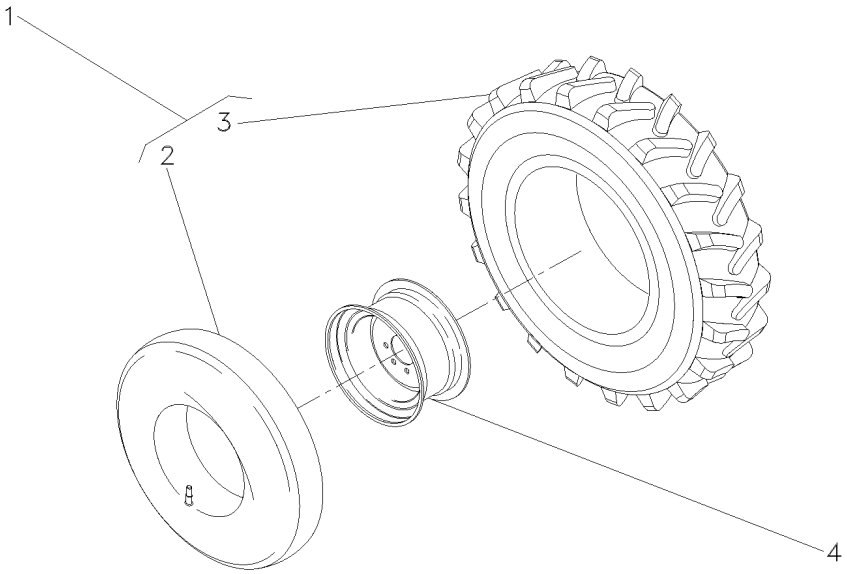

1	036939N1	8.00X18	**2**	CJ.PNEU E CÂMARA	TYRE AND TUBE	NEUM.Y.CAMARA
2	036941P1	1	**1**	CÂMARA	CHAMBER	CAMARA
3	036940P1	1	**1**	PNEU	TYRE	NEUMATICO
4	036938S1		**2**	RODA	WHEEL	RUEDA

Rodas Dianteiras
Front Wheels
Ruedas Delanteras

130-35

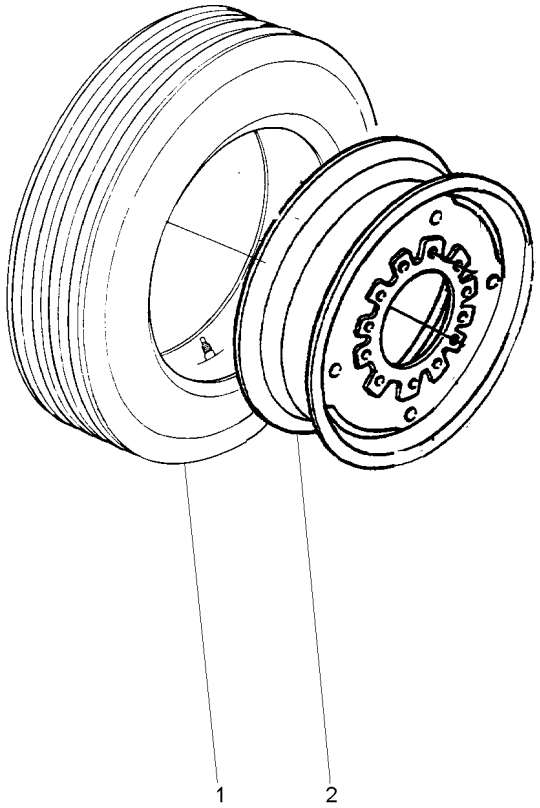

1	047005N1	**1**	CJ.PNEU E CÂMARA	TYRE AND TUBE	NEUM.Y.CAMARA
2	488506M91	**1**	RODA	WHEEL	RUEDA

Rodas Traseiras	**12.4 X 28 R1**
Rear Wheels	**12.4 X 28 R1**
Ruedas Traseras	**12.4 X 28 R1**

130-40

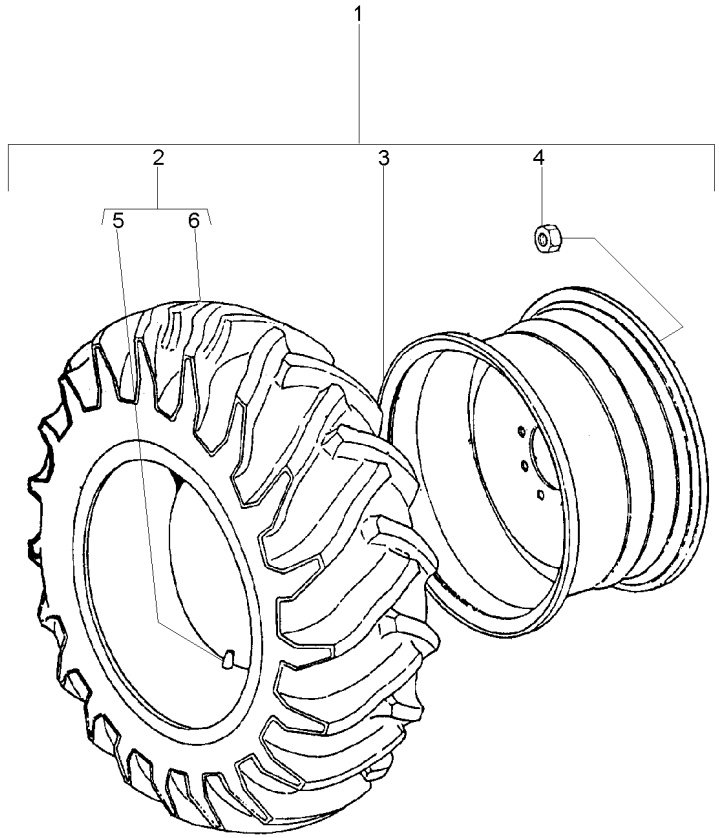

1		3412278M91	**1**	RODAGEM	WHEELS	RODAJE
2	3410293M91	1 6L	**2**	CJ.PNEU E CÂMARA	TYRE AND TUBE	NEUM.Y.CAMARA
3	033916T1	1	**2**	ARO	RIM	LLANTA
4	881162M2	1 5/8x18	**16**	PORCA	NUT	TUERCA
5	180380M1	2	**2**	CÂMARA	CHAMBER	CAMARA
6	3410294M91	2	**2**	PNEU	TYRE	NEUMATICO

Rodas Traseiras	**14.9 X 24 R1**
Rear Wheels	**14.9 X 24 R1**
Ruedas Traseras	**14.9 X 24 R1**

130-45

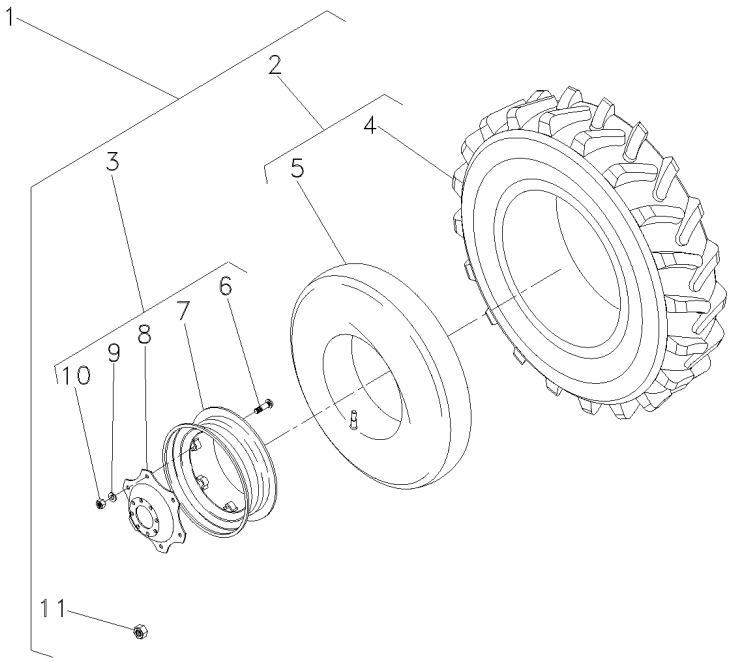

1			3412983M91	**1**	RODAGEM	WHEELS	RODAJE
2	831522M91	1	14.8X24R16L	**2**	CJ.PNEU E CÂMARA	TYRE AND TUBE	NEUM.Y.CAMARA
3	3412980M92	1	11X38	**2**	RODA	WHEEL	RUEDA
4	831521M1	2	5/8x18	**1**	PNEU	TYRE	NEUMATICO
5	182578M1	2	13x24	**1**	CÂMARA	CHAMBER	CAMARA
6	3408246M1	3		**5**	PARAFUSO	BOLT	PERNO
7	487150M92	3		**1**	ARO	RIM	LLANTA
8	3412697M2	3		**1**	DISCO	DISC	DISCO
9	027646P1	3		**8**	ARRUELA	WASHER	ARANDELA
10	353427X1	3		**8**	PORCA	NUT	TUERCA
11	881162M2	1	5/8x18	**16**	PORCA	NUT	TUERCA

Rodas Traseiras
Rear Wheels
Ruedas Traseras

130-50

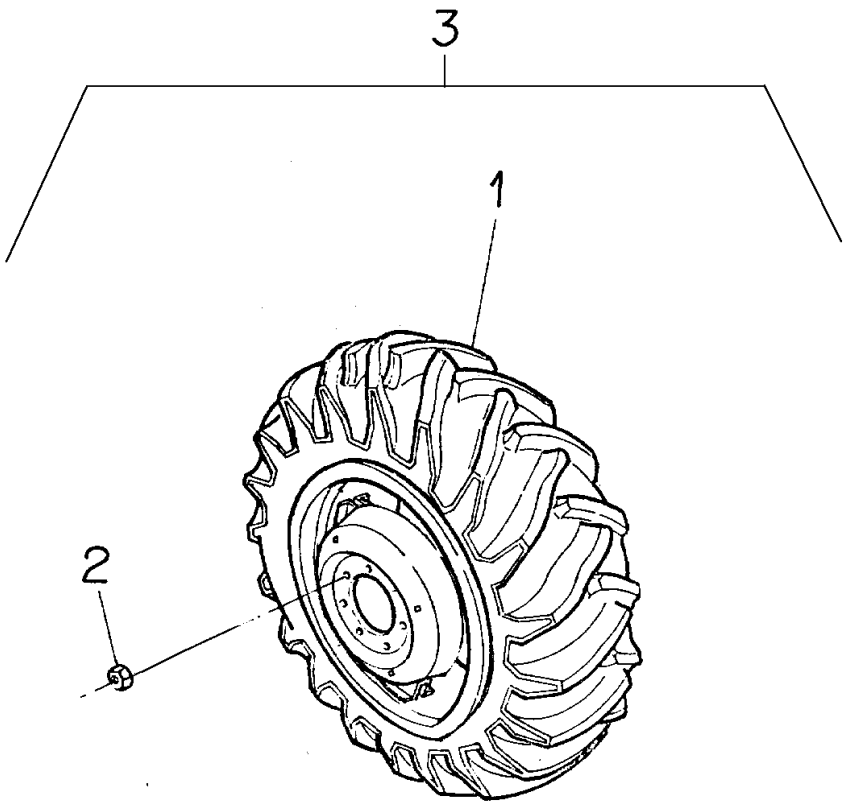

1	3412986M92	130-65 No ▶	**1**	CJ. ARO/PNEU	WHEEL AND TYRE	RUEDA Y NEUMATIC
1	3412987M92	130-70 No ◀	**1**	CJ. ARO/PNEU	WHEEL AND TYRE	RUEDA Y NEUMATIC
2	881162M2	5/8x18	**16**	PORCA	NUT	TUERCA
3		3412990M91	**1**	CJ. RODA	KIT, WHEEL	JUEGO DE RUEDA

Rodas Traseiras	**14.9 X 24 R2**	**130-55**
Rear Wheels	**14.9 X 24 R2**	
Ruedas Traseras	**14.9 X 24 R2**	

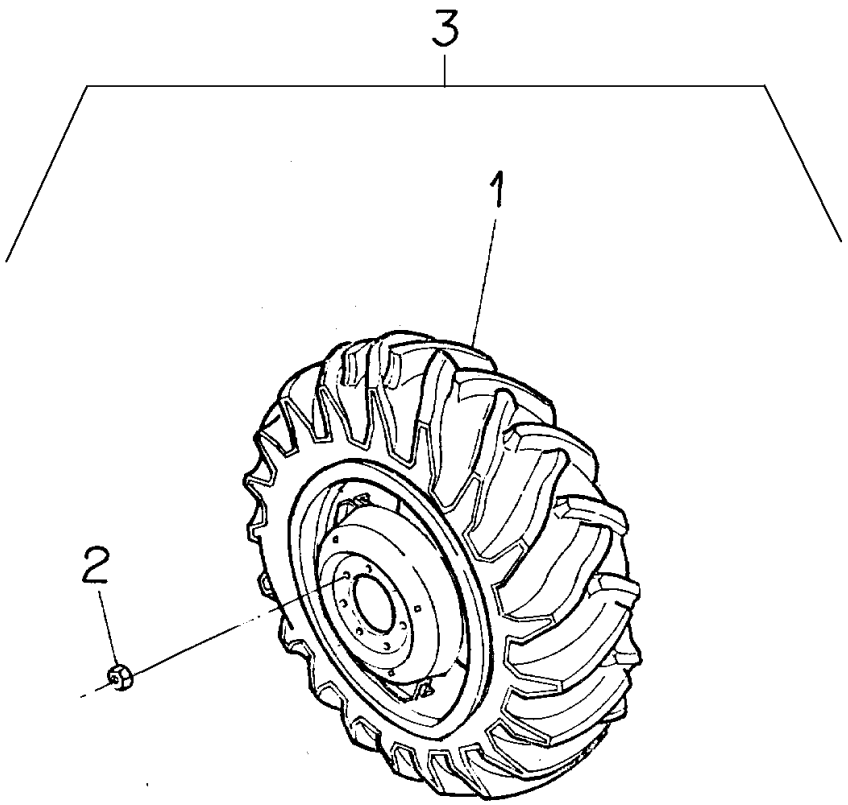

1	3412988M91	3	130-75 No	**1** CJ. ARO/PNEU	WHEEL AND TYRE	RUEDA Y NEUMATIC
1	3412989M91	3	130-95 No	**1** CJ. ARO/PNEU	WHEEL AND TYRE	RUEDA Y NEUMATIC
2	881162M2	3	5/8x18	**16** PORCA	NUT	TUERCA
3			3412991M91	**1** CJ. RODA	KIT, WHEEL	JUEGO DE RUEDA

Rodas Traseiras	**16.9 X 24 R1 8I**	**130-60**
Rear Wheels	**16.9 X 24 R1 8I**	
Ruedas Traseras	**16.9 X 24 R1 8I**	

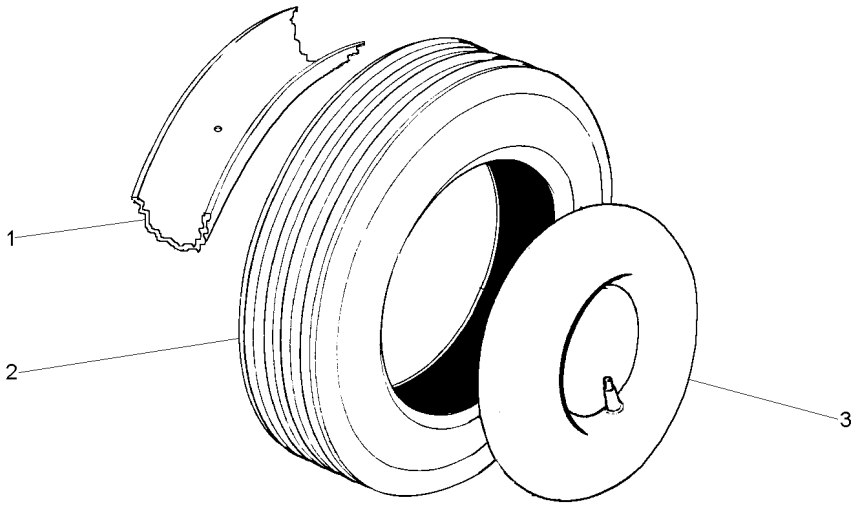

1	046560T1		**1** PROTETOR	PROTECTOR	PROTECTOR
2	046499T1	11,00X22	**1** PNEU	TYRE	NEUMATICO
3	046559T1	11,00X22	**1** CÂMARA	CHAMBER	CAMARA

Roda E Pneu
Wheel And Tyre
Rueda Y Neum

130-65

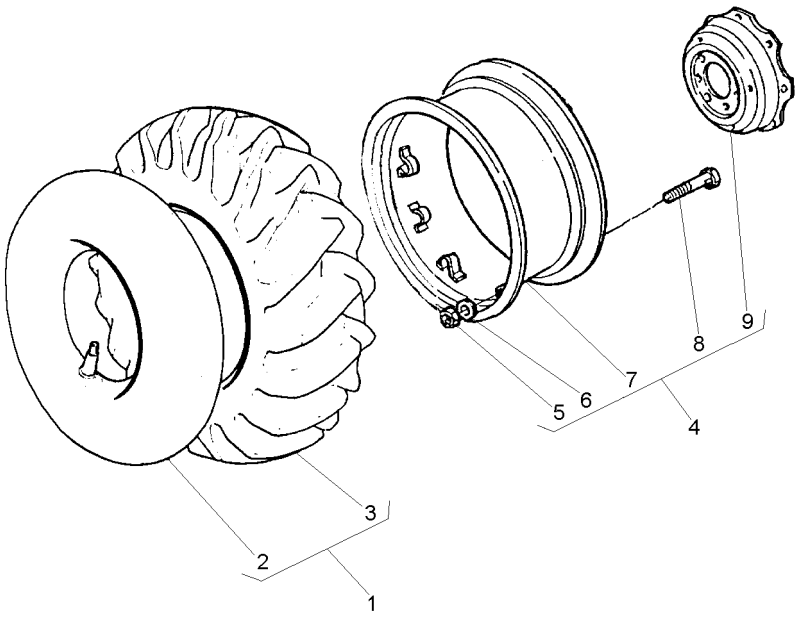

1	1482518M91			**1**	CJ.PNEU E CÂMARA	TYRE AND TUBE	NEUM.Y.CAMARA
2	1482517M1	1		**1**	CÂMARA	CHAMBER	CAMARA
3	1482516M1	1		**1**	PNEU	TYRE	NEUMATICO
4	3412984M91			**1**	CJ. RODA	KIT, WHEEL	JUEGO DE RUEDA
5	353427X1	4		**8**	PORCA	NUT	TUERCA
6	027646P1	4		**8**	ARRUELA	WASHER	ARANDELA
7	3412698M91	4		**1**	ARO	RIM	LLANTA
8	3149812M1	4	3149914M1	**8**	PARAFUSO	BOLT	PERNO
9	3149172M1	4		**1**	DISCO	DISC	DISCO

Roda E Pneu
Wheel And Tyre
Rueda Y Neum

Lado Esquerdo
Left Hand
Lado Izquierdo

130-70

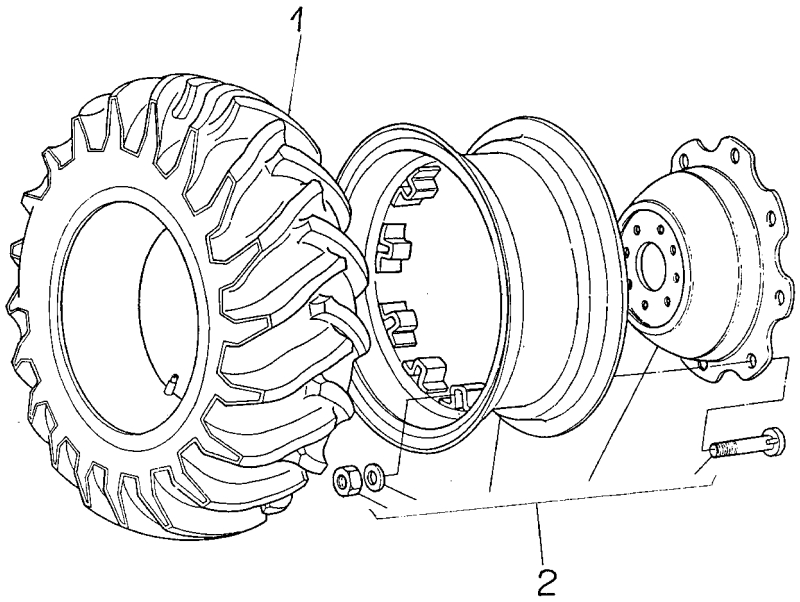

1	1482518M91	**1** CJ.PNEU E CÂMARA	TYRE AND TUBE	NEUM.Y.CAMARA
2	3412984M91	**1** CJ. RODA	KIT, WHEEL	JUEGO DE RUEDA

Roda E Pneu
Wheel And Tyre
Rueda Y Neum

130-75

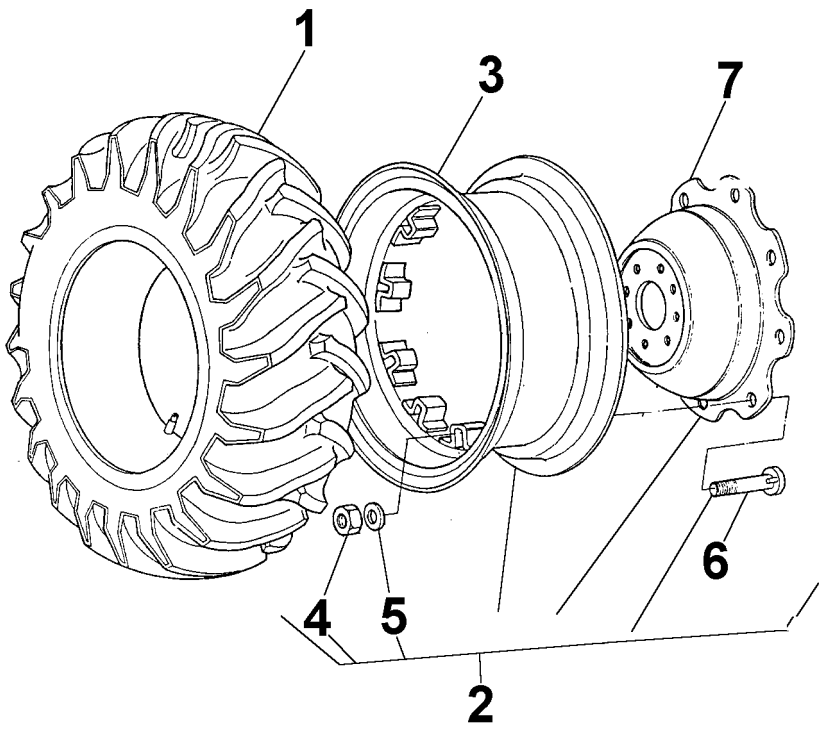

1	487174M91		**1**	CJ.PNEU E CÂMARA	TYRE AND TUBE	NEUM.Y.CAMARA
2	3412980M92	130-120 No	**1**	RODA	WHEEL	RUEDA
3	487150M92		**1**	ARO	RIM	LLANTA
4	353427X1	5/8x18	**8**	PORCA	NUT	TUERCA
5	027646P1		**8**	ARRUELA	WASHER	ARANDELA
6	3408246M1		**8**	PARAFUSO	BOLT	PERNO
7	3412697M2		**1**	DISCO	DISC	DISCO

Rodas Traseiras	**12.4 X 24 R1**
Rear Wheels	**12.4 X 24 R1**
Ruedas Traseras	**12.4 X 24 R1**

130-80

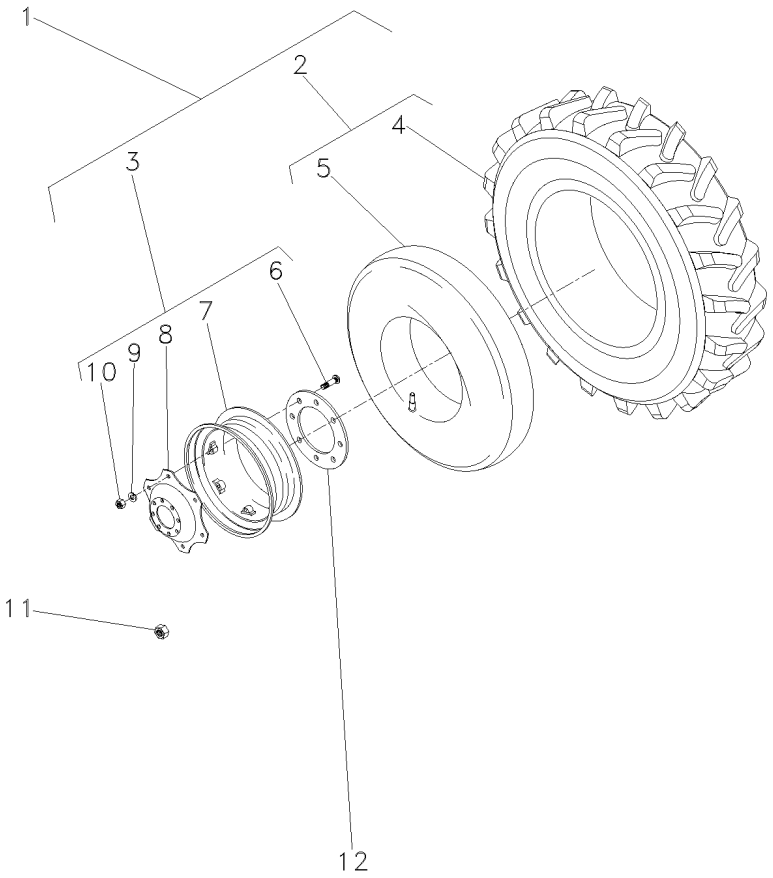

1	058632N1	
2	3408345M91	1
3	058331N1	1
4	3408327M1	2
5	3408326M1	2
6	3408246M1	3
7	057440S1	3
8	3412697M2	3
9	027646P1	3
10	353427X1	3
11	881162M2	
12	059610P1	

2	CJ. ARO/PNEU	WHEEL AND TYRE	RUEDA Y NEUMATIC
1	CJ.PNEU E CÂMARA	TYRE AND TUBE	NEUM.Y.CAMARA
1	CJ. RODA	KIT, WHEEL	JUEGO DE RUEDA
1	PNEU	TYRE	NEUMATICO
1	CÂMARA	CHAMBER	CAMARA
6	PARAFUSO	BOLT	PERNO
1	ARO	RIM	LLANTA
1	DISCO	DISC	DISCO
6	ARRUELA	WASHER	ARANDELA
6	PORCA	NUT	TUERCA
16	PORCA	NUT	TUERCA
2	FLANGE	FLANGE	PLETINA

Rodas Traseiras
Rear Wheels
Ruedas Traseras

Super Estreito
Super Narrow
Super Estrecho

130-85

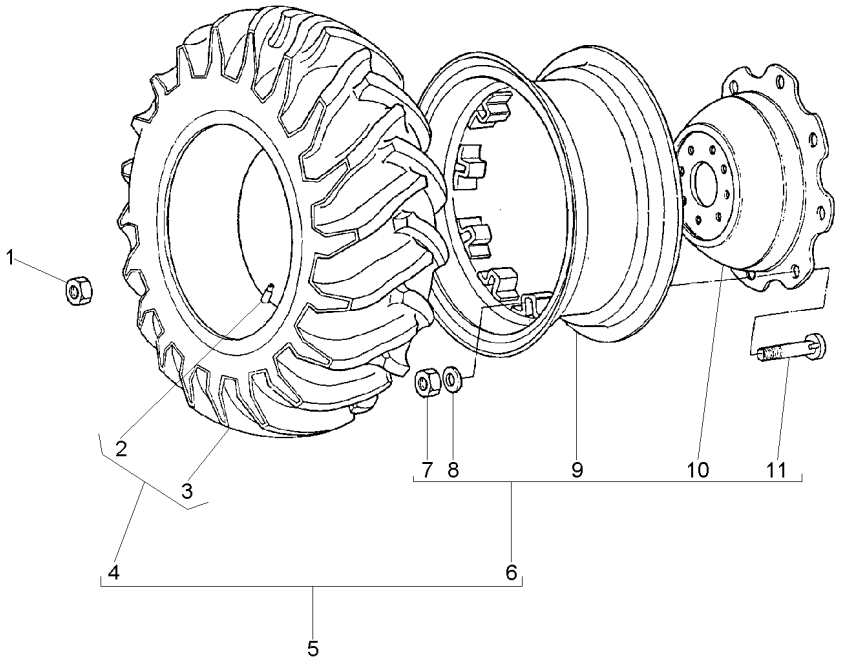

1	881162M2	5/8x18	
2	1482517M1	4	
3	1482516M1	4	
4	1482518M91	5	
5	047116N1		
6	047239N1	5	130-115 No
7	353427X1	6	
8	027646P1	6	
9	045278S1	6	
10	3149172M1	6	
11	3149812M1	6	

16	PORCA	NUT	TUERCA
2	CÂMARA	CHAMBER	CAMARA
2	PNEU	TYRE	NEUMATICO
2	CJ.PNEU E CÂMARA	TYRE AND TUBE	NEUM.Y.CAMARA
2	CJ. ARO/PNEU	WHEEL AND TYRE	RUEDA Y NEUMATIC
2	CJ. RODA	KIT, WHEEL	JUEGO DE RUEDA
16	PORCA	NUT	TUERCA
16	ARRUELA	WASHER	ARANDELA
2	ARO	RIM	LLANTA
2	DISCO	DISC	DISCO
16	PARAFUSO	BOLT	PERNO

Rodas Traseiras
Rear Wheels
Ruedas Traseras

130-90

Aeroporto
Airport
Aeropuerto

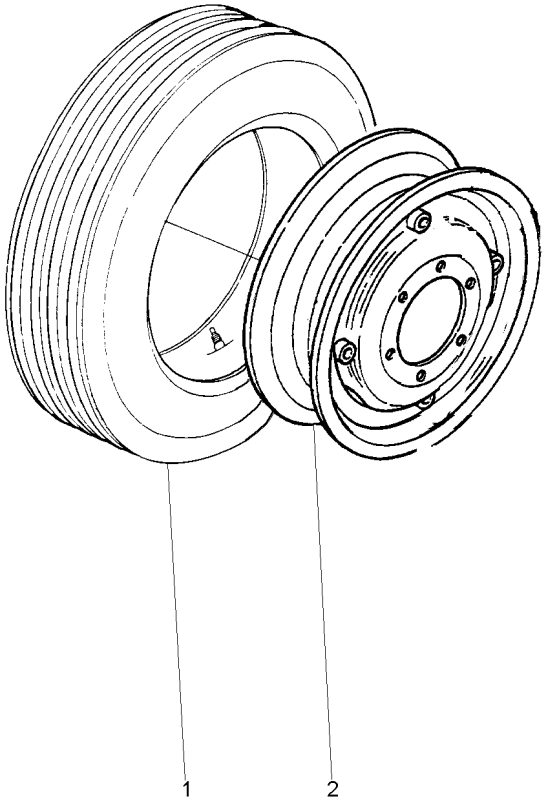

1	046498N1	11.00X22 16L 130-60 No	**2**	CJ.PNEU E CÂMARA	TYRE AND TUBE	NEUM.Y.CAMARA
2	035969S1		**2**	ARO	RIM	LLANTA

Roda E Pneu
Wheel And Tyre
Rueda Y Neum

Lado Esquerdo
Left Hand
Lado Izquierdo

130-95

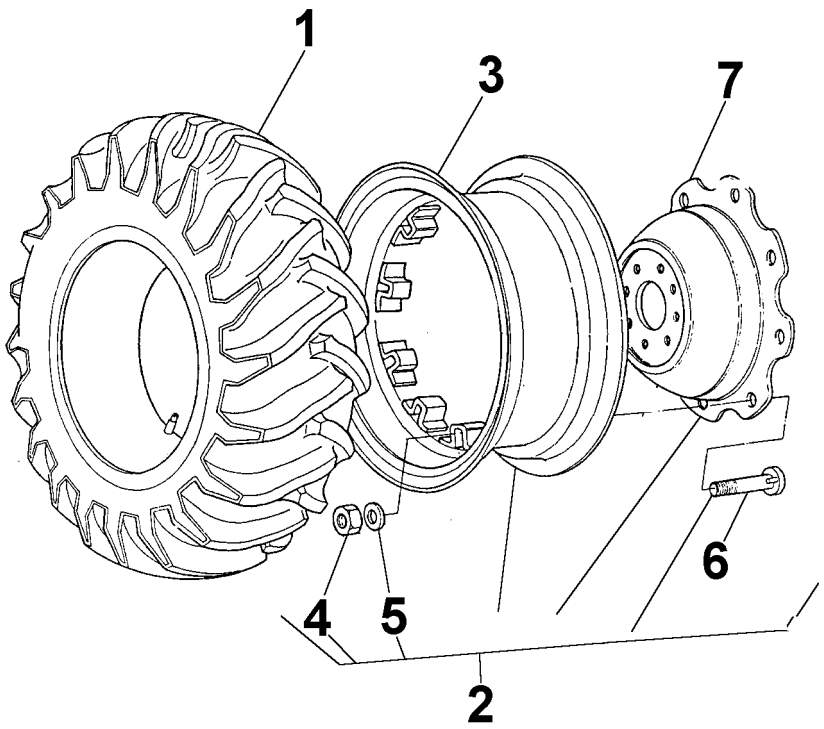

1	487174M91		**1**	CJ.PNEU E CÂMARA	TYRE AND TUBE	NEUM.Y.CAMARA
2	3412980M92	130-120 No	**1**	RODA	WHEEL	RUEDA
3	487150M92		**1**	ARO	RIM	LLANTA
4	353427X1	5/8x18	**8**	PORCA	NUT	TUERCA
5	027646P1		**8**	ARRUELA	WASHER	ARANDELA
6	3408246M1		**8**	PARAFUSO	BOLT	PERNO
7	3412697M2		**1**	DISCO	DISC	DISCO

Rodas Traseiras	**9.5 X 24 R1 6l**
Rear Wheels	**9.5 X 24 R1 6l**
Ruedas Traseras	**9.5 X 24 R1 6l**

130-100

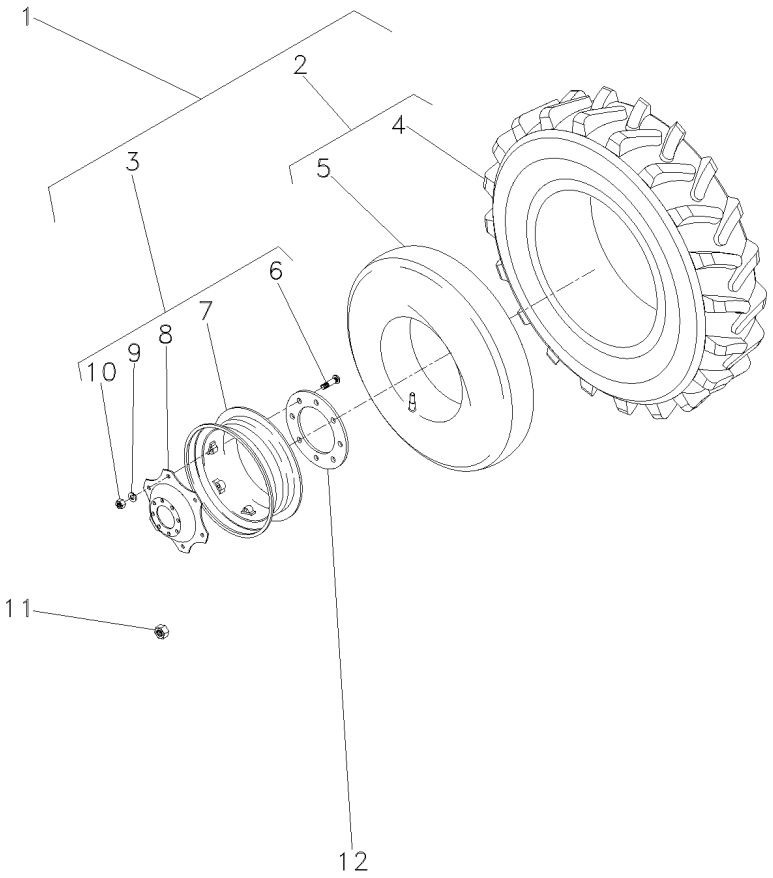

1	068092N1		
2	2833014M91		
3	068007N1		9.5X24
4	2833017M1	2	9.5-24 R1 6L
5	2833018M1	2	
6	3408246M1	3	
7	057954S1	3	W8X24
8	3412697M2	3	
9	027646P1	3	
10	353427X1	3	5/8X18
11	881162M2		
12	059610P1		

2	CJ. RODA	KIT, WHEEL	JUEGO DE RUEDA
2	CJ.PNEU E CÂMARA	TYRE AND TUBE	NEUM.Y.CAMARA
2	ARO	RIM	LLANTA
2	PNEU	TYRE	NEUMATICO
2	CÂMARA	CHAMBER	CAMARA
12	PARAFUSO	BOLT	PERNO
2	ARO	RIM	LLANTA
2	DISCO	DISC	DISCO
12	ARRUELA	WASHER	ARANDELA
12	PORCA	NUT	TUERCA
16	PORCA	NUT	TUERCA
2	FLANGE	FLANGE	PLETINA

Rodas Traseiras	**9.5 X 24 R1 6l**
Rear Wheels	**9.5 X 24 R1 6l**
Ruedas Traseras	**9.5 X 24 R1 6l**

130-105

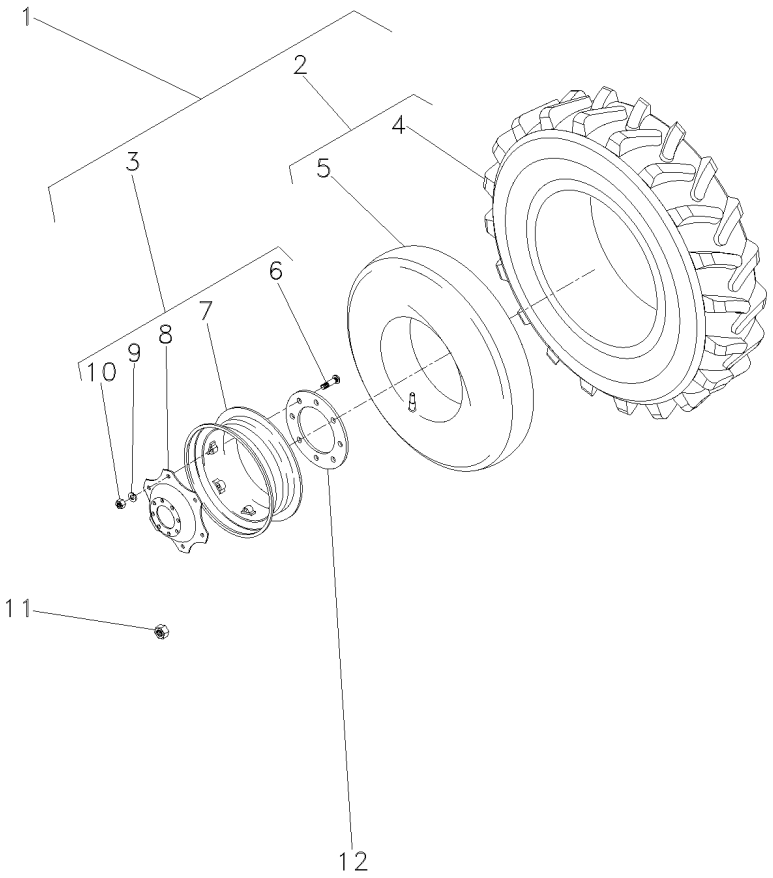

1	068194N1		**2**	CJ. RODA	KIT, WHEEL	JUEGO DE RUEDA
2	062278N1		**2**	CJ.PNEU E CÂMARA	TYRE AND TUBE	NEUM.Y.CAMARA
3	068193N1	11,4X24	**2**	ARO	RIM	LLANTA
4	062279T1	2 11.2X24 R1 6L	**2**	PNEU	TYRE	NEUMATICO
5	062280T1	2	**2**	CÂMARA	CHAMBER	CAMARA
6	3408246M1	3	**12**	PARAFUSO	BOLT	PERNO
7	057440S1	3 W12.4/10-24	**2**	ARO	RIM	LLANTA
8	3412697M2	3	**2**	DISCO	DISC	DISCO
9	027646P1	3	**12**	ARRUELA	WASHER	ARANDELA
10	353427X1	3 5/8X18	**12**	PORCA	NUT	TUERCA
11	881162M2		**16**	PORCA	NUT	TUERCA
12	059610P1		**2**	FLANGE	FLANGE	PLETINA

Rodagem	**8.00 X 18 R1**
Wheels	**8.00 X 18 R1**
Ruedas	**8.00 X 18 R1**

130-110

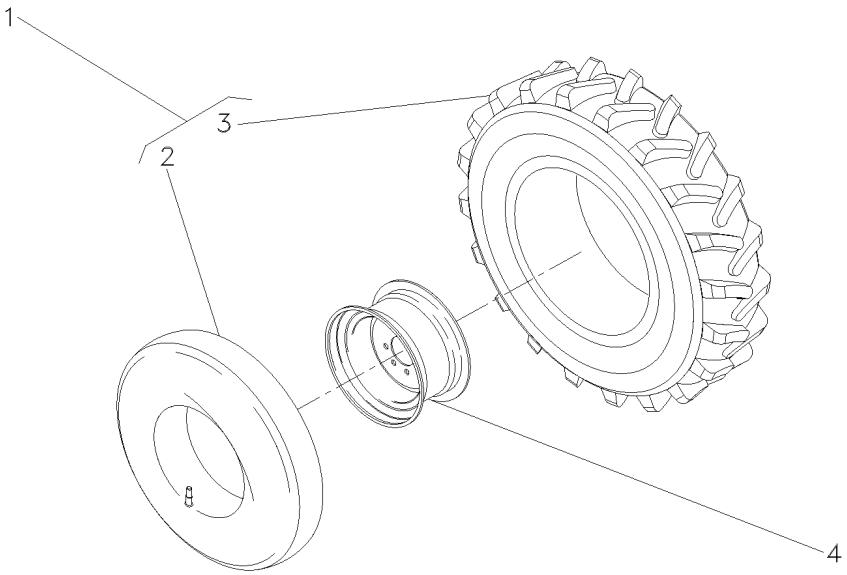

1	068098N1		**2**	CJ.PNEU E CÂMARA	TYRE AND TUBE	NEUM.Y.CAMARA
2	068100T1	1	**2**	CÂMARA	CHAMBER	CAMARA
3	068099T1	1 7.5L-15	**2**	PNEU	TYRE	NEUMATICO
4	068090S1	5,5JX15	**2**	ARO	RIM	LLANTA

Rodas Traseiras
Rear Wheels
Ruedas Traseras

130-115

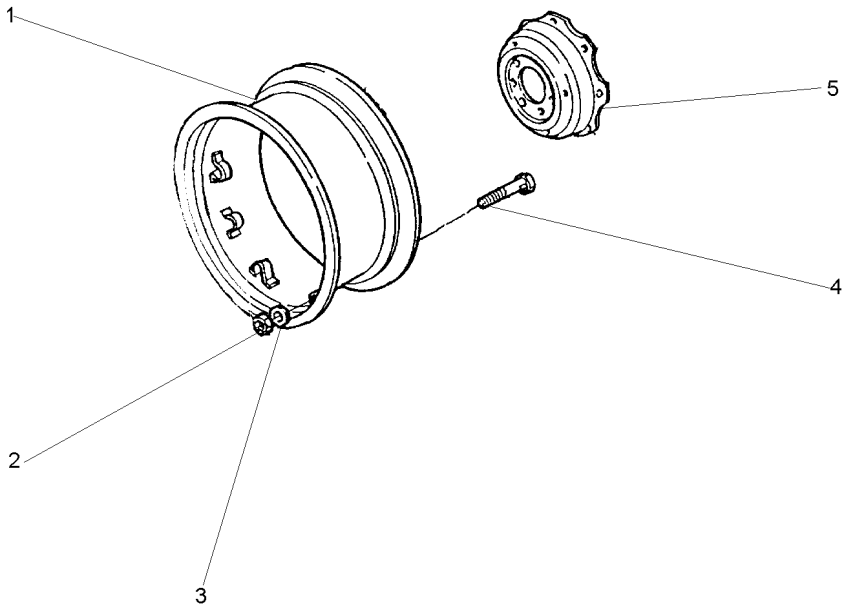

1	045278S1		**1**	ARO	RIM	LLANTA
2	353427X1	5/8x18	**8**	PORCA	NUT	TUERCA
3	027646P1		**8**	ARRUELA	WASHER	ARANDELA
4	3149812M1		**8**	PARAFUSO	BOLT	PERNO
5	3149172M1		**1**	DISCO	DISC	DISCO

Rodas Traseiras	**16.9 X 24 R1 8I**	**130-120**
Rear Wheels	**16.9 X 24 R1 8I**	
Ruedas Traseras	**16.9 X 24 R1 8I**	

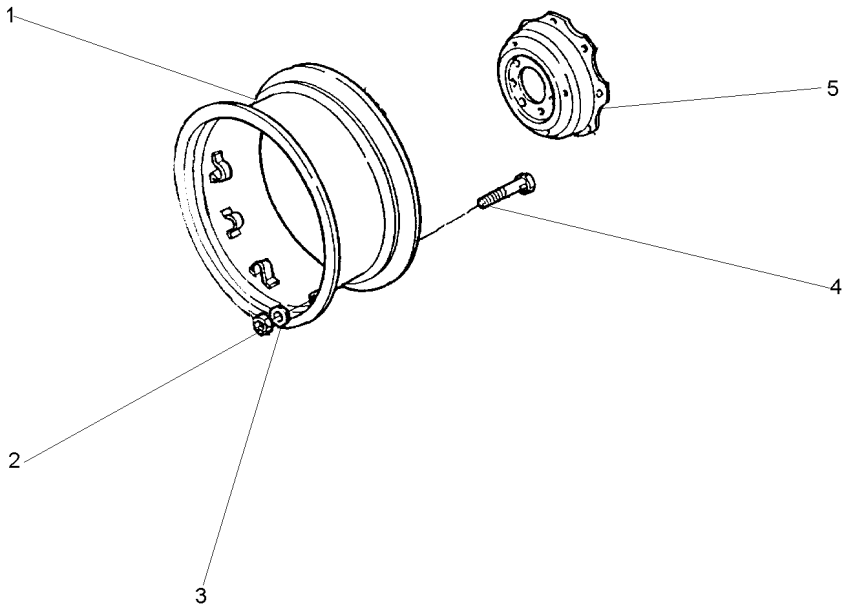

1	487150M92		**1**	ARO	RIM	LLANTA
2	353427X1	5/8x18	**8**	PORCA	NUT	TUERCA
3	027646P1		**8**	ARRUELA	WASHER	ARANDELA
4	3408246M1		**8**	PARAFUSO	BOLT	PERNO
5	3412697M2		**1**	DISCO	DISC	DISCO

Pesos Dianteiros	**8 X 25 Kgf**	**130-125**	
Front Wheight	**8 X 25 Kgf**		
Pesos Delanteros	**8 X 25 Kgf**		

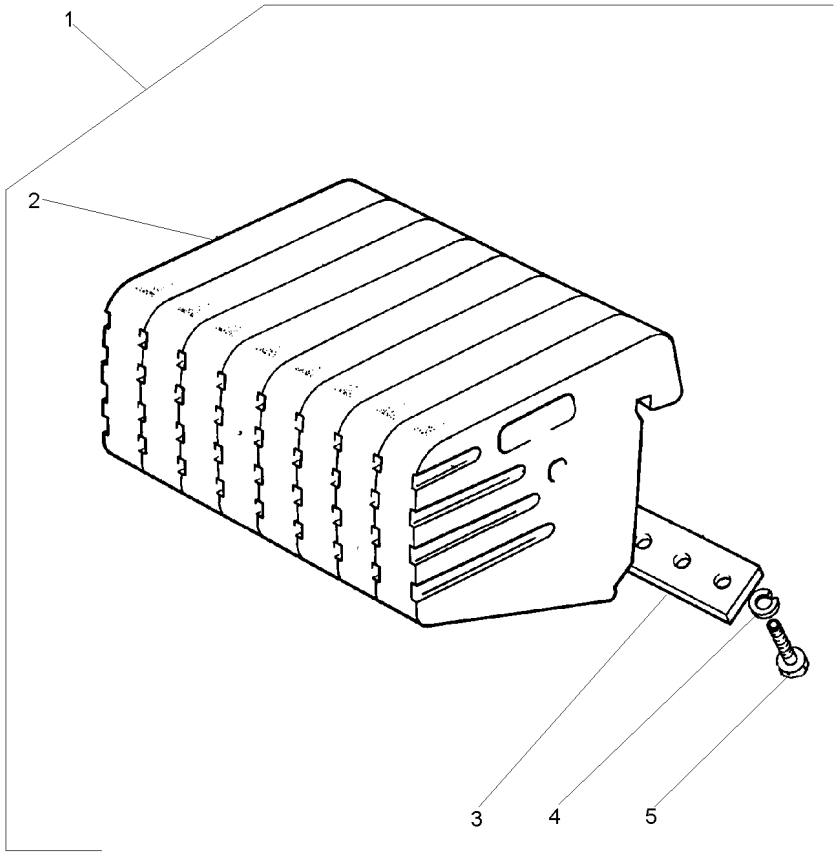

1		2801587M91	**1** CJ. PESO	WEIGHT	PESA
2	049191P1	1	**8** PESO	WEIGHT	PESA
3	3148437M1	1	**2** PLACA	PLATE	PLATO
4	353433X1	1	**8** ARRUELA	WASHER	ARANDELA
5	353726X1	1 5/8x11x1.1/2	**8** PARAFUSO	BOLT	PERNO

Peso Da Roda Dianteira	**2 + 2 X 21 Kgf**
Front Wheel Weight	**2 + 2 X 21 Kgf**
Peso De La Rueda Delantera	**2 + 2 X 21 Kgf**

130-130

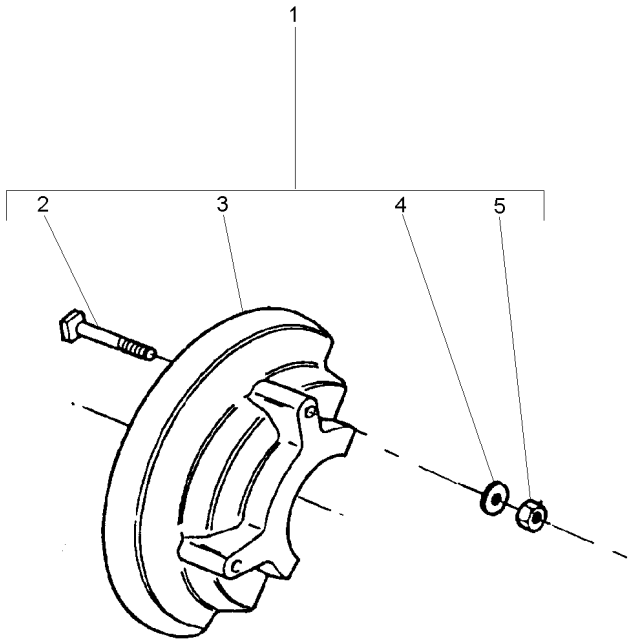

1		2801399M91	**1**	PESO	WEIGHT	PESA
2	824194M1	1	**8**	PARAFUSO	BOLT	PERNO
3	2801393M1	1	**4**	PESO	WEIGHT	PESA
4	353439X1	1	**8**	ARRUELA	WASHER	ARANDELA
5	353437X1	1 1/2x20	**8**	PORCA	NUT	TUERCA

Suporte E Pesos Dianteiros
Bracket And Front Wheight
Soporte Y Pesos Delanteros

130-135

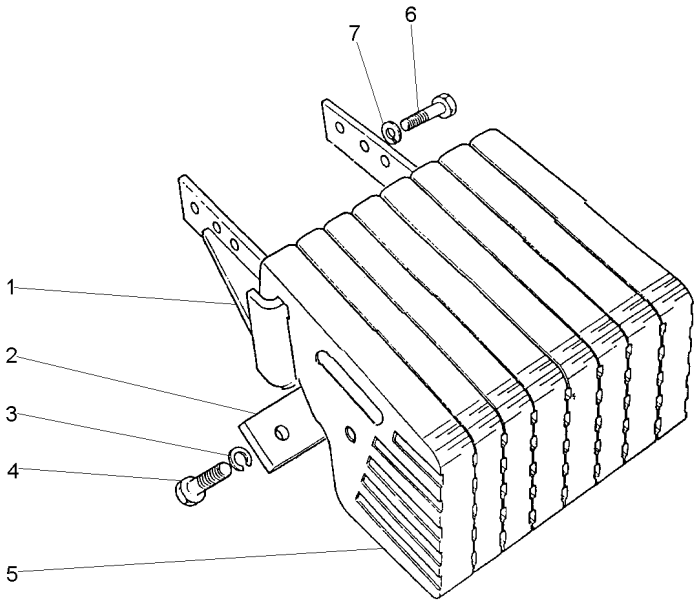

1	058253S2		**1** SUPORTE	CLEVIS	GANCHO SEGURI.
2	3148437M1		**2** PLACA	PLATE	PLATO
3	353433X1		**8** ARRUELA	WASHER	ARANDELA
4	353726X1	5/8x11x1.1/2	**8** PARAFUSO	BOLT	PERNO
5	049191P1		**8** PESO	WEIGHT	PESA
6	353726X1	5/8x11x1.1/2	**4** PARAFUSO	BOLT	PERNO
7	353433X1		**4** ARRUELA	WASHER	ARANDELA

Suporte E Pesos Dianteiros
Bracket And Front Wheight
Soporte Y Pesos Delanteros

130-140

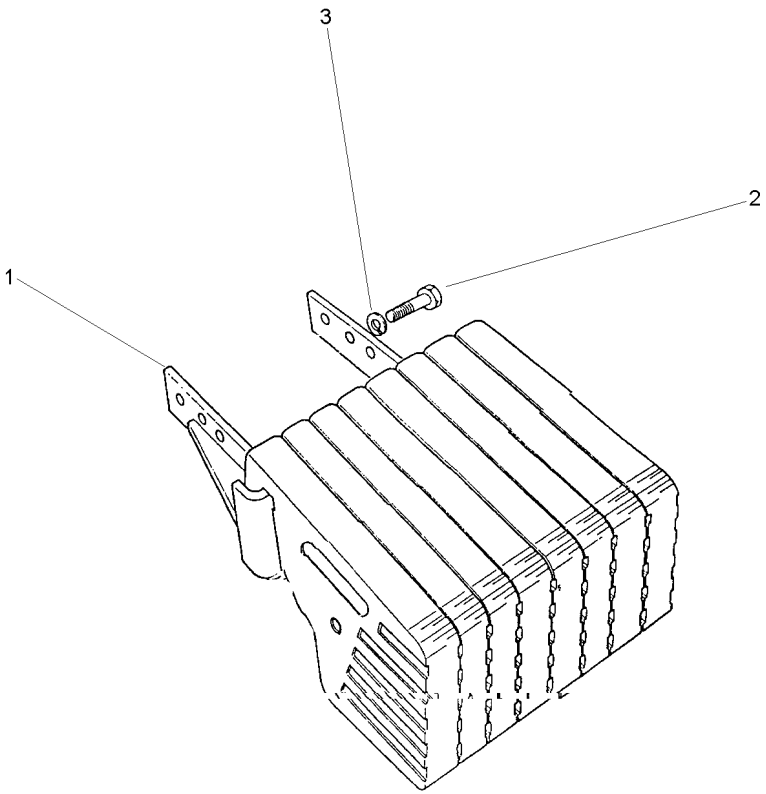

1	058253S2		**1** SUPORTE	CLEVIS	GANCHO SEGURI.
2	353726X1	5/8X11X1.1/2	**4** PARAFUSO	BOLT	PERNO
3	353433X1		**4** ARRUELA	WASHER	ARANDELA

Peso Da Roda Traseira	**2 + 2 X 52 Kgf**
Rear Wheel Weights	**2 + 2 X 52 Kgf**
Contrapesos De La Roda Trasera	**2 + 2 X 52 Kgf**

130-145

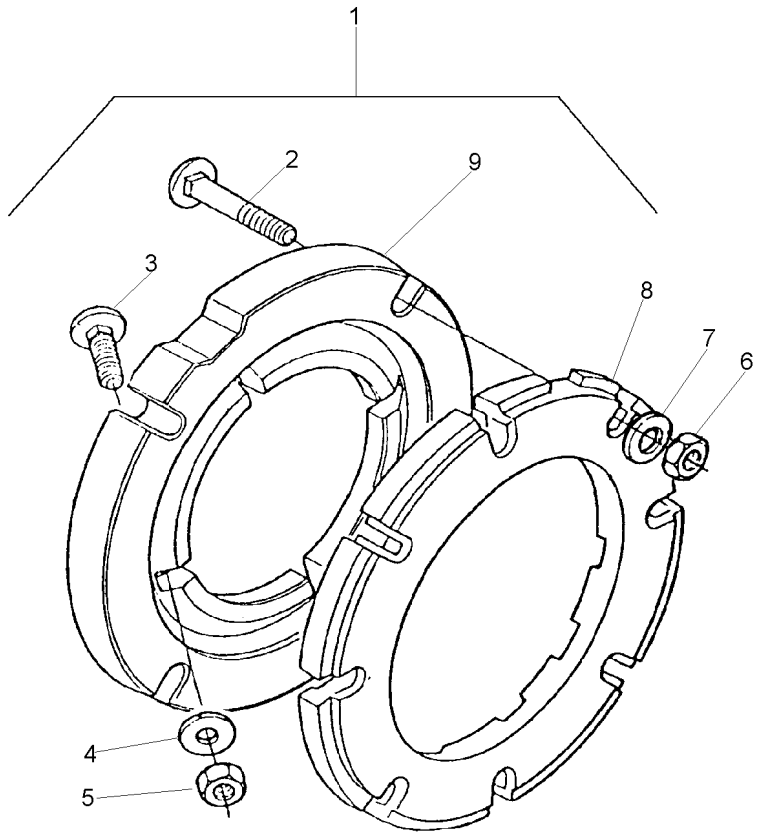

1		3149180M91	**1**	PESO	WEIGHT	PESA
2	353870X1	1 5/8x18x3"	**16**	PARAFUSO	BOLT	PERNO
3	353864X1	1 5/8x18x1.3/4	**8**	PARAFUSO	BOLT	PERNO
4	3585377M1	1 33.5X17X3.75	**16**	ARRUELA	WASHER	ARANDELA
5	353429X1	1 5/8x18	**8**	PORCA	NUT	TUERCA
6	353429X1	1 5/8x18	**16**	PORCA	NUT	TUERCA
7	3585377M1	1 33.5X17X3.75	**16**	ARRUELA	WASHER	ARANDELA
8	2801403M1	1	**4**	PESO	WEIGHT	PESA
9	3149851M1	1	**2**	ADAPTADOR	ADAPTOR	ADAPTADOR

Peso Da Roda Traseira	**1 + 1 X 40 Kgf**
Rear Wheel Weights	**1 + 1 X 40 Kgf**
Contrapesos De La Roda Trasera	**1 + 1 X 40 Kgf**

130-150

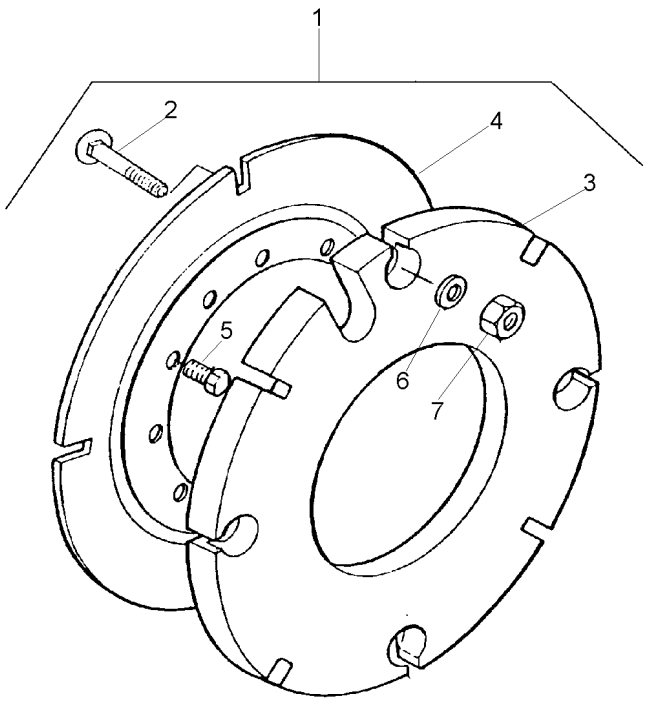

1			027967N1	**1** PESO	WEIGHT	PESA
2	3315210M1	1	M16X2,0X58	**8** PARAFUSO	BOLT	PERNO
3	2801392M2	1	40 kg	**2** CONTRA PESO	COUNTERWEIGHT	CONTRAPESO
4	2801394M2	1		**2** PLACA	PLATE	PLATO
5	353613X1	1	5/8x18x1.3/4	**8** PARAFUSO	BOLT	PERNO
6	3585377M1	1	33.5X17X3.75	**8** ARRUELA	WASHER	ARANDELA
7	880009362160	1	M16	**8** PORCA	NUT	TUERCA

Pesos Traseiro	**2 + 2 X 40 Kg**
Rear Weights	**2 + 2 X 40 Kg**
Contrapesos Traseras	**2 + 2 X 40 Kg**

130-155

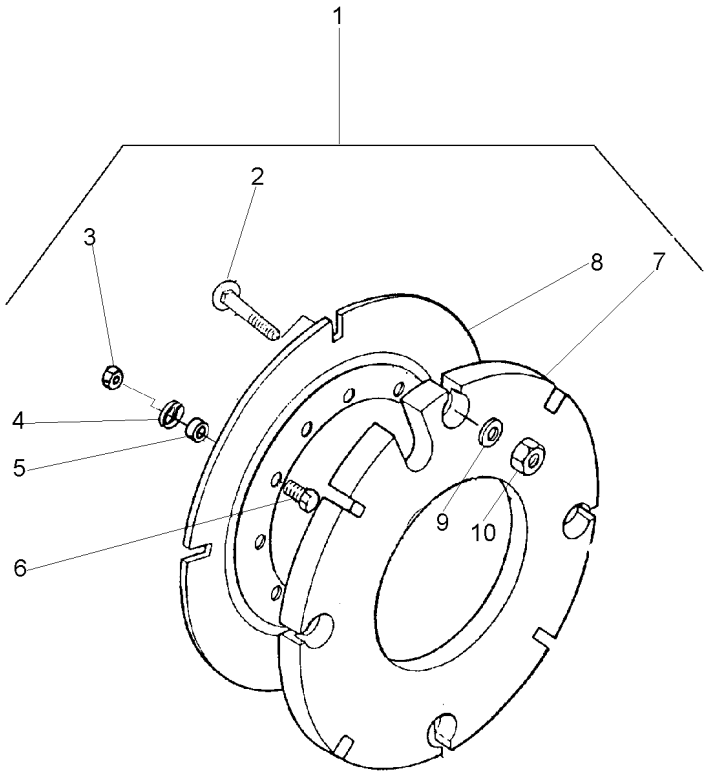

1			3589296M91
2	3315210M1	1	M16X2,0X58
3	353427X1	1	5/8x18
4	3585377M1	1	
5	3589297M1	1	
6	353617X1	1	5/8x18x2.1/4
7	2801392M2	1	
8	2801394M2	1	
9	3585377M1	1	
10	3904660M1	1	M16

1	PESO	WEIGHT	PESA
16	PARAFUSO	BOLT	PERNO
8	PORCA	NUT	TUERCA
8	ARRUELA	WASHER	ARANDELA
8	ESPAÇADOR	SPACER	PIEZA DISTANCIA
8	PARAFUSO	BOLT	PERNO
4	CONTRA PESO	COUNTERWEIGHT	CONTRAPESO
2	PLACA	PLATE	PLATO
16	ARRUELA	WASHER	ARANDELA
16	PORCA	NUT	TUERCA

Peso Da Roda Traseira	**1 + 1 X 52 Kgf**
Rear Wheel Weights	**1 + 1 X 52 Kgf**
Contrapesos De La Roda Trasera	**1 + 1 X 52 Kgf**

130-160

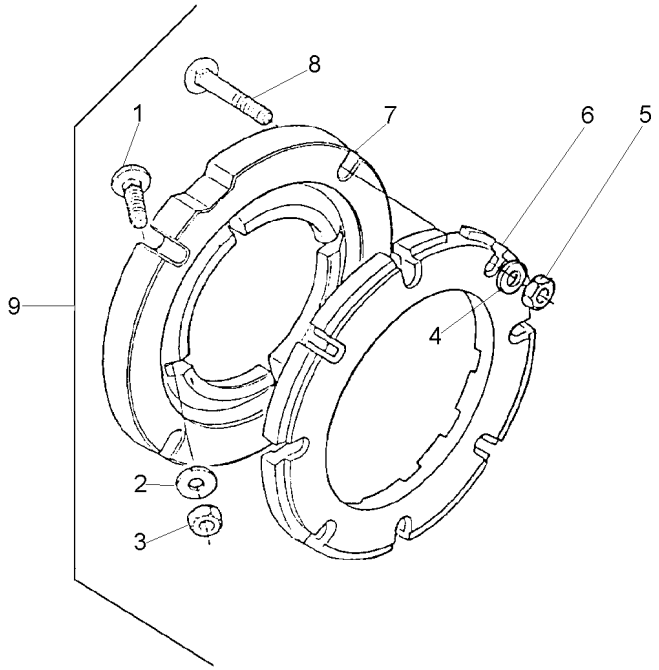

1	353864X1	9	5/8x18x1.3/4	**8**	PARAFUSO	BOLT	PERNO
2	3585377M1	9		**8**	ARRUELA	WASHER	ARANDELA
3	353429X1	9	5/8x18	**8**	PORCA	NUT	TUERCA
4	3585377M1	9		**8**	ARRUELA	WASHER	ARANDELA
5	353429X1	9	5/8x18	**8**	PORCA	NUT	TUERCA
6	2801403M1	9		**2**	PESO	WEIGHT	PESA
7	3149851M1	9		**2**	ADAPTADOR	ADAPTOR	ADAPTADOR
8	353870X1	9	5/8x18x3"	**8**	PARAFUSO	BOLT	PERNO
9			027908N1	**1**	PESO	WEIGHT	PESA

Peso Da Roda Traseira	**1 + 1 X 40 Kgf**
Rear Wheel Weights	**1 + 1 X 40 Kgf**
Contrapesos De La Roda Trasera	**1 + 1 X 40 Kgf**

130-165

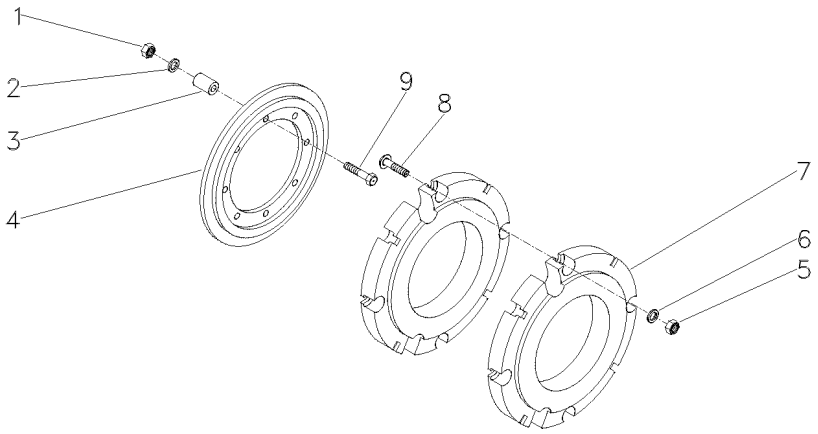

1	363628X1	5/8x11	**8** PORCA	NUT	TUERCA
2	3585377M1		**8** ARRUELA	WASHER	ARANDELA
3	057271P1		**8** ESPAÇADOR	SPACER	PIEZA DISTANCIA
4	2801394M2		**2** PLACA	PLATE	PLATO
5	880009362160		**8** PORCA	NUT	TUERCA
6	3585377M1		**8** ARRUELA	WASHER	ARANDELA
7	2801392M2		**2** CONTRA PESO	COUNTERWEIGHT	CONTRAPESO
8	3315210M1		**8** PARAFUSO	BOLT	PERNO
9	354295X1	5/8x11x3.7/8	**8** PARAFUSO	BOLT	PERNO

Peso Da Roda Traseira	**2 + 2 X 40 Kgf**
Rear Wheel Weights	**2 + 2 X 40 Kgf**
Contrapesos De La Roda Trasera	**2 + 2 X 40 Kgf**

130-170

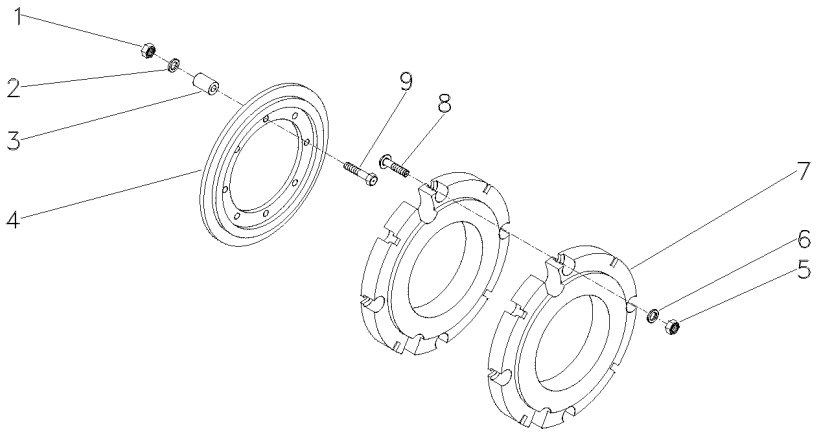

1	363628X1	5/8x11	**8** PORCA	NUT	TUERCA
2	3585377M1		**8** ARRUELA	WASHER	ARANDELA
3	057271P1		**8** ESPAÇADOR	SPACER	PIEZA DISTANCIA
4	2801394M2		**2** PLACA	PLATE	PLATO
5	880009362160		**16** PORCA	NUT	TUERCA
6	3585377M1		**16** ARRUELA	WASHER	ARANDELA
7	2801392M2		**4** CONTRA PESO	COUNTERWEIGHT	CONTRAPESO
8	3315210M1		**16** PARAFUSO	BOLT	PERNO
9	354295X1	5/8x11x3.7/8	**8** PARAFUSO	BOLT	PERNO

Peso Da Roda Traseira	**2 + 2 X 40 Kgf**
Rear Wheel Weights	**2 + 2 X 40 Kgf**
Contrapesos De La Roda Trasera	**2 + 2 X 40 Kgf**

130-175

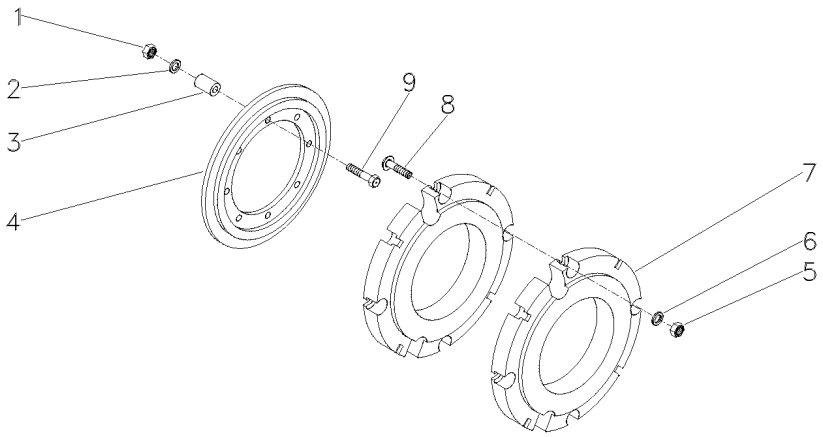

1	363628X1	5/8x11	**8** PORCA	NUT	TUERCA
2	3585377M1		**8** ARRUELA	WASHER	ARANDELA
3	057271P1		**8** ESPAÇADOR	SPACER	PIEZA DISTANCIA
4	2801394M2		**2** PLACA	PLATE	PLATO
5	880009362160		**8** PORCA	NUT	TUERCA
6	3585377M1		**16** ARRUELA	WASHER	ARANDELA
7	2801392M2		**4** CONTRA PESO	COUNTERWEIGHT	CONTRAPESO
8	3315210M1		**8** PARAFUSO	BOLT	PERNO
9	354295X1	5/8x11x3.7/8	**8** PARAFUSO	BOLT	PERNO

Aquecedor De Partida
Starting Heater
Calentador De Partida

140-10

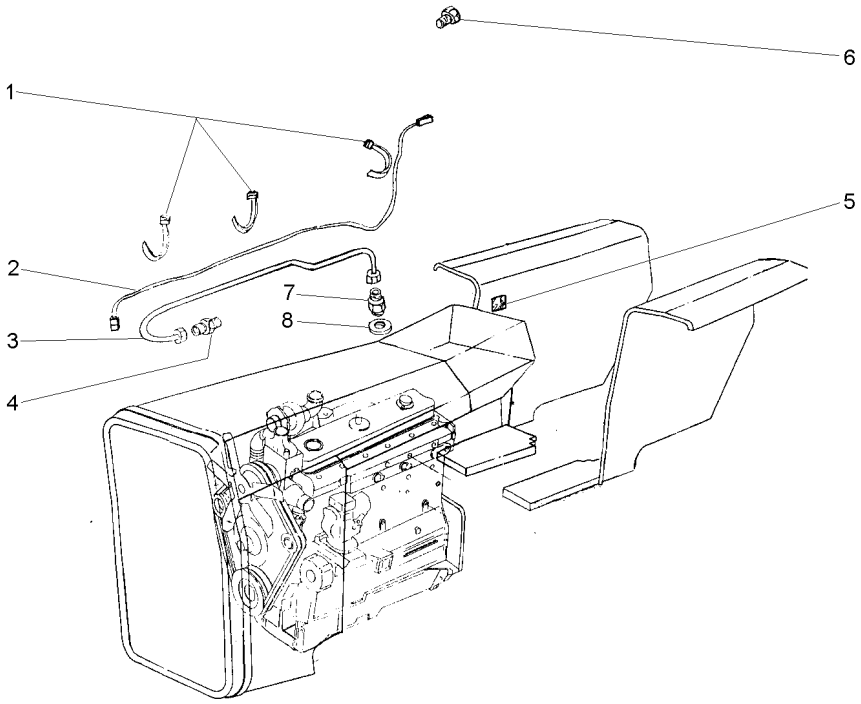

1	3225356M1	**1** BRAÇADEIRA	CLAMP	ABRAZADERA
2	2802836M91	**1** CABO	CABLE	CABLE
3	OX11068	**1** CJ. TUBO	TUBE ASSY	CONJ.DE TUBO
4	2802106M1	**1** VELA AQUECEDORA	INTAKE HEATER	CALENTADOR ADM
5	3410238M1	**1** DECAL	DECAL	CALCOMANIA
6	2802104M1	**1** PARAFUSO	BOLT	PERNO
7	1447011M91	**1** VÁLVULA	VALVE	VALVULA
8	3147545M1	**1** ARRUELA	WASHER	ARANDELA

Polia Tomada De Força
Power Take-Off Pulley
Polea Toma De Potencia

140-15

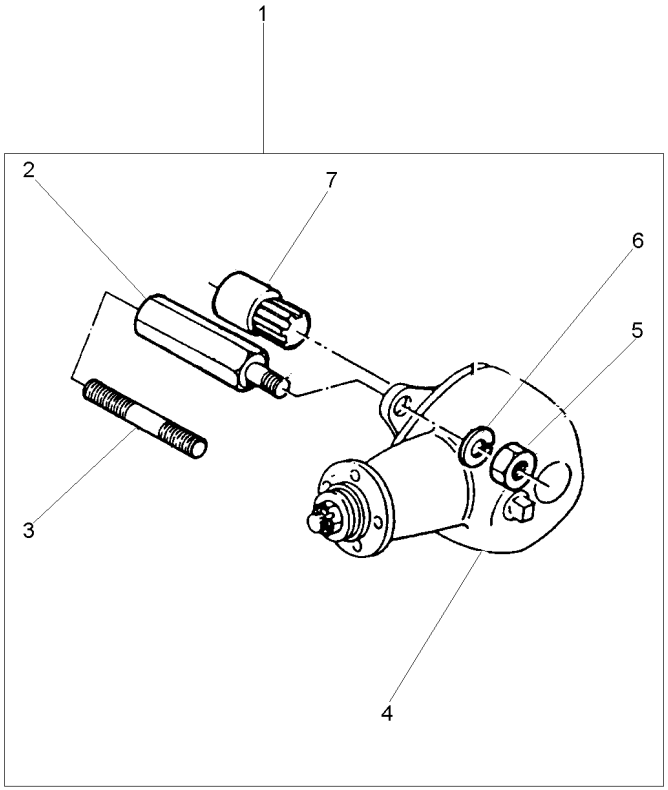

1			[A]	**1** CJ. POLIA	KIT, PULLEY	JUEGO DE POLEA
			2802418M91			
2	2802411M1	1		**4** PRISIONEIRO	STUD	ESPARRAGO
3	1860900M1	1		**4** PRISIONEIRO	STUD	ESPARRAGO
4	2802397M91	1	[B]	**1** CJ. POLIA	KIT, PULLEY	JUEGO DE POLEA
4	487867M91	1	[A]	**1** CJ. POLIA	KIT, PULLEY	JUEGO DE POLEA
			140-25 No			
5	353437X1	1	1/2x20	**4** PORCA	NUT	TUERCA
6	353439X1	1		**4** ARRUELA	WASHER	ARANDELA
7	2802412M91	1		**1** CJ. LUVA	KIT, SLEEVE	JUEGO MANGUITOS

[A] SERVIÇO LEVE
NORMAL DUTY
TIPO NORMALE

[B] SERVIÇO PESADO
HEAVY DUTY
SERVICIO PESADO

Polia Tomada De Força Hd
Power Take-Off Pulley Hd
Polea Toma De Potencia Hd

140-20

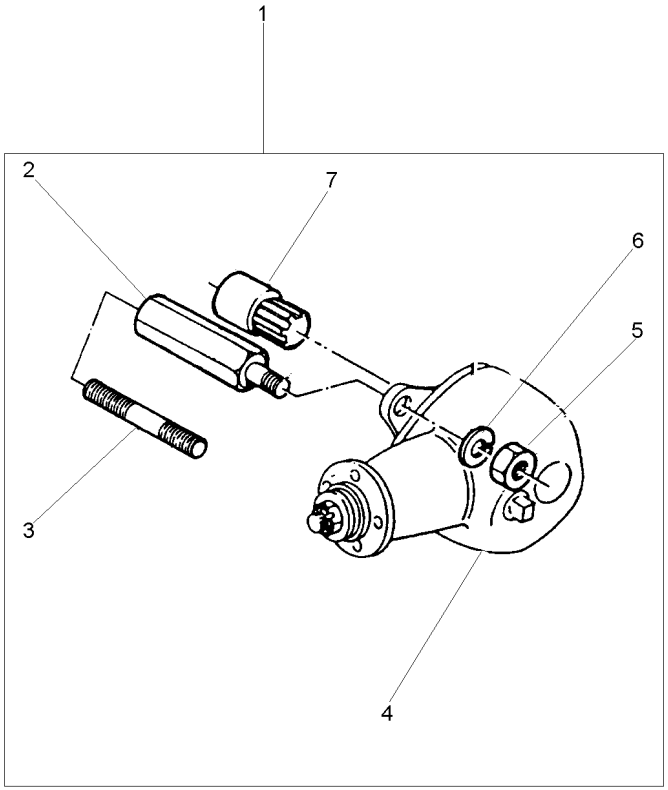

1		2802419M91	**1**	CJ. POLIA	KIT, PULLEY	JUEGO DE POLEA
2	2802411M1	1	**4**	PRISIONEIRO	STUD	ESPARRAGO
3	1860900M1	1	**4**	PRISIONEIRO	STUD	ESPARRAGO
4	2802397M91	1	**1**	CJ. POLIA	KIT, PULLEY	JUEGO DE POLEA
5	353437X1	1 1/2x20	**4**	PORCA	NUT	TUERCA
6	353439X1	1	**4**	ARRUELA	WASHER	ARANDELA
7	2802412M91	1	**1**	CJ. LUVA	KIT, SLEEVE	JUEGO MANGUITOS

Polia
Pulley
Polea

140-25

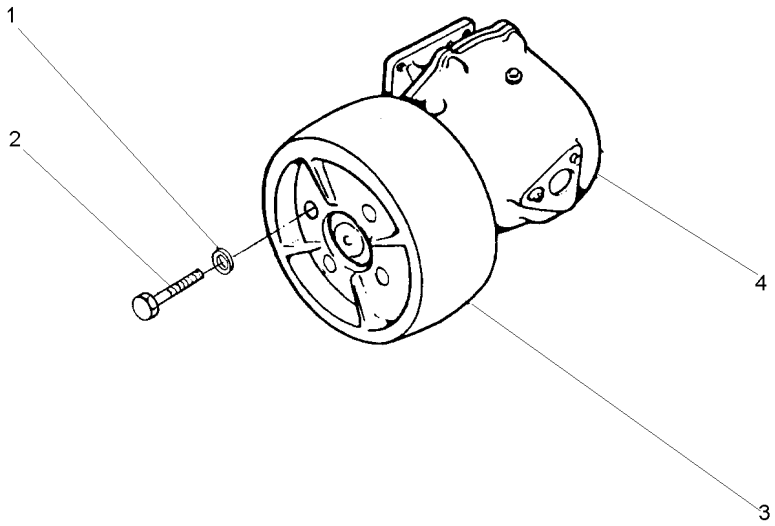

1	353432X1		**4** ARRUELA	WASHER	ARANDELA
2	353560X1	7/16x20x1.1/8	**4** PARAFUSO	BOLT	PERNO
3	180552M1		**1** POLIA	PULLEY	POLEA
4	2800044M91	[B]	**1** CJ. POLIA	KIT, PULLEY	JUEGO DE POLEA
4	487666M94	[A]	**1** CJ. POLIA	KIT, PULLEY	JUEGO DE POLEA

[A] SERVIÇO LEVE
NORMAL DUTY
TIPO NORMALE

[B] SERVIÇO PESADO
HEAVY DUTY
SERVICIO PESADO

Caixa De Redução De Velocidades
Rangebox
Caja Cambio Gama

Redutor De Velocidade
Creeper
Reducción De Velocidad

140-30

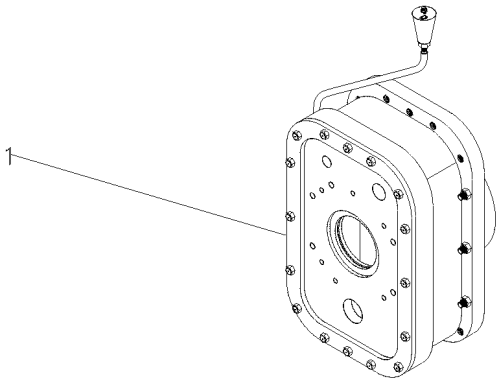

1	055830N1	140-35 No	**1**	CJ. REDUTOR	KIT, CARRIER	JUEGO PORTADOR

Caixa De Redução De Velocidades
Rangebox
Caja Cambio Gama

Redutor De Velocidade
Creeper
Reducción De Velocidad

140-35

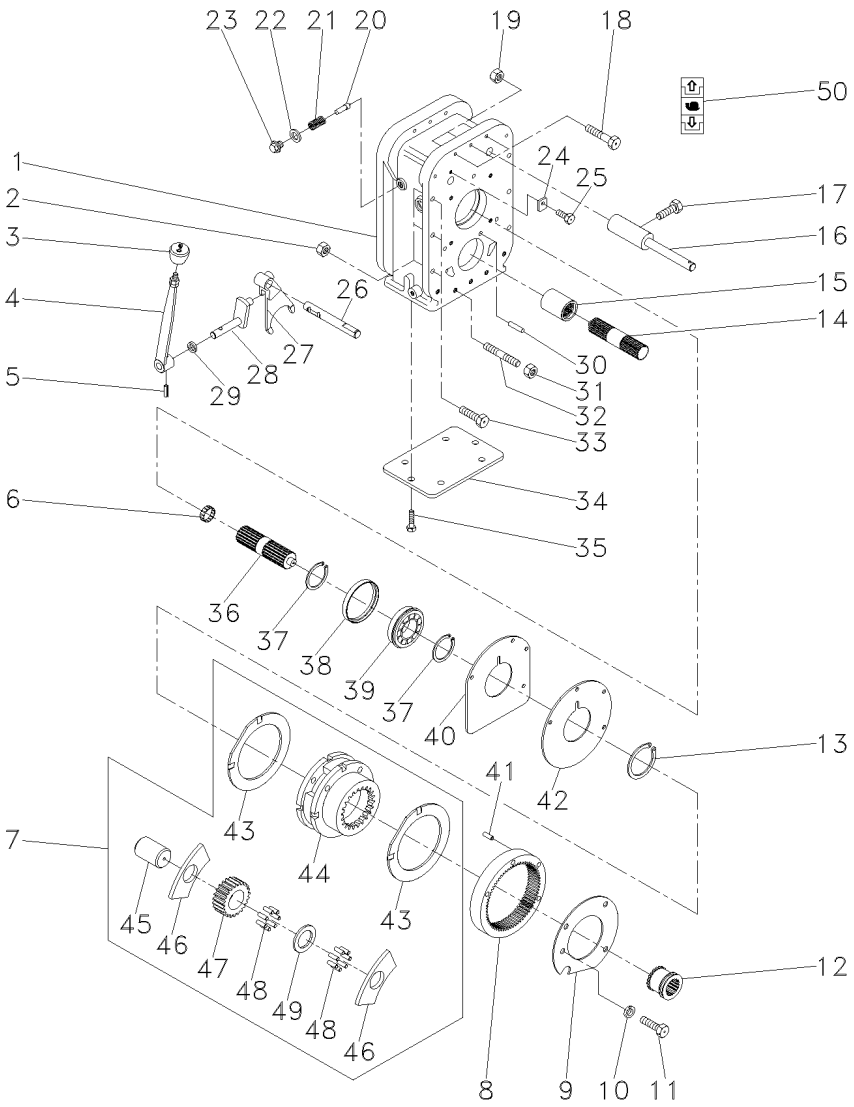

055830N1 **EP74Z006** **C025002 E03 (1)** **12/05** **140-35**

1	055831P1		**1**	CARCAÇA	HOUSING	ALOJAMIENTO
2	3589412M1		**6**	PORCA	NUT	TUERCA
3	3585348M1		**1**	BOTÃO	BUTTON	PULSADOR
4	051650S1		**1**	ALAVANCA	LEVER	PALANCA
5	357659X1		**1**	PINO	PIN	PASADOR
6	195513M1		**1**	ROLAMENTO AGULHA	BEARING NEEDLE	COJINETA AGUJAS
7	518938M92		**1**	CJ. REDUTOR	KIT, CARRIER	JUEGO PORTADOR
8	1865530M1		**1**	COROA	ANNULAR GEAR	ENGRANAJE ANULAR
9	184012M4		**1**	PLACA	PLATE	PLATO
10	353434X1		**3**	ARRUELA	WASHER	ARANDELA
11	362686X1		**4**	PARAFUSO	BOLT	PERNO
12	184770M2		**1**	LUVA	SLEEVE	MANCHA
13	366317X1		**1**	ANEL TRAVA	CIRCLIP	CIRCULITO
14	1868539M1		**1**	EIXO	SHAFT	ARBOL
15	1868538M4		**1**	LUVA	SLEEVE	MANCHA
16	907962M91		**1**	EIXO	SHAFT	ARBOL
17	180002M1		**2**	PARAFUSO	BOLT	PERNO
18	3408222M1		**3**	PARAFUSO	BOLT	PERNO
19	3589412M1		**3**	PORCA	NUT	TUERCA
20	180418M2		**1**	PINO	PIN	PASADOR
21	3585797M1		**1**	MOLA	SPRING	RESORTE
22	3409613M1		**1**	ARRUELA	WASHER	ARANDELA
23	1692580M1		**1**	BUJÃO	PLUG	TAPON
24	051655P1		**1**	TRAVA	LOCK	RETENEDOR
25	339124X1		**1**	PARAFUSO	BOLT	PERNO
26	055833P1		**1**	EIXO	SHAFT	ARBOL
27	055832P1		**1**	GARFO	FORK	HORQUILLA
28	3410533M92		**1**	ALAVANCA	LEVER	PALANCA
29	894307M1		**1**	RETENTOR	OIL SEAL	BUJE RETENACEITE
30	191314P1		**2**	PINO	PIN	PASADOR
31	3589412M1		**7**	PORCA	NUT	TUERCA
32	3589429M1		**7**	PRISIONEIRO	STUD	ESPARRAGO
33	377561X1		**6**	PARAFUSO	BOLT	PERNO
34	039434P1		**1**	TAMPA	COVER	CUBIERTA
35	339139X1		**6**	PARAFUSO	BOLT	PERNO
36	051372P1		**1**	EIXO	SHAFT	ARBOL
37	195363M1		**2**	ANEL TRAVA	CIRCLIP	CIRCULITO
38	051653P1		**1**	BUCHA	BUSH	CASQUILLO
39	3410432M1		**1**	ROLAMENTO	BEARING	COJINETE
40	180403M1		**1**	CALÇO	SHIM	CALCE
41	180409M1		**2**	PINO	PIN	PASADOR
42	180408M2		**1**	PLACA	PLATE	PLATO
43	518414M1	7	**2**	ARRUELA	WASHER	ARANDELA
44	1860308M91	7	**1**	CJ. REDUTOR	KIT, CARRIER	JUEGO PORTADOR
45	518415M1	7	**3**	EIXO	SHAFT	ARBOL
46	516526M1	7	**6**	ARRUELA	WASHER	ARANDELA
47	516509M1	7	**3**	ENGRENAGEM	GEAR	ENGRANAJE
48	834211M1	7	**144**	ROLETE	ROLLER	RODILLO
49	897020M1	7	**3**	ARRUELA	WASHER	ARANDELA
50	6203307M1		**1**	DECAL	DECAL	CALCOMANIA

Caixa De Redução De Velocidades
Rangebox
Caja Cambio Gama

Redutor De Velocidade
Creeper
Reducción De Velocidad

140-40

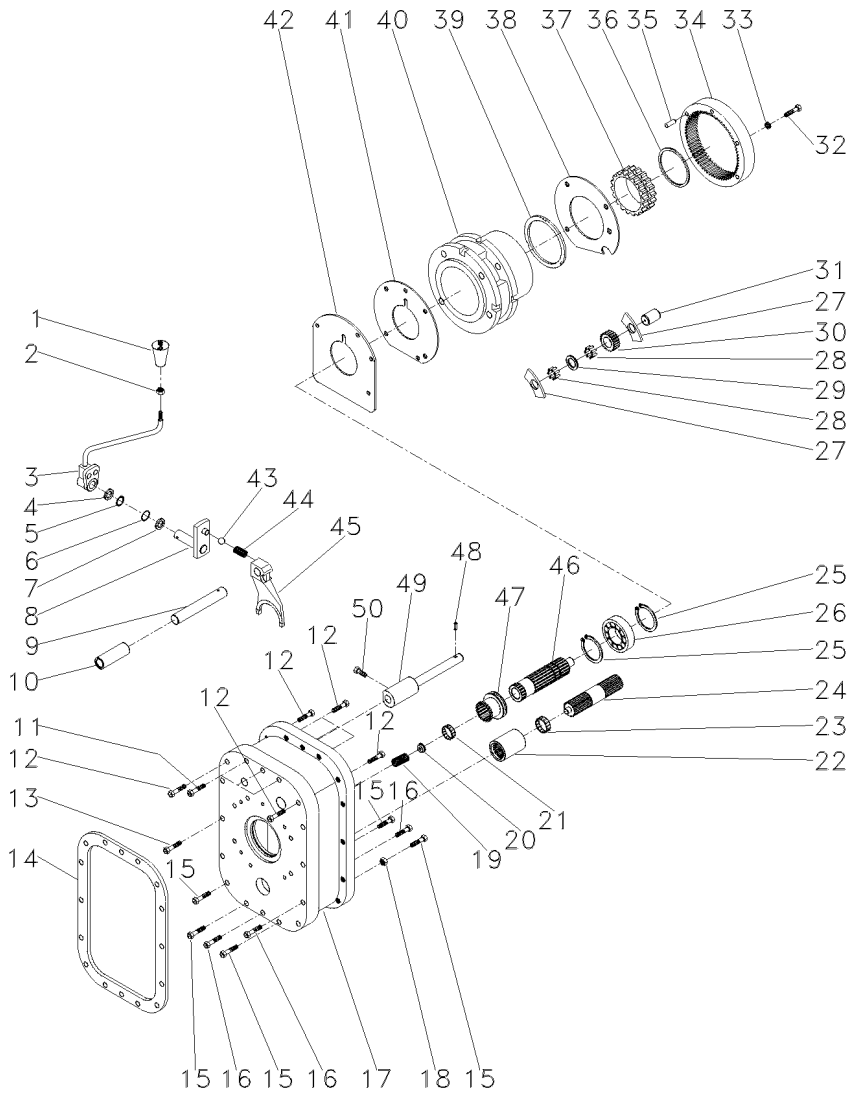

1	052430R1	**1**	MANÍPULO	KNOB	POMO
2	353916X1	**1**	PORCA	NUT	TUERCA
3	052429R1	**1**	ALAVANCA	LEVER	PALANCA
4	966142M1	**1**	ARRUELA	WASHER	ARANDELA
5	1441970X1	**1**	ANEL	RING	ARO
6	832276M1	**1**	ANEL "O"	O RING	JUNTA TORICA
7	961966M1	**1**	ARRUELA	WASHER	ARANDELA
8	907120M91	**1**	INVERSOR	REVERSING DEVICE	INVERSOR
9	052426R1	**1**	PINO	PIN	PASADOR
10	907960M1	**1**	BUCHA	BUSH	CASQUILLO
11	377820X1	**3**	PARAFUSO	BOLT	PERNO
12	377562X1	**7**	PARAFUSO	BOLT	PERNO
13	361538X1	**14**	PARAFUSO	BOLT	PERNO
14	1861986M2	**1**	JUNTA	GASKET	EMPAQUETADURA.
15	377560X1	**5**	PARAFUSO	BOLT	PERNO
16	377557X1	**3**	PARAFUSO	BOLT	PERNO
17	052424R1	**1**	CARCAÇA	HOUSING	ALOJAMIENTO
18	377185X1	**19**	PORCA	NUT	TUERCA
19	886352M1	**1**	MOLA	SPRING	RESORTE
20	886353M1	**1**	ASSENTO	SEAT	ASIENTO
21	195513M1	**1**	ROLAMENTO AGULHA	BEARING NEEDLE	COJINETA AGUJAS
22	1868538M4	**1**	LUVA	SLEEVE	MANCHA
23	195453M1	**1**	ROLAMENTO AGULHA	BEARING NEEDLE	COJINETA AGUJAS
24	1868539M1	**1**	EIXO	SHAFT	ARBOL
25	195363M1	**2**	ANEL TRAVA	CIRCLIP	CIRCULITO
26	907970M1	**1**	ROLAMENTO	BEARING	COJINETE
27	897020M1	**9**	ARRUELA	WASHER	ARANDELA
28	897025M1	**162**	ROLETE	ROLLER	RODILLO
29	184750M2	**6**	ARRUELA	WASHER	ARANDELA
30	897711M1	**3**	ENGRENAGEM	GEAR	ENGRANAJE
31	897019M1	**3**	EIXO	SHAFT	ARBOL
32	362463X1	**4**	PARAFUSO	BOLT	PERNO
33	353432X1	**4**	ARRUELA	WASHER	ARANDELA
34	1671558M1	**1**	COROA	SPROCKET	RUEDA DE CADENA
35	180409M1	**2**	PINO	PIN	PASADOR
36	1860307M1	**1**	ANEL	RING	ARO
37	1860306M3	**1**	ANEL	RING	ARO
38	184012M4	**1**	PLACA	PLATE	PLATO
39	897367M1	**2**	ARRUELA	WASHER	ARANDELA
40	1872507M1	**1**	PORTA ENGRENAGEM	CARRIER	PORTADOR
41	180408M2	**1**	PLACA	PLATE	PLATO
42	184011M1	**1**	CALÇO	SHIM	CALCE
43	052428R1	**1**	ESFERA	BALL	BOLA
44	907130M1	**1**	MOLA	SPRING	RESORTE
45	052425R1	**1**	GARFO	FORK	HORQUILLA
46	052427R1	**1**	EIXO	SHAFT	ARBOL
47	184770M3	**1**	LUVA	SLEEVE	MANCHA
48	180765M1	**2**	PINO	PIN	PASADOR
49	907962M91	**1**	EIXO	SHAFT	ARBOL
50	881144M1	**2**	PARAFUSO	BOLT	PERNO

Kit Levante Hidráulico
Kit Lift Hydraulic
Ki De Levante Hidraulico

140-45

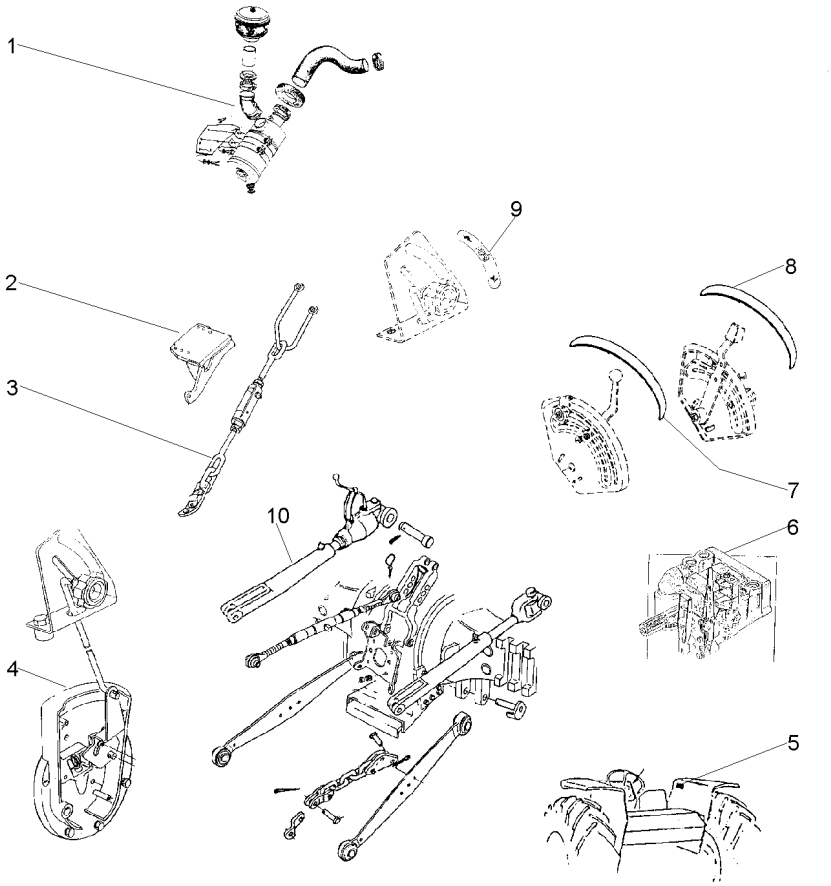

1	T0227001		**1** FILTRO	FILTER	FILTRO
2	037591S1	▶	**1** SUPORTE	BRACKET	SOPORTE
2	037592S1	◀	**1** SUPORTE	BRACKET	SOPORTE
3	3146035M91	▶	**1** ESTABILIZADOR	STABILISER	ESTABILIZADOR
		👁 40-135 No			
3	31466036M91	◀	**1** ESTABILIZADOR	STABILISER	ESTABILIZADOR
4	21482693		**1** TAMPA	COVER	CUBIERTA
5	3148171M1		**1** DECAL	DECAL	CALCOMANIA
6	T0289002		**1** BOMBA	PUMP	BOMBA
7	022651P3		**1** DECAL	DECAL	CALCOMANIA
8	022656P2		**1** DECAL	DECAL	CALCOMANIA
9	3148214M1		**1** EMBLEMA	EMBLEM	EMBLEMA
10	21482512		**1** BRAÇO	ARM	BRAZO

Kit Da Tdp	**540 Rpm**	**140-50**
Tdp Kit	**540 Rpm**	
Tdp Kit	**540 Rpm**	

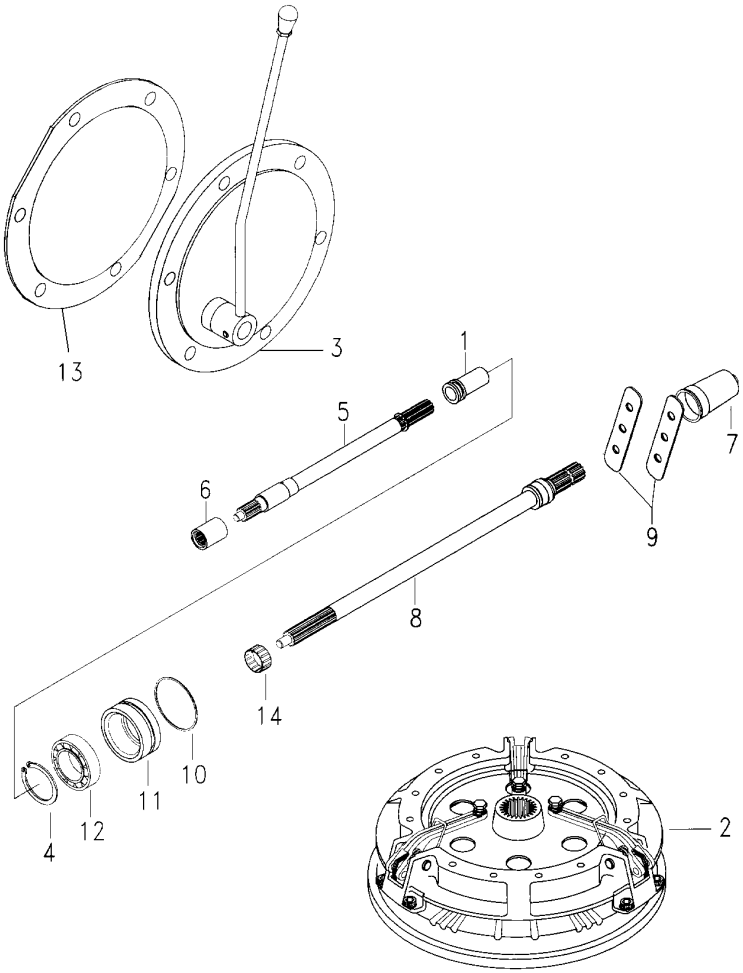

1	532898M1		**1**	LUVA	SLEEVE	MANCHA
2		1867443M91	**1**	EMBREAGEM	CLUTCH	EMBRAGUE
3	3145778M91	50-65 No	**1**	CJ. TAMPA	KIT, COVER	JUEGO DE TAPA
4	831581M2		**1**	ANEL TRAVA	CIRCLIP	CIRCULITO
5	028362N1	50-55 No	**1**	CJ. EIXO	KIT, AXLE	JUEGO DE EJE
6	1868538M4		**1**	LUVA	SLEEVE	MANCHA
7	035678T1		**1**	TAMPA	COVER	CUBIERTA
8	3599003M92		**1**	EIXO	SHAFT	ARBOL
9	3149348M1		**2**	CHAPA	PLATE	CHAPA
10	1004633M1		**1**	ANEL "O"	O RING	JUNTA TORICA
11	3611134M93		**1**	LUVA	SLEEVE	MANCHA
12	391162X1		**1**	ROLAMENTO	BEARING	COJINETE
13	181217M1		**1**	JUNTA	GASKET	EMPAQUETADURA.
14	195453M1		**1**	ROLAMENTO AGULHA	BEARING NEEDLE	COJINETA AGUJAS

Tomada De Óleo Carreta
Kit Oil Pipe
Toma De Aceite

140-55

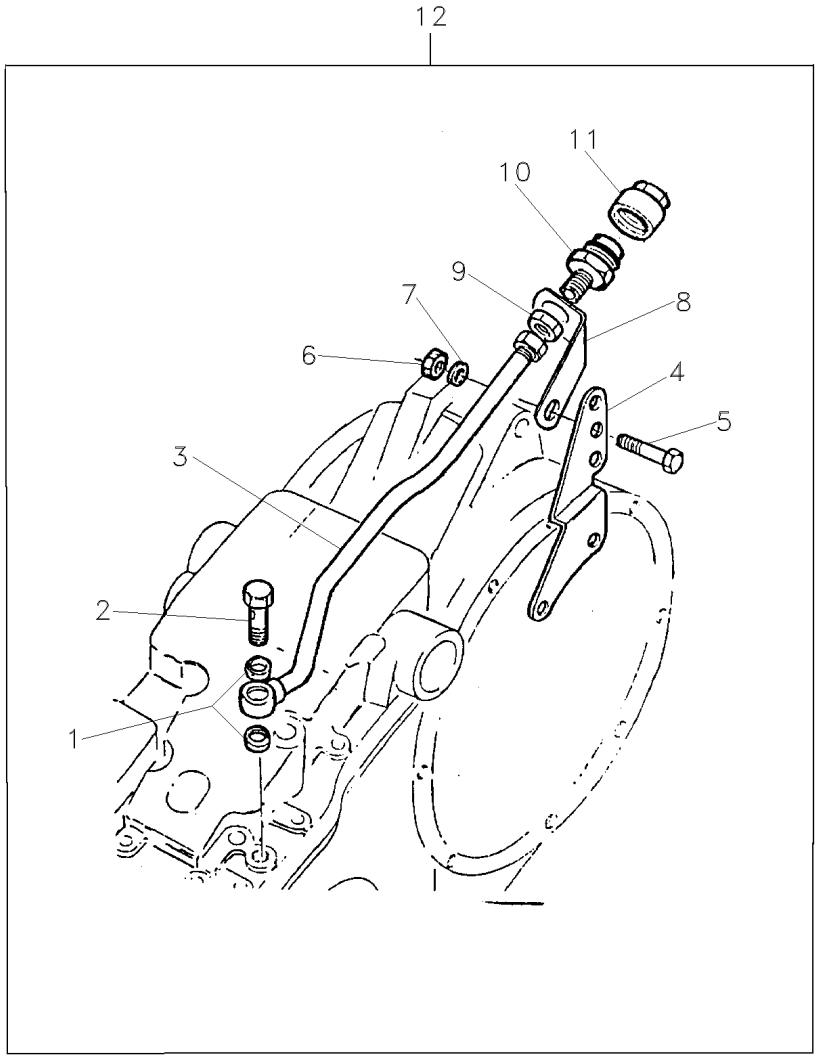

1	826238M1	12	**2**	ARRUELA	WASHER	ARANDELA
2	812561M1	12	**1**	PARAFUSO	BOLT	PERNO
3	872190M92	12	**1**	TUBO	PIPE	CANO
4	888722M1	12	**1**	SUPORTE	BRACKET	SOPORTE
5	353560X1	12 7/16x20x1.1/8	**1**	PARAFUSO	BOLT	PERNO
6	376760X1	12	**1**	PORCA	NUT	TUERCA
7	353757X1	12	**1**	ARRUELA	WASHER	ARANDELA
8	1861989M1	12	**1**	SUPORTE	BRACKET	SOPORTE
9	812560M1	12	**1**	PORCA	NUT	TUERCA
10	646670M91	12	**1**	CONEXÃO	CONNECTION	CONEXION
11	646669M1	12	**1**	TERMINAL	END	EXTREMO
12		➡ 1861988M92	**1**	TOMADA	INTAKE	ENTRADA

Tomada De Luz Da Carreta
Lighting System
Sistema De Iluminación

140-60

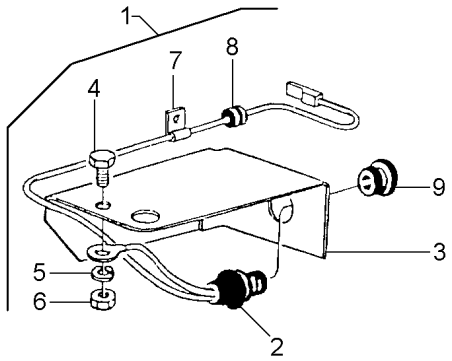

1		3149985M91	**1**	KIT TOMADA LUZ	LIGHT INTAKE,KIT	TOMA DE LUZ
2	3149884M91	1	**1**	CONECTOR	CONNECTOR	CONECTOR
3	2801607M1	1	**1**	SUPORTE	BRACKET	SOPORTE
4	355125X1	1 10x24x5/8	**1**	PARAFUSO	BOLT	PERNO
5	353445X1	1	**1**	ARRUELA	WASHER	ARANDELA
6	354120X1	1 10x24	**1**	PORCA	NUT	TUERCA
7	185320M1	1	**1**	BRAÇADEIRA	CLAMP	ABRAZADERA
8	3225356M1	1	**1**	BRAÇADEIRA	CLAMP	ABRAZADERA
9	052122N2	1	**1**	CHICOTE	HARNESS	MAZO CABLES

Caixa De Ferramentas
Tools Box
Caja De Herramientas

140-65

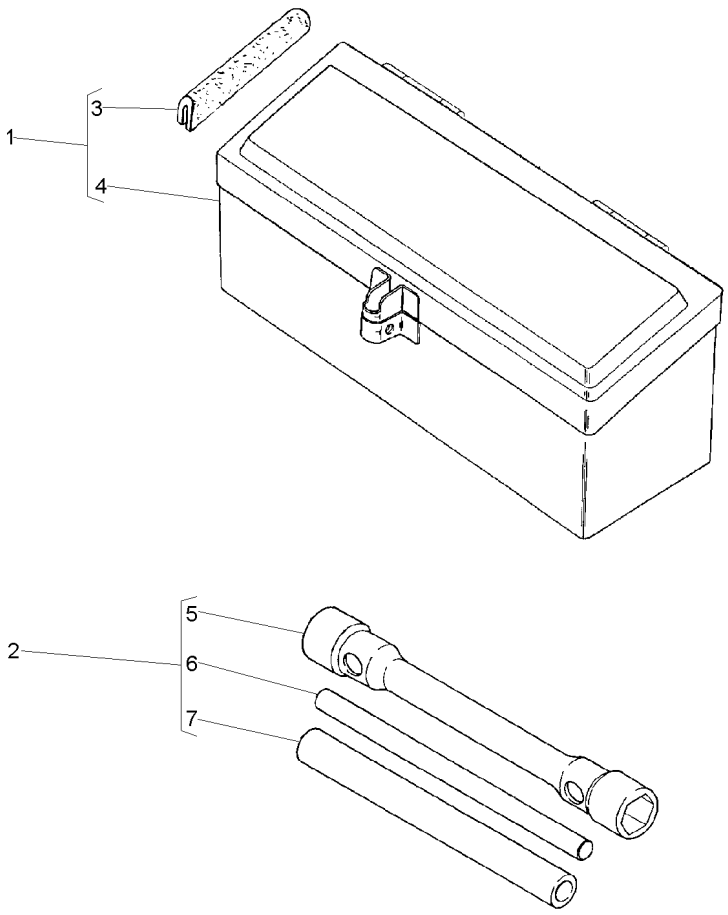

1	027964N1		**1**	CX. FERRAMENTAS	TOOL BOX	CAJA HERRAMIENTA
2	3149635M93		**1**	CHAVE DE RODA	WHEEL KEY	LLAVE DE RUEDA
3	027998P1	1	**2**	GUARNIÇÃO	FOAM	ESPUMA
4	3587610M91	1	**1**	CAIXA	BOX	CAJA
5	3149636M2	2	**1**	CHAVE DE RODA	WHEEL KEY	LLAVE DE RUEDA
6	3149804M1	2	**1**	BARRA	BAR	BARRA
7	3149803M1	2	**1**	TUBO	PIPE	CANO

Caixa De Ferramentas
Tools Box
Caja De Herramientas

Super Estreito
Super Narrow
Super Estrecho

140-70

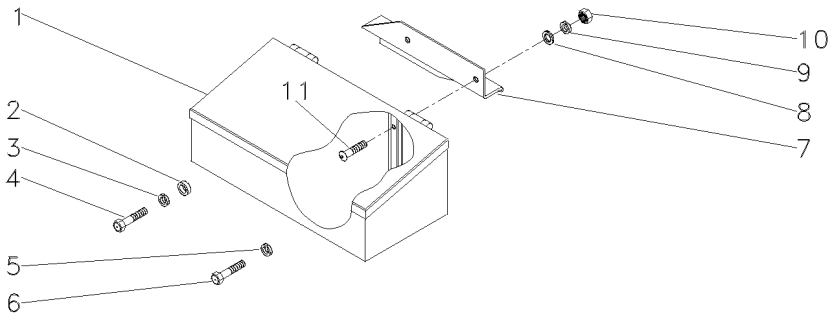

1	027964N1		**1**	CX. FERRAMENTAS	TOOL BOX	CAJA HERRAMIENTA
2	037716P1		**1**	ESPAÇADOR	SPACER	PIEZA DISTANCIA
3	353433X1		**1**	ARRUELA	WASHER	ARANDELA
4	3145222M1	5/8x11x1.7/8	**1**	PARAFUSO	BOLT	PERNO
5	353433X1		**1**	ARRUELA	WASHER	ARANDELA
6	354441X1	5/8x11x1"	**1**	PARAFUSO	BOLT	PERNO
7	045312P1		**1**	SUPORTE	BRACKET	SOPORTE
8	339376X1		**2**	ARRUELA	WASHER	ARANDELA
9	390734X1		**2**	ARRUELA	WASHER	ARANDELA
10	339402X1	3/8x24	**2**	PORCA	NUT	TUERCA
11	390809X1	3/8x24x1.1/4	**2**	PARAFUSO	BOLT	PERNO

Chaves De Roda
Spanner
Llave Rueda

140-75

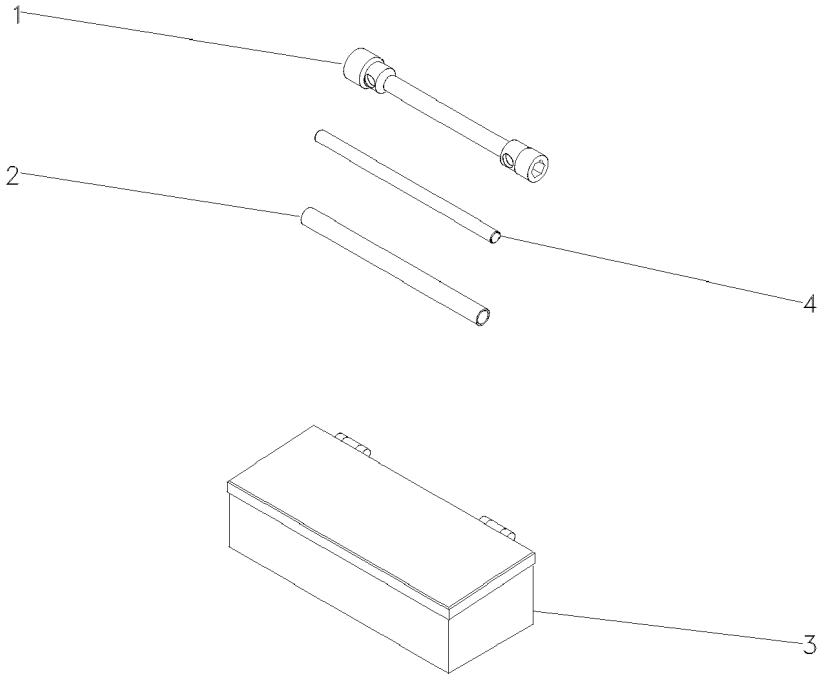

1	876500M1	**1** CHAVE DE BOCA	SPANNER	LLAVE DE RUEDA
2	3149803M1	**1** TUBO	PIPE	CANO
3	070798T1	**1** CAIXA	BOX	CAJA
4	3149804M1	**1** BARRA	BAR	BARRA

Caixa De Ferramentas
Tools Box
Caja De Herramientas

140-80

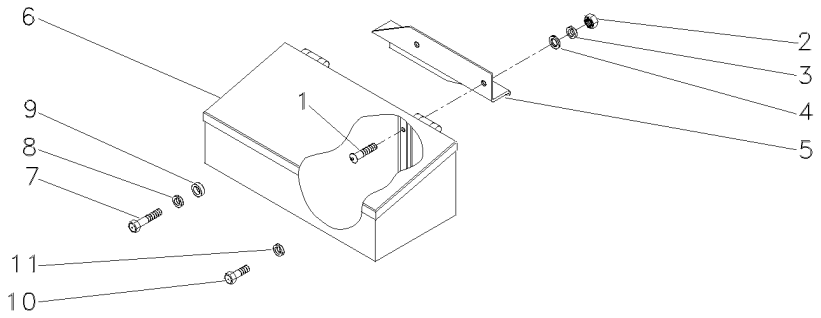

1	390809X1	**2** PARAFUSO	BOLT	PERNO
2	339402X1	**2** PORCA	NUT	TUERCA
3	339376X1	**2** ARRUELA	WASHER	ARANDELA
4	390734X1	**2** ARRUELA	WASHER	ARANDELA
5	059566P1	**1** SUPORTE	SUPPORT	DISPOS.DE SOSTEN
6	027964N1	**1** CX. FERRAMENTAS	TOOL BOX	CAJA HERRAMIENTA
7	3145222M1	**1** PARAFUSO	BOLT	PERNO
8	353433X1	**1** ARRUELA	WASHER	ARANDELA
9	037716P1	**1** ESPAÇADOR	SPACER	PIEZA DISTANCIA
10	354441X1	**1** PARAFUSO	BOLT	PERNO
11	353433X1	**1** ARRUELA	WASHER	ARANDELA

Farol De Serviço
Headlamp
Faro

140-85

Montado No Pára-Lama
Mounted In The Fender
Montado En El Guardabarros

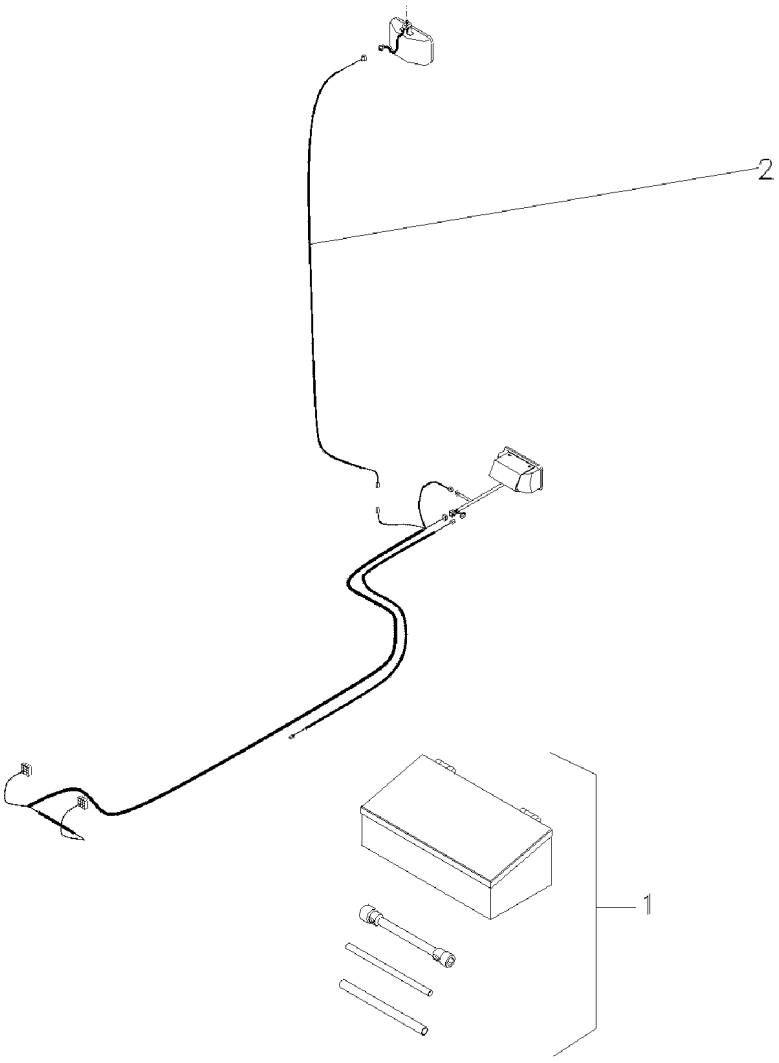

1	049072N1	140-130 No	**1** KIT FERRAMENTAS	KIT, TOOL	JGO.HERRAMIENTAS
2	022836P1		**1** CHICOTE	HARNESS	MAZO CABLES

Caixa De Ferramentas
Tools Box
Caja De Herramientas

Super Estreito
Super Narrow
Super Estrecho

140-90

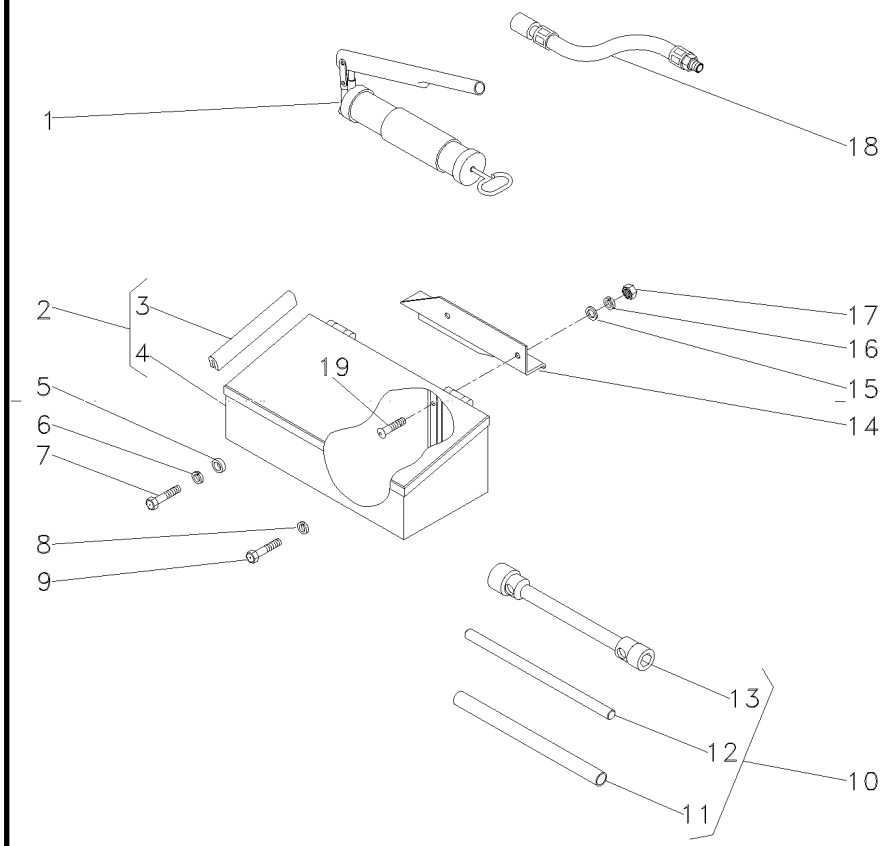

1	036335T1		**1**	ENGRAXADEIRA	SHOES	ZAPATAS
2	027964N1		**1**	CX. FERRAMENTAS	TOOL BOX	CAJA HERRAMIENTA
3	027988P1	2	**1**	GUARNIÇÃO	FOAM	ESPUMA
4	3587610M91	2	**1**	CAIXA	BOX	CAJA
5	037716P1		**1**	ESPAÇADOR	SPACER	PIEZA DISTANCIA
6	353433X1		**1**	ARRUELA	WASHER	ARANDELA
7	3145222M1	5/8x11x1.7/8	**1**	PARAFUSO	BOLT	PERNO
8	353433X1		**1**	ARRUELA	WASHER	ARANDELA
9	354441X1	5/8x11x1"	**1**	PARAFUSO	BOLT	PERNO
10	3149635M93		**1**	CHAVE DE RODA	WHEEL KEY	LLAVE DE RUEDA
11	3149803M1	10	**1**	TUBO	PIPE	CANO
12	3149804M1	10	**1**	BARRA	BAR	BARRA
13	3149636M2	10	**1**	CHAVE DE RODA	WHEEL KEY	LLAVE DE RUEDA
14	045312P1		**1**	SUPORTE	BRACKET	SOPORTE
15	339376X1		**2**	ARRUELA	WASHER	ARANDELA
16	390734X1		**2**	ARRUELA	WASHER	ARANDELA
17	339402X1	3/8x24	**2**	PORCA	NUT	TUERCA
18	036335T1		**1**	ENGRAXADEIRA	SHOES	ZAPATAS
19	390809X1	3/8x24x1.1/4	**2**	PARAFUSO	BOLT	PERNO

Caixa De Ferramentas
Tools Box
Caja De Herramientas

140-95

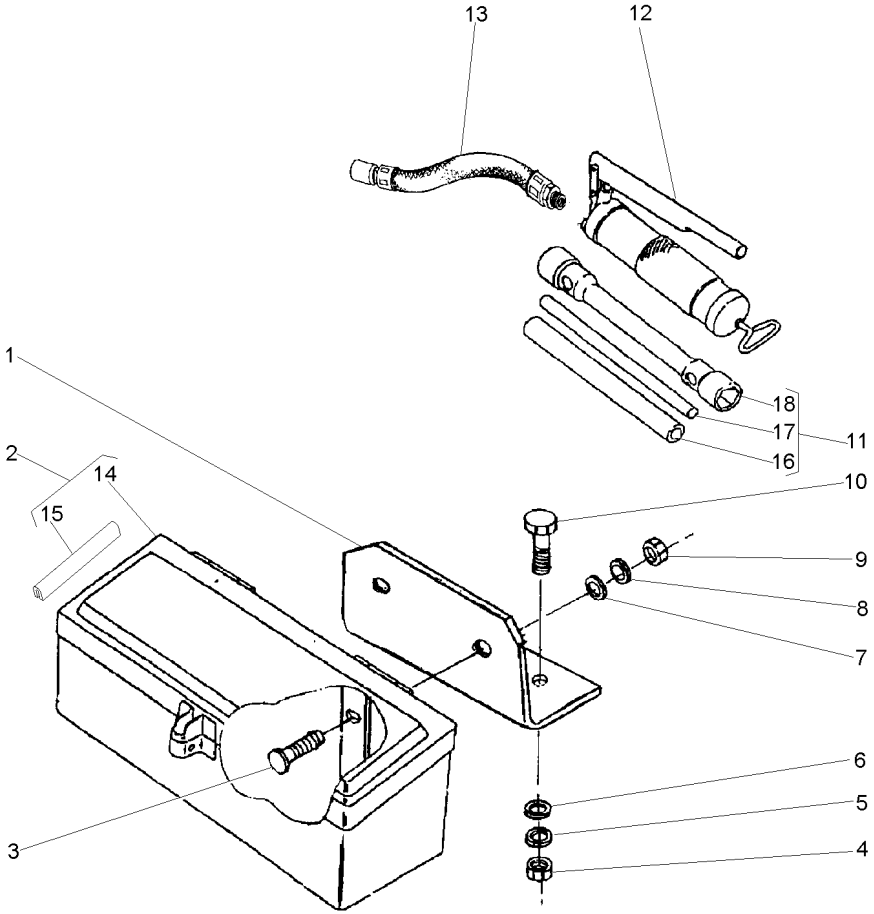

1	036983P1		**1**	SUPORTE	BRACKET	SOPORTE
2	027964N1		**1**	CX. FERRAMENTAS	TOOL BOX	CAJA HERRAMIENTA
3	353810X1	3/8x24x1.1/4	**2**	PARAFUSO	BOLT	PERNO
4	355566X1	3/8x16	**2**	PORCA	NUT	TUERCA
5	353434X1		**2**	ARRUELA	WASHER	ARANDELA
6	353756X1		**2**	ARRUELA	WASHER	ARANDELA
7	339534X1		**2**	ARRUELA	WASHER	ARANDELA
8	353434X1		**2**	ARRUELA	WASHER	ARANDELA
9	339402X1	M10x1,50	**2**	PORCA	NUT	TUERCA
10	353691X1	3/8x16x1"	**2**	PARAFUSO	BOLT	PERNO
11	3149635M93		**1**	CHAVE DE RODA	WHEEL KEY	LLAVE DE RUEDA
12	036335T1		**1**	ENGRAXADEIRA	SHOES	ZAPATAS
13	036336T1		**1**	MANGUEIRA	HOSE	FLEXIBLE
14	3587610M91	2	**1**	CAIXA	BOX	CAJA
15	027988P1	2	**2**	GUARNIÇÃO	FOAM	ESPUMA
16	3149803M1	11	**1**	TUBO	PIPE	CANO
17	3149804M1	11	**1**	BARRA	BAR	BARRA
18	3149636M2	11	**1**	CHAVE DE RODA	WHEEL KEY	LLAVE DE RUEDA

Caixa De Ferramentas
Tools Box
Caja De Herramientas

140-100

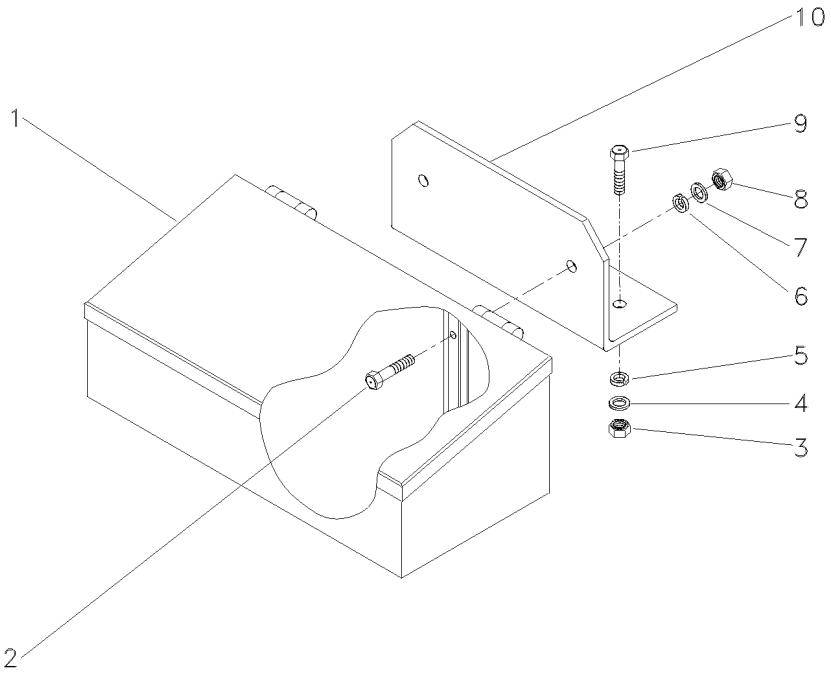

1	027964N1		**1** CX. FERRAMENTAS	TOOL BOX	CAJA HERRAMIENTA
2	353810X1	3/8x24x1.1/4	**2** PARAFUSO	BOLT	PERNO
3	355566X1	3/8x16	**2** PORCA	NUT	TUERCA
4	353434X1		**2** ARRUELA	WASHER	ARANDELA
5	353756X1		**2** ARRUELA	WASHER	ARANDELA
6	339534X1		**2** ARRUELA	WASHER	ARANDELA
7	353434X1		**2** ARRUELA	WASHER	ARANDELA
8	353431X1	3/8x24	**2** PORCA	NUT	TUERCA
9	353691X1	3/8x16x1"	**2** PARAFUSO	BOLT	PERNO
10	036983P1		**1** SUPORTE	BRACKET	SOPORTE

Chaves De Roda
Spanner
Llave Rueda

140-105

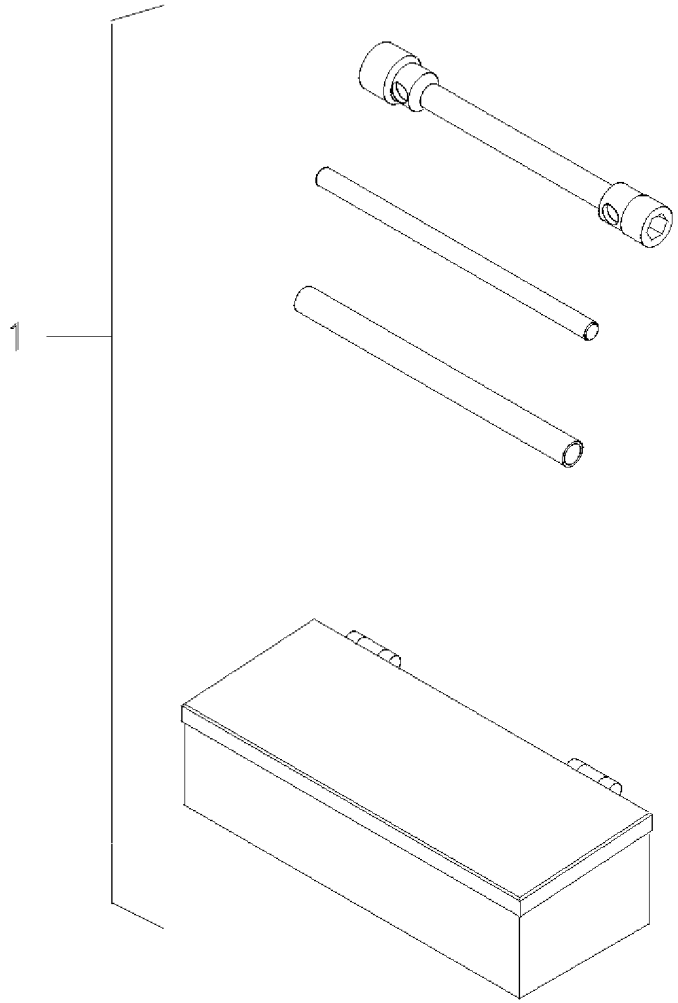

1	070797N1	140-120 No	**1** KIT FERRAMENTAS	KIT, TOOL	JGO.HERRAMIENTAS

Caixa De Ferramentas | **Estreito**
Tools Box | **Narrow**
Caja De Herramientas | **Estrecho**

140-110

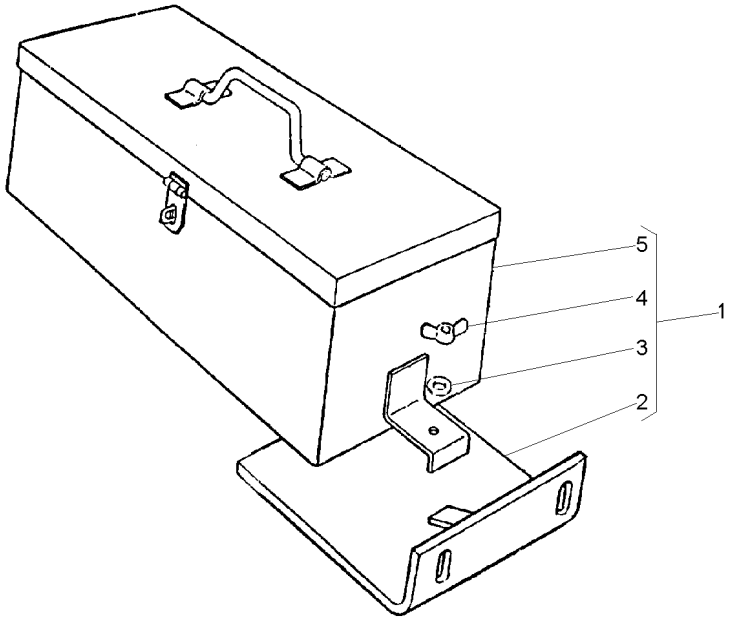

1		2802092M91	**1**	CX. FERRAMENTAS	TOOL BOX	CAJA HERRAMIENTA
2	2801714M91	1	**1**	SUPORTE	BRACKET	SOPORTE
3	353434X1	1 17.47X9.5X2	**1**	ARRUELA	WASHER	ARANDELA
4	3589682M1	1	**1**	PORCA	NUT	TUERCA
5	2801701M93	1	**1**	CJ. CAIXA	CASE ASSY	CAJA COMPLETA

Caixa De Ferramentas
Tools Box
Caja De Herramientas

140-115

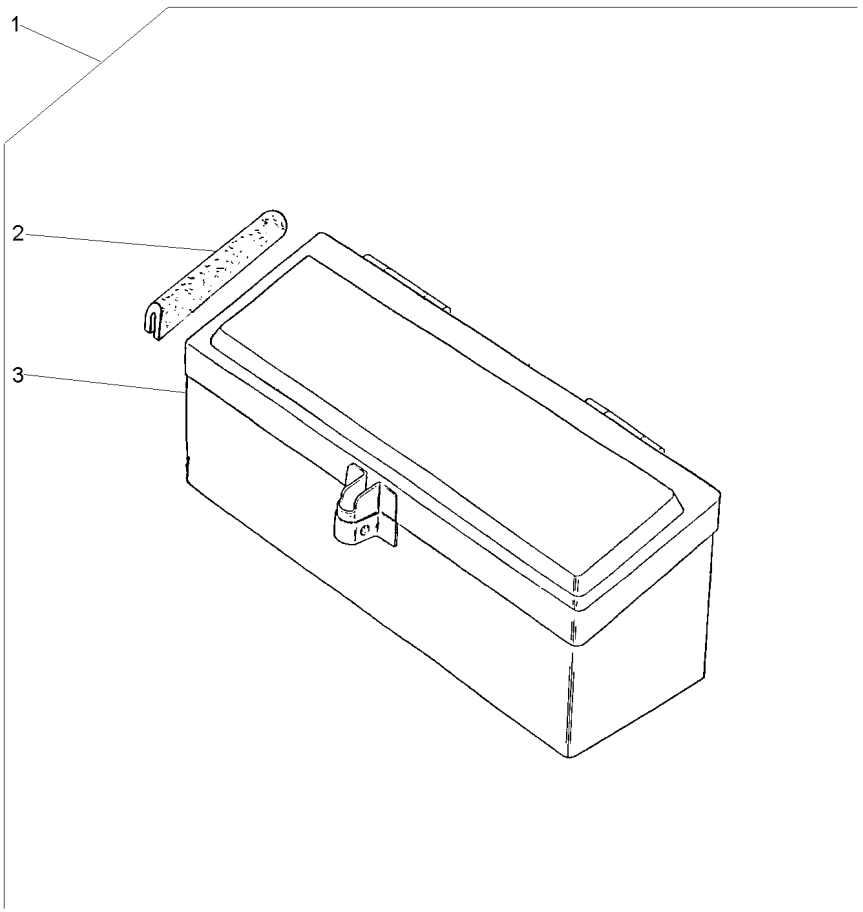

1			027964N1	**1**	CJ. CAIXA	KIT, BOX	JUEGO DE CAJA
2	027998P1	1		**2**	GUARNIÇÃO	FOAM	ESPUMA
3	3587610M91	1		**1**	CAIXA	BOX	CAJA

Kit De Ferramentas
Tools
Herramientas

140-120

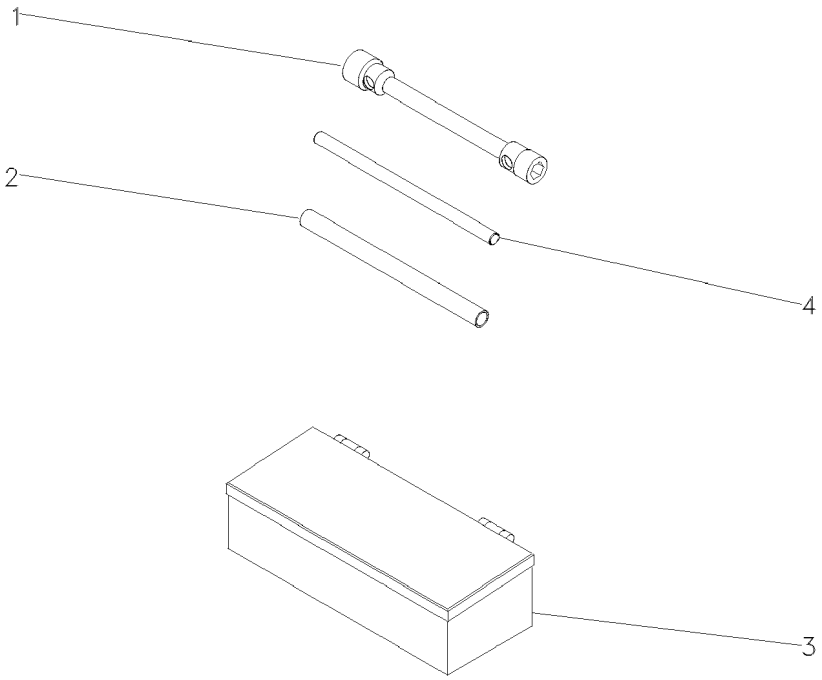

1	876500M1	**1**	CHAVE DE BOCA	SPANNER	LLAVE DE RUEDA
2	3149803M1	**1**	TUBO	PIPE	CANO
3	070798T1	**1**	CAIXA	BOX	CAJA
4	3149804M1	**1**	BARRA	BAR	BARRA

Protetor Auricular
Protector
Protetor

140-125

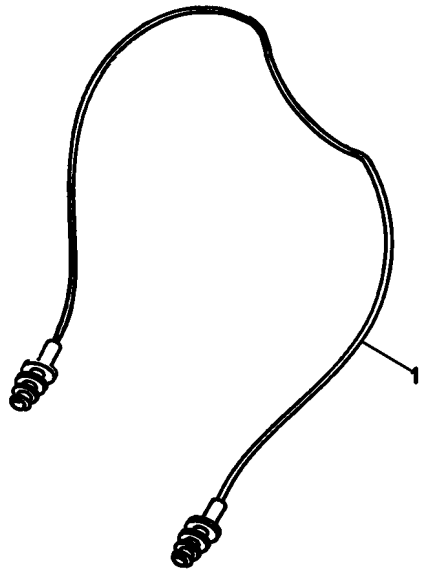

1	T0289054	**1** PROTETOR	PROTECTOR	PROTECTOR

Kit De Ferramentas
Tools
Herramientas

140-130

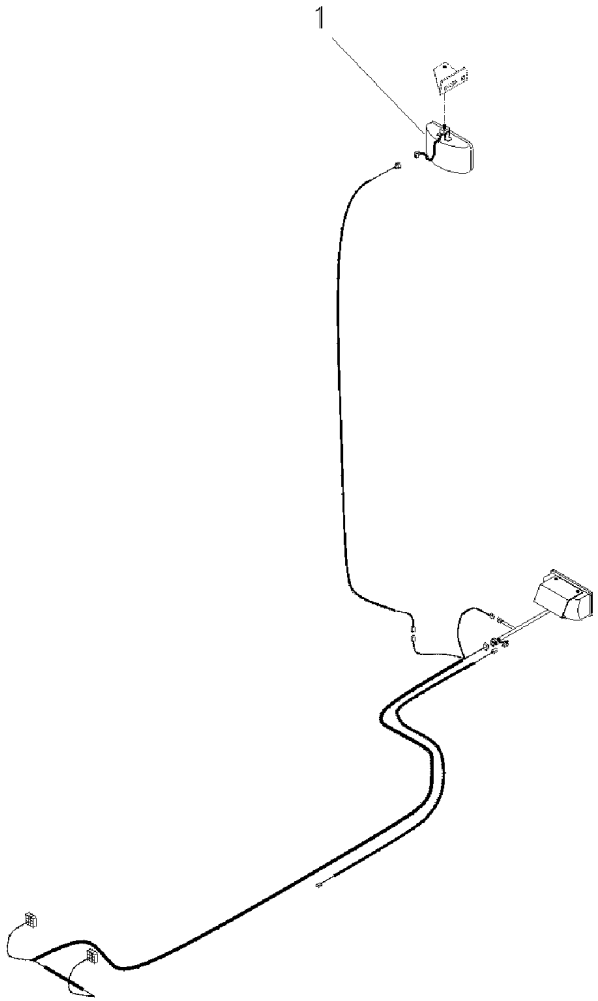

1	024393T1	**1** FAROL	LIGHT	ALUMBRADO

Kit De Ferramentas
Tools
Herramientas

140-135

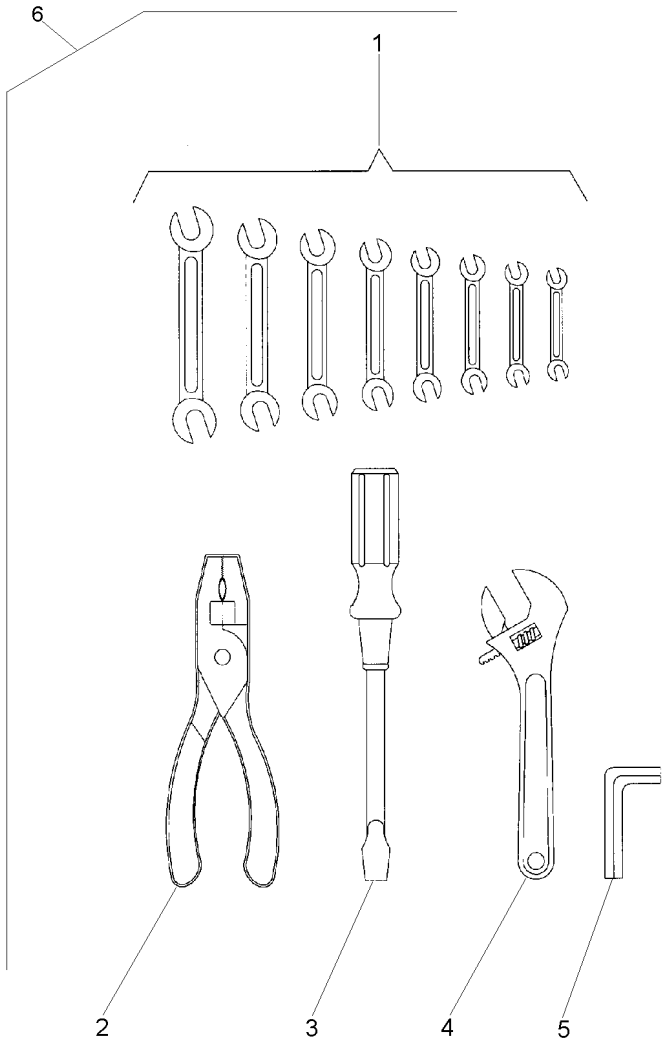

1	3145880M1	6	**1**	CHAVE DE BOCA	SPANNER	LLAVE DE RUEDA
1	3145881M1	6	**1**	CHAVE DE BOCA	SPANNER	LLAVE DE RUEDA
1	3145882M1	6	**1**	CHAVE DE BOCA	SPANNER	LLAVE DE RUEDA
1	3145883M1	6	**1**	CHAVE DE BOCA	SPANNER	LLAVE DE RUEDA
1	3145884M1	6	**1**	CHAVE DE BOCA	SPANNER	LLAVE DE RUEDA
1	3145885M1	6	**1**	CHAVE DE BOCA	SPANNER	LLAVE DE RUEDA
1	3145886M1	6	**1**	CHAVE DE BOCA	SPANNER	LLAVE DE RUEDA
1	3145887M1	6	**1**	CHAVE DE BOCA	SPANNER	LLAVE DE RUEDA
2	3145888M1	6	**1**	ALICATE	PLIERS	PINZAS
3	3145890M1	6	**1**	CHAVE DE FENDA	SCREWDRIVER	DESTORNILLADOR
4	3145889M1	6	**1**	CHAVE DE BOCA	SPANNER	LLAVE DE RUEDA
5	1437379M1	6	**1**	CHAVE ALLEN	ALLEN KEY	LLAVE ALLEN
6		3145959M91	**1**	KIT FERRAMENTAS	KIT, TOOL	JGO.HERRAMIENTAS

Engraxadeira
Greaser
Engrasadera

140-140

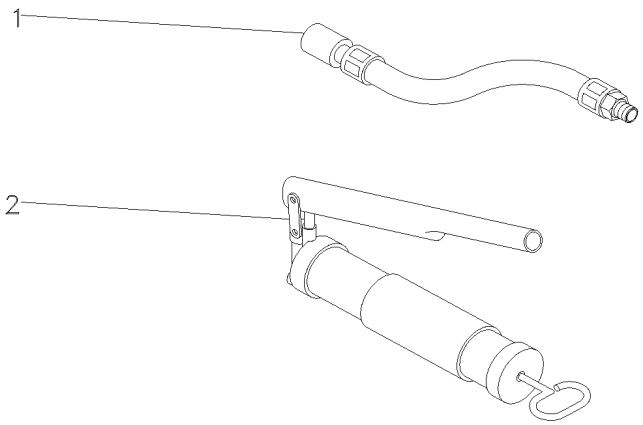

1	036336T1	**1** MANGUEIRA	HOSE	FLEXIBLE
2	036335T1	**1** ENGRAXADEIRA	SHOES	ZAPATAS