MARÇO 2014

Escavadeira 250GLC
PIN:1FF250GX_ _D608001-

RUTHZIL TRATOR COMERCIAL DE PEÇAS LTDA 11 97083-6812 ROLANDO CITRANGULO



JOHN DEERE

CATÁLOGO DE PEÇAS

Escavadeira 250GLC
(Motor 6068HT082 / 6068HT062)
PIN:1FF250GX_ _D608001-

PC10217P (mar-14) Português

Worldwide Construction and Forestry Division
Worldwide Edition
Printed in U.S.A. (Revised)
COPYRIGHT © 2014
DEERE & COMPANY
Moline, Illinois
All rights reserved

Escavadeira 250GLC

TX1086883A B.1



Escavadeira 250GLC

(Fabricado em 2011–)

(Motor 6068HT082 / 6068HT062)

(As especificações e o projeto estão sujeitos a alterações sem aviso prévio)

Ao Cliente

Os números de peça neste catálogo de peças estavam corretos quando o catálogo foi publicado. É nossa política melhorar constantemente nossas máquinas, portanto, os números de peça podem ser alterados. Ao fazer um pedido de peças, verifique os números de peça com seu concessionário.

Unidades de Medida do SI

As dimensões métricas são fornecidas ao longo deste catálogo de peças, quando aplicável.

Identificação de Resistência de Parafusos

Os parafusos necessários para se obter qualidade de alta-resistência equivalente a SAE grau 8 estão identificados neste catálogo pela descrição AR SAE 8 (10,9 para sistema métrico). Todos os parafusos padrão são SAE grau 5 (sistema métrico 8,8) ou inferior.

Informações do Nº de Série do Motor

As informações sobre número de série são listadas para mostrar em quais máquinas cada peça pode ser utilizada, por exemplo:

	â		**Pode ser usada em todos os tipos de motor.**
000000	**â**		**A peça pode ser usada em produtos que começam com o número de série listado.**
	â	**000000**	**A peça pode ser usada em produtos até (e incluindo) o número de série listado.**
000000	**â**	**000000**	**A peça pode ser usada em produtos entre (e incluindo) os números de série listados.**

Quando XXXXXX é listado no lugar do número de série, uma alteração no número de série foi feita, porém o número de série exato não estava disponível quando o catálogo foi produzido.

Se os números de identificação dos produtos ou números de série forem necessários para requisições de garantia ou correspondência pertencentes a este produto, é extremamente importante informar todos os caracteres. Este ponto é crucial.

Seta de Direção

As setas são utilizadas com as ilustrações para indicar a parte dianteira da unidade. Os LADOS DIREITO E ESQUERDO são determinados com base na direção do movimento de avanço do veículo.

Ilustrações inclusas na caixa

Um número de legenda, mostrado na lista de peças, é atribuído a todas as peças inclusas nas caixas vendidas como conjunto de serviço. Uma caixa sem legenda inclui peças não atuais.

Listas de Peças Completas

As Peças Completas estão listadas em negrito. Faça o pedido separadamente. Não inclua em pedidos de peças de reposição.

Orientação do Motor

Os lados â Direitoâ e â Esquerdoâ são determinados com o usuário ao volante, voltado para o motor.

Componentes John Deere Reman

As peças de serviço listadas neste catálogo se destinam ao reparo dos componentes originais do equipamento. Apesar de muitas peças de serviço poderem ser utilizadas no reparo de componentes remanufaturados, o processo de remanufatura pode alterar as peças de tal forma que as peças de serviço podem se tornar inadequadas ou inutilizáveis.

Localização do Número de Série

Cada escavadeira 250G LC possui sete placas de número de série: Uma placa do número de identificação do produto, uma placa do número de série do motor, uma placa do número de série da bomba hidráulica, uma placa do número de série do dispositivo de deslocamento esquerdo, uma placa do número de série do motor de propulsão direito, uma placa do número de série do motor do giro e uma placa do número de série da válvula de controle.

A placa de identificação do produto está localizada na frente da estrutura superior, à direita da cabine.

A placa do número de série do motor está localizada no lado direito do bloco de cilindros, perto do motor de partida.

A placa do número de série da bomba hidráulica está localizada perto da parte frontal da bomba hidráulica.

A placa do número de série do motor do giro está localizada na parte superior do motor do giro.

A placa do número de série do dispositivo de deslocamento direito está localizada no lado esquerdo do motor.

A placa do número de série do dispositivo de deslocamento esquerdo está localizada no lado direito do motor.

A placa do número de série da válvula de controle está localizada no lado esquerdo superior da válvula de controle.

Se os números de identificação dos produtos ou números de série forem necessários para solicitações de garantia ou correspondência pertencentes a este produto, é extremamente importante informar todos os caracteres. Este ponto é crucial.

Número de Identificação do Produto

B.1

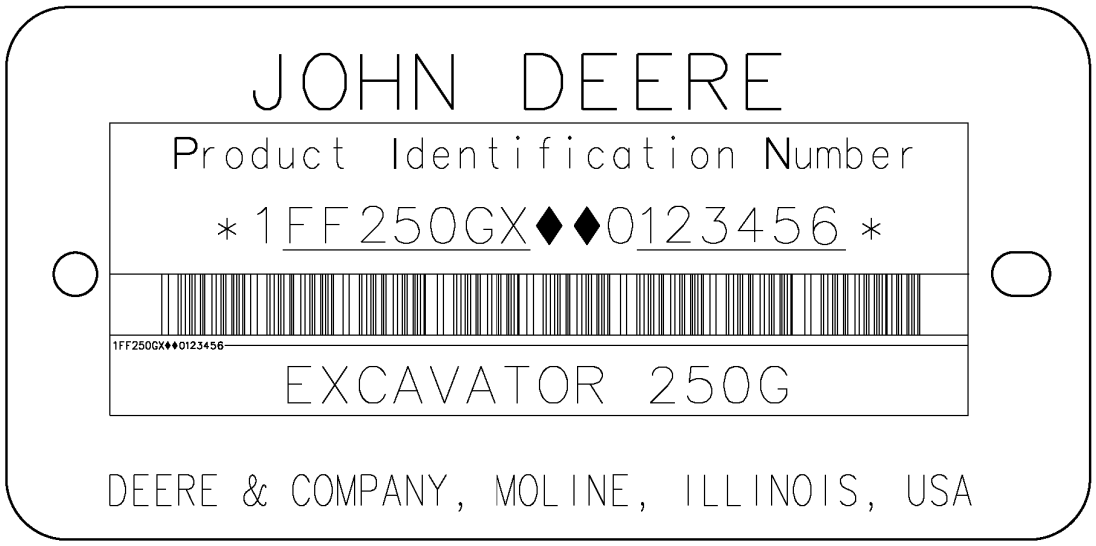

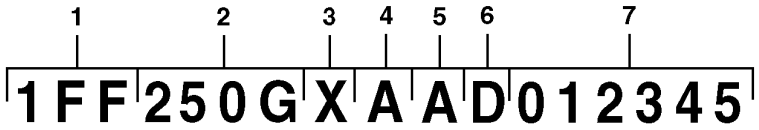

TX1087131

Legenda			
1	Código Mundial	1FF	Deere Hitachi
2	Identificador do Modelo	250G	Modelo da Máquina
3	Código de Opção da Máquina	X	Configuração da Articulação X.....Escavadeiras com Esteiras R.....Escavadeiras Militares
4	Letra de Verificação	A	Uso Exclusivo da Fábrica
5	Código do Ano de Fabricação	A	Código C.....2012 D.....2013
6	Código de Emissões do Motor	D	Nível de Emissões D.....Estágio III A E.....iT4
7	Número de Série da Máquina	012345	

Identificação do Nível de Emissões do Motor

Número do Modelo do Motor	Nível de Emissões
6068HT082 / 6068HT062	Classe 3 / Estágio III A

Placa do Número de Série do Motor — 4045 e 6068

RGP11355 A.1

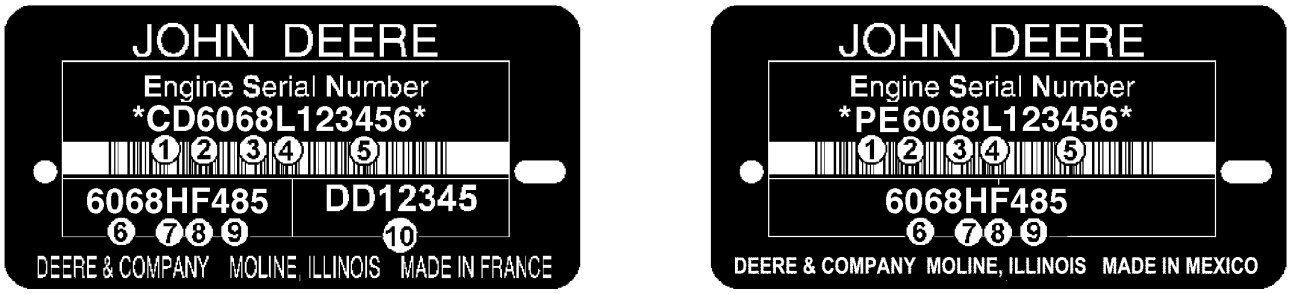

RGP11355

O Número de Série do Motor é Definido por 13 Caracteres	
Primeira Linha	Indica
1 — Duas letras para designação da fábrica do motor	PE: Torreon, México, CD: Saran, França, JX: Rosario, Argentina, UG: Teda, China
2 — Um dígito para o número de cilindros.	4 Cilindros, 6 Cilindros
3 — Três dígitos para cilindradas em litros	045: 4,5 Litros, 068: 6,8 Litros
4 — Uma letra para o nível de emissão	B= Não Certificado C= Nível de emissão Classe 1/Estágio I G= Nível de emissão Classe 2/Estágio II L= Nível de emissão Classe 3/Estágio IIIA R= Nível de emissão Interim Classe 4/Estágio IIIB
5 — Seis dígitos	123456= Número sequencial de fabricação do motor. Os números sequenciais começam em 000001
O Tipo de Motor é Definido por 9 Caracteres Alfanuméricos	
6 — Quatro dígitos	Igual aos itens 2 e 3 acima
7 — Uma letra para o tipo de aspiração	A= Turbocomprimido com aftercooler ar-água D= Naturalmente Aspirado T= Turbocomprimido H= Turbocomprimido com aftercooler ar-ar S= Turbocomprimido com aftercooler ar-água marinha
8 — Uma ou duas letras para aplicação OEM	F: OEM, FM: Marítimo, FH: HazLoc, FN: Gás Natural Comprimido
8 — Uma ou duas letras para aplicação de Veículo John Deere	DW, KV: Construção, RW, LV, L, BM: Trator, TJ: Florestal, H, Z, CQ : Colheitadeira, N: Colhedora/Pulverizador, E: Segadora Condicionadora
9 — Dois ou três dígitos para versão	485
10 — Duas Letras e 5 ou 6 dígitos para o Número de peça do motor	DD12345 (Motores Somente de Saran)

Marcas comerciais

Ao longo deste catálogo de peças, você encontrará as seguintes marcas comerciais da Deere & Company:

Best Bid™	CounterParts™	DEERE™ (Deere™)
Dura-Trax™	Fanggs™	Guardian™
HTH™	Jagz™	JDLink™
MARKS™	MIC™ [Centro de Informações sobre a Máquina]	MTH™
Power Curve™	Powerllel™	PowerShift Plus™
Powerwize™	POWR SAVR™	PowrShift™
ProPath™	Quad-Cool™	Quik-Tatch™
SC-2™	Side-Tracker™	Stinger™
StructureALL™	Swamper™	TMC™ [Controle Total da Máquina]
ValueSelect™	Waratah™	Worksite Pro™
FlexBox™	Funk™	iTorque™
Phoenix™	Phoenix International™	PowerTech
PowerTech™ E	PowerTech™ M	PowerTech™ Plus
Precision Joint™	SHIFT-O-MATIC™	SWEDA™ (Eixo Duplo Extremo Super Largo)
TeamMate™	TeamMate™II	TeamMate™ IV
TMII™	TMIII™	

Observações e Abreviações

As seguintes observações e abreviações podem aparecer ao longo deste catálogo. Consulte a tabela a seguir para ver as traduções.

Frase	Significado	Frase	Significado
ALSO ORDER, ORD W/	Encomende Também	MFWD	Tração Dianteira Mecânica
AMP	Ampere	NA, NOT USED THIS APPL	Não Usado Nesta Aplicação
APPL, APPL ONLY	Somente nesta aplicação	NLA	Não está mais disponível
AR	Conforme necessário	NSEP	Não disponível separadamente
ASSY	Conjunto completo	OD	Diâmetro externo
BOAC	Borda de corte aparafusada	OPTIONAL	Opcional
CCW	Sentido anti-horário	OR	Ou
COMPLETE	Completo	ORD, ORDER	Encomendar
COMPLETE GOODS	Peças completas	OS	Tamanho Superior
CONVENIENCE ASSY, CA	Conjunto de conveniência	OUTER	Externo
CTL, CUT TO LENGTH	Cortar no comprimento correto	PKG, PACKG	Pacote, Pacote de
CW	Sentido Horário	PTO	Tomada de Potência
ENGINE	Motor	RATIO	Relação
FOR	Para	REAR	Traseira
FRONT	Dianteira	REMAN	Remanufaturado
GAS	Gasolina	REPL	Substitui
HFWD	Transmissão Dianteira Hidráulica	RH	Lado direito
HP	Cavalos de potência	SN	Número de série
HS, HEAD MARKED	Alta Resistência, cabeça marcada	STD	Padrão
ID	Diâmetro interno	SUB	Substituído por
INCH	Polegada	SUB COMPONENTS	Componentes substitutos (do kit ou conjunto)
INCL KEYS	Inclui chaves…	SUB FOR	Substituto para
INCL, INCLUDES	Inclui…	TEETH, Z	Número de dentes da engrenagem
INCLUDES PARTS/ ITEMS MARKED	Inclui peças/itens marcados…	TK	Espessura
INNER	Interno	UP, UPPER	Superior
KIT	Kit	US	Tamanho inferior
L	Número de elos	USE UNTIL EXHAUSTED	Use até esgotar
LF, LINE FILL	Enchimento da Linha	USE WITH	Usar com
LGP	Baixa Pressão no Solo	VEC	Controlador Eletrônico do Veículo
LGTH	Comprimento	VLC	Central de Carga do Veículo
LH	Esquerdo	W/	Com
LOW, LOWER	Inferior	W/O	Sem
LT	Esteira Longa	WHOLE GOODS	Pacotes de Produto
MAKE FROM, MF	Fabricação de	WT	Esteira Larga
MARKED	Marcado	XLT	Esteira Extra Longa
MATCHED SET	Conjunto correspondente		

Conteúdo

01 Rodas e Pneus e Esteiras
0130 Sistemas das Esteiras 28
03 Transmissão
0360 Sistema Hidráulico da Transmissão 44
04A Motor
0400A Motor 6068HT082 RE543070 RE549585 64
04B Motor
0400B Motor 6068HT062 - RE526223 180
04C Motor
0400C Motor 6068HT062 - RE549584, RE554435 270
05 Sistema Auxiliar do Motor
0510 Sistema de Arrefecimento do Motor 356
0520 Sistema de Admissão 376
0530 Sistema de Escape Externo 386
0540 Suporte do Motor 390
0560 Sistemas Externos de Suprimento de Combustível 392
13 Diversos, Veículo
1311 Conjunto do Veículo 398
1322 Etiquetas e Marcas Comerciais 400
16 Sistemas Elétricos do Veículo
1671 Baterias, Suporte e Cabos 408
1673 Sistema de Iluminação do Veículo 412
1674 Chicote Elétrico e Interruptores 418
1675 Controles do Sistema 440
17 Chassi da Estrutura ou Estrutura de Suporte
1740 Instalação da Estrutura 446
18 Estação do Operador
1810 Compartimento do Operador 456
1821 Assento e Cintos de Segurança 504
1830 Aquecimento e Ar Condicionado 526
19 Chapa de Metal e Estilo
1910 Capô ou Compartimento do Motor 546
20 Segurança, Conveniência e Diversos
2001 Rádio 570
2002 Espelho 572
2004 Dispositivos de Advertência Incluindo Buzina e Alarme de Ré 576
21 Sistema Hidráulico Principal do Veículo
2160 Sistema Hidráulico do Veículo 584
2161 Bombas e Acionamentos Hidráulicos 600
2164 Reservatório Hidráulico, Filtro e Resfriador 610
26 Comunicação Global do Veículo
2601 Controlador de Comunicação 614
33 Retroescavadeira e Escavadeira
3302 Caçamba com Dentes 618
3315 Articulação dos Controles 634
3340 Estruturas da Retroescavadeira e Escavadeira 654
3362 Válvulas de Controle e de Retenção da Carga 672
3363 Linhas, Mangueiras e Conexões 682
3365 Cilindros Hidráulicos 730
43 Giro, Rotação ou Sistema de Articulação
4350 Elementos de Acionamento Mecânico 744

Índice alfabético

Página

1120 Rocker Arm Cover (- 813813)... 64
1121 Rocker Arm Cover (825946 -)... 66
1145 Rocker Arm Cover (166995 -)... 270
1145 Valve Cover (165507 -)... 182
1156 Rocker Arm Cover (- 165506)... 180
1299 Oil Filler Neck Cover... 68, 184, 272
1321 Crankshaft Pulley ... 274
1321 Pulley... 70, 186
1403 Flywheel Housing ... 188, 275
1403 FLYWHEEL HOUSING... 72
1517 Flywheel ... 189, 276
1517 FLYWHEEL ... 73
16C7 Fuel Injection Pump ... 74, 190, 278
1797 Intake Manifold ... 76
17BL Air Intake ... 192, 280
1989 Oil Pan... 194, 282
1989 OIL PAN... 78
2.5m Arm ... 664
2001 Water Pump Pulley... 196, 284
2001 WATER PUMP PULLEY... 80
2154 Thermostat Cover... 197, 285
2154 THERMOSTAT COVER ... 81
2255 Thermostat ... 198, 286
2255 THERMOSTAT ... 82
24FF Fan Belt... 199, 287
24FF FAN BELT ... 83
2695 Engine Coolant Heater ... 200, 288
2695 ENGINE COOLANT HEATER - PLUG ... 84
2873 Exhaust Manifold... 201, 289
28AR Exhaust Manifold ... 86
2962 Ventilating System... 202, 290
2962 VENTILATING SYSTEM ... 88
3031 Starting Motor... 204, 292
3031 STARTING MOTOR ... 90
3150 Alternator... 92, 205, 293
35EN FINAL FUEL FILTER ... 94
35EN Fuel Filter... 206, 294
3614 FRONT PLATE AND IDLE GEARS, UPPER AND LOWER... 96
3614 Front Plate and Idler Gears (Upper and Lower) ... 208, 296
3713 Fuel Transfer Pump... 210, 298
3713 FUEL TRANSFER PUMP... 98
3917 Thermostat Housing, By Pass Tube To Water Pump ... 212, 300
3926 Thermostat Housing ... 100
4059 Engine Oil Dipstick ... 214, 302
4079 ENGINE OIL DIPSTICK WITH DIPSTICK TUBE ... 102
4112 FRONT AUXILIARY DRIVE - PULLEY... 104
4112 Front Auxiliary Drive Pulley... 216, 304
4330 Starting Aid ... 218, 306
4330 STARTING AID... 106
4435 Timing Gear Cover ... 220, 308
4435 TIMING GEAR COVER / WATER PUMP ... 108
4633 Cylinder Block... 222, 310
4633 CYLINDER BLOCK ... 110
4712 Crankshaft and Bearings... 224, 312
4712 CRANKSHAFT AND BEARINGS ... 112
4834 Connecting Rods and Pistons ... 226, 314
4834 CONNECTING RODS AND PISTONS... 114
4905 Rocker Arm / Shaft / Tappet / Push Rod... 116
4905 Rocker Arm, Shaft, Tappet, Push Rod... 228, 316
5024 ENGINE OIL PUMP... 118
5024 Oil Pump... 230, 318
5120 Cylinder Head... 232, 320
5128 CYLINDER HEAD ... 120
5204 Auxiliary Drive... 234, 322
5204 AUXILIARY DRIVE - COVER... 122
5497 Turbo Air Inlet ... 235, 323
5702 Water Pump Inlet (- 165506) ... 236
5702 Water Pump Inlet (- 813813) ... 123
5728 Water Pump Inlet (166995 -) ... 324
5728 Water Pump Inlet (825946 -) ... 124
5945 Oil Cooler... 237, 325
5951 Engine Oil Cooler ... 125
6266 Alternator Brackets... 238
62A4 Alternator Brackets... 126, 239, 326
6382 Fuel Lines, Low Pressure ... 240, 328
6382 FUEL LINES, LOW PRESSURE ... 128
65ND Turbocharger... 242
65TE Turbocharger ... 244, 330
65YW Turbocharger / Lines... 130
6698 WATER TEMPERATURE SENSOR - PLUG... 132
6698 Water Temperature Sensor Plug ... 246, 332
6721 Sensors ... 248, 334
6744 SENSORS... 134
6895 Crankshaft Pulley and Dampener... 336

Página

8175 Primary Fuel Filter ... 136, 250, 338
8451 Wiring Harness Accessories... 252, 340
84BH Engine Wiring Harness... 138
8718 Belt Tensioner... 254, 342
8718 BELT TENSIONER... 140
8875 Oil Filter ... 255, 343
8875 OIL FILTER ADAPTER... 141
8910 Exhaust Gas Recirculation, EGR ... 256, 344
9801 Lift Straps ... 258, 346
9801 LIFT STRAPS... 142
9901 AIR COMPRESSOR KIT (MIDLAND) ... 165
9901 Complete Block Assembly... 264, 352
9901 CONNECTING ROD BEARING KIT... 143
9901 CONNECTING ROD BEARINGS, UNDERSIZED ... 144
9901 CRANKSHAFT BEARING KIT ... 145, 146
9901 CYLINDER LINER PACKING... 149
9901 ENGINE GASKET KIT... 160
9901 ENGINE GASKET SET, OVERHAUL... 156
9901 Engine Overhaul Kit... 260, 348
9901 ENGINE OVERHAUL KIT ... 158
9901 HELICAL GEAR ... 168
9901 Nozzle kit ... 166
9901 PISTON LINER KIT ... 152
9901 PISTON RING KIT... 154
9901 REAR OIL SEAL... 150
9901 Replacement Engine (- 165506)... 266
9901 Replacement Engine (- 813813)... 172
9901 Replacement Engine (166995 -)... 354
9901 Replacement Engine (825946 -)... 174
9901 SERVICE KIT - EGR ... 169
9901 Short Block Assembly... 262, 350
9901 SHORT BLOCK ASSEMBLY... 170
9901 STARTER RELAY... 162, 164
9901 SUCTION CONTROL VALVE... 163
9901 THRUST BEARING, UNDERSIZED ... 148
9901 UNDERSIZE MAIN BEARING CRANKSHAFT AND BEARING KIT... 147
9901 WATER PUMP REPAIR KIT... 151

A

Access Panels... 566
Accessories, Wiring Harness- 8451-6068HT062 - RE526223 ... 252
Accessories, Wiring Harness- 8451-6068HT062 - RE549584, RE554435 ... 340
ADAPTER, OIL FILTER(8875) ... 141
Adapter, Oil Filter-8875-6068HT062 - RE526223 ... 255
Adapter, Oil Filter-8875-6068HT062 - RE549584, RE554435 ... 343
Adapter, TK225 Series Tooth System... 626
Adapter, TK400 Series Tooth System... 628
ADJUSTER, TRACK CHAIN ... 32
Air Cleaner... 376
Air Cleaner Hoses (Engine 6068HT062)... 380
Air Cleaner Hoses (Engine 6068HT082)... 378
Air Cleaner Hoses (Engines 6068HT062) ... 380
AIR COMPRESSOR KIT (MIDLAND) (9901)... 165
Air Conditioner / Heater... 526
Air Conditioner / Heater Duct... 540
Air Conditioner and Heater Components... 528
Air Conditioner Components ... 528
Air Conditioner Compressor and Condenser Hoses ... 530
AIR CONDITIONER COMPRESSOR HOSE ... 530
Air Conditioner Compressor Mounting Bracket ... 534
Air Conditioner Condenser ... 536
AIR CONDITIONER CONDENSER HOSE ... 530
Air Conditioner Condenser Lines... 534
Air Conditioner, Compressor, Condenser and Receiver-Dryer... 536
Air Conditioner/Heater Filter... 540
Air Conditioning Compressor Components ... 532
Air Door Motor... 528
Air Duct Solar Sensor... 540
Air Duct, Air Conditioner, Heater ... 526
Air Duct, Air Conditioner/Heater ... 540
Air Filter, Air Conditioner/Heater... 540
Air Filter, Heating and Air Conditioning... 528
Air Inlet-17BL-6068HT062 - RE526223... 192
Air Inlet-17BL-6068HT062 - RE549584, RE554435... 280
Air Pre-Cleaner... 382
AIR PRESSURE SENSOR (6744) ... 134
Air Restriction Indicator (Engine 6068HT062)... 380
Air Suspension Heated Seat ... 504
Air Suspension Heated Seat Components... 506
Air Suspension Seat Heater Switch... 524

Índice alfabético - continuação

Página

AIR TEMPERATURE SENSOR (6744) ... 134
Air Temperature Sensor (Engine 6068HT062) ... 380
Air Temperature Sensor (Engine 6068HT082) ... 378
Air Temperature Sensor-1797-6068HT082 RE543070 RE549585 ... 76
Air Temperature Sensor-6721-6068HT062 - RE526223 ... 248
Air Temperature Sensor-6721-6068HT062 - RE549584, RE554435 ... 334
Alarm Switch, Motion ... 580
Alarm Switch, Travel ... 580
Alarm, Motion ... 578
Alarm, Travel ... 428, 578
Alternator (28 Volt 80 Amp)- 3150-6068HT062 - RE526223 ... 205
Alternator (28 Volt 80 Amp)- 3150-6068HT062 - RE549584, RE554435 ... 293
Alternator 24 V 80 A-3150-6068HT082 RE543070 RE549585 ... 92
Alternator Bracket, Non Aux Drive-6266-6068HT062 - RE526223 ... 238
Alternator Bracket-6266-6068HT062 - RE526223 ... 238
Alternator Brackets- 62A4-6068HT062 - RE526223 ... 239
Alternator Brackets- 62A4-6068HT062 - RE549584, RE554435 ... 326
Alternator Mounting Brackets- 62A4-6068HT062 - RE526223 ... 239
Alternator Mounting Brackets- 62A4-6068HT062 - RE549584, RE554435 ... 326
Alternator Mounting Brackets-62A4-6068HT082 RE543070 RE549585 ... 126
Alternator Pulley- 3150-6068HT062 - RE526223 ... 205
Alternator Pulley- 3150-6068HT062 - RE549584, RE554435 ... 293
Alternator Pulley-3150-6068HT082 RE543070 RE549585 ... 92
Antenna, JDLink™ MTG (Cellular) ... 614
Antenna, Radio ... 460
Arm (Super Long Front) ... 666
Arm 2.5m ... 664
Arm Cylinder Components ... 734
Arm Cylinder Components (Super Long Front) ... 736
ARM CYLINDER OIL LINE ... 734
ARM CYLINDER SEAL KIT ... 734
Arm Link ... 668
Arm, Front Windshield Wiper ... 468
ARM, LONG, 3.61M ... 660
Arm, Standard, 2.96 m ... 658
Arm, Super Long Front, Bushings ... 666
Arm, Super Long Front, Labels ... 666
Arm, Super Long Front, Oil Line ... 666
Arm, Super Long Front, Pins ... 666
Armrest, Cab ... 520
Ashtray ... 500
Attaching Pins, Bucket Thumb (Kits Built 28 June 2010 -) ... 630
ATTACHMENTS, SWING BEARING ... 454
Attenuator Lines ... 702
Attenuator Lines, Hydraulic Pump ... 702
AUXILIARY CONTROL PILOT CONTROLLER GRIP ... 648
AUXILIARY CONTROL SWITCH ... 418
AUXILIARY DRIVE COVER (5204) ... 122
Auxiliary Drive Cover- 5204-6068HT062 - RE526223 ... 234
Auxiliary Drive Cover- 5204-6068HT062 - RE549584, RE554435 ... 322
AUXILIARY DRIVE, FRONT (4112) ... 104
Auxiliary Drive, Front- 4112-6068HT062 - RE526223 ... 216
Auxiliary Drive, Front- 4112-6068HT062 - RE549584, RE554435 ... 304
Auxiliary Foot Control Solenoid Valve Kit, 2 Way ... 652
Auxiliary Hydraulics, Electric Solenoid Valve Kit ... 652
Auxiliary Pilot Control Valve ... 642
Auxiliary Three Button Cancel Switch Wiring Harness ... 418

B

Base, Seat ... 516
Batteries, Support and Cables (Engine 6068HT062) ... 410
Batteries, Support and Cables (Engine 6068HT082) ... 408
Battery Cable Engine 6068HT082 ... 408
Battery Cable, Engine 6068HT062 ... 410
Battery Compartment ... 554
Battery Cover, Engine 6068HT062 ... 410
Battery Relay Cover, Engine 6068HT062 ... 410
Battery Relay Cover, Engine 6068HT082 ... 408
Battery Relay, Engine 6068HT062 ... 410
Battery Relay, Engine 6068HT082 ... 408
Battery Terminal Clamp, Engine 6068HT062 ... 410
Battery Terminal Clamp, Engine 6068HT082 ... 408
Battery, Engine 6068HT062 ... 410
Battery, Engine 6068HT082 ... 408
Beacon Jumper Wiring Harness ... 416
BEARING CONNECTING ROD (9901) ... 144
BEARING KIT (9901) ... 143, 147

Página

BEARING THRUST (9901) ... 148
Bearing, Pilot Shutoff Lever ... 640
Bearing, Swing ... 452
BEARING, SWING, ATTACHMENTS ... 454
BEARING, TRACK IDLER ... 34
BEARINGS AND CONNECTING ROD (4834) ... 114
Bearings, Connecting Rod- 4834-6068HT062 - RE526223 ... 226
Bearings, Connecting Rod- 4834-6068HT062 - RE549584, RE554435 ... 314
BEARINGS, CRANKSHAFT (4712) ... 112
Bearings, Crankshaft- 4712-6068HT062 - RE526223 ... 224
Bearings, Crankshaft- 4712-6068HT062 - RE549584, RE554435 ... 312
BELT TENSIONER (8718) ... 140
Belt Tensioner-8718-6068HT062 - RE526223 ... 254
Belt Tensioner-8718-6068HT062 - RE549584, RE554435 ... 342
Belt, Air Conditioner Compressor ... 534
BELT, FAN (24FF) ... 83
Belt, Fan-24FF-6068HT062 - RE526223 ... 199
Belt, Fan-24FF-6068HT062 - RE549584, RE554435 ... 287
Belt, Seat, Air Suspension Heated Seat ... 504
Belt, Seat, Mechanical Suspension Seat ... 508
Blade, Front Windshield Wiper ... 468
BLOCK ASSEMBLY SHORT (9901) ... 170
Block Assembly, Complete-9901-6068HT062 - RE526223 ... 264
Block Assembly, Complete-9901-6068HT062 - RE549584, RE554435 ... 352
Block Assembly, Short-9901-6068HT062 - RE526223 ... 262
Block Assembly, Short-9901-6068HT062 - RE549584, RE554435 ... 350
Block, Camshaft- 4633-6068HT062 - RE526223 ... 222
Block, Camshaft- 4633-6068HT062 - RE549584, RE554435 ... 310
BLOCK, CAMSHAFT(4633) ... 110
Blower Motor ... 528
Boom ... 654
Boom (Super Long Front) 18m ... 656
Boom Bottom Hoses ... 700
Boom Bottom Lines ... 700
BOOM BOTTOM TO ARM HYDRAULIC CYLINDER LINES ... 724
Boom Cylinder Components, Left ... 730
Boom Cylinder Components, Right ... 732
Boom Cylinder Lines ... 692
Boom Cylinder Lines To Control Valve ... 692
Boom Foot Pin ... 448
BOOM PINS AND BUSHINGS ... 654
BOOM PINS AND BUSHINGS (SUPER LONG FRONT) ... 656
Boom Wiring Harness ... 424
Boom Work Light ... 424
Boom Work Light Wiring Harness ... 424
Boom Work Light, Ground Wire ... 424
BOOT, PILOT CONTROLLER ... 648
Bottom Cover (Heavy Duty) ... 568
Bottom Cover, Track Frame ... 42
Bottom Covers ... 566
Box, Switch ... 430
Brace, Engine Compartment Main Panel ... 552
Bracket ... 428
Bracket, Air Conditioner and Heater ... 528
Bracket, Air Conditioner Condenser ... 534
Bracket, Air Duct ... 540
Bracket, Cab Floor ... 484
BRACKET, CAB MOUNTING ... 490
Bracket, Engine Mounting ... 390
Bracket, Monitor ... 428
Bracket, Radiator ... 358
Bracket, Rear Tray ... 542
Bracket, Seat Heater Wiring Harness ... 522
Bracket, Travel Alarm ... 578
Bracket, Travel Pilot Control Valve Components ... 638
Bracket, Turbo Air Inlet- 5497-6068HT062 - RE526223 ... 235
Bracket, Turbo Air Inlet- 5497-6068HT062 - RE549584, RE554435 ... 323
Bracket, Windshield Washer ... 478
Bracket, Wiring Harness-84BH-6068HT082 RE543070 RE549585 ... 138
Brackets, Alternator Adjusting-6266-6068HT062 - RE526223 ... 238
Brackets, Alternator Mounting-62A4-6068HT082 RE543070 RE549585 ... 126
Brackets, Cab ... 464
Brackets, Cab Roof ... 470
Brackets, Control Valve ... 596
Brackets, Wiring Harness- 8451-6068HT062 - RE526223 ... 252
Brackets, Wiring Harness- 8451-6068HT062 - RE549584, RE554435 ... 340
Brake Valve, Travel Motor ... 46
Brake Valve, Travel Motor Components ... 48
BUCKET CYLINDER ... 738

Índice alfabético - continuação

Página

Bucket Cylinder Components ... 738
Bucket Cylinder Components (Super Long Front) ... 740
BUCKET CYLINDER SEAL KIT ... 738
BUCKET CYLINDER SEAL KIT (SUPER LONG FRONT) ... 740
BUCKET HYDRAULIC CYLINDER TO ARM LINK ... 668
Bucket Link ... 670
BUCKET LINK BUSHING ... 670
Bucket Thumb Attaching Pins (Kits Built 28 June 2010 -) ... 630
Bucket Tooth System, TK225 Series ... 626
Bucket Tooth System, TK400 Series ... 628
Bucket, Ditching ... 618
Bucket, Heavy Duty ... 620
BUCKET, HEAVY DUTY HIGH CAPACITY ... 622
Bucket, Super Long Front (0.52 Yd³, 30 In.) ... 624
Bushing, Auxiliary Pilot Control Valve ... 642
BUSHING, BUCKET LINK ... 670
Bushing, Door Catch ... 472
Bushing, Track Chain Assembly ... 38
Bushings, 2.5m Arm ... 664
Bushings, Arm, Super Long Front ... 666
BUSHINGS, BOOM ... 654
Bushings, Cab ... 464
By Pass Tube, Thermostat Housing- 3917-6068HT062 - RE526223 ... 212
By Pass Tube, Thermostat Housing- 3917-6068HT062 - RE549584, RE554435 ... 300

C

Cab ... 456
Cab Air Vent Cover ... 466
Cab Armrest ... 520
Cab Beacon Relay ... 416
Cab Beacon Switch ... 416
Cab Components (Brackets, Bushings and Stoppers) ... 464
Cab Components (Cab Light, Antenna and Speakers) ... 460
Cab Components (Door Catch) ... 472
Cab Components (Door) ... 474
Cab Components (Handrail, Guard Bars) ... 466
Cab Components (Sunroof, Shade, and Headliner) ... 470
Cab Console and Armrest ... 520
Cab Consoles ... 520
Cab Dome Light ... 460
Cab Door ... 462
Cab Door Components ... 474
Cab Door Lock ... 474
Cab Door Window Glass ... 474
Cab Floor Brackets ... 484
Cab Floor Cover ... 486
CAB FLOOR PLATE ... 502
Cab Floor Plate Hardware ... 488
Cab Glass ... 462
CAB GUARD, FOPS ... 492
Cab Headliner ... 470
Cab Horn ... 438
Cab Inside Right Cover ... 480
Cab Light Switch ... 416
Cab Light Wiring Harness ... 416
Cab Mounting Bracket ... 490
Cab Mounts ... 458
Cab Shell Wiring Harness ... 416
Cab Sunroof ... 470
CAB TO FLOOR PLATE HARDWARE ... 488
Cab Wiring Harness ... 436
CAB WIRING HARNESS COVER ... 438
CAB WIRING HARNESS GROUND STRAPS ... 436
CAB WIRING HARNESS RELAYS ... 436
Cable, Battery Engine 6068HT082 ... 408
Cable, Battery, Engine 6068HT062 ... 410
Cable, Door Catch Release ... 472
Cable, Starter, Engine 6068HT062 ... 410
Cable, Starter, Engine 6068HT082 ... 408
Cabo , Cabo , Air Suspension Heated Seat Components ... 506
Cabo , Cabo , Componentes da Cabine (Detentor da Porta) ... 472
Cabo , Cabo , Componentes da Cabine (Porta) ... 474
Cabo , Cabo da bateria , Baterias, Apoio e Cabos (Motor 6068HT062) ... 410
Cabo , Cabo da bateria , Baterias, Apoio e Cabos (Motor 6068HT062) ... 410
Cabo , Cabo da bateria , Baterias, Apoio e Cabos (Motor 6068HT062) ... 410
Cabo , Cabo da bateria , Baterias, Apoio e Cabos (Motor 6068HT082) ... 408
Cabo , Cabo da bateria , Baterias, Apoio e Cabos (Motor 6068HT082) ... 408
Cabo , Cabo da bateria , Baterias, Apoio e Cabos (Motor 6068HT082) ... 408
Cabo , Cabo da bateria , Baterias, Apoio e Cabos (Motor 6068HT082) ... 408
Cabo , Cabo negativo , Baterias, Apoio e Cabos (Motor 6068HT062) ... 410
Cabo , Cabo negativo , Baterias, Apoio e Cabos (Motor 6068HT082) ... 408
Cabo , Cabo negativo , Chicote Elétrico da Cabine ... 436
Cabo , Kit cabo de ajuste assento , Air Suspension Heated Seat Components ... 506
Cabo , Kit cabo de ajuste assento , Componentes do Asssento com Suspensão Mecânica ... 510
Camshaft, Cylinder Block- 4633-6068HT062 - RE526223 ... 222
Camshaft, Cylinder Block- 4633-6068HT062 - RE549584, RE554435 ... 310
Cap, Fuel Tank ... 396
Carrier Roller ... 30
Case, Air Conditioner and Heater ... 528
Case, Travel Motion Alarm Switch ... 580
Catch, Door ... 472
Center Joint Components ... 744
Center Joint Seal and Swing Stop ... 748
CHAIN ADJUSTER, TRACK ... 32
CHAIN DRIVE GEAR, TRACK ... 44
CHAIN IDLER, TRACK ... 34
Chain, Track Assembly ... 38
Channel, Cab Door Window ... 474
Channel, Main Frame ... 446
Clamp, Direct Hydraulic (Kits Built 28 June 2010 -) ... 630
Clamp, Progressive Hydraulic (Kits Built 28 June 2010 -) ... 632
Clutch, Compressor, Air Conditioning ... 532
CODE 1517 FLYWHEEL ... 73
CODE 1989 OIL PAN ... 78
CODE 2001 WATER PUMP PULLEY ... 80
CODE 2154 THERMOSTAT COVER ... 81
CODE 2255 THERMOSTAT ... 82
CODE 24FF FAN BELT ... 83
CODE 2695 COOLANT HEATER PLUG ... 84
CODE 2962 VENTILATING SYSTEM ... 88
CODE 3031 STARTER ... 90
CODE 35EN FUEL FILTER ... 94
CODE 3614 FRONT PLATE AND IDLER GEAR ... 96
CODE 3713 FUEL TRANSFER PUMP ... 98
CODE 4079 ENGINE OIL DIPSTICK AND TUBE ... 102
CODE 4112 FRONT AUXILIARY DRIVE ... 104
CODE 4330 STARTING AID ... 106
CODE 4435 TIMING GEAR COVER ... 108
CODE 4633 CYLINDER BLOCK ... 110
CODE 4712 CRANKSHAFT AND BEARINGS ... 112
CODE 4834 CONNECTING RODS AND PISTONS ... 114
CODE 5024 OIL PUMP ... 118
CODE 5128 CYLINDER HEAD ... 120
CODE 5204 AUXILIARY DRIVE COVER ... 122
CODE 6382 FUEL FILTER LINES ... 128
CODE 6698 WATER TEMPERATURE SENSOR - PLUG ... 132
CODE 6744 ENGINE SENSORS ... 134
CODE 8718 FAN DRIVE TENSIONER ... 140
CODE 8875 OIL FILTER ADAPTER ... 141
CODE 9801 LIFT STRAPS ... 142
CODE 9901 AIR COMPRESSOR KIT (MIDLAND) ... 165
CODE 9901 BEARING KIT ... 143, 145, 146, 147
CODE 9901 CONNECTING ROD BEARING ... 144
CODE 9901 ENGINE GASKET KIT ... 160
CODE 9901 ENGINE OVERHAUL KIT ... 158
CODE 9901 GASKET KIT, EGR VALVE ... 169
CODE 9901 HELICAL GEAR ... 168
CODE 9901 MAIN THRUST BEARING ... 148
CODE 9901 O-RING KIT ... 152
CODE 9901 PISTON LINER KIT (9901) ... 152
CODE 9901 PISTON RING KIT ... 154
CODE 9901 REAR OIL SEAL ... 150
CODE 9901 SHORT BLOCK ASSEMBLY ... 170
CODE 9901 STARTER RELAY ... 162, 164
CODE 9901 SUCTION CONTROL VALVE ... 163
CODE 9901 WATER PUMP REPAIR KIT ... 151
CODE 9902 CYLINDER LINER PACKING(9901) ... 149
CODE 9902 ENGINE GASKET SET, OVERHAUL ... 156
CODE1403 FLYWHEEL HOUSING ... 72

Índice alfabético - continuação

Página

COLD WEATHER STARTING AID (4330) ... 106
Cold Weather Starting Aid- 4330-6068HT062 - RE526223 ... 218
Cold Weather Starting Aid- 4330-6068HT062 - RE549584, RE554435 ... 306
Compartment Panels, Hydraulic Pump ... 556
Compartment, Battery and Cooling Package ... 554
Compartment, Engine Panel ... 552
Complete Block Assembly-9901-6068HT062 - RE526223 ... 264
Complete Block Assembly-9901-6068HT062 - RE549584, RE554435 ... 352
Components, Air Conditioner ... 528
Components, Air Suspension Heated Seat ... 506
Components, Center Joint ... 744
Components, Heater ... 528
Components, Hydraulic Actuated Control Valve ... 638
Components, Mechanical Suspension Seat ... 510
Components, Pilot Control Valve ... 634
Components, Rotary Manifold ... 744
Components, Travel Pilot Control Valve ... 638
Compressor Lines, A/C ... 534
Compressor, Air Conditioner ... 532, 536
Condenser, Air Conditioner ... 536
CONNECTING ROD BEARING (9901) ... 144
CONNECTING ROD BEARING (UNDERSIZE) (9901) ... 144
CONNECTING ROD BEARING KIT (STANDARD) (9901) ... 143
CONNECTING RODS AND PISTONS (4834) ... 114
Connector Terminal, Windshield ... 468
Console Cover ... 500
Console, Armrest ... 520
Console, Cab ... 520
Console, Engine Control ... 430
Control Console, Engine ... 430
CONTROL LEVER, PILOT, WIRING HARNESSES AND RELAYS ... 418
Control Pressure Sensor (Pump 2) ... 606
Control Unit, Electronic ... 420
CONTROL VALVE (9901) ... 163
Control Valve Body and Spools (4 Spool Side) ... 586
Control Valve Body and Spools (5 Spool Side) ... 590
Control Valve Brackets ... 596
CONTROL VALVE CAPSCREWS ... 592
Control Valve Components, Travel Pilot ... 638
Control Valve End Caps (4 Spool Side) ... 588
Control Valve End Caps (5 Spool Side) ... 584
Control Valve Hardware and O-Rings ... 592
Control Valve Hoses To Boom Bottom ... 700
Control Valve Lines To Boom Bottom ... 700
Control Valve Lines To Cooling Package ... 688
Control Valve Lines to Hydraulic Pump ... 684
Control Valve Lines To Oil Tank ... 686
Control Valve Lines To Rotary Manifold ... 698
Control Valve Lines To Swing Motor ... 690, 696
Control Valve Mounting Brackets ... 596
CONTROL VALVE O-RINGS ... 592
Control Valve Side, Pilot Signal Manifold ... 678
CONTROL VALVE SPOOLS (4-SPOOL SIDE) ... 586
Control Valve To Boom Cylinder Lines ... 692
Control Valve, Cover ... 550
Control Valve, Travel ... 646
Controller, Air Conditioner, Heater ... 526
CONTROLLER, AUXILIARY CONTROL SWITCH ... 418
Controller, JDLink™ Modular Telematics Gateway ... 616
Controller, JDLink™ Satellite Module ... 616
Controller, Main (MCZ) ... 440
Controller, Monitor (DSZ) ... 442
CONTROLLER, PILOT ... 648
CONTROLLER, RIGHT PILOT, TO PILOT SIGNAL MANIFOLD HYDRAULIC PILOT HOSES ... 720
CONTROLLER, RIGHT PILOT, TO PILOT SIGNAL MANIFOLD HYDRAULIC PILOT LINES ... 720
Controls, Solenoid Valve Kit, 2 Way ... 652
Converter (24-Volt To 12-Volt) ... 544
Converter, Data ... 444
COOLANT HEATER PLUG (2695) ... 84
Coolant Heater, Engine- 2695-6068HT062 - RE526223 ... 200
Coolant Heater, Engine- 2695-6068HT062 - RE549584, RE554435 ... 288
Coolant Level Switch, Engine ... 364
Coolant, Engine Heater, Kit ... 374
Cooler, Engine Oil- 5945-6068HT062 - RE526223 ... 237
Cooler, Engine Oil- 5945-6068HT062 - RE549584, RE554435 ... 325
Cooler, Engine Oil-5951-6068HT082 RE543070 RE549585 ... 125
Cooler, Fuel System ... 392
Cooler, Hydraulic Oil ... 356

Página

Cooling Motor ... 528
Cooling Package ... 356
Cooling Package and Hydraulic Pump Compartment Doors ... 558
Cooling Package Covers ... 554
Cooling Package Lines To Control Valve ... 688
Cooling Package Piping (Engine 6068HT062) ... 362
Cooling Package Piping (Engine 6068HT082) ... 360
Cooling Package, Fuel System Hoses ... 392
Core, Air Conditioning and Heater ... 528
Correia , Cinto de segurança , Air Suspension Heated Seat ... 504
Correia , Cinto de segurança , Assento com Suspensão Mecânica ... 508
Correia , Correia trapezoidal , 24FF Correia do Ventilador ... 199, 287
Correia , Correia trapezoidal , 24FF CORREIA DO VENTILADOR ... 83
Correia , Correia trapezoidal , Linhas do Condensador do Ar Condicionado ... 534
Correia , Kit da correia , Air Suspension Heated Seat Components ... 506
Correia , Kit da correia , Componentes do Asssento com Suspensão Mecânica ... 510
Correia , Tensionador de correia , 8718 Tensor da Correia ... 254, 342
Correia , Tensionador de correia , 8718 TENSOR DA CORREIA ... 140
Counterweight ... 450
Counterweight Mirror ... 572
COUPLING, HYDRAULIC PUMP ... 600
Cover (Behind Cab) ... 548
Cover (Center Front Top) ... 550
Cover (Engine Compartment) ... 552
Cover (Floor of Storage Compartment) ... 560
Cover (Left Side Middle) ... 546
Cover (Rear Left Side) ... 554
COVER, AUXILIARY DRIVE (5204) ... 122
Cover, Auxiliary Drive- 5204-6068HT062 - RE526223 ... 234
Cover, Auxiliary Drive- 5204-6068HT062 - RE549584, RE554435 ... 322
Cover, Battery Relay, Engine 6068HT062 ... 410
Cover, Battery Relay, Engine 6068HT082 ... 408
Cover, Battery, Engine 6068HT062 ... 410
Cover, Battery, Engine 6068HT082 ... 408
Cover, Behind Cab, Storage Compartment Top ... 548
Cover, Bottom (Heavy Duty) ... 568
Cover, Bottom, Track Frame ... 568
Cover, Cab Air Vent ... 466
Cover, Cab Door ... 474
Cover, Cab Floor ... 486
Cover, Cab Interior; Rear Tray ... 542
Cover, Cab Rear Post ... 470
Cover, Cab Rear Roof ... 470
COVER, CAB WIRING HARNESS COVER ... 438
Cover, Console ... 500
Cover, Control Valve ... 550
Cover, Door Catch ... 472
Cover, Electronic Control Unit ... 420
Cover, Engine ... 562
Cover, Floor Parts ... 486
Cover, Fuse Box ... 436
Cover, Hydraulic Pump Compartment ... 556
Cover, Oil Drain ... 566
Cover, Oil Filler Neck-1299-6068HT062 - RE526223 ... 184
Cover, Oil Filler Neck-1299-6068HT062 - RE549584, RE554435 ... 272
Cover, Oil Filler Neck-1299-6068HT082 RE543070 RE549585 ... 68
Cover, Pilot Shutoff Lever ... 640
Cover, Propel Motor ... 56
Cover, Rear Tray Lid ... 542
Cover, Right Cab Inside ... 480
Cover, Rocker Arm (- 165506)-1156-6068HT062 - RE526223 ... 180
Cover, Rocker Arm (- 813813)-1120-6068HT082 RE543070 RE549585 ... 64
Cover, Rocker Arm (166995 -)-1145-6068HT062 - RE549584, RE554435 ... 270
Cover, Rocker Arm (825946 -)-1121-6068HT082 RE543070 RE549585 ... 66
Cover, Rotary Manifold ... 748
Cover, Seat Back ... 506
Cover, Seat Base ... 518
Cover, Seat Bottom ... 506
COVER, THERMOSTAT (2154) ... 81
Cover, Thermostat-2154-6068HT062 - RE526223 ... 197
Cover, Thermostat-2154-6068HT062 - RE549584, RE554435 ... 285
COVER, TIMING GEAR (4435) ... 108
Cover, Timing Gear- 4435-6068HT062 - RE526223 ... 220
Cover, Timing Gear- 4435-6068HT062 - RE549584, RE554435 ... 308
Cover, Tool Box ... 564
Cover, Track Frame Bottom ... 42
Cover, Travel Motor ... 56
Cover, Travel Pilot Control Valve Components ... 638

Índice alfabético - continuação

Página

Cover, Valve (- 165506)-1156-6068HT062 - RE526223 ... 180
Cover, Valve (- 813813)-1120-6068HT082 RE543070 RE549585 ... 64
Cover, Valve (166995 -)-1145-6068HT062 - RE549584, RE554435 ... 270
Cover, Valve (825946 -)-1121-6068HT082 RE543070 RE549585 ... 66
Cover, Windshield Wiper Motor ... 468
Covers, Bottom ... 566
Covers, Cab Headliner ... 470
Covers, Cab Sunroof ... 470
Covers, Door Catch ... 472
CRANKSHAFT BEARING KIT (MAIN) (9901) ... 145
CRANKSHAFT BEARINGS (4712) ... 112
CRANKSHAFT BEARINGS STANDARD (4712) ... 112
CRANKSHAFT BEARINGS UNDERSIZE (4712) ... 112
CRANKSHAFT MAIN BEARING KIT (UNDERSIZE) (9901) ... 147
Crankshaft Position Sensor-6721-6068HT062 - RE526223 ... 248
Crankshaft Position Sensor-6721-6068HT062 - RE549584, RE554435 ... 334
Crankshaft Pulley-1321-6068HT062 - RE549584, RE554435 ... 274
CRANKSHAFT THRUST BEARING KIT (9901) ... 146
CRANKSHAFT THRUST BEARING KIT UNDERSIZE (9901) ... 148
Crankshaft, Bearings- 4712-6068HT062 - RE526223 ... 224
Crankshaft, Bearings- 4712-6068HT062 - RE549584, RE554435 ... 312
CYLINDER BLOCK WITH CAMSHAFT (4633) ... 110
CYLINDER BLOCK WITH LINERS (4633) ... 110
Cylinder Block With Liners- 4633-6068HT062 - RE526223 ... 222
Cylinder Block With Liners- 4633-6068HT062 - RE549584, RE554435 ... 310
CYLINDER COMPONENTS, BOOM, LEFT ... 730
Cylinder Components, Boom, Right ... 732
CYLINDER COMPONENTS, BUCKET ... 738
Cylinder Components, Hydraulic Thumb Kit (Kits Built 28 June 2010 -) ... 742
CYLINDER HEAD (5128) ... 120
CYLINDER HEAD GASKET (5128) ... 120
CYLINDER LINER (4834) ... 114
CYLINDER LINER PACKING (9901) ... 149, 152
Cylinder Liner- 4834-6068HT062 - RE526223 ... 226
Cylinder Liner- 4834-6068HT062 - RE549584, RE554435 ... 314
Cylinder Seal Kit, Direct Hydraulic Thumb (Kits Built 28 June 2010 -) ... 630
Cylinder Seal Kit, Progressive Hydraulic Thumb (Kits Built 28 June 2010 -) ... 632
Cylinder, Arm Components (Super Long Front) ... 736
Cylinder, Arm, Components ... 734
CYLINDER, BUCKET ... 738
CYLINDER, BUCKET COMPONENTS (SUPER LONG FRONT) ... 740
Cylinder, Cab Sunroof ... 470
Cylinder, Direct Hydraulic Thumb (Kits Built 28 June 2010 -) ... 630
Cylinder, Left Boom, Components ... 730
Cylinder, Progressive Hydraulic Thumb (Kits Built 28 June 2010 -) ... 632

D

Dampener Valve, Swing Motor ... 696
Dampener, Torsional-6895-6068HT062 - RE549584, RE554435 ... 336
Damper-1321-6068HT062 - RE549584, RE554435 ... 274
Data Converter ... 444
Decal, Oil Level ... 610
DECALS ... 400
Decals (French and Spanish) ... 404
Decals and Labels ... 402
Decals and Labels (Portuguese) ... 406
DECALS, SUPER LONG FRONT ... 400
Delivery Lines ... 684
Dial, Monitor ... 430
Diodes, Cab Wiring Harness ... 436
Dipperstick, Standard Arm, 2.96 m ... 658
DIPSTICK (4079) ... 102
DIPSTICK TUBE (4079) ... 102
DIPSTICK, HYDRAULIC PUMP ... 600
Dipstick, Oil- 4059-6068HT062 - RE526223 ... 214
Dipstick, Oil- 4059-6068HT062 - RE549584, RE554435 ... 302
DIPSTICK, SWING MOTOR OIL ... 752
Direct Hydraulic Thumb Kit (Kits Built 28 June 2010 -) ... 630
Ditching Bucket ... 618
Dome Light ... 460
Dome Light Wiring Harness ... 460
Door Catch ... 472
Door Components, Cab ... 474
Door Switch ... 460
Door Switch Wiring Harness ... 460
Door, Air Conditioner and Heater ... 528
Door, Cab ... 456, 462
Door, Cooling Package ... 558
Door, Hydraulic Pump Compartment ... 558
Door, Storage Compartment ... 546
Drain Cover, Oil ... 566
Drain Lines ... 690
Drain Lines (Rotary Manifold, Swing Motor, Control Valve) ... 690
Drain Plug, Auxiliary Pilot Control Valve ... 642
Drain Plug, Travel Pilot Control Valve Components ... 638
Drain Valve, Fuel Tank ... 396
DRIVE COVER, TRAVEL MOTOR ... 56
DRIVE GEAR, TRAVEL MOTOR ... 44
Dryer, Air Conditioner ... 536
Duct, Air Conditioner, Heater ... 526
Duct, Air Conditioner/Heater ... 540
Duct, Rear Tray ... 542
Dust Seals, 2.5m Arm ... 664

E

ECU, Engine Control Unit ... 422
EGR-8910-6068HT062 - RE526223 ... 256
EGR-8910-6068HT062 - RE549584, RE554435 ... 344
Electric Connector Terminal, Windshield ... 468
Electric Solenoid Valve Kit (2 Way) ... 652
Electronic Control Unit ... 420
Electronic Tach Drive-6721-6068HT062 - RE526223 ... 248
Electronic Tach Drive-6721-6068HT062 - RE549584, RE554435 ... 334
Element, Air Cleaner Filter ... 376
Element, Oil Filter-8875-6068HT062 - RE526223 ... 255
Element, Oil Filter-8875-6068HT062 - RE549584, RE554435 ... 343
END CAPS, CONTROL VALVE (4-SPOOL SIDE) ... 588
End Caps, Control Valve (5-Spool Side) ... 584
Engine Compartment Panel ... 552
Engine Control Console ... 430
Engine Control Unit (ECU) ... 420
Engine Control Unit (ECU) and Engine Interface Wiring Harness ... 420
Engine Control Unit-16C7-6068HT062 - RE526223 ... 190
Engine Control Unit-16C7-6068HT062 - RE549584, RE554435 ... 278
Engine Control Unit-16C7-6068HT082 RE543070 RE549585 ... 74
Engine Coolant Heater Kit ... 374
Engine Coolant Heater- 2695-6068HT062 - RE526223 ... 200
Engine Coolant Heater- 2695-6068HT062 - RE549584, RE554435 ... 288
Engine Coolant Level Switch ... 364
Engine Cover ... 562
ENGINE GASKET KIT 9901 ... 160
ENGINE GASKET SET, OVERHAUL ... 156
Engine Hood ... 562
Engine Interface Wiring Harness ... 422
Engine Mounting ... 390
Engine Mounting Bracket ... 390
Engine Mounting Components ... 390
ENGINE OIL DIPSTICK AND TUBE (4079) ... 102
Engine Oil Filter ... 398
Engine Oil Filter Hoses ... 398
ENGINE OVERHAUL KIT (9901) ... 158
Engine Overhaul Kit-9901-6068HT062 - RE526223 ... 260
Engine Overhaul Kit-9901-6068HT062 - RE549584, RE554435 ... 348
Engine Replacement (- 165506)-9901-6068HT062 - RE526223 ... 266
Engine Replacement (166995 -)-9901-6068HT062 - RE549584, RE554435 ... 354
ENGINE SENSORS (6744) ... 134
ENGINE SPEED, SENSOR (6744) ... 134
Engine Speed, Sensor-6721-6068HT062 - RE526223 ... 248
Engine Speed, Sensor-6721-6068HT062 - RE549584, RE554435 ... 334
Engine Wiring Harness ... 420, 422
Engine Wiring Harness Bracket-84BH-6068HT082 RE543070 RE549585 ... 138
ENGINE, REMANUFACTURED (- 813813)-9901-6068HT082 RE543070 RE549585 ... 172
ENGINE, REMANUFACTURED (825946 -)-9901-6068HT082 RE543070 RE549585 ... 174
Engine, Service (- 165506)-9901-6068HT062 - RE526223 ... 266
ENGINE, SERVICE (- 813813)-9901-6068HT082 RE543070 RE549585 ... 172
Engine, Service (166995 -)-9901-6068HT062 - RE549584, RE554435 ... 354
ENGINE, SERVICE (825946 -)-9901-6068HT082 RE543070 RE549585 ... 174
Evaporator, Air Conditioner and Heater ... 528
Excitation Resistor Cap ... 426

Índice alfabético - continuação

Página

Exhaust Gas Recirculation-8910-6068HT062 - RE526223 256
Exhaust Gas Recirculation-8910-6068HT062 - RE549584, RE554435 344
Exhaust Manifold- 2873-6068HT062 - RE526223 201
Exhaust Manifold- 2873-6068HT062 - RE549584, RE554435 289
Exhaust Manifold-28AR-6068HT082 RE543070 RE549585 86
Exhaust Pipe (Engine 6068HT062) 388
Exhaust Pipe, Engine 6068HT082 386
Exhaust Stack, Engine 6068HT082 386
EXHAUST VALVE (5128) 120
Exhaust Valve-5120-6068HT062 - RE526223 232
Exhaust Valve-5120-6068HT062 - RE549584, RE554435 320

F

Falling Object Protection Kit 492
FAN BELT (24FF) 83
Fan Blade Spacer 356
Fan Drive Hoses 366
Fan Drive Lines 366
Fan Drive Motor Components 370
Fan Drive Motor, Standard 366
Fan Drive Piping 366
Fan Drive Pulley-8718-6068HT062 - RE526223 254
Fan Drive Pulley-8718-6068HT062 - RE549584, RE554435 342
Fan Drive Pump 366
Fan Drive Tensioner-8718-6068HT062 - RE526223 254
Fan Drive Tensioner-8718-6068HT062 - RE549584, RE554435 342
Fan Drive, Reversing 368
Fan Driver Motor Components, Reversing 372
Fan Guard 356
Fan Shroud 356
Fan, Cooling Package 356
Farol , Abraçadeira para mangueira , Acionamento do Ventilador Reversível 368
Farol , Abraçadeira para mangueira , Buzina e Peças de Fixação da Cabine 438
Farol , Abraçadeira para mangueira , Chicote Elétrico da Cabine 436
Farol , Abraçadeira para mangueira , Chicote Elétrico da Interface do Motor e ECU (Unidade de Controle do Motor) 420
Farol , Abraçadeira para mangueira , Chicote Elétrico da Máquina 426
Farol , Abraçadeira para mangueira , Linhas de Sucção 682
Farol , Abraçadeira para mangueira , Linhas do Piloto (Coletor do Sinal do Piloto ao Controlador do Piloto Esquerdo) 714
Farol , Abraçadeira para mangueira , Linhas Piloto 704, 712
Farol , Abraçadeira para mangueira , Mangueiras do Purificador de Ar (Motor 6068HT082) 378
Farol , Abraçadeira para mangueira , Mangueiras do Purificador de Ar (Motores 6068HT062) 380
Farol , Abraçadeira para mangueira , Mangueiras do Purificador de Ar (Motores 6068HT062) 380
Farol , Abraçadeira para mangueira , Tanque de Compensação 364
Farol , Abraçadeira para mangueira , Tubulação do Acionamento do Ventilador 366
Farol , Braçadeira , 16C7 Bomba de Injeção de Combustível 74, 190, 278
Farol , Braçadeira , 2962 Sistema de Ventilação 202, 290
Farol , Braçadeira , 2962 SISTEMA DE VENTILAÇÃO 88
Farol , Braçadeira , 3917 Carcaça do Termostato, Tubo de Desvio para Bomba de Água 212
Farol , Braçadeira , 3917 Carcaça do Termostato, Tubo de Desvio para Bomba de Água 300
Farol , Braçadeira , 3926 Alojamento do Termostato 100
Farol , Braçadeira , 4059 Vareta de Óleo do Motor 214, 302
Farol , Braçadeira , 4079 VARETA DE ÓLEO DO MOTOR COM TUBO DA VARETA 102
Farol , Braçadeira , 4905 Balancim / Eixo / Tucho / Haste de Comando 116
Farol , Braçadeira , 4905 Balancim, Eixo, Tucho, Haste de Comando 316
Farol , Braçadeira , 4905 Balancim, Eixo, Tucho, Haste de Comando 228
Farol , Braçadeira , 65ND Turbocompressor 242
Farol , Braçadeira , 65TE Turbocompressor 244, 330
Farol , Braçadeira , 65YW Linhas do Turbocompressor 130
Farol , Braçadeira , 8910 Recirculação do Gás de Escape, EGR 256, 344
Farol , Braçadeira , Baterias, Apoio e Cabos (Motor 6068HT062) 410
Farol , Braçadeira , Baterias, Apoio e Cabos (Motor 6068HT082) 408
Farol , Braçadeira , Caixa de Ferramentas 564
Farol , Braçadeira , Chicote Elétrico da Cabine 436
Farol , Braçadeira , Chicote Elétrico da Interface do Motor e ECU (Unidade de Controle do Motor) 420
Farol , Braçadeira , Chicote Elétrico da Interface do Motor e ECU (Unidade de Controle do Motor) 420
Farol , Braçadeira , Chicote Elétrico da Máquina 426
Farol , Braçadeira , Chicote Elétrico das Luzes do Teto 476
Farol , Braçadeira , Chicote Elétrico do Motor 422
Farol , Braçadeira , Componentes da Cabine (Teto Solar, Quebra-sol e Revestimento) 470
Farol , Braçadeira , Componentes do Ar-condicionado e Aquecedor 528
Farol , Braçadeira , Componentes do Cilindro da Caçamba 738
Farol , Braçadeira , Componentes do Cilindro da Caçamba (Dianteira Super Longa) 740
Farol , Braçadeira , Componentes do Cilindro Direito da Lança 732
Farol , Braçadeira , Componentes do Cilindro do Braço 734
Farol , Braçadeira , Componentes do Cilindro Esquerdo da Lança 730
Farol , Braçadeira , Conjunto MTG do JDLink™ 614
Farol , Braçadeira , Filtro de Óleo 398
Farol , Braçadeira , Kit de Seletor Hidráulico Direto (Kits Fabricados Desde 28 de Junho de 2010) 630
Farol , Braçadeira , Kit de Seletor Hidráulico Direto (Kits Fabricados Desde 28 de Junho de 2010) 630
Farol , Braçadeira , Kit de Seletor Hidráulico Direto (Kits Fabricados Desde 28 de Junho de 2010) 630
Farol , Braçadeira , Kit de Seletor Hidráulico Progressivo (Kits Fabricados Desde 28 de Junho de 2010) 632
Farol , Braçadeira , Kit de Seletor Hidráulico Progressivo (Kits Fabricados Desde 28 de Junho de 2010) 632
Farol , Braçadeira , Kit de Seletor Hidráulico Progressivo (Kits Fabricados Desde 28 de Junho de 2010) 632
Farol , Braçadeira , Linhas de Distribuição 684
Farol , Braçadeira , Linhas de Retorno 686
Farol , Braçadeira , Linhas do Cilindro da Lança 692
Farol , Braçadeira , Linhas do Condensador do Ar Condicionado 534
Farol , Braçadeira , Linhas do Piloto (Coletor do Sinal do Piloto à Válvula do Piloto da Propulsão) 718
Farol , Braçadeira , Linhas do Piloto (Coletor do Sinal do Piloto ao Controlador do Piloto Direito) 720
Farol , Braçadeira , Linhas do Piloto (Coletor do Sinal do Piloto ao Controlador do Piloto Esquerdo) 714
Farol , Braçadeira , Linhas do Piloto (Coletor do Sinal do Piloto ao Controlador do Piloto Esquerdo) 714
Farol , Braçadeira , Linhas do Piloto (Válvula de Controle ao Coletor do Sinal do Piloto) 710
Farol , Braçadeira , Linhas Hidráulica na Lança aos Cilindros 724
Farol , Braçadeira , Linhas Hidráulicas do Dispositivo de Deslocamento 52
Farol , Braçadeira , Linhas Hidráulicas do Dispositivo de Deslocamento 52
Farol , Braçadeira , Linhas Piloto 712
Farol , Braçadeira , Mangueiras do Aquecedor 538
Farol , Braçadeira , Mangueiras do Condensador e Compressor do Ar Condicionado 530
Farol , Braçadeira , Mangueiras do Sistema de Combustível 392
Farol , Braçadeira , Muffler (Engine 6068HT082) 386
Farol , Braçadeira , Para-brisa 468
Farol , Braçadeira , Silencioso (Motor 6068HT062) 388
Farol , Braçadeira , Sistema de Arrefecimento 356
Farol , Braçadeira , Sistema de Lubrificação 726
Farol , Braçadeira , Tanque de Compensação 364
Farol , Braçadeira , Tubulação do Sistema de Arrefecimento (Motor 6068HT062) 362
Farol , Braçadeira , Tubulação do Sistema de Arrefecimento (Motor 6068HT062) 362
Farol , Braçadeira , Tubulação do Sistema de Arrefecimento (Motor 6068HT062) 362
Farol , Braçadeira , Tubulação do Sistema de Arrefecimento (Motor 6068HT062) 362
Farol , Braçadeira , Tubulação do Sistema de Arrefecimento (Motor 6068HT062) 362
Farol , Braçadeira , Tubulação do Sistema de Arrefecimento (Motor 6068HT082) 360
Farol , Braçadeira , Tubulação do Sistema de Arrefecimento (Motor 6068HT082) 360
Farol , Braçadeira , Tubulação do Sistema de Arrefecimento (Motor 6068HT082) 360
Farol , Braçadeira , Tubulação do Sistema de Arrefecimento (Motor 6068HT082) 360
Farol , Braçadeira , Tubulação do Sistema de Arrefecimento (Motor 6068HT082) 360
Farol , Farol , Componentes da Cabine (Luz, Antena e Alto-falantes da Cabine) 460

Índice alfabético - continuação

Página

Farol , Farol , Luz de Trabalho da Lança ... 424
Farol , Farol , Luz Traseira da Cabine ... 416
Farol , Grampo , Pino do Pé da Lança ... 448
Farol , Semi-braçadeira , Componentes do Cilindro do Braço (Dianteira Super Longa) ... 736
Field Kit, Operator Protection Guard ... 494
FILTER LINES, FUEL (6382) ... 128
Filter Lines, Fuel-6382-6068HT062 - RE526223 ... 240
Filter Lines, Fuel-6382-6068HT062 - RE549584, RE554435 ... 328
Filter, Air Cleaner ... 376
Filter, Air Conditioning/Heater ... 540
Filter, Engine Oil ... 398
Filter, Fresh Air ... 540
Filter, Fuel ... 392
FILTER, FUEL (35EN) ... 94
Filter, Fuel- 35EN-6068HT062 - RE526223 ... 206
Filter, Fuel- 35EN-6068HT062 - RE549584, RE554435 ... 294
Filter, Hydraulic Oil ... 704
Filter, Hydraulic Oil Tank ... 610
Filter, Hydraulic Oil, Components ... 706
Filter, Oil-8875-6068HT062 - RE526223 ... 255
Filter, Oil-8875-6068HT062 - RE549584, RE554435 ... 343
Filter, Pilot ... 704
Filtro , Cabeçote do filtro , Filtro de Óleo ... 398
Filtro , Elemento de filtro , 35EN Filtro de Combustível ... 206, 294
Filtro , Elemento de filtro , 35EN FILTRO FINAL DE COMBUSTÍVEL ... 94
Filtro , Elemento de filtro , 8175 Filtro Primário do Combustível ... 250
Filtro , Elemento de filtro , 8175 Filtro Primário do Combustível ... 338
Filtro , Elemento de filtro , 8175 Filtro Primário do Combustível ... 136
Filtro , Elemento de filtro , Air Cleaner ... 376
Filtro , Elemento de filtro , Componentes do Filtro de Óleo Hidráulico ... 706
Filtro , Elemento de filtro , Mangueiras do Sistema de Combustível ... 392
Filtro , Elemento de filtro , Reservatório de Óleo Hidráulico ... 610
Filtro , Filtro , 8175 Filtro Primário do Combustível ... 136, 250, 338
Filtro , Filtro , Componentes do Filtro de Óleo Hidráulico ... 706
Filtro , Filtro , Duto do Ar Condicionado / Aquecedor ... 540
Filtro , Filtro , Linhas Piloto ... 704
Filtro , Filtro , Mangueiras do Sistema de Combustível ... 392
Filtro , Filtro , Reservatório de Óleo Hidráulico ... 610
Filtro , Filtro de ar , Componentes do Ar-condicionado e Aquecedor ... 528
Filtro , Filtro de combustível , 35EN Filtro de Combustível ... 206, 294
Filtro , Filtro de combustível , 35EN FILTRO FINAL DE COMBUSTÍVEL ... 94
Filtro , Filtro de combustível , Mangueiras do Sistema de Combustível ... 392
Filtro , Filtro de óleo , Filtro de Óleo ... 398
Filtro , Kit do filtro , 35EN Filtro de Combustível ... 206, 294
Filtro , Kit do filtro , 35EN FILTRO FINAL DE COMBUSTÍVEL ... 94
Filtro , Kit do filtro , 8175 Filtro Primário do Combustível ... 136, 250, 338
FINAL DRIVE COVER, TRAVEL MOTOR ... 56
FINAL FUEL FILTER (35EN) ... 94
Fittings, Pilot Signal Manifold (Control Valve Side) ... 678
Fittings, Pilot Signal Manifold (Pilot Controller Side) ... 676
Float, Fuel Tank ... 396
Floor Cover, Storage Compartment ... 560
Floor Mat ... 482
Floor Plate ... 502
FLOOR PLATE TO CAB HARDWARE ... 488
FLOOR PLATE, CAB ... 502
Flow Control Hydraulic Valve, Windshield Washer ... 460
Flow Control Valve, Air Conditioner and Heater ... 528
FLYWHEEL (1517) ... 73
FLYWHEEL HOUSING (1403) ... 72
Flywheel Housing-1403-6068HT062 - RE526223 ... 188
Flywheel Housing-1403-6068HT062 - RE549584, RE554435 ... 275
Flywheel-1517-6068HT062 - RE526223 ... 189
Flywheel-1517-6068HT062 - RE549584, RE554435 ... 276
Foot Control Solenoid Valve Kit, 2 Way ... 652
Footrest Mounting ... 650
Footrest, Travel Pilot Control Pedals ... 650
FOPS ... 492
Frame Bottom Cover, Track ... 42
Frame Counterweight ... 450
Frame, Cab Door Window ... 474
Frame, Main ... 446
Frame, Main, Boom Foot Pin ... 448
Frame, Undercarriage ... 28
Frame, Windshield ... 468
Fresh Air Filter ... 540
FRONT AUXILIARY DRIVE (4112) ... 104
Front Auxiliary Drive- 4112-6068HT062 - RE526223 ... 216
Front Auxiliary Drive- 4112-6068HT062 - RE549584, RE554435 ... 304

Página

FRONT AUXILLIARY DRIVE PULLEY (4112) ... 104
Front Bracket, Operation Protection Guard ... 494
Front Cab Guard, Operator Protection ... 494
Front Guard, Operator Protection ... 494
Front Lights ... 412
Front Lights Wiring Harness ... 412
Front Lines ... 694
FRONT PLATE (3614) ... 96
FRONT PLATE AND IDLER GEAR (3614) ... 96
Front Plate and Idler Gear- 3614-6068HT062 - RE526223 ... 208
Front Plate and Idler Gear- 3614-6068HT062 - RE549584, RE554435 ... 296
Front Plate- 3614-6068HT062 - RE526223 ... 208
Front Plate- 3614-6068HT062 - RE549584, RE554435 ... 296
Front Protection Guard, Operator ... 494
Front Window Guard, Front ... 494
Fuel Cooler ... 392
FUEL FILTER (35EN) ... 94
FUEL FILTER LINES (6382) ... 128
Fuel Filter Lines-6382-6068HT062 - RE526223 ... 240
Fuel Filter Lines-6382-6068HT062 - RE549584, RE554435 ... 328
Fuel Filter to Fuel Tank Bottom Hose ... 392
Fuel Injection Pump-16C7-6068HT062 - RE526223 ... 190
Fuel Injection Pump-16C7-6068HT062 - RE549584, RE554435 ... 278
Fuel Injection Pump-16C7-6068HT082 RE543070 RE549585 ... 74
FUEL LINES, LOW PRESSURE (6382) ... 128
Fuel Lines-16C7-6068HT062 - RE526223 ... 190
Fuel Lines-16C7-6068HT062 - RE549584, RE554435 ... 278
Fuel Lines-16C7-6068HT082 RE543070 RE549585 ... 74
Fuel System Filter Assembly ... 392
Fuel System Hoses ... 392
Fuel Tank ... 396
Fuel Tank Bottom to Fuel Filter Hose ... 392
Fuel Tank Cap ... 396
Fuel Tank Drain Valve ... 396
Fuel Tank Float ... 396
Fuel Tank Level Sending Unit ... 396
Fuel Tank Mounting ... 394
Fuel Tank Strainer ... 396
Fuel Temperature Sensor-16C7-6068HT062 - RE526223 ... 190
Fuel Temperature Sensor-16C7-6068HT062 - RE549584, RE554435 ... 278
Fuel Temperature Sensor-16C7-6068HT082 RE543070 RE549585 ... 74
FUEL TRANSFER PUMP (3713) ... 98
Fuel Transfer Pump- 3713-6068HT062 - RE526223 ... 210
Fuel Transfer Pump- 3713-6068HT062 - RE549584, RE554435 ... 298
FUSE BOX ... 436
FUSE COVER ... 436
Fuses ... 436

G

GASKET KIT, EGR VALVE (9901) ... 169
GASKET SET, ENGINE OVERHAUL ... 156
GASKET, CYLINDER HEAD (5128) ... 120
Gasket, Cylinder Head-5120-6068HT062 - RE526223 ... 232
Gasket, Cylinder Head-5120-6068HT062 - RE549584, RE554435 ... 320
Gasket, Rocker Arm Cover (- 165506)-1156-6068HT062 - RE526223 ... 180
Gasket, Rocker Arm Cover (- 813813)-1120-6068HT082 RE543070 RE549585 ... 64
Gasket, Rocker Arm Cover (166995 -)-1145-6068HT062 - RE549584, RE554435 ... 270
Gasket, Rocker Arm Cover (825946 -)-1121-6068HT082 RE543070 RE549585 ... 66
Gasket, Travel Pilot Control Valve Components ... 638
Gauge, Sight, Hydraulic Oil Tank ... 610
Gear Pump, Main Hydraulic Pump ... 600
GEAR, FLYWHEEL RING (1517) ... 73
GEAR, OIL PUMP (5024) ... 118
Gear, Oil Pump- 5024-6068HT062 - RE526223 ... 230
Gear, Oil Pump- 5024-6068HT062 - RE549584, RE554435 ... 318
GEAR, UPPER IDLER (3614) ... 96
Gear, Upper Idler- 3614-6068HT062 - RE526223 ... 208
Gear, Upper Idler- 3614-6068HT062 - RE549584, RE554435 ... 296
Gearbox Components, Swing Drive (— 608016) (- 608016) ... 756
Gearbox Components, Swing Drive (608017 —) (608017 -) ... 760
GEARBOX, TRAVEL MOTOR ... 44
Gears, Swing Gearbox (— 608016) (- 608016) ... 756
Gears, Swing Gearbox (608017 —) (608017 -) ... 760
Glass, Cab ... 462
Glass, Cab Door ... 474

Índice alfabético - continuação

Página

Glass, Windshield ... 468
GLOW PLUGS (4330) ... 106
Grab Bar, Cab Left ... 466
Grease Fitting, 2.5m Arm ... 664
GREASE HOSES ... 726
GREASE LINES ... 726
Grille, Air Duct ... 540
Grille, Radio Speaker ... 460
Grille, Speaker ... 460
Grip, Cab Door ... 474
GRIP, PILOT CONTROLLER LEVER ... 648
Grip, Pilot Shutoff Lever ... 640
Grip, Travel Pilot Control Valve Lever ... 646
Ground Cable, Battery, Engine 6068HT062 ... 410
Ground Cable, Battery, Engine 6068HT082 ... 408
GROUND STRAPS, CAB WIRING HARNESS ... 436
Ground Wire, Boom Work Light ... 424
Grouser, Track Chain Assembly ... 38
Guard Bars, Cab Side Window ... 466
Guard, Fan ... 356
GUARD, FOPS ... 492
GUARD, LOWER ROLLER ... 40
Guide, Travel Pilot Control Valve Components ... 638

H

Hammer, Cab ... 460
Hammer, Escape ... 460
Hand Rail, RH ... 564
HANDLE AUXILIARY CONTROL SWITCH ... 418
Handle, Cab Door ... 474
Handle, Door Catch ... 472
Handle, Windshield ... 468
Handrail, Cab Door ... 474
Handrail, Cab Left ... 466
Hardware Kit, Seat ... 512
HARDWARE, TRAVEL MOTOR SUPPORT ... 54
Harness , Chicote , 16C7 Bomba de Injeção de Combustível ... 74, 190, 278
Harness , Chicote , 4330 Auxílio de Partida ... 218, 306
Harness , Chicote , 4330 AUXÍLIO DE PARTIDA ... 106
Harness , Chicote , 8451 Acessórios do Chicote Elétrico ... 252, 340
Harness , Chicote , 84BH Chicote Elétrico do Motor ... 138
Harness , Chicote , Acionamento do Ventilador Reversível ... 368
Harness , Chicote , Air Suspension Seat Heater Switch ... 524
Harness , Chicote , Alarme de Deslocamento ... 578
Harness , Chicote , Baterias, Apoio e Cabos (Motor 6068HT062) ... 410
Harness , Chicote , Baterias, Apoio e Cabos (Motor 6068HT082) ... 408
Harness , Chicote , Chicote Elétrico da Cabine ... 436
Harness , Chicote , Chicote Elétrico da Interface do Motor e ECU (Unidade de Controle do Motor) ... 420
Harness , Chicote , Chicote Elétrico da Máquina ... 426
Harness , Chicote , Chicote Elétrico das Luzes do Teto ... 476
Harness , Chicote , Chicote Elétrico do Aquecedor do Assento ... 522
Harness , Chicote , Chicote Elétrico do Farol (Cabine) ... 414
Harness , Chicote , Chicote Elétrico do Motor ... 422
Harness , Chicote , Chicote Elétrico do Reprodutor de MP3 ... 582
Harness , Chicote , Chicotes Elétricos e Relés da Alavanca de Controle do Piloto ... 418
Harness , Chicote , Chicotes Elétricos e Relés da Alavanca de Controle do Piloto ... 418
Harness , Chicote , Chicotes Elétricos e Relés da Alavanca de Controle do Piloto ... 418
Harness , Chicote , Componentes da Cabine (Luz, Antena e Alto-falantes da Cabine) ... 460
Harness , Chicote , Componentes da Cabine (Luz, Antena e Alto-falantes da Cabine) ... 460
Harness , Chicote , Componentes da Cabine (Luz, Antena e Alto-falantes da Cabine) ... 460
Harness , Chicote , Componentes do Ar-condicionado e Aquecedor ... 528
Harness , Chicote , Conversor de Alimentação (12 V) ... 544
Harness , Chicote , Interruptor e Chicote Elétrico do Alarme de Movimento de Deslocamento ... 580
Harness , Chicote , Interruptor e Chicote Elétrico do Alarme de Movimento de Deslocamento ... 580
Harness , Chicote , Kit de Válvula Solenoide Elétrica (2 Vias) ... 652
Harness , Chicote , Luz de Trabalho da Lança ... 424
Harness , Chicote , Luz Traseira da Cabine ... 416
Harness , Chicote , Luzes Dianteira ... 412
Harness , Chicote , Monitor e Chicote Elétrico do Monitor ... 428
Harness , Chicote , Para-brisa ... 468

Página

Harness , Conj. chiCotes acion. motor , 3150 Alternador ... 92, 205, 293
Harness, Alternator-3150-6068HT082 RE543070 RE549585 ... 92
HARNESS, CAB WIRING AND COMPONENTS ... 436
HARNESS, GLOW PLUGS, WIRING (4330) ... 106
Harness, Headlamp, Cab ... 414
Harness, Machine ... 426
HARNESS, PILOT CONTROL LEVER WIRING ... 418
Harness, Remote Diagnostics and Programming ... 418
Harness, Wire, Roof Lights ... 476
Harness, Wire, Travel Alarm ... 578
Harness, Wiring, Engine ... 420
Harness, Wiring, Monitor ... 428
Harness, Wiring; Starter Relay, Engine 6068HT062 ... 410
Harness, Wiring; Starter Relay, Engine 6068HT082 ... 408
Harness, Wiring, Windshield Wiper ... 468
Hatch, Cab Roof ... 470
HEAD LAMP ... 412
HEAD, CYLINDER (5128) ... 120
Head, Cylinder-5120-6068HT062 - RE526223 ... 232
Head, Cylinder-5120-6068HT062 - RE549584, RE554435 ... 320
Header, Oil Filter-8875-6068HT062 - RE526223 ... 255
Header, Oil Filter-8875-6068HT062 - RE549584, RE554435 ... 343
Headlamp Wiring Harness (Cab) ... 414
Headlight ... 412
Headliner, Cab ... 470
Heat Exchanger ... 356
Heated Air Suspension Seat Components ... 506
Heated Seat, Air Suspension ... 504
Heater ... 526
Heater And Air Conditioning Wiring Harness ... 528
Heater Components ... 528
Heater Core, Air Conditioner and Heater ... 528
Heater Hoses ... 538
Heater Hoses To Engine ... 538
HEATER PLUG, COOLANT (2695) ... 84
Heater Switch Wiring Harness, Seat (Air-Suspension) ... 524
Heater Switch, Seat (Air-Suspension) ... 524
Heater Wiring Harness, Seat ... 522
Heater, Engine Coolant- 2695-6068HT062 - RE526223 ... 200
Heater, Engine Coolant- 2695-6068HT062 - RE549584, RE554435 ... 288
Heater, Engine Coolant, Kit ... 374
Heating and Air Conditioning Air Filter ... 528
Heavy Duty Bucket ... 620
Heavy Duty High Capacity Bucket ... 622
HELICAL GEAR (9901) ... 168
Hinge, Cab Door ... 474
Hinge, Cab Roof ... 470
Hood, Engine ... 562
Horn ... 438, 576
Horn and Cab Hardware ... 438
Hose, Air Cleaner, Engine 6068HT062 ... 380
Hose, Boom Cylinder To Control Valve ... 692
Hose, Compressor, Air Conditioner ... 530
Hose, Condenser, Air Conditioner ... 530
Hose, Control Valve To Boom Bottom ... 700
Hose, Control Valve To Cooling Package ... 688
Hose, Control Valve to Hydraulic Pump ... 684
Hose, Control Valve To Oil Tank ... 686
Hose, Control Valve to Pilot Signal Manifold ... 708, 710
Hose, Control Valve To Rotary Manifold ... 690
Hose, Control Valve To Swing Motor ... 690
Hose, Electric Solenoid Valve Kit, 2 Way ... 652
Hose, Fan Drive ... 366
Hose, Fuel Tank Bottom to Fuel Filter ... 392
Hose, Hydraulic Pilot (Pilot Signal Manifold To Swing Motor) ... 708
Hose, Hydraulic Pump Attenuator ... 702
Hose, Oil Tank To Control Valve ... 686
Hose, Oil Tank To Cooling Package ... 686
Hose, Oil Tank To Hydraulic Pump ... 682
Hose, Oil Tank to Solenoid Valve ... 704, 712
Hose, Pilot Signal Mainfold to Control Valve ... 708
Hose, Pilot Signal Manifold to Control Valve ... 710
Hose, Pilot Signal Manifold to Solenoid Valve ... 708
Hose, Reversing Fan Drive ... 368
Hose, Solenoid Valve to Oil Tank ... 704, 712
Hose, Solenoid Valve To Pilot Signal Manifold ... 708
Hose, Swing Motor To Control Valve ... 696
HOSE, VENTILATING (2962) ... 88
Hose, Ventilating- 2962-6068HT062 - RE526223 ... 202
Hose, Ventilating- 2962-6068HT062 - RE549584, RE554435 ... 290
Hose, Windshield Washer ... 460
Hoses, 2.5m Arm ... 664

Índice alfabético - continuação

Página

Hoses, Air Cleaner (Engine 6068HT082) ... 378
Hoses, Air Conditioner Condenser ... 534
HOSES, ARM CYLINDER ... 724
Hoses, Boom Bottom ... 700
Hoses, Engine Oil Filter ... 398
Hoses, Engine To Heater ... 538
Hoses, Fuel System ... 392
HOSES, GREASE ... 726
HOSES, LONG ARM 3.61M ... 660
HOSES, LUBRICATION ... 726
Hoses, Pattern Changer Mechanical ... 728
HOSES, PILOT (PILOT SIGNAL MANIFOLD TO LEFT PILOT CONTROLLER) ... 714
HOSES, PILOT (PILOT SIGNAL MANIFOLD TO PILOT SHUTOFF VALVE) ... 716
HOSES, PILOT (PILOT SIGNAL MANIFOLD TO RIGHT PILOT CONTROLLER) ... 720
Hoses, Pilot Propel Valve To Pilot Signal Manifold ... 718
HOSES, PILOT, (PROPEL PILOT VALVE TO PILOT SHUTOFF VALVE) ... 722
Hoses, Radiator (Engine 6068HT082) ... 360
Hoses, Radiator (Engine 6068HT062) ... 362
Hoses, Surge Tank ... 364
HOSES, TRAVEL MOTOR HYDRAULIC ... 52
Hoses, Turbocharger To Air Cleaner (Engine 6068HT082) ... 378
HOUSING AND GASKETS, PILOT SIGNAL MANIFOLD ... 672
HOUSING, FLYWHEEL (1403) ... 72
Housing, Flywheel-1403-6068HT062 - RE526223 ... 188
Housing, Flywheel-1403-6068HT062 - RE549584, RE554435 ... 275
HOUSING, OIL PUMP (5024) ... 118
Housing, Oil Pump- 5024-6068HT062 - RE526223 ... 230
Housing, Oil Pump- 5024-6068HT062 - RE549584, RE554435 ... 318
Housing, Thermostat- 3917-6068HT062 - RE526223 ... 212
Housing, Thermostat- 3917-6068HT062 - RE549584, RE554435 ... 300
Housing, Thermostat-3926-6068HT082 RE543070 RE549585 ... 100
Hydraulic Actuated Control Valve Components ... 638
Hydraulic Lines (Control Valve To Rotary Manifold) ... 698
Hydraulic Lines On Boom To Cylinders ... 724
HYDRAULIC LINES, TRAVEL MOTOR ... 52
Hydraulic Oil Cooler ... 356
Hydraulic Oil Filter Components ... 706
Hydraulic Oil Reservoir ... 610
Hydraulic Oil Reservoir And Filter ... 610
Hydraulic Oil Reservoir Filter ... 610
Hydraulic Oil Tank And Filter ... 610
Hydraulic Oil Tank Sight Gauge ... 610
Hydraulic Pilot Pump Components ... 608
Hydraulic Pump ... 600
Hydraulic Pump Attenuator Lines ... 702
Hydraulic Pump Compartment Door ... 558
Hydraulic Pump Compartment Panels ... 556
HYDRAULIC PUMP DELIVERY PRESSURE SENSOR ... 602
Hydraulic Pump Lines to Control Valve ... 684
Hydraulic Pump Lines to Oil Filter ... 712
Hydraulic Pump Lines To Oil Tank ... 682
Hydraulic Pump Regulator (1) Components ... 604
Hydraulic Pump Regulator 2 ... 606
Hydraulic Pump Rotating Group Components ... 602
HYDRAULIC PUMP SEAL KIT ... 600
Hydraulic Thumb Kit Cylinder Components (Kits Built 28 June 2010 -) ... 742
Hydraulic Thumb, Direct (Kits Built 28 June 2010 -) ... 630
Hydraulic Thumb, Progressive (Kits Built 28 June 2010 -) ... 632

I

IDLER GEAR (3614) ... 96
Idler Gear- 3614-6068HT062 - RE526223 ... 208
Idler Gear- 3614-6068HT062 - RE549584, RE554435 ... 296
IDLER PULLEY (24FF) ... 83
IDLER, TRACK CHAIN ... 34
Ignition Switch ... 432
Injection Pump-16C7-6068HT062 - RE526223 ... 190
Injection Pump-16C7-6068HT062 - RE549584, RE554435 ... 278
Injection Pump-16C7-6068HT082 RE543070 RE549585 ... 74
Injector nozzle-9901-6068HT082 RE543070 RE549585 ... 166
Injector-9901-6068HT082 RE543070 RE549585 ... 166
Inlet, Air-17BL-6068HT062 - RE526223 ... 192
Inlet, Air-17BL-6068HT062 - RE549584, RE554435 ... 280
Inlet, Water Pump (- 165506)-5702-6068HT062 - RE526223 ... 236
Inlet, Water Pump (- 813813)-5702-6068HT082 RE543070 RE549585 ... 123
Inlet, Water Pump (166995 -)-5728-6068HT062 - RE549584, RE554435 ... 324
Inlet, Water Pump (825946 -)-5728-6068HT082 RE543070 RE549585 ... 124
Inside Covers, Cab Right ... 480
Inside Right Cover, Cab ... 480
Intake Manifold and Gasket-1797-6068HT082 RE543070 RE549585 ... 76
INTAKE VALVE (5128) ... 120
Intake Valve-5120-6068HT062 - RE526223 ... 232
Intake Valve-5120-6068HT062 - RE549584, RE554435 ... 320
Intake, Air-17BL-6068HT062 - RE526223 ... 192
Intake, Air-17BL-6068HT062 - RE549584, RE554435 ... 280
INTAKE, OIL PUMP (1989) ... 78
Intake, Oil Pump-1989-6068HT062 - RE526223 ... 194
Intake, Oil Pump-1989-6068HT062 - RE549584, RE554435 ... 282
Intercooler ... 356
Intercooler Tubes (Engine 6068HT062) ... 362
Intercooler Tubes (Engine 6068HT082) ... 360
Interruptor , Interruptor , 3031 Motor de Partida ... 204, 292
Interruptor , Interruptor , 3031 MOTOR DE PARTIDA ... 90
Interruptor , Interruptor , Acionamento do Ventilador Reversível ... 368
Interruptor , Interruptor , Air Suspension Seat Heater Switch ... 524
Interruptor , Interruptor , Alavanca de Corte Piloto ... 640
Interruptor , Interruptor , Chave de Ignição ... 432
Interruptor , Interruptor , Chicote Elétrico da Cabine ... 436
Interruptor , Interruptor , Chicotes Elétricos e Relés da Alavanca de Controle do Piloto ... 418
Interruptor , Interruptor , Chicotes Elétricos e Relés da Alavanca de Controle do Piloto ... 418
Interruptor , Interruptor , Componentes da Cabine (Luz, Antena e Alto-falantes da Cabine) ... 460
Interruptor , Interruptor , Console de Controle do Motor ... 430
Interruptor , Interruptor , Interruptor e Chicote Elétrico do Alarme de Movimento de Deslocamento ... 580
Interruptor , Interruptor , Luz Traseira da Cabine ... 416
Interruptor , Interruptor de nível , Tanque de Compensação ... 364
Iomutador , Interruptor , 3031 Motor de Partida ... 204, 292
Iomutador , Interruptor , 3031 MOTOR DE PARTIDA ... 90
Iomutador , Interruptor , Acionamento do Ventilador Reversível ... 368
Iomutador , Interruptor , Air Suspension Seat Heater Switch ... 524
Iomutador , Interruptor , Alavanca de Corte Piloto ... 640
Iomutador , Interruptor , Chave de Ignição ... 432
Iomutador , Interruptor , Chicote Elétrico da Cabine ... 436
Iomutador , Interruptor , Chicotes Elétricos e Relés da Alavanca de Controle do Piloto ... 418
Iomutador , Interruptor , Componentes da Cabine (Luz, Antena e Alto-falantes da Cabine) ... 460
Iomutador , Interruptor , Console de Controle do Motor ... 430
Iomutador , Interruptor , Interruptor e Chicote Elétrico do Alarme de Movimento de Deslocamento ... 580
Iomutador , Interruptor , Luz Traseira da Cabine ... 416
Iomutador , Interruptor de nível , Tanque de Compensação ... 364
Isolator, Cab ... 464
Isolator, Cab Door ... 474
Isolator, Cab Floor ... 484
Isolator, Cab Window ... 474
Isolator, Door Catch ... 472
Isolator, Pilot Shutoff Lever ... 640
Isolator, Power Converter (12V) ... 544
Isolators, Cab Sunroof ... 470
Isolators, Counterweight ... 450
Isolators, Windshield ... 468

J

JDLink™ Modular Telematics Gateway ... 616
JDLink™ Modular Telematics Gateway and Satellite Module Controller ... 616
JDLink™ MTG Assembly ... 614
JDLink™ Satellite Module ... 616
JDLink™ Vehicle Integration (MTG) ... 614
JOYSTICK ... 648

K

Key , Chave , Chave de Ignição ... 432
Key , Chave , Componentes da Bomba do Piloto ... 608
Key , Chave , Componentes da Cabine (Porta) ... 474
Key , Chave , Tampa do Motor ... 562
Key , Chaveta , 4712 Virabrequim e Rolamentos ... 224, 312

Índice alfabético - continuação

Página

Key , Chaveta , 4712 VIRABREQUIM E ROLAMENTOS 112
Key Start Switch 432
Key Switch 432
Key, Cab Door 474
Kit adesivos , Etiqueta , 3031 Motor de Partida 204, 292
Kit adesivos , Etiqueta , 3031 MOTOR DE PARTIDA 90
Kit adesivos , Etiqueta , Braço (Dianteira Super Longa) 666
Kit adesivos , Etiqueta , Etiquetas e Adesivos 400, 402
Kit adesivos , Etiqueta , Etiquetas e Adesivos (Francês e Espanhol) 404

Índice alfabético - continuação

Página

Light, Dome ... 460
Light, Toolbox ... 564
Lighter, Cigar ... 542
Lighter, Rear Tray ... 542
Lights, Front ... 412
Line, Boom Bottom ... 700
Line, Control Valve To Boom Bottom ... 700
Line, Engine To Heater ... 538
Line, Hydraulic Pilot (Pilot Signal Manifold To Swing Motor) ... 708
Line, Oil Tank to Solenoid Valve ... 704, 712
LINE, OIL, ARM CYLINDER ... 734
LINE, PILOT (PILOT SHUTOFF VALVE TO HYDRAULIC OIL TANK) ... 716
LINE, PILOT, (SOLENOID VALVE TO PILOT SHUTOFF VALVE) ... 716
Line, Solenoid Valve to Oil Tank ... 704, 712
LINER KIT, PISTON (9901) ... 152
LINER, CYLINDER (4834) ... 114
Liner, Cylinder- 4834-6068HT062 - RE526223 ... 226
Liner, Cylinder- 4834-6068HT062 - RE549584, RE554435 ... 314
LINERS, BLOCK (4633) ... 110
Liners, Block- 4633-6068HT062 - RE526223 ... 222
Liners, Block- 4633-6068HT062 - RE549584, RE554435 ... 310
Lines (Control Valve To Front Lines) ... 694
Lines, 2.5m Arm ... 664
LINES, BOOM BOTTOM TO ARM HYDRAULIC CYLINDER LINES ... 724
LINES, BOOM BOTTOM TO BUCKET HYDRAULIC CYLINDER ... 724
Lines, Boom Cylinder To Control Valve ... 692
LINES, BOOM HYDRAULIC ... 724
Lines, Control Valve To Cooling Package ... 688
Lines, Control Valve to Hydraulic Pump ... 684
Lines, Control Valve To Oil Tank ... 686
Lines, Delivery ... 684
Lines, Drain (Rotary Manifold, Swing Motor, Control Valve) ... 690
LINES, FUEL FILTER (6382) ... 128
Lines, Fuel Filter-6382-6068HT062 - RE526223 ... 240
Lines, Fuel Filter-6382-6068HT062 - RE549584, RE554435 ... 328
Lines, Fuel System ... 392
LINES, GREASE ... 726
Lines, Hydraulic Pump Attenuator ... 702
LINES, LONG ARM 3.61M ... 660
LINES, LUBRICATION ... 726
Lines, Oil Tank To Control Valve ... 686
Lines, Oil Tank To Cooling Package ... 686
Lines, Oil Tank To Hydraulic Pump ... 682
LINES, PILOT (PILOT SIGNAL MANIFOLD TO LEFT PILOT CONTROLLER) ... 714
LINES, PILOT (PILOT SIGNAL MANIFOLD TO PILOT SHUTOFF VALVE) ... 716
LINES, PILOT (PILOT SIGNAL MANIFOLD TO PROPEL PILOT VALVE) ... 718
LINES, PILOT (PILOT SIGNAL MANIFOLD TO RIGHT PILOT CONTROLLER) ... 720
LINES, PILOT (PROPEL PILOT VALVE TO PILOT SHUTOFF VALVE) ... 722
Lines, Return ... 686
Lines, Return (Control Valve To Cooling Package) ... 688
Lines, Rotary Manifold To Control Valve ... 698
Lines, Suction ... 682
Lines, Swing Motor To Control Valve ... 696
LINES, TRAVEL MOTOR HYDRAULIC ... 52
Lines, Turbocharger Oil- 65TE-6068HT062 - RE526223 ... 244
Lines, Turbocharger Oil- 65TE-6068HT062 - RE549584, RE554435 ... 330
Lines, Turbocharger Oil-65ND-6068HT062 - RE526223 ... 242
LINK, ARM ... 668
LINK, BUCKET ... 670
LINK, BUCKET HYDRAULIC CYLINDER TO ARM ... 668
Link, Standard Arm, 2.96 m ... 658
Link, Track Chain Assembly ... 38
Lock, Cab Door ... 474
Lock, Cab Door Window ... 474
Lock, Cab Roof ... 470
Lock, TK225 Series Bucket Tooth System ... 626
Lock, TK400 Series Bucket Tooth System ... 628
Lock, Tool Box ... 564
Lock, Windshield ... 468
Long Arm 3.61m ... 660
Long Front Bucket, Super (0.52 Yd³, 30 In.) ... 624
Louver, Cab Inside Right Cover ... 480
Louver, Rear Tray ... 542
LOWER IDLER GEAR (3614) ... 96
Lower Roller Guard ... 40
LOWER ROLLER, TRACK ... 36
Lower Track Chain Roller ... 36
LUBRICATION HOSES ... 726
LUBRICATION LINES ... 726
Lubrication System ... 726

M

Machine Harness ... 426
Machine Wiring Harness ... 426
MAGNETIC PICK UP SENSOR (6744) ... 134
Magnetic Pick-Up Sensor-6721-6068HT062 - RE526223 ... 248
Magnetic Pick-Up Sensor-6721-6068HT062 - RE549584, RE554435 ... 334
MAIN BEARING THRUST (9901) ... 148
Main Controller (MCZ) ... 440
Main Frame ... 446
Main Frame Boom Foot Pin ... 448
Main Frame Channel ... 446
Main Kit Wiring Harness ... 416
MAIN THRUST BEARING ... 145
Manifold Air Pressure Sensor-6721-6068HT062 - RE526223 ... 248
Manifold Air Pressure Sensor-6721-6068HT062 - RE549584, RE554435 ... 334
Manifold, Exhaust- 2873-6068HT062 - RE526223 ... 201
Manifold, Exhaust- 2873-6068HT062 - RE549584, RE554435 ... 289
Manifold, Exhaust-28AR-6068HT082 RE543070 RE549585 ... 86
Manifold, Intake-1797-6068HT082 RE543070 RE549585 ... 76
Manifold, Pilot Signal (Control Valve Side) ... 678
MANIFOLD, PILOT SIGNAL (HOUSING AND GASKETS) ... 672
Manifold, Pilot Signal (Pilot Controller Side) ... 676
Manifold, Pilot Signal (Valve Section) ... 674
Manifold, Pilot Signal (Valves) ... 680
MANIFOLD, PILOT SIGNAL, TO LEFT PILOT CONTROLLER HYDRAULIC PILOT LINES ... 714
MANIFOLD, PILOT SIGNAL, TO RIGHT PILOT CONTROLLER HYDRAULIC PILOT HOSES ... 720
Manifold, Pilot Signal, To Swing Motor Pilot Hydraulic Line ... 708
Manifold, Solenoid Valve ... 598
Mat, Floor ... 482
Mechanical Pattern Changer Kit ... 728
Mechanical Suspension Seat ... 508
Mechanical Suspension Seat Components ... 510
MIDLAND AUX DRIVE AIR COMPRESSOR (9901) ... 165
Mirror, Cab, Left Rear View ... 574
Mirror, Counterweight ... 572
Mirror, Right Rear View ... 564
Mirror, Tool Box ... 564
Monitor ... 428
Monitor and Monitor Wiring Harness ... 428
Monitor Bracket ... 428
Monitor Controller (DSZ) ... 442
Monitor Dial ... 430
Monitor Dial And Switch Panel ... 430
Motion Alarm ... 428, 578
Motion Alarm Switch ... 580
Motion Alarm Wire Harness ... 580
Motor Components, Reversing Fan Drive ... 372
MOTOR MOUNT, SWING ... 752
Motor Standard Drive Valve, Fan ... 366
Motor, Air Door ... 528
Motor, Blower ... 528
Motor, Cooling ... 528
Motor, Fan Drive, Components ... 370
Motor, Reversing Fan Drive ... 368
MOTOR, STARTER (3031) ... 90
Motor, Starter- 3031-6068HT062 - RE526223 ... 204
Motor, Starter- 3031-6068HT062 - RE549584, RE554435 ... 292
Motor, Swing Drive, Components (— 608016) (- 608016) ... 754
Motor, Swing Drive, Components (608017 —) (608017 -) ... 758
Motor, Travel, Components ... 46
Motor, Windshield Wiper ... 468
Mounting Brackets, Alternator-62A4-6068HT082 RE543070 RE549585 ... 126
Mounting Brackets, Control Valve ... 596
Mounting, Air Conditioner, Compressor ... 534
Mounting, Engine ... 390
Mounting, Fuel Tank ... 394
Mounting, JDLink™ MTG (Cellular Controller) ... 614
Mounting, Power Converter (12V) ... 544
Mounting, Radiator ... 358
Mounting, Seat ... 514

Índice alfabético - continuação

Página

Mounts, Cab ... 458
MP3 Player Wiring Harness ... 582
MTG Assembly, JDLink™ ... 614
Muffler (Engine 6068HT062) ... 388
Muffler (Engine 6068HT082) ... 386
Muffler Cover ... 556
Muffler Support (Engine 6068HT062) ... 388
Muffler Support, Engine 6068HT082 ... 386
Multi-Function Pilot Control Lever Wiring Harness ... 418

N

NO OIL FILTER (8875) ... 141
Nozzle injector-9901-6068HT082 RE543070 RE549585 ... 166
Nozzle Kit-9901-6068HT082 RE543070 RE549585 ... 166
Nozzle, Windshield Washer ... 460

O

Oil Cooler ... 356
Oil Cooler- 5945-6068HT062 - RE526223 ... 237
Oil Cooler- 5945-6068HT062 - RE549584, RE554435 ... 325
Oil Cooler, Engine- 5945-6068HT062 - RE526223 ... 237
Oil Cooler, Engine- 5945-6068HT062 - RE549584, RE554435 ... 325
Oil Cooler, Engine-5951-6068HT082 RE543070 RE549585 ... 125
OIL DIPSTICK (4079) ... 102
Oil Dipstick- 4059-6068HT062 - RE526223 ... 214
Oil Dipstick- 4059-6068HT062 - RE549584, RE554435 ... 302
Oil Drain Cover ... 566
OIL FILL, SWING MOTOR ... 752
Oil Filler Neck, Cover-1299-6068HT062 - RE526223 ... 184
Oil Filler Neck, Cover-1299-6068HT062 - RE549584, RE554435 ... 272
Oil Filler Neck, Cover-1299-6068HT082 RE543070 RE549585 ... 68
Oil Filter ... 398
OIL FILTER ADAPTER (8875) ... 141
Oil Filter and Header-8875-6068HT062 - RE526223 ... 255
Oil Filter and Header-8875-6068HT062 - RE549584, RE554435 ... 343
Oil Filter Lines, Engine ... 398
Oil Filter, Engine ... 398
Oil Filter, Hydraulic ... 704
Oil Filter, Hydraulic, Components ... 706
Oil Line, Arm, Super Long Front ... 666
Oil Line, Turbocharger-65YW-6068HT082 RE543070 RE549585 ... 130
Oil Lines, Turbocharger- 65TE-6068HT062 - RE526223 ... 244
Oil Lines, Turbocharger- 65TE-6068HT062 - RE549584, RE554435 ... 330
Oil Lines, Turbocharger-65ND-6068HT062 - RE526223 ... 242
OIL PAN (1989) ... 78
OIL PAN GASKET (1989) ... 78
OIL PUMP (5024) ... 118
OIL PUMP INTAKE (1989) ... 78
Oil Pump Intake-1989-6068HT062 - RE526223 ... 194
Oil Pump Intake-1989-6068HT062 - RE549584, RE554435 ... 282
Oil Pump- 5024-6068HT062 - RE526223 ... 230
Oil Pump- 5024-6068HT062 - RE549584, RE554435 ... 318
Oil Reservoir, Hydraulic ... 610
OIL SEAL, REAR (9901) ... 150
Oil Tank Lines To Control Valve ... 686
Oil Tank Lines To Cooling Package ... 686
Oil Tank Lines To Hydraulic Pump ... 682
Oil Tank Lines to Solenoid Valve ... 704, 712
Oil Tank, Hydraulic ... 610
Operator Protection Guard ... 494
Optional Switch Connector Wiring Harness ... 580
OVERHAUL KIT, ENGINE (9901) ... 158
Overhaul Kit, Engine-9901-6068HT062 - RE526223 ... 260
Overhaul Kit, Engine-9901-6068HT062 - RE549584, RE554435 ... 348
Overhaul Kit-9901-6068HT062 - RE526223 ... 260
Overhaul Kit-9901-6068HT062 - RE549584, RE554435 ... 348

P

PAN, OIL (1989) ... 78
Pan, Oil-1989-6068HT062 - RE526223 ... 194
Pan, Oil-1989-6068HT062 - RE549584, RE554435 ... 282
Panel, Access ... 566
Panel, Rear Left Side ... 554
Panel, Switch ... 430
Pattern Changer Kit, Mechanical ... 728
Pedals, Travel Pilot Control ... 650

Página

Pilot Control Lever Wiring Harnesses and Relays ... 418
Pilot Control Valve Components, Travel ... 638
Pilot Control Valve, Auxiliary ... 642
Pilot Controller Side, Pilot Signal Manifold ... 676
Pilot Controllers ... 648
Pilot Filter ... 704
PILOT HOSE (SOLENOID VALVE TO PILOT SHUTOFF VALVE) ... 716
Pilot Hoses (Control Valve to Pilot Signal Manifold) ... 710
PILOT HOSES, (PILOT SIGNAL MANIFOLD TO PILOT SHUTOFF VALVE) ... 716
PILOT HOSES, (PILOT SIGNAL MANIFOLD TO RIGHT PILOT CONTROLLER) ... 720
PILOT HOSES, (PROPEL PILOT VALVE TO PILOT SHUTOFF VALVE) ... 722
PILOT LINE (PILOT SHUTOFF VALVE TO HYDRAULIC OIL TANK) ... 716
Pilot Lines ... 704, 712
Pilot Lines (Control Valve To Pilot Signal Manifold) ... 710
Pilot Lines (Pilot Signal Manifold To Left Pilot Controller) ... 714
Pilot Lines (Pilot Signal Manifold To Pilot Shutoff Valve) ... 716
Pilot Lines (Pilot Signal Manifold To Propel Pilot Valve) ... 718
Pilot Lines (Pilot Signal Manifold To Right Pilot Controller) ... 720
Pilot Lines (Pilot Signal Manifold To Swing Motor) ... 708
Pilot Lines (Propel Pilot Valve To Pilot Shutoff Valve) ... 722
Pilot Pump Components ... 608
Pilot Shutoff Lever ... 640
Pilot Shutoff Switch ... 640
Pilot Shutoff Valve ... 722
PILOT SHUTOFF VALVE TO PILOT SIGNAL MANIFOLD PILOT HYDRAULIC HOSES ... 716
PILOT SHUTOFF VALVE TO PROPEL PILOT VALVE PILOT HYDRAULIC LINES ... 722
PILOT SHUTOFF VALVE TO SOLENOID VALVE PILOT HYDRAULIC HOSES ... 716
Pilot Signal Manifold (Control Valve Side) ... 678
Pilot Signal Manifold (Housing and Gaskets) ... 672
Pilot Signal Manifold (Pilot Controller Side) ... 676
Pilot Signal Manifold (Valve Section) ... 674
Pilot Signal Manifold and Mounting Bracket ... 710
Pilot Signal Manifold Spools ... 680
Pilot Signal Manifold To Control Valve ... 708
PILOT SIGNAL MANIFOLD TO PILOT SHUTOFF VALVE PILOT HYDRAULIC HOSES ... 716
PILOT SIGNAL MANIFOLD TO PROPEL PILOT VALVE PILOT HYDRAULIC LINES ... 718
Pilot Signal Manifold to Solenoid Valve ... 708
Pilot Signal Manifold To Swing Motor Hydraulic Pilot Line ... 708
Pilot Signal Manifold Valves ... 680
Pilot Solenoid Valve Kit, 2 Way ... 652
Pilot Valve Components ... 634
Pin Fastener, Travel Pilot Control Valve Components ... 638
Pin, Boom Foot ... 448
Pin, TK225 Series Bucket Tooth ... 626
Pin, TK400 Series Bucket Tooth ... 628
Pin, Track Chain Assembly ... 38
Pins, Arm, Super Long Front ... 666
PINS, BOOM ... 654
PINS, BOOM (SUPER LONG FRONT) ... 656
PINS, LONG ARM 3.61M ... 660
Pipe, Main Frame ... 446
PISTON (4834) ... 114
PISTON RING KIT (9901) ... 154
Piston- 4834-6068HT062 - RE526223 ... 226
Piston- 4834-6068HT062 - RE549584, RE554435 ... 314
Piston, Travel Motor ... 46
Pivot Pins, 2.5m Arm ... 664
PIVOT PINS, LONG ARM 3.61M ... 660
Planet Pinion Carrier, Swing Gearbox (— 608016) (- 608016) ... 756
Planet Pinion Carrier, Swing Gearbox (608017 —) (608017 -) ... 760
PLATE, CAB FLOOR ... 502
Plate, Cab Light ... 416
Plate, Footrest ... 650
PLATE, FRONT (3614) ... 96
Plate, Front- 3614-6068HT062 - RE526223 ... 208
Plate, Front- 3614-6068HT062 - RE549584, RE554435 ... 296
PLATE, TRAVEL MOTOR COVER ... 56
PLUG, COOLANT HEATER (2695) ... 84
PLUG, FLOOR PLATE ... 502
PLUG, WATER TEMPERATURE SENSOR (6698) ... 132
Plug, Water Temperature Sensor-6698-6068HT062 - RE526223 ... 246
Plug, Water Temperature Sensor-6698-6068HT062 - RE549584, RE554435 ... 332
PLUGS, GLOW (4330) ... 106

Índice alfabético - continuação

Página

Portuguese Labels and Decals ... 406
Power Converter (12V) ... 544
Power Converter (12V) Mounting ... 544
Power Converter Wiring Harness ... 544
Power Outlet (12 Volt), Rear Tray ... 542
Power Supply (12V) ... 544
Power Unit (12-Volt) ... 544
Precleaner, Air Intake System ... 382
Pressure Reducing Valve, Two-Way Auxiliary Hydraulic Kit ... 652
Pressure Relief Valve, Swing Motor (— 608016) (- 608016) ... 754
Pressure Relief Valve, Swing Motor (608017 —) (608017 -) ... 758
Pressure Relief Valve-16C7-6068HT062 - RE526223 ... 190
Pressure Relief Valve-16C7-6068HT062 - RE549584, RE554435 ... 278
Pressure Relief Valve-16C7-6068HT082 RE543070 RE549585 ... 74
Pressure Sensor, Control (Pump 2) ... 606
Pressure Sensor, Hydraulic Pump Regulator (1) ... 604
Pressure Sensor, Swing Motor ... 708
Progressive Hydraulic Thumb Kit (Kits Built 28 June 2010 -) ... 632
Propel Motor ... 44
Propel Motor Brake Valve ... 46
Propel Motor Brake Valve Components ... 48
Propel Motor Components ... 46
PROPEL MOTOR COVER ... 56
PROPEL MOTOR HYDRAULIC LINES ... 52
PROPEL MOTOR SUPPORT HARDWARE ... 54
PROPEL MOTOR, GEARBOX ... 44
PROPEL PILOT VALVE TO PILOT SHUTOFF VALVE PILOT HYDRAULIC LINES ... 722
PROPEL PILOT VALVE TO PILOT SIGNAL MANIFOLD PILOT HYDRAULIC LINES ... 718
Pulley, Air Conditioning Compressor Belt ... 534
Pulley, Alternator- 3150-6068HT062 - RE526223 ... 205
Pulley, Alternator- 3150-6068HT062 - RE549584, RE554435 ... 293
Pulley, Alternator-3150-6068HT082 RE543070 RE549585 ... 92
Pulley, Crankshaft-1321-6068HT062 - RE549584, RE554435 ... 274
Pulley, Crankshaft-6895-6068HT062 - RE549584, RE554435 ... 336
Pulley, Fan Drive-8718-6068HT062 - RE526223 ... 254
Pulley, Fan Drive-8718-6068HT062 - RE549584, RE554435 ... 342
PULLEY, FRONT AUXILLIARY DRIVE (4112) ... 104
PULLEY, IDLER (24FF) ... 83
PULLEY, TENSIONER (8718) ... 140
Pulley, Tensioner-8718-6068HT062 - RE526223 ... 254
Pulley, Tensioner-8718-6068HT062 - RE549584, RE554435 ... 342
PULLEY, WATER PUMP (2001) ... 80
Pulley, Water Pump-2001-6068HT062 - RE526223 ... 196
Pulley, Water Pump-2001-6068HT062 - RE549584, RE554435 ... 284
Pump Compartment Door ... 558
Pump Cover ... 556
PUMP DELIVERY PRESSURE SENSOR ... 602
Pump Harness ... 426
Pump, Fan Drive ... 366
Pump, Fuel Injection-16C7-6068HT062 - RE526223 ... 190
Pump, Fuel Injection-16C7-6068HT062 - RE549584, RE554435 ... 278
Pump, Fuel Injection-16C7-6068HT082 RE543070 RE549585 ... 74
Pump, Fuel Transfer- 3713-6068HT062 - RE526223 ... 210
Pump, Fuel Transfer- 3713-6068HT062 - RE549584, RE554435 ... 298
Pump, Hydraulic ... 600
Pump, Hydraulic Lines, Attenuator ... 702
Pump, Hydraulic, Rotating Group Components ... 602
Pump, Inlet Water (166995 -)-5728-6068HT062 - RE549584, RE554435 ... 324
Pump, Inlet Water (825946 -)-5728-6068HT082 RE543070 RE549585 ... 124
PUMP, INTAKE OIL (1989) ... 78
Pump, Intake Oil-1989-6068HT062 - RE526223 ... 194
Pump, Intake Oil-1989-6068HT062 - RE549584, RE554435 ... 282
PUMP, OIL (5024) ... 118
Pump, Oil- 5024-6068HT062 - RE526223 ... 230
Pump, Oil- 5024-6068HT062 - RE549584, RE554435 ... 318
Pump, Pilot Components ... 608
Pump, Reversing Fan Drive ... 368
PUMP, TRANSFER FUEL (3713) ... 98
Pump, Windshield Washer ... 478
Push Nut, Travel Pilot Control Valve Components ... 638
Push Rod, Rocker Arm, Shaft, Tappet- 4905-6068HT062 - RE526223 ... 228
Push Rod, Rocker Arm, Shaft, Tappet- 4905-6068HT062 - RE549584, RE554435 ... 316
Push Rod/Rocker Arm/Shaft/Tappet-4905-6068HT082 RE543070 RE549585 ... 116

R

RACE, SWING BEARING ... 452
Radiator ... 356
Radiator Brackets ... 358
Radiator Hoses (Engine 6068HT082) ... 360
Radiator Hoses (Engine 6068HT062) ... 362
Radio ... 570
Radio Antenna ... 460
Radio Speakers ... 460
Rail, Pressure Sensor-16C7-6068HT062 - RE526223 ... 190
Rail, Pressure Sensor-16C7-6068HT062 - RE549584, RE554435 ... 278
Rail, Pressure Sensor-16C7-6068HT082 RE543070 RE549585 ... 74
Rain Visor ... 496
Rain Visor Support ... 498
Rear Cab Light ... 416
REAR OIL SEAL (9901) ... 150
Rear Tray ... 542
Rear View Mirror, Left ... 574
Rear View Mirror, Right ... 564
Receiver-Dryer, Air Conditioner ... 536
Recirculation, Exhaust Gas-8910-6068HT062 - RE526223 ... 256
Recirculation, Exhaust Gas-8910-6068HT062 - RE549584, RE554435 ... 344
regulator (1) Components, Hydraulic Pump ... 604
REGULATOR 2, HYDRAULIC PUMP ... 606
Regulator, Hydraulic Pump ... 600
Relay Box ... 436
RELAY STARTER (9901) ... 162
RELAY STARTER(9901) ... 164
Relay, Air Conditioner and Heater ... 528
Relay, Battery, Engine 6068HT062 ... 410
Relay, Battery, Engine 6068HT082 ... 408
Relay, Cab Beacon ... 416
Relay, Cab Headlamp Wiring Harness ... 414
RELAY, PILOT CONTROL LEVER ... 418
Relay, Seat Heater (Air-Suspension) ... 524
Relay, Seat Heater Wiring Harness ... 522
Relay, Starter (Engine 6068HT082) ... 408
Relay, Starter, Engine 6068HT062 ... 410
RELAYS, CAB WIRING HARNESS ... 436
Release Lever, Door Catch ... 472
Relief Valve, Swing Motor (— 608016) (- 608016) ... 754
Relief Valve, Swing Motor (608017 —) (608017 -) ... 758
Relief Valve, Swing Motor, Super Long Front ... 752
RELIEF VALVE, TRAVEL MOTOR BRAKE VALVE (COMPONENTS) ... 50
Relief Valve, Travel Motor Crossover ... 48
Relief Valve, Travel Motor Crossover Components ... 50
Reman Alternator- 3150-6068HT062 - RE526223 ... 205
Reman Alternator- 3150-6068HT062 - RE549584, RE554435 ... 293
Reman Arm Cylinder Components ... 734
Reman Boom Cylinder Components, Left ... 730
Reman Boom Cylinder Components, Right ... 732
Reman Bucket Cylinder ... 738
Reman Camshaft ... 110
Reman Camshaft- 4633-6068HT062 - RE526223 ... 222
Reman Camshaft- 4633-6068HT062 - RE549584, RE554435 ... 310
Reman Center Joint Components ... 744
Reman Complete Block Assembly-9901-6068HT062 - RE526223 ... 264
Reman Complete Block Assembly-9901-6068HT062 - RE549584, RE554435 ... 352
Reman Crankshaft ... 112
Reman Crankshaft- 4712-6068HT062 - RE526223 ... 224
Reman Crankshaft- 4712-6068HT062 - RE549584, RE554435 ... 312
Reman Cylinder Head ... 120
Reman Engine Controller-16C7-6068HT062 - RE526223 ... 190
Reman Engine Controller-16C7-6068HT062 - RE549584, RE554435 ... 278
Reman Engine Controller-16C7-6068HT082 RE543070 RE549585 ... 74
Reman Fuel Injection Pump-16C7-6068HT062 - RE526223 ... 190
Reman Fuel Injection Pump-16C7-6068HT062 - RE549584, RE554435 ... 278
Reman Fuel Injection Pump-16C7-6068HT082 RE543070 RE549585 ... 74
Reman Injection Nozzle-16C7-6068HT062 - RE526223 ... 190
Reman Injection Nozzle-16C7-6068HT062 - RE549584, RE554435 ... 278
Reman Injection Nozzle-16C7-6068HT082 RE543070 RE549585 ... 74
Reman Injection Nozzle-9901-6068HT082 RE543070 RE549585 ... 166
Reman Oil Pump ... 118
Reman Oil Pump- 5024-6068HT062 - RE526223 ... 230
Reman Oil Pump- 5024-6068HT062 - RE549584, RE554435 ... 318

Índice alfabético - continuação

Página

REMAN PROPEL MOTOR ... 44
Reman Propel Motor Components ... 46
Reman Replacement Engine (- 165506)-9901-6068HT062 - RE526223 ... 266
Reman Rotary Manifold Components ... 744
Reman Starter Motor (24V) ... 90
Reman Starter Motor (24V)- 3031-6068HT062 - RE526223 ... 204
Reman Starter Motor (24V)- 3031-6068HT062 - RE549584, RE554435 ... 292
REMAN SWING BEARING ... 452
Reman Travel Motor ... 44
Reman Travel Motor Components ... 46
Reman Turbocharger- 65TE-6068HT062 - RE526223 ... 244
Reman Turbocharger- 65TE-6068HT062 - RE549584, RE554435 ... 330
Reman Turbocharger-65ND-6068HT062 - RE526223 ... 242
Reman Turbocharger-65YW-6068HT082 RE543070 RE549585 ... 130
Reman Water Pump ... 108
Reman Water Pump- 4435-6068HT062 - RE526223 ... 220
Reman Water Pump- 4435-6068HT062 - RE549584, RE554435 ... 308
Reman, Hydraulic Pump ... 600
Reman, Swing Motor ... 752
Reman, Swing Motor (— 608016) (- 608016) ... 754
Reman, Swing Motor (608017 —) (608017 -) ... 758
REMANUFACTURED ENGINE (- 813813)-9901-6068HT082 RE543070 RE549585 ... 172
REMANUFACTURED ENGINE (825946 -)-9901-6068HT082 RE543070 RE549585 ... 174
Remote diagnostics and Programming Harness ... 418
Remote Fuel Filter ... 392
REPAIR KIT, WATER PUMP (9901) ... 151
Replacement Engine (- 165506)-9901-6068HT062 - RE526223 ... 266
REPLACEMENT ENGINE (- 813813)-9901-6068HT082 RE543070 RE549585 ... 172
Replacement Engine (166995 -)-9901-6068HT062 - RE549584, RE554435 ... 354
REPLACEMENT ENGINE (825946 -)-9901-6068HT082 RE543070 RE549585 ... 174
Reservoir, Hydraulic Oil ... 610
Reservoir, Window Washer ... 478
Resistor Cap, Excitation ... 426
Return Lines ... 686, 688
Return Lines (Control Valve To Cooling Package) ... 688
Return Lines To Rotary Manifold ... 690
Reversing Fan Drive ... 368
Reversing Fan Drive Motor Components ... 372
Right Armrest ... 520
Right Boom Cylinder Components ... 732
Right Cab Inside Cover ... 480
Right Console ... 520
Right Pedal, Travel Pilot Control ... 650
RIGHT PILOT CONTROLLER TO PILOT SIGNAL MANIFOLD HYDRAULIC PILOT HOSES ... 720
RING GEAR, FLYWHEEL (1517) ... 73
Ring Gear, Flywheel-1517-6068HT062 - RE526223 ... 189
Ring Gear, Flywheel-1517-6068HT062 - RE549584, RE554435 ... 276
RING KIT, PISTON (4834) ... 114
Ring Kit, Piston- 4834-6068HT062 - RE526223 ... 226
Ring Kit, Piston- 4834-6068HT062 - RE549584, RE554435 ... 314
Rocker Arm Cover (- 165506)-1156-6068HT062 - RE526223 ... 180
Rocker Arm Cover (- 813813)-1120-6068HT082 RE543070 RE549585 ... 64
Rocker Arm Cover (166995 -)-1145-6068HT062 - RE549584, RE554435 ... 270
Rocker Arm Cover (825946 -)-1121-6068HT082 RE543070 RE549585 ... 66
Rocker Arm, Shaft, Push Rod- 4905-6068HT062 - RE526223 ... 228
Rocker Arm, Shaft, Push Rod- 4905-6068HT062 - RE549584, RE554435 ... 316
ROLLER, CARRIER TRACK ... 30
ROLLER, LOWER GUARD ... 40
ROLLER, LOWER TRACK ... 36
ROLLER, SWING BEARING ... 452
Roof Lights Wiring Harness ... 476
Roof, Cab ... 470
Rotary Manifold Components ... 744
Rotary Manifold Cover ... 748
Rotary Manifold Lines To Control Valve ... 698
Rotary Manifold Seal and Swing Stop ... 748
Rotary Manifold Swing Stop ... 748
Rotating Group Components, Hydraulic Pump ... 602
Rotating Group, Hydraulic Pump ... 600
Rubber, Counterweight ... 450

Página

S

Sample Valve ... 704
SEAL KIT, ARM CYLINDER ... 734
SEAL KIT, ARM CYLINDER (SUPER LONG FRONT) ... 736
SEAL KIT, BUCKET CYLINDER ... 738
SEAL KIT, BUCKET CYLINDER (SUPER LONG FRONT) ... 740
SEAL KIT, FUEL FILTER (35EN) ... 94
Seal Kit, Fuel Filter- 35EN-6068HT062 - RE526223 ... 206
Seal Kit, Fuel Filter- 35EN-6068HT062 - RE549584, RE554435 ... 294
SEAL KIT, HYDRAULIC PUMP ... 600
SEAL KIT, HYDRAULIC PUMP REGULATOR (1) ... 604
SEAL KIT, HYDRAULIC PUMP REGULATOR 2 ... 606
Seal Kit, Hydraulic Thumb Kit Cylinder (Kits Built 28 June 2010 -) ... 742
SEAL KIT, LEFT BOOM CYLINDER ... 730
Seal Kit, Pilot Pump ... 608
SEAL KIT, RIGHT BOOM CYLINDER ... 732
Seal Kit, Swing Motor (— 608016) (- 608016) ... 754
Seal Kit, Swing Motor (608017 —) (608017 -) ... 758
Seal, Auxiliary Pilot Control Valve ... 642
Seal, Cab Door ... 474
Seal, Cab Window ... 474
SEAL, REAR OIL (9901) ... 150
Seal, Rotary Manifold ... 748
SEAL, SWING BEARING ... 454
Seal, Travel Pilot Control Valve Components ... 638
Seat Base ... 516
Seat Base Cover ... 518
Seat Belt, Air Suspension Heated Seat ... 504
Seat Belt, Mechanical Suspension Seat ... 508
Seat Components, Mechanical Suspension ... 510
Seat Hardware Service Kit ... 512
Seat Heater Switch Wiring Harness (Air-Suspension) ... 524
Seat Heater Wiring Harness ... 522
Seat Heater Wiring Harness (Air Suspension) ... 524
Seat Mounting ... 514
Seat Mounting Hardware, Cab Floor ... 486
Seat Mounting, Cab Floor ... 484
Seat Slide ... 516
Seat Slide Track Kit ... 516
Seat Stand ... 516
Seat, Air Suspension, Heated ... 504
Seat, Mechanical Suspension ... 508
Seat, Mechanical Suspension, Components ... 510
Sending Unit, Fuel Tank Level ... 396
Sensor , Kit do sensor , 8175 Filtro Primário do Combustível ... 136, 250, 338
SENSOR - PLUG, WATER TEMPERATURE (6698) ... 132
Sensor , SenSor , 16C7 Bomba de Injeção de Combustível ... 74, 190, 278
Sensor , SenSor , 65ND Turbocompressor ... 242
Sensor , SenSor , 65TE Turbocompressor ... 244, 330
Sensor , SenSor , 6721 Sensores ... 248, 334
Sensor , SenSor , 6744 SENSORES ... 134
Sensor , SenSor , 8175 Filtro Primário do Combustível ... 136, 250, 338
Sensor , SenSor , Ar Condicionado, Compressor, Condensador e Receptor-Secador ... 536
Sensor , SenSor , Ar Condicionado, Compressor, Condensador e Receptor-Secador ... 536
Sensor , SenSor , Componentes do Ar-condicionado e Aquecedor ... 528
Sensor , SenSor , Componentes do Grupo Rotativo da Bomba Hidráulica ... 602
Sensor , SenSor , Componentes do Motor de Acionamento do Ventilador ... 370
Sensor , SenSor , Componentes do Motor de Acionamento do Ventilador Reversível ... 372
Sensor , SenSor , Componentes do Regulador (1) da Bomba Hidráulica ... 604
Sensor , SenSor , Duto do Ar Condicionado / Aquecedor ... 540
Sensor , SenSor , Linhas do Piloto (Coletor do Sinal do Piloto ao Motor do Giro) ... 708
Sensor , SenSor , Linhas do Piloto (Válvula de Controle ao Coletor do Sinal do Piloto) ... 710
Sensor , SenSor , Mangueiras do Purificador de Ar (Motor 6068HT082) ... 378
Sensor , SenSor , Mangueiras do Purificador de Ar (Motores 6068HT062) ... 380
Sensor , SenSor , Regulador da Bomba Hidráulica 2 ... 606
Sensor , SenSor , Reservatório de Óleo Hidráulico ... 610
Sensor , SenSor de preSSão do ar , 6721 Sensores ... 248, 334
Sensor , SenSor de temperatura , 6721 Sensores ... 248, 334
Sensor , SenSor de temperatura , 6744 SENSORES ... 134

Índice alfabético - continuação

Página

Sensor , SenSor temperatura combuStí , 16C7 Bomba de Injeção de Combustível 190, 278, 74
Sensor Plug, Temperature-6698-6068HT062 - RE526223 246
Sensor Plug, Temperature-6698-6068HT062 - RE549584, RE554435 332
SENSOR, AIR PRESSURE (6744) 134
SENSOR, AIR TEMPERATURE (6744) 134
Sensor, Air Temperature (Engine 6068HT082) 378
Sensor, Air Temperature-6721-6068HT062 - RE526223 248
Sensor, Air Temperature-6721-6068HT062 - RE549584, RE554435 334
Sensor, Control Pressure (Pump 2) 606
Sensor, Crankshaft Position-6721-6068HT062 - RE526223 248
Sensor, Crankshaft Position-6721-6068HT062 - RE549584, RE554435 334
SENSOR, ENGINE SPEED (6744) 134
Sensor, Engine Speed-6721-6068HT062 - RE526223 248
Sensor, Engine Speed-6721-6068HT062 - RE549584, RE554435 334
SENSOR, MAGNETIC PICK UP (6744) 134
Sensor, Magnetic Pick-Up-6721-6068HT062 - RE526223 248
Sensor, Magnetic Pick-Up-6721-6068HT062 - RE549584, RE554435 334
Sensor, Manifold Air Pressure-6721-6068HT062 - RE526223 248
Sensor, Manifold Air Pressure-6721-6068HT062 - RE549584, RE554435 334
Sensor, Pressure, Control Valve 710
Sensor, Pressure, Hydraulic Pump Regulator (1) 604
Sensor, Pressure, Pilot Control Valve 710
Sensor, Pressure, Swing Motor 708
SENSOR, PUMP DELIVERY PRESSURE 602
Sensor, Solar, Air Conditioning 536
Sensor, Speed, Fan Drive Motor 370
Sensor, Speed, Reversing Fan Drive Motor 372
Sensor, Temperature, Air Cleaner, Engine 6068HT062 380
Sensor, Temperature, Air Conditioner 536
Sensor, Temperature, Hydraulic Oil Reservoir 610
Sensor, Thermo 528
Sensor, Water In Fuel (WIF)-8175-6068HT062 - RE526223 250
Sensor, Water In Fuel (WIF)-8175-6068HT062 - RE549584, RE554435 338
Sensor, Water In Fuel (WIF)-8175-6068HT082 RE543070 RE549585 136
Separator, Water-8175-6068HT062 - RE526223 250
Separator, Water-8175-6068HT062 - RE549584, RE554435 338
Separator, Water-8175-6068HT082 RE543070 RE549585 136
Service Advisor Remote (SAR) Switch 418
Service Engine (- 165506)-9901-6068HT062 - RE526223 266
SERVICE ENGINE (- 813813)-9901-6068HT082 RE543070 RE549585 172
Service Engine (166995 -)-9901-6068HT062 - RE549584, RE554435 354
SERVICE ENGINE (825946 -)-9901-6068HT082 RE543070 RE549585 174
SERVICE KIT (9901) 151
Shaft, Swing Gearbox (— 608016) (- 608016) 756
Shaft, Swing Gearbox (608017 —) (608017 -) 760
Shaft, Swing Motor (— 608016) (- 608016) 754
Shaft, Swing Motor (608017 —) (608017 -) 758
Shaft, Tappet, Push Rod, Rocker Arm- 4905-6068HT062 - RE526223 228
Shaft, Tappet, Push Rod, Rocker Arm- 4905-6068HT062 - RE549584, RE554435 316
Shaft/Tappet/Push Rod/Rocker Arm-4905-6068HT082 RE543070 RE549585 116
Shim, Auxiliary Pilot Control Valve 642
Shoe, Track Chain Assembly 38
SHORT BLOCK ASSEMBLY (9901) 170
Short Block Assembly-9901-6068HT062 - RE526223 262
Short Block Assembly-9901-6068HT062 - RE549584, RE554435 350
Shroud, Fan 356
Shutoff Lever, Pilot 640
Shutoff Valve, Pilot 722
SHUTOFF VALVE, PILOT, TO PROPEL PILOT VALVE PILOT HYDRAULIC LINES 722
Side Window Guard Bars 466
Sight Gauge, Hydraulic Oil Tank 610
SKID PLATE, LOWER ROLLER 40
Slide, Seat 516
Solar Sensor 540
Solenoid Valve 598
Solenoid Valve Lines to Oil Tank 704, 712
Solenoid Valve Wiring Harness 652
Solenoid Valve, Kit, 2 Way 652
Spacer, Fan Blade 356
Speaker Wiring Harness 460
Speakers, Radio 460
Speed Sensor, Reversing Fan Drive Motor 372
SPOOLS, CONTROL VALVE (4-SPOOL SIDE) 586
SPOOLS, CONTROL VALVE (5-SPOOL SIDE) 590
Spools, Pilot Signal Manifold 680
Spring, Auxiliary Pilot Control Valve 642
SPRING, TRACK CHAIN ADJUSTER 32
Stand, Seat 516
Standard Arm 2.96m 658
Start Terminal Jumper Wiring Harness Engine 6068HT082 408
Start Terminal Jumper Wiring Harness, Engine 6068HT062 410
STARTER (3031) 90
Starter Cable, Engine 6068HT062 410
Starter Cable, Engine 6068HT082 408
Starter Relay 422
STARTER RELAY (9901) 162, 164
Starter Relay (Engine 6068HT082) 408
Starter Relay Wiring Harness, Engine 6068HT062 410
Starter Relay Wiring Harness, Engine 6068HT082 408
Starter Relay, Engine 6068HT062 410
Starter- 3031-6068HT062 - RE526223 204
Starter- 3031-6068HT062 - RE549584, RE554435 292
STARTING AID (4330) 106
Starting Aid- 4330-6068HT062 - RE526223 218
Starting Aid- 4330-6068HT062 - RE549584, RE554435 306
STARTING MOTOR (3031) 90
Steering Valve (— 608016) (- 608016) 754
Steering Valve (608017 —) (608017 -) 758
Step, Tool Box 564
Step, Track Frame 28
Stop, Swing, Rotary Manifold 748
Stoppers, Cab 464
Storage Compartment Door and Panels 546
Storage Compartment Floor Cover 560
Storage Compartment Top Cover 548
Strainer, Fuel Tank 396
STRAPS, LIFT (9801) 142
Straps, Lift-9801-6068HT062 - RE526223 258
Straps, Lift-9801-6068HT062 - RE549584, RE554435 346
Striker, Cab 464
SUCTION CONTROL VALVE (9901) 163
Suction Lines 682
Sunroof, Cab 470
SUPER LONG FRONT ARM 666
SUPER LONG FRONT ARM CYLINDER COMPONENTS 736
Super Long Front Arm Kit 666
SUPER LONG FRONT BOOM 656
Super Long Front Bucket 0.52 Yd³ (30 In.) 624
SUPER LONG FRONT BUCKET CYLINDER COMPONENTS 740
SUPER LONG FRONT DECALS 400
SUPER LONG FRONT LABELS 400
Super Long Front Swing Motor Relief Valve 752
Support, Air Conditioner Condenser 534
SUPPORTS, FLOOR PLATE 502
Surge Tank 364
Surge Tank Hoses 364
Swing Bearing 452
Swing Bearing Bottom Cover, Track Frame 42
Swing Bearing Parts 454
Swing Gearbox Components (- 608016) 756
Swing Gearbox Components (608017 -) 760
Swing Gearbox, Gears (— 608016) (- 608016) 756
Swing Gearbox, Gears (608017 —) (608017 -) 760
Swing Gearbox, Planet Pinion Carrier (— 608016) (- 608016) 756
Swing Gearbox, Planet Pinion Carrier (608017 —) (608017 -) 760
Swing Gearbox, Shaft (— 608016) (- 608016) 756
Swing Gearbox, Shaft (608017 —) (608017 -) 760
Swing Motor Components (- 608016) 754
Swing Motor Components (608017 -) 758
Swing Motor Dampener Valve 696
Swing Motor Line To Pilot Signal Manifold 708
Swing Motor Lines From Control Valve 696
Swing Motor Lines To Control Valve 690, 696
Swing Motor Mounting and Oil Fill 752
SWING MOTOR OIL FILL 752
Swing Motor Pressure Sensor 708
Swing Motor Relief Valve, Super Long Front 752
Swing Motor, Seal Kit (— 608016) (- 608016) 754
Swing Motor, Seal Kit (608017 —) (608017 -) 758
Swing Motor, Shaft (— 608016) (- 608016) 754
Swing Motor, Shaft (608017 —) (608017 -) 758

Índice alfabético - continuação

Página

Swing Motor, Valve (— 608016) (- 608016) 754
Swing Motor, Valve (608017 —) (608017 -) 758
Swing Stop, Rotary Manifold 748
Switch Box 430
Switch Panel 430
Switch Panel And Monitor Dial 430
SWITCH, AUXILIARY CONTROL 418
Switch, Cab Beacon 416
Switch, Cab Lights 416
Switch, Door 460
Switch, Engine Coolant Level 364
Switch, Ignition 432
Switch, Monitor Dial 430
Switch, Reversing Fan Drive 368
Switch, Seat Heater (Air-Suspension) 524
Switch, Service Advisor Remote (SAR) 418
Switch, Travel Alarm 580
Switch, Travel Motion Alarm 580

T

Tank Mounting, Fuel 394
Tank, Fuel 396
Tank, Hydraulic Oil 610
Tank, Surge 364
Tank, Window Washer 478
Tappet, Push Rod, Rocker Arm, Shaft- 4905-6068HT062 - RE526223 228
Tappet, Push Rod, Rocker Arm, Shaft- 4905-6068HT062 - RE549584, RE554435 316
Tappet/Push Rod/Rocker Arm/Shaft-4905-6068HT082 RE543070 RE549585 116
Teeth, Super Long Front Bucket (0.52 Yd³, 30 In.) 624
TEMPERATURE SENSOR PLUG, WATER (6698) 132
Temperature Sensor Plug-6698-6068HT062 - RE526223 246
Temperature Sensor Plug-6698-6068HT062 - RE549584, RE554435 332
Temperature Sensor, Hydraulic Oil Reservoir 610
TENSION DEVICE, TRACK CHAIN ADJUSTER 32
TENSION DEVICE, TRACK CHAIN IDLER 34
TENSIONER, BELT (8718) 140
Tensioner, Fan Drive-8718-6068HT062 - RE526223 254
Tensioner, Fan Drive-8718-6068HT062 - RE549584, RE554435 342
Terminal, Battery Clamp, Engine 6068HT062 410
Terminal, Battery Clamp, Engine 6068HT082 408
Thermo Sensor 528
THERMOCOUPLE (6744) 134
Thermocouple-6721-6068HT062 - RE526223 248
Thermocouple-6721-6068HT062 - RE549584, RE554435 334
THERMOSTAT (2255) 82
THERMOSTAT COVER (2154) 81
Thermostat Housing- 3917-6068HT062 - RE526223 212
Thermostat Housing- 3917-6068HT062 - RE549584, RE554435 300
Thermostat Housing-3926-6068HT082 RE543070 RE549585 100
Thermostat-2255-6068HT062 - RE526223 198
Thermostat-2255-6068HT062 - RE549584, RE554435 286
THRUST BEARING MAIN (9901) 148
Thumb Cylinder Components (Kits Built 28 June 2010 -) 742
Thumb, Direct Hydraulic (Kits Built 28 June 2010 -) 630
Thumb, Progressive Hydraulic (Kits Built 28 June 2010 -) 632
TIMING GEAR COVER / WATER PUMP (4435) 108
TIMING GEAR COVER (4435) 108
Timing Gear Cover- 4435-6068HT062 - RE526223 220
Timing Gear Cover- 4435-6068HT062 - RE549584, RE554435 308
TK225 Series Bucket Tooth System 626
TK400 Series Bucket Tooth System 628
Tool Box Cover 564
Tool Box Lock 564
Toolbox 564
Tooth, Bucket, Super Long Front (0.52 Yd³, 30 In.) 624
Tooth, Bucket, TK225 Series 626
Tooth, Bucket, TK400 Series 628
Torsional Dampener-6895-6068HT062 - RE549584, RE554435 336
Track Chain Adjuster 32
Track Chain Assembly 38
TRACK CHAIN DRIVE GEAR 44
Track Chain Idler 34
Track Frame Bottom Cover 42
Track Frame, Undercarriage 28
Track Kit, Seat Slide 516
TRACK ROLLER, CARRIER 30
TRACK ROLLER, LOWER 36

Página

TRANSFER FUEL, PUMP (3713) 98
Transfer Pump, Fuel- 3713-6068HT062 - RE526223 210
Transfer Pump, Fuel- 3713-6068HT062 - RE549584, RE554435 298
Transistor, Air Conditioner and Heater 528
Travel Alarm 578
Travel Alarm Switch 580
Travel Alarm Wire Harness 580
Travel Device Hydraulic Lines 52
Travel Motion Alarm Switch and Wiring Harness 580
Travel Motor 44
Travel Motor Brake Valve Components 48
Travel Motor Components 46
Travel Motor Cover 56
Travel Motor Crossover Relief Valve 48
Travel Motor Crossover Relief Valve Components 50
TRAVEL MOTOR CROSSOVER RELIEF VALVE COMPONENTS 50
TRAVEL MOTOR DRIVE GEAR 44
Travel Motor Gearbox 44
TRAVEL MOTOR HYDRAULIC LINES 52
Travel Motor Support Hardware 54
Travel Pilot Control Pedals 650
Travel Pilot Control Valve 646
Travel Pilot Control Valve Components 638
Travel Pilot Control Valve Lever 646
Travel Warning Alarm 428
Tray, Left Console 500
Tray, Rear 542
Tube, By Pass, Thermostat Housing- 3917-6068HT062 - RE526223 212
Tube, By Pass, Thermostat Housing- 3917-6068HT062 - RE549584, RE554435 300
TUBE, DIPSTICK (4079) 102
Tube, Oil Pump Intake- 5024-6068HT062 - RE526223 230
Tube, Oil Pump Intake- 5024-6068HT062 - RE549584, RE554435 318
Tube, Water Pump Bypass-2154-6068HT062 - RE526223 197
Tube, Water Pump Bypass-2154-6068HT062 - RE549584, RE554435 285
Tubes, Intercooler (Engine 6068HT062) 362
Tubes, Intercooler (Engine 6068HT082) 360
Turbo Air Inlet- 5497-6068HT062 - RE526223 235
Turbo Air Inlet- 5497-6068HT062 - RE549584, RE554435 323
Turbocharger and Oil Lines- 65TE-6068HT062 - RE526223 244
Turbocharger and Oil Lines- 65TE-6068HT062 - RE549584, RE554435 330
Turbocharger and Oil Lines-65ND-6068HT062 - RE526223 242
Turbocharger Oil Lines-65ND-6068HT062 - RE526223 242
Turbocharger Oil Lines-65YW-6068HT082 RE543070 RE549585 130
Turbocharger to Air Cleaner Hoses (Engine 6068HT062) 380
Turbocharger To Air Cleaner Hoses (Engine 6068HT082) 378
Turbocharger- 65TE-6068HT062 - RE526223 244
Turbocharger- 65TE-6068HT062 - RE549584, RE554435 330
Turbocharger-65YW-6068HT082 RE543070 RE549585 130

U

Undercarriage Frame 28
UNDERSIZE BEARING, CONNECTING ROD (9901) 144
UPPER IDLER GEAR (3614) 96
UPPER ROLLER, TRACK 30

V

V BELT (24FF) 83
V-BELT, AIR CONDITIONER COMPRESSOR PULLEY 534
VALVE , CONTROL (9901) 163
VALVE BODY, CONTROL VALVE (4-SPOOL SIDE) 586
VALVE BODY, CONTROL VALVE (5-SPOOL SIDE) 590
Valve Cover (- 165506)-1156-6068HT062 - RE526223 180
Valve Cover (- 813813)-1120-6068HT082 RE543070 RE549585 64
Valve Cover (166995 -)-1145-6068HT062 - RE549584, RE554435 270
Valve Cover (825946 -)-1121-6068HT082 RE543070 RE549585 66
Valve Cover, Travel Pilot Control Valve Components 638
VALVE GASKET KIT, EGR (9901) 169
Valve Kit, Electric Solenoid, 2 Way 652
Valve Section, Pilot Signal Manifold 674
Valve, 2 Way Rotary, Pattern Changer Mechanical 728
VALVE, EXHAUST (5128) 120
Valve, Flow Control, Air Conditioner and Heater 528
Valve, Flow Control, Windshield Washer 460
VALVE, INTAKE (5128) 120
Valve, Pilot Control 634

Índice alfabético - continuação

Página

Valve, Pilot Control, Auxiliary ... 642
Valve, Pilot Shutoff ... 722
VALVE, PILOT SHUTOFF, TO PILOT SIGNAL MANIFOLD PILOT HYDRAULIC HOSES ... 716
VALVE, PILOT SHUTOFF, TO PILOT SIGNAL MANIFOLD PILOT HYDRAULIC LINES ... 716
VALVE, PILOT SHUTOFF, TO SOLENOID VALVE PILOT HYDRAULIC LINES ... 716
VALVE, PROPEL PILOT VALVE TO PILOT SHUTOFF VALVE ... 722
Valve, Relief, Travel Motor Brake (Components) ... 50
Valve, Reversing Fan Drive ... 368
Valve, Solenoid ... 598
Valve, Steering (— 608016) (- 608016) ... 754
Valve, Steering (608017 —) (608017 -) ... 758
Valve, Swing Motor (— 608016) (- 608016) ... 754
Valve, Swing Motor (608017 —) (608017 -) ... 758
Valve, Travel Motor Brake ... 46
Valve, Travel Motor Brake Components ... 48
Valve, Travel Pilot Control ... 646
Valves, Pilot Signal Manifold ... 680
Vapor Condenser, Air Conditioner ... 536
Ventilador , Ventilador , Sistema de Arrefecimento ... 356
VENTILATING HOSE (2962) ... 88
Ventilating Hose- 2962-6068HT062 - RE526223 ... 202
Ventilating Hose- 2962-6068HT062 - RE549584, RE554435 ... 290
Visor Support, Rain ... 498
VISOR, RAIN ... 496

W

Washer Nozzle ... 460
Water in Fuel Sensor-8175-6068HT062 - RE526223 ... 250
Water in Fuel Sensor-8175-6068HT062 - RE549584, RE554435 ... 338
Water in Fuel Sensor-8175-6068HT082 RE543070 RE549585 ... 136
WATER PUMP (4435) ... 108
Water Pump Bypass Tube-2154-6068HT062 - RE526223 ... 197
Water Pump Bypass Tube-2154-6068HT062 - RE549584, RE554435 ... 285
Water Pump Bypass Tube-3926-6068HT082 RE543070 RE549585 ... 100
Water Pump Inlet (- 165506)-5702-6068HT062 - RE526223 ... 236
Water Pump Inlet (- 813813)-5702-6068HT082 RE543070 RE549585 ... 123
Water Pump Inlet (166995 -)-5728-6068HT062 - RE549584, RE554435 ... 324
Water Pump Inlet (825946 -)-5728-6068HT082 RE543070 RE549585 ... 124
WATER PUMP PULLEY (2001) ... 80
WATER PUMP REPAIR KIT (9901) ... 151
Water Separator-8175-6068HT062 - RE526223 ... 250
Water Separator-8175-6068HT062 - RE549584, RE554435 ... 338
Water Separator-8175-6068HT082 RE543070 RE549585 ... 136
Weatherstrip, Cab Door ... 474
Weight, Rear Frame ... 450
WIF Sensor-8175-6068HT062 - RE526223 ... 250
WIF Sensor-8175-6068HT062 - RE549584, RE554435 ... 338
WIF Sensor-8175-6068HT082 RE543070 RE549585 ... 136
Window Guard Bars ... 466
Window Washer Reservoir ... 478
Window, Cab ... 462
Window, Cab Door ... 474
Window, Windshield ... 468
Windshield ... 468
Windshield Handle ... 468
Windshield Washer Hose ... 460
Windshield Washer Nozzle ... 460
Windshield Washer Reservoir ... 478
Windshield Wiper Wiring Harness ... 468
Wiper Arm, Windshield Wiper ... 468
Wiper Blade, Windshield ... 468
Wiper Motor, Windshield ... 468
Wire Harness, Reversing Fan Drive ... 368
Wire Harness, Roof Lights ... 476
Wire Harness, Travel Alarm ... 578
Wiring Harness ... 420
Wiring Harness Bracket- 8451-6068HT062 - RE526223 ... 252
Wiring Harness Bracket- 8451-6068HT062 - RE549584, RE554435 ... 340
Wiring Harness Bracket-84BH-6068HT082 RE543070 RE549585 ... 138
Wiring Harness Cover, Cab ... 438
Wiring Harness, Alternator-3150-6068HT082 RE543070 RE549585 ... 92
Wiring Harness, Beacon Jumper ... 416

Página

Wiring Harness, Boom ... 424
Wiring Harness, Boom Work Light ... 424
Wiring Harness, Cab ... 436
Wiring Harness, Cab Light ... 416
Wiring Harness, Cab Shell ... 416
Wiring Harness, Cab, Headlamp ... 414
Wiring Harness, Dome Light ... 460
Wiring Harness, Door Switch ... 460
Wiring Harness, Electric Solenoid Valve Kit, 2 Way ... 652
Wiring Harness, Engine-84BH-6068HT082 RE543070 RE549585 ... 138
Wiring Harness, Front Lights ... 412
WIRING HARNESS, GLOW PLUGS (4330) ... 106
Wiring Harness, Heater And Air Conditioning ... 528
Wiring Harness, Machine ... 426
Wiring Harness, Main Kit ... 416
Wiring Harness, Monitor ... 428
Wiring Harness, MP3 Player ... 582
Wiring Harness, Optional Switch Connector ... 580
WIRING HARNESS, PILOT CONTROL LEVER ... 418
Wiring Harness, Power Converter ... 544
Wiring Harness, Seat Heater ... 522
Wiring Harness, Seat Heater (Air Suspension) ... 524
Wiring Harness, Seat Heater Switch (Air-Suspension) ... 524
Wiring Harness, Solenoid Valve ... 652
Wiring Harness, Speakers ... 460
Wiring Harness, Start Terminal Jumper Engine 6068HT082 ... 408
Wiring Harness, Start Terminal Jumper, Engine 6068HT062 ... 410
Wiring Harness, Starter Relay, Engine 6068HT062 ... 410
Wiring Harness, Starter Relay, Engine 6068HT082 ... 408
Wiring Harness, Travel Alarm ... 580
Wiring Harness, Windshield Wiper ... 468
Work Light, Boom ... 424

Y

YOKE, TRACK IDLER ... 34

Undercarriage Frame
Bâti de châssis porteur
Chassi da Estrutura Inferior
Bastidor de base inferior

TX1093136 B.1

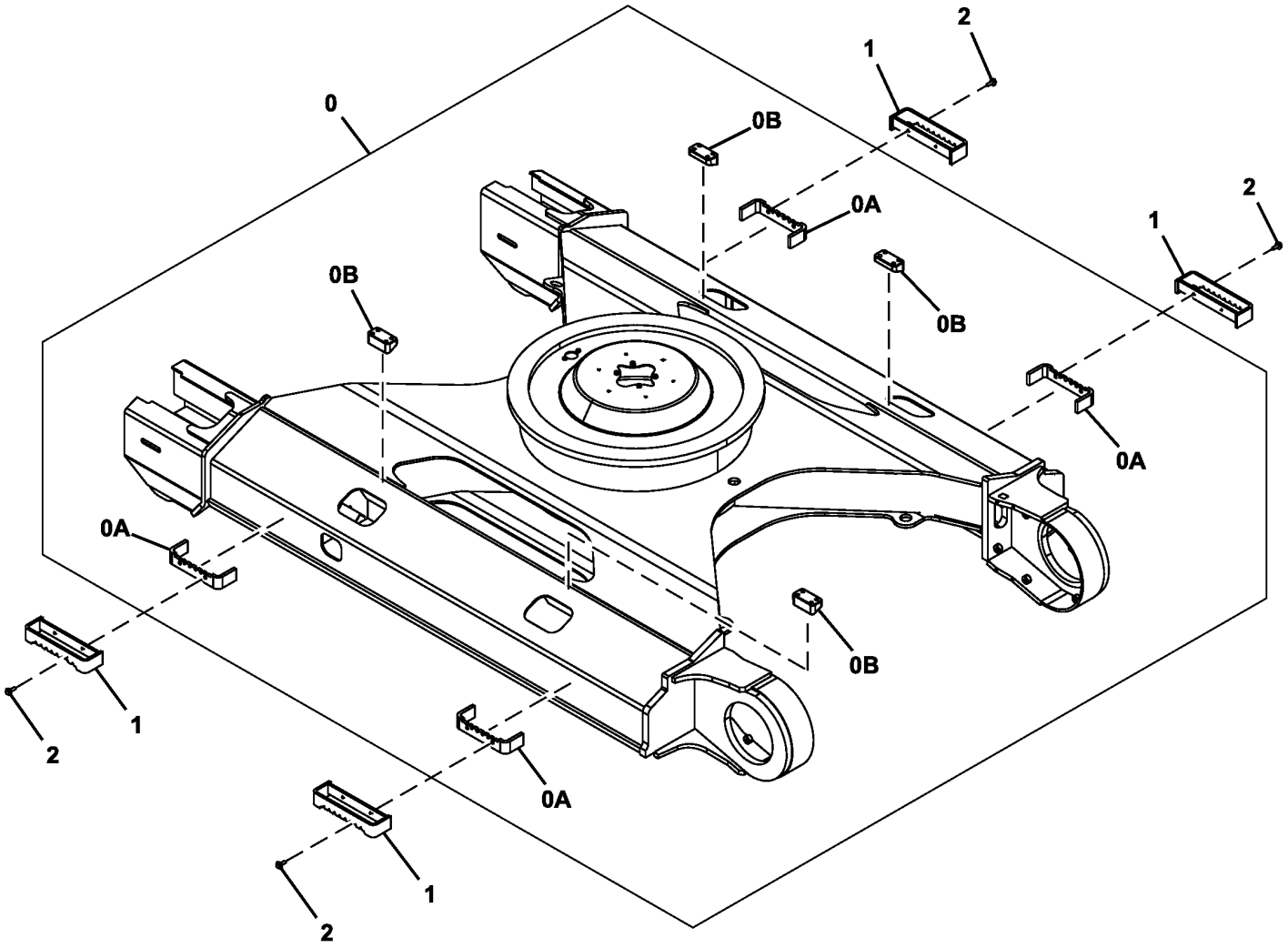

TX1093136

Item	*Nº peça*	*Descrição*	*Qtde*	*Nº série*	*Notas*
0	5009940	Estrutura	1		9262080 NLA
0A	4447430	Degrau	4		
0B	3103979	Apoio	4		
1	9755978	Degrau	4		
2	19M7493	Parafuso sextavado	8		M12 X 40, J281240 NLA
	4249324	Arruela	8		

Carrier Roller
Galet porteur
Cilindro do Transportador
Rodillo superior

TX1093137 A.1

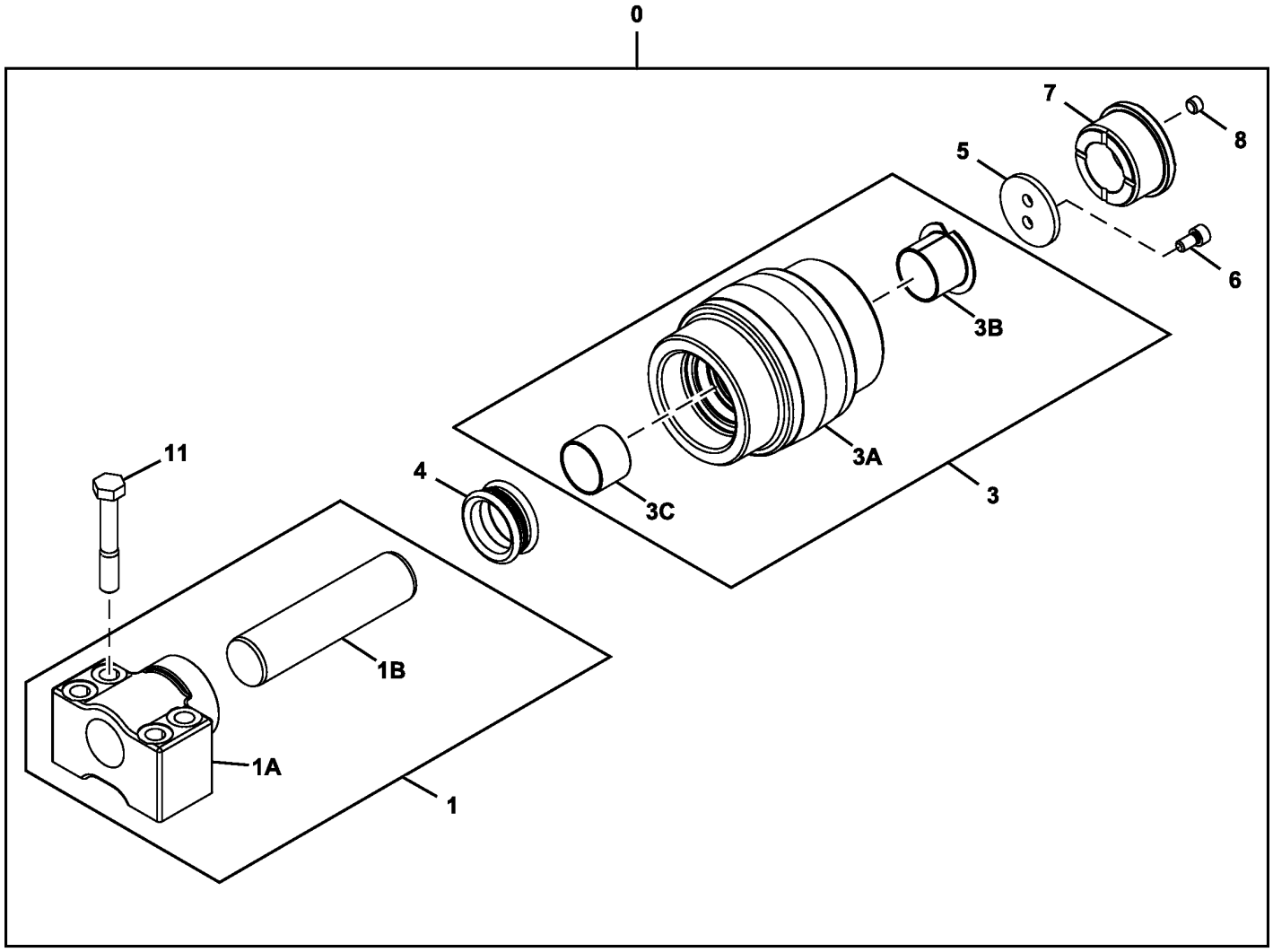

TX1093137

Item	*Nº peça*	*Descrição*	*Qtde*	*Nº série*	*Notas*
0	9234984R	Rolete	1		SUB FOR 9234984
1	.....	Suporte	1		9234985 NLA
1A	3115657	Rolete	1		SUB FOR 3101093
1B	.....	Eixo	1		3101035 NLA
3	9300912	Rolete	1		SUB FOR 9235104
3A	7056582	Rolete	1		SUB FOR 2050980
3B	3115657	Bucha	1		SUB FOR 3101093
3C	3115658	Bucha	1		SUB FOR 4172349
4	AT180008	Vedação	1		SUB FOR 4317584
5	.....	Arruela de encosto	1		4614277 NLA
6	AT180006	Parafuso	1		SUB FOR M351020
7	.....	Capa	1		3101117 NLA
8	94-2011	Tampão	1		SUB FOR 4315607
11	19M8020	Parafuso sextavado	4		M16 X 100, SUB FOR J931600

John Deere Dealer Order Directly From Duratrax™ Direct
Concessionnaires John Deere commander directement auprès de Duratrax™ Direct
Concessionário John Deere Dealer: Encomende Diretamente da Duratrax™ Direct
Concesionarios John Deere pedir directamente de Duratrax™ Direct

Track Chain Adjuster
Dispositif de réglage de chaîne de chenille
DtlAjustador da Corrente da Esteira
Ajustador de cadena de oruga

TX1093139 A.1

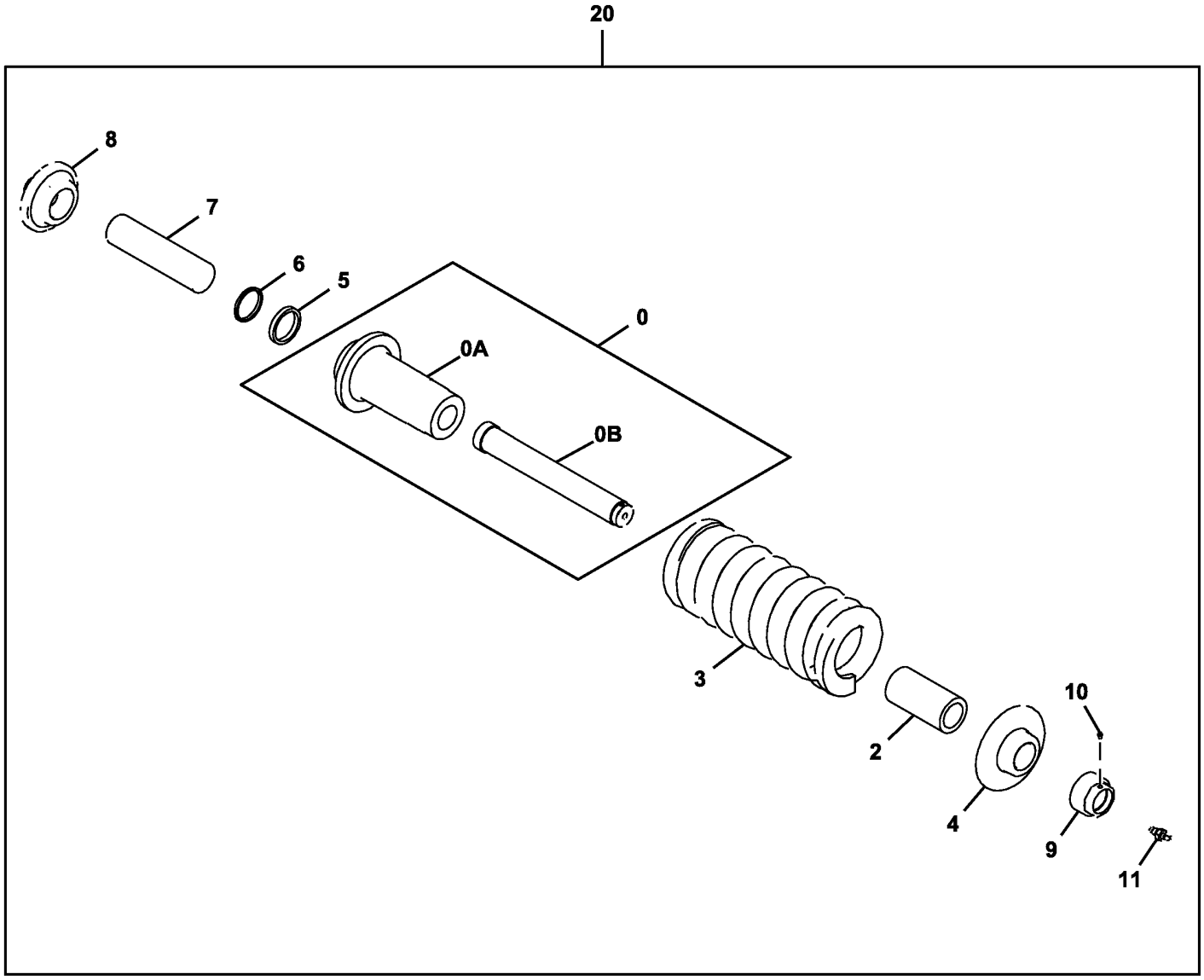

TX1093139

Item	*Nº peça*	*Descrição*	*Qtde*	*Nº série*	*Notas*
0	9243392R	Cilindro	1		(SUB FOR 9243392)
0A	.....	Cilindro	1		(2051413 NLA)
0B	.....	TiranTe	1		(3103152 NLA)
2	4625660R	Espaçador	1		(SUB FOR 4625660)
3	3102994R	Mola	1		(SUB FOR 3102994)
	3118593	Mola	1		Para Ambiente Agressivo, Maior Resistência à Corrosão
4	3103149R	Arruela	1		(SUB FOR 3103149)
5	4412826R	Vedação	1		(SUB FOR 4412826)
6	4412827R	Vedação	1		(SUB FOR 4412827)
7	3103150R	TiranTe	1		(SUB FOR 3103150)
8	DH400366	Flange	1		(SUB FOR 3103148)
9	4412710R	Porca	1		(SUB FOR 4412710)
10	AT180047	Tampão	1		(SUB FOR 4248106)
11	4255055R	VálVula	1		(SUB FOR 4255055)
20	.....	Ajustador	1		(9243393 NLA)

John Deere Dealer Order Directly From Duratrax™ Direct
Concessionnaires John Deere commander directement auprès de Duratrax™ Direct
Concessionário John Deere Dealer: Encomende Diretamente da Duratrax™ Direct
Concesionarios John Deere pedir directamente de Duratrax™ Direct

Track Chain Idler
Tendeur de chaîne de chenille
Polia Intermediária da Corrente da Esteira
Rodillo tensor de cadena de oruga

TX10903141 A.1

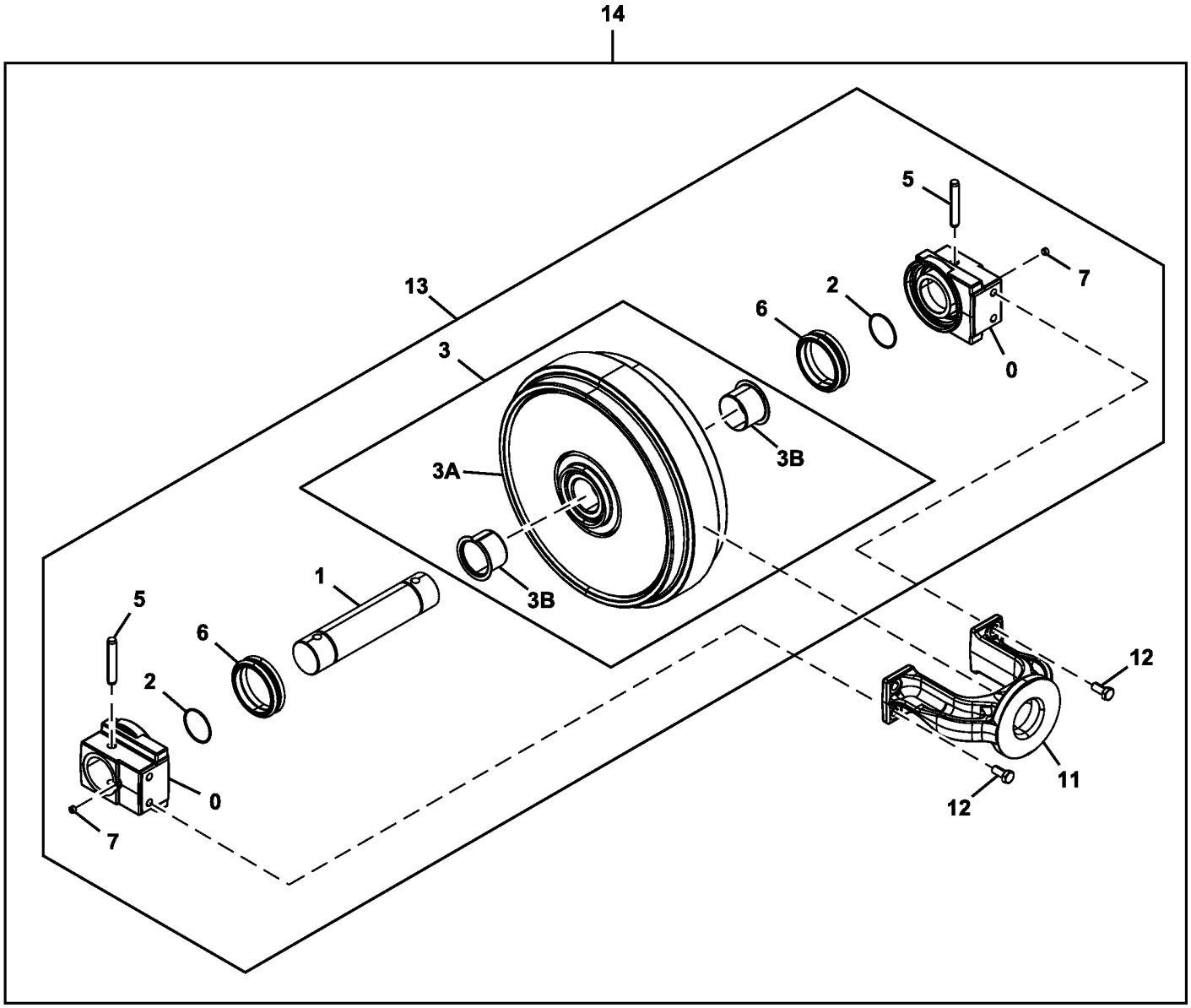

TX1093141

Item	*Nº peça*	*Descrição*	*Qtde*	*Nº série*	*Notas*
0	1032503R	Rolamento	2		(SUB FOR 1032503)
1	3070162R	Eixo	1		(SUB FOR 3070162)
2	AT180019	Anel o	2		(SUB FOR A810070)
3	9242963R	Polia-guia	1		(SUB FOR 9242963)
3A	.....	Polia-guia	1		(7047084 NLA)
3B	3103096R	Bucha	2		(SUB FOR 3103096)
5	4126209R	Pino	2		(SUB FOR 4126209)
6	AT180017	Vedação	2		(SUB FOR 4153731 OR TH100433)
7	94-2011	Tampão	2		(SUB FOR 4315607)
11	DH100029	Forquilha	1		(SUB FOR 1026777)
12	19M8035	Parafuso sextavado	4		M16 X 35, (SUB FOR J901635)
13	9242964R	Roda-guia	1		(SUB FOR 9242964)
14	.....	Roda-guia	1		(9242965 NLA)

John Deere Dealer Order Directly From Duratrax™ Direct
Concessionnaires John Deere commander directement auprès de Duratrax™ Direct
Concessionário John Deere Dealer: Encomende Diretamente da Duratrax™ Direct
Concesionarios John Deere pedir directamente de Duratrax™ Direct

Lower Track Chain Roller
Galet inférieur de chaîne de chenille
Rolete Inferior da Corrente da Esteira
Rodillo de cadena de orugas inferior

TX1093438 A.1

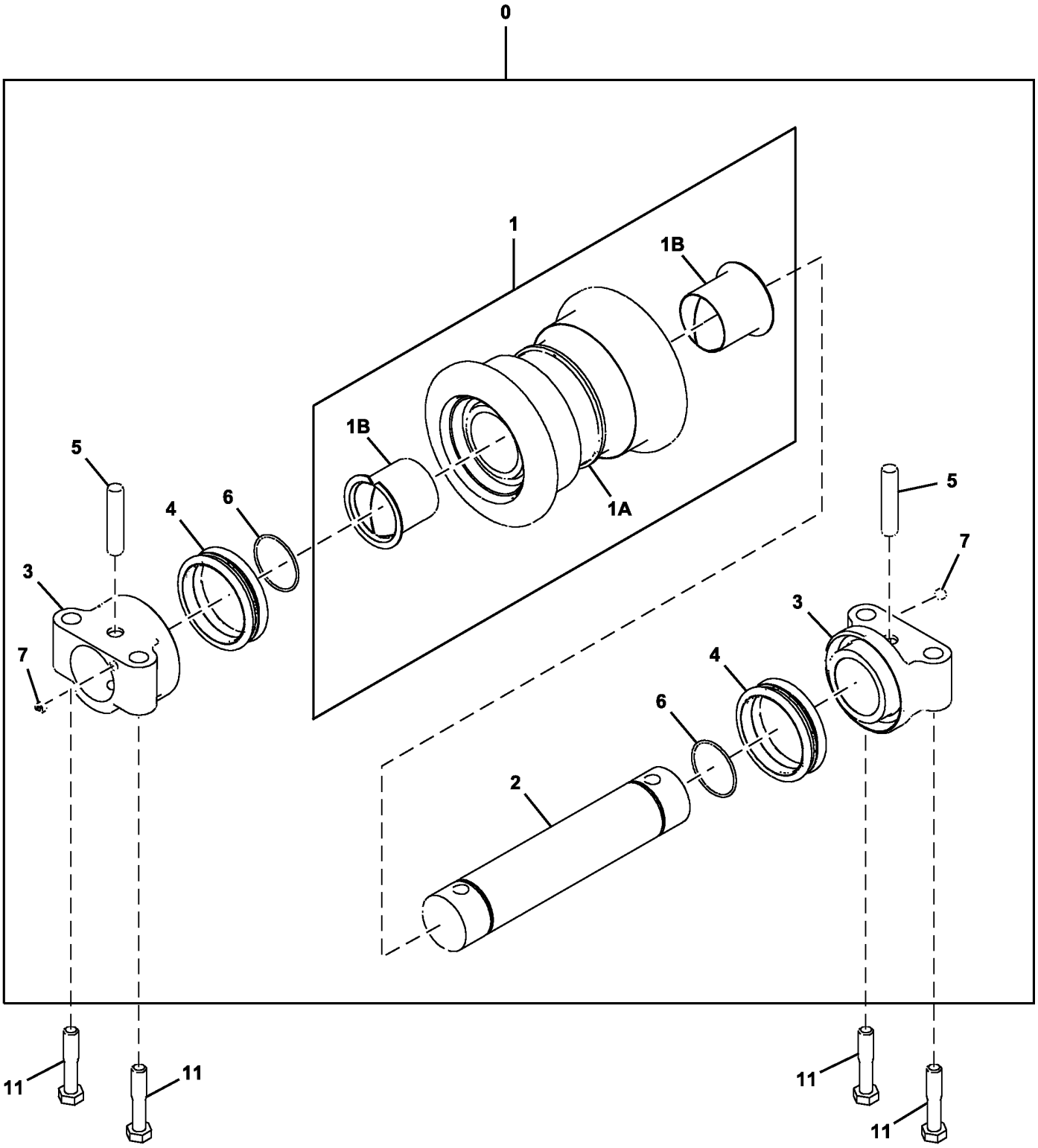

TX1093438

Item	*Nº peça*	*Descrição*	*Qtde*	*Nº série*	*Notas*
0	AT332621	Rolete	1		(SUB FOR AP34666)
1	.....	Rolete	1		(9156396 NLA)
1A	.....	Rolete	1		(7031988 NLA)
1B	AT180013	Bucha	2		(SUB FOR 3047030)
2	.....	Eixo	1		(3046945 NLA)
3	.....	Suporte	2		(2036934 NLA)
4	AT180011	Vedação	2		(SUB FOR 4317586)
5	.....	Pino	2		(4137684 NLA)
6	AT180012	Anel o	2		
7	AT180007	Tampão	2		(SUB FOR 4315607)
11	4331851	Parafuso sextavado	4		

John Deere Dealer Order Directly From Duratrax™ Direct
Concessionnaires John Deere commander directement auprès de Duratrax™ Direct
Concessionário John Deere Dealer: Encomende Diretamente da Duratrax™ Direct
Concesionarios John Deere pedir directamente de Duratrax™ Direct

Track Chain Assembly
Chaîne de chenille
Conjunto da Corrente da Esteira
Conjunto de cadena de oruga

TX1093155 A.1

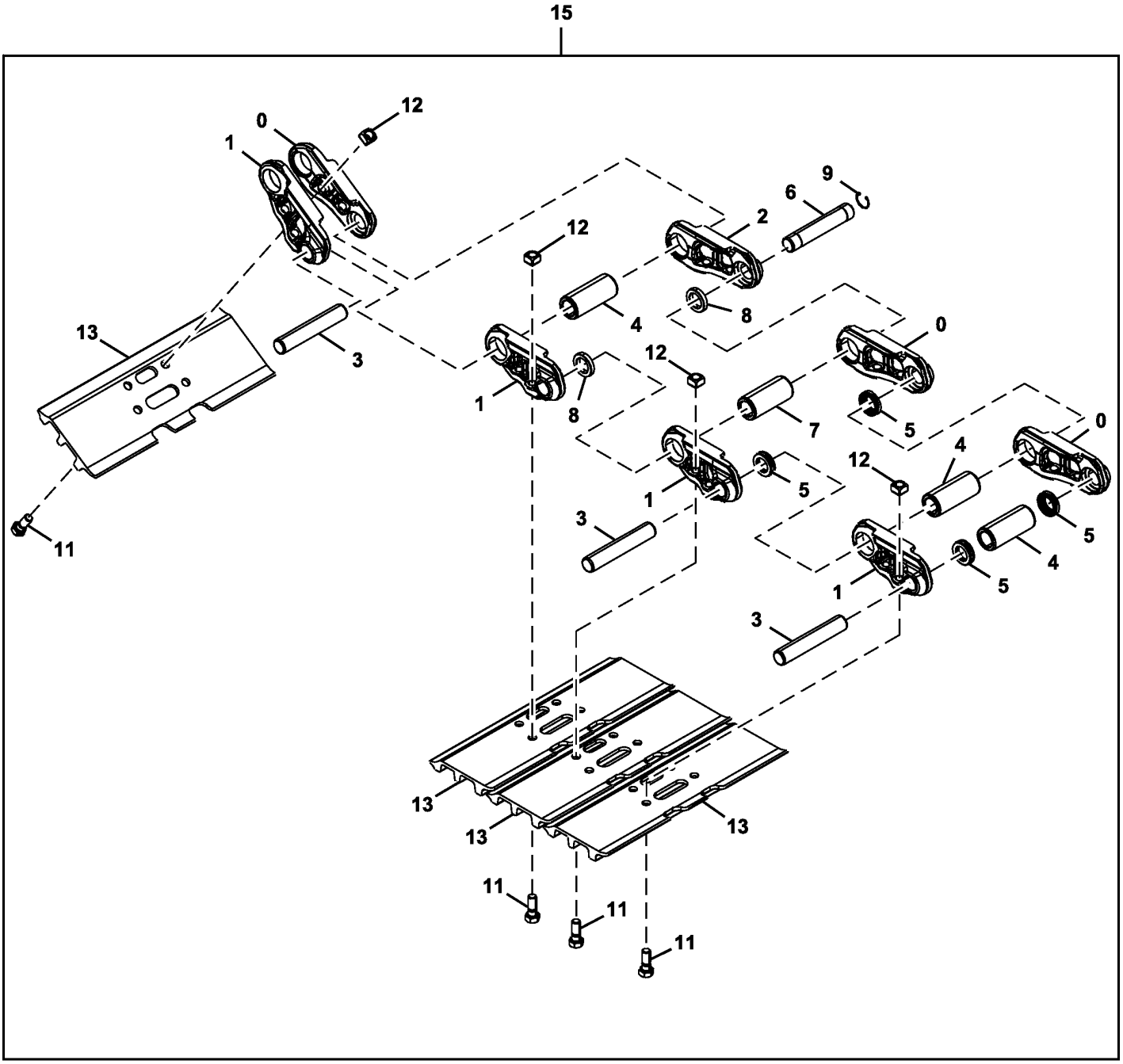

10 — [0],1,2,3,4,5,6,7,8,9

TX1093155

Item	*Nº peça*	*Descrição*	*Qtde*	*Nº série*	*Notas*
0	0005251R	Elo de esteira	50		SUB FOR 0005251, RH
1	0005252R	Elo de esteira	51		SUB FOR 0005252, LH
2	4633367R	Elo mestre da esteira	1		SUB FOR 4633367
3	AT180028	Pino fixador	50		SUB FOR 4314671
4	AT186162	Bucha	50		SUB FOR 4386609
5	AT186161	Vedação	100		SUB FOR 4408124
6	T209260	Pino mestre da esteira	1		Pino Principal da Esteira, SUB FOR 4267743
7	AT219468	Bucha	1		Bucha Principal da Esteira, SUB FOR 4345302
8	AT219471	Espaçador	2		Vedação Principal da Esteira, SUB FOR 4379310
9	T209259	Anel de pressão	1		SUB FOR 4192666
10	9250497R	Corrente esteira s/sapatas	1		SUB FOR 9250497
11	T139614	Parafuso	204		SUB FOR 4631640 OR 4659287
12	T139615	Porca	204		SUB FOR 4255638
13	AT219484	Sapata ab. 3garraS perp.dir	51		800 mm, SUB FOR 2017550
	AT219483	Sapata ab. 3garraS perp.dir	51		700 mm, SUB FOR 2025187
	2030005	Sapata ab. 3garraS perp.dir	51		600 mm
15	9250496R	Conjunto esteira	2		600 mm, SUB FOR 9250496
	9258191R	Conjunto esteira	2		700 mm, SUB FOR 9258191
	9264206R	Conjunto esteira	2		800 mm, SUB FOR 9264206

Lower Roller Guard
Protections galet inférieur
Proteção do Rolete Inferior
Protectores rodillo inferior

TX1093229 A.1

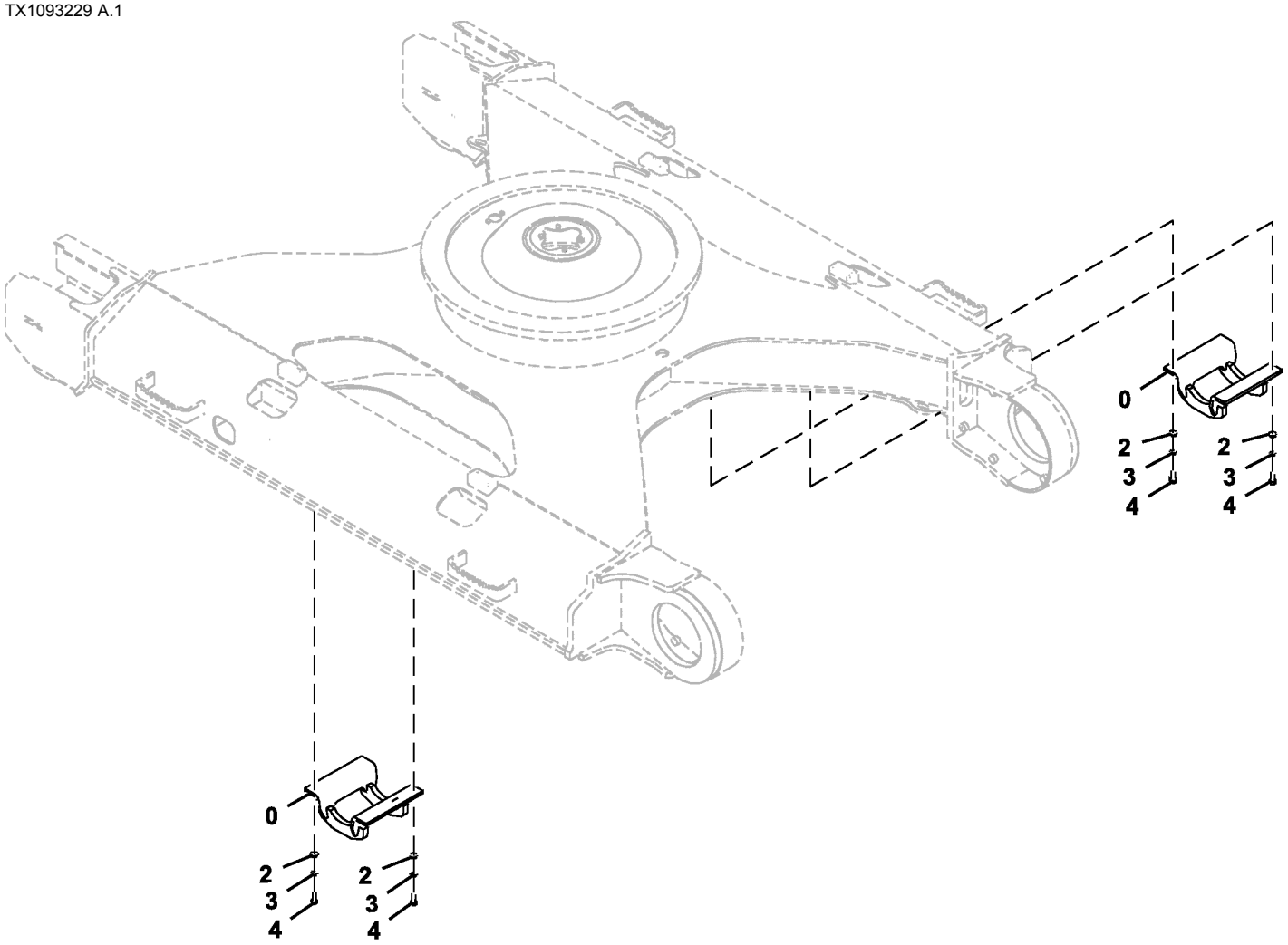

TX1093229

Item	*Nº peça*	*Descrição*	*Qtde*	*Nº série*	*Notas*
0	8097015	Proteção	4		
2	24M7353	Arruela	16		20 X 34 X 3 mm, (SUB FOR J222018)
3	12H236	Arruela de pressão	16		3/4", (SUB FOR A590918)
4	19M8232	Parafuso sextavado	16		M18 X 50, (SUB FOR 4252880)

Track Frame Bottom Cover
Couvercle inférieur bâti de chenille
Tampa Inferior da Estrutura da Esteira
Cubierta de fondo de bastidor de cadena

TX1093230 A.1

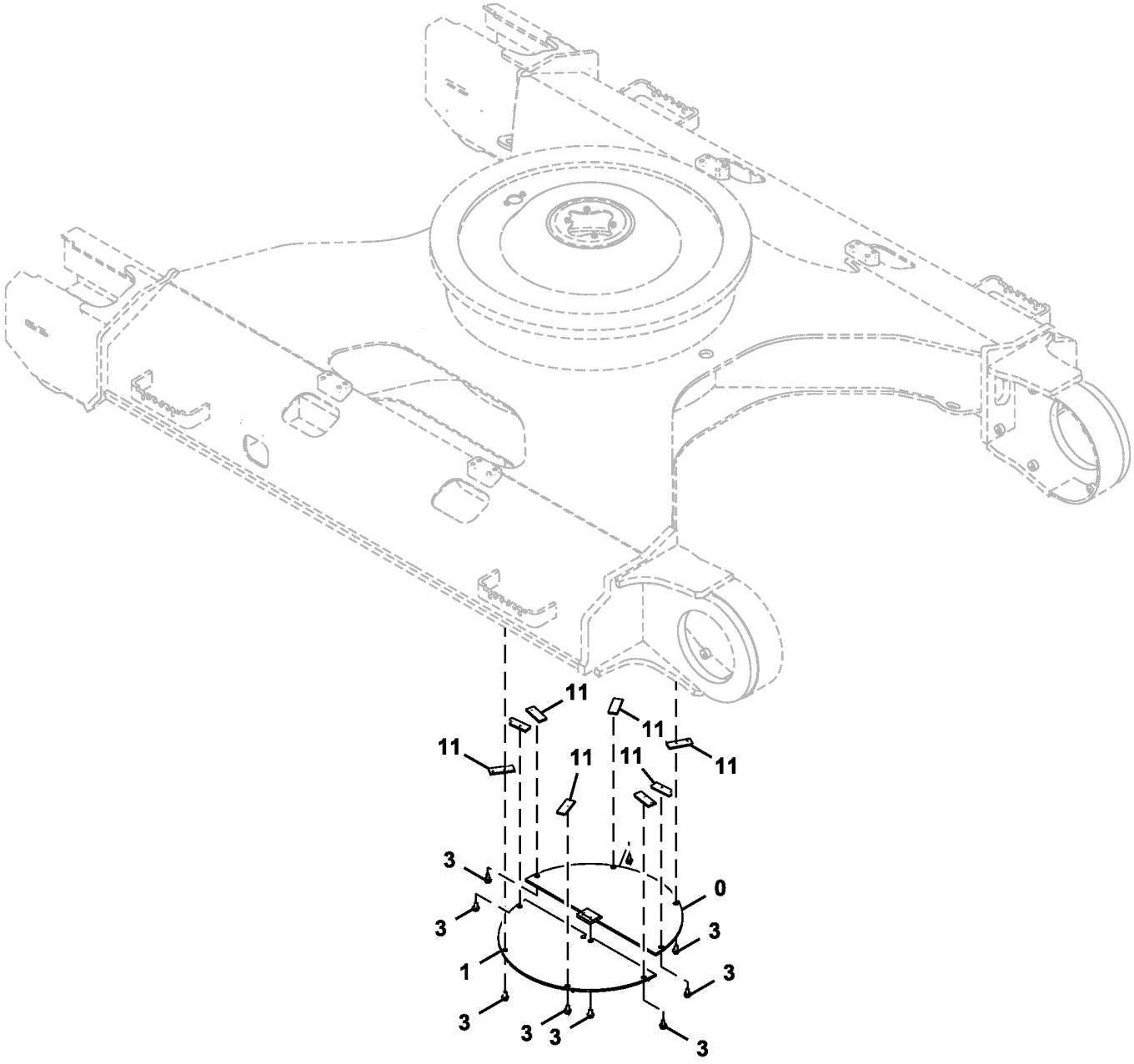

TX1093230

Item	*Nº peça*	*Descrição*	*Qtde*	*Nº série*	*Notas*
0	9738383	Capa	1		
1	9738384	Capa	1		
3	.....	Parafuso c/arruela	10		J271230 NLA
	19M8011	Parafuso sextavado	10		M12 X 30, SUB FOR J901230
	24M7345	Arruela	10		13.500 X 24 X 2.500 mm, SUB FOR J222012
11	4156540	RetentoR	8		

Travel Motor Gearbox
Boîte d'engrenages de moteur de déplacement
Caixa de Engrenagens do Motor de Deslocamento
Caja de engranajes de motor propulsor

TX1093442 A.1

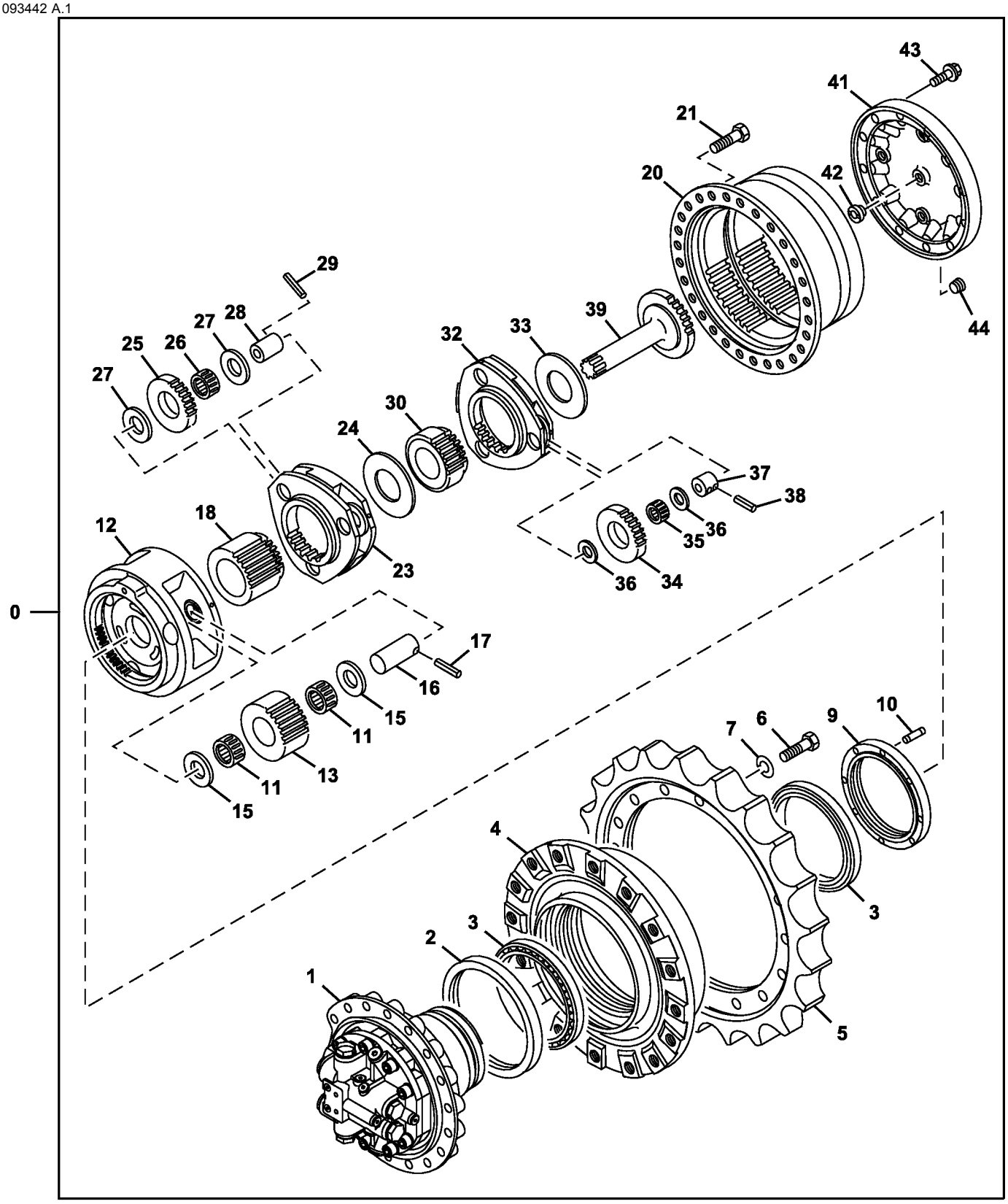

TX1093442

Item	*Nº peça*	*Descrição*	*Qtde*	*Nº série*	*Notas*
0	9256989	Caixa de engrenagens	1		SUB FOR 9243839
1	9257553	Motor hidráulico	1		Componentes em Página Separada
	PG200003	Motor hidráulico remanufat.	1		REMAN FOR 9257553, SUB FOR 9242907, Componentes em Página Separada
2	4634693	Vedação	1		Contém 2 Vedações
3	AT130941	Rolamento de Rolos cônicos	2		SUB FOR 4246793
4	1032488	Tambor	1		
5	1032489	EngrEnagem de corrEnte	1		SUB FOR 1032489
6	19M8002	Parafuso sextavado	20		M20 X 55, SUB FOR J932055
7	A590920	Arruela de pressão	20		
9	3086531	Anel	1		
10	4436242	Pino fixador	1		
11	4445531	Rolamento de agulhas	6		SUB FOR 4628766
12	1032487	Porta-Planetários	1		
13	3103053	EngrEnagem	3		
15	4624830	Placa	6		
16	4139975	Pino fixador	3		
17	34M7133	Pino elástico	3		8 X 70 mm, SUB FOR 4116309
18	3103054	EngrEnagem	1		
20	.....	Carcaça	1		1032490 NLA
21	19M7488	Parafuso sextavado	28		M16 X 40, SUB FOR J931640
23	1032486	Porta-Planetários	1		
24	4183819	Arruela	1		
25	3103052	EngrEnagem	3		
26	4445529	Rolamento de agulhas	3		
27	4210851	Placa	6		
28	4309995	Pino fixador	3		
29	4246358	Pino fixador	3		
30	3082149	EngrEnagem sol	1		
32	1032485	Porta-Planetários	1		
33	4401293	Espaçador	1		
34	3103051	EngrEnagem	3		
35	4406589	Rolamento de agulhas	3		
36	4148080	Placa	6		
37	4210853	Espaçador	3		
38	4173093	Pino elástico	3		
39	2049585	Eixo	1		
41	2051690	Capa	1		
42	4478346	Pino	1		
43	19M8011	Parafuso sextavado	12		M12 X 30, SUB FOR 4609016
44	94-2013	Tampão	3		SUB FOR 4245797

Travel Motor Components
Composants de moteur de déplacement
Componentes do Motor de Deslocamento
Componentes de motor propulsor

TX1096374 A.1

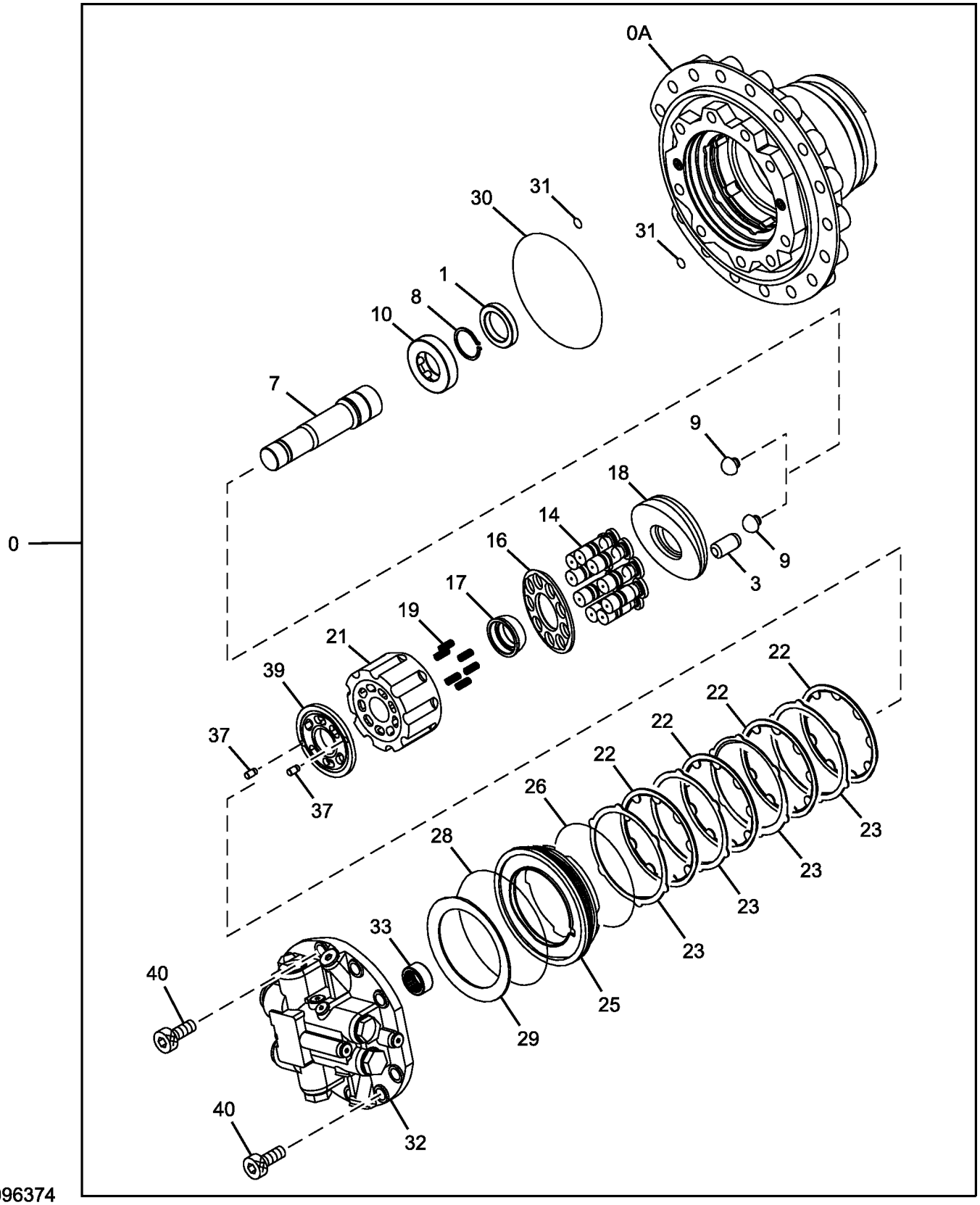

TX1096374

Item	*Nº peça*	*Descrição*	*Qtde*	*Nº série*	*Notas*
0	9257553	Motor hidráulico	1		
	PG200003	Motor hidráulico remanufat.	1		SUB FOR 9242907, REMAN FOR 9257553
0A	.....	Carcaça	1		1031123 NLA
1	4613831	Vedação	1		
3	4601724	Pistão	1		
7	2049166	Eixo cardã	1		
8	40M7047	Anel de pressão	1		SUB FOR 959499
9	4600108	Pino	2		
10	TH4600133	Rolete	1		SUB FOR 4600133
14	8099321	Pistão	9		
16	3081570	RetentoR	1		
17	4397757	Bucha	1		
18	2050565	Placa de deslizamento	1		
19	4396747	Mola	6		
21	2051451	RotoR	1		
22	3081593	Placa	4		
23	3081592	Placa	4		
25	3081595	Pistão	1		
26	4396775	Anel o	1		
28	4396774	Anel o	1		
29	3081594	Mola	1		
30	4420958	Anel o	1		
31	T111819	Anel o	2		SUB FOR 4506415
32	9260003	VálVula	1		Freio, Componentes em Página Separada, SUB FOR 9247662
33	4631910	Rolamento de agulhas	1		
37	4630921	Pino de centragem	2		
39	3106481	Placa	1		
40	M341850	Parafuso	9		

Travel Motor Brake Valve Components
Composants du clapet de frein de moteur de déplacement
Componentes da Válvula do Freio do Motor de Deslocamento
Componentes de la válvula de freno de motor propulsor

TX1093234 A.1

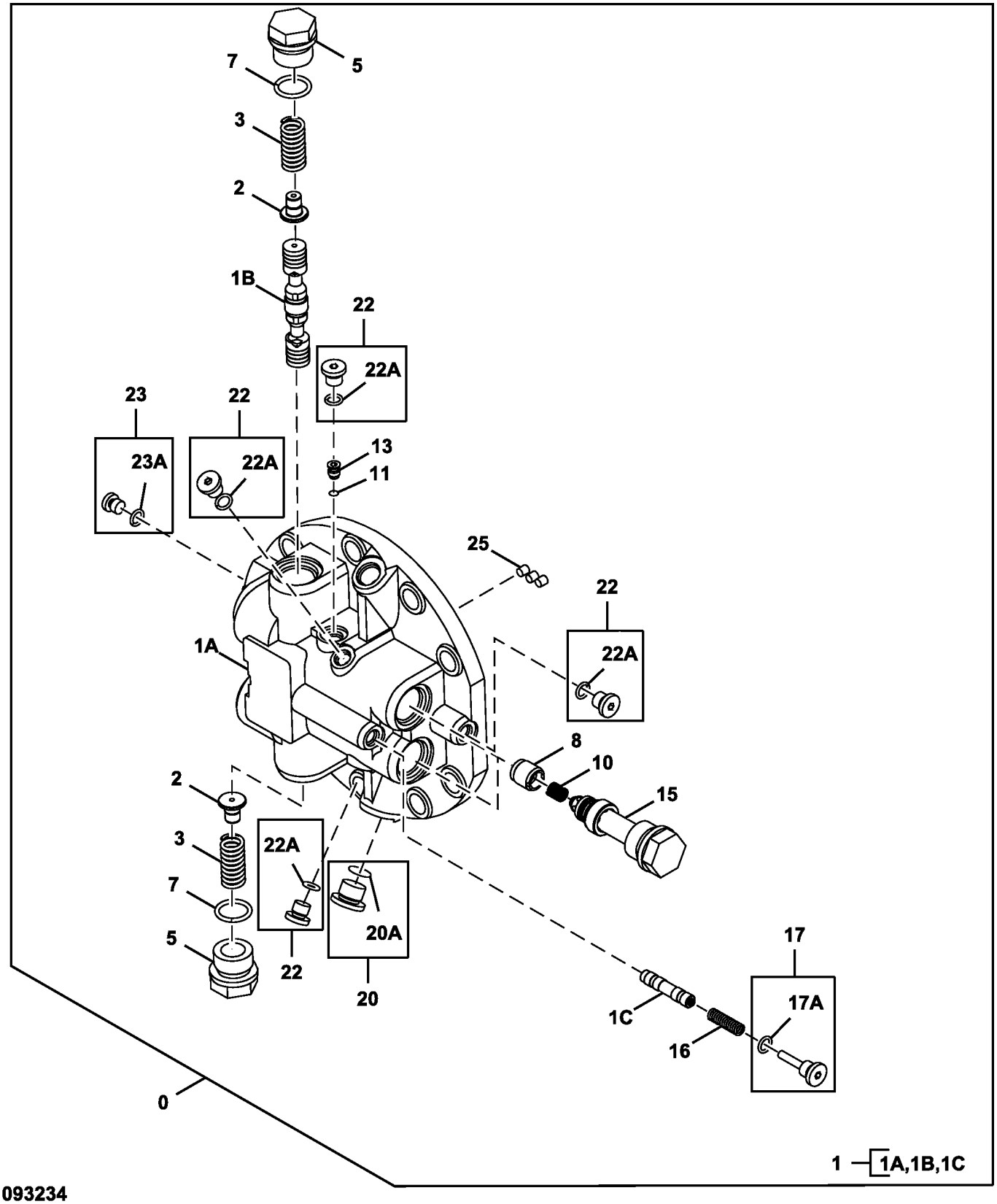

TX1093234

Item	*Nº peça*	*Descrição*	*Qtde*	*Nº série*	*Notas*
0	9260003	VálVula	1		SUB FOR 450645
1	8099406	Caixa	1		
1A	.....	Coletor	1		NLA
1B	.....	Carretel de válvula	1		NLA
1C	.....	Carretel de válvula	1		NLA
2	4602024	Carretel	2		
3	4409389	Mola	2		
5	4229631	Tampão de dreno	2		
7	TH101926	Anel o	2		28.700 X 3.500 mm (1.130" X 0.138"), SUB FOR 4506429
8	4397022	Cone de válvula	2		
10	4396771	Mola	2		
11	R26552	Esfera	1		7.938 mm (5/16"), SUB FOR 4509493
13	4398281	Assento	1		
15	9185757	VálVula de alíVio de press.	2		Componentes em Página Separada
16	4297257	Mola de compressão	1		
17	9167977	Tampão	1		
17A	M800650	Junta de vedação	1		SUB FOR 957366
20	9134112	Tampão	1		
20A	4506418	Anel o	1		
22	9134110	Conexão	4		
22A	M800650	Junta de vedação	4		SUB FOR 957366
23	9134109	Tampão de dreno	1		
23A	4506408	Anel o	1		
25	15H560	Tampão	3		1/16", SUB FOR 4050968

Travel Motor Crossover Relief Valve Components
Composants du clapet de décharge de raccordement de moteur de déplacement
Válvula de Alívio de Duas Direções do Motor de Deslocamento
Componentes de la válvula de alivio de traspaso de motor propulsor

TX1095345 A.1

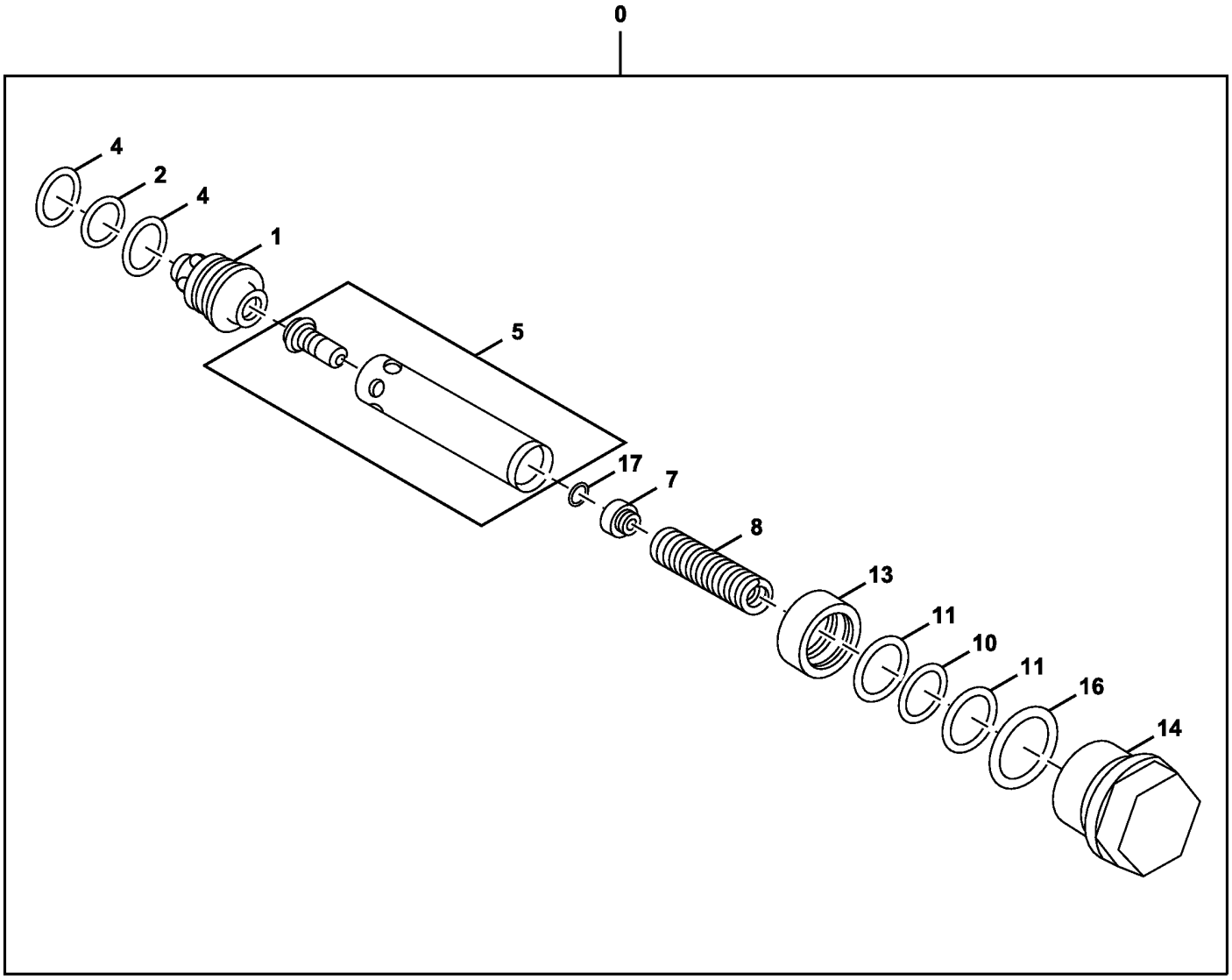

TX1095345

Item	*Nº peça*	*Descrição*	*Qtde*	*Nº série*	*Notas*
0	9185757	VálVula de alíVio de press.	1		Válvula do Freio do Motor de Propulsão
1	.....	Luva	1		TH3086417 NLA
2	4506418	Anel o	1		
4	4S01080	Anel de apoio	2		SUB FOR 4033725
5	.....	VálVula	1		TH9753750 NLA
7	.....	Guia	1		TH4396955 NLA
8	.....	Mola	1		TH4396836 NLA
10	CH12329	Junta de vedação	1		
11	4027959	Anel de apoio	2		
13	.....	Pistão	1		TH4396950 NLA
14	4397029	Tampão	1		
16	TH101926	Anel o	1		28.700 X 3.500 mm (1.130" X 0.138"), SUB FOR 4506429
17	24M7029	Calço	1		

Travel Device Hydraulic Lines
Flexibles hydrauliques de moteur de propulsion
Linhas Hidráulicas do Dispositivo de Deslocamento
Mangueras hidráulicas de motor propulsor

TX1093236 A.1

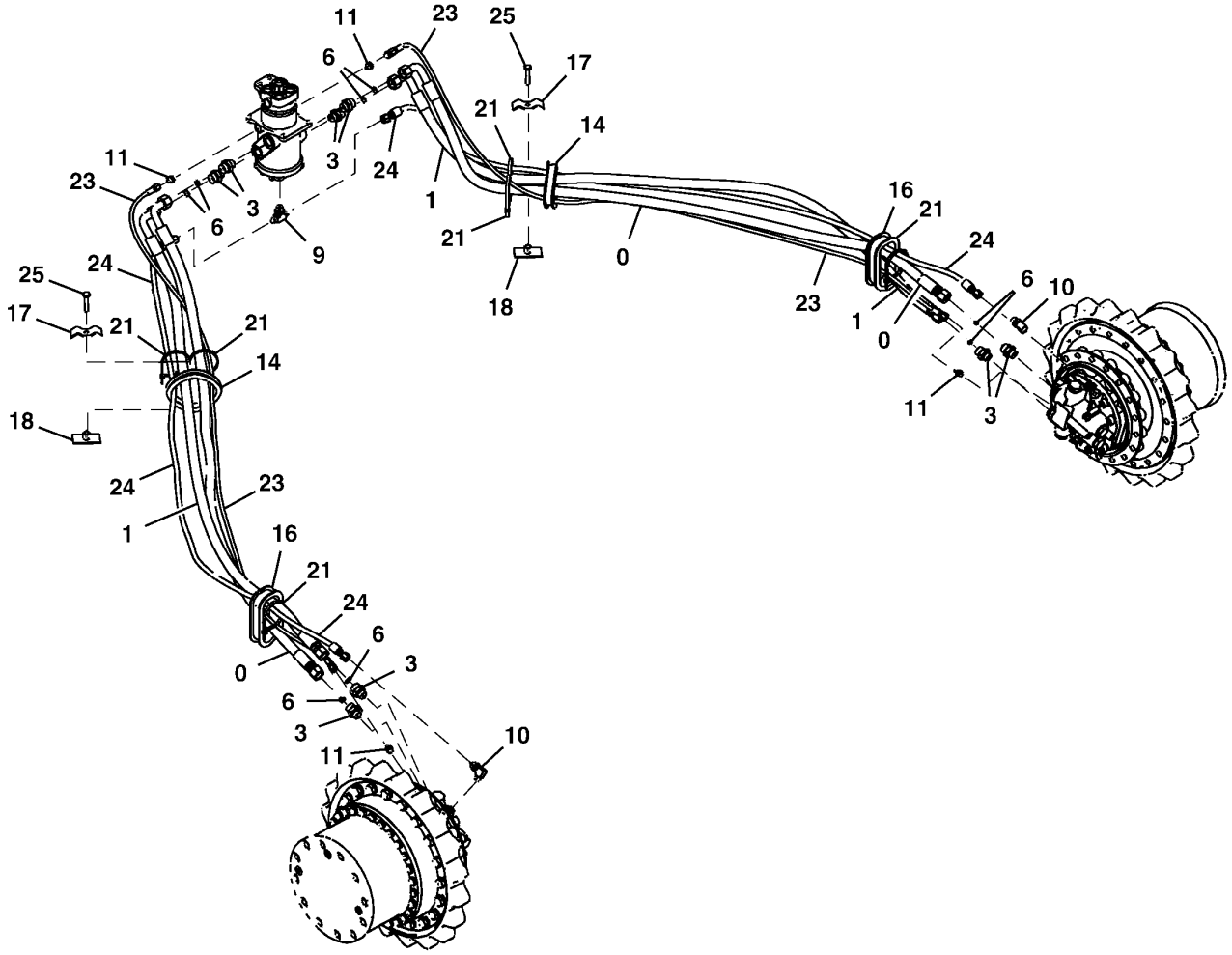

TX1093236

Item	*Nº peça*	*Descrição*	*Qtde*	*Nº série*	*Notas*
0	4630638	Mangueira hidraulica-fabric	2		
1	4631508	Mangueira hidraulica-fabric	2		
3	A853166	Adaptador	8		
	AT318035	Anel o	4		SUB FOR 4506424
6	T77858	Anel o	8		SUB FOR 4187308
9	A852544	Conexão em t	1		
	4506418	Anel o	1		
10	4285109	Conexão em t	2		SUB FOR A852344
	4506418	Anel o	2		
11	A852122	Adaptador	4		
	M800650	Junta de vedação	4		SUB FOR 957366
14	4428098	Passa-fio	2		
16	4437525	Passa-fio	2		
17	4202103	Braçadeira	2		
18	9727822	Braçadeira	2		
21	H77698	Cinta	8		SUB FOR 4121859
23	4450505	Mangueira hidraulica-fabric	2		
24	4267668	Mangueira hidraulica-fabric	2		
25	19M7361	Parafuso sextavado	2		M12 X 50, SUB FOR J901250

Travel Motor Support Hardware
Boulonnerie de support de moteur de propulsion
Peças de Fixação do Apoio do Motor de Deslocamento
Tornillería de soporte de motor propulsor

TX1093237 A.1

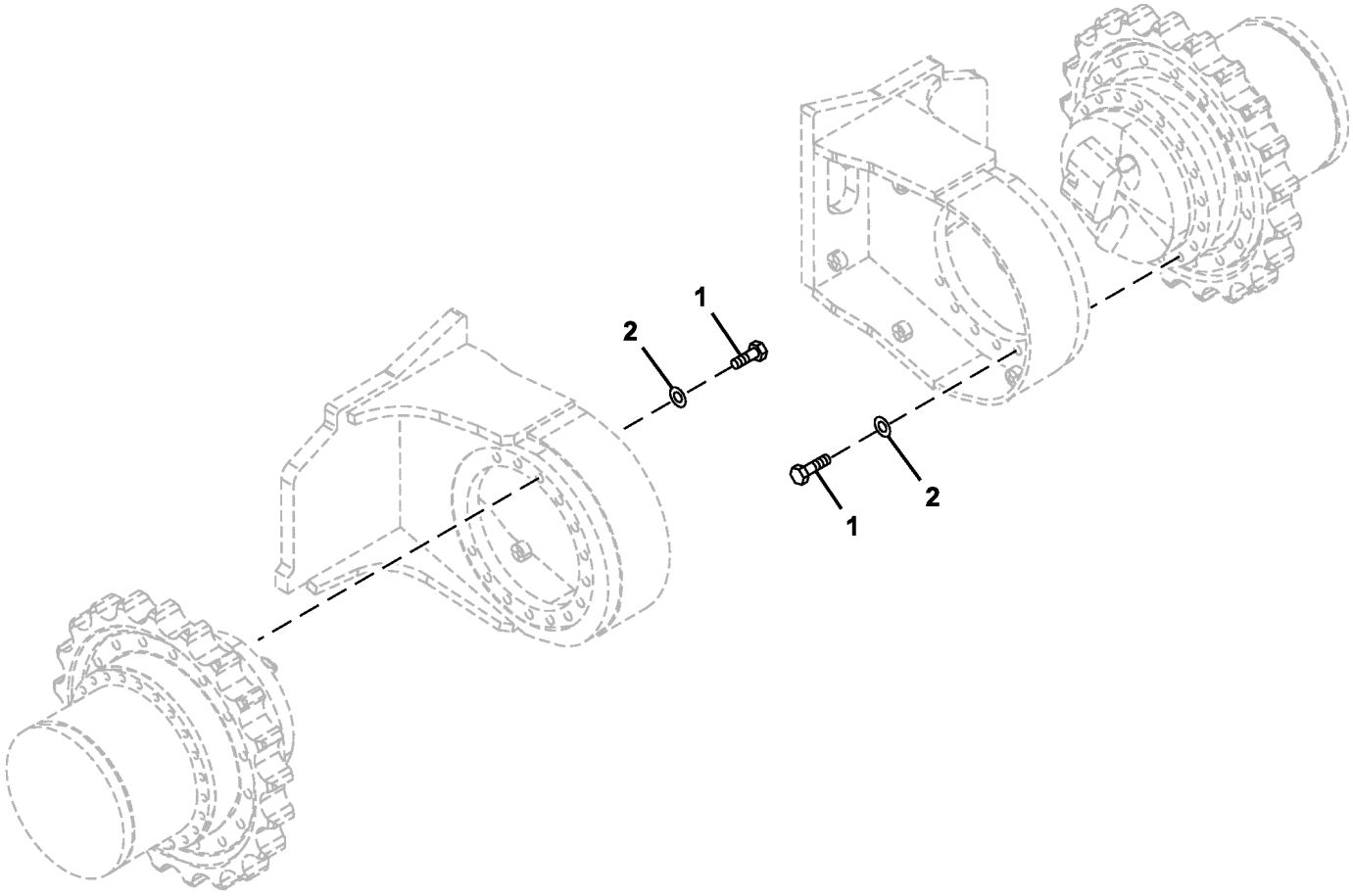

TX1093237

Item	*Nº peça*	*Descrição*	*Qtde*	*Nº série*	*Notas*
1	TH111692	Parafuso sextavado	32		M20 X 70, (SUB FOR 4258061)
2	N231749	Arruela	32		20.620 X 38.100 X 6.350 mm (13/16" X 1-1/2" X 1/4"), (SUB FOR 4018545)

Travel Motor Cover
Couvercle de moteur de déplacement
Tampa do Motor de Deslocamento
Cubierta de motor propulsor

TX1093239 A.1

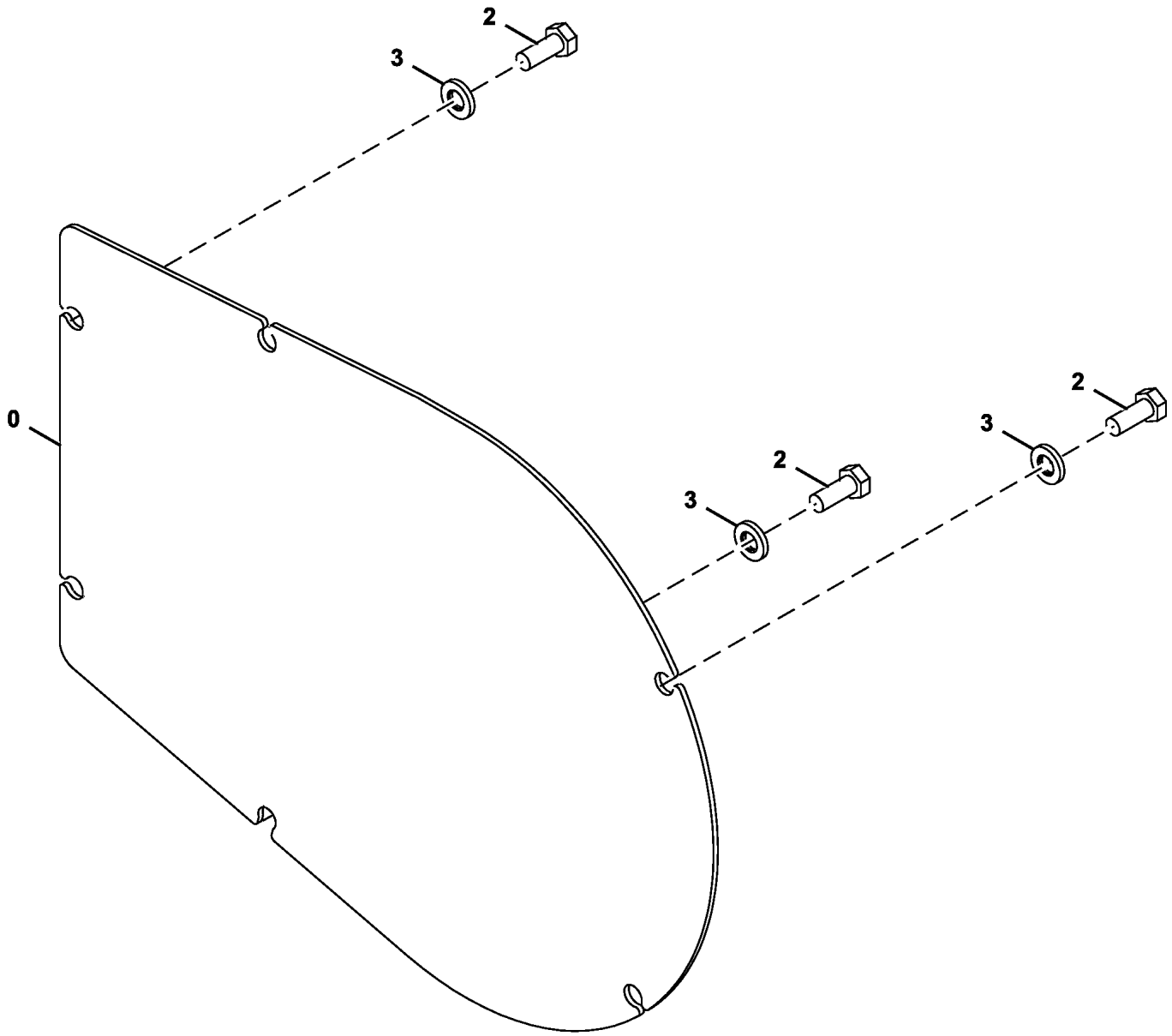

TX1093239

Item	*Nº peça*	*Descrição*	*Qtde*	*Nº série*	*Notas*
0	3087256	Capa	1		
2	19M6332	Parafuso sextavado	6		M14 X 35, (SUB FOR J901435)
3	J222014	Arruela	6		

Sectional Pictorial Index
Index d'illustrations par sections.
Índice pictórico por seção
Índice de ilustraciones por secciones

RGP13396 A.2

1120-	64
1121-	66
1299-	272
1321-	186
1403-	72
1517-	73
16C7-	278
1797-	76
1989-	78
2001-	80
2154-	81
2255-	82
24FF-	83
2695-	84
28AR-	86
2962-	88
3031-	90
3150-	92
35EN-	94
3614-	96
3713-	98

6068HT082

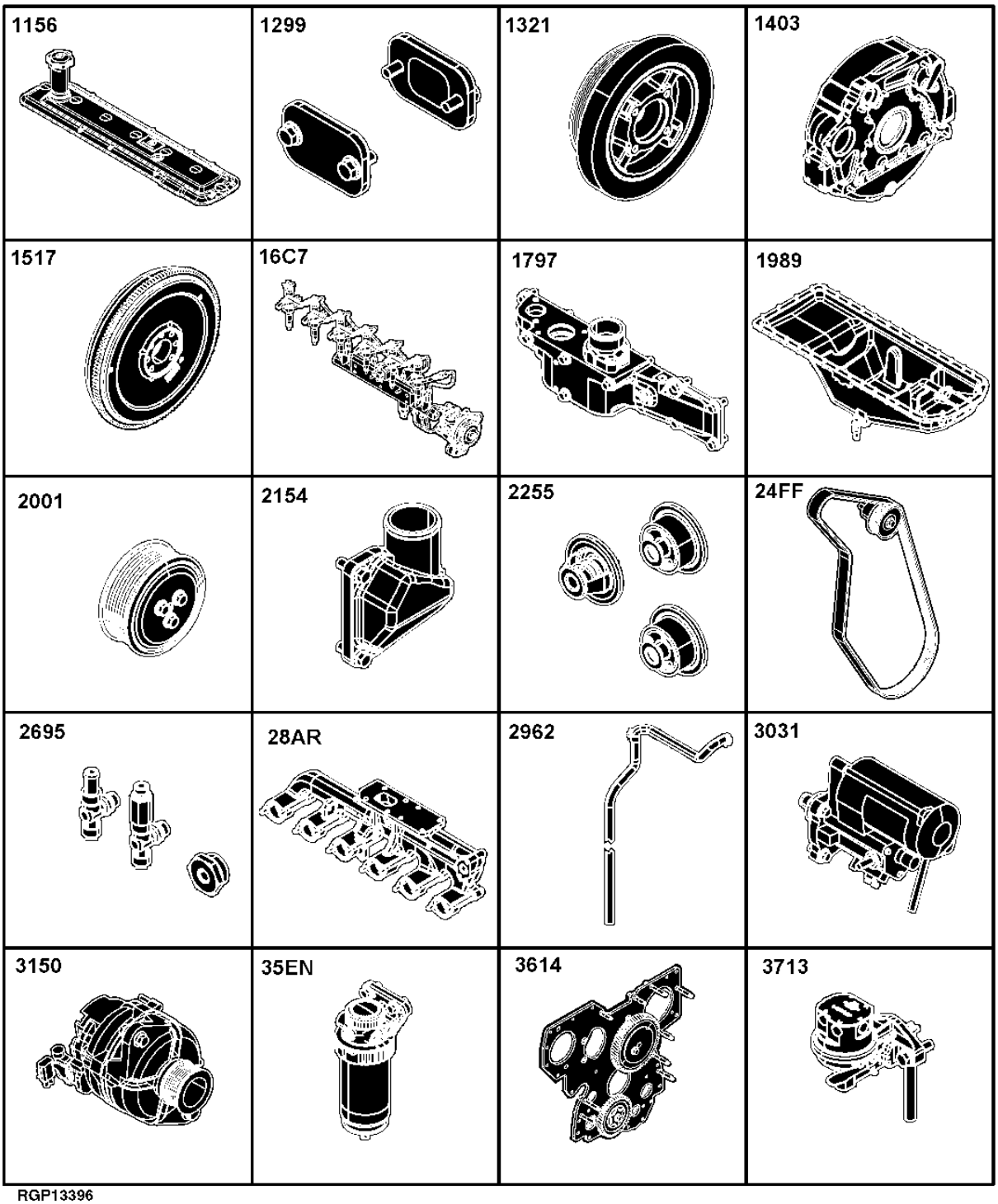

RGP13396

Sectional Pictorial Index
Index d'illustrations par sections.
Índice pictórico por seção
Índice de ilustraciones por secciones

RGP13397 A.2

6068HT082

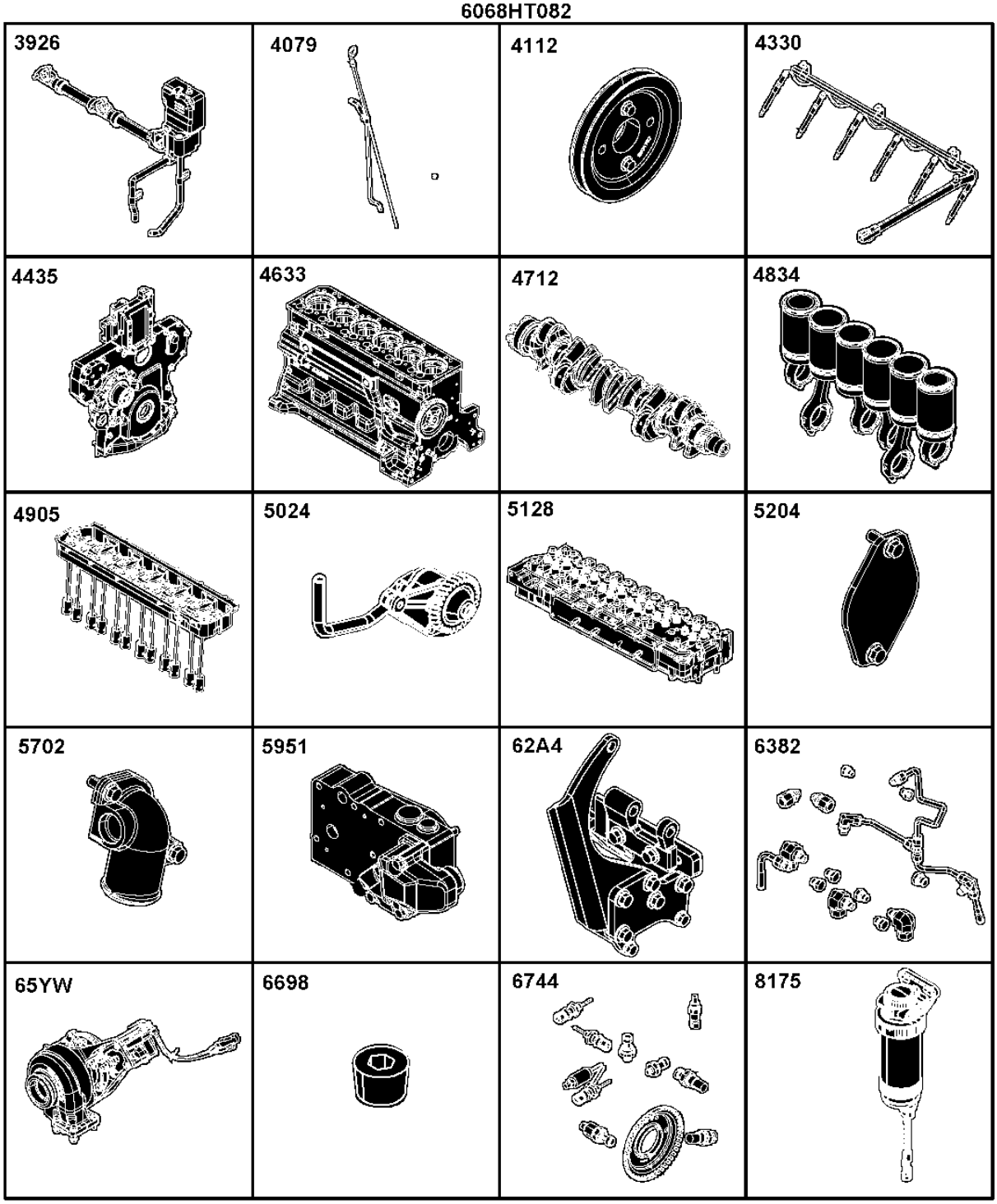

RGP13397

3926-	100
4079-	102
4112-	104
4330-	106
4435-	108
4633-	110
4712-	112
4834-	114
4905-	116
5024-	118
5128-	120
5204-	122
5702-	123
5728-	124
5951-	125
62A4-	126
6382-	128
65YW-	130
6698-	132
6744-	134
8175-	338

Sectional Pictorial Index
Index d'illustrations par sections.
Índice pictórico por seção
Índice de ilustraciones por secciones

RGP13398 A.2

84BH-	138
8718-	140
8875-	141
9801-	142
1-	143
2-	144
3-	145
4-	146
5-	147
6-	148
8-	149
9-	150
10-	151
11-	152
12-	154
13-	170
14-	156
15-	158
16-	162
7-	163
17-	164
18-	165

6068HT082

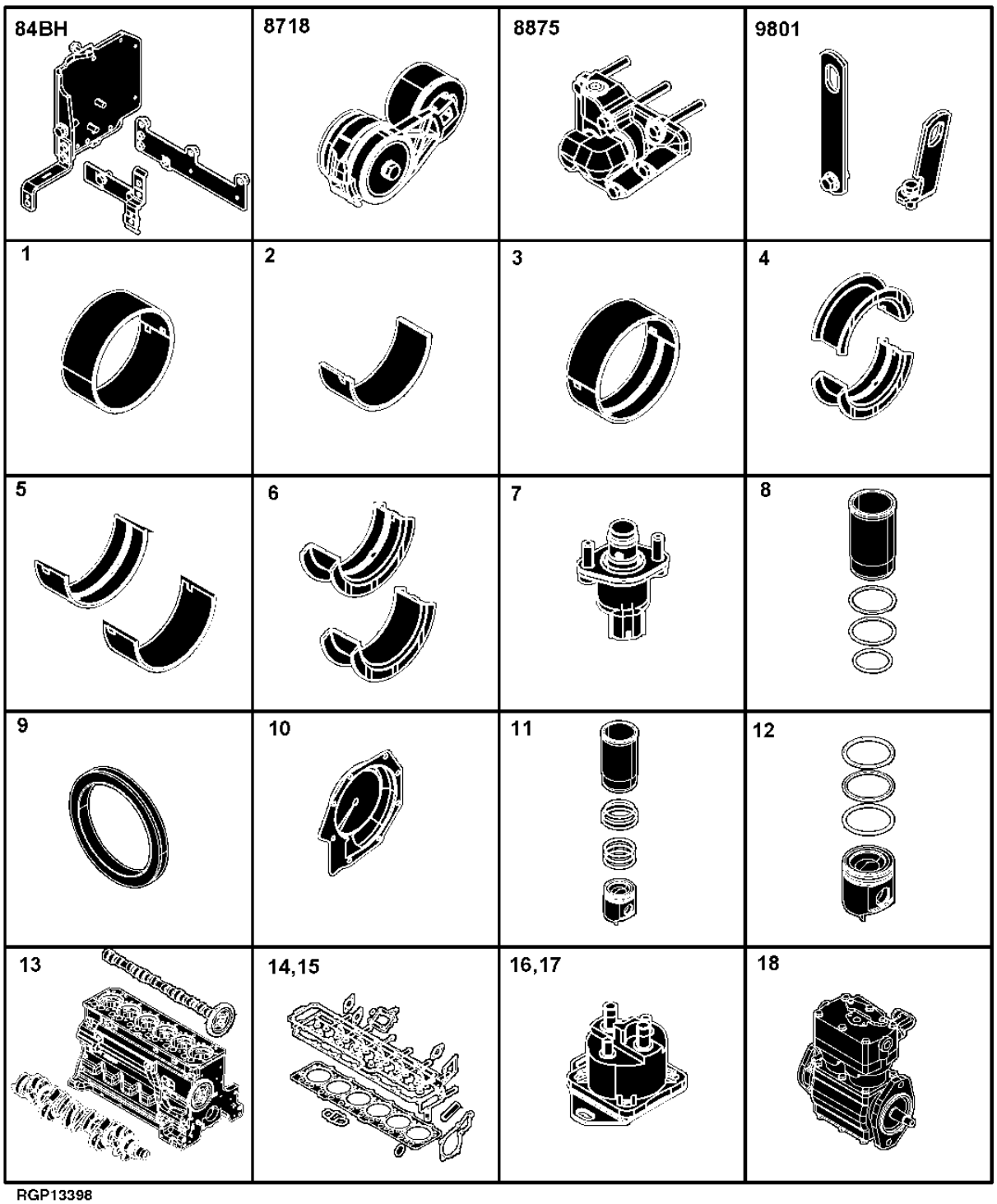

RGP13398

Sectional Pictorial Index
Index d'illustrations par sections.
Índice pictórico por seção
Índice de ilustraciones por secciones

RGP13399 A.2

19-	166
20-	160
23-	168
22-	169
21-	172

6068HT082

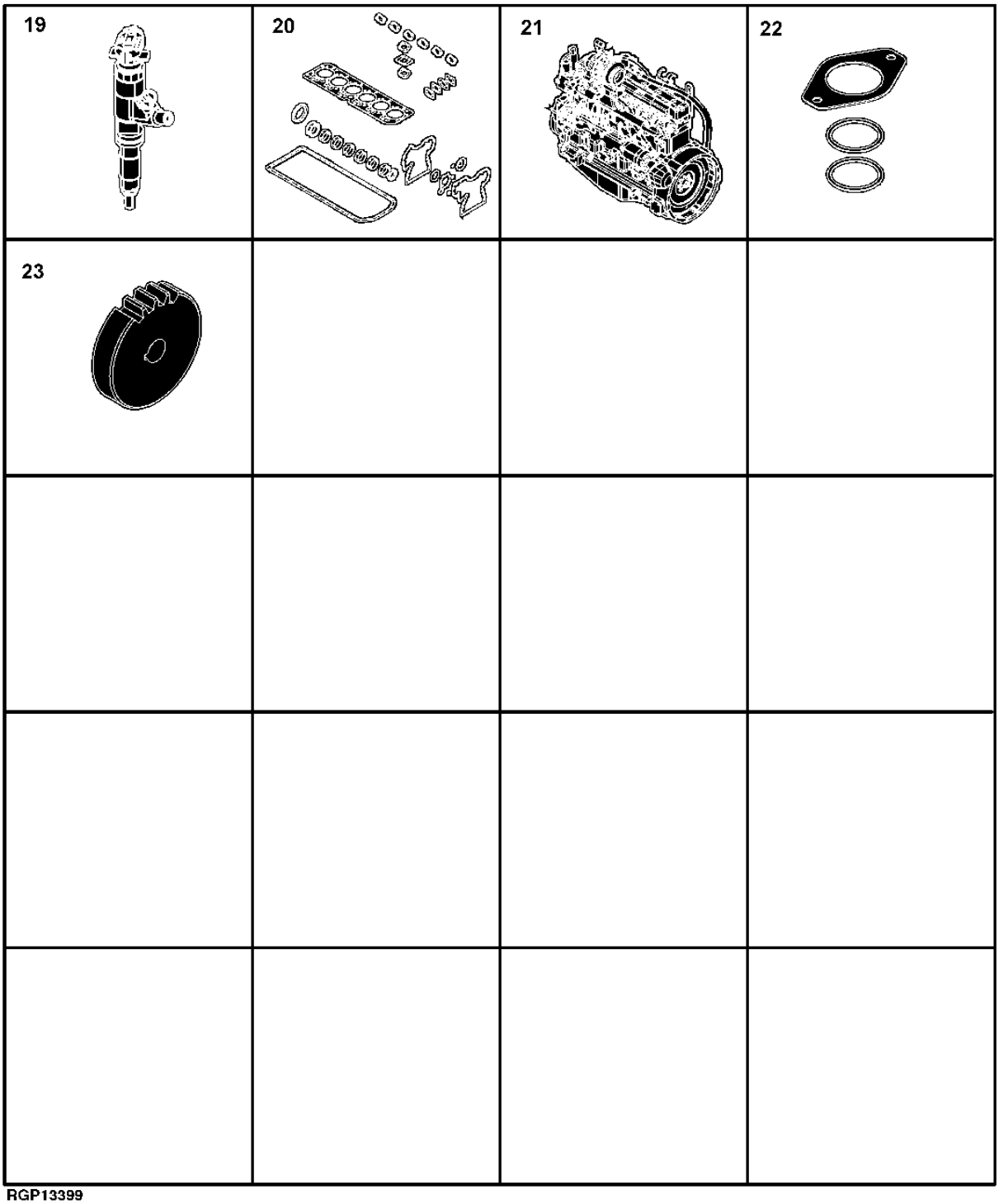

RGP13399

1120 Rocker Arm Cover (- 813813)
1120 Cache-culbuteurs (- 813813)
1120 Tampa do Balancim (- 813813)
1120 Tapa de balancines (- 813813)

1120_RE516320_PCD A.1

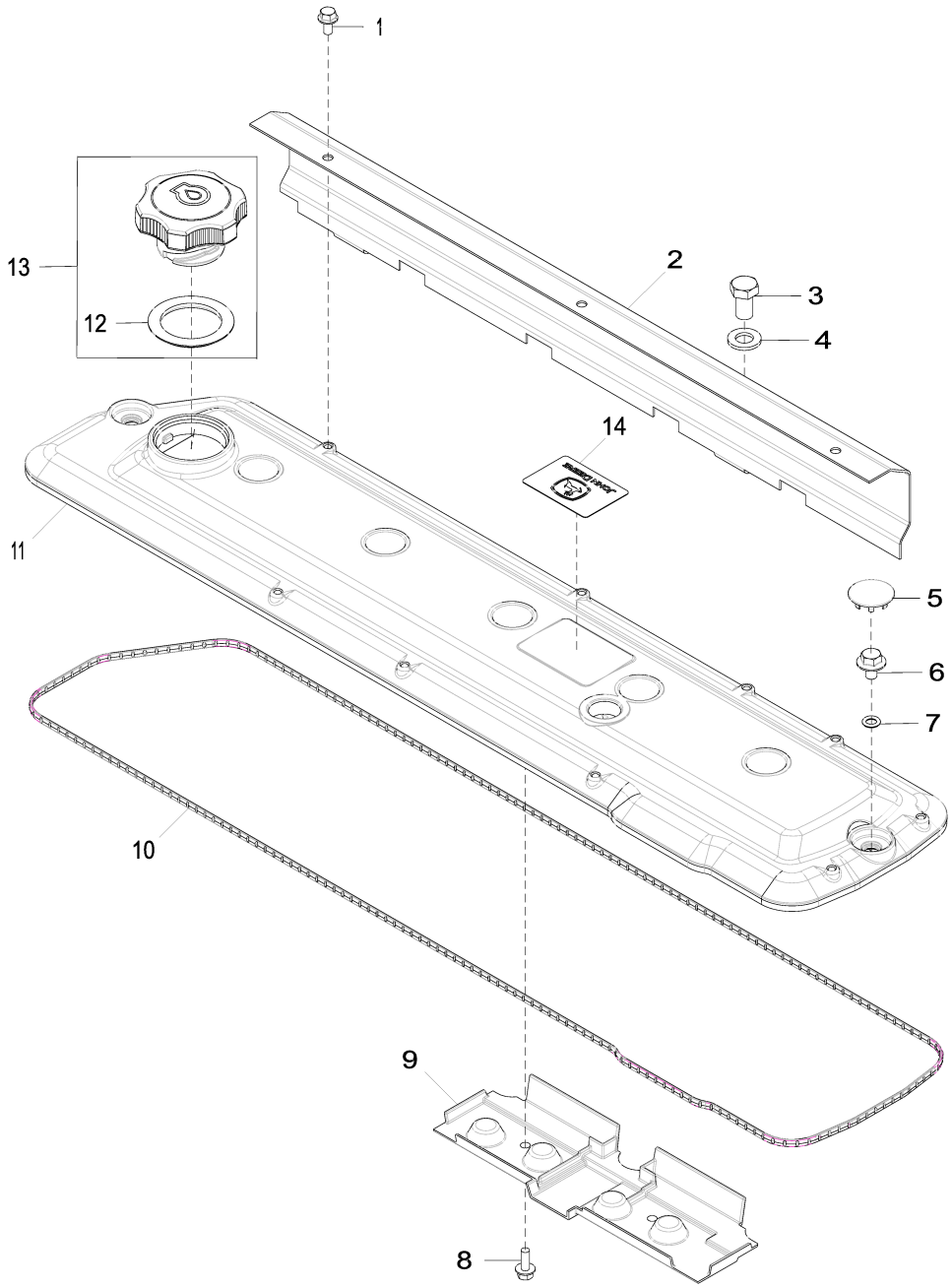

1120_RE516320_PCD

Item	Nº peça	Descrição	Qtde	Nº série motor	Notas
1	19M7774	Parafuso	3		M6 X 12
2	R516174	Proteção térmica	1		
3	19M7386	Parafuso sextavado	2		M12 X 20
4	24M7047	Arruela	2		13 X 24 X 2.500 mm
5	H23125	Plugue	7		
6	R521390	Parafuso	7		
7	R123575	Anel o	7		
8	19M7775	Parafuso	2		M6 X 16
9	R515555	Defletor	1		
10	R524497	Junta	1		
11	R522199	Tampa de válvula	1		
12	R502902	Junta de vedação	1		
13	RE535560	Tampa do abasTecimenTo	1		(INCLUDES R502902) (SUB FOR RE500005)
14	R521401	EmblEma	1		

1121 Rocker Arm Cover (825946 -)
1121 Cache-culbuteurs (825946 -)
1121 Tampa do Balancim (825946 -)
1121 Tapa de balancines (825946 -)

1121_RE516321_PCD A.3

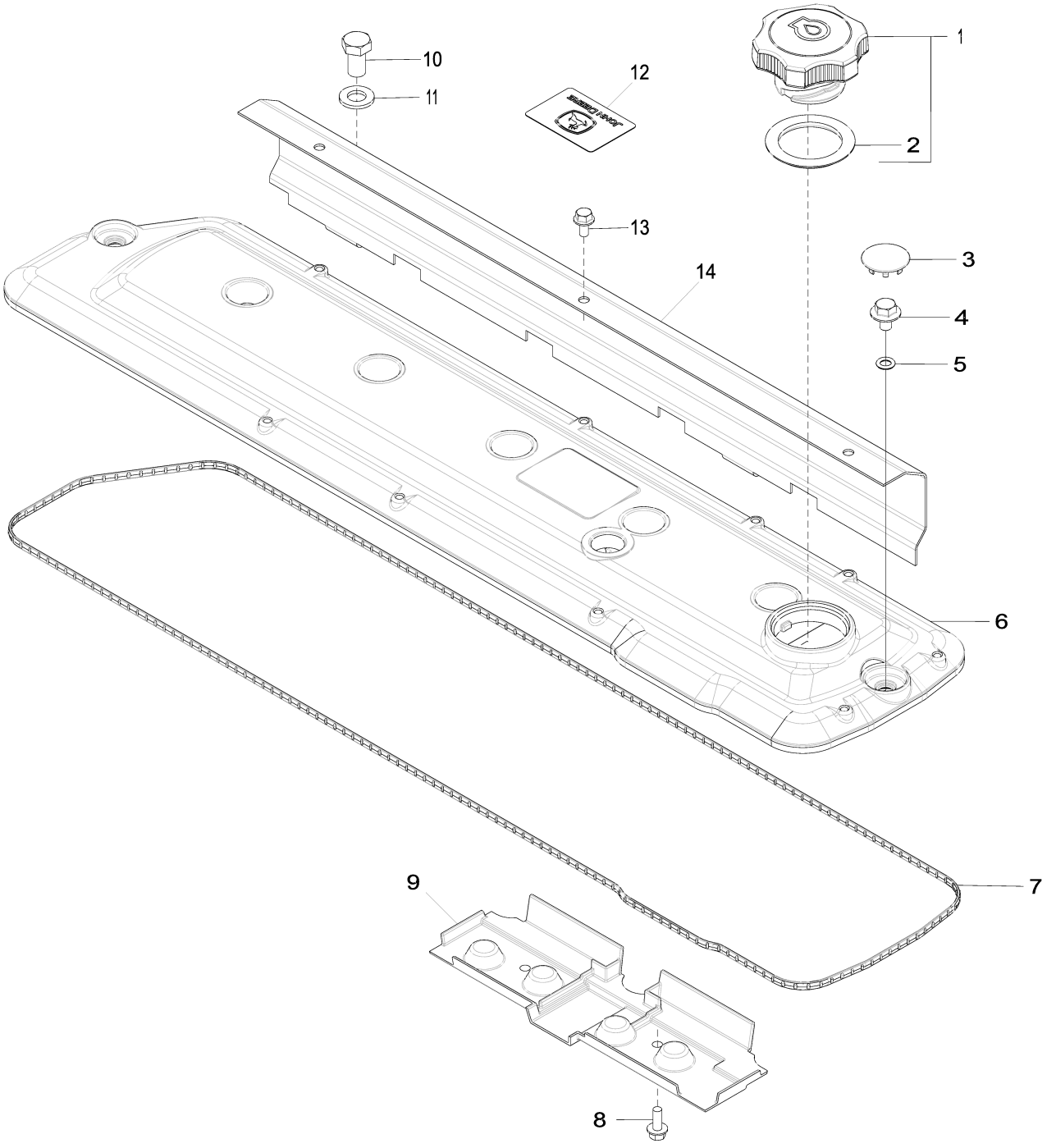

1121_RE516321_PCD

Item	Nº peça	Descrição	Qtde	Nº série motor	Notas
1	RE535560	Tampa do abasTecimenTo	1		(SUB FOR RE500005) (INCLUDES R502902)
2	R502902	Junta de vedação	1		
3	H23125	Plugue	7		
4	R521390	Parafuso	7		
5	R123575	Anel o	7		
6	R522200	Tampa de válvula	1		(SUB FOR R515428)
7	R524497	Junta	1		
8	19M7775	Parafuso	2		M6 X 16
9	R515555	Defletor	1		
10	19M8017	Parafuso sextavado	2		M12 X 20
11	24M7047	Arruela	2		13 X 24 X 2.500 mm
12	R521401	EmblEma	1		(SUB FOR R516138)
13	19M7774	Parafuso	3		M6 X 12
14	R516174	Proteção térmica	1		

1299 Oil Filler Neck Cover
1299 Couvercle de goulotte de remplissage d'huile
1299 Tampa do Gargalo de Abastecimento de Óleo
1299 Cubierta de cuello de llenado de aceite

1299_RE57761_PCD A.2

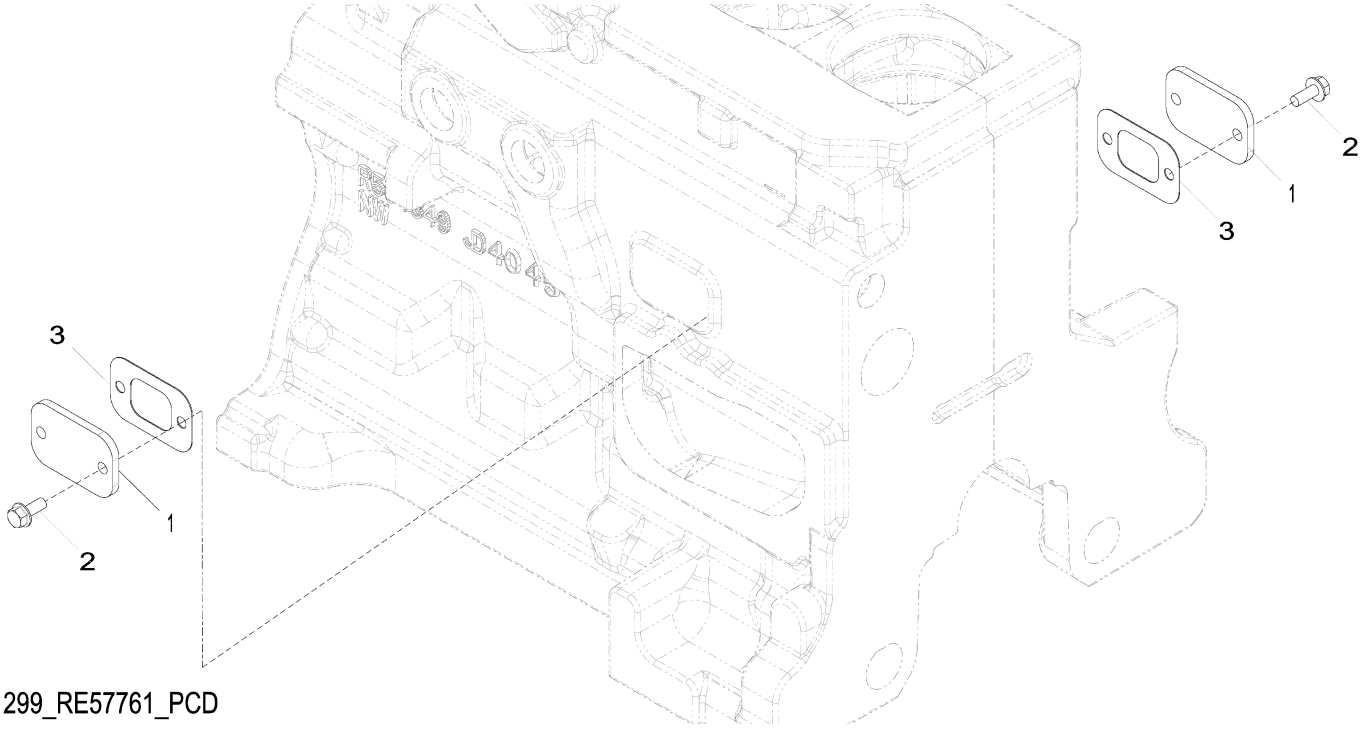

1299_RE57761_PCD

Item	*Nº peça*	*Descrição*	*Qtde*	*Nº série motor*	*Notas*
1	R116296	Capa	2		
2	RE67238	Parafuso	4		(A)
3	R136495	Junta	2		

(A) Threads With Pre-Applied Sealant
Filetages avec produit d'étanchéité préappliqué
Roscas com Vedante Pré-aplicado
Roscas con pasta selladora preaplicada

1321 Pulley
1321 Poulie
1321 Polia
1321 Polea

1321_RE508855_PCD A.1

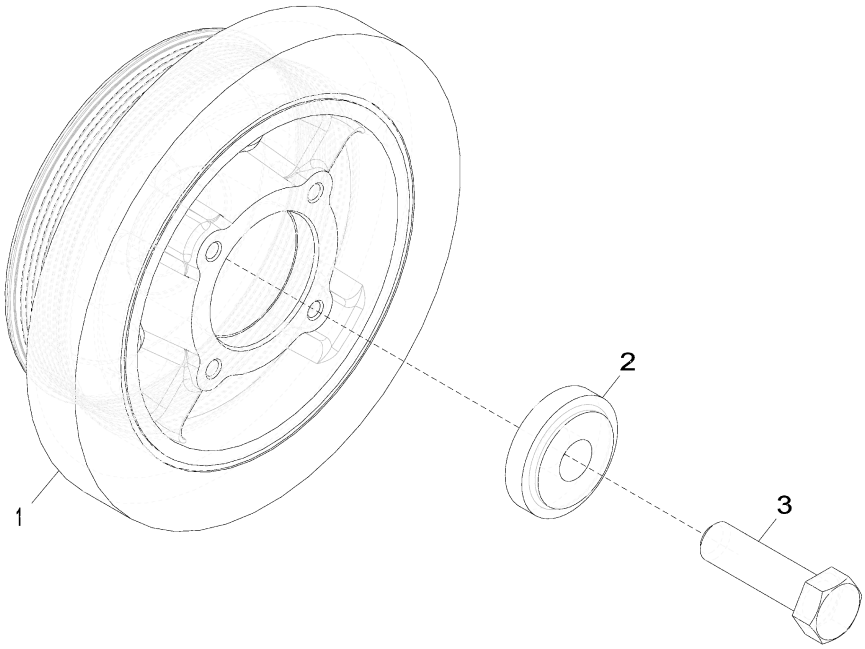

1321_RE508855_PCD

Item	*Nº peça*	*Descrição*	*Qtde*	*Nº série motor*	*Notas*
1	RE505939	Polia	1		
2	R517237	Bucha	1		
3	R516648	Parafuso sextavado	1		

1403 FLYWHEEL HOUSING
1403 CARTER VOLANT
1403 ALOJAMENTO DO VOLANTE
1403 CAJA DEL VOLANTE MOTOR

RE59342PCDE02 A.1

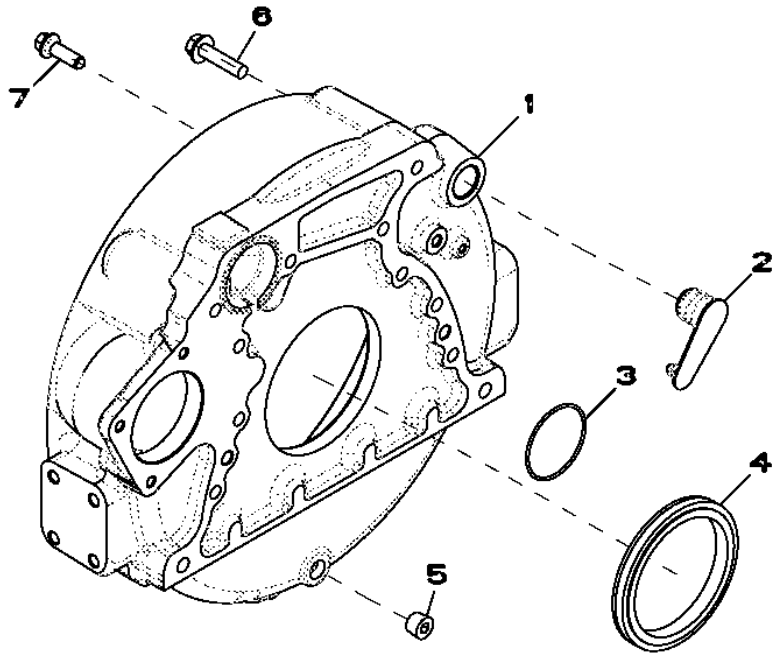

RE59342PCDE02

Item	*Nº peça*	*Descrição*	*Qtde*	*Nº série motor*	*Notas*
1	R503444	Carcaça	1		(ALSO ORDER R61467)
2	R131768	Plugue	1		
3	R61467	Anel o	1		
4	RE44574	Vedação	1		
5	15H584	Tampão	1		1/2"
6	19M8306	Parafuso	4		M12 X 50
7	R135918	Parafuso	8		

1517 FLYWHEEL
1517 VOLANT
1517 VOLANTE
1517 VOLANTE MOTOR

RE66748PCDD01 A.1

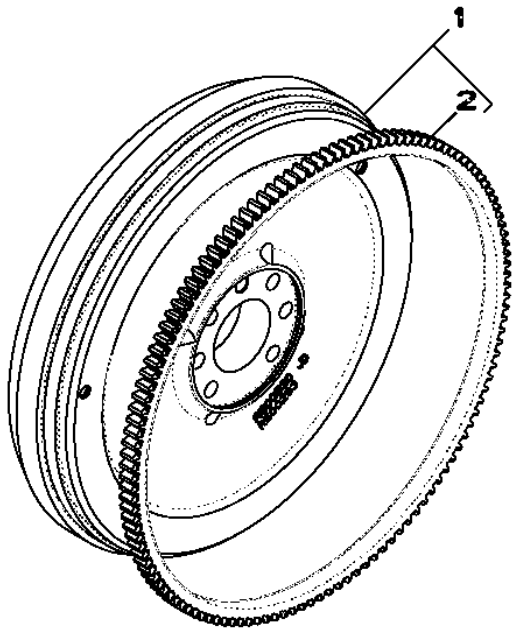

Item	*Nº peça*	*Descrição*	*Qtde*	*Nº série motor*	*Notas*
1	RE500527	Volante	1		(MARKED R500293)
2	R28811	Coroa	1		
..	R135918	Parafuso	6		(4700)

16C7 Fuel Injection Pump
16C7 Pompe d'injection
16C7 Bomba de Injeção de Combustível
16C7 Bomba de inyección de combustible

16C7_RE528995_PCD A.1

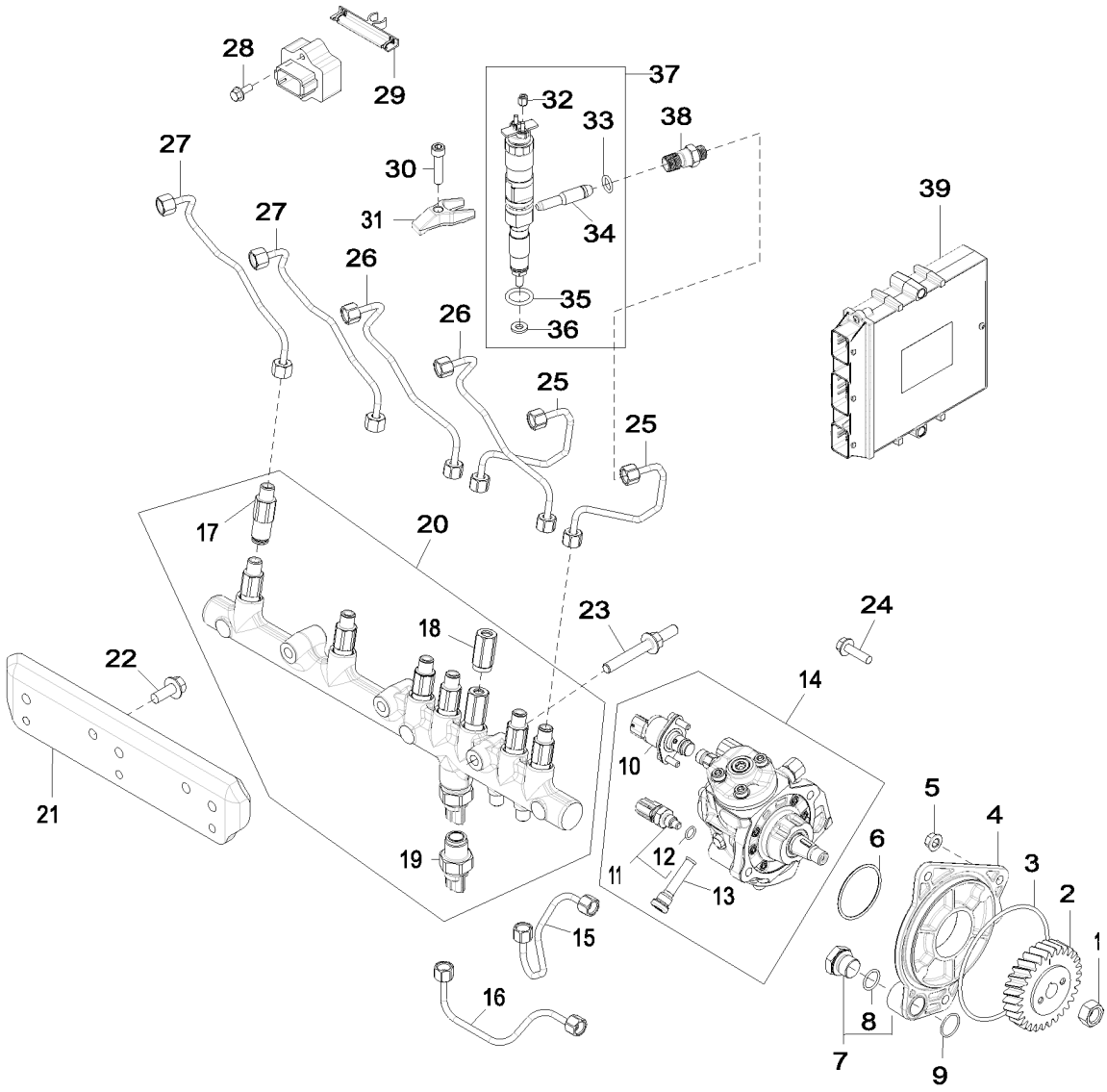

16C7_RE528995_PCD

Item	Nº peça	Descrição	Qtde	Nº série motor	Notas
1	R91360	Porca	1		
2	R502541	EngrEnagem	1		
3	R55453	Anel o	1		
4	R504577	Adaptador	1		
5	14M7298	Porca com flange	3		M8
6	R516125	Anel o	1		
7	RE517370	Conexão	1		
8	51M7044	Anel o	1		17.300 X 2.200 mm
9	R116031	Anel o	1		
10	RE534109	VálVula de controle	1		SUB FOR RE532250
11	RE516336	SenSor temperatura combuStí	1		
12	R524234	Anel o	1		
13	RE516999	Peneira	1		
14	RE507959	Bombainjetora combustível	1		SUB FOR RE527528
	SE501915	Bombainjet.combust. reman.	1		REMAN FOR RE507959
	SE501916	Bombainjet.combust. reman.	1		REMAN FOR RE527528
15	RE527054	Linha de combustivel	1		
16	RE527055	Linha de combustivel	1		
17	RE515636	Limitador	6		
18	RE516335	VálVula de alíVio de press.	1		INCLUDES R515454
19	RE520930	SenSor	1		
20	RE522596	Trilho	1		SUB FOR RE520928
21	R521530	Apoio	1		
22	19M7785	Parafuso	2		M10 X 25
23	R529168	Pino	3		
24	19M7868	Parafuso	2		M8 X 30
25	RE507539	Linha de combustivel	2		
26	RE507540	Linha de combustivel	2		
27	RE523249	Linha de combustivel	2		
28	19M7775	Parafuso	2		M6 X 16
29	RE509093	Chicote	1		
30	R504781	Parafuso sextavado	6		
31	R518345	Braçadeira	6		
32	R134920	Porca	12		
33	R65397	Anel o	6		
34	RE522594	Tubo	6		
35	R505452	Anel o	6		
36	R515535	Arruela	6		
37	RE546781	Kit do bocal	6		
	SE501926	Bico injetor remanufaturado	1		REMAN FOR RE546781
38	R515044	Conexão	6		ALSO ORDER R65397
39	RE531808	Unidade de controle eletrôn	1		SUB FOR RE520953
	SE502800	Controlador do motor reman.	1		(A) REMAN FOR RE531808
	RE520953	Controle eletrôn. do motor	1		
	SE502801	Controlador do motor reman.	1		(A) REMAN FOR RE520953

(A) Level 14
Niveau 14
Nível 14
Nivel 14

1797 Intake Manifold
1797 Collecteur d'admission
1797 Coletor de Admissão
1797 Colector de admisión

1797_RE516480_PCD A.1

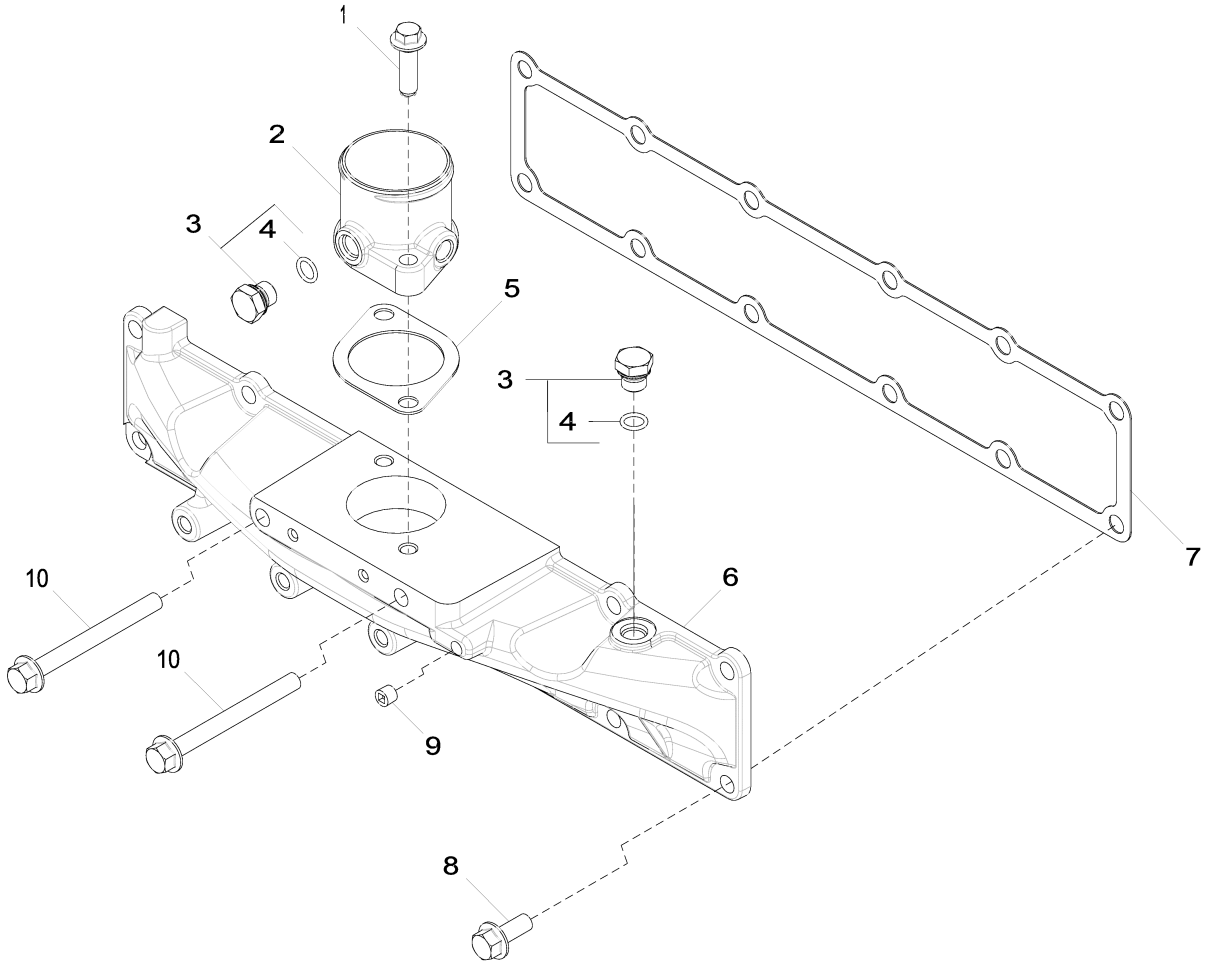

1797_RE516480_PCD

Item	*Nº peça*	*Descrição*	*Qtde*	*Nº série motor*	*Notas*
1	R500394	Parafuso	2		
2	R532018	Admissão de ar	1		SUB FOR R505166
3	RE46684	Tampão	2		INCLUDES 51M7041
4	51M7041	Anel o	1		11.300 X 2.200 mm
5	R81275	Junta	1		
6	R515029	Capa	1		
7	R515030	Junta	1		
8	19M7785	Parafuso	10		M10 X 25
9	RE71255	Tampão	1		
10	19M7812	Parafuso	2		M10 X 100

1989 OIL PAN
1989 CARTER D'HUILE
1989 BANDEJA DE ÓLEO
1989 CARTER DEL MOTOR

RE515829PCDH02 A.1

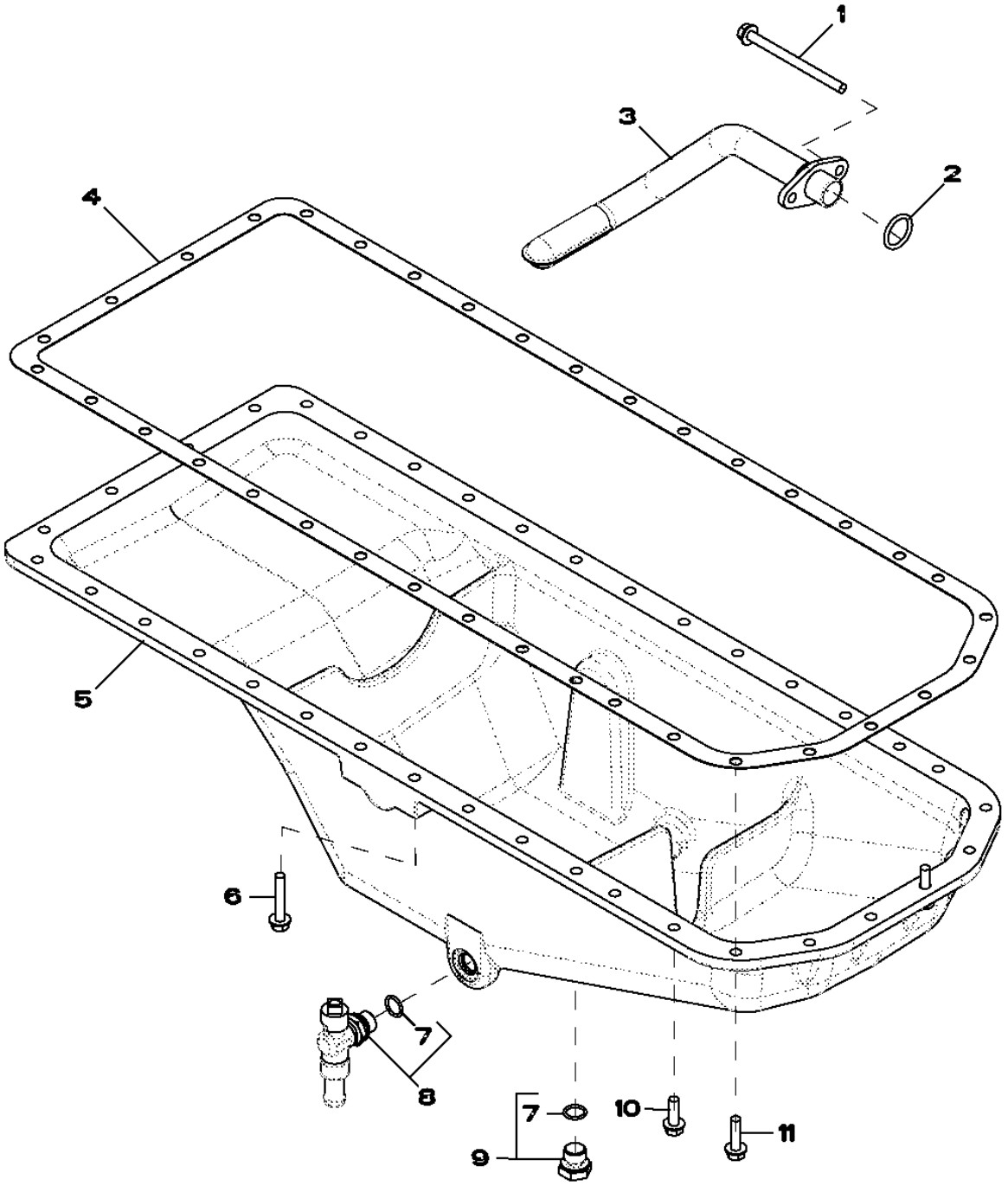

Item	*Nº peça*	*Descrição*	*Qtde*	*Nº série motor*	*Notas*
1	19M10075	Parafuso	2		M8 X 110
2	R61871	Anel o	1		
3	RE69898	Entrada da Bombade óleo	1		
4	R123354	Junta	1		
5	R527787	Cárter	1		(MARKED R529563)
6	19M7799	Parafuso	6		M8 X 45
7	51M7043	Anel o	2		15.300 X 2.200 mm
8	RE507952	VálVula de dreno	1		
9	RE46685	Tampão	1		
10	19M7867	Parafuso	26		M8 X 25
11	19M7868	Parafuso	4		M8 X 30

2001 WATER PUMP PULLEY
2001 POULIE DE POMPE A EAU
2001 POLIA DA BOMBA DE ÁGUA
2001 POLEA DE LA BOMBA DE AGUA

RE58175PCDD02 A.1

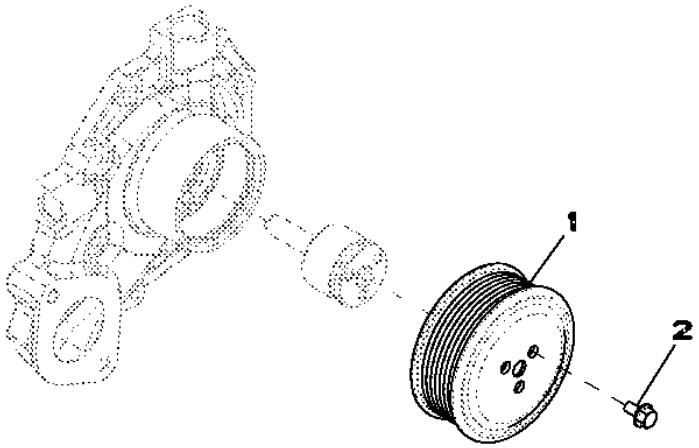

RE58175PCDD02

Item	*Nº peça*	*Descrição*	*Qtde*	*Nº série motor*	*Notas*
1	R115250	Polia	1		
2	19M7774	Parafuso	3		M6 X 12

2154 THERMOSTAT COVER
2154 COUVERCLE DE THERMOSTAT
2154 TAMPA DO TERMOSTATO
2154 TAPA TERMOSTATO

RE522740PCDB02 A.1

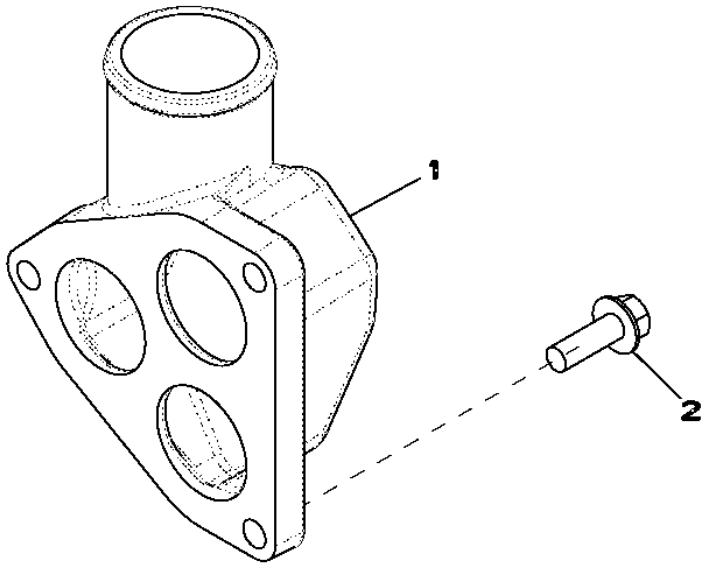

RE522740PCDB02

Item	*Nº peça*	*Descrição*	*Qtde*	*Nº série motor*	*Notas*
1	R519491	Capa	1		
2	19M7786	Parafuso	3		M10 X 30

2255 THERMOSTAT
2255 THERMOSTAT
2255 TERMOSTATO
2255 TERMOSTATO

RE522818PCDE03 A.1

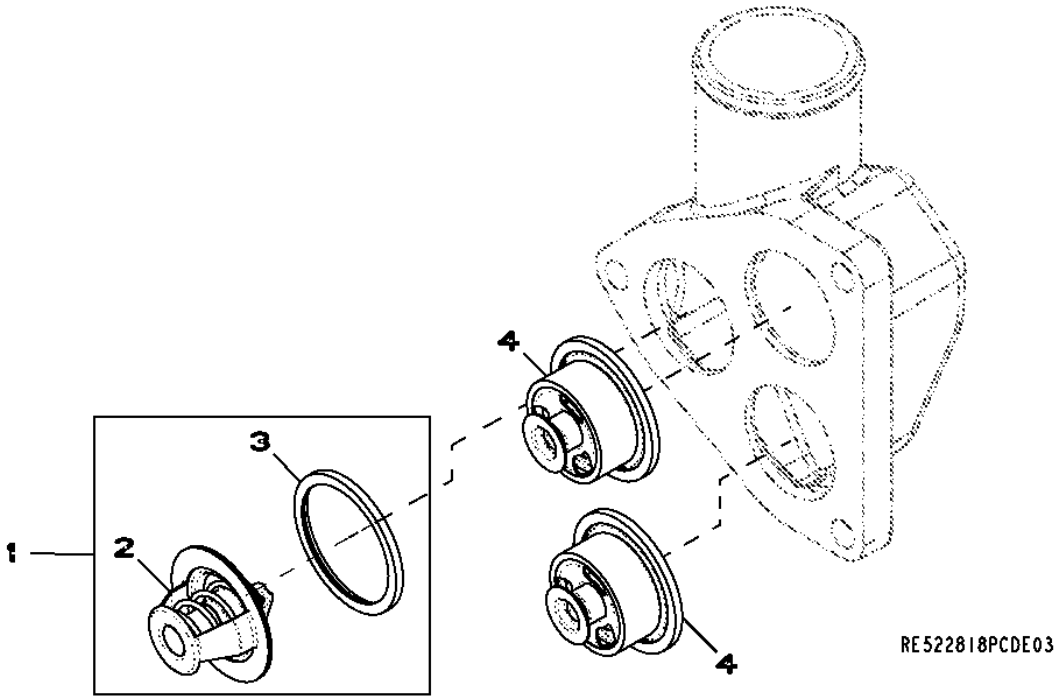

Item	*Nº peça*	*Descrição*	*Qtde*	*Nº série motor*	*Notas*
1	.....	TermosTaTo	1		(ORDER RE33705 AND R521548)
2	RE33705	TermosTaTo	1		
3	R521548	Vedação	1		
4	RE538806	TermosTaTo	2		

24FF FAN BELT
24FF COURROIE DE VENTILATEUR
24FF CORREIA DO VENTILADOR
24FF CORREA DE VENTILADOR

RE528645PCDB01 A.1

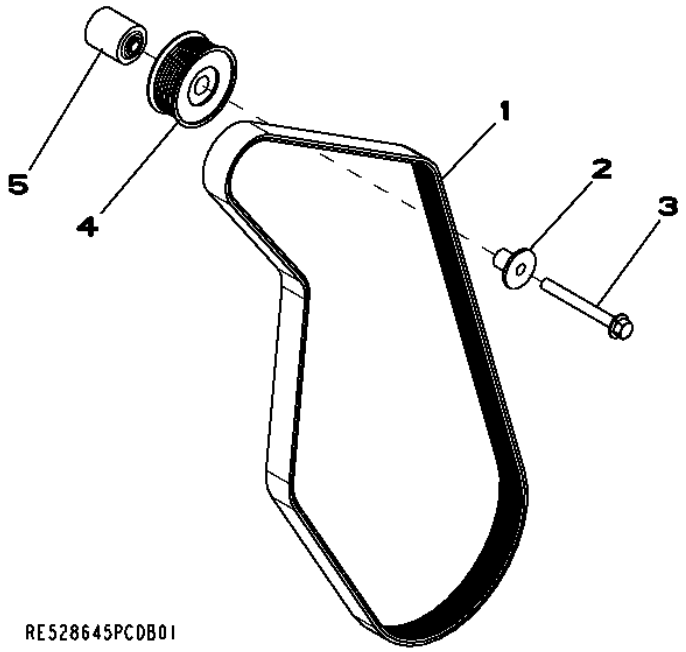

Item	*Nº peça*	*Descrição*	*Qtde*	*Nº série motor*	*Notas*
1	R500242	Correia trapezoidal	1		
2	R502079	Luva	1		
3	19M7811	Parafuso	1		M10 X 90
4	AT211041	Polia	1		
5	R133643	Espaçador	1		

2695 ENGINE COOLANT HEATER - PLUG
2695 RECHAUFFEUR DU LIQUIDE DE REFROIDISSEMENT - BOUCHON
2695 AQUECEDOR DO LÍQUIDO DE ARREFECIMENTO DO MOTOR - BUJÃO
2695 DISPOSITIVO PARA EL CALENTAMIENTO DEL LIQUIDO REFRIGERANTE - TAPON

RE70218PCDD02 A.1

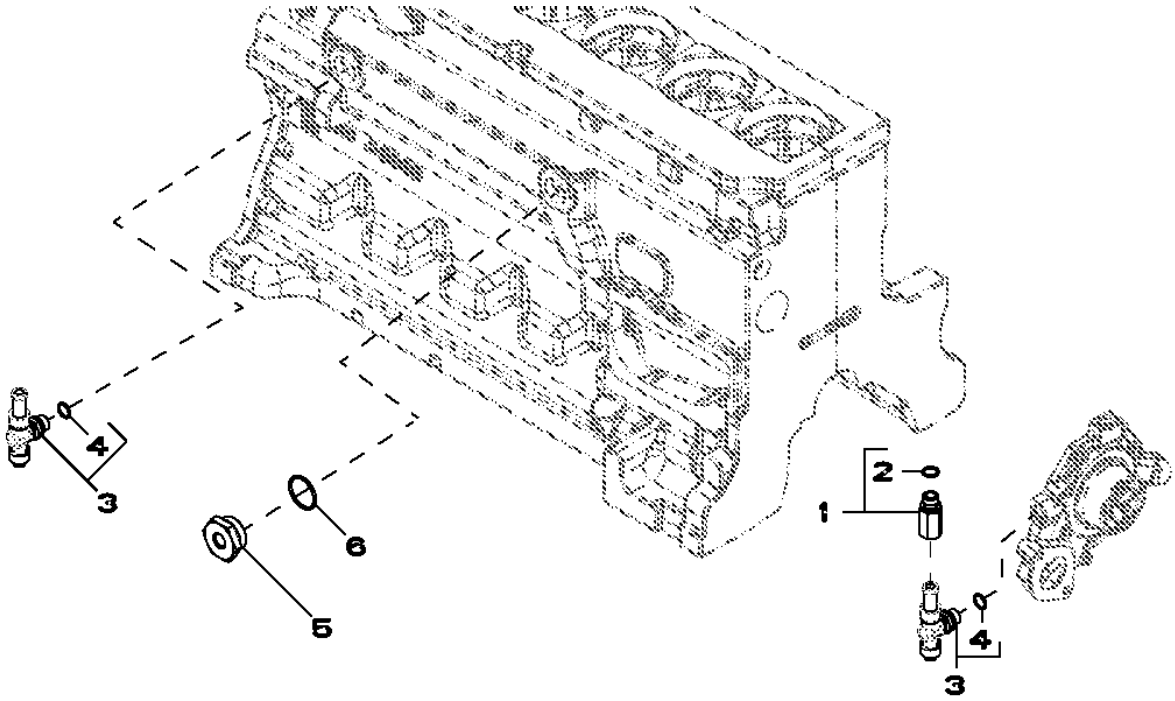

Item	*Nº peça*	*Descrição*	*Qtde*	*Nº série motor*	*Notas*
1	RE520229	Adaptador	1		
2	51M7043	Anel o	1		15.300 X 2.200 mm
3	RE507952	VálVula de dreno	2		
4	51M7043	Anel o	1		15.300 X 2.200 mm
5	R123616	Plugue	1		
6	U13639	Anel o	1		

28AR Exhaust Manifold
28AR Collecteur d'échappement
28AR Coletor de Descarga
28AR Colector de escape

28AR_RE538502_PCD A.1

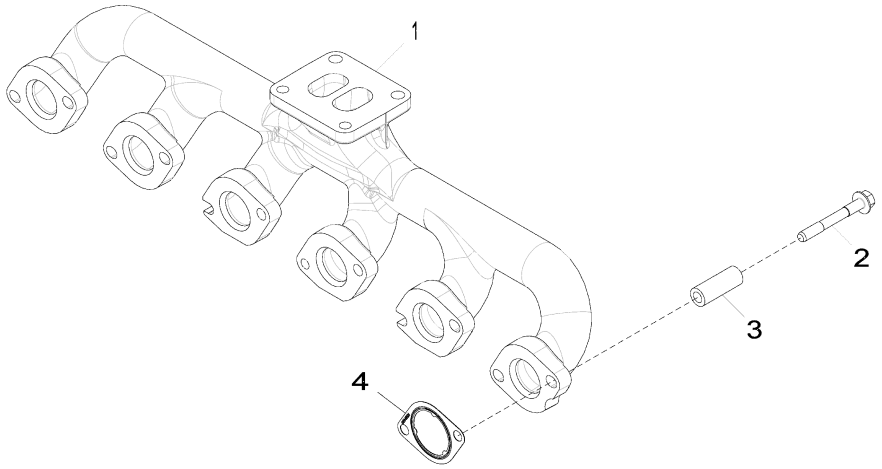

28AR_RE538502_PCD

Item	*Nº peça*	*Descrição*	*Qtde*	*Nº série motor*	*Notas*
1	R527625	Coletor de escape	1		
2	R522554	Parafuso sextavado	12		
3	R526941	Espaçador	12		
4	R519488	Junta	6		

2962 VENTILATING SYSTEM
2962 SYSTEME DE VENTILATION
2962 SISTEMA DE VENTILAÇÃO
2962 SISTEMA DE VENTILACION

RE529833PCDB02 A.1

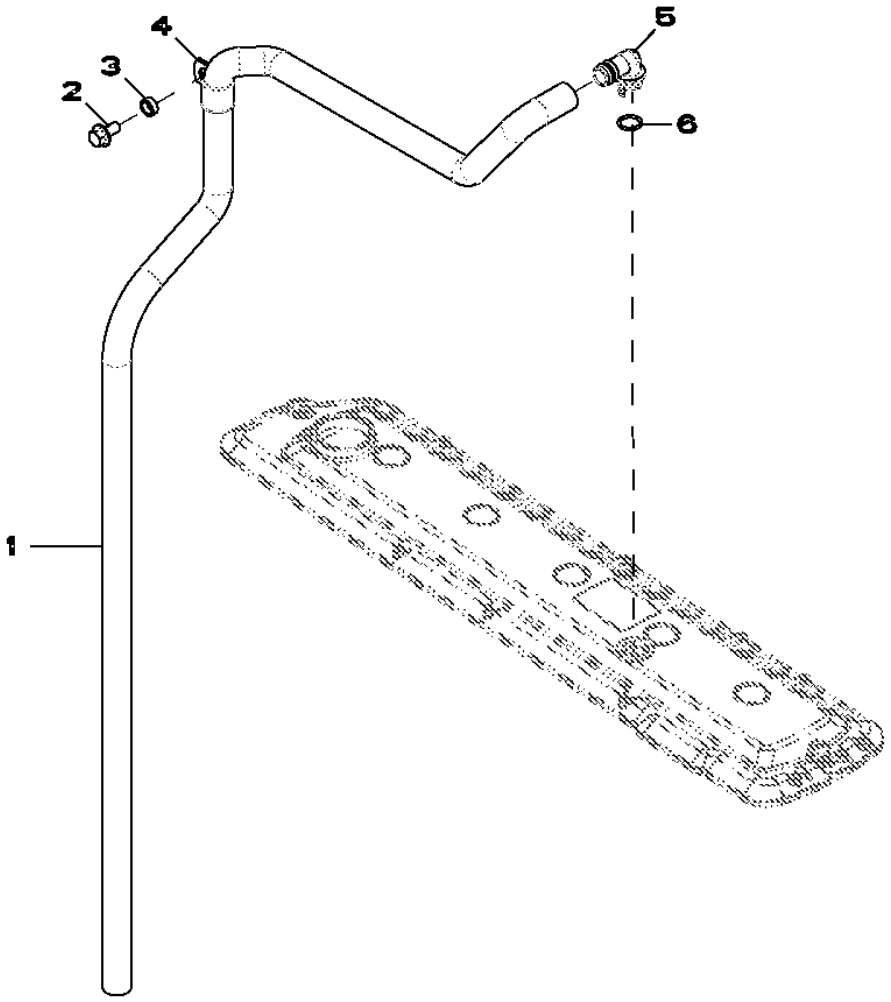

RE529833PCDB02

Item	*Nº peça*	*Descrição*	*Qtde*	*Nº série motor*	*Notas*
1	TY22450	Mangueira em metro	1		(A) LGTH = 1510 MM
2	19M7784	Parafuso	1		M10 X 20
3	28H1517	Arruela	1		0.493" X 0.675" X 1/4"
4	R72659	Braçadeira	1		
5	R120467	Conexão em ângulo	1		
6	R72328	Anel o	1		

(A) CUT TO LENGTH
COUPER A LONGUEUR
CORTAR NO COMPRIMENTO CORRETO
CORTAR A LONGITUD

3031 STARTING MOTOR
3031 DEMARREUR
3031 MOTOR DE PARTIDA
3031 MOTOR DA ARRANQUE

RE500343PCDE02 A.1

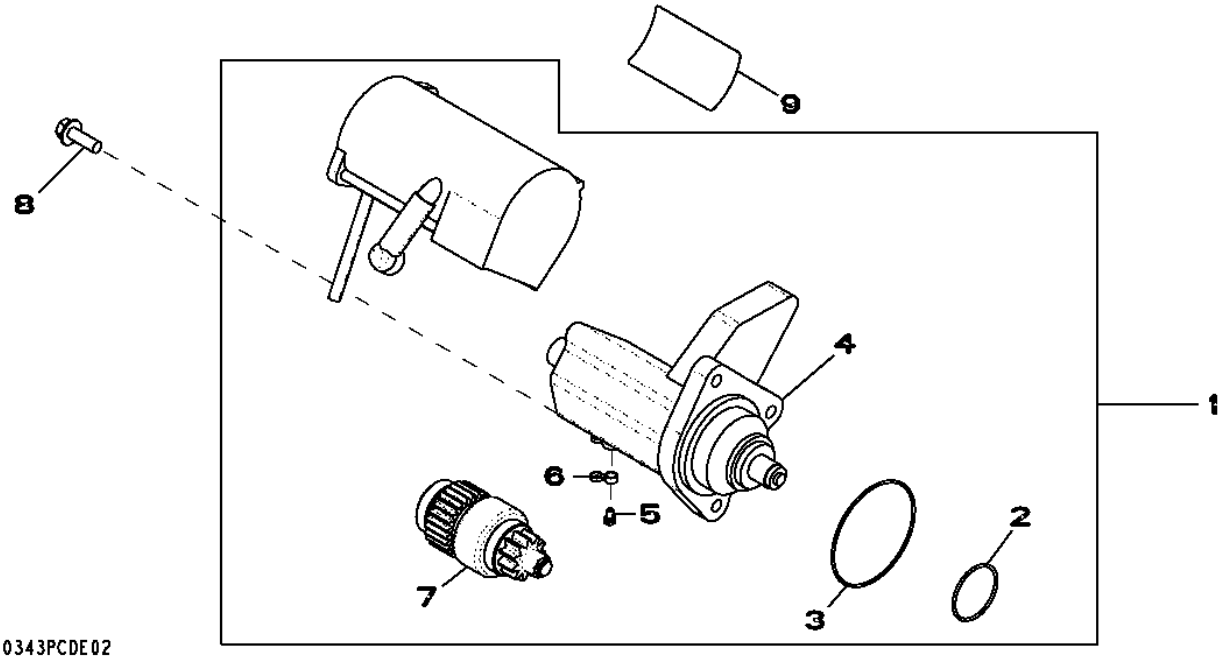

Item	*Nº peça*	*Descrição*	*Qtde*	*Nº série motor*	*Notas*
1	RE500345	Kit para motor de partida	1		(24V) (RH) (INCLUDES RE70756)
	SE501407	Motor de partida remanufat.	1		(24V) (RH) (REMAN FOR RE500345)
2	R135510	Anel o	1		
3	R135509	Anel o	1		
4	RE70681	Interruptor	1		
5	RE71256	Parafuso c/arruela	1		
6	RE70756	Kit da cobertura	1		(INCLUDES T146102)
7	RE70487	EmbreagEm	1		
8	19M7786	Parafuso	3		M10 X 30
9	T146102	Etiqueta	1		
	T146106	Adesivo de segurança	1		(A)
	T146104	Adesivo de segurança	1		(B)
	T146515	Adesivo de segurança	1		(C)
	T146516	Adesivo de segurança	1		(D)

(A) SPANISH
ESPAGNOL
ESPANHOL
ESPANOL

(B) FRENCH
FRANCAIS
FRANCÊS
FRANCES

(C) GERMAN
ALLEMAND
ALEMÃO
ALEMAN

(D) ITALIAN
ITALIEN
ITALIANO
ITALIANO

3150 Alternator
3150 Alternateur
3150 Alternador
3150 Alternador

3150_RE528849_PCD A.1

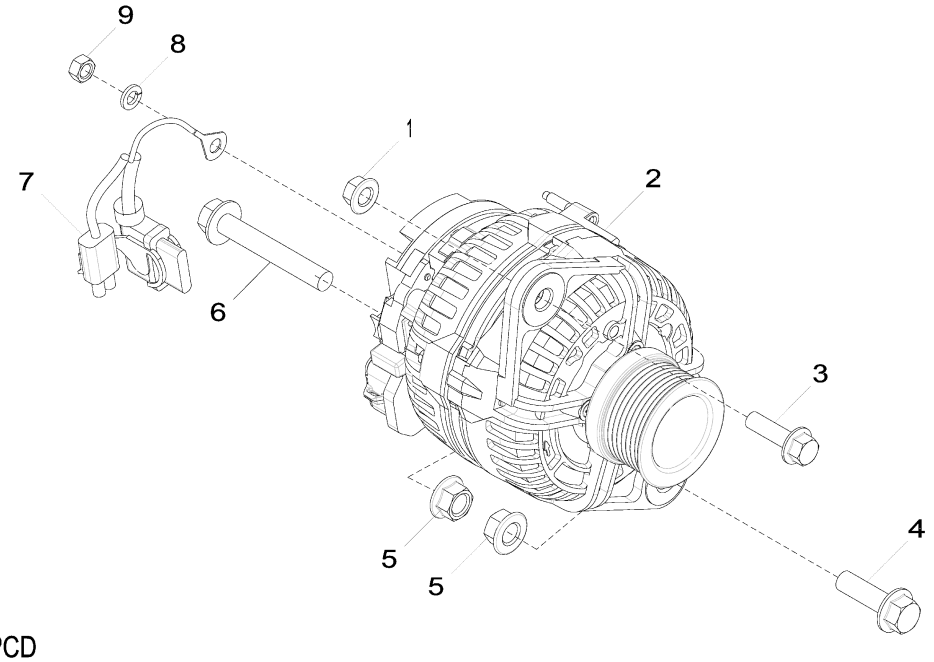

3150_RE528849_PCD

Item	Nº peça	Descrição	Qtde	Nº série motor	Notas
1	14M7296	Porca com flange	1		M10
2	AT387573	Alternador	1		24 V; 80 A, SUB FOR AT303320
3	19M7835	Parafuso	1		M10 X 35
4	19M7791	Parafuso	1		M12 X 40
5	14M7299	Porca com flange	2		M12
6	19M7818	Parafuso	1		M12 X 80
7	AT341429	Conj. chiCotes acion. motor	1		SUB FOR AT333557
8	12M7065	Arruela de pressão	1		8 mm
9	14M7273	Porca	1		M8

35EN FINAL FUEL FILTER
35EN FILTRE A COMBUSTIBLE FINAL
35EN FILTRO FINAL DE COMBUSTÍVEL
35EN FILTRO FINAL DE COMBUSTIBLE

RE529055PCDA02 A.1

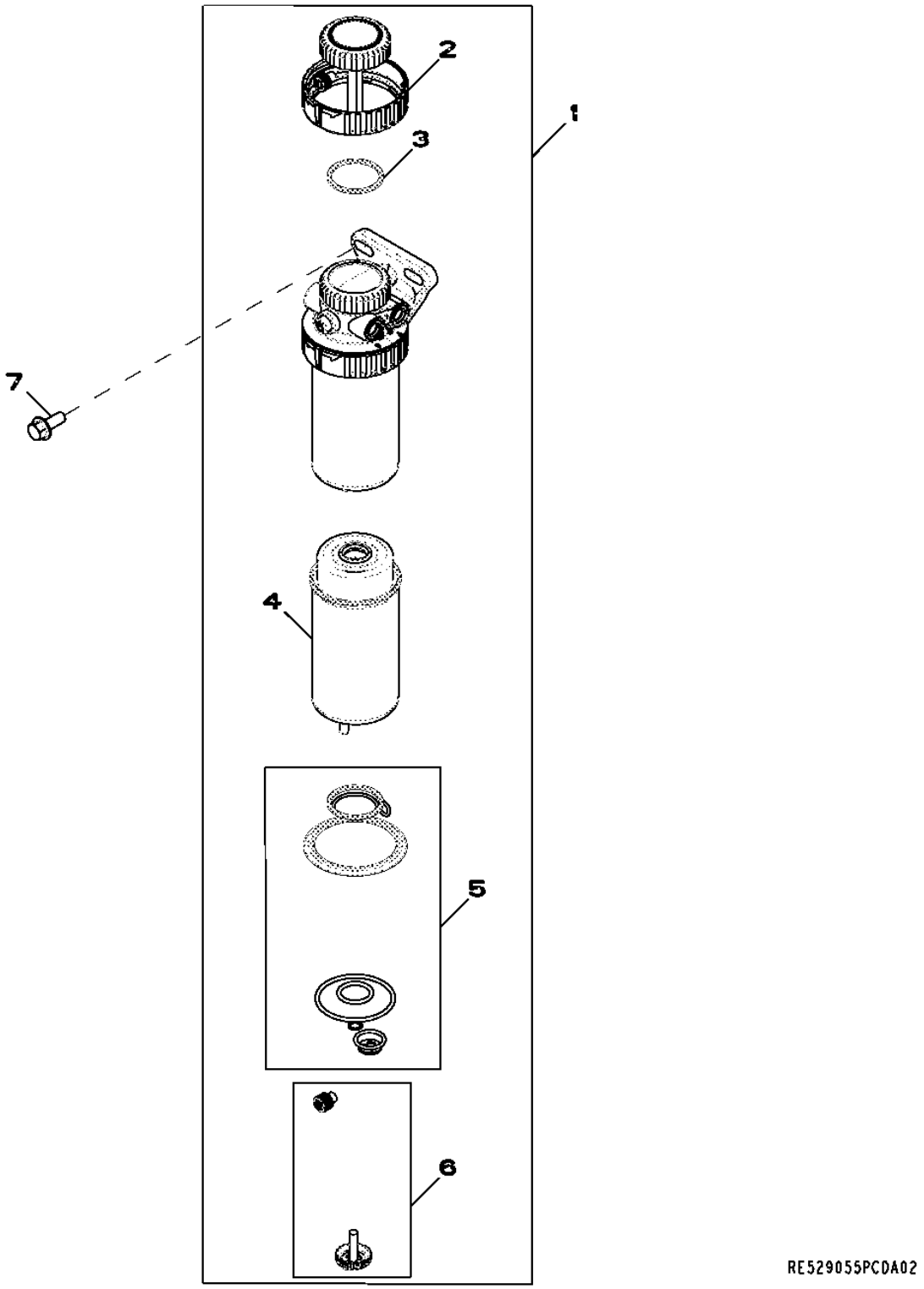

Item	*Nº peça*	*Descrição*	*Qtde*	*Nº série motor*	*Notas*
1	RE524723	Filtro de combustível	1		
2	RE526834	Kit do filtro	1		
3	RE516512	Kit - anel o	1		
4	RE522878	Elemento de filtro	1		
5	RE516553	Kit retentor	1		
6	RE60854	Kit da válvula	1		
7	19M7785	Parafuso	2		M10 X 25

3614 FRONT PLATE AND IDLE GEARS, UPPER AND LOWER
3614 PLAQUE AVANT ET PIGNONS DE LA DISTRIBUTION (SUPERIEUR ET INFERIEUR)
3614 PLACA DIANTEIRA E ENGRENAGENS INTERMEDIÁRIAS, SUPERIOR E INFERIOR
3614 PLACA DELANTERA Y ENGRANAJE DE DISTRIBUCION (SUPERIOR Y INFERIOR)

RE506566PCDD04 A.1

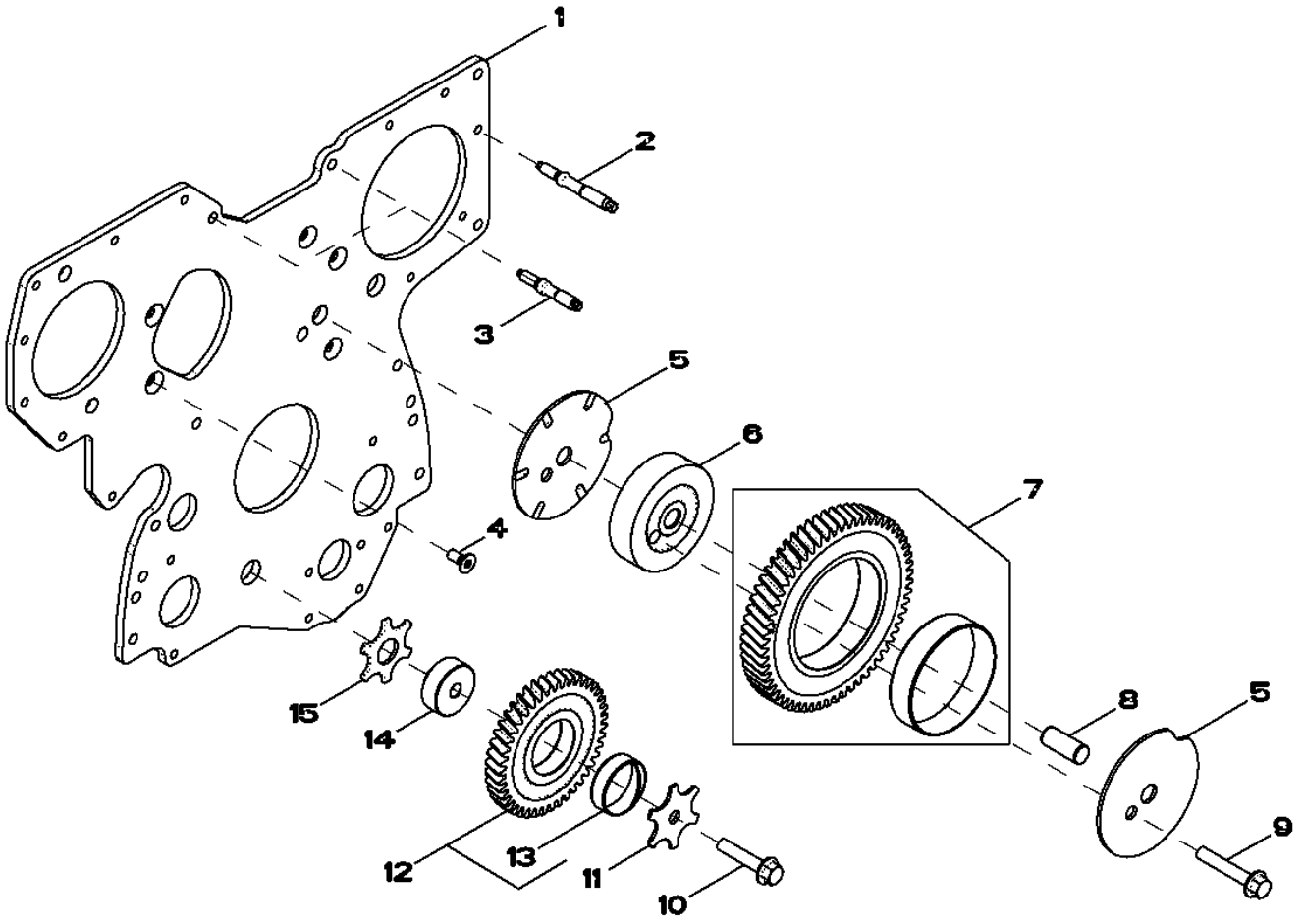

RE506566PCDD04

Item	*Nº peça*	*Descrição*	*Qtde*	*Nº série motor*	*Notas*
1	R504282	Placa	1		
2	R520139	Pino	7		
3	R134518	Pino	2		
4	R136475	Parafuso	5		
5	R515494	Arruela de encosto	2		
6	R504843	Eixo	1		
7	RE508489	EngrEnagem	1		
8	R515408	Pino de centragem	1		
9	19M8844	Parafuso	1		M10 X 60
10	19M8966	Parafuso	1		M10 X 50
11	R131283	Arruela de encosto	1		
12	RE56369	EngrEnagem	1		
13	R114193	Bucha	1		
14	R114194	Eixo	1		
15	R101225	Arruela de encosto	1		

3713 FUEL TRANSFER PUMP
3713 POMPE D'ALIMENTATION
3713 BOMBA DE TRANSFERÊNCIA DE COMBUSTÍVEL
3713 BOMBA DE ALIMENTACION DE COMBUSTIBLE

RE506491PCDE02 A.1

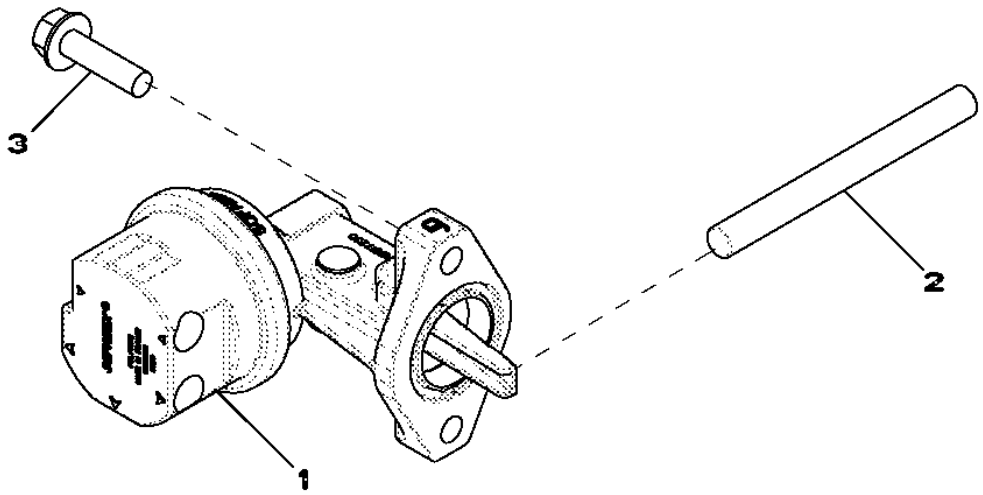

Item	*Nº peça*	*Descrição*	*Qtde*	*Nº série motor*	*Notas*
1	RE517230	Bombade combustível	1		
2	R133405	Pino	1		LGTH = 102MM
3	RE504233	Parafuso sextavado	2		

3926 Thermostat Housing
3926 Boîtier de thermostat
3926 Alojamento do Termostato
3926 Caja de termostato

RE531514PCDB02 A.1

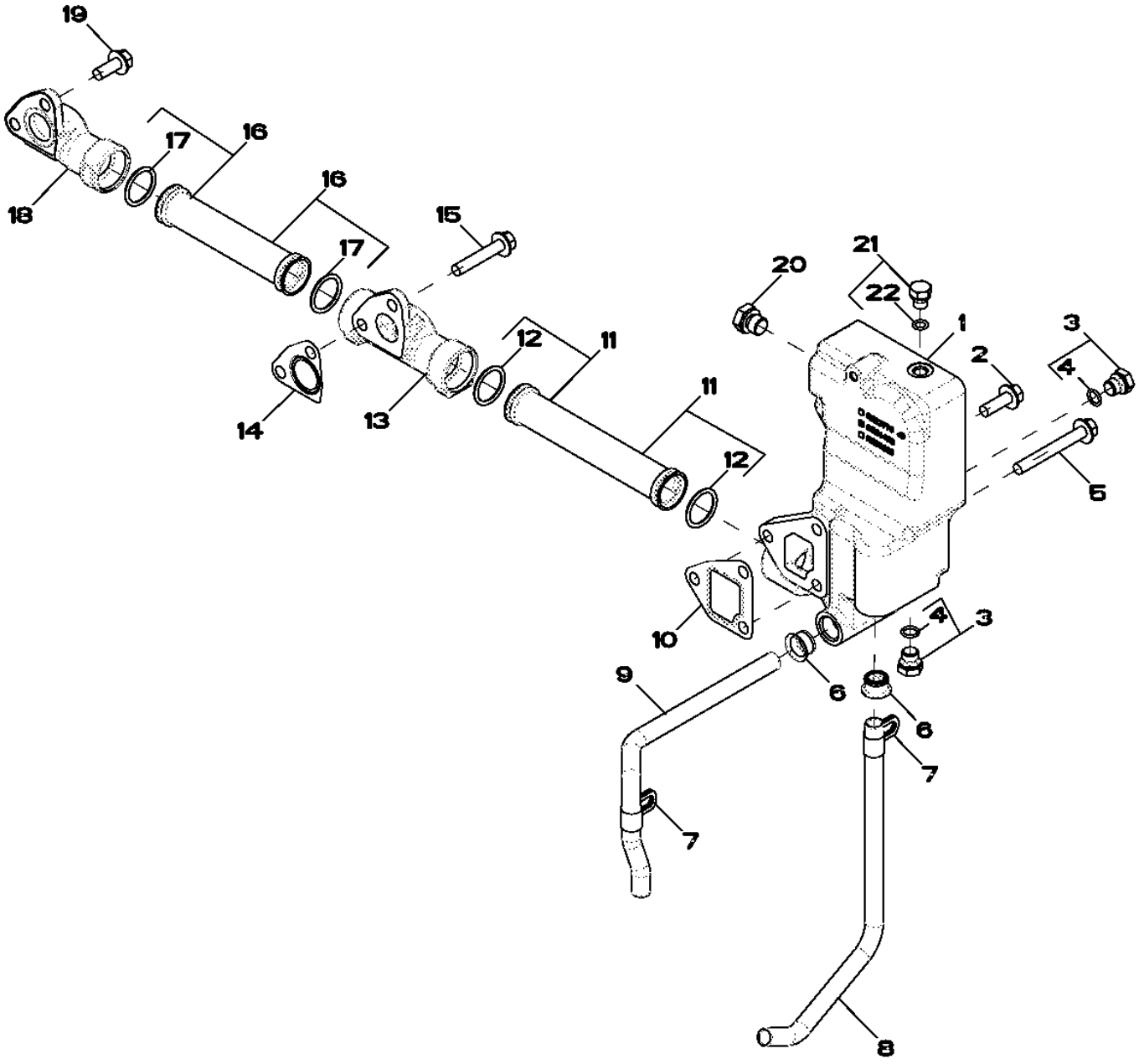

RE531514PCDB02

Item	*Nº peça*	*Descrição*	*Qtde*	*Nº série motor*	*Notas*
1	R524482	Carcaça	1		
2	19M7786	Parafuso	1		M10 X 30
3	RE46684	Tampão	3		
4	51M7041	Anel o	1		11.300 X 2.200 mm
5	19M7810	Parafuso	2		M10 X 80
6	R123226	Vedação	2		
7	R128415	Braçadeira	2		
8	R519517	Tubo	1		
9	R519025	Tubo	1		
10	R505479	Junta	1		
11	RE516026	Tubo	1		
12	R63185	Anel o	2		
13	R519737	Coletor	1		
14	R505480	Junta	2		
15	19M8528	Parafuso	1		M10 X 55
16	RE523250	Tubo	1		
17	R63185	Anel o	2		
18	R504754	Coletor	1		
19	19M7785	Parafuso	3		M10 X 25
20	RE52242	Tampão de dreno	1		
21	RE46686	Conexão	1		
22	51M7040	Anel o	1		9.300 X 2.200 mm

4079 ENGINE OIL DIPSTICK WITH DIPSTICK TUBE
4079 JAUGE A HUILE MOTEUR AVED TUBE DE JAUGE D'HUILE
4079 VARETA DE ÓLEO DO MOTOR COM TUBO DA VARETA
4079 ASPILLA PARA MEDIR EL NIVEL DE ACEITE DEL MOTOR CON TUBO

RE542089PCDA01 A.1

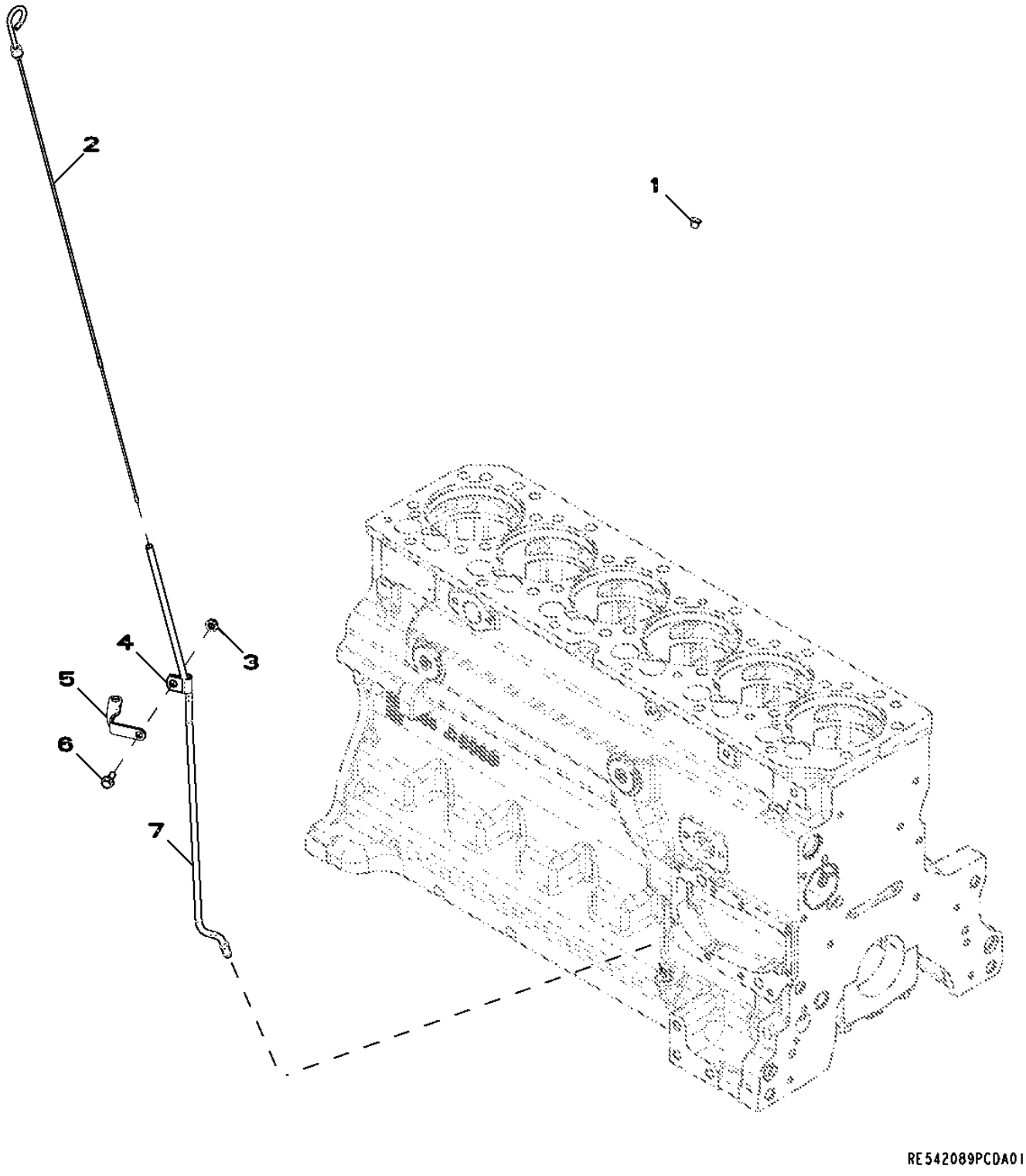

Item	*Nº peça*	*Descrição*	*Qtde*	*Nº série motor*	*Notas*
1	R502725	Plugue	1		
2	RE529822	Vareta de niVel	1		
3	14M7298	Porca com flange	1		M8
4	T33276	Braçadeira	1		
5	R524759	Apoio	1		
6	19M7866	Parafuso	1		M8 X 20
7	R523199	Tubo vareTa de nível	1		

4112 FRONT AUXILIARY DRIVE - PULLEY
4112 ENTRAINEMENT AUXILIAIRE AVANT - POULIE
4112 ACIONAMENTO AUXILIAR DIANTEIRO - POLIA
4112 TRANSMISION AUXILIAR FRONTAL - POLEA

RE527588PCDA02 A.1

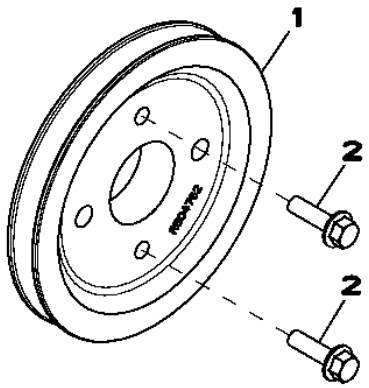

RE527588PCDA02

Item	*Nº peça*	*Descrição*	*Qtde*	*Nº série motor*	*Notas*
1	R504762	Polia	1		
2	19M7835	Parafuso	2		M10 X 35

4330 STARTING AID
4330 AIDE AU DEMARRAGE
4330 AUXÍLIO DE PARTIDA
4330 TERMOARRANQUE

RE524899PCDA01 A.1

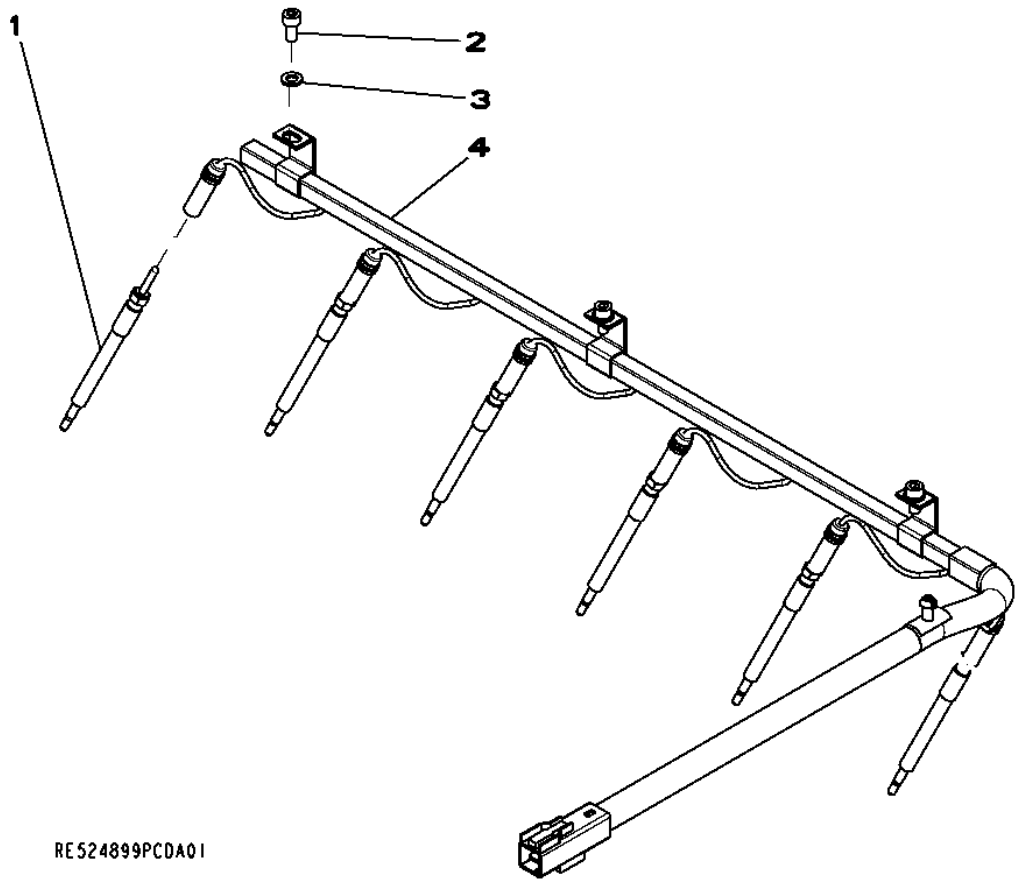

Item	*Nº peça*	*Descrição*	*Qtde*	*Nº série motor*	*Notas*
1	RE515622	Vela incandescente	6		
2	19M8618	Parafuso	3		M6 X 12
3	24M7088	Arruela	3		6.600 X 12 X 1.600 mm
4	RE527098	Chicote	1		

4435 TIMING GEAR COVER / WATER PUMP
4435 COUVERCLE DE DISTRIBUTION / POMPE A EAU
4435 TAMPA DA ENGRENAGEM DE DISTRIBUIÇÃO / BOMBA DE ÁGUA
4435 TAPA DE LA DISTRIBUCION / BOMBA DE AGUA

RE522931PCDF02 A.1

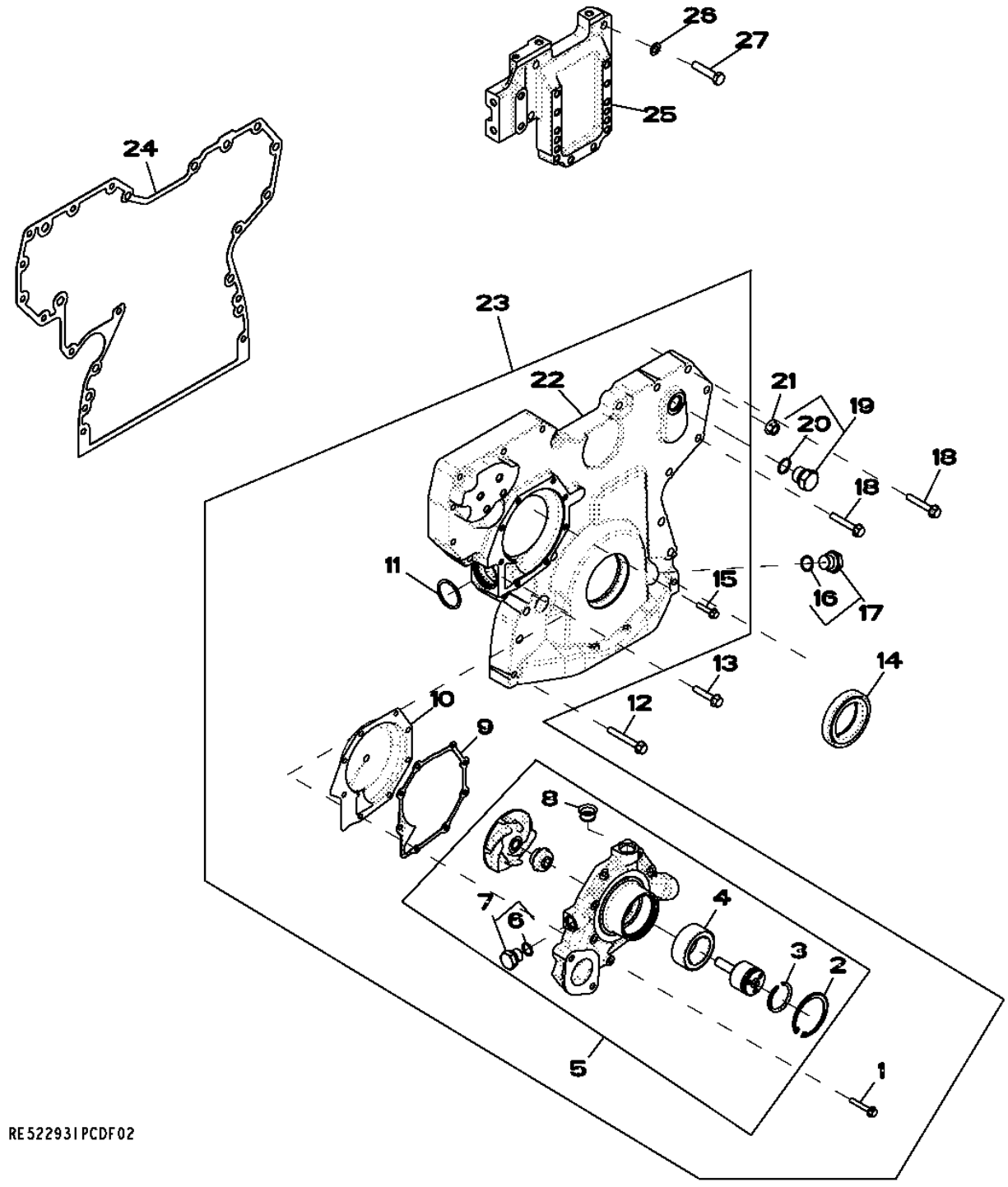

Item	Nº peça	Descrição	Qtde	Nº série motor	Notas
1	19M7797	Parafuso	3		M6 X 40
2	R71228	Anel	1		
3	A364R	Anel de pressão	1		
4	RE500826	Adaptador	1		
5	RE523169	Bombad'água	1		
	SE501227	Bombad'água remanufaturada	1		(Reman For RE523169)
6	51M7043	Anel o	1		15.300 X 2.200 mm
7	RE46685	Tampão	1		
8	R123226	Vedação	2		
9	R123417	Junta	1		
10	RE508566	Inserto	1		
11	R504734	Anel o	1		
12	19M7801	Parafuso	3		M8 X 60
13	19M8317	Parafuso	1		M8 X 40
14	RE538097	Vedação	1		
15	19M7796	Parafuso	5		M6 X 30
16	51M7044	Anel o	1		17.300 X 2.200 mm
17	RE517370	Conexão	1		
18	19M7800	Parafuso	8		M8 X 50
19	RE46687	Tampão de dreno	1		
20	51M7045	Anel o	1		19.300 X 2.200 mm
21	14M7296	Porca com flange	9		M10
22	.....	Capa	1		(ORDER RE523168)
23	RE523168	Capa	1		
24	R526944	Junta	1		
25	R516557	Suporte	1		
26	24M7096	Arruela	4		10.500 X 18 X 1.600 mm
27	19M8488	Parafuso sextavado	4		M10 X 45

4633 CYLINDER BLOCK
4633 BLOC-CYLINDRES
4633 BLOCO DOS CILINDROS
4633 BLOQUE DE CILINDROS

RE522134PCDC03 A.1

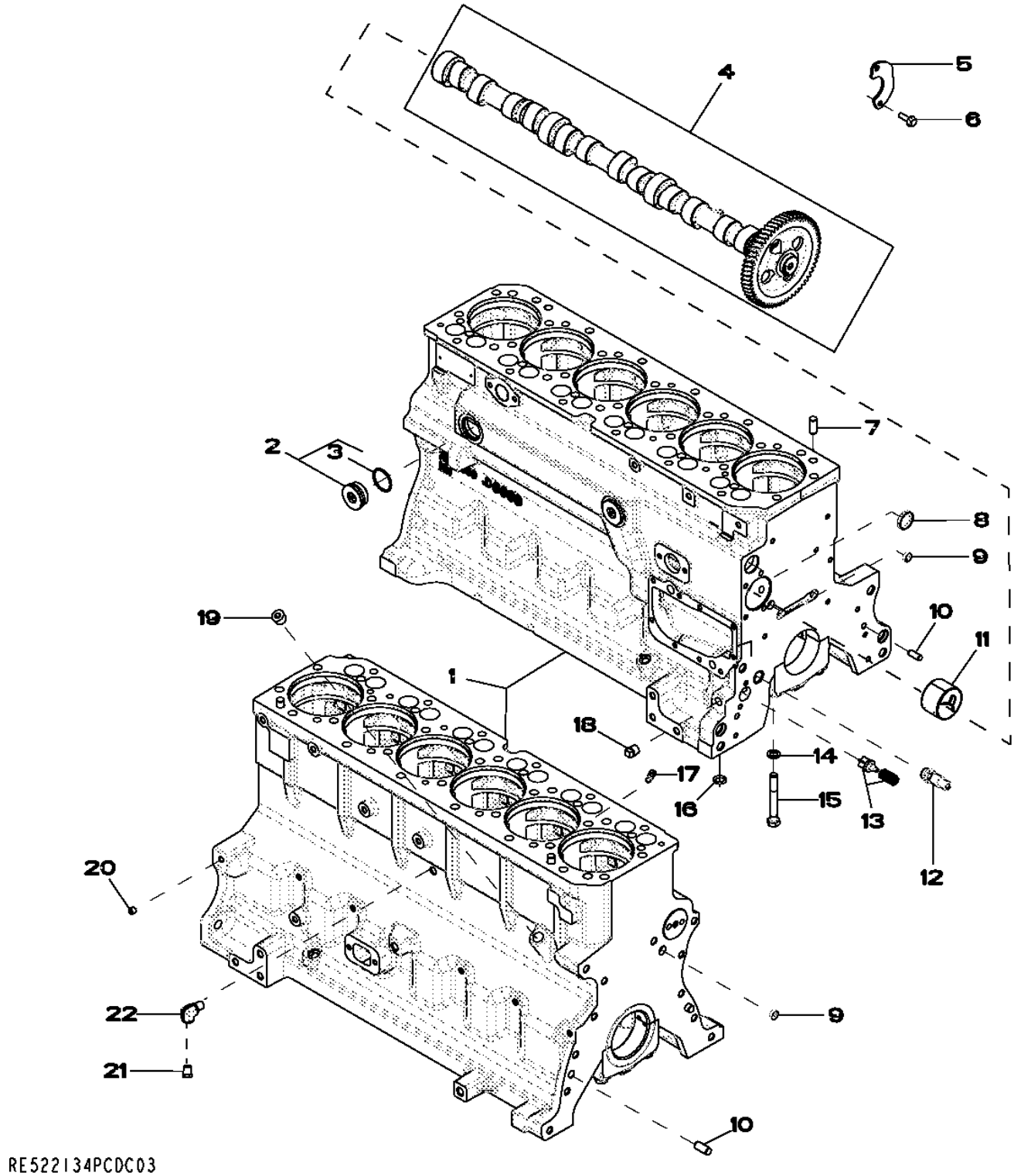

Item	Nº peça	Descrição	Qtde	Nº série motor	Notas
1	.....	Bloco de cilindro	1		(MARKED R504850) (ORDER RE528638)
2	RE508185	Conexão	2		1-5/8"-12UN
3	U13639	Anel o	1		
4	RE528950	Eixo de cames	1		(MARKED R518861)
	SE501812	Comando de Válvulas Reman	1		(REMAN FOR RE528950)
5	R132518	Placa	1		
6	19M8999	Parafuso	2		M8 X 25
7	R48685	Pino de centragem	4		
8	R116466	Plugue	1		
9	T18891	Plugue	2		OD= 16MM
10	R26650	Pino de centragem	2		
11	R119874	Bucha	1		(ALSO ORDER TY6333)
12	RE505501	VálVula de sangria	1		
13	RE63674	VálVula	1		KIT
14	T20168	Arruela	14		
15	T23474	Parafuso sextavado	14		
16	R97185	Anel o	1		
17	R131182	Orifício	6		
18	15H695	Tampão	1		3/8", 3/8"-18NPT
19	15H584	Tampão	1		1/2", 1/2"-14NPT
20	RE71255	Tampão	7		(A) 1/8"-27NPT
21	RE507807	Tampão	1		(A) 1/4"-18NPT
22	RE537834	Conexão em ângulo	1		(A)

(A) THREADS WITH PRE-APPLIED SEALANT
FILETS ENDUITS DE PRODUIT D'ETANCHEITE
ROSCAS COM VEDANTE PRÉ-APLICADO
CON SELLADOR

4712 CRANKSHAFT AND BEARINGS
4712 VILEBREQUIN, COUSSINETS
4712 VIRABREQUIM E ROLAMENTOS
4712 CIGUENAL, COJINETE

RE506346PCDE01 A.1

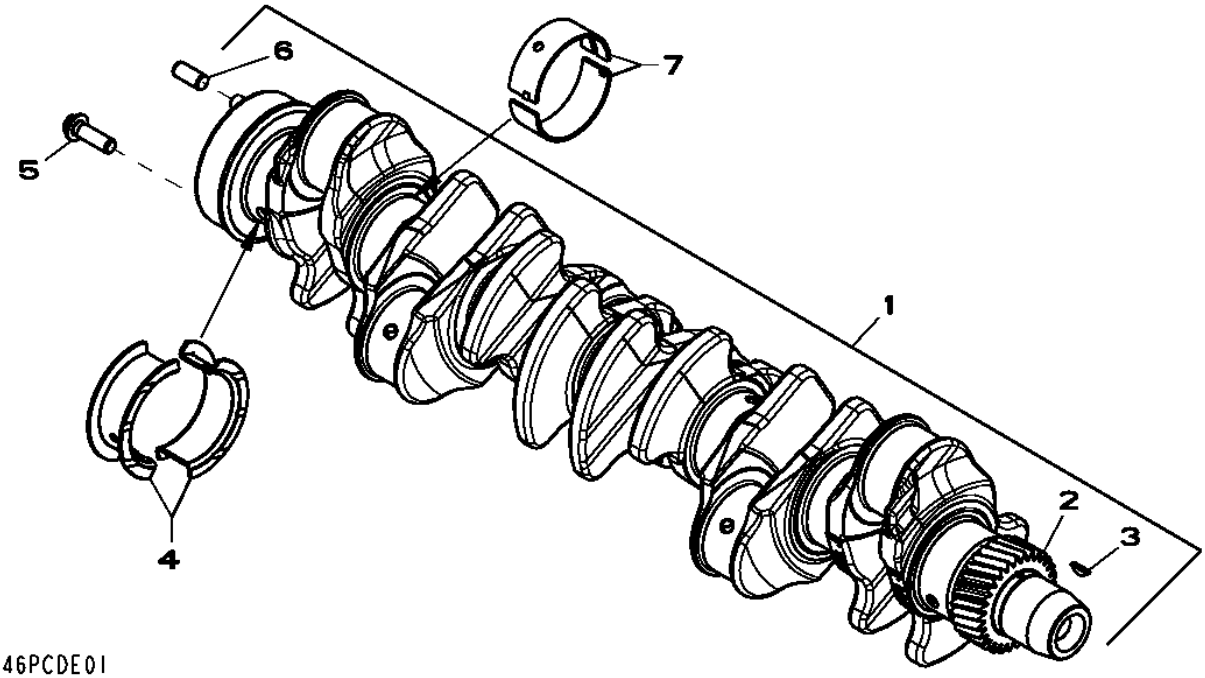

Item	*Nº peça*	*Descrição*	*Qtde*	*Nº série motor*	*Notas*
1	RE505921	Virabrequim	1		(A) ASSY, INCL KEYS 2, 3, 6. , (ALSO ORDER RE516340 AND RE44574)
	SE501655	Virabrequim remanufaturado	1		(B) (Reman For RE505921)
2	R120631	EngrEnagem	1		Z= 30
3	R505609	Chaveta	1		LGTH= 18.5MM
4	RE65168	Conj. do rolamento	1		STD , (MARKED R123563 AND R123564)
	RE65912	Rolamento axial	AR		(A) US -0.254MM, (MARKED R130574 AND R130575)
5	R135918	Parafuso	6		
6	R48685	Pino de centragem	1		
7	RE65165	Conj. do rolamento	4		STD , (MARKED R123561 AND R123562)
	RE65911	Rolamento	AR		(A) US -0.254MM, (MARKED R130576 AND R130577)

(A) GRINDING GUIDELINES : SEE CTM104
DIRECTIVES DE RECTIFICATION : VOIR CTM105
DIRETRIZES DE RETÍFICA : CONSULTE CTM104
INSTRUCCIONES REFERENTE AL RECTIFICADO : VER CTM107

(B) WITH BEARINGS
AVEC ROULEMENTS
Com Rolamentos
CON COJINETES

4834 CONNECTING RODS AND PISTONS
4834 BIELLES ET PISTONS
4834 BIELAS E PISTÕES
4834 BIELA Y PISTONES

RE522135PCDB02 A.1

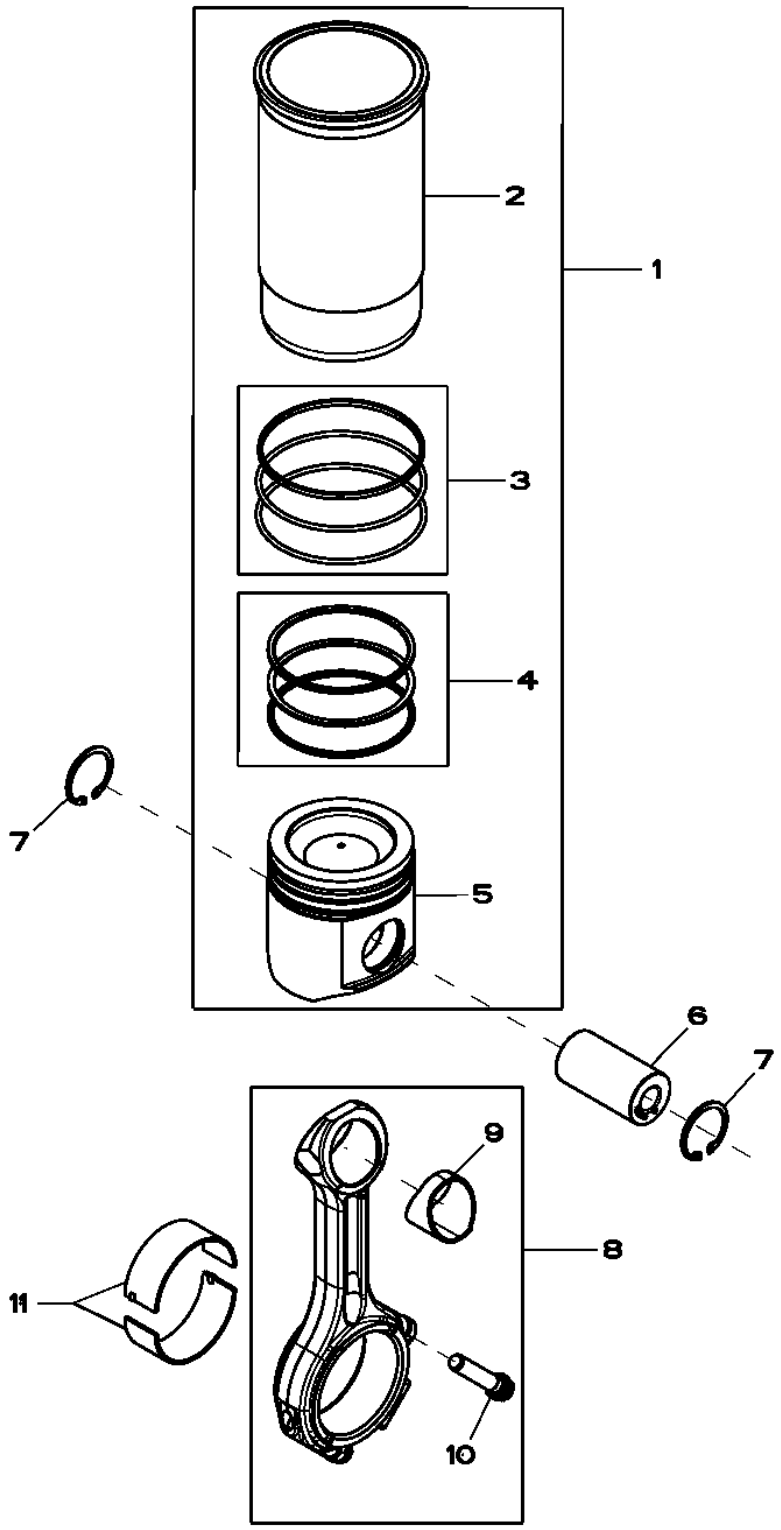

Item	Nº peça	Descrição	Qtde	Nº série motor	Notas
1	RE524450	Kit pistão e camisa	6		
2	.....	Camisa de cilindro	1		(ORDER RE524450)NSEP
3	AR65507	Kit - anel o	1		PKG (3)
4	RE524453	Kit anéis de pistão	1		PKG (3)
5	.....	Pistão	1		(MARKED RE521616) (ORDER RE524450)NSEP
6	R502755	Pino do Pistão	6		OD= 41MM, LGTH= 77MM
7	R54114	Anel de pressão	12		
8	RE500608	Biela	6		
9	R114082	Bucha	1		
10	R501124	Parafuso	2		A= 61MM, M12
11	RE65908	Rolamento	6		STD
	RE65909	Rolamento	AR		(A) ID -0.254MM

(A) GRINDING GUIDELINES : SEE CTM104
DIRECTIVES DE RECTIFICATION : VOIR CTM105
DIRETRIZES DE RETÍFICA : CONSULTE CTM104
INSTRUCCIONES REFERENTE AL RECTIFICADO : VER CTM107

4905 Rocker Arm / Shaft / Tappet / Push Rod
4905 Culbuteur / arbre / poussoir de soupape / tige
4905 Balancim / Eixo / Tucho / Haste de Comando
4905 Balancín / árbol / botador / varilla de empuje

4905_RE522136_PCD C.2

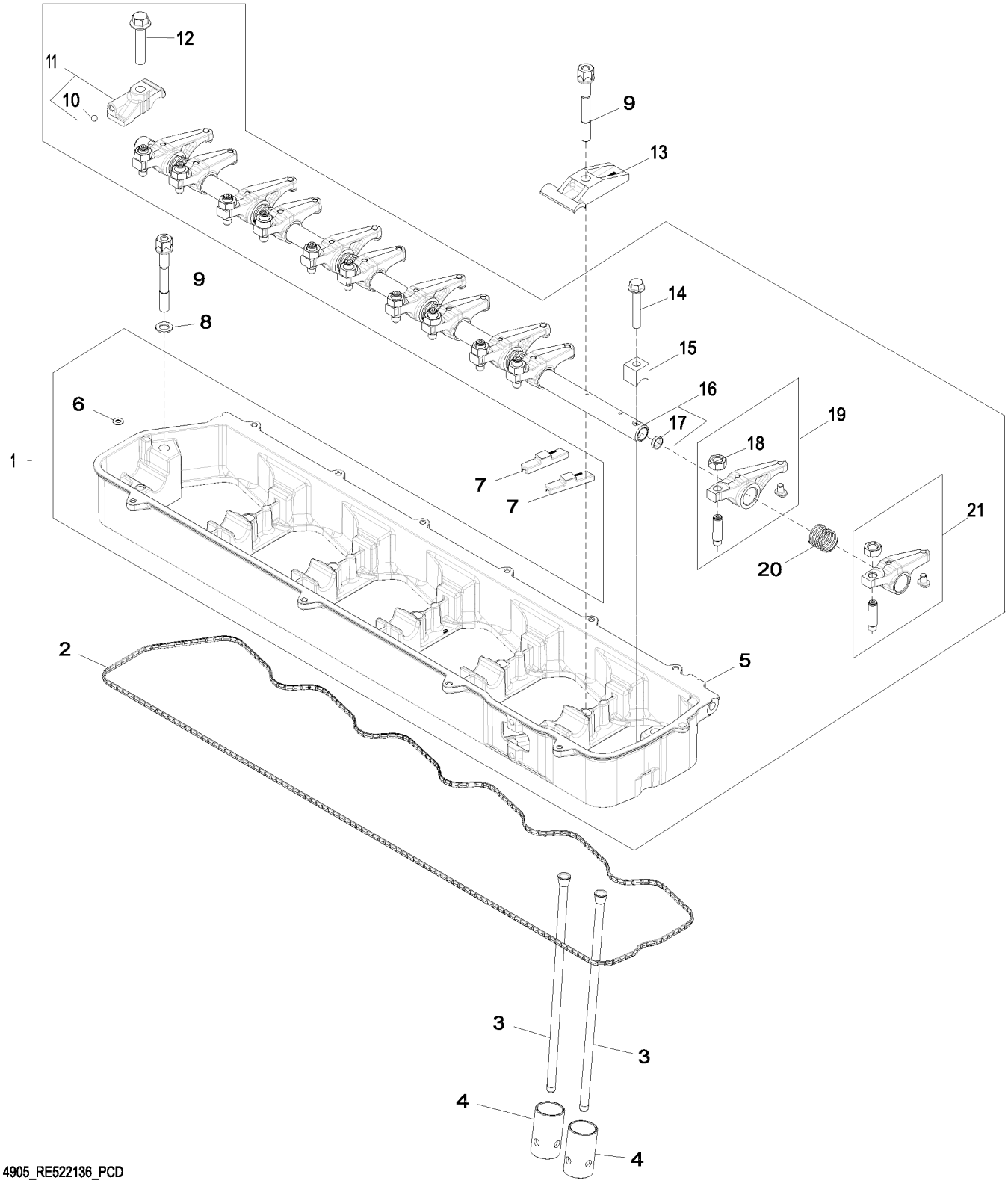

4905_RE522136_PCD

Item	*Nº peça*	*Descrição*	*Qtde*	*Nº série motor*	*Notas*
1	RE533148	Eixo do balancim	1		
2	R524496	Junta	1		SUB FOR R504882
3	RE556544	Vareta	12		NLA; ORDER RE566623; SUB FOR RE547909
	RE566623	Vareta	12		SUB FOR RE556544
4	R123565	Peça acionada Pelo came	12		
5	RE533148	Eixo do balancim	1		MARKED R518809 OR R525452; SUB FOR RE525452
6	R520867	Anel o	1		
7	R502341	Ponte da válvula	12		
8	24M7096	Arruela	2		10.500 X 18 X 1.600 mm
9	R521458	Parafuso	7		
10	R69281	Esfera	1		
11	RE523032	Tampa	1		
12	19M8966	Parafuso	1		M10 X 50
13	R516140	Correia	5		
14	19M9170	Parafuso	1		M8 X 50
15	R504631	Braçadeira	1		
16	RE516491	Eixo do balancim	1		MARKED R504782
17	30M7004	Plugue	2		
18	14M7148	Porca	1		M10
19	RE504210	Balancim	6		(B)
20	R505543	Mola	6		
21	RE523023	Balancim	6		(A)

(A) Intake
Admission
Admissão
Admisión

(B) Exhaust
Échappement
Escape
Escape

5024 ENGINE OIL PUMP
5024 POMPE A HUILE
5024 BOMBA DE ÓLEO DO MOTOR
5024 BOMBA DE ACEITE

RE522137PCDC02 A.1

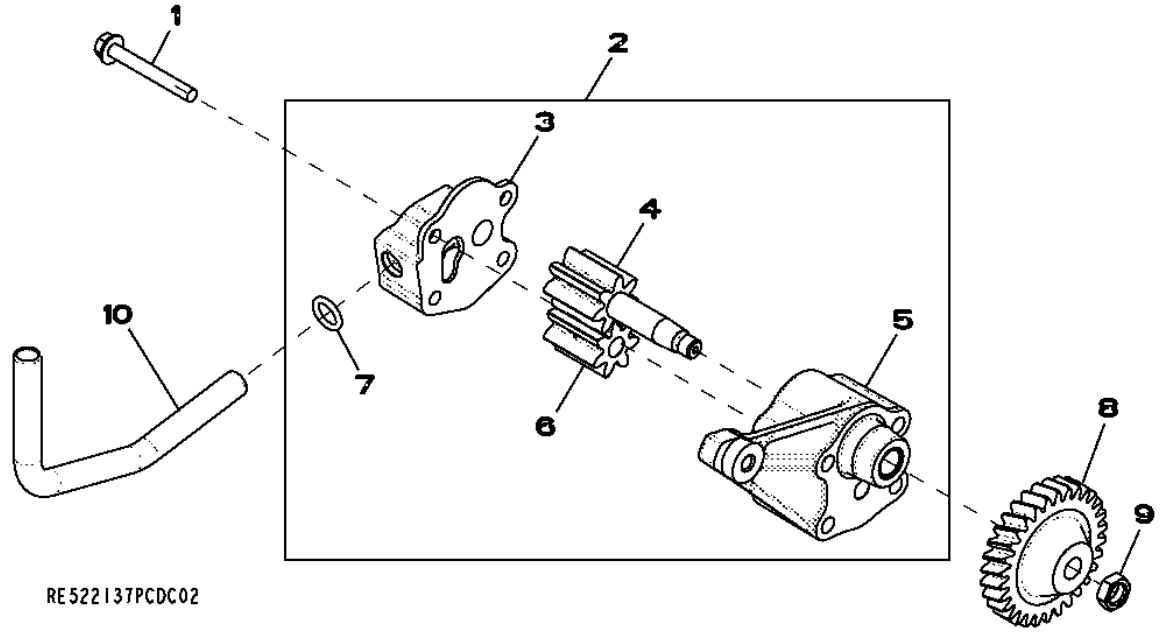

Item	*Nº peça*	*Descrição*	*Qtde*	*Nº série motor*	*Notas*
1	19M7802	Parafuso	2		M8 X 65
2	RE521756	Bombade óleo	1		
	SE501813	Bombade óleo remanufatur.	1		(REMAN FOR RE521756)
3	.....	Capa	1		(ORDER RE521756)NSEP
4	.....	EngrEnagem	1		(ORDER RE521756)NSEP
5	.....	Carcaça	1		(ORDER RE521756)NSEP
6	.....	EngrEnagem	1		(ORDER RE521756)NSEP
7	R97185	Anel o	1		
8	R120638	EngrEnagem	1		
9	14M7066	Porca	1		M12
10	R526838	Tubo de óleo	1		

5128 CYLINDER HEAD
5128 CULASSE
5128 CABEÇOTE DOS CILINDROS
5128 CULATA

RE531717PCDA02 A.1

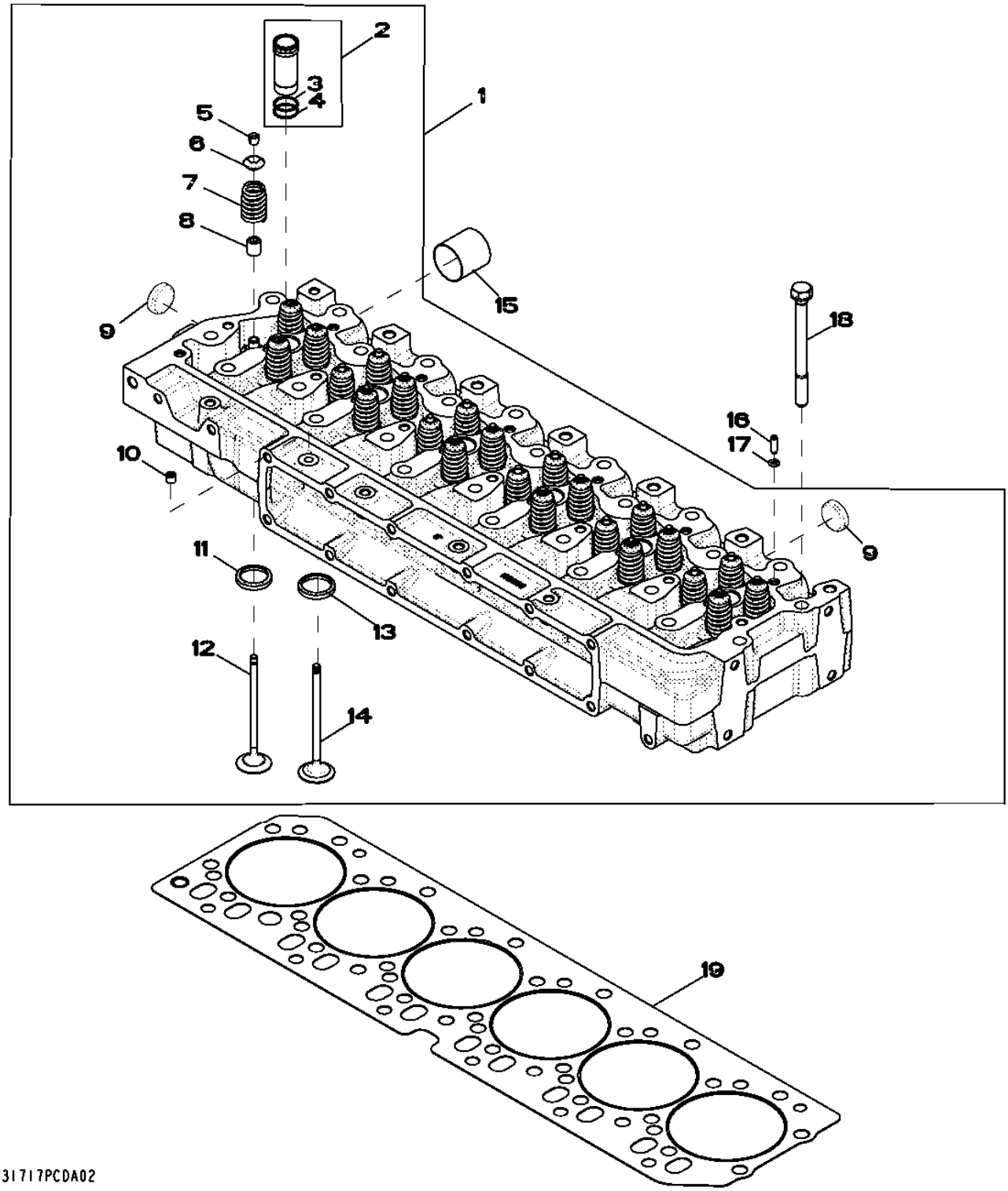

Item	*Nº peça*	*Descrição*	*Qtde*	*Nº série motor*	*Notas*
1	RE521639	Cabeçote	1		
	SE501583	Cabeça do cilindro remanuf.	1		(REMAN FORRE521639) (MARKED R519581)
2	RE517435	Luva	6		
3	.....	Anel o	1		(ORDER RE517435)
4	.....	Anel o	1		(ORDER RE517435)
5	R502371	RetentoR	48		
6	R502367	Tampa	24		
7	RE531223	Conj. de peças da mola	12		
8	RE526519	Vedação	24		
9	CD16284	Plugue	4		
10	RE71255	Tampão	1		
11	R515033	Inserto de assento válvula	12		
12	RE518081	Kit da válvula	6		
13	R515034	Inserto de assento válvula	12		
14	RE531221	Kit da válvula	6		
15	R502512	Luva	6		
16	R521544	Bucha	2		
17	R520867	Anel o	7		
18	R502511	Parafuso sextavado	26		
19	R116516	Vedação de cilindro	1		

5204 AUXILIARY DRIVE - COVER
5204 ENTRAINEMENT AUXILIAIRE - COUVERCLE
5204 ACIONAMENTO AUXILIAR - TAMPA
5204 TRANSMISION ADICIONAL - TAPADERA

RE59264PCDD04 A.1

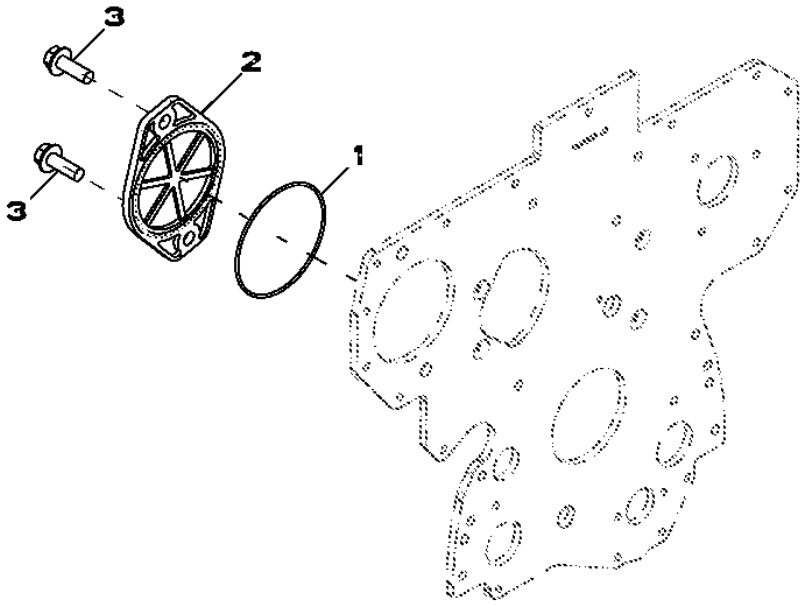

RE59264PCDD04

Item	*Nº peça*	*Descrição*	*Qtde*	*Nº série motor*	*Notas*
1	T20758	Anel o	1		
2	R135757	Capa	1		
3	19M7790	Parafuso	2		M12 X 35

5702 Water Pump Inlet (- 813813)
5702 Entrée de pompe à eau (- 813813)
5702 Entrada da Bomba de Água (- 813813)
5702 Entrada de bomba de agua (- 813813)

RE59312PCDD03 A.1

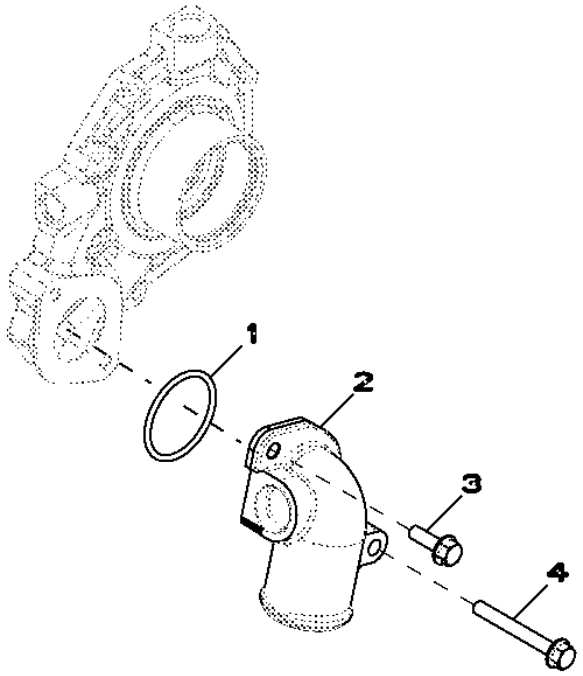

Item	*Nº peça*	*Descrição*	*Qtde*	*Nº série motor*	*Notas*
1	R89944	Anel o	1		
2	R121635	Conexão em ângulo	1		
3	19M7867	Parafuso	1		M8 X 25
4	19M7802	Parafuso	1		M8 X 65

5728 Water Pump Inlet (825946 -)
5728 Entrée de pompe à eau (825946 -)
5728 Entrada da Bomba de Água (825946 -)
5728 Entrada de bomba de agua (825946 -)

RE530087PCDA04 A.1

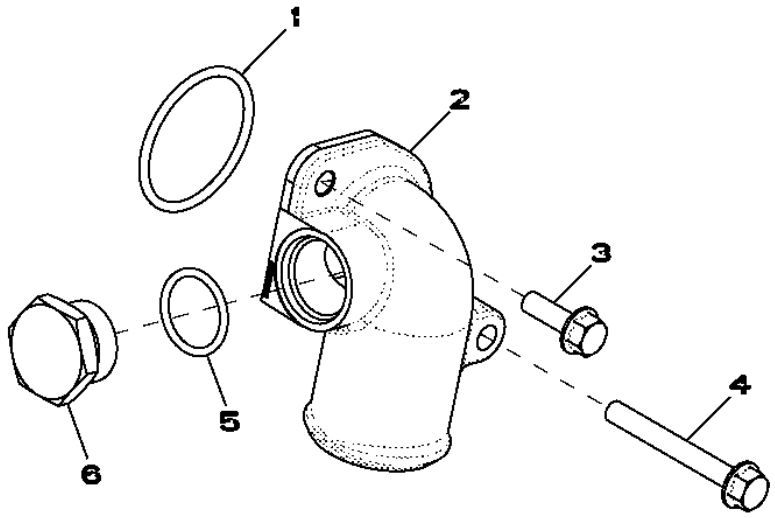

RE530087PCDA04

Item	*Nº peça*	*Descrição*	*Qtde*	*Nº série motor*	*Notas*
1	R89944	Anel o	1		
2	R522686	Conexão em ângulo	1		
3	19M7867	Parafuso	1		M8 X 25
4	19M7802	Parafuso	1		M8 X 65
5	U17409	Anel o	1		
6	R82718	Tampão de dreno	1		

5951 Engine Oil Cooler
5951 Refroidisseur d'huile moteur
5951 Resfriador do Óleo do Motor
5951 Enfriador de aceite de motor

RE527560PCDA02 A.1

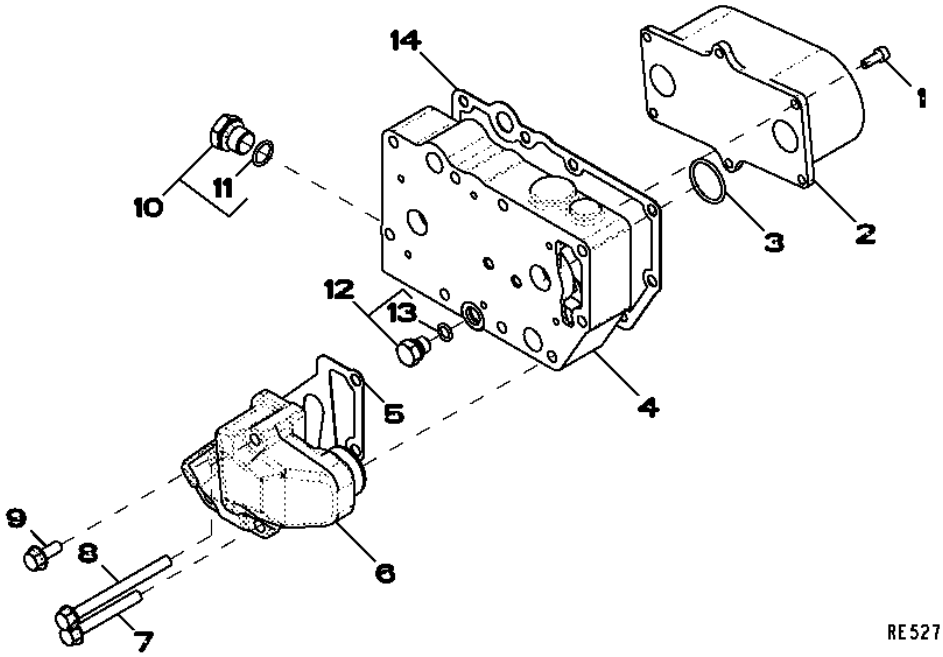

Item	*Nº peça*	*Descrição*	*Qtde*	*Nº série motor*	*Notas*
1	RE67231	Parafuso	6		
2	RE59298	ResfRiadoR de óleo	1		
3	T122075	Anel o	2		
4	R521037	Carcaça	1		
5	R501428	Junta	1		
6	R502811	Adaptador	1		
7	19M7802	Parafuso	2		M8 X 65
8	19M7970	Parafuso	2		M8 X 100
9	RE67238	Parafuso	1		
10	RE46685	Tampão	1		
11	51M7043	Anel o	1		15.300 X 2.200 mm
12	RE46686	Conexão	1		
13	51M7040	Anel o	1		9.300 X 2.200 mm
14	R123501	Junta	1		

62A4 Alternator Brackets
62A4 Supports d'alternateur
62A4 Suportes do Alternador
62A4 Soportes del alternador

62A4_RE531056_PCD A.1

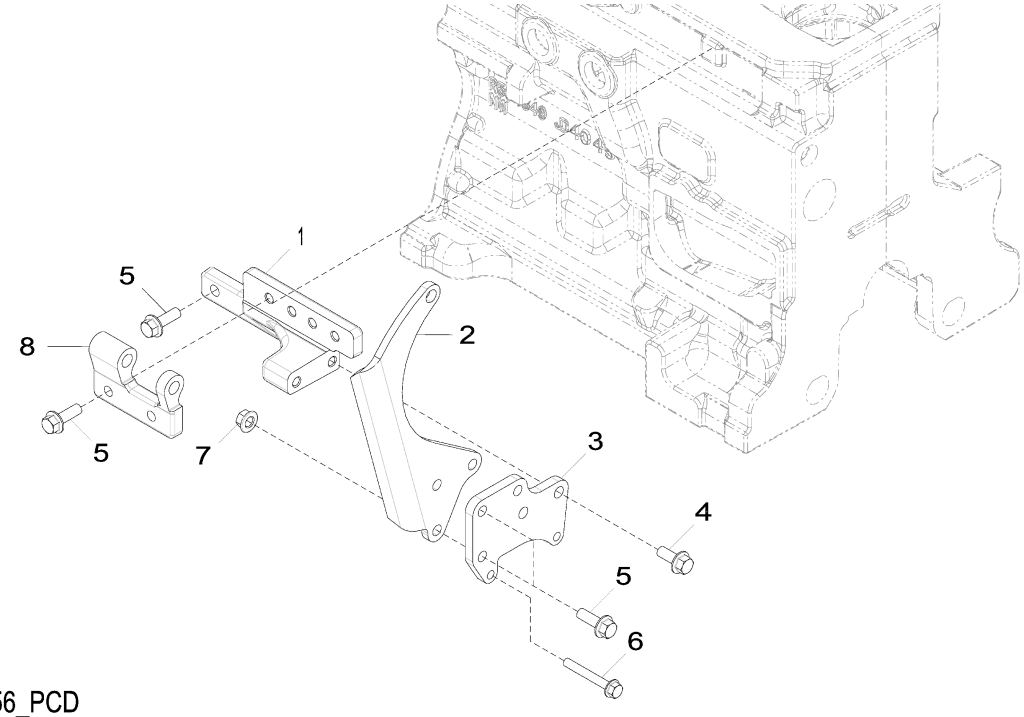

62A4_RE531056_PCD

Item	*Nº peça*	*Descrição*	*Qtde*	*Nº série motor*	*Notas*
1	R529946	Apoio	1		SUB FOR R516584
2	R524235	Correia	1		
3	R516510	Mangueira	1		
4	19M7785	Parafuso	2		M10 X 25
5	19M7786	Parafuso	7		M10 X 30
6	19M7801	Parafuso	2		M8 X 60
7	14M7296	Porca com flange	3		M10
8	R503766	Suporte	1		

6382 FUEL LINES, LOW PRESSURE
6382 CONDUITES DE COMBUSTIBLE, BASSE PRESSION
6382 LINHAS DE COMBUSTÍVEL, BAIXA PRESSÃO
6382 TUBERIA DE COMBUSTIBLE, BAJA PRESION

RE525482PCDA02 A.1

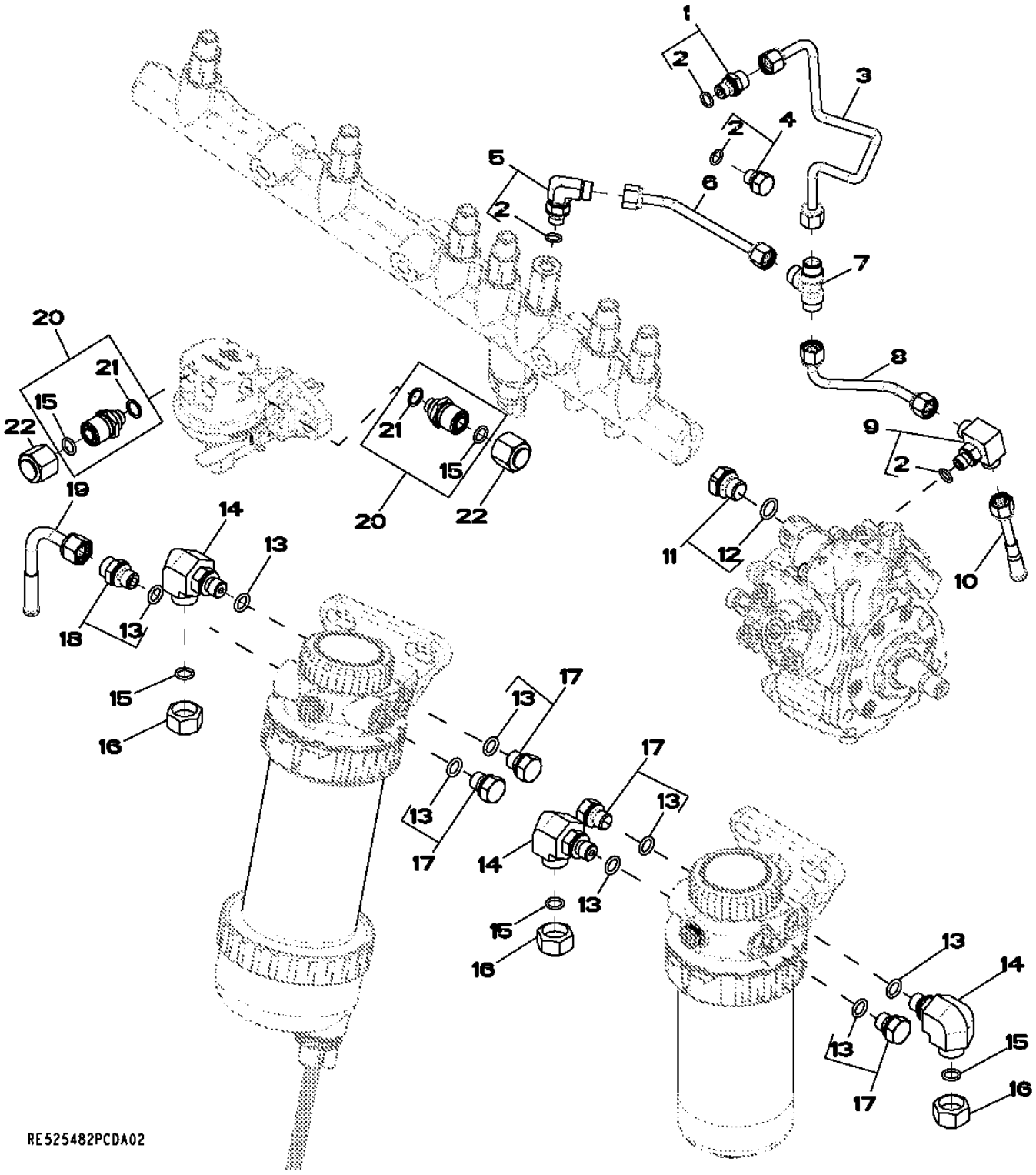

Item	Nº peça	Descrição	Qtde	Nº série motor	Notas
1	RE60028	Conexão	1		
2	51M7039	Anel o	4		8.100 X 1.600 mm
3	RE523462	Linha de combustivel	1		
4	RE60071	Conexão	2		
5	RE502173	Conexão	1		
6	RE523464	Linha de combustivel	1		
7	R97061	Conexão em t	1		
8	RE523629	Linha de combustivel	1		
9	RE524220	Conexão	1		
10	RE67050	Linha de combustivel	1		
11	RE46684	Tampão	1		
12	51M7041	Anel o	1		11.300 X 2.200 mm
13	51M7040	Anel o	8		9.300 X 2.200 mm
14	38H5022	Conexão em ângulo	1		
15	T77613	Anel o	5		
16	38H5141	Conexão	3		
17	RE46686	Conexão	4		
18	RE60029	Adaptador	1		
19	RE60242	Linha de combustivel	1		
20	RE507247	Conexão de mangueira	2		
21	R500271	Anel o	1		
22	38H1415	Conexão	2		

65YW Turbocharger / Lines
65YW Turbocompresseur / conduites
65YW Linhas do Turbocompressor
65YW Turbocompresor / Tuberías

65YW_RE541632_PCD A.1

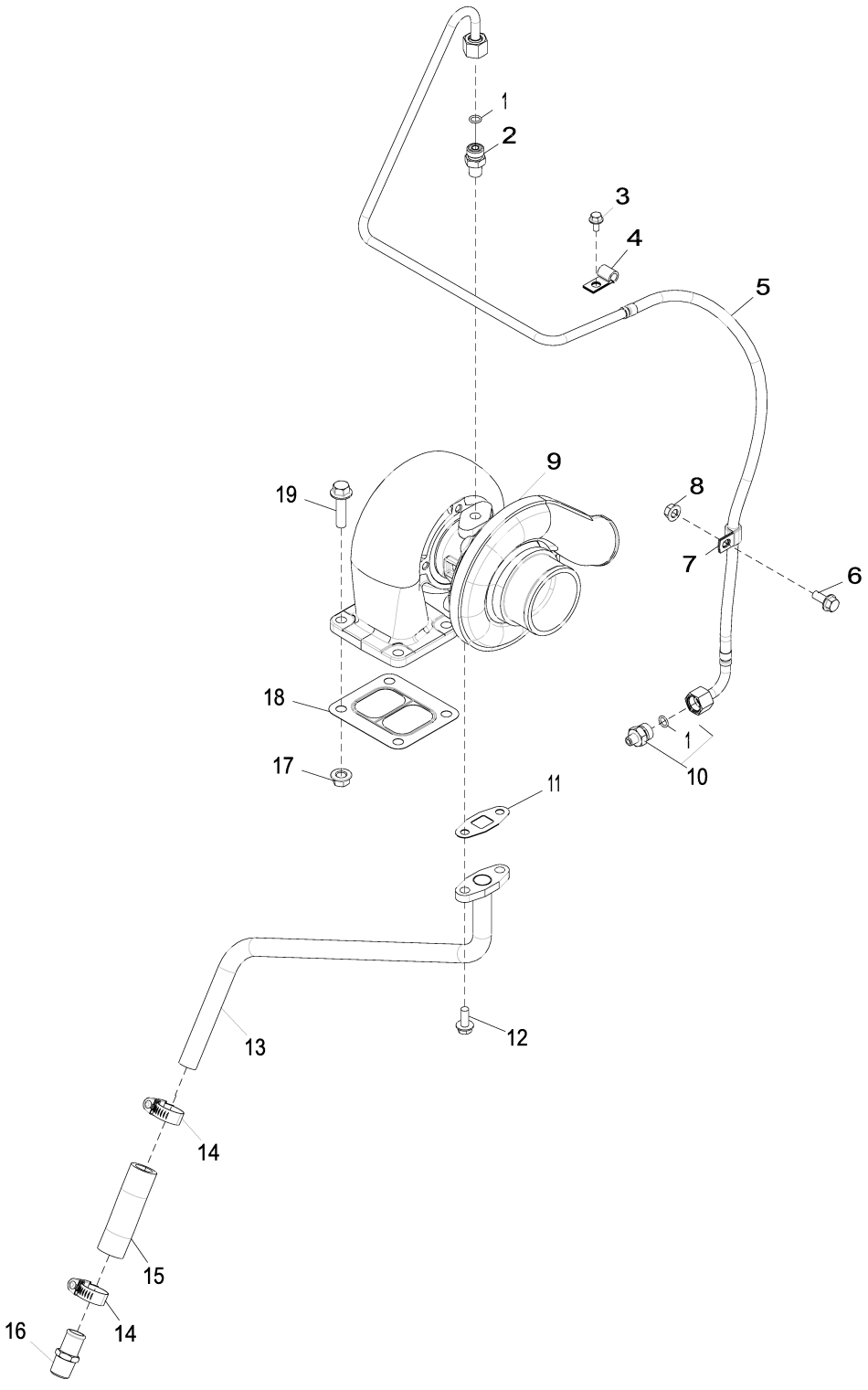

65YW_RE541632_PCD

Item	Nº peça	Descrição	Qtde	Nº série motor	Notas
1	R63548	Anel o	1		
2	M87733	Adaptador	1		
3	RE527858	Parafuso	1		
4	T13814	Braçadeira	1		
5	RE541633	Tubulação de óleo	1		
6	19M7866	Parafuso	1		M8 X 20
7	AH80916	Presilha	1		
8	14M7298	Porca com flange	1		M8
9	RE509829	TurboalimenTador	1		
	SE501669	TurboalimenTador remanufaT.	1		REMAN FOR RE509829
10	RE521531	Adaptador	1		
11	R123570	Junta	1		
12	19M8062	Parafuso	2		M8 X 20
13	RE68234	Tubulação de óleo	1		
14	RE65978	Braçadeira	2		
15	R523372	Mangueira	1		
16	RE54885	Conexão de mangueira	1		
17	14M7296	Porca com flange	4		M10
18	R123572	Junta	1		
19	19M7804	Parafuso	4		M10 X 40

6698 WATER TEMPERATURE SENSOR - PLUG
6698 CAPTEUR DE TEMPERATURE D'EAU - BOUCHON
6698 SENSOR DE TEMPERATURA DA ÁGUA - BUJÃO
6698 TRANSDUCTOR, AGUA - TAPON

RE500556PCDD02 A.1

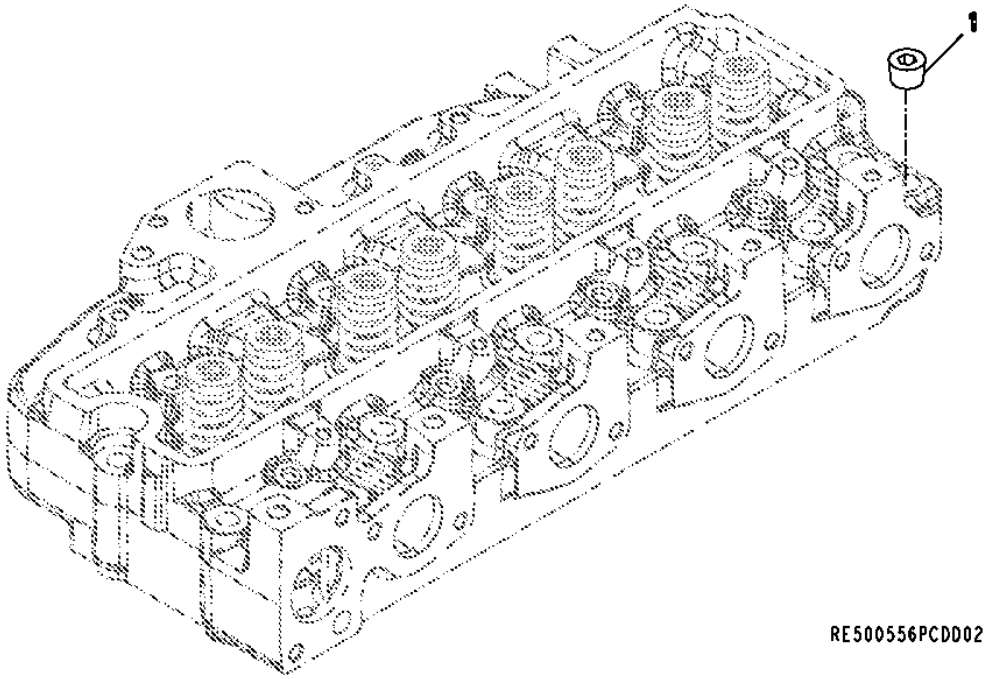

Item	*Nº peça*	*Descrição*	*Qtde*	*Nº série motor*	*Notas*
1	15H584	Tampão	1		1/2"

6744 SENSORS
6744 CAPTEURS
6744 SENSORES
6744 SENSORES

RE535320PCDA01 A.1

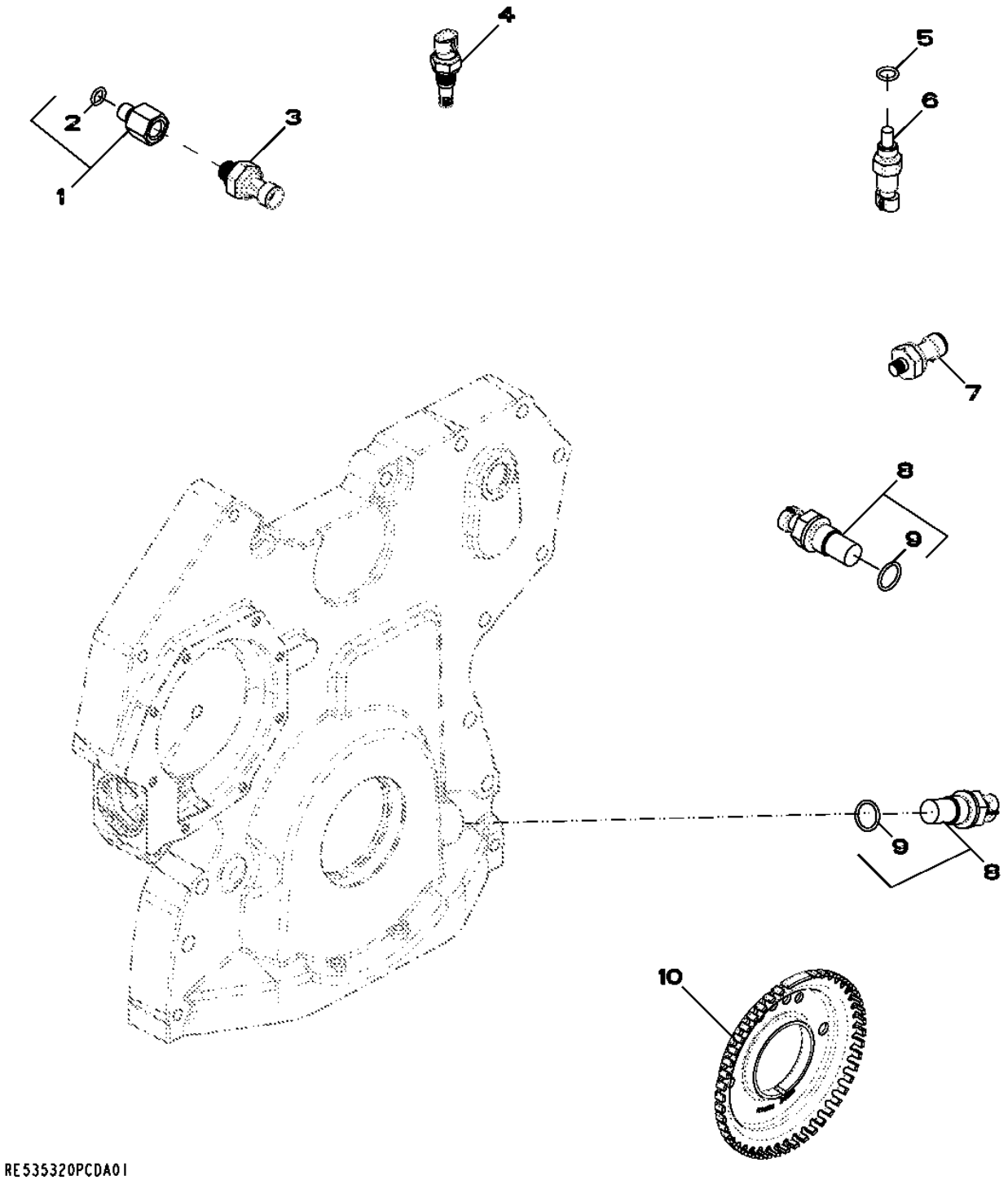

Item	*Nº peça*	*Descrição*	*Qtde*	*Nº série motor*	*Notas*
1	RE523854	Adaptador	1		
2	51M7040	Anel o	1		9.300 X 2.200 mm
3	RE522794	SenSor	1		
4	RE525016	Termo-par	1		
5	51M7041	Anel o	1		11.300 X 2.200 mm
6	RE52722	SenSor de temperatura	1		
7	RE167207	SenSor	1		
8	RE519144	SenSor	2		
9	51M7044	Anel o	1		17.300 X 2.200 mm
10	R517471	Roda	1		

8175 Primary Fuel Filter
8175 Filtre à carburant primaire
8175 Filtro Primário do Combustível
8175 Filtro primario de combustible

8175_RE529054_PCD A.1

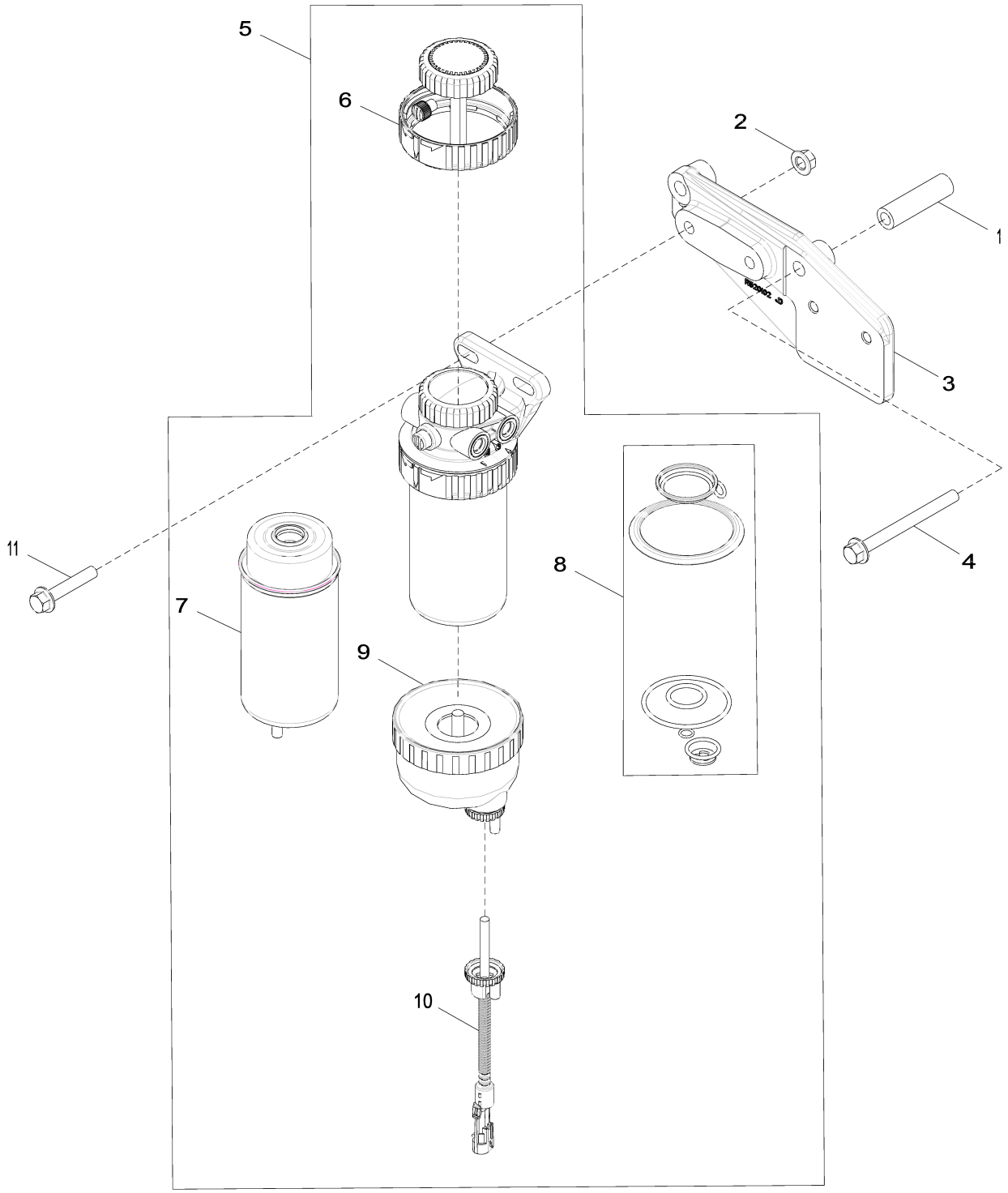

8175_RE529054_PCD

Item	Nº peça	Descrição	Qtde	Nº série motor	Notas
1	R520632	Espaçador	1		
2	14M7296	Porca com flange	2		M10
3	R520102	Apoio	1		
4	19M7836	Parafuso	1		M10 X 110
5	RE540392	Filtro	1		NLA ORDER RE553072; INCLUDES RE540438 AND RE540439
	RE553072	Filtro	1		SUB FOR RE540392; INCLUDES RE51650 AND RE553073
6	RE526834	Kit do filtro	1		
7	RE529643	Elemento de filtro	1		USE WITH RE529641, RE540392 OR RE553072
8	RE516553	Kit retentor	1		
9	RE540438	Copo de sedimentação	1		(A) USE WITH RE540439
	RE51650	Copo de sedimentação	1		(B) USE WITH RE519696 OR RE553073
10	RE540439	SenSor	1		(C) USE WITH RE540438
	RE553073	Kit do sensor	1		USE WITH RE51650
	RE519696	SenSor	1		(D) USE WITH RE51650
11	19M8528	Parafuso	2		M10 X 55

(A) Larger
Plus grand
Maior
Mas grande

(B) Smaller
Plus petit
Menor
Más pequeño

(C) Longer
Plus long
Mais Longo
Más largo

(D) Shorter
Plus court
Mais Curto
Más corto

84BH Engine Wiring Harness
84BH Faisceau de fils de moteur
84BH Chicote Elétrico do Motor
84BH Grupo de cables de motor

84BH_RE542208_PCD A.1

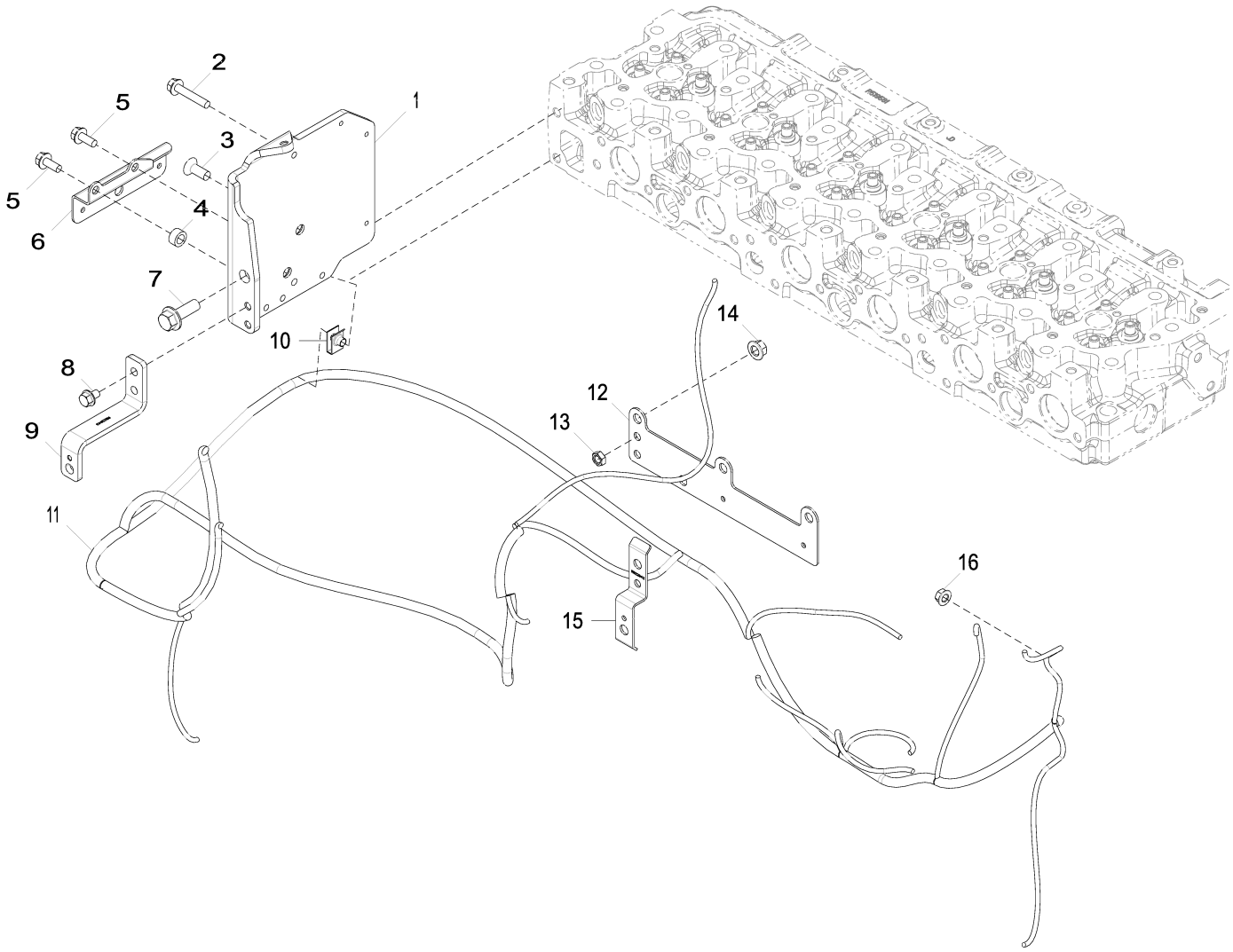

84BH_RE542208_PCD

Item	Nº peça	Descrição	Qtde	Nº série motor	Notas
1	R519440	Apoio	1		
2	19M7799	Parafuso	2		M8 X 45
3	19M8551	Parafuso	2		M10 X 25
4	T20280	Arruela	2		
5	19M7866	Parafuso	2		M8 X 20
6	R523187	Apoio	1		
7	19M7790	Parafuso	1		M12 X 35
8	19M7864	Parafuso	2		M8 X 12
9	R522943	Apoio	1		
10	M84971	Porca	3		
11	.....	Chicote	1		
12	RE529804	Apoio	1		
13	14M7233	Porca soldável	2		M8
14	14M7296	Porca com flange	3		M10
15	R522942	Apoio	1		
16	14M7298	Porca com flange	3		M8

8718 BELT TENSIONER
8718 TENDEUR DE LA COURROIE D'ENTRAINEMENT
8718 TENSOR DA CORREIA
8718 ENSOR DE LA CORREA DE TRANSMISION

RE517336PCDD03 A.1

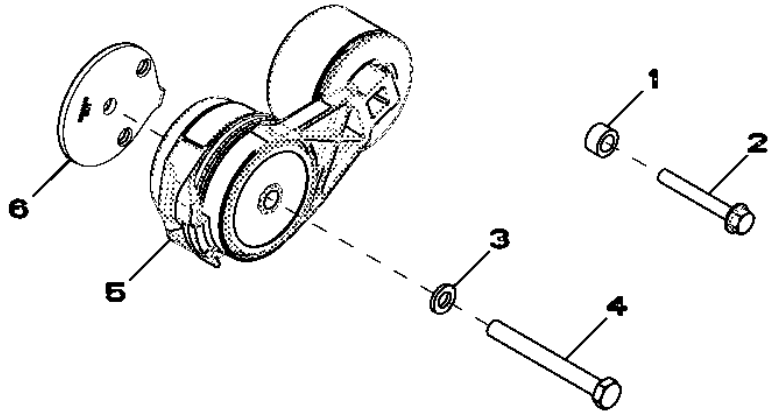

RE517336PCDD03

Item	*Nº peça*	*Descrição*	*Qtde*	*Nº série motor*	*Notas*
1	28H860	Arruela	1		0.423" X 0.675" X 3/8"
2	19M7801	Parafuso	1		M8 X 60
3	24M7106	Arruela	1		10 X 18 X 2.500 mm
4	19M8183	Parafuso sextavado	1		M10 X 90
5	RE518097	Tensionador de correia	1		
6	R518210	Espaçador	1		

8875 OIL FILTER ADAPTER
8875 FILTRE A HUILE ADAPTATEUR
8875 ADAPTADOR DO FILTRO DE ÓLEO
8875 FILTRO DE ACEITE ADAPTADOR

RE528763PCDB02 A.1

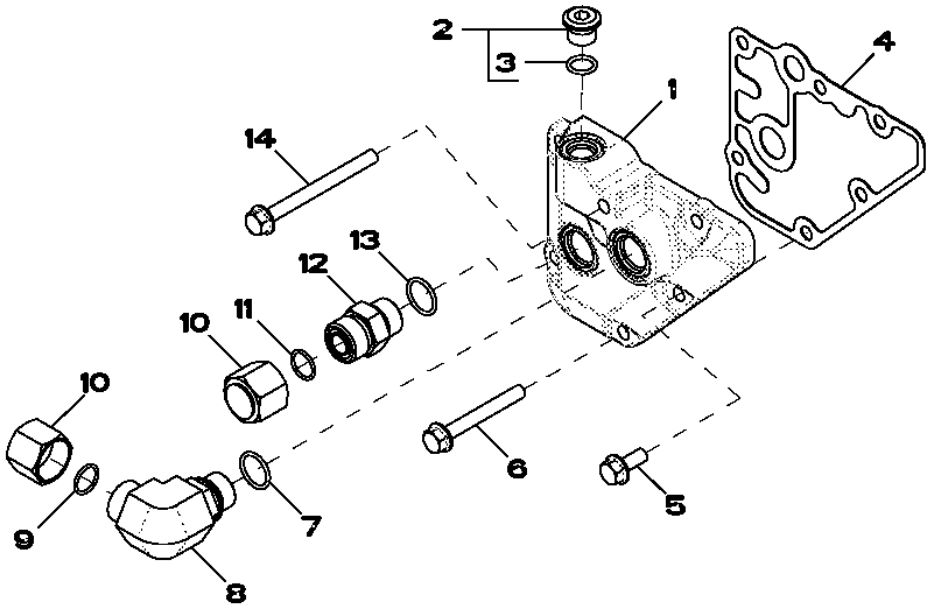

Item	*Nº peça*	*Descrição*	*Qtde*	*Nº série motor*	*Notas*
1	R518455	Adaptador	1		
2	RE52242	Tampão de dreno	1		
3	51M7042	Anel o	1		13.300 X 2.200 mm
4	R123525	Junta	1		
5	RE67238	Parafuso	1		(A)
6	19M7802	Parafuso	4		M8 X 65
7	51M7045	Anel o	1		19.300 X 2.200 mm
8	38H5018	Conexão em ângulo	1		
9	T77932	Anel o	1		
10	38H1417	Conexão	2		
11	T77932	Anel o	1		
12	38H5004	Adaptador	1		
13	51M7045	Anel o	1		19.300 X 2.200 mm
14	19M7913	Parafuso	1		M8 X 90

(A) THREADS WITH PRE-APPLIED SEALANT
FILETS ENDUITS DE PRODUIT D'ETANCHEITE
ROSCAS COM VEDANTE PRÉ-APLICADO
CON SELLADOR

9801 LIFT STRAPS
9801 OEILLETS DE LEVAGE
9801 TIRANTES DE ELEVAÇÃO
9801 CINTAS DE ELEVACION

RE53353PCDF03 A.1

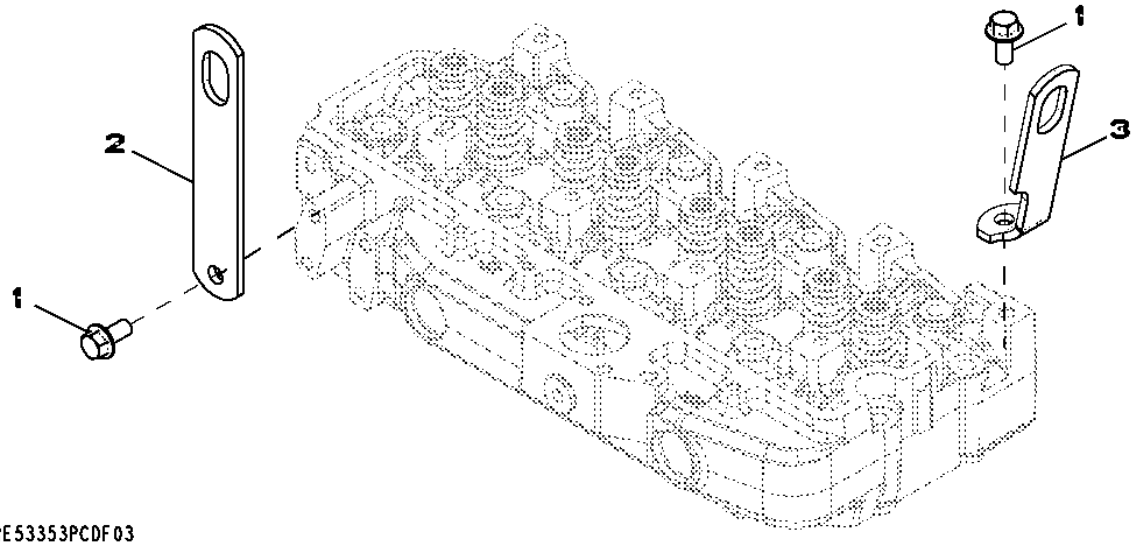

Item	*Nº peça*	*Descrição*	*Qtde*	*Nº série motor*	*Notas*
1	19M7788	Parafuso	2		M12 X 25
2	R502329	Correia	1		(REAR)
3	R502175	Suporte	1		

9901 CONNECTING ROD BEARING KIT
9901 JEU DE ROULEMENTS
9901 KIT DE MANCAL DA BIELA
9901 JUEGO DE RODAMIENTOS

RE65908PCDA02 A.1

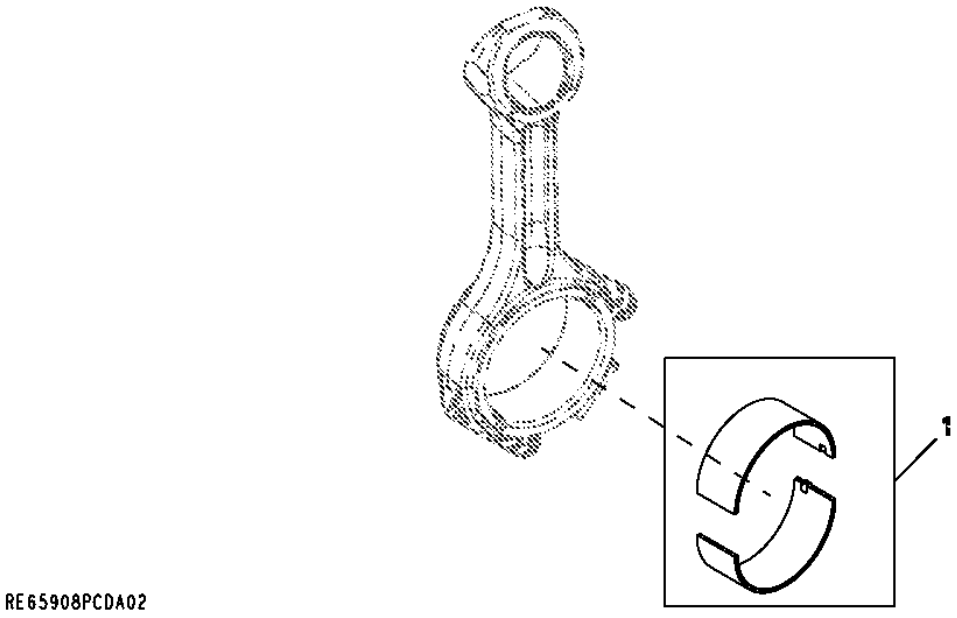

Item	*Nº peça*	*Descrição*	*Qtde*	*Nº série motor*	*Notas*
1	RE65908	Rolamento	1		

9901 CONNECTING ROD BEARINGS, UNDERSIZED
9901 BIELLE COUSSINETS, A COTE INFERIEURE
9901 MANCAIS DE BIELA, SUBDIMENSIONADOS
9901 BIELA COJINETES, TAMANO INFERIOR

RE65909PCDB01 A.1

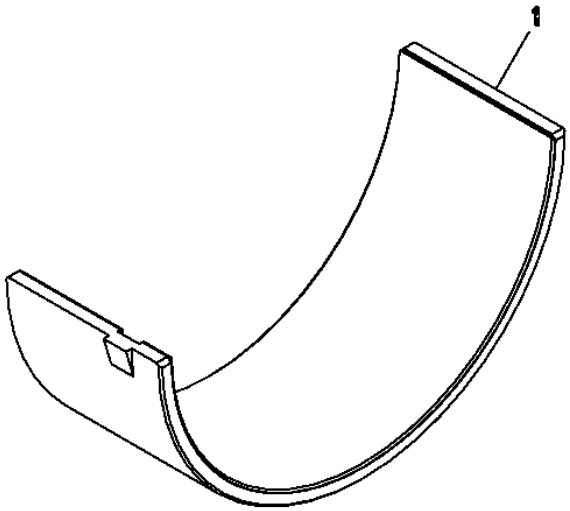

RE65909PCDB01

Item	*Nº peça*	*Descrição*	*Qtde*	*Nº série motor*	*Notas*
1	RE65909	Rolamento	1		CONNECTING ROD(.254MM)UNDERSIZE

9901 CRANKSHAFT BEARING KIT
9901 JEUX DE PIECES COUSSINETS DE VILEBREQUIN
9901 KIT DE MANCAIS DO VIRABREQUIM
9901 JUEGO COJINETES

RE65165PCDA02 A.1

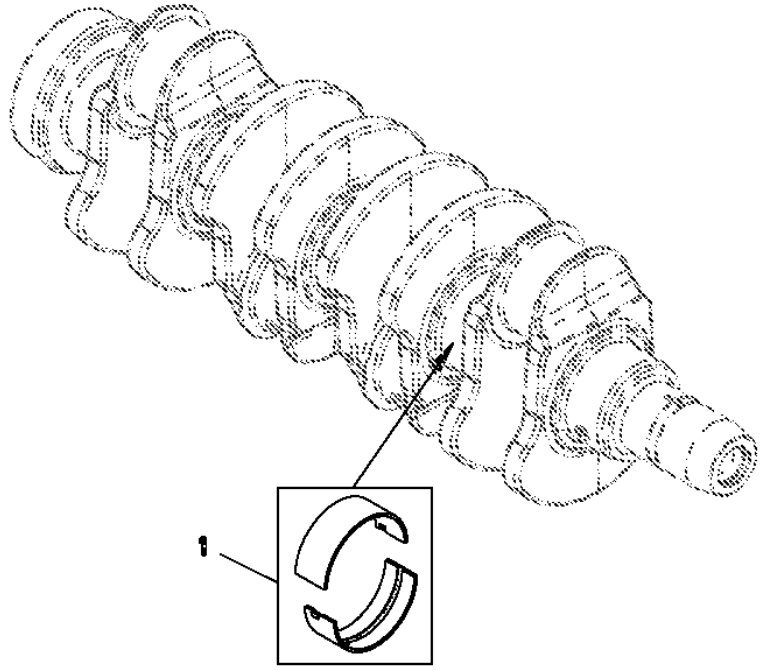

Item	*Nº peça*	*Descrição*	*Qtde*	*Nº série motor*	*Notas*
1	RE65165	Conj. do rolamento	1		

9901 CRANKSHAFT BEARING KIT
9901 JEUX DE PIECES COUSSINETS DE VILEBREQUIN
9901 KIT DE MANCAIS DO VIRABREQUIM
9901 JUEGO COJINETES

RE65168PCDA02 A.1

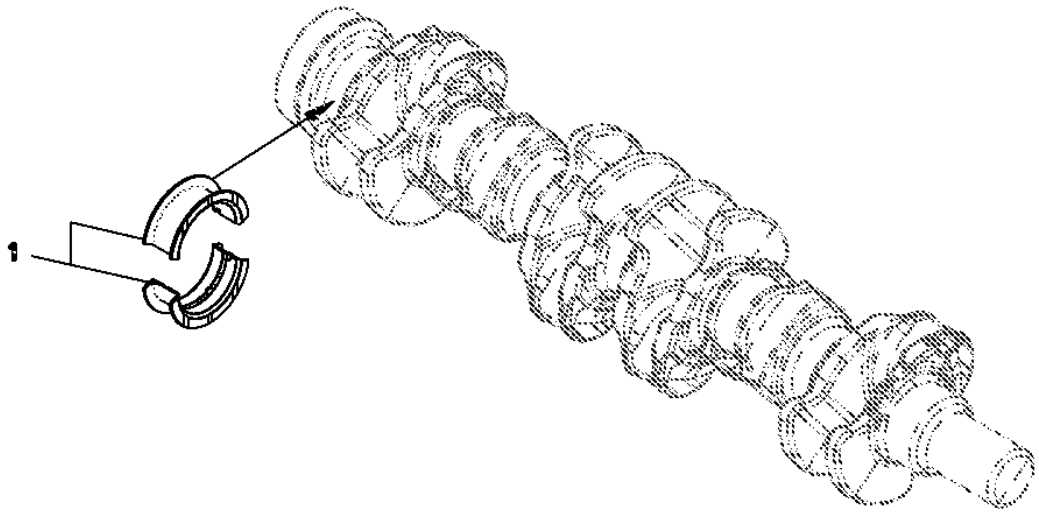

RE65168PCDA02

Item	*Nº peça*	*Descrição*	*Qtde*	*Nº série motor*	*Notas*
1	RE65168	Conj. do rolamento	1		MAIN THRUST (STANDARD)

9901 UNDERSIZE MAIN BEARING CRANKSHAFT AND BEARING KIT
9901 JEU DE TOURILLON DE BIELLE POUR VILEBREQUIN SOUS-DIMENSIONNE
9901 KIT DE MANCAL E VIRABREQUIM DO MANCAL PRINCIPAL SUBDIMENSIONADO
9901 JUEGO DE MUNONES DE BIELA DE SUBTAMANO

RE65911PCDB03 A.1

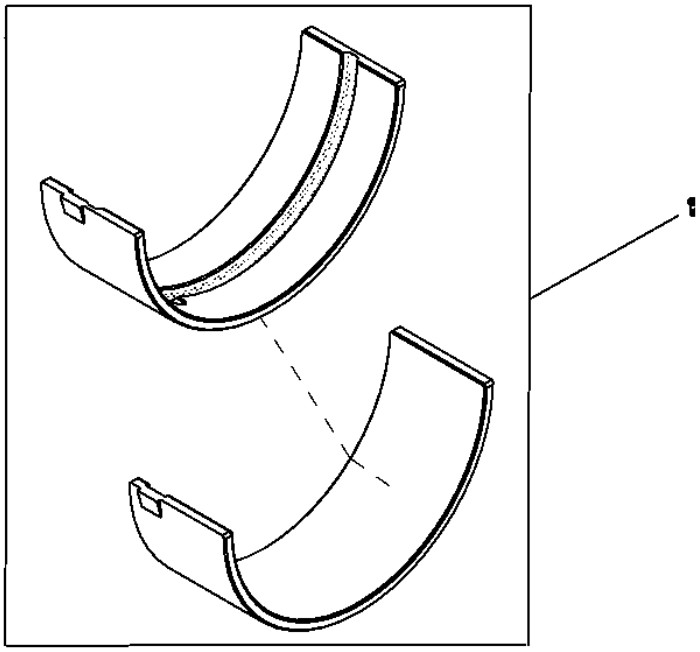

Item	*Nº peça*	*Descrição*	*Qtde*	*Nº série motor*	*Notas*
1	RE65911	Rolamento	1		MAIN HALF (.254MM)UNDERSIZE

9901 THRUST BEARING, UNDERSIZED
9901 COUSSINETS DE BUTTE, A COTE INFERIEURE
9901 ROLAMENTO AXIAL, SUBDIMENSIONADO
9901 COJINETE DE EMPUJE, TAMANO INFERIOR

RE65912PCDB01 A.1

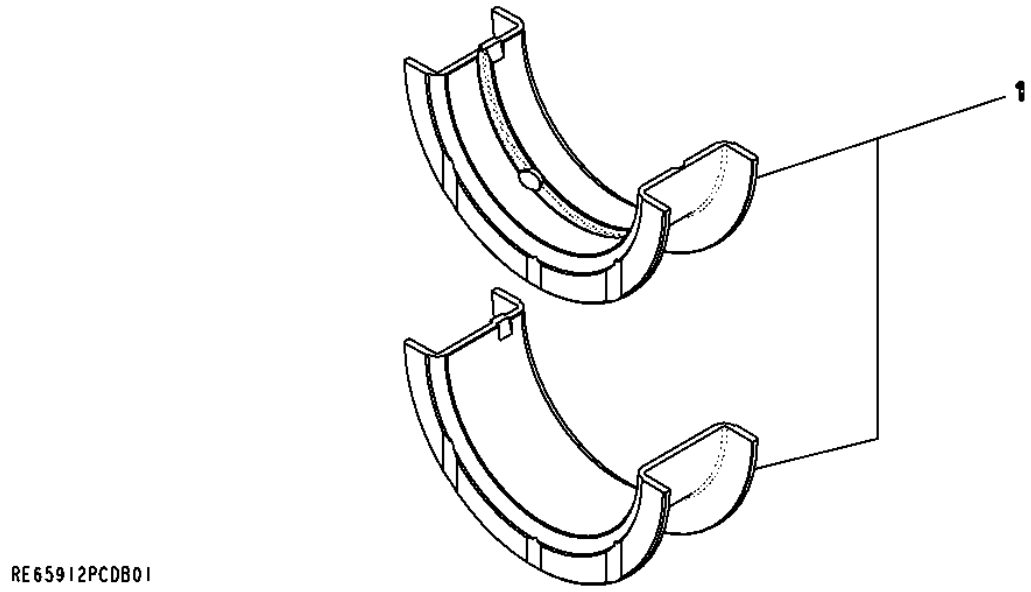

Item	*Nº peça*	*Descrição*	*Qtde*	*Nº série motor*	*Notas*
1	RE65912	Rolamento axial	1		MAIN THRUST(.254MM)UNDERSIZE

9901 CYLINDER LINER PACKING
9901 JOINT DE CHEMISE
9901 GAXETA DA CAMISA DO CILINDRO
9901 CAMISAS DE SELLADO DEL CILINDRO

AR65507PCDA02 A.1

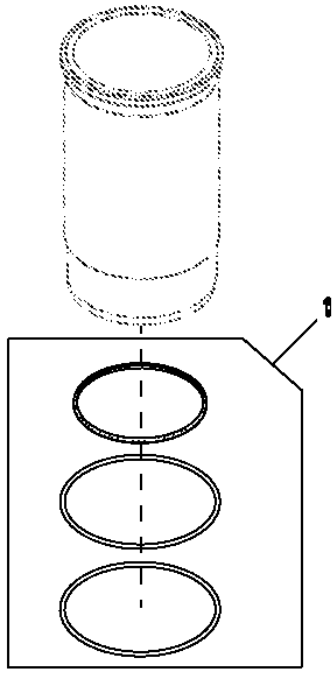

Item	*Nº peça*	*Descrição*	*Qtde*	*Nº série motor*	*Notas*
1	AR65507	Kit - anel o	1		CYLINDER LINER PACKING(PARTS)

9901 REAR OIL SEAL
9901 JOINT D'ARRET D'HUILE ARRIERE
9901 VEDAÇÃO DE ÓLEO TRASEIRA
9901 RETEN DE ACEITE TRASERO

RE44574PCDC03 A.1

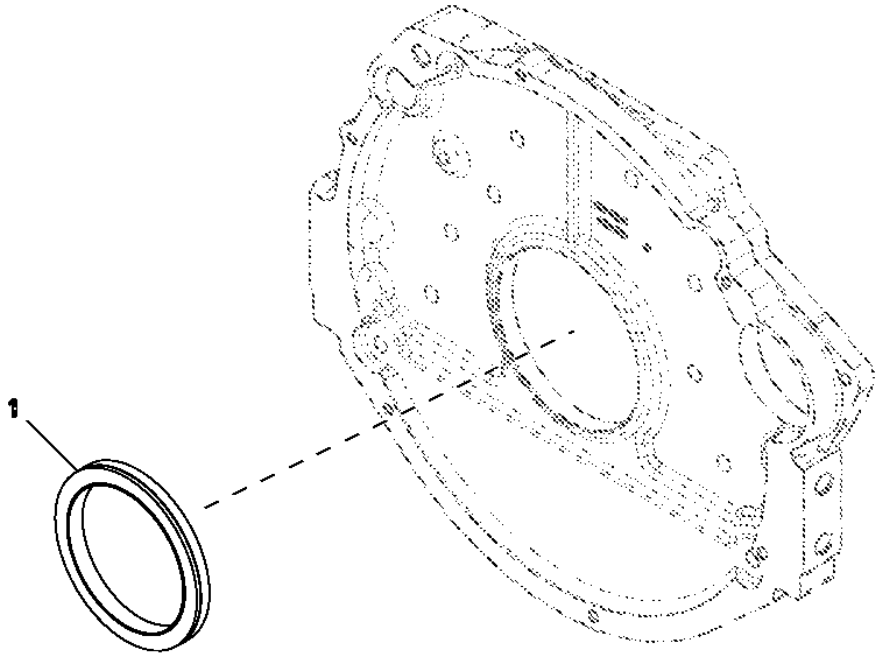

Item	*Nº peça*	*Descrição*	*Qtde*	*Nº série motor*	*Notas*
1	RE44574	Vedação	1		

9901 WATER PUMP REPAIR KIT
9901 POMPE A EAU JEU DE REPARATION
9901 KIT DE REPARO DA BOMBA DE ÁGUA
9901 BOMBA DE AQUA JUEGO DE REPARACION

RE508566PCDB02 A.1

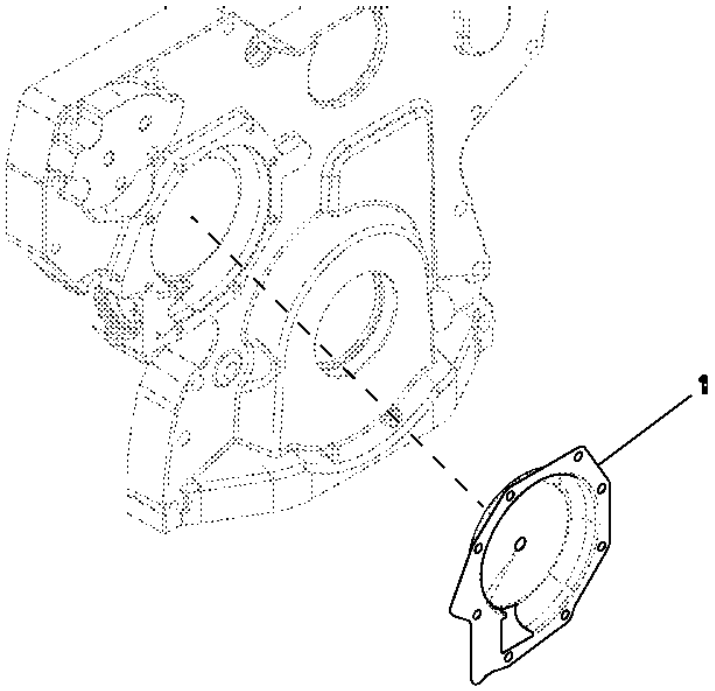

Item	*Nº peça*	*Descrição*	*Qtde*	*Nº série motor*	*Notas*
1	RE508566	Inserto	1		WATER PUMP INSERT SERVICE

9901 PISTON LINER KIT
9901 PISTON CHEMISE, JEU DE PIECES
9901 KIT DE CAMISA DO PISTÃO
9901 PISTON CAMISA DE CILINDRO, JUEGO

RE524450PCDB02 A.1

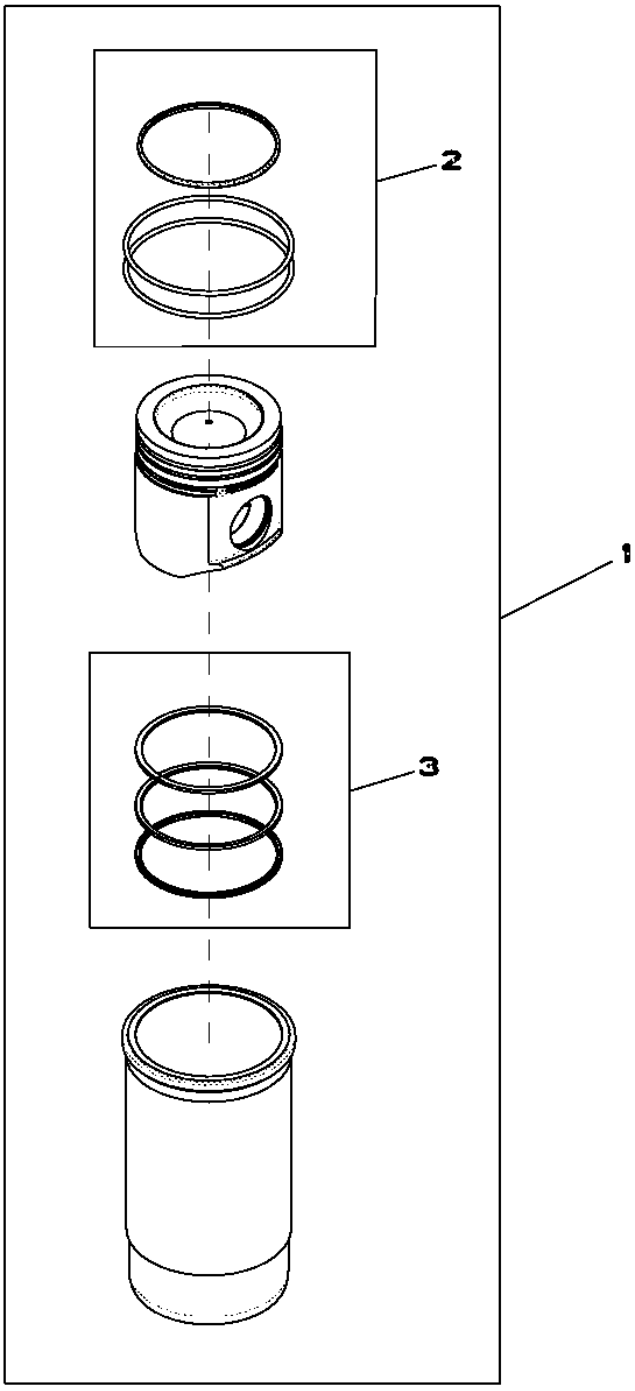

RE524450PCDB02

Item	*Nº peça*	*Descrição*	*Qtde*	*Nº série motor*	*Notas*
1	RE524450	Kit pistão e camisa	1		
2	AR65507	Kit - anel o	1		
3	RE524453	Kit anéis de pistão	1		

9901 PISTON RING KIT
9901 JEU DE SEGMENTS DE PISTON
9901 KIT DE ANÉIS DE PISTÃO
9901 JUEGO SEGMENTOS DE PISTON

RE524453PCDA01 A.1

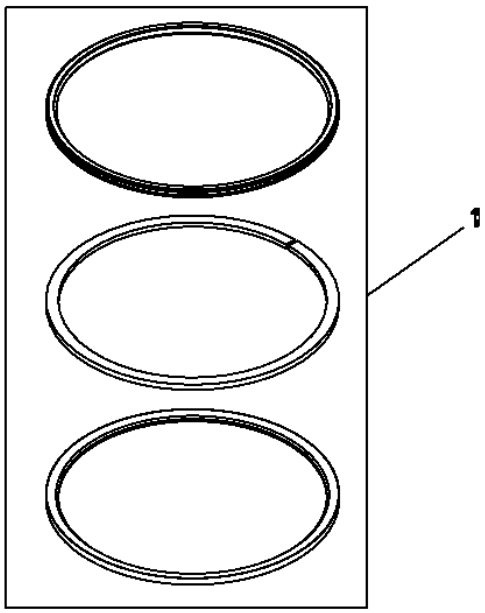

Item	*Nº peça*	*Descrição*	*Qtde*	*Nº série motor*	*Notas*
1	RE524453	Kit anéis de pistão	1		4V , HD RING

9901 ENGINE GASKET SET, OVERHAUL
9901 JEU DE JOINTS MOTEUR, REVISION
9901 KIT DE JUNTA DO MOTOR, RETÍFICA
9901 JUEGO DE JUNTAS DEL MOTOR, REACONDICIONAMIENTO

RE527833PCDC02 A.1

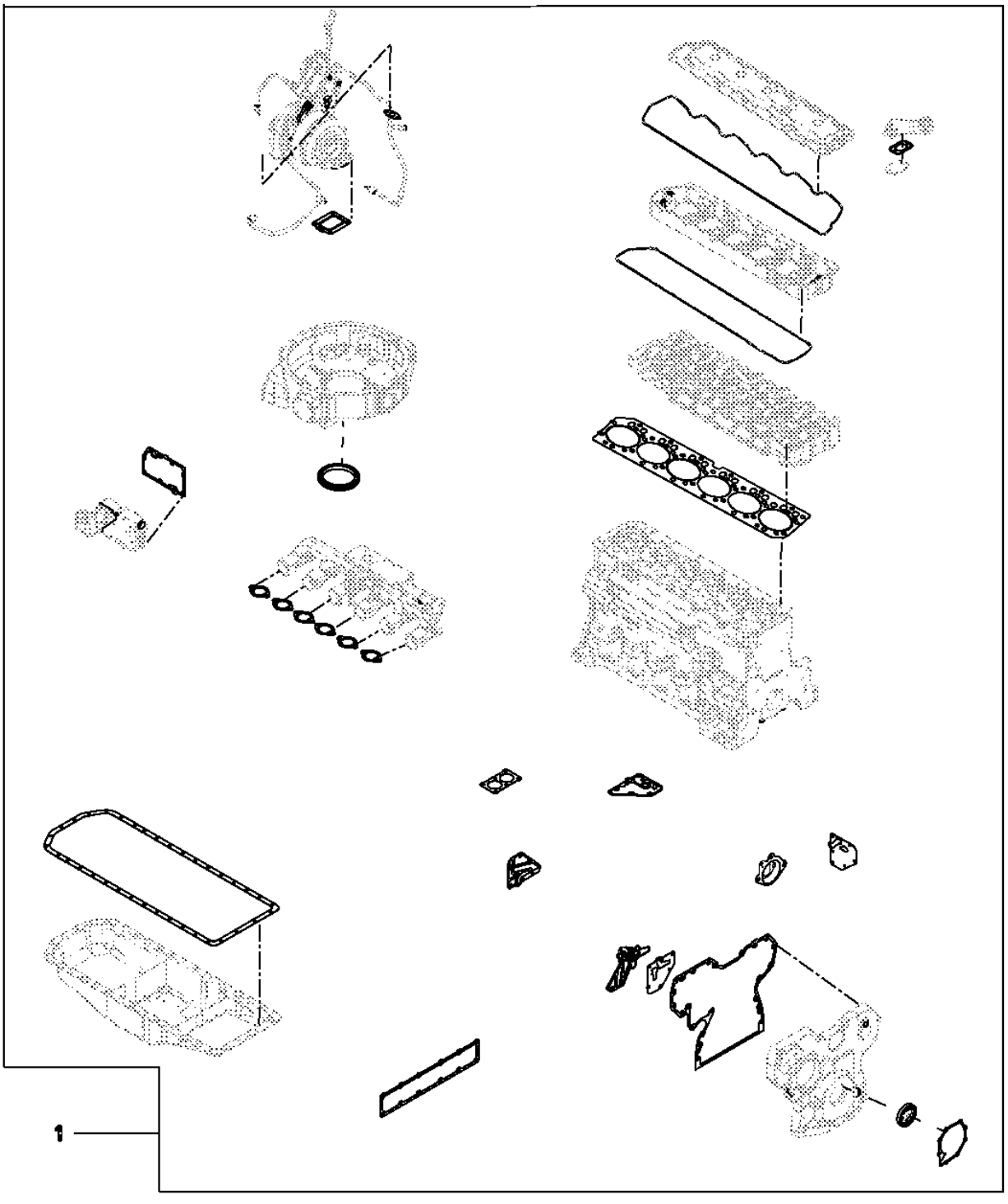

Item	*Nº peça*	*Descrição*	*Qtde*	*Nº série motor*	*Notas*
1	RE527833	Kit de juntas	1		MAJOR OVERHAUL, 4V, 6CY, T3

9901 ENGINE OVERHAUL KIT
9901 JEU DE REMISE EN ETAT MOTEUR
9901 KIT PARA RETÍFICA DO MOTOR
9901 CONJUNTO REPARACION MOTOR

RE527834PCDC01 A.1

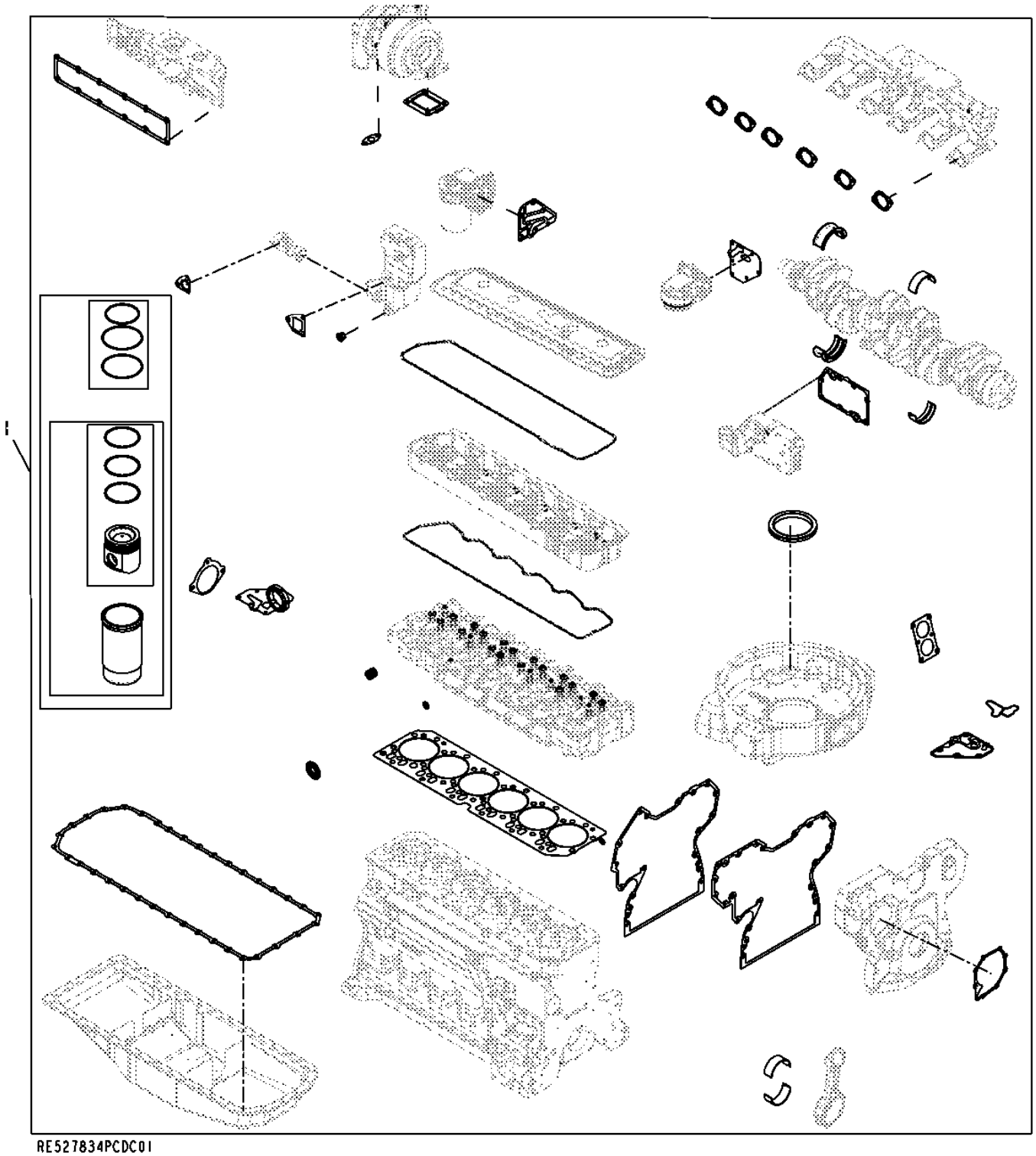

RE527834PCDC01

Item	*Nº peça*	*Descrição*	*Qtde*	*Nº série motor*	*Notas*
1	RE527834	Kit reparação do motor	1		

9901 ENGINE GASKET KIT
9901 JEU DE JOINTS DE MOTEUR
9901 KIT DE JUNTAS DO MOTOR
9901 CONJUNTO PARA JUNTA DE MOTOR

RE527832PCDA01 A.1

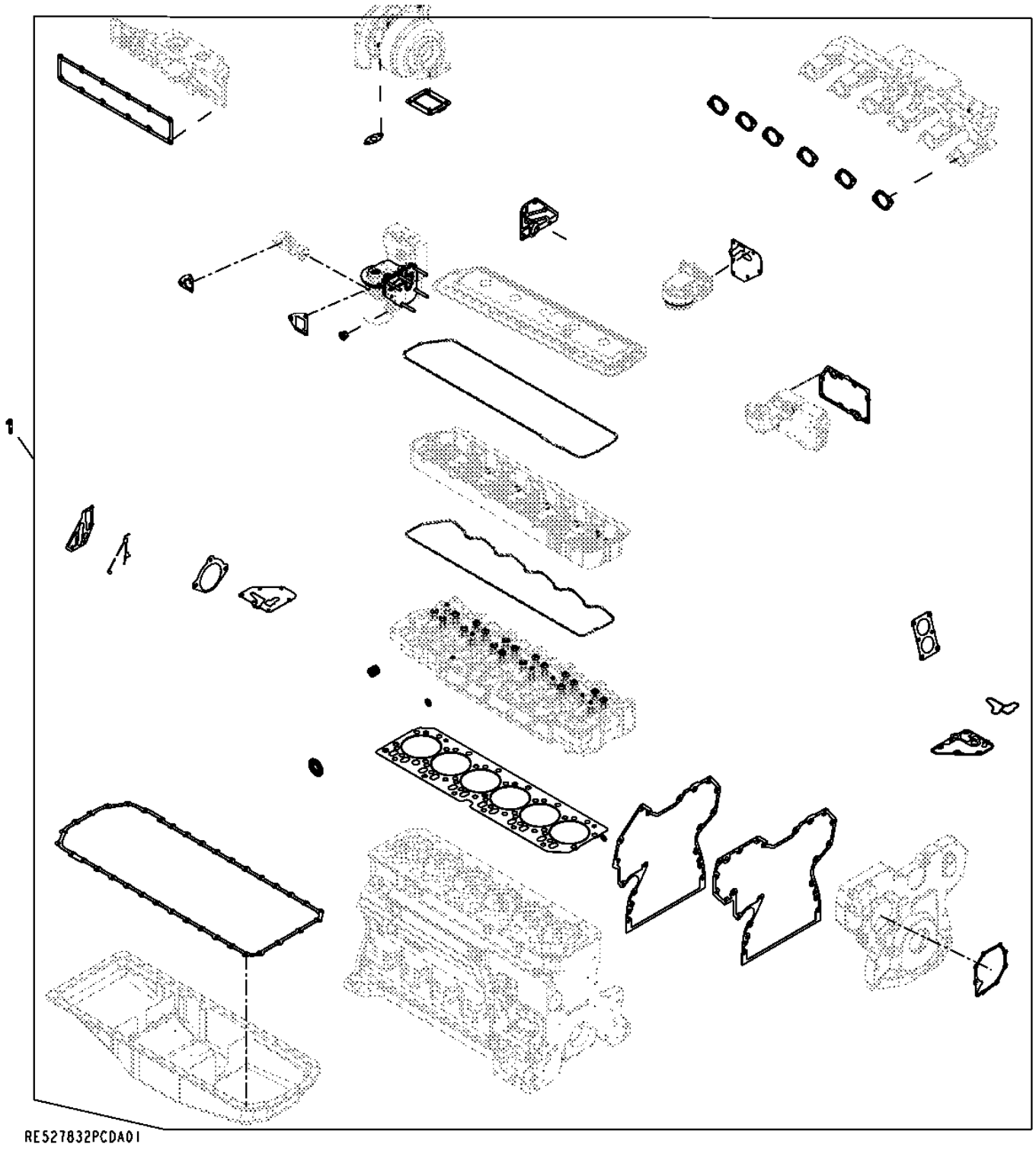

Item	*Nº peça*	*Descrição*	*Qtde*	*Nº série motor*	*Notas*
1	RE527832	Kit de juntas	1		TIER III

9901 STARTER RELAY
9901 RELAIS DU DEMARREUR
9901 RELÉ DO MOTOR DE PARTIDA
9901 RELE DE ARRANQUE

RE504839PCDB02 A.1

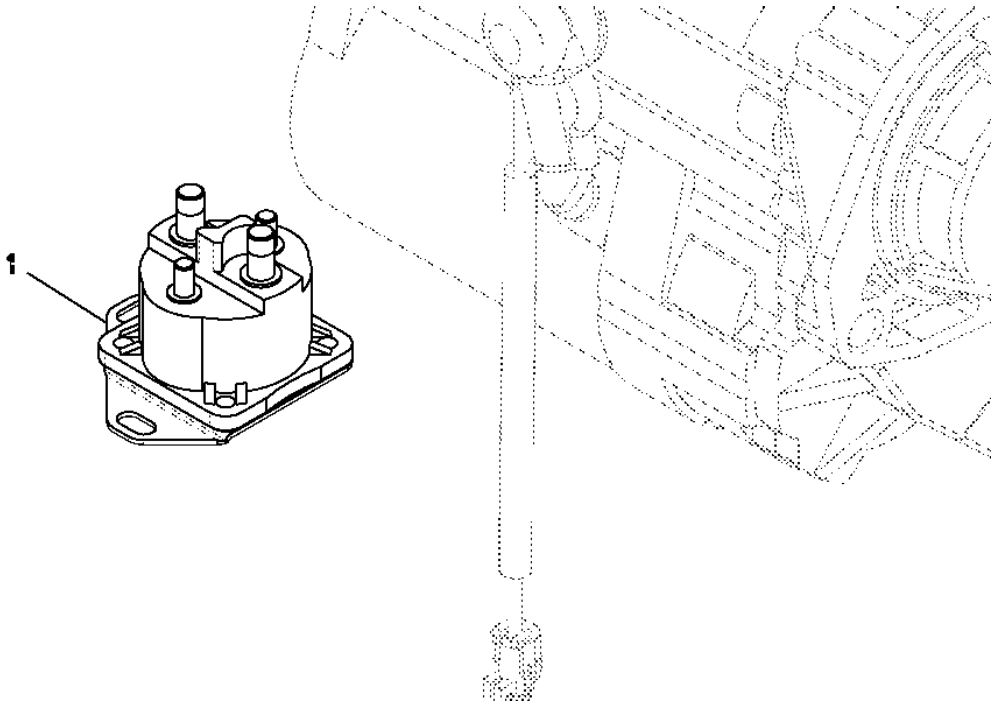

Item	*Nº peça*	*Descrição*	*Qtde*	*Nº série motor*	*Notas*
1	RE504839	Relé de paRtida	1		(24V)

9901 SUCTION CONTROL VALVE
9901 CLAPET DOSEUR DE CARBURANT
9901 VÁLVULA DE CONTROLE DE SUCÇÃO
9901 AOADUCCION NO DISPONIBLE

RE534109PCDC01 A.1

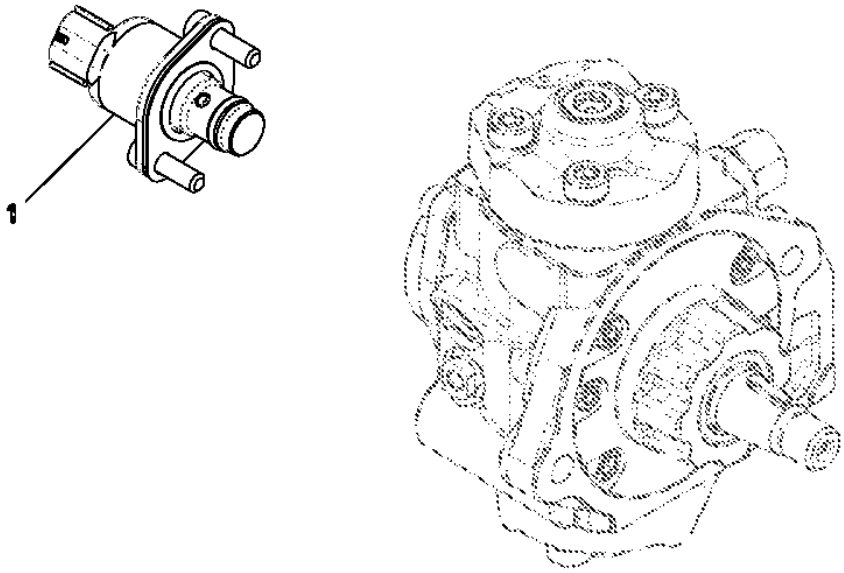

Item	*Nº peça*	*Descrição*	*Qtde*	*Nº série motor*	*Notas*
1	RE534109	VálVula de controle	1		

9901 STARTER RELAY
9901 RELAIS DU DEMARREUR
9901 RELÉ DO MOTOR DE PARTIDA
9901 RELE DE ARRANQUE

RE164448PCDB01 A.1

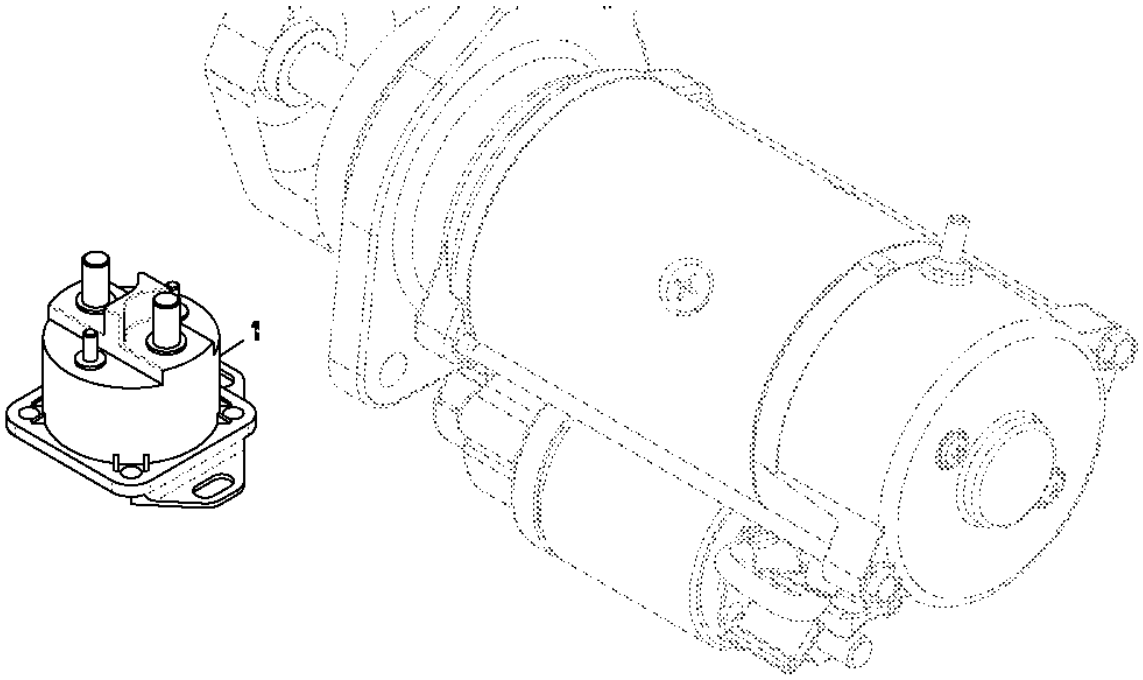

Item	*Nº peça*	*Descrição*	*Qtde*	*Nº série motor*	*Notas*
1	RE164448	Relé de paRtida	1		(12V)

9901 AIR COMPRESSOR KIT (MIDLAND)
9901 REMORQUE, DOMPRESSEUR DU FREIN A AIR COMPRIME (MIDLAND)
9901 KIT DE COMPRESSOR DE AR (MIDLAND)
9901 COMPRESSOR DE FRENOX DE AIRE DEL REMOLQUE (MIDLAND)

RE516219PCDB01 A.1

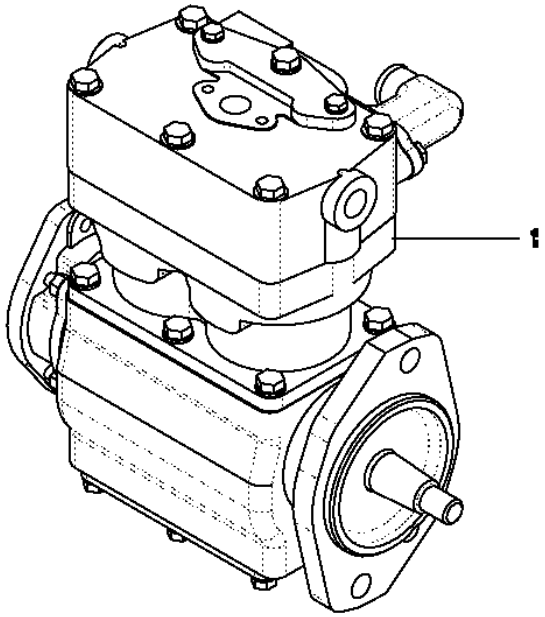

Item	*Nº peça*	*Descrição*	*Qtde*	*Nº série motor*	*Notas*
1	RE516219	Compressor	1		

9901 Nozzle kit
9901 Kit de buse
9901 Kit de bico
9901 Juego de inyector

9901_RE546781_PCD A.2

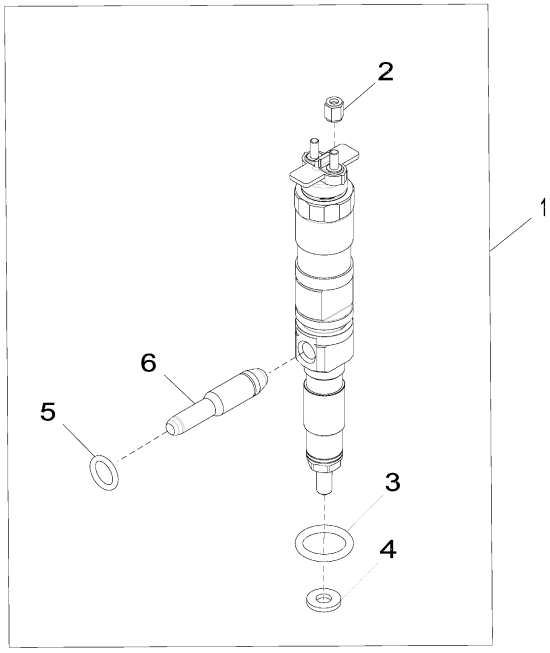

9901_RE546781_PCD

Item	Nº peça	Descrição	Qtde	Nº série motor	Notas
1	RE546781	Kit do bocal	1		
	SE501926	Bico injetor remanufaturado	1		(REMAN FOR RE546781)
2	R134920	Porca	2		
3	R505452	Anel o	1		
4	R515535	Arruela	1		
5	R65397	Anel o	1		
6	RE522594	Tubo	1		

9901 HELICAL GEAR
9901 ROUE HELICOIDALE
9901 ENGRENAGEM HELICOIDAL
9901 ENGRANAJE HELICOIDAL

T173311PCDF02 A.1

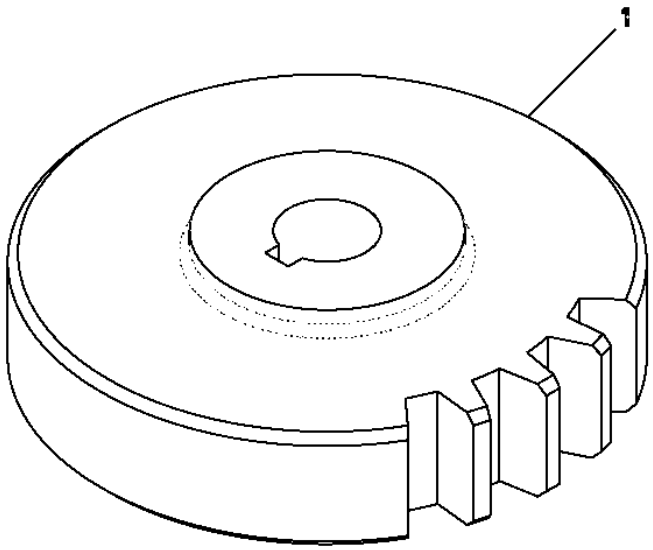

Item	*Nº peça*	*Descrição*	*Qtde*	*Nº série motor*	*Notas*
1	T173311	EngrEnagem helicoidal	1		

9901 SERVICE KIT - EGR
9901 JEU D'ENTRETIEN - EGR
9901 KIT DE SERVIÇO - EGR
9901 CONJUNTO MANTENIMIENTO - EGR

RE528207PCDA02 A.1

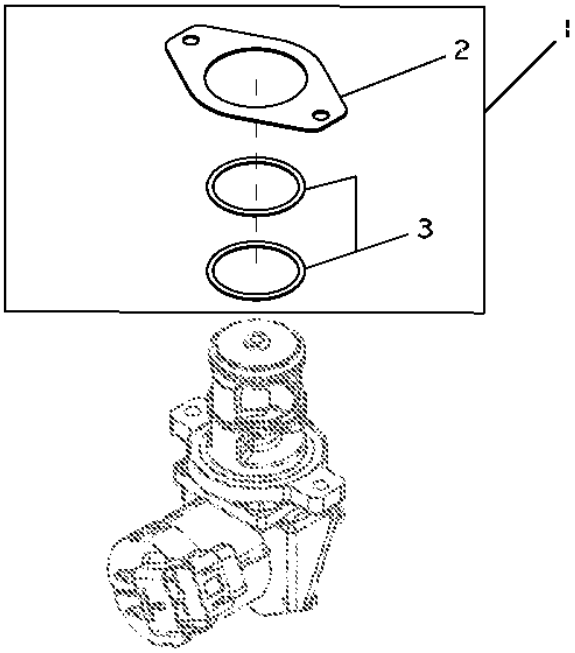

Item	*Nº peça*	*Descrição*	*Qtde*	*Nº série motor*	*Notas*
1	RE528207	Kit de juntas	1		VALVE EXH. GAS RECIRC
2	R519398	Junta	1		
3	R519989	Anel o	2		

9901 SHORT BLOCK ASSEMBLY
9901 BLOC-CYLINDRES AVEC EQUIPAGE MOBILE
9901 CONJUNTO DO BLOCO CURTO
9901 BLOQUE DE CILINDROS CON PIEZAS MOVILES

RE528638PCDD02 A.1

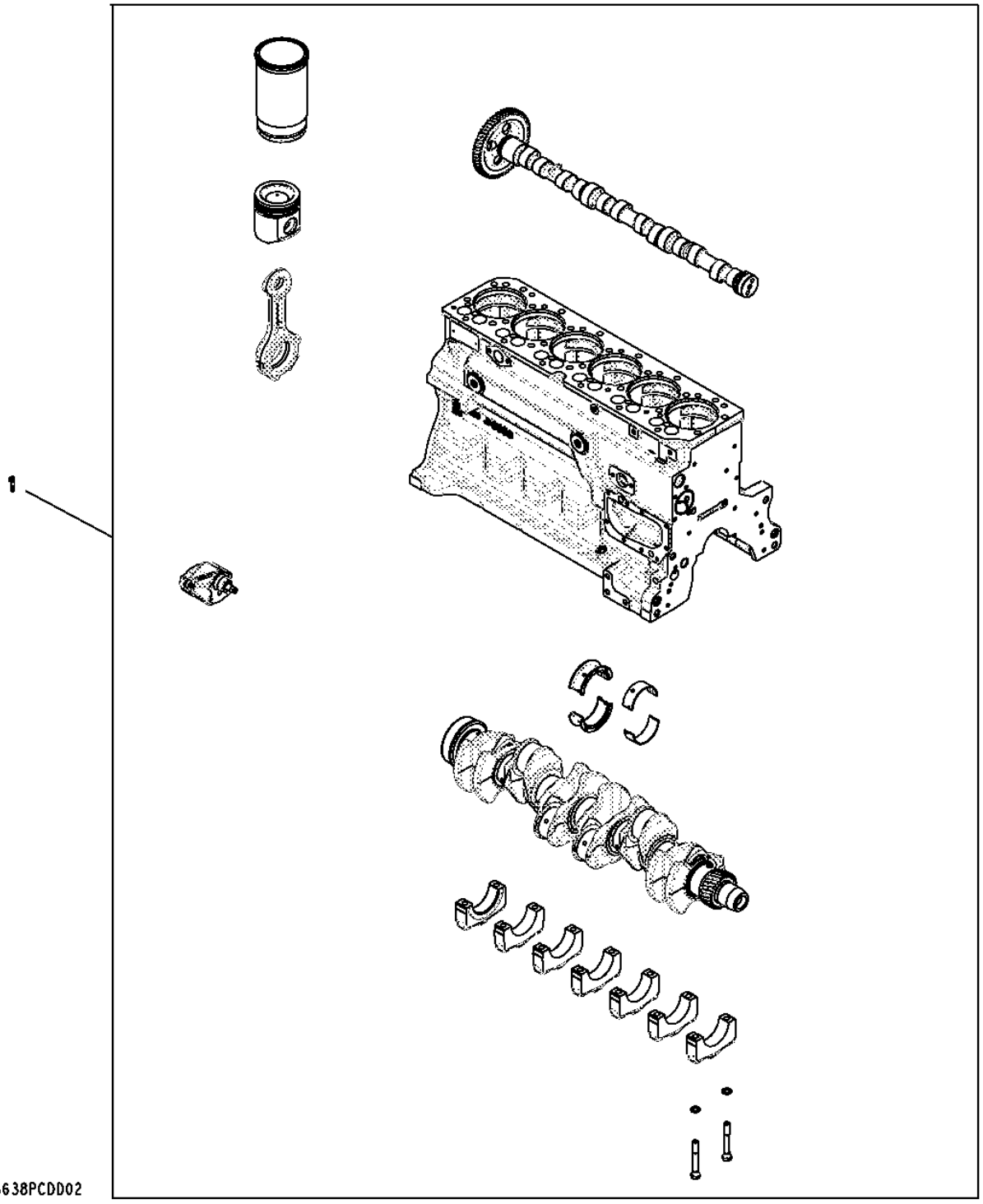

Item	Nº peça	Descrição	Qtde	Nº série motor	Notas
1	RE528638	Bloco de cil.c/peças móveis	1		

9901 Replacement Engine (- 813813)
9901 Moteur de rechange (- 813813)
9901 Motor de Reposição (- 813813)
9901 Motor de recambio (- 813813)

RGP13289 A.1

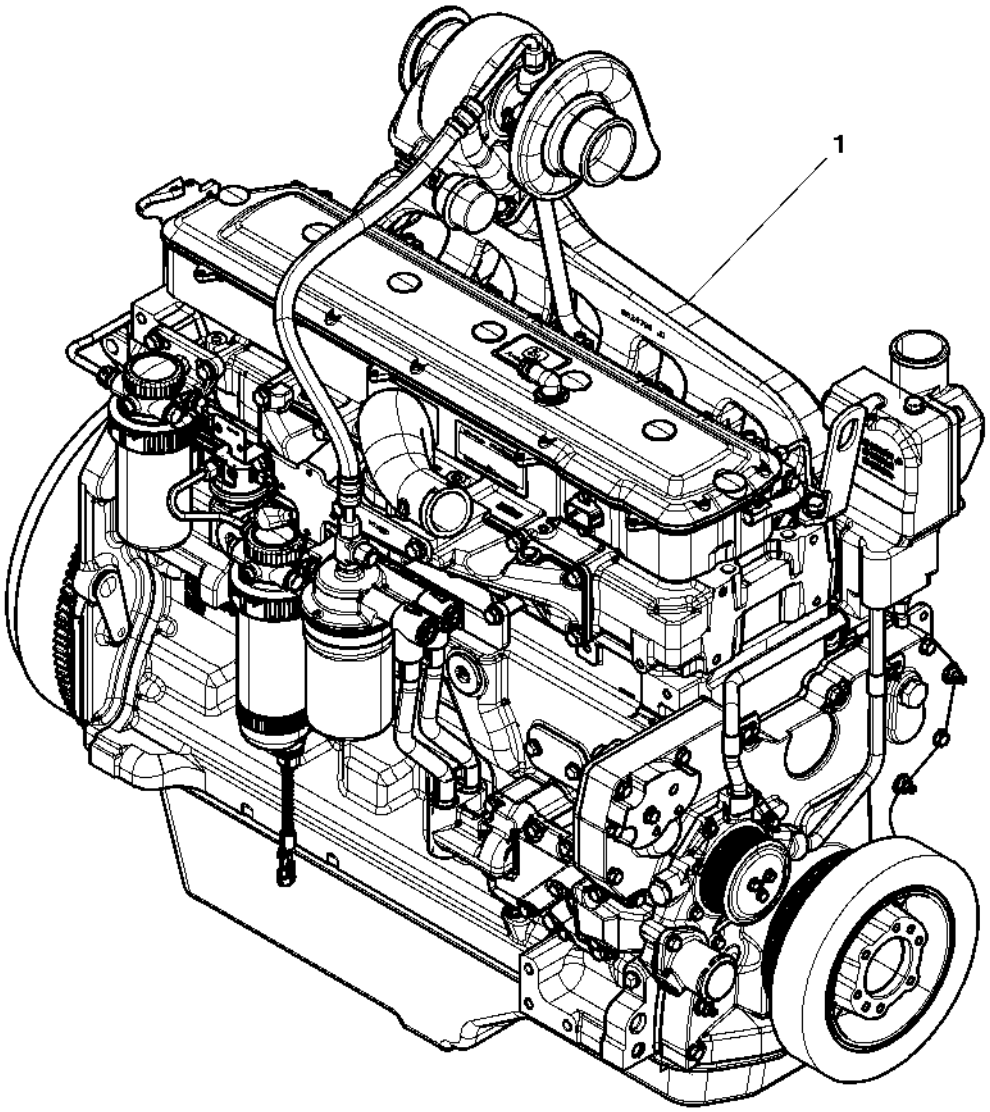

RGP13289

Item	Nº peça	Descrição	Qtde	Nº série motor	Notas
1	PE11011	Motor a diesel	1		(A)
	SE502707	Motor a diesel remanufatur.	1		(REMAN FOR PE11011)

(A) MAY NOT BE AS ILLUSTRATED
PEUT NE PAS ETRE ILLUSTRE
PODE NÃO SER CONFORME ILUSTRADO
PUEDE DIFERIR DE LA ILUSTRACION

9901 Replacement Engine (825946 -)
9901 Moteur de rechange (825946 -)
9901 Motor de Reposição (825946 -)
9901 Motor de recambio (825946 -)

RGP13289 A.1

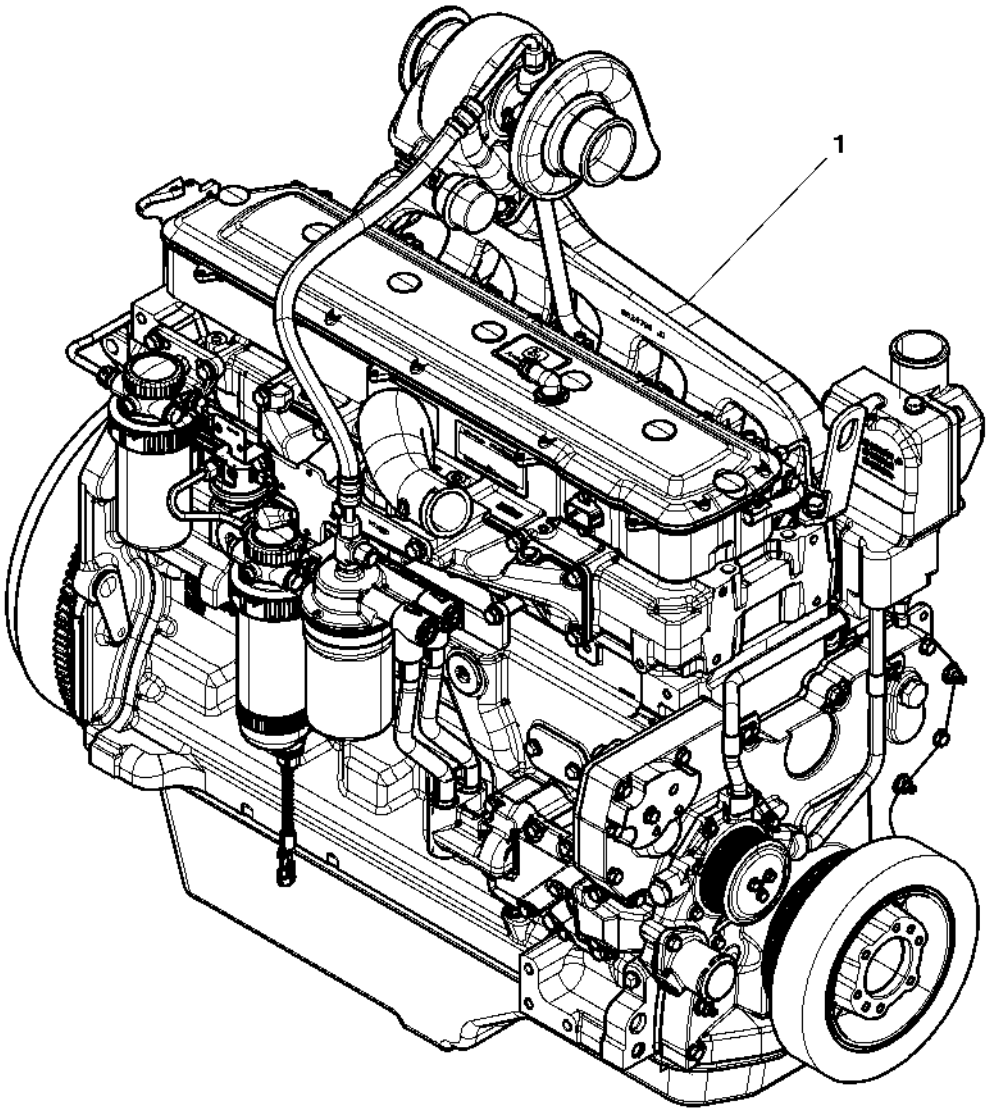

RGP13289

Item	*Nº peça*	*Descrição*	*Qtde*	*Nº série motor*	*Notas*
1	PE11212	Motor a diesel	1		(A)

(A) MAY NOT BE AS ILLUSTRATED
PEUT NE PAS ETRE ILLUSTRE
PODE NÃO SER CONFORME ILUSTRADO
PUEDE DIFERIR DE LA ILUSTRACION

Sectional Pictorial Index
Index d'illustrations par sections.
Índice pictórico por seção
Índice de ilustraciones por secciones

RGP13253 A.1

1156-	180
1299-	272
1321-	186
1403-	275
1517-	276
16C7-	278
17BL-	280
1989-	282
2001-	284
2154-	285
2255-	286
24FF-	287
2695-	288
2873-	289
2962-	290
3031-	292
3150-	293
35EN-	294
3614-	296
3713-	298

6068HT062

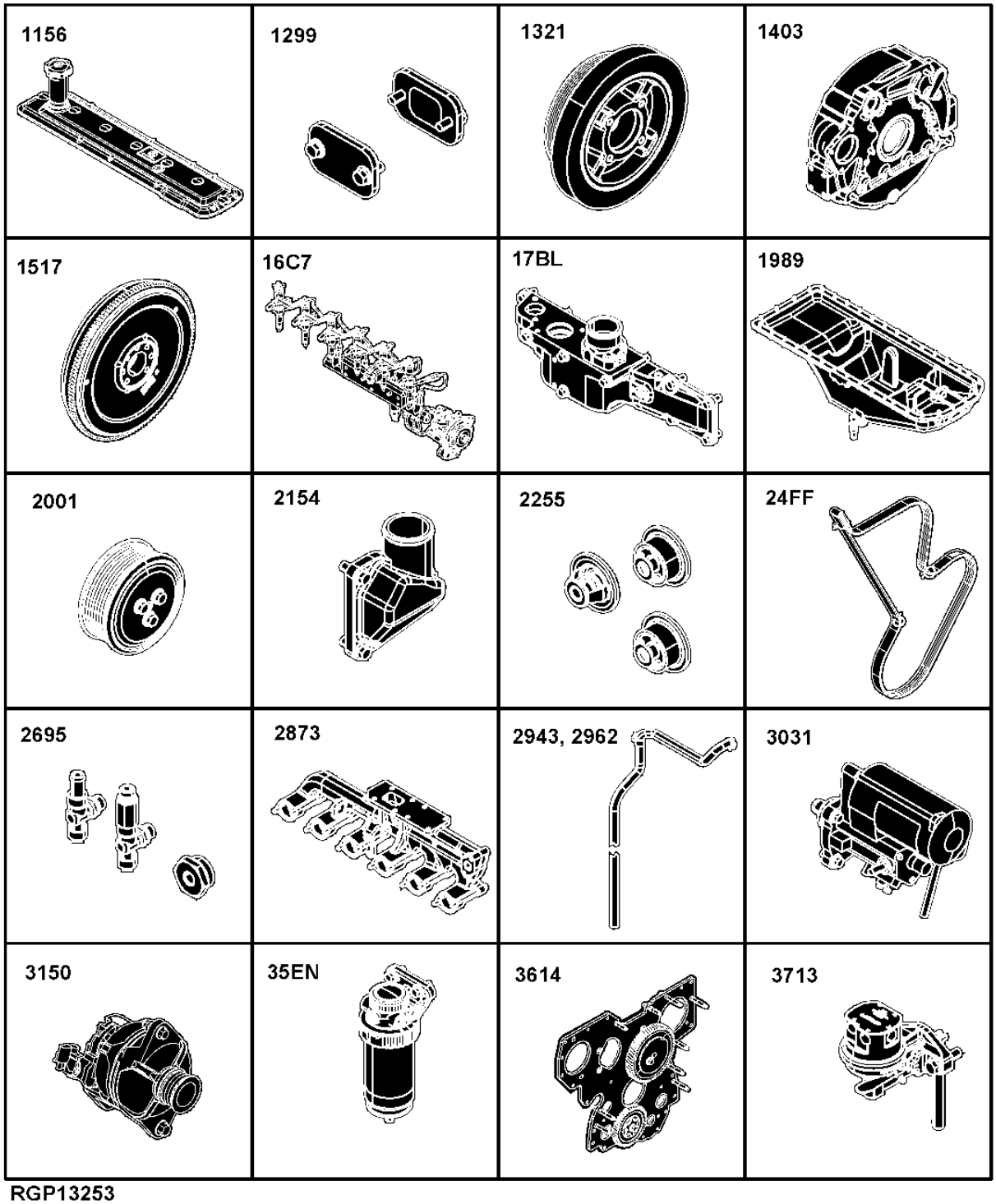

RGP13253

Sectional Pictorial Index
Index d'illustrations par sections.
Índice pictórico por seção
Índice de ilustraciones por secciones

RGP13254 A.1

3917-	300
4059-	302
4112-	304
4330-	306
4435-	308
4633-	310
4712-	312
4834-	314
4905-	316
5024-	318
5120-	320
5204-	322
5497-	323
5702-	236
5945-	325
6266-	238
62A4-	326
6382-	328
65ND-	242
65TE-	330
6698-	332
6721-	334

6068HT062

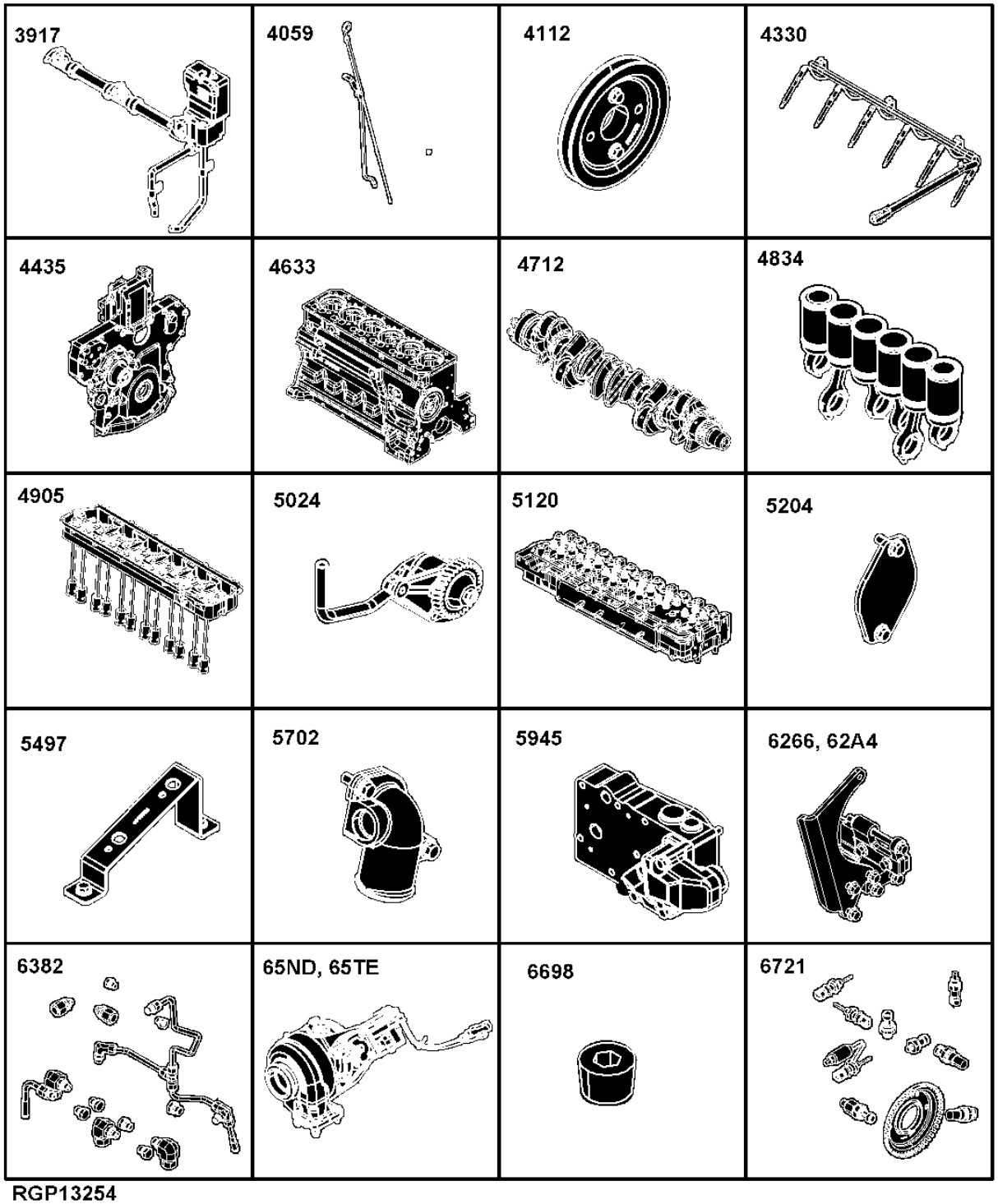

RGP13254

Sectional Pictorial Index
Index d'illustrations par sections.
Índice pictórico por seção
Índice de ilustraciones por secciones

RGP13255 A.1

8175-	338
8451-	340
8718-	342
8875-	343
8910-	344
9801-	346
1-	266
2-	350
3-	348
4-	352

6068HT062

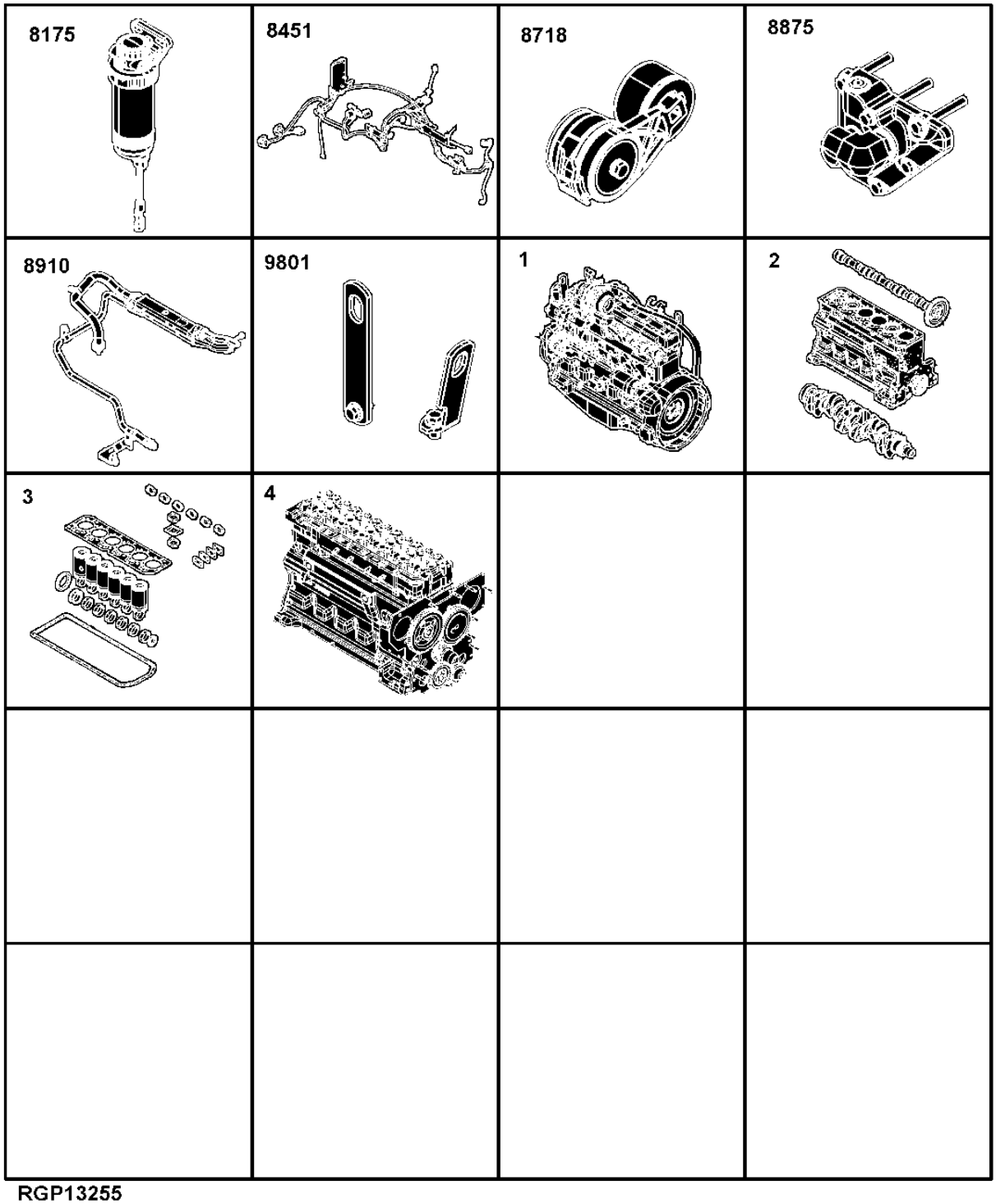

RGP13255

1156 Rocker Arm Cover (- 165506)
1156 Cache-culbuteurs (- 165506)
1156 Tampa do Balancim (- 165506)
1156 Tapa de balancines (- 165506)

RE529484PCDC02 A.1

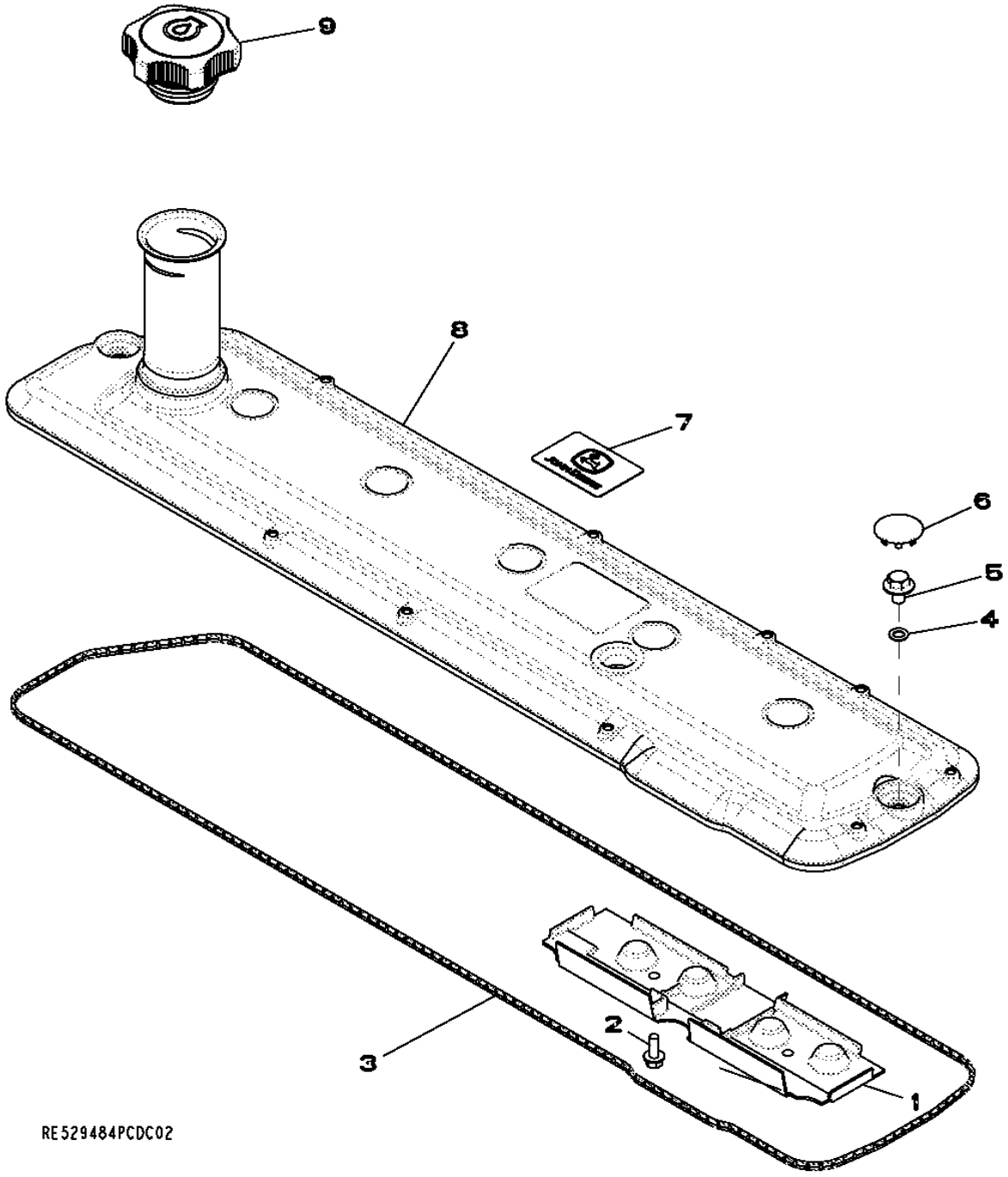

Item	Nº peça	Descrição	Qtde	Nº série motor	Notas
1	R515555	Defletor	1		
2	19M7775	Parafuso	2		M6 X 16
3	R524497	Junta	1		
4	R123575	Anel o	7		
5	R521390	Parafuso	7		
6	H23125	Plugue	7		
7	R521401	EmblEma	1		
8	RE528360	Tampa de válvula	1		
9	RE535517	Tampa do abasTecimenTo	1		

1145 Valve Cover (165507 -)
1145 Cache-soupapes (165507 -)
1145 Tampa da Válvula (165507 -)
1145 Tapa de válvulas (165507 -)

1145_RE527024_PCD A.1

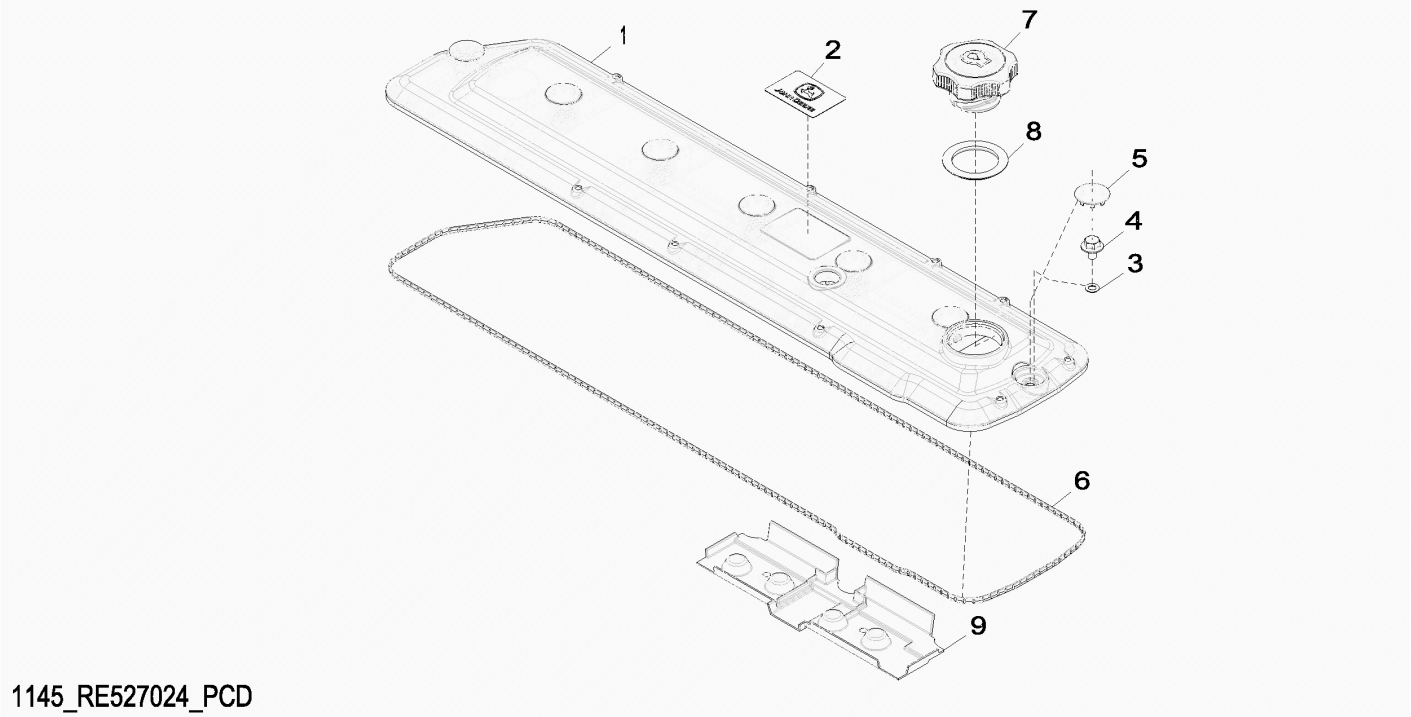

Item	Nº peça	Descrição	Qtde	Nº série componente	Notas
1	R522200	Tampa de válvula	1		
2	R521401	EmblEma	1		
3	R123575	Anel o	7		
4	R521390	Parafuso	7		
5	H23125	Plugue	7		
6	R524497	Junta	1		
7	RE535560	Tampa do abasTecimenTo	1		
8	R502902	Junta de vedação	1		
9	R515555	Defletor	1		

1299 Oil Filler Neck Cover
1299 Couvercle de goulotte de remplissage d'huile
1299 Tampa do Gargalo de Abastecimento de Óleo
1299 Cubierta de cuello de llenado de aceite

1299_RE57761_PCD A.2

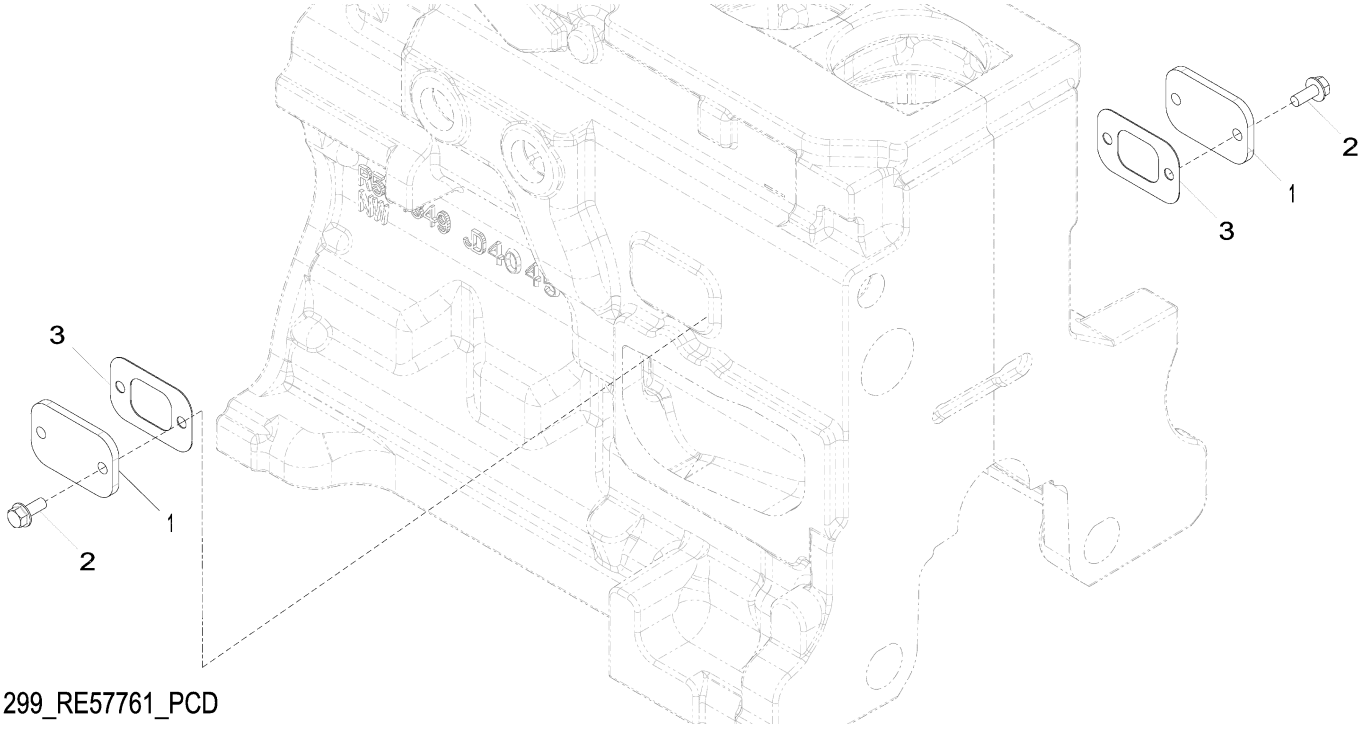

1299_RE57761_PCD

Item	*Nº peça*	*Descrição*	*Qtde*	*Nº série motor*	*Notas*
1	R116296	Capa	2		
2	RE67238	Parafuso	4		(A)
3	R136495	Junta	2		

(A) Threads With Pre-Applied Sealant
Filetages avec produit d'étanchéité préappliqué
Roscas com Vedante Pré-aplicado
Roscas con pasta selladora preaplicada

1321 Pulley
1321 Poulie
1321 Polia
1321 Polea

1321_RE508855_PCD A.1

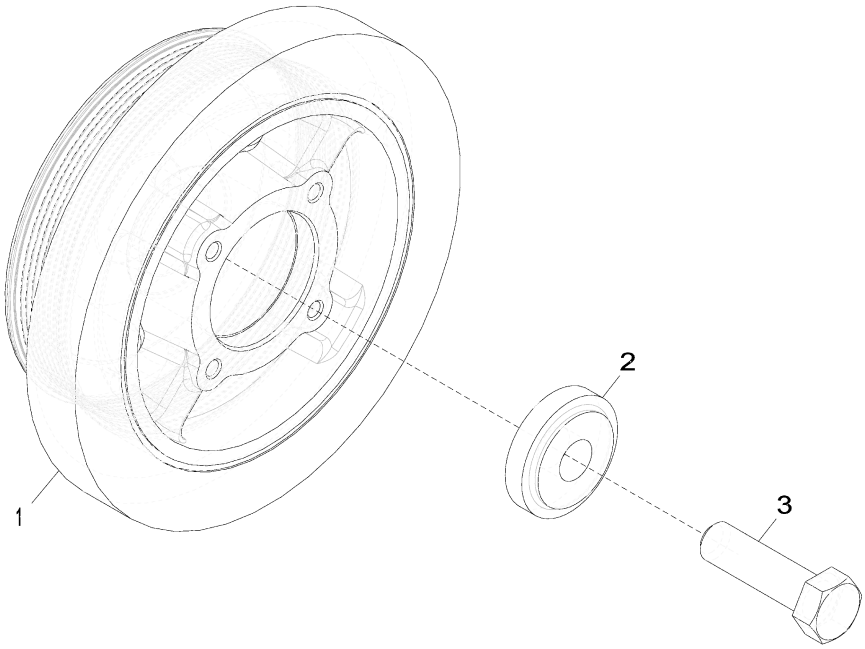

1321_RE508855_PCD

Item	*Nº peça*	*Descrição*	*Qtde*	*Nº série motor*	*Notas*
1	RE505939	Polia	1		
2	R517237	Bucha	1		
3	R516648	Parafuso sextavado	1		

1403 Flywheel Housing
1403 Carter de volant-moteur
1403 Cobertura do volante do motor
1403 Caja de volante

RE59342PCDE01 A.1

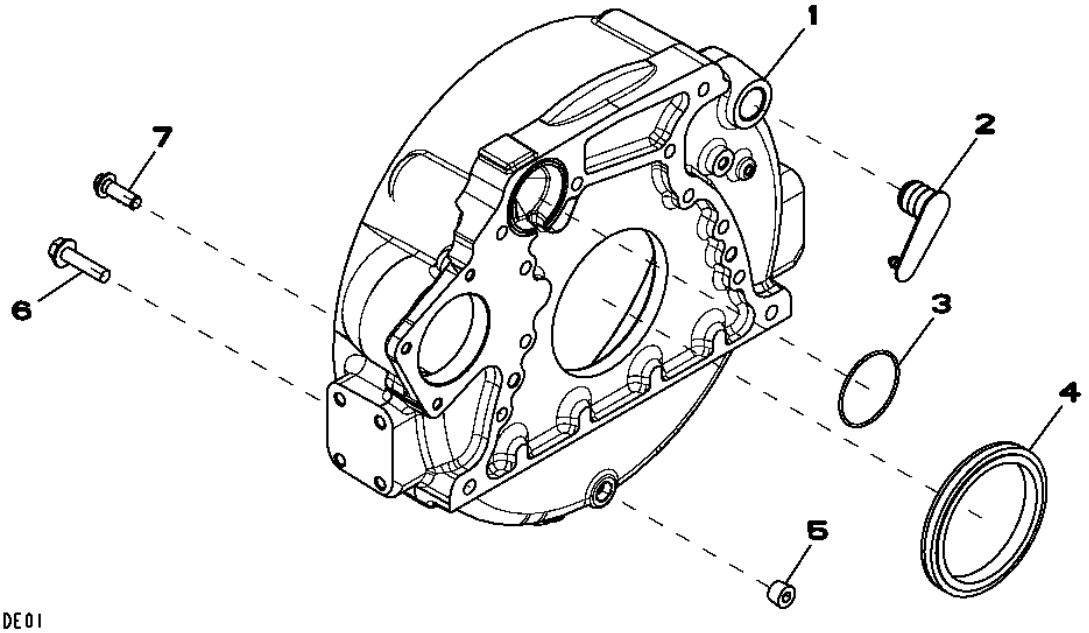

Item	*Nº peça*	*Descrição*	*Qtde*	*Nº série motor*	*Notas*
1	R503444	Carcaça	1		
2	R131768	Plugue	1		
3	R61467	Anel o	1		
4	RE44574	Vedação	1		
5	15H624	Tampão	1		1/2"
6	19M8306	Parafuso	4		M12 X 50
7	R135918	Parafuso	8		

1517 Flywheel
1517 Volant-moteur
1517 Volante do Motor
1517 Volante

RE66748PCDD01 A.1

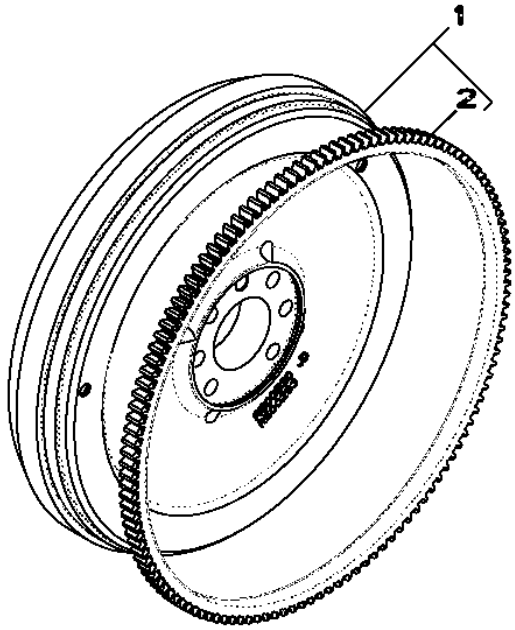

Item	*Nº peça*	*Descrição*	*Qtde*	*Nº série motor*	*Notas*
1	RE500527	Volante	1		
2	R28811	Coroa	1		
..	R135918	Parafuso	6	4700	

16C7 Fuel Injection Pump
16C7 Pompe d'injection
16C7 Bomba de Injeção de Combustível
16C7 Bomba de inyección de combustible

16C7_RE528995_PCD A.1

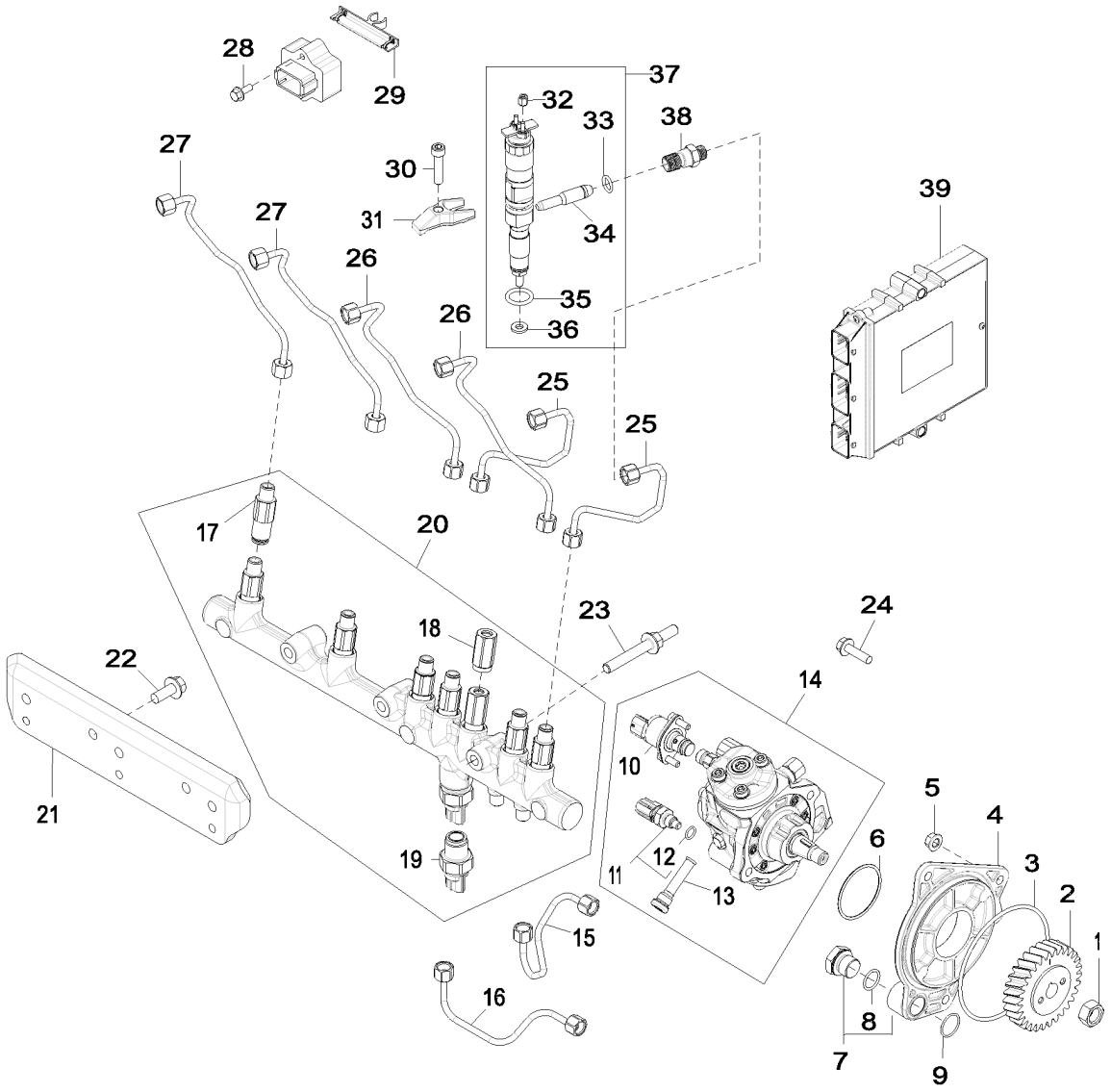

16C7_RE528995_PCD

Item	Nº peça	Descrição	Qtde	Nº série motor	Notas
1	R91360	Porca	1		
2	R502541	EngrEnagem	1		
3	R55453	Anel o	1		
4	R504577	Adaptador	1		
5	14M7298	Porca com flange	3		M8
6	R516125	Anel o	1		
7	RE517370	Conexão	1		
8	51M7044	Anel o	1		17.300 X 2.200 mm
9	R116031	Anel o	1		
10	RE534109	VálVula de controle	1		SUB FOR RE532250
11	RE516336	SenSor temperatura combuStí	1		
12	R524234	Anel o	1		
13	RE516999	Peneira	1		
14	RE507959	Bombainjetora combustível	1		SUB FOR RE527528
	SE501915	Bombainjet.combust. reman.	1		REMAN FOR RE507959
	SE501916	Bombainjet.combust. reman.	1		REMAN FOR RE527528
15	RE527054	Linha de combustivel	1		
16	RE527055	Linha de combustivel	1		
17	RE515636	Limitador	6		
18	RE516335	VálVula de alíVio de press.	1		INCLUDES R515454
19	RE520930	SenSor	1		
20	RE522596	Trilho	1		SUB FOR RE520928
21	R521530	Apoio	1		
22	19M7785	Parafuso	2		M10 X 25
23	R529168	Pino	3		
24	19M7868	Parafuso	2		M8 X 30
25	RE507539	Linha de combustivel	2		
26	RE507540	Linha de combustivel	2		
27	RE523249	Linha de combustivel	2		
28	19M7775	Parafuso	2		M6 X 16
29	RE509093	Chicote	1		
30	R504781	Parafuso sextavado	6		
31	R518345	Braçadeira	6		
32	R134920	Porca	12		
33	R65397	Anel o	6		
34	RE522594	Tubo	6		
35	R505452	Anel o	6		
36	R515535	Arruela	6		
37	RE546781	Kit do bocal	6		
	SE501926	Bico injetor remanufaturado	1		REMAN FOR RE546781
38	R515044	Conexão	6		ALSO ORDER R65397
39	RE531808	Unidade de controle eletrôn	1		SUB FOR RE520953
	SE502800	Controlador do motor reman.	1		(A) REMAN FOR RE531808
	RE520953	Controle eletrôn. do motor	1		
	SE502801	Controlador do motor reman.	1		(A) REMAN FOR RE520953

(A) Level 14
Niveau 14
Nível 14
Nivel 14

17BL Air Intake
17BL Admission d'air
17BL Admissão de Ar
17BL Admisión de aire

RE522131PCDB02 A.1

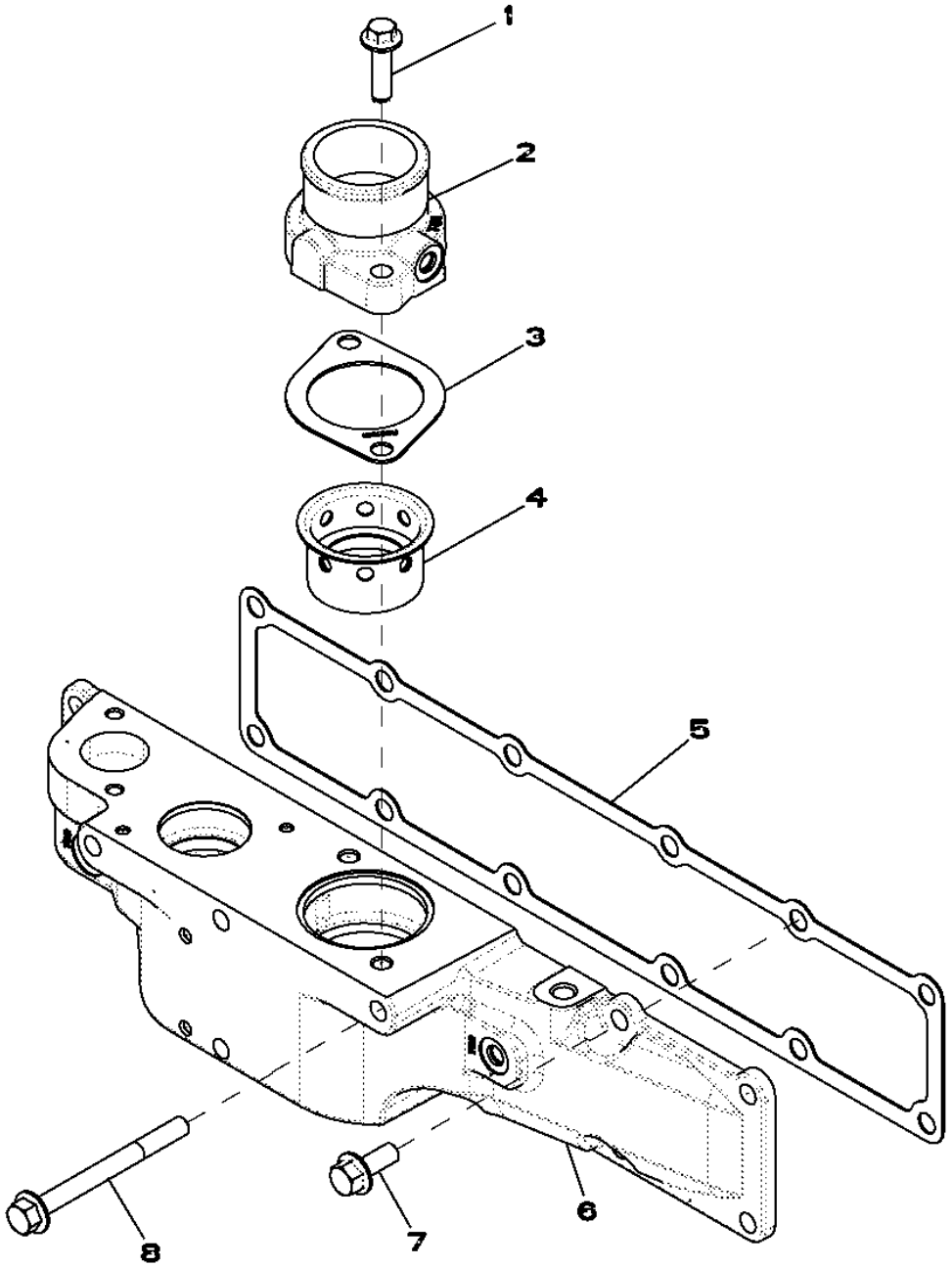

RE522131PCDB02

Item	Nº peça	Descrição	Qtde	Nº série motor	Notas
1	R500394	Parafuso	2		
2	R521060	Tubo de fluxo de ar	1		
3	R521061	Junta	1		
4	R521083	Luva	1		
5	R515030	Junta	1		
6	R519308	Capa	1		
7	19M7785	Parafuso	8		M10 X 25
8	R522106	Parafuso	4		

1989 Oil Pan
1989 Carter d'huile
1989 Bandeja de Óleo
1989 Cárter

RE515829PCDH02 A.1

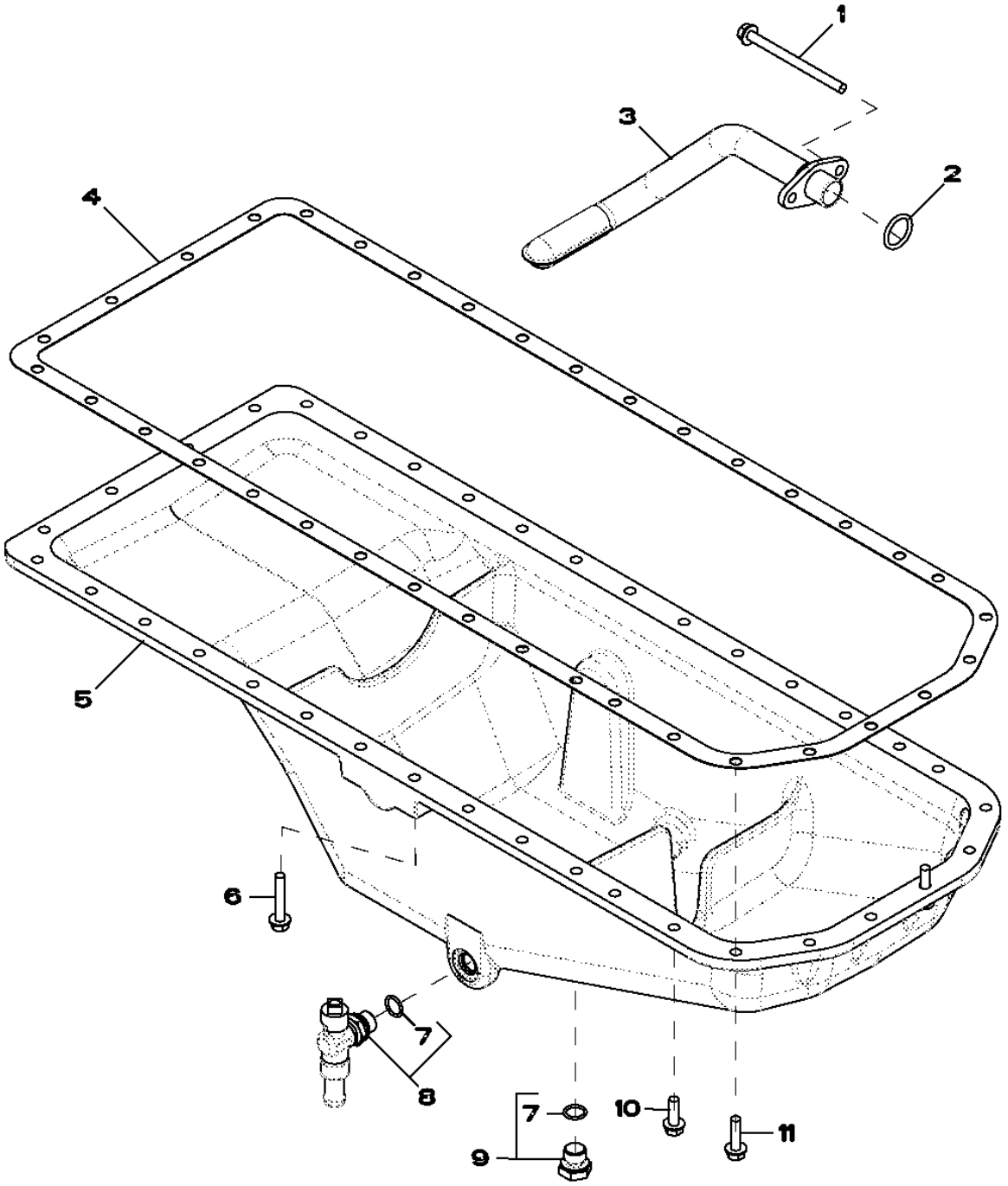

Item	*Nº peça*	*Descrição*	*Qtde*	*Nº série motor*	*Notas*
1	19M10075	Parafuso	2		M8 X 110
2	R61871	Anel o	1		
3	RE69898	Entrada da Bombade óleo	1		
4	R123354	Junta	1		
5	R527787	Cárter	1		MARKED R529563
6	19M7799	Parafuso	6		M8 X 45
7	51M7043	Anel o	2		15.300 X 2.200 mm
8	RE507952	VálVula de dreno	1		
9	RE46685	Tampão	1		
10	19M7867	Parafuso	26		M8 X 25
11	19M7868	Parafuso	4		M8 X 30

2001 Water Pump Pulley
2001 Poulie de pompe à eau
2001 Polia da Bomba de Água
2001 Polea de la bomba de agua

RE58175PCDD02 A.1

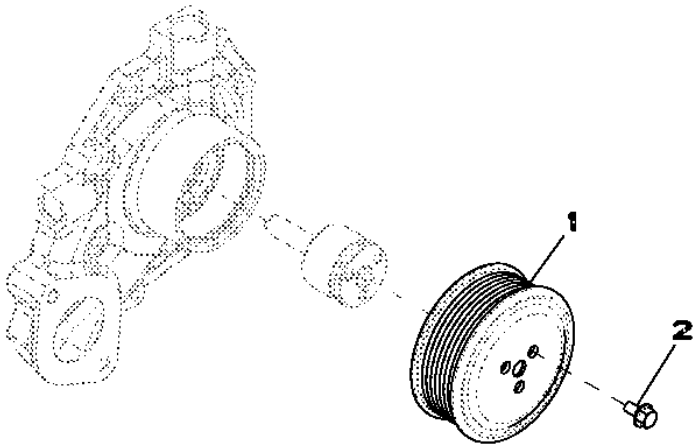

RE58175PCDD02

Item	*Nº peça*	*Descrição*	*Qtde*	*Nº série motor*	*Notas*
1	R115250	Polia	1		
2	19M7774	Parafuso	3		M6 X 12

2154 Thermostat Cover
2154 Couvercle de thermostat
2154 Tampa do Termostato
2154 Tapa de termostato

RE522740PCDB02 A.1

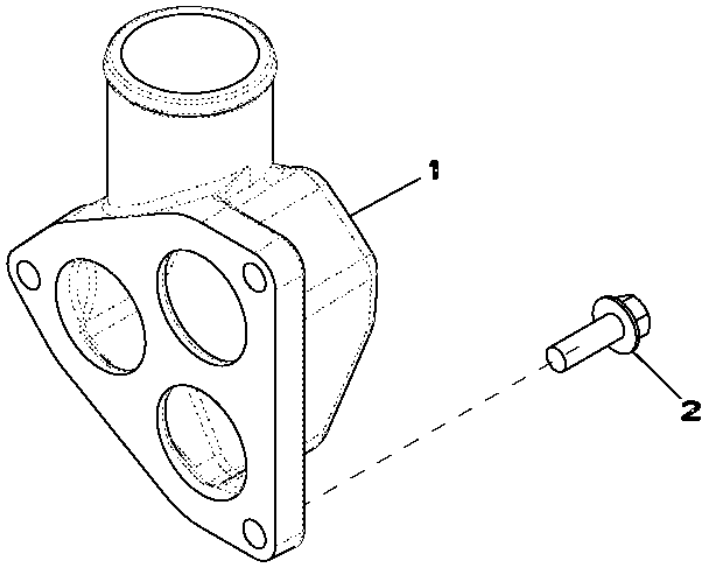

RE522740PCDB02

Item	*Nº peça*	*Descrição*	*Qtde*	*Nº série motor*	*Notas*
1	R519491	Capa	1		
2	19M7786	Parafuso	3		M10 X 30

2255 Thermostat
2255 Thermostat
2255 Válvula Termostática
2255 Termostato

RE522818PCDE03 A.1

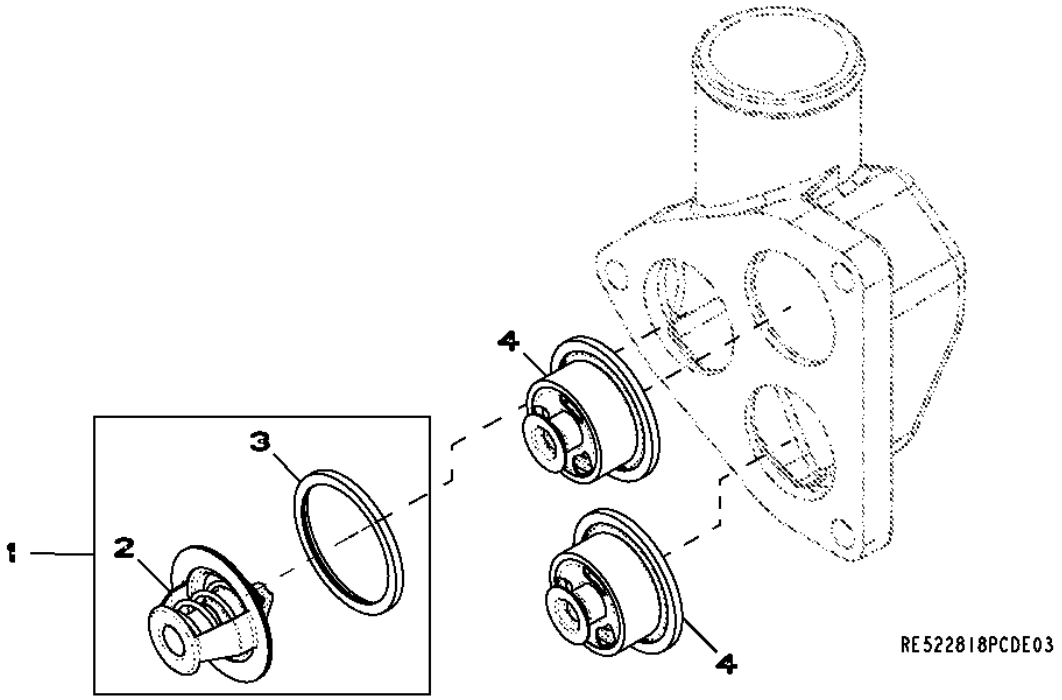

Item	*Nº peça*	*Descrição*	*Qtde*	*Nº série motor*	*Notas*
1	.....	TermosTaTo	1		(ORDER RE33705 AND R521548)
2	RE33705	TermosTaTo	1		
3	R521548	Vedação	1		
4	RE538289	TermosTaTo	2		

24FF Fan Belt
24FF Courroie du ventilateur
24FF Correia do Ventilador
24FF Correa del ventilador

RE528645PCDB01 A.1

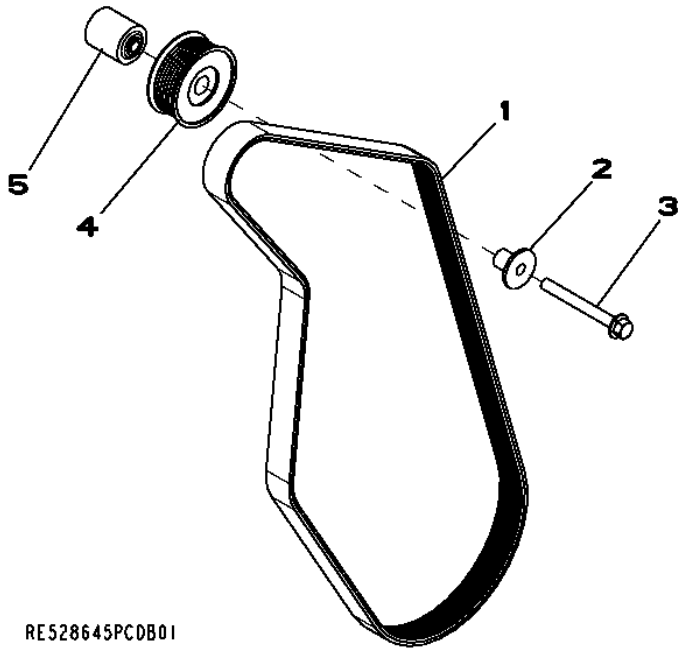

Item	*Nº peça*	*Descrição*	*Qtde*	*Nº série motor*	*Notas*
1	R500242	Correia trapezoidal	1		
2	R502079	Luva	1		
3	19M7811	Parafuso	1		M10 X 90
4	AT211041	Polia	1		
5	R133643	Espaçador	1		

2695 Engine Coolant Heater
2695 Réchauffeur de liquide réfrigérant
2695 Aquecedor do Líquido de Arrefecimento do Motor
2695 Calentador de refrigerante de motor

RE70218PCDD01 A.1

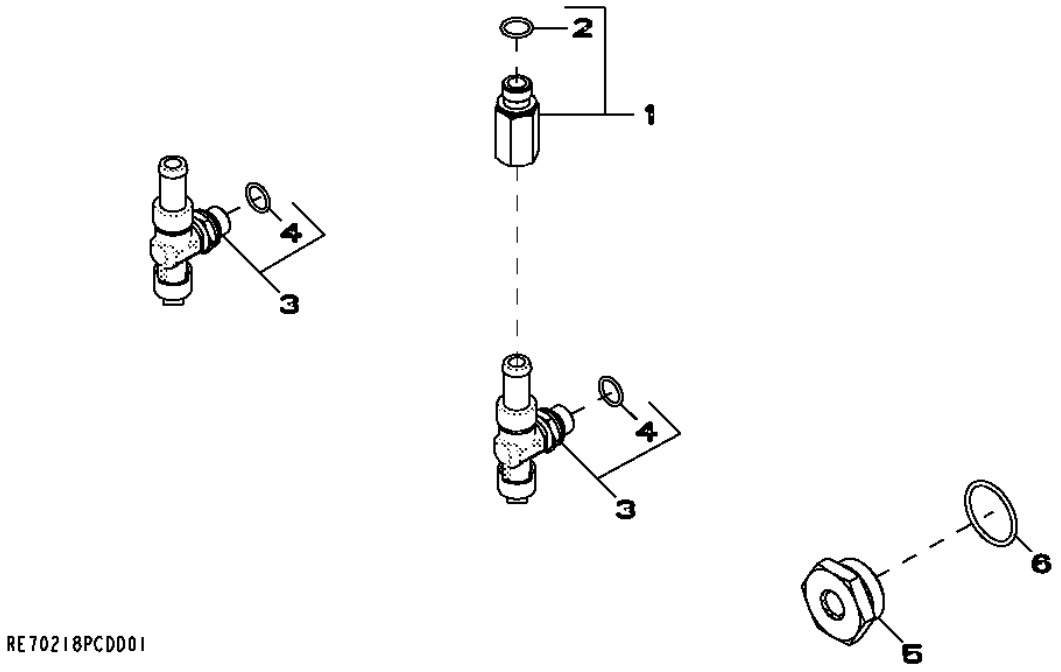

Item	*Nº peça*	*Descrição*	*Qtde*	*Nº série motor*	*Notas*
1	RE520229	Adaptador	1		
2	51M7043	Anel o	1		15.300 X 2.200 mm
3	RE507952	VálVula de dreno	2		
4	51M7043	Anel o	1		15.300 X 2.200 mm
5	R123616	Plugue	1		
6	U13639	Anel o	1		

2873 Exhaust Manifold
2873 Collecteur d'échappement
2873 Coletor de Escape
2873 Colector de escape

RE522132PCDB01 A.1

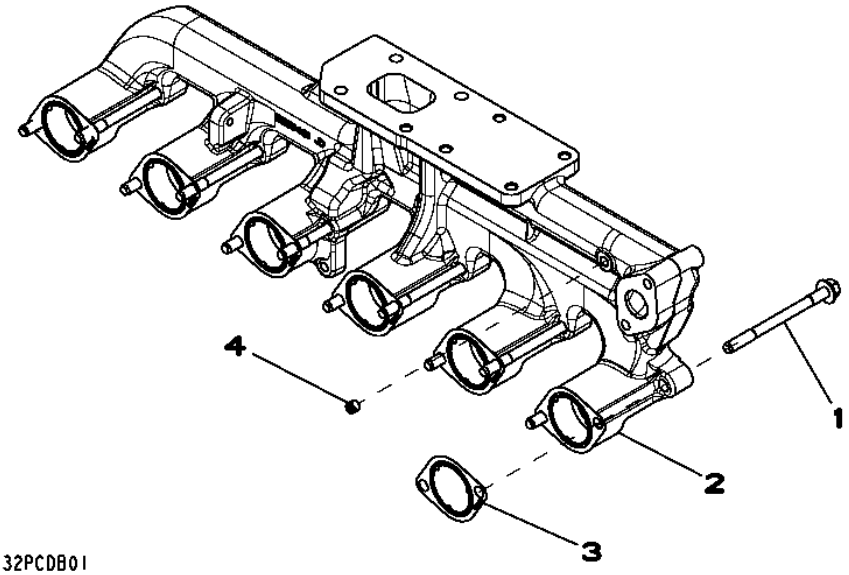

Item	*Nº peça*	*Descrição*	*Qtde*	*Nº série motor*	*Notas*
1	R519486	Parafuso sextavado	12		M10 X 1.5
2	R532383	Coletor de escape	1		SUB FOR R527556 OR R520461
3	R519488	Junta	6		
4	RE71255	Tampão	1		1/8"-27 NPTF, SUB FOR R104592 AND RE42713

2962 Ventilating System
2962 Système de ventilation
2962 Sistema de Ventilação
2962 Sistema de ventilación

RE529833PCDB02 A.1

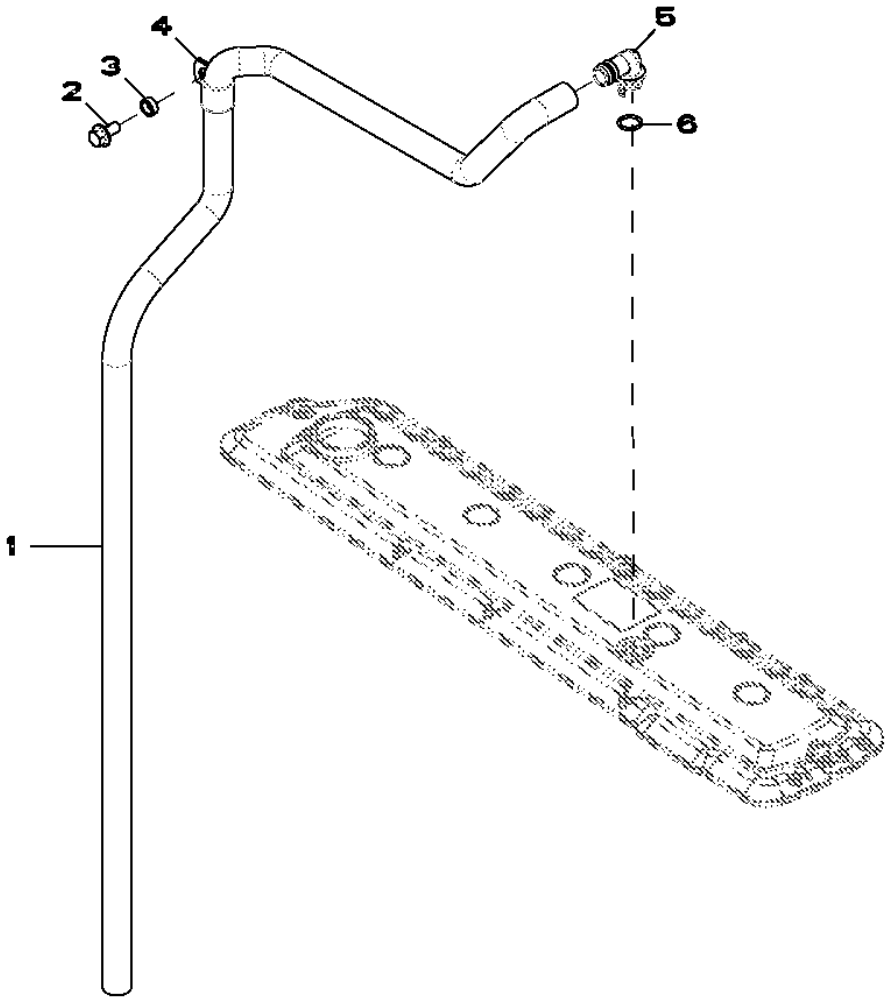

RE529833PCDB02

Item	*Nº peça*	*Descrição*	*Qtde*	*Nº série motor*	*Notas*
1	TY22450	Mangueira em metro	1		(A) LGTH = 1510 mm
2	19M7784	Parafuso	1		M10 X 20
3	28H1517	Arruela	1		0.493" X 0.675" X 1/4"
4	R72659	Braçadeira	1		
5	R120467	Conexão em ângulo	1		
6	R72328	Anel o	1		

(A) Cut to Length
Couper à la longueur voulue
Cortar no Comprimento Correto
Cortar según se requiera

3031 Starting Motor
3031 Démarreur
3031 Motor de Partida
3031 Motor de arranque

RE500343PCDE02 A.1

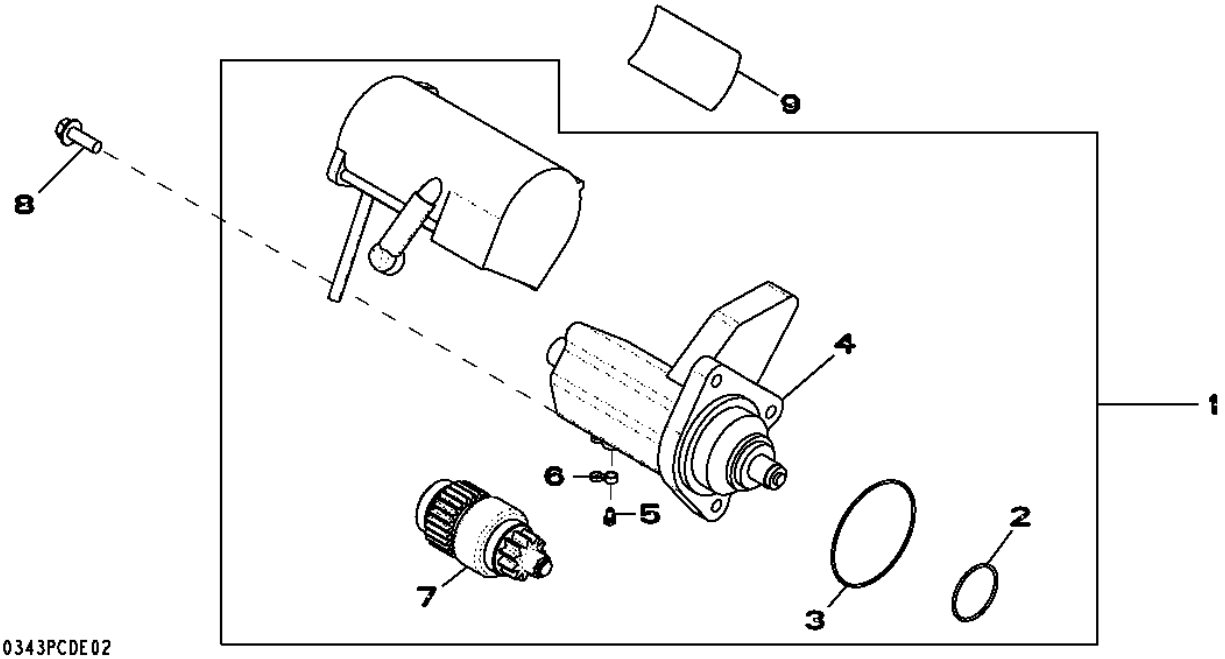

Item	*Nº peça*	*Descrição*	*Qtde*	*Nº série motor*	*Notas*
1	RE500345	Kit para motor de partida	1		24 V, INCLUDES RE70756; DENSO
	SE501407	Motor de partida remanufat.	1		REMAN FOR RE500345
2	R135510	Anel o	1		
3	R135509	Anel o	1		
4	RE70681	Interruptor	1		
5	RE71256	Parafuso c/arruela	1		
6	RE70756	Kit da cobertura	1		INCLUDES T146102
7	RE70487	EmbreagEm	1		
8	19M7786	Parafuso	3		M10 X 30
9	T146102	Etiqueta	1		
	T146106	Adesivo de segurança	1		(A)
	T146104	Adesivo de segurança	1		(B)
	T146515	Adesivo de segurança	1		(C)
	T146516	Adesivo de segurança	1		(D)

(A) Spanish
Espagnol
ESPANHOL
Español

(B) French
Français
Francês
Francés

(C) German
Allemand
Alemão
Alemán

(D) Italian
Italien
Italiano
Italiano

3150 Alternator
3150 Alternateur
3150 Alternador
3150 Alternador

RE528849PCDD01 A.1

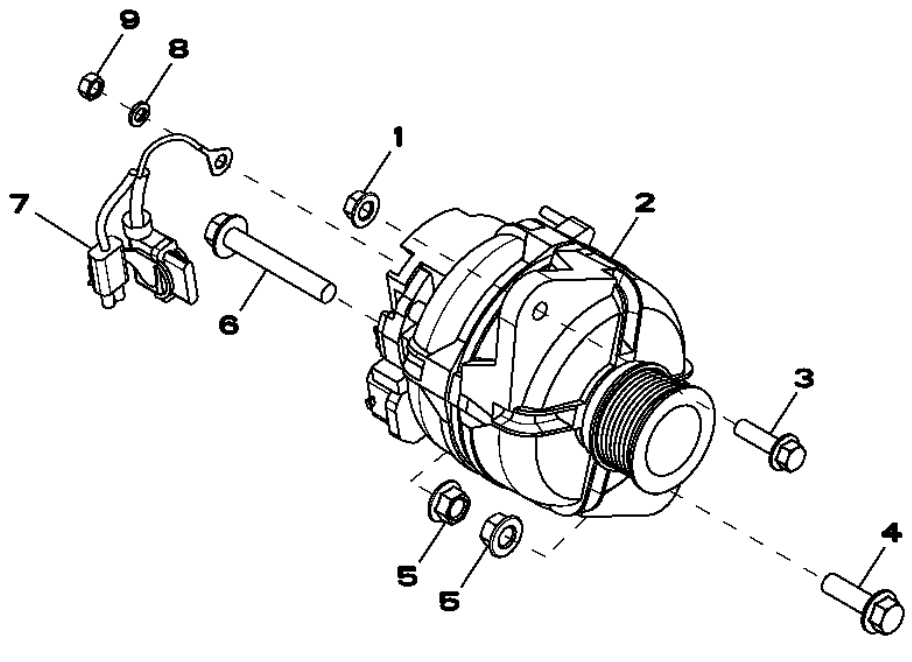

Item	*Nº peça*	*Descrição*	*Qtde*	*Nº série motor*	*Notas*
1	14M7296	Porca com flange	1		M10
2	AT303320	Alternador	1		28 V; 80 A
	SE501833	Alternador remanufaturado	1		28 V; 80 A, REMAN FOR AT303320
3	19M7835	Parafuso	1		M10 X 35
4	19M7791	Parafuso	1		M12 X 40
5	14M7299	Porca com flange	2		M12
6	19M7818	Parafuso	1		M12 X 80
7	AT341429	Conj. chiCotes acion. motor	1		SUB FOR AT333557
8	12M7065	Arruela de pressão	1		8 mm
9	14M7273	Porca	1		M8

35EN Fuel Filter
35EN Filtre à carburant
35EN Filtro de Combustível
35EN Filtro de combustible

RE529055PCDA02 A.1

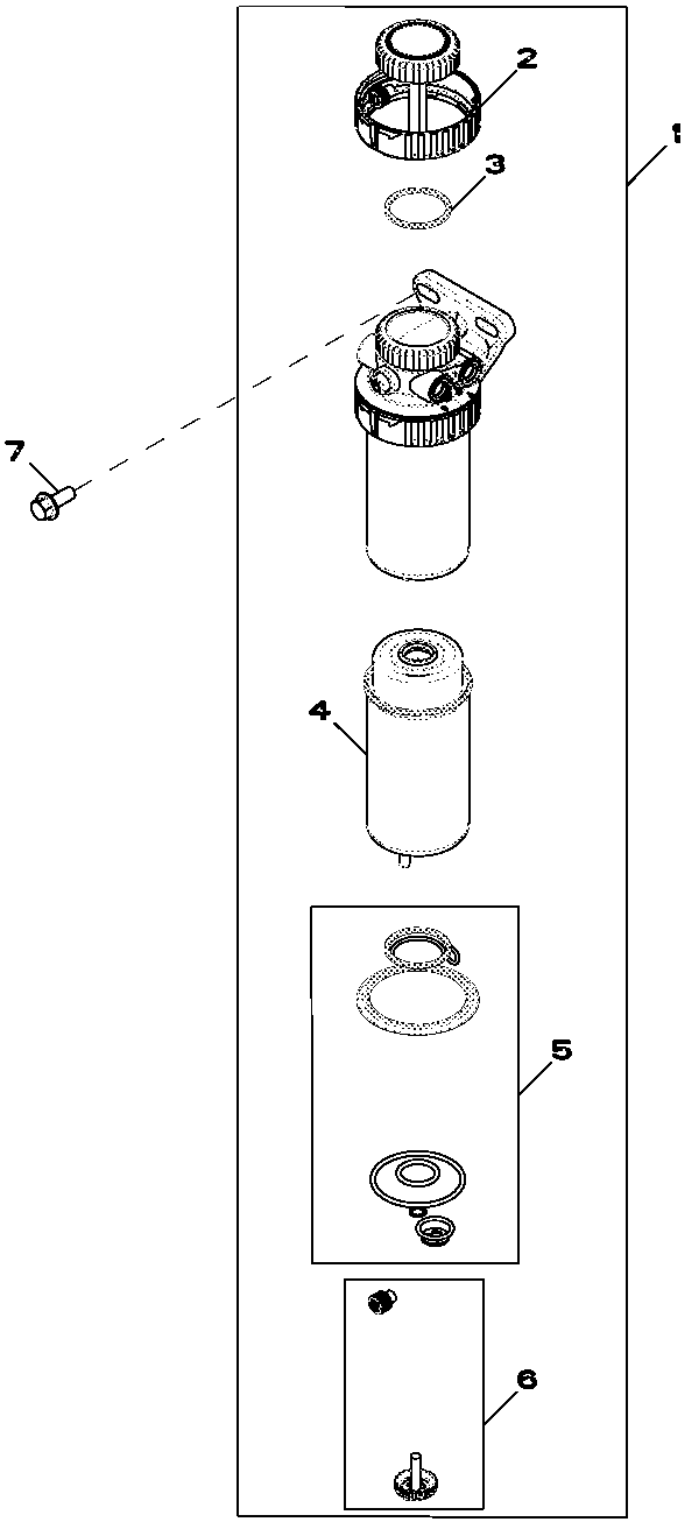

Item	*Nº peça*	*Descrição*	*Qtde*	*Nº série motor*	*Notas*
1	RE524723	Filtro de combustível	1		
2	RE526834	Kit do filtro	1		
3	RE516512	Kit - anel o	1		
4	RE522878	Elemento de filtro	1		
5	RE516553	Kit retentor	1		
6	RE60854	Kit da válvula	1		
7	19M7785	Parafuso	2		M10 X 25

3614 Front Plate and Idler Gears (Upper and Lower)
3614 Plaque avant et pignons intermédiaires (supérieur et inférieur)
3614 Placa Dianteira e Engrenagens Intermediárias (Superior e Inferior)
3614 Placa delantera y engranajes intermedios (superior e inferior)

RE506566PCDD03 A.1

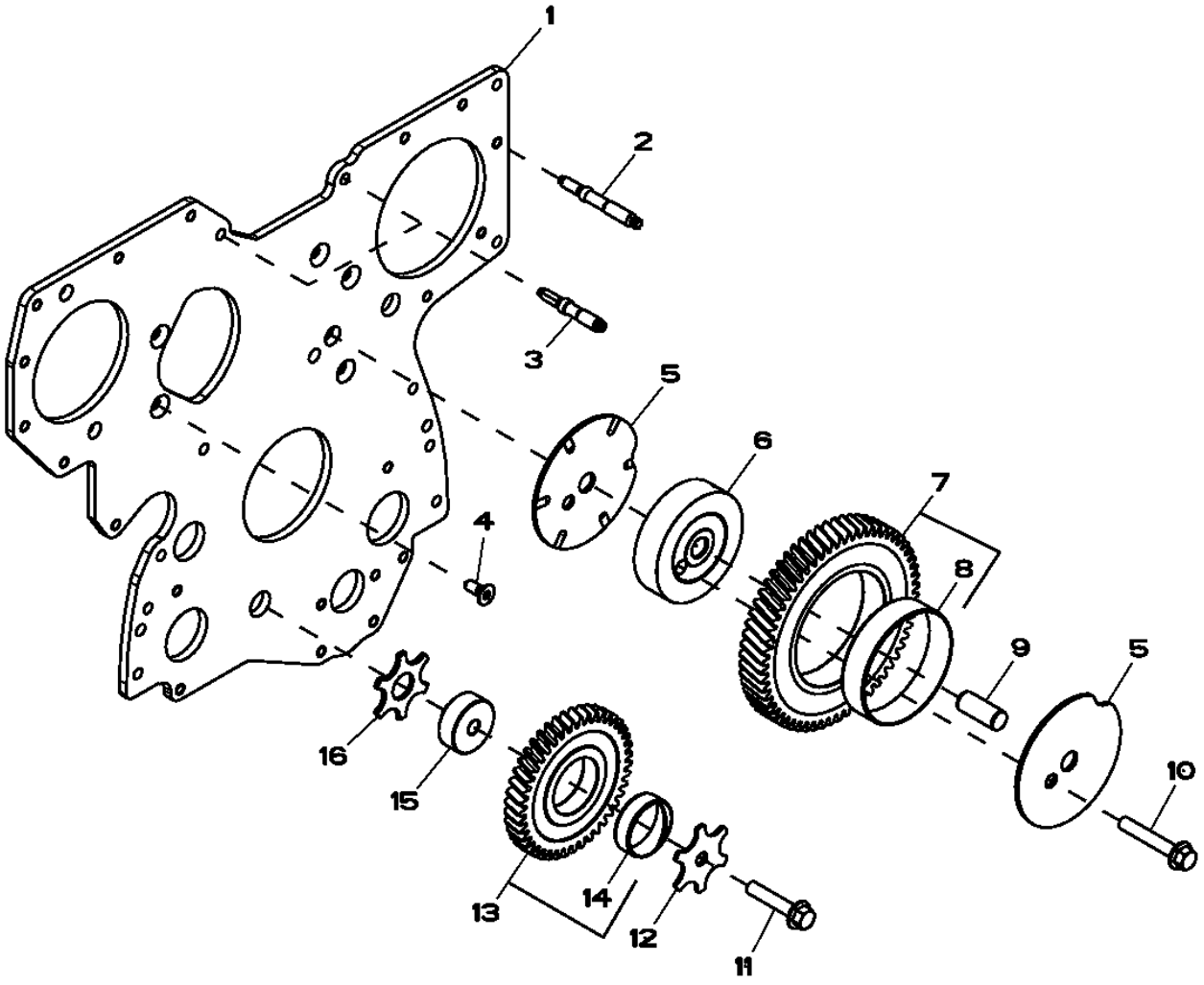

RE506566PCDD03

Item	*Nº peça*	*Descrição*	*Qtde*	*Nº série motor*	*Notas*
1	R504282	Placa	1		
2	R123584	Pino	7		
3	R134518	Pino	2		
4	R136475	Parafuso	5		
5	R515494	Arruela de encosto	2		
6	R504843	Eixo	1		
7	RE508489	EngrEnagem	1		
8	RE508489	EngrEnagem	1		
9	R515408	Pino de centragem	1		
10	19M8844	Parafuso	1		M10 X 60
11	19M8966	Parafuso	1		M10 X 50
12	R131283	Arruela de encosto	1		
13	RE56369	EngrEnagem	1		
14	R114193	Bucha	1		
15	R114194	Eixo	1		
16	R101225	Arruela de encosto	1		

3713 Fuel Transfer Pump
3713 Pompe d'alimentation
3713 Bomba de Transferência de Combustível
3713 Bomba de alimentación de combustible

RE506491PCDE02 A.1

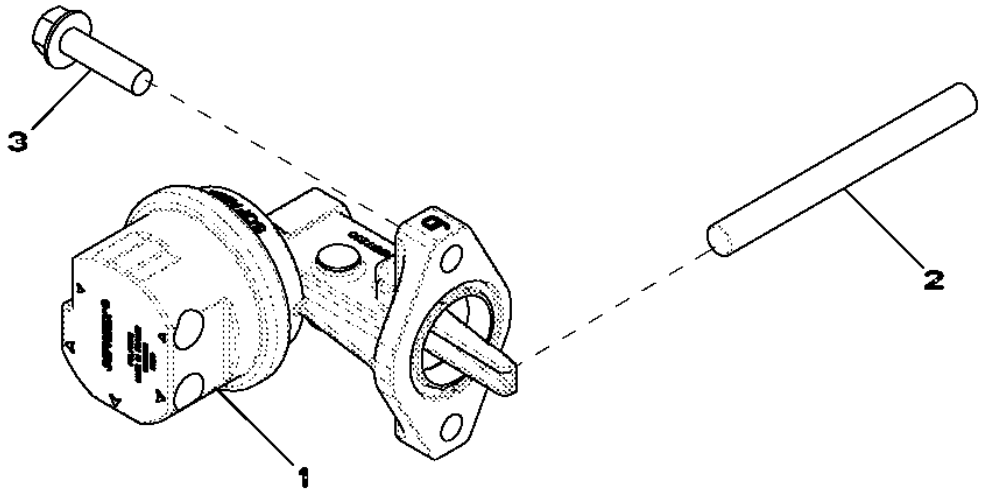

Item	*Nº peça*	*Descrição*	*Qtde*	*Nº série motor*	*Notas*
1	RE517230	Bombade combustível	1		
2	R133405	Pino	1		
3	RE504233	Parafuso sextavado	2		

3917 Thermostat Housing, By Pass Tube To Water Pump
3917 Boîtier de thermostat, tube de dérivation vers pompe à eau
3917 Carcaça do Termostato, Tubo de Desvio para Bomba de Água
3917 Caja de termostato, tubo de derivación a bomba de agua

RE522133PCDE02 A.1

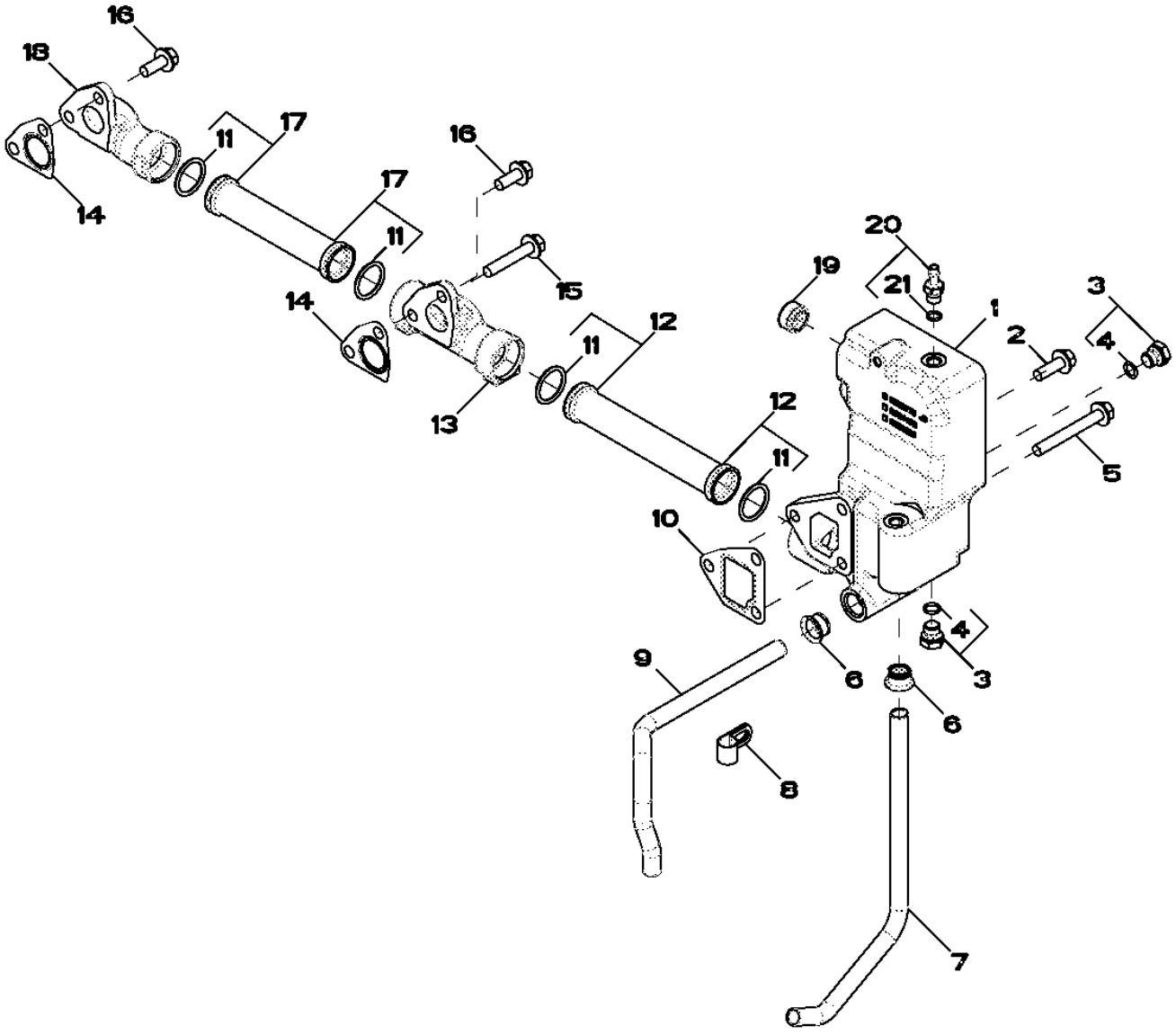

RE522133PCDE02

Item	Nº peça	Descrição	Qtde	Nº série motor	Notas
1	R522776	Carcaça	1		
2	19M7786	Parafuso	1		M10 X 30
3	RE46684	Tampão	4		M14 X 1.5
4	51M7041	Anel o	1		11.300 X 2.200 mm
5	19M7810	Parafuso	2		M10 X 80
6	R123226	Junta	2		
7	R519517	Tubo	1		
8	R128415	Braçadeira	2		
9	R519025	Tubo	1		
10	R505479	Junta	1		
11	R63185	Anel o	4		
12	RE516026	Tubo	1		
13	R519737	Coletor	1		
14	R505480	Junta	2		
15	19M8528	Parafuso	1		M10 X 55
16	19M7785	Parafuso	3		M10 X 25
17	RE523250	Tubo	1		
18	R504754	Coletor	1		
19	RE57190	Vedação	1		
20	AT323961	Adaptador	1		M12 X 1.5
21	51M7040	Anel o	1		9.300 X 2.200 mm

4059 Engine Oil Dipstick
4059 Jauge à huile moteur
4059 Vareta de Óleo do Motor
4059 Aspilla para medir el nivel de aceite de motor

RE529454PCDA01 A.1

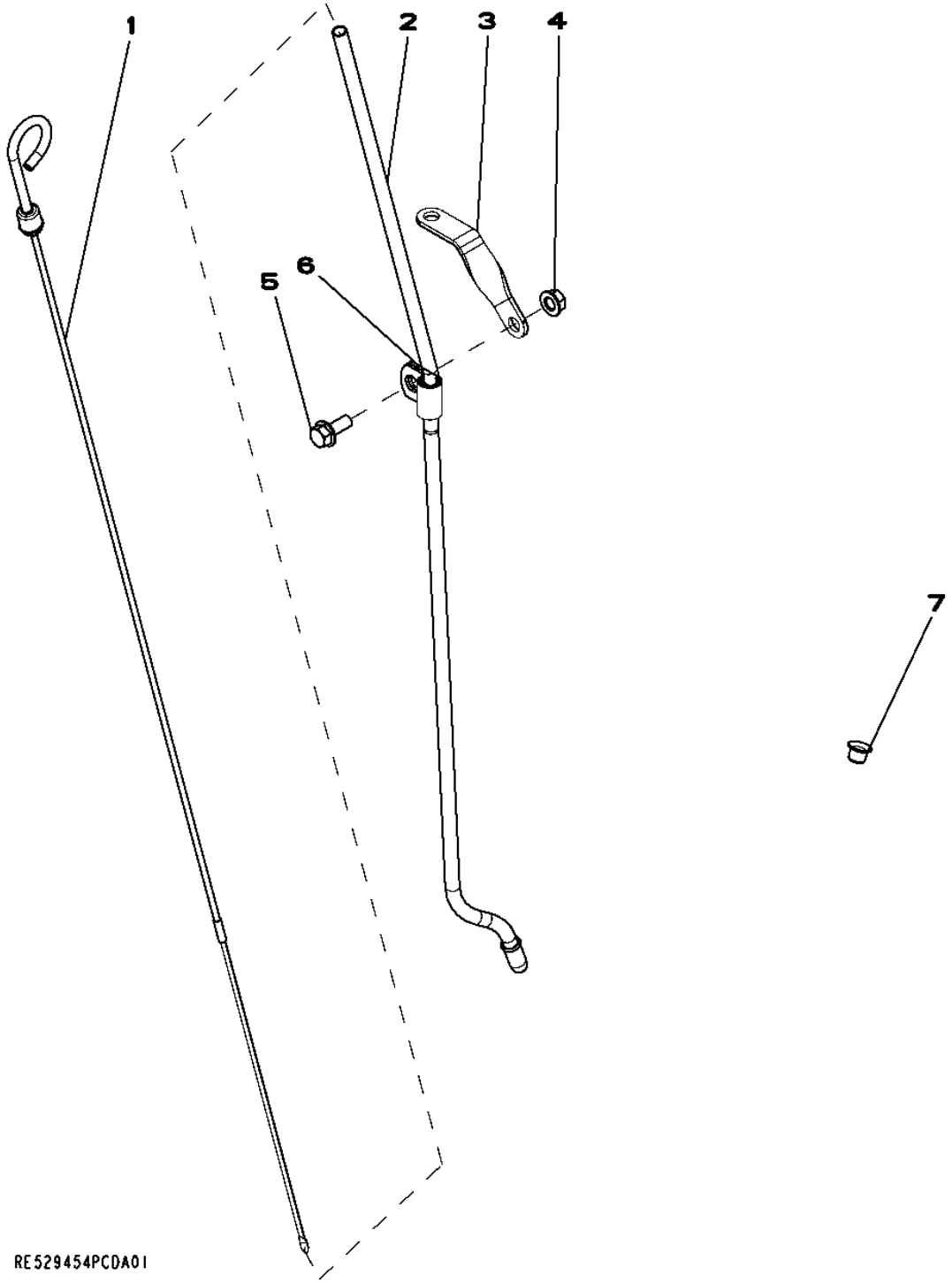

Item	*Nº peça*	*Descrição*	*Qtde*	*Nº série motor*	*Notas*
1	RE529822	Vareta de niVel	1		
2	R523199	Tubo vareTa de nível	1		
3	R134552	Apoio	1		
4	14M7298	Porca com flange	1		M8
5	19M7866	Parafuso	1		M8 X 20
6	T33276	Braçadeira	1		
7	R502725	Plugue	1		

4112 Front Auxiliary Drive Pulley
4112 Poulie pour entraînement auxiliaire avant
4112 Polia de Transmissão Auxiliar Frontal
4112 Polea de mando auxiliar delantero

RE527588PCDA02 A.1

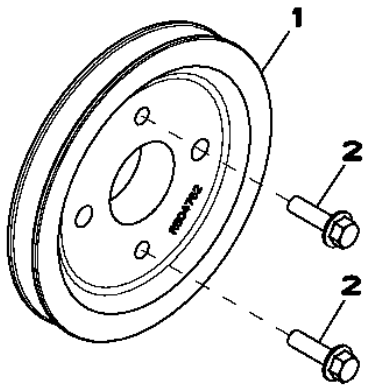

RE527588PCDA02

Item	*Nº peça*	*Descrição*	*Qtde*	*Nº série motor*	*Notas*
1	R504762	Polia	1		
2	19M7835	Parafuso	2		M10 X 35

4330 Starting Aid
4330 Aide au démarrage
4330 Auxílio de Partida
4330 Auxiliar de arranque

RE524899PCDA01 A.1

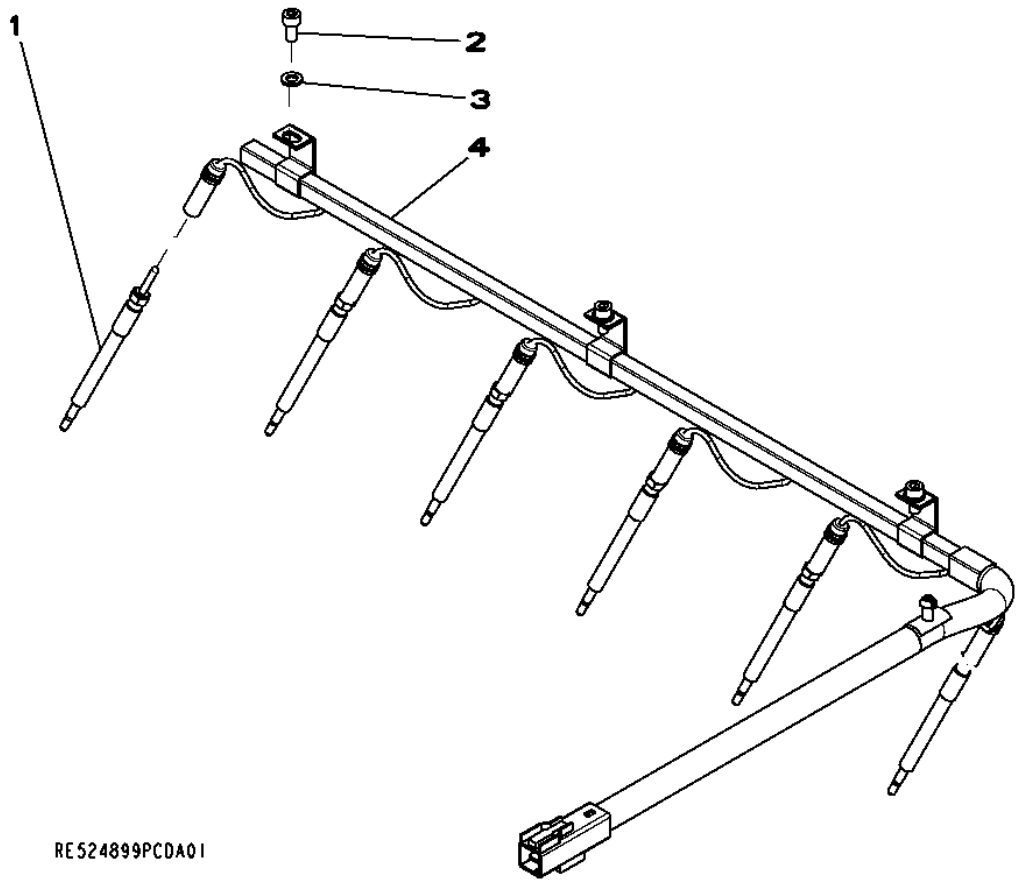

Item	*Nº peça*	*Descrição*	*Qtde*	*Nº série motor*	*Notas*
1	RE515622	Vela incandescente	6		
2	19M8618	Parafuso	3		M6 X 12
3	24M7088	Arruela	3		6.600 X 12 X 1.600 mm
4	RE527098	Chicote	1		

4435 Timing Gear Cover
4435 Carter de distribution
4435 Tampa da Engrenagem de Distribuição
4435 Cubierta de engranajes de distribución

RE522931PCDF02 A.1

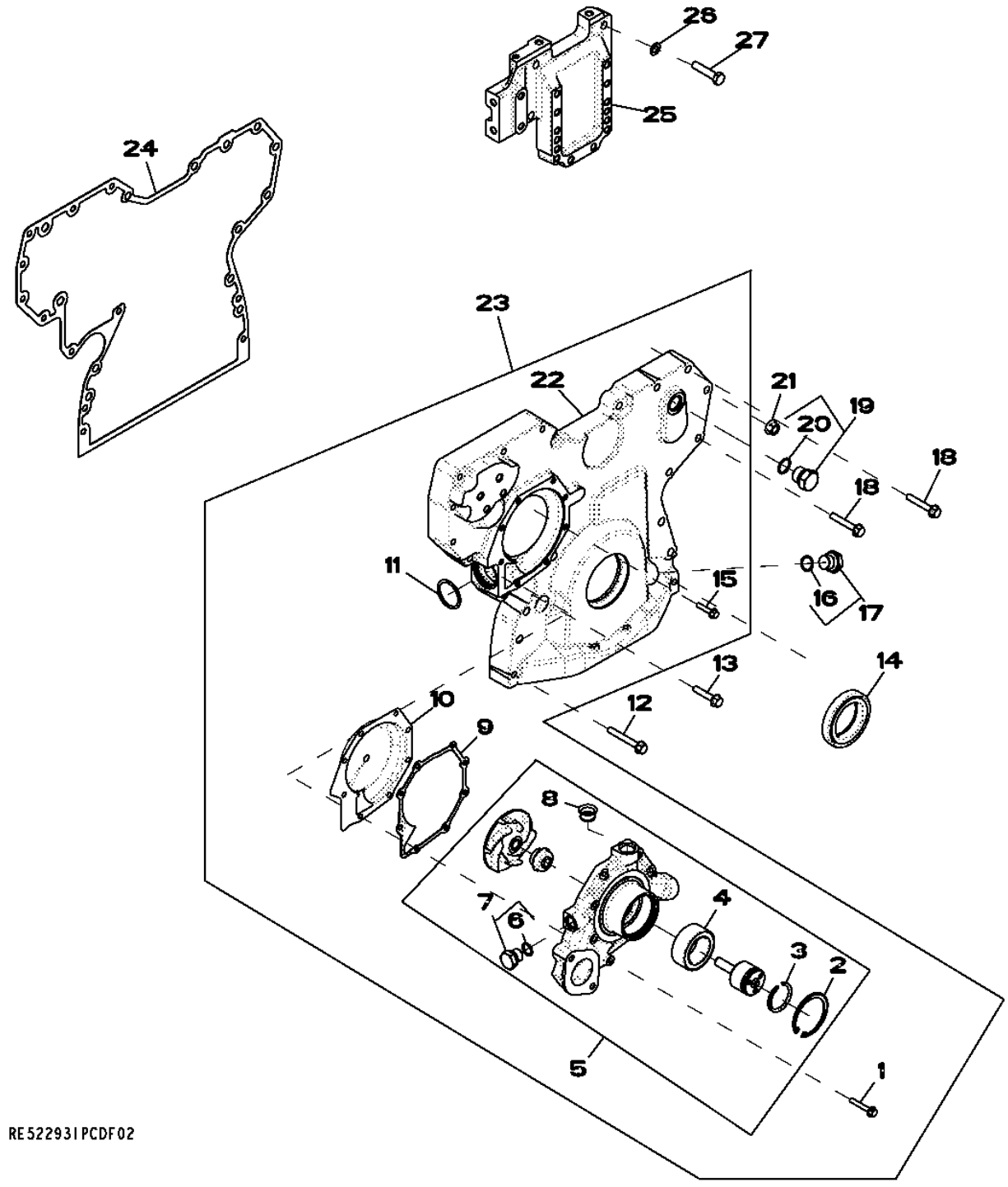

Item	*Nº peça*	*Descrição*	*Qtde*	*Nº série motor*	*Notas*
1	19M7797	Parafuso	3		M6 X 40
2	R71228	Anel	1		
3	A364R	Anel de pressão	1		
4	RE500826	Adaptador	1		
5	RE523169	Bombad'água	1		
	SE501227	Bombad'água remanufaturada	1		REMAN FOR RE523169
6	51M7043	Anel o	1		15.300 X 2.200 mm
7	RE46685	Tampão	1		
8	R123226	Vedação	2		
9	R123417	Junta	1		
10	RE508566	Inserto	1		
11	R504734	Anel o	1		
12	19M7801	Parafuso	3		M8 X 60
13	19M8317	Parafuso	1		M8 X 40
14	RE538097	Vedação	1		SUB FOR RE516340
15	19M7796	Parafuso	5		M6 X 30
16	51M7044	Anel o	1		17.300 X 2.200 mm
17	RE517370	Conexão	1		
18	19M7800	Parafuso	8		M8 X 50
19	RE46687	Tampão de dreno	1		
20	51M7045	Anel o	1		19.300 X 2.200 mm
21	14M7296	Porca com flange	9		M10
22	RE509865	Capa	1		ALSO ORDER RE508566
23	RE523168	Capa	1		
24	R526944	Junta	1		
25	R516557	Suporte	1		
26	24M7096	Arruela	4		10.500 X 18 X 1.600 mm
27	19M8488	Parafuso sextavado	4		M10 X 45

4633 Cylinder Block
4633 Bloc-cylindres
4633 Bloco de Cilindros
4633 Bloque de cilindros

RE522134PCDC03 A.1

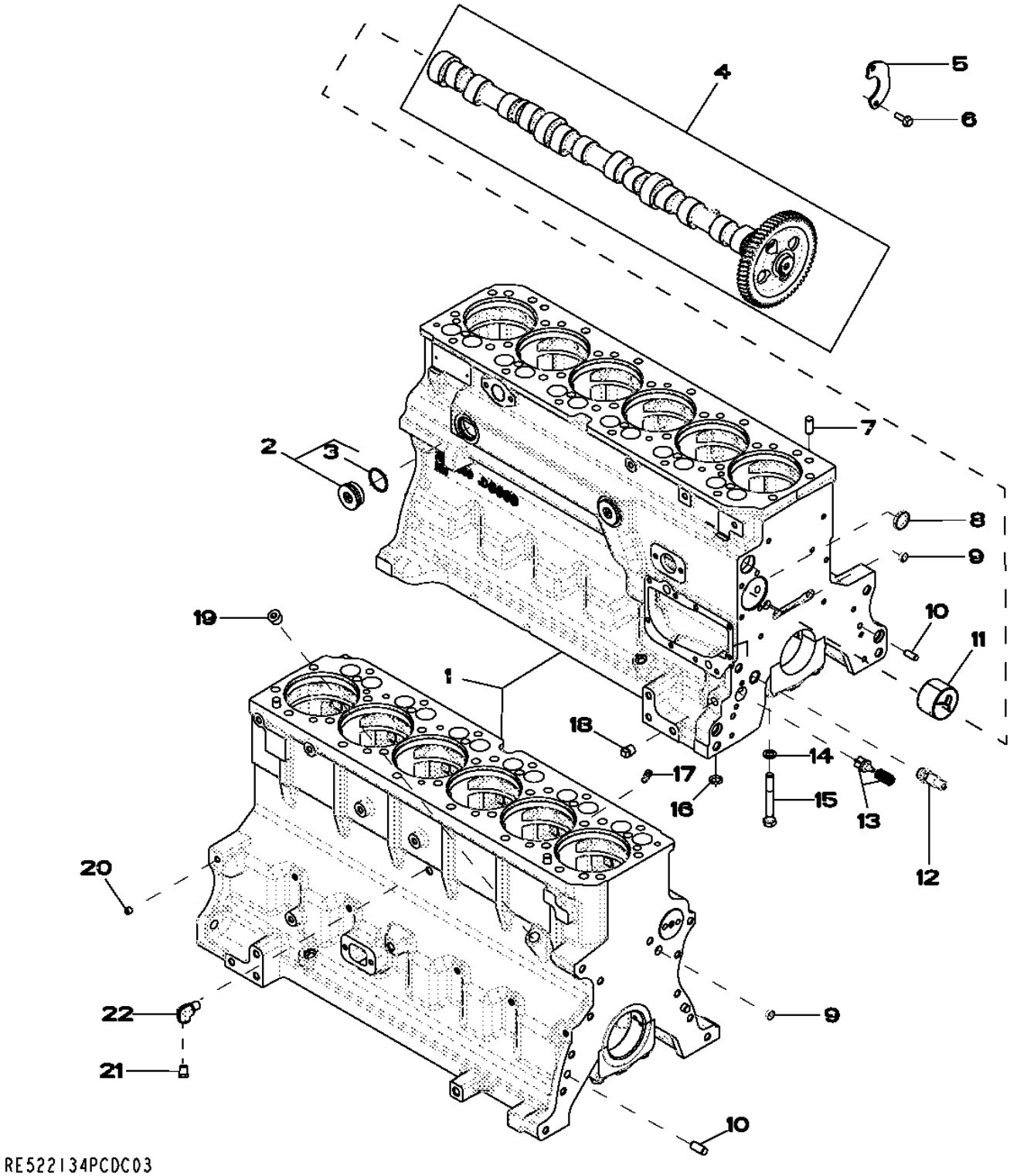

Item	Nº peça	Descrição	Qtde	Nº série motor	Notas
1	.....	Bloco de cilindro	1		MARKED R504850 ; ORDER RE528638
2	RE508185	Conexão	2		1-5/8"-12 UN
3	U13639	Anel o	1		
4	RE528950	Eixo de cames	1		MARKED R518861
	SE501812	Comando de Válvulas Reman	1		REMAN FOR RE528950
5	R132518	Placa	1		
6	19M8999	Parafuso	2		M8 X 25
7	R48685	Pino de centragem	4		
8	R116466	Plugue	1		
9	T18891	Plugue	2		OD = 16 mm
10	R26650	Pino de centragem	2		
11	R119874	Bucha	1		ALSO ORDER TY6333
12	RE505501	VálVula de sangria	1		
13	RE63674	VálVula	1		KIT
14	T20168	Arruela	14		
15	T23474	Parafuso sextavado	14		
16	R97185	Anel o	1		
17	R131182	Orifício	6		
18	15H695	Tampão	1		3/8",
19	15H584	Tampão	1		1/2",
20	RE71255	Tampão	7		(A) 1/8"-27 NPT, SUB FOR R104592 AND RE42713
21	RE507807	Tampão	1		(A) 1/4"-18 NPT
22	RE537834	Conexão em ângulo	1		(A)

(A) Threads With Pre-Applied Sealant
Filetages avec produit d'étanchéité préappliqué
Roscas com Vedante Pré-aplicado
Roscas con pasta selladora preaplicada

4712 Crankshaft and Bearings
4712 Vilebrequin et paliers
4712 Virabrequim e Rolamentos
4712 Cigüeñal y cojinetes

RE506346PCDE01 A.1

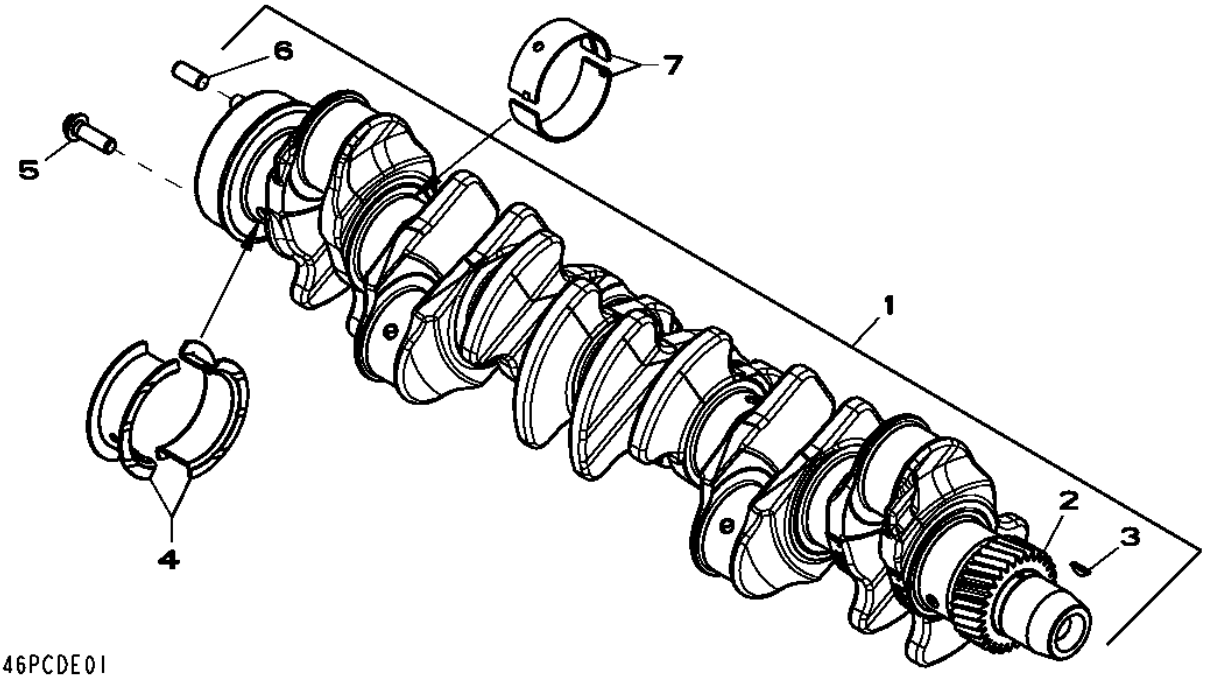

Item	*Nº peça*	*Descrição*	*Qtde*	*Nº série motor*	*Notas*
1	RE505921	Virabrequim	1		(A) ALSO ORDER RE516340 AND RE44574
	SE501655	Virabrequim remanufaturado	1		(B) REMAN FOR RE505921
2	R120631	EngrEnagem	1		Z = 30
3	R505609	Chaveta	1		LGTH = 18.5 mm
4	RE65168	Conj. do rolamento	1		STD; MARKED R123563 AND R123564
	RE65912	Rolamento axial	AR		(A) 0.254 mm, US, MARKED R130574 AND R130575
5	R135918	Parafuso	6		
6	R48685	Pino de centragem	1		
7	RE65165	Conj. do rolamento	4		STD; MARKED R123561 AND R123562
	RE65911	Rolamento	AR		(A) 0.254 mm, US, MARKED R130576 AND R130577

(A) Grinding Guidelines : See CTM104
Consignes sur le broyage: consulter le CTM104
Diretrizes de Retífica : Consulte CTM104
Pautas de rectificado: Ver CTM104

(B) With Bearings
AVEC ROULEMENTS
Com Rolamentos
Con cojinetes

4834 Connecting Rods and Pistons
4834 Bielles et pistons
4834 Bielas e Pistões
4834 Biela y pistones

RE522135PCDB02 A.1

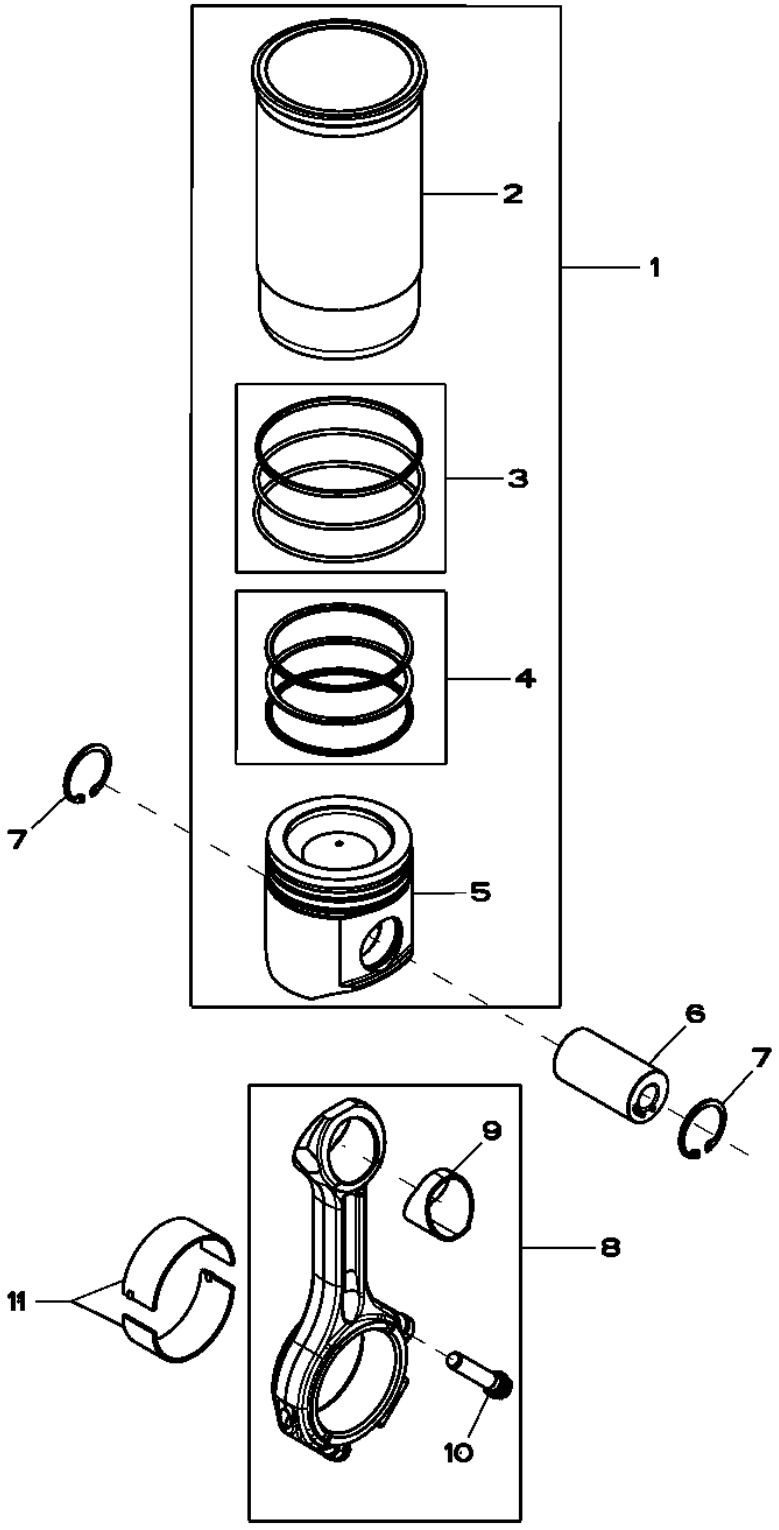

Item	Nº peça	Descrição	Qtde	Nº série motor	Notas
1	RE524450	Kit pistão e camisa	6		
2	.....	Camisa de cilindro	1		ORDER RE524450; NSEP
3	AR65507	Kit - anel o	1		PKG (3)
4	RE524453	Kit anéis de pistão	1		PKG (3)
5	.....	Pistão	1		MARKED RE521616; ORDER RE524450; NSEP
6	R502755	Pino do Pistão	6		OD = 41 mm; LGTH = 77 mm
7	R54114	Anel de pressão	12		
8	RE500608	Biela	6		
9	R114082	Bucha	1		
10	R501124	Parafuso	2		A = 61 mm; M12
11	RE65908	Rolamento	6		KIT (2) R113698; STD
	RE65909	Rolamento	AR		(A) ID = 0.254 mm, US, KIT (2) R130578

(A) Grinding Guidelines : See CTM104
Consignes sur le broyage: consulter le CTM104
Diretrizes de Retífica : Consulte CTM104
Pautas de rectificado: Ver CTM104

4905 Rocker Arm, Shaft, Tappet, Push Rod
4905 Culbuteur, arbre, poussoir, tige-poussoir
4905 Balancim, Eixo, Tucho, Haste de Comando
4905 Balancín, eje, levantaválvulas, varilla de empuje

RE522136PCDE03 A.1

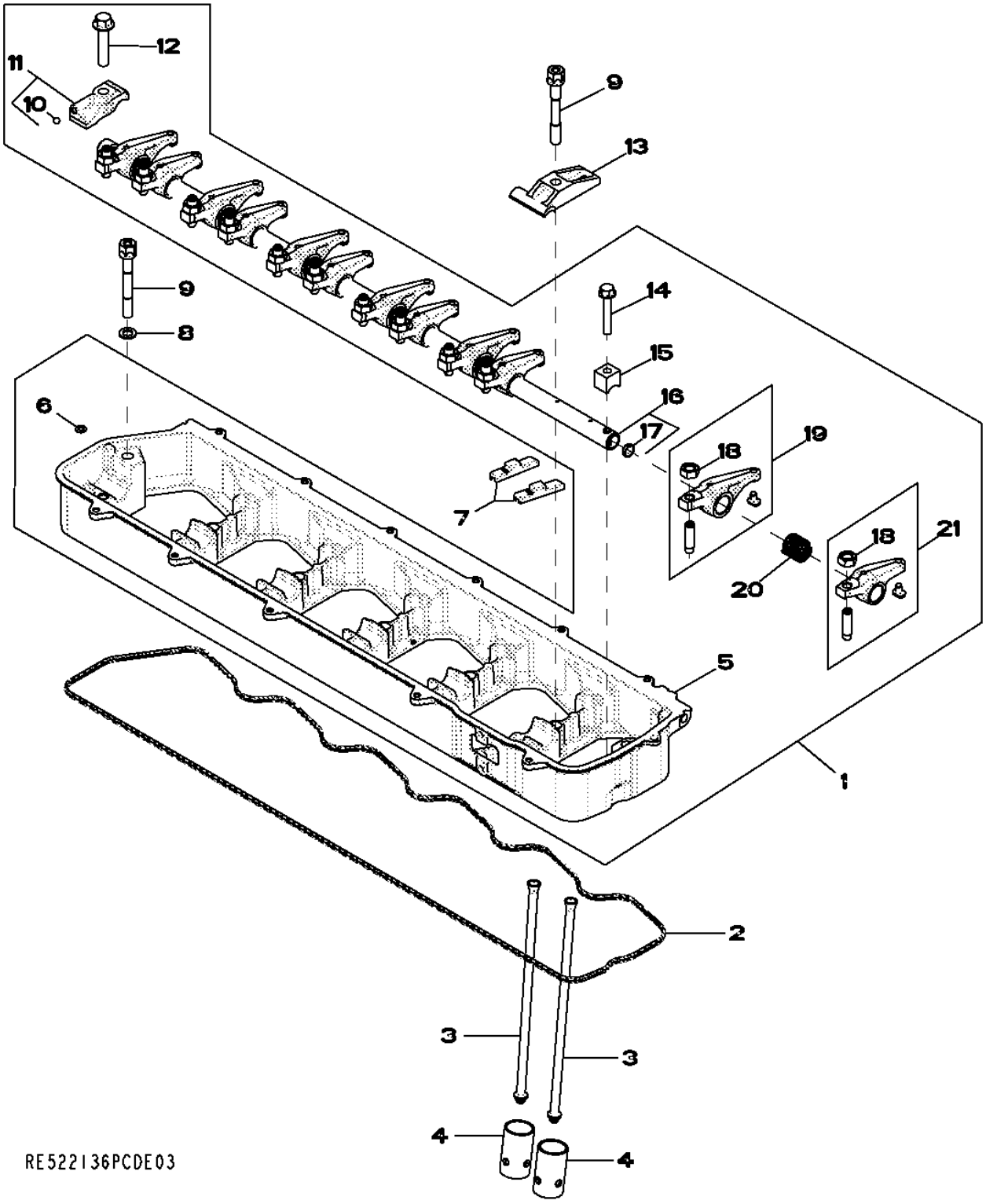

Item	*Nº peça*	*Descrição*	*Qtde*	*Nº série motor*	*Notas*
1	RE533148	Eixo do balancim	1		
2	R524496	Junta	1		
3	R504209	Vareta	12		
4	R123565	Peça acionada Pelo came	12		
5	.....	Carcaça	1		MARKED R518809 OR R525452; ORDER RE533148; NSEP
6	R520867	Anel o	1		
7	R502341	Ponte da válvula	12		
8	24M7096	Arruela	2		10.500 X 18 X 1.600 mm
9	R521458	Parafuso	7		
10	R69281	Esfera	1		
11	RE523032	Tampa	1		
12	19M8966	Parafuso	1		M10 X 50
13	R516140	Correia	5		
14	19M9170	Parafuso	1		M8 X 50
15	R504631	Braçadeira	1		
16	RE516491	Eixo do balancim	1		MARKED R504782
17	30M7004	Plugue	2		
18	14M7148	Porca	12		M10
19	RE504210	Balancim	6		(B)
20	R505543	Mola	6		
21	RE523023	Balancim	6		(A)

(A) Intake
Admission
Admissão
Admisión

(B) Exhaust
Échappement
Escape
Escape

5024 Oil Pump
5024 Pompe à huile
5024 Bomba de Óleo
5024 Bomba de aceite

RE522137PCDC02 A.1

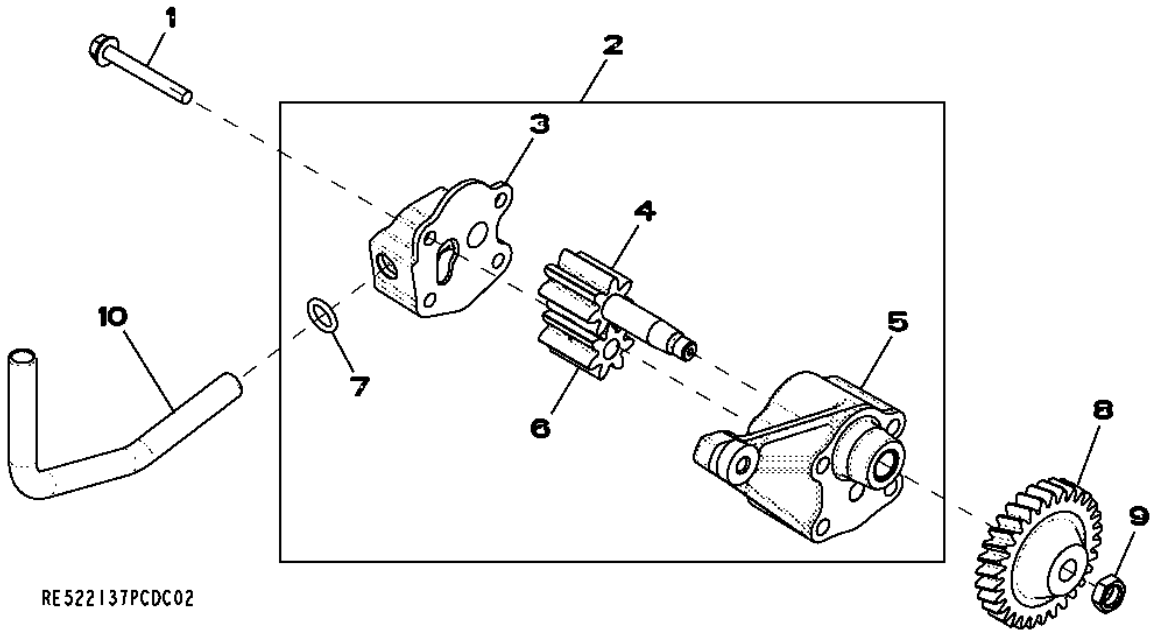

Item	*Nº peça*	*Descrição*	*Qtde*	*Nº série motor*	*Notas*
1	19M7802	Parafuso	2		M8 X 65
2	RE521756	Bombade óleo	1		
	SE501813	Bombade óleo remanufatur.	1		REMAN FOR RE521756
3	.....	Capa	1		ORDER RE521756; NSEP
4	.....	EngrEnagem	1		ORDER RE521756; NSEP
5	.....	Carcaça	1		ORDER RE521756; NSEP
6	.....	EngrEnagem	1		ORDER RE521756; NSEP
7	R97185	Anel o	1		
8	R120638	EngrEnagem	1		
9	14M7066	Porca	1		M12
10	R526838	Tubo de óleo	1		

5120 Cylinder Head
5120 Culasse
5120 Cabeçote do Cilindro
5120 Culata

5120_RE522138_PCD A.1

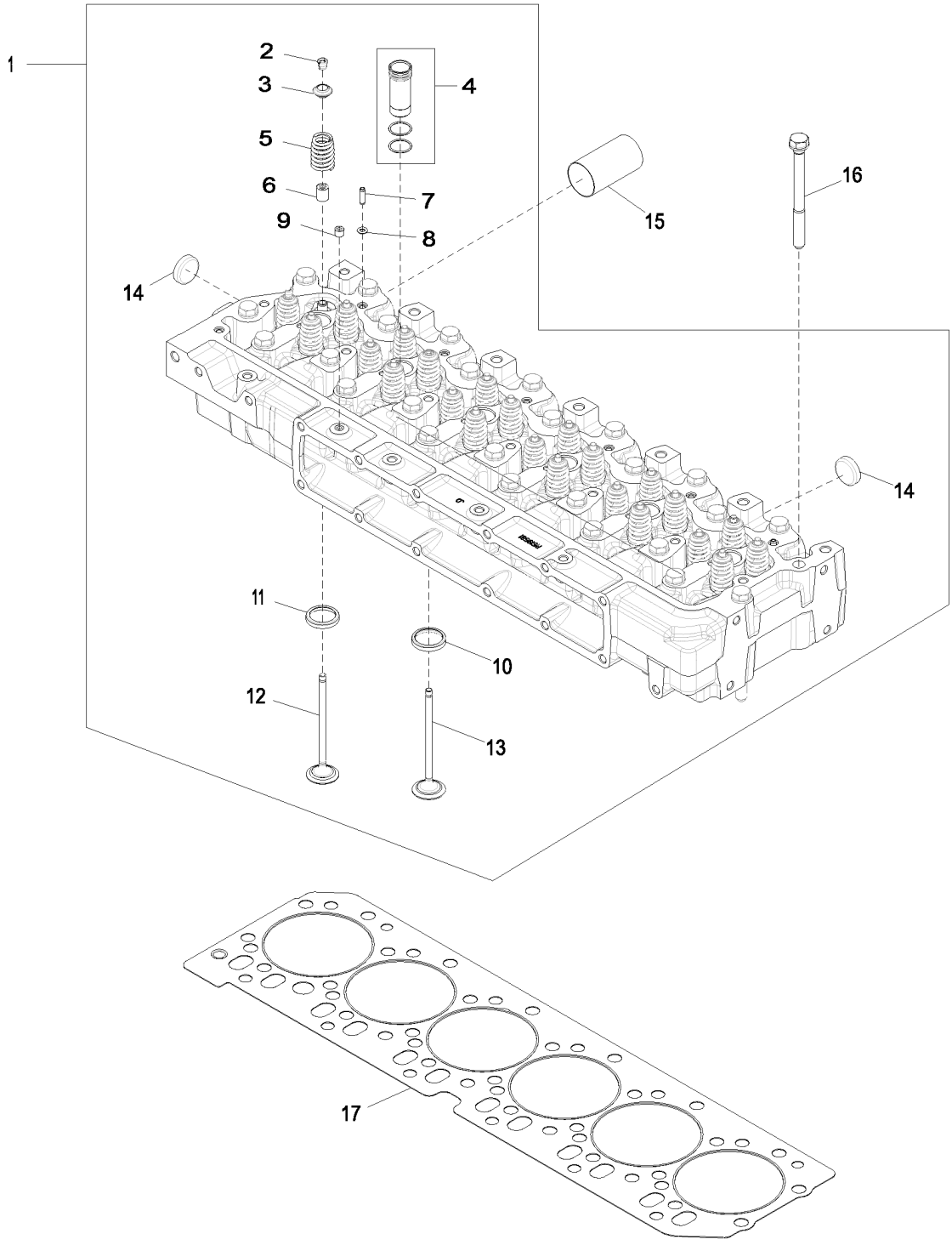

5120_RE522138_PCD

Item	Nº peça	Descrição	Qtde	Nº série motor	Notas
1	RE521639	Cabeçote	1		NLA; ORDER RE553421
	SE501583	Cabeça do cilindro remanuf.	1		REMAN FOR RE521639
2	R534978	RetentoR	48		
3	R502367	Tampa	24		
4	RE543935	Luva	6		
5	R518872	Mola	24		
6	RE526519	Vedação	24		
7	R521544	Bucha	2		
8	R520867	Anel o	7		
9	RE71255	Tampão	1		
10	R515034	Inserto de assento válvula	12		(A)
11	R515033	Inserto de assento válvula	12		(B)
12	RE557891	Kit da válvula	12		(B) INCLUDES R536136, RE519115, R502367, RE526519 AND R534978
13	RE557890	Kit da válvula	12		(A) INCLUDES R536135, RE519115, R502367, RE526519 AND R534978
14	CD16284	Plugue	4		
15	R519582	Luva	6		
16	R534091	Parafuso sextavado	26		
17	R116516	Vedação de cilindro	1		

(A) Intake
Admission
Admissão
Admisión

(B) Exhaust
Échappement
Escape
Escape

5204 Auxiliary Drive
5204 Entraînement auxiliaire
5204 Acionamento Auxiliar
5204 Transmisión adicional

RE59264PCDD04 A.1

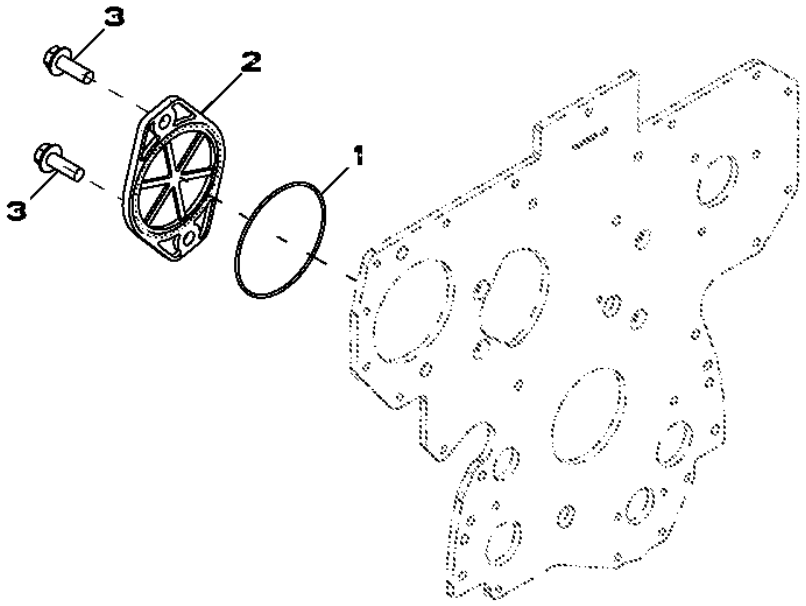

RE59264PCDD04

Item	*Nº peça*	*Descrição*	*Qtde*	*Nº série motor*	*Notas*
1	T20758	Anel o	1		
2	R135757	Capa	1		
3	19M7790	Parafuso	2		M12 X 35

5497 Turbo Air Inlet
5497 Entrée d'air du turbocompresseur
5497 Admissão de Ar do Turbo
5497 Entrada de aire de turbocompresor

RE529875PCDB02 A.1

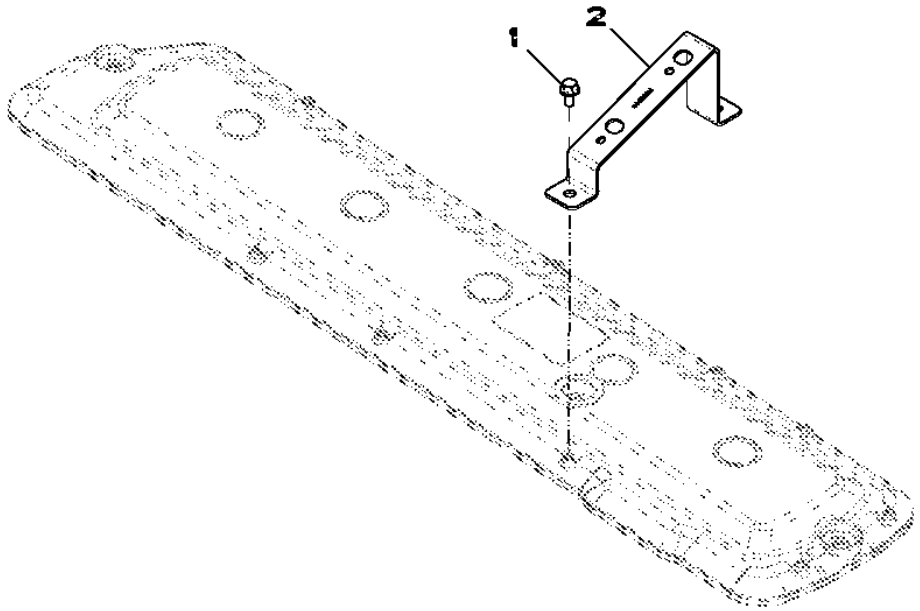

Item	*Nº peça*	*Descrição*	*Qtde*	*Nº série motor*	*Notas*
1	RE527858	Parafuso	2		
2	R522944	Apoio	1		

5702 Water Pump Inlet (- 165506)
5702 Entrée de pompe à eau (- 165506)
5702 Entrada da Bomba de Água (- 165506)
5702 Entrada de bomba de agua (- 165506)

RE59312PCDD03 A.1

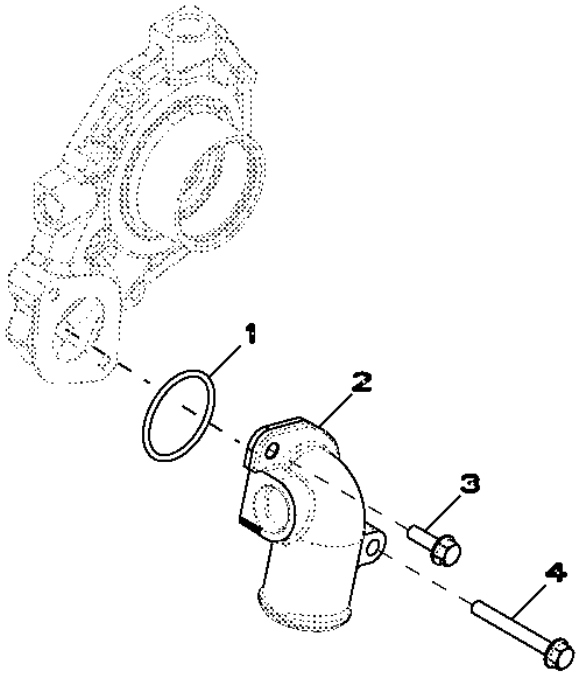

Item	*Nº peça*	*Descrição*	*Qtde*	*Nº série motor*	*Notas*
1	R89944	Anel o	1		
2	R121635	Conexão em ângulo	1		
3	19M7867	Parafuso	1		M8 X 25
4	19M7802	Parafuso	1		M8 X 65

5945 Oil Cooler
5945 Refroidisseur d'huile
5945 Resfriador de Óleo
5945 Refrigerador de aceite

RE522847PCDB04 A.1

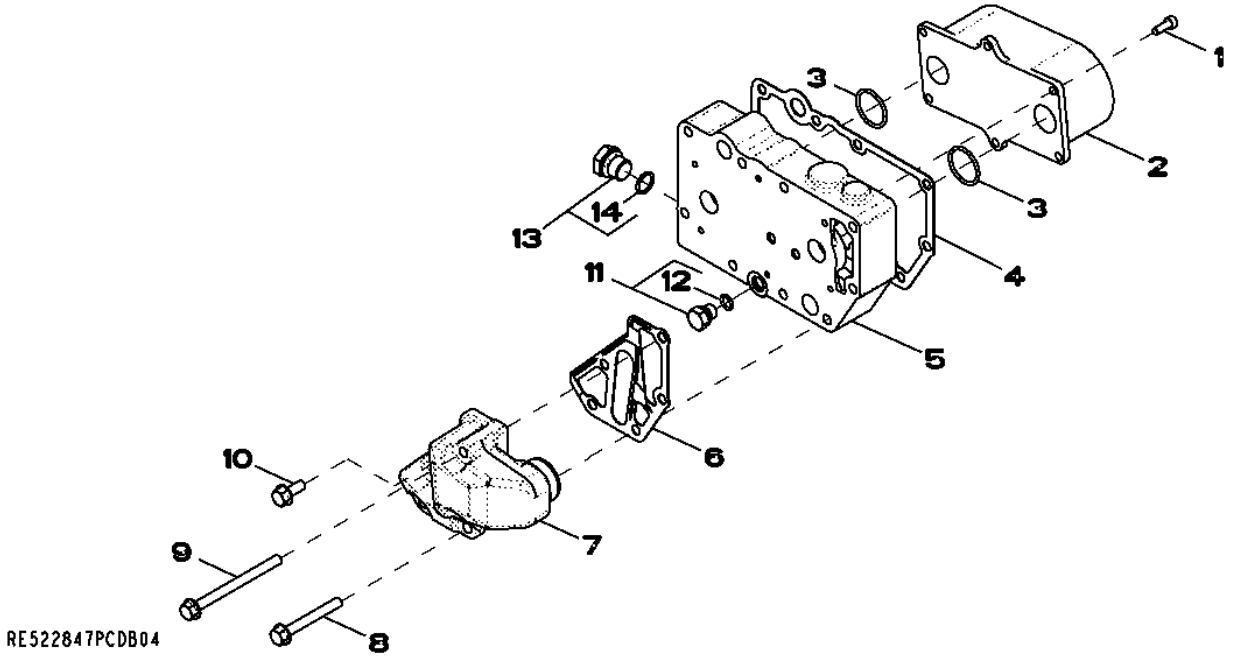

Item	*Nº peça*	*Descrição*	*Qtde*	*Nº série motor*	*Notas*
1	RE67231	Parafuso	6		
2	RE59298	ResfRiadoR de óleo	1		
3	T122075	Anel o	2		
4	R123501	Junta	1		
5	R520983	Carcaça	1		
6	R501428	Junta	1		
7	RE508599	Kit	1		
8	19M7802	Parafuso	2		M8 X 65
9	19M7970	Parafuso	2		M8 X 100
10	RE67238	Parafuso	1		
11	RE46686	Conexão	1		
12	51M7040	Anel o	1		9.300 X 2.200 mm
13	RE46685	Tampão	1		
14	51M7043	Anel o	1		15.300 X 2.200 mm

6266 Alternator Brackets
6266 Supports de l'alternateur
6266 Suportes do Alternador
6266 Soporte de alternador

RE522288PCDA02 A.1

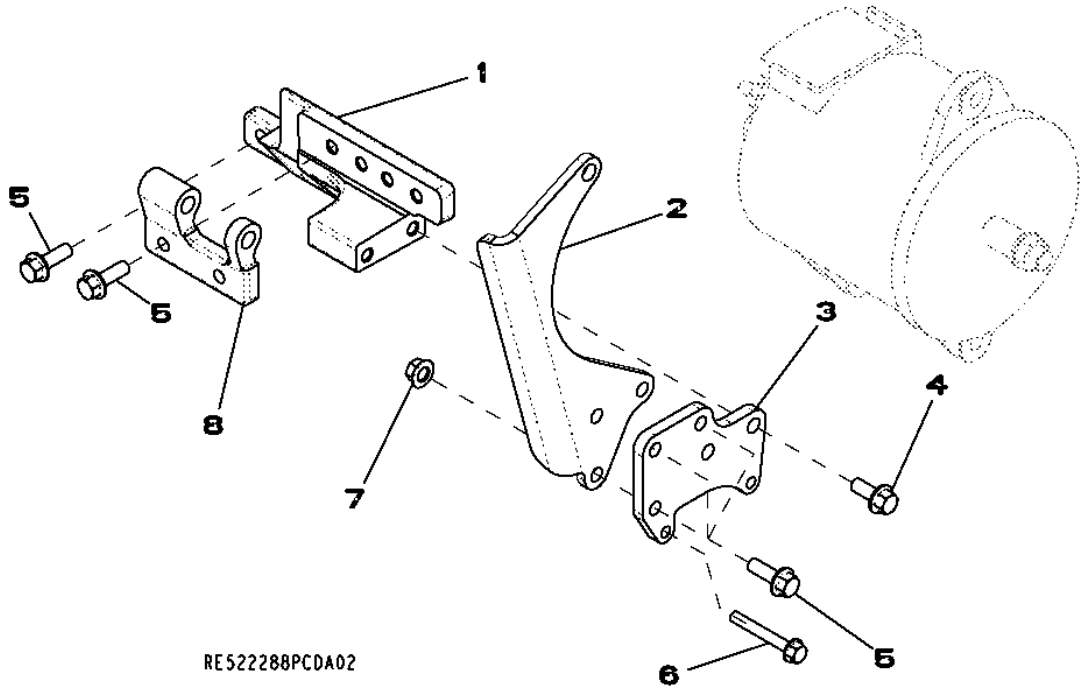

Item	*Nº peça*	*Descrição*	*Qtde*	*Nº série motor*	*Notas*
1	R516584	Apoio	1	-000633	
2	R503890	Correia	1	-000633	
3	R516510	Apoio	1	-000633	
4	19M7785	Parafuso	2	-000633	M10 X 25
5	19M7786	Parafuso	7	-000633	M10 X 30
6	19M7801	Parafuso	2	-000633	M8 X 60
7	14M7296	Porca com flange	3	-000633	M10
8	R503766	Suporte	1	-000633	

62A4 Alternator Brackets
62A4 Supports de l'alternateur
62A4 Suportes do Alternador
62A4 Soporte de alternador

RE531056PCDA02 A.1

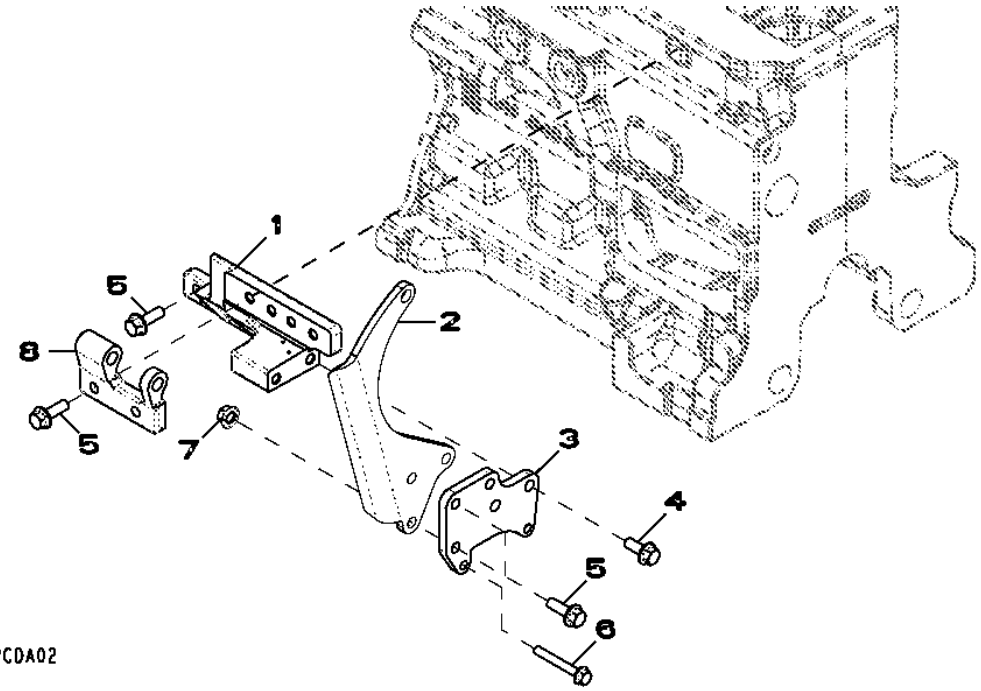

Item	*Nº peça*	*Descrição*	*Qtde*	*Nº série motor*	*Notas*
1	R516584	Apoio	1	000927-	
2	R524235	Correia	1	000927-	
3	R516510	Apoio	1	000927-	
4	19M7785	Parafuso	2	000927-	M10 X 25
5	19M7786	Parafuso	7	000927-	M10 X 30
6	19M7801	Parafuso	2	000927-	M8 X 60
7	14M7296	Porca com flange	3	000927-	M10
8	R503766	Suporte	1	000927-	

6382 Fuel Lines, Low Pressure
6382 Conduites de combustible, basse pression
6382 Linhas de Combustível, Baixa Pressão
6382 Tubería de combustible, baja presión

RE525482PCDA02 A.1

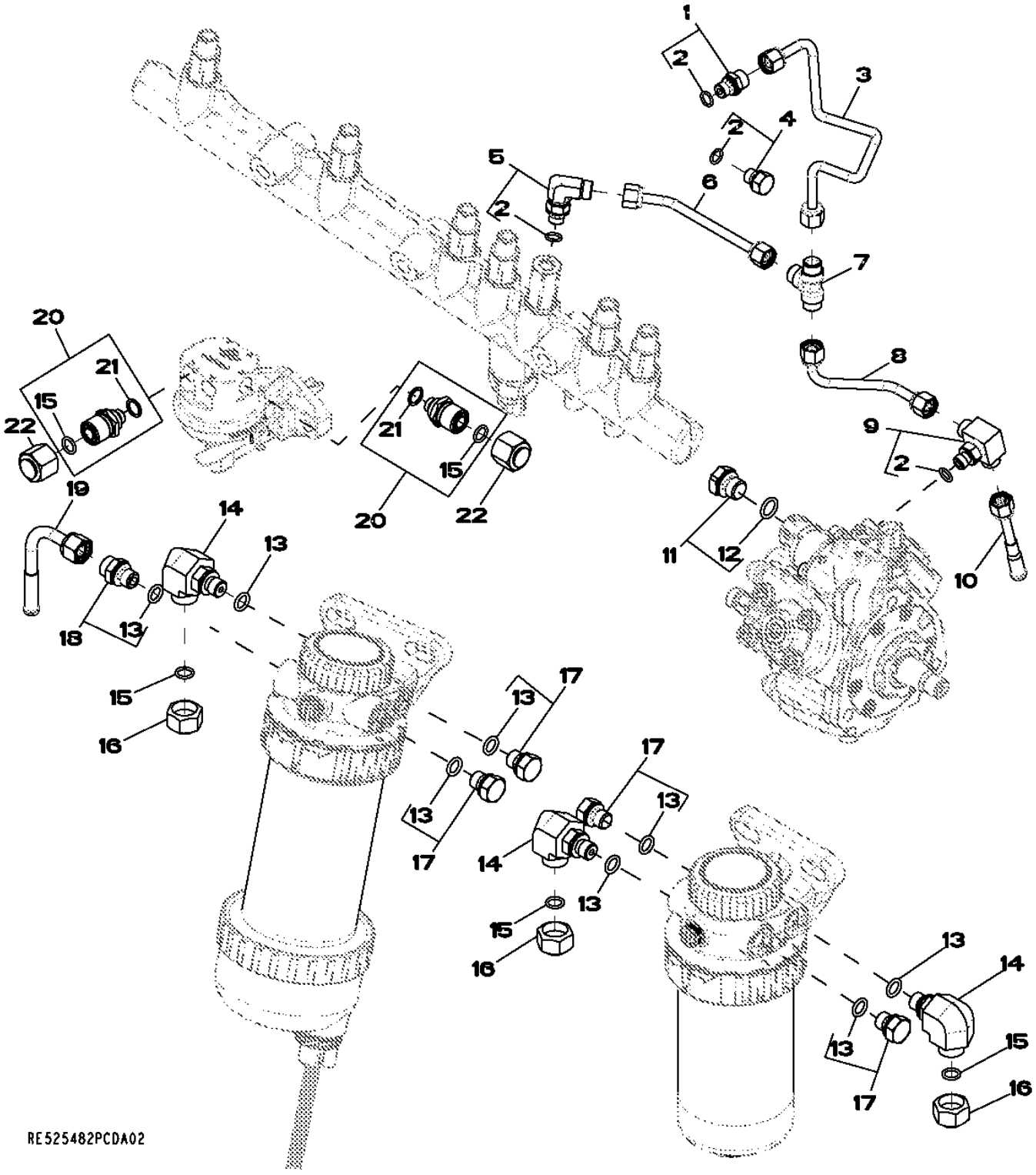

Item	Nº peça	Descrição	Qtde	Nº série motor	Notas
1	RE60028	Conexão	1		
2	51M7039	Anel o	4		8.100 X 1.600 mm
3	RE523462	Linha de combustivel	1		
4	RE60071	Conexão	2		
5	RE502173	Conexão	1		
6	RE523464	Linha de combustivel	1		
7	R97061	Conexão em t	1		
8	RE523629	Linha de combustivel	1		
9	RE524220	Conexão	1		
10	RE67050	Linha de combustivel	1		
11	RE46684	Tampão	1		
12	51M7041	Anel o	1		11.300 X 2.200 mm
13	51M7040	Anel o	8		9.300 X 2.200 mm
14	38H5022	Conexão em ângulo	1		
15	T77613	Anel o	5		
16	38H5141	Conexão	3		
17	RE46686	Conexão	4		
18	RE60029	Adaptador	1		
19	RE60242	Linha de combustivel	1		
20	RE507247	Conexão de mangueira	2		
21	R500271	Anel o	1		
22	38H1415	Conexão	2		

65ND Turbocharger
65ND Turbocompresseur
65ND Turbocompressor
65ND Turbocompresor

65ND_RE524984_PCD B.1

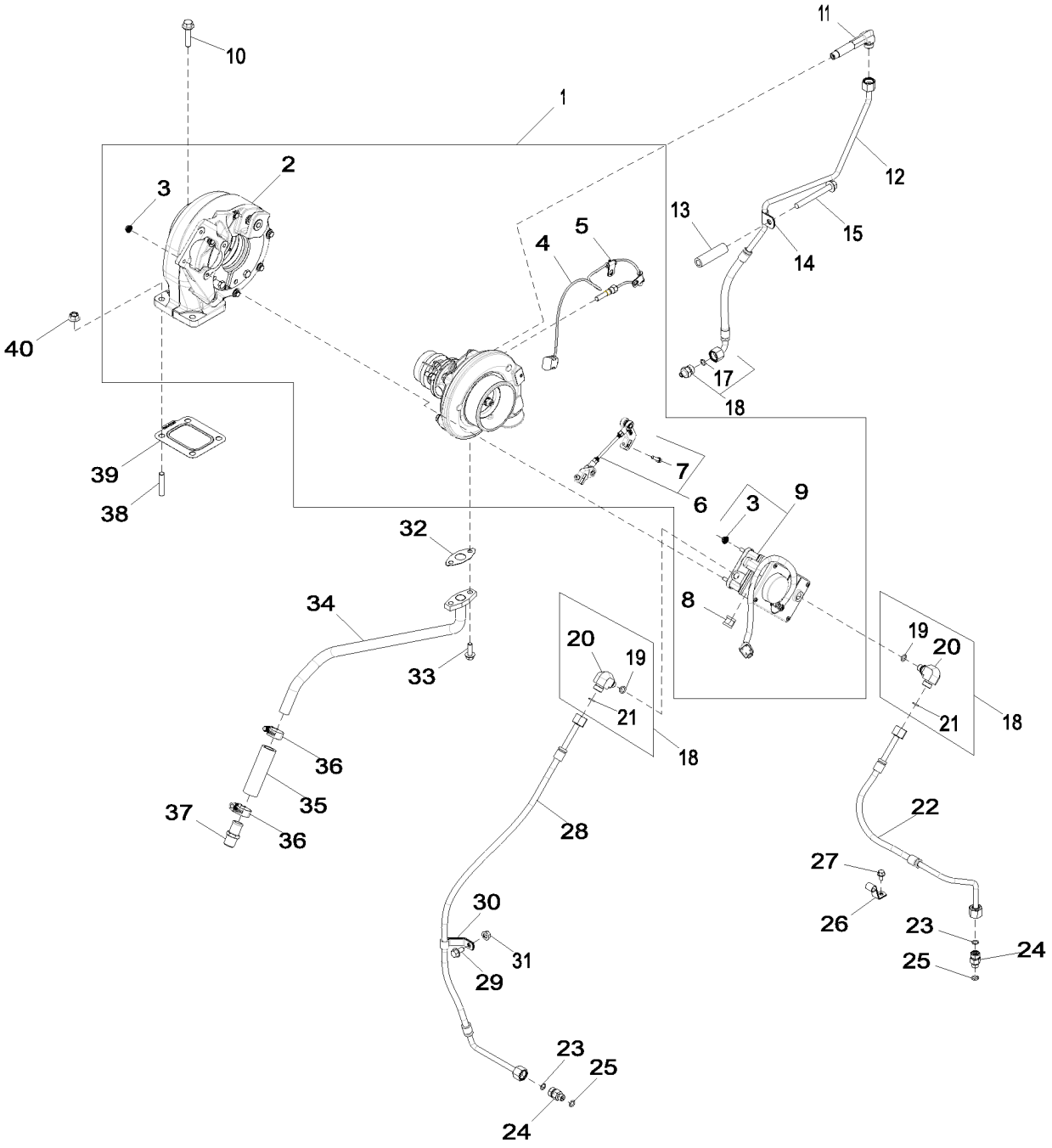

65ND_RE524984_PCD

Item	Nº peça	Descrição	Qtde	Nº série motor	Notas
1	RE535686	TurboalimenTador	1	-000544	INCLUDES RE535990; SUB FOR RE534545
	SE501680	TurboalimenTador remanufaT.	1	-000544	REMAN FOR RE535686
	RE534545	TurboalimenTador	1	-000544	INCLUDES RE523819; SUB RE535686
	RE534520	TurboalimenTador	1	-000544	INCLUDES RE523819; SUB FOR RE524988
2	RE538123	Carcaça	1	-000544	USE WITH RE535990
3	E63524	Porca	4	-000544	
4	RE523319	SenSor	1	-000544	
5	R524453	Braçadeira	2	-000544	
6	RE535990	Articulação	1	-000544	(A) USE WITH RE535686 AND RE538123; MARKED 177665
	RE523819	Articulação	1	-000544	(B) USE WITH RE534545 AND RE534520; MARKED 175505 AND 175506
7	RE528219	Parafuso c/arruela	2	-000544	
8	R521407	Braçadeira	1	-000544	
9	RE523491	Atuador	1	-000544	
10	R519484	Parafuso sextavado	1	-000544	
11	R522735	Conexão	1	-000544	
12	RE528756	Tubulação de óleo	1	-000544	SUB FOR RE528090
13	R520632	Espaçador	1	-000544	
14	T38545	Braçadeira	1	-000544	
15	19M7811	Parafuso	1	-000544	M10 X 90
16	RE521531	Adaptador	1	-000544	
17	R63548	Anel o	1	-000544	
18	61M5022	Conexão em ângulo	2	-000544	
19	51M7040	Anel o	1	-000544	9.300 X 2.200 mm
20	38H5022	Conexão em ângulo	1	-000544	
21	T77613	Anel o	1	-000544	
22	RE528089	Mangueira do ar condicionad	1	-000544	
23	T77613	Anel o	1	-000544	
24	38H5008	Adaptador	1	-000544	
25	51M7040	Anel o	1	-000544	9.300 X 2.200 mm
26	R520856	Braçadeira	1	-000544	
27	RE527858	Parafuso	1	-000544	
28	RE528277	Mangueira do ar condicionad	1	-000544	
29	19M7865	Parafuso	1	-000544	M8 X 16
30	R135752	Presilha	1	-000544	
31	14M7298	Porca com flange	1	-000544	M8
32	R521158	Junta	1	-000544	
33	N275830	Parafuso	2	-000544	
34	RE524901	Tubulação de óleo	1	-000544	
35	R523372	Mangueira	1	-000544	SUB FOR R115138
36	RE65978	Braçadeira	2	-000544	
37	RE54885	Conexão de mangueira	1	-000544	
38	R521200	Pino	3	-000544	
39	R519489	Junta	1	-000544	
40	14M7296	Porca com flange	4	-000544	M10

(A) Ball Joint Style
Type joint à rotule
Estilo Junta Esférica
Tipo junta de rótula

(B) Pin Joint Style
Type joint d'axe
Estilo Junta de Pino
Tipo junta de pasador

65TE Turbocharger
65TE Turbocompresseur
65TE Turbocompressor
65TE Turbocompresor

RE532658PCDE02 A.1

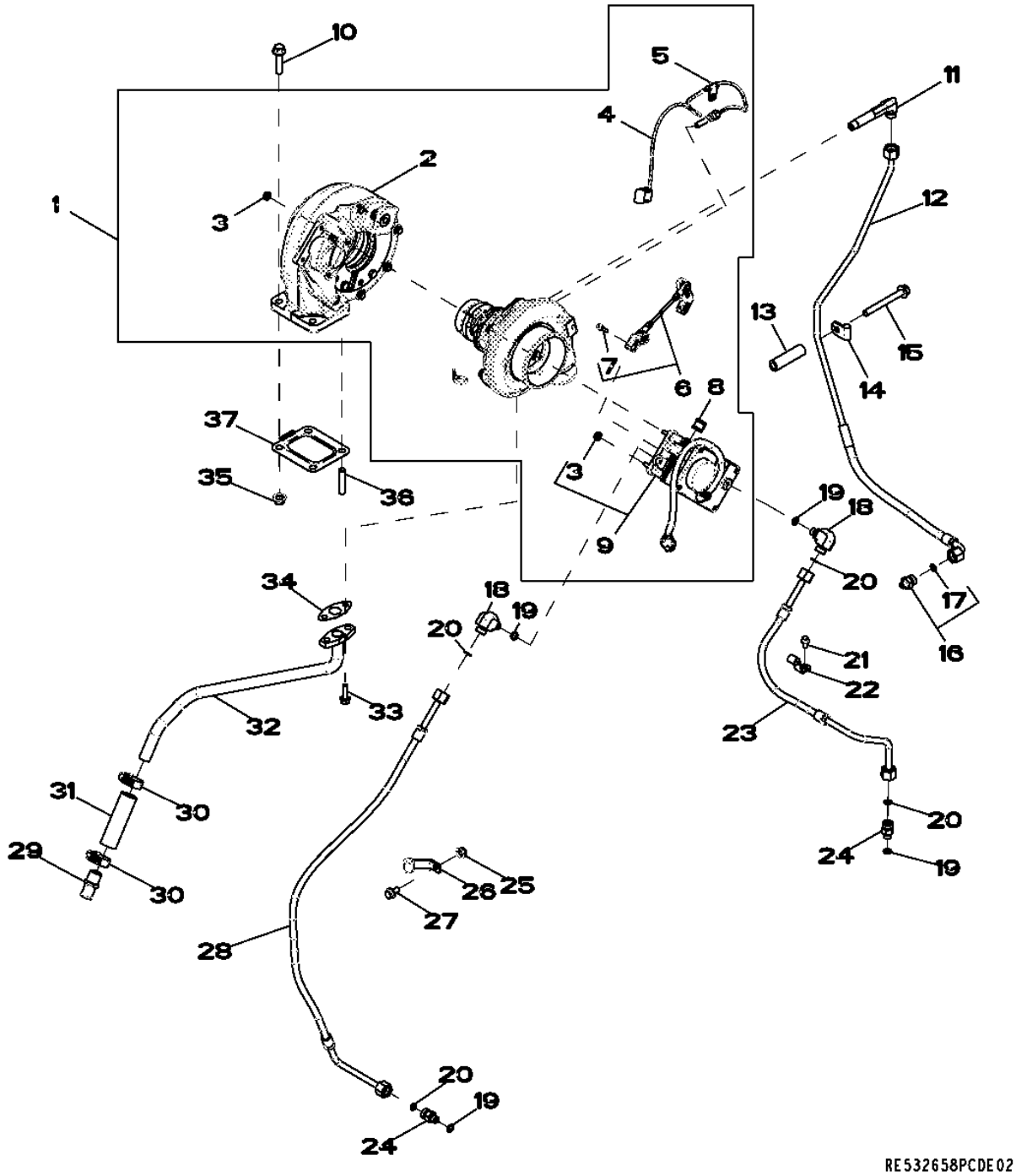

Item	Nº peça	Descrição	Qtde	Nº série motor	Notas
1	RE535686	TurboalimenTador	1	001258-	INCLUDES RE535990; SUB FOR RE534545 AND RE528884
	SE501680	TurboalimenTador remanufaT.	1	001258-	REMAN FOR RE535686
	RE534545	TurboalimenTador	1	001258-	SUB RE535686; INCLUDES RE523819; SUB FOR RE528884 AND RE534520
2	RE538123	Carcaça	1	001258-	USE WITH RE535990
3	E63524	Porca	4	001258-	
4	RE523319	SenSor	1	001258-	
5	R524453	Braçadeira	2	001258-	
6	RE535990	Articulação	1	001258-	(A) USE WITH RE535686 AND RE538123; MARKED 177665)
	RE523819	Articulação	1	001258-	(B) USE WITH RE534545; MARKED 175505 AND 175506
7	RE528219	Parafuso c/arruela	2	001258-	
8	R521407	Braçadeira	1	001258-	
9	RE523491	Atuador	1	001258-	INCLUDES (4) E63524
10	R519484	Parafuso sextavado	2	001258-	
11	R522735	Conexão	1	001258-	
12	RE536805	Tubulação de óleo	1	001258-	
13	R520632	Espaçador	1	001258-	
14	T38545	Braçadeira	1	001258-	
15	19M7811	Parafuso	1	001258-	M10 X 90
16	RE521531	Adaptador	1	001258-	
17	R63548	Anel o	1	001258-	
18	38H5022	Conexão em ângulo	1	001258-	
19	51M7040	Anel o	4	001258-	9.300 X 2.200 mm
20	T77613	Anel o	4	001258-	
21	RE527858	Parafuso	1	001258-	
22	R520856	Braçadeira	1	001258-	
23	RE528089	Mangueira do ar condicionad	1	001258-	SUB FOR RE525243
24	38H5008	Adaptador	1	001258-	
25	14M7298	Porca com flange	1	001258-	M8
26	R135752	Presilha	1	001258-	
27	19M7865	Parafuso	1	001258-	M8 X 16
28	RE528277	Mangueira do ar condicionad	1	001258-	SUB FOR RE525094
29	RE54885	Conexão de mangueira	1	001258-	
30	RE65978	Braçadeira	2	001258-	
31	R523372	Mangueira	1	001258-	SUB FOR R115138
32	RE524901	Tubulação de óleo	1	001258-	
33	N275830	Parafuso	2	001258-	
34	R521158	Junta	1	001258-	
35	14M7296	Porca com flange	4	001258-	M10
36	R521200	Pino	2	001258-	
37	R519489	Junta	1	001258-	

(A) Ball Joint Style
Type joint à rotule
Estilo Junta Esférica
Tipo junta de rótula

(B) Pin Joint Style
Type joint d'axe
Estilo Junta de Pino
Tipo junta de pasador

6698 Water Temperature Sensor Plug
6698 Bouchon de capteur de température d'eau
6698 Bujão do Sensor de Temperatura da Água
6698 Tapón de sensor de temperatura de agua

RE500556PCDD02 A.1

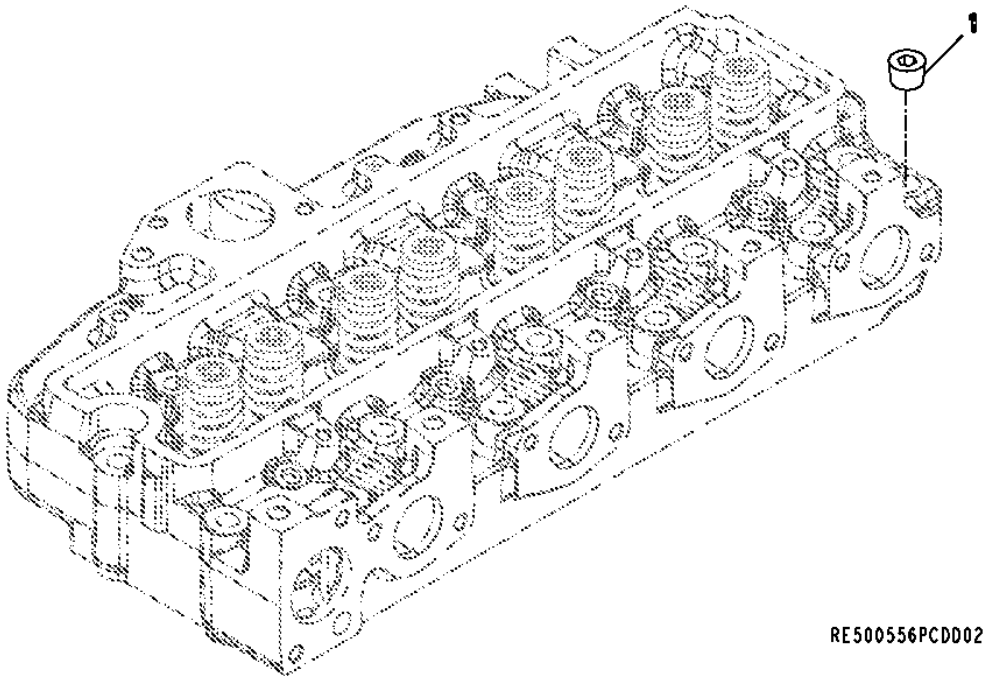

Item	*Nº peça*	*Descrição*	*Qtde*	*Nº série motor*	*Notas*
1	15H624	Tampão	1		1/2"

6721 Sensors
6721 Capteurs
6721 Sensores
6721 Sensores

RE526028PCDC04 A.1

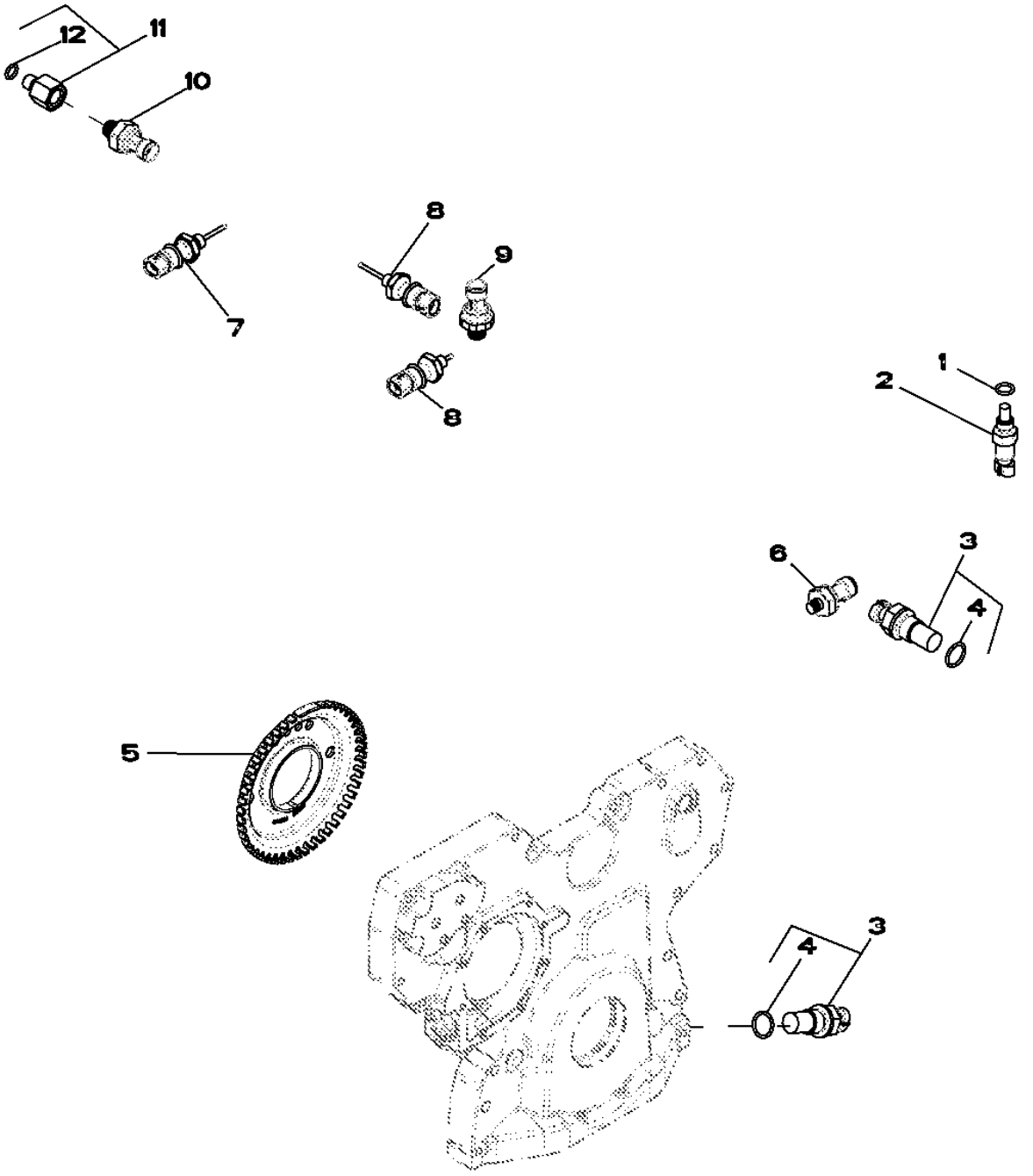

Item	Nº peça	Descrição	Qtde	Nº série motor	Notas
1	51M7041	Anel o	1		11.300 X 2.200 mm
2	RE52722	SenSor de temperatura	1		
3	RE519144	SenSor	2		
4	51M7044	Anel o	1		17.300 X 2.200 mm
5	R517471	Roda	1		
6	RE167207	SenSor	1		
7	RE522824	SenSor de temperatura	1		
8	RE522823	SenSor de temperatura	2		MAT; INTERCOOLER OUTLET
9	RE522723	SenSor de preSSão do ar	1		
10	RE522794	SenSor	1		
11	RE523854	Adaptador	1		
12	51M7040	Anel o	1		9.300 X 2.200 mm

8175 Primary Fuel Filter
8175 Filtre à carburant primaire
8175 Filtro Primário do Combustível
8175 Filtro primario de combustible

8175_RE529054_PCD A.1

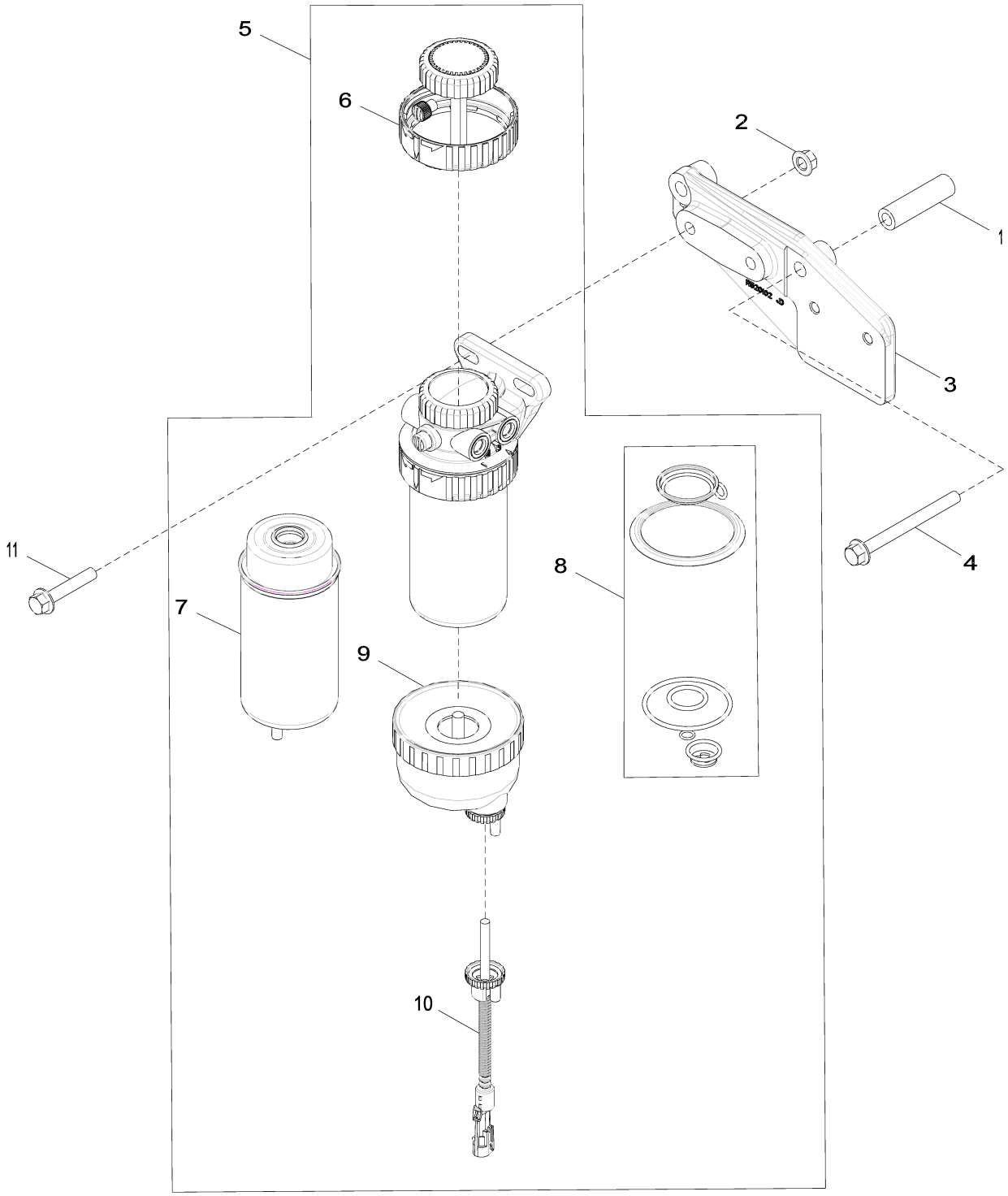

8175_RE529054_PCD

Item	*Nº peça*	*Descrição*	*Qtde*	*Nº série motor*	*Notas*
1	R520632	Espaçador	1		
2	14M7296	Porca com flange	2		M10
3	R520102	Apoio	1		
4	19M7836	Parafuso	1		M10 X 110
5	RE540392	Filtro	1		NLA ORDER RE553072; INCLUDES RE540438 AND RE540439
	RE553072	Filtro	1		SUB FOR RE540392; INCLUDES RE51650 AND RE553073
6	RE526834	Kit do filtro	1		
7	RE529643	Elemento de filtro	1		USE WITH RE529641, RE540392 OR RE553072
8	RE516553	Kit retentor	1		
9	RE540438	Copo de sedimentação	1		(A) USE WITH RE540439
	RE51650	Copo de sedimentação	1		(B) USE WITH RE519696 OR RE553073
10	RE540439	SenSor	1		(C) USE WITH RE540438
	RE553073	Kit do sensor	1		USE WITH RE51650
	RE519696	SenSor	1		(D) USE WITH RE51650
11	19M8528	Parafuso	2		M10 X 55

(A) Larger
Plus grand
Maior
Mas grande

(B) Smaller
Plus petit
Menor
Más pequeño

(C) Longer
Plus long
Mais Longo
Más largo

(D) Shorter
Plus court
Mais Curto
Más corto

8451 Wiring Harness Accessories
8451 Accessoires de faisceau
8451 Acessórios do Chicote Elétrico
8451 Accesorios de grupos de cables

RE529452PCDG02 A.1

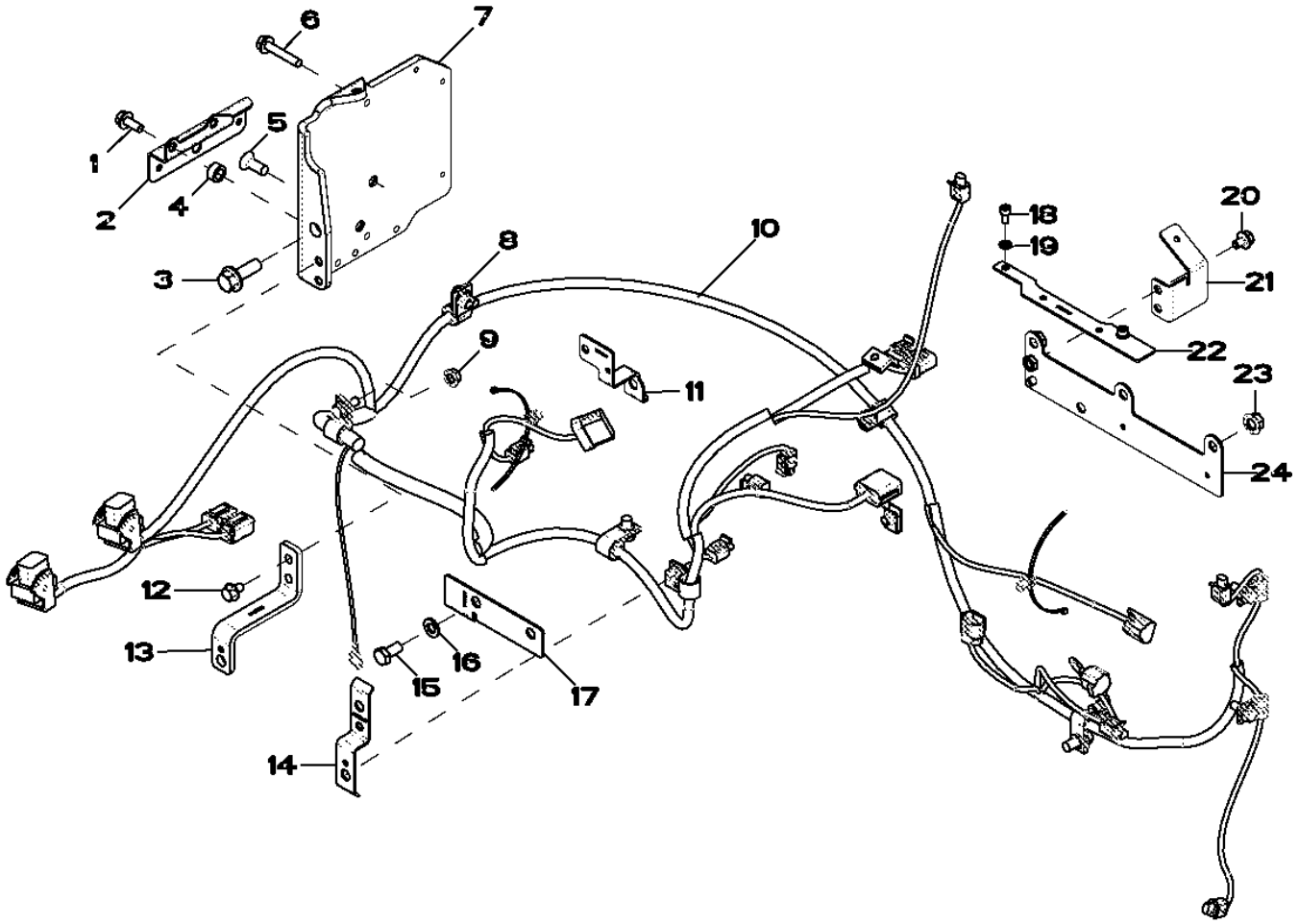

RE529452PCDG02

Item	*Nº peça*	*Descrição*	*Qtde*	*Nº série motor*	*Notas*
1	19M7866	Parafuso	2		M8 X 20
2	R523187	Apoio	1		
3	19M7790	Parafuso	1		M12 X 35
4	T20280	Arruela	2		
5	19M8551	Parafuso	2		M10 X 25
6	19M7799	Parafuso	2		M8 X 45
7	R519440	Apoio	1		
8	M84971	Porca	5		
9	14M7524	Porca com flange	1		M8
10	AT332413	Chicote	1		
11	R521207	Apoio	1		
12	19M7864	Parafuso	2		M8 X 12
13	R522943	Apoio	1		
14	R522942	Apoio	1		
15	19M7166	Parafuso sextavado	1		M10 X 20
16	24M7028	Arruela	2		10.500 X 20 X 2 mm
17	R522941	Apoio	1		
18	19M8618	Parafuso	2		M6 X 12
19	24M7088	Arruela	2		6.600 X 12 X 1.600 mm
20	RE524730	Parafuso sextavado	2		
21	R521540	Apoio	1		
22	R522482	Apoio	1		
23	14M7296	Porca com flange	3		M10
24	RE529804	Apoio	1		

8718 Belt Tensioner
8718 Dispositif de réglage de tension de courroie
8718 Tensor da Correia
8718 Tensor de la correa

RE517336PCDD03 A.1

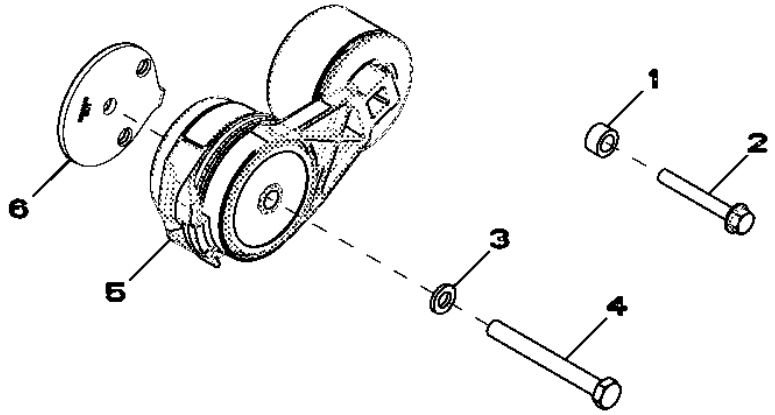

RE517336PCDD03

Item	*Nº peça*	*Descrição*	*Qtde*	*Nº série motor*	*Notas*
1	28H860	Arruela	1		0.423" X 0.675" X 3/8"
2	19M7801	Parafuso	1		M8 X 60
3	24M7106	Arruela	1		10 X 18 X 2.500 mm
4	19M8131	Parafuso	1		M10 X 70
5	RE518097	Tensionador de correia	1		
6	R518210	Espaçador	1		

8875 Oil Filter
8875 Filtre à huile
8875 Filtro de Óleo
8875 Filtro de aceite

RE528763PCDB01 A.1

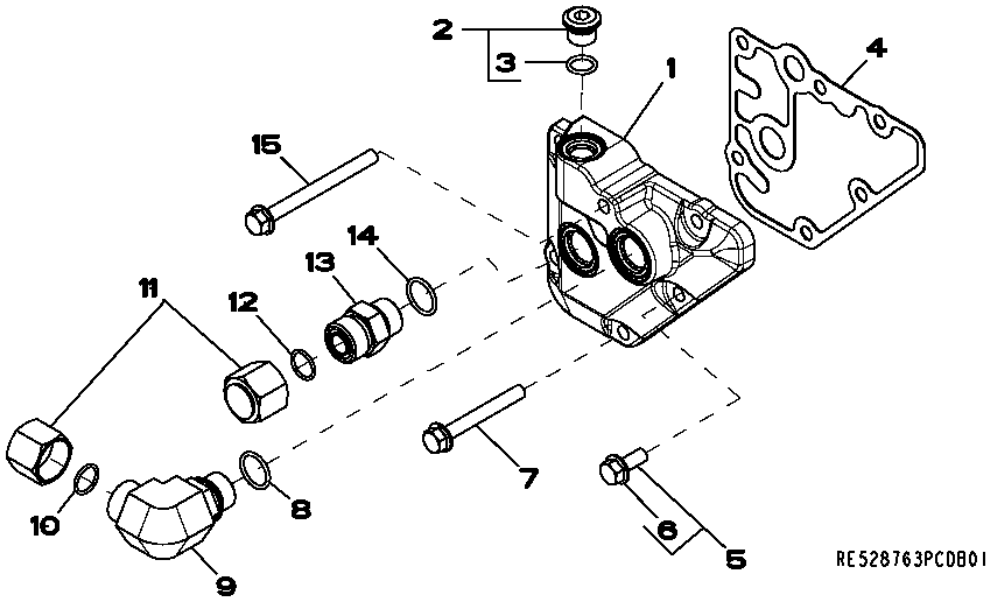

Item	*Nº peça*	*Descrição*	*Qtde*	*Nº série motor*	*Notas*
1	R518455	Adaptador	1		
2	RE52242	Tampão de dreno	1		
3	51M7042	Anel o	1		13.300 X 2.200 mm
4	R123525	Junta	1		
5	RE67238	Parafuso	1		(A)
6	19M7866	Parafuso	1		(B) M8 X 20
7	19M7802	Parafuso	4		M8 X 65
8	51M7045	Anel o	1		19.300 X 2.200 mm
9	38H5018	Conexão em ângulo	1		
10	T77932	Anel o	1		
11	38H1417	Conexão	2		
12	T77932	Anel o	1		
13	38H5004	Adaptador	1		
14	51M7045	Anel o	1		19.300 X 2.200 mm
15	19M7913	Parafuso	1		M8 X 90

(A) With Pre-Applied Sealant
Avec produit d'étanchéité préappliqué
Com Vedante Pré-aplicado
Con pasta selladora preaplicada

(B) Without Pre Applied Sealant
Sans produit d'étanchéité préappliqué
Sem Vedante Pré-aplicado
Sin pasta selladora preaplicada

8910 Exhaust Gas Recirculation, EGR
8910 Recirculation des gaz d'échappement
8910 Recirculação do Gás de Escape, EGR
8910 Recirculación de gases de escape, EGR

8910_RE527493_PCD A.1

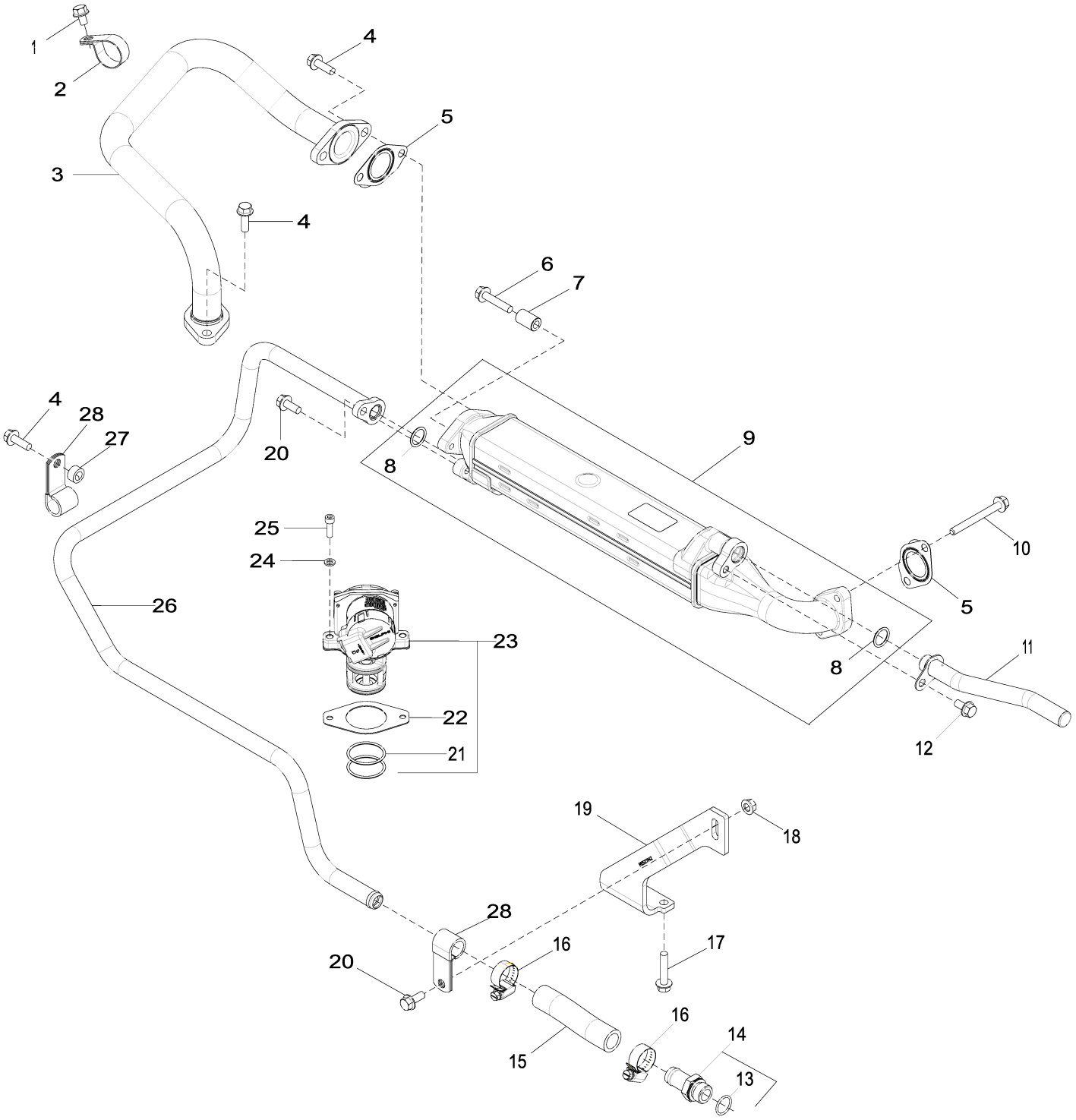

8910_RE527493_PCD

Item	Nº peça	Descrição	Qtde	Nº série motor	Notas
1	19M7864	Parafuso	1		M8 X 12
2	R519482	Braçadeira	1		
3	RE524036	Tubo	1		
4	19M7867	Parafuso	5		M8 X 25
5	R519487	Junta	3		
6	19M7798	Parafuso	1		M8 X 40
7	R518859	Bucha	1		
8	R518543	Anel o	2		
9	RE522589	Trocador de calor	1		
10	R520672	Parafuso sextavado	2		L = 75, D = 18
11	RE538044	Tubo	1		
12	19M7865	Parafuso	1		M8 X 16
13	51M7045	Anel o	1		19.300 X 2.200 mm
14	RE523483	Conexão	1		
15	R524438	Mangueira	1		
16	RE65978	Braçadeira	2		
17	19M8317	Parafuso	2		M8 X 40
18	14M7298	Porca com flange	1		M8
19	RE527142	Apoio	1		
20	19M7866	Parafuso	2		M8 X 20
21	R519989	Anel o	2		
22	R519398	Junta	1		
23	RE543306	VálVula reciclag gás exaust	1		SUB FOR RE537143
	RE537143	VálVula reciclag gás exaust	1		NLA; ORDER RE543306
24	24M7088	Arruela	2		6.600 X 12 X 1.600 mm
25	19M8627	Parafuso	2		M6 X 20
26	RE522799	Tubo	1		
27	T20280	Arruela	1		
28	T27523	Braçadeira	2		

9801 Lift Straps
9801 Oeillets de levage
9801 Tirantes de Elevação
9801 Cintas de elevación

RE53353PCDF03 A.1

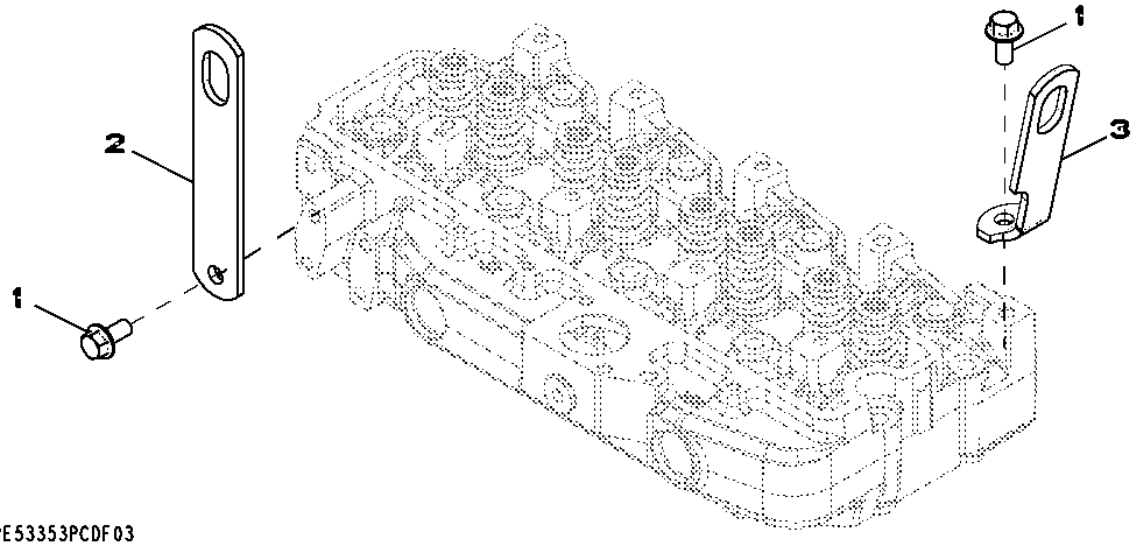

Item	*Nº peça*	*Descrição*	*Qtde*	*Nº série motor*	*Notas*
1	19M7788	Parafuso	2		M12 X 25
2	R502329	Correia	1		(A)
3	R502175	Suporte	1		

(A) Rear
Arrière
Traseira
Parte trasera

9901 Engine Overhaul Kit
9901 Jeu de remise en état moteur
9901 Kit de Retífica do Motor
9901 Conjunto reparación motor

RGP8992 A.1

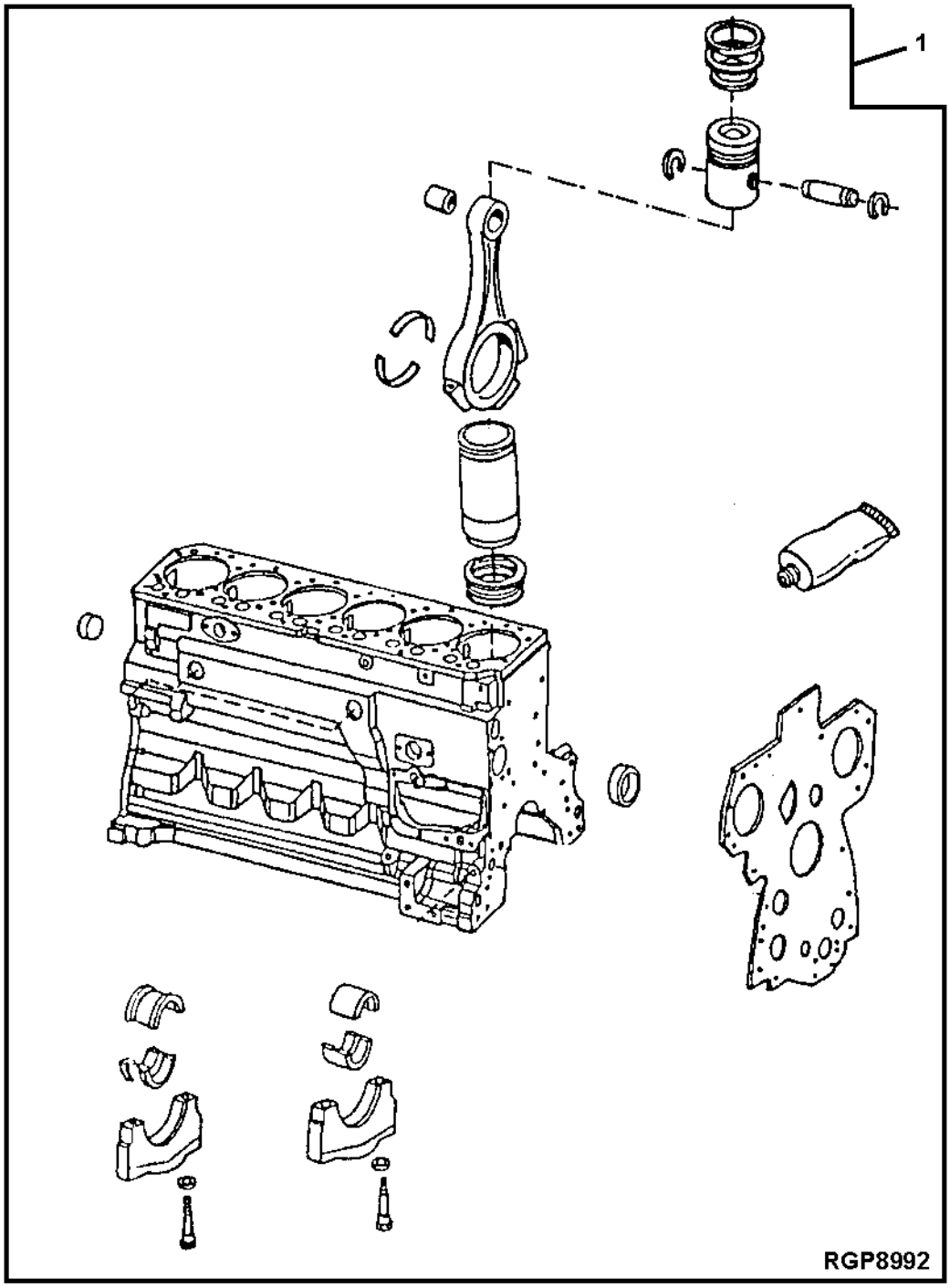

Item	*Nº peça*	*Descrição*	*Qtde*	*Nº série motor*	*Notas*
1	RE527834	Kit reparação do motor	1		CONTAINS (6) RE524450; CONTAINS RE521616

9901 Short Block Assembly
9901 Bloc moteur embielle
9901 Conjunto do Bloco Curto
9901 Conjunto de bloque corto

RE528638PCDD02 A.1

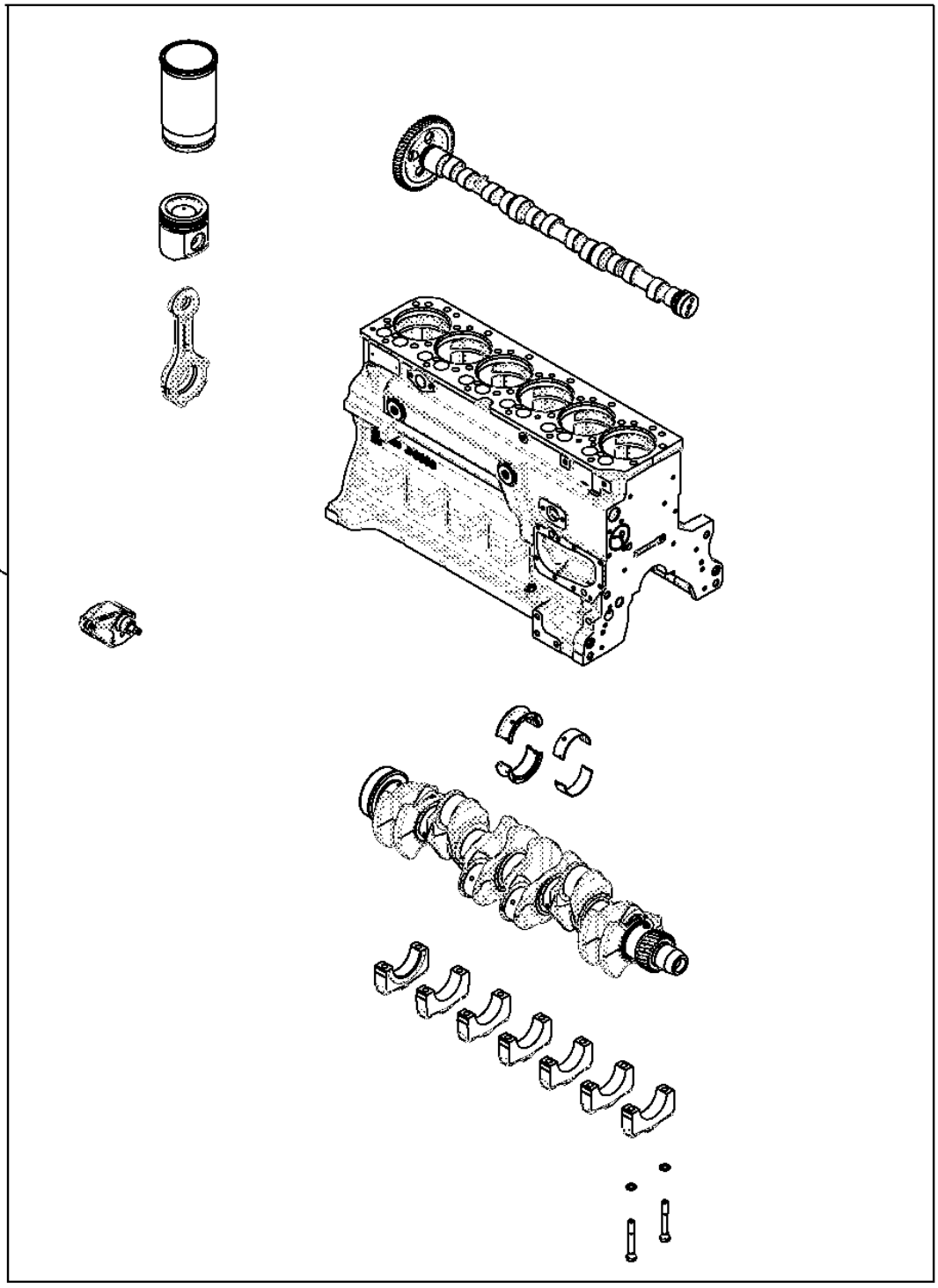

Item	*Nº peça*	*Descrição*	*Qtde*	*Nº série motor*	*Notas*
1	RE528638	Bloco de cil.c/peças móveis	1		

9901 Complete Block Assembly
9901 Ensemble de bloc complet
9901 Conjunto Completo do Bloco
9901 Conjunto de bloque completo

CDP48590 A.1

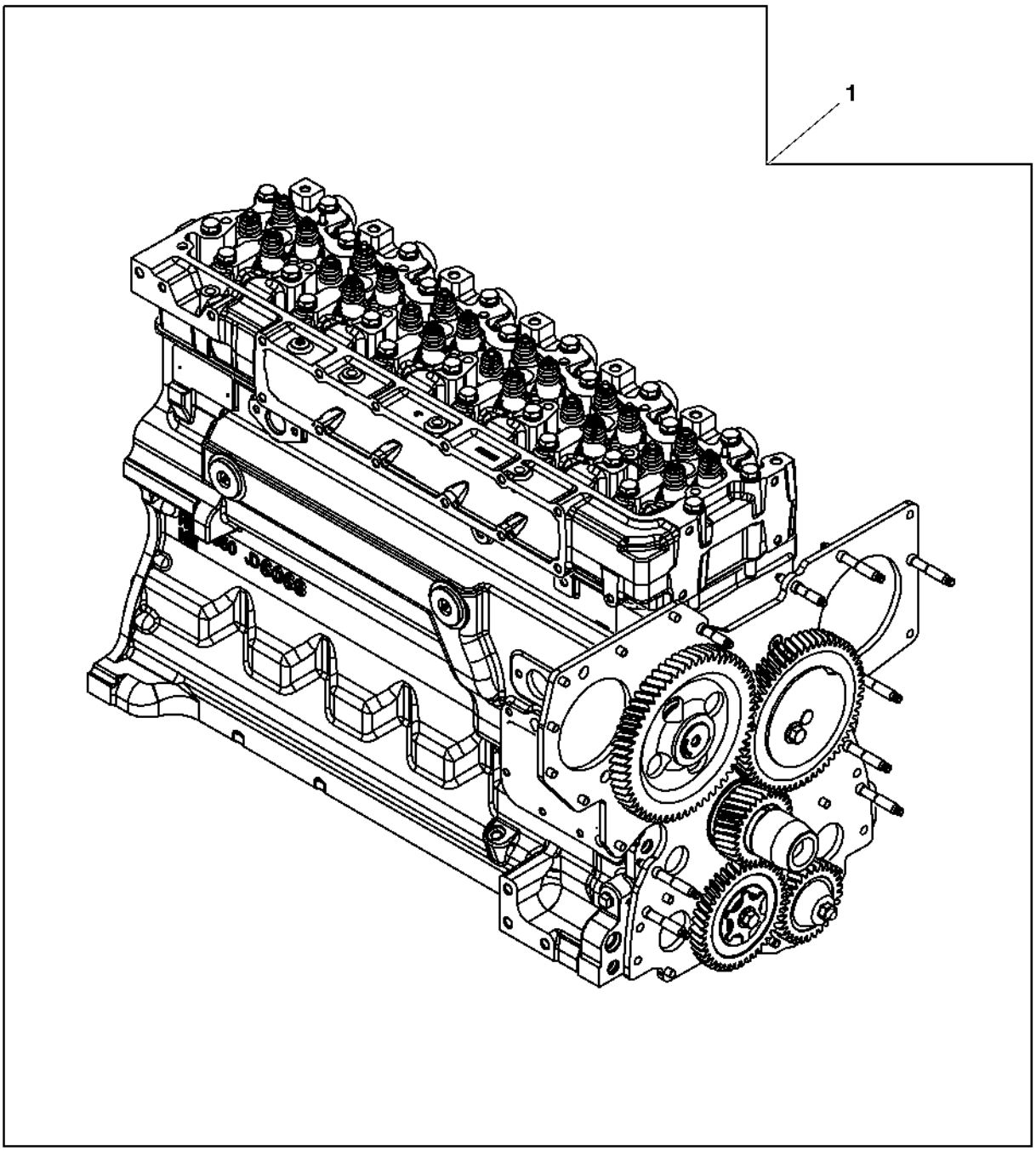

CDP48590

Item	*Nº peça*	*Descrição*	*Qtde*	*Nº série motor*	*Notas*
1	SE501226	Bloco motor completo reman.	1		(A)

(A) With Auxiliary Drive
Avec entraînement auxiliaire
Com Acionamento Auxiliar
Con mando auxiliar

9901 Replacement Engine (- 165506)
9901 Moteur de rechange (- 165506)
9901 Motor de Reposição (- 165506)
9901 Motor de recambio (- 165506)

RGP12657 A.1

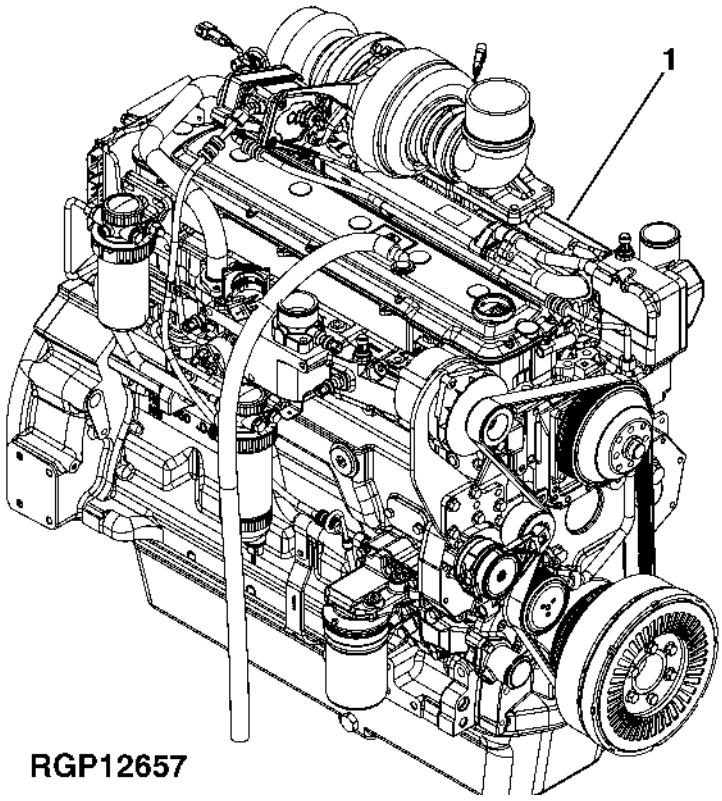

Item	*Nº peça*	*Descrição*	*Qtde*	*Nº série motor*	*Notas*
1	PE11089	Motor a diesel	1		(A) (B) 6068HT062 - RE526223
	SE502140	Motor a diesel remanufatur.	1		(A) (B) REMAN FOR RE526223

(A) May Not Be as Illustrated
Peut ne pas ressembler à l'image
Pode Não Ser Conforme Ilustrado
Puede diferir de la ilustración

(B) Tier 3 / Stage III A Engine
Moteur Tier 3 / Phase III A
Classe 3 / Estágio III Motor A
Motor Tier 3 / Fase III A

Sectional Pictorial Index
Index d'illustrations par sections.
Índice pictórico por seção
Índice de ilustraciones por secciones

RGP13253 A.1

1145-	270
1299-	272
1321-	274
1403-	275
1517-	276
16C7-	278
17BL-	280
1989-	282
2001-	284
2154-	285
2255-	286
24FF-	287
2695-	288
2873-	289
2962-	290
3031-	292
3150-	293
35EN-	294
3614-	296
3713-	298

6068HT062

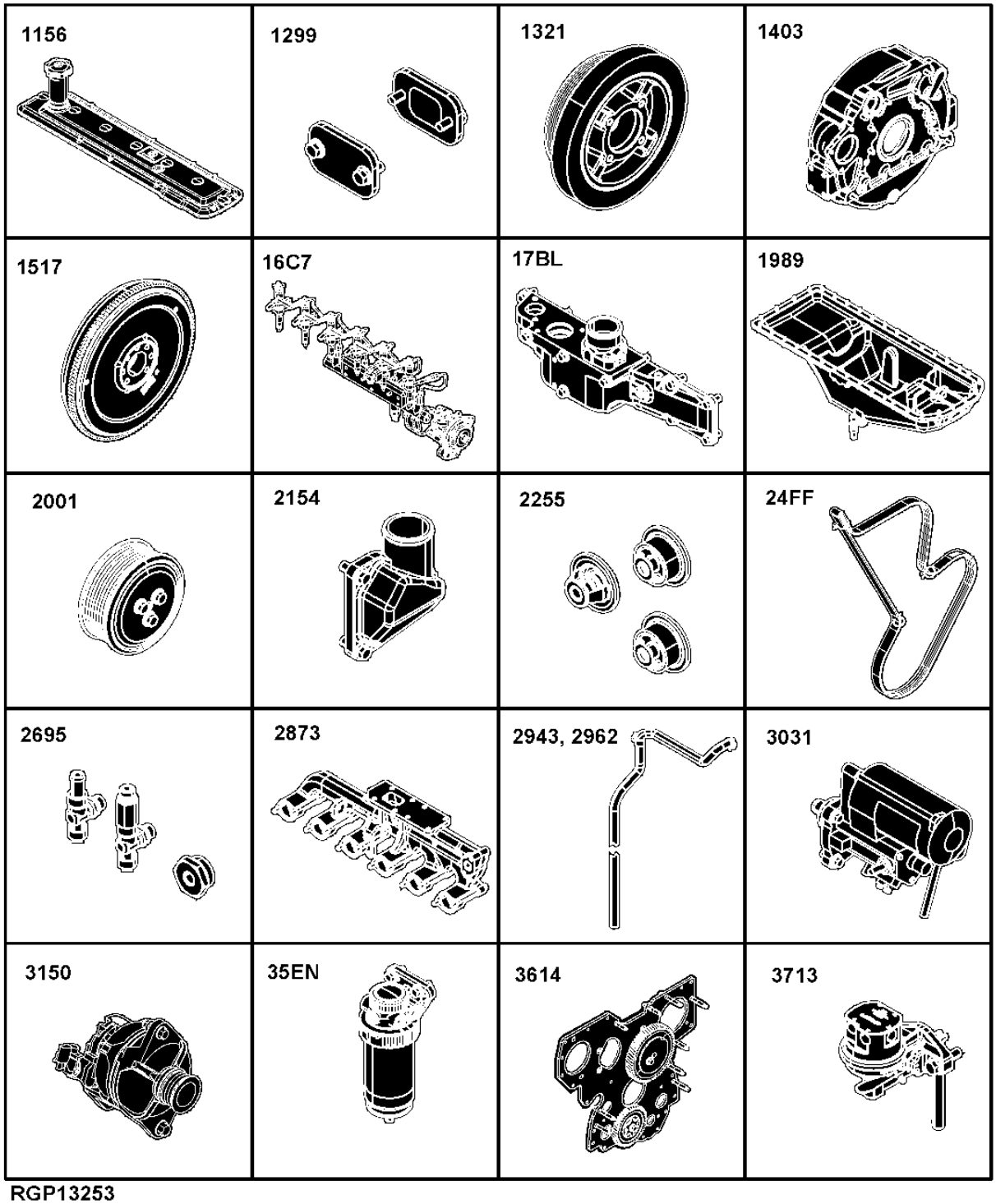

RGP13253

Sectional Pictorial Index
Index d'illustrations par sections.
Índice pictórico por seção
Índice de ilustraciones por secciones

RGP13254 A.1

3917-	300
4059-	302
4112-	304
4330-	306
4435-	308
4633-	310
4712-	312
4834-	314
4905-	316
5024-	318
5120-	
5204-	322
5497-	323
5728-	324
5945-	325
62A4-	326
6382-	328
65TE-	330
6698-	332
6721-	334
6895-	336

6068HT062

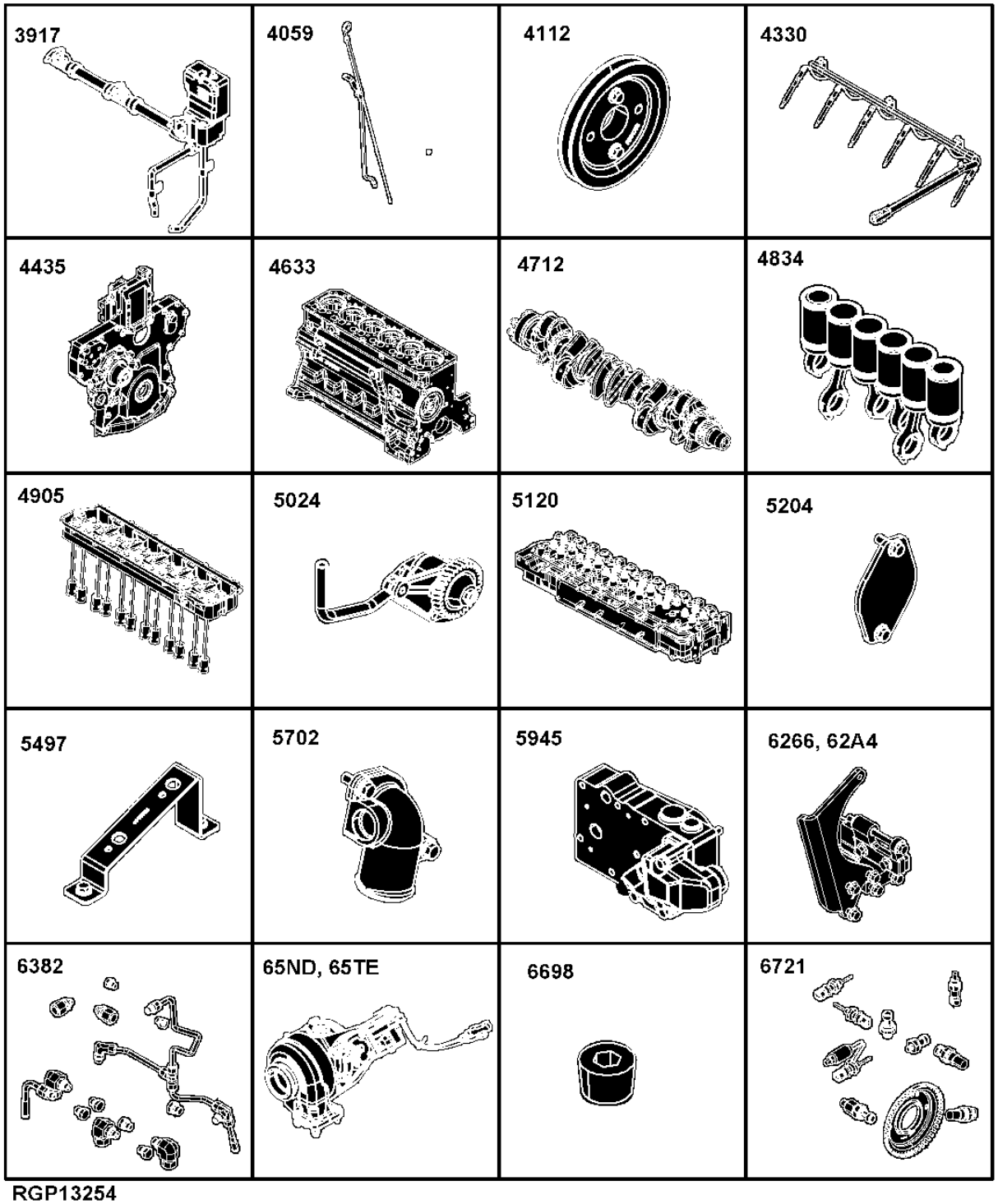

RGP13254

Sectional Pictorial Index
Index d'illustrations par sections.
Índice pictórico por seção
Índice de ilustraciones por secciones

RGP13255 A.1

8175-	338
8451-	340
8718-	342
8875-	343
8910-	344
9801-	346
1-	354
2-	350
3-	348
4-	352

6068HT062

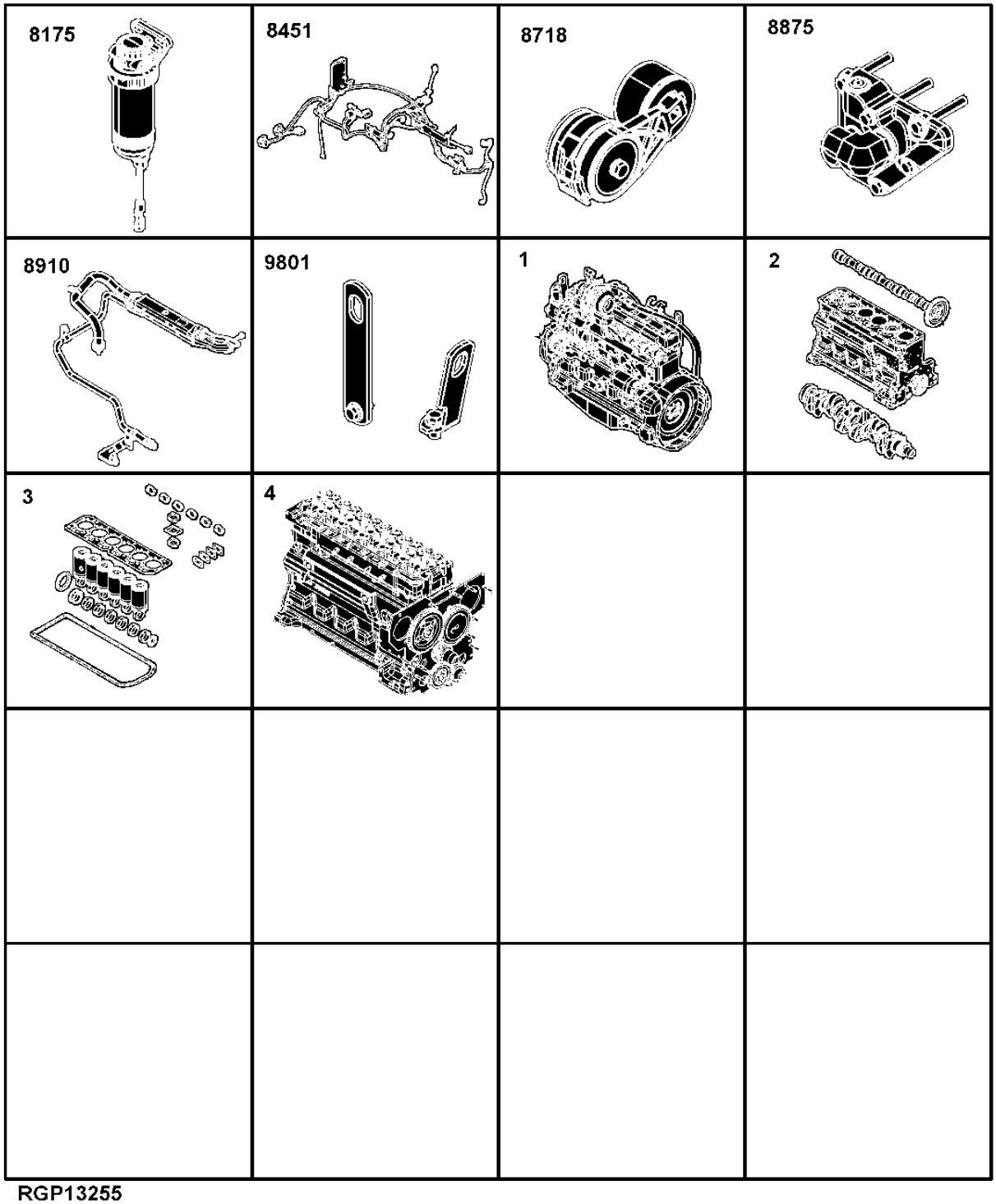

RGP13255

1145 Rocker Arm Cover (166995 -)
1145 Cache-culbuteurs (166995 -)
1145 Tampa do Balancim (166995 -)
1145 Tapa de balancines (166995 -)

RE527024PCDD02 A.1

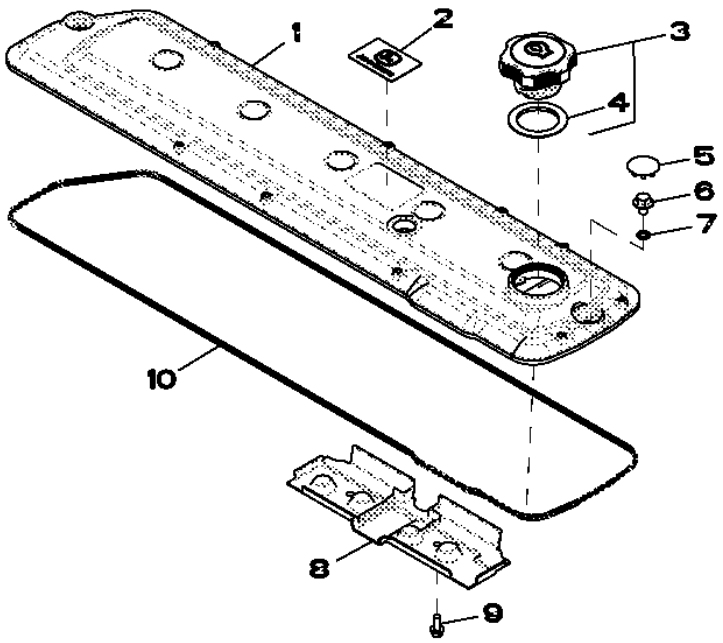

RE527024PCDD02

Item	*Nº peça*	*Descrição*	*Qtde*	*Nº série motor*	*Notas*
1	R522200	Tampa de válvula	1		
2	R521401	EmblEma	1		
3	RE535560	Tampa do abasTecimenTo	1		
4	R502902	Junta de vedação	1		
5	H23125	Plugue	7		
6	R521390	Parafuso	7		
7	R123575	Anel o	7		
8	R515555	Defletor	1		
9	19M7775	Parafuso	2		M6 X 16
10	R524497	Junta	1		

1299 Oil Filler Neck Cover
1299 Couvercle de goulotte de remplissage d'huile
1299 Tampa do Gargalo de Abastecimento de Óleo
1299 Cubierta de cuello de llenado de aceite

1299_RE57761_PCD A.2

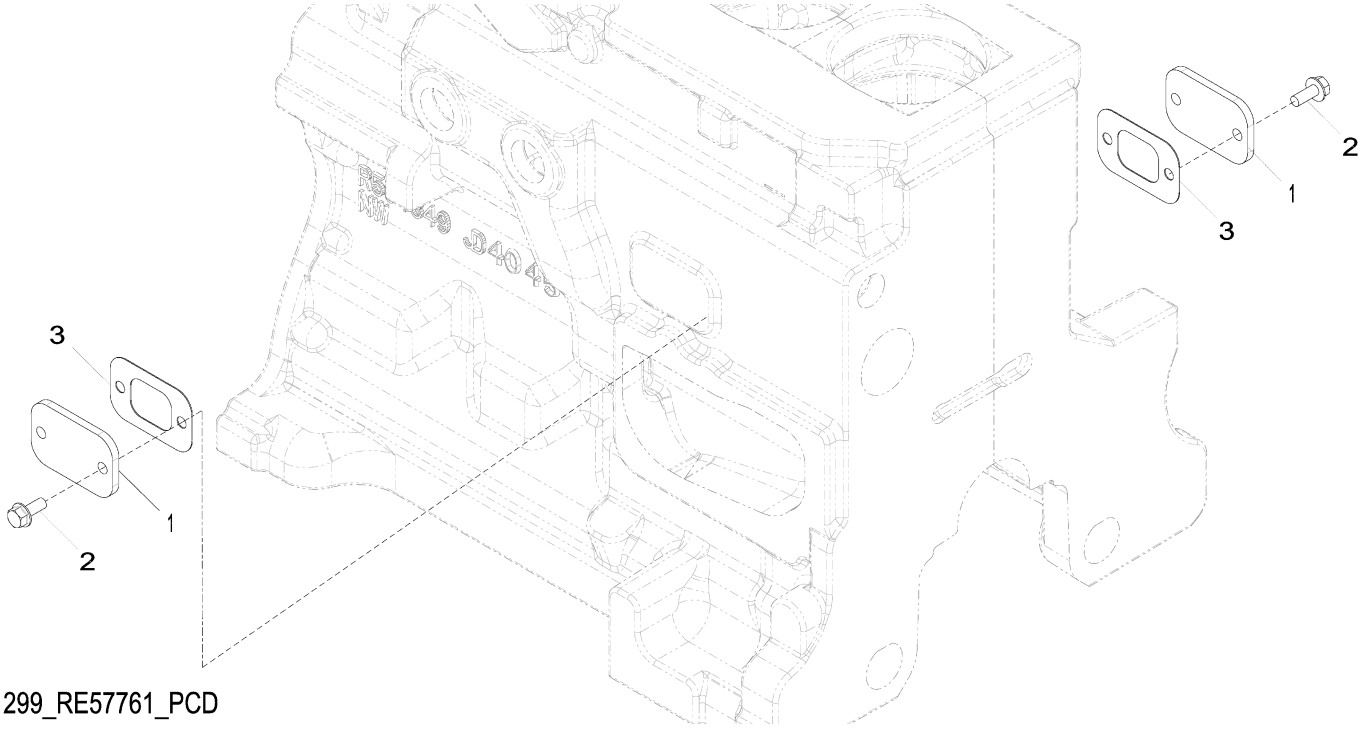

1299_RE57761_PCD

Item	*Nº peça*	*Descrição*	*Qtde*	*Nº série motor*	*Notas*
1	R116296	Capa	2		
2	RE67238	Parafuso	4		(A)
3	R136495	Junta	2		

(A) Threads With Pre-Applied Sealant
Filetages avec produit d'étanchéité préappliqué
Roscas com Vedante Pré-aplicado
Roscas con pasta selladora preaplicada

1321 Crankshaft Pulley
1321 Poulie du vilebrequin
1321 Polia do Virabrequim
1321 Polea del cigüeñal

RE508855PCDF01 A.1

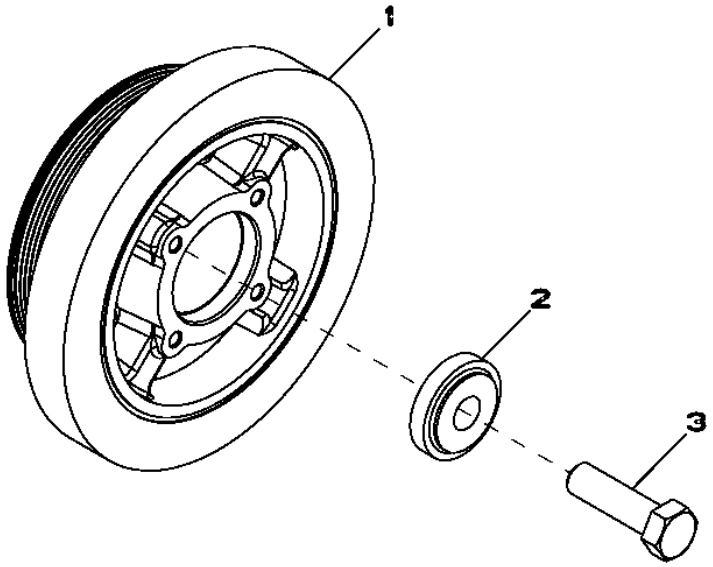

RE508855PCDF01

Item	*Nº peça*	*Descrição*	*Qtde*	*Nº série motor*	*Notas*
1	RE505939	Amortecedor de torção	1		
2	R517237	Bucha	1		
3	R516648	Parafuso sextavado	1		

1403 Flywheel Housing
1403 Carter de volant-moteur
1403 Cobertura do volante do motor
1403 Caja de volante

RE59342PCDE01 A.1

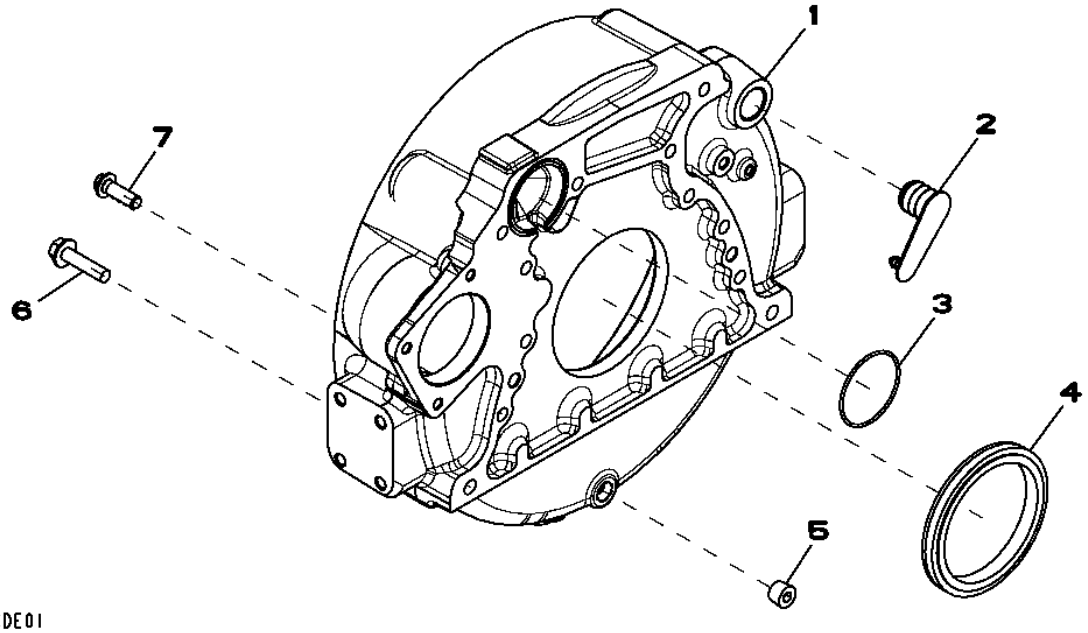

Item	*Nº peça*	*Descrição*	*Qtde*	*Nº série motor*	*Notas*
1	R503444	Carcaça	1		
2	R131768	Plugue	1		
3	R61467	Anel o	1		
4	RE44574	Vedação	1		
5	15H624	Tampão	1		1/2"
6	19M8306	Parafuso	4		M12 X 50
7	R135918	Parafuso	8		

1517 Flywheel
1517 Volant-moteur
1517 Volante do Motor
1517 Volante

RE66748PCDD01 A.1

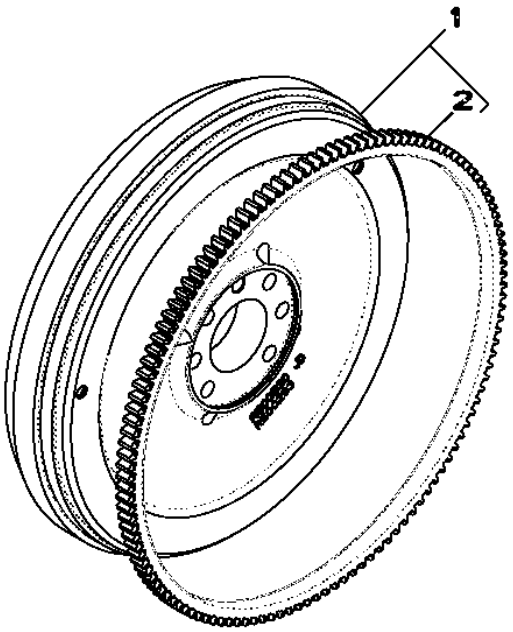

RE66748PCDD01

Item	*Nº peça*	*Descrição*	*Qtde*	*Nº série motor*	*Notas*
1	RE500527	Volante	1		
2	R28811	Coroa	1		
..	R135918	Parafuso	6	4700	

16C7 Fuel Injection Pump
16C7 Pompe d'injection
16C7 Bomba de Injeção de Combustível
16C7 Bomba de inyección de combustible

16C7_RE528995_PCD A.1

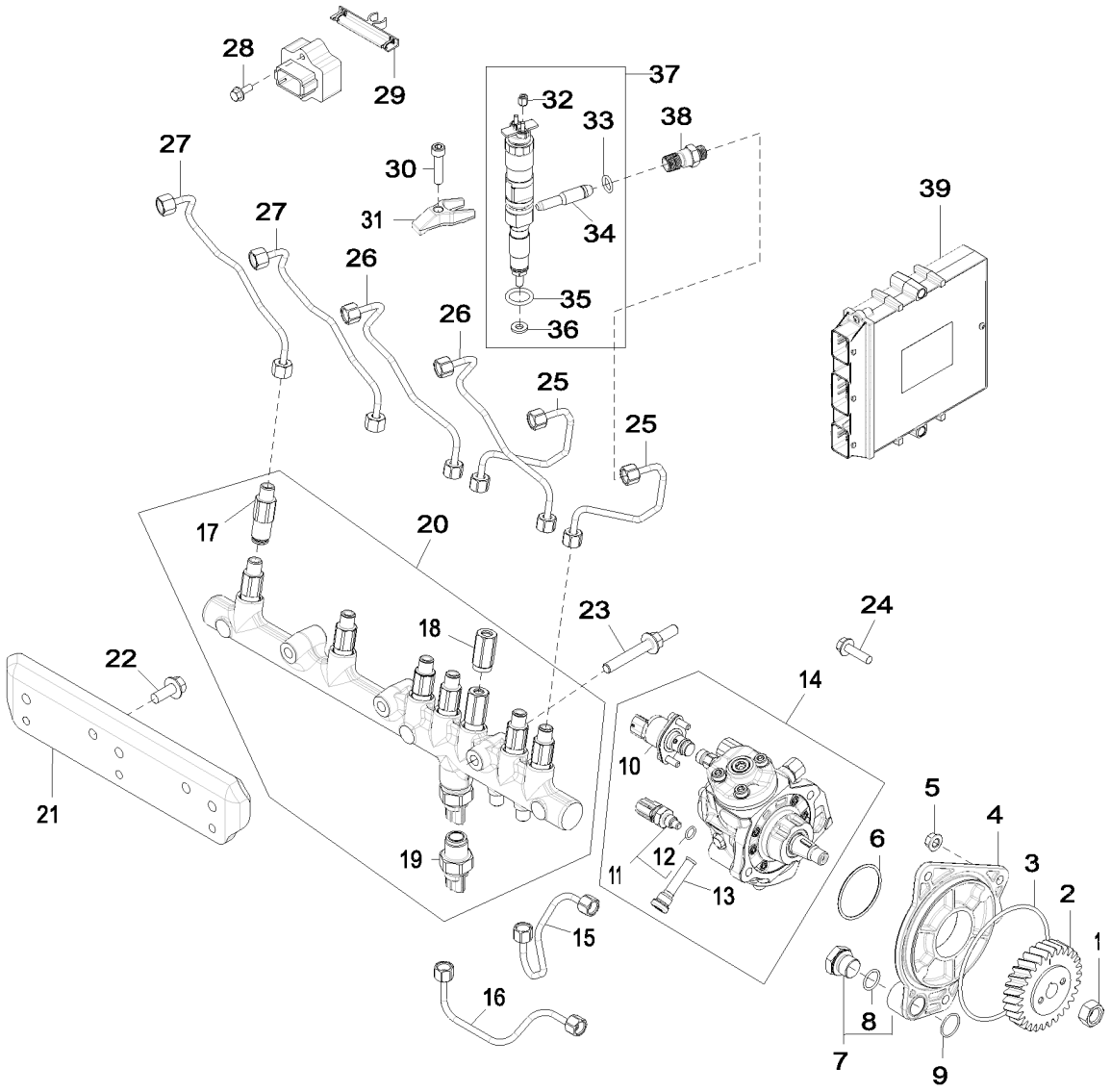

16C7_RE528995_PCD

Item	Nº peça	Descrição	Qtde	Nº série motor	Notas
1	R91360	Porca	1		
2	R502541	EngrEnagem	1		
3	R55453	Anel o	1		
4	R504577	Adaptador	1		
5	14M7298	Porca com flange	3		M8
6	R516125	Anel o	1		
7	RE517370	Conexão	1		
8	51M7044	Anel o	1		17.300 X 2.200 mm
9	R116031	Anel o	1		
10	RE534109	VálVula de controle	1		SUB FOR RE532250
11	RE516336	SenSor temperatura combuStí	1		
12	R524234	Anel o	1		
13	RE516999	Peneira	1		
14	RE507959	Bombainjetora combustível	1		SUB FOR RE527528
	SE501915	Bombainjet.combust. reman.	1		REMAN FOR RE507959
	SE501916	Bombainjet.combust. reman.	1		REMAN FOR RE527528
15	RE527054	Linha de combustivel	1		
16	RE527055	Linha de combustivel	1		
17	RE515636	Limitador	6		
18	RE516335	VálVula de alíVio de press.	1		INCLUDES R515454
19	RE520930	SenSor	1		
20	RE522596	Trilho	1		SUB FOR RE520928
21	R521530	Apoio	1		
22	19M7785	Parafuso	2		M10 X 25
23	R529168	Pino	3		
24	19M7868	Parafuso	2		M8 X 30
25	RE507539	Linha de combustivel	2		
26	RE507540	Linha de combustivel	2		
27	RE523249	Linha de combustivel	2		
28	19M7775	Parafuso	2		M6 X 16
29	RE509093	Chicote	1		
30	R504781	Parafuso sextavado	6		
31	R518345	Braçadeira	6		
32	R134920	Porca	12		
33	R65397	Anel o	6		
34	RE522594	Tubo	6		
35	R505452	Anel o	6		
36	R515535	Arruela	6		
37	RE546781	Kit do bocal	6		
	SE501926	Bico injetor remanufaturado	1		REMAN FOR RE546781
38	R515044	Conexão	6		ALSO ORDER R65397
39	RE531808	Unidade de controle eletrôn	1		SUB FOR RE520953
	SE502800	Controlador do motor reman.	1		(A) REMAN FOR RE531808
	RE520953	Controle eletrôn. do motor	1		
	SE502801	Controlador do motor reman.	1		(A) REMAN FOR RE520953

(A) Level 14
Niveau 14
Nível 14
Nivel 14

17BL Air Intake
17BL Admission d'air
17BL Admissão de Ar
17BL Admisión de aire

RE522131PCDB02 A.1

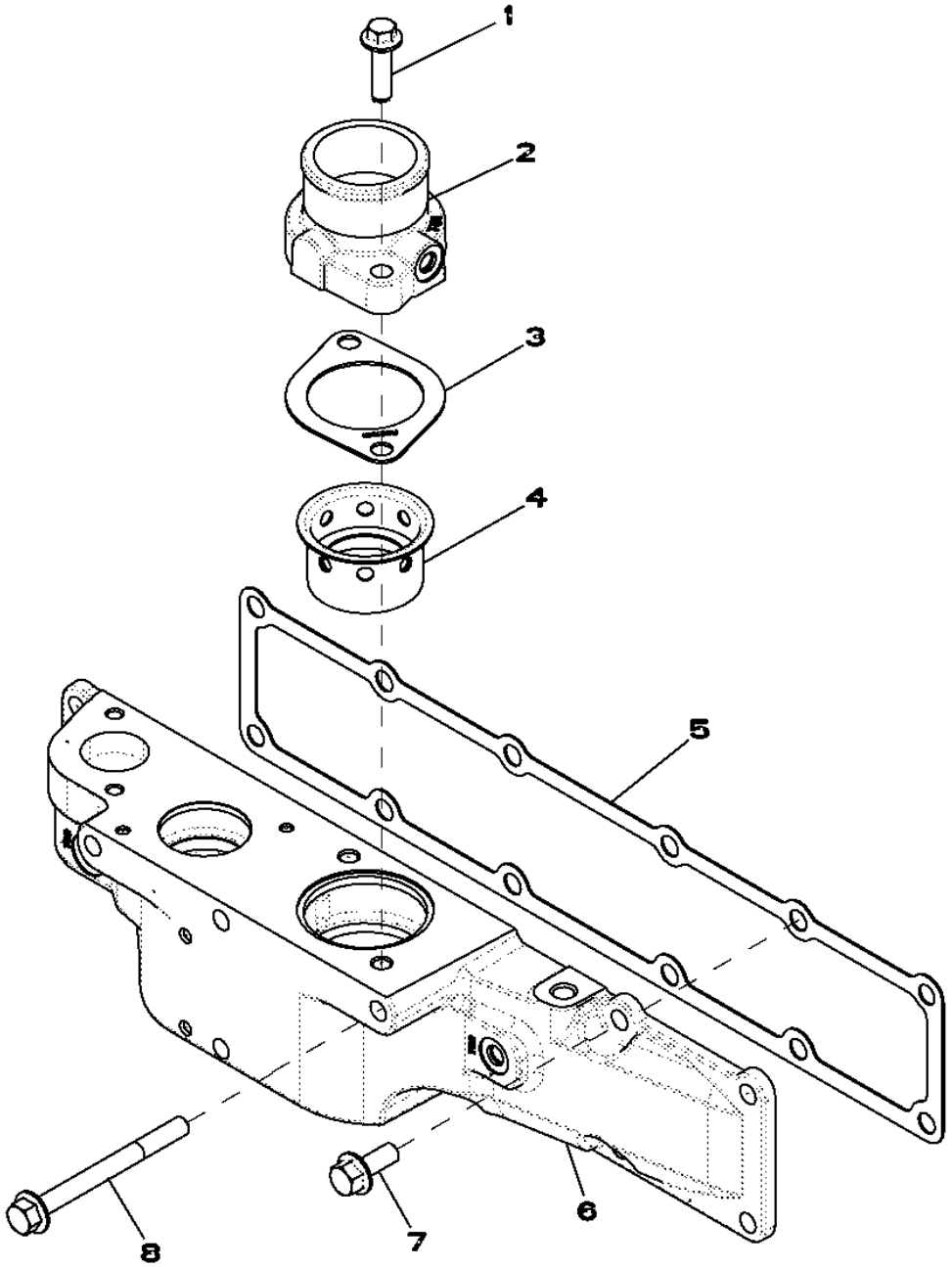

RE522131PCDB02

Item	*Nº peça*	*Descrição*	*Qtde*	*Nº série motor*	*Notas*
1	R500394	Parafuso	2		
2	R521060	Tubo de fluxo de ar	1		
3	R521061	Junta	1		
4	R521083	Luva	1		
5	R515030	Junta	1		
6	R519308	Capa	1		
7	19M7785	Parafuso	8		M10 X 25
8	R522106	Parafuso	4		

1989 Oil Pan
1989 Carter d'huile
1989 Bandeja de Óleo
1989 Cárter

RE515829PCDH02 A.1

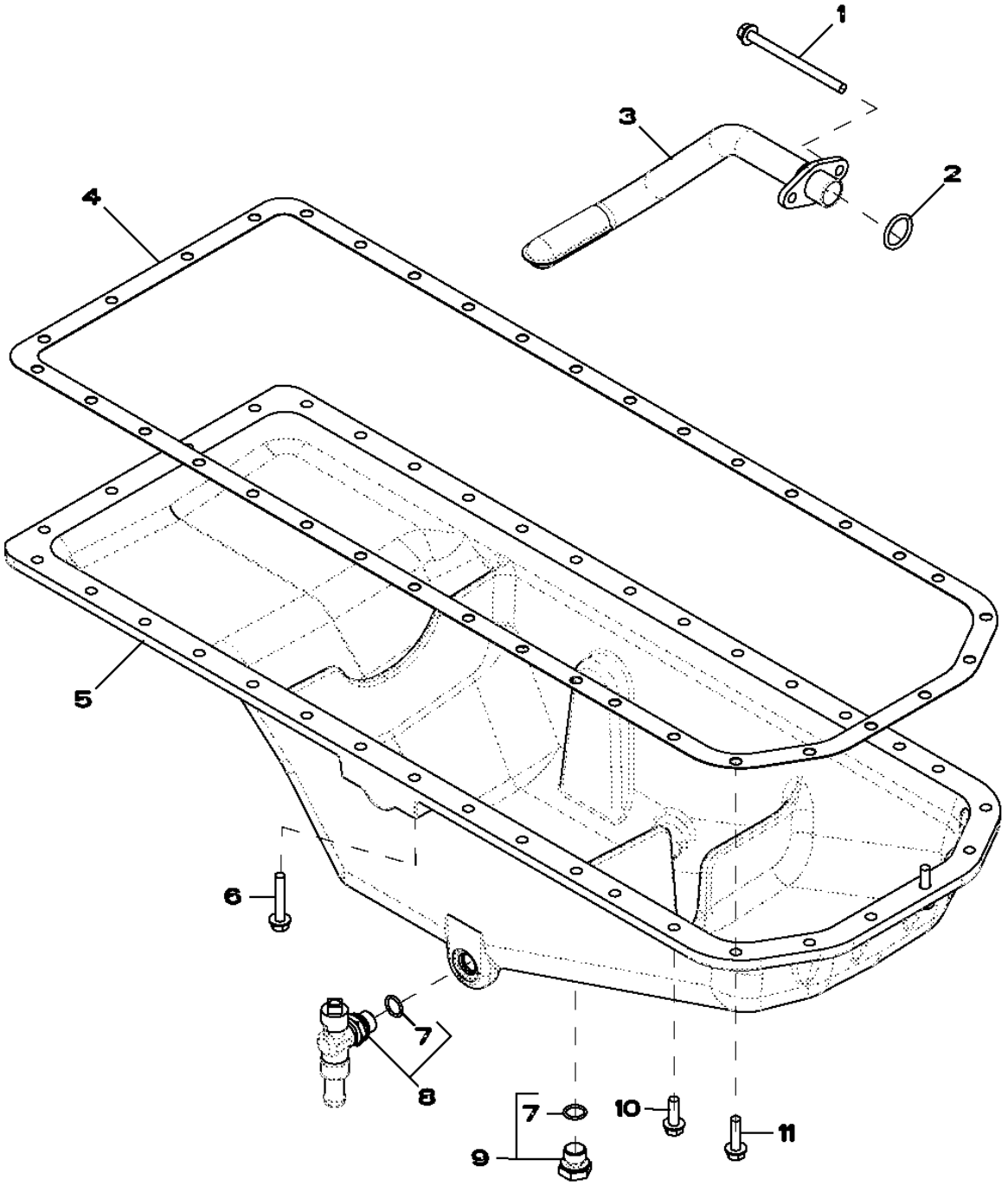

Item	*Nº peça*	*Descrição*	*Qtde*	*Nº série motor*	*Notas*
1	19M10075	Parafuso	2		M8 X 110
2	R61871	Anel o	1		
3	RE69898	Entrada da Bombade óleo	1		
4	R123354	Junta	1		
5	R527787	Cárter	1		MARKED R529563
6	19M7799	Parafuso	6		M8 X 45
7	51M7043	Anel o	2		15.300 X 2.200 mm
8	RE507952	VálVula de dreno	1		
9	RE46685	Tampão	1		
10	19M7867	Parafuso	26		M8 X 25
11	19M7868	Parafuso	4		M8 X 30

2001 Water Pump Pulley
2001 Poulie de pompe à eau
2001 Polia da Bomba de Água
2001 Polea de la bomba de agua

RE58175PCDD02 A.1

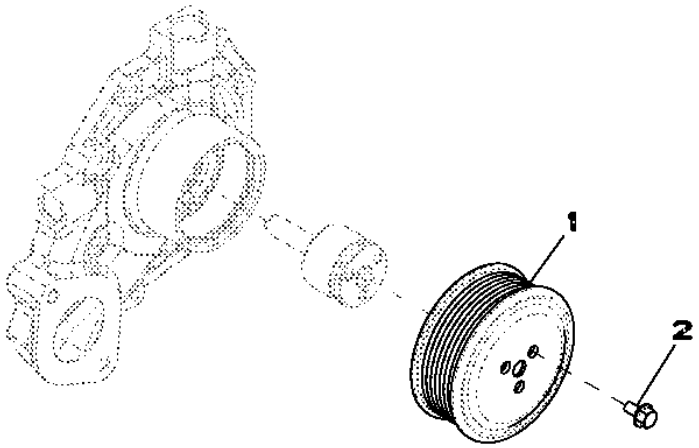

RE58175PCDD02

Item	*Nº peça*	*Descrição*	*Qtde*	*Nº série motor*	*Notas*
1	R115250	Polia	1		
2	19M7774	Parafuso	3		M6 X 12

2154 Thermostat Cover
2154 Couvercle de thermostat
2154 Tampa do Termostato
2154 Tapa de termostato

RE522740PCDB02 A.1

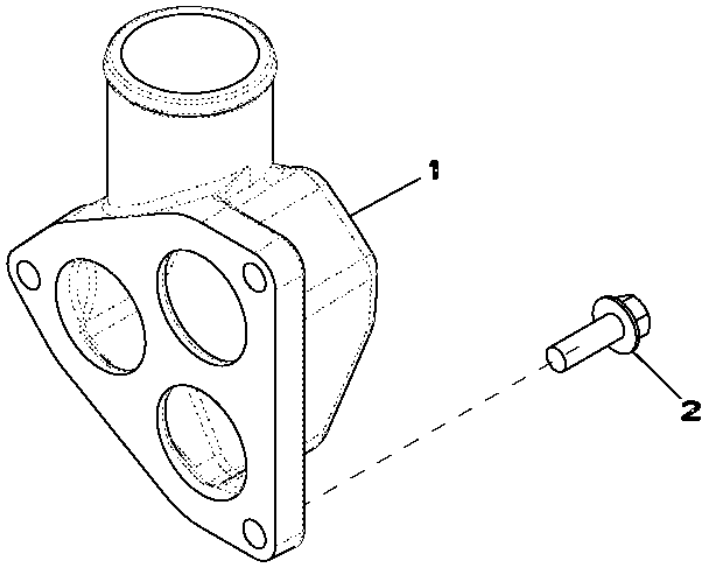

RE522740PCDB02

Item	*Nº peça*	*Descrição*	*Qtde*	*Nº série motor*	*Notas*
1	R519491	Capa	1		
2	19M7786	Parafuso	3		M10 X 30

2255 Thermostat
2255 Thermostat
2255 Válvula Termostática
2255 Termostato

RE522818PCDE03 A.1

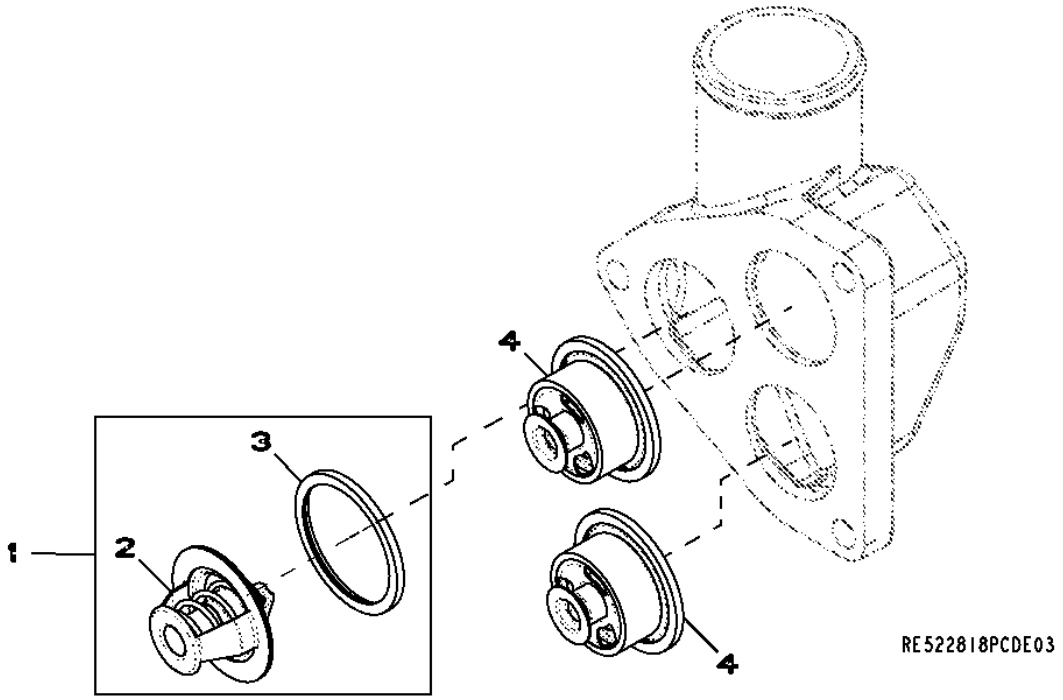

Item	*Nº peça*	*Descrição*	*Qtde*	*Nº série motor*	*Notas*
1	.....	TermosTaTo	1		(ORDER RE33705 AND R521548)
2	RE33705	TermosTaTo	1		
3	R521548	Vedação	1		
4	RE538289	TermosTaTo	2		

24FF Fan Belt
24FF Courroie du ventilateur
24FF Correia do Ventilador
24FF Correa del ventilador

RE528645PCDB01 A.1

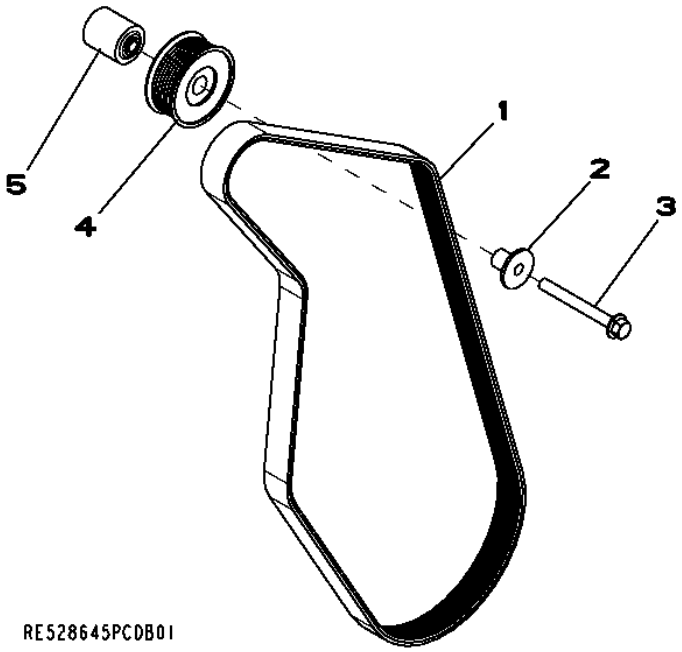

Item	*Nº peça*	*Descrição*	*Qtde*	*Nº série motor*	*Notas*
1	R500242	Correia trapezoidal	1		
2	R502079	Luva	1		
3	19M7811	Parafuso	1		M10 X 90
4	AT211041	Polia	1		
5	R133643	Espaçador	1		

2695 Engine Coolant Heater
2695 Réchauffeur de liquide réfrigérant
2695 Aquecedor do Líquido de Arrefecimento do Motor
2695 Calentador de refrigerante de motor

RE70218PCDD01 A.1

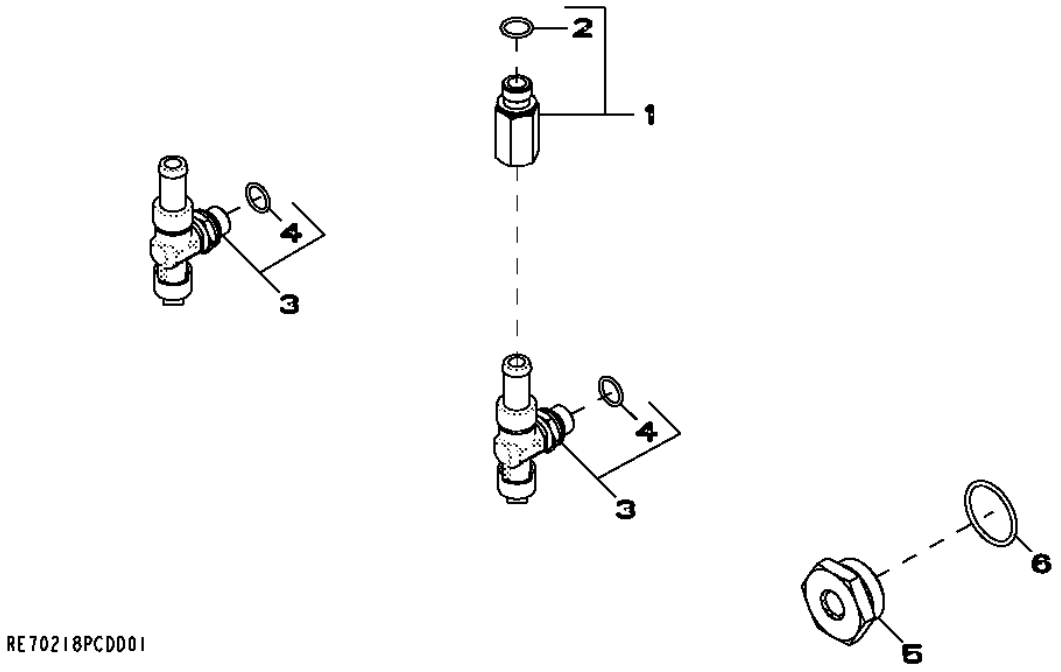

Item	*Nº peça*	*Descrição*	*Qtde*	*Nº série motor*	*Notas*
1	RE520229	Adaptador	1		
2	51M7043	Anel o	1		15.300 X 2.200 mm
3	RE507952	VálVula de dreno	2		
4	51M7043	Anel o	1		15.300 X 2.200 mm
5	R123616	Plugue	1		
6	U13639	Anel o	1		

2873 Exhaust Manifold
2873 Collecteur d'échappement
2873 Coletor de Escape
2873 Colector de escape

RE522132PCDB01 A.1

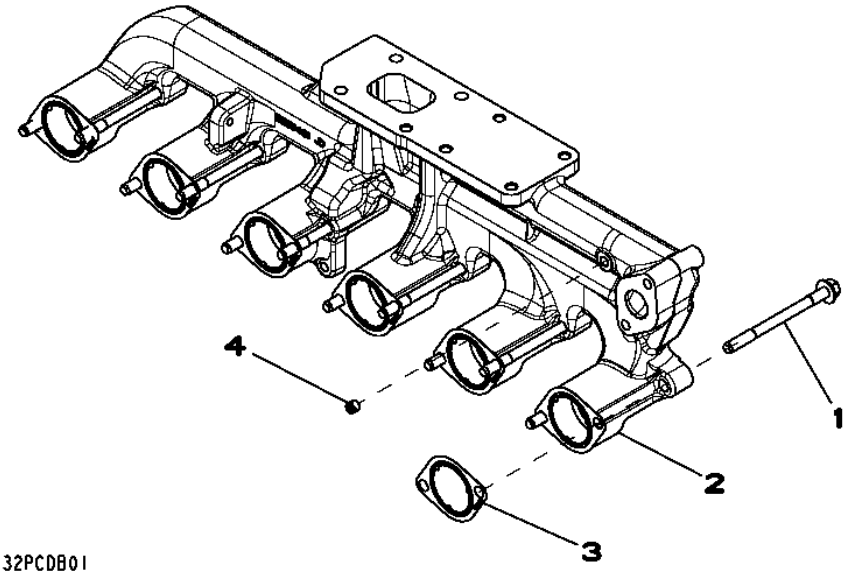

Item	*Nº peça*	*Descrição*	*Qtde*	*Nº série motor*	*Notas*
1	R519486	Parafuso sextavado	12		M10 X 1.5
2	R532383	Coletor de escape	1		SUB FOR R527556 OR R520461
3	R519488	Junta	6		
4	RE71255	Tampão	1		1/8"-27 NPTF, SUB FOR R104592 AND RE42713

2962 Ventilating System
2962 Système de ventilation
2962 Sistema de Ventilação
2962 Sistema de ventilación

RE529833PCDB02 A.1

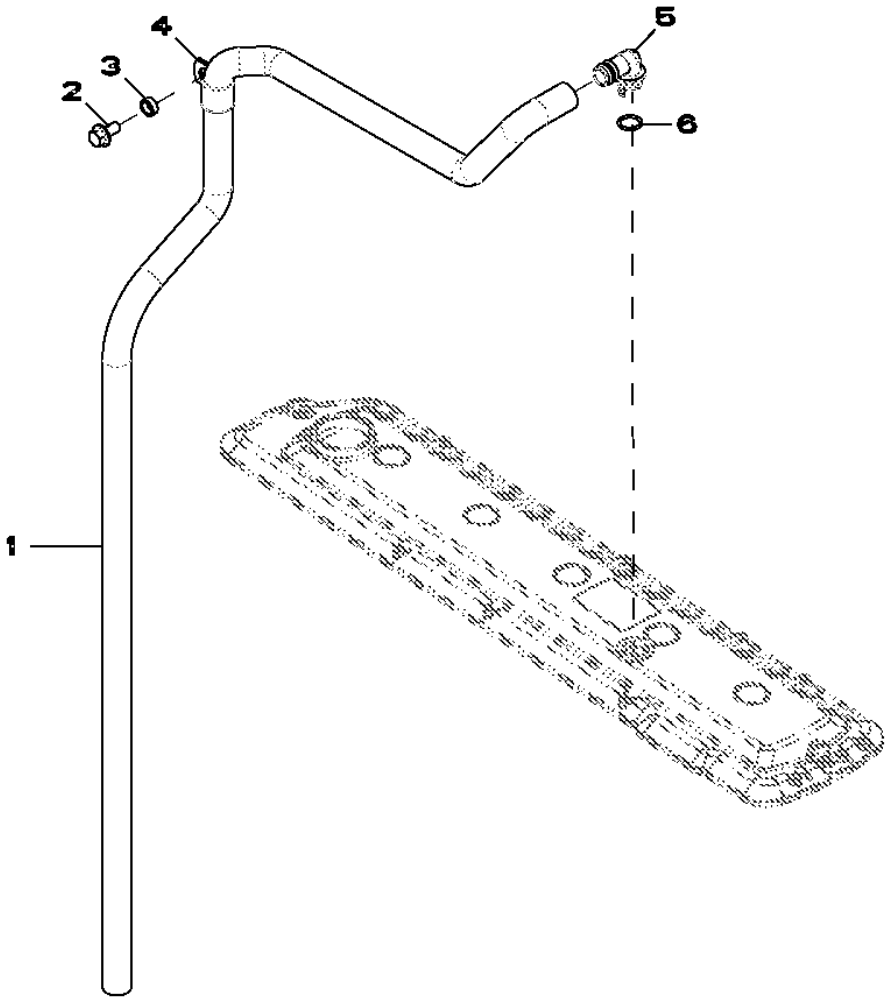

RE529833PCDB02

Item	*Nº peça*	*Descrição*	*Qtde*	*Nº série motor*	*Notas*
1	TY22450	Mangueira em metro	1		(A) LGTH = 1510 mm
2	19M7784	Parafuso	1		M10 X 20
3	28H1517	Arruela	1		0.493" X 0.675" X 1/4"
4	R72659	Braçadeira	1		
5	R120467	Conexão em ângulo	1		
6	R72328	Anel o	1		

(A) Cut to Length
Couper à la longueur voulue
Cortar no Comprimento Correto
Cortar según se requiera

3031 Starting Motor
3031 Démarreur
3031 Motor de Partida
3031 Motor de arranque

RE500343PCDE02 A.1

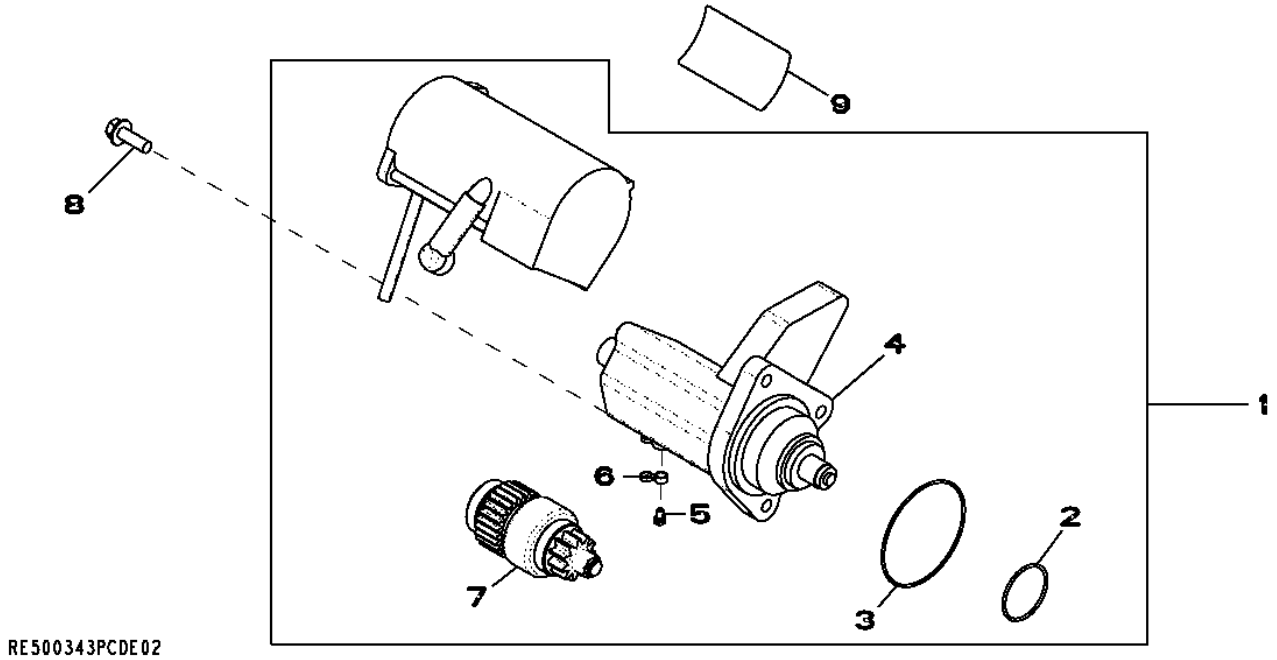

Item	*Nº peça*	*Descrição*	*Qtde*	*Nº série motor*	*Notas*
1	RE500345	Kit para motor de partida	1		24 V, INCLUDES RE70756; DENSO
	SE501407	Motor de partida remanufat.	1		REMAN FOR RE500345
2	R135510	Anel o	1		
3	R135509	Anel o	1		
4	RE70681	Interruptor	1		
5	RE71256	Parafuso c/arruela	1		
6	RE70756	Kit da cobertura	1		INCLUDES T146102
7	RE70487	EmbreagEm	1		
8	19M7786	Parafuso	3		M10 X 30
9	T146102	Etiqueta	1		
	T146106	Adesivo de segurança	1		(A)
	T146104	Adesivo de segurança	1		(B)
	T146515	Adesivo de segurança	1		(C)
	T146516	Adesivo de segurança	1		(D)

(A) Spanish
Espagnol
ESPANHOL
Español

(B) French
Français
Francês
Francés

(C) German
Allemand
Alemão
Alemán

(D) Italian
Italien
Italiano
Italiano

3150 Alternator
3150 Alternateur
3150 Alternador
3150 Alternador

RE528849PCDD01 A.1

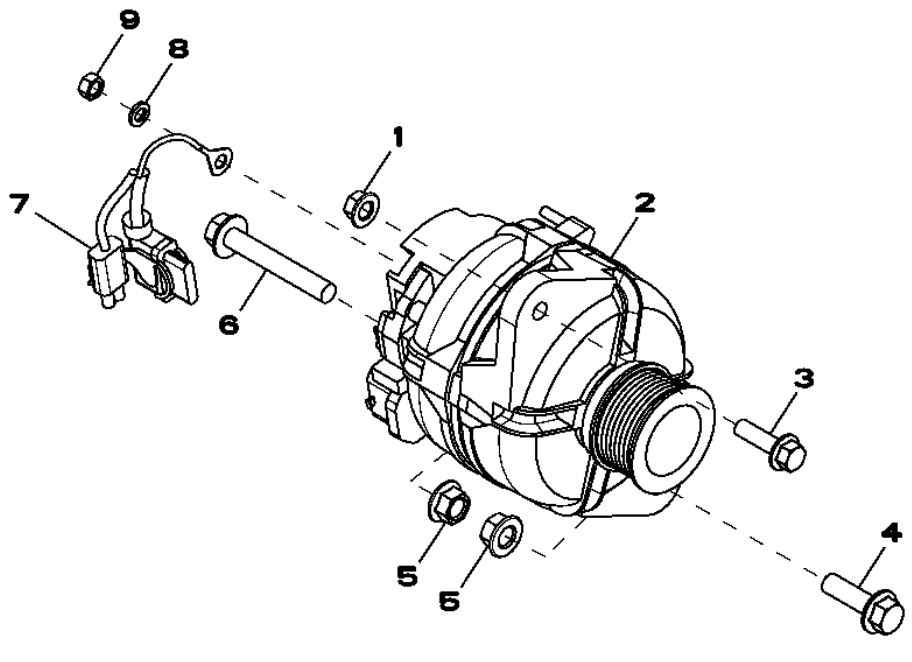

Item	*Nº peça*	*Descrição*	*Qtde*	*Nº série motor*	*Notas*
1	14M7296	Porca com flange	1		M10
2	AT303320	Alternador	1		28 V; 80 A
	SE501833	Alternador remanufaturado	1		28 V; 80 A, REMAN FOR AT303320
3	19M7835	Parafuso	1		M10 X 35
4	19M7791	Parafuso	1		M12 X 40
5	14M7299	Porca com flange	2		M12
6	19M7818	Parafuso	1		M12 X 80
7	AT341429	Conj. chiCotes acion. motor	1		SUB FOR AT333557
8	12M7065	Arruela de pressão	1		8 mm
9	14M7273	Porca	1		M8

35EN Fuel Filter
35EN Filtre à carburant
35EN Filtro de Combustível
35EN Filtro de combustible

RE529055PCDA02 A.1

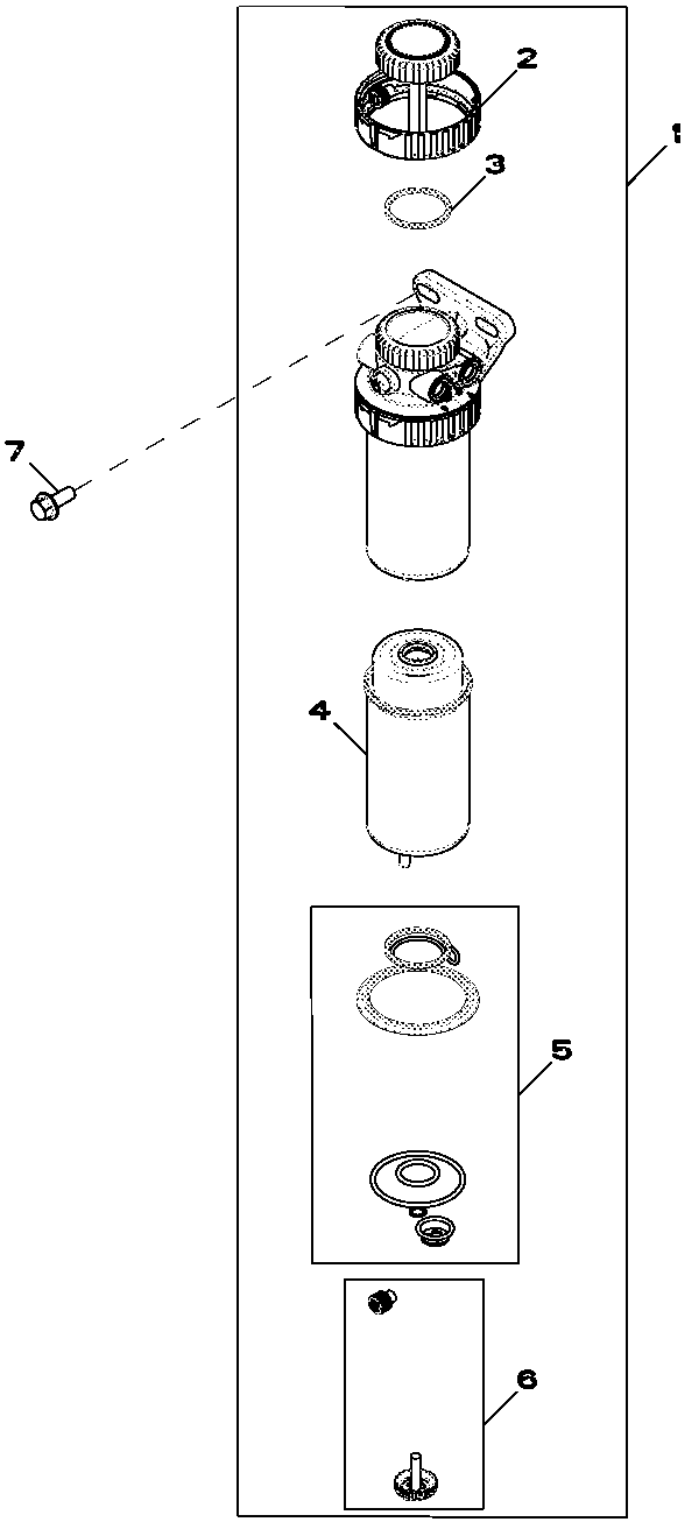

Item	*Nº peça*	*Descrição*	*Qtde*	*Nº série motor*	*Notas*
1	RE524723	Filtro de combustível	1		
2	RE526834	Kit do filtro	1		
3	RE516512	Kit - anel o	1		
4	RE522878	Elemento de filtro	1		
5	RE516553	Kit retentor	1		
6	RE60854	Kit da válvula	1		
7	19M7785	Parafuso	2		M10 X 25

3614 Front Plate and Idler Gears (Upper and Lower)
3614 Plaque avant et pignons intermédiaires (supérieur et inférieur)
3614 Placa Dianteira e Engrenagens Intermediárias (Superior e Inferior)
3614 Placa delantera y engranajes intermedios (superior e inferior)

RE506566PCDD03 A.1

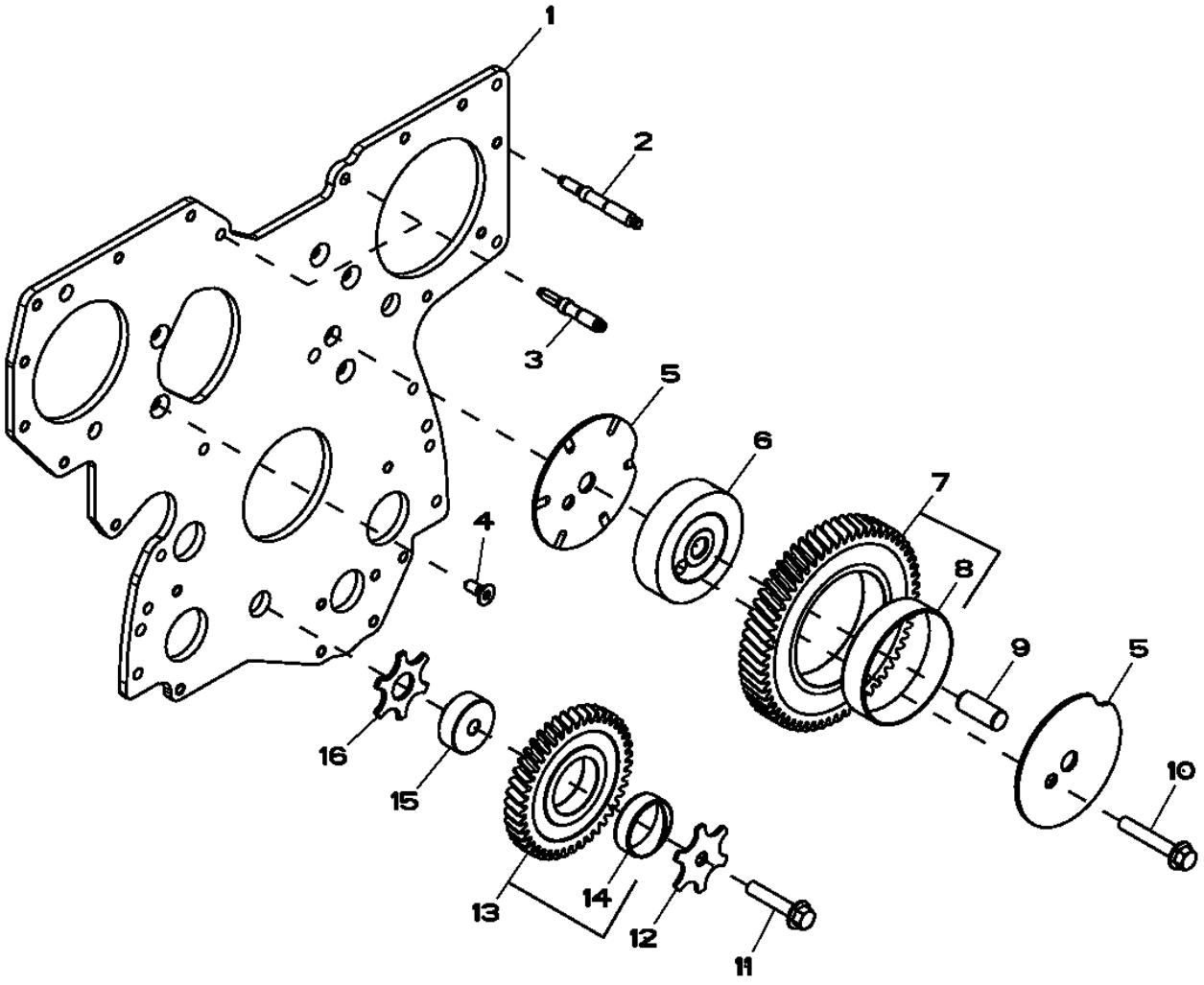

RE506566PCDD03

Item	*Nº peça*	*Descrição*	*Qtde*	*Nº série motor*	*Notas*
1	R504282	Placa	1		
2	R123584	Pino	7		
3	R134518	Pino	2		
4	R136475	Parafuso	5		
5	R515494	Arruela de encosto	2		
6	R504843	Eixo	1		
7	RE508489	EngrEnagem	1		
8	RE508489	EngrEnagem	1		
9	R515408	Pino de centragem	1		
10	19M8844	Parafuso	1		M10 X 60
11	19M8966	Parafuso	1		M10 X 50
12	R131283	Arruela de encosto	1		
13	RE56369	EngrEnagem	1		
14	R114193	Bucha	1		
15	R114194	Eixo	1		
16	R101225	Arruela de encosto	1		

3713 Fuel Transfer Pump
3713 Pompe d'alimentation
3713 Bomba de Transferência de Combustível
3713 Bomba de alimentación de combustible

RE506491PCDE02 A.1

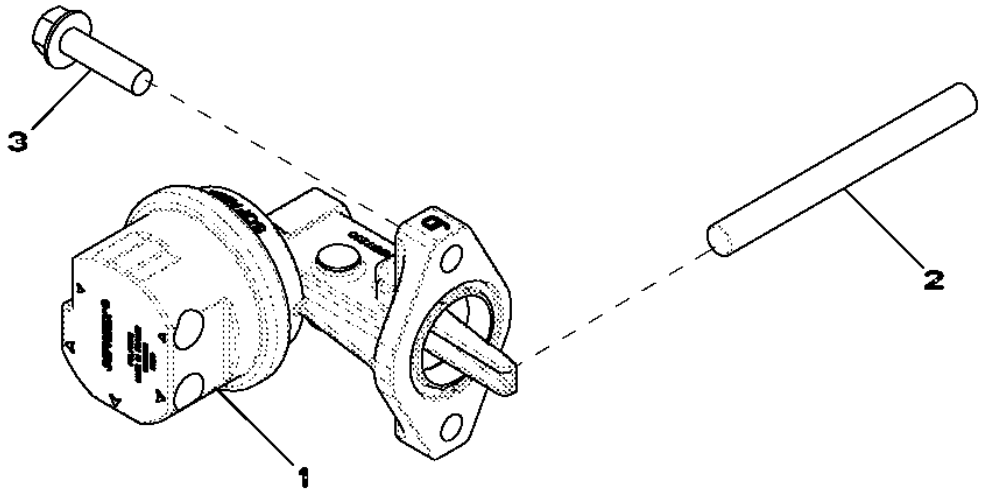

Item	*Nº peça*	*Descrição*	*Qtde*	*Nº série motor*	*Notas*
1	RE517230	Bombade combustível	1		
2	R133405	Pino	1		
3	RE504233	Parafuso sextavado	2		

3917 Thermostat Housing, By Pass Tube To Water Pump
3917 Boîtier de thermostat, tube de dérivation vers pompe à eau
3917 Carcaça do Termostato, Tubo de Desvio para Bomba de Água
3917 Caja de termostato, tubo de derivación a bomba de agua

RE522133PCDE02 A.1

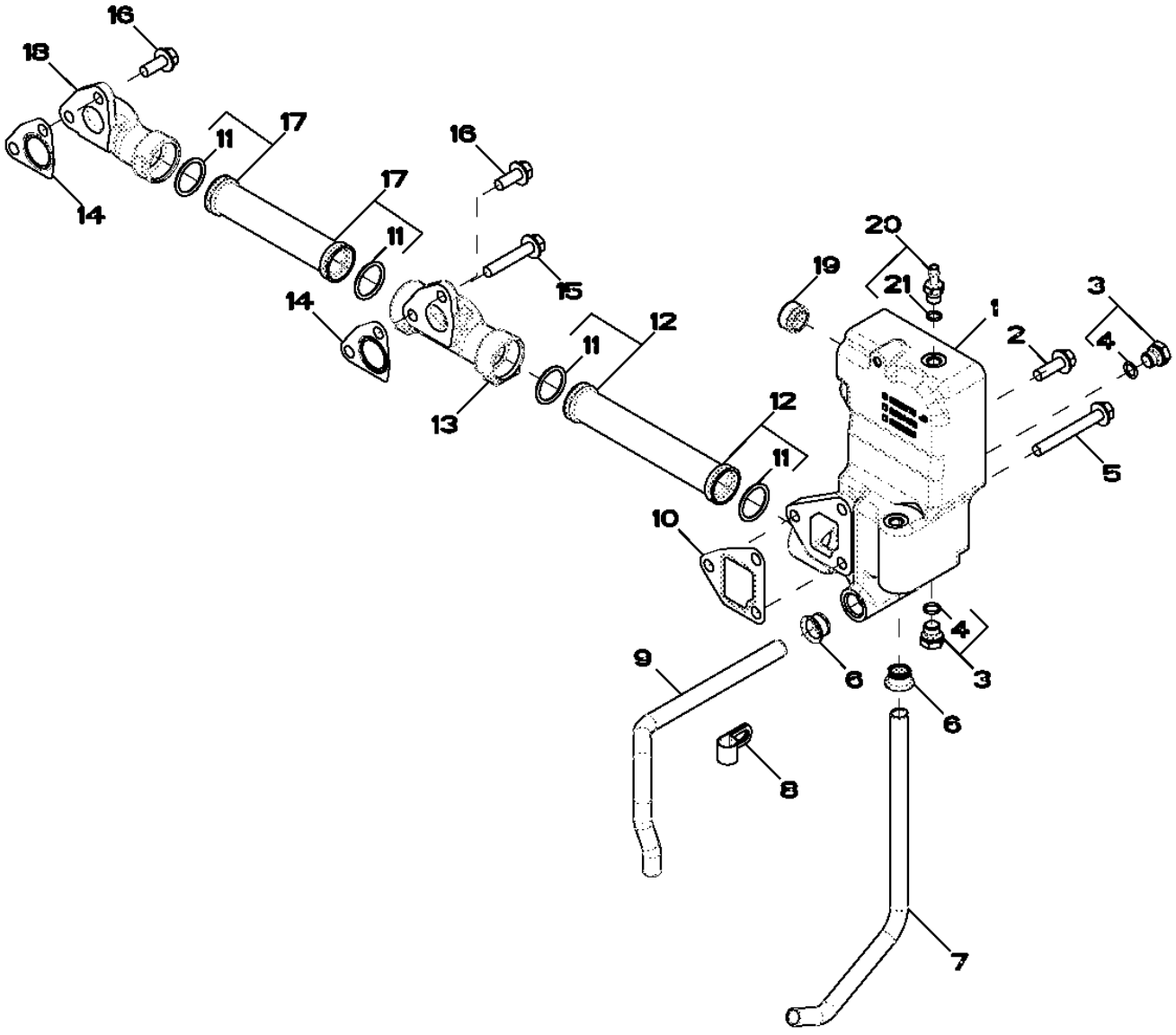

RE522133PCDE02

Item	Nº peça	Descrição	Qtde	Nº série motor	Notas
1	R522776	Carcaça	1		
2	19M7786	Parafuso	1		M10 X 30
3	RE46684	Tampão	4		M14 X 1.5
4	51M7041	Anel o	1		11.300 X 2.200 mm
5	19M7810	Parafuso	2		M10 X 80
6	R123226	Junta	2		
7	R519517	Tubo	1		
8	R128415	Braçadeira	2		
9	R519025	Tubo	1		
10	R505479	Junta	1		
11	R63185	Anel o	4		
12	RE516026	Tubo	1		
13	R519737	Coletor	1		
14	R505480	Junta	2		
15	19M8528	Parafuso	1		M10 X 55
16	19M7785	Parafuso	3		M10 X 25
17	RE523250	Tubo	1		
18	R504754	Coletor	1		
19	RE57190	Vedação	1		
20	AT323961	Adaptador	1		M12 X 1.5
21	51M7040	Anel o	1		9.300 X 2.200 mm

4059 Engine Oil Dipstick
4059 Jauge à huile moteur
4059 Vareta de Óleo do Motor
4059 Aspilla para medir el nivel de aceite de motor

RE529454PCDA01 A.1

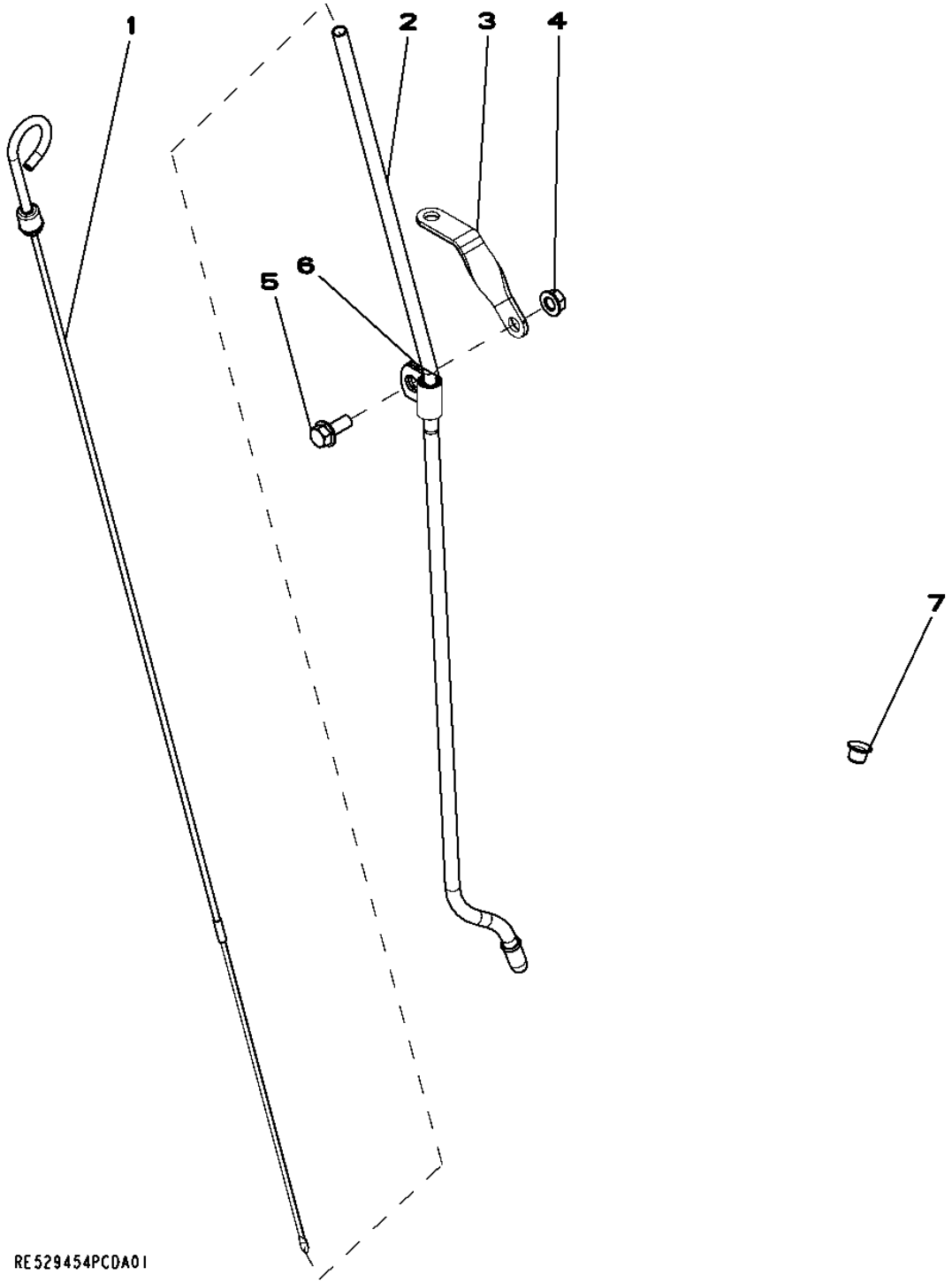

Item	*Nº peça*	*Descrição*	*Qtde*	*Nº série motor*	*Notas*
1	RE529822	Vareta de niVel	1		
2	R523199	Tubo vareTa de nível	1		
3	R134552	Apoio	1		
4	14M7298	Porca com flange	1		M8
5	19M7866	Parafuso	1		M8 X 20
6	T33276	Braçadeira	1		
7	R502725	Plugue	1		

4112 Front Auxiliary Drive Pulley
4112 Poulie pour entraînement auxiliaire avant
4112 Polia de Transmissão Auxiliar Frontal
4112 Polea de mando auxiliar delantero

RE527588PCDA02 A.1

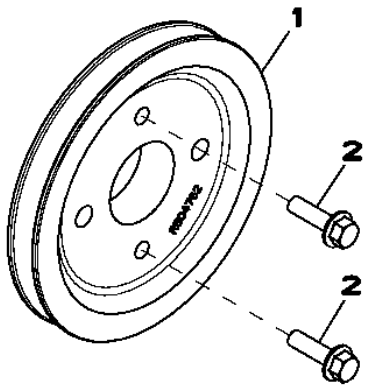

RE527588PCDA02

Item	*Nº peça*	*Descrição*	*Qtde*	*Nº série motor*	*Notas*
1	R504762	Polia	1		
2	19M7835	Parafuso	2		M10 X 35

4330 Starting Aid
4330 Aide au démarrage
4330 Auxílio de Partida
4330 Auxiliar de arranque

RE524899PCDA01 A.1

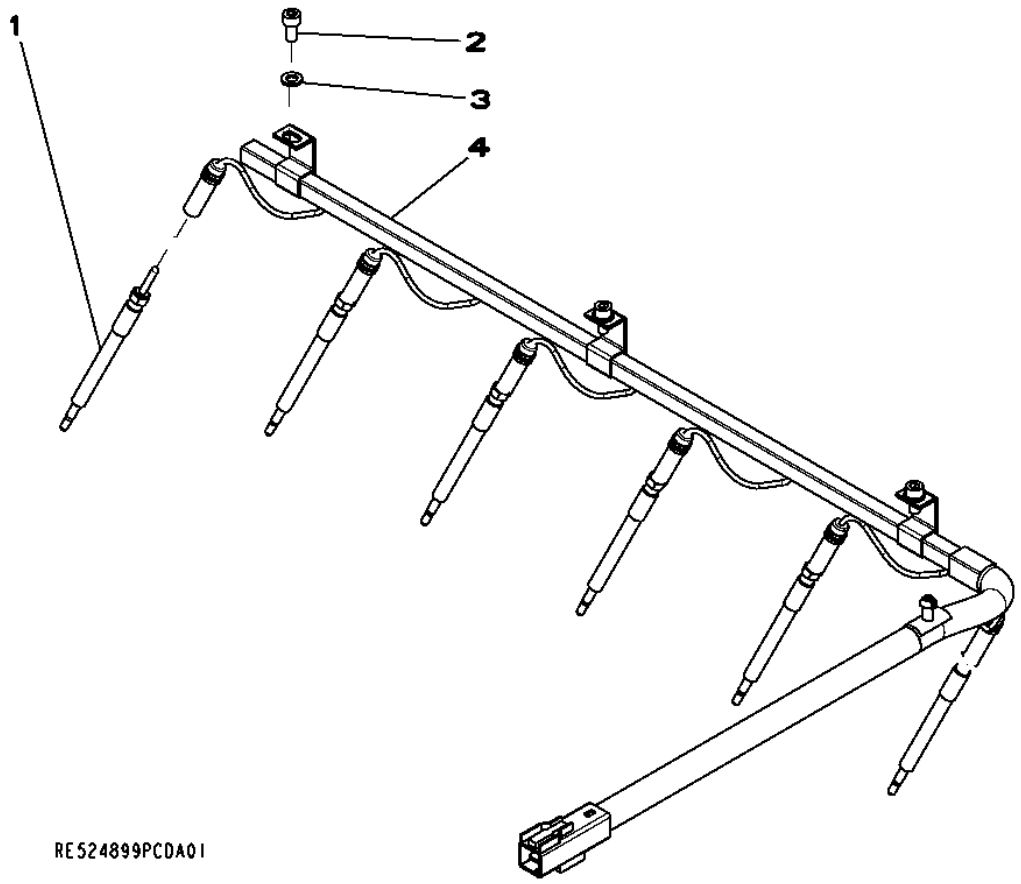

Item	*Nº peça*	*Descrição*	*Qtde*	*Nº série motor*	*Notas*
1	RE515622	Vela incandescente	6		
2	19M8618	Parafuso	3		M6 X 12
3	24M7088	Arruela	3		6.600 X 12 X 1.600 mm
4	RE527098	Chicote	1		

4435 Timing Gear Cover
4435 Carter de distribution
4435 Tampa da Engrenagem de Distribuição
4435 Cubierta de engranajes de distribución

RE522931PCDF02 A.1

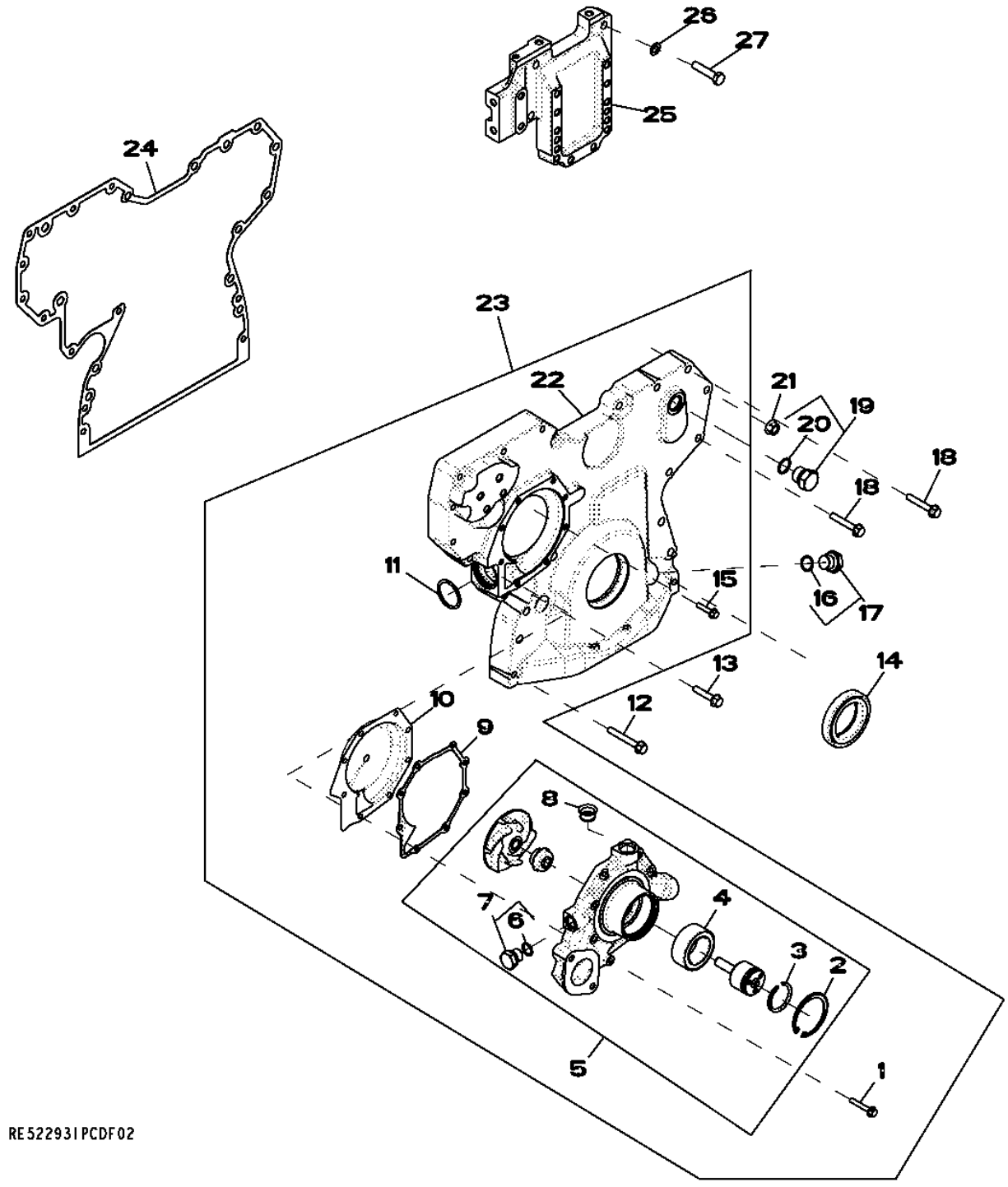

Item	Nº peça	Descrição	Qtde	Nº série motor	Notas
1	19M7797	Parafuso	3		M6 X 40
2	R71228	Anel	1		
3	A364R	Anel de pressão	1		
4	RE500826	Adaptador	1		
5	RE523169	Bombad'água	1		
	SE501227	Bombad'água remanufaturada	1		REMAN FOR RE523169
6	51M7043	Anel o	1		15.300 X 2.200 mm
7	RE46685	Tampão	1		
8	R123226	Vedação	2		
9	R123417	Junta	1		
10	RE508566	Inserto	1		
11	R504734	Anel o	1		
12	19M7801	Parafuso	3		M8 X 60
13	19M8317	Parafuso	1		M8 X 40
14	RE538097	Vedação	1		SUB FOR RE516340
15	19M7796	Parafuso	5		M6 X 30
16	51M7044	Anel o	1		17.300 X 2.200 mm
17	RE517370	Conexão	1		
18	19M7800	Parafuso	8		M8 X 50
19	RE46687	Tampão de dreno	1		
20	51M7045	Anel o	1		19.300 X 2.200 mm
21	14M7296	Porca com flange	9		M10
22	RE509865	Capa	1		ALSO ORDER RE508566
23	RE523168	Capa	1		
24	R526944	Junta	1		
25	R516557	Suporte	1		
26	24M7096	Arruela	4		10.500 X 18 X 1.600 mm
27	19M8488	Parafuso sextavado	4		M10 X 45

4633 Cylinder Block
4633 Bloc-cylindres
4633 Bloco de Cilindros
4633 Bloque de cilindros

RE522134PCDC03 A.1

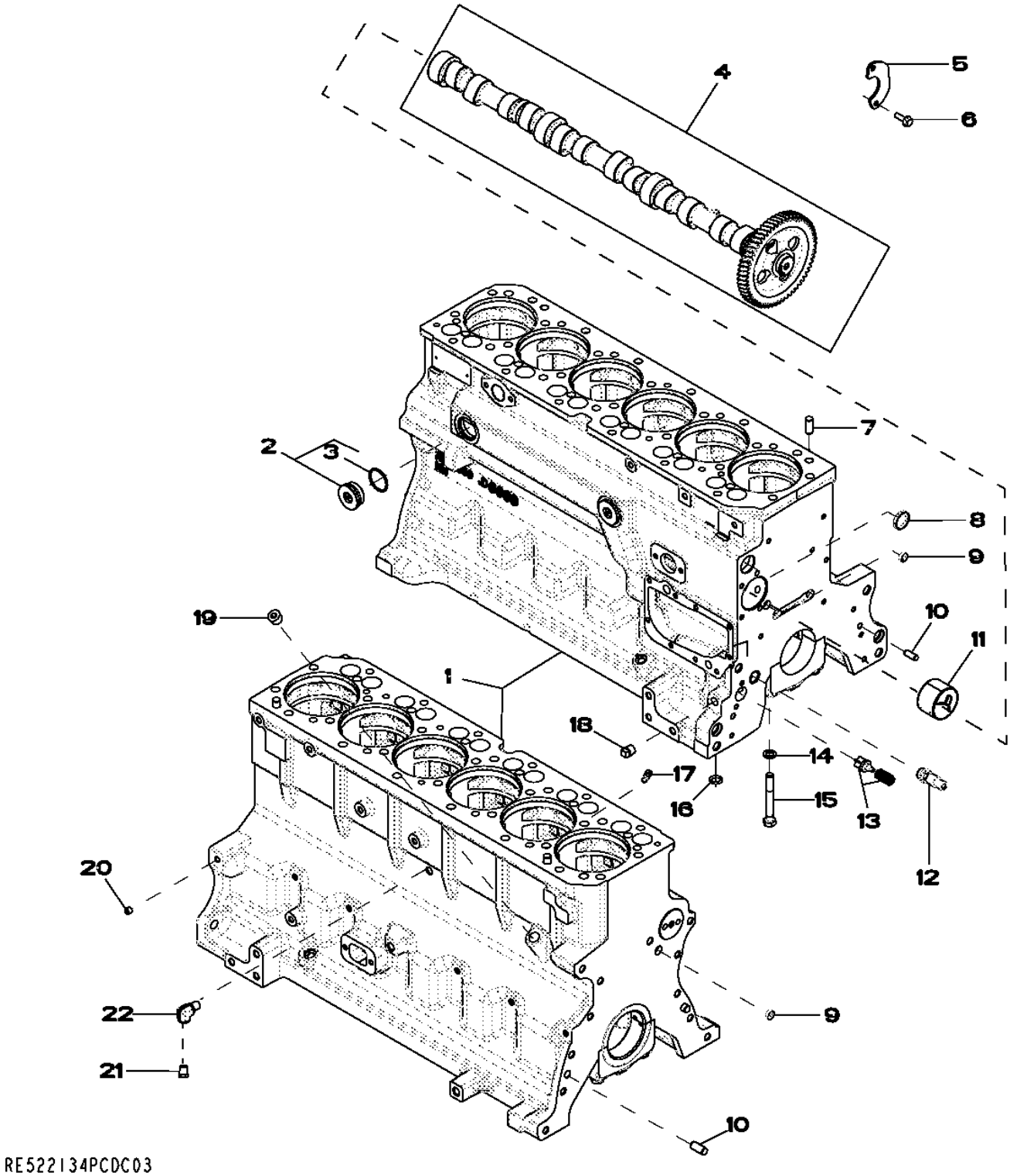

Item	Nº peça	Descrição	Qtde	Nº série motor	Notas
1	.....	Bloco de cilindro	1		MARKED R504850 ; ORDER RE528638
2	RE508185	Conexão	2		1-5/8"-12 UN
3	U13639	Anel o	1		
4	RE528950	Eixo de cames	1		MARKED R518861
	SE501812	Comando de Válvulas Reman	1		REMAN FOR RE528950
5	R132518	Placa	1		
6	19M8999	Parafuso	2		M8 X 25
7	R48685	Pino de centragem	4		
8	R116466	Plugue	1		
9	T18891	Plugue	2		OD = 16 mm
10	R26650	Pino de centragem	2		
11	R119874	Bucha	1		ALSO ORDER TY6333
12	RE505501	VálVula de sangria	1		
13	RE63674	VálVula	1		KIT
14	T20168	Arruela	14		
15	T23474	Parafuso sextavado	14		
16	R97185	Anel o	1		
17	R131182	Orifício	6		
18	15H695	Tampão	1		3/8",
19	15H584	Tampão	1		1/2",
20	RE71255	Tampão	7		(A) 1/8"-27 NPT, SUB FOR R104592 AND RE42713
21	RE507807	Tampão	1		(A) 1/4"-18 NPT
22	RE537834	Conexão em ângulo	1		(A)

(A) Threads With Pre-Applied Sealant
Filetages avec produit d'étanchéité préappliqué
Roscas com Vedante Pré-aplicado
Roscas con pasta selladora preaplicada

4712 Crankshaft and Bearings
4712 Vilebrequin et paliers
4712 Virabrequim e Rolamentos
4712 Cigüeñal y cojinetes

RE506346PCDE01 A.1

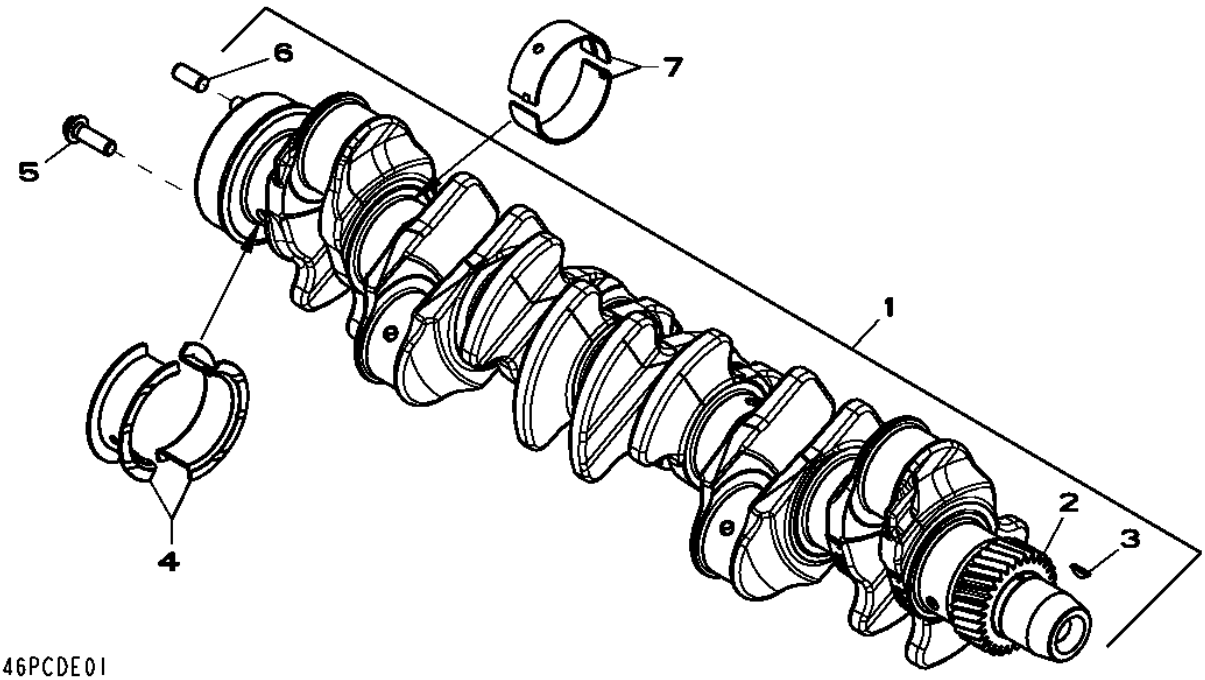

Item	*Nº peça*	*Descrição*	*Qtde*	*Nº série motor*	*Notas*
1	RE505921	Virabrequim	1		(A) ALSO ORDER RE516340 AND RE44574
	SE501655	Virabrequim remanufaturado	1		(B) REMAN FOR RE505921
2	R120631	EngrEnagem	1		Z = 30
3	R505609	Chaveta	1		LGTH = 18.5 mm
4	RE65168	Conj. do rolamento	1		STD; MARKED R123563 AND R123564
	RE65912	Rolamento axial	AR		(A) 0.254 mm, US, MARKED R130574 AND R130575
5	R135918	Parafuso	6		
6	R48685	Pino de centragem	1		
7	RE65165	Conj. do rolamento	4		STD; MARKED R123561 AND R123562
	RE65911	Rolamento	AR		(A) 0.254 mm, US, MARKED R130576 AND R130577

(A) Grinding Guidelines : See CTM104
Consignes sur le broyage: consulter le CTM104
Diretrizes de Retífica : Consulte CTM104
Pautas de rectificado: Ver CTM104

(B) With Bearings
AVEC ROULEMENTS
Com Rolamentos
Con cojinetes

4834 Connecting Rods and Pistons
4834 Bielles et pistons
4834 Bielas e Pistões
4834 Biela y pistones

RE522135PCDB02 A.1

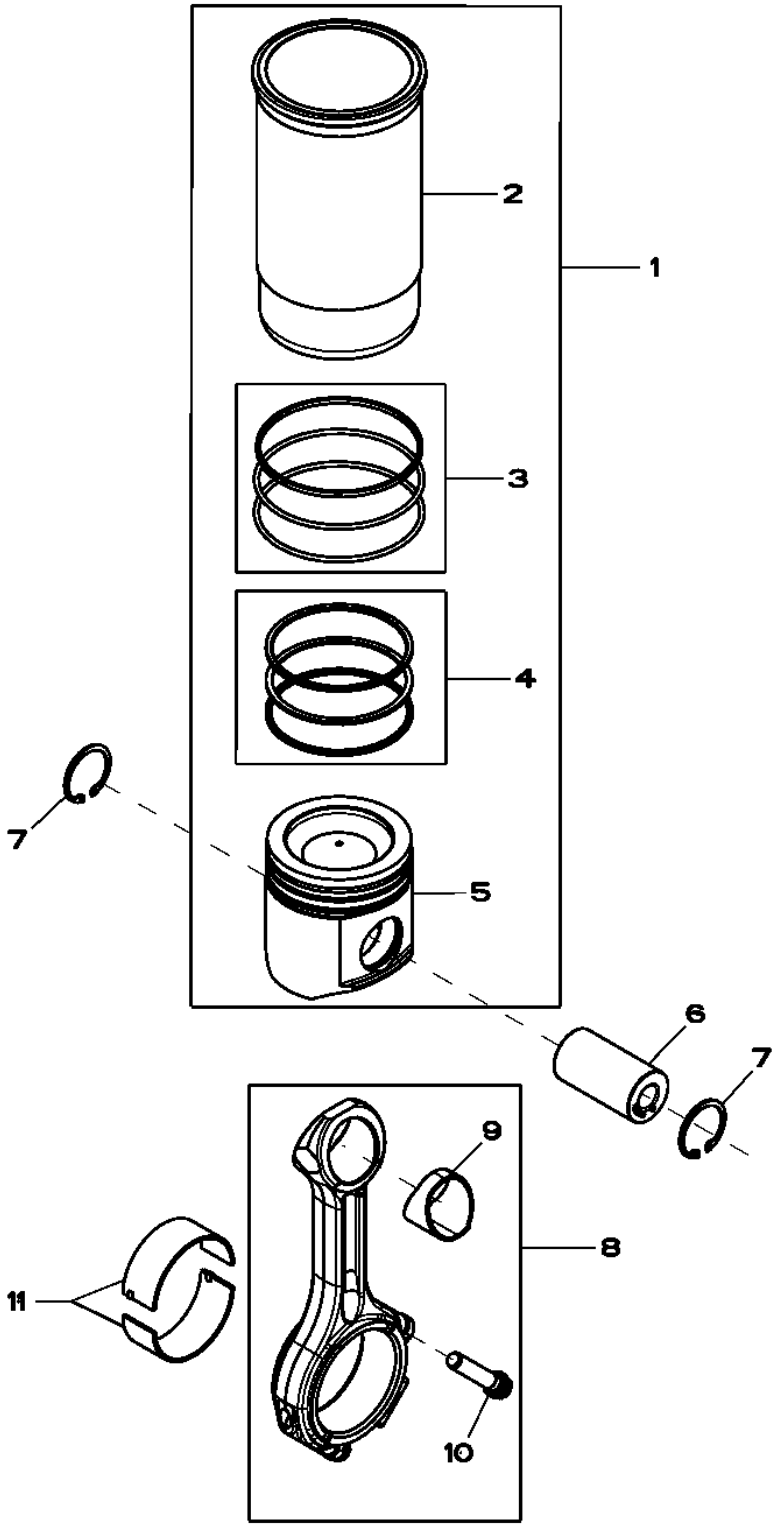

Item	*Nº peça*	*Descrição*	*Qtde*	*Nº série motor*	*Notas*
1	RE524450	Kit pistão e camisa	6		
2	.....	Camisa de cilindro	1		ORDER RE524450; NSEP
3	AR65507	Kit - anel o	1		PKG (3)
4	RE524453	Kit anéis de pistão	1		PKG (3)
5	.....	Pistão	1		MARKED RE521616; ORDER RE524450; NSEP
6	R502755	Pino do Pistão	6		OD = 41 mm; LGTH = 77 mm
7	R54114	Anel de pressão	12		
8	RE500608	Biela	6		
9	R114082	Bucha	1		
10	R501124	Parafuso	2		A = 61 mm; M12
11	RE65908	Rolamento	6		KIT (2) R113698; STD
	RE65909	Rolamento	AR		(A) ID = 0.254 mm, US, KIT (2) R130578

(A) Grinding Guidelines : See CTM104
Consignes sur le broyage: consulter le CTM104
Diretrizes de Retífica : Consulte CTM104
Pautas de rectificado: Ver CTM104

4905 Rocker Arm, Shaft, Tappet, Push Rod
4905 Culbuteur, arbre, poussoir, tige-poussoir
4905 Balancim, Eixo, Tucho, Haste de Comando
4905 Balancín, eje, levantaválvulas, varilla de empuje

RE522136PCDE03 A.1

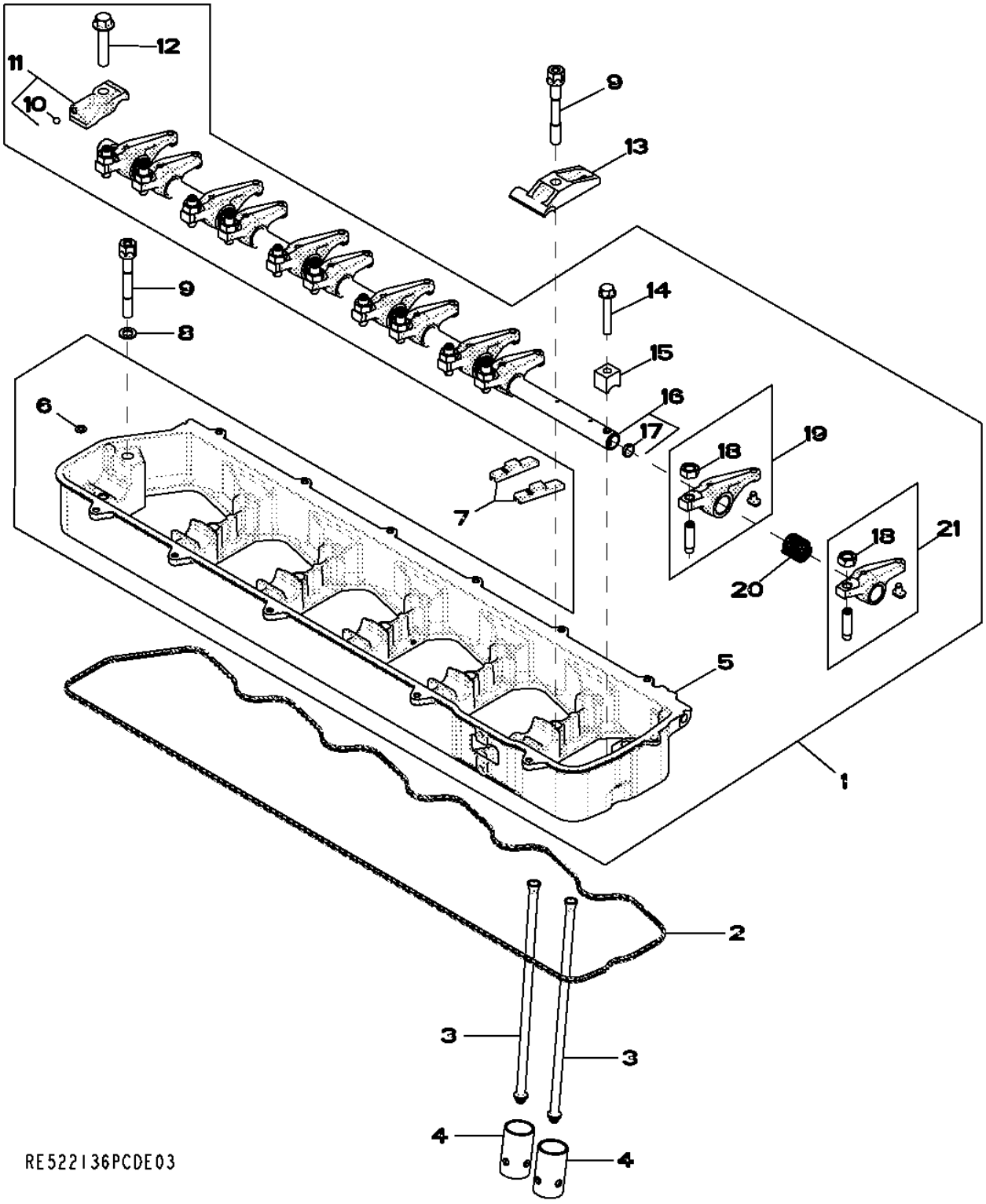

Item	*Nº peça*	*Descrição*	*Qtde*	*Nº série motor*	*Notas*
1	RE533148	Eixo do balancim	1		
2	R524496	Junta	1		
3	R504209	Vareta	12		
4	R123565	Peça acionada Pelo came	12		
5	.....	Carcaça	1		MARKED R518809 OR R525452; ORDER RE533148; NSEP
6	R520867	Anel o	1		
7	R502341	Ponte da válvula	12		
8	24M7096	Arruela	2		10.500 X 18 X 1.600 mm
9	R521458	Parafuso	7		
10	R69281	Esfera	1		
11	RE523032	Tampa	1		
12	19M8966	Parafuso	1		M10 X 50
13	R516140	Correia	5		
14	19M9170	Parafuso	1		M8 X 50
15	R504631	Braçadeira	1		
16	RE516491	Eixo do balancim	1		MARKED R504782
17	30M7004	Plugue	2		
18	14M7148	Porca	12		M10
19	RE504210	Balancim	6		(B)
20	R505543	Mola	6		
21	RE523023	Balancim	6		(A)

(A) Intake
Admission
Admissão
Admisión

(B) Exhaust
Échappement
Escape
Escape

5024 Oil Pump
5024 Pompe à huile
5024 Bomba de Óleo
5024 Bomba de aceite

RE522137PCDC02 A.1

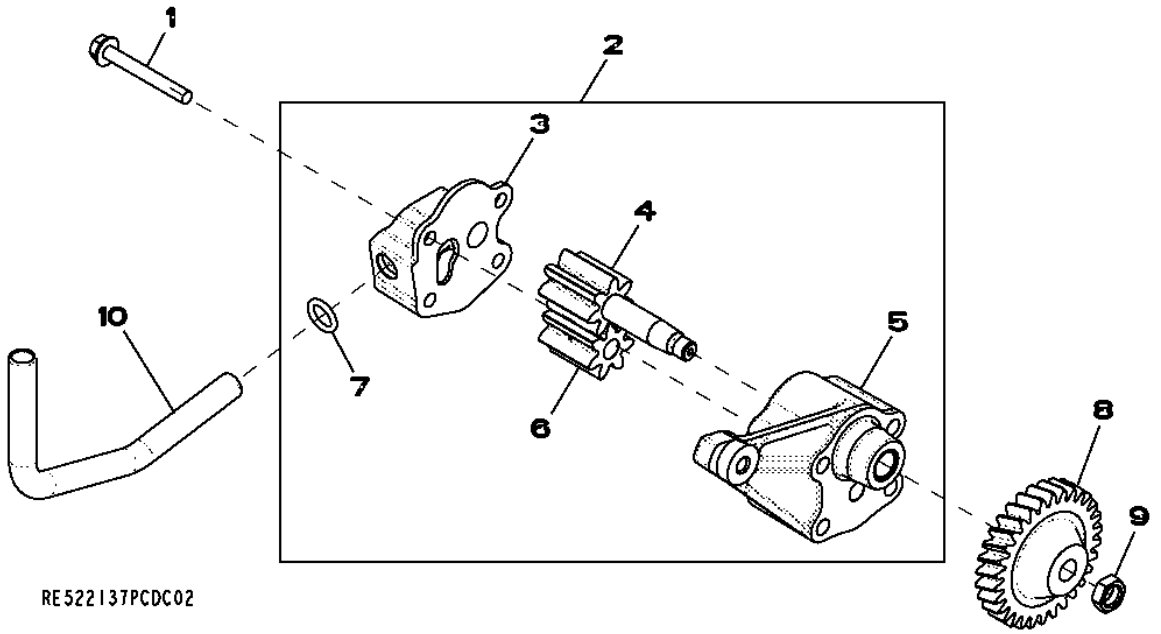

Item	*Nº peça*	*Descrição*	*Qtde*	*Nº série motor*	*Notas*
1	19M7802	Parafuso	2		M8 X 65
2	RE521756	Bombade óleo	1		
	SE501813	Bombade óleo remanufatur.	1		REMAN FOR RE521756
3	.....	Capa	1		ORDER RE521756; NSEP
4	.....	EngrEnagem	1		ORDER RE521756; NSEP
5	.....	Carcaça	1		ORDER RE521756; NSEP
6	.....	EngrEnagem	1		ORDER RE521756; NSEP
7	R97185	Anel o	1		
8	R120638	EngrEnagem	1		
9	14M7066	Porca	1		M12
10	R526838	Tubo de óleo	1		

5120 Cylinder Head
5120 Culasse
5120 Cabeçote do Cilindro
5120 Culata

5120_RE522138_PCD A.1

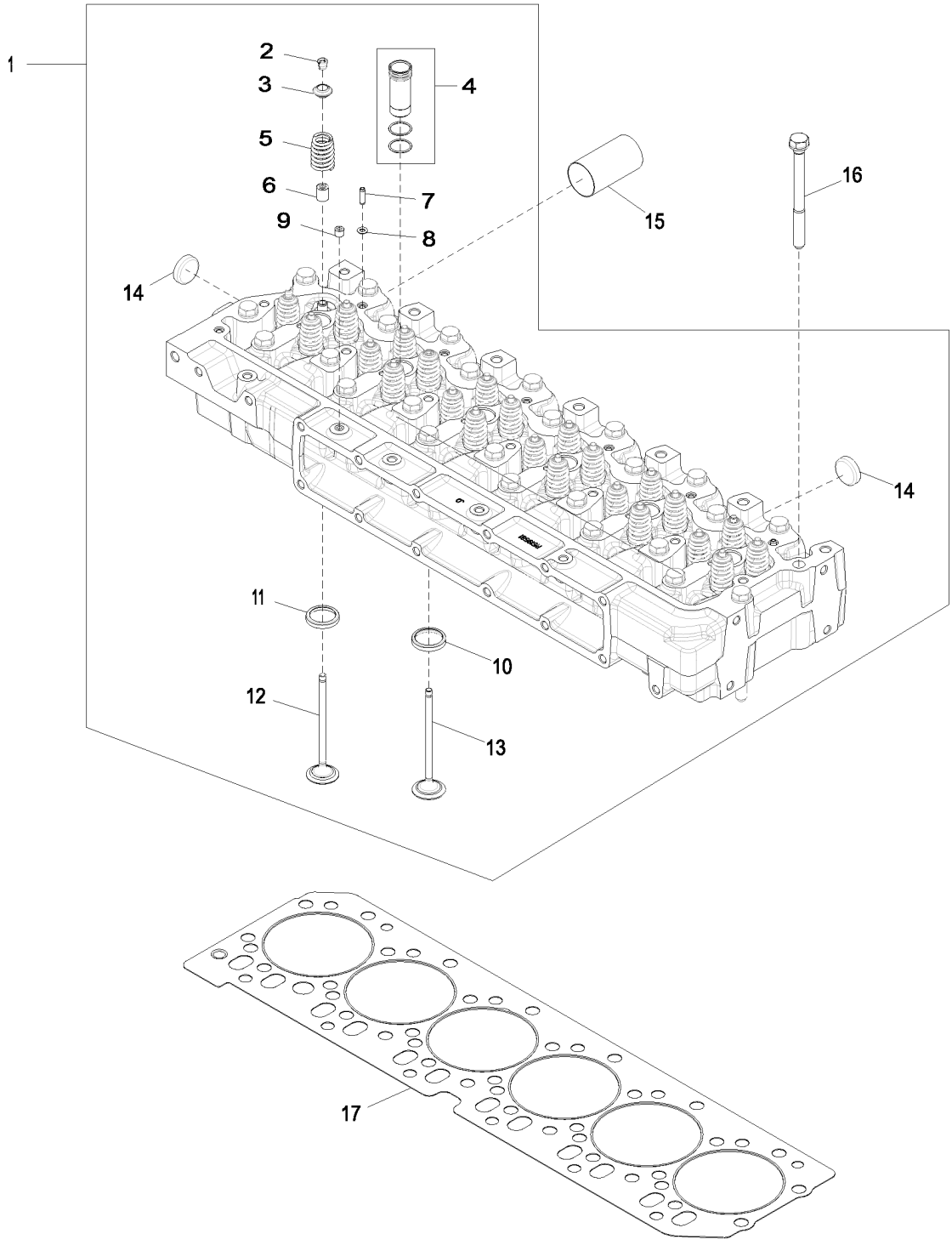

5120_RE522138_PCD

Item	*Nº peça*	*Descrição*	*Qtde*	*Nº série motor*	*Notas*
1	RE521639	Cabeçote	1		NLA; ORDER RE553421
	SE501583	Cabeça do cilindro remanuf.	1		REMAN FOR RE521639
2	R534978	RetentoR	48		
3	R502367	Tampa	24		
4	RE543935	Luva	6		
5	R518872	Mola	24		
6	RE526519	Vedação	24		
7	R521544	Bucha	2		
8	R520867	Anel o	7		
9	RE71255	Tampão	1		
10	R515034	Inserto de assento válvula	12		(A)
11	R515033	Inserto de assento válvula	12		(B)
12	RE557891	Kit da válvula	12		(B) INCLUDES R536136, RE519115, R502367, RE526519 AND R534978
13	RE557890	Kit da válvula	12		(A) INCLUDES R536135, RE519115, R502367, RE526519 AND R534978
14	CD16284	Plugue	4		
15	R519582	Luva	6		
16	R534091	Parafuso sextavado	26		
17	R116516	Vedação de cilindro	1		

(A) Intake
Admission
Admissão
Admisión

(B) Exhaust
Échappement
Escape
Escape

5204 Auxiliary Drive
5204 Entraînement auxiliaire
5204 Acionamento Auxiliar
5204 Transmisión adicional

RE59264PCDD04 A.1

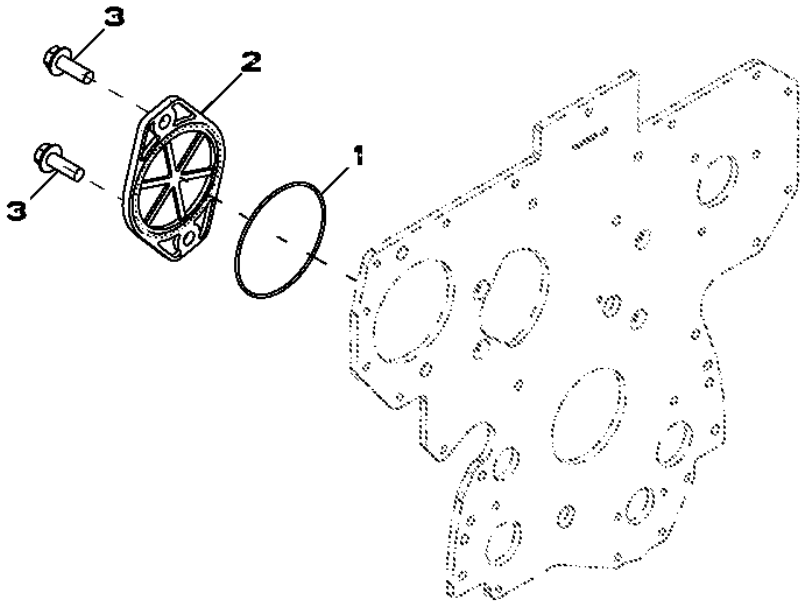

RE59264PCDD04

Item	*Nº peça*	*Descrição*	*Qtde*	*Nº série motor*	*Notas*
1	T20758	Anel o	1		
2	R135757	Capa	1		
3	19M7790	Parafuso	2		M12 X 35

5497 Turbo Air Inlet
5497 Entrée d'air du turbocompresseur
5497 Admissão de Ar do Turbo
5497 Entrada de aire de turbocompresor

RE529875PCDB02 A.1

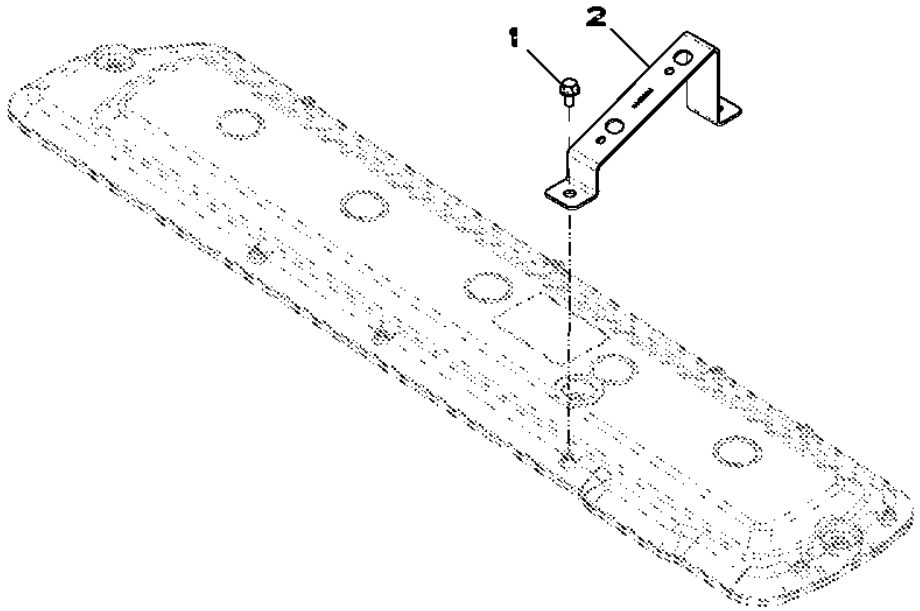

Item	*Nº peça*	*Descrição*	*Qtde*	*Nº série motor*	*Notas*
1	RE527858	Parafuso	2		
2	R522944	Apoio	1		

5728 Water Pump Inlet (166995 -)
5728 Entrée de pompe à eau (166995 -)
5728 Entrada da Bomba de Água (166995 -)
5728 Entrada de bomba de agua (166995 -)

RE530087PCDA04 A.1

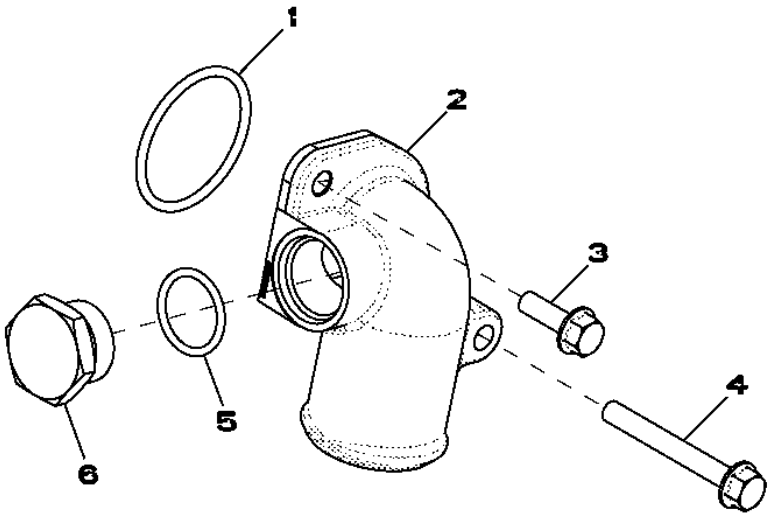

RE530087PCDA04

Item	*Nº peça*	*Descrição*	*Qtde*	*Nº série motor*	*Notas*
1	R89944	Anel o	1		
2	R522686	Conexão em ângulo	1		
3	19M7867	Parafuso	1		M8 X 25
4	19M7802	Parafuso	1		M8 X 65
5	U17409	Anel o	1		
6	R82718	Tampão de dreno	1		

5945 Oil Cooler
5945 Refroidisseur d'huile
5945 Resfriador de Óleo
5945 Refrigerador de aceite

RE522847PCDB04 A.1

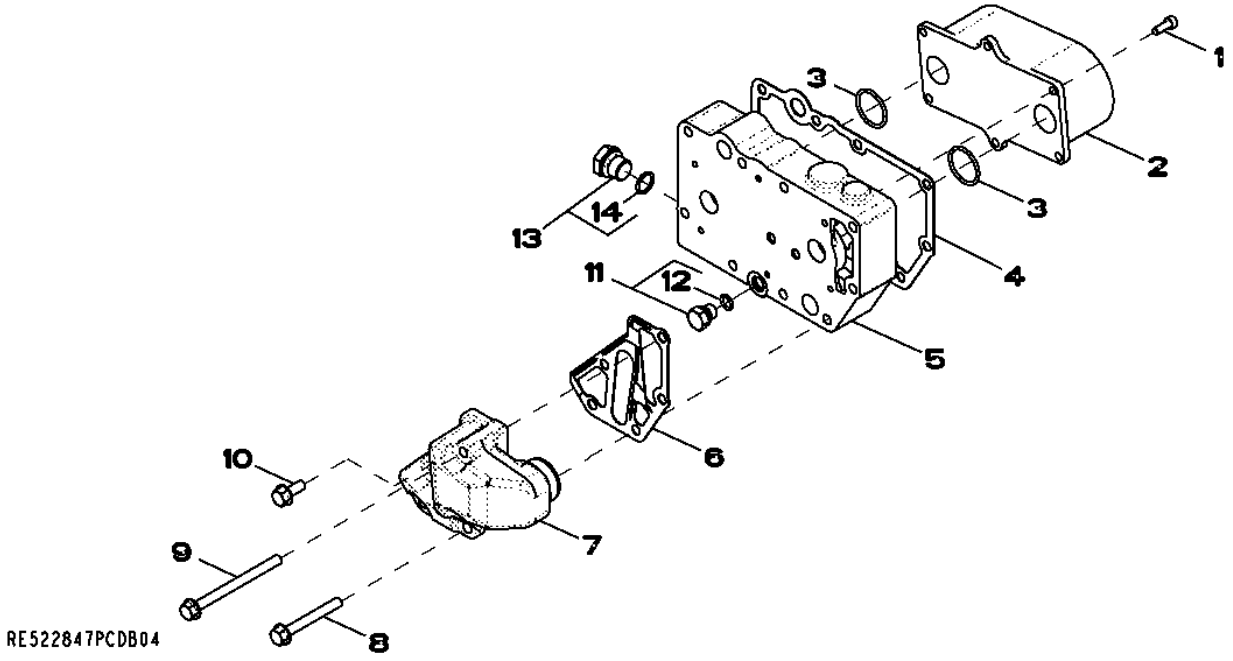

Item	*Nº peça*	*Descrição*	*Qtde*	*Nº série motor*	*Notas*
1	RE67231	Parafuso	6		
2	RE59298	ResfRiadoR de óleo	1		
3	T122075	Anel o	2		
4	R123501	Junta	1		
5	R520983	Carcaça	1		
6	R501428	Junta	1		
7	RE508599	Kit	1		
8	19M7802	Parafuso	2		M8 X 65
9	19M7970	Parafuso	2		M8 X 100
10	RE67238	Parafuso	1		
11	RE46686	Conexão	1		
12	51M7040	Anel o	1		9.300 X 2.200 mm
13	RE46685	Tampão	1		
14	51M7043	Anel o	1		15.300 X 2.200 mm

62A4 Alternator Brackets
62A4 Supports de l'alternateur
62A4 Suportes do Alternador
62A4 Soporte de alternador

RE531056PCDA02 A.1

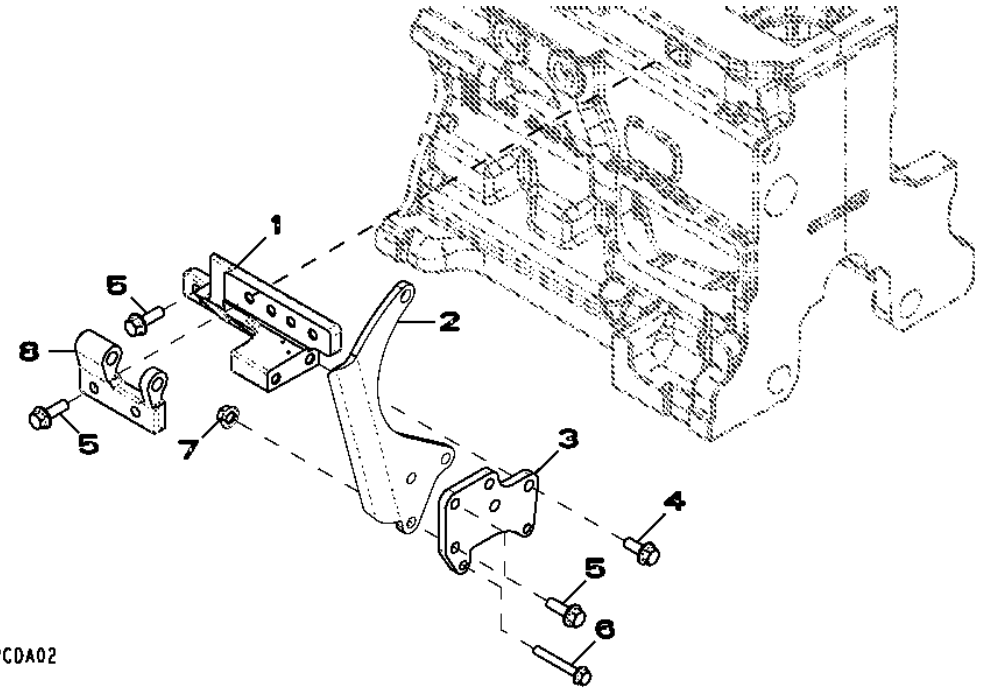

Item	*Nº peça*	*Descrição*	*Qtde*	*Nº série motor*	*Notas*
1	R516584	Apoio	1	000927-	
2	R524235	Correia	1	000927-	
3	R516510	Apoio	1	000927-	
4	19M7785	Parafuso	2	000927-	M10 X 25
5	19M7786	Parafuso	7	000927-	M10 X 30
6	19M7801	Parafuso	2	000927-	M8 X 60
7	14M7296	Porca com flange	3	000927-	M10
8	R503766	Suporte	1	000927-	

6382 Fuel Lines, Low Pressure
6382 Conduites de combustible, basse pression
6382 Linhas de Combustível, Baixa Pressão
6382 Tubería de combustible, baja presión

RE525482PCDA02 A.1

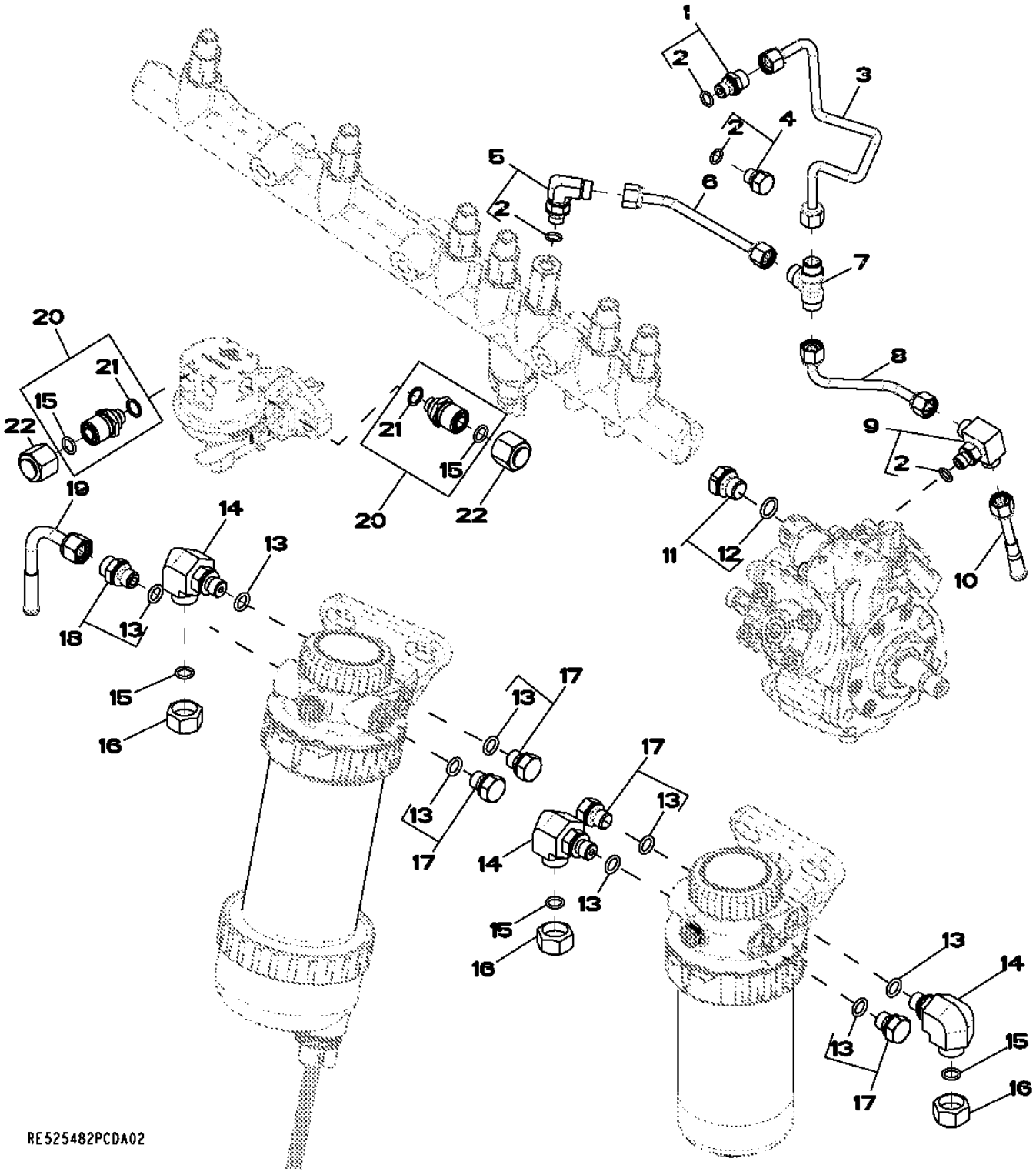

Item	Nº peça	Descrição	Qtde	Nº série motor	Notas
1	RE60028	Conexão	1		
2	51M7039	Anel o	4		8.100 X 1.600 mm
3	RE523462	Linha de combustivel	1		
4	RE60071	Conexão	2		
5	RE502173	Conexão	1		
6	RE523464	Linha de combustivel	1		
7	R97061	Conexão em t	1		
8	RE523629	Linha de combustivel	1		
9	RE524220	Conexão	1		
10	RE67050	Linha de combustivel	1		
11	RE46684	Tampão	1		
12	51M7041	Anel o	1		11.300 X 2.200 mm
13	51M7040	Anel o	8		9.300 X 2.200 mm
14	38H5022	Conexão em ângulo	1		
15	T77613	Anel o	5		
16	38H5141	Conexão	3		
17	RE46686	Conexão	4		
18	RE60029	Adaptador	1		
19	RE60242	Linha de combustivel	1		
20	RE507247	Conexão de mangueira	2		
21	R500271	Anel o	1		
22	38H1415	Conexão	2		

65TE Turbocharger
65TE Turbocompresseur
65TE Turbocompressor
65TE Turbocompresor

RE532658PCDE02 A.1

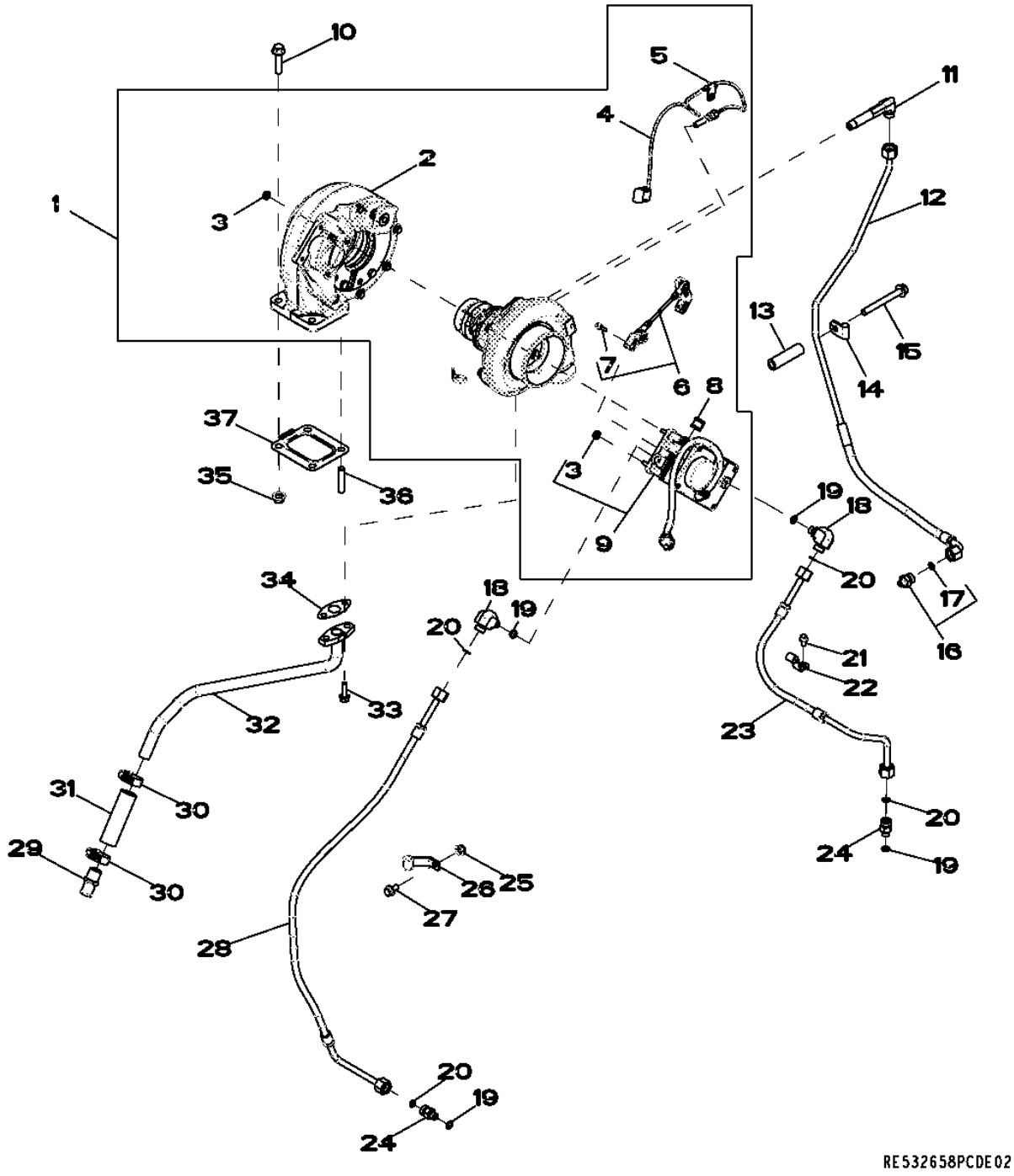

Item	Nº peça	Descrição	Qtde	Nº série motor	Notas
1	RE535686	TurboalimenTador	1	001258-	INCLUDES RE535990; SUB FOR RE534545 AND RE528884
	SE501680	TurboalimenTador remanufaT.	1	001258-	REMAN FOR RE535686
	RE534545	TurboalimenTador	1	001258-	SUB RE535686; INCLUDES RE523819; SUB FOR RE528884 AND RE534520
2	RE538123	Carcaça	1	001258-	USE WITH RE535990
3	E63524	Porca	4	001258-	
4	RE523319	SenSor	1	001258-	
5	R524453	Braçadeira	2	001258-	
6	RE535990	Articulação	1	001258-	(A) USE WITH RE535686 AND RE538123; MARKED 177665)
	RE523819	Articulação	1	001258-	(B) USE WITH RE534545; MARKED 175505 AND 175506
7	RE528219	Parafuso c/arruela	2	001258-	
8	R521407	Braçadeira	1	001258-	
9	RE523491	Atuador	1	001258-	INCLUDES (4) E63524
10	R519484	Parafuso sextavado	2	001258-	
11	R522735	Conexão	1	001258-	
12	RE536805	Tubulação de óleo	1	001258-	
13	R520632	Espaçador	1	001258-	
14	T38545	Braçadeira	1	001258-	
15	19M7811	Parafuso	1	001258-	M10 X 90
16	RE521531	Adaptador	1	001258-	
17	R63548	Anel o	1	001258-	
18	38H5022	Conexão em ângulo	1	001258-	
19	51M7040	Anel o	4	001258-	9.300 X 2.200 mm
20	T77613	Anel o	4	001258-	
21	RE527858	Parafuso	1	001258-	
22	R520856	Braçadeira	1	001258-	
23	RE528089	Mangueira do ar condicionad	1	001258-	SUB FOR RE525243
24	38H5008	Adaptador	1	001258-	
25	14M7298	Porca com flange	1	001258-	M8
26	R135752	Presilha	1	001258-	
27	19M7865	Parafuso	1	001258-	M8 X 16
28	RE528277	Mangueira do ar condicionad	1	001258-	SUB FOR RE525094
29	RE54885	Conexão de mangueira	1	001258-	
30	RE65978	Braçadeira	2	001258-	
31	R523372	Mangueira	1	001258-	SUB FOR R115138
32	RE524901	Tubulação de óleo	1	001258-	
33	N275830	Parafuso	2	001258-	
34	R521158	Junta	1	001258-	
35	14M7296	Porca com flange	4	001258-	M10
36	R521200	Pino	2	001258-	
37	R519489	Junta	1	001258-	

(A) Ball Joint Style
Type joint à rotule
Estilo Junta Esférica
Tipo junta de rótula

(B) Pin Joint Style
Type joint d'axe
Estilo Junta de Pino
Tipo junta de pasador

6698 Water Temperature Sensor Plug
6698 Bouchon de capteur de température d'eau
6698 Bujão do Sensor de Temperatura da Água
6698 Tapón de sensor de temperatura de agua

RE500556PCDD02 A.1

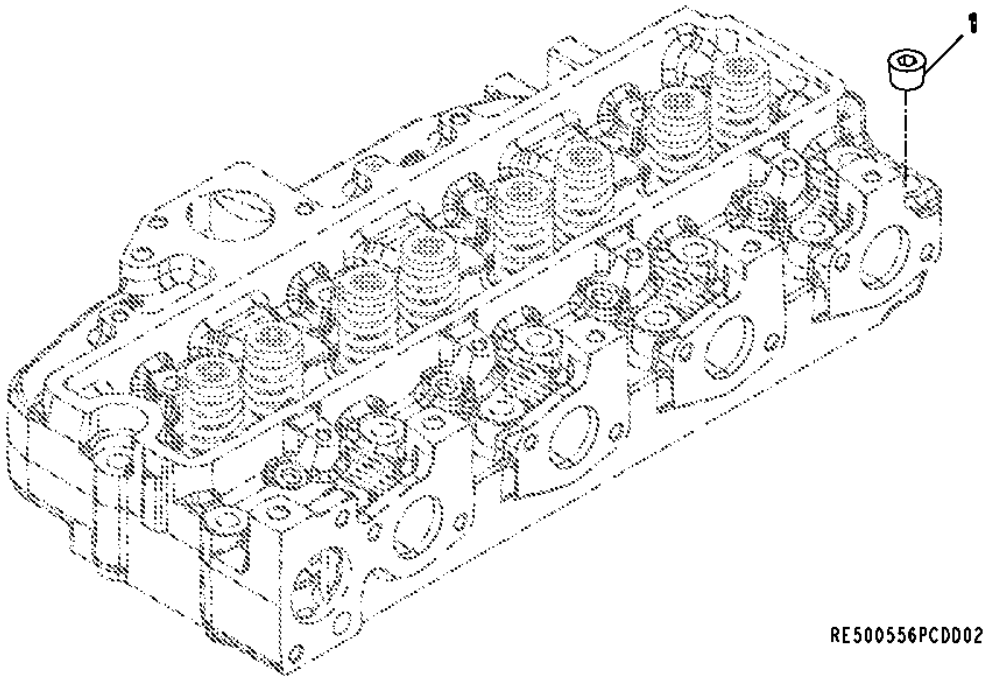

Item	*Nº peça*	*Descrição*	*Qtde*	*Nº série motor*	*Notas*
1	15H624	Tampão	1		1/2"

6721 Sensors
6721 Capteurs
6721 Sensores
6721 Sensores

RE526028PCDC04 A.1

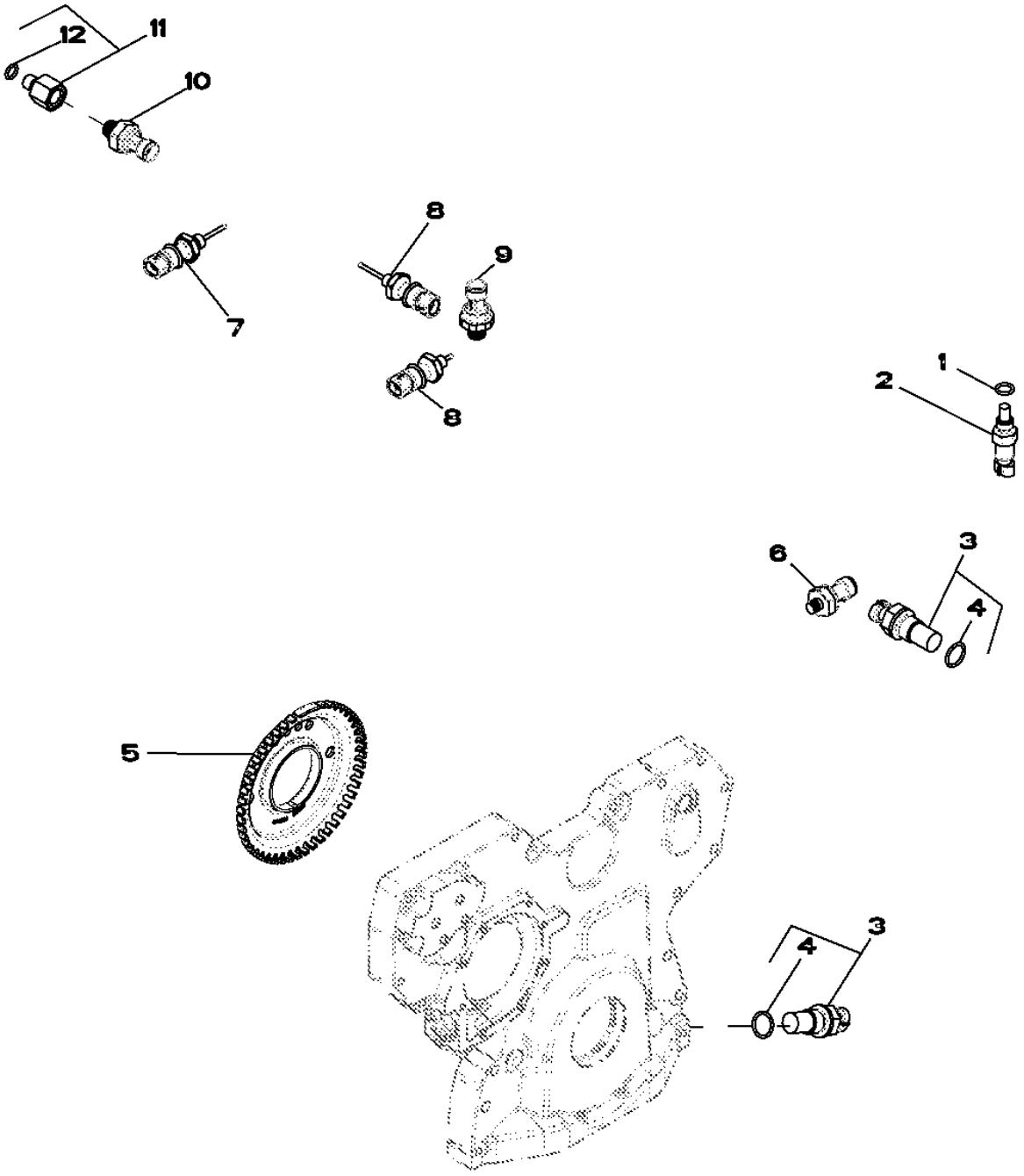

RE526028PCDC04

Item	Nº peça	Descrição	Qtde	Nº série motor	Notas
1	51M7041	Anel o	1		11.300 X 2.200 mm
2	RE52722	SenSor de temperatura	1		
3	RE519144	SenSor	2		
4	51M7044	Anel o	1		17.300 X 2.200 mm
5	R517471	Roda	1		
6	RE167207	SenSor	1		
7	RE522824	SenSor de temperatura	1		
8	RE522823	SenSor de temperatura	2		MAT; INTERCOOLER OUTLET
9	RE522723	SenSor de preSSão do ar	1		
10	RE522794	SenSor	1		
11	RE523854	Adaptador	1		
12	51M7040	Anel o	1		9.300 X 2.200 mm

6895 Crankshaft Pulley and Dampener
6895 Arbre et amortisseur de vilebrequin
6895 Polia e Amortecedor do Virabrequim
6895 Polea y amortiguador de cigüeñal

RGP8851 A.1

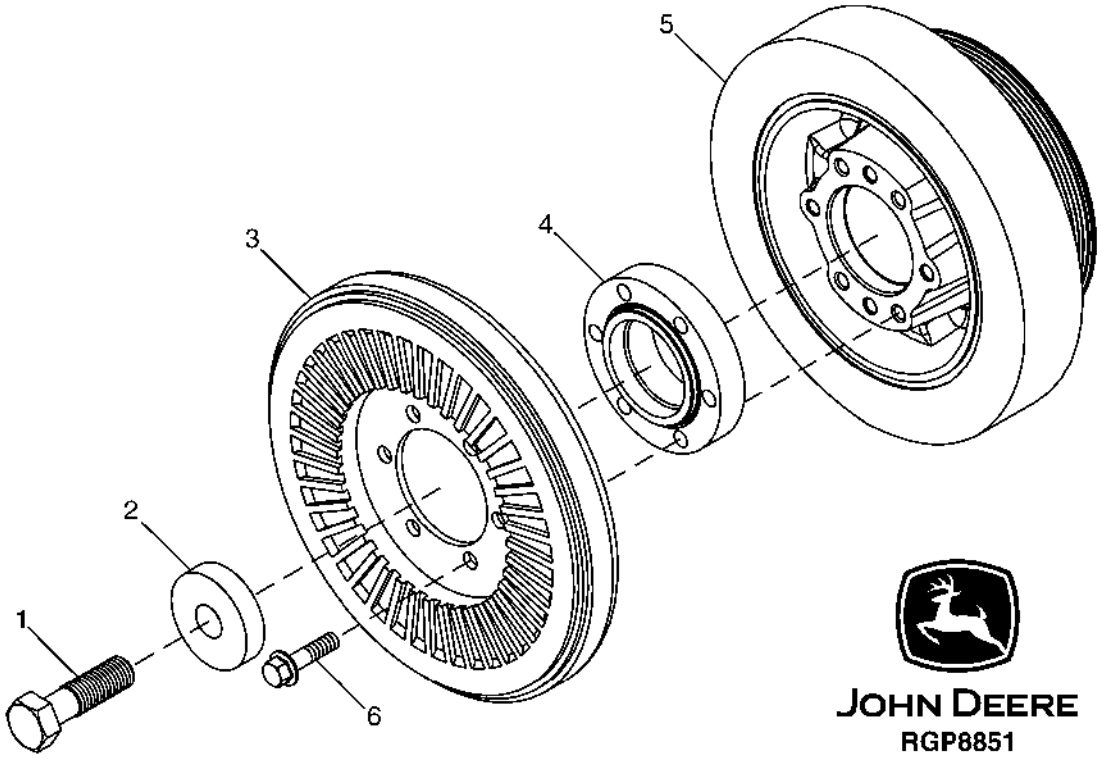

Item	*Nº peça*	*Descrição*	*Qtde*	*Nº série motor*	*Notas*
1	TH111692	Parafuso sextavado	1		SUB FOR 4258061
2	R517237	Arruela	1		
3	RE57604	Amortecedor de torção	1		OD = 271 mm
4	R504531	Espaçador	1		
5	RE505940	Polia com amortecedor	1		OD = 173 mm
6	19M8162	Parafuso	6		M10 X 40

8175 Primary Fuel Filter
8175 Filtre à carburant primaire
8175 Filtro Primário do Combustível
8175 Filtro primario de combustible

8175_RE529054_PCD A.1

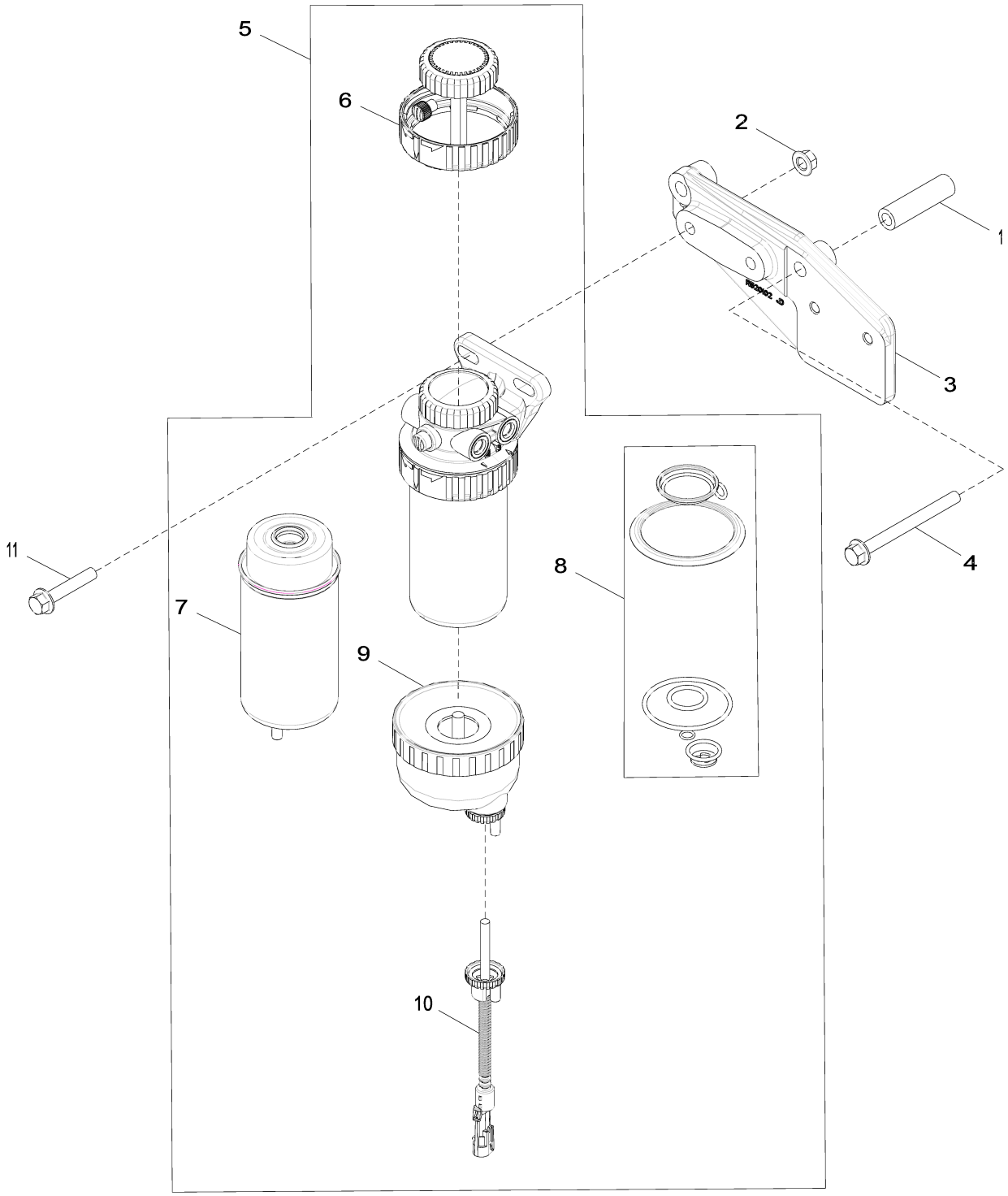

8175_RE529054_PCD

Item	Nº peça	Descrição	Qtde	Nº série motor	Notas
1	R520632	Espaçador	1		
2	14M7296	Porca com flange	2		M10
3	R520102	Apoio	1		
4	19M7836	Parafuso	1		M10 X 110
5	RE540392	Filtro	1		NLA ORDER RE553072; INCLUDES RE540438 AND RE540439
	RE553072	Filtro	1		SUB FOR RE540392; INCLUDES RE51650 AND RE553073
6	RE526834	Kit do filtro	1		
7	RE529643	Elemento de filtro	1		USE WITH RE529641, RE540392 OR RE553072
8	RE516553	Kit retentor	1		
9	RE540438	Copo de sedimentação	1		(A) USE WITH RE540439
	RE51650	Copo de sedimentação	1		(B) USE WITH RE519696 OR RE553073
10	RE540439	SenSor	1		(C) USE WITH RE540438
	RE553073	Kit do sensor	1		USE WITH RE51650
	RE519696	SenSor	1		(D) USE WITH RE51650
11	19M8528	Parafuso	2		M10 X 55

(A) Larger
Plus grand
Maior
Mas grande

(B) Smaller
Plus petit
Menor
Más pequeño

(C) Longer
Plus long
Mais Longo
Más largo

(D) Shorter
Plus court
Mais Curto
Más corto

8451 Wiring Harness Accessories
8451 Accessoires de faisceau
8451 Acessórios do Chicote Elétrico
8451 Accesorios de grupos de cables

RE529452PCDG02 A.1

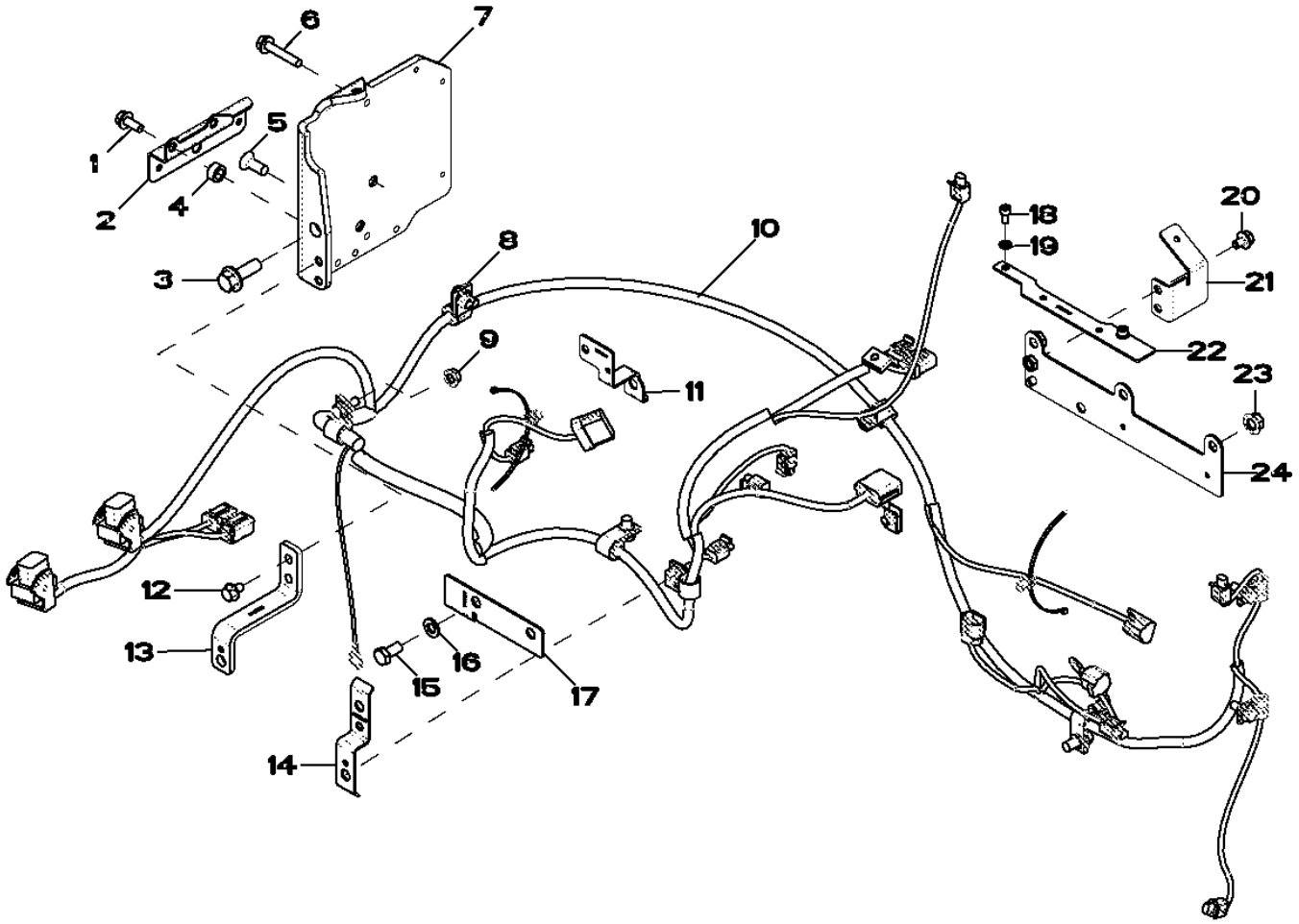

RE529452PCDG02

Item	Nº peça	Descrição	Qtde	Nº série motor	Notas
1	19M7866	Parafuso	2		M8 X 20
2	R523187	Apoio	1		
3	19M7790	Parafuso	1		M12 X 35
4	T20280	Arruela	2		
5	19M8551	Parafuso	2		M10 X 25
6	19M7799	Parafuso	2		M8 X 45
7	R519440	Apoio	1		
8	M84971	Porca	5		
9	14M7524	Porca com flange	1		M8
10	AT332413	Chicote	1		
11	R521207	Apoio	1		
12	19M7864	Parafuso	2		M8 X 12
13	R522943	Apoio	1		
14	R522942	Apoio	1		
15	19M7166	Parafuso sextavado	1		M10 X 20
16	24M7028	Arruela	2		10.500 X 20 X 2 mm
17	R522941	Apoio	1		
18	19M8618	Parafuso	2		M6 X 12
19	24M7088	Arruela	2		6.600 X 12 X 1.600 mm
20	RE524730	Parafuso sextavado	2		
21	R521540	Apoio	1		
22	R522482	Apoio	1		
23	14M7296	Porca com flange	3		M10
24	RE529804	Apoio	1		

8718 Belt Tensioner
8718 Dispositif de réglage de tension de courroie
8718 Tensor da Correia
8718 Tensor de la correa

RE517336PCDD03 A.1

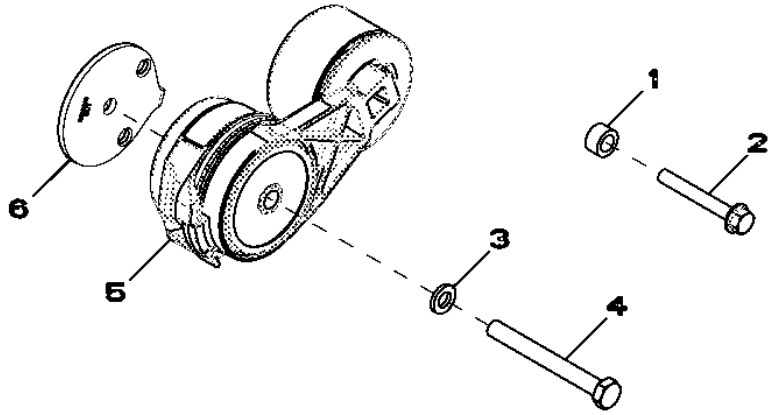

RE517336PCDD03

Item	*Nº peça*	*Descrição*	*Qtde*	*Nº série motor*	*Notas*
1	28H860	Arruela	1		0.423" X 0.675" X 3/8"
2	19M7801	Parafuso	1		M8 X 60
3	24M7106	Arruela	1		10 X 18 X 2.500 mm
4	19M8131	Parafuso	1		M10 X 70
5	RE518097	Tensionador de correia	1		
6	R518210	Espaçador	1		

8875 Oil Filter
8875 Filtre à huile
8875 Filtro de Óleo
8875 Filtro de aceite

RE528763PCDB01 A.1

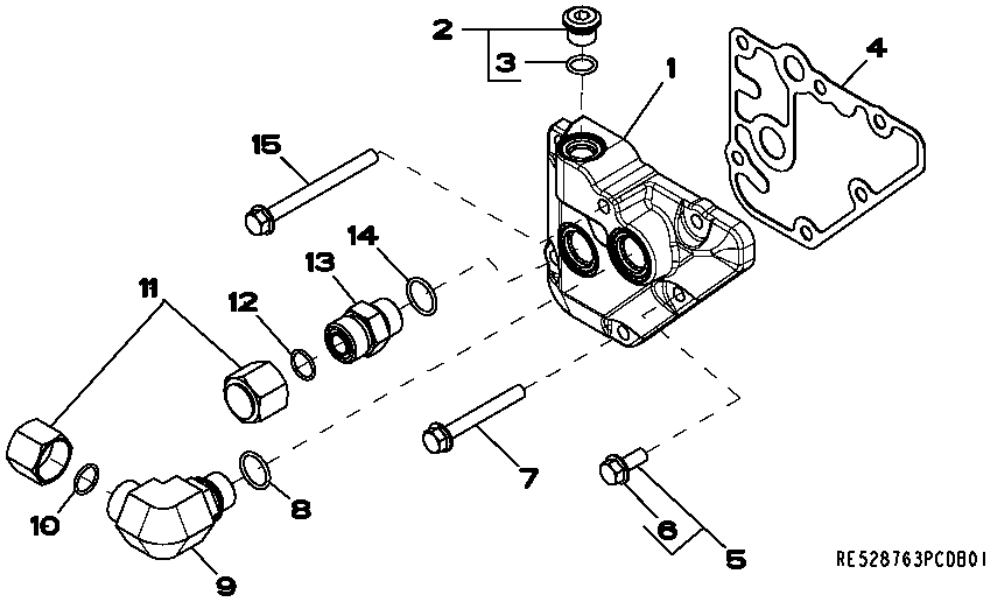

Item	*Nº peça*	*Descrição*	*Qtde*	*Nº série motor*	*Notas*
1	R518455	Adaptador	1		
2	RE52242	Tampão de dreno	1		
3	51M7042	Anel o	1		13.300 X 2.200 mm
4	R123525	Junta	1		
5	RE67238	Parafuso	1		(A)
6	19M7866	Parafuso	1		(B) M8 X 20
7	19M7802	Parafuso	4		M8 X 65
8	51M7045	Anel o	1		19.300 X 2.200 mm
9	38H5018	Conexão em ângulo	1		
10	T77932	Anel o	1		
11	38H1417	Conexão	2		
12	T77932	Anel o	1		
13	38H5004	Adaptador	1		
14	51M7045	Anel o	1		19.300 X 2.200 mm
15	19M7913	Parafuso	1		M8 X 90

(A) With Pre-Applied Sealant
Avec produit d'étanchéité préappliqué
Com Vedante Pré-aplicado
Con pasta selladora preaplicada

(B) Without Pre Applied Sealant
Sans produit d'étanchéité préappliqué
Sem Vedante Pré-aplicado
Sin pasta selladora preaplicada

8910 Exhaust Gas Recirculation, EGR
8910 Recirculation des gaz d'échappement
8910 Recirculação do Gás de Escape, EGR
8910 Recirculación de gases de escape, EGR

8910_RE527493_PCD A.1

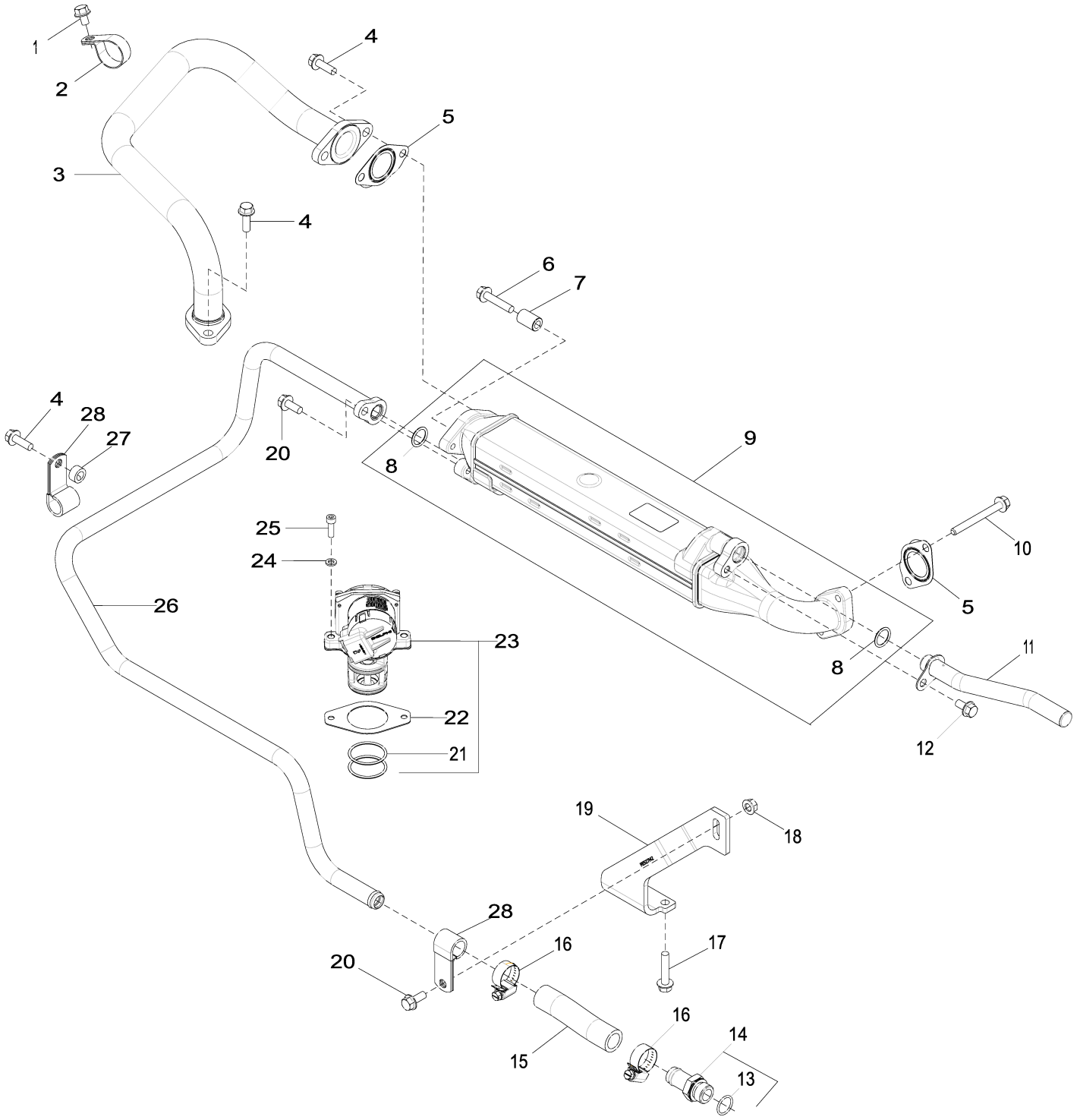

8910_RE527493_PCD

Item	Nº peça	Descrição	Qtde	Nº série motor	Notas
1	19M7864	Parafuso	1		M8 X 12
2	R519482	Braçadeira	1		
3	RE524036	Tubo	1		
4	19M7867	Parafuso	5		M8 X 25
5	R519487	Junta	3		
6	19M7798	Parafuso	1		M8 X 40
7	R518859	Bucha	1		
8	R518543	Anel o	2		
9	RE522589	Trocador de calor	1		
10	R520672	Parafuso sextavado	2		L = 75, D = 18
11	RE538044	Tubo	1		
12	19M7865	Parafuso	1		M8 X 16
13	51M7045	Anel o	1		19.300 X 2.200 mm
14	RE523483	Conexão	1		
15	R524438	Mangueira	1		
16	RE65978	Braçadeira	2		
17	19M8317	Parafuso	2		M8 X 40
18	14M7298	Porca com flange	1		M8
19	RE527142	Apoio	1		
20	19M7866	Parafuso	2		M8 X 20
21	R519989	Anel o	2		
22	R519398	Junta	1		
23	RE543306	VálVula reciclag gás exaust	1		SUB FOR RE537143
	RE537143	VálVula reciclag gás exaust	1		NLA; ORDER RE543306
24	24M7088	Arruela	2		6.600 X 12 X 1.600 mm
25	19M8627	Parafuso	2		M6 X 20
26	RE522799	Tubo	1		
27	T20280	Arruela	1		
28	T27523	Braçadeira	2		

9801 Lift Straps
9801 Oeillets de levage
9801 Tirantes de Elevação
9801 Cintas de elevación

RE53353PCDF03 A.1

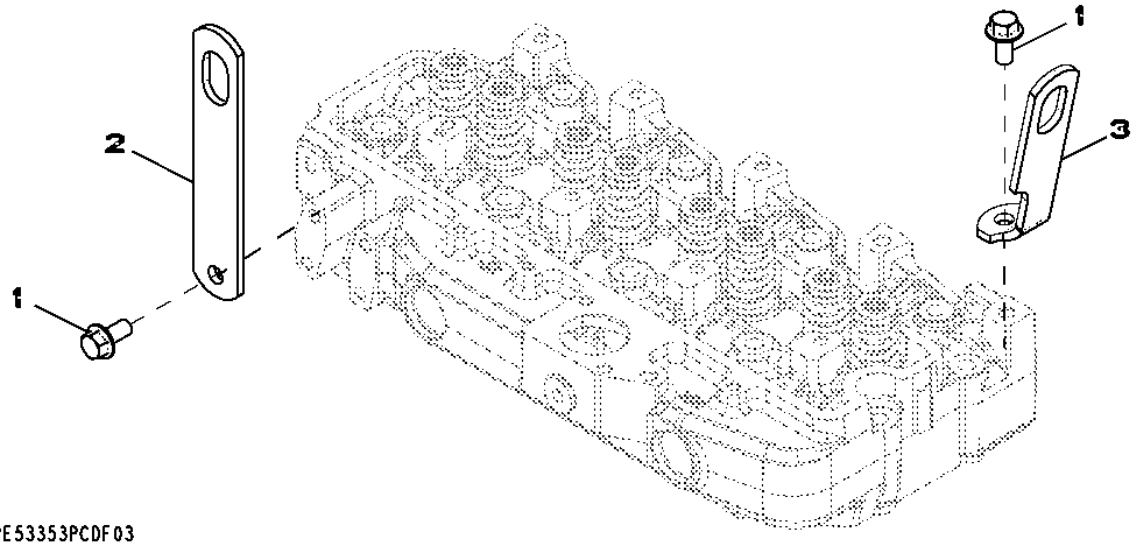

Item	*Nº peça*	*Descrição*	*Qtde*	*Nº série motor*	*Notas*
1	19M7788	Parafuso	2		M12 X 25
2	R502329	Correia	1		(A)
3	R502175	Suporte	1		

(A) Rear
Arrière
Traseira
Parte trasera

9901 Engine Overhaul Kit
9901 Jeu de remise en état moteur
9901 Kit de Retífica do Motor
9901 Conjunto reparación motor

RGP8992 A.1

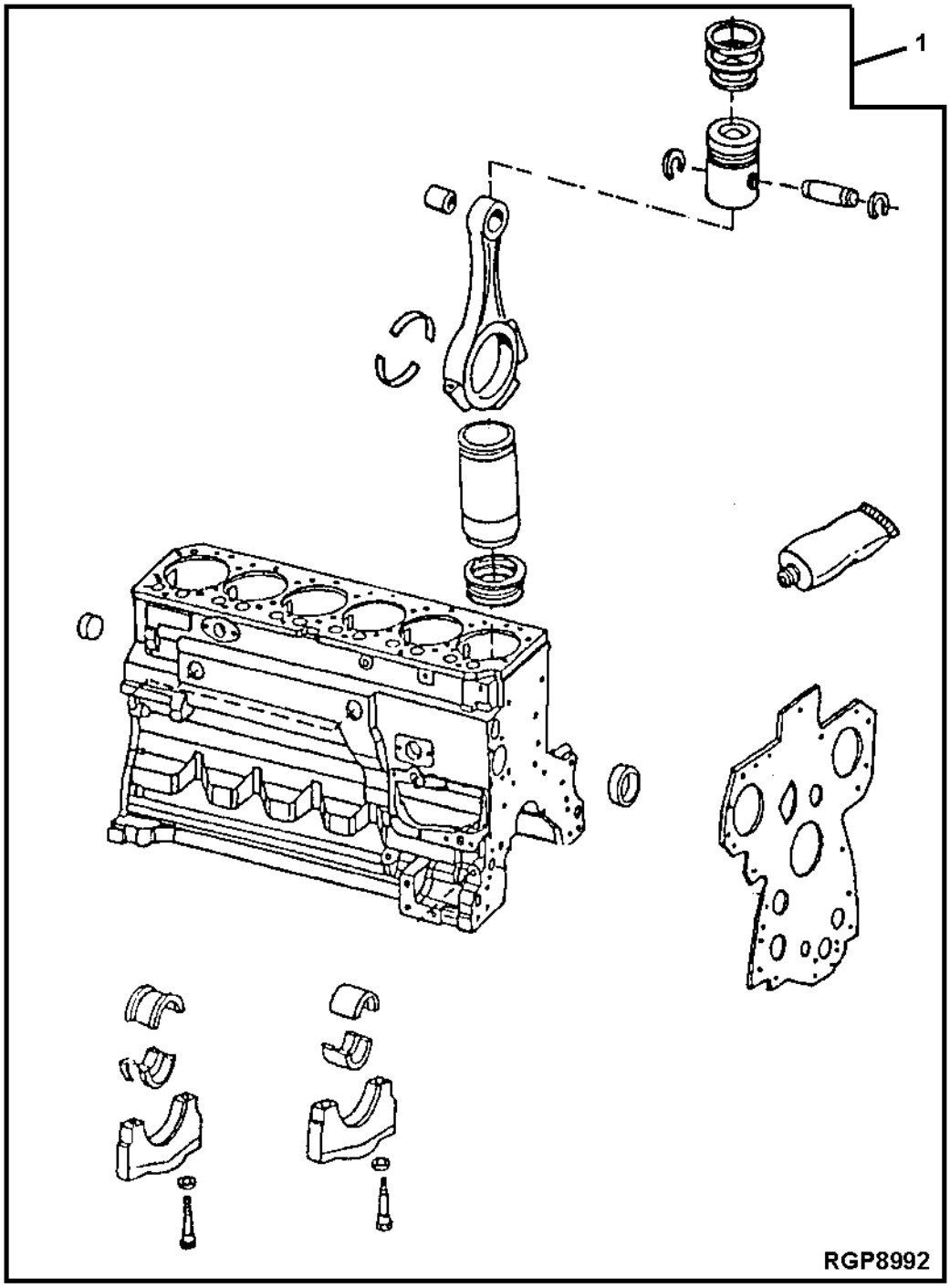

Item	*Nº peça*	*Descrição*	*Qtde*	*Nº série motor*	*Notas*
1	RE527834	Kit reparação do motor	1		CONTAINS (6) RE524450; CONTAINS RE521616

9901 Short Block Assembly
9901 Bloc moteur embielle
9901 Conjunto do Bloco Curto
9901 Conjunto de bloque corto

RE528638PCDD02 A.1

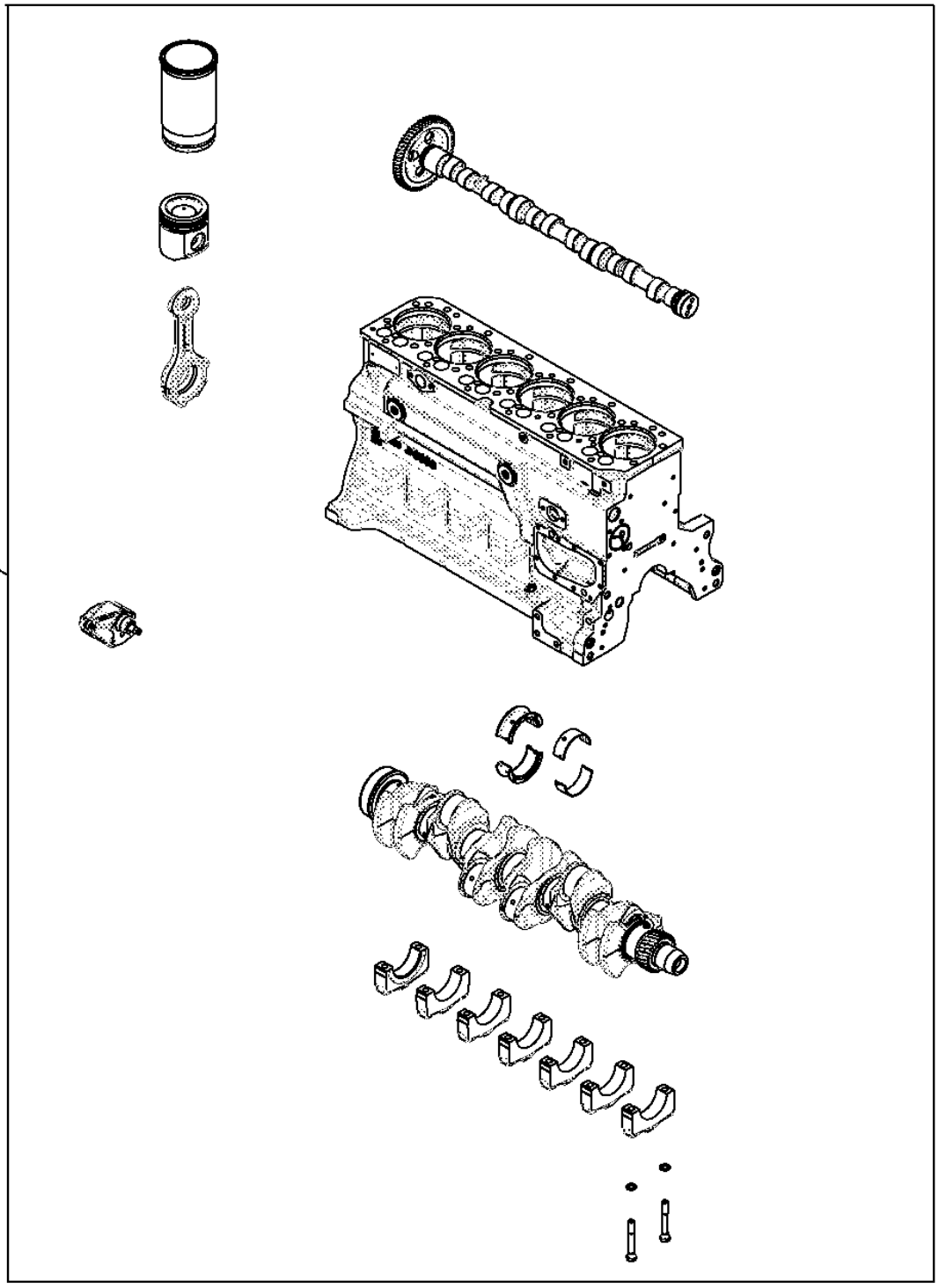

Item	*Nº peça*	*Descrição*	*Qtde*	*Nº série motor*	*Notas*
1	RE528638	Bloco de cil.c/peças móveis	1		

9901 Complete Block Assembly
9901 Ensemble de bloc complet
9901 Conjunto Completo do Bloco
9901 Conjunto de bloque completo

CDP48590 A.1

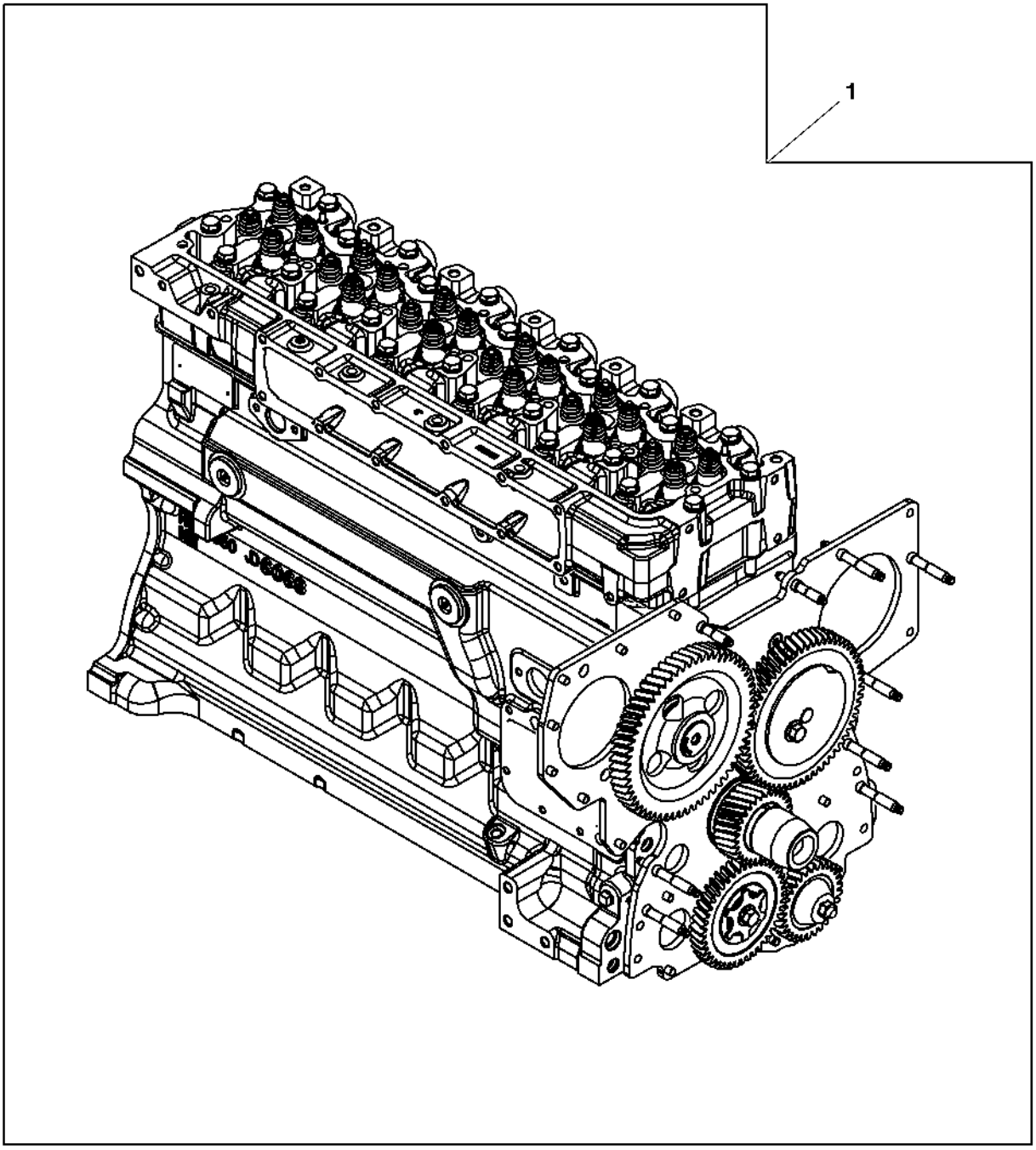

CDP48590

Item	*Nº peça*	*Descrição*	*Qtde*	*Nº série motor*	*Notas*
1	SE501226	Bloco motor completo reman.	1		(A)

(A) With Auxiliary Drive
Avec entraînement auxiliaire
Com Acionamento Auxiliar
Con mando auxiliar

9901 Replacement Engine (166995 -)
9901 Moteur de rechange (166995 -)
9901 Motor de Reposição (166995 -)
9901 Motor de recambio (166995 -)

RGP12657 A.1

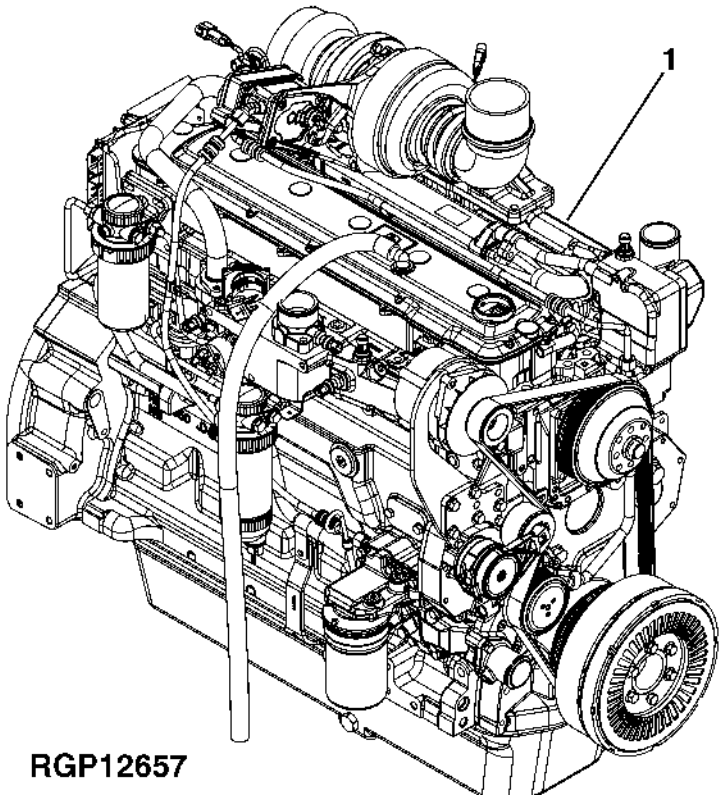

Item	*Nº peça*	*Descrição*	*Qtde*	*Nº série motor*	*Notas*
1	PE11213	Motor a diesel	1		(A) (B) 6068HT062 - RE549584 & RE554435

(A) May Not Be as Illustrated
Peut ne pas ressembler à l'image
Pode Não Ser Conforme Ilustrado
Puede diferir de la ilustración
(B) Tier 3 / Stage III A Engine
Moteur Tier 3 / Phase III A
Classe 3 / Estágio III Motor A
Motor Tier 3 / Fase III A

Cooling Package
Ensemble de refroidissement
Sistema de Arrefecimento
Conjunto de enfriamiento

AT368477_TX1085262 A.2

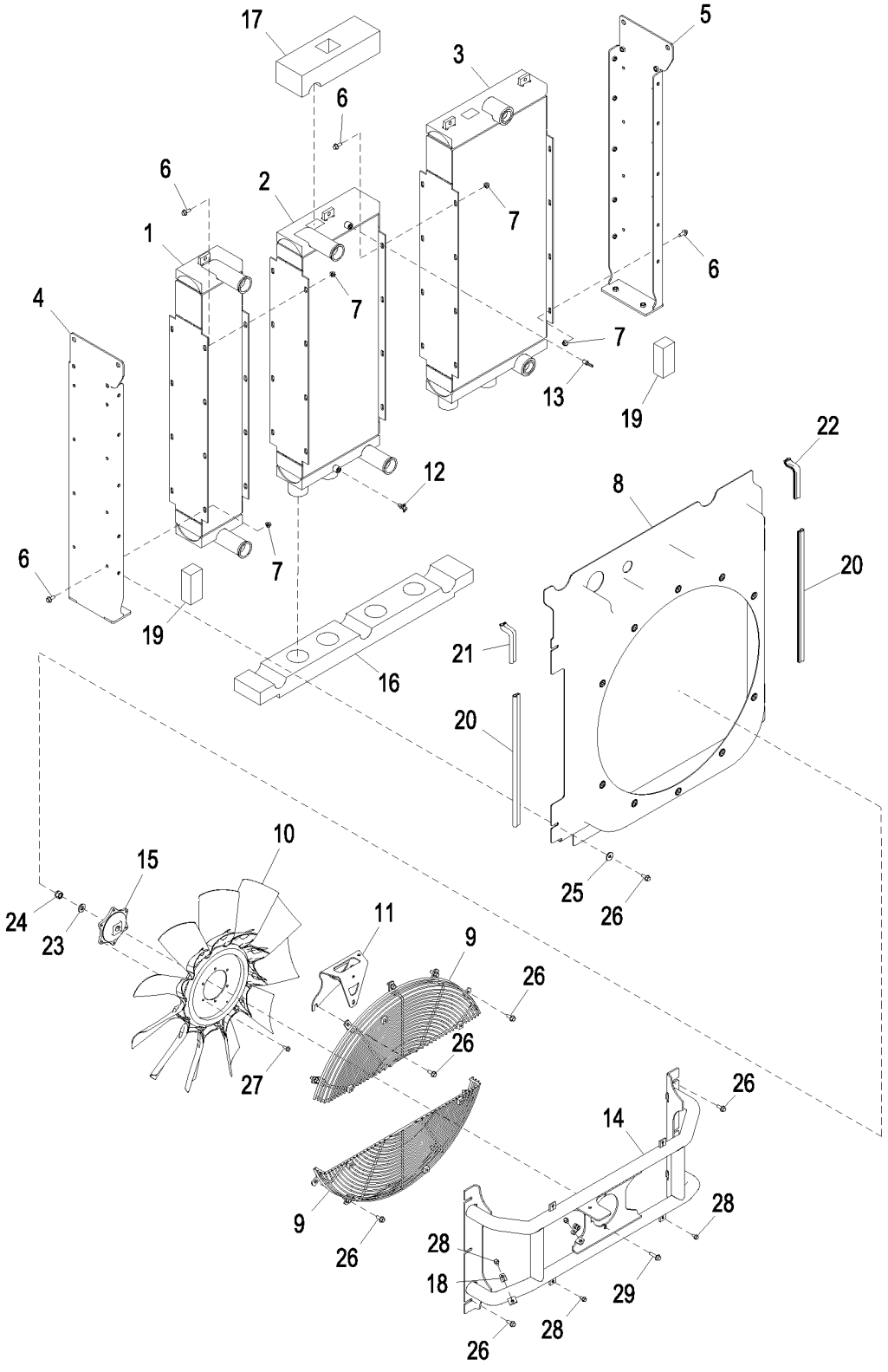

AT368477_TX1085262

Item	*Nº peça*	*Descrição*	*Qtde*	*Nº série*	*Notas*
1	AT368480	Intercooler	1		
2	AT368478	RadiadoR	1		
3	AT368479	ResfRiadoR de óleo	1		
4	AT368483	Suporte	1		
5	AT383306	Cantoneira	1		
6	19M7785	Parafuso	32		M10 X 25
7	14M7296	Porca com flange	32		M10
8	AT368481	Proteção	1		
9	AT368482	Proteção	2		
10	AT367644	Ventilador	1		
11	AT384914	Apoio	1		
12	AT13740	VálVula de dreno	1		
13	R162917	Conexão de mangueira	1		
14	AT374457	Suporte	1		
15	T266239	Espaçador	1		
16	T260831	Isolador	1		
17	T260830	Isolador	1		
18	T74412	Braçadeira	2		
19	T223174	Isolador	2		
20	T277225	Isolador	2		
21	T277224	Isolador	1		
22	T277224	Isolador	1		
23	24M7241	Arruela	1		17 X 34 X 4 mm
24	14M7330	Porca de segurança	1		M16
25	24H1330	Arruela	4		15/32" X 1-3/8" X 7/64"
26	19M7785	Parafuso	20		M10 X 25
27	19M7866	Parafuso	6		M8 X 20
28	19M7865	Parafuso	6		M8 X 16
29	19M8162	Parafuso	2		M10 X 40

Radiator Brackets
Supports de radiateur
Suportes do Radiador
Escuadras de radiador

FF106906_TX1085270 B.1

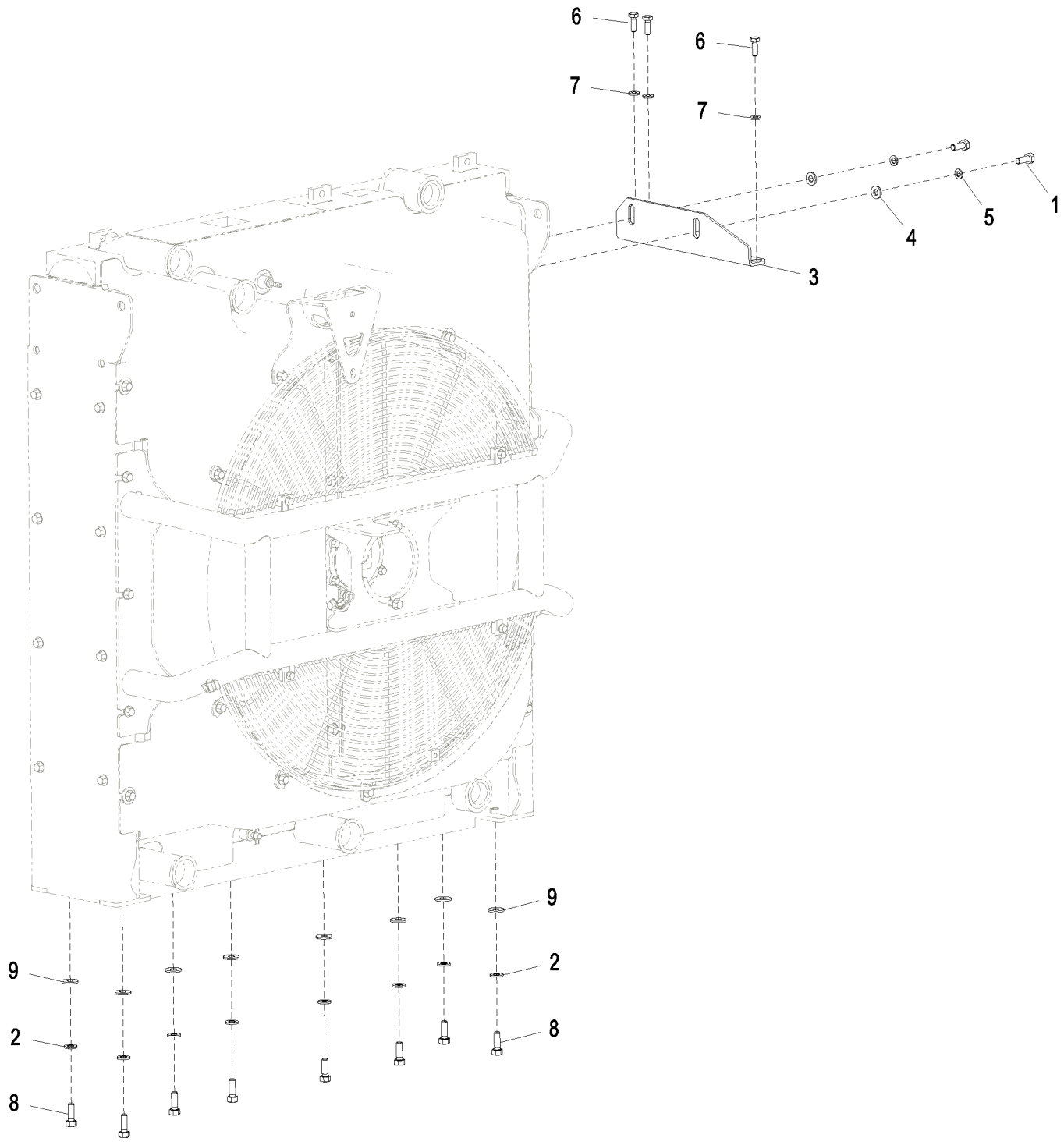

FF106906_TX1085270

Item	*Nº peça*	*Descrição*	*Qtde*	*Nº série*	*Notas*
1	19M8011	Parafuso sextavado	2		M12 X 30
	19M8011	Parafuso sextavado	8		M12 X 30, SUB FOR J921230
2	24M7345	Arruela	8		13.500 X 24 X 2.500 mm, SUB FOR J222012
3	FF502885	Apoio	1		
4	DH400704	Arruela	2		
5	12H301	Arruela de pressão	2		1/2", SUB FOR A590912
6	19M7662	Parafuso sextavado	3		M10 X 30, SUB FOR J901030
7	24M7346	Arruela	3		11 X 20 X 2 mm, SUB FOR DH400703
8	19M7403	Parafuso sextavado	8		M12 X 35, SUB FOR J921235
9	449490	Arruela	8		SUB FOR Z449490

Cooling Package Piping (Engine 6068HT082)
Tuyauterie d'ensemble de refroidissement (moteur 6068HT082)
Tubulação do Sistema de Arrefecimento (Motor 6068HT082)
Tubos de conjunto de enfriamiento (motor 6068HT082)

FF504943_TX1085907 B.1

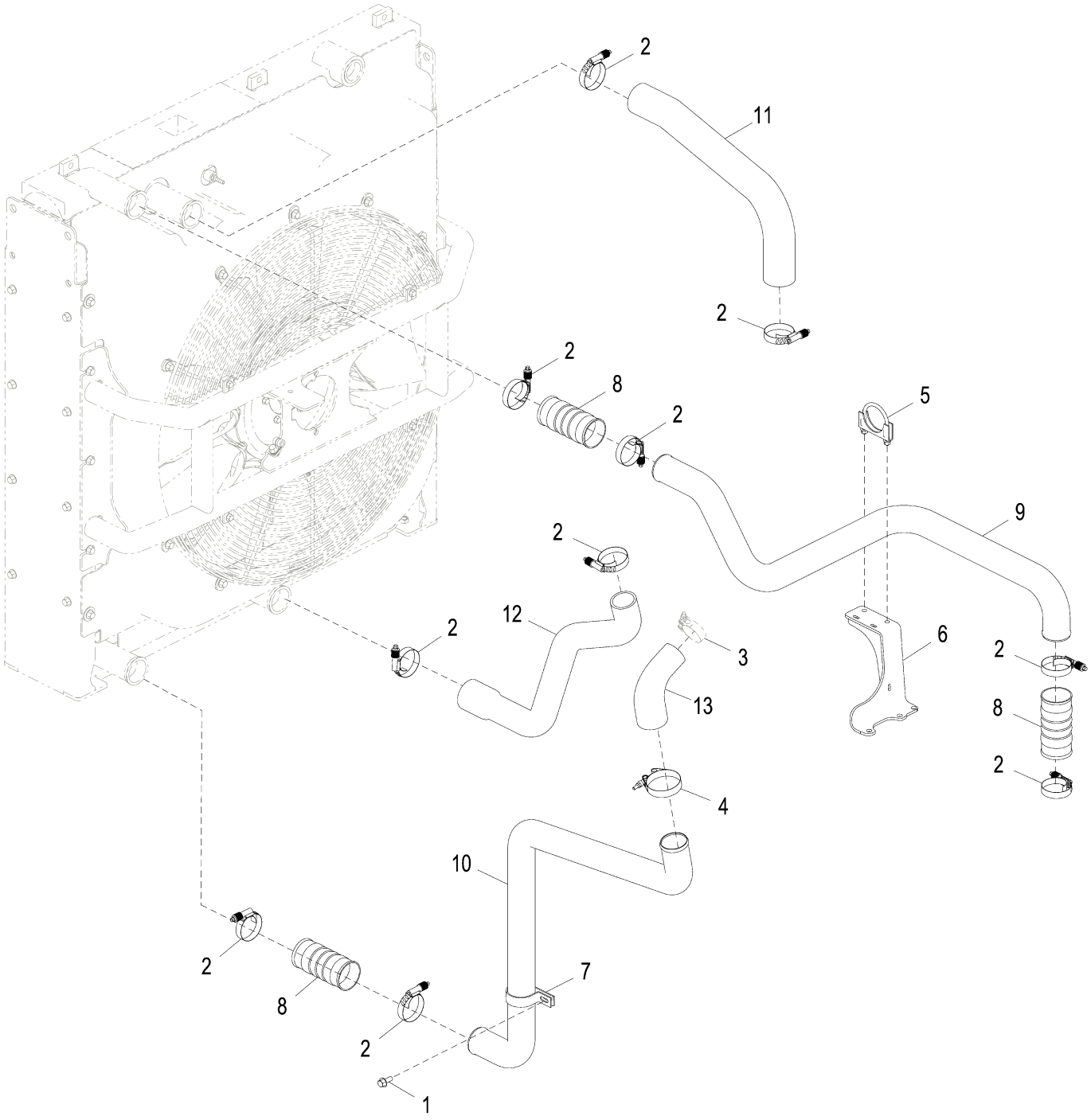

FF504943_TX1085907

Item	*Nº peça*	*Descrição*	*Qtde*	*Nº série*	*Notas*
1	19M7785	Parafuso	1		M10 X 25
2	AH170895	Braçadeira	10		
3	AT105289	Braçadeira	1		
4	AT198270	Braçadeira	1		
5	AT350484	Braçadeira	1		
6	AT382061	Suporte	1		
7	T118385	Braçadeira	1		
8	T258144	Mangueira p/ ar comprimido	3		
9	T271738	Tubo de fluxo de ar	1		
10	T271744	Tubo de fluxo de ar	1		
11	T300654	Mangueira	1		SUB FOR T273661
12	T273880	Mangueira do radiador	1		
13	T215077	Mangueira	1		SUB FOR T277077

Cooling Package Piping (Engine 6068HT062)
Tuyauterie d'ensemble de refroidissement (moteur 6068HT062)
Tubulação do Sistema de Arrefecimento (Motor 6068HT062)
Tubos de conjunto de enfriamiento (motor 6068HT062)

FF511057_TX1092948 A.1

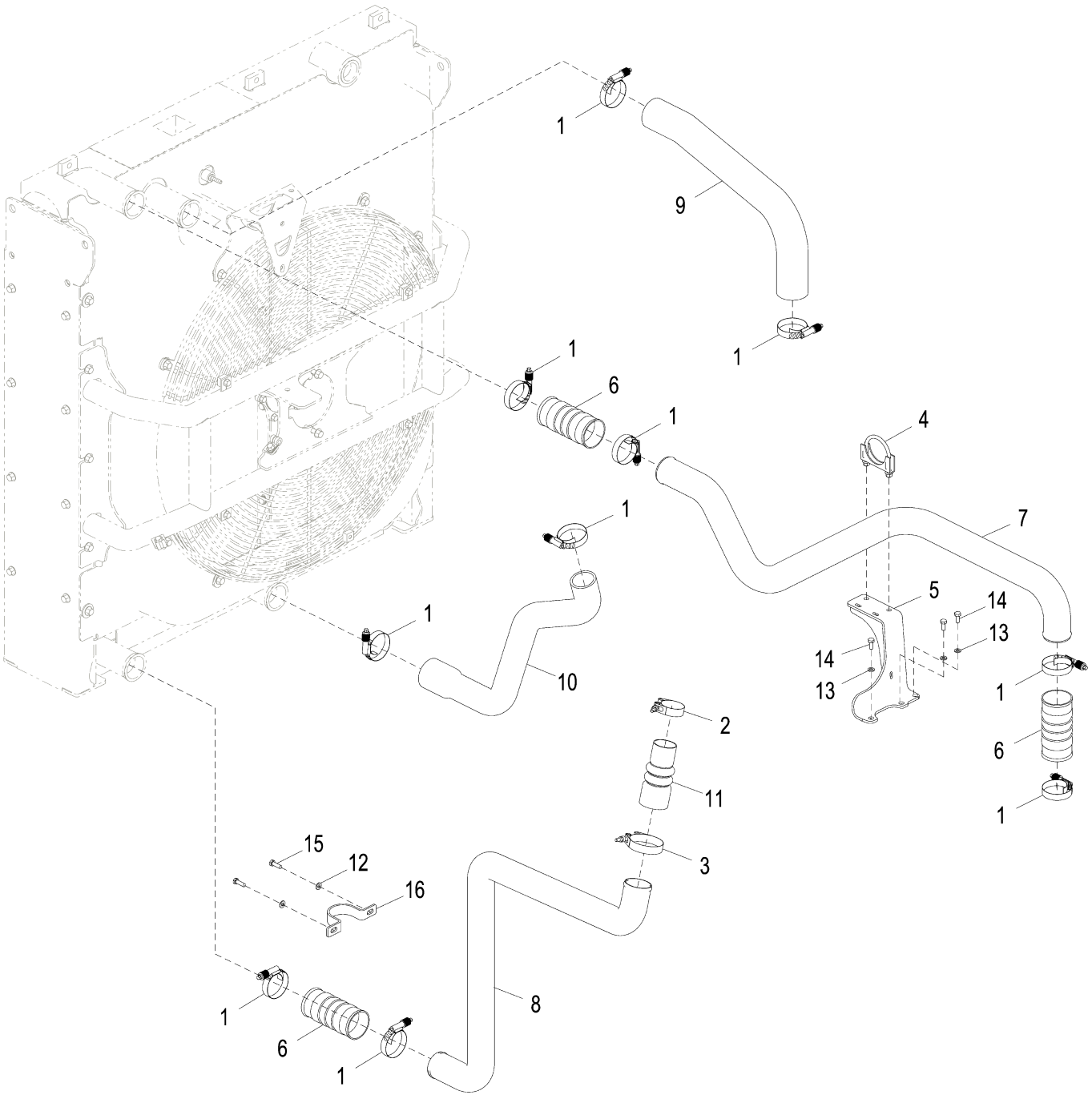

FF511057_TX1092948

Item	*Nº peça*	*Descrição*	*Qtde*	*Nº série*	*Notas*
1	AH170895	Braçadeira	10		
2	AT105289	Braçadeira	1		
3	AT198270	Braçadeira	1		
4	AT350484	Braçadeira	1		
5	AT382061	Suporte	1		
6	T258144	Mangueira p/ ar comprimido	3		
7	T271738	Tubo de fluxo de ar	1		
8	T295540	Tubo de fluxo de ar	1		
9	T300654	Mangueira	1		SUB FOR T273661
10	T273880	Mangueira do radiador	1		
11	T215077	Mangueira	1		
12	24M7055	Arruela	2		8.400 X 16 X 1.600 mm, (SUB FOR A590108)
13	12M7065	Arruela de pressão	3		8 mm, (SUB FOR A590908)
14	19M7881	Parafuso	3		M8 X 20, (SUB FOR J900820)
15	19M7407	Parafuso sextavado	2		M8 X 25, (SUB FOR J900825)
16	T227876	Braçadeira	1		

Surge Tank
Réservoir d'expansion
Tanque de Compensação
Tanque de rebose

FF503626_TX1085909 A.1

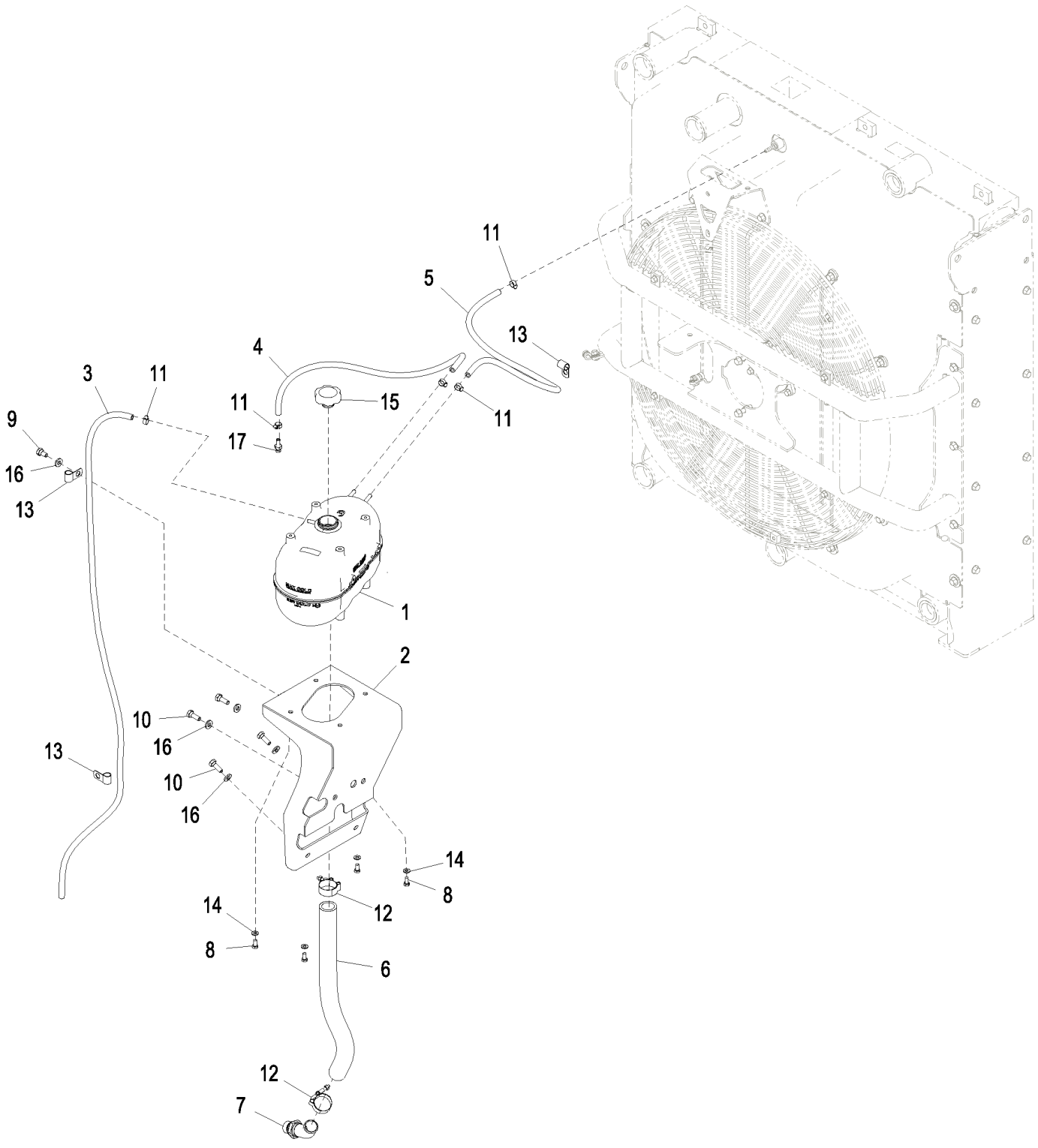

FF503626_TX1085909

Item	*Nº peça*	*Descrição*	*Qtde*	*Nº série*	*Notas*
1	AT381935	Tanque	1		
	AL201300	Interruptor de nível	1		Interruptor do Nível do Líquido de Arrefecimento do Motor, Localizado na Parte Inferior do Tanque de Compensação
2	FF107788	Apoio	1		
3	.....	Mangueira em metro	1		FF502549 NLA, Make From TY24397
4	FF505611	Mangueira	1		
5	FF100526	Mangueira hidráulica	1		
6	FF505613	Mangueira	1		
7	AT330780	Adaptador	1		
8	19M7162	Parafuso sextavado	4		M8 X 16, SUB FOR J900816
9	19M7938	Parafuso sextavado	1		M10 X 20, SUB FOR J901020
10	19M7662	Parafuso sextavado	4		M10 X 30, SUB FOR J901030
11	AR77962	Abraçadeira para mangueira	5		
12	FF102669	Abraçadeira para mangueira	2		
13	R73384	Braçadeira	3		SUB FOR 4190253
14	24M7055	Arruela	4		8.400 X 16 X 1.600 mm, SUB FOR A590108
15	AT372657	Tampa do abasTecimenTo	1		
16	24M7346	Arruela	5		11 X 20 X 2 mm, SUB FOR DH400703
17	AT323961	Adaptador	1		

Fan Drive Piping
Entraînement du ventilateur
Tubulação do Acionamento do Ventilador
Tuberías de mando de ventilador

FF510208_TX1086921 A.2

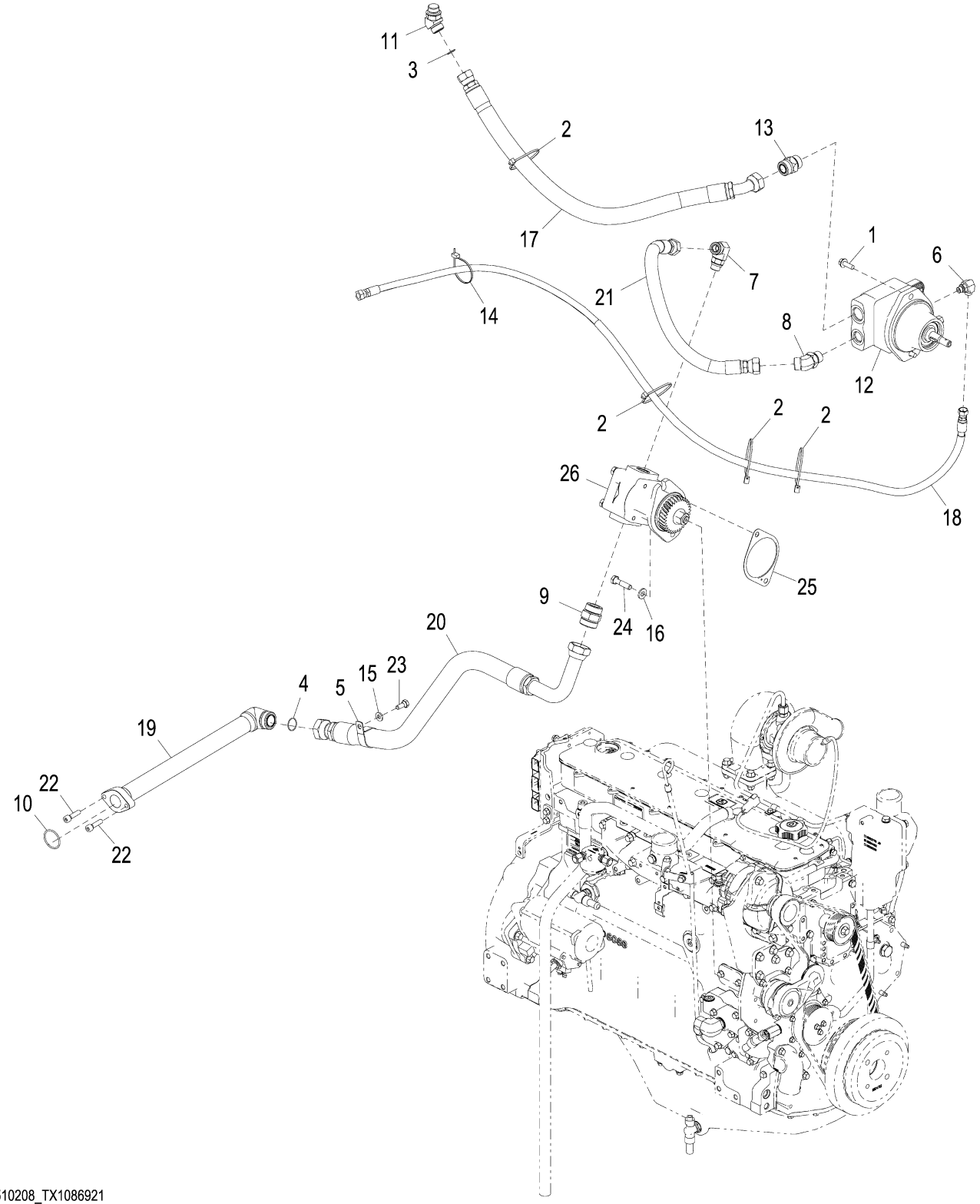

FF510208_TX1086921

Item	*Nº peça*	*Descrição*	*Qtde*	*Nº série*	*Notas*
1	19M7786	Parafuso	2		M10 X 30
2	H77698	Cinta	4		SUB FOR 4121859
3	T77858	Anel o	1		SUB FOR 4187308
4	T78612	Anel o	1		SUB FOR 4187329
5	XCL-29	Abraçadeira para mangueira	1		SUB FOR 4193848
6	.....	Conexão em ângulo	1		61H1004 NLA
	38H1004	Conexão em ângulo	1		
	T77613	Anel o	1		
	R26448	Anel o	1		
7	.....	Conexão em ângulo	1		61H1014 NLA
	38H1014	Conexão em ângulo	1		
	T77858	Anel o	1		
	R26906	Anel o	1		
8	.....	Conexão em ângulo	1		61H1048 NLA
	38H1048	Conexão em ângulo	1		
	T77858	Anel o	1		
	U12547	Anel o	1		
9	.....	Adaptador	1		61H1165 NLA
	38H1165	Adaptador	1		
	T78612	Anel o	1		
	U13639	Anel o	1		
10	A811045R	Anel o	1		SUB FOR A811045
11	A853266	Conexão em ângulo	1		
12	AT399038	Motor hidráulico	1		
13	AT379860	VálVula de retenção	1		
14	DH400240	Cinta	1		
15	24M7346	Arruela	1		11 X 20 X 2 mm, SUB FOR DH400703
16	DH400704	Arruela	2		
17	.....	Mangueira hidráulica	1		FF108163 NLA
	FF108180	Mangueira hidraulica-fabric	1		
	XHG-075	Proteção de mangueira	1		SUB FOR 4327294, CTL 655mm
18	.....	Mangueira	1		FF502676 NLA
	FF502675	Mangueira hidraulica-fabric	1		
	4327315	Proteção de mangueira	1		4327293 NLA
19	FF509352	Tubo	1		
20	FF511854	Mangueira	1		
21	FF510211	Mangueira	1		
22	L159272	Parafuso	2		SUB FOR J781040
23	19M7402	Parafuso sextavado	1		M10 X 25, SUB FOR J901025
24	19M7361	Parafuso sextavado	2		M12 X 50, SUB FOR J901250
25	R522690	Junta	1		SUB FOR R134465
26	AT388452	Bombahidráulica	1		
	AT426864	Kit retentor	1		

Reversing Fan Drive
Entraînement du ventilateur d'inversion
Acionamento do Ventilador Reversível
Mando del ventilador con inversión de sentido

FF505607_TX1089686 B.1

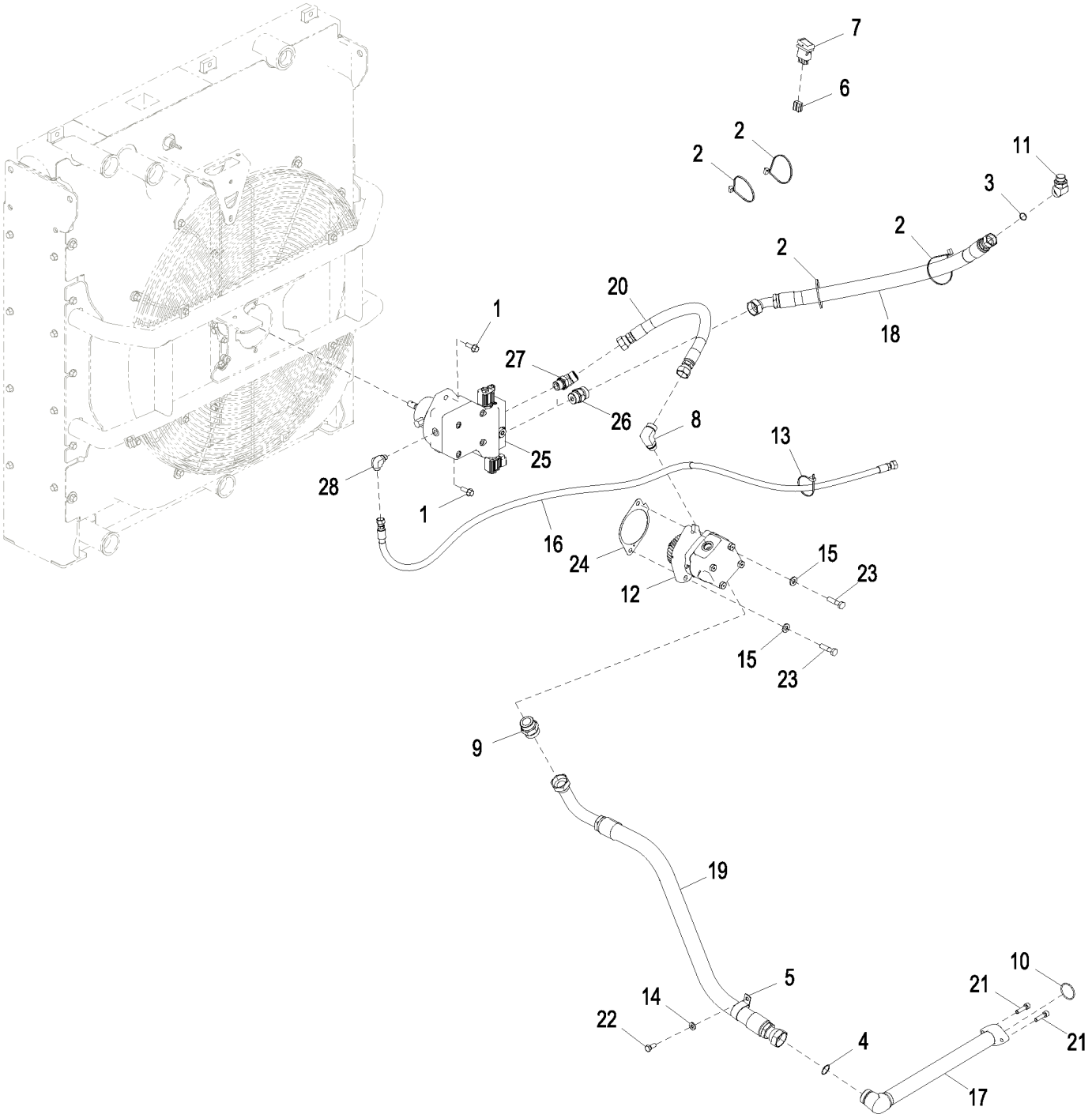

FF505607_TX1089686

Item	*Nº peça*	*Descrição*	*Qtde*	*Nº série*	*Notas*
1	19M7786	Parafuso	2		M10 X 30
2	H77698	Cinta	4		SUB FOR 4121859
3	T77858	Anel o	1		SUB FOR 4187308
4	T78612	Anel o	1		SUB FOR 4187329
5	XCL-29	Abraçadeira para mangueira	1		SUB FOR 4193848
6	4653879	Chicote	1		
7	4654150	Interruptor	1		
8	.....	Conexão em ângulo	1		61H1014 NLA
	38H1014	Conexão em ângulo	1		
	T77858	Anel o	1		
	R26906	Anel o	1		
9	.....	Conexão em ângulo	1		61H1165 NLA
	38H1165	Adaptador	1		
	T78612	Anel o	1		
	U13639	Anel o	1		
10	A811045R	Anel o	1		SUB FOR A811045
11	A853266	Conexão em ângulo	1		
12	AT388452	Bombahidráulica	1		
	AT426864	Kit retentor	1		
13	DH400240	Cinta	1		
14	24M7346	Arruela	1		11 X 20 X 2 mm, SUB FOR DH400703
15	DH400704	Arruela	2		
16	.....	Mangueira	1		FF502676 NLA
	FF502675	Mangueira hidraulica-fabric	1		
	4327315	Proteção de mangueira	1		4327293 NLA
17	FF509352	Tubo	1		
18	.....	Mangueira	1		FF509358 NLA
	FF509357	Mangueira hidraulica-fabric	1		
	.....	Proteção de mangueira	1		4327294 NLA, MF XHG-075 CTL
19	FF511854	Mangueira	1		
20	FF510211	Mangueira	1		
21	19M8338	Parafuso	2		M10 X 40, SUB FOR J781040
22	19M7402	Parafuso sextavado	1		M10 X 25, SUB FOR J901025
23	19M7361	Parafuso sextavado	2		M12 X 50, SUB FOR J901250
24	R522690	Junta	1		
25	AT399040	Motor hidráulico	1		
26	AT379860	VálVula de retenção	1		
27	.....	Conexão em ângulo	1		61H1048 NLA
	38H1048	Conexão em ângulo	1		
	T77858	Anel o	1		
	U12547	Anel o	1		
28	.....	Conexão em ângulo	1		61H1004 NLA
	38H1004	Conexão em ângulo	1		
	T77613	Anel o	1		
	R26448	Anel o	1		

Fan Drive Motor Components
Composants de moteur d'entraînement de ventilateur
Componentes do Motor de Acionamento do Ventilador
Componentes de motor de mando de ventilador

FF510208_TX1098921 A.1

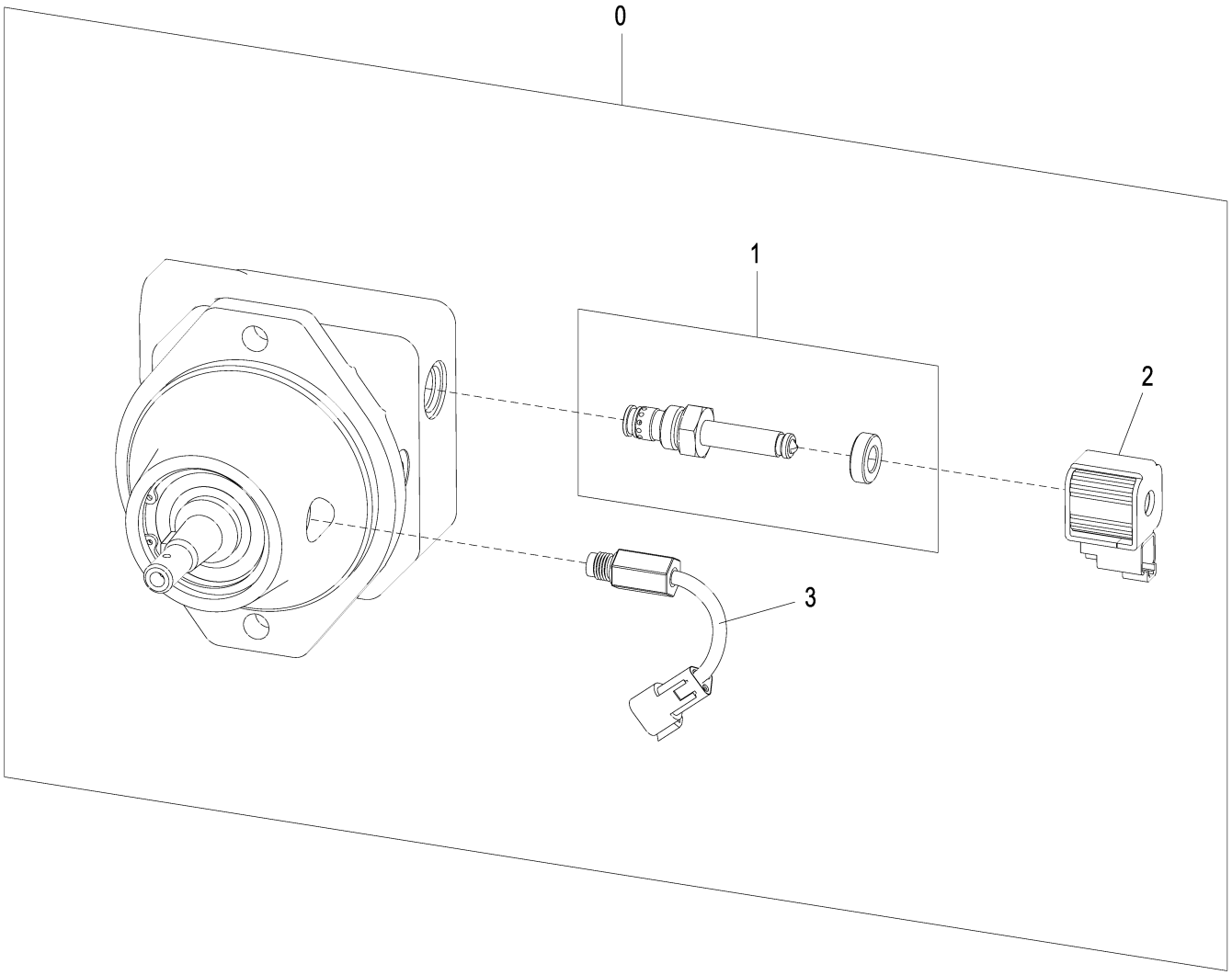

FF510208_TX1098921

Item	*Nº peça*	*Descrição*	*Qtde*	*Nº série*	*Notas*
0	AT399038	Motor hidráulico	1		
1	AT393253	VálVula elet. proporcional	1		
	AT393255	Kit retentor	1		
2	AT393254	VálVula solenóide	1		
3	AT370048	SenSor	1		Sensor de Velocidade

Reversing Fan Drive Motor Components
Composants de moteur d'entraînement de ventilateur d'inversion
Componentes do Motor de Acionamento do Ventilador Reversível
Componentes de motor de ventilador reversible

FF502627_TX1098923 A.2

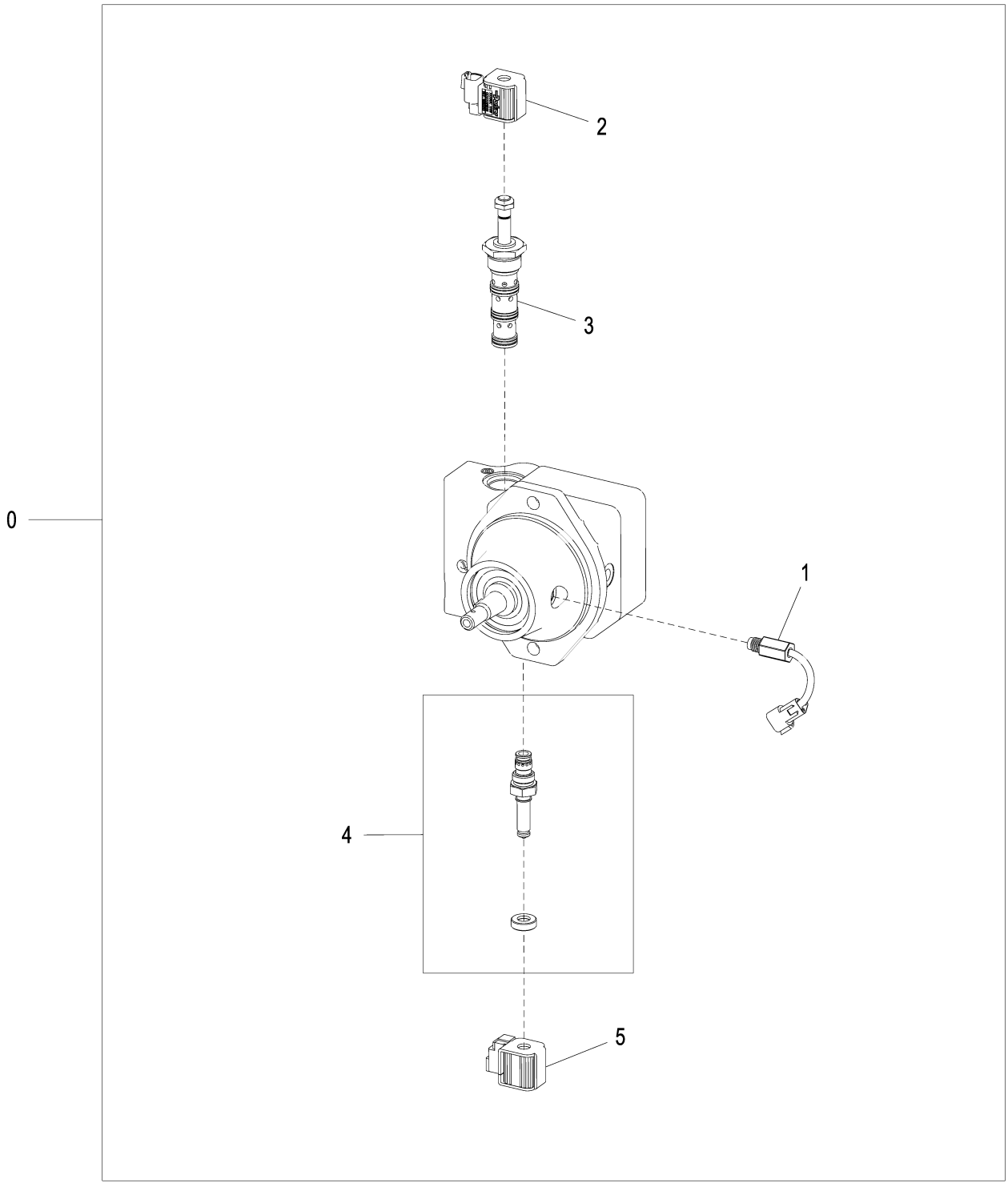

FF502627_TX1098923

Item	*Nº peça*	*Descrição*	*Qtde*	*Nº série*	*Notas*
0	AT399040	Motor hidráulico	1		
1	AT370048	SenSor	1		Rotação
2	AT393257	VálVula solenóide	1		
3	AT393256	VálVula elet. proporcional	1		
	AT393258	Kit retentor	1		
4	AT393253	VálVula elet. proporcional	1		
	AT393255	Kit retentor	1		
5	AT393254	VálVula solenóide	1		

Engine Coolant Heater Kit
Kit de réchauffeur de liquide de refroidissement
Kit de Aquecedor do Líquido de Arrefecimento do Motor
Juego de calentador de refrigerante del motor

TX1110925 A.1

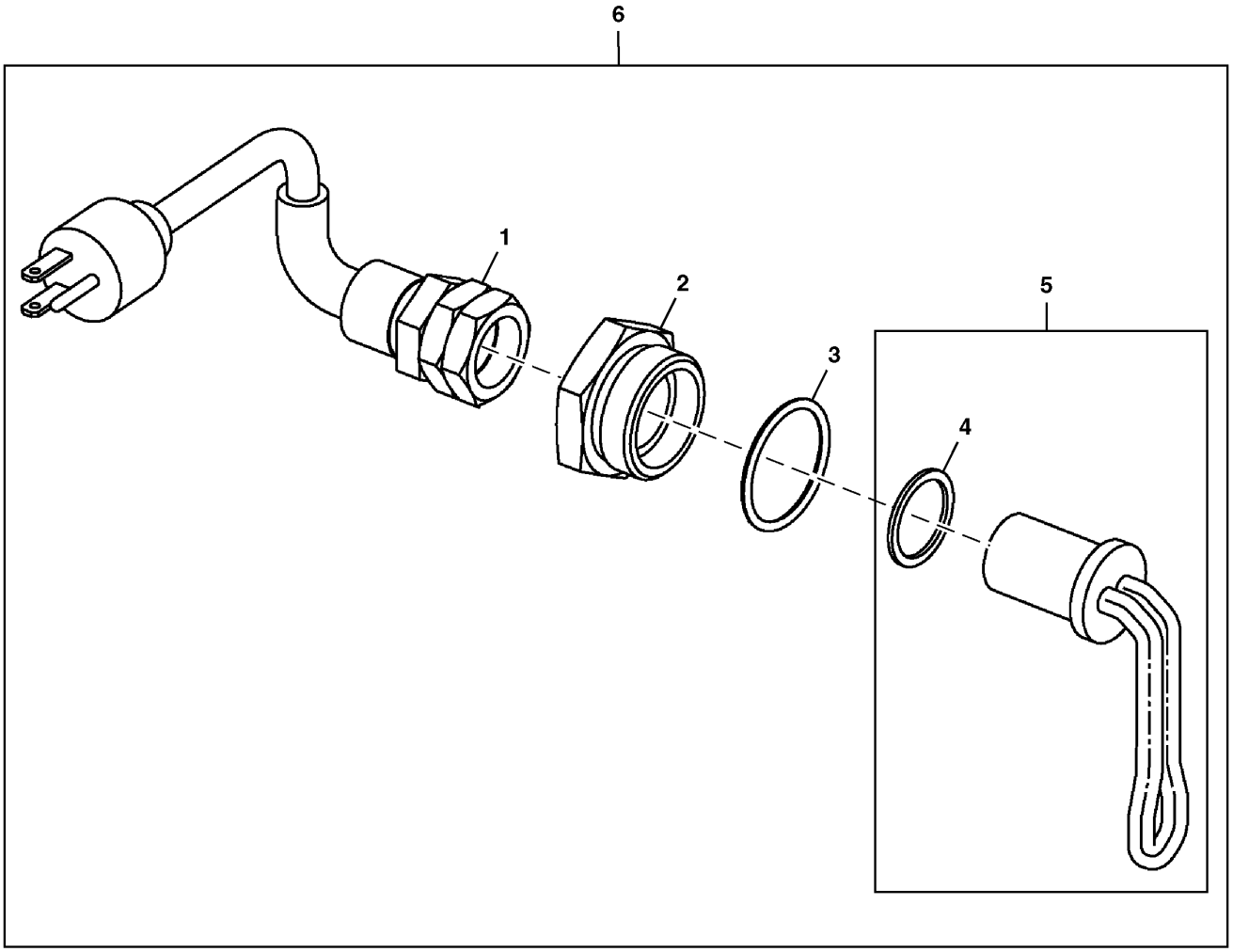

TX1110925

Item	*Nº peça*	*Descrição*	*Qtde*	*Nº série*	*Notas*
1	AT73296	Cabo elétrico	1		
2	R54123	Adaptador	1		
3	U13639	Anel o	1		
4	U13639	Anel o	1		
5	RE42139	Elemento de aquecimento	1		
6	**AT390826**	**Kit - instalação de campo**	**1**		**Pacotes de Produto**

Air Cleaner
Filtre à air
Air Cleaner
Filtro de aire

TX1085656 A.1

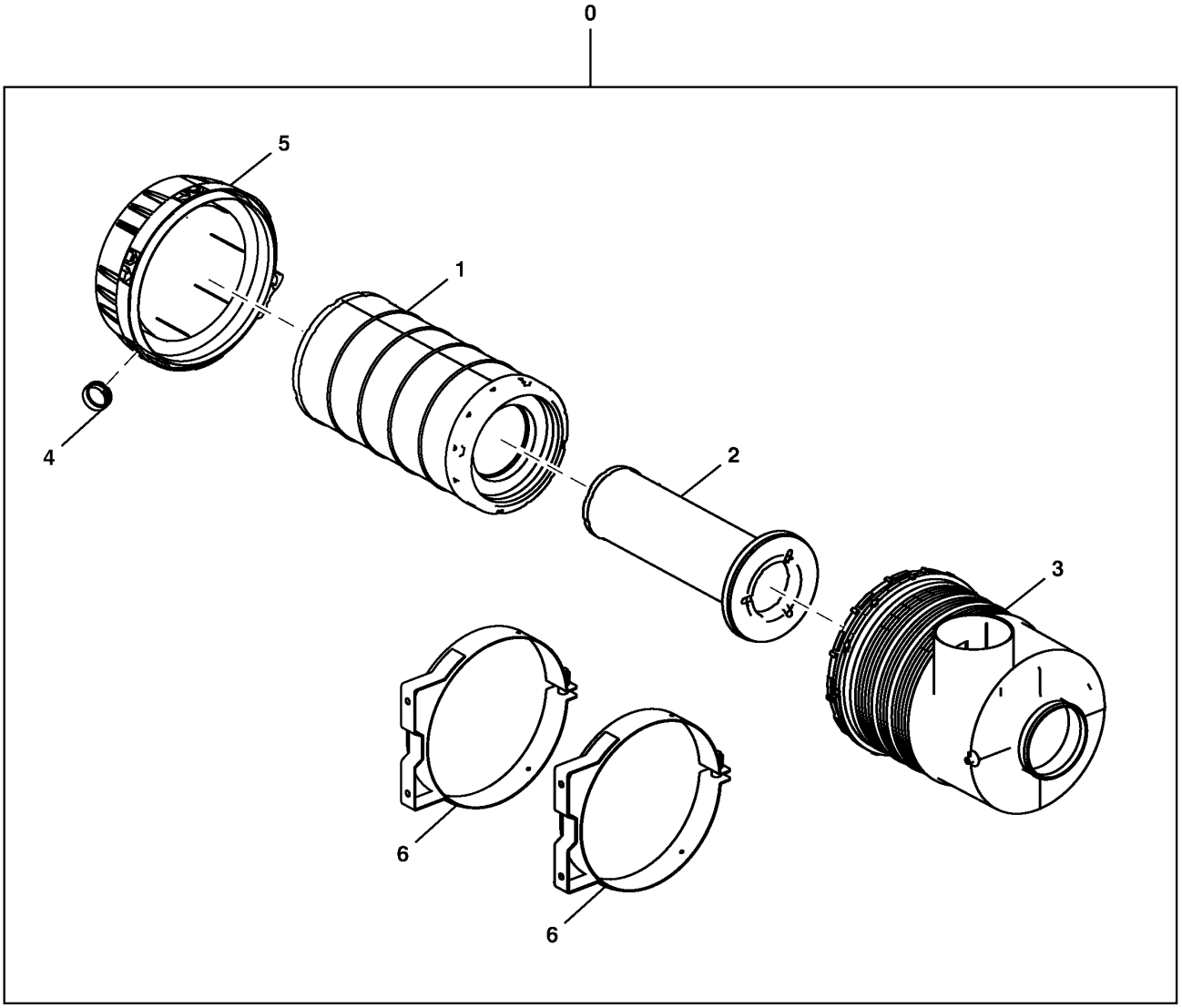

TX1085656

Item	*Nº peça*	*Descrição*	*Qtde*	*Nº série*	*Notas*
0	.....	Purificador de ar	1		Execute Serviço com Peças Componentes
1	AT300487	Elemento de filtro	1		
2	AT314583	Elemento de filtro	1		
3	AT329958	Carcaça	1		
4	M89679	Ejetor	1		
5	T223372	Capa	1		
6	AT324091	Cinta	2		
7	T217272	Plugue	1		Não Ilustrado

Air Cleaner Hoses (Engine 6068HT082)
Flexibles de filtre à air (moteur 6068HT082)
Mangueiras do Purificador de Ar (Motor 6068HT082)
Mangueras de filtro de aire (motor 6068HT082)

FF504838_TX1085913 B.1

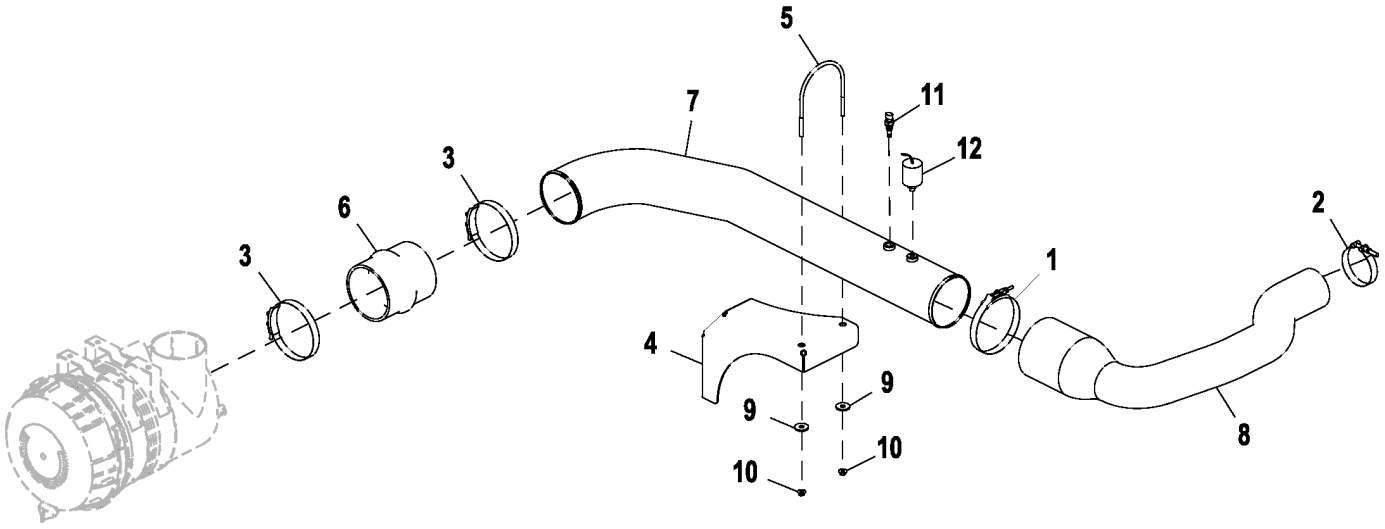

FF504838_TX1085913

Item	*Nº peça*	*Descrição*	*Qtde*	*Nº série*	*Notas*
1	AT39390	Abraçadeira para mangueira	1		(SUB FOR AT53439)
2	4285233	Abraçadeira para mangueira	1		
3	AT39390	Abraçadeira para mangueira	2		(SUB FOR AT53439)
4	FF107503	Apoio	1		
5	FF107504	Parafuso u	1		
6	FF107523	Isolador	1		
7	FF504918	Tubo	1		
8	FF505636	Tubo	1		
9	24M7101	Arruela	2		11 X 34 X 3 mm, (SUB FOR J217083)
10	N10213	Porca de segurança	2		
11	RE525016	Termo-par	1		
12	RE68255	SenSor	1		

Air Cleaner Hoses (Engines 6068HT062)
Flexibles de filtre à air (moteurs 6068HT062)
Mangueiras do Purificador de Ar (Motores 6068HT062)
Mangueras de filtro de aire (Motores 6068HT062)

FF510653_TX1087640 A.1

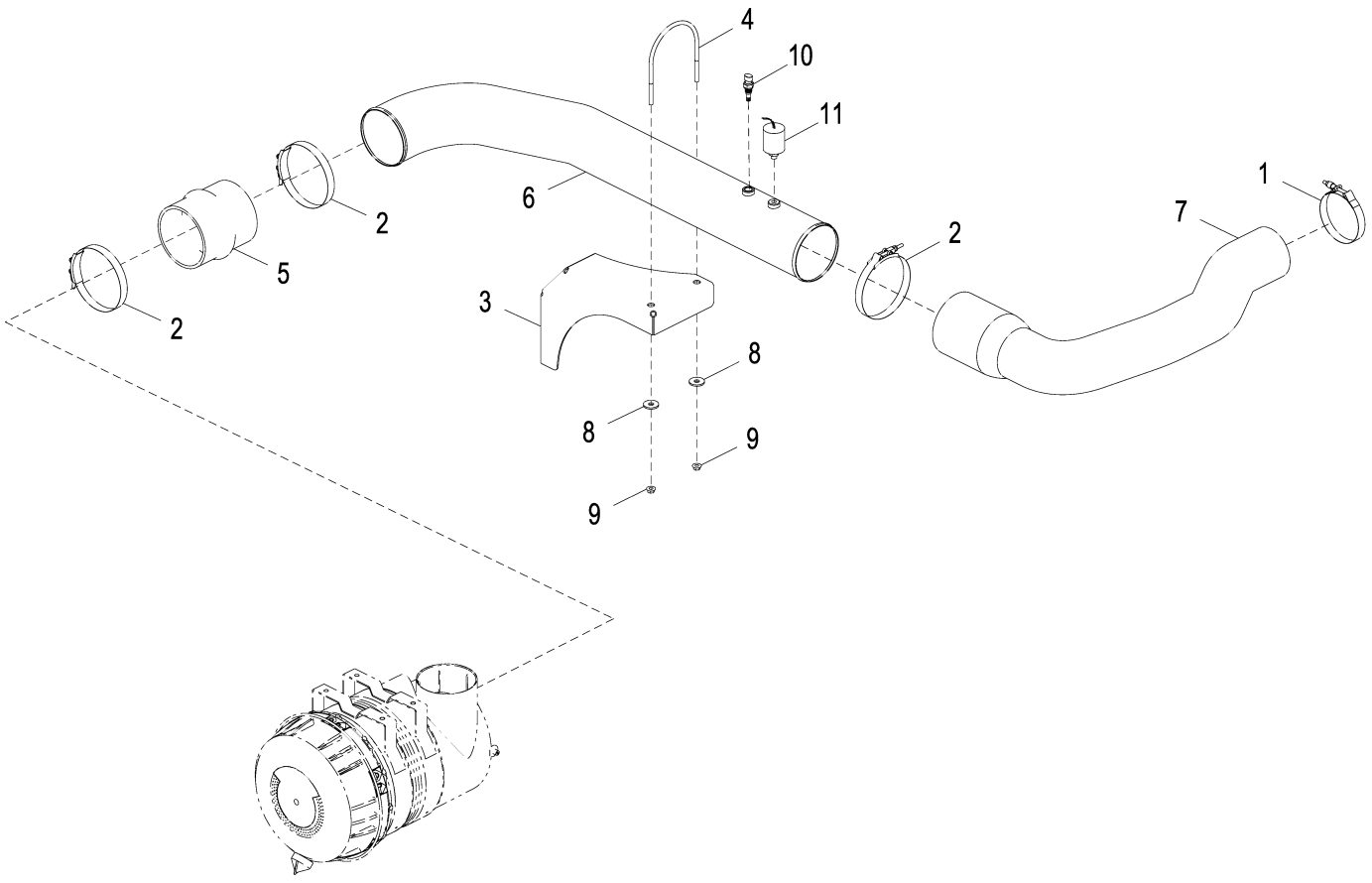

FF510653_TX1087640

Item	*Nº peça*	*Descrição*	*Qtde*	*Nº série*	*Notas*
1	4285234	Abraçadeira para mangueira	1		
2	AT53439	Abraçadeira para mangueira	3		
3	FF107503	Apoio	1		
4	FF107504	Parafuso u	1		
5	FF107523	Isolador	1		
6	FF504918	Tubo	1		
7	FF510654	Tubo	1		
8	24M7101	Arruela	2		11 X 34 X 3 mm, (SUB FOR J217083)
9	N10213	Porca de segurança	2		
10	RE525016	Termo-par	1		
11	RE68255	SenSor	1		

Air Pre-Cleaner
Préfiltre à air
Pré-filtro de Ar
Prefiltro de aire

FF106913_TX1085345 B.2

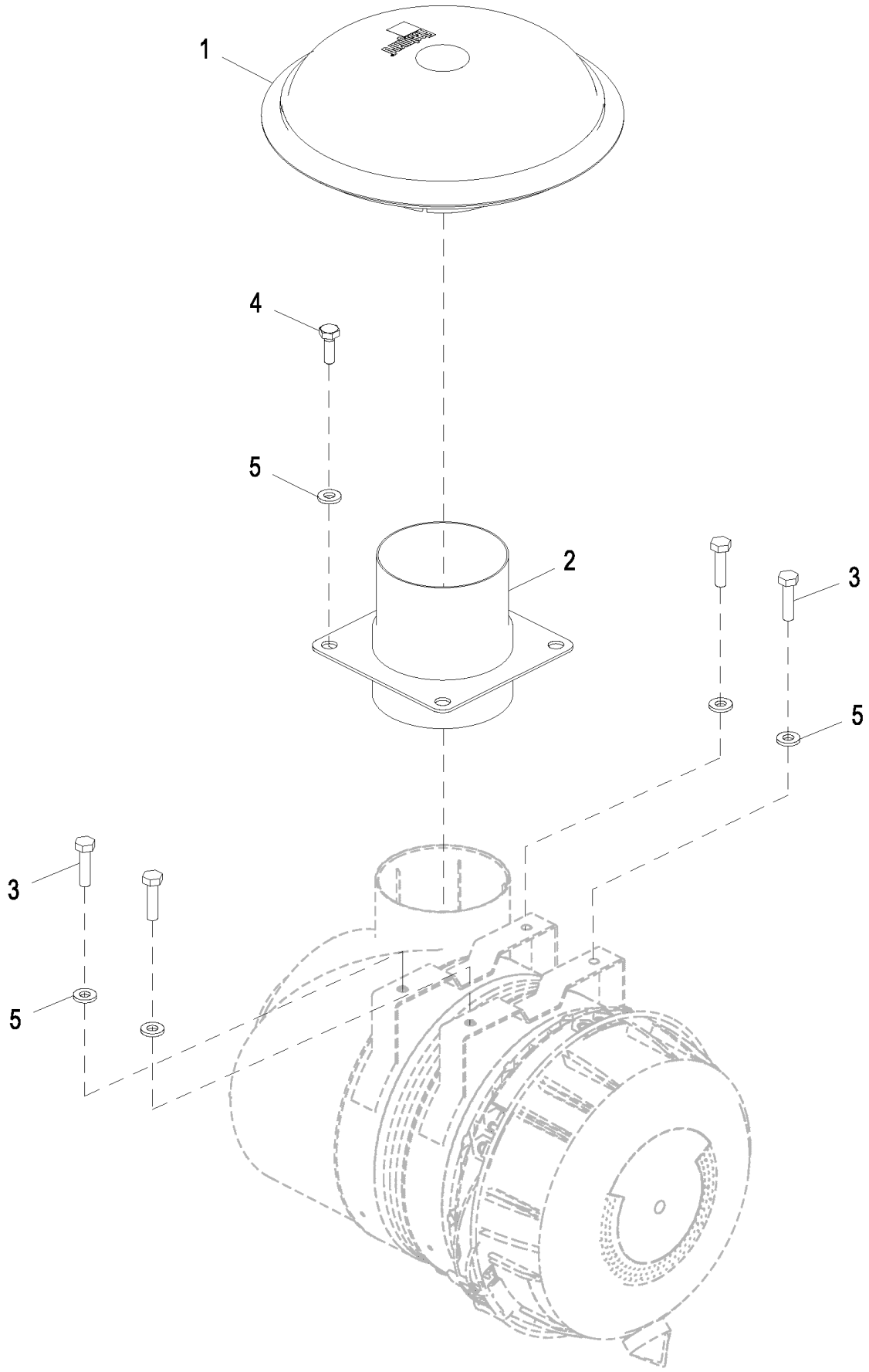

Item	*Nº peça*	*Descrição*	*Qtde*	*Nº série*	*Notas*
1	AT372458	Tampa	1		
2	FF502641	Adaptador	1		
3	19M7572	Parafuso sextavado	4		M10 X 45, SUB FOR J901045
4	19M7662	Parafuso sextavado	4		M10 X 30, SUB FOR J901030
5	24M7346	Arruela	8		11 X 20 X 2 mm, SUB FOR DH400703

Muffler (Engine 6068HT082)
Silencieux (moteur 6068HT082)
Muffler (Engine 6068HT082)
Silenciador (Motor 6068HT082)

FF511027_TX1092947 A.1

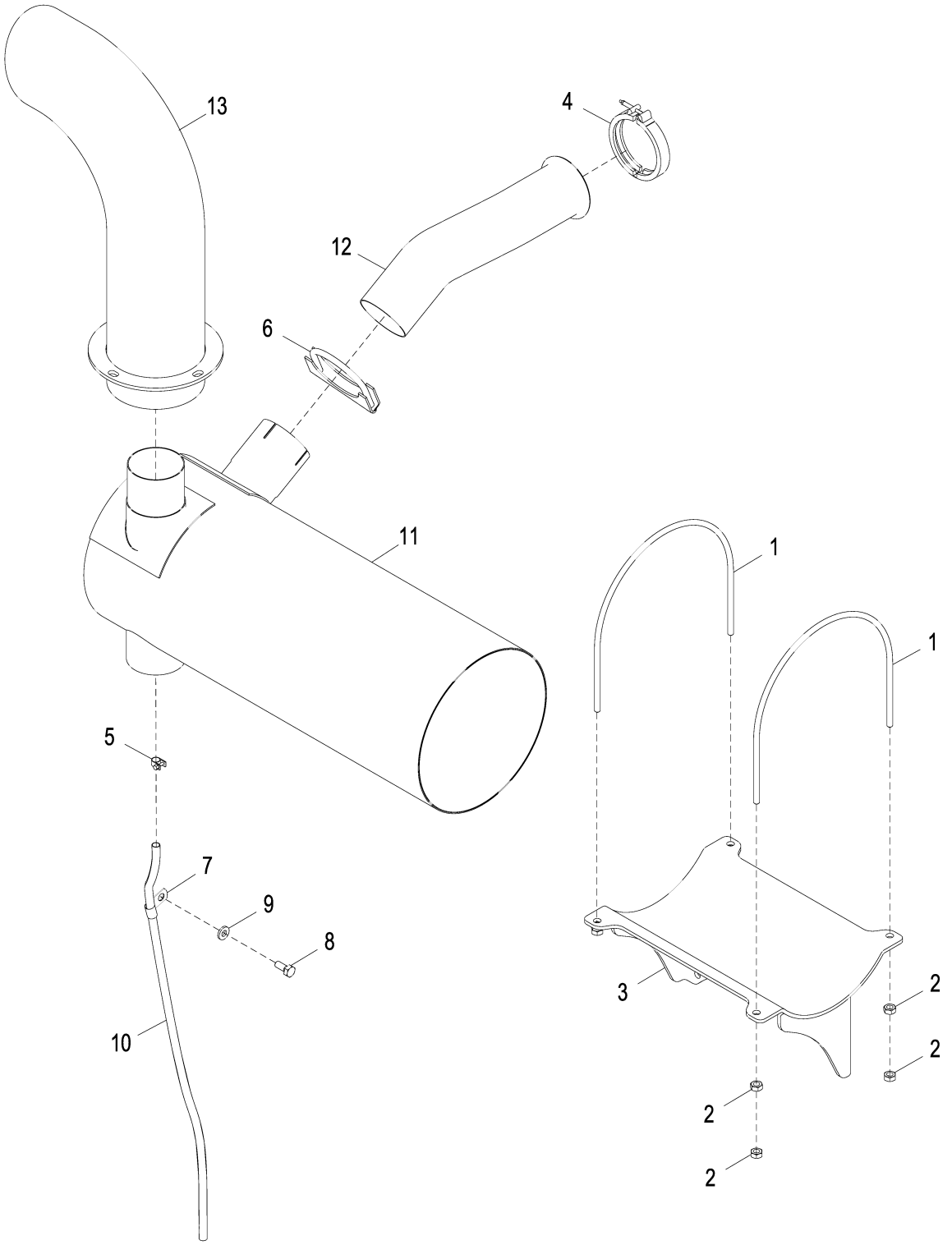

FF511027_TX1092947

Item	*Nº peça*	*Descrição*	*Qtde*	*Nº série*	*Notas*
1	4420083	Parafuso u	2		
2	14M7274	Porca	8		M10, SUB FOR J950010
3	AT318346	Suporte	1		
4	RE40048	Braçadeira	1		
5	TY22462	Braçadeira	1		SUB FOR 4396451
6	AT116380	Braçadeira	1		
7	4190275	Braçadeira	1		SUB FOR 4344303
8	19M7402	Parafuso sextavado	1		M10 X 25, SUB FOR J901025
9	24M7346	Arruela	1		11 X 20 X 2 mm, SUB FOR DH400703
10	DH401242	Tubo	1		
11	AT402144	SilencioSo	1		
12	FF501863	Cano de descarga	1		
13	AT410019	Cano de descarga	1		Preto
	AT410020	Cano de descarga	1		Cromo

Muffler (Engine 6068HT062)
Silencieux (moteur 6068HT062)
Silencioso (Motor 6068HT062)
Silenciador (Motor 6068HT062)

DH900539_TX1087620 A.1

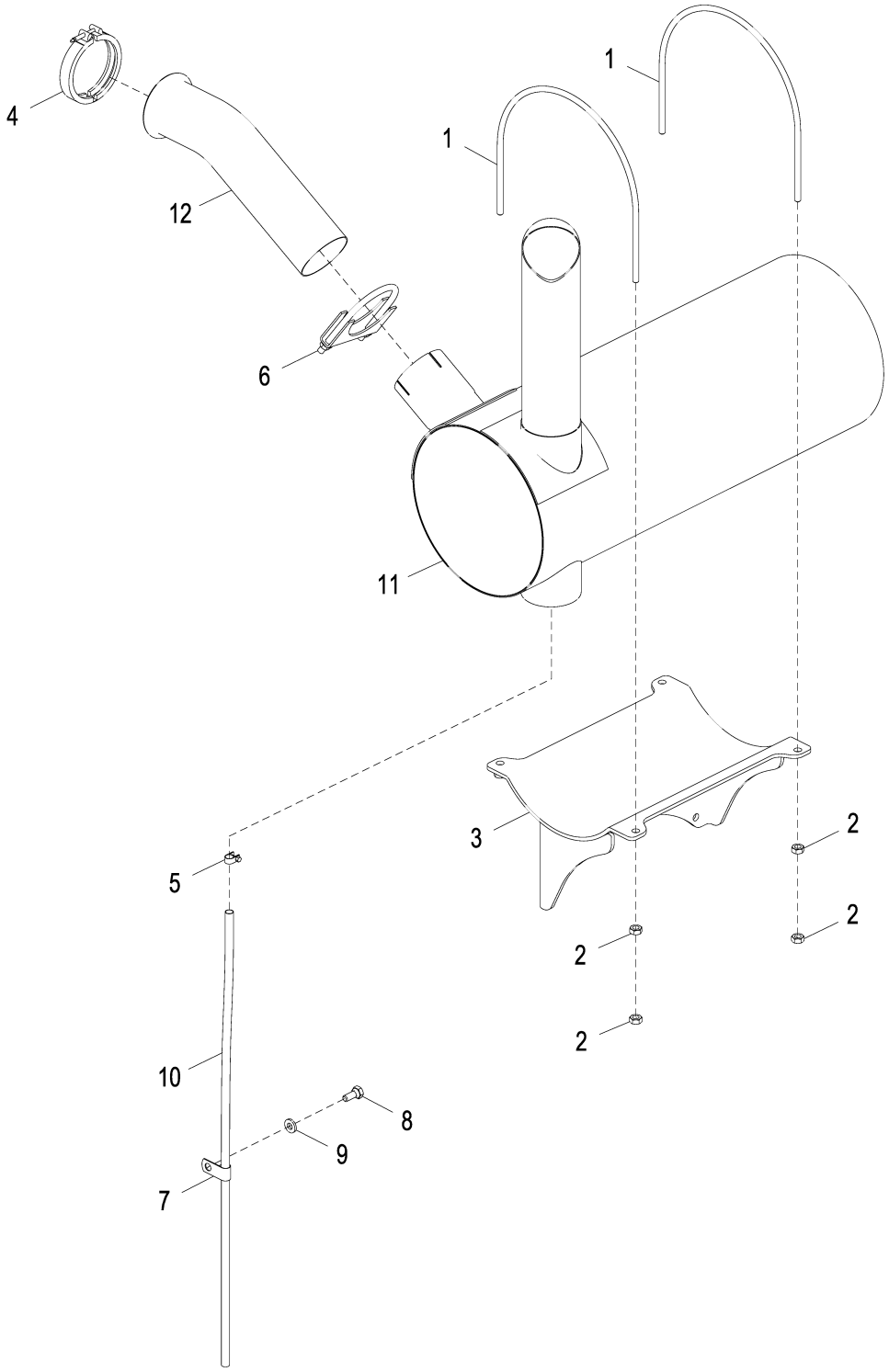

DH900539_TX1087620

Item	*Nº peça*	*Descrição*	*Qtde*	*Nº série*	*Notas*
1	4420083	Parafuso u	2		
2	14M7274	Porca	8		M10, (SUB FOR J950010)
3	AT318346	Suporte	1		
4	RE40048	Braçadeira	1		
5	TY22462	Braçadeira	1		(SUB FOR 4396451)
6	AT116380	Braçadeira	1		
7	4190275	Braçadeira	1		(SUB FOR 4344303)
8	19M7402	Parafuso sextavado	1		M10 X 25, (SUB FOR J901025)
9	24M7346	Arruela	1		11 X 20 X 2 mm, (SUB FOR DH400703)
10	DH401242	Tubo	1		
11	AT329531	SilencioSo	1		
12	T213766	Tubo de fluxo de ar	1		

Engine Mounting
Montage de moteur
Montagem do Motor
Punto de montaje de motor

FF510669_TX1086928 A.1

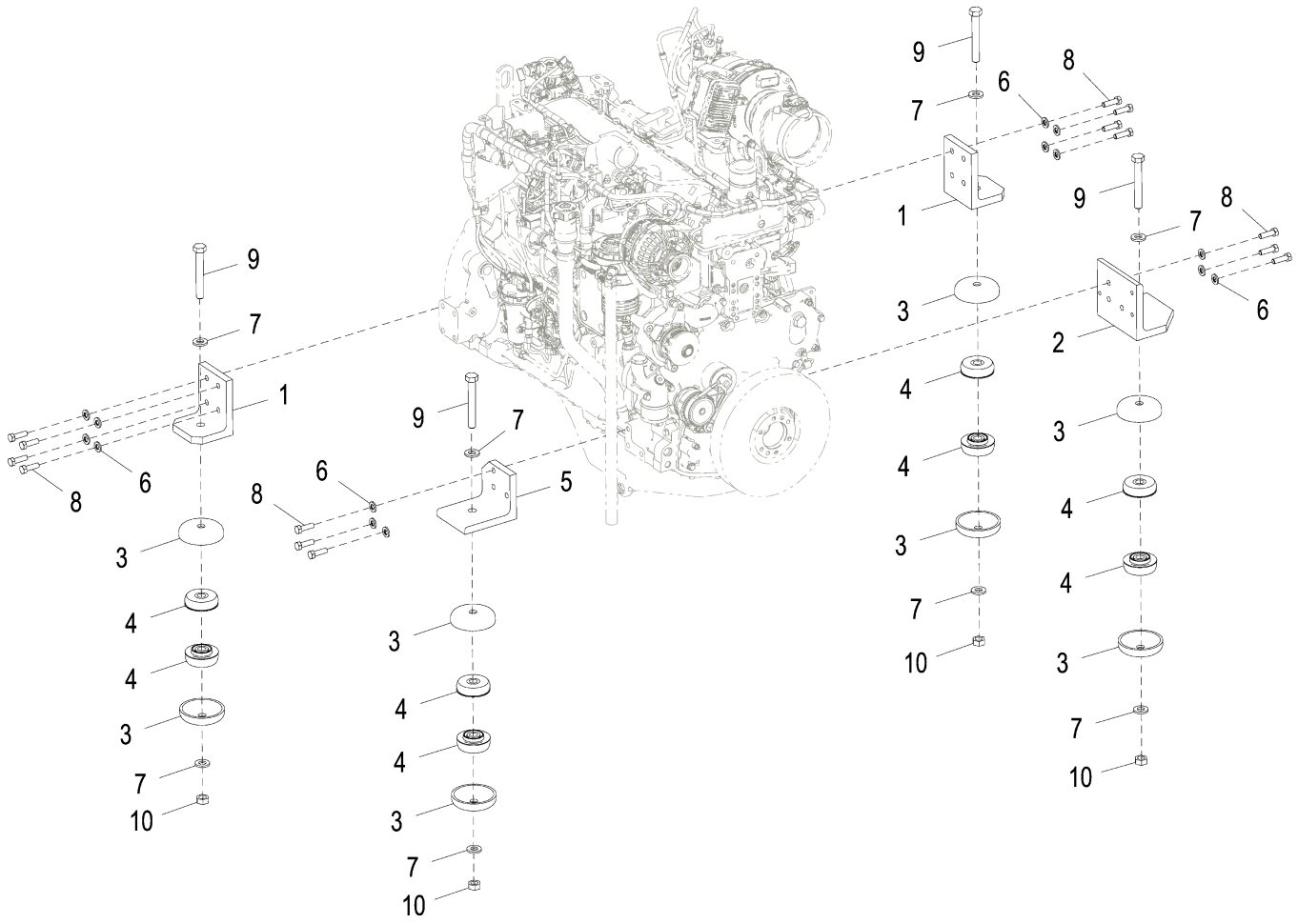

FF510669_TX1086928

Item	*Nº peça*	*Descrição*	*Qtde*	*Nº série*	*Notas*
1	3075899	Cantoneira	2		
2	3075901	Apoio	1		
3	4189018	RetentoR	8		
4	4643491	Isolador	8		
5	FF502603	Apoio	1		
6	24M7345	Arruela	14		13.500 X 24 X 2.500 mm, (SUB FOR J222012)
7	24M7353	Arruela	8		20 X 34 X 3 mm, (SUB FOR J222018)
8	19M7493	Parafuso sextavado	14		M12 X 40, (SUB FOR J921240)
9	J921806	Parafuso sextavado	4		
10	J950018	Porca	4		

Fuel System Hoses
Flexibles de circuit de carburant
Mangueiras do Sistema de Combustível
Mangueras de sistema de combustible

TX1125791 A.1

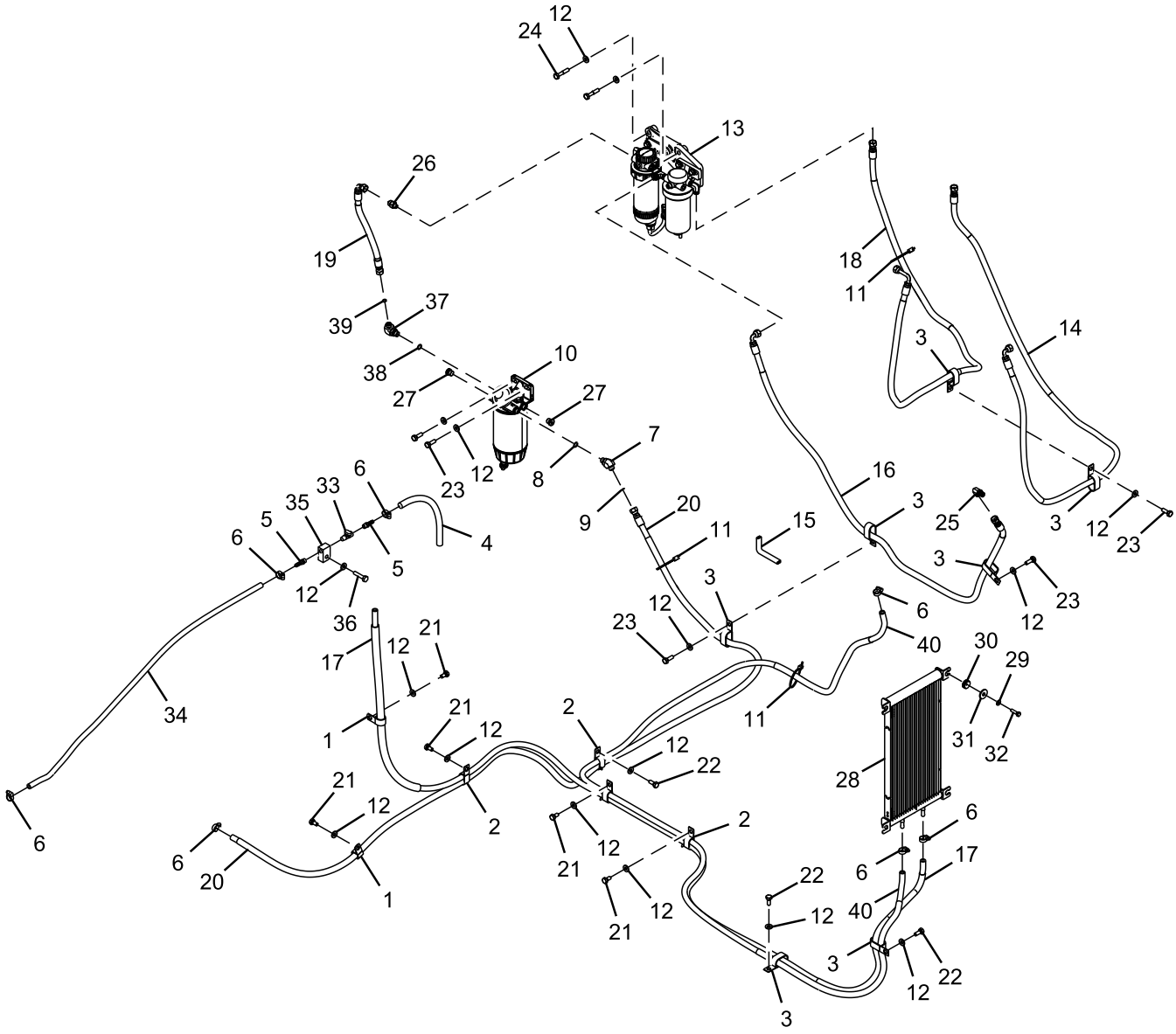

TX1125791

Item	*Nº peça*	*Descrição*	*Qtde*	*Nº série*	*Notas*
1	R72659	Braçadeira	2		SUB FOR 4190263
2	T32854	Braçadeira	4		SUB FOR 4190282

3	R50454	Braçadeira	7	SUB FOR 4192034
4	4407161	Mangueira	1	
5	4449362	Adaptador	2	
6	4514700	Presilha	7	
7	61M5035	Conexão em ângulo	1	
8	38H5154	Conexão em ângulo	1	SUB FOR 61M5154 NLA
	T76938	Anel o	1	
	51M7048	Anel o	1	29.600 X 2.900 mm
9	TY22552	Mangueira em metro	1	CLT 3900 mm4659579 NLA
10	AT387543	Filtro	1	SUB FOR AT370488
	AT365870	Elemento de filtro	1	
11	DH400240	Cinta	3	
12	24M7346	Arruela	16	11 X 20 X 2 mm, SUB FOR DH400703
14	RE516178	Filtro de combustível	1	
15	RE524724	Filtro	1	
16	R520102	Apoio	1	
17	19M8528	Parafuso	2	M10 X 55
18	19M7785	Parafuso	2	M10 X 25
19	PMH1538	Conexão em ângulo	3	
20	DH900639	Mangueira	1	
21	DH400909	Mangueira	1	
22	4610630	Luva	2	
23	FF100431	Isolador	1	
24	FF502286	Mangueira hidraulica-fabric	1	FF502432 NLA ALSO ORDER FF502431
	FF502431	Luva	1	
28	FF502295	Mangueira	1	FF502435 NLA, ALSO ORDER 4610630
	4610630	Luva	2	
30	FF502809	Mangueira hidraulica-fabric	1	FF502808 ALSO ORDER (2) TY26190
	TY26190	Conduíde	2	CTL 900 mm
33	FF503324	Mangueira	1	
34	FF503329	Mangueira hidraulica-fabric	1	FF503324 NLA
	TY26190	Conduíde	1	CTL 225mm FF503650 NLA
35	FF503650	Proteção de mangueira	1	
36	FF503721	Mangueira	1	
39	19M7938	Parafuso sextavado	5	M10 X 20, SUB FOR J901020
40	19M7402	Parafuso sextavado	3	M10 X 25, SUB FOR J901025
41	19M7662	Parafuso sextavado	5	M10 X 30, SUB FOR J901030
42	19M7658	Parafuso sextavado	2	M10 X 50, SUB FOR J901050
43	DH400971	Conexão	1	
44	PMH1539	Adaptador	1	
45	RE530299	Tampão de dreno	2	
46	AT376261	ResfRiadoR de combustível	1	
47	24M7055	Arruela	4	8.400 X 16 X 1.600 mm, SUB FOR A590108
48	AH235592	Isolador	4	
49	24M7101	Arruela	4	11 X 34 X 3 mm, SUB FOR J217083
50	19M7288	Parafuso sextavado	4	M8 X 30, SUB FOR J900830
51	4478378	VálVula bóia	1	
52	4457960	Conexão de mangueira	1	SUB FOR 4404652
53	4725406	Adaptador	1	
54	19M7572	Parafuso sextavado	1	M10 X 45, SUB FOR J901045

Fuel Tank Mounting
Réservoir de carburant et supports
Montagem do Tanque de Combustível
Tanque de combustible y soportes

9245298_TX1085360 B.1

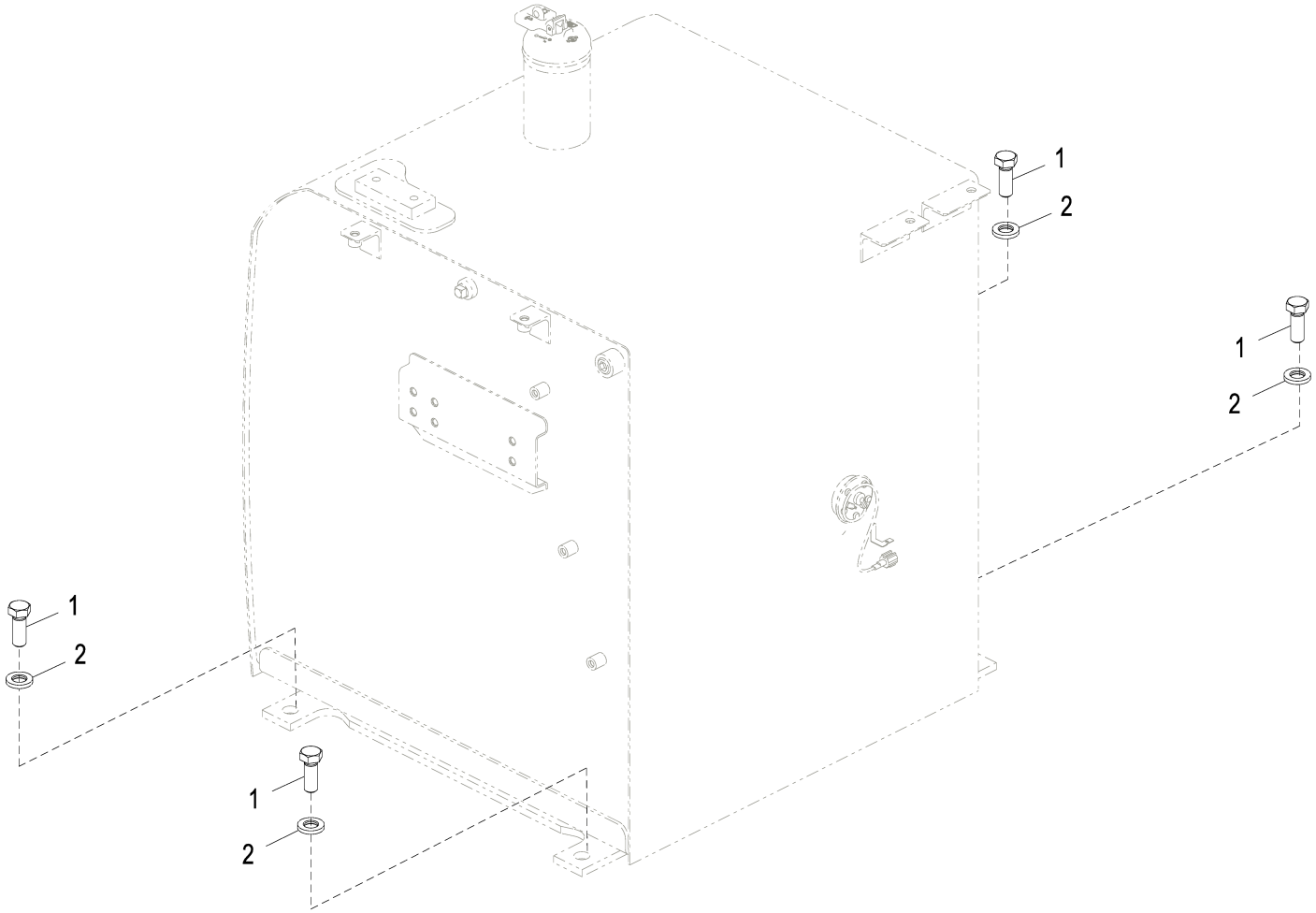

9245298_TX1085360

Item	*Nº peça*	*Descrição*	*Qtde*	*Nº série*	*Notas*
1	19M8002	Parafuso sextavado	4		M20 X 55, SUB FOR J922055
2	J222020	Arruela	4		

Fuel Tank
Réservoir à combustible
Tanque de Combustível
Tanque de combustible

FF509540_TX1085364 A.2

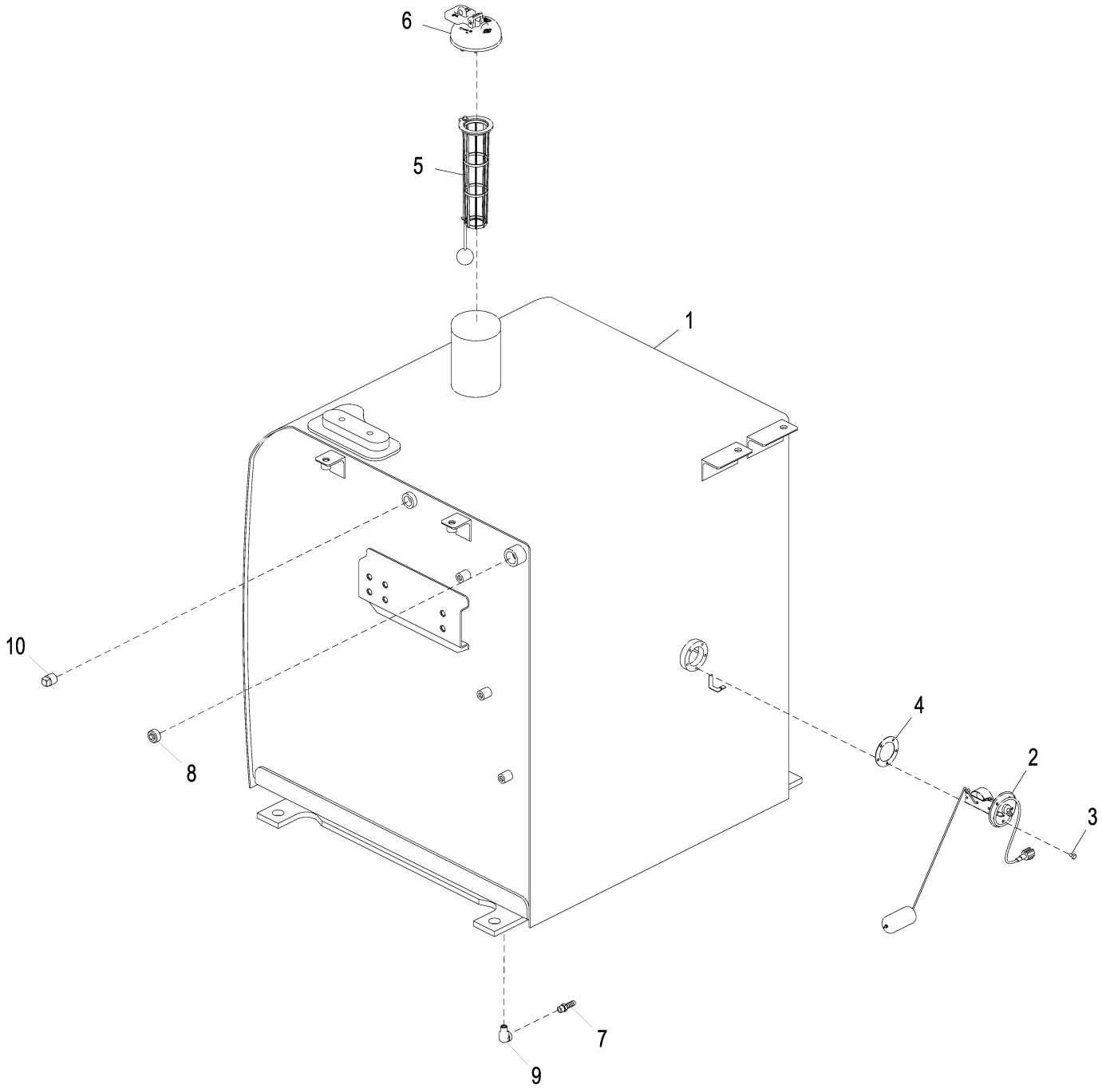

FF509540_TX1085364

Item	*Nº peça*	*Descrição*	*Qtde*	*Nº série*	*Notas*
1	FF509542	Tanque de combusTível	1		SUB FOR FF509540, Peça Pintada - Amarelo
2	4660782	Flutuador	1		SUB FOR 4257128
3	21M7278	Parafuso	5		M5 X 10, SUB FOR J450510
4	T211051	Junta	1		SUB FOR 4269607
5	4353560	Coador	1		
6	AT321249	Tampa do abasTecimenTo	1		SUB FOR AT375011
7	4449362	Adaptador	1		
8	94-2010	Tampão	1		
9	94-0630	Conexão em ângulo	1		
10	4655968	Plugue	1		

Oil Filter
Filtre à huile
Filtro de Óleo
Filtro de aceite

TX1086715 A.1

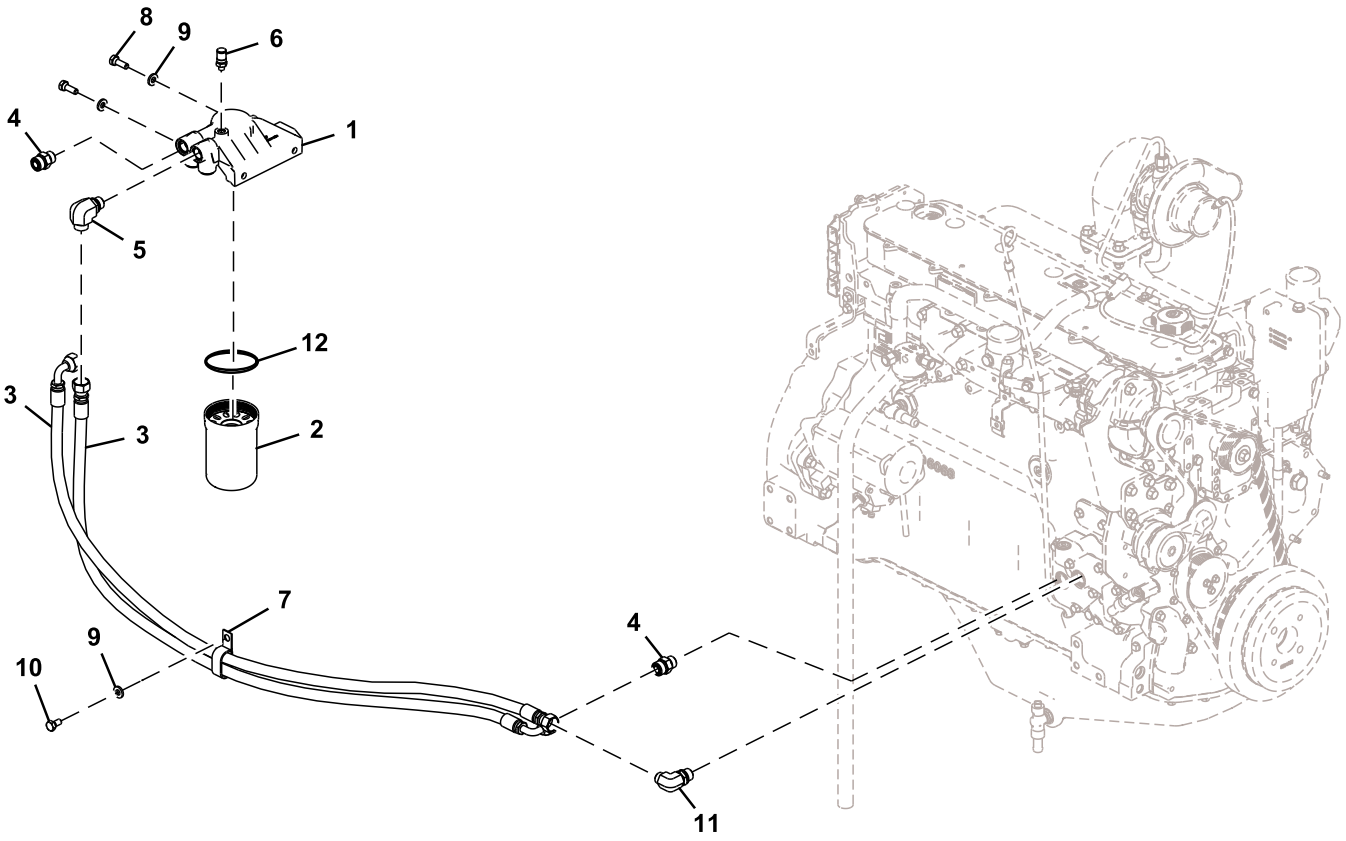

FF503553_TX1086715

Item	*Nº peça*	*Descrição*	*Qtde*	*Nº série*	*Notas*
1	RE541933	Cabeçote do filtro	1		
2	RE539279	Filtro de óleo	1		

3	FF503642	Mangueira	2	
4	38H5004	Adaptador	2	61M5004 NLA
	51M7045	Anel o	1	19.300 X 2.200 mm
	T77932	Anel o	1	
5	38H5018	Conexão em ângulo	1	61M5018 NLA
	T77932	Anel o	1	
6	AT321211	Conexão	1	
7	R50454	Braçadeira	1	SUB FOR 4192034
8	19M7662	Parafuso sextavado	2	M10 X 30, SUB FOR J901030
9	24M7346	Arruela	3	11 X 20 X 2 mm, SUB FOR DH400703
10	19M7938	Parafuso sextavado	1	M10 X 20, SUB FOR J901020
11	38H5027	Conexão em ângulo	1	61M5027 NLA
	T77857	Anel o	1	
12	R502513	Vedação	1	

Labels and Decals
Étiquettes et autocollants
Etiquetas e Adesivos
Etiquetas y calcomanías

TX1093896 A.1

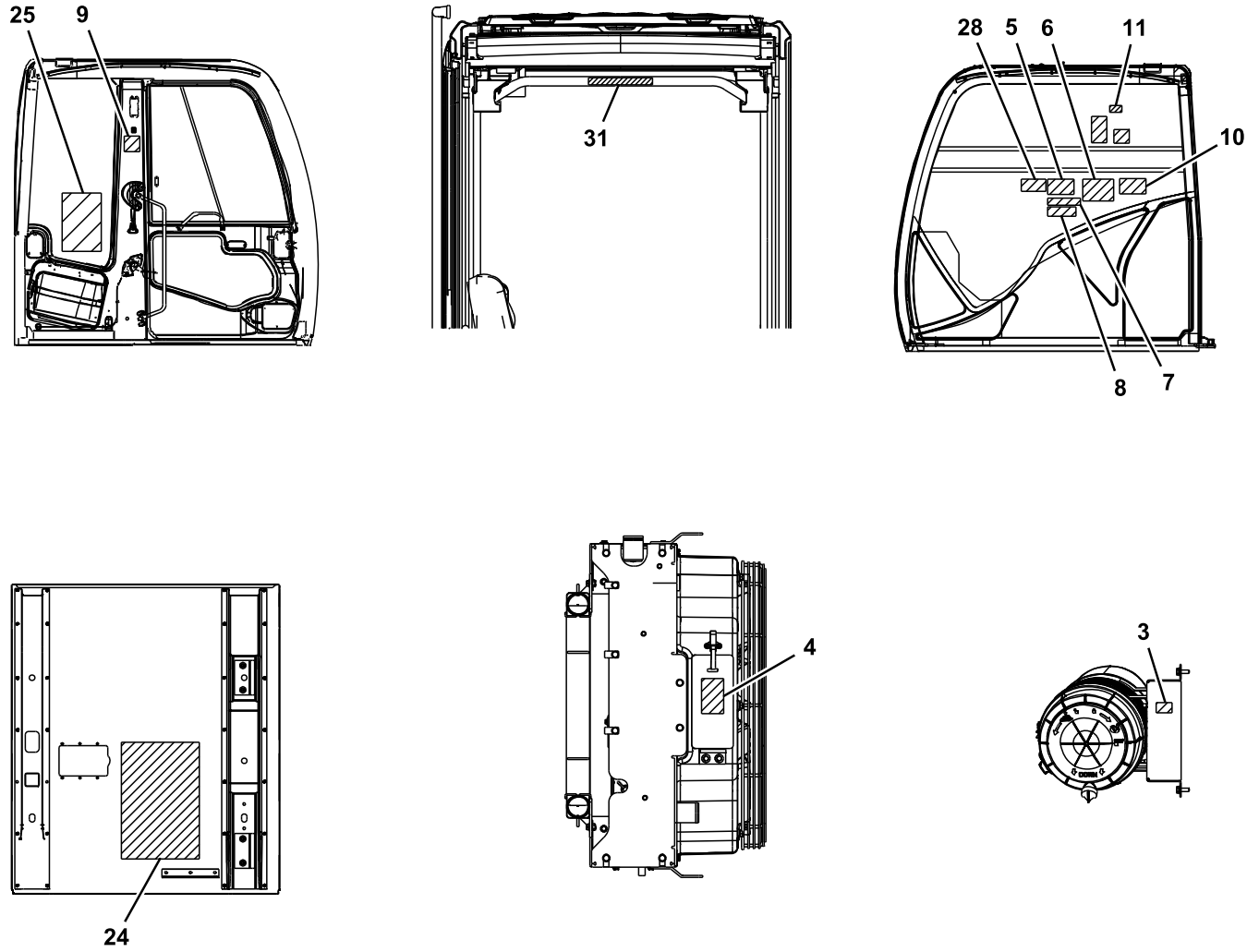

TX1093896

Item	*Nº peça*	*Descrição*	*Qtde*	*Nº série*	*Notas*
3	R56902	Etiqueta	1		FILTRO DE AR
4	T187757	Etiqueta	1		Advertência - Proteção do Ventilador

5	T146667	Adesivo de segurança	1	Perigo Elétrico
6	T248562	Etiqueta	1	AvisoAviso
7	T146668	Adesivo de segurança	1	Advertência
8	T201519	Etiqueta	1	Controle do Piloto
9	T190393	Etiqueta	1	Importante
10	3095835	Etiqueta	1	SUN VISOR
11	T187535	Etiqueta	1	Aviso - Janela Dianteira
24	T294304	Etiqueta	1	Manutenção Periódica
25	T248512	Etiqueta	1	Tabela de Elevação
	T248526	Etiqueta	1	Tabela de Elevação, Dianteira Super Longa
26	T221128	Etiqueta	1	Fixação
27	4448679	Etiqueta	1	Seta de Direção
28	T248547	Etiqueta	1	Funcionamento do Motor
	T153672	Etiqueta	1	Funcionamento do Motor, Dianteira Super Longa
31	T223082	Adesivo de segurança	1	Aviso - Alça
33	3059274	Etiqueta	1	Não Dê Partida
34	4264805	Etiqueta	1	Chave de Partida
35	4371371	Etiqueta	1	Alavanca de Inclinação
36	4299059	Etiqueta	1	Trava da Alavanca

Labels and Decals
Étiquettes et autocollants
Etiquetas e Adesivos
Etiquetas y calcomanías

TX1086953 B.1

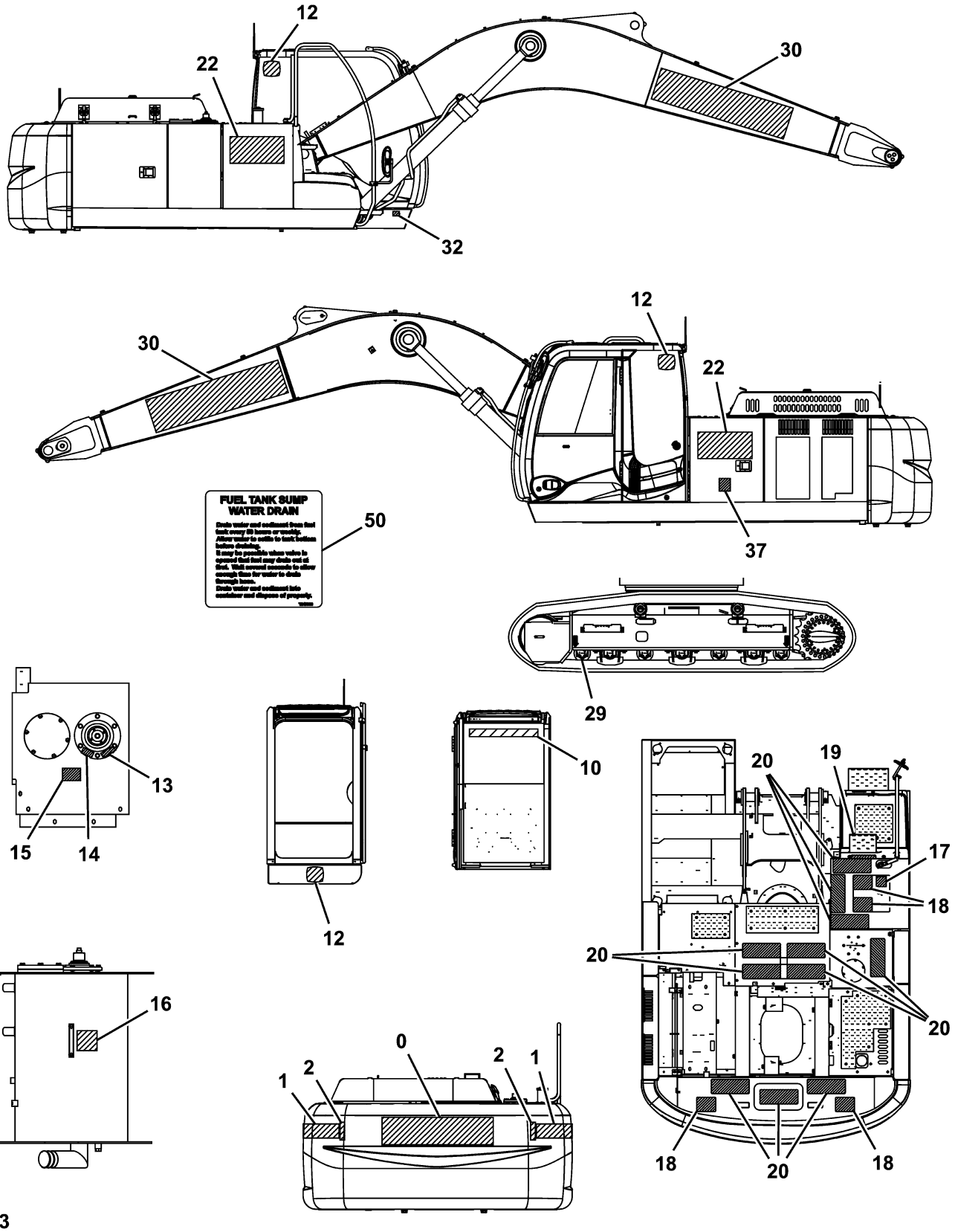

TX1086953

Item	*Nº peça*	*Descrição*	*Qtde*	*Nº série*	*Notas*
0	JD5851	Etiqueta	1		Deere
1	T248455	Etiqueta	2		Advertência
2	JD5909	RefletoR	2		Refletor
10	JD5850	Etiqueta	1		John Deere
12	JD5742	Etiqueta	3		Símbolo da John Deere
13	T216193	Adesivo de segurança	1		Tampa de Pressão
14	P63448	Etiqueta	1		Dano à Bomba Hidráulica
15	T235478	Etiqueta	1		Somente Óleo Hidráulico
16	T149983	Etiqueta	1		Nível Hidráulico
17	3076520	Etiqueta	1		Somente Óleo Diesel
18	4121128	TapeTe	AR		Não Deslizante 150X200
19	H21259	TapeTe	AR		Não Deslizante 150X400
20	H21259	TapeTe	AR		Não Deslizante 150X400
22	T248482	Etiqueta	2		250G LC
29	FYA00028559	Etiqueta	1		Posição de Elevação, SUB FOR 3089138
30	JD5855	Etiqueta	2		Deere
32	.....	Placa do número de série	1		DH400471 NLA
37	3076246	Etiqueta	1		Advertência - Tombamento
50	T247868	Etiqueta	1		Dreno de Água

Labels and Decals (French and Spanish)
Étiquettes et autocollants (en français et espagnol)
Etiquetas e Adesivos (Francês e Espanhol)
Etiquetas y adhesivos (francés y español)

TX1087438 B.1

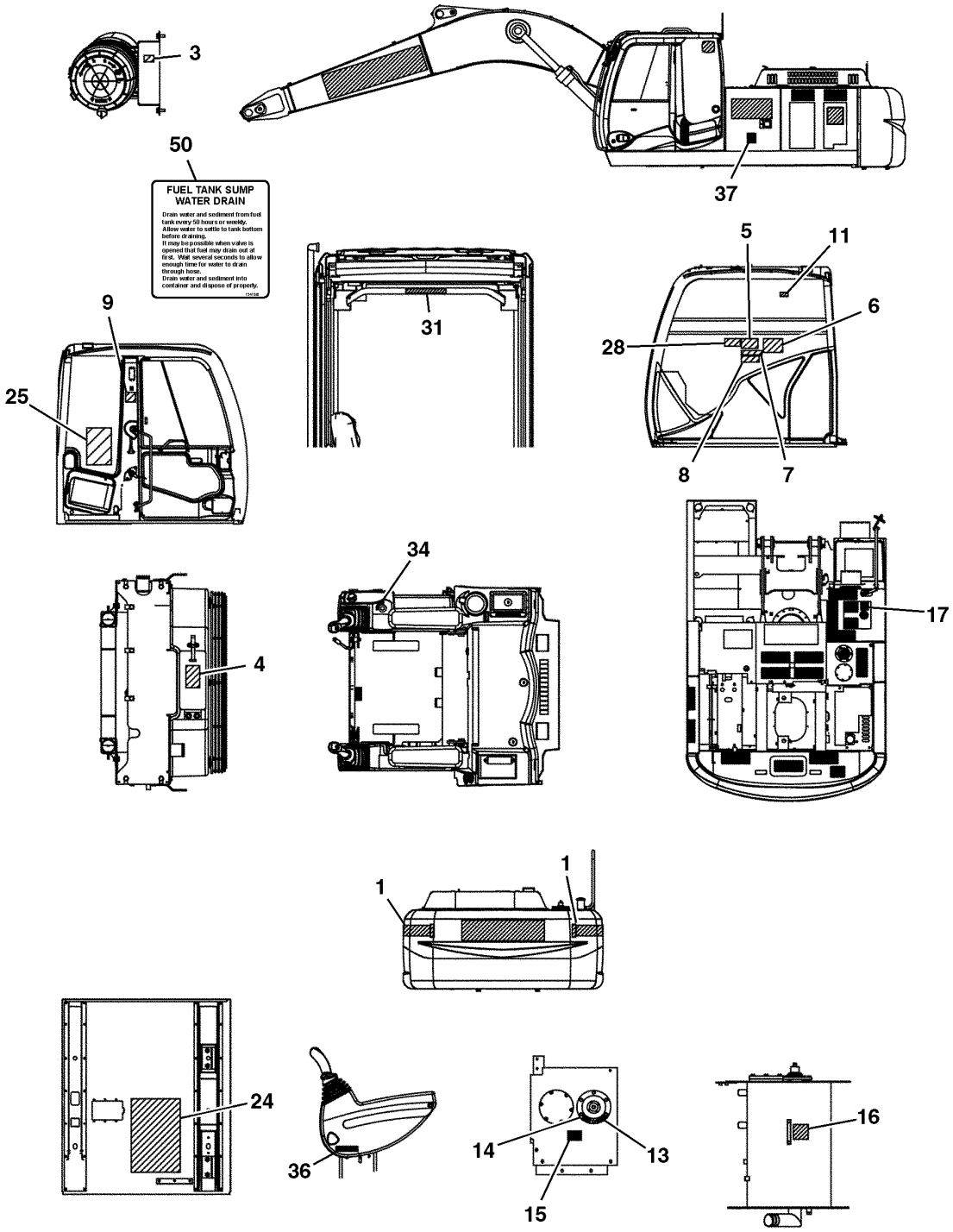

TX1087438

Item	*Nº peça*	*Descrição*	*Qtde*	*Nº série*	*Notas*
1	T238194	Etiqueta	2		Francês, Advertência - Mantenha Distância
	T238191	Etiqueta	2		Espanhol, Advertência - Mantenha Distância
3	T222757	Etiqueta	1		Francês, FILTRO DE AR
	T222758	Etiqueta	1		Espanhol, FILTRO DE AR
4	T187758	Etiqueta	1		Francês, Advertência - Proteção do Ventilador
	T187759	Etiqueta	1		Espanhol, Advertência - Proteção do Ventilador
5	T222931	Etiqueta	1		Francês, Perigo Elétrico
	T222932	Etiqueta	1		Espanhol, Perigo Elétrico
6	T248564	Etiqueta	1		Francês, AvisoAviso
	T248566	Etiqueta	1		Espanhol, AvisoAviso
7	T222823	Etiqueta	1		Francês, Advertência - Evite Esmagamento
	T222825	Etiqueta	1		Espanhol, Advertência - Evite Esmagamento
8	T201548	Etiqueta	1		Francês, Controle do Piloto
	T201547	Etiqueta	1		Espanhol, Controle do Piloto
9	T222927	Etiqueta	1		Francês, Saída Secundária
	T222928	Etiqueta	1		Espanhol, Saída Secundária
11	T190799	Adesivo de segurança	1		Francês, Janela Dianteira
	T190803	Etiqueta	1		Espanhol, Janela Dianteira
13	T223028	Etiqueta	1		Francês, Tampa de Pressão
	T223029	Etiqueta	1		Espanhol, Tampa de Pressão
14	T222805	Etiqueta	1		Francês, Dano à Bomba Hidráulica
	T222806	Etiqueta	1		Espanhol, Dano à Bomba Hidráulica
15	T235837	Etiqueta	1		Francês, Somente Óleo Hidráulico
	T235838	Etiqueta	1		Espanhol, Somente Óleo Hidráulico
16	T222777	Etiqueta	1		Francês, Nível de Óleo Hidráulico
	T222778	Etiqueta	1		Espanhol, Nível de Óleo Hidráulico
17	T248473	Etiqueta	1		Francês, Somente Combustível com Teor de Enxofre Ultrabaixo
	T248475	Etiqueta	1		Espanhol, Somente Combustível com Teor de Enxofre Ultrabaixo
24	T294679	Etiqueta	1		Francês, Manutenção Periódica
	T294680	Etiqueta	1		Espanhol, Manutenção Periódica
25	T248513	Etiqueta	1		Francês, Tabela de Elevação
	T248515	Etiqueta	1		Espanhol, Tabela de Elevação
28	T248549	Etiqueta	1		Francês, Funcionamento do Motor
	T248551	Etiqueta	1		Espanhol, Funcionamento do Motor
31	T223133	Adesivo de segurança	1		Francês, Aviso - Alça
	T223124	Adesivo de segurança	1		Espanhol, Aviso - Alça
34	T222837	Etiqueta	1		Francês, Chave de Partida
	T222838	Etiqueta	1		Espanhol, Chave de Partida
36	T222833	Etiqueta	1		Francês, Bloqueio Hidráulico
	T222834	Etiqueta	1		Espanhol, Bloqueio Hidráulico
37	T222746	Etiqueta	1		Francês, Advertência - Tombamento
	T222747	Etiqueta	1		Espanhol, Advertência - Tombamento
50	T247869	Etiqueta	1		Francês, Dreno de Água
	T247870	Etiqueta	1		Espanhol, Dreno de Água

Labels and Decals, Portuguese
Étiquettes et autocollants, portugais
Etiquetas e Adesivos, Português
Etiquetas y calcomanías, portugués

TX1102846 A.1

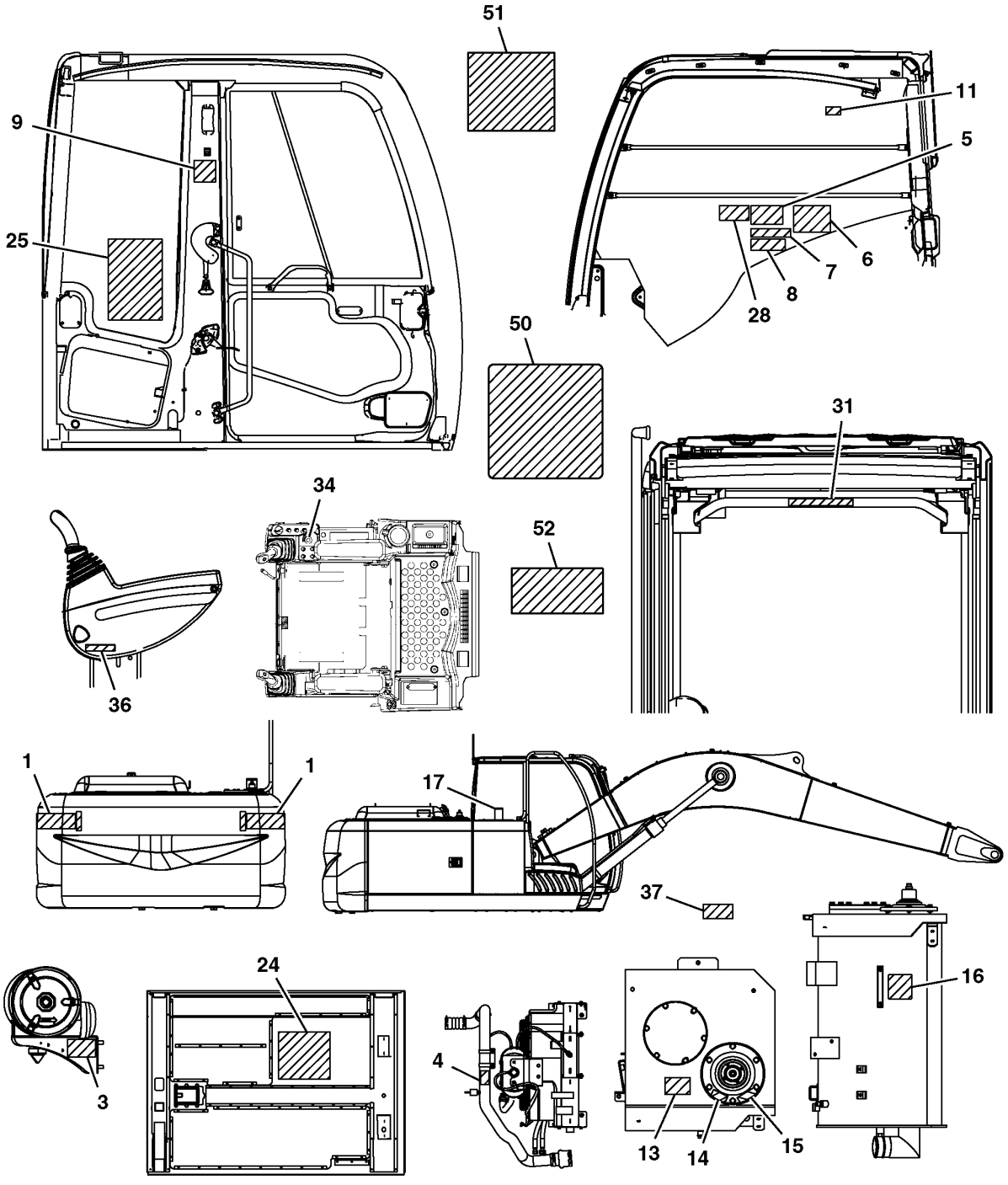

TX1102846

Item	*Nº peça*	*Descrição*	*Qtde*	*Nº série*	*Notas*
1	T231673	Etiqueta	2		Advertência - Mantenha Distância
3	T231674	Etiqueta	1		FILTRO DE AR
4	T305370	Etiqueta	1		Advertência - Proteção do Ventilador, Sem Texto
5	T305366	Etiqueta	1		Perigo - Eletrocussão, Sem Texto
6	T247486	Etiqueta	1		AvisoAviso
7	T305365	Etiqueta	1		Advertência - Evite Esmagamento
8	T231679	Etiqueta	1		Controle do Piloto
9	T302230	Etiqueta	1		Importante - Saída Secundária, Sem Texto
11	T231681	Etiqueta	1		Aviso - Janela Dianteira
13	T305369	Etiqueta	1		Tampa de Pressão, Sem Texto
14	T231683	Etiqueta	1		Dano à Bomba Hidráulica
15	T235839	Etiqueta	1		Somente Óleo Hidráulico
16	T305363	Etiqueta	1		Nível Hidráulico
17	T231685	Etiqueta	1		Somente Diesel
24	T305377	Etiqueta	1		Manutenção Periódica
25	T305372	Etiqueta	1		Tabela de Elevação
26	.....	Etiqueta	1		Proteção contra Vandalismo
28	T305375	Etiqueta	1		Funcionamento do Motor
31	T231689	Etiqueta	1		Aviso - Alça
34	T305368	Etiqueta	1		Chave de Partida
36	T305367	Etiqueta	1		Bloqueio Hidráulico
37	T248604	Etiqueta	1		Advertência - Tombamento
50	T247871	Etiqueta	1		Tanque de Combustível, Dreno de Água
51	HXE33527	Aviso	2		BATERIA, Na Bateria
52	T296272	Adesivo de segurança	1		Derivação

Batteries, Support and Cables (Engine 6068HT082)
Batteries, support et câbles (moteur 6068HT082)
Baterias, Apoio e Cabos (Motor 6068HT082)
Baterías, soporte y cables (Motor 6068HT082)

FF510611_TX1087633 C.1

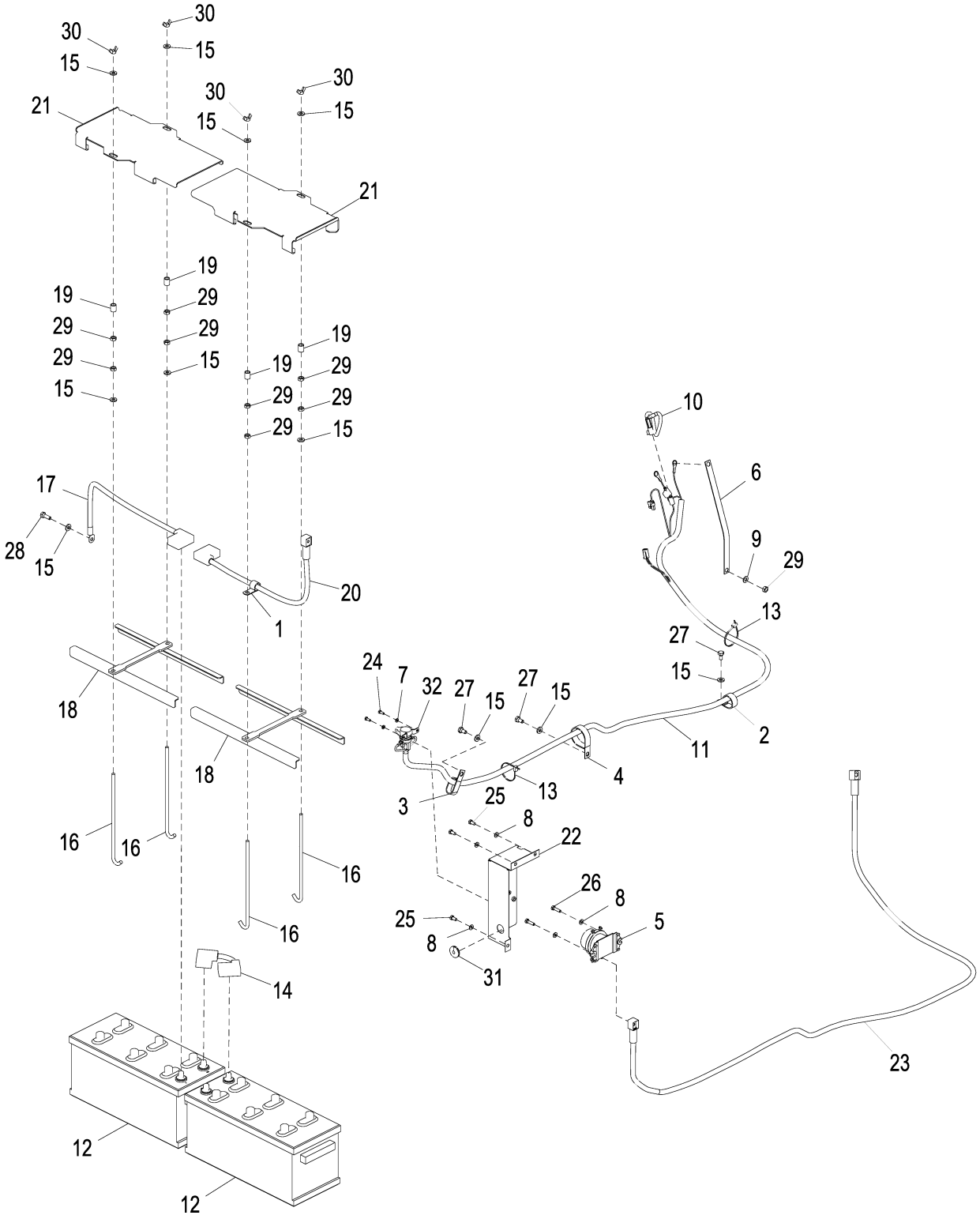

FF510611_TX1087633

Item	*Nº peça*	*Descrição*	*Qtde*	*Nº série*	*Notas*
1	4190277	Braçadeira	1		
2	AT131725	Presilha	1		SUB FOR 4190291
3	R50454	Braçadeira	1		SUB FOR 4192034
4	R134002	Braçadeira	1		SUB FOR 4193816
5	4255762	Relé	1		BATERIA
6	4397839	Cabo negativo	1		SUB FOR 4392330
7	24M7054	Arruela	2		6.400 X 12 X 1.600 mm, SUB FOR A590106
8	24M7055	Arruela	5		8.400 X 16 X 1.600 mm, SUB FOR A590108
9	24M7028	Arruela	1		10.500 X 20 X 2 mm, SUB FOR A590110
10	AT322385	Chicote	1		
11	AT375832	Chicote	1		
12	TY23020	Bateria com carga seca	2		SUB FOR DH100015
13	DH400240	Cinta	2		
14	DH400410	Cabo da bateria	1		
15	24M7346	Arruela	11		11 X 20 X 2 mm, SUB FOR DH400703
16	DH400866	Parafuso	4		
17	DH400872	Cabo da bateria	1		
18	FF100273	Apoio	2		
19	FF100290	Espaçador	4		
20	FF101678	Cabo da bateria	1		
21	FF101679	Capa	2		
22	FF510981	Capa	1		
23	FF104372	Cabo da bateria	1		
24	19M7560	Parafuso sextavado	2		M6 X 16, SUB FOR J900616
25	19M7162	Parafuso sextavado	3		M8 X 16, SUB FOR J900816
26	19M7288	Parafuso sextavado	2		M8 X 30, SUB FOR J900830
27	19M7938	Parafuso sextavado	3		M10 X 20, SUB FOR J901020
28	19M7662	Parafuso sextavado	1		M10 X 30, SUB FOR J901030
29	14M7274	Porca	9		M10, SUB FOR J950010
30	14M7025	Porca borboleta	4		M10, SUB FOR M570010
31	R205544	Passa-fio	1		
32	AT145341	Relé	1		MOTOR DE PARTIDA

Batteries, Support and Cables (Engine 6068HT062)
Batteries, support et câbles (moteur 6068HT062)
Baterias, Apoio e Cabos (Motor 6068HT062)
Baterías, soporte y cables (Motor 6068HT062)

FF106925_TX1085543 B.1

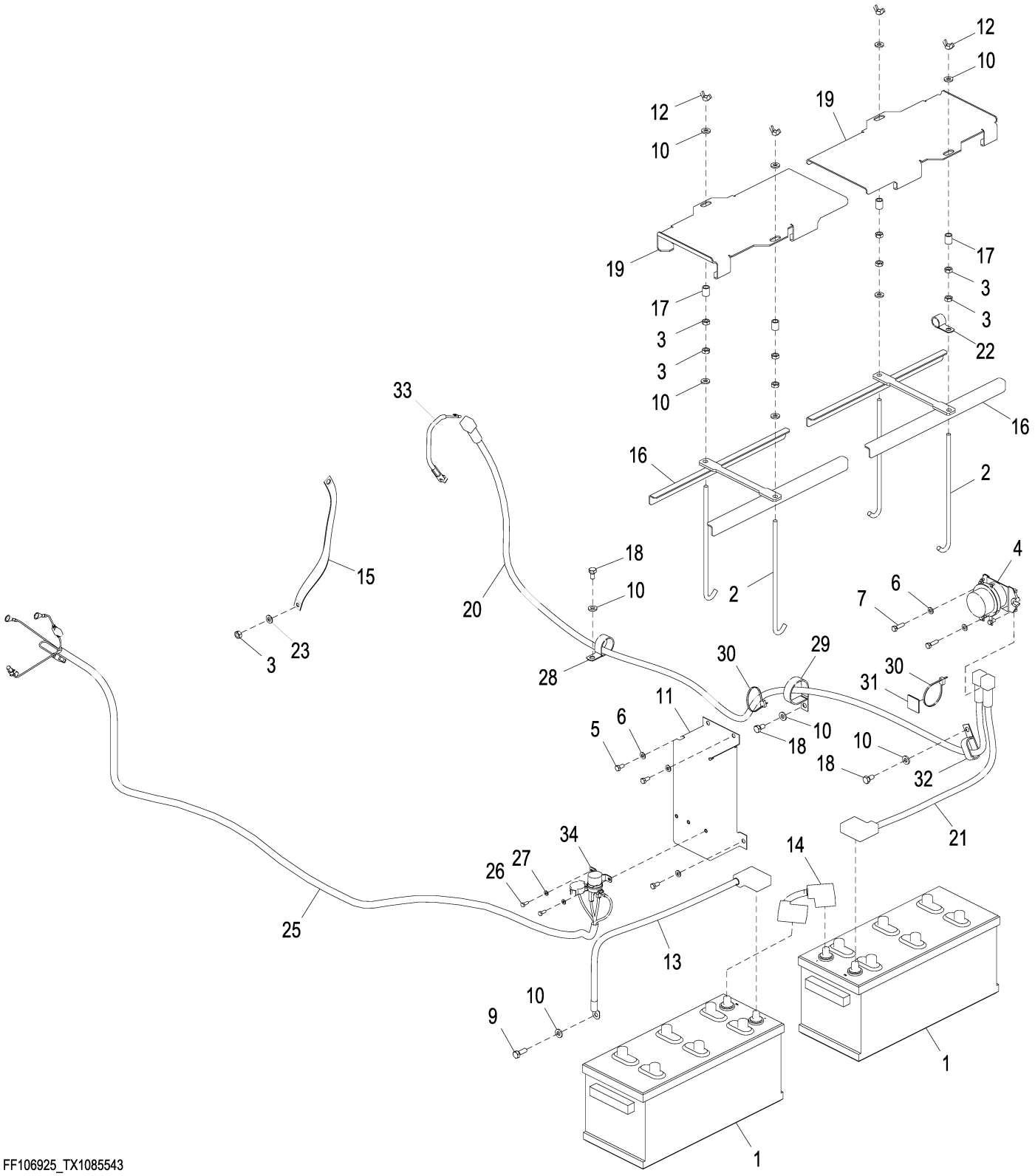

FF106925_TX1085543

Item	*Nº peça*	*Descrição*	*Qtde*	*Nº série*	*Notas*
1	TY23020	Bateria com carga seca	2		SUB FOR DH100015
2	DH400866	Parafuso	4		
3	14M7274	Porca	8		M10, SUB FOR J950010
4	4255762	Relé	1		BATERIA
5	19M7162	Parafuso sextavado	3		M8 X 16, SUB FOR J900816
6	24M7055	Arruela	5		8.400 X 16 X 1.600 mm, SUB FOR A590108
7	19M7288	Parafuso sextavado	2		M8 X 30, SUB FOR J900830
9	19M7662	Parafuso sextavado	1		M10 X 30, SUB FOR J901030
10	24M7346	Arruela	11		11 X 20 X 2 mm, SUB FOR DH400703
11	FF101926	Capa	1		
12	14M7025	Porca borboleta	4		M10, SUB FOR M570010
13	DH400872	Cabo da bateria	1		
14	DH400410	Cabo da bateria	1		
15	4397839	Cabo negativo	1		SUB FOR 4392330
16	FF100273	Apoio	2		
17	FF100290	Espaçador	4		
18	19M7938	Parafuso sextavado	3		M10 X 20, SUB FOR J901020
19	FF101679	Capa	2		
20	FF505805	Chicote	1		
21	FF101678	Cabo da bateria	1		
22	4190277	Braçadeira	1		
23	24M7028	Arruela	1		10.500 X 20 X 2 mm, SUB FOR A590110
25	AT375832	Chicote	1		
26	19M7560	Parafuso sextavado	2		M6 X 16, SUB FOR J900616
27	24M7054	Arruela	2		6.400 X 12 X 1.600 mm, SUB FOR A590106
28	AT131725	Presilha	1		SUB FOR 4190291
29	R134002	Braçadeira	1		SUB FOR 4193816
30	DH400240	Cinta	3		
31	A87105	âncora	1		
32	R50454	Braçadeira	1		SUB FOR 4192034
33	AT368272	Chicote	1		
34	AT145341	Relé	1		MOTOR DE PARTIDA

Front Lights
Feux avant
Luzes Dianteira
Luces delanteras

TX1089813 C.1

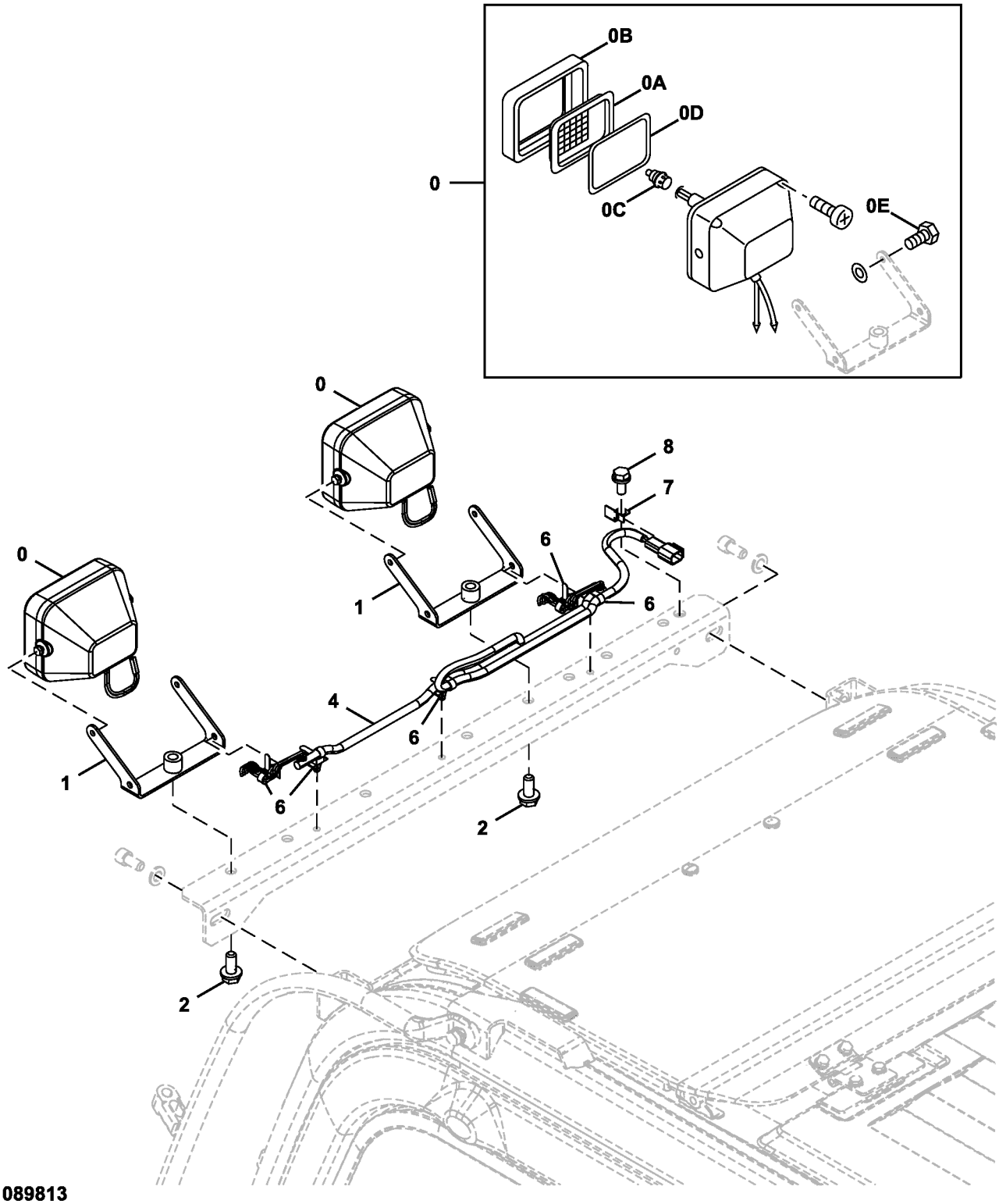

TX1089813

Item	*Nº peça*	*Descrição*	*Qtde*	*Nº série*	*Notas*
0	4274478	Farol dianteiro	2		
0A	4285646	Lente	1		
0B	4285647	Aro	1		
0C	AT135758	Lâmpada	1		SUB FOR 4285648
0D	4288342	Junta	1		
0E	19M7560	Parafuso sextavado	2		M6 X 16, SUB FOR J900616
1	8104656	Apoio	2		
2	19M8011	Parafuso sextavado	2		M12 X 30, J271230 NLA
	24M7346	Arruela	2		11 X 20 X 2 mm
4	4652915	Chicote	1		Luzes Dianteiras
6	4259220	Presilha	5		
7	4257159	Apoio	1		
8	19M7402	Parafuso sextavado	1		M10 X 25, J271025 NLA
	24M7346	Arruela	1		11 X 20 X 2 mm

Headlamp Wiring Harness (Cab)
Faisceau des phares principaux (cabine)
Chicote Elétrico do Farol (Cabine)
Grupo de cables de faro principal (cabina)

TX1089812 A.1

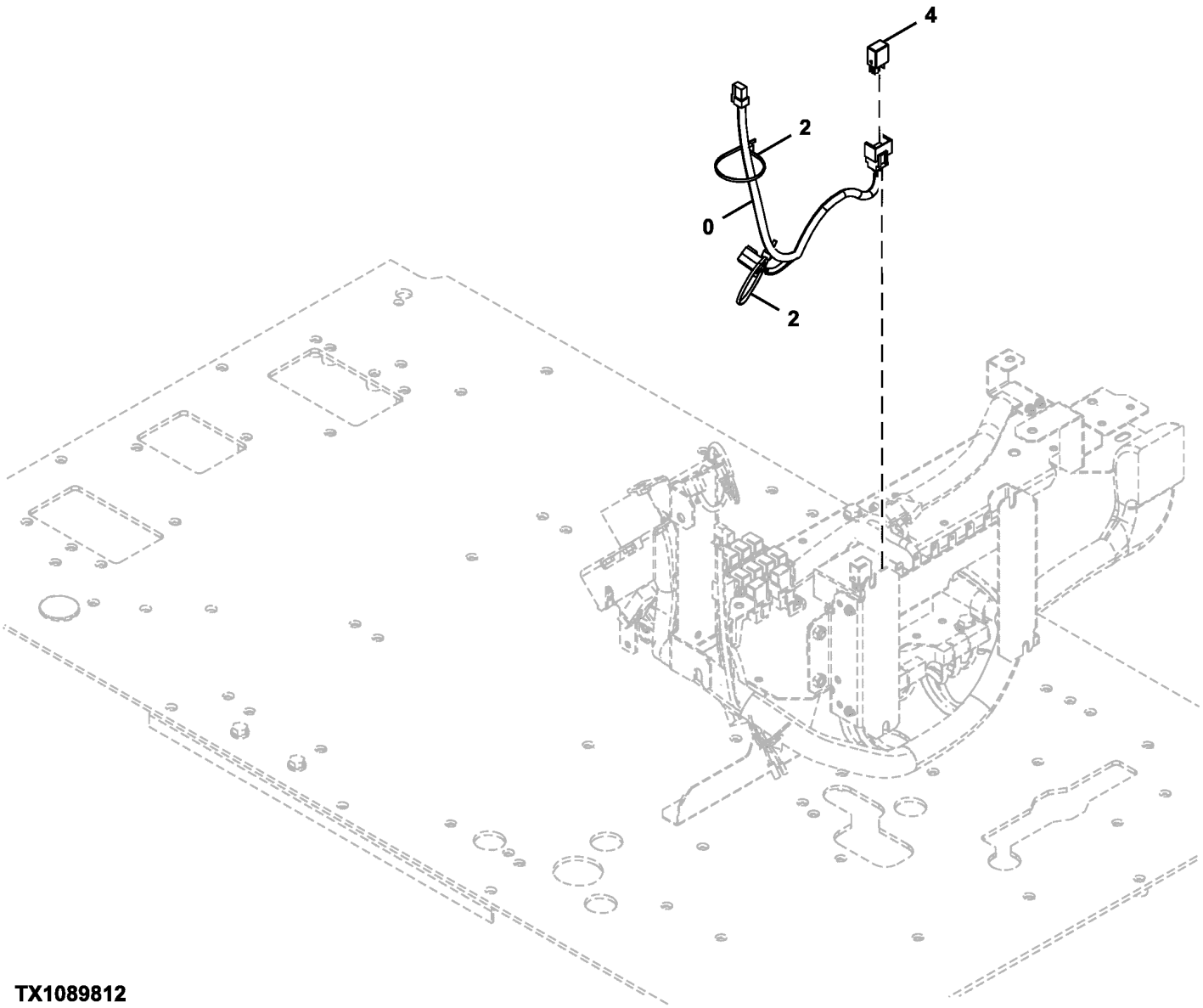

TX1089812

Item	*Nº peça*	*Descrição*	*Qtde*	*Nº série*	*Notas*
0	4680516	Chicote	1		
2	H77698	Cinta	2		SUB FOR 4055312
4	4436534	Relé	1		

Rear Cab Light
Éclairage de cabine arrière
Luz Traseira da Cabine
Luz trasera de cabina

TX1139812 A.1

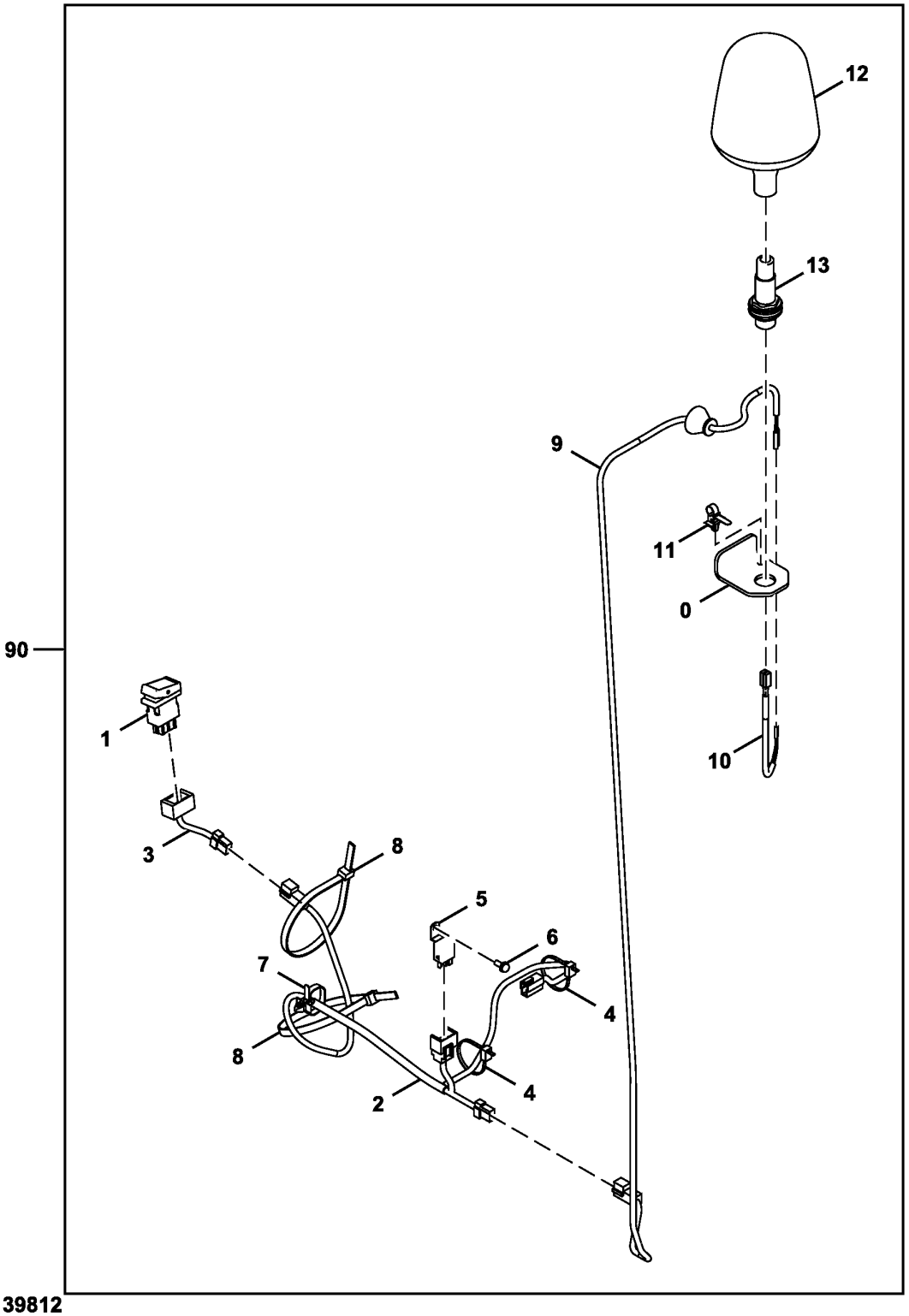

AT420042_TX1139812

Item	*Nº peça*	*Descrição*	*Qtde*	*Nº série*	*Notas*
0	T321259	Placa	1		
1	4651293	Interruptor	1		Luz Giratória da Cabine
2	4632802	Chicote	1		Kit Principal
3	4659094	Chicote	1		Chicote de Ligação do Interruptor, SUB FOR 4652004
4	DH400240	Cinta	4		
5	4414207	Relé	1		Luz Giratória da Cabine
6	19M8425	Parafuso sextavado	1		M6 X 16, J460616 NLA
	12M7006	Arruela de pressão	1		6 mm
	24M7293	Arruela	1		6.500 X 13 X 1.600 mm
7	4254600	Presilha	1		
8	H77698	Cinta	2		SUB FOR 4121859
9	4652918	Chicote	1		Carcaça da Cabine
10	4653698	Chicote	1		Ligação da Luz Giratória
11	4259220	Presilha	1		
12	4603950	Farol	1		
13	4603921	Tomada	1		
90	**AT420042**	**Kit - instalação de campo**	**1**		**Pacotes de Produto, Luz Giratória da Cabine**

Pilot Control Lever Wiring Harnesses and Relays
Faisceaux de fils de levier de commande pilote et relais
Chicotes Elétricos e Relés da Alavanca de Controle do Piloto
Grupos de cables y relés de palanca de control piloto

TX1089830 A.1

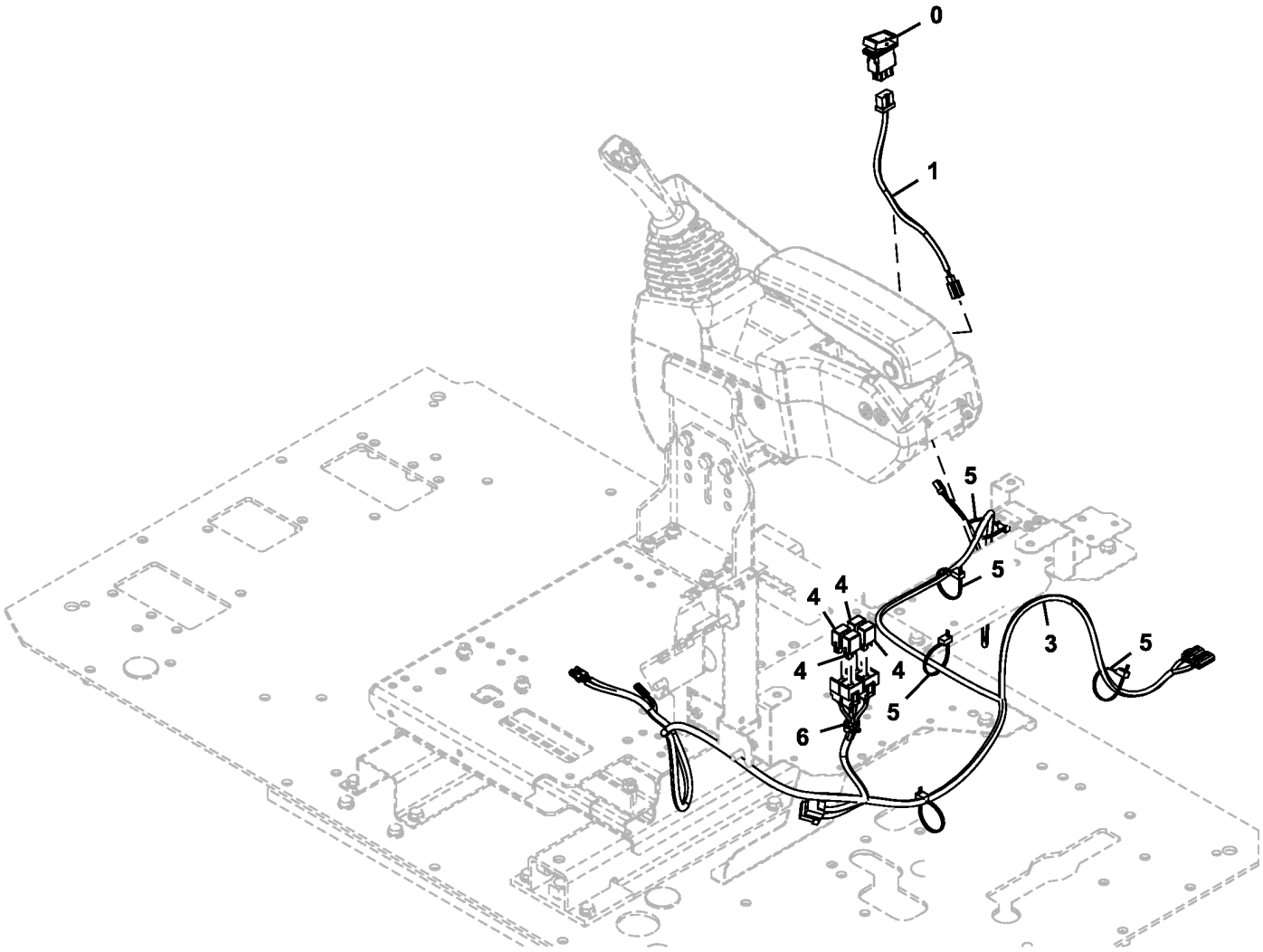

TX1089830

Item	*Nº peça*	*Descrição*	*Qtde*	*Nº série*	*Notas*
0	4651295	Interruptor	1		Interruptor de Ativação Esquerdo/Direito
	FYA00001824	Interruptor	1		Service Advisor Remoto (SAR)
	FYA00003341	Chicote	1		Diagnóstico e Programação Remotos
1	4651278	Chicote	1		Interruptor de Cancelamento Auxiliar de Três Botões
3	FYA00000663	Chicote	1		Alavanca de Controle Piloto Multifuncional
4	4436534	Relé	4		
5	H77698	Cinta	5		SUB FOR 4055312
6	4692542	Presilha	1		

Engine Control Unit (ECU) and Engine Interface Wiring Harness
Unité de commande du moteur (ECU) et faisceau de fils d'interface du moteur
Chicote Elétrico da Interface do Motor e ECU (Unidade de Controle do Motor)
Unidad de control de motor (ECU) y grupo de cables de interfase de motor

TX1087612 D.1

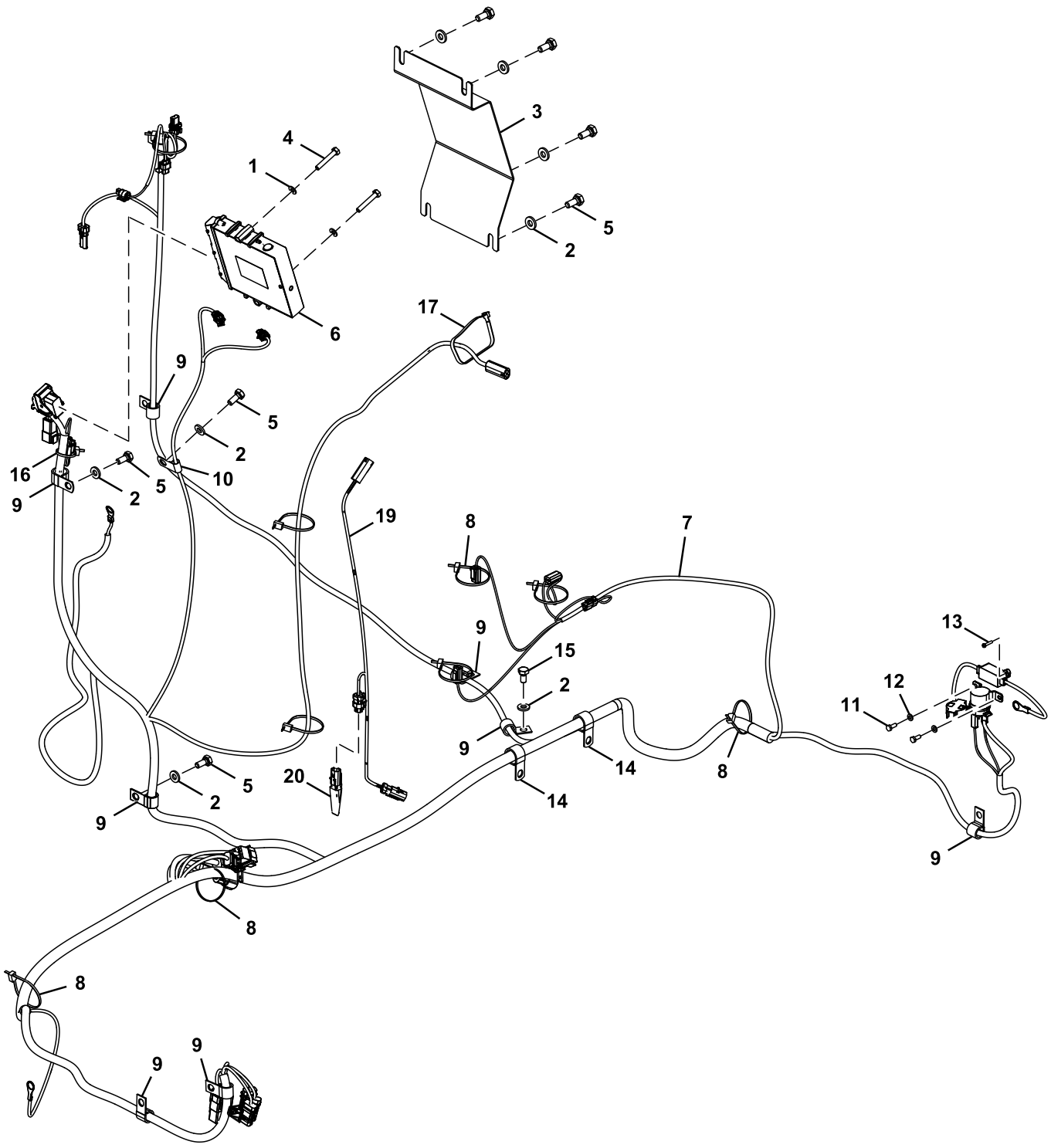

TX1087612

Item	*Nº peça*	*Descrição*	*Qtde*	*Nº série*	*Notas*
1	24M7055	Arruela	2		8.400 X 16 X 1.600 mm, SUB FOR A590108
2	24M7346	Arruela	7		11 X 20 X 2 mm, SUB FOR DH400703

3	FF505655	Capa	1	
4	19M8397	Parafuso sextavado	2	M8 X 50, SUB FOR J900850
5	19M7402	Parafuso sextavado	6	M10 X 25, SUB FOR J901025
6	RE531808	Unidade de controle eletrôn	1	
7	AT408510	Chicote	1	SUB FOR AT397378
8	DH400240	Cinta	7	
9	T28949	Braçadeira	6	SUB FOR 4190273
10	AH79175	Presilha	1	SUB FOR 4190272
11	19M7560	Parafuso sextavado	2	M6 X 16, SUB FOR J900616
12	24M7054	Arruela	2	6.400 X 12 X 1.600 mm, SUB FOR A590106
13	21M7216	Parafuso	2	M4 X 20, J450420 NLA
	12H315	Arruela de pressão	2	0.164"
14	R72659	Braçadeira	3	SUB FOR 4190263
15	19M7938	Parafuso sextavado	1	M10 X 20, SUB FOR J901020
16	H77698	Cinta	1	SUB FOR 4055311
17	H77698	Cinta	1	SUB FOR 4121859
18	XCL-29	Abraçadeira para mangueira	1	SUB FOR 4190264
19	AT401413	Chicote	1	
20	AT410667	ResistoR	1	SUB FOR AT388827

Engine Wiring Harness
Faisceau de fils de moteur
Chicote Elétrico do Motor
Grupo de cables de motor

ETN106925_TX1136109 A.1

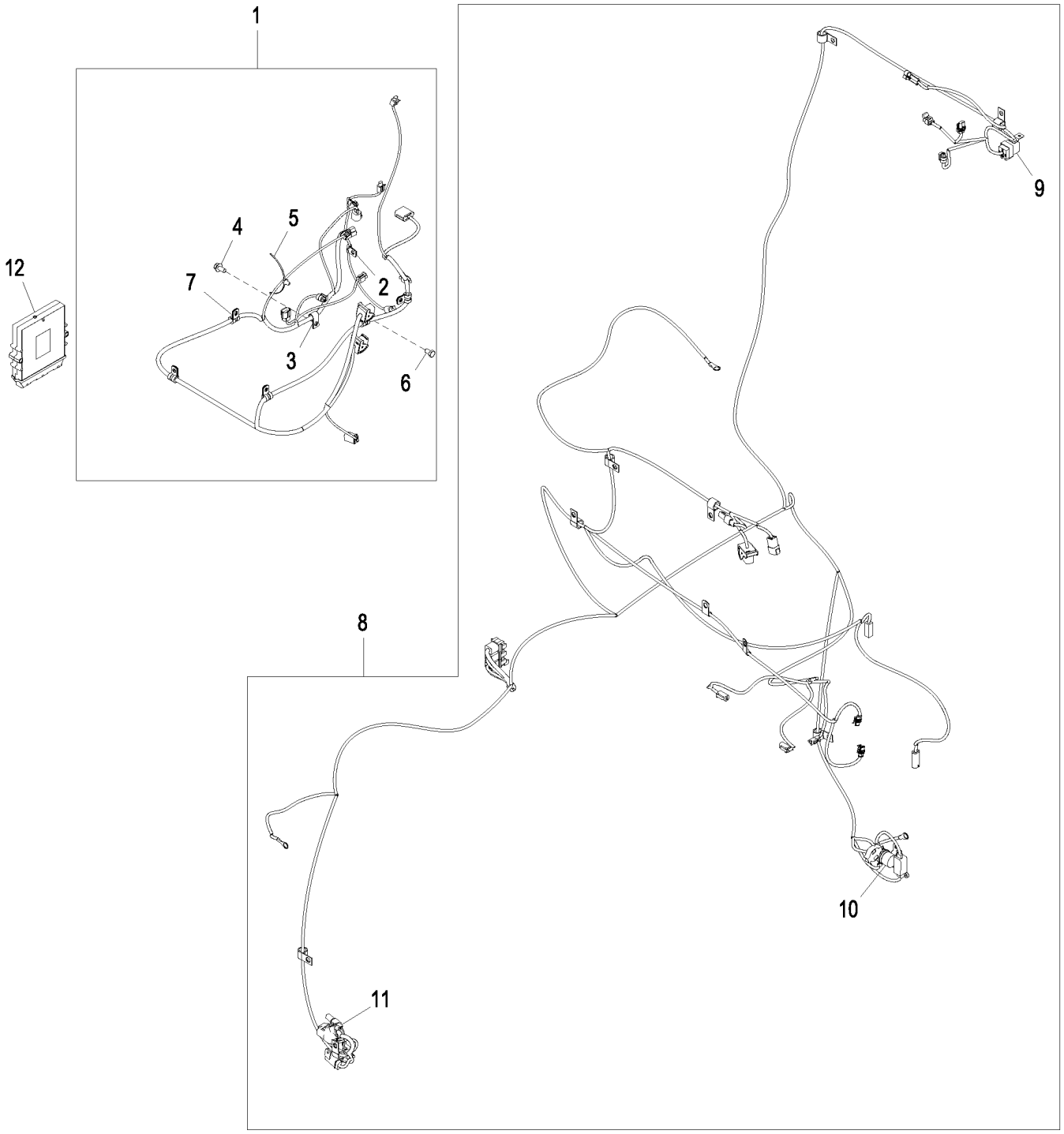

ETN106925_TX1136109

Item	*Nº peça*	*Descrição*	*Qtde*	*Nº série*	*Notas*
1	AT372347	Chicote	1		Chicote do Motor
2	T74410	Braçadeira	2		
3	T75197	Braçadeira	1		
4	19M7784	Parafuso	1		M10 X 20
5	T209627	Braçadeira	1		
6	19M7557	Parafuso sextavado	1		M10 X 16
7	T74412	Braçadeira	5		
8	AT408510	Chicote	1		Interface do Motor
9	AT77726	Relé	1		
10	AT145341	Relé	1		Relé do Motor de Partida
11	57M8018	Conj mont Conector elétrico	1		
12	RE531808	Unidade de controle eletrôn	1		

Boom Work Light
Projecteur de travail de flèche
Luz de Trabalho da Lança
Luce de trabajo de aguilón

TX1089519 A.1

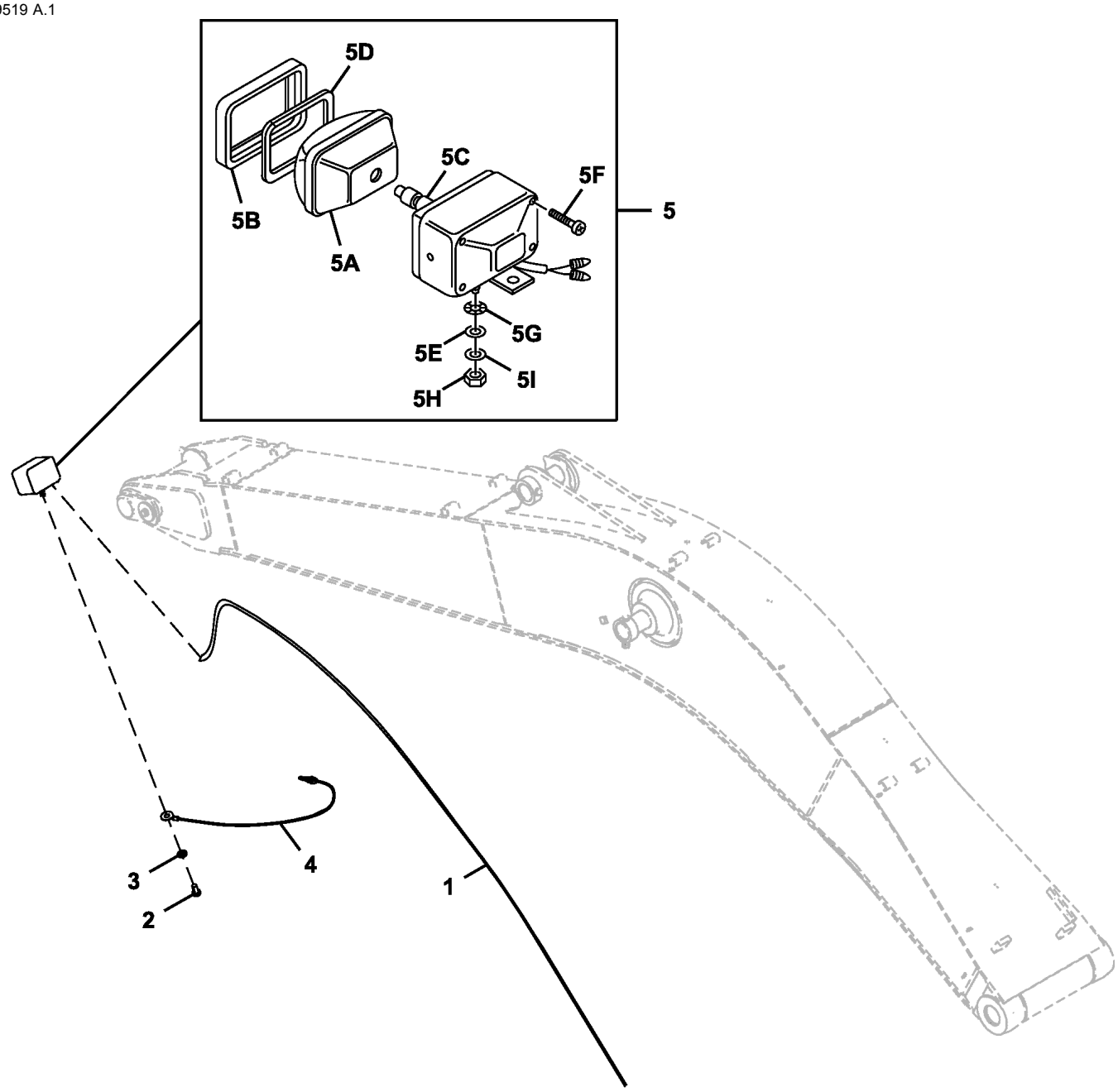

TX1089512

Item	*Nº peça*	*Descrição*	*Qtde*	*Nº série*	*Notas*
1	4447624	Chicote	1		Lança, SUB FOR 4437513
2	21M7285	Parafuso	1		M6 X 12, SUB FOR M430613
3	12M7006	Arruela de pressão	1		6 mm, SUB FOR A590906
4	4254604	Chicote	1		Luz da Lança
5	4326800	Farol	1		SUB FOR 4336570
5A	4326801	Lente	1		
5B	4326802	Estrutura	1		
5C	AT135758	Lâmpada	1		SUB FOR AT274462
5D	4326803	Junta	1		
5E	4307026	Arruela	1		
5F	37H19	Parafuso	4		SUB FOR 4307027
5G	24M7085	Arruela	1		15 X 28 X 2.500 mm, SUB FOR A590114
5H	14M7345	Porca	1		M14, SUB FOR J952014
5I	12H317	Arruela de pressão	1		9/16", SUB FOR A590914

Machine Wiring Harness
Faisceau de câblage de machine
Chicote Elétrico da Máquina
Grupo de cables de la máquina

FF106926_TX1085962 C.1

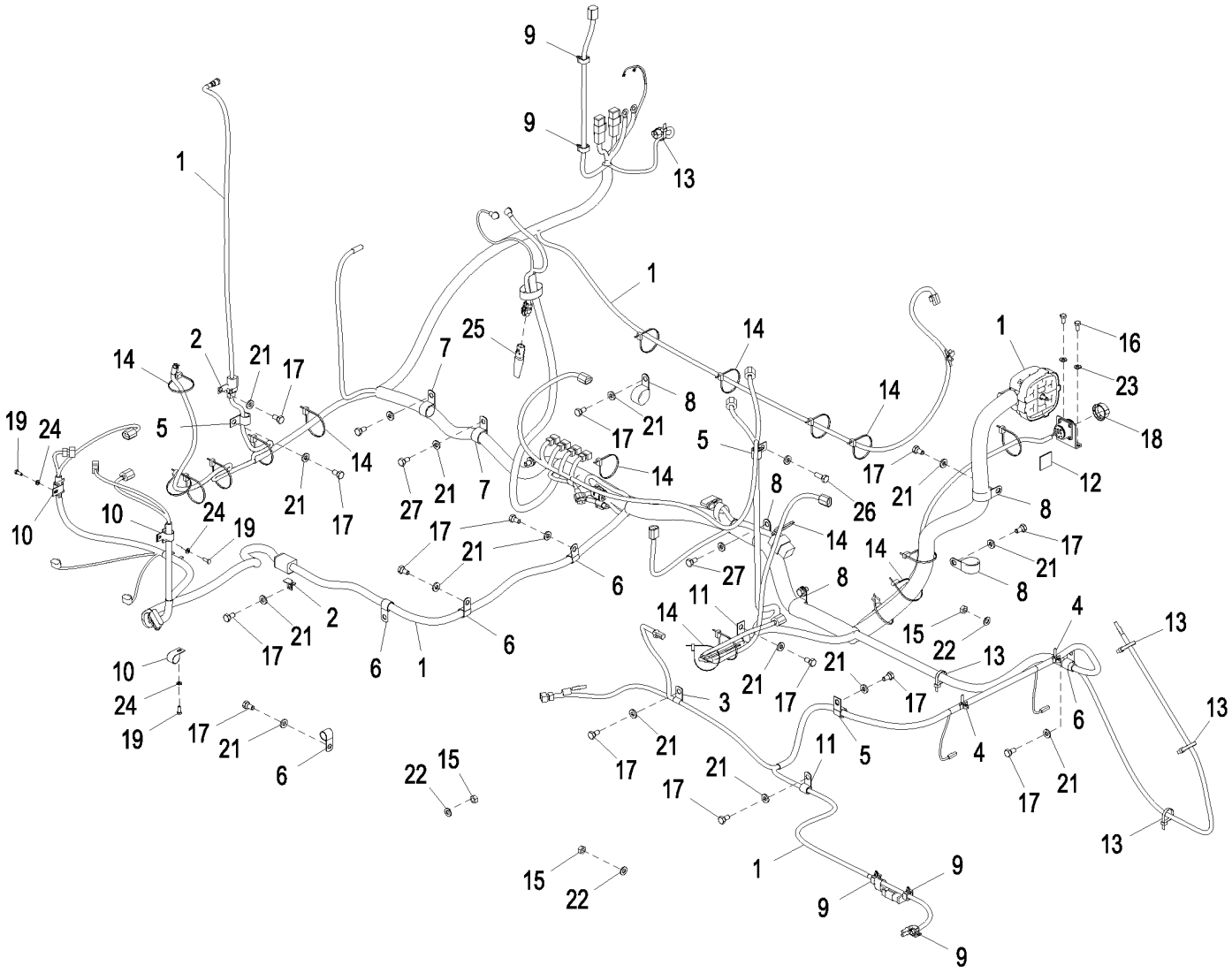

FF106926_TX1085962

Item	*Nº peça*	*Descrição*	*Qtde*	*Nº série*	*Notas*
1	0007608	Chicote	1		Chicote da Máquina
	FYA00001312	Chicote	1		Chicote da Bomba
2	4418301	Apoio	2		
3	4190275	Braçadeira	1		SUB FOR 4190261
4	4254600	Presilha	2		
5	T28949	Braçadeira	3		SUB FOR 4190273
6	T28949	Braçadeira	5		SUB FOR 4190274
7	XCL-19	Abraçadeira para mangueira	2		SUB FOR 4192035
8	4193848	Presilha	5		SUB FOR 4190291
9	4449250	Presilha	5		
10	T78787	Braçadeira	3		SUB FOR 4450494
11	4190275	Braçadeira	2		
12	A87105	âncora	1		
13	H77698	Cinta	5		SUB FOR 4055311
14	DH400240	Cinta	22		
15	14M7274	Porca	3		M10, SUB FOR J950010
16	19M7162	Parafuso sextavado	2		M8 X 16, SUB FOR J900816
17	19M7938	Parafuso sextavado	15		M10 X 20, SUB FOR J901020
18	57M9358	Acessório conexão elétrica	1		
19	19M7560	Parafuso sextavado	3		M6 X 16, SUB FOR J900616
20	4254600	Presilha	2		
21	24M7346	Arruela	20		11 X 20 X 2 mm, SUB FOR DH400703
22	24M7028	Arruela	3		10.500 X 20 X 2 mm, SUB FOR A590110
23	24M7055	Arruela	2		8.400 X 16 X 1.600 mm, SUB FOR A590108
24	24M7054	Arruela	3		6.400 X 12 X 1.600 mm, SUB FOR A590106
25	19M7662	Parafuso sextavado	1		M10 X 30, SUB FOR J901030
26	19M7402	Parafuso sextavado	4		M10 X 25, SUB FOR J901025

Monitor and Monitor Wiring Harness
Moniteur et faisceau de fils
Monitor e Chicote Elétrico do Monitor
Monitor y grupo de cables de monitor

TX1088609 B.1

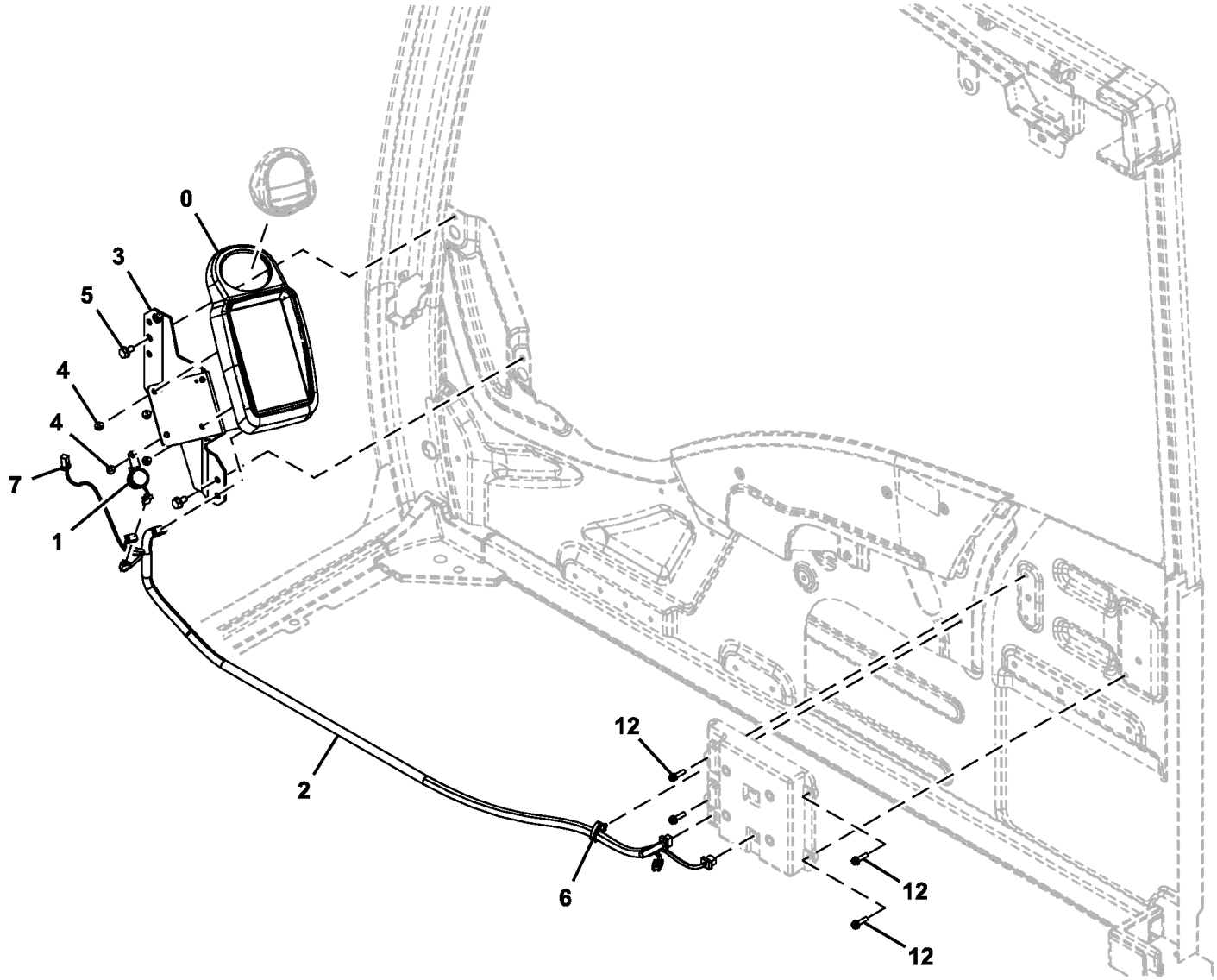

TX1088609

Item	*Nº peça*	*Descrição*	*Qtde*	*Nº série*	*Notas*
0	FYA00001076	Monitor	1		SUB FOR 4705918
1	4297188	Alarme de marcha	1		
2	4708451	Chicote	1		Monitor
3	7057403	Apoio	1		
4	21M7577	Parafuso allen	4		M6 X 16, J680616 NLA
	12M7006	Arruela de pressão	4		6 mm
	24M7054	Arruela	4		6.400 X 12 X 1.600 mm
5	19M7162	Parafuso sextavado	2		M8 X 16, SUB FOR J900816, J260816 NLA
	24M7055	Arruela	2		8.400 X 16 X 1.600 mm, SUB FOR A590108
6	4692542	Presilha	1		
7	FF513334	Fio	1		
12	21M7159	Parafuso	4		M6 X 25, J460625 NLA
	12M7006	Arruela de pressão	4		6 mm
	24M7054	Arruela	4		6.400 X 12 X 1.600 mm

Engine Control Console
Console de commande du moteur
Console de Controle do Motor
Consola de control de motor

TX1113419 A.1

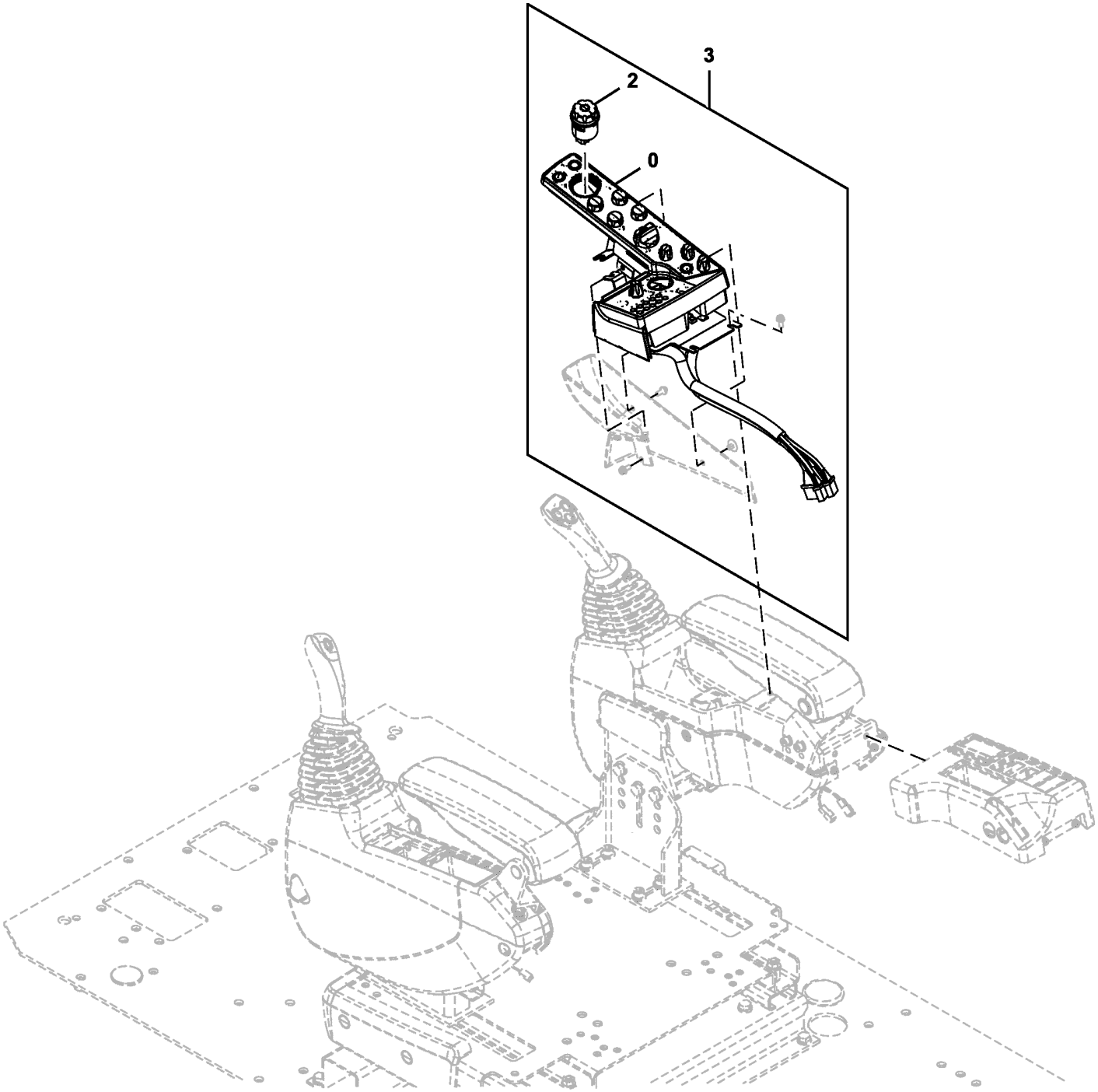

TX1113419

Item	*Nº peça*	*Descrição*	*Qtde*	*Nº série*	*Notas*
0	4705920	Interruptor	1		Painel de Interruptores
2	4705919	Interruptor	1		Botão Giratório do Monitor
3	9315463	Interruptor	1		Painel de Interruptores e Botão Giratório do Monitor

Key Start Switch
Contacteur de démarrage à clé
Chave de Ignição
Interruptor de llave de contacto

TX1088617 A.1

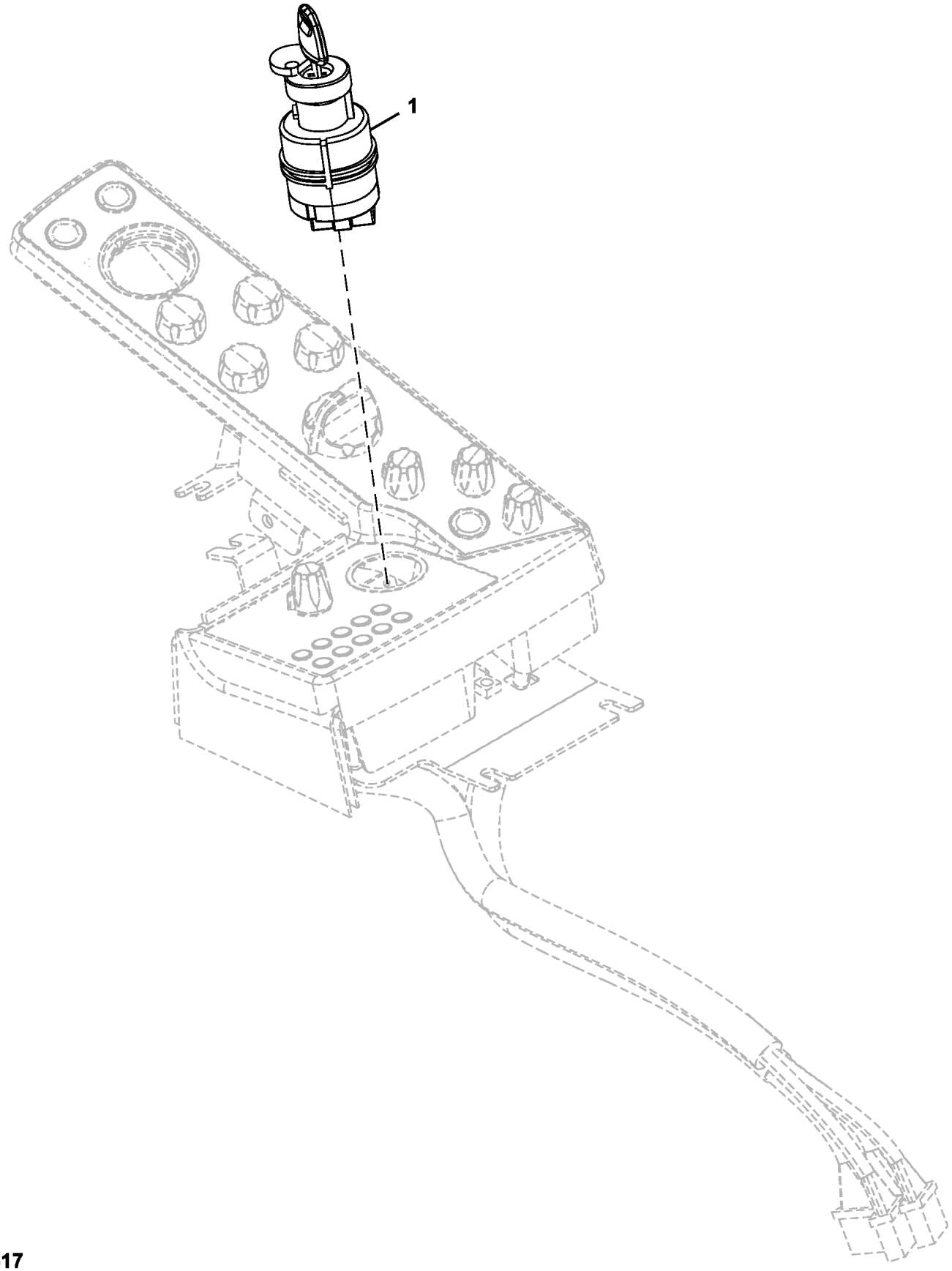

TX1088617

Item	*Nº peça*	*Descrição*	*Qtde*	*Nº série*	*Notas*
1	4477373	Interruptor	1		
	AT194969	Chave	1		

Cab Wiring Harness
Faisceau de cabine
Chicote Elétrico da Cabine
Grupo de cables de cabina

TX1097735 C.1

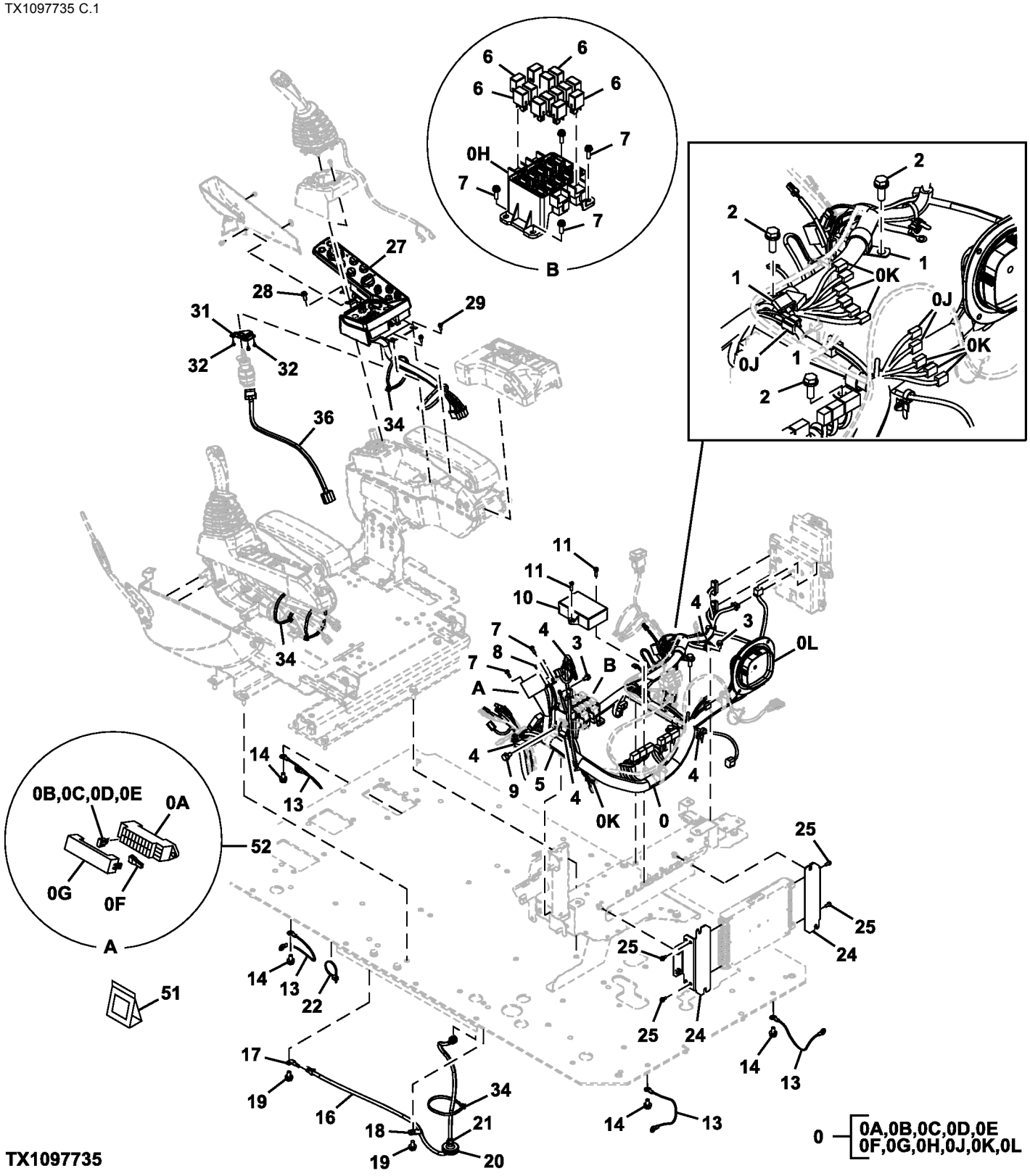

Item	*Nº peça*	*Descrição*	*Qtde*	*Nº série*	*Notas*
0	FYA00014584	Chicote	1		SUB FOR 0007606
0A	4460037	Caixa de fusíveis	1		SUB FOR 4456735
0B	57M7688	Fusível	10		5 A, SUB FOR 4428910
0C	57M7689	Fusível	5		10 A, SUB FOR 4428911
0D	57M7691	Fusível	4		20 A, SUB FOR 4436736
0E	57M8163	Fusível	1		30 A, SUB FOR 4639136
0F	4436737	Puxador	1		
0G	FYA00001346	Capa	2		
0H	4427429	Caixa do cicuito	1		
0J	4611526	Diodo	3		
0K	4456778	Diodo	10		
0L	4654515	Carcaça	1		Macho, Conector
1	XCL-19	Abraçadeira para mangueira	3		SUB FOR 4192035
2	.....	Parafuso	3		J271030 NLA
	19M7662	Parafuso sextavado	3		M10 X 30, SUB FOR J901030
	24M7346	Arruela	3		11 X 20 X 2 mm, SUB FOR J222010
3	.....	Parafuso	2		J260816 NLA
	19M7162	Parafuso sextavado	2		M8 X 16, SUB FOR J900816
	24M7055	Arruela	2		8.400 X 16 X 1.600 mm, SUB FOR A590108
4	4254600	Presilha	5		
5	XCL-29	Abraçadeira para mangueira	1		SUB FOR 4190264
6	4436534	Relé	14		
7	.....	Parafuso c/arruela	6		J460620 NLA
	21M7267	Parafuso	6		M6 X 20
	24M7293	Arruela	6		6.500 X 13 X 1.600 mm
	12M7006	Arruela de pressão	1		6 mm
8	.....	Parafuso c/arruela	2		J460310 NLA
	21M7394	Parafuso	2		M3 X 10
	24H1914	Arruela	2		1/8" X 5/16" X 0.032"
	12H233	Arruela de pressão	2		1/8"
9	.....	Parafuso	1		J271020 NLA
	19M7938	Parafuso sextavado	1		M10 X 20, SUB FOR J901020
	24M7346	Arruela	1		11 X 20 X 2 mm, SUB FOR J222010
10	4707468	Controle	1		
11	.....	Parafuso c/arruela	2		J460625 NLA
	21M7159	Parafuso	2		M6 X 25
	12M7006	Arruela de pressão	2		6 mm
	24M7054	Arruela	2		6.400 X 12 X 1.600 mm
13	4464075	Cabo negativo	4		
14	.....	Parafuso	4		J271020 NLA
	19M7938	Parafuso sextavado	4		M10 X 20, SUB FOR J901020
	24M7346	Arruela	4		11 X 20 X 2 mm, SUB FOR J222010
16	4630572	Chicote	1		
17	4257159	Apoio	1		
18	4190275	Braçadeira	1		SUB FOR 4190261
19	.....	Parafuso	2		J271020 NLA
	19M7938	Parafuso sextavado	2		M10 X 20, SUB FOR J901020
	24M7346	Arruela	2		11 X 20 X 2 mm, SUB FOR J222010
20	4637225	Isolador	1		
21	H77698	Cinta	1		SUB FOR 4055311
22	H77698	Cinta	1		SUB FOR 4055312
24	8119319	Apoio	2		
25	.....	Parafuso c/arruela	4		J460616 NLA
	19M8425	Parafuso sextavado	4		M6 X 16
	12M7006	Arruela de pressão	4		6 mm
	24M7293	Arruela	4		6.500 X 13 X 1.600 mm
27	9315463	Interruptor	1		
28	.....	Parafuso c/arruela	1		J460820 NLA
	21M7089	Parafuso	1		M8 X 20
	12M7065	Arruela de pressão	1		8 mm
	24M7036	Arruela	1		9 X 16 X 1.600 mm
29	.....	Parafuso c/arruela	1		J460616 NLA
	19M8425	Parafuso sextavado	1		M6 X 16
	12M7006	Arruela de pressão	1		6 mm
	24M7293	Arruela	1		6.500 X 13 X 1.600 mm
31	3117588	Apoio	1		
32	.....	Parafuso c/arruela	3		J460410 NLA
	21M7396	Parafuso	3		M4 X 10
	24M7117	Arruela	3		4.300 X 9 X 0.800 mm
	12H315	Arruela de pressão	3		0.164"
34	H77698	Cinta	5		SUB FOR 4121859
36	4708537	Chicote	1		
51	4369817	Conj mont Conector elétrico	1		
52	4460037	Caixa de fusíveis	1		

Horn and Cab Hardware
Avertisseur sonore et boulonnerie de cabine
Buzina e Peças de Fixação da Cabine
Tornillería de bocina y cabina

TX1089808 A.1

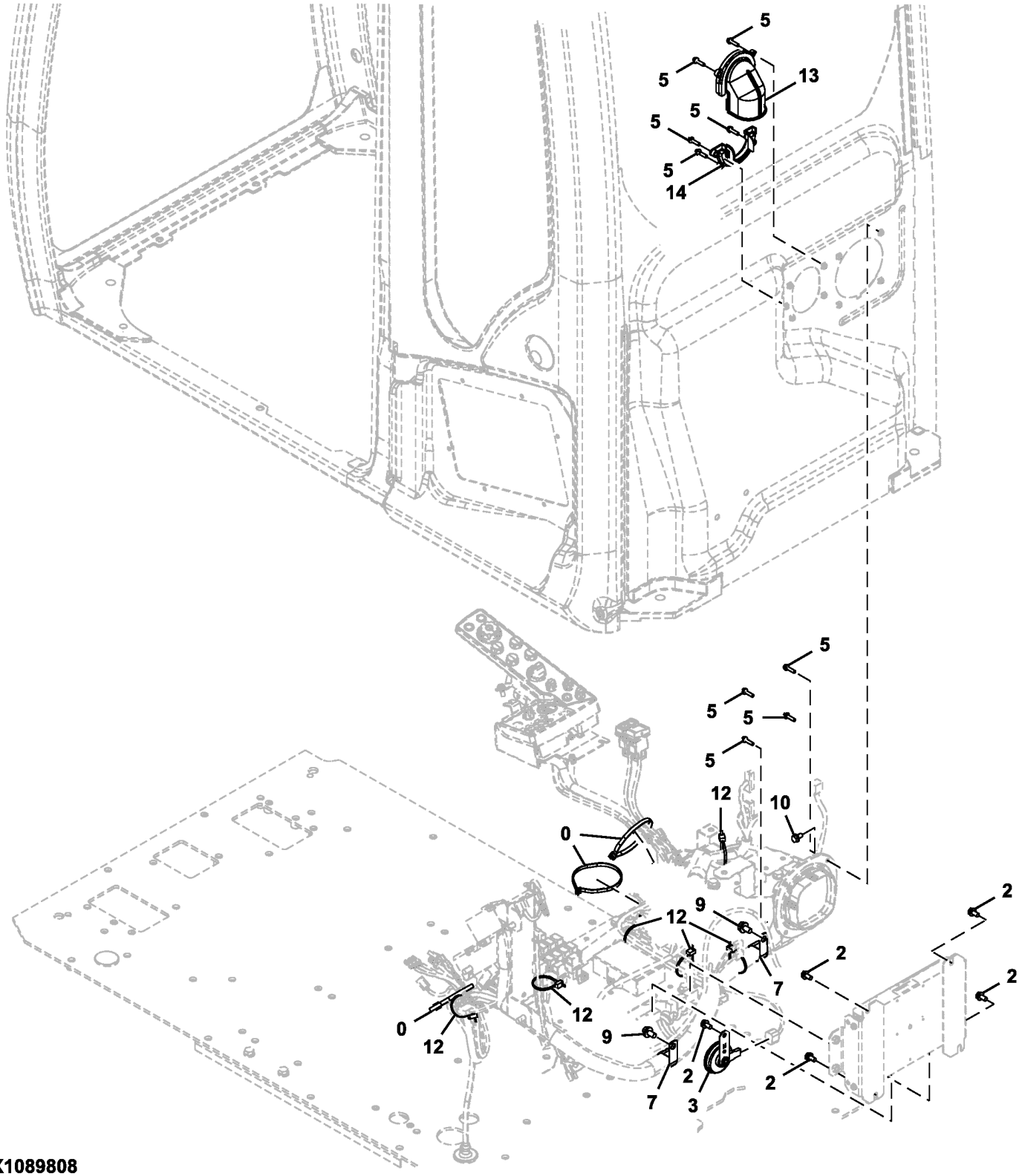

TX1089808

Item	*Nº peça*	*Descrição*	*Qtde*	*Nº série*	*Notas*
0	H77698	Cinta	3		SUB FOR 4121859
2	19M7162	Parafuso sextavado	5		M8 X 16, SUB FOR J900816, J260816 NLA
	24M7055	Arruela	5		8.400 X 16 X 1.600 mm, SUB FOR A590108
3	4703330	Buzina	1		
5	21M7159	Parafuso	9		M6 X 25
	12M7006	Arruela de pressão	9		6 mm
	24M7054	Arruela	9		6.400 X 12 X 1.600 mm
7	XCL-29	Abraçadeira para mangueira	2		SUB FOR 4190264
9	19M7938	Parafuso sextavado	2		M10 X 20, SUB FOR J901020, J271020 NLA
	24M7346	Arruela	2		11 X 20 X 2 mm, SUB FOR J222010
10	19M7162	Parafuso sextavado	1		M8 X 16, SUB FOR J900816, J260816 NLA
	24M7055	Arruela	1		8.400 X 16 X 1.600 mm, SUB FOR A590108
12	H77698	Cinta	6		SUB FOR 4055312
13	7058387	Capa	1		
14	7058388	Capa	1		

Main Controller (MCZ)
Contrôleur principal (MCZ)
Controlador Principal (MCZ)
Controlador principal (MCZ)

TX1089810 A.1

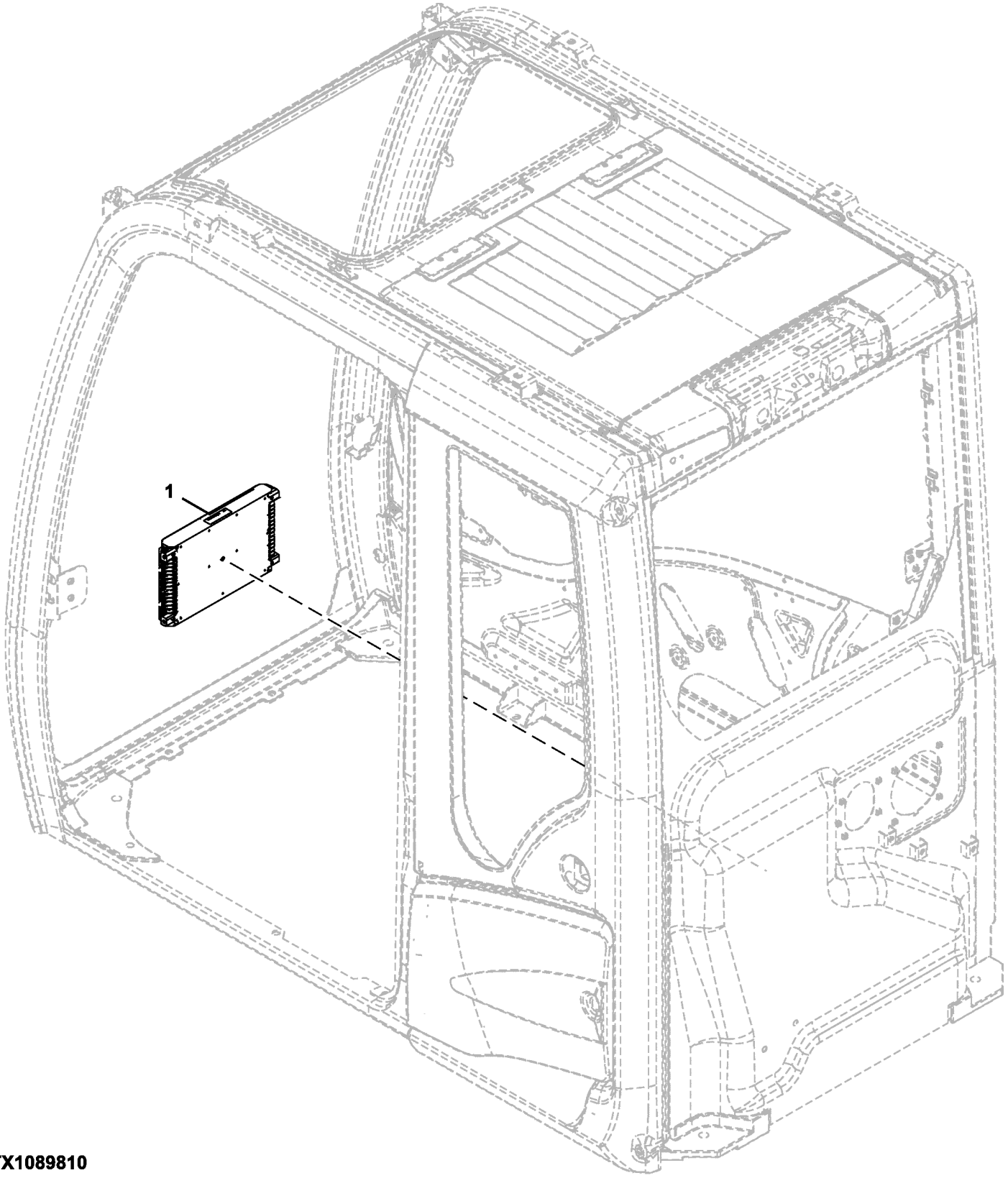

TX1089810

Item	*Nº peça*	*Descrição*	*Qtde*	*Nº série*	*Notas*
1	FYA60014073	Controle	1		Controlador Principal (MCZ), FYA60001119 NLA

Monitor Controller (DSZ)
Contrôleur du moniteur (DSZ)
Controlador do Monitor (DSZ)
Controlador de monitor (DSZ)

TX1089811 A.1

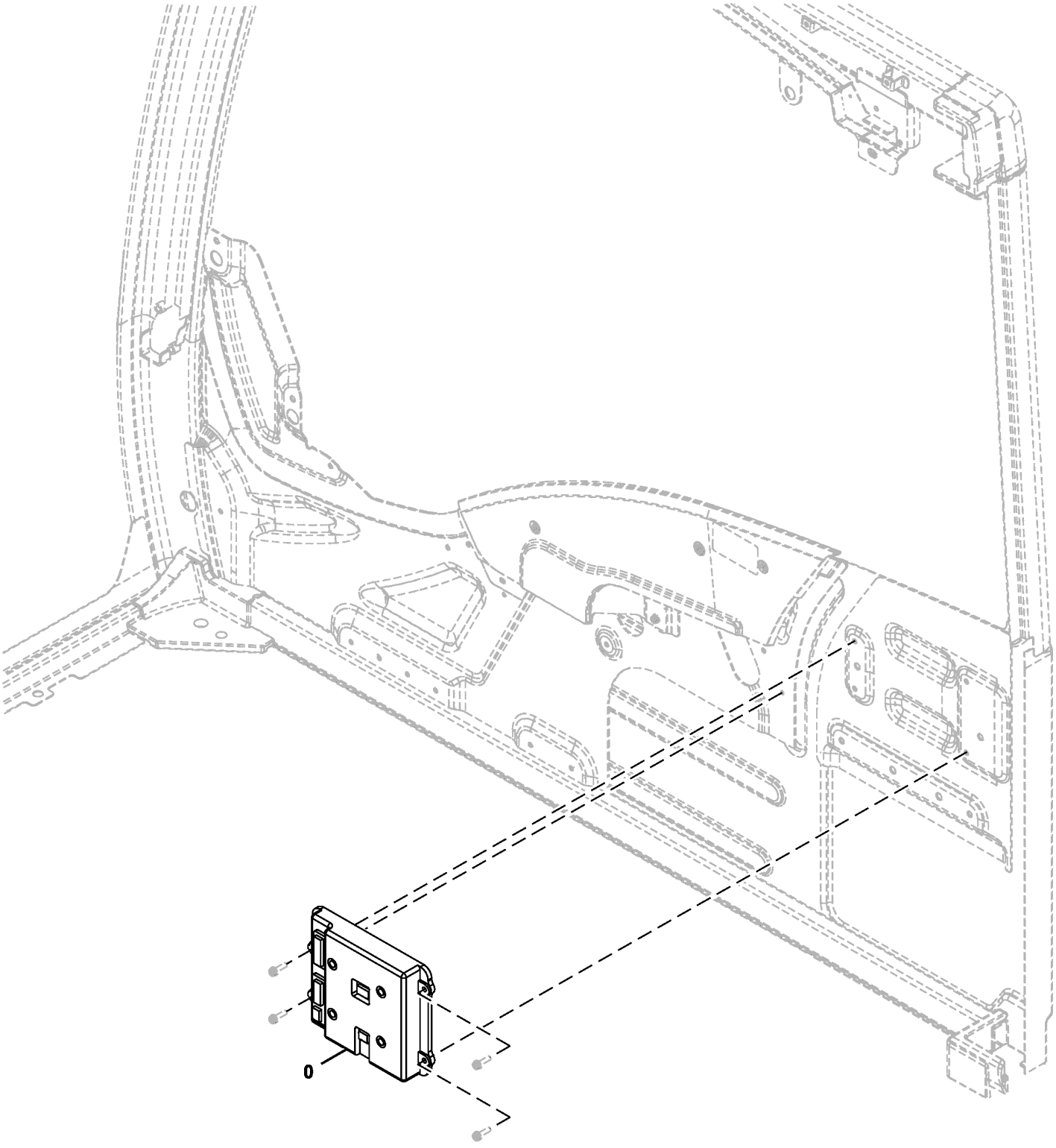

TX1089811

Item	*Nº peça*	*Descrição*	*Qtde*	*Nº série*	*Notas*
0	FYA00002099	Controle	1		SUB FOR FYA60001131, Controlador do Monitor (DSZ)

Data Converter
Convertisseur de données
Conversor de Dados
Convertidor de datos

TX1089817 A.1

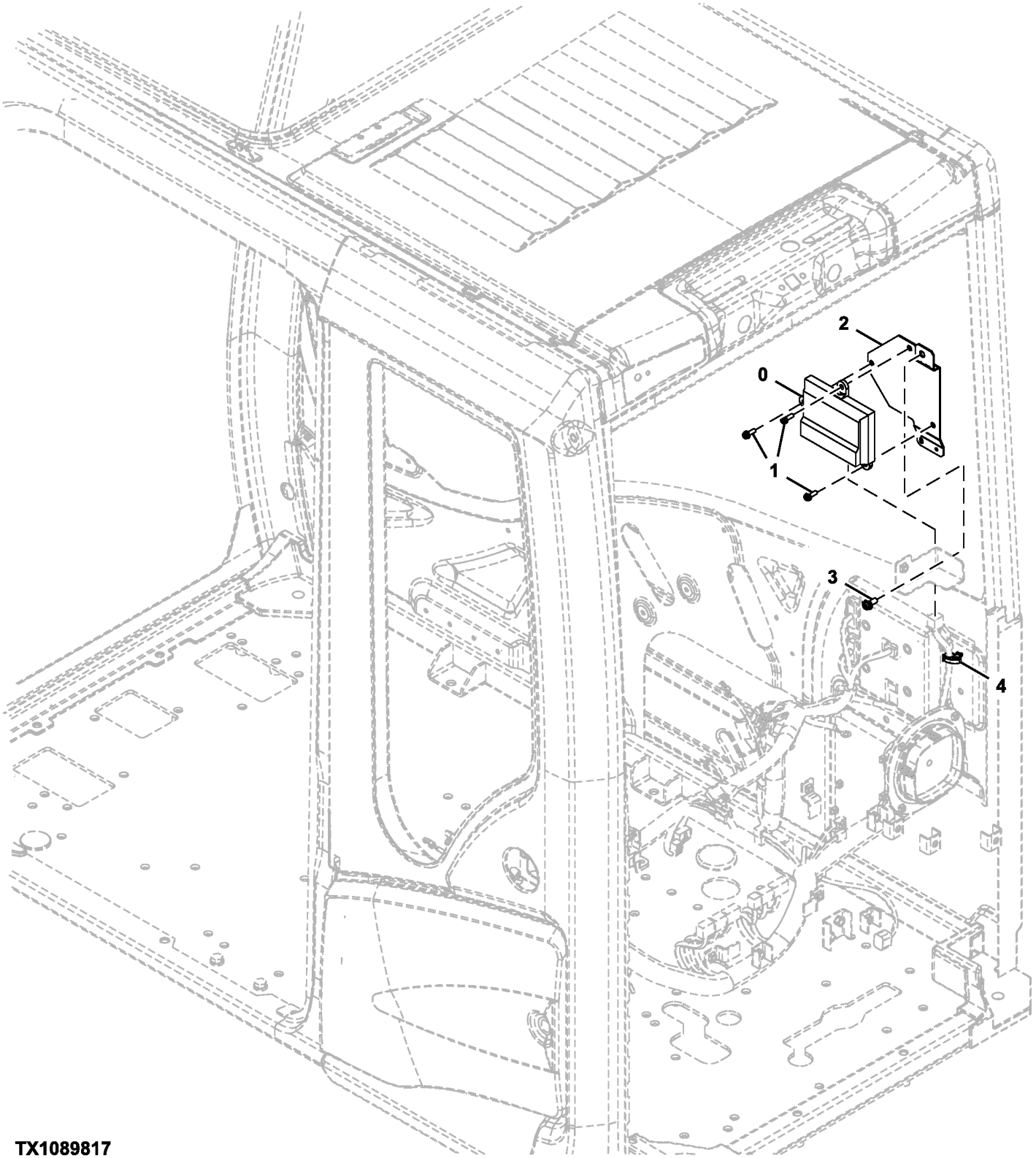

TX1089817

Item	*Nº peça*	*Descrição*	*Qtde*	*Nº série*	*Notas*
0	4729000	Controle	1		Conversor de Dados
1	.....	Parafuso c/arruela	3		J460620 NLA
	21M7267	Parafuso	3		M6 X 20
	24M7293	Arruela	3		6.500 X 13 X 1.600 mm
	12M7006	Arruela de pressão	1		6 mm
2	8126604	Apoio	1		
3	.....	Parafuso c/arruela	1		J460820 NLA
	21M7089	Parafuso	1		M8 X 20
	12M7065	Arruela de pressão	1		8 mm
	24M7036	Arruela	1		9 X 16 X 1.600 mm
4	4692542	Presilha	1		

Main Frame
Châssis principal
Estrutura Principal
Bastidor principal

FF106900_TX1085918 C.1

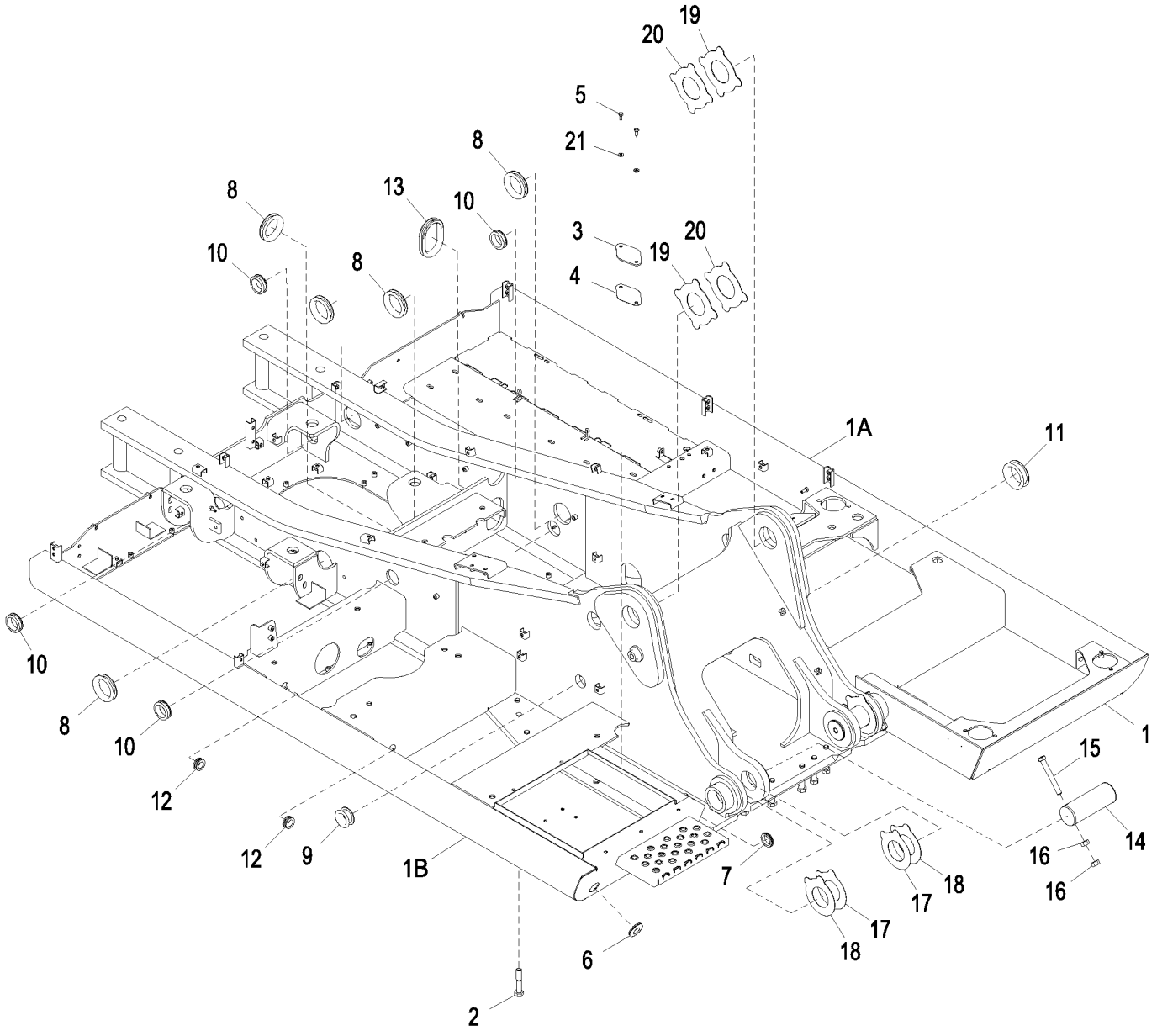

1 — 1A,1B

FF106900_TX1085918

Item	*Nº peça*	*Descrição*	*Qtde*	*Nº série*	*Notas*
1	FF501023	Estrutura principal	1		Enchimento da Linha
1A	4696832	Tubo	1		LH, CTL
1B	4697073	Tubo	1		RH, CTL
2	J922203R	Parafuso sextavado	35		(SUB FOR J922203)
3	4604209	Capa	1		(SUB FOR 4255799)
4	4161735	Junta	1		
5	19M7402	Parafuso sextavado	2		M10 X 25, (SUB FOR J901025)
6	4654597	Bucha	1		
7	4422519	Bucha	1		
8	4201986	Passa-fio	5		
9	4410187	Bucha	1		
10	4255567	Bucha	4		(SUB FOR 4255530)
11	4196826	Passa-fio	1		
12	4279257	Bucha	2		
13	4304274	Bucha	1		
14	3118282	Pino	2		
15	4435126	Pino fixador	2		
16	3063826	Porca	4		(SUB FOR J950020)
17	4470743	Arruela de encosto	4		
18	4470744	Placa	4		
19	4706697	Placa	2		
20	4445639	Arruela de encosto	2		
21	24M7346	Arruela	2		11 X 20 X 2 mm, (SUB FOR DH400703)

Boom Foot Pin
Axe de pied de flèche
Pino do Pé da Lança
Pasador de pie de aguilón

9312858_TX1085549 A.2

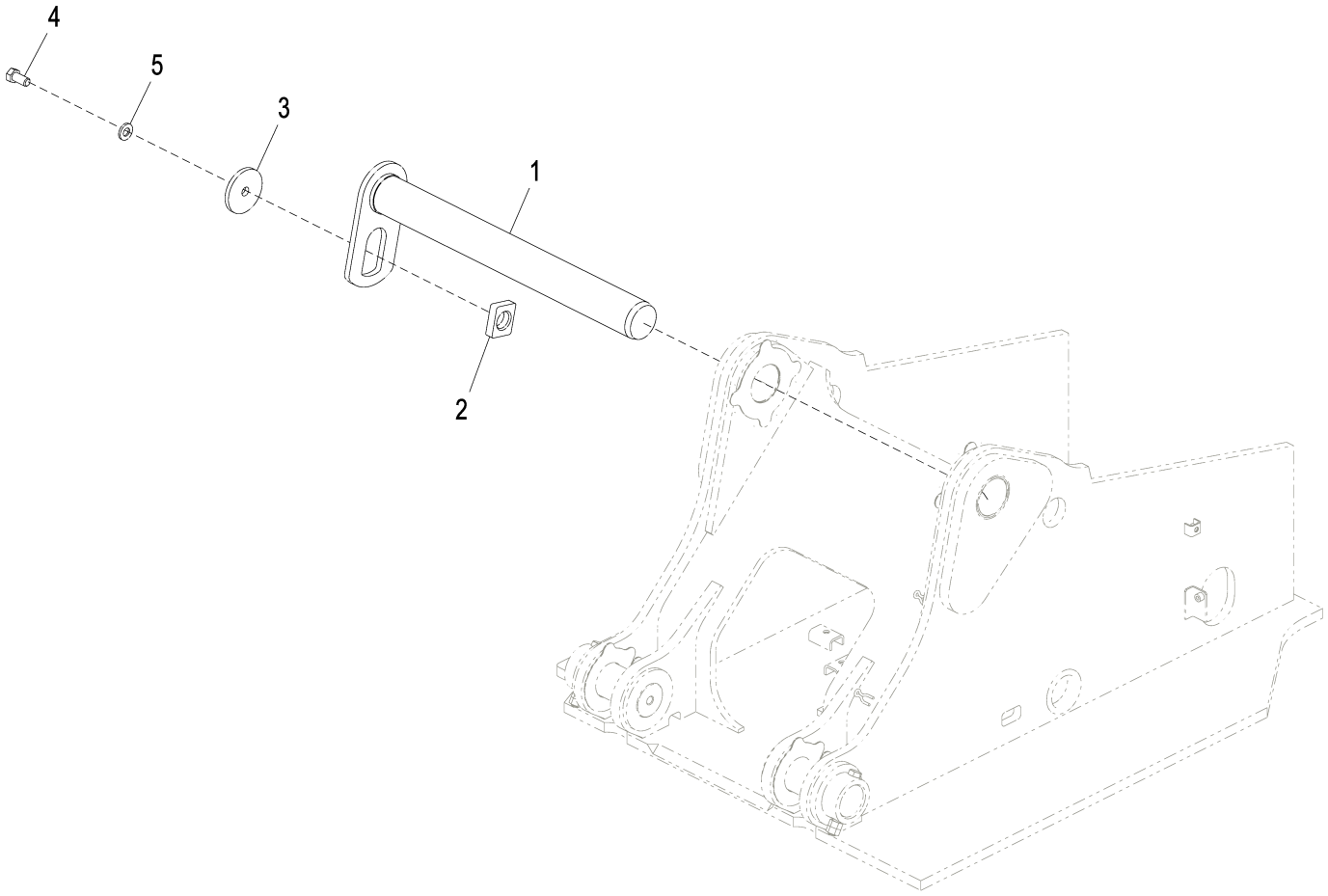

9312858_TX1085549

Item	*Nº peça*	*Descrição*	*Qtde*	*Nº série*	*Notas*
1	8120632	Pino	1		
2	4611688	Grampo	1		
3	4611733	Placa	1		
4	J922245	Parafuso	1		
5	J222022	Arruela	1		

Counterweight
Contrepoids
Contrapeso
Contrapeso

FF106901_TX1085548 C.2

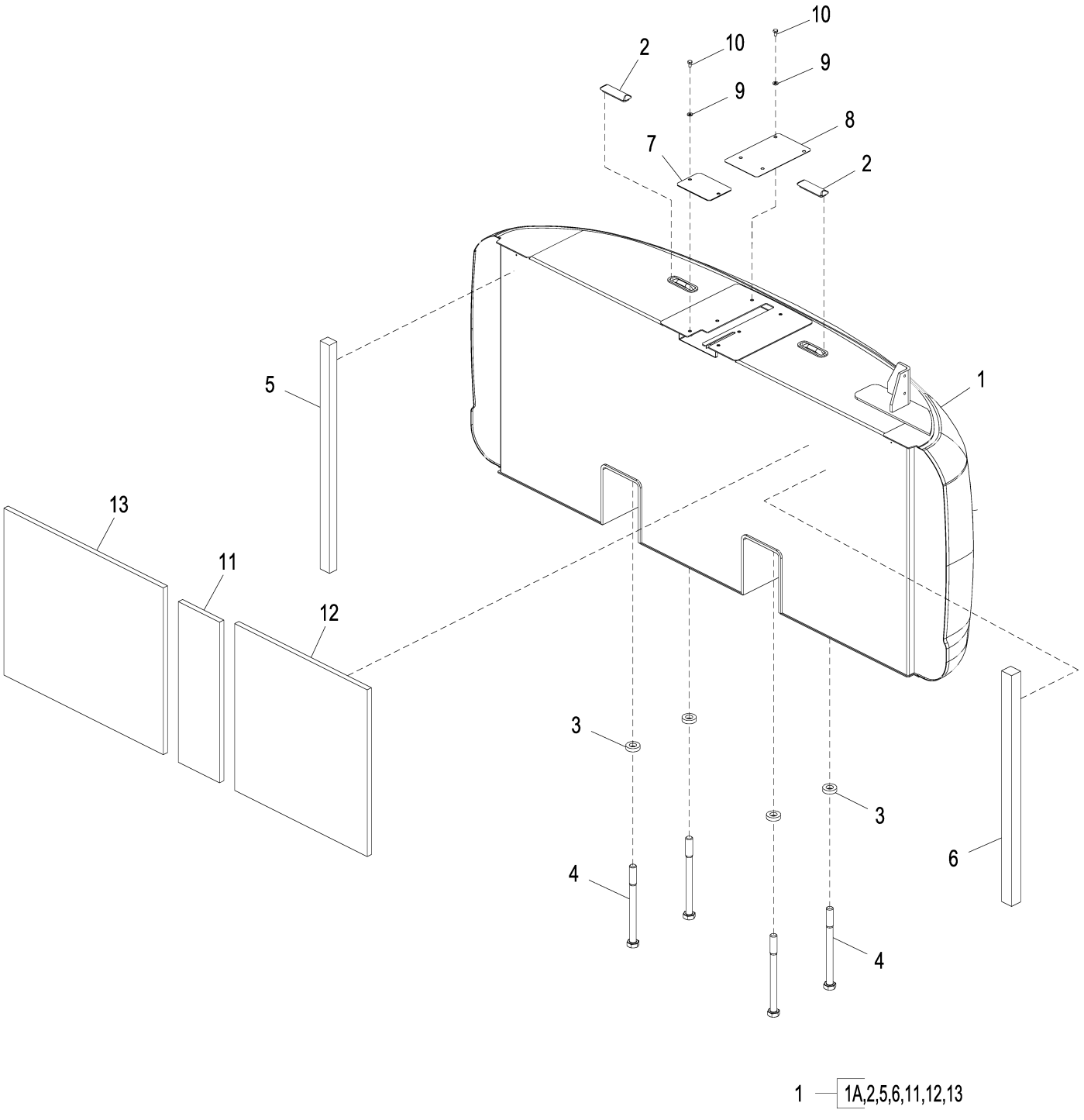

1 — 1A,2,5,6,11,12,13

FF106901_TX1085548

Item	*Nº peça*	*Descrição*	*Qtde*	*Nº série*	*Notas*
1	FF513392	Contrapeso	1		Enchimento da Linha
1A	.....	Contrapeso	1		FF500998J AND FF500998 NLA
2	DH400360	Tampa	2		Plugue Retangular
3	4174859P	Arruela	4		SUB FOR 4174859
4	4711263	Parafuso	4		
5	FF502878	Isolador	2		
6	DH401130	Isolador	1		
7	4701415	Capa	1		
8	FF509584	Capa	1		
9	24M7346	Arruela	6		11 X 20 X 2 mm, SUB FOR DH400703
10	19M7938	Parafuso sextavado	6		M10 X 20, SUB FOR J901020
11	FF108284	Proteção	1		
12	FF108285	Proteção	1		
13	FF108286	Proteção	1		

Swing Bearing
Roulement de oscillant
Mancal do Giro
Cojinete de giratorio

TX1093240 B.1

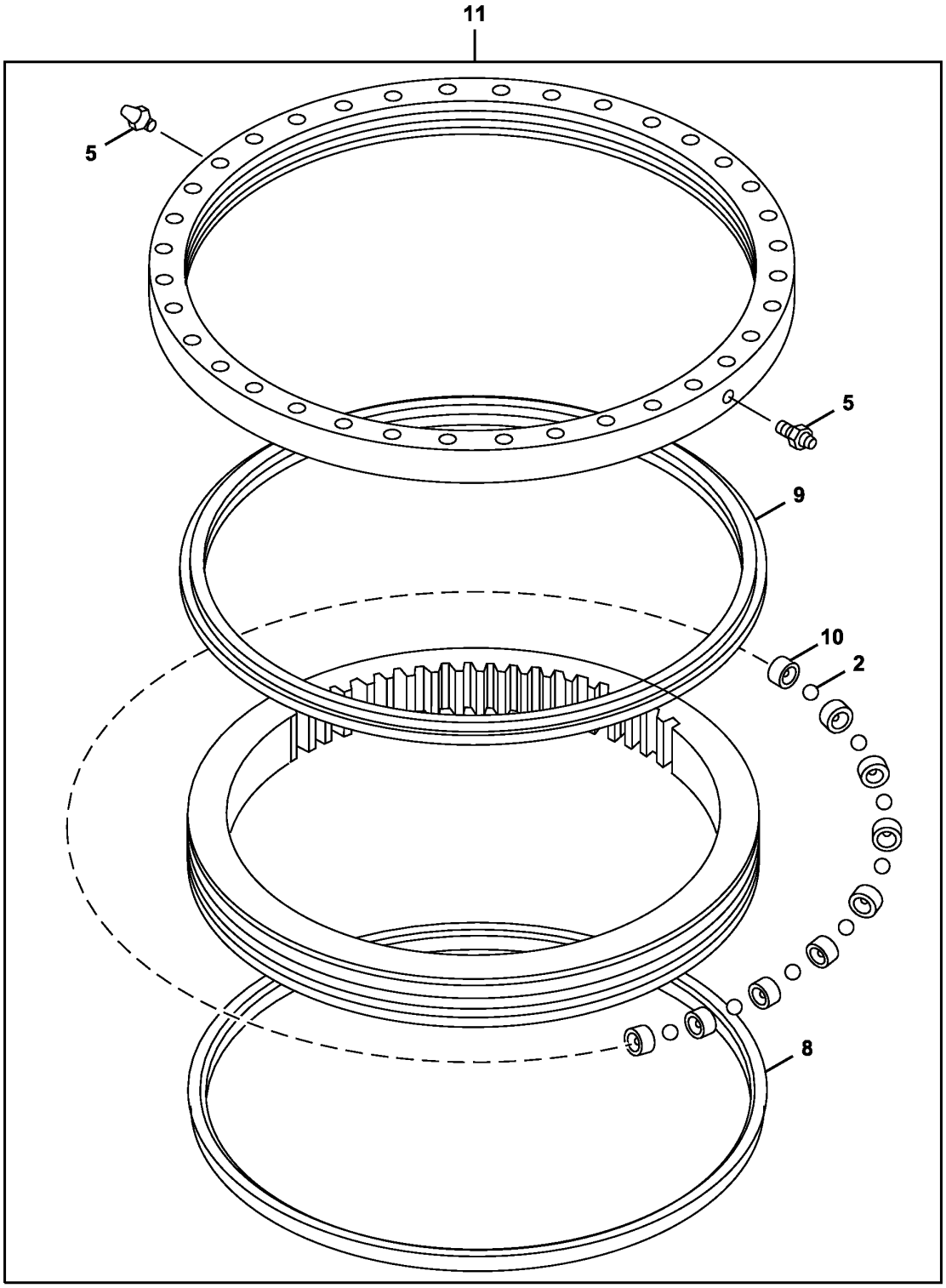

TX1093240

Item	*Nº peça*	*Descrição*	*Qtde*	*Nº série*	*Notas*
2	4382742	Esfera	99		SUB FOR AT174890 AND 4355766; ALSO ORDER 4669833
	4669833	Esfera	99		SUB FOR 4355766; ALSO ORDER 4382742
5	TH100074	Conexão de lubrificação	2		SUB FOR J75481
8	T203958	Vedação	1		4631753 NLA, SUB FOR T191211; ALSO ORDER PM37391 AND AT66866; ALSO ORDER T216880, Instrução de Instalação
	PM37391	Adesivo	AR		
	AT66866	Solvente de limpeza	AR		
9	T203958	Vedação	1		4631753 NLA, SUB FOR 4634010, 4633698, AND T191211
10	4640422	Suporte	99		
11	9245728	Rolamento do giRo	1		NLA; ORDER PG200014
	PG200014	Rolamento do giRo Reman	1		REMAN FOR 9245728

Swing Bearing Parts
Pièces de roulement de pivotement
Peças do Mancal do Giro
Piezas de cojinete de giro

TX1093241 A.1

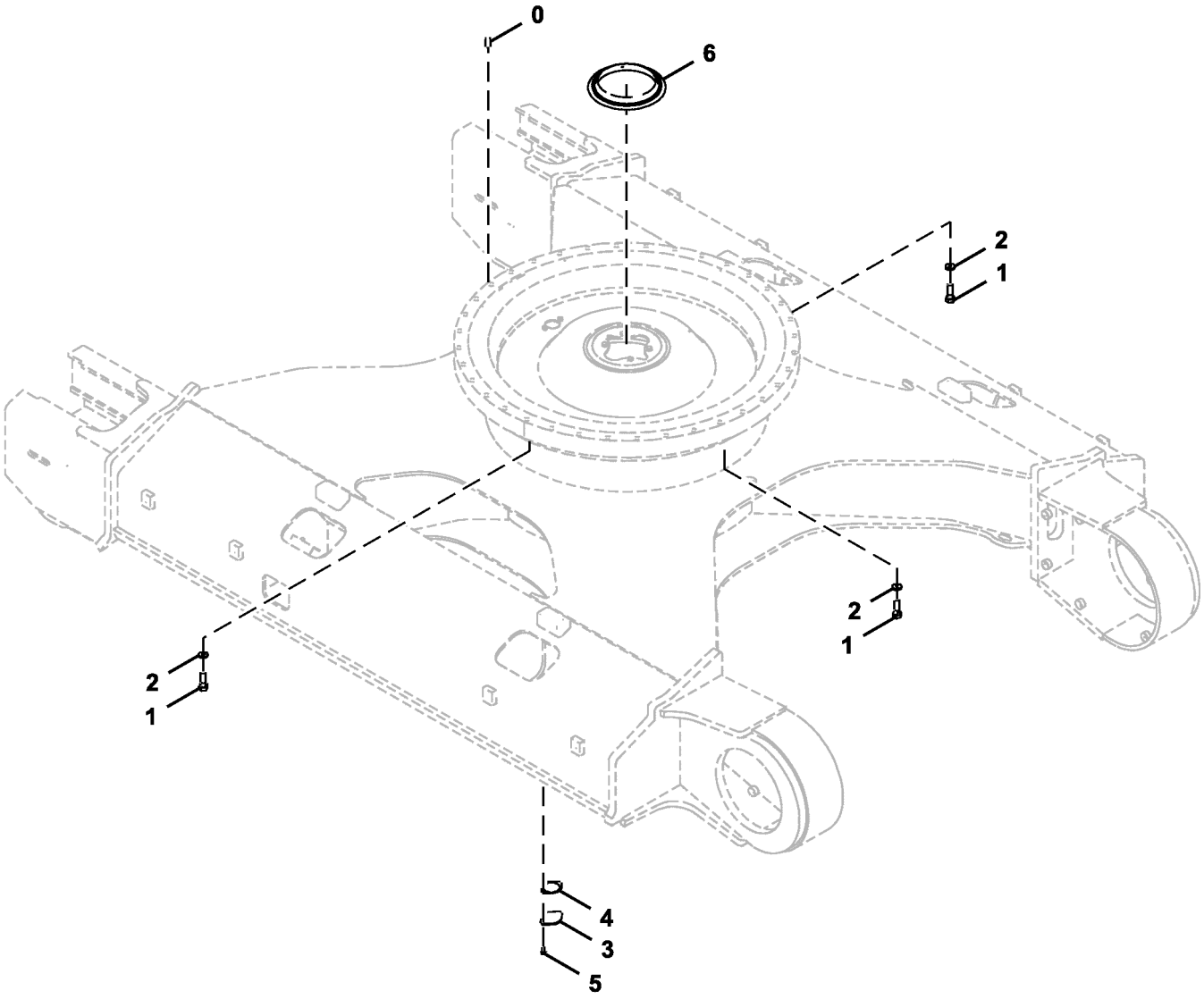

TX1093241

Item	*Nº peça*	*Descrição*	*Qtde*	*Nº série*	*Notas*
0	4623110	Pino fixador	1		
1	AT217784	Parafuso	36		(SUB FOR 4356694)
2	J257222	Arruela de pressão	36		
3	4128863	Placa	1		
4	4272297	Junta	1		
5	.....	Parafuso	2		(J271025 NLA)
	19M7402	Parafuso sextavado	2		M10 X 25, (SUB FOR J901025)
	24M7346	Arruela	2		11 X 20 X 2 mm, (SUB FOR DH400703)
6	4483676	Vedação	1		(SUB FOR 9229187)

Cab
Cabine
Cabine
Cabina

TX1089425 A.1

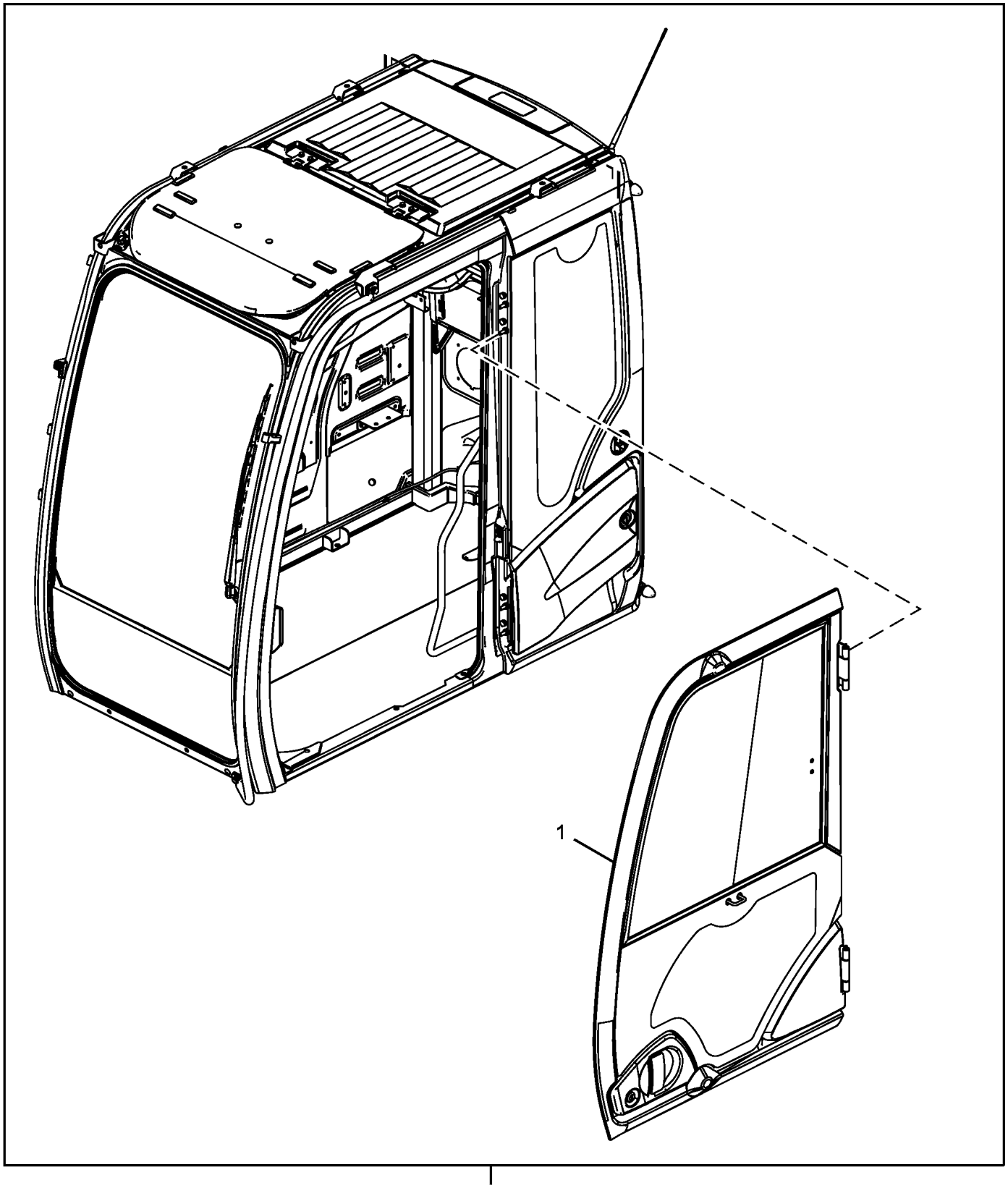

TX1089425

Item	*Nº peça*	*Descrição*	*Qtde*	*Nº série*	*Notas*
1	FYA00001494	Porta	1		Componentes Adicionais em Páginas Separadas
2	FYA00001492	Cabine	1		Componentes Adicionais em Páginas Separadas

Cab Mounts
Montage de cabine
Suportes da Cabine
Montaje de cabina

3258769_TX1085514 A.1

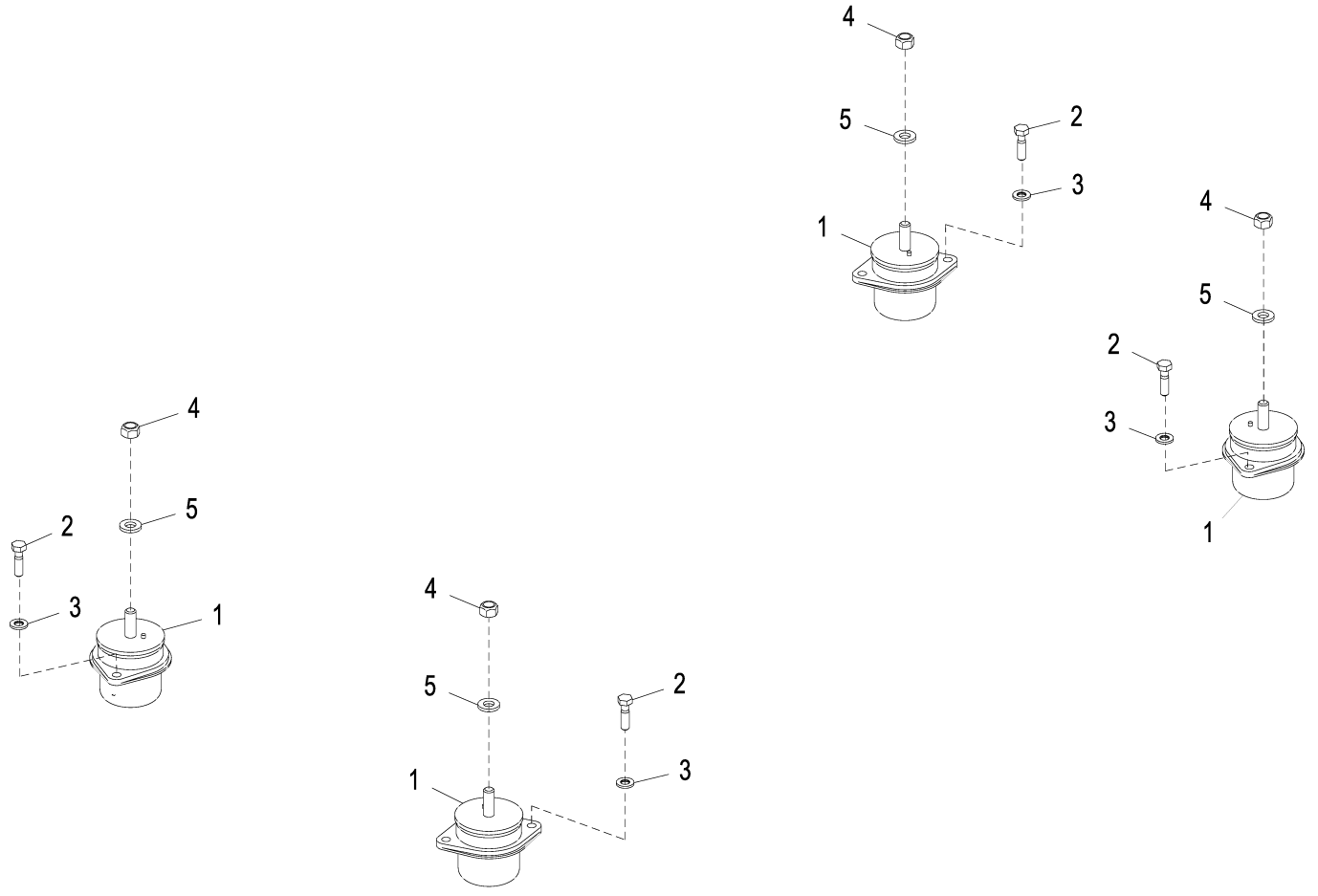

3258769_TX1085514

Item	*Nº peça*	*Descrição*	*Qtde*	*Nº série*	*Notas*
1	4641439	Isolador	4		
2	19M7496	Parafuso sextavado	8		M12 X 45, (SUB FOR J921245)
3	24M7345	Arruela	8		13.500 X 24 X 2.500 mm, (SUB FOR J222012)
4	14M7328	Porca de segurança	4		M16, (SUB FOR 4423699)
5	24M7338	Arruela	4		17 X 30 X 3 mm, (SUB FOR J222016)

Cab Components (Cab Light, Antenna and Speakers)
Composants de cabine (éclairage de cabine, antenne et haut-parleurs)
Componentes da Cabine (Luz, Antena e Alto-falantes da Cabine)
Componentes de cabina (luz interior de cabina, antena y altavoces)

TX1085680 C.1

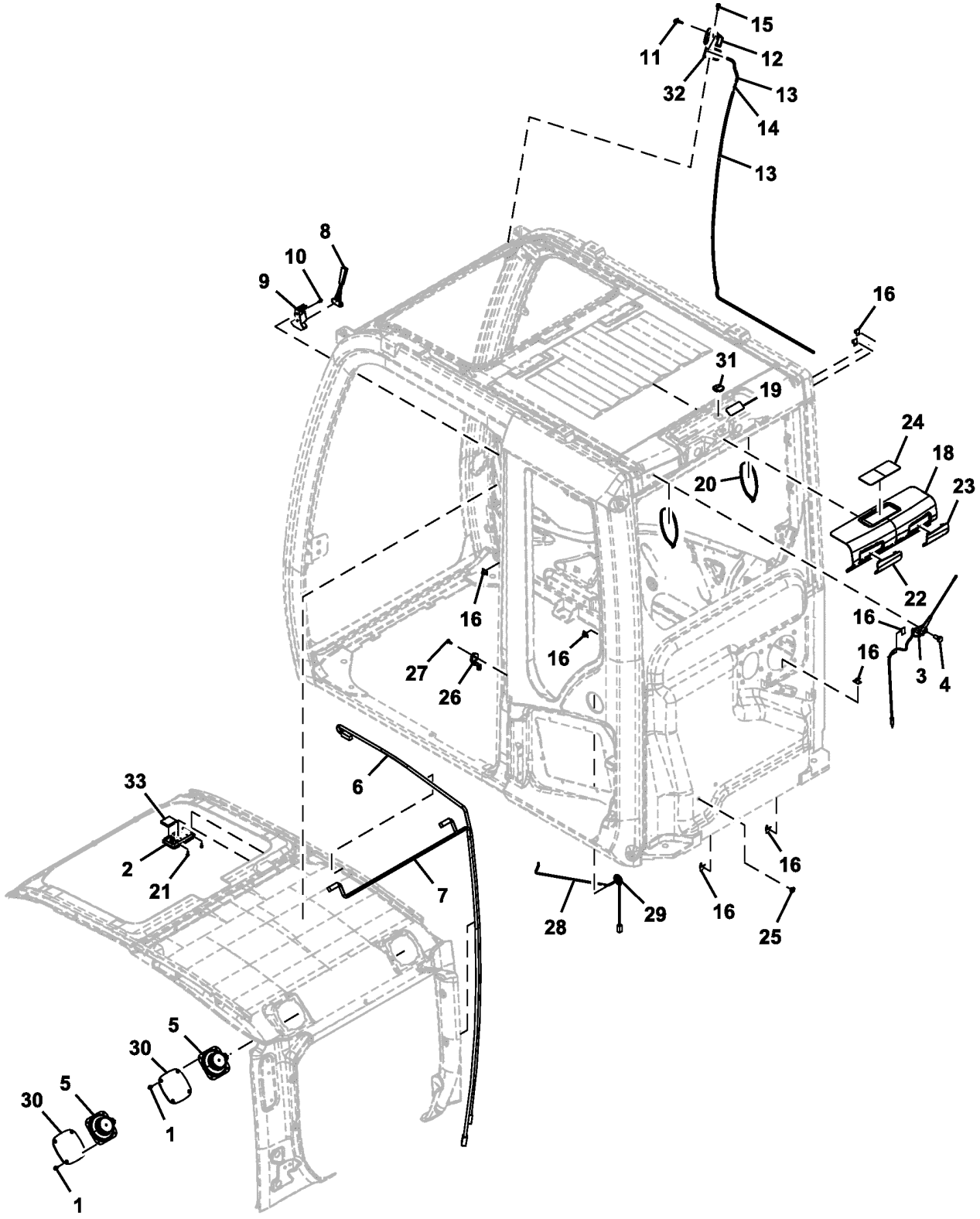

TX1085680

Item	*Nº peça*	*Descrição*	*Qtde*	*Nº série*	*Notas*
1	4372608	Parafuso	8		
2	FYA00003626	Farol	1		
3	FXB00000883	Antena	1		
4	FXB00000884	Parafuso	1		
5	4361302	Alto-Falante	2		
6	FXB00000885	Chicote	1		Luz do Teto
7	FXB00000886	Chicote	1		Alto-falante
8	4362700	Martelo	1		
9	2038764	Apoio	1		
10	4662729	Parafuso	2		
11	4464394	Bico	1		
12	4662759	Adaptador	1		
13	.....	Mangueira em metro	1		4666369 NLA, MF TY25139 CTL
14	4367481	VálV. controladora de fluxo	1		
15	4658095	Parafuso	1		
16	4662758	Presilha	9		
18	FXB00000888	Capa	1		
19	FXB00000889	Vedação	1		
20	4662378	Presilha	2		
21	4662368	Parafuso	2		
22	FXB00000890	Capa	1		
23	FYA00005153	Capa	1		
24	FXB00000891	Capa	1		
25	4287903	Passa-fio	1		
26	FXB00000892	Interruptor	1		Interruptor da Porta
27	FXB00000893	Parafuso	1		
28	FXB00000894	Chicote	1		Chicote Elétrico do Interruptor da Porta
29	FXB00000895	Bucha	1		
30	4685180	Grade	2		
31	4662744	Bucha	1		
32	FXB00000896	Isolador	1		
33	FXB00000897	Isolador	1		

Cab Glass
Glace cabine
Vidro da Cabine
Vidrio de la cabina

TX1085681 C.1

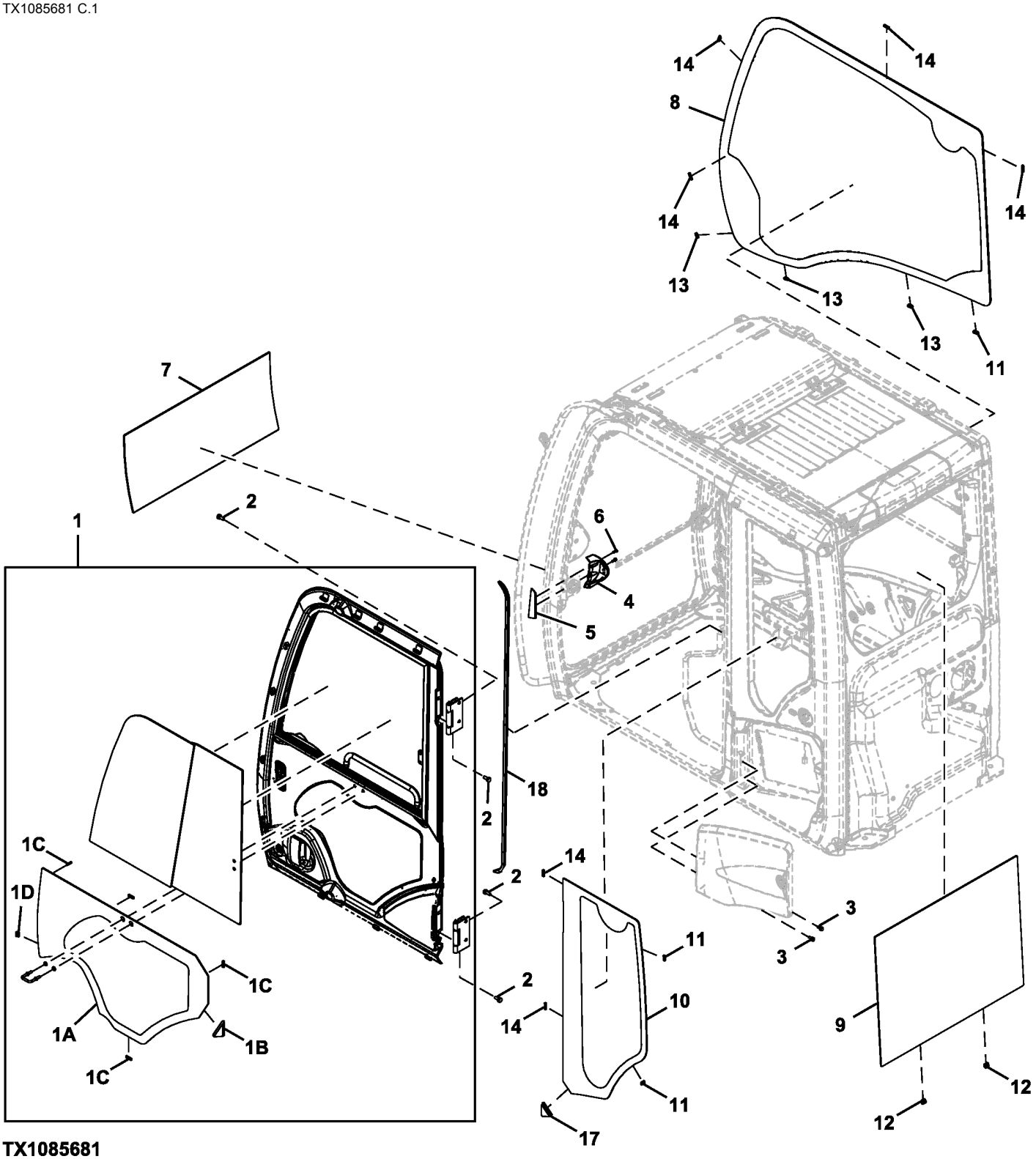

TX1085681

Item	*Nº peça*	*Descrição*	*Qtde*	*Nº série*	*Notas*
1	FYA00001494	Porta	1		Componentes Adicionais em Páginas Separadas
1A	FYA00001499	Janela	1		
1B	FXB00000901	Limitador	1		
1C	4659595	Isolador	4		
1D	4659592	Bucha	1		
2	.....	Parafuso	8		4411829 NLA
	R168831	Parafuso sextavado	8		
	24M7271	Arruela	8		10.500 X 20 X 2 mm
3	4658110	Parafuso	2		
4	FXB00000899	Capa	1		
5	FXB00000900	Capa	1		
6	4485892	Parafuso	2		
7	4651654	Vidraça	1		
8	FYA00001496	Janela	1		Direita
9	FYA00001497	Janela	1		Traseira
10	FYA00001498	Janela	1		Traseiros Esquerdos
11	4659592	Bucha	3		
12	4659593	Bucha	2		
13	4659594	Bucha	3		
14	4659595	Isolador	6		
17	FXB00000902	Limitador	1		
18	4662747	Isolador	1		

Cab Components (Brackets, Bushings and Stoppers)
Composants de cabine (supports, bagues et butées)
Componentes da Cabine (Suportes, Buchas e Batentes)
Componentes de cabina (escuadras, bujes y topes)

TX1085682 B.2

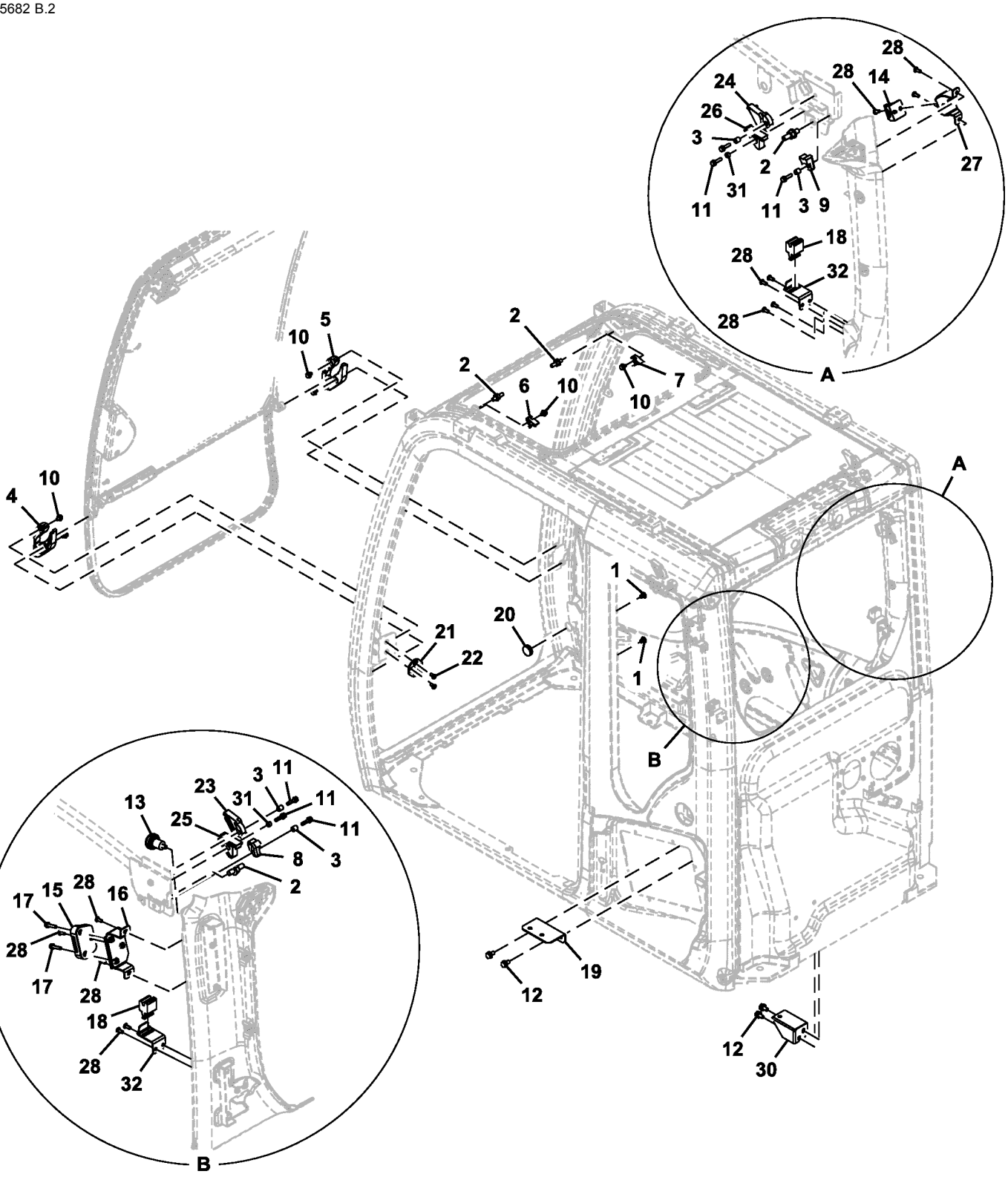

TX1085682

Item	*Nº peça*	*Descrição*	*Qtde*	*Nº série*	*Notas*
1	4662755	Presilha	2		
2	FXB00000904	Trinco	4		
3	4662227	Bucha	4		
4	FXB00000905	Isolador	1		
5	FXB00000906	Isolador	1		
6	4662230	Plugue	1		
7	4662231	Plugue	1		
8	4662232	Plugue	1		
9	4662233	Plugue	1		
10	4662245	Parafuso	6		
11	4708351	Parafuso	6		
12	19M7938	Parafuso sextavado	4		M10 X 20, SUB FOR J901020, J271020 NLA
	24M7346	Arruela	4		11 X 20 X 2 mm, SUB FOR J222010
13	4295573	Gancho	1		SUB FOR 4341413
14	4464305	Suporte	1		
15	4464273	Suporte	1		
16	FXB00000907	Apoio	1		
17	4662741	Parafuso	2		
18	4464309	Suporte	2		
19	FXB00000908	Apoio	1		
20	4466815	Bucha	1		
21	FXB00000909	Trinco	1		
22	4341415	Parafuso c/arruela	2		
23	FXB00000910	Limitador	1		
24	FXB00000911	Limitador	1		
25	FXB00000912	Limitador	1		
26	FXB00000913	Limitador	1		
27	FXB00000914	Apoio	1		
28	4609479	Parafuso	12		
30	FXB00000915	Apoio	1		
31	4456237	Bucha	2		
32	FXB00000916	Apoio	2		

Cab Components (Handrail, Guard Bars)
Composants de cabine (main courante, barres de protection)
Componentes da Cabine (Corrimão, Barras de Proteção)
Componentes de cabina (asidero, protectores de barras)

TX1085683 A.2

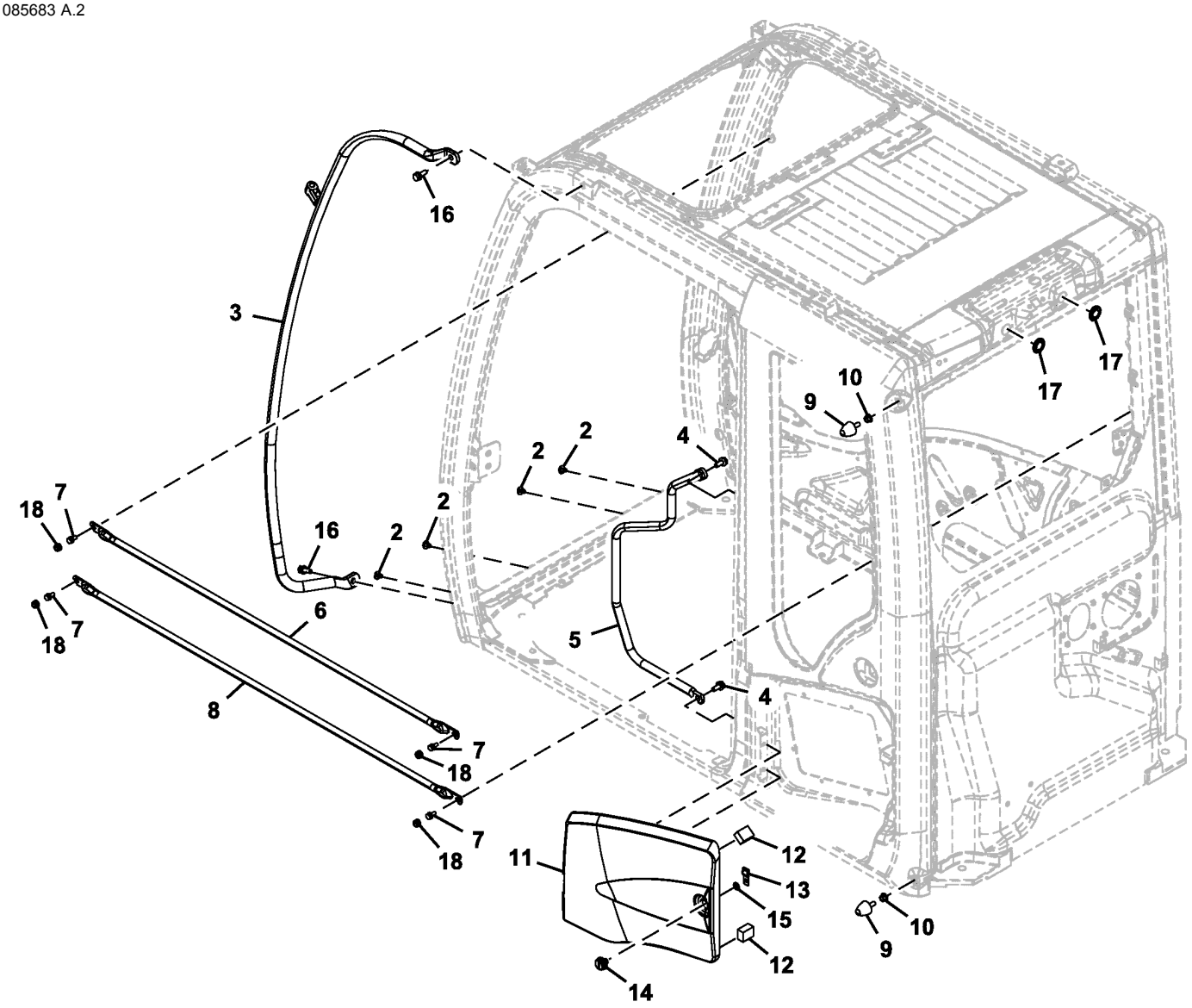

TX1085683

Item	*Nº peça*	*Descrição*	*Qtde*	*Nº série*	*Notas*
2	4662755	Presilha	4		
3	FXB00000917	Corrimão	1		
4	.....	Parafuso	2		J271025 NLA
	19M7402	Parafuso sextavado	2		M10 X 25, SUB FOR J901025
	24M7346	Arruela	2		11 X 20 X 2 mm, SUB FOR J222010
5	FXB00000918	Corrimão	1		
6	FXB00000919	Proteção	1		
7	4658110	Parafuso	4		
8	FXB00000920	Proteção	1		
9	4607054	Limitador	2		
10	4341450	Porca	2		
11	FXB00000921	Capa	1		
12	FXB00000922	Isolador	2		
13	4662751	Placa de segurança	1		
14	4662763	Fechadura	1		
15	4662770	Arruela	1		
16	4665689	Parafuso	2		
17	FYA00005155	Passa-fio	2		
18	FXB00000923	Tampa	4		

Windshield
Pare-brise
Para-brisa
Parabrisas

TX1085684 E.1

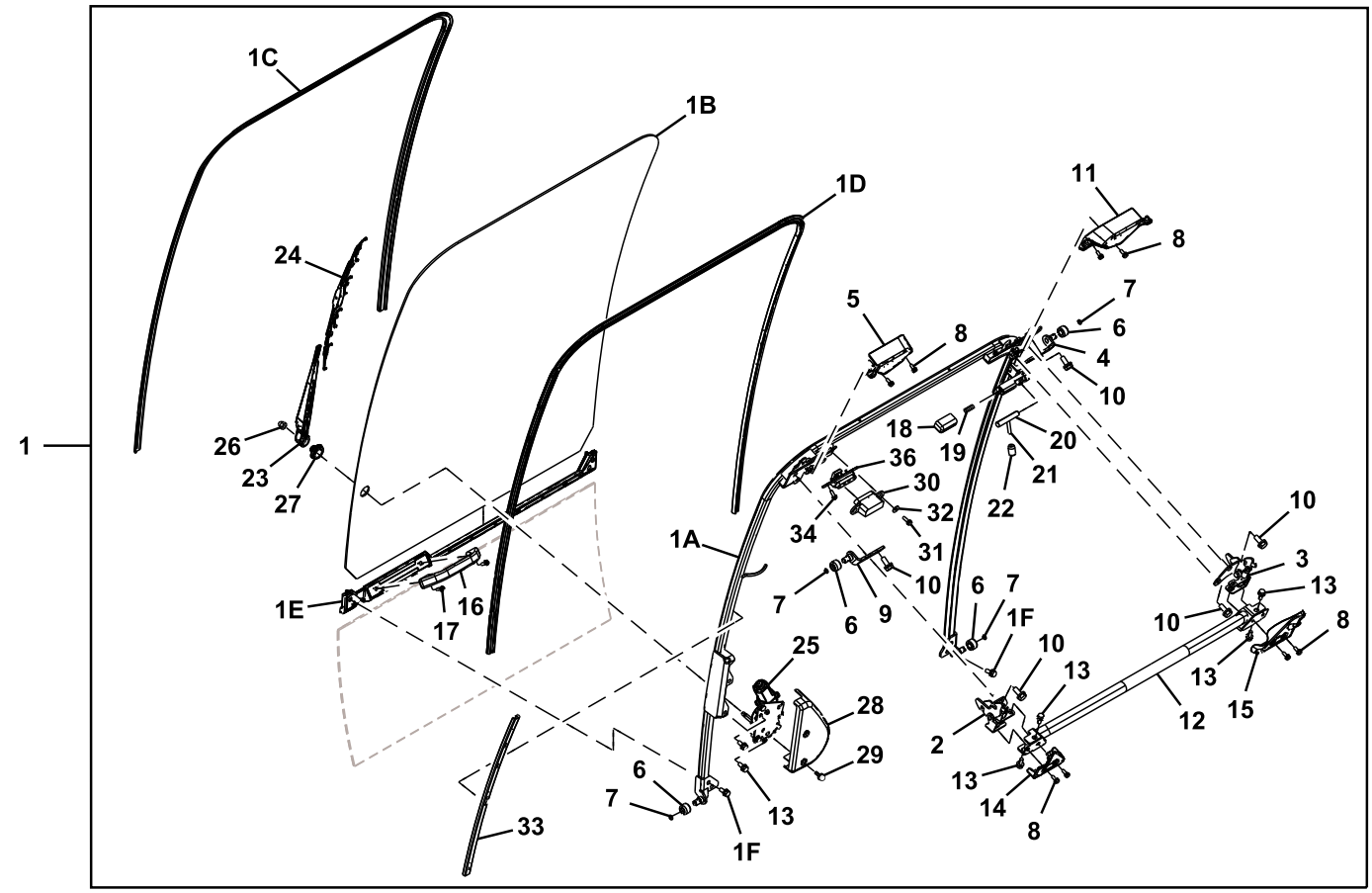

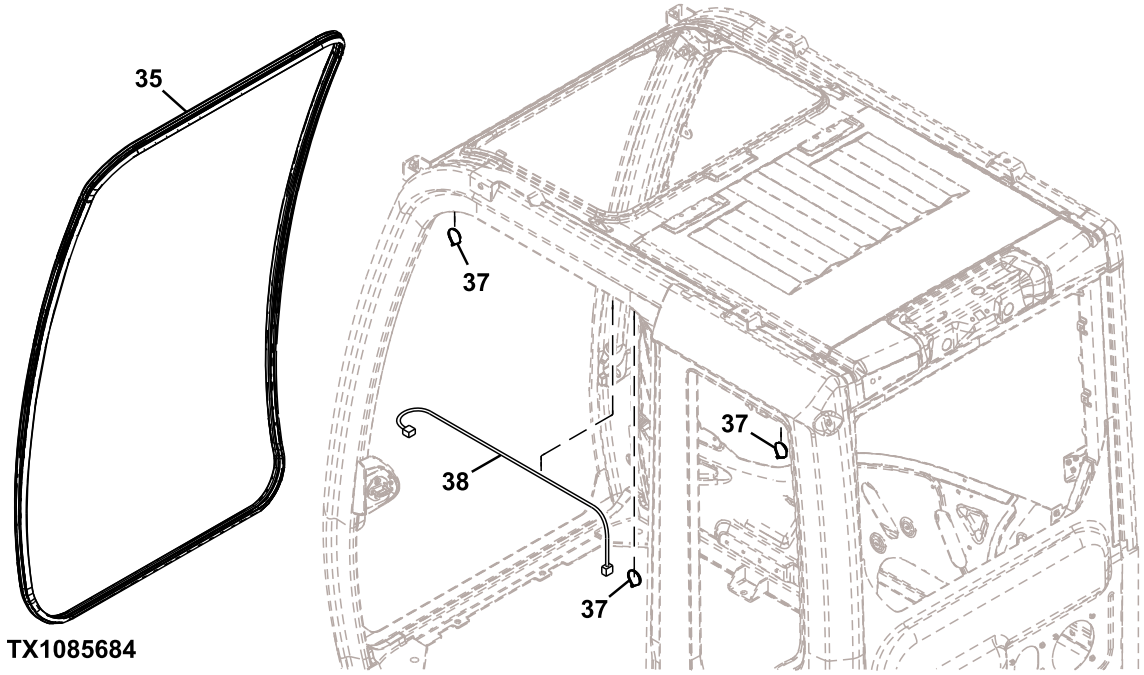

TX1085684

Item	*Nº peça*	*Descrição*	*Qtde*	*Nº série*	*Notas*
1	FYA00000236	Janela	1		
1A	FXB00000926	Estrutura	1		

1B	FYA00001495	Janela	1	
1C	FXB00000927	Isolador	1	
1D	FXB00000928	Isolador	1	
1E	FXB00000929	Isolador	1	
1F	4658110	Parafuso	4	
2	FXB00000930	Fechadura	1	
3	FXB00000931	Fechadura	1	
4	FXB00000932	Apoio	1	
5	FXB00000933	Capa	1	
6	4204558	Rolete	4	
7	FXB00000934	Mola	4	
8	FXB00000935	Parafuso	8	
9	FXB00000936	Apoio	1	
10	4662250	Parafuso	8	
11	FXB00000938	Capa	1	
12	FXB00000939	Alavanca	1	
13	4658110	Parafuso	6	
14	FXB00000940	Capa	1	
15	FXB00000941	Capa	1	
16	4204579	Alavanca	1	
17	4485892	Parafuso	2	
18	4456227	Capa	1	
19	4662251	Mola	1	
20	4662243	Eixo	1	
21	4662223	Alavanca	1	
22	4607646	Capa	1	
23	4650571	Haste limp. de pára-brisa	1	
24	4650572	Palheta do limP. Pára-brisa	1	
25	4709168	Motor do limp. pára-brisa	1	
26	4464401	Porca	1	
27	4656158	Tampa	1	
28	4650573	Capa	1	
29	4658109	Parafuso	2	
30	4658091	Terminal conecTor eléTrico	1	
31	4658095	Parafuso	2	
32	4662226	Arruela	2	
33	FXB00000942	Capa	1	
34	4658094	Parafuso	2	
35	4659659	Isolador	1	
36	4658090	Terminal conecTor eléTrico	1	
37	4377820	Braçadeira	3	
38	FXB00000943	Chicote	1	Limpador de Para-brisa

Cab Components (Sunroof, Shade, and Headliner)
Composants de cabine (toit ouvrant, pare-soleil et revêtement de toit)
Componentes da Cabine (Teto Solar, Quebra-sol e Revestimento)
Componentes de cabina (techo de cristal, parasol y forro)

TX1085685 B.1

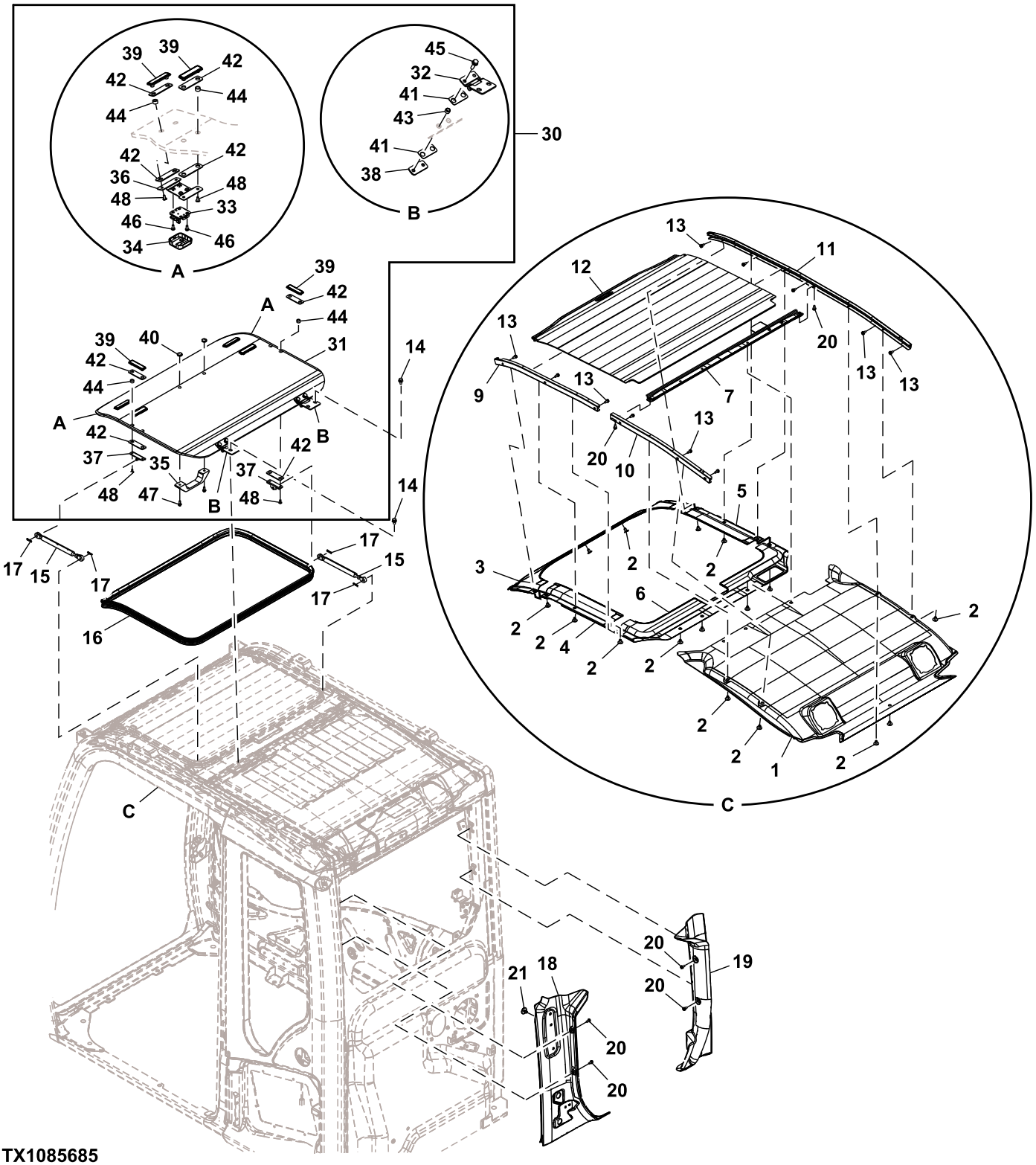

TX1085685

Item	*Nº peça*	*Descrição*	*Qtde*	*Nº série*	*Notas*
1	FYA00005147	Guarnição de teto	1		
2	4662718	Presilha	16		

3	FXB00000947	Capa	1	
4	FXB00000948	Capa	1	
5	FXB00000949	Capa	1	
6	FXB00000950	Capa	1	
7	FXB00000951	Apoio	1	
9	FXB00000961	Capa	1	
10	FXB00000962	Capa	1	
11	FXB00000963	Capa	1	
12	FXB00000964	Capa	1	
13	4662252	Parafuso	11	
14	4658110	Parafuso	4	
15	4369619	Cilindro	2	
16	FXB00000965	Isolador	1	
17	4022697	Contra-pino	4	
18	FYA00005148	Capa	1	
19	FXB00000966	Capa	1	
20	4685091	Parafuso	6	
21	FYA00005150	Braçadeira	2	
30	FXB00000957	TeTo	1	
31	4662359	TeTo	1	
32	4662360	Dobradiça	2	
33	FXB00000956	Fechadura	2	
34	FXB00000954	Capa	2	
35	4662358	Manete	1	
36	4662362	Apoio	2	
37	4662361	Apoio	2	
38	4662366	Apoio	2	
39	4662356	RetentoR	6	
40	4662357	RetentoR	2	
41	4474476	Junta de vedação	4	
42	FXB00000958	Junta de vedação	12	
43	4474482	Bucha	4	
44	FXB00000959	Isolador	12	
45	19M7288	Parafuso sextavado	4	M8 X 30, SUB FOR 4708387
46	4662368	Parafuso	8	
47	FXB00000960	Parafuso	2	
48	4662364	Parafuso	12	

Cab Components (Door Catch)
Composants de cabine (loquet de portière)
Componentes da Cabine (Detentor da Porta)
Componentes de cabina (traba de la puerta)

TX1085686 B.1

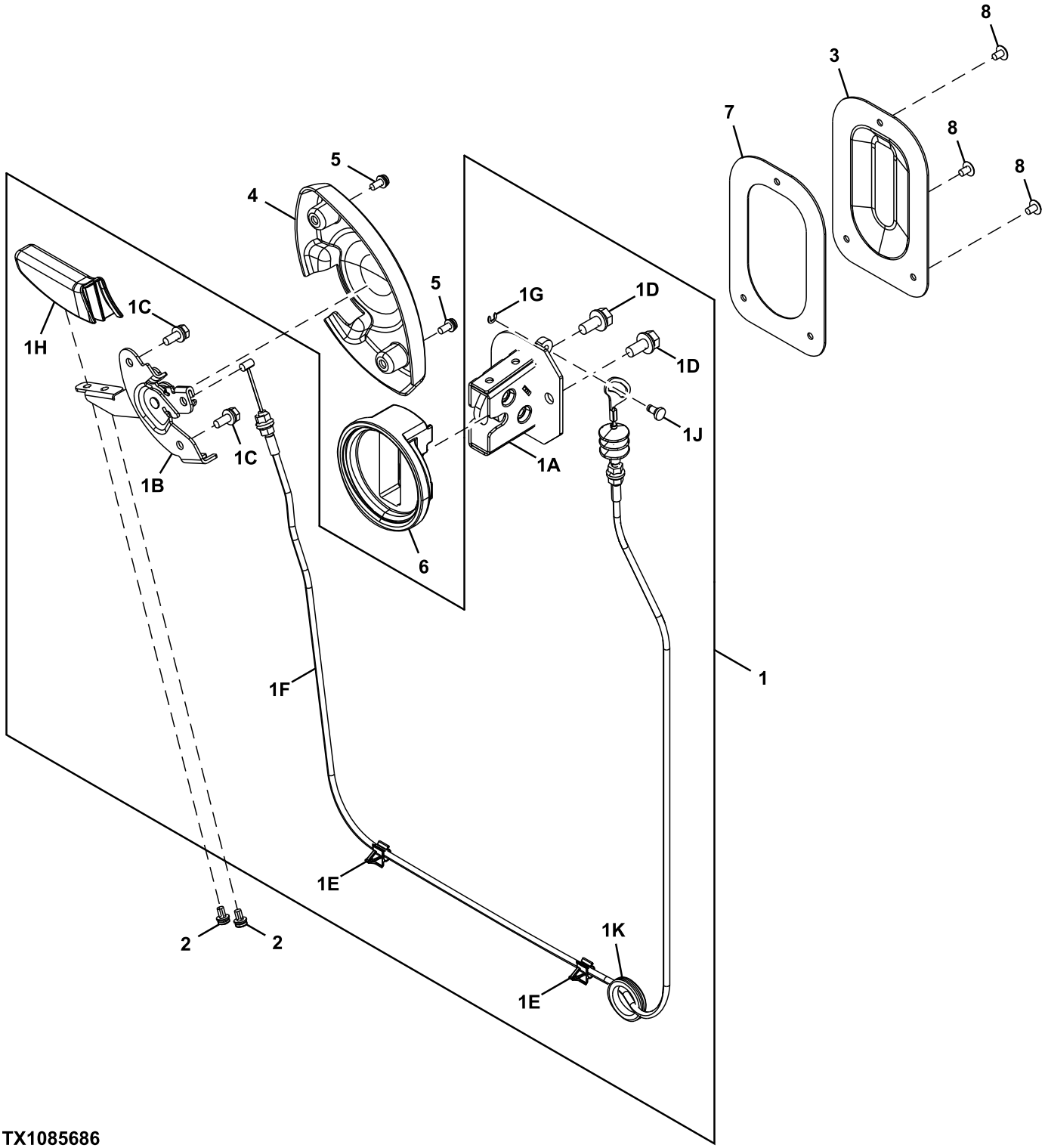

TX1085686

Item	*Nº peça*	*Descrição*	*Qtde*	*Nº série*	*Notas*
1	.....	Trava	1		FXB00000967 NLA
1A	FXB00000968	Trava	1		

1B	4662724	Alavanca	1
1C	4662730	Parafuso	2
1D	4658110	Parafuso	2
1E	4662728	Presilha	2
1F	4662727	Cabo	1
1G	4662722	Anel de pressão	1
1H	4662725	Alavanca	1
1J	4662721	Pino	1
1K	4607409	Bucha	1
2	FXB00000970	Parafuso	2
3	FXB00000971	Capa	1
4	4662726	Capa	1
5	4662729	Parafuso	2
6	FXB00000972	Isolador	1
7	FXB00000973	Junta de vedação	1
8	4706566	Parafuso	3

Cab Components (Door)
Composants de cabine (portière)
Componentes da Cabine (Porta)
Componentes de cabina (puerta)

TX1085687 C.1

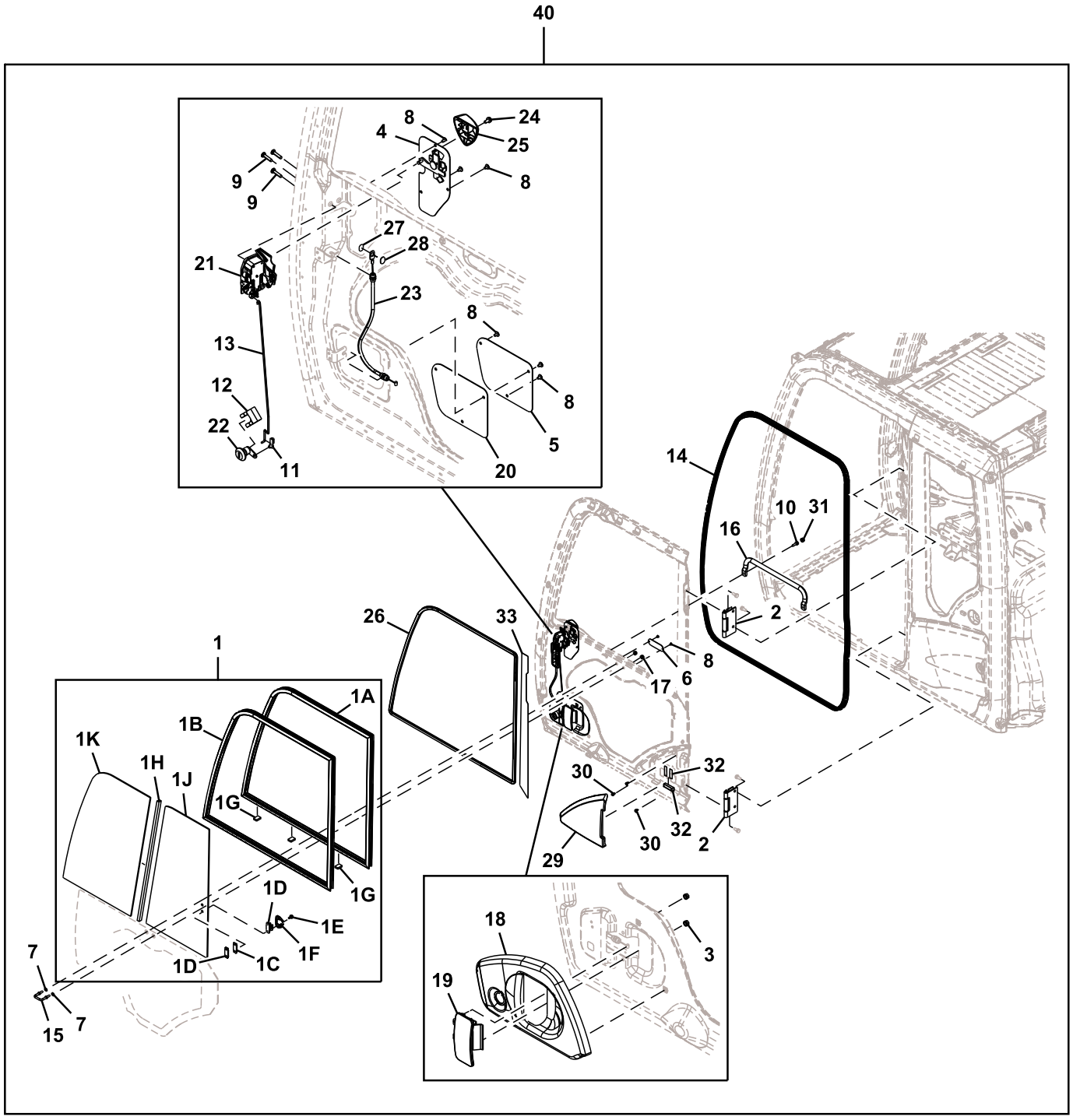

TX1085687

Item	*Nº peça*	*Descrição*	*Qtde*	*Nº série*	*Notas*
1	FXB00000975	Janela	1		
1A	FXB00000976	Estrutura	1		

1B	FXB00000977	Perfil "u"	1	
1C	4420531	Espaçador	1	
1D	4369653	Fechadura	1	
1E	FXB00000978	Parafuso	2	
1F	FXB00000979	Capa	1	
1G	4411682	Isolador	3	
1H	FXB00000980	Vedação	1	
1J	FYA00001501	Janela	1	
1K	FYA00001500	Janela	1	
2	FXB00000981	Dobradiça	2	
3	FXB00000982	Porca	2	
4	FXB00000983	Alavanca	1	
5	4665500	Capa	1	
6	4665501	Capa	1	
7	24M7055	Arruela	2	8.400 X 16 X 1.600 mm, SUB FOR A590108
8	4706566	Parafuso	8	
9	FXB00000984	Parafuso	3	
10	19M7288	Parafuso sextavado	2	M8 X 30, SUB FOR 4708387
11	FXB00000985	Suporte	1	
12	4372091	Presilha	1	
13	FXB00000986	TiranTe	1	
14	FXB00000987	Isolador	1	
15	FXB00000988	Parafuso	1	
16	FXB00000989	Corrimão	1	
17	4414857	Porca	2	
18	FXB00000990	Capa	1	
19	FXB00000991	Alavanca	1	
20	4665503	Vedação	1	
21	FXB00000992	Fechadura	1	
22	FXB00000993	Chave	1	
23	FXB00000994	Cabo	1	
24	4662252	Parafuso	1	
25	4665490	Manete	1	
26	FXB00000995	Isolador	1	
27	FXB00000996	Espaçador	1	
28	FXB00000997	Espaçador	1	
29	FXB00000998	Capa	1	
30	FXB00000999	Presilha	3	
31	FXB00000923	Tampa	2	
32	FXB00001000	Vedação	3	
33	FXB00001001	Vedação	1	
40	FYA00001494	Porta	1	Componentes Adicionais em Página Separada

Roof Lights Wiring Harness
Faisceau gyrophares
Chicote Elétrico das Luzes do Teto
Grupo de cables de luces de techo

TX1085688 A.2

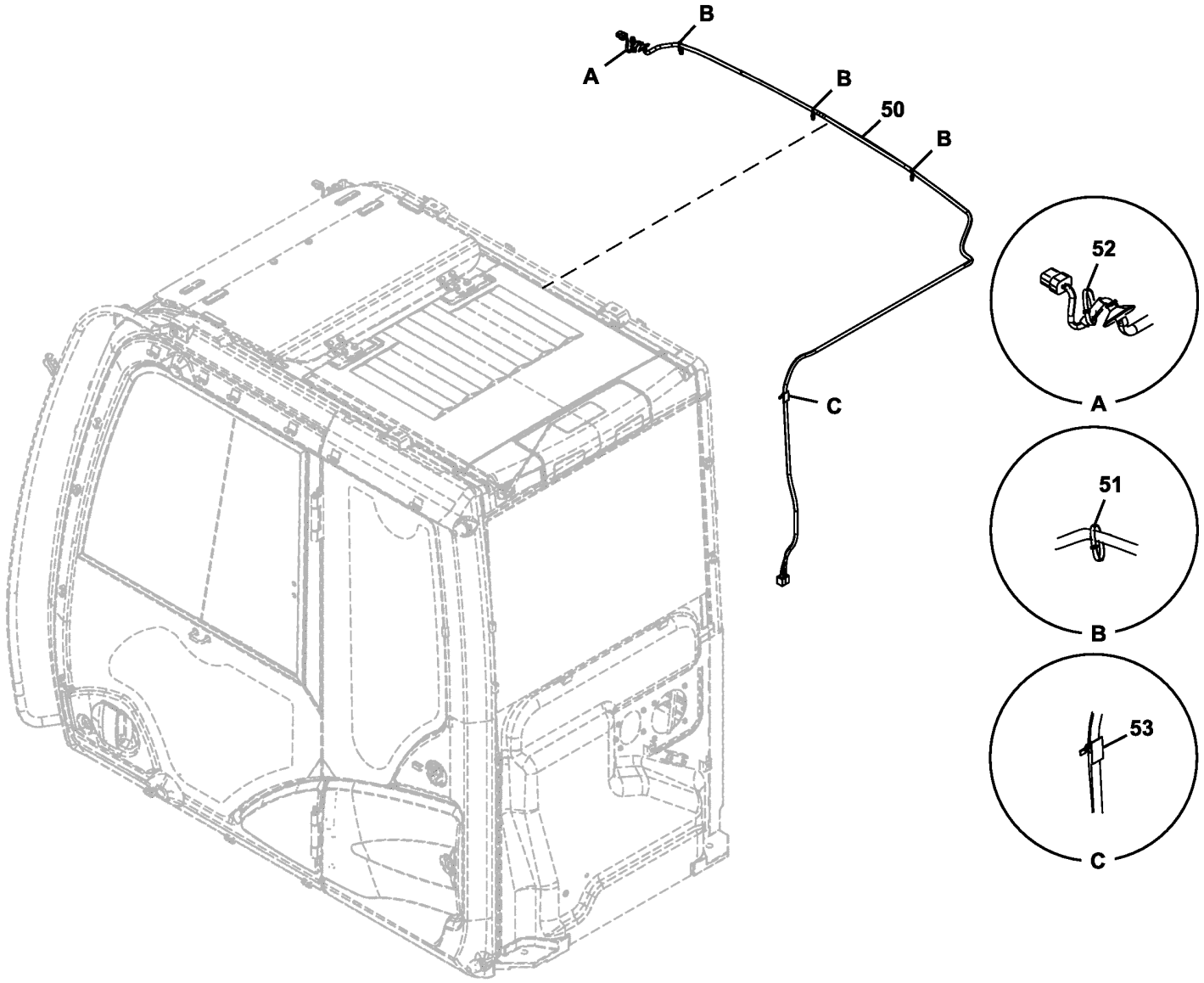

TX1085688

Item	*Nº peça*	*Descrição*	*Qtde*	*Nº série*	*Notas*
50	4722649	Chicote	1		SUB FOR FXB00001002, Luzes do Teto
51	4377820	Braçadeira	3		
52	FXB00001007	Cinta	1		
53	4662758	Presilha	1		

Window Washer Reservoir
Réservoir de lave-glace
Reservatório do Lavador da Janela
Depósito de lavaparabrisas

9243060_TX1085552 B.1

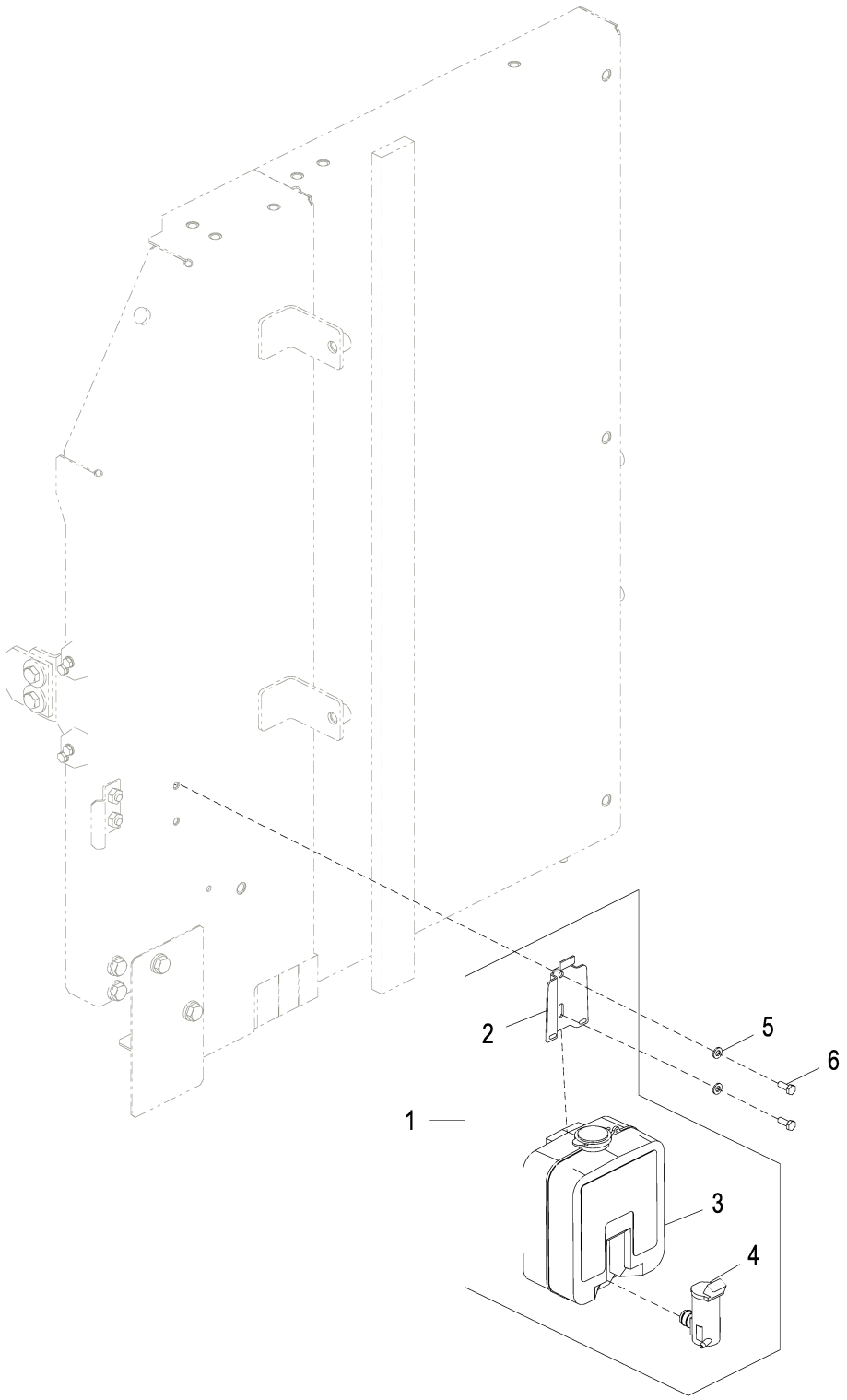

9243060_TX1085552

Item	*Nº peça*	*Descrição*	*Qtde*	*Nº série*	*Notas*
1	4333185	Lavador de pára-brisa	1		SUB FOR AT177804
2	4338974	Apoio	1		SUB FOR AT177806
3	.....	ReseRvatóRio	1		4369472 NLA
4	4326095	Bomba	1		SUB FOR AT187562
5	24M7054	Arruela	2		6.400 X 12 X 1.600 mm, SUB FOR A590106
6	19M7560	Parafuso sextavado	2		M6 X 16, SUB FOR J900616

Cab Inside Right Cover
Protection intérieure droite de cabine
Tampa Direita Interna da Cabine
Cubierta derecha interior de cabina

TX1139150 A.1

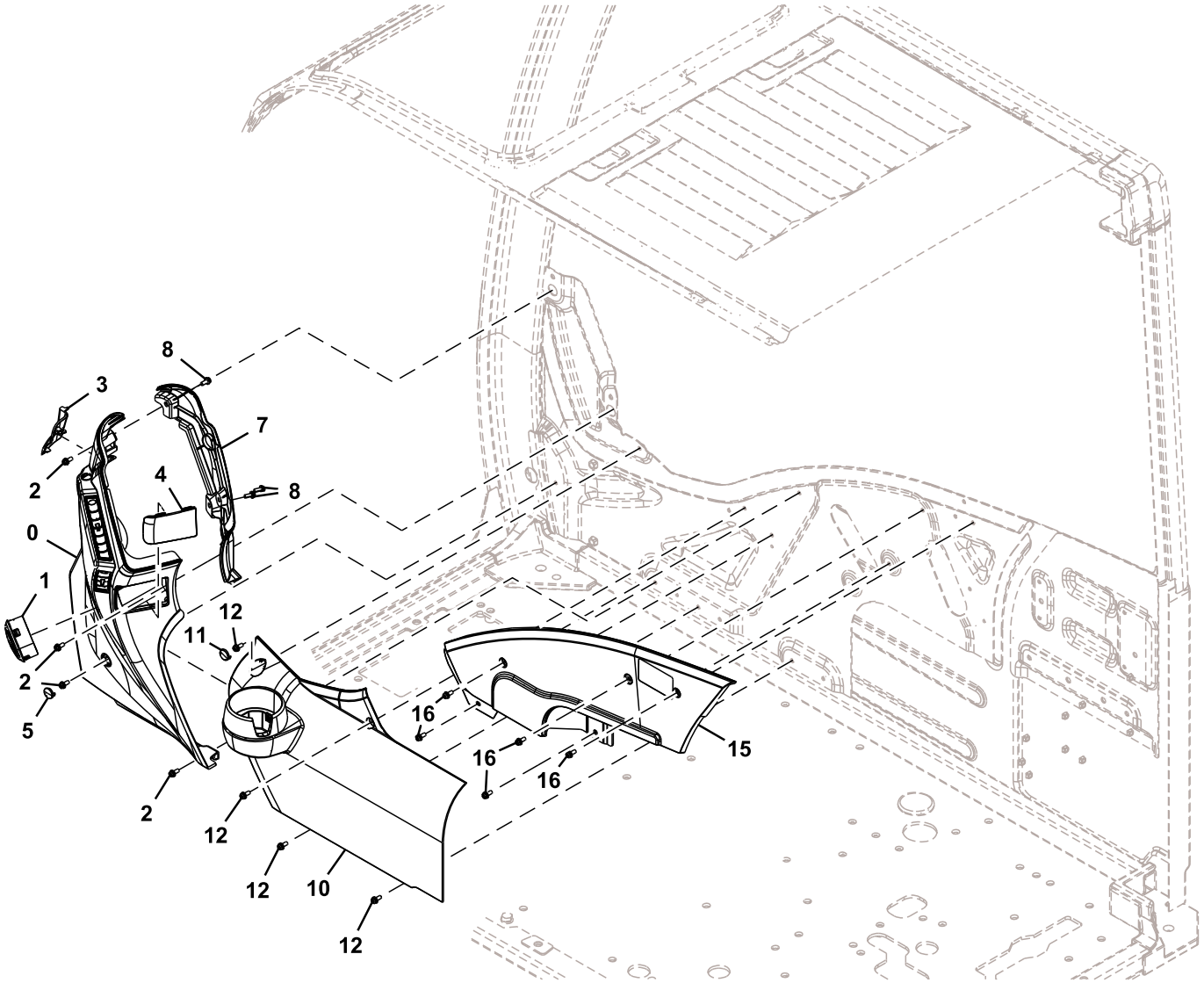

TX1139150

Item	*Nº peça*	*Descrição*	*Qtde*	*Nº série*	*Notas*
0	7058384	Capa	1		
1	FYA00003014	Veneziana de aeração	1		

2	21M7577	Parafuso allen	4	M6 X 16, J680616 NLA
	12M7006	Arruela de pressão	4	6 mm
	24M7054	Arruela	4	6.400 X 12 X 1.600 mm
3	2058732	Tampa	1	
4	2058733	Tampa	1	
5	3118337	Tampa	1	
7	2058731	Capa	1	
8	21M7577	Parafuso allen	3	M6 X 16, J680616 NLA
	12M7006	Arruela de pressão	3	6 mm
	24M7054	Arruela	3	6.400 X 12 X 1.600 mm
10	7058385	Capa	1	
11	3118298	Tampa	1	
12	21M7577	Parafuso allen	4	M6 X 16, J680616 NLA
	12M7006	Arruela de pressão	4	6 mm
	24M7054	Arruela	4	6.400 X 12 X 1.600 mm
15	2058736	Capa	1	
16	21M7577	Parafuso allen	5	M6 X 16, J680616 NLA
	12M7006	Arruela de pressão	5	6 mm
	24M7054	Arruela	5	6.400 X 12 X 1.600 mm

Floor Mat
Tapis de plancher
Tapete do Piso
Felpudo

TX1088633 A.1

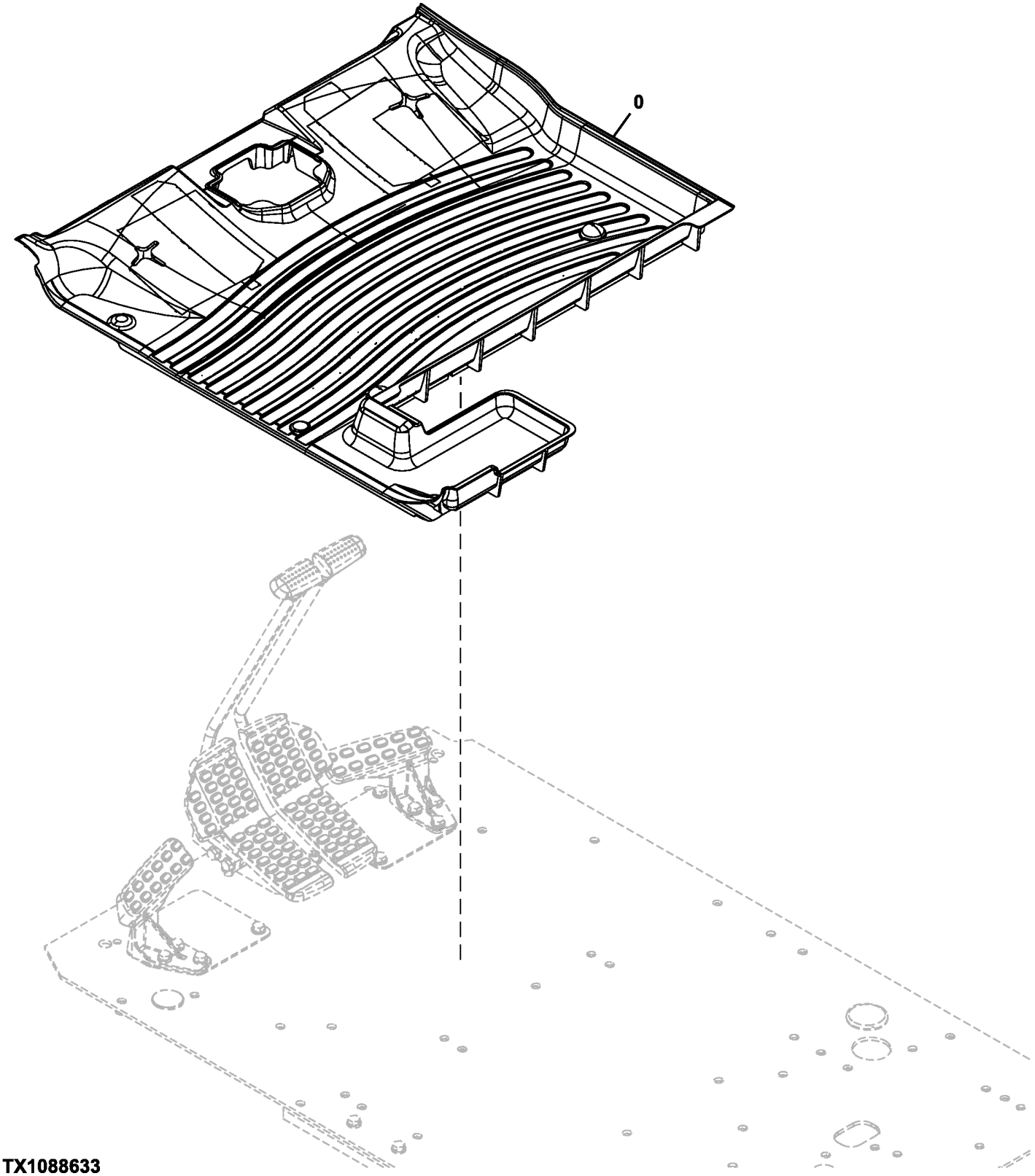

TX1088633

Item	*Nº peça*	*Descrição*	*Qtde*	*Nº série*	*Notas*
0	1035919	TapeTe	1		

Cab Floor Brackets
Supports de plancher de cabine
Suportes do Piso da Cabine
Soportes de suelo de la cabina

TX1088636 A.1

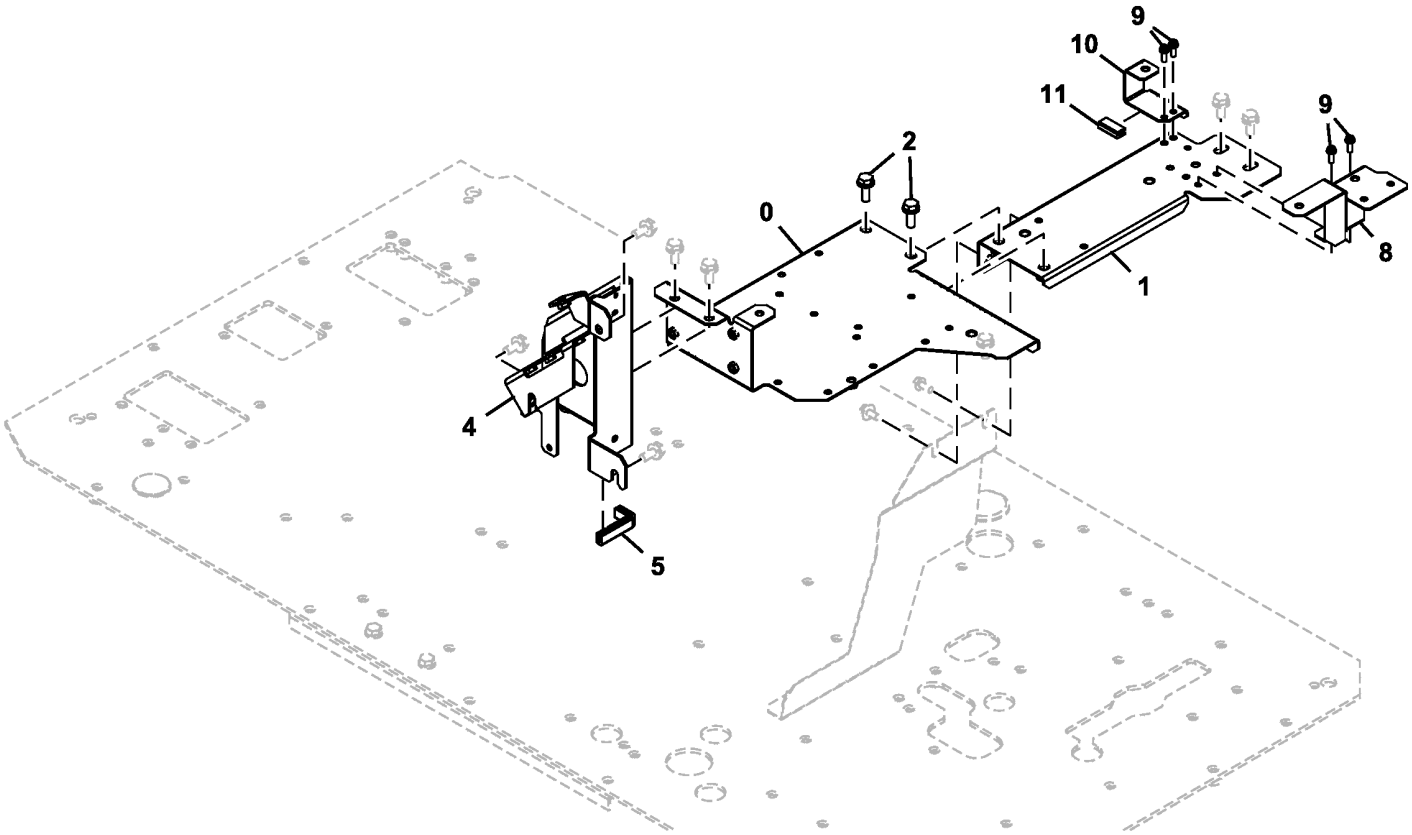

TX1088636

Item	*Nº peça*	*Descrição*	*Qtde*	*Nº série*	*Notas*
0	6027592	Apoio	1		
1	7057539	Apoio	1		
2	.....	Parafuso c/arruela	2		J271030 NLA
	19M7662	Parafuso sextavado	2		M10 X 30, SUB FOR J901030
	24M7346	Arruela	2		11 X 20 X 2 mm, SUB FOR J222010
4	6027593	Apoio	1		
5	4649377	Isolador	1		
8	8119301	Apoio	1		
9	21M7267	Parafuso	4		M6 X 20, J460620 NLA
	24M7293	Arruela	4		6.500 X 13 X 1.600 mm
	12M7006	Arruela de pressão	4		6 mm
10	8120757	Apoio	1		
11	4671802	Isolador	1		

Cab Floor Cover
Couvercle de plancher de cabine
Tampa do Piso da Cabine
Tapa en el suelo de la cabina

TX1088646 A.1

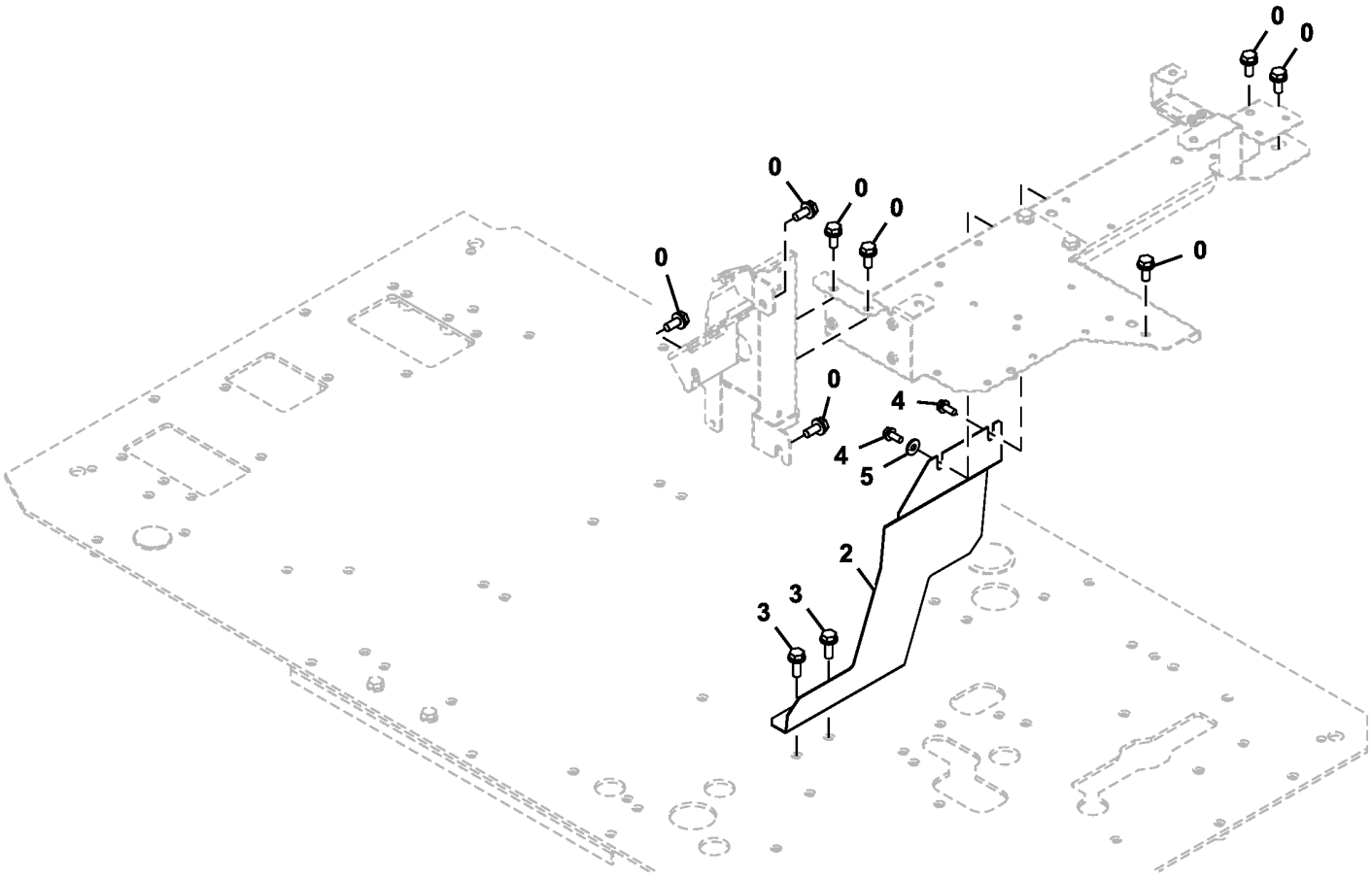

TX1088646

Item	*Nº peça*	*Descrição*	*Qtde*	*Nº série*	*Notas*
0	.....	Parafuso c/arruela	8		J271025 NLA
	19M7402	Parafuso sextavado	8		M10 X 25, SUB FOR J901025
	24M7346	Arruela	8		11 X 20 X 2 mm, SUB FOR J222010
2	2058236	Capa	1		
3	.....	Parafuso c/arruela	2		J271030 NLA
	19M7662	Parafuso sextavado	2		M10 X 30, SUB FOR J901030
	24M7346	Arruela	2		11 X 20 X 2 mm, SUB FOR J222010
4	.....	Parafuso c/arruela	2		J260820 NLA
	19M7881	Parafuso	2		M8 X 20, SUB FOR J900820
	24M7055	Arruela	2		8.400 X 16 X 1.600 mm, SUB FOR A590108
5	4343991	Arruela	1		

Cab Floor Plate Hardware
Boulonnerie de plaque de plancher de cabine
DtlPeças de Fixação da Chapa do Piso da Cabine
Tornillería de plancha de piso de cabina

TX1089821 A.1

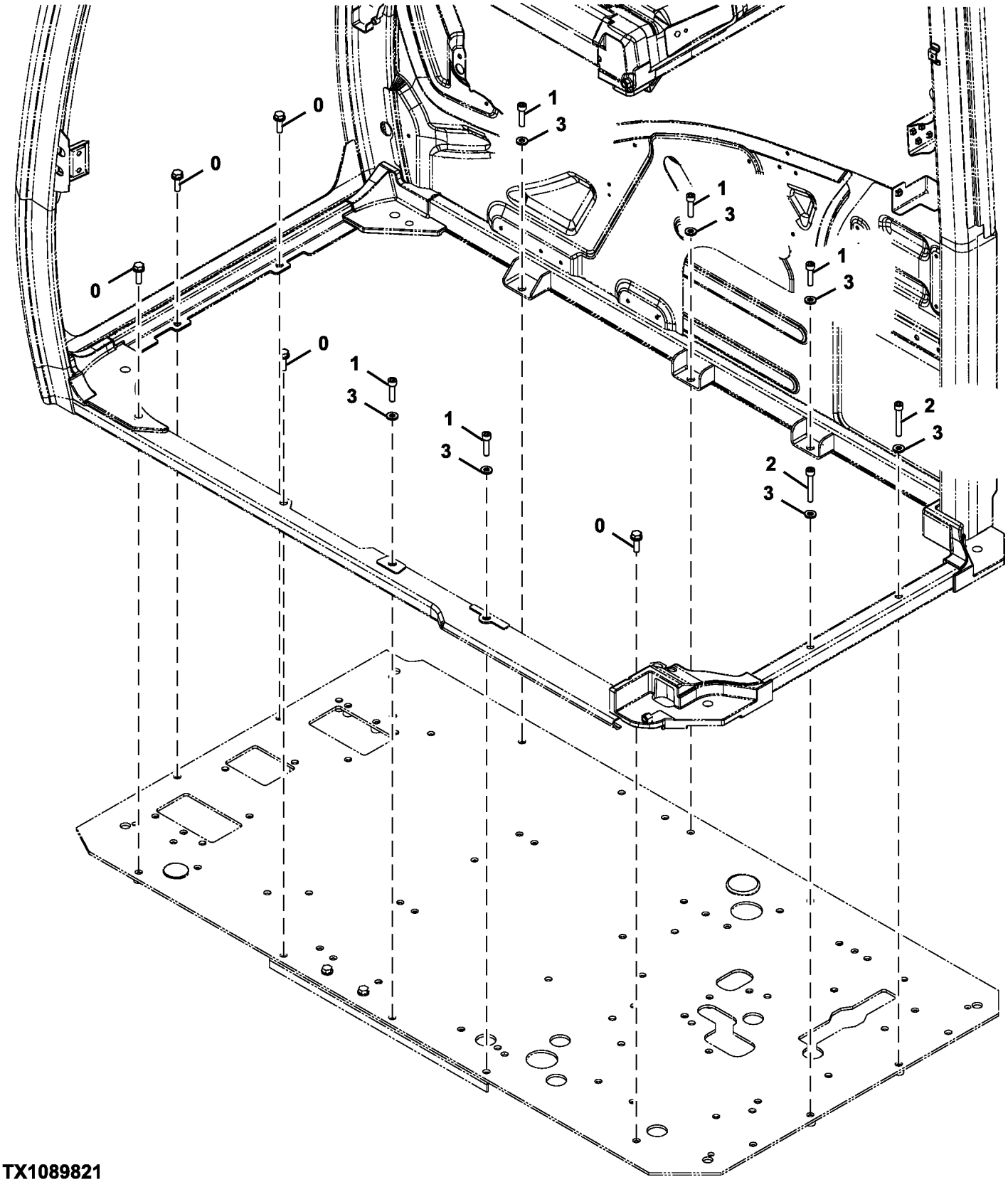

TX1089821

Item	*Nº peça*	*Descrição*	*Qtde*	*Nº série*	*Notas*
0	.....	Parafuso	5		J271035 NLA
	19M7550	Parafuso sextavado	5		M10 X 35, SUB FOR J901035
	24M7346	Arruela	5		11 X 20 X 2 mm, SUB FOR J222010
1	19M8338	Parafuso	5		M10 X 40, SUB FOR J781040
2	19M6876	Parafuso	2		M10 X 65, SUB FOR J781065
3	24M7346	Arruela	7		11 X 20 X 2 mm, SUB FOR J222010

Cab Mounting Bracket
Support de montage de cabine
Suporte de Montagem da Cabine
Escuadra de montaje de cabina

TX1089825 A.1

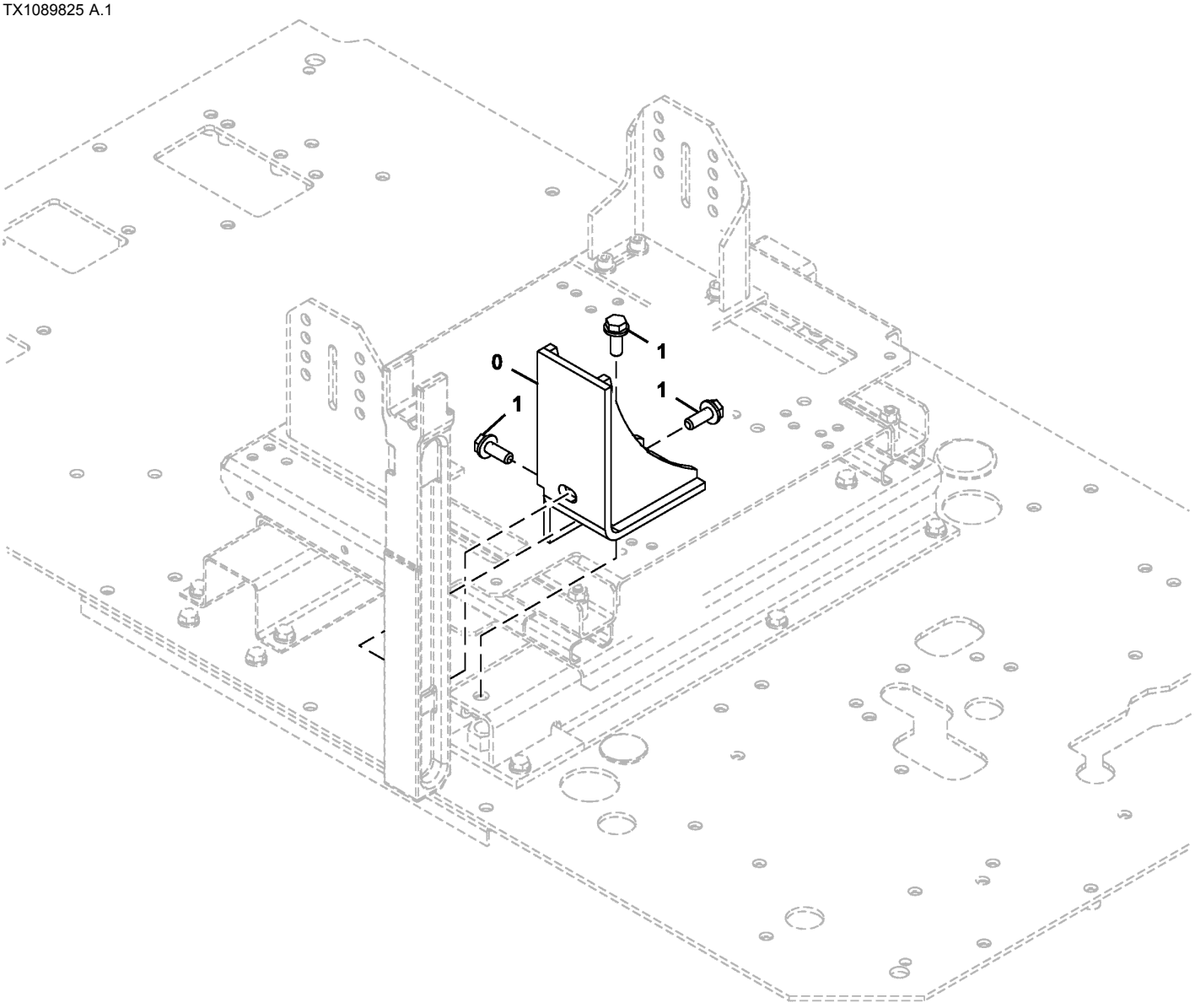

TX1089825

Item	*Nº peça*	*Descrição*	*Qtde*	*Nº série*	*Notas*
0	8119061	Apoio	1		
1	.....	Parafuso	3		J271235 NLA
	19M7403	Parafuso sextavado	3		M12 X 35
	24M7345	Arruela	3		13.500 X 24 X 2.500 mm

Falling Object Protection Kit
Protection contre les chutes d'objets kit
Kit de Proteção contra Queda de Objetos
Protección contra caída de objetos kit

TX1089819 B.1

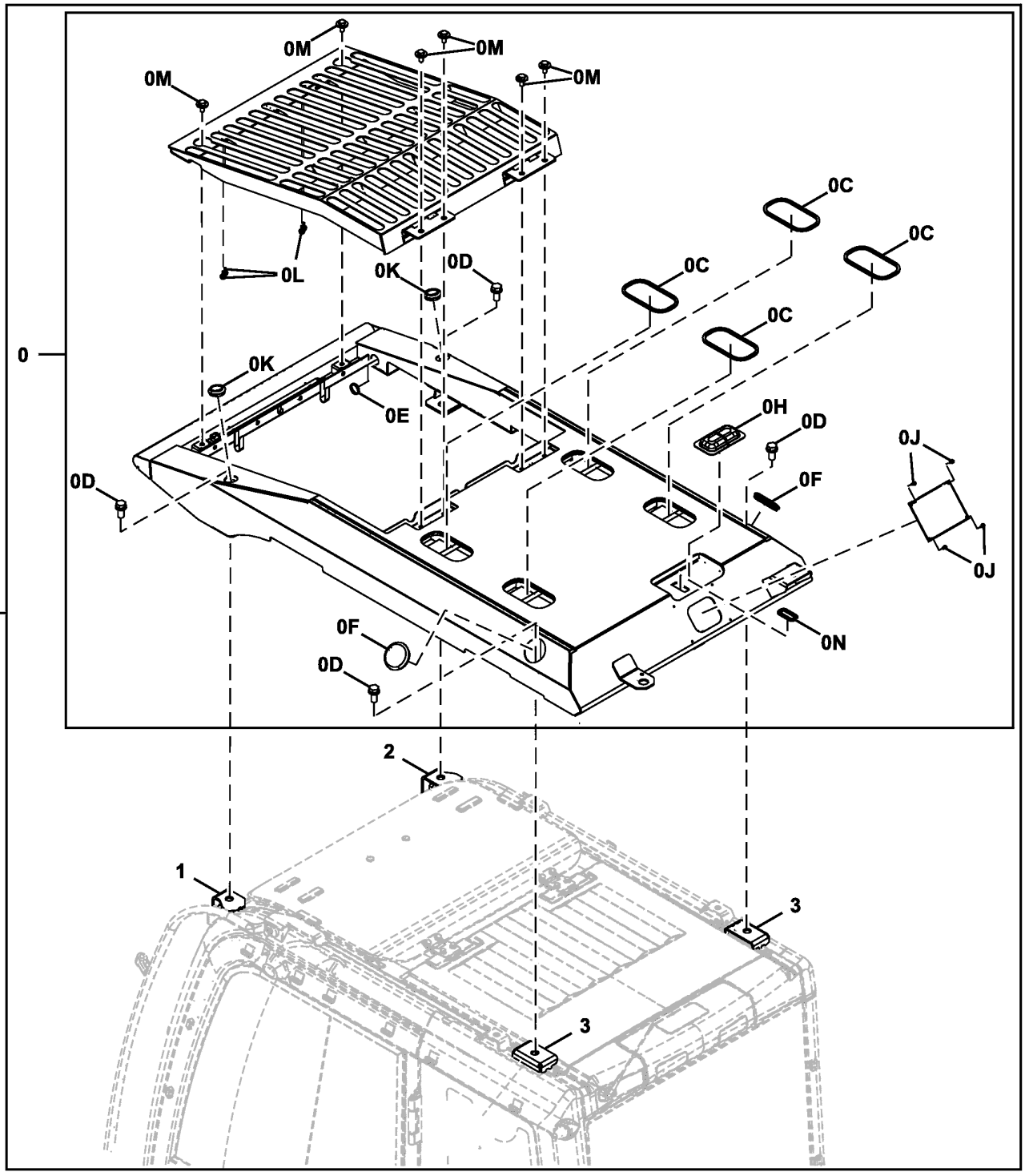

TX1089819

Item	*Nº peça*	*Descrição*	*Qtde*	*Nº série*	*Notas*
0	FYA00008615	Proteção	1		
0C	4466834	Isolador	4		
0D	4456179	Parafuso	4		
0E	4466815	Bucha	1		
0F	4666063	Bucha	2		
0H	4662370	Capa	1		
0J	4662729	Parafuso	4		
0K	4476843	Bucha	2		
0L	4204580	Pára-choque	4		
0M	.....	Parafuso c/arruela	6		J281025 NLA
	19M7402	Parafuso sextavado	6		M10 X 25, SUB FOR J901025
	4486055	Arruela	6		
0N	4666057	Bucha	1		
1	FYA00009154	Apoio	1		
2	FYA00009153	Apoio	1		
3	4655548	Apoio	2		
10	**AT390802**	**Proteção**	**1**		**Pacotes de Produto**

Operator Protection Guard
Protection de l'opérateur
Proteção do Operador
Protector de operador

TX1089820 B.1

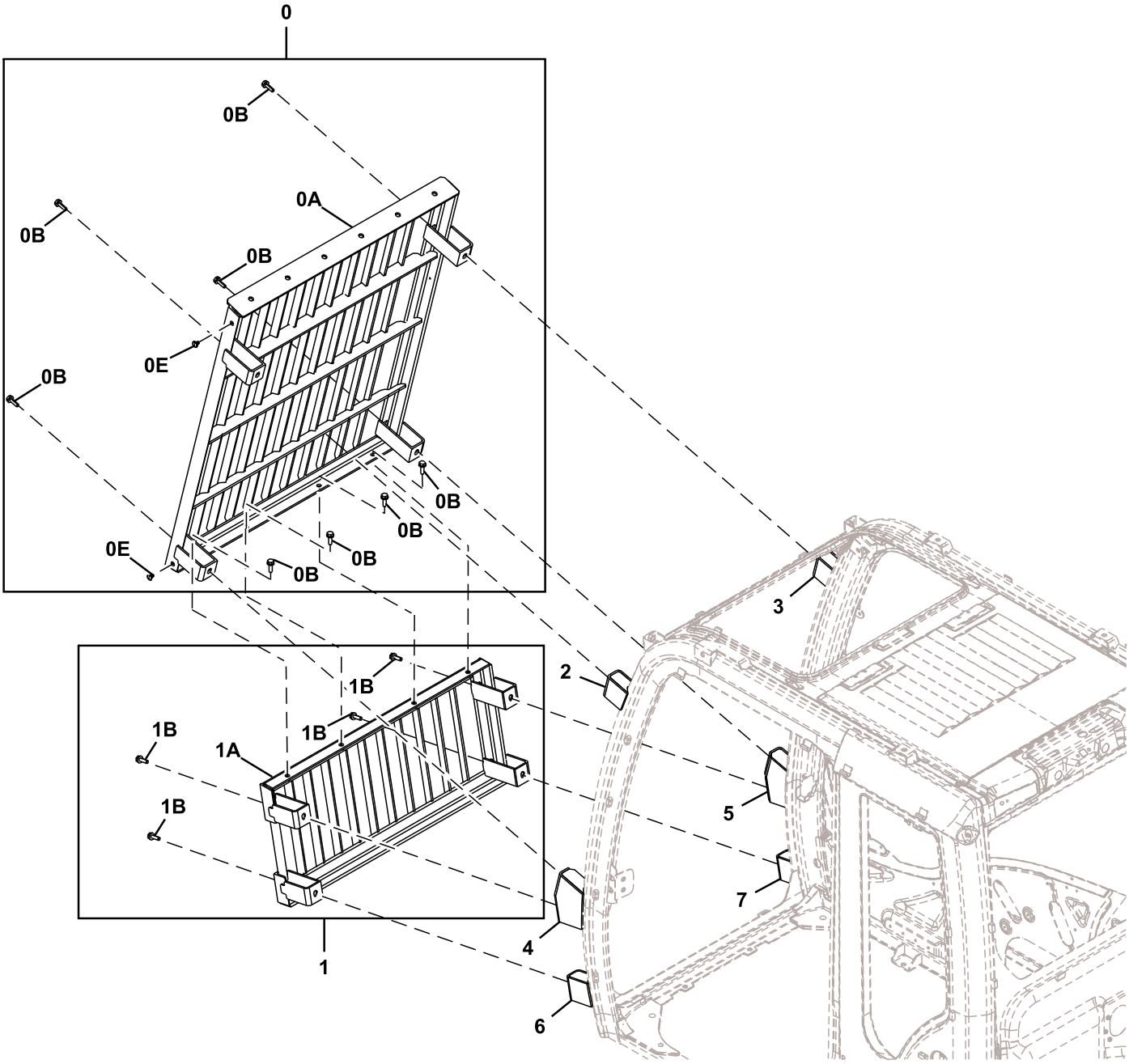

TX1089820

Item	*Nº peça*	*Descrição*	*Qtde*	*Nº série*	*Notas*
0	FYA00009151	Proteção	1		
0A	.....	Proteção	1		NLA

0B	.....	Parafuso c/arruela	8	J271035 NLA
	19M7550	Parafuso sextavado	8	M10 X 35, SUB FOR J901035
	24M7346	Arruela	8	11 X 20 X 2 mm, SUB FOR J222010
0E	4662755	Presilha	2	
1	FYA00009152	Proteção	1	
1A	.....	Proteção	1	NLA
1B	.....	Parafuso c/arruela	4	J271035 NLA
	19M7550	Parafuso sextavado	4	M10 X 35, SUB FOR J901035
	24M7346	Arruela	4	11 X 20 X 2 mm, SUB FOR J222010
2	4666221	Apoio	1	
3	4666222	Apoio	1	
4	4666223	Apoio	1	
5	4666224	Apoio	1	
6	4666225	Apoio	1	
7	4666226	Apoio	1	
10	**AT390823**	**Proteção**	**1**	**Pacotes de Produto, Proteção Dianteira Superior da Cabine**
20	**AT390824**	**Proteção**	**1**	**Pacotes de Produto, Proteção da Janela Dianteira Inferior**

Rain Visor
Pare-pluie
Viseira para Chuva
Visera para lluvia

TX1089826 A.1

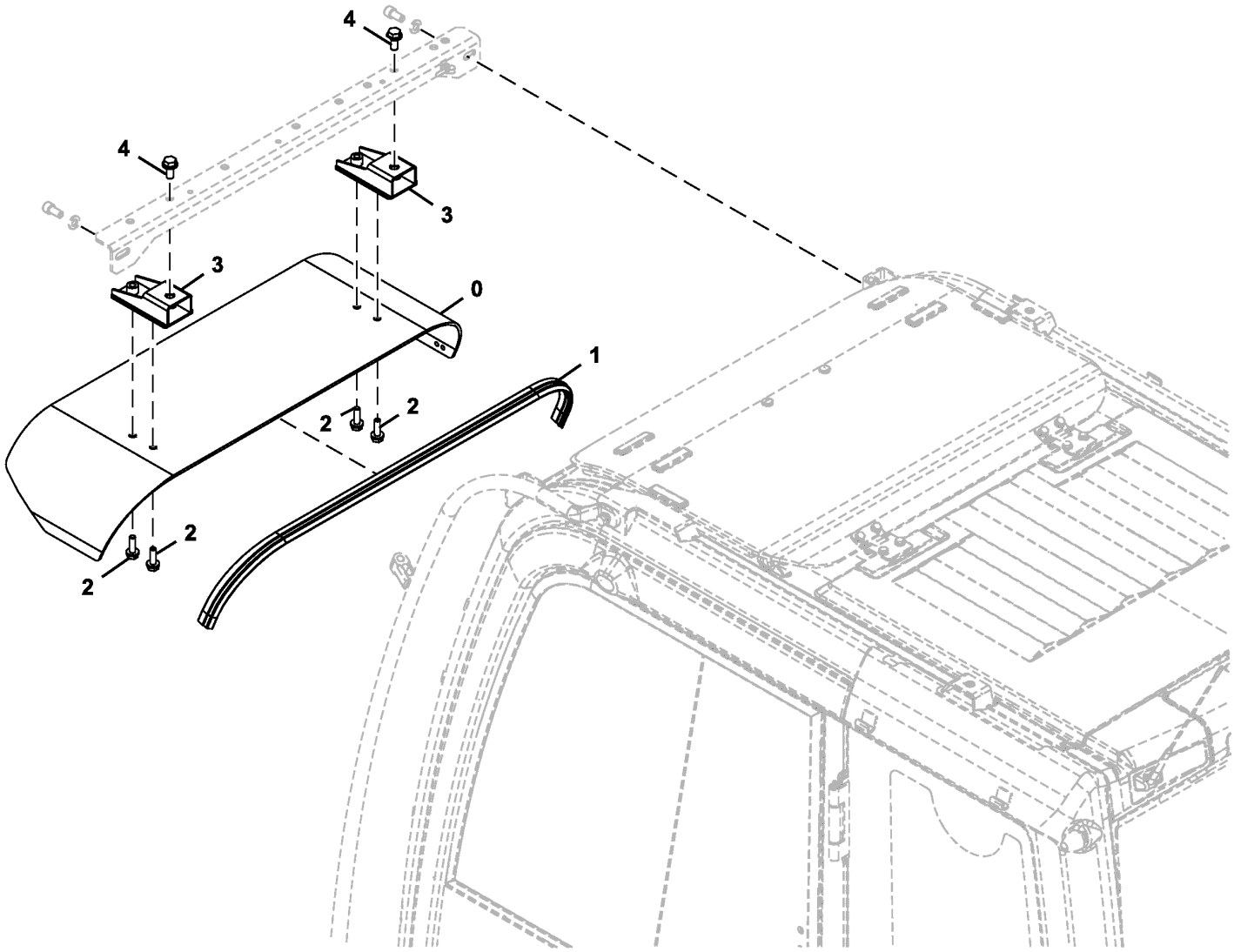

TX1089826

Item	*Nº peça*	*Descrição*	*Qtde*	*Nº série*	*Notas*
0	3106733	Pára-sol	1		
1	4646226	Bucha	1		
2	.....	Parafuso	4		J271035 NLA
	19M7550	Parafuso sextavado	4		M10 X 35, SUB FOR J901035
	24M7346	Arruela	4		11 X 20 X 2 mm, SUB FOR J222010
3	7050520	Apoio	2		
4	.....	Parafuso	2		J271230 NLA
	19M8011	Parafuso sextavado	2		M12 X 30, SUB FOR J901230
	24M7345	Arruela	2		13.500 X 24 X 2.500 mm, SUB FOR J222012

Rain Visor Support
Support de pare-pluie
Suporte da Viseira para Chuva
Soporte de visera para lluvia

TX1089814 A.1

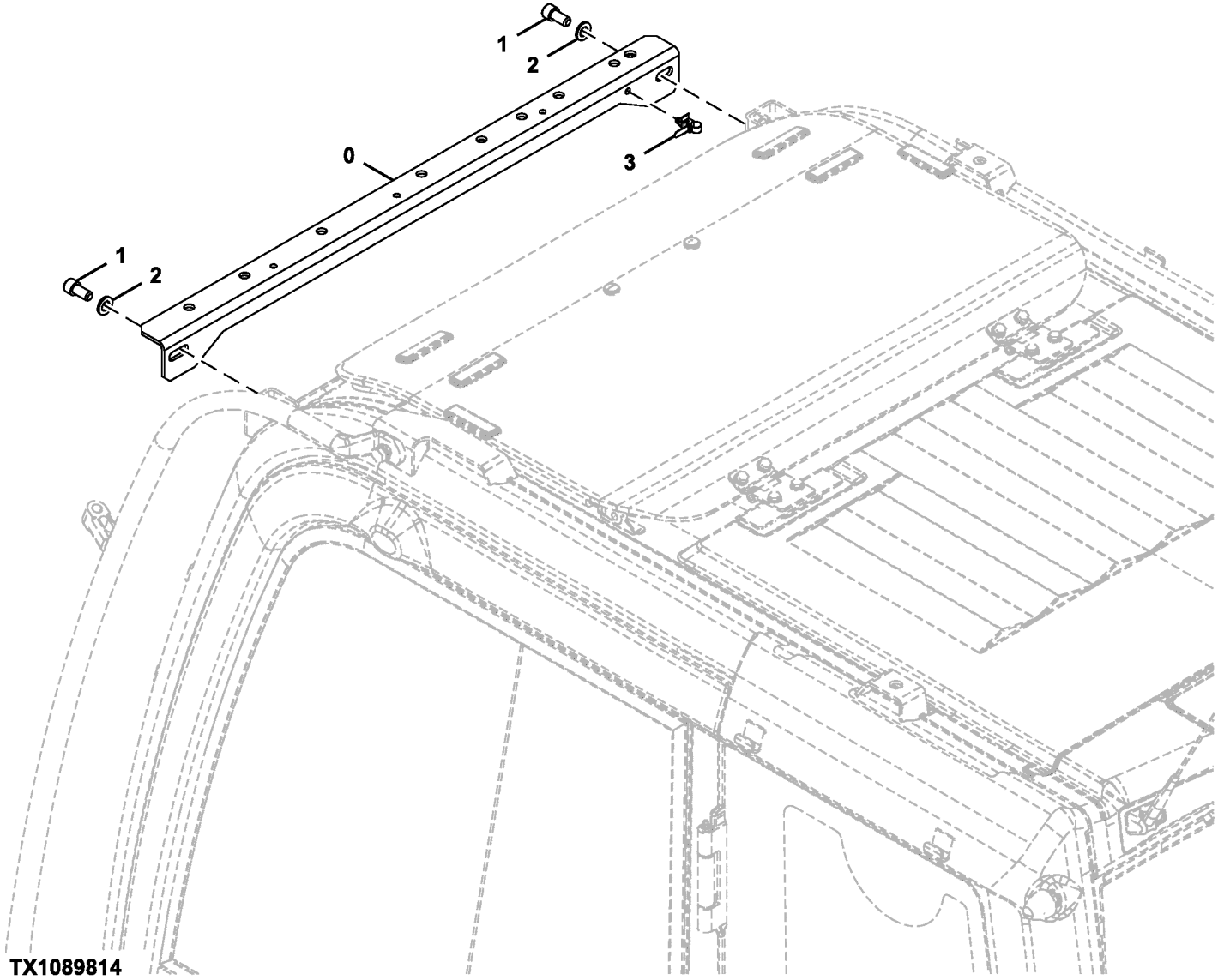

TX1089814

Item	*Nº peça*	*Descrição*	*Qtde*	*Nº série*	*Notas*
0	7054613	Apoio	1		
1	J781225	Parafuso	2		
2	24M7047	Arruela	2		13 X 24 X 2.500 mm, SUB FOR A590112
3	4259220	Presilha	1		

Console Cover
Couvercle de console
Tampa do Console
Cubierta de consola

TX1089829 B.1

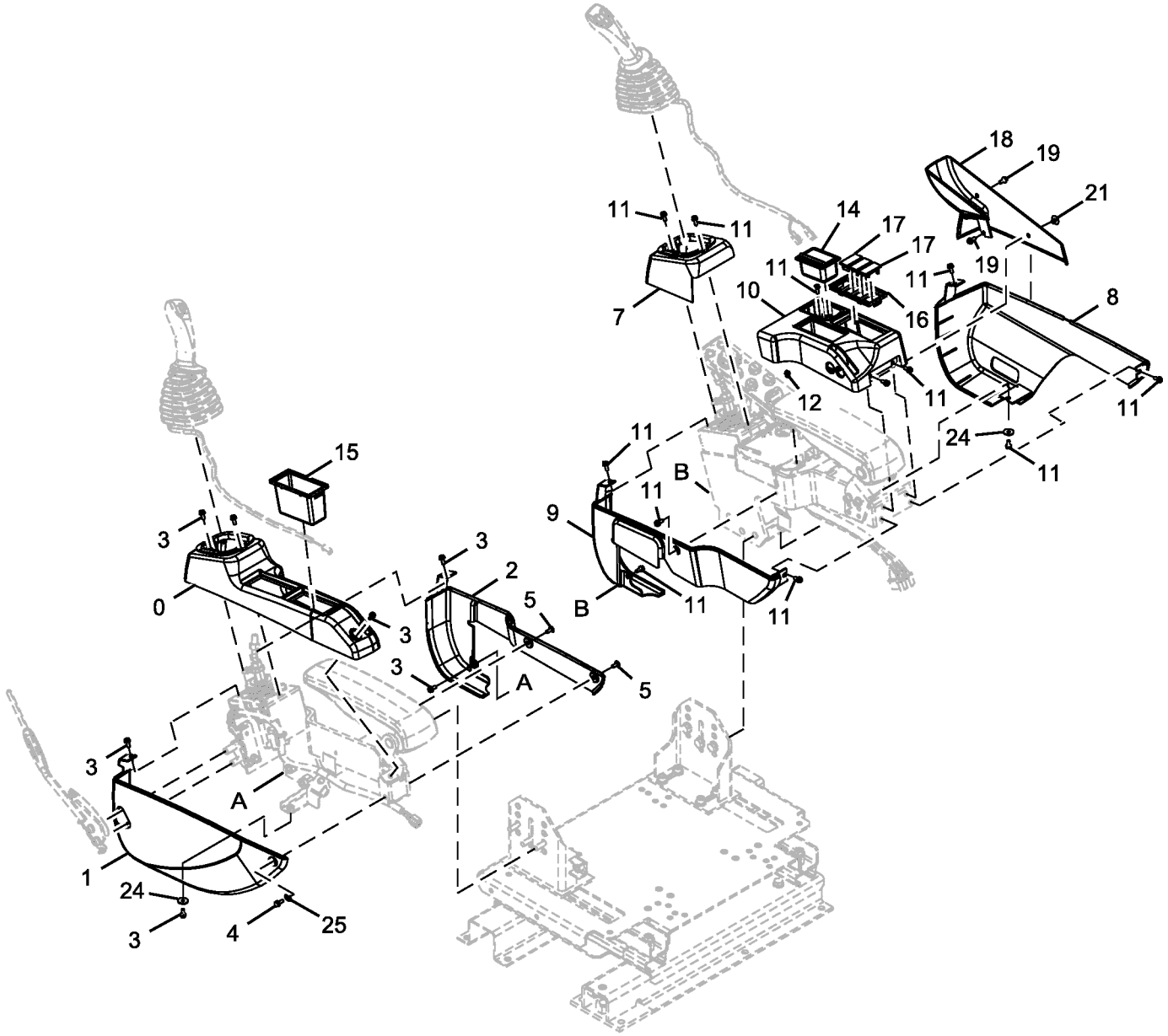

TX1089829

Item	*Nº peça*	*Descrição*	*Qtde*	*Nº série*	*Notas*
0	2058766	Capa	1		
1	2058767	Capa	1		
2	2058768	Capa	1		
3	19M8425	Parafuso sextavado	7		M6 X 16, J460616 NLA
	12M7006	Arruela de pressão	7		6 mm
	24M7293	Arruela	7		6.500 X 13 X 1.600 mm
4	19M7560	Parafuso sextavado	1		M6 X 16, J260616 NLA SUB FOR J900616
	24M7054	Arruela	1		6.400 X 12 X 1.600 mm, SUB FOR A590106
5	T108221	Parafuso	2		SUB FOR J650614
7	2058769	Capa	1		
8	2058770	Capa	1		
9	2058771	Capa	1		
10	2058772	Capa	1		
11	19M8425	Parafuso sextavado	12		M6 X 16, J460616 NLA
	12M7006	Arruela de pressão	12		6 mm
	24M7293	Arruela	12		6.500 X 13 X 1.600 mm
12	4651537	Presilha	1		
14	4415024	Cinzeiro	1		
15	2058775	Bandeja	1		
16	2058776	Caixa	1		
17	3121182	Tampa	3		
18	2058774	Capa	1		
19	19M8425	Parafuso sextavado	2		M6 X 16, J460616 NLA
	12M7006	Arruela de pressão	2		6 mm
	24M7293	Arruela	2		6.500 X 13 X 1.600 mm
21	4653156	Presilha	1		
24	4607546	Arruela	2		
25	FYA00002134	Arruela	1		

Floor Plate
Plaque de plancher
Chapa do Piso
Plancha de piso

TX1089831 A.1

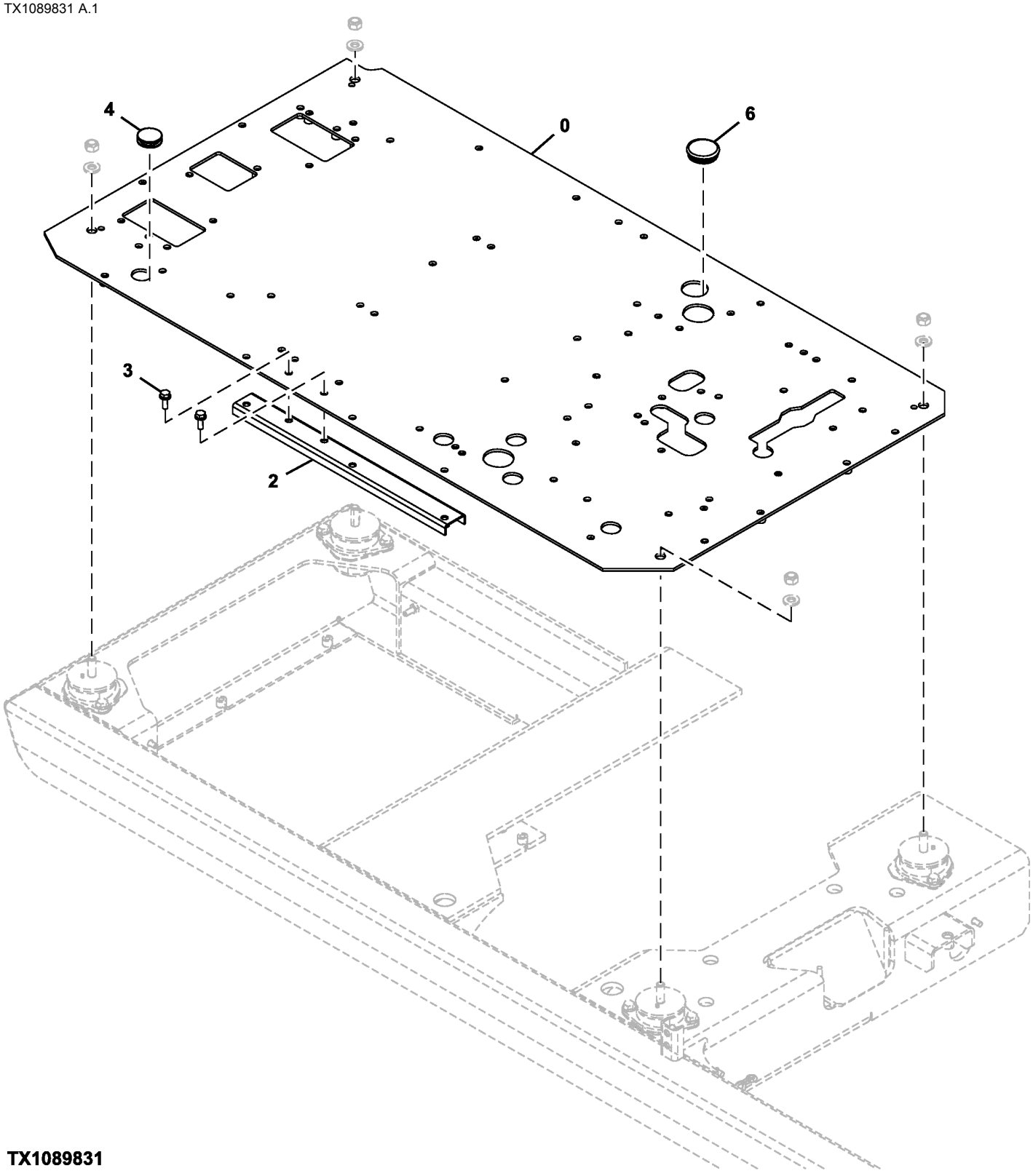

TX1089831

Item	*Nº peça*	*Descrição*	*Qtde*	*Nº série*	*Notas*
0	6027718	Placa	1		
2	8098939	Suporte	1		
3	.....	Parafuso	2		J271030 NLA
	19M7662	Parafuso sextavado	2		M10 X 30, SUB FOR J901030
	24M7346	Arruela	2		11 X 20 X 2 mm, SUB FOR J222010
4	4288445	Plugue	1		
6	4724782	Bucha	1		

Air Suspension Heated Seat
Air Suspension Heated Seat
Air Suspension Heated Seat
Air Suspension Heated Seat

9324751_TX1086934 A.1

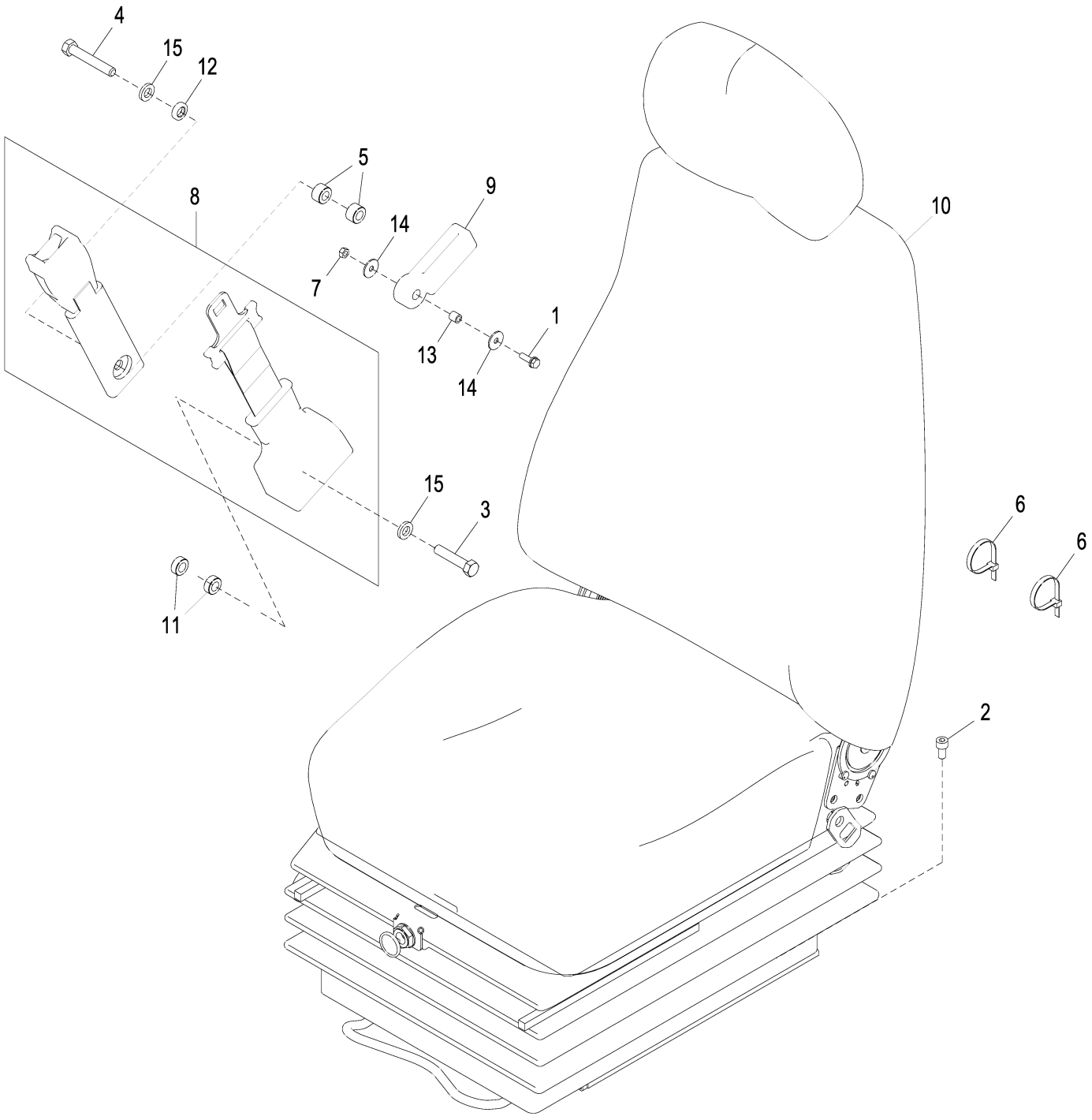

9324751_TX1086934

Item	*Nº peça*	*Descrição*	*Qtde*	*Nº série*	*Notas*
1	.....	Parafuso c/arruela	1		J260620 NLA
	19M7077	Parafuso sextavado	1		M6 X 20, SUB FOR J900620
	A590106	Arruela	1		SUB FOR 24M7054
2	19M7647	Parafuso	4		M8 X 16, SUB FOR M340816
3	4333835	Parafuso	1		
4	4380534	Parafuso sextavado	1		
5	4453874	Espaçador	2		
6	DH400240	Cinta	2		
7	14M7272	Porca	1		M6, SUB FOR M500605
8	4692386R	Cinto de segurança	1		SUB FOR 4692386
9	FYA00005139	Guia	1		
10	4726055	Conjunto de assento	1		Componentes Listados em Outra Página
11	4372200	Espaçador	2		
12	4382554	Arruela	1		
13	4656227	Espaçador	1		
14	4607546	Arruela	2		
15	12H293	Arruela de pressão	2		7/16", SUB FOR J219167

Air Suspension Heated Seat Components
Air Suspension Heated Seat Components
Air Suspension Heated Seat Components
Air Suspension Heated Seat Components

TX1118234 C.1

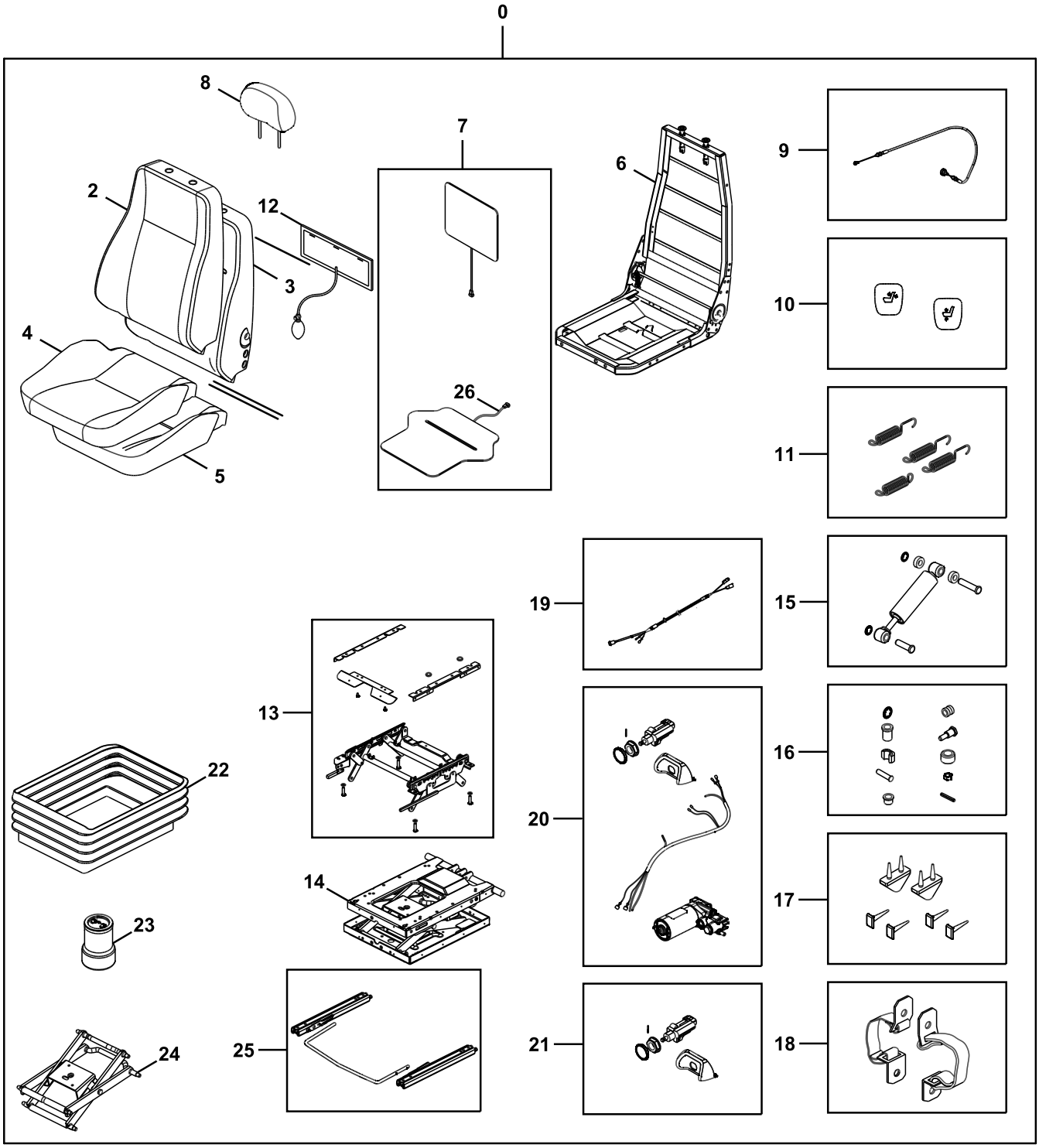

TX1118234

Item	*Nº peça*	*Descrição*	*Qtde*	*Nº série*	*Notas*
0	**4726055**	**Conjunto de assento**	**1**		**Assento com Suspensão Pneumática, Aquecido**
2	FYA00008925	Kit p/assento	1		Tampa Traseira do Assento

3	AT417623	Encosto	1	Espuma do Encosto do Assento
4	FYA00008915	Kit p/assento	1	Tampa Inferior do Assento
5	AT417624	Coxim	1	Espuma do Escosto Inferior
6	AT417625	Estrutura	1	Estrutura do Assento
7	AT329366	Aquecedor	1	Kit do Aquecedor do Assento de 24 V, SUB FOR AT417626
8	AT403887	Apoio p/cabeça	1	Apoio para Cabeça
9	AT417627	Kit cabo de ajuste assento	1	Cabo do Ajustador
10	AT417628	Kit botão do assento	1	Kit da Alavanca
11	AT417629	Conj. de peças da mola	1	Mola do Aumentador de Altura
12	AT417630	Kit do coxim	1	Apoio Lombar a Ar
13	AT417631	Estrutura	1	Kit do Aumentador de Altura
14	AT417632	SuSpenSão do aSSento	1	Kit da Suspensão do Assento
15	AT417633	Amortecedor de torção	1	Kit de Amortecedor Torcional
16	AT417634	Conj. do rolamento	1	Kit de Rolamentos
17	AT417635	Pára-choque	1	Kit do Batente do Amortecedor
18	AT417636	Kit da correia	1	Correia do Controlador RemotoCorreia do Controlador Remoto
19	AT336932	Terminal	1	Chicote da Suspensão
20	AT329369	Compressor	1	Kit do Compressor 24V, USE WITH AT336932
21	AT417639	Kit - válvula de compressão	1	Interruptor
22	AT417640	Kit suspensão do assento	1	Tampa da Suspensão
23	AT329373	Kit p/ assento	1	Kit do Assento da Mola Pneumática, SUB FOR AT417641
24	AT417642	Kit da alavanca	1	Kit do Pivô Central
25	AT417643	Kit do ajustador	1	Kit de Ajuste de Avanço/Recuo
26	AT403889	Cabo	1	Chicote Elétrico Para Kit de Aquecedor de 24 V do Assento

Mechanical Suspension Seat
Siège à suspension mécanique
Assento com Suspensão Mecânica
Asiento con suspensión mecánica

YA60001632_TX1086926 A.1

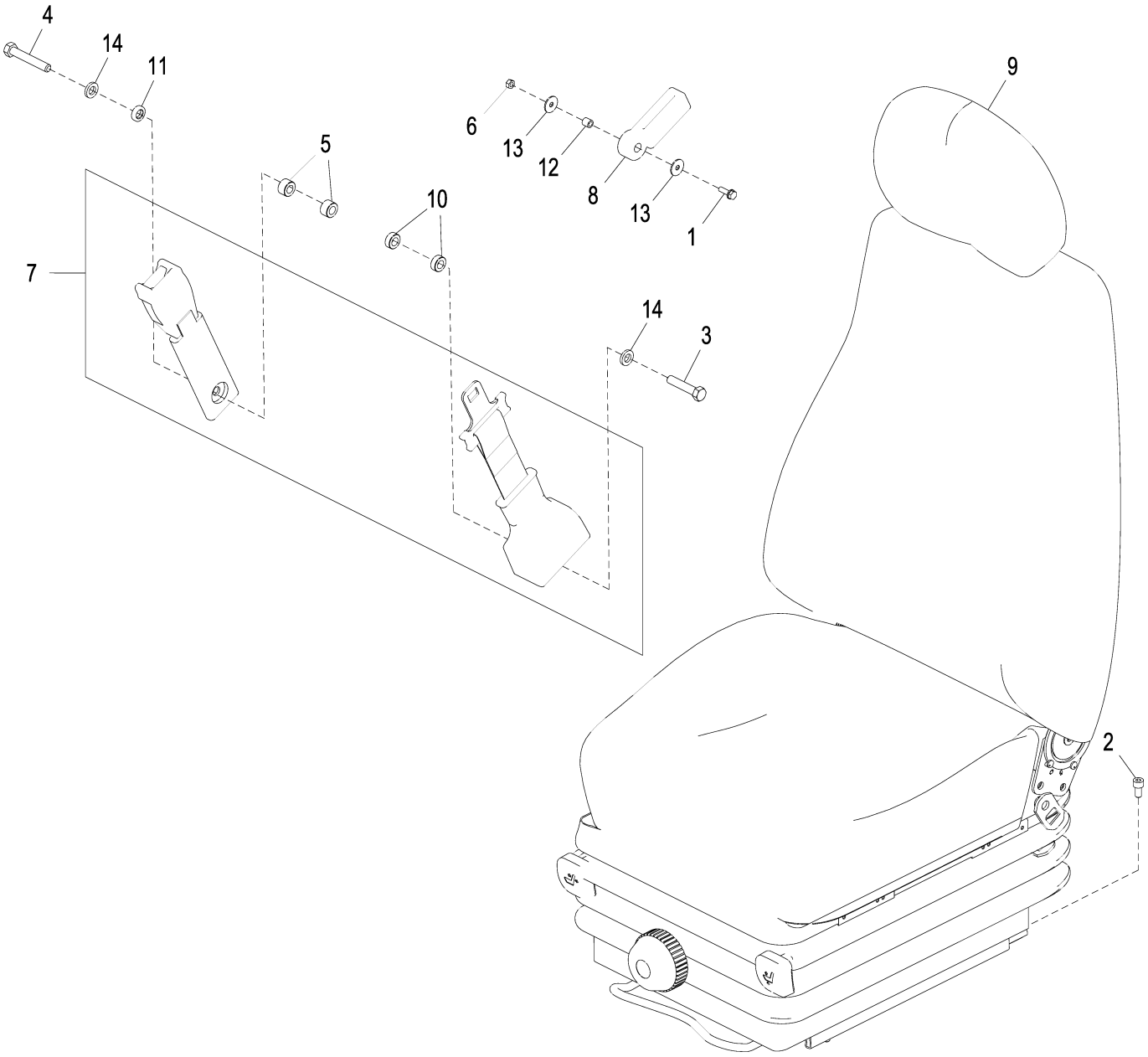

YA60001632_TX1086926

Item	*Nº peça*	*Descrição*	*Qtde*	*Nº série*	*Notas*
1	.....	Parafuso c/arruela	1		J260620 NLA
	J900620	Parafuso sextavado	1		
	A590106	Arruela	1		
2	19M7647	Parafuso	4		M8 X 16, SUB FOR M340816
3	4333835	Parafuso	1		
4	4380534	Parafuso sextavado	1		
5	4453874	Espaçador	2		
6	14M7272	Porca	1		M6, SUB FOR M500605
7	4692386R	Cinto de segurança	1		SUB FOR 4692386
8	FYA00005139	Guia	1		
9	FYA00009134	Assento	1		SUB FOR FYA00002203
10	4372200	Espaçador	2		
11	4382554	Arruela	1		
12	4656227	Espaçador	1		
13	4607546	Arruela	2		
14	12H293	Arruela de pressão	2		7/16", SUB FOR J219167

Mechanical Suspension Seat Components
Composants de siège à suspension mécanique
Componentes do Asssento com Suspensão Mecânica
Componentes de asiento de suspensión mecánica

TX1118233 B.1

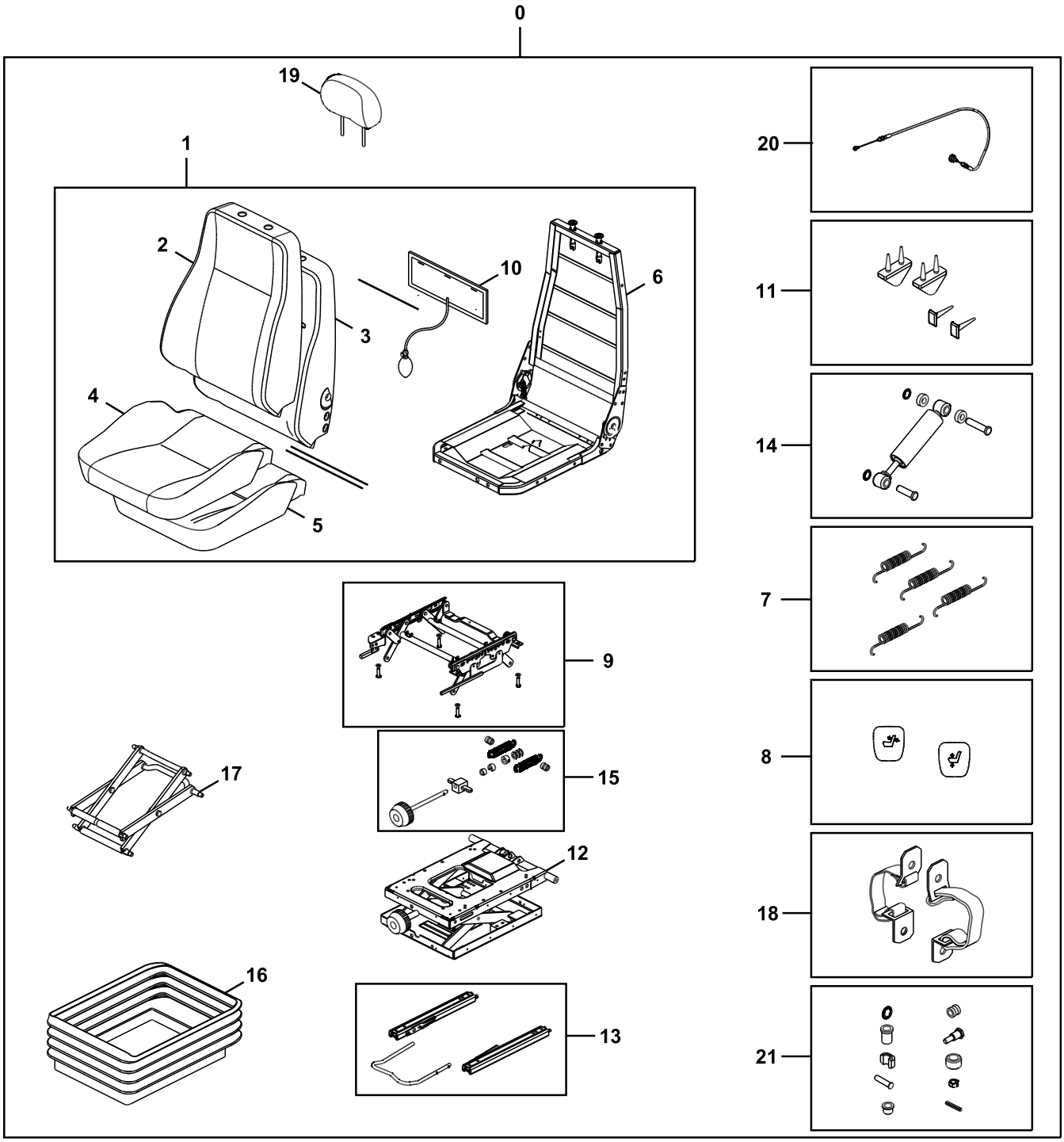

TX1118233

Item	*Nº peça*	*Descrição*	*Qtde*	*Nº série*	*Notas*
0	**FYA00009134**	**Assento**	**1**		**SUB FOR FYA00002203**
1	AT417644	Assento	1		

2	AT403884	Guarnição	1
3	AT417623	Encosto	1
4	AT403886	Guarnição	1
5	AT417624	Coxim	1
6	AT417625	Estrutura	1
7	AT417629	Conj. de peças da mola	1
8	AT417628	Kit botão do assento	1
9	AT417631	Estrutura	1
10	AT417630	Kit do coxim	1
11	AT417635	Pára-choque	1
12	AT417645	SuSpenSão do aSSento	1
13	AT417643	Kit do ajustador	1
14	AT417633	Amortecedor de torção	1
15	AT417648	Ajustador	1
16	AT417646	Kit suspensão do assento	1
17	AT417647	Kit do pivô	1
18	AT417636	Kit da correia	1
19	AT403887	Apoio p/cabeça	1
20	AT417627	Kit cabo de ajuste assento	1
21	AT417634	Conj. do rolamento	1

Seat Hardware Service Kit
Kit d'entretien de boulonnerie de siège
Kit de Serviço das Peças de Fixação do Assento
Kit de servicio de tornillería de asiento

TX1150887 A.1

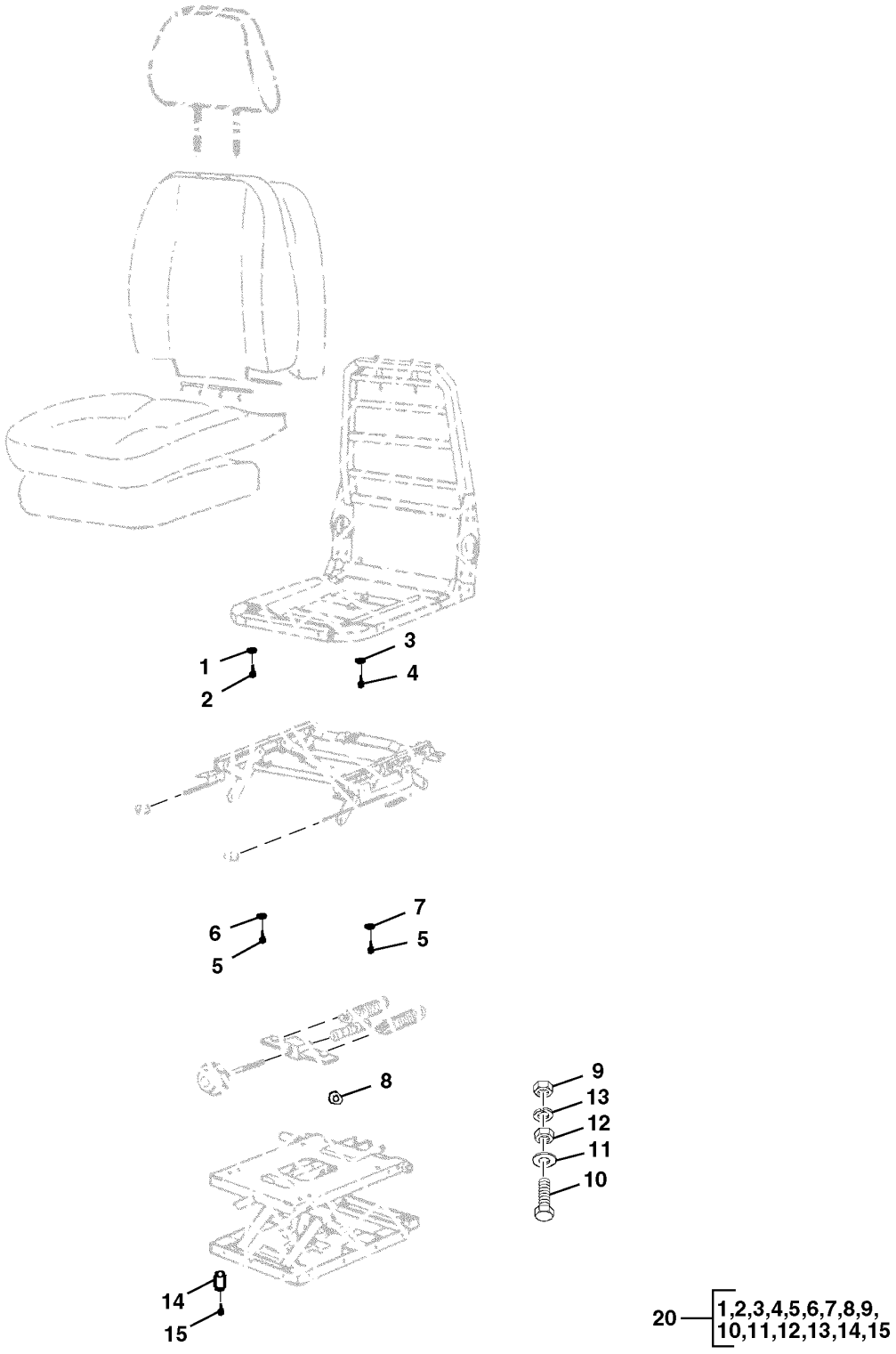

TX1150887

Item	*Nº peça*	*Descrição*	*Qtde*	*Nº série*	*Notas*
1	.....	Arruela	4		157020 NLA, Do Aumentador de Altura até as Peças de Fixação Superiores
2	.....	Parafuso sextavado	4		157070 NLA, Do Aumentador de Altura até as Peças de Fixação Superiores
3	.....	Arruela	4		2160621013 NLA, Do Aumentador de Altura até as Peças de Fixação Superiores
4	.....	Parafuso sextavado	4		53511340001 NLA, Segura o Levantador de Altura no Assento Superior
5	.....	Parafuso	4		79495 NLA, Do Aumentador de Altura até as Peças de Fixação da Suspensão
6	.....	Espaçador	2		151141 NLA, Do Aumentador de Altura até as Peças de Fixação da Suspensão
7	.....	Arruela	2		151207 NLA, Do Aumentador de Altura até as Peças de Fixação da Suspensão
8	.....	Arruela	4		53530010007 NLA, Do Aumentador de Altura até as Peças de Fixação da Suspensão
9	.....	Porca	6		53500250005 NLA, Dos Trilhos Deslizantes até a Suspensão
10	.....	Parafuso	6		53490210001 NLA, Dos Trilhos Deslizantes até a Suspensão
11	.....	Arruela	6		5350020006 NLA, Dos Trilhos Deslizantes até a Suspensão
12	.....	Espaçador	6		166579 NLA, Dos Trilhos Deslizantes até a Suspensão
13	.....	Arruela	6		2160821019 NLA, Abaixo da Porca no Trilho Deslizante até a Suspensão
14	.....	Espaçador	4		150584 NLA, Entre o Trilho Deslizante e os Suportes da Suspensão
15	.....	Parafuso	4		2050616016 NLA, Dos Suportes Dianteiros do Trilho Deslizante até a Suspensão
20	AT335573	Kit de peças de montagem	1		

Seat Mounting
Fixation du fauteuil
Montagem do Assento
Montaje del asiento

TX1088683 A.1

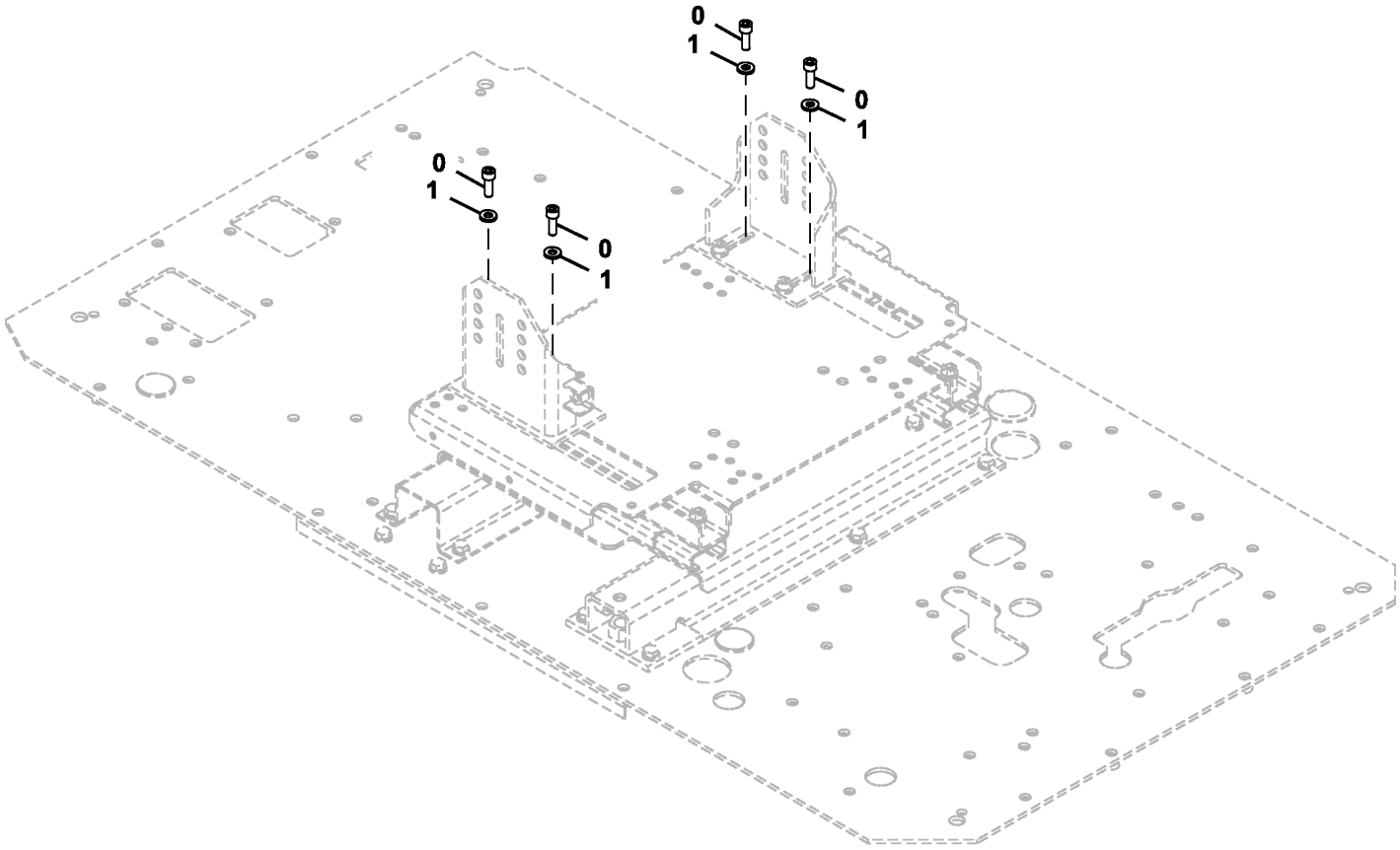

TX1088683

Item	*Nº peça*	*Descrição*	*Qtde*	*Nº série*	*Notas*
0	19M7576	Parafuso	4		M10 X 30, SUB FOR J781030
1	24M7346	Arruela	4		11 X 20 X 2 mm, SUB FOR J222010

Seat Stand
Base de siège
Suporte do Assento
Soporte de asiento

TX1088680 E.1

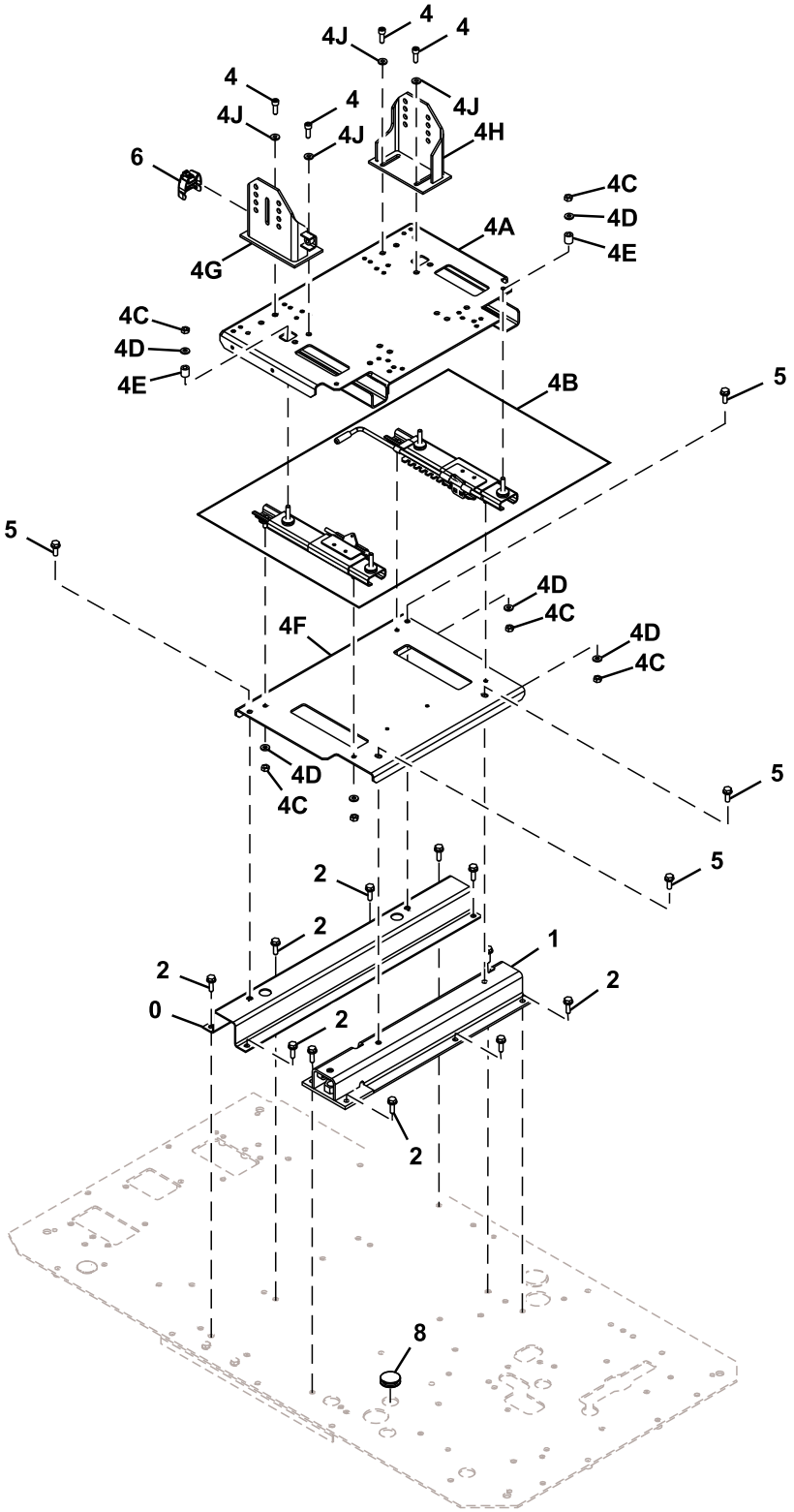

TX1088680

Item	*Nº peça*	*Descrição*	*Qtde*	*Nº série*	*Notas*
0	7057119	Suporte	1		
1	7057594	Suporte	1		

2	19M7550	Parafuso sextavado	11	M10 X 35, J271035 NLA, SUB FOR J901035
	24M7346	Arruela	11	11 X 20 X 2 mm, SUB FOR J222010
4	19M7576	Parafuso	4	M10 X 30, SUB FOR J781030
4A	6027603	Cilindro superior	1	
4B	4706817	Kit trilhos do assento	1	Para Movimento da Suspensão e do Assento
4C	14M7444	Porca	8	M10, SUB FOR J952010
4D	24M7346	Arruela	8	11 X 20 X 2 mm, SUB FOR J222010
4E	4702991	Espaçador	4	
4F	8118287	Placa	1	
4G	7057117	Suporte	1	
4H	7057118	Suporte	1	
4J	24M7346	Arruela	4	11 X 20 X 2 mm, SUB FOR J222010
5	19M7662	Parafuso sextavado	4	M10 X 30, J271030 NLA, SUB FOR J901030
	24M7346	Arruela	4	11 X 20 X 2 mm, SUB FOR J222010
8	4288445	Plugue	1	

Seat Base Cover
Protection de base de siège
Tampa da Base do Assento
Cubierta base de asiento

TX1088682 A.1

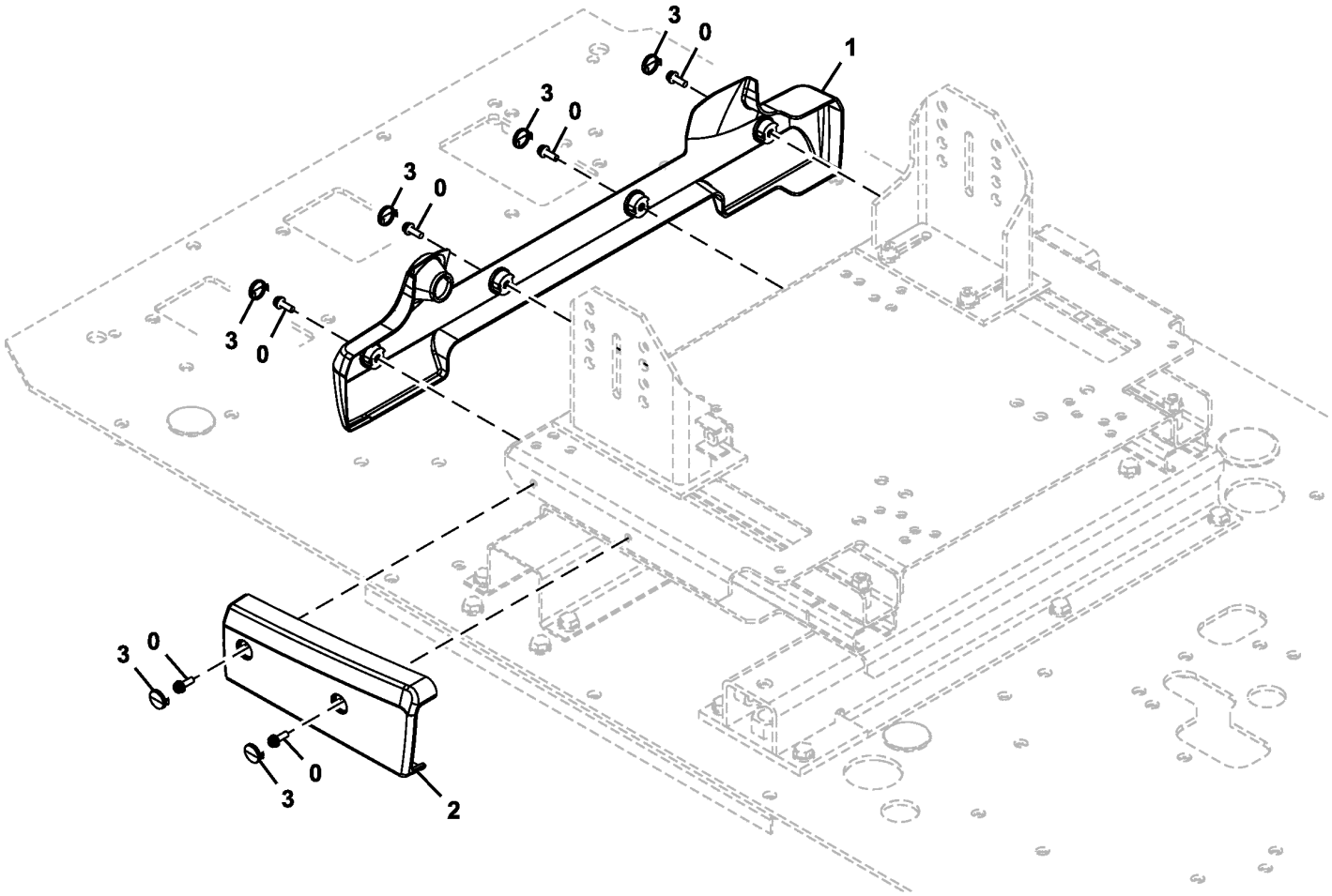

TX1088682

Item	*Nº peça*	*Descrição*	*Qtde*	*Nº série*	*Notas*
0	.....	Parafuso c/arruela	6		J460620 NLA
	21M7267	Parafuso	6		M6 X 20
	24M7293	Arruela	6		6.500 X 13 X 1.600 mm
	12M7006	Arruela de pressão	1		6 mm
1	2058778	Capa	1		
2	2058779	Capa	1		
3	3118337	Tampa	6		

Cab Console and Armrest
Console de cabine et accoudoir
Console e Apoio de Braço da Cabine
Consola de cabina y reposabrazos

TX1088635 A.1

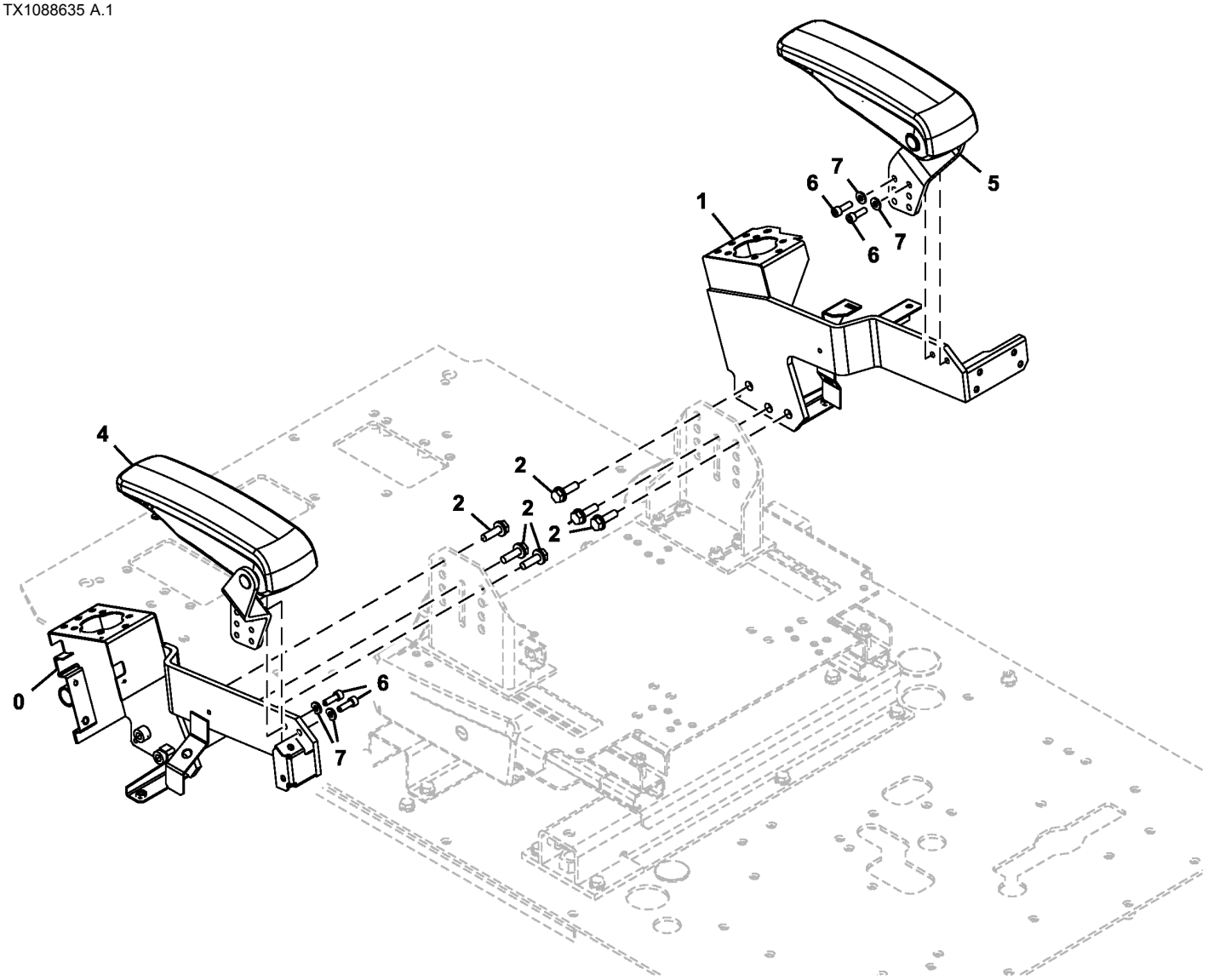

TX1088635

Item	*Nº peça*	*Descrição*	*Qtde*	*Nº série*	*Notas*
0	6027660	Console	1		Esquerda
1	6027661	Console	1		Direita
2	.....	Parafuso c/arruela	6		J271035 NLA
	19M7550	Parafuso sextavado	6		M10 X 35, SUB FOR J901035
	24M7346	Arruela	6		11 X 20 X 2 mm, SUB FOR J222010
4	1036508	Apoio para braço	1		Esquerda
5	1036511	Apoio para braço	1		Direita
6	4713373	Parafuso	4		
7	J222008	Arruela	4		

Seat Heater Wiring Harness
Faisceau de chauffage de siège
Chicote Elétrico do Aquecedor do Assento
Grupo de cables de calefactor de asiento

TX1089833 A.1

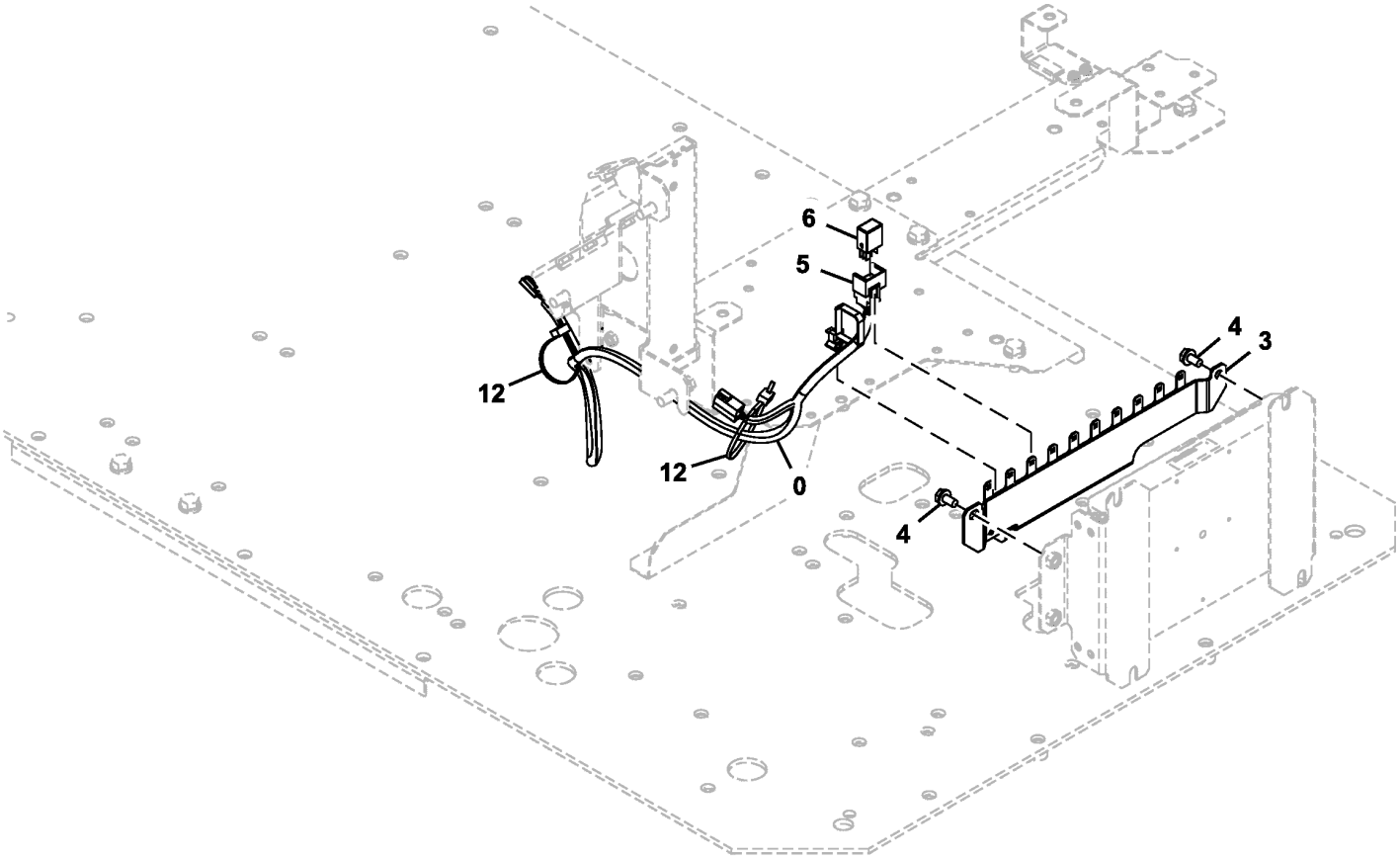

TX1089833

Item	*Nº peça*	*Descrição*	*Qtde*	*Nº série*	*Notas*
0	3110326	Chicote	1		Aquecedor do Assento
3	FYA40002175	Apoio	1		
4	.....	Parafuso c/arruela	2		J260816 NLA
	19M7162	Parafuso sextavado	2		M8 X 16, SUB FOR J900816
	24M7055	Arruela	2		8.400 X 16 X 1.600 mm, SUB FOR A590108
5	4254600	Presilha	1		
6	4436534	Relé	1		
12	H77698	Cinta	2		SUB FOR 4055312

Air Suspension Seat Heater Switch
Air Suspension Seat Heater Switch
Air Suspension Seat Heater Switch
Air Suspension Seat Heater Switch

TX1089832 A.1

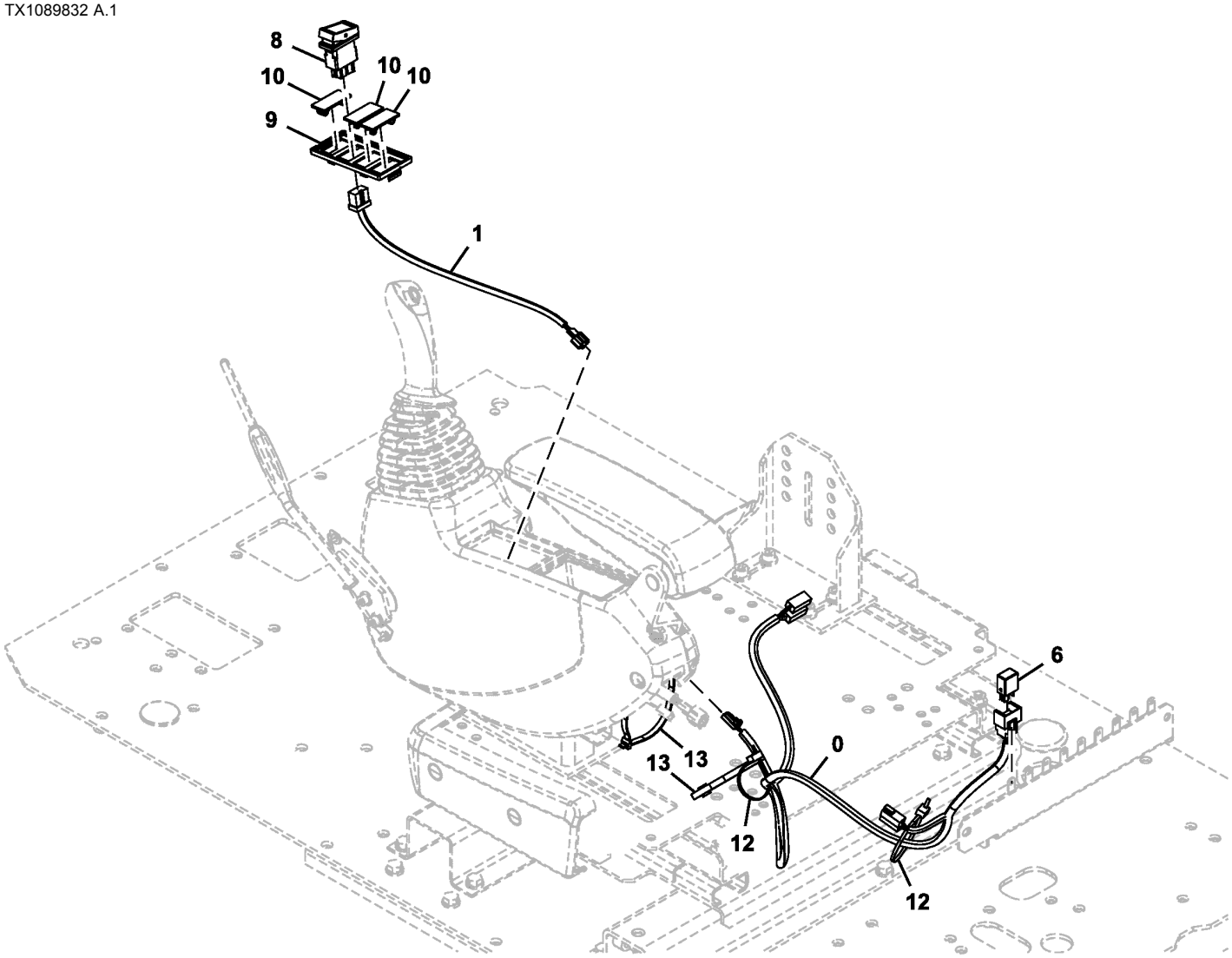

TX1089832

Item	*Nº peça*	*Descrição*	*Qtde*	*Nº série*	*Notas*
0	3110326	Chicote	1		Aquecedor do Assento (Suspensão Pneumática)
1	4651877	Chicote	1		Interruptor do Aquecedor do Assento (Suspensão Pneumática)
6	4436534	Relé	1		
8	4651292	Interruptor	1		Aquecedor do Assento (Suspensão Pneumática)
9	2058776	Caixa	1		
10	3121182	Tampa	3		
12	H77698	Cinta	2		SUB FOR 4055312
13	H77698	Cinta	2		SUB FOR 4121859

Air Conditioner / Heater
Climatiseur/chauffage
Ar Condicionado/Aquecedor
Acondicionador de aire/calefactor

TX1089834 A.1

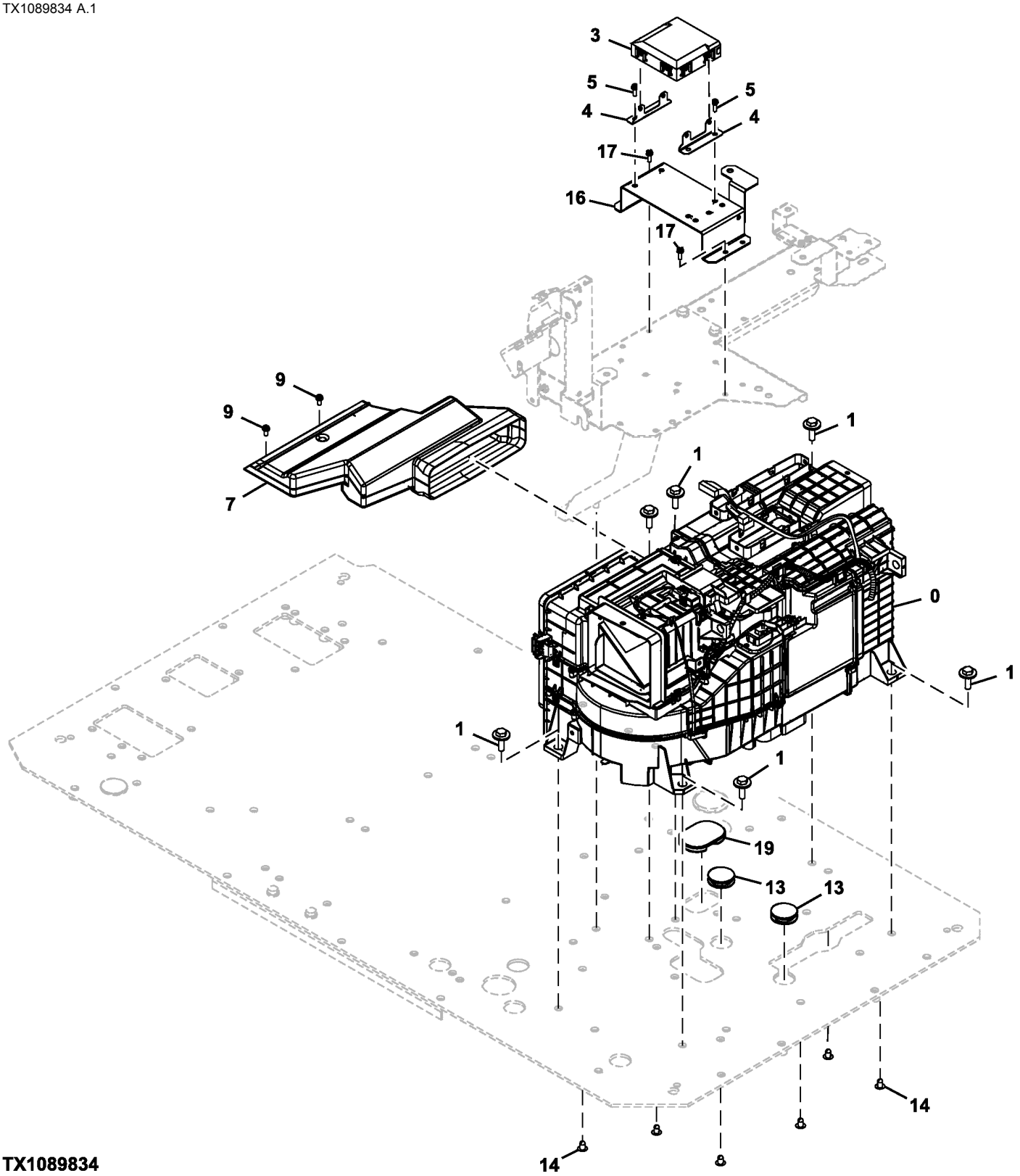

TX1089834

Item	*Nº peça*	*Descrição*	*Qtde*	*Nº série*	*Notas*
0	4704922	Ar condicionado	1		Componentes em Página Separada
1	.....	Parafuso	6		J281035 NLA
	19M7550	Parafuso sextavado	6		M10 X 35, SUB FOR J901035
	4486055	Arruela	6		
3	FYA00007726	Controlador aquecedor de ar	1		
4	4704925	Apoio	2		
5	.....	Parafuso c/arruela	4		J460620 NLA
	21M7267	Parafuso	4		M6 X 20
	24M7293	Arruela	4		6.500 X 13 X 1.600 mm
	12M7006	Arruela de pressão	4		6 mm
7	7058406	Duto de ar	1		
9	.....	Parafuso c/arruela	2		J460616 NLA
	19M8425	Parafuso sextavado	2		M6 X 16
	12M7006	Arruela de pressão	2		6 mm
	24M7293	Arruela	2		6.500 X 13 X 1.600 mm
13	4288445	Plugue	2		
14	4280359	Plugue	6		
16	8119300	Apoio	1		
17	.....	Parafuso c/arruela	4		J460620 NLA
	21M7267	Parafuso	4		M6 X 20
	24M7293	Arruela	4		6.500 X 13 X 1.600 mm
	12M7006	Arruela de pressão	4		6 mm
19	3120378	Bucha	1		

Air Conditioner and Heater Components
Composants de climatisation et de chauffage
Componentes do Ar-condicionado e Aquecedor
Componentes de aire acondicionado y calefactor

TX1088692 C.1

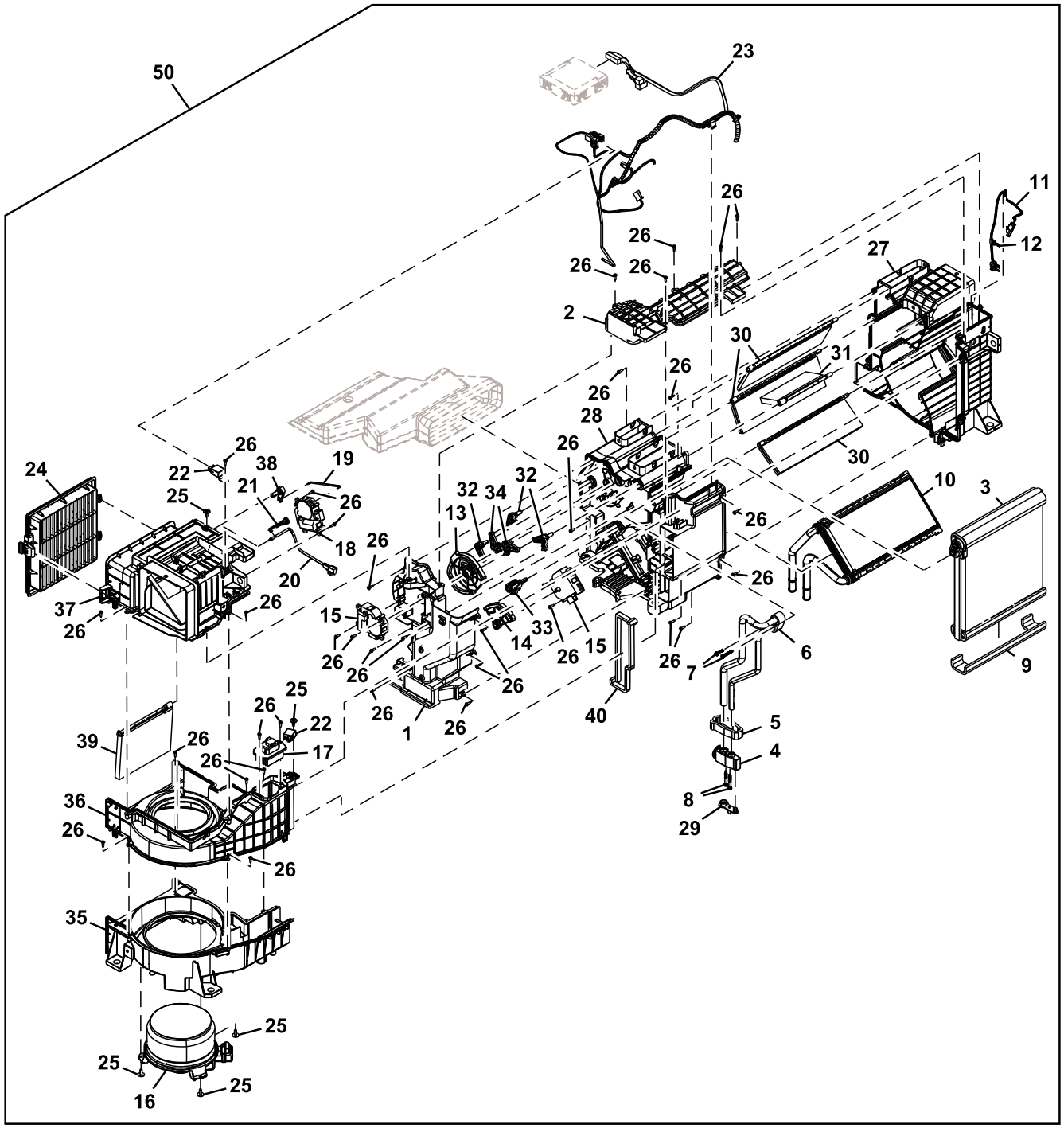

51 — 27,28,30,31,32,33

52 — 35,36

TX1088692

Item	*Nº peça*	*Descrição*	*Qtde*	*Nº série*	*Notas*
1	FXB00001042	Caixa	1		
2	FXB00001043	Placa	1		

3	FXB00001044	Evaporador	1	
4	FXB00001045	VálVula	1	Controle de Vazão
5	FXB00001046	Junta de vedação	1	
6	FXB00001047	Tubo	1	
7	FXB00001048	Parafuso	2	
8	FXB00001049	Parafuso	2	
9	FXB00001050	Junta de vedação	1	
10	FXB00001051	Núcleo	1	
11	FXB00001052	SenSor	1	Térmico
12	FXB00001053	Braçadeira	1	
13	FXB00001054	Placa	1	
14	FXB00001055	Placa	1	
15	FXB00001056	Motor	2	Motor de Arrefecimento
16	FXB00001057	Motor	1	Motor do Ventilador
17	FXB00001058	TransisTor	1	
18	FXB00001059	Motor	1	Motor da Porta de Ar
19	FXB00001060	Eixo	1	
20	FXB00001061	SenSor	1	Térmico
21	FXB00001062	Apoio	1	
22	FXB00001063	Relé	2	
23	FXB00001064	Chicote	1	Chicote Elétrico do Aquecedor e Ar-condicionado
24	FYA00001490	Filtro de ar	1	Filtro de Ar do Aquecimento e Ar-condicionado
25	FXB00001065	Parafuso	5	
26	4382883	Parafuso	35	
27	.....	Caixa	1	NSEP
28	.....	Caixa	1	NSEP
29	FXB00001068	Plugue	1	
30	FXB00001069	Porta	3	
31	FXB00001070	Porta	1	
32	FXB00001071	Alavanca	3	
33	FXB00001072	Alavanca	1	
34	FXB00001073	Alavanca	2	
35	.....	Caixa	1	NSEP
36	.....	Caixa	1	NSEP
37	FXB00001076	Caixa	1	
38	FXB00001077	Alavanca	1	
39	FXB00001078	Porta	1	
40	FXB00001079	Junta de vedação	1	
50	4704922	Ar condicionado	1	
51	FYA00002304	Caixa	1	
52	FYA00002305	Caixa	1	

Air Conditioner Compressor and Condenser Hoses
Flexibles de compresseur de climatiseur et de condenseur
Mangueiras do Condensador e Compressor do Ar Condicionado
Mangueras de compresor y condensador de acondicionador de aire

TX1089835 B.1

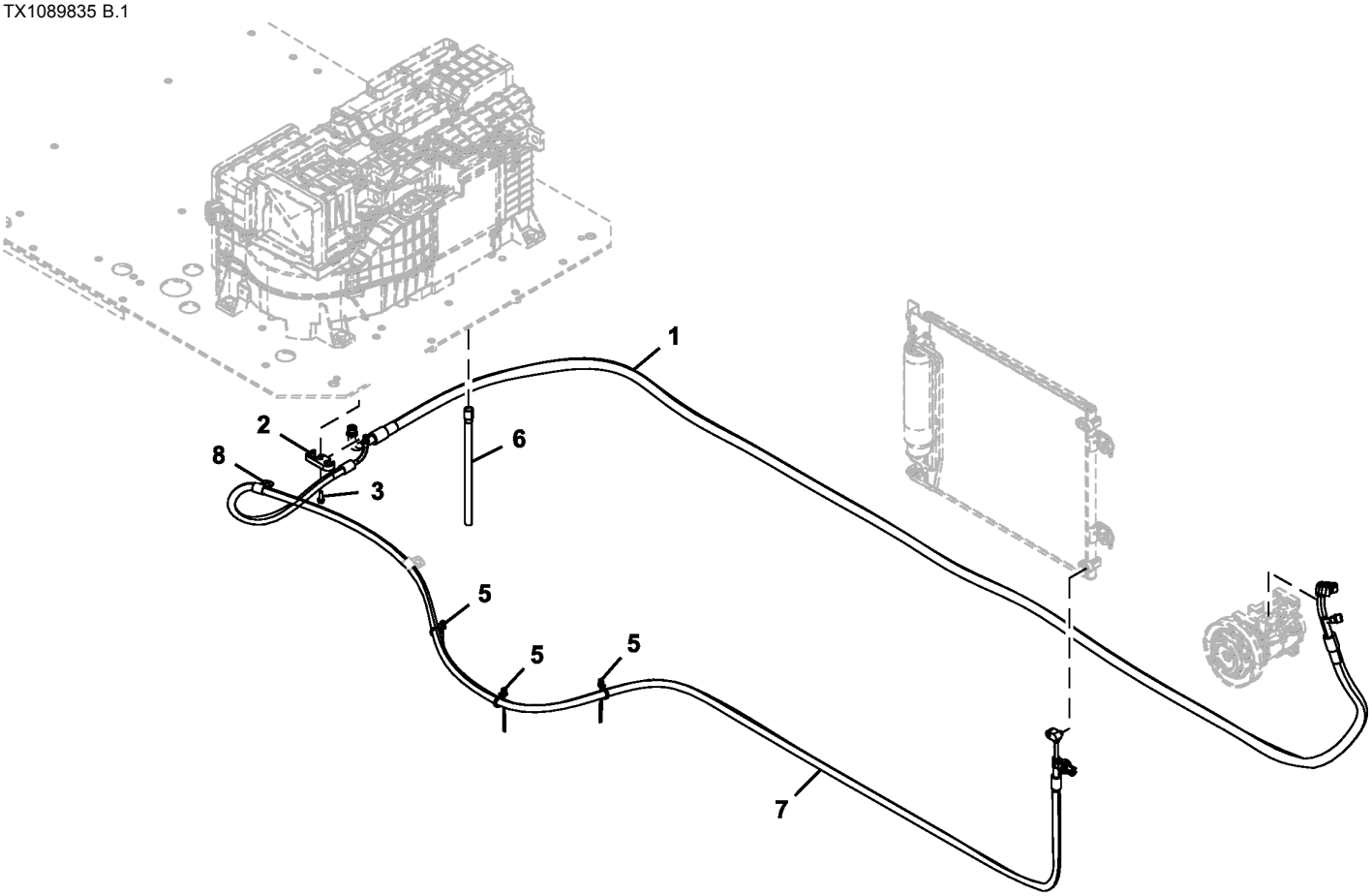

TX1089835

Item	*Nº peça*	*Descrição*	*Qtde*	*Nº série*	*Notas*
1	4707784	Mangueira	1		
2	4632325	Conexão	1		
3	.....	Parafuso	1		J260620 NLA
	19M7077	Parafuso sextavado	1		M6 X 20, SUB FOR J900620
	24M7054	Arruela	1		6.400 X 12 X 1.600 mm, SUB FOR A590106
5	H77698	Cinta	3		SUB FOR 4371049
6	4704927	Mangueira	1		
7	4713323	Mangueira	1		Inclui Pressostato de Alta/Baixa Pressão, NSEP
8	R73384	Braçadeira	1		SUB FOR 4190253

Air Conditioning Compressor Components
Composants de compresseur de climatisation
Componentes do Compressor do Ar-condicionado
Componentes del compresor de aire acondicionado

TX1089839 B.1

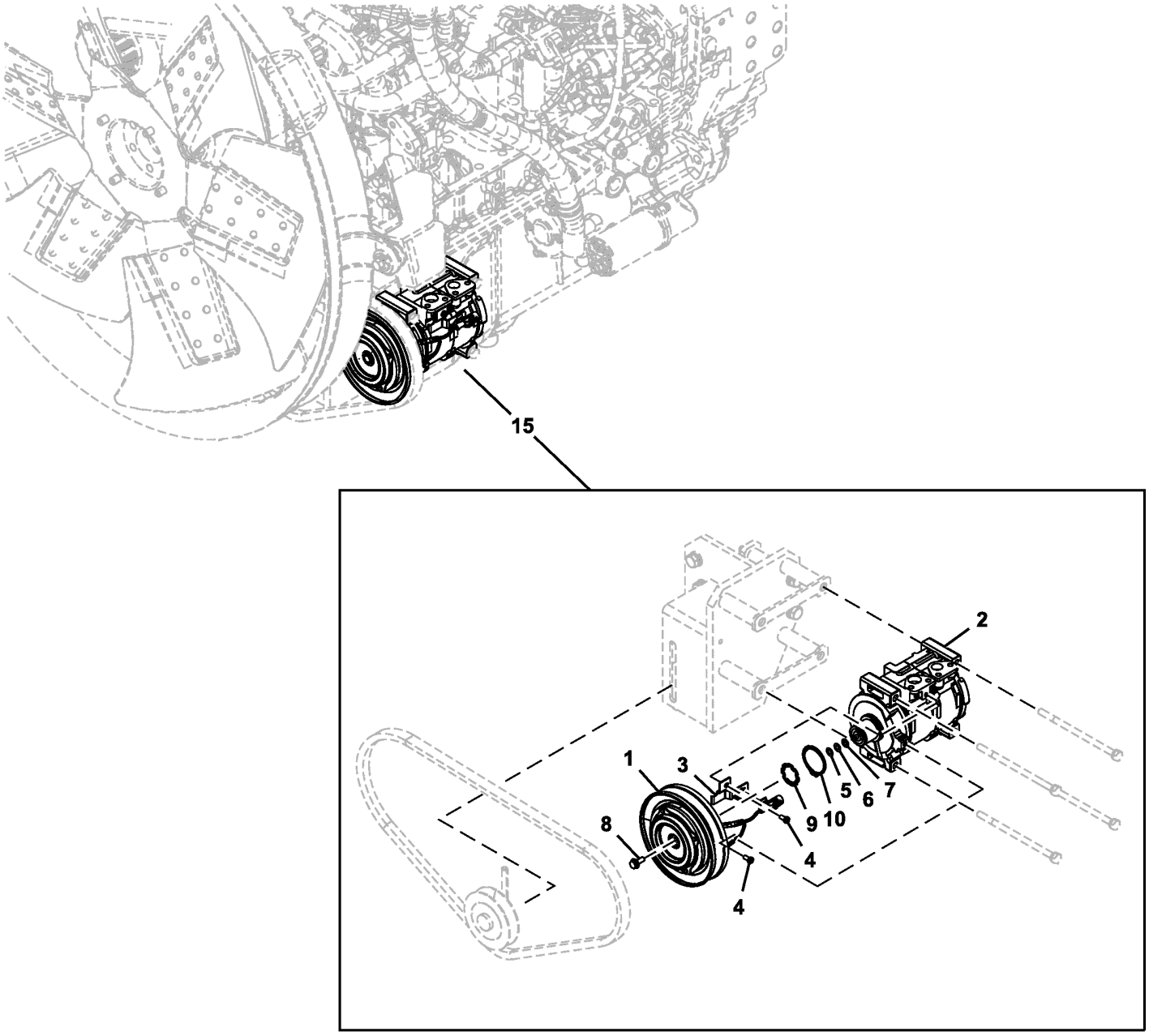

TX1089839

Item	*Nº peça*	*Descrição*	*Qtde*	*Nº série*	*Notas*
1	FXB00001039	EmbreagEm	1		
2	.....	Compressor	1		FXB00001040 NLA
3	FXB00001041	Apoio	1		
4	4475245	Parafuso	2		
5	4475237	Arruela	1		
6	4475242	Arruela	1		
7	4475243	Arruela	1		
8	4475244	Parafuso	1		
9	4475236	Anel	1		
10	4475230	Anel	1		
15	4721999	Compressor	1		

Air Conditioner Condenser Lines
Conduites de condenseur de climatiseur
Linhas do Condensador do Ar Condicionado
Conductos de condensador de acondicionador de aire

FF106728_TX1085951 F.1

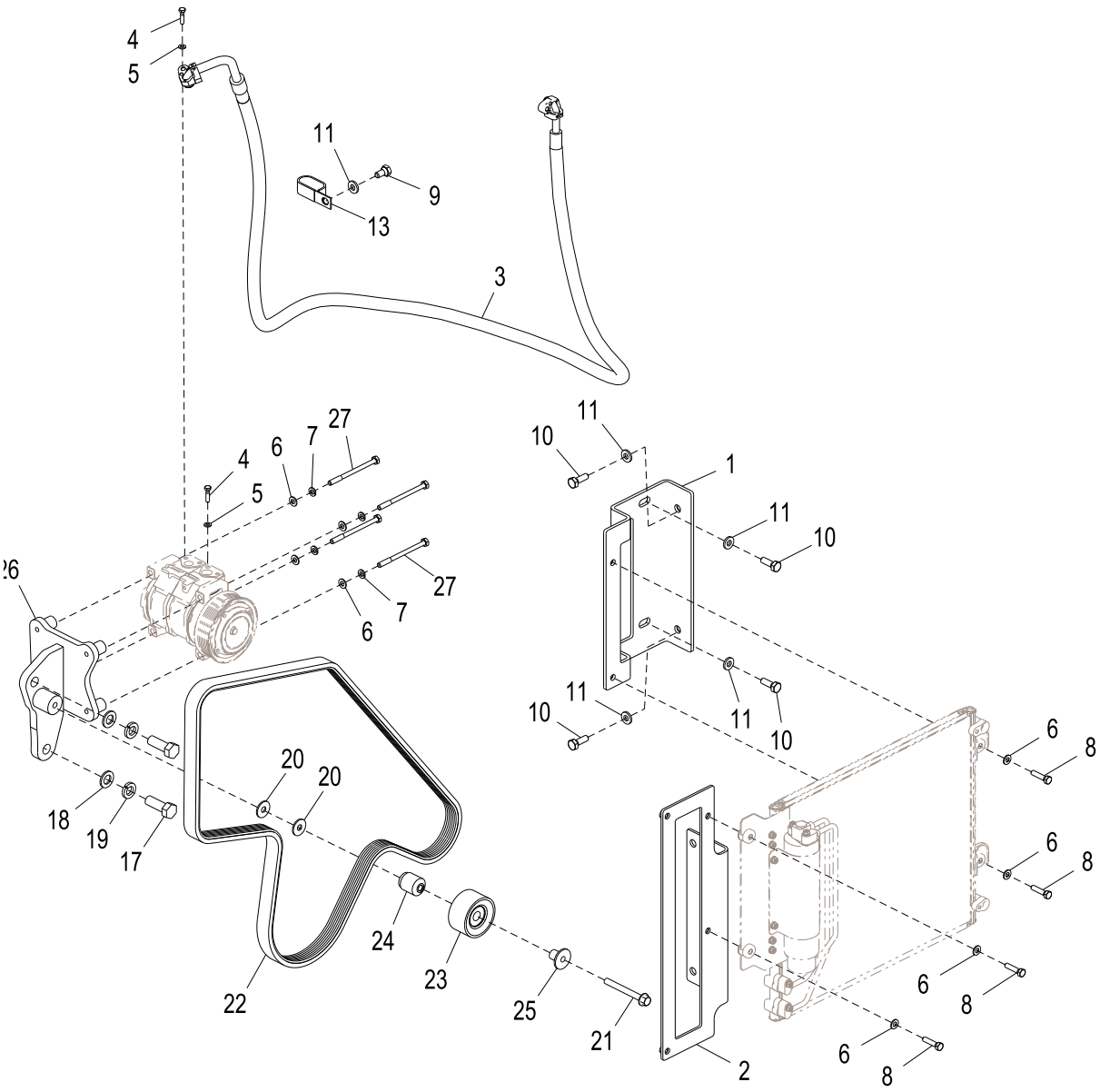

FF106728_TX1085951

Item	*Nº peça*	*Descrição*	*Qtde*	*Nº série*	*Notas*
1	FF502463	Apoio	1		
2	FF107641	Apoio	1		
3	4717395	Mangueira	1		
4	19M7286	Parafuso sextavado	4		M6 X 25, SUB FOR J900625
5	24M7054	Arruela	4		6.400 X 12 X 1.600 mm, SUB FOR A590106
6	24M7055	Arruela	8		8.400 X 16 X 1.600 mm, SUB FOR A590108
7	.....	Arruela	4		12M7065 NLA
8	19M7298	Parafuso sextavado	4		M8 X 35, SUB FOR J900835
9	19M7938	Parafuso sextavado	1		M10 X 20, SUB FOR J901020
10	19M7662	Parafuso sextavado	4		M10 X 30, SUB FOR J901030
11	24M7346	Arruela	4		11 X 20 X 2 mm, SUB FOR DH400703
13	R50454	Braçadeira	1		SUB FOR 4192034
17	19M7489	Parafuso sextavado	2		M16 X 45, SUB FOR J901645
18	24M7053	Arruela	2		17 X 30 X 3 mm, SUB FOR A590116
19	12H294	Arruela de pressão	2		5/8", SUB FOR A590916
20	24M7296	Arruela	2		10.500 X 30 X 2.500 mm
21	19M7811	Parafuso	1		M10 X 90
22	R228566	Correia trapezoidal	1		
23	RE505264	Polia	1		
24	T190807	Bucha	1		
25	R502079	Luva	1		
26	FF510535	Apoio	2		
27	J900802	Parafuso sextavado	4		

Air Conditioner, Compressor, Condenser and Receiver-Dryer
Climatiseur, compresseur, condensateur et flacon sécheur
Ar Condicionado, Compressor, Condensador e Receptor-Secador
Acondicionador de aire, compresor, condensador y secador

TX1085960 A.1

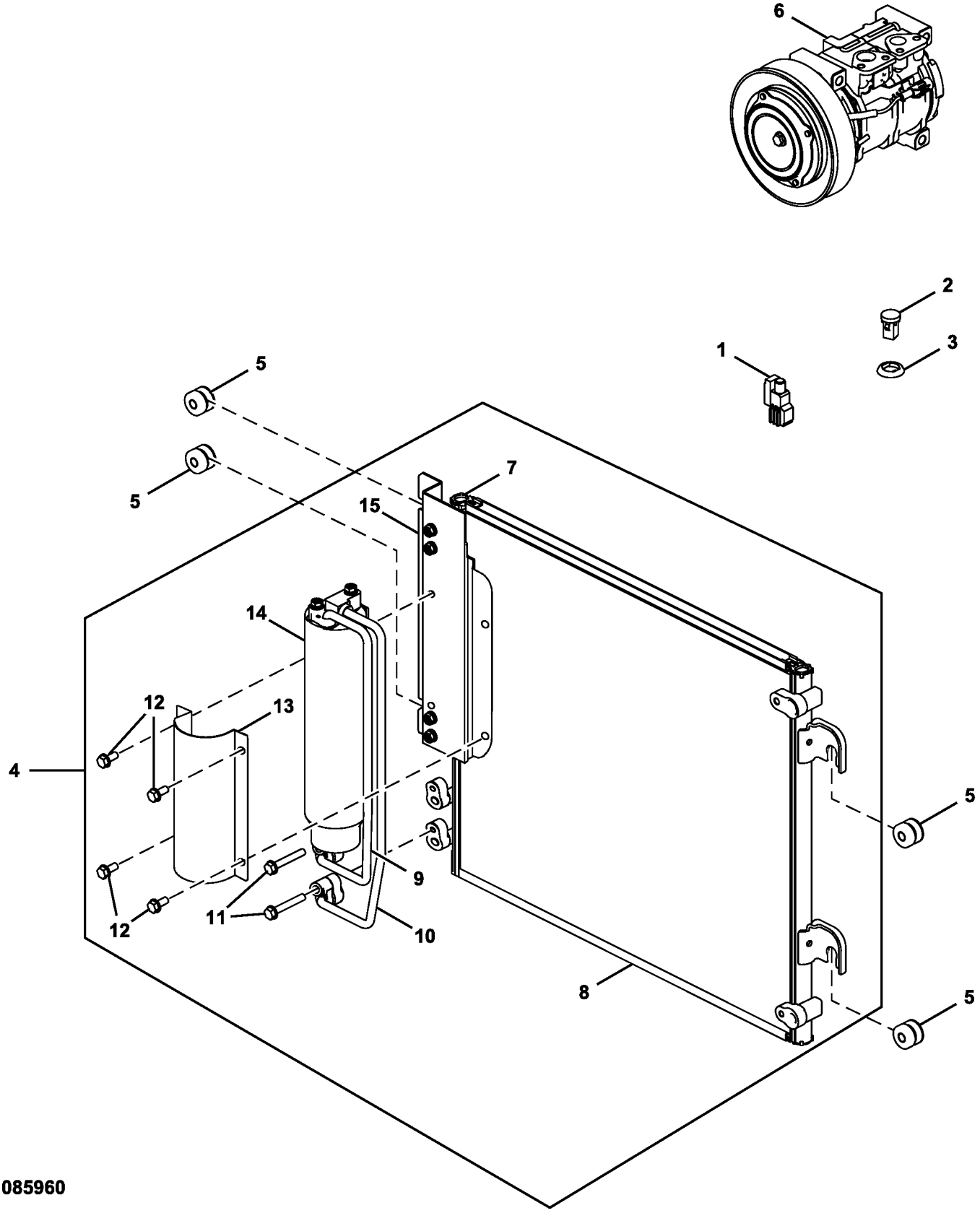

TX1085960

Item	*Nº peça*	*Descrição*	*Qtde*	*Nº série*	*Notas*
1	4405815	SenSor	1		Temperatura do Ar Ambiente
2	4405814	SenSor	1		Solar
3	4405194	Espaçador	2		
4	4704924	Condensador de vapor	1		
5	4618721	Bucha	4		
6	4721999	Compressor	1		Componentes em Página Separada
7	FXB00001037	Apoio	2		
8	FXB00001036	Núcleo	1		
9	FXB00001031	Tubo	1		
10	FXB00001032	Tubo	1		
11	FXB00001033	Parafuso	4		
12	FXB00001034	Parafuso	8		
13	FXB00001035	Suporte	1		
14	4333461	Tanque	1		
15	FXB00001038	Apoio	1		

Heater Hoses
Flexibles de chauffage
Mangueiras do Aquecedor
Mangueras de calefactor

FF504967_TX1087582 A.1

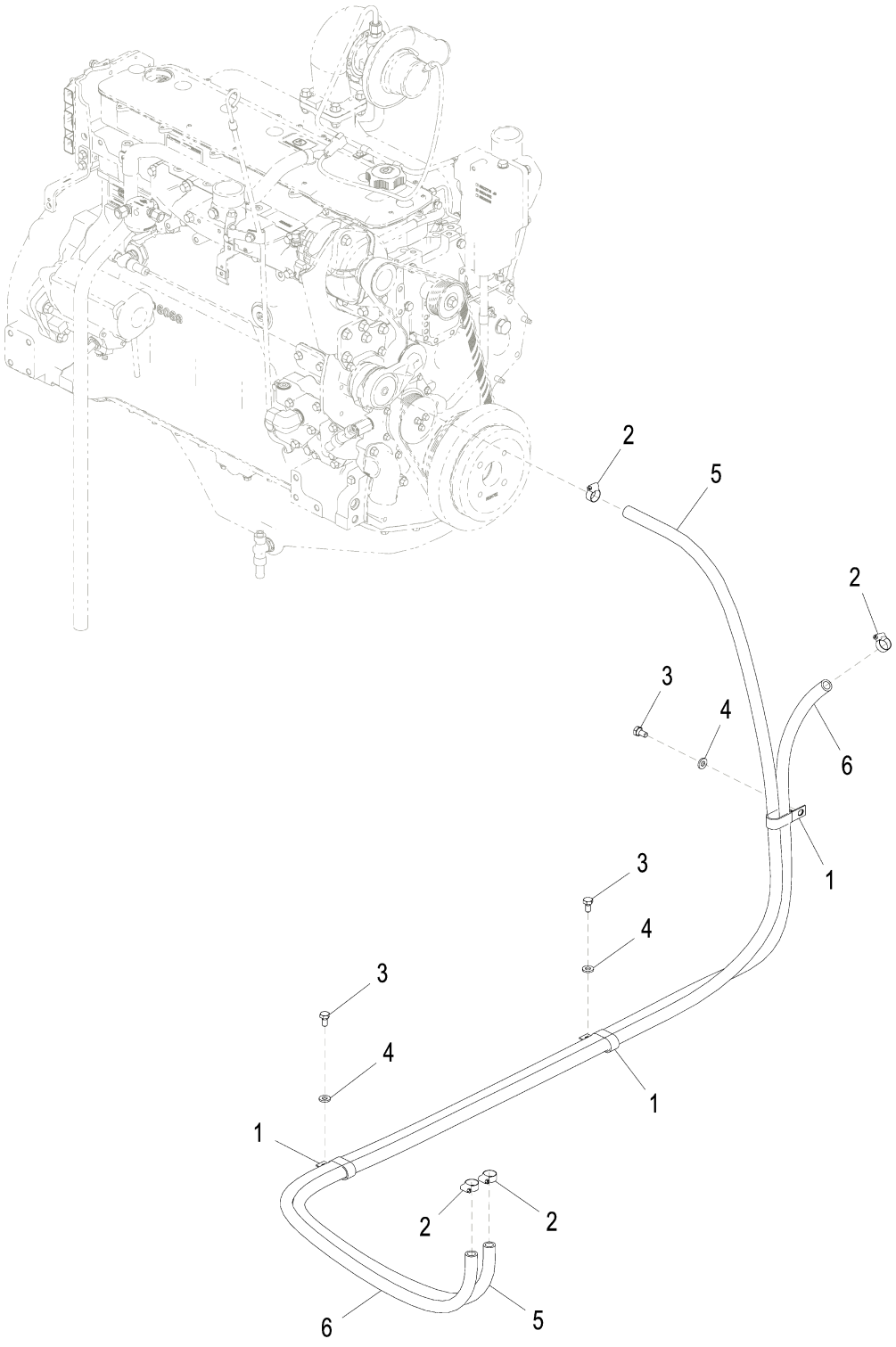

FF504967_TX1087582

Item	*Nº peça*	*Descrição*	*Qtde*	*Nº série*	*Notas*
1	R50454	Braçadeira	3		(SUB FOR 4192034)
2	4514699	Braçadeira	4		
3	19M7938	Parafuso sextavado	3		M10 X 20, (SUB FOR J901020)
4	24M7346	Arruela	3		11 X 20 X 2 mm, (SUB FOR DH400703)
5	FF502660	Mangueira	1		
6	.....	Mangueira em metro	1		SUB FOR 4374282, CTL 2750MM, MF TY22328

Air Conditioner / Heater Duct
Conduit de chauffage/climatiseur
Duto do Ar Condicionado / Aquecedor
Conducto de acondicionador de aire/calefactor

TX1088685 A.1

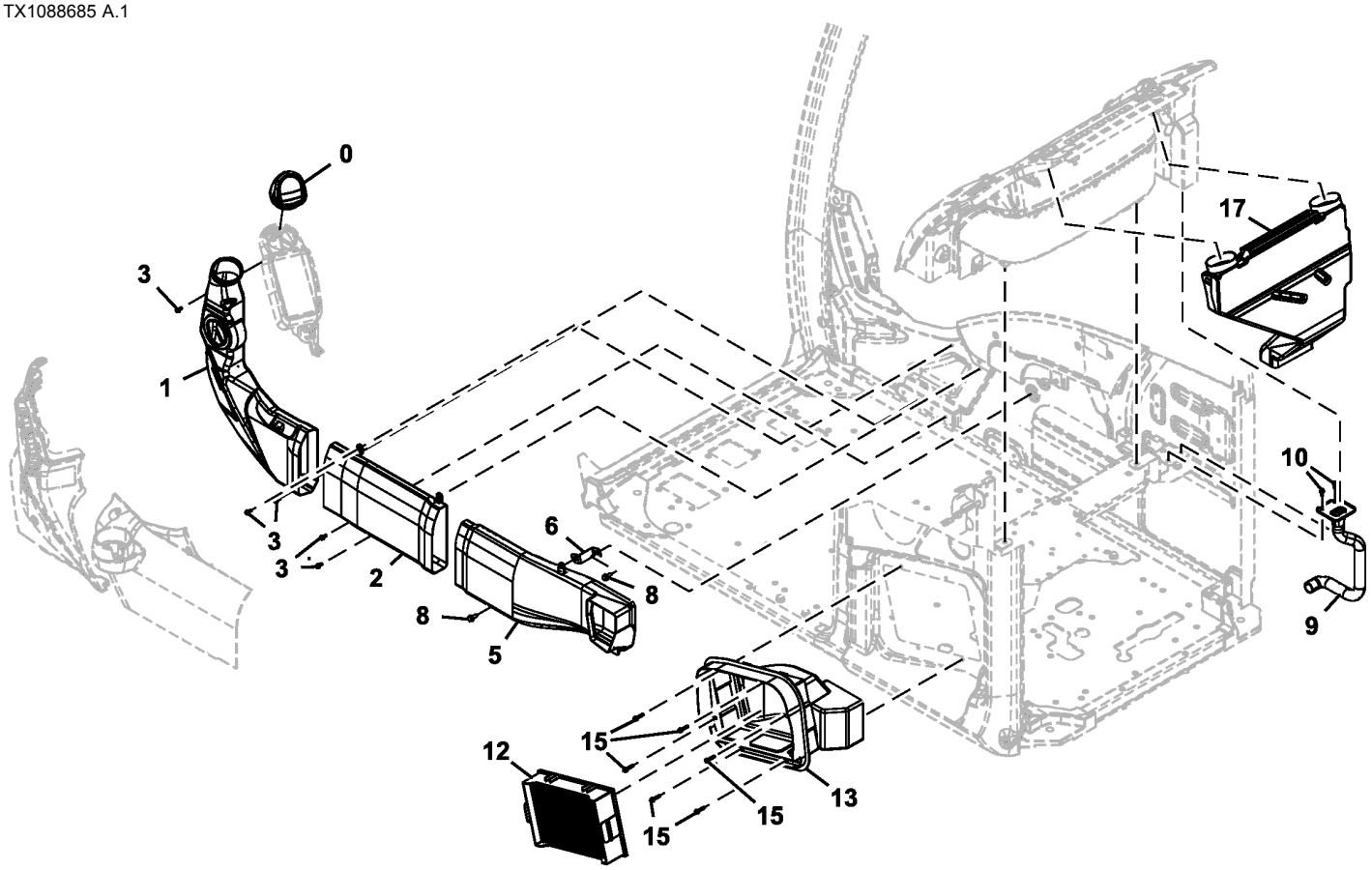

TX1088685

Item	*Nº peça*	*Descrição*	*Qtde*	*Nº série*	*Notas*
0	7058382	Grade	1		
1	7058363	Duto de ar	1		
	4647815	SenSor	1		Solar
2	7058364	Duto de ar	1		
3	21M7577	Parafuso allen	5		M6 X 16, J680616 NLA
	12M7006	Arruela de pressão	5		6 mm
	24M7054	Arruela	5		6.400 X 12 X 1.600 mm
5	7058402	Duto de ar	1		
6	8100576	Apoio	1		
8	.....	Parafuso c/arruela	2		J260820 NLA
	19M7881	Parafuso	2		M8 X 20, SUB FOR J900820
	24M7055	Arruela	2		8.400 X 16 X 1.600 mm, SUB FOR A590108
9	7058366	Duto de ar	1		
10	21M7577	Parafuso allen	2		M6 X 16, J680616 NLA
	12M7006	Arruela de pressão	2		6 mm
	24M7054	Arruela	2		6.400 X 12 X 1.600 mm
12	4S00686	Filtro	1		SUB FOR 4632689
13	7058400	Duto de ar	1		
15	21M7466	Parafuso	6		M6 X 30, J460630 NLA
	12M7006	Arruela de pressão	6		6 mm
	24M7054	Arruela	6		6.400 X 12 X 1.600 mm
17	7058365	Duto de ar	1		

Rear Tray
Plateau arrière
Bandeja Traseira
Bandeja posterior

TX1088688 B.1

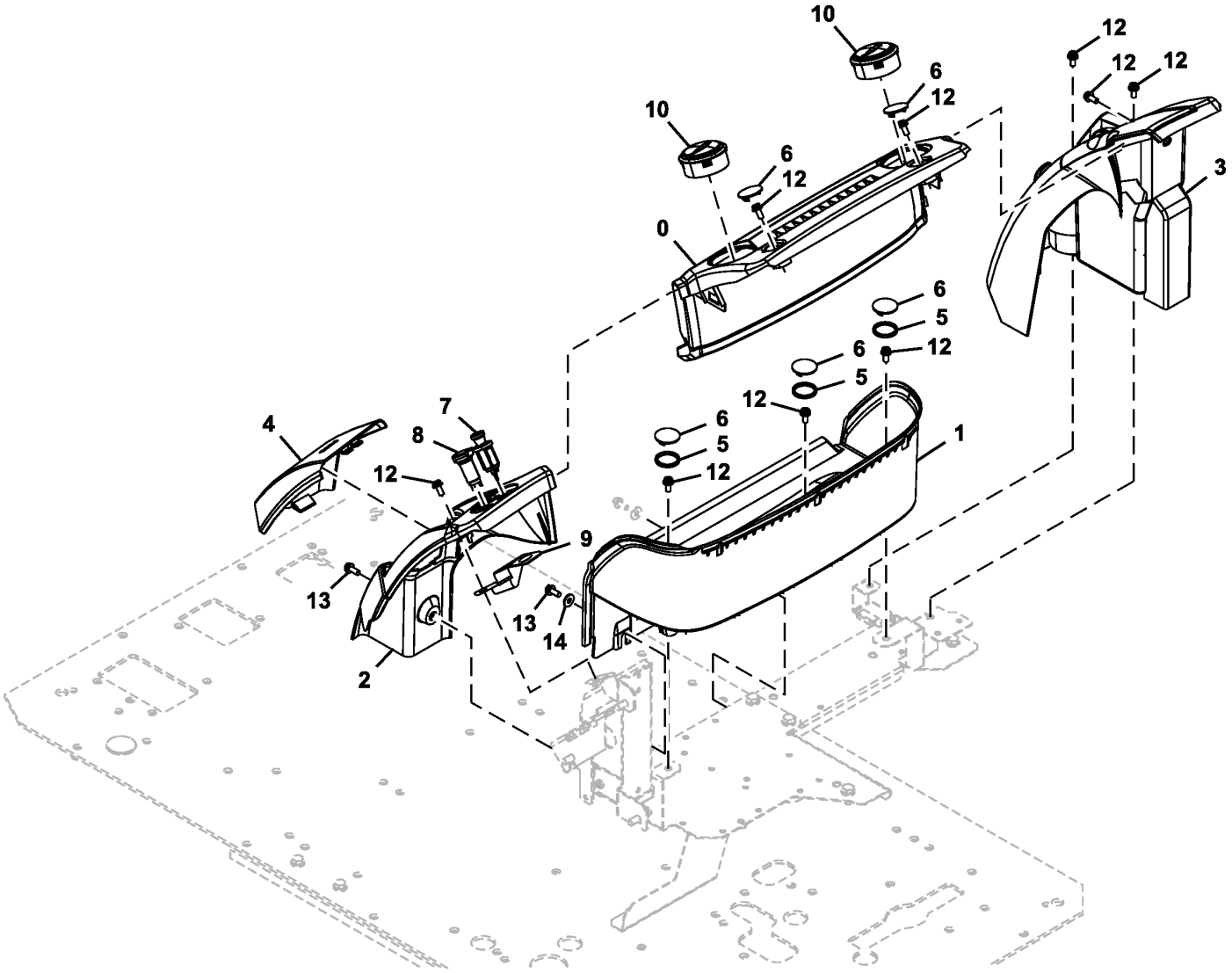

TX1088688

Item	*Nº peça*	*Descrição*	*Qtde*	*Nº série*	*Notas*
0	2058745	Capa	1		
1	2058746	Bandeja	1		
2	2058747	Capa	1		
3	7058390	Capa	1		
4	7058389	Capa	1		
5	4656300	Isolador	3		
6	3118328	Tampa	5		
7	4653906	Isqueiro mecânico	1		
8	4432965	Terminal conecTor eléTrico	1		
9	FYA40009363	Apoio	1		
10	FYA00003014	Veneziana de aeração	2		
12	21M7572	Parafuso allen	9		M8 X 20, J680820 NLA
	12M7065	Arruela de pressão	9		8 mm
	24M7036	Arruela	9		9 X 16 X 1.600 mm
13	19M7881	Parafuso	2		M8 X 20, J260820 NLA
	24M7055	Arruela	2		8.400 X 16 X 1.600 mm
14	4343991	Arruela	1		

Power Converter (12V)
Convertisseur d'alimentation (12 V)
Conversor de Alimentação (12 V)
Convertidor de alimentación (12V)

DC9323139_TX1088687 A.1

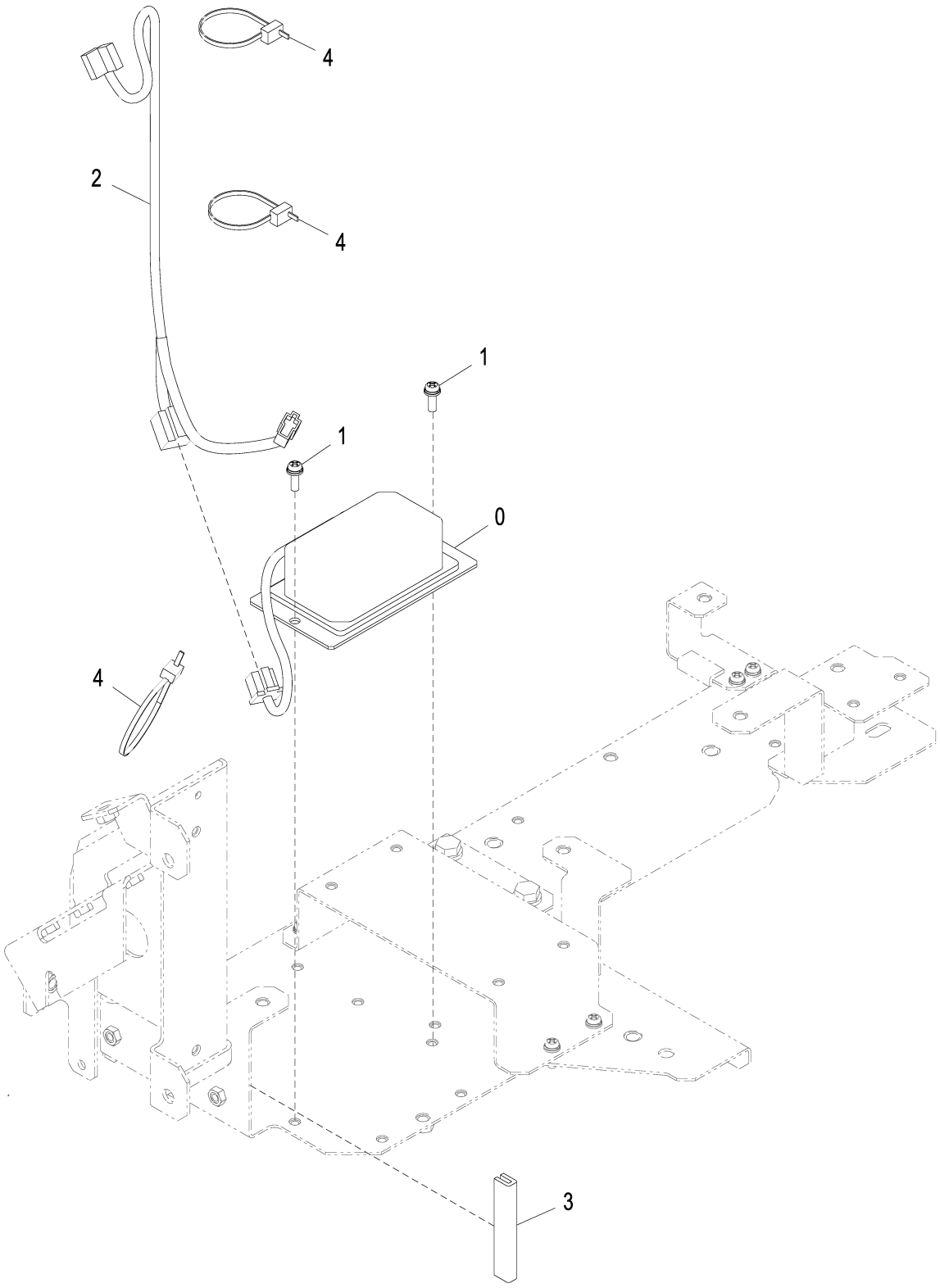

DC9323139_TX1088687

Item	*Nº peça*	*Descrição*	*Qtde*	*Nº série*	*Notas*
0	4450008	Fonte de alimentação	1		12V
1	21M7267	Parafuso	2		M6 X 20, J460620 NLA
	24M7293	Arruela	2		6.500 X 13 X 1.600 mm
	12M7006	Arruela de pressão	2		6 mm
2	3105989	Chicote	1		Conversor de Alimentação
3	4649377	Isolador	1		
4	H77698	Cinta	3		

Storage Compartment Door and Panels
Porte et panneaux de compartiment de rangement
Porta e Painéis do Compartimento de Armazenagem
Puerta y tableros de compartimiento de almacenamiento

FF106932_TX1085158 A.1

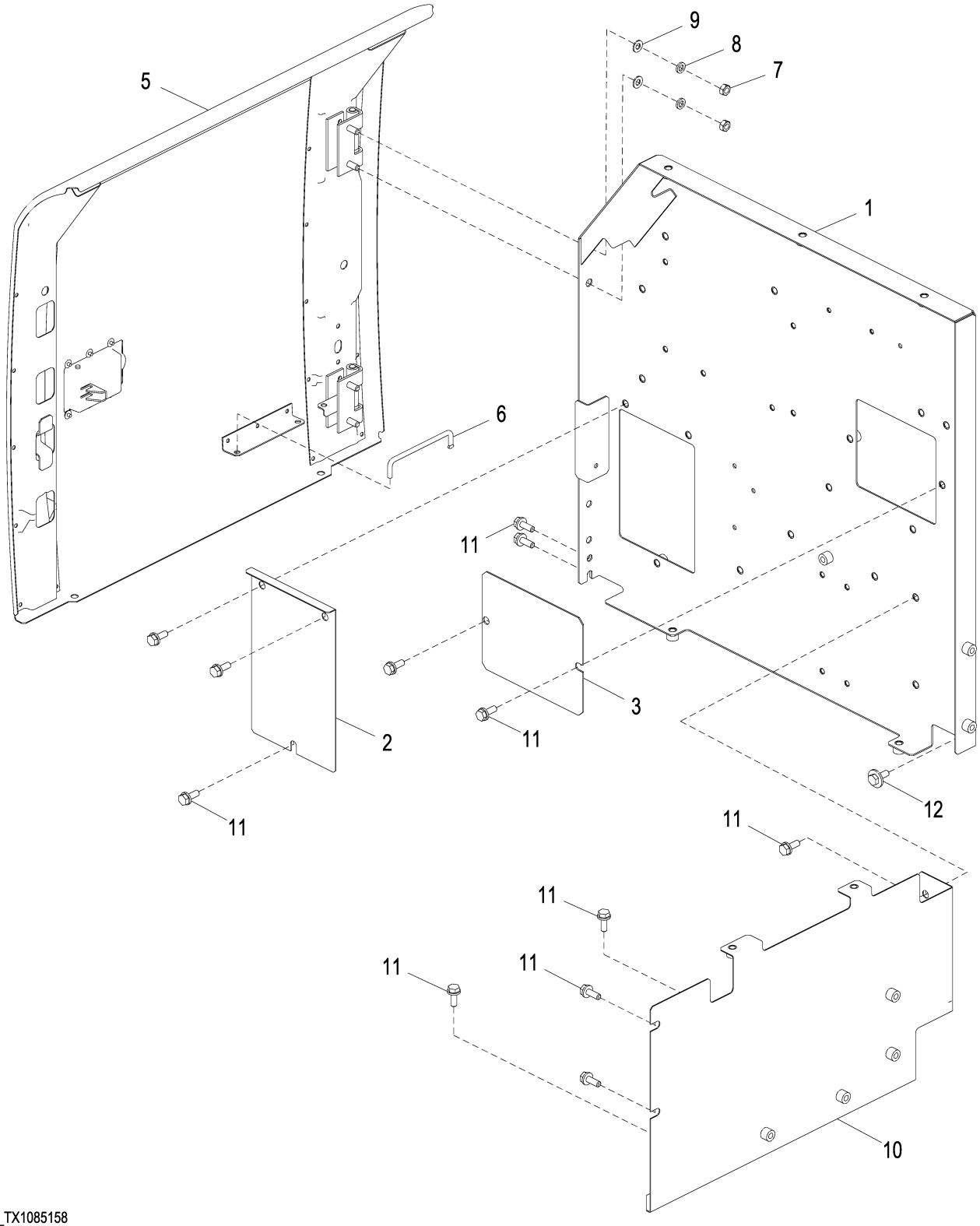

FF106932_TX1085158

Item	*Nº peça*	*Descrição*	*Qtde*	*Nº série*	*Notas*
1	FF502620	Capa	1		
2	4702551	Capa	1		
3	4707071	Capa	1		
5	FF502068	Porta	1		
6	4639112	Trava	1		
7	14M7274	Porca	4		M10, (SUB FOR J950010)
8	12M7066	Arruela de pressão	4		10 mm, (SUB FOR A590910)
9	24M7028	Arruela	4		10.500 X 20 X 2 mm, (SUB FOR A590110)
10	FF502622	Capa	1		
11	19M7662	Parafuso sextavado	13		M10 X 30, (SUB FOR J901030)
	24M7346	Arruela	13		11 X 20 X 2 mm, (SUB FOR DH400703)
12	19M7662	Parafuso sextavado	1		M10 X 30, (SUB FOR J901030)
	24M7101	Arruela	1		11 X 34 X 3 mm, (SUB FOR J217083)

Storage Compartment Top Cover
Couvercle supérieur du comparti.ment de rangement
Tampa Superior do Compartimento de Armazenagem
Cubierta superior de compartimiento de almacenamiento

FF106933_TX1085156 A.1

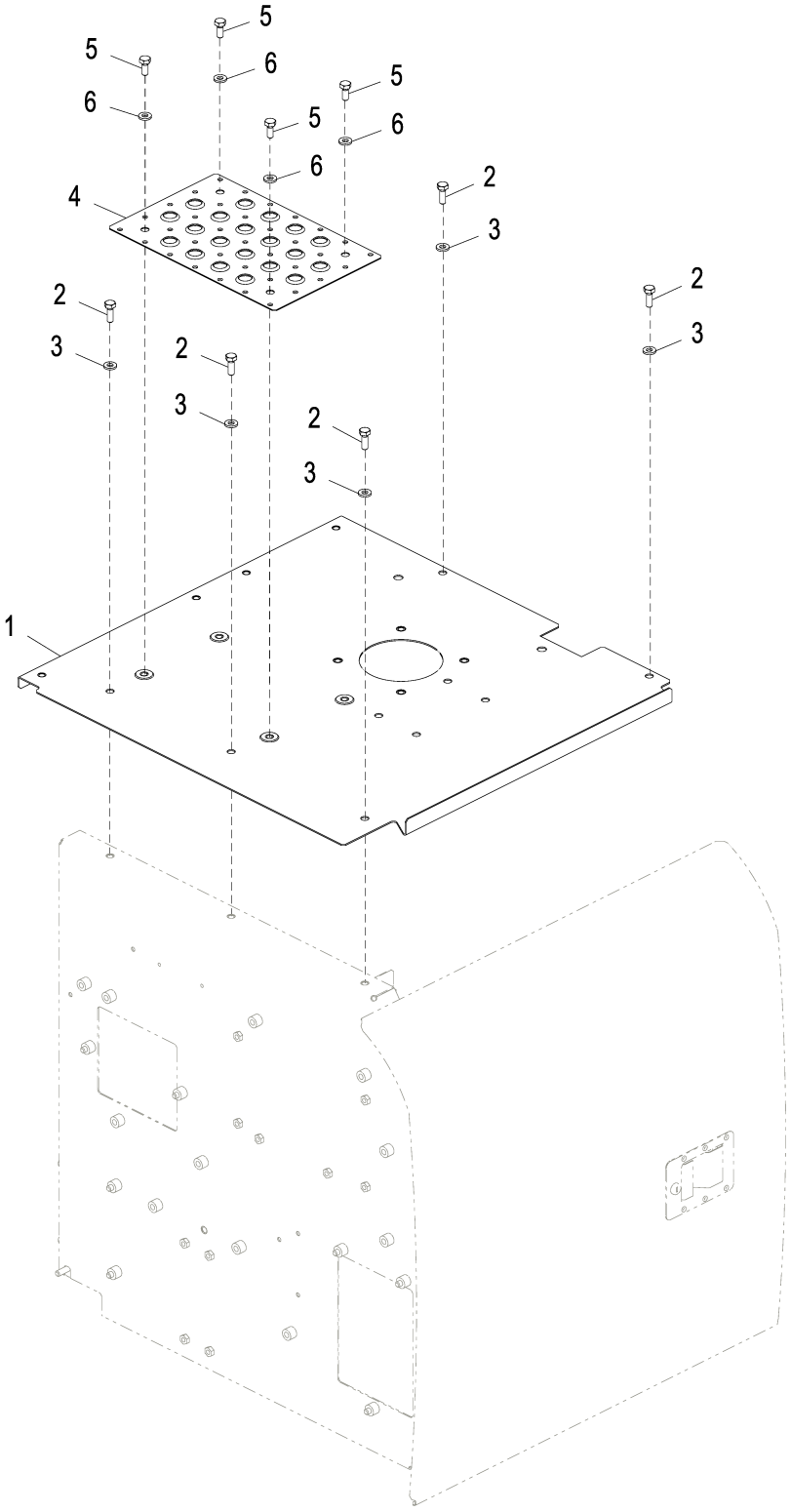

FF106933_TX1085156

Item	*Nº peça*	*Descrição*	*Qtde*	*Nº série*	*Notas*
1	FF502244	Capa	1		
2	19M7662	Parafuso sextavado	5		M10 X 30, (SUB FOR J901030)
3	24M7346	Arruela	5		11 X 20 X 2 mm, (SUB FOR DH400703)
4	3092189	Capa	1		
5	19M7402	Parafuso sextavado	4		M10 X 25, (SUB FOR J901025)
6	24M7346	Arruela	4		11 X 20 X 2 mm, (SUB FOR DH400703)

Cover (Center Front Top)
Couvercle (central avant supérieur)
Tampa (Parte Superior Dianteira Central)
Cubierta (parte superior central delantera)

FF106935_TX1085167 B.1

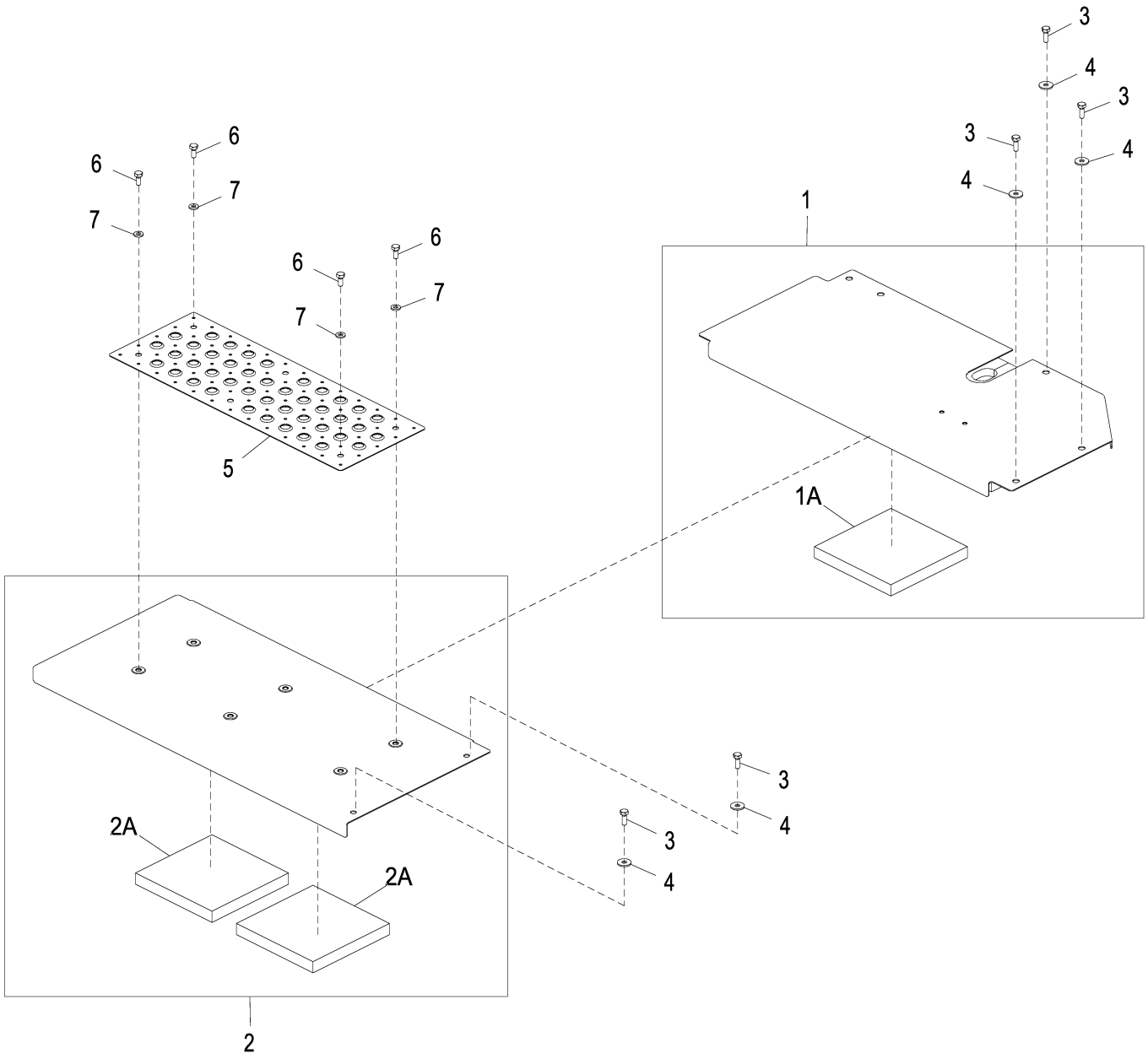

FF106935_TX1085167

Item	*Nº peça*	*Descrição*	*Qtde*	*Nº série*	*Notas*
1	FF502246	Capa	1		
1A	4626151	Isolador	1		
2	FF502801	Capa	1		
2A	4626151	Isolador	2		
3	19M7662	Parafuso sextavado	5		M10 X 30, (SUB FOR J901030)
4	24M7101	Arruela	5		11 X 34 X 3 mm, (SUB FOR J217083)
5	3091338	Capa	1		
6	19M7402	Parafuso sextavado	6		M10 X 25, (SUB FOR J901025)
7	24M7346	Arruela	6		11 X 20 X 2 mm, (SUB FOR DH400703)

Cover (Engine Compartment)
Couvercle (compartiment moteur)
Tampa (Compartimento do Motor)
Cubierta (compartimiento de motor)

FF106937_TX1085170 A.1

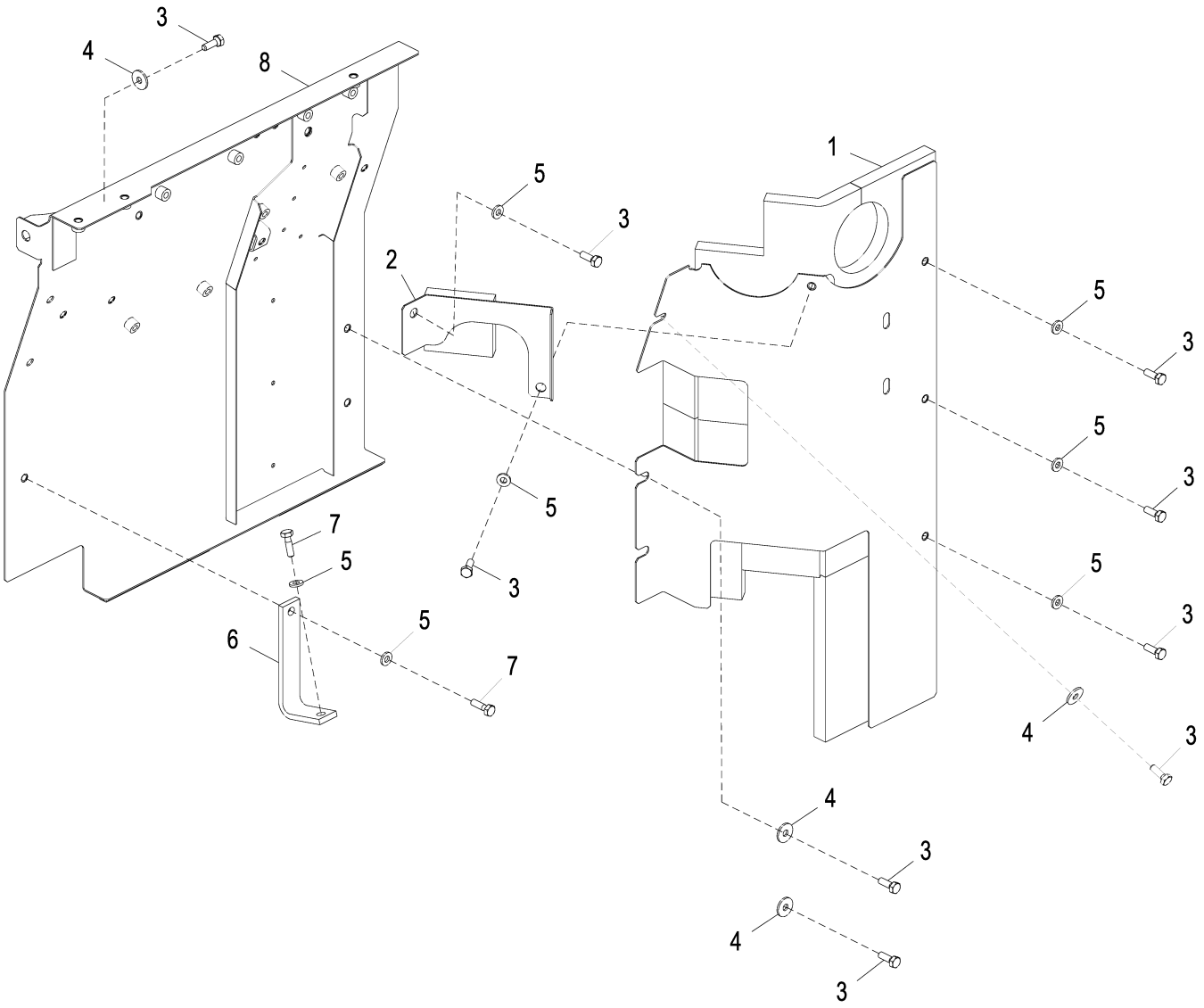

FF106937_TX1085170

Item	*Nº peça*	*Descrição*	*Qtde*	*Nº série*	*Notas*
1	FF502735	Capa	1		
2	FF502773	Capa	1		
3	19M7662	Parafuso sextavado	10		M10 X 30, (SUB FOR J901030)
4	24M7101	Arruela	5		11 X 34 X 3 mm, (SUB FOR J217083)
5	24M7346	Arruela	7		11 X 20 X 2 mm, (SUB FOR DH400703)
6	FF502875	Apoio	1		
7	19M7550	Parafuso sextavado	2		M10 X 35, (SUB FOR J901035)
8	FF107646	Capa	1		

Cover (Rear Left Side)
Couvercle (arrière gauche)
Tampa (Lado Esquerdo Traseiro)
Cubierta (trasera lado izquierdo)

FF106938_TX1085176 A.2

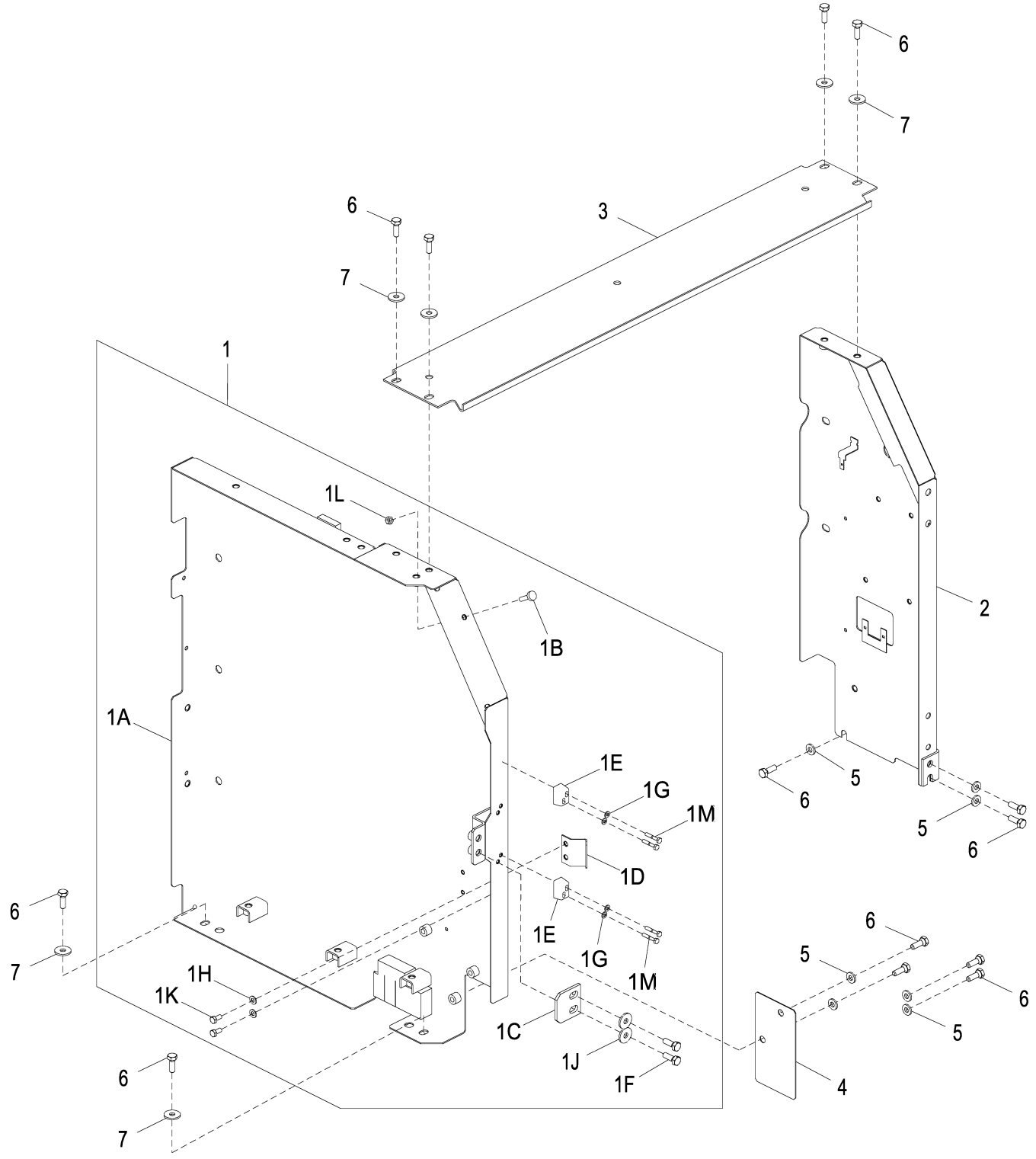

FF106938_TX1085176

Item	*Nº peça*	*Descrição*	*Qtde*	*Nº série*	*Notas*
1	.....	Capa	1		(NLA)
1A	FF502120	Capa	1		
1B	4642575	Plugue	1		
1C	4638905	Limitador	1		
1D	9765335	Limitador	1		
1E	4652573	Limitador	2		
1F	19M7662	Parafuso sextavado	2		M10 X 30, (SUB FOR J901030)
1G	24M7054	Arruela	4		6.400 X 12 X 1.600 mm, (SUB FOR A590106)
1H	24M7055	Arruela	2		8.400 X 16 X 1.600 mm, (SUB FOR A590108)
1J	24M7101	Arruela	2		11 X 34 X 3 mm, (SUB FOR J217083)
1K	19M7162	Parafuso sextavado	2		M8 X 16, (SUB FOR J900816)
1L	14M7273	Porca	1		M8, (SUB FOR J950008)
1M	19M7177	Parafuso sextavado	4		M6 X 35, (SUB FOR J900635)
2	FF502123	Capa	1		
3	FF502096	Capa	1		
4	4710596	Placa	1		
5	24M7346	Arruela	7		11 X 20 X 2 mm, (SUB FOR DH400703)
6	19M7662	Parafuso sextavado	13		M10 X 30, (SUB FOR J901030)
7	24M7101	Arruela	6		11 X 34 X 3 mm, (SUB FOR J217083)

Hydraulic Pump Compartment Panels
Panneaux de logement de pompe hydraulique
Painéis do Compartimento da Bomba Hidráulica
Tableros de compartimiento de bomba hidráulica

FF503535_TX1086050 B.1

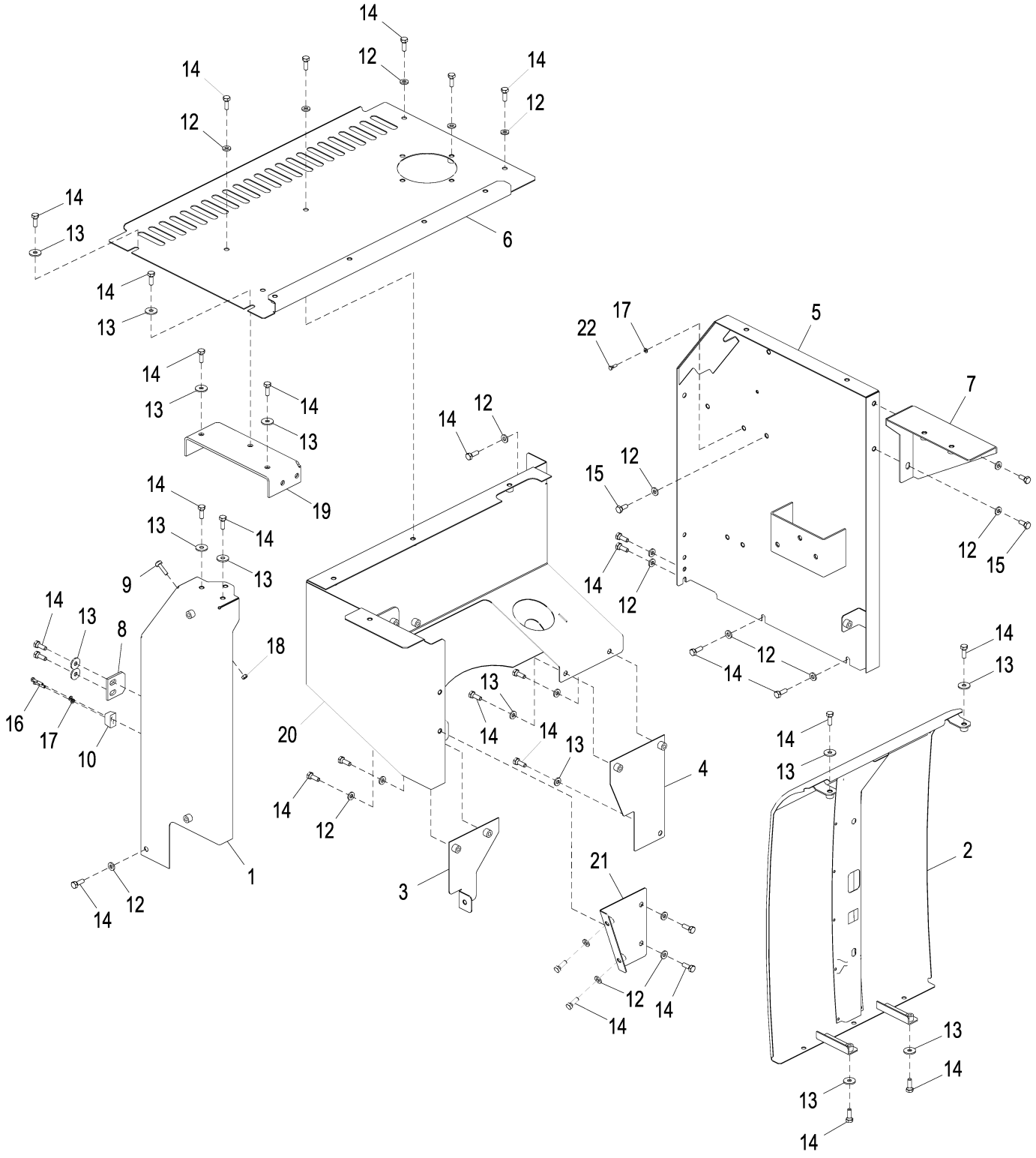

FF503535_TX1086050

Item	*Nº peça*	*Descrição*	*Qtde*	*Nº série*	*Notas*
1	FF502192	Capa	1		
2	FF502546	Capa	1		
3	FF503555	Capa	1		
4	FF503644	Capa	1		
5	FF511362	Capa	1		FF503645 NLA
6	FF503646	Capa	1		
7	FF511384	Apoio	1		SUB FOR FF504964
8	4638905	Limitador	1		
9	4642575	Isolador	1		
10	4652573	Limitador	1		
12	24M7346	Arruela	25		11 X 20 X 2 mm, SUB FOR DH400703
13	24M7101	Arruela	12		11 X 34 X 3 mm, SUB FOR J217083
14	19M7662	Parafuso sextavado	35		M10 X 30, SUB FOR J901030
15	19M7402	Parafuso sextavado	2		M10 X 25, SUB FOR J901025
16	19M7177	Parafuso sextavado	2		M6 X 35, SUB FOR J900635
17	24M7054	Arruela	2		6.400 X 12 X 1.600 mm, SUB FOR A590106
18	14M7273	Porca	1		M8, SUB FOR J950008
19	FF504846	Apoio	1		
20	FF510597	Capa	1		
21	FF510602	Capa	1		
22	19M7077	Parafuso sextavado	1		M6 X 20, SUB FOR J900620

Cooling Package and Hydraulic Pump Compartment Doors
Portes de compartiments d'ensemble de refroidissement et de pompe hydraulique
Portas do Compartimento da Bomba Hidráulica e Sistema de Arrefecimento
Conjunto de enfriamiento y puertas de compartimiento de bomba hidráulica

FF106941_TX1085193 A.1

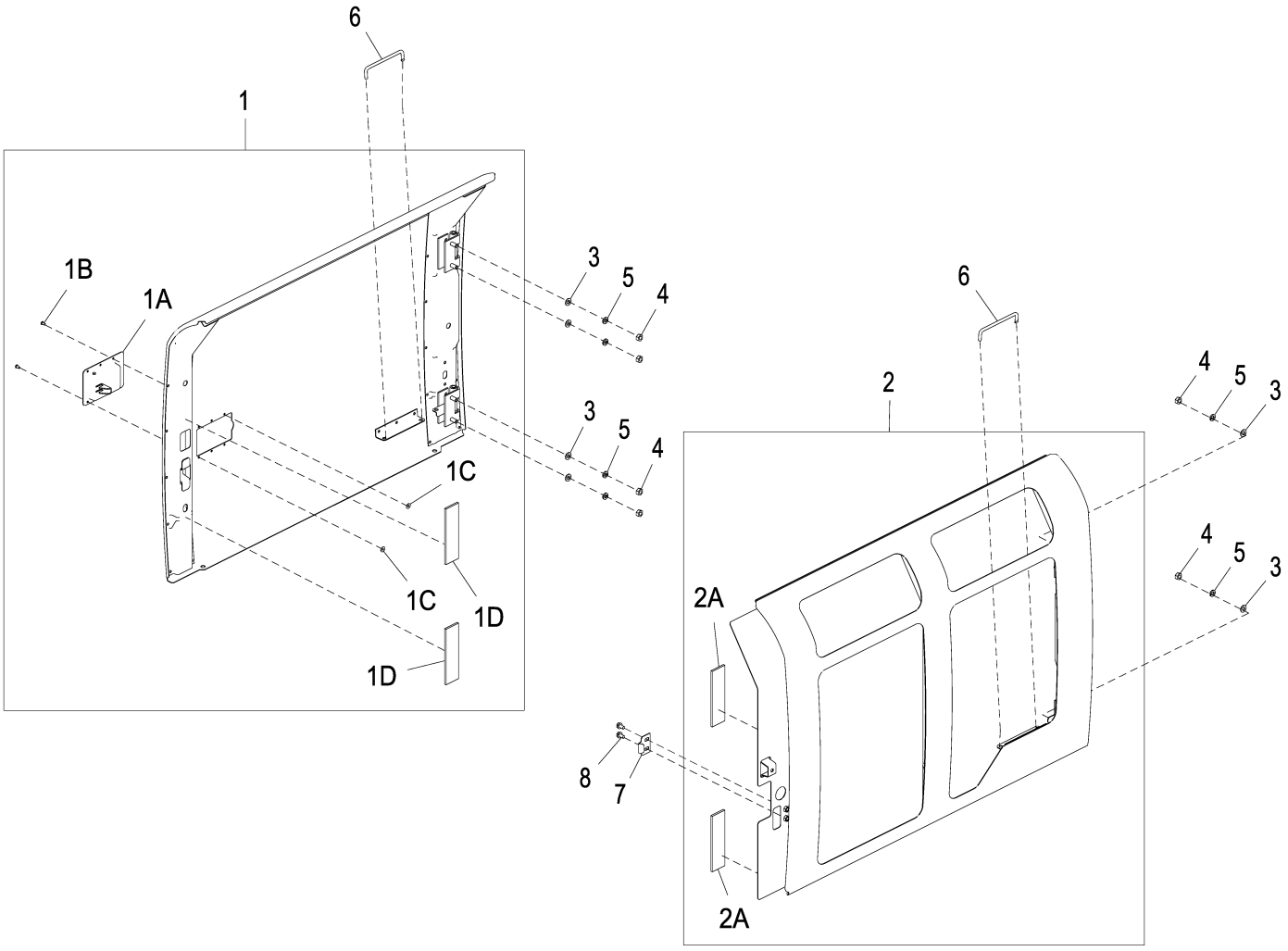

FF106941_TX1085193

Item	*Nº peça*	*Descrição*	*Qtde*	*Nº série*	*Notas*
1	FF502214	Porta	1		
1A	DH400030	Trava	1		
	T151857	Fechadura	1		
1B	M63200	Rebite	6		
1C	24M7138	Arruela	6		5.300 X 15 X 1.200 mm
1D	4654109	Isolador	2		
2	FF502239	Porta	1		
2A	4654109	Isolador	2		
3	24M7028	Arruela	8		10.500 X 20 X 2 mm, SUB FOR A590110
4	14M7274	Porca	8		M10, SUB FOR J950010
5	12M7066	Arruela de pressão	8		10 mm, SUB FOR A590910
6	4639112	Trava	2		
7	4642167	Limitador	1		
8	19M7162	Parafuso sextavado	2		M8 X 16, SUB FOR J900816
	24M7055	Arruela	2		8.400 X 16 X 1.600 mm, SUB FOR A590108

Cover (Floor of Storage Compartment)
Couvercle (plancher du compartiment de rangement)
Tampa (Piso do Compartimento de Armazenagem)
Cubierta (piso de compartimiento de almacenamiento)

FF106942_TX1085196 A.1

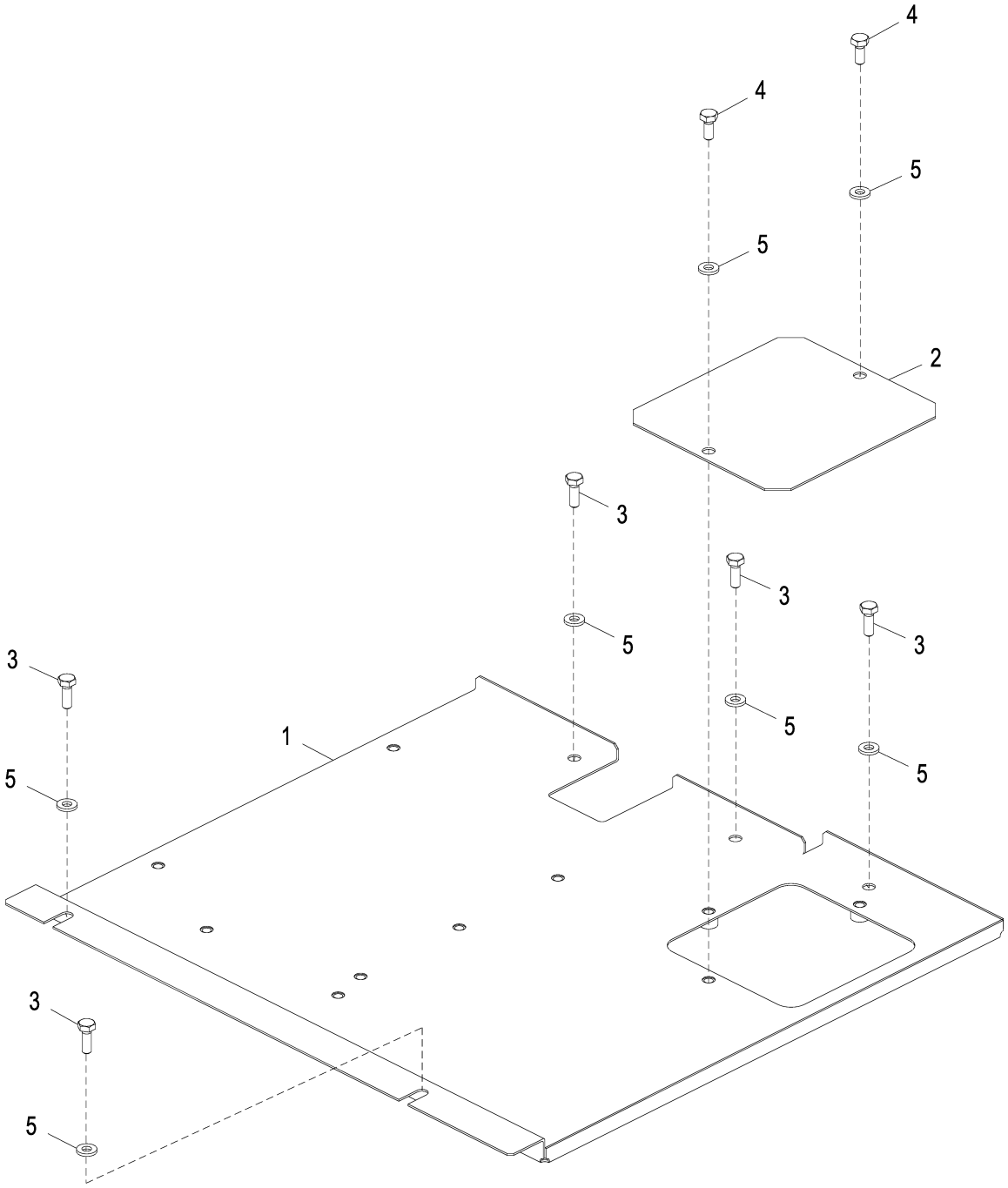

FF106942_TX1085196

Item	*Nº peça*	*Descrição*	*Qtde*	*Nº série*	*Notas*
1	FF502623	Capa	1		
2	4660511	Placa	1		
3	19M7662	Parafuso sextavado	5		M10 X 30, SUB FOR J901030
4	19M7402	Parafuso sextavado	3		M10 X 25, SUB FOR J901025
5	24M7346	Arruela	8		11 X 20 X 2 mm, SUB FOR DH400703

Engine Cover
Carter moteur
Tampa do Motor
Cubierta de motor

FF107741__TX1085198 D.1

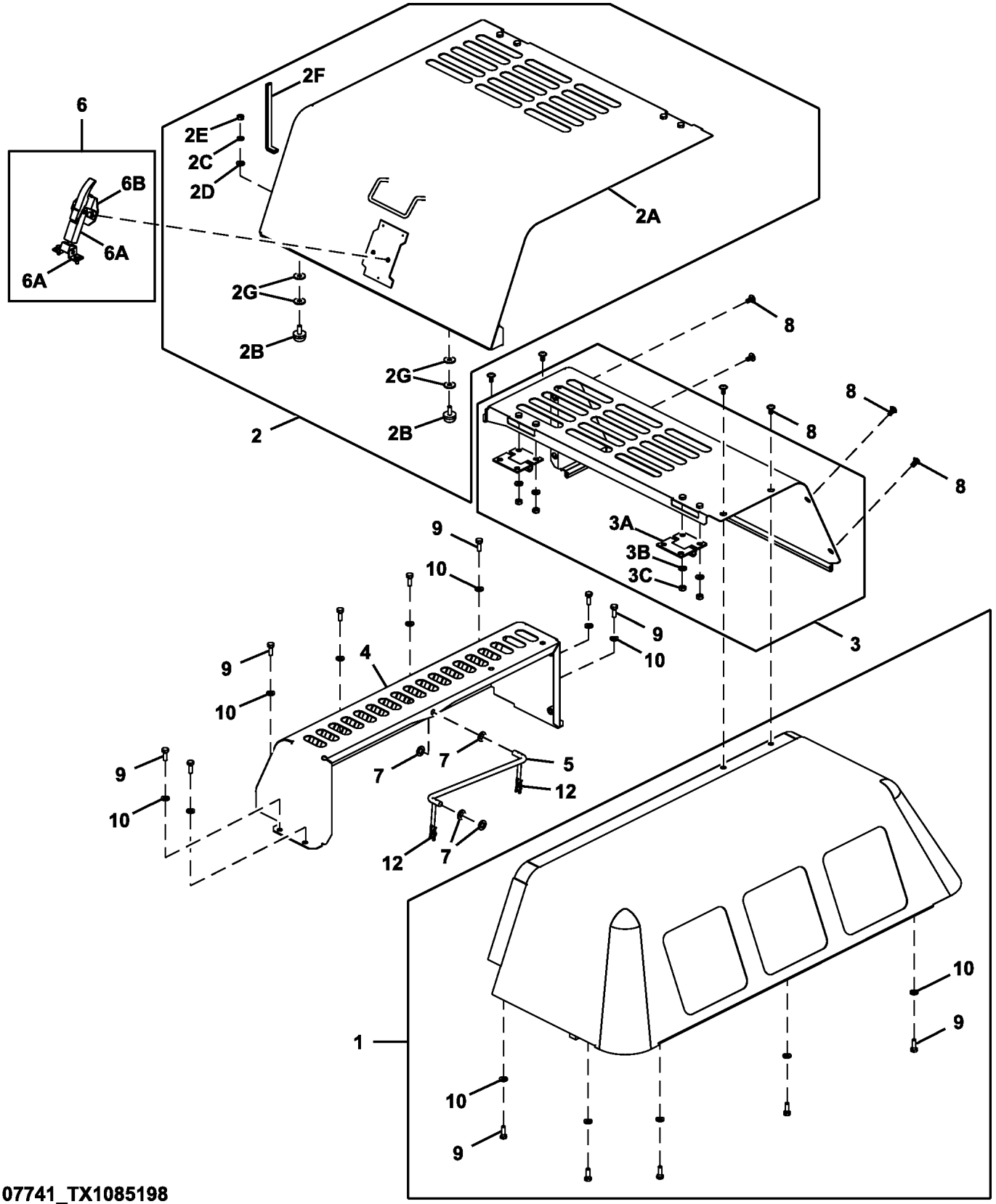

FF107741_TX1085198

Item	*Nº peça*	*Descrição*	*Qtde*	*Nº série*	*Notas*
1	FF107732	Capô	1		
2	.....	Capa	1		
2A	FF107735	Capô	1		
2B	4294508	Pára-choque	2		
2C	12M7066	Arruela de pressão	2		10 mm, SUB FOR A590910
2D	24M7346	Arruela	2		11 X 20 X 2 mm, SUB FOR DH400703
2E	14M7274	Porca	2		M10, SUB FOR J950010
2F	FF100431	Isolador	1		
2G	24M7101	Arruela	4		11 X 34 X 3 mm, SUB FOR J217083
3	FF107737	Capô	1		
3A	FF505552	Dobradiça	2		
3B	24M7346	Arruela	4		11 X 20 X 2 mm, SUB FOR DH400703
3C	14M7274	Porca	4		M10, SUB FOR J950010
4	FF107739	Capa	1		
5	FF502674	Trava	1		
6	4361455	Trava	1		SUB FOR TH111036 AND TH108769
	AT194969	Chave	1		
6A	3040904	Trava	1		SUB FOR AT126162
6B	3021131	âncora	1		SUB FOR TH102247
7	24M7085	Arruela	4		15 X 28 X 2.500 mm, SUB FOR A590114
8	19M8752	Parafuso	8		M10 X 20
	B1828R	Bucha	8		
	24M7053	Arruela	8		17 X 30 X 3 mm, Arruela de Metal, SUB FOR A590116
	T158424	Arruela	16		Arruela de Borracha, Dois Usados para Cada Parafuso
9	19M7662	Parafuso sextavado	16		M10 X 30, SUB FOR J901030
10	24M7346	Arruela	20		11 X 20 X 2 mm, SUB FOR DH400703
12	L12622	Pino de trava	4		SUB FOR 4022700

Toolbox
Boîte à outils
Caixa de Ferramentas
Caja de herramientas

TX1113972 D.1

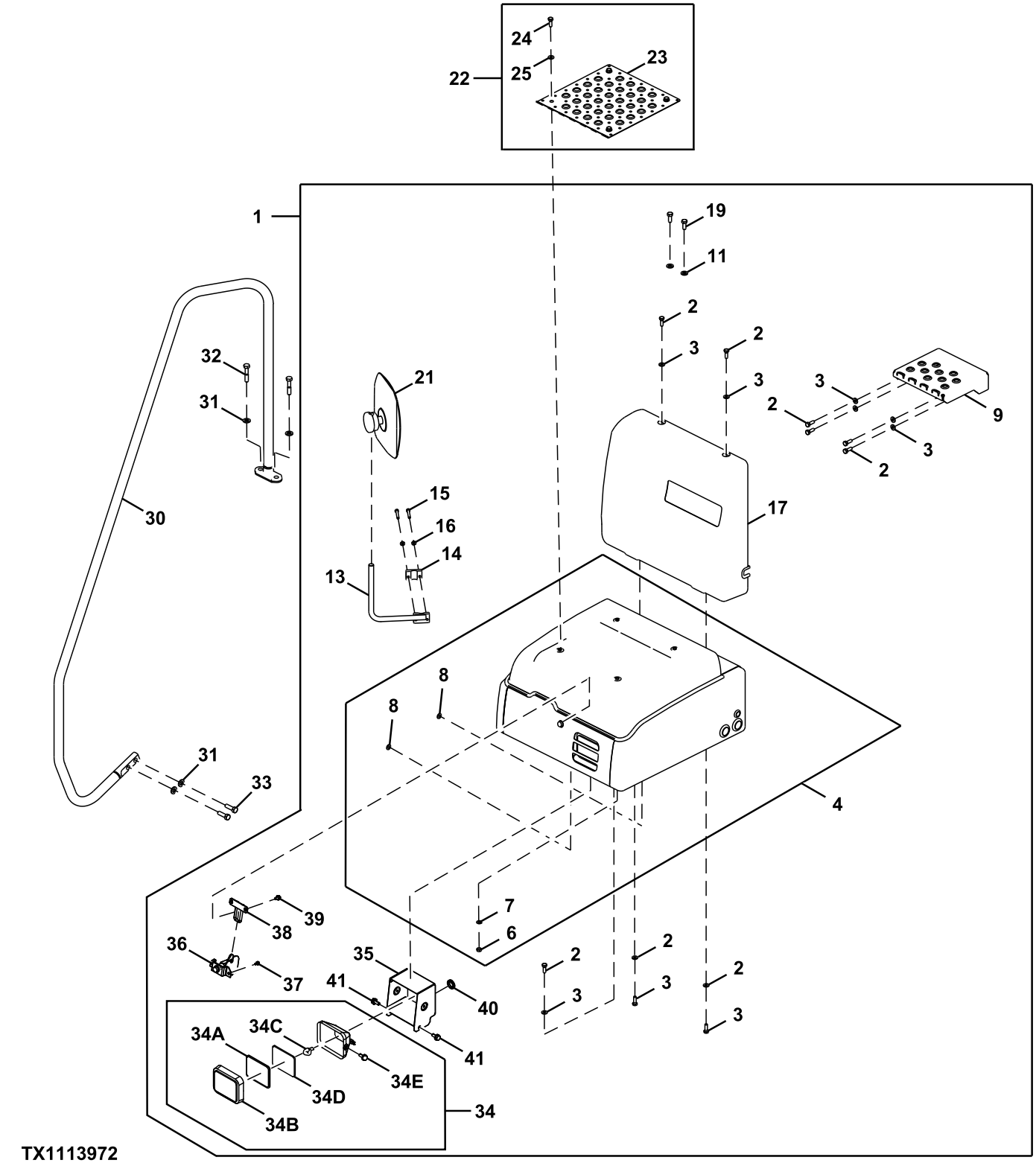

Item	*Nº peça*	*Descrição*	*Qtde*	*Nº série*	*Notas*
1	.....	Caixa de ferramentas	1		
2	19M7662	Parafuso sextavado	13		M10 X 30, (SUB FOR J901030)

3	24M7346	Arruela	13	11 X 20 X 2 mm, (SUB FOR DH400703)
4	4657929	Caixa de ferramentas	1	
6	14M7274	Porca	4	M10, (SUB FOR J950010)
7	24M7028	Arruela	4	10.500 X 20 X 2 mm, (SUB FOR A590110)
8	24M7028	Arruela	2	10.500 X 20 X 2 mm, (SUB FOR A590110)
9	7049994J	Degrau	1	
11	24M7345	Arruela	2	13.500 X 24 X 2.500 mm, (SUB FOR J222012)
13	DH800108	Suporte	1	
14	DH400660	Braçadeira	1	
15	19M7184	Parafuso sextavado	2	M8 X 55, (SUB FOR J900855)
16	24M7055	Arruela	2	8.400 X 16 X 1.600 mm, (SUB FOR A590108)
17	4676839	Capa	1	
19	19M8011	Parafuso sextavado	2	M12 X 30, (SUB FOR J921230)
21	4675257	Espelho	1	
22	.....	Película anti-derraPante	1	
23	FF105054	Capa	1	
24	19M7662	Parafuso sextavado	4	M10 X 30, (SUB FOR J901030)
25	24M7346	Arruela	4	11 X 20 X 2 mm, (SUB FOR DH400703)
30	7059432	Corrimão	1	RH
31	24M7345	Arruela	4	13.500 X 24 X 2.500 mm, SUB FOR J222012
32	19M7363	Parafuso sextavado	2	M12 X 60, SUB FOR J921260
33	19M7493	Parafuso sextavado	2	M12 X 40, SUB FOR A590108
34	4274478	Farol dianteiro	1	
34A	4285646	Lente	1	
34B	4285647	Aro	1	
34C	AT135758	Lâmpada	1	SUB FOR 4285648
34D	4288342	Junta	1	
34E	19M8425	Parafuso sextavado	2	M6 X 16, SUB FOR J900616
35	8100886	Capa	1	
36	4631659	Fechadura	1	
37	19M8425	Parafuso sextavado	2	M6 X 16, J260614 NLA SUB FOR A590106
	24M7054	Arruela	2	6.400 X 12 X 1.600 mm
38	8100524	Trava	1	
39	19M7162	Parafuso sextavado	2	M8 X 16, J260816 NLA, SUB FOR J900816
	24M7055	Arruela	2	8.400 X 16 X 1.600 mm, SUB FOR A590108
40	4335429	Bucha	1	
41	19M7402	Parafuso sextavado	3	M10 X 25, J271025 NLA, SUB FOR J901025
	24M7346	Arruela	3	11 X 20 X 2 mm, SUB FOR J222010

Bottom Covers
Couvercles d'accès du bas
Tampas Inferiores
Cubiertas inferiores

FF106944_TX1085208 A.1

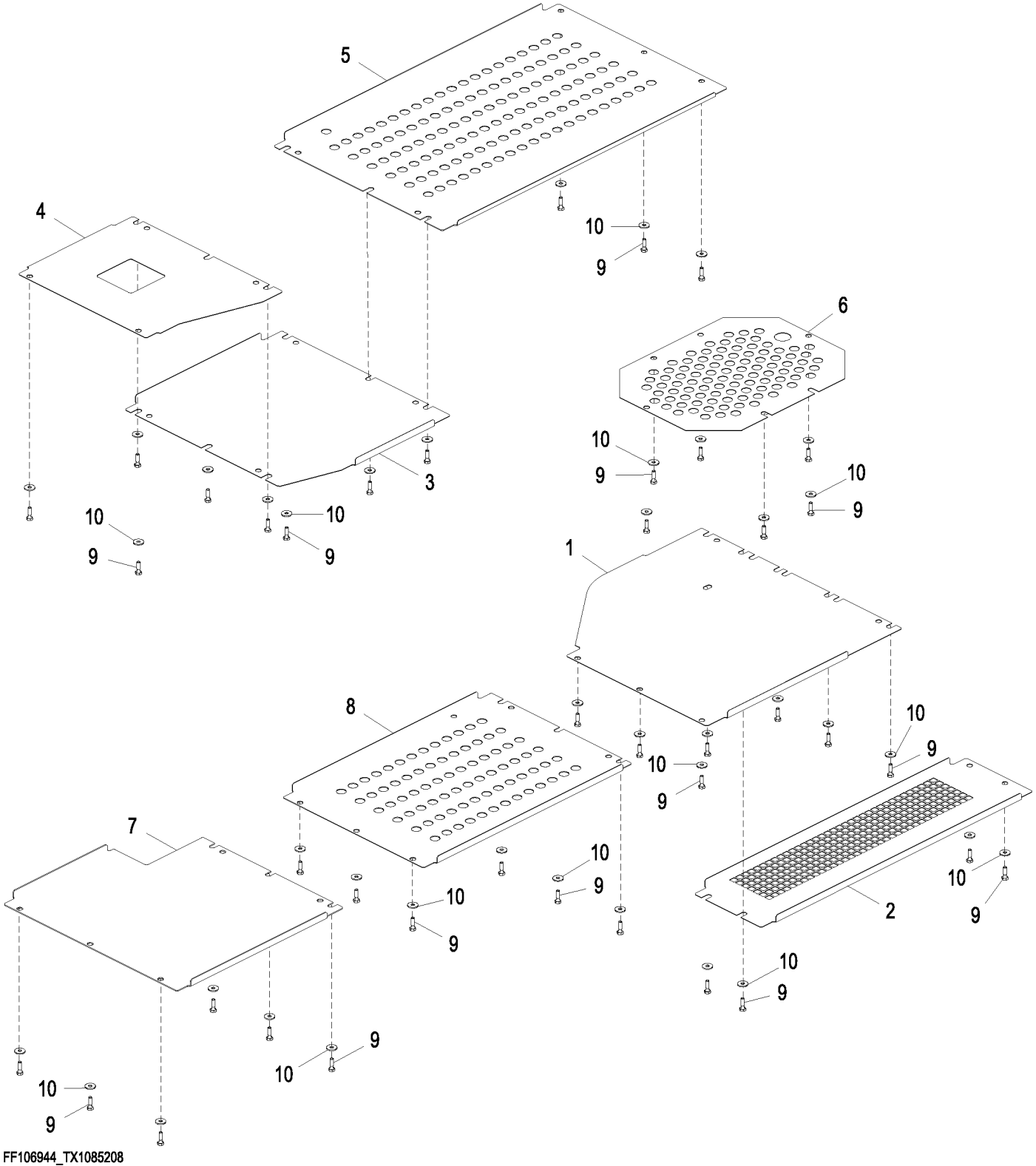

Item	*Nº peça*	*Descrição*	*Qtde*	*Nº série*	*Notas*
1	FF502787	Capa	1		
2	FF502710	Capa	1		
3	2058813	Capa	1		
4	FF107320	Capa	1		
5	2058814	Capa	1		
6	FF502709	Capa	1		
7	3116726	Capa	1		
8	3117185	Capa	1		
9	19M7550	Parafuso sextavado	40		M10 X 35, (SUB FOR J901035)
10	24M7101	Arruela	40		11 X 34 X 3 mm, (SUB FOR J217083)

Bottom Cover (Heavy Duty)
Couvercle du bas (usage intensif)
Tampa Inferior (Serviço Pesado)
Cubierta inferior (servicio severo)

TX1118819 A.1

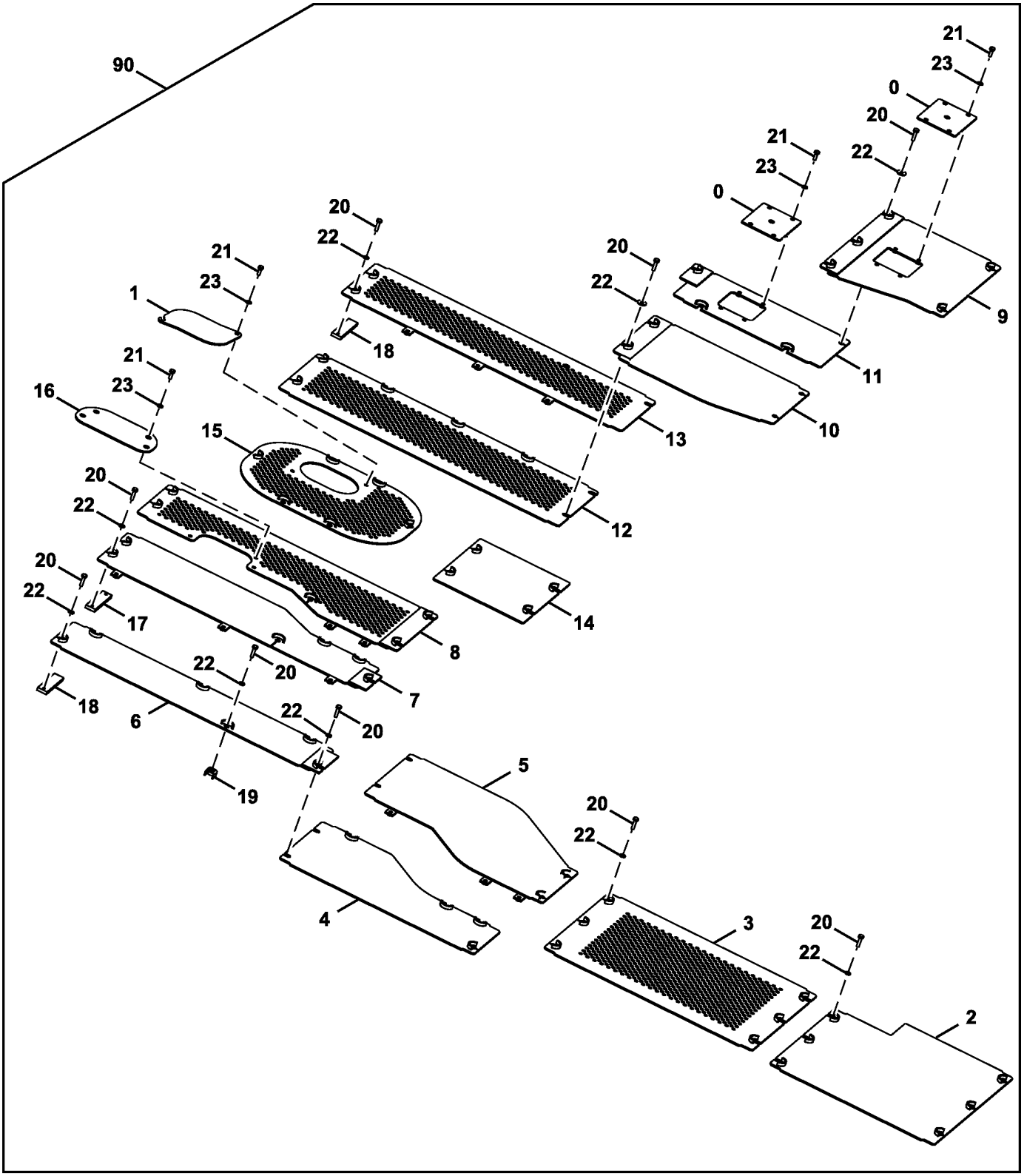

TX1118819

Item	*Nº peça*	*Descrição*	*Qtde*	*Nº série*	*Notas*
0	AT331710	Capa	2		
1	AT331783	Capa	1		
2	AT407961	Capa	1		
3	AT407992	Capa	1		
4	AT407993	Capa	1		
5	AT408025	Capa	1		
6	AT408026	Capa	1		
7	AT408028	Capa	1		
8	AT408030	Capa	1		
9	AT408033	Capa	1		
10	AT408035	Capa	1		
11	AT408038	Capa	1		
12	AT408039	Capa	1		
13	AT408040	Capa	1		
14	AT418978	Capa	1		
15	AT419010	Capa	1		
16	T298986	Placa	1		
17	T311763	Placa	1		
18	T311764	Placa	2		
19	9761676	Parafuso soldável	3		
20	19M7358	Parafuso sextavado	62		M10 X 40, SUB FOR J901040
21	19M7662	Parafuso sextavado	14		M10 X 30, SUB FOR J901030
22	24M7101	Arruela	62		11 X 34 X 3 mm
23	24M7028	Arruela	14		10.500 X 20 X 2 mm, SUB FOR A590110
90	**AT407983**	**Kit - instalação de campo**	**1**		**Pacotes de Produto**

Radio
Radio
Rádio
Radio

TX1089661 A.1

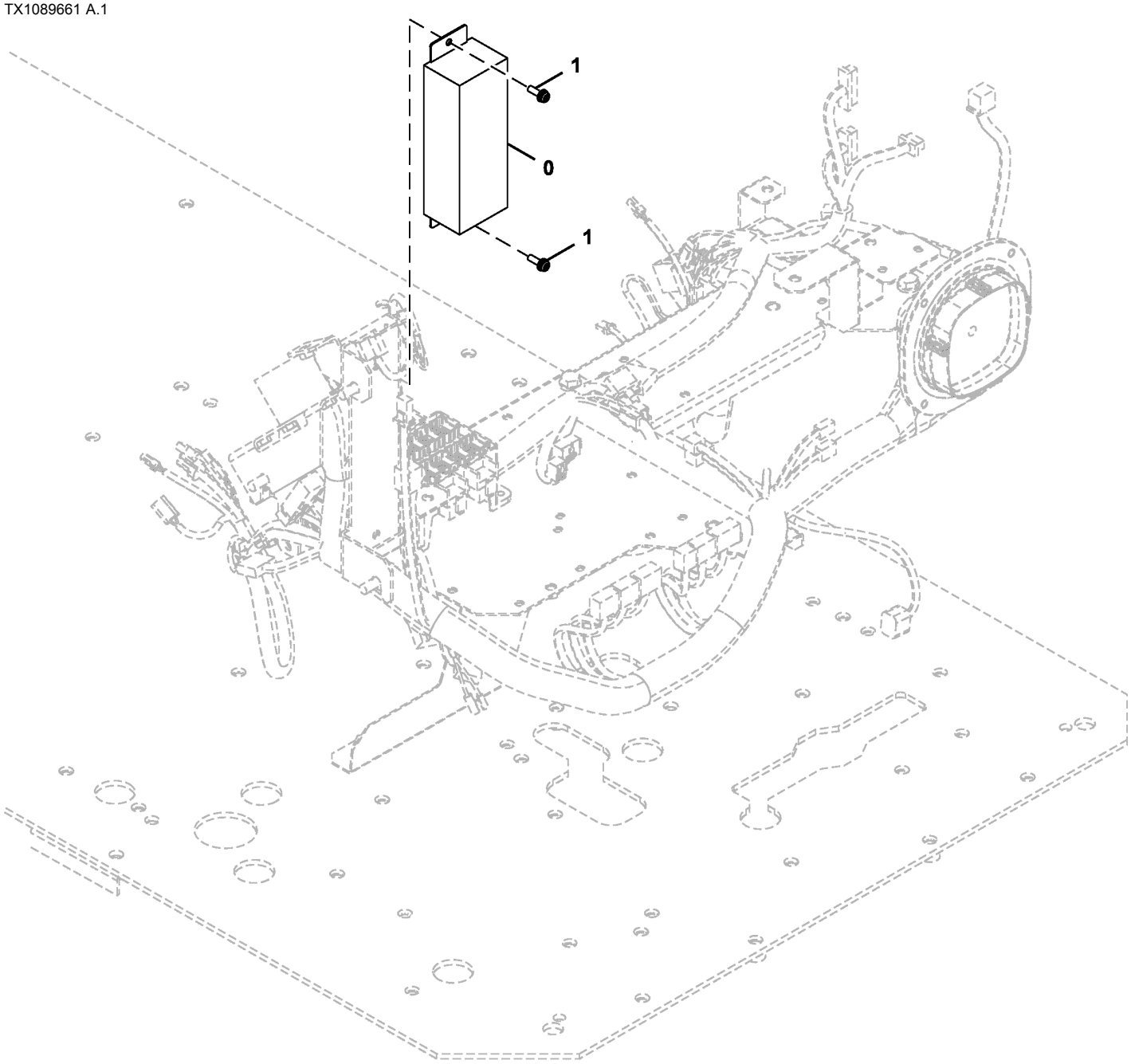

TX1089661

Item	*Nº peça*	*Descrição*	*Qtde*	*Nº série*	*Notas*
0	4714376	Kit do rádio	1		Módulo
1	21M7267	Parafuso	2		M6 X 20, J460620 NLA
	12M7006	Arruela de pressão	2		6 mm
	24M7293	Arruela	2		6.500 X 13 X 1.600 mm

Counterweight Mirror
Counterweight Mirror
Espelho do Contrapeso
Espejo retrovisor de contrapeso

FF108159_TX1086467 A.1

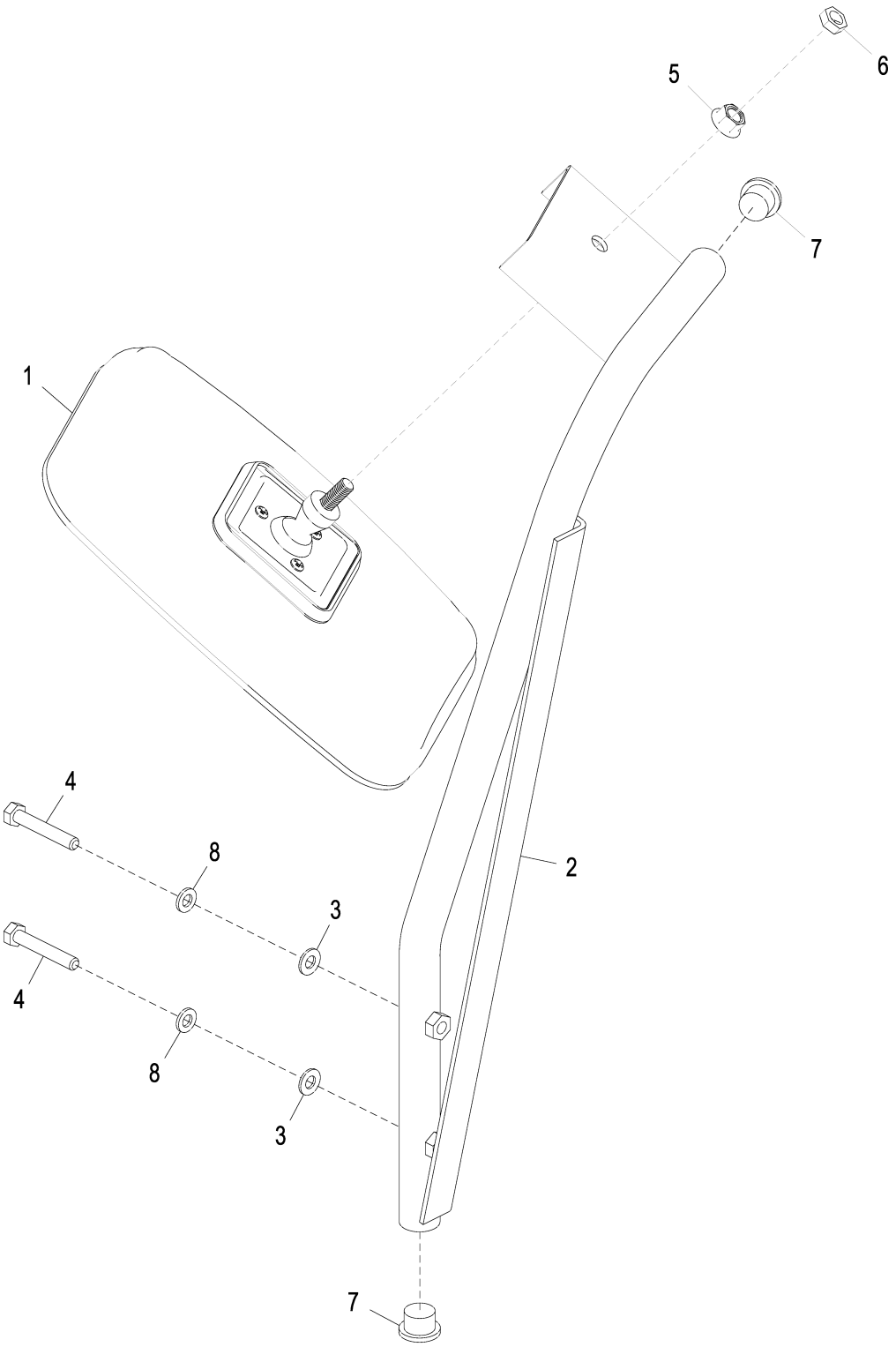

FF108159_TX1086467

Item	*Nº peça*	*Descrição*	*Qtde*	*Nº série*	*Notas*
1	AT393244	RetRovisoR	1		
2	FF510346	Apoio	1		
	FF510944	Apoio	1		
3	24M7055	Arruela	2		8.400 X 16 X 1.600 mm, (SUB FOR A590108)
4	19M8397	Parafuso sextavado	2		M8 X 50, (SUB FOR J900850)
5	14H1090	Porca	1		3/8"
6	14H732	Porca	1		3/8"
7	FF509835	Tampa	2		
8	12M7065	Arruela de pressão	2		8 mm, (SUB FOR A590908)

Left Rear View Mirror
Rétroviseur gauche
Espelho Retrovisor Esquerdo
Espejo retrovisor izquierdo

9318348_TX1086468 A.1

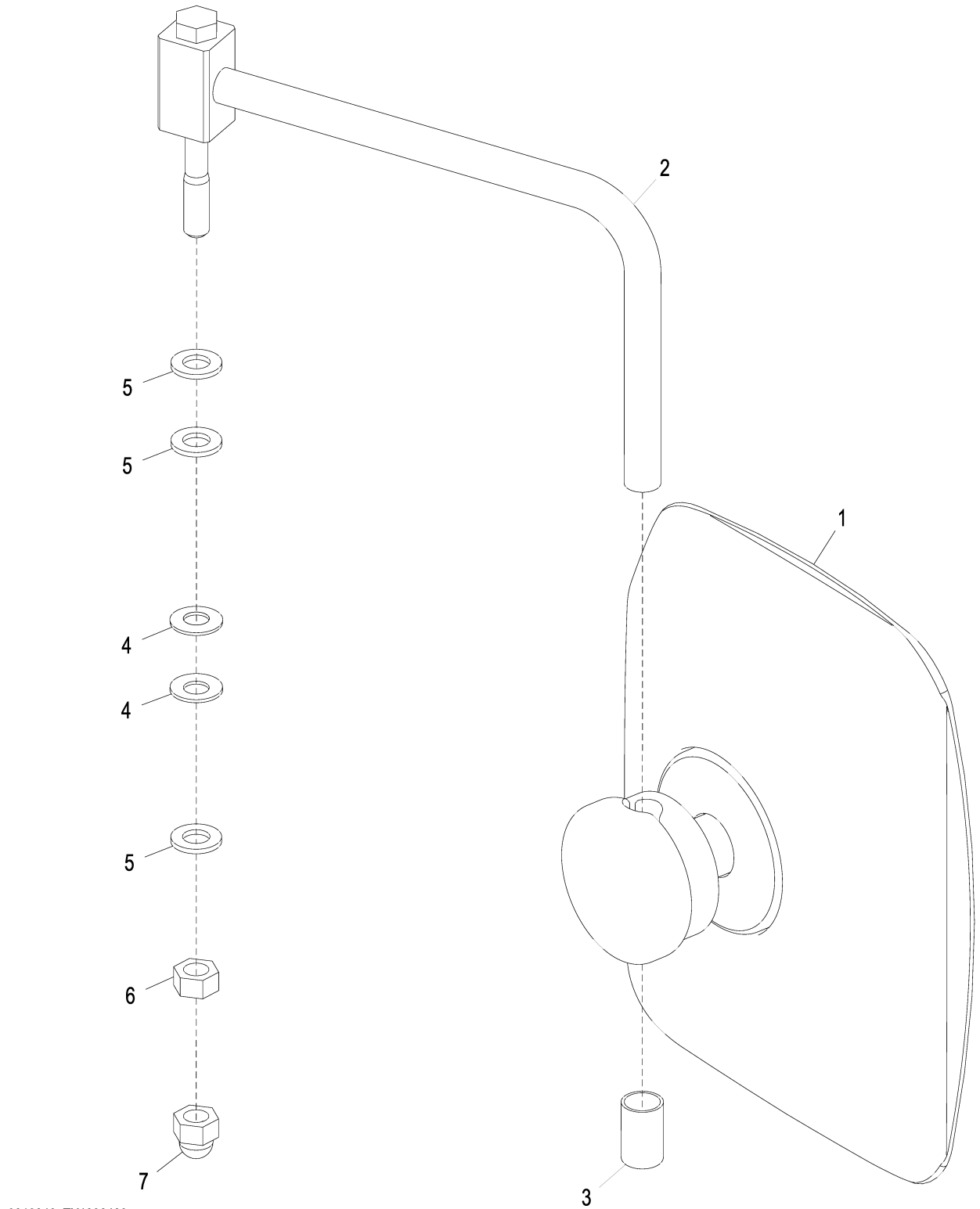

9318348_TX1086468

Item	*Nº peça*	*Descrição*	*Qtde*	*Nº série*	*Notas*
1	4675257	Espelho	1		
2	8103785	Apoio	1		SUB FOR FF100378
3	4642023	Tampa	1		
4	4172172	Arruela	2		
5	24M7047	Arruela	3		13 X 24 X 2.500 mm, SUB FOR J253112
6	14M7275	Porca	1		M12, SUB FOR J231212
7	4449509	Tampa	1		

Horn
Klaxon
Horn
Bocina

9309546_TX1085415 A.1

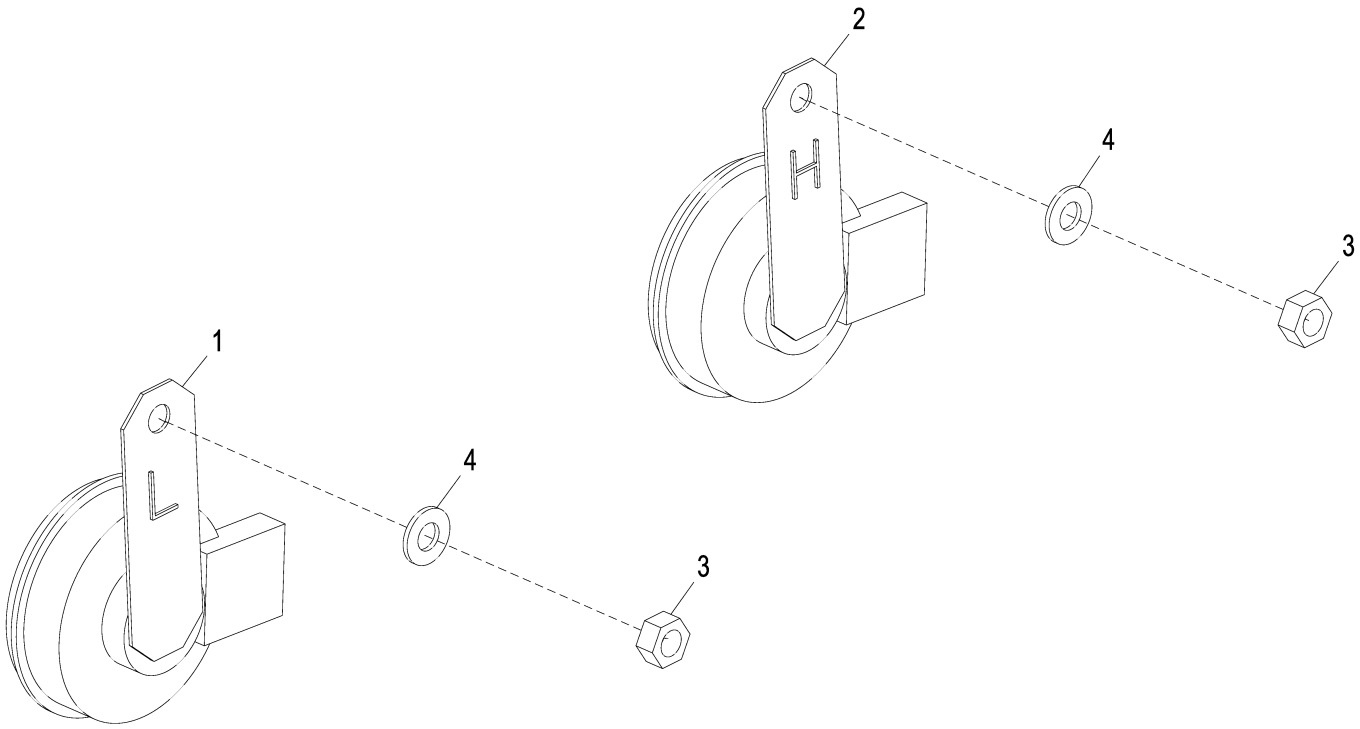

9309546_TX1085415

Item	*Nº peça*	*Descrição*	*Qtde*	*Nº série*	*Notas*
1	4703329	Buzina	1		
2	4703330	Buzina	1		
3	14M7273	Porca	2		M8, SUB FOR J950008
4	24M7055	Arruela	2		8.400 X 16 X 1.600 mm, SUB FOR A590108

Travel Alarm
Alarme de déplacement
Alarme de Deslocamento
Alarma de propulsión

FF106945_TX1085416 A.1

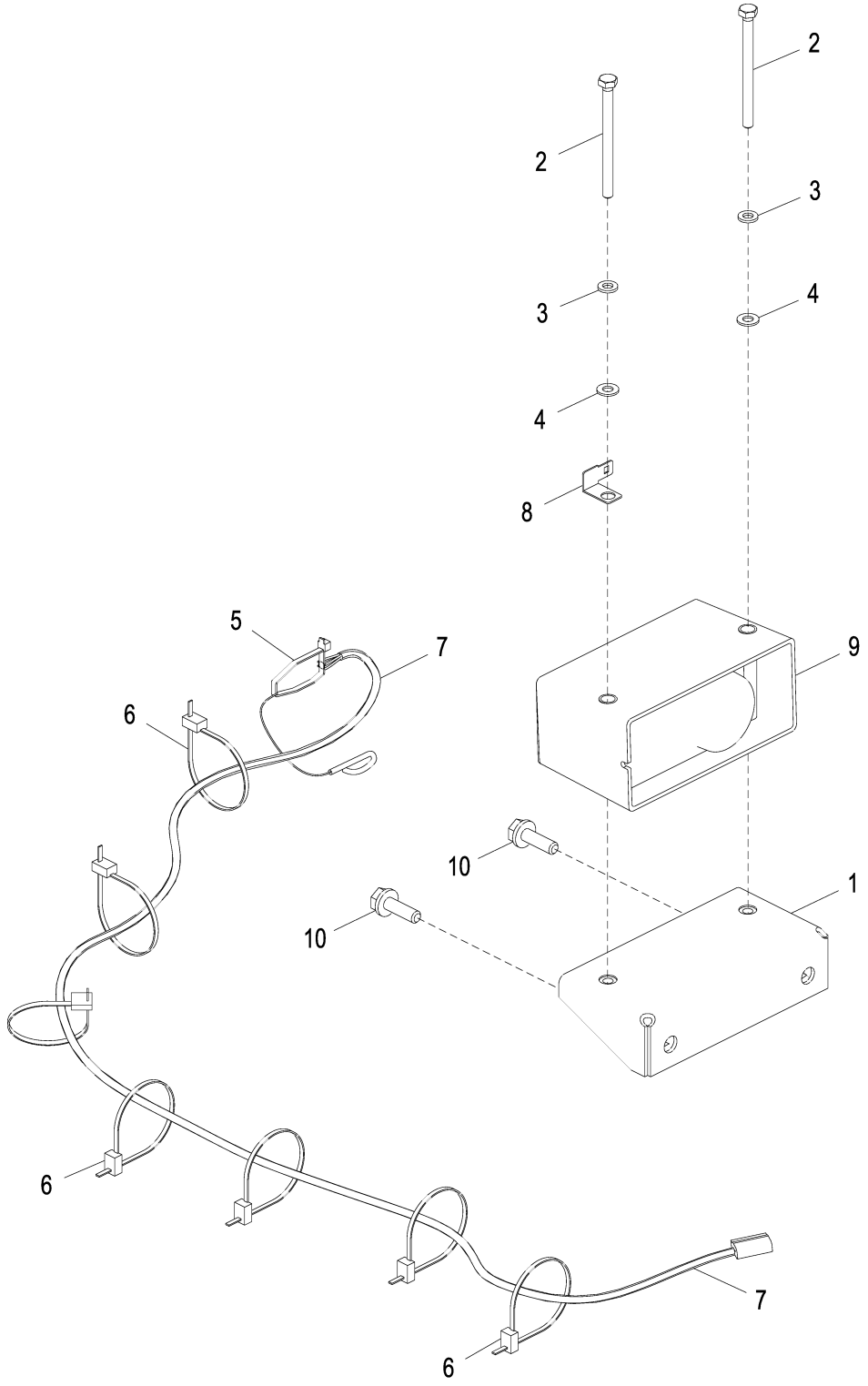

FF106945_TX1085416

Item	*Nº peça*	*Descrição*	*Qtde*	*Nº série*	*Notas*
1	FF502744	Apoio	1		
2	19M7296	Parafuso sextavado	2		M8 X 100, SUB FOR J900800
3	12M7065	Arruela de pressão	2		8 mm
4	24M7055	Arruela	2		8.400 X 16 X 1.600 mm, SUB FOR A590108
5	H77698	Cinta	1		SUB FOR 4055311
6	DH400240	Cinta	7		
7	3090079	Chicote	1		
8	4418301	Apoio	1		
9	AT301074	SiStema de alarme	1		SUB FOR AT331020
10	19M7550	Parafuso sextavado	2		M10 X 35, SUB FOR J901035
	24M7346	Arruela	2		11 X 20 X 2 mm, SUB FOR DH400703

Travel Motion Alarm Switch and Wiring Harness
Interrupteur et faisceau de câblage d'avertisseur de déplacement
Interruptor e Chicote Elétrico do Alarme de Movimento de Deslocamento
Interruptor y grupo de cables de alarma de propulsión

DCYA60001073_TX1089763 A.1

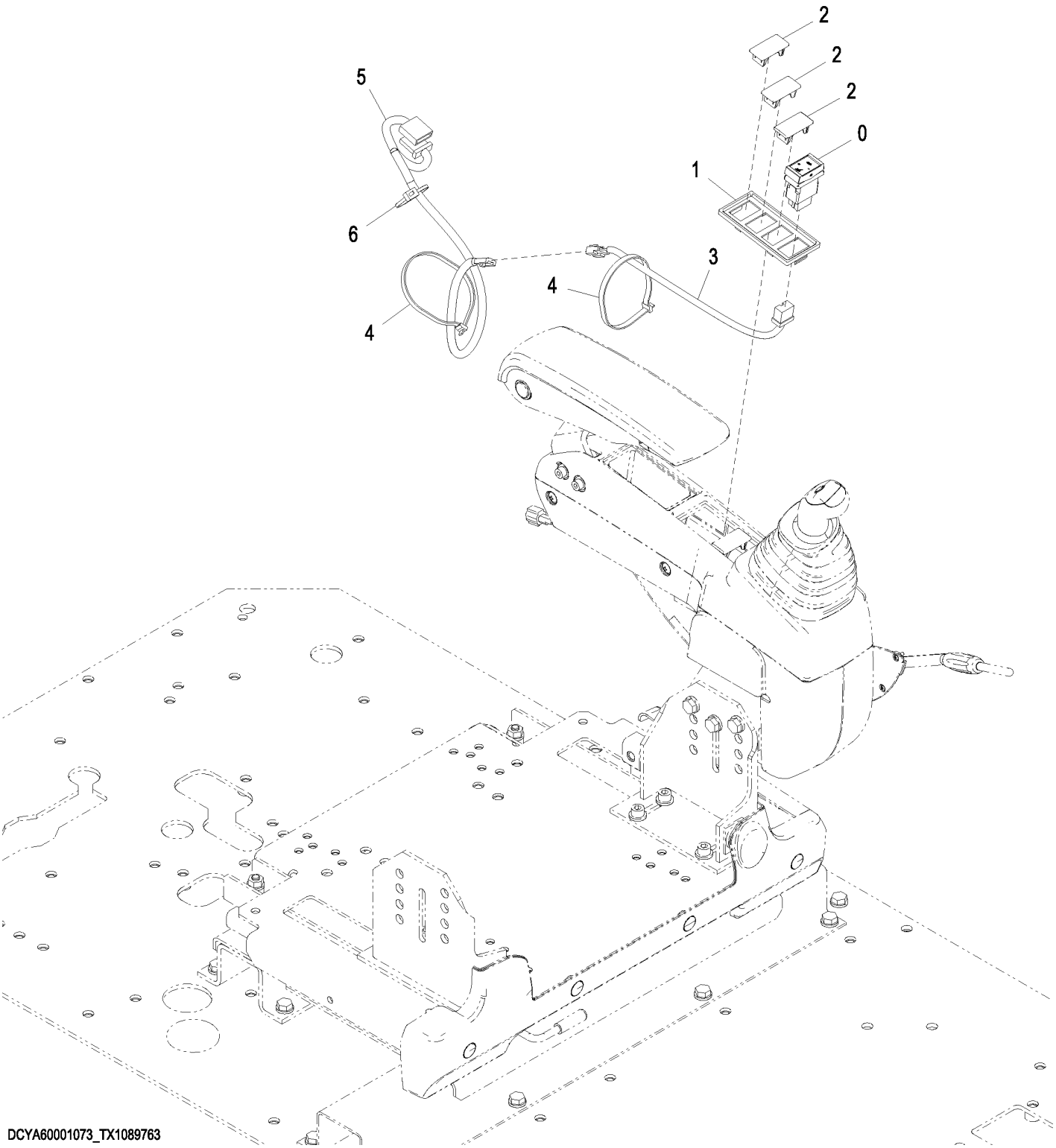

Item	*Nº peça*	*Descrição*	*Qtde*	*Nº série*	*Notas*
0	4651296	Interruptor	1		Alarme de Deslocamento
1	2058776	Caixa	1		
2	3121182	Tampa	2		
3	4651869	Chicote	1		Alarme de Deslocamento
4	H77698	Cinta	2		SUB FOR 4121859
5	FYA00004570	Chicote	1		Conector do Interruptor Opcional
6	H77698	Cinta	1		SUB FOR 4055312

MP3 Player Wiring Harness
Faisceau de lecteur MP3
Chicote Elétrico do Reprodutor de MP3
Grupo de cables de reproductor de MP3

TX1119348 A.1

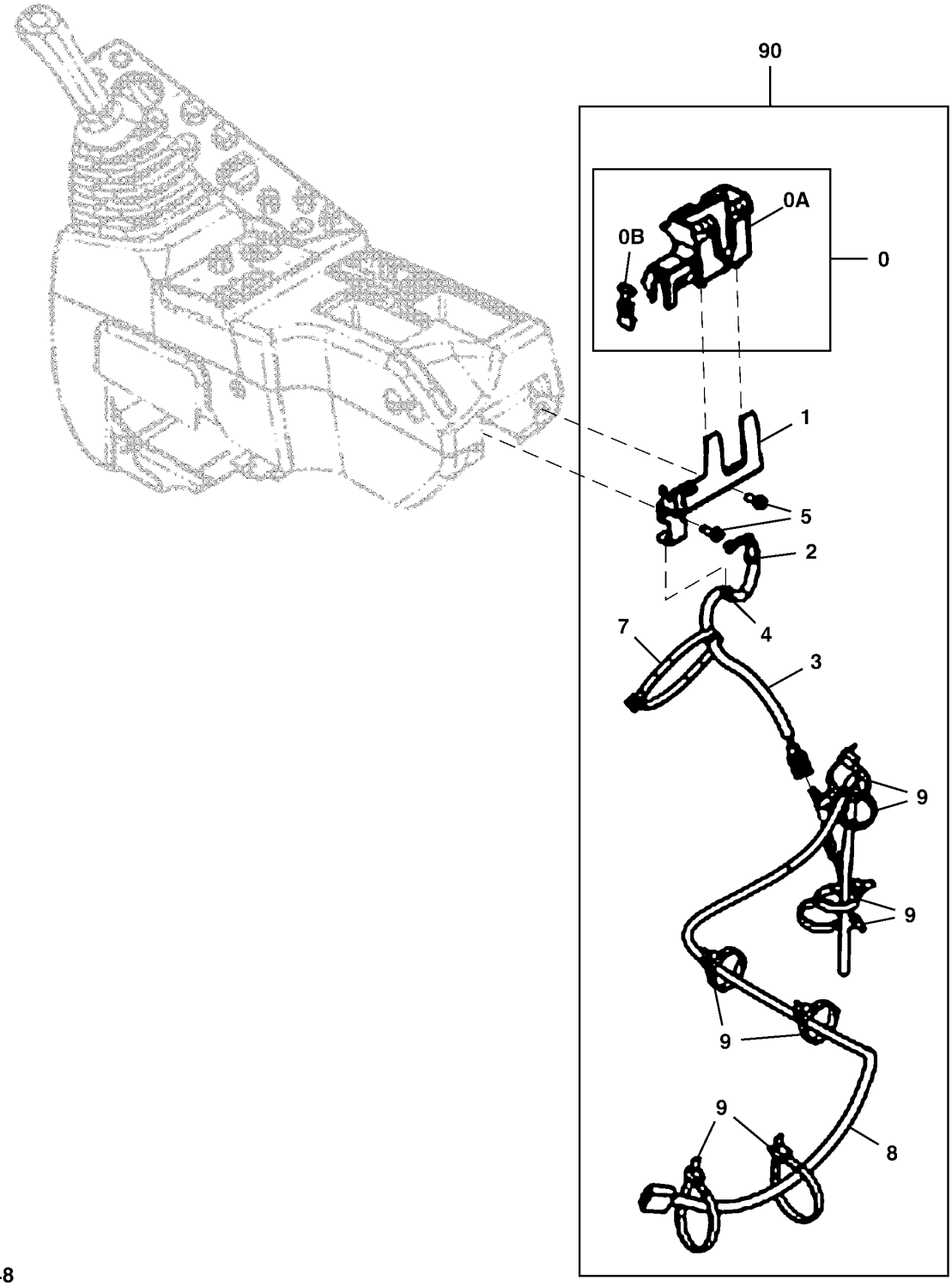

TX1119348

Item	*Nº peça*	*Descrição*	*Qtde*	*Nº série*	*Notas*
0	FYA40005509	Caixa	1		NLA, ORDER FYA00008594 AND FYA00008595
0A	FYA00008595	Caixa	1		
0B	FYA00008594	Capa	1		
1	FYA00008596	Apoio	1		
2	4165068	Passa-fio	1		
3	FYA00008476	Chicote	1		Áudio Auxiliar
4	H77698	Cinta	1		SUB FOR 4300351
5	.....	Parafuso	2		J460620 NLA; ORDER 12M7006, 21M7267, AND 24M7293
	12M7006	Arruela de pressão	2		6 mm
	21M7267	Parafuso	2		M6 X 20
	24M7293	Arruela	2		6.500 X 13 X 1.600 mm
7	4121859	Presilha	1		
8	FYA00008477	Chicote	1		Interface de Áudio Auxiliar
9	4055312	Presilha	8		
90	**ETN93549**	**Kit - instalação de campo**	**1**		**Pacotes de Produto**

Control Valve End Caps (5 Spool Side)
Couvercles d'extrémité de distributeur (côté à 5 tiroirs)
Tampas de Extremidade da Válvula de Controle (Lado de 5 Carretéis)
Tapas terminales de válvula de control (lado de 5 carretes)

TX1086104 A.2

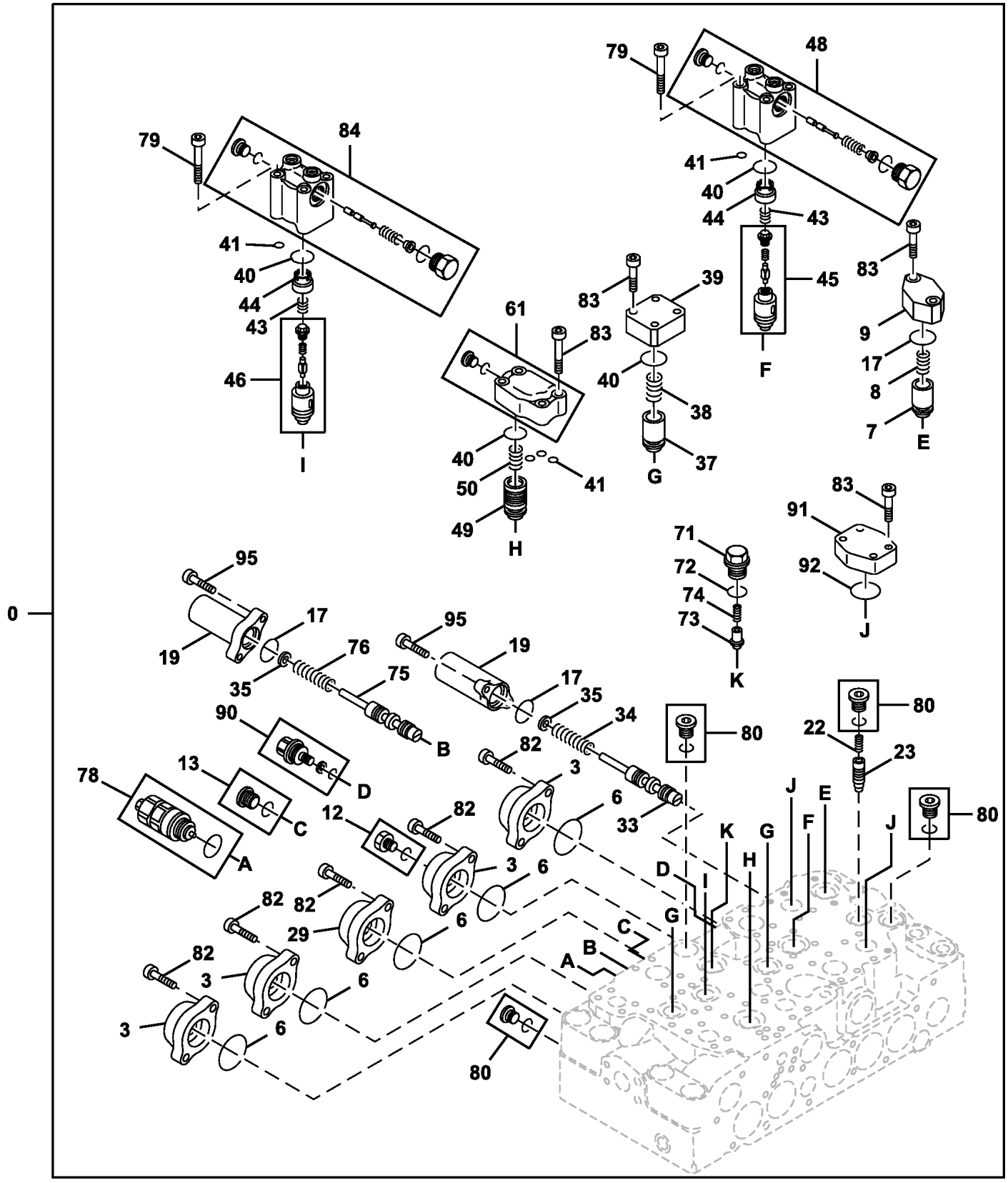

TX1086104

Item	*Nº peça*	*Descrição*	*Qtde*	*Nº série*	*Notas*
0	FYA00000717	VálVula	1		Componentes Adicionais Listados em Outra Página
3	0791801	Tampa	4		
6	A811045R	Anel o	5		(SUB FOR A811045)
7	0668111	Cone de válvula	1		
8	0668112	Mola	1		
9	0791601	Flange	1		
12	0218607	Tampão	1		
13	0668108	Tampão	3		
17	CH17886	Junta de vedação	3		(SUB FOR 4226446)
19	0791803	Tampa	2		
22	0668007	Mola	1		
23	0791602	Cone de válvula	1		
29	0791816	Tampa	1		
33	.....	Carretel	1		
34	0791817	Mola	1		
35	0791807	Arruela	2		
37	0791603	Cone de válvula	2		
38	0791604	Mola	2		
39	0791605	Flange	2		
40	985098	Anel o	5		
41	4506406	Anel o	5		
43	0791606	Mola	2		
44	0791607	Espaçador	2		
45	0977202	Cone de válvula	1		
46	0977203	Cone de válvula	1		
48	0977003	Carcaça	1		
49	0791619	Cone de válvula	1		
50	0791620	Mola	1		
61	0977004	Carcaça	1		
71	0714504	Tampão	1		
72	4506418	Anel o	1		
73	0714503	Cone de válvula	1		
74	0225209	Mola	1		
75	.....	Carretel	1		
76	0977204	Mola	1		
78	4358914	VálVula de alíVio de press.	1		
79	0791622	Parafuso	8		
80	0695007	Tampão	4		
82	0459541	Parafuso	10		
83	0413909	Parafuso	22		
84	0977206	Carcaça	1		
90	0667927	Tampão	1		
91	0667726	Tampa	2		
92	4S00729	Anel o	2		(SUB FOR 0886201)
95	0455002	Parafuso	4		

Control Valve Body and Spools (4 Spool Side)
Corps et tiroirs de distributeur (côté à 4 tiroirs)
Corpo e Carretéis da Válvula de Controle (Lado de 4 Carretéis)
Cuerpo y carretes de válvula de control (lado de 4 carretes)

TX1086093 A.1

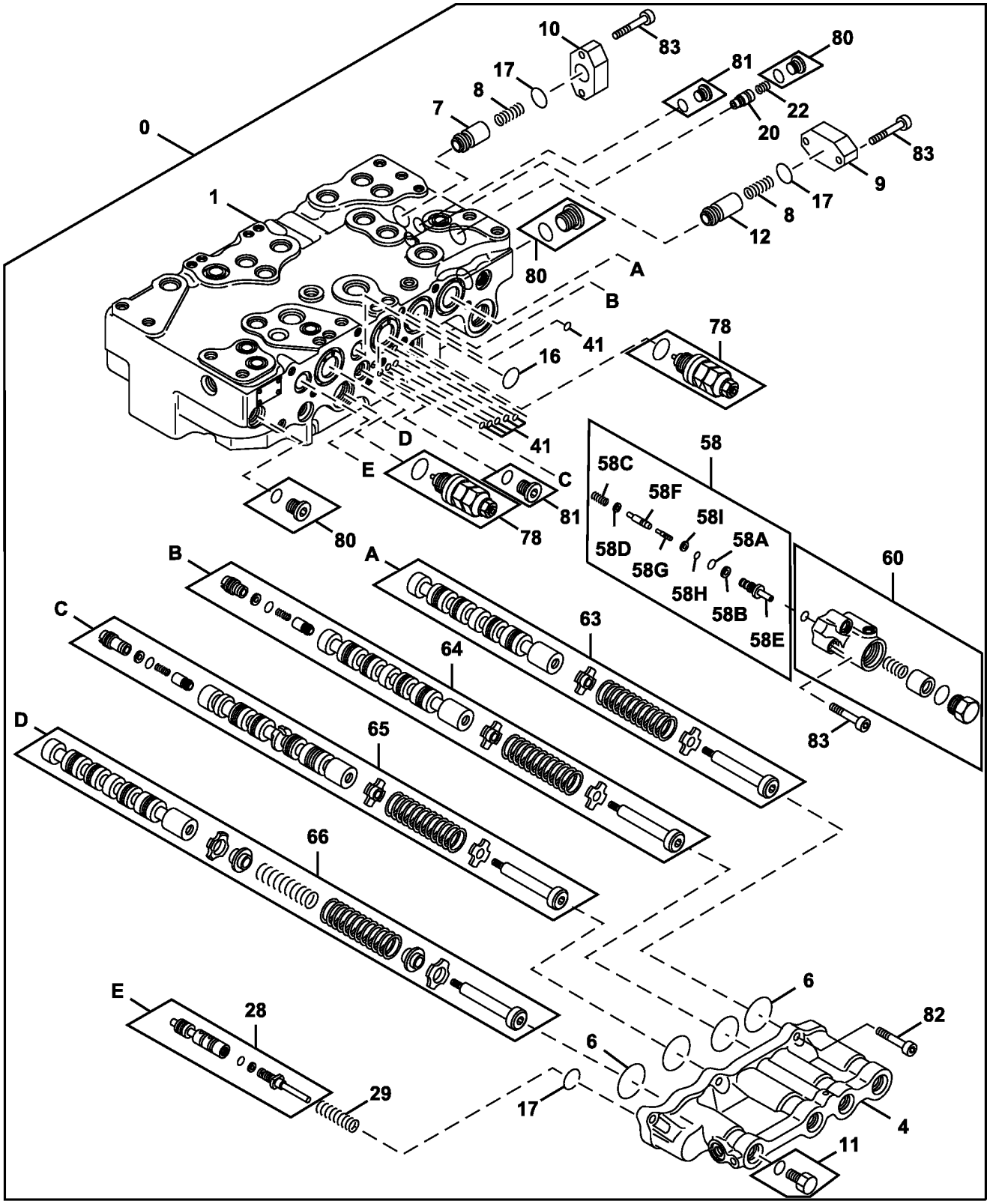

TX1086093

Item	*Nº peça*	*Descrição*	*Qtde*	*Nº série*	*Notas*
0	FYA00000717	VálVula	1		Componentes Adicionais Listados em Outra Página
1	.....	Carcaça	1		
4	0976702	Tampa	1		
6	A811045R	Anel o	4		SUB FOR A811045
7	0668111	Cone de válvula	1		
8	0668112	Mola	2		
9	0791601	Flange	1		
10	0792001	Flange	1		
11	0332914	Tampão de dreno	1		
12	0792002	Cone de válvula	1		
16	0976602	Anel o	1		SUB FOR 0792003 OR AT264354 OR 4S00734
17	CH17886	Junta de vedação	3		SUB FOR 4226446
20	0792005	Cone de válvula	1		
22	0668007	Mola	1		
28	.....	Carretel de válvula	1		
29	0791914	Mola	1		
41	4506406	Anel o	6		
58	0791818	VálVula	1		
58A	4317636	Anel o	1		SUB FOR 971823
58B	0332924	Anel de apoio	1		
58C	0791808	Mola	1		
58D	0791809	Assento de válvula	1		
58E	.....	Luva	1		
58F	.....	Cone de válvula	1		
58G	.....	Carretel de válvula	1		
58H	CH11560	Junta de vedação	1		SUB FOR 4140436
58I	4105067	Anel de apoio	1		
60	0976704	Carcaça	1		
63	.....	Carretel de válvula	1		
64	.....	Carretel de válvula	1		
65	.....	Carretel de válvula	1		
66	.....	Carretel de válvula	1		
78	4358914	VálVula de alíVio de press.	2		
80	0695007	Tampão	3		
81	0689405	Tampão	2		
82	19M8337	Parafuso	6		M10 X 30, SUB FOR 0459541
83	0413909	Parafuso	7		

Control Valve End Caps (4 Spool Side)
Couvercles d'extrémité de distributeur (côté à 4 tiroirs)
Tampas de Extremidade da Válvula de Controle (Lado de 4 Carretéis)
Tapas terminales de válvula de control (lado de 4 carretes)

TX1086097 B.1

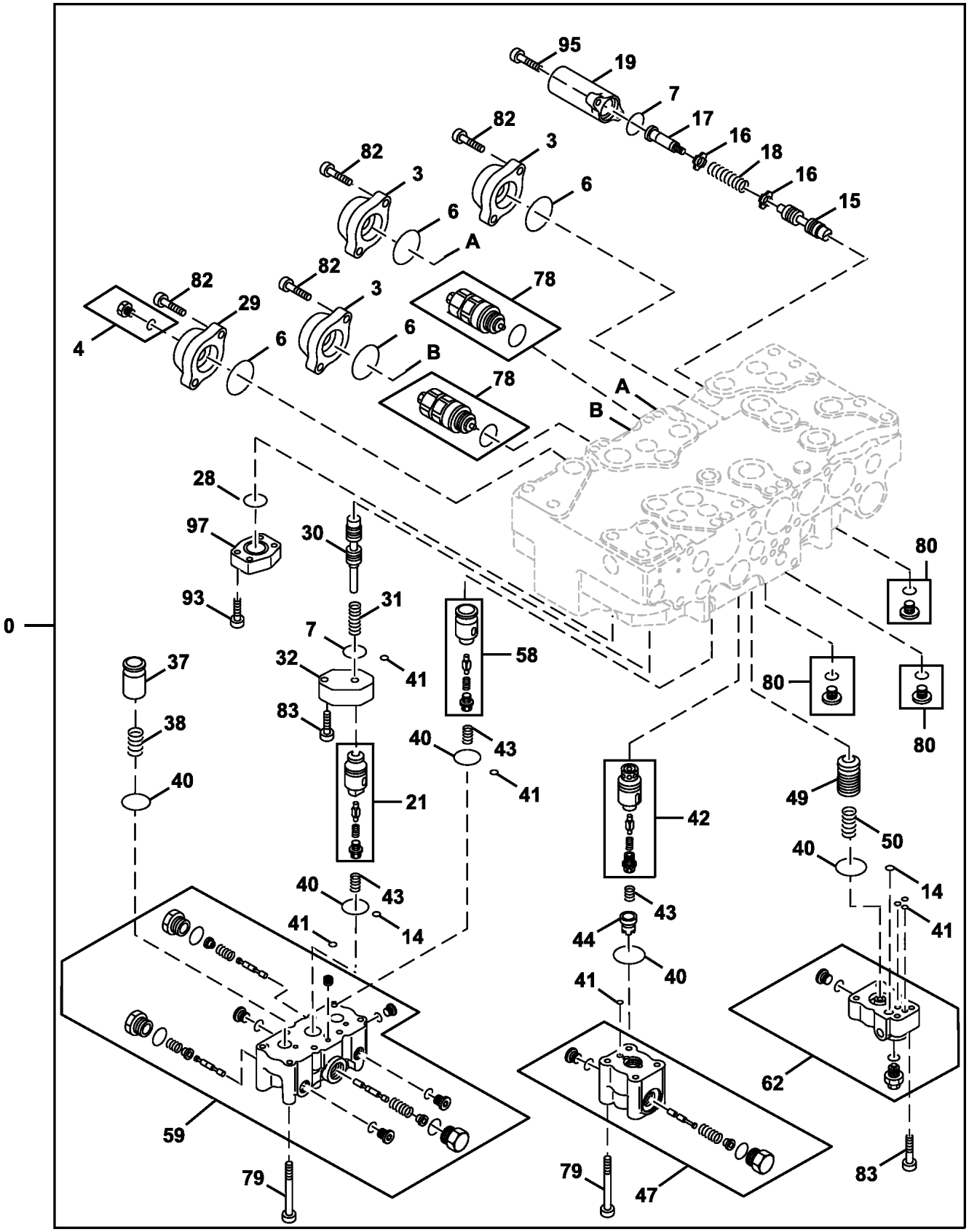

TX1086097

Item	*Nº peça*	*Descrição*	*Qtde*	*Nº série*	*Notas*
0	FYA00000717	VálVula	1		Componentes Adicionais Listados em Outra Página
3	0791801	Tampa	3		
4	0309731	Tampão	1		
6	A811045R	Anel o	4		(SUB FOR A811045)
7	CH17886	Junta de vedação	2		(SUB FOR 4226446)
14	CH17167	Anel o	2		(SUB FOR 4506320)
15	.....	Carretel de válvula	1		
16	0332904	RetentoR	2		
17	0735807	Carretel	1		
18	0791902	Mola	1		
19	0791803	Tampa	1		
21	0977201	Cone de válvula	1		
28	0224422	Anel o	1		
29	0791816	Tampa	1		
30	.....	Carretel de válvula	1		
31	0976802	Mola	1		
32	0791702	Flange	1		
37	0791603	Cone de válvula	1		
38	0791604	Mola	1		
40	985098	Anel o	5		
41	4506406	Anel o	6		
42	0976803	Cone de válvula	1		
43	0791606	Mola	3		
44	0791607	Espaçador	1		
47	0976804	Carcaça	1		
49	0791619	Cone de válvula	1		
50	0791620	Mola	1		
58	0976805	Cone de válvula	1		
59	0977205	Carcaça	1		
62	0976807	Carcaça	1		
78	4358914	VálVula de alíVio de press.	2		
79	0791622	Parafuso	12		
80	0695007	Tampão	3		
82	19M8337	Parafuso	8		M10 X 30, (SUB FOR 0459541)
83	0413909	Parafuso	6		
93	19M8447	Parafuso	4		M10 X 35, (SUB FOR 0413619)
95	0455002	Parafuso	2		
97	0413712	Tampa	1		

Control Valve Body and Spools (5 Spool Side)
Corps et tiroirs de distributeur (côté à 5 tiroirs)
Corpo e Carretéis da Válvula de Controle (Lado de 5 Carretéis)
Cuerpo y carretes de válvula de control (lado de 5 carretes)

TX1086100 A.2

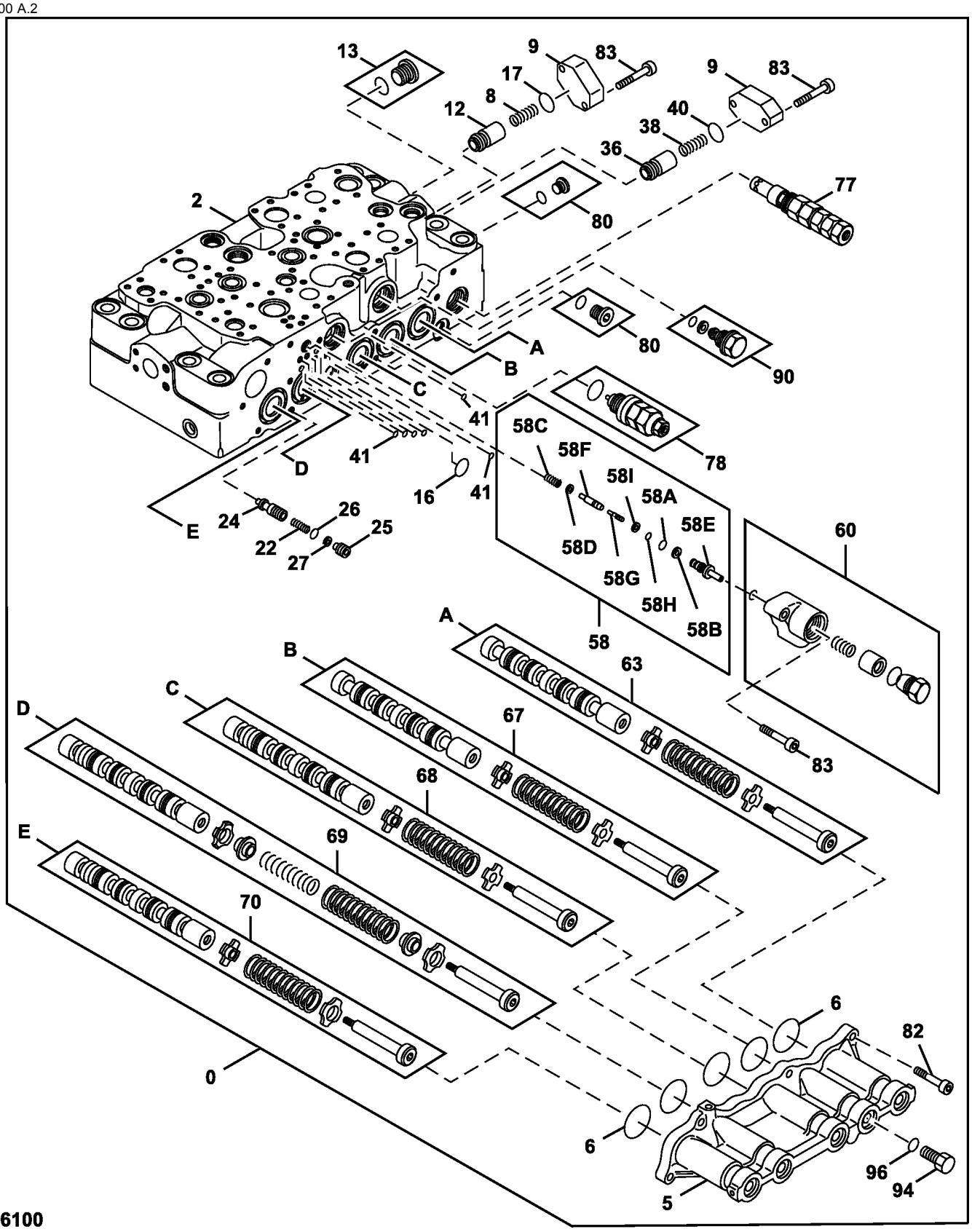

TX1086100

Item	*Nº peça*	*Descrição*	*Qtde*	*Nº série*	*Notas*
0	FYA00000717	VálVula	1		Componentes Adicionais Listados em Outra Página
2	.....	Carcaça	1		
5	0976901	Tampa	1		
6	A811045R	Anel o	5		SUB FOR A811045
8	0668112	Mola	1		
9	0791601	Flange	2		
12	0792002	Cone de válvula	1		
13	0668108	Tampão	1		
16	0976602	Anel o	1		SUB FOR 0792003 OR AT264354 OR 4S00734
17	CH17886	Junta de vedação	1		SUB FOR 4226446
22	0668007	Mola	1		
24	0791804	Cone de válvula	1		
25	0791805	Espaçador	1		
26	4317636	Anel o	1		SUB FOR 971823
27	0332924	Anel de apoio	1		
36	0792006	Cone de válvula	1		
38	0791604	Mola	1		
40	985098	Anel o	1		
41	4506406	Anel o	6		
58	0791818	VálVula	1		
58A	4317636	Anel o	1		SUB FOR 971823
58B	0332924	Anel de apoio	1		
58C	0791808	Mola	1		
58D	0791809	Assento de válvula	1		
58E	.....	Luva	1		
58F	.....	Cone de válvula	1		
58G	.....	Carretel	1		
58H	CH11560	Junta de vedação	1		
58I	4105067	Anel de apoio	1		
60	0976704	Carcaça	1		
63	.....	Carretel	1		
67	.....	Carretel	1		
68	.....	Carretel	1		
69	.....	Carretel	1		
70	.....	Carretel	1		
77	FYA00004934	VálVula de alíVio de press.	1		
78	4358914	VálVula de alíVio de press.	1		
80	0695007	Tampão	2		
82	19M8337	Parafuso	6		M10 X 30, SUB FOR 0459541
83	0413909	Parafuso	7		
90	0667927	Tampão	1		
94	0667931	Tampão	1		
96	CH11570	Anel o	1		SUB FOR 4509180

Control Valve Hardware and O-Rings
Boulonnerie et joints toriques de distributeur
Peças de Fixação e Anéis O da Válvula de Controle
Tornillería y anillos tóricos de válvula de control

TX1086085 A.2

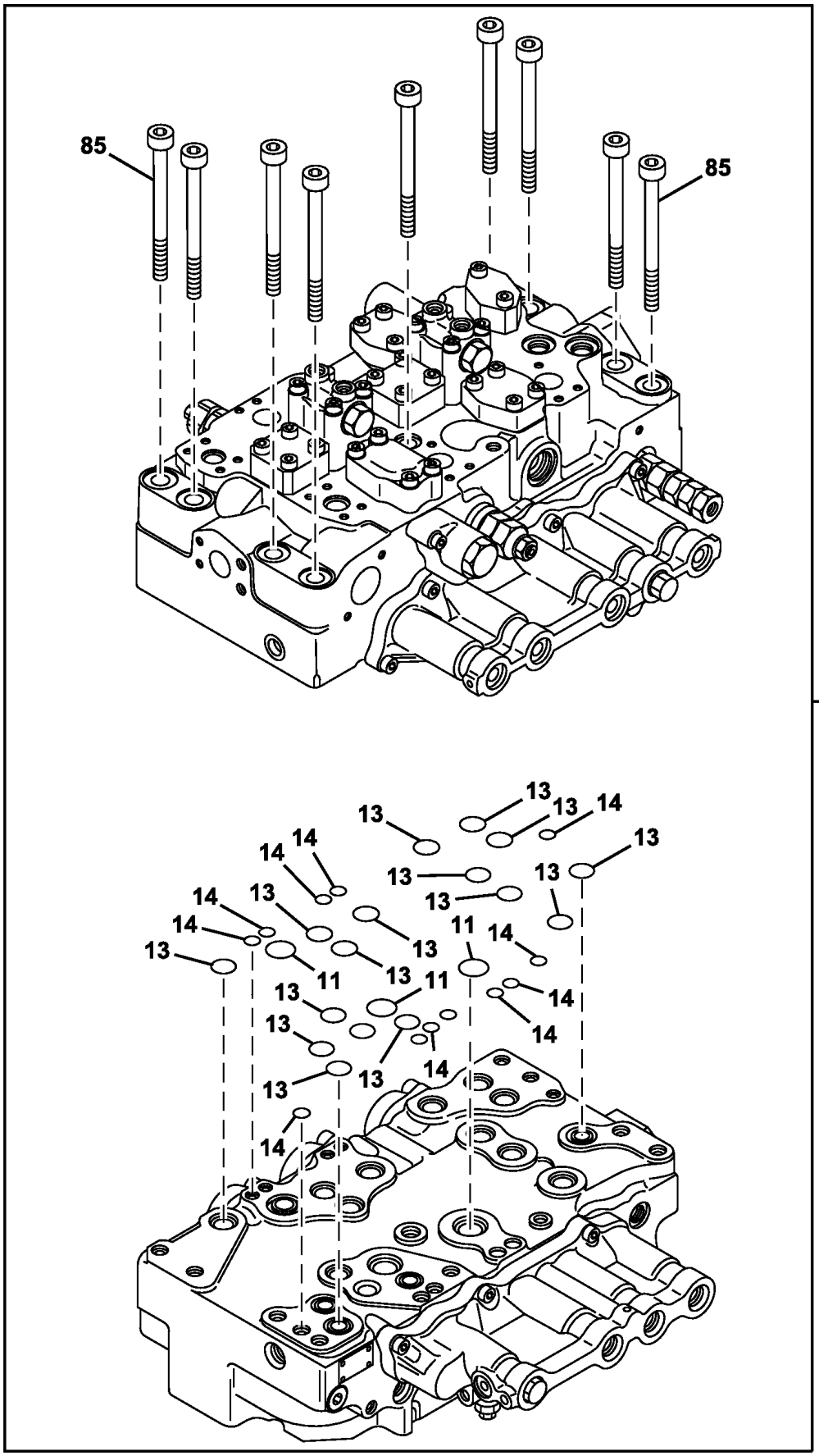

TX1086085

Item	*Nº peça*	*Descrição*	*Qtde*	*Nº série*	*Notas*
0	FYA00000717	VálVula	1		Componentes Adicionais Listados em Outra Página
11	4S00730	Anel o	3		SUB FOR 0976601
13	0976602	Anel o	16		SUB FOR 4S00734
14	CH17167	Anel o	12		SUB FOR 4506320
85	0792007	Parafuso	9		

Control Valve Mounting Brackets
Supports de montage de distributeur
Suportes de Montagem da Válvula de Controle
Escuadras de montaje de la válvula de control

9315930_TX1086907 C.2

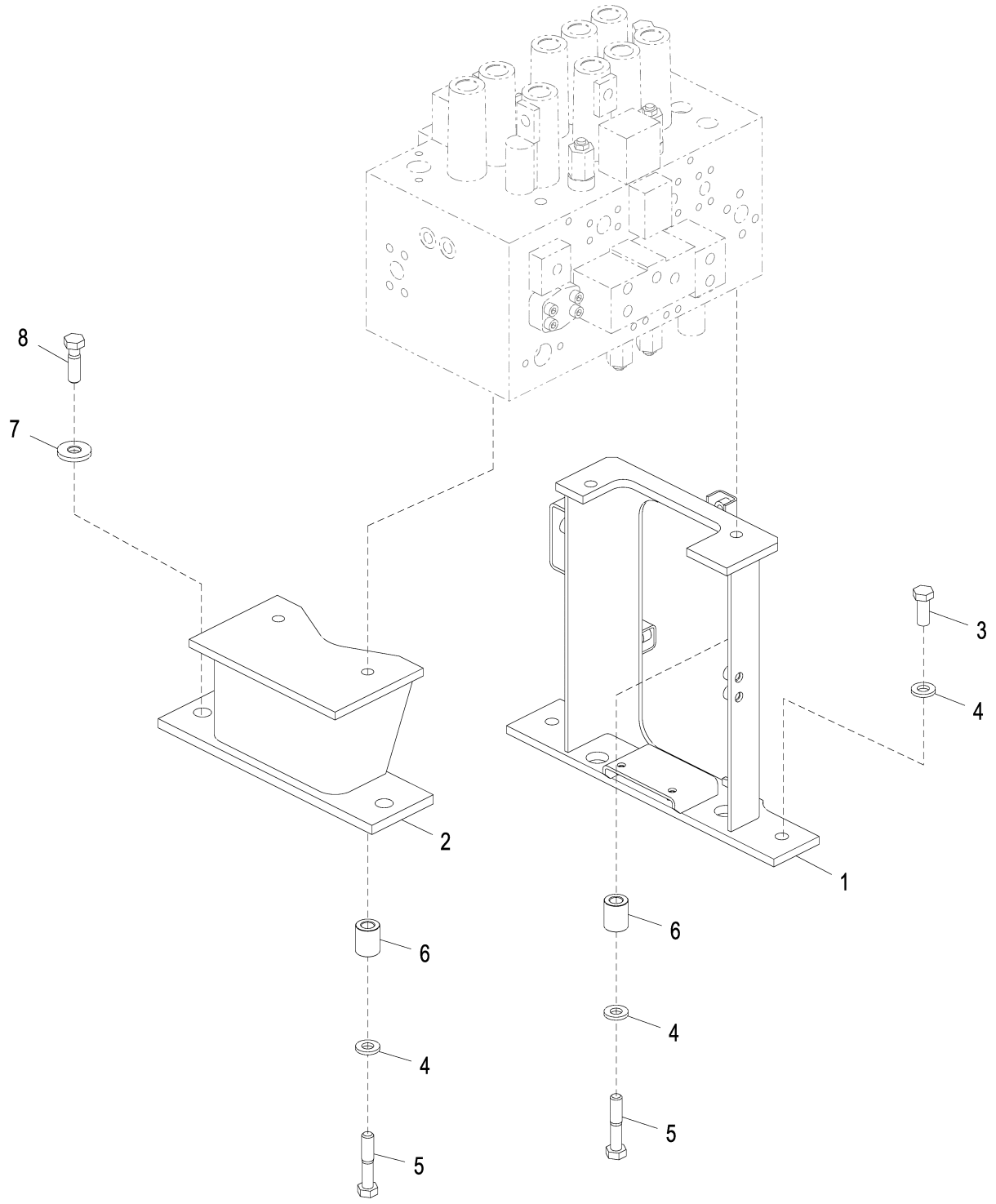

9315930_TX1086907

Item	*Nº peça*	*Descrição*	*Qtde*	*Nº série*	*Notas*
1	7059062	Apoio	1		
2	FYA40004618	Apoio	1		8098475 NLA
3	19M7488	Parafuso sextavado	2		M16 X 40, SUB FOR J921640
4	24M7338	Arruela	6		17 X 30 X 3 mm, SUB FOR J222016
5	19M7720	Parafuso sextavado	4		M16 X 80, SUB FOR J921680
6	4646320	Espaçador	4		
7	4650338	Arruela	2		
8	19M8295	Parafuso sextavado	2		M16 X 55, SUB FOR J921655

Solenoid Valve
Distributeur solénoïde
Solenoid Valve
Válvula de solenoide

TX1095604 B.1

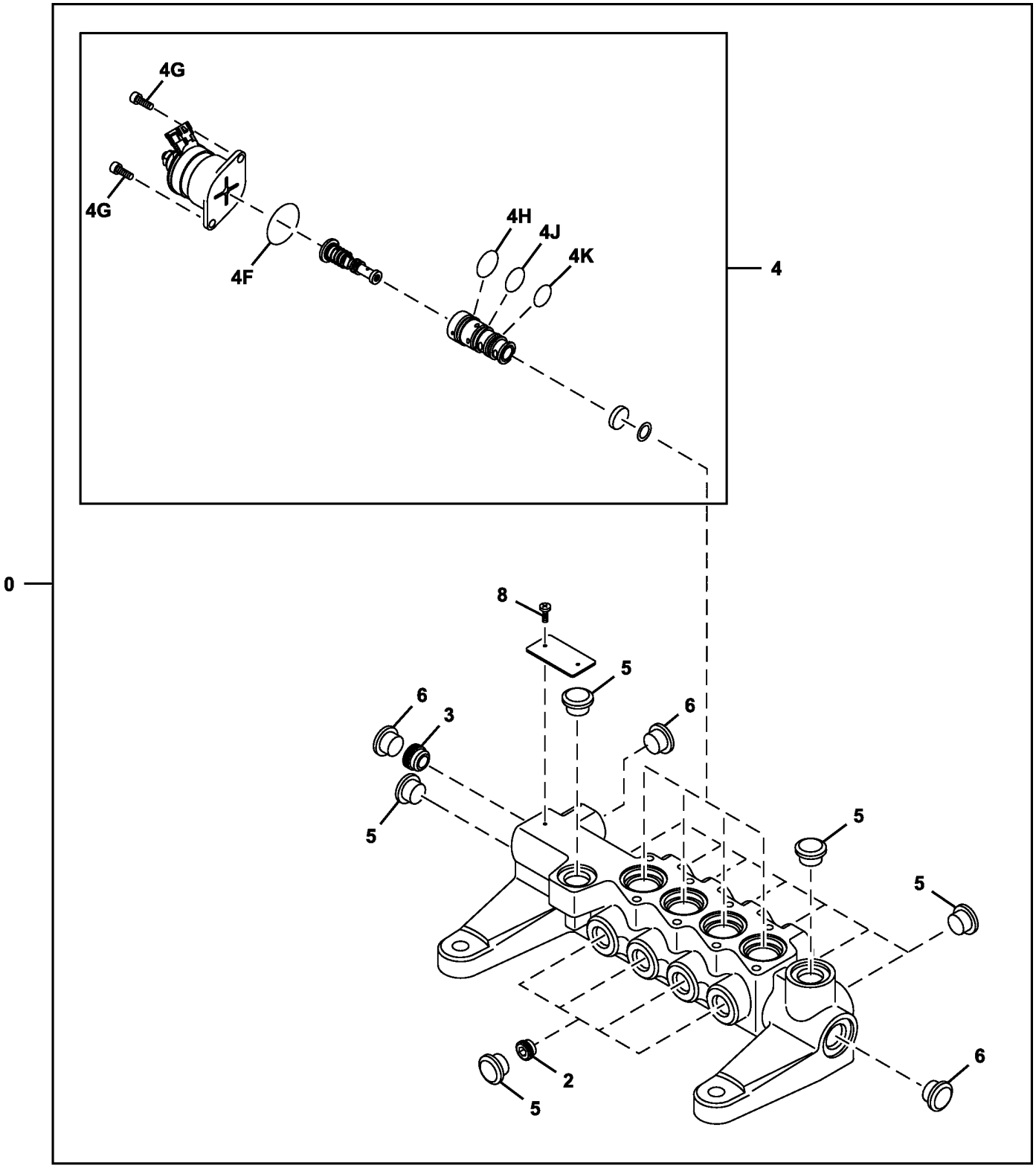

TX1095604

Item	*Nº peça*	*Descrição*	*Qtde*	*Nº série*	*Notas*
0	9258047	VálVula hidr. solenóide	1		SUB FOR 9246518
2	9761179	Plugue	4		
3	9228828	Plugue	1		
4	9239590	VálVula hidr. solenóide	4		
4F	4614764	Anel o	1		
4G	19M7600	Parafuso	2		M5 X 12, SUB FOR J780512
4H	4614703	Anel o	1		
4J	4614702	Anel o	1		
4K	4614701	Anel o	1		
5	3095882	Plugue	14		NLA
6	3094771	Plugue	3		NLA
8	M491832	Parafuso	2		

Hydraulic Pump
Pompe hydraulique
Bomba Hidráulica
Bomba hidráulica

TX1118412 B.1

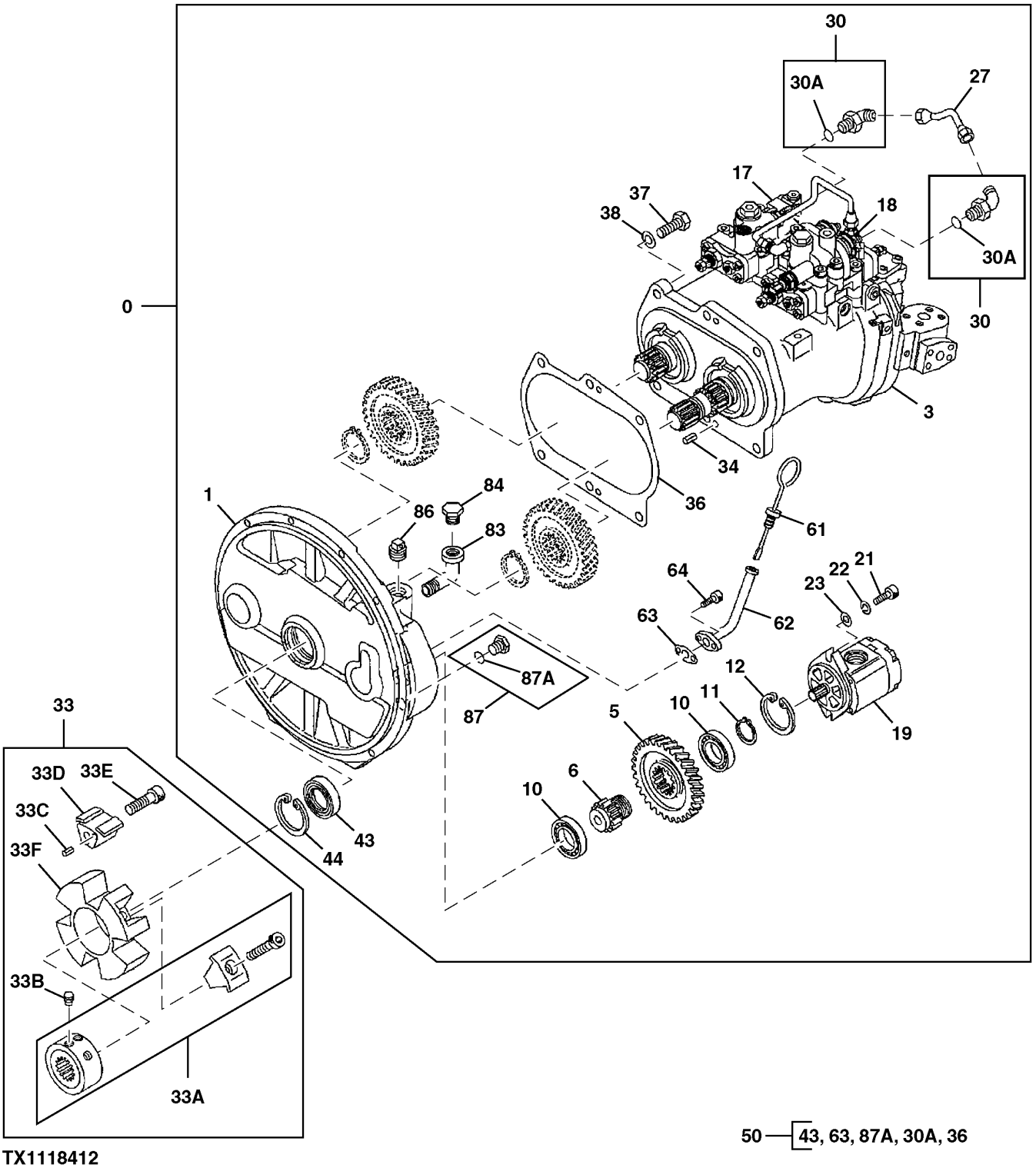

TX1118412

Item	*Nº peça*	*Descrição*	*Qtde*	*Nº série*	*Notas*
0	FYB60000047	Bomba	1		
	PG202085	Bombahidráulica remanufat.	1		REMAN FOR FYB60000047, Não Inclui o Engate
1	1036984	Caixa	1		
3	.....	Bombahidráulica	1		Grupo Rotativo, Componentes em Página Separada
5	3063840	EngrEnagem	1		
6	3055594	Eixo	1		
10	6008X	Rolamento de esfeRas	2		(SUB FOR 958740)
11	962002	Anel de pressão	1		
12	40M7090	Anel de pressão	1		(SUB FOR 991725)
17	9266178	ReguladoR	1		Componentes em Página Separada
18	FYB60000199	Bomba	1		Componentes em Página Separada
19	9218005	Bomba	1		Componentes em Página Separada
21	19M8337	Parafuso	2		M10 X 30, (SUB FOR M341030)
22	12M6791	Arruela de pressão	2		10.200 mm, (SUB FOR 984054)
23	4114402	Arruela	2		
27	4631943	Tubulação	1		
30	4293950	Conexão	2		
30A	957366	Anel o	1		
33	FYB00000114	Engate	1		
33A	4702172	Cubo	1		
33B	4702173	Parafuso de fenda	2		
33C	34M7117	Pino elástico	4		5 X 10 mm, (SUB FOR 4101345)
33D	4682268	Inserto	4		
33E	T108085	Parafuso sextavado	4		(SUB FOR 4183168)
33F	FYB00000115	Engate	1		
34	34M7061	Pino elástico	2		8 X 20 mm, (SUB FOR 4099290)
36	8058352	Junta	1		
37	19M7489	Parafuso sextavado	6		M16 X 45, (SUB FOR J901645)
38	12H294	Arruela de pressão	6		5/8", (SUB FOR A590916)
43	4310055	Vedação	1		
44	40M7090	Anel de pressão	1		(SUB FOR 991725)
50	4451036	Kit retentor	1		
61	4438059	Vareta de niVel	1		
62	9743977	Tubo vareTa de nível	1		
63	9742779	Junta	1		
64	19M7647	Parafuso	2		M8 X 16, (SUB FOR M340816)
83	15H621	Conexão em ângulo	1		3/4", (SUB FOR 94-0649)
84	4645330	Plugue	1		
86	4234782	Plugue	1		
87	15M7036	Tampão de dreno	1		(SUB FOR 4092534)
87A	CH11570	Anel o	1		13.800 X 2.400 mm (0.543" X 3/32"), (SUB FOR 4509180)

Hydraulic Pump Rotating Group Components
Composants de groupe rotatif de pompe hydraulique
Componentes do Grupo Rotativo da Bomba Hidráulica
Componentes de grupo giratorio de bomba hidráulica

TX1086806 C.1

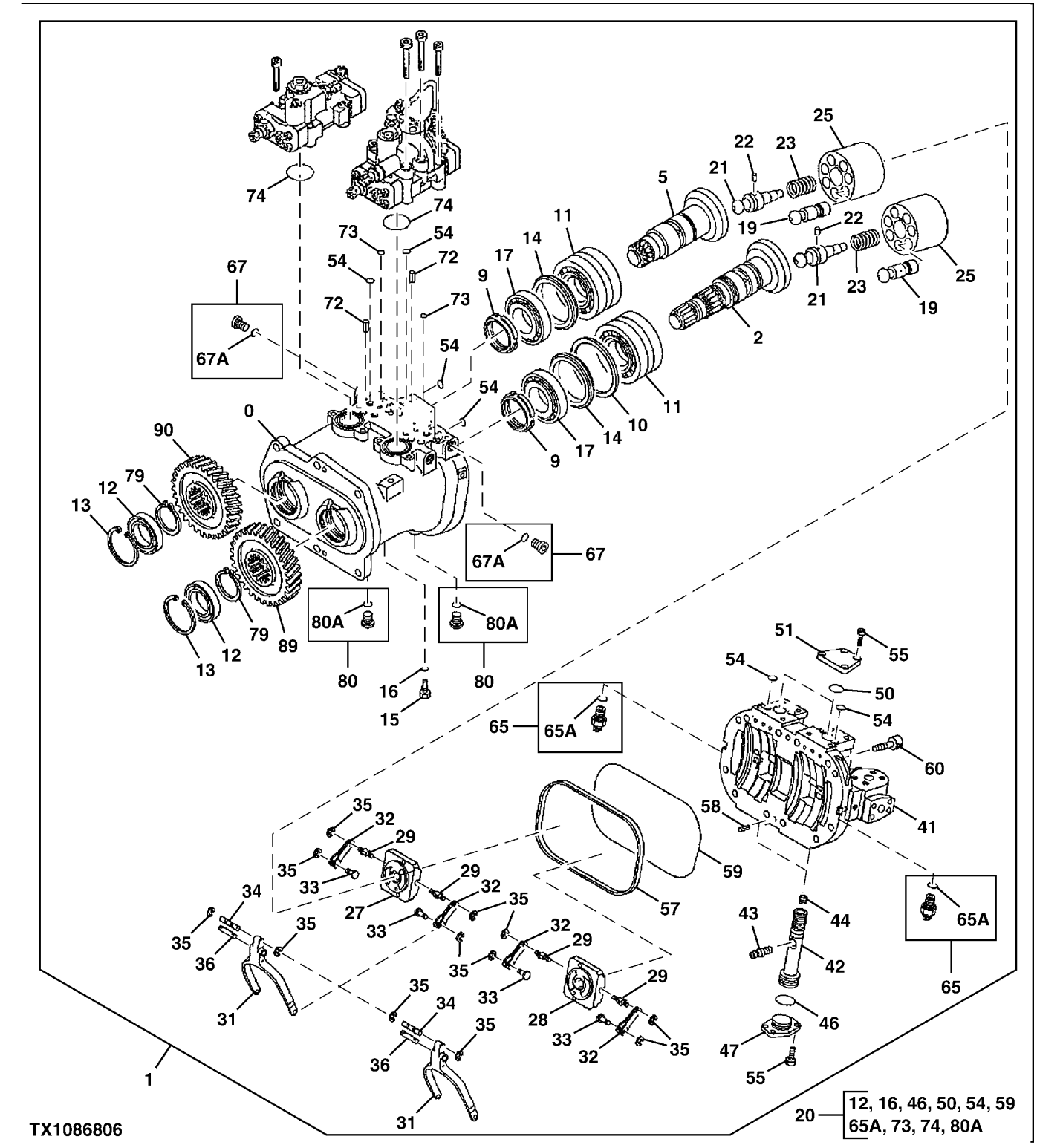

Item	*Nº peça*	*Descrição*	*Qtde*	*Nº série*	*Notas*
0	1032319	Carcaça	1		
1	.....	Bombahidráulica	1		
2	2058908	Disco	1		
5	2052080	Prato condutor	1		
9	4178173	Porca	2		M60
10	4330054	Arruela de encosto	1		(SUB FOR 4338907)
11	4410050	Rolamento autocompensadoR	2		
12	T225266	Vedação	2		(SUB FOR 4333170)
13	4116290	Anel de pressão	2		
14	4339171	Anel	2		
15	4233165	Conexão	1		
16	957366	Anel o	1		
17	4622945	Rolamento autocompensadoR	2		
19	8050658	Pistão	14		
20	4451039	Kit retentor	1		
21	4337035	Eixo	2		
22	4198956	Pino fixador	2		
23	4179181	Mola de compressão	2		
25	2052956	RotoR	2		
27	2052073	VálVula	1		
28	2052067	VálVula	1		
29	4179179	Pino de centragem	4		
31	3104058	Ligação	2		
32	9724756	Alavanca	4		
33	4179177	Pino de centragem	4		6 X 9.500 mm (0.236" X 0.374")
34	4179176	Pino de centragem	2		6 X 44 mm (0.236" X 1.732")
35	CH17951	Anel	12		(SUB FOR 4146370)
36	4200227	Pino de centragem	2		
41	1032517	Cabeçote	1		
42	3069541	Pistão	2		
43	4338053	Pino	2		
44	4337812	Parafuso de fenda	2		
46	4355085	Anel o	2		
47	4338060	Limitador	2		
50	4355083	Anel o	2		
51	4338061	Capa	2		
54	CH11560	Junta de vedação	20		(SUB FOR 4180349)
55	19M8439	Parafuso	16		M8 X 25, (SUB FOR M340825)
57	3070581	Junta de vedação	1		
58	34M7061	Pino elástico	2		8 X 20 mm, (SUB FOR 4099290)
59	4342840	Anel o	1		
60	19M8341	Parafuso	12		M12 X 45, (SUB FOR M341245)
65	4703324	SenSor	2		
65A	4365826	Anel o	1		
67	9134110	Conexão	2		
67A	957366	Anel o	2		
72	34M3845	Pino elástico	4		4 X 10 mm, (SUB FOR 4515041)
73	4343074	Anel o	4		
74	4348665	Anel o	2		
79	AT152406	Anel de pressão	2		(SUB FOR 4274552)
80	9134111	Conexão	2		
80A	CH11570	Anel o	1		13.800 X 2.400 mm (0.543" X 3/32"), (SUB FOR 4509180)
89	3100993	EngrEnagem	1		
90	3100994	EngrEnagem	1		

Hydraulic Pump Regulator (1) Components
Composants de régulateur de pompe hydraulique (1)
Componentes do Regulador (1) da Bomba Hidráulica
Componentes de regulador de bomba hidráulica (1)

TX1086875 A.1

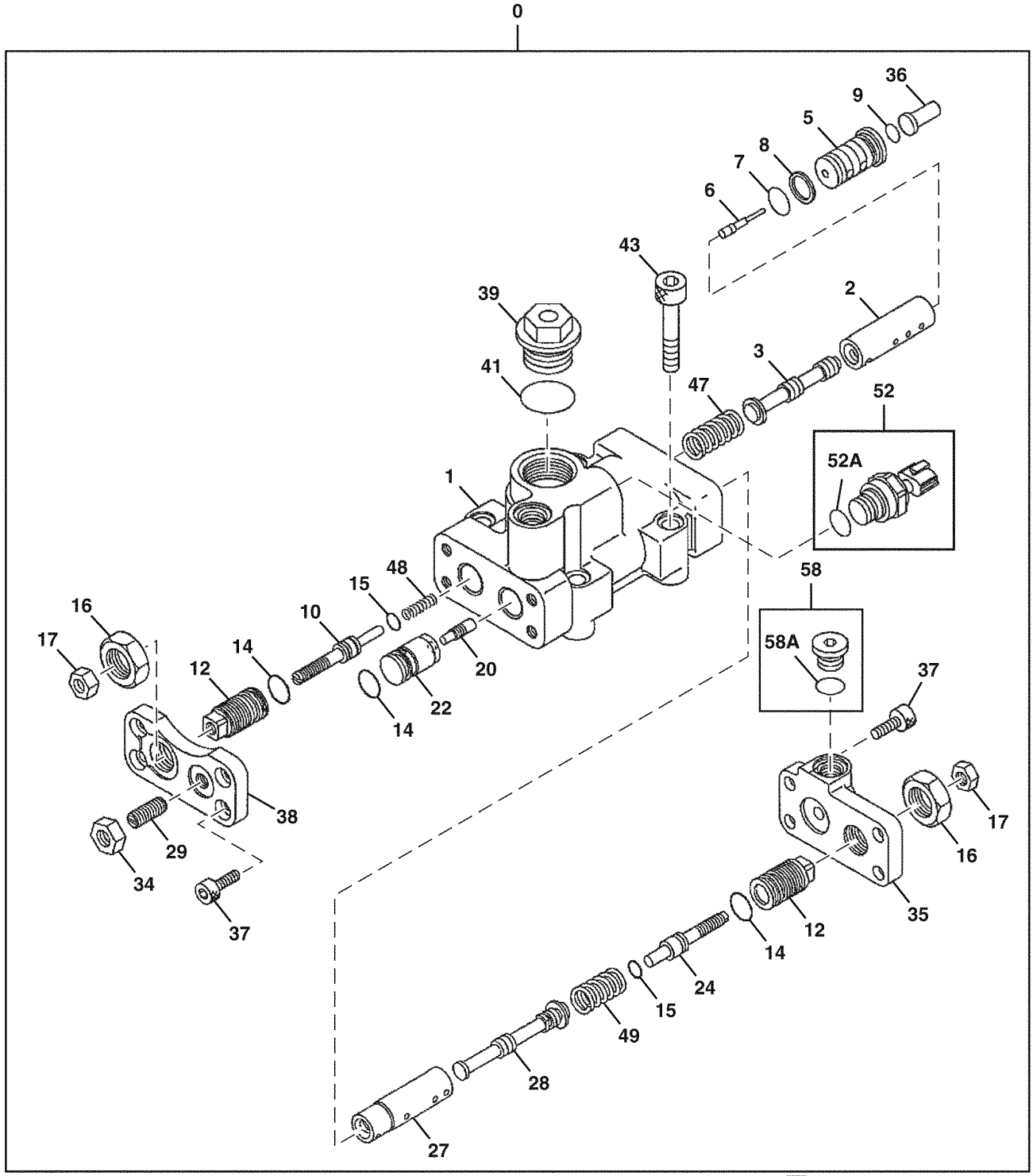

TX1086875

50 — 7, 8, 9, 14, 15, 41, 52A, 58A

Item	*Nº peça*	*Descrição*	*Qtde*	*Nº série*	*Notas*
0	9266178	ReguladoR	1		
1	.....	Carcaça	1		NSEP
2	4179155	Luva	1		
3	4179156	Carretel	1		
5	4375722	Cilindro	1		
6	4360590	Pistão	1		
7	TH102560	Anel o	1		15.800 X 2.400 mm (0.622" X 3/32"), SUB FOR 4150302
8	4085607	Anel de apoio	1		
9	4297380	Anel o	1		
10	4368619	Limitador	1		
12	4179161	Limitador	2		
14	4342843	Anel o	3		
15	4342841	Anel o	2		
16	4068898	Porca	2		M20
17	14M7273	Porca	2		M8, SUB FOR M500807
20	4179171	Pistão	1		
22	4451498	Pistão	1		
24	4347107	Limitador	1		
27	4346522	Luva	1		
28	4346521	Carretel de válvula	1		
29	22M7098	Parafuso de fenda	1		M10 X 25, SUB FOR 4265964
34	14M7274	Porca	1		M10, SUB FOR J950010
35	3103629	Capa	1		
36	4611012	Pistão	1		
37	19M8446	Parafuso	8		M8 X 20, SUB FOR M340820
38	4433327	Capa	1		
39	4724232	Plugue	1		SUB FOR 4447264
41	4342846	Anel o	1		
43	19M8339	Parafuso	4		M10 X 55, SUB FOR M341056
47	4616531	Mola de compressão	1		
48	4616533	Mola de compressão	1		
49	4350928	Mola de compressão	1		
50	4455719	Kit retentor	1		
52	4436536	SenSor	1		Pressão
52A	CH11570	Anel o	1		13.800 X 2.400 mm (0.543" X 3/32"), SUB FOR 4153095
58	9134110	Conexão	1		
58A	957366	Anel o	1		

Hydraulic Pump Regulator 2
Régulateur de pompe hydraulique 2
Regulador da Bomba Hidráulica 2
Regulador de bomba hidráulica 2

TX1107712 C.1

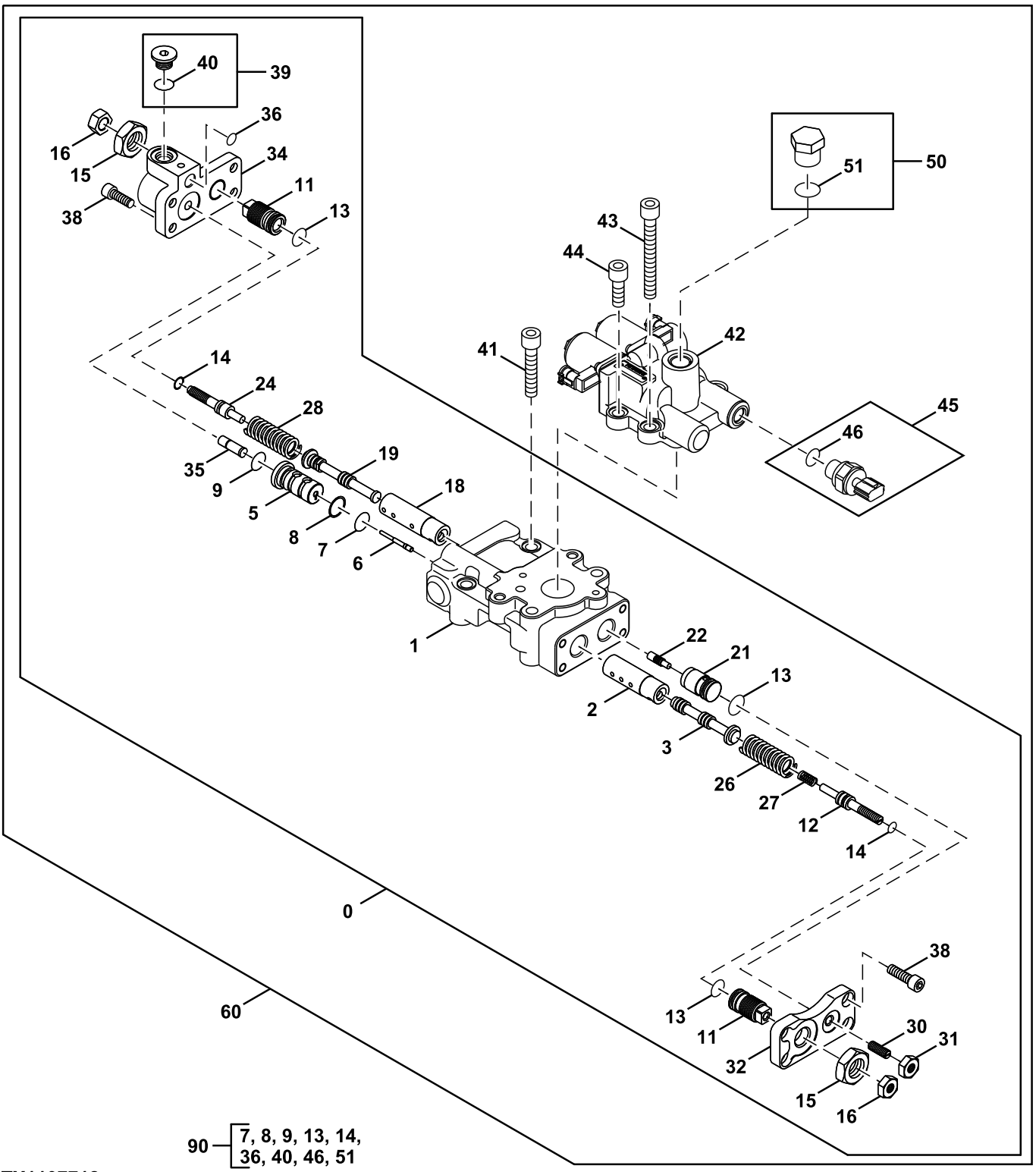

TX1107712

Item	*Nº peça*	*Descrição*	*Qtde*	*Nº série*	*Notas*
0	FYB60000199	Bomba	1		
1	1036883	Caixa	1		

2	4179155	Luva	1	
3	4179156	Carretel	1	
5	4375722	Cilindro	1	
6	4360590	Pistão	1	
7	TH102560	Anel o	1	SUB FOR 4150302
8	4085607	Anel de apoio	1	
9	4297380	Anel o	1	
11	4179161	Limitador	2	
12	4368619	Limitador	1	SUB FOR 4179162
13	4342843	Anel o	3	
14	4342841	Anel o	2	
15	4068898	Porca	2	
16	14M7273	Porca	2	M8, SUB FOR M500807
18	4346522	Luva	1	
19	4346521	Carretel de válvula	1	
21	4451498	Pistão	1	
22	4179171	Pistão	1	
24	4347107	Limitador	1	
26	4616531	Mola de compressão	1	
27	4616533	Mola de compressão	1	
28	4350928	Mola de compressão	1	
30	22M7098	Parafuso de fenda	1	M10 X 25, SUB FOR 4265964
31	14M7274	Porca	1	M10, SUB FOR J950010
32	4433327	Capa	1	
34	3117719	Capa	1	
35	4653849	Pistão	1	
36	4180349	Junta de vedação	1	
38	19M8446	Parafuso	8	M8 X 20, SUB FOR M340820
39	9134110	Conexão	1	
40	957366	Anel o	1	
41	19M8339	Parafuso	2	M10 X 55, SUB FOR M341056
42	9312792	VálVula solenóide	1	
43	19M8574	Parafuso	2	M10 X 85, SUB FOR M341090
44	19M8337	Parafuso	2	M10 X 30, SUB FOR M341030
45	4436536	SenSor	1	
46	4153095	Anel o	1	
50	4174541	Conexão	1	
51	4506418	Anel o	1	
90	FYB00000330	Kit retentor	1	

Pilot Pump Components
Pompe pilote composants
Componentes da Bomba do Piloto
Bomba de circuito piloto componentes

TX1085703 A.1

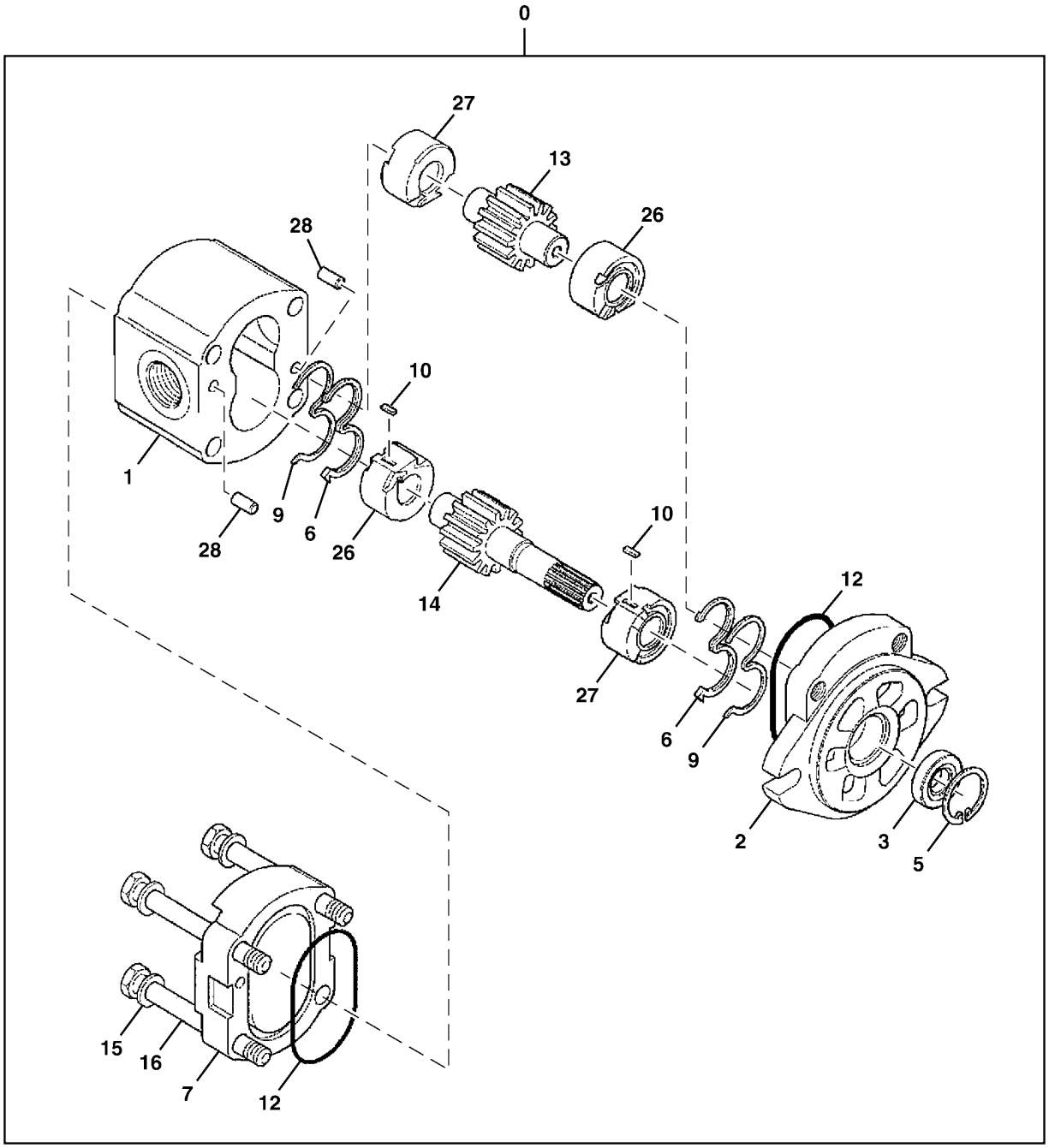

TX1085703

Item	*Nº peça*	*Descrição*	*Qtde*	*Nº série*	*Notas*
0	9218005	Bomba	1		
1	.....	Carcaça	1		NLA
2	.....	Flange	1		2050209 NLA
3	3097272	Vedação	1		
5	40M1855	Anel de pressão	1		SUB FOR 447068
6	3095748	Vedação	2		SUB FOR 1031045
7	.....	Capa	1		4605732 NLA
9	4487250	Anel	2		
10	4484119	Chave	2		
12	4488720	Anel o	2		
13	.....	EngrEnagem	1		NLA
14	.....	EngrEnagem	1		NLA
15	4605742	Arruela	4		
16	4605670	Parafuso	4		
26	.....	Bucha	2		NLA
27	.....	Bucha	2		NLA
28	J400613	Pino de centragem	4		SUB FOR 400613
50	4487340	Kit retentor	1		

Hydraulic Oil Reservoir
Réservoir d'huile hydraulique
Reservatório de Óleo Hidráulico
Depósito de aceite hidráulico

TX1085058 B.2

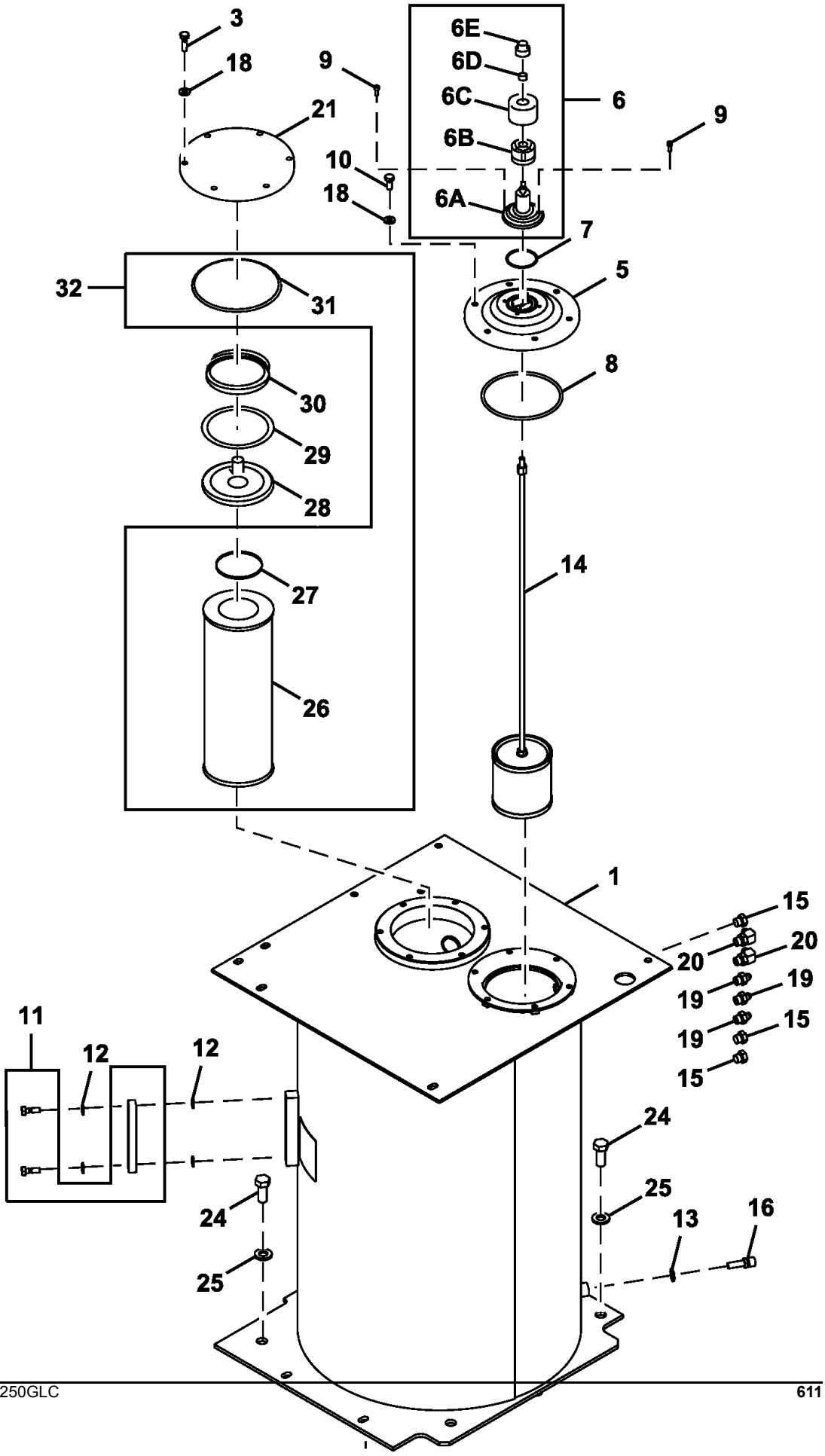

Item	*Nº peça*	*Descrição*	*Qtde*	*Nº série*	*Notas*
1	FF501053	Tanque	1		
3	19M7550	Parafuso sextavado	6		M10 X 35, SUB FOR J901035
5	9184556	Capa	1		
6	4434017	Filtro	1		
6A	4437833	Carcaça	1		
6B	4437838	Elemento de filtro	1		
6C	4437837	Capa	1		
6D	4371825	Porca	1		
6E	4437836	Tampa	1		
7	A810060	Junta de vedação	1		
8	A810160	Anel o	1		
9	19M7768	Parafuso	4		M6 X 16, SUB FOR J780616
10	19M7402	Parafuso sextavado	6		M10 X 25, SUB FOR J901025
11	8053499	Indicador de nível	1		
12	449558	Arruela	4		
13	4250261	Junta	1		
14	4626878	Elemento de filtro	1		
15	A885003	Tampão	3		
16	4697482	SenSor	1		
17	4174541	Conexão	1		SUB FOR A885004
18	24M7346	Arruela	12		11 X 20 X 2 mm, SUB FOR DH400703
19	A852133	Adaptador	3		
20	A852333	Conexão em ângulo	2		
21	4639235	Capa	1		
22	T149983	Etiqueta	1		SUB FOR 4342227, Não Ilustrado
24	J921845	Parafuso	4		
25	24M7353	Arruela	4		20 X 34 X 3 mm, SUB FOR J222018
26	FYA00016052	Filtro	1		SUB FOR 4656522
27	CH17447	Junta de vedação	1		SUB FOR A810095
28	4643444	VálVula	1		
29	4643446	Anel de vedação	1		
30	4472673	Mola	1		
31	T110444	Anel o	1		SUB FOR A810090
32	FYA00016054	Elemento de filtro	1		SUB FOR 4656608

JDLink™ MTG Assembly
JDLink™ Assemblée MTG
Conjunto MTG do JDLink™
Conjunto de módulo MTG JDLink™

TX1089382 A.1

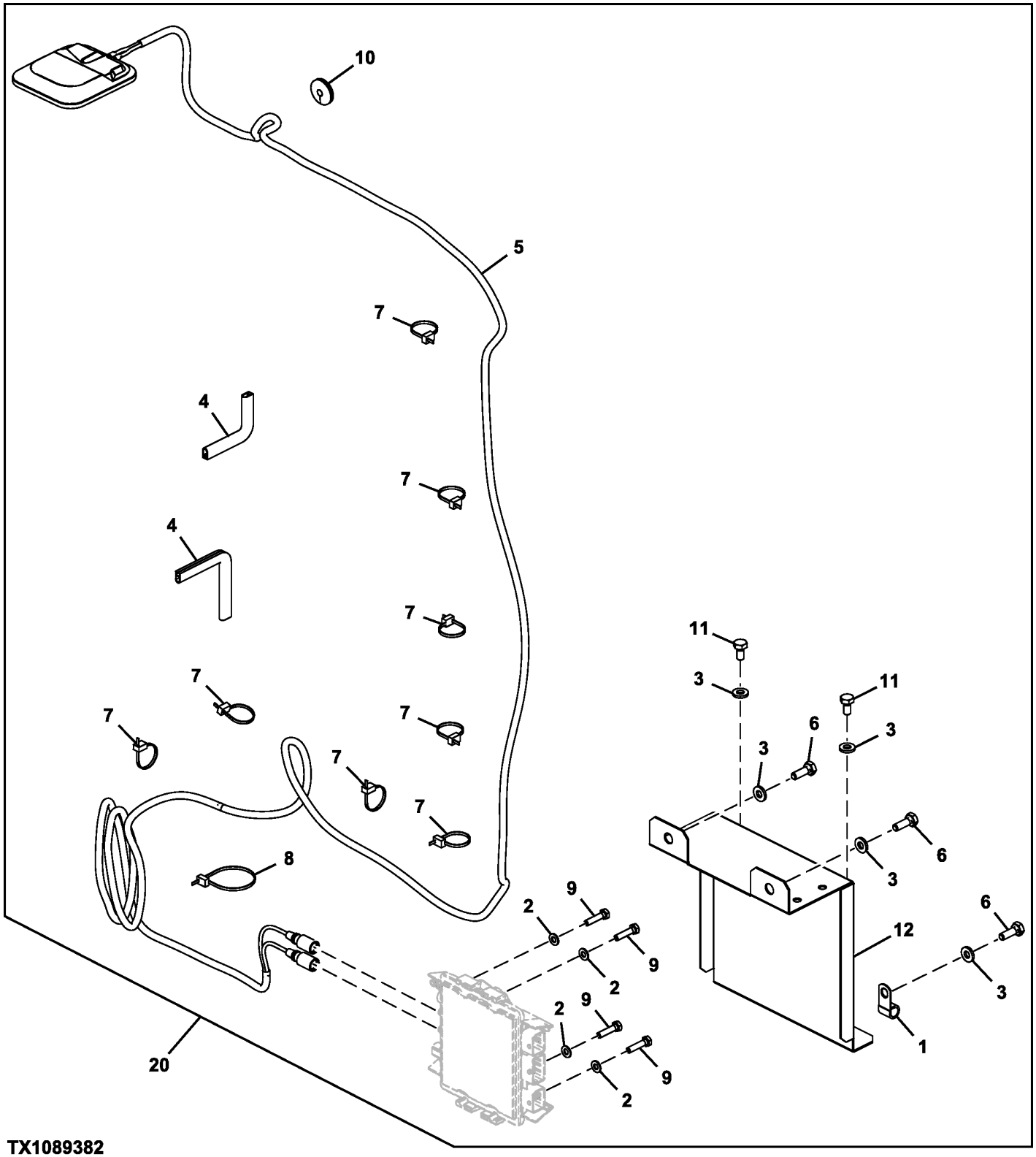

TX1089382

Item	*Nº peça*	*Descrição*	*Qtde*	*Nº série*	*Notas*
1	4190275	Braçadeira	1		
2	24M7055	Arruela	4		8.400 X 16 X 1.600 mm, SUB FOR A590108
3	24M7346	Arruela	5		11 X 20 X 2 mm, SUB FOR DH400703
4	FF100431	Isolador	1		CTL
5	AT399832	Antena	1		
6	19M7662	Parafuso sextavado	3		M10 X 30, SUB FOR J901030
7	H77698	Cinta	8		SUB FOR 4055311
8	DH400240	Cinta	1		
9	19M8008	Parafuso sextavado	4		M8 X 35, SUB FOR J900835
10	R205544	Passa-fio	1		
11	19M7938	Parafuso sextavado	2		M10 X 20, SUB FOR J901020
12	FF512574	Capa	1		SUB FOR FF509795
20	**AT422765**	**Controlador multi-funcional**	**1**		**SUB FOR AT396182INCLUDES MTG, Encomende Através do Configurador de Produtos**

JDLink™ Modular Telematics Gateway and Satellite Module Controller
Contrôleur de passerelle télématique modulaire (MTG) et module satellite JDLink™
Gateway Telemático Modular e Controlador de Módulo para Satélite JDLink™
Controlador de pórtico de Telematics modular y módulo de satélite JDLink™

PUPC100377 A.1

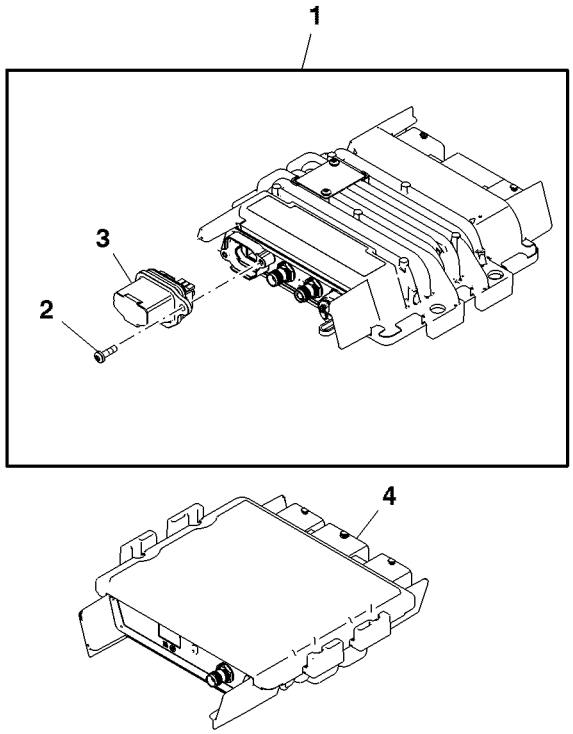

PUPC100377

Item	*Nº peça*	*Descrição*	*Qtde*	*Nº série*	*Notas*
1	PF81438	Unidade de controle eletrôn	1		(A)
	PFA10255	Unidade de controle eletrôn	1		
	PFA10319	Unidade de controle eletrôn	1		(B)
	PFA10481	Unidade de controle eletrôn	1		(C)
2	PF13564	Parafuso	2		
3	PF81429	Kit do bujão	1		(D) USE WITH PF81438, PFA10319
	PFA10274	Plugue	1		(E) USE WITH PFA10255
	PFA10480	Plugue	1		(C) USE WITH PFA10481, PFA10255
4	PF81399	Módulo	1		(F)

(A) 2G Technology
Technologie 2G
Tecnologia 2G
Tecnología 2G

(B) Only For China Market
Uniquement pour le marché chinois
Somente para o Mercado da China
Únicamente para el mercado chino

(C) Non-Deere SIM Use
Utilisation de SIM autre que Deere
Uso de SIM Não John Deere
Sin uso de tarjeta SIM de Deere

(D) Gray SIM Card Holder
Support gris de carte SIM
Suporte de Cartão SIM Cinza
Soporte gris de tarjeta SIM

(E) Non-Deere Owned SIM
SIM non appartenant à Deere
SIM Não John Deere
Sin uso de tarjeta SIM de propietario de Deere

(F) Satellite Module
Module satellite
Módulo de Satélite
Módulo de satélite

Ditching Bucket
Benne d'excavation de fossé
Caçamba para Cavar Valas
Cucharón de zanjeo

TX1082391 A.1

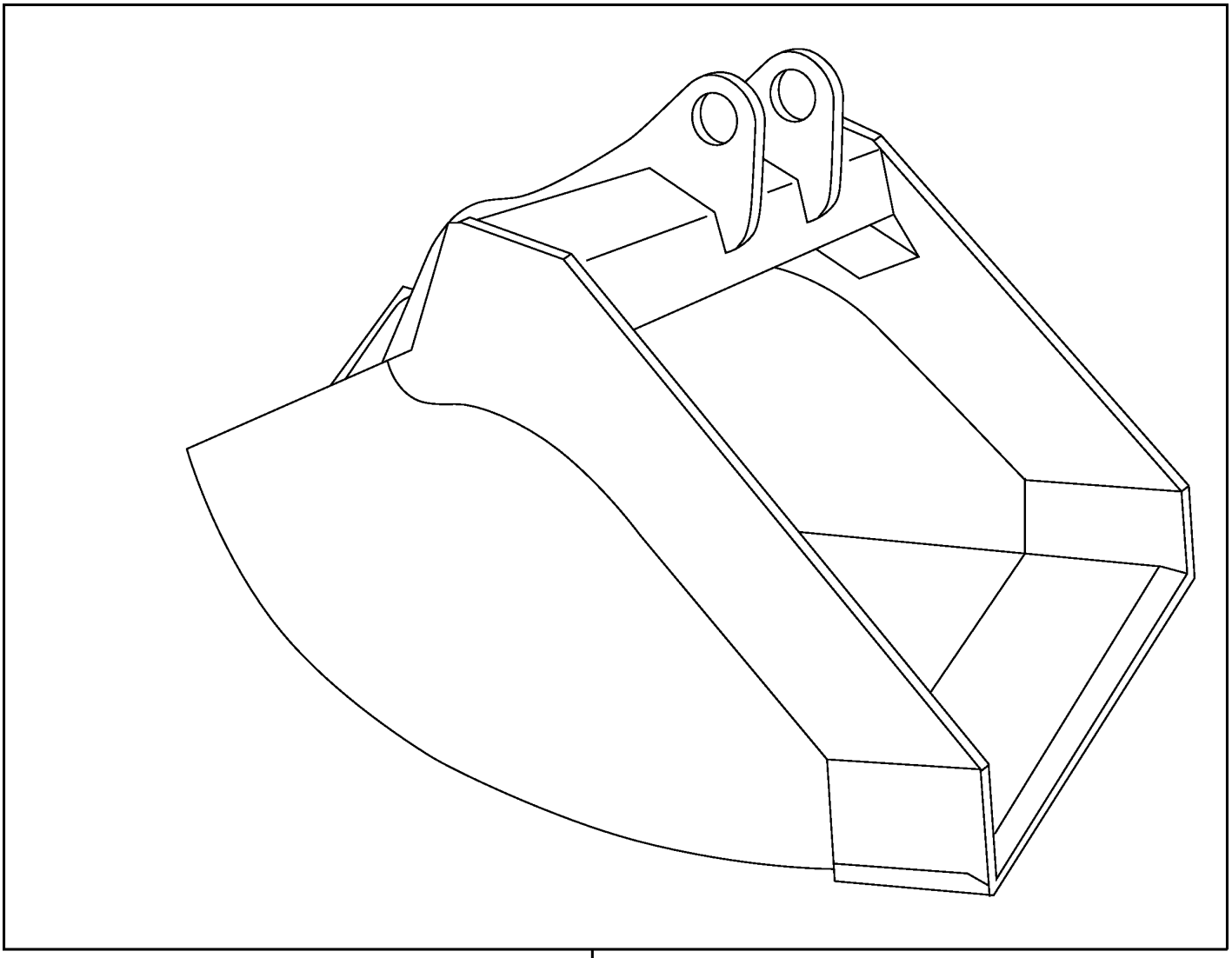

TX1082391

Item	*Nº peça*	*Descrição*	*Qtde*	*Nº série*	*Notas*
10	**AT339195**	**Caçamba escavadeira**	**1**		**Caçamba de 60 in., (WHOLE GOODS)**

Heavy Duty Bucket
Benne à usage intensif
Caçamba de Serviço Pesado
Cucharón para servicio severo

TX1087088 A.1

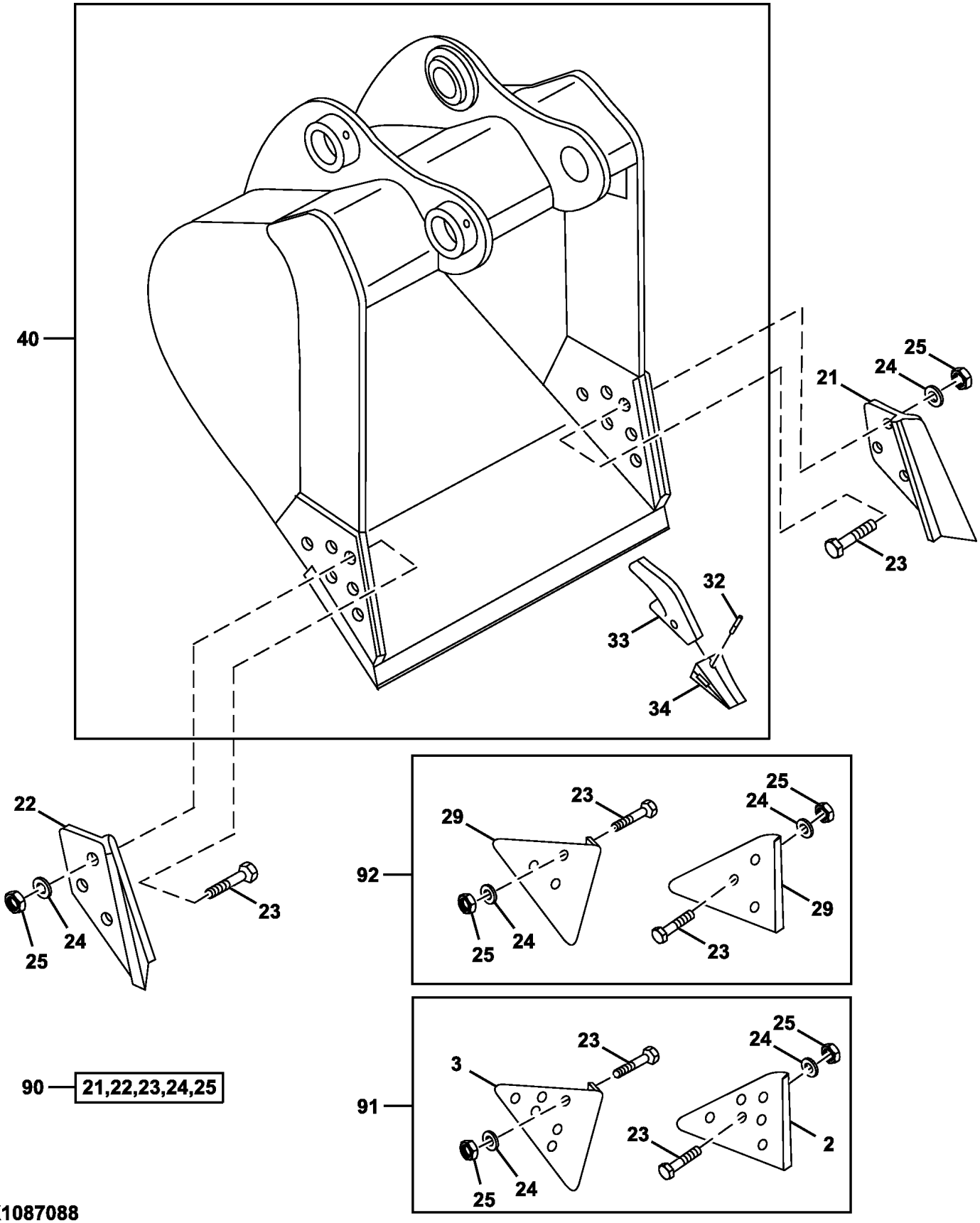

TX1087088

Item	*Nº peça*	*Descrição*	*Qtde*	*Nº série*	*Notas*
2	T1156A	Proteção lateral	1		
3	T1157A	Proteção lateral	1		
21	CE17748L3	Proteção lateral	1		
22	CE17748R3	Proteção lateral	1		
23	09H1772	Parafuso	AR		7/8" X 3-1/2"
24	12H245	Arruela de pressão	AR		7/8"
25	14H1077	Porca	AR		7/8"
29	TPDE31329	Adutor	2		
32	TP400HD	Pino	AR		
33	T802X400	Adapt.do dente da pá diant.	AR		
34	TF400	Dente	AR		
40	**AT339173**	**Caçamba escavadeira**	**1**		**Caçamba de 36 in. para Serviço Pesado, 4 Dentes, (WHOLE GOODS)**
	AT339176	**Caçamba escavadeira**	**1**		**Caçamba de 42 in. para Serviço Pesado, 5 Dentes, (WHOLE GOODS)**
	AT339178	**Caçamba escavadeira**	**1**		**Caçamba de 48 in. para Serviço Pesado, 6 Dentes, (WHOLE GOODS)**
	AT339180	**Caçamba escavadeira**	**1**		**Caçamba de 54 in. para Serviço Pesado, 6 Dentes, (WHOLE GOODS)**
90	**AT342512**	**Proteção lateral**	**1**		**3 in., Cortador Lateral, (WHOLE GOODS)**
91	**AT342513**	**Proteção lateral**	**1**		**6 in., Cortador Lateral, (WHOLE GOODS)**
92	**AT342511**	**Proteção lateral**	**1**		**Protetor de Borda, (WHOLE GOODS)**

Heavy Duty High Capacity Bucket
Benne grande contenance à usage intensif
Caçamba de Alta Capacidade para Serviço Pesado
Cucharón para servicio severo de capacidad alta

TX1087088 A.1

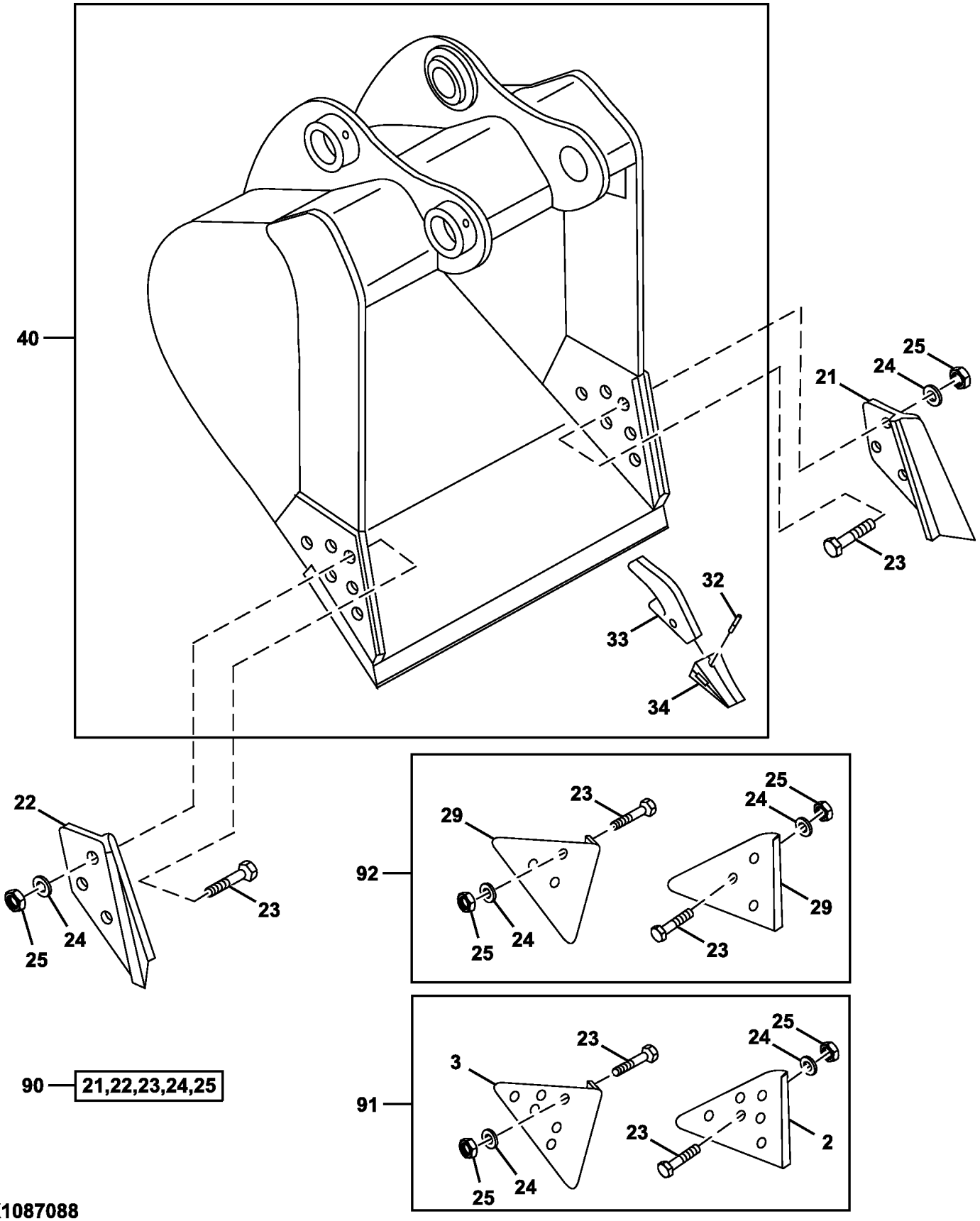

TX1087088

Item	*Nº peça*	*Descrição*	*Qtde*	*Nº série*	*Notas*
2	T1156A	Proteção lateral	1		
3	T1157A	Proteção lateral	1		
21	CE17748L3	Proteção lateral	1		
22	CE17748R3	Proteção lateral	1		
23	09H1772	Parafuso	AR		7/8" X 3-1/2"
24	12H245	Arruela de pressão	AR		7/8"
25	14H1077	Porca	AR		7/8"
29	TPDE31329	Adutor	2		Desgaste
32	TP400HD	Pino	AR		
33	T802X400	Adapt.do dente da pá diant.	AR		
34	TF400	Dente	AR		
40	**AT339182**	**Caçamba escavadeira**	**1**		**3 Dentes, Caçamba de 24 in. de Alta Capacidade para Serviço Pesado, (WHOLE GOODS)**
	AT339186	**Caçamba escavadeira**	**1**		**4 Dentes, Caçamba de 30 in. de Alta Capacidade para Serviço Pesado, (WHOLE GOODS)**
	AT339189	**Caçamba escavadeira**	**1**		**4 Dentes, Caçamba de 36 in. de Alta Capacidade para Serviço Pesado, (WHOLE GOODS)**
	AT339191	**Caçamba escavadeira**	**1**		**5 Dentes, Caçamba de 42 in. de Alta Capacidade para Serviço Pesado, (WHOLE GOODS)**
	AT339193	**Caçamba escavadeira**	**1**		**6 Dentes, Caçamba de 48 in. de Alta Capacidade para Serviço Pesado, (WHOLE GOODS)**
90	**AT342512**	**Kit**	**1**		**3 in., Cortador Lateral, (WHOLE GOODS)**
91	**AT342513**	**Kit**	**1**		**6 in., Cortador Lateral, (WHOLE GOODS)**
92	**AT342511**	**Kit**	**1**		**Protetor de Borda, (WHOLE GOODS)**

Super Long Front Bucket 0.52 Yd³ (30 In.)
Benne avant super longue 0,52 cu yd (30 in.)
Caçamba para Dianteira Super Longa 0.52 Yd³ (30 In.)
Cucharón de frente súper largo de 0.52 yd³ (30 in.)

TX1096860 A.1

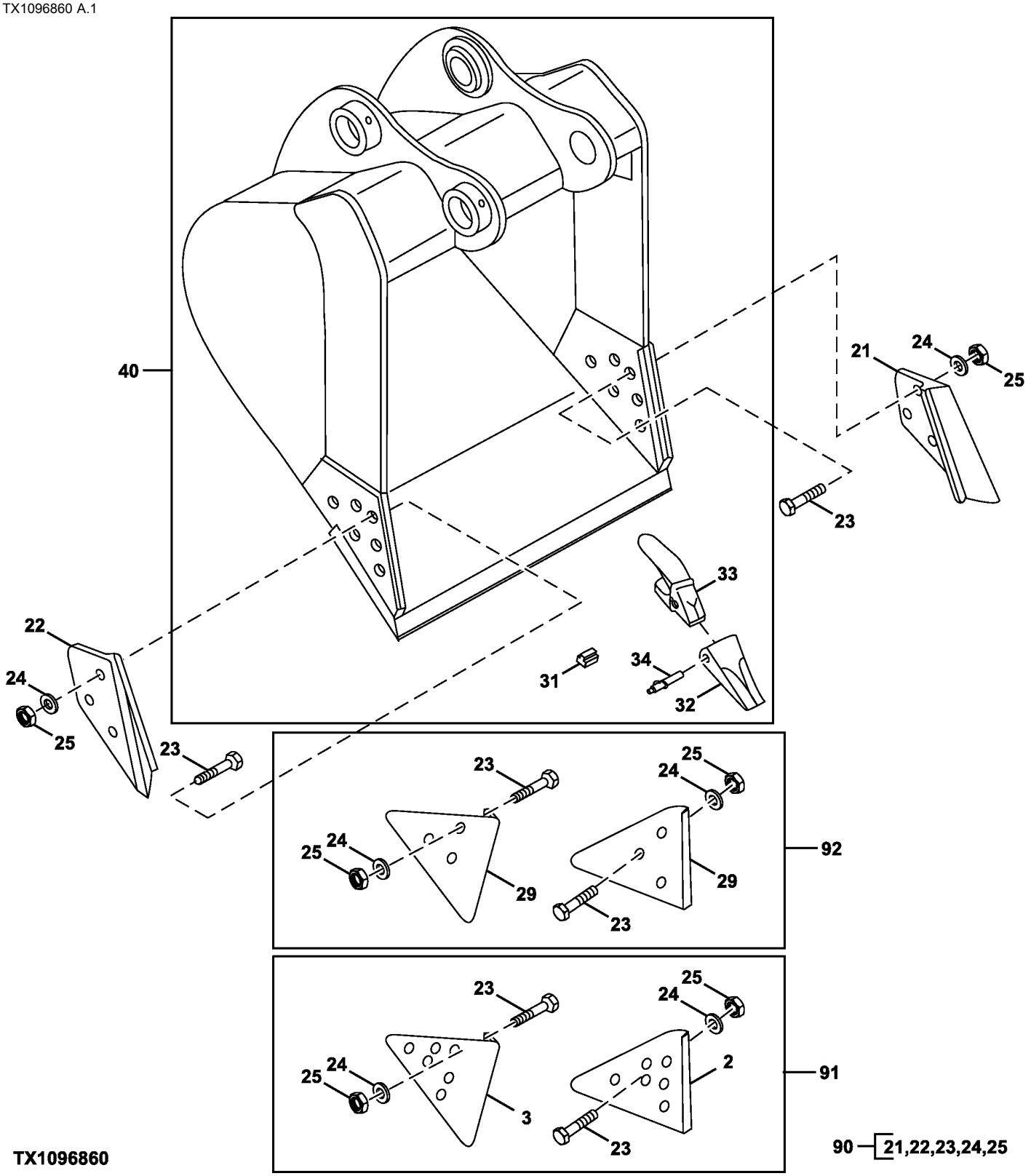

Item	*Nº peça*	*Descrição*	*Qtde*	*Nº série*	*Notas*
2	T1156A	Proteção lateral	1		
3	T1157A	Proteção lateral	1		
21	CE17748L3	Proteção lateral	1		
22	CE17748R3	Proteção lateral	1		
23	09H1772	Parafuso	AR		7/8" X 3-1/2"
24	12H245	Arruela de pressão	AR		7/8"
25	14H1077	Porca	AR		7/8"
29	TPDE31329	Adutor	2		Desgaste
31	.....	Fechadura	6		NLA
32	.....	Dente	6		NLA
33	.....	Adapt.do dente da pá diant.	6		NLA
34	.....	Pino fixador	6		NLA
40	**AT395833**	**Caçamba escavadeira**	**1**		**0.52 yd³ (30 in.), Para Opções Adicionais de Dentes, Consulte Sistema de Dentes de Caçamba Série TK225, Pacotes de Produto**
90	**AT342512**	**Kit**	**1**		**76.2 mm (3.0 in.), Cortador Lateral, Pacotes de Produto**
91	**AT342513**	**Kit**	**1**		**152.4 mm (6.0 in.), Cortador Lateral, Pacotes de Produto**
92	**AT342511**	**Kit**	**1**		**Protetor de Borda, Pacotes de Produto**

TK225 Series Bucket Tooth System
Système de dent de benne de série TK225
Sistema de Dente de Caçamba Série TK225
Sistema de dientes de cucharón serie TK225

TX1099538 B.1

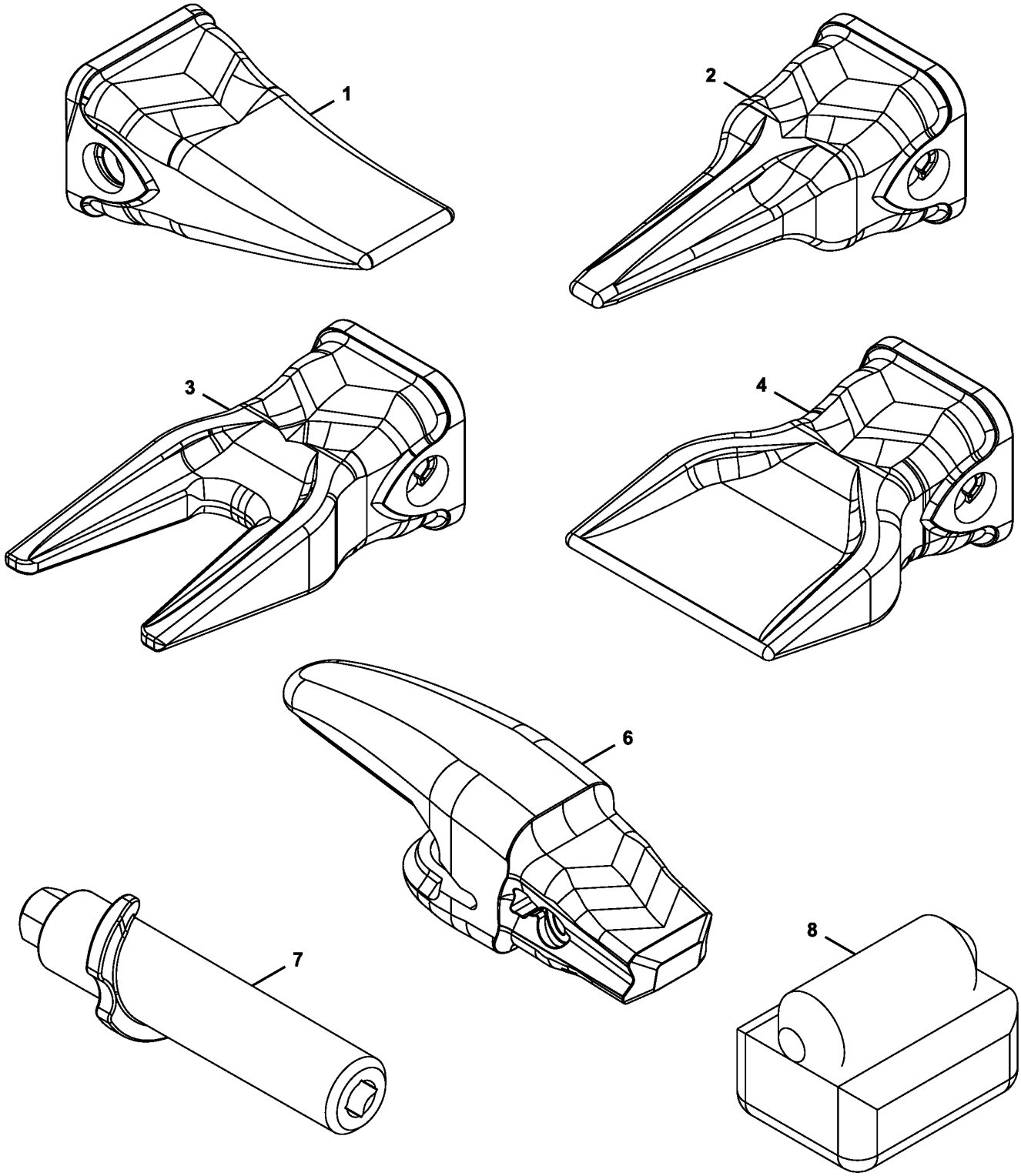

TX1099538

Item	*Nº peça*	*Descrição*	*Qtde*	*Nº série*	*Notas*
1	TK225FD	Dente	AR		Caninos
2	TK225TG	Dente	AR		Tigre
3	TK225TT	Dente	AR		Tigre Duplo
4	TK225FR	Dente	AR		Acampanado
6	TK225C100	Adapt.do dente da pá diant.	AR		
7	TK225P	Pino fixador	AR		
8	TK3L	Fechadura	AR		

TK400 Series Bucket Tooth System
Système de dent de benne de série TK400
Sistema de Dente de Caçamba Série TK400
Sistema de dientes de cucharón serie TK400

TX1099538 B.1

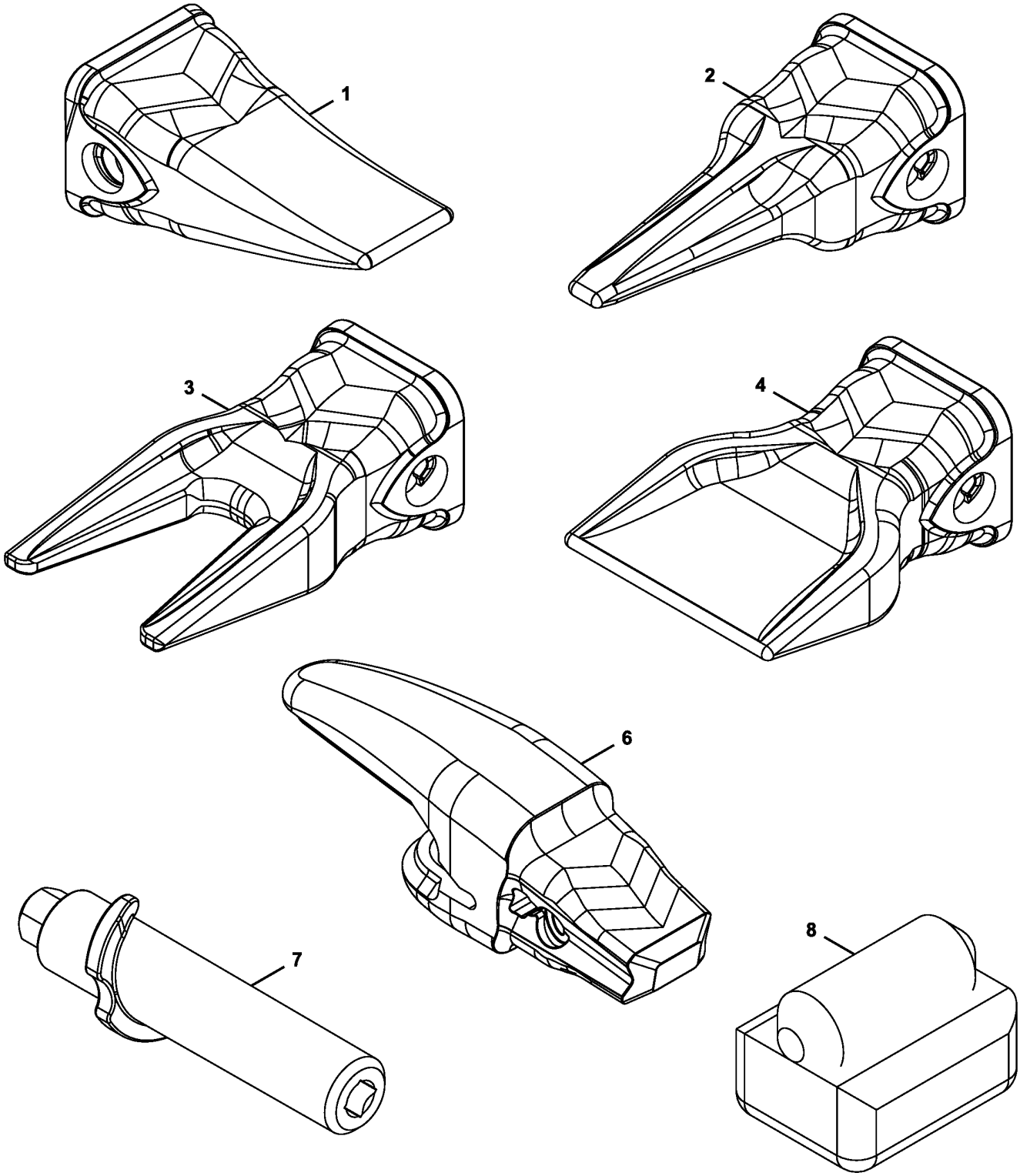

TX1099538

Item	*Nº peça*	*Descrição*	*Qtde*	*Nº série*	*Notas*
1	TK400FD	Dente	AR		Caninos
2	TK400TG	Dente	AR		Tigre
3	TK400TT	Dente	AR		Tigre Duplo
4	TK400FR	Dente	AR		Acampanado
5	TK400CH	Dente	AR		Buril
6	TK400C200	Adapt.do dente da pá diant.	AR		
7	TK400P	Pino fixador	AR		
8	TK4L	Fechadura	AR		

Direct Hydraulic Thumb Kit (Kits Built 28 June 2010 -)
Kit de pouce hydraulique direct (kits construits le 28 juin 2010 -)
Kit de Seletor Hidráulico Direto (Kits Fabricados Desde 28 de Junho de 2010)
Juego de pulgar con mando hidráulico directo (juegos fabricados 28 de junio de 2010 -)

TX1077153 B.1

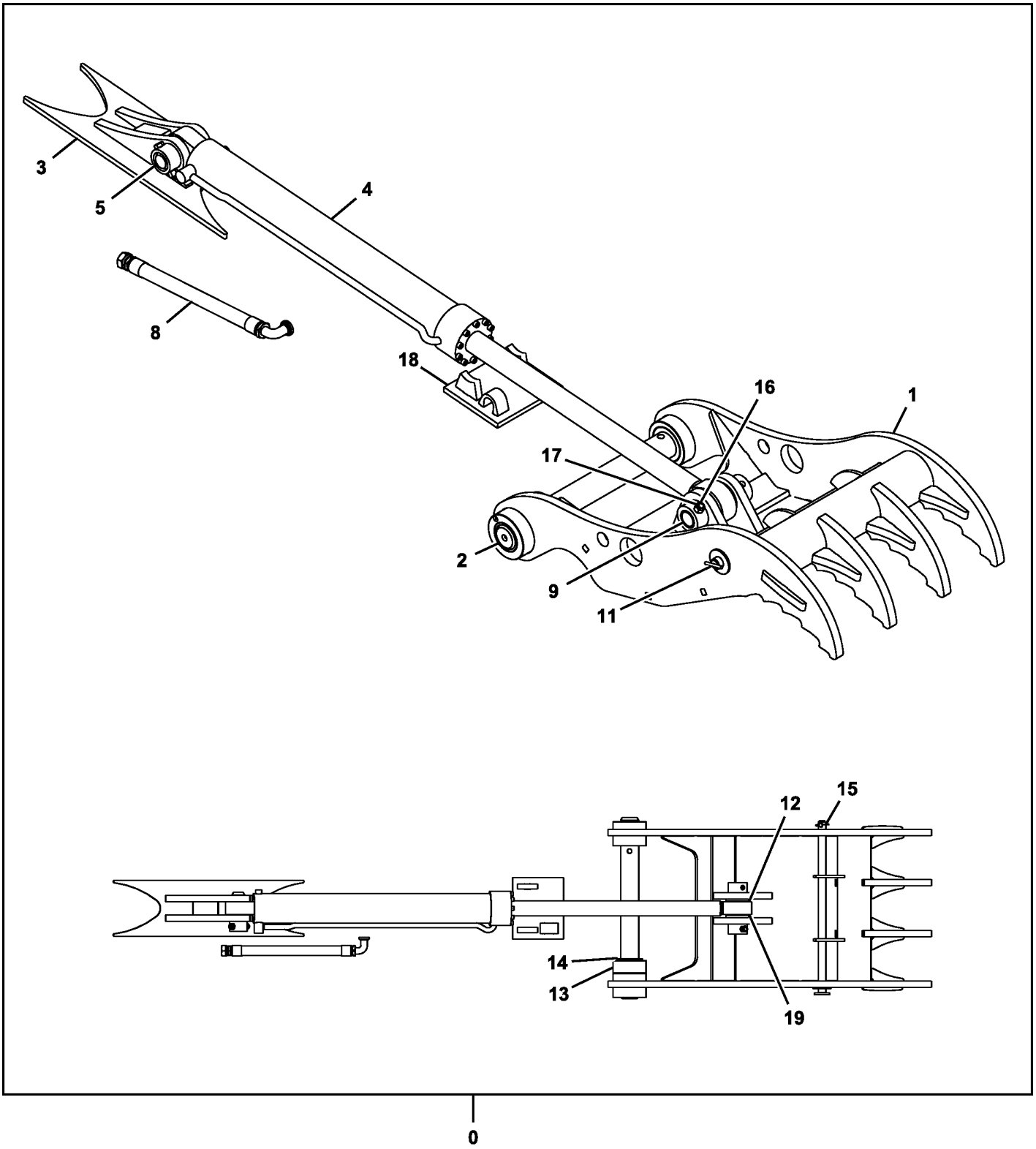

TX1077153

Item	*Nº peça*	*Descrição*	*Qtde*	*Nº série*	*Notas*
0	**AT379652**	**Braçadeira**	**1**		**WHOLE GOODS, sem Acoplador**
	AT379653	**Braçadeira**	**1**		**WHOLE GOODS, com Acoplador**
1	.....	Braçadeira	1		AT383311 NLA
2	AT383681	Pino	1		
3	.....	Apoio	1		AT383682 NLA
4	AT383284	Cilindro hidráulico	1		Componentes em Página Separada, Guia da Haste Aparafusada
	AT383285	Kit retentor	1		
5	T229481	Pino	1		
8	AT339693	Mangueira hidraulica-fabric	1		
9	T276467	Pino	1		
11	AT383684	Pino	1		
12	T229515	Calço	12		
13	.....	Espaçador	1		T276672 NLA
14	T229542	Calço	10		
15	T276470	Pino de trava	1		
16	19H2827	Parafuso sextavado	2		3/4" X 4-3/4"
17	14H1058	Porca	2		3/4"
18	.....	Limitador	1		AT383685 NLA
19	T276673	Espaçador	2		

Progressive Hydraulic Thumb Kit (Kits Built 28 June 2010 -)
Kit de pouce hydraulique progressif (kits construits le 28 juin 2010 -)
Kit de Seletor Hidráulico Progressivo (Kits Fabricados Desde de 28 de Junho de 2010)
Juego de pulgar con mando hidráulico progresivo (juegos fabricados 28 de junio de 2010 -)

TX1077181 B.1

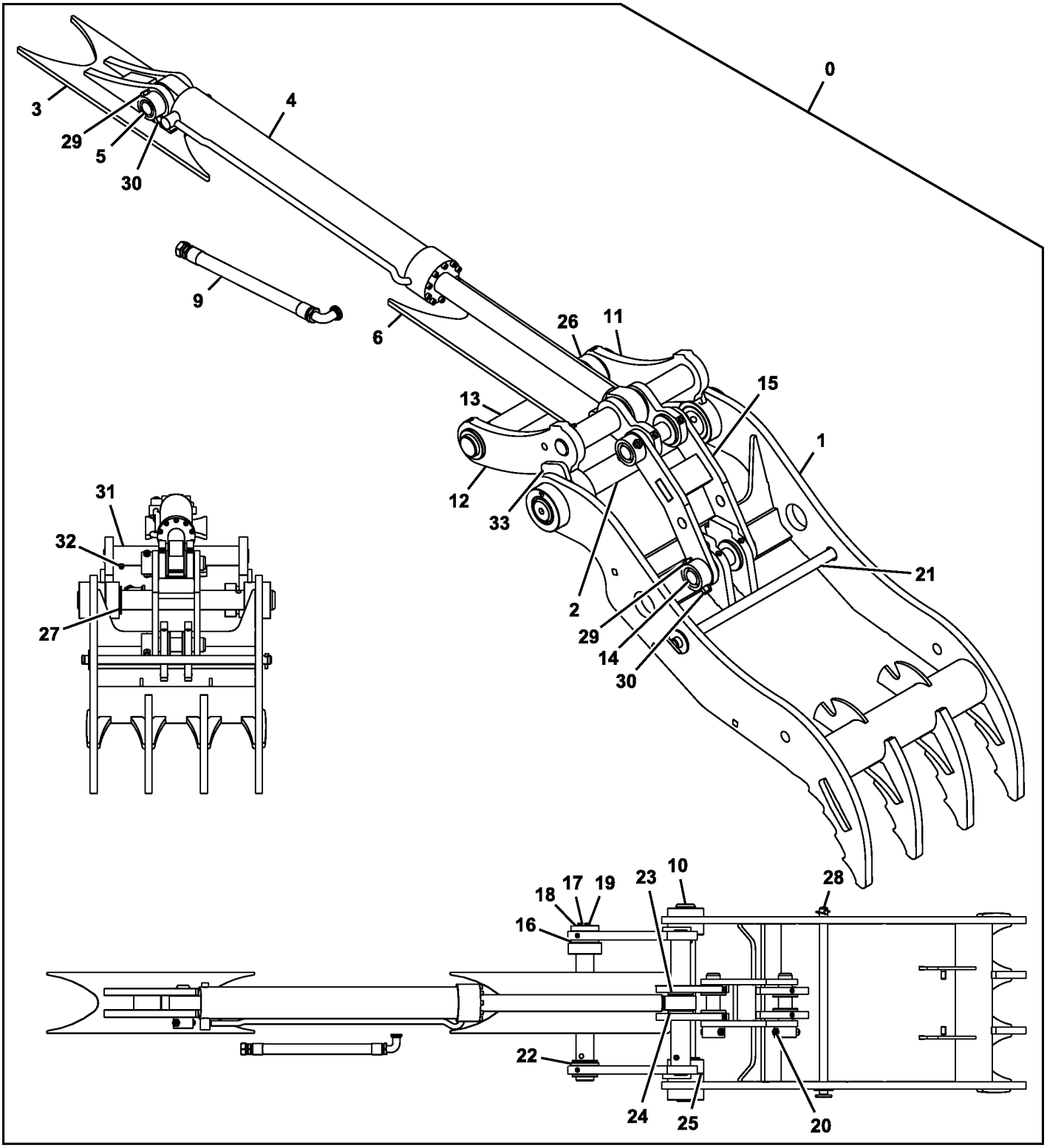

TX1077181

Item	*Nº peça*	*Descrição*	*Qtde*	*Nº série*	*Notas*
0	**AT379655**	**Braçadeira**	**1**		**WHOLE GOODS, com Acoplador**
	AT379654	**Braçadeira**	**1**		**WHOLE GOODS, sem Acoplador**
1	.....	Braçadeira	1		AT383990 NLA
2	AT383681	Pino	1		
3	.....	Apoio	1		AT386511 NLA
4	AT383284	Cilindro hidráulico	1		Componentes em Página Separada, Guia da Haste Aparafusada
	AT383285	Kit retentor	1		
5	T229481	Pino	1		
6	.....	Limitador	1		T277171 NLA
9	AT339758	Mangueira hidraulica-fabric	1		
10	T277164	Pino	1		
11	AT383992	Ligação	1		
12	AT383993	Ligação	1		
13	AT383991	Pino	1		
14	T277102	Pino	1		
15	AT383995	Ligação	1		
16	T229489	Tampa	1		
17	19H2735	Parafuso sextavado	3		1/2" X 2"
18	12H301	Arruela de pressão	3		1/2"
19	JD7769	Conexão de lubrificação	1		
20	JD7759	Conexão de lubrificação	2		
21	AT383684	Pino	1		
22	T229509	Calço	10		
23	T229515	Calço	12		
24	T276673	Espaçador	2		
25	.....	Espaçador	1		T276672 NLA
26	T277168	Espaçador	1		
27	T229542	Calço	10		
28	T276470	Pino de trava	1		
29	19H2827	Parafuso sextavado	3		3/4" X 4-3/4"
30	14H1058	Porca	3		3/4"
31	19H3586	Parafuso sextavado	1		1/2" X 4-1/4"
32	U16721	Porca de segurança	1		
33	T277172	Limitador	2		

Pilot Valve Components
Composants de soupape pilote
Componentes da Válvula Piloto
Componentes de válvula piloto

TX1085691 B.1

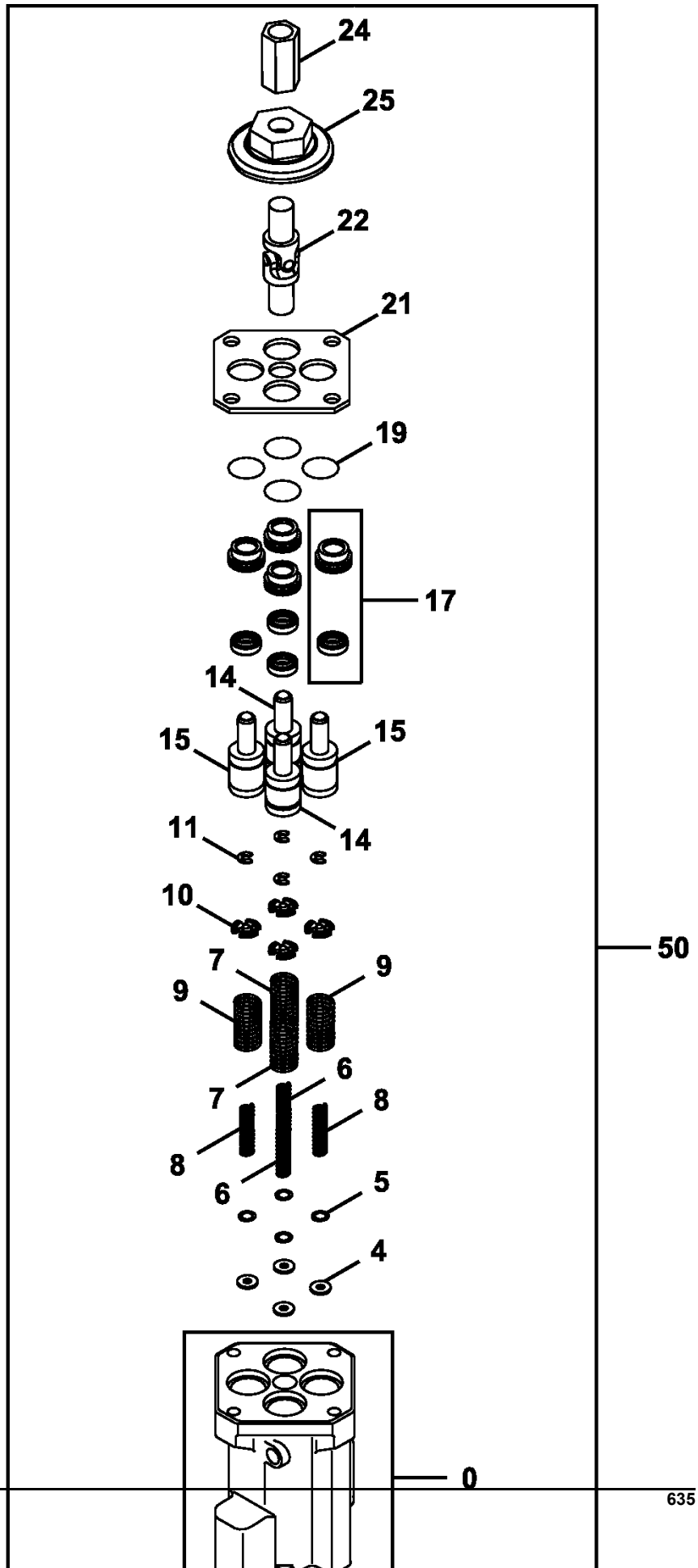

Item	*Nº peça*	*Descrição*	*Qtde*	*Nº série*	*Notas*
0	FYB40000015	Tampa de válvula	1		
4	4410898	Espaçador	4		
5	4662206	Calço	4		
6	4429120	Mola	2		
7	4651556	Mola de compressão	2		
8	4425414	Mola	2		
9	4651557	Mola de compressão	2		
10	4615610	Guia	4		
11	4437333	Anel de pressão	4		
14	9759157	Pistão	2		
15	9759158	Pistão	2		
17	9246436	Luva	4		
19	4201993	Anel o	4		
21	4614296	Placa	1		
22	4335060	Junta universal	1		
24	4631248	Conexão	1		
25	FYB00000019	Came	1		
26	4614286	Plugue	1		
27	4170585	Anel o	1		
28	4614331	Anel de pressão	1		
29	9773023	Plugue	1		
50	FYB60000205	VálV.de contr.atuada hidr.	1		Controle do Piloto

Travel Pilot Control Valve Components
Composants de distributeur pilote de déplacement
Componentes da Válvula de Controle Piloto de Deslocamento
Componentes de válvula de control piloto de propulsión

TX1086074 A.2

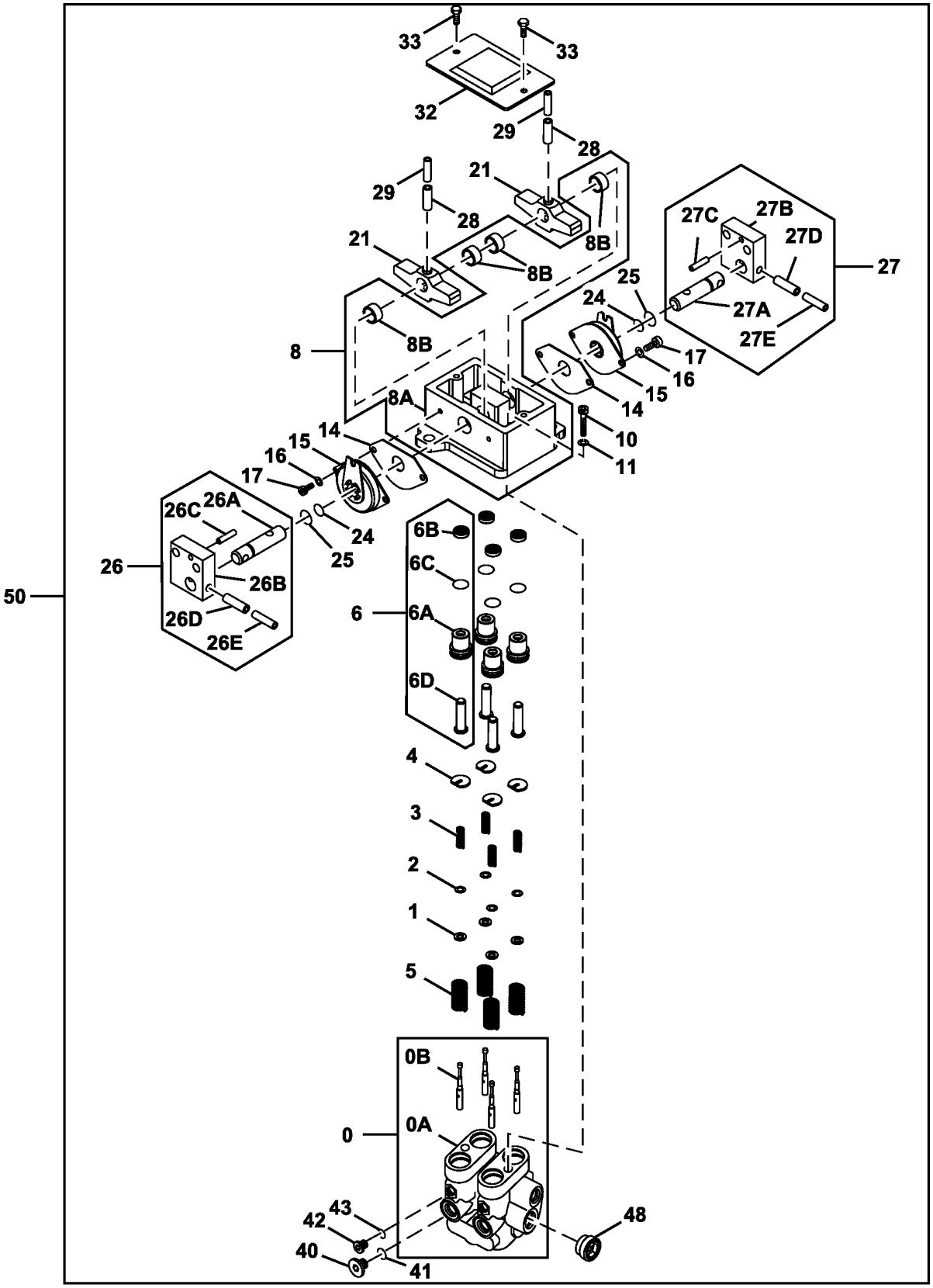

TX1086074

Item	*Nº peça*	*Descrição*	*Qtde*	*Nº série*	*Notas*
0	8118208	Tampa de válvula	1		
0A	.....	Tampa de válvula	1		NLA
0B	.....	Carretel	4		NLA
1	4319299	Espaçador	4		
2	4662206	Calço	4		0.1 mm, SUB FOR 4203411
3	4368629	Mola de compressão	4		
4	4364970	Guia	4		
5	4368630	Mola de compressão	4		
6	9226367	Porca de Pressão	4		
6A	3099628	Bucha	1		
6B	4447050	Vedação	1		
6C	4201993	Anel o	1		
6D	4602154	Porca de Pressão	1		
8	.....	Base	1		9184275 NLA
8A	.....	Suporte	1		2044332 NLA
8B	4437433	Bucha	4		
10	19M7576	Parafuso	2		M10 X 30, SUB FOR J781030
11	12M7066	Arruela de pressão	2		10 mm, SUB FOR A590910
14	4437432	Junta	2		
15	4428902	Amortecedor de torção	2		
16	12M7006	Arruela de pressão	4		6 mm, SUB FOR A590906
17	J780612	Parafuso	4		
21	3098245	Came	2		
24	4185600	Anel o	2		
25	4447067	Anel o	2		
26	9207567	Pino fixador	1		
26A	4425305	Pino fixador	1		
26B	3087987	Apoio	1		
26C	4051262	Pino elástico	1		
26D	34M7124	Pino elástico	1		8 X 30 mm, SUB FOR 4205318
26E	4205317	Pino elástico	1		
27	9207568	Pino fixador	1		
27A	4425305	Pino fixador	1		
27B	3087987	Apoio	1		
27C	4051262	Pino elástico	1		
27D	34M7124	Pino elástico	1		8 X 30 mm, SUB FOR 4205318
27E	4205317	Pino elástico	1		
28	34M6402	Pino elástico	2		8 X 28 mm, SUB FOR 4027427
29	4213419	Pino elástico	2		
32	8077903	Capa	1		
33	.....	Parafuso c/arruela	2		J260614 NLA
	19M7560	Parafuso sextavado	2		M6 X 16
	24M7054	Arruela	2		6.400 X 12 X 1.600 mm
40	4208977	Tampão de dreno	2		
41	CH11561	Junta de vedação	2		SUB FOR Z964255
42	9134109	Tampão de dreno	2		SUB FOR 4217651
43	CH19111	Anel o	2		SUB FOR 4113154
48	9773023	Tampão de dreno	1		
50	FYB60000033	VálV.de contr.atuada hidr.	1		SUB FOR FYB60000029

Pilot Shutoff Lever
Levier d'arrêt pilote
Alavanca de Corte Piloto
Palanca de corte piloto

TX1088957 A.1

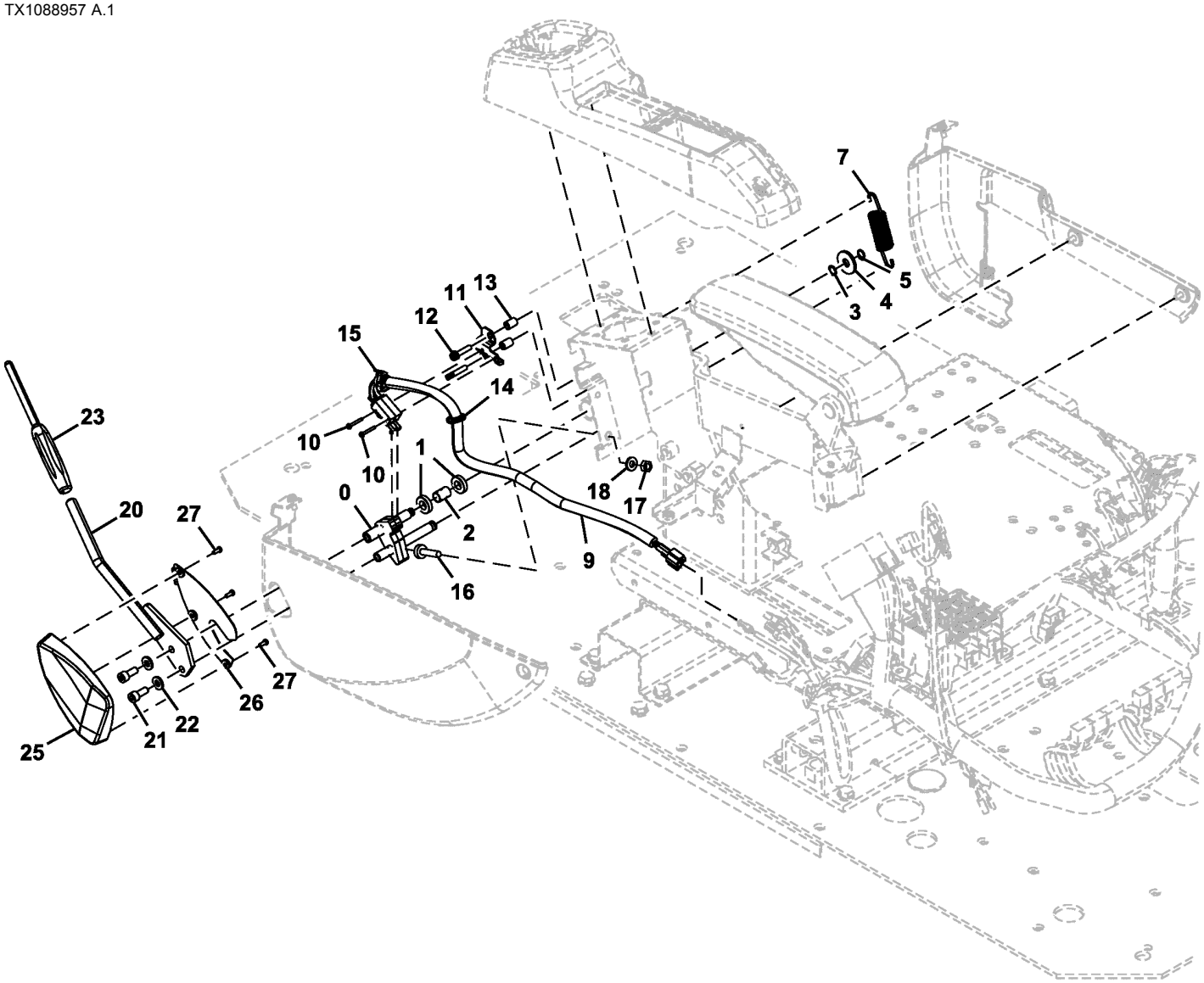

TX1088957

Item	*Nº peça*	*Descrição*	*Qtde*	*Nº série*	*Notas*
0	8119409	Apoio	1		
1	4637175	Rolamento de esfeRas	2		
2	4631103	Espaçador	1		
3	4454269	Calço	1		0.5 mm
4	4486055	Arruela	1		SUB FOR 4371706
5	991334	Anel de pressão	1		SUB FOR Z991334
7	4636765	Mola	1		
9	4716973	Interruptor	1		Interruptor de Fechamento Piloto
10	21M7281	Parafuso	2		M3 X 25, J460325 NLA
	24H1914	Arruela	2		1/8" X 5/16" X 0.032"
	12H233	Arruela de pressão	2		1/8"
11	4705785	Apoio	1		
12	21M7466	Parafuso	2		M6 X 30, J460630 NLA
	12M7006	Arruela de pressão	2		6 mm
	24M7054	Arruela	2		6.400 X 12 X 1.600 mm
13	4705786	Espaçador	2		
14	H77698	Cinta	1		SUB FOR 4300351
15	H77698	Cinta	1		SUB FOR 4055311
16	4642575	Isolador	1		
17	14M7273	Porca	1		M8, SUB FOR J950008
18	J222008	Arruela	1		
20	8119897	Alavanca	1		
21	19M7660	Parafuso	2		M8 X 20, SUB FOR J780820
22	J222008	Arruela	2		
23	3109101	Manete	1		
25	2058781	Capa	1		
26	2059701	Capa	1		
27	4452613	Parafuso	3		

Auxiliary Pilot Control Valve
Distributeur pilote auxiliaire
Válvula de Controle do Piloto Auxiliar
Válvula de control piloto auxiliar

TX1086075 A.2

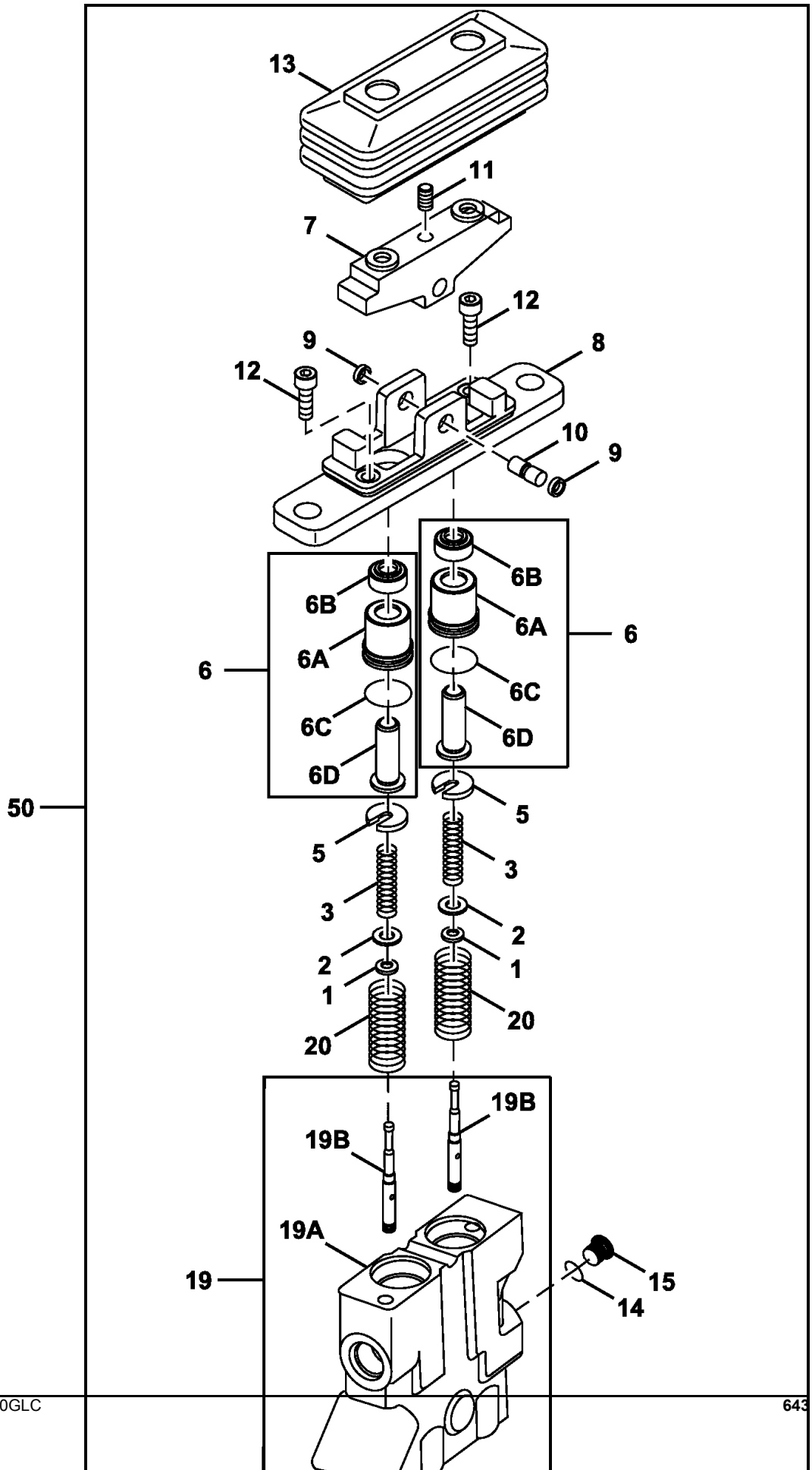

Item	*Nº peça*	*Descrição*	*Qtde*	*Nº série*	*Notas*
1	4319299	Espaçador	2		
2	4203411	Calço	6		
3	4474214	Mola de compressão	2		
5	4682361	Guia	2		
6	9214706	Pistão	2		
6A	3095375	Bucha	2		
6B	4447050	Vedação	2		
6C	4269615	Anel o	2		
6D	9758896	Pistão	2		
7	4609781	Came	1		
8	.....	Base	1		2048256 NLA
9	4480261	Bucha	2		
10	4474217	Pino	1		
11	4209728	Parafuso de fenda	1		
12	21M7277	Parafuso	2		M6 X 25, SUB FOR J780625
13	2048374	Protetor	1		
14	Z964255	Junta de vedação	1		
15	4208977	Tampão de dreno	1		
16	9773023	Plugue	1		
19	FYB40000001	Tampa de válvula	1		
19A	.....	Tampa de válvula	1		NSEP
19B	.....	Carretel	2		NSEP
20	4481334	Mola	2		
50	FYB60000024	VálV.de contr.atuada hidr.	1		Piloto Auxiliar

Travel Pilot Control Valve Lever
Levier de distributeur pilote de déplacement
Alavanca da Válvula de Controle Piloto de Deslocamento
Palanca de válvula de control piloto de propulsión

TX1088956 A.2

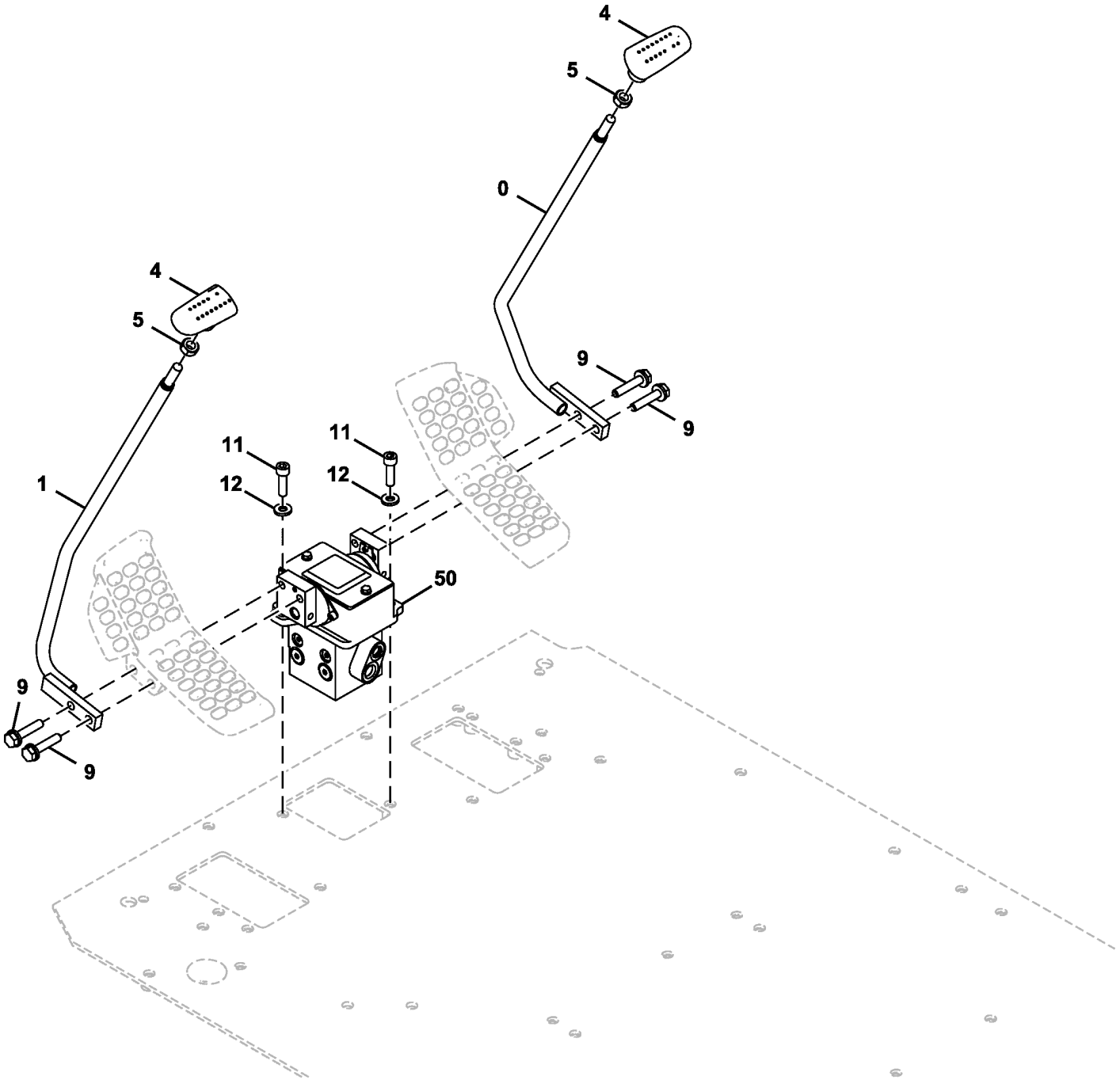

TX1088956

Item	*Nº peça*	*Descrição*	*Qtde*	*Nº série*	*Notas*
0	8099800	Alavanca	1		Direita
1	8099799	Alavanca	1		Esquerda
4	2052912	Manete	2		
5	4424185	Porca	2		
9	.....	Parafuso c/arruela	4		J271050 NLA
	19M7658	Parafuso sextavado	4		M10 X 50, SUB FOR J901050
	24M7346	Arruela	4		11 X 20 X 2 mm, SUB FOR J222010
11	19M8337	Parafuso	2		M10 X 30, SUB FOR J781035
12	24M7346	Arruela	2		11 X 20 X 2 mm, SUB FOR J222010
50	FYB60000033	VálV.de contr.atuada hidr.	1		Componentes em Página Separada

Pilot Controllers
Contrôleurs pilotes
Controladores do Piloto
Controladores piloto

TX1089827 C.1

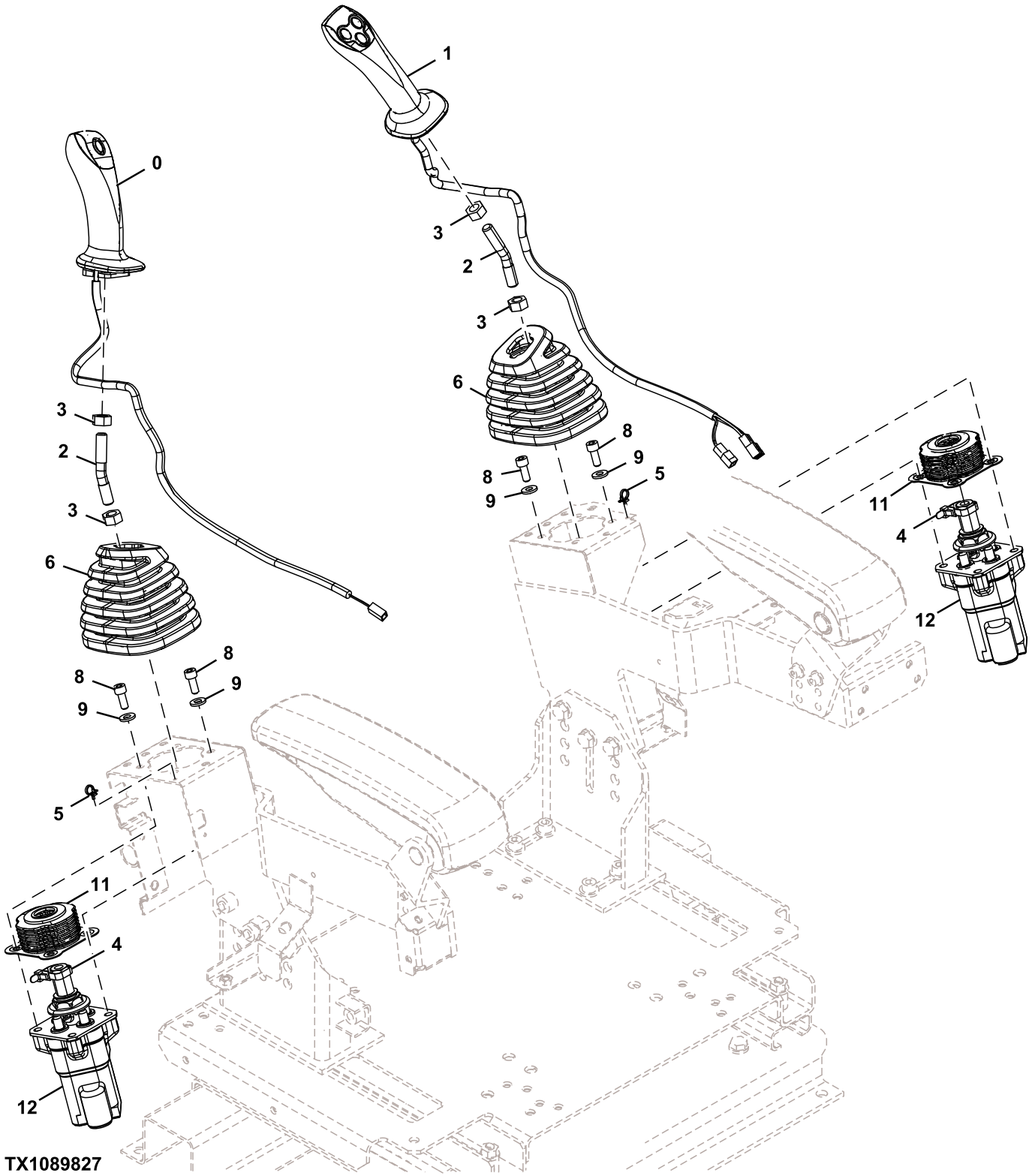

TX1089827

Item	*Nº peça*	*Descrição*	*Qtde*	*Nº série*	*Notas*
0	4708459	Manete	1		Esquerda
1	4708462	Manete	1		Direita

2	4705608	Eixo	2	
3	14M7275	Porca	4	M12, SUB FOR J950012
4	H77698	Cinta	2	SUB FOR 4055311
5	H77698	Cinta	2	SUB FOR 4300351
6	2058780	Protetor	2	
8	19M7660	Parafuso	8	M8 X 20, SUB FOR J780820
9	J222008	Arruela	8	
11	8120379	Protetor	2	
12	FYB60000205	VálV.de contr.atuada hidr.	2	Componentes em Página Separada

Travel Pilot Control Pedals
Pédales de commande pilote de déplacement
Pedais de Controle do Piloto do Deslocamento
Pedales de control piloto de propulsión

TX1088958 A.2

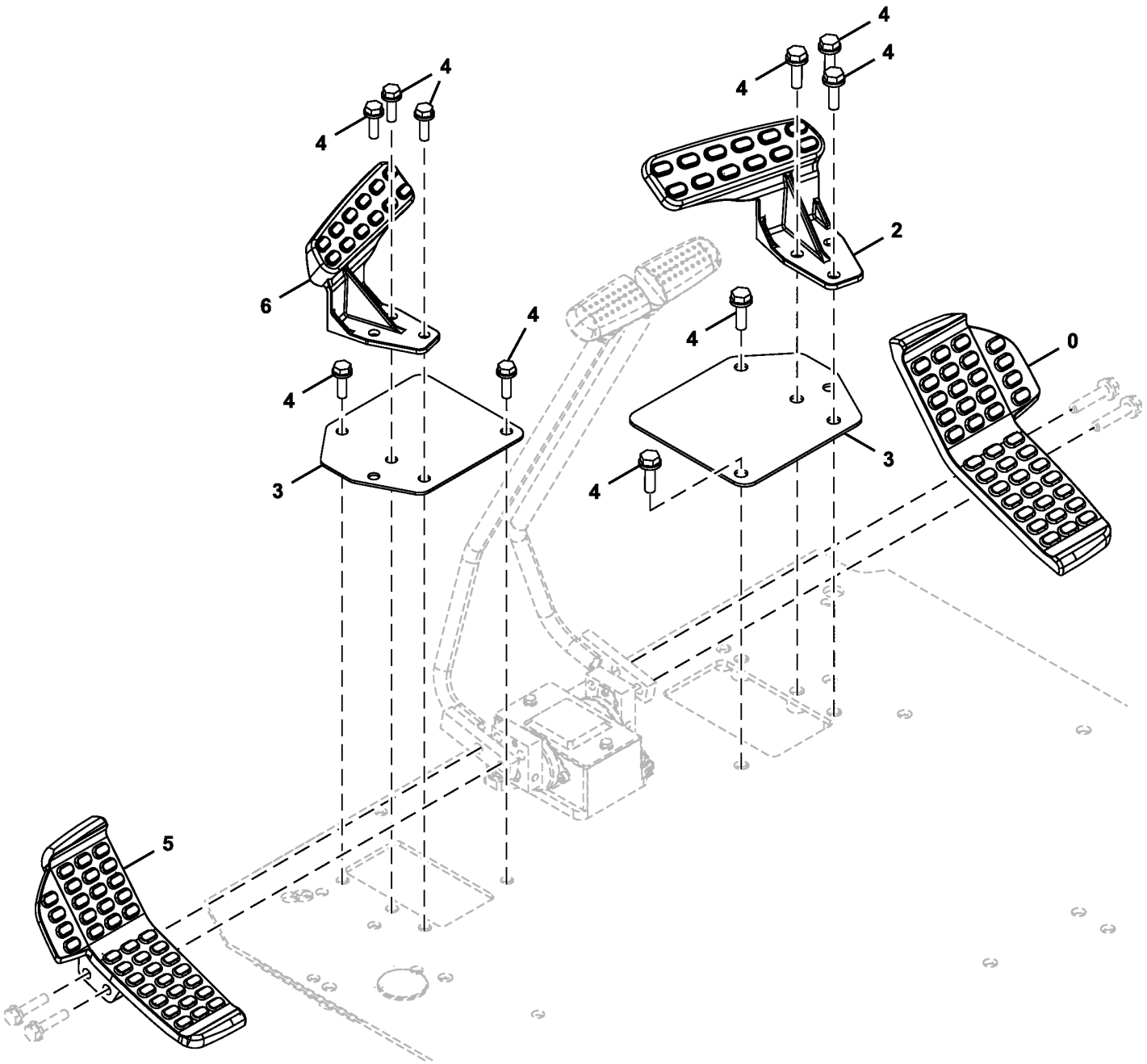

TX1088958

Item	*Nº peça*	*Descrição*	*Qtde*	*Nº série*	*Notas*
0	1033299	Pedal	1		Direita
2	FYA00002481	Descanso para os pés	1		Direita
3	4689585	Placa	2		
4	.....	Parafuso c/arruela	10		J271035 NLA
	19M7550	Parafuso sextavado	10		M10 X 35, SUB FOR J901035
	24M7346	Arruela	10		11 X 20 X 2 mm, SUB FOR J222010
5	1033298	Pedal	1		Esquerda
6	FYA00002482	Descanso para os pés	1		Esquerda

Electric Solenoid Valve Kit (2 Way)
Kit d'électrovanne (2 voies)
Kit de Válvula Solenoide Elétrica (2 Vias)
Kit de válvula de solenoide eléctrica (2 vías)

TX1110883 A.1

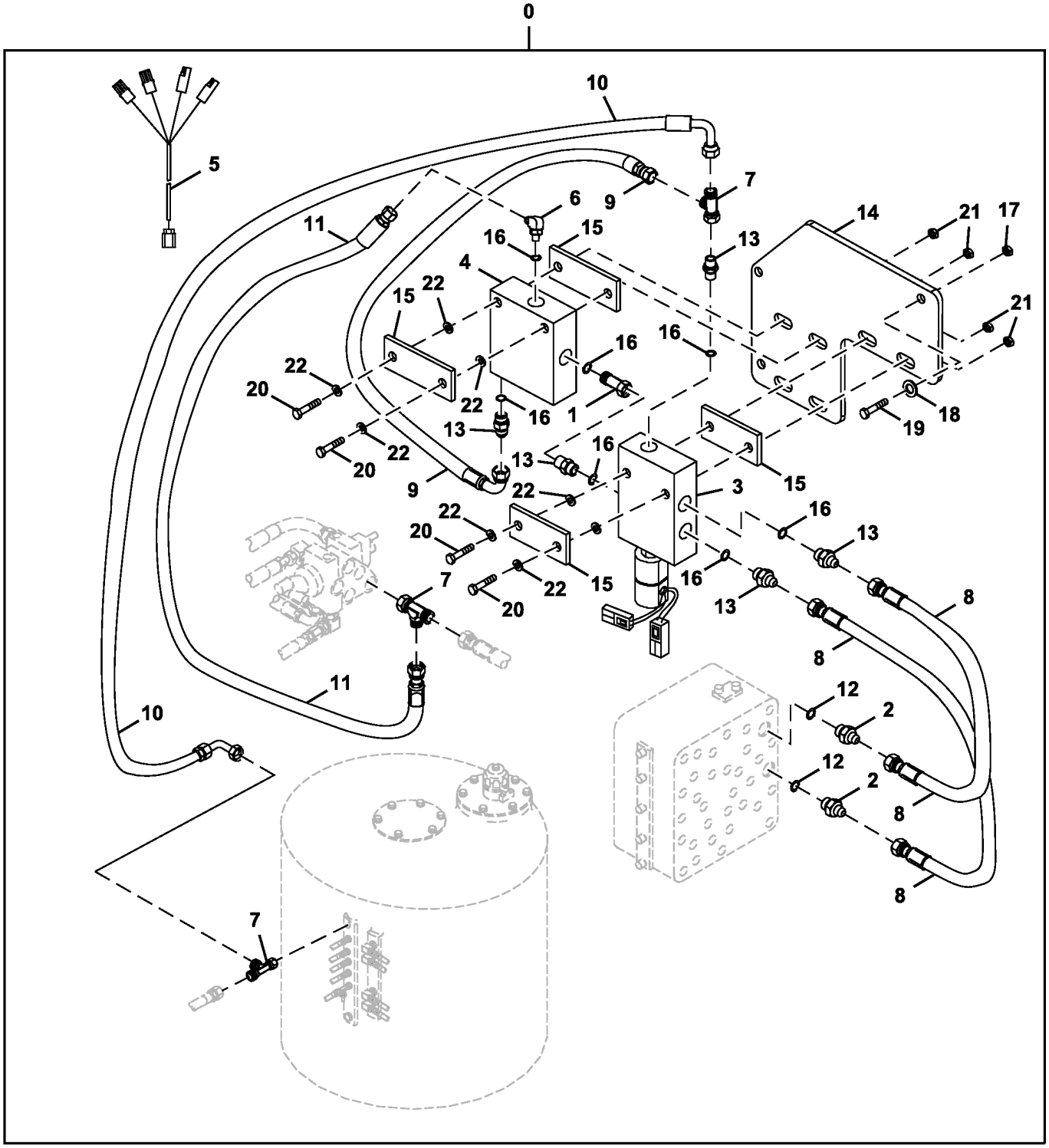

TX1110883

Item	*Nº peça*	*Descrição*	*Qtde*	*Nº série*	*Notas*
0	**AT390718**	**Kit - instalação de campo**	**1**		**Pacotes de Produto**
1	AE52955	Adaptador	1		
2	AT131445	Adaptador	2		
3	AT180585	VálVula solenóide	1		
4	AT186623	VálVula de press.hidráulica	1		
5	AT331104	Chicote	1		Chicote Elétrico da Válvula Solenoide
6	AT35121	Conexão em ângulo	1		
7	AT36921	Conexão em t	3		
8	AT68901	Mangueira hidraulica-fabric	2		
9	AT71082	Mangueira hidraulica-fabric	1		
10	AT71732	Mangueira hidraulica-fabric	1		
11	AT78124	Mangueira hidraulica-fabric	1		
12	CH11570	Anel o	2		
13	R27212	Conexão	5		
14	T201367	RefoRço	1		
15	T202379	Correia	4		
16	R26448	Anel o	7		
17	14M7298	Porca com flange	2		M8
18	24M7036	Arruela	2		9 X 16 X 1.600 mm
19	19M7868	Parafuso	2		M8 X 30
20	19M7529	Parafuso sextavado	4		M6 X 55
21	14M7272	Porca	4		M6
22	24M7139	Arruela	8		6.400 X 18 X 1.600 mm

Boom
Flèche
Lança
Aguilón

TX1092474 A.1

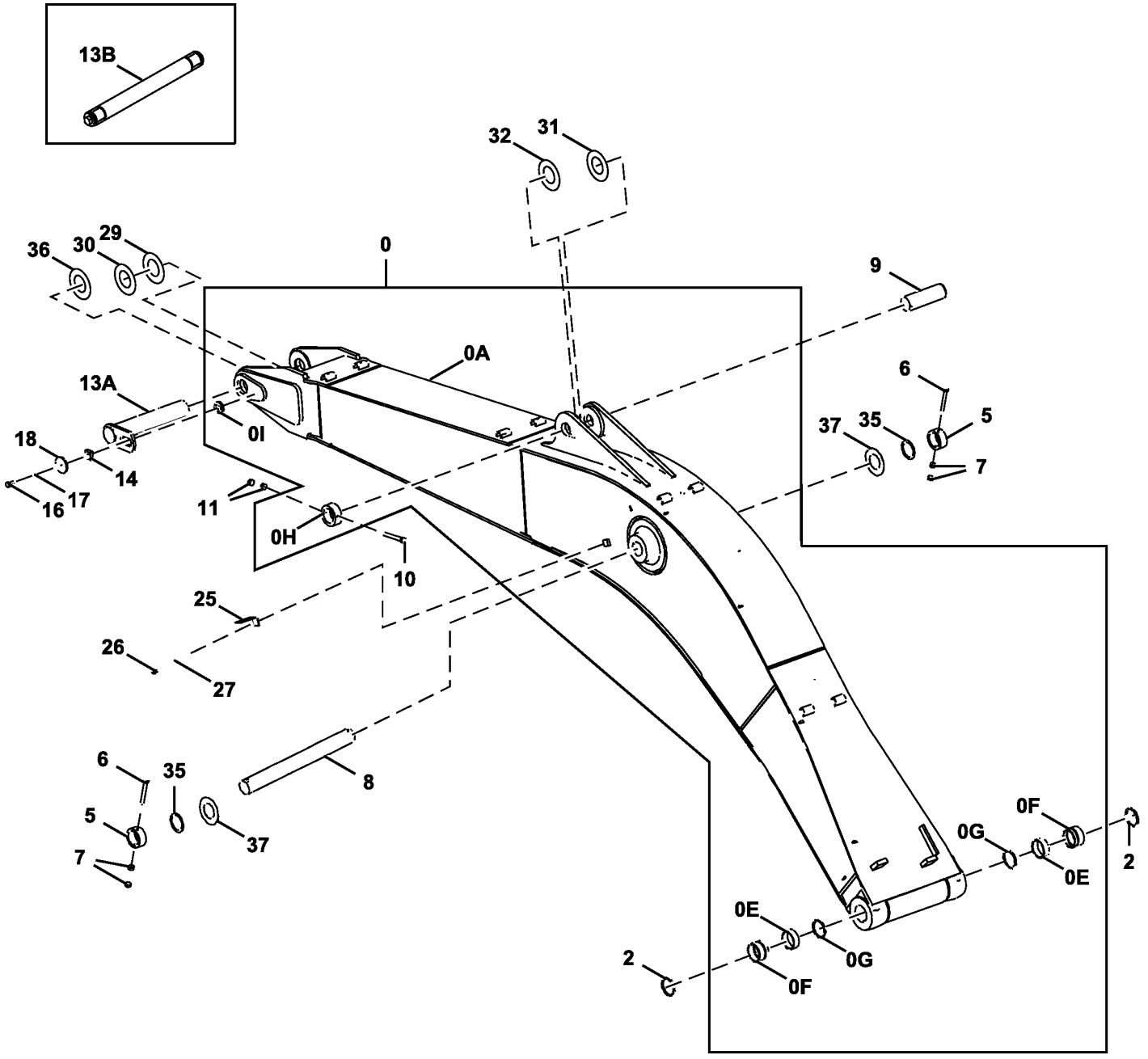

TX1092474

Item	*Nº peça*	*Descrição*	*Qtde*	*Nº série*	*Notas*
0	7047408G	Lança da escavadeira	1		(SUB FOR 7047408)
0A	.....	Lança da escavadeira	1		(5009367 NLA)
0E	4364501	Bucha	2		
0F	4443885	Bucha	2		
0G	TH102411	Vedação	2		(SUB FOR 4074008)
0H	4434956	Limitador	1		
0I	4426117	Limitador	1		
2	TH102411	Vedação	2		(SUB FOR 4074008)
5	TH102409	Bucha	2		(SUB FOR 4067720)
6	4435126	Pino fixador	2		(SUB FOR TH4435126)
7	14M7277	Porca	4		M20, (SUB FOR J950020)
8	TH109795	Pino de centragem	1		(SUB FOR 3038444)
9	3088751	Pino	1		(SUB FOR TH3088751)
10	4435128	Pino fixador	1		(SUB FOR TH4435128)
11	R114125	Porca	2		(SUB FOR THJ950022 OR J950022)
13A	8080781	Pino	1		(SUB FOR TH8080781)
13B	AT361195	Pino	1		Opção de Pino Expansor
	T248611	Luva	2		
14	4424425	Espaçador	1		(SUB FOR TH4424425)
16	T116332	Parafuso	1		M18 X 40, (SUB FOR J921840)
17	24M7353	Arruela	1		20 X 34 X 3 mm, (SUB FOR J222018)
18	4640621	Placa	1		
25	4224631	Cantoneira	1		
26	J901425	Parafuso sextavado	1		
27	J222014	Arruela	1		
29	4445638	Arruela de encosto	2		(SUB FOR TH4445638)
30	4445639	Arruela de encosto	1		(SUB FOR TH4445639)
31	4470744	Placa	1		(SUB FOR 4444285)
32	4470743	Arruela de encosto	2		(SUB FOR 4444284)
35	4444755	Arruela de encosto	2		(SUB FOR TH4444755)
36	4460372	Arruela de encosto	1		(SUB FOR TH4460372)
37	4476062	Arruela de encosto	2		

Boom (Super Long Front) 18m
Flèche (avant super longue) 18 m
Lança (Dianteira Super Longa) de 18 m
Aguilón (frente súper largo) 18 m

TX1092475 A.1

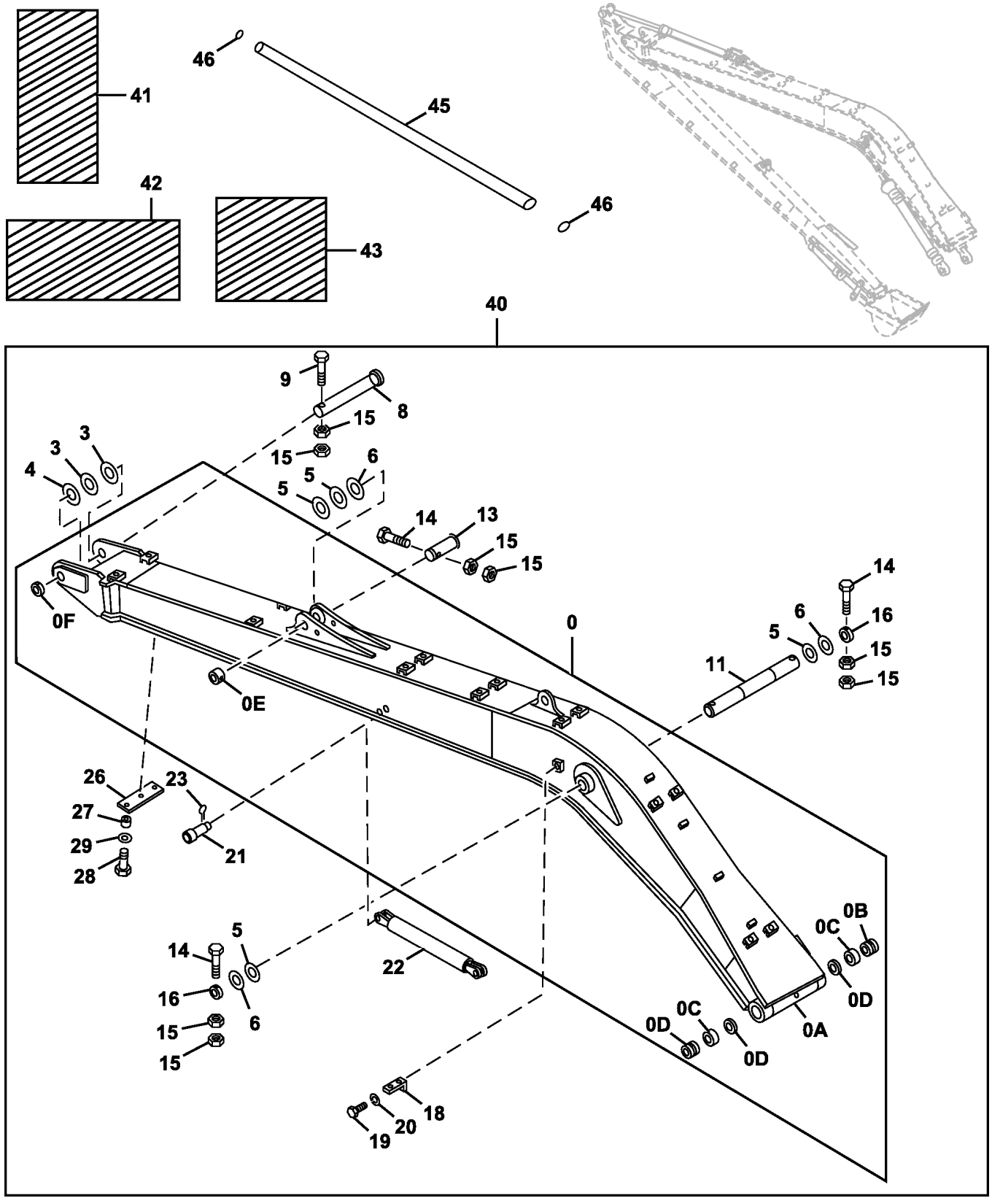

TX1092475

Item	*Nº peça*	*Descrição*	*Qtde*	*Nº série*	*Notas*
0	7050923	Lança Lateral	1		18m
0A	.....	Lança da escavadeira	1		5010796 NLA
0B	4443885	Bucha	2		
0C	4364501	Bucha	2		
0D	TH102411	Vedação	2		SUB FOR 4074008
0E	TH102409	Bucha	1		SUB FOR 4067720
0F	TH103198	Bucha	1		SUB FOR 4143531; TH103198 NLA
3	4445638	Arruela de encosto	2		1.0 mm
4	4445639	Arruela de encosto	1		2.0 mm
5	4470743	Arruela de encosto	4		1.0 mm, SUB FOR 4444284
6	4470744	Placa	3		2.0 mm, SUB FOR 4444285
8	AT318055	Pino	1		SUB FOR 3060072
9	4435127	Pino fixador	1		
11	TH109795	Pino de centragem	1		SUB FOR 3038444
13	TH103204	Pino	1		SUB FOR 3026126
14	4435126	Pino fixador	3		
15	14M7277	Porca	8		M20, SUB FOR J950020 OR 3063826
16	TH102409	Bucha	2		SUB FOR 4067720
18	4224631	Cantoneira	1		
19	J901425	Parafuso sextavado	1		
20	12H317	Arruela de pressão	1		9/16", SUB FOR A590914
21	4287251	Pino	2		
22	9738224	Cilindro	1		
23	11M7034	Contra-pino	2		5 X 63 mm, SUB FOR A766063
26	4381730	Isolador	1		
27	4381729	Espaçador	3		
28	19M7358	Parafuso sextavado	3		M10 X 40, SUB FOR J901040
29	24M7028	Arruela	3		10.500 X 20 X 2 mm, SUB FOR A590110
40	**AT327662**	**Lança da escavadeira**	**1**		**(A) (B) Pacotes de Produto, FOR D-SERIES AND ZAXIS–3 SERIES ALSO ORDER, T153672, (2) JD5855, (2) T77858, 8106123, AND (2) T77858**
41	T227660	Etiqueta	1		
42	T153672	Etiqueta	1		
43	T153673	Etiqueta	1		
44	JD5855	Etiqueta	2		Deere, Não Ilustrado
45	8106123	Tubulação de óleo	1		
46	T77858	Anel o	2		SUB FOR 4187308

(A) Additional Components On Separate Pages
Autres composants sur pages séparées
Componentes Adicionais em Páginas Separadas
Componentes adicionales en páginas distintas

(B) Requires Additional 1500 Kg (3300 Lbs.) To Counterweight
Exige 1500 kg (3300 lb) supplémentaires au contrepoids
Requer mais 1500 kg (3300 lb) no Contrapeso
Requiere 1500 kg (3300 lb) de contrapeso adicional

Standard Arm 2.96m
Bras standard 2,96 m
Braço Padrão de 2,96 m
Brazo estándar de 2,96 m

TX1095063 A.1

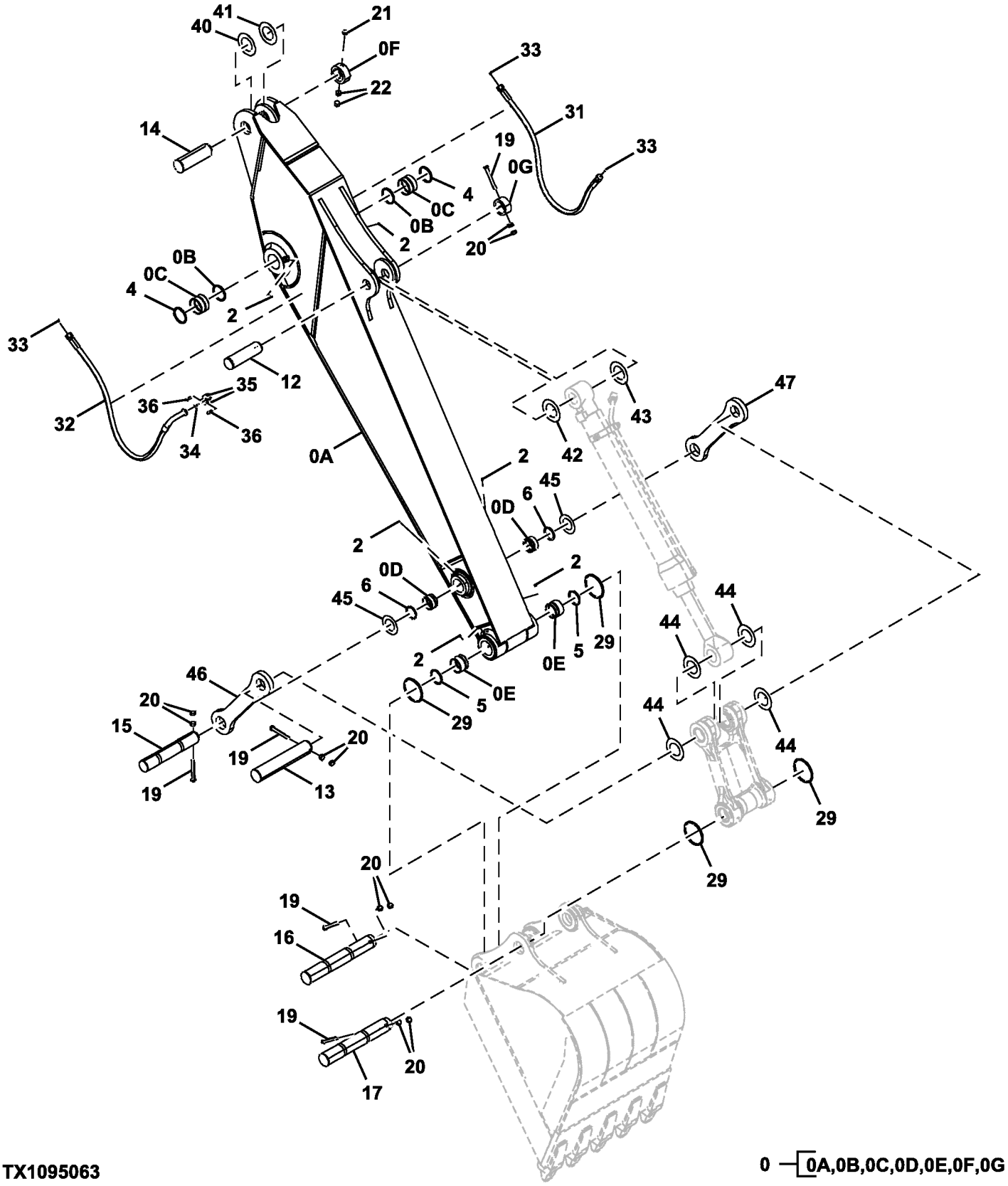

TX1095063

0 — 0A,0B,0C,0D,0E,0F,0G

Item	*Nº peça*	*Descrição*	*Qtde*	*Nº série*	*Notas*
0	7047409G	Braço elevador	1		SUB FOR 7047409
0A	.....	Braço elevador	1		5009368 NLA; SUB 7047409G
0B	TH102411	Vedação	2		SUB FOR 4074008
0C	4443883	Bucha	2		
0D	4434036	Bucha	2		
0E	4443880	Bucha	2		
0F	4434956	Limitador	1		
0G	4434953	Limitador	1		
0H	8079962	Ressalto	1		Peças da Extremidade do Braço de Substituição, Não Ilustrado
2	TH100074	Conexão de lubrificação	6		SUB FOR TH100074
4	TH102411	Vedação	2		SUB FOR 4085479
5	TH102445	Vedação	2		SUB FOR 4067901
6	TH102446	Vedação	2		SUB FOR 4067902
12	AT217742	Pino	1		SUB FOR 3076627
13	T138885	Pino	1		ALSO ORDER T138902 AND 19M8029; SUB FOR 3038448
	T138902	Bucha	1		
	19M8029	Parafuso sextavado	1		M16 X 30
14	3088751	Pino	1		
15	3088752	Pino	1		
16	3088753	Pino	1		
17	3088754	Pino	1		
19	4435126	Pino fixador	5		
20	14M7277	Porca	10		M20, SUB FOR J950020 OR 3063826
21	4435128	Limitador	1		
22	R114125	Porca	2		SUB FOR J950022
29	4089028	Anel o	4		Anel O Padrão
	AT349466	Vedação	4		Anel Partido
31	4628043	Mangueira hidraulica-fabric	1		
32	4622748	Mangueira hidráulica	1		
33	T77858	Anel o	3		18.771 X 1.778 mm (0.739" X 0.070"), SUB FOR 4187308
34	966993	Anel o	1		
35	4085560	Conexão flangeada	2		
36	19M9163	Parafuso	4		M12 X 40, SUB FOR J781240
40	4470743	Arruela de encosto	1		SUB FOR 4444284
41	4470744	Placa	1		SUB FOR 4444285
42	4444286	Arruela de encosto	1		
43	4444287	Arruela de encosto	1		
44	4476062	Arruela de encosto	4		SUB FOR 4450013
45	4450012	Arruela de encosto	2		
46	3056355G	Ligação	1		
47	8082552G	Ligação	1		

Long Arm 3.61m
Bras long 3,61 m
Braço Longo 3,61 m
Brazo largo de 3,61 m

TX1092482 A.1

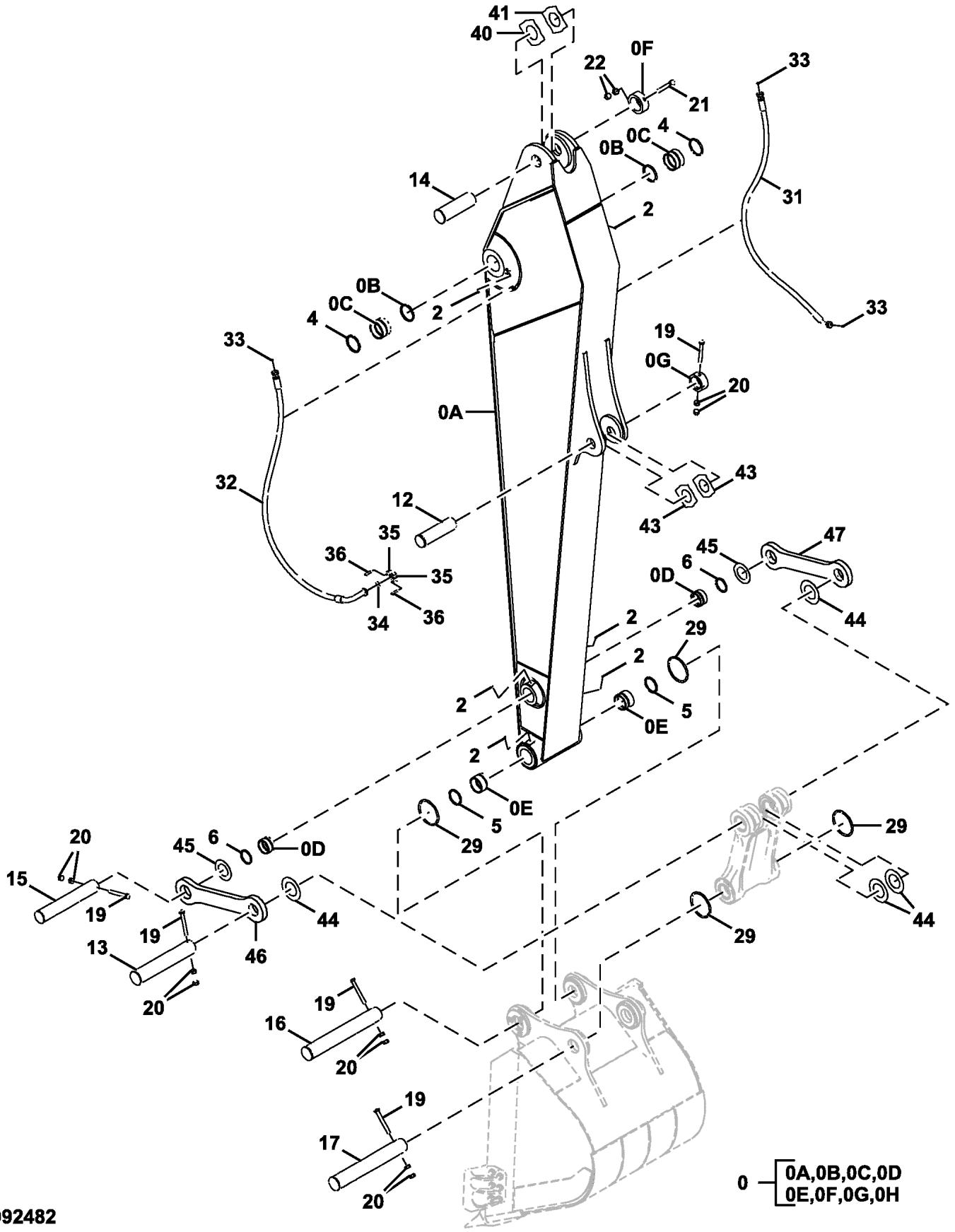

TX1092482

Item	*Nº peça*	*Descrição*	*Qtde*	*Nº série*	*Notas*
0	7047853G	Braço	1		(SUB FOR 7047853)
0A	.....	Braço	1		(5009936 NLA) (SUB 7047853G)
0B	TH102411	Vedação	2		(SUB FOR 4074008)
0C	4443883	Bucha	2		
0D	4434036	Bucha	2		
0E	4443880	Bucha	2		
0F	4434956	Limitador	1		
0G	4434953	Limitador	1		
0H	8079962	Ressalto	2		Peças da Extremidade do Braço de Substituição, Não Ilustrado
2	TH100074	Conexão de lubrificação	6		(SUB FOR J75481)
4	TH102411	Vedação	2		(SUB FOR 4074008)
5	TH102445	Vedação	2		(SUB FOR 4067901)
6	TH102446	Vedação	2		(SUB FOR 4067902)
12	AT217742	Pino	1		(SUB FOR 3076627)
13	T138885	Pino	1		(SUB FOR 3038448) (ALSO ORDER T138902 AND 19M7608)
	T138902	Bucha	1		Não Ilustrado
	19M7608	Parafuso sextavado	1		M16 X 30, Não Ilustrado
14	3088751	Pino	1		
15	3088752	Pino	1		
16	3088753	Pino	1		
17	3088754	Pino	1		
19	4435126	Pino fixador	5		
20	14M7277	Porca	10		M20, (SUB FOR J950020 OR , 3063826)
21	4435128	Limitador	1		
22	R114125	Porca	2		(SUB FOR J950022)
29	4089028	Anel o	4		Anel O Padrão
	AT349466	Vedação	4		Anel Partido
31	4634160	Mangueira hidráulica	1		(AT155744 NLA)
32	4634164	Mangueira hidráulica	1		(AT155743 NLA)
33	T77858	Anel o	3		18.771 X 1.778 mm (0.739" X 0.070"), (SUB FOR 4187308)
34	966993	Anel o	1		
35	4085560	Conexão flangeada	2		
36	19M9163	Parafuso	4		M12 X 40, (SUB FOR J781240)
40	4470743	Arruela de encosto	2		(SUB FOR 4444284)
41	4470744	Placa	1		(SUB FOR 4444285)
42	4444286	Arruela de encosto	1		
43	4444287	Arruela de encosto	1		
44	4476062	Arruela de encosto	4		
45	4450012	Arruela de encosto	2		
46	3056355G	Ligação	1		(SUB FOR 3056355)
47	8082552G	Ligação	1		(SUB FOR 8082552)

Arm 2.5m
Bras 2,5 m
Braço 2,5 m
Brazo 2,5 m

TX1141365 A.1

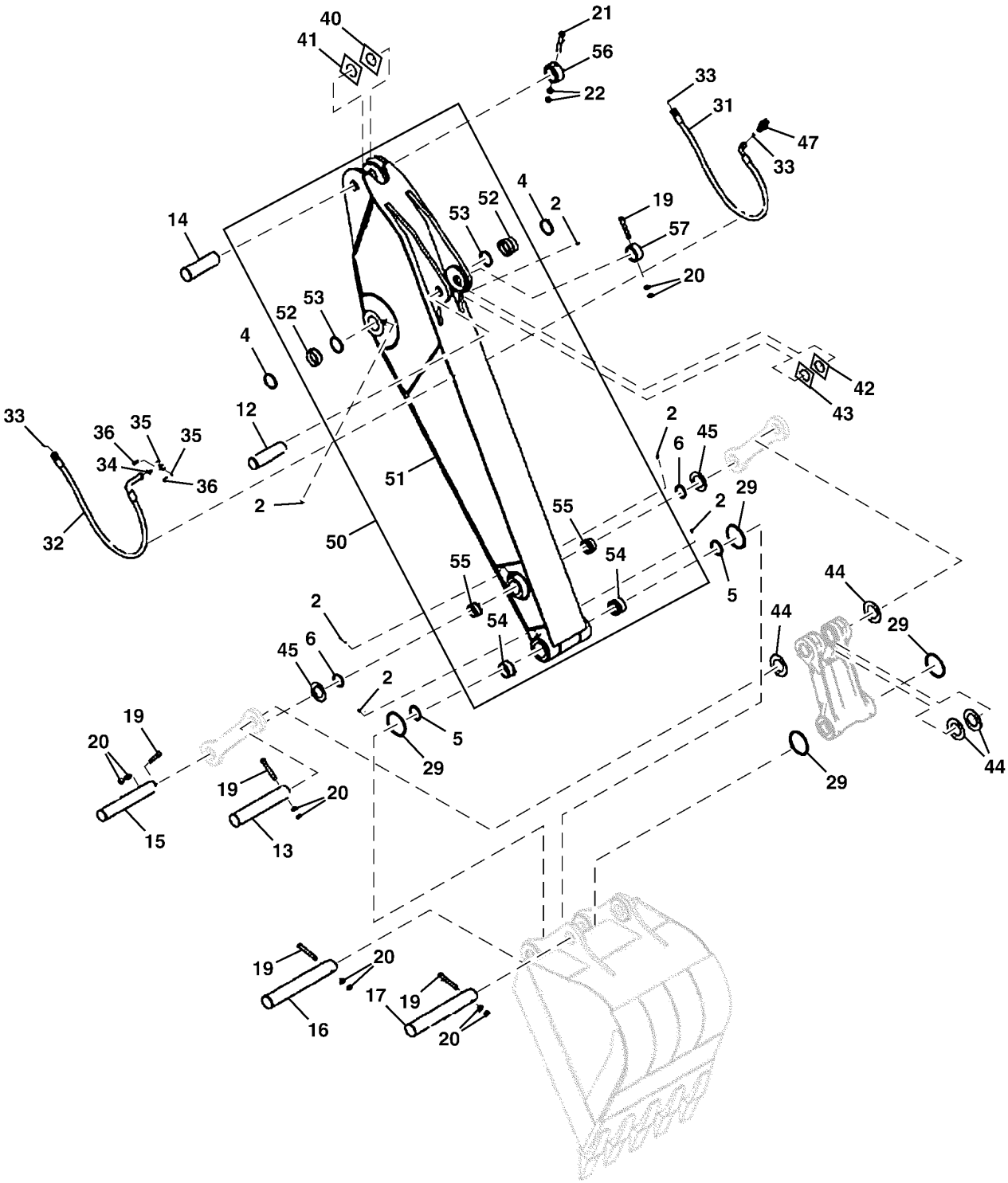

TX1141365

Item	*Nº peça*	*Descrição*	*Qtde*	*Nº série*	*Notas*
2	J75481	Conexão	6		
4	TH102411	Vedação	2		SUB FOR 4074008
5	TH102445	Vedação	2		SUB FOR 4067901
6	TH102446	Vedação	2		SUB FOR 4067902
12	AT217742	Pino	1		SUB FOR 3076627
13	T138885	Pino	1		SUB FOR 3038448
14	3088751	Pino	1		
15	3088752	Pino	1		
16	3088753	Pino	1		
17	3088754	Pino	1		
19	4435126	Pino fixador	5		
20	14M7277	Porca	10		M20, SUB FOR J950020
21	4435128	Limitador	1		
22	R114125	Porca	2		SUB FOR J950022
29	4089028	Anel o	4		
31	4635611	Mangueira	1		
32	4622748	Mangueira hidráulica	1		
33	T77858	Anel o	3		SUB FOR 4187308
34	966993	Anel o	1		
35	4085560	Conexão flangeada	2		
36	19M9163	Parafuso	4		M12 X 40, SUB FOR J781240
40	4470743	Arruela de encosto	1		SUB FOR 4444284 1mm
41	4470744	Placa	1		SUB FOR 4444285 1mm
42	4444286	Arruela de encosto	1		1mm
43	4444287	Arruela de encosto	1		2mm
44	4476062	Arruela de encosto	4		SUB FOR 4450013 1mm
45	4450012	Arruela de encosto	2		1mm
47	A853166	Adaptador	1		
	AT318035	Anel o	1		SUB FOR 4506424
50	7048216G	Braço	1		Enchimento da Linha, SUB FOR 7048216
51	.....	Braço	1		5010046 NLA
52	4443883	Bucha	2		
53	TH102411	Vedação	2		SUB FOR 4074008
54	4443880	Bucha	2		
55	4434036	Bucha	2		
56	4434956	Limitador	1		
57	4434953	Limitador	1		

Arm (Super Long Front)
Bras (avant super longue)
Braço (Dianteira Super Longa)
Brazo (frente súper largo)

TX1112859 A.1

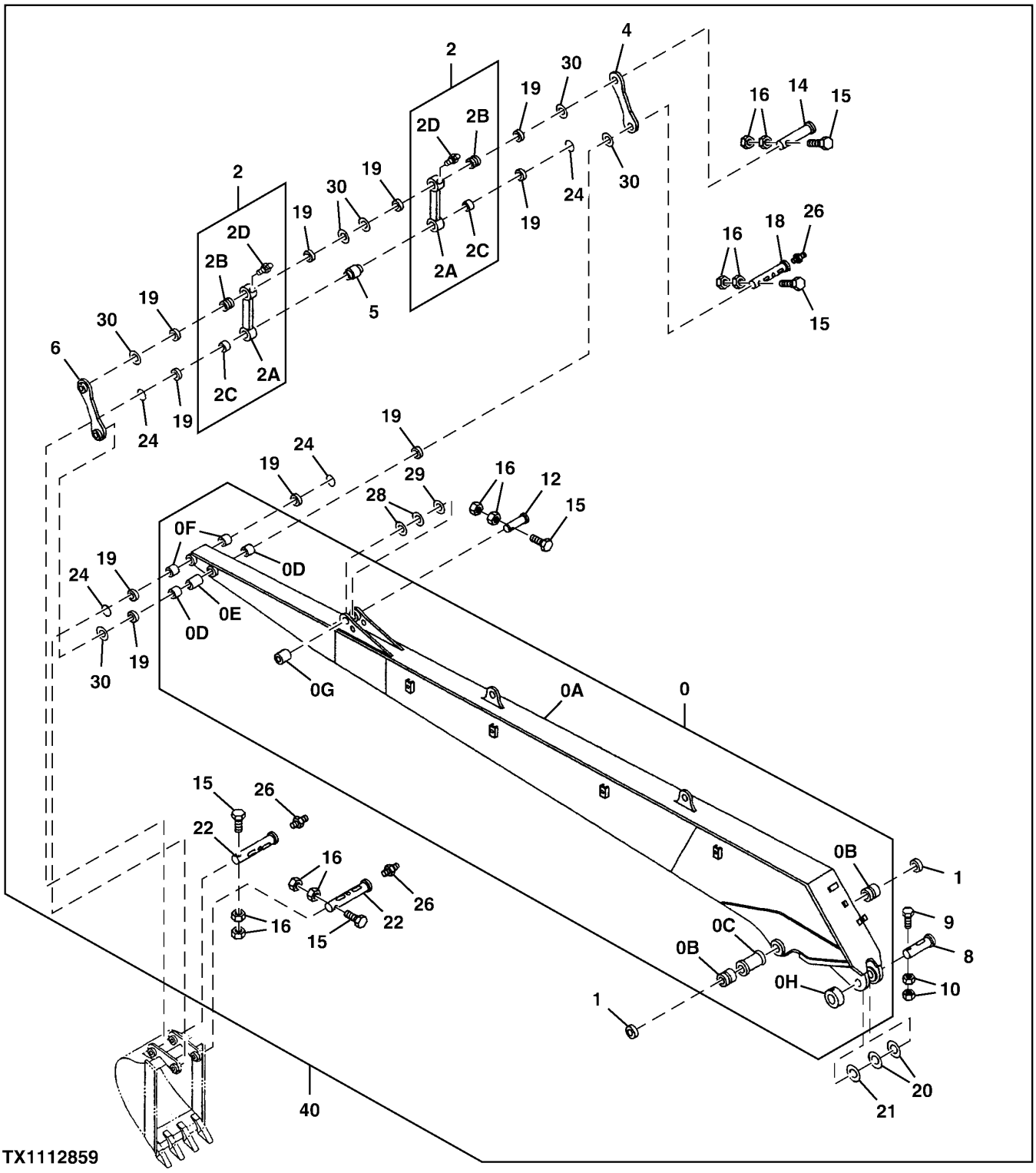

Item	*Nº peça*	*Descrição*	*Qtde*	*Nº série*	*Notas*
0	7033463	Braço	1		18m
0A	5005597	Braço	1		
0B	4443885	Bucha	2		
0C	4388815	Espaçador	1		
0D	4344898	Bucha	2		
0E	4287248	Bucha	1		SUB FOR 4370877
0F	4444914	Bucha	2		SUB FOR 4344899
0G	4434951	Limitador	1		
0H	TH102409	Bucha	1		SUB FOR 4067720
1	TH102411	Vedação	2		SUB FOR 4074008
2	8072993	Ligação	2		
2A	2042534	Ligação	1		
2B	4371132	Bucha	1		
2C	4344898	Bucha	1		
2D	TH100074	Conexão de lubrificação	1		SUB FOR J75481
4	9755663	Ligação	1		
5	4287249	Espaçador	1		
6	9755727	Ligação	1		
8	AT318056	Pino	1		SUB FOR 3060340
9	4435126	Pino fixador	1		
10	14M7277	Porca	2		M20, SUB FOR J950020 OR 3063826
12	3044367	Pino	1		SUB FOR 3037078, TH108939 OR AT134035
14	3091815	Pino	1		
15	4435123	Pino fixador	5		
16	14M7276	Porca	10		M16, SUB FOR J951016
18	3091814	Pino	1		
19	TH100374	Vedação	10		SUB FOR 4065687
20	4470743	Arruela de encosto	2		1.0 mm, SUB FOR 4444284
21	4470744	Placa	1		2.0 mm, SUB FOR 4444285
22	AT159603	Pino	2		SUB FOR 3058761
24	4066923	Anel o	4		
26	TH100074	Conexão de lubrificação	3		SUB FOR J75481
28	4444839	Placa	2		1.0 mm
29	4444840	Placa	1		2.0 mm
30	4444290	Placa	6		1.0 mm
40	**AT327662**	**Lança da escavadeira**	**1**		**(B) Pacotes de Produto, FOR D-SERIES AND ZAXIS-3 SERIES ALSO ORDER T227660, T153672, T153673, (2) JD5855, 8106123, AND (2) T77858**
	T227660	Etiqueta	1		Tabela de Elevação de SLF
	T153672	Etiqueta	1		Operação de Dianteira Longa
	T153673	Etiqueta	1		Manutenção Periódica
	JD5855	Etiqueta	2		Deere
	8106123	Tubulação de óleo	1		
	T77858	Anel o	2		

(B) Requires Additional 1500 Kg (3300 Lbs.) To Counterweight
Exige 1500 kg (3300 lb) supplémentaires au contrepoids
Requer mais 1500 kg (3300 lb) no Contrapeso
Requiere 1500 kg (3300 lb) de contrapeso adicional

Arm Link
Bielle de bras
Articulação do Braço
Brazo

T216113 A.1

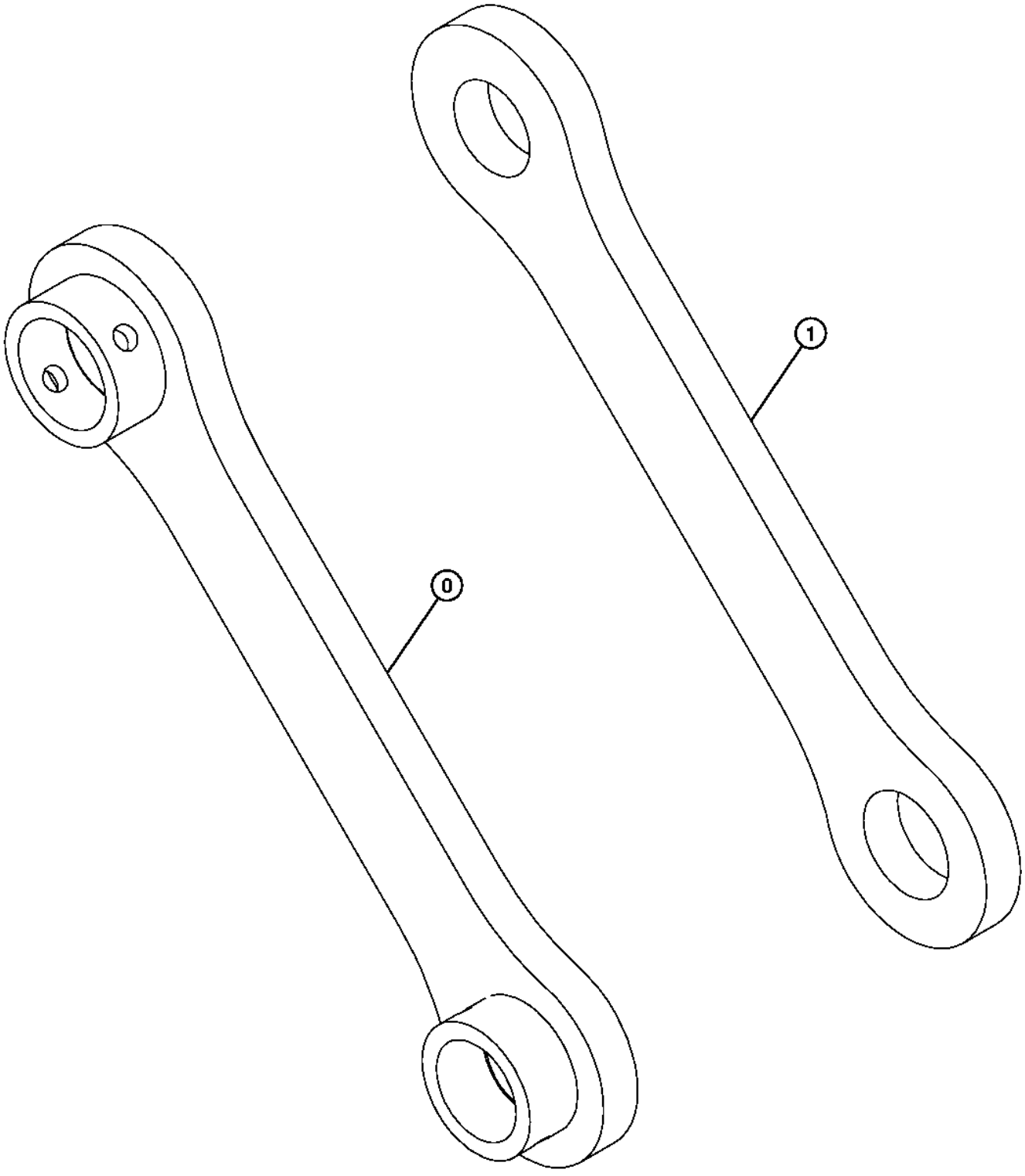

T216113

Item	*Nº peça*	*Descrição*	*Qtde*	*Nº série*	*Notas*
0	8082552G	Ligação	1		(SUB FOR 8082552)
1	3056355G	Ligação	1		(SUB FOR 3056355)

Bucket Link
Tringlerie de benne
Articulação da Caçamba
Brazos de cucharón

T216111 A.1

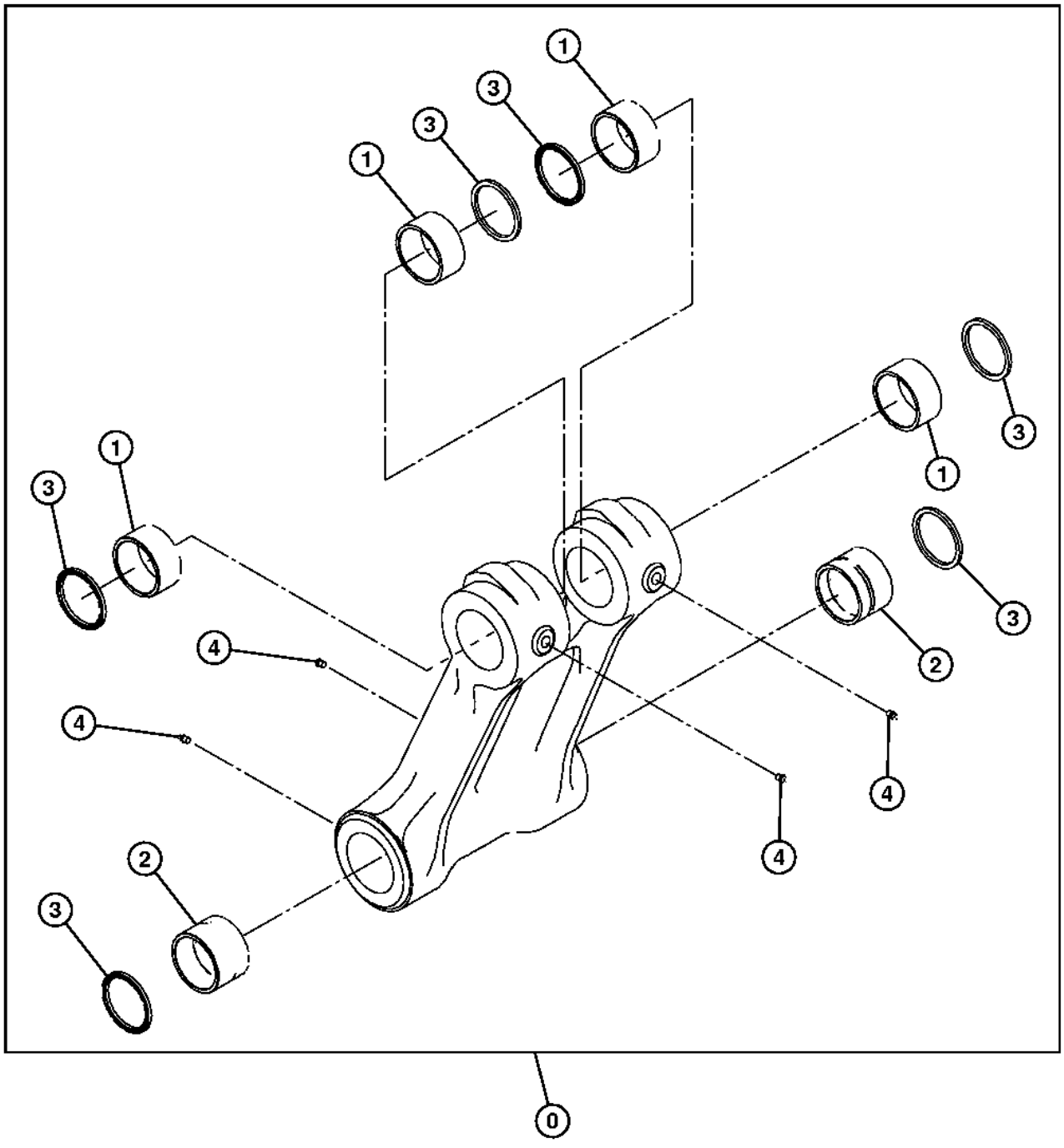

T216111

Item	*Nº peça*	*Descrição*	*Qtde*	*Nº série*	*Notas*
0	8081885G	Ligação	1		(SUB FOR TH8081885)
1	4358100	Bucha	4		
2	4443880	Bucha	2		(SUB FOR TH4443880)
3	TH102445	Vedação	6		(SUB FOR 4067901)
4	TH100074	Conexão de lubrificação	4		(SUB FOR J75481)

Pilot Signal Manifold (Housing and Gaskets)
Collecteur de signal pilote (carter et joints)
Coletor do Sinal Piloto (Carcaça e Juntas)
Colector de señales piloto (caja y empaquetaduras)

TX1093460 B.1

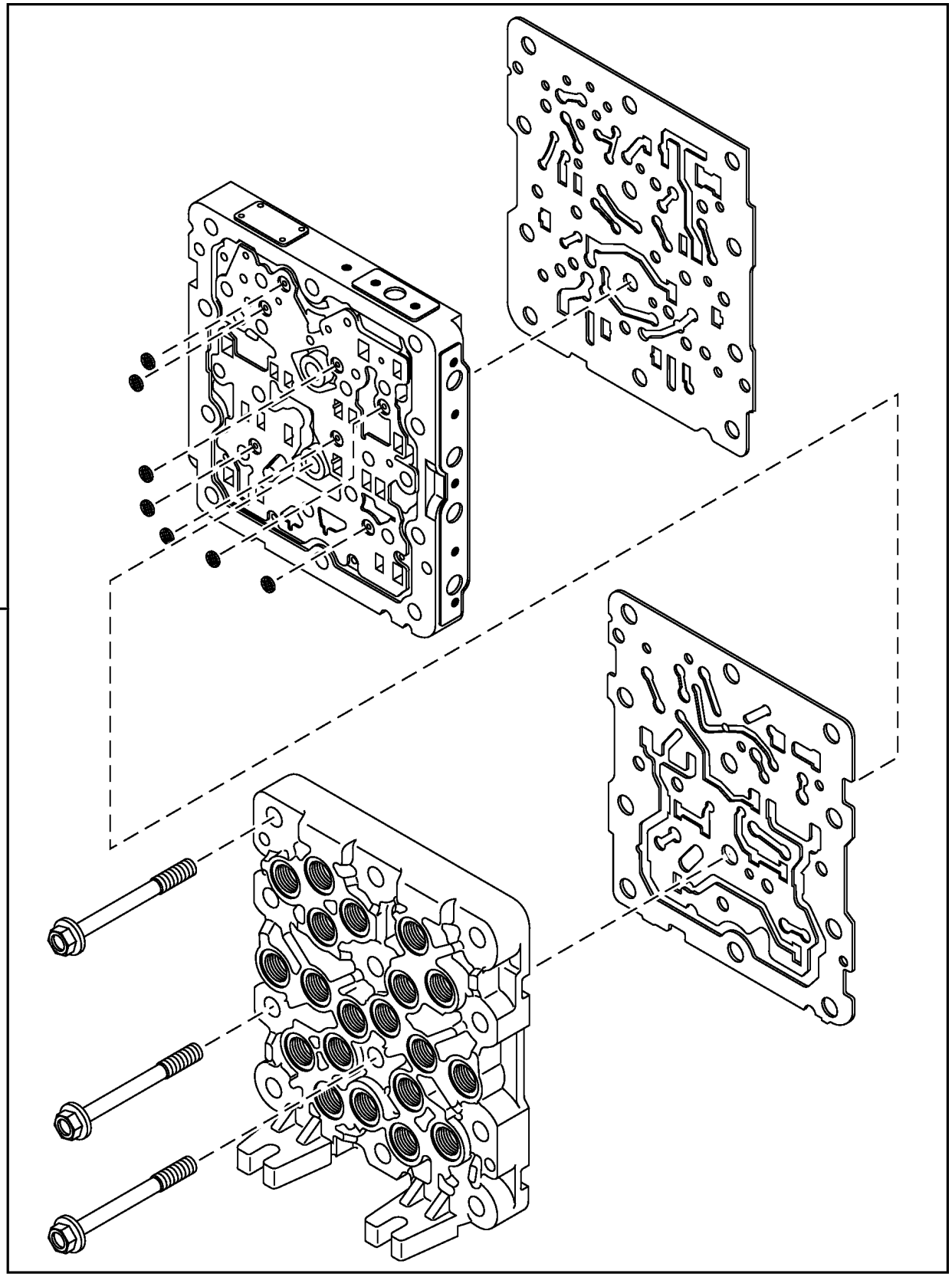

Item	*Nº peça*	*Descrição*	*Qtde*	*Nº série*	*Notas*
0	4718274	VálVula	1		Coletor do Sinal do Piloto, Componentes Adicionais em Páginas Separadas, SUB FOR 4645278; ALSO ORDER A852122
1	A852122	Adaptador	1		Não Ilustrado

Pilot Signal Manifold (Valve Section)
Collecteur de signal pilote (section de distributeur)
Coletor do Sinal Piloto (Seção da Válvula)
Colector de señales piloto (Sección de válvula)

TX1093461 B.1

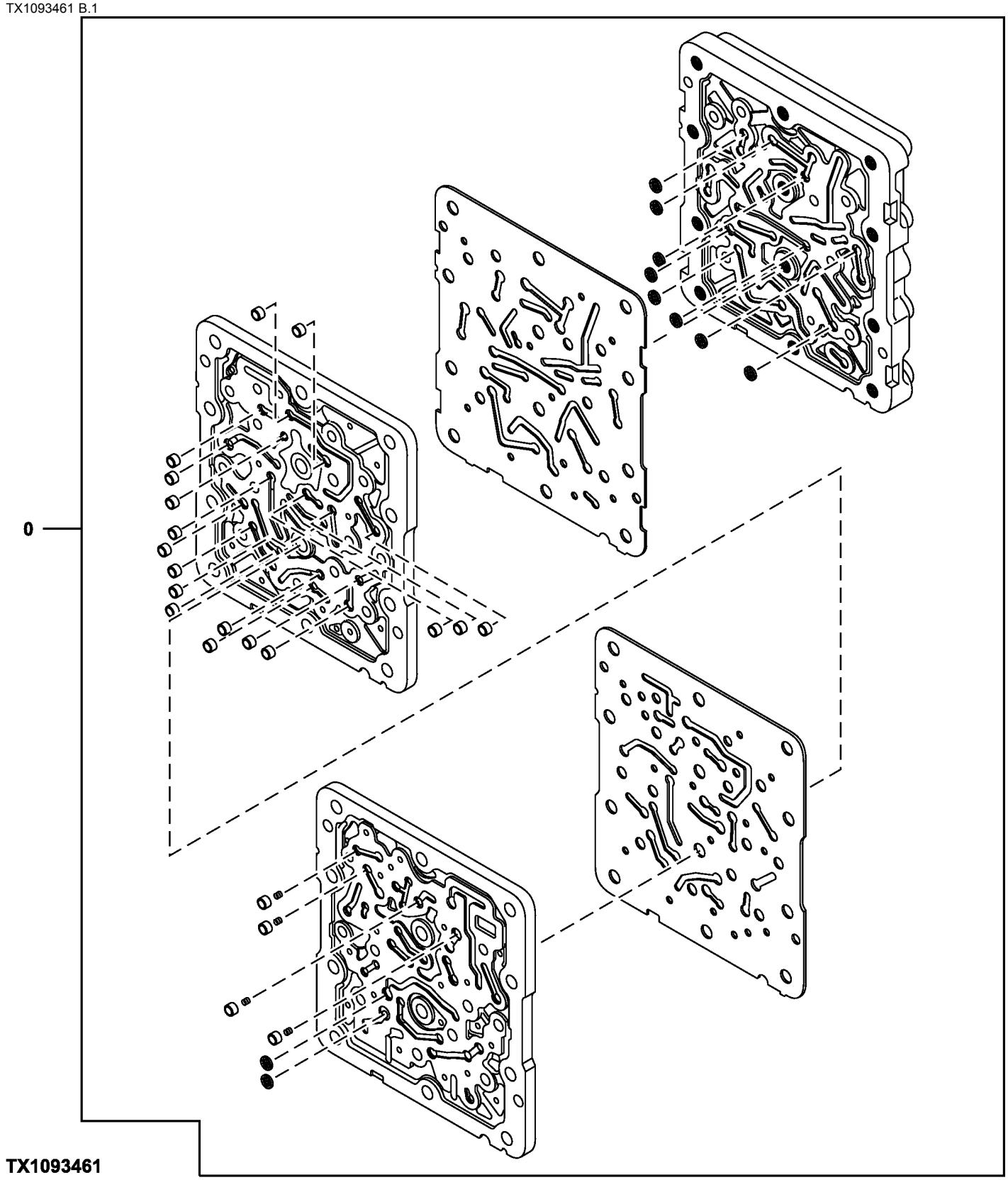

Item	*Nº peça*	*Descrição*	*Qtde*	*Nº série*	*Notas*
0	4718274	VálVula	1		Coletor do Sinal do Piloto, Componentes Adicionais em Páginas Separadas, SUB FOR 4645278; ALSO ORDER A852122
1	A852122	Adaptador	1		Não Ilustrado

Pilot Signal Manifold (Pilot Controller Side)
Collecteur de signal pilote (côté commande pilote)
Coletor do Sinal Piloto (Lado do Controlador do Piloto)
Colector de señales piloto (lado de controlador piloto)

TX1093462 A.1

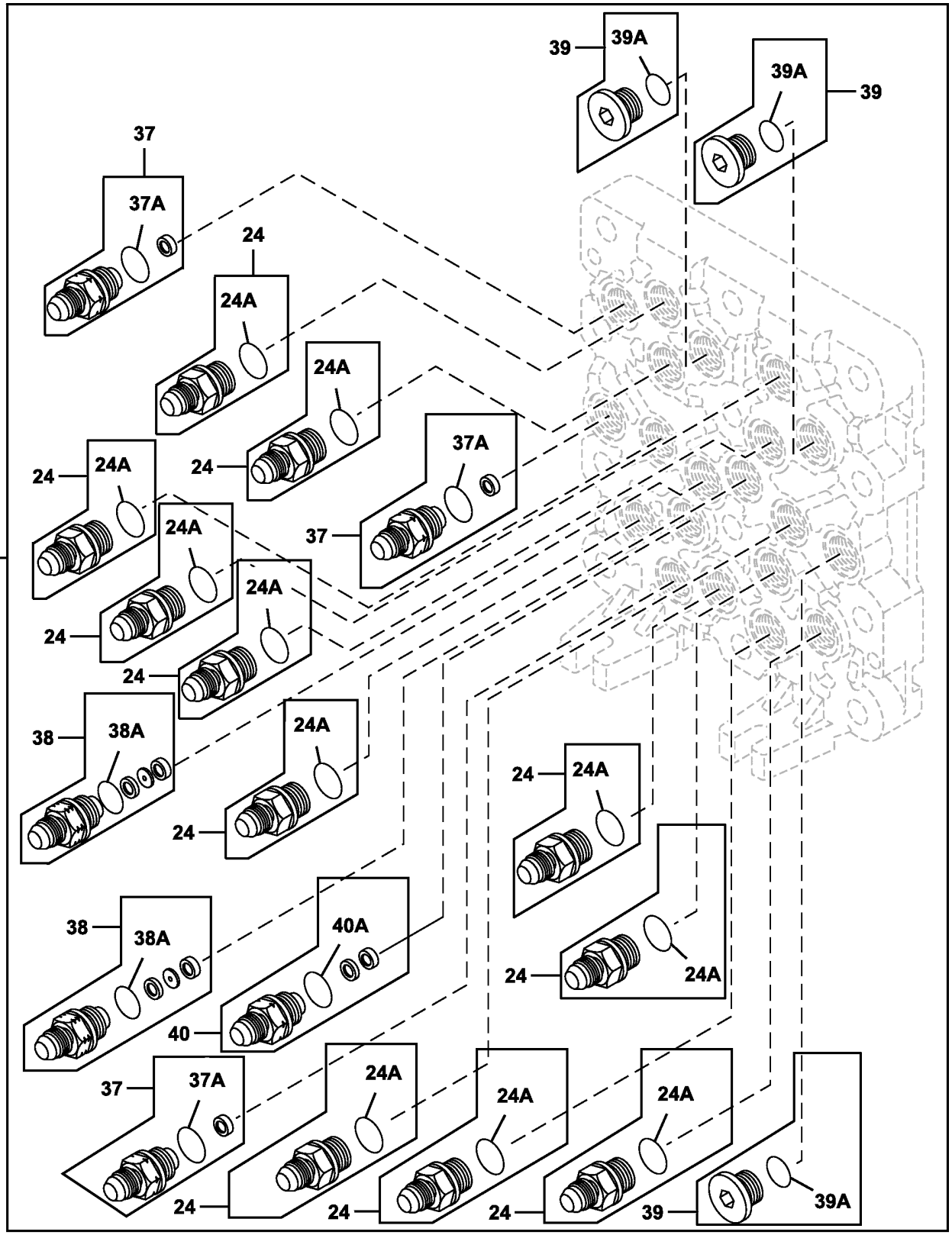

TX1093462

Item	*Nº peça*	*Descrição*	*Qtde*	*Nº série*	*Notas*
0	4718274	VálVula	1		Coletor do Sinal do Piloto, Componentes Adicionais em Páginas Separadas, SUB FOR 4645278; ALSO ORDER A852122
1	A852122	Adaptador	1		Não Ilustrado
24	4451784	Adaptador	11		SUB FOR TH4451784
24A	CH11570	Anel o	1		SUB FOR TH4451787
37	4451787	Adaptador	3		
37A	CH11570	Anel o	1		SUB FOR TH4451788 OR 4451788
38	4482233	Adaptador	2		
38A	CH11570	Anel o	1		
39	4451789	Tampão	3		SUB FOR TH4451789
39A	CH11570	Anel o	1		
40	4654655	Adaptador	1		
40A	CH11570	Anel o	1		

Pilot Signal Manifold (Control Valve Side)
Collecteur de signal pilote (côté distributeur)
Coletor do Sinal Piloto (Lado da Válvula de Controle)
Colector de señales piloto (lado de válvula de control)

TX1093463 A.1

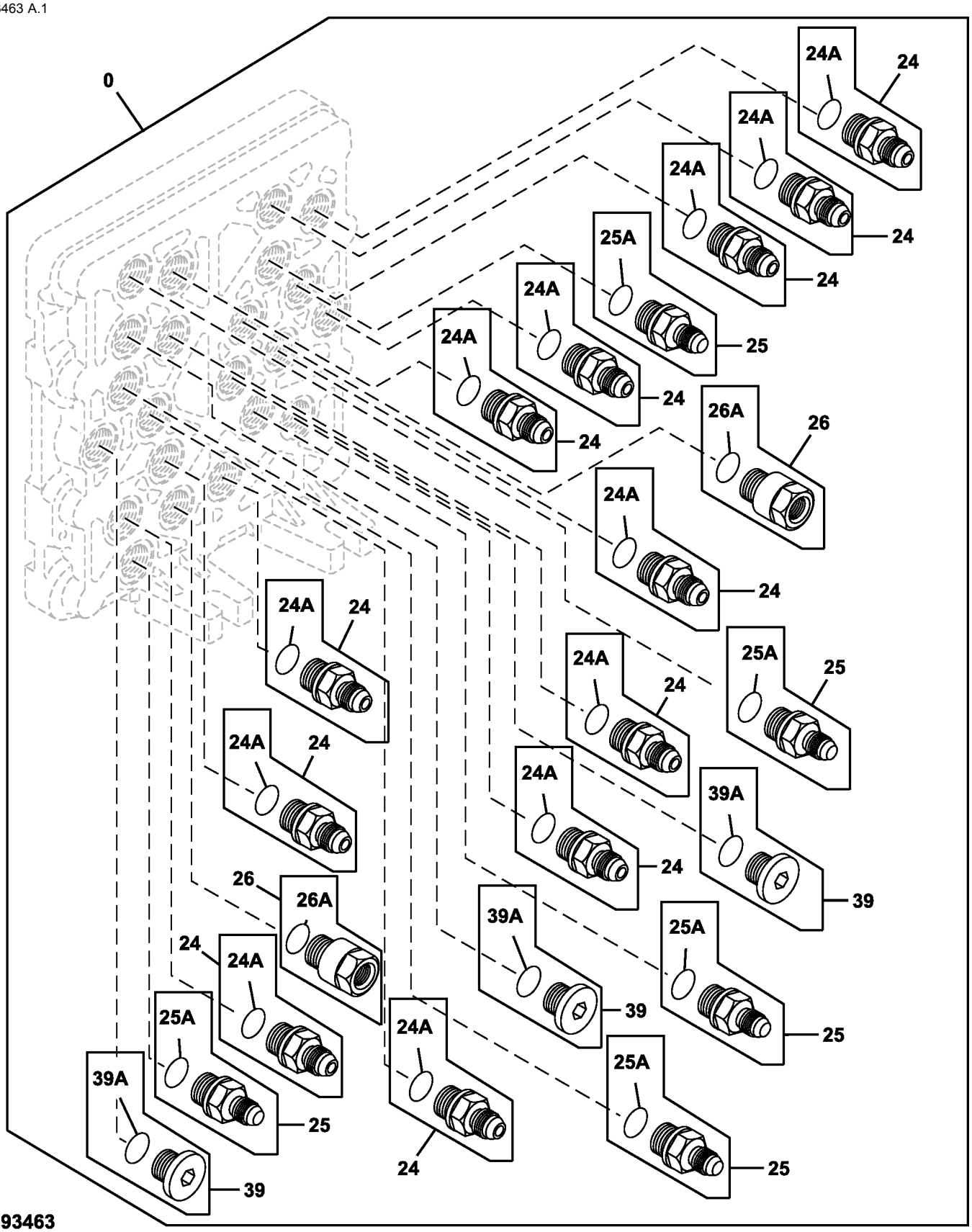

Item	*Nº peça*	*Descrição*	*Qtde*	*Nº série*	*Notas*
0	4718274	VálVula	1		Coletor do Sinal do Piloto, Componentes Adicionais em Páginas Separadas, SUB FOR 4645278; ALSO ORDER A852122
1	A852122	Adaptador	1		Não Ilustrado
24	4451784	Adaptador	12		
24A	CH11570	Anel o	1		SUB FOR 4509180
25	4451785	Adaptador	5		
25A	CH11570	Anel o	1		SUB FOR 4509180
26	4451786	RedutoR	2		
26A	CH11570	Anel o	1		SUB FOR 4509180
39	4451789	Tampão	3		
39A	CH11570	Anel o	1		SUB FOR 4509180

Pilot Signal Manifold Valves
Soupapes de collecteur de signal pilote
Válvula do Coletor do Sinal Piloto
Válvulas de colector de señal piloto

TX1093464 A.1

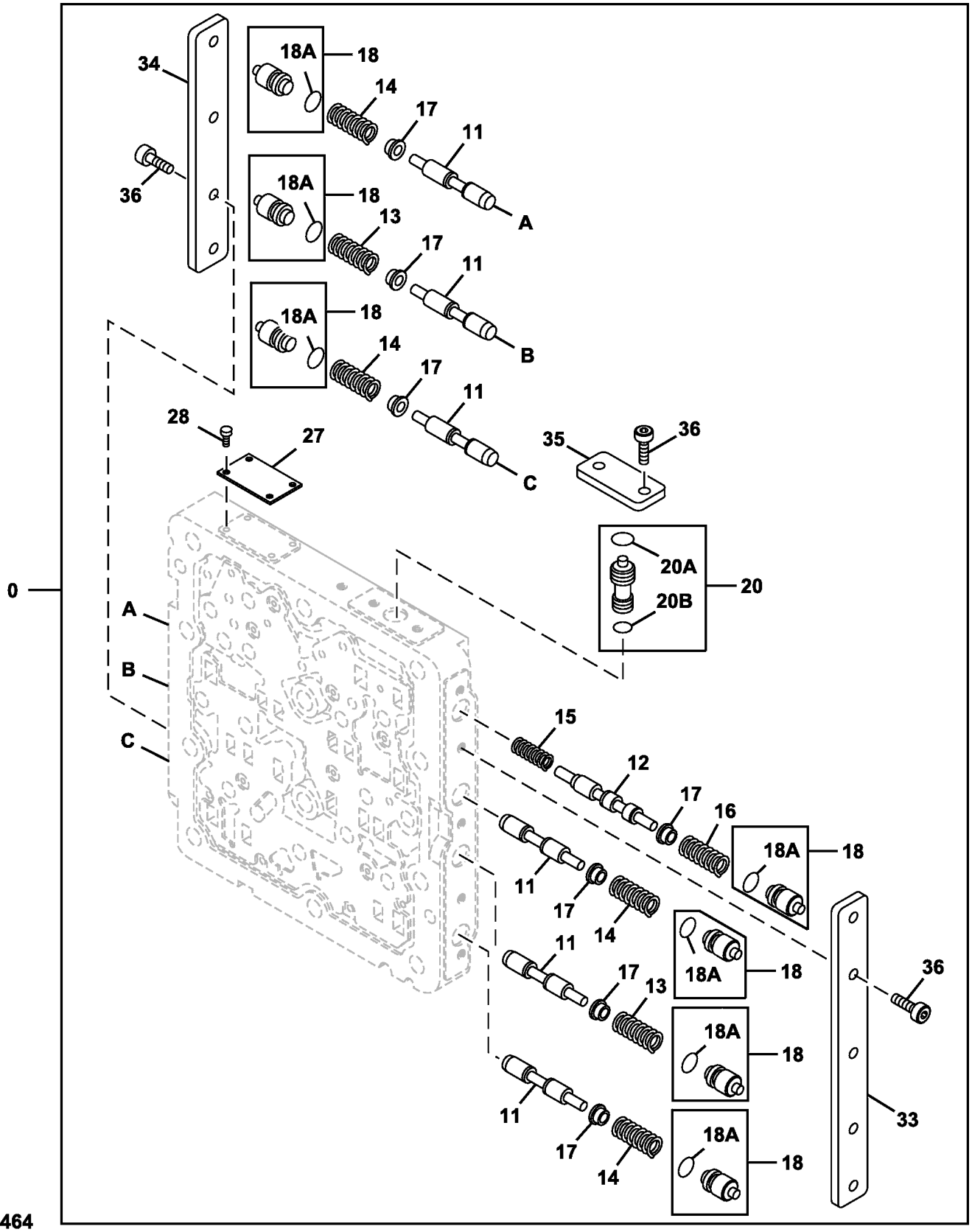

Item	*Nº peça*	*Descrição*	*Qtde*	*Nº série*	*Notas*
0	4718274	VálVula	1		Coletor do Sinal do Piloto, Componentes Adicionais em Páginas Anteriores, SUB FOR 4645278; ALSO ORDER A852122
1	A852122	Adaptador	1		Não Ilustrado
11	4453819	VálVula de carretel	6		
12	4453820	VálVula de carretel	1		
13	0788703	Mola	2		
14	0788704	Mola	4		
15	0788705	Mola	1		
16	0788706	Mola	1		
17	0788707	Assento de válvula	7		
18	4452647	Tampão	7		
18A	CH11560	Junta de vedação	1		SUB FOR 4140436
20	4452648	VálVula de carretel	1		
20A	CH11560	Junta de vedação	1		SUB FOR 4140436
20B	CH10567	Junta de vedação	1		SUB FOR 992526
27	.....	Placa	1		NLA
28	.....	Parafuso	4		NLA
33	0788710	Placa	1		
34	0788711	Placa	1		
35	0788712	Placa	1		
36	0788713	Parafuso	11		

Suction Lines
Conduites d'aspiration
Linhas de Sucção
Líneas de aspiración

FF106916_TX1085136 B.1

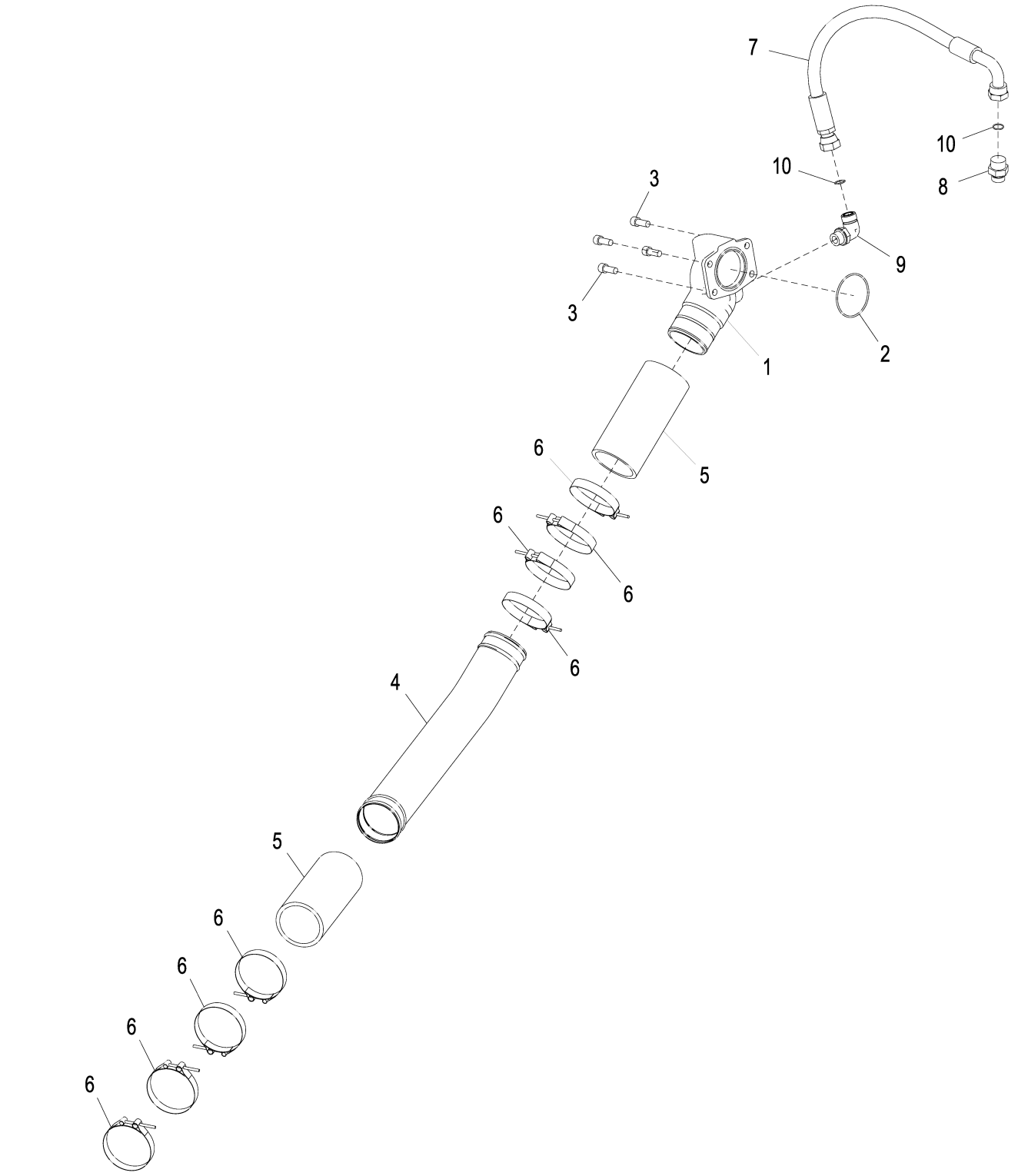

FF106916_TX1085136

Item	*Nº peça*	*Descrição*	*Qtde*	*Nº série*	*Notas*
1	2052673	Coletor	1		
2	CH17854	Junta de vedação	1		SUB FOR A811085
3	19M7988	Parafuso	4		M12 X 30, SUB FOR J781230
4	FF501055	Tubo	1		
5	DH401248	Mangueira	2		
6	AT56658	Abraçadeira para mangueira	8		SUB FOR 4283535
7	4644625	Mangueira hidraulica-fabric	1		
8	A853166	Adaptador	1		
9	A853366	Conexão em ângulo	1		
10	T77858	Anel o	2		SUB FOR 4187308

Delivery Lines
Conduites d'alimentation
Linhas de Distribuição
Líneas de entrega

FF106917_TX1085139 A.3

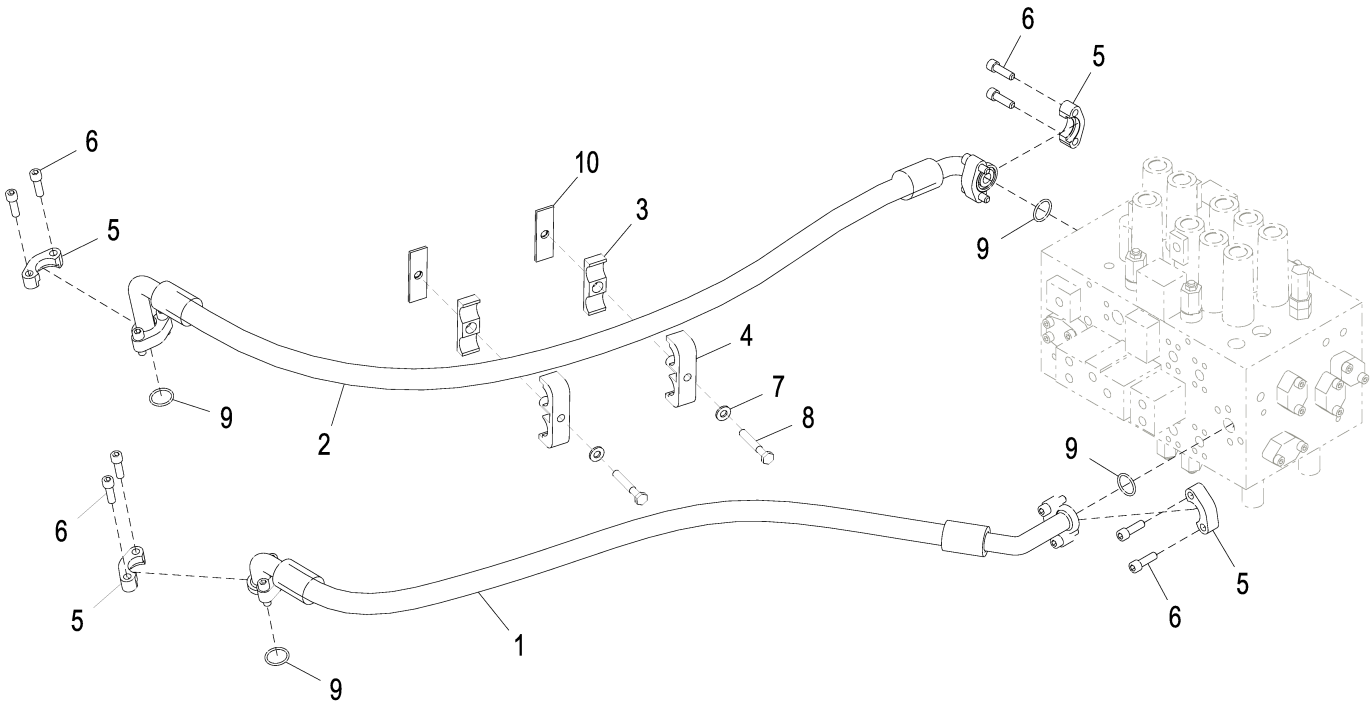

FF106917_TX1085139

Item	*Nº peça*	*Descrição*	*Qtde*	*Nº série*	*Notas*
1	FF501061	Mangueira hidráulica	1		
2	FF501059	Mangueira hidráulica	1		
3	3072291	Isolador	2		
4	8061722	Braçadeira	2		
5	4085560	Conexão flangeada	8		
6	19M9163	Parafuso	16		M12 X 40, (SUB FOR J781240)
7	DH400704	Arruela	2		
8	19M7364	Parafuso sextavado	2		M12 X 80, (SUB FOR J901280)
9	966993	Anel o	4		
10	9738975	Braçadeira	2		

Return Lines
Conduites de retour
Linhas de Retorno
Líneas de retorno

FF106918_TX1085154 A.2

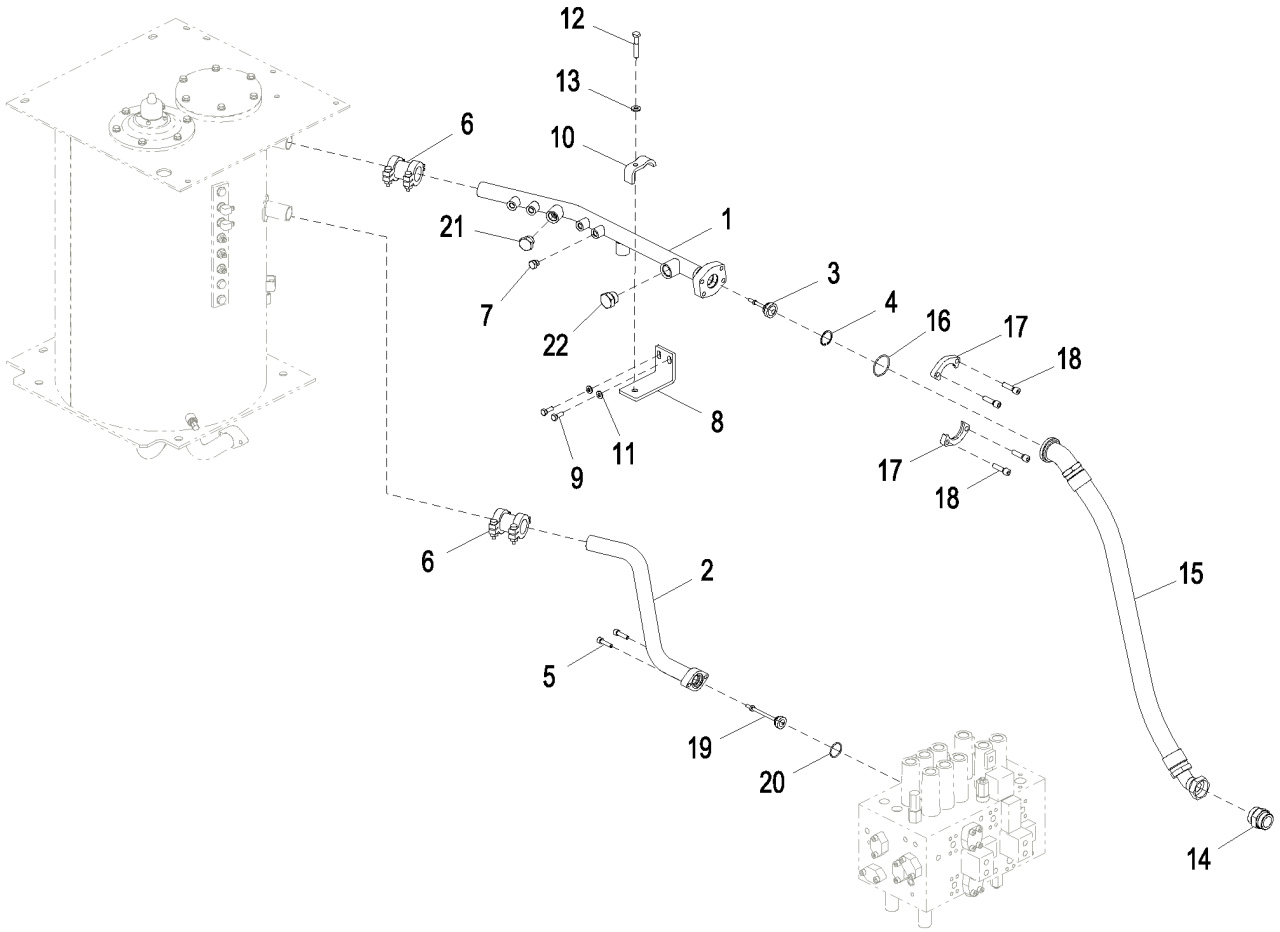

FF106918_TX1085154

Item	*Nº peça*	*Descrição*	*Qtde*	*Nº série*	*Notas*
1	FF502161	Tubo	1		
2	8098349	Tubulação	1		
3	4276584	VálV. controladora de fluxo	1		
4	40M7225	Anel de pressão	1		(SUB FOR Z991718)
5	J781040	Parafuso	2		
6	4712341	Engate	2		(SUB FOR 4069801 AND 4196259)
	4196259	Vedação	2		(NLA, ORDER 4712341)
7	A885003	Tampão	1		
8	FF509551	Apoio	1		
9	19M7662	Parafuso sextavado	2		M10 X 30, (SUB FOR J901030)
10	4053698	Braçadeira	1		
11	24M7346	Arruela	2		11 X 20 X 2 mm, (SUB FOR DH400703)
12	19M7753	Parafuso sextavado	1		M12 X 70, (SUB FOR J901270)
13	DH400704	Arruela	1		
14	61H1191	Adaptador	1		
15	FF502360	Mangueira hidraulica-fabric	1		
16	4510170	Anel o	1		(SUB FOR 4510170)
17	4510174	Flange	2		
18	J781245	Parafuso	4		
19	4656988	VálVula	1		
20	A811040	Anel o	1		
21	A885006	Plugue	1		
22	A885008	Tampão	1		

Return Lines
Conduites de retour
Linhas de Retorno
Líneas de retorno

FF106919_TX1085160 A.1

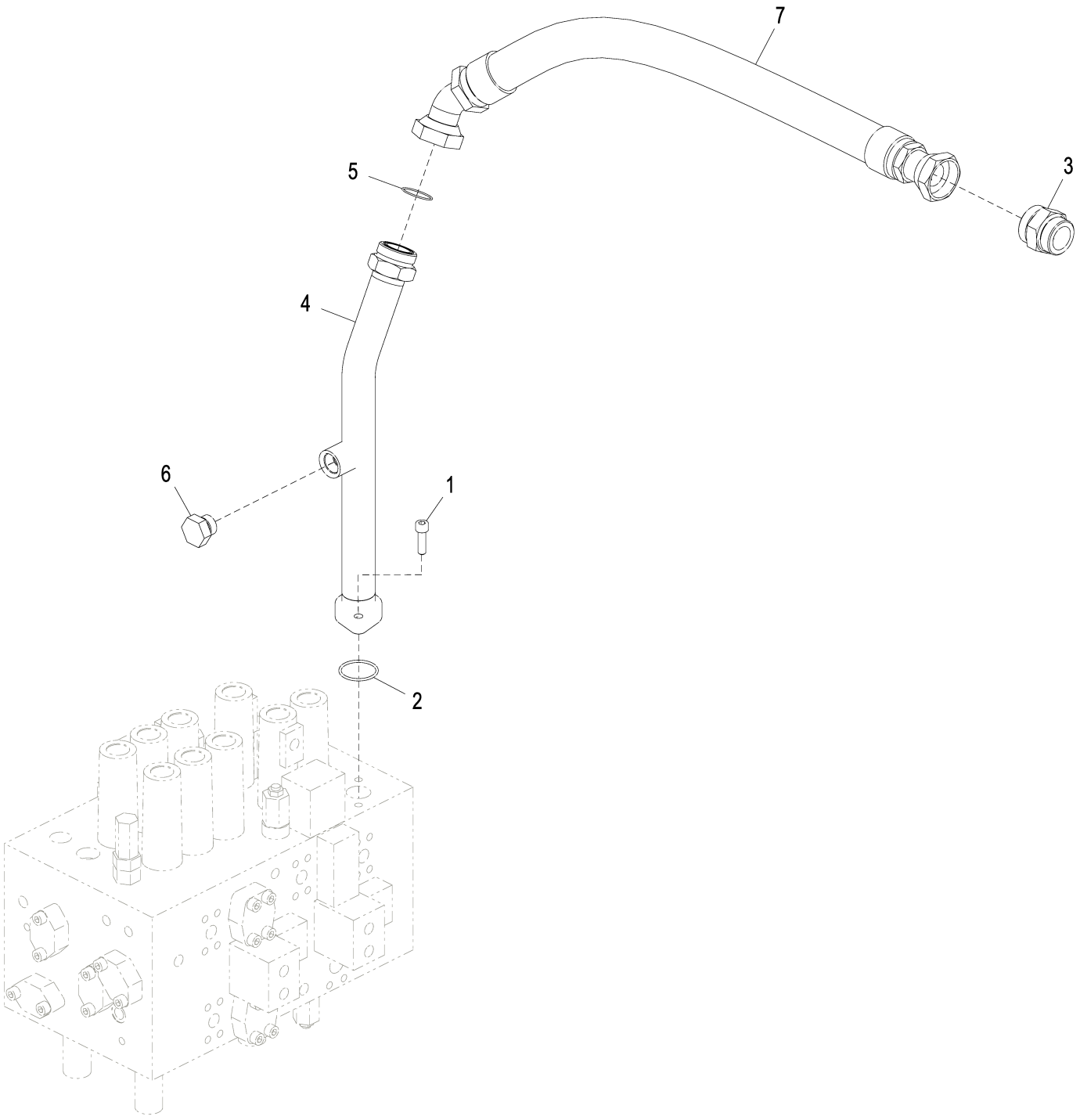

FF106919_TX1085160

Item	*Nº peça*	*Descrição*	*Qtde*	*Nº série*	*Notas*
1	19M8337	Parafuso	2		M10 X 30, SUB FOR J781035
2	A811045	Anel o	1		
3	61H1191	Adaptador	1		
4	FF502162	Tubo	1		
5	T78784	Anel o	1		SUB FOR 4267590
6	A885006	Plugue	1		
7	FF509552	Mangueira hidraulica-fabric	1		

Drain Lines
Conduites de vidange
Linhas de Drenagem
Líneas de vaciado

9247106_TX1085150 A.1

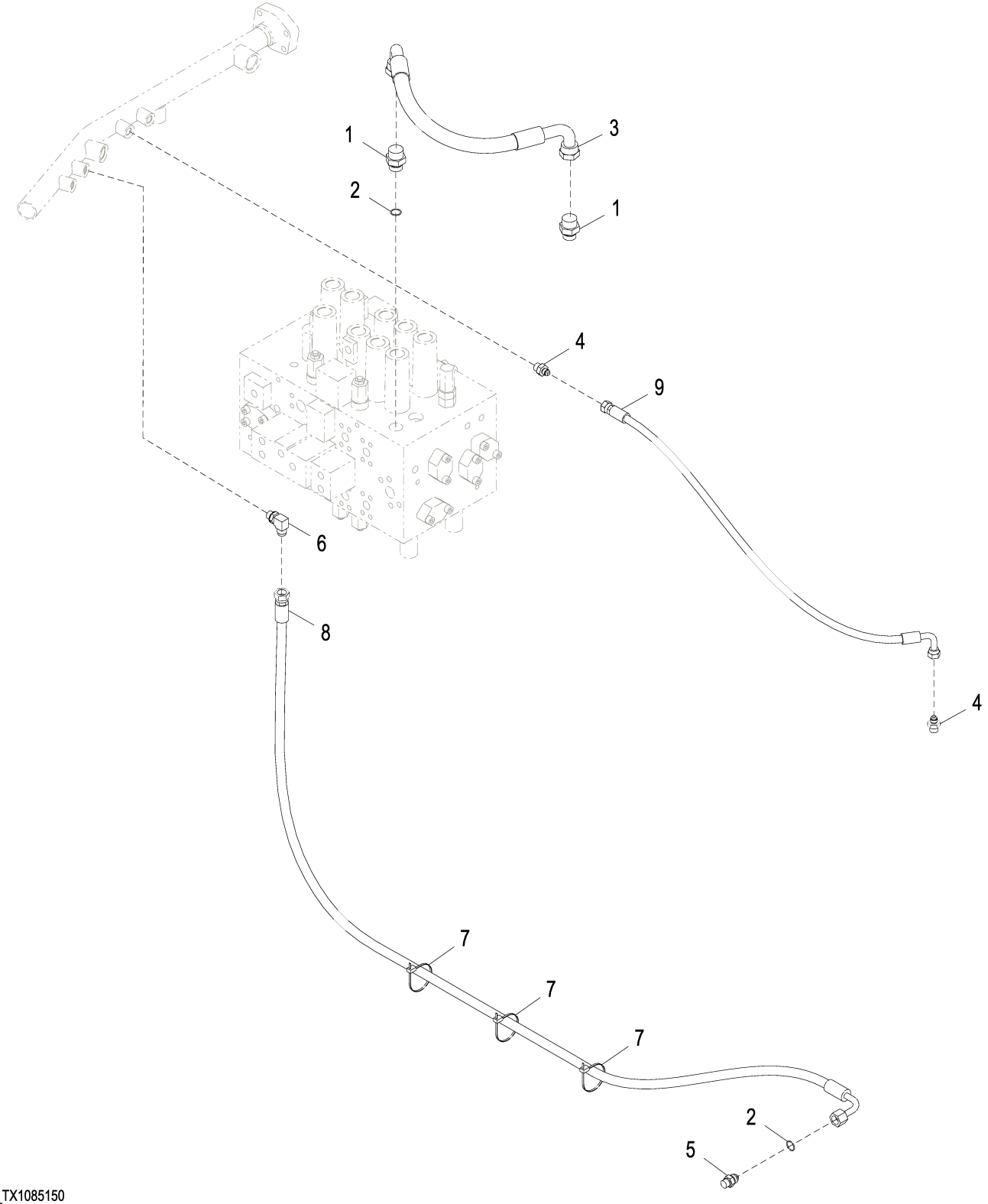

9247106_TX1085150

Item	*Nº peça*	*Descrição*	*Qtde*	*Nº série*	*Notas*
1	A853166	Adaptador	2		
2	T77858	Anel o	2		(SUB FOR 4187308)
3	4628913	Mangueira hidraulica-fabric	1		
4	A852133	Adaptador	2		
5	A852134	Adaptador	1		
6	A852334	Conexão em ângulo	1		
7	DH400240	Cinta	3		
8	4636895	Mangueira hidraulica-fabric	1		
9	AT215941	Mangueira hidraulica-fabric	1		(SUB FOR 4360873)

Boom Cylinder Lines
Conduites de vérin de flèche
Linhas do Cilindro da Lança
Líneas de cilindro de aguilón

9243575_TX1085785 B.2

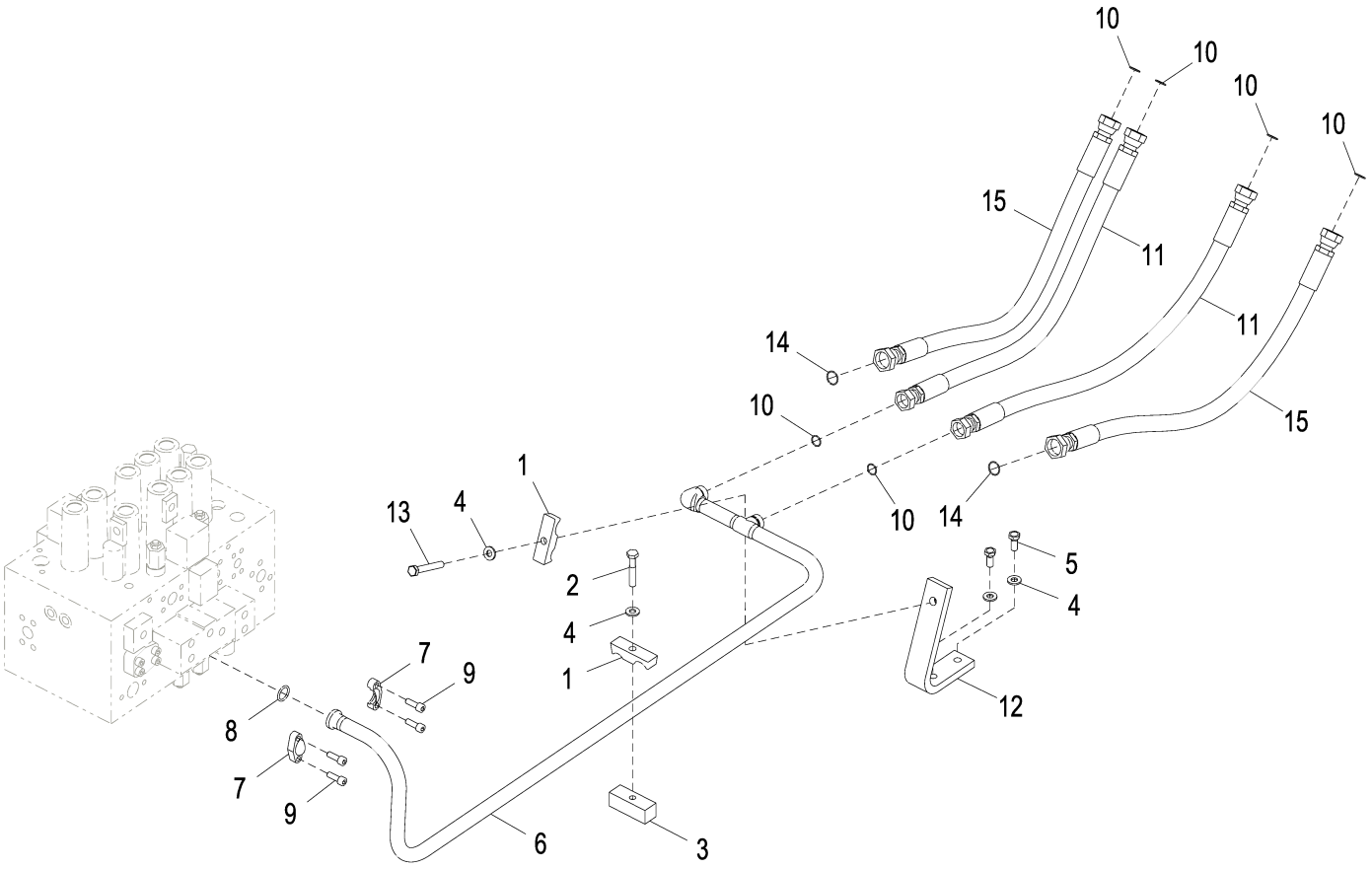

9243575_TX1085785

Item	*Nº peça*	*Descrição*	*Qtde*	*Nº série*	*Notas*
1	4153488	Braçadeira	2		
2	19M7753	Parafuso sextavado	1		M12 X 70, SUB FOR J901270
3	4209157	Porca soldável	1		
4	DH400704	Arruela	4		
5	19M8011	Parafuso sextavado	2		M12 X 30, SUB FOR J901230
6	8098712	Tubulação	1		
7	R29424	Conexão flangeada	2		SUB FOR Z986910
8	Z971489	Anel o	1		SUB FOR T59014
9	19M7576	Parafuso	4		M10 X 30, SUB FOR J781030
10	T77858	Anel o	6		SUB FOR 4187308
11	4614162	Mangueira hidraulica-fabric	2		
12	9766967	Suporte	1		
13	19M8122	Parafuso sextavado	1		M12 X 85, SUB FOR J901285
14	T76938	Anel o	2		SUB FOR 4187328
15	4670781	Mangueira	2		

Front Lines
Conduites avant
Linhas Dianteiras
Líneas delanteras

9243576_TX1085788 A.1

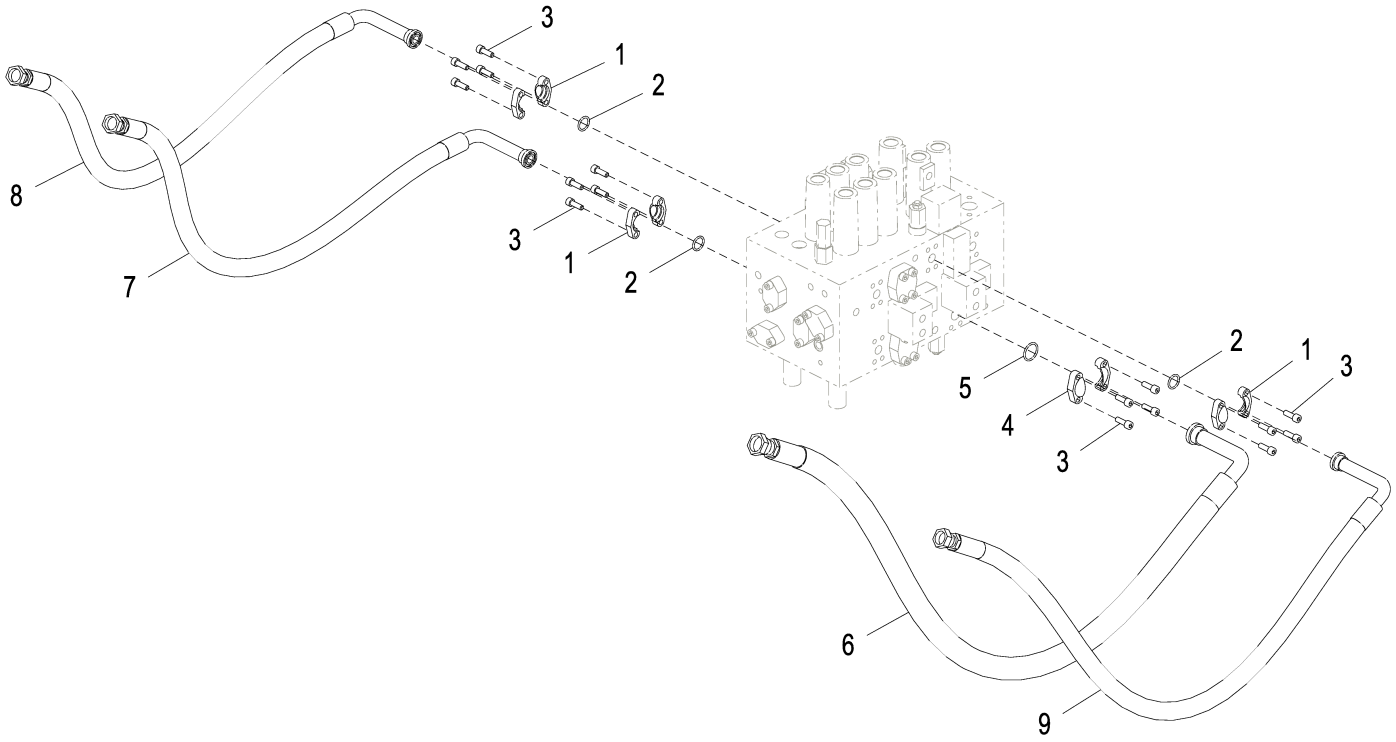

9243576_TX1085788

Item	*Nº peça*	*Descrição*	*Qtde*	*Nº série*	*Notas*
1	R29424	Conexão flangeada	6		SUB FOR Z986910
2	T59014	Anel o	3		SUB FOR Z971489
3	19M7576	Parafuso	16		M10 X 30, SUB FOR J781030
4	H61354	Conexão flangeada	2		SUB FOR Z962453
5	966993	Anel o	1		SUB FOR Z966993
6	9263974	Mangueira hidráulica	1		
	4601384	Mangueira hidráulica	1		
	.....	Proteção de mangueira	1		4327294 NLA, MF XHG-075 CTL
7	.....	Mangueira	1		9255962 NLA
	4629050	Mangueira hidráulica	1		
	.....	Proteção de mangueira	1		4327294 NLA, MF XHG-075 CTL
8	.....	Mangueira	1		9255961 NLA
	4629049	Mangueira hidráulica	1		
	.....	Proteção de mangueira	1		4327294 NLA, MF XHG-075 CTL
9	.....	Mangueira	1		9264648 NLA
	4656667	Mangueira hidráulica	1		
	.....	Proteção de mangueira	1		4327294 NLA, MF XHG-075 CTL

Swing Motor Lines From Control Valve
Conduites de moteur de pivotement venant du distributeur
Linhas do Motor do Giro da Válvula de Controle
Líneas de motor de giro desde válvula de control

FF107306_TX1085790 B.2

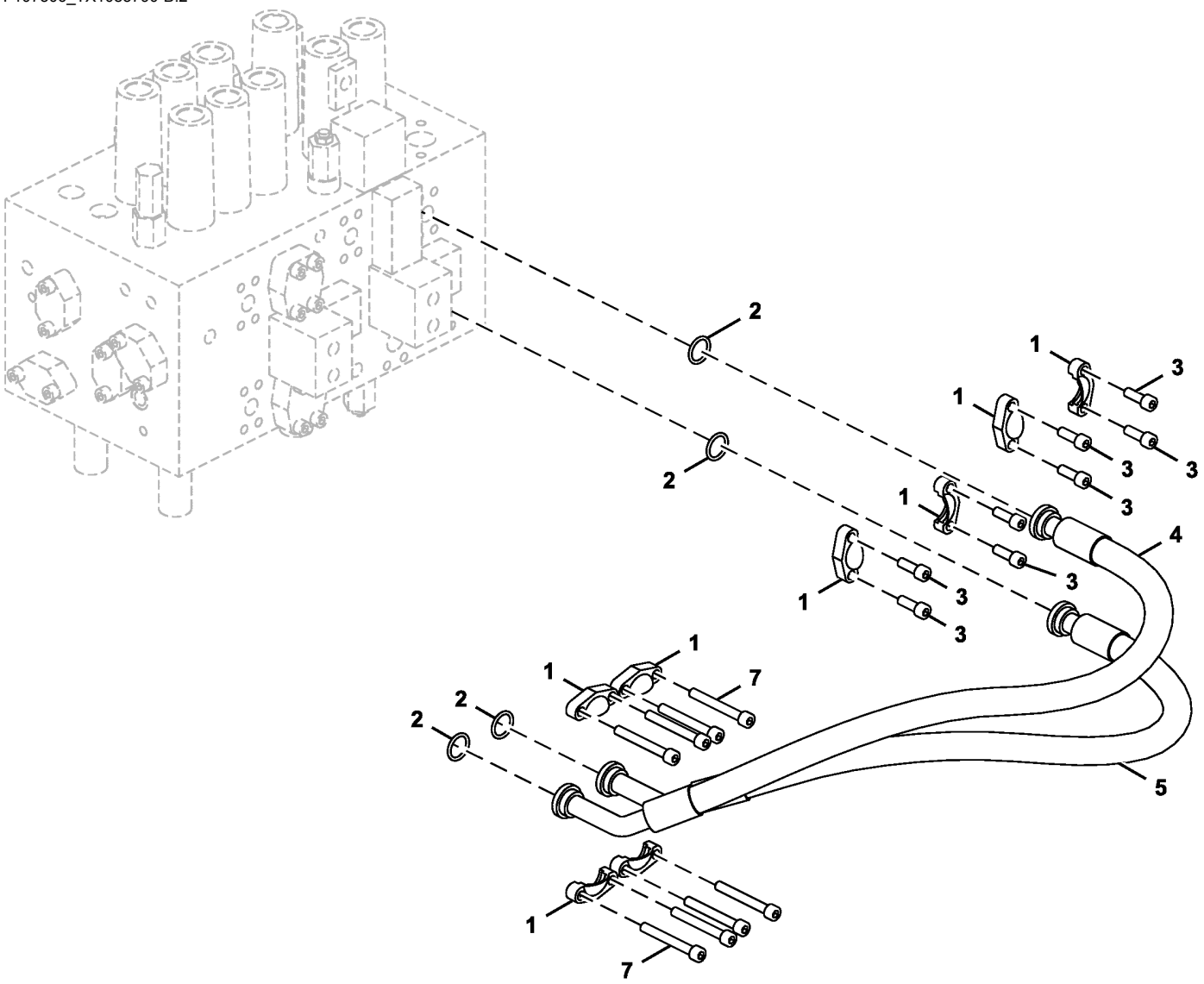

FF107306_TX1085790

Item	*Nº peça*	*Descrição*	*Qtde*	*Nº série*	*Notas*
1	R29424	Conexão flangeada	8		SUB FOR Z986910
2	T59014	Anel o	4		SUB FOR Z971489
3	19M7576	Parafuso	8		M10 X 30, SUB FOR J781030
4	4634073	Mangueira hidráulica	1		
5	4324164	Mangueira hidráulica	1		
7	19M8354	Parafuso	8		M10 X 80, SUB FOR J781080

Hydraulic Lines (Control Valve To Rotary Manifold)
Conduites hydrauliques (entre distributeur à collecteur rotatif)
Linhas Hidráulicas (Válvula de Controle ao Coletor Giratório)
Líneas hidráulicas (válvula de control a colector giratorio)

9243578_TX1085793 B.1

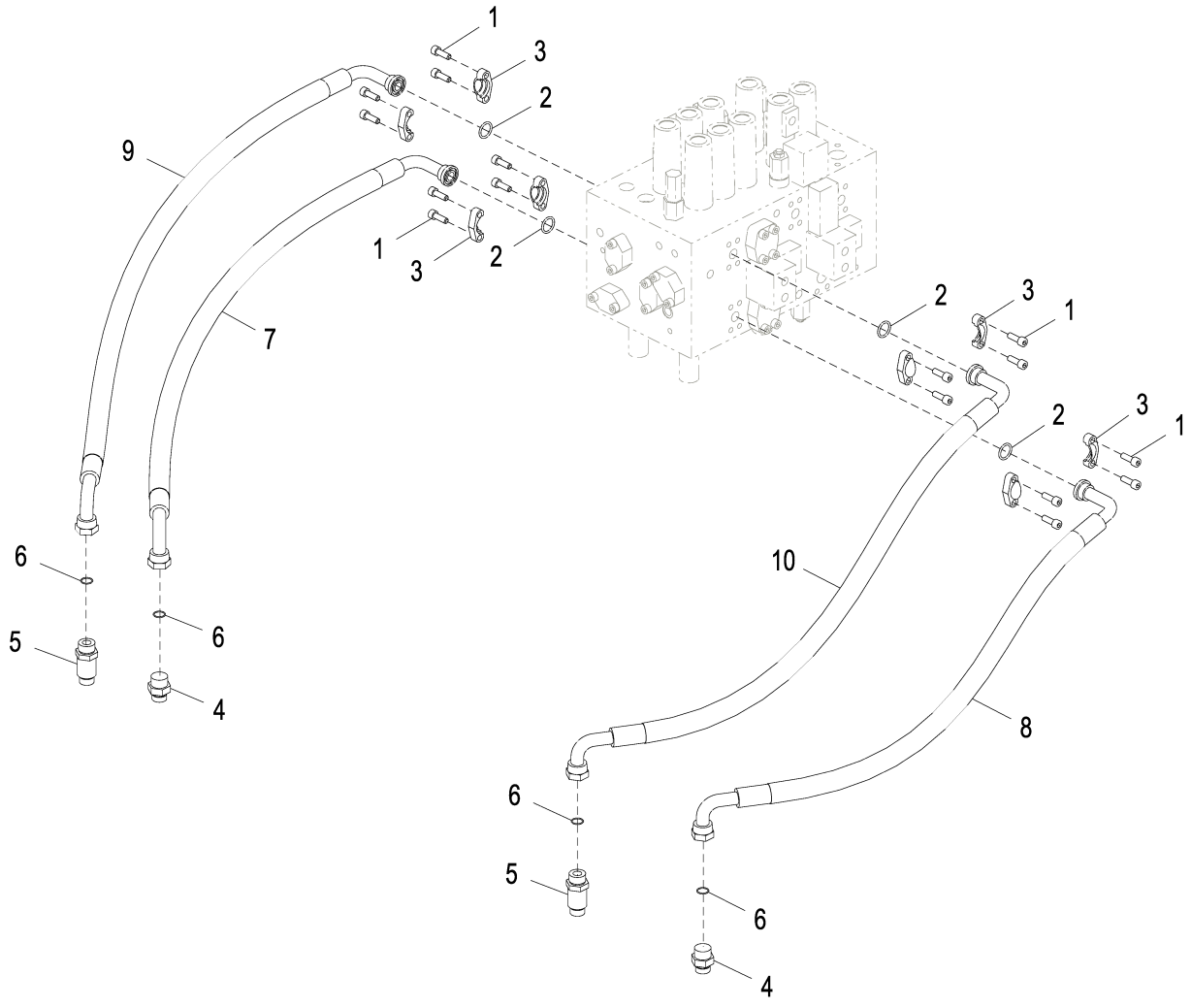

9243578_TX1085793

Item	*Nº peça*	*Descrição*	*Qtde*	*Nº série*	*Notas*
1	19M7576	Parafuso	16		M10 X 30, (SUB FOR J781030)
2	T59014	Anel o	4		(SUB FOR Z971489)
3	R29424	Conexão flangeada	8		(SUB FOR Z986910)
4	A853166	Adaptador	2		
5	4189539	Adaptador	2		
6	T77858	Anel o	4		(SUB FOR 4187308)
7	.....	Mangueira	1		(9255946 NLA)
	4629056	Mangueira hidráulica	1		
	.....	Luva	1		(MAKE FROM XHG-075 CUT TO LENGTH)
8	.....	Mangueira	1		(9255950 NLA)
	4629059	Mangueira hidráulica	1		
	.....	Luva	1		(MAKE FROM XHG-075 CUT TO LENGTH)
9	.....	Mangueira	1		(9255953 NLA)
	4629053	Mangueira hidráulica	1		
	.....	Luva	1		(MAKE FROM XHG-075 CUT TO LENGTH)
10	.....	Mangueira	1		(9255949 NLA)
	4629057	Mangueira hidráulica	1		
	.....	Luva	1		(MAKE FROM XHG-075 CUT TO LENGTH)

Boom Bottom Lines
Conduites de pied de flèche
Linhas Inferiores da Lança
Líneas de fondo de aguilón

9243649_TX1085197 A.2

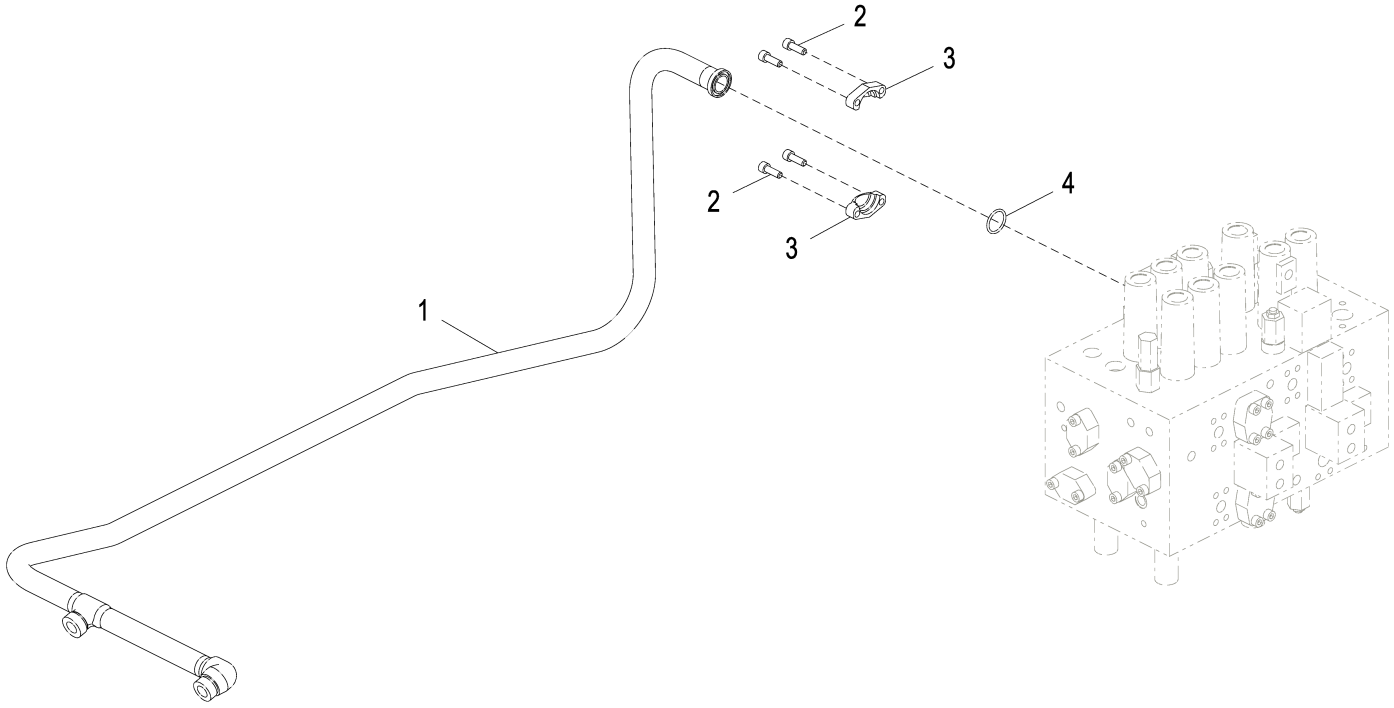

9243649_TX1085197

Item	*Nº peça*	*Descrição*	*Qtde*	*Nº série*	*Notas*
1	8098713	Tubulação	1		
2	19M7576	Parafuso	4		M10 X 30, SUB FOR J781030
3	H61354	Conexão flangeada	2		SUB FOR Z962453
4	966993	Anel o	1		SUB FOR Z966993

Attenuator Lines
Conduites d'atténuateur
Linhas do Atenuador
Líneas de la atenuadora

9255840_TX1085815 A.2

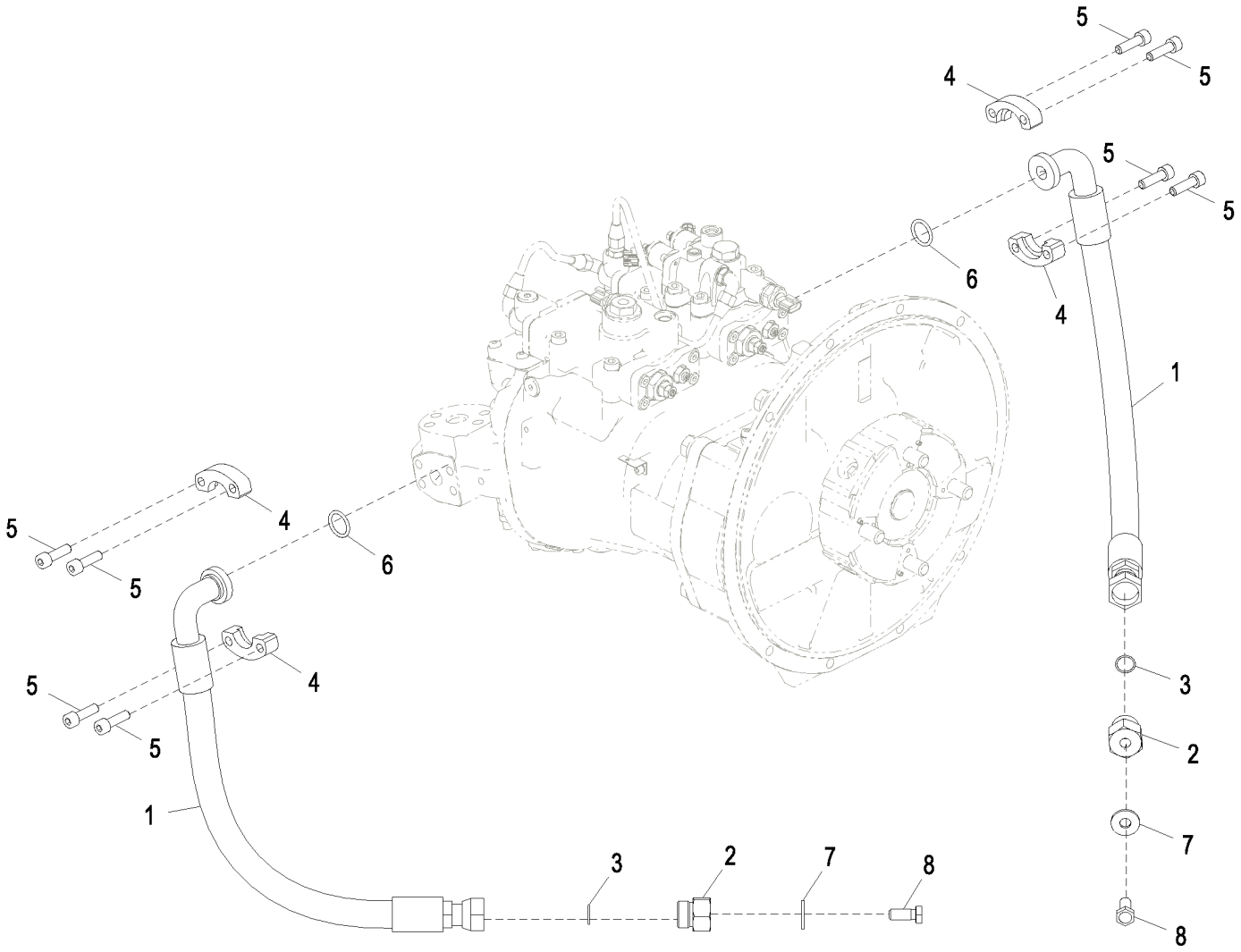

9255840_TX1085815

Item	*Nº peça*	*Descrição*	*Qtde*	*Nº série*	*Notas*
1	4436937	Mangueira hidraulica-fabric	2		
2	4204882	Tampão	2		
3	T77858	Anel o	2		SUB FOR 4187308
4	T107446	Conexão flangeada	4		SUB FOR 4506459
5	19M8337	Parafuso	8		M10 X 30, SUB FOR J781035
6	T59014	Anel o	2		SUB FOR Z971489
7	19M8011	Parafuso sextavado	2		M12 X 30, SUB FOR J901230
8	24H1748	Arruela	2		1/2" X 1-1/4" X 0.105", SUB FOR Z449490

Pilot Lines
Conduites pilotes
Linhas Piloto
Líneas piloto

FF503630_TX1085798 B.1

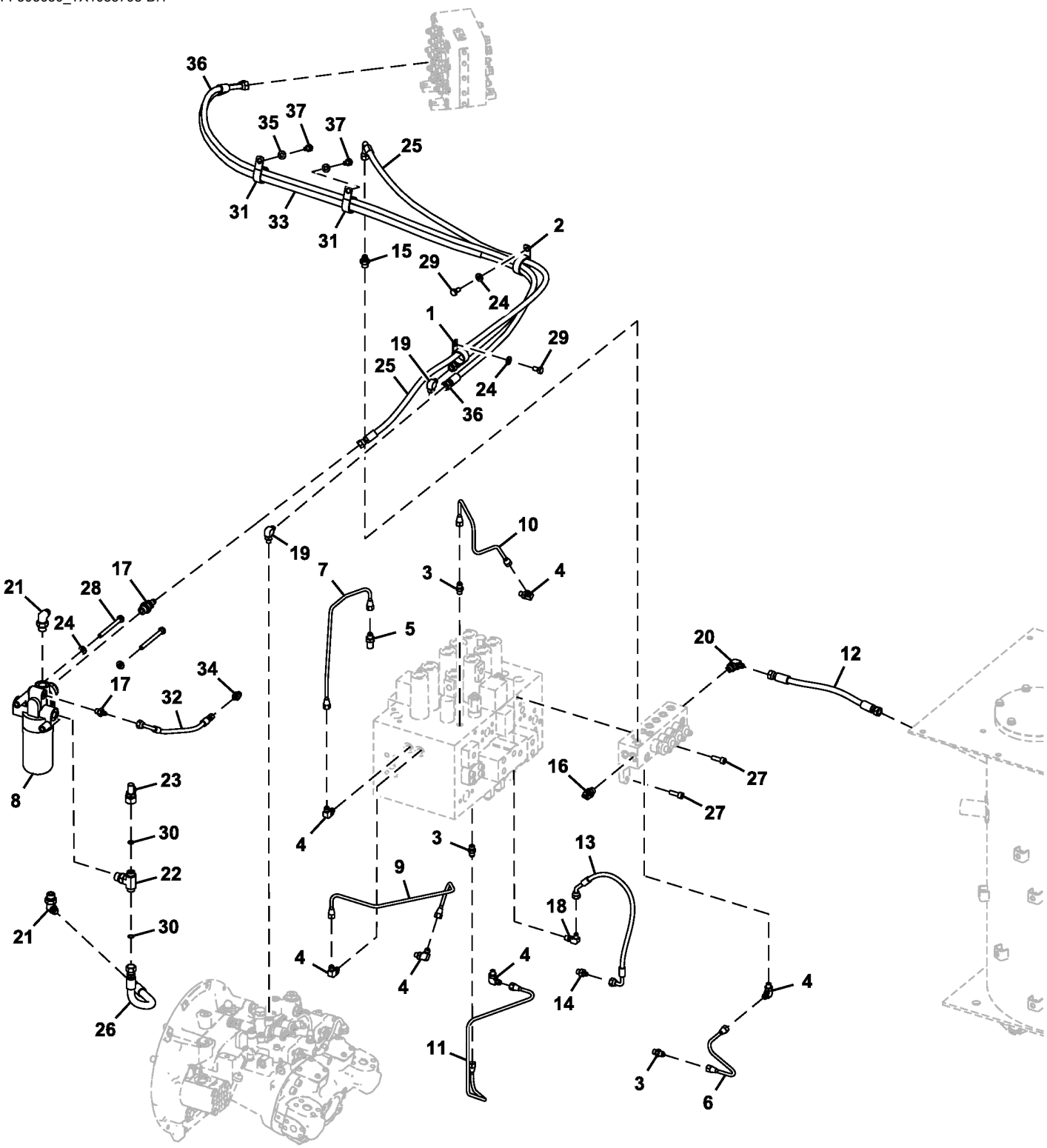

FF503630_TX1085798

Item	*Nº peça*	*Descrição*	*Qtde*	*Nº série*	*Notas*
1	XCL-29	Abraçadeira para mangueira	1		SUB FOR 4190264
2	XCL-29	Abraçadeira para mangueira	1		SUB FOR 4193848
3	4255304	Conexão	3		
4	4293950	Conexão	6		
5	4339541	Conexão	1		
6	4625323	Tubulação	1		
7	4625330	Tubulação	1		
8	4629717	Filtro	1		
9	4639990	Tubulação	1		
10	4639992	Tubulação	1		
11	4639993	Tubulação	1		
12	4642056	Mangueira hidraulica-fabric	1		
13	4643029	Mangueira hidraulica-fabric	1		
14	A852122	Adaptador	1		
15	A852133	Adaptador	1		
16	4190244	Conexão em ângulo	1		SUB FOR A852233
17	A852243	Conexão em ângulo	2		
18	4154670	Conexão em ângulo	1		SUB FOR A852322
19	A852323	Conexão em ângulo	2		
20	A852333	Conexão em ângulo	1		
21	4285109	Conexão em t	2		SUB FOR A852344
22	A853544	Conexão em t	1		
23	AT312932	Conexão	1		
24	24M7346	Arruela	4		11 X 20 X 2 mm, SUB FOR DH400703
25	FF502453	Mangueira hidraulica-fabric	1		
26	FF503627	Mangueira	1		
27	19M7576	Parafuso	4		M10 X 30, SUB FOR J781030
28	19M7836	Parafuso	2		M10 X 110, SUB FOR J901002
29	19M7938	Parafuso sextavado	2		M10 X 20, SUB FOR J901020
30	T77857	Anel o	2		SUB FOR 4138938
31	XCL-29	Abraçadeira para mangueira	2		SUB FOR 4190291
32	4442325	Mangueira hidráulica	1		
33	.....	Mangueira	1		9197527 NLA
	4442766	Mangueira hidraulica-fabric	1		
	4327315	Proteção de mangueira	1		4327293 NLA
34	A852122	Adaptador	1		
35	24M7346	Arruela	2		11 X 20 X 2 mm, SUB FOR DH400703
36	FF502700	Mangueira hidraulica-fabric	1		
37	19M7938	Parafuso sextavado	2		M10 X 20, SUB FOR J901020

Hydraulic Oil Filter Components
Composants de filtre à huile hydraulique
Componentes do Filtro de Óleo Hidráulico
Componentes de filtro de aceite hidráulico

TX1149024 A.1

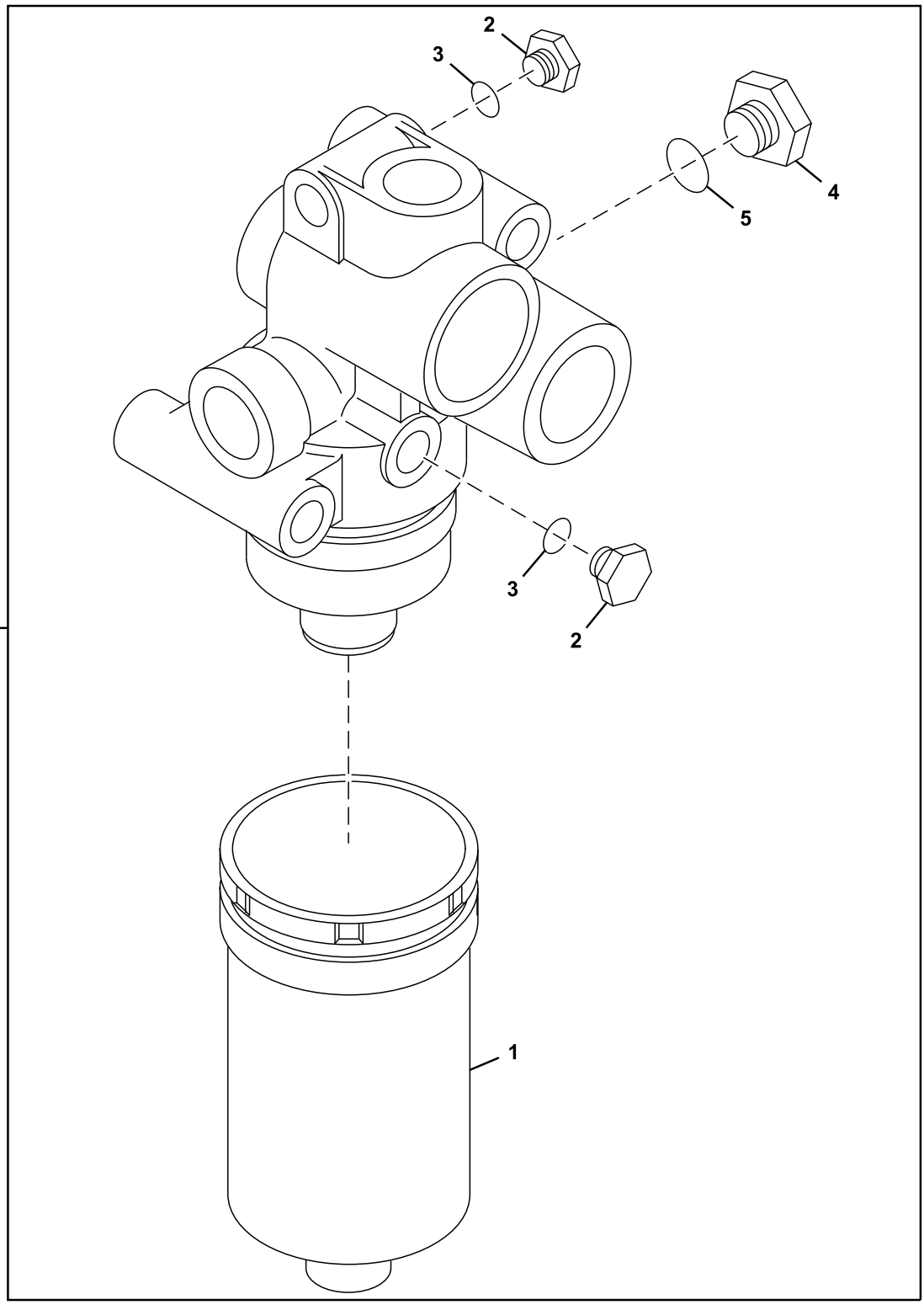

Item	*Nº peça*	*Descrição*	*Qtde*	*Nº série*	*Notas*
0	4629717	Filtro	1		
1	4630525	Elemento de filtro	1		
2	4174541	Conexão	2		SUB FOR A885004
3	M800650	Junta de vedação	2		SUB FOR 957366
4	A885002	Plugue	1		
5	4506418	Anel o	1		

Pilot Lines (Pilot Signal Manifold To Swing Motor)
Conduites pilotes (collecteur de signal pilote vers moteur de pivotement)
Linhas do Piloto (Coletor do Sinal do Piloto ao Motor do Giro)
Líneas piloto (colector de señales piloto a motor de giro)

9243582_TX1085805 A.1

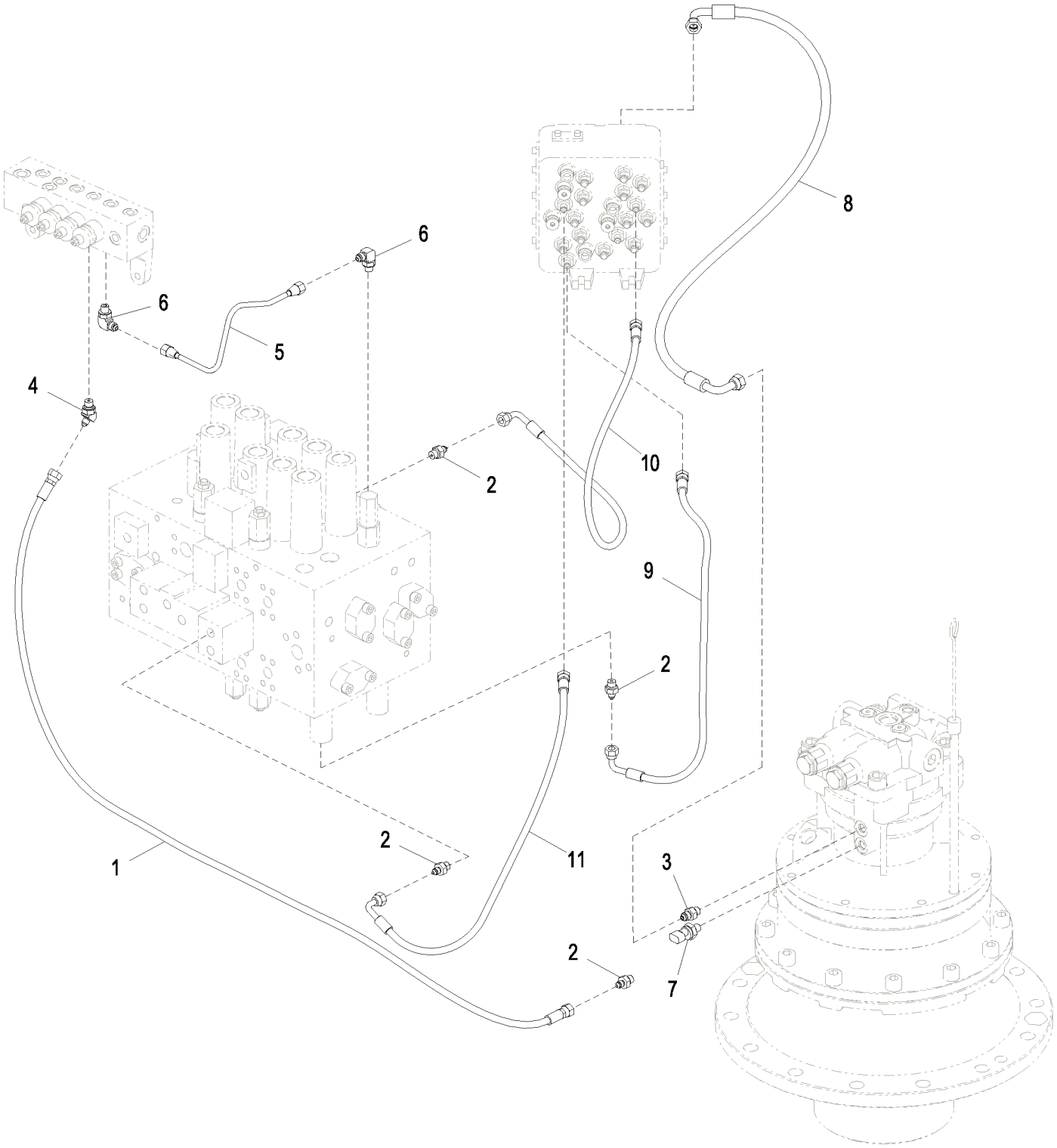

9243582_TX1085805

Item	*Nº peça*	*Descrição*	*Qtde*	*Nº série*	*Notas*
1	4471645	Mangueira hidraulica-fabric	1		
2	A852122	Adaptador	4		
3	A852123	Adaptador	1		
4	A852222	Conexão de união	1		
5	4625320	Tubulação	1		
6	4293950	Conexão	2		
7	4436535	SenSor	1		
8	4632493	Mangueira hidraulica-fabric	1		
9	4630952	Mangueira hidraulica-fabric	1		
10	4648912	Mangueira hidraulica-fabric	1		
11	4427111	Mangueira hidraulica-fabric	1		

Pilot Lines (Control Valve To Pilot Signal Manifold)
Conduites pilotes (distributeur vers collecteur de signal pilote)
Linhas do Piloto (Válvula de Controle ao Coletor do Sinal do Piloto)
Líneas piloto (de válvula de control a colector de señales piloto)

9259702_TX1085806 A.1

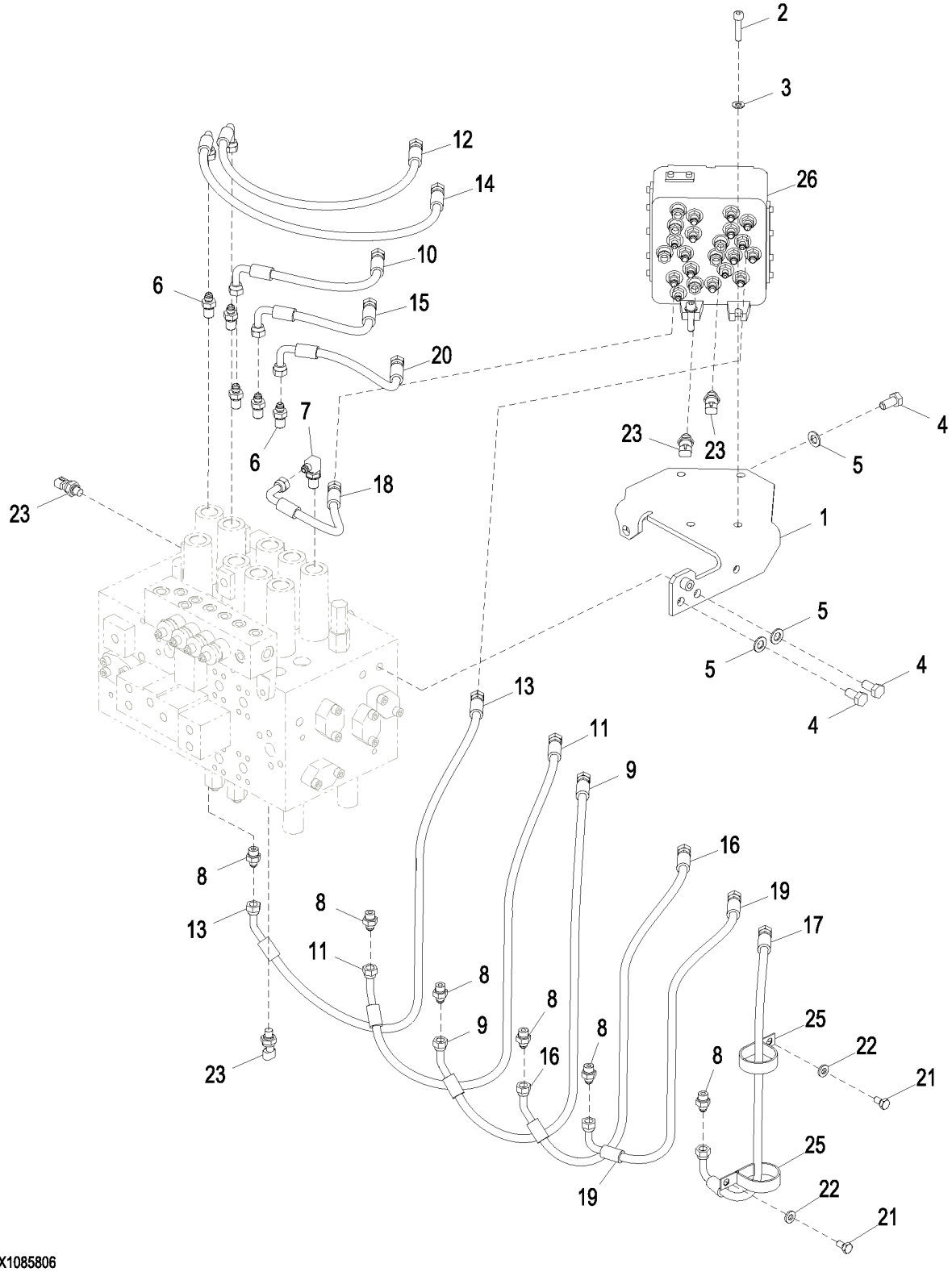

9259702_TX1085806

Item	*Nº peça*	*Descrição*	*Qtde*	*Nº série*	*Notas*
1	8102521	Apoio	1		
2	J781045	Parafuso	4		
3	24M7028	Arruela	4		10.500 X 20 X 2 mm, SUB FOR A590110
4	19M7877	Parafuso sextavado	3		M14 X 30, SUB FOR J901430
5	24M7085	Arruela	3		15 X 28 X 2.500 mm, SUB FOR A590114
6	4202422	Adaptador	5		
7	4208913	Adaptador	1		
8	A852133	Adaptador	6		
9	4630934	Mangueira hidráulica	1		
10	4630938	Mangueira hidraulica-fabric	1		
11	4630933	Mangueira hidraulica-fabric	1		
12	4630941	Mangueira hidraulica-fabric	1		
13	4630932	Mangueira hidraulica-fabric	1		
14	4630940	Mangueira hidraulica-fabric	1		
15	4630939	Mangueira hidraulica-fabric	1		
16	4630935	Mangueira hidráulica	1		
17	4630936	Mangueira hidraulica-fabric	1		
18	4649405	Mangueira hidraulica-fabric	1		
19	4630937	Mangueira hidraulica-fabric	1		
20	4630943	Mangueira hidraulica-fabric	1		
21	19M7938	Parafuso sextavado	2		M10 X 20, SUB FOR J901020
22	24M7346	Arruela	2		11 X 20 X 2 mm, SUB FOR DH400703
23	4436535	SenSor	4		
25	R134002	Braçadeira	2		SUB FOR 4193816
26	4718274	VálVula	1		Componentes em Páginas Separadas

Pilot Lines
Conduites pilotes
Linhas Piloto
Líneas piloto

FF504115_TX1085811 B.1

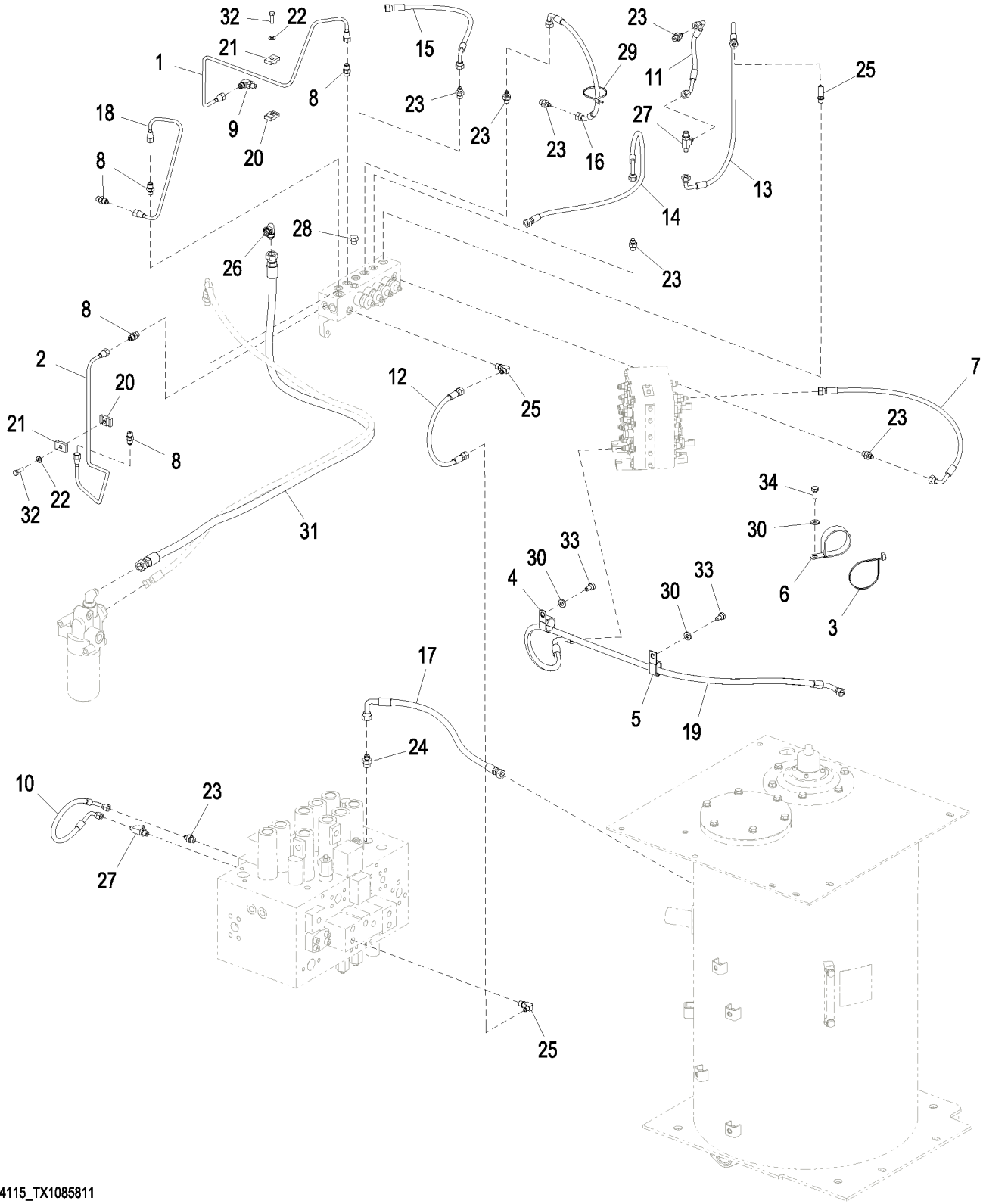

FF504115_TX1085811

Item	*Nº peça*	*Descrição*	*Qtde*	*Nº série*	*Notas*
1	3103186	Tubulação	1		
2	3103187	Tubulação	1		
3	H77698	Cinta	4		SUB FOR 4121859
4	XCL-29	Abraçadeira para mangueira	1		SUB FOR 4190264
5	T32854	Braçadeira	1		SUB FOR 4190282
6	4204136	Presilha	3		
7	.....	Mangueira	1		4219363 NLA
	AE42718	Mangueira hidraulica-fabric	1		
	AH89069	Conexão em ângulo	1		
8	4255304	Conexão	5		
9	4293950	Conexão	1		
10	4427351	Mangueira hidraulica-fabric	1		
11	4427357	Mangueira hidraulica-fabric	1		
12	4452035	Mangueira hidráulica	1		SUB FOR 4452733
13	4630946	Mangueira hidraulica-fabric	1		
14	4630947	Mangueira hidraulica-fabric	1		
15	4630949	Mangueira hidraulica-fabric	1		
16	4632041	Mangueira hidraulica-fabric	1		
17	4635267	Mangueira hidraulica-fabric	1		
18	4639989	Tubulação	1		
19	4715499	Mangueira hidraulica-fabric	1		
20	9735305	Braçadeira	2		
21	9735306	Braçadeira	2		
22	24M7055	Arruela	2		8.400 X 16 X 1.600 mm, SUB FOR A590108
23	A852122	Adaptador	7		
24	A852133	Adaptador	1		
25	4154670	Conexão em ângulo	3		SUB FOR A852322
26	A852334	Conexão em ângulo	1		
27	A852422	Conexão em t	2		
28	A885002	Plugue	1		
29	DH400240	Cinta	3		
30	24M7346	Arruela	6		11 X 20 X 2 mm, SUB FOR DH400703
31	FF502472	Mangueira hidraulica-fabric	1		
32	19M7407	Parafuso sextavado	2		M8 X 25, SUB FOR J900825
33	19M7938	Parafuso sextavado	2		M10 X 20, SUB FOR J901020
34	19M7402	Parafuso sextavado	3		M10 X 25, SUB FOR J901025

Pilot Lines (Pilot Signal Manifold To Left Pilot Controller)
Conduites pilotes (collecteur de signal pilote vers commande pilote gauche)
Linhas do Piloto (Coletor do Sinal do Piloto ao Controlador do Piloto Esquerdo)
Líneas piloto (colector de señales piloto a controlador piloto izquierdo)

TX1089799 A.1

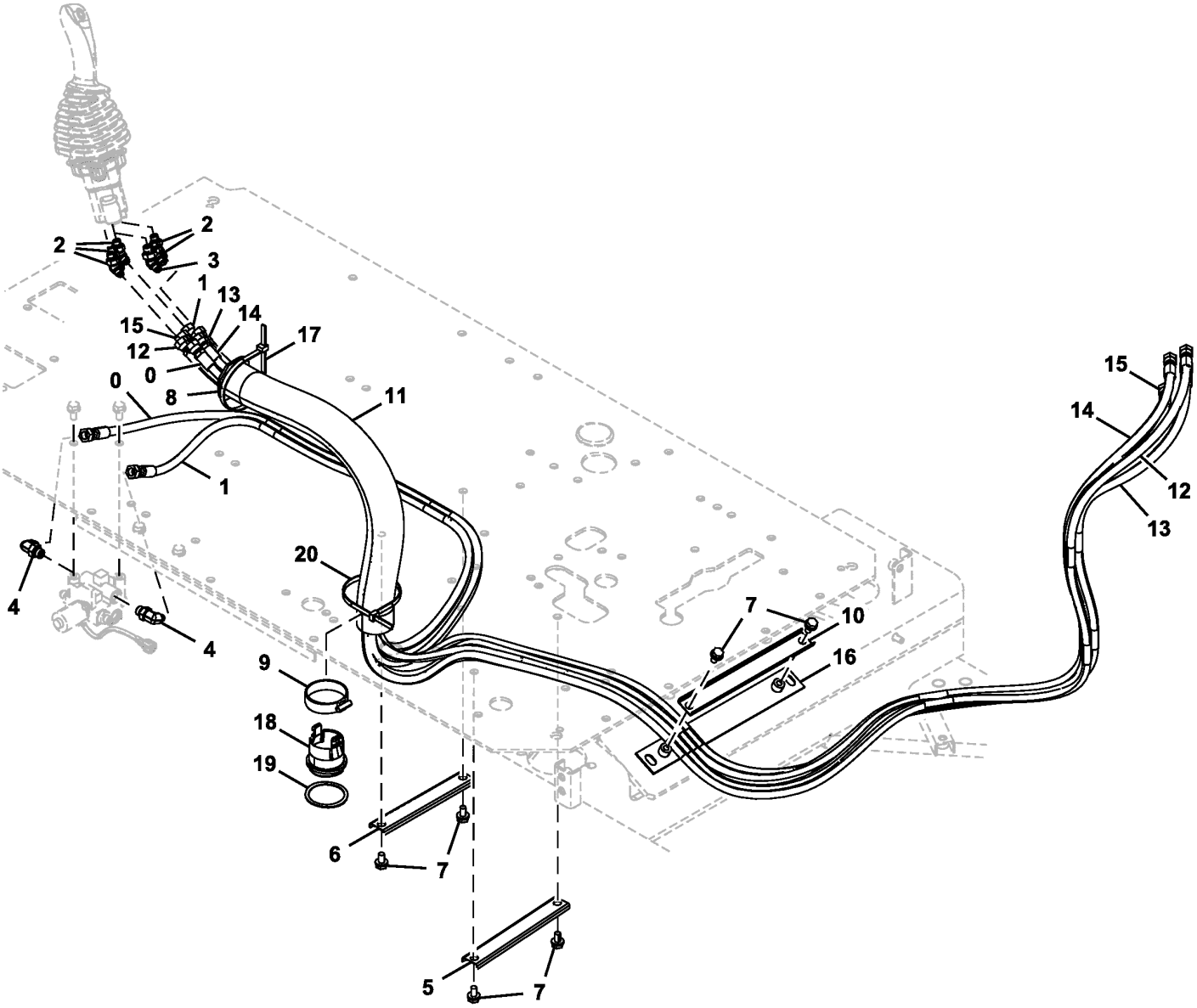

TX1089799

Item	*Nº peça*	*Descrição*	*Qtde*	*Nº série*	*Notas*
0	4707581	Mangueira	1		
1	4707585	Mangueira	1		
2	A852223	Conexão em ângulo	5		
	957366	Anel o	1		
3	4190244	Conexão em ângulo	1		SUB FOR A852233
	4622346	Anel o	1		SUB FOR 4509180 AND 4674883
4	A852333	Conexão em ângulo	2		
	4622346	Anel o	1		SUB FOR 4509180 AND 4674883
5	4465377	Abraçadeira para mangueira	1		
6	4436124	Braçadeira	1		
7	.....	Parafuso	6		J271020 NLA
	19M7938	Parafuso sextavado	6		M10 X 20, SUB FOR J901020
	24M7346	Arruela	6		11 X 20 X 2 mm, SUB FOR J222010
8	3079728	Bucha	1		
9	4351774	Braçadeira	1		
10	4341877	Perfil "u"	1		
11	4629782	Mangueira hidráulica	1		
12	4707576	Mangueira	1		
13	4629707	Mangueira	1		
14	4681879	Mangueira	1		
15	4707578	Mangueira	1		
16	9765409	Apoio	1		
17	H77698	Cinta	1		SUB FOR 4323613
18	FYA00000261	Bucha	1		
19	FYA00000262	Espaçador	1		
20	H77698	Cinta	1		SUB FOR 4121859

Pilot Lines (Pilot Signal Manifold To Pilot Shutoff Valve)
Conduites pilotes (collecteur de signal pilote vers soupape d'arrêt pilote)
Linhas do Piloto (Coletor do Sinal do Piloto à Válvula de Corte do Piloto)
Líneas piloto (colector de señales piloto a válvula de corte piloto)

TX1089804 A.1

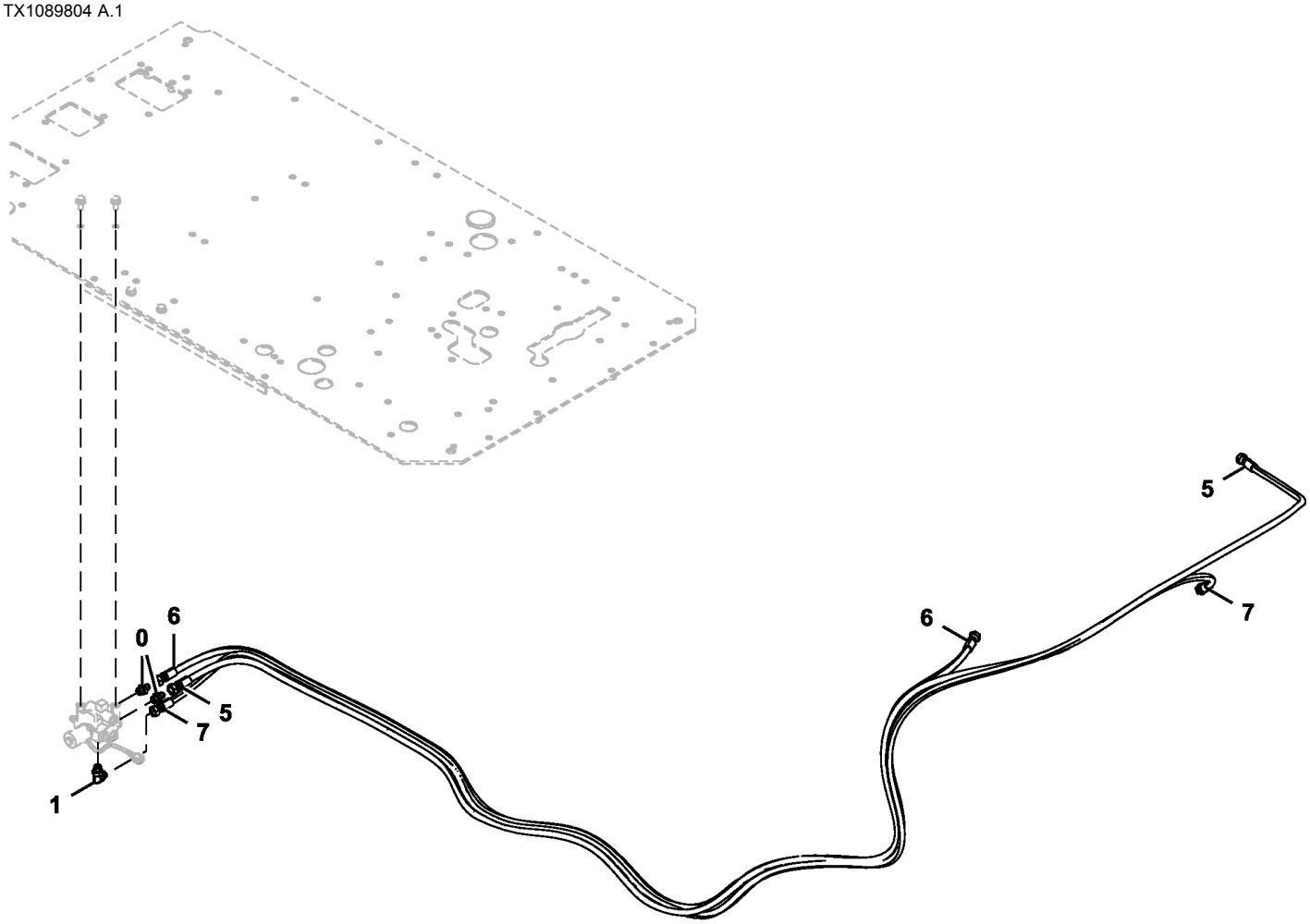

TX1089804

Item	*Nº peça*	*Descrição*	*Qtde*	*Nº série*	*Notas*
0	A852133	Adaptador	2		
	4622346	Anel o	1		SUB FOR 4509180 AND 4674883
1	A852333	Conexão em ângulo	1		
	4622346	Anel o	1		SUB FOR 4509180 AND 4674883
5	4719393	Mangueira	1		
6	4719395	Mangueira	1		
7	4719394	Mangueira	1		

Pilot Lines (Pilot Signal Manifold To Propel Pilot Valve)
Conduites pilotes (collecteur de signal pilote vers soupape pilote de propulsion)
Linhas do Piloto (Coletor do Sinal do Piloto à Válvula do Piloto da Propulsão)
Líneas piloto (colector de señales piloto a depósito de aceite hidráulico)

TX1088964 A.1

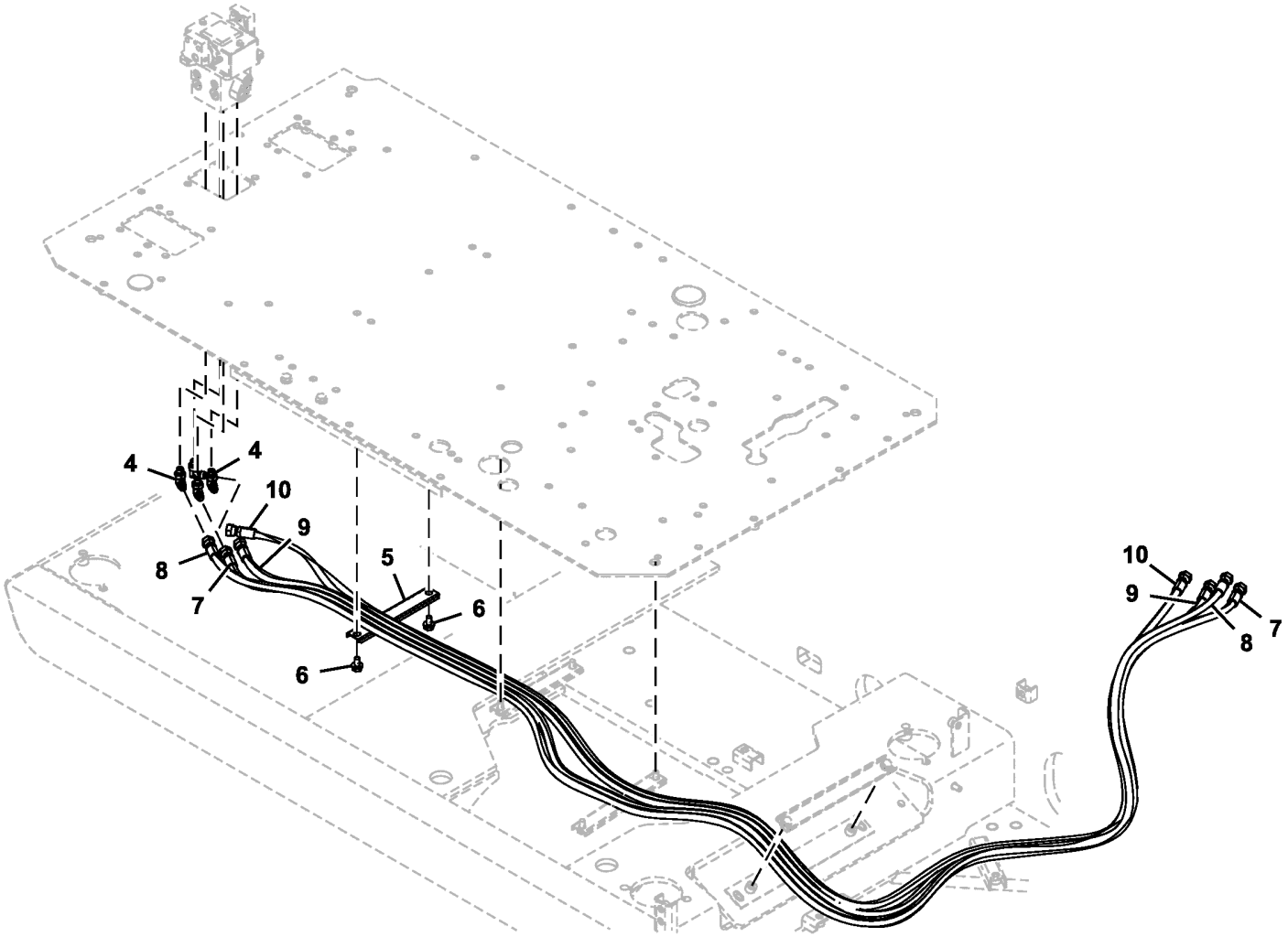

TX1088964

Item	*Nº peça*	*Descrição*	*Qtde*	*Nº série*	*Notas*
4	A852323	Conexão em ângulo	4		Includes 957366
	957366	Anel o	1		
5	4436124	Braçadeira	1		
6	.....	Parafuso c/arruela	2		J271020 NLA
	19M7938	Parafuso sextavado	2		M10 X 20, SUB FOR J901020
	24M7346	Arruela	2		11 X 20 X 2 mm, SUB FOR J222010
7	4655171	Mangueira	1		
8	4639629	Mangueira	1		
9	4719387	Mangueira	1		
10	4719388	Mangueira	1		

Pilot Lines (Pilot Signal Manifold To Right Pilot Controller)
Conduites pilotes (collecteur de signal pilote vers commande pilote droite)
Linhas do Piloto (Coletor do Sinal do Piloto ao Controlador do Piloto Direito)
Líneas piloto (colector de señales piloto a controlador piloto derecho)

TX1089801 B.1

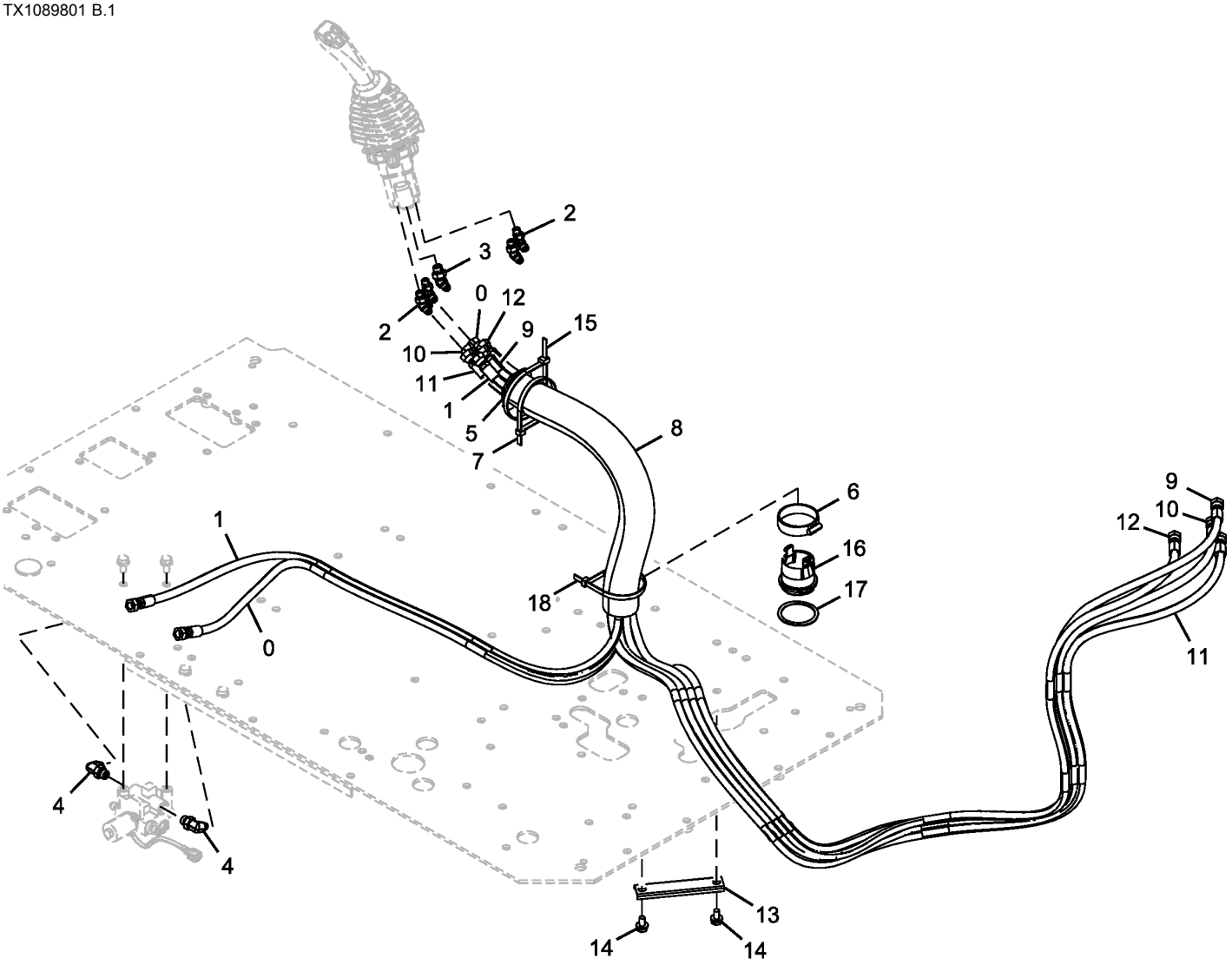

TX1089801

Item	*Nº peça*	*Descrição*	*Qtde*	*Nº série*	*Notas*
0	4713022	Mangueira	1		
1	4713021	Mangueira	1		
2	4190244	Conexão em ângulo	5		SUB FOR A852223
	957366	Anel o	1		
3	A852233	Conexão em ângulo	1		
	4622346	Anel o	1		SUB FOR 4509180 AND 4674883
4	A852333	Conexão em ângulo	2		
	4622346	Anel o	1		SUB FOR 4509180 AND 4674883
5	3079728	Bucha	1		
6	4351774	Braçadeira	1		
7	H77698	Cinta	1		SUB FOR 4121859
8	4629782	Mangueira hidráulica	1		
9	4661819	Mangueira hidraulica-fabric	1		
10	4707586	Mangueira	1		
11	4707588	Mangueira	1		
12	4656533	Mangueira hidraulica-fabric	1		
13	4342692	Perfil "u"	1		
14	.....	Parafuso	2		J271020 NLA
	19M7938	Parafuso sextavado	2		M10 X 20, SUB FOR J901020
	24M7346	Arruela	2		11 X 20 X 2 mm, SUB FOR J222010
15	H77698	Cinta	1		SUB FOR 4323613
16	FYA00000261	Bucha	1		
17	FYA00000262	Espaçador	1		
18	H77698	Cinta	1		SUB FOR 4121859

Pilot Lines (Propel Pilot Valve To Pilot Shutoff Valve)
Conduites pilotes (soupape pilote de propulsion vers soupape d'arrêt pilote)
Linhas do Piloto (Válvula do Piloto da Propulsão à Válvula de Corte do Piloto)
Líneas piloto (válvula piloto de propulsión a válvula de corte piloto)

TX1089798 A.1

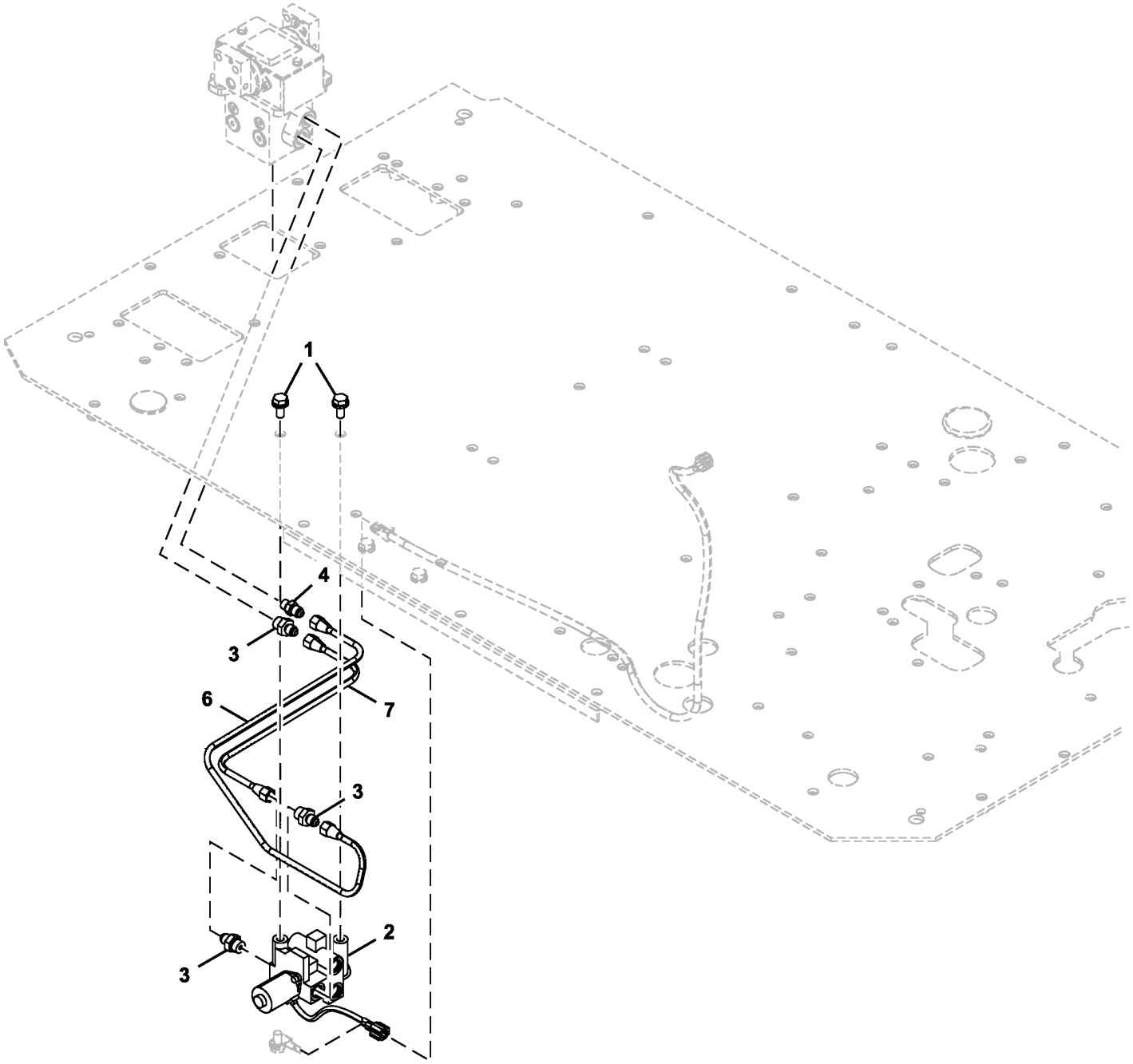

TX1089798

Item	*Nº peça*	*Descrição*	*Qtde*	*Nº série*	*Notas*
1	.....	Parafuso c/arruela	2		J271025 NLA
	19M7402	Parafuso sextavado	2		M10 X 25, SUB FOR J901025
	24M7346	Arruela	2		11 X 20 X 2 mm, SUB FOR J222010
2	4609630	VálVula	1		Válvula de Corte do Piloto
3	4255305	Conexão	3		INCLUDES 4622346
	4622346	Anel o	1		SUB FOR 4509180 AND 4674883
4	4255304	Conexão	1		
	957366	Anel o	1		
6	4705203	Tubo	1		
7	4705202	Tubo	1		

Hydraulic Lines On Boom To Cylinders
Conduites hydrauliques sur flèche vers vérins
Linhas Hidráulica na Lança aos Cilindros
Líneas hidráulicas en el aguilón a los cilindros

TX1092519 B.1

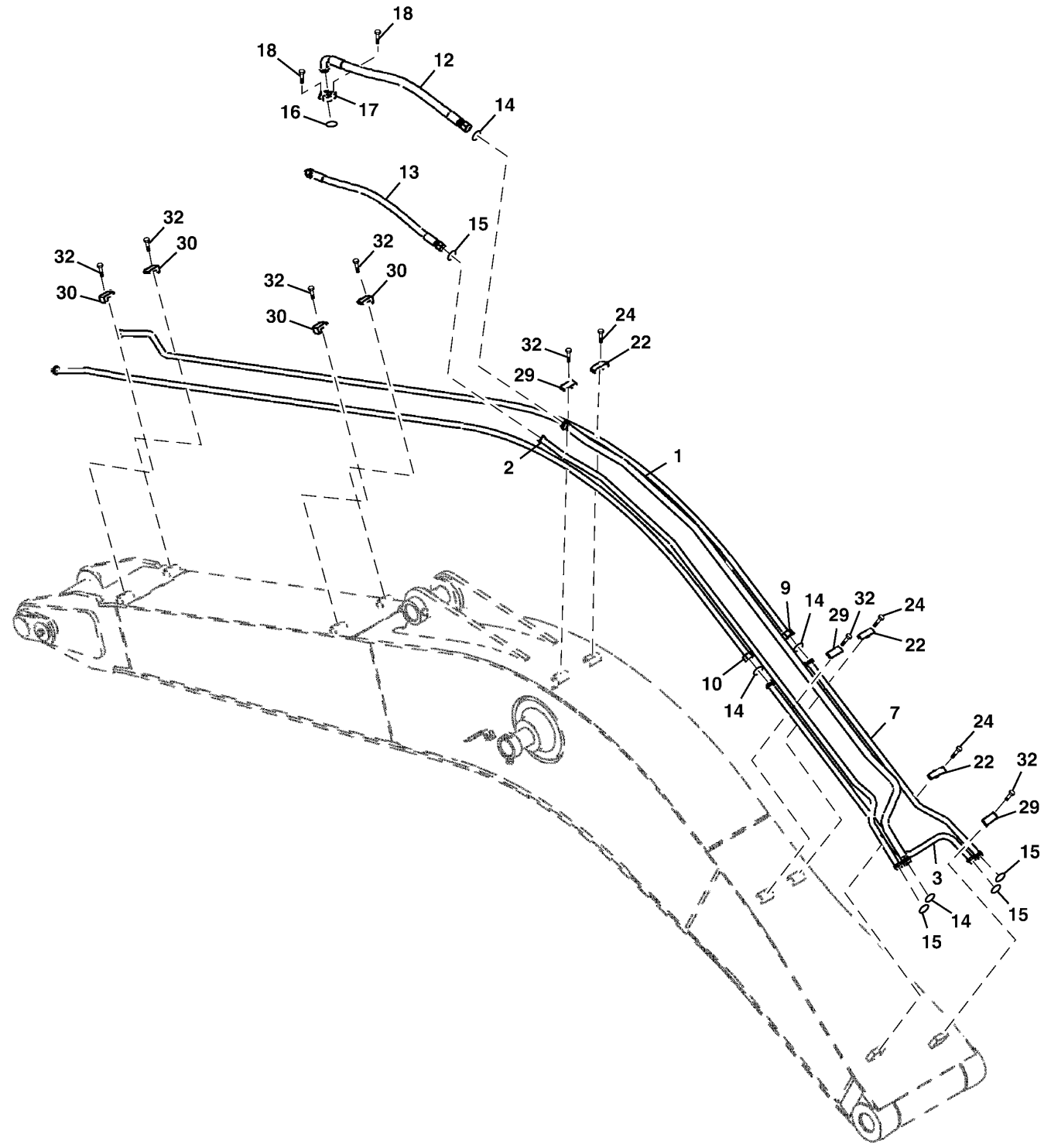

TX1092519

Item	*Nº peça*	*Descrição*	*Qtde*	*Nº série*	*Notas*
1	8102330G	Tubulação de óleo	1		(SUB FOR 8102330)
2	8102329G	Tubulação de óleo	1		(SUB FOR 8102329)
3	9765084G	Tubulação de óleo	1		(SUB FOR 9765084)
7	9744879G	Tubulação de óleo	1		(SUB FOR 9744879)
9	8063077G	Tubulação de óleo	1		(SUB FOR 8063077)
10	8063078G	Tubulação de óleo	1		(SUB FOR 8063078)
12	4628529	Mangueira hidraulica-fabric	1		
13	4628532	Mangueira hidraulica-fabric	1		
14	T76938	Anel o	4		(SUB FOR 4187328)
15	T77858	Anel o	5		(SUB FOR 4187308)
16	966993	Anel o	1		
17	4085560	Conexão flangeada	2		
18	19M9163	Parafuso	4		M12 X 40, (SUB FOR J781240)
22	4153488	Braçadeira	3		
24	.....	Parafuso c/arruela	3		(J271275 NLA)
	19M8767	Parafuso	3		M12 X 75
	24M7047	Arruela	3		13 X 24 X 2.500 mm
29	4285723	Braçadeira	3		Borracha
	4189589	Porca soldável	1		Aço
30	4190126	Braçadeira	4		
32	.....	Parafuso c/arruela	7		
	19M8348	Parafuso sextavado	7		M12 X 65, (SUB FOR J901265)
	24M7348	Arruela	7		5.500 X 10 X 1 mm, (SUB FOR J222012)

Lubrication System
Circuit de lubrification
Sistema de Lubrificação
Sistema de lubricación

TX1093526 A.1

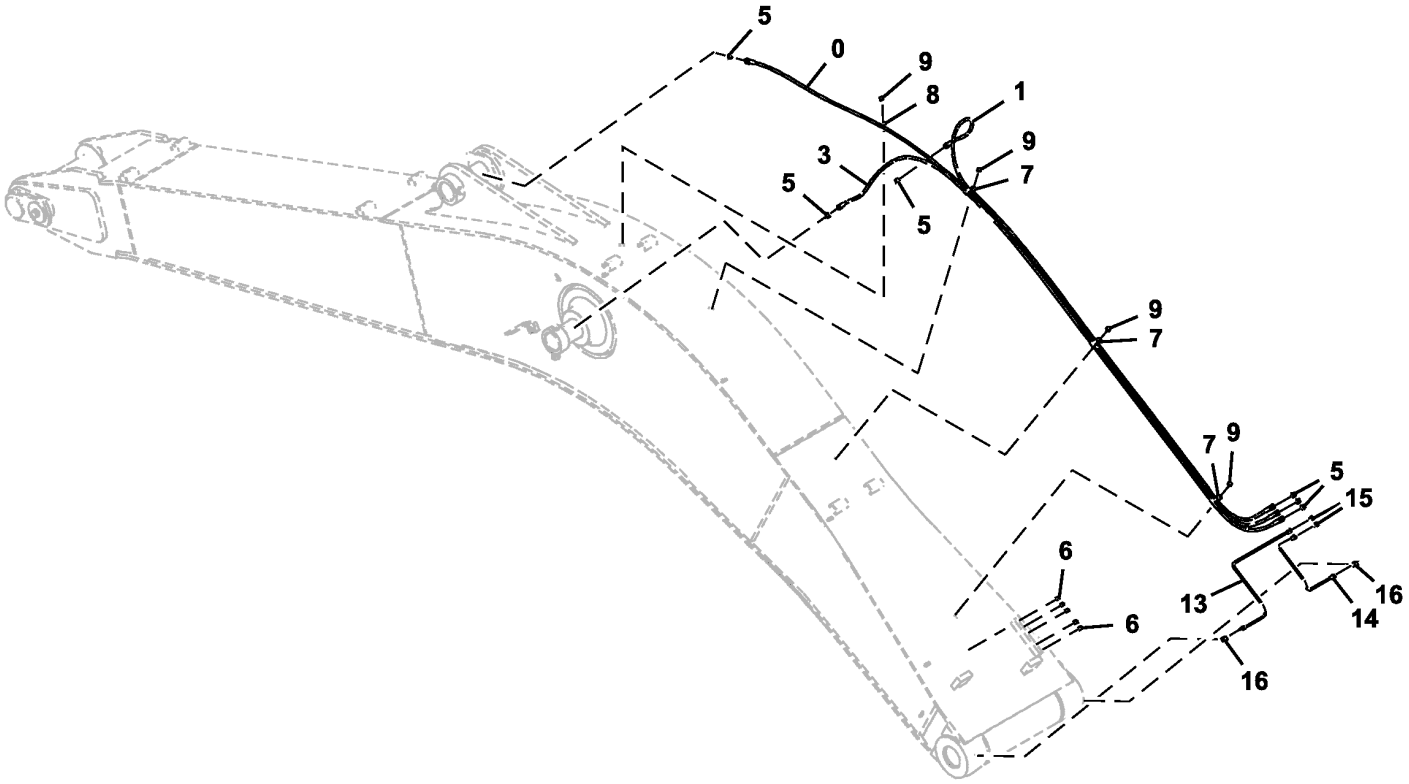

TX1093526

Item	*Nº peça*	*Descrição*	*Qtde*	*Nº série*	*Notas*
0	4631052	Mangueira hidraulica-fabric	1		
1	4631051	Mangueira hidraulica-fabric	1		
3	4473135	Mangueira hidraulica-fabric	1		
5	4154651	Adaptador	6		
6	JD7769	Conexão de lubrificação	5		(SUB FOR TH100364)
7	T152608	Braçadeira	3		(SUB FOR 4252877)
8	4190261	Presilha	1		
9	.....	Parafuso c/arruela	4		(J271016 NLA)
	19M8324	Parafuso sextavado	4		M10 X 16, (SUB FOR J901016)
	24M7346	Arruela	4		11 X 20 X 2 mm, (SUB FOR J222010)
13	4372966	Tubo de óleo	1		
14	4372967	Tubo de óleo	1		
15	4360981	Adaptador	2		
16	4345297	Conexão em ângulo	2		

Mechanical Pattern Changer Kit
Kit de changement de configuration mécanique
Kit do Trocador Mecânico de Padrão
Kit de cambio de configuración mecánica

TX1097805 B.1

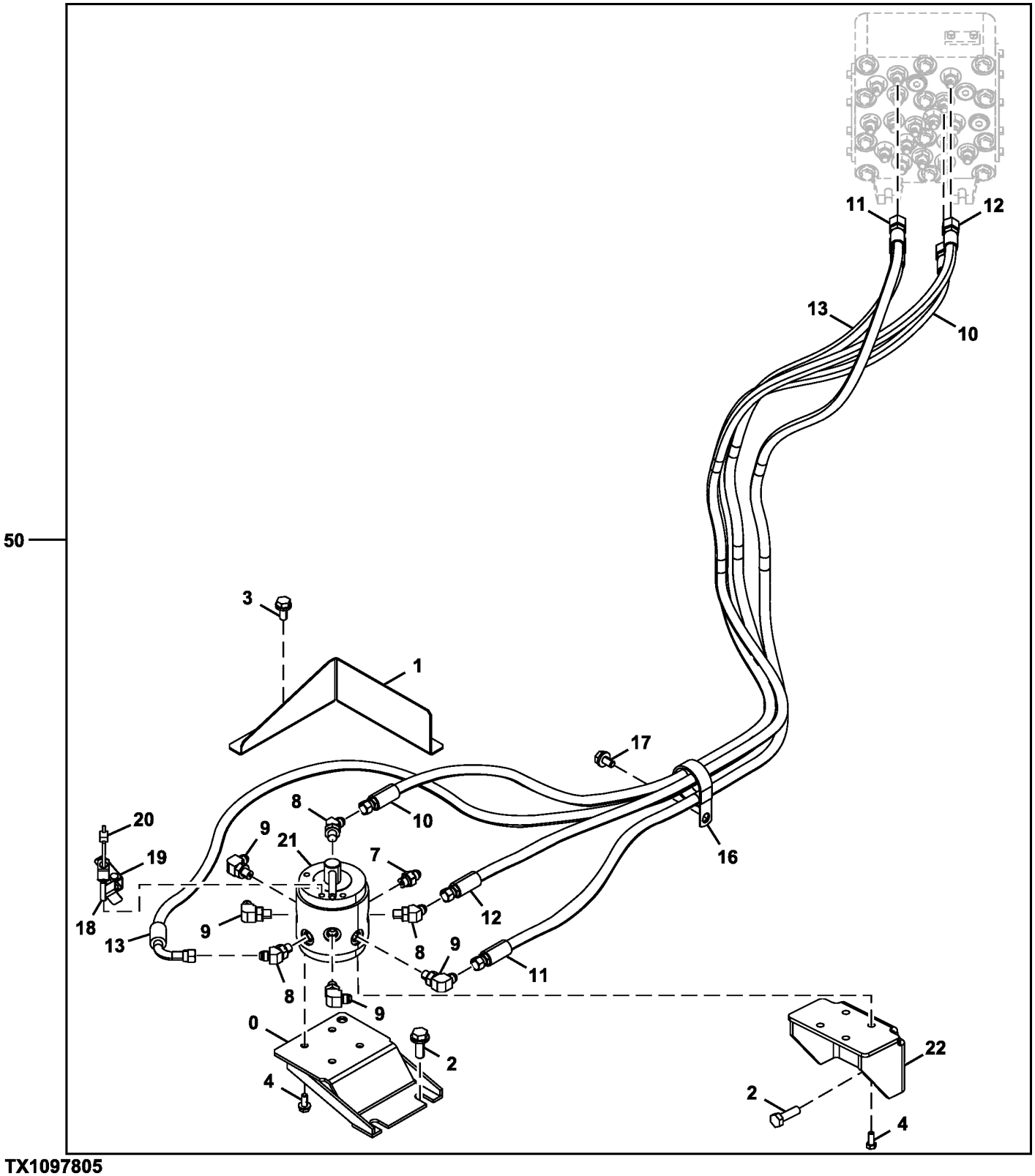

TX1097805

Item	*Nº peça*	*Descrição*	*Qtde*	*Nº série*	*Notas*
0	FF501968	Apoio	1		
1	3109199	Apoio	1		
2	.....	Parafuso c/arruela	3		J901235 NLA
	19M7403	Parafuso sextavado	3		M12 X 35
	24M7345	Arruela	3		13.500 X 24 X 2.500 mm
3	.....	Parafuso c/arruela	1		J901025 NLA
	19M7402	Parafuso sextavado	1		M10 X 25
	24M7346	Arruela	1		11 X 20 X 2 mm
4	.....	Parafuso c/arruela	5		J900820 NLA
	19M7139	Parafuso sextavado	5		M8 X 20
	24M7055	Arruela	5		8.400 X 16 X 1.600 mm
7	A852123	Adaptador	1		
	M800650	Junta de vedação	1		
8	A852223	Conexão em ângulo	3		
	M800650	Junta de vedação	3		
9	A852323	Conexão em ângulo	4		
	M800650	Junta de vedação	4		
10	4662477	Mangueira hidraulica-fabric	1		
11	4662479	Mangueira hidraulica-fabric	1		
12	4463086	Mangueira hidráulica	1		
13	4663083	Mangueira hidraulica-fabric	1		
16	4204136	Presilha	1		
17	.....	Parafuso c/arruela	1		J901030 NLA
	19M7662	Parafuso sextavado	1		M10 X 30
	24M7346	Arruela	1		11 X 20 X 2 mm
18	9767321	Apoio	1		
19	4665191	Apoio	1		
20	H77698	Cinta	1		
21	4612930	VálVula	1		Válvula Rotativa de 2 Vias
22	FF510126	Apoio	1		210 ONLY
50	**AT393163**	**Kit - instalação de campo**	**1**		**WHOLE GOODS**

Left Boom Cylinder Components
Composants de vérin de flèche de gauche
Componentes do Cilindro Esquerdo da Lança
Componentes de cilindro izquierdo de aguilón

TX1124563 A.1

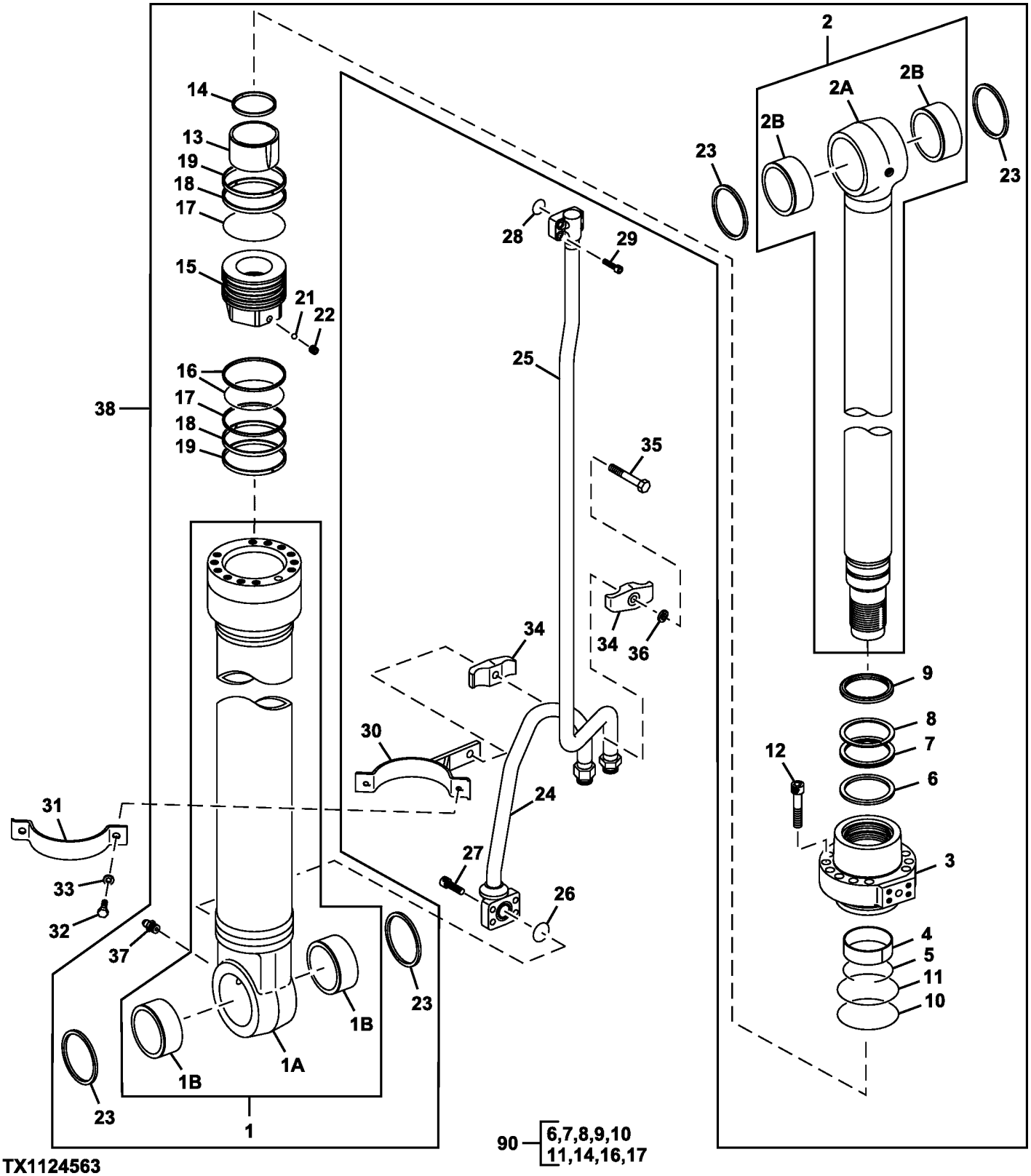

TX1124563

Item	*Nº peça*	*Descrição*	*Qtde*	*Nº série*	*Notas*
1	0973901	Camisa do cilindro hidr.	1		SUB FOR 0973901
1A	.....	Tubo	1		NLA
1B	4355875	Bucha	2		SUB FOR 0973902
2	0973902	Haste cilindro hidráulico	1		SUB FOR 0973902
2A	.....	TiranTe	1		
2B	4355875	Bucha	2		
3	0926603	Cabeçote	1		
4	AT264321	Bucha	1		SUB FOR 0325904
5	0237407	Anel	1		
6	4S00706	Anel	1		SUB FOR 0973905, OR 1119303
7	4S00707	Junta de vedação	1		SUB FOR 0973906 OR 1119304
8	AT264351	Anel de apoio	1		SUB FOR 0237419
9	4428492	Anel	1		
10	AT264339	Anel o	1		SUB FOR A811120 OR TH100122
11	TH104956	Anel de apoio	1		SUB FOR 0223704
12	19M8931	Parafuso	12		M16 X 75, SUB FOR 0409705
13	0829306	Junta de vedação	1		
14	4469113	Vedação	1		
15	1128304	Pistão	1		SUB FOR 0973907
16	AT264361	Vedação	2		SUB FOR 0223706
17	0496706	Anel de apoio	2		
18	4S00708	Anel	2		SUB FOR 0926604
19	AT264362	Anel de pistão	2		SUB FOR 0223713 OR TH104949
20	22M6684	Parafuso de fenda	1		M12 X 12, SUB FOR 0309011
21	T13624	Esfera	1		SUB FOR 0111707
23	TH102445	Vedação	4		SUB FOR 4067901
24	4675717G	Tubulação de óleo	1		
25	0974002	Tubulação de óleo	1		SUB FOR 0974002
26	AT264348	Anel o	1		SUB FOR 984614
27	19M8448	Parafuso	4		M12 X 35, SUB FOR M341236
28	4506430	Anel o	1		
29	19M8337	Parafuso	4		M10 X 30, SUB FOR M341030
30	0974003	Braçadeira	1		
31	0325911	Braçadeira	1		
32	19M7550	Parafuso sextavado	2		M10 X 35, SUB FOR J901035
33	12M7066	Arruela de pressão	2		10 mm, SUB FOR A590910
34	0236915G	Suporte	2		SUB FOR 0236915
35	19M4789	Parafuso sextavado	1		M14 X 80, SUB FOR 0254312
36	12H317	Arruela de pressão	1		9/16", SUB FOR A590914
37	TH100074	Conexão de lubrificação	1		SUB FOR J75481
38	9261586G	Cilindro hidráulico	1		SUB FOR 4628627, 9246749, PG200016G NLA
90	4662069	Kit retentor	1		SUB FOR 4662069

Right Boom Cylinder Components
Composants de vérin de flèche de droite
Componentes do Cilindro Direito da Lança
Componentes de cilindro derecho de aguilón

TX1097584 B.1

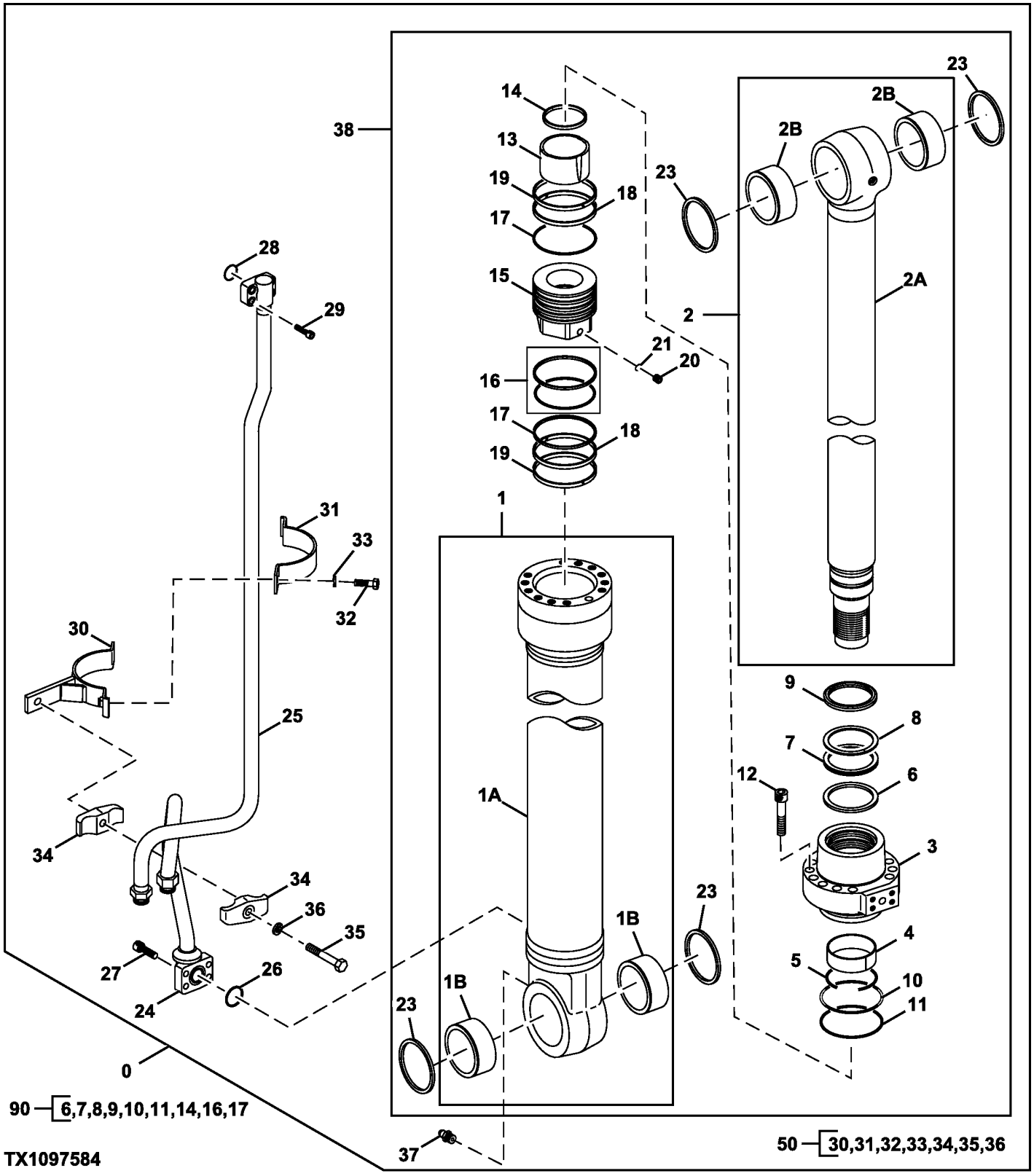

Item	*Nº peça*	*Descrição*	*Qtde*	*Nº série*	*Notas*
0	.....	Cilindro hidráulico	1		4628626 NLA
1	0973901G	Camisa	1		SUB FOR 0973901
1A	.....	Tubo	1		NLA
1B	4355875	Bucha	2		
2	0973902G	Haste cilindro hidráulico	1		SUB FOR 0973902
2A	.....	TiranTe	1		NLA
2B	4355875	Bucha	2		
3	0926603	Cabeçote	1		
4	AT264321	Bucha	1		SUB FOR 0325904
5	0237407	Anel	1		
6	4S00706	Anel	1		SUB FOR 0973905, 1119303
7	4S00707	Junta de vedação	1		SUB FOR 0973906, 1119304
8	AT264351	Anel de apoio	1		SUB FOR 0237419
9	4428492	Anel	1		
10	AT264339	Anel o	1		SUB FOR A811120, TH100122
11	TH104956	Anel de apoio	1		SUB FOR 0223704
12	19M8931	Parafuso	12		M16 X 75, SUB FOR 0409705
13	0829306	Junta de vedação	1		
14	4469113	Vedação	1		
15	1128304	Pistão	1		SUB FOR 0973907
16	AT264361	Vedação	1		SUB FOR 0223706
17	4S00778	Anel de apoio	2		SUB FOR 0496706
18	4S00708	Anel	2		SUB FOR 0926604
19	AT264362	Anel de pistão	2		SUB FOR 0223713, TH104949
20	22M6684	Parafuso de fenda	1		M12 X 12, SUB FOR 0309011
21	T13624	Esfera	1		SUB FOR 0111707
23	TH102445	Vedação	4		SUB FOR 4067901
24	4675718G	Tubulação de óleo	1		SUB FOR 0973909
25	0973910G	Tubulação de óleo	1		SUB FOR 0973910
26	AT264348	Anel o	1		SUB FOR 984614
27	19M8448	Parafuso	4		M12 X 35, SUB FOR M341236
28	4506430	Anel o	1		
29	19M8337	Parafuso	4		M10 X 30, SUB FOR M341030
30	0973911	Braçadeira	1		
31	0325911	Braçadeira	1		
32	19M7550	Parafuso sextavado	2		M10 X 35, SUB FOR J901035
33	12M7066	Arruela de pressão	2		10 mm, SUB FOR A590910
34	0236915G	Suporte	2		SUB FOR 0236915
35	19M4789	Parafuso sextavado	1		M14 X 80, SUB FOR 0254312
36	12H317	Arruela de pressão	1		9/16", SUB FOR A590914
37	TH100074	Conexão de lubrificação	1		SUB FOR J75481
38	9261586G	Cilindro hidráulico	1		SUB FOR 9246748, 9261586 AND PG200016G; REMAN NLA
50	.....	Braçadeira	1		1110002 NLA, Fornecer os Componentes
90	4S00715	Kit retentor	1		SUB FOR 4662069

Arm Cylinder Components
Composants de vérin de bras
Componentes do Cilindro do Braço
Componentes de cilindro de brazo

TX1000300 A.1

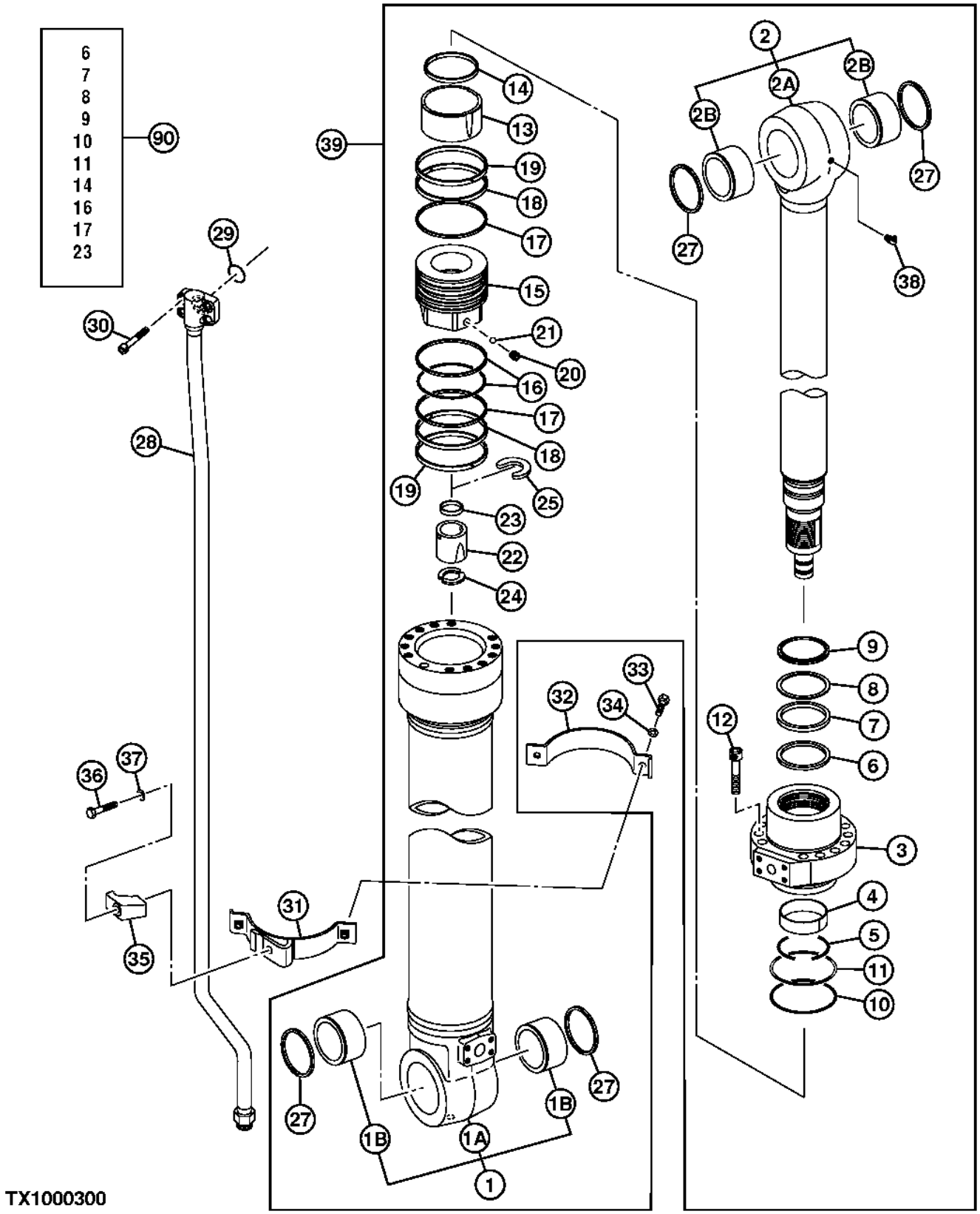

Item	*Nº peça*	*Descrição*	*Qtde*	*Nº série*	*Notas*
1	0974301G	Camisa	1		SUB FOR 0974301
	PG201250	Tradução não disponível	1		REMAN
1A	.....	Tubo	1		NLA
1B	4397790	Bucha	2		
2	0974302	Haste cilindro hidráulico	1		
	PG210251	Haste cilindro hidráulico	1		REMAN
2A	.....	TiranTe	1		NLA
2B	4397790	Bucha	2		
3	0974305	Cabeçote	1		
4	0836104	Bucha	1		
5	0208504	Anel de desgaste	1		
6	4S00703	Anel	1		SUB FOR 0974306, FFSB115084, 0836115, OR 1112703
7	4S00704	Junta de vedação	1		SUB FOR 0974307, 1112704, FFSB115085, 0836114, OR 0836106
8	0836107	Anel de apoio	1		
9	4S00772	Anel raspador	1		0807904 NLA
10	A811135	Anel o	1		
11	0679904	Anel de apoio	1		
12	M341880	Parafuso	12		SUB FOR 0219305
13	0836108	Rolamento	1		
14	0956612	Vedação	1		SUB FOR 0962006
15	0974315	Pistão	1		SUB FOR 0974308
16	TH102795	Vedação	1		SUB FOR 0224106
17	4S00769	Anel de apoio	2		SUB FOR 0880605
18	4S00705	Anel	2		SUB FOR 0960302
19	TH102797	Anel	2		SUB FOR 0224108
20	H228111	Parafuso de fenda	1		SUB FOR 0352715
21	R26552	Esfera	1		SUB FOR 0104404
22	0974309	Rolamento	1		
23	4S00770	Vedação	1		SUB FOR 0937410
24	0492212	Anel	1		
25	0492213	Anel de pressão	1		
27	TH102445	Vedação	4		SUB FOR 4067901
28	4675716G	Tubulação de óleo	1		SUB FOR 0974310
29	AT264348	Anel o	1		SUB FOR 0400902, OR 984614
30	19M8448	Parafuso	4		M12 X 35, SUB FOR M341236
31	FXB00001761	Cinta	1		SUB FOR 0974314
32	FXB00001761	Cinta	1		SUB FOR 0373419
33	19M7550	Parafuso sextavado	2		M10 X 35, SUB FOR J901035
34	12M7066	Arruela de pressão	2		10 mm, SUB FOR A590910
35	T108036G	Braçadeira	1		SUB FOR 0309021 OR T108036
36	19M7362	Parafuso sextavado	1		M12 X 55, SUB FOR 0667013
37	12M7067	Arruela de pressão	1		12 mm, SUB FOR 0208516
38	0271312	Conexão	1		
39	9246750G	Cilindro hidráulico	1		NLA, SUB PG200017G, SUB FOR 4618364 OR 9246750
	PG200017G	Cilindro hidráulico remanuf	1		
90	FYA00006591	Kit retentor	1		SUB FOR 4S00714 AND 4649050

Arm Cylinder Components (Super Long Front)
Composants de vérin de bras (avant super long)
Componentes do Cilindro do Braço (Dianteira Super Longa)
Componentes de cilindro de brazo (frente súper largo)

TX1093418 A.1

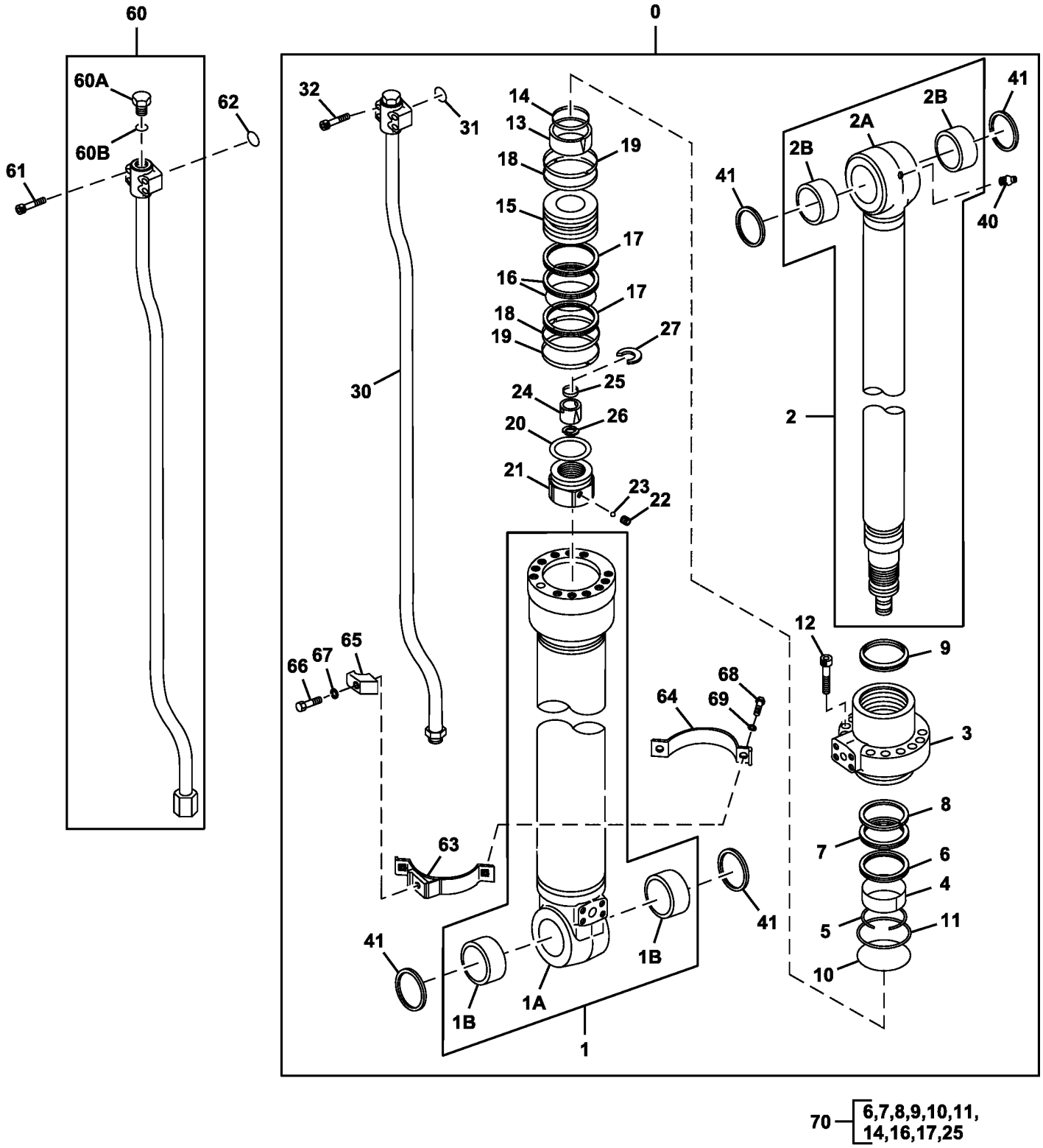

TX1093418

Item	*Nº peça*	*Descrição*	*Qtde*	*Nº série*	*Notas*
0	9162869	Cilindro hidráulico	1		4388916 NLA
1	0714301	Camisa do cilindro hidr.	1		
1A	0714302	Camisa do cilindro hidr.	1		0714302 NLA
1B	0714303	Bucha	2		
2	0714304	TiranTe	1		
2A	0714305	TiranTe	1		0714305 NLA
2B	0714303	Bucha	2		
3	0492203	Cabeçote	1		
4	0373405	Bucha	1		
5	0237205	Anel	1		
6	0492204	Anel o	1		
7	0127408	Junta de vedação	1		
8	0237215	Anel de apoio	1		
9	0492216	Vedação	1		
10	A811140	Anel o	1		
11	0219405	Anel de apoio	1		SUB FOR 0212505
12	0714306	Parafuso	12		
13	0492205	Anel	1		
14	0492206	Vedação	1		
15	0714307	Pistão	1		
16	0373411	Anel de vedação	1		SUB FOR 0373411
17	4S00802	Anel de apoio	2		SUB FOR 0492208
18	0492209	Anel	2		
19	4S00804	Anel	2		SUB FOR 0373413
20	0373414	Calço	1		
21	0373415	Porca	1		
22	H228111	Parafuso de fenda	1		SUB FOR 0352715
23	R26552	Esfera	1		SUB FOR 0104404
24	0492210	Rolamento	1		
25	0492211	Vedação	1		
26	0492212	Limitador	1		
27	0492213	Anel de pressão	1		
30	0679106	Tubulação de óleo	1		
31	939306	Anel o	1		
32	19M8448	Parafuso	4		M12 X 35
40	TH100074	Conexão de lubrificação	1		SUB FOR J75481
41	TH102445	Vedação	4		SUB FOR 4067901
60	0679106	Tubulação de óleo	1		SUB 0679106, 19M8448 AND 939306; 0679105 NLA
60A	4113926	Conexão	1		
60B	TH101926	Anel o	1		SUB FOR 4506429
61	M800636	Parafuso	4		SUB FOR 0309020
62	AT264348	Anel o	1		SUB FOR 984614
63	0492215	Cinta	1		
64	0387311	Cinta	1		
65	0309219G	Semi-braçadeira	1		SUB FOR 0309219
66	19M7273	Parafuso sextavado	1		M12 X 60, SUB FOR 0237417
67	12M7067	Arruela de pressão	1		12 mm, SUB FOR 0208516
68	19M7550	Parafuso sextavado	2		M10 X 35, SUB FOR 0408815
69	12M7066	Arruela de pressão	2		10 mm, SUB FOR 0325913
70	4369943	Kit retentor	1		

Bucket Cylinder Components
Composants de vérin de benne
Componentes do Cilindro da Caçamba
Componentes de cilindro de cucharón

TX1093530 A.1

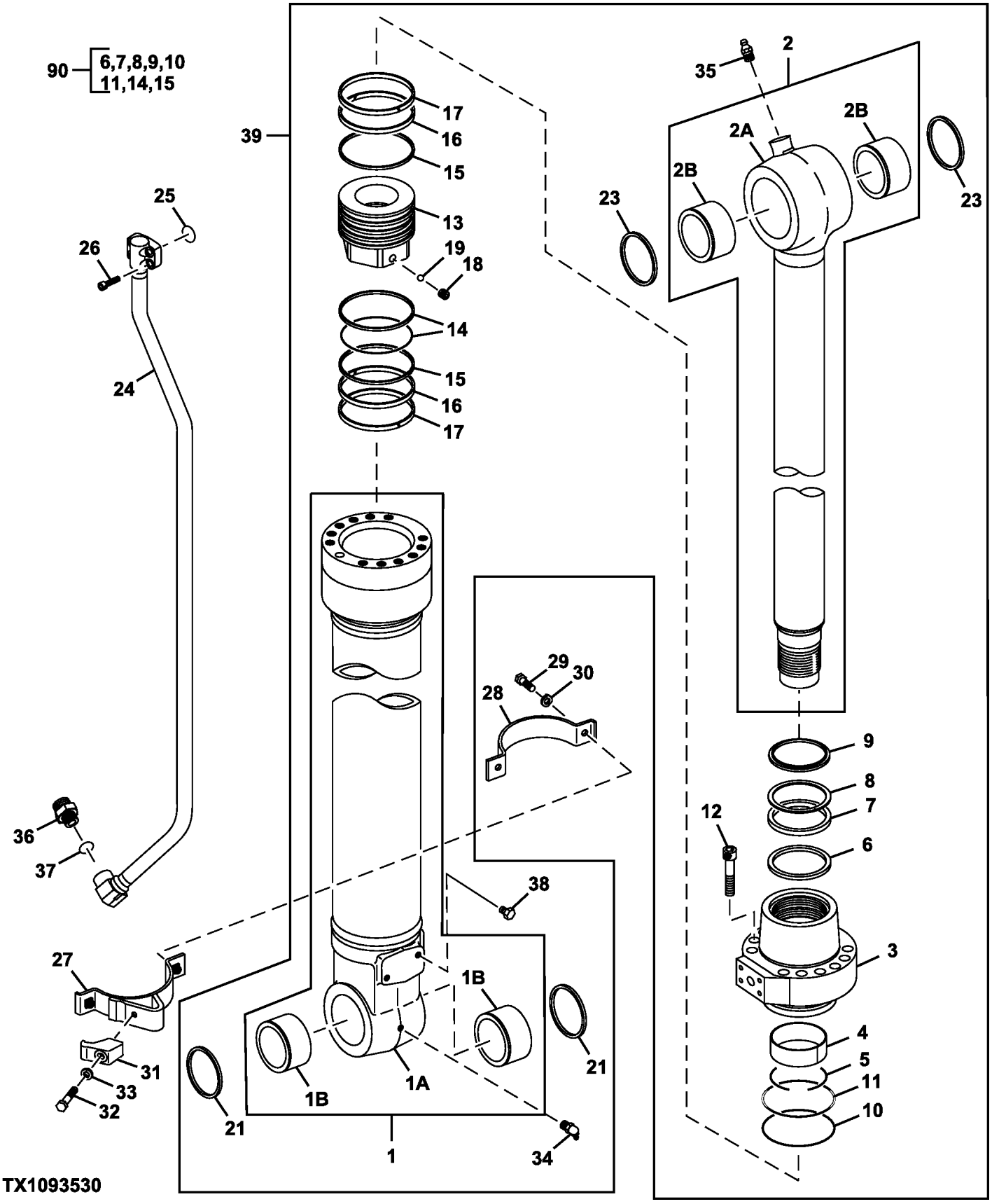

Item	*Nº peça*	*Descrição*	*Qtde*	*Nº série*	*Notas*
1	0974901G	Camisa	1		SUB FOR 0974901
1A	.....	Tubo	1		
1B	4332285	Bucha	2		
2	0974902G	Haste cilindro hidráulico	1		SUB FOR 0974902
2A	.....	TiranTe	1		
2B	4397790	Bucha	2		
3	0932803	Cabeçote	1		
4	AT264321	Bucha	1		SUB FOR 0325904
5	0237407	Anel	1		
6	4S00706	Anel	1		SUB FOR 0973905 OR 1119303
7	4S00707	Junta de vedação	1		SUB FOR 0973906 OR 1119304
8	AT264351	Anel de apoio	1		SUB FOR 0237419
9	4428492	Anel	1		
10	A811125	Anel o	1		
11	4S00666	Anel de apoio	1		SUB FOR 0409906
12	19M8913	Parafuso	12		M18 X 80, SUB FOR 0219305 OR M341880
13	0974910	Pistão	1		SUB FOR 0974905
14	0254305	Vedação	1		
15	H155316	Anel de apoio	2		SUB FOR 0409911
16	4S00712	Anel	2		SUB FOR 0974906
17	H155318	Anel	2		SUB FOR 0254309
18	H228111	Parafuso de fenda	1		SUB FOR 0352715
19	R26552	Esfera	1		SUB FOR 0104404
21	TH102446	Vedação	2		SUB FOR 4067902
23	TH102445	Vedação	2		SUB FOR 4067901
24	0974908G	Tubulação de óleo	1		SUB FOR 0974908
25	AT264360	Anel o	1		SUB FOR 4506430
26	19M7662	Parafuso sextavado	4		M10 X 30, SUB FOR 4486953 OR J971030
27	0974909	Cinta	1		
28	H155347	Braçadeira	1		SUB FOR 0409920
29	19M7550	Parafuso sextavado	2		M10 X 35, SUB FOR J901035
30	12M7066	Arruela de pressão	2		10 mm, SUB FOR A590910
31	T108036G	Braçadeira	1		SUB FOR 0309021 OR T108036
32	19M7362	Parafuso sextavado	1		M12 X 55, SUB FOR 0667013
33	12M7067	Arruela de pressão	1		12 mm, SUB FOR 0208516
34	T116334	Conexão de lubrificação	1		SUB FOR 0271312 OR J75581
35	TH100074	Conexão de lubrificação	1		SUB FOR J75481
36	A853166	Adaptador	1		
37	AT318035	Anel o	1		SUB FOR 4506424
38	19M8017	Parafuso sextavado	2		M12 X 20, SUB FOR 0409110
39	9282252G	Cilindro hidráulico	1		SUB FOR 4628634 OR 9246751 OR PG200018G REMAN
90	4662066	Kit retentor	1		SUB FOR 4650433

Bucket Cylinder Components (Super Long Front)
Composants de vérin de benne (avant super longue)
Componentes do Cilindro da Caçamba (Dianteira Super Longa)
Componentes de cilindro de cucharón (frente súper largo)

TX1093420 A.1

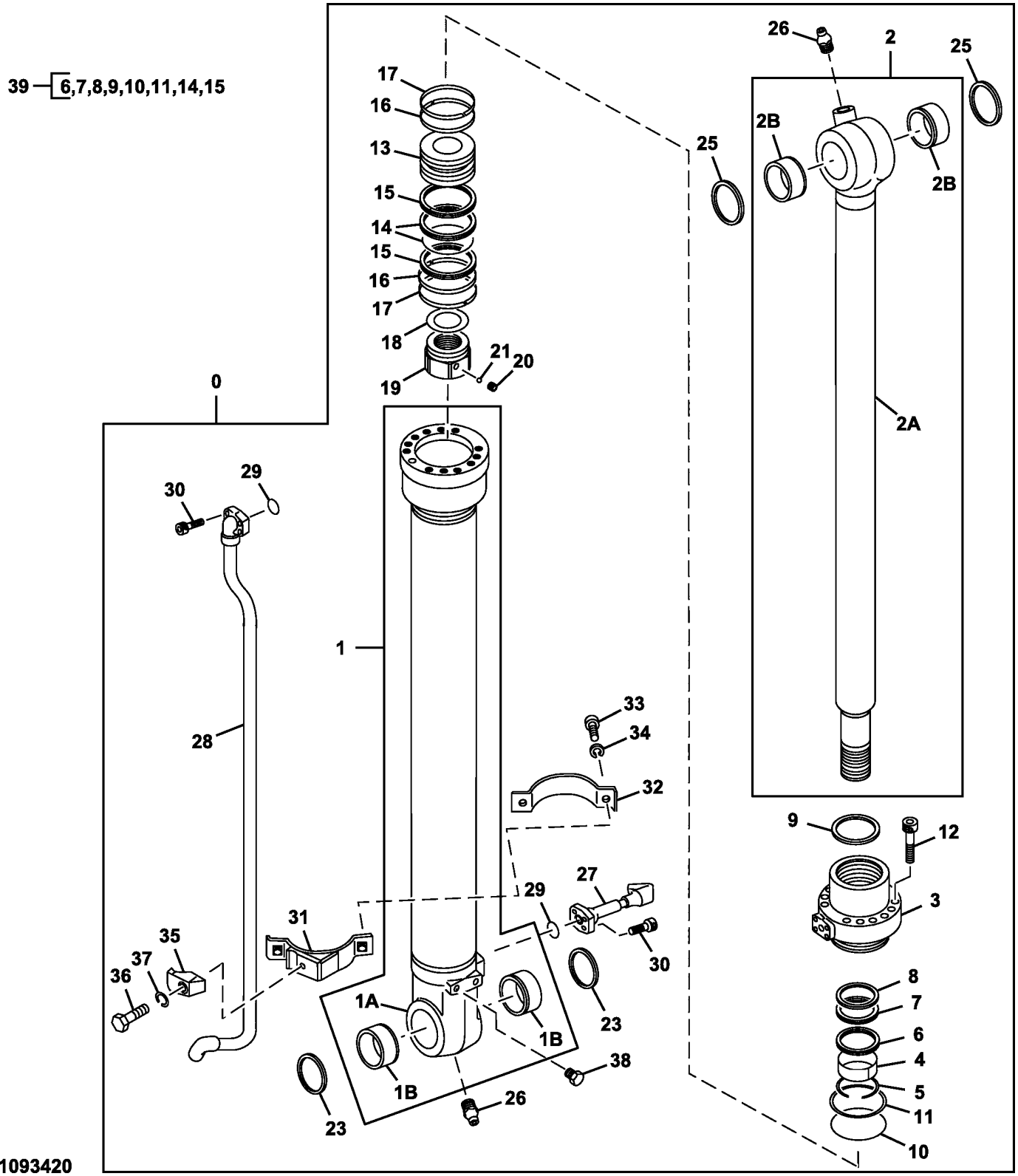

TX1093420

Item	*Nº peça*	*Descrição*	*Qtde*	*Nº série*	*Notas*
0	4379259	Cilindro hidráulico	1		
1	0667101	Camisa do cilindro hidr.	1		
1A	.....	Camisa do cilindro hidr.	1		0667102 NLA
1B	4365897	Bucha	2		
2	0667103	TiranTe	1		
2A	.....	TiranTe	1		0667104 NLA
2B	4365448	Bucha	2		
3	H155194	Guia do pistão cil hidr	1		SUB FOR 0667105
4	AT264389	Anel de desgaste	1		SUB FOR 0310604 OR TH109372
5	4510494	Anel de pressão	1		
6	AT153949	Anel	1		SUB FOR 0409104
7	AT264374	Vedação	1		SUB FOR 0225611 OR TH105764
8	AT264375	Anel de apoio	1		SUB FOR 0225612 OR TH105765
9	.....	Anel de apoio	1		0409117 NLA
10	CH18696	Junta de vedação	1		SUB FOR A811090 OR 0736204
11	TH109374	Anel de apoio	1		SUB FOR 0310606
12	19M8929	Parafuso	12		M14 X 55, SUB FOR 0667107 OR M341456
13	H158173	Pistão	1		SUB FOR 0409106
14	AT264392	Anel	2		SUB FOR 0310608 OR TH109376
15	AT153951	Anel de apoio	2		SUB FOR 0409107
16	H158170	Anel raspador	2		SUB FOR 0667108
17	TH109378	Anel	2		SUB FOR 0310610
18	TH110253	Calço	1		SUB FOR 0326007
19	H158175	Porca	1		SUB FOR 0667109
20	22M7139	Parafuso de fenda	1		M10 X 10, SUB FOR 0310612
21	400R	Esfera	1		SUB FOR 0111818
23	TH105979	Vedação	2		SUB FOR 04094086
25	TH100374	Vedação	2		SUB FOR 4065687
26	TH100074	Conexão de lubrificação	2		SUB FOR J75481
27	0679001	Tubulação	1		
28	0686101	Tubulação	1		SUB FOR 0679002
29	AT264354	Anel o	2		SUB FOR 4509181 OR TH103574
30	19M8439	Parafuso	8		M8 X 25, SUB FOR M340825 OR TH105051
31	AH234868	Braçadeira	1		SUB FOR 0667111 OR AH150599
32	0409116	Cinta	1		
33	19M7550	Parafuso sextavado	2		M10 X 35, SUB FOR 0408815 OR AT153924
34	12M7066	Arruela de pressão	2		10 mm, SUB FOR 0325913
35	0310616	Braçadeira	1		
36	19M7361	Parafuso sextavado	1		M12 X 50, SUB FOR 0309022
37	12M7067	Arruela de pressão	1		12 mm, SUB FOR 0208516
38	19M8017	Parafuso sextavado	2		M12 X 20, SUB FOR 0409110
39	AT196469	Kit retentor	1		SUB FOR 4369766

Hydraulic Thumb Kit Cylinder Components (Kits Built 28 June 2010 -)
Composants du vérin de kit de pouce hydraulique (kits construits le 28 juin 2010 -)
Componentes do Cilindro do Kit de Seletor Hidráulico (Kits Fabricados Desde 28 de Junho de 2010)
Componentes del cilindro de juego de pulgar hidráulico (juegos fabricados 28 de junio de 2010 -)

TX1093421 A.1

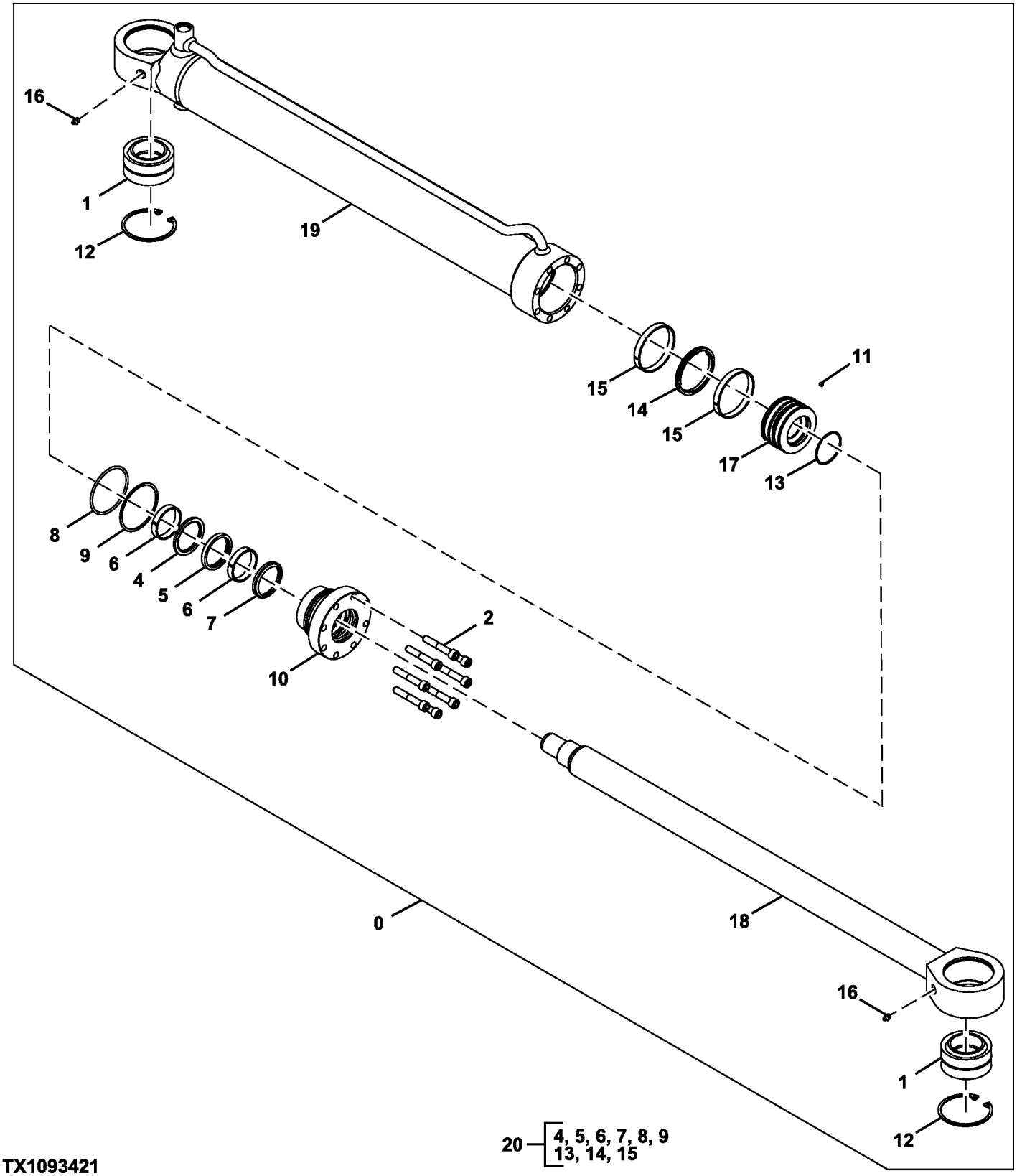

TX1093421

Item	*Nº peça*	*Descrição*	*Qtde*	*Nº série*	*Notas*
0	AT383284	Cilindro hidráulico	1		
1	AT339959	Rolamento	2		
2	T276092	Parafuso sextavado	8		
4	.....	Vedação	1		(NSEP)
5	.....	Vedação	1		(NSEP)
6	.....	Anel de desgaste	2		(NSEP)
7	.....	Vedação	1		(NSEP)
8	.....	Anel o	1		(NSEP)
9	.....	Anel de apoio	1		(NSEP)
10	T276125	Guia do pistão cil hidr	1		
11	T276098	Parafuso de fenda	1		
12	T229485	Anel de pressão	2		
13	.....	Anel o	1		(NSEP)
14	.....	Vedação	1		(NSEP)
15	.....	Anel de desgaste	2		(NSEP)
16	JD7759	Conexão de lubrificação	2		
17	T276124	Pistão	1		
18	T276123	Haste cilindro hidráulico	1		
19	T276122	Camisa do cilindro hidr.	1		
20	AT383285	Kit retentor	1		

Rotary Manifold Components
Composants du collecteur rotatif
Componentes do Coletor Rotativo
Componentes de colector giratorio

TX1095326 A.1

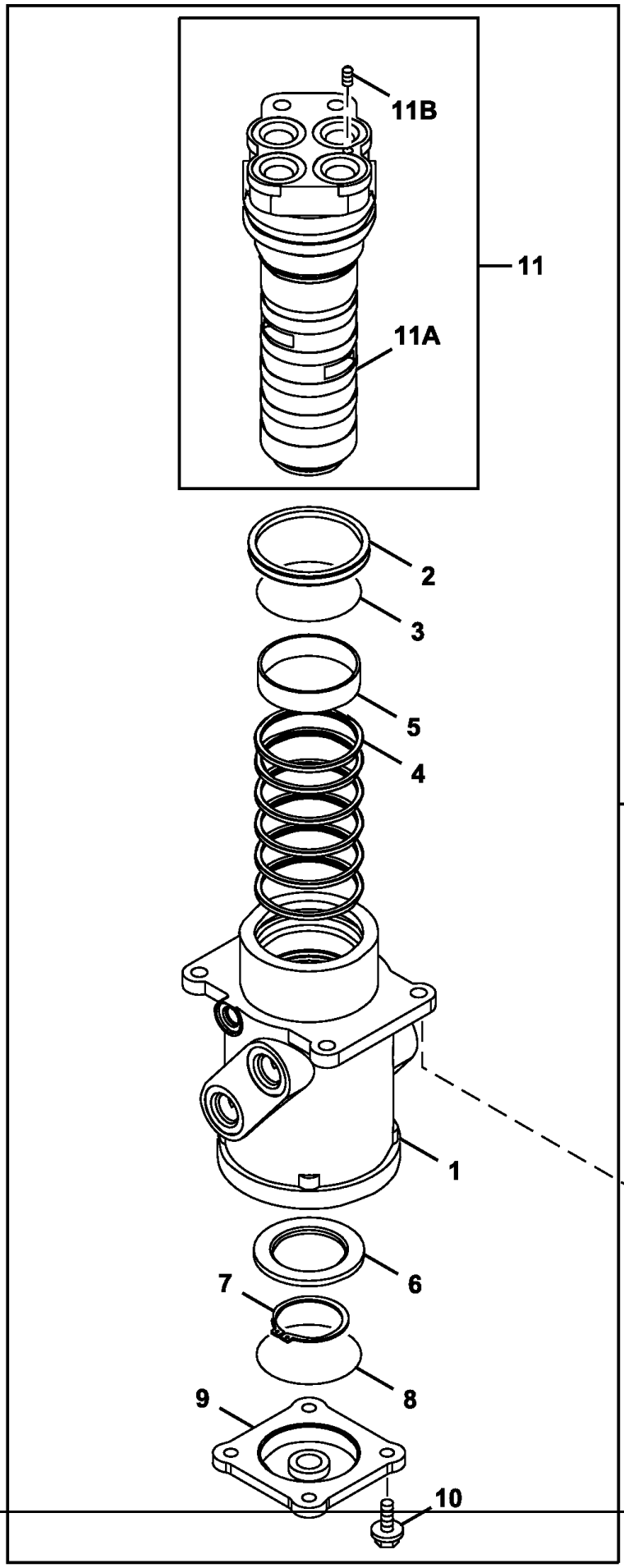

Item	*Nº peça*	*Descrição*	*Qtde*	*Nº série*	*Notas*
1	.....	Carcaça	1		0003542 NLA
2	4390776	Vedação	1		
3	AT264418	Anel o	1		SUB FOR 4367664
4	AT154162	Vedação	6		SUB FOR 4231543
5	4241780	Bucha	1		
6	3070250	Anel	1		
7	40M7048	Anel de pressão	1		SUB FOR 991347
8	CH16109	Junta de vedação	1		SUB FOR A810100
9	2034607	Capa	1		
10	19M7662	Parafuso sextavado	4		M10 X 30, SUB FOR J271030
	24M7346	Arruela	4		11 X 20 X 2 mm
11	9145787	Fuso	1		
11A	.....	Fuso	1		0001193 NLA
11B	4239611	Plugue	1		
12	9107265	Coletor	1		SUB FOR 9101521, Para Aplicações que Não Sejam Norte-americanas
	9107265EX	Coletor remanufaturado	1		REMAN FOR 9107265, Para Aplicações Norte-americanas
13	.....	Parafuso c/arruela	4		SUB FOR 4614637, J011235 NLA
	19M7403	Parafuso sextavado	4		M12 X 35
	12H301	Arruela de pressão	4		1/2"

Rotary Manifold Seal and Swing Stop
Joint de collecteur rotatif et butée de pivotement
Vedação do Coletor Giratório e Batente do Giro
Sellos de colector giratorio y tope de giro

TX1085615 A.1

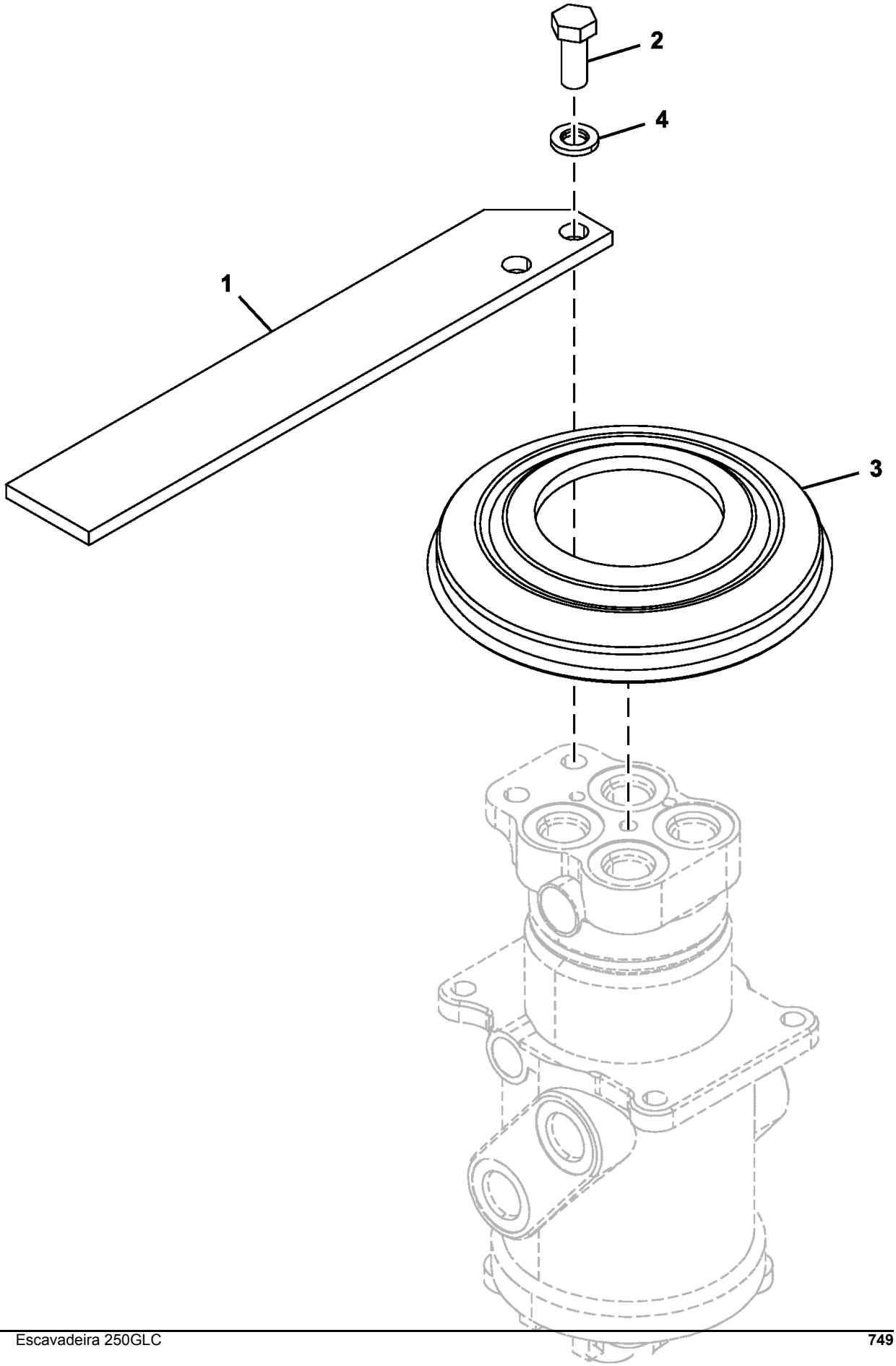

TX1085615

Item	*Nº peça*	*Descrição*	*Qtde*	*Nº série*	*Notas*
1	4613452	Limitador	1		
2	19M6332	Parafuso sextavado	2		M14 X 35, SUB FOR J901435
3	4428007	Capa	1		
4	12H317	Arruela de pressão	2		9/16", SUB FOR A590914

Swing Motor Mounting and Oil Fill
Monture de moteur de pivotement et remplissage d'huile
Montagem do Motor do Giro e Enchimento de Óleo
Montaje y conducto de llenado de motor de giro

TX1085727 F.1

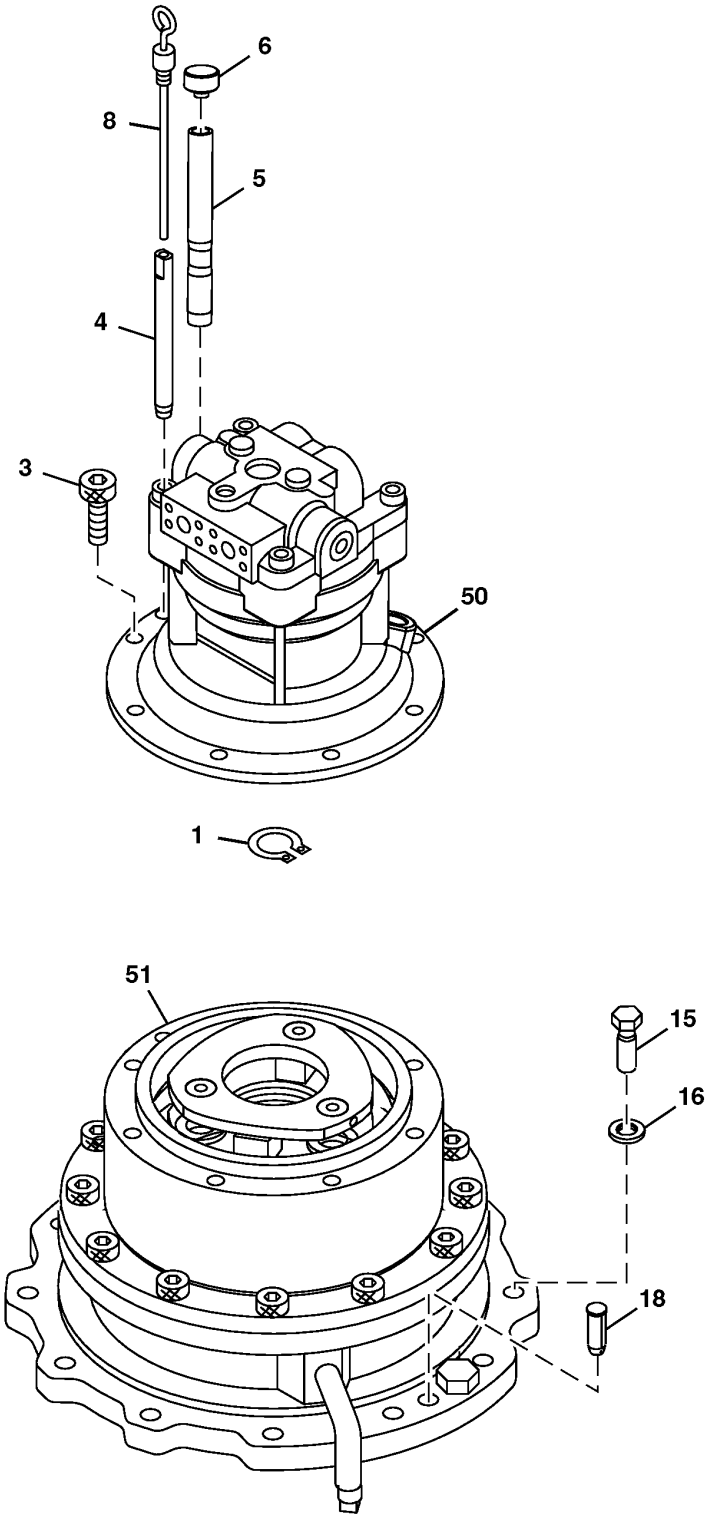

TX1085727

Item	*Nº peça*	*Descrição*	*Qtde*	*Nº série*	*Notas*
1	40M7046	Anel de pressão	1		SUB FOR 991342
3	M341228	Parafuso	8		
4	4449144	Tubulação	1		
5	AT213843	Tubo	1		SUB FOR 4332658
6	AT204965	Tampa	1		SUB FOR 4343365
8	3103418	Vareta de niVel	1		
15	J922270	Parafuso	14		
16	J222022	Arruela	14		
18	4623111	Pino	2		
50	4625367	Motor hidráulico	1	-608016	Componentes em Página Separada
	PG200002	Motor hidráulico remanufat.	1	-608016	REMAN FOR 4625367, Componentes em Página Separada
	4729033	Motor	1	608017-	Componentes em Página Separada
	PG202086	Motor hidráulico remanufat.	1	608017-	REMAN FOR 4729033, Componentes em Página Separada
51	9257553	Motor hidráulico	1	-608016	SUB FOR 9243323, Componentes em Página Separada
	PG200003	Motor hidráulico remanufat.	1	-608016	REMAN FOR 9257553, Componentes em Página Separada
	9316616	Caixa de engrenagens	1	608017-	Componentes em Página Separada

Swing Motor Components (- 608016)
Composants du moteur de pivotement (- 608016)
Componentes do Motor do Giro (- 608016)
Componentes de motor de giro (- 608016)

TX1152993 A.1

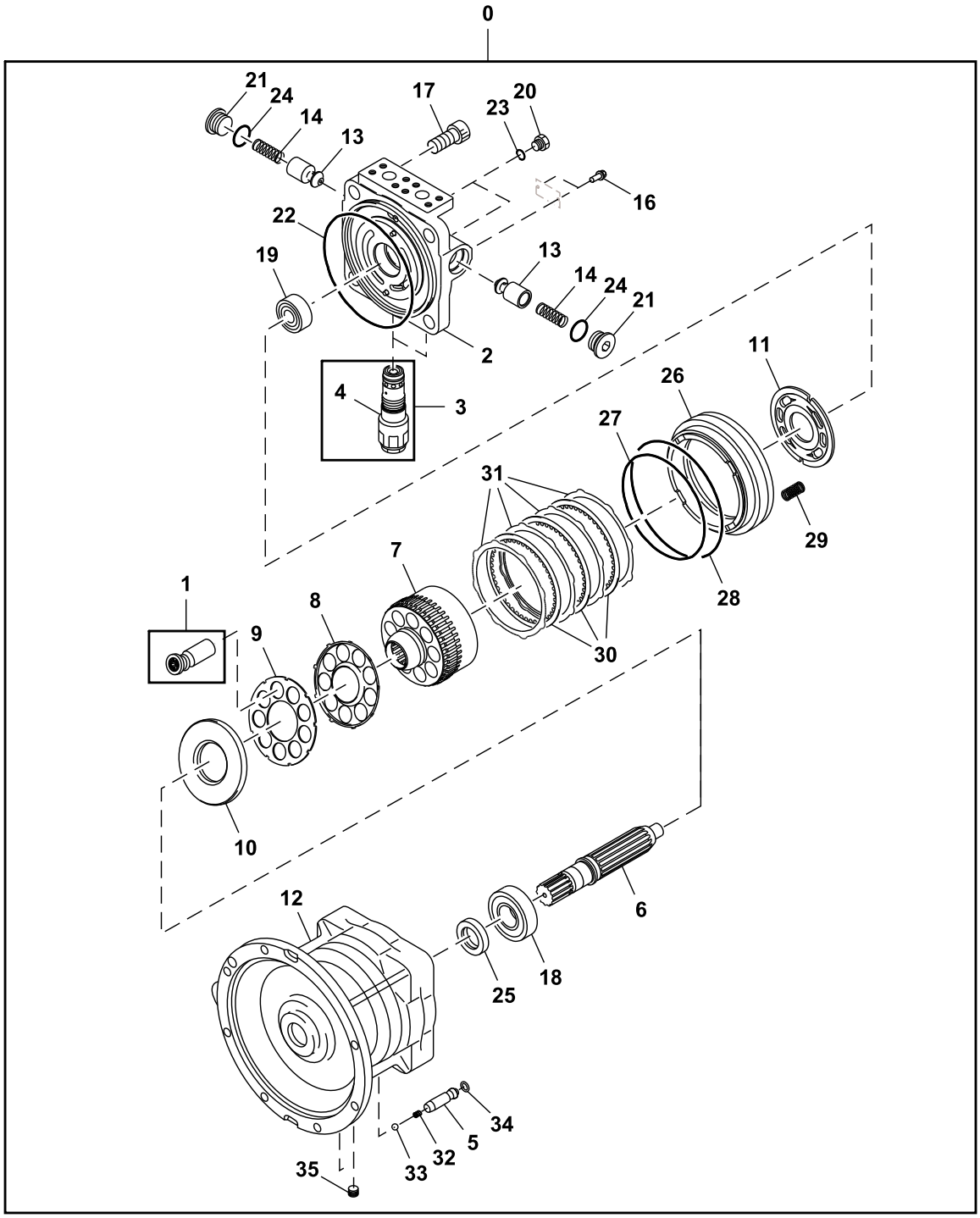

TX1152993

Item	*Nº peça*	*Descrição*	*Qtde*	*Nº série*	*Notas*
0	4625367	Motor hidráulico	1		
	PG200002	Motor hidráulico remanufat.	1		REMAN FOR 4625367

1	0788801	Pistão	1	
2	0788802	Capa	1	
3	4654845	VálVula de alíVio de press.	2	
4	A811030	Anel o	1	
5	0788803	êmbolo	1	
6	0788804	Eixo	1	
7	0788805	Coletor	1	
8	0788806	Placa	1	
9	0788807	RetentoR	1	
10	0788808	Placa	1	
11	0788809	Placa	1	
12	0976102	Carcaça	1	
13	0409215	êmbolo	2	
14	0409216	Mola	2	
15	0625509	Parafuso sextavado	2	
16	M342045	Parafuso	4	SUB FOR 0365318
17	0788811	Rolamento cilíndRico	1	
18	0677203	Rolamento cilíndRico	1	
19	0629404	Tampão	2	
20	0692708	Tampão	2	
21	4S00924	Anel o	1	SUB FOR 1119003
22	957366	Anel o	2	
23	AT264347	Anel o	2	SUB FOR 4506428
24	4S00821	Vedação	1	SUB FOR 0788813
25	0788814	Pistão	1	
26	4S00218	Anel o	1	SUB FOR 0353321
27	T80622	Anel o	1	SUB FOR 0425117
28	0788815	Mola	24	
29	0788816	Arruela de encosto	3	
30	0788817	Prato condutor	4	
31	0788818	Mola	1	
32	0221509	Esfera	1	
33	CH11568	Junta de vedação	1	SUB FOR 4506407
34	0934502	Plugue	2	SUB FOR 0263019
35	1119004	Kit retentor	1	

Swing Gearbox Components (- 608016)
Composants de la boîte d'engrenages de pivotement (- 608016)
Componentes da Caixa de Engrenagens do Giro (- 608016)
Componentes de caja de engranajes de giro (- 608016)

TX1153001 A.1

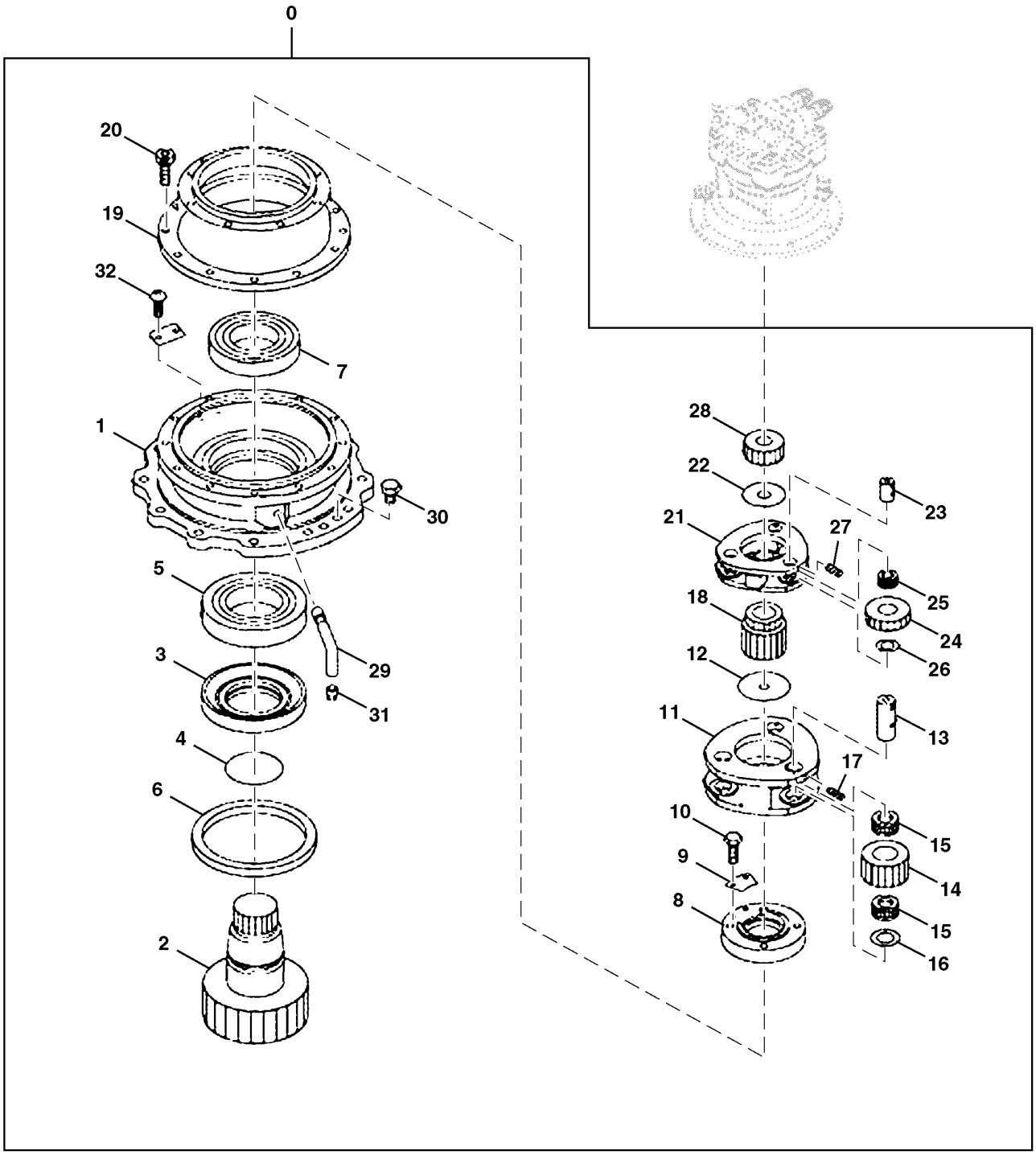

TX1153001

Item	*Nº peça*	*Descrição*	*Qtde*	*Nº série*	*Notas*
0	9257553	Motor hidráulico	1		SUB FOR 9243323
	PG200003	Motor hidráulico remanufat.	1		REMAN FOR 9257553
1	1033257	Carcaça	1		
2	2051711	Eixo	1		
3	3085038	Luva	1		
4	AT264224	Anel o	1		SUB FOR A811130
5	4417903	Rolamento cilíndRico	1		
6	4417906	Vedação	1		
7	4417904	Rolamento cilíndRico	1		
8	TH3103179	Porca	1		SUB FOR 3103179
9	4474191	Placa	1		
10	19M8324	Parafuso sextavado	2		M10 X 16, SUB FOR J901016
11	1032202	Porta-Planetários	1		
12	4194454	Arruela	1		
13	4488904	Pino	3		
14	3101724	EngrEnagem	3		
15	4713899	Rolamento	6		SUB FOR 4438593
16	4336929	Placa de desgaste	3		
17	34M6402	Pino elástico	3		8 X 28 mm, SUB FOR 4027427
18	3084656	EngrEnagem sol	1		
19	1032203	Coroa	1		
20	M341840	Parafuso	12		
21	9258608	Caixa de engrenagens	1		SUB FOR 1026812
22	4642361	Placa	1		SUB FOR 4187590
23	4341941	Pino	3		
24	3084652	EngrEnagem	3		
25	4354748	Rolamento de agulhas	3		
26	4347635	Placa	3		
27	4144018	Pino elástico	3		
28	3084649	EngrEnagem sol	1		
29	3088126	Tubulação	1		
30	4445354	Tampão	2		
31	94-2012	Tampão	1		
32	37H99	Parafuso	2		0.100" X 1/4", SUB FOR M492564

Swing Motor Components (608017 -)
Composants du moteur de pivotement (608017 -)
Componentes do Motor do Giro (608017 -)
Componentes de motor de giro (608017 -)

TX1097922 B.1

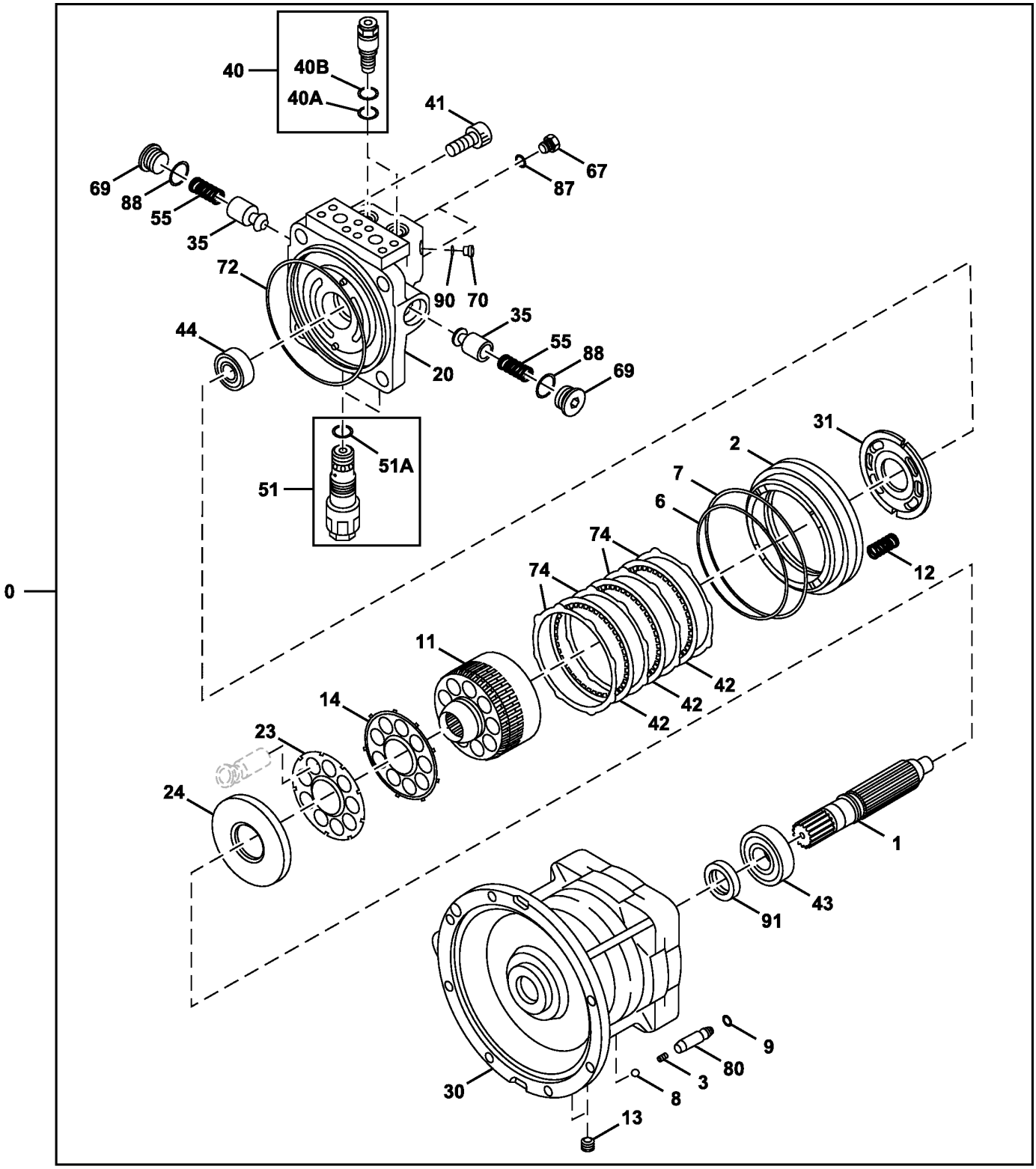

TX1097922

95 — 6,7,9,72,87,88,91

Item	*Nº peça*	*Descrição*	*Qtde*	*Nº série*	*Notas*
0	4729033	Motor	1		
	PG202086	Motor hidráulico remanufat.	1		REMAN FOR 4729033
1	0788804	Eixo	1		
2	0788814	Pistão	1		
3	0788818	Mola	1		
6	4S00218	Anel o	1		SUB FOR 0353321
7	T80622	Anel o	1		SUB FOR 0425117
8	0221509	Esfera	1		
9	CH11568	Junta de vedação	1		SUB FOR 4506407
11	0788803	êmbolo	1		
12	0788815	Mola	24		
13	0934502	Plugue	2		SUB FOR 0263019
14	0788806	Placa	1		
20	FXB00001131	Carcaça	1		
23	0788807	RetentoR	1		
24	0788808	Placa	1		
30	0976102	Carcaça	1		
31	0788809	Placa	1		
35	0409215	êmbolo	2		
40	4655266	VálVula	2		Válvula de Direção
40A	CH12329	Junta de vedação	1		SUB FOR 4506420
40B	4027959	Anel de apoio	1		
41	M342045	Parafuso	4		SUB FOR 0365318
42	0788816	Arruela de encosto	3		
43	0788811	Rolamento cilíndRico	1		
44	0677203	Rolamento cilíndRico	1		
51	4654845	VálVula de alíVio de press.	1		
51A	A811030	Anel o	1		
55	0409216	Mola	2		
67	0629404	Tampão	2		
69	FXB00001945	Plugue	2		
70	4656242	Plugue	2		
72	4S00924	Anel o	1		SUB FOR 1119003
74	0788817	Prato condutor	4		
80	0788803	êmbolo	1		
87	957366	Anel o	2		
88	AT264347	Anel o	2		SUB FOR 4506428
90	4506408	Anel o	2		
91	4S00821	Vedação	1		SUB FOR 0788813
95	FXB00001143	Kit retentor	1		

Swing Gearbox Components (608017 -)
Composants de la boîte d'engrenages de pivotement (608017 -)
Componentes da Caixa de Engrenagens do Giro (608017 -)
Componentes de caja de engranajes de giro (608017 -)

TX1085729 B.1

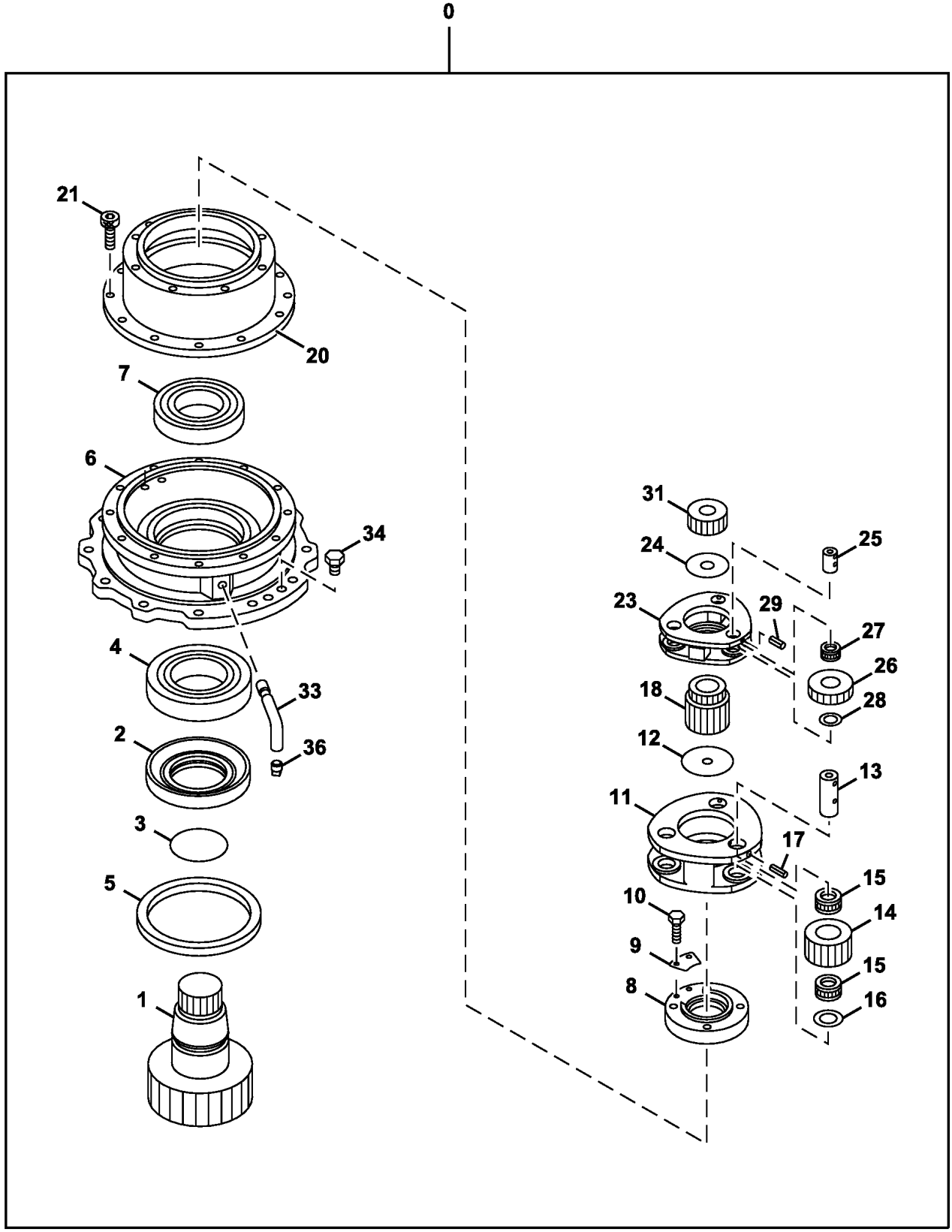

TX1085729

Item	*Nº peça*	*Descrição*	*Qtde*	*Nº série*	*Notas*
0	9316616	Caixa de engrenagens	1		
1	2051711	Eixo	1		
2	3085038	Luva	1		
3	AT264224	Anel o	1		SUB FOR A811130
4	4417903	Rolamento cilíndRico	1		
5	4417906	Vedação	1		
6	1033257	Carcaça	1		
7	4417904	Rolamento cilíndRico	1		
8	TH3103179	Porca	1		SUB FOR 3103179
9	4474191	Placa	1		
10	19M8324	Parafuso sextavado	2		M10 X 16, SUB FOR J901016
11	1032202	Porta-Planetários	1		
12	4194454	Arruela	1		
13	4488904	Pino	3		
14	3101724	EngrEnagem	3		
15	4713899	Rolamento	6		
16	4336929	Placa de desgaste	3		
17	34M6402	Pino elástico	3		8 X 28 mm, SUB FOR 4027427
18	3084656	EngrEnagem sol	1		
20	1036159	Coroa	1		
21	M341840	Parafuso	12		
23	9258608	Caixa de engrenagens	1		SUB FOR 1026812
24	4642361	Placa	1		SUB FOR 4187590
25	4341941	Pino	3		
26	3084652	EngrEnagem	3		
27	4354748	Rolamento de agulhas	3		
28	4347635	Placa	3		
29	4144018	Pino elástico	3		
31	3084649	EngrEnagem sol	1		
33	3088126	Tubulação	1		
34	4445354	Tampão	2		
36	94-2012	Tampão	1		

Índice numérico

Nº peça	Item	Página
0001193	11A	746
0003542	1	746
0005251	0	39
0005251R	0	39
0005252	1	39
0005252R	1	39
0007606	0	437
0007608	1	427
0104404	21	735
0104404	23	737
0104404	19	739
0111707	21	731
0111707	21	733
0111818	21	741
0127408	7	737
0208504	5	735
0208516	37	735
0208516	67	737
0208516	33	739
0208516	37	741
0212505	11	737
0218607	12	585
0219305	12	735
0219305	12	739
0219405	11	737
0221509	32	755
0221509	8	759
0223704	11	731
0223704	11	733
0223706	16	731
0223706	16	733
0223713	19	731
0223713	19	733
0224106	16	735
0224108	19	735
0224422	28	589
0225209	74	585
0225611	7	741
0225612	8	741
0236915	34	731
0236915	34	733
0236915G	34	731
0236915G	34	733
0237205	5	737
0237215	8	737
0237407	5	731
0237407	5	733
0237407	5	739
0237417	66	737
0237419	8	731
0237419	8	733
0237419	8	739
0254305	14	739
0254309	17	739
0254312	35	731
0254312	35	733
0263019	34	755
0263019	13	759
0271312	38	735
0271312	34	739
0309011	20	731
0309011	20	733
0309020	61	737
0309021	35	735
0309021	31	739
0309022	36	741
0309219	65	737
0309219G	65	737
0309731	4	589
0310604	4	741
0310606	11	741
0310608	14	741
0310610	17	741
0310612	20	741
0310616	35	741
0325904	4	731
0325904	4	733
0325904	4	739
0325911	31	731
0325911	31	733
0325913	69	737
0325913	34	741
0326007	18	741
0332904	16	589
0332914	11	587
0332924	58B	587
0332924	27	591
0332924	58B	591
0352715	20	735
0352715	22	737
0352715	18	739
0353321	26	755
0353321	6	759
0365318	16	755
0365318	41	759
0373405	4	737
0373411	16	737
0373413	19	737
0373414	20	737
0373415	21	737
0373419	32	735
0387311	64	737
0400902	29	735
0408815	68	737
0408815	33	741
0409104	6	741
0409106	13	741
0409107	15	741
0409110	38	739
0409110	38	741
0409116	32	741
0409117	9	741
0409215	13	755
0409215	35	759
0409216	14	755
0409216	55	759
04094086	23	741
0409705	12	731
0409705	12	733
0409906	11	739
0409911	15	739
0409920	28	739
0413619	93	589
0413712	97	589
0413909	83	585
0413909	83	587
0413909	83	589
0413909	83	591
0425117	27	755
0425117	7	759
0455002	95	585
0455002	95	589
0459541	82	585
0459541	82	587
0459541	82	589
0459541	82	591
0492203	3	737
0492204	6	737
0492205	13	737
0492206	14	737
0492208	17	737
0492209	18	737
0492210	24	737
0492211	25	737
0492212	24	735
0492212	26	737
0492213	25	735
0492213	27	737
0492215	63	737
0492216	9	737
0496706	17	731
0496706	17	733
0625509	15	755
0629404	19	755
0629404	67	759
0667013	36	735
0667013	32	739
0667101	1	741
0667102	1A	741
0667103	2	741
0667104	2A	741
0667105	3	741
0667107	12	741
0667108	16	741
0667109	19	741
0667111	31	741
0667726	91	585
0667927	90	585
0667927	90	591
0667931	94	591
0668007	22	585
0668007	22	587
0668007	22	591
0668108	13	585
0668108	13	591
0668111	7	585
0668111	7	587
0668112	8	585
0668112	8	587
0668112	8	591
0677203	18	755
0677203	44	759
0679001	27	741
0679002	28	741
0679105	60	737
0679106	30	737
0679106	60	737
0679904	11	735
0686101	28	741
0689405	81	587
0692708	20	755
0695007	80	585
0695007	80	587
0695007	80	589
0695007	80	591
0714301	1	737
0714302	1A	737
0714303	1B	737
0714303	2B	737
0714304	2	737
0714305	2A	737
0714306	12	737
0714307	15	737
0714503	73	585
0714504	71	585
0735807	17	589
0736204	10	741
0788703	13	681
0788704	14	681
0788705	15	681
0788706	16	681
0788707	17	681
0788710	33	681
0788711	34	681
0788712	35	681
0788713	36	681
0788801	1	755
0788802	2	755
0788803	5	755
0788803	11	759
0788803	80	759
0788804	6	755
0788804	1	759
0788805	7	755
0788806	8	755
0788806	14	759
0788807	9	755
0788807	23	759
0788808	10	755
0788808	24	759
0788809	11	755
0788809	31	759
0788811	17	755
0788811	43	759
0788813	24	755
0788813	91	759
0788814	25	755
0788814	2	759
0788815	28	755
0788815	12	759
0788816	29	755
0788816	42	759
0788817	30	755
0788817	74	759
0788818	31	755
0788818	3	759
0791601	9	585
0791601	9	587
0791601	9	591
0791602	23	585
0791603	37	585
0791603	37	589

Índice numérico - continuação

Nº peça	Item	Página
0791604	38	585
0791604	38	589
0791604	38	591
0791605	39	585
0791606	43	585
0791606	43	589
0791607	44	585
0791607	44	589
0791619	49	585
0791619	49	589
0791620	50	585
0791620	50	589
0791622	79	585
0791622	79	589
0791702	32	589
0791801	3	585
0791801	3	589
0791803	19	585
0791803	19	589
0791804	24	591
0791805	25	591
0791807	35	585
0791808	58C	587
0791808	58C	591
0791809	58D	587
0791809	58D	591
0791816	29	585
0791816	29	589
0791817	34	585
0791818	58	587
0791818	58	591
0791902	18	589
0791914	29	587
0792001	10	587
0792002	12	587
0792002	12	591
0792003	16	587
0792003	16	591
0792005	20	587
0792006	36	591
0792007	85	594
0807904	9	735
0829306	13	731
0829306	13	733
0836104	4	735
0836106	7	735
0836107	8	735
0836108	13	735
0836114	7	735
0836115	6	735
0880605	17	735
0886201	92	585
0926603	3	731
0926603	3	733
0926604	18	731
0926604	18	733
0932803	3	739
0934502	34	755
0934502	13	759
0937410	23	735
0956612	14	735
0960302	18	735
0962006	14	735
0973901	1	731
0973901	1	733
0973901G	1	733
0973902	1B	731
0973902	2	731
0973902	2	733
0973902G	2	733
0973905	6	731
0973905	6	733
0973905	6	739
0973906	7	731
0973906	7	733
0973906	7	739
0973907	15	731
0973907	15	733
0973909	24	733
0973910	25	733
0973910G	25	733
0973911	30	733
0974002	25	731
0974003	30	731
0974301	1	735
0974301G	1	735
0974302	2	735
0974305	3	735
0974306	6	735
0974307	7	735
0974308	15	735
0974309	22	735
0974310	28	735
0974314	31	735
0974315	15	735
0974901	1	739
0974901G	1	739
0974902	2	739
0974902G	2	739
0974905	13	739
0974906	16	739
0974908	24	739
0974908G	24	739
0974909	27	739
0974910	13	739
0976102	12	755
0976102	30	759
0976601	11	594
0976602	16	587
0976602	16	591
0976602	13	594
0976702	4	587
0976704	60	587
0976704	60	591
0976802	31	589
0976803	42	589
0976804	47	589
0976805	58	589
0976807	62	589
0976901	5	591
0977003	48	585
0977004	61	585
0977201	21	589
0977202	45	585
0977203	46	585
0977204	76	585
0977205	59	589
0977206	84	585
09H1772	23	621
09H1772	23	623
09H1772	23	625
1026777	11	35
1026812	21	757
1026812	23	762
1031045	6	609
1031123	0A	47
1032202	11	757
1032202	11	762
1032203	19	757
1032319	0	603
1032485	32	45
1032486	23	45
1032487	12	45
1032488	4	45
1032489	5	45
1032490	20	45
1032503	0	35
1032503R	0	35
1032517	41	603
1033257	1	757
1033257	6	762
1033298	5	651
1033299	0	651
1035919	0	483
1036159	20	762
1036508	4	521
1036511	5	521
1036883	1	607
1036984	1	601
1110002	50	733
1112703	6	735
1112704	7	735
1119003	21	755
1119003	72	759
1119004	35	755
1119303	6	731
1119303	6	733
1119303	6	739
1119304	7	731
1119304	7	733
1119304	7	739
1128304	15	731
1128304	15	733
11M7034	23	657
12H233	8	437
12H233	10	641
12H236	3	41
12H245	24	621
12H245	24	623
12H245	24	625
12H293	15	505
12H293	14	509
12H294	19	535
12H294	38	601
12H301	5	359
12H301	18	633
12H301	13	746
12H315	13	421
12H315	32	437
12H317	5I	425
12H317	20	657
12H317	36	731
12H317	36	733
12H317	4	750
12M6791	22	601
12M7006	6	417
12M7006	3	425
12M7006	12	429
12M7006	4	429
12M7006	11	437
12M7006	25	437
12M7006	29	437
12M7006	7	437
12M7006	5	439
12M7006	1	445
12M7006	12	481
12M7006	16	481
12M7006	2	481
12M7006	8	481
12M7006	9	485
12M7006	11	501
12M7006	19	501
12M7006	3	501
12M7006	0	519
12M7006	17	527
12M7006	5	527
12M7006	9	527
12M7006	10	541
12M7006	15	541
12M7006	3	541
12M7006	1	545
12M7006	1	571
12M7006	5	583
12M7006	16	639
12M7006	12	641
12M7065	8	205
12M7065	8	293
12M7065	13	363
12M7065	28	437
12M7065	3	445
12M7065	7	535
12M7065	12	543
12M7065	8	573
12M7065	3	579
12M7065	8	93
12M7066	8	547
12M7066	5	559
12M7066	2C	563
12M7066	11	639
12M7066	33	731
12M7066	33	733
12M7066	34	735
12M7066	69	737
12M7066	30	739
12M7066	34	741
12M7067	37	735
12M7067	67	737
12M7067	33	739
12M7067	37	741

Índice numérico - continuação

Nº peça	Item	Página
14H1058	17	631
14H1058	30	633
14H1077	25	621
14H1077	25	623
14H1077	25	625
14H1090	5	573
14H732	6	573
14M7025	30	409
14M7025	12	411
14M7066	9	118
14M7066	9	230
14M7066	9	318
14M7148	18	117
14M7148	18	229
14M7148	18	317
14M7233	13	139
14M7272	7	505
14M7272	6	509
14M7272	21	653
14M7273	9	205
14M7273	9	293
14M7273	1L	555
14M7273	18	557
14M7273	3	577
14M7273	17	605
14M7273	16	607
14M7273	17	641
14M7273	9	93
14M7274	2	387
14M7274	2	389
14M7274	29	409
14M7274	3	411
14M7274	15	427
14M7274	7	547
14M7274	4	559
14M7274	2E	563
14M7274	3C	563
14M7274	6	565
14M7274	34	605
14M7274	31	607
14M7275	6	575
14M7275	3	649
14M7276	16	667
14M7277	7	655
14M7277	15	657
14M7277	20	659
14M7277	20	662
14M7277	20	665
14M7277	10	667
14M7296	21	109
14M7296	7	127
14M7296	17	131
14M7296	2	137
14M7296	14	139
14M7296	1	205
14M7296	21	221
14M7296	7	238
14M7296	7	239
14M7296	40	243
14M7296	35	245
14M7296	2	251
14M7296	23	253
14M7296	1	293
14M7296	21	309
14M7296	7	326
14M7296	35	331
14M7296	2	339
14M7296	23	341
14M7296	7	357
14M7296	1	93
14M7298	3	103
14M7298	8	131
14M7298	16	139
14M7298	5	191
14M7298	4	215
14M7298	31	243
14M7298	25	245
14M7298	18	257
14M7298	5	279
14M7298	4	303
14M7298	25	331
14M7298	18	345
14M7298	17	653
14M7298	5	75
14M7299	5	205
14M7299	5	293
14M7299	5	93
14M7328	4	459
14M7330	24	357
14M7345	5H	425
14M7444	4C	517
14M7524	9	253
14M7524	9	341
150584	14	513
151141	6	513
151207	7	513
157020	1	513
157070	2	513
15H560	25	49
15H584	19	111
15H584	1	132
15H584	19	223
15H584	19	311
15H584	5	72
15H621	83	601
15H624	5	188
15H624	1	246
15H624	5	275
15H624	1	332
15H695	18	111
15H695	18	223
15H695	18	311
15M7036	87	601
166579	12	513
175505	6	243
175505	6	245
175505	6	331
175506	6	243
175506	6	245
175506	6	331
177665	6	243
177665	6	245
177665	6	331
19H2735	17	633
19H2827	16	631
19H2827	29	633
19H3586	31	633
19M10075	1	195
19M10075	1	283
19M10075	1	79
19M4789	35	731
19M4789	35	733
19M6332	2	57
19M6332	2	750
19M6876	2	489
19M7077	1	505
19M7077	3	531
19M7077	22	557
19M7139	4	729
19M7162	8	365
19M7162	25	409
19M7162	5	411
19M7162	16	427
19M7162	5	429
19M7162	3	437
19M7162	10	439
19M7162	2	439
19M7162	4	523
19M7162	1K	555
19M7162	8	559
19M7162	39	565
19M7166	15	253
19M7166	15	341
19M7177	1M	555
19M7177	16	557
19M7184	15	565
19M7273	66	737
19M7286	4	535
19M7288	50	393
19M7288	26	409
19M7288	7	411
19M7288	45	471
19M7288	10	475
19M7296	2	579
19M7298	8	535
19M7358	20	569
19M7358	28	657
19M7361	24	367
19M7361	23	369
19M7361	25	53
19M7361	36	741
19M7362	36	735
19M7362	32	739
19M7363	32	565
19M7364	8	685
19M7386	3	65
19M7402	23	367
19M7402	22	369
19M7402	8	387
19M7402	8	389
19M7402	40	393
19M7402	8	413
19M7402	5	421
19M7402	26	427
19M7402	5	447
19M7402	5	455
19M7402	4	467
19M7402	0	487
19M7402	0M	493
19M7402	5	549
19M7402	6	551
19M7402	15	557
19M7402	4	561
19M7402	41	565
19M7402	10	612
19M7402	34	713
19M7402	1	723
19M7402	3	729
19M7403	8	359
19M7403	1	491
19M7403	2	729
19M7403	13	746
19M7407	15	363
19M7407	32	713
19M7488	21	45
19M7488	3	597
19M7489	17	535
19M7489	37	601
19M7493	2	29
19M7493	8	391
19M7493	33	565
19M7496	2	459
19M7529	20	653
19M7550	0	489
19M7550	0B	495
19M7550	1B	495
19M7550	2	497
19M7550	2	517
19M7550	2	521
19M7550	1	527
19M7550	7	553
19M7550	9	567
19M7550	10	579
19M7550	3	612
19M7550	4	651
19M7550	32	731
19M7550	32	733
19M7550	33	735
19M7550	68	737
19M7550	29	739
19M7550	33	741
19M7557	6	423
19M7560	24	409
19M7560	26	411
19M7560	0E	413
19M7560	11	421
19M7560	19	427
19M7560	6	479
19M7560	4	501
19M7560	33	639
19M7572	3	384
19M7572	54	393
19M7576	0	515
19M7576	4	517
19M7576	10	639
19M7576	9	693
19M7576	3	695
19M7576	3	697
19M7576	1	699

Índice numérico - continuação

Nº peça	Item	Página
19M7576	2	701
19M7576	27	705
19M7600	4G	599
19M7608	13	662
19M7647	2	505
19M7647	2	509
19M7647	64	601
19M7658	42	393
19M7658	9	647
19M7660	21	641
19M7660	8	649
19M7662	6	359
19M7662	10	365
19M7662	4	384
19M7662	41	393
19M7662	8	399
19M7662	28	409
19M7662	9	411
19M7662	25	427
19M7662	2	437
19M7662	2	485
19M7662	3	487
19M7662	3	503
19M7662	5	517
19M7662	10	535
19M7662	11	547
19M7662	12	547
19M7662	2	549
19M7662	3	551
19M7662	3	553
19M7662	1F	555
19M7662	6	555
19M7662	14	557
19M7662	3	561
19M7662	9	563
19M7662	2	564
19M7662	24	565
19M7662	21	569
19M7662	6	615
19M7662	9	687
19M7662	17	729
19M7662	26	739
19M7662	10	746
19M7720	5	597
19M7753	12	687
19M7753	2	693
19M7768	9	612
19M7774	2	196
19M7774	2	284
19M7774	1	65
19M7774	13	67
19M7774	2	80
19M7775	2	181
19M7775	28	191
19M7775	9	270
19M7775	28	279
19M7775	8	65
19M7775	8	67
19M7775	28	75
19M7784	2	203
19M7784	2	291
19M7784	4	423
19M7784	2	89
19M7785	19	101
19M7785	4	127
19M7785	22	191
19M7785	7	193
19M7785	7	207
19M7785	16	213
19M7785	4	238
19M7785	4	239
19M7785	22	279
19M7785	7	281
19M7785	7	295
19M7785	16	301
19M7785	4	326
19M7785	26	357
19M7785	6	357
19M7785	1	361
19M7785	18	393
19M7785	22	75
19M7785	8	77
19M7785	7	95
19M7786	2	101
19M7786	5	127
19M7786	2	197
19M7786	8	204
19M7786	2	213
19M7786	5	238
19M7786	5	239
19M7786	2	285
19M7786	8	292
19M7786	2	301
19M7786	5	326
19M7786	1	367
19M7786	1	369
19M7786	2	81
19M7786	8	90
19M7788	1	142
19M7788	1	258
19M7788	1	346
19M7790	3	122
19M7790	7	139
19M7790	3	234
19M7790	3	253
19M7790	3	322
19M7790	3	341
19M7791	4	205
19M7791	4	293
19M7791	4	93
19M7796	15	109
19M7796	15	221
19M7796	15	309
19M7797	1	109
19M7797	1	221
19M7797	1	309
19M7798	6	257
19M7798	6	345
19M7799	2	139
19M7799	6	195
19M7799	6	253
19M7799	6	283
19M7799	6	341
19M7799	6	79
19M7800	18	109
19M7800	18	221
19M7800	18	309
19M7801	12	109
19M7801	6	127
19M7801	2	140
19M7801	12	221
19M7801	6	238
19M7801	6	239
19M7801	2	254
19M7801	12	309
19M7801	6	326
19M7801	2	342
19M7802	1	118
19M7802	4	123
19M7802	4	124
19M7802	7	125
19M7802	6	141
19M7802	1	230
19M7802	4	236
19M7802	8	237
19M7802	7	255
19M7802	1	318
19M7802	4	324
19M7802	8	325
19M7802	7	343
19M7804	19	131
19M7810	5	101
19M7810	5	213
19M7810	5	301
19M7811	3	199
19M7811	15	243
19M7811	15	245
19M7811	3	287
19M7811	15	331
19M7811	21	535
19M7811	3	83
19M7812	10	77
19M7818	6	205
19M7818	6	293
19M7818	6	93
19M7835	2	104
19M7835	3	205
19M7835	2	216
19M7835	3	293
19M7835	2	304
19M7835	3	93
19M7836	4	137
19M7836	4	251
19M7836	4	339
19M7836	28	705
19M7864	8	139
19M7864	12	253
19M7864	1	257
19M7864	12	341
19M7864	1	345
19M7865	29	243
19M7865	27	245
19M7865	12	257
19M7865	27	331
19M7865	12	345
19M7865	28	357
19M7866	6	103
19M7866	6	131
19M7866	5	139
19M7866	5	215
19M7866	1	253
19M7866	6	255
19M7866	20	257
19M7866	5	303
19M7866	1	341
19M7866	6	343
19M7866	20	345
19M7866	27	357
19M7867	3	123
19M7867	3	124
19M7867	10	195
19M7867	3	236
19M7867	4	257
19M7867	10	283
19M7867	3	324
19M7867	4	345
19M7867	10	79
19M7868	24	191
19M7868	11	195
19M7868	24	279
19M7868	11	283
19M7868	19	653
19M7868	24	75
19M7868	11	79
19M7877	4	711
19M7881	14	363
19M7881	4	487
19M7881	8	541
19M7881	13	543
19M7913	14	141
19M7913	15	255
19M7913	15	343
19M7938	9	365
19M7938	39	393
19M7938	10	399
19M7938	27	409
19M7938	18	411
19M7938	15	421
19M7938	17	427
19M7938	14	437
19M7938	19	437
19M7938	9	437
19M7938	9	439
19M7938	10	451
19M7938	12	465
19M7938	9	535
19M7938	3	539
19M7938	11	615
19M7938	29	705
19M7938	37	705
19M7938	21	711
19M7938	33	713
19M7938	7	715
19M7938	6	719
19M7938	14	721
19M7970	8	125
19M7970	9	237
19M7970	9	325
19M7988	3	683

Índice numérico - continuação

Nº peça	Item	Página
19M8002	1	395
19M8002	6	45
19M8008	9	615
19M8011	1	359
19M8011	2	413
19M8011	3	43
19M8011	43	45
19M8011	4	497
19M8011	19	565
19M8011	5	693
19M8011	7	703
19M8017	10	67
19M8017	38	739
19M8017	38	741
19M8020	11	31
19M8029	13	659
19M8035	12	35
19M8062	12	131
19M8122	13	693
19M8131	4	254
19M8131	4	342
19M8162	6	336
19M8162	29	357
19M8183	4	140
19M8232	4	41
19M8295	8	597
19M8306	6	188
19M8306	6	275
19M8306	6	72
19M8317	13	109
19M8317	13	221
19M8317	17	257
19M8317	13	309
19M8317	17	345
19M8324	9	727
19M8324	10	757
19M8324	10	762
19M8337	82	587
19M8337	82	589
19M8337	82	591
19M8337	21	601
19M8337	44	607
19M8337	11	647
19M8337	1	689
19M8337	5	703
19M8337	29	731
19M8337	29	733
19M8338	21	369
19M8338	1	489
19M8339	43	605
19M8339	41	607
19M8341	60	603
19M8348	32	725
19M8354	7	697
19M8397	4	421
19M8397	4	573
19M8425	6	417
19M8425	25	437
19M8425	29	437
19M8425	11	501
19M8425	19	501
19M8425	3	501
19M8425	9	527
19M8425	34E	565
19M8425	37	565
19M8439	55	603
19M8439	30	741
19M8446	37	605
19M8446	38	607
19M8447	93	589
19M8448	27	731
19M8448	27	733
19M8448	30	735
19M8448	32	737
19M8448	60	737
19M8488	27	109
19M8488	27	221
19M8488	27	309
19M8528	15	101
19M8528	11	137
19M8528	15	213
19M8528	11	251
19M8528	15	301
19M8528	11	339
19M8528	17	393
19M8551	3	139
19M8551	5	253
19M8551	5	341
19M8574	43	607
19M8618	2	107
19M8618	2	219
19M8618	18	253
19M8618	2	307
19M8618	18	341
19M8627	25	257
19M8627	25	345
19M8752	8	563
19M8767	24	725
19M8844	10	209
19M8844	10	297
19M8844	9	97
19M8913	12	739
19M8929	12	741
19M8931	12	731
19M8931	12	733
19M8966	12	117
19M8966	11	209
19M8966	12	229
19M8966	11	297
19M8966	12	317
19M8966	10	97
19M8999	6	111
19M8999	6	223
19M8999	6	311
19M9163	36	659
19M9163	36	662
19M9163	36	665
19M9163	6	685
19M9163	18	725
19M9170	14	117
19M9170	14	229
19M9170	14	317
2017550	13	39
2025187	13	39
2030005	13	39
2034607	9	746
2036934	3	37
2038764	9	461
2042534	2A	667
2044332	8A	639
2048256	8	644
2048374	13	644
2049166	7	47
2049585	39	45
2050209	2	609
2050565	18	47
2050616016	15	513
2050980	3A	31
2051413	0A	33
2051451	21	47
2051690	41	45
2051711	2	757
2051711	1	762
2052067	28	603
2052073	27	603
2052080	5	603
2052673	1	683
2052912	4	647
2052956	25	603
2058236	2	487
2058731	7	481
2058732	3	481
2058733	4	481
2058736	15	481
2058745	0	543
2058746	1	543
2058747	2	543
2058766	0	501
2058767	1	501
2058768	2	501
2058769	7	501
2058770	8	501
2058771	9	501
2058772	10	501
2058774	18	501
2058775	15	501
2058776	16	501
2058776	9	525
2058776	1	581
2058778	1	519
2058779	2	519
2058780	6	649
2058781	25	641
2058813	3	567
2058814	5	567
2058908	2	603
2059701	26	641
2160621013	3	513
2160821019	13	513
21M7089	28	437
21M7089	3	445
21M7159	12	429
21M7159	11	437
21M7159	5	439
21M7216	13	421
21M7267	7	437
21M7267	1	445
21M7267	9	485
21M7267	0	519
21M7267	17	527
21M7267	5	527
21M7267	1	545
21M7267	1	571
21M7267	5	583
21M7277	12	644
21M7278	3	397
21M7281	10	641
21M7285	2	425
21M7394	8	437
21M7396	32	437
21M7466	15	541
21M7466	12	641
21M7572	12	543
21M7577	4	429
21M7577	12	481
21M7577	16	481
21M7577	2	481
21M7577	8	481
21M7577	10	541
21M7577	3	541
22M6684	20	731
22M6684	20	733
22M7098	29	605
22M7098	30	607
22M7139	20	741
24H1330	25	357
24H1748	8	703
24H1914	8	437
24H1914	10	641
24M7028	16	253
24M7028	16	341
24M7028	9	409
24M7028	23	411
24M7028	22	427
24M7028	9	547
24M7028	3	559
24M7028	7	565
24M7028	8	565
24M7028	23	569
24M7028	29	657
24M7028	3	711
24M7029	17	51
24M7036	28	437
24M7036	3	445
24M7036	12	543
24M7036	18	653
24M7047	2	499
24M7047	5	575
24M7047	4	65
24M7047	11	67
24M7047	24	725
24M7053	18	535
24M7053	8	563
24M7054	7	409
24M7054	27	411
24M7054	12	421
24M7054	24	427
24M7054	12	429
24M7054	4	429

Índice numérico - continuação

Nº peça	Item	Página
24M7054	11	437
24M7054	5	439
24M7054	5	479
24M7054	12	481
24M7054	16	481
24M7054	2	481
24M7054	8	481
24M7054	4	501
24M7054	1	505
24M7054	3	531
24M7054	5	535
24M7054	10	541
24M7054	15	541
24M7054	3	541
24M7054	1G	555
24M7054	17	557
24M7054	37	565
24M7054	33	639
24M7054	12	641
24M7055	12	363
24M7055	14	365
24M7055	47	393
24M7055	8	409
24M7055	6	411
24M7055	1	420
24M7055	23	427
24M7055	5	429
24M7055	3	437
24M7055	10	439
24M7055	2	439
24M7055	7	475
24M7055	4	487
24M7055	4	523
24M7055	6	535
24M7055	8	541
24M7055	13	543
24M7055	1H	555
24M7055	8	559
24M7055	16	565
24M7055	39	565
24M7055	3	573
24M7055	4	577
24M7055	4	579
24M7055	2	615
24M7055	22	713
24M7055	4	729
24M7085	5G	425
24M7085	7	563
24M7085	5	711
24M7088	3	107
24M7088	3	219
24M7088	19	253
24M7088	24	257
24M7088	3	307
24M7088	19	341
24M7088	24	345
24M7096	26	109
24M7096	8	117
24M7096	26	221
24M7096	8	229
24M7096	26	309
24M7096	8	317
24M7101	9	379
24M7101	8	381
24M7101	49	393
24M7101	12	547
24M7101	4	551
24M7101	4	553
24M7101	1J	555
24M7101	7	555
24M7101	13	557
24M7101	2G	563
24M7101	10	567
24M7101	22	569
24M7106	3	140
24M7106	3	254
24M7106	3	342
24M7117	32	437
24M7138	1C	559
24M7139	22	653
24M7241	23	357
24M7271	2	463
24M7293	6	417
24M7293	25	437
24M7293	29	437
24M7293	7	437
24M7293	1	445
24M7293	9	485
24M7293	11	501
24M7293	19	501
24M7293	3	501
24M7293	0	519
24M7293	17	527
24M7293	5	527
24M7293	9	527
24M7293	1	545
24M7293	1	571
24M7293	5	583
24M7296	20	535
24M7338	5	459
24M7338	4	597
24M7345	2	359
24M7345	6	391
24M7345	3	43
24M7345	3	459
24M7345	1	491
24M7345	4	497
24M7345	11	565
24M7345	31	565
24M7345	2	729
24M7346	7	359
24M7346	16	365
24M7346	15	367
24M7346	14	369
24M7346	5	384
24M7346	9	387
24M7346	9	389
24M7346	12	393
24M7346	9	399
24M7346	15	409
24M7346	10	411
24M7346	2	413
24M7346	8	413
24M7346	2	420
24M7346	21	427
24M7346	14	437
24M7346	19	437
24M7346	2	437
24M7346	9	437
24M7346	9	439
24M7346	21	447
24M7346	9	451
24M7346	5	455
24M7346	12	465
24M7346	4	467
24M7346	2	485
24M7346	0	487
24M7346	3	487
24M7346	0	489
24M7346	3	489
24M7346	0B	495
24M7346	1B	495
24M7346	2	497
24M7346	3	503
24M7346	1	515
24M7346	2	517
24M7346	4D	517
24M7346	4J	517
24M7346	5	517
24M7346	2	521
24M7346	11	535
24M7346	4	539
24M7346	11	547
24M7346	3	549
24M7346	6	549
24M7346	7	551
24M7346	5	553
24M7346	5	555
24M7346	12	557
24M7346	5	561
24M7346	10	563
24M7346	2D	563
24M7346	3B	563
24M7346	25	565
24M7346	3	565
24M7346	41	565
24M7346	10	579
24M7346	18	612
24M7346	3	615
24M7346	12	647
24M7346	9	647
24M7346	4	651
24M7346	11	687
24M7346	24	705
24M7346	35	705
24M7346	22	711
24M7346	30	713
24M7346	7	715
24M7346	6	719
24M7346	14	721
24M7346	1	723
24M7346	9	727
24M7346	17	729
24M7346	3	729
24M7346	10	746
24M7348	32	725
24M7353	7	391
24M7353	2	41
24M7353	25	612
24M7353	17	655
28H1517	3	203
28H1517	3	291
28H1517	3	89
28H860	1	140
28H860	1	254
28H860	1	342
3021131	6B	563
3026126	13	657
3037078	12	667
3038444	8	655
3038444	11	657
3038448	13	659
3038448	13	662
3038448	13	665
3040904	6A	563
3044367	12	667
3046945	2	37
3047030	1B	37
3055594	6	601
3056355	46	662
3056355	1	669
3056355G	46	659
3056355G	46	662
3056355G	1	669
3058761	22	667
3059274	33	401
3060072	8	657
3060340	8	667
3063826	16	447
3063826	15	657
3063826	20	659
3063826	20	662
3063826	10	667
3063840	5	601
3069541	42	603
3070162	1	35
3070162R	1	35
3070250	6	746
3070581	57	603
3072291	3	685
3075899	1	391
3075901	2	391
3076246	37	403
3076520	17	403
3076627	12	659
3076627	12	662
3076627	12	665
3079728	8	715
3079728	5	721
3081570	16	47
3081592	23	47
3081593	22	47
3081594	29	47
3081595	25	47
3082149	30	45
3084649	28	757
3084649	31	762
3084652	24	757
3084652	26	762

Índice numérico - continuação

Nº peça	Item	Página
3084656	18	757
3084656	18	762
3085038	3	757
3085038	2	762
3086531	9	45
3087256	0	57
3087987	26B	639
3087987	27B	639
3088126	29	757
3088126	33	762
3088751	9	655
3088751	14	659
3088751	14	662
3088751	14	665
3088752	15	659
3088752	15	662
3088752	15	665
3088753	16	659
3088753	16	662
3088753	16	665
3088754	17	659
3088754	17	662
3088754	17	665
3089138	29	403
3090079	7	579
3091338	5	551
3091814	18	667
3091815	14	667
3092189	4	549
3094771	6	599
3095375	6A	644
3095748	6	609
3095835	10	401
3095882	5	599
3097272	3	609
3098245	21	639
3099628	6A	639
30M7004	17	117
30M7004	17	229
30M7004	17	317
3100993	89	603
3100994	90	603
3101035	1B	31
3101093	1A	31
3101093	3B	31
3101117	7	31
3101724	14	757
3101724	14	762
3102994	3	33
3102994R	3	33
3103051	34	45
3103052	25	45
3103053	13	45
3103054	18	45
3103096	3B	35
3103096R	3B	35
3103148	8	33
3103149	4	33
3103149R	4	33
3103150	7	33
3103150R	7	33
3103152	0B	33
3103179	8	757
3103179	8	762
3103186	1	713
3103187	2	713
3103418	8	753
3103629	35	605
3103979	0B	29
3104058	31	603
3105989	2	545
3106481	39	47
3106733	0	497
3109101	23	641
3109199	1	729
3110326	0	523
3110326	0	525
3115657	1A	31
3115657	3B	31
3115658	3C	31
3116726	7	567
3117185	8	567
3117588	31	437
3117719	34	607
3118282	14	447
3118298	11	481
3118328	6	543
3118337	5	481
3118337	3	519
3118593	3	33
3120378	19	527
3121182	17	501
3121182	10	525
3121182	2	581
34M3845	72	603
34M6402	28	639
34M6402	17	757
34M6402	17	762
34M7061	34	601
34M7061	58	603
34M7117	33C	601
34M7124	26D	639
34M7124	27D	639
34M7133	17	45
37H19	5F	425
37H99	32	757
38H1004	6	367
38H1004	28	369
38H1014	7	367
38H1014	8	369
38H1048	8	367
38H1048	27	369
38H1165	9	367
38H1165	9	369
38H1415	22	129
38H1415	22	241
38H1415	22	329
38H1417	10	141
38H1417	11	255
38H1417	11	343
38H5004	12	141
38H5004	13	255
38H5004	13	343
38H5004	4	399
38H5008	24	243
38H5008	24	245
38H5008	24	331
38H5018	8	141
38H5018	9	255
38H5018	9	343
38H5018	5	399
38H5022	14	129
38H5022	14	241
38H5022	20	243
38H5022	18	245
38H5022	14	329
38H5022	18	331
38H5027	11	399
38H5141	16	129
38H5141	16	241
38H5141	16	329
38H5154	8	393
400613	28	609
400R	21	741
4018545	2	55
4022697	17	471
4022700	12	563
4027427	28	639
4027427	17	757
4027427	17	762
4027959	11	51
4027959	40B	759
4033725	4	51
4050968	25	49
4051262	26C	639
4051262	27C	639
4053698	10	687
4055311	16	421
4055311	13	427
4055311	21	437
4055311	5	579
4055311	7	615
4055311	15	641
4055311	4	649
4055312	2	415
4055312	5	419
4055312	22	437
4055312	12	439
4055312	12	523
4055312	12	525
4055312	6	581
4055312	9	583
4065687	19	667
4065687	25	741
4066923	24	667
4067720	5	655
4067720	0E	657
4067720	16	657
4067720	0H	667
4067901	5	659
4067901	5	662
4067901	5	665
4067901	3	671
4067901	23	731
4067901	23	733
4067901	27	735
4067901	41	737
4067901	23	739
4067902	6	659
4067902	6	662
4067902	6	665
4067902	21	739
4068898	16	605
4068898	15	607
4069801	6	687
4074008	0G	655
4074008	2	655
4074008	0D	657
4074008	0B	659
4074008	0B	662
4074008	4	662
4074008	4	665
4074008	53	665
4074008	1	667
4085479	4	659
4085560	35	659
4085560	35	662
4085560	35	665
4085560	5	685
4085560	17	725
4085607	8	605
4085607	8	607
4089028	29	659
4089028	29	662
4089028	29	665
4092534	87	601
4099290	34	601
4099290	58	603
40M1855	5	609
40M7046	1	753
40M7047	8	47
40M7048	7	746
40M7090	12	601
40M7090	44	601
40M7225	4	687
4101345	33C	601
4105067	58I	587
4105067	58I	591
4113154	43	639
4113926	60A	737
4114402	23	601
4116290	13	603
4116309	17	45
4121128	18	403
4121859	2	367
4121859	2	369
4121859	8	417
4121859	17	421
4121859	34	437
4121859	0	439
4121859	13	525
4121859	21	53
4121859	4	581
4121859	7	583
4121859	3	713
4121859	20	715
4121859	18	721
4121859	7	721
4126209	5	35

Índice numérico - continuação

Nº peça	Item	Página
4126209R	5	35
4128863	3	455
4137684	5	37
4138938	30	705
4139975	16	45
4140436	58H	587
4140436	18A	681
4140436	20A	681
4143531	0F	657
4144018	27	757
4144018	29	762
4146370	35	603
4148080	36	45
4150302	7	605
4150302	7	607
4153095	52A	605
4153095	46	607
4153488	1	693
4153488	22	725
4153731	6	35
4154651	5	727
4154670	18	705
4154670	25	713
4156540	11	43
4161735	4	447
4165068	2	583
4170585	27	636
4172172	4	575
4172349	3C	31
4173093	38	45
4174541	50	607
4174541	17	612
4174541	2	707
4174859	3	451
4174859P	3	451
4178173	9	603
4179155	2	605
4179155	2	607
4179156	3	605
4179156	3	607
4179161	12	605
4179161	11	607
4179162	12	607
4179171	20	605
4179171	22	607
4179176	34	603
4179177	33	603
4179179	29	603
4179181	23	603
4180349	54	603
4180349	36	607
4183168	33E	601
4183819	24	45
4185600	24	639
4187308	3	367
4187308	3	369
4187308	6	53
4187308	46	657
4187308	33	659
4187308	33	662
4187308	33	665
4187308	10	683
4187308	2	691
4187308	10	693
4187308	6	699
4187308	3	703
4187308	15	725
4187328	14	693
4187328	14	725
4187329	4	367
4187329	4	369
4187590	22	757
4187590	24	762
4189018	3	391
4189539	5	699
4189589	29	725
4190126	30	725
4190244	16	705
4190244	3	715
4190244	2	721
4190253	13	365
4190253	8	531
4190261	3	427
4190261	18	437
4190261	8	727
4190263	1	392
4190263	14	421
4190264	18	421
4190264	5	437
4190264	7	439
4190264	1	705
4190264	4	713
4190272	10	421
4190273	9	421
4190273	5	427
4190274	6	427
4190275	7	387
4190275	7	389
4190275	11	427
4190275	3	427
4190275	18	437
4190275	1	615
4190277	1	409
4190277	22	411
4190282	2	392
4190282	5	713
4190291	2	409
4190291	28	411
4190291	8	427
4190291	31	705
4192034	3	393
4192034	7	399
4192034	3	409
4192034	32	411
4192034	13	535
4192034	1	539
4192035	7	427
4192035	1	437
4192666	9	39
4193816	4	409
4193816	29	411
4193816	25	711
4193848	5	367
4193848	5	369
4193848	8	427
4193848	2	705
4194454	12	757
4194454	12	762
4196259	6	687
4196826	11	447
4198956	22	603
4200227	36	603
4201986	8	447
4201993	19	636
4201993	6C	639
4202103	17	53
4202422	6	711
4203411	2	639
4203411	2	644
4204136	6	713
4204136	16	729
4204558	6	469
4204579	16	469
4204580	0L	493
4204882	2	703
4205317	26E	639
4205317	27E	639
4205318	26D	639
4205318	27D	639
4208913	7	711
4208977	40	639
4208977	15	644
4209157	3	693
4209728	11	644
4210851	27	45
4210853	37	45
4213419	29	639
4217651	42	639
4219363	7	713
4224631	25	655
4224631	18	657
4226446	17	585
4226446	17	587
4226446	7	589
4226446	17	591
4229631	5	49
4231543	4	746
4233165	15	603
4234782	86	601
4239611	11B	746
4241780	5	746
4245797	44	45
4246358	29	45
4246793	3	45
4248106	10	33
4249324	2	29
4250261	13	612
4252877	7	727
4252880	4	41
4254600	7	417
4254600	20	427
4254600	4	427
4254600	4	437
4254600	5	523
4254604	4	425
4255055	11	33
4255055R	11	33
4255304	3	705
4255304	8	713
4255304	4	723
4255305	3	723
4255530	10	447
4255567	10	447
4255638	12	39
4255762	5	409
4255762	4	411
4255799	3	447
4257128	2	397
4257159	7	413
4257159	17	437
4258061	1	336
4258061	1	55
4259220	6	413
4259220	11	417
4259220	3	499
4264805	34	401
4265964	29	605
4265964	30	607
4267590	5	689
4267668	24	53
4267743	6	39
4269607	4	397
4269615	6C	644
4272297	4	455
4274478	0	413
4274478	34	565
4274552	79	603
4276584	3	687
4279257	12	447
4280359	14	527
4283535	6	683
4285109	10	53
4285109	21	705
4285233	2	379
4285234	1	381
4285646	0A	413
4285646	34A	565
4285647	0B	413
4285647	34B	565
4285648	0C	413
4285648	34C	565
4285723	29	725
4287248	0E	667
4287249	5	667
4287251	21	657
4287903	25	461
4288342	0D	413
4288342	34D	565
4288445	4	503
4288445	8	517
4288445	13	527
4293950	30	601
4293950	4	705
4293950	6	709
4293950	9	713
4294508	2B	563
4295573	13	465
4297188	1	429
4297257	16	49

Índice numérico - continuação

Nº peça	Item	Página
4297380	9	605
4297380	9	607
4299059	36	401
4300351	4	583
4300351	14	641
4300351	5	649
4304274	13	447
4307026	5E	425
4307027	5F	425
4309995	28	45
4310055	43	601
4314671	3	39
4315607	8	31
4315607	7	35
4315607	7	37
4317584	4	31
4317586	4	37
4317636	58A	587
4317636	26	591
4317636	58A	591
4319299	1	639
4319299	1	644
4323613	17	715
4323613	15	721
4324164	5	697
4326095	4	479
4326800	5	425
4326801	5A	425
4326802	5B	425
4326803	5D	425
4327293	18	367
4327293	16	369
4327293	33	705
4327294	17	367
4327294	18	369
4327294	6	695
4327294	7	695
4327294	8	695
4327294	9	695
4327315	18	367
4327315	16	369
4327315	33	705
4330054	10	603
4331851	11	37
4332285	1B	739
4332658	5	753
4333170	12	603
4333185	1	479
4333461	14	537
4333835	3	505
4333835	3	509
4335060	22	636
4335429	40	565
4336570	5	425
4336929	16	757
4336929	16	762
4337035	21	603
4337812	44	603
4338053	43	603
4338060	47	603
4338061	51	603
4338907	10	603
4338974	2	479
4339171	14	603
4339541	5	705
4341413	13	465
4341415	22	465
4341450	10	467
4341877	10	715
4341941	23	757
4341941	25	762
4342227	22	612
4342692	13	721
4342840	59	603
4342841	15	605
4342841	14	607
4342843	14	605
4342843	13	607
4342846	41	605
4343074	73	603
4343365	6	753
4343991	5	487
4343991	14	543
4344303	7	387
4344303	7	389
4344898	0D	667
4344898	2C	667
4344899	0F	667
4345297	16	727
4345302	7	39
4346521	28	605
4346521	19	607
4346522	27	605
4346522	18	607
4347107	24	605
4347107	24	607
4347635	26	757
4347635	28	762
4348665	74	603
4350928	49	605
4350928	28	607
4351774	9	715
4351774	6	721
4353560	5	397
4354748	25	757
4354748	27	762
4355083	50	603
4355085	46	603
4355766	2	453
4355875	1B	731
4355875	2B	731
4355875	1B	733
4355875	2B	733
4356694	1	455
4358100	1	671
4358914	78	585
4358914	78	587
4358914	78	589
4358914	78	591
4360590	6	605
4360590	6	607
4360873	9	691
4360981	15	727
4361302	5	461
4361455	6	563
4362700	8	461
4364501	0E	655
4364501	0C	657
4364970	4	639
4365448	2B	741
4365826	65A	603
4365897	1B	741
4367481	14	461
4367664	3	746
4368619	10	605
4368619	12	607
4368629	3	639
4368630	5	639
4369472	3	479
4369619	15	471
4369653	1D	475
4369766	39	741
4369817	51	437
4369943	70	737
4370877	0E	667
4371049	5	531
4371132	2B	667
4371371	35	401
4371706	4	641
4371825	6D	612
4372091	12	475
4372200	11	505
4372200	10	509
4372608	1	461
4372966	13	727
4372967	14	727
4374282	6	539
4375722	5	605
4375722	5	607
4377820	37	469
4377820	51	477
4379259	0	741
4379310	8	39
4380534	4	505
4380534	4	509
4381729	27	657
4381730	26	657
4382554	12	505
4382554	11	509
4382742	2	453
4382883	26	529
4386609	4	39
4388815	0C	667
4388916	0	737
4390776	2	746
4392330	6	409
4392330	15	411
4396451	5	387
4396451	5	389
4396747	19	47
4396771	10	49
4396774	28	47
4396775	26	47
4397022	8	49
4397029	14	51
4397757	17	47
4397790	1B	735
4397790	2B	735
4397790	2B	739
4397839	6	409
4397839	15	411
4398281	13	49
4401293	33	45
4404652	52	393
4405194	3	537
4405814	2	537
4405815	1	537
4406589	35	45
4407161	4	393
4408124	5	39
4409389	3	49
4410050	11	603
4410187	9	447
4410898	4	636
4411682	1G	475
4411829	2	463
4412710	9	33
4412710R	9	33
4412826	5	33
4412826R	5	33
4412827	6	33
4412827R	6	33
4414207	5	417
4414857	17	475
4415024	14	501
4417903	5	757
4417903	4	762
4417904	7	757
4417904	7	762
4417906	6	757
4417906	5	762
4418301	2	427
4418301	8	579
4420083	1	387
4420083	1	389
4420531	1C	475
4420958	30	47
4422519	7	447
4423699	4	459
4424185	5	647
4424425	14	655
4425305	26A	639
4425305	27A	639
4425414	8	636
4426117	0I	655
4427111	11	709
4427351	10	713
4427357	11	713
4427429	0H	437
4428007	3	750
4428098	14	53
4428492	9	731
4428492	9	733
4428492	9	739
4428902	15	639
4428910	0B	437
4428911	0C	437
4429120	6	636
4432965	8	543

Índice numérico - continuação

Nº peça	Item	Página
4433327	38	605
4433327	32	607
4434017	6	612
4434036	0D	659
4434036	0D	662
4434036	55	665
4434951	0G	667
4434953	0G	659
4434953	0G	662
4434953	57	665
4434956	0H	655
4434956	0F	659
4434956	0F	662
4434956	56	665
4435123	15	667
4435126	15	447
4435126	6	655
4435126	14	657
4435126	19	659
4435126	19	662
4435126	19	665
4435126	9	667
4435127	9	657
4435128	10	655
4435128	21	659
4435128	21	662
4435128	21	665
4436124	6	715
4436124	5	719
4436242	10	45
4436534	4	415
4436534	4	419
4436534	6	437
4436534	6	523
4436534	6	525
4436535	7	709
4436535	23	711
4436536	52	605
4436536	45	607
4436736	0D	437
4436737	0F	437
4436937	1	703
4437333	11	636
4437432	14	639
4437433	8B	639
4437513	1	425
4437525	16	53
4437833	6A	612
4437836	6E	612
4437837	6C	612
4437838	6B	612
4438059	61	601
4438593	15	757
4442325	32	705
4442766	33	705
4443880	0E	659
4443880	0E	662
4443880	54	665
4443880	2	671
4443883	0C	659
4443883	0C	662
4443883	52	665
4443885	0F	655
4443885	0B	657
4443885	0B	667
4444284	32	655
4444284	5	657
4444284	40	659
4444284	40	662
4444284	40	665
4444284	20	667
4444285	31	655
4444285	6	657
4444285	41	659
4444285	41	662
4444285	41	665
4444285	21	667
4444286	42	659
4444286	42	662
4444286	42	665
4444287	43	659
4444287	43	662
4444287	43	665
4444290	30	667
4444755	35	655
4444839	28	667
4444840	29	667
4444914	0F	667
4445354	30	757
4445354	34	762
4445529	26	45
4445531	11	45
4445638	29	655
4445638	3	657
4445639	20	447
4445639	30	655
4445639	4	657
4447050	6B	639
4447050	6B	644
4447067	25	639
4447264	39	605
4447430	0A	29
4447624	1	425
4448679	27	401
4449144	4	753
4449250	9	427
4449362	5	393
4449362	7	397
4449509	7	575
4450008	0	545
4450012	45	659
4450012	45	662
4450012	45	665
4450013	44	659
4450013	44	665
4450494	10	427
4450505	23	53
4451036	50	601
4451039	20	603
4451498	22	605
4451498	21	607
4451784	24	677
4451784	24	679
4451785	25	679
4451786	26	679
4451787	37	677
4451788	37A	677
4451789	39	677
4451789	39	679
4452035	12	713
4452613	27	641
4452647	18	681
4452648	20	681
4452733	12	713
4453819	11	681
4453820	12	681
4453874	5	505
4453874	5	509
4454269	3	641
4455719	50	605
4456179	0D	493
4456227	18	469
4456237	31	465
4456735	0A	437
4456778	0K	437
4457960	52	393
4460037	0A	437
4460037	52	437
4460372	36	655
4463086	12	729
4464075	13	437
4464273	15	465
4464305	14	465
4464309	18	465
4464394	11	461
4464401	26	469
4465377	5	715
4466815	20	465
4466815	0E	493
4466834	0C	493
4469113	14	731
4469113	14	733
447068	5	609
4470743	17	447
4470743	32	655
4470743	5	657
4470743	40	659
4470743	40	662
4470743	40	665
4470743	20	667
4470744	18	447
4470744	31	655
4470744	6	657
4470744	41	659
4470744	41	662
4470744	41	665
4470744	21	667
4471645	1	709
4472673	30	612
4473135	3	727
4474191	9	757
4474191	9	762
4474214	3	644
4474217	10	644
4474476	41	471
4474482	43	471
4475230	10	533
4475236	9	533
4475237	5	533
4475242	6	533
4475243	7	533
4475244	8	533
4475245	4	533
4476062	37	655
4476062	44	659
4476062	44	662
4476062	44	665
4476843	0K	493
4477373	1	434
4478346	42	45
4478378	51	393
4480261	9	644
4481334	20	644
4482233	38	677
4483676	6	455
4484119	10	609
4485892	6	463
4485892	17	469
4486055	0M	493
4486055	1	527
4486055	4	641
4486953	26	739
4487250	9	609
4487340	50	609
4488720	12	609
4488904	13	757
4488904	13	762
449490	9	359
449558	12	612
4506320	14	589
4506320	14	594
4506406	41	585
4506406	41	587
4506406	41	589
4506406	41	591
4506407	33	755
4506407	9	759
4506408	23A	49
4506408	90	759
4506415	31	47
4506418	20A	49
4506418	2	51
4506418	10	53
4506418	9	53
4506418	72	585
4506418	51	607
4506418	5	707
4506420	40A	759
4506424	3	53
4506424	47	665
4506424	37	739
4506428	23	755
4506428	88	759
4506429	7	49
4506429	16	51
4506429	60B	737
4506430	28	731
4506430	28	733
4506430	25	739

Índice numérico - continuação

Nº peça	Item	Página
450645	0	49
4506459	4	703
4509180	96	591
4509180	87A	601
4509180	80A	603
4509180	24A	679
4509180	25A	679
4509180	26A	679
4509180	39A	679
4509180	3	715
4509180	4	715
4509180	0	717
4509180	1	717
4509180	3	721
4509180	4	721
4509180	3	723
4509181	29	741
4509493	11	49
4510170	16	687
4510174	17	687
4510494	5	741
4514699	2	539
4514700	6	393
4515041	72	603
4600108	9	47
4600133	10	47
4601384	6	695
4601724	3	47
4602024	2	49
4602154	6D	639
4603921	13	417
4603950	12	417
4604209	3	447
4605670	16	609
4605732	7	609
4605742	15	609
4607054	9	467
4607409	1K	473
4607546	24	501
4607546	14	505
4607546	13	509
4607646	22	469
4609016	43	45
4609479	28	465
4609630	2	723
4609781	7	644
4610630	22	393
4610630	28	393
4611012	36	605
4611526	0J	437
4611688	2	449
4611733	3	449
4612930	21	729
4613452	1	750
4613831	1	47
4614162	11	693
4614277	5	31
4614286	26	636
4614296	21	636
4614331	28	636
4614637	13	746
4614701	4K	599
4614702	4J	599
4614703	4H	599
4614764	4F	599
4615610	10	636
4616531	47	605
4616531	26	607
4616533	48	605
4616533	27	607
4618364	39	735
4618721	5	537
4622346	3	715
4622346	4	715
4622346	0	717
4622346	1	717
4622346	3	721
4622346	4	721
4622346	3	723
4622748	32	659
4622748	32	665
4622945	17	603
4623110	0	455
4623111	18	753
4624830	15	45
4625320	5	709
4625323	6	705
4625330	7	705
4625367	50	753
4625367	0	754
4625660	2	33
4625660R	2	33
4626151	1A	551
4626151	2A	551
4626878	14	612
4628043	31	659
4628529	12	725
4628532	13	725
4628626	0	733
4628627	38	731
4628634	39	739
4628766	11	45
4628913	3	691
4629049	8	695
4629050	7	695
4629053	9	699
4629056	7	699
4629057	10	699
4629059	8	699
4629707	13	715
4629717	8	705
4629717	0	707
4629782	11	715
4629782	8	721
4630525	1	707
4630572	16	437
4630638	0	53
4630921	37	47
4630932	13	711
4630933	11	711
4630934	9	711
4630935	16	711
4630936	17	711
4630937	19	711
4630938	10	711
4630939	15	711
4630940	14	711
4630941	12	711
4630943	20	711
4630946	13	713
4630947	14	713
4630949	15	713
4630952	9	709
4631051	1	727
4631052	0	727
4631103	2	641
4631248	24	636
4631508	1	53
4631640	11	39
4631659	36	565
4631753	8	453
4631753	9	453
4631910	33	47
4631943	27	601
4632041	16	713
4632325	2	531
4632493	8	709
4632689	12	541
4632802	2	417
4633367	2	39
4633367R	2	39
4633698	9	453
4634010	9	453
4634073	4	697
4634160	31	662
4634164	32	662
4634693	2	45
4635267	17	713
4635611	31	665
4636765	7	641
4636895	8	691
4637175	1	641
4637225	20	437
4638905	1C	555
4638905	8	557
4639112	6	547
4639112	6	559
4639136	0E	437
4639235	21	612
4639629	8	719
4639989	18	713
4639990	9	705
4639992	10	705
4639993	11	705
4640422	10	453
4640621	18	655
4641439	1	459
4642023	3	575
4642056	12	705
4642167	7	559
4642361	22	757
4642361	24	762
4642575	1B	555
4642575	9	557
4642575	16	641
4643029	13	705
4643444	28	612
4643446	29	612
4643491	4	391
4644625	7	683
4645278	0	673
4645278	0	675
4645278	0	677
4645278	0	679
4645278	0	681
4645330	84	601
4646226	1	497
4646320	6	597
4647815	1	541
4648912	10	709
4649050	90	735
4649377	5	485
4649377	3	545
4649405	18	711
4650338	7	597
4650433	90	739
4650571	23	469
4650572	24	469
4650573	28	469
4651278	1	419
4651292	8	525
4651293	1	417
4651295	0	419
4651296	0	581
4651537	12	501
4651556	7	636
4651557	9	636
4651654	7	463
4651869	3	581
4651877	1	525
4652004	3	417
4652573	1E	555
4652573	10	557
4652915	4	413
4652918	9	417
4653156	21	501
4653698	10	417
4653849	35	607
4653879	6	369
4653906	7	543
4654109	1D	559
4654109	2A	559
4654150	7	369
4654515	0L	437
4654597	6	447
4654655	40	677
4654845	3	755
4654845	51	759
4655171	7	719
4655266	40	759
4655548	3	493
4655968	10	397
4656158	27	469
4656227	13	505
4656227	12	509
4656242	70	759
4656300	5	543
4656522	26	612
4656533	12	721

Índice numérico - continuação

Nº peça	Item	Página	Nº peça	Item	Página	Nº peça	Item	Página
4656608	32	612	4662759	12	461	4707585	1	715
4656667	9	695	4662763	14	467	4707586	10	721
4656988	19	687	4662770	15	467	4707588	11	721
4657929	4	565	4663083	13	729	4707784	1	531
4658090	36	469	4665191	19	729	4708351	11	465
4658091	30	469	4665490	25	475	4708387	45	471
4658094	34	469	4665500	5	475	4708387	10	475
4658095	15	461	4665501	6	475	4708451	2	429
4658095	31	469	4665503	20	475	4708459	0	648
4658109	29	469	4665689	16	467	4708462	1	648
4658110	3	463	4666057	0N	493	4708537	36	437
4658110	7	467	4666063	0F	493	4709168	25	469
4658110	13	469	4666221	2	495	4710596	4	555
4658110	1F	469	4666222	3	495	4711263	4	451
4658110	14	471	4666223	4	495	4712341	6	687
4658110	1D	473	4666224	5	495	4713021	1	721
4659094	3	417	4666225	6	495	4713022	0	721
4659287	11	39	4666226	7	495	4713323	7	531
4659579	9	393	4666369	13	461	4713373	6	521
4659592	11	463	4669833	2	453	4713899	15	757
4659592	1D	463	4670781	15	693	4713899	15	762
4659593	12	463	4671802	11	485	4714376	0	571
4659594	13	463	4674883	3	715	4715499	19	713
4659595	14	463	4674883	4	715	4716973	9	641
4659595	1C	463	4674883	0	717	4717395	3	535
4659659	35	469	4674883	1	717	4718274	0	673
4660511	2	561	4674883	3	721	4718274	0	675
4660782	2	397	4674883	4	721	4718274	0	677
4661819	9	721	4674883	3	723	4718274	0	679
4662066	90	739	4675257	21	565	4718274	0	681
4662069	90	731	4675257	1	575	4718274	26	711
4662069	90	733	4675716G	28	735	4719387	9	719
4662206	5	636	4675717G	24	731	4719388	10	719
4662206	2	639	4675718G	24	733	4719393	5	717
4662223	21	469	4676839	17	565	4719394	7	717
4662226	32	469	4680516	0	415	4719395	6	717
4662227	3	465	4681879	14	715	4721999	15	533
4662230	6	465	4682268	33D	601	4721999	6	537
4662231	7	465	4682361	5	644	4722649	50	477
4662232	8	465	4685091	20	471	4724232	39	605
4662233	9	465	4685180	30	461	4724782	6	503
4662243	20	469	4689585	3	651	4725406	53	393
4662245	10	465	4692386	8	505	4726055	10	505
4662250	10	469	4692386	7	509	4726055	0	506
4662251	19	469	4692386R	8	505	4729000	0	445
4662252	13	471	4692386R	7	509	4729033	50	753
4662252	24	475	4692542	6	419	4729033	0	759
4662356	39	471	4692542	6	429	4S00218	26	755
4662357	40	471	4692542	4	445	4S00218	6	759
4662358	35	471	4696832	1A	447	4S00666	11	739
4662359	31	471	4697073	1B	447	4S00686	12	541
4662360	32	471	4697482	16	612	4S00703	6	735
4662361	37	471	4701415	7	451	4S00704	7	735
4662362	36	471	4702172	33A	601	4S00705	18	735
4662364	48	471	4702173	33B	601	4S00706	6	731
4662366	38	471	4702551	2	547	4S00706	6	733
4662368	21	461	4702991	4E	517	4S00706	6	739
4662368	46	471	4703324	65	603	4S00707	7	731
4662370	0H	493	4703329	1	577	4S00707	7	733
4662378	20	461	4703330	3	439	4S00707	7	739
4662477	10	729	4703330	2	577	4S00708	18	731
4662479	11	729	4704922	0	527	4S00708	18	733
4662718	2	471	4704922	50	529	4S00712	16	739
4662721	1J	473	4704924	4	537	4S00714	90	735
4662722	1G	473	4704925	4	527	4S00715	90	733
4662724	1B	473	4704927	6	531	4S00729	92	585
4662725	1H	473	4705202	7	723	4S00730	11	594
4662726	4	473	4705203	6	723	4S00734	16	587
4662727	1F	473	4705608	2	649	4S00734	16	591
4662728	1E	473	4705785	11	641	4S00734	13	594
4662729	10	461	4705786	13	641	4S00769	17	735
4662729	5	473	4705918	0	429	4S00770	23	735
4662729	0J	493	4705919	2	431	4S00772	9	735
4662730	1C	473	4705920	0	431	4S00778	17	733
4662741	17	465	4706566	8	473	4S00802	17	737
4662744	31	461	4706566	8	475	4S00804	19	737
4662747	18	463	4706697	19	447	4S00821	24	755
4662751	13	467	4706817	4B	517	4S00821	91	759
4662755	1	465	4707071	3	547	4S00924	21	755
4662755	2	467	4707468	10	437	4S00924	72	759
4662755	0E	495	4707576	12	715	4S01080	4	51
4662758	16	461	4707578	15	715	5005597	0A	667
4662758	53	477	4707581	0	715	5009367	0A	655

Índice numérico - continuação

Nº peça	Item	Página
5009368	0A	659
5009936	0A	662
5009940	0	29
5010046	51	665
5010796	0A	657
51M7039	2	129
51M7039	2	241
51M7039	2	329
51M7040	22	101
51M7040	13	125
51M7040	13	129
51M7040	2	135
51M7040	21	213
51M7040	12	237
51M7040	13	241
51M7040	19	243
51M7040	25	243
51M7040	19	245
51M7040	12	249
51M7040	21	301
51M7040	12	325
51M7040	13	329
51M7040	19	331
51M7040	12	335
51M7041	4	101
51M7041	12	129
51M7041	5	135
51M7041	4	213
51M7041	12	241
51M7041	1	249
51M7041	4	301
51M7041	12	329
51M7041	1	335
51M7041	3	77
51M7041	4	77
51M7042	3	141
51M7042	3	255
51M7042	3	343
51M7043	6	109
51M7043	11	125
51M7043	7	195
51M7043	2	200
51M7043	4	200
51M7043	6	221
51M7043	14	237
51M7043	7	283
51M7043	2	288
51M7043	4	288
51M7043	6	309
51M7043	14	325
51M7043	7	79
51M7043	2	84
51M7043	4	84
51M7044	16	109
51M7044	9	135
51M7044	8	191
51M7044	16	221
51M7044	4	249
51M7044	8	279
51M7044	16	309
51M7044	4	335
51M7044	8	75
51M7045	20	109
51M7045	13	141
51M7045	7	141
51M7045	20	221
51M7045	14	255
51M7045	8	255
51M7045	13	257
51M7045	20	309
51M7045	14	343
51M7045	8	343
51M7045	13	345
51M7045	4	399
51M7048	8	393
53490210001	10	513
5350020006	11	513
53500250005	9	513
53511340001	4	513
53530010007	8	513
57M7688	0B	437
57M7689	0C	437
57M7691	0D	437
57M8018	11	423
57M8163	0E	437
57M9358	18	427
6008X	10	601
6027592	0	485
6027593	4	485
6027603	4A	517
6027660	0	521
6027661	1	521
6027718	0	503
61H1004	6	367
61H1004	28	369
61H1014	7	367
61H1014	8	369
61H1048	8	367
61H1048	27	369
61H1165	9	367
61H1165	9	369
61H1191	14	687
61H1191	3	689
61M5004	4	399
61M5018	5	399
61M5022	18	243
61M5027	11	399
61M5035	7	393
61M5154	8	393
7031988	1A	37
7033463	0	667
7047084	3A	35
7047408	0	655
7047408G	0	655
7047409	0	659
7047409G	0	659
7047409G	0A	659
7047853	0	662
7047853G	0	662
7047853G	0A	662
7048216	50	665
7048216G	50	665
7049994J	9	565
7050520	3	497
7050923	0	657
7054613	0	499
7056582	3A	31
7057117	4G	517
7057118	4H	517
7057119	0	516
7057403	3	429
7057539	1	485
7057594	1	517
7058363	1	541
7058364	2	541
7058365	17	541
7058366	9	541
7058382	0	541
7058384	0	480
7058385	10	481
7058387	13	439
7058388	14	439
7058389	4	543
7058390	3	543
7058400	13	541
7058402	5	541
7058406	7	527
7059062	1	597
7059432	30	565
79495	5	513
8050658	19	603
8053499	11	612
8058352	36	601
8061722	4	685
8063077	9	725
8063077G	9	725
8063078	10	725
8063078G	10	725
8072993	2	667
8077903	32	639
8079962	0H	659
8079962	0H	662
8080781	13A	655
8081885G	0	671
8082552	47	662
8082552	0	669
8082552G	47	659
8082552G	47	662
8082552G	0	669
8097015	0	41
8098349	2	687
8098475	2	597
8098712	6	693
8098713	1	701
8098939	2	503
8099321	14	47
8099406	1	49
8099799	1	647
8099800	0	647
8100524	38	565
8100576	6	541
8100886	35	565
8102329	2	725
8102329G	2	725
8102330	1	725
8102330G	1	725
8102521	1	711
8103785	2	575
8104656	1	413
8106123	40	657
8106123	45	657
8106123	40	667
8118208	0	639
8118287	4F	517
8119061	0	491
8119300	16	527
8119301	8	485
8119319	24	437
8119409	0	641
8119897	20	641
8120379	11	649
8120632	1	449
8120757	10	485
8126604	2	445
9101521	12	746
9107265	12	746
9107265EX	12	746
9134109	23	49
9134109	42	639
9134110	22	49
9134110	67	603
9134110	58	605
9134110	39	607
9134111	80	603
9134112	20	49
9145787	11	746
9156396	1	37
9162869	0	737
9167977	17	49
9184275	8	639
9184556	5	612
9185757	15	49
9185757	0	51
9197527	33	705
9207567	26	639
9207568	27	639
9214706	6	644
9218005	19	601
9218005	0	609
9226367	6	639
9228828	3	599
9229187	6	455
9234984	0	31
9234984R	0	31
9234985	1	31
9235104	3	31
9239590	4	599
9242907	1	45
9242907	0	47
9242963	3	35
9242963R	3	35
9242964	13	35
9242964R	13	35
9242965	14	35
9243323	51	753
9243323	0	757
9243392	0	33
9243392R	0	33
9243393	20	33

Índice numérico - continuação

Nº peça	Item	Página
9243839	0	45
9245728	11	453
9246436	17	636
9246518	0	599
9246748	38	733
9246749	38	731
9246750	39	735
9246750G	39	735
9246751	39	739
9247662	32	47
9250496	15	39
9250496R	15	39
9250497	10	39
9250497R	10	39
9255946	7	699
9255949	10	699
9255950	8	699
9255953	9	699
9255961	8	695
9255962	7	695
9256989	0	45
9257553	1	45
9257553	0	47
9257553	51	753
9257553	0	757
9258047	0	599
9258191	15	39
9258191R	15	39
9258608	21	757
9258608	23	762
9260003	32	47
9260003	0	49
9261586	38	733
9261586G	38	731
9261586G	38	733
9262080	0	29
9263974	6	695
9264206	15	39
9264206R	15	39
9264648	9	695
9266178	17	601
9266178	0	605
9282252G	39	739
9300912	3	31
9312792	42	607
9315463	3	431
9315463	27	437
9316616	51	753
9316616	0	762
939306	31	737
939306	60	737
94-0630	9	397
94-0649	83	601
94-2010	8	397
94-2011	8	31
94-2011	7	35
94-2012	31	757
94-2012	36	762
94-2013	44	45
957366	17A	49
957366	22A	49
957366	11	53
957366	30A	601
957366	16	603
957366	67A	603
957366	58A	605
957366	40	607
957366	3	707
957366	2	715
957366	4	719
957366	2	721
957366	4	723
957366	22	755
957366	87	759
958740	10	601
959499	8	47
962002	11	601
966993	34	659
966993	34	662
966993	34	665
966993	9	685
966993	5	695
966993	4	701
966993	16	725
971823	58A	587
971823	26	591
971823	58A	591
9724756	32	603
9727822	18	53
9735305	20	713
9735306	21	713
9738224	22	657
9738383	0	43
9738384	1	43
9738975	10	685
9742779	63	601
9743977	62	601
9744879	7	725
9744879G	7	725
9755663	4	667
9755727	6	667
9755978	1	29
9758896	6D	644
9759157	14	636
9759158	15	636
9761179	2	599
9761676	19	569
9765084	3	725
9765084G	3	725
9765335	1D	555
9765409	16	715
9766967	12	693
9767321	18	729
9773023	29	636
9773023	48	639
9773023	16	644
984054	22	601
984614	26	731
984614	26	733
984614	29	735
984614	62	737
985098	40	585
985098	40	589
985098	40	591
991334	5	641
991342	1	753
991347	7	746
991725	12	601
991725	44	601
992526	20B	681
A364R	3	109
A364R	3	221
A364R	3	309
A590106	7	409
A590106	27	411
A590106	12	421
A590106	24	427
A590106	5	479
A590106	4	501
A590106	1	505
A590106	1	509
A590106	3	531
A590106	5	535
A590106	1G	555
A590106	17	557
A590106	37	565
A590108	12	363
A590108	14	365
A590108	47	393
A590108	8	409
A590108	6	411
A590108	1	420
A590108	23	427
A590108	5	429
A590108	3	437
A590108	10	439
A590108	2	439
A590108	7	475
A590108	4	487
A590108	4	523
A590108	6	535
A590108	8	541
A590108	1H	555
A590108	8	559
A590108	16	565
A590108	33	565
A590108	39	565
A590108	3	573
A590108	4	577
A590108	4	579
A590108	2	615
A590108	22	713
A590110	9	409
A590110	23	411
A590110	22	427
A590110	9	547
A590110	3	559
A590110	7	565
A590110	8	565
A590110	23	569
A590110	29	657
A590110	3	711
A590112	2	499
A590114	5G	425
A590114	7	563
A590114	5	711
A590116	18	535
A590116	8	563
A590906	3	425
A590906	16	639
A590908	13	363
A590908	8	573
A590910	8	547
A590910	5	559
A590910	2C	563
A590910	11	639
A590910	33	731
A590910	33	733
A590910	34	735
A590910	30	739
A590912	5	359
A590914	5I	425
A590914	20	657
A590914	36	731
A590914	36	733
A590914	4	750
A590916	19	535
A590916	38	601
A590918	3	41
A590920	7	45
A766063	23	657
A810060	7	612
A810070	2	35
A810090	31	612
A810095	27	612
A810100	8	746
A810160	8	612
A811030	4	755
A811030	51A	759
A811040	20	687
A811045	10	367
A811045	10	369
A811045	6	585
A811045	6	587
A811045	6	589
A811045	6	591
A811045	2	689
A811045R	10	367
A811045R	10	369
A811045R	6	585
A811045R	6	587
A811045R	6	589
A811045R	6	591
A811085	2	683
A811090	10	741
A811120	10	731
A811120	10	733
A811125	10	739
A811130	4	757
A811130	3	762
A811135	10	735
A811140	10	737
A852122	11	53
A852122	0	673
A852122	1	673
A852122	0	675
A852122	1	675
A852122	0	677
A852122	1	677

Índice numérico - continuação

Nº peça	Item	Página
A852122	0	679
A852122	1	679
A852122	0	681
A852122	1	681
A852122	14	705
A852122	34	705
A852122	2	709
A852122	23	713
A852123	3	709
A852123	7	729
A852133	19	612
A852133	4	691
A852133	15	705
A852133	8	711
A852133	24	713
A852133	0	717
A852134	5	691
A852222	4	709
A852223	2	715
A852223	2	721
A852223	8	729
A852233	16	705
A852233	3	715
A852233	3	721
A852243	17	705
A852322	18	705
A852322	25	713
A852323	19	705
A852323	4	719
A852323	9	729
A852333	20	612
A852333	20	705
A852333	4	715
A852333	1	717
A852333	4	721
A852334	6	691
A852334	26	713
A852344	10	53
A852344	21	705
A852422	27	713
A852544	9	53
A853166	3	53
A853166	47	665
A853166	8	683
A853166	1	691
A853166	4	699
A853166	36	739
A853266	11	367
A853266	11	369
A853366	9	683
A853544	22	705
A87105	31	411
A87105	12	427
A885002	4	707
A885002	28	713
A885003	15	612
A885003	7	687
A885004	17	612
A885004	2	707
A885006	21	687
A885006	6	689
A885008	22	687
AE42718	7	713
AE52955	1	653
AH150599	31	741
AH170895	2	361
AH170895	1	363
AH234868	31	741
AH235592	48	393
AH79175	10	421
AH80916	7	131
AH89069	7	713
AL201300	1	365
AP34666	0	37
AR65507	3	115
AR65507	1	149
AR65507	2	153
AR65507	3	227
AR65507	3	315
AR77962	11	365
AT105289	3	361
AT105289	2	363
AT116380	6	387
AT116380	6	389
AT126162	6A	563
AT130941	3	45
AT131445	2	653
AT131725	2	409
AT131725	28	411
AT134035	12	667
AT135758	0C	413
AT135758	5C	425
AT135758	34C	565
AT13740	12	357
AT145341	32	409
AT145341	34	411
AT145341	10	423
AT152406	79	603
AT153924	33	741
AT153949	6	741
AT153951	15	741
AT154162	4	746
AT155743	32	662
AT155744	31	662
AT159603	22	667
AT174890	2	453
AT177804	1	479
AT177806	2	479
AT180006	6	31
AT180007	7	37
AT180008	4	31
AT180011	4	37
AT180012	6	37
AT180013	1B	37
AT180017	6	35
AT180019	2	35
AT180028	3	39
AT180047	10	33
AT180585	3	653
AT186161	5	39
AT186162	4	39
AT186623	4	653
AT187562	4	479
AT194969	1	434
AT194969	6	563
AT196469	39	741
AT198270	4	361
AT198270	3	363
AT204965	6	753
AT211041	4	199
AT211041	4	287
AT211041	4	83
AT213843	5	753
AT215941	9	691
AT217742	12	659
AT217742	12	662
AT217742	12	665
AT217784	1	455
AT219468	7	39
AT219471	8	39
AT219483	13	39
AT219484	13	39
AT264224	4	757
AT264224	3	762
AT264321	4	731
AT264321	4	733
AT264321	4	739
AT264339	10	731
AT264339	10	733
AT264347	23	755
AT264347	88	759
AT264348	26	731
AT264348	26	733
AT264348	29	735
AT264348	62	737
AT264351	8	731
AT264351	8	733
AT264351	8	739
AT264354	16	587
AT264354	16	591
AT264354	29	741
AT264360	25	739
AT264361	16	731
AT264361	16	733
AT264362	19	731
AT264362	19	733
AT264374	7	741
AT264375	8	741
AT264389	4	741
AT264392	14	741
AT264418	3	746
AT274462	5C	425
AT300487	1	377
AT301074	9	579
AT303320	2	205
AT303320	2	293
AT303320	2	93
AT312932	23	705
AT314583	2	377
AT318035	3	53
AT318035	47	665
AT318035	37	739
AT318055	8	657
AT318056	8	667
AT318346	3	387
AT318346	3	389
AT321211	6	399
AT321249	6	397
AT322385	10	409
AT323961	20	213
AT323961	20	301
AT323961	17	365
AT324091	6	377
AT327662	40	657
AT327662	40	667
AT329366	7	507
AT329369	20	507
AT329373	23	507
AT329531	11	389
AT329958	3	377
AT330780	7	365
AT331020	9	579
AT331104	5	653
AT331710	0	569
AT331783	1	569
AT332413	10	253
AT332413	10	341
AT332621	0	37
AT333557	7	205
AT333557	7	293
AT333557	7	93
AT335573	20	513
AT336932	19	507
AT336932	20	507
AT339173	40	621
AT339176	40	621
AT339178	40	621
AT339180	40	621
AT339182	40	623
AT339186	40	623
AT339189	40	623
AT339191	40	623
AT339193	40	623
AT339195	10	619
AT339693	8	631
AT339758	9	633
AT339959	1	743
AT341429	7	205
AT341429	7	293
AT341429	7	93
AT342511	92	621
AT342511	92	623
AT342511	92	625
AT342512	90	621
AT342512	90	623
AT342512	90	625
AT342513	91	621
AT342513	91	623
AT342513	91	625
AT349466	29	659
AT349466	29	662
AT350484	5	361
AT350484	4	363
AT35121	6	653
AT361195	13B	655
AT365870	10	393
AT367644	10	357
AT368272	33	411
AT368478	2	357

Índice numérico - continuação

Nº peça	Item	Página
AT368479	3	357
AT368480	1	357
AT368481	8	357
AT368482	9	357
AT368483	4	357
AT36921	7	653
AT370048	3	371
AT370048	1	373
AT370488	10	393
AT372347	1	423
AT372458	1	384
AT372657	15	365
AT374457	14	357
AT375011	6	397
AT375832	11	409
AT375832	25	411
AT376261	46	393
AT379652	0	631
AT379653	0	631
AT379654	0	633
AT379655	0	633
AT379860	13	367
AT379860	26	369
AT381935	1	365
AT382061	6	361
AT382061	5	363
AT383284	4	631
AT383284	4	633
AT383284	0	743
AT383285	4	631
AT383285	4	633
AT383285	20	743
AT383306	5	357
AT383311	1	631
AT383681	2	631
AT383681	2	633
AT383682	3	631
AT383684	11	631
AT383684	21	633
AT383685	18	631
AT383990	1	633
AT383991	13	633
AT383992	11	633
AT383993	12	633
AT383995	15	633
AT384914	11	357
AT386511	3	633
AT387543	10	393
AT387573	2	93
AT388452	26	367
AT388452	12	369
AT388827	20	421
AT390718	0	653
AT390802	10	493
AT390823	10	495
AT390824	20	495
AT390826	6	375
AT393163	50	729
AT393244	1	573
AT393253	1	371
AT393253	4	373
AT393254	2	371
AT393254	5	373
AT393255	1	371
AT393255	4	373
AT393256	3	373
AT393257	2	373
AT393258	3	373
AT39390	1	379
AT39390	3	379
AT395833	40	625
AT396182	20	615
AT397378	7	421
AT399038	12	367
AT399038	0	371
AT399040	25	369
AT399040	0	373
AT399832	5	615
AT401413	19	421
AT402144	11	387
AT403884	2	511
AT403886	4	511
AT403887	8	507
AT403887	19	511
AT403889	26	507
AT407961	2	569
AT407983	90	569
AT407992	3	569
AT407993	4	569
AT408025	5	569
AT408026	6	569
AT408028	7	569
AT408030	8	569
AT408033	9	569
AT408035	10	569
AT408038	11	569
AT408039	12	569
AT408040	13	569
AT408510	7	421
AT408510	8	423
AT410019	13	387
AT410020	13	387
AT410667	20	421
AT417623	3	507
AT417623	3	511
AT417624	5	507
AT417624	5	511
AT417625	6	507
AT417625	6	511
AT417626	7	507
AT417627	9	507
AT417627	20	511
AT417628	10	507
AT417628	8	511
AT417629	11	507
AT417629	7	511
AT417630	12	507
AT417630	10	511
AT417631	13	507
AT417631	9	511
AT417632	14	507
AT417633	15	507
AT417633	14	511
AT417634	16	507
AT417634	21	511
AT417635	17	507
AT417635	11	511
AT417636	18	507
AT417636	18	511
AT417639	21	507
AT417640	22	507
AT417641	23	507
AT417642	24	507
AT417643	25	507
AT417643	13	511
AT417644	1	511
AT417645	12	511
AT417646	16	511
AT417647	17	511
AT417648	15	511
AT418978	14	569
AT419010	15	569
AT420042	90	417
AT422765	20	615
AT426864	26	367
AT426864	12	369
AT53439	1	379
AT53439	3	379
AT53439	2	381
AT56658	6	683
AT66866	8	453
AT68901	8	653
AT71082	9	653
AT71732	10	653
AT73296	1	375
AT77726	9	423
AT78124	11	653
B1828R	8	563
CD16284	9	121
CD16284	14	233
CD16284	14	321
CE17748L3	21	621
CE17748L3	21	623
CE17748L3	21	625
CE17748R3	22	621
CE17748R3	22	623
CE17748R3	22	625
CH10567	20B	681
CH11560	58H	587
CH11560	58H	591
CH11560	54	603
CH11560	18A	681
CH11560	20A	681
CH11561	41	639
CH11568	33	755
CH11568	9	759
CH11570	96	591
CH11570	87A	601
CH11570	80A	603
CH11570	52A	605
CH11570	12	653
CH11570	24A	677
CH11570	37A	677
CH11570	38A	677
CH11570	39A	677
CH11570	40A	677
CH11570	24A	679
CH11570	25A	679
CH11570	26A	679
CH11570	39A	679
CH12329	10	51
CH12329	40A	759
CH16109	8	746
CH17167	14	589
CH17167	14	594
CH17447	27	612
CH17854	2	683
CH17886	17	585
CH17886	17	587
CH17886	7	589
CH17886	17	591
CH17951	35	603
CH18696	10	741
CH19111	43	639
DH100015	12	409
DH100015	1	411
DH100029	11	35
DH400030	1A	559
DH400240	14	367
DH400240	13	369
DH400240	11	393
DH400240	13	409
DH400240	30	411
DH400240	4	417
DH400240	8	421
DH400240	14	427
DH400240	6	505
DH400240	6	579
DH400240	8	615
DH400240	7	691
DH400240	29	713
DH400360	2	451
DH400366	8	33
DH400410	14	409
DH400410	14	411
DH400471	32	403
DH400660	14	565
DH400703	7	359
DH400703	16	365
DH400703	15	367
DH400703	14	369
DH400703	5	384
DH400703	9	387
DH400703	9	389
DH400703	12	393
DH400703	9	399
DH400703	15	409
DH400703	10	411
DH400703	2	420
DH400703	21	427
DH400703	21	447
DH400703	9	451
DH400703	5	455
DH400703	11	535
DH400703	4	539
DH400703	11	547
DH400703	3	549
DH400703	6	549
DH400703	7	551

Índice numérico - continuação

Nº peça	Item	Página
DH400703	5	553
DH400703	5	555
DH400703	12	557
DH400703	5	561
DH400703	10	563
DH400703	2D	563
DH400703	3B	563
DH400703	25	565
DH400703	3	565
DH400703	10	579
DH400703	18	612
DH400703	3	615
DH400703	11	687
DH400703	24	705
DH400703	35	705
DH400703	22	711
DH400703	30	713
DH400704	4	359
DH400704	16	367
DH400704	15	369
DH400704	7	685
DH400704	13	687
DH400704	4	693
DH400866	16	409
DH400866	2	411
DH400872	17	409
DH400872	13	411
DH400909	21	393
DH400971	43	393
DH401130	6	451
DH401242	10	387
DH401242	10	389
DH401248	5	683
DH800108	13	565
DH900639	20	393
E63524	3	243
E63524	3	245
E63524	9	245
E63524	3	331
E63524	9	331
ETN93549	90	583
FF100273	18	409
FF100273	16	411
FF100290	19	409
FF100290	17	411
FF100378	2	575
FF100431	23	393
FF100431	2F	563
FF100431	4	615
FF100526	5	365
FF101678	20	409
FF101678	21	411
FF101679	21	409
FF101679	19	411
FF101926	11	411
FF102669	12	365
FF104372	23	409
FF105054	23	565
FF107320	4	567
FF107503	4	379
FF107503	3	381
FF107504	5	379
FF107504	4	381
FF107523	6	379
FF107523	5	381
FF107641	2	535
FF107646	8	553
FF107732	1	563
FF107735	2A	563
FF107737	3	563
FF107739	4	563
FF107788	2	365
FF108163	17	367
FF108180	17	367
FF108284	11	451
FF108285	12	451
FF108286	13	451
FF500998	1A	451
FF500998J	1A	451
FF501023	1	447
FF501053	1	612
FF501055	4	683
FF501059	2	685
FF501061	1	685
FF501863	12	387
FF501968	0	729
FF502068	5	547
FF502096	3	555
FF502120	1A	555
FF502123	2	555
FF502161	1	687
FF502162	4	689
FF502192	1	557
FF502214	1	559
FF502239	2	559
FF502244	1	549
FF502246	1	551
FF502286	24	393
FF502295	28	393
FF502360	15	687
FF502431	24	393
FF502432	24	393
FF502435	28	393
FF502453	25	705
FF502463	1	535
FF502472	31	713
FF502546	2	557
FF502549	3	365
FF502603	5	391
FF502620	1	547
FF502622	10	547
FF502623	1	561
FF502641	2	384
FF502660	5	539
FF502674	5	563
FF502675	18	367
FF502675	16	369
FF502676	18	367
FF502676	16	369
FF502700	36	705
FF502709	6	567
FF502710	2	567
FF502735	1	553
FF502744	1	579
FF502773	2	553
FF502787	1	567
FF502801	2	551
FF502808	30	393
FF502809	30	393
FF502875	6	553
FF502878	5	451
FF502885	3	359
FF503324	33	393
FF503324	34	393
FF503329	34	393
FF503555	3	557
FF503627	26	705
FF503642	3	399
FF503644	4	557
FF503645	5	557
FF503646	6	557
FF503650	34	393
FF503650	35	393
FF503721	36	393
FF504846	19	557
FF504918	7	379
FF504918	6	381
FF504964	7	557
FF505552	3A	563
FF505611	4	365
FF505613	6	365
FF505636	8	379
FF505655	3	421
FF505805	20	411
FF509352	19	367
FF509352	17	369
FF509357	18	369
FF509358	18	369
FF509540	1	397
FF509542	1	397
FF509551	8	687
FF509552	7	689
FF509584	8	451
FF509795	12	615
FF509835	7	573
FF510126	22	729
FF510211	21	367
FF510211	20	369
FF510346	2	573
FF510535	26	535
FF510597	20	557
FF510602	21	557
FF510654	7	381
FF510944	2	573
FF510981	22	409
FF511362	5	557
FF511384	7	557
FF511854	20	367
FF511854	19	369
FF512574	12	615
FF513334	7	429
FF513392	1	451
FFSB115084	6	735
FFSB115085	7	735
FXB00000883	3	461
FXB00000884	4	461
FXB00000885	6	461
FXB00000886	7	461
FXB00000888	18	461
FXB00000889	19	461
FXB00000890	22	461
FXB00000891	24	461
FXB00000892	26	461
FXB00000893	27	461
FXB00000894	28	461
FXB00000895	29	461
FXB00000896	32	461
FXB00000897	33	461
FXB00000899	4	463
FXB00000900	5	463
FXB00000901	1B	463
FXB00000902	17	463
FXB00000904	2	465
FXB00000905	4	465
FXB00000906	5	465
FXB00000907	16	465
FXB00000908	19	465
FXB00000909	21	465
FXB00000910	23	465
FXB00000911	24	465
FXB00000912	25	465
FXB00000913	26	465
FXB00000914	27	465
FXB00000915	30	465
FXB00000916	32	465
FXB00000917	3	467
FXB00000918	5	467
FXB00000919	6	467
FXB00000920	8	467
FXB00000921	11	467
FXB00000922	12	467
FXB00000923	18	467
FXB00000923	31	475
FXB00000926	1A	469
FXB00000927	1C	469
FXB00000928	1D	469
FXB00000929	1E	469
FXB00000930	2	469
FXB00000931	3	469
FXB00000932	4	469
FXB00000933	5	469
FXB00000934	7	469
FXB00000935	8	469
FXB00000936	9	469
FXB00000938	11	469
FXB00000939	12	469
FXB00000940	14	469
FXB00000941	15	469
FXB00000942	33	469
FXB00000943	38	469
FXB00000947	3	471
FXB00000948	4	471
FXB00000949	5	471
FXB00000950	6	471
FXB00000951	7	471
FXB00000954	34	471
FXB00000956	33	471
FXB00000957	30	471
FXB00000958	42	471

Índice numérico - continuação

Nº peça	Item	Página
FXB00000959	44	471
FXB00000960	47	471
FXB00000961	9	471
FXB00000962	10	471
FXB00000963	11	471
FXB00000964	12	471
FXB00000965	16	471
FXB00000966	19	471
FXB00000967	1	472
FXB00000968	1A	473
FXB00000970	2	473
FXB00000971	3	473
FXB00000972	6	473
FXB00000973	7	473
FXB00000975	1	474
FXB00000976	1A	475
FXB00000977	1B	475
FXB00000978	1E	475
FXB00000979	1F	475
FXB00000980	1H	475
FXB00000981	2	475
FXB00000982	3	475
FXB00000983	4	475
FXB00000984	9	475
FXB00000985	11	475
FXB00000986	13	475
FXB00000987	14	475
FXB00000988	15	475
FXB00000989	16	475
FXB00000990	18	475
FXB00000991	19	475
FXB00000992	21	475
FXB00000993	22	475
FXB00000994	23	475
FXB00000995	26	475
FXB00000996	27	475
FXB00000997	28	475
FXB00000998	29	475
FXB00000999	30	475
FXB00001000	32	475
FXB00001001	33	475
FXB00001002	50	477
FXB00001007	52	477
FXB00001031	9	537
FXB00001032	10	537
FXB00001033	11	537
FXB00001034	12	537
FXB00001035	13	537
FXB00001036	8	537
FXB00001037	7	537
FXB00001038	15	537
FXB00001039	1	533
FXB00001040	2	533
FXB00001041	3	533
FXB00001042	1	528
FXB00001043	2	529
FXB00001044	3	529
FXB00001045	4	529
FXB00001046	5	529
FXB00001047	6	529
FXB00001048	7	529
FXB00001049	8	529
FXB00001050	9	529
FXB00001051	10	529
FXB00001052	11	529
FXB00001053	12	529
FXB00001054	13	529
FXB00001055	14	529
FXB00001056	15	529
FXB00001057	16	529
FXB00001058	17	529
FXB00001059	18	529
FXB00001060	19	529
FXB00001061	20	529
FXB00001062	21	529
FXB00001063	22	529
FXB00001064	23	529
FXB00001065	25	529
FXB00001068	29	529
FXB00001069	30	529
FXB00001070	31	529
FXB00001071	32	529
FXB00001072	33	529
FXB00001073	34	529
FXB00001076	37	529
FXB00001077	38	529
FXB00001078	39	529
FXB00001079	40	529
FXB00001131	20	759
FXB00001143	95	759
FXB00001761	31	735
FXB00001761	32	735
FXB00001945	69	759
FYA00000236	1	468
FYA00000261	18	715
FYA00000261	16	721
FYA00000262	19	715
FYA00000262	17	721
FYA00000663	3	419
FYA00000717	0	585
FYA00000717	0	587
FYA00000717	0	589
FYA00000717	0	591
FYA00000717	0	594
FYA00001076	0	429
FYA00001312	1	427
FYA00001346	0G	437
FYA00001490	24	529
FYA00001492	2	457
FYA00001494	1	457
FYA00001494	1	463
FYA00001494	40	475
FYA00001495	1B	469
FYA00001496	8	463
FYA00001497	9	463
FYA00001498	10	463
FYA00001499	1A	463
FYA00001500	1K	475
FYA00001501	1J	475
FYA00001824	0	419
FYA00002099	0	443
FYA00002134	25	501
FYA00002203	9	509
FYA00002203	0	510
FYA00002304	51	529
FYA00002305	52	529
FYA00002481	2	651
FYA00002482	6	651
FYA00003014	1	481
FYA00003014	10	543
FYA00003341	0	419
FYA00003626	2	461
FYA00004570	5	581
FYA00004934	77	591
FYA00005139	9	505
FYA00005139	8	509
FYA00005147	1	470
FYA00005148	18	471
FYA00005150	21	471
FYA00005153	23	461
FYA00005155	17	467
FYA00006591	90	735
FYA00007726	3	527
FYA00008476	3	583
FYA00008477	8	583
FYA00008594	0	583
FYA00008594	0B	583
FYA00008595	0	583
FYA00008595	0A	583
FYA00008596	1	583
FYA00008615	0	493
FYA00008915	4	507
FYA00008925	2	506
FYA00009134	9	509
FYA00009134	0	510
FYA00009151	0	494
FYA00009152	1	495
FYA00009153	2	493
FYA00009154	1	493
FYA00014584	0	437
FYA00016052	26	612
FYA00016054	32	612
FYA00028559	29	403
FYA40002175	3	523
FYA40004618	2	597
FYA40005509	0	583
FYA40009363	9	543
FYA60001119	1	441
FYA60001131	0	443
FYA60014073	1	441
FYB00000019	25	636
FYB00000114	33	601
FYB00000115	33F	601
FYB00000330	90	607
FYB40000001	19	644
FYB40000015	0	636
FYB60000024	50	644
FYB60000029	50	639
FYB60000033	50	639
FYB60000033	50	647
FYB60000047	0	601
FYB60000199	18	601
FYB60000199	0	606
FYB60000205	50	636
FYB60000205	12	649
H155194	3	741
H155316	15	739
H155318	17	739
H155347	28	739
H158170	16	741
H158173	13	741
H158175	19	741
H21259	19	403
H21259	20	403
H228111	20	735
H228111	22	737
H228111	18	739
H23125	6	181
H23125	5	183
H23125	5	270
H23125	5	65
H23125	3	67
H61354	4	695
H61354	3	701
H77698	2	367
H77698	2	369
H77698	2	415
H77698	8	417
H77698	5	419
H77698	16	421
H77698	17	421
H77698	13	427
H77698	21	437
H77698	22	437
H77698	34	437
H77698	0	439
H77698	12	439
H77698	12	523
H77698	12	525
H77698	13	525
H77698	21	53
H77698	5	531
H77698	4	545
H77698	5	579
H77698	4	581
H77698	6	581
H77698	4	583
H77698	7	615
H77698	14	641
H77698	15	641
H77698	4	649
H77698	5	649
H77698	3	713
H77698	17	715
H77698	20	715
H77698	15	721
H77698	18	721
H77698	7	721
H77698	20	729
HXE33527	51	407
J011235	13	746
J217083	9	379
J217083	8	381
J217083	49	393
J217083	12	547
J217083	4	551
J217083	4	553
J217083	1J	555
J217083	7	555

Índice numérico - continuação

Nº peça	Item	Página
J217083	13	557
J217083	2G	563
J217083	10	567
J219167	15	505
J219167	14	509
J222008	7	521
J222008	18	641
J222008	22	641
J222008	9	649
J222010	14	437
J222010	19	437
J222010	2	437
J222010	9	437
J222010	9	439
J222010	12	465
J222010	4	467
J222010	2	485
J222010	0	487
J222010	3	487
J222010	0	489
J222010	3	489
J222010	0B	495
J222010	1B	495
J222010	2	497
J222010	3	503
J222010	1	515
J222010	2	517
J222010	4D	517
J222010	4J	517
J222010	5	517
J222010	2	521
J222010	41	565
J222010	12	647
J222010	9	647
J222010	4	651
J222010	7	715
J222010	6	719
J222010	14	721
J222010	1	723
J222010	9	727
J222012	2	359
J222012	6	391
J222012	3	43
J222012	3	459
J222012	4	497
J222012	11	565
J222012	31	565
J222012	32	725
J222014	3	57
J222014	27	655
J222016	5	459
J222016	4	597
J222018	7	391
J222018	2	41
J222018	25	612
J222018	17	655
J222020	2	395
J222022	5	449
J222022	16	753
J231212	6	575
J253112	5	575
J257222	2	455
J260614	37	565
J260614	33	639
J260616	4	501
J260620	1	505
J260620	1	509
J260620	3	531
J260816	5	429
J260816	3	437
J260816	10	439
J260816	2	439
J260816	4	523
J260816	39	565
J260820	4	487
J260820	8	541
J260820	13	543
J271016	9	727
J271020	14	437
J271020	19	437
J271020	9	437
J271020	9	439
J271020	12	465
J271020	7	715
J271020	6	719
J271020	14	721
J271025	8	413
J271025	5	455
J271025	4	467
J271025	0	487
J271025	41	565
J271025	1	723
J271030	2	437
J271030	2	485
J271030	3	487
J271030	3	503
J271030	5	517
J271030	10	746
J271035	0	489
J271035	0B	495
J271035	1B	495
J271035	2	497
J271035	2	517
J271035	2	521
J271035	4	651
J271050	9	647
J271230	2	413
J271230	3	43
J271230	4	497
J271235	1	491
J271275	24	725
J281025	0M	493
J281035	1	527
J281240	2	29
J400613	28	609
J450420	13	421
J450510	3	397
J460310	8	437
J460325	10	641
J460410	32	437
J460616	6	417
J460616	25	437
J460616	29	437
J460616	11	501
J460616	19	501
J460616	3	501
J460616	9	527
J460620	7	437
J460620	1	445
J460620	9	485
J460620	0	519
J460620	17	527
J460620	5	527
J460620	1	545
J460620	1	571
J460620	5	583
J460625	12	429
J460625	11	437
J460630	15	541
J460630	12	641
J460820	28	437
J460820	3	445
J650614	5	501
J680616	4	429
J680616	12	481
J680616	16	481
J680616	2	481
J680616	8	481
J680616	10	541
J680616	3	541
J680820	12	543
J75481	5	453
J75481	2	662
J75481	2	665
J75481	26	667
J75481	2D	667
J75481	4	671
J75481	37	731
J75481	37	733
J75481	40	737
J75481	35	739
J75481	26	741
J75581	34	739
J780512	4G	599
J780612	17	639
J780616	9	612
J780625	12	644
J780820	21	641
J780820	8	649
J781030	0	515
J781030	4	517
J781030	10	639
J781030	9	693
J781030	3	695
J781030	3	697
J781030	1	699
J781030	2	701
J781030	27	705
J781035	11	647
J781035	1	689
J781035	5	703
J781040	22	367
J781040	21	369
J781040	1	489
J781040	5	687
J781045	2	711
J781065	2	489
J781080	7	697
J781225	1	499
J781230	3	683
J781240	36	659
J781240	36	662
J781240	36	665
J781240	6	685
J781240	18	725
J781245	18	687
J900616	24	409
J900616	26	411
J900616	0E	413
J900616	11	421
J900616	19	427
J900616	6	479
J900616	4	501
J900616	34E	565
J900620	1	505
J900620	1	509
J900620	3	531
J900620	22	557
J900625	4	535
J900635	1M	555
J900635	16	557
J900800	2	579
J900802	27	535
J900816	8	365
J900816	25	409
J900816	5	411
J900816	16	427
J900816	5	429
J900816	3	437
J900816	10	439
J900816	2	439
J900816	4	523
J900816	1K	555
J900816	8	559
J900816	39	565
J900820	14	363
J900820	4	487
J900820	8	541
J900820	4	729
J900825	15	363
J900825	32	713
J900830	50	393
J900830	26	409
J900830	7	411
J900835	8	535
J900835	9	615
J900850	4	421
J900850	4	573
J900855	15	565
J901002	28	705
J901016	9	727
J901016	10	757
J901016	10	762
J901020	9	365
J901020	39	393
J901020	10	399
J901020	27	409
J901020	18	411
J901020	15	421

Índice numérico - continuação

Nº peça	Item	Página
J901020	17	427
J901020	14	437
J901020	19	437
J901020	9	437
J901020	9	439
J901020	10	451
J901020	12	465
J901020	9	535
J901020	3	539
J901020	11	615
J901020	29	705
J901020	37	705
J901020	21	711
J901020	33	713
J901020	7	715
J901020	6	719
J901020	14	721
J901025	23	367
J901025	22	369
J901025	8	387
J901025	8	389
J901025	40	393
J901025	5	421
J901025	26	427
J901025	5	447
J901025	5	455
J901025	4	467
J901025	0	487
J901025	0M	493
J901025	5	549
J901025	6	551
J901025	15	557
J901025	4	561
J901025	41	565
J901025	10	612
J901025	34	713
J901025	1	723
J901025	3	729
J901030	6	359
J901030	10	365
J901030	4	384
J901030	41	393
J901030	8	399
J901030	28	409
J901030	9	411
J901030	25	427
J901030	2	437
J901030	2	485
J901030	3	487
J901030	3	503
J901030	5	517
J901030	10	535
J901030	11	547
J901030	12	547
J901030	2	549
J901030	3	551
J901030	3	553
J901030	1F	555
J901030	6	555
J901030	14	557
J901030	3	561
J901030	9	563
J901030	2	564
J901030	24	565
J901030	21	569
J901030	6	615
J901030	9	687
J901030	17	729
J901035	0	489
J901035	0B	495
J901035	1B	495
J901035	2	497
J901035	2	517
J901035	2	521
J901035	1	527
J901035	7	553
J901035	9	567
J901035	10	579
J901035	3	612
J901035	4	651
J901035	32	731
J901035	32	733
J901035	33	735
J901035	29	739
J901040	20	569
J901040	28	657
J901045	3	384
J901045	54	393
J901050	42	393
J901050	9	647
J901230	3	43
J901230	4	497
J901230	5	693
J901230	7	703
J901235	2	729
J901250	24	367
J901250	23	369
J901250	25	53
J901265	32	725
J901270	12	687
J901270	2	693
J901280	8	685
J901285	13	693
J901425	26	655
J901425	19	657
J901430	4	711
J901435	2	57
J901435	2	750
J901635	12	35
J901645	17	535
J901645	37	601
J921230	1	359
J921230	19	565
J921235	8	359
J921240	8	391
J921245	2	459
J921640	3	597
J921655	8	597
J921680	5	597
J921806	9	391
J921840	16	655
J921845	24	612
J922055	1	395
J922203	2	447
J922203R	2	447
J922245	4	449
J922270	15	753
J931600	11	31
J931640	21	45
J932055	6	45
J950008	1L	555
J950008	18	557
J950008	3	577
J950008	17	641
J950010	2	387
J950010	2	389
J950010	29	409
J950010	3	411
J950010	15	427
J950010	7	547
J950010	4	559
J950010	2E	563
J950010	3C	563
J950010	6	565
J950010	34	605
J950010	31	607
J950012	3	649
J950018	10	391
J950020	16	447
J950020	7	655
J950020	15	657
J950020	20	659
J950020	20	662
J950020	20	665
J950020	10	667
J950022	11	655
J950022	22	659
J950022	22	662
J950022	22	665
J951016	16	667
J952010	4C	517
J952014	5H	425
J971030	26	739
JD5742	12	403
JD5850	10	403
JD5851	0	403
JD5855	30	403
JD5855	40	657
JD5855	44	657
JD5855	40	667
JD5909	2	403
JD7759	20	633
JD7759	16	743
JD7769	19	633
JD7769	6	727
L12622	12	563
L159272	22	367
M340816	2	505
M340816	2	509
M340816	64	601
M340820	37	605
M340820	38	607
M340825	55	603
M340825	30	741
M341030	21	601
M341030	44	607
M341030	29	731
M341030	29	733
M341056	43	605
M341056	41	607
M341090	43	607
M341228	3	753
M341236	27	731
M341236	27	733
M341236	30	735
M341245	60	603
M341456	12	741
M341840	20	757
M341840	21	762
M341850	40	47
M341880	12	735
M341880	12	739
M342045	16	755
M342045	41	759
M351020	6	31
M430613	2	425
M491832	8	599
M492564	32	757
M500605	7	505
M500605	6	509
M500807	17	605
M500807	16	607
M570010	30	409
M570010	12	411
M63200	1B	559
M800636	61	737
M800650	17A	49
M800650	22A	49
M800650	11	53
M800650	3	707
M800650	7	729
M800650	8	729
M800650	9	729
M84971	10	139
M84971	8	253
M84971	8	341
M87733	2	131
M89679	4	377
N10213	10	379
N10213	9	381
N231749	2	55
N275830	33	243
N275830	33	245
N275830	33	331
P63448	14	403
PE11011	1	173
PE11089	1	266
PE11212	1	175
PE11213	1	354
PF13564	2	616
PF81399	4	616
PF81429	3	616
PF81438	1	616
PF81438	3	616
PFA10255	1	616
PFA10255	3	616
PFA10274	3	616
PFA10319	1	616
PFA10319	3	616

Índice numérico - continuação

Nº peça	Item	Página
PFA10480	3	616
PFA10481	1	616
PFA10481	3	616
PG200002	50	753
PG200002	0	754
PG200003	1	45
PG200003	0	47
PG200003	51	753
PG200003	0	757
PG200014	11	453
PG200016G	38	731
PG200016G	38	733
PG200017G	39	735
PG200018G	39	739
PG201250	1	735
PG202085	0	601
PG202086	50	753
PG202086	0	759
PG210251	2	735
PM37391	8	453
PMH1538	19	393
PMH1539	44	393
R101225	16	209
R101225	16	297
R101225	15	97
R104592	4	201
R104592	20	223
R104592	4	289
R104592	20	311
R113698	11	227
R113698	11	315
R114082	9	115
R114082	9	227
R114082	9	315
R114125	11	655
R114125	22	659
R114125	22	662
R114125	22	665
R114193	14	209
R114193	14	297
R114193	13	97
R114194	15	209
R114194	15	297
R114194	14	97
R115138	35	243
R115138	31	245
R115138	31	331
R115250	1	196
R115250	1	284
R115250	1	80
R116031	9	191
R116031	9	279
R116031	9	75
R116296	1	185
R116296	1	273
R116296	1	69
R116466	8	111
R116466	8	223
R116466	8	311
R116516	19	121
R116516	17	233
R116516	17	321
R119874	11	111
R119874	11	223
R119874	11	311
R120467	5	203
R120467	5	291
R120467	5	89
R120631	2	112
R120631	2	224
R120631	2	312
R120638	8	118
R120638	8	230
R120638	8	318
R121635	2	123
R121635	2	236
R123226	6	101
R123226	8	109
R123226	6	213
R123226	8	221
R123226	6	301
R123226	8	309
R123354	4	195
R123354	4	283
R123354	4	79
R123417	9	109
R123417	9	221
R123417	9	309
R123501	14	125
R123501	4	237
R123501	4	325
R123525	4	141
R123525	4	255
R123525	4	343
R123561	7	112
R123561	7	224
R123561	7	312
R123562	7	112
R123562	7	224
R123562	7	312
R123563	4	112
R123563	4	224
R123563	4	312
R123564	4	112
R123564	4	224
R123564	4	312
R123565	4	117
R123565	4	229
R123565	4	317
R123570	11	131
R123572	18	131
R123575	4	181
R123575	3	183
R123575	7	270
R123575	7	65
R123575	5	67
R123584	2	209
R123584	2	297
R123616	5	200
R123616	5	288
R123616	5	84
R128415	7	101
R128415	8	213
R128415	8	301
R130574	4	112
R130574	4	224
R130574	4	312
R130575	4	112
R130575	4	224
R130575	4	312
R130576	7	112
R130576	7	224
R130576	7	312
R130577	7	112
R130577	7	224
R130577	7	312
R130578	11	227
R130578	11	315
R131182	17	111
R131182	17	223
R131182	17	311
R131283	12	209
R131283	12	297
R131283	11	97
R131768	2	188
R131768	2	275
R131768	2	72
R132518	5	111
R132518	5	223
R132518	5	311
R133405	2	210
R133405	2	298
R133405	2	98
R133643	5	199
R133643	5	287
R133643	5	83
R134002	4	409
R134002	29	411
R134002	25	711
R134465	25	367
R134518	3	209
R134518	3	297
R134518	3	97
R134552	3	215
R134552	3	303
R134920	2	167
R134920	32	191
R134920	32	279
R134920	32	75
R135509	3	204
R135509	3	292
R135509	3	90
R135510	2	204
R135510	2	292
R135510	2	90
R135752	30	243
R135752	26	245
R135752	26	331
R135757	2	122
R135757	2	234
R135757	2	322
R135918	5	112
R135918	7	188
R135918	..	189
R135918	5	224
R135918	7	275
R135918	..	276
R135918	5	312
R135918	7	72
R135918	..	73
R136475	4	209
R136475	4	297
R136475	4	97
R136495	3	185
R136495	3	273
R136495	3	69
R162917	13	357
R168831	2	463
R205544	31	409
R205544	10	615
R228566	22	535
R26448	6	367
R26448	28	369
R26448	16	653
R26552	11	49
R26552	21	735
R26552	23	737
R26552	19	739
R26650	10	111
R26650	10	223
R26650	10	311
R26906	7	367
R26906	8	369
R27212	13	653
R28811	2	189
R28811	2	276
R28811	2	73
R29424	7	693
R29424	1	695
R29424	1	697
R29424	3	699
R48685	7	111
R48685	6	112
R48685	7	223
R48685	6	224
R48685	7	311
R48685	6	312
R500242	1	199
R500242	1	287
R500242	1	83
R500271	21	129
R500271	21	241
R500271	21	329
R500293	1	73
R500394	1	193
R500394	1	281
R500394	1	77
R501124	10	115
R501124	10	227
R501124	10	315
R501428	5	125
R501428	6	237
R501428	6	325
R502079	2	199
R502079	2	287
R502079	25	535
R502079	2	83
R502175	3	142
R502175	3	258

Índice numérico - continuação

Nº peça	Item	Página
R502175	3	346
R502329	2	142
R502329	2	258
R502329	2	346
R502341	7	117
R502341	7	229
R502341	7	317
R502367	6	121
R502367	12	233
R502367	13	233
R502367	3	233
R502367	12	321
R502367	13	321
R502367	3	321
R502371	5	121
R502511	18	121
R502512	15	121
R502513	12	399
R502541	2	191
R502541	2	279
R502541	2	75
R502725	1	103
R502725	7	215
R502725	7	303
R502755	6	115
R502755	6	227
R502755	6	315
R502811	6	125
R502902	8	183
R502902	4	270
R502902	12	65
R502902	13	65
R502902	1	67
R502902	2	67
R503444	1	188
R503444	1	275
R503444	1	72
R503766	8	127
R503766	8	238
R503766	8	239
R503766	8	326
R503890	2	238
R504209	3	229
R504209	3	317
R504282	1	209
R504282	1	297
R504282	1	97
R504531	4	336
R50454	3	393
R50454	7	399
R50454	3	409
R50454	32	411
R50454	13	535
R50454	1	539
R504577	4	191
R504577	4	279
R504577	4	75
R504631	15	117
R504631	15	229
R504631	15	317
R504734	11	109
R504734	11	221
R504734	11	309
R504754	18	101
R504754	18	213
R504754	18	301
R504762	1	104
R504762	1	216
R504762	1	304
R504781	30	191
R504781	30	279
R504781	30	75
R504782	16	117
R504782	16	229
R504782	16	317
R504843	6	209
R504843	6	297
R504843	6	97
R504850	1	111
R504850	1	223
R504850	1	311
R504882	2	117
R505166	2	77
R505452	3	167
R505452	35	191
R505452	35	279
R505452	35	75
R505479	10	101
R505479	10	213
R505479	10	301
R505480	14	101
R505480	14	213
R505480	14	301
R505543	20	117
R505543	20	229
R505543	20	317
R505609	3	112
R505609	3	224
R505609	3	312
R515029	6	77
R515030	5	193
R515030	5	281
R515030	7	77
R515033	11	121
R515033	11	233
R515033	11	321
R515034	13	121
R515034	10	233
R515034	10	321
R515044	38	191
R515044	38	279
R515044	38	75
R515408	9	209
R515408	9	297
R515408	8	97
R515428	6	67
R515454	18	191
R515454	18	279
R515454	18	75
R515494	5	209
R515494	5	297
R515494	5	97
R515535	4	167
R515535	36	191
R515535	36	279
R515535	36	75
R515555	1	181
R515555	9	183
R515555	8	270
R515555	9	65
R515555	9	67
R516125	6	191
R516125	6	279
R516125	6	75
R516138	12	67
R516140	13	117
R516140	13	229
R516140	13	317
R516174	2	65
R516174	14	67
R516510	3	127
R516510	3	238
R516510	3	239
R516510	3	326
R516557	25	109
R516557	25	221
R516557	25	309
R516584	1	127
R516584	1	238
R516584	1	239
R516584	1	326
R516648	3	187
R516648	3	274
R516648	3	71
R517237	2	187
R517237	2	274
R517237	2	336
R517237	2	71
R517471	10	135
R517471	5	249
R517471	5	335
R518210	6	140
R518210	6	254
R518210	6	342
R518345	31	191
R518345	31	279
R518345	31	75
R518455	1	141
R518455	1	255
R518455	1	343
R518543	8	257
R518543	8	345
R518809	5	117
R518809	5	229
R518809	5	317
R518859	7	257
R518859	7	345
R518861	4	111
R518861	4	223
R518861	4	311
R518872	5	233
R518872	5	321
R519025	9	101
R519025	9	213
R519025	9	301
R519308	6	193
R519308	6	281
R519398	2	169
R519398	22	257
R519398	22	345
R519440	1	139
R519440	7	253
R519440	7	341
R519482	2	257
R519482	2	345
R519484	10	243
R519484	10	245
R519484	10	331
R519486	1	201
R519486	1	289
R519487	5	257
R519487	5	345
R519488	3	201
R519488	3	289
R519488	4	87
R519489	39	243
R519489	37	245
R519489	37	331
R519491	1	197
R519491	1	285
R519491	1	81
R519517	8	101
R519517	7	213
R519517	7	301
R519581	1	121
R519582	15	233
R519582	15	321
R519737	13	101
R519737	13	213
R519737	13	301
R519989	3	169
R519989	21	257
R519989	21	345
R520102	3	137
R520102	3	251
R520102	3	339
R520102	16	393
R520139	2	97
R520461	2	201
R520461	2	289
R520632	1	137
R520632	13	243
R520632	13	245
R520632	1	251
R520632	13	331
R520632	1	339
R520672	10	257
R520672	10	345
R520856	26	243
R520856	22	245
R520856	22	331
R520867	6	117
R520867	17	121
R520867	6	229
R520867	8	233
R520867	6	317
R520867	8	321
R520983	5	237
R520983	5	325

Índice numérico - continuação

Nº peça	Item	Página
R521037	4	125
R521060	2	193
R521060	2	281
R521061	3	193
R521061	3	281
R521083	4	193
R521083	4	281
R521158	32	243
R521158	34	245
R521158	34	331
R521200	38	243
R521200	36	245
R521200	36	331
R521207	11	253
R521207	11	341
R521390	5	181
R521390	4	183
R521390	6	270
R521390	6	65
R521390	4	67
R521401	7	181
R521401	2	183
R521401	2	270
R521401	14	65
R521401	12	67
R521407	8	243
R521407	8	245
R521407	8	331
R521458	9	117
R521458	9	229
R521458	9	317
R521530	21	191
R521530	21	279
R521530	21	75
R521540	21	253
R521540	21	341
R521544	16	121
R521544	7	233
R521544	7	321
R521548	1	198
R521548	3	198
R521548	1	286
R521548	3	286
R521548	1	82
R521548	3	82
R522106	8	193
R522106	8	281
R522199	11	65
R522200	1	183
R522200	1	270
R522200	6	67
R522482	22	253
R522482	22	341
R522554	2	87
R522686	2	124
R522686	2	324
R522690	25	367
R522690	24	369
R522735	11	243
R522735	11	245
R522735	11	331
R522776	1	213
R522776	1	301
R522941	17	253
R522941	17	341
R522942	15	139
R522942	14	253
R522942	14	341
R522943	9	139
R522943	13	253
R522943	13	341
R522944	2	235
R522944	2	323
R523187	6	139
R523187	2	253
R523187	2	341
R523199	7	103
R523199	2	215
R523199	2	303
R523372	15	131
R523372	35	243
R523372	31	245
R523372	31	331
R524234	12	191
R524234	12	279
R524234	12	75
R524235	2	127
R524235	2	239
R524235	2	326
R524438	15	257
R524438	15	345
R524453	5	243
R524453	5	245
R524453	5	331
R524482	1	101
R524496	2	117
R524496	2	229
R524496	2	317
R524497	3	181
R524497	6	183
R524497	10	270
R524497	10	65
R524497	7	67
R524759	5	103
R525452	5	117
R525452	5	229
R525452	5	317
R526838	10	118
R526838	10	230
R526838	10	318
R526941	3	87
R526944	24	109
R526944	24	221
R526944	24	309
R527556	2	201
R527556	2	289
R527625	1	87
R527787	5	195
R527787	5	283
R527787	5	79
R529168	23	191
R529168	23	279
R529168	23	75
R529563	5	195
R529563	5	283
R529563	5	79
R529946	1	127
R532018	2	77
R532383	2	201
R532383	2	289
R534091	16	233
R534091	16	321
R534978	12	233
R534978	13	233
R534978	2	233
R534978	12	321
R534978	13	321
R534978	2	321
R536135	13	233
R536135	13	321
R536136	12	233
R536136	12	321
R54114	7	115
R54114	7	227
R54114	7	315
R54123	2	375
R55453	3	191
R55453	3	279
R55453	3	75
R56902	3	400
R61467	3	188
R61467	3	275
R61467	1	72
R61467	3	72
R61871	2	195
R61871	2	283
R61871	2	79
R63185	12	101
R63185	17	101
R63185	11	213
R63185	11	301
R63548	1	131
R63548	17	243
R63548	17	245
R63548	17	331
R65397	5	167
R65397	33	191
R65397	38	191
R65397	33	279
R65397	38	279
R65397	33	75
R65397	38	75
R69281	10	117
R69281	10	229
R69281	10	317
R71228	2	109
R71228	2	221
R71228	2	309
R72328	6	203
R72328	6	291
R72328	6	89
R72659	4	203
R72659	4	291
R72659	1	392
R72659	14	421
R72659	4	89
R73384	13	365
R73384	8	531
R81275	5	77
R82718	6	124
R82718	6	324
R89944	1	123
R89944	1	124
R89944	1	236
R89944	1	324
R91360	1	191
R91360	1	279
R91360	1	75
R97061	7	129
R97061	7	241
R97061	7	329
R97185	16	111
R97185	7	118
R97185	16	223
R97185	7	230
R97185	16	311
R97185	7	318
RE164448	1	164
RE167207	7	135
RE167207	6	249
RE167207	6	335
RE33705	1	198
RE33705	2	198
RE33705	1	286
RE33705	2	286
RE33705	1	82
RE33705	2	82
RE40048	4	387
RE40048	4	389
RE42139	5	375
RE42713	4	201
RE42713	20	223
RE42713	4	289
RE42713	20	311
RE44574	1	112
RE44574	1	150
RE44574	4	188
RE44574	1	224
RE44574	4	275
RE44574	1	312
RE44574	4	72
RE46684	3	101
RE46684	11	129
RE46684	3	213
RE46684	11	241
RE46684	3	301
RE46684	11	329
RE46684	3	77
RE46685	7	109
RE46685	10	125
RE46685	9	195
RE46685	7	221
RE46685	13	237
RE46685	9	283
RE46685	7	309
RE46685	13	325
RE46685	9	79
RE46686	21	101
RE46686	12	125

Índice numérico - continuação

Nº peça	Item	Página
RE46686	17	129
RE46686	11	237
RE46686	17	241
RE46686	11	325
RE46686	17	329
RE46687	19	109
RE46687	19	221
RE46687	19	309
RE500005	13	65
RE500005	1	67
RE500345	1	204
RE500345	1	292
RE500345	1	90
RE500527	1	189
RE500527	1	276
RE500527	1	73
RE500608	8	115
RE500608	8	227
RE500608	8	315
RE500826	4	109
RE500826	4	221
RE500826	4	309
RE502173	5	129
RE502173	5	241
RE502173	5	329
RE504210	19	117
RE504210	19	229
RE504210	19	317
RE504233	3	210
RE504233	3	298
RE504233	3	98
RE504839	1	162
RE505264	23	535
RE505501	12	111
RE505501	12	223
RE505501	12	311
RE505921	1	112
RE505921	1	224
RE505921	1	312
RE505939	1	187
RE505939	1	274
RE505939	1	71
RE505940	5	336
RE507247	20	129
RE507247	20	241
RE507247	20	329
RE507539	25	191
RE507539	25	279
RE507539	25	75
RE507540	26	191
RE507540	26	279
RE507540	26	75
RE507807	21	111
RE507807	21	223
RE507807	21	311
RE507952	8	195
RE507952	3	200
RE507952	8	283
RE507952	3	288
RE507952	8	79
RE507952	3	84
RE507959	14	191
RE507959	14	279
RE507959	14	75
RE508185	2	111
RE508185	2	223
RE508185	2	311
RE508489	7	209
RE508489	8	209
RE508489	7	297
RE508489	8	297
RE508489	7	97
RE508566	10	109
RE508566	1	151
RE508566	10	221
RE508566	22	221
RE508566	10	309
RE508566	22	309
RE508599	7	237
RE508599	7	325
RE509093	29	191
RE509093	29	279
RE509093	29	75
RE509829	9	131
RE509865	22	221
RE509865	22	309
RE515622	1	107
RE515622	1	219
RE515622	1	307
RE515636	17	191
RE515636	17	279
RE515636	17	75
RE516026	11	101
RE516026	12	213
RE516026	12	301
RE516178	14	393
RE516219	1	165
RE516335	18	191
RE516335	18	279
RE516335	18	75
RE516336	11	191
RE516336	11	279
RE516336	11	75
RE516340	1	112
RE516340	14	221
RE516340	1	224
RE516340	14	309
RE516340	1	312
RE516491	16	117
RE516491	16	229
RE516491	16	317
RE51650	10	137
RE51650	5	137
RE51650	9	137
RE51650	10	251
RE51650	5	251
RE51650	9	251
RE51650	10	339
RE51650	5	339
RE51650	9	339
RE516512	3	207
RE516512	3	295
RE516512	3	95
RE516553	8	137
RE516553	5	207
RE516553	8	251
RE516553	5	295
RE516553	8	339
RE516553	5	95
RE516999	13	191
RE516999	13	279
RE516999	13	75
RE517230	1	210
RE517230	1	298
RE517230	1	98
RE517370	17	109
RE517370	7	191
RE517370	17	221
RE517370	7	279
RE517370	17	309
RE517370	7	75
RE517435	2	121
RE517435	3	121
RE517435	4	121
RE518081	12	121
RE518097	5	140
RE518097	5	254
RE518097	5	342
RE519115	12	233
RE519115	13	233
RE519115	12	321
RE519115	13	321
RE519144	8	135
RE519144	3	249
RE519144	3	335
RE519696	10	137
RE519696	9	137
RE519696	10	251
RE519696	9	251
RE519696	10	339
RE519696	9	339
RE520229	1	200
RE520229	1	288
RE520229	1	84
RE520928	20	191
RE520928	20	279
RE520928	20	75
RE520930	19	191
RE520930	19	279
RE520930	19	75
RE520953	39	191
RE520953	39	279
RE520953	39	75
RE521531	10	131
RE521531	16	243
RE521531	16	245
RE521531	16	331
RE521616	5	115
RE521616	5	227
RE521616	1	261
RE521616	5	315
RE521616	1	349
RE521639	1	121
RE521639	1	233
RE521639	1	321
RE521756	2	118
RE521756	3	118
RE521756	4	118
RE521756	5	118
RE521756	6	118
RE521756	2	230
RE521756	3	230
RE521756	4	230
RE521756	5	230
RE521756	6	230
RE521756	2	318
RE521756	3	318
RE521756	4	318
RE521756	5	318
RE521756	6	318
RE52242	20	101
RE52242	2	141
RE52242	2	255
RE52242	2	343
RE522589	9	257
RE522589	9	345
RE522594	6	167
RE522594	34	191
RE522594	34	279
RE522594	34	75
RE522596	20	191
RE522596	20	279
RE522596	20	75
RE522723	9	249
RE522723	9	335
RE522794	3	135
RE522794	10	249
RE522794	10	335
RE522799	26	257
RE522799	26	345
RE522823	8	249
RE522823	8	335
RE522824	7	249
RE522824	7	335
RE522878	4	207
RE522878	4	295
RE522878	4	95
RE523023	21	117
RE523023	21	229
RE523023	21	317
RE523032	11	117
RE523032	11	229
RE523032	11	317
RE523168	22	109
RE523168	23	109
RE523168	23	221
RE523168	23	309
RE523169	5	109
RE523169	5	221
RE523169	5	309
RE523249	27	191
RE523249	27	279
RE523249	27	75
RE523250	16	101
RE523250	17	213
RE523250	17	301
RE523319	4	243
RE523319	4	245
RE523319	4	331

Índice numérico - continuação

Nº peça	Item	Página
RE523462	3	129
RE523462	3	241
RE523462	3	329
RE523464	6	129
RE523464	6	241
RE523464	6	329
RE523483	14	257
RE523483	14	345
RE523491	9	243
RE523491	9	245
RE523491	9	331
RE523629	8	129
RE523629	8	241
RE523629	8	329
RE523819	1	243
RE523819	6	243
RE523819	1	245
RE523819	6	245
RE523819	1	331
RE523819	6	331
RE523854	1	135
RE523854	11	249
RE523854	11	335
RE524036	3	257
RE524036	3	345
RE524220	9	129
RE524220	9	241
RE524220	9	329
RE524450	1	115
RE524450	2	115
RE524450	5	115
RE524450	1	153
RE524450	1	227
RE524450	2	227
RE524450	5	227
RE524450	1	261
RE524450	1	315
RE524450	2	315
RE524450	5	315
RE524450	1	349
RE524453	4	115
RE524453	3	153
RE524453	1	154
RE524453	4	227
RE524453	4	315
RE524723	1	207
RE524723	1	295
RE524723	1	95
RE524724	15	393
RE524730	20	253
RE524730	20	341
RE524901	34	243
RE524901	32	245
RE524901	32	331
RE524988	1	243
RE525016	4	135
RE525016	11	379
RE525016	10	381
RE525094	28	245
RE525094	28	331
RE525243	23	245
RE525243	23	331
RE525452	5	117
RE526223	1	266
RE526519	8	121
RE526519	12	233
RE526519	13	233
RE526519	6	233
RE526519	12	321
RE526519	13	321
RE526519	6	321
RE526834	6	137
RE526834	2	207
RE526834	6	251
RE526834	2	295
RE526834	6	339
RE526834	2	95
RE527054	15	191
RE527054	15	279
RE527054	15	75
RE527055	16	191
RE527055	16	279
RE527055	16	75
RE527098	4	107
RE527098	4	219
RE527098	4	307
RE527142	19	257
RE527142	19	345
RE52722	6	135
RE52722	2	249
RE52722	2	335
RE527528	14	191
RE527528	14	279
RE527528	14	75
RE527832	1	161
RE527833	1	157
RE527834	1	159
RE527834	1	261
RE527834	1	349
RE527858	3	131
RE527858	1	235
RE527858	27	243
RE527858	21	245
RE527858	1	323
RE527858	21	331
RE528089	22	243
RE528089	23	245
RE528089	23	331
RE528090	12	243
RE528207	1	169
RE528219	7	243
RE528219	7	245
RE528219	7	331
RE528277	28	243
RE528277	28	245
RE528277	28	331
RE528360	8	181
RE528638	1	111
RE528638	1	171
RE528638	1	223
RE528638	1	263
RE528638	1	311
RE528638	1	351
RE528756	12	243
RE528884	1	245
RE528884	1	331
RE528950	4	111
RE528950	4	223
RE528950	4	311
RE529641	7	137
RE529641	7	251
RE529641	7	339
RE529643	7	137
RE529643	7	251
RE529643	7	339
RE529804	12	139
RE529804	24	253
RE529804	24	341
RE529822	2	103
RE529822	1	215
RE529822	1	303
RE530299	45	393
RE531221	14	121
RE531223	7	121
RE531808	39	191
RE531808	39	279
RE531808	6	421
RE531808	12	423
RE531808	39	75
RE532250	10	191
RE532250	10	279
RE532250	10	75
RE533148	1	117
RE533148	5	117
RE533148	1	229
RE533148	5	229
RE533148	1	317
RE533148	5	317
RE534109	1	163
RE534109	10	191
RE534109	10	279
RE534109	10	75
RE534520	1	243
RE534520	6	243
RE534520	1	245
RE534520	1	331
RE534545	1	243
RE534545	6	243
RE534545	1	245
RE534545	6	245
RE534545	1	331
RE534545	6	331
RE535517	9	181
RE535560	7	183
RE535560	3	270
RE535560	13	65
RE535560	1	67
RE535686	1	243
RE535686	6	243
RE535686	1	245
RE535686	6	245
RE535686	1	331
RE535686	6	331
RE535990	1	243
RE535990	2	243
RE535990	6	243
RE535990	1	245
RE535990	2	245
RE535990	6	245
RE535990	1	331
RE535990	2	331
RE535990	6	331
RE536805	12	245
RE536805	12	331
RE537143	23	257
RE537143	23	345
RE537834	22	111
RE537834	22	223
RE537834	22	311
RE538044	11	257
RE538044	11	345
RE538097	14	109
RE538097	14	221
RE538097	14	309
RE538123	2	243
RE538123	6	243
RE538123	2	245
RE538123	6	245
RE538123	2	331
RE538123	6	331
RE538289	4	198
RE538289	4	286
RE538806	4	82
RE539279	2	399
RE540392	5	137
RE540392	7	137
RE540392	5	251
RE540392	7	251
RE540392	5	339
RE540392	7	339
RE540438	10	137
RE540438	5	137
RE540438	9	137
RE540438	10	251
RE540438	5	251
RE540438	9	251
RE540438	10	339
RE540438	5	339
RE540438	9	339
RE540439	10	137
RE540439	5	137
RE540439	9	137
RE540439	10	251
RE540439	5	251
RE540439	9	251
RE540439	10	339
RE540439	5	339
RE540439	9	339
RE541633	5	131
RE541933	1	398
RE543306	23	257
RE543306	23	345
RE543935	4	233
RE543935	4	321
RE546781	1	167
RE546781	37	191
RE546781	37	279
RE546781	37	75
RE547909	3	117

Índice numérico - continuação

Nº peça	Item	Página
RE54885	16	131
RE54885	37	243
RE54885	29	245
RE54885	29	331
RE553072	5	137
RE553072	7	137
RE553072	5	251
RE553072	7	251
RE553072	5	339
RE553072	7	339
RE553073	10	137
RE553073	5	137
RE553073	9	137
RE553073	10	251
RE553073	5	251
RE553073	9	251
RE553073	10	339
RE553073	5	339
RE553073	9	339
RE553421	1	233
RE553421	1	321
RE556544	3	117
RE557890	13	233
RE557890	13	321
RE557891	12	233
RE557891	12	321
RE56369	13	209
RE56369	13	297
RE56369	12	97
RE566623	3	117
RE57190	19	213
RE57190	19	301
RE57604	3	336
RE59298	2	125
RE59298	2	237
RE59298	2	325
RE60028	1	129
RE60028	1	241
RE60028	1	329
RE60029	18	129
RE60029	18	241
RE60029	18	329
RE60071	4	129
RE60071	4	241
RE60071	4	329
RE60242	19	129
RE60242	19	241
RE60242	19	329
RE60854	6	207
RE60854	6	295
RE60854	6	95
RE63674	13	111
RE63674	13	223
RE63674	13	311
RE65165	7	112
RE65165	1	145
RE65165	7	224
RE65165	7	312
RE65168	4	112
RE65168	1	146
RE65168	4	224
RE65168	4	312
RE65908	11	115
RE65908	1	143
RE65908	11	227
RE65908	11	315
RE65909	11	115
RE65909	1	144
RE65909	11	227
RE65909	11	315
RE65911	7	112
RE65911	1	147
RE65911	7	224
RE65911	7	312
RE65912	4	112
RE65912	1	148
RE65912	4	224
RE65912	4	312
RE65978	14	131
RE65978	36	243
RE65978	30	245
RE65978	16	257
RE65978	30	331
RE65978	16	345
RE67050	10	129
RE67050	10	241
RE67050	10	329
RE67231	1	125
RE67231	1	237
RE67231	1	325
RE67238	9	125
RE67238	5	141
RE67238	2	185
RE67238	10	237
RE67238	5	255
RE67238	2	273
RE67238	10	325
RE67238	5	343
RE67238	2	69
RE68234	13	131
RE68255	12	379
RE68255	11	381
RE69898	3	195
RE69898	3	283
RE69898	3	79
RE70487	7	204
RE70487	7	292
RE70487	7	90
RE70681	4	204
RE70681	4	292
RE70681	4	90
RE70756	1	204
RE70756	6	204
RE70756	1	292
RE70756	6	292
RE70756	1	90
RE70756	6	90
RE71255	20	111
RE71255	10	121
RE71255	4	201
RE71255	20	223
RE71255	9	233
RE71255	4	289
RE71255	20	311
RE71255	9	321
RE71255	9	77
RE71256	5	204
RE71256	5	292
RE71256	5	90
SE501226	1	265
SE501226	1	353
SE501227	5	109
SE501227	5	221
SE501227	5	309
SE501407	1	204
SE501407	1	292
SE501407	1	90
SE501583	1	121
SE501583	1	233
SE501583	1	321
SE501655	1	112
SE501655	1	224
SE501655	1	312
SE501669	9	131
SE501680	1	243
SE501680	1	245
SE501680	1	331
SE501812	4	111
SE501812	4	223
SE501812	4	311
SE501813	2	118
SE501813	2	230
SE501813	2	318
SE501833	2	205
SE501833	2	293
SE501915	14	191
SE501915	14	279
SE501915	14	75
SE501916	14	191
SE501916	14	279
SE501916	14	75
SE501926	1	167
SE501926	37	191
SE501926	37	279
SE501926	37	75
SE502140	1	266
SE502707	1	173
SE502800	39	191
SE502800	39	279
SE502800	39	75
SE502801	39	191
SE502801	39	279
SE502801	39	75
T107446	4	703
T108036	35	735
T108036	31	739
T108036G	35	735
T108036G	31	739
T108085	33E	601
T108221	5	501
T110444	31	612
T111819	31	47
T1156A	2	621
T1156A	2	623
T1156A	2	625
T1157A	3	621
T1157A	3	623
T1157A	3	625
T116332	16	655
T116334	34	739
T118385	7	361
T122075	3	125
T122075	3	237
T122075	3	325
T13624	21	731
T13624	21	733
T13814	4	131
T138885	13	659
T138885	13	662
T138885	13	665
T138902	13	659
T138902	13	662
T139614	11	39
T139615	12	39
T146102	6	204
T146102	9	204
T146102	6	292
T146102	9	292
T146102	6	90
T146102	9	90
T146104	9	204
T146104	9	292
T146104	9	90
T146106	9	204
T146106	9	292
T146106	9	90
T146515	9	204
T146515	9	292
T146515	9	90
T146516	9	204
T146516	9	292
T146516	9	90
T146667	5	401
T146668	7	401
T149983	16	403
T149983	22	612
T151857	1A	559
T152608	7	727
T153672	28	401
T153672	40	657
T153672	42	657
T153672	40	667
T153673	43	657
T153673	40	667
T158424	8	563
T173311	1	168
T187535	11	401
T187757	4	400
T187758	4	405
T187759	4	405
T18891	9	111
T18891	9	223
T18891	9	311
T190393	9	401
T190799	11	405
T190803	11	405
T190807	24	535
T191211	8	453
T191211	9	453

Índice numérico - continuação

Nº peça	Item	Página
T201367	14	653
T201519	8	401
T201547	8	405
T201548	8	405
T20168	14	111
T20168	14	223
T20168	14	311
T202379	15	653
T20280	4	139
T20280	4	253
T20280	27	257
T20280	4	341
T20280	27	345
T203958	8	453
T203958	9	453
T20758	1	122
T20758	1	234
T20758	1	322
T209259	9	39
T209260	6	39
T209627	5	423
T211051	4	397
T213766	12	389
T215077	13	361
T215077	11	363
T216193	13	403
T216880	8	453
T217272	7	377
T221128	26	401
T222746	37	405
T222747	37	405
T222757	3	405
T222758	3	405
T222777	16	405
T222778	16	405
T222805	14	405
T222806	14	405
T222823	7	405
T222825	7	405
T222833	36	405
T222834	36	405
T222837	34	405
T222838	34	405
T222927	9	405
T222928	9	405
T222931	5	405
T222932	5	405
T223028	13	405
T223029	13	405
T223082	31	401
T223124	31	405
T223133	31	405
T223174	19	357
T223372	5	377
T225266	12	603
T227660	41	657
T227660	40	667
T227876	16	363
T229481	5	631
T229481	5	633
T229485	12	743
T229489	16	633
T229509	22	633
T229515	12	631
T229515	23	633
T229542	14	631
T229542	27	633
T231673	1	407
T231674	3	407
T231679	8	407
T231681	11	407
T231683	14	407
T231685	17	407
T231689	31	407
T23474	15	111
T23474	15	223
T23474	15	311
T235478	15	403
T235837	15	405
T235838	15	405
T235839	15	407
T238191	1	405
T238194	1	405
T247486	6	407
T247868	50	403
T247869	50	405
T247870	50	405
T247871	50	407
T248455	1	403
T248473	17	405
T248475	17	405
T248482	22	403
T248512	25	401
T248513	25	405
T248515	25	405
T248526	25	401
T248547	28	401
T248549	28	405
T248551	28	405
T248562	6	401
T248564	6	405
T248566	6	405
T248604	37	407
T248611	13B	655
T258144	8	361
T258144	6	363
T260830	17	357
T260831	16	357
T266239	15	357
T271738	9	361
T271738	7	363
T271744	10	361
T273661	11	361
T273661	9	363
T273880	12	361
T273880	10	363
T27523	28	257
T27523	28	345
T276092	2	743
T276098	11	743
T276122	19	743
T276123	18	743
T276124	17	743
T276125	10	743
T276467	9	631
T276470	15	631
T276470	28	633
T276672	13	631
T276672	25	633
T276673	19	631
T276673	24	633
T277077	13	361
T277102	14	633
T277164	10	633
T277168	26	633
T277171	6	633
T277172	33	633
T277224	21	357
T277224	22	357
T277225	20	357
T28949	9	421
T28949	5	427
T28949	6	427
T294304	24	401
T294679	24	405
T294680	24	405
T295540	8	363
T296272	52	407
T298986	16	569
T300654	11	361
T300654	9	363
T302230	9	407
T305363	16	407
T305365	7	407
T305366	5	407
T305367	36	407
T305368	34	407
T305369	13	407
T305370	4	407
T305372	25	407
T305375	28	407
T305377	24	407
T311763	17	569
T311764	18	569
T321259	0	417
T32854	2	392
T32854	5	713
T33276	4	103
T33276	6	215
T33276	6	303
T38545	14	243
T38545	14	245
T38545	14	331
T59014	8	693
T59014	2	695
T59014	2	697
T59014	2	699
T59014	6	703
T74410	2	423
T74412	18	357
T74412	7	423
T75197	3	423
T76938	8	393
T76938	14	693
T76938	14	725
T77613	15	129
T77613	15	241
T77613	21	243
T77613	23	243
T77613	20	245
T77613	15	329
T77613	20	331
T77613	6	367
T77613	28	369
T77857	11	399
T77857	30	705
T77858	3	367
T77858	7	367
T77858	8	367
T77858	27	369
T77858	3	369
T77858	8	369
T77858	6	53
T77858	40	657
T77858	46	657
T77858	33	659
T77858	33	662
T77858	33	665
T77858	40	667
T77858	10	683
T77858	2	691
T77858	10	693
T77858	6	699
T77858	3	703
T77858	15	725
T77932	11	141
T77932	9	141
T77932	10	255
T77932	12	255
T77932	10	343
T77932	12	343
T77932	4	399
T77932	5	399
T78612	4	367
T78612	9	367
T78612	4	369
T78612	9	369
T78784	5	689
T78787	10	427
T802X400	33	621
T802X400	33	623
T80622	27	755
T80622	7	759
TF400	34	621
TF400	34	623
TH100074	5	453
TH100074	2	659
TH100074	2	662
TH100074	26	667
TH100074	2D	667
TH100074	4	671
TH100074	37	731
TH100074	37	733
TH100074	40	737
TH100074	35	739
TH100074	26	741
TH100122	10	731
TH100122	10	733
TH100364	6	727

Índice numérico - continuação

Nº peça	Item	Página
TH100374	19	667
TH100374	25	741
TH100433	6	35
TH101926	7	49
TH101926	16	51
TH101926	60B	737
TH102247	6B	563
TH102409	5	655
TH102409	0E	657
TH102409	16	657
TH102409	0H	667
TH102411	0G	655
TH102411	2	655
TH102411	0D	657
TH102411	0B	659
TH102411	4	659
TH102411	0B	662
TH102411	4	662
TH102411	4	665
TH102411	53	665
TH102411	1	667
TH102445	5	659
TH102445	5	662
TH102445	5	665
TH102445	3	671
TH102445	23	731
TH102445	23	733
TH102445	27	735
TH102445	41	737
TH102445	23	739
TH102446	6	659
TH102446	6	662
TH102446	6	665
TH102446	21	739
TH102560	7	605
TH102560	7	607
TH102795	16	735
TH102797	19	735
TH103198	0F	657
TH103204	13	657
TH103574	29	741
TH104949	19	731
TH104949	19	733
TH104956	11	731
TH104956	11	733
TH105051	30	741
TH105764	7	741
TH105765	8	741
TH105979	23	741
TH108769	6	563
TH108939	12	667
TH109372	4	741
TH109374	11	741
TH109376	14	741
TH109378	17	741
TH109795	8	655
TH109795	11	657
TH110253	18	741
TH111036	6	563
TH111692	1	336
TH111692	1	55
TH3086417	1	51
TH3088751	9	655
TH3103179	8	757
TH3103179	8	762
TH4396836	8	51
TH4396950	13	51
TH4396955	7	51
TH4424425	14	655
TH4435126	6	655
TH4435128	10	655
TH4443880	2	671
TH4444755	35	655
TH4445638	29	655
TH4445639	30	655
TH4451784	24	677
TH4451787	24A	677
TH4451788	37A	677
TH4451789	39	677
TH4460372	36	655
TH4600133	10	47
TH8080781	13A	655
TH8081885	0	671
TH9753750	5	51
THJ950022	11	655
TK225C100	6	627
TK225FD	1	627
TK225FR	4	627
TK225P	7	627
TK225TG	2	627
TK225TT	3	627
TK3L	8	627
TK400C200	6	629
TK400CH	5	629
TK400FD	1	629
TK400FR	4	629
TK400P	7	629
TK400TG	2	629
TK400TT	3	629
TK4L	8	629
TP400HD	32	621
TP400HD	32	623
TPDE31329	29	621
TPDE31329	29	623
TPDE31329	29	625
TY22328	6	539
TY22450	1	203
TY22450	1	291
TY22450	1	89
TY22462	5	387
TY22462	5	389
TY22552	9	393
TY23020	12	409
TY23020	1	411
TY24397	3	365
TY25139	13	461
TY26190	30	393
TY26190	34	393
TY6333	11	111
TY6333	11	223
TY6333	11	311
U12547	8	367
U12547	27	369
U13639	3	111
U13639	6	200
U13639	3	223
U13639	6	288
U13639	3	311
U13639	9	367
U13639	9	369
U13639	3	375
U13639	4	375
U13639	6	84
U16721	32	633
U17409	5	124
U17409	5	324
XCL-19	7	427
XCL-19	1	437
XCL-29	5	367
XCL-29	5	369
XCL-29	18	421
XCL-29	5	437
XCL-29	7	439
XCL-29	1	705
XCL-29	2	705
XCL-29	31	705
XCL-29	4	713
XHG-075	17	367
XHG-075	18	369
XHG-075	6	695
XHG-075	7	695
XHG-075	8	695
XHG-075	9	695
XHG-075	10	699
XHG-075	7	699
XHG-075	8	699
XHG-075	9	699
Z449490	9	359
Z449490	8	703
Z962453	4	695
Z962453	3	701
Z964255	41	639
Z964255	14	644
Z966993	5	695
Z966993	4	701
Z971489	8	693
Z971489	2	695
Z971489	2	697
Z971489	2	699
Z971489	6	703
Z986910	7	693
Z986910	1	695
Z986910	1	697
Z986910	3	699
Z991334	5	641
Z991718	4	687