Motor
Engine
Motor

250X

10-10

MASSEY FERGUSON

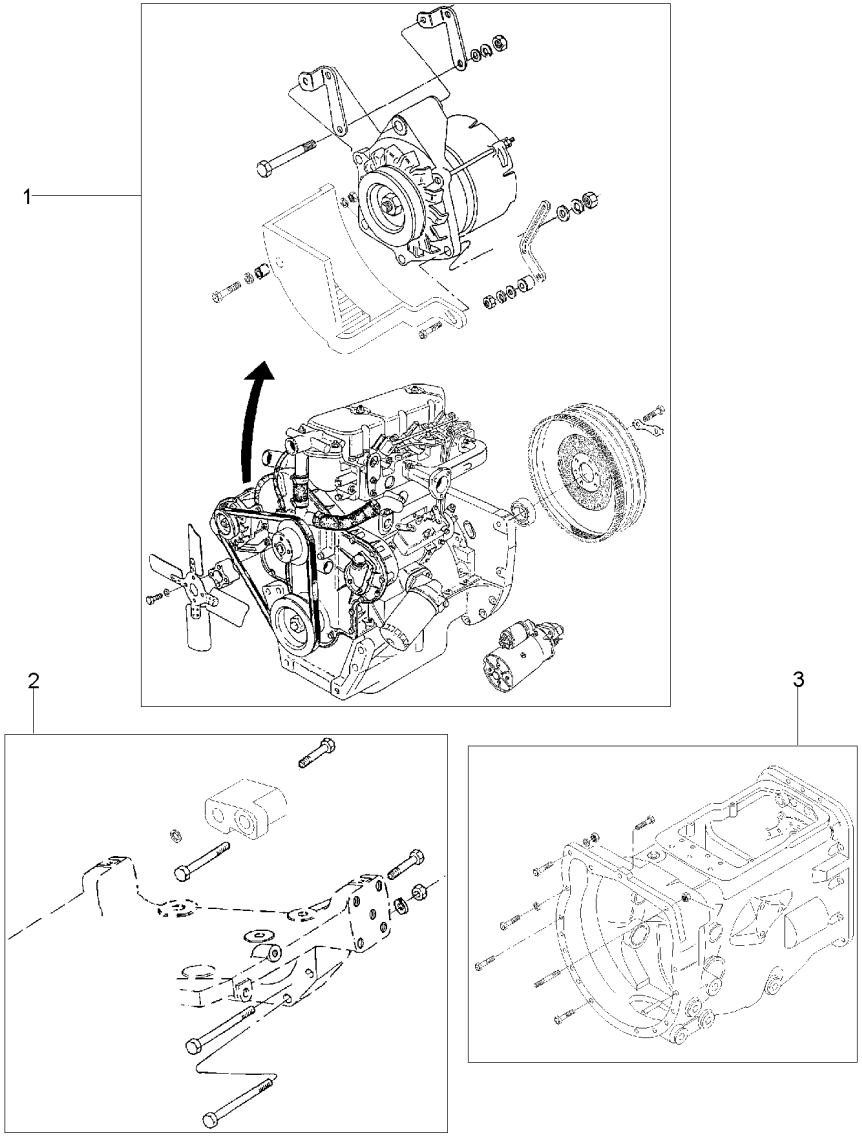

1	048646N1	10-15 No	1 MOTOR	ENGINE	MOTOR
2	048552N1	60-10 No	1 FIXAÇÃO	FASTENER	CIERRE
3	048511N1	25-10 No	1 FIXAÇÃO	FASTENER	CIERRE

MAIO 2001

Motor
Engine
Motor

10-15

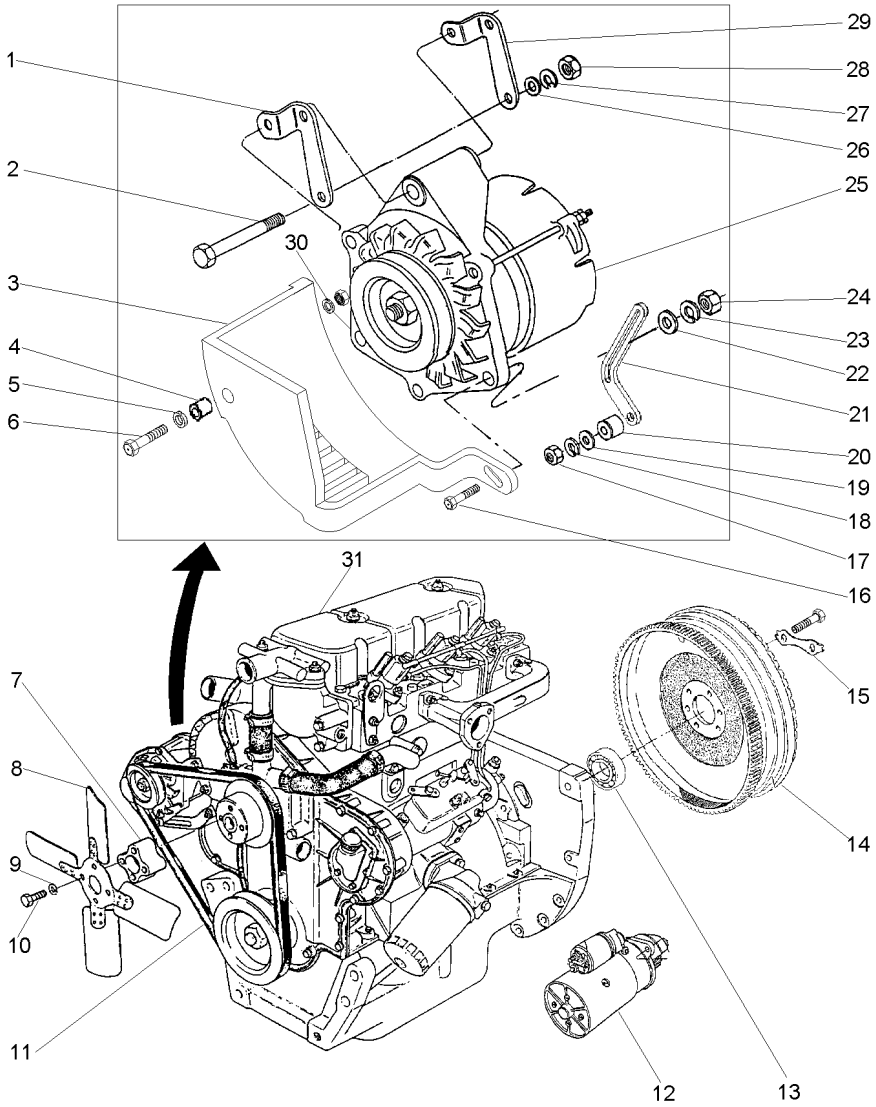

1	3146694M1		**1**	SUPORTE	BRACKET	SOPORTE
2	353537X1	3/8x24x7/8	**1**	PARAFUSO	BOLT	PERNO
3	049202T1		**1**	PROTEÇÃO	GUARD	DEFENSA
4	3145137M1		**1**	ESPAÇADOR	SPACER	PIEZA DISTANCIA
5	353434X1		**1**	ARRUELA	WASHER	ARANDELA
6	354262X1	3/8x16x1.1/2	**1**	PARAFUSO	BOLT	PERNO
7	048599P1		**1**	EXTENSÃO	EXTENSION	EXTENSION
8	048651P1		**1**	HÉLICE	FAN	VENTILADOR
9	353446X1		**4**	ARRUELA	WASHER	ARANDELA
10	353516X1	5/16x24x5/8	**4**	PARAFUSO	BOLT	PERNO
10	361478X1		**4**	PARAFUSO	BOLT	PERNO
11	487802M2		**1**	CORREIA	BELT	CORREA
12	033913T1		**1**	MOTOR PARTIDA	STARTERMOTOR	MOTOR ARRANQUE
13	488952M4		**1**	ROLAMENTO	BEARING	COJINETE
14	3408364M91	👁 10-20 No	**1**	CJ. VOLANTE	FLYWHEEL ASSY.	CJTO.DE VOLANTE
15	3408355M1		**3**	ARRUELA	WASHER	ARANDELA
16	3145869M1	7/16x20x2.1/8	**1**	PARAFUSO	BOLT	PERNO
17	353916X1	5/16x24	**1**	PORCA	NUT	TUERCA
18	353446X1		**1**	ARRUELA	WASHER	ARANDELA
19	353756X1		**1**	ARRUELA	WASHER	ARANDELA
20	048573P1		**1**	ESPAÇADOR	SPACER	PIEZA DISTANCIA
21	048570P1		**1**	ESTICADOR	TURNBUCKLE	TORNIQUETE
22	353757X1		**1**	ARRUELA	WASHER	ARANDELA
23	353432X1		**1**	ARRUELA	WASHER	ARANDELA
24	353426X1	7/16x20	**1**	PORCA	NUT	TUERCA
25	3589435M91	👁 10-25 No BOSCH	**1**	ALTERNADOR	ALTERNATOR	ALTERNADOR
26	390734X1		**1**	ARRUELA	WASHER	ARANDELA
27	353434X1		**1**	ARRUELA	WASHER	ARANDELA
28	353431X1	3/8x24	**1**	PORCA	NUT	TUERCA
29	3589434M1		**1**	SUPORTE	BRACKET	SOPORTE
30	353756X1		**1**	ARRUELA	WASHER	ARANDELA
31	048643T1	👁 10-30 No	**1**	CJ. MOTOR	KIT, MOTOR	JEUGO MOTOR

Volante
Flywheel
Volante

10-20

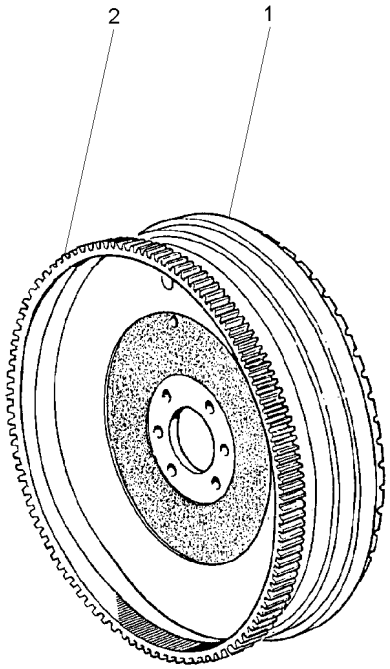

1	3408365M1	**1** VOLANTE MOTOR	FLYWHEEL	VOLANTE MOTOR
2	0410236	**1** CREMALHEIRA	STARTER RING	ARO DE ARRANQUE

Alternador
Alternator
Alternador

10-25

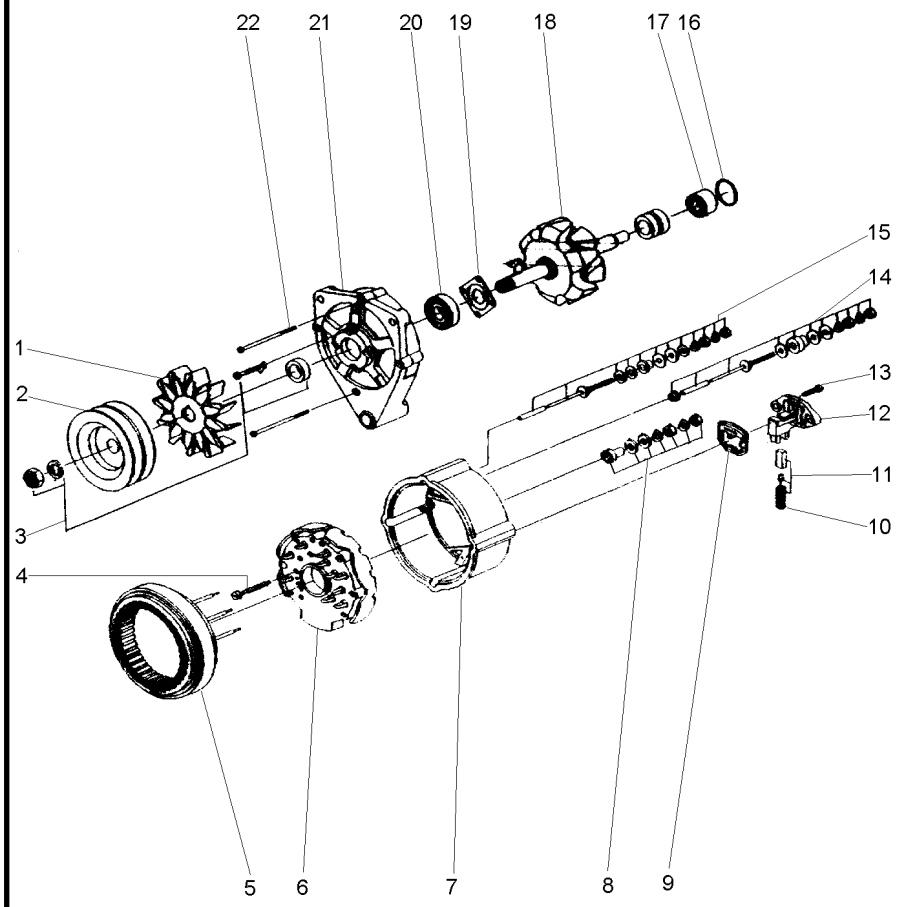

1	059067R1	**1** HÉLICE	FAN	VENTILADOR
2	059066R1	**1** POLIA	PULLEY	POLEA
3	059064R1	**1** CJ. POLIA	KIT, PULLEY	JUEGO DE POLEA
4	059076R1	**3** PARAFUSO	BOLT	PERNO
5	059075R1	**1** ESTATOR	STATOR	ESTATOR
6	059077R1	**1** RETIFICADOR	RECTIFIER	RECTIFICADOR
7	059078R1	**1** CARCAÇA	HOUSING	ALOJAMIENTO
8	059085R1	**1** KIT PORCAS	KIT, NUT	JUEGO DE TUERCAS
9	059084R1	**1** GUARNIÇÃO	FOAM	ESPUMA
10	059083R1	**1** MOLA	SPRING	RESORTE
11	059082R1	**1** ESCOVA	BRUSH	ESCOBILLA
12	059081R1	**1** REGULADOR	REGULATOR	REGULADOR
13	059068R1	**2** PARAFUSO	BOLT	PERNO
14	059080R1	**1** CJ. TIRANTE	KIT, ROD	JUEGO DE BIELAS
15	059079R1	**1** CJ. TIRANTE	KIT, ROD	JUEGO DE BIELAS
16	059074R1	**1** ANEL "O"	O RING	JUNTA TORICA
17	059073R1	**1** ROLAMENTO	BEARING	COJINETE
18	059072R1	**1** ROTOR	ROTOR	ROTOR
19	059071R1	**1** PLACA	PLATE	PLATO
20	059070R1	**1** ROLAMENTO	BEARING	COJINETE
21	059069R1	**1** MANCAL	BEARING	COJINETE
22	059065R1	**3** PARAFUSO	BOLT	PERNO

Motor D3.152 Uk
Engine
Motor

10-30

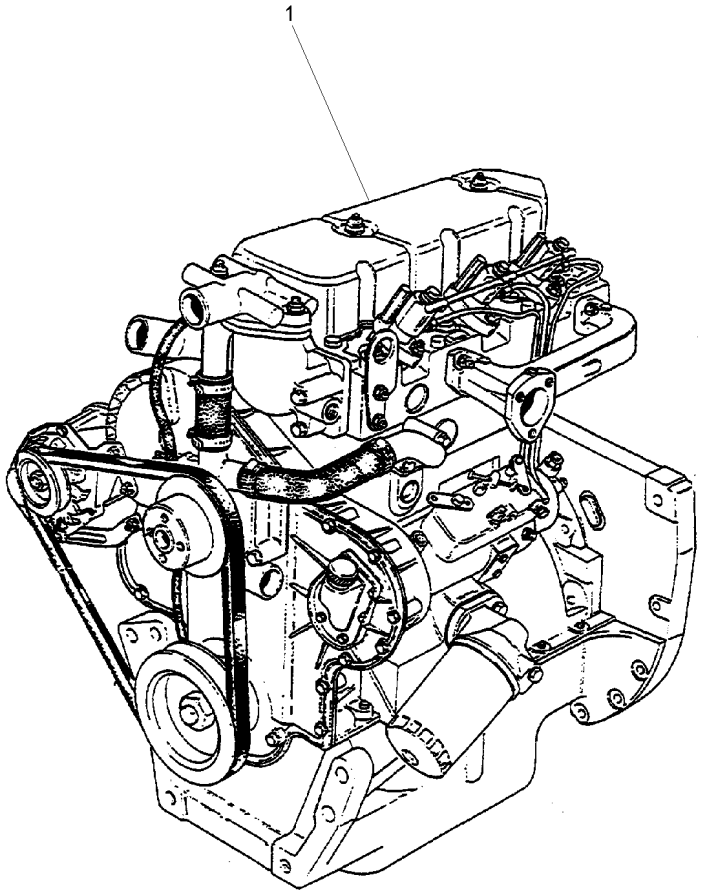

1	048643T1	**1** CJ. MOTOR	KIT, MOTOR	JEUGO MOTOR

Motor
Engine
Motor

10-35

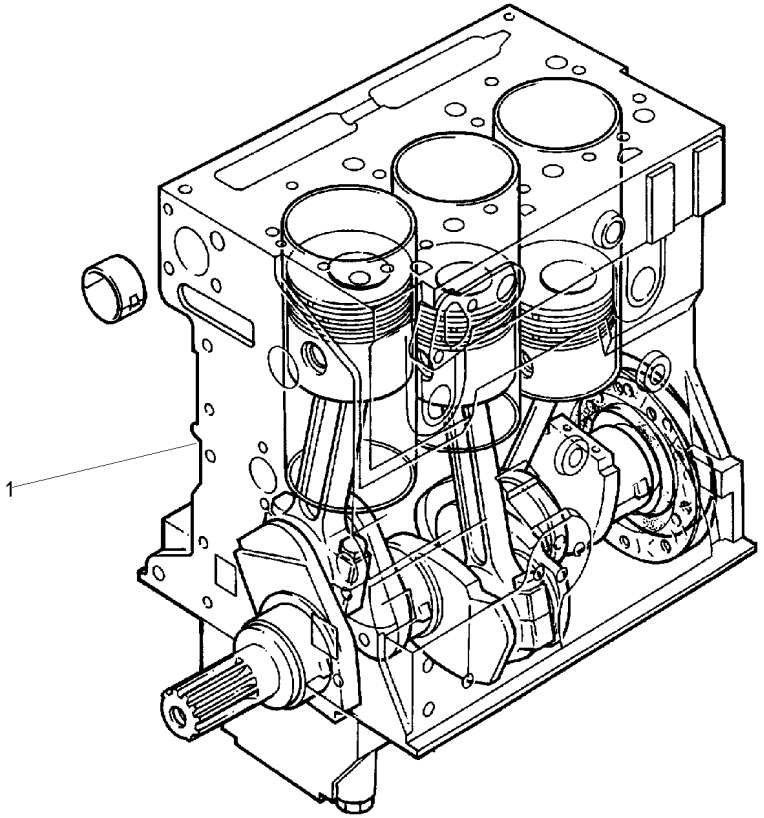

1	3477152M91	**1** MOTOR PARCIAL	SHORT ENGINE	BLOQUE EMBIELADO

Bloco De Cilindros
Cylinder Block
Bloque De Cilindros

10-40

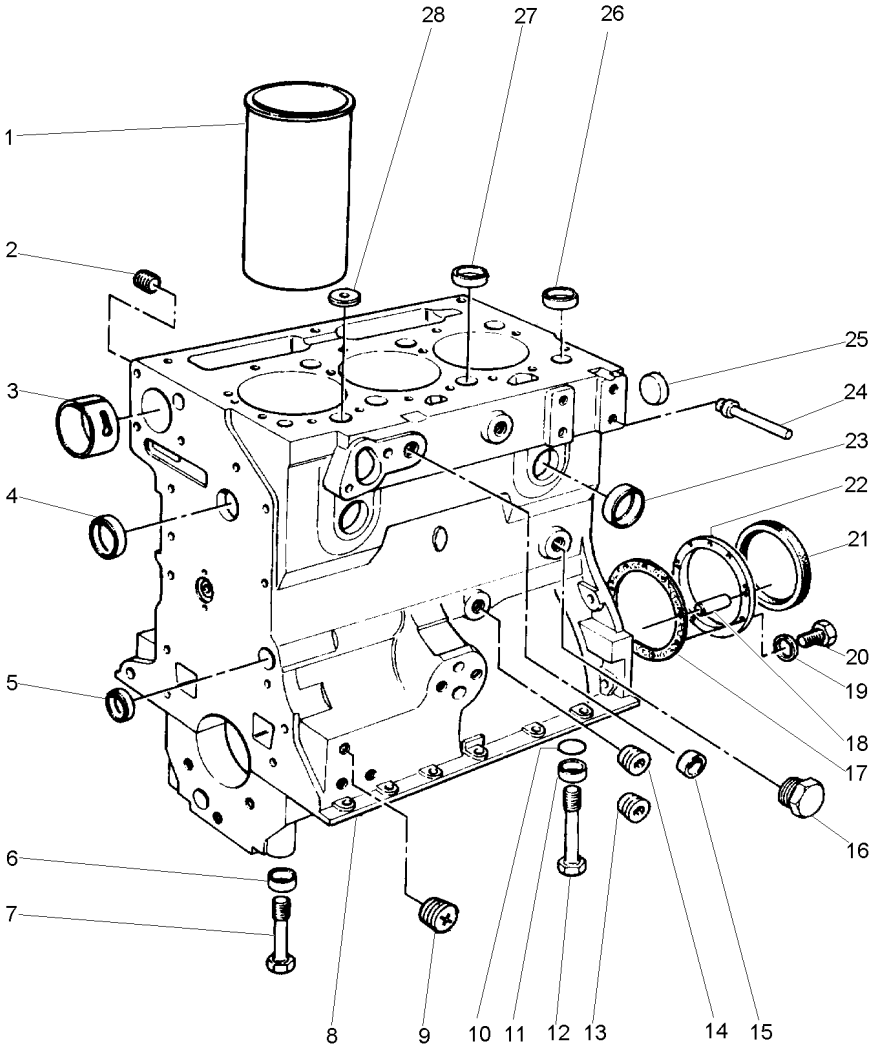

1	3637494M1		⧗ (+)0.76MM	X	CAMISA	LINER	CAMISA
1	734179M1	8	[A]	3	CAMISA	LINER	CAMISA
1	739043M1		[B]	X	CAMISA	LINER	CAMISA
1	745243M1		⧗ (+)0.25MM	X	CAMISA	LINER	CAMISA
2	748040M1	8		1	BUJÃO	PLUG	TAPON
3	740458M1	8		1	BUCHA	BUSH	CASQUILLO
4	731354M1	8		1	BUJÃO	PLUG	TAPON
5	731356M1	8		1	BUJÃO	PLUG	TAPON
6	745241M1	8		6	ANEL	RING	ARO
7	1476051X1	8		6	PARAFUSO	BOLT	PERNO
8	3640395M91			1	CILINDRO	CYLINDER	CILINDRO
9	3638111M1	8		2	BUJÃO	PLUG	TAPON
10	1447053M1	8		2	ANEL "O"	O RING	JUNTA TORICA
11	745241M1	8		2	ANEL	RING	ARO
12	1476049X1	8		2	PARAFUSO	BOLT	PERNO
13	731997M1	8		1	BUJÃO	PLUG	TAPON
14	365332X1	8		1	BUJÃO	PLUG	TAPON
15	3638114M1	8		2	BUJÃO	PLUG	TAPON
16	376670X1	8		1	BUJÃO	PLUG	TAPON
17	741378M1			1	JUNTA	GASKET	EMPAQUETADURA.
18	731312M1			2	PINO	PIN	PASADOR
19	375703X1			9	ARRUELA	WASHER	ARANDELA
20	353518X1		5/16x24x7/8	9	PARAFUSO	BOLT	PERNO
21	1447691M1	22		1	RETENTOR	SEAL	RETEN
22	747383M91			1	CARCAÇA	HOUSING	ALOJAMIENTO
23	731354M1	8		5	BUJÃO	PLUG	TAPON
24	1476282X1	8		1	BUJÃO	PLUG	TAPON
25	731356M1	8		1	BUJÃO	PLUG	TAPON
26	738821M1	8		2	BUJÃO	PLUG	TAPON
27	738820M1	8		2	BUJÃO	PLUG	TAPON
28	738808M1	8		1	BUJÃO	PLUG	TAPON

[A] CAMISA ACABADA
FINISH LINER
CAMISA ACABADA

[B] CAMISA SEMI ACABADA
PARTLY FINISH LINER
CAMISA CASI ACABADA

Virabrequim, Pistões E Bielas
Crankshaft, Pistons And Connecting Rods
Cigüeñal, Pistones Y Bielas

10-45

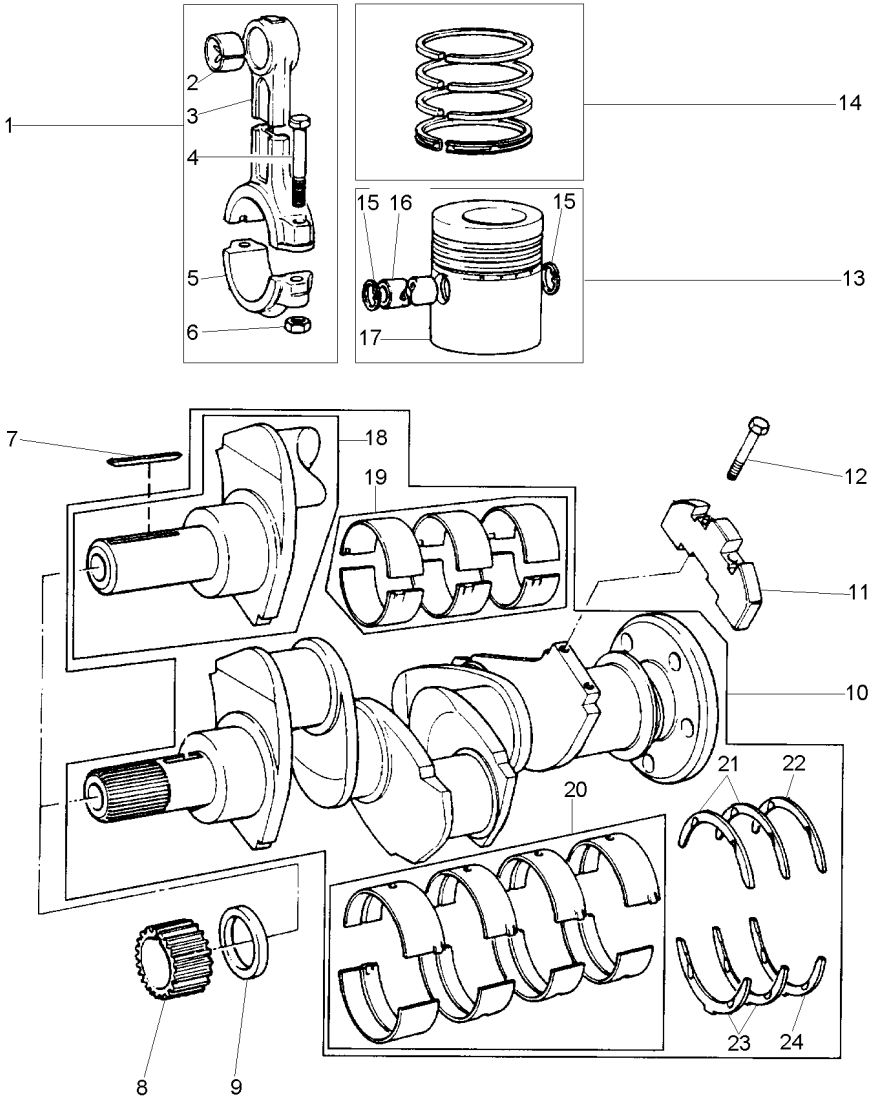

1	3637392M91			**3**	CJ. BIELA	KIT, CONROD	JUEGO DE BIELA
2	740407M1	1		**1**	BUCHA	BUSH	CASQUILLO
3			REF.1	**1**	BIELA	CONROD	BIELA
4	375756X1	1		**2**	PARAFUSO	BOLT	PERNO
5			REF.1	**1**	CAPA	BOOT	PROTECCION
6	1476245X1	1		**2**	PORCA	NUT	TUERCA
7	731076M1			**1**	CHAVETA	KEY	CLAVE
8	3641826M1			**1**	ENGRENAGEM	GEAR	ENGRANAJE
9	3638657M1			**1**	ESPAÇADOR	SPACER	PIEZA DISTANCIA
10	3641858M91			**1**	CJ. ÁRVORE	KIT, SHAFT	JUEGO DE ARBOL
11	3638565M1			**2**	PESO	WEIGHT	PESA
12	376546X1			**4**	PARAFUSO	BOLT	PERNO
13	3640714M91			**3**	PISTÃO	PISTON	PISTON
14	745826M91			**3**	ANEL	RING	ARO
15	375709X1	13		**2**	ANEL TRAVA	CIRCLIP	CIRCULITO
16			REF.13	**1**	PINO	PIN	PASADOR
17		13		**1**	PISTÃO	PISTON	PISTON
18			REF.10	**1**	ÁRVORE MANIVELAS	CRANK SHAFT	CIQUENAL
19	737070M91	10		**1**	KIT DE BRONZINAS	KIT, BEARING	JUEGO COJINETES
19	737071M91		(-)0.010"	**X**	KIT DE BRONZINAS	KIT, BEARING	JUEGO COJINETES
19	737072M91		(-)0.020"	**X**	KIT DE BRONZINAS	KIT, BEARING	JUEGO COJINETES
19	737073M91		(-)0.030"	**X**	ROLAMENTO	BEARING	COJINETE
20	746156M91	10		**1**	KIT DE BRONZINAS	KIT, BEARING	JUEGO COJINETES
20	746157M91		(-)0.010"	**X**	KIT DE BRONZINAS	KIT, BEARING	JUEGO COJINETES
20	746158M91		(-)0.020"	**X**	KIT DE BRONZINAS	KIT, BEARING	JUEGO COJINETES
20	746159M91		(-)0.030"	**X**	KIT DE BRONZINAS	KIT, BEARING	JUEGO COJINETES
21	735112M1	10		**2**	ARRUELA	WASHER	ARANDELA
21	735800M1		(+)0.007"	**X**	ARRUELA	WASHER	ARANDELA
22	747323M1	10		**1**	ARRUELA	WASHER	ARANDELA
22	747324M1		(+)0.007"	**X**	ARRUELA	WASHER	ARANDELA
23	735113M1	10		**2**	ARRUELA	WASHER	ARANDELA
23	735801M1		(+)0.007"	**X**	ARRUELA	WASHER	ARANDELA
24	747325M1	10		**1**	ARRUELA	WASHER	ARANDELA
24	747326M1		(+)0.007"	**X**	ARRUELA	WASHER	ARANDELA

Cabeçote
Cylinder Head
Culata

10-50

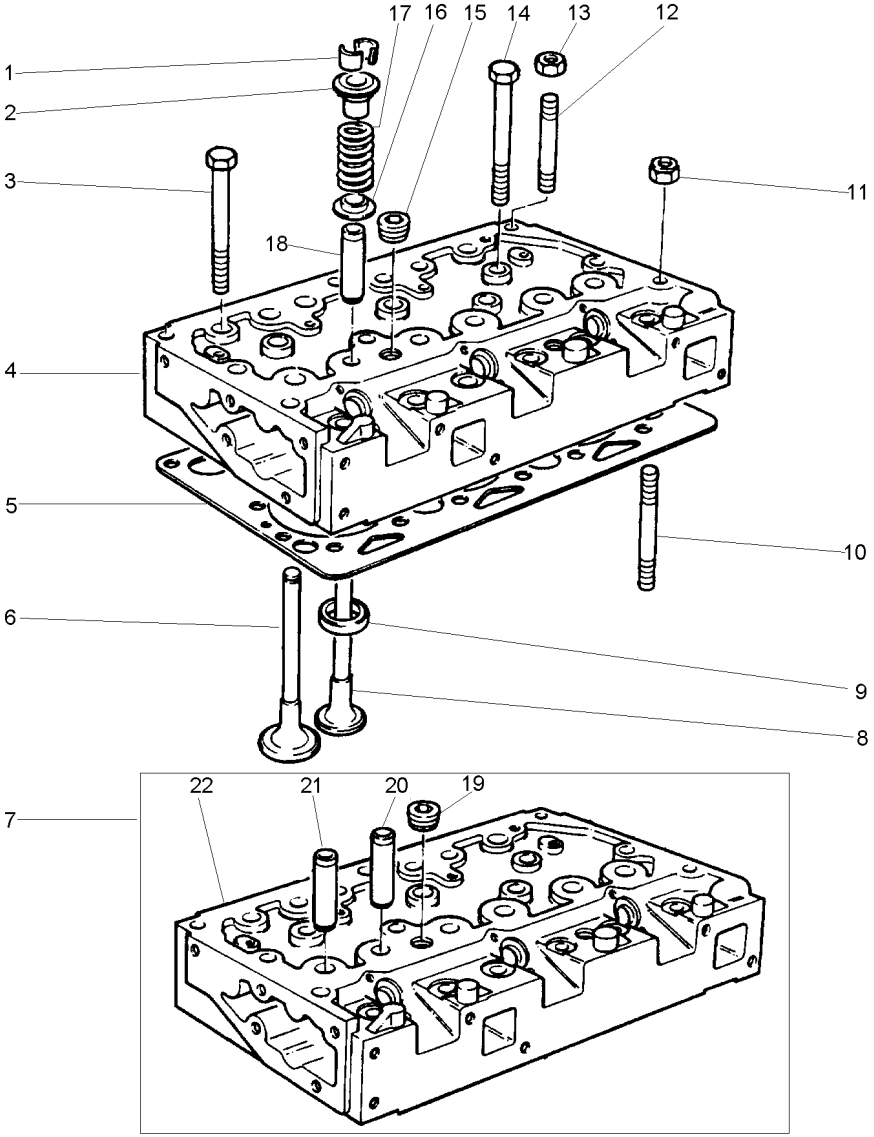

1	731155M1	4	
2	747697M1	4	
3	1476265X1		
4	3637389M91		[A]
5	3641399M91		
6	739060M1	4	
7	3637525M91		[B]
8	3637529M1	4	
9	735831M1		
10	734308M1		
11	1476263X1		
12	742271M1		
13	1476263X1		
14	1476264X1		
15	376606X1	4	
16	736185M1	4	
17	3637678M1	4	
18	732445M1	4	
19	376606X1	7	
20	732445M1	7	
21	732445M1	7	
22			REF.7

[A] CABEÇOTE MONTADO C/ VÁLVULAS
CYLINDER HEAD ASSEMBLY WITH VALVE
CULATA MONTADA CON VÁLVULA

[B] CABEÇOTE COM GUIAS E BUJÃO SOMENTE
CYLINDER HEAD WITH GUIDE AND PLUG ONLY
CULATA CON GUIA E TAPON SOLAMENTE

6	TRAVA	LOCK	RETENEDOR
6	CAPA	CAP	TAPA
9	PARAFUSO	BOLT	PERNO
1	CABEÇOTE	CYLINDER HEAD	CULATA CILINDRO
1	JUNTA CABEÇOTE	HEAD GASKET	JUNTA DE CULATA
3	VÁLVULA ADMISSÃO	VALVE INLET	VALVULA ADMISION
1	CABEÇOTE	HEAD	CULATA
3	VÁLVULA ESCAPE	VALVE EXHAUST	VALVULA ESCAPE
3	SEDE VÁLVULA	VALVE SEAT	ASIENTO VALVULA
1	PRISIONEIRO	STUD	ESPARRAGO
1	PORCA	NUT	TUERCA
3	PRISIONEIRO	STUD	ESPARRAGO
3	PORCA	NUT	TUERCA
5	PARAFUSO	BOLT	PERNO
2	BUJÃO	PLUG	TAPON
6	ARRUELA	WASHER	ARANDELA
6	MOLA	SPRING	RESORTE
6	GUIA	GUIDE	GUIA
2	BUJÃO	PLUG	TAPON
3	GUIA	GUIDE	GUIA
3	GUIA	GUIDE	GUIA
1	CABEÇOTE	HEAD	CULATA

Eixo Balanceiros
Rocker Shaft
Eje De Balancines

10-55

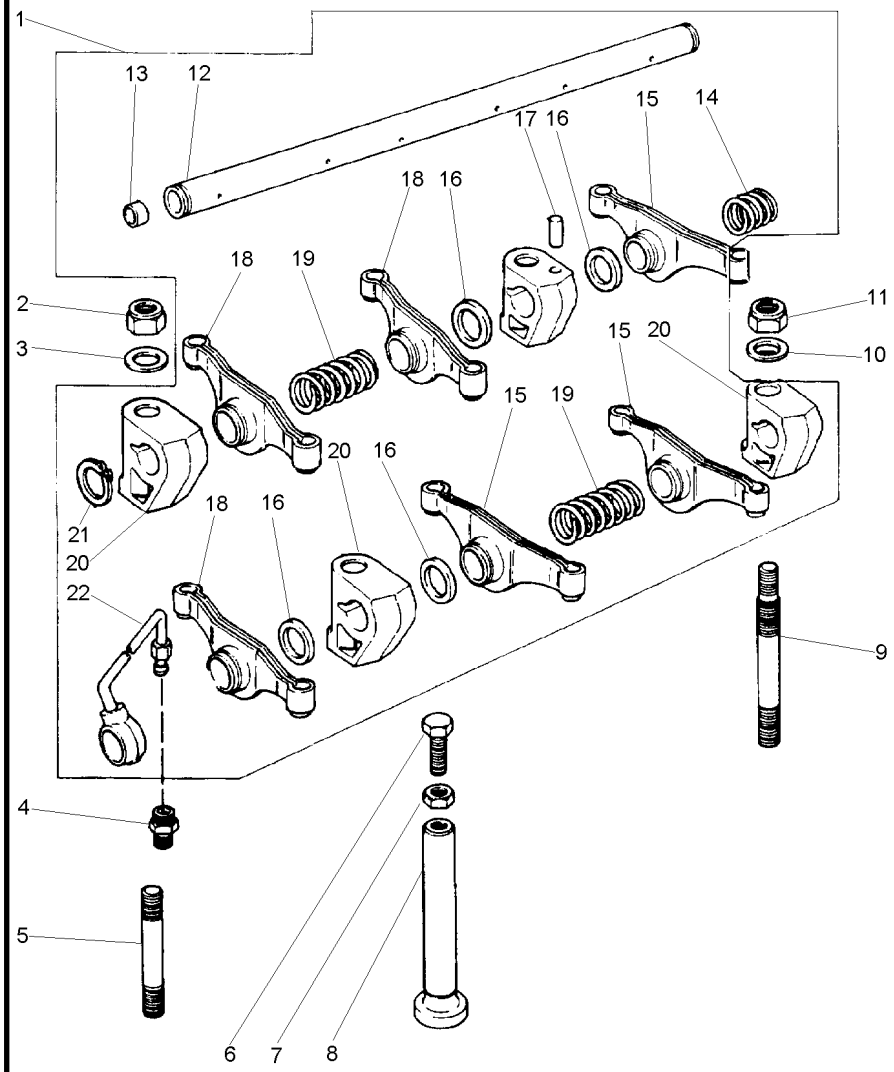

1	4222210M91		
2	376536X1		
3	375706X1		
4	731514M1		
5	1476274X1		
6	3638112M1		
7	376123X1		
8	731150M1		
9	746622M1		
10	375706X1		
11	376536X1		
12	3637532M91	1	
13	731330M1	12	
14	731263M1	1	
15	3638185M1	1	◀
16	731261M1	1	
17	1447719M1	1	
18	3638184M1	1	▶
19	731262M1	1	
20	3818X121	1	
21	375717X1	1	
22	742191M91	1	

1	EIXO BALANCEIRO	ROCKER SHAFT	EJE BALANCINES
2	PORCA	NUT	TUERCA
2	ARRUELA	WASHER	ARANDELA
1	CONEXÃO	CONNECTION	CONEXION
2	PRISIONEIRO	STUD	ESPARRAGO
6	PARAFUSO	BOLT	PERNO
6	PORCA	NUT	TUERCA
6	TUCHO	TAPPET	TAQUET
2	PRISIONEIRO	STUD	ESPARRAGO
2	ARRUELA	WASHER	ARANDELA
2	PORCA	NUT	TUERCA
1	EIXO BALANCEIRO	ROCKER SHAFT	EJE BALANCINES
2	BUJÃO	PLUG	TAPON
1	MOLA	SPRING	RESORTE
3	ALAVANCA	LEVER	PALANCA
5	ESPAÇADOR	SPACER	PIEZA DISTANCIA
1	PINO	PIN	PASADOR
3	ALAVANCA	LEVER	PALANCA
2	MOLA	SPRING	RESORTE
4	SUPORTE	BRACKET	SOPORTE
2	ANEL TRAVA	CIRCLIP	CIRCULITO
1	TUBO	PIPE	CANO

Caixa De Distribuição E Árvore De Comand
Timing Gear And Camshaft
Caja De Distribución Y Arból De Levas

10-60

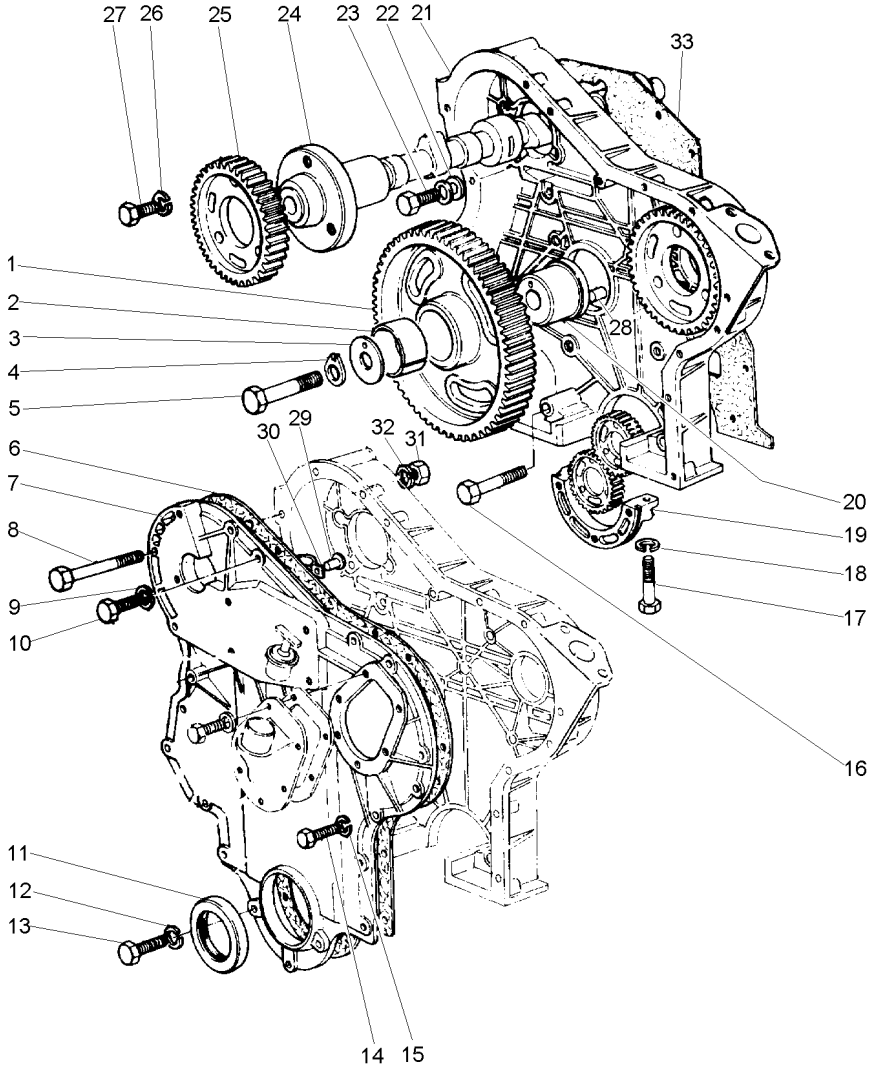

1	3638219M91		**1**	ENGRENAGEM	GEAR	ENGRANAJE
2	3637942M1	1	**1**	BUCHA	BUSH	CASQUILLO
3	3241H013		**1**	PLACA	PLATE	PLATO
4	731207M1		**1**	ARRUELA	WASHER	ARANDELA
5	375764X1		**1**	PARAFUSO	BOLT	PERNO
6	734661M1		**1**	JUNTA	GASKET	EMPAQUETADURA.
7	3637397M91		**1**	TAMPA	COVER	CUBIERTA
8	353535X1		**1**	PARAFUSO	BOLT	PERNO
8	375700X1		**1**	PARAFUSO	BOLT	PERNO
9	1650484M1		**1**	ARRUELA	WASHER	ARANDELA
10	376694X1		**1**	PARAFUSO	BOLT	PERNO
11	1447689M1	7	**1**	RETENTOR	SEAL	RETEN
12	1650484M1		**3**	ARRUELA	WASHER	ARANDELA
13	3637721M1		**3**	PARAFUSO	BOLT	PERNO
14	353668X1		**8**	PARAFUSO	BOLT	PERNO
15	353441X1		**8**	ARRUELA	WASHER	ARANDELA
16	353525X1	5/16x24x1.3/4	**2**	PARAFUSO	BOLT	PERNO
17	3639209M1		**2**	PARAFUSO	BOLT	PERNO
18	1650484M1		**2**	ARRUELA	WASHER	ARANDELA
19	731214M1		**1**	TAMPA	COVER	CUBIERTA
20	731204M1		**1**	CUBO	HUB	CUBO
21	739477M1		**1**	CAIXA	BOX	CAJA
22	1650484M1		**12**	ARRUELA	WASHER	ARANDELA
23	375732X1		**12**	PARAFUSO	BOLT	PERNO
24	733507M1		**1**	ÁRVORE COMANDO	CAMSHAFT	ARBOL DE LEVAS
25	3637541M1		**1**	ENGRENAGEM	GEAR	ENGRANAJE
25	731203M1		**1**	ENGRENAGEM	GEAR	ENGRANAJE
26	1650484M1		**3**	ARRUELA	WASHER	ARANDELA
27	375804X1		**3**	PARAFUSO	BOLT	PERNO
28	731368M1		**1**	PINO	PIN	PASADOR
29	1476244X1	7	**1**	REBITE	RIVET	REMACHE
30	746380M1	7	**1**	MOLA	SPRING	RESORTE
31	353916X1	5/16x24	**1**	PORCA	NUT	TUERCA
32	1650484M1		**1**	ARRUELA	WASHER	ARANDELA
33	734238M1		**1**	JUNTA	GASKET	EMPAQUETADURA.

Bomba De Óleo Lubrificante
Lubrificating Oil Pump
Bomba De Aceite Lubrificante

10-65

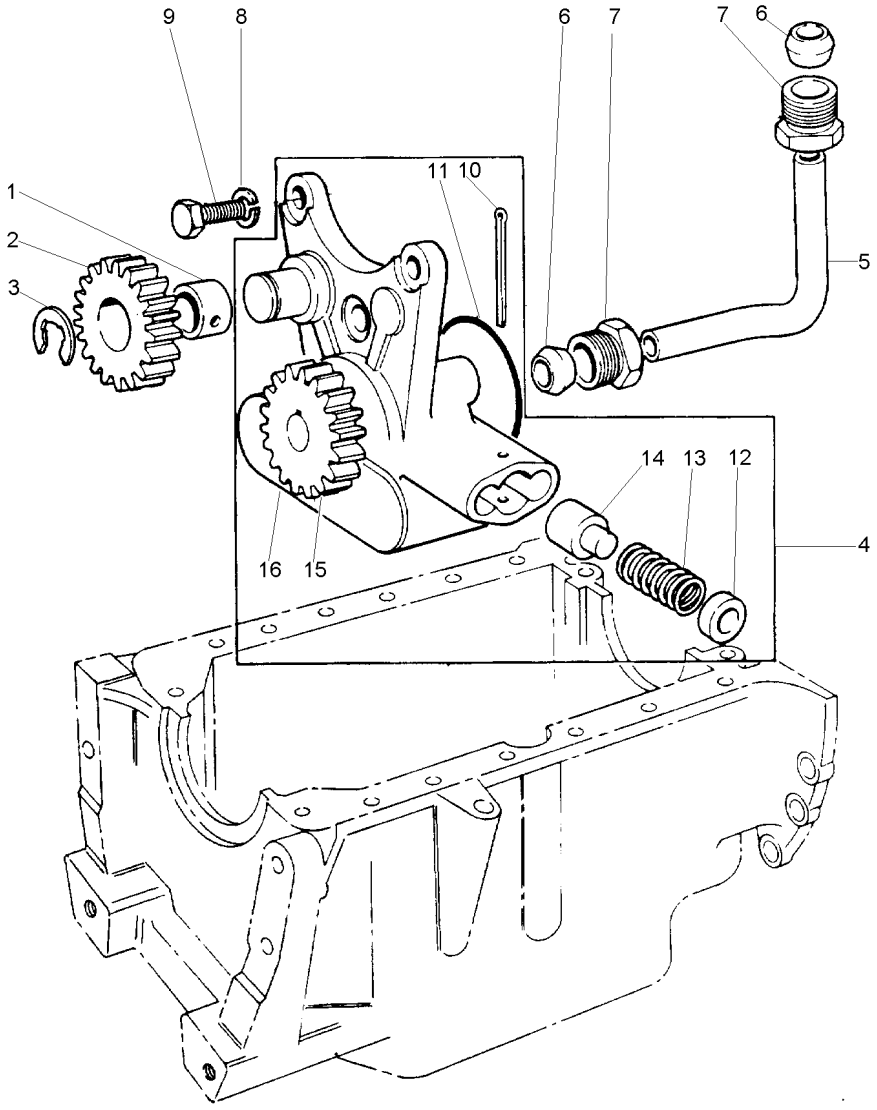

1	731236M1	2		**1**	BUCHA	BUSH	CASQUILLO
2	3637351M91			**1**	ENGRENAGEM	GEAR	ENGRANAJE
3	731103M1			**1**	PRESILHA	STAPLE	GRAPA
4	3637359M91			**1**	BOMBA	PUMP	BOMBA
5	731239M1			**1**	TUBO	PIPE	CANO
6	375759X1			**2**	OLIVA	OLIVE	OLIVA
7	375831X1			**2**	CONEXÃO	CONNECTION	CONEXION
8	1650484M1			**3**	ARRUELA	WASHER	ARANDELA
9	375732X1			**3**	PARAFUSO	BOLT	PERNO
10	354061X1	4		**1**	CUPILHA	COTTER PIN	PASADOR DOUBLE
11	376946X1	4		**1**	ANEL "O"	O RING	JUNTA TORICA
12	735199M1	4		**1**	CAPA	CAP	TAPA
13	736511M1	4		**1**	MOLA	SPRING	RESORTE
14	736510M1	4		**1**	PISTÃO	PISTON	PISTON
15			REF.4	**1**	ENGRENAGEM	GEAR	ENGRANAJE
16			REF.4	**1**	CORPO	BODY	CUERPO

Equipamento De Injeção De Combustível
Fuel Injection Equipment
Equipo De Inyección Del Combustible

10-70

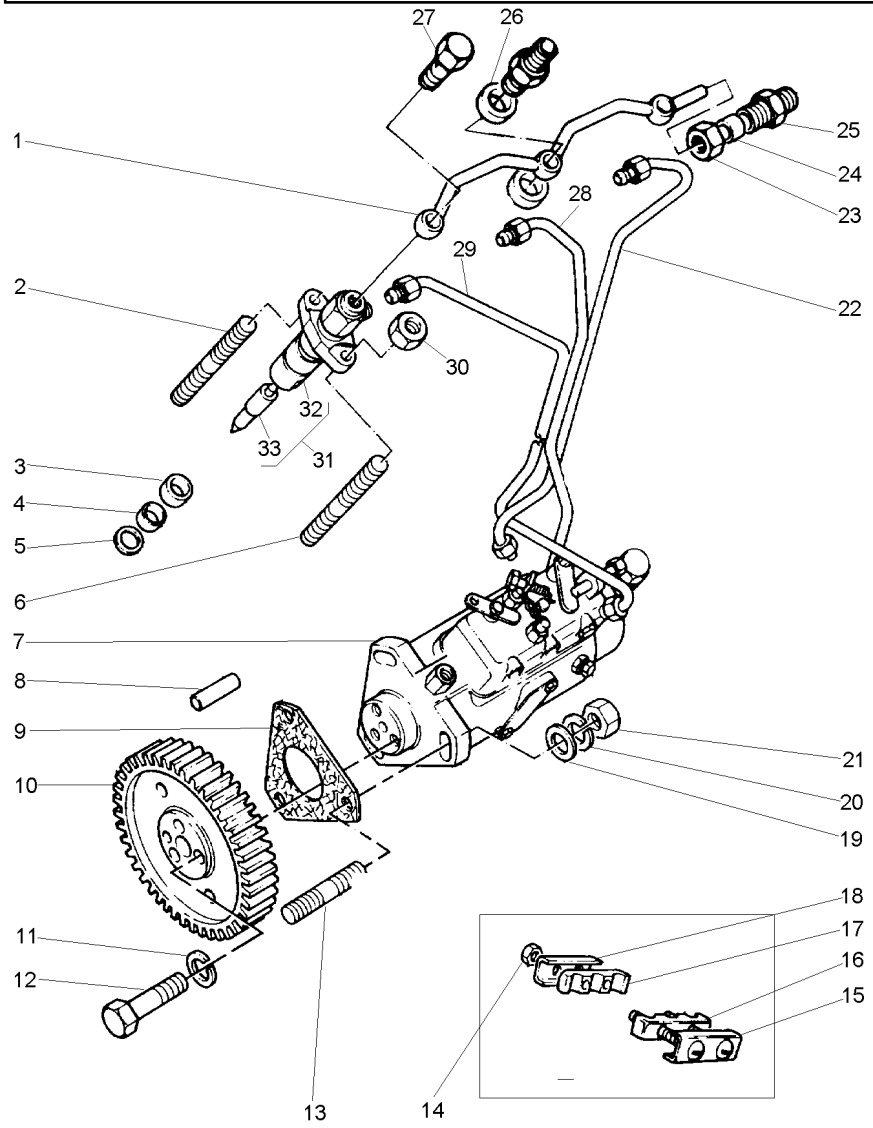

1	746966M91		**1**	TUBO	PIPE	CANO
2	1447765M1		**3**	PRISIONEIRO	STUD	ESPARRAGO
3	766843M1		**3**	ESPAÇADOR	SPACER	PIEZA DISTANCIA
4	746844M1		**3**	VEDADOR	SEAL	RETEN
5	376091X1		**3**	ARRUELA	WASHER	ARANDELA
6	1447765M1		**3**	PRISIONEIRO	STUD	ESPARRAGO
7	3637312M91		**1**	BOMBA INJETORA	INJECTION PUMP	BOMBA INYECTORA
8	737725M1		**1**	PINO	PIN	PASADOR
9	3638525M1		**1**	JUNTA	GASKET	EMPAQUETADURA.
10	3639857M1		**1**	ENGRENAGEM	GEAR	ENGRANAJE
11	1650484M1		**3**	ARRUELA	WASHER	ARANDELA
12	375804X1		**3**	PARAFUSO	BOLT	PERNO
13	3637715M1		**3**	PRISIONEIRO	STUD	ESPARRAGO
14	376578X1		**2**	PORCA	NUT	TUERCA
15	738415M91		**1**	PLACA	PLATE	PLATO
16	738467M1		**1**	PRESILHA	STAPLE	GRAPA
17	738467M1		**1**	PRESILHA	STAPLE	GRAPA
18	738466M1		**1**	PLACA	PLATE	PLATO
19	375703X1		**3**	ARRUELA	WASHER	ARANDELA
20	1650484M1		**3**	ARRUELA	WASHER	ARANDELA
21	353916X1	5/16x24	**3**	PORCA	NUT	TUERCA
22	3638622M91	CIL.Nº3	**1**	TUBO	PIPE	CANO
23	376521X1		**1**	PORCA	NUT	TUERCA
24	376524X1		**1**	OLIVA	OLIVE	OLIVA
25	746707M1		**1**	CONEXÃO	CONNECTION	CONEXION
26	376518X1		**6**	ARRUELA	WASHER	ARANDELA
27	731567M1		**3**	PARAFUSO	BOLT	PERNO
28	3638621M91	CIL.Nº2	**1**	TUBO	PIPE	CANO
29	3638784M91	CIL.Nº1	**1**	TUBO	PIPE	CANO
30	353916X1	5/16x24	**6**	PORCA	NUT	TUERCA
31	3639731M1		**3**	CJ. INJETOR	KIT, ATOMISER	JUEGO ATOMIZADOR
32	1446102M1	31	**1**	BOCAL	FILLER	RELLENADOR
33	3639738M1	31	**3**	BICO INJETOR	NOZZLE	TOBERA

Carcaça Do Volante
Flwheel Housing
Cárter Del Volante

10-75

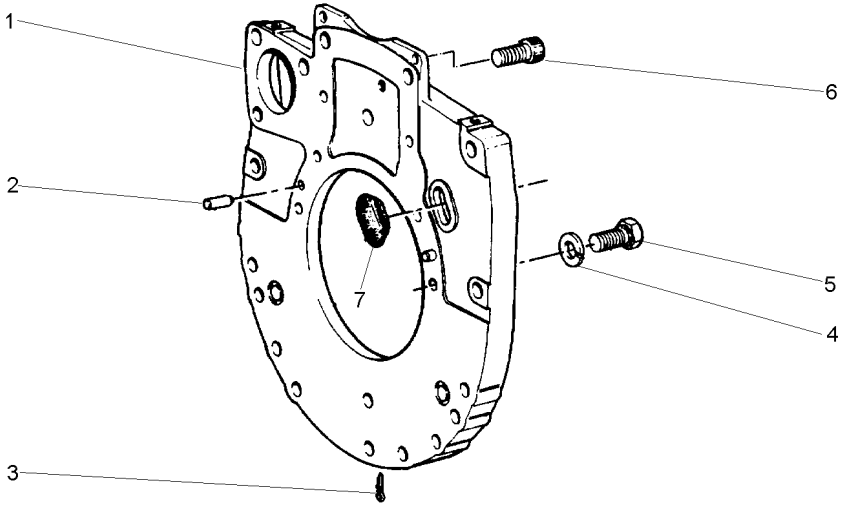

1	37147977	**1**	PLACA	PLATE	PLATO
2	731344M1	**2**	PINO	PIN	PASADOR
3	376955X1	**1**	CUPILHA	COTTER PIN	PASADOR DOUBLE
4	1650486M1	**6**	ARRUELA	WASHER	ARANDELA
5	353538X1	**6**	PARAFUSO	BOLT	PERNO
6	358005X1	**2**	PARAFUSO	BOLT	PERNO
7	732902M1	**1**	BUJÃO	PLUG	TAPON

Carter De Óleo
Oil Sump
Cárter De Aceite

10-80

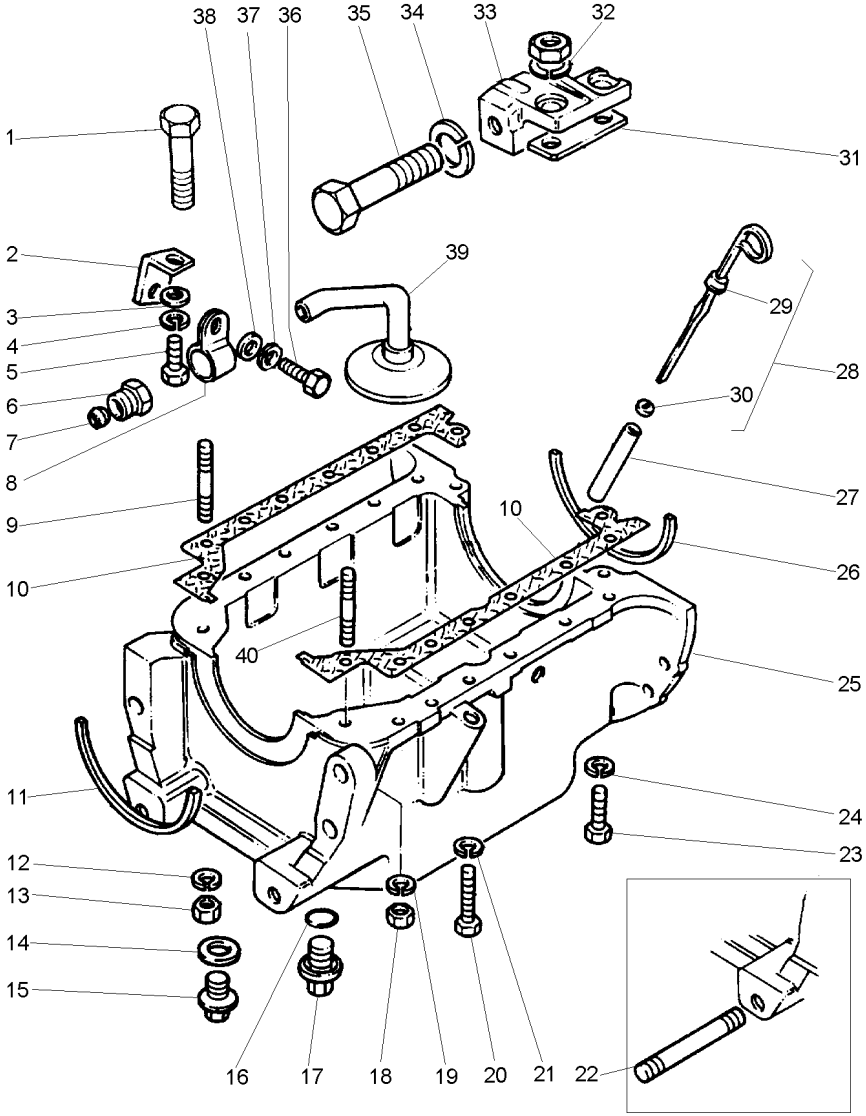

1	3637690M1		**2**	PARAFUSO	BOLT	PERNO
2	3640222M1		**1**	SUPORTE	BRACKET	SOPORTE
3	344107X1		**1**	ARRUELA	WASHER	ARANDELA
4	353441X1		**1**	ARRUELA	WASHER	ARANDELA
5	353502X1		**1**	PARAFUSO	BOLT	PERNO
6	375831X1		**1**	CONEXÃO	CONNECTION	CONEXION
7	375759X1		**1**	OLIVA	OLIVE	OLIVA
8	740738M1		**1**	PRESILHA	STAPLE	GRAPA
9	737144M1		**1**	PRISIONEIRO	STUD	ESPARRAGO
10	741632M91		**1**	JUNTA	GASKET	EMPAQUETADURA.
11	748307M1		**1**	JUNTA	GASKET	EMPAQUETADURA.
12	1650484M1		**1**	ARRUELA	WASHER	ARANDELA
13	353916X1	5/16x24	**1**	PORCA	NUT	TUERCA
14	3638382M1		**1**	ANEL "O"	O RING	JUNTA TORICA
15	748160M1		**1**	BUJÃO	PLUG	TAPON
16	3638382M1		**1**	ANEL "O"	O RING	JUNTA TORICA
17	748160M1		**1**	BUJÃO	PLUG	TAPON
18	353916X1	5/16x24	**2**	PORCA	NUT	TUERCA
19	1650484M1		**2**	ARRUELA	WASHER	ARANDELA
20	353519X1		**11**	PARAFUSO	BOLT	PERNO
21	1650484M1		**11**	ARRUELA	WASHER	ARANDELA
22	3638119M1		**1**	PRISIONEIRO	STUD	ESPARRAGO
23	348036X1		**2**	PARAFUSO	BOLT	PERNO
24	1650484M1		**2**	ARRUELA	WASHER	ARANDELA
25	3637345M1		**1**	CÁRTER	SUMP	CARTER
26	748306M1		**1**	JUNTA	GASKET	EMPAQUETADURA.
27	3641856M1		**1**	TUBO	PIPE	CANO
28	3641857M1		**1**	CJ. VARETA	KIT, DIPSTICK	JGO.REGLA.NIVEL
29		REF.28	**1**	VARETA	ROD	VARILLA
30	739470M1	28	**1**	ARRUELA	WASHER	ARANDELA
31	735031M1		**1**	ESPAÇADOR	SPACER	PIEZA DISTANCIA
32	353439X1		**2**	ARRUELA	WASHER	ARANDELA
33	38156313		**1**	SUPORTE	BRACKET	SOPORTE
34	353433X1		**1**	ARRUELA	WASHER	ARANDELA
35	353621X1	5/8x18x2.3/4	**1**	PARAFUSO	BOLT	PERNO
36	353503X1		**1**	PARAFUSO	BOLT	PERNO
37	353441X1		**1**	ARRUELA	WASHER	ARANDELA
38	344107X1		**1**	ARRUELA	WASHER	ARANDELA
39	3640911M1		**1**	TUBO	PIPE	CANO
40	731370M1		**2**	PRISIONEIRO	STUD	ESPARRAGO

Sistema De Lubrificação
Lubricating System
Sistema De Lubricacion

10-85

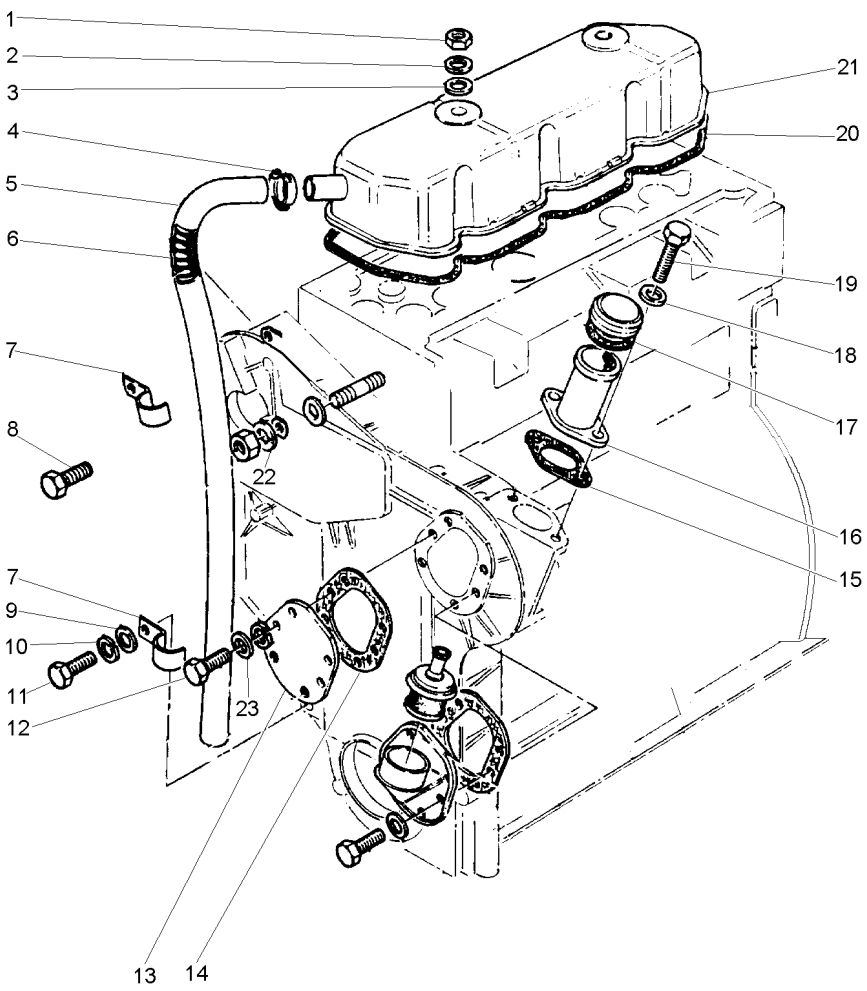

1	375721X1		**2**	PORCA	NUT	TUERCA
2	3638122M1		**2**	ARRUELA	WASHER	ARANDELA
3	3638131M1		**2**	ARRUELA	WASHER	ARANDELA
4	3638598M1		**1**	BRAÇADEIRA	CLAMP	ABRAZADERA
5	740497M1		**1**	TUBO	PIPE	CANO
6	742216M1		**1**	MOLA	SPRING	RESORTE
7	740752M1		**2**	PRESILHA	STAPLE	GRAPA
8	3638542M1		**1**	PARAFUSO	BOLT	PERNO
9	344107X1		**1**	ARRUELA	WASHER	ARANDELA
10	353441X1		**1**	ARRUELA	WASHER	ARANDELA
11	353668X1		**1**	PARAFUSO	BOLT	PERNO
12	3638647M1		**4**	PARAFUSO	BOLT	PERNO
13	3638646M1		**1**	PLACA	PLATE	PLATO
14	731219M1		**1**	JUNTA	GASKET	EMPAQUETADURA.
15	739446M1		**1**	JUNTA	GASKET	EMPAQUETADURA.
16	739447M91		**1**	BOCAL	FILLER	RELLENADOR
17	734962M91	16	**1**	CAPA	CAP	TAPA
18	1650484M1		**2**	ARRUELA	WASHER	ARANDELA
19	1476318X1		**2**	PARAFUSO	BOLT	PERNO
20	735057M1		**1**	JUNTA	GASKET	EMPAQUETADURA.
21	740760M91		**1**	TAMPA VÁLVULAS	VALVE COVER	CUBRE VALVULA
22	1650484M1		**1**	ARRUELA	WASHER	ARANDELA
23	353541X1		**6**	PARAFUSO	BOLT	PERNO

Filtro De Óleo
Oil Filter
Filtro De Aceite

10-90

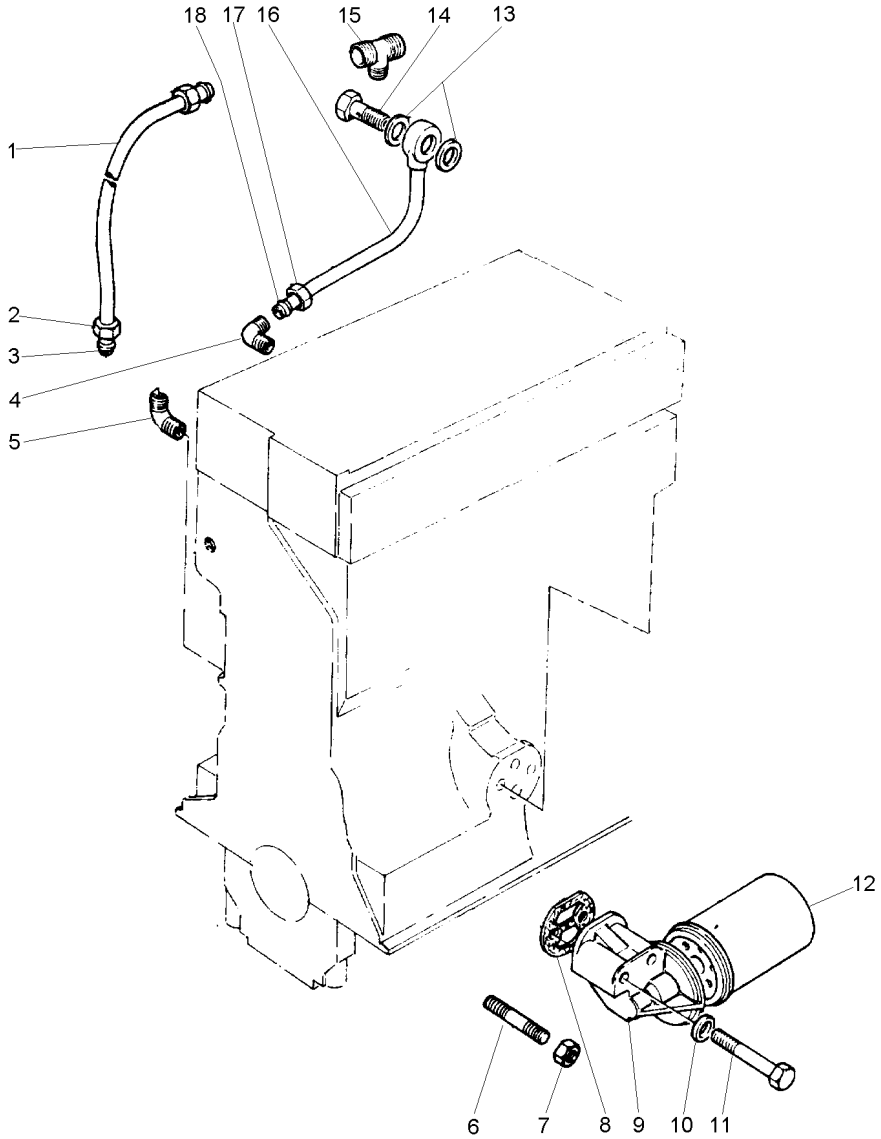

1	744621M91		**1**	TUBO	PIPE	CANO
2	375738X1	1	**2**	PORCA	NUT	TUERCA
3	827276M1	1	**2**	OLIVA	OLIVE	OLIVA
4	731250M1		**1**	CONEXÃO	CONNECTION	CONEXION
5	731250M1		**1**	CONEXÃO	CONNECTION	CONEXION
6	3637698M1		**1**	PRISIONEIRO	STUD	ESPARRAGO
7	375797X1		**1**	PORCA	NUT	TUERCA
8	731124M1		**1**	JUNTA	GASKET	EMPAQUETADURA.
9	3640715M1		**1**	CABEÇOTE FILTRO	FILTER HEAD	CABEZA DE FILTRO
10	1476033X1		**2**	ARRUELA	WASHER	ARANDELA
11	353550X1		**1**	PARAFUSO	BOLT	PERNO
12	1447082M91		**1**	FILTRO	FILTER	FILTRO
13	3638848M1		**2**	ARRUELA	WASHER	ARANDELA
14	731294M1		**1**	PARAFUSO	BOLT	PERNO
15	0201236		**1**	CONEXÃO "T"	CONNECTION T	CONEXION T
16	3638145M91		**1**	TUBO	PIPE	CANO
17	375738X1	16	**1**	PORCA	NUT	TUERCA
18	827276M1	16	**1**	OLIVA	OLIVE	OLIVA

Polia
Pulley
Polea

10-95

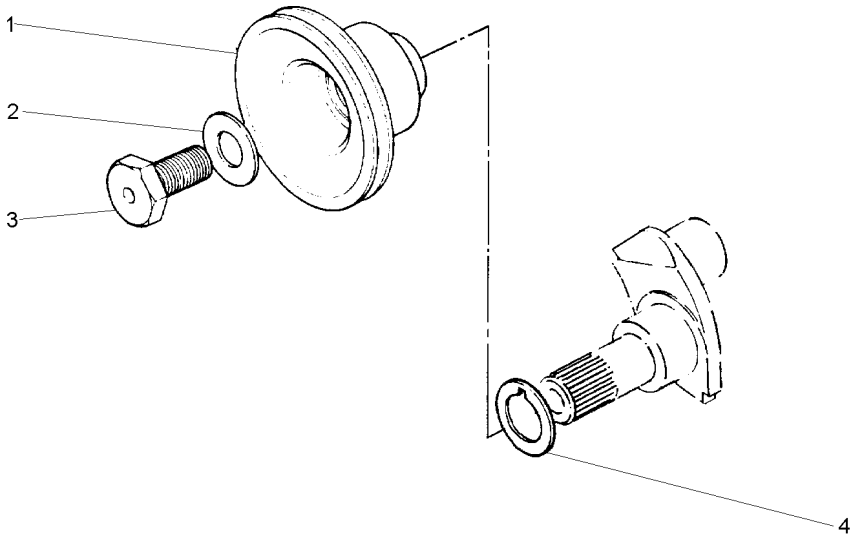

1	734627M1	**1** POLIA	PULLEY	POLEA
2	4222509M1	**1** ARRUELA	WASHER	ARANDELA
3	747267M1	**1** PARAFUSO	BOLT	PERNO
4	745057M1	**1** ARRUELA	WASHER	ARANDELA

Bomba D'Água
Water Pump
Bomba Del Agua

10-100

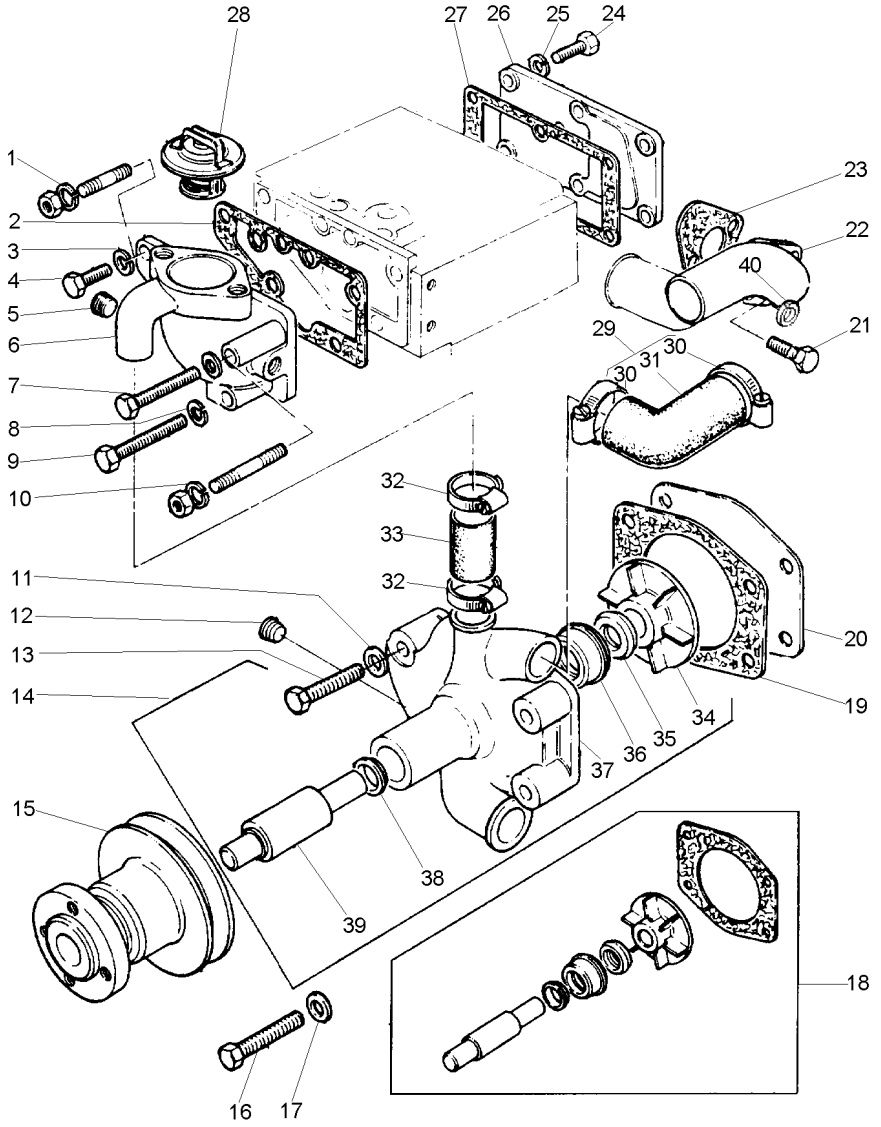

1	1650484M1		**1**	ARRUELA	WASHER	ARANDELA
2	3637530M1		**1**	JUNTA	GASKET	EMPAQUETADURA.
3	1650484M1		**2**	ARRUELA	WASHER	ARANDELA
4	1476319X1		**3**	PARAFUSO	BOLT	PERNO
5	1476192X1		**1**	BUJÃO	PLUG	TAPON
6	746835M1		**1**	CORPO	BODY	CUERPO
7	353554X1		**1**	PARAFUSO	BOLT	PERNO
8	1650486M1		**1**	ARRUELA	WASHER	ARANDELA
9	375727X1		**1**	PARAFUSO	BOLT	PERNO
10	1650486M1		**1**	ARRUELA	WASHER	ARANDELA
11	732575M1		**3**	ARRUELA	WASHER	ARANDELA
12	1476192X1		**1**	BUJÃO	PLUG	TAPON
13	342146X1		**3**	PARAFUSO	BOLT	PERNO
14	3641823M91		**1**	BOMBA D'ÁGUA	WATER PUMP	BOMBA DE AGUA
15	735034M1		**1**	POLIA	PULLEY	POLEA
16	342149X1		**1**	PARAFUSO	BOLT	PERNO
17	732575M1		**1**	ARRUELA	WASHER	ARANDELA
18	3641392M91		**X**	JG. REPARO	KIT, REPAIR	JUEGO REPARACION
19	731281M1	14 [A]	**1**	JUNTA	GASKET	EMPAQUETADURA.
20	3637335M1		**1**	PLACA	PLATE	PLATO
21	1476309X1		**2**	PARAFUSO	BOLT	PERNO
22	3765K041		**1**	CONEXÃO	CONNECTION	CONEXION
23	3640918M1		**1**	JUNTA	GASKET	EMPAQUETADURA.
24	353517X1	5/16x24x3/4	**6**	PARAFUSO	BOLT	PERNO
25	1650484M1		**6**	ARRUELA	WASHER	ARANDELA
26	747757M1		**1**	PLACA	PLATE	PLATO
27	731128M1		**1**	JUNTA	GASKET	EMPAQUETADURA.
28	1446165M91		**1**	TERMOSTATO	THERMOSTAT	TERMOSTATO
29	747939M91		**1**	MANGUEIRA	HOSE	FLEXIBLE
30	3638597M1	29	**2**	BRAÇADEIRA	CLAMP	ABRAZADERA
31		REF.29	**1**	MANGUEIRA	HOSE	FLEXIBLE
32	364125X1		**2**	BRAÇADEIRA	CLAMP	ABRAZADERA
33	747936M91		**1**	MANGUEIRA	HOSE	FLEXIBLE
34		14 REF.18	**1**	ROTOR	ROTOR	ROTOR
35	1446131M1	14 REF.18	**1**	REPARO	REPAIR	REPARO
36	1446130M1	14 REF.18	**1**	REPARO	REPAIR	REPARO
37		REF.14	**1**	CORPO	BODY	CUERPO
38		14 REF.18	**1**	FLANGE	FLANGE	PLETINA
39		14 REF.18	**1**	HASTE	RAIL	RIEL
40	1650484M1		**2**	ARRUELA	WASHER	ARANDELA

[A] INCLUIDO NO JG. REPARO
INCLUDED IN KIT
INCLUIDO EN JUEGO

Entrada E Saída D'Água
Water Outlet And Inlet
Salida Y Entrada Del Agua

10-105

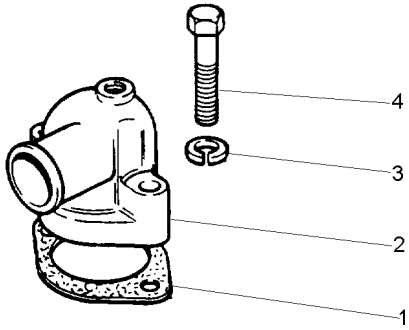

1	1650482M1	**1** JUNTA	GASKET	EMPAQUETADURA.
2	3638202M1	**1** CONEXÃO	CONNECTION	CONEXION
3	1650486M1	**2** ARRUELA	WASHER	ARANDELA
4	3641304M1	**2** PARAFUSO	BOLT	PERNO

Tampa Da Distribuição
Distribution Cover
Tapa Del Distribucion

10-110

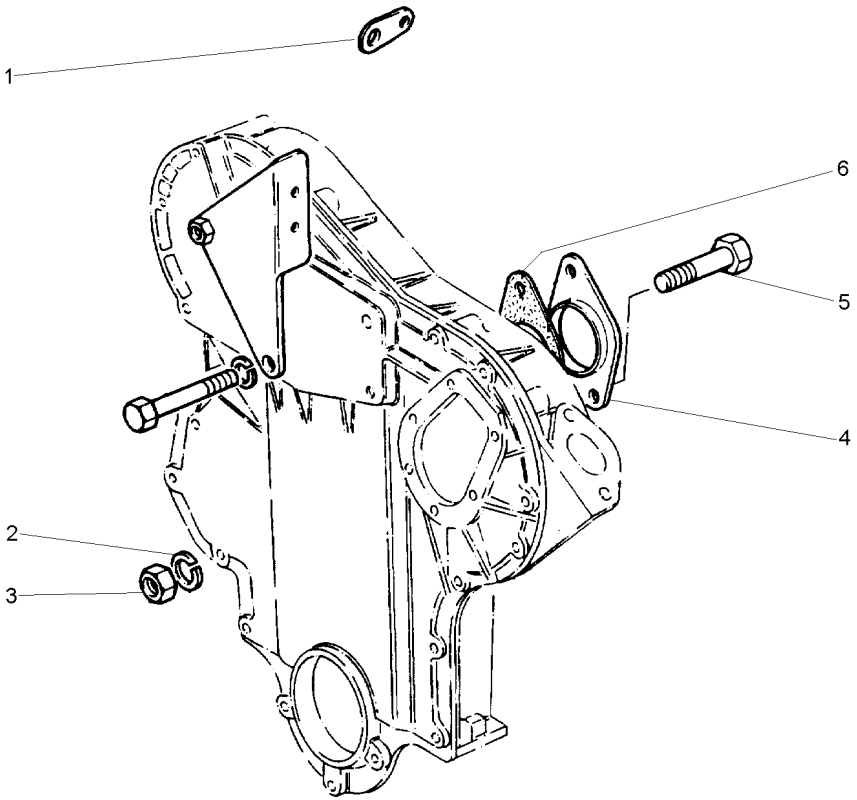

1	735997M1	**1**	SUPORTE	BRACKET	SOPORTE
2	1650486M1	**2**	ARRUELA	WASHER	ARANDELA
3	354123X1	**2**	PORCA	NUT	TUERCA
4	734172M1	**1**	PLACA	PLATE	PLATO
5	376044X1	**2**	PARAFUSO	BOLT	PERNO
6	742289M1	**1**	JUNTA	GASKET	EMPAQUETADURA.

Coletor De Admissão
Induction Manifold
Multiple De Admisión

10-115

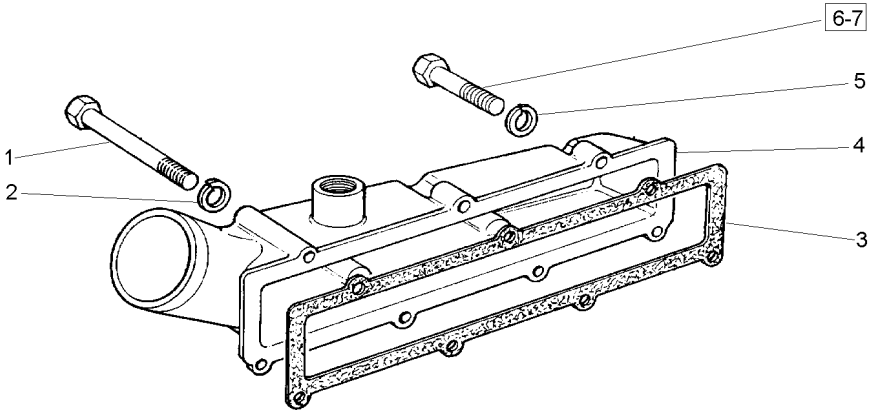

1	354495X1			
2	353441X1			
3	738703M1			
4	742994M1			
5	353441X1			
6	353509X1			
7	3637686M1			
2	PARAFUSO	BOLT	PERNO
2	ARRUELA	WASHER	ARANDELA
1	JUNTA	GASKET	EMPAQUETADURA.
1	COLETOR ADMISSÃO	INDUCT.MANIFOLD	COLECTOR ADMISI.
5	ARRUELA	WASHER	ARANDELA
4	PARAFUSO	BOLT	PERNO
1	PARAFUSO	BOLT	PERNO

Coletor De Escape
Exhaust Manifold
Multiple De Escape

10-120

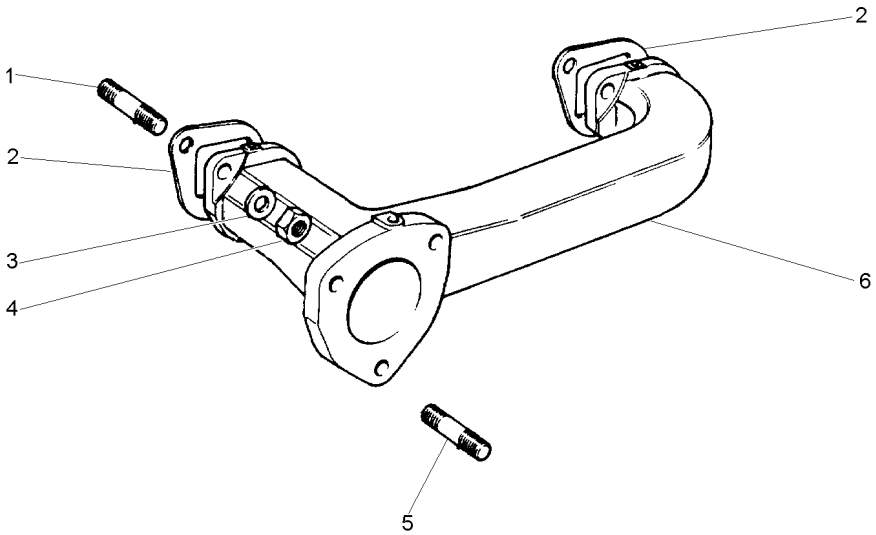

1	731327M1	**4**	PRISIONEIRO	STUD	ESPARRAGO
2	735016M1	**2**	JUNTA	GASKET	EMPAQUETADURA.
3	375703X1	**4**	ARRUELA	WASHER	ARANDELA
4	1476027X1	**4**	PORCA	NUT	TUERCA
5	731866M1	**3**	PRISIONEIRO	STUD	ESPARRAGO
6	740221M1	**1**	COLETOR ESCAPE	EXHAUST MANIFOLD	COLECTOR ESCAPE

Bomba Alimentadora De Combustível
Low Pressure Fuel Pump
Bomba De Combustible A Baja Presión

10-125

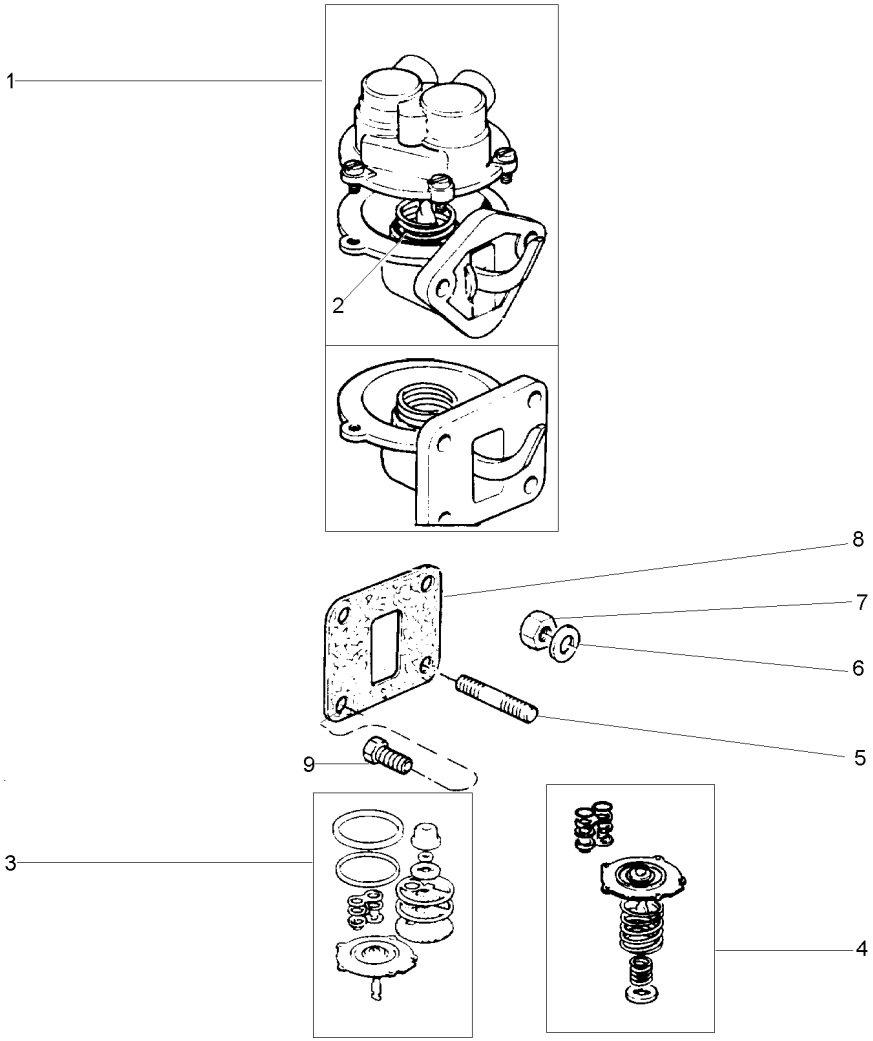

1	4222090M91		**1**	BOMBA	PUMP	BOMBA
2		REF.1	**1**	MOLA	SPRING	RESORTE
3	1896434M91		**X**	JG. REPARO	KIT, REPAIR	JUEGO REPARACION
4	3637580M91		**X**	JG. REPARO	KIT, REPAIR	JUEGO REPARACION
5	3637712M1		**2**	PRISIONEIRO	STUD	ESPARRAGO
6	736864M1		**4**	ARRUELA	WASHER	ARANDELA
6	736864M1		**2**	ARRUELA	WASHER	ARANDELA
7	375839X1		**2**	PORCA	NUT	TUERCA
8	3638523M1		**1**	JUNTA	GASKET	EMPAQUETADURA.
9	2182428		**4**	PARAFUSO	BOLT	PERNO

Motor Engine Motor	Levante Lift Levante	10-130	

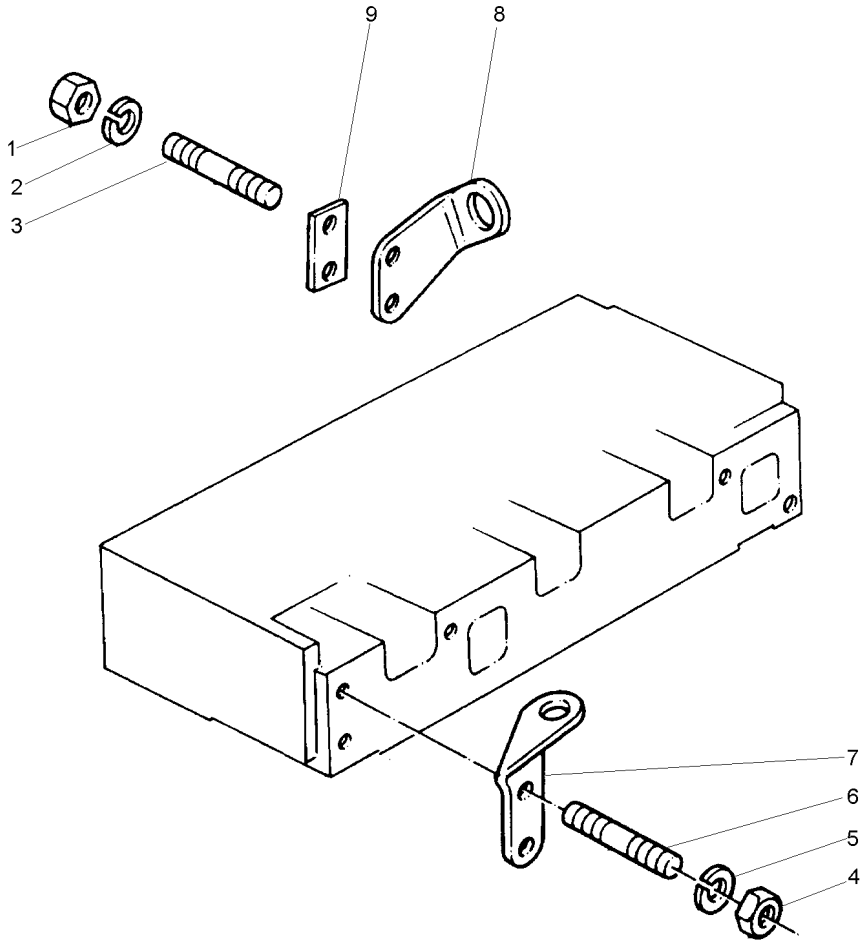

1	375797X1			
2	1650486M1	**2**	PORCA	NUT	TUERCA
3	3637702M1	**2**	ARRUELA	WASHER	ARANDELA
4	375797X1	**2**	PRISIONEIRO	STUD	ESPARRAGO
5	1650486M1	**2**	PORCA	NUT	TUERCA
6	731381M1	**2**	ARRUELA	WASHER	ARANDELA
7	733227M1	**2**	PRISIONEIRO	STUD	ESPARRAGO
8	3638166M1	**1**	ALÇA	STRAP	FAJA
9	748234M1	**1**	ALÇA	STRAP	FAJA
		1	ESPAÇADOR	SPACER	PIEZA DISTANCIA

Jogo De Juntas Do Cabeçote
Cylinder Head Gasket Set
Juego De Juntas De La Culata

10-135

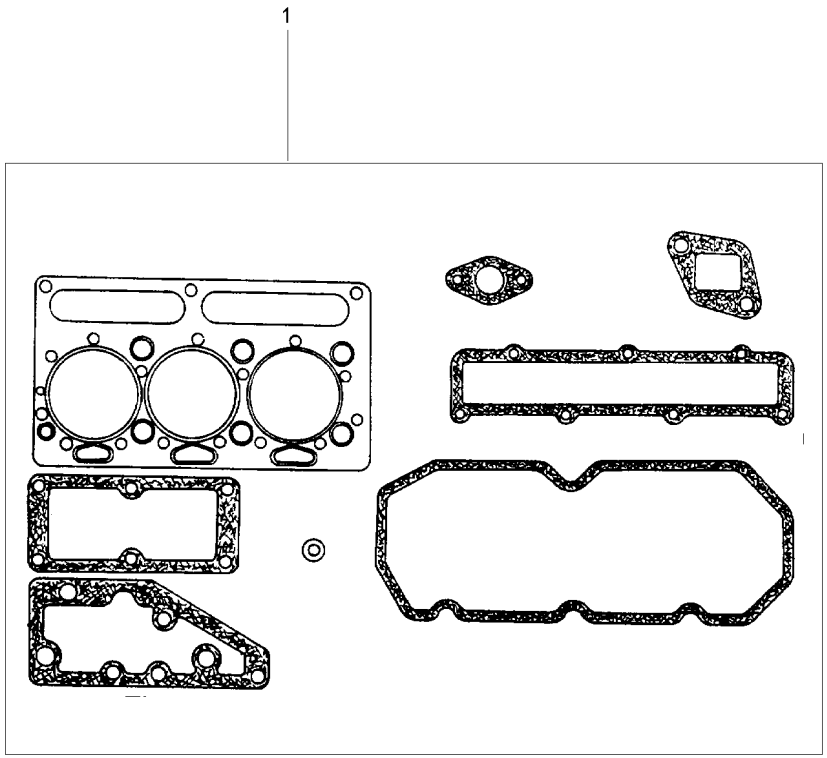

1	748008M91	X	JG.JUNTAS	KIT, GASKET	JGO.EMPAQUETAD.

Jogo De Juntas Do Bloco
Cylinder Block Gasket Set
Juego De Juntas Del Bloque

10-140

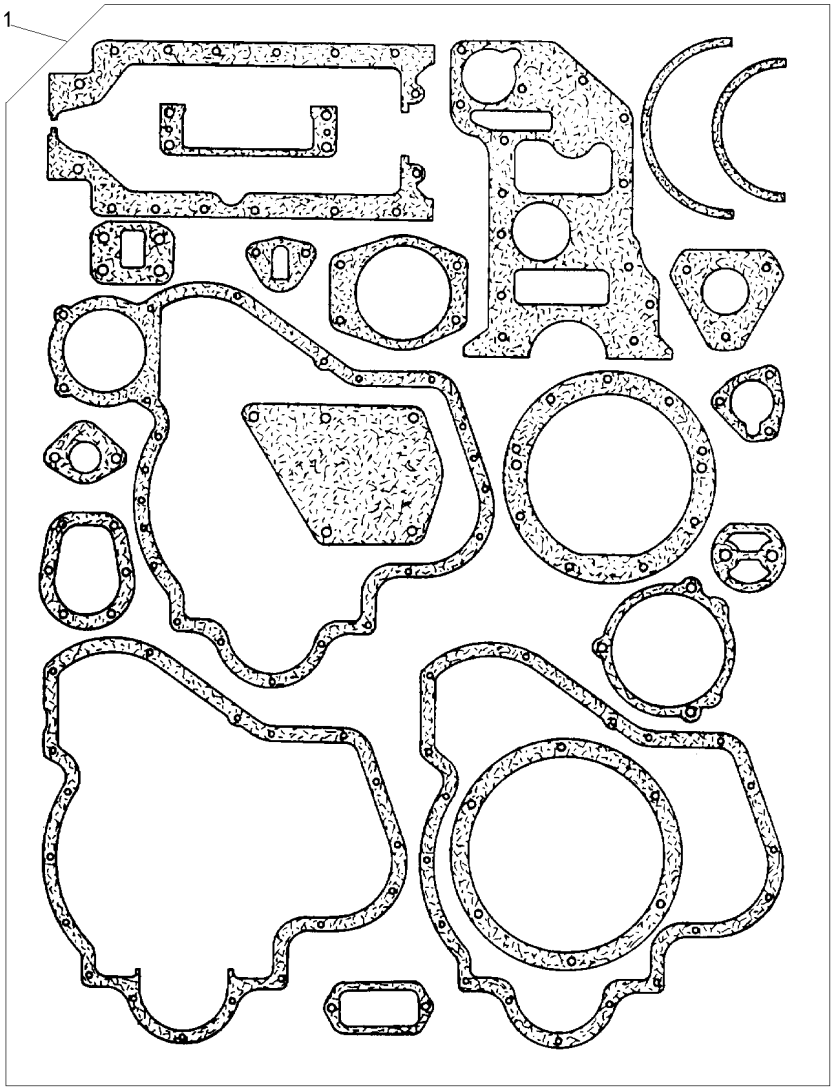

1	747185M91	X	JG.JUNTAS	KIT, GASKET	JGO.EMPAQUETAD.

Motor
Engine
Motor

10-145

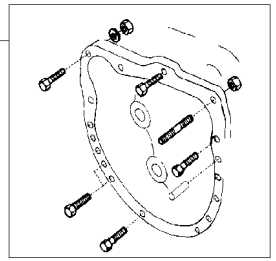

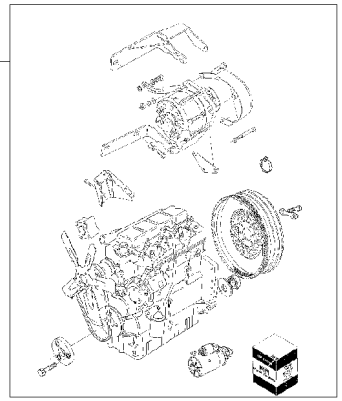

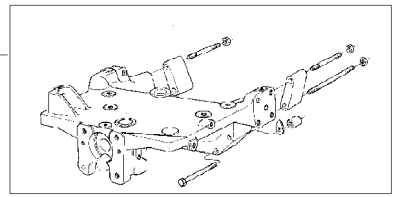

1	048637N1	25-15 No	**1** FIXAÇÃO	FASTENER	CIERRE
2	048646N1	10-15 No	**1** MOTOR	ENGINE	MOTOR
3	048552N1	60-10 No	**1** FIXAÇÃO	FASTENER	CIERRE

Escapamento
Exhaust
Escape

10-150

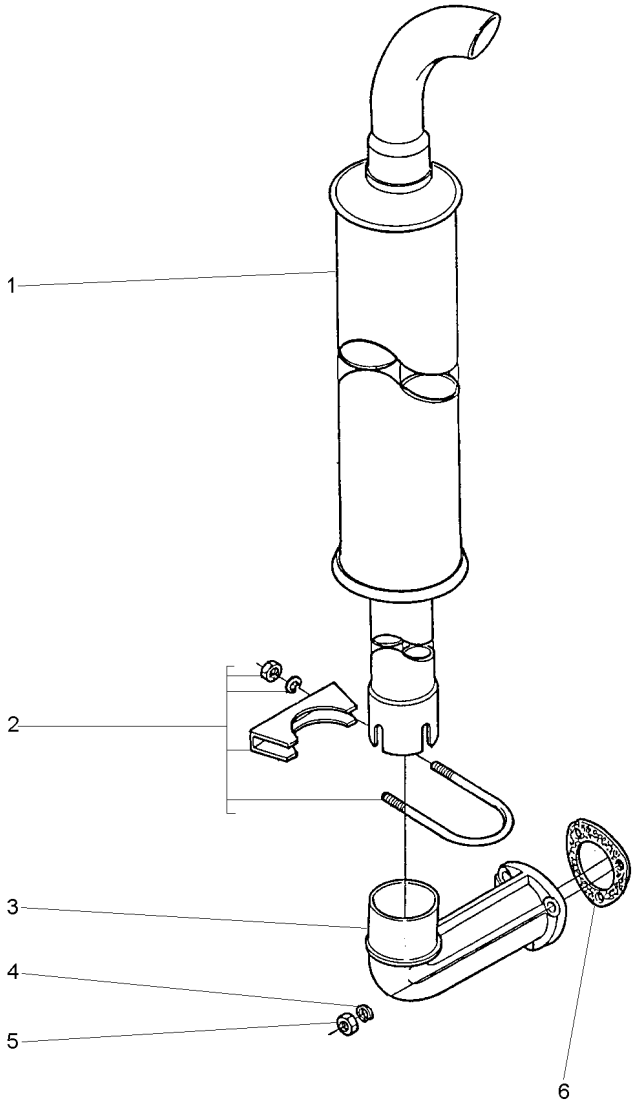

1	3589533M92		**1**	SILENCIOSO	SILENCIADOR
2	1674071M92	10-155 No	**1**	BRAÇADEIRA	ABRAZADERA
3	3589534M1		**1**	COTOVELO	CODO
4	353756X1		**3**	ARRUELA	ARANDELA
5	375718X1	3/8x24	**3**	PORCA	TUERCA
6	488806M1		**1**	JUNTA	EMPAQUETADURA.

Braçadeira
Clamp
Abrazadera

10-155

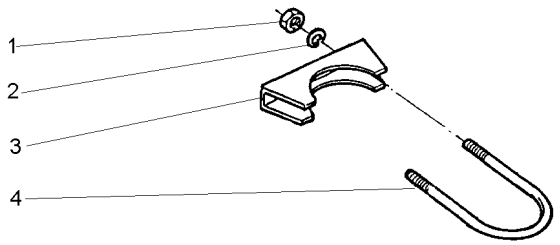

1	355565X1	5/16x18	**2** PORCA	NUT	TUERCA
2	353446X1		**2** ARRUELA	WASHER	ARANDELA
3	3587399M1		**1** BRAÇADEIRA	CLAMP	ABRAZADERA
4	3587712M1		**1** PARAFUSO "U"	U BOLT	BRIDA EN U

Escapamento
Exhaust
Escape

Super Estreito
Super Strait
Super Estrecho

10-160

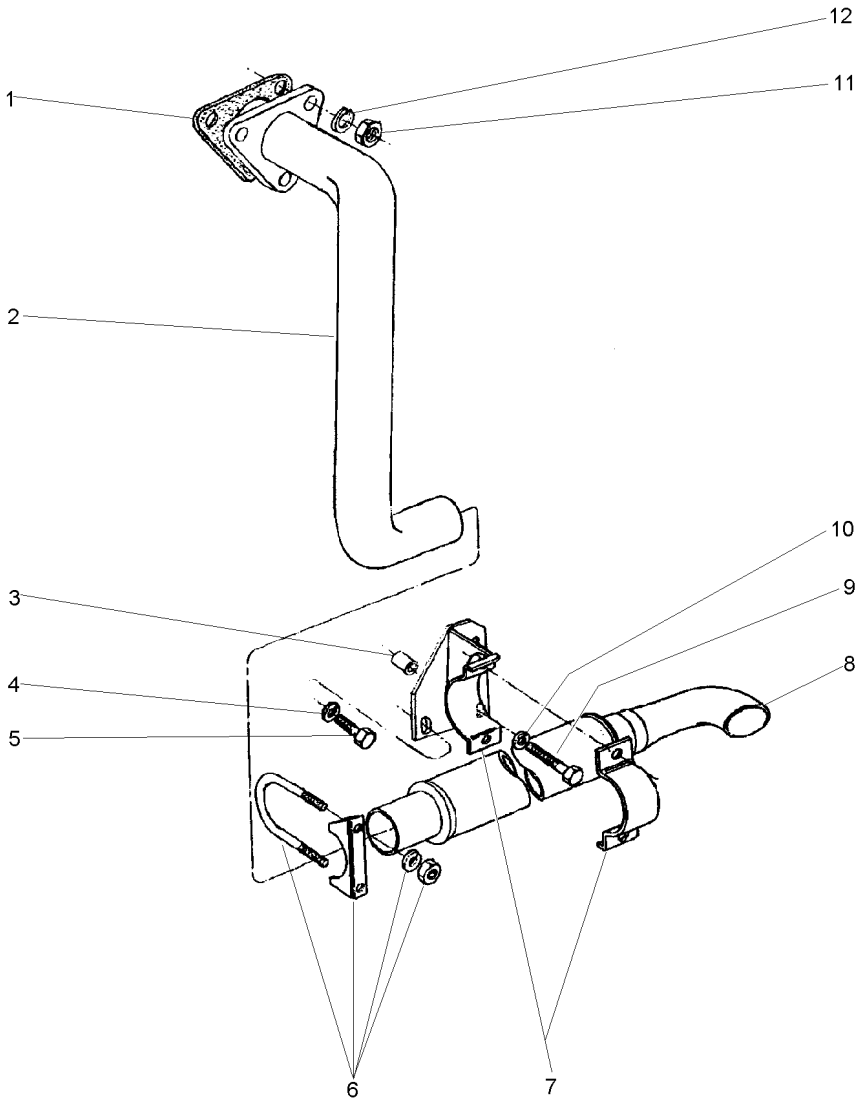

1	827877M1	⊸ 488806M1	**1**	JUNTA	GASKET	EMPAQUETADURA.
2	037721S1		**1**	CJ. TUBO	TUBE ASSY	CONJ.DE TUBO
3	037716P1		**1**	ESPAÇADOR	SPACER	PIEZA DISTANCIA
4	353433X1		**1**	ARRUELA	WASHER	ARANDELA
5	354441X1	5/8x11x1"	**1**	PARAFUSO	BOLT	PERNO
6	042779N1		**1**	BRAÇADEIRA	CLAMP	ABRAZADERA
7	037718N1		**1**	SUPORTE	BRACKET	SOPORTE
8	1484494M94		**1**	SILENCIOSO	SILENCER	SILENCIADOR
9	3145222M1	5/8x11x1.7/8	**1**	PARAFUSO	BOLT	PERNO
10	353433X1		**1**	ARRUELA	WASHER	ARANDELA
11	375718X1	3/8x24	**3**	PORCA	NUT	TUERCA
12	353756X1		**3**	ARRUELA	WASHER	ARANDELA

Sistema De Admissão De Ar / **Ayr System Admission** / **Sistema De Admision De Aire**

Elemento Seco / **Element Dry** / **Elemento Seco**

10-165

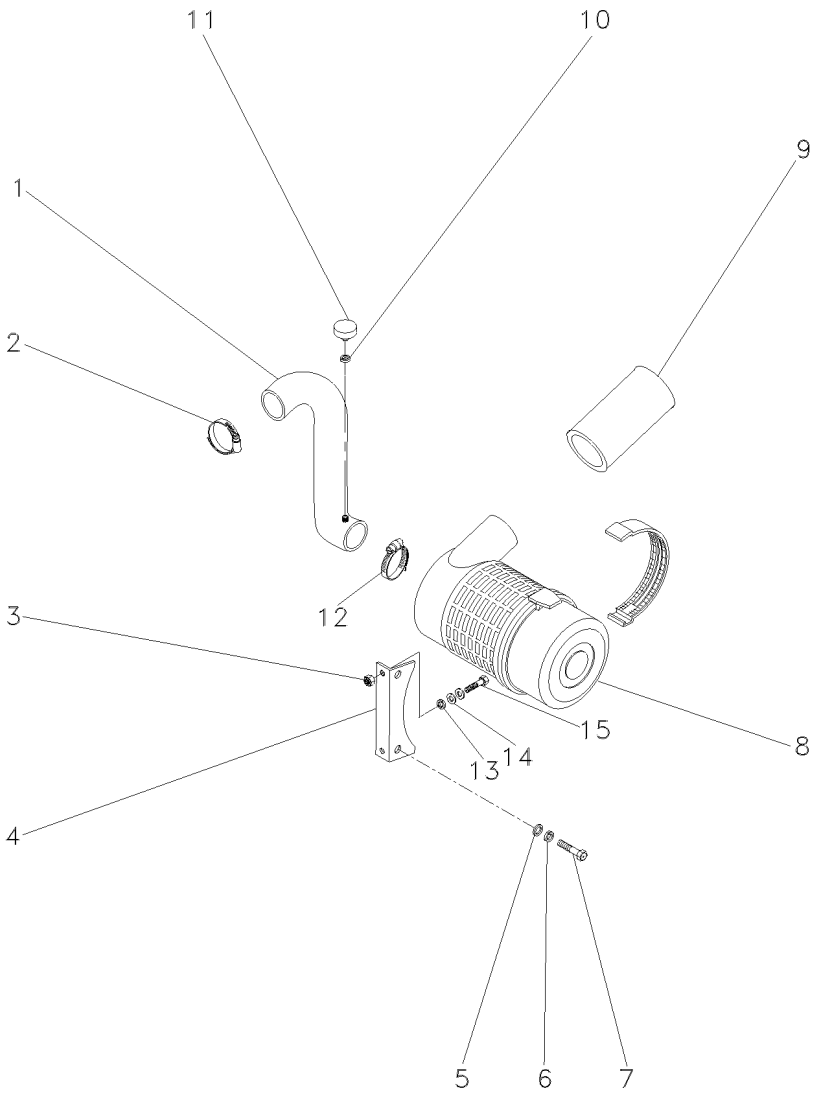

1	3588768M1	➡ 000835 - MF250/2	**1**	MANGUEIRA	HOSE	FLEXIBLE
1	3588768M1	[A] ➡ 800444 - MF250/2	**1**	MANGUEIRA	HOSE	FLEXIBLE
1	3588768M1	➡ 400279 - MF250/4	**1**	MANGUEIRA	HOSE	FLEXIBLE
1	3588768M1	[A] ➡ 600240 - MF250/4	**1**	MANGUEIRA	HOSE	FLEXIBLE
1	054610N1	➡ 000836 - MF250/2	**1**	CJ. MANGUEIRA	KIT, HOSE	MANGUITOS JUEGO
1	054610N1	[A] ➡ 800445 - MF250/2	**1**	CJ. MANGUEIRA	KIT, HOSE	MANGUITOS JUEGO
1	054610N1	➡ 400280 - MF250/4	**1**	CJ. MANGUEIRA	KIT, HOSE	MANGUITOS JUEGO
1	054610N1	[A] ➡ 600241 - MF250/4	**1**	CJ. MANGUEIRA	KIT, HOSE	MANGUITOS JUEGO
2	490804X1		**1**	BRAÇADEIRA	CLAMP	ABRAZADERA
3	339169X1	M8x1,25	**2**	PORCA	NUT	TUERCA
4	054627S1		**1**	SUPORTE	BRACKET	SOPORTE
5	339056X1		**2**	ARRUELA	WASHER	ARANDELA
6	353446X1	➡ 000835 - MF250/2	**2**	ARRUELA	WASHER	ARANDELA
6	353446X1	[A] ➡ 800444 - MF250/2	**2**	ARRUELA	WASHER	ARANDELA
6	353446X1	➡ 400279 - MF250/4	**2**	ARRUELA	WASHER	ARANDELA
6	353446X1	[A] ➡ 600240 - MF250/4	**2**	ARRUELA	WASHER	ARANDELA
6	339374X1	➡ 000836 - MF250/2	**2**	ARRUELA	WASHER	ARANDELA
6	339374X1	[A] ➡ 800445 - MF250/2	**2**	ARRUELA	WASHER	ARANDELA
6	339374X1	➡ 400280 - MF250/4	**2**	ARRUELA	WASHER	ARANDELA
6	339374X1	[A] ➡ 600241 - MF250/4	**2**	ARRUELA	WASHER	ARANDELA
7	353677X1	5/16x18x3/4 ➡ 000835 - MF250/2	**2**	PARAFUSO	BOLT	PERNO
7	353677X1	[A] 5/16x18x3/4 ➡ 800444 - MF250/2	**2**	PARAFUSO	BOLT	PERNO
7	353677X1	5/16x18x3/4 ➡ 400279 - MF250/4	**2**	PARAFUSO	BOLT	PERNO
7	353677X1	[A] 5/16x18x3/4 ➡ 600240 - MF250/4	**2**	PARAFUSO	BOLT	PERNO
7	339123X1	M8x1,25x20 ➡ 000836 - MF250/2	**2**	PARAFUSO	BOLT	PERNO
7	339123X1	[A] M8x1,25x20 ➡ 800445 - MF250/2	**2**	PARAFUSO	BOLT	PERNO
7	339123X1	M8x1,25x20 ➡ 400280 - MF250/4	**2**	PARAFUSO	BOLT	PERNO
7	339123X1	[A] M8x1,25x20 ➡ 600241 - MF250/4	**2**	PARAFUSO	BOLT	PERNO
8	027606T1	➡ 000835 - MF250/2	**1**	CJ. FILTRO	KIT, FILTER	JUEGO FILTRO

👁 10-175 No

Sistema De Admissão De Ar
Ayr System Admission
Sistema De Admission De Aire

Elemento Seco
Element Dry
Elemento Seco

10-165

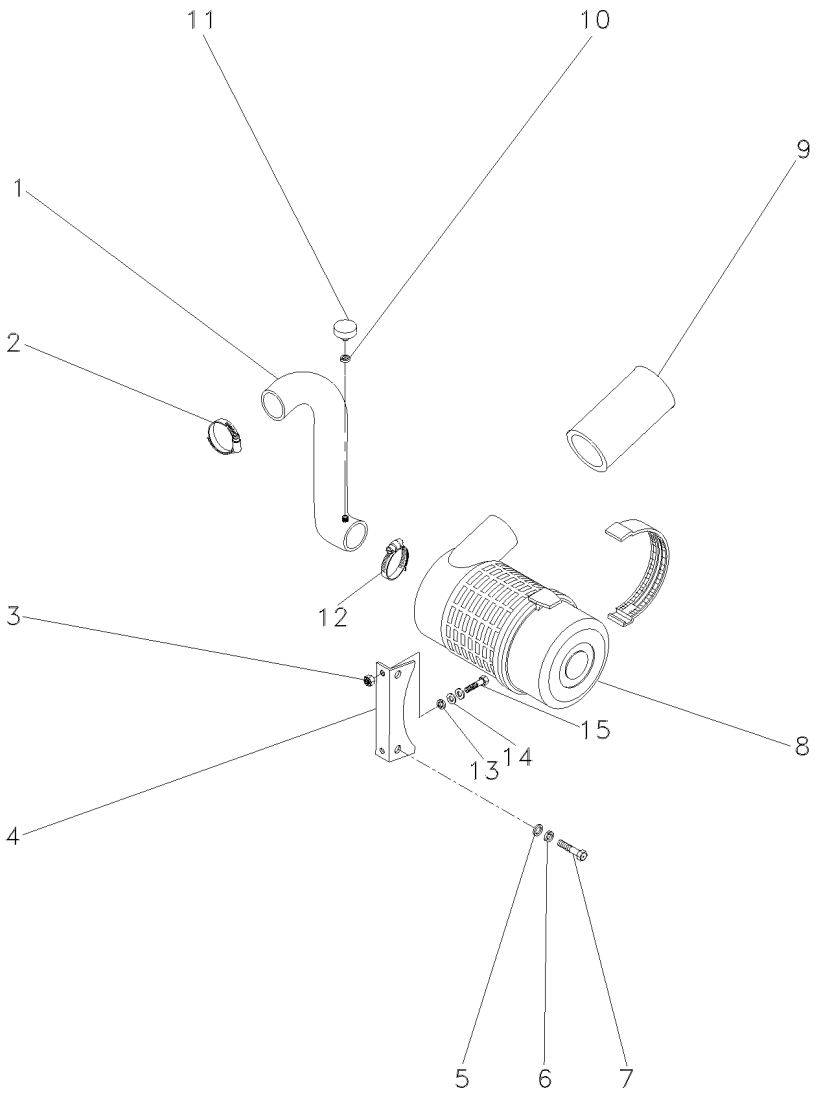

8	027606T1	[A] 800444 - MF250/2 10-175 No	**1**	CJ. FILTRO	KIT, FILTER	JUEGO FILTRO
8	027606T1	400279 - MF250/4 10-175 No	**1**	CJ. FILTRO	KIT, FILTER	JUEGO FILTRO
8	027606T1	[A] 600240 - MF250/4 10-175 No	**1**	CJ. FILTRO	KIT, FILTER	JUEGO FILTRO
8	054991T1	000836 - MF250/2 10-170 No	**1**	CJ. FILTRO	KIT, FILTER	JUEGO FILTRO
8	054991T1	[A] 800445 - MF250/2 10-170 No	**1**	CJ. FILTRO	KIT, FILTER	JUEGO FILTRO
8	054991T1	400280 - MF250/4 10-170 No	**1**	CJ. FILTRO	KIT, FILTER	JUEGO FILTRO
8	054991T1	[A] 600241 - MF250/4 10-170 No	**1**	CJ. FILTRO	KIT, FILTER	JUEGO FILTRO
9	3589056M1		**1**	BOCAL	FILLER	RELLENADOR
10	1440993X1		**1**	ARRUELA	WASHER	ARANDELA
11	3587008M91		**1**	INTERRUPTOR	SWITCH	INTERRUPTOR
12	2801096M1		**1**	BRAÇADEIRA	CLAMP	ABRAZADERA
13	339374X1		**2**	ARRUELA	WASHER	ARANDELA
14	391039X1		**2**	ARRUELA	WASHER	ARANDELA
15	339287X1	M8x1,25x35	**2**	PARAFUSO	BOLT	PERNO

[A] ESTREITO
STRAIT
ESTRECHO

Filtro De Ar
Air Cleaner
Filtro De Aire

10-170

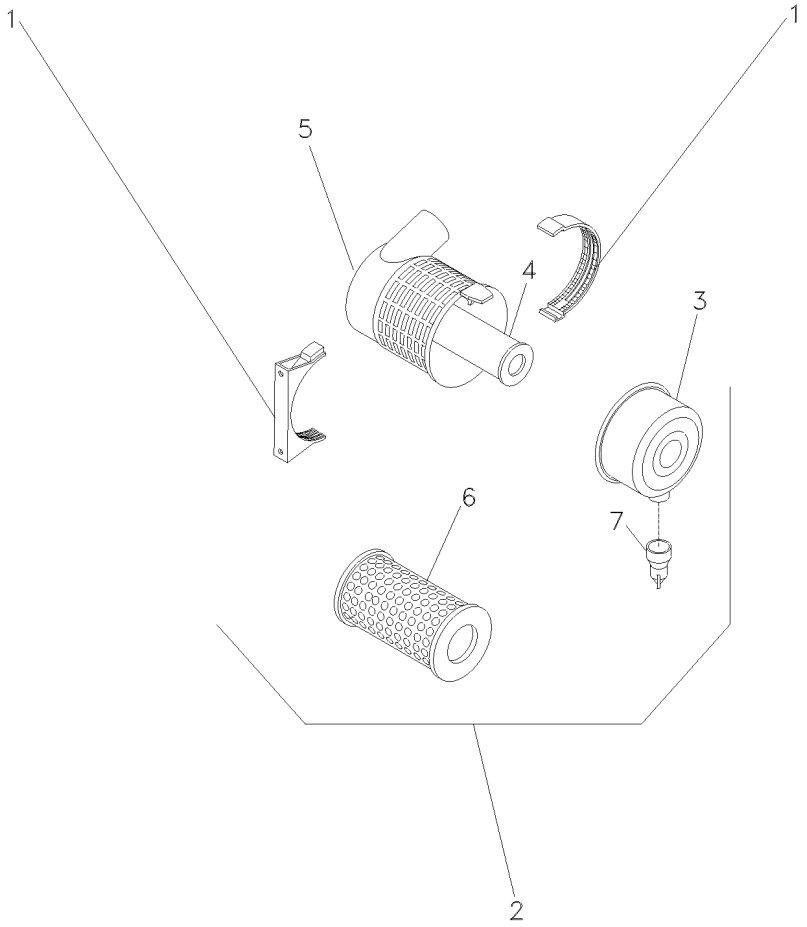

1	055116R1			**1**	BRAÇADEIRA	CLAMP	ABRAZADERA
2	055111R1			**1**	CJ. FILTRO	KIT, FILTER	JUEGO FILTRO
3	055112R1	2		**1**	TAMPA	COVER	CUBIERTA
4	055114R1	2		**1**	ELEMENTO INTERNO	INTERNE ELEMENT	ELEMENTO INTERNO
5			055111R1	**1**	CJ. FILTRO	KIT, FILTER	JUEGO FILTRO
6	055113R1	2		**1**	ELEMENTO EXTERNO	EXTERNAL ELEMENT	ELEMENTO EXTERNO
7	055115R1	2	2710803M1	**1**	VÁLVULA	VALVE	VALVULA

Filtro De Ar
Filtro De Ar

10-175

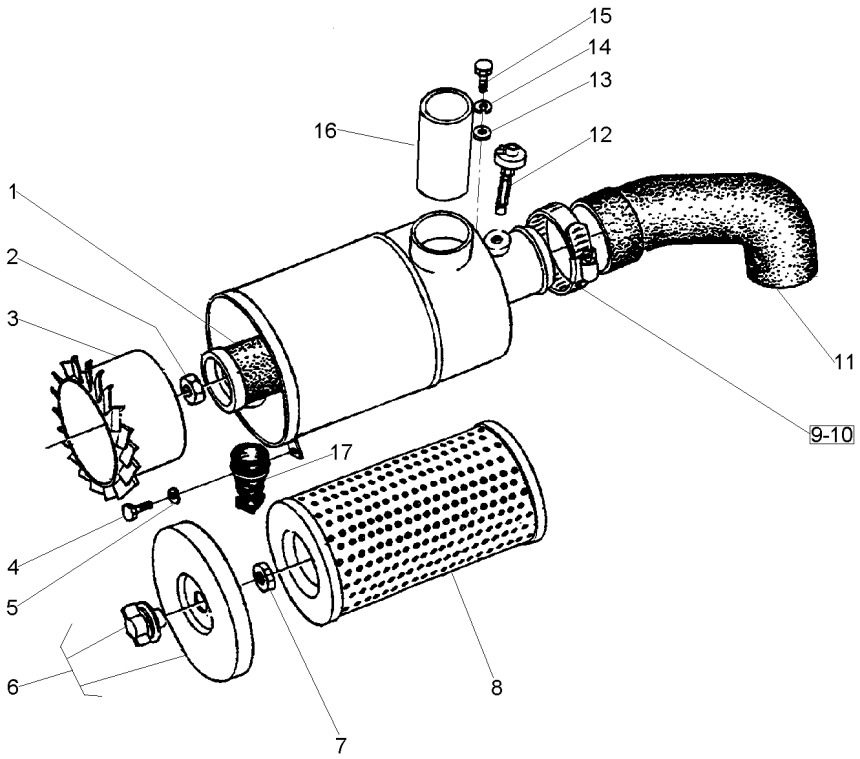

1	3603302M1	1	**1**	ELEMENTO INTERNO	INTERNE ELEMENT	ELEMENTO INTERNO
2	3603416M1	1	**1**	PORCA	NUT	TUERCA
3		1	**1**	CARCAÇA	HOUSING	ALOJAMIENTO
4	353677X1		**2**	PARAFUSO	BOLT	PERNO
5	353436X1		**2**	PORCA	NUT	TUERCA
6	037034R1	1	**1**	TAMPA	COVER	CUBIERTA
7	3603426M1	1	**1**	PORCA	NUT	TUERCA
8	3603301M1		**1**	ELEMENTO EXTERNO	EXTERNAL ELEMENT	ELEMENTO EXTERNO
9	490804M1		**1**	BRAÇADEIRA	CLAMP	ABRAZADERA
10	2801096M1		**3**	BRAÇADEIRA	CLAMP	ABRAZADERA
11	3588768M1		**1**	MANGUEIRA	HOSE	FLEXIBLE
12		1	**1**	INDICADOR	GAUGE	APARAT INDICADOR
13	355619M1		**1**	ARRUELA	WASHER	ARANDELA
14	353446X1		**1**	ARRUELA	WASHER	ARANDELA
15	353677X1		**1**	PARAFUSO	BOLT	PERNO
16	3589056M1		**1**	BOCAL	FILLER	RELLENADOR
17	2710803M1	1	**1**	VÁLVULA	VALVE	VALVULA

Sistema De Combustível
Fuel System
Sistema De Combustivel

10-180

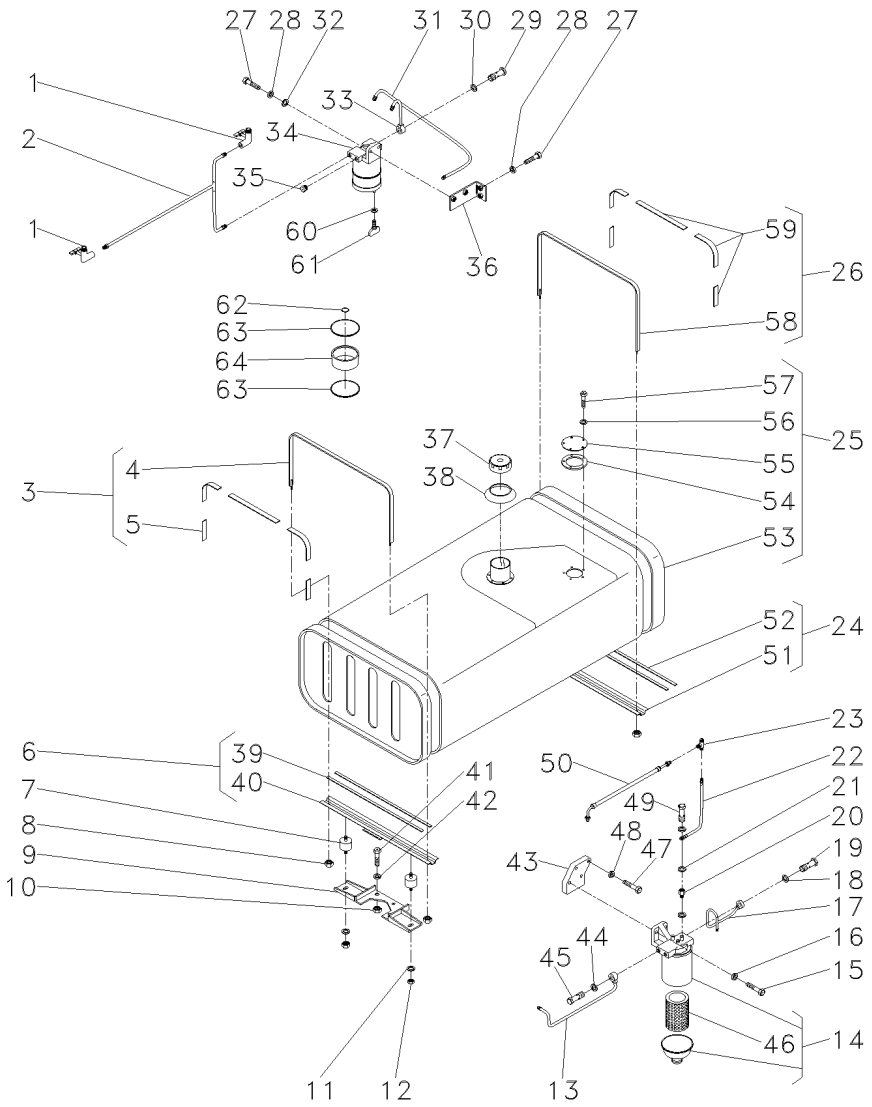

1	490353M91		**2**	TORNEIRA COMB.	FAUCET FUEL	GRIFO COMBUST.
2	048597N1		**1**	CJ. TUBO	KIT, PIPE	JUEGO CANO
3	027636N1		**1**	CINTA	SURROUND	ENVOLVENTE
4	027631S1	3	**1**	ALÇA	STRAP	FAJA
5	888764M1	3	**5**	GUARNIÇÃO	FOAM	ESPUMA
6	037295N1		**1**	SUPORTE	BRACKET	SOPORTE
7	3148108M1		**4**	AMORTECEDOR	DAMPER	VALV.REGULADORA
8	826760M1	1/4x28	**4**	PORCA	NUT	TUERCA
9	048486S1		**1**	CJ. SUPORTE	KIT, BRACKET	JUEGO SOPORTE
10	355565X1	5/16x18	**3**	PORCA	NUT	TUERCA
11	829185M1		**2**	ARRUELA	WASHER	ARANDELA
12	358657X1	5/16x18	**8**	PORCA	NUT	TUERCA
13	048641N1		**1**	CJ. TUBO	KIT, PIPE	JUEGO CANO
14	1876507M92		**1**	CJ. FILTRO	KIT, FILTER	JUEGO FILTRO
15	353540X1	3/8x24x1.1/4	**2**	PARAFUSO	BOLT	PERNO
16	353434X1		**2**	ARRUELA	WASHER	ARANDELA
17	048593N1		**1**	CJ. TUBO	KIT, PIPE	JUEGO CANO
18	1480517M1		**2**	ARRUELA	WASHER	ARANDELA
19	1481691M1	1/2x20x1"	**1**	PARAFUSO	BOLT	PERNO
20	890972M91		**1**	VÁLVULA	VALVE	VALVULA
21	3147545M1		**3**	ARRUELA	WASHER	ARANDELA
22	048595N1		**1**	TUBO	PIPE	CANO
23	2800852M1		**1**	CONECTOR	CONNECTOR	CONECTOR
24	027595N1		**1**	SUPORTE	BRACKET	SOPORTE
25	027521N1		**1**	TANQUE	TANK	TANQUE
26	027637N1		**1**	CINTA	SURROUND	ENVOLVENTE
27	353679X1	5/16x18x1	**4**	PARAFUSO	BOLT	PERNO
28	353446X1		**4**	ARRUELA	WASHER	ARANDELA
29	1481691M1	1/2x20x1"	**1**	PARAFUSO	BOLT	PERNO
30	1480517M1		**2**	ARRUELA	WASHER	ARANDELA
31	048601N1		**1**	CJ. TUBO	KIT, PIPE	JUEGO CANO
32	829185M1		**2**	ARRUELA	WASHER	ARANDELA
33	048639N1		**1**	CJ. TUBO	KIT, PIPE	JUEGO CANO
34	3146091M92		**1**	PRÉ-FILTRO	PRE FILTER	PRE FILTRO
35	3147543M1		**1**	BUJÃO	PLUG	TAPON
36	048571S1		**1**	CJ. SUPORTE	KIT, BRACKET	JUEGO SOPORTE
37	3149550M92		**1**	TAMPA	COVER	CUBIERTA
38	3589016M1		**1**	VEDADOR	SEAL	RETEN
39	3149251M1	6	**2**	GUARNIÇÃO	FOAM	ESPUMA
40	037296S1	6	**1**	SUPORTE	BRACKET	SOPORTE
41	353679X1		**3**	PARAFUSO	BOLT	PERNO
42	353446X1		**3**	ARRUELA	WASHER	ARANDELA
43	048638P1		**1**	SUPORTE	BRACKET	SOPORTE
44	1480517M1		**2**	ARRUELA	WASHER	ARANDELA
45	1481691M1	1/2x20x1"	**1**	PARAFUSO	BOLT	PERNO
46	1896287M91	14	**1**	ELEMENTO	ELEMENT	ELEMENTO
47	353521X1	5/16x24x1.1/4	**2**	PARAFUSO	BOLT	PERNO
48	353446X1		**2**	ARRUELA	WASHER	ARANDELA
49	731352M1		**1**	PARAFUSO	BOLT	PERNO
50	033077T1		**1**	CJ. TUBO	TUBE ASSY	CONJ.DE TUBO

Sistema De Combustível
Fuel System
Sistema De Combustivel

10-180

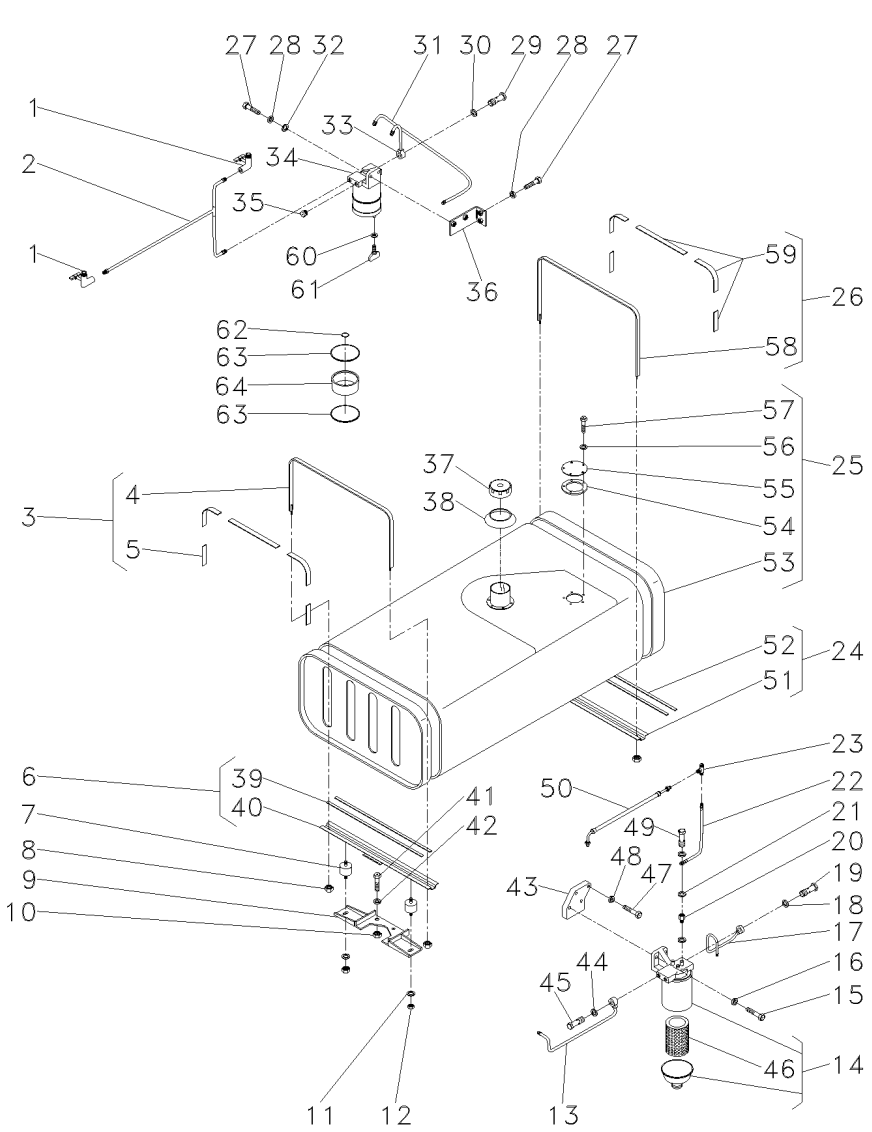

51	027596S1	24
52	3149251M1	24
53	027522S1	25
54	3145402M1	25
55	037352P1	25
56	3587711M1	25
57	353984X1	25
58	027632S1	26
59	888764M1	26
60	1094155M1	34
61	3603043	34
62	70300004	34
63	70590003	34
64	70840050	34

1	SUPORTE	BRACKET	SOPORTE
2	GUARNIÇÃO	FOAM	ESPUMA
1	TANQUE	TANK	TANQUE
1	JUNTA	GASKET	EMPAQUETADURA.
1	TAMPA	COVER	CUBIERTA
5	ARRUELA	WASHER	ARANDELA
5	PARAFUSO	BOLT	PERNO
1	CINTA	SURROUND	ENVOLVENTE
5	GUARNIÇÃO	FOAM	ESPUMA
1	ARRUELA	WASHER	ARANDELA
1	PARAFUSO	BOLT	PERNO
1	VEDADOR	SEAL	RETEN
2	JUNTA	GASKET	EMPAQUETADURA.
1	COPO SEDIMENT.	SEDIMENT BOWL	EMBUDO TRASIEGO

Sistema De Arrefecimento
Cooling System
Sistema De Enfriamiento

10-185

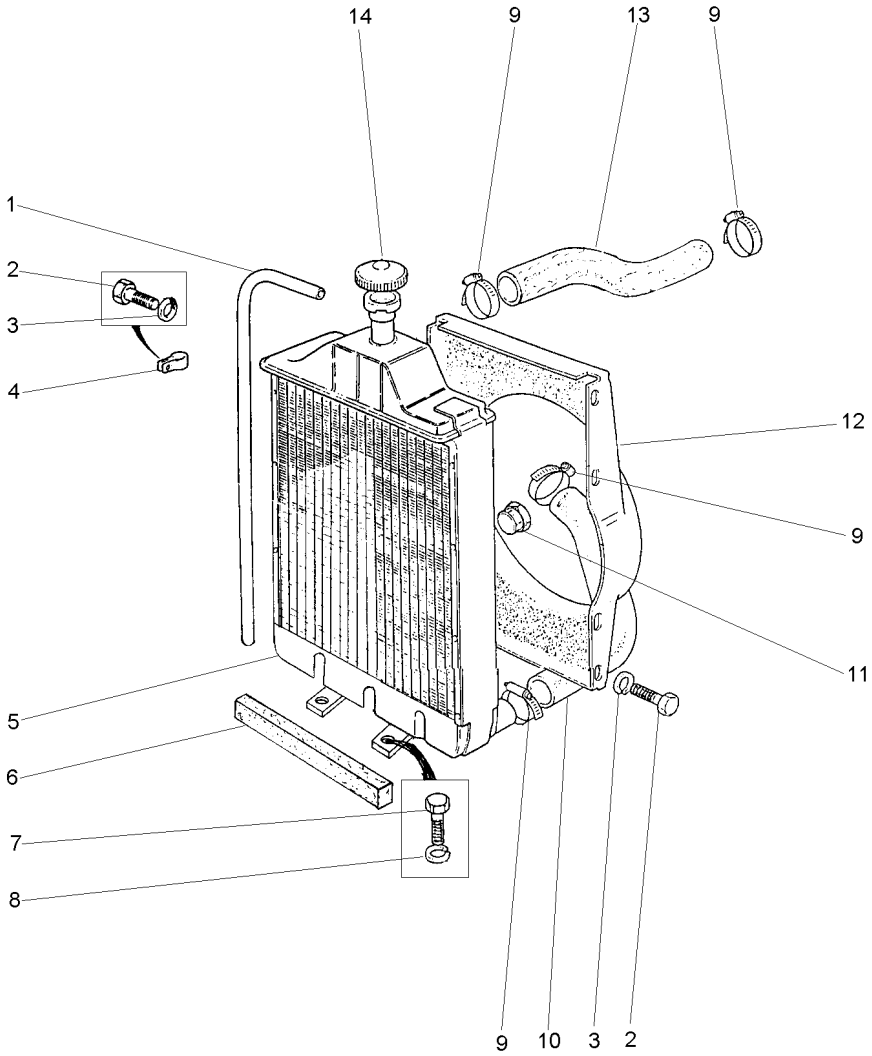

1	2801087M1		**1**	TUBO	PIPE	CANO
2	353501X1	1/4x28x1/2	**8**	PARAFUSO	BOLT	PERNO
3	355617X1		**8**	ARRUELA	WASHER	ARANDELA
4	2800985M1		**3**	PRESILHA	STAPLE	GRAPA
5	027605T1		**1**	CJ. RADIADOR	KIT, RADIATOR	JUEGO RADIADOR
6	023268P1		**1**	GUARNIÇÃO	FOAM	ESPUMA
7	353723X1	1/2x13x1"	**2**	PARAFUSO	BOLT	PERNO
8	353439X1		**2**	ARRUELA	WASHER	ARANDELA
9	490802M1		**4**	BRAÇADEIRA	CLAMP	ABRAZADERA
10	027802P1		**1**	MANGUEIRA	HOSE	FLEXIBLE
11	1481151M1	[A]	**1**	BUJÃO	PLUG	TAPON
12	027779P1		**1**	DEFLETOR	DEFLECTOR	DEFLECTOR
13	048569P1		**1**	MANGUEIRA	HOSE	FLEXIBLE
14	188462M91		**1**	TAMPA	COVER	CUBIERTA

[A] ANTIGO
OLD
ANTIGUO

Embreagem Split Torque **12" - Nd - 21 Estrias**
Clutch Split Torque
Embrague Split Torque

20-10

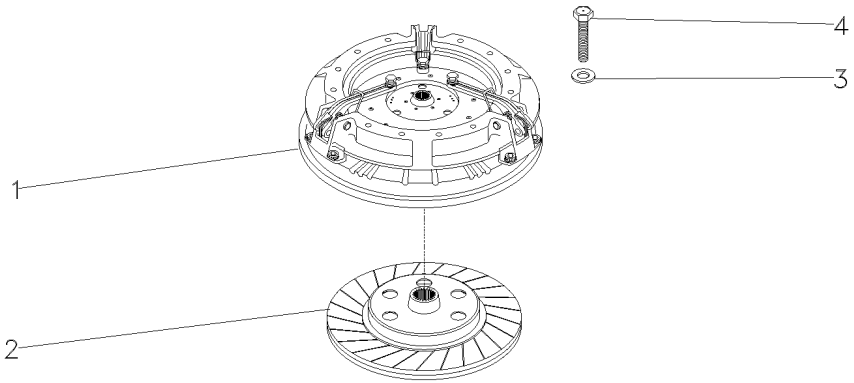

1	026566T3	20-15 No	**1**	CJ. EMBREAGEM	KIT, CLUTCH	EMBRAGUE JUEGO
2	048438T1		**1**	DISCO	DISC	DISCO
3	19752X		**6**	ARRUELA	WASHER	ARANDELA
4	887892M1	5/16x18x1.47/64	**6**	PARAFUSO	BOLT	PERNO

Embreagem Split Torque
Clutch Split Torque
Embrague Split Torque

20-15

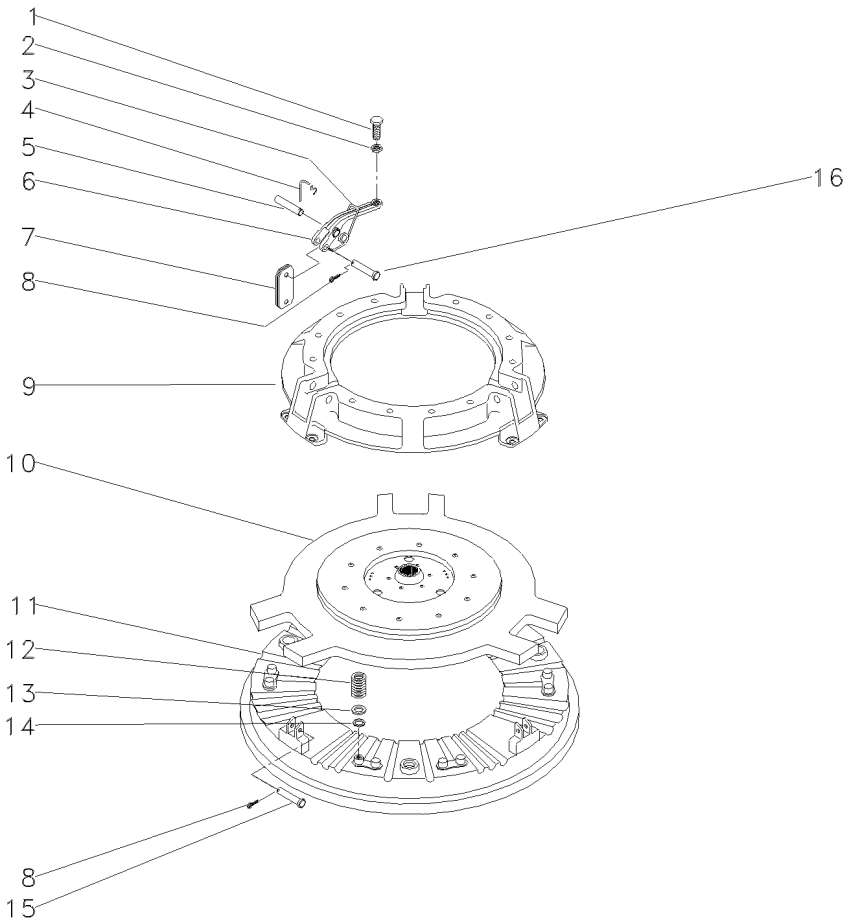

1	3147178M1		**3**	PARAFUSO	BOLT	PERNO
2	353430X1	3/8x24	**3**	PORCA	NUT	TUERCA
3	887910M2		**3**	MOLA	SPRING	RESORTE
4	891827M1		**3**	GRAMPO	CRAMP	PASADOR
5	891826M1		**3**	PINO	PIN	PASADOR
6	887898M1		**3**	ALAVANCA	LEVER	PALANCA
7	022634R1		**18**	BIELETA	LINK	CONEXION
8	354048X1		**6**	CUPILHA	COTTER PIN	PASADOR DOUBLE
9	3176859M1		**1**	COBERTURA	BONNET	CAPOT
10	033206R2		**1**	PLACA	PLATE	PLATO
11	887907M1		**1**	PLATÔ	PLATE	PLATO
12	3176865M1		**12**	MOLA	SPRING	RESORTE
13	1753751M1		**12**	ARRUELA	WASHER	ARANDELA
14	3175517M1		**12**	ARRUELA	WASHER	ARANDELA
15	887893M1		**3**	PINO	PIN	PASADOR
16	887897M1		**3**	PINO	PIN	PASADOR

Embreagem Dupla **10 Estrias**
Dual Clutch **10 Furrow**
Embrague Doble **10 Estrías**

20-20

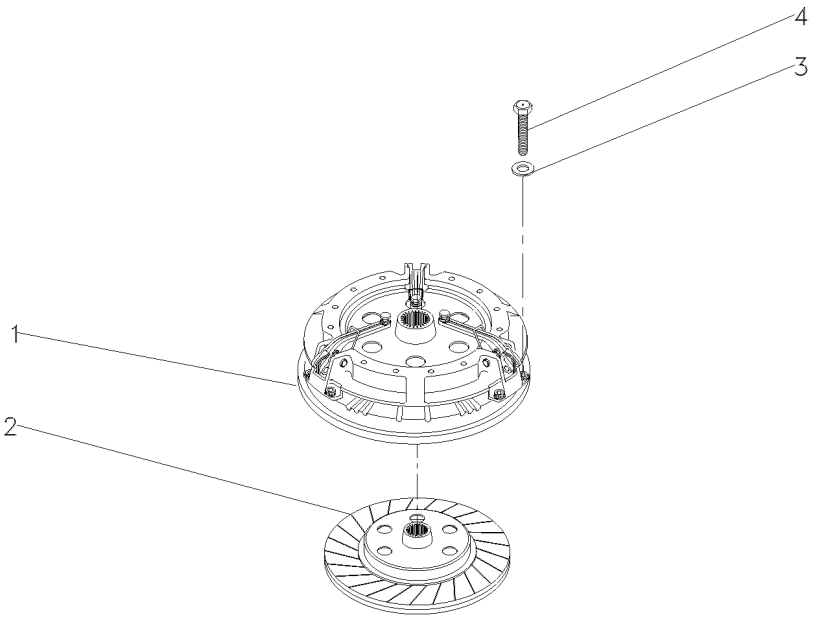

1	026566T3	20-15 No	**1**	CJ. EMBREAGEM	KIT, CLUTCH	EMBRAGUE JUEGO
2	887889M94		**1**	CJ. DISCO	KIT, DISC	KIT, DISC
3	19752X		**6**	ARRUELA	WASHER	ARANDELA
4	887892M1	5/16x18x1.47/64	**6**	PARAFUSO	BOLT	PERNO

Embreagem Dupla
Dual Clutch
Embrague Doble

12" - Nd - 21 Estrias

20-25

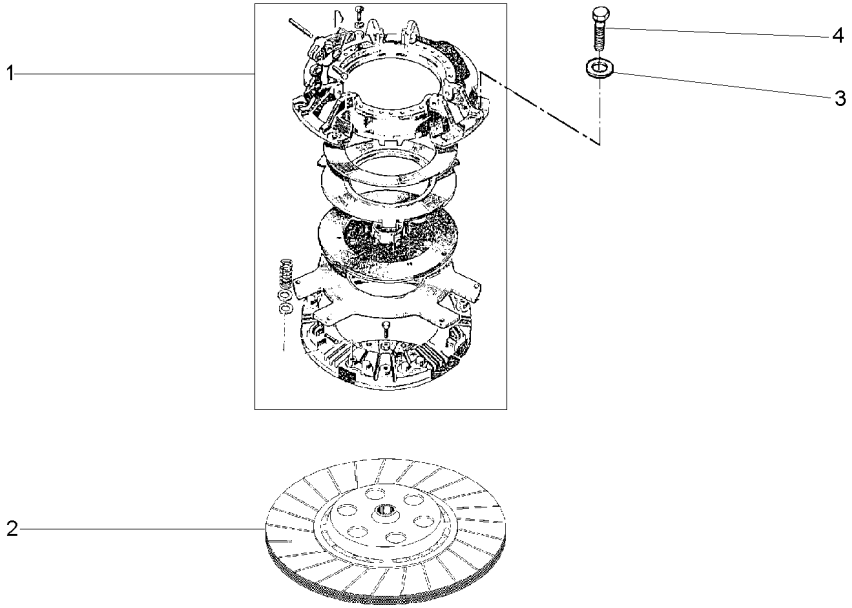

1	041745T1	20-30 No	**1**	CJ. EMBREAGEM	KIT, CLUTCH	EMBRAGUE JUEGO
2	048438T1		**1**	DISCO	DISC	DISCO
3	19752X		**6**	ARRUELA	WASHER	ARANDELA
4	887892M1	5/16x18x1.47/64	**6**	PARAFUSO	BOLT	PERNO

Embreagem — **Dupla**
Clutch — **Dual**
Embrague — **Doble**

20-30

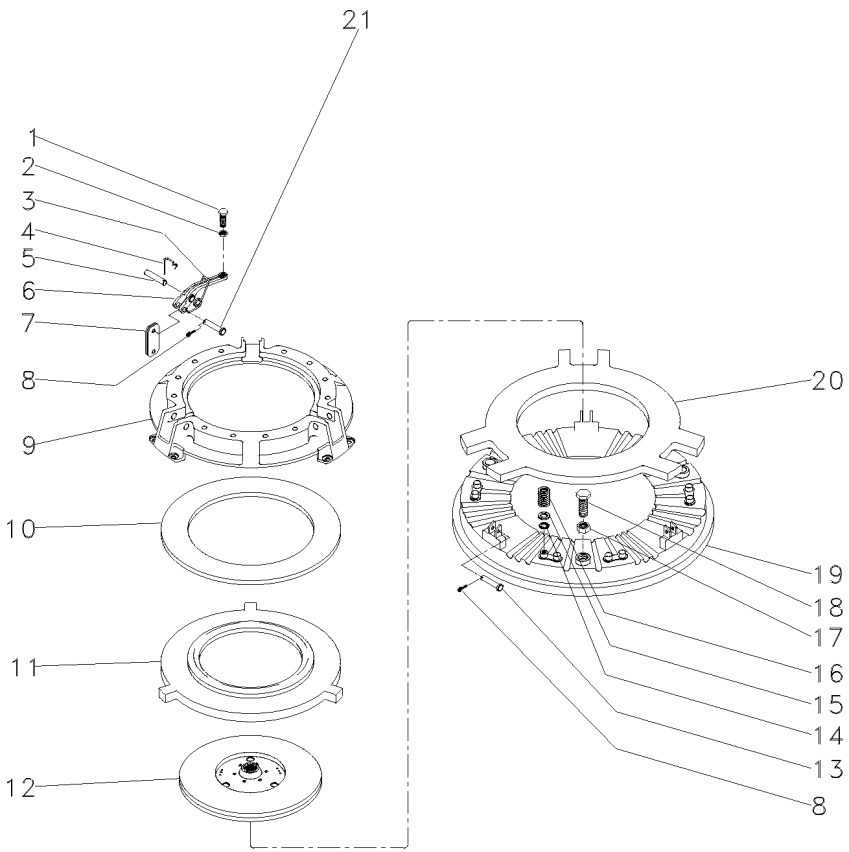

1	3147178M1		**3**	PARAFUSO	BOLT	PERNO
2	353430X1	3/8x24	**3**	PORCA	NUT	TUERCA
3	887910M2		**3**	MOLA	SPRING	RESORTE
4	891827M1		**3**	GRAMPO	CRAMP	PASADOR
5	891826M1		**3**	PINO	PIN	PASADOR
6	887898M1		**3**	ALAVANCA	LEVER	PALANCA
7	022634R1		**18**	BIELETA	LINK	CONEXION
8	354048X1		**6**	CUPILHA	COTTER PIN	PASADOR DOUBLE
9	3176859M1		**1**	COBERTURA	BONNET	CAPOT
10	887906M1		**1**	MOLA	SPRING	RESORTE
11	3176863M1		**1**	PLACA	PLATE	PLATO
12	1865836M91		**1**	DISCO	DISC	DISCO
13	887893M1		**3**	PINO	PIN	PASADOR
14	3175517M1		**12**	ARRUELA	WASHER	ARANDELA
15	1453751M1		**12**	ARRUELA	WASHER	ARANDELA
16	3176865M1		**12**	MOLA	SPRING	RESORTE
17	353916X1	5/16x24	**3**	PORCA	NUT	TUERCA
18	181124M1		**3**	PARAFUSO	BOLT	PERNO
19	887907M1		**1**	PLATÔ	PLATE	PLATO
20	887902M1		**1**	PLACA	PLATE	PLATO
21	887897M1		**3**	PINO	PIN	PASADOR

Embreagem Dupla	10 Estrias	20-35	Disco Orgânico
Dual Clutch	10 Furrow		Oraganic Disc
Embrague Doble	10 Estrías		Orgánico Disco

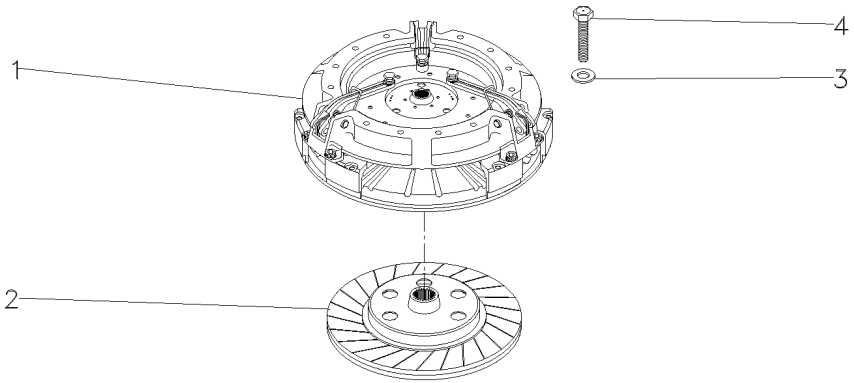

1		041745T1	**1** EMBREAGEM	CLUTCH	EMBRAGUE
2	887889M94		**1** CJ. DISCO	KIT, DISC	KIT, DISC
3	19752X1		**6** ARRUELA	WASHER	ARANDELA
4	887892M1		**6** PARAFUSO	BOLT	PERNO

Fixação Do Motor À Carcaça Central
Fixation - Engine-Housing
Fixacion - Motor-Caja

25-10

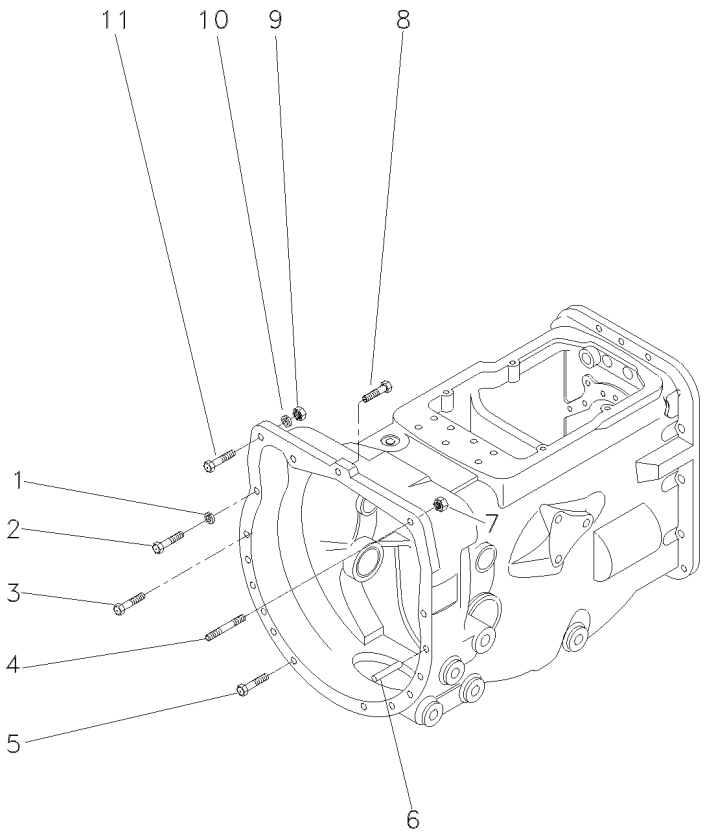

1	353432X1		**2**	ARRUELA	WASHER	ARANDELA
2	353711X1	7/16x14x2.5/8	**2**	PARAFUSO	BOLT	PERNO
3	377825X1	7/16x14x2.1/4	**2**	PARAFUSO	BOLT	PERNO
4	023493P1	➡| 000654 - MF250/2	**1**	PRISIONEIRO	STUD	ESPARRAGO
4	023493P1	[A] ➡| 800286 - MF250/2	**1**	PRISIONEIRO	STUD	ESPARRAGO
4	023493P1	➡| 400234 - MF250/4	**1**	PRISIONEIRO	STUD	ESPARRAGO
4	023493P1	[A] ➡| 600121 - MF250/4	**1**	PRISIONEIRO	STUD	ESPARRAGO
4	3589428M1	➡ 000655 - MF250/2	**1**	PRISIONEIRO	STUD	ESPARRAGO
4	3589428M1	[A] ➡ 800287 - MF250/2	**1**	PRISIONEIRO	STUD	ESPARRAGO
4	3589428M1	➡ 400235 - MF250/4	**1**	PRISIONEIRO	STUD	ESPARRAGO
4	3589428M1	[A] ➡ 600122 - MF250/4	**1**	PRISIONEIRO	STUD	ESPARRAGO
5	353711X1	7/16x14x2.5/8	**8**	PARAFUSO	BOLT	PERNO
6	191314M1		**2**	PINO	PIN	PASADOR
7	3589412M1	7/16x20	**1**	PORCA	NUT	TUERCA
8	048512P1		**1**	PARAFUSO	BOLT	PERNO
9	3589412M1	7/16x20	**1**	PORCA	NUT	TUERCA
10	353432X1		**1**	ARRUELA	WASHER	ARANDELA
11	361771X1	7/16x20x3"	**1**	PARAFUSO	BOLT	PERNO

[A] ESTREITO
STRAIT
ESTRECHO

Fixação Do Motor A Transmissão
Fixation Engine Transmission
Fixation Motor A Transmisión

25-15

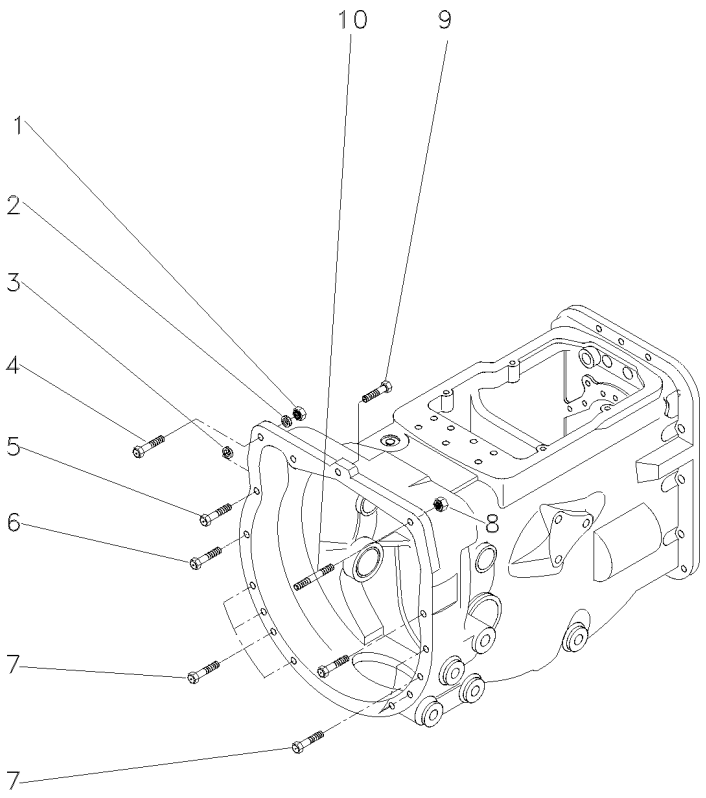

1	1441344X1	M12x1,25	**1**	PORCA	NUT	TUERCA
2	339369X1		**1**	ARRUELA	WASHER	ARANDELA
3	339369X1		**2**	ARRUELA	WASHER	ARANDELA
4	1441368X1	M12x1,25x45	**1**	PARAFUSO	BOLT	PERNO
5	339838X1	M12x1,75x65	**2**	PARAFUSO	BOLT	PERNO
6	339584X1	M12x1,75x55	**2**	PARAFUSO	BOLT	PERNO
7	339838X1	M12x1,75x65	**8**	PARAFUSO	BOLT	PERNO
8	1441344X1	M12x1,25	**1**	PORCA	NUT	TUERCA
9	048512P1		**1**	PARAFUSO	BOLT	PERNO
10	096964G1		**1**	PRISIONEIRO	STUD	ESPARRAGO

Suporte E Alavancas
Bracket And Levers
Soporte Y Palancas

25-20

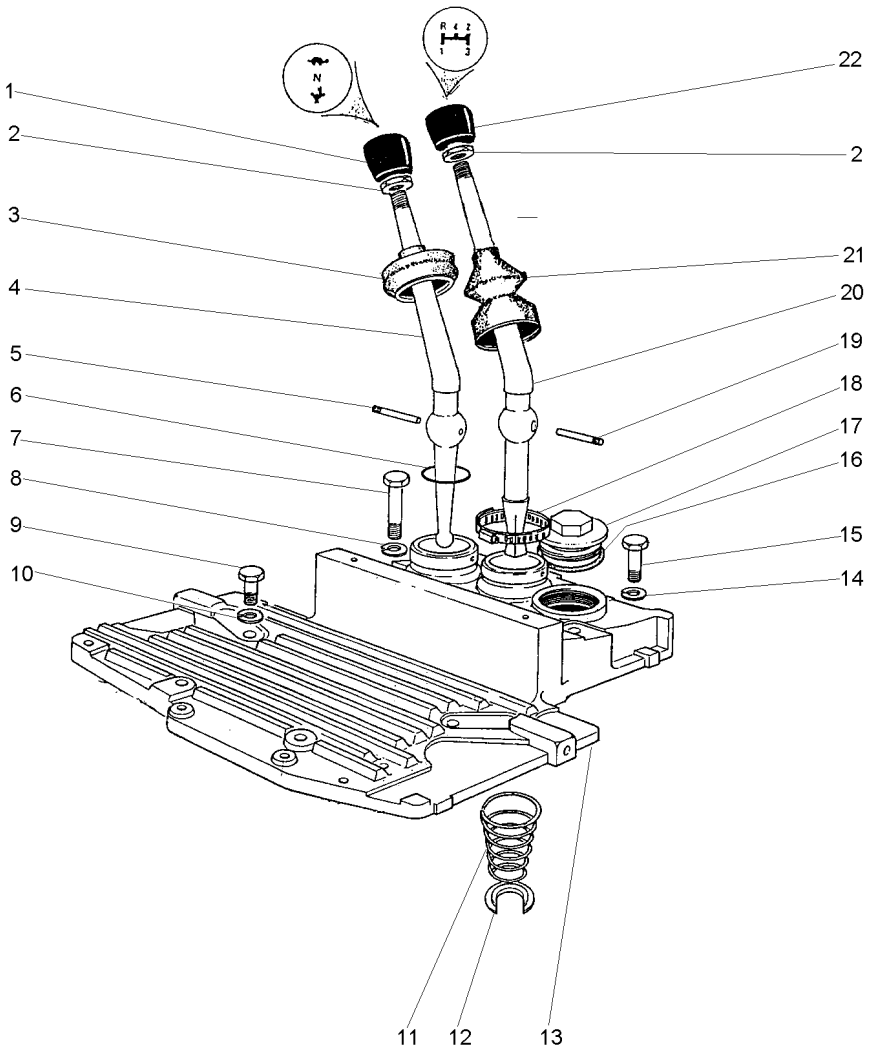

1	490703M2		**1**	MANÍPULO	KNOB	POMO
2	353430X1	3/8x24	**2**	PORCA	NUT	TUERCA
3	180579M5		**1**	CAPA	CAP	TAPA
4	2801130M1		**1**	ALAVANCA	LEVER	PALANCA
5	180581M1		**1**	PINO	PIN	PASADOR
6	831527M1		**1**	ANEL "O"	O RING	JUNTA TORICA
7	353714X1	7/16x14x3"	**2**	PARAFUSO	BOLT	PERNO
8	353432X1		**2**	ARRUELA	WASHER	ARANDELA
9	353699X1	7/16x14x1.1/8	**4**	PARAFUSO	BOLT	PERNO
10	353432X1		**2**	ARRUELA	WASHER	ARANDELA
11	192007M1		**1**	MOLA	SPRING	RESORTE
12	022345T1		**1**	ANEL TRAVA	CIRCLIP	CIRCULITO
13	027732P1		**1**	TAMPA	COVER	CUBIERTA
14	353432X1		**2**	ARRUELA	WASHER	ARANDELA
15	377825X1	7/16x14x2.1/4	**4**	PARAFUSO	BOLT	PERNO
16	359134X1		**1**	ANEL "O"	O RING	JUNTA TORICA
17	768300M1		**1**	BUJÃO	PLUG	TAPON
18	490804M1		**1**	BRAÇADEIRA	CLAMP	ABRAZADERA
19	180581M1		**1**	PINO	PIN	PASADOR
20	027408P1		**1**	ALAVANCA	LEVER	PALANCA
21	1678565M2		**1**	CAPA	CAP	TAPA
22	1484780M1		**1**	MANÍPULO	KNOB	POMO

Transmissões — **8 Velocidades - Deslizante**
Transmission — **8 Speed - Slip**
Transmisión — **8 Velocidades - Deslizante**

25-25

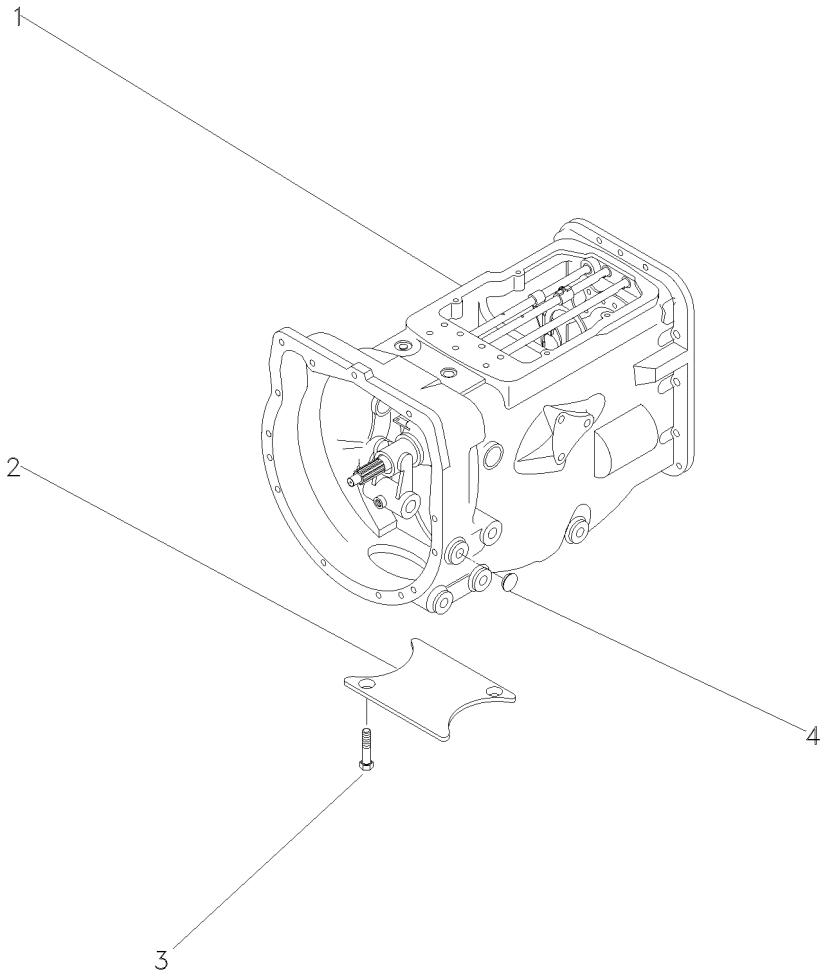

1	3773754M91	→ 000757 - MF250/2	**1**	CX. TRANSMISSÃO	TRANSMISSION	TRANSMISION
1	3773754M91	[A] → 800350 - MF250/2	**1**	CX. TRANSMISSÃO	TRANSMISSION	TRANSMISION
1	3773754M91	→ 400254 - MF250/4	**1**	CX. TRANSMISSÃO	TRANSMISSION	TRANSMISION
1	3773754M91	[A] → 600201 - MF250/4	**1**	CX. TRANSMISSÃO	TRANSMISSION	TRANSMISION
1	3148510M93	👁 25-30 No → 000758 - MF250/2	**1**	CX. TRANSMISSÃO	TRANSMISSION	TRANSMISION
1		👁 25-40 No → 000758 - MF250/2	**1**	CX. TRANSMISSÃO	TRANSMISSION	TRANSMISION
1		👁 25-45 No → 000758 - MF250/2	**1**	CX. TRANSMISSÃO	TRANSMISSION	TRANSMISION
1		👁 25-55 No → 000758 - MF250/2	**1**	CX. TRANSMISSÃO	TRANSMISSION	TRANSMISION
1	3148510M93	[A] 👁 25-30 No → 800351 - MF250/2	**1**	CX. TRANSMISSÃO	TRANSMISSION	TRANSMISION
1		[A] 👁 25-40 No → 800351 - MF250/2	**1**	CX. TRANSMISSÃO	TRANSMISSION	TRANSMISION
1		[A] 👁 25-45 No → 800351 - MF250/2	**1**	CX. TRANSMISSÃO	TRANSMISSION	TRANSMISION
1		[A] 👁 25-55 No → 800351 - MF250/2	**1**	CX. TRANSMISSÃO	TRANSMISSION	TRANSMISION
1	3148510M93	👁 25-30 No → 400255 - MF250/4	**1**	CX. TRANSMISSÃO	TRANSMISSION	TRANSMISION
1		👁 25-40 No → 400255 - MF250/4	**1**	CX. TRANSMISSÃO	TRANSMISSION	TRANSMISION
1		👁 25-45 No → 400255 - MF250/4	**1**	CX. TRANSMISSÃO	TRANSMISSION	TRANSMISION
1		👁 25-55 No → 400255 - MF250/4	**1**	CX. TRANSMISSÃO	TRANSMISSION	TRANSMISION
1	3148510M93	[A] 👁 25-30 No → 600202 - MF250/4	**1**	CX. TRANSMISSÃO	TRANSMISSION	TRANSMISION
1		[A] 👁 25-40 No → 600202 - MF250/4	**1**	CX. TRANSMISSÃO	TRANSMISSION	TRANSMISION
1		[A] 👁 25-45 No → 600202 - MF250/4	**1**	CX. TRANSMISSÃO	TRANSMISSION	TRANSMISION
1		[A] 👁 25-55 No → 600202 - MF250/4	**1**	CJ. TRANSMISSÃO	KIT,TRANSMISSION	JGO.TRANSMISION
2	021020P2		**1**	TAMPA	COVER	CUBIERTA
3	354441X1	5/8x11x1"	**2**	PARAFUSO	BOLT	PERNO
4	027014P1		**4**	BUJÃO	PLUG	TAPON

Transmissões	8 Velocidades - Deslizante	25-25	
Transmission	8 Speed - Slip		
Transmisión	8 Velocidades - Deslizante		

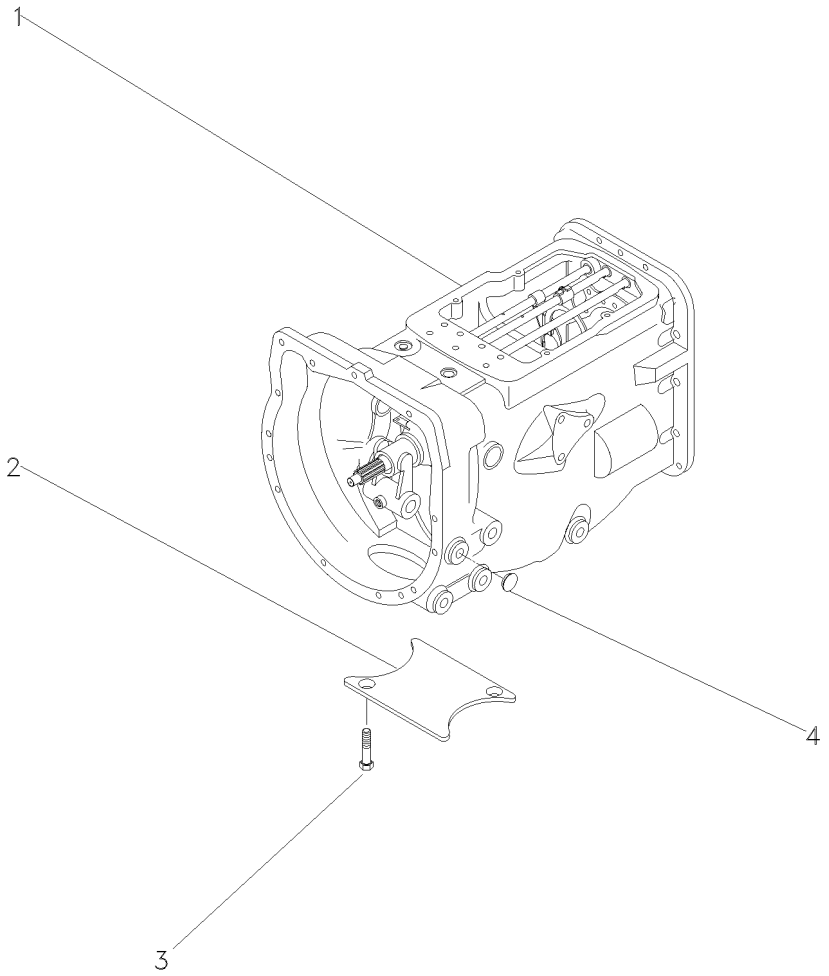

[A] ESTREITO
STRAIT
ESTRECHO

Transmissão
Transmission
Transmisión

25-30

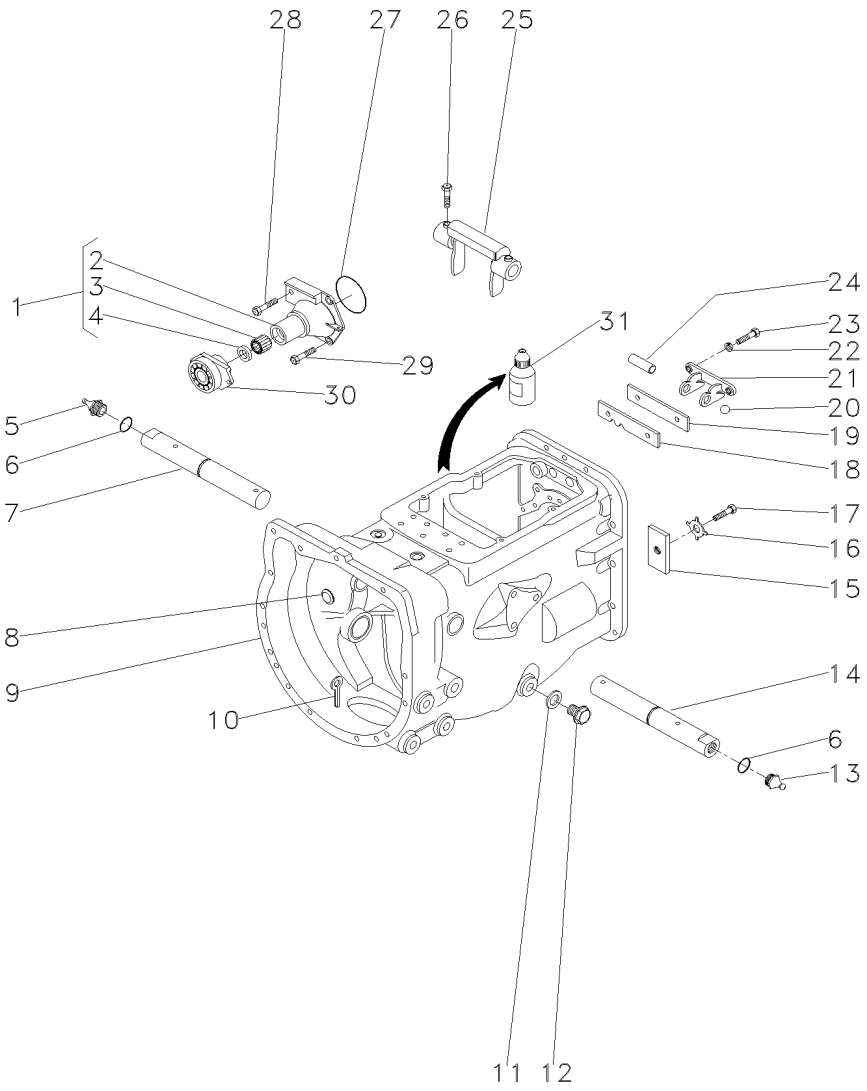

1	1860890M91			**1**	FLANGE	FLANGE	PLETINA
2	1860876M1	1		**1**	FLANGE	FLANGE	PLETINA
3	886668M1	1		**1**	ROLAMENTO	BEARING	COJINETE
4	1860867M3	1		**1**	RETENTOR	SEAL	RETEN
5	29951X			**1**	GRAXEIRA	GREASER	ENGRASADOR
6	364784X1			**2**	ANEL "O"	O RING	JUNTA TORICA
7	3409164M1		▶	**1**	EIXO	SHAFT	ARBOL
8	2950X			**1**	TAMPÃO	PAD	ALMOHADILLA
9	488156M97		👁 25-35 No	**1**	CJ. CARCAÇA	HOUSE ASSY	CONJ. CARTER
10	354076X1			**1**	CUPILHA	COTTER PIN	PASADOR DOUBLE
11	180474M1			**1**	ANEL	RING	ARO
12	050698T1			**1**	BUJÃO	PLUG	TAPON
13	13811X			**1**	GRAXEIRA	GREASER	ENGRASADOR
14	3409165M1		◀	**1**	EIXO	SHAFT	ARBOL
15	184789M1			**1**	BATENTE	STOP	PARO
16	828020M1			**1**	ARRUELA	WASHER	ARANDELA
17	362433X1			**1**	PARAFUSO	BOLT	PERNO
18	1860764M2			**1**	PLACA	PLATE	PLATO
19	1860765M1			**1**	ESPAÇADOR	SPACER	PIEZA DISTANCIA
20	391383X1			**2**	ESFERA	BALL	BOLA
21	1860761M1			**1**	SUPORTE	BRACKET	SOPORTE
22	353434X1			**2**	ARRUELA	WASHER	ARANDELA
23	362443X1			**2**	PARAFUSO	BOLT	PERNO
24	1860767M1			**1**	PINO	PIN	PASADOR
25	886719M1			**1**	GARFO	FORK	HORQUILLA
26	180002M1			**2**	PARAFUSO	BOLT	PERNO
27	886089M1			**1**	ANEL "O"	O RING	JUNTA TORICA
28	377480X1			**1**	PARAFUSO	BOLT	PERNO
29	377477X1			**3**	PARAFUSO	BOLT	PERNO
30	1484679M91			**1**	ROLAMENTO	BEARING	COJINETE
31	0710129			**1**	JUNTA	GASKET	EMPAQUETADURA.

Carcaça
Housing
Carter

25-35

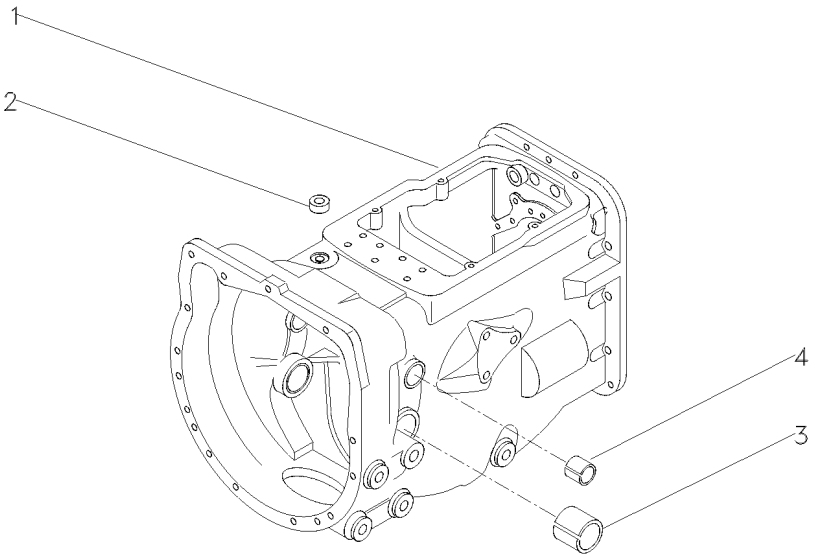

1	052462P1	**1**	CARCAÇA	HOUSING	ALOJAMIENTO
2	183071M1	**1**	BUJÃO	PLUG	TAPON
3	180801M1	**2**	BUCHA	BUSH	CASQUILLO
4	184592M1	**2**	BUCHA	BUSH	CASQUILLO

Transmissão
Transmission
Transmisión

25-40

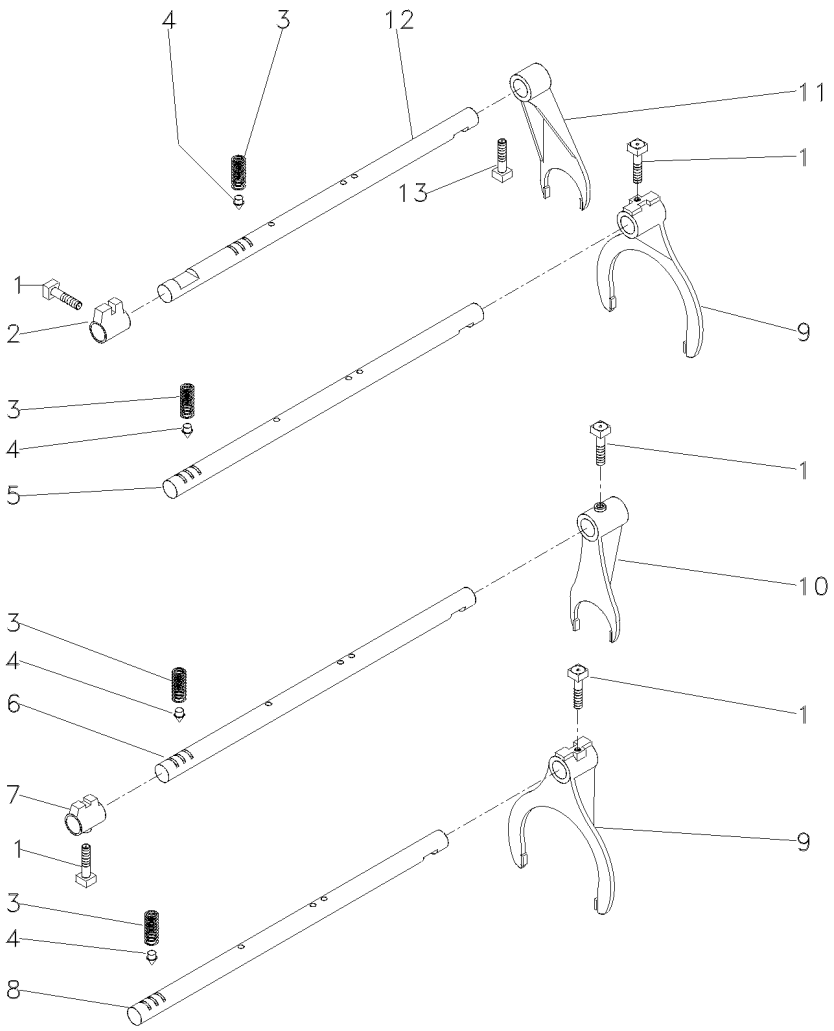

1	180002M1	
2	180446M1	
3	191221M1	
4	180418M2	
5	180442M2	[A]
6	1862866M1	[B]
7	1862868M2	[B]
8	180438M2	[C]
9	1860773M1	
10	1873532M1	[B]
11	897065M2	
12	894703M1	
13	180002M1	

[A] 1ª E MARCHA RÉ
1 AND REVERSE SPEED
1ª Y MARCHA ATRÁS

[B] 4ª MARCHA
4 SPEED
4ª MARCHA

[C] 2ª E 3ª MARCHA
2 AND 3 SPEED
2ª Y 3ª VELOCIDAD

5	PARAFUSO	BOLT	PERNO
1	SELETOR	SELECTOR	SELECTOR
4	MOLA	SPRING	RESORTE
4	PINO	PIN	PASADOR
1	HASTE	RAIL	RIEL
1	HASTE	RAIL	RIEL
1	SELETOR	SELECTOR	SELECTOR
1	HASTE	RAIL	RIEL
2	GARFO	FORK	HORQUILLA
1	GARFO	FORK	HORQUILLA
1	GARFO	FORK	HORQUILLA
1	HASTE	RAIL	RIEL
1	PARAFUSO	BOLT	PERNO

Transmissão
Transmission
Transmisión

25-45

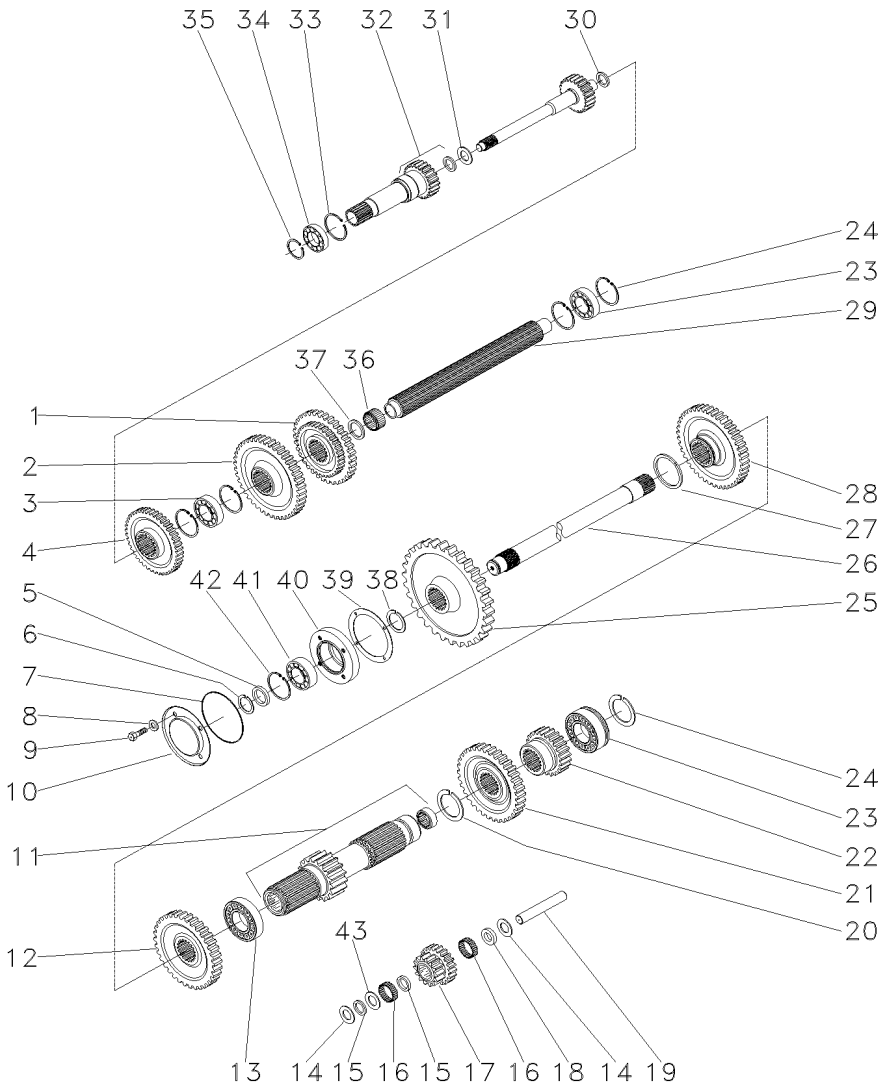

1	880957M1	[A]	**1**	ENGRENAGEM	GEAR	ENGRANAJE
2	520700M2	[B]	**1**	ENGRENAGEM	GEAR	ENGRANAJE
3	3587731M2		**1**	ROLAMENTO	BEARING	COJINETE
4	1660095M1	[C]	**1**	ENGRENAGEM	GEAR	ENGRANAJE
5	881122M2		**1**	ANEL	RING	ARO
6	899385M1		**1**	ANEL	RING	ARO
7	1004633M1		**1**	ANEL "O"	O RING	JUNTA TORICA
8	376703X1		**4**	ARRUELA	WASHER	ARANDELA
9	362439X1	3/8x16x1.1/4	**4**	PARAFUSO	BOLT	PERNO
10	883620M1		**1**	TAMPA	COVER	CUBIERTA
11	906743M92	15	**1**	EIXO	SHAFT	ARBOL
12	1868010M1	[C]	**1**	ENGRENAGEM	GEAR	ENGRANAJE
13	195507M1		**1**	ROLAMENTO	BEARING	COJINETE
14	180458M1		**2**	ARRUELA	WASHER	ARANDELA
15	183037M1		**2**	ARRUELA	WASHER	ARANDELA
16	183039M1		**56**	ROLETE	ROLLER	RODILLO
17	183040M1	[D]	**1**	ENGRENAGEM	GEAR	ENGRANAJE
18	189449M1		**1**	ARRUELA	WASHER	ARANDELA
19	180445M1		**1**	EIXO	SHAFT	ARBOL
20	195500M1		**1**	ANEL TRAVA	CIRCLIP	CIRCULITO
21	180415M1	[E]	**1**	ENGRENAGEM	GEAR	ENGRANAJE
22	180419M1	[F]	**1**	ENGRENAGEM	GEAR	ENGRANAJE
23	3410432M1		**2**	ROLAMENTO	BEARING	COJINETE
24	195363M1		**5**	ANEL TRAVA	CIRCLIP	CIRCULITO
25	1870200M1		**1**	ENGRENAGEM	GEAR	ENGRANAJE
26	1868533M2		**1**	EIXO	SHAFT	ARBOL
27	195499M1		**1**	ANEL TRAVA	CIRCLIP	CIRCULITO
28	906468M1		**1**	ENGRENAGEM	GEAR	ENGRANAJE
29	1870150M1		**1**	EIXO	SHAFT	ARBOL
30	964944M1		**1**	ESPAÇADOR	SPACER	PIEZA DISTANCIA
31	964929M1		**1**	ARRUELA	WASHER	ARANDELA
32	1868530M91	25-50 No 17	**1**	CJ. EIXO	KIT, AXLE	JUEGO DE EJE
33	516503M1		**1**	ANEL TRAVA	CIRCLIP	CIRCULITO
34	834850M1		**1**	ROLAMENTO	BEARING	COJINETE
35	762101M1		**1**	ANEL TRAVA	CIRCLIP	CIRCULITO
36	2700273M1		**1**	ROLAMENTO AGULHA	BEARING NEEDLE	COJINETA AGUJAS
37	2700274M1		**2**	ESPAÇADOR	SPACER	PIEZA DISTANCIA
38	358913X1		**1**	ANEL TRAVA	CIRCLIP	CIRCULITO
39	180432M1		**1**	JUNTA	GASKET	EMPAQUETADURA.
40	899331M1		**1**	FLANGE	FLANGE	PLETINA
41	899377M2		**1**	ROLAMENTO	BEARING	COJINETE
42	355988X1		**1**	ANEL TRAVA	CIRCLIP	CIRCULITO
43	183038M1		**1**	ARRUELA	WASHER	ARANDELA

[A] 2ª E 3ª MARCHA
2 AND 3 SPEED
2ª Y 3ª VELOCIDAD

Transmissão
Transmission
Transmisión

25-45

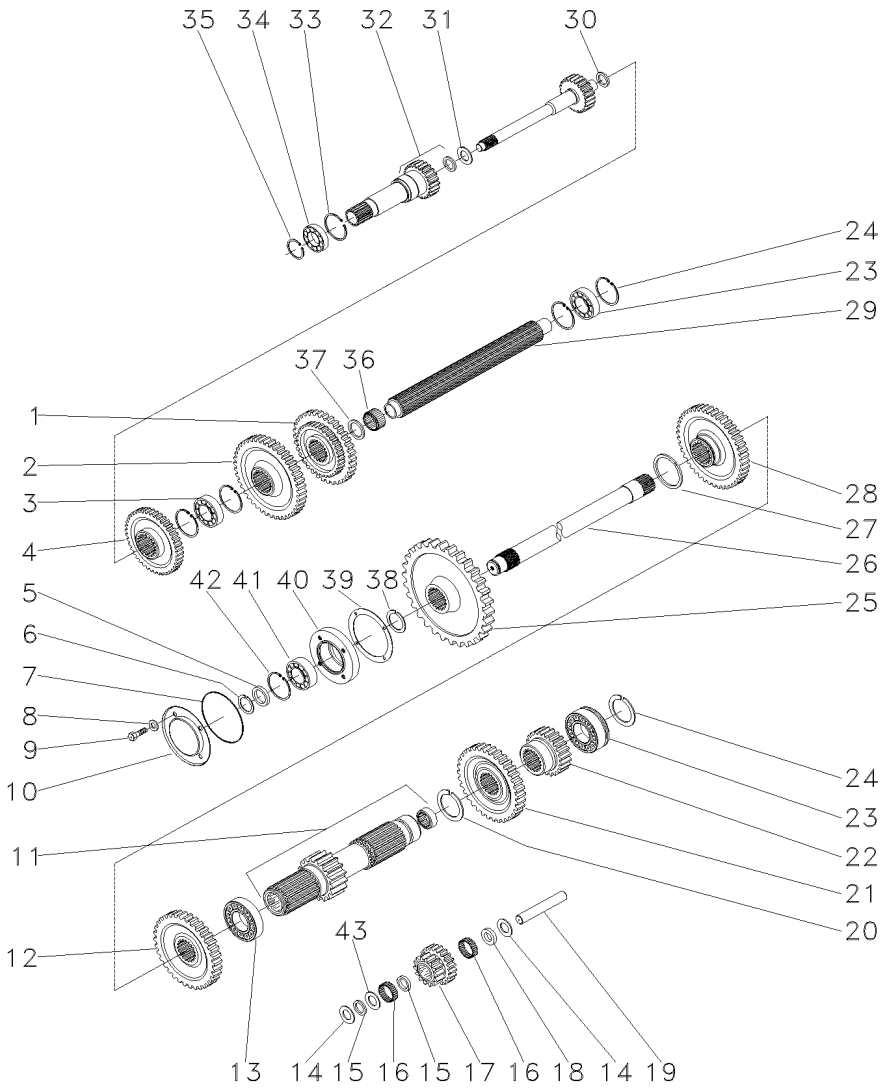

[B] 1ª MARCHA
1 SPEED
1ª MARCHA

[C] 4ª MARCHA
4 SPEED
4ª MARCHA

[D] MARCHA RÉ
REVERSE SPEED
MARCHA ATRÁS

[E] 3ª MARCHA
3 SPEED
3ª MARCHA

[F] 2ª MARCHA
2 SPEED
2ª MARCHA

Pinhão
Pinion
Pinion

25-50

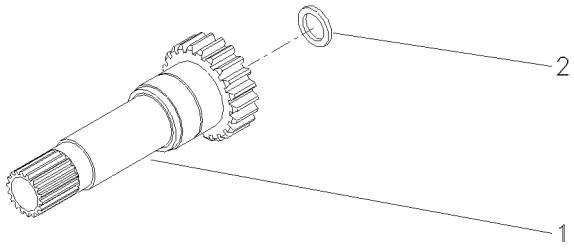

1	1868531M1	17	**1** EIXO	SHAFT	ARBOL
2	1860011M1		**1** RETENTOR	SEAL	RETEN

Transmissão
Transmission
Transmisión

25-55

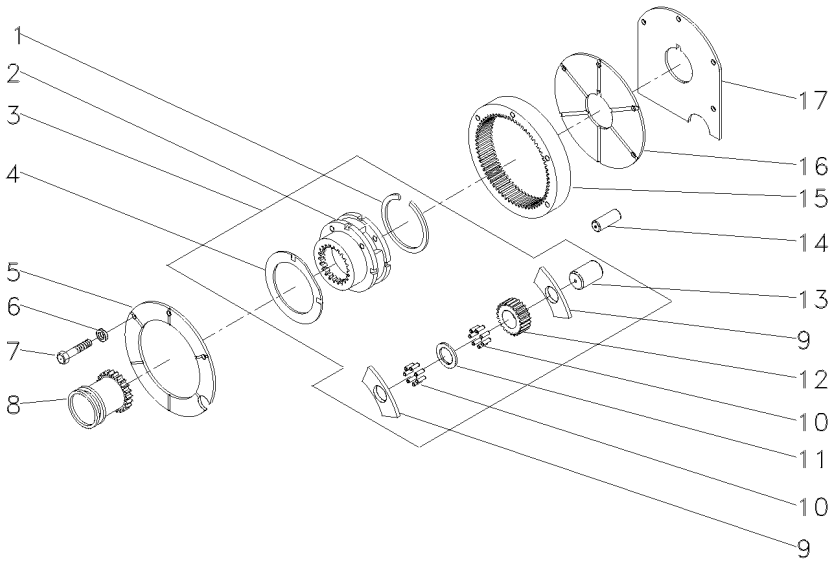

1	366317X1	3		**1**	ANEL TRAVA	CIRCLIP	CIRCULITO
2		3	518938N1	**1**	REDUTOR	REDUCER	REDUCTOR
3	518938M92			**1**	CJ. REDUTOR	KIT, CARRIER	JUEGO PORTADOR
4	518414M1	3		**2**	ARRUELA	WASHER	ARANDELA
5	184012M4			**1**	PLACA	PLATE	PLATO
6	353434X1			**3**	ARRUELA	WASHER	ARANDELA
7	362684X1			**4**	PARAFUSO	BOLT	PERNO
8	184770M2			**1**	LUVA	SLEEVE	MANCHA
9	516526M1	3		**6**	ARRUELA	WASHER	ARANDELA
10	834211M1	3		**144**	ROLETE	ROLLER	RODILLO
11	897020M1	3		**3**	ARRUELA	WASHER	ARANDELA
12	516509M1	3	23	**3**	ENGRENAGEM	GEAR	ENGRANAJE
13	518415M1	3		**3**	EIXO	SHAFT	ARBOL
14	180409M1			**2**	PINO	PIN	PASADOR
15	1865530M1		68	**1**	COROA	ANNULAR GEAR	ENGRANAJE ANULAR
16	180408M2			**1**	TAMPA	COVER	CUBIERTA
17	180403M1			**1**	CALÇO	SHIM	CALCE

Carcaça Central	**2 Rm**	
Middle Body	**2 Wd**	**30-10**
Carcaza Central	**2 Rm**	

Com Tdp
With Tdp
Con Tdf

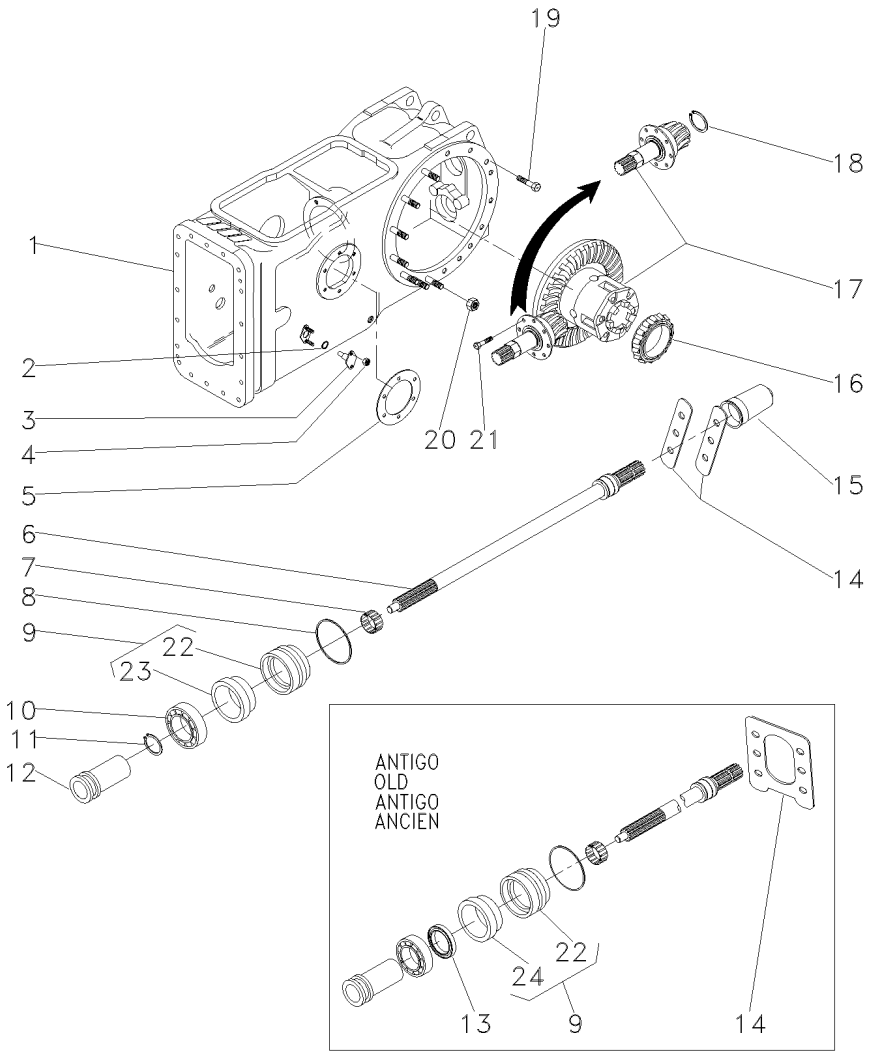

1	3585579M91	30-15 No	
2	851258M1		
3	898643M1		
4	353916X1	5/16x24	
5	181217M1		
6	3599003M92	540RPM	
7	195453M1		
8	1004633M1		
9	3611134M92	[A]	
9	3611134M93	[B]	
10	391162X1		
11	831581M1		
12	532898M1		
13	3611135M1	[A]	
14	1663254M1	[A]	
14	3149348M1	[B]	
15	035678T1		
16	1850909M91		
17	034033N2	30-20 No	
18	196097M1		
19	377622X1	1/2x13x1.7/8	
20	353437X1	1/2x20	
21	899199M1	9/16x12x1.1/4	
22	3599002M2	9	
23	3699801M1	9	
24	3599005M1	9	

[A] ANTIGO
OLD
ANTIGUO

[B] NOVO
NEW
NUEVO

1	CJ. CARCAÇA	HOUSE ASSY	CONJ. CARTER
2	ANEL "O"	O RING	JUNTA TORICA
2	PINO	PIN	PASADOR
4	PORCA	NUT	TUERCA
1	JUNTA	GASKET	EMPAQUETADURA.
1	EIXO	SHAFT	ARBOL
1	ROLAMENTO AGULHA	BEARING NEEDLE	COJINETA AGUJAS
1	ANEL "O"	O RING	JUNTA TORICA
1	LUVA	SLEEVE	MANCHA
1	LUVA	SLEEVE	MANCHA
1	ROLAMENTO	BEARING	COJINETE
1	ANEL TRAVA	CIRCLIP	CIRCULITO
1	LUVA	SLEEVE	MANCHA
1	RETENTOR	SEAL	RETEN
1	PLACA	PLATE	PLATO
2	PLACA	PLATE	PLATO
1	TAMPA	COVER	CUBIERTA
1	CJ. ROLAMENTO	BEARING ASSY	RODAMIENTO RAD
1	CJ. DIFERENCIAL	KIT,DIFFERENTIAL	JGO.DIFERENCIAL.
1	ANEL	RING	ARO
16	PARAFUSO	BOLT	PERNO
14	PORCA	NUT	TUERCA
6	PARAFUSO	BOLT	PERNO
1	LUVA	SLEEVE	MANCHA
1	RETENTOR	OIL SEAL	BUJE RETENACEITE
1	RETENTOR	SEAL	RETEN

Carcaça Central Eixo Traseiro
Rear Axle Centre Housing
Eje Central Carcasa

30-15

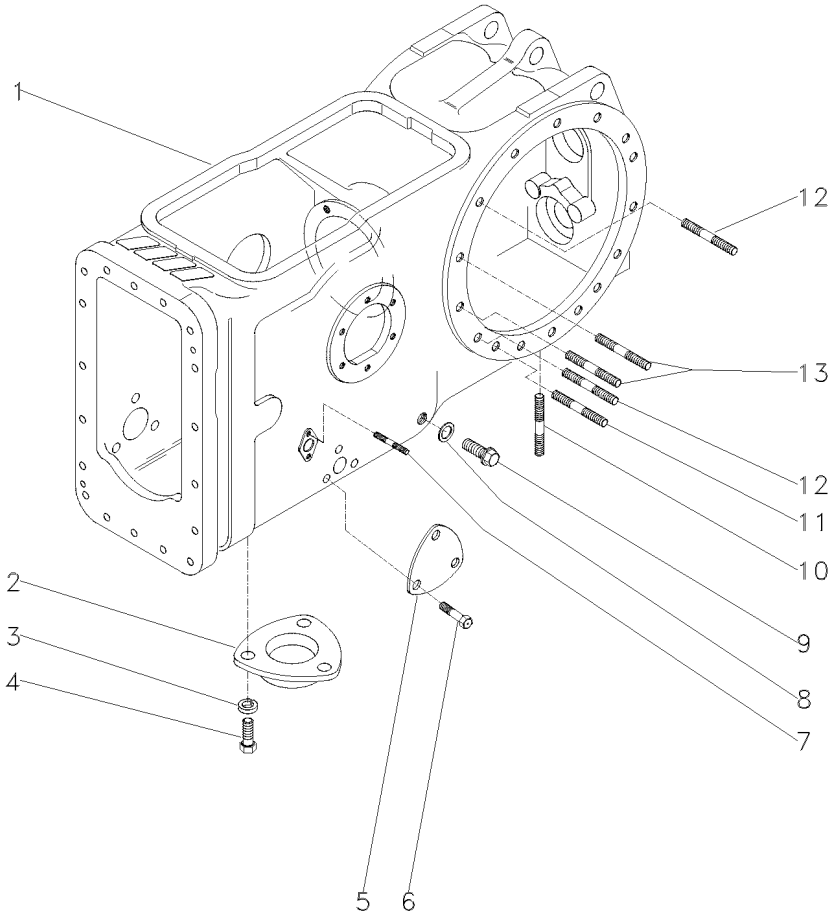

1	3585577M2		**1** CARCAÇA	HOUSING	ALOJAMIENTO
2	1869491M1		**1** TAMPA	COVER	CUBIERTA
3	353446X1	19/32X21/64X5/64	**3** ARRUELA	WASHER	ARANDELA
4	353676X1	5/16X18X5/8	**3** PARAFUSO	BOLT	PERNO
5	3411758M1		**1** TAMPA	COVER	CUBIERTA
6	353691X1	3/8X16X1"	**3** PARAFUSO	BOLT	PERNO
7	195569M1	5/16"X11/16"	**4** PRISIONEIRO	STUD	ESPARRAGO
8	180474M1		**1** ANEL	RING	ARO
9	3409712M1		**1** BUJÃO	PLUG	TAPON
10	490808M1	3/4"X2.1/2"	**4** PRISIONEIRO	STUD	ESPARRAGO
11	1860900M1	1/2"X2.5/8"	**2** PRISIONEIRO	STUD	ESPARRAGO
12	1860900M1		**8** PRISIONEIRO	STUD	ESPARRAGO
13	377616X1	1/2"X2.1/4"	**4** PRISIONEIRO	STUD	ESPARRAGO

Pinhão E Diferencial
Pinion And Diferential
Piñon Y Diferencial

30-20

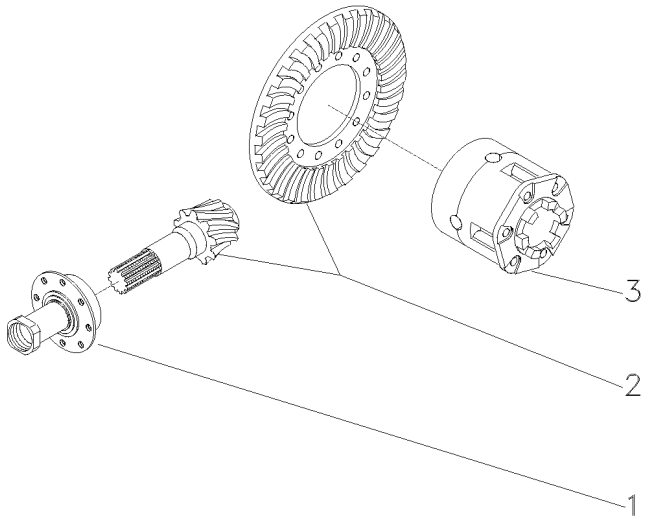

1	034030N2	30-25 No	**1**	FLANGE	FLANGE	PLETINA
2	037242N1	[B]	**1**	COROA E PINHÃO	KIT, BEVEL GEAR	CORONA Y PINON
		6/37				
		000638 - MF250/2				
2	037242N1	[AB]	**1**	COROA E PINHÃO	KIT, BEVEL GEAR	CORONA Y PINON
		6/37				
		800279 - MF250/2				
2	037242N1	[B]	**1**	COROA E PINHÃO	KIT, BEVEL GEAR	CORONA Y PINON
		6/37				
		400226 - MF250/4				
2	037242N1	[AB]	**1**	COROA E PINHÃO	KIT, BEVEL GEAR	CORONA Y PINON
		6/37				
		600168 - MF250/4				
2	4200007M91	6/37	**1**	COROA E PINHÃO	KIT, CROWNWHEEL	JUEGO CORONA
		000639 - MF250/2				
2	4200007M91	[A]	**1**	COROA E PINHÃO	KIT, CROWNWHEEL	JUEGO CORONA
		6/37				
		800280 - MF250/2				
2	4200007M91	6/37	**1**	COROA E PINHÃO	KIT, CROWNWHEEL	JUEGO CORONA
		400227 - MF250/4				
2	4200007M91	[A]	**1**	COROA E PINHÃO	KIT, CROWNWHEEL	JUEGO CORONA
		6/37				
		600169 - MF250/4				
3	034028N3	30-30 No	**1**	DIFERENCIAL	DIFFERENTIAL	DIFERENCIAL
4	532956M1	2	**1**	PORCA	NUT	TUERCA

[A] ESTREITO
STRAIT
ESTRECHO

[B] PARA REPOR USE 4200007M91, 048363P2 E 048386N1.
FOR REPLACA USE 4200007M91, 048363P2 AND 048386N1.
PARA REPORER USAR 4200007M91, 048363P2 Y 048386N1.

Flange E Pinhão
Flange And Pinion
Pletina Y Piñon

30-25

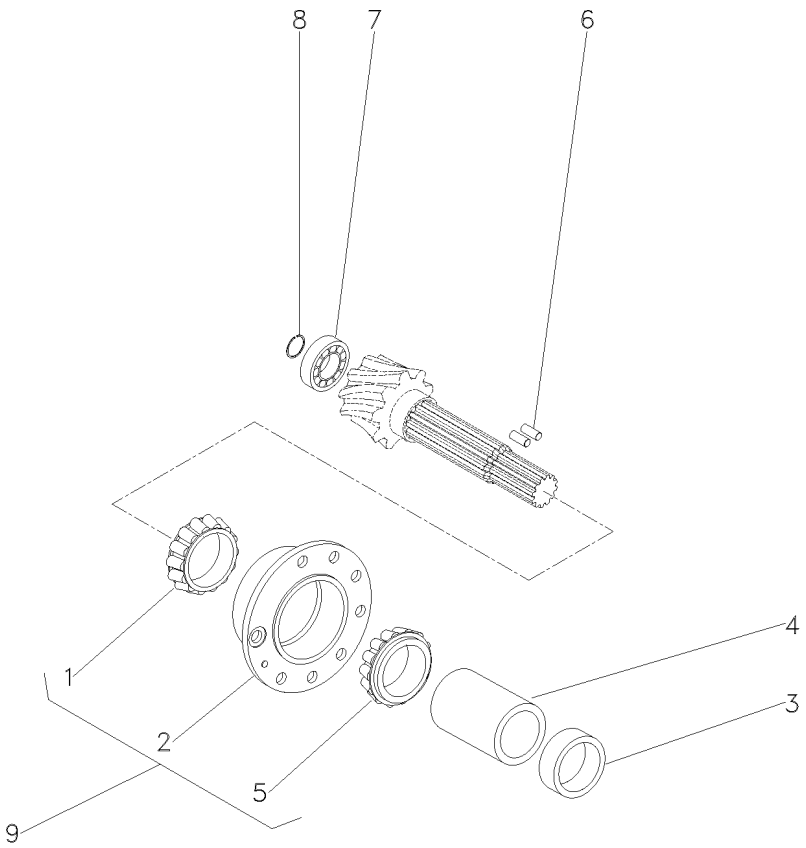

1			**1**	ROLAMENTO	BEARING	COJINETE
2	518861M91		**1**	FLANGE	FLANGE	PLETINA
3	048363P1		**1**	ESPAÇADOR	SPACER	PIEZA DISTANCIA
3	048363P1	[A]	**1**	ESPAÇADOR	SPACER	PIEZA DISTANCIA
3	048363P1		**1**	ESPAÇADOR	SPACER	PIEZA DISTANCIA
3	048363P1	[A]	**1**	ESPAÇADOR	SPACER	PIEZA DISTANCIA
3	048363P2		**1**	ESPAÇADOR	SPACER	PIEZA DISTANCIA
3	048363P2	[A]	**1**	ESPAÇADOR	SPACER	PIEZA DISTANCIA
3	048363P2		**1**	ESPAÇADOR	SPACER	PIEZA DISTANCIA
3	048363P2	[A]	**1**	ESPAÇADOR	SPACER	PIEZA DISTANCIA
4	1661065M2		**1**	ESPAÇADOR	SPACER	PIEZA DISTANCIA
5			**1**	ROLAMENTO	BEARING	COJINETE
6	3612442M1		**2**	ROLETE	ROLLER	RODILLO
7	191250M1		**1**	ROLAMENTO	BEARING	COJINETE
8	196097M1		**1**	ANEL	RING	ARO
9	3604054M91		**1**	FLANGE	FLANGE	PLETINA

9	1850090M92	
9		
	000638 - MF250/2	[A]
	800279 - MF250/2	
	400226 - MF250/4	[A]
	600168 - MF250/4	
	000639 - MF250/2	[A]
	800280 - MF250/2	
	400227 - MF250/4	[A]
	600169 - MF250/4	
9	1850090M92	

[A] ESTREITO
STRAIT
ESTRECHO

Diferencial
Diferential
Diferencial

30-30

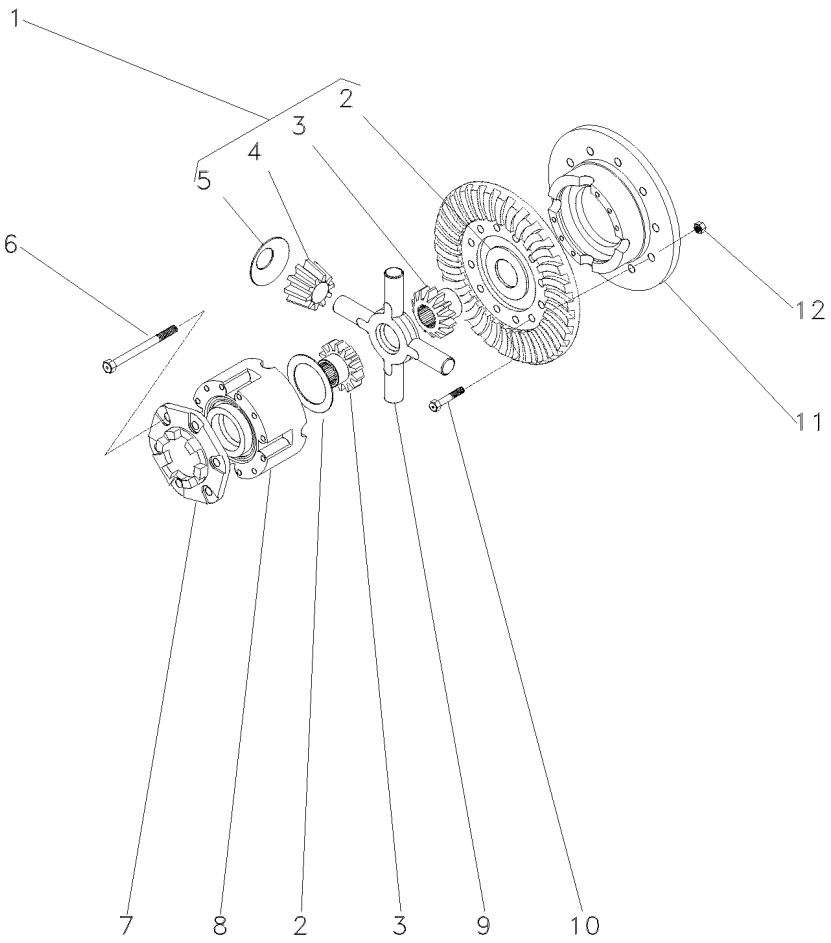

1	2710005M92			**1**	CJ. ENGRENAGEM	KIT, GEAR	ENGRANAJES JUEGO
2	897726M1	1		**2**	ARRUELA	WASHER	ARANDELA
3	885518M1	1		**2**	ENGRENAGEM	GEAR	ENGRANAJE
4	897725M3		➡ 000683 - MF250/2	**4**	ENGRENAGEM	GEAR	ENGRANAJE
4	897725M3		[A] ➡ 800300 - MF250/2	**4**	ENGRENAGEM	GEAR	ENGRANAJE
4	897725M3		➡ 400234 - MF250/4	**4**	ENGRENAGEM	GEAR	ENGRANAJE
4	897725M3		[A] ➡ 600175 - MF250/4	**4**	ENGRENAGEM	GEAR	ENGRANAJE
4	2746322M1	1	➡ 000684 - MF250/2	**4**	ENGRENAGEM	GEAR	ENGRANAJE
4	2746322M1		[A] ➡ 800301 - MF250/2	**4**	ENGRENAGEM	GEAR	ENGRANAJE
4	2746322M1		➡ 400235 - MF250/4	**4**	ENGRENAGEM	GEAR	ENGRANAJE
4	2746322M1		[A] ➡ 600176 - MF250/4	**4**	ENGRENAGEM	GEAR	ENGRANAJE
5	038730P1	1		**4**	ARRUELA	WASHER	ARANDELA
6	490001M1		1/2x13x4"	**8**	PARAFUSO	BOLT	PERNO
7	898712M2			**1**	FLANGE	FLANGE	PLETINA
8			⛟ 034029R1	**1**	CARCAÇA	HOUSING	ALOJAMIENTO
9	034464T1		➡ 000683 - MF250/2	**1**	CRUZETA	SPIDER	CRUCETA
9	034464T1		[A] ➡ 800300 - MF250/2	**1**	CRUZETA	SPIDER	CRUCETA
9	034464T1		➡ 400234 - MF250/4	**1**	CRUZETA	SPIDER	CRUCETA
9	034464T1		[A] ➡ 600175 - MF250/4	**1**	CRUZETA	SPIDER	CRUCETA
9	2746135M2		➡ 000684 - MF250/2	**1**	CRUZETA	CROSSPIECE	PIEZA TRANSVERSA
9	2746135M2		[A] ➡ 800301 - MF250/2	**1**	CRUZETA	CROSSPIECE	PIEZA TRANSVERSA
9	2746135M2		➡ 400235 - MF250/4	**1**	CRUZETA	CROSSPIECE	PIEZA TRANSVERSA
9	2746135M2		[A] ➡ 600176 - MF250/4	**1**	CRUZETA	CROSSPIECE	PIEZA TRANSVERSA
10	3412312M1		1/2x20x2.11/32	**12**	PARAFUSO	BOLT	PERNO
11			⛟ 034029R1	**1**	CJ. MEIA CAIXA	STOCKING BOX	MEDIA CAJA
12	891947M1		1/2x20	**12**	PORCA	NUT	TUERCA

[A] ESTREITO
STRAIT
ESTRECHO

Carcaça Central
Middle Body
Carcaza Central

30-35

2 Rodas Motrizes - Sem Tdp
2 Wheels Drive - Without Tdp
2 Ruedas Motriz - Sim Tdf

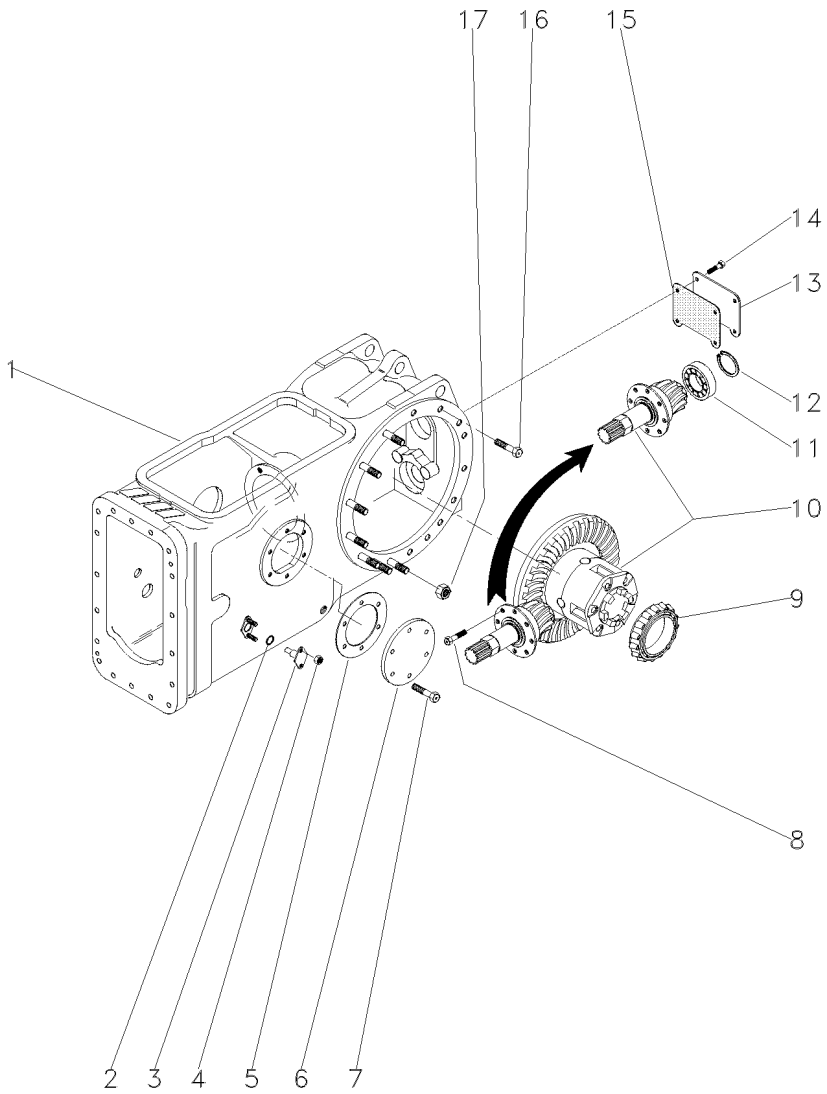

1	3585579M91	30-15 No	**1**	CJ. CARCAÇA	HOUSE ASSY	CONJ. CARTER
2	851258M1		**2**	ANEL "O"	O RING	JUNTA TORICA
3	898643M1		**2**	PINO	PIN	PASADOR
4	353916X1	5/16x24	**4**	PORCA	NUT	TUERCA
5	181217M1		**1**	JUNTA	GASKET	EMPAQUETADURA.
6	489190M1	◀	**1**	TAMPA	COVER	CUBIERTA
7	353698X1	7/16x14x1"	**6**	PARAFUSO	BOLT	PERNO
8	899199M1	9/16x12x1.1/4	**6**	PARAFUSO	BOLT	PERNO
9	1850909M91		**1**	CJ. ROLAMENTO	BEARING ASSY	RODAMIENTO RAD
10	034033N2	30-35 No	**1**	CJ. DIFERENCIAL	KIT,DIFFERENTIAL	JGO.DIFERENCIAL.
11	191250M1		**1**	ROLAMENTO	BEARING	COJINETE
12	196097M1		**1**	ANEL	RING	ARO
13	488253M4		**1**	TAMPA	COVER	CUBIERTA
14	353723X1	1/2x13x1"	**4**	PARAFUSO	BOLT	PERNO
15	488254M2		**1**	JUNTA	GASKET	EMPAQUETADURA.
16	377622X1	1/2x13x1.7/8	**16**	PARAFUSO	BOLT	PERNO
17	353437X1	1/2x20	**14**	PORCA	NUT	TUERCA

Carcaça Central **Middle Body** **Carcaza Central**	**4 Rm** **4 Wd** **4 Rm**	**30-40**	**Com Tdp** **With Tdp** **Con Tdf**

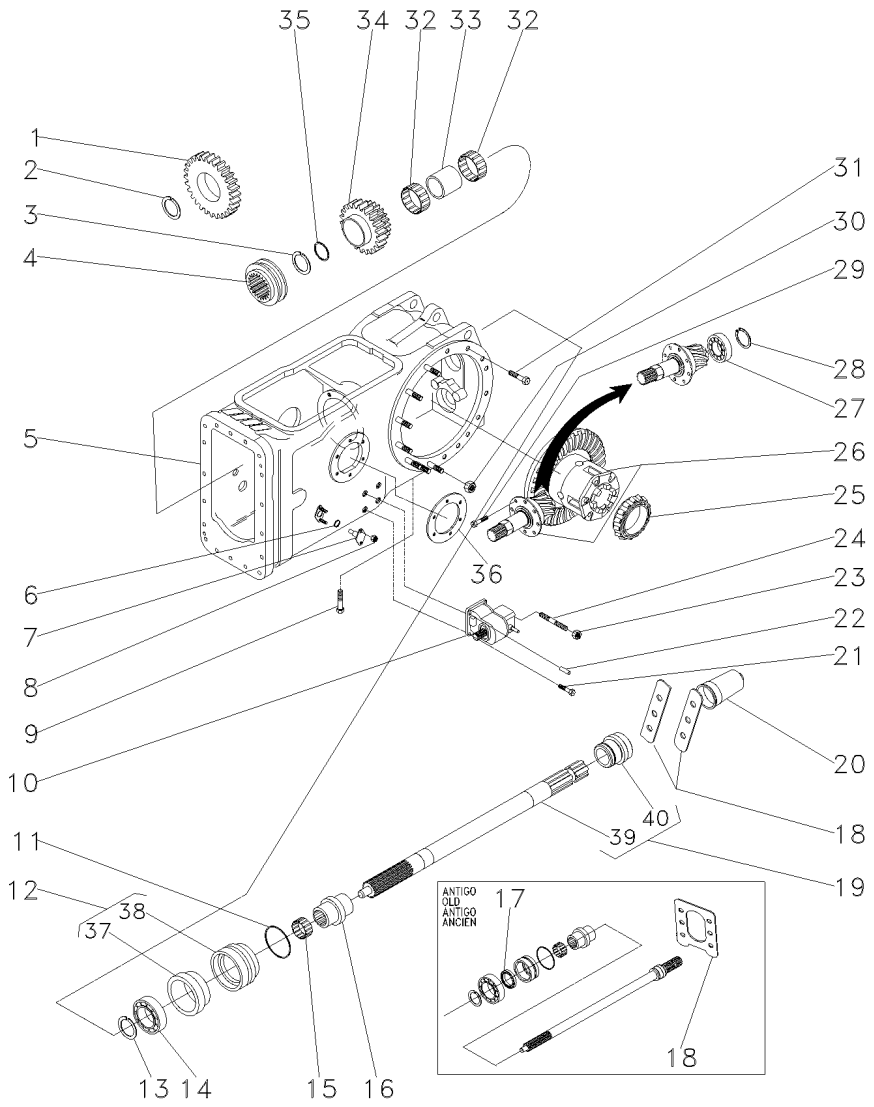

1	037805P1	34	
2	1872362M1		
3	390792X1		
4	3698518M1		
5	037030N1	30-45 No	
6	851258M1		
7	898643M1		
8	353916X1	5/16x24	
9	360776X1	5/16x18x1.1/4	
10	4200027M91	30-50 No	
11	039087P1		
12	195453M1		
13	1004633M1		
14	3611134M93		
15	391162X1		
16	831581M1		
17	3611135M1	[A]	
18	1663254M1	[A]	
18	3149348M1	[B]	
19	059900N1		
20	035678T1		
21	362479X1	7/16x14x1.3/8	
22	1441643X1		
23	353426X1	7/16x20	
24	3146844M1		
25	1850909M91		
26	037640N1	30-60 No	
27	191250M1		
28	196097M1		
29	899199M1	9/16x12x1.1/4	
30	353437X1	1/2x20	
31	377622X1	1/2x13x1.7/8	
32	3698408M1		
33	3698406M1		
34	3698281M91	25/38	
35	3698405M1		
36	181217M1		
37	3699801M2	12	
38	3599002M2	12	
39		19 059900N1	
40	3599001M1	19	

[A] ANTIGO
OLD
ANTIGUO

[B] NOVO
NEW
NUEVO

1	ENGRENAGEM	GEAR	ENGRANAJE
1	ANEL TRAVA	CIRCLIP	CIRCULITO
1	ANEL TRAVA	CIRCLIP	CIRCULITO
1	LUVA ACOPLAMENTO	COUPLING SLEEVE	COUPLING SLEEVE
1	CJ. CARCAÇA	HOUSE ASSY	CONJ. CARTER
2	ANEL "O"	O RING	JUNTA TORICA
2	PINO	PIN	PASADOR
4	PORCA	NUT	TUERCA
1	PARAFUSO	BOLT	PERNO
1	CX. ACIONAMENTO	DRIVE HOUSING	CAJA DE MANDO
1	LUVA	SLEEVE	MANCHA
1	ROLAMENTO AGULHA	BEARING NEEDLE	COJINETA AGUJAS
1	ANEL "O"	O RING	JUNTA TORICA
1	LUVA	SLEEVE	MANCHA
1	ROLAMENTO	BEARING	COJINETE
1	ANEL TRAVA	CIRCLIP	CIRCULITO
1	RETENTOR	SEAL	RETEN
1	PLACA	PLATE	PLATO
2	PLACA	PLATE	PLATO
1	EIXO	SHAFT	ARBOL
1	TAMPA	COVER	CUBIERTA
3	PARAFUSO	BOLT	PERNO
2	PINO	PIN	PASADOR
1	PORCA	NUT	TUERCA
1	PRISIONEIRO	STUD	ESPARRAGO
1	CJ. ROLAMENTO	BEARING ASSY	RODAMIENTO RAD
1	CJ. DIFERENCIAL	KIT,DIFFERENTIAL	JGO.DIFERENCIAL.
1	ROLAMENTO	BEARING	COJINETE
1	ANEL	RING	ARO
6	PARAFUSO	BOLT	PERNO
14	PORCA	NUT	TUERCA
16	PARAFUSO	BOLT	PERNO
2	ROLAMENTO	BEARING	COJINETE
1	ESPAÇADOR	SPACER	PIEZA DISTANCIA
1	ENGRENAGEM	GEAR	ENGRANAJE
1	ARRUELA	WASHER	ARANDELA
1	JUNTA	GASKET	EMPAQUETADURA.
1	RETENTOR	SEAL	RETEN
1	LUVA	SLEEVE	MANCHA
1	EIXO	SHAFT	ARBOL
1	COLAR	COLLAR	COLLAR

Carcaça Central Eixo Traseiro
Rear Axle Centre Housing
Eje Central Carcasa

30-45

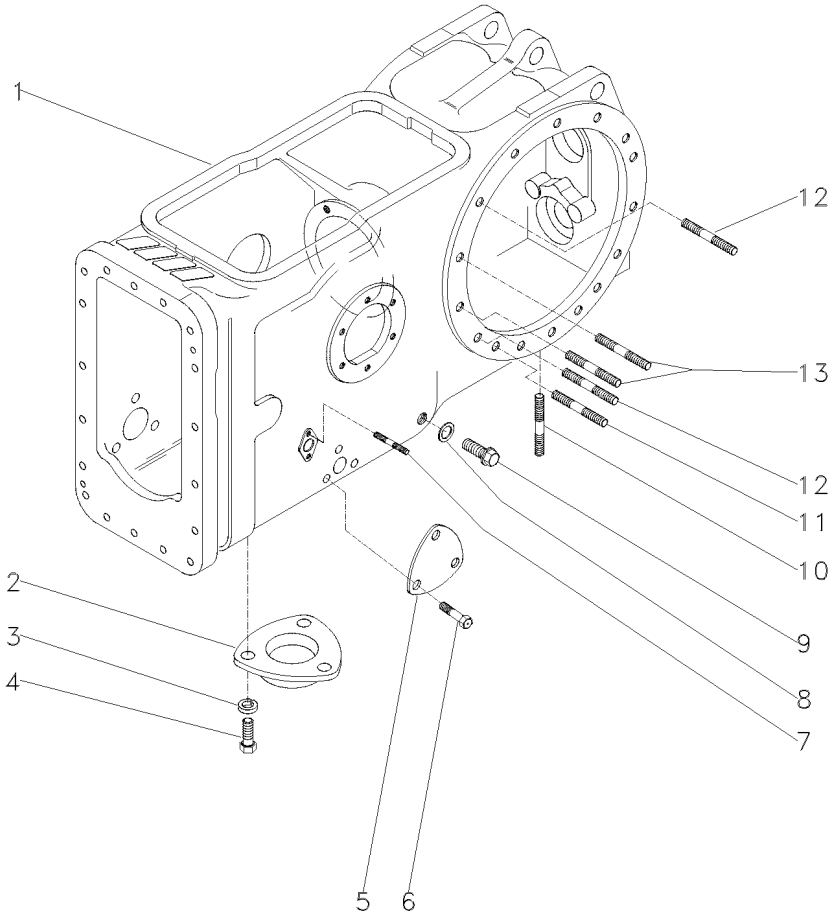

1	036315P2		**1** CARCAÇA	HOUSING	ALOJAMIENTO
2	1869491M1		**1** TAMPA	COVER	CUBIERTA
3	353446X1	19/32X21/64X5/64	**3** ARRUELA	WASHER	ARANDELA
4	353676X1	5/16X18X5/8	**3** PARAFUSO	BOLT	PERNO
5	3411758M1		**1** TAMPA	COVER	CUBIERTA
6	353691X1	3/8X16X1"	**3** PARAFUSO	BOLT	PERNO
7	195569M1	5/16"X11/16"	**4** PRISIONEIRO	STUD	ESPARRAGO
8	180474M1		**1** ANEL	RING	ARO
9	3409712M1		**1** BUJÃO	PLUG	TAPON
10	490808M1	3/4"X2.1/2"	**4** PRISIONEIRO	STUD	ESPARRAGO
11	1860900M1	1/2"X2.5/8"	**2** PRISIONEIRO	STUD	ESPARRAGO
12	1860900M1		**8** PRISIONEIRO	STUD	ESPARRAGO
13	377616X1	1/2"X2.1/4	**4** PRISIONEIRO	STUD	ESPARRAGO

Caixa De Acionemento Lateral — **Instalação**
Side Drive Box — **Installation**
Caja De Acionemento Laterale — **Instalacion**

30-50

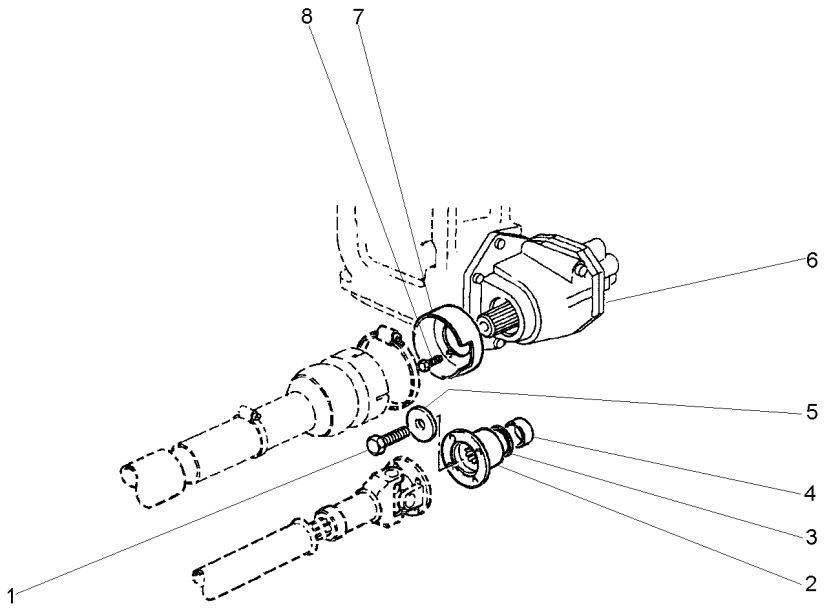

1	3009882X1		**1**	PARAFUSO	BOLT	PERNO
2	3599678M2		**1**	FLANGE	FLANGE	PLETINA
3	3699802M2		**1**	RETENTOR	OIL SEAL	BUJE RETENACEITE
4	3773480M1		**1**	LUVA	SLEEVE	MANCHA
5	1687354M2		**1**	ARRUELA	WASHER	ARANDELA
6	3698493M95	30-55 No	**1**	CX. ACIONAMENTO	DRIVE HOUSING	CAJA DE MANDO
7	1696555M2		**1**	MOLDURA	MOULDING	BORDON
8	391074X1		**3**	PARAFUSO	BOLT	PERNO

Caixa De Acionamento Lateral
Side Drive Box
Caja De Acionamento Laterale

Componentes
Constituent Parts
Componentes

30-55

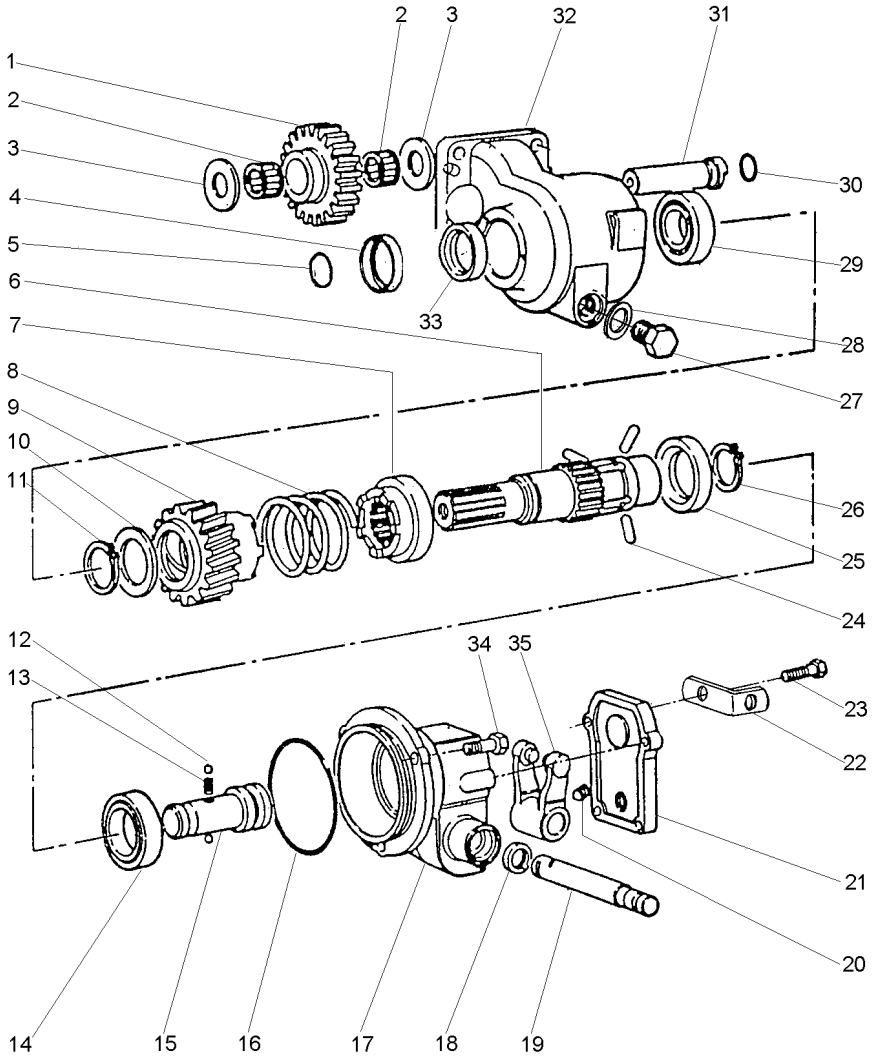

1	3698286M1	23	**1**	ENGRENAGEM	GEAR	ENGRANAJE
2	3697317M1		**2**	ROLAMENTO AGULHA	BEARING NEEDLE	COJINETA AGUJAS
3	1693586M1		**2**	ARRUELA	WASHER	ARANDELA
4	3700176M1		**1**	COLAR	COLLAR	COLLAR
5	366798X1		**1**	ANEL "O"	O RING	JUNTA TORICA
6	3613030M2		**1**	EIXO	SHAFT	ARBOL
7	3611837M2		**1**	ACOPLADOR	COUPLER	ACOPLADOR
8	3611858M1		**1**	MOLA	SPRING	RESORTE
9	3698275M91		**1**	ACOPLADOR	COUPLER	ACOPLADOR
10	3598855M1		**1**	ARRUELA	WASHER	ARANDELA
11	22608X		**1**	ANEL TRAVA	CIRCLIP	CIRCULITO
12	1444586X1		**2**	ESFERA	BALL	BOLA
13	1693592M1		**1**	MOLA	SPRING	RESORTE
14	1440825X1		**1**	ROLAMENTO	BEARING	COJINETE
15	3613029M1		**1**	EIXO	SHAFT	ARBOL
16	378232X1		**1**	ANEL "O"	O RING	JUNTA TORICA
17	3614466M1		**1**	CARCAÇA	HOUSING	ALOJAMIENTO
18	3188546M1		**1**	RETENTOR	SEAL	RETEN
19	3598854M1		**1**	EIXO	SHAFT	ARBOL
20	3009720X1		**1**	PARAFUSO	BOLT	PERNO
21	3613036M2		**1**	TAMPA	COVER	CUBIERTA
22	3701532M1		**1**	SUPORTE	SUPPORT	DISPOS.DE SOSTEN
23	339123X1	M8X1,25X20	**4**	PARAFUSO	BOLT	PERNO
24	3611839M1		**3**	PINO	PIN	PASADOR
25	3611838M1		**1**	BUCHA	BUSH	CASQUILLO
26	391129X1		**1**	ANEL TRAVA	CIRCLIP	CIRCULITO
27	884691M1		**1**	BUJÃO	PLUG	TAPON
28	180474M1		**1**	ANEL	RING	ARO
29	1692582M1		**1**	ROLAMENTO	BEARING	COJINETE
30	364101X1		**1**	ANEL "O"	O RING	JUNTA TORICA
31	3698287M1		**1**	EIXO	SHAFT	ARBOL
32	3614843M2		**1**	CARCAÇA	HOUSING	ALOJAMIENTO
33	3699802M2		**1**	RETENTOR	OIL SEAL	BUJE RETENACEITE
34	3009491X1	M10X20	**3**	PARAFUSO	BOLT	PERNO
35	3613033M91		**1**	GARFO	FORK	HORQUILLA

Pinhão E Diferencial
Pinion And Diferential
Piñon Y Diferencial

30-60

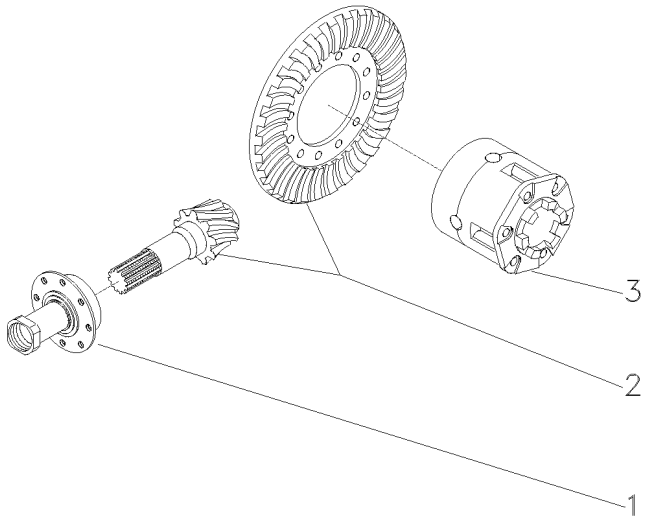

1	037641N1		30-65 No	**1** FLANGE	FLANGE	PLETINA
2	037242N1		000638 - MF250/2	**1** COROA E PINHÃO	KIT, BEVEL GEAR	CORONA Y PINON
2	037242N1	[A]		**1** COROA E PINHÃO	KIT, BEVEL GEAR	CORONA Y PINON
			800279 - MF250/2			
2	037242N1		400226 - MF250/4	**1** COROA E PINHÃO	KIT, BEVEL GEAR	CORONA Y PINON
2	037242N1	[A]		**1** COROA E PINHÃO	KIT, BEVEL GEAR	CORONA Y PINON
			600168 - MF250/4			
2	4200007M91		6/37	**1** COROA E PINHÃO	KIT, CROWNWHEEL	JUEGO CORONA
			000639 - MF250/2			
2	4200007M91	[A]		**1** COROA E PINHÃO	KIT, CROWNWHEEL	JUEGO CORONA
			6/37			
			800280 - MF250/2			
2	4200007M91		6/37	**1** COROA E PINHÃO	KIT, CROWNWHEEL	JUEGO CORONA
			400227 - MF250/4			
2	4200007M91	[A]		**1** COROA E PINHÃO	KIT, CROWNWHEEL	JUEGO CORONA
			6/37			
			600169 - MF250/4			
3	034028N3		30-30 No	**1** DIFERENCIAL	DIFFERENTIAL	DIFERENCIAL
4	532956M1			**1** PORCA	NUT	TUERCA

[A] ESTREITO
STRAIT
ESTRECHO

Flange E Pinhão
Flange And Pinion
Pletina Y Piñon

30-65

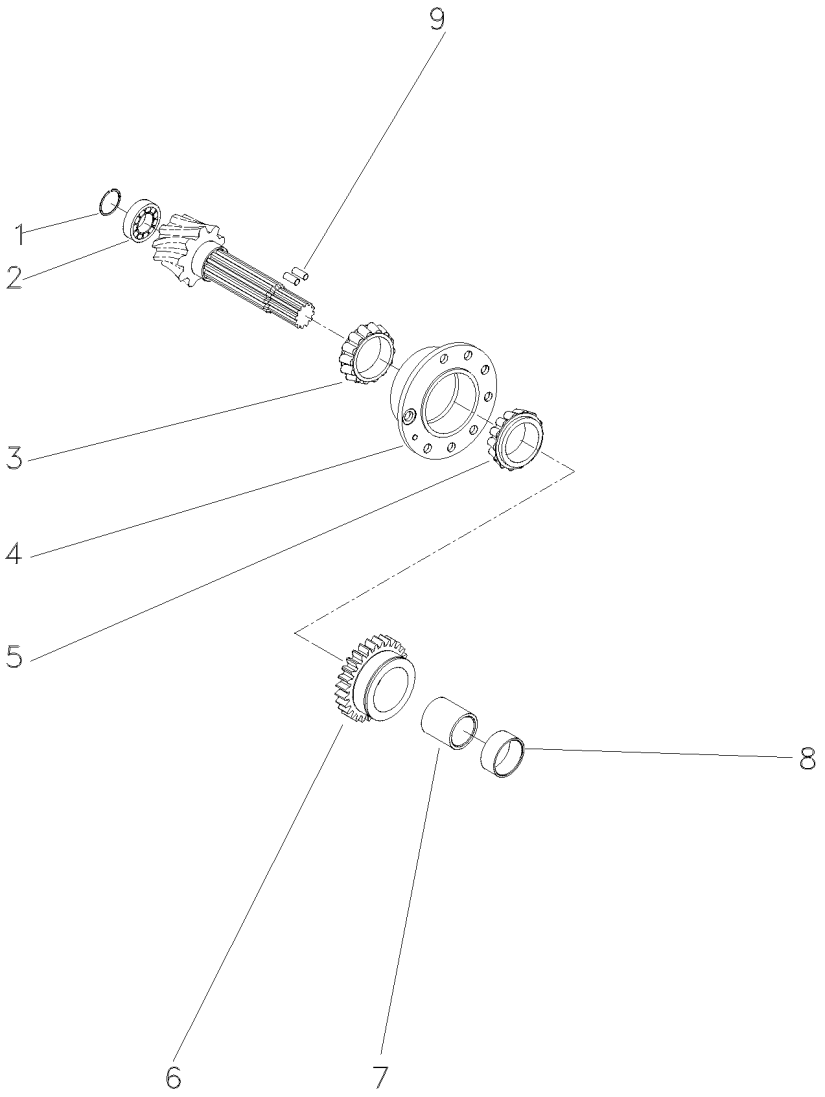

1	196097M1			**1**	ANEL	RING	ARO
2	191250M1			**1**	ROLAMENTO	BEARING	COJINETE
3		1850090M92		**1**	ROLAMENTO	BEARING	COJINETE
4	518861M91			**1**	FLANGE	FLANGE	PLETINA
5		1850090M92		**1**	ROLAMENTO	BEARING	COJINETE
6	037806P1			**1**	ENGRENAGEM	GEAR	ENGRANAJE
7	3697318M1			**1**	ESPAÇADOR	SPACER	PIEZA DISTANCIA
8	048363P1	000638 - MF250/2		**1**	ESPAÇADOR	SPACER	PIEZA DISTANCIA
8	048363P1	[A] 800279 - MF250/2		**1**	ESPAÇADOR	SPACER	PIEZA DISTANCIA
8	048363P1	400226 - MF250/4		**1**	ESPAÇADOR	SPACER	PIEZA DISTANCIA
8	048363P1	[A] 600168 - MF250/4		**1**	ESPAÇADOR	SPACER	PIEZA DISTANCIA
8	048363P2	000639 - MF250/2		**1**	ESPAÇADOR	SPACER	PIEZA DISTANCIA
8	048363P2	[A] 800280 - MF250/2		**1**	ESPAÇADOR	SPACER	PIEZA DISTANCIA
8	048363P2	400227 - MF250/4		**1**	ESPAÇADOR	SPACER	PIEZA DISTANCIA
8	048363P2	[A] 600169 - MF250/4		**1**	ESPAÇADOR	SPACER	PIEZA DISTANCIA
9	3612442M1			**2**	ROLETE	ROLLER	RODILLO

[A] ESTREITO
STRAIT
ESTRECHO

Carcaça Central
Middle Body
Carcaza Central

30-70

Sem Tdp
Without Tdp
Sim Tdf

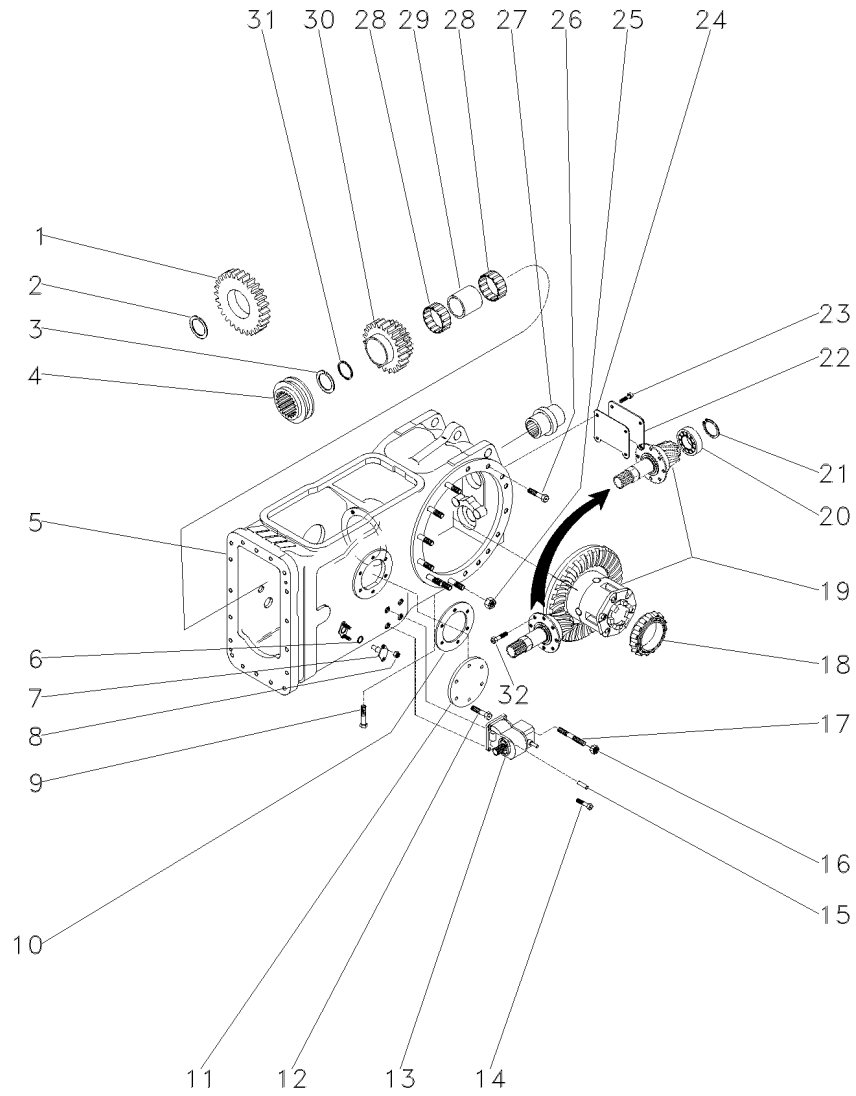

1	037805P1	34	**1**	ENGRENAGEM	GEAR	ENGRANAJE
2	1872362M1		**1**	ANEL TRAVA	CIRCLIP	CIRCULITO
3	390792X1		**1**	ANEL TRAVA	CIRCLIP	CIRCULITO
4	3698518M1		**1**	LUVA ACOPLAMENTO	COUPLING SLEEVE	COUPLING SLEEVE
5	037030N1	30-45 No	**1**	CJ. CARCAÇA	HOUSE ASSY	CONJ. CARTER
6	851258M1		**2**	ANEL "O"	O RING	JUNTA TORICA
7	898643M1		**2**	PINO	PIN	PASADOR
8	353916X1	5/16x24	**4**	PORCA	NUT	TUERCA
9	360776X1	5/16x18x1.1/4	**1**	PARAFUSO	BOLT	PERNO
10	181217M1		**1**	JUNTA	GASKET	EMPAQUETADURA.
11	489190M1	◀	**1**	TAMPA	COVER	CUBIERTA
12	353698X1	7/16x14x1"	**6**	PARAFUSO	BOLT	PERNO
13	4200027M91	30-50 No	**1**	CX. ACIONAMENTO	DRIVE HOUSING	CAJA DE MANDO
14	362479X1	7/16x14x1.3/8	**3**	PARAFUSO	BOLT	PERNO
15	1441643X1		**2**	PINO	PIN	PASADOR
16	353426X1	7/16x20	**1**	PORCA	NUT	TUERCA
17	3146844M1		**1**	PRISIONEIRO	STUD	ESPARRAGO
18	1850909M91		**1**	CJ. ROLAMENTO	BEARING ASSY	RODAMIENTO RAD
19	037640N1	30-60 No	**1**	CJ. DIFERENCIAL	KIT,DIFFERENTIAL	JGO.DIFERENCIAL.
20	191250M1		**1**	ROLAMENTO	BEARING	COJINETE
21	196097M1		**1**	ANEL	RING	ARO
22	488253M4		**1**	TAMPA	COVER	CUBIERTA
23	353723X1	1/2x13x1"	**4**	PARAFUSO	BOLT	PERNO
24	488254M2		**1**	JUNTA	GASKET	EMPAQUETADURA.
25	353437X1	1/2x20	**14**	PORCA	NUT	TUERCA
26	377622X1	1/2x13x1.7/8	**16**	PARAFUSO	BOLT	PERNO
27	039087N1		**1**	EIXO	SHAFT	ARBOL
28	3698408M1		**2**	ROLAMENTO	BEARING	COJINETE
29	3698406M1		**1**	ESPAÇADOR	SPACER	PIEZA DISTANCIA
30	3698281M91	25/38	**1**	ENGRENAGEM	GEAR	ENGRANAJE
31	3698405M1		**1**	ARRUELA	WASHER	ARANDELA
32	899199M1	9/16x12x1.1/4	**6**	PARAFUSO	BOLT	PERNO

Fixação Eixo Traseiro - Transmissão
Rear Axle - Transmission
Eje Trasero - Transmisión

30-75

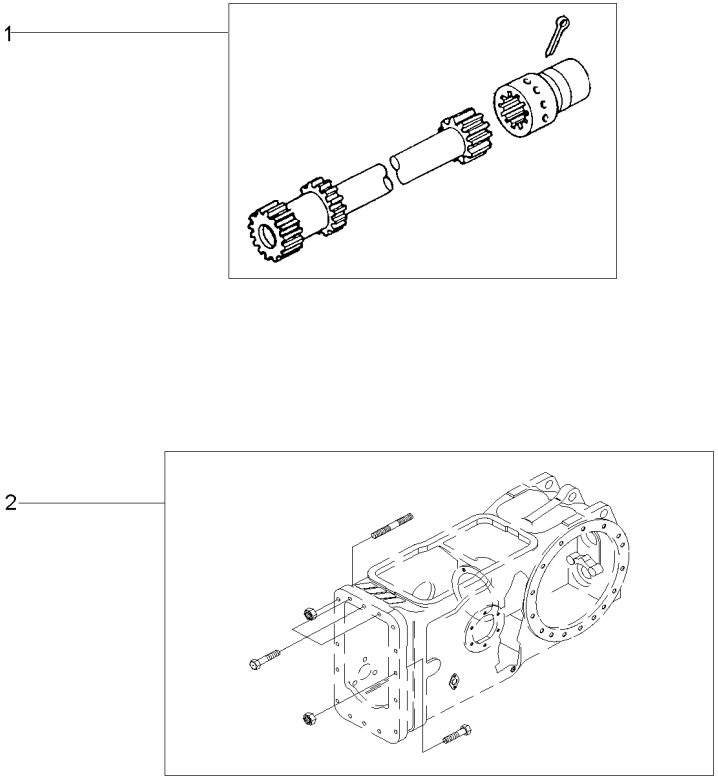

1	3146570M91	30-80 No	**1** EIXO	SHAFT	ARBOL
2	048424N1	30-85 No	**1** FIXAÇÃO	FASTENER	CIERRE

Eixo Propulsor
Propeller Axle
Eje Propulsor

30-80

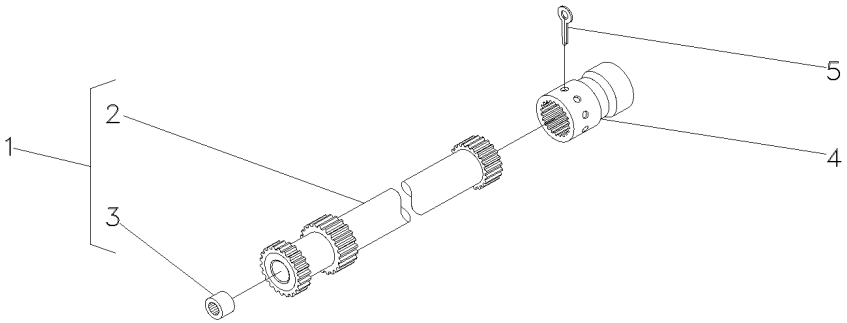

1	186047M91		000638 - MF250/2	**1**	CJ. EIXO	KIT, AXLE	JUEGO DE EJE
1	186047M91	[A]		**1**	CJ. EIXO	KIT, AXLE	JUEGO DE EJE
			800279 - MF250/2				
1	186047M91		400226 - MF250/4	**1**	CJ. EIXO	KIT, AXLE	JUEGO DE EJE
1	186047M91	[A]		**1**	CJ. EIXO	KIT, AXLE	JUEGO DE EJE
			600168 - MF250/4				
1	048386N1		000639 - MF250/2	**1**	CJ. EIXO	KIT, AXLE	JUEGO DE EJE
1	048386N1	[A]		**1**	CJ. EIXO	KIT, AXLE	JUEGO DE EJE
			800280 - MF250/2				
1	048386N1		400227 - MF250/4	**1**	CJ. EIXO	KIT, AXLE	JUEGO DE EJE
1	048386N1	[A]		**1**	CJ. EIXO	KIT, AXLE	JUEGO DE EJE
			600169 - MF250/4				
3	195513M1	1		**1**	ROLAMENTO AGULHA	BEARING NEEDLE	COJINETA AGUJAS
4	1680189M1		000639 - MF250/2	**1**	LUVA	SLEEVE	MANCHA
4	1680189M1	[A]		**1**	LUVA	SLEEVE	MANCHA
			800280 - MF250/2				
4	1680189M1		400227 - MF250/4	**1**	LUVA	SLEEVE	MANCHA
4	1680189M1	[A]		**1**	LUVA	SLEEVE	MANCHA
			600169 - MF250/4				
4	3611473M1		000639 - MF250/2	**1**	LUVA	SLEEVE	MANCHA
4	3611473M1	[A]		**1**	LUVA	SLEEVE	MANCHA
			800280 - MF250/2				
4	3611473M1		400227 - MF250/4	**1**	LUVA	SLEEVE	MANCHA
4	3611473M1	[A]		**1**	LUVA	SLEEVE	MANCHA
			600169 - MF250/4				
4	3611473M1			**1**	LUVA	SLEEVE	MANCHA
5	355342X1			**1**	CUPILHA	COTTER PIN	PASADOR DOUBLE

[A] ESTREITO
STRAIT
ESTRECHO

Fixação Eixo Traseiro - Transmissão
Rear Axle - Transmission
Eje Trasero - Transmisión

30-85

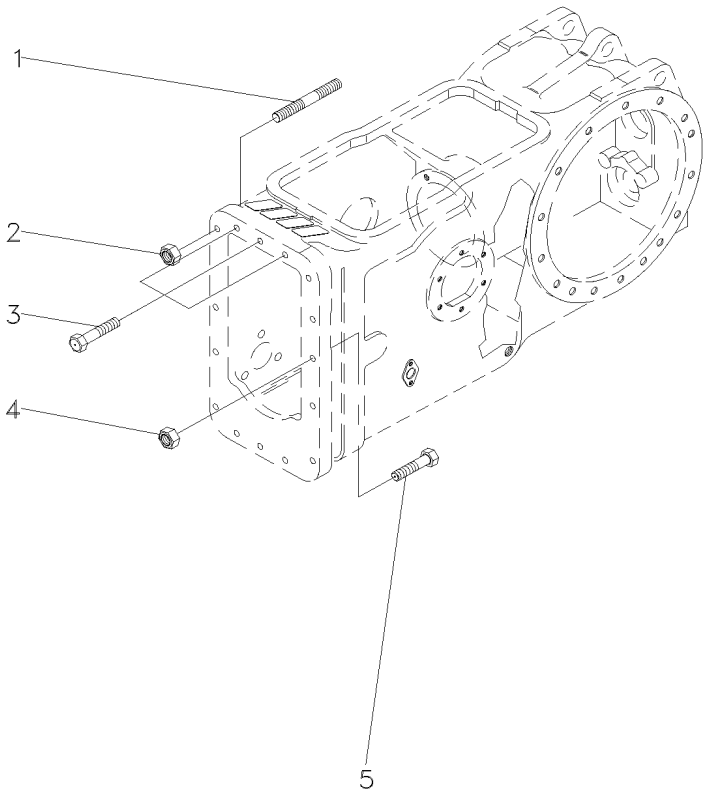

1	3589429M1		**2**	PRISIONEIRO	STUD	ESPARRAGO
2	3589412M1	7/16x20	**2**	PORCA	NUT	TUERCA
3	377825X1	7/16x14x2.1/4	**3**	PARAFUSO	BOLT	PERNO
4	3589412M1	7/16x20	**10**	PORCA	NUT	TUERCA
5	377561X1	7/16x20x2"	**10**	PARAFUSO	BOLT	PERNO

Fixação Eixo Traseiro - Transmissão
Rear Axle - Transmission
Eje Trasero - Transmisión

30-90

8 Velocidades
8 Speed
8 Velocidades

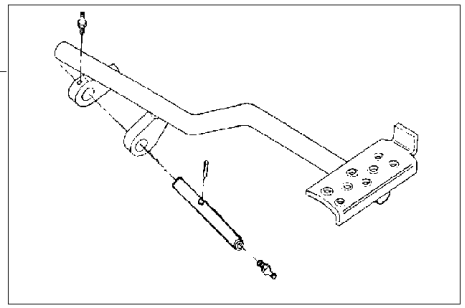

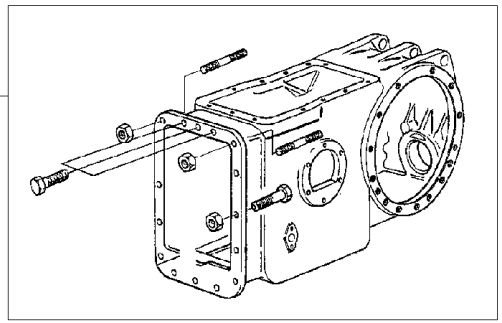

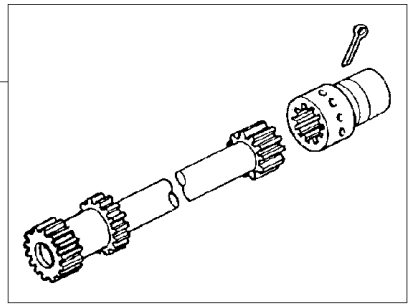

1	022956N1	30-95 No	**1**	PEDAL	PEDAL	PEDAL
2	048424N1	30-85 No	**1**	FIXAÇÃO	FASTENER	CIERRE
3	3146570M91	30-80 No	**1**	EIXO	SHAFT	ARBOL

Pedal De Bloqueio Do Diferencial Eixo Traseiro
Rear Axle- Differential Lock Pedal
Eje Trasero Con Blocaje Diferencial-Pedal

30-95

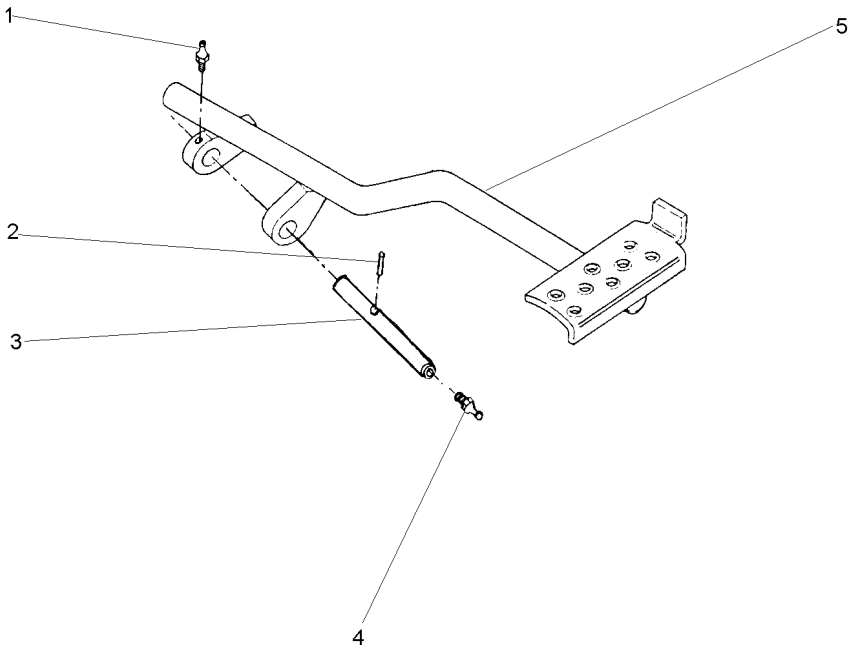

1	13811X	1/4"-28	**1**	GRAXEIRA	GREASER	ENGRASADOR
2	357632X1		**1**	PINO	PIN	PASADOR
3	1860961M1		**1**	EIXO	SHAFT	ARBOL
4	13811X	1/4"-28	**1**	GRAXEIRA	GREASER	ENGRASADOR
5	022697S1		**1**	PEDAL	PEDAL	PEDAL

Fixação Eixo Traseiro - Transmissão
Rear Axle - Transmission
Eje Trasero - Transmisión

Estreito
Strait
Estrecho

30-100

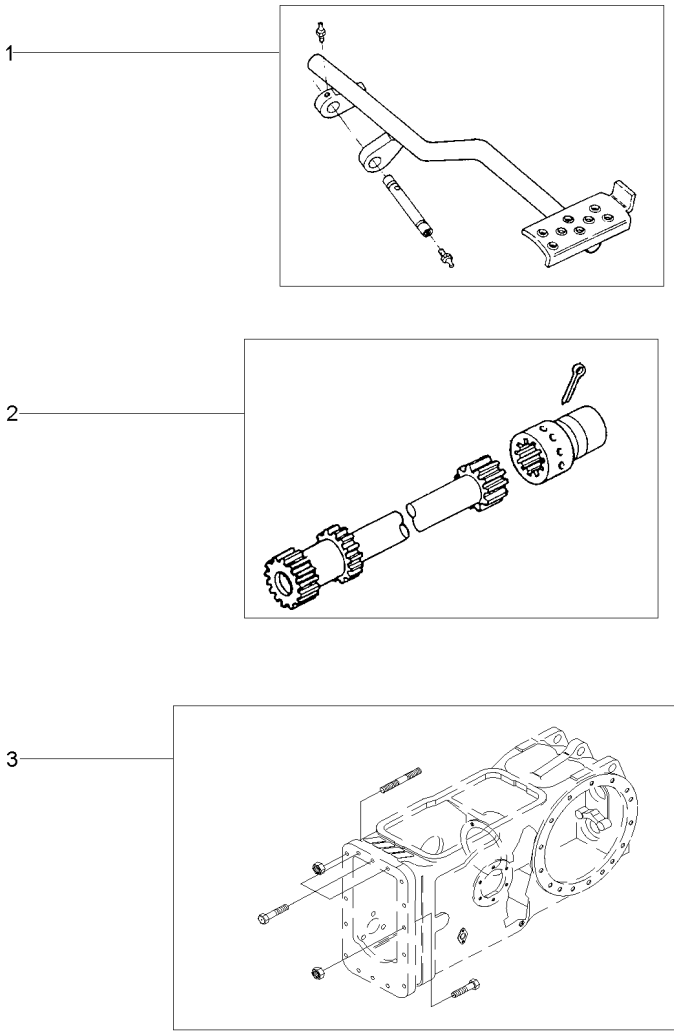

1	036978N1	30-105 No	**1** PEDAL	PEDAL	PEDAL
2	3146570M91	30-80 No	**1** EIXO	SHAFT	ARBOL
3	048424N1	30-85 No	**1** FIXAÇÃO	FASTENER	CIERRE

Pedal De Bloqueio
Pedal
Pedal

30-105

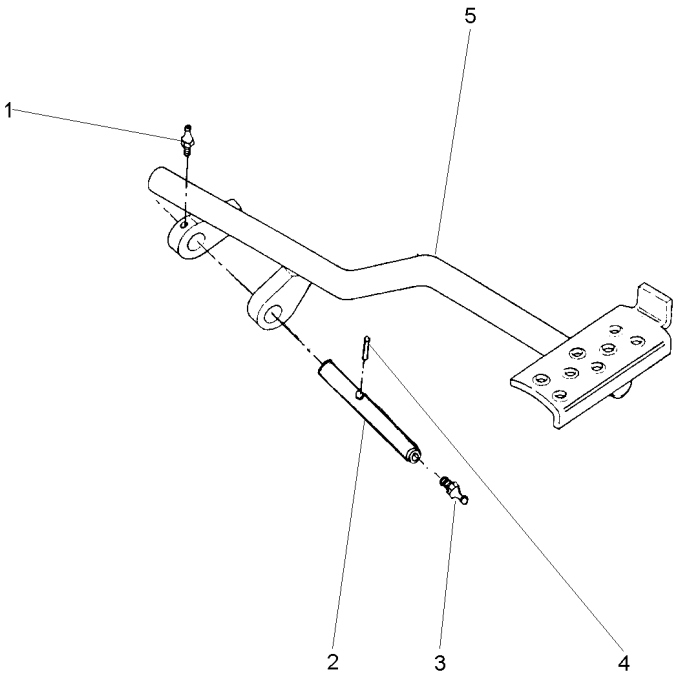

1	13811X	**1**	GRAXEIRA	GREASER	ENGRASADOR
2	1860961M1	**1**	EIXO	SHAFT	ARBOL
3	13811X	**1**	GRAXEIRA	GREASER	ENGRASADOR
4	357632X1	**1**	PINO	PIN	PASADOR
5	036976S1	**1**	PEDAL	PEDAL	PEDAL

Fixação Tampa Lateral
Fastener Side Cover
Fixacion Tapa Lateral

30-110

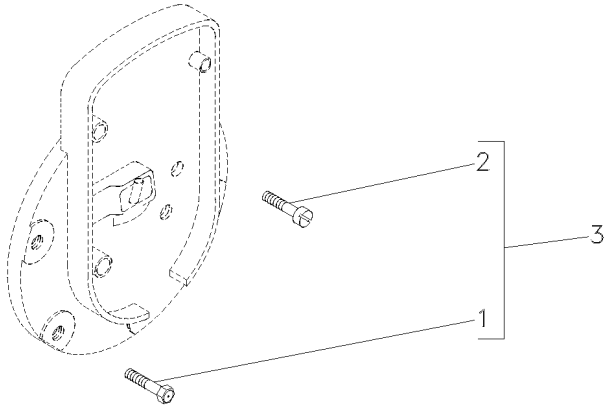

1	353698X1	3 7/16X14X1"	**1** PARAFUSO	BOLT	PERNO
2	376408X1	3 7/16X14X3.3/4	**1** PARAFUSO	BOLT	PERNO
3		2801170M91	**1** KIT PARAFUSOS	KIT, BOLT	TORNILLOS JUEGO

Eixo Traseiro — **2rm**
Rear Axle — **2wd**
Eje Trasero — **2rm**

30-115

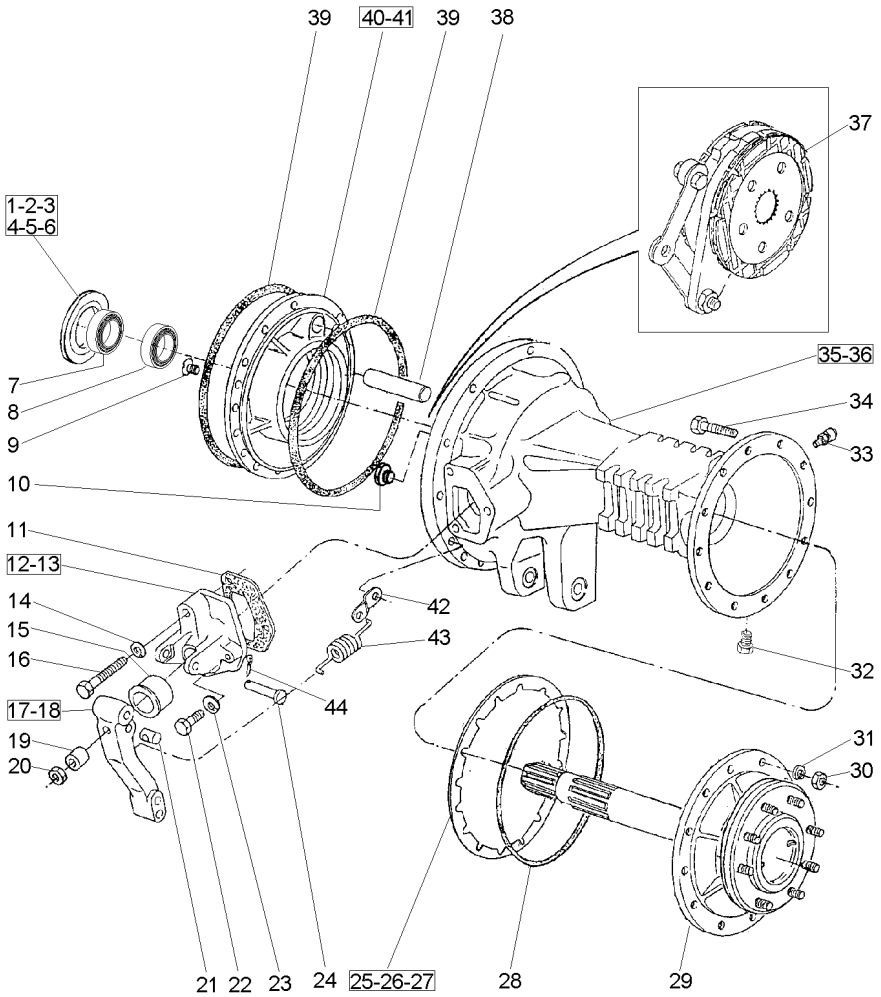

1	187689M1	⧗	0.73/0.78MM	X	CALÇO	SHIM	CALCE
2	521401M1	⧗	0.60/0.66MM	X	CALÇO	SHIM	CALCE
3	892170M1	⧗	1.24/1.29MM	X	CALÇO	SHIM	CALCE
4	892171M1	⧗	1.11/1.16MM	X	CALÇO	SHIM	CALCE
5	892172M1	⧗	0.99/1.04MM	X	CALÇO	SHIM	CALCE
6	892173M1	⧗	0.86/0.91MM	X	CALÇO	SHIM	CALCE
7	1850909M91	▶		1	CJ. ROLAMENTO	BEARING ASSY	RODAMIENTO RAD
8	020902T1	◀		1	ROLAMENTO	BEARING	COJINETE
9	034013P1		5/16x24x1"	4	PARAFUSO	BOLT	PERNO
10	3146509M1			1	TAMPÃO	PAD	ALMOHADILLA
11	1860960M1		[A]	2	JUNTA	GASKET	EMPAQUETADURA.
12	1860970M1	◀		1	SUPORTE	BRACKET	SOPORTE
13	3409713M1	▶		1	SUPORTE	BRACKET	SOPORTE
14	353434X1			2	ARRUELA	WASHER	ARANDELA
15	1860959M1			2	CAPA	CAP	TAPA
16	354269X1		3/8x16x2.1/2	2	PARAFUSO	BOLT	PERNO
17	1861665M1	▶		1	ALAVANCA	LEVER	PALANCA
18	1861666M1	◀		1	ALAVANCA	LEVER	PALANCA
19	1865002M1			2	ESPAÇADOR	SPACER	PIEZA DISTANCIA
20	330797X1		7/16x20	2	PORCA	NUT	TUERCA
21	1865003M1			2	PINO	PIN	PASADOR
22	362455X1		3/8x16x2.1/4	4	PARAFUSO	BOLT	PERNO
23	353434X1			4	ARRUELA	WASHER	ARANDELA
24	363459X1			2	PINO	PIN	PASADOR
25	1660644M1	⧗	0.10MM	X	CALÇO	SHIM	CALCE
26	1660645M1	⧗	0.25MM	X	CALÇO	SHIM	CALCE
27	1660646M1	⧗	0.50MM	X	CALÇO	SHIM	CALCE
28	3412317M1			2	ANEL "O"	O RING	JUNTA TORICA
29	3585712M91	👁	30-120 No	2	EIXO	SHAFT	ARBOL
30	338600X1		7/16x20	24	PORCA	NUT	TUERCA
31	353432X1			24	ARRUELA	WASHER	ARANDELA
32	2412X			2	BUJÃO	PLUG	TAPON
33	1482137M1			2	BUJÃO	PLUG	TAPON
34	353571X1		7/16x20x2.1/2	24	PARAFUSO	BOLT	PERNO
35	3147505M1	◀		1	CARCAÇA DO EIXO	AXLE HOUSING	CAJA DEL EJE
36	3147504M1	▶		1	CARCAÇA DO EIXO	AXLE HOUSING	CAJA DEL EJE
37	3148789M91	👁	30-135 No	2	CJ. FREIO	KIT, BRAKE	FRENOS JUEGO
38	1860956M1			2	EIXO	SHAFT	ARBOL
39	1860838M2			4	ANEL "O"	O RING	JUNTA TORICA
40	042782P1	◀		1	PLACA	PLATE	PLATO
41	1860882M1	▶		1	PLACA	PLATE	PLATO
42	184310M1			2	ALÇA	STRAP	FAJA
43	184171M1			2	MOLA	SPRING	RESORTE
44	354059X1		1X1/8	2	CUPILHA	COTTER PIN	PASADOR DOUBLE

[A] ANTIGO
OLD
ANTIGUO

Semi Eixo
Half Axle
Semiejes

30-120

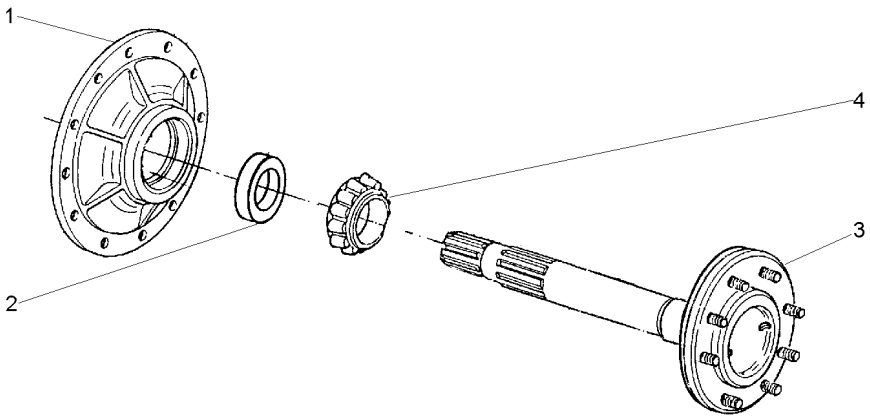

1	3412314M91	30-125 No	**1**	CJ. TAMPA	KIT, COVER	JUEGO DE TAPA
2	3412318M2		**1**	ANEL	RING	ARO
3	3412316M91	30-130 No	**1**	EIXO	SHAFT	ARBOL
4	1851392M91		**1**	ROLAMENTO	BEARING	COJINETE

Semi Eixo
Half Axle
Semiejes

30-125

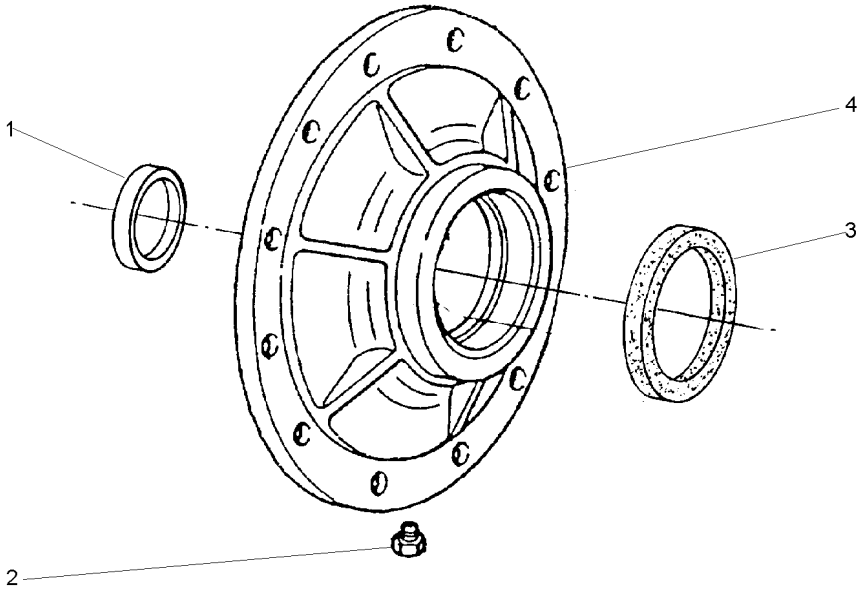

1	1851392M91	**1** ROLAMENTO	BEARING	COJINETE
2	490075M1	**1** BUJÃO	PLUG	TAPON
3	894763M4	**1** BATENTE	RETAINER	RETENEDOR
4	3412313M1	**1** TAMPA	COVER	CUBIERTA

Semi Eixo
Half Axle
Semiejes

30-130

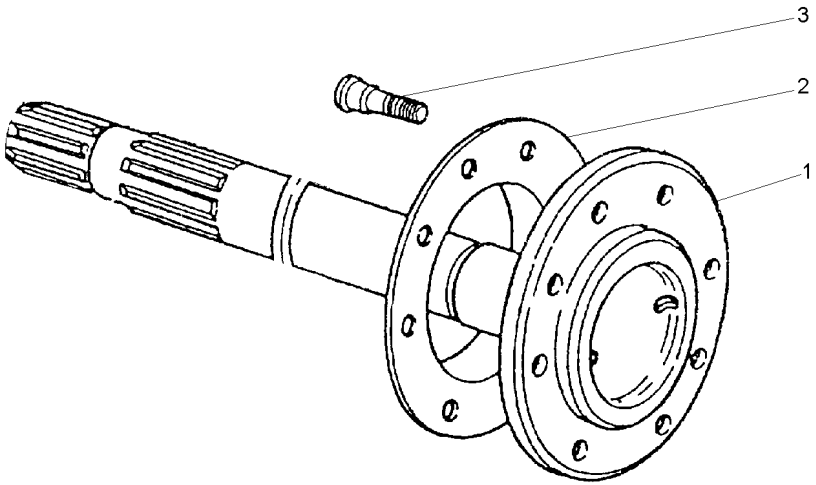

1	3412315M91		**1**	EIXO	SHAFT	ARBOL
2	894756M1		**1**	ESPAÇADOR	SPACER	PIEZA DISTANCIA
3	893017M2	5/8x18x2"	**8**	PARAFUSO	BOLT	PERNO

Freio	A Banho De Óleo
Brake	Oil Cooled
Freno	En Banho De Aceite

30-135

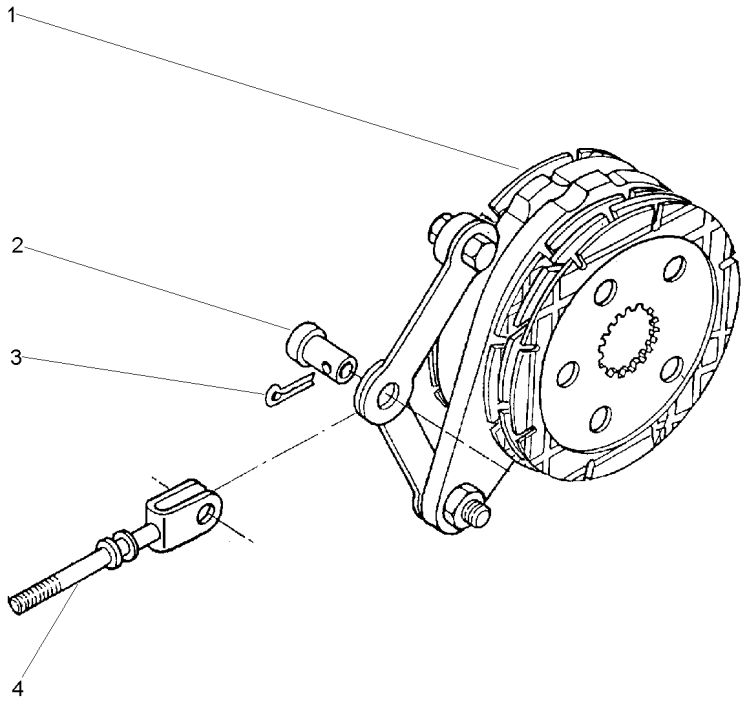

1	1861059M92	30-140 No	**1**	FREIO	BRAKE	FRENO
2	195348M1		**1**	PINO	PIN	PASADOR
3	354068X1	1.1/4X5/32	**1**	CUPILHA	COTTER PIN	PASADOR DOUBLE
4	1861676M91		**1**	TIRANTE	ROD	VARILLA

Freio A Banho De Óleo
Brake Oil Cooled
Freno En Banho De Aceite

30-140

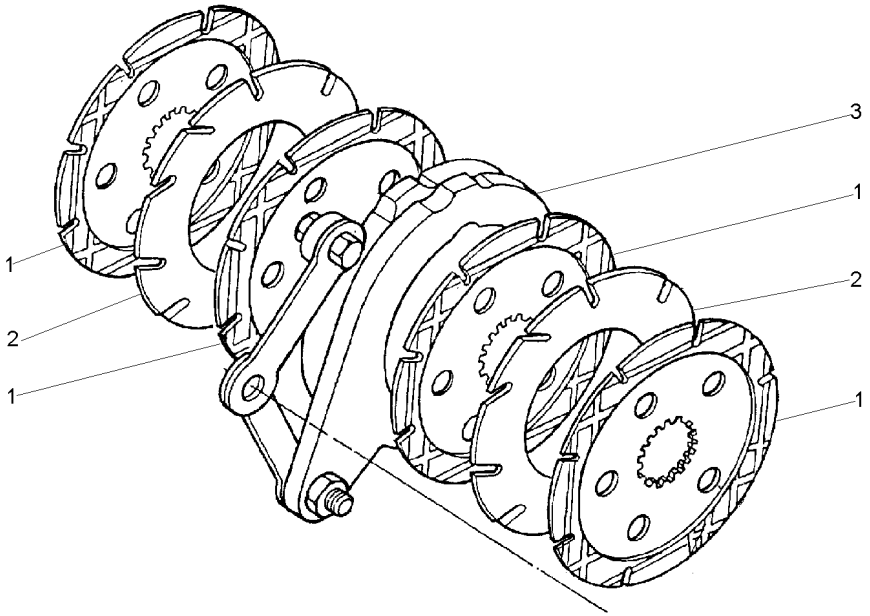

1	1860964M2		**5** DISCO	DISC	DISCO
2	035670T1		**3** DISCO	DISC	DISCO
3	1860963M91	30-145 No	**1** CJ. COMANDO	KIT, ACTUATOR	JUEGO ACTUADOR

Comando Do Freio
Brake Drive
Mando De Freno

30-145

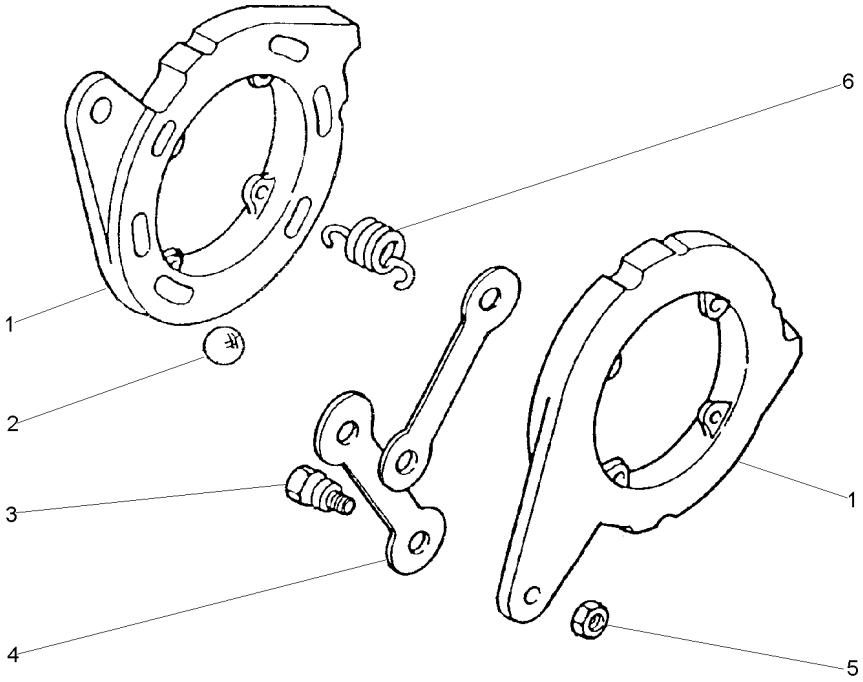

1		1860963M91	**2** DISCO	DISC	DISCO
2	16779X		**6** ESFERA	BALL	BOLA
3	1481654M1	1/2	**2** PARAFUSO	BOLT	PERNO
4	1481653M1		**2** BRAÇO	ARM	BRAZO
5	353438X1	1/2X20	**2** PORCA	NUT	TUERCA
6	1853148M1		**4** MOLA	SPRING	RESORTE

Eixo Traseiro — **4rm**
Rear Axle — **4wd**
Eje Trasero — **4rm**

30-150

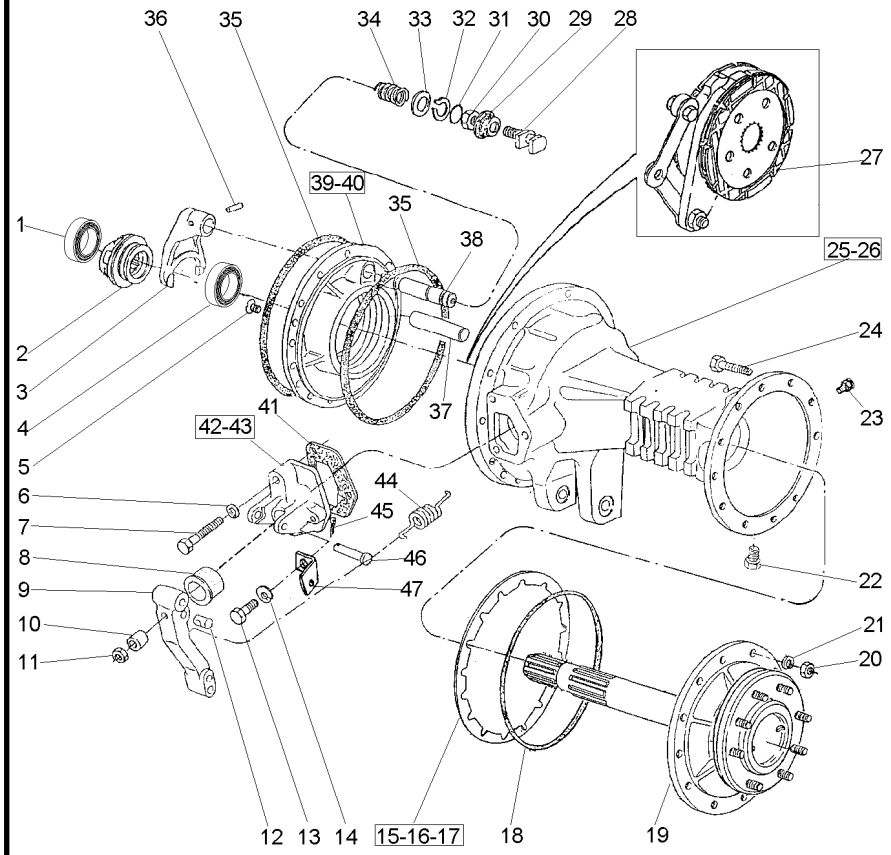

1	1850909M91	▶	**1**	CJ. ROLAMENTO	BEARING ASSY	RODAMIENTO RAD
2	897003M3		**1**	LUVA	SLEEVE	MANCHA
3	906807M1		**1**	GARFO	FORK	HORQUILLA
4	020902T1	◀	**1**	ROLAMENTO	BEARING	COJINETE
5	034013P1	5/16x24x1"	**4**	PARAFUSO	BOLT	PERNO
6	353434X1		**2**	ARRUELA	WASHER	ARANDELA
7	354269X1	3/8x16x2.1/2	**2**	PARAFUSO	BOLT	PERNO
8	1860959M1		**2**	CAPA	CAP	TAPA
9	046808P1		**2**	ALAVANCA	LEVER	PALANCA
10	1865002M1		**2**	ESPAÇADOR	SPACER	PIEZA DISTANCIA
11	330797X1	7/16x20	**2**	PORCA	NUT	TUERCA
12	1865003M1		**2**	PINO	PIN	PASADOR
13	362455X1	3/8x16x2.1/4	**4**	PARAFUSO	BOLT	PERNO
14	353434X1		**4**	ARRUELA	WASHER	ARANDELA
15	1660644M1	⧗ 0.10MM	**X**	CALÇO	SHIM	CALCE
16	1660645M1	⧗ 0.25MM	**X**	CALÇO	SHIM	CALCE
17	1660646M1	⧗ 0.50MM	**X**	CALÇO	SHIM	CALCE
18	3412317M1		**2**	ANEL "O"	O RING	JUNTA TORICA
19	3585712M91	👁 30-120 No	**2**	EIXO	SHAFT	ARBOL
20	338600X1	7/16x20	**24**	PORCA	NUT	TUERCA
21	353432X1		**24**	ARRUELA	WASHER	ARANDELA
22	2412X		**2**	BUJÃO	PLUG	TAPON
23	1482137M1		**2**	BUJÃO	PLUG	TAPON
24	353571X1	7/16x20x2.1/2	**24**	PARAFUSO	BOLT	PERNO
25	3147505M1	◀	**1**	CARCAÇA DO EIXO	AXLE HOUSING	CAJA DEL EJE
26	3147504M1	▶	**1**	CARCAÇA DO EIXO	AXLE HOUSING	CAJA DEL EJE
27	3148789M91	👁 30-135 No	**2**	CJ. FREIO	KIT, BRAKE	FRENOS JUEGO
28	1865014M1		**1**	GARFO	FORK	HORQUILLA
29	906811M1		**1**	PROTETOR	PROTECTOR	PROTECTOR
30	353426X1	7/16x20	**1**	PORCA	NUT	TUERCA
31	851258M1		**1**	ANEL "O"	O RING	JUNTA TORICA
32	358950X1		**1**	ANEL TRAVA	CIRCLIP	CIRCULITO
33	1864764M1		**1**	ARRUELA	WASHER	ARANDELA
34	906808M1		**1**	MOLA	SPRING	RESORTE
35	1860838M2		**4**	ANEL "O"	O RING	JUNTA TORICA
36	420407M1		**1**	PINO	PIN	PASADOR
37	1860956M1		**2**	EIXO	SHAFT	ARBOL
38	1864763M1		**1**	EIXO	SHAFT	ARBOL
39	042782P1	◀	**1**	PLACA	PLATE	PLATO
40	1860882M1	▶	**1**	PLACA	PLATE	PLATO
41	1860960M1	[A]	**2**	JUNTA	GASKET	EMPAQUETADURA.
42	1860970M1	◀	**1**	SUPORTE	BRACKET	SOPORTE
43	3409713M1	▶	**1**	SUPORTE	BRACKET	SOPORTE
44	184171M1		**2**	MOLA	SPRING	RESORTE
45	354059X1		**2**	CUPILHA	COTTER PIN	PASADOR DOUBLE
46	363459X1		**2**	PINO	PIN	PASADOR
47	3699971M1		**2**	ALÇA	STRAP	FAJA

Eixo Traseiro Rear Axle Eje Trasero	4rm 4wd 4rm	30-150	

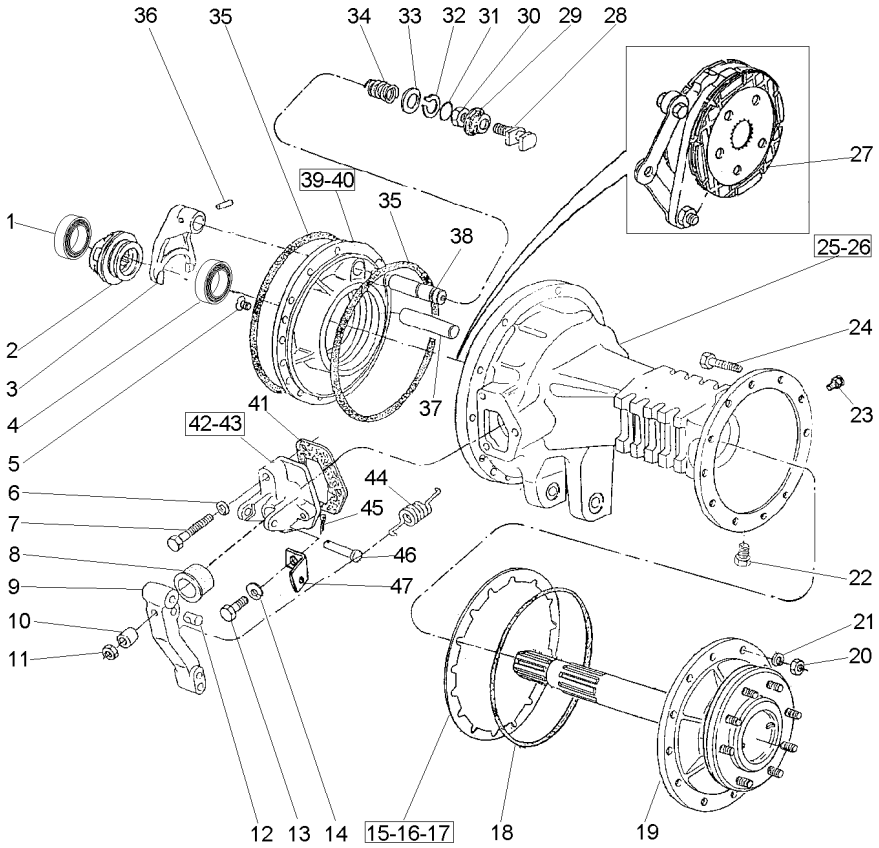

[A] ANTIGO
OLD
ANTIGUO

Eixo Traseiro
Rear Axle
Eje Trasero

Estreito
Strait
Estrecho

30-155

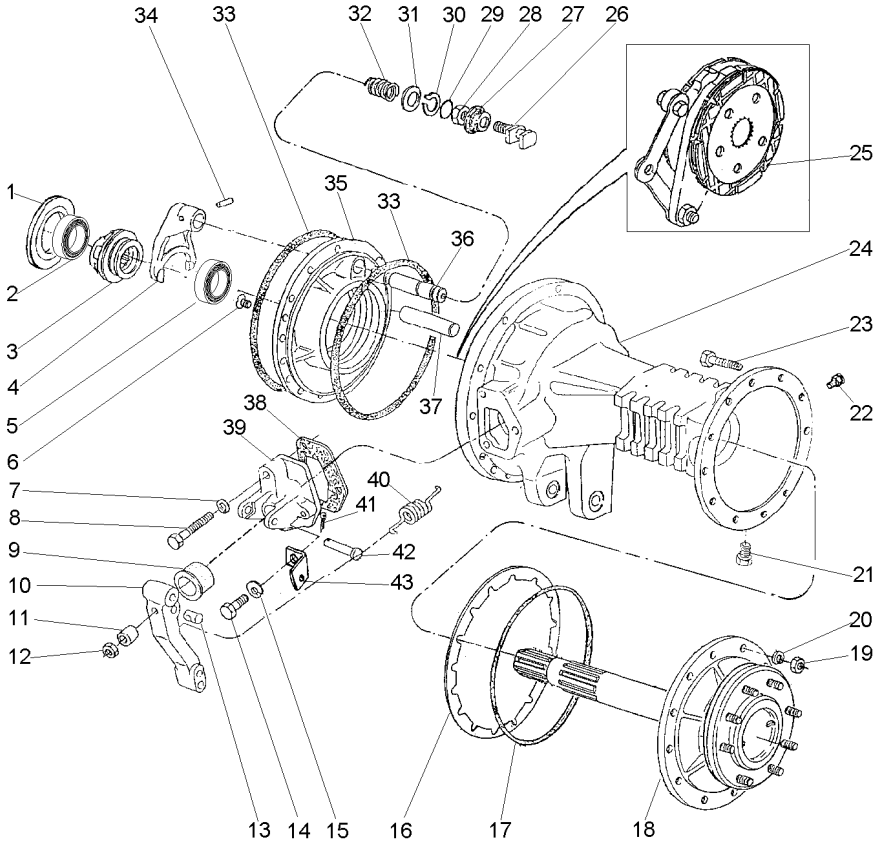

1	187689M1	⧗	0.73/0.78MM	X	CALÇO	SHIM	CALCE
1	521401M1	⧗	0.60/0.66MM	X	CALÇO	SHIM	CALCE
1	892170M1	⧗	1.24/1.29MM	X	CALÇO	SHIM	CALCE
1	892171M1	⧗	1.11/1.16MM	X	CALÇO	SHIM	CALCE
1	892172M1	⧗	0.99/1.04MM	X	CALÇO	SHIM	CALCE
1	892173M1	⧗	0.86/0.91MM	X	CALÇO	SHIM	CALCE
2	1850909M91	▶		1	CJ. ROLAMENTO	BEARING ASSY	RODAMIENTO RAD
3	897003M3			1	LUVA	SLEEVE	MANCHA
4	906807M1			1	GARFO	FORK	HORQUILLA
5	020902T1	◀		1	ROLAMENTO	BEARING	COJINETE
6	034013P1		5/16x24x1"	4	PARAFUSO	BOLT	PERNO
7	353434X1			2	ARRUELA	WASHER	ARANDELA
8	354269X1		3/8x16x2.1/2	2	PARAFUSO	BOLT	PERNO
9	1860959M1			2	CAPA	CAP	TAPA
10	046808P1			2	ALAVANCA	LEVER	PALANCA
11	1865002M1			2	ESPAÇADOR	SPACER	PIEZA DISTANCIA
12	330797X1		7/16x20	2	PORCA	NUT	TUERCA
13	1865003M1			2	PINO	PIN	PASADOR
14	362455X1		3/8x16x2.1/4	4	PARAFUSO	BOLT	PERNO
15	353434X1			4	ARRUELA	WASHER	ARANDELA
16	1660644M1	⧗	0.10MM	X	CALÇO	SHIM	CALCE
16	1660645M1	⧗	0.25MM	X	CALÇO	SHIM	CALCE
16	1660646M1	⧗	0.50MM	X	CALÇO	SHIM	CALCE
17	3412317M1			2	ANEL "O"	O RING	JUNTA TORICA
18	3585713M91	👁	30-160 No	2	EIXO	SHAFT	ARBOL
19	338600X1		7/16x20	10	PORCA	NUT	TUERCA
20	353432X1			10	ARRUELA	WASHER	ARANDELA
21	2412X			2	BUJÃO	PLUG	TAPON
22	1482137M1			2	BUJÃO	PLUG	TAPON
23	353571X1		7/16x20x2.1/2	10	PARAFUSO	BOLT	PERNO
24	3411898M1	▶		1	CARCAÇA	HOUSING	ALOJAMIENTO
24	3411899M1	◀		1	CARCAÇA	HOUSING	ALOJAMIENTO
25	3148789M91	👁	30-135 No	2	CJ. FREIO	KIT, BRAKE	FRENOS JUEGO
26	1865014M1			1	GARFO	FORK	HORQUILLA
27	906811M1			1	PROTETOR	PROTECTOR	PROTECTOR
28	353426X1		7/16x20	1	PORCA	NUT	TUERCA
29	851258M1			1	ANEL "O"	O RING	JUNTA TORICA
30	358950X1			1	ANEL TRAVA	CIRCLIP	CIRCULITO
31	1864764M1			1	ARRUELA	WASHER	ARANDELA
32	906808M1			1	MOLA	SPRING	RESORTE
33	1860838M2			4	ANEL "O"	O RING	JUNTA TORICA
34	420407M1			1	PINO	PIN	PASADOR
35	042782P1	◀		1	PLACA	PLATE	PLATO
35	1860882M1	▶		1	PLACA	PLATE	PLATO
36	1864763M1			1	EIXO	SHAFT	ARBOL
37	1860956M1			2	EIXO	SHAFT	ARBOL
38	1860960M1		[A]	2	JUNTA	GASKET	EMPAQUETADURA.
39	1860970M1	◀		1	SUPORTE	BRACKET	SOPORTE
39	3409713M1	▶		1	SUPORTE	BRACKET	SOPORTE
40	184171M1			2	MOLA	SPRING	RESORTE

Eixo Traseiro Rear Axle Eje Trasero	Estreito Strait Estrecho	30-155	

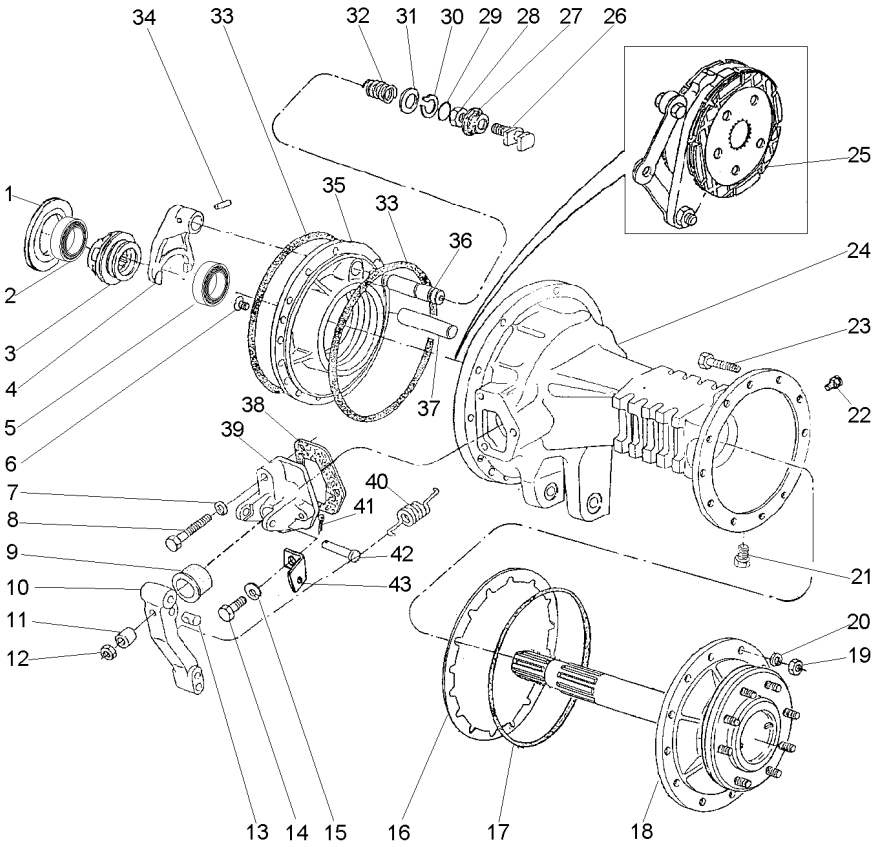

41	354059X1			
42	363459X1			
43	3699971M1			
[A]	ANTIGO OLD ANTIGUO			
2	CUPILHA	COTTER PIN	PASADOR DOUBLE
2	PINO	PIN	PASADOR
2	ALÇA	STRAP	FAJA

Semi Eixo
Half Axle
Semiejes

30-160

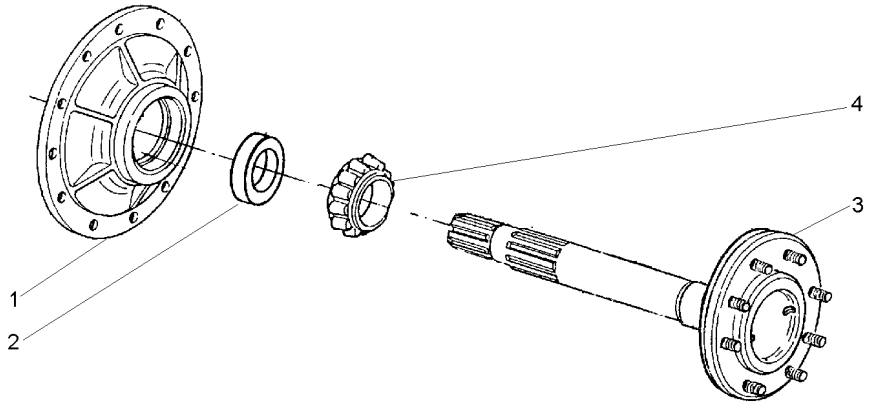

1	3412314M91	30-125 No	**1**	CJ. TAMPA	KIT, COVER	JUEGO DE TAPA
2	3412318M2		**1**	ANEL	RING	ARO
3	3412322M91	30-165 No	**1**	EIXO	SHAFT	ARBOL
4	1851392M91		**1**	ROLAMENTO	BEARING	COJINETE

Semi Eixo
Half Axle
Semiejes

30-165

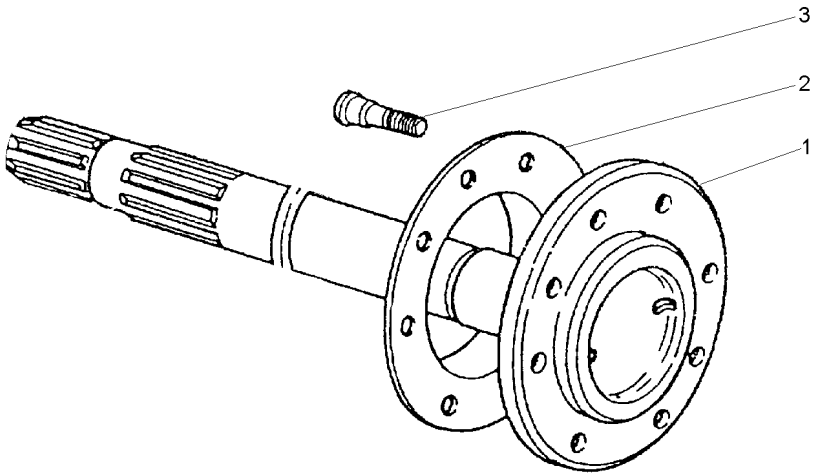

1	3412321M91		**1**	EIXO	SHAFT	ARBOL
2	894756M1		**1**	ESPAÇADOR	SPACER	PIEZA DISTANCIA
3	893017M2	5/8x18x2"	**8**	PARAFUSO	BOLT	PERNO

Eixo Traseiro
Rear Axle
Eje Trasero

Super Estreito
Super Strait
Super Estrecho

30-170

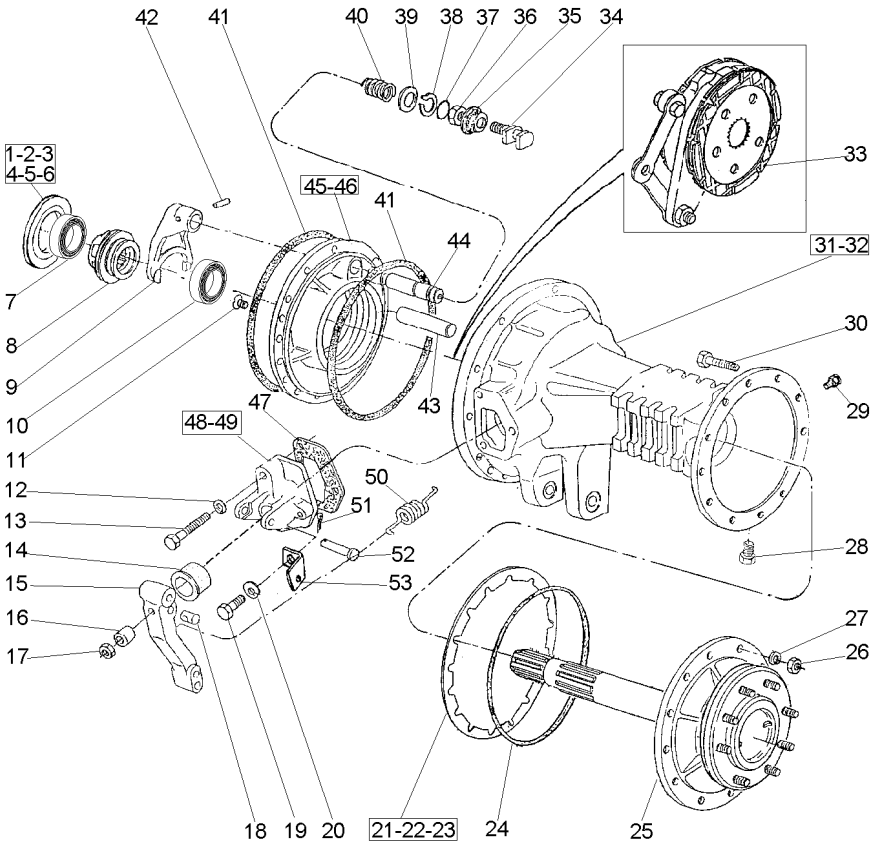

1	187689M1	⧗	0.73/0.78MM	X	CALÇO	SHIM	CALCE
2	521401M1	⧗	0.60/0.66MM	X	CALÇO	SHIM	CALCE
3	892170M1	⧗	1.24/1.29MM	X	CALÇO	SHIM	CALCE
4	892171M1	⧗	1.11/1.16MM	X	CALÇO	SHIM	CALCE
5	892172M1	⧗	0.99/1.04MM	X	CALÇO	SHIM	CALCE
6	892173M1	⧗	0.86/0.91MM	X	CALÇO	SHIM	CALCE
7	1850909M91	▶		1	CJ. ROLAMENTO	BEARING ASSY	RODAMIENTO RAD
8	897003M3			1	LUVA	SLEEVE	MANCHA
9	906807M1			1	GARFO	FORK	HORQUILLA
10	020902T1	◀		1	ROLAMENTO	BEARING	COJINETE
11	034013P1		5/16x24x1"	4	PARAFUSO	BOLT	PERNO
12	353434X1			2	ARRUELA	WASHER	ARANDELA
13	354269X1		3/8x16x2.1/2	2	PARAFUSO	BOLT	PERNO
14	1860959M1			2	CAPA	CAP	TAPA
15	046808P1			2	ALAVANCA	LEVER	PALANCA
16	1865002M1			2	ESPAÇADOR	SPACER	PIEZA DISTANCIA
17	330797X1		7/16x20	2	PORCA	NUT	TUERCA
18	1865003M1			2	PINO	PIN	PASADOR
19	362455X1		3/8x16x2.1/4	4	PARAFUSO	BOLT	PERNO
20	353434X1			4	ARRUELA	WASHER	ARANDELA
21	1660644M1	⧗	0.10MM	X	CALÇO	SHIM	CALCE
22	1660645M1	⧗	0.25MM	X	CALÇO	SHIM	CALCE
23	1660646M1	⧗	0.50MM	X	CALÇO	SHIM	CALCE
24	3412317M1			2	ANEL "O"	O RING	JUNTA TORICA
25	3585713M91	👁	30-160 No	2	EIXO	SHAFT	ARBOL
26	338600X1		7/16x20	10	PORCA	NUT	TUERCA
27	353432X1			10	ARRUELA	WASHER	ARANDELA
28	2412X			2	BUJÃO	PLUG	TAPON
29	1482137M1			2	BUJÃO	PLUG	TAPON
30	353571X1		7/16x20x2.1/2	10	PARAFUSO	BOLT	PERNO
31	3411899M1	◀		1	CARCAÇA	HOUSING	ALOJAMIENTO
32	3411898M1	▶		1	CARCAÇA	HOUSING	ALOJAMIENTO
33	3148715M91	👁	30-175 No	2	CJ. FREIO	KIT, BRAKE	FRENOS JUEGO
34	1865014M1			1	GARFO	FORK	HORQUILLA
35	906811M1			1	PROTETOR	PROTECTOR	PROTECTOR
36	353426X1		7/16x20	1	PORCA	NUT	TUERCA
37	851258M1			1	ANEL "O"	O RING	JUNTA TORICA
38	358950X1			1	ANEL TRAVA	CIRCLIP	CIRCULITO
39	1864764M1			1	ARRUELA	WASHER	ARANDELA
40	906808M1			1	MOLA	SPRING	RESORTE
41	1860838M2			4	ANEL "O"	O RING	JUNTA TORICA
42	420407M1			1	PINO	PIN	PASADOR
43	1860956M1			2	EIXO	SHAFT	ARBOL
44	1864763M1			1	EIXO	SHAFT	ARBOL
45	034018P1	◀		1	PLACA	PLATE	PLATO
46	1860881M1	▶		1	PLACA	PLATE	PLATO
47	1860960M1		[A]	2	JUNTA	GASKET	EMPAQUETADURA.
48	1860970M1	◀		1	SUPORTE	BRACKET	SOPORTE
49	3409713M1	▶		1	SUPORTE	BRACKET	SOPORTE
50	184171M1			2	MOLA	SPRING	RESORTE

Eixo Traseiro Rear Axle Eje Trasero	Super Estreito Super Strait Super Estrecho	30-170	

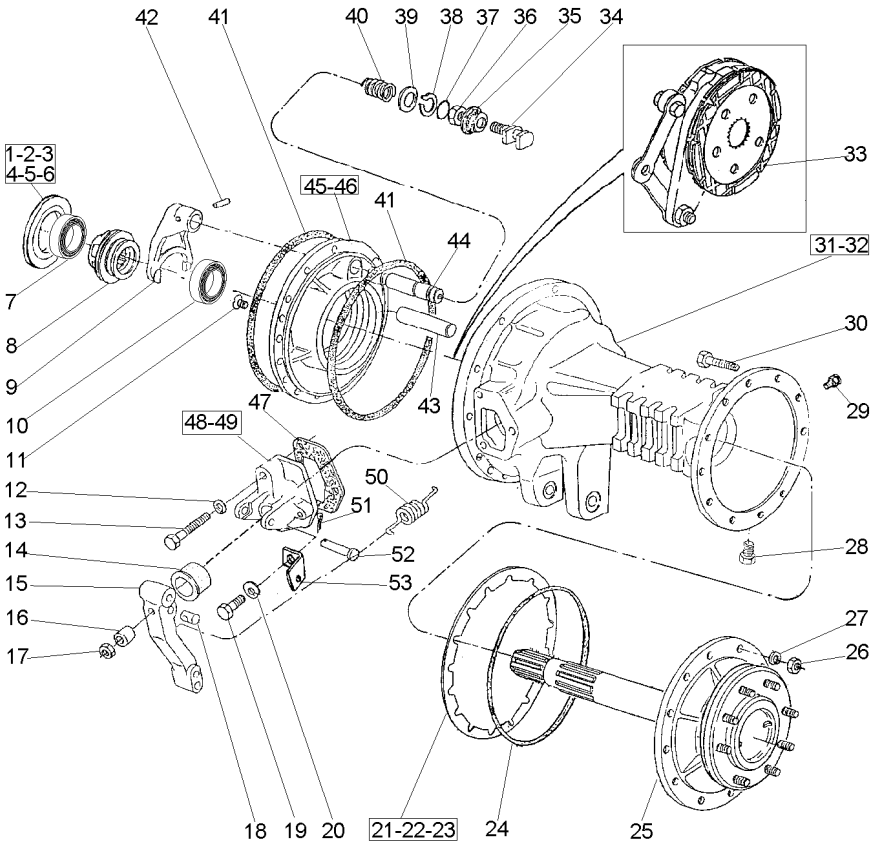

51	354059X1			
52	363459X1			
53	3699971M1			
[A]	ANTIGO OLD ANTIGUO			
2	CUPILHA	COTTER PIN	PASADOR DOUBLE	
2	PINO	PIN	PASADOR	
1	ALÇA	STRAP	FAJA	

Freio
Brake
Freno

30-175

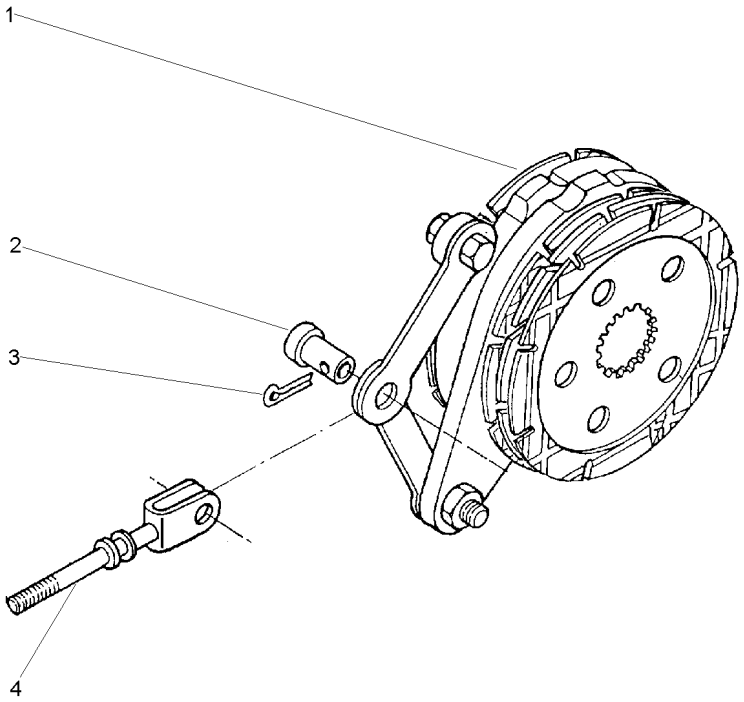

1	1861058M92	30-180 No	**1**	CJ. FREIO	KIT, BRAKE	FRENOS JUEGO
2	195348M1		**1**	PINO	PIN	PASADOR
3	354068X1	1.1/4X5/32	**1**	CUPILHA	COTTER PIN	PASADOR DOUBLE
4	1861676M91		**1**	TIRANTE	ROD	VARILLA

Freio Brake Freno	Comando E Disco Drive Plate And Disc Mando E Disco	30-180	

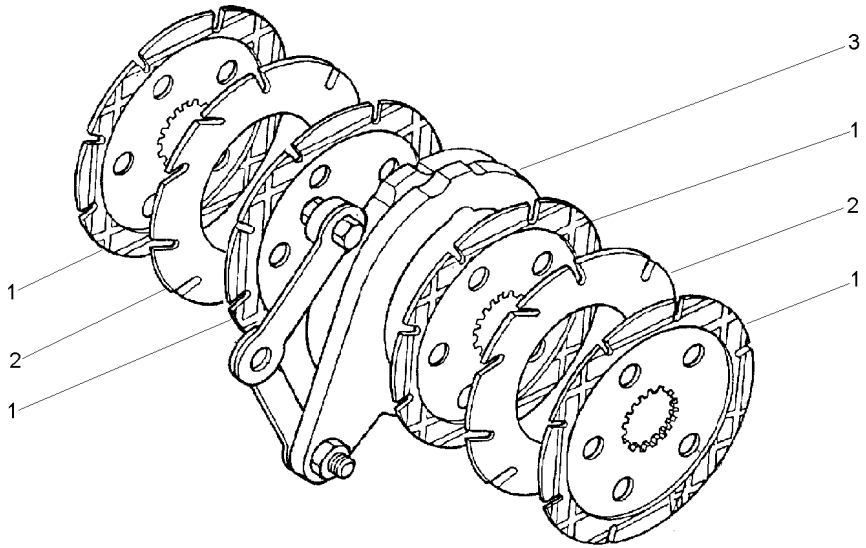

1	1860964M2			**4** DISCO	DISC	DISCO
2	035670T1			**2** DISCO	DISC	DISCO
3	1860963M91	30-145 No		**1** CJ. COMANDO	KIT, ACTUATOR	JUEGO ACTUADOR

Eixo Traseiro **Rear Axle** **Eje Trasero**	**2rm** **2wd** **2rm**	**30-185**

Aeroporto
Airport
Aeropuerto

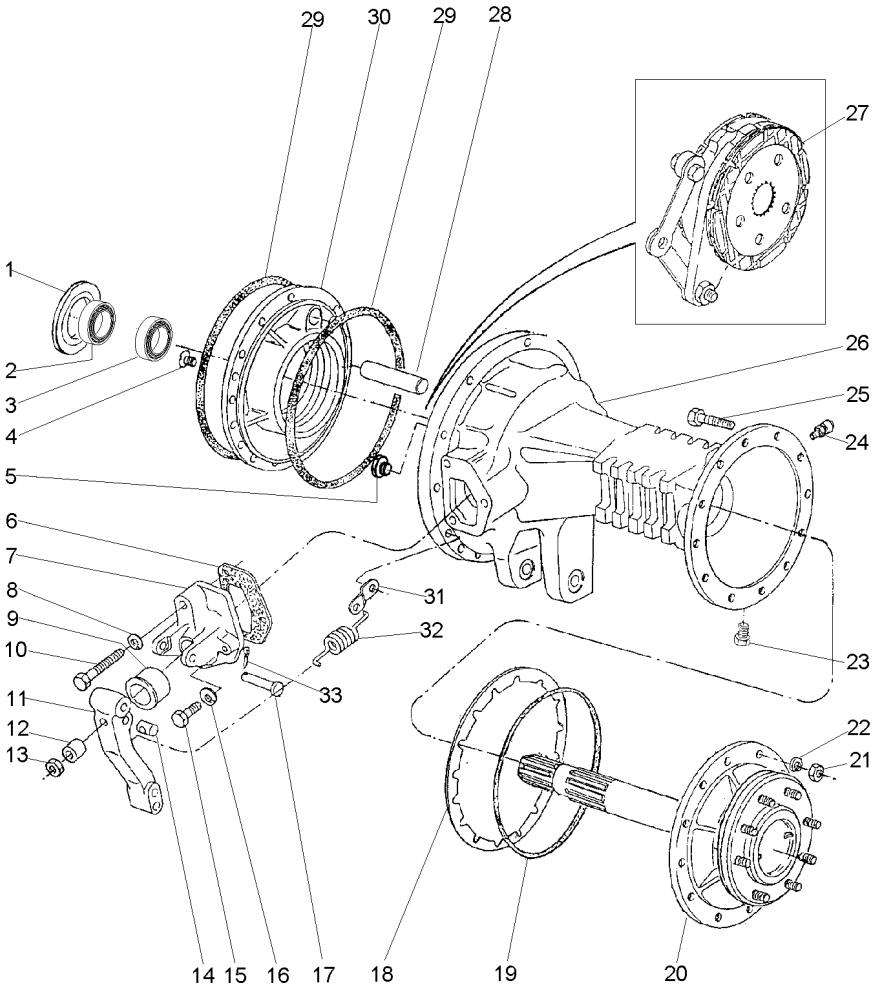

1	187689M1	⧗	0.73/0.78MM	X	CALÇO	SHIM	CALCE
1	521401M1	⧗	0.60/0.66MM	X	CALÇO	SHIM	CALCE
1	892170M1	⧗	1.24/1.29MM	X	CALÇO	SHIM	CALCE
1	892171M1	⧗	1.11/1.16MM	X	CALÇO	SHIM	CALCE
1	892172M1	⧗	0.99/1.04MM	X	CALÇO	SHIM	CALCE
1	892173M1	⧗	0.86/0.91MM	X	CALÇO	SHIM	CALCE
2	1850909M91			1	CJ. ROLAMENTO	BEARING ASSY	RODAMIENTO RAD
3	020902T1			1	ROLAMENTO	BEARING	COJINETE
4	034013P1		5/16x24x1"	4	PARAFUSO	BOLT	PERNO
5	3146509M1			1	TAMPÃO	PAD	ALMOHADILLA
6	1860960M1		[A]	2	JUNTA	GASKET	EMPAQUETADURA.
7	1860970M1	◀		1	SUPORTE	BRACKET	SOPORTE
7	674474M1	▶		1	SUPORTE	BRACKET	SOPORTE
8	353434X1			2	ARRUELA	WASHER	ARANDELA
9	1860959M1			2	CAPA	CAP	TAPA
10	354269X1		3/8x16x2.1/2	2	PARAFUSO	BOLT	PERNO
11	1861665M1	▶		1	ALAVANCA	LEVER	PALANCA
11	1861666M1	◀		1	ALAVANCA	LEVER	PALANCA
12	1865002M1			2	ESPAÇADOR	SPACER	PIEZA DISTANCIA
13	330797X1		7/16x20	2	PORCA	NUT	TUERCA
14	1865003M1			2	PINO	PIN	PASADOR
15	362455X1		3/8x16x2.1/4	4	PARAFUSO	BOLT	PERNO
16	353434X1			4	ARRUELA	WASHER	ARANDELA
17	363459X1			2	PINO	PIN	PASADOR
18	1660644M1	⧗	0.10MM	X	CALÇO	SHIM	CALCE
18	1660645M1	⧗	0.25MM	X	CALÇO	SHIM	CALCE
18	1660646M1	⧗	0.50MM	X	CALÇO	SHIM	CALCE
19	3412317M1			2	ANEL "O"	O RING	JUNTA TORICA
20	3585712M91			2	EIXO	SHAFT	ARBOL
21	338600X1		7/16x20	24	PORCA	NUT	TUERCA
22	353432X1			24	ARRUELA	WASHER	ARANDELA
23	2412X			2	BUJÃO	PLUG	TAPON
24	1482137M1			2	BUJÃO	PLUG	TAPON
25	353571X1		7/16x20x2.1/2	24	PARAFUSO	BOLT	PERNO
26	3147504M1	▶		1	CARCAÇA DO EIXO	AXLE HOUSING	CAJA DEL EJE
26	3147505M1	◀		1	CARCAÇA DO EIXO	AXLE HOUSING	CAJA DEL EJE
27	3149891M91			2	CJ. FREIO	KIT, BRAKE	FRENOS JUEGO
28	1860956M1			2	EIXO	SHAFT	ARBOL
29	1860838M2			4	ANEL "O"	O RING	JUNTA TORICA
30	037312P1	◀		1	PLACA	PLATE	PLATO
30	1660835M1	▶		1	PLACA	PLATE	PLATO
31	184310M1			2	ALÇA	STRAP	FAJA
32	184171M1			2	MOLA	SPRING	RESORTE
33	354059X1			2	CUPILHA	COTTER PIN	PASADOR DOUBLE

[A] ANTIGO
OLD
ANTIGUO

Freio
Brake
Freno

30-190

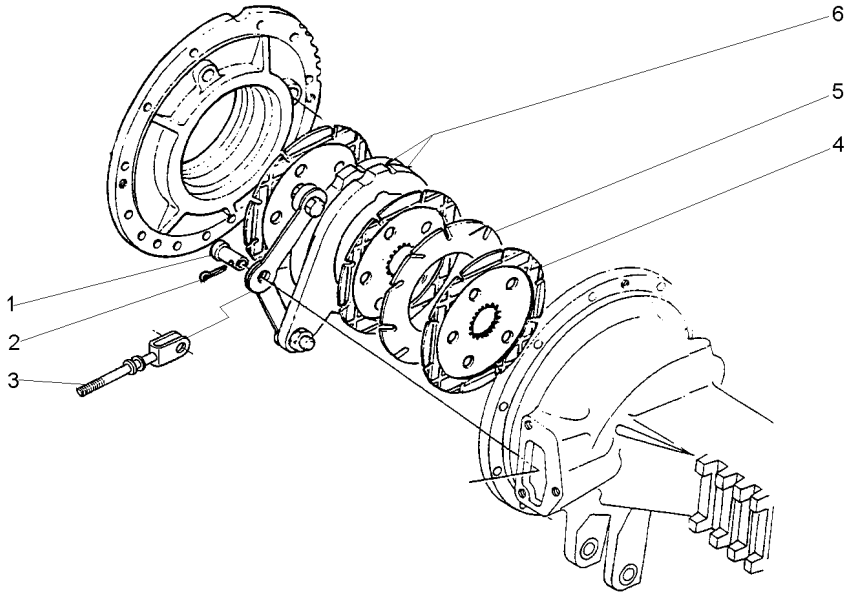

1	195348M1				
2	354068X1	1.1/4X5/32	**2**	PINO	PIN	PASADOR
3	1861676M91		**2**	CUPILHA	COTTER PIN	PASADOR DOUBLE
4	1860964M2		**1**	TIRANTE	ROD	VARILLA
5	035670T1		**3**	DISCO	DISC	DISCO
6	1860963M91	30-145 No	**1**	DISCO	DISC	DISCO
			1	CJ. COMANDO	KIT, ACTUATOR	JUEGO ACTUADOR

Barra De Tração	**Standard**	
Drawbar	**Standard**	**40-10**
Barra De Tiro	**Standard**	

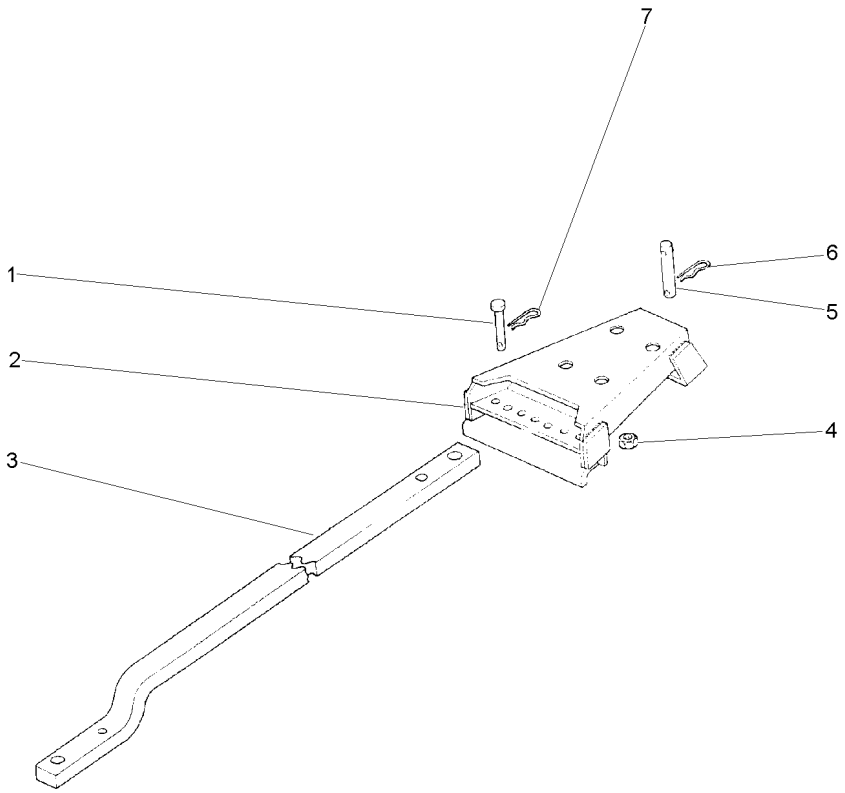

1	376398X1	**2**	PINO	PIN	PASADOR
2	490719M92	**1**	SUPORTE	BRACKET	SOPORTE
3	1484982M2	**1**	BARRA	BAR	BARRA
4	186809M1	**4**	PORCA	NUT	TUERCA
5	184632M91	**1**	PINO	PIN	PASADOR
6	195708M1	**1**	GRAMPO	CRAMP	PASADOR
7	195414M1	**2**	GRAMPO	CRAMP	PASADOR

Barra De Tração | **Hd C/Pino**
Drawbar | **Hd With Needle**
Barra De Tiro | **Hd C/Passador**

40-15

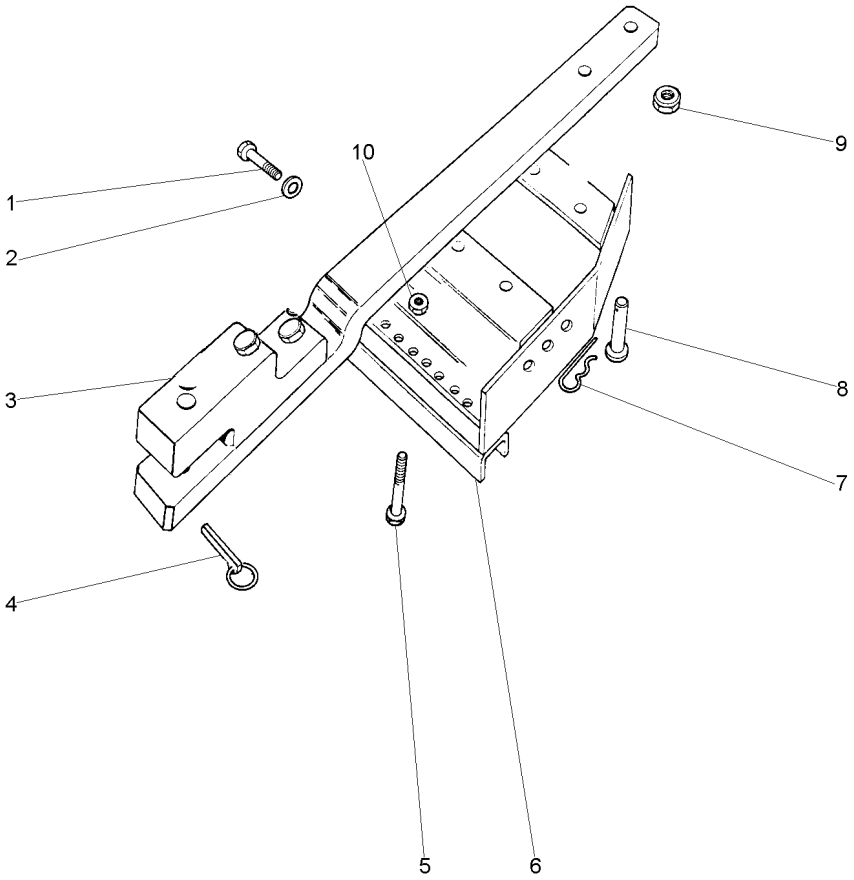

1	354651X1	1/2x13x2.1/2	**8**	PARAFUSO	SCREW	TORNILLO
2	353439X1		**8**	ARRUELA	WASHER	ARANDELA
3	3146136M92	40-20 No	**1**	BARRA DE TRAÇÃO	DRAWBAR	BARRA DE TIRO
4	810285M92		**1**	PINO	PIN	PASADOR
5	354655X1	1/2x13x3"	**2**	PARAFUSO	SCREW	TORNILLO
6	3589203M91		**1**	SUPORTE	BRACKET	SOPORTE
7	195708M1		**1**	GRAMPO	CRAMP	PASADOR
8	489785M2		**1**	PINO	PIN	PASADOR
9	909718M1		**4**	PORCA	NUT	TUERCA
10	375098X1	1/2x13	**2**	PORCA	NUT	TUERCA

Barra De Tração
Drawbar
Barra De Tiro

40-20

Hd
Hd
Hd

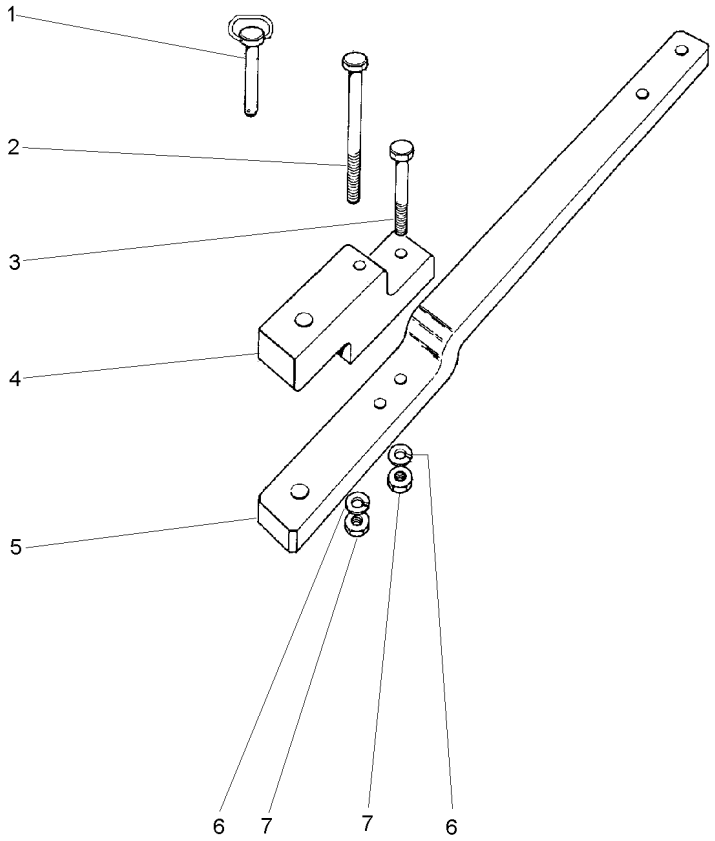

1	3146131M92		**1**	PINO	PIN	PASADOR
2	080240H1	5/8X18X6.1/2	**1**	PARAFUSO	BOLT	PERNO
3	080241H1	5/8X18X5"	**1**	PARAFUSO	BOLT	PERNO
4	490059M4		**1**	SUPORTE	CLEVIS	GANCHO SEGURI.
5	056606P1		**1**	BARRA DE TRAÇÃO	DRAWBAR	BARRA DE TIRO
6	3585377M1	33,5X17X3,75	**2**	ARRUELA	WASHER	ARANDELA
7	368123X1	5/8X18	**2**	PORCA	NUT	TUERCA

Barra De Tração
Drawbar
Barra De Tiro

40-25

Aeroporto
Airport
Aeropuerto

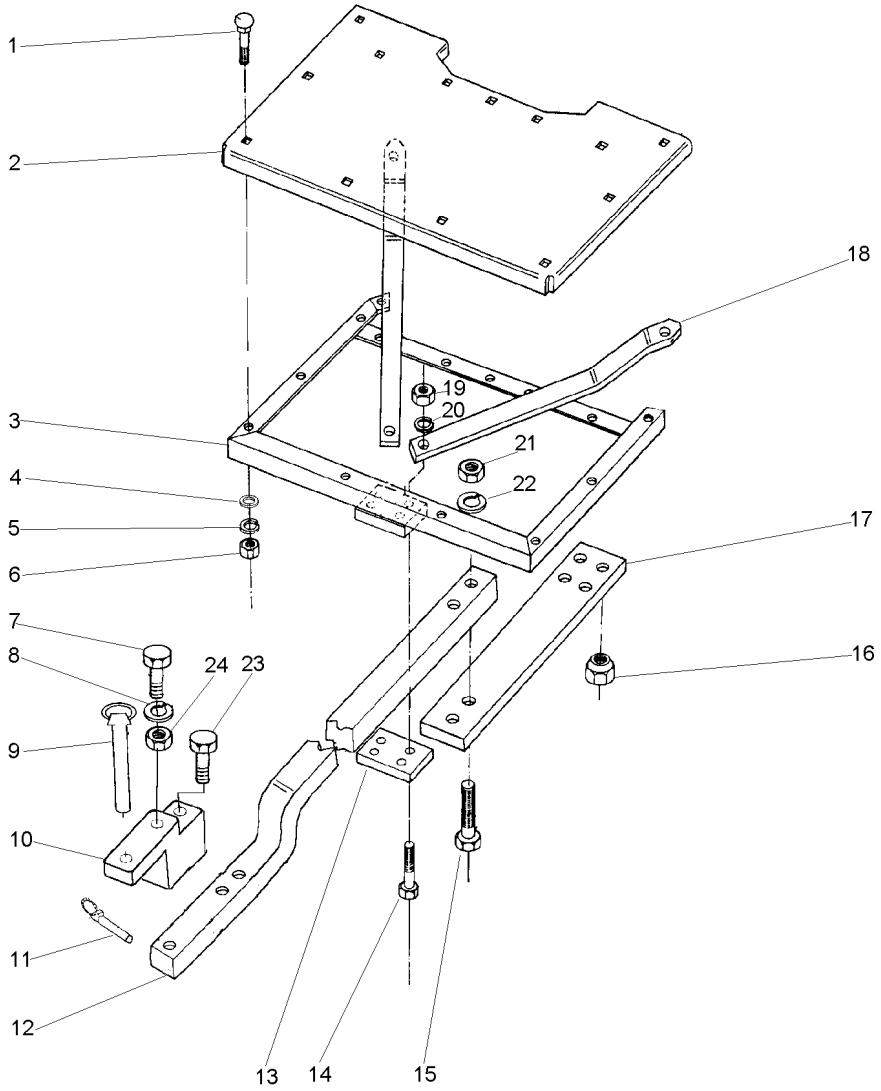

1	353810X1	3/8x24x1.1/4	**13** PARAFUSO	BOLT	PERNO
2	035929P1		**1** PLATAFORMA	TABLE	MESA
3	035928S1		**1** ADUTOR	FRAME	BASTIDOR
4	353756X1		**13** ARRUELA	WASHER	ARANDELA
5	353434X1		**13** ARRUELA	WASHER	ARANDELA
6	353431X1	3/8x24	**13** PORCA	NUT	TUERCA
7	354687X1	5/8x11x5"	**1** PARAFUSO	BOLT	PERNO
8	353433X1		**2** ARRUELA	WASHER	ARANDELA
9	3146131M92		**1** PINO	PIN	PASADOR
10	490059M4		**1** SUPORTE	CLEVIS	GANCHO SEGURI.
11	810285M92		**1** PINO	PIN	PASADOR
12	056606P1		**1** BARRA DE TRAÇÃO	DRAWBAR	BARRA DE TIRO
13	1482917M1		**1** PLACA	PLATE	PLATO
14	354681X1	5/8x11x4.1/4	**4** PARAFUSO	BOLT	PERNO
15	361293X1	1"x8x3.1/2	**2** PARAFUSO	BOLT	PERNO
16	909718M1		**4** PORCA	NUT	TUERCA
17	035923P1		**1** PLACA	PLATE	PLATO
18	035922P1		**2** BARRA	BAR	BARRA
19	505044M1		**4** PORCA	NUT	TUERCA
20	353433X1		**4** ARRUELA	WASHER	ARANDELA
21	368718X1		**2** PORCA	NUT	TUERCA
22	353443X1		**2** ARRUELA	WASHER	ARANDELA
23	363052X1	5/8x11x6.1/2	**1** PARAFUSO	BOLT	PERNO
24	363628X1	5/8x11	**2** PORCA	NUT	TUERCA

Braços Hidráulicos
Hydraulic Arms
Brazos Hidráulicos

40-30

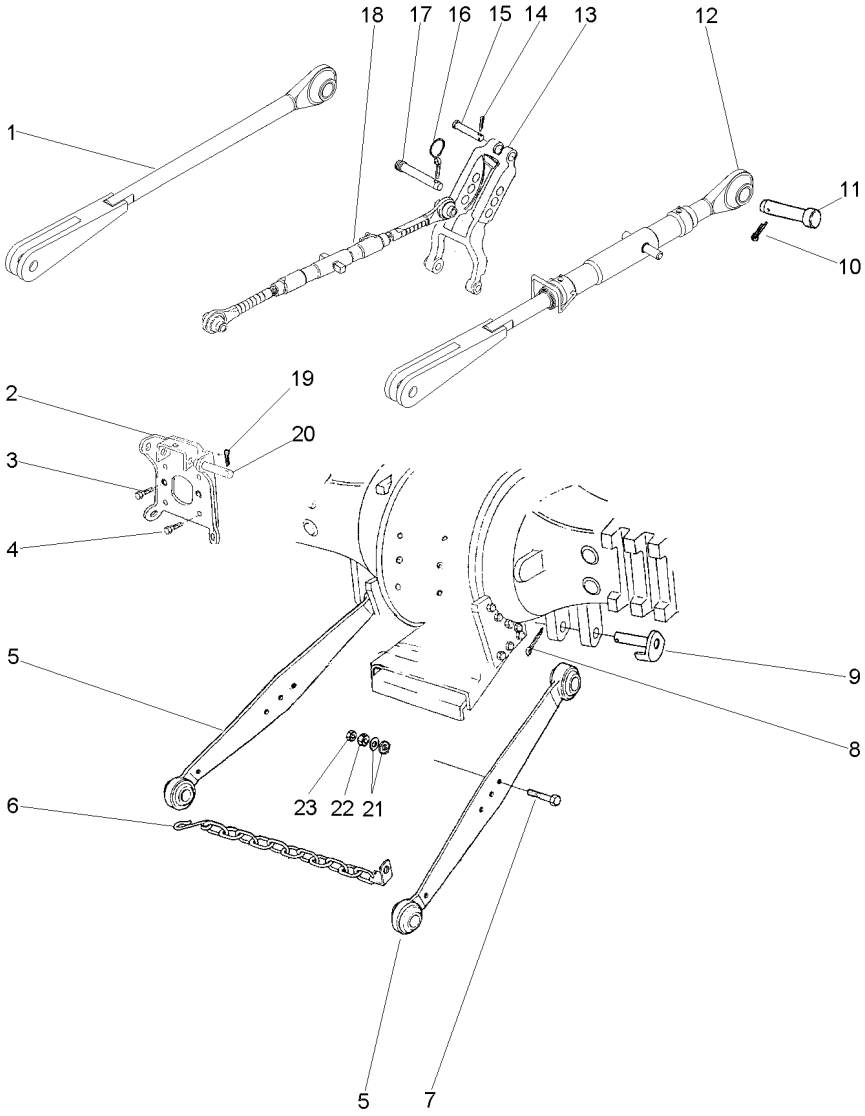

1	037466N1		**1**	CJ. BRAÇO	KIT, ARM	JUEGO DE BRAZO
2	2802641M91		**1**	SUPORTE	BRACKET	SOPORTE
3	353699X1	7/16x14x1.1/8	**2**	PARAFUSO	BOLT	PERNO
4	354277X1	1/2x13x1.3/8	**4**	PARAFUSO	BOLT	PERNO
5	037468N1	40-35 No	**2**	CJ. BRAÇO	KIT, ARM	JUEGO DE BRAZO
6	3148840M91		**2**	CJ. CORRENTE	KIT, CHAIN	CADENA JUEGO
7	353934X1	3/4x16x4"	**2**	PARAFUSO	BOLT	PERNO
8	354092X1		**2**	CUPILHA	COTTER PIN	PASADOR DOUBLE
9	1482939M91		**2**	PINO	PIN	PASADOR
10	354068X1	1.1/4x5/32	**2**	CUPILHA	COTTER PIN	PASADOR DOUBLE
11	893568M1		**2**	PINO	PIN	PASADOR
12	037467N1	40-40 No	**1**	CJ. BRAÇO	KIT, ARM	JUEGO DE BRAZO
13	1863393M93		**1**	VIGA	BEAM	VIGA
14	354068X1	1.1/4x5/32	**1**	CUPILHA	COTTER PIN	PASADOR DOUBLE
15	893567M1		**1**	PINO	PIN	PASADOR
16	810285M92		**1**	PINO	PIN	PASADOR
17	892476M2		**1**	PINO	PIN	PASADOR
18	037395N1	40-45 No	**1**	CJ. BRAÇO	KIT, ARM	JUEGO DE BRAZO
19	354089X1		**2**	CUPILHA	COTTER PIN	PASADOR DOUBLE
20	1481712M1		**2**	PINO	PIN	PASADOR
21	353775X1		**4**	ARRUELA	WASHER	ARANDELA
22	353435X1	3/4x16	**2**	PORCA	NUT	TUERCA
23	353436X1	3/4x16	**2**	PORCA	NUT	TUERCA

Braços
Links
Brazos

40-35

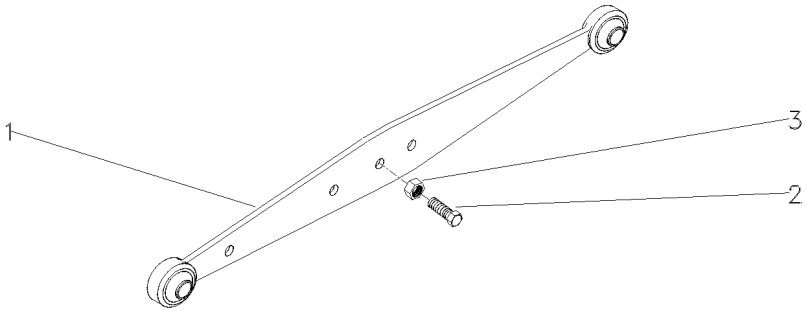

1	037392S1		**1** CJ. BRAÇO	KIT, ARM	JUEGO DE BRAZO
2	490481M1	3/4x16x2.1/2	**1** PARAFUSO	BOLT	PERNO
3	353435X1	3/4x16	**1** PORCA	NUT	TUERCA

Braço Nivelador
Levelling Arm
Brazo Nivelación

40-40

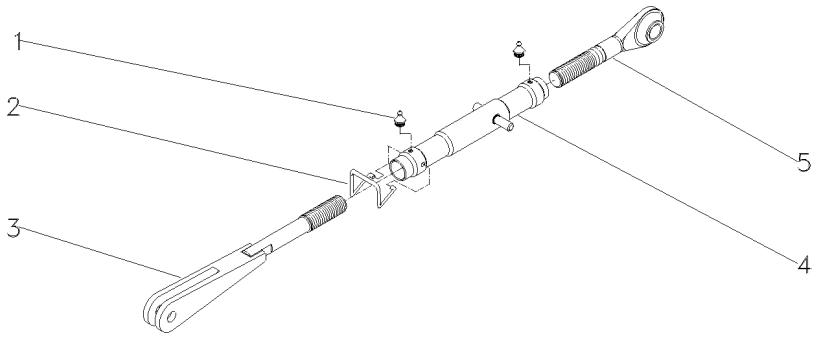

1	13811X	**2**	GRAXEIRA	GREASER	ENGRASADOR
2	183614M2	**1**	MOLA	SPRING	RESORTE
3	039883S1	**1**	GARFO	FORK	HORQUILLA
4	039882S1	**1**	CJ. TUBO	KIT, PIPE	JUEGO CANO
5	037637P1	**1**	TERMINAL	END	EXTREMO

Braços
Links
Brazos

40-45

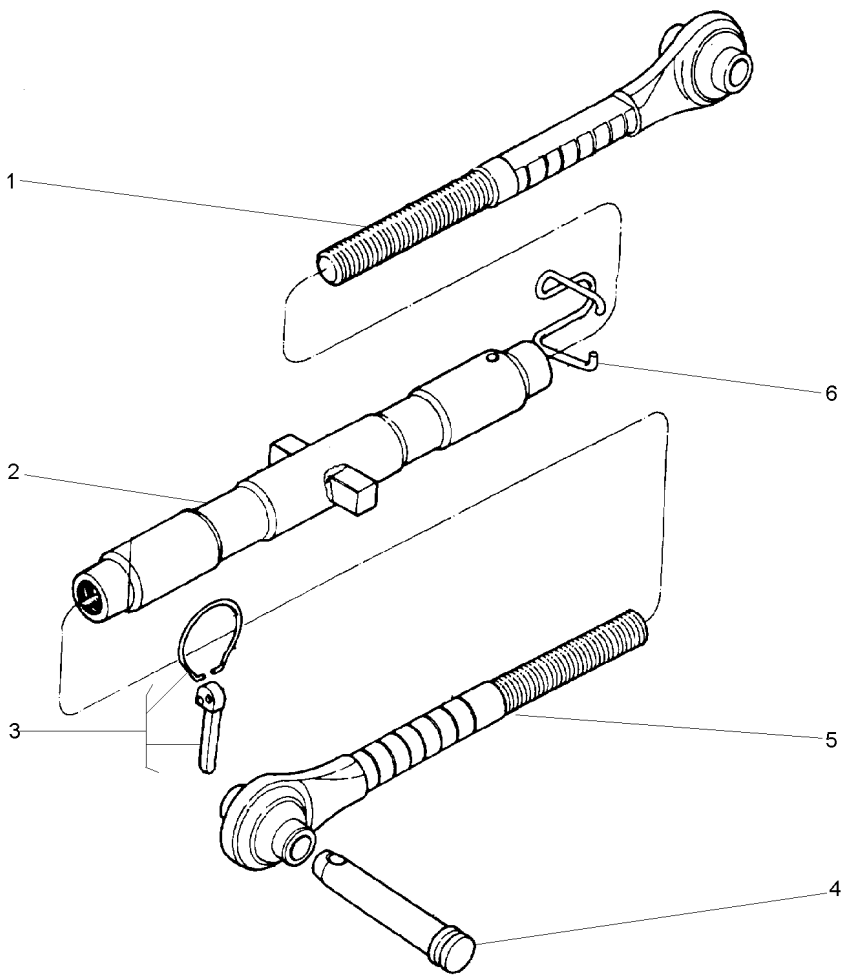

1	3147676M91	**1** TERMINAL	END	EXTREMO
2	3585026M91	**1** CJ. TUBO	TUBE ASSY	CONJ.DE TUBO
3	810285M92	**1** PINO	PIN	PASADOR
4	892476M2	**1** PINO	PIN	PASADOR
5	3147669M91	**1** TERMINAL	END	EXTREMO
6	183614M2	**1** MOLA	SPRING	RESORTE

Braços Hidráulicos
Hydraulic Arms
Brazos Hidráulicos

Estreito
Strait
Estrecho

40-50

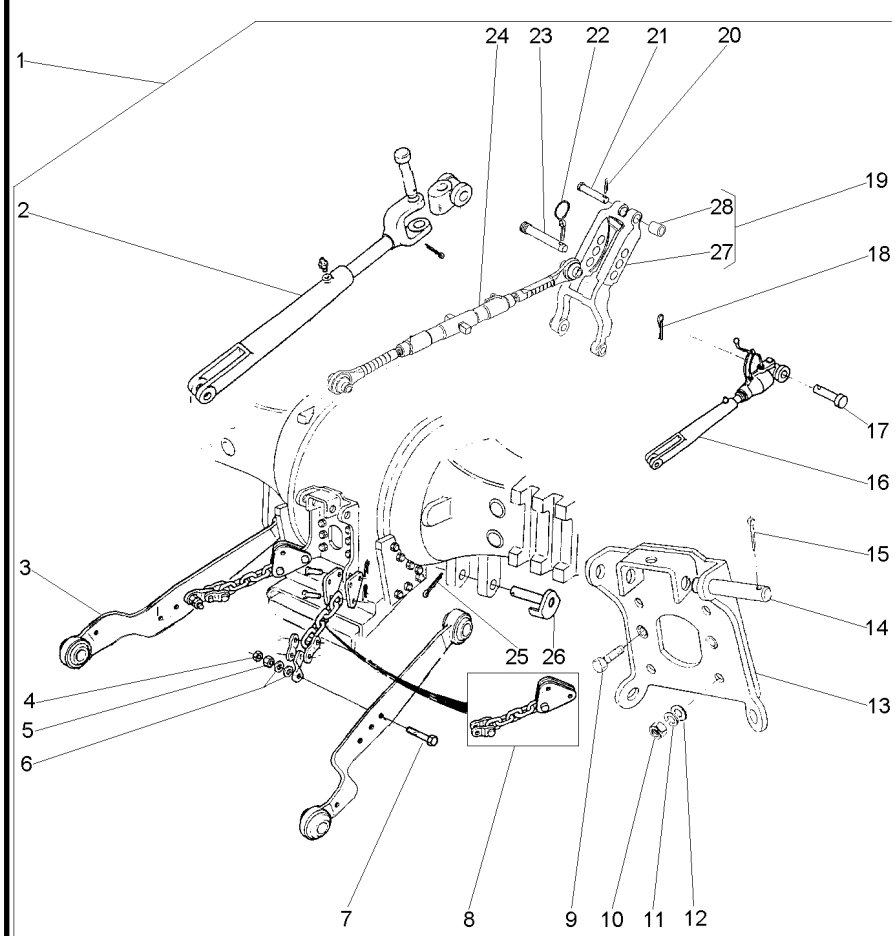

1			3411965M91	**1**	CJ. BRAÇO	KIT, ARM	JUEGO DE BRAZO
2	897654M91	1	40-55 No	**1**	CJ. BRAÇO	KIT, ARM	JUEGO DE BRAZO
3	3411960M91	1		**2**	CJ. BRAÇO	KIT, ARM	JUEGO DE BRAZO
4	353435X1	1	3/4x16	**2**	PORCA	NUT	TUERCA
5	353436X1	1	3/4x16	**2**	PORCA	NUT	TUERCA
6	353762X1	1	38.1X19.05	**4**	ARRUELA	WASHER	ARANDELA
7	353934X1	1	3/4x16x4"	**2**	PARAFUSO	BOLT	PERNO
8	3411966M91	1		**2**	CJ. CORRENTE	KIT, CHAIN	CADENA JUEGO
9	353699X1	1	7/16x14x1.1/8	**2**	PARAFUSO	BOLT	PERNO
10	353437X1	1	1/2x20	**4**	PORCA	NUT	TUERCA
11	353439X1	1	1/2X1/16	**4**	ARRUELA	WASHER	ARANDELA
12	1869272M1	1		**4**	ARRUELA	WASHER	ARANDELA
13	2802641M91	1		**1**	SUPORTE	BRACKET	SOPORTE
14	1481712M1	1		**2**	PINO	PIN	PASADOR
15	354089X1	1		**2**	CUPILHA	COTTER PIN	PASADOR DOUBLE
16	3411964M91	1	40-60 No	**1**	CJ. BRAÇO	KIT, ARM	JUEGO DE BRAZO
17	893568M1	1		**2**	PINO	PIN	PASADOR
18	354068X1	1		**2**	CUPILHA	COTTER PIN	PASADOR DOUBLE
19	1863393M93	1		**1**	VIGA	BEAM	VIGA
20	354068X1	1		**1**	CUPILHA	COTTER PIN	PASADOR DOUBLE
21	893567M1	1		**1**	PINO	PIN	PASADOR
22	810285M92	1		**1**	PINO	PIN	PASADOR
23	892476M2	1		**1**	PINO	PIN	PASADOR
24	3147681M91	1	40-65 No	**1**	CJ. BRAÇO	KIT, ARM	JUEGO DE BRAZO
25	354092X1	1		**2**	CUPILHA	COTTER PIN	PASADOR DOUBLE
26	1482939M91	1		**2**	PINO	PIN	PASADOR
27	1863391M3	19		**1**	VIGA	BEAM	VIGA
28	1860913M1	19		**2**	BUCHA	BUSH	CASQUILLO

Braço
Lift Arms
Brazos Elevador

40-55

Lado Esquerdo
Left Hand
Izquierdo

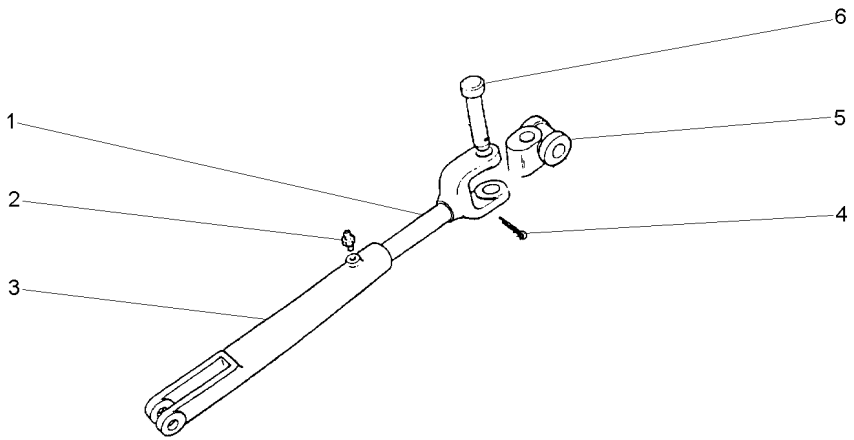

1	3149869M1		**1** GARFO	FORK	HORQUILLA
2	13811X	1/4"-28	**1** GRAXEIRA	GREASER	ENGRASADOR
3	893405M2		**1** GARFO	FORK	HORQUILLA
4	354068X1	1.1/4X5/32	**1** CUPILHA	COTTER PIN	PASADOR DOUBLE
5	897653M2		**1** ARTICULAÇÃO	KNUCKLE	CHARNELA
6	893567M1		**1** PINO	PIN	PASADOR

Braços Do Levante
Lift Arms
Brazos De Levante

40-60

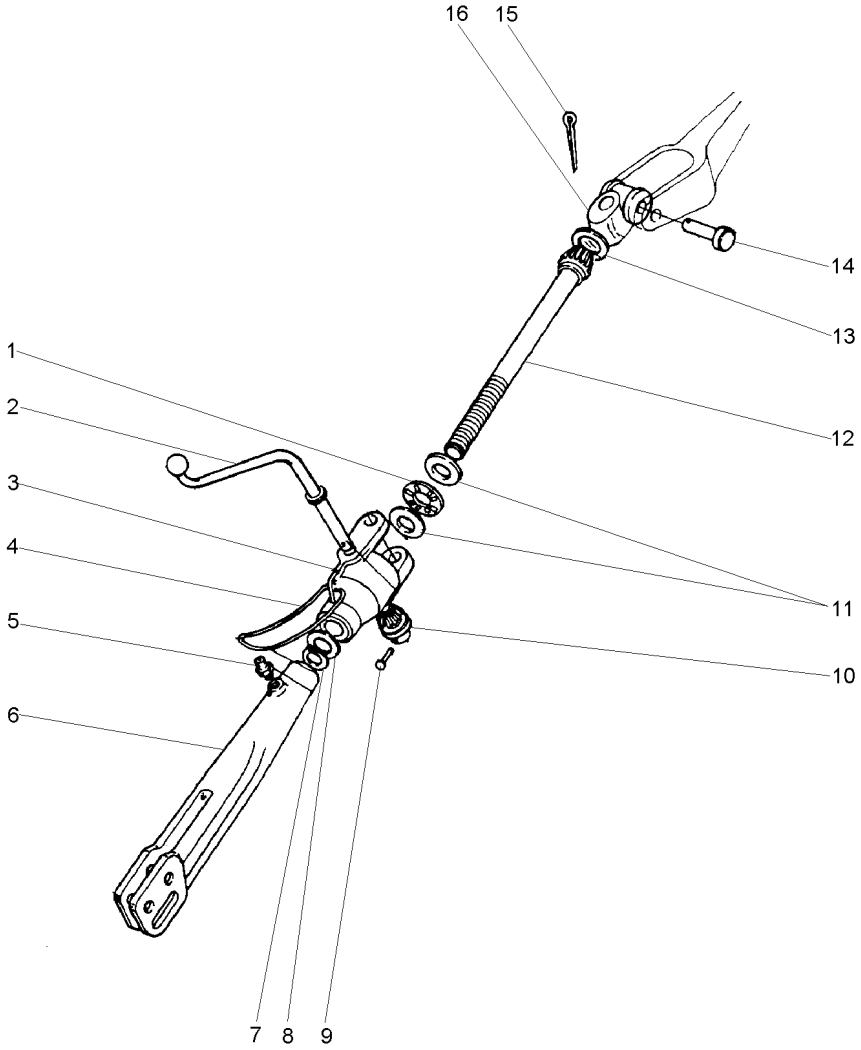

1	831263M1	**1** ROLAMENTO	BEARING	COJINETE
2	1482629M1	**1** MANIVELA	CRANK	MANIVELA
3	3411963M1	**1** CARCAÇA	HOUSING	ALOJAMIENTO
4	191263M1	**1** ANEL	RING	ARO
5	13811X	**2** GRAXEIRA	GREASER	ENGRASADOR
6	893405M2	**1** GARFO	FORK	HORQUILLA
7	3145589M1	**1** ANEL	RING	ARO
8	1860834M2	**1** ARRUELA	WASHER	ARANDELA
9	195648M1	**1** REBITE	RIVET	REMACHE
10	181345M1	**1** ENGRENAGEM	GEAR	ENGRANAJE
11	183630M1	**2** ARRUELA	WASHER	ARANDELA
12	1860840M1	**1** EIXO	SHAFT	ARBOL
13	195644M1	**1** BUJÃO	PLUG	TAPON
14	893567M1	**1** PINO	PIN	PASADOR
15	354068X1	**1** CUPILHA	COTTER PIN	PASADOR DOUBLE
16	035194S1	**1** ARTICULAÇÃO	KNUCKLE	CHARNELA

Braço Do Terceiro Ponto
Arm Rest
Brazo De Apoyo

40-65

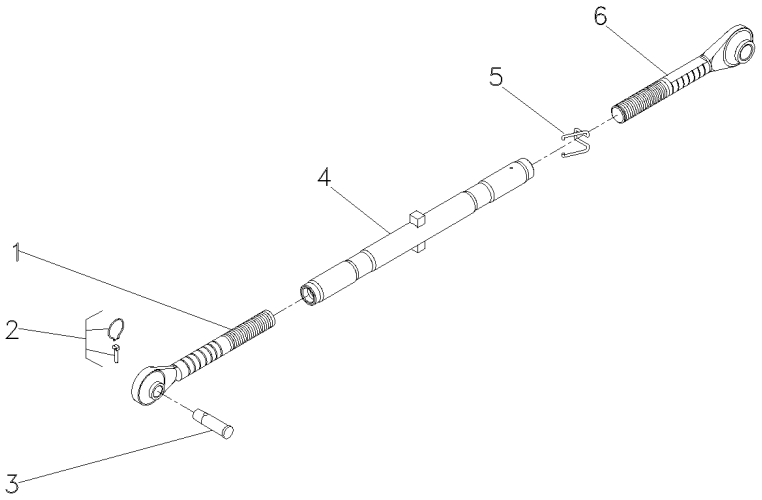

1	3147669M91		**1**	TERMINAL	END	EXTREMO
2	810285M92		**1**	PINO	PIN	PASADOR
3	035777P1		**1**	PINO	PIN	PASADOR
4	3147678M91	▲	**1**	TUBO	TUBE	TUBO
5	183614M2		**1**	MOLA	SPRING	RESORTE
6	3147676M91		**1**	TERMINAL	END	EXTREMO

Braços Hidráulicos
Hydraulic Arms
Brazos Hidráulicos

40-70

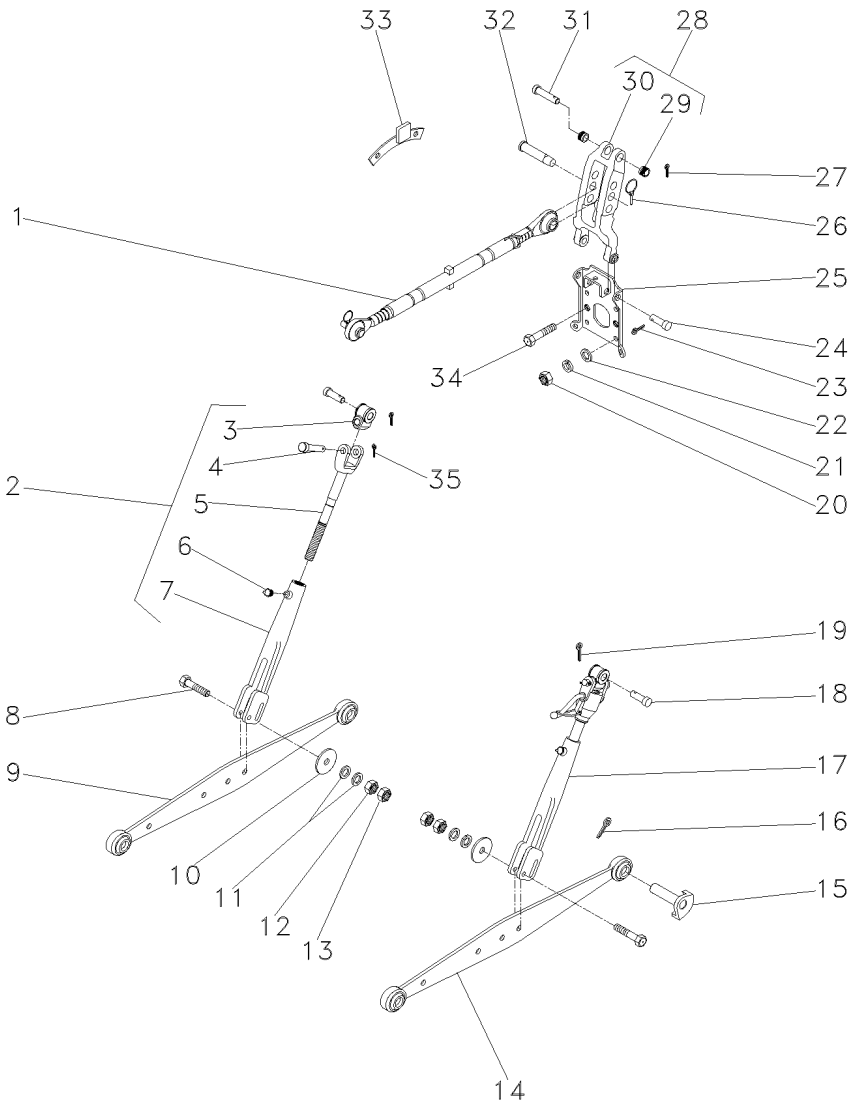

1	3147681M91	👁 40-65 No	**1**	CJ. BRAÇO	KIT, ARM	JUEGO DE BRAZO
2	1863887M92	◀	**1**	CJ. BRAÇO	KIT, ARM	JUEGO DE BRAZO
3	897653M2	2	**1**	ARTICULAÇÃO	KNUCKLE	CHARNELA
4	893567M1	2	**1**	PINO	PIN	PASADOR
5	3149868M1	2	**1**	GARFO	FORK	HORQUILLA
6	13811X	2	**1**	GRAXEIRA	GREASER	ENGRASADOR
7	1863886M2	2	**1**	GARFO	FORK	HORQUILLA
8	353934X1	3/4x16x4"	**2**	PARAFUSO	BOLT	PERNO
9	045308S1	◀	**1**	CJ. BRAÇO	KIT, ARM	JUEGO DE BRAZO
10	021330P1		**2**	ARRUELA	WASHER	ARANDELA
11	353762X1		**4**	ARRUELA	WASHER	ARANDELA
12	353435X1	3/4x16	**2**	PORCA	NUT	TUERCA
13	353436X1	3/4x16	**2**	PORCA	NUT	TUERCA
14	045307S1	▶	**1**	CJ. BRAÇO	KIT, ARM	JUEGO DE BRAZO
15	1482939M91		**2**	PINO	PIN	PASADOR
16	354092X1		**2**	CUPILHA	COTTER PIN	PASADOR DOUBLE
17	3147333M91	▶ 👁 40-75 No	**1**	CJ. BRAÇO	KIT, ARM	JUEGO DE BRAZO
18	893568M1		**2**	PINO	PIN	PASADOR
19	354068X1		**1**	CUPILHA	COTTER PIN	PASADOR DOUBLE
20	353437X1	1/2x20	**4**	PORCA	NUT	TUERCA
21	353439X1		**4**	ARRUELA	WASHER	ARANDELA
22	1869272M1		**4**	ARRUELA	WASHER	ARANDELA
23	354089X1		**2**	CUPILHA	COTTER PIN	PASADOR DOUBLE
24	1481712M1		**2**	PINO	PIN	PASADOR
25	2802641M91		**1**	SUPORTE	BRACKET	SOPORTE
26	810285M92		**1**	PINO	PIN	PASADOR
27	354068X1		**2**	CUPILHA	COTTER PIN	PASADOR DOUBLE
28	1863393M93		**1**	VIGA	BEAM	VIGA
29	1860913M1	28	**2**	BUCHA	BUSH	CASQUILLO
30	1863391M3	28	**1**	VIGA	BEAM	VIGA
31	893567M1		**1**	PINO	PIN	PASADOR
32	035777P1		**1**	PINO	PIN	PASADOR
33	047127S1		**1**	BATENTE	STOP	PARO
34	353699X1	7/16x14.1.1/8	**2**	PARAFUSO	BOLT	PERNO
35	354068X1		**1**	CUPILHA	COTTER PIN	PASADOR DOUBLE

Braços Do Levante
Lift Arms
Brazos De Levante

Lado Direito
Right Hand
Lado Derecho

40-75

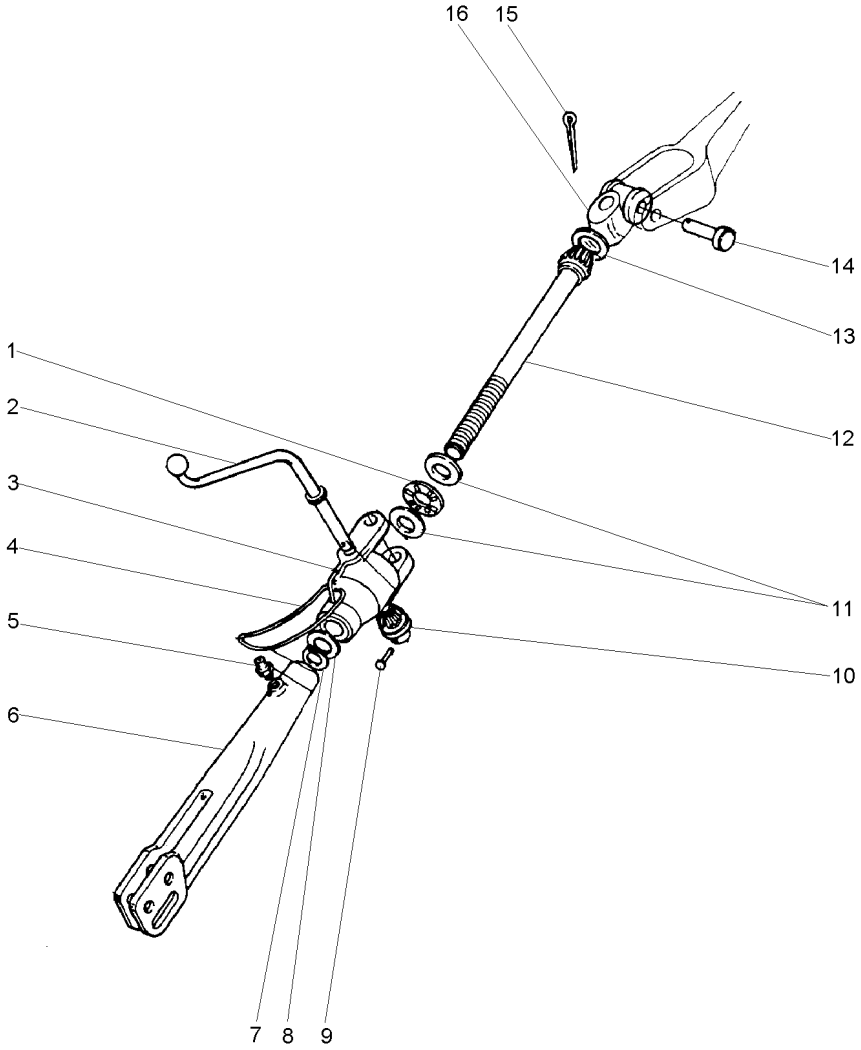

1	831263M1	**1** ROLAMENTO	BEARING	COJINETE
2	1482629M1	**1** MANIVELA	CRANK	MANIVELA
3	1860829M2	**1** CAIXA	BOX	CAJA
4	191263M1	**1** ANEL	RING	ARO
5	13811X	**2** GRAXEIRA	GREASER	ENGRASADOR
6	1863886M2	**1** GARFO	FORK	HORQUILLA
7	3145589M1	**1** ANEL	RING	ARO
8	1860834M2	**1** ARRUELA	WASHER	ARANDELA
9	195648M1	**1** REBITE	RIVET	REMACHE
10	181345M1	**1** ENGRENAGEM	GEAR	ENGRANAJE
11	183630M1	**2** ARRUELA	WASHER	ARANDELA
12	1863885M1	**1** EIXO	SHAFT	ARBOL
13	195644M1	**1** BUJÃO	PLUG	TAPON
14	893567M1	**1** PINO	PIN	PASADOR
15	354068X1	**1** CUPILHA	COTTER PIN	PASADOR DOUBLE
16	897653M2	**1** ARTICULAÇÃO	KNUCKLE	CHARNELA

Estabilizador	**Standard**	
Stabiliser	**Standard**	**40-80**
Estabilizador	**Standard**	

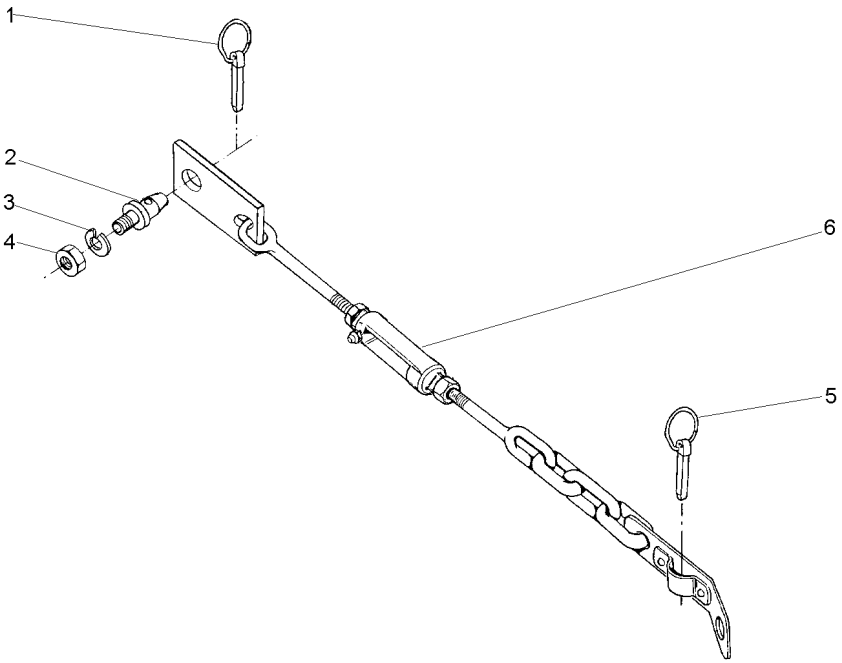

1	810285M92		**1**	PINO	PIN	PASADOR
2	186802M1		**1**	PINO	PIN	PASADOR
3	353440X1		**1**	ARRUELA	WASHER	ARANDELA
4	353435X1	3/4x16	**1**	PORCA	NUT	TUERCA
5	810285M92		**1**	PINO	PIN	PASADOR
6	3411955M91	40-85 No	**1**	CJ. ESTABILIZADO	KIT, STABILISER	ESTABILIZAD JUEG

Estabilizador
Stabiliser
Estabilizador

40-85

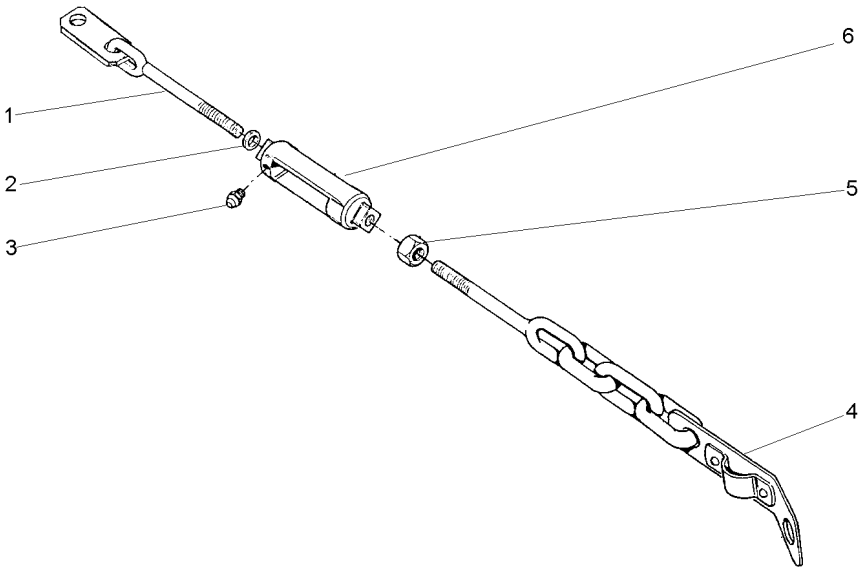

1	3411889M91		**1**	TERMINAL	END	EXTREMO
2	490283M1	5/8x11	**1**	PORCA	NUT	TUERCA
3	13811X		**2**	GRAXEIRA	GREASER	ENGRASADOR
4	489984M92		**1**	TERMINAL	END	EXTREMO
5	363628X1	5/8x11	**1**	PORCA	NUT	TUERCA
6	489348M3		**1**	ESTICADOR	TURNBUCKLE	TORNIQUETE

Estabilizador
Stabiliser
Estabilizador

40-90

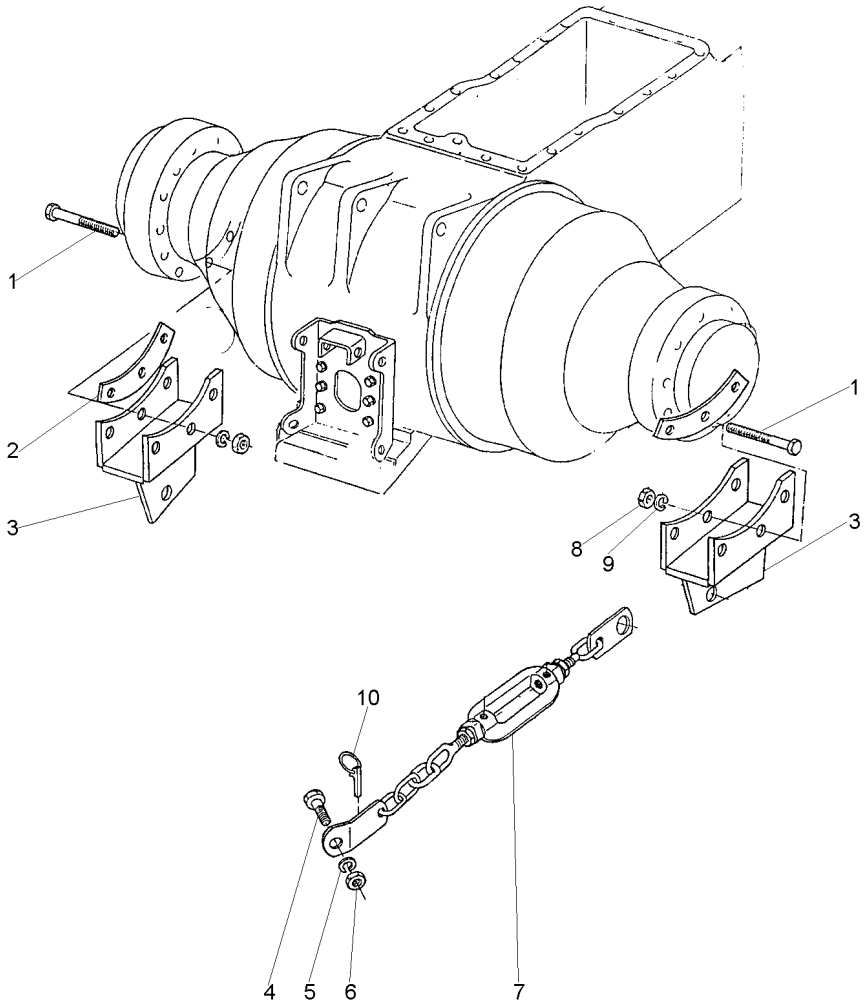

1	361771X1	7/16x20x3"	**3**	PARAFUSO	BOLT	PERNO
2	3585717M1		**X**	CALÇO	SHIM	CALCE
2	3585716M1		**X**	CALÇO	SHIM	CALCE
2	3585715M1		**X**	CALÇO	SHIM	CALCE
3	3585543M91	◀	**1**	SUPORTE	BRACKET	SOPORTE
3	3585545M91	▶	**1**	SUPORTE	BRACKET	SOPORTE
4	490481M1	3/4x16x2.1/2	**1**	PARAFUSO	BOLT	PERNO
5	353440X1		**1**	ARRUELA	WASHER	ARANDELA
6	353435X1	3/4x16	**1**	PORCA	NUT	TUERCA
7	3411955M91	👁 40-85 No	**1**	CJ. ESTABILIZADO	KIT, STABILISER	ESTABILIZAD JUEG
8	338600X1	7/16x20	**3**	PORCA	NUT	TUERCA
9	353432X1		**3**	ARRUELA	WASHER	ARANDELA
10	810285M92		**1**	PINO	PIN	PASADOR

Estabilizador Telescópico
Telescopic Stabiliser
Estabilizador Telescópico

Super Estreito
Super Strait
Super Estrecho

40-95

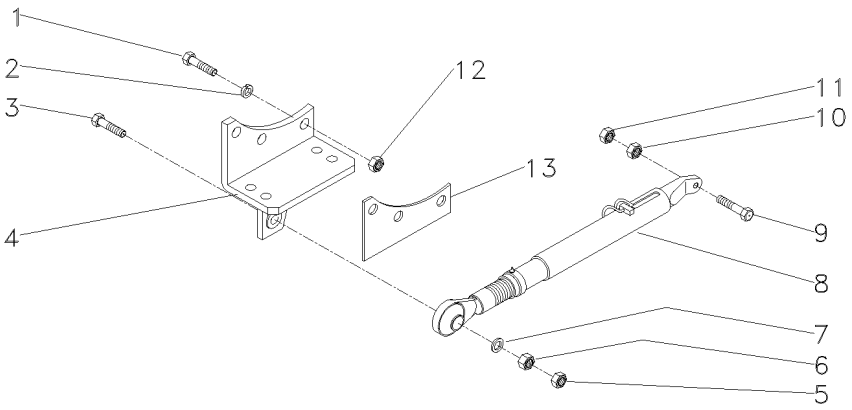

1	361771X1	7/16x20x3"	**6**	PARAFUSO	BOLT	PERNO
2	353432X1		**6**	ARRUELA	WASHER	ARANDELA
3	354575X1	3/4x16x3.1/2	**2**	PARAFUSO	BOLT	PERNO
4	045285S1	◀	**1**	SUPORTE	BRACKET	SOPORTE
4	045286S1	▶	**1**	SUPORTE	BRACKET	SOPORTE
5	353436X1	3/4x16	**2**	PORCA	NUT	TUERCA
6	353435X1	3/4x16	**2**	PORCA	NUT	TUERCA
7	353762X1		**4**	ARRUELA	WASHER	ARANDELA
8	045296N1	👁 40-100 No	**2**	CJ. ESTABILIZADO	KIT, STABILISER	ESTABILIZAD JUEG
9	490481M1	3/4x16x2.1/2	**2**	PARAFUSO	BOLT	PERNO
10	353435X1	3/4x16	**2**	PORCA	NUT	TUERCA
11	353436X1	3/4x16	**2**	PORCA	NUT	TUERCA
12	338600X1	7/16x20	**6**	PORCA	NUT	TUERCA
13	3585715M1		**X**	CALÇO	SHIM	CALCE
13	3585716M1		**X**	CALÇO	SHIM	CALCE
13	3585717M1		**X**	CALÇO	SHIM	CALCE

Estabilizador
Stabiliser
Estabilizador

40-100

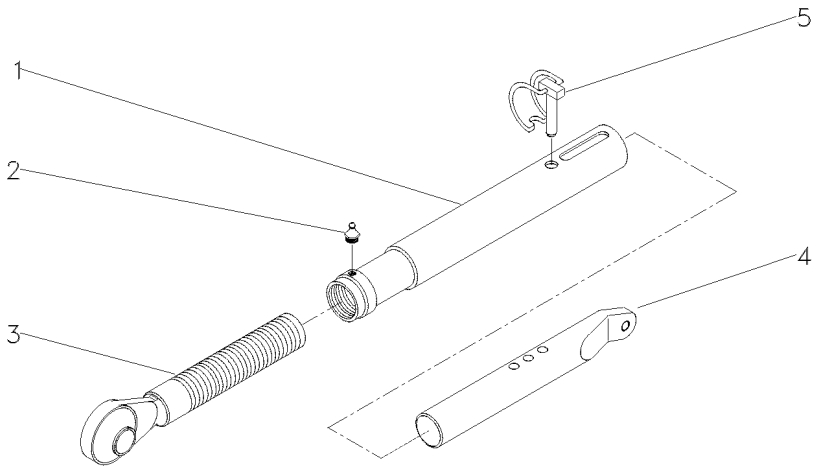

1	045299P1	**1** TUBO	PIPE	CANO
2	13811X	**1** GRAXEIRA	GREASER	ENGRASADOR
3	045297P1	**1** TERMINAL	END	EXTREMO
4	039057R1	**1** TERMINAL	END	EXTREMO
5	037676R1	**1** PINO	PIN	PASADOR

Conjunto Corrente Estabilizadora
Chain Stabiliser Kit
Juego De Cadenas Estabilizadoras

40-105

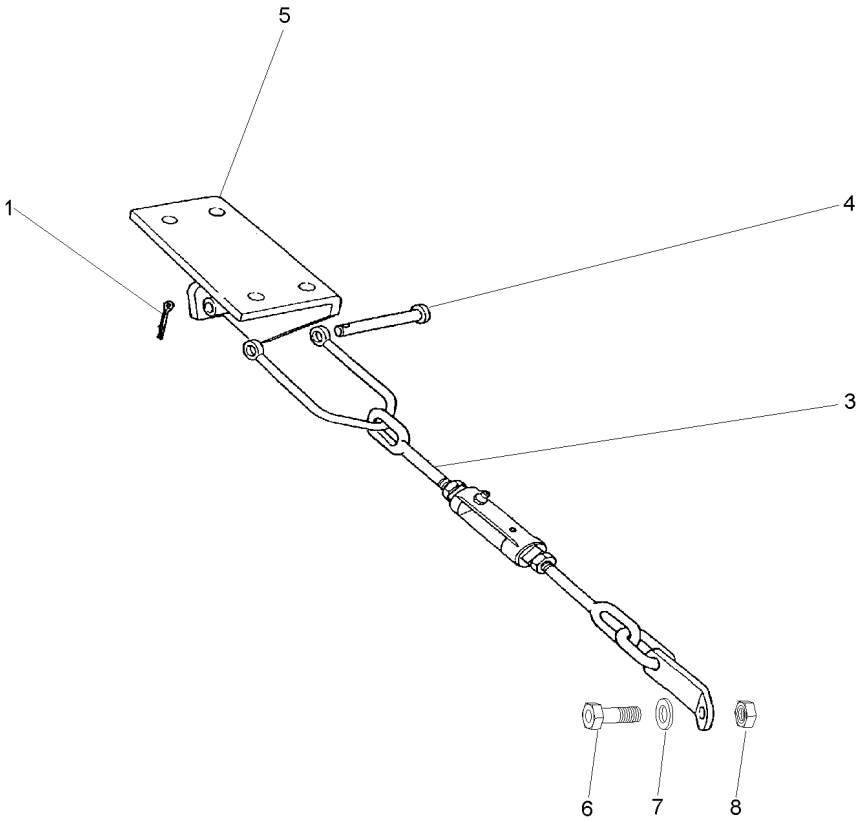

1	354089X1		**1** CUPILHA	COTTER PIN	PASADOR DOUBLE
2	490481M1		**1** PARAFUSO	BOLT	PERNO
3	353440X1		**1** ARRUELA	WASHER	ARANDELA
4	353435X1		**1** PORCA	NUT	TUERCA
5	3146037M91	40-110 No	**1** CJ. ESTABILIZADO	KIT, STABILISER	ESTABILIZAD JUEG
6	1481712M1	∅ 746 L27/8	**1** PINO	PIN	PASADOR
7	037591S1	▶	**1** SUPORTE	BRACKET	SOPORTE
7	037592S1	◀	**1** SUPORTE	BRACKET	SOPORTE

Conjunto Corrente Estabilizadora
Chain Stabiliser Kit
Juego De Cadenas Estabilizadoras

40-110

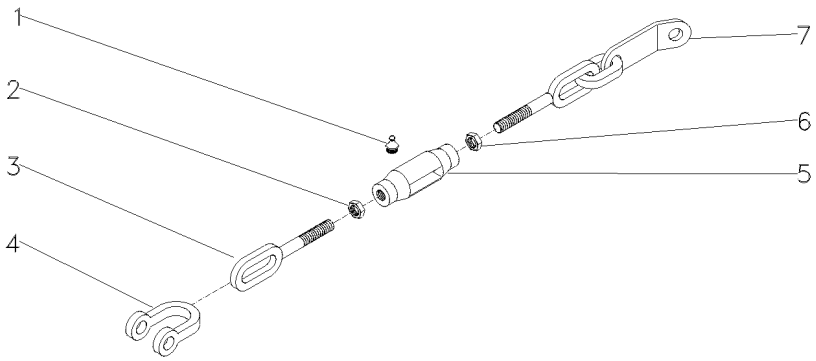

1	13811X	1/4"-28	**2**	GRAXEIRA	GREASER	ENGRASADOR
2	490532M1	3/4X10	**1**	PORCA	NUT	TUERCA
3	490522M1		**1**	TERMINAL	END	EXTREMO
4	490465M1		**1**	GARFO	FORK	HORQUILLA
5	490521M3		**1**	ARTICULAÇÃO	KNUCKLE	CHARNELA
6	375100X1	3/4X10	**1**	PORCA	NUT	TUERCA
7	3146038M91		**1**	TERMINAL	END	EXTREMO

Suporte Da Barra De Tração
Drawbar Bracket
Soporte Del Barra Tiro

40-115

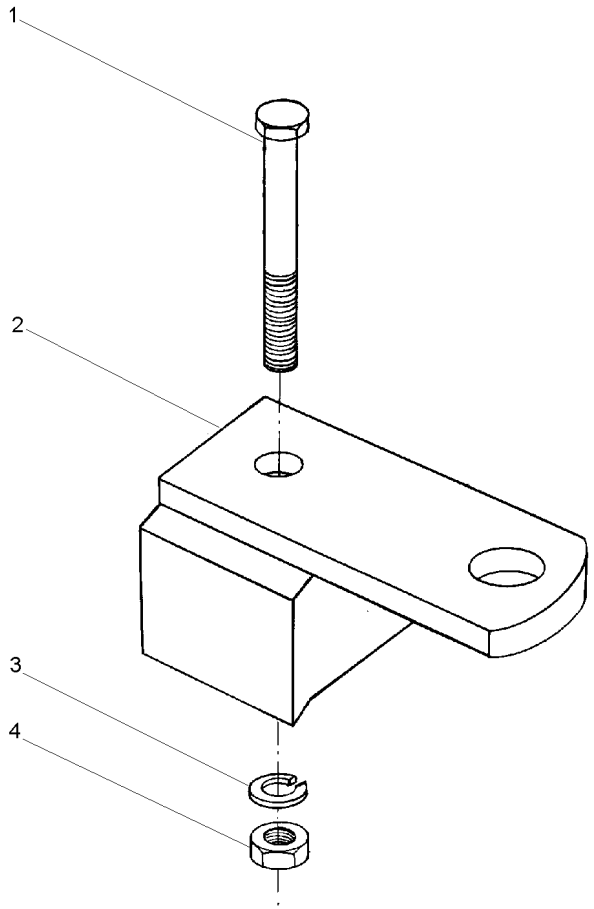

1	363052X1	5/8x11x6.1/2	**1**	PARAFUSO	BOLT	PERNO
2	027994S1		**1**	SUPORTE	CLEVIS	GANCHO SEGURI.
3	353433X1		**1**	ARRUELA	WASHER	ARANDELA
4	363628X1	5/8x11	**1**	PORCA	NUT	TUERCA

Ipto (Tdpi)
Ipto
Ipto

50-10

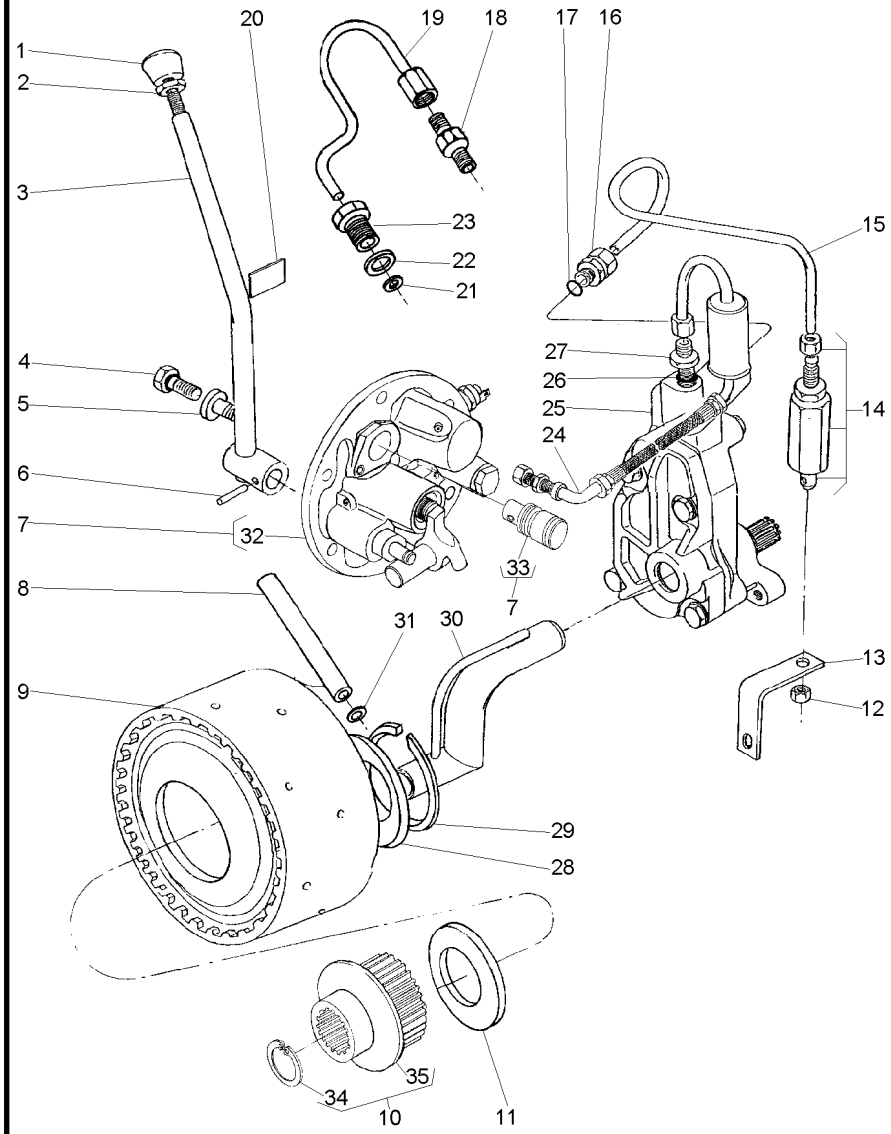

1	3585348M1		**1**	BOTÃO	BUTTON	PULSADOR
2	353430X1	3/8x24	**1**	PORCA	NUT	TUERCA
3	037538S1		**1**	ALAVANCA	LEVER	PALANCA
4	358720X91		**1**	TAMPÃO	PAD	ALMOHADILLA
5	3697609M91		**1**	TAMPÃO	PAD	ALMOHADILLA
6	357660X1		**1**	PINO	PIN	PASADOR
7	038577N1		**1**	TAMPA	COVER	CUBIERTA
8	3610929M1		**1**	TUBO	PIPE	CANO
9	3701481M91	50-15 No	**1**	EMBREAGEM	CLUTCH	EMBRAGUE
10	042256N1		**1**	CJ. CUBO	KIT, HUB	JUEGO DE CUBO
11	3613267M1		**1**	ARRUELA	WASHER	ARANDELA
12	355830X1	9/16x18	**1**	PORCA	NUT	TUERCA
13	026955P1		**1**	SUPORTE	BRACKET	SOPORTE
14	3401801M91		**1**	VÁLVULA	VALVE	VALVULA
15	3589457M1		**1**	TUBO	PIPE	CANO
16	3411947M91		**2**	CONEXÃO	CONNECTION	CONEXION
17	831452M1		**2**	ANEL "O"	O RING	JUNTA TORICA
18	037659T1		**1**	CONEXÃO	CONNECTION	CONEXION
19	037566P1		**1**	TUBO	PIPE	CANO
20	3149896M1		**1**	DECAL	DECAL	CALCOMANIA
21	3007188X1		**1**	ARRUELA	WASHER	ARANDELA
22	1440702X1		**1**	ARRUELA	WASHER	ARANDELA
23	037567P1		**1**	CONEXÃO	CONNECTION	CONEXION
24	037559N1	50-20 No	**1**	CJ. TUBO	TUBE ASSY	CONJ.DE TUBO
25	886821M94	50-25 No	**1**	CJ. BOMBA	KIT, PUMP	BOMBA JUEGO
26	831452M1		**1**	ANEL "O"	O RING	JUNTA TORICA
27	035828T1		**1**	CONEXÃO	CONNECTION	CONEXION
28	037656P1		**1**	ARRUELA	WASHER	ARANDELA
29	352699X1		**1**	ANEL TRAVA	CIRCLIP	CIRCULITO
30	1872170M91		**1**	CJ. TUBO	TUBE ASSY	CONJ.DE TUBO
31	195561M1		**2**	ANEL "O"	O RING	JUNTA TORICA
32	3611290M94	7 50-30 No	**1**	CJ. TAMPA	KIT, COVER	JUEGO DE TAPA
33	037537P1	7	**1**	EIXO	SHAFT	ARBOL
34	391076X1	10	**1**	ANEL	RING	ARO
35	051384S1	10	**1**	TDPI	IPTO	IPTO

Embreagem Do Ipto
Ipto Clutch
Embrague Ipto

50-15

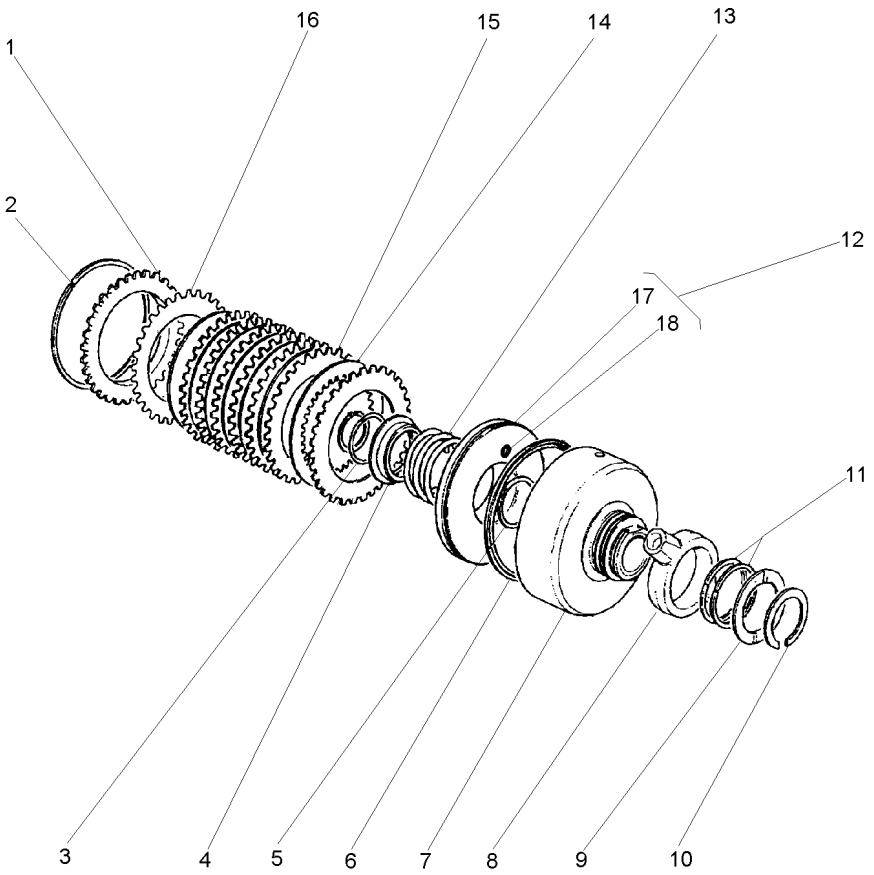

1	3699355M1			**1**	PLACA	PLATE	PLATO
2	364689X1			**1**	ANEL	RING	ARO
3	1442512X1			**1**	ANEL	RING	ARO
4	1691307M2		3699434M1	**1**	ANEL	RING	ARO
5	186198M1		3699909M1	**1**	ANEL	RING	ARO
6	1870859M1			**1**	RETENTOR	SEAL	RETEN
7	3701442M1			**1**	CARCAÇA	HOUSING	ALOJAMIENTO
8	3610279M2			**1**	ANEL	RING	ARO
9	3699433M1			**1**	ARRUELA	WASHER	ARANDELA
10	391129X1			**1**	ANEL TRAVA	CIRCLIP	CIRCULITO
11	3612141M1			**2**	ANEL	RING	ARO
12	3599601M93			**1**	PISTÃO	PISTON	PISTON
13	3599507M2			**1**	MOLA	SPRING	RESORTE
14	1688532M1			**7**	DISCO	DISC	DISCO
15	1870860M1			**7**	PLACA	PLATE	PLATO
16	1870011M1			**1**	CALÇO	SHIM	CALCE
17	3699313M1	12		**1**	PISTÃO	PISTON	PISTON
18	3699353M1	12		**1**	BUJÃO	PLUG	TAPON

Tubo E Filtro
Pipe And Filter
Tubo Y Filtro

50-20

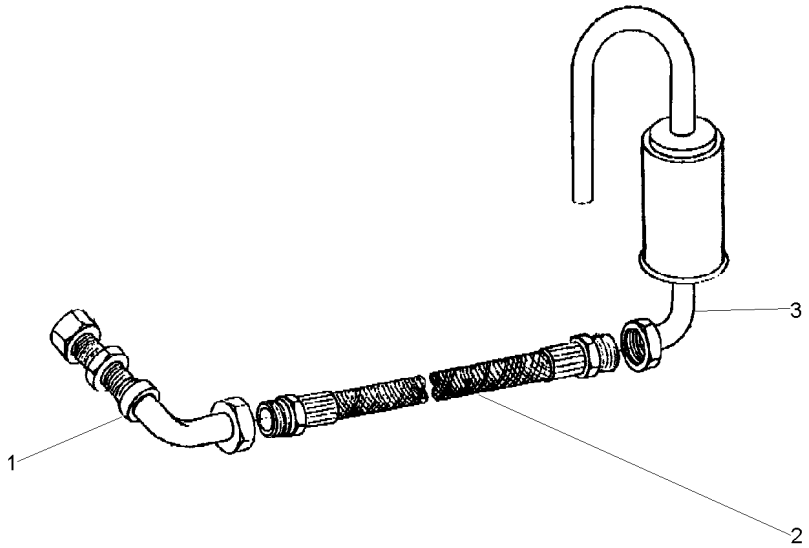

1	049037T1	**1** CJ. TUBO	KIT, PIPE	JUEGO CANO
2	049038T1	**1** MANGUEIRA	HOSE	FLEXIBLE
3	048709S1	**1** CJ. FILTRO	KIT, FILTER	JUEGO FILTRO

Bomba Hidráulica Auxiliar
Hydraulic Pump Auxiliary
Bomba Hidráulica Auxiliar

50-25

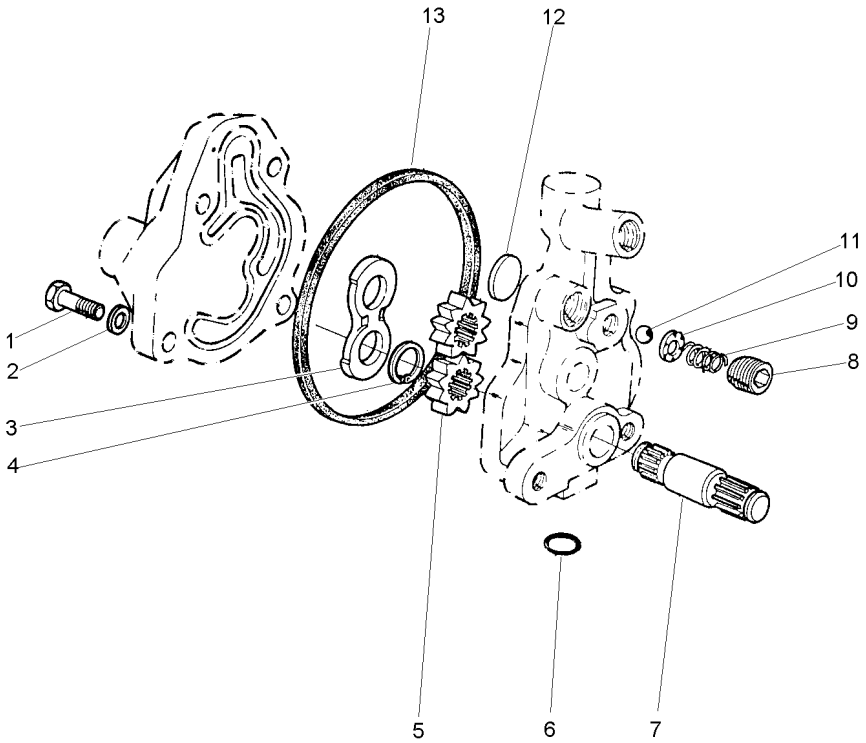

1	353517X1	5/16x24x3/4	**1**	PARAFUSO	BOLT	PERNO
2	353446X1		**4**	ARRUELA	WASHER	ARANDELA
3	1885307M1		**1**	PLACA	PLATE	PLATO
4	1885484M1		**1**	ANEL	RING	ARO
5			**2**	ENGRENAGEM	GEAR	ENGRANAJE
6	359002X1		**1**	ANEL "O"	O RING	JUNTA TORICA
7			**1**	EIXO	SHAFT	ARBOL
8	1885582M1		**1**	TAMPÃO	PAD	ALMOHADILLA
9	1886511M1		**1**	MOLA	SPRING	RESORTE
10	1885788M1		**1**	GUIA	GUIDE	GUIA
11	22206X		**1**	ESFERA	BALL	BOLA
12	1889318M1		**1**	PLACA	PLATE	PLATO
13	1885310M1		**1**	JUNTA	GASKET	EMPAQUETADURA.

Tampa E Controles
Cover And Controls
Tapa Y Mandos

50-30

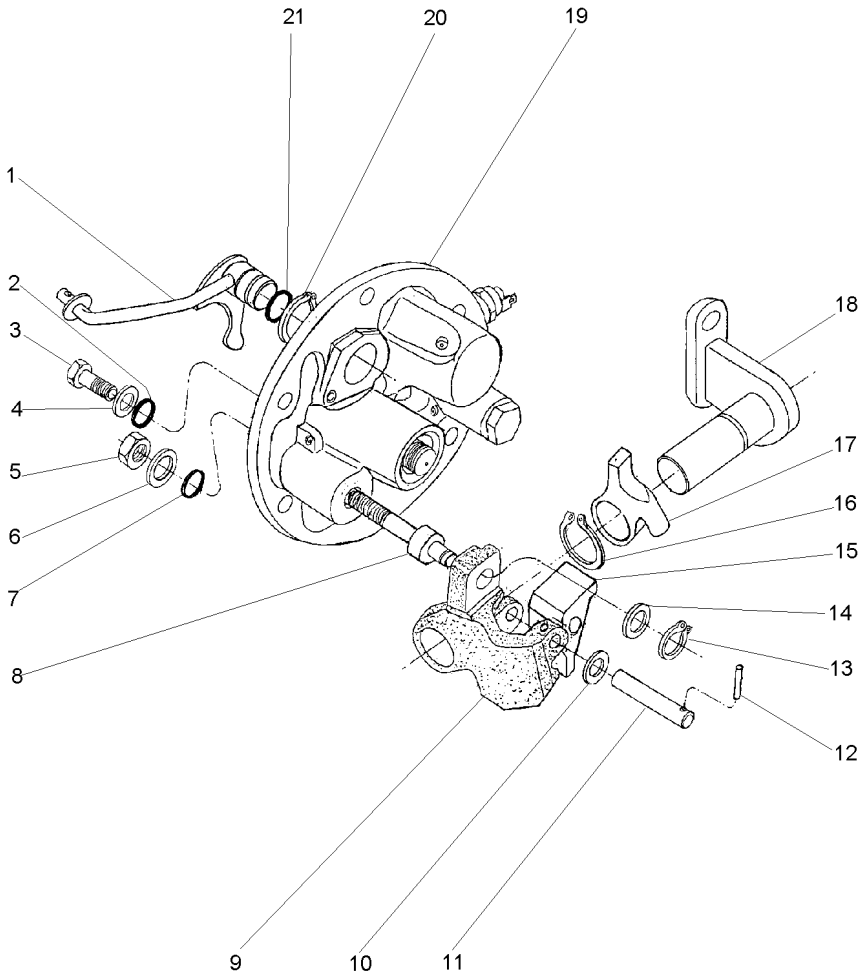

1	3760390M91		**1**	ALAVANCA	LEVER	PALANCA
2	3009740X1		**2**	ANEL "O"	O RING	JUNTA TORICA
3	3610961M1		**2**	PARAFUSO	BOLT	PERNO
4	390972X1		**2**	ARRUELA	WASHER	ARANDELA
5	339402X1		**1**	PORCA	NUT	TUERCA
6	390734X1		**1**	ARRUELA	WASHER	ARANDELA
7	195562M1		**1**	ANEL "O"	O RING	JUNTA TORICA
8	3697950M2		**1**	EIXO	SHAFT	ARBOL
9	3614292M1		**1**	PIVÔ	PIVOT	PIVOTE
10	3697982M1		**1**	ARRUELA	WASHER	ARANDELA
11	3614294M1		**1**	PINO	PIN	PASADOR
12	3009322X1		**1**	PINO	PIN	PASADOR
13	339710X1		**1**	ANEL	RING	ARO
14	3699552M1		**1**	ARRUELA	WASHER	ARANDELA
15	3614290M1		**1**	ALAVANCA	LEVER	PALANCA
16	1440523X1		**1**	ANEL TRAVA	CIRCLIP	CIRCULITO
17	3614289M1		**1**	ALAVANCA	LEVER	PALANCA
18	3697956M91		**1**	SUPORTE	BRACKET	SOPORTE
19	3760527M93	50-35 No	**1**	TAMPA	COVER	CUBIERTA
20	1440475X1		**2**	ANEL TRAVA	CIRCLIP	CIRCULITO
21	851258M1		**1**	ANEL "O"	O RING	JUNTA TORICA

Tampa Lateral
Cover
Tapa

50-35

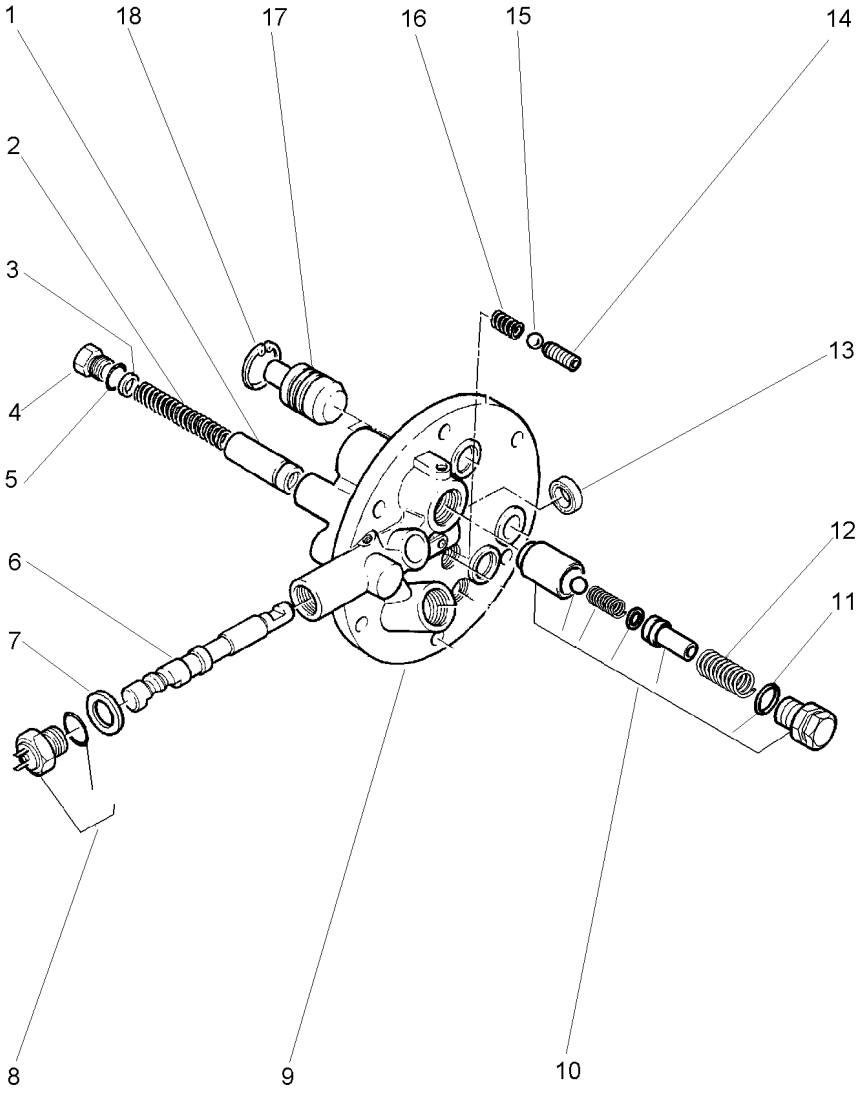

1	3610600M91		**1**	TUBO	PIPE	CANO
2	3610555M1		**1**	MOLA	SPRING	RESORTE
3	3610926M1		**X**	CALÇO	SHIM	CALCE
4	3610598M1		**1**	TAMPÃO	PAD	ALMOHADILLA
5	3019394X1		**1**	ANEL "O"	O RING	JUNTA TORICA
6		3760527M93	**1**	EIXO	SHAFT	ARBOL
7	3019839X1		**1**	ANEL	RING	ARO
8	3761983M91		**1**	INTERRUPTOR	SWITCH	INTERRUPTOR
9		3760527M93	**1**	TAMPA	COVER	CUBIERTA
10	3762311M92		**1**	JG. REPARO	KIT, REPAIR	JUEGO REPARACION
11	3019398X1	10	**1**	ANEL "O"	O RING	JUNTA TORICA
12	3610923M1		**1**	MOLA	SPRING	RESORTE
13	3760738M1		**1**	RETENTOR	SEAL	RETEN
14	3760739M1		**1**	PRISIONEIRO	STUD	ESPARRAGO
15	3003593X1		**1**	ESFERA	BALL	BOLA
16	3610554M1		**1**	MOLA	SPRING	RESORTE
17	3697275M1		**1**	PISTÃO	PISTON	PISTON
18	339361X1		**1**	ANEL	RING	ARO

Ipto (Tdpi)
Ipto
Ipto

50-40

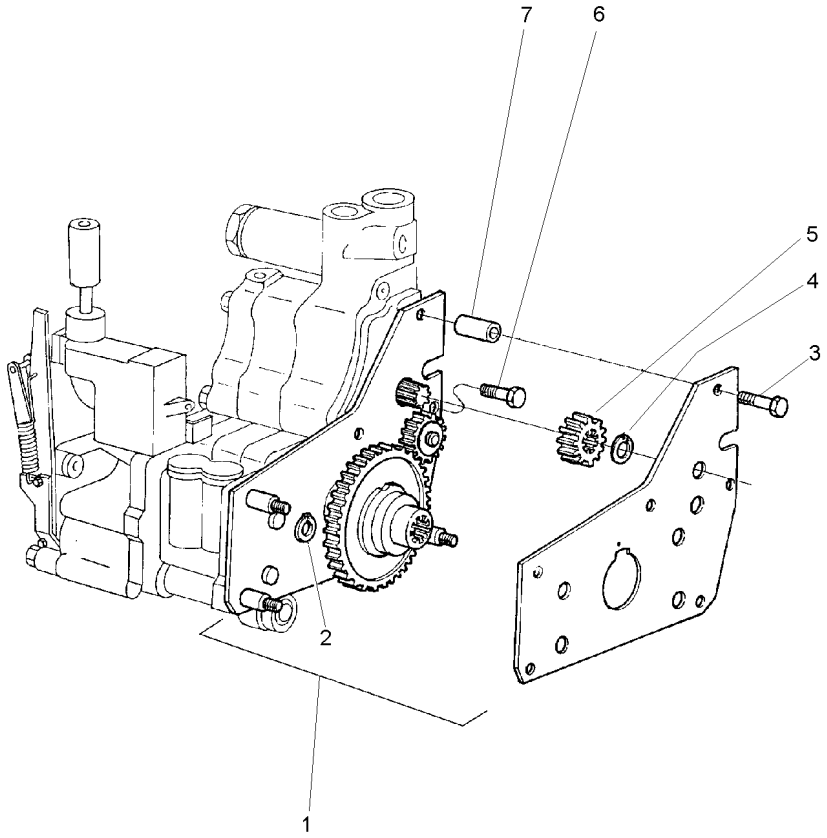

1	1868970M91	50-45 No	**1**	CJ. ENGRENAGEM	KIT, GEAR	ENGRANAJES JUEGO
2	377690X1		**2**	ANEL TRAVA	CIRCLIP	CIRCULITO
3	516259M2	3/8x16x1.3/4	**2**	PARAFUSO	BOLT	PERNO
4	353213X1		**1**	ANEL TRAVA	CIRCLIP	CIRCULITO
5	515961M1		**1**	ENGRENAGEM	GEAR	ENGRANAJE
6	357852X1	5/16x18x3/4	**1**	PARAFUSO	BOLT	PERNO
7	366045X1		**2**	ESPAÇADOR	SPACER	PIEZA DISTANCIA

Trem De Engrenagens
Gear Train
Trem De Engrenajes

50-45

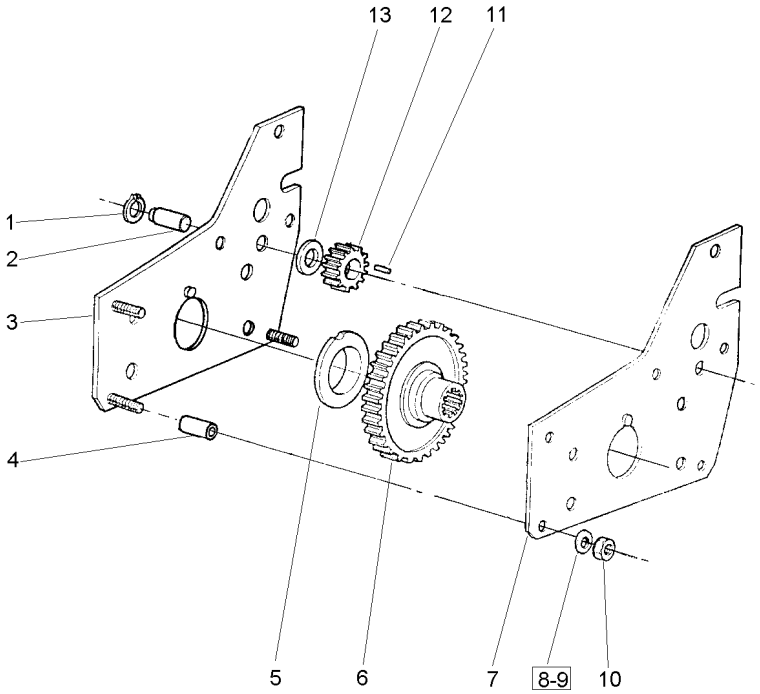

1	22042X		**1**	ANEL	RING	ARO
2	515963M3		**1**	EIXO	SHAFT	ARBOL
3	1661240M91		**1**	PLACA	PLATE	PLATO
4	366045X1		**3**	ESPAÇADOR	SPACER	PIEZA DISTANCIA
5	1661237M1		**2**	BUCHA	BUSH	CASQUILLO
6	1868540M1		**1**	ENGRENAGEM	GEAR	ENGRANAJE
7	1661235M1		**1**	PLACA	PLATE	PLATO
8	353434X1		**2**	ARRUELA	WASHER	ARANDELA
9	353756X1		**1**	ARRUELA	WASHER	ARANDELA
10	355566X1	3/8x16	**3**	PORCA	NUT	TUERCA
11	834167M1		**22**	ROLETE	ROLLER	RODILLO
12	515962M1		**1**	ENGRENAGEM	GEAR	ENGRANAJE
13	515966M1		**2**	ARRUELA	WASHER	ARANDELA

Ipto (Tdpi) — Super Estreito
Ipto — Super Strait
Ipto — Super Estrecho

50-50

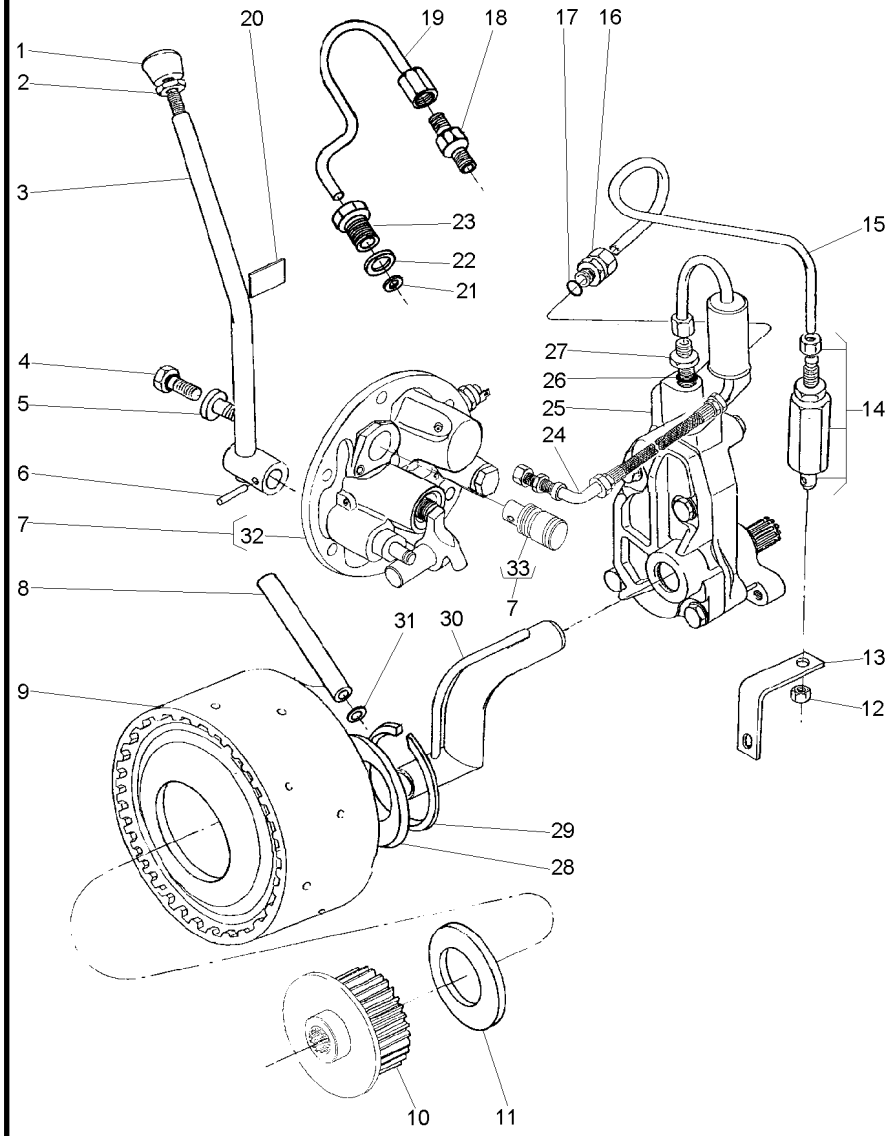

1	3585348M1		1	BOTÃO	BUTTON	PULSADOR
2	353430X1	3/8x24	1	PORCA	NUT	TUERCA
3	045292S1		1	ALAVANCA	LEVER	PALANCA
4	358720X91		1	TAMPÃO	PAD	ALMOHADILLA
5	3697609M91		1	TAMPÃO	PAD	ALMOHADILLA
6	357660X1		1	PINO	PIN	PASADOR
7	038577N1		1	TAMPA	COVER	CUBIERTA
8	3610929M1		1	TUBO	PIPE	CANO
9	3701481M91	50-15 No	1	EMBREAGEM	CLUTCH	EMBRAGUE
10	042256N1		1	CJ. CUBO	KIT, HUB	JUEGO DE CUBO
11	3613267M1		1	ARRUELA	WASHER	ARANDELA
12	355830X1	9/16x18	1	PORCA	NUT	TUERCA
13	026955P1		1	SUPORTE	BRACKET	SOPORTE
14	3401801M91		1	VÁLVULA	VALVE	VALVULA
15	3589457M1		1	TUBO	PIPE	CANO
16	3411947M91		2	CONEXÃO	CONNECTION	CONEXION
17	831452M1		2	ANEL "O"	O RING	JUNTA TORICA
18	037659T1		1	CONEXÃO	CONNECTION	CONEXION
19	037566P1		1	TUBO	PIPE	CANO
20	3149896M1		1	DECAL	DECAL	CALCOMANIA
21	3007188X1		1	ARRUELA	WASHER	ARANDELA
22	1440702X1		1	ARRUELA	WASHER	ARANDELA
23	037567P1		1	CONEXÃO	CONNECTION	CONEXION
24	037559N1	50-20 No	1	CJ. TUBO	TUBE ASSY	CONJ.DE TUBO
25	886821M94	50-25 No	1	CJ. BOMBA	KIT, PUMP	BOMBA JUEGO
26	831452M1		1	ANEL "O"	O RING	JUNTA TORICA
27	035828T1		1	CONEXÃO	CONNECTION	CONEXION
28	037656P1		1	ARRUELA	WASHER	ARANDELA
29	352699X1		1	ANEL TRAVA	CIRCLIP	CIRCULITO
30	1872170M91		1	CJ. TUBO	TUBE ASSY	CONJ.DE TUBO
31	195561M1		1	ANEL "O"	O RING	JUNTA TORICA
32	3611290M94	7 50-30 No	1	CJ. TAMPA	KIT, COVER	JUEGO DE TAPA
33	037537P1	7	1	EIXO	SHAFT	ARBOL

Ipto (Tdpi) Super Estreito
Ipto Super Strait
Ipto Super Estrecho

50-55

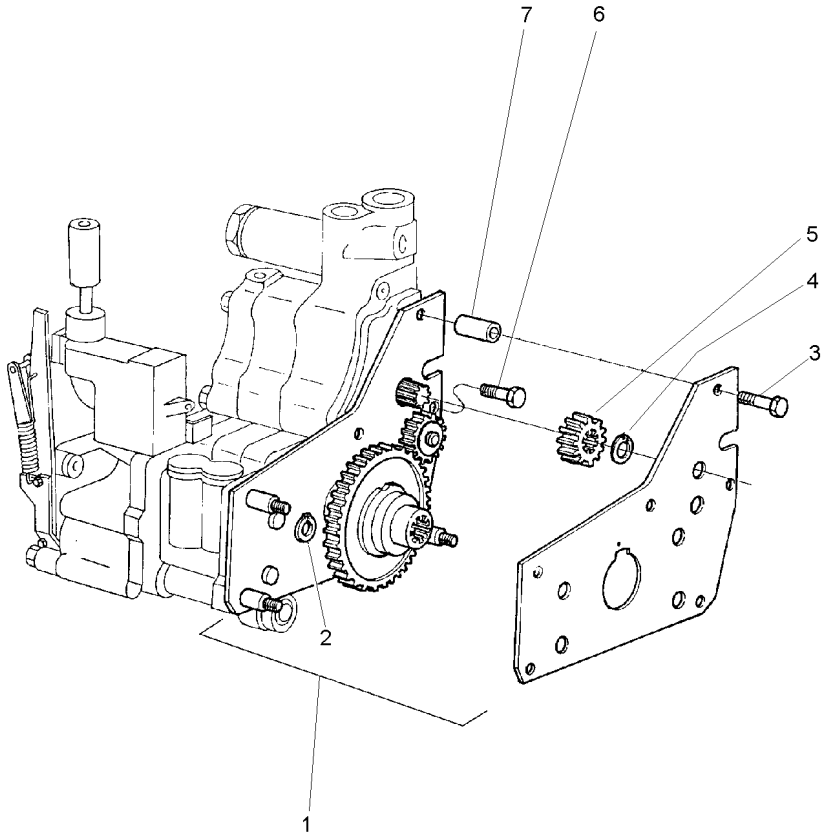

1	1868970M91	50-45 No	**1**	CJ. ENGRENAGEM	KIT, GEAR	ENGRANAJES JUEGO
2	377690X1	390202X1	**2**	ANEL TRAVA	CIRCLIP	CIRCULITO
3	516259M2	3/8x16x1.3/4	**2**	PARAFUSO	BOLT	PERNO
4	353213X1		**1**	ANEL TRAVA	CIRCLIP	CIRCULITO
5	515961M1		**1**	ENGRENAGEM	GEAR	ENGRANAJE
6	357852X1	5/16x18x3/4	**1**	PARAFUSO	BOLT	PERNO
7	366045X1		**2**	ESPAÇADOR	SPACER	PIEZA DISTANCIA

Tampa E Alavancas
Cover And Levers
Tapa Y Palancas

50-60

Tdp 540 Rpm
Pto 540 Rpm
Tdf 540 Rpm

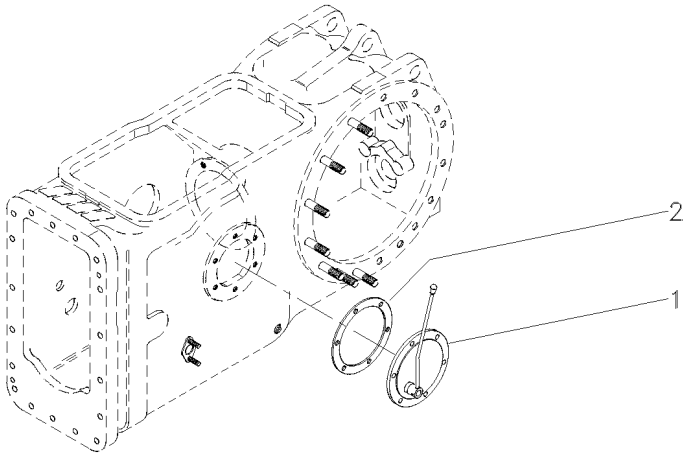

1	022232N1	4RM	**1** CJ. TAMPA	KIT, COVER	JUEGO DE TAPA
		Undef Ref			
1	3149444M91	2RM	**1** CJ. TAMPA	KIT, COVER	JUEGO DE TAPA
2	181217M1	2RM	**1** JUNTA	GASKET	EMPAQUETADURA.

Tampa Da Tomada De Potência
Power Take Off Cover
Tapa De La Toma De Potência

50-65

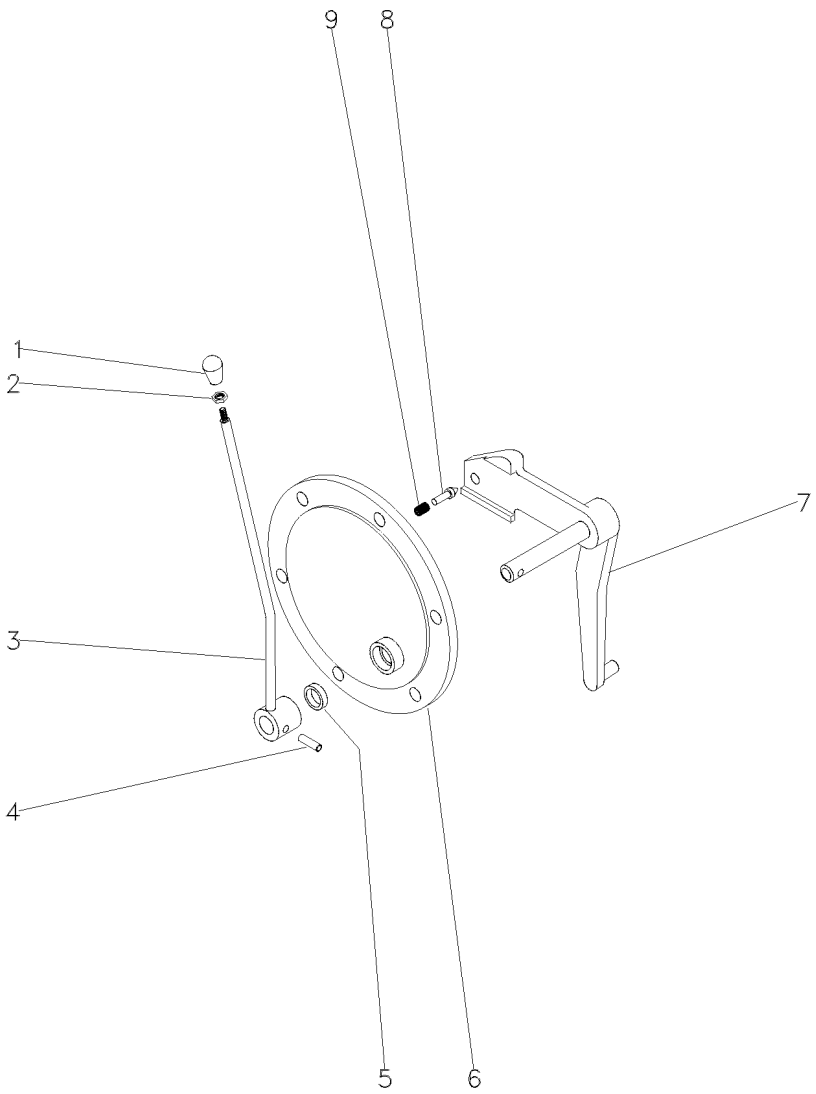

1	3585348M1		**1**	BOTÃO	BUTTON	PULSADOR
2	353430X1	3/8x24	**1**	PORCA	NUT	TUERCA
3	027436S1		**1**	ALAVANCA	LEVER	PALANCA
4	357660X1		**1**	PINO	PIN	PASADOR
5	894307M1		**1**	RETENTOR	OIL SEAL	BUJE RETENACEITE
6	3149447M1		**1**	TAMPA	COVER	CUBIERTA
7	022245S1	4RM	**1**	ALAVANCA	LEVER	PALANCA
7	033192S1	2RM	**1**	ALAVANCA	LEVER	PALANCA
8	180418M2		**1**	PINO	PIN	PASADOR
9	3585797M1		**1**	MOLA	SPRING	RESORTE

Eixo Intermediário Da Tdp
Shaft
Eje

50-70

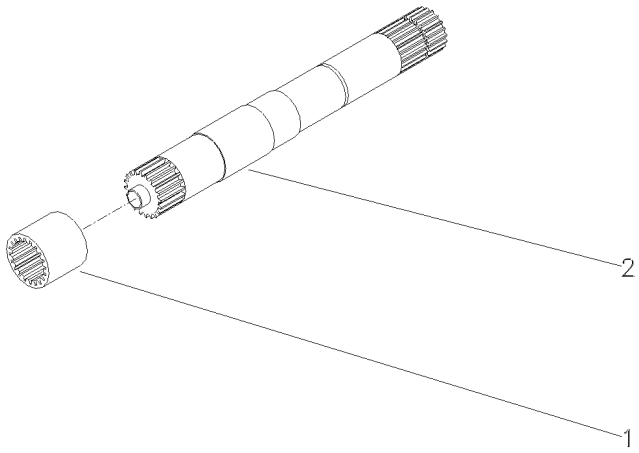

1	1868538M4	540 RPM	**1**	LUVA	SLEEVE	MANCHA
1	3610189M1	540/1000 RPM	**1**	LUVA	SLEEVE	MANCHA
2	028362N1	540 RPM	**1**	CJ. EIXO	KIT, AXLE	JUEGO DE EJE
		👁 50-75 No				
2	049642N1	540/1000 RPM	**1**	CJ. EIXO	KIT, AXLE	JUEGO DE EJE

Eixo
Shaft
Eje

50-75

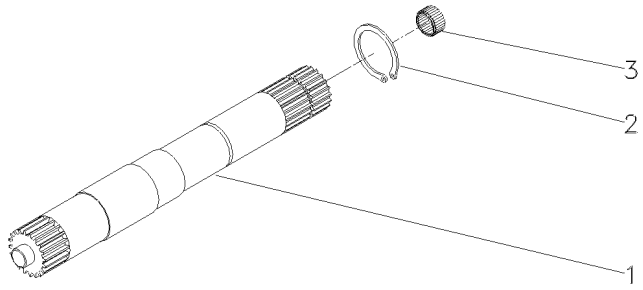

1	028363P2	540 RPM	**1** EIXO	SHAFT	ARBOL
1	046396P1	540/1000 RPM	**1** EIXO	SHAFT	ARBOL
2	352699X1		**1** ANEL TRAVA	CIRCLIP	CIRCULITO
3	1000251M1		**1** ROLAMENTO	BEARING	COJINETE

Protetor Da Tdpi / Tdp
Protector Ipto / Pto
Protetor Tdfi / Tdf

50-80

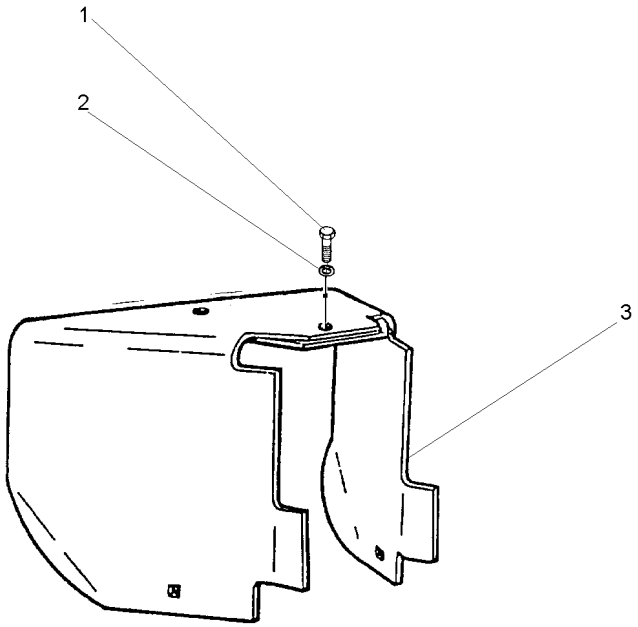

1	353560X1	7/16x20x1.1/8	**1** PARAFUSO	BOLT	PERNO
2	353432X1		**1** ARRUELA	WASHER	ARANDELA
3	1869009M95		**1** PROTEÇÃO	GUARD	DEFENSA

Kit Da Tdp	**540 Rpm**	**50-85**
Tdp Kit	**540 Rpm**	
Tdp Kit	**540 Rpm**	

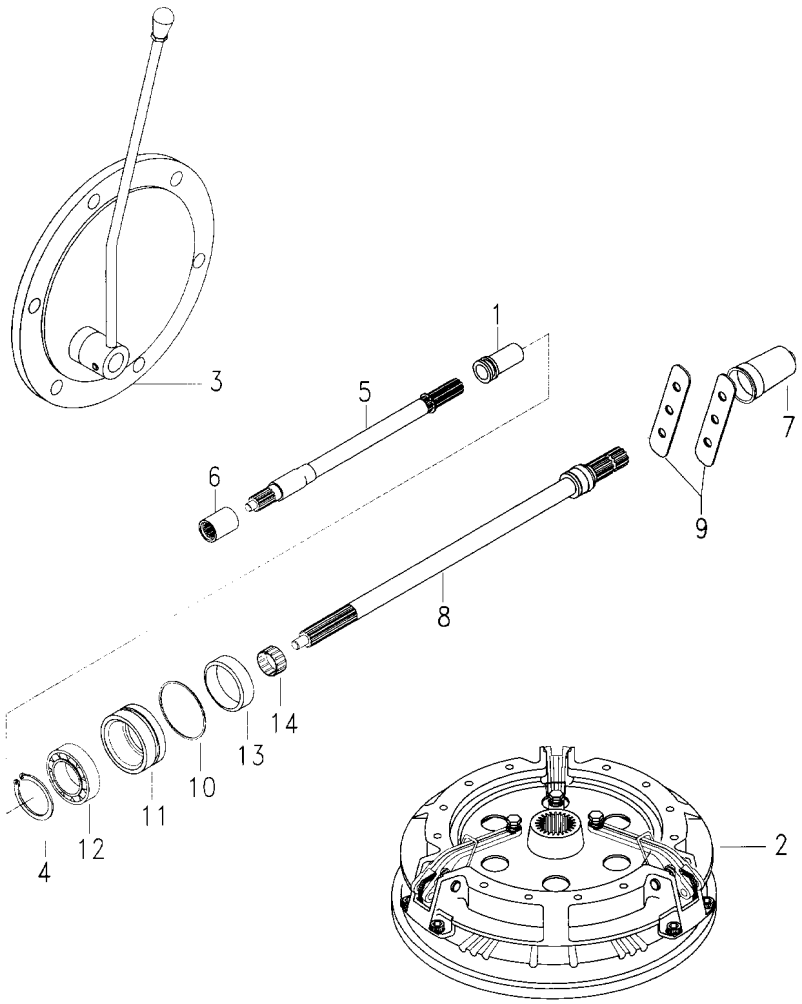

1	532898M1		**1**	LUVA	SLEEVE	MANCHA
2		1867443M91	**1**	EMBREAGEM	CLUTCH	EMBRAGUE
3	3145778M91	50-60 No	**1**	CJ. TAMPA	KIT, COVER	JUEGO DE TAPA
4	831581M1		**1**	ANEL TRAVA	CIRCLIP	CIRCULITO
5	028362N1	50-75 No	**1**	CJ. EIXO	KIT, AXLE	JUEGO DE EJE
6	1868538M4		**1**	LUVA	SLEEVE	MANCHA
7	035678T1		**1**	TAMPA	COVER	CUBIERTA
8	3599003M92		**1**	EIXO	SHAFT	ARBOL
9	3149348M1		**2**	PLACA	PLATE	PLATO
10	1004633M1		**1**	ANEL "O"	O RING	JUNTA TORICA
11	3611134M93		**1**	LUVA	SLEEVE	MANCHA
12	391162X1		**1**	ROLAMENTO	BEARING	COJINETE
13	3611135M1	[A]	**1**	RETENTOR	SEAL	RETEN
14	195453M1		**1**	ROLAMENTO AGULHA	BEARING NEEDLE	COJINETA AGUJAS

[A] ANTIGO
OLD
ANTIGUO

Fixação Do Eixo Dianteiro
Front Axle
Eje Delantero

60-10

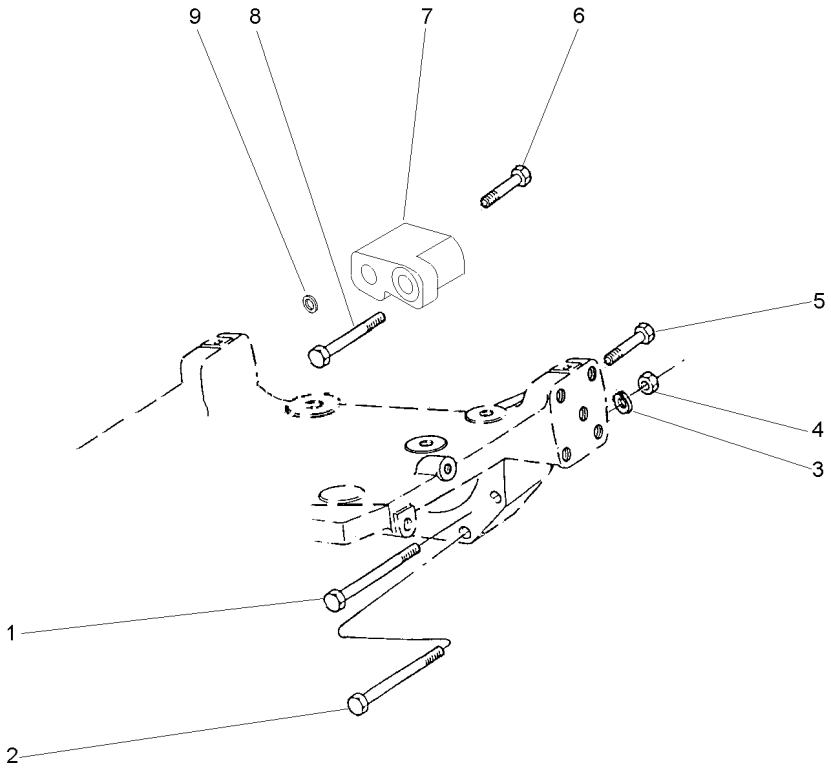

1	353681X1	➡| 000654 - MF250/2	**2** PARAFUSO	BOLT	PERNO
1	353681X1	[A] ➡| 800286 - MF250/2	**2** PARAFUSO	BOLT	PERNO
1	353681X1	➡| 400234 - MF250/4	**2** PARAFUSO	BOLT	PERNO
1	353681X1	[A] ➡| 600121 - MF250/4	**2** PARAFUSO	BOLT	PERNO
1	377583X1	5/8X11X5.1/4 ➡ 000655 - MF250/2	**2** PARAFUSO	BOLT	PERNO
1	377583X1	[A] 5/8X11X5.1/4 ➡ 800287 - MF250/2	**2** PARAFUSO	BOLT	PERNO
1	377583X1	5/8X11X5.1/4 ➡ 400235 - MF250/4	**2** PARAFUSO	BOLT	PERNO
1	377583X1	[A] 5/8X11X5.1/4 ➡ 600122 - MF250/4	**2** PARAFUSO	BOLT	PERNO
2	353729X1		**2** PARAFUSO	BOLT	PERNO
3	353433X1		**2** ARRUELA	WASHER	ARANDELA
4	363628X1	5/8x11	**2** PORCA	NUT	TUERCA
5	353729X1	5/8x11x2.1/2	**1** PARAFUSO	BOLT	PERNO
6	369363X1	5/8x11x4.1/2	**1** PARAFUSO	BOLT	PERNO
7	1695391M2		**1** ESPAÇADOR	SPACER	PIEZA DISTANCIA
8	048551P1		**1** PARAFUSO	BOLT	PERNO
9	1660192M1	⧗ 0.10"	**X** CALÇO	SHIM	CALCE
9	894825M1	⧗ 0.25"	**X** CALÇO	SHIM	CALCE
9	894826M1	⧗ 0.50"	**X** CALÇO	SHIM	CALCE

[A] ESTREITO
STRAIT
ESTRECHO

Eixo Dianteiro	2rm
Front Axle	2wd
Eje Delantero	2rm

60-15

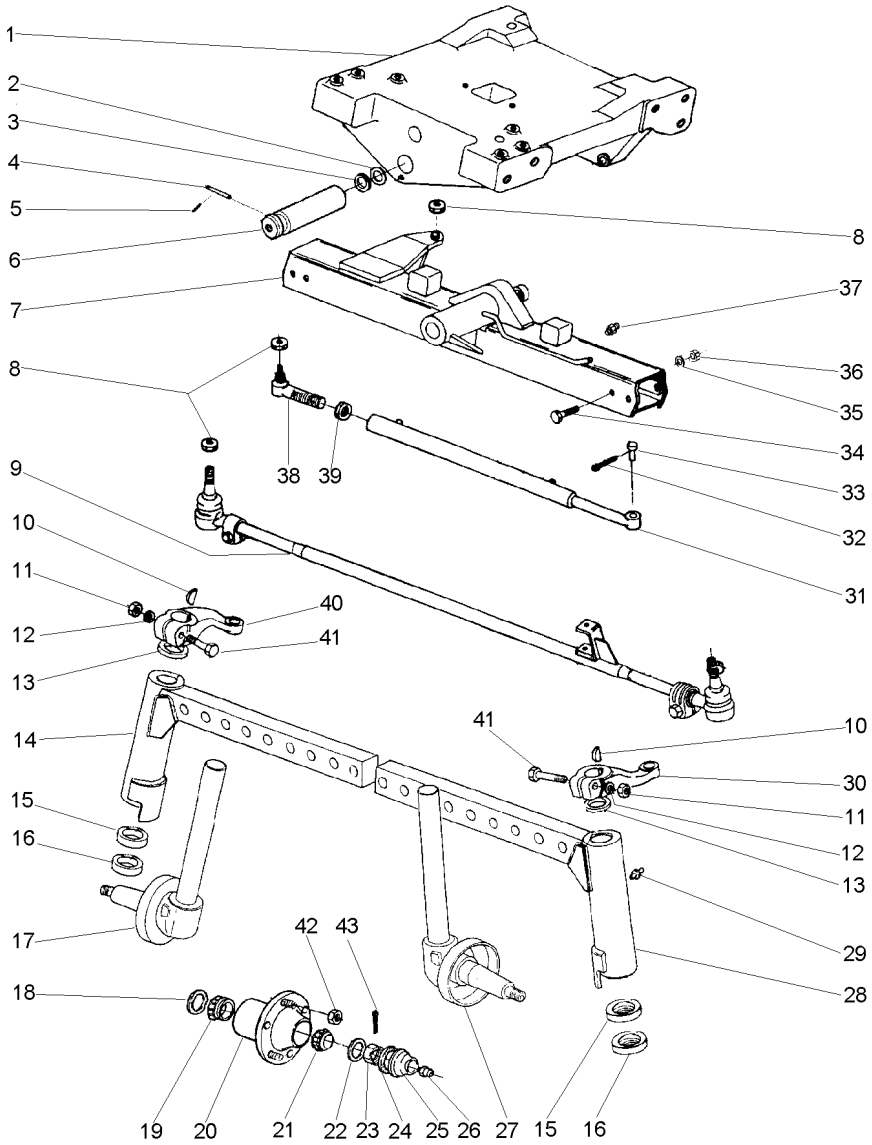

1	037309P2		**1**	SUPORTE	BRACKET	SOPORTE
2	882868M2	⧗ 1,17/1,12MM	**X**	CALÇO	SHIM	CALCE
2	882869M2	⧗ 1,30/1,25MM	**X**	CALÇO	SHIM	CALCE
2	898018M2	⧗ 0,73/0,67MM	**X**	CALÇO	SHIM	CALCE
2	898019M2	⧗ 0,92/0,87MM	**X**	CALÇO	SHIM	CALCE
2	898020M2	⧗ 1,04/0,99MM	**X**	CALÇO	SHIM	CALCE
3	898017M2		**2**	CALÇO	SHIM	CALCE
4	033992P1		**1**	PINO	PIN	PASADOR
5	195414M1		**1**	GRAMPO	CRAMP	PASADOR
6	042735P1		**1**	PINO	PIN	PASADOR
7	037700N1	👁 60-20 No	**1**	VIGA	BEAM	VIGA
8	353429X1	5/8x18	**3**	PORCA	NUT	TUERCA
9	037713T1		**1**	CJ. BARRA	KIT, DRAWBAR	JGO.BARRA TIRO
10	350355X1		**2**	CHAVETA	KEY	CLAVE
11	353427X1	5/8x18	**2**	PORCA	NUT	TUERCA
12	353433X1		**2**	ARRUELA	WASHER	ARANDELA
13	180355M2		**2**	VEDADOR	SEAL	RETEN
14	037711S1	▶	**1**	CJ. BRAÇO	KIT, ARM	JUEGO DE BRAZO
15	048156P1		**2**	ARRUELA	WASHER	ARANDELA
16	048155P1		**2**	ARRUELA	WASHER	ARANDELA
17	037463S1	▶	**1**	PONTA EIXO	STEERING SPINDLE	MANGUETA DIRECC
18	897242M1		**2**	RETENTOR	SEAL	RETEN
19	1851800M91		**2**	ROLAMENTO	BEARING	COJINETE
20	894831M92		**2**	CUBO	HUB	CUBO
21	895322M91		**2**	CJ. ROLAMENTO	BEARING ASSY	RODAMIENTO RAD
22	180010M1		**2**	ARRUELA	WASHER	ARANDELA
23	353928X1	3/4x16	**2**	PORCA	NUT	TUERCA
24	646059M1		**2**	JUNTA	GASKET	EMPAQUETADURA.
25	191142M1		**2**	CALOTA	CAP	TAPA
26	13811X		**2**	GRAXEIRA	GREASER	ENGRASADOR
27	037464S1	◀	**1**	PONTA EIXO	STEERING SPINDLE	MANGUETA DIRECC
28	037712S1	◀	**1**	CJ. BRAÇO	KIT, ARM	JUEGO DE BRAZO
29	13811X		**2**	GRAXEIRA	GREASER	ENGRASADOR
30	049518P1	◀	**1**	BRAÇO	ARM	BRAZO
31	037465T1		**1**	CJ. CILINDRO	KIT, CYLINDER	JUEGO DE CILINDR
32	354072X1		**1**	CUPILHA	COTTER PIN	PASADOR DOUBLE
33	037280P1		**1**	PINO	PIN	PASADOR
34	182501M1	3/4x16x3.1/4	**4**	PARAFUSO	BOLT	PERNO
35	353440X1		**4**	ARRUELA	WASHER	ARANDELA
36	353435X1	3/4x16	**4**	PORCA	NUT	TUERCA
37	29951X		**1**	GRAXEIRA	GREASER	ENGRASADOR
38	1482009M91		**1**	TERMINAL	TOGGLE	PERNO ENGANCHE
39	339089X1	M24x1,50	**1**	PORCA	NUT	TUERCA
40	049517P1	▶	**1**	BRAÇO	ARM	BRAZO
41	361859X1	5/8x18x3.1/2	**2**	PARAFUSO	BOLT	PERNO
42	195490M1	1/2x20	**12**	PORCA	NUT	TUERCA
43	354068X1		**2**	CUPILHA	COTTER PIN	PASADOR DOUBLE

Viga Central
Central Beam
Viga Central

60-20

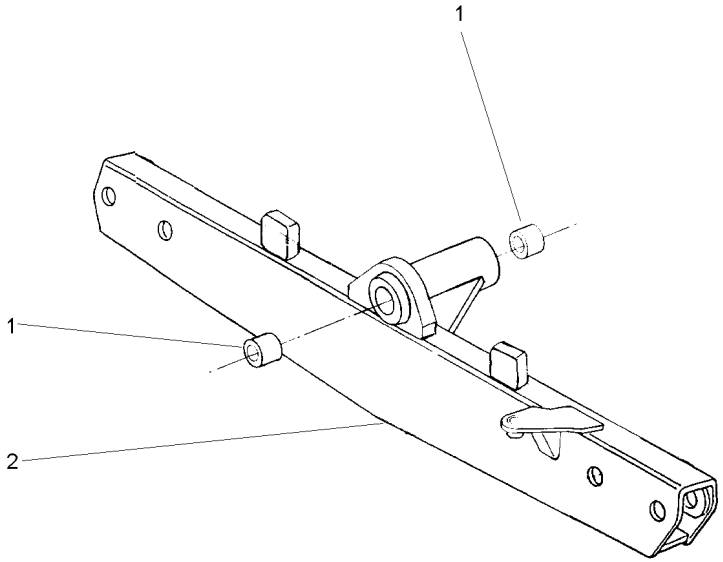

1	3148268M1	**2** BUCHA	BUSH	CASQUILLO
2	037701S1	**1** VIGA	BEAM	VIGA

Eixo Dianteiro
Front Axle
Eje Delantero

Estreito/2rm
Strait/2rm
Estrecho/2rm

60-25

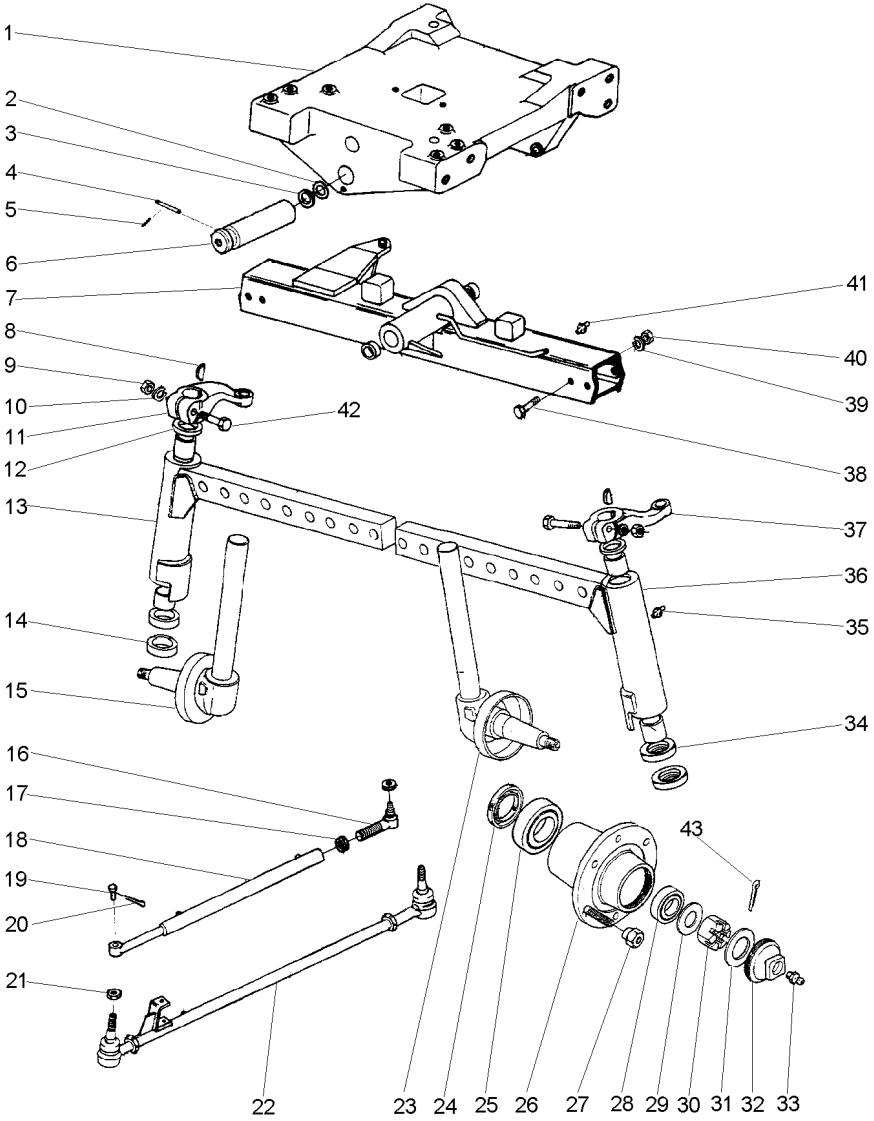

1	037309P2		**1**	SUPORTE	BRACKET	SOPORTE
2	882868M2	⧗ 1,17/1,12MM	**X**	CALÇO	SHIM	CALCE
2	882869M2	⧗ 1,30/1,25MM	**X**	CALÇO	SHIM	CALCE
2	898018M2	⧗ 0,73/0,67MM	**X**	CALÇO	SHIM	CALCE
2	898019M2	⧗ 0,92/0,87MM	**X**	CALÇO	SHIM	CALCE
2	898020M2	⧗ 1,04/0,99MM	**X**	CALÇO	SHIM	CALCE
3	898017M2		**2**	CALÇO	SHIM	CALCE
4	033992P1		**1**	PINO	PIN	PASADOR
5	195414M1		**1**	GRAMPO	CRAMP	PASADOR
6	042735P1		**1**	PINO	PIN	PASADOR
7	043172N1	👁 60-30 No	**1**	VIGA	BEAM	VIGA
8	350355X1		**2**	CHAVETA	KEY	CLAVE
9	353427X1	5/8x18	**2**	PORCA	NUT	TUERCA
10	353433X1		**2**	ARRUELA	WASHER	ARANDELA
11	049517P1	▶	**1**	BRAÇO	ARM	BRAZO
12	180355M2		**2**	VEDADOR	SEAL	RETEN
13	043169S1	▶	**1**	BRAÇO	ARM	BRAZO
14	048155P1		**2**	ARRUELA	WASHER	ARANDELA
15	037463S1	▶	**1**	PONTA EIXO	STEERING SPINDLE	MANGUETA DIRECC
16	1482009M91		**1**	TERMINAL	TOGGLE	PERNO ENGANCHE
17	339089X1	M24x1,50	**1**	PORCA	NUT	TUERCA
18	037465T1		**1**	CJ. CILINDRO	KIT, CYLINDER	JUEGO DE CILINDR
19	037280P1		**1**	PINO	PIN	PASADOR
20	354072X1		**1**	CUPILHA	COTTER PIN	PASADOR DOUBLE
21	353429X1	5/8x18	**3**	PORCA	NUT	TUERCA
22	043167N1	👁 60-35 No	**1**	CJ. BARRA	KIT, DRAWBAR	JGO.BARRA TIRO
23	037464S1	◀	**1**	PONTA EIXO	STEERING SPINDLE	MANGUETA DIRECC
24	897242M1		**2**	RETENTOR	SEAL	RETEN
25	1851800M91		**2**	ROLAMENTO	BEARING	COJINETE
26	894831M92		**2**	CUBO	HUB	CUBO
27	195490M1	1/2x20	**12**	PORCA	NUT	TUERCA
28	895322M91		**2**	CJ. ROLAMENTO	BEARING ASSY	RODAMIENTO RAD
29	180010M1		**2**	ARRUELA	WASHER	ARANDELA
30	353928X1	3/4x16	**2**	PORCA	NUT	TUERCA
31	646059M1		**2**	JUNTA	GASKET	EMPAQUETADURA.
32	191142M1		**2**	CALOTA	CAP	TAPA
33	13811X		**2**	GRAXEIRA	GREASER	ENGRASADOR
34	048156P1		**2**	ARRUELA	WASHER	ARANDELA
35	13811X		**2**	GRAXEIRA	GREASER	ENGRASADOR
36	043170S1	◀	**1**	BRAÇO	ARM	BRAZO
37	049518P1	◀	**1**	BRAÇO	ARM	BRAZO
38	182501M1	3/4x16x3.1/4	**4**	PARAFUSO	BOLT	PERNO
39	353440X1		**4**	ARRUELA	WASHER	ARANDELA
40	353435X1	3/4x16	**4**	PORCA	NUT	TUERCA
41	29951X		**1**	GRAXEIRA	GREASER	ENGRASADOR
42	361859X1	5/8x18x3.1/2	**2**	PARAFUSO	BOLT	PERNO
43	354068X1		**2**	CUPILHA	COTTER PIN	PASADOR DOUBLE

Eixo Dianteiro
Front Axle
Eje Delantero

60-30

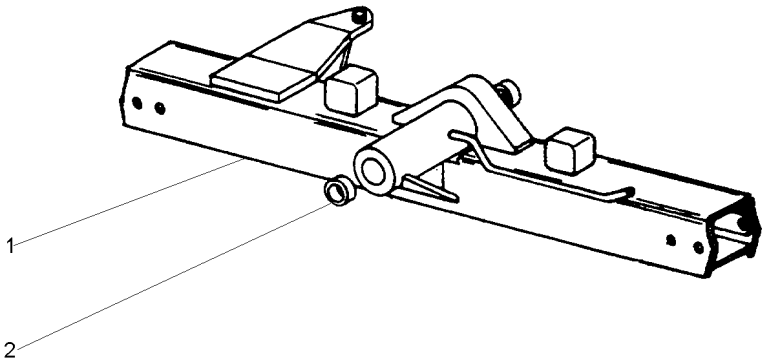

1	043173S1	**1** VIGA	BEAM	VIGA
2	3148268M1	**2** BUCHA	BUSH	CASQUILLO

Barra De Direção
Tie Rods
Barras De Acoplamento

60-35

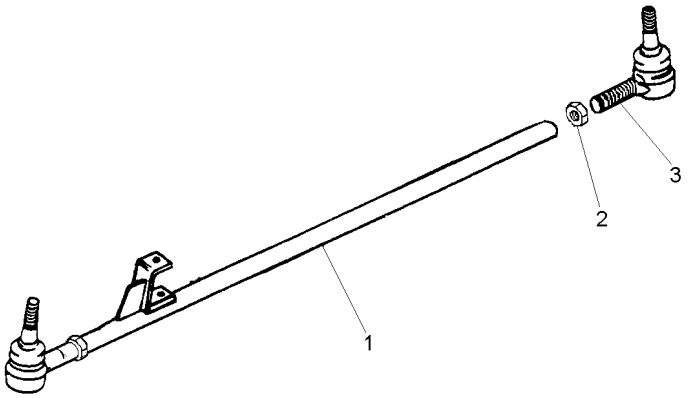

1	043168S1		**1**	BARRA	BAR	BARRA
2	339089X1	M24x1,50	**2**	PORCA	NUT	TUERCA
3	1482009M91		**2**	TERMINAL	TOGGLE	PERNO ENGANCHE

Eixo Dianteiro
Front Axle
Eje Delantero

Super Estreito
Super Strait
Super Estrecho

60-40

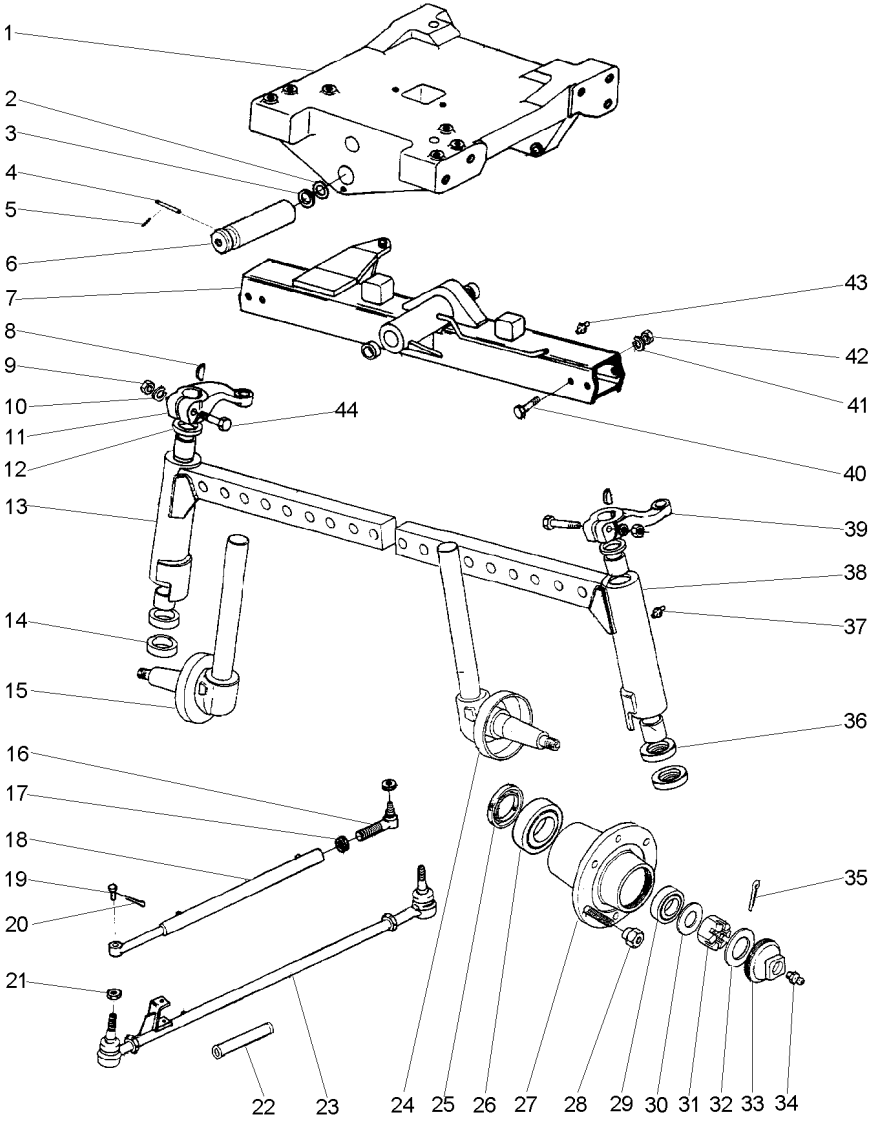

1	037309P2		**1**	SUPORTE	BRACKET	SOPORTE
2	882868M2	⧗ 1,17/1,12MM	**X**	CALÇO	SHIM	CALCE
2	882869M2	⧗ 1,30/1,25MM	**X**	CALÇO	SHIM	CALCE
2	898018M2	⧗ 0,73/0,67MM	**X**	CALÇO	SHIM	CALCE
2	898019M2	⧗ 0,92/0,87MM	**X**	CALÇO	SHIM	CALCE
2	898020M2	⧗ 1,04/0,99MM	**X**	CALÇO	SHIM	CALCE
3	898017M2		**2**	CALÇO	SHIM	CALCE
4	033992P1		**1**	PINO	PIN	PASADOR
5	195414M1		**1**	GRAMPO	CRAMP	PASADOR
6	042735P1		**1**	PINO	PIN	PASADOR
7	045166N1		**1**	VIGA	BEAM	VIGA
8	350355X1		**2**	CHAVETA	KEY	CLAVE
9	353427X1	5/8x18	**2**	PORCA	NUT	TUERCA
10	353433X1		**2**	ARRUELA	WASHER	ARANDELA
11	049517P1	▶	**1**	BRAÇO	ARM	BRAZO
12	180355M2		**2**	VEDADOR	SEAL	RETEN
13	045160S1	▶	**1**	BRAÇO	ARM	BRAZO
14	048155P1		**2**	ARRUELA	WASHER	ARANDELA
15	037463S1	▶	**1**	PONTA EIXO	STEERING SPINDLE	MANGUETA DIRECC
16	045291N1		**1**	TERMINAL	END	EXTREMO
17	339089X1	M24x1,50	**1**	PORCA	NUT	TUERCA
18	045162T1		**1**	CJ. CILINDRO	KIT, CYLINDER	JUEGO DE CILINDR
19	037280P1		**1**	PINO	PIN	PASADOR
20	354072X1		**1**	CUPILHA	COTTER PIN	PASADOR DOUBLE
21	353429X1	5/8x18	**3**	PORCA	NUT	TUERCA
22	045289P1		**2**	PROLONGADOR	LENGTHENER	ESPARRAGO
23	045163N1		**1**	CJ. BARRA	KIT, DRAWBAR	JGO.BARRA TIRO
24	037464S1	◀	**1**	PONTA EIXO	STEERING SPINDLE	MANGUETA DIRECC
25	897242M1		**2**	RETENTOR	SEAL	RETEN
26	1851800M91		**2**	ROLAMENTO	BEARING	COJINETE
27	894831M92		**2**	CUBO	HUB	CUBO
28	195490M1	1/2x20	**12**	PORCA	NUT	TUERCA
29	895322M91		**2**	CJ. ROLAMENTO	BEARING ASSY	RODAMIENTO RAD
30	180010M1		**2**	ARRUELA	WASHER	ARANDELA
31	353928X1	3/4x16	**2**	PORCA	NUT	TUERCA
32	646059M1		**2**	JUNTA	GASKET	EMPAQUETADURA.
33	191142M1		**2**	CALOTA	CAP	TAPA
34	13811X		**2**	GRAXEIRA	GREASER	ENGRASADOR
35	354068X1		**2**	CUPILHA	COTTER PIN	PASADOR DOUBLE
36	048156P1		**2**	ARRUELA	WASHER	ARANDELA
37	13811X		**2**	GRAXEIRA	GREASER	ENGRASADOR
38	045161S1	◀	**1**	BRAÇO	ARM	BRAZO
39	049518P1	◀	**1**	BRAÇO	ARM	BRAZO
40	182501M1	3/4x16x3.1/4	**4**	PARAFUSO	BOLT	PERNO
41	353440X1		**4**	ARRUELA	WASHER	ARANDELA
42	353435X1	3/4x16	**4**	PORCA	NUT	TUERCA
43	29951X		**1**	GRAXEIRA	GREASER	ENGRASADOR
44	361859X1	5/8x18x3.1/2	**2**	PARAFUSO	BOLT	PERNO

Barra De Direção
Tie Rods
Barras De Acoplamento

60-45

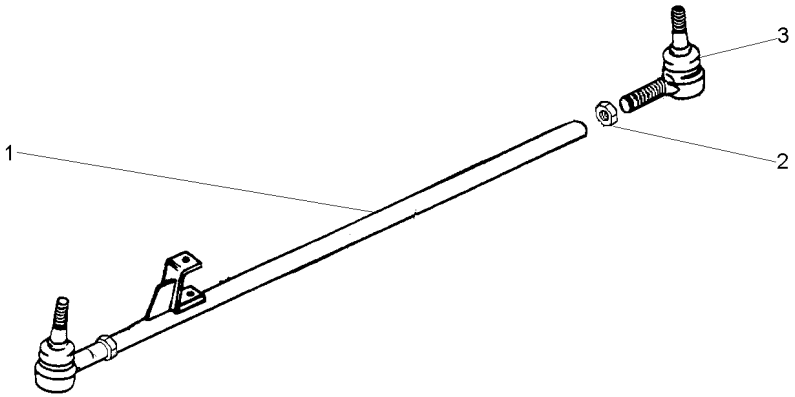

1	045165P1		**1**	BARRA	BAR	BARRA
2	339089X1	M24x1,50	**2**	PORCA	NUT	TUERCA
3	1482009M91		**2**	TERMINAL	TOGGLE	PERNO ENGANCHE

Eixo Dianteiro	2rm
Front Axle	2wd
Eje Delantero	2rm

60-50

Aeroporto
Airport
Aeropuerto

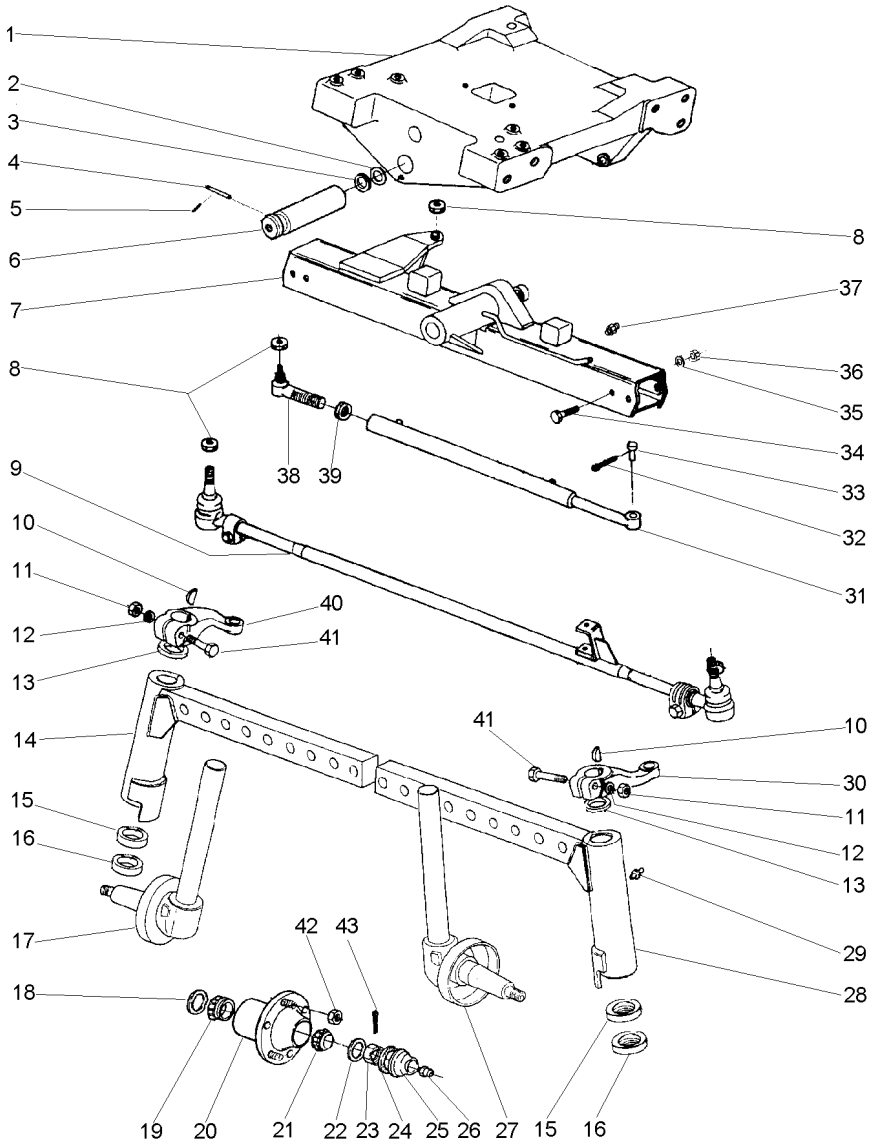

1	037309P2		1	SUPORTE	BRACKET	SOPORTE
2	882868M2	⧗ 1,17/1,12MM	X	CALÇO	SHIM	CALCE
2	882869M2	⧗ 1,30/1,25MM	X	CALÇO	SHIM	CALCE
2	898018M2	⧗ 0,73/0,67MM	X	CALÇO	SHIM	CALCE
2	898019M2	⧗ 0,92/0,87MM	X	CALÇO	SHIM	CALCE
2	898020M2	⧗ 1,04/0,99MM	X	CALÇO	SHIM	CALCE
3	898017M2		2	CALÇO	SHIM	CALCE
4	033992P1		1	PINO	PIN	PASADOR
5	195414M1		1	GRAMPO	CRAMP	PASADOR
6	042735P1		1	PINO	PIN	PASADOR
7	037700N1	👁 60-20 No	1	VIGA	BEAM	VIGA
8	353429X1	5/8x18	3	PORCA	NUT	TUERCA
9	037713T1		1	CJ. BARRA	KIT, DRAWBAR	JGO.BARRA TIRO
10	350355X1		2	CHAVETA	KEY	CLAVE
11	353427X1	5/8x18	2	PORCA	NUT	TUERCA
12	353433X1		2	ARRUELA	WASHER	ARANDELA
13	180355M2		2	VEDADOR	SEAL	RETEN
14	035982S1	▶	1	CJ. BRAÇO	KIT, ARM	JUEGO DE BRAZO
15	048156P1		2	ARRUELA	WASHER	ARANDELA
16	048155P1		2	ARRUELA	WASHER	ARANDELA
17	051894S1	▶	1	PONTA EIXO	STEERING SPINDLE	MANGUETA DIRECC
18	897242M1		2	RETENTOR	SEAL	RETEN
19	1851800M91		2	ROLAMENTO	BEARING	COJINETE
20	894831M92		2	CUBO	HUB	CUBO
21	895322M91		2	CJ. ROLAMENTO	BEARING ASSY	RODAMIENTO RAD
22	180010M1		2	ARRUELA	WASHER	ARANDELA
23	353928X1	3/4x16	2	PORCA	NUT	TUERCA
24	646059M1		2	JUNTA	GASKET	EMPAQUETADURA.
25	191142M1		2	CALOTA	CAP	TAPA
26	13811X		2	GRAXEIRA	GREASER	ENGRASADOR
27	051895S1	◀	1	PONTA EIXO	STEERING SPINDLE	MANGUETA DIRECC
28	035983S1	◀	1	CJ. BRAÇO	KIT, ARM	JUEGO DE BRAZO
29	13811X		2	GRAXEIRA	GREASER	ENGRASADOR
30	044130P1	◀	1	BRAÇO	ARM	BRAZO
31	037465T1		1	CJ. CILINDRO	KIT, CYLINDER	JUEGO DE CILINDR
32	354072X1		1	CUPILHA	COTTER PIN	PASADOR DOUBLE
33	037280P1		1	PINO	PIN	PASADOR
34	182501M1	3/4x16x3.1/4	4	PARAFUSO	BOLT	PERNO
35	353440X1		4	ARRUELA	WASHER	ARANDELA
36	353435X1	3/4x16	4	PORCA	NUT	TUERCA
37	29951X		1	GRAXEIRA	GREASER	ENGRASADOR
38	1482009M91		1	TERMINAL	TOGGLE	PERNO ENGANCHE
39	339089X1	M24x1,50	1	PORCA	NUT	TUERCA
40	044129P1	▶	1	BRAÇO	ARM	BRAZO
41	361859X1	5/8x18x3.1/2	2	PARAFUSO	BOLT	PERNO
42	195490M1	1/2x20	12	PORCA	NUT	TUERCA
43	354068X1		2	CUPILHA	COTTER PIN	PASADOR DOUBLE

Eixo Dianteiro
Front Axle
Eje Delantero

4 Rodas Motrizes
4 Wheels Drive
4 Ruedas Motriz

60-55

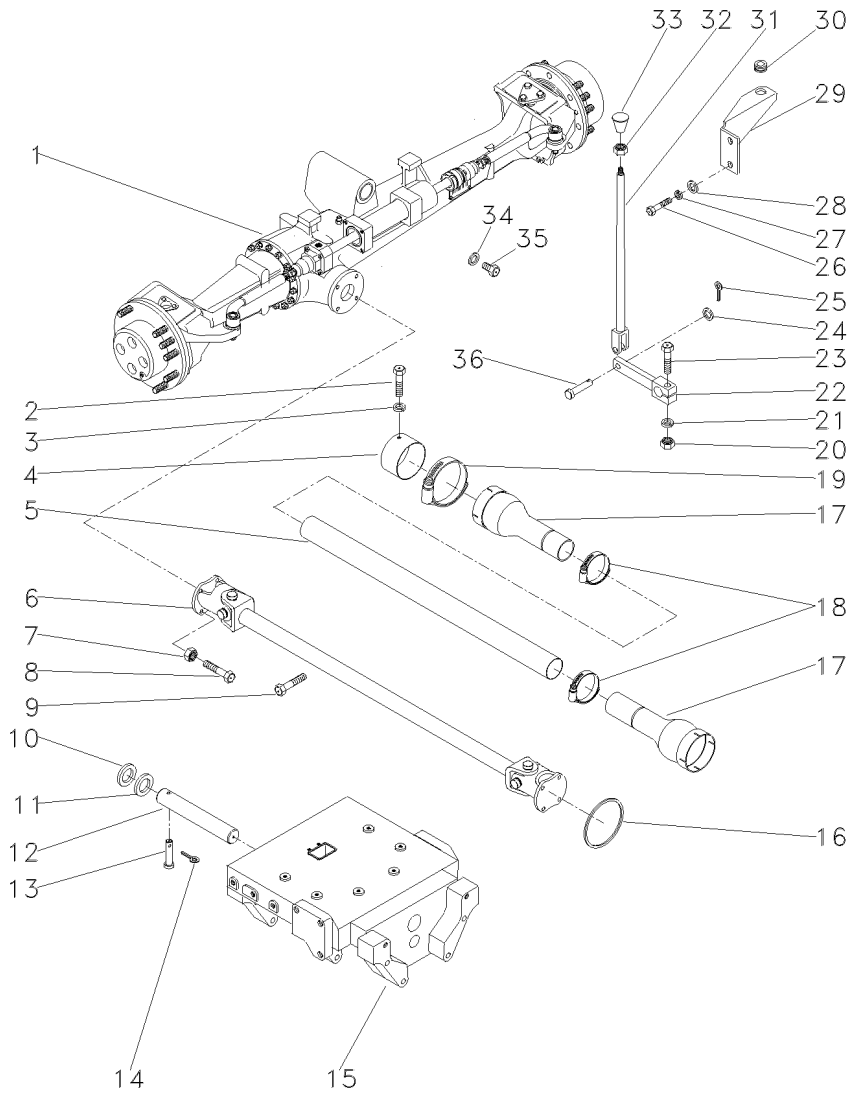

1	037035T1	60-60 No	**1**	CJ. EIXO DIANT.	FRONT AXLE ASSY	CONJ. EJE DELANT
1		60-65 No	**1**	CJ. EIXO DIANT.	FRONT AXLE ASSY	CONJ. EJE DELANT
1		60-70 No	**1**	CJ. EIXO DIANT.	FRONT AXLE ASSY	CONJ. EJE DELANT
1		60-75 No	**1**	CJ. EIXO DIANT.	FRONT AXLE ASSY	CONJ. EJE DELANT
2	339124X1	M8x1,25x16	**2**	PARAFUSO	BOLT	PERNO
3	353446X1		**2**	ARRUELA	WASHER	ARANDELA
4	036903P1		**1**	BLINDAGEM	SHIELD	BLINDAJE
5	036911P1		**1**	TUBO	PIPE	CANO
6	036909T1		**1**	CARDAN	DRIVE SHAFT	EJE DE MANDO
7	353431X1	3/8x24	**8**	PORCA	NUT	TUERCA
8	353540X1	3/8x24x1.1/4	**8**	PARAFUSO	BOLT	PERNO
9	355835X1		**1**	PARAFUSO	BOLT	PERNO
10	898017M2		**2**	CALÇO	SHIM	CALCE
11	882868M2	1.17/1.12MM	**X**	CALÇO	SHIM	CALCE
11	882869M2	1.30/1.25MM	**X**	CALÇO	SHIM	CALCE
11	898018M2	0.73/0.67MM	**X**	CALÇO	SHIM	CALCE
11	898019M2	0.92/0.87MM	**X**	CALÇO	SHIM	CALCE
11	898020M2	1,04/0.99MM	**X**	CALÇO	SHIM	CALCE
12	036856S1	MF250/4	**1**	PINO	PIN	PASADOR
		400156 -				
		-400153				
		-400155				
		-400095				
12	036856S1	[A]	**1**	PINO	PIN	PASADOR
		600118 - MF250/4				
12	042735P1	MF250/4	**1**	PINO	PIN	PASADOR
		400157 -				
		+400153				
		+400155				
		+400095				
12	042735P1	[A]	**1**	PINO	PIN	PASADOR
		600119 - MF250/4				
13	033992P1		**1**	PINO	PIN	PASADOR
14	195414M1		**1**	GRAMPO	CRAMP	PASADOR
15	037309P2		**1**	SUPORTE	BRACKET	SOPORTE
16	1441271X1		**1**	ANEL "O"	O RING	JUNTA TORICA
17	1688236M93		**2**	PROTEÇÃO	GUARD	DEFENSA
18	490804M1		**2**	BRAÇADEIRA	CLAMP	ABRAZADERA
19	338623X1		**2**	BRAÇADEIRA	CLAMP	ABRAZADERA
20	355566X1	3/8x16	**1**	PORCA	NUT	TUERCA
21	353434X1		**1**	ARRUELA	WASHER	ARANDELA
22	036838S1		**1**	ALAVANCA	LEVER	PALANCA
23	354264X1	3/8x16x1.1/4	**1**	PARAFUSO	BOLT	PERNO
24	353756X1		**1**	ARRUELA	WASHER	ARANDELA
25	354059X1		**1**	CUPILHA	COTTER PIN	PASADOR DOUBLE
26	339401X1	M10x1,5x25	**2**	PARAFUSO	BOLT	PERNO
27	339376X1		**2**	ARRUELA	WASHER	ARANDELA
28	390734X1		**2**	ARRUELA	WASHER	ARANDELA
29	036859P1		**1**	SUPORTE	BRACKET	SOPORTE

Eixo Dianteiro
Front Axle
Eje Delantero

4 Rodas Motrizes
4 Wheels Drive
4 Ruedas Motriz

60-55

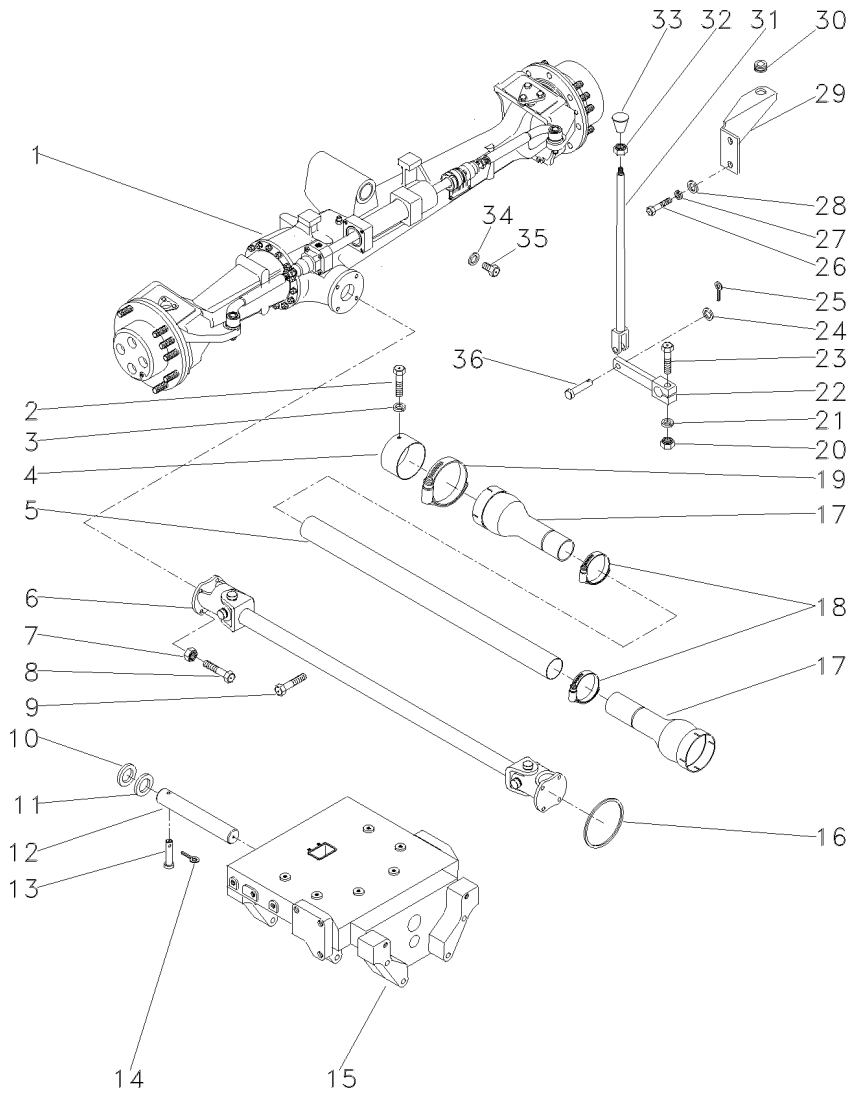

30	366195X1		**1**	PASSA-FIO	GROMMET	PASACABLE
31	184174M91		**1**	TIRANTE	ROD	VARILLA
32	353430X1	3/8x24	**1**	PORCA	NUT	TUERCA
33	3410152M1		**1**	MANÍPULO	KNOB	POMO
34	181142M1		**1**	ARRUELA	WASHER	ARANDELA
35	037045T1		**1**	BUJÃO	PLUG	TAPON
36	832813M1		**1**	PINO	PIN	PASADOR

[A] ESTREITO
STRAIT
ESTRECHO

Eixo Dianteiro
Front Axle
Eje Delantero

Zf-Apl335-Tração Lateral
Zf - Apl335-Side Drive
Zf - Apl335-Traccion Lateral

60-60

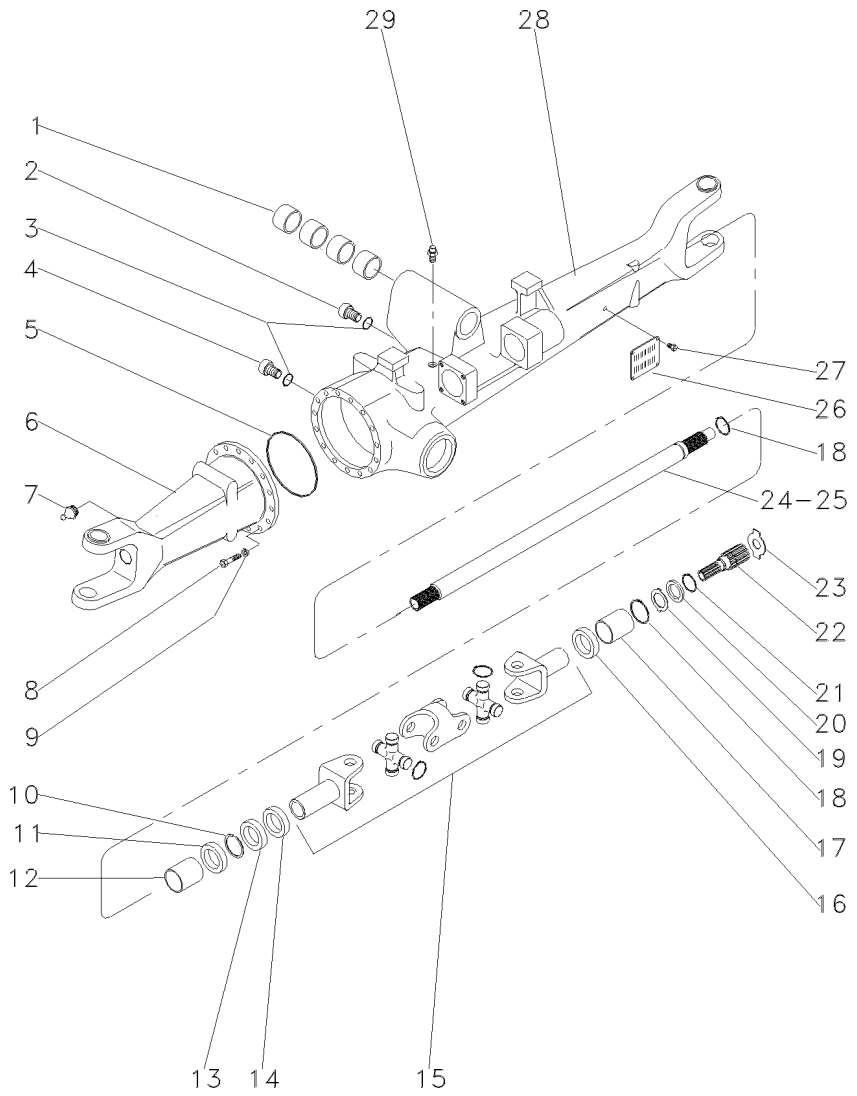

1	050646R1		**4**	BUCHA	BUSH	CASQUILLO
2	056600R1		**1**	BUJÃO	PLUG	TAPON
3	033556R1		**2**	ANEL "O"	O RING	JUNTA TORICA
4	3603226M1		**1**	BUJÃO	PLUG	TAPON
5	033718R1		**1**	ANEL "O"	O RING	JUNTA TORICA
6	040663R1	◀	**1**	CARCAÇA	HOUSING	ALOJAMIENTO
7	033606R1		**2**	ENGRAXADEIRA	SHOES	ZAPATAS
8	033717R1		**16**	PARAFUSO	BOLT	PERNO
9	033716R1		**16**	ARRUELA	WASHER	ARANDELA
10	027544R1		**4**	ANEL TRAVA	CIRCLIP	CIRCULITO
11	027536R1		**4**	RETENTOR	SEAL	RETEN
12	3603228M1		**2**	BUCHA	BUSH	CASQUILLO
13	027539R1		**2**	RETENTOR	OIL SEAL	BUJE RETENACEITE
14	033227R1		**2**	PROTETOR	PROTECTOR	PROTECTOR
15	040658R1		**2**	EIXO	SHAFT	ARBOL
16	040675R1		**1**	RETENTOR	OIL SEAL	BUJE RETENACEITE
17	3603235M1		**2**	BUCHA	BUSH	CASQUILLO
18	033620R1		**2**	ANEL TRAVA	CIRCLIP	CIRCULITO
19	3170348M1		**2**	ARRUELA	WASHER	ARANDELA
20	3176337M1		**2**	ARRUELA	WASHER	ARANDELA
21	033549R1		**2**	ANEL TRAVA	CIRCLIP	CIRCULITO
22	033619R1		**2**	EIXO	SHAFT	ARBOL
23	020843R1	◀◀ 1,7 MM	**1**	CALÇO	SHIM	CALCE
23	033618R1	◀◀ 2,2 MM	**1**	CALÇO	SHIM	CALCE
23	3176343M1	◀◀ 1,5 MM	**1**	CALÇO	SHIM	CALCE
23	3176344M1	◀◀ 2,0 MM	**1**	CALÇO	SHIM	CALCE
23	3603293M1	◀◀ 2,5 MM	**1**	CALÇO	SHIM	CALCE
23	3603294M1	◀◀ 3,0 MM	**1**	CALÇO	SHIM	CALCE
24	040659R1	▶	**1**	EIXO	SHAFT	ARBOL
25	040688R1	◀	**1**	EIXO	SHAFT	ARBOL
26	3588127M1		**1**	PLACA	PLATE	PLATO
27	3588126M1		**4**	REBITE	RIVET	REMACHE
28	040664R1	▶	**1**	CARCAÇA	HOUSING	ALOJAMIENTO
29	033609R1		**1**	RESPIRO	BREATHER	RESPIRADERO

Eixo Dianteiro
Front Axle
Eje Delantero

Zf-Apl335-Tração Lateral
Zf - Apl335-Side Drive
Zf - Apl335-Traccion Lateral

60-65

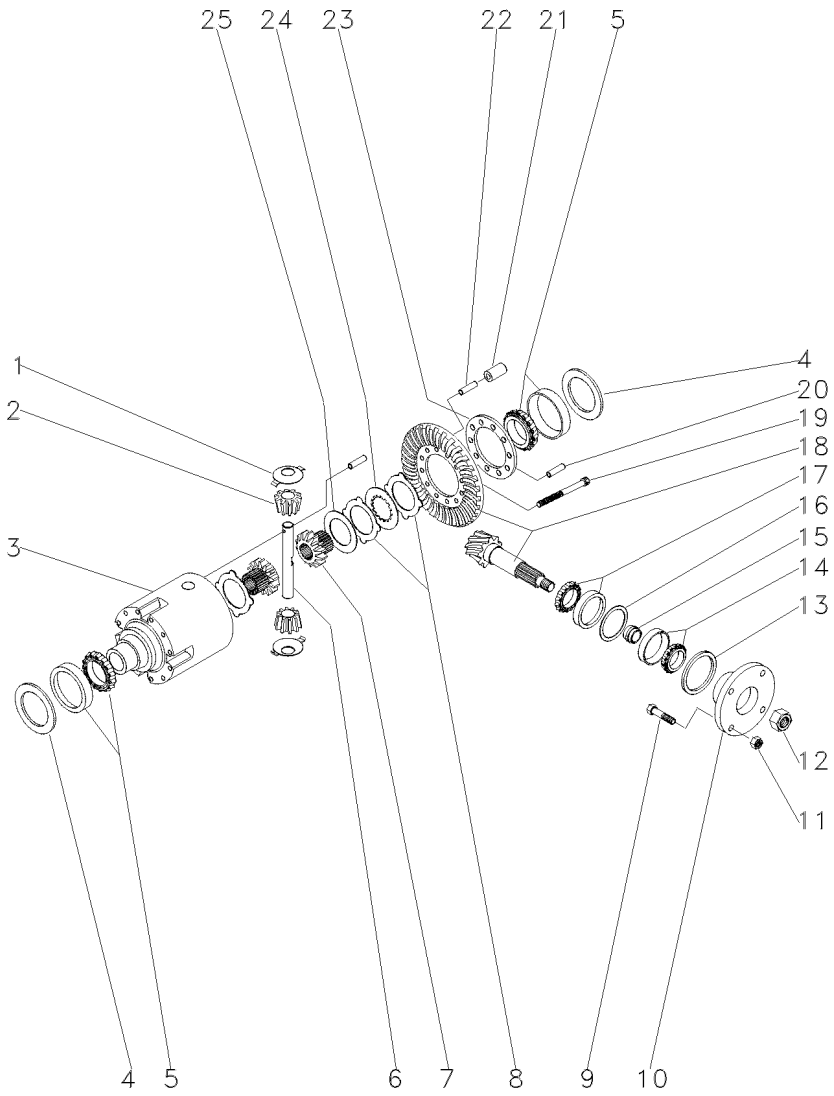

1	033681R1			**2**	ARRUELA	WASHER	ARANDELA
2	040662R1			**2**	ENGRENAGEM	GEAR	ENGRANAJE
3	033691R1			**1**	CJ. DIFERENCIAL	KIT,DIFFERENTIAL	JGO.DIFERENCIAL.
4	033694R1	⧗	0,60 MM	**1**	CALÇO	SHIM	CALCE
4	033695R1	⧗	0,70 MM	**1**	CALÇO	SHIM	CALCE
4	033696R1	⧗	0,80 MM	**1**	CALÇO	SHIM	CALCE
4	033697R1	⧗	0,90 MM	**1**	CALÇO	SHIM	CALCE
4	033698R1	⧗	1,00 MM	**1**	CALÇO	SHIM	CALCE
4	033699R1	⧗	1,10 MM	**1**	CALÇO	SHIM	CALCE
4	033700R1	⧗	1,20 MM	**1**	CALÇO	SHIM	CALCE
4	033701R1	⧗	1,30 MM	**1**	CALÇO	SHIM	CALCE
4	033702R1	⧗	1,40 MM	**1**	CALÇO	SHIM	CALCE
4	033703R1	⧗	1,50 MM	**1**	CALÇO	SHIM	CALCE
4	033704R1	⧗	1,60 MM	**1**	CALÇO	SHIM	CALCE
4	033705R1	⧗	1,80MM	**1**	CALÇO	SHIM	CALCE
4	033706R1	⧗	0,50 MM	**1**	CALÇO	SHIM	CALCE
4	033707R1	⧗	0,75 MM	**1**	CALÇO	SHIM	CALCE
4	033708R1	⧗	0,85 MM	**1**	CALÇO	SHIM	CALCE
4	033709R1	⧗	0,95 MM	**1**	CALÇO	SHIM	CALCE
4	033710R1	⧗	1,05 MM	**1**	CALÇO	SHIM	CALCE
4	033711R1	⧗	1,15 MM	**1**	CALÇO	SHIM	CALCE
4	033712R1	⧗	1,25 MM	**1**	CALÇO	SHIM	CALCE
4	033713R1	⧗	1,35 MM	**1**	CALÇO	SHIM	CALCE
5	033715R1			**2**	ROLAMENTO	BEARING	COJINETE
6	033690R1			**1**	EIXO	SHAFT	ARBOL
7	033688R1			**2**	ENGRENAGEM	GEAR	ENGRANAJE
8	033683R1	⧗	1,2 MM	**1**	DISCO	DISC	DISCO
8	033684R1	⧗	1,1 MM	**1**	DISCO	DISC	DISCO
8	033685R1	⧗	1,3 MM	**1**	DISCO	DISC	DISCO
8	033686R1	⧗	1,4 MM	**1**	DISCO	DISC	DISCO
9	040673R1			**4**	PARAFUSO	BOLT	PERNO
10	040671R1			**1**	FLANGE	FLANGE	PLETINA
11	040674R1			**4**	PORCA	NUT	TUERCA
12	033551R1			**1**	PORCA	NUT	TUERCA
13	040690R1			**1**	RETENTOR	OIL SEAL	BUJE RETENACEITE
14	040691R1			**1**	ROLAMENTO	BEARING	COJINETE
15	033641R1	⧗	11,30 MM	**1**	CALÇO	SHIM	CALCE
15	033642R1	⧗	11,33 MM	**1**	CALÇO	SHIM	CALCE
15	033643R1	⧗	11,36 MM	**1**	CALÇO	SHIM	CALCE
15	033644R1	⧗	11,39 MM	**1**	CALÇO	SHIM	CALCE
15	033645R1	⧗	11,42 MM	**1**	CALÇO	SHIM	CALCE
15	033646R1	⧗	11,45 MM	**1**	CALÇO	SHIM	CALCE
15	033647R1	⧗	11,48 MM	**1**	CALÇO	SHIM	CALCE
15	033648R1	⧗	11,51 MM	**1**	CALÇO	SHIM	CALCE
15	033649R1	⧗	11,54 MM	**1**	CALÇO	SHIM	CALCE
15	033650R1	⧗	11,57 MM	**1**	CALÇO	SHIM	CALCE
15	033651R1	⧗	11,60 MM	**1**	CALÇO	SHIM	CALCE
15	033652R1	⧗	11,63 MM	**1**	CALÇO	SHIM	CALCE
15	033653R1	⧗	11,66 MM	**1**	CALÇO	SHIM	CALCE
15	033654R1	⧗	11,69 MM	**1**	CALÇO	SHIM	CALCE

Eixo Dianteiro
Front Axle
Eje Delantero

Zf-Apl335-Tração Lateral
Zf - Apl335-Side Drive
Zf - Apl335-Traccion Lateral

60-65

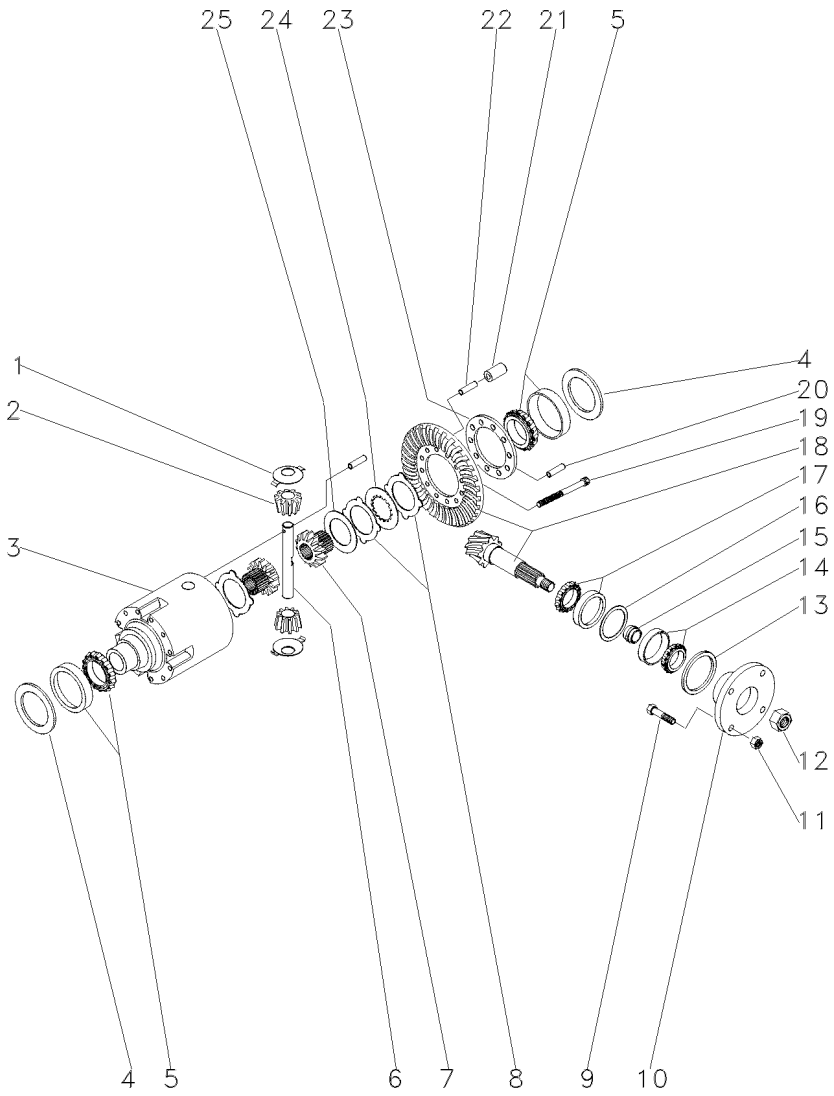

15	033656R1		11,72 MM	1	CALÇO	SHIM	CALCE
15	033657R1		11,75 MM	1	CALÇO	SHIM	CALCE
15	033658R1		11,78 MM	1	CALÇO	SHIM	CALCE
15	033659R1		11,81 MM	1	CALÇO	SHIM	CALCE
15	033660R1		11,87 MM	1	CALÇO	SHIM	CALCE
15	033661R1		11,90 MM	1	CALÇO	SHIM	CALCE
15	033662R1		11,93 MM	1	CALÇO	SHIM	CALCE
15	033663R1		11,96 MM	1	CALÇO	SHIM	CALCE
15	033664R1		11,99 MM	1	CALÇO	SHIM	CALCE
15	033665R1		12,02 MM	1	CALÇO	SHIM	CALCE
15	033666R1		12,05 MM	1	CALÇO	SHIM	CALCE
15	033667R1		12,08 MM	1	CALÇO	SHIM	CALCE
15	033668R1		12,11 MM	1	CALÇO	SHIM	CALCE
15	033669R1		12,14 MM	1	CALÇO	SHIM	CALCE
15	033670R1		12,17 MM	1	CALÇO	SHIM	CALCE
15	033671R1		12,20 MM	1	CALÇO	SHIM	CALCE
15	033672R1		12,23 MM	1	CALÇO	SHIM	CALCE
15	033673R1		12,26 MM	1	CALÇO	SHIM	CALCE
15	033674R1		12,29 MM	1	CALÇO	SHIM	CALCE
15	033675R1		12,32 MM	1	CALÇO	SHIM	CALCE
15	033676R1		12,35 MM	1	CALÇO	SHIM	CALCE
15	033677R1		12,38 MM	1	CALÇO	SHIM	CALCE
16	033625R1		0,50 MM	1	CALÇO	SHIM	CALCE
16	033626R1		0,60 MM	1	CALÇO	SHIM	CALCE
16	033627R1		0,70 MM	1	CALÇO	SHIM	CALCE
16	033628R1		0,80 MM	1	CALÇO	SHIM	CALCE
16	033629R1		0,90 MM	1	CALÇO	SHIM	CALCE
16	033630R1		1,00 MM	1	CALÇO	SHIM	CALCE
16	033631R1		1,10 MM	1	CALÇO	SHIM	CALCE
16	033632R1		1,30 MM	1	CALÇO	SHIM	CALCE
16	033633R1		1,40 MM	1	CALÇO	SHIM	CALCE
16	033634R1		1,50 MM	1	CALÇO	SHIM	CALCE
16	033635R1		0,65 MM	1	CALÇO	SHIM	CALCE
16	033636R1		0,75 MM	1	CALÇO	SHIM	CALCE
16	033637R1		0,85 MM	1	CALÇO	SHIM	CALCE
16	033638R1		0,95 MM	1	CALÇO	SHIM	CALCE
16	033639R1		1,05 MM	1	CALÇO	SHIM	CALCE
16	033640R1		1,15 MM	1	CALÇO	SHIM	CALCE
16	033789R1		1,20 MM	1	CALÇO	SHIM	CALCE
17	033678R1			1	ROLAMENTO	BEARING	COJINETE
18	040661R1		17/32	1	COROA E PINHÃO	KIT, CROWNWHEEL	JUEGO CORONA
19	033682R1			10	PARAFUSO	BOLT	PERNO
20	033782R1			1	PINO	PIN	PASADOR
21	033693R1			5	PINO	PIN	PASADOR
22	033692R1			5	PINO	PIN	PASADOR
23	033783R1			1	FLANGE	FLANGE	PLETINA
24	033687R1			8	DISCO	DISC	DISCO
25	033680R1			2	ARRUELA	WASHER	ARANDELA

Eixo Dianteiro
Front Axle
Eje Delantero

Zf-Apl335-Tração Lateral
Zf - Apl335-Side Drive
Zf - Apl335-Traccion Lateral

60-70

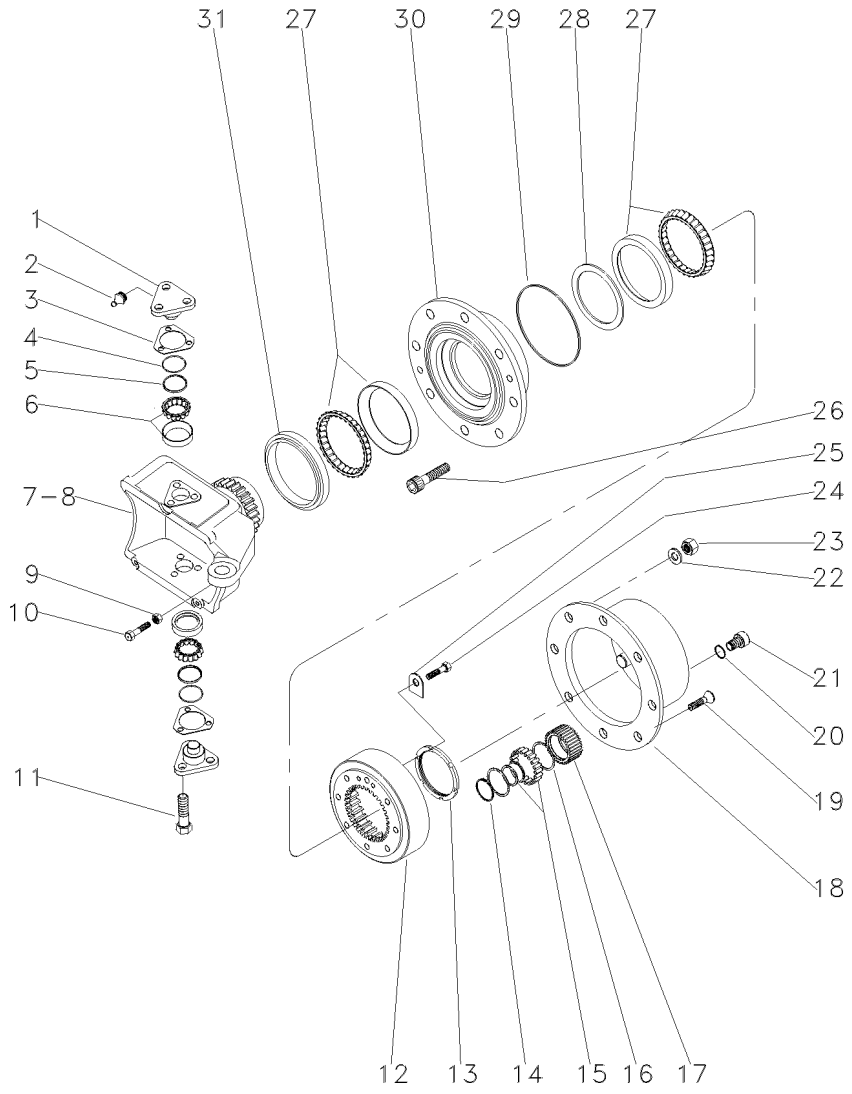

1	033725R1			**4**	PINO	PIN	PASADOR
2	3176390M1			**4**	ENGRAXADEIRA	SHOES	ZAPATAS
3	3176313M1	⧗	0,6 MM	**1**	CALÇO	SHIM	CALCE
3	3176314M1	⧗	1,0 MM	**1**	CALÇO	SHIM	CALCE
3	3176315M1	⧗	1,4 MM	**1**	CALÇO	SHIM	CALCE
3	3176319M1	⧗	0,4 MM	**1**	CALÇO	SHIM	CALCE
3	3176320M1	⧗	0,8 MM	**1**	CALÇO	SHIM	CALCE
3	3588106M1	⧗	0,2 MM	**1**	CALÇO	SHIM	CALCE
3	3588107M1	⧗	0,3 MM	**1**	CALÇO	SHIM	CALCE
4	033721R1			**4**	ANEL "O"	O RING	JUNTA TORICA
5	033722R1			**4**	CAPA	CAP	TAPA
6	040665R1			**4**	ROLAMENTO	BEARING	COJINETE
7	033726R1	▶		**1**	CARCAÇA	HOUSING	ALOJAMIENTO
8	033727R1	◀		**1**	CARCAÇA	HOUSING	ALOJAMIENTO
9	033608R1			**2**	PORCA	NUT	TUERCA
10	040689R1			**2**	PARAFUSO	BOLT	PERNO
11	3588113M1			**12**	PARAFUSO	BOLT	PERNO
12	033616R1			**2**	COROA	ANNULAR GEAR	ENGRANAJE ANULAR
13	033621R1			**2**	PORCA	NUT	TUERCA
14	3587936M1			**6**	ANEL TRAVA	CIRCLIP	CIRCULITO
15	3176341M1			**6**	ROLAMENTO AGULHA	BEARING NEEDLE	COJINETA AGUJAS
16	3176342M1			**12**	ANEL	RING	ARO
17	3176340M1			**6**	PLANETÁRIA	PLANET	PLANETARIO
18	3176339M1			**2**	CUBO	HUB	CUBO
19	3176347M1			**4**	PARAFUSO	BOLT	PERNO
20	3176364M1			**2**	ANEL "O"	O RING	JUNTA TORICA
21	3176345M1			**2**	BUJÃO	PLUG	TAPON
22	3176350M1			**16**	ARRUELA	WASHER	ARANDELA
23	3176351M1			**16**	PORCA	NUT	TUERCA
24	3176333M1			**4**	PARAFUSO	BOLT	PERNO
25	033617R1			**2**	PLACA	PLATE	PLATO
26	3176349M1			**16**	PARAFUSO	BOLT	PERNO
27	033615P1			**4**	ROLAMENTO	BEARING	COJINETE
28	033771R1			**2**	CALÇO	SHIM	CALCE
28	033772R1	⧗	10,025 MM	**2**	CALÇO	SHIM	CALCE
28	033773R1	⧗	10,050 MM	**2**	CALÇO	SHIM	CALCE
28	033774R1	⧗	10,075 MM	**2**	CALÇO	SHIM	CALCE
28	033775R1	⧗	10,100 MM	**2**	CALÇO	SHIM	CALCE
28	033776R1	⧗	10,125 MM	**2**	CALÇO	SHIM	CALCE
28	033777R1	⧗	10,150 MM	**2**	CALÇO	SHIM	CALCE
28	033778R1	⧗	10,175 MM	**2**	CALÇO	SHIM	CALCE
28	033779R1	⧗	10,200 MM	**2**	CALÇO	SHIM	CALCE
28	033780R1	⧗	10,225 MM	**2**	CALÇO	SHIM	CALCE
28	033781R1	⧗	10,250 MM	**2**	CALÇO	SHIM	CALCE
28	040677R1			**2**	CALÇO	SHIM	CALCE
28	040678R1			**2**	CALÇO	SHIM	CALCE
28	040679R1			**2**	CALÇO	SHIM	CALCE
28	040680R1			**2**	CALÇO	SHIM	CALCE
28	040681R1			**2**	CALÇO	SHIM	CALCE
28	040682R1			**2**	CALÇO	SHIM	CALCE

Eixo Dianteiro
Front Axle
Eje Delantero

Zf-Apl335-Tração Lateral
Zf - Apl335-Side Drive
Zf - Apl335-Traccion Lateral

60-70

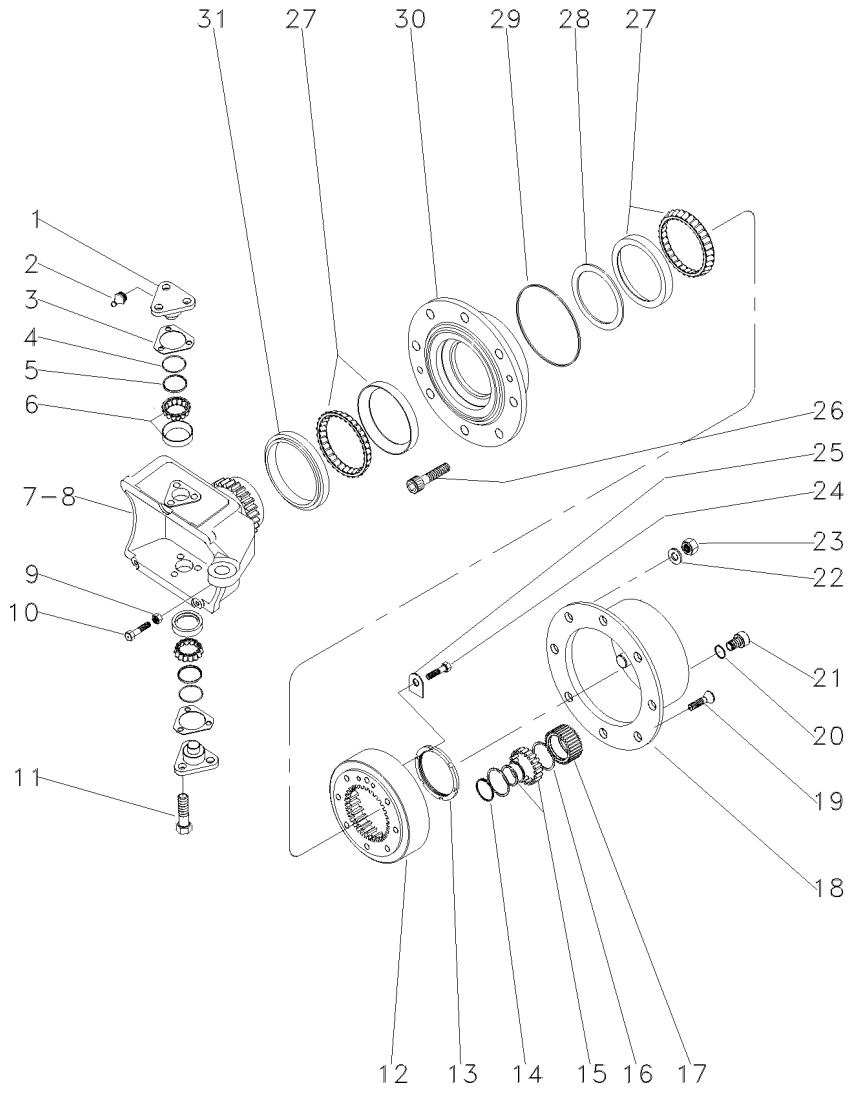

28	040683R1	**2**	CALÇO	SHIM	CALCE
28	040684R1	**2**	CALÇO	SHIM	CALCE
28	040685R1	**2**	CALÇO	SHIM	CALCE
28	040686R1	**2**	CALÇO	SHIM	CALCE
28	040687R1	**2**	CALÇO	SHIM	CALCE
29	3176332M1	**2**	ANEL "O"	O RING	JUNTA TORICA
30	033728R1	**2**	CUBO	HUB	CUBO
31	033614R1	**2**	RETENTOR	OIL SEAL	BUJE RETENACEITE

Eixo Dianteiro
Front Axle
Eje Delantero

Zf-Apl335-Tração Lateral
Zf - Apl335-Side Drive
Zf - Apl335-Traccion Lateral

60-75

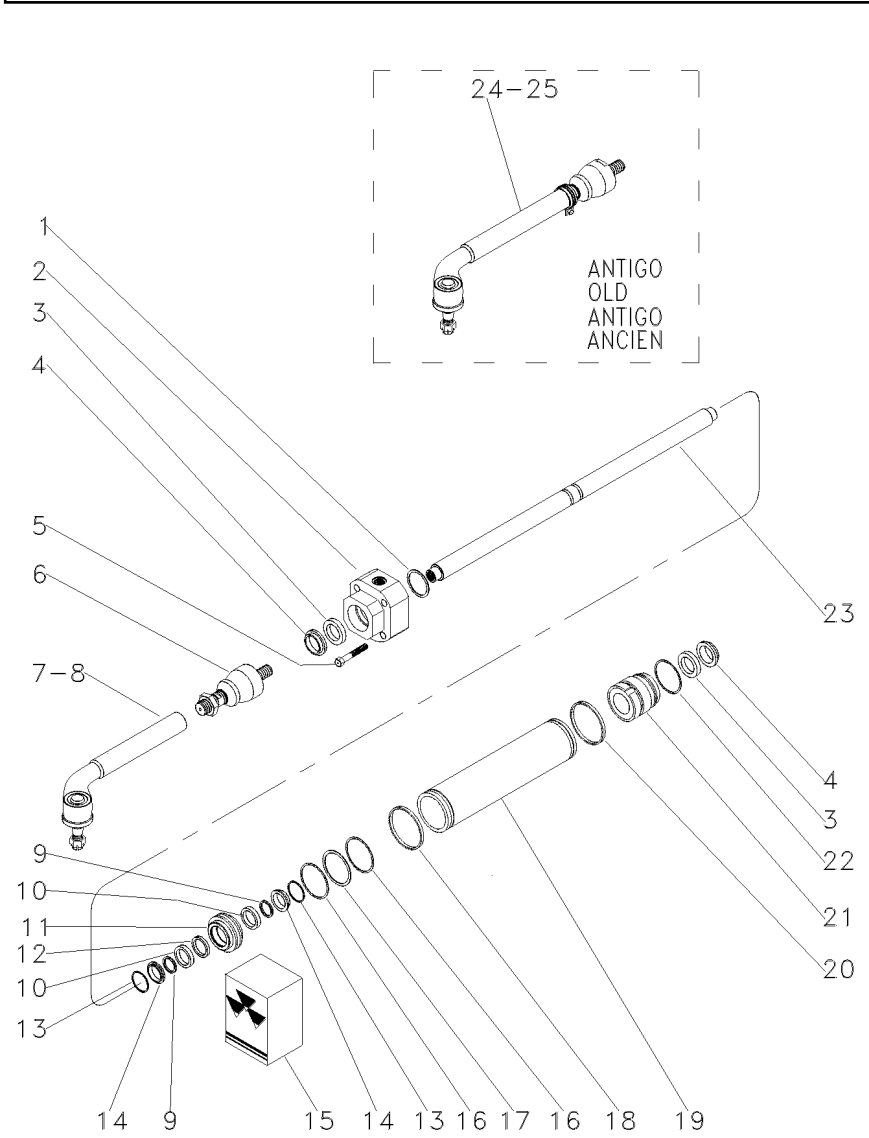

1	033736R1	⧓	1,0 MM	**1**	CALÇO	SHIM	CALCE
1	033737R1	⧓	1,1 MM	**1**	CALÇO	SHIM	CALCE
1	033738R1	⧓	1,2 MM	**1**	CALÇO	SHIM	CALCE
1	033739R1	⧓	1,3 MM	**1**	CALÇO	SHIM	CALCE
1	033740R1	⧓	1,4 MM	**1**	CALÇO	SHIM	CALCE
1	033741R1	⧓	1,5 MM	**1**	CALÇO	SHIM	CALCE
1	033742R1	⧓	1.6 MM	**1**	CALÇO	SHIM	CALCE
1	033743R1	⧓	1,7 MM	**1**	CALÇO	SHIM	CALCE
1	033744R1	⧓	1,8 MM	**1**	CALÇO	SHIM	CALCE
1	033745R1	⧓	0,9 MM	**1**	CALÇO	SHIM	CALCE
2	040666R1	◀		**1**	GUIA	GUIDE	GUIA
3	033730R1	15		**2**	ANEL "O"	O RING	JUNTA TORICA
4	033731R1	15		**2**	ANEL "O"	O RING	JUNTA TORICA
5	033759R1			**4**	PARAFUSO	BOLT	PERNO
6	050655R1			**2**	TERMINAL	BALL JOINT	UNION ROTULA
7	050656R1	▶		**1**	TERMINAL	BALL JOINT	UNION ROTULA
8	050657R1	◀		**1**	TERMINAL	BALL JOINT	UNION ROTULA
9	033756R1	15		**2**	ANEL "O"	O RING	JUNTA TORICA
10	033748R1			**2**	ARRUELA	WASHER	ARANDELA
11	033750R1			**1**	PISTÃO	PISTON	PISTON
12	033757R1	15		**1**	ANEL "O"	O RING	JUNTA TORICA
13	033747R1			**2**	ANEL "O"	O RING	JUNTA TORICA
14	033755R1			**2**	ANEL "O"	O RING	JUNTA TORICA
15	038054R1			**1**	JG. REPARO	KIT, REPAIR	JUEGO REPARACION
16	033749R1	15		**2**	ANEL "O"	O RING	JUNTA TORICA
17	033754R1			**1**	ANEL "O"	O RING	JUNTA TORICA
18	033746R1	15		**1**	ANEL "O"	O RING	JUNTA TORICA
19	033733R1			**1**	CILINDRO	CYLINDER	CILINDRO
20	033746R1	15		**1**	ANEL "O"	O RING	JUNTA TORICA
21	033734R1	▶		**1**	GUIA	GUIDE	GUIA
22	033751R1			**1**	ANEL "O"	O RING	JUNTA TORICA
23	033732R1			**1**	HASTE CILINDRO	CYLINDER ROD	BIELA DE CILINDR
24	040668R1	[A] ▶		**1**	BARRA	BAR	BARRA
25	040669R1	[A] ◀		**1**	BARRA	BAR	BARRA

[A] ANTIGO
OLD
ANTIGUO

Eixo Dianteiro
Front Axle
Eje Delantero

60-80

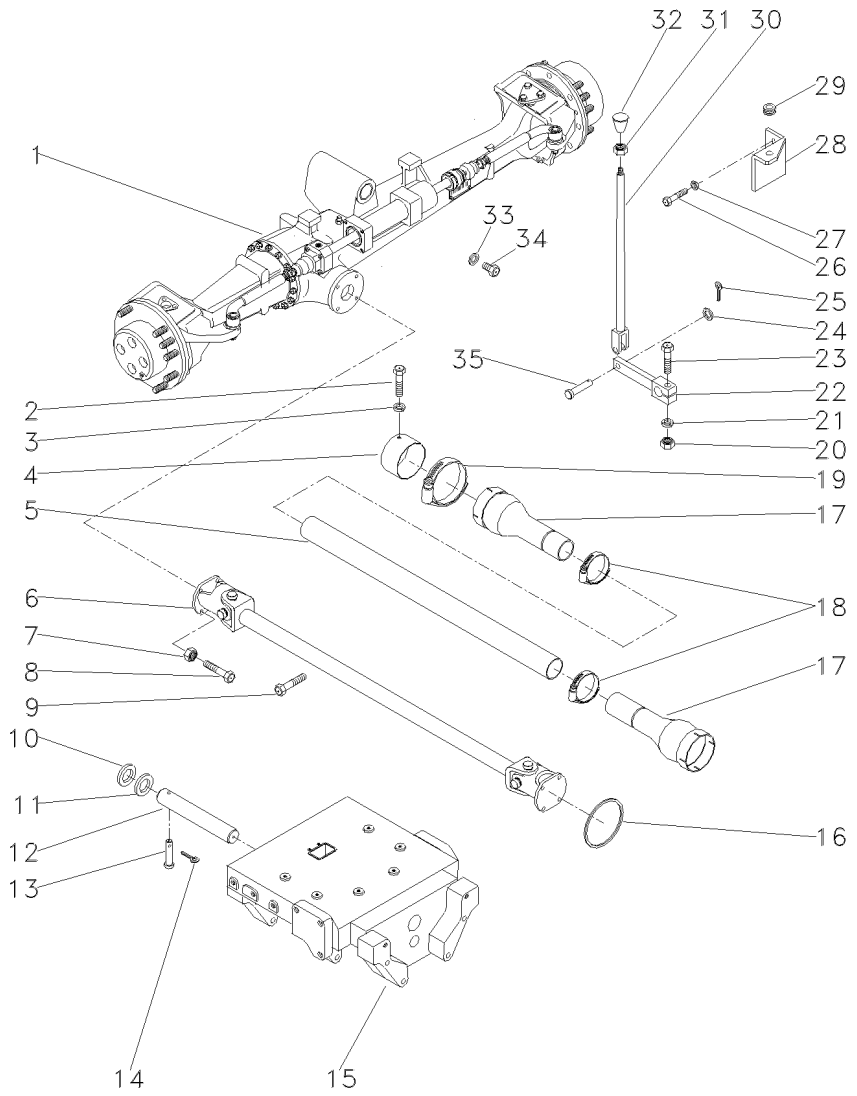

1	036917T1	60-85 No	**1**	CJ. EIXO DIANT.	FRONT AXLE ASSY	CONJ. EJE DELANT
1		60-90 No	**1**	CJ. EIXO DIANT.	FRONT AXLE ASSY	CONJ. EJE DELANT
1		60-95 No	**1**	CJ. EIXO DIANT.	FRONT AXLE ASSY	CONJ. EJE DELANT
1		60-100 No	**1**	CJ. EIXO DIANT.	FRONT AXLE ASSY	CONJ. EJE DELANT
2	339124X1	M8x1,25x16	**2**	PARAFUSO	BOLT	PERNO
3	353446X1		**2**	ARRUELA	WASHER	ARANDELA
4	036903P1		**1**	BLINDAGEM	SHIELD	BLINDAJE
5	036911P1		**1**	TUBO	PIPE	CANO
6	036909T1		**1**	CARDAN	DRIVE SHAFT	EJE DE MANDO
7	353431X1	3/8x24	**8**	PORCA	NUT	TUERCA
8	353540X1	3/8x24x1.1/4	**8**	PARAFUSO	BOLT	PERNO
9	355835X1		**1**	PARAFUSO	BOLT	PERNO
10	898017M2		**2**	CALÇO	SHIM	CALCE
11	882868M2	1.17/1.12MM	**X**	CALÇO	SHIM	CALCE
11	882869M2	1.30/1.25MM	**X**	CALÇO	SHIM	CALCE
11	898018M2	0.73/0.67MM	**X**	CALÇO	SHIM	CALCE
11	898019M2	0.92/0.87MM	**X**	CALÇO	SHIM	CALCE
11	898020M2	1.04/0.99MM	**X**	CALÇO	SHIM	CALCE
12	036856S1	MF250/4	**1**	PINO	PIN	PASADOR
		400156				
		-400153				
		-400155				
		-400095				
12	036856S1	[A]	**1**	PINO	PIN	PASADOR
		600118 - MF250/4				
12	042735P1	MF250/4	**1**	PINO	PIN	PASADOR
		400157				
		+400153				
		+400155				
		+400095				
12	042735P1	[A]	**1**	PINO	PIN	PASADOR
		600119 - MF250/4				
13	033992P1		**1**	PINO	PIN	PASADOR
14	195414M1		**1**	GRAMPO	CRAMP	PASADOR
15	037309P2		**1**	SUPORTE	BRACKET	SOPORTE
16	1441271X1		**1**	ANEL "O"	O RING	JUNTA TORICA
17	1688236M93		**2**	PROTEÇÃO	GUARD	DEFENSA
18	490804M1		**2**	BRAÇADEIRA	CLAMP	ABRAZADERA
19	338623X1		**2**	BRAÇADEIRA	CLAMP	ABRAZADERA
20	355566X1	3/8x16	**1**	PORCA	NUT	TUERCA
21	353434X1		**1**	ARRUELA	WASHER	ARANDELA
22	036838S1		**1**	ALAVANCA	LEVER	PALANCA
23	354264X1	3/8x16x1.1/4	**1**	PARAFUSO	BOLT	PERNO
24	353756X1		**1**	ARRUELA	WASHER	ARANDELA
25	354059X1		**1**	CUPILHA	COTTER PIN	PASADOR DOUBLE
26	353677X1	5/16x18x3/4	**2**	PARAFUSO	BOLT	PERNO
27	353446X1		**2**	ARRUELA	WASHER	ARANDELA
28	037041P1		**1**	SUPORTE	BRACKET	SOPORTE
29	366195X1		**1**	PASSA-FIO	GROMMET	PASACABLE

Eixo Dianteiro
Front Axle
Eje Delantero

60-80

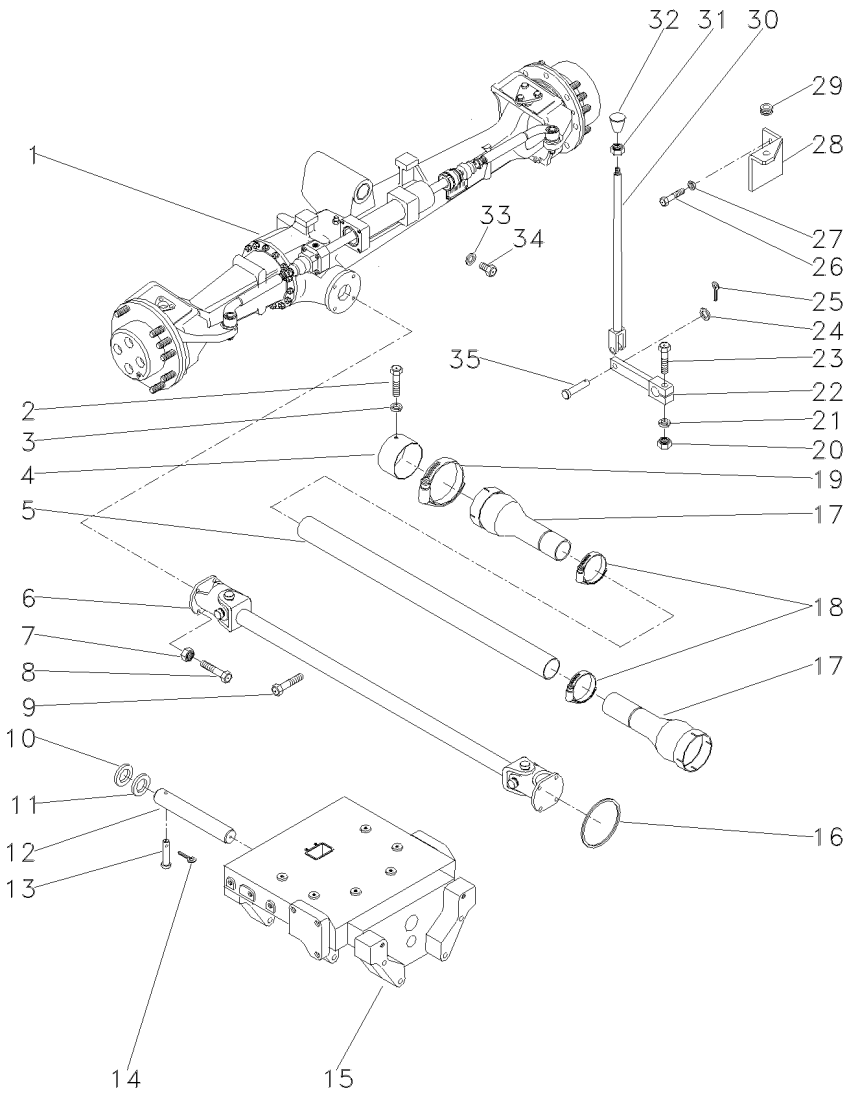

30	184174M91		**1**	TIRANTE	ROD	VARILLA
31	353430X1	3/8x24	**1**	PORCA	NUT	TUERCA
32	3410152M1		**1**	MANÍPULO	KNOB	POMO
33	181142M1		**1**	ARRUELA	WASHER	ARANDELA
34	037045T1		**1**	BUJÃO	PLUG	TAPON
35	832813M1		**1**	PINO	PIN	PASADOR

[A] ESTREITO
STRAIT
ESTRECHO

Eixo Dianteiro
Front Axle
Eje Delantero

Zf-Apl335-Tração Lateral
Zf - Apl335-Side Drive
Zf - Apl335-Traccion Lateral

60-85

Estreito
Strait
Estrecho

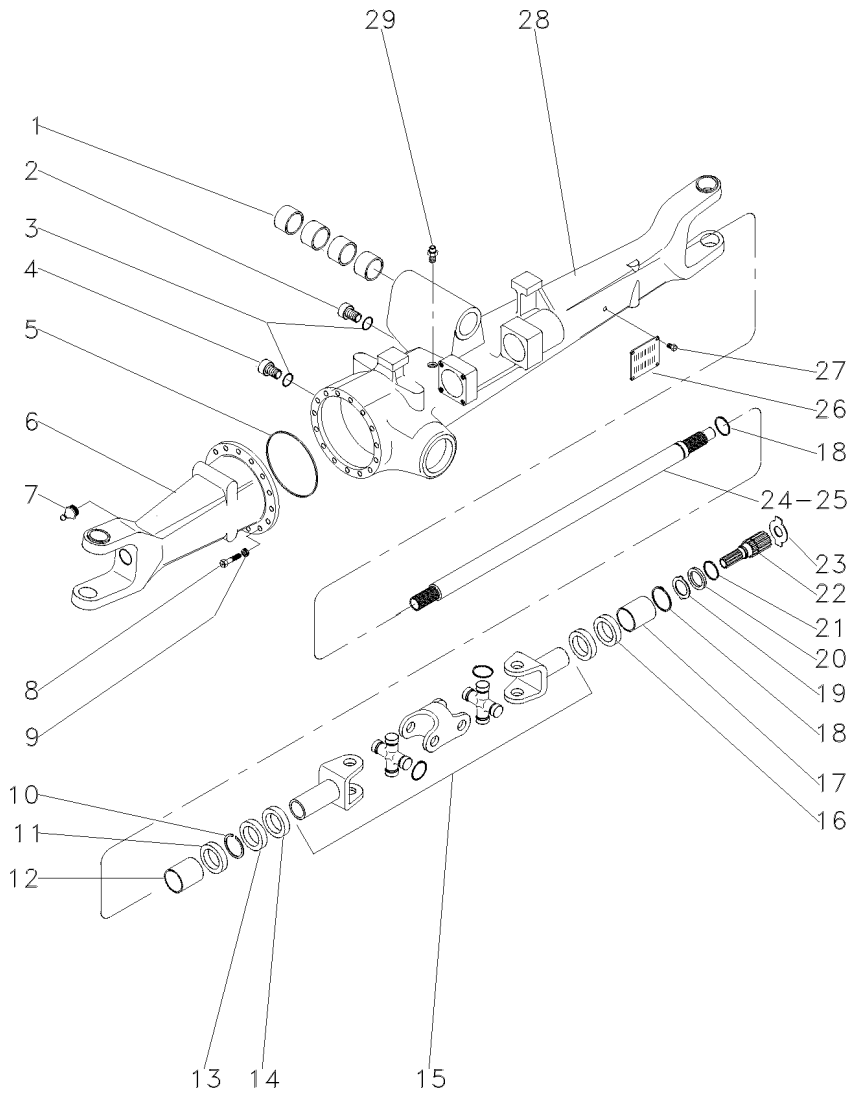

1	050646R1		**4**	BUCHA	BUSH	CASQUILLO
2	056600R1		**1**	BUJÃO	PLUG	TAPON
3	033556R1		**2**	ANEL "O"	O RING	JUNTA TORICA
4	3603226M1		**1**	BUJÃO	PLUG	TAPON
5	033718R1		**1**	ANEL "O"	O RING	JUNTA TORICA
6	041097R1	◀	**1**	CARCAÇA	HOUSING	ALOJAMIENTO
7	033606R1		**2**	ENGRAXADEIRA	SHOES	ZAPATAS
8	033717R1		**16**	PARAFUSO	BOLT	PERNO
9	033716R1		**16**	ARRUELA	WASHER	ARANDELA
10	027544R1		**4**	ANEL TRAVA	CIRCLIP	CIRCULITO
11	027536R1		**4**	RETENTOR	SEAL	RETEN
12	3603228M1		**2**	BUCHA	BUSH	CASQUILLO
13	027539R1		**2**	RETENTOR	OIL SEAL	BUJE RETENACEITE
14	033227R1		**2**	PROTETOR	PROTECTOR	PROTECTOR
15	040658R1		**2**	EIXO	SHAFT	ARBOL
16	040675R1		**1**	RETENTOR	OIL SEAL	BUJE RETENACEITE
17	3603235M1		**2**	BUCHA	BUSH	CASQUILLO
18	033620R1		**2**	ANEL TRAVA	CIRCLIP	CIRCULITO
19	3170348M1		**2**	ARRUELA	WASHER	ARANDELA
20	3176337M1		**2**	ARRUELA	WASHER	ARANDELA
21	033549R1		**2**	ANEL TRAVA	CIRCLIP	CIRCULITO
22	033619R1		**2**	EIXO	SHAFT	ARBOL
23	033618R1	◀◀ 1,5 MM	**1**	CALÇO	SHIM	CALCE
23	3176343M1	◀◀ 1,5 MM	**1**	CALÇO	SHIM	CALCE
23	3176344M1	◀◀ 2,0 MM	**1**	CALÇO	SHIM	CALCE
23	3603293M1	◀◀ 2,5 MM	**1**	CALÇO	SHIM	CALCE
23	3603294M1	◀◀ 3,0 MM	**1**	CALÇO	SHIM	CALCE
23	3603295M1	◀◀ 1,7 MM	**1**	CALÇO	SHIM	CALCE
23	3603296M1	◀◀ 2,2 MM	**1**	CALÇO	SHIM	CALCE
24	042982R1	▶	**1**	EIXO	SHAFT	ARBOL
25	041096R1	◀	**1**	EIXO	SHAFT	ARBOL
26	3588127M1		**1**	PLACA	PLATE	PLATO
27	3588126M1		**4**	REBITE	RIVET	REMACHE
28	041085R1	▶	**1**	CARCAÇA	HOUSING	ALOJAMIENTO
29	033609R1		**1**	RESPIRO	BREATHER	RESPIRADERO

Eixo Dianteiro Front Axle Eje Delantero	Zf-Apl335-Tração Lateral Zf - Apl335-Side Drive Zf - Apl335-Traccion Lateral	60-90	Estreito Strait Estrecho

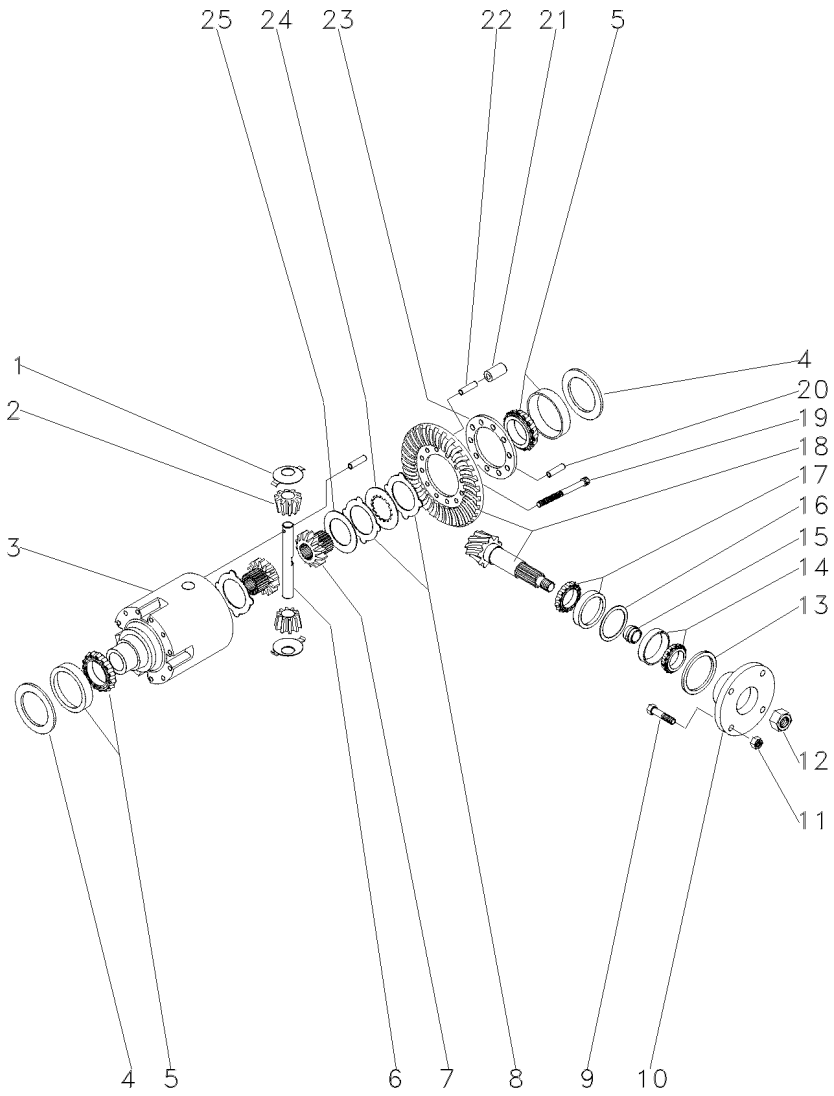

1	033681R1			**2**	ARRUELA	WASHER	ARANDELA
2	040662R1			**2**	ENGRENAGEM	GEAR	ENGRANAJE
3	033691R1			**1**	CJ. DIFERENCIAL	KIT,DIFFERENTIAL	JGO.DIFERENCIAL.
4	033694R1	⧗	0,60 MM	**1**	CALÇO	SHIM	CALCE
4	033695R1	⧗	0,70 MM	**1**	CALÇO	SHIM	CALCE
4	033696R1	⧗	0,80 MM	**1**	CALÇO	SHIM	CALCE
4	033697R1	⧗	0,90 MM	**1**	CALÇO	SHIM	CALCE
4	033698R1	⧗	1,00 MM	**1**	CALÇO	SHIM	CALCE
4	033699R1	⧗	1,10 MM	**1**	CALÇO	SHIM	CALCE
4	033700R1	⧗	1,20 MM	**1**	CALÇO	SHIM	CALCE
4	033701R1	⧗	1,30 MM	**1**	CALÇO	SHIM	CALCE
4	033702R1	⧗	1,40 MM	**1**	CALÇO	SHIM	CALCE
4	033703R1	⧗	1,50 MM	**1**	CALÇO	SHIM	CALCE
4	033704R1	⧗	1,60 MM	**2**	CALÇO	SHIM	CALCE
4	033705R1	⧗	1,80 MM	**2**	CALÇO	SHIM	CALCE
4	033706R1	⧗	0,50 MM	**2**	CALÇO	SHIM	CALCE
4	033707R1	⧗	0,75 MM	**2**	CALÇO	SHIM	CALCE
4	033708R1	⧗	0,85 MM	**2**	CALÇO	SHIM	CALCE
4	033709R1	⧗	0,95 MM	**2**	CALÇO	SHIM	CALCE
4	033710R1	⧗	1,05 MM	**2**	CALÇO	SHIM	CALCE
4	033711R1	⧗	1,15 MM	**2**	CALÇO	SHIM	CALCE
4	033712R1	⧗	1,25 MM	**2**	CALÇO	SHIM	CALCE
4	033713R1	⧗	1,35 MM	**2**	CALÇO	SHIM	CALCE
5	033715R1			**2**	ROLAMENTO	BEARING	COJINETE
6	033690R1			**1**	EIXO	SHAFT	ARBOL
7	033688R1			**2**	ENGRENAGEM	GEAR	ENGRANAJE
8	033683R1	⧗	1,2 MM	**1**	DISCO	DISC	DISCO
8	033684R1	⧗	1,1 MM	**1**	DISCO	DISC	DISCO
8	033685R1	⧗	1,3 MM	**1**	DISCO	DISC	DISCO
8	033686R1	⧗	1,4 MM	**1**	DISCO	DISC	DISCO
9	040673R1			**4**	PARAFUSO	BOLT	PERNO
10	040671R1			**1**	FLANGE	FLANGE	PLETINA
11	040674R1			**4**	PORCA	NUT	TUERCA
12	033551R1			**1**	PORCA	NUT	TUERCA
13	040690R1			**1**	RETENTOR	OIL SEAL	BUJE RETENACEITE
14	040691R1			**1**	ROLAMENTO	BEARING	COJINETE
15	033641R1	⧗	11,30 MM	**1**	CALÇO	SHIM	CALCE
15	033642R1	⧗	11,33 MM	**1**	CALÇO	SHIM	CALCE
15	033643R1	⧗	11,36 MM	**1**	CALÇO	SHIM	CALCE
15	033644R1	⧗	11,39 MM	**1**	CALÇO	SHIM	CALCE
15	033645R1	⧗	11,42 MM	**1**	CALÇO	SHIM	CALCE
15	033646R1	⧗	11,45 MM	**1**	CALÇO	SHIM	CALCE
15	033647R1	⧗	11,48 MM	**1**	CALÇO	SHIM	CALCE
15	033648R1	⧗	11,51 MM	**1**	CALÇO	SHIM	CALCE
15	033649R1	⧗	11,54 MM	**1**	CALÇO	SHIM	CALCE
15	033650R1	⧗	11,57 MM	**1**	CALÇO	SHIM	CALCE
15	033651R1	⧗	11,60 MM	**1**	CALÇO	SHIM	CALCE
15	033652R1	⧗	11,63 MM	**1**	CALÇO	SHIM	CALCE
15	033653R1	⧗	11,66 MM	**1**	CALÇO	SHIM	CALCE
15	033654R1	⧗	11,69 MM	**1**	CALÇO	SHIM	CALCE

Eixo Dianteiro Front Axle Eje Delantero	Zf-Apl335-Tração Lateral Zf - Apl335-Side Drive Zf - Apl335-Traccion Lateral	60-90	Estreito Strait Estrecho

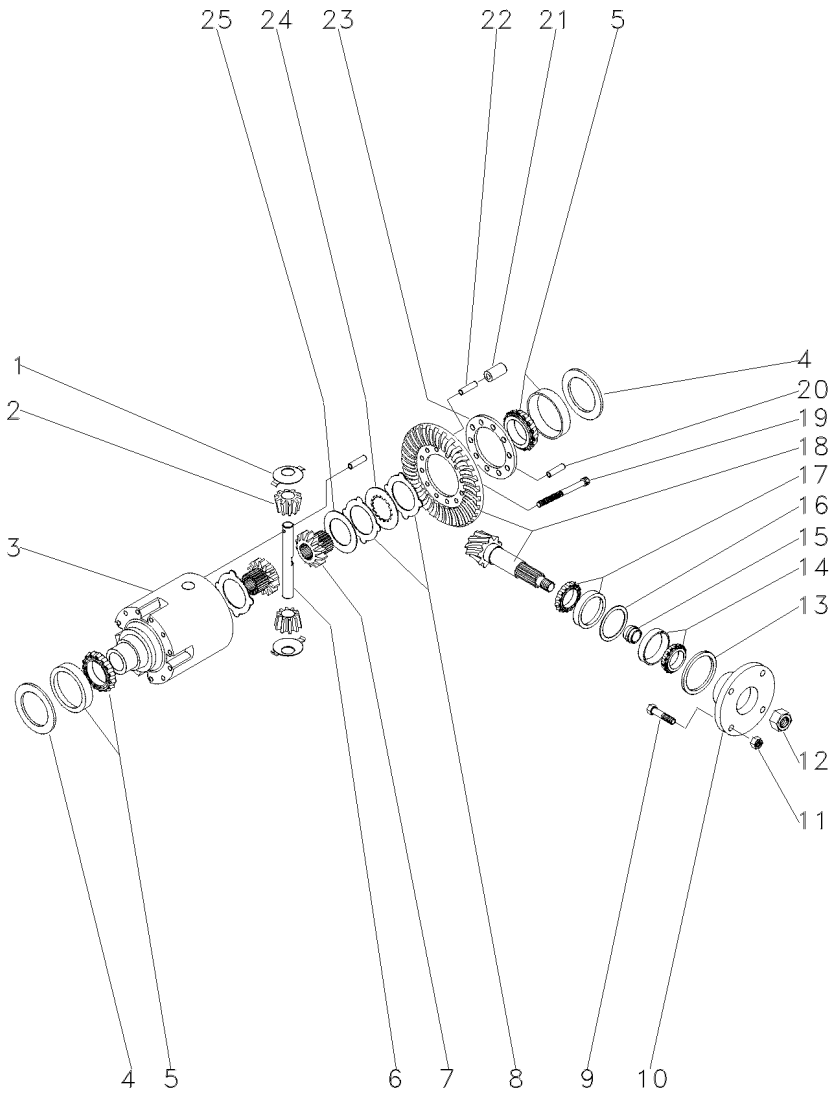

15	033656R1		11,72 MM	1	CALÇO	SHIM	CALCE
15	033657R1		11,75 MM	1	CALÇO	SHIM	CALCE
15	033658R1		11,78 MM	1	CALÇO	SHIM	CALCE
15	033659R1		11,81 MM	1	CALÇO	SHIM	CALCE
15	033660R1		11,87 MM	1	CALÇO	SHIM	CALCE
15	033661R1		11,90 MM	1	CALÇO	SHIM	CALCE
15	033662R1		11,93 MM	1	CALÇO	SHIM	CALCE
15	033663R1		11,96 MM	1	CALÇO	SHIM	CALCE
15	033664R1		11,99 MM	1	CALÇO	SHIM	CALCE
15	033665R1		12,02 MM	1	CALÇO	SHIM	CALCE
15	033666R1		12,05 MM	1	CALÇO	SHIM	CALCE
15	033667R1		12,08 MM	1	CALÇO	SHIM	CALCE
15	033668R1		12,11 MM	1	CALÇO	SHIM	CALCE
15	033669R1		12,14 MM	1	CALÇO	SHIM	CALCE
15	033670R1		12,17 MM	1	CALÇO	SHIM	CALCE
15	033671R1		12,20 MM	1	CALÇO	SHIM	CALCE
15	033672R1		12,23 MM	1	CALÇO	SHIM	CALCE
15	033673R1		12,26 MM	1	CALÇO	SHIM	CALCE
15	033674R1		12,29 MM	1	CALÇO	SHIM	CALCE
15	033675R1		12,32 MM	1	CALÇO	SHIM	CALCE
15	033676R1		12,35 MM	1	CALÇO	SHIM	CALCE
15	033677R1		12,38 MM	1	CALÇO	SHIM	CALCE
16	033625R1		0,50 MM	1	CALÇO	SHIM	CALCE
16	033626R1		0,60 MM	1	CALÇO	SHIM	CALCE
16	033627R1		0,70 MM	1	CALÇO	SHIM	CALCE
16	033628R1		0,80 MM	1	CALÇO	SHIM	CALCE
16	033629R1		0,90 MM	1	CALÇO	SHIM	CALCE
16	033630R1		1,00 MM	1	CALÇO	SHIM	CALCE
16	033631R1		1,10 MM	1	CALÇO	SHIM	CALCE
16	033632R1		1,30 MM	1	CALÇO	SHIM	CALCE
16	033633R1		1,40 MM	1	CALÇO	SHIM	CALCE
16	033634R1		1,50 MM	1	CALÇO	SHIM	CALCE
16	033635R1		0,65 MM	1	CALÇO	SHIM	CALCE
16	033636R1		0,75 MM	1	CALÇO	SHIM	CALCE
16	033637R1		0,85 MM	1	CALÇO	SHIM	CALCE
16	033638R1		0,95 MM	1	CALÇO	SHIM	CALCE
16	033639R1		1,05 MM	1	CALÇO	SHIM	CALCE
16	033640R1		1,15 MM	1	CALÇO	SHIM	CALCE
16	033789R1		1,20 MM	1	CALÇO	SHIM	CALCE
17	033678R1			1	ROLAMENTO	BEARING	COJINETE
18	040661R1		17/32	1	COROA E PINHÃO	KIT, CROWNWHEEL	JUEGO CORONA
19	033682R1			10	PARAFUSO	BOLT	PERNO
20	033782R1			1	PINO	PIN	PASADOR
21	033693R1			5	PINO	PIN	PASADOR
22	033692R1			5	PINO	PIN	PASADOR
23	033783R1			1	FLANGE	FLANGE	PLETINA
24	033687R1			8	DISCO	DISC	DISCO
25	033680R1			2	ARRUELA	WASHER	ARANDELA

Eixo Dianteiro
Front Axle
Eje Delantero

Zf-Apl335-Tração Lateral
Zf - Apl335-Side Drive
Zf - Apl335-Traccion Lateral

60-95

Estreito
Strait
Estrecho

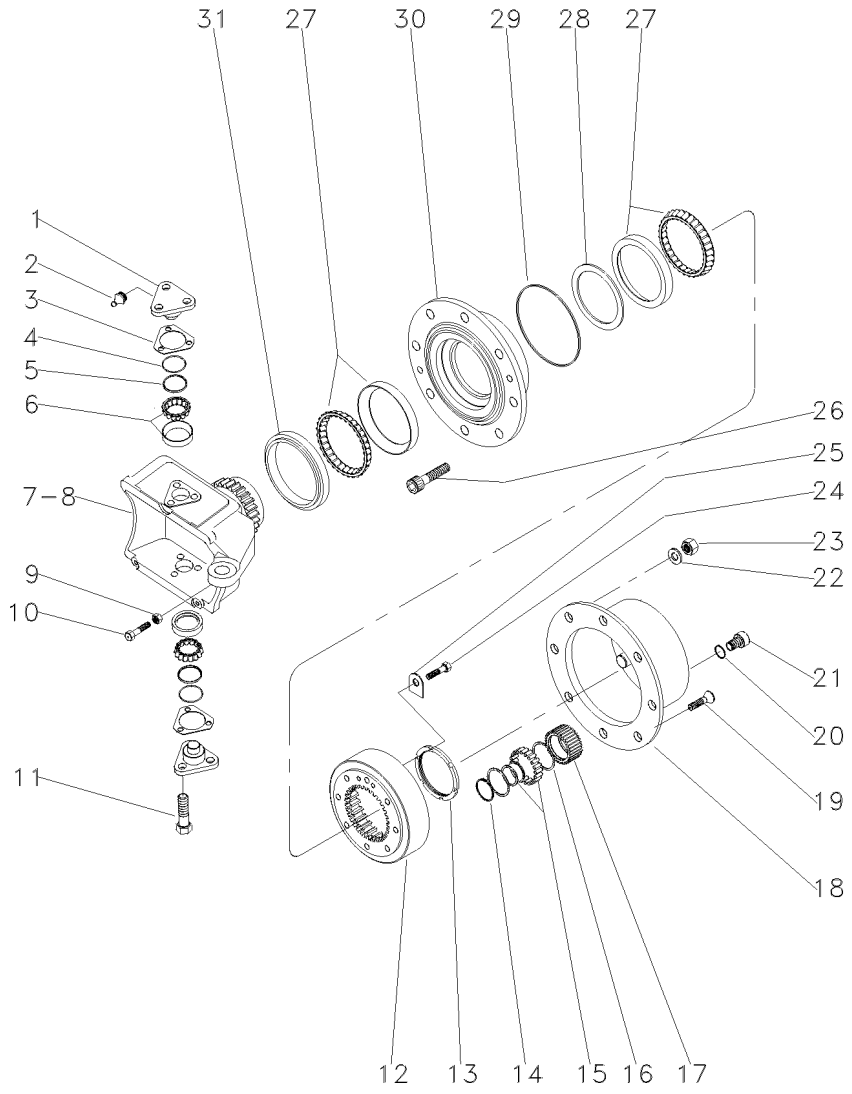

1	033725R1			4	PINO	PIN	PASADOR
2	3176390M1			4	ENGRAXADEIRA	SHOES	ZAPATAS
3	3176313M1	⧗	0,6 MM	1	CALÇO	SHIM	CALCE
3	3176314M1	⧗	1,0 MM	1	CALÇO	SHIM	CALCE
3	3176315M1	⧗	1,4 MM	1	CALÇO	SHIM	CALCE
3	3176319M1	⧗	0,4 MM	1	CALÇO	SHIM	CALCE
3	3176320M1	⧗	0,8 MM	1	CALÇO	SHIM	CALCE
3	3588106M1	⧗	0,2 MM	1	CALÇO	SHIM	CALCE
3	3588107M1	⧗	0,3 MM	1	CALÇO	SHIM	CALCE
4	033721R1			4	ANEL "O"	O RING	JUNTA TORICA
5	033722R1			4	CAPA	CAP	TAPA
6	040665R1			4	ROLAMENTO	BEARING	COJINETE
7	033726R1	▶		1	CARCAÇA	HOUSING	ALOJAMIENTO
8	033727R1	◀		1	CARCAÇA	HOUSING	ALOJAMIENTO
9	033608R1			2	PORCA	NUT	TUERCA
10	040689R1			2	PARAFUSO	BOLT	PERNO
11	3588113M1			12	PARAFUSO	BOLT	PERNO
12	033616R1			2	COROA	ANNULAR GEAR	ENGRANAJE ANULAR
13	033621R1			2	PORCA	NUT	TUERCA
14	3587936M1			6	ANEL TRAVA	CIRCLIP	CIRCULITO
15	3176341M1			6	ROLAMENTO AGULHA	BEARING NEEDLE	COJINETA AGUJAS
16	3587938M1			12	ANEL TRAVA	CIRCLIP	CIRCULITO
17	3587932M91			6	ENGRENAGEM	GEAR	ENGRANAJE
18	3176339M1			2	CUBO	HUB	CUBO
19	3176347M1			4	PARAFUSO	BOLT	PERNO
20	3176364M1			2	ANEL "O"	O RING	JUNTA TORICA
21	3176345M1			2	BUJÃO	PLUG	TAPON
22	3176350M1			16	ARRUELA	WASHER	ARANDELA
23	3176351M1			16	PORCA	NUT	TUERCA
24	3176333M1			4	PARAFUSO	BOLT	PERNO
25	033617R1			2	PLACA	PLATE	PLATO
26	3176349M1			16	PARAFUSO	BOLT	PERNO
27	033615P1			4	ROLAMENTO	BEARING	COJINETE
28	033771R1	⧗	10,000 MM	1	CALÇO	SHIM	CALCE
28	033772R1	⧗	10,025 MM	1	CALÇO	SHIM	CALCE
28	033773R1	⧗	10,050 MM	1	CALÇO	SHIM	CALCE
28	033774R1	⧗	10,075 MM	1	CALÇO	SHIM	CALCE
28	033775R1	⧗	10,100 MM	1	CALÇO	SHIM	CALCE
28	033776R1	⧗	10,125 MM	1	CALÇO	SHIM	CALCE
28	033777R1	⧗	10,150 MM	1	CALÇO	SHIM	CALCE
28	033778R1	⧗	10,175 MM	1	CALÇO	SHIM	CALCE
28	033779R1	⧗	10,200 MM	1	CALÇO	SHIM	CALCE
28	033780R1	⧗	10,225 MM	1	CALÇO	SHIM	CALCE
28	033781R1	⧗	10,250 MM	1	CALÇO	SHIM	CALCE
28	040677R1			1	CALÇO	SHIM	CALCE
28	040678R1			1	CALÇO	SHIM	CALCE
28	040679R1			1	CALÇO	SHIM	CALCE
28	040680R1			1	CALÇO	SHIM	CALCE
28	040681R1			1	CALÇO	SHIM	CALCE
28	040682R1			1	CALÇO	SHIM	CALCE

Eixo Dianteiro
Front Axle
Eje Delantero

Zf-Apl335-Tração Lateral
Zf - Apl335-Side Drive
Zf - Apl335-Traccion Lateral

60-95

Estreito
Strait
Estrecho

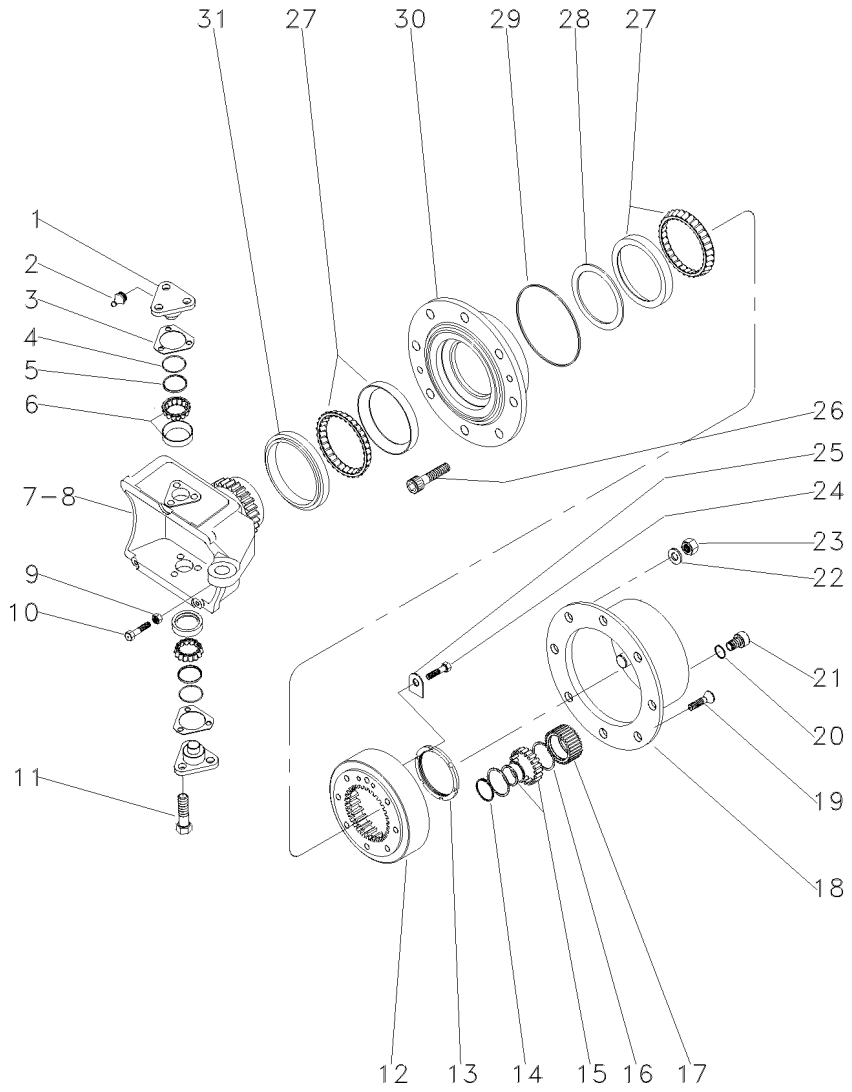

28	040683R1	**1**	CALÇO	SHIM	CALCE
28	040684R1	**1**	CALÇO	SHIM	CALCE
28	040685R1	**1**	CALÇO	SHIM	CALCE
28	040686R1	**1**	CALÇO	SHIM	CALCE
28	040687R1	**1**	CALÇO	SHIM	CALCE
29	3176332M1	**2**	ANEL "O"	O RING	JUNTA TORICA
30	033728R1	**2**	CUBO	HUB	CUBO
31	033614R1	**2**	RETENTOR	OIL SEAL	BUJE RETENACEITE

Eixo Dianteiro Front Axle Eje Delantero	Zf-Apl335-Tração Lateral Zf - Apl335-Side Drive Zf - Apl335-Traccion Lateral	60-100	Estreito Strait Estrecho

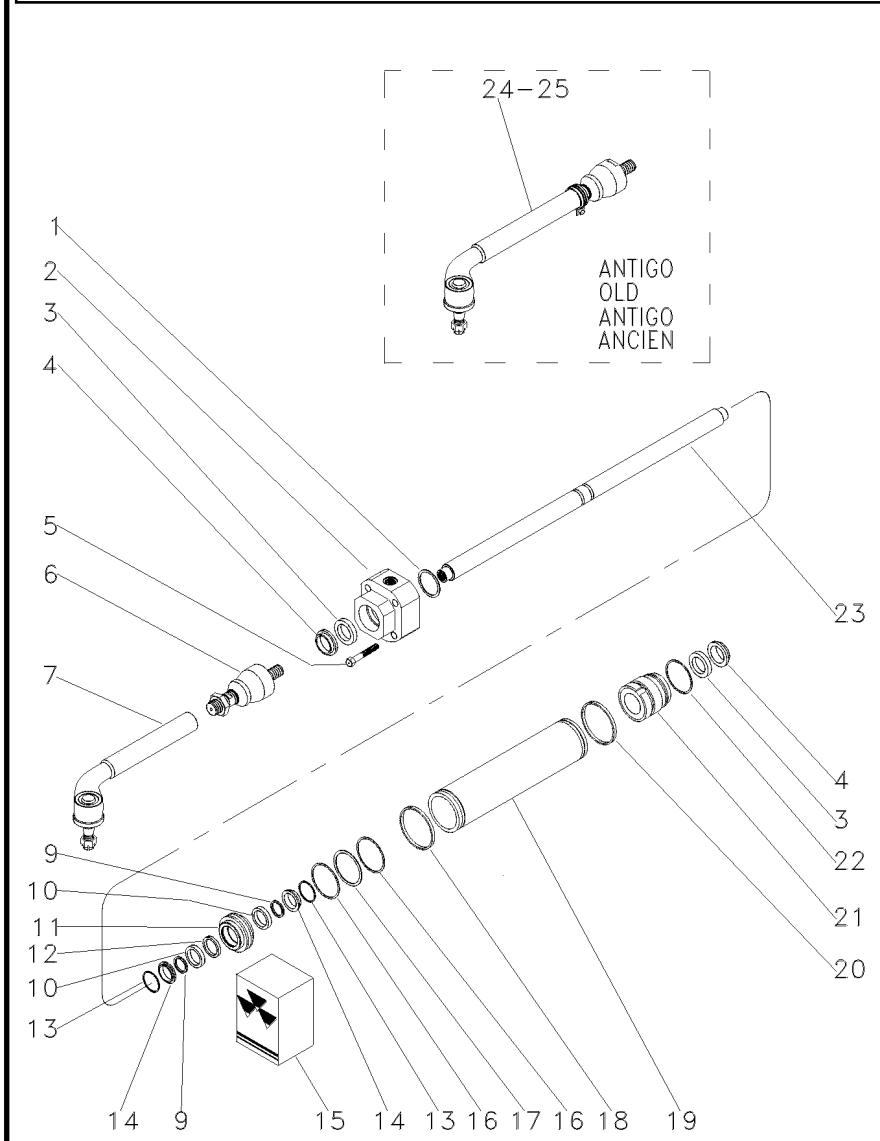

1	033736R1	▶◀	1,0 MM	**1**	CALÇO	SHIM	CALCE
1	033737R1	▶◀	1,1 MM	**1**	CALÇO	SHIM	CALCE
1	033738R1	▶◀	1,2 MM	**1**	CALÇO	SHIM	CALCE
1	033739R1	▶◀	1,3 MM	**1**	CALÇO	SHIM	CALCE
1	033740R1	▶◀	1,4 MM	**1**	CALÇO	SHIM	CALCE
1	033741R1	▶◀	1,5 MM	**1**	CALÇO	SHIM	CALCE
1	033742R1	▶◀	1.6 MM	**1**	CALÇO	SHIM	CALCE
1	033743R1	▶◀	1,7 MM	**1**	CALÇO	SHIM	CALCE
1	033744R1	▶◀	1,8 MM	**1**	CALÇO	SHIM	CALCE
1	033745R1	▶◀	0,9 MM	**1**	CALÇO	SHIM	CALCE
2	050642R1	◀		**1**	GUIA	GUIDE	GUIA
3	033730R1	15		**2**	ANEL "O"	O RING	JUNTA TORICA
4	033731R1	15		**2**	ANEL "O"	O RING	JUNTA TORICA
5	033759R1			**4**	PARAFUSO	BOLT	PERNO
6	050644R1			**2**	TERMINAL	END	EXTREMO
7	050645R1			**2**	TERMINAL	END	EXTREMO
9	033756R1	15		**2**	ANEL "O"	O RING	JUNTA TORICA
10	033748R1			**2**	ARRUELA	WASHER	ARANDELA
11	033750R1			**1**	PISTÃO	PISTON	PISTON
12	033757R1	15		**1**	ANEL "O"	O RING	JUNTA TORICA
13	033747R1			**2**	ANEL "O"	O RING	JUNTA TORICA
14	033755R1			**2**	ANEL "O"	O RING	JUNTA TORICA
15	038054R1			**1**	JG. REPARO	KIT, REPAIR	JUEGO REPARACION
16	033749R1	15		**2**	ANEL "O"	O RING	JUNTA TORICA
17	033754R1			**1**	ANEL "O"	O RING	JUNTA TORICA
18	033746R1	15		**1**	ANEL "O"	O RING	JUNTA TORICA
19	041222R1			**1**	CILINDRO	CYLINDER	CILINDRO
20	033746R1	15		**1**	ANEL "O"	O RING	JUNTA TORICA
21	050643R1	▶		**1**	GUIA	GUIDE	GUIA
22	033751R1			**1**	ANEL "O"	O RING	JUNTA TORICA
23	038651R1			**1**	HASTE	SPINDLE	MANGUETA
24	041223R1	[A] ▶		**1**	BARRA	BAR	BARRA
25	041224R1	[A] ◀		**1**	BARRA	BAR	BARRA

[A] ANTIGO
OLD
ANTIGUO

Direção Hidrostática **2 Rm**
Hydrostatic Steering **2 Wd**
Direccion Hidrostática **2 Rm**

70-10

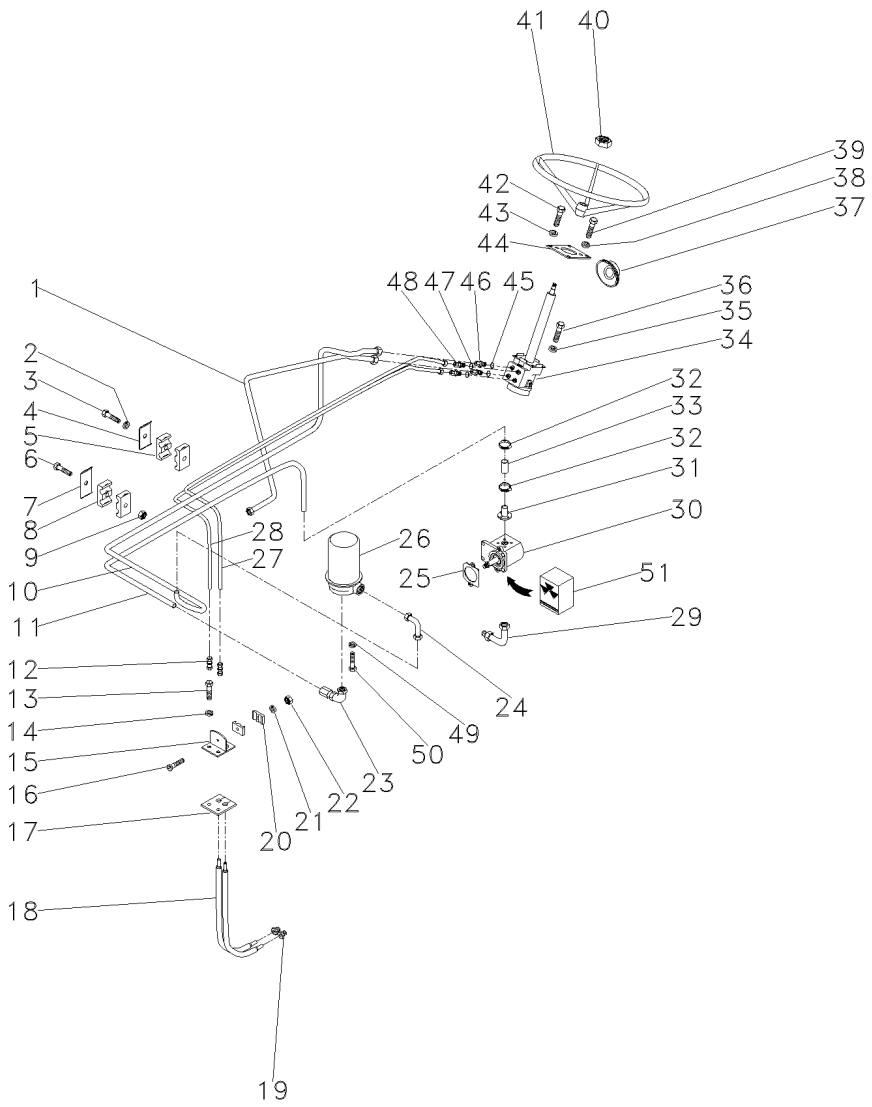

1	037345P1	➡ 000490 - MF250/2	**1**	TUBO	PIPE	CANO
1	037345P1	[A]	**1**	TUBO	PIPE	CANO
		➡ 800240 - MF250/2				
1	046500P1	MF250/2	**1**	TUBO	PIPE	CANO
		↔ 000491 - 000833				
1	046500P1	[A]	**1**	TUBO	PIPE	CANO
		MF250/2				
		↔ 800241 - 800435				
1	051278P1	➡ 000834 - MF250/2	**1**	TUBO	PIPE	CANO
1	051278P1	[A]	**1**	TUBO	PIPE	CANO
		➡ 800436 - MF250/2				
2	353441X1		**1**	ARRUELA	WASHER	ARANDELA
3	353671X1	1/4x20x1.1/4	**1**	PARAFUSO	BOLT	PERNO
4	3146897M1		**1**	REFORÇO	REINFORCEMENT	REFUERZO
5	3146896M1		**2**	BRAÇADEIRA	CLAMP	ABRAZADERA
6	353685X1	5/16x18x1.3/4	**1**	PARAFUSO	BOLT	PERNO
7	035445P1		**1**	SUPORTE	BRACKET	SOPORTE
8	3585143M1		**2**	BRAÇADEIRA	CLAMP	ABRAZADERA
9	353446X1		**1**	ARRUELA	WASHER	ARANDELA
10	037322P1	➡ 000833 - MF250/2	**1**	TUBO	PIPE	CANO
10	037322P1	[A]	**1**	TUBO	PIPE	CANO
		➡ 800435 - MF250/2				
10	051280P1	➡ 000834 - MF250/2	**1**	TUBO	PIPE	CANO
10	051280P1	[A]	**1**	TUBO	PIPE	CANO
		➡ 800436 - MF250/2				
11	037357P1	➡ 000490 - MF250/2	**1**	TUBO	PIPE	CANO
11	037357P1	[A]	**1**	TUBO	PIPE	CANO
		➡ 800240 - MF250/2				
11	046501P1	➡ 000491 - MF250/2	**1**	TUBO	PIPE	CANO
11	046501P1	[A]	**1**	TUBO	PIPE	CANO
		➡ 800241 - MF250/2				
12	3412001M91		**2**	CONEXÃO	CONNECTION	CONEXION
13	353691X1	3/8x16x1"	**2**	PARAFUSO	BOLT	PERNO
14	353434X1		**2**	ARRUELA	WASHER	ARANDELA
15	037358S1		**1**	SUPORTE	BRACKET	SOPORTE
16	3468414M1	M6x1x35	**1**	PARAFUSO	BOLT	PERNO
17	037360P1		**1**	PROTEÇÃO	GUARD	DEFENSA
18	022313T2		**2**	MANGUEIRA	HOSE	FLEXIBLE
19	3411947M91		**2**	CONEXÃO	CONNECTION	CONEXION
20	033212P1		**2**	BRAÇADEIRA	CLAMP	ABRAZADERA
21	339375X1		**1**	ARRUELA	WASHER	ARANDELA
22	339030X1	M6x1,0	**1**	PORCA	NUT	TUERCA
23	3412298M91		**1**	CONEXÃO	CONNECTION	CONEXION
24	3412002M91	➡ 000490 - MF250/2	**1**	CONEXÃO	CONNECTION	CONEXION
24	3412002M91	[A]	**1**	CONEXÃO	CONNECTION	CONEXION
		➡ 800240 - MF250/2				
24	3411940M91	➡ 000491 - MF250/2	**1**	CONEXÃO	CONNECTION	CONEXION
24	3411940M91	[A]	**1**	CONEXÃO	CONNECTION	CONEXION
		➡ 800241 - MF250/2				
25	037690P1		**1**	JUNTA	GASKET	EMPAQUETADURA.

Direção Hidrostática — **2 Rm**
Hydrostatic Steering — **2 Wd**
Direccion Hidrostática — **2 Rm**

70-10

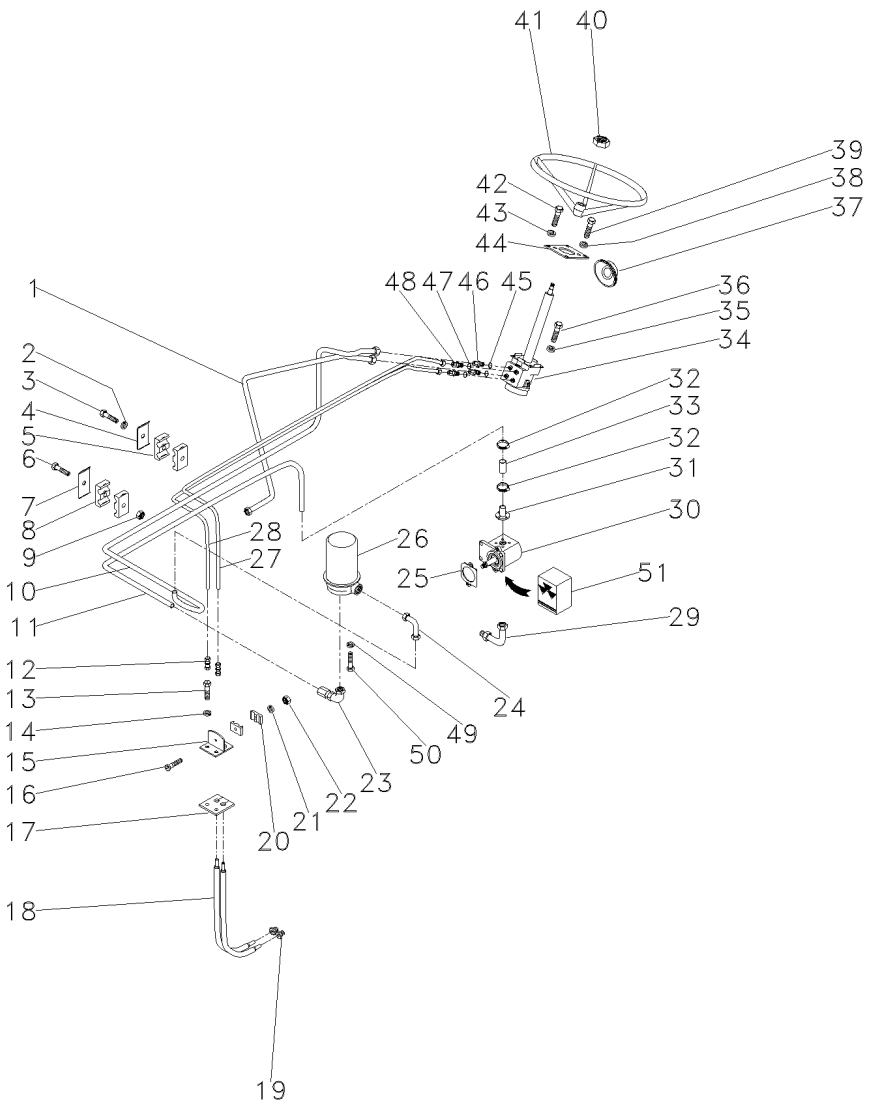

26	3411760M91			**1**	RESERVATÓRIO	CONTAINER	CONTENEDOR
27	037325P1		000833 - MF250/2	**1**	TUBO	PIPE	CANO
27	037325P1	[A]		**1**	TUBO	PIPE	CANO
			800435 - MF250/2				
27	051284P1		000834 - MF250/2	**1**	TUBO	PIPE	CANO
27	051284P1	[A]		**1**	TUBO	PIPE	CANO
			800436 - MF250/2				
28	037326P1		000833 - MF250/2	**1**	TUBO	PIPE	CANO
28	037326P1	[A]		**1**	TUBO	PIPE	CANO
			800435 - MF250/2				
28	051282P1		000834 - MF250/2	**1**	TUBO	PIPE	CANO
28	051282P1	[A]		**1**	TUBO	PIPE	CANO
			800436 - MF250/2				
29	3411940M91			**1**	CONEXÃO	CONNECTION	CONEXION
30	037991T1		000490 - MF250/2	**1**	CJ. BOMBA	KIT, PUMP	BOMBA JUEGO
			70-20 No				
30	037991T1	[A]		**1**	CJ. BOMBA	KIT, PUMP	BOMBA JUEGO
			800240 - MF250/2				
30	045770T1		000491 - MF250/2	**1**	CJ. BOMBA	KIT, PUMP	BOMBA JUEGO
30	045770T1	[A]		**1**	CJ. BOMBA	KIT, PUMP	BOMBA JUEGO
			800241 - MF250/2				
31	037485T1		000490 - MF250/2	**1**	UNIÃO	UNION	RACOR
31	037485T1	[A]		**1**	UNIÃO	UNION	RACOR
			800240 - MF250/2				
31	3225132M91		000491 - MF250/2	**1**	FLANGE	FLANGE	PLETINA
31	3225132M91	[A]		**1**	FLANGE	FLANGE	PLETINA
			800241 - MF250/2				
32	3149292M1		000491 - MF250/2	**2**	BRAÇADEIRA	CLAMP	ABRAZADERA
32	3149292M1	[A]		**2**	BRAÇADEIRA	CLAMP	ABRAZADERA
			800241 - MF250/2				
33	046502T1		000491 - MF250/2	**1**	MANGUEIRA	HOSE	FLEXIBLE
33	046502T1	[A]		**1**	MANGUEIRA	HOSE	FLEXIBLE
			800241 - MF250/2				
34	037475T1		000683 - MF250/2	**1**	UN. HIDROSTÁTICA	STEERING UNIT	UNIDAD DIRECCION
			70-30 No				
34	037475T1	[A]		**1**	UN. HIDROSTÁTICA	STEERING UNIT	UNIDAD DIRECCION
			800292 - MF250/2				
			70-30 No				
34	049598N1		000684 - MF250/2	**1**	UN. HIDROSTÁTICA	STEERING UNIT	UNIDAD DIRECCION
			70-25 No				
34	049598N1	[A]		**1**	UN. HIDROSTÁTICA	STEERING UNIT	UNIDAD DIRECCION
			800293 - MF250/2				
			70-25 No				
35	339376X1			**2**	ARRUELA	WASHER	ARANDELA
36	339071X1			**2**	PINO	PIN	PASADOR
37	2801323M1			**1**	COLAR	COLLAR	COLLAR
38	339376X1			**2**	ARRUELA	WASHER	ARANDELA
39	339814X1		M10x1,5x35	**2**	PARAFUSO	BOLT	PERNO
40	3603640M1			**1**	PORCA	NUT	TUERCA
41	040341T1			**1**	VOLANTE	FLYWHEEL	VOLANTE

Direção Hidrostática	**2 Rm**	**70-10**
Hydrostatic Steering	**2 Wd**	
Direccion Hidrostática	**2 Rm**	

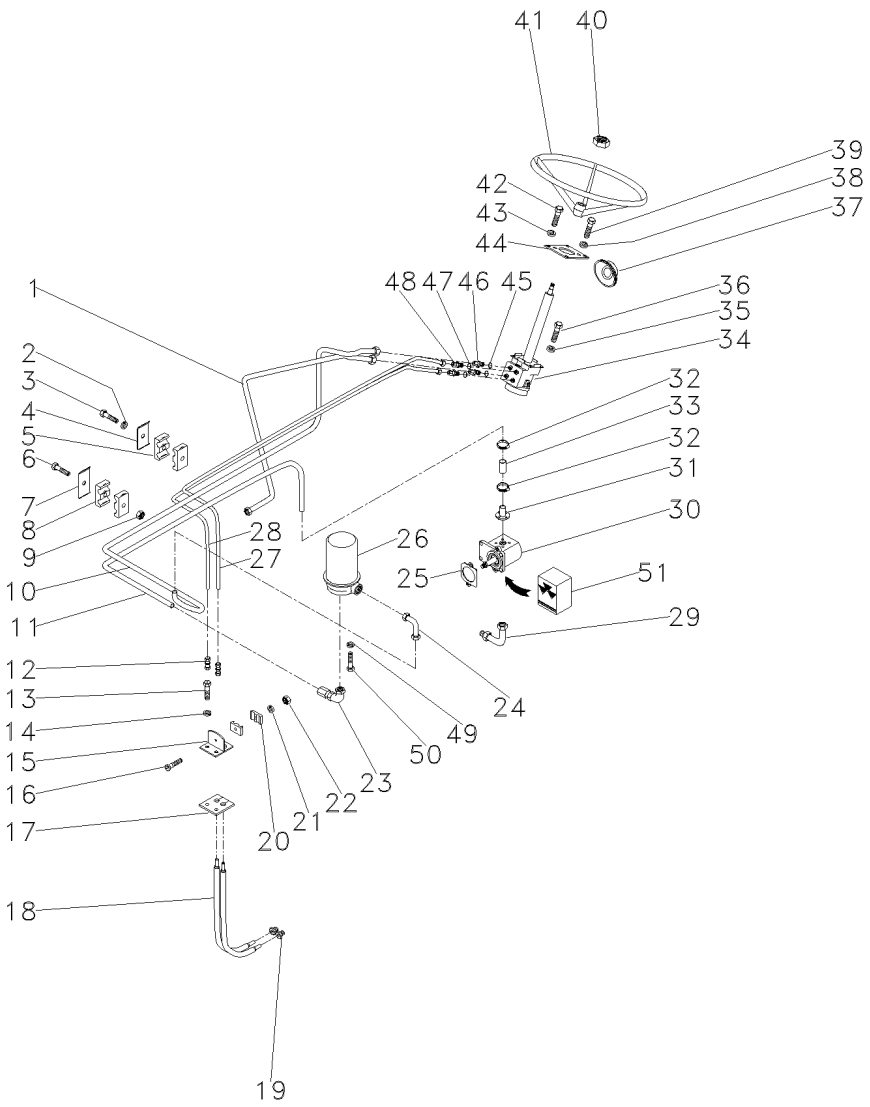

42	353679X1	5/16x18x1"	**4** PARAFUSO	BOLT	PERNO
43	353446X1		**4** ARRUELA	WASHER	ARANDELA
44	027496P1		**1** FLANGE	FLANGE	PLETINA
45	1441115X1		**2** ANEL "O"	O RING	JUNTA TORICA
46	047154T1		**2** CONEXÃO	CONNECTION	CONEXION
47	1441115X1		**2** ANEL "O"	O RING	JUNTA TORICA
48	047155T1		**2** CONEXÃO	CONNECTION	CONEXION
49	339376X1		**3** ARRUELA	WASHER	ARANDELA
50	392097X1	M10x1,0x20	**3** PARAFUSO	BOLT	PERNO
51	020562R1	30	**1** JG. REPARO	KIT, REPAIR	JUEGO REPARACION

[A] ESTREITO
STRAIT
ESTRECHO

Reservatório
Container
Deposito

70-15

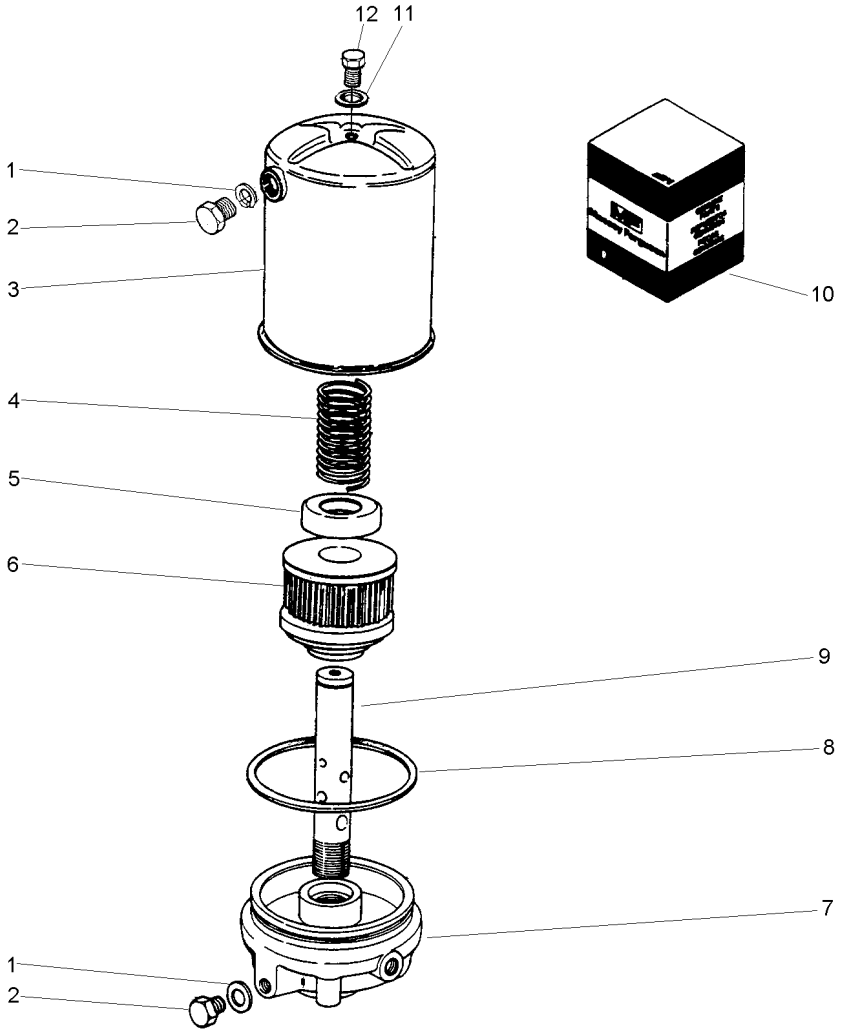

1		10	**2**	ANEL	RING	ARO
2	2710340M1		**2**	BUJÃO	PLUG	TAPON
3	3175379M91		**1**	RESERVATÓRIO	CONTAINER	CONTENEDOR
4	3175201M1		**1**	MOLA	SPRING	RESORTE
5			**1**	ARRUELA	WASHER	ARANDELA
6	3175203M1		**1**	ELEMENTO	ELEMENT	ELEMENTO
7	3176491M1		**1**	FLANGE	FLANGE	PLETINA
8		10	**2**	ANEL "O"	O RING	JUNTA TORICA
9			**1**	TUBO	PIPE	CANO
10	3175212M91		**1**	JG. REPARO	KIT, REPAIR	JUEGO REPARACION
11		10	**1**	ANEL	RING	ARO
12	2710989M1		**1**	PARAFUSO	BOLT	PERNO

Bomba De Direção
Steering Pump
Bomba Direccion

70-20

2 Rodas Motrizes
2 Wheels Drive
2 Ruedas Motriz

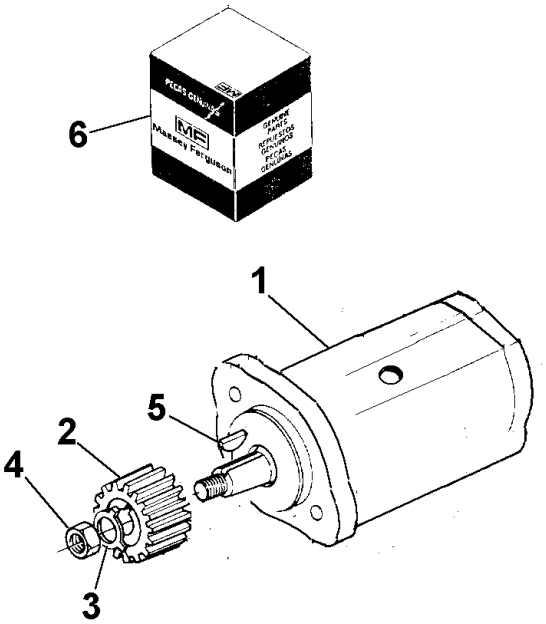

1	037478T1		**1**	CJ. BOMBA	KIT, PUMP	BOMBA JUEGO
2	1686462M2		**1**	ENGRENAGEM	GEAR	ENGRANAJE
3	339369X1		**1**	ARRUELA	WASHER	ARANDELA
4	353428X1		**1**	PORCA	NUT	TUERCA
5	038056R1		**1**	CHAVETA	KEY	CLAVE
6	043659R1	1	**1**	JG. REPARO	KIT, REPAIR	JUEGO REPARACION

Unidade Hidrostática
Hydrostatic Unit
Unidad Hidrostatica

70-25

2 Rodas Motrizes - Danfoss
2 Wheels Drive - Danfoss
2 Ruedas Motriz - Danfoss

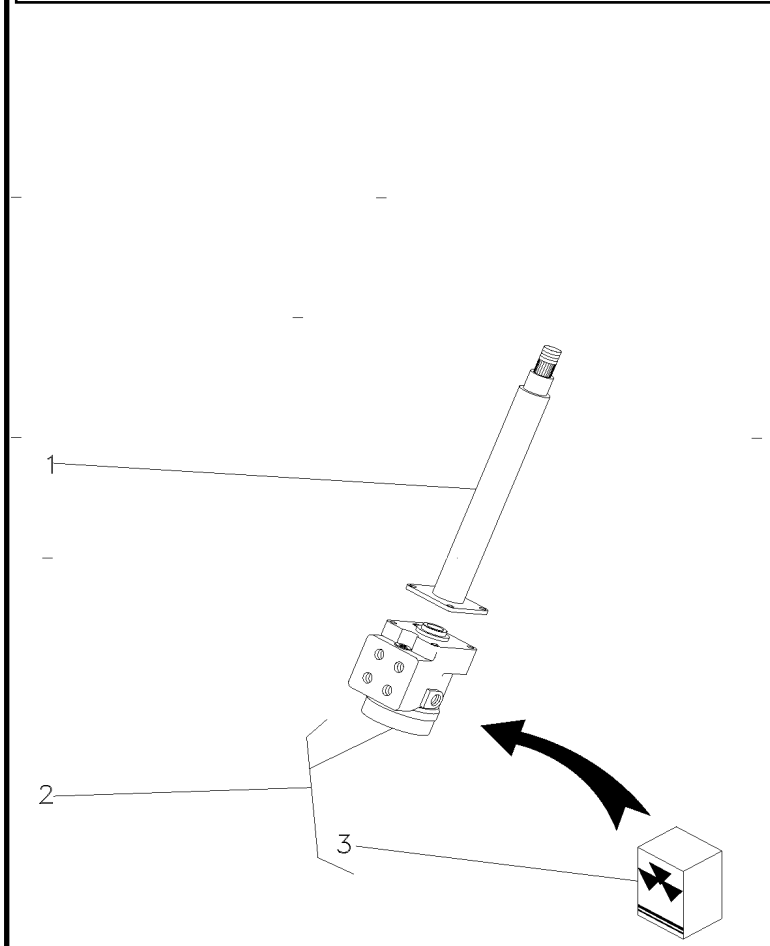

1	047809T1		**1** COLUNA	COLUMN	COLUMNA
2	047161T1		**1** UN. HIDROSTÁTICA	STEERING UNIT	UNIDAD DIRECCION
3	048831R1	2	**1** JG. REPARO	KIT, REPAIR	JUEGO REPARACION

Unidade Hidrostática	**Eaton**	**70-30**
Steering Unit	**Eaton**	
Direccion	**Eaton**	

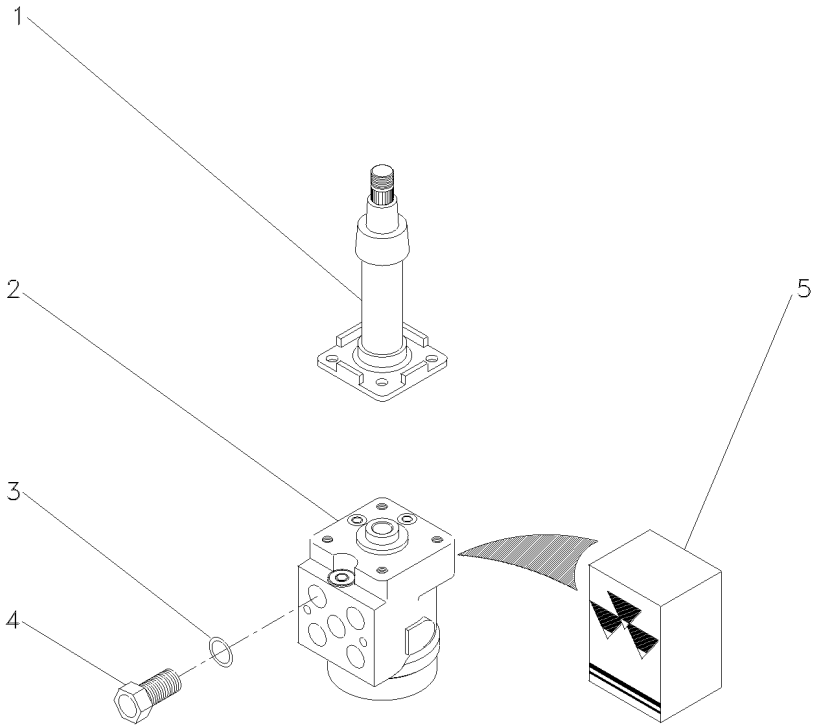

1	037477N1		**1**	COLUNA	COLUMN	COLUMNA
2	037476N1		**1**	UN. HIDROSTÁTICA	STEERING UNIT	UNIDAD DIRECCION
3	831497M1		**2**	ANEL "O"	O RING	JUNTA TORICA
4	037548P1		**2**	ADAPTADOR	ADAPTOR	ADAPTADOR
5	047826R1	2	**1**	JG. REPARO	KIT, REPAIR	JUEGO REPARACION

Direção Hidrostática
Hydrostatic Steering
Direccion Hidrostática

70-35

4 Rodas Motrizes
4 Wheels Drive
4 Ruedas Motriz

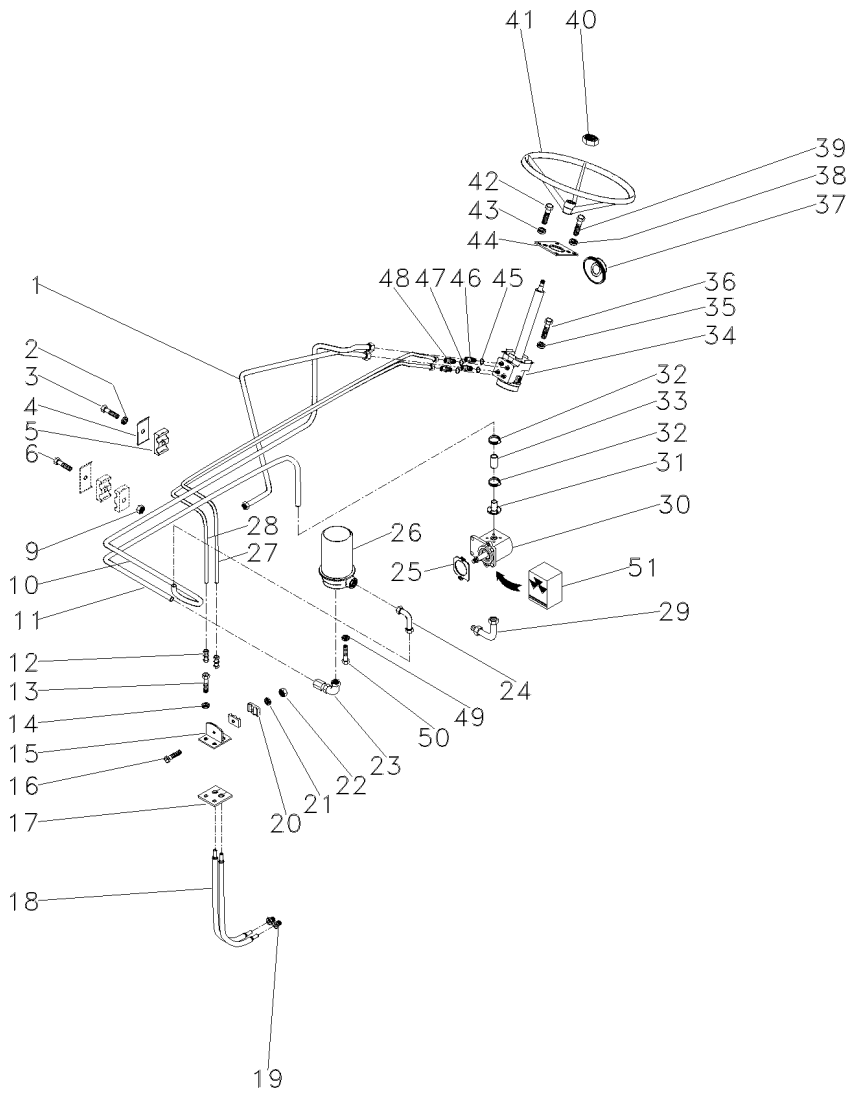

1	046500P1	➡| 400275 - MF250/4	**1** TUBO	PIPE	CANO
1	046500P1	[A] ➡| 600241 - MF250/4	**1** TUBO	PIPE	CANO
1	051278P1	➡ 400276 - MF250/4	**1** TUBO	PIPE	CANO
1	051278P1	[A] ➡ 600242 - MF250/4	**1** TUBO	PIPE	CANO
2	353441X1		**1** ARRUELA	WASHER	ARANDELA
3	353671X1		**1** PARAFUSO	BOLT	PERNO
4	3146897M1		**1** REFORÇO	REINFORCEMENT	REFUERZO
5	3146896M1		**1** BRAÇADEIRA	CLAMP	ABRAZADERA
6	353685X1		**1** PARAFUSO	BOLT	PERNO
9	353446X1		**1** ARRUELA	WASHER	ARANDELA
10	051280P1		**1** TUBO	PIPE	CANO
11	046501P1		**1** TUBO	PIPE	CANO
12	3412001M91		**2** CONEXÃO	CONNECTION	CONEXION
13	353691X1		**2** PARAFUSO	BOLT	PERNO
14	353434X1		**2** ARRUELA	WASHER	ARANDELA
15	037358S1		**1** SUPORTE	BRACKET	SOPORTE
16	3468414M1		**1** PARAFUSO	BOLT	PERNO
17	037360P1		**1** PROTEÇÃO	GUARD	DEFENSA
18	022313T2		**2** MANGUEIRA	HOSE	FLEXIBLE
19	3411947M91		**2** CONEXÃO	CONNECTION	CONEXION
20	033212P1		**2** BRAÇADEIRA	CLAMP	ABRAZADERA
21	339375X1		**1** ARRUELA	WASHER	ARANDELA
22	339030X1		**1** PORCA	NUT	TUERCA
23	3412298M91		**1** CONEXÃO	CONNECTION	CONEXION
24	3412002M91		**1** CONEXÃO	CONNECTION	CONEXION
25	037690P1		**1** JUNTA	GASKET	EMPAQUETADURA.
26	3411760M91	👁 70-15 No	**1** RESERVATÓRIO	CONTAINER	CONTENEDOR
27	051284P1		**1** TUBO	PIPE	CANO
28	037326P1	➡| 400275 - MF250/4	**1** TUBO	PIPE	CANO
28	037326P1	[A] ➡| 600241 - MF250/4	**1** TUBO	PIPE	CANO
28	051282P1	➡ 400276 - MF250/4	**1** TUBO	PIPE	CANO
28	051282P1	[A] ➡ 600242 - MF250/4	**1** TUBO	PIPE	CANO
29	3411940M91		**1** CONEXÃO	CONNECTION	CONEXION
30	045770T1		**1** CJ. BOMBA	KIT, PUMP	BOMBA JUEGO
31	3225132M91		**1** FLANGE	FLANGE	PLETINA
32	3149292M1		**2** BRAÇADEIRA	CLAMP	ABRAZADERA
33	046502T1		**1** MANGUEIRA	HOSE	FLEXIBLE
34	037475T1	➡| 400234 - MF250/4	**1** UN. HIDROSTÁTICA	STEERING UNIT	UNIDAD DIRECCION
34	037475T1	[A] ➡| 600175 - MF250/4	**1** UN. HIDROSTÁTICA	STEERING UNIT	UNIDAD DIRECCION
34	049599N1	➡ 400235 - MF250/4 👁 70-40 No	**1** JG. REPARO	KIT, REPAIR	JUEGO REPARACION
34	049599N1	[A] ➡ 600176 - MF250/4 👁 70-40 No	**1** JG. REPARO	KIT, REPAIR	JUEGO REPARACION
35	339376X1		**2** ARRUELA	WASHER	ARANDELA

Direção Hidrostática
Hydrostatic Steering
Direccion Hidrostática

70-35

4 Rodas Motrizes
4 Wheels Drive
4 Ruedas Motriz

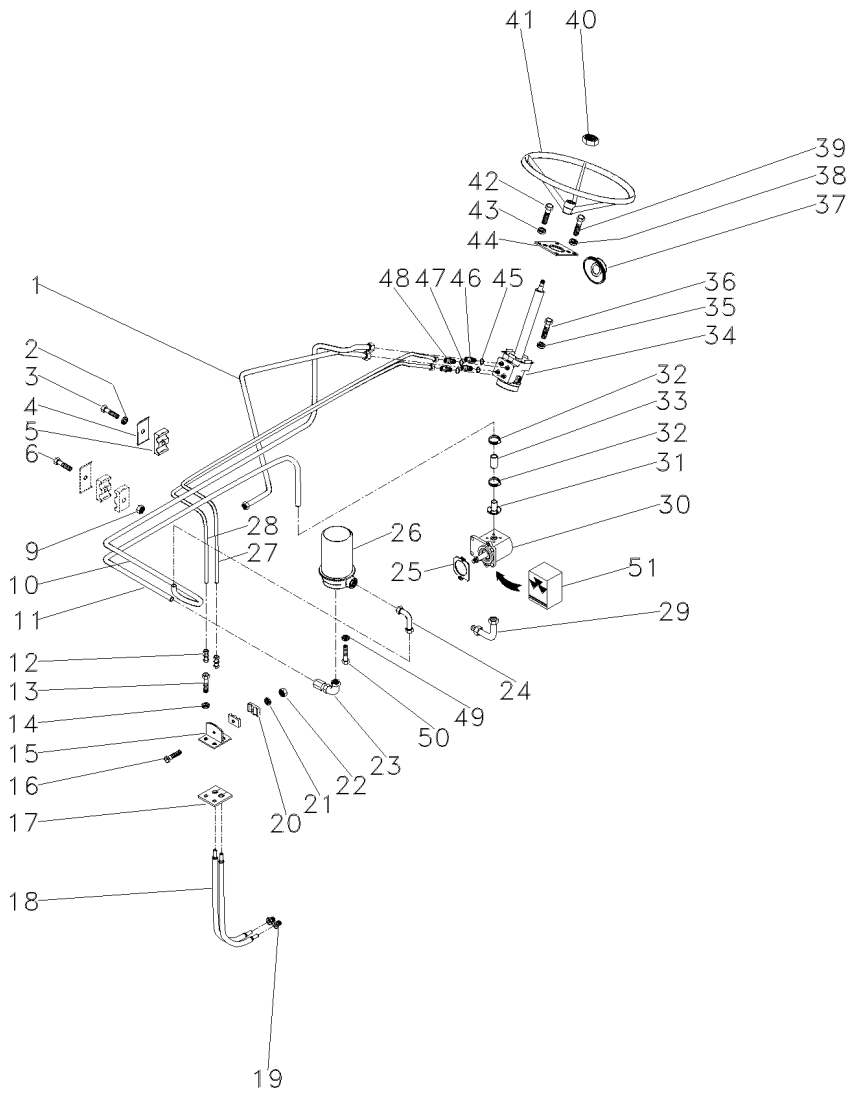

36	339071X1	**2**	PINO	PIN	PASADOR
37	2801323M1	**1**	COLAR	COLLAR	COLLAR
38	339376X1	**2**	ARRUELA	WASHER	ARANDELA
39	339814X1	**2**	PARAFUSO	BOLT	PERNO
40	3603640M1	**1**	PORCA	NUT	TUERCA
41	040341T1	**1**	VOLANTE	FLYWHEEL	VOLANTE
42	353679X1	**4**	PARAFUSO	BOLT	PERNO
43	353446X1	**4**	ARRUELA	WASHER	ARANDELA
44	027496P1	**1**	FLANGE	FLANGE	PLETINA
45	1441115X1	**2**	ANEL "O"	O RING	JUNTA TORICA
46	047154T1	**2**	CONEXÃO	CONNECTION	CONEXION
47	1441115X1	**2**	ANEL "O"	O RING	JUNTA TORICA
48	047155T1	**2**	CONEXÃO	CONNECTION	CONEXION
49	339376X1	**3**	ARRUELA	WASHER	ARANDELA
50	392097X1	**3**	PARAFUSO	BOLT	PERNO
51	020562R1	**1**	JG. REPARO	KIT, REPAIR	JUEGO REPARACION

[A] ESTREITO
STRAIT
ESTRECHO

Unidade Hidrostática
Hydrostatic Unit
Unidad Hidrostatica

70-40

4 Rodas Motrizes - Danfoss
4 Wheels Drive - Danfoss
4 Ruedas Motriz - Danfoss

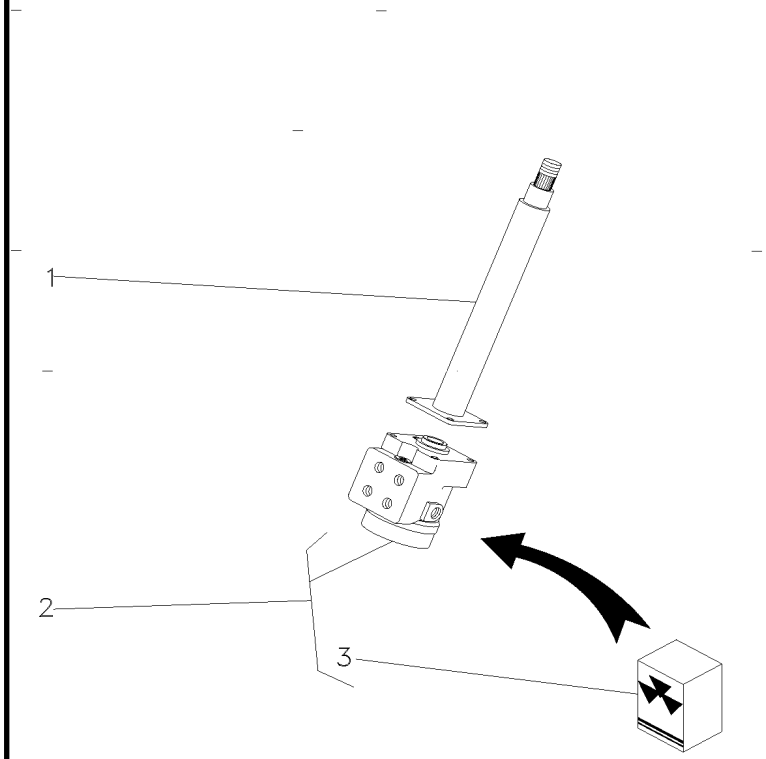

1	047809T1		**1** COLUNA	COLUMN	COLUMNA
2	047158T1		**1** UN. HIDROSTÁTICA	STEERING UNIT	UNIDAD DIRECCION
3	049599N1	2	**1** JG. REPARO	KIT, REPAIR	JUEGO REPARACION

Tampa Do Levante Hidráulico — **Standard**
Hydraulic Lift Cover — **Standard**
Tapa Levante Hidraulico — **Standard**

70-45

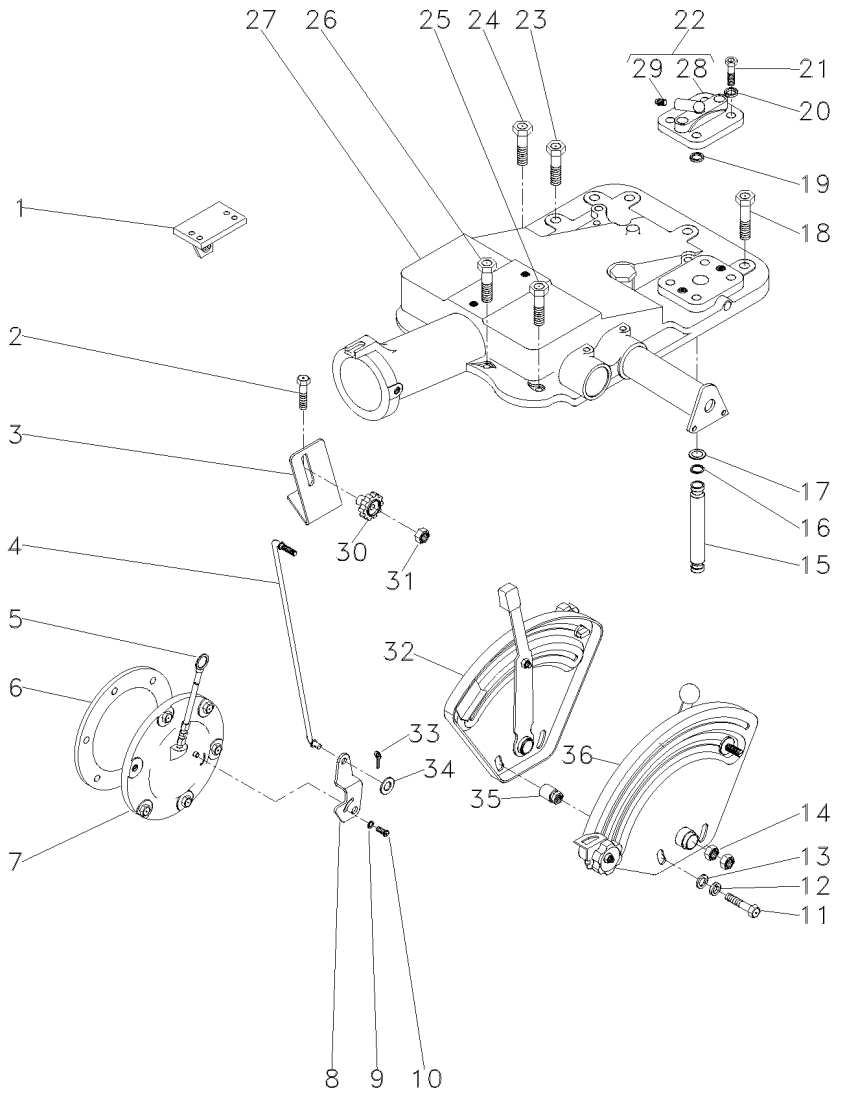

1	022749S1	◀	**1**	SUPORTE	BRACKET	SOPORTE
1	022750S1	▶	**1**	SUPORTE	BRACKET	SOPORTE
2	376460X1	7/16x14x4.1/8	**2**	PARAFUSO	BOLT	PERNO
3	051897P1		**1**	SUPORTE	BRACKET	SOPORTE
4	051898S1		**1**	TIRANTE	ROD	VARILLA
5	1665962M91		**1**	VARETA	ROD	VARILLA
6	181217M1		**1**	JUNTA	GASKET	EMPAQUETADURA.
7	3147469M91	👁 70-50 No	**1**	CJ. TAMPA	KIT, COVER	JUEGO DE TAPA
8	3147360M1		**1**	ALAVANCA	LEVER	PALANCA
9	353753X1		**1**	ARRUELA	WASHER	ARANDELA
10	1869138M1	10x32x3/8	**1**	PARAFUSO	BOLT	PERNO
11	353537X1	3/8x24x7/8	**2**	PARAFUSO	BOLT	PERNO
12	353434X1		**2**	ARRUELA	WASHER	ARANDELA
13	353756X1		**2**	ARRUELA	WASHER	ARANDELA
14	353430X1	3/8x24	**2**	PORCA	NUT	TUERCA
15	1869119M1	➡ 000683 - MF250/2	**1**	TUBO	PIPE	CANO
15	1869119M1	➡ 400234 - MF250/4	**1**	TUBO	PIPE	CANO
15	3808400M1	➡ 000684 - MF250/2	**1**	TUBO	PIPE	CANO
15	3808400M1	➡ 400235 - MF250/4	**1**	TUBO	PIPE	CANO
16	195561M1		**3**	ANEL "O"	O RING	JUNTA TORICA
17	195874M1		**2**	ARRUELA	WASHER	ARANDELA
18	377622X1	1/2x13x1.7/8	**5**	PARAFUSO	BOLT	PERNO
19	195562M1		**1**	ANEL "O"	O RING	JUNTA TORICA
20	353432X1		**2**	ARRUELA	WASHER	ARANDELA
21	362479X1	7/16x14x1.3/8	**2**	PARAFUSO	BOLT	PERNO
22	182373M91		**1**	TAMPA	COVER	CUBIERTA
23	354648X1	1/2x13x2.1/8	**1**	PARAFUSO	BOLT	PERNO
24	377825X1	7/16x14x2.1/4	**1**	PARAFUSO	BOLT	PERNO
25	376460X1	7/16x14x4.1/8	**3**	PARAFUSO	BOLT	PERNO
26	353714X1	7/16x14x3"	**2**	PARAFUSO	BOLT	PERNO
27	037450N1	👁 70-55 No	**1**	CJ. TAMPA	KIT, COVER	JUEGO DE TAPA
27		👁 70-65 No	**1**	CJ. TAMPA	KIT, CAP	JUEGO DE TAPON
28	180908M1	22	**1**	TAMPA	COVER	CUBIERTA
29	1482137M1	22	**1**	BUJÃO	PLUG	TAPON
30	1860403M1		**1**	MANÍPULO	KNOB	POMO
31	353918X1	1/4x28	**1**	PORCA	NUT	TUERCA
32	026796N1	[A]	**1**	CJ. QUADRANTE	KIT, QUADRANT	JUEGO CUADRANTE
		👁 70-80 No				
33	354041X1		**1**	CUPILHA	COTTER PIN	PASADOR DOUBLE
34	353754X1	5/8x5/16x1/16	**1**	ARRUELA	WASHER	ARANDELA
35	2802212M91		**2**	ESPAÇADOR	SPACER	PIEZA DISTANCIA
36	026792N1	[B]	**1**	CJ. QUADRANTE	KIT, QUADRANT	JUEGO CUADRANTE
		👁 70-85 No				

[A] POSIÇÃO
POSITION
POSICION

Tampa Do Levante Hidráulico **Hydraulic Lift Cover** **Tapa Levante Hidraulico**	**Standard** **Standard** **Standard**	**70-45**

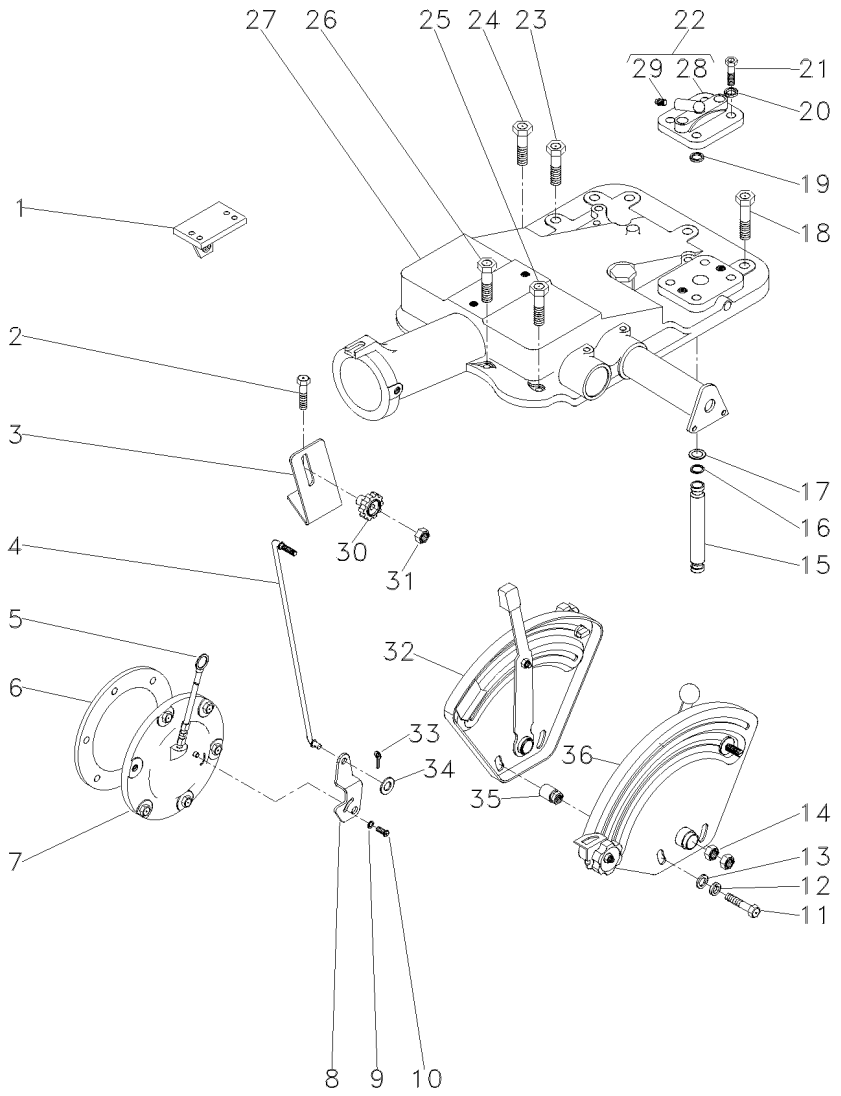

[B] PROFUNDIDADE
DEPTH
PROFUNDIDAD

Tampa
Cover
Tapa

70-50

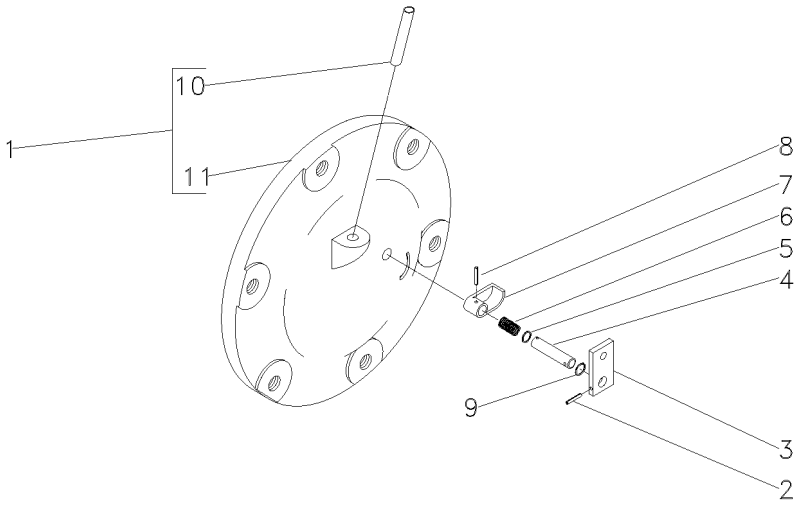

1	3147470M91		**1** CJ. TAMPA	KIT, CAP	JUEGO DE TAPON
1	3147470M91	[A] 800286 - MF250/2	**1** CJ. TAMPA	KIT, CAP	JUEGO DE TAPON
1	3147470M91	400234 - MF250/4	**1** CJ. TAMPA	KIT, CAP	JUEGO DE TAPON
1	3147470M91	[A] 600172 - MF250/4	**1** CJ. TAMPA	KIT, CAP	JUEGO DE TAPON
1	048707N1	000655 - MF250/2 Undef Ref	**1** CJ. TAMPA	KIT, COVER	JUEGO DE TAPA
1	048707N1	[A] 800287 - MF250/2 Undef Ref	**1** CJ. TAMPA	KIT, COVER	JUEGO DE TAPA
1	048707N1	400235 - MF250/4 Undef Ref	**1** CJ. TAMPA	KIT, COVER	JUEGO DE TAPA
1	048707N1	[A] 600173 - MF250/4 Undef Ref	**1** CJ. TAMPA	KIT, COVER	JUEGO DE TAPA
2	357616X1		**1** PINO	PIN	PASADOR
3	1869408M1		**1** PLACA	PLATE	PLATO
4	1869407M1		**1** EIXO	SHAFT	ARBOL
5	1001833M1		**1** ANEL "O"	O RING	JUNTA TORICA
6	1869136M1		**1** MOLA	SPRING	RESORTE
7	1869134M2		**1** ATUADOR	ACTUATOR	ACTUADOR
8	2801719M1		**1** PINO	PIN	PASADOR
9	377426X1		**1** ANEL TRAVA	CIRCLIP	CIRCULITO
10	049179P1		**1** TUBO	PIPE	CANO
11	048708P1		**1** TAMPA	COVER	CUBIERTA

[A] ESTREITO
STRAIT
ESTRECHO

Tampa Do Levante Hidráulico
Hydraulic Lift Cover
Tapa Levante Hidraulico

70-55

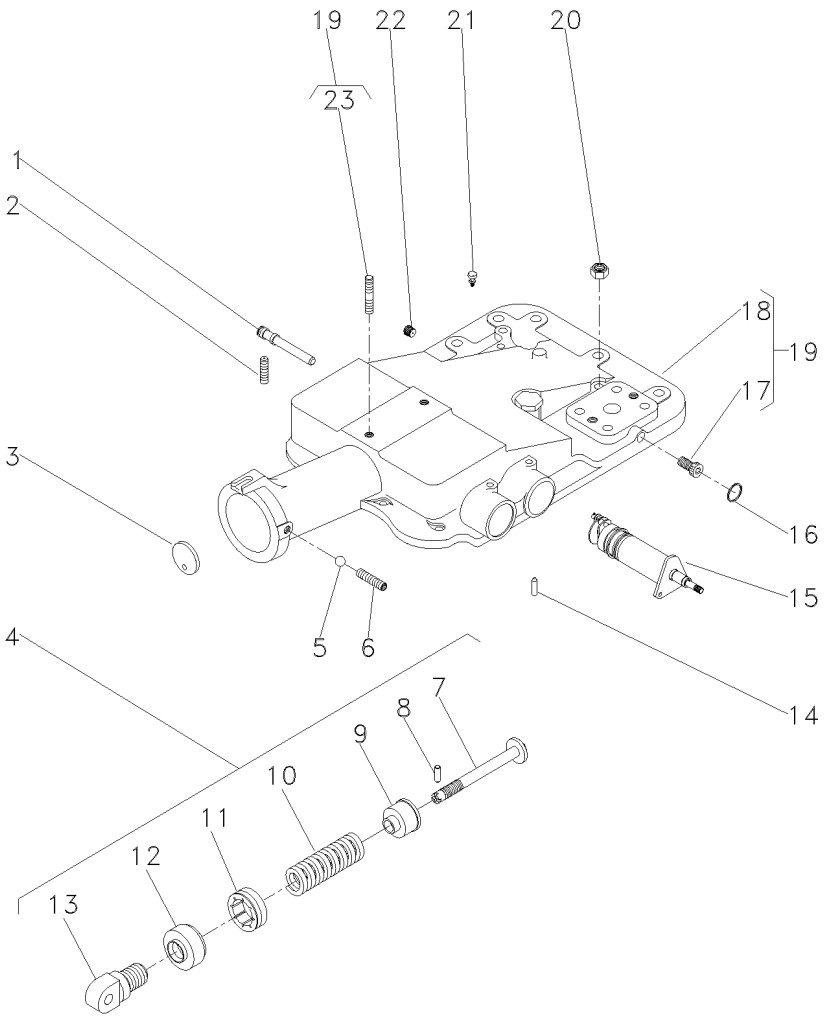

1	180997M2		**1**	EIXO	SHAFT	ARBOL
2	355286X1	5/16x18x5/8	**1**	PARAFUSO	BOLT	PERNO
3	180981M1		**1**	DISCO	DISC	DISCO
4	1863388M92		**1**	CJ. MOLA	KIT, SPRING	RESORTE JUEGO
5	882451M1		**1**	ESFERA	BALL	BOLA
6	355286X1	5/16x18x5/8	**1**	PARAFUSO	BOLT	PERNO
7	886348M2	4	**1**	PINO	PIN	PASADOR
8	1442142X1	4	**1**	PINO	PIN	PASADOR
9	886351M2	4	**1**	BATENTE	STOP	PARO
10	182582M1	4	**1**	MOLA	SPRING	RESORTE
11	180979M2	4	**1**	PORCA	NUT	TUERCA
12	180980M2	4	**1**	CAPA	BOOT	PROTECCION
13	1863389M1	4	**1**	ARTICULADOR	HEAD	CULATA
14	1869074M1		**1**	PINO	PIN	PASADOR
15	1870306M93	70-60 No	**1**	CJ. SUPORTE	KIT, BRACKET	JUEGO SOPORTE
16	195562M1		**1**	ANEL "O"	O RING	JUNTA TORICA
17	195387M1	19	**2**	BUJÃO	PLUG	TAPON
18	2802511M4	19	**1**	TAMPA	COVER	CUBIERTA
19	2802494M95		**1**	CJ. TAMPA	KIT, COVER	JUEGO DE TAPA
20	377765X1	9/16x18	**2**	PORCA	NUT	TUERCA
21	182099M91		**1**	RESPIRO	BREATHER	RESPIRADERO
22	195387M1		**1**	BUJÃO	PLUG	TAPON
23	3146844M1	19	**1**	PRISIONEIRO	STUD	ESPARRAGO

Levante Hidráulico
Hydraulic Lift
Elevador Hidraulico

Suporte Do Quadrante
Quadrant Support
Soporte Cuadrante

70-60

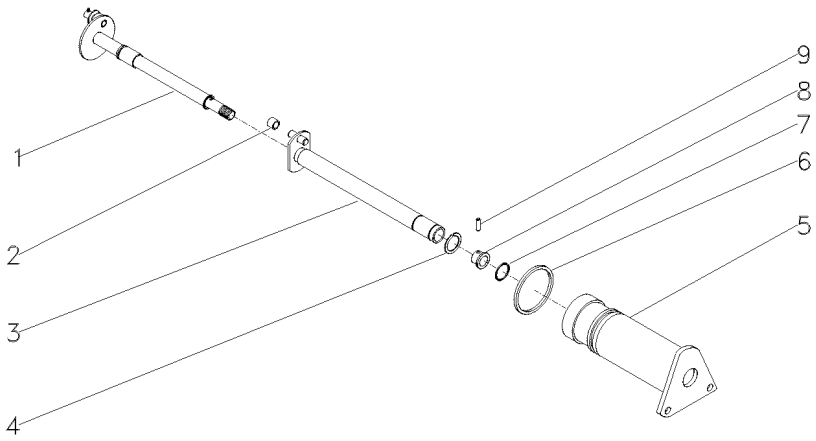

1	1870243M92		**1**	EIXO	SHAFT	ARBOL
2	898189M2		**1**	ROLETE	ROLLER	RODILLO
3	1870219M93		**1**	EIXO	SHAFT	ARBOL
4	358945X1	11/16	**1**	ANEL TRAVA	CIRCLIP	CIRCULITO
5	1870240M1		**1**	SUPORTE	SUPPORT	DISPOS.DE SOSTEN
6	364281X1	∅ 17/8	**1**	ANEL "O"	O RING	JUNTA TORICA
7	762026M1	11/16	**1**	ANEL "O"	O RING	JUNTA TORICA
8	1870225M1		**1**	BUCHA	BUSH	CASQUILLO
9	1870244M1		**1**	PINO	PIN	PASADOR

Tampa Do Levante Hidráulico
Hydraulic Lift Cover
Tapa Levante Hidraulico

70-65

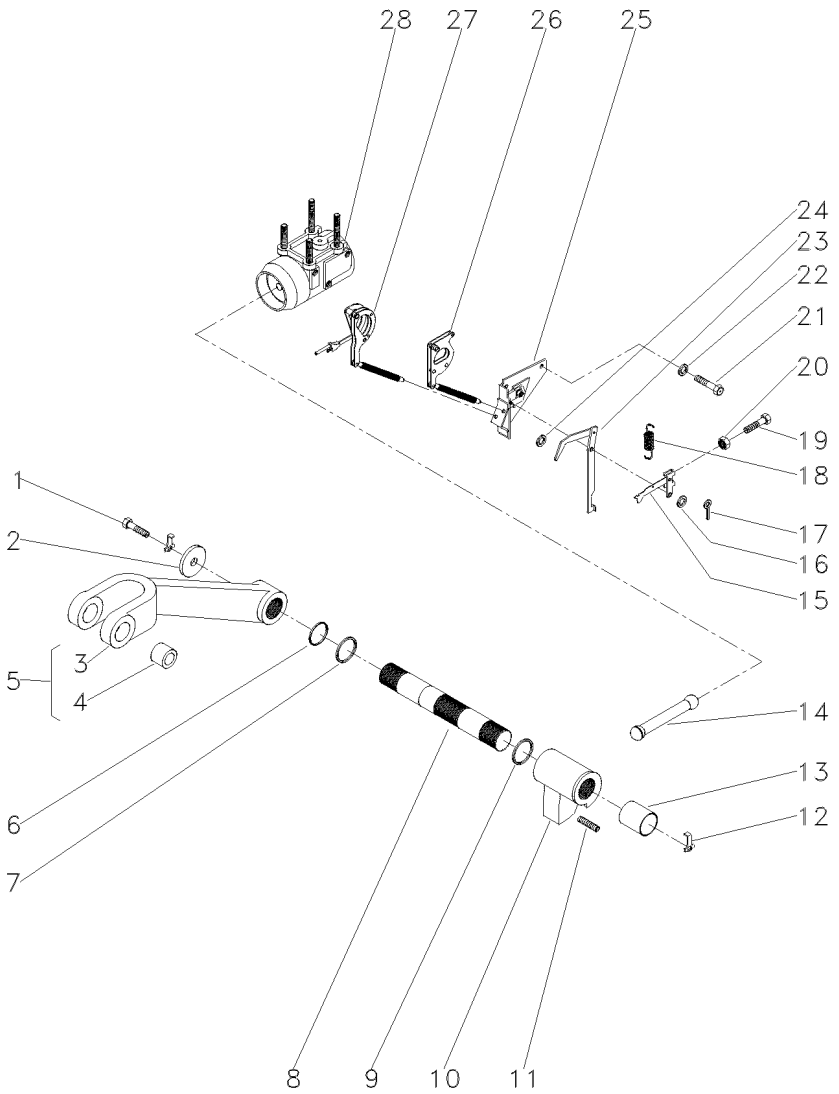

1	353560X1	7/16x20x1.1/8	**2**	PARAFUSO	BOLT	PERNO
2	897580M1		**2**	ARRUELA	WASHER	ARANDELA
3	3408250M1	5	**1**	BRAÇO	ARM	BRAZO
4	885455M1	5	**2**	BUCHA	BUSH	CASQUILLO
5	3408251M91		**2**	CJ. BRAÇO	KIT, ARM	JUEGO DE BRAZO
6	3611557M1		**2**	ANEL "O"	O RING	JUNTA TORICA
7	033928T1		**2**	ANEL "O"	O RING	JUNTA TORICA
8	897567M3		**1**	EIXO	SHAFT	ARBOL
9	2801012M1	⧗ 0.020"	**X**	CALÇO	SHIM	CALCE
9	2801013M1	[A] ⧗⧗ 0.040"	**X**	CALÇO	SHIM	CALCE
9	2801014M1	⧗ 0.060"	**X**	CALÇO	SHIM	CALCE
10	037413P1		**1**	BRAÇO	ARM	BRAZO
11	887076M2		**1**	PARAFUSO	BOLT	PERNO
12	897581M3		**2**	PRESILHA	STAPLE	GRAPA
13	3611558M1		**2**	BUCHA	BUSH	CASQUILLO
14	886410M1		**1**	BIELA	CONROD	BIELA
15	1661547M92		**1**	ALAVANCA	LEVER	PALANCA
16	355617X1		**1**	ARRUELA	WASHER	ARANDELA
17	361332X1		**1**	CUPILHA	COTTER PIN	PASADOR DOUBLE
18	898137M1		**1**	MOLA	SPRING	RESORTE
19	2802251M1		**1**	PARAFUSO	BOLT	PERNO
20	354120X1	10x24	**1**	PORCA	NUT	TUERCA
21	353688X1	3/8x16x5/8	**2**	PARAFUSO	BOLT	PERNO
22	390287X1		**2**	ARRUELA	WASHER	ARANDELA
23	1869093M93		**1**	ALAVANCA	LEVER	PALANCA
24	355617X1		**X**	ARRUELA	WASHER	ARANDELA
25	1870190M92	👁 70-70 No	**1**	SUPORTE	SUPPORT	DISPOS.DE SOSTEN
26	1661918M91		**1**	ARTICULAÇÃO	KNUCKLE	CHARNELA
27	1660324M91	👁 Undef Ref	**1**	ARTICULAÇÃO	KNUCKLE	CHARNELA
28	897593M96	👁 70-75 No	**1**	CJ. CILINDRO	KIT, CYLINDER	JUEGO DE CILINDR

[A] ANTIGO
OLD
ANTIGUO

Levante Hidráulico
Hydraulic Lift
Elevador Hidraulico

Suporte Da Articulação
Hinge Support
Soporte Articulación

70-70

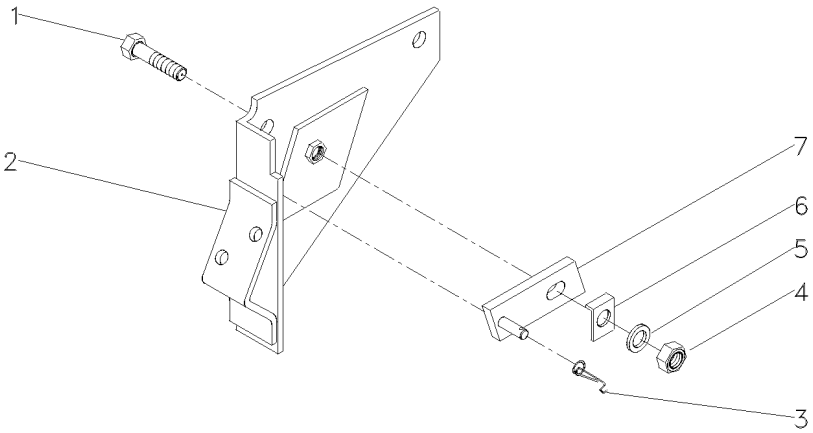

1	361448X1	5/16	**1**	PARAFUSO	BOLT	PERNO
2	1661617M91		**1**	SUPORTE	BRACKET	SOPORTE
3	1872044M1		**1**	MOLA	SPRING	RESORTE
4	353916X1	5/16X24	**1**	PORCA	NUT	TUERCA
5	376702X1	5/16	**1**	ARRUELA	WASHER	ARANDELA
6	1869107M1		**1**	ARRUELA	WASHER	ARANDELA
7	1869104M91		**1**	PIVÔ	PIVOT	PIVOTE

Cilindro Hidráulico
Hydraulic Cylinder
Cilindro Hidráulico

70-75

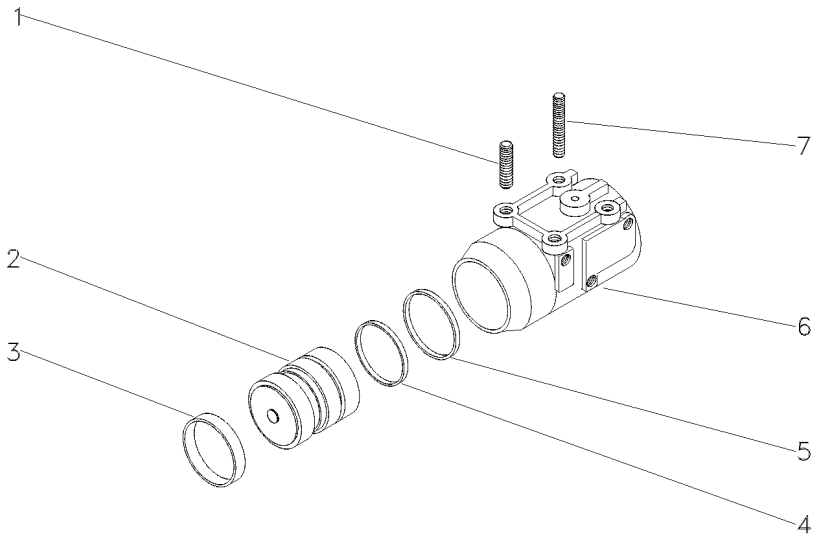

1	1481941M2		**2**	PRISIONEIRO	STUD	ESPARRAGO
2	034604N1	2500 KGF	**1**	PISTÃO	PISTON	PISTON
2	3412386M91	2100 KGF	**1**	PISTÃO	PISTON	PISTON
3	034615P1		**1**	ANEL	RING	ARO
4	3412140M1	2500 KGF	**1**	ANEL "O"	O RING	JUNTA TORICA
4	3412141M1	2100 KGF	**1**	ANEL "O"	O RING	JUNTA TORICA
5	3412379M1	2100 KGF	**1**	ANEL	RING	ARO
5	3412380M1	2500 KGF	**1**	ANEL	RING	ARO
6	516571M3	2500KGF	**1**	CILINDRO	CYLINDER	CILINDRO
6	897594M6	2100 KGF	**1**	CILINDRO	CYLINDER	CILINDRO
7	1667580M1		**2**	PRISIONEIRO	STUD	ESPARRAGO

Levante Hidráulico
Hydraulic Lift
Elevador Hidraulico

Quadrante De Posição
Position Quadrant
Cuadrant De Posición

70-80

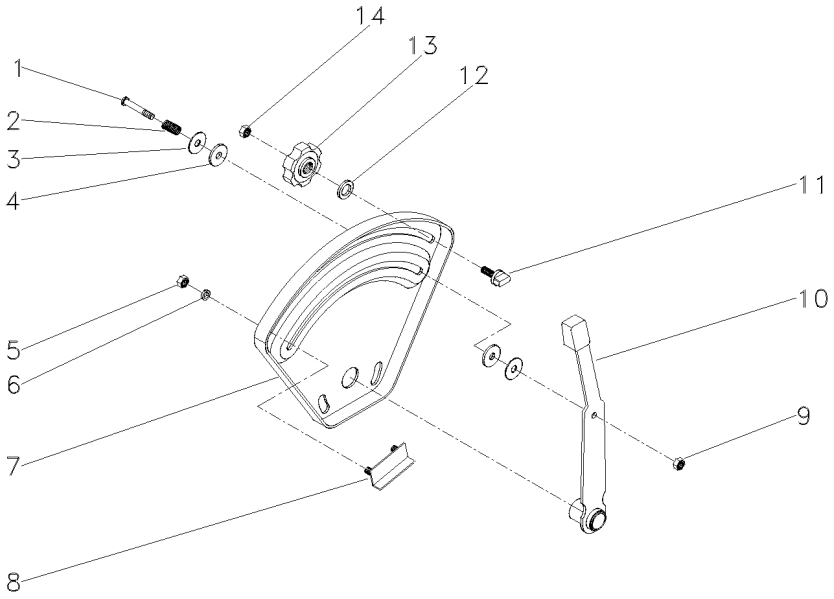

1	377607X1	1/4X15X1.5/8	**1**	PARAFUSO	BOLT	PERNO
2	1872240M1		**1**	MOLA	SPRING	RESORTE
3	377581X1	22,2X6,35X1,2	**2**	ARRUELA	WASHER	ARANDELA
4	3408797M1		**2**	ARRUELA	WASHER	ARANDELA
5	355564X1	1/4X20	**2**	PORCA	NUT	TUERCA
6	353441X1	1/2X1/4X1/16	**2**	ARRUELA	WASHER	ARANDELA
7	026528P1		**1**	QUADRANTE	QUADRANT	CUADRANTE
8	898198M91		**1**	BATENTE	STOP	PARO
9	353919X1	1/4X28	**1**	PORCA	NUT	TUERCA
10	1870341M92		**1**	ALAVANCA	LEVER	PALANCA
11	026795P1		**1**	BATENTE	STOP	PARO
12	355617X1	3/4X5/16X1/16	**1**	ARRUELA	WASHER	ARANDELA
13	1860402M1		**1**	MANÍPULO	KNOB	POMO
14	353918X1	1/4X28	**1**	PORCA	NUT	TUERCA

Levante Hidráulico
Hydraulic Lift
Elevador Hidraulico

Quadrante De Profundidade
Depth Quadrant
Cuadrant De Profundidad

70-85

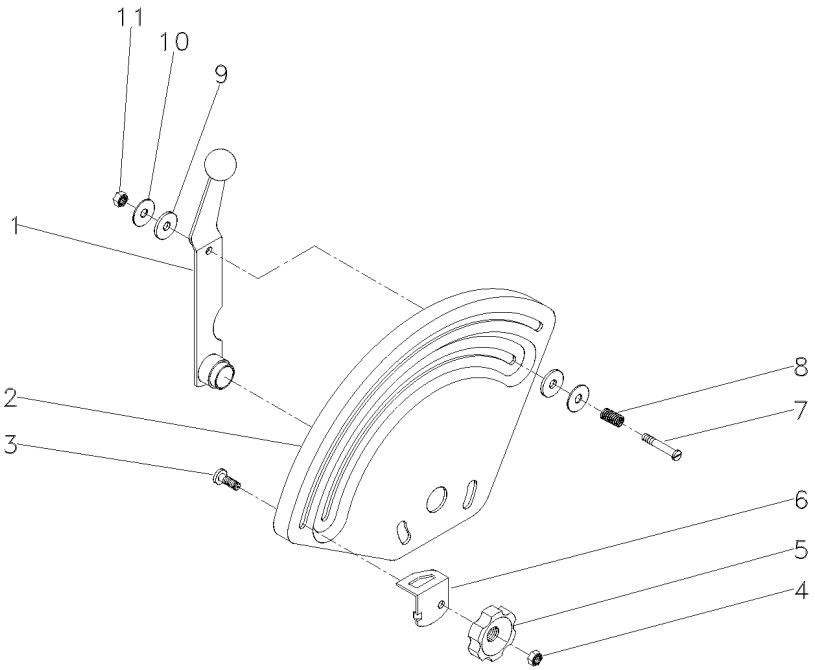

1	026793S1		**1**	ALAVANCA	LEVER	PALANCA
2	033545P1		**1**	QUADRANTE	QUADRANT	CUADRANTE
3	898183M1		**1**	PARAFUSO	BOLT	PERNO
4	353918X1	1/4X28	**1**	PORCA	NUT	TUERCA
5	1860402M1		**1**	MANÍPULO	KNOB	POMO
6	884387M1		**1**	BATENTE	STOP	PARO
7	377607X1	1/4X15X1.5/8	**1**	PARAFUSO	BOLT	PERNO
8	1872240M1		**1**	MOLA	SPRING	RESORTE
9	3408797M1		**2**	ARRUELA	WASHER	ARANDELA
10	377581X1	22,2X6,35X1,2	**2**	ARRUELA	WASHER	ARANDELA
11	353919X1	1/4X28	**1**	PORCA	NUT	TUERCA

Tampa Do Levante Hidráulico
Hydraulic Lift Cover
Tapa Levante Hidraulico

Estreito
Strait
Estrecho

70-90

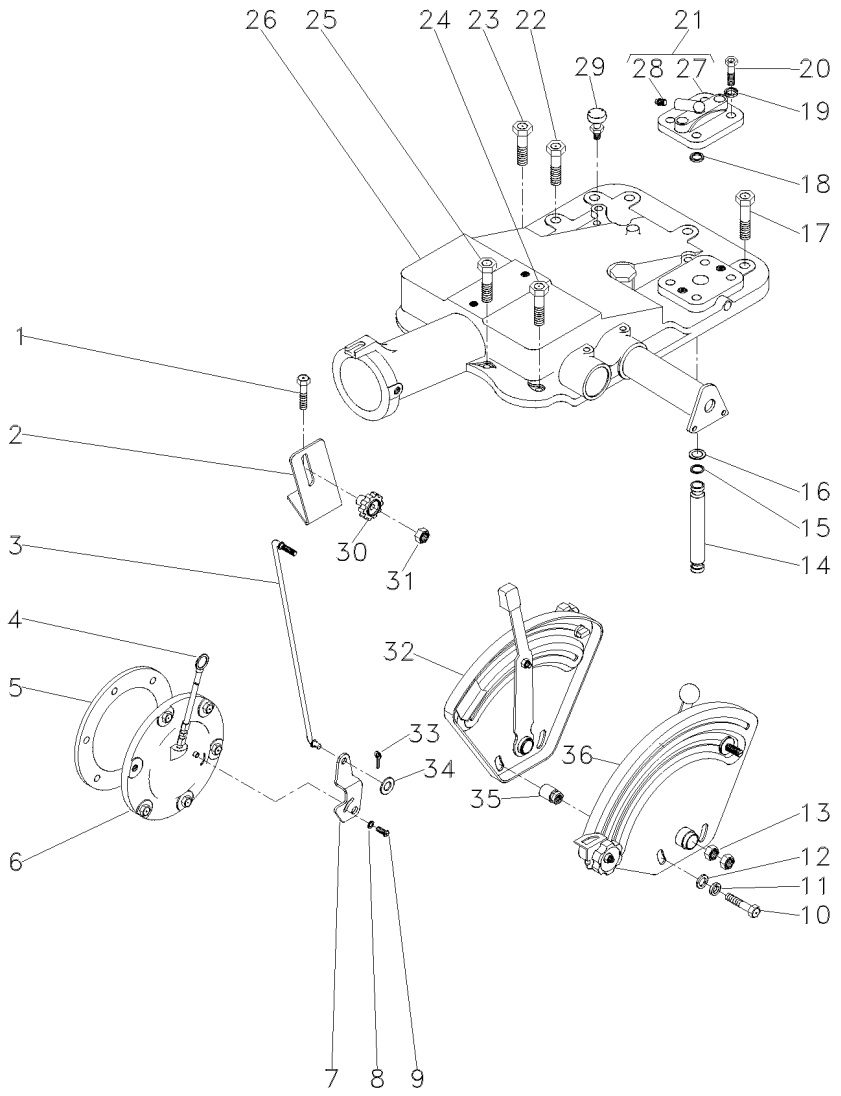

1	376460X1	7/16x14x4.1/8	**2**	PARAFUSO	BOLT	PERNO
2	051897P1		**1**	SUPORTE	BRACKET	SOPORTE
3	051898S1		**1**	TIRANTE	ROD	VARILLA
4	1665962M91		**1**	VARETA	ROD	VARILLA
5	181217M1		**1**	JUNTA	GASKET	EMPAQUETADURA.
6	3147469M91	70-50 No	**1**	CJ. TAMPA	KIT, COVER	JUEGO DE TAPA
7	3147360M1		**1**	ALAVANCA	LEVER	PALANCA
8	353753X1		**1**	ARRUELA	WASHER	ARANDELA
9	1869138M1	10x32x3/8	**1**	PARAFUSO	BOLT	PERNO
10	353537X1	3/8x24x7/8	**2**	PARAFUSO	BOLT	PERNO
11	353434X1		**2**	ARRUELA	WASHER	ARANDELA
12	353756X1		**2**	ARRUELA	WASHER	ARANDELA
13	353430X1	3/8x24	**2**	PORCA	NUT	TUERCA
14	1869119M1	[C] → 800300 - MF250/2	**1**	TUBO	PIPE	CANO
14	1869119M1	[C] → 600175 - MF250/4	**1**	TUBO	PIPE	CANO
14	3808400M1	[C] → 800301 - MF250/2	**1**	TUBO	PIPE	CANO
14	3808400M1	[C] → 600176 - MF250/4	**1**	TUBO	PIPE	CANO
15	195561M1		**2**	ANEL "O"	O RING	JUNTA TORICA
16	195874M1		**2**	ARRUELA	WASHER	ARANDELA
17	377622X1	1/2x13x1.7/8	**5**	PARAFUSO	BOLT	PERNO
18	195562M1		**1**	ANEL "O"	O RING	JUNTA TORICA
19	353432X1		**2**	ARRUELA	WASHER	ARANDELA
20	362479X1	7/16x14x1.3/8	**2**	PARAFUSO	BOLT	PERNO
21	182373M91		**1**	TAMPA	COVER	CUBIERTA
22	354648X1	1/2x13x2.1/8	**1**	PARAFUSO	BOLT	PERNO
23	377825X1	7/16x14x2.1/4	**1**	PARAFUSO	BOLT	PERNO
24	376460X1	7/16x14x4.1/8	**3**	PARAFUSO	BOLT	PERNO
25	353714X1	7/16x14x3"	**2**	PARAFUSO	BOLT	PERNO
26	3147749M94		**1**	CJ. TAMPA	KIT, COVER	JUEGO DE TAPA
27	180908M1	21	**1**	TAMPA	COVER	CUBIERTA
28	1482137M1	21	**1**	BUJÃO	PLUG	TAPON
29	182099M91		**1**	RESPIRO	BREATHER	RESPIRADERO
30	1860403M1		**1**	MANÍPULO	KNOB	POMO
31	353918X1	1/4x28	**1**	PORCA	NUT	TUERCA
32	026796N1	[A] 70-80 No	**1**	CJ. QUADRANTE	KIT, QUADRANT	JUEGO CUADRANTE
33	354048X1		**1**	CUPILHA	COTTER PIN	PASADOR DOUBLE
34	353754X1	5/8x5/16x1/16	**1**	ARRUELA	WASHER	ARANDELA
35	2802212M91		**2**	ESPAÇADOR	SPACER	PIEZA DISTANCIA
36	026792N1	[B] 70-85 No	**1**	CJ. QUADRANTE	KIT, QUADRANT	JUEGO CUADRANTE

[A] POSIÇÃO
POSITION
POSICION

Tampa Do Levante Hidráulico Hydraulic Lift Cover Tapa Levante Hidraulico	Estreito Strait Estrecho	70-90	

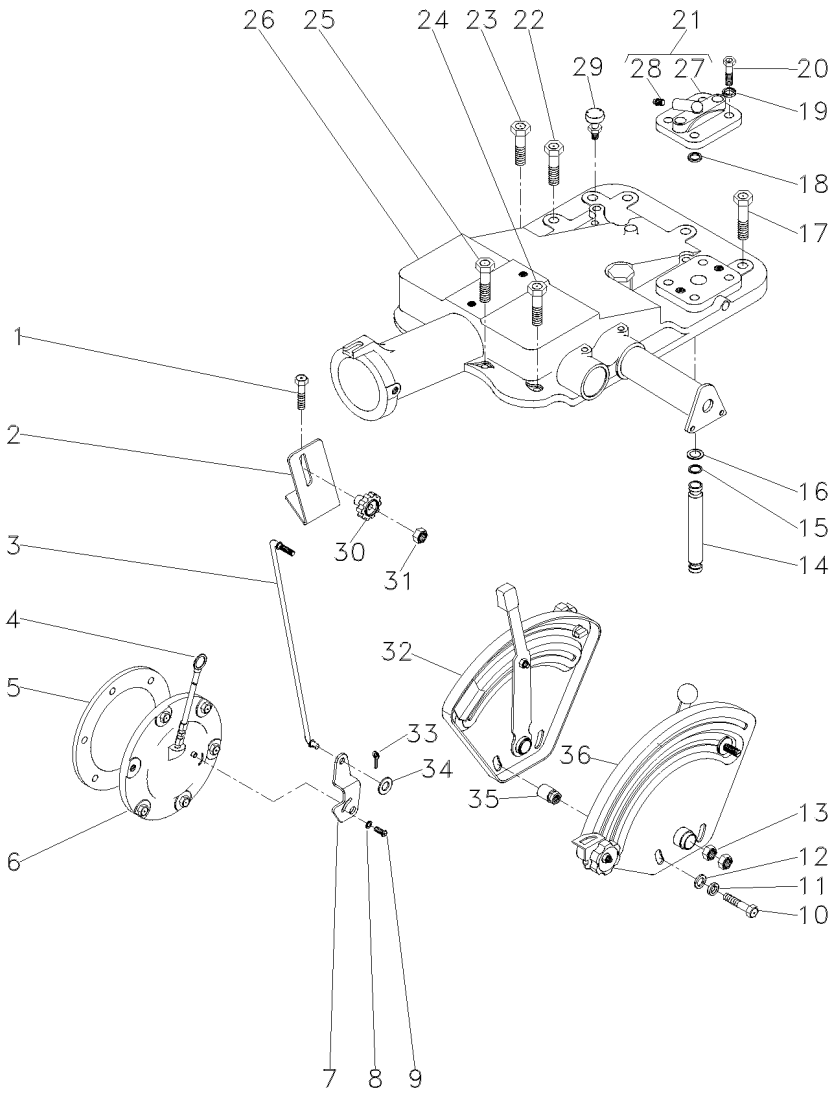

[B] PROFUNDIDADE
DEPTH
PROFUNDIDAD

[C] ESTREITO
STRAIT
ESTRECHO

Tampa Do Levante Hidráulico
Hydraulic Lift Cover
Tapa Levante Hidraulico

Super Estreito
Super Strait
Super Estrecho

70-95

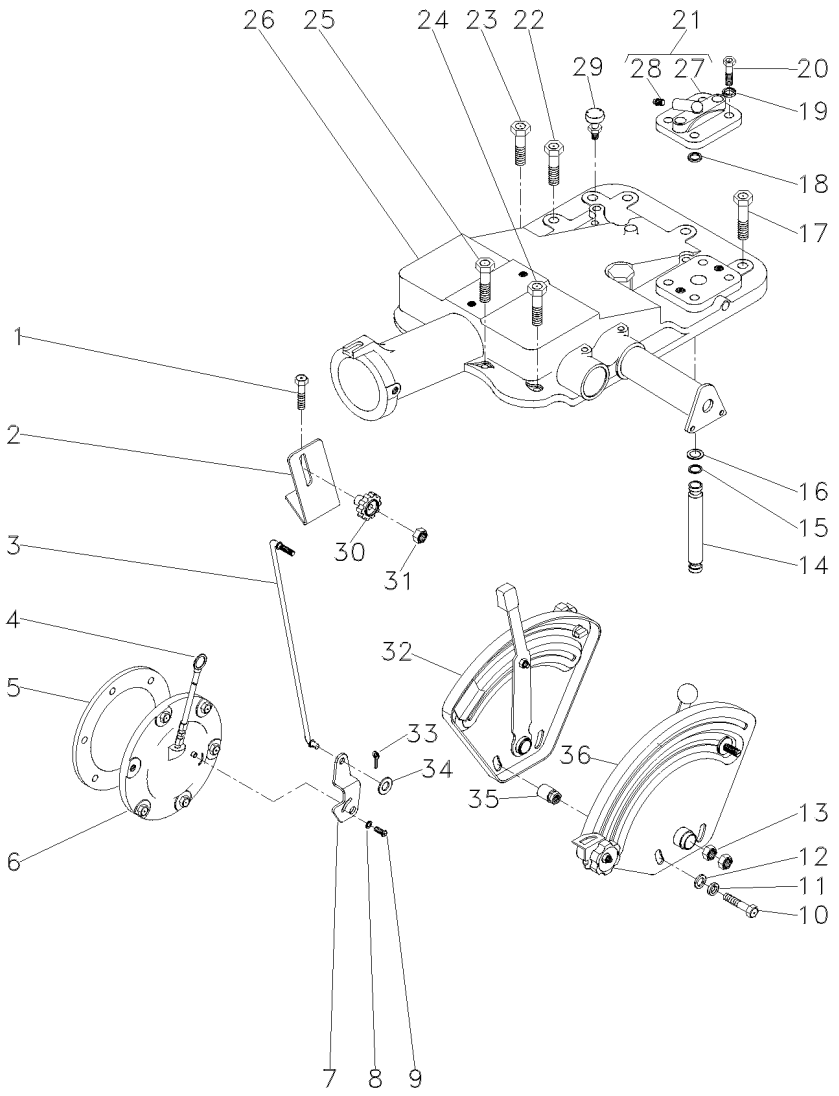

1	376460X1	7/16x14x4.1/8	
2	051897P1		
3	3147361M91		
4	1665962M91		
5	181217M1		
6	3147469M91	👁 70-50 No	
7	3147360M1		
8	353753X1		
9	1869138M1	10x32x3/8	
10	353537X1	3/8x24x7/8	
11	353434X1		
12	353756X1		
13	353430X1	3/8x24	
14	1869119M1	[C]	
14	3808400M1	[D]	
15	195561M1		
16	195874M1		
17	377622X1	1/2x13x1.7/8	
18	195562M1		
19	353432X1		
20	362479X1	7/16x14x1.3/8	
21	182373M91		
22	354648X1	1/2x13x2.1/8	
23	377825X1	7/16x14x2.1/4	
24	376460X1	7/16x14x4.1/8	
25	353714X1	7/16x14x3"	
26	047220N1		
27	180908M1	21	
28	1482137M1	21	
29	182099M91		
30	1860403M1		
31	353918X1	1/4x28	
32	047218N1	[A] 👁 70-100 No	
33	354048X1		
34	353754X1	5/8x5/16x1/16	
35	047222N1		
36	047217N1	[B] 👁 70-105 No	

2	PARAFUSO	BOLT	PERNO
1	SUPORTE	BRACKET	SOPORTE
1	CJ. TIRANTE	KIT, ROD	JUEGO DE BIELAS
1	VARETA	ROD	VARILLA
1	JUNTA	GASKET	EMPAQUETADURA.
1	CJ. TAMPA	KIT, COVER	JUEGO DE TAPA
1	ALAVANCA	LEVER	PALANCA
1	ARRUELA	WASHER	ARANDELA
1	PARAFUSO	BOLT	PERNO
2	PARAFUSO	BOLT	PERNO
2	ARRUELA	WASHER	ARANDELA
2	ARRUELA	WASHER	ARANDELA
2	PORCA	NUT	TUERCA
1	TUBO	PIPE	CANO
1	TUBO	PIPE	CANO
2	ANEL "O"	O RING	JUNTA TORICA
2	ARRUELA	WASHER	ARANDELA
5	PARAFUSO	BOLT	PERNO
1	ANEL "O"	O RING	JUNTA TORICA
2	ARRUELA	WASHER	ARANDELA
2	PARAFUSO	BOLT	PERNO
1	TAMPA	COVER	CUBIERTA
1	PARAFUSO	BOLT	PERNO
1	PARAFUSO	BOLT	PERNO
3	PARAFUSO	BOLT	PERNO
2	PARAFUSO	BOLT	PERNO
1	CJ. TAMPA	KIT, COVER	JUEGO DE TAPA
1	TAMPA	COVER	CUBIERTA
1	BUJÃO	PLUG	TAPON
1	RESPIRO	BREATHER	RESPIRADERO
1	MANÍPULO	KNOB	POMO
1	PORCA	NUT	TUERCA
1	CJ. QUADRANTE	KIT, QUADRANT	JUEGO CUADRANTE
1	CUPILHA	COTTER PIN	PASADOR DOUBLE
1	ARRUELA	WASHER	ARANDELA
2	CJ. ESPAÇADOR	KIT, SPACER	JUEGO ESPACIADOR
1	CJ. QUADRANTE	KIT, QUADRANT	JUEGO CUADRANTE

[A] POSIÇÃO
POSITION
POSICION

[B] PROFUNDIDADE
DEPTH
PROFUNDIDAD

[C] PARA BOMBA HIDRÁULICA ARGENTINA
FOR THE HYDRAULIC BOMB ARGENTINA
PARA LA BOMBA HIDRÁULICA ARGENTINA

Tampa Do Levante Hidráulico Hydraulic Lift Cover Tapa Levante Hidraulico	Super Estreito Super Strait Super Estrecho	70-95	

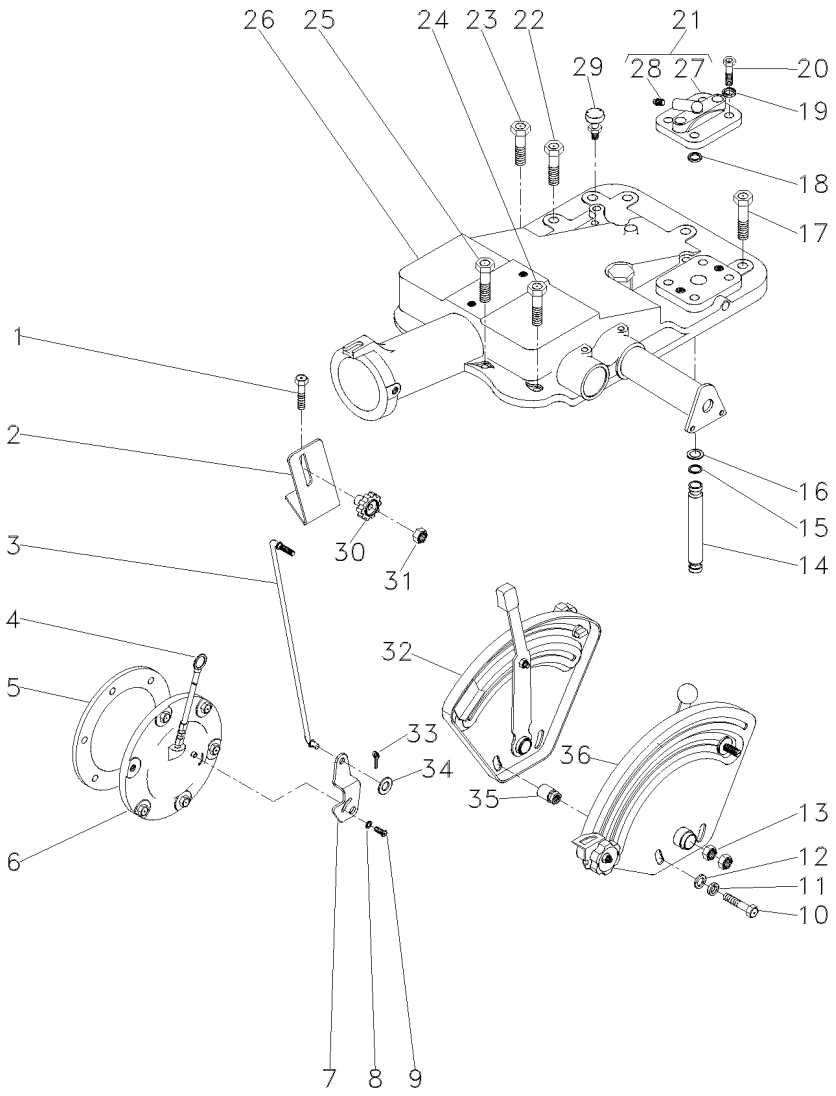

[D] PARA BOMBA HIDRÁULICA UK
FOR THE HYDRAULIC BOMB UK
PARA LA BOMBA HIDRÁULICA UK

Quadrante E Alavancas De Posição
Quadrant And Position And Lever
Cuadrant Y Palancas De Posición

70-100

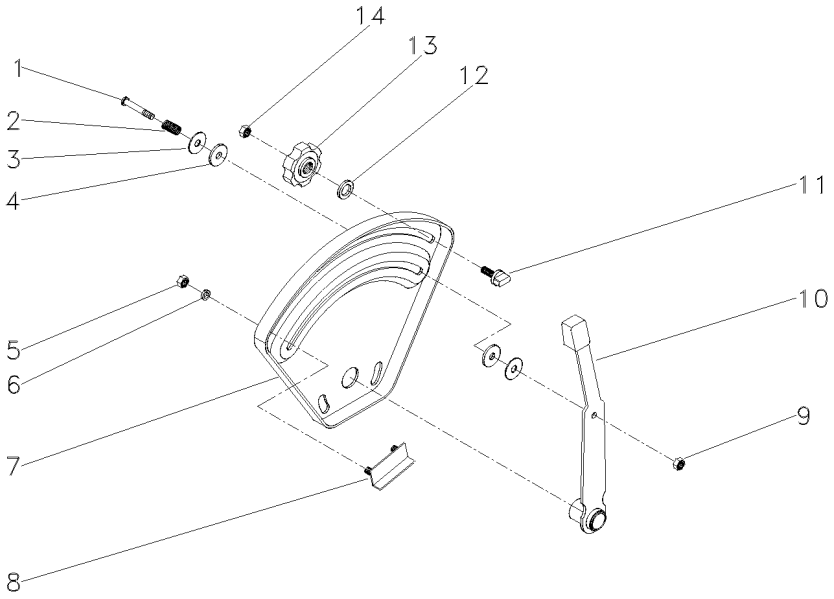

1	376824X1		**1** PARAFUSO	BOLT	PERNO
2	048001P1		**1** MOLA	SPRING	RESORTE
3	377581X1		**2** ARRUELA	WASHER	ARANDELA
4	3408797M1		**2** ARRUELA	WASHER	ARANDELA
5	355564X1	1/4x20	**2** PORCA	NUT	TUERCA
6	353441X1		**2** ARRUELA	WASHER	ARANDELA
7	045294P1		**1** QUADRANTE	QUADRANT	CUADRANTE
8	898198M91		**1** BATENTE	STOP	PARO
9	353919X1	1/4x28	**1** PORCA	NUT	TUERCA
10	045303S1		**1** ALAVANCA	LEVER	PALANCA
11	026795P1		**1** BATENTE	STOP	PARO
12	355617X1		**1** ARRUELA	WASHER	ARANDELA
13	1860402M1		**1** MANÍPULO	KNOB	POMO
14	353918X1	1/4x28	**1** PORCA	NUT	TUERCA

Quadrante E Alavanca De Profundidade
Quadrant And Depth Levers
Cuadrante Y Palanca Deprofundidade

70-105

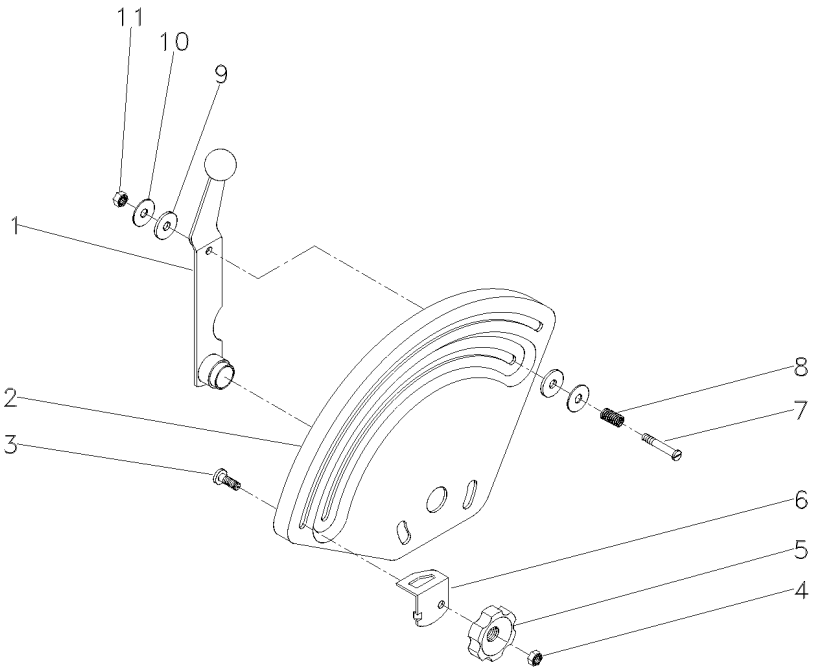

1	045302S1		**1**	ALAVANCA	LEVER	PALANCA
2	045295P1		**1**	QUADRANTE	QUADRANT	CUADRANTE
3	898183M1		**1**	PARAFUSO	BOLT	PERNO
4	353918X1	1/4x28	**1**	PORCA	NUT	TUERCA
5	1860402M1		**1**	MANÍPULO	KNOB	POMO
6	884387M1		**1**	BATENTE	STOP	PARO
7	376824X1		**1**	PARAFUSO	BOLT	PERNO
8	048001P1		**1**	MOLA	SPRING	RESORTE
9	3408797M1		**2**	ARRUELA	WASHER	ARANDELA
10	377581X1		**2**	ARRUELA	WASHER	ARANDELA
11	353919X1	1/4x28	**1**	PORCA	NUT	TUERCA

Tampa
Cover
Tapa

Sem Levante
Without Lift
Sin Levante

70-110

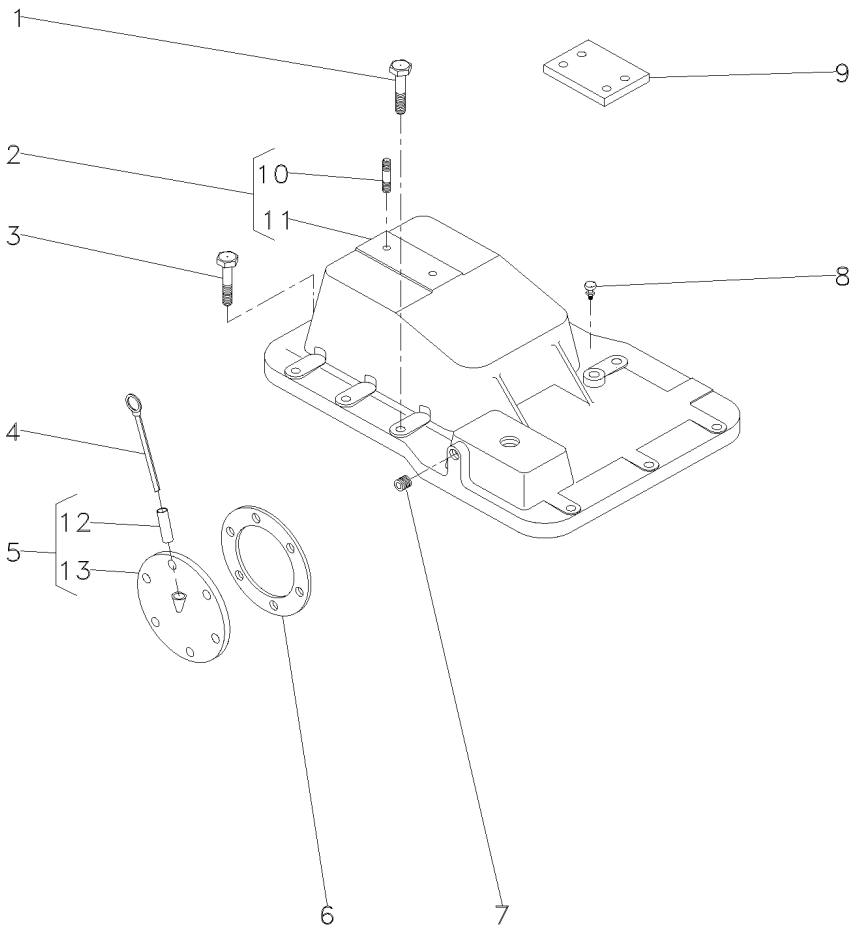

1	354277X1	1/2x13x1.3/8	**5**	PARAFUSO	BOLT	PERNO
2	3145272M92		**1**	TAMPA	COVER	CUBIERTA
3	362479X1	7/16x14x1.3/8	**8**	PARAFUSO	BOLT	PERNO
4	1665962M91		**1**	VARETA	ROD	VARILLA
5	181218M91		**1**	CJ. TAMPA	KIT, COVER	JUEGO DE TAPA
6	181217M1		**1**	JUNTA	GASKET	EMPAQUETADURA.
7	195387M1		**2**	BUJÃO	PLUG	TAPON
8	182099M91		**1**	RESPIRO	BREATHER	RESPIRADERO
9	022747P1		**2**	PLACA	PLATE	PLATO
10	3146844M1	2	**1**	PRISIONEIRO	STUD	ESPARRAGO
11	3145276M1	2	**1**	TAMPA	COVER	CUBIERTA
12	898207M1	5	**1**	TUBO	PIPE	CANO
13	181219M1	5	**1**	TAMPA	COVER	CUBIERTA

Bomba Hidráulica
Hydraulic Pump
Bomba Hidraulica

Coletor E Luva
Collector And Glove
Colecionador Y Guante

70-115

Com Hidráulico
With Hydraulic
Con Hidraulico

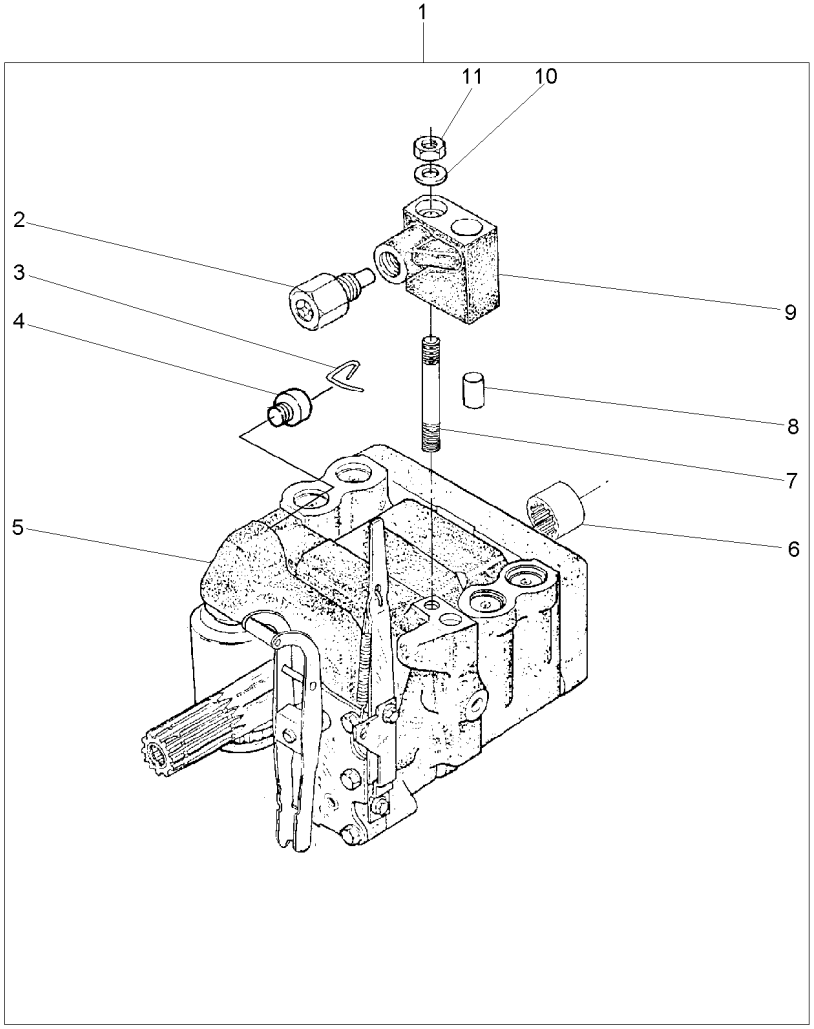

1		3773700M92	**1**	BOMBA	PUMP	BOMBA
2	038639T1	9	**1**	VÁLVULA	VALVE	VALVULA
3	1870819M1		**1**	PRESILHA	STAPLE	GRAPA
4	1870820M1		**1**	BUJÃO	PLUG	TAPON
5	3773701M92	U.K.	**1**	CJ. BOMBA	KIT, PUMP	BOMBA JUEGO
		70-120 No				
6	1868538M4		**1**	LUVA	SLEEVE	MANCHA
7	1694381M1		**1**	PRISIONEIRO	STUD	ESPARRAGO
8	377605X1	9	**1**	PINO	PIN	PASADOR
9	3808924M91		**1**	COLETOR	COLLECTOR	COLECTOR
10	353756X1		**1**	ARRUELA	WASHER	ARANDELA
11	195258M1		**1**	PORCA	NUT	TUERCA

Bomba Hidráulica
Hydraulic Pump
Bomba Hidraulica

70-120

Feito No Uk
Made In Uk
Hecho En Uk

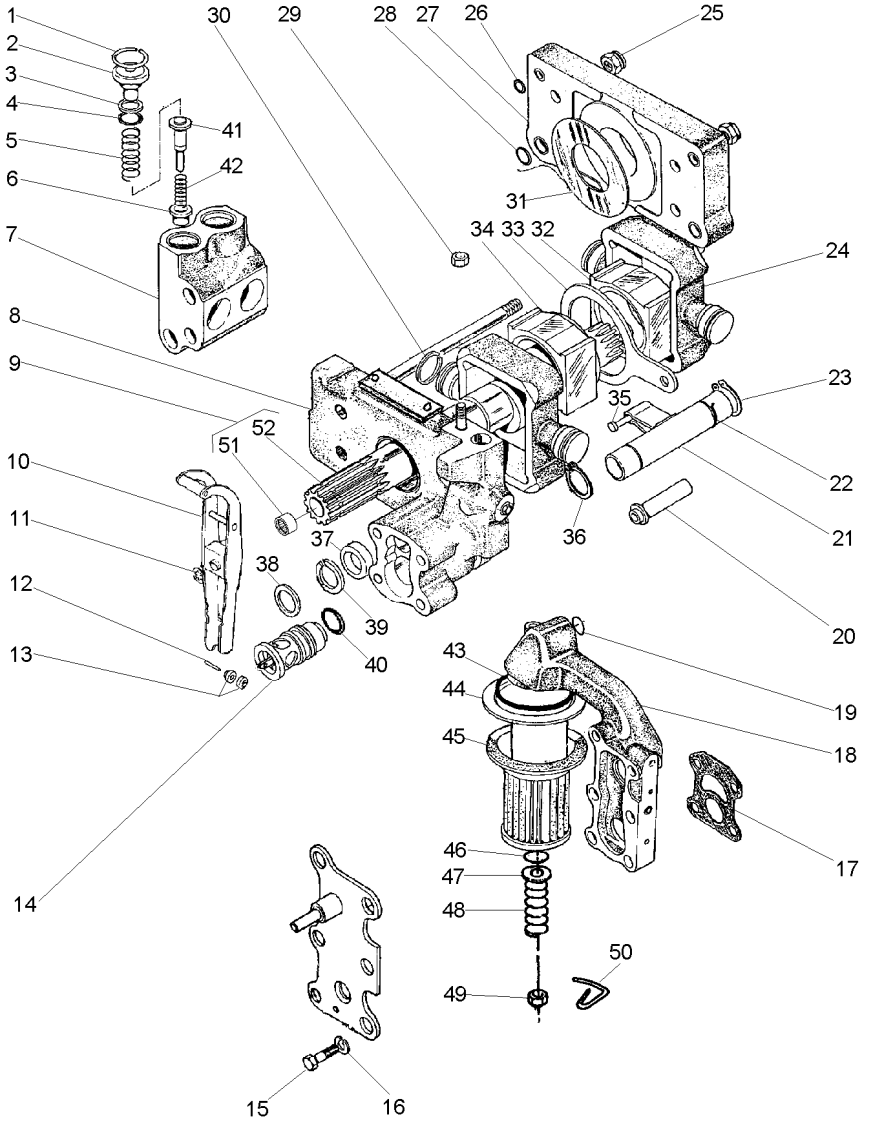

1	1868743M1		4	ANEL TRAVA	CIRCLIP	CIRCULITO
2	1868741M1		4	BUJÃO	PLUG	TAPON
3	1870849M1		4	ARRUELA	WASHER	ARANDELA
4	1868742M1		4	ANEL "O"	O RING	JUNTA TORICA
5	180928M1		4	MOLA	SPRING	RESORTE
6	1660116M1	[A]	4	VÁLVULA	VALVE	VALVULA
7	1868435M3		2	CÂMARA	CHAMBER	CAMARA
8	3808617M91	70-125 No	1	CORPO	BODY	CUERPO
9	1871781M93		1	EIXO	SHAFT	ARBOL
10	3610175M91		1	ALAVANCA	LEVER	PALANCA
11	377493X1		1	ANEL TRAVA	CIRCLIP	CIRCULITO
12	897504M1		1	PINO	PIN	PASADOR
13	897599M1		2	ROLETE	ROLLER	RODILLO
14	3611085M91		1	VÁLVULA	VALVE	VALVULA
15	362403X1		4	PARAFUSO	BOLT	PERNO
16	366719X1		4	ARRUELA	WASHER	ARANDELA
17	1869529M2		1	JUNTA	GASKET	EMPAQUETADURA.
18	3611141M91	70-130 No	1	CARCAÇA	HOUSING	ALOJAMIENTO
19	851134M1		1	ANEL "O"	O RING	JUNTA TORICA
20	1686740M1		1	TUBO	PIPE	CANO
21	1681790M91	70-135 No	1	OSCILADOR	OSCILLATOR	OSCILADOR
22	1671699M1		1	ANEL TRAVA	CIRCLIP	CIRCULITO
23	3000361X1		1	ANEL TRAVA	CIRCLIP	CIRCULITO
24	3148071M1		2	PISTÃO	PISTON	PISTON
25	1871659M1	3/8	2	PORCA	NUT	TUERCA
25	1871660M1		2	PORCA	NUT	TUERCA
26	377494X1		4	ANEL "O"	O RING	JUNTA TORICA
27	1665499M91		1	CORPO	BODY	CUERPO
28	831528M1		4	ANEL "O"	O RING	JUNTA TORICA
29	376448X1	3/8	1	PORCA	NUT	TUERCA
		195258M1				
30	897493M1		4	ANEL	RING	ARO
31	1664589M1		2	ARRUELA	WASHER	ARANDELA
32	180924M2		1	BLOCO	BLOCK	BLOQUE
33	180933M1		1	SEGUIDOR	FOLLOWER	IMPULSOR
34	180925M2		1	BLOCO	BLOCK	BLOQUE
35	831130M1		1	PINO	PIN	PASADOR
36	195946M1		2	ANEL TRAVA	CIRCLIP	CIRCULITO
37	1868486M1		1	ESPAÇADOR	SPACER	PIEZA DISTANCIA
38	377543X1		1	ARRUELA	WASHER	ARANDELA
39	1868485M1		1	ARRUELA	WASHER	ARANDELA
40	377502X1		1	ANEL "O"	O RING	JUNTA TORICA
41	180930M2	[B]	4	VÁLVULA	VALVE	VALVULA
42	180927M2		4	MOLA	SPRING	RESORTE
43	195876M1		1	ANEL "O"	O RING	JUNTA TORICA
44	1671633M1		1	TUBO	PIPE	CANO
45	1870199M92		1	FILTRO	FILTER	FILTRO
46	1007240M1		1	ANEL "O"	O RING	JUNTA TORICA
47	377499X1		1	ARRUELA	WASHER	ARANDELA
48	1868469M1		1	MOLA	SPRING	RESORTE

Bomba Hidráulica
Hydraulic Pump
Bomba Hidraulica

70-120

Feito No Uk
Made In Uk
Hecho En Uk

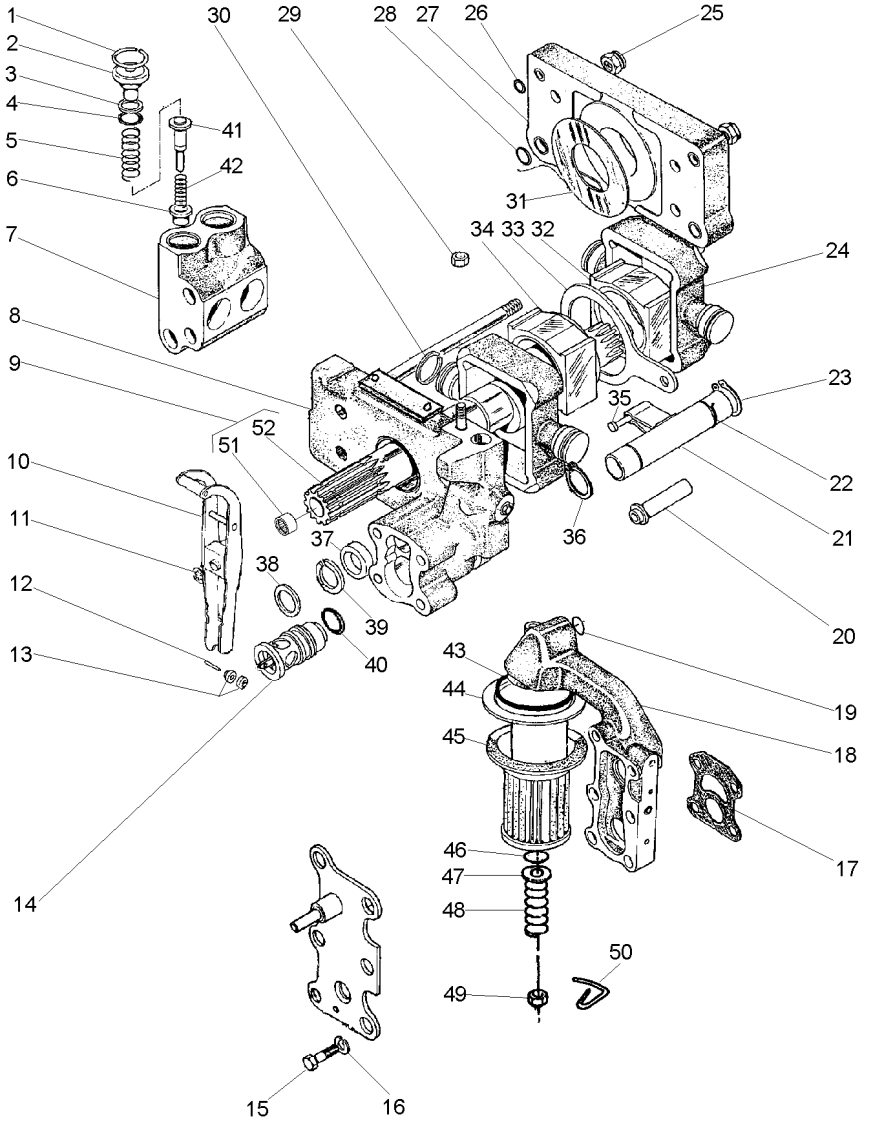

49	375109X1		**1**	PORCA	NUT	TUERCA
50	1870089M1		**1**	PRESILHA	STAPLE	GRAPA
51	1000251M1	9	**1**	ROLAMENTO	BEARING	COJINETE
52	1871782M3	9	**1**	ÁRVORE COMANDO	CAMSHAFT	ARBOL DE LEVAS

[A] ADMISSÃO
ADMISSION
ADMISIÓN

[B] RETORNO CONEXÃO "TE"
RETURN CONNECTION "TE"
RETORNO CONEXIÓN "TE"

Corpo
Body
Cuerpo

70-125

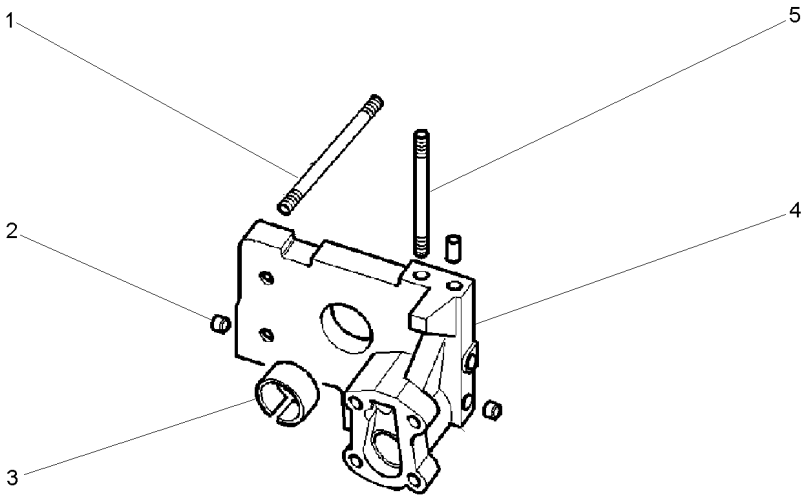

1	377528X1		**4**	PRISIONEIRO	STUD	ESPARRAGO
2	1868431M3		**2**	BUJÃO	PLUG	TAPON
3	1664491M2		**1**	BUCHA	BUSH	CASQUILLO
4		3808617M91	**1**	CORPO	BODY	CUERPO
5	377528X1		**1**	PRISIONEIRO	STUD	ESPARRAGO

Bomba Do Levante Hidráulico
Hydraulic Lift Pump
Bomba Hidraulica Elevador

Suporte Filtro
Strainer Unit
Soporte Filtro

70-130

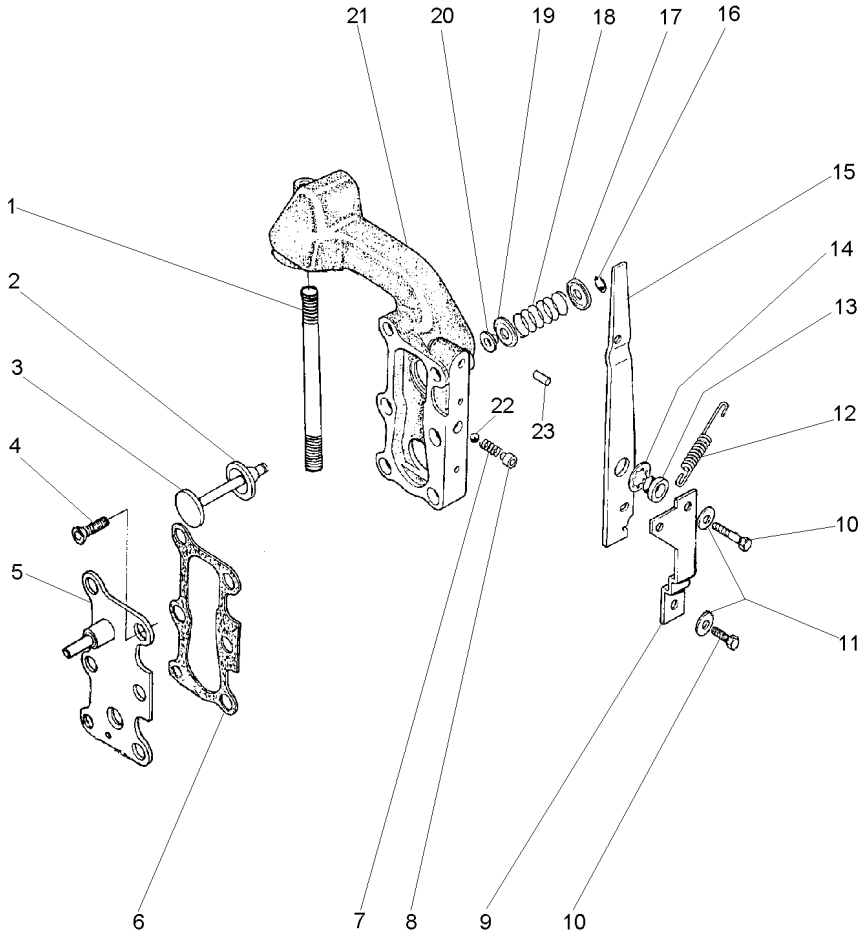

1	377531X1	**1**	PRISIONEIRO	STUD	ESPARRAGO
2	1870810M1	**1**	ANEL "O"	O RING	JUNTA TORICA
3	1870811M1	**1**	VÁLVULA	VALVE	VALVULA
4	358334X1	**2**	PARAFUSO	BOLT	PERNO
5	3599748M91	**1**	TAMPA	COVER	CUBIERTA
6	1868456M1	**2**	JUNTA	GASKET	EMPAQUETADURA.
7	1868452M1	**1**	MOLA	SPRING	RESORTE
8	1868451M2	**1**	BUCHA	BUSH	CASQUILLO
9	1869831M1	**1**	BATENTE	RETAINER	RETENEDOR
10	362352X1	**2**	PARAFUSO	BOLT	PERNO
11	16229X	**2**	ARRUELA	WASHER	ARANDELA
12	1868454M2	**1**	MOLA	SPRING	RESORTE
13	1868444M1	**1**	BUCHA	BUSH	CASQUILLO
14	377500X1	**1**	ARRUELA	WASHER	ARANDELA
15	1868453M2	**1**	ALAVANCA	LEVER	PALANCA
16	377501X1	**1**	ANEL TRAVA	CIRCLIP	CIRCULITO
17	1868464M1	**1**	ASSENTO	SEAT	ASIENTO
18	1868465M1	**1**	MOLA	SPRING	RESORTE
19	1868460M1	**1**	ASSENTO	SEAT	ASIENTO
20	1868466M1	**1**	RETENTOR	SEAL	RETEN
21	3599949M1	**1**	CARCAÇA	HOUSING	ALOJAMIENTO
22	361023X1	**1**	ESFERA	BALL	BOLA
23	377489X1	**1**	PINO	PIN	PASADOR

Bomba Do Levante Hidráulico
Hydraulic Pump
Bomba Hidralica

Válvula Osciladora
Oscillator Valve
Valvula Osciladora

70-135

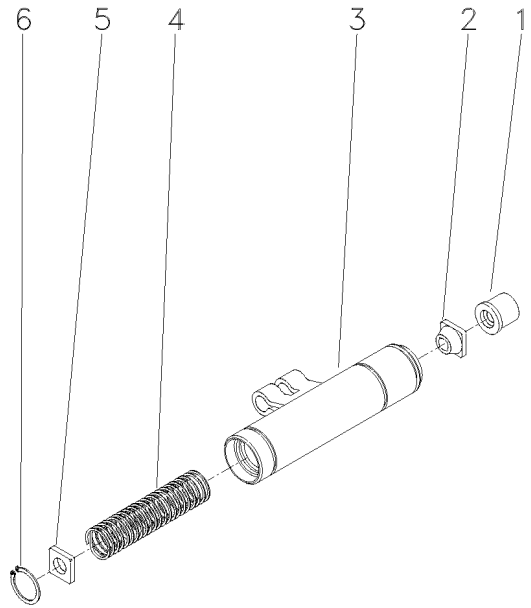

1	1681786M1	**1**	COLAR	COLLAR	COLLAR
2	1862576M2	**1**	GUIA	GUIDE	GUIA
3	1869826M93	**1**	OSCILADOR	OSCILLATOR	OSCILADOR
4	180940M1	**1**	MOLA	SPRING	RESORTE
5	1869830M2	**1**	DISCO	DISC	DISCO
6	1442466X1	**1**	ANEL	RING	ARO

Bomba Hidráulica
Hydraulic Pump
Bomba Hidraulica

C/Levante - S/Tdpi
With Lift - Without Ipto
C/ Levante - S/Tdfi

70-140

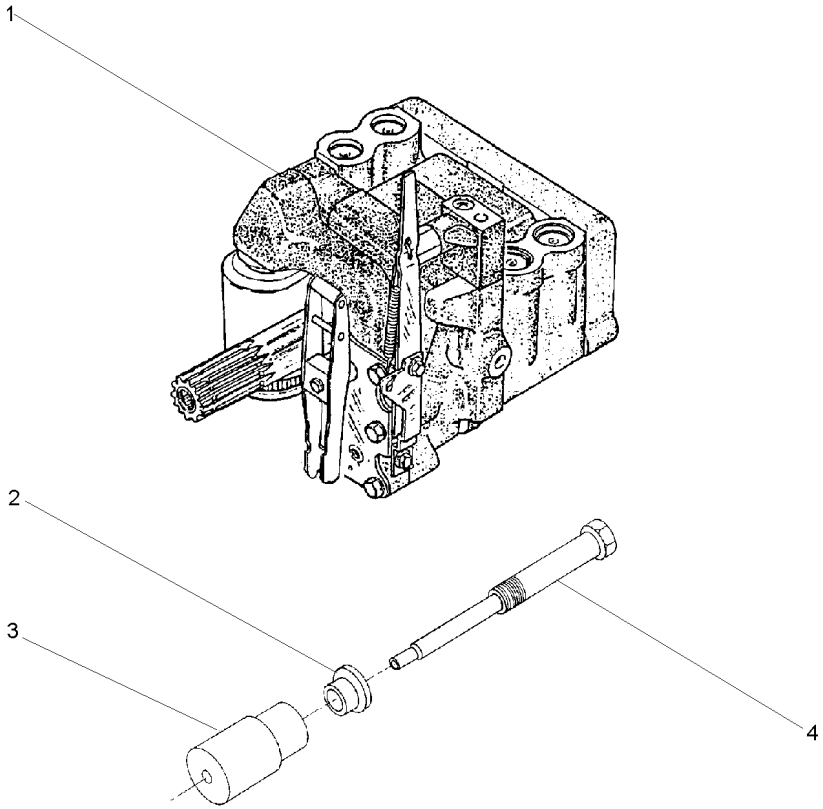

1	3773700M92	70-115 No	**1**	CJ. BOMBA	KIT, PUMP	BOMBA JUEGO
2	532926M1		**1**	ARRUELA	WASHER	ARANDELA
3	532927M1		**1**	SUPORTE	BRACKET	SOPORTE
4	532928M1		**1**	PINO	PIN	PASADOR

Controle Remoto — **1 Corpo**
Remote Control — **1 Boddy**
Control Remoto — **1 Cuerpo**

70-145

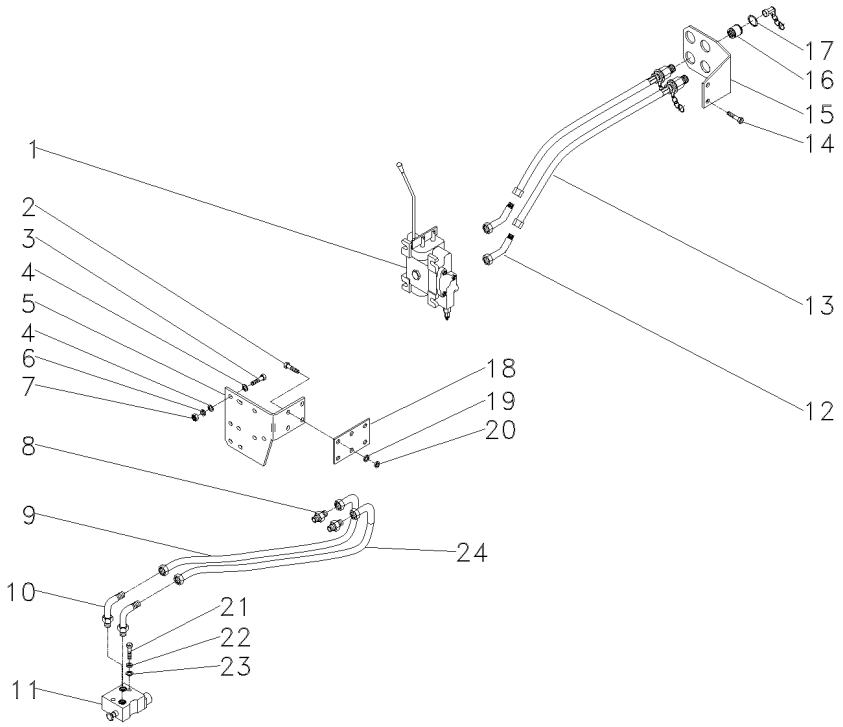

1	033908T1	👁 70-150 No	**1**	CJ. COMANDO	KIT, ACTUATOR	JUEGO ACTUADOR
2	339451X1	M10x1,5x30	**4**	PARAFUSO	BOLT	PERNO
3	353683X1	5/16x18x1.1/2	**3**	PARAFUSO	BOLT	PERNO
4	829185M1		**6**	ARRUELA	WASHER	ARANDELA
5	050368P1		**1**	SUPORTE	BRACKET	SOPORTE
6	353446X1		**3**	ARRUELA	WASHER	ARANDELA
7	355565X1	5/16x18	**3**	PORCA	NUT	TUERCA
8	358743X91		**2**	CONEXÃO	CONNECTION	CONEXION
9	3148841M91		**1**	MANGUEIRA	HOSE	FLEXIBLE
9	3409857M91		**1**	MANGUEIRA	HOSE	FLEXIBLE
10	358762X91		**4**	CONEXÃO	CONNECTION	CONEXION
11	3410353M91	👁 70-170 No RACINE	**1**	VÁLVULA	VALVE	VALVULA
11	3410793M91	👁 70-175 No HIDROVER	**1**	VÁLVULA	VALVE	VALVULA
12	358782X91		**2**	CONEXÃO	CONNECTION	CONEXION
13	3410679M91		**2**	MANGUEIRA	HOSE	FLEXIBLE
14	391375X1	M12x1,75x35	**2**	PARAFUSO	BOLT	PERNO
15	022677P1		**1**	SUPORTE	BRACKET	SOPORTE
16	3410413M92		**2**	ENGATE	COUPLER	ACOPLADOR
17	390948X1		**4**	ANEL	RING	ARO
18	034509P1		**1**	ESPAÇADOR	SPACER	PIEZA DISTANCIA
19	390734X1		**4**	ARRUELA	WASHER	ARANDELA
20	339376X1		**4**	ARRUELA	WASHER	ARANDELA
21	353711X1	7/16x14x2.5/8 RACINE	**2**	PARAFUSO	BOLT	PERNO
21	362479X1	7/16x14x1.3/8 HIDROVER	**2**	PARAFUSO	BOLT	PERNO
22	353432X1		**2**	ARRUELA	WASHER	ARANDELA
23	353757X1		**2**	ARRUELA	WASHER	ARANDELA
24	3148841M91		**1**	MANGUEIRA	HOSE	FLEXIBLE

Comando Hidráulico
Control Valves
Comando Hidráulico

70-150

1 Corpo
1 Body
1 Cuerpo

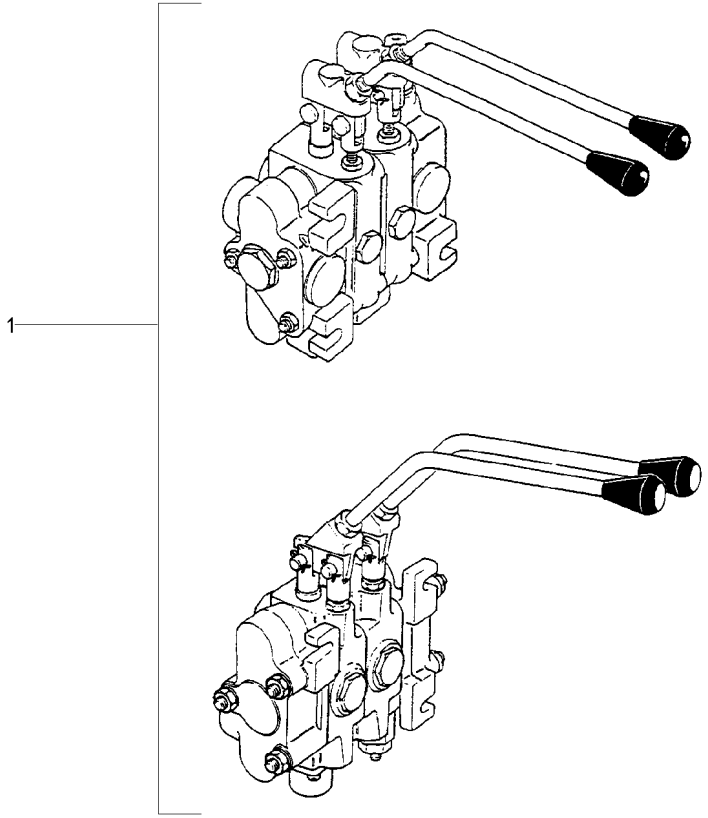

1	3409865M91	70-160 No HIDROVER	**1** CJ. COMANDO	KIT, ACTUATOR	JUEGO ACTUADOR
1	3410350M91	70-155 No ALBARUS	**1** CJ. COMANDO	KIT, ACTUATOR	JUEGO ACTUADOR

Comando Hidráulico
Control Valves
Comando Hidráulico

Albarus Com Um Corpo
Albarus With One Body
Albarus Con Un Cuerpo

70-155

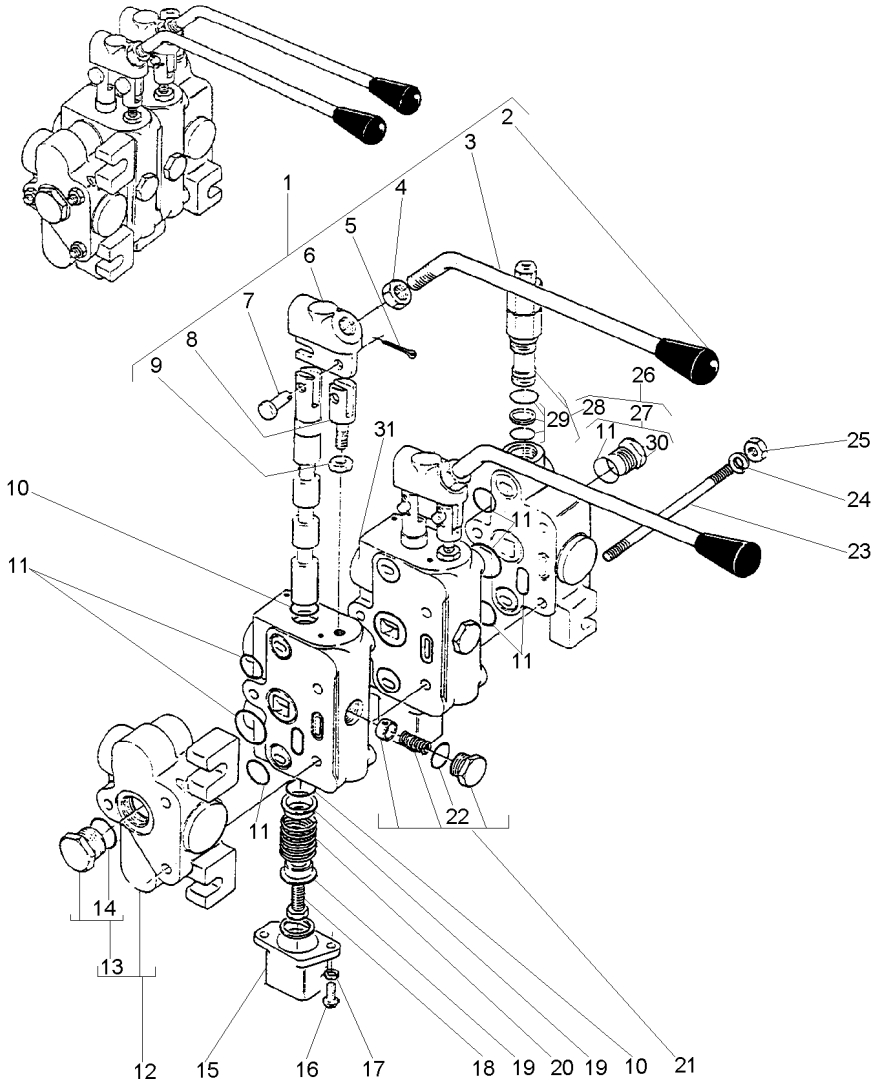

1	3176454M91	31	
2	3176455M1	1	
3	3176456M1	1	
4	363626X1	1	
5	354041X1	1	
6	3176458M1	1	
7	3176461M1	1	
8	3176459M1	1	
9	3176460M1	1	
10	3176453M1	11	
11	3146449M91		
12	3176464M91		
13	2730761M91	12	
14	359002X1	13	
15	2710267M1	31	
16	353981X1	31	10x24x1/2
17	376716X1	31	
18	3176452M1	31	
19	2730737M1	31	
20	3176451M1	31	
21	3176462M1	31	
22	359002X1	11	
23	3146443M1		
24	339374X1		
25	353916X1		5/16x24
26	3176444M91		
27	3146447M91	26	
28	3176445M91	26	
29	3176446M91	28	
30	3146448M91	27	
31	3146450M91		

1	CJ. ALAVANCA	KIT, LEVER	JUEGO, PALANCA
1	BOTÃO	BUTTON	PULSADOR
1	ALAVANCA	LEVER	PALANCA
1	PORCA	NUT	TUERCA
2	CUPILHA	COTTER PIN	PASADOR DOUBLE
1	SUPORTE	BRACKET	SOPORTE
2	PINO	PIN	PASADOR
1	ELO	LINK	ESLABON
1	PORCA	NUT	TUERCA
2	ANEL "O"	O RING	JUNTA TORICA
2	JG. REPARO	KIT, REPAIR	JUEGO REPARACION
1	CORPO	BODY	CUERPO
1	TAMPÃO	PAD	ALMOHADILLA
1	ANEL "O"	O RING	JUNTA TORICA
1	TAMPA	COVER	CUBIERTA
2	PARAFUSO	BOLT	PERNO
2	ARRUELA	WASHER	ARANDELA
1	EXTENSÃO	EXTENSION	EXTENSION
2	ASSENTO	SEAT	ASIENTO
3	MOLA	SPRING	RESORTE
1	VÁLVULA	VALVE	VALVULA
1	ANEL "O"	O RING	JUNTA TORICA
3	PRISIONEIRO	STUD	ESPARRAGO
8	ARRUELA	WASHER	ARANDELA
8	PORCA	NUT	TUERCA
1	CORPO	BODY	CUERPO
1	TAMPÃO	PAD	ALMOHADILLA
1	VÁLVULA	VALVE	VALVULA
1	JG. REPARO	KIT, REPAIR	JUEGO REPARACION
1	ANEL "O"	O RING	JUNTA TORICA
1	CORPO	BODY	CUERPO

Comando Hidráulico	**1 Corpo**	**Hidrover**
Control Valves	**1 Boddy**	**Hidrover**
Comando Hidráulico	**1 Cuerpo**	**Hidrover**

70-160

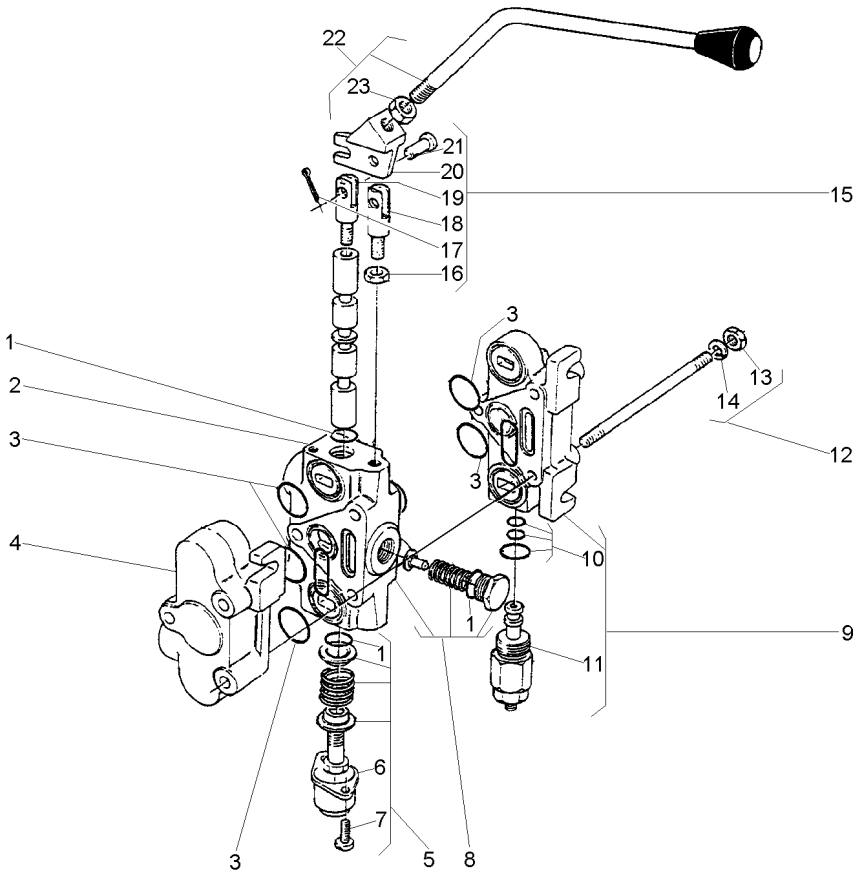

1	3176423M91	2	
2	3176422M91		70-165 No
3	051309R1	1	
4	3176428M91		[B]
5	3176424M91	2	
6		5	3176424M91
7	353981X1	5	10x24x1/2
8	3176427M91	2	
9	3176418M91		[A]
10	3176420M91	11	
11	3176419M91	9	
12	3176417M91		
13	353916X1	12	5/16x24
14	339374X1	12	
15	3176425M91	2	
16	353438X1	15	1/2x20
17	354041X1	15	
18		15	3176425M91
19		15	3176425M91
20		15	3176425M91
21		15	3176425M91
22	3176426M91	2	
23	353438X1	22	1/2x20

[A] ADMISSÃO
ADMISSION
ADMISIÓN

[B] RETORNO CONEXÃO "TE"
RETURN CONNECTION "TE"
RETORNO CONEXIÓN "TE"

1	JG. REPARO	KIT, REPAIR	JUEGO REPARACION
1	CORPO	BODY	CUERPO
1	JG. REPARO	KIT, REPAIR	JUEGO REPARACION
1	CORPO	BODY	CUERPO
1	CJ. TAMPA	KIT, COVER	JUEGO DE TAPA
1	TAMPA	COVER	CUBIERTA
2	PARAFUSO	BOLT	PERNO
1	VÁLVULA	VALVE	VALVULA
1	CORPO	BODY	CUERPO
1	JG. REPARO	KIT, REPAIR	JUEGO REPARACION
1	VÁLVULA	VALVE	VALVULA
3	PRISIONEIRO	STUD	ESPARRAGO
6	PORCA	NUT	TUERCA
6	ARRUELA	WASHER	ARANDELA
1	UNIÃO	LINK	UNION
1	PORCA	NUT	TUERCA
2	CUPILHA	COTTER PIN	PASADOR DOUBLE
1	ELO	LINK	ESLABON
1	ELO	LINK	ESLABON
1	SUPORTE	BRACKET	SOPORTE
2	PINO	PIN	PASADOR
2	ALAVANCA	LEVER	PALANCA
2	PORCA	NUT	TUERCA

Corpo Central
Centre Body
Cuerpo Central

70-165

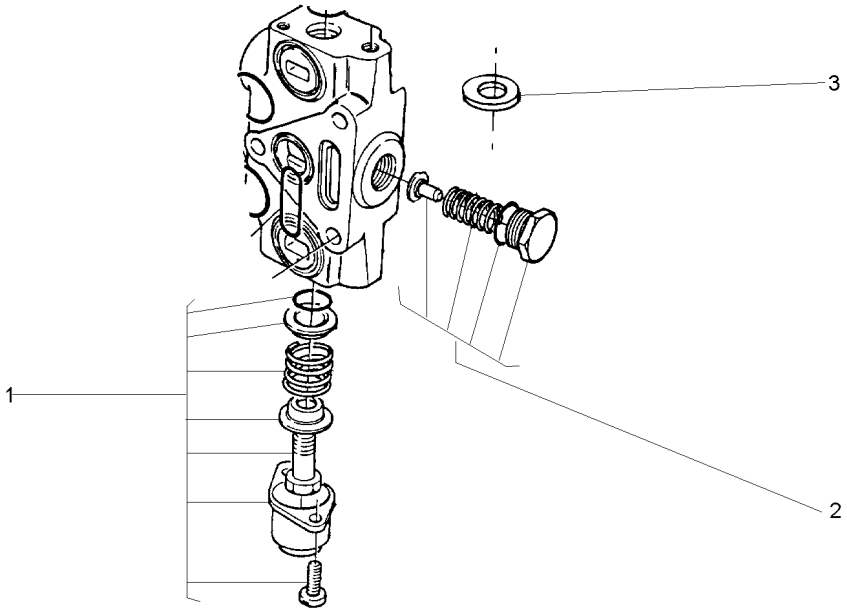

1	3176424M91	**1**	CJ. TAMPA	KIT, COVER	JUEGO DE TAPA
2	3176427M91	**1**	VÁLVULA	VALVE	VALVULA
3	033530R1	**3**	ARRUELA	WASHER	ARANDELA

Válvula Divisora	**Albarus**	**70-170**
Dividing Valve	**Albarus**	
Válvula Divisora	**Albarus**	

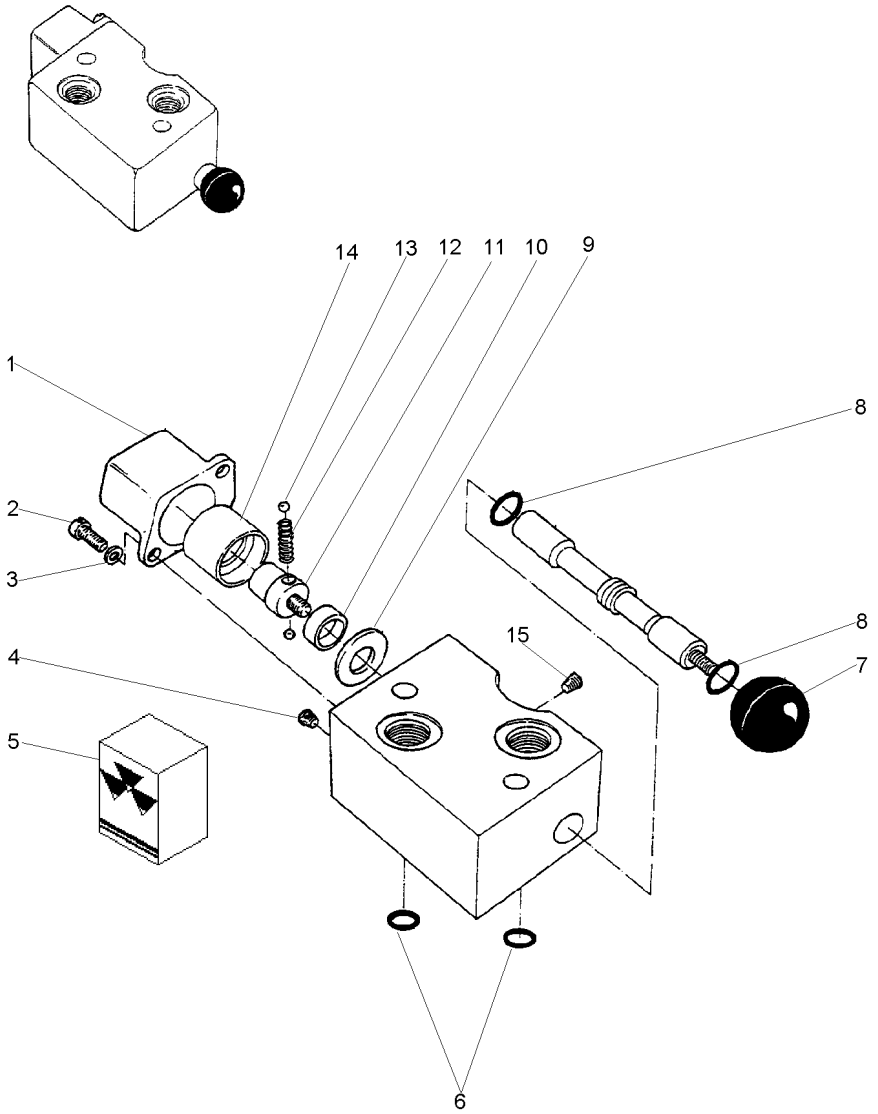

1	3176438M1		**1**	TAMPA	COVER	CUBIERTA
2	3176440M1		**2**	PARAFUSO	BOLT	PERNO
3	3176439M1		**2**	ARRUELA	WASHER	ARANDELA
4	3176430M1		**1**	BUJÃO	PLUG	TAPON
5	3176441M1		**1**	JG. REPARO	KIT, REPAIR	JUEGO REPARACION
6		5	**3**	ANEL "O"	O RING	JUNTA TORICA
7	3176431M1		**1**	BOTÃO	BUTTON	PULSADOR
8		5	**2**	ANEL "O"	O RING	JUNTA TORICA
9	3176432M1		**1**	ESPAÇADOR	SPACER	PIEZA DISTANCIA
10	3176433M1		**1**	ESPAÇADOR	SPACER	PIEZA DISTANCIA
11	3176436M1		**1**	PARAFUSO	BOLT	PERNO
12	3176435M1		**1**	MOLA	SPRING	RESORTE
13	3176434M1		**2**	ESFERA	BALL	BOLA
14	3176437M1		**1**	ANEL	RING	ARO
15	3176429M1		**1**	BUJÃO	PLUG	TAPON

Válvula Divisora	Hidrover
Dividing Valve	Hidrover
Válvula Divisora	Hidrover

70-175

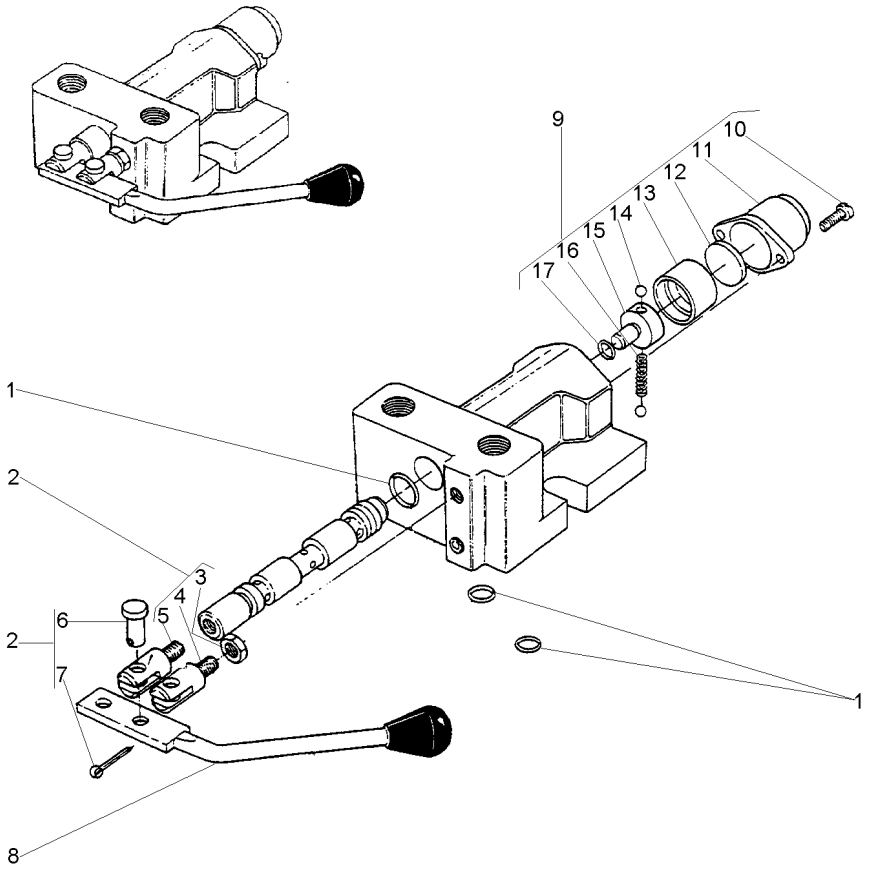

1	3176409M1		**1**	JG. REPARO	KIT, REPAIR	JUEGO REPARACION
2	3176410M1		**1**	EXTENSÃO	EXTENSION	EXTENSION
3	3176411M1	2	**1**	PORCA	NUT	TUERCA
4	3176412M1	2	**1**	EXTENSÃO	EXTENSION	EXTENSION
5	3176413M1	2	**1**	EXTENSÃO	EXTENSION	EXTENSION
6	3176414M1	2	**2**	PINO	PIN	PASADOR
7	339580X1	2	**2**	CONTRAPINO	DOWEL	CENTRAJE
8	3176416M91		**1**	ALAVANCA	LEVER	PALANCA
9	3176399M91		**1**	CJ. TAMPA	KIT, COVER	JUEGO DE TAPA
10	3176400M1	9	**2**	PARAFUSO	BOLT	PERNO
11	3176401M1	9	**1**	TAMPA	COVER	CUBIERTA
12	3176402M1	9	**1**	ASSENTO	SEAT	ASIENTO
13	3176403M1	9	**1**	BUCHA	BUSH	CASQUILLO
14	3176406M1	9	**2**	ESFERA	BALL	BOLA
15	3176404M1	9	**1**	PARAFUSO	BOLT	PERNO
16	3176405M1	9	**1**	MOLA	SPRING	RESORTE
17	359288X1	1	**1**	ANEL "O"	O RING	JUNTA TORICA

Controle Remoto	1 Corpo
Remote Control	1 Boddy
Control Remoto	1 Cuerpo

70-180

Estreito
Strait
Estrecho

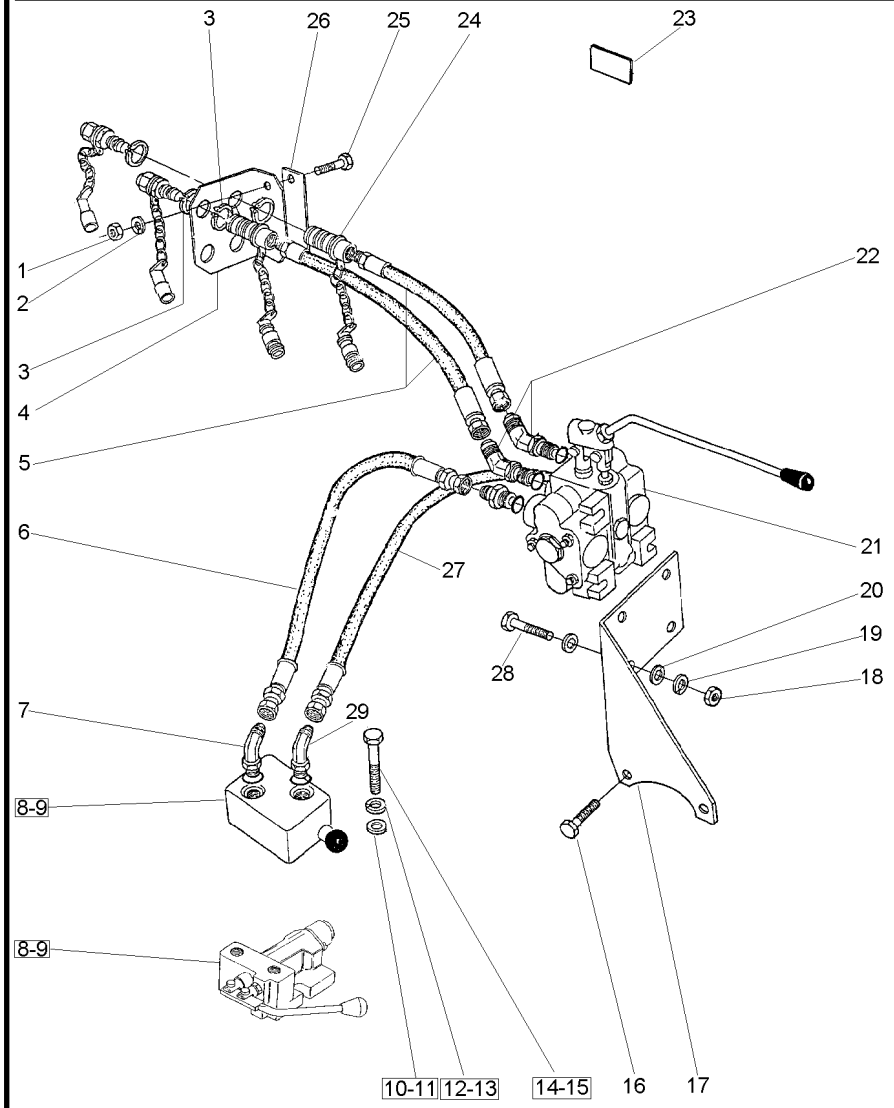

1	355566X1	3/8x16	**2**	PORCA	NUT	TUERCA
2	353434X1		**2**	ARRUELA	WASHER	ARANDELA
3	390948X1		**4**	ANEL	RING	ARO
4	3410418M1		**1**	SUPORTE	BRACKET	SOPORTE
5	3410679M91		**2**	MANGUEIRA	HOSE	FLEXIBLE
6	843388M3		**1**	MANGUEIRA	HOSE	FLEXIBLE
7	358762X1		**2**	CONEXÃO	CONNECTION	CONEXION
8	3410353M91	👁 70-170 No ALBARUS	**1**	VÁLVULA	VALVE	VALVULA
9	3410793M91	👁 70-175 No HIDROVER	**1**	VÁLVULA	VALVE	VALVULA
10	353772X1	8 7/16x3/32x	**2**	ARRUELA	WASHER	ARANDELA
11	353772X1	9 7/16x3/32x	**2**	ARRUELA	WASHER	ARANDELA
12	353432X1	8	**2**	ARRUELA	WASHER	ARANDELA
13	353432X1	9	**2**	ARRUELA	WASHER	ARANDELA
14	353711X1	8 7/16x14x2.5/8	**2**	PARAFUSO	BOLT	PERNO
15	362479X1	9 7/16x14x1.3/8	**2**	PARAFUSO	BOLT	PERNO
16	354651X1	1/2x13x2.1/2	**2**	PARAFUSO	SCREW	TORNILLO
17	3585883M91		**1**	SUPORTE	BRACKET	SOPORTE
18	355565X1	5/16x18	**3**	PORCA	NUT	TUERCA
19	353446X1		**3**	ARRUELA	WASHER	ARANDELA
20	829185M1		**6**	ARRUELA	WASHER	ARANDELA
21	049634T1		**1**	CJ. COMANDO	KIT, ACTUATOR	JUEGO ACTUADOR
22	358782X91		**2**	CONEXÃO	CONNECTION	CONEXION
23	3586819M2		**2**	DECAL	DECAL	CALCOMANIA
24	3410413M92		**2**	ENGATE	COUPLER	ACOPLADOR
25	353693X1	3/8x16x1.1/4	**2**	PARAFUSO	BOLT	PERNO
26	3410680M1		**1**	FIXADOR	ATTACHMENT	ADITAMENTO
27	843388M3		**1**	MANGUEIRA	HOSE	FLEXIBLE
28	353683X1	5/16x18x1.1/2	**3**	PARAFUSO	BOLT	PERNO
29	358762X91		**2**	CONEXÃO	CONNECTION	CONEXION

Engate	**1 Válvula**	**70-185**
Coupler	**1 Valve**	
Acoplador	**1 Valvula**	

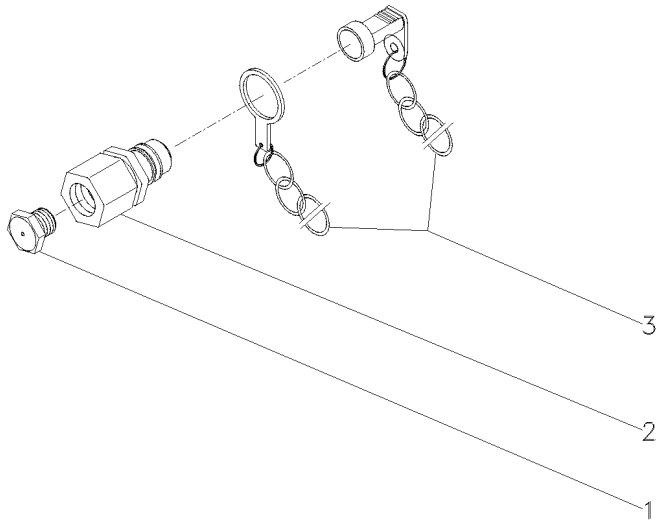

1	3410414M1		**2**	BUJÃO	PLUG	TAPON
2	3410413M91	70-190 No	**2**	ENGATE	COUPLER	ACOPLADOR
3	2410415M91		**2**	PROTETOR	PROTECTOR	PROTECTOR

Engate
Coupler
Acoplador

70-190

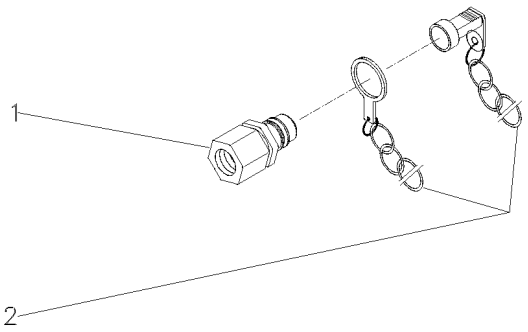

1	3410420M91	**1** ENGATE	COUPLER	ACOPLADOR
2	3410416M91	**1** PROTETOR	PROTECTOR	PROTECTOR

Bomba Hidráulica
Hydraulic Pump
Bomba Hidraulica

70-195

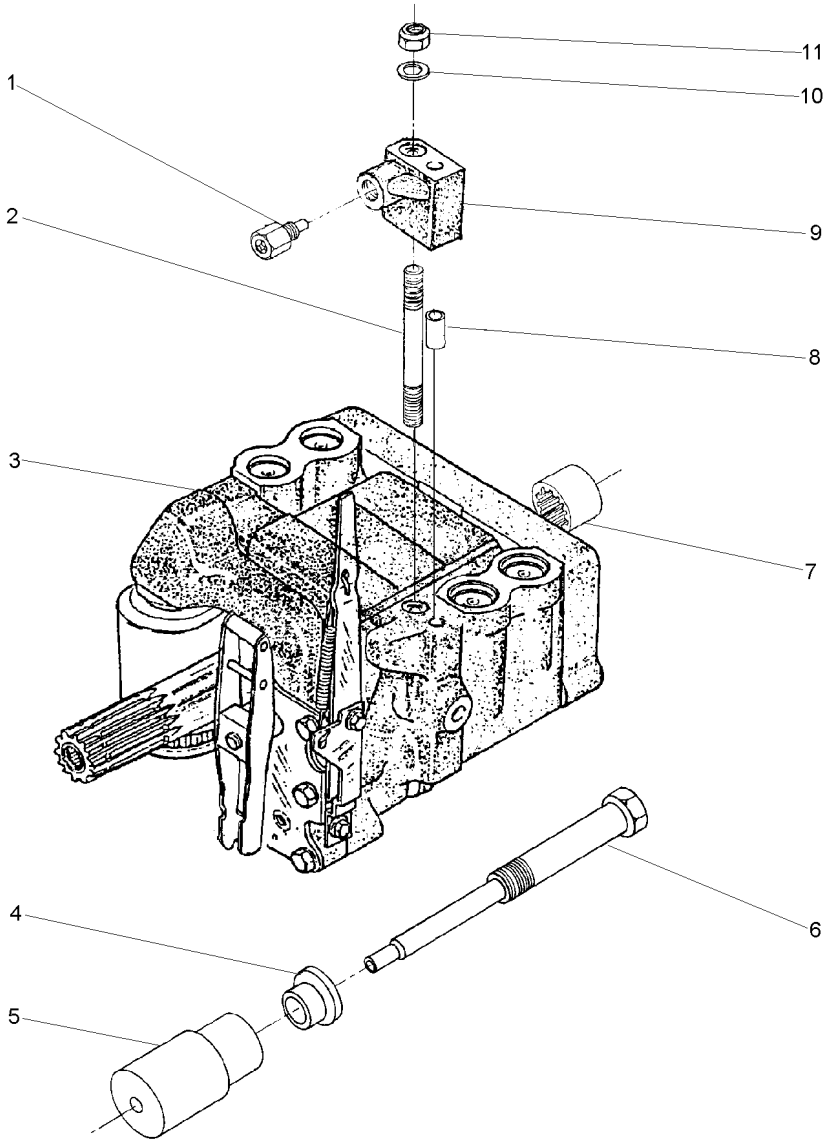

1	038639T1		**1**	VÁLVULA	VALVE	VALVULA
2	1694381M1		**1**	PRISIONEIRO	STUD	ESPARRAGO
3	3773700M92	70-115 No	**1**	CJ. BOMBA	KIT, PUMP	BOMBA JUEGO
4	532926M1		**1**	ARRUELA	WASHER	ARANDELA
5	532927M1		**1**	SUPORTE	BRACKET	SOPORTE
6	532928M1		**1**	PINO	PIN	PASADOR
7	1868538M4		**1**	LUVA	SLEEVE	MANCHA
8	377605X1		**1**	PINO	PIN	PASADOR
9	1694275M1		**1**	COLETOR	RELIEF VALVE	VALVULA ALIVIO
10	353756X1		**1**	ARRUELA	WASHER	ARANDELA
11	195258M1	3/8x24	**1**	PORCA	NUT	TUERCA

Sistema Elétrico Dianteiro
Front Electric System
Sistema Eléctrico Delantero

80-10

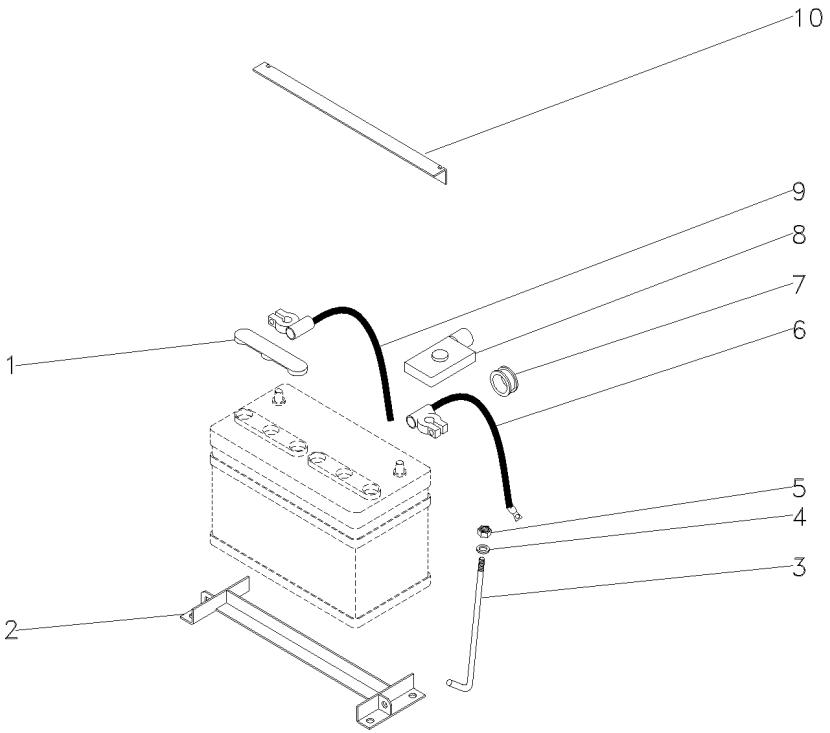

1	050146P1		**2**	TAMPA	COVER	CUBIERTA
2	037354S1		**1**	SUPORTE	BRACKET	SOPORTE
3	027789P1		**2**	TIRANTE	ROD	VARILLA
4	355617X1		**2**	ARRUELA	WASHER	ARANDELA
5	826760M1	1/4x28	**2**	PORCA	NUT	TUERCA
6	036901T1	(+)	**1**	CABO	CABLE	CABLE
7	366195X1		**2**	PASSA-FIO	GROMMET	PASACABLE
8	2801383M1		**1**	CAPA	CAP	TAPA
9	3148351M91	(-)	**1**	CABO	CABLE	CABLE
10	027788P1		**1**	FIXADOR	ATTACHMENT	ADITAMENTO

Sistema Elétrico Dianteiro
Front Electric System
Sistema Eléctrico Delantero

80-15

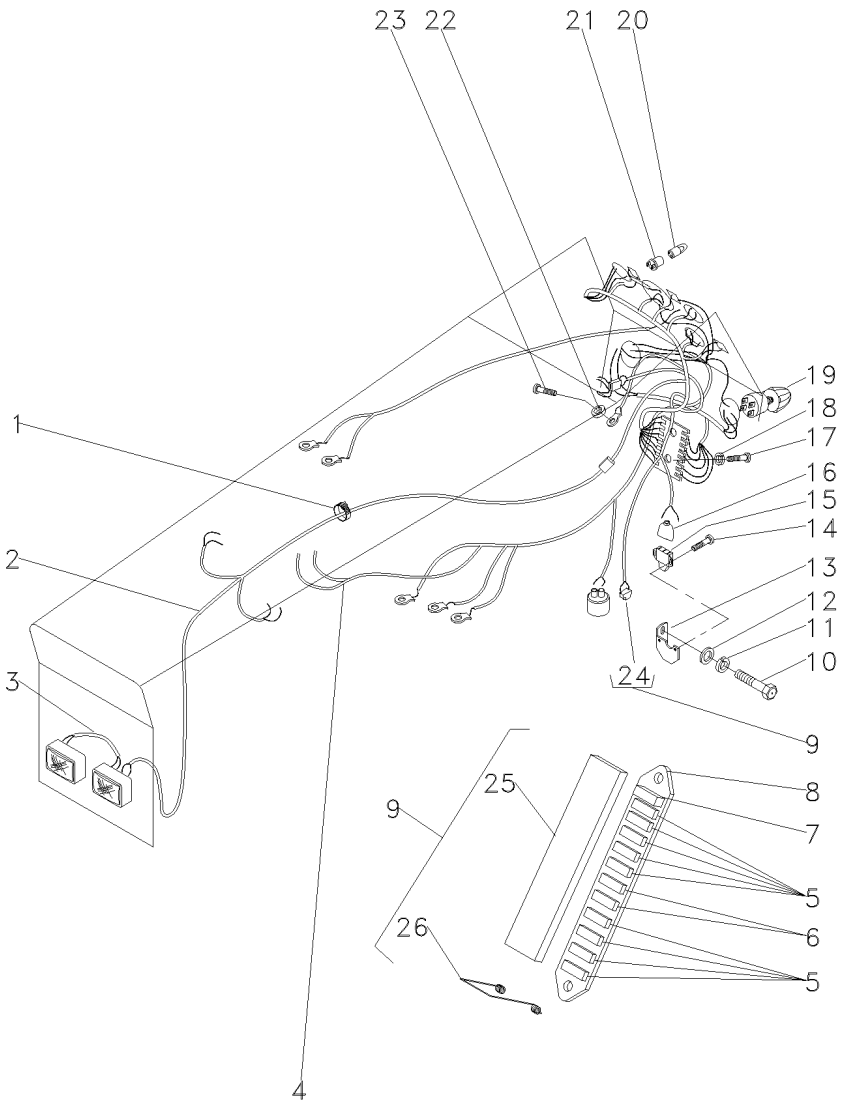

1	3225356M1		**6**	PRESILHA	STAPLE	GRAPA
2	052109P1	[A]	**1**	CHICOTE	HARNESS	MAZO CABLES
3	052115P1	[B]	**1**	CHICOTE	HARNESS	MAZO CABLES
4	353676X1	5/16x18x5/8	**1**	PARAFUSO	BOLT	PERNO
5	353446X1		**1**	ARRUELA	WASHER	ARANDELA
6	829185M1		**1**	ARRUELA	WASHER	ARANDELA
7	046493S1		**1**	SUPORTE	BRACKET	SOPORTE
8	339665X1	M4x0,7x16	**2**	PARAFUSO	BOLT	PERNO
9	046552T1	[C]	**1**	INTERRUPTOR	SWITCH	INTERRUPTOR
10	046875T1		**1**	CAPA	CAP	TAPA
11	1441268X1	M6x1,0x30	**2**	PARAFUSO	BOLT	PERNO
12	339375X1		**2**	ARRUELA	WASHER	ARANDELA
13	2801226M91		**1**	INTERRUPTOR	SWITCH	INTERRUPTOR
14	2801348M1		**2**	LÂMPADA	BULB	LAMPARA
15	2801350M91		**3**	SOQUETE	SOCKET	ENCHUFE
16	353445X1		**1**	ARRUELA	WASHER	ARANDELA
17	355125X1	10x24x5/8	**1**	PARAFUSO	BOLT	PERNO

[A] FAROL
LIGHTHOUSE
FAROL

[B] MOTOR DE PARTIDA
STARTER MOTOR
MOTOR ARRANQUE

[C] LUZ FREIO
BRAKE LIGHT
LUZ FRENO

Sistema Elétrico
Electric System
Sistema Eléctrico

Traseiro
Rear
Trasero

80-20

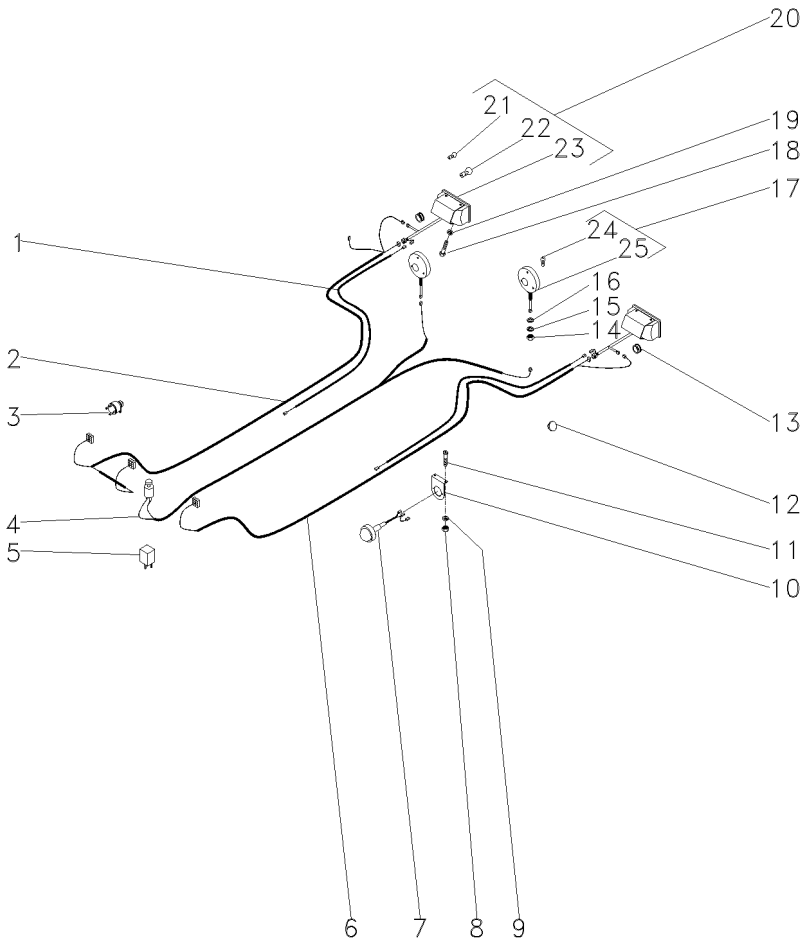

1	052591P1			**2**	CHICOTE	HARNESS	MAZO CABLES
2	052117P1	▶		**1**	CHICOTE	HARNESS	MAZO CABLES
3	3412847M91			**1**	INTERRUPTOR	SWITCH	INTERRUPTOR
4	052123N1			**1**	CHICOTE	HARNESS	MAZO CABLES
5	3412137M1			**1**	RELÉ	RELAY	RELE
6	052118P1	◀		**1**	CHICOTE	HARNESS	MAZO CABLES
7	022427T1			**2**	LANTERNA	LAMP	FARO
8	355564X1		1/4x20	**4**	PORCA	NUT	TUERCA
9	353441X1			**4**	ARRUELA	WASHER	ARANDELA
10	3149912M1			**2**	SUPORTE	BRACKET	SOPORTE
11	355863X1		1/4x20x1/2	**4**	PARAFUSO	BOLT	PERNO
12	2801324M1			**1**	TAMPÃO	PAD	ALMOHADILLA
13	832882M1			**2**	PASSA-FIO	GROMMET	PASACABLE
14	339054X1		M12x1,75	**2**	PORCA	NUT	TUERCA
15	339763X1			**2**	ARRUELA	WASHER	ARANDELA
16	3147503M1			**2**	ARRUELA	WASHER	ARANDELA
17	022197T1			**2**	CJ. LANTERNA	LANTERN	LINTERNA
18	353666X1		1/4x20x5/8	**4**	PARAFUSO	BOLT	PERNO
19	353441X1			**4**	ARRUELA	WASHER	ARANDELA
20	022182T1			**2**	LANTERNA	LAMP	FARO
21	2801348M1	20		**2**	LÂMPADA	BULB	LAMPARA
22	3175270M1	20		**2**	LÂMPADA	BULB	LAMPARA
23			REF.20	**2**	CJ. LANTERNA	LANTERN	LINTERNA
24	2710837M1	17		**1**	LÂMPADA	BULB	LAMPARA
25			REF.17	**2**	CJ. LANTERNA	LANTERN	LINTERNA

Sistema Elétrico Electric System Sistema Eléctrico	Traseiro Rear Trasero	80-25	Aeroporto Airport Aeropuerto

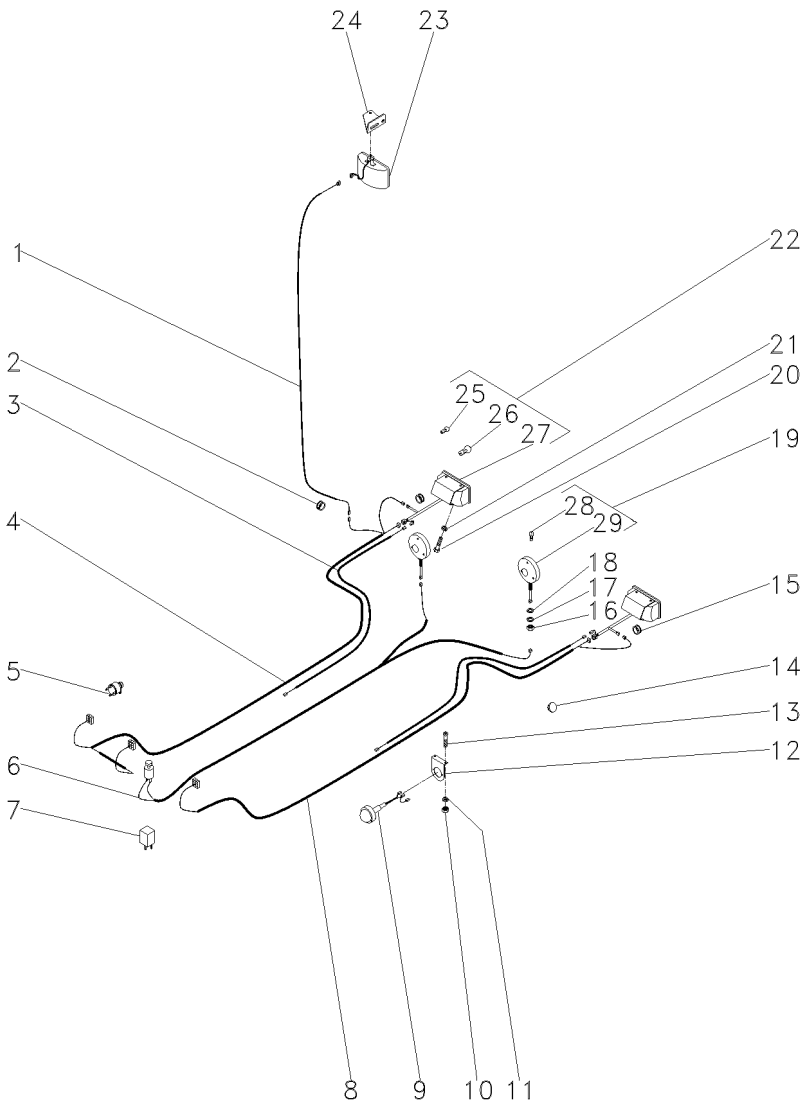

1	022836P1			1	CHICOTE	HARNESS	MAZO CABLES
2	834096M1			1	PASSA-FIO	GROMMET	PASACABLE
3	052591P1			2	CHICOTE	HARNESS	MAZO CABLES
4	052117P1		▶	1	CHICOTE	HARNESS	MAZO CABLES
5	3412847M91			1	INTERRUPTOR	SWITCH	INTERRUPTOR
6	052123N1			1	CHICOTE	HARNESS	MAZO CABLES
7	3412137M1			1	RELÉ	RELAY	RELE
8	052118P1		◀	1	CHICOTE	HARNESS	MAZO CABLES
9	022427T1			2	LANTERNA	LAMP	FARO
10	355564X1	1/4x20		4	PORCA	NUT	TUERCA
11	353441X1			4	ARRUELA	WASHER	ARANDELA
12	3149912M1			2	SUPORTE	BRACKET	SOPORTE
13	355863X1	1/4x20x1/2		4	PARAFUSO	BOLT	PERNO
14	2801324M1			1	TAMPÃO	PAD	ALMOHADILLA
15	832882M1			2	PASSA-FIO	GROMMET	PASACABLE
16	339054X1	M12x1,75		2	PORCA	NUT	TUERCA
17	339763X1			2	ARRUELA	WASHER	ARANDELA
18	3147503M1			2	ARRUELA	WASHER	ARANDELA
19	022197T1			2	CJ. LANTERNA	LANTERN	LINTERNA
20	353666X1	1/4x20x5/8		4	PARAFUSO	BOLT	PERNO
21	353441X1			4	ARRUELA	WASHER	ARANDELA
22	022182T1			2	LANTERNA	LAMP	FARO
23	024393T1			1	FAROL	LIGHT	ALUMBRADO
24	033089P1			1	SUPORTE	BRACKET	SOPORTE
25	2801348M1	22		2	LÂMPADA	BULB	LAMPARA
26	3175270M1	22		2	LÂMPADA	BULB	LAMPARA
27			REF.22	2	LANTERNA	LAMP	FARO
28	2710837M1	19		1	LÂMPADA	BULB	LAMPARA
29			REF.19	2	LANTERNA	LAMP	FARO

Sistema Elétrico
Electric System
Sistema Eléctrico

Traseiro
Rear
Trasero

80-30

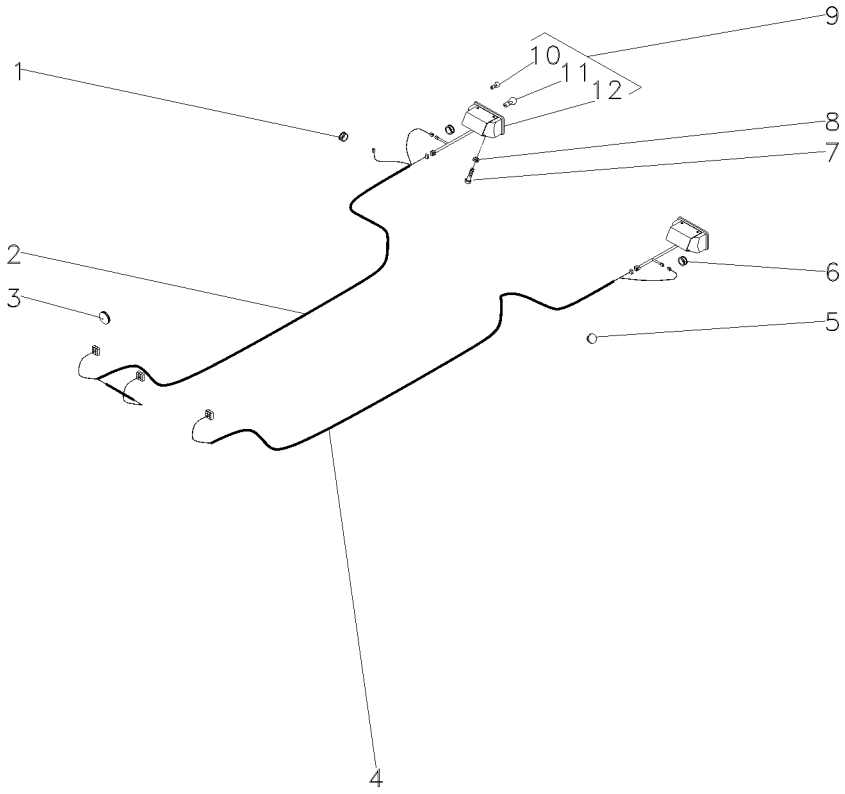

1	834096M1		**1**	PASSA-FIO	GROMMET	PASACABLE
2	052117P1	▶	**1**	CHICOTE	HARNESS	MAZO CABLES
3	3146286M1		**1**	BUJÃO	PLUG	TAPON
4	052118P1	◀	**1**	CHICOTE	HARNESS	MAZO CABLES
5	2801324M1		**6**	TAMPÃO	PAD	ALMOHADILLA
6	832882M1		**2**	PASSA-FIO	GROMMET	PASACABLE
7	353666X1	1/4x20x5/8	**4**	PARAFUSO	BOLT	PERNO
8	353441X1		**4**	ARRUELA	WASHER	ARANDELA
9	022182T1		**2**	LANTERNA	LAMP	FARO
10	2801348M1		**2**	LÂMPADA	BULB	LAMPARA
11	3175270M1		**2**	LÂMPADA	BULB	LAMPARA
12		REF.9	**2**	CJ. LANTERNA	LANTERN	LINTERNA

Sistema Elétrico Traseiro
Rear Electrical System
Sistema Electrico Trasero

Super Estreito
Super Strait
Super Estrecho

80-35

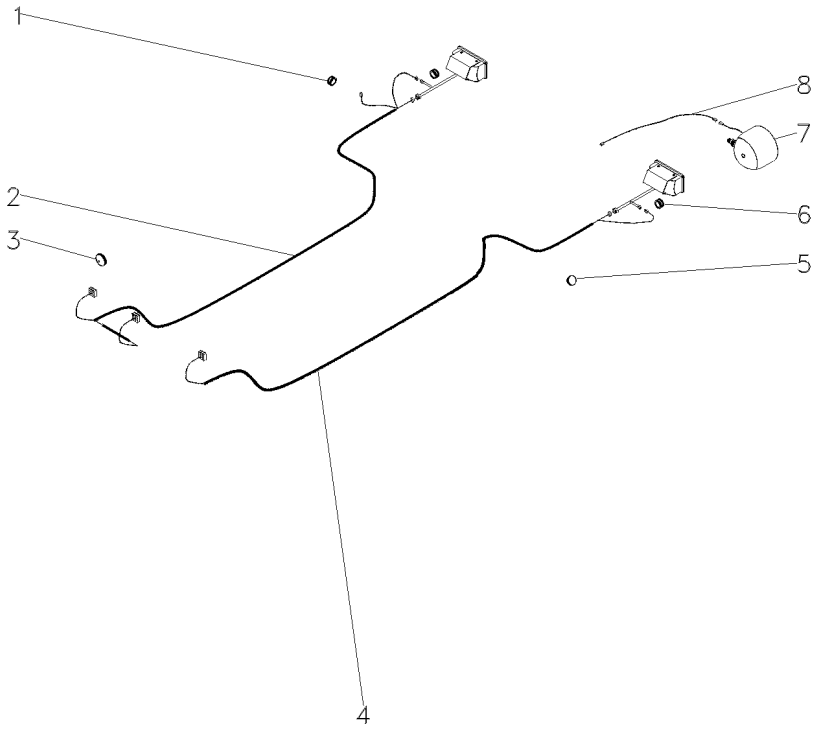

1	834096M1		**1**	PASSA-FIO	GROMMET	PASACABLE
2	052117P1	▶	**1**	CHICOTE	HARNESS	MAZO CABLES
3	3146286M1		**1**	BUJÃO	PLUG	TAPON
4	052118P1	◀	**1**	CHICOTE	HARNESS	MAZO CABLES
5	2801324M1		**6**	TAMPÃO	PAD	ALMOHADILLA
6	832882M1		**2**	PASSA-FIO	GROMMET	PASACABLE
7	3146342M92		**1**	FAROL	LIGHT	ALUMBRADO
8	045311P1		**1**	CHICOTE	HARNESS	MAZO CABLES

Farol Rotativo
Lamp
Faro

80-40

Aeroporto
Airport
Aeropuerto

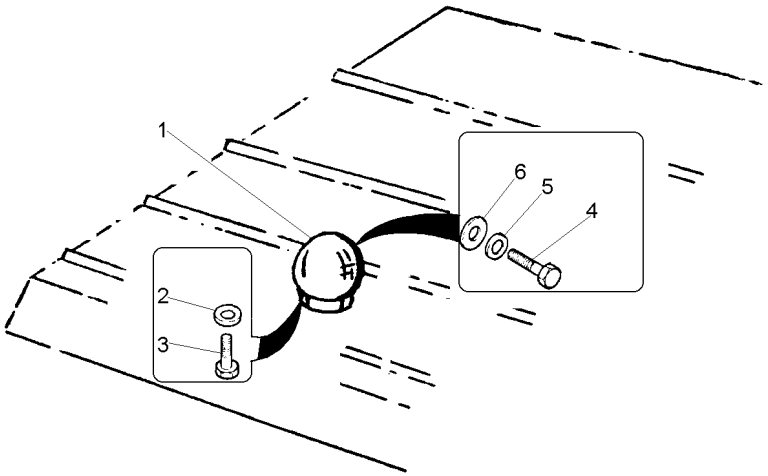

1	047472T1		**1**	LANTERNA	LAMP	FARO
2	355617X1		**2**	ARRUELA	WASHER	ARANDELA
3	353564X1	7/16x20x1.5/8	**2**	PARAFUSO	BOLT	PERNO
4	353666X1	1/4x20x5/8	**2**	PARAFUSO	BOLT	PERNO
5	353443X1		**2**	ARRUELA	WASHER	ARANDELA
6	195562M1		**2**	ANEL "O"	O RING	JUNTA TORICA

Bloco Ótico
Headlamp
Faro

80-45

Lado Direito
Right Hand
Derecha

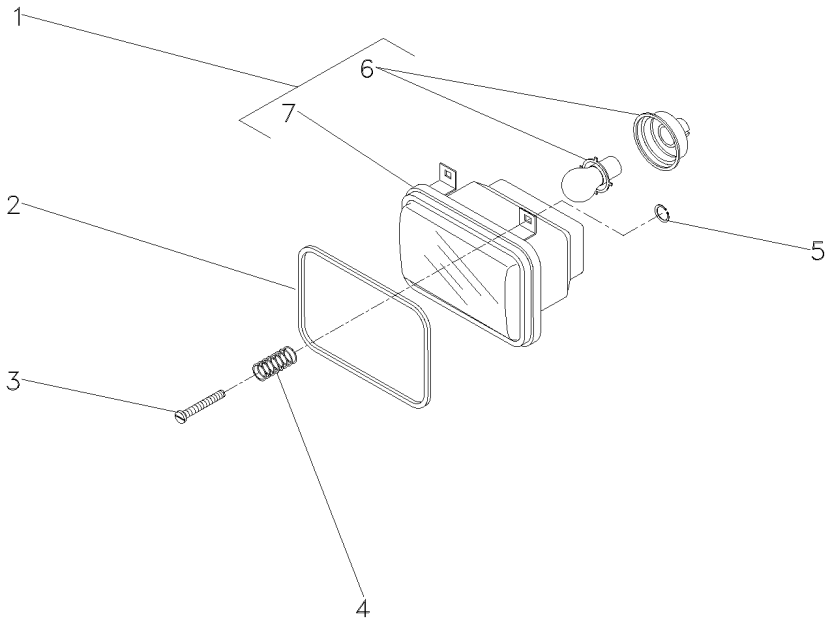

1	3410451M91		**2**	BLOCO ÓTICO	KIT, LAMP	JUEGO LAMPARA
2	3410450M1		**2**	GUARNIÇÃO	FOAM	ESPUMA
3	2802112M1	10X32X1.3/8	**6**	PARAFUSO	BOLT	PERNO
4	963441M1		**6**	MOLA	SPRING	RESORTE
5	963442M1		**6**	ANEL TRAVA	CIRCLIP	CIRCULITO
6	2710838M1	1	**1**	LÂMPADA	BULB	LAMPARA
7		1	**2**	BLOCO ÓTICO	KIT, LAMP	JUEGO LAMPARA

Bloco Ótico
Headlamp
Bloco Ocular

80-50

Lado Esquerdo
Left Hand
Izquierdo

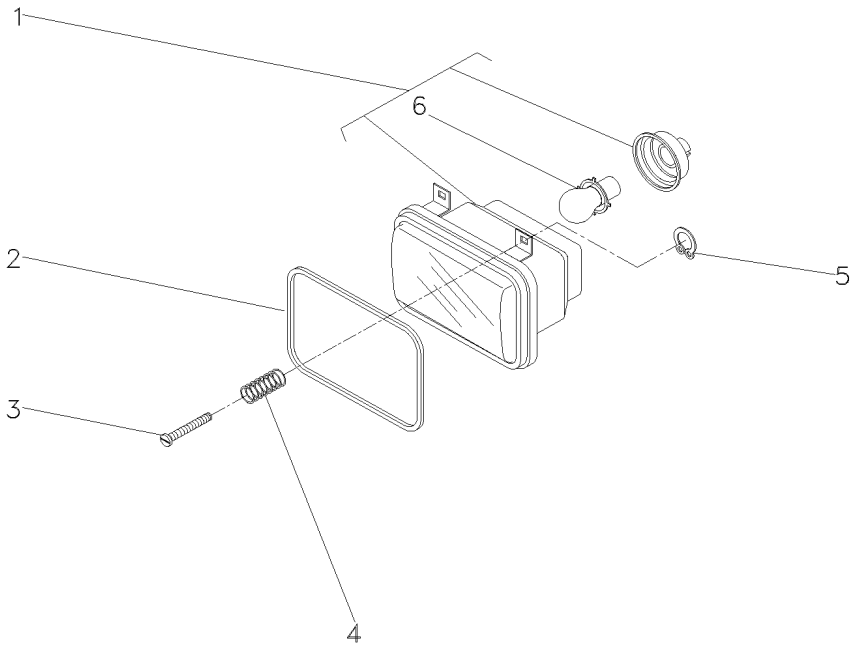

1	3410474M91		**2**	BLOCO ÓTICO	KIT, LAMP	JUEGO LAMPARA
2	3410450M1		**2**	GUARNIÇÃO	FOAM	ESPUMA
3	2802112M1	10x32x1.3/8	**6**	PARAFUSO	BOLT	PERNO
4	963441M1		**6**	MOLA	SPRING	RESORTE
5	963442M1		**6**	ANEL TRAVA	CIRCLIP	CIRCULITO
6	2710838M1	1	**1**	LÂMPADA	BULB	LAMPARA

Buzina
Horn
Bocina

80-55

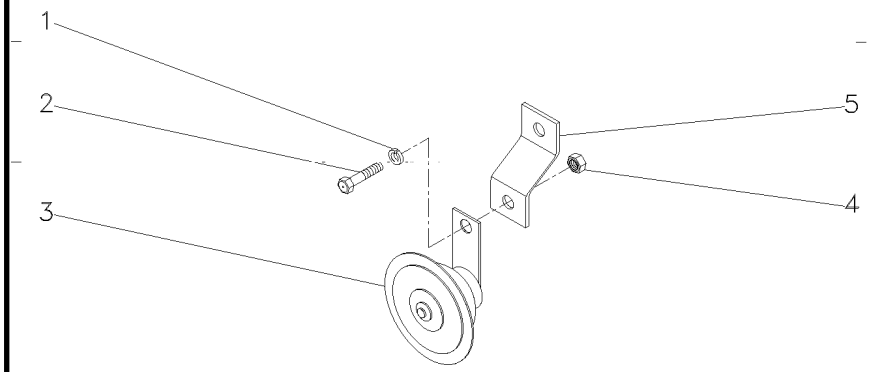

1	353434X1		**1** ARRUELA	WASHER	ARANDELA
2	353537X1		**1** PARAFUSO	BOLT	PERNO
3	2802862M91	052119N1	**1** BUZINA	HORN	BOCINA
4	353431X1		**1** PORCA	NUT	TUERCA
5	3410789M1		**1** SUPORTE	BRACKET	SOPORTE

Kit Indicador Combustível
Fuel Indicator
Indicador Combutible

80-60

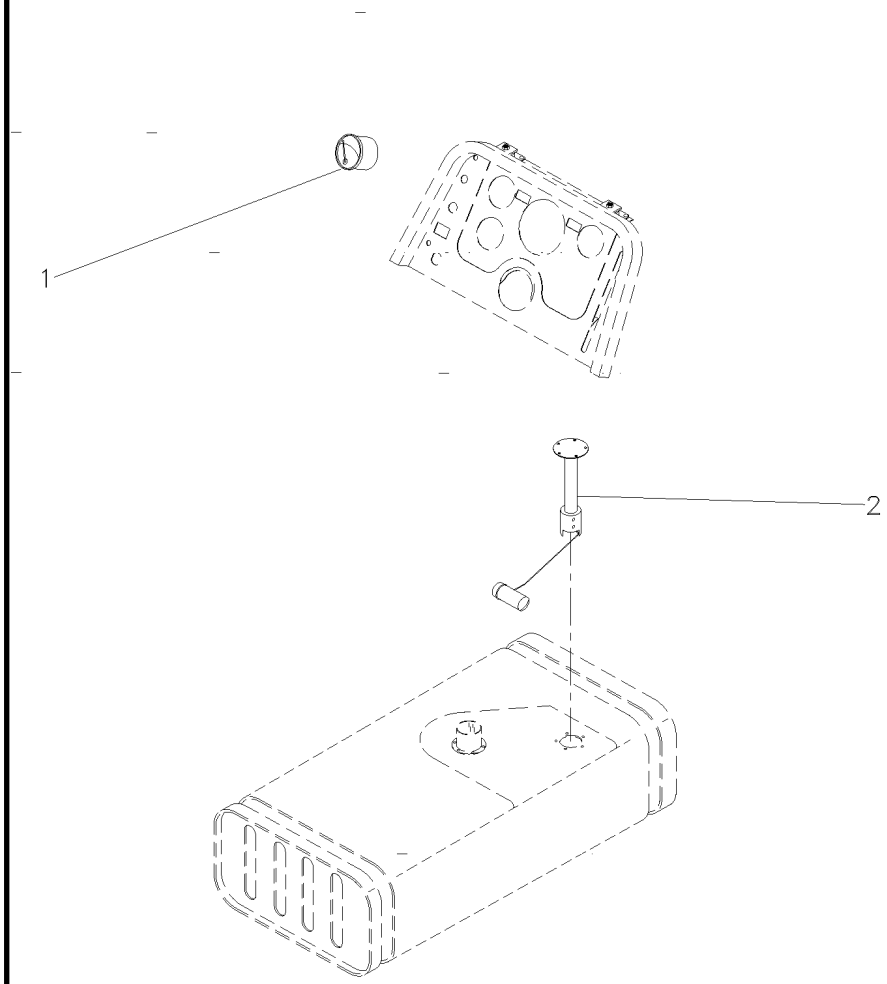

1	039276T1	**1** INDICADOR	GAUGE	APARAT INDICADOR
2	3588722M91	**1** SENSOR	SENDER	EMISOR

Painel De Instrumentos
Instruments Panel
Tablero De Instrumentos

80-65

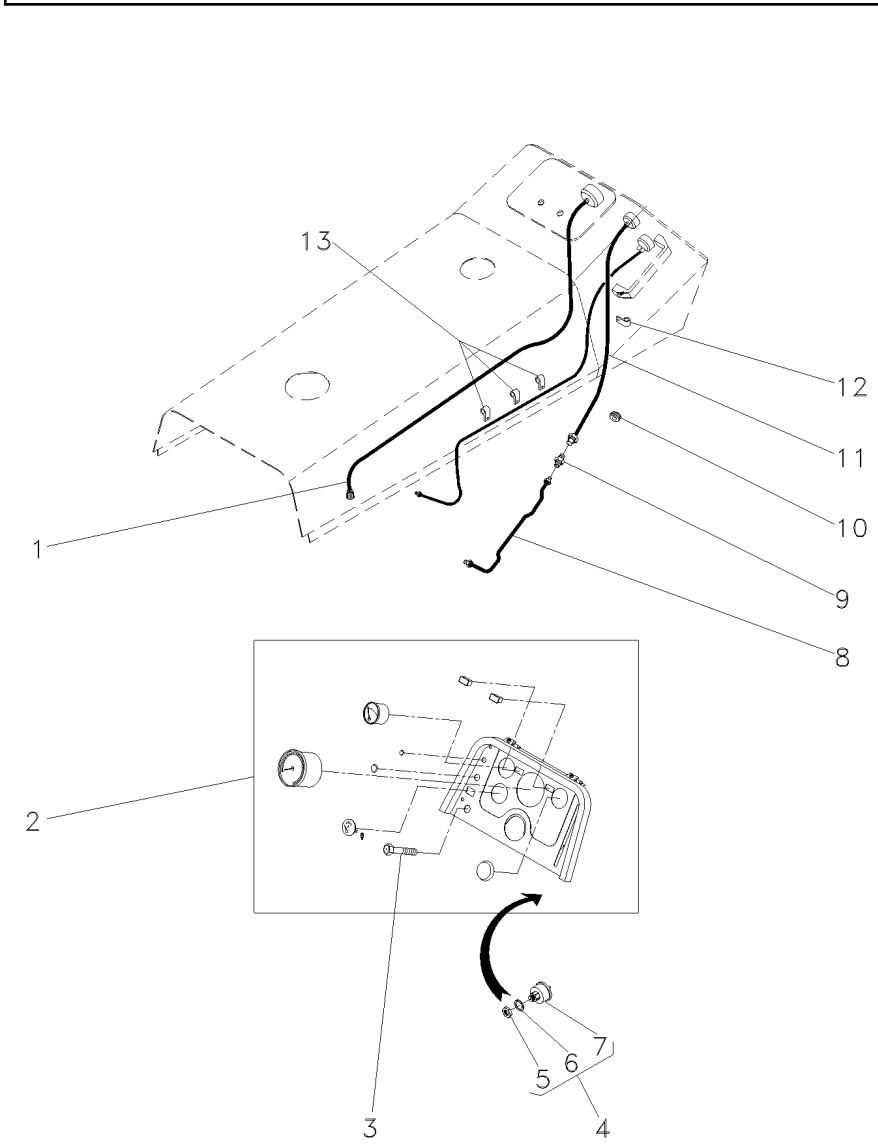

1	487162M93		**1**	CABO	CABLE	CABLE
2	037451N1	80-70 No	**1**	CJ. PAINEL	KIT, PANEL	JUEGO DE PANEL
3	355863X1	1/4x20x1/2	**4**	PARAFUSO	BOLT	PERNO
4	052347N1		**1**	INTERRUPTOR	SWITCH	INTERRUPTOR
5	052437P1	4	**1**	PORCA	NUT	TUERCA
6	3019881X1	4	**1**	ARRUELA	WASHER	ARANDELA
7	1874120M93	4	**1**	INTERRUPTOR	SWITCH	INTERRUPTOR
8	3589554M91		**1**	CJ. TUBO	TUBE ASSY	CONJ.DE TUBO
9	356081X1		**1**	CONEXÃO	CONNECTION	CONEXION
10	036195X1		**1**	PASSA-FIO	GROMMET	PASACABLE
11	2802192M92		**1**	TUBO	PIPE	CANO
12	3225356M1		**1**	PRESILHA	STAPLE	GRAPA
13	3225356M1		**3**	PRESILHA	STAPLE	GRAPA

Painel De Instrumentos
Instrument Panel
Tablero De Instrumentos

80-70

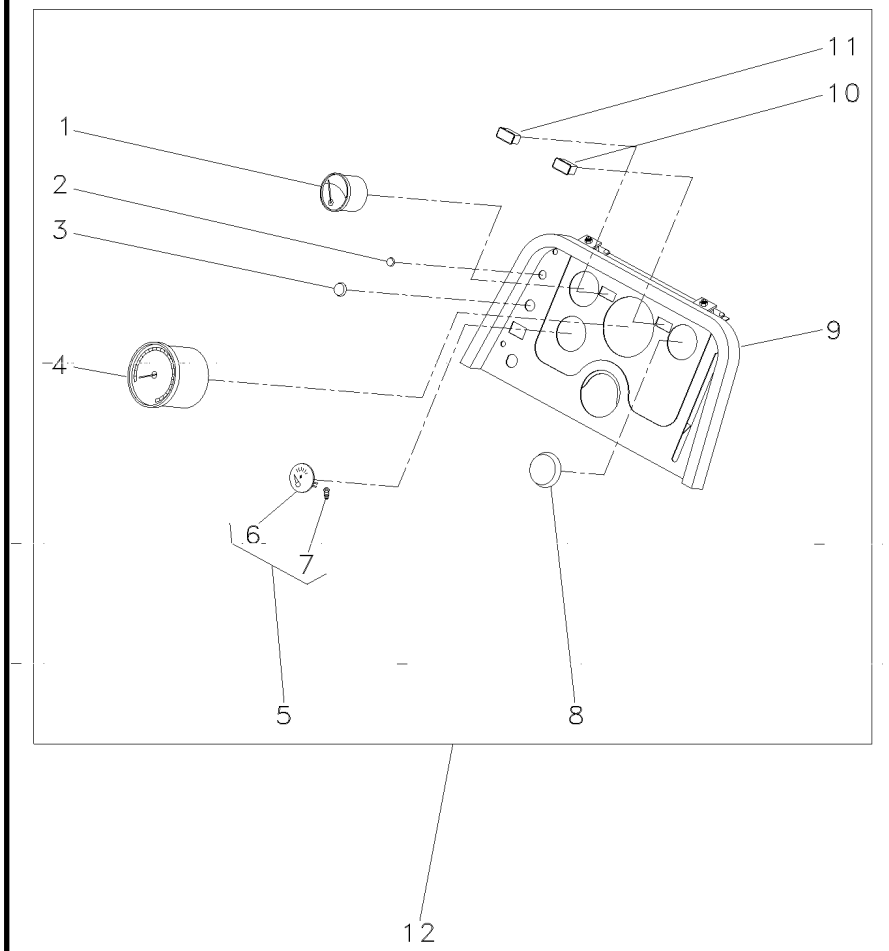

1	039282T1	12		**1**	MANÔMETRO	MANOMETER	MANOMETRO
2	2801324M1	12		**1**	TAMPÃO	PAD	ALMOHADILLA
3	3146271M1	12		**1**	BUJÃO	PLUG	TAPON
4	039286T1	12		**1**	TRATÔMETRO	TRACTORMETER	TRACTOMETRO
5	051612T1	12	[C]	**1**	TERMÔMETRO	THERMOMETER	TERMOMETRO
6			REF.5	**1**	TERMÔMETRO	THERMOMETER	TERMOMETRO
7	039305T1	5	TUROTEST	**1**	SENSOR	SENDER	EMISOR
7	3147425M1		AST	**1**	SENSOR	SENDER	EMISOR
8	3146456M1	10		**1**	TAMPÃO	PAD	ALMOHADILLA
9	3587011M91	10	80-75 No	**1**	CJ. PAINEL	KIT, PANEL	JUEGO DE PANEL
10	022402T1	10	[B]	**1**	CJ. INDICADOR	KIT, INDICATOR	JUEGO INDICADOR
11	022398T1	10	[A]	**1**	CJ. INDICADOR	KIT, INDICATOR	JUEGO INDICADOR
12			037451N1	**1**	CJ. PAINEL	KIT, PANEL	JUEGO DE PANEL

[A] ALTERNADOR
ALTERNATOR
ALTERNADOR

[B] FILTRO DE AR
AIR CLEANER
FILTRO DE AIRE

[C] ÁGUA
WATER
AGUA

Painel De Instrumentos
Instrument Panel
Panel Instrumentos

80-75

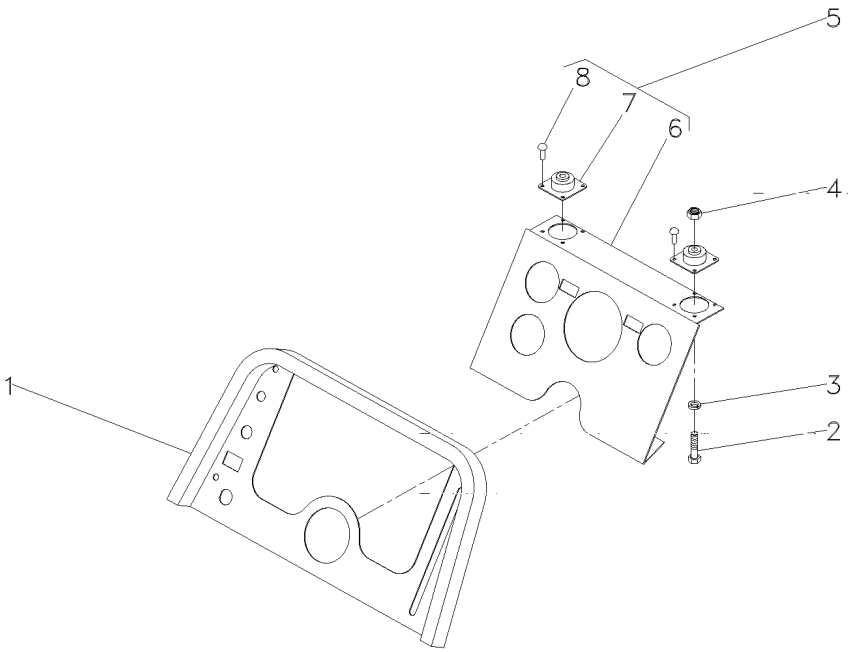

1	3587349M91		**1**	PAINEL	PANEL	PANEL
2	3408768M1	10X32X24X1.1/2	**4**	PARAFUSO	BOLT	PERNO
3	353445X1	11/32X13/64X3/64	**4**	ARRUELA	WASHER	ARANDELA
4	354120X1	1.1/4X5/32	**4**	PORCA	NUT	TUERCA
5	3587102M91		**1**	CJ. AMORTECEDOR	KIT, MOUNTING	JUEGO MONTAJE
6	3587010M1	5	**1**	PAINEL	PANEL	PANEL
7	3408984M1	5	**1**	COXIM	MOUNTING	MONTANTE
8	2833960M1	5	**16**	REBITE	RIVET	REMACHE

Bateria
Battery
Bateria

Super Estreito
Super Strait
Super Estrecho

80-80

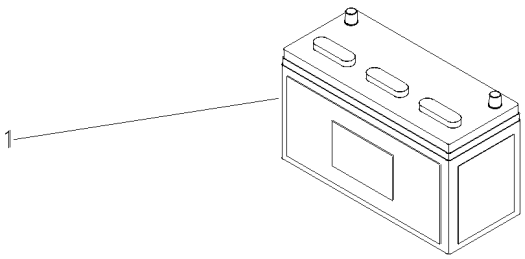

1	487044M93	[A]	**1** BATERIA	BATTERY	BATERIA
1	3145691M91	[B]	**1** BATERIA	BATTERY	BATERIA

[A] ÚMIDA
WET
HÚMEDA

[B] SECA
DRYNESS
SECA

Farol De Serviço
Headlamp
Faro

80-85

Montado No Pára-Lama
Mounted In The Fender
Montado En El Guardabarros

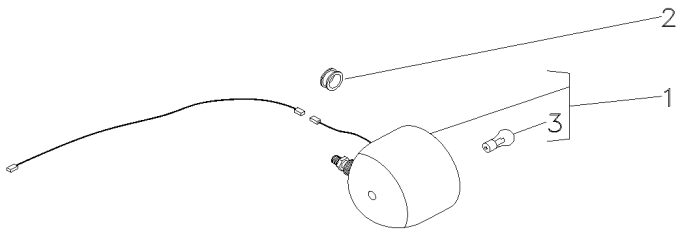

1	3146342M92		**1**	FAROL	LIGHT	ALUMBRADO
2	834096M1		**1**	PASSA-FIO	GROMMET	PASACABLE
3	487387M1	1	**1**	LÂMPADA	BULB	LAMPARA

Farol De Serviço
Headlamp
Faro

80-90

Montado No Rops
Mounted In The Rops
Montado En El Rops

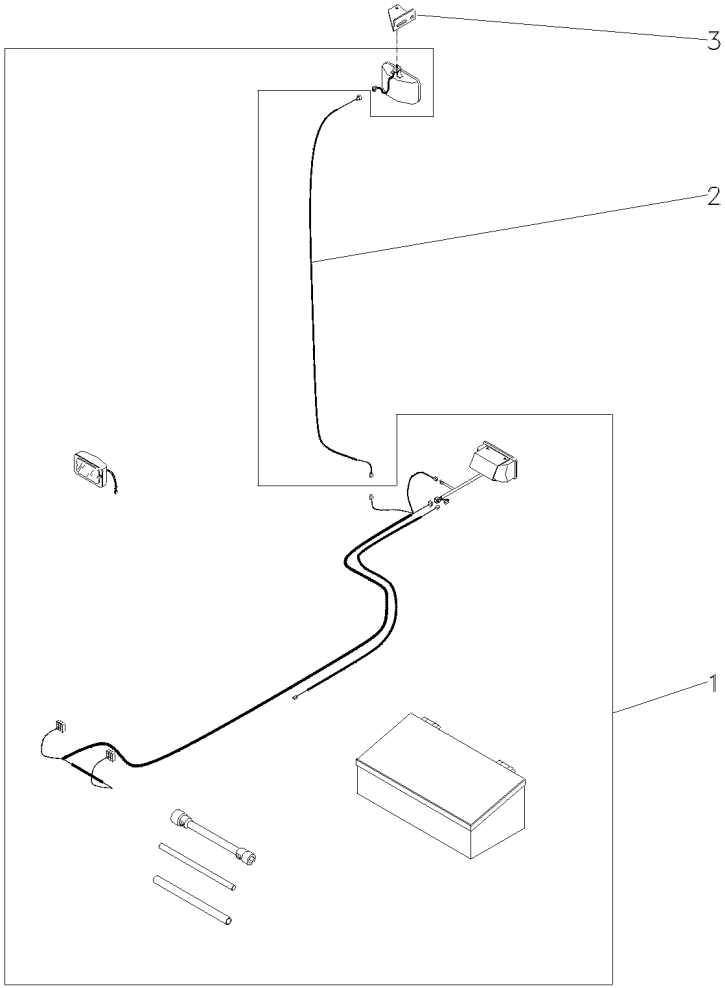

1	049072N1	140-50 No	**1**	KIT FERRAMENTAS	KIT, TOOL	JGO.HERRAMIENTAS
2	022836P1		**1**	CHICOTE	HARNESS	MAZO CABLES
3	033089P1		**1**	SUPORTE	BRACKET	SOPORTE

Paralama Dianteiro
Front Mudguard
Guardabarros Delantero

100-10

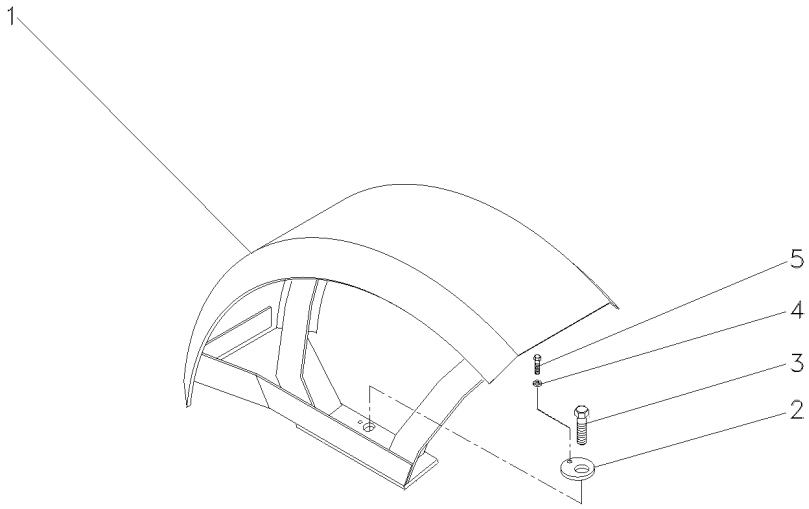

1	051747S1	◀	**1**	PÁRA-LAMA	FENDER	GUARDABARRO
1	051748S1	▶	**1**	PÁRA-LAMA	FENDER	GUARDABARRO
2	051755P1		**2**	ARRUELA	WASHER	ARANDELA
3	353592X1		**2**	PARAFUSO	BOLT	PERNO
4	353446X1		**2**	ARRUELA	WASHER	ARANDELA
5	353518X1	5/16x24x7/8	**2**	PARAFUSO	BOLT	PERNO

Para-Lama
Mudguard
Guardabarros

100-15

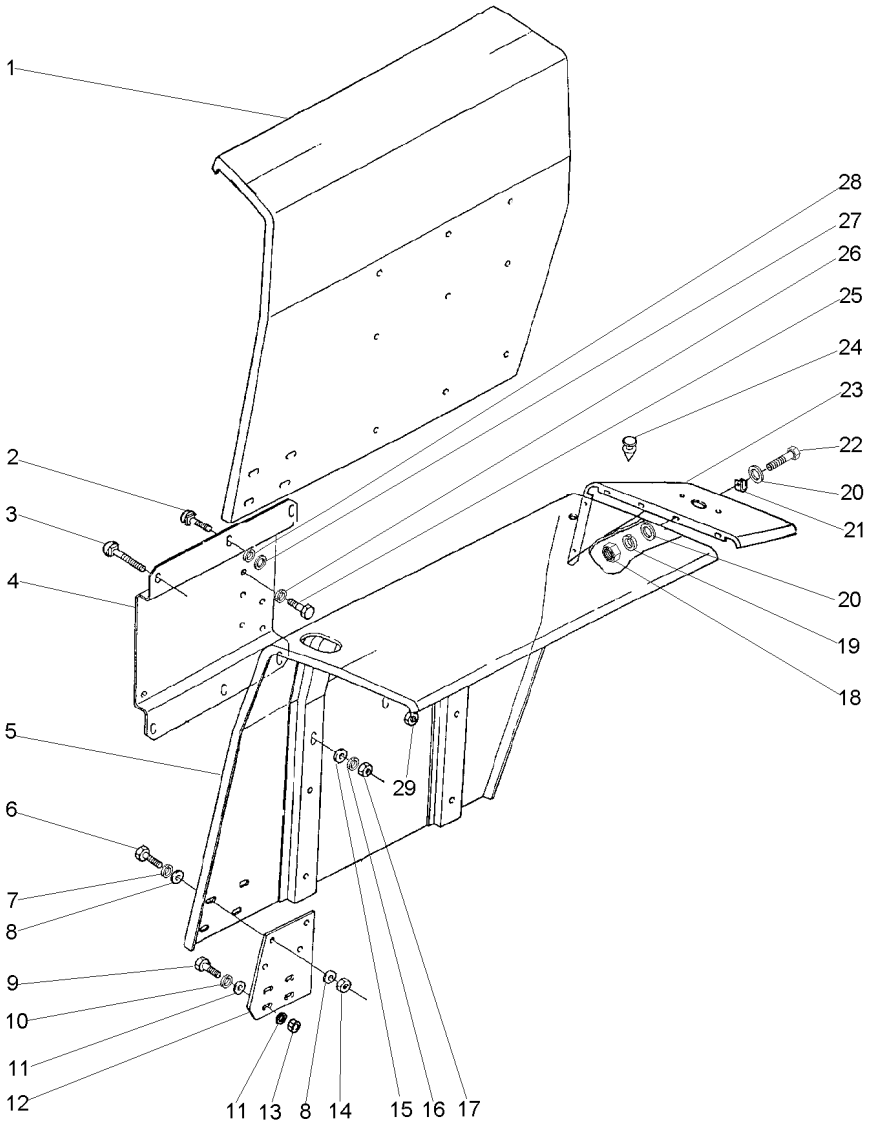

1	027033S1	▶	**1**	PÁRA-LAMA	FENDER	GUARDABARRO
2	353810X1	3/8x24x1.1/4	**4**	PARAFUSO	BOLT	PERNO
3	353816X1	3/8x24x2.1/4	**8**	PARAFUSO	BOLT	PERNO
4	027044S1	◀	**1**	SUPORTE	BRACKET	SOPORTE
4	027046P1	▶	**1**	SUPORTE	BRACKET	SOPORTE
5	027034S1	◀	**1**	PÁRA-LAMA	FENDER	GUARDABARRO
6	353677X1	5/16x18x3/4	**8**	PARAFUSO	BOLT	PERNO
7	353446X1		**8**	ARRUELA	WASHER	ARANDELA
8	829185M1		**16**	ARRUELA	WASHER	ARANDELA
9	353679X1	5/16x18x1"	**4**	PARAFUSO	BOLT	PERNO
10	353446X1		**4**	ARRUELA	WASHER	ARANDELA
11	829185M1		**8**	ARRUELA	WASHER	ARANDELA
12	027039P1		**2**	EXTENSÃO	EXTENSION	EXTENSION
13	355565X1	5/16x18	**4**	PORCA	NUT	TUERCA
14	355565X1	5/16x18	**8**	PORCA	NUT	TUERCA
15	339534X1		**8**	ARRUELA	WASHER	ARANDELA
16	353434X1		**8**	ARRUELA	WASHER	ARANDELA
17	353431X1	3/8x24	**8**	PORCA	NUT	TUERCA
18	353564X1	7/16x20x1.5/8	**10**	PARAFUSO	BOLT	PERNO
19	353441X1		**10**	ARRUELA	WASHER	ARANDELA
20	355617X1		**20**	ARRUELA	WASHER	ARANDELA
21	506293M1		**2**	PRESILHA	STAPLE	GRAPA
22	022907P1	B6,3x18	**10**	PARAFUSO	BOLT	PERNO
23	022886P2	▶	**1**	EXTENSÃO	EXTENSION	EXTENSION
23	022887P2	◀	**1**	EXTENSÃO	EXTENSION	EXTENSION
24	022894P1		**4**	TAMPÃO	PAD	ALMOHADILLA
25	339139X1	M12x1,75x25	**8**	PARAFUSO	BOLT	PERNO
26	339369X1		**8**	ARRUELA	WASHER	ARANDELA
27	339534X1		**4**	ARRUELA	WASHER	ARANDELA
28	353434X1		**4**	ARRUELA	WASHER	ARANDELA
29	353431X1	3/8x24	**4**	PORCA	NUT	TUERCA

Para-Lama
Mudguard
Guardabarros

Estreito
Strait
Estrecho

100-20

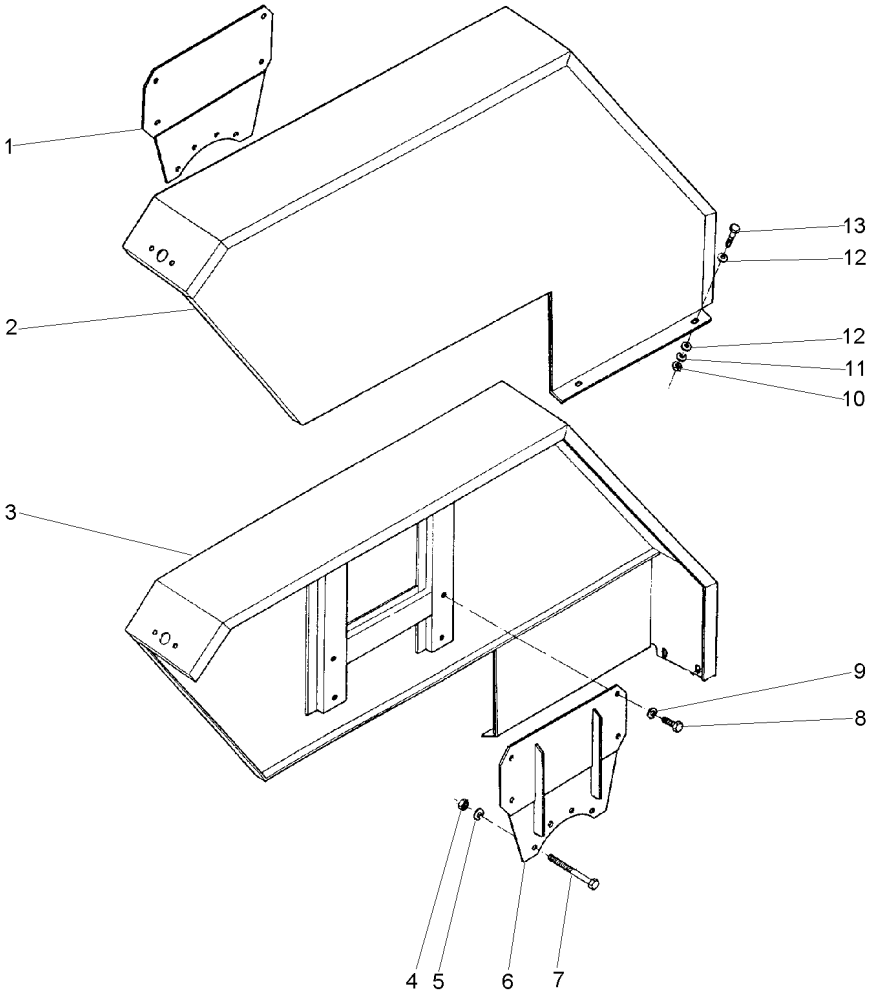

1	3411875M91	◀	**1**	SUPORTE	BRACKET	SOPORTE
2	036935S1	◀	**1**	PÁRA-LAMA	FENDER	GUARDABARRO
3	036934S1	▶	**1**	PÁRA-LAMA	FENDER	GUARDABARRO
4	338600X1	7/16x20	**8**	PORCA	NUT	TUERCA
5	353432X1		**8**	ARRUELA	WASHER	ARANDELA
6	3411876M91	▶	**1**	SUPORTE	BRACKET	SOPORTE
7	377563X1	7/16x20x2.3/4	**8**	PARAFUSO	BOLT	PERNO
8	353723X1	1/2x13x1"	**8**	PARAFUSO	BOLT	PERNO
9	353439X1		**8**	ARRUELA	WASHER	ARANDELA
10	355565X1	5/16x18	**4**	PORCA	NUT	TUERCA
11	353446X1		**4**	ARRUELA	WASHER	ARANDELA
12	829185M1		**8**	ARRUELA	WASHER	ARANDELA
13	353677X1	5/16x18x3/4	**4**	PARAFUSO	BOLT	PERNO

Para-Lama
Mudguard
Guardabarros

Super Estreito
Super Strait
Super Estrecho

100-25

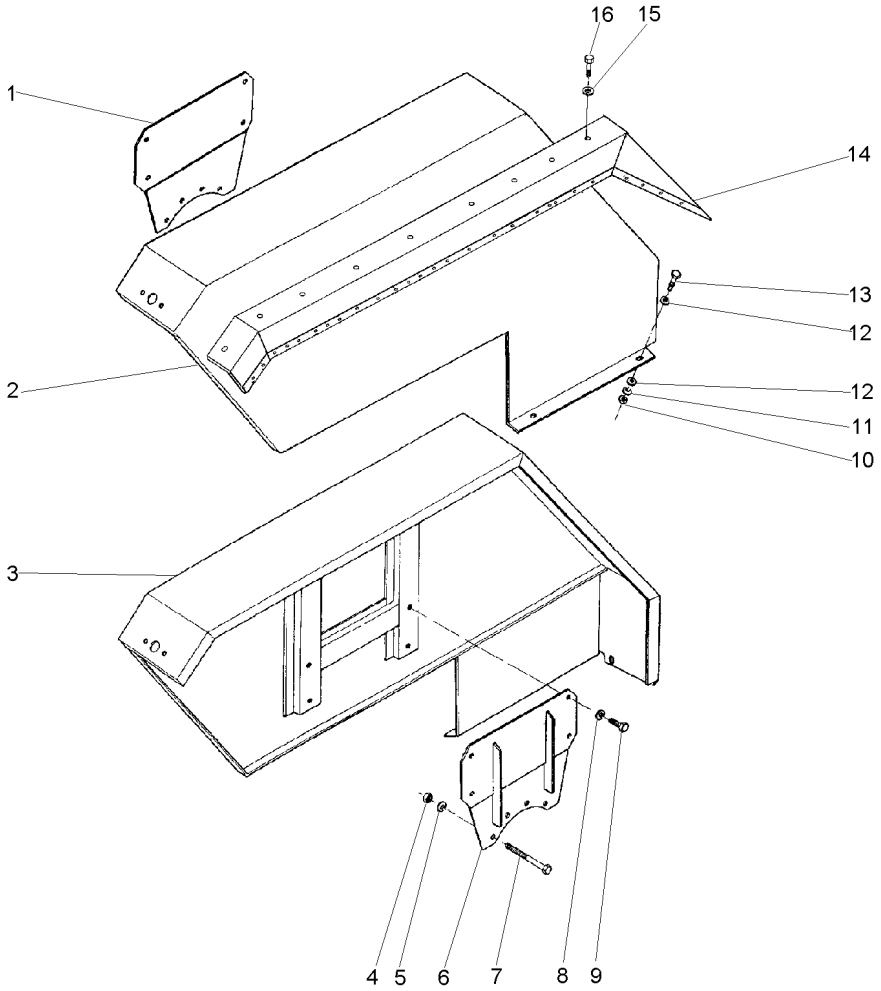

1	045250S1	◀	**1**	SUPORTE	BRACKET	SOPORTE
2	045277S1	◀	**1**	PÁRA-LAMA	FENDER	GUARDABARRO
3	045276S1	▶	**1**	PÁRA-LAMA	FENDER	GUARDABARRO
4	338600X1	7/16x20	**8**	PORCA	NUT	TUERCA
5	353432X1		**8**	ARRUELA	WASHER	ARANDELA
6	045251S1	▶	**1**	SUPORTE	BRACKET	SOPORTE
7	361791X1	7/16x20x4.1/4	**8**	PARAFUSO	BOLT	PERNO
8	353439X1		**8**	ARRUELA	WASHER	ARANDELA
9	353723X1	1/2x13x1"	**8**	PARAFUSO	BOLT	PERNO
10	355565X1	5/16x18	**4**	PORCA	NUT	TUERCA
11	353446X1		**4**	ARRUELA	WASHER	ARANDELA
12	355618X1		**8**	ARRUELA	WASHER	ARANDELA
13	353677X1	5/16x18x3/4	**4**	PARAFUSO	BOLT	PERNO
14	045268S1	▶	**1**	PÁRA-LAMA	FENDER	GUARDABARRO
14	045269S1	◀	**1**	PÁRA-LAMA	FENDER	GUARDABARRO
15	353446X1		**18**	ARRUELA	WASHER	ARANDELA
16	353676X1	5/16x18x5/8	**18**	PARAFUSO	BOLT	PERNO

Lataria
Bodywork
Carroceria

100-30

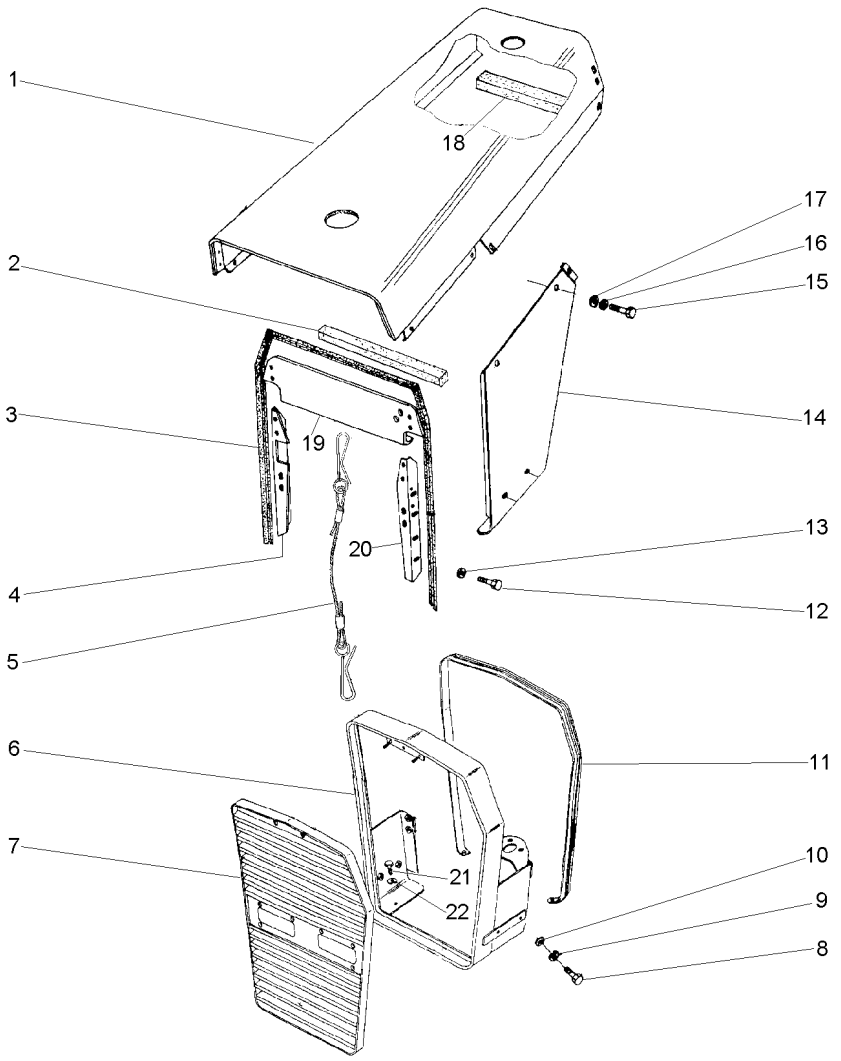

1	037688S1		**1**	CAPUZ	HOOD	CAPO
2	023268P1		**1**	GUARNIÇÃO	FOAM	ESPUMA
3	033355P1		**1**	GUARNIÇÃO	FOAM	ESPUMA
4	027762S1	▶	**1**	PLACA	PLATE	PLATO
5	022625N1		**1**	CABO	CABLE	CABLE
6	033320N1	👁 100-35 No	**1**	ENVOLTÓRIO	NOSE	NARIZ
7	027706N1	👁 100-40 No	**1**	GRADE	GRILLE	REJILLA
8	353679X1	5/16x18x1"	**8**	PARAFUSO	BOLT	PERNO
9	353446X1		**8**	ARRUELA	WASHER	ARANDELA
10	829185M1		**8**	ARRUELA	WASHER	ARANDELA
11	033356P1		**1**	GUARNIÇÃO	FOAM	ESPUMA
12	353501X1	1/4x28x1/2	**8**	PARAFUSO	BOLT	PERNO
13	355617X1		**8**	ARRUELA	WASHER	ARANDELA
14	2800178M92	▶	**1**	PAINEL	PANEL	PANEL
14	2800179M92	◀	**1**	PAINEL	PANEL	PANEL
15	353676X1	5/16x18x5/8	**16**	PARAFUSO	BOLT	PERNO
16	353446X1		**16**	ARRUELA	WASHER	ARANDELA
17	829185M1		**12**	ARRUELA	WASHER	ARANDELA
18	023268P1		**2**	GUARNIÇÃO	FOAM	ESPUMA
19	027764P1		**1**	PLACA	PLATE	PLATO
20	027760S1	◀	**1**	PLACA	PLATE	PLATO
21	353691X1	3/8x16x1"	**4**	PARAFUSO	BOLT	PERNO
22	353434X1		**4**	ARRUELA	WASHER	ARANDELA

Envoltório
Grille
Parrilla

100-35

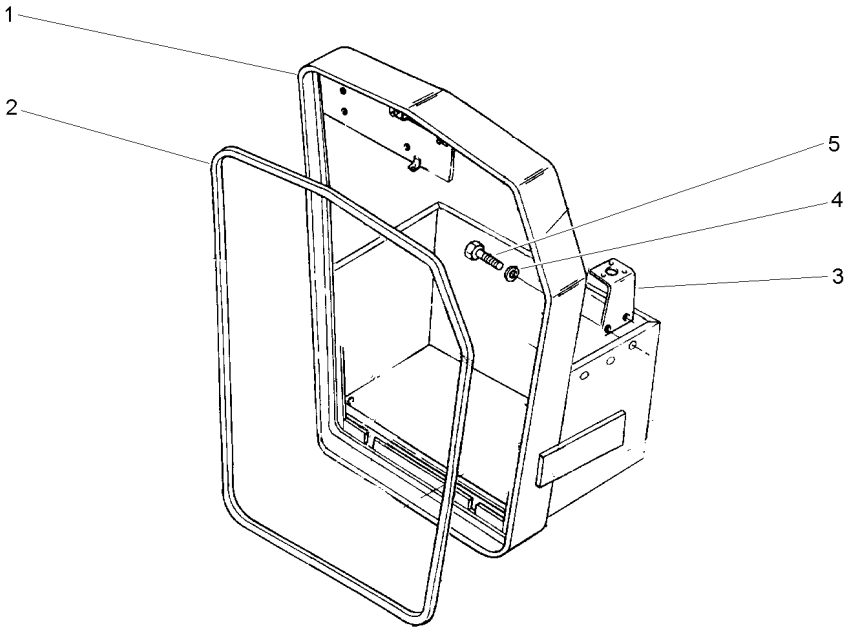

1	027692S1		**1** ENVOLTÓRIO	NOSE	NARIZ
2	033321P1		**1** GUARNIÇÃO	FOAM	ESPUMA
3	027695S1		**1** SUPORTE	BRACKET	SOPORTE
4	353446X1		**2** ARRUELA	WASHER	ARANDELA
5	353679X1	5/16x18x1"	**2** PARAFUSO	BOLT	PERNO

Grade Frontal
Front Grille
Rejilla Delantera

100-40

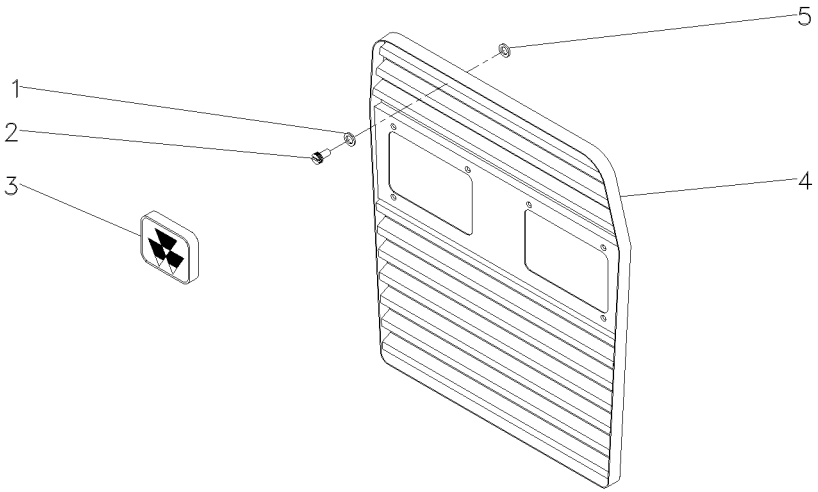

1	353756X1		**2**	ARRUELA	WASHER	ARANDELA
2	487426M1	1/4x20	**2**	PARAFUSO	BOLT	PERNO
3	3587203M1		**1**	EMBLEMA	EMBLEM	EMBLEMA
4	027707S1		**1**	GRADE	GRILLE	REJILLA
5	829185M1		**2**	ARRUELA	WASHER	ARANDELA

Lataria
Bodywork
Carroceria

100-45

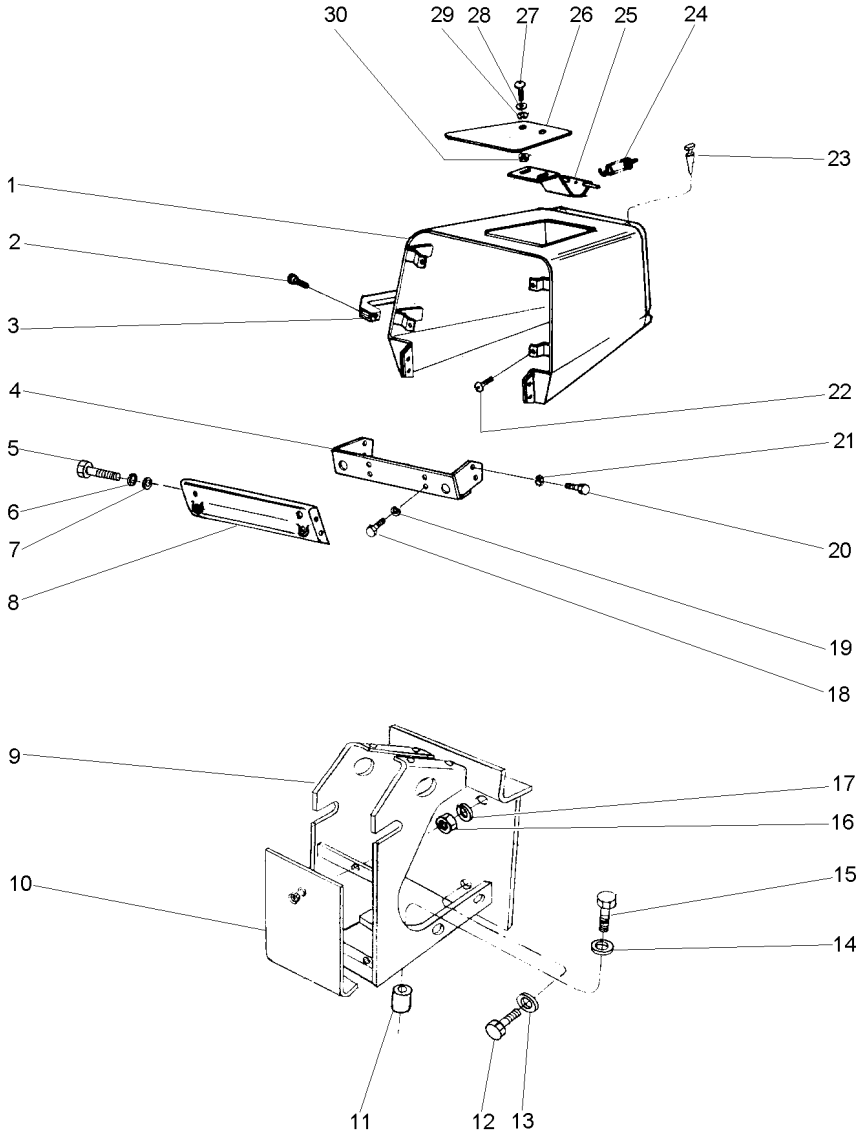

1	033021S1		**1**	CAPUZ	HOOD	CAPO
2	360826X1	5/16x18x3/4	**2**	PARAFUSO	BOLT	PERNO
3	3589241M1		**1**	ALÇA	STRAP	FAJA
4	037297S1		**1**	TRAVESSA	BRIDGE PIECE	CODO DE CRUCE
5	353666X1	1/4x20x5/8	**4**	PARAFUSO	BOLT	PERNO
6	353441X1		**4**	ARRUELA	WASHER	ARANDELA
7	355617X1		**4**	ARRUELA	WASHER	ARANDELA
8	027963P1		**1**	PAINEL	PANEL	PANEL
9	037157S1	➡ 000835 - MF250/2	**1**	CJ. ARMAÇÃO	FRAME ASSY	CJTO.BASTIDOR
9	037157S1	[B] ➡ 800444 - MF250/2	**1**	CJ. ARMAÇÃO	FRAME ASSY	CJTO.BASTIDOR
9	037157S1	➡ 400279 - MF250/4	**1**	CJ. ARMAÇÃO	FRAME ASSY	CJTO.BASTIDOR
9	037157S1	[B] ➡ 600240 - MF250/4	**1**	CJ. ARMAÇÃO	FRAME ASSY	CJTO.BASTIDOR
9	037157S2	➡ 000836 - MF250/2	**1**	CJ. ARMAÇÃO	FRAME ASSY	CJTO.BASTIDOR
9	037157S2	[B] ➡ 800445 - MF250/2	**1**	CJ. ARMAÇÃO	FRAME ASSY	CJTO.BASTIDOR
9	037157S2	➡ 400280 - MF250/4	**1**	CJ. ARMAÇÃO	FRAME ASSY	CJTO.BASTIDOR
9	037157S2	[B] ➡ 600241 - MF250/4	**1**	CJ. ARMAÇÃO	FRAME ASSY	CJTO.BASTIDOR
10	037255N1	👁 100-50 No	**1**	CJ. TAMPA	KIT, COVER	JUEGO DE TAPA
11	3589051M1		**2**	BUCHA	BUSH	CASQUILLO
12	353691X1	3/8x16x1"	**2**	PARAFUSO	BOLT	PERNO
13	353434X1		**2**	ARRUELA	WASHER	ARANDELA
14	353432X1		**2**	ARRUELA	WASHER	ARANDELA
15	353711X1	7/16x14x2.5/8	**2**	PARAFUSO	BOLT	PERNO
16	353916X1	5/16x24	**2**	PORCA	NUT	TUERCA
17	353446X1		**2**	ARRUELA	WASHER	ARANDELA
18	353691X1	3/8x16x1"	**4**	PARAFUSO	BOLT	PERNO
19	353434X1		**4**	ARRUELA	WASHER	ARANDELA
20	353688X1	3/8x16x5/8	**4**	PARAFUSO	BOLT	PERNO
21	353434X1		**4**	ARRUELA	WASHER	ARANDELA
22	355863X1	[A] 1/4x20x1/2	**4**	PARAFUSO	BOLT	PERNO
23	490742M1		**5**	AMORTECEDOR	DAMPER	VALV.REGULADORA
24	1706116M1		**1**	MOLA	SPRING	RESORTE
25	027852S1		**1**	DOBRADIÇA	HINGE	BISAGRA
26	027849P1		**1**	TAMPA	COVER	CUBIERTA
27	1442175X1	M6x1,0x20	**2**	PARAFUSO	BOLT	PERNO
28	829185M1		**2**	ARRUELA	WASHER	ARANDELA
29	353441X1		**2**	ARRUELA	WASHER	ARANDELA
30	339030X1	M6x1,0	**2**	PORCA	NUT	TUERCA

[A] ANTIGO
OLD
ANTIGUO

[B] ESTREITO
STRAIT
ESTRECHO

Tampa
Cover
Tapa

100-50

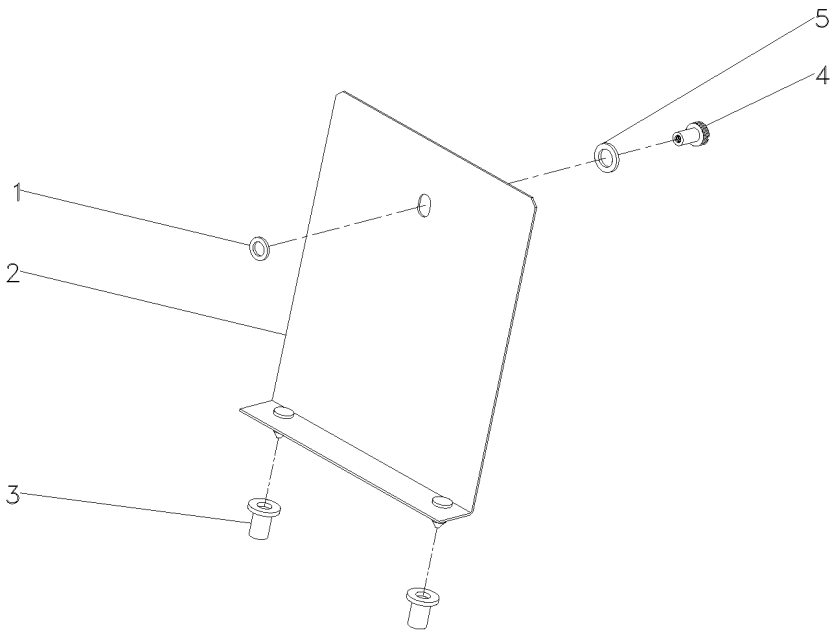

1	829185M1		**1**	ARRUELA	WASHER	ARANDELA
2	037256S1		**1**	TAMPA	COVER	CUBIERTA
3	829251M1		**2**	LUVA	SLEEVE	MANCHA
4	487426M1	1/4x20	**1**	PARAFUSO	BOLT	PERNO
5	353756X1		**1**	ARRUELA	WASHER	ARANDELA

Emblemas
Emblems
Emblemas

Português
Portuguese
Portugués

100-55

Com Hidráulico
With Hydraulic
Con Hidraulico

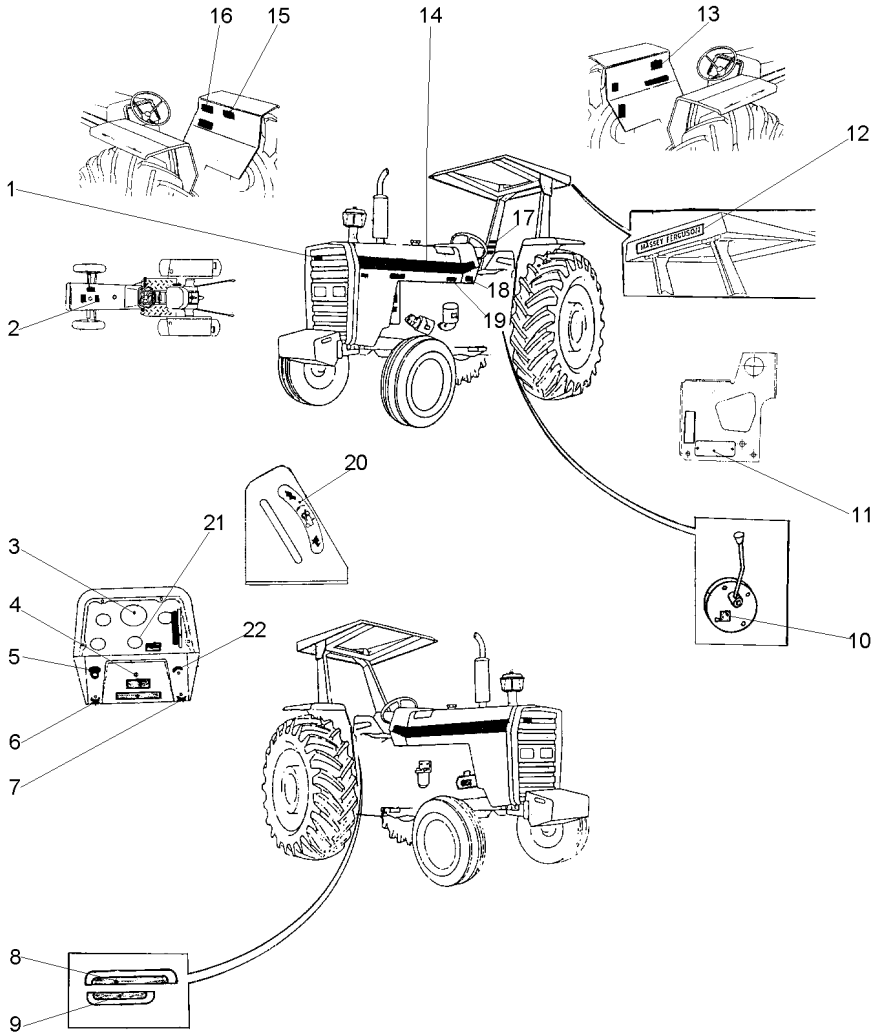

1	3587203M1	**X**	EMBLEMA	EMBLEM	EMBLEMA
2	3146834M1	**1**	DECAL	DECAL	CALCOMANIA
3	2800862M1	**1**	DECAL	DECAL	CALCOMANIA
4	3410238M1	**X**	DECAL	DECAL	CALCOMANIA
5	2801186M1	**1**	EMBLEMA	EMBLEM	EMBLEMA
6	3410244M1	**1**	EMBLEMA	EMBLEM	EMBLEMA
7	3410245M1	**1**	EMBLEMA	EMBLEM	EMBLEMA
8	022651P3	**1**	DECAL	DECAL	CALCOMANIA
9	022656P2	**1**	DECAL	DECAL	CALCOMANIA
10	3149896M1	**X**	DECAL	DECAL	CALCOMANIA
11	036880P1	**1**	PLACA	PLATE	PLATO
11	3410581M1	**2**	REBITE	RIVET	REMACHE
12	3149677M1	**X**	DECAL	DECAL	CALCOMANIA
13	022100P2	**1**	DECAL	DECAL	CALCOMANIA
14	022081P1	**2**	DECAL	DECAL	CALCOMANIA
15	3148171M1	**1**	DECAL	DECAL	CALCOMANIA
16	049101P1	**1**	DECAL	DECAL	CALCOMANIA
17	022083P1	**1**	DECAL	DECAL	CALCOMANIA
18	3410581M1	**4**	REBITE	RIVET	REMACHE
18	3697173M1	**1**	PLACA	PLATE	PLATO
19	022091P1	**1**	DECAL	DECAL	CALCOMANIA
20	3148214M1	**1**	EMBLEMA	EMBLEM	EMBLEMA
21	1875315M1	**X**	EMBLEMA	EMBLEM	EMBLEMA
22	026694P1	**1**	DECAL	DECAL	CALCOMANIA

Emblemas
Emblems
Emblemas

100-60

Estreito E Super Estreito Com Hidráulico
Strait And Super Strait Whith Hydraulic
Estrecho E Super Estrecho Con Hidraulico

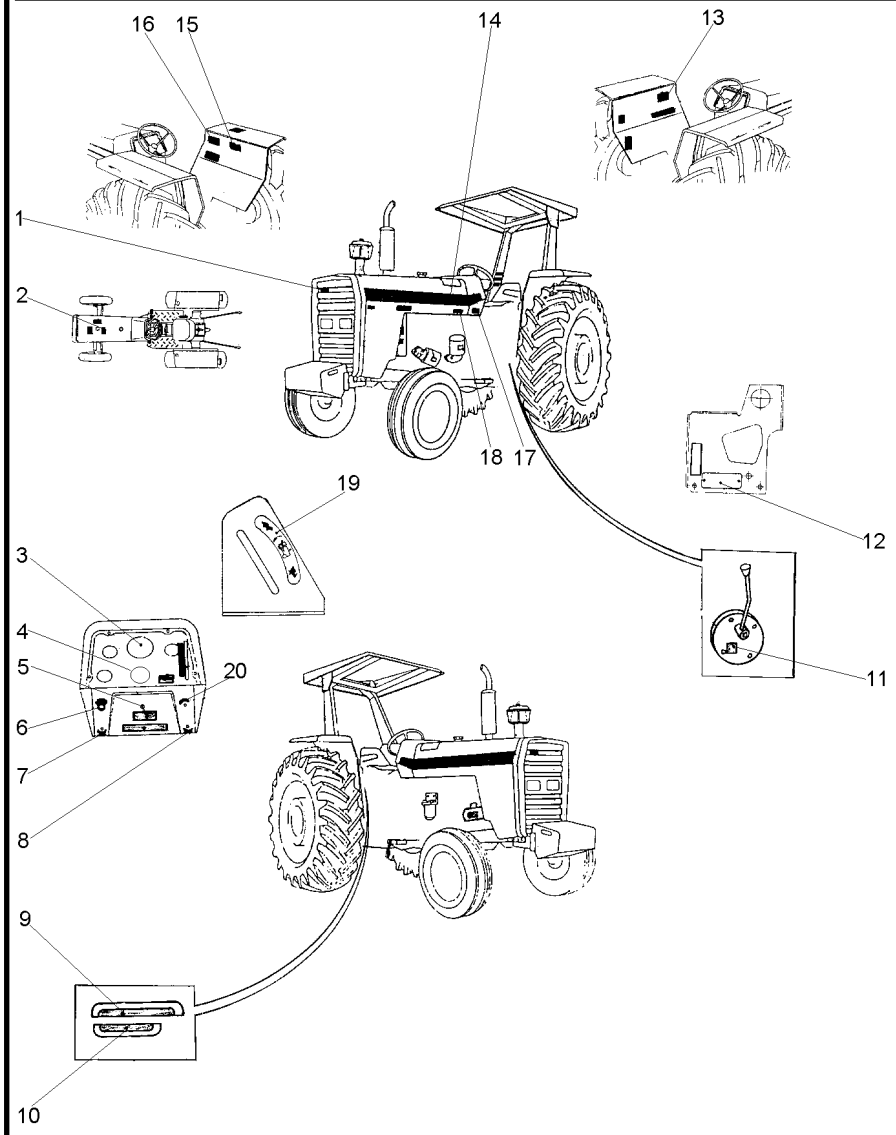

1	3587203M1	**X**	EMBLEMA	EMBLEM	EMBLEMA
2	3146834M1	**1**	DECAL	DECAL	CALCOMANIA
3	2800862M1	**1**	DECAL	DECAL	CALCOMANIA
4	1875315M1	**X**	EMBLEMA	EMBLEM	EMBLEMA
5	3410238M1	**X**	DECAL	DECAL	CALCOMANIA
6	2801186M1	**1**	EMBLEMA	EMBLEM	EMBLEMA
7	3410244M1	**1**	EMBLEMA	EMBLEM	EMBLEMA
8	3410245M1	**1**	EMBLEMA	EMBLEM	EMBLEMA
9	022651P3	**1**	DECAL	DECAL	CALCOMANIA
10	022656P2	**1**	DECAL	DECAL	CALCOMANIA
11	3149896M1	**X**	DECAL	DECAL	CALCOMANIA
12	036880P1	**1**	PLACA	PLATE	PLATO
12	3410581M1	**2**	REBITE	RIVET	REMACHE
13	022100P2	**1**	DECAL	DECAL	CALCOMANIA
14	022081P1	**2**	DECAL	DECAL	CALCOMANIA
15	3148171M1	**1**	DECAL	DECAL	CALCOMANIA
16	049101P1	**1**	DECAL	DECAL	CALCOMANIA
17	3410581M1	**4**	REBITE	RIVET	REMACHE
17	3697173M1	**1**	PLACA	PLATE	PLATO
18	022091P1	**1**	DECAL	DECAL	CALCOMANIA
19	3148214M1	**1**	EMBLEMA	EMBLEM	EMBLEMA
20	026694P1	**1**	DECAL	DECAL	CALCOMANIA

Emblemas
Emblems
Emblemas

Português
Portuguese
Portugués

100-65

Sem Hidráulico
Without Hydraulic
Sin Hidraulico

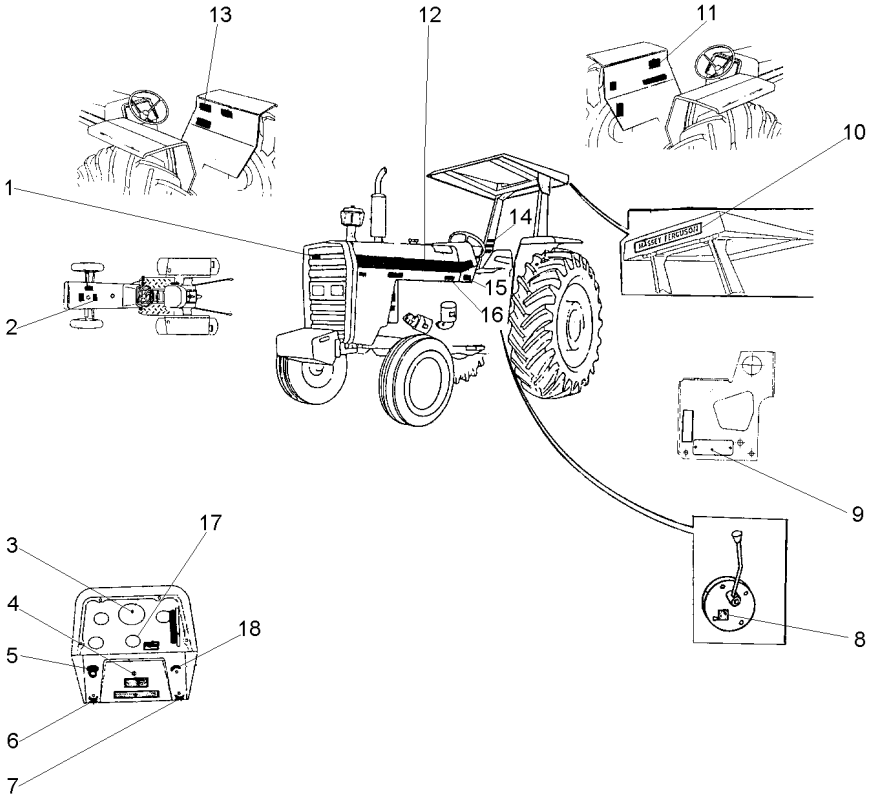

1	3587203M1	**X**	EMBLEMA	EMBLEM	EMBLEMA
2	3146834M1	**1**	DECAL	DECAL	CALCOMANIA
3	2800862M1	**1**	DECAL	DECAL	CALCOMANIA
4	3410238M1	**X**	DECAL	DECAL	CALCOMANIA
5	2801186M1	**1**	EMBLEMA	EMBLEM	EMBLEMA
6	3410244M1	**1**	EMBLEMA	EMBLEM	EMBLEMA
7	3410245M1	**1**	EMBLEMA	EMBLEM	EMBLEMA
8	3149896M1	**X**	DECAL	DECAL	CALCOMANIA
9	036880P1	**1**	PLACA	PLATE	PLATO
9	3410581M1	**2**	REBITE	RIVET	REMACHE
10	3149677M1	**X**	DECAL	DECAL	CALCOMANIA
11	022100P2	**1**	DECAL	DECAL	CALCOMANIA
12	022081P1	**2**	DECAL	DECAL	CALCOMANIA
13	049101P1	**1**	DECAL	DECAL	CALCOMANIA
14	022083P1	**1**	DECAL	DECAL	CALCOMANIA
15	3410581M1	**4**	REBITE	RIVET	REMACHE
15	3697173M1	**1**	PLACA	PLATE	PLATO
16	022091P1	**1**	DECAL	DECAL	CALCOMANIA
17	1875315M1	**X**	EMBLEMA	EMBLEM	EMBLEMA
18	026694P1	**1**	DECAL	DECAL	CALCOMANIA

Emblemas
Emblems
Emblemas

Português
Portuguese
Portugués

100-70

Aeroporto
Airport
Aeropuerto

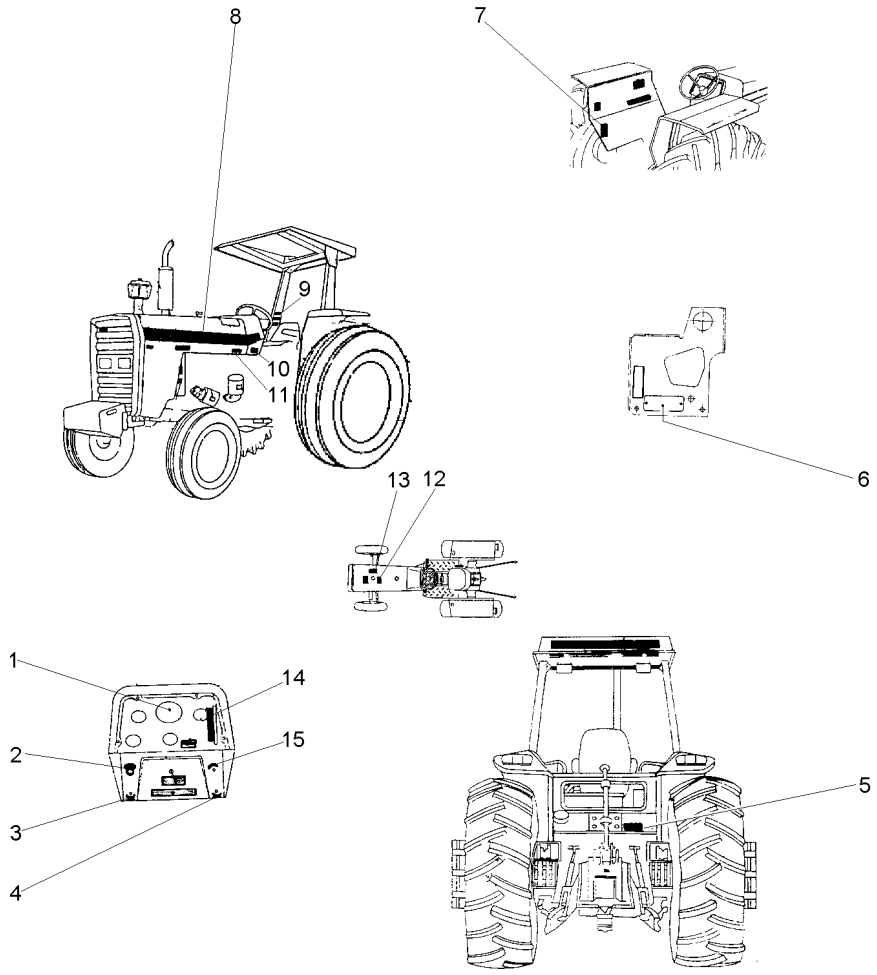

1	2800862M1	**1**	DECAL	DECAL	CALCOMANIA
2	2801186M1	**1**	EMBLEMA	EMBLEM	EMBLEMA
3	3410244M1	**1**	EMBLEMA	EMBLEM	EMBLEMA
4	3410245M1	**1**	EMBLEMA	EMBLEM	EMBLEMA
5	042114P1	**1**	DECAL	DECAL	CALCOMANIA
6	036880P1	**1**	PLACA	PLATE	PLATO
6	3410581M1	**2**	REBITE	RIVET	REMACHE
7	3586819M2	**1**	DECAL	DECAL	CALCOMANIA
8	022081P1	**2**	DECAL	DECAL	CALCOMANIA
9	022083P1	**1**	DECAL	DECAL	CALCOMANIA
10	3410581M1	**4**	REBITE	RIVET	REMACHE
10	3697173M1	**1**	PLACA	PLATE	PLATO
11	022091P1	**1**	DECAL	DECAL	CALCOMANIA
12	3146834M1	**1**	DECAL	DECAL	CALCOMANIA
13	3596431M2	**1**	DECAL	DECAL	CALCOMANIA
14	3587802M1	**1**	DECAL	DECAL	CALCOMANIA
15	026694P1	**1**	DECAL	DECAL	CALCOMANIA

Emblemas
Emblems
Emblemas

100-75

Com Hidráulico
With Hydraulic
Con Hidraulico

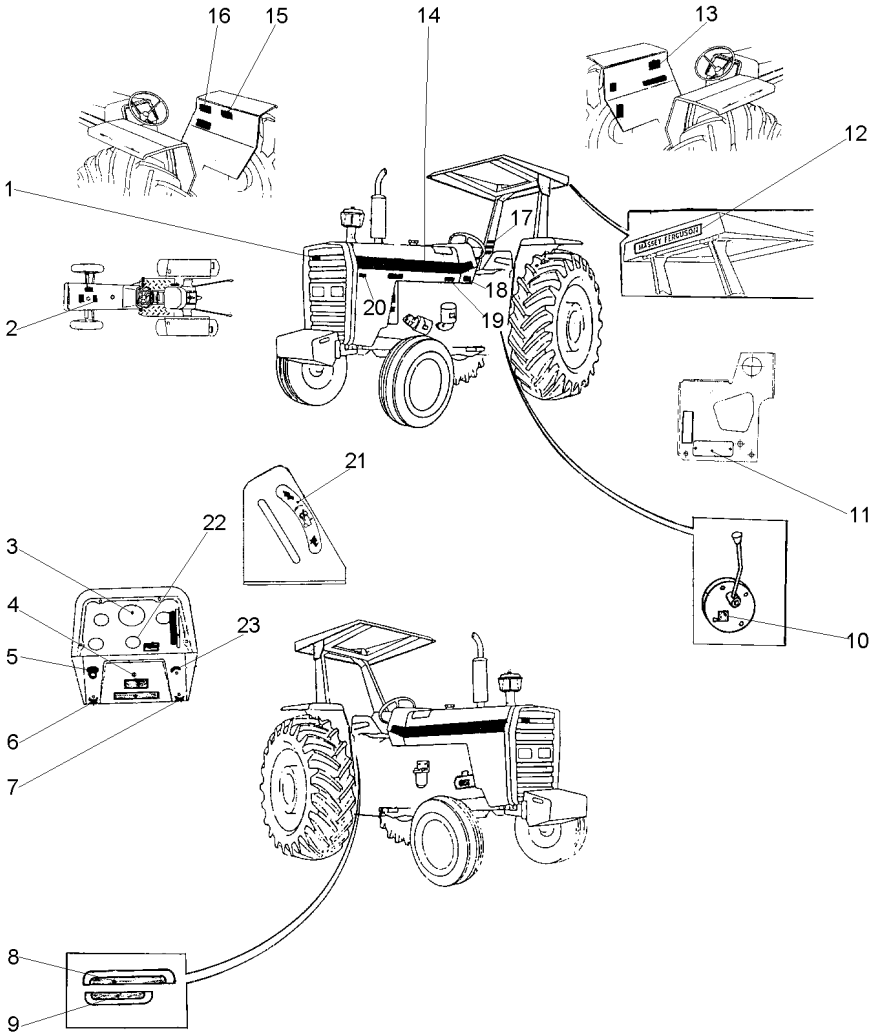

1	3587203M1	[B]	**X**	EMBLEMA	EMBLEM	EMBLEMA
2	022097P1		**1**	DECAL	DECAL	CALCOMANIA
3	3411432M1		**1**	DECAL	DECAL	CALCOMANIA
4	3410238M1		**X**	DECAL	DECAL	CALCOMANIA
5	2801186M1		**1**	EMBLEMA	EMBLEM	EMBLEMA
6	3410244M1		**1**	EMBLEMA	EMBLEM	EMBLEMA
7	3410245M1		**1**	EMBLEMA	EMBLEM	EMBLEMA
8	022652P3		**1**	DECAL	DECAL	CALCOMANIA
9	022657P2		**1**	DECAL	DECAL	CALCOMANIA
10	3149896M1		**X**	DECAL	DECAL	CALCOMANIA
11	036880P1		**1**	PLACA	PLATE	PLATO
11	3410581M1		**2**	REBITE	RIVET	REMACHE
12	3149677M1		**X**	DECAL	DECAL	CALCOMANIA
13	022102P2		**1**	DECAL	DECAL	CALCOMANIA
14	022081P1		**2**	DECAL	DECAL	CALCOMANIA
15	3410239M1		**1**	DECAL	DECAL	CALCOMANIA
16	049101P1		**1**	DECAL	DECAL	CALCOMANIA
17	3595689M1		**1**	DECAL	DECAL	CALCOMANIA
18	3410581M1		**4**	REBITE	RIVET	REMACHE
18	3697173M1		**1**	PLACA	PLATE	PLATO
19	022093P1		**1**	DECAL	DECAL	CALCOMANIA
20	022672P1		**1**	DECAL	DECAL	CALCOMANIA
21	3148214M1		**1**	EMBLEMA	EMBLEM	EMBLEMA
22	1875315M1		**X**	EMBLEMA	EMBLEM	EMBLEMA
23	026694P1		**1**	DECAL	DECAL	CALCOMANIA

Emblemas
Emblems
Emblemas

100-80

Sem Hidráulico
Without Hydraulic
Sin Hidraulico

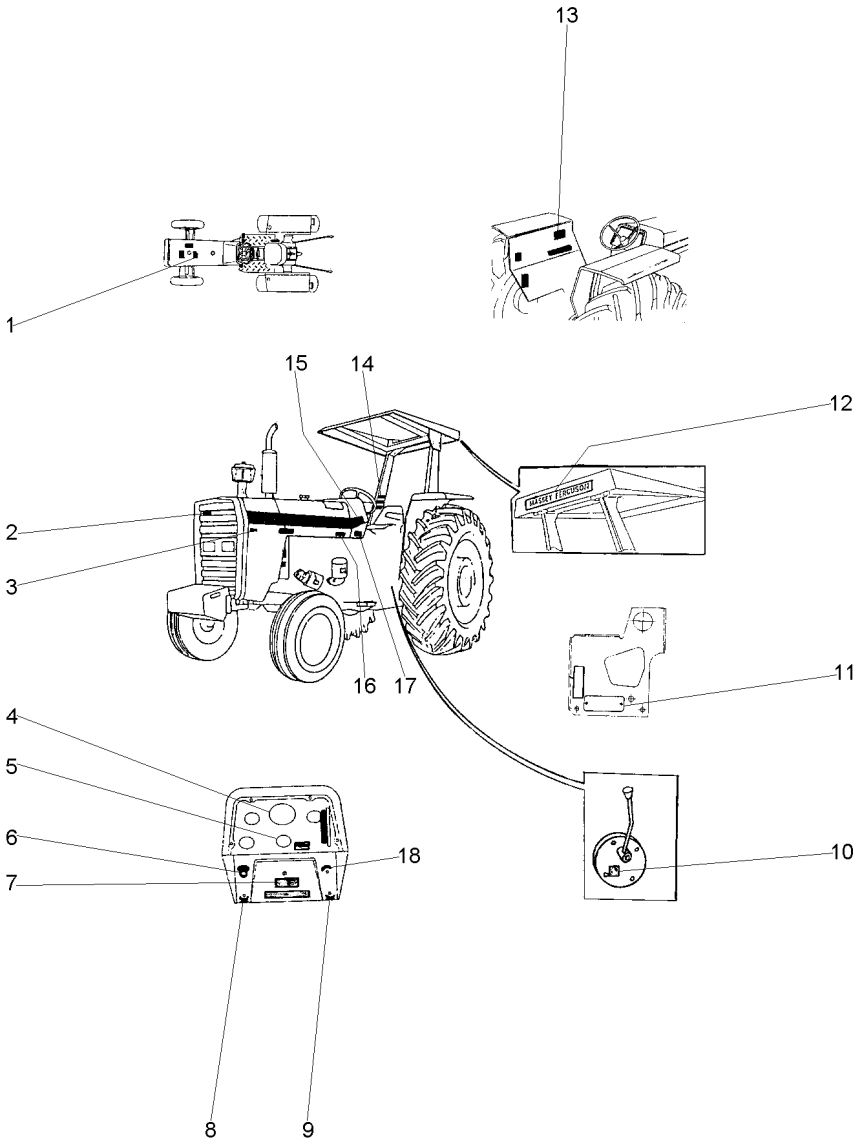

1	022097P1	**1**	DECAL	DECAL	CALCOMANIA
2	3587203M1	**X**	EMBLEMA	EMBLEM	EMBLEMA
3	022672P1	**1**	DECAL	DECAL	CALCOMANIA
4	3411432M1	**1**	DECAL	DECAL	CALCOMANIA
5	1875315M1	**X**	EMBLEMA	EMBLEM	EMBLEMA
6	2801186M1	**1**	EMBLEMA	EMBLEM	EMBLEMA
7	3410238M1	**X**	DECAL	DECAL	CALCOMANIA
8	3410244M1	**1**	EMBLEMA	EMBLEM	EMBLEMA
9	3410245M1	**1**	EMBLEMA	EMBLEM	EMBLEMA
10	3149896M1	**X**	DECAL	DECAL	CALCOMANIA
11	036880P1	**1**	PLACA	PLATE	PLATO
11	3410581M1	**2**	REBITE	RIVET	REMACHE
12	3149677M1	**X**	DECAL	DECAL	CALCOMANIA
13	022102P2	**1**	DECAL	DECAL	CALCOMANIA
14	3595689M1	**1**	DECAL	DECAL	CALCOMANIA
15	022081P1	**2**	DECAL	DECAL	CALCOMANIA
16	022093P1	**1**	DECAL	DECAL	CALCOMANIA
17	3697173M1	**1**	PLACA	PLATE	PLATO
17	3410581M1	**4**	REBITE	RIVET	REMACHE
18	3146011M1	**1**	EMBLEMA	EMBLEM	EMBLEMA

Emblemas
Emblems
Emblemas

100-85

Com Hidráulico
With Hydraulic
Con Hidraulico

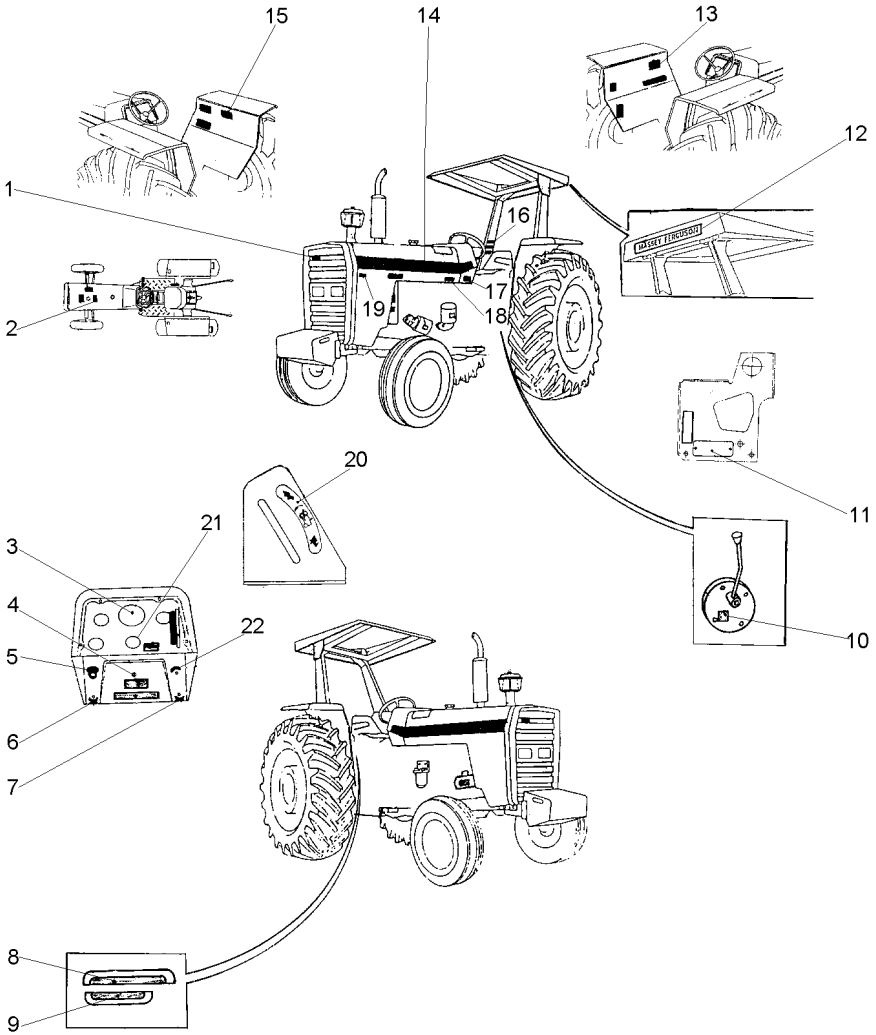

1	3587203M1	X	EMBLEMA	EMBLEM	EMBLEMA
2	022096P1	1	DECAL	DECAL	CALCOMANIA
3	3410241M1	1	DECAL	DECAL	CALCOMANIA
4	3410238M1	X	DECAL	DECAL	CALCOMANIA
5	2801186M1	1	EMBLEMA	EMBLEM	EMBLEMA
6	3410244M1	1	EMBLEMA	EMBLEM	EMBLEMA
7	3410245M1	1	EMBLEMA	EMBLEM	EMBLEMA
8	022654P3	1	DECAL	DECAL	CALCOMANIA
9	022659P2	1	DECAL	DECAL	CALCOMANIA
10	3149896M1	X	DECAL	DECAL	CALCOMANIA
11	036880P1	1	PLACA	PLATE	PLATO
11	3410581M1	2	REBITE	RIVET	REMACHE
12	3149677M1	X	DECAL	DECAL	CALCOMANIA
13	022101P2	1	DECAL	DECAL	CALCOMANIA
14	022081P1	2	DECAL	DECAL	CALCOMANIA
15	3146334M2	1	DECAL	DECAL	CALCOMANIA
16	022084P1	1	DECAL	DECAL	CALCOMANIA
17	3410581M1	4	REBITE	RIVET	REMACHE
17	3697173M1	1	PLACA	PLATE	PLATO
18	022092P1	1	DECAL	DECAL	CALCOMANIA
19	022672P1	1	DECAL	DECAL	CALCOMANIA
20	3148214M1	1	EMBLEMA	EMBLEM	EMBLEMA
21	1875315M1	X	EMBLEMA	EMBLEM	EMBLEMA
22	026694P1	1	DECAL	DECAL	CALCOMANIA

Emblemas
Emblems
Emblemas

100-90

Sem Hidráulico
Without Hydraulic
Sin Hidraulico

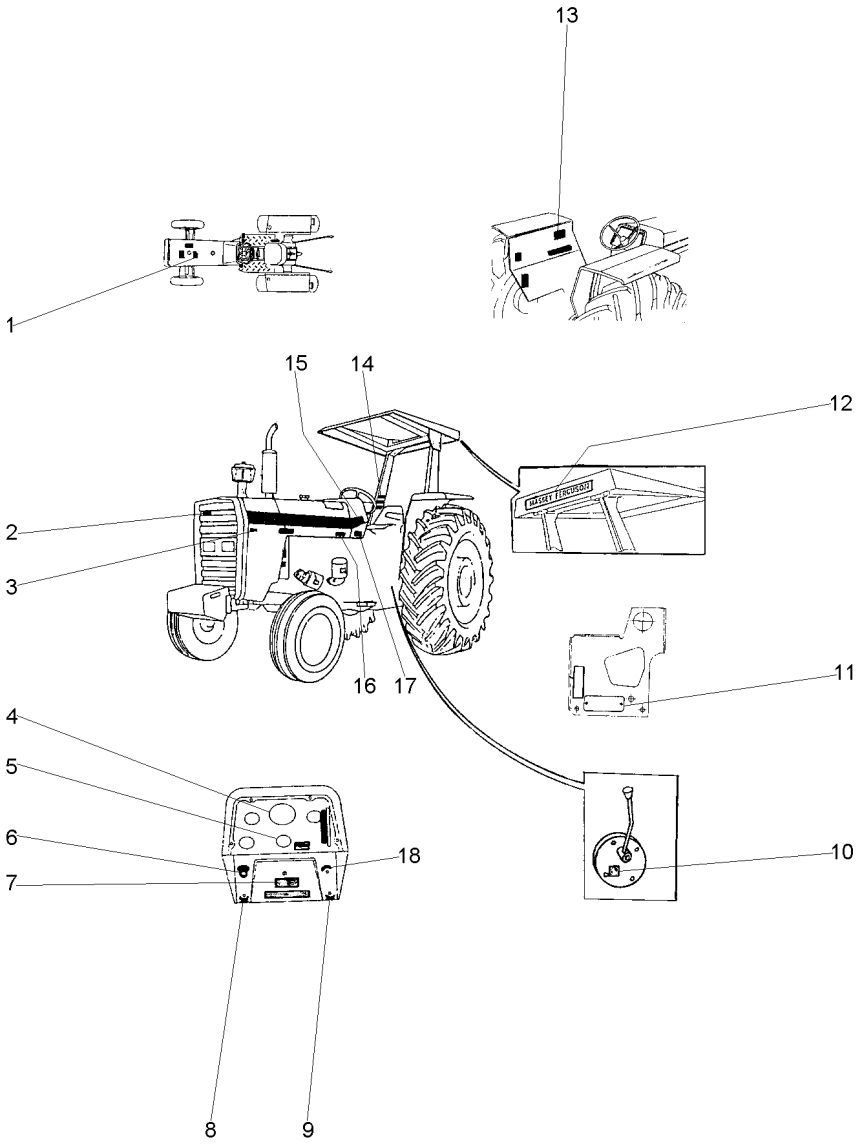

1	022096P1	**1**	DECAL	DECAL	CALCOMANIA
2	3587203M1	**X**	EMBLEMA	EMBLEM	EMBLEMA
3	022672P1	**1**	DECAL	DECAL	CALCOMANIA
4	3410241M1	**1**	DECAL	DECAL	CALCOMANIA
5	1875315M1	**X**	EMBLEMA	EMBLEM	EMBLEMA
6	2801186M1	**1**	EMBLEMA	EMBLEM	EMBLEMA
7	3410238M1	**X**	DECAL	DECAL	CALCOMANIA
8	3410244M1	**1**	EMBLEMA	EMBLEM	EMBLEMA
9	3410245M1	**1**	EMBLEMA	EMBLEM	EMBLEMA
10	3149896M1	**X**	DECAL	DECAL	CALCOMANIA
11	036880P1	**1**	PLACA	PLATE	PLATO
11	3410581M1	**2**	REBITE	RIVET	REMACHE
12	3149677M1	**X**	DECAL	DECAL	CALCOMANIA
13	022101P1	**1**	DECAL	DECAL	CALCOMANIA
14	022084P1	**1**	DECAL	DECAL	CALCOMANIA
15	022081P1	**2**	DECAL	DECAL	CALCOMANIA
16	022092P1	**1**	DECAL	DECAL	CALCOMANIA
17	3697173M1	**1**	PLACA	PLATE	PLATO
17	3410581M1	**4**	REBITE	RIVET	REMACHE
18	3146011M1	**1**	EMBLEMA	EMBLEM	EMBLEMA

Decalcomania
Decal
Calcomania

100-95

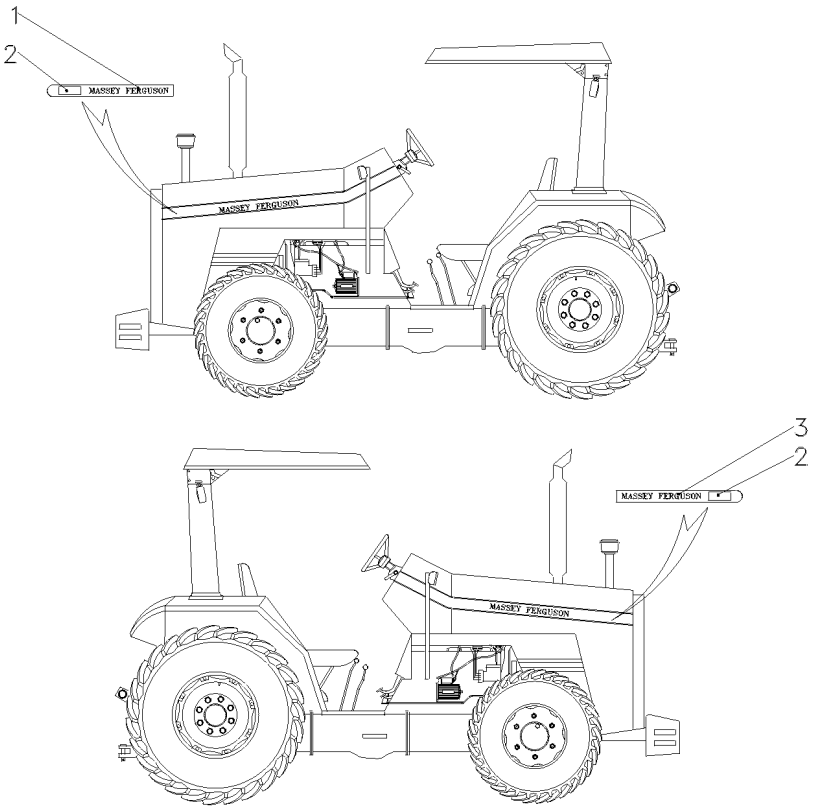

1	037500P1	**1** DECAL	DECAL	CALCOMANIA
2	037501P1	**2** DECAL	DECAL	CALCOMANIA
3	037499P1	**1** DECAL	DECAL	CALCOMANIA

Escala De Velocidades
Velocity Scale
Escala De Velocidades

100-100

1

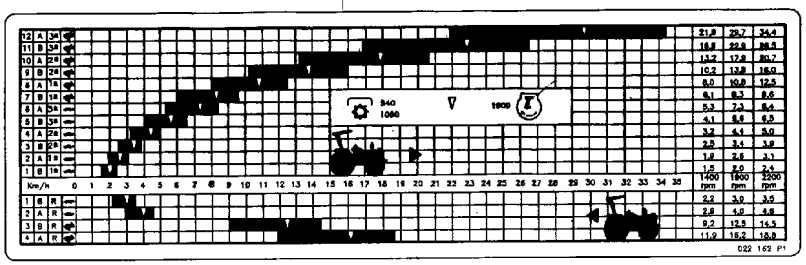

1	3148008M1	**1**	DECAL	DECAL	CALCOMANIA

Acelerador De Mão **2rm**
Hand Throttle **2wd**
Acelerador De Mano **2rm**

105-10

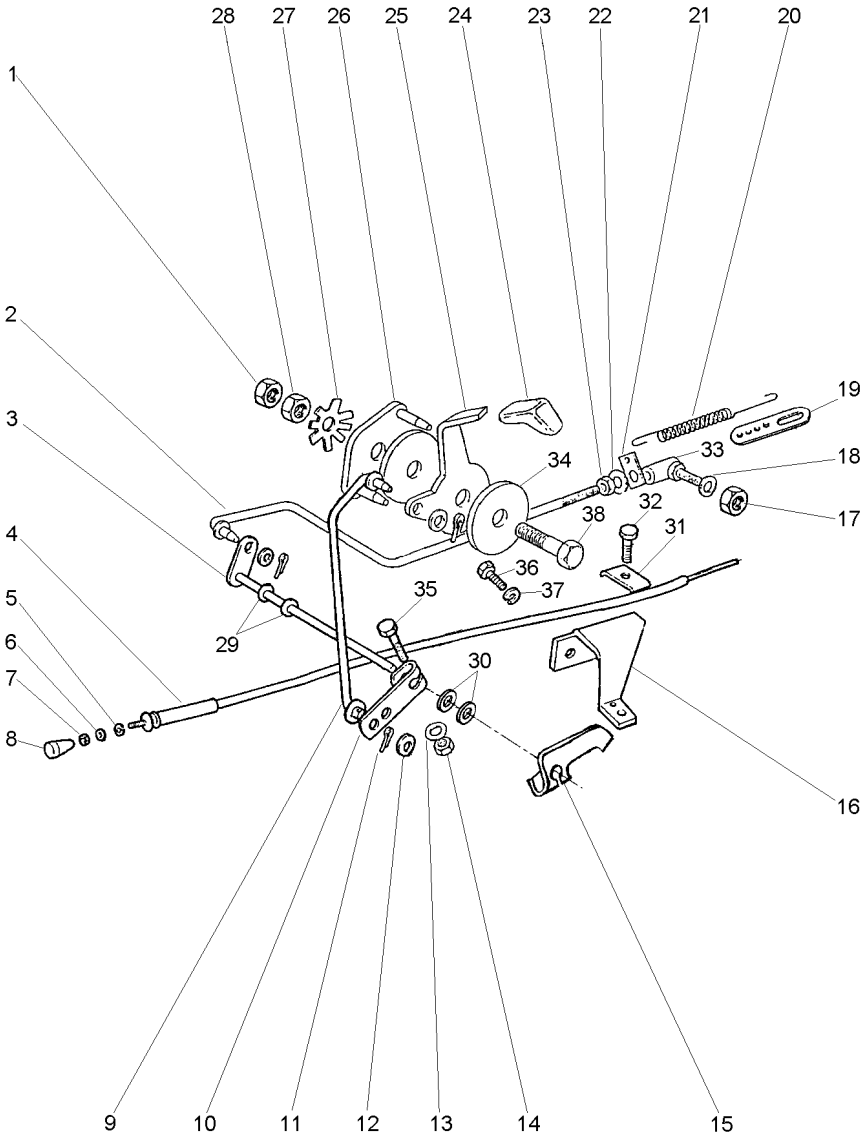

1	353430X1	3/8x24	**1** PORCA	NUT	TUERCA
2	033162S1	◀	**1** TIRANTE	ROD	VARILLA
3	033140S1		**1** EIXO	SHAFT	ARBOL
4	3148142M91		**1** CJ. CABO	KIT, CABLE	CABLES JUEGO
5	2801154M1		**1** ANEL	RING	ARO
6	2801172M1		**1** ARRUELA	WASHER	ARANDELA
7	357515X1	10x32	**1** PORCA	NUT	TUERCA
8	487096M1		**1** BOTÃO	BUTTON	PULSADOR
9	033160S1	▶	**1** TIRANTE	ROD	VARILLA
10	033194P1		**1** ALAVANCA	LEVER	PALANCA
11	354041X1		**3** CUPILHA	COTTER PIN	PASADOR DOUBLE
12	355617X1		**3** ARRUELA	WASHER	ARANDELA
13	353441X1		**1** ARRUELA	WASHER	ARANDELA
14	353918X1	1/4x28	**1** PORCA	NUT	TUERCA
15	3146871M2		**1** ALAVANCA	LEVER	PALANCA
16	3149001M91		**1** SUPORTE	BRACKET	SOPORTE
17	353918X1	1/4x28	**1** PORCA	NUT	TUERCA
18	353441X1		**1** ARRUELA	WASHER	ARANDELA
19	489002M1		**1** SUPORTE	BRACKET	SOPORTE
20	893713M1		**1** MOLA	SPRING	RESORTE
21	3145925M1		**1** SUPORTE	BRACKET	SOPORTE
22	353441X1		**1** ARRUELA	WASHER	ARANDELA
23	353918X1	1/4x28	**1** PORCA	NUT	TUERCA
24	035972P1		**1** MANÍPULO	KNOB	POMO
25	050043P1		**1** ALAVANCA	LEVER	PALANCA
26	2800299M91		**1** PLACA	PLATE	PLATO
27	184150M2		**1** MOLA	SPRING	RESORTE
28	353431X1	3/8x24	**1** PORCA	NUT	TUERCA
29	196010M1		**2** ARRUELA	WASHER	ARANDELA
30	353756X1		**2** ARRUELA	WASHER	ARANDELA
31	3148712M1		**1** PRESILHA	STAPLE	GRAPA
32	2802251M1		**1** PARAFUSO	BOLT	PERNO
33	3589565M91	105-15 No 1850559M91 487077M91	**1** CONECTOR	CONNECTOR	CONECTOR
34	184149M3		**2** DISCO	DISC	DISCO
35	353671X1	1/4x20x1.1/4	**1** PARAFUSO	BOLT	PERNO
36	353501X1	1/4x28x1/2	**2** PARAFUSO	BOLT	PERNO
37	353441X1		**2** ARRUELA	WASHER	ARANDELA
38	353540X1	3/8x24x1.1/4	**1** PARAFUSO	BOLT	PERNO

Conector
Ball Joint
Conector

105-15

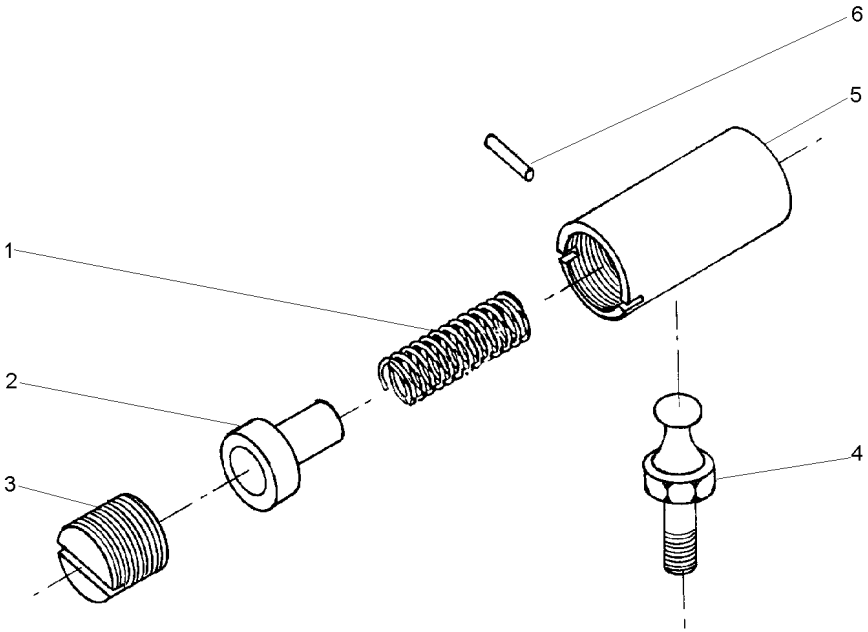

1	487082M1	**1**	MOLA	SPRING	RESORTE
2	487081M1	**1**	ASSENTO	SEAT	ASIENTO
3	3589563M1	**1**	ASSENTO	SEAT	ASIENTO
4	487079M1	**1**	PRISIONEIRO	STUD	ESPARRAGO
5	3589564M1	**1**	CORPO	BODY	CUERPO
6	354039X1	**1**	PINO	PIN	PASADOR

Acelerador **4rm**
Throttle **4wd**
Acelerador **4rm**

105-20

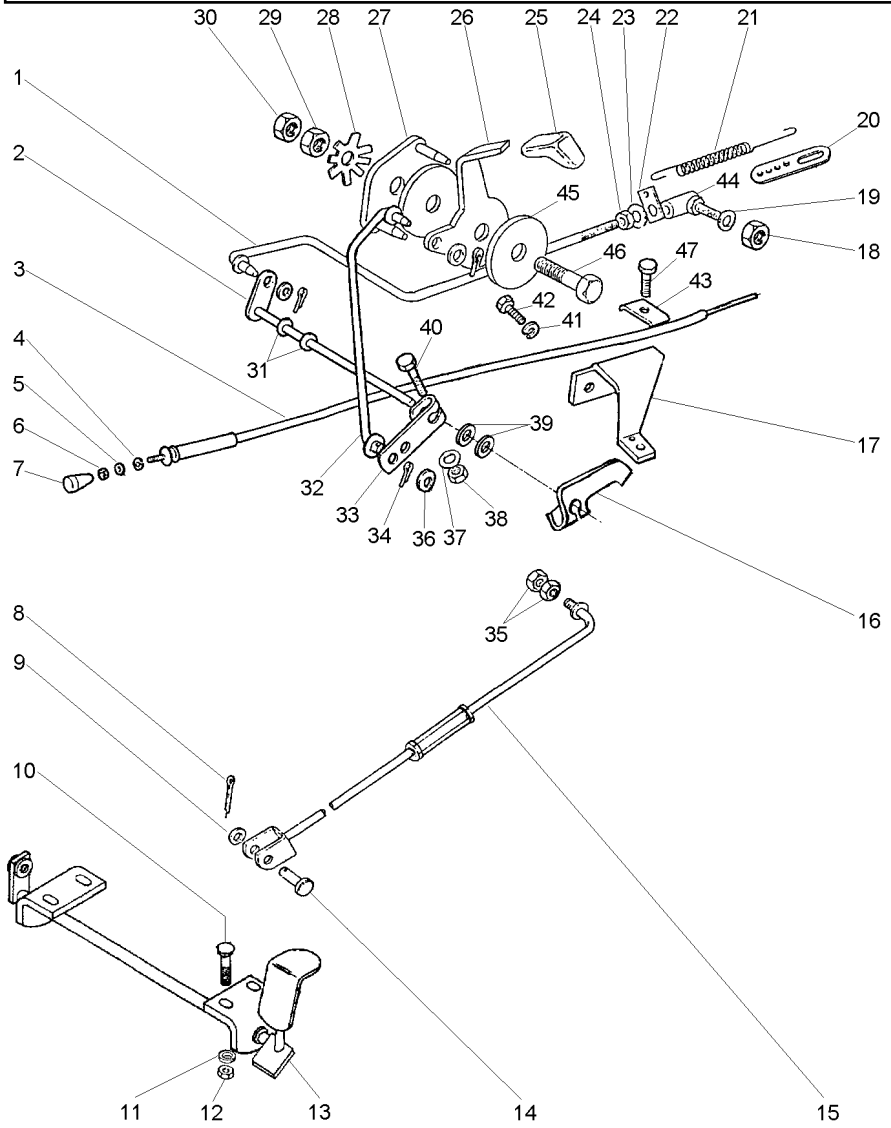

1	033162S1	◀	**1**	TIRANTE	ROD	VARILLA
2	033140S1		**1**	EIXO	SHAFT	ARBOL
3	3148142M91		**1**	CJ. CABO	KIT, CABLE	CABLES JUEGO
4	2801154M1		**1**	ANEL	RING	ARO
5	2801172M1		**1**	ARRUELA	WASHER	ARANDELA
6	357515X1	10x32	**1**	PORCA	NUT	TUERCA
7	487096M1		**1**	BOTÃO	BUTTON	PULSADOR
8	354059X1		**1**	CUPILHA	COTTER PIN	PASADOR DOUBLE
9	353756X1		**1**	ARRUELA	WASHER	ARANDELA
10	1442175X1	M6x1,0x20	**4**	PARAFUSO	BOLT	PERNO
11	390971X1		**4**	ARRUELA	WASHER	ARANDELA
12	339030X1	M6x1,0	**4**	PORCA	NUT	TUERCA
13	027983S1		**1**	PEDAL	PEDAL	PEDAL
14	832813M1		**1**	PINO	PIN	PASADOR
15	033179N1	👁 105-25 No	**1**	CJ. TIRANTE	KIT, ROD	JUEGO DE BIELAS
16	3146871M2		**1**	ALAVANCA	LEVER	PALANCA
17	3149001M91		**1**	SUPORTE	BRACKET	SOPORTE
18	353918X1	1/4x28	**1**	PORCA	NUT	TUERCA
19	353441X1		**1**	ARRUELA	WASHER	ARANDELA
20	489002M1		**1**	SUPORTE	BRACKET	SOPORTE
21	893713M1		**1**	MOLA	SPRING	RESORTE
22	3145925M1		**1**	SUPORTE	BRACKET	SOPORTE
23	353441X1		**1**	ARRUELA	WASHER	ARANDELA
24	353918X1	1/4x28	**1**	PORCA	NUT	TUERCA
25	035972P1		**1**	MANÍPULO	KNOB	POMO
26	050043P1		**1**	ALAVANCA	LEVER	PALANCA
27	2800299M91		**1**	PLACA	PLATE	PLATO
28	184150M2		**1**	MOLA	SPRING	RESORTE
29	353431X1	3/8x24	**1**	PORCA	NUT	TUERCA
30	353430X1	3/8x24	**1**	PORCA	NUT	TUERCA
31	196010M1		**2**	ARRUELA	WASHER	ARANDELA
32	033160S1	▶	**1**	TIRANTE	ROD	VARILLA
33	033194P1		**1**	ALAVANCA	LEVER	PALANCA
34	354041X1		**3**	CUPILHA	COTTER PIN	PASADOR DOUBLE
35	375109X1	3/8x16	**2**	PORCA	NUT	TUERCA
36	355617X1		**3**	ARRUELA	WASHER	ARANDELA
37	353441X1		**1**	ARRUELA	WASHER	ARANDELA
38	353918X1	1/4x28	**1**	PORCA	NUT	TUERCA
39	353756X1		**2**	ARRUELA	WASHER	ARANDELA
40	353671X1	1/4x20x1.1/4	**1**	PARAFUSO	BOLT	PERNO
41	353441X1		**2**	ARRUELA	WASHER	ARANDELA
42	353501X1	1/4x28x1/2	**2**	PARAFUSO	BOLT	PERNO
43	3148712M1		**1**	PRESILHA	STAPLE	GRAPA
44	3589565M91	👁 105-15 No 1850559M91 487077M91	**1**	CONECTOR	CONNECTOR	CONECTOR
45	184149M3		**2**	DISCO	DISC	DISCO
46	353540X1	3/8x24x1.1/4	**1**	PARAFUSO	BOLT	PERNO
47	2802251M1		**1**	PARAFUSO	BOLT	PERNO

Tirante
Rod
Varilla

105-25

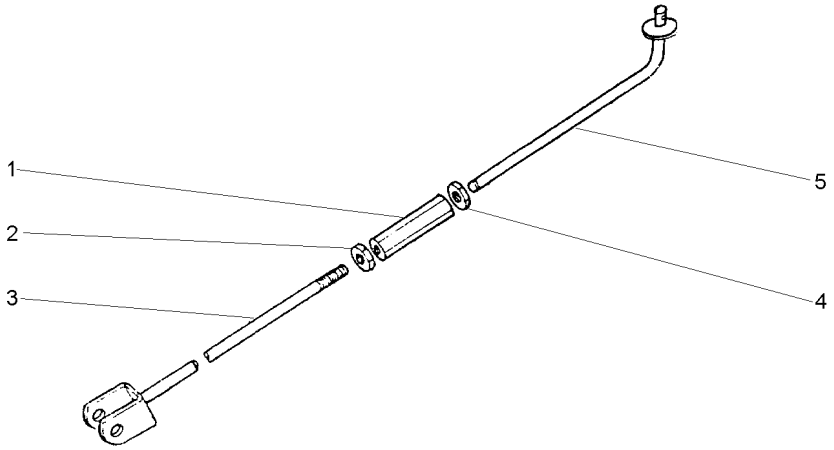

1	3146866M1		**1**	CONECTOR	CONNECTOR	CONECTOR
2	3146867M1		**1**	PORCA	NUT	TUERCA
3	033177S1		**1**	CJ. TIRANTE	KIT, ROD	JUEGO DE BIELAS
4	375109X1	3/8x16	**1**	PORCA	NUT	TUERCA
5	022368S1		**1**	TIRANTE	ROD	VARILLA

Suporte
Support
Soporte

105-30

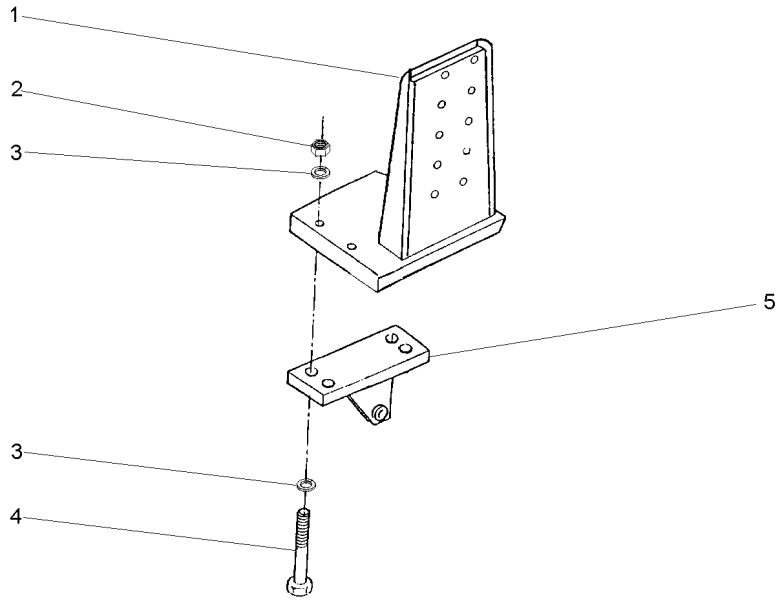

1	037300S1	▶	**1** SUPORTE	BRACKET	SOPORTE
1	037301S1	◀	**1** SUPORTE	BRACKET	SOPORTE
2	366957X1	3/4x10	**8** PORCA	NUT	TUERCA
3	353775X1		**8** ARRUELA	WASHER	ARANDELA
4	368547X1	3/4x10x10.1/2	**8** PARAFUSO	BOLT	PERNO
5	037591S1		**2** SUPORTE	BRACKET	SOPORTE

Estrutura De Segurança
Safety Frame
Bastidor De Seguridad

105-35

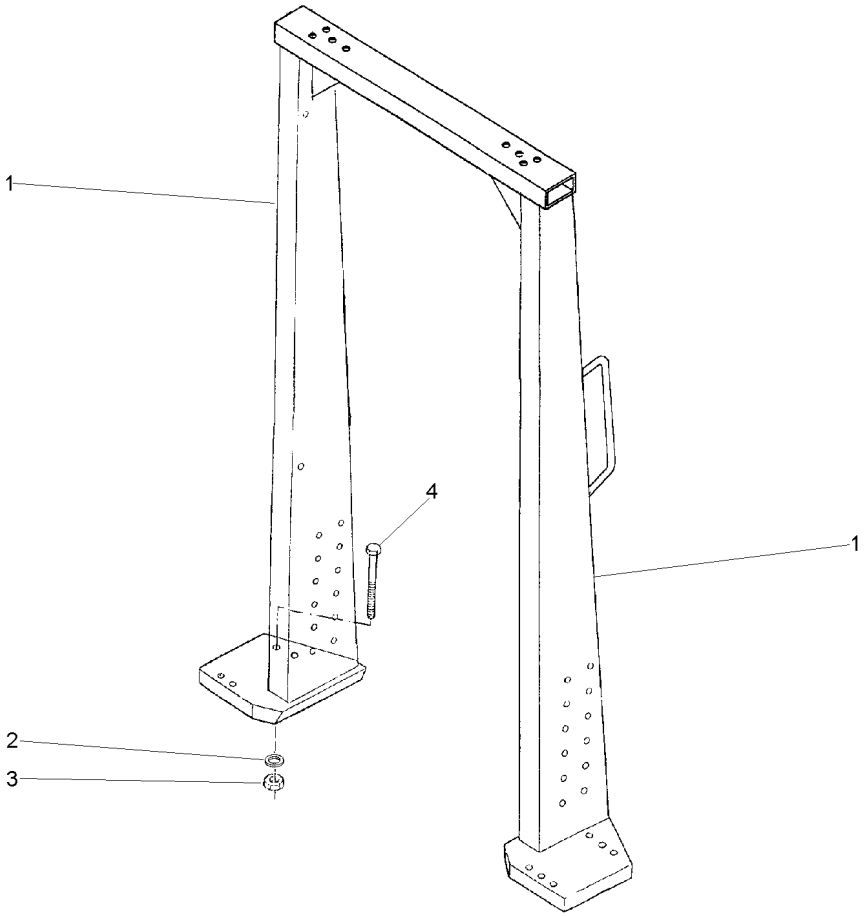

1	026923N1		**1**	ADUTOR	FRAME	BASTIDOR
2	353775X1		**8**	ARRUELA	WASHER	ARANDELA
3	366957X1	3/4x10	**8**	PORCA	NUT	TUERCA
4	373686X1	3/4x10x9.1/2	**8**	PARAFUSO	BOLT	PERNO

Estrutura De Proteção
Roll- Over Protective
Estructura De Protecion

105-40

Aeroporto
Airport
Aeropuerto

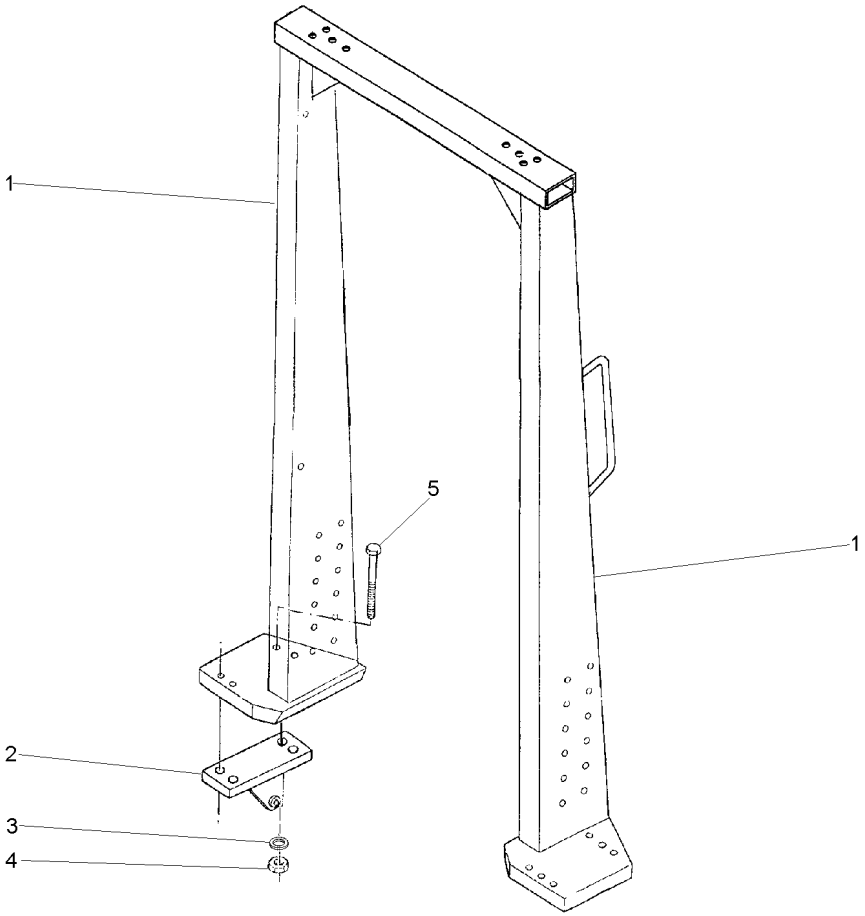

1	047032N1	👁	105-45 No	**1**	ADUTOR	FRAME	BASTIDOR
2	037591S1	▶		**1**	SUPORTE	BRACKET	SOPORTE
2	037592S1	◀		**1**	SUPORTE	BRACKET	SOPORTE
3	353775X1			**8**	ARRUELA	WASHER	ARANDELA
4	366957X1		3/4x10	**8**	PORCA	NUT	TUERCA
5	373686X1		3/4x10x9.1/2	**8**	PARAFUSO	BOLT	PERNO

Estrutura
Structure
Estructura

105-45

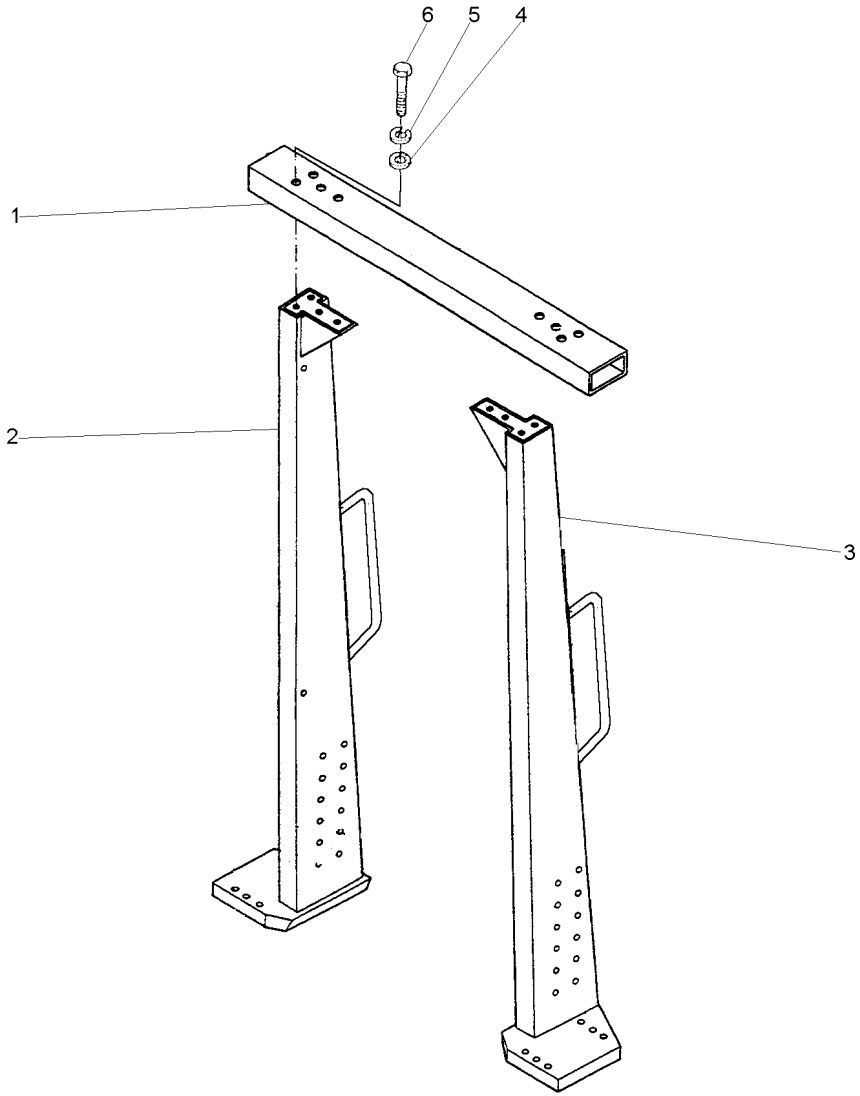

1	026892S1		**1**	TRAVESSA	BRIDGE PIECE	CODO DE CRUCE
2	047031S1	◀	**1**	COLUNA	COLUMN	COLUMNA
3	047030S1	▶	**1**	COLUNA	COLUMN	COLUMNA
4	339027X1		**8**	ARRUELA	WASHER	ARANDELA
5	339377X1		**8**	ARRUELA	WASHER	ARANDELA
6	391120X1	M16x2,0x45	**8**	PARAFUSO	BOLT	PERNO

Toldo
Canopy
Toldo

105-50

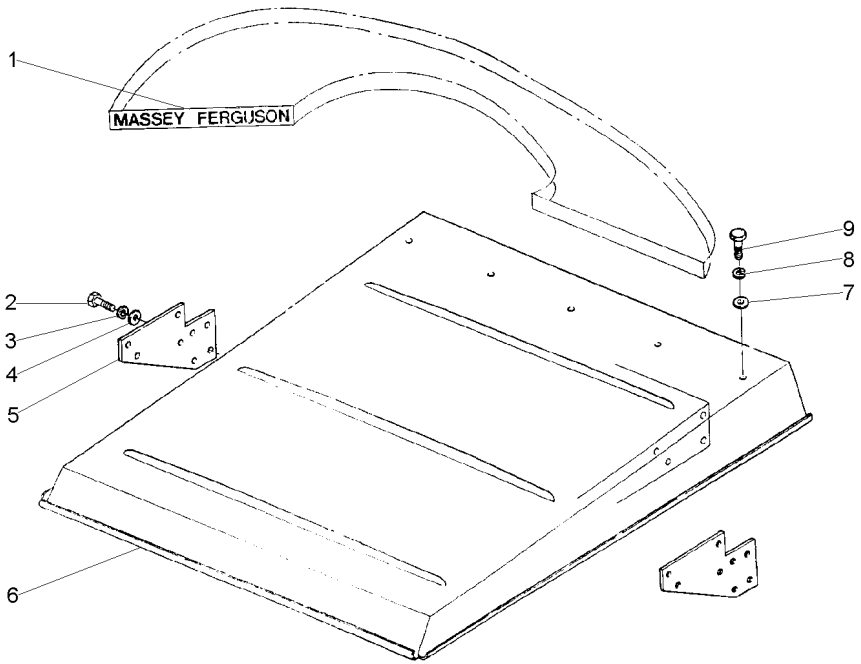

1	3149677M1		**1** DECAL	DECAL	CALCOMANIA
2	339451X1	M10x1,5x30	**2** PARAFUSO	BOLT	PERNO
3	339376X1		**2** ARRUELA	WASHER	ARANDELA
4	390734X1		**2** ARRUELA	WASHER	ARANDELA
5	022846T1		**2** SUPORTE	BRACKET	SOPORTE
6	026968S1		**1** TOLDO	CANOPY	DOSEL
7	390734X1		**19** ARRUELA	WASHER	ARANDELA
8	339376X1		**19** ARRUELA	WASHER	ARANDELA
9	339401X1	M10x1,5x25	**19** PARAFUSO	BOLT	PERNO

Toldo
Canopy
Toldo

105-55

Aeroporto
Airport
Aeropuerto

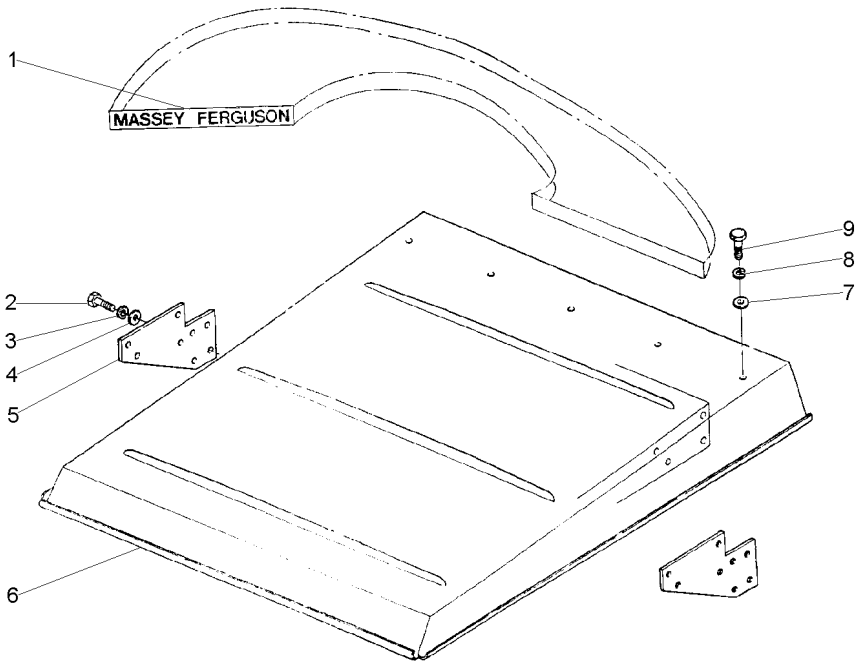

1	3149677M1		**1** DECAL	DECAL	CALCOMANIA
2	339451X1	M10x1,5x30	**2** PARAFUSO	BOLT	PERNO
3	339376X1		**2** ARRUELA	WASHER	ARANDELA
4	390734X1		**2** ARRUELA	WASHER	ARANDELA
5	022846T1		**2** SUPORTE	BRACKET	SOPORTE
6	047013S1		**1** TOLDO	CANOPY	DOSEL
7	390734X1		**19** ARRUELA	WASHER	ARANDELA
8	339376X1		**19** ARRUELA	WASHER	ARANDELA
9	339401X1	M10x1,5x25	**19** PARAFUSO	BOLT	PERNO

Assento
Seat
Asiento

105-60

Com Suspensão
With Suspension
Con Suspensión

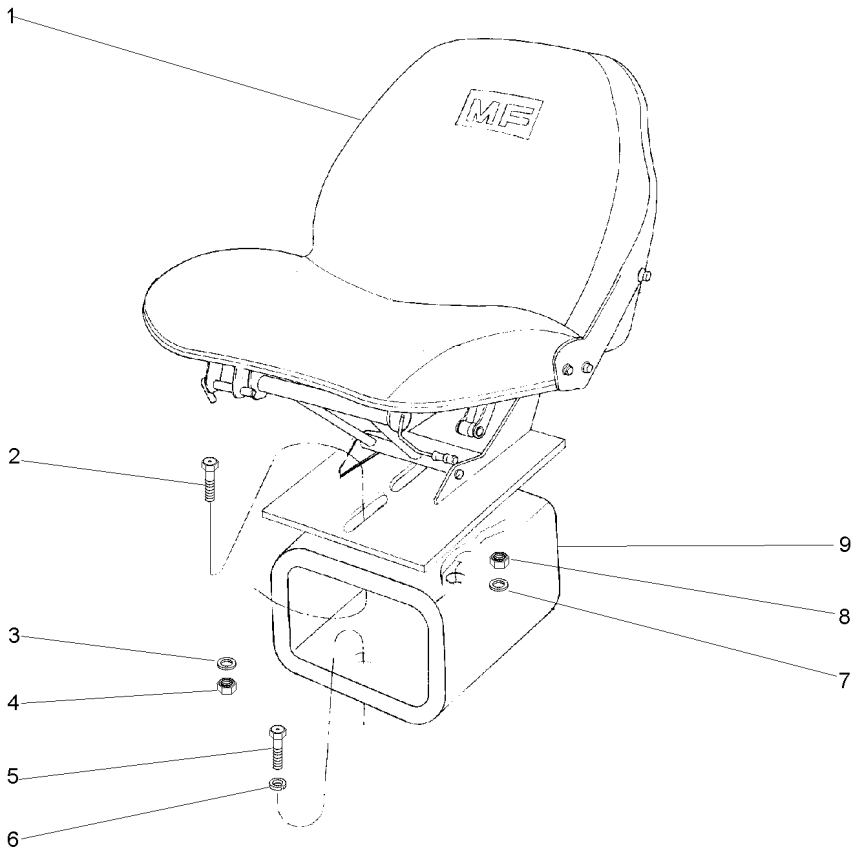

1	035259T1		**1** ASSENTO	SEAT	ASIENTO
2	353560X1	7/16x20x1.1/8	**2** PARAFUSO	BOLT	PERNO
3	353432X1		**2** ARRUELA	WASHER	ARANDELA
4	353426X1	7/16x20	**2** PORCA	NUT	TUERCA
5	353699X1	7/16x14x1.1/8	**1** PARAFUSO	BOLT	PERNO
6	353432X1		**1** ARRUELA	WASHER	ARANDELA
7	353432X1		**1** ARRUELA	WASHER	ARANDELA
8	353426X1	7/16x20	**1** PORCA	NUT	TUERCA
9	3148916M92		**1** ESPAÇADOR	SPACER	PIEZA DISTANCIA

Assento
Seat
Asiento

105-65

Sem Suspensão
Without Suspension
Sin Suspensión

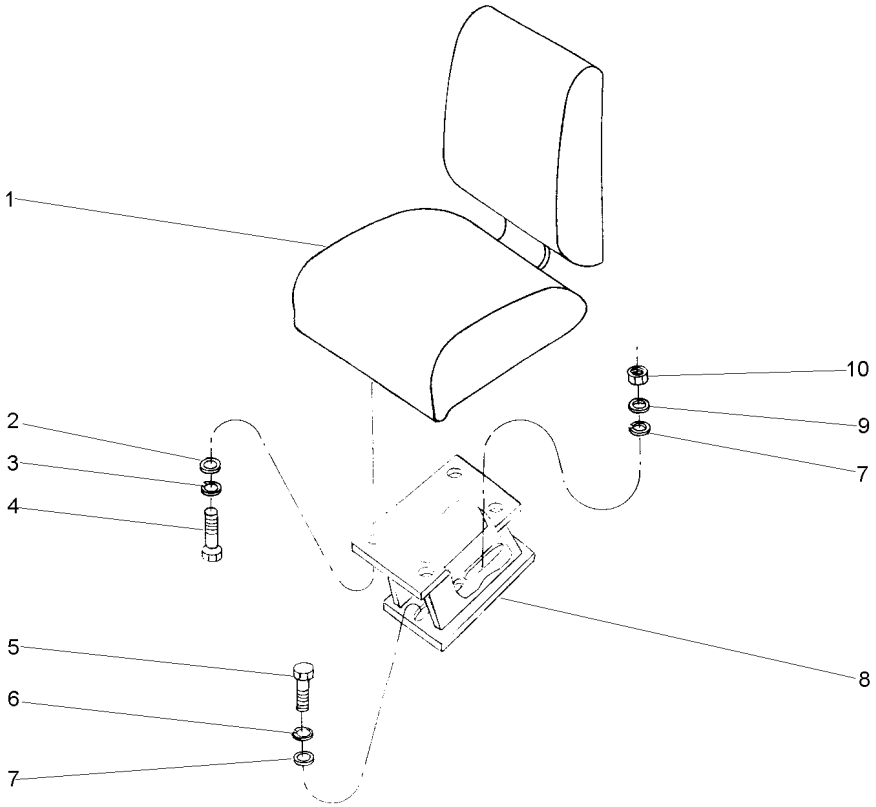

1	037472T1		**1** ASSENTO	SEAT	ASIENTO
2	829185M1		**4** ARRUELA	WASHER	ARANDELA
3	353446X1		**4** ARRUELA	WASHER	ARANDELA
4	339123X1	M8x1,25x20	**4** PARAFUSO	BOLT	PERNO
5	353699X1	7/16x14x1.1/8	**1** PARAFUSO	BOLT	PERNO
6	353432X1		**1** ARRUELA	WASHER	ARANDELA
7	355619X1		**1** ARRUELA	WASHER	ARANDELA
8	037305S1		**1** SUPORTE	BRACKET	SOPORTE
9	353432X1		**1** ARRUELA	WASHER	ARANDELA
10	353426X1	7/16x20	**1** PORCA	NUT	TUERCA

Assento
Seat
Asiento

Sem Cinto De Segurança
Without Seat Belt
Sim Cinturon

105-70

Com Suspensão
With Suspension
Con Suspensión

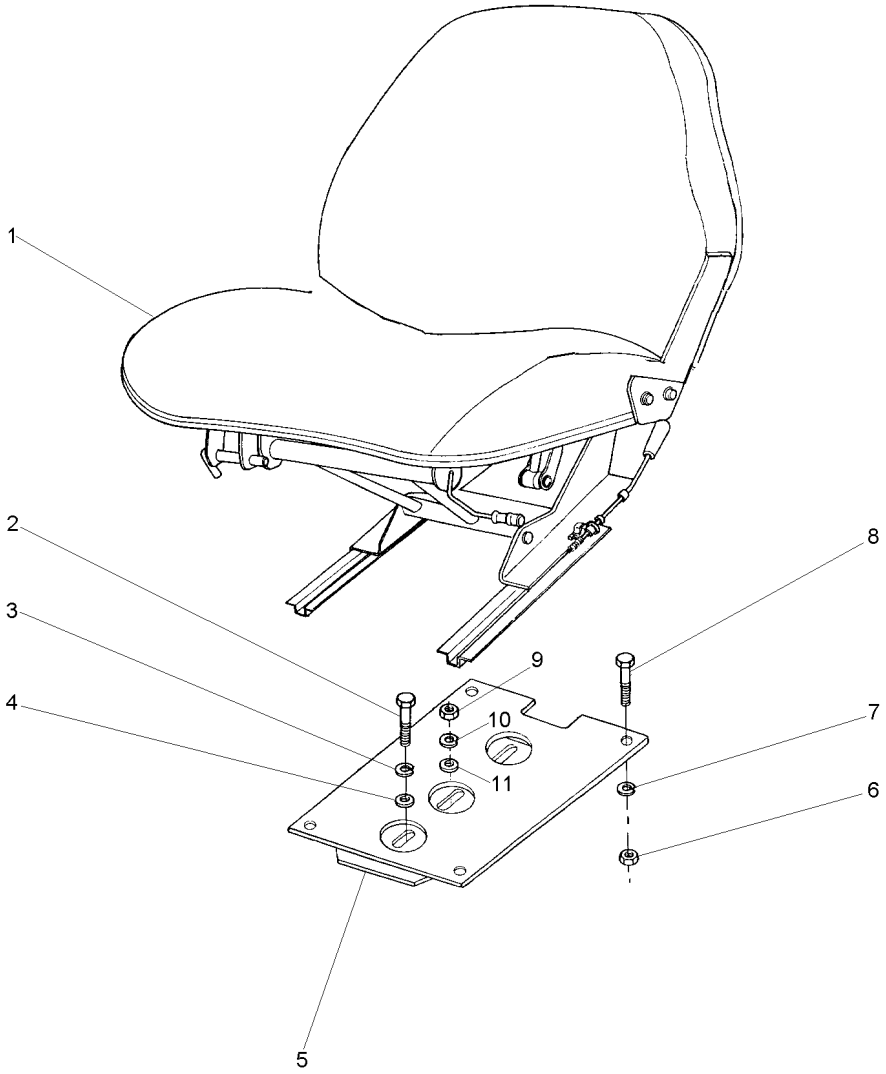

1	034129T1		**1** ASSENTO	SEAT	ASIENTO
2	353699X1	7/16x14x1.1/8	**1** PARAFUSO	BOLT	PERNO
3	353432X1		**1** ARRUELA	WASHER	ARANDELA
4	355619X1		**1** ARRUELA	WASHER	ARANDELA
5	047440P1		**1** SUPORTE	BRACKET	SOPORTE
6	355565X1	5/16x18	**4** PORCA	NUT	TUERCA
7	353446X1		**4** ARRUELA	WASHER	ARANDELA
8	353677X1	5/16x18x3/4	**4** PARAFUSO	BOLT	PERNO
9	353426X1	7/16x20	**1** PORCA	NUT	TUERCA
10	353432X1		**1** ARRUELA	WASHER	ARANDELA
11	355619X1		**1** ARRUELA	WASHER	ARANDELA

Assento Seat Asiento	Super Estreito Super Strait Super Estrecho	105-75	Com Suspensão With Suspension Con Suspensión

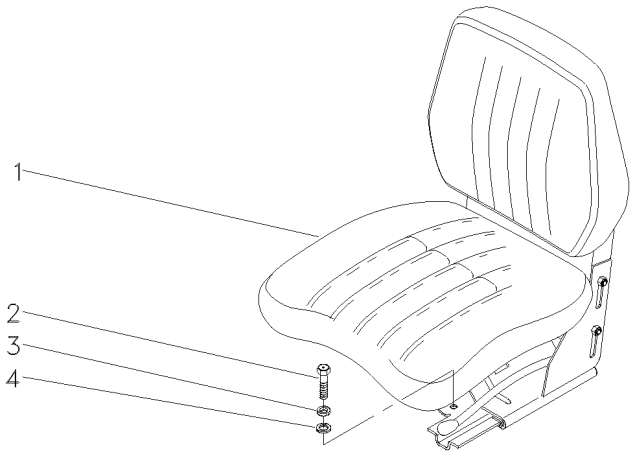

1	051582N1		**1**	CJ. ASSENTO	KIT, SEAT	ASIENTO JUEGO
2	353699X1	7/16x14x1.1/8	**2**	PARAFUSO	BOLT	PERNO
3	353432X1		**2**	ARRUELA	WASHER	ARANDELA
4	339376X1		**2**	ARRUELA	WASHER	ARANDELA

Cinto De Segurança
Seat Belt
Cinturon De Seguridad

105-80

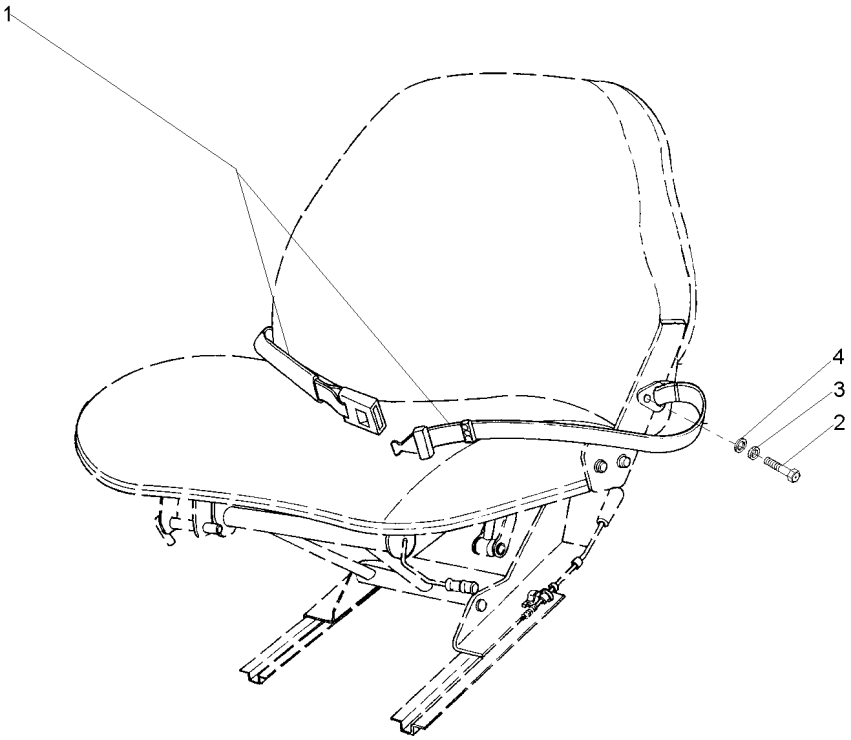

1	3587418M91		**1** CINTO SEGURANÇA	SAFETY BELT	CINTURA DE SEGUR
2	353560X1	7/16x20x1.1/8	**2** PARAFUSO	BOLT	PERNO
3	353432X1		**2** ARRUELA	WASHER	ARANDELA
4	353758X1		**2** ARRUELA	WASHER	ARANDELA

Parabrisa
Windshield
Parabrisas

105-85

Aeroporto
Airport
Aeropuerto

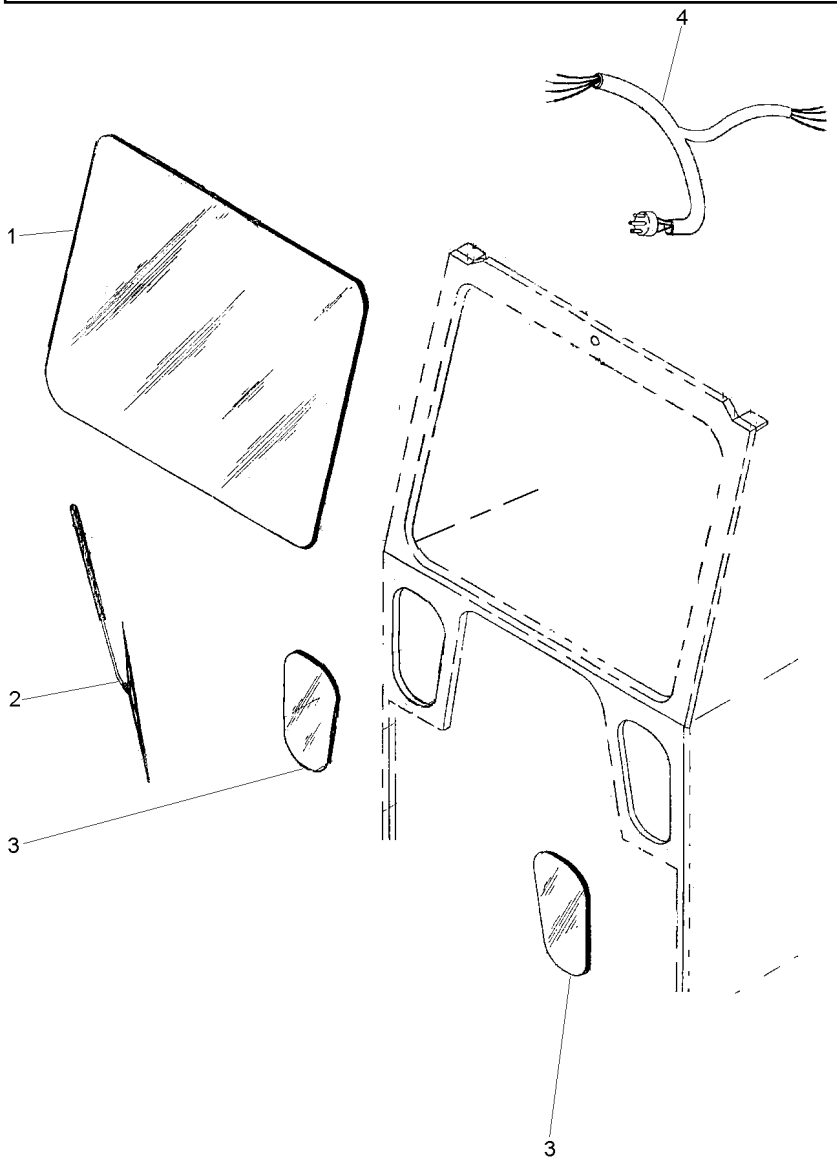

1	046945R1		**1**	VIDRO	GLASS	CRISTAL
2	046944R1		**1**	LIMPADOR PARABRI	WIPER BLADE	ESCOBILLA L P BR
3	046946R1		**2**	VIDRO	GLASS	CRISTAL
4	047320R1	[A]	**1**	CHICOTE	HARNESS	MAZO CABLES

[A] PARA O LIMPADOR E FAROL ROTATIVO
TO WINDSHIELD WIPER AND ROTATIVE LIGHT
PARA EL LIMPIAPARABRISAS Y FARO ROTATIVO

Pedais Do Freio E Embreagem 2rm
Brake Pedals And Clutch 2wd
Pedales De Freno Y Embrague 2rm

105-90

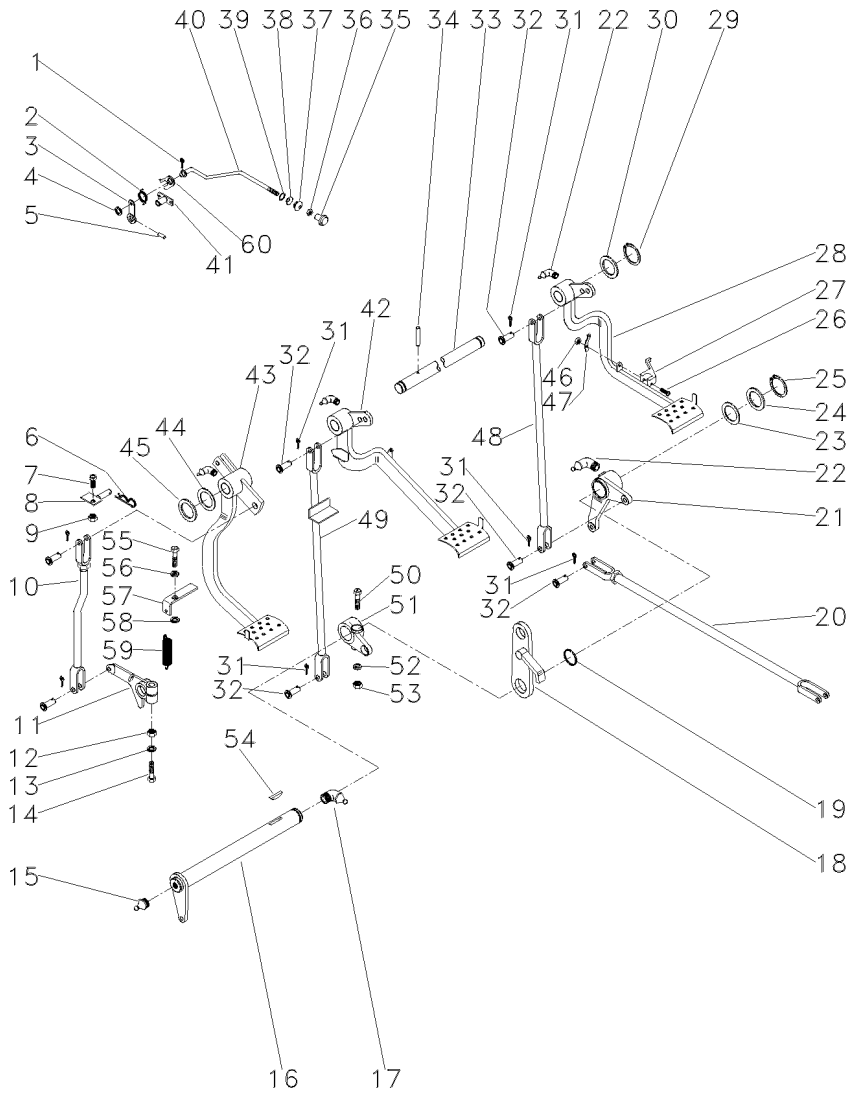

1	361332X1		**1**	CUPILHA	COTTER PIN	PASADOR DOUBLE
2	2802224M1		**1**	MOLA	SPRING	RESORTE
3	027948S1		**1**	ALAVANCA	LEVER	PALANCA
4	353753X1		**1**	ARRUELA	WASHER	ARANDELA
5	375090X1		**1**	CUPILHA	COTTER PIN	PASADOR DOUBLE
6	195708M1		**1**	GRAMPO	CRAMP	PASADOR
7	353540X1	3/8x24x1.1/4	**1**	PARAFUSO	BOLT	PERNO
8	027549S1		**1**	BATENTE	STOP	PARO
9	353430X1	3/8x24	**1**	PORCA	NUT	TUERCA
10	026648N1	👁 105-95 No	**1**	CJ. TIRANTE	KIT, ROD	JUEGO DE BIELAS
11	027534P1		**1**	BRAÇO	ARM	BRAZO
12	353437X1	1/2x20	**1**	PORCA	NUT	TUERCA
13	353439X1		**1**	ARRUELA	WASHER	ARANDELA
14	353888X1	1/2x20x2.3/4	**1**	PARAFUSO	BOLT	PERNO
15	13811X		**1**	GRAXEIRA	GREASER	ENGRASADOR
16	3409161M91		**1**	ALAVANCA	LEVER	PALANCA
17	850778M1		**1**	GRAXEIRA	GREASER	ENGRASADOR
18	2800888M91		**1**	SUPORTE	BRACKET	SOPORTE
19	1001489M1		**2**	ANEL "O"	O RING	JUNTA TORICA
20	187661M91	👁 105-100 No	**2**	CJ. TIRANTE	KIT, ROD	JUEGO DE BIELAS
21	2802114M91	👁 105-105 No ▶	**1**	ALAVANCA	LEVER	PALANCA
22	29951X		**4**	GRAXEIRA	GREASER	ENGRASADOR
23	1482675M1		**X**	CALÇO	SHIM	CALCE
23	1482676M1		**X**	CALÇO	SHIM	CALCE
23	1482677M1		**X**	CALÇO	SHIM	CALCE
24	1482670M1		**2**	ARRUELA	WASHER	ARANDELA
25	339469X1		**1**	ANEL TRAVA	CIRCLIP	CIRCULITO
26	361203X1	5/16x24x1.3/4	**1**	PARAFUSO	BOLT	PERNO
27	3589503M1		**1**	TRAVA	LOCK	RETENEDOR
28	027960N1	▶ 👁 105-110 No	**1**	PEDAL	PEDAL	PEDAL
29	352438X1		**2**	ANEL TRAVA	CIRCLIP	CIRCULITO
30	3145369M1		**2**	ARRUELA	WASHER	ARANDELA
31	354059X1		**10**	CUPILHA	COTTER PIN	PASADOR DOUBLE
32	832813M1		**10**	PINO	PIN	PASADOR
33	3589498M1		**1**	EIXO	SHAFT	ARBOL
34	339248X1		**1**	PINO	PIN	PASADOR
35	487096M1		**1**	BOTÃO	BUTTON	PULSADOR
36	357515X1	10x32	**1**	PORCA	NUT	TUERCA
37	2801075M1		**1**	PASSADOR	COTTER	PASADOR ABIERTO
38	2801172M1		**1**	ARRUELA	WASHER	ARANDELA
39	2801154M1		**1**	ANEL	RING	ARO
40	027955P1		**1**	TIRANTE	ROD	VARILLA
41	027951S1		**1**	UNIÃO	LINK	UNION
42	027958N1	◀ 👁 105-115 No	**1**	PEDAL	PEDAL	PEDAL
43	027750N1	👁 105-120 No	**1**	PEDAL	PEDAL	PEDAL
44	1669096M2		**4**	CALÇO	SHIM	CALCE
45	180812M1		**X**	ARRUELA	WASHER	ARANDELA

Pedais Do Freio E Embreagem	2rm
Brake Pedals And Clutch	2wd
Pedales De Freno Y Embrague	2rm

105-90

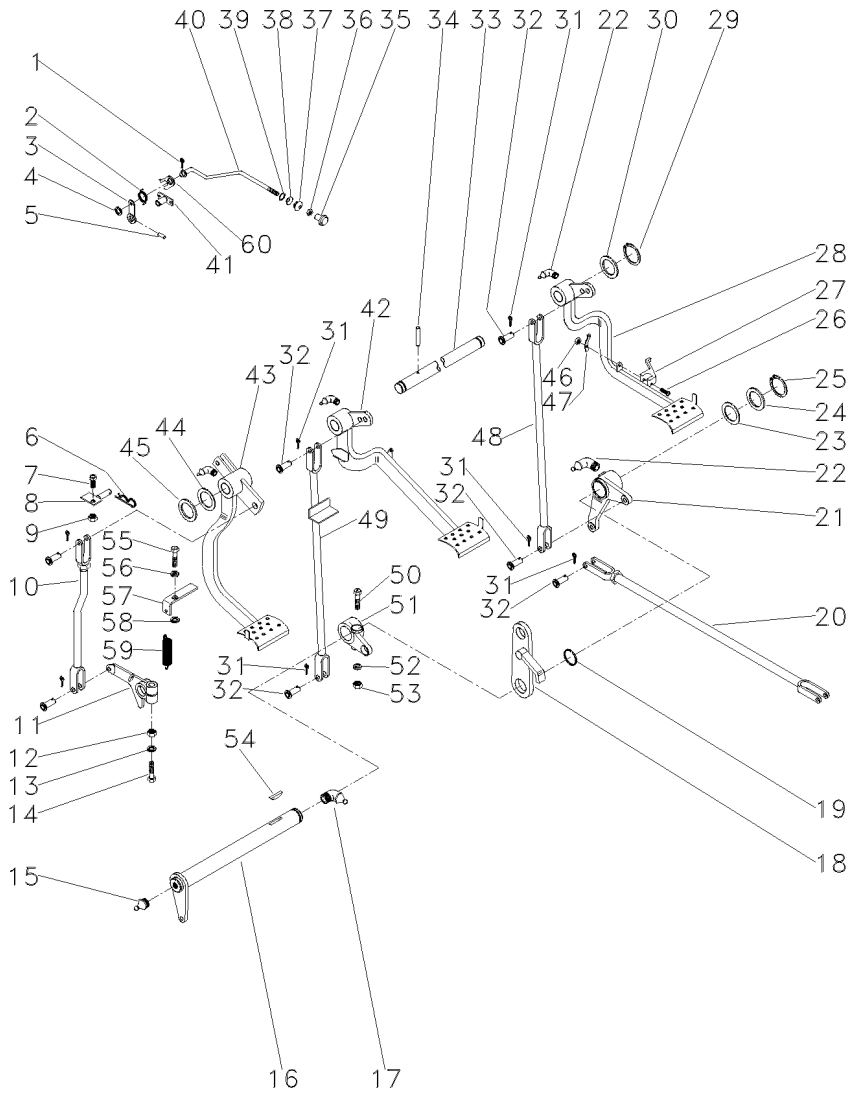

46	195663M1	5/16x24	**1** PORCA	NUT	TUERCA
47	181958M1		**1** MOLA	SPRING	RESORTE
48	022524S1	▶	**1** TIRANTE	ROD	VARILLA
49	046513S1	◀	**1** TIRANTE	ROD	VARILLA
50	377563X1	7/16x20x2.3/4	**1** PARAFUSO	BOLT	PERNO
51	2800894M1	▶	**1** ALAVANCA	LEVER	PALANCA
52	353432X1		**1** ARRUELA	WASHER	ARANDELA
53	353426X1	7/16x20	**1** PORCA	NUT	TUERCA
54	12501X		**1** CHAVETA	KEY	CLAVE
55	377184X1	7/16x14x1.3/4	**1** PARAFUSO	BOLT	PERNO
56	353432X1		**1** ARRUELA	WASHER	ARANDELA
57	022529P1		**1** SUPORTE	BRACKET	SOPORTE
58	022842P1		**1** ESPAÇADOR	SPACER	PIEZA DISTANCIA
59	3145414M1		**1** MOLA	SPRING	RESORTE
60	181150M1		**1** TRINCO	LATCH	CERROJO

Tirante Rod Varilla	Embreagem Clutch Embrague	105-95

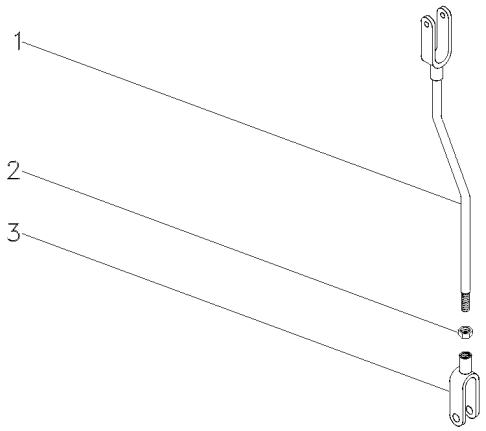

1	026646S1		**1** TIRANTE	ROD	VARILLA
2	353430X1	3/8X24	**1** PORCA	NUT	TUERCA
3	195270M1		**1** GARFO	FORK	HORQUILLA

Tirante
Rod
Varilla

105-100

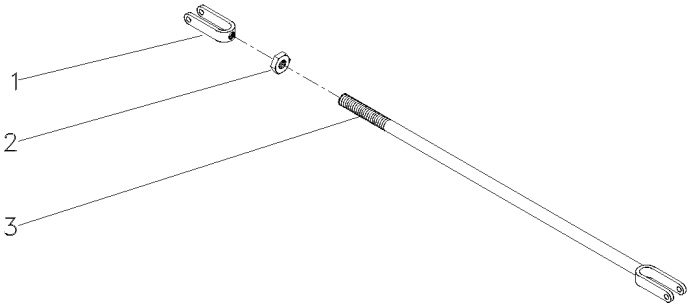

1	195270M1		**1** GARFO	FORK	HORQUILLA
2	353430X1	3/8x24	**1** PORCA	NUT	TUERCA
3	184174M91		**1** TIRANTE	ROD	VARILLA

Alavanca Do Freio
Lever Kit
Juego De Palanca

105-105

Lado Direito
Right Hand
Derecha

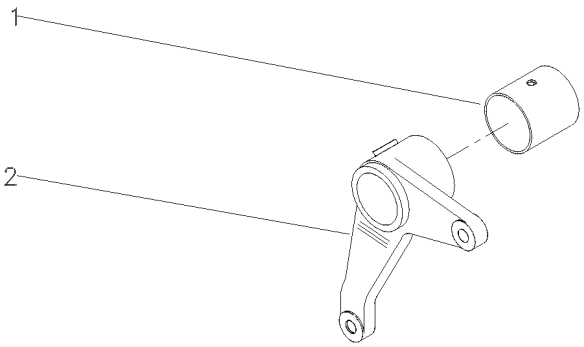

1	195910M1	**1** BUCHA	BUSH	CASQUILLO
2	2800895M1	**1** ALAVANCA	LEVER	PALANCA

Pedal De Freio
Brake Pedal
Pedal De Freno

Lado Direito
Right Hand
Lado Derecho

105-110

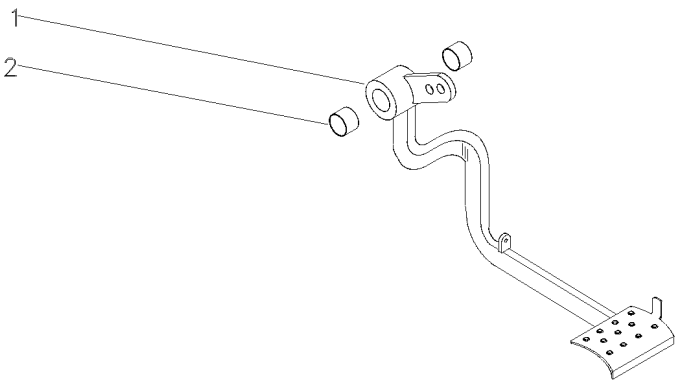

1		027960N1	**1** PEDAL	PEDAL	PEDAL
2	184592M1		**2** BUCHA	BUSH	CASQUILLO

Freio / Brakes / Frenos	Pedal / Pedals / Pedals	105-115	Lado Esquerdo / Left Hand / Izquierdo

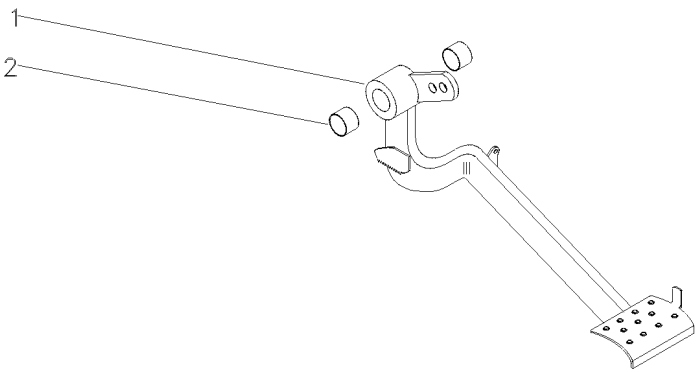

1	027958N1	**1**	PEDAL	PEDAL	PEDAL
2	184592M1	**2**	BUCHA	BUSH	CASQUILLO

Pedal Da Embreagem
Clutch Pedal
Pedal De Embrague

105-120

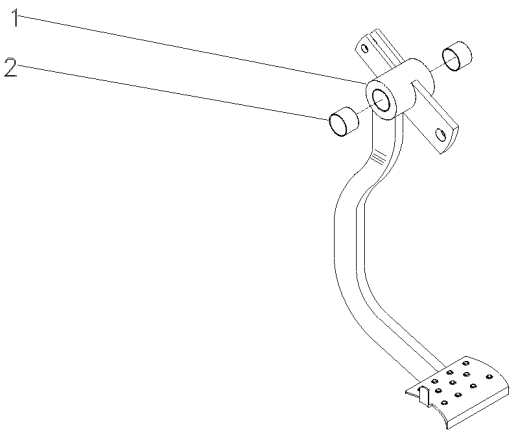

1	027751S1	**1** PEDAL	PEDAL	PEDAL
2	184592M1	**2** BUCHA	BUSH	CASQUILLO

Menu

Símbolos

Pedais Do Freio E Embreagem 4rm
Brake Pedals And Clutch 4wd
Pedales De Freno Y Embrague 4rm

105-125

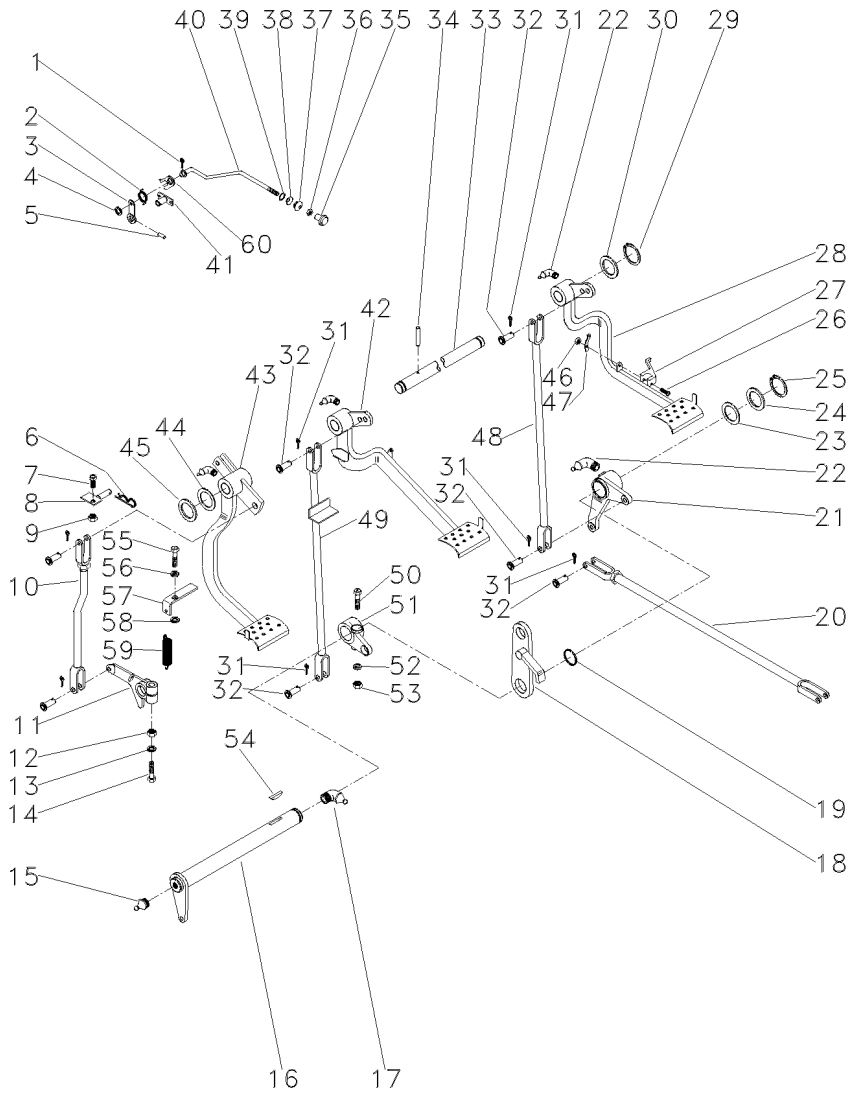

1	361332X1		1	CUPILHA	COTTER PIN	PASADOR DOUBLE
2	2802224M1		1	MOLA	SPRING	RESORTE
3	027948S1		1	ALAVANCA	LEVER	PALANCA
4	353753X1		1	ARRUELA	WASHER	ARANDELA
5	375090X1		1	CUPILHA	COTTER PIN	PASADOR DOUBLE
6	195708M1		1	GRAMPO	CRAMP	PASADOR
7	353540X1	3/8x24x1.1/4	1	PARAFUSO	BOLT	PERNO
8	027549S1		1	BATENTE	STOP	PARO
9	353430X1	3/8x24	1	PORCA	NUT	TUERCA
10	026648N1	👁 105-95 No	1	CJ. TIRANTE	KIT, ROD	JUEGO DE BIELAS
11	027534P1		1	BRAÇO	ARM	BRAZO
12	353437X1	1/2x20	1	PORCA	NUT	TUERCA
13	353439X1		1	ARRUELA	WASHER	ARANDELA
14	353888X1	1/2x20x2.3/4	1	PARAFUSO	BOLT	PERNO
15	13811X		1	GRAXEIRA	GREASER	ENGRASADOR
16	036854S1		1	ALAVANCA	LEVER	PALANCA
17	850778M1		1	GRAXEIRA	GREASER	ENGRASADOR
18	2800888M91		1	SUPORTE	BRACKET	SOPORTE
19	1001489M1		2	ANEL "O"	O RING	JUNTA TORICA
20	037033N1	👁 105-130 No	2	CJ. TIRANTE	KIT, ROD	JUEGO DE BIELAS
21	036857N1	▶ 👁 105-135 No	1	ALAVANCA	LEVER	PALANCA
22	29951X		4	GRAXEIRA	GREASER	ENGRASADOR
23	1482675M1		X	CALÇO	SHIM	CALCE
23	1482676M1		X	CALÇO	SHIM	CALCE
23	1482677M1		X	CALÇO	SHIM	CALCE
24	1482670M1		2	ARRUELA	WASHER	ARANDELA
25	339469X1		1	ANEL TRAVA	CIRCLIP	CIRCULITO
26	361203X1	5/16x24x1.3/4	1	PARAFUSO	BOLT	PERNO
27	3589503M1		1	TRAVA	LOCK	RETENEDOR
28	027960N1	▶ 👁 105-110 No	1	PEDAL	PEDAL	PEDAL
29	352438X1		2	ANEL TRAVA	CIRCLIP	CIRCULITO
30	3145369M1		2	ARRUELA	WASHER	ARANDELA
31	354059X1		10	CUPILHA	COTTER PIN	PASADOR DOUBLE
32	832813M1		10	PINO	PIN	PASADOR
33	3589498M1		1	EIXO	SHAFT	ARBOL
34	339248X1		1	PINO	PIN	PASADOR
35	487096M1		1	BOTÃO	BUTTON	PULSADOR
36	357515X1	10x32	1	PORCA	NUT	TUERCA
37	2801075M1		1	PASSADOR	COTTER	PASADOR ABIERTO
38	2801172M1		1	ARRUELA	WASHER	ARANDELA
39	2801154M1		1	ANEL	RING	ARO
40	027955P1		1	TIRANTE	ROD	VARILLA
41	027951S1		1	UNIÃO	LINK	UNION
42	027958N1	◀ 👁 105-115 No	1	PEDAL	PEDAL	PEDAL
43	027750N1	👁 105-120 No	1	PEDAL	PEDAL	PEDAL
44	1669096M2		4	CALÇO	SHIM	CALCE
45	180812M1		X	ARRUELA	WASHER	ARANDELA

Pedais Do Freio E Embreagem **4rm**
Brake Pedals And Clutch **4wd**
Pedales De Freno Y Embrague **4rm**

105-125

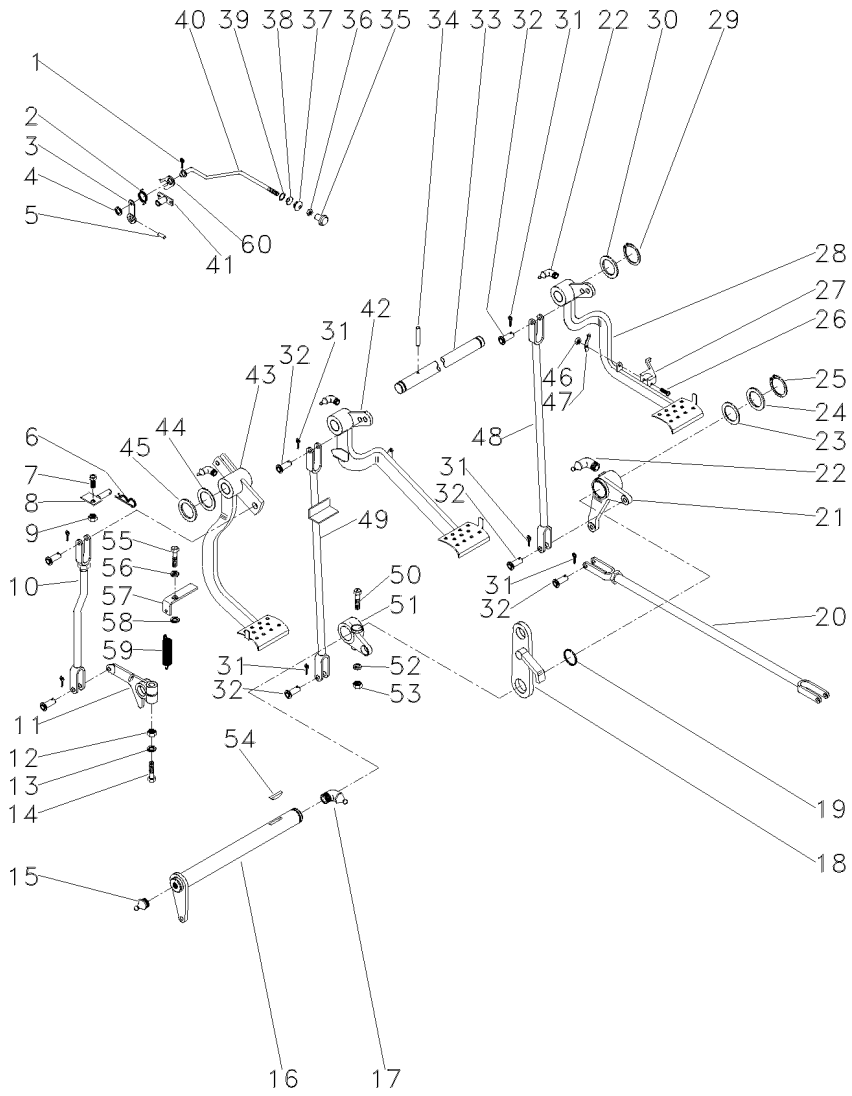

46	195663M1	5/16x24	**1**	PORCA	NUT	TUERCA
47	181958M1		**1**	MOLA	SPRING	RESORTE
48	022524S1	▶	**1**	TIRANTE	ROD	VARILLA
49	033127S1	◀	**1**	TIRANTE	ROD	VARILLA
		▶ 400215 - MF250/4				
49	033127S1	[A]	**1**	TIRANTE	ROD	VARILLA
		◀				
		▶ 600158 - MF250/4				
49	046513S1	◀	**1**	TIRANTE	ROD	VARILLA
		▶ 400216 - MF250/4				
49	046513S1	[A]	**1**	TIRANTE	ROD	VARILLA
		◀				
		▶ 600159 - MF250/4				
50	377563X1	7/16x20x2.3/4	**1**	PARAFUSO	BOLT	PERNO
51	2800894M1	▶	**1**	ALAVANCA	LEVER	PALANCA
52	353432X1		**1**	ARRUELA	WASHER	ARANDELA
53	353426X1	7/16x20	**1**	PORCA	NUT	TUERCA
54	12501X		**1**	CHAVETA	KEY	CLAVE
55	377184X1	7/16x14x1.3/4	**1**	PARAFUSO	BOLT	PERNO
56	353432X1		**1**	ARRUELA	WASHER	ARANDELA
57	022529P1		**1**	SUPORTE	BRACKET	SOPORTE
58	022842P1		**1**	ESPAÇADOR	SPACER	PIEZA DISTANCIA
59	3145414M1		**1**	MOLA	SPRING	RESORTE
60	181150M1		**1**	TRINCO	LATCH	CERROJO

[A] ESTREITO
STRAIT
ESTRECHO

Tirante
Rod
Varilla

Freio
Brake
Freno

105-130

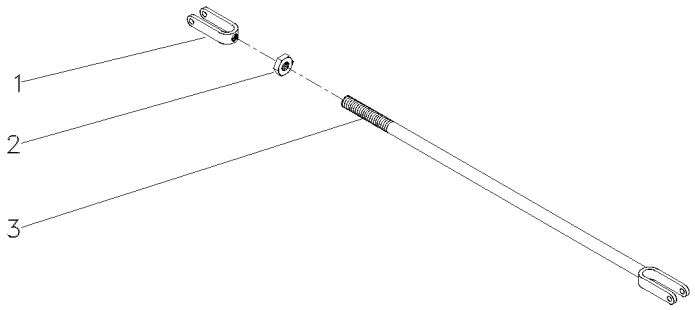

1	195270M1		**1** GARFO	FORK	HORQUILLA
2	353430X1	3/8X24	**1** PORCA	NUT	TUERCA
3	036852S1		**1** TIRANTE	ROD	VARILLA

Alavanca Do Freio **Lado Direito**
Lever **Right Hand**
Palanca **Lado Derecho**

105-135

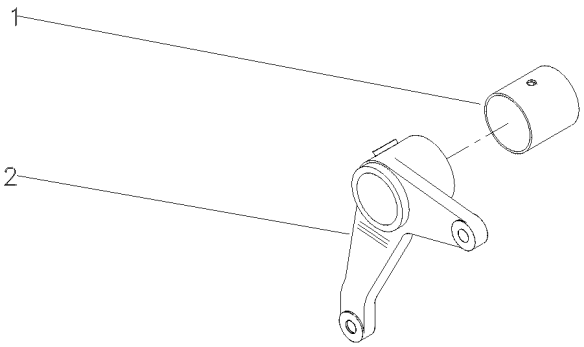

1	195910M1	**1** BUCHA	BUSH	CASQUILLO
2	036858P1	**1** ALAVANCA	LEVER	PALANCA

Soleira E Estribo **2rm**
Footsteps **2wd**
Chapas De Piso **2rm**

105-140

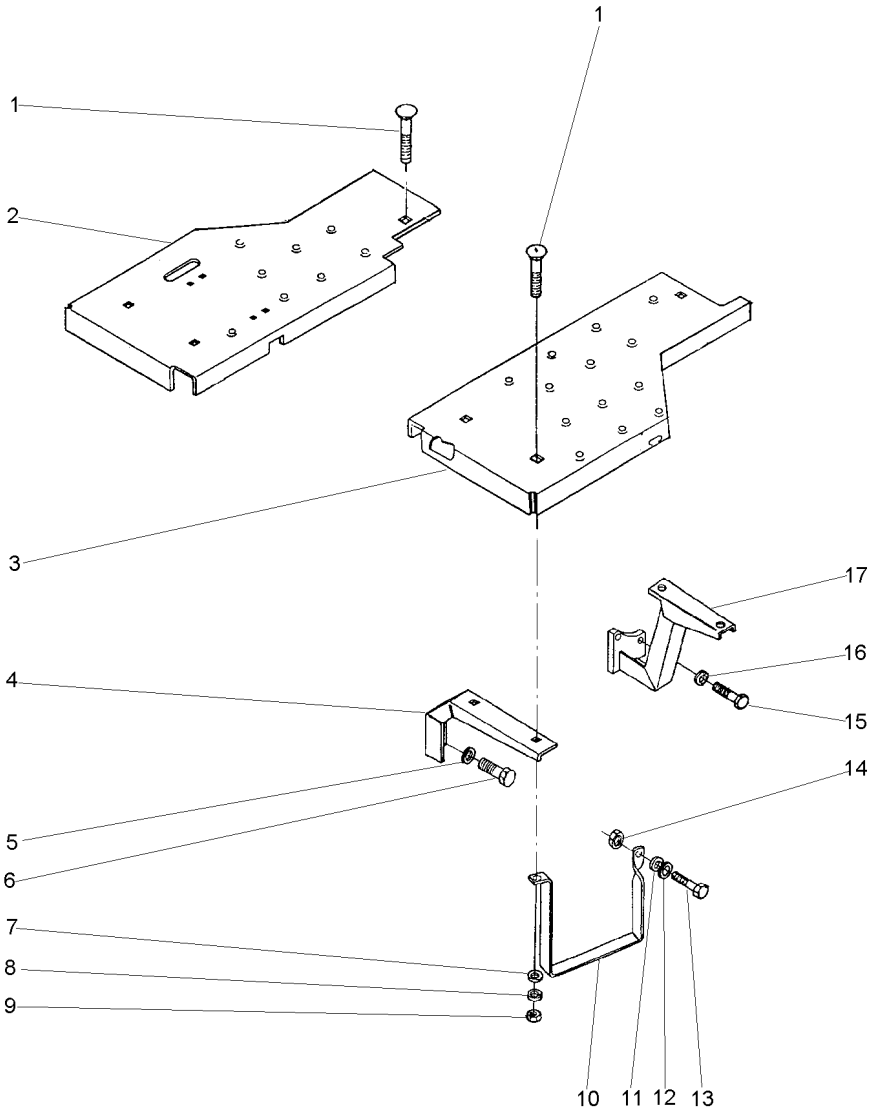

1	353810X1	3/8x24x1.1/4	**8** PARAFUSO	BOLT	PERNO
2	033596S2	▶	**1** SOLEIRA	FOOT REST	REPOSAPIES
3	027434S2	◀	**1** SOLEIRA	FOOT REST	REPOSAPIES
4	027115P1		**2** SUPORTE	BRACKET	SOPORTE
5	353432X1		**4** ARRUELA	WASHER	ARANDELA
6	353698X1	7/16x14x1"	**4** PARAFUSO	BOLT	PERNO
7	353756X1		**7** ARRUELA	WASHER	ARANDELA
8	353434X1		**8** ARRUELA	WASHER	ARANDELA
9	353431X1	3/8x24	**8** PORCA	NUT	TUERCA
10	037902P1		**1** ESTRIBO	FOOT BOARD	ESTRIBO
11	353446X1		**1** ARRUELA	WASHER	ARANDELA
12	829185M1		**1** ARRUELA	WASHER	ARANDELA
13	353517X1	5/16x24x3/4	**1** PARAFUSO	BOLT	PERNO
14	353916X1	5/16x24	**1** PORCA	NUT	TUERCA
15	377184X1	7/16x14x1.3/4	**4** PARAFUSO	BOLT	PERNO
16	353432X1		**4** ARRUELA	WASHER	ARANDELA
17	027067S1	◀	**1** SUPORTE	BRACKET	SOPORTE
17	027068S1	▶	**1** SUPORTE	BRACKET	SOPORTE

Soleira E Estribo	**4rm**	**105-145**
Footsteps	**4wd**	
Chapas De Piso	**4rm**	

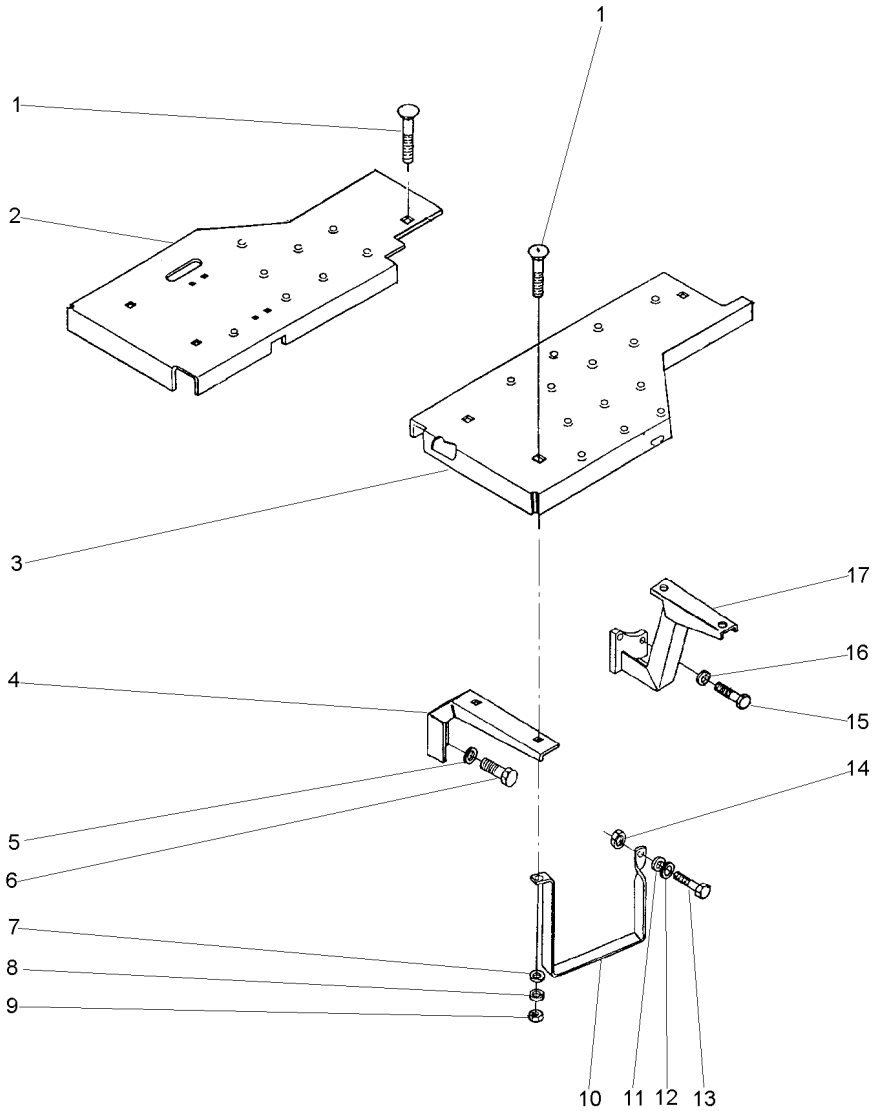

1	353810X1	3/8x24x1.1/4	**8** PARAFUSO	BOLT	PERNO
2	033596S1	▶	**1** SOLEIRA	FOOT REST	REPOSAPIES
3	027434S1	◀	**1** SOLEIRA	FOOT REST	REPOSAPIES
4	027115P1		**2** SUPORTE	BRACKET	SOPORTE
5	353432X1		**4** ARRUELA	WASHER	ARANDELA
6	353698X1	7/16x14x1"	**4** PARAFUSO	BOLT	PERNO
7	353756X1		**7** ARRUELA	WASHER	ARANDELA
8	353434X1		**8** ARRUELA	WASHER	ARANDELA
9	353431X1	3/8x24	**8** PORCA	NUT	TUERCA
10	037902P1		**1** ESTRIBO	FOOT BOARD	ESTRIBO
11	353446X1		**1** ARRUELA	WASHER	ARANDELA
12	829185M1		**1** ARRUELA	WASHER	ARANDELA
13	353517X1	5/16x24x3/4	**1** PARAFUSO	BOLT	PERNO
14	353916X1	5/16x24	**1** PORCA	NUT	TUERCA
15	377184X1	7/16x14x1.3/4	**4** PARAFUSO	BOLT	PERNO
16	353432X1		**4** ARRUELA	WASHER	ARANDELA
17	037571S1	◀	**1** SUPORTE	BRACKET	SOPORTE
17	037572S1	▶	**1** SUPORTE	BRACKET	SOPORTE

Soleira E Estribo
Footsteps
Chapas De Piso

Estreito
Strait
Estrecho

105-150

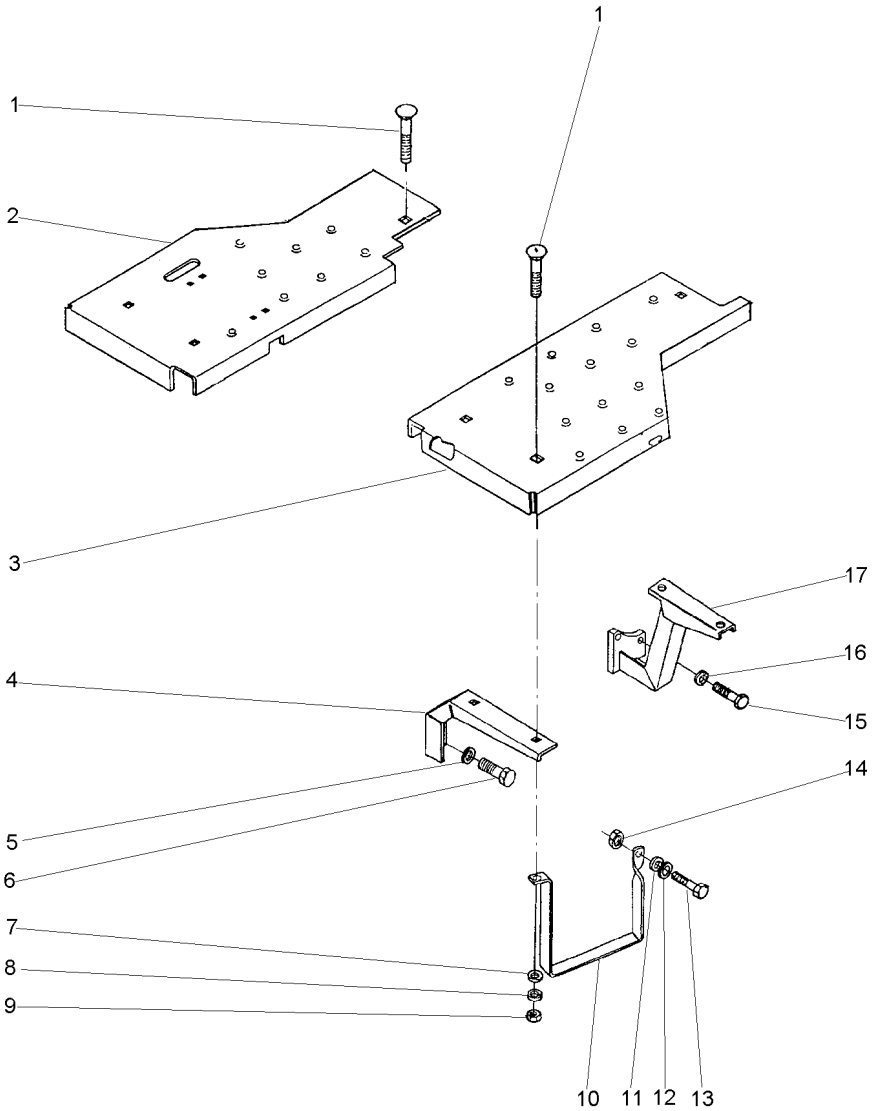

1	353810X1	3/8x24x1.1/4	**9** PARAFUSO	BOLT	PERNO
2	037587S1	▶	**1** SOLEIRA	FOOT REST	REPOSAPIES
3	037589S1	◀	**1** SOLEIRA	FOOT REST	REPOSAPIES
4	027368P1		**2** SUPORTE	BRACKET	SOPORTE
5	353432X1		**4** ARRUELA	WASHER	ARANDELA
6	353698X1	7/16x14x1"	**4** PARAFUSO	BOLT	PERNO
7	353756X1		**8** ARRUELA	WASHER	ARANDELA
8	353434X1		**9** ARRUELA	WASHER	ARANDELA
9	353431X1	3/8x24	**9** PORCA	NUT	TUERCA
10	037902P1		**1** ESTRIBO	FOOT BOARD	ESTRIBO
11	353446X1		**1** ARRUELA	WASHER	ARANDELA
12	829185M1		**1** ARRUELA	WASHER	ARANDELA
13	353517X1	5/16x24x3/4	**1** PARAFUSO	BOLT	PERNO
14	353916X1	5/16x24	**1** PORCA	NUT	TUERCA
15	377184X1	7/16x14x1.3/4	**4** PARAFUSO	BOLT	PERNO
16	353432X1		**4** ARRUELA	WASHER	ARANDELA
17	036924S1	◀	**1** SUPORTE	BRACKET	SOPORTE
17	036925S1	▶	**1** SUPORTE	BRACKET	SOPORTE

Soleira E Estribo
Footsteps
Chapas De Piso

Super Estreito
Super Strait
Super Estrecho

105-155

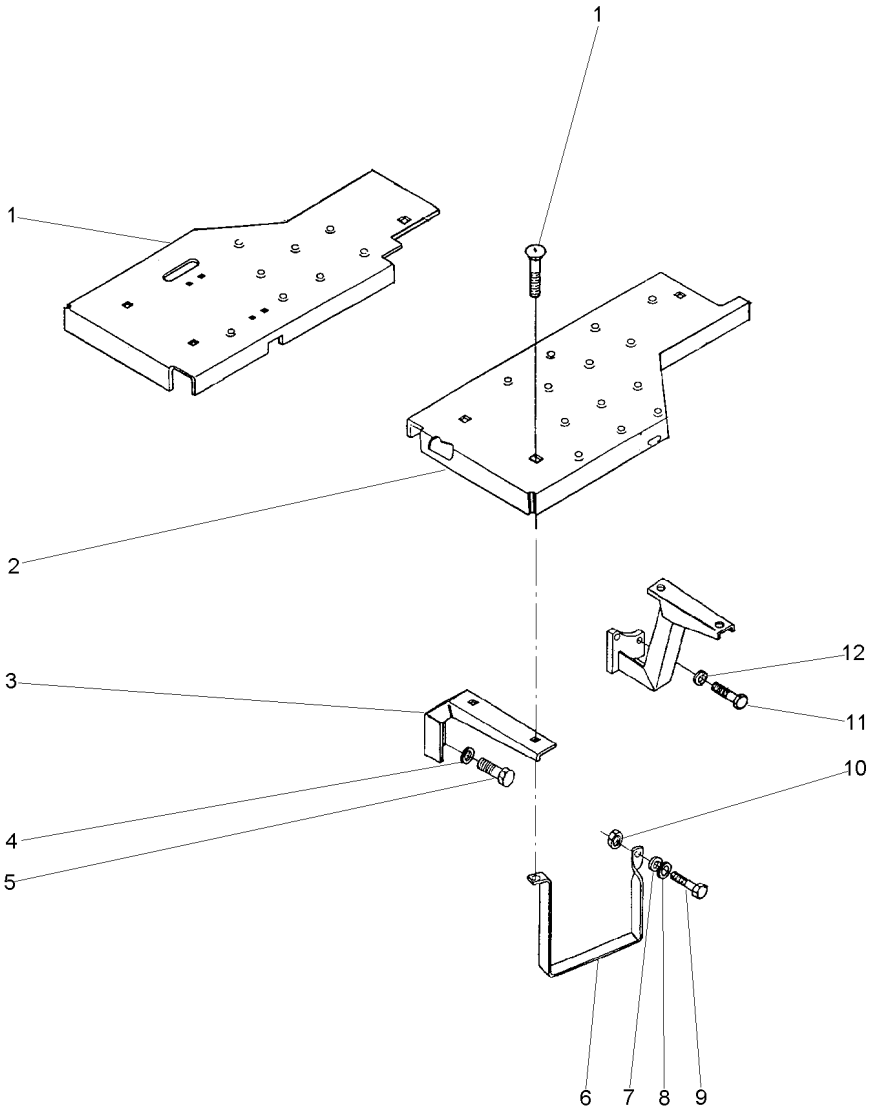

1	045265S1	▶	**1** SOLEIRA	FOOT REST	REPOSAPIES
2	045261S1	◀	**1** SOLEIRA	FOOT REST	REPOSAPIES
3	027368P1		**2** SUPORTE	BRACKET	SOPORTE
4	353432X1		**4** ARRUELA	WASHER	ARANDELA
5	353698X1	7/16x14x1"	**4** PARAFUSO	BOLT	PERNO
6	037902P1		**1** ESTRIBO	FOOT BOARD	ESTRIBO
7	353446X1		**1** ARRUELA	WASHER	ARANDELA
8	829185M1		**1** ARRUELA	WASHER	ARANDELA
9	353517X1	5/16x24x3/4	**1** PARAFUSO	BOLT	PERNO
10	353916X1	5/16x24	**1** PORCA	NUT	TUERCA
11	377184X1	7/16x14x1.3/4	**4** PARAFUSO	BOLT	PERNO
12	353432X1		**4** ARRUELA	WASHER	ARANDELA

Rodas Dianteiras
Front Wheels
Ruedas Delanteras

130-10

5.50 X 16 F2
5.50 X 16 F2
5.50 X 16 F2

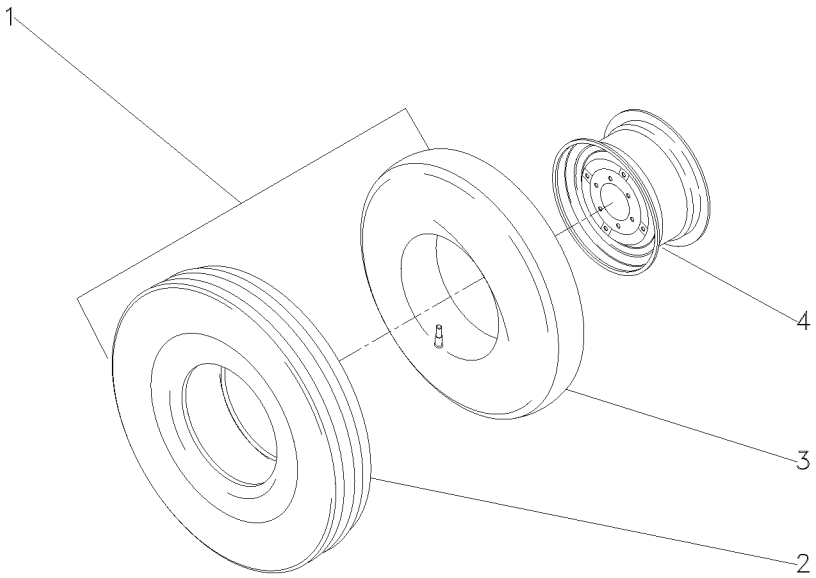

1	2801454M91	5.50X16	**2** CJ.PNEU E CÂMARA	TYRE AND TUBE	NEUM.Y.CAMARA
2	2801450M1		**1** PNEU	TYRE	NEUMATICO
3	2801455M1		**1** CÂMARA	CHAMBER	CAMARA
4	488506M91	41/2KX16	**2** RODA	WHEEL	RUEDA

Rodagem	**6.00 X 16 F2**
Wheels	**6.00 X 16 F2**
Ruedas	**6.00 X 16 F2**

130-15

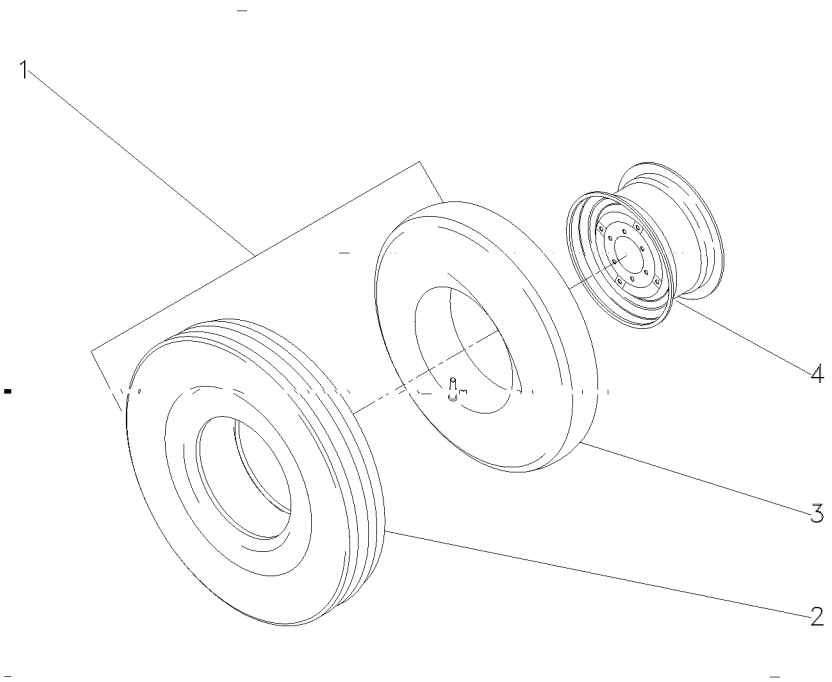

1	3145680M91	6.00X16	**2**	CJ.PNEU E CÂMARA	TYRE AND TUBE	NEUM.Y.CAMARA
2	3145681M1	6.00X16-6L	**1**	PNEU	TYRE	NEUMATICO
3	2801455M1		**1**	CÂMARA	CHAMBER	CAMARA
4	488506M91	41/2KX16	**2**	RODA	WHEEL	RUEDA

Rodas Dianteiras
Front Wheels
Ruedas Delanteras

130-20

Aeroporto
Airport
Aeropuerto

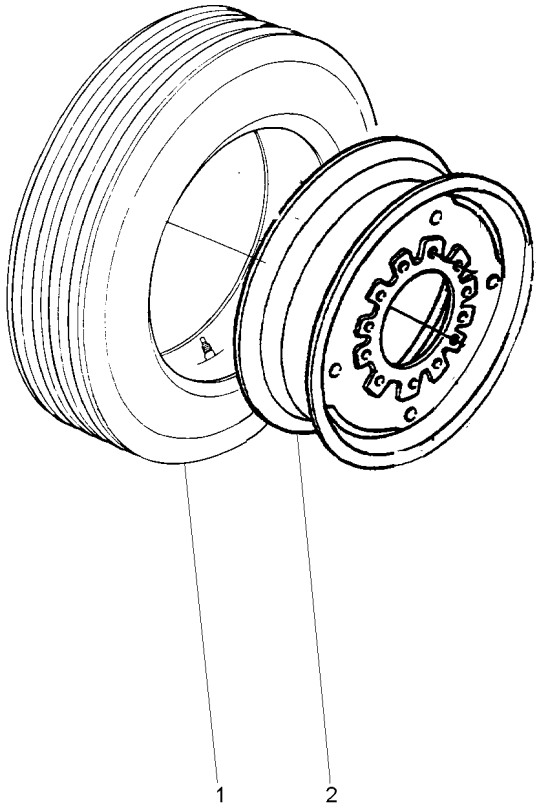

1	047005N1	**1**	CJ.PNEU E CÂMARA	TYRE AND TUBE	NEUM.Y.CAMARA
2	488506M91	**1**	RODA	WHEEL	RUEDA

Rodas Dianteiras
Front Wheels
Ruedas Delanteras

130-25

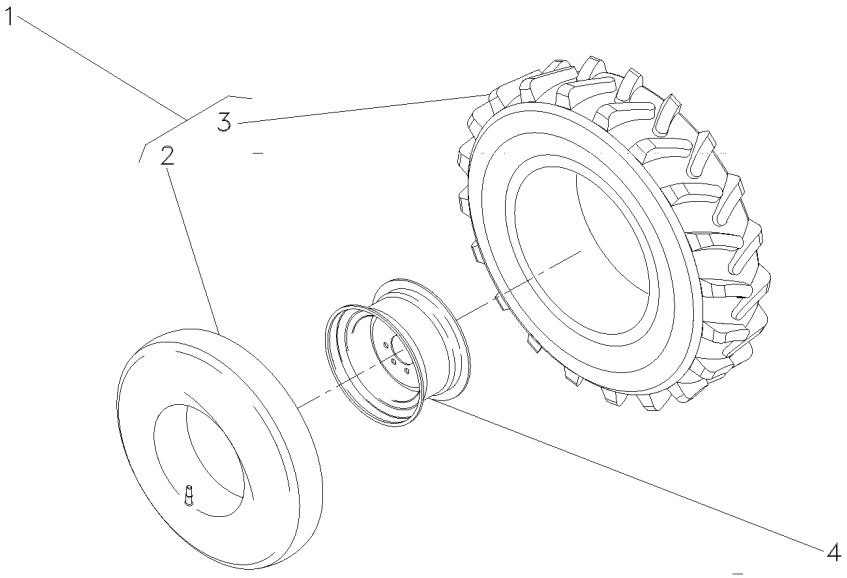

1	036997N1		**2**	CJ.PNEU E CÂMARA	TYRE AND TUBE	NEUM.Y.CAMARA
2	036999P1	1	**2**	CÂMARA	CHAMBER	CAMARA
3	036998P1	1 7.00X18	**2**	PNEU	TYRE	NEUMATICO
4	036938S1		**1**	RODA	WHEEL	RUEDA

Rodagem	**8.00 X 18 R1**
Wheels	**8.00 X 18 R1**
Ruedas	**8.00 X 18 R1**

130-30

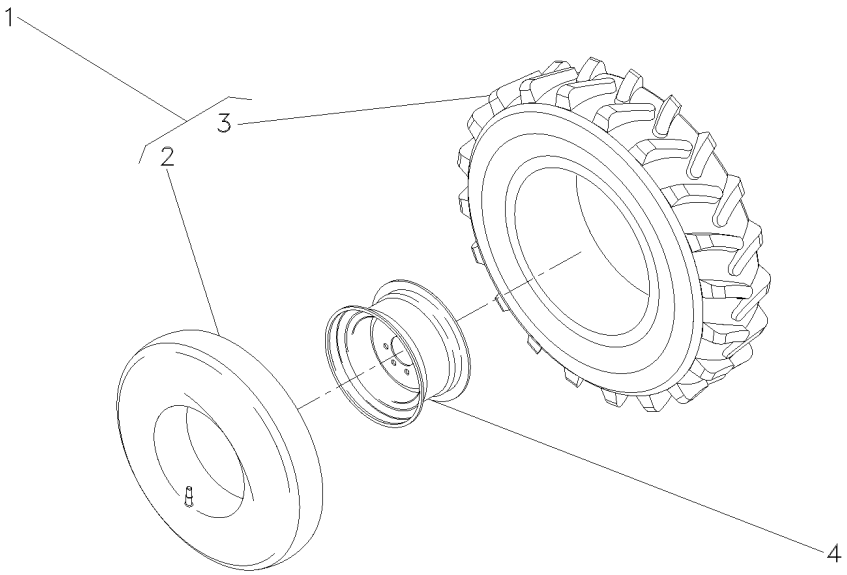

1	036939N1	8.00X18	**2**	CJ.PNEU E CÂMARA	TYRE AND TUBE	NEUM.Y.CAMARA
2	036941P1	1	**1**	CÂMARA	CHAMBER	CAMARA
3	036940P1	1	**1**	PNEU	TYRE	NEUMATICO
4	036938S1		**2**	RODA	WHEEL	RUEDA

Rodas Traseiras
Rear Wheels
Ruedas Traseras

130-35

Aeroporto
Airport
Aeropuerto

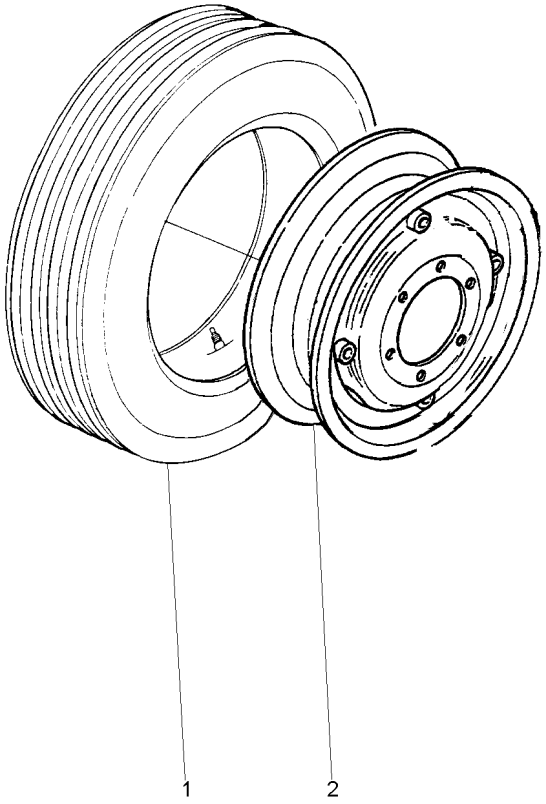

1	046498N1	11.00X22 16L 130-40 No	**1**	CJ.PNEU E CÂMARA	TYRE AND TUBE	NEUM.Y.CAMARA
2	035969S1		**1**	ARO	RIM	LLANTA

Rodas Traseiras
Rear Wheels
Ruedas Traseras

130-40

Aeroporto
Airport
Aeropuerto

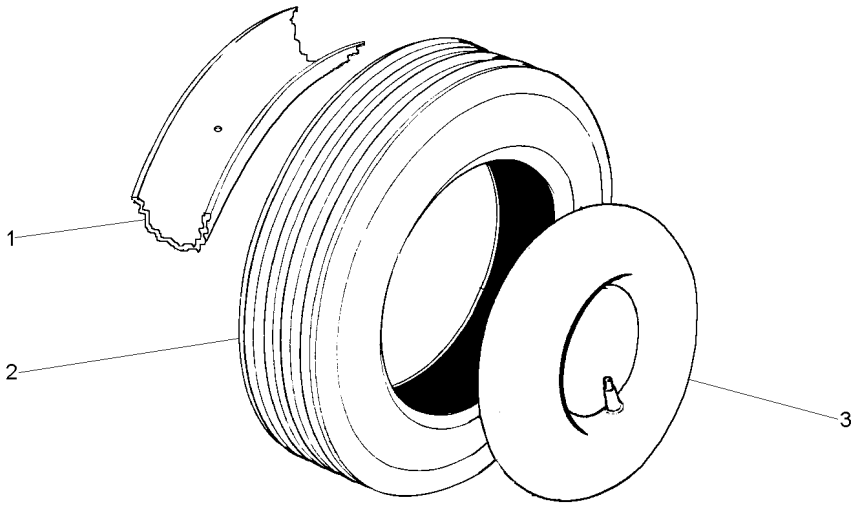

1	046560T1		**1** PROTETOR	PROTECTOR	PROTECTOR
2	046499T1	11,00X22	**1** PNEU	TYRE	NEUMATICO
3	046559T1	11,00X22	**1** CÂMARA	CHAMBER	CAMARA

Rodas Traseiras **Rear Wheels** **Ruedas Traseras**	**4 Rm - Estreito** **4 Wd - Strait** **4 Rm - Estrecho**	**130-45**	**11.2 X 28 R1** **11.2 X 28 R1** **11.2 X 28 R1**

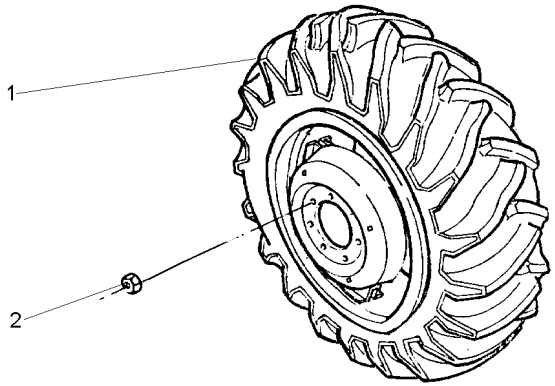

1	3412986M91	▶	**1**	CJ. ARO/PNEU	WHEEL AND TYRE	RUEDA Y NEUMATIC
1	3412987M91	◀	**1**	CJ. ARO/PNEU	WHEEL AND TYRE	RUEDA Y NEUMATIC
2	881162M2	5/8x18	**16**	PORCA	NUT	TUERCA

Roda E Pneu
Wheel And Tyre
Rueda Y Neum

130-50

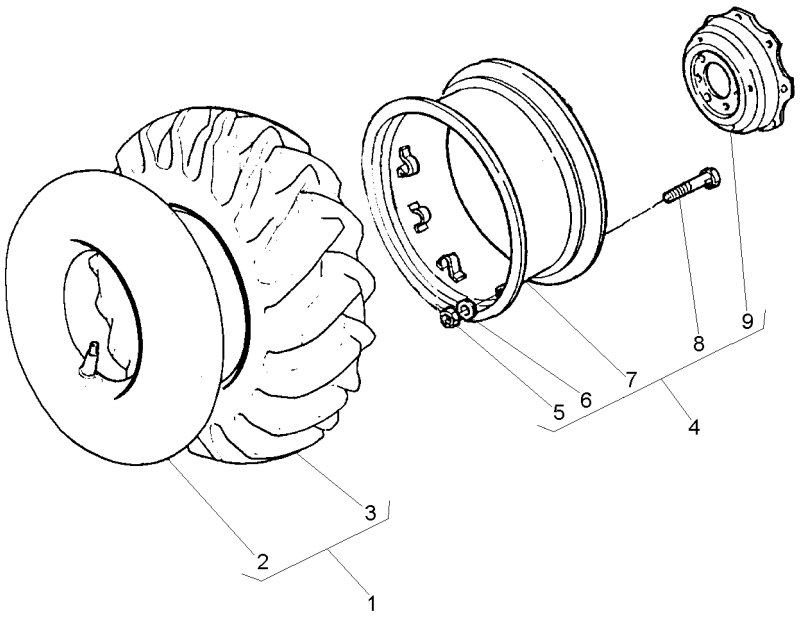

1	1482518M91			**1**	CJ.PNEU E CÂMARA	TYRE AND TUBE	NEUM.Y.CAMARA
2	1482517M1	1		**1**	CÂMARA	CHAMBER	CAMARA
3	1482516M1	1		**1**	PNEU	TYRE	NEUMATICO
4	3412984M91			**1**	CJ. RODA	KIT, WHEEL	JUEGO DE RUEDA
5	353427X1	4		**8**	PORCA	NUT	TUERCA
6	027646P1	4		**8**	ARRUELA	WASHER	ARANDELA
7	3412698M91	4		**1**	ARO	RIM	LLANTA
8	3149812M1	4	3149914M1	**8**	PARAFUSO	BOLT	PERNO
9	3149172M1	4		**1**	DISCO	DISC	DISCO

Rodas Traseiras Rear Wheels Ruedas Traseras	Super Estreito Super Strait Super Estrecho	130-55	11.2 X 28 R1 11.2 X 28 R1 11.2 X 28 R1

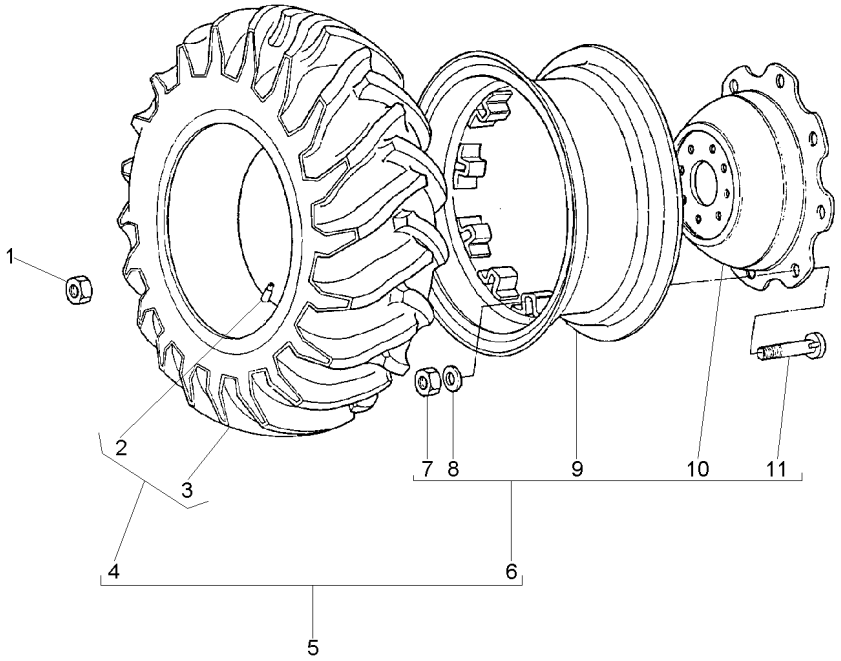

1	881162M2	5/8x18	
2	1482517M1	4	
3	1482516M1	4	
4	1482518M91	5	
5	047116N1		
6	047239N1	5	130-60 No
7	353427X1	6	
8	027646P1	6	
9	045278S1	6	
10	3149172M1	6	
11	3149812M1	6	

16	PORCA	NUT	TUERCA
2	CÂMARA	CHAMBER	CAMARA
2	PNEU	TYRE	NEUMATICO
2	CJ.PNEU E CÂMARA	TYRE AND TUBE	NEUM.Y.CAMARA
2	CJ. ARO/PNEU	WHEEL AND TYRE	RUEDA Y NEUMATIC
2	CJ. RODA	KIT, WHEEL	JUEGO DE RUEDA
16	PORCA	NUT	TUERCA
16	ARRUELA	WASHER	ARANDELA
2	ARO	RIM	LLANTA
2	DISCO	DISC	DISCO
16	PARAFUSO	BOLT	PERNO

Rodas Traseiras
Rear Wheels
Ruedas Traseras

130-60

9 X 28
9 X 28
9 X 28

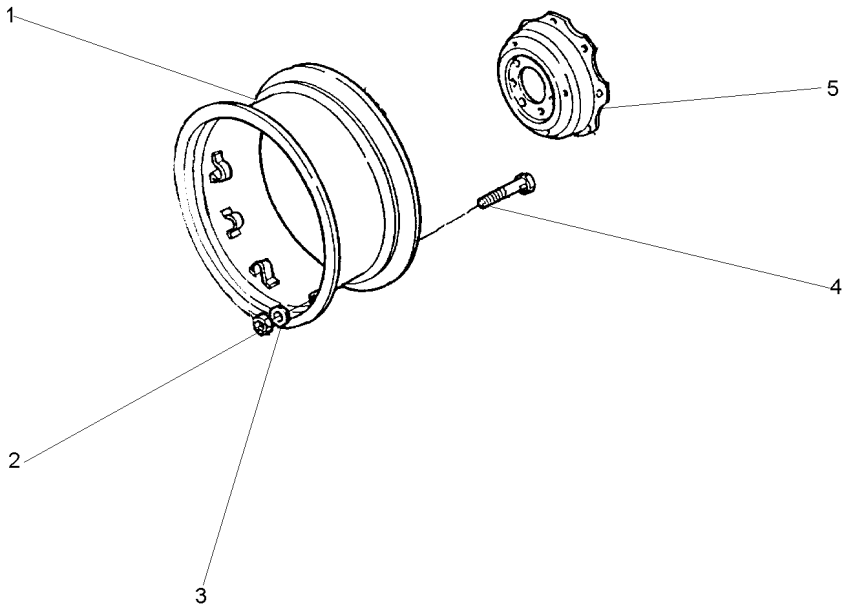

1	045278S1		**1**	ARO	RIM	LLANTA
2	353427X1	5/8x18	**8**	PORCA	NUT	TUERCA
3	027646P1		**8**	ARRUELA	WASHER	ARANDELA
4	3149812M1		**8**	PARAFUSO	BOLT	PERNO
5	3149172M1		**1**	DISCO	DISC	DISCO

Rodas Traseiras
Rear Wheels
Ruedas Traseras

130-65

12.4 X 28 R1
12.4 X 28 R1
12.4 X 28 R1

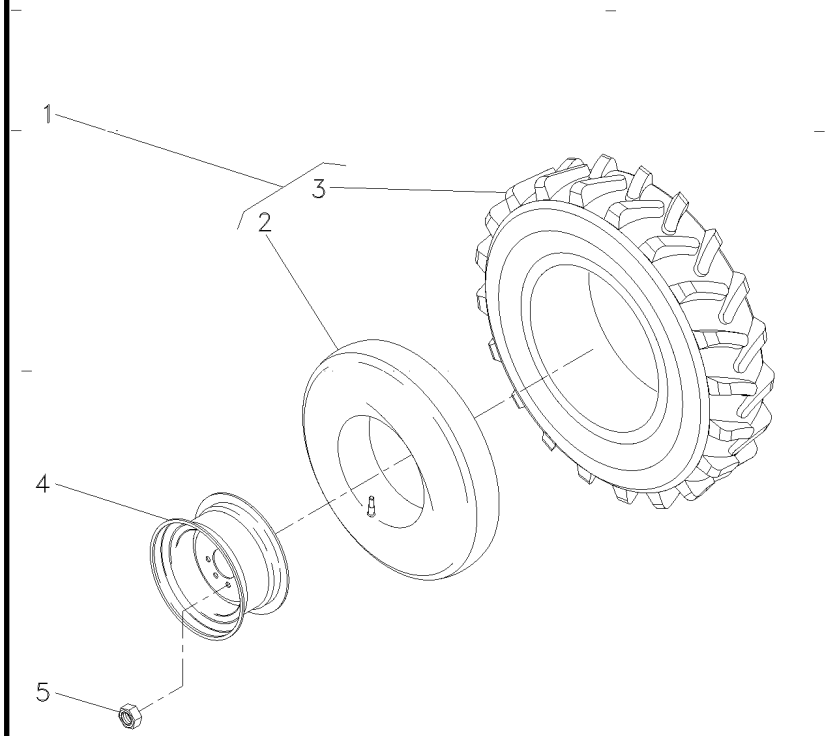

1	3410293M91	12.4X28R16L	**2**	CJ.PNEU E CÂMARA	TYRE AND TUBE	NEUM.Y.CAMARA
2	180380M1	1	**1**	CÂMARA	CHAMBER	CAMARA
3	3410294M1	1	**1**	PNEU	TYRE	NEUMATICO
4	033916T1		**2**	ARO	RIM	LLANTA
5	881162M2	5/8x18	**16**	PORCA	NUT	TUERCA

Rodas Traseiras
Rear Wheels
Ruedas Traseras

130-70

14.8 X 24 R1
14.8 X 24 R1
14.8 X 24 R1

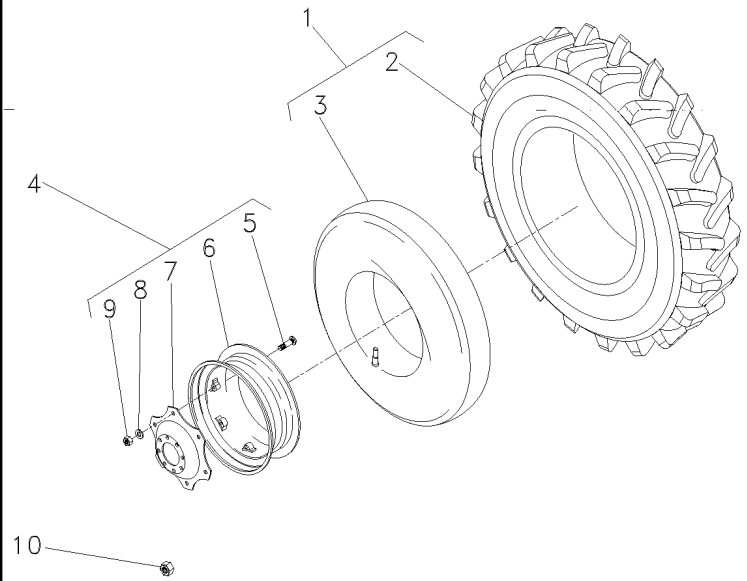

1	831522M91	14.9X24R1-6L	**2**	CJ.PNEU E CÂMARA	TYRE AND TUBE	NEUM.Y.CAMARA
2	831521M1	1 14.9/13X24	**2**	PNEU	TYRE	NEUMATICO
3	182578M1	1 13X24	**2**	CÂMARA	CHAMBER	CAMARA
4	3412980M92		**2**	RODA	WHEEL	RUEDA
5	3408246M1	4	**8**	PARAFUSO	BOLT	PERNO
6	487150M92	4	**1**	ARO	RIM	LLANTA
7	3412697M2	4	**1**	DISCO	DISC	DISCO
8	027646P1	4	**8**	ARRUELA	WASHER	ARANDELA
9	353427X1	4	**8**	PORCA	NUT	TUERCA
10	881162M2		**16**	PORCA	NUT	TUERCA

Rodas Traseiras	**14.9 X 24 R2**	**130-75**	**Estreito**
Rear Wheels	**14.9 X 24 R2**		**Strait**
Ruedas Traseras	**14.9 X 24 R2**		**Estrecho**

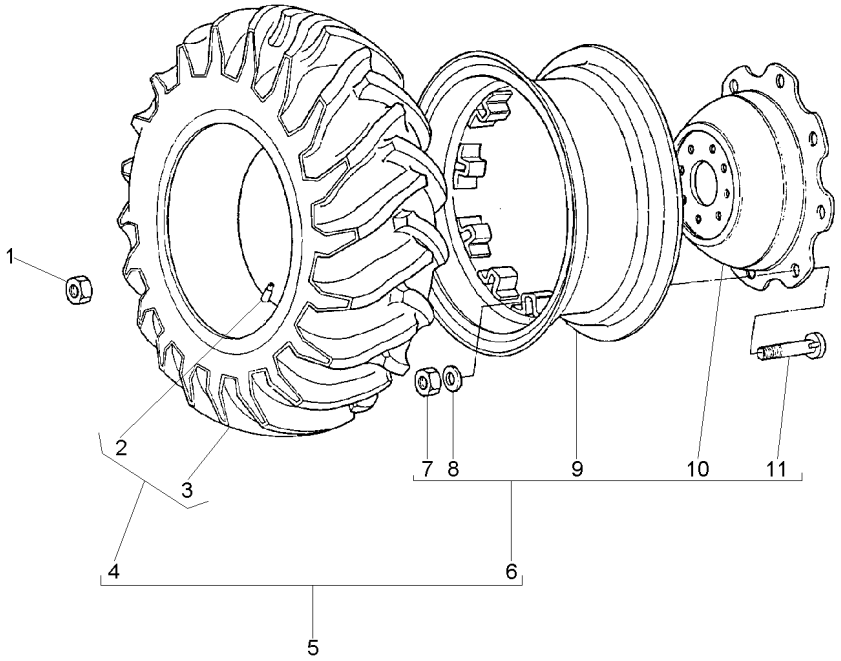

1	881162M2	5/8x18	**16**	PORCA	NUT	TUERCA
2	182578M1	4	**2**	CÂMARA	CHAMBER	CAMARA
3	487173M1	4	**2**	PNEU	TYRE	NEUMATICO
4	487174M91	5	**2**	CJ.PNEU E CÂMARA	TYRE AND TUBE	NEUM.Y.CAMARA
5	3412988M91		**1**	CJ. ARO/PNEU	WHEEL AND TYRE	RUEDA Y NEUMATIC
6	3412980M92	5	**2**	RODA	WHEEL	RUEDA
7	353427X1	6	**16**	PORCA	NUT	TUERCA
8	027646P1	6	**16**	ARRUELA	WASHER	ARANDELA
9	487150M92	6	**2**	ARO	RIM	LLANTA
10	3412697M2	6	**2**	DISCO	DISC	DISCO
11	3408246M1	6	**16**	PARAFUSO	BOLT	PERNO

Suporte E Pesos Dianteiros
Bracket And Front Wheight
Soporte Y Pesos Delanteros

130-80

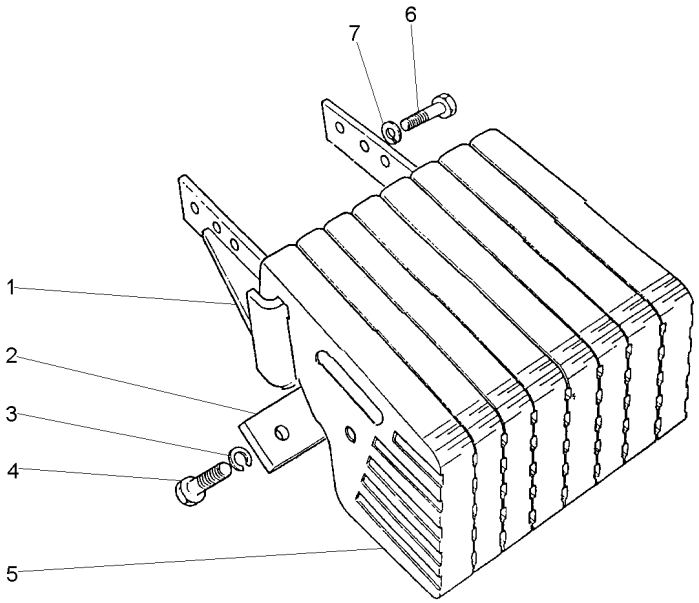

1	037349S1		**1**	SUPORTE	BRACKET	SOPORTE
2	3148437M1		**2**	PLACA	PLATE	PLATO
3	353433X1		**8**	ARRUELA	WASHER	ARANDELA
4	353726X1	5/8x11x1.1/2	**8**	PARAFUSO	BOLT	PERNO
5	049191P1		**8**	PESO	WEIGHT	PESA
6	353726X1	5/8x11x1.1/2	**4**	PARAFUSO	BOLT	PERNO
7	353433X1		**4**	ARRUELA	WASHER	ARANDELA

Pesos Dianteiros	**8 X 25 Kgf**
Front Wheight	**8 X 25 Kgf**
Pesos Delanteros	**8 X 25 Kgf**

130-85

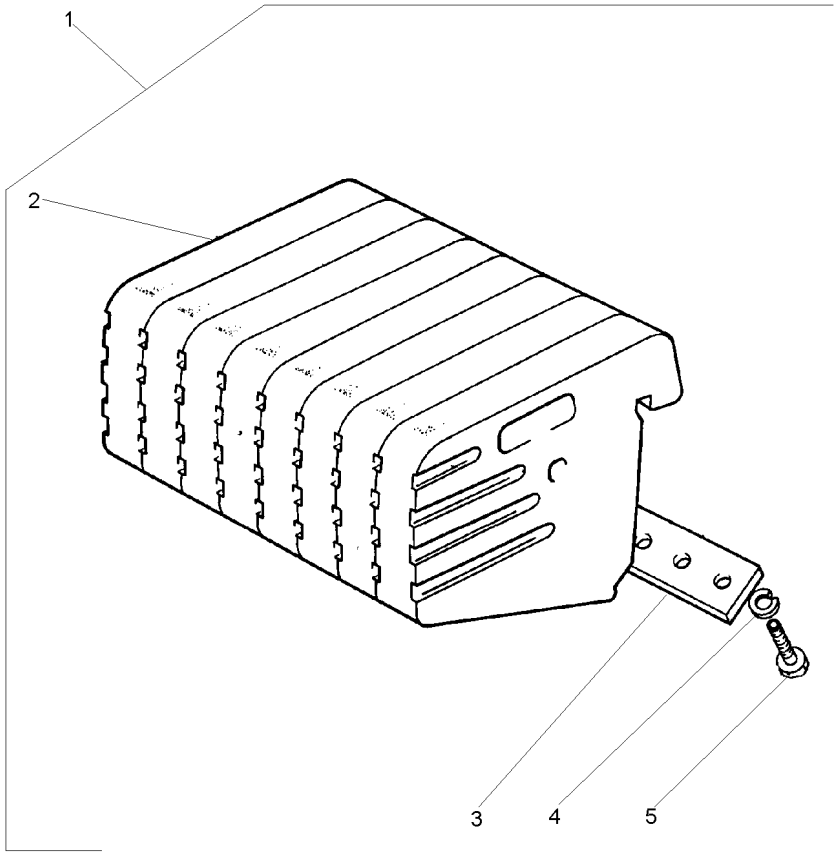

1		2801587M91	**1**	CJ. PESO	WEIGHT	PESA
2	2800240M1	1	**8**	PESO	WEIGHT	PESA
3	3148437M1	1	**2**	PLACA	PLATE	PLATO
4	353433X1	1	**8**	ARRUELA	WASHER	ARANDELA
5	3145222M1	1 5/8x11x1.7/8	**8**	PARAFUSO	BOLT	PERNO

Peso Da Roda Dianteira	**2 + 2 X 21 Kgf**
Front Wheel Weight	**2 + 2 X 21 Kgf**
Peso De La Rueda Delantera	**2 + 2 X 21 Kgf**

130-90

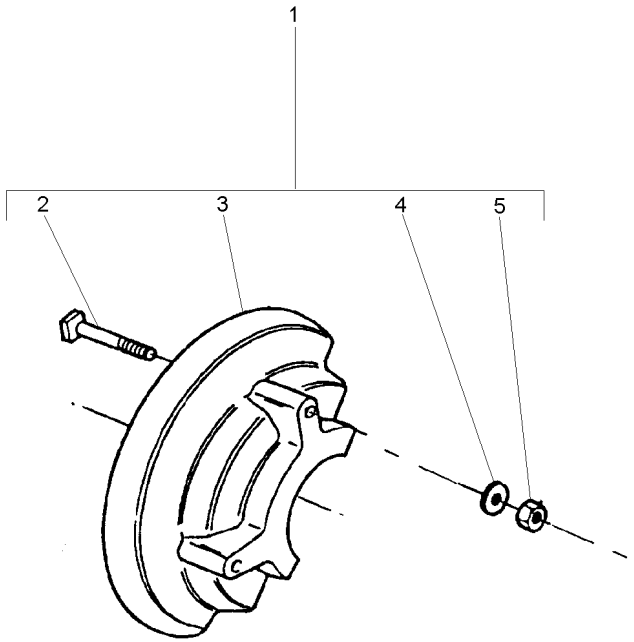

1		2801399M91	**1**	PESO	WEIGHT	PESA
2	824194M1	1	**8**	PARAFUSO	BOLT	PERNO
3	2801393M1	1	**4**	PESO	WEIGHT	PESA
4	353439X1	1	**8**	ARRUELA	WASHER	ARANDELA
5	353437X1	1 1/2x20	**8**	PORCA	NUT	TUERCA

Peso Da Roda Traseira	**1 + 1 X 40 Kgf**
Rear Wheel Weights	**1 + 1 X 40 Kgf**
Contrapesos De La Roda Trasera	**1 + 1 X 40 Kgf**

130-95

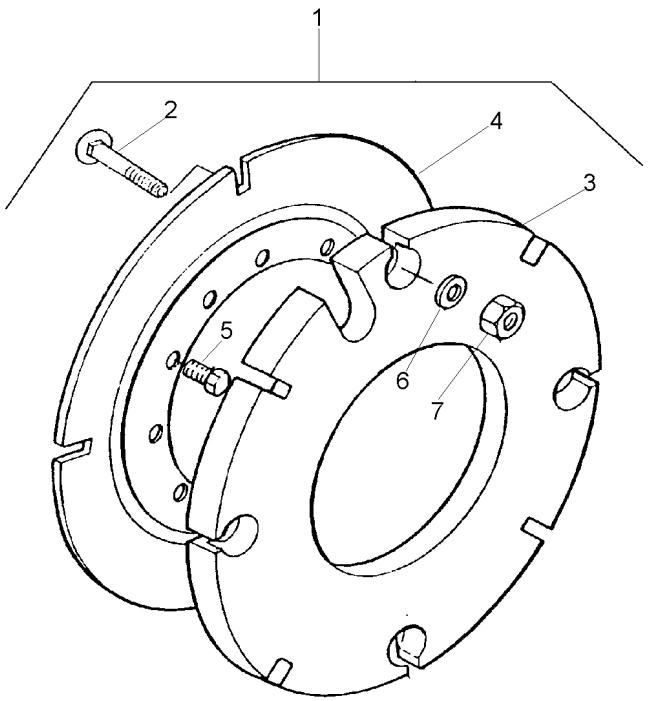

1		027967N1	**1** PESO	WEIGHT	PESA
2	353864X1	1 5/8x18x1.3/4	**8** PARAFUSO	BOLT	PERNO
3	2801392M2	1 40 kg	**2** CONTRA PESO	COUNTERWEIGHT	CONTRAPESO
4	2801394M2	1	**2** PLACA	PLATE	PLATO
5	353613X1	1 5/8x18x1.3/4	**8** PARAFUSO	BOLT	PERNO
6	3585377M1	1 33.5X17X3.75	**8** ARRUELA	WASHER	ARANDELA
7	353429X1	1 5/8x18	**8** PORCA	NUT	TUERCA

Peso Da Roda Traseira	**1 + 1 X 40 Kgf**
Rear Wheel Weights	**1 + 1 X 40 Kgf**
Contrapesos De La Roda Trasera	**1 + 1 X 40 Kgf**

130-100

Estreito
Strait
Estrecho

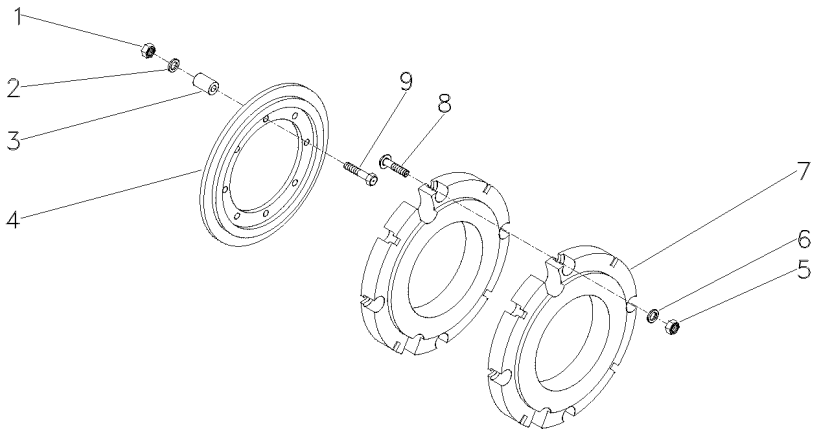

1	363628X1	5/8x11	**8** PORCA	NUT	TUERCA
2	3585377M1		**8** ARRUELA	WASHER	ARANDELA
3	057271P1		**8** ESPAÇADOR	SPACER	PIEZA DISTANCIA
4	2801394M2		**2** PLACA	PLATE	PLATO
5	353429X1	5/8x18	**8** PORCA	NUT	TUERCA
6	3585377M1		**8** ARRUELA	WASHER	ARANDELA
7	2801392M2		**2** CONTRA PESO	COUNTERWEIGHT	CONTRAPESO
8	353864X1	5/8x18x1.3/4	**8** PARAFUSO	BOLT	PERNO
9	354295X1	5/8x11x3.7/8	**8** PARAFUSO	BOLT	PERNO

Peso Da Roda Traseira	**1 + 1 X 52 Kgf**
Rear Wheel Weights	**1 + 1 X 52 Kgf**
Contrapesos De La Roda Trasera	**1 + 1 X 52 Kgf**

130-105

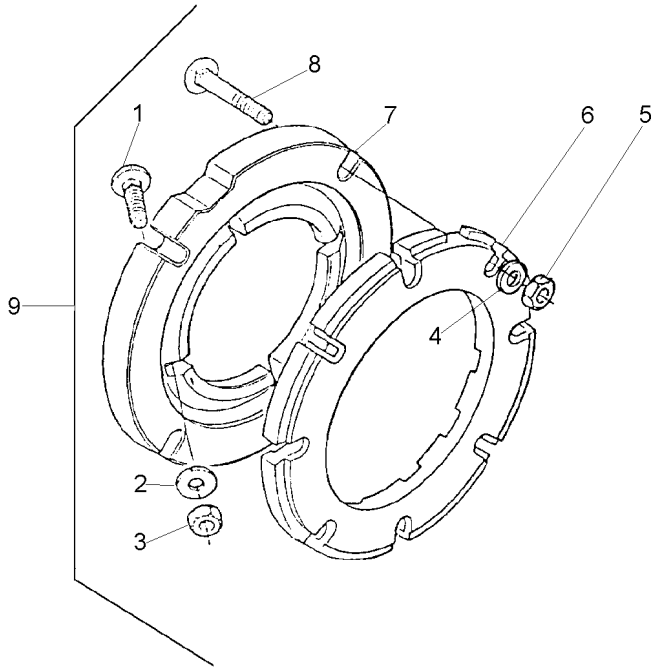

1	353864X1	9	5/8x18x1.3/4
2	3585377M1	9	
3	353429X1	9	5/8x18
4	3585377M1	9	
5	353429X1	9	5/8x18
6	2801403M1	9	
7	3149851M1	9	
8	353870X1	9	5/8x18x3"
9			027908N1

8	PARAFUSO	BOLT	PERNO
8	ARRUELA	WASHER	ARANDELA
8	PORCA	NUT	TUERCA
8	ARRUELA	WASHER	ARANDELA
8	PORCA	NUT	TUERCA
2	PESO	WEIGHT	PESA
2	ADAPTADOR	ADAPTOR	ADAPTADOR
8	PARAFUSO	BOLT	PERNO
1	PESO	WEIGHT	PESA

Pesos Traseiro	**2 + 2 X 40 Kgf**
Rear Weights	**2 + 2 X 40 Kgf**
Contrapesos Traseras	**2 + 2 X 40 Kgf**

130-110

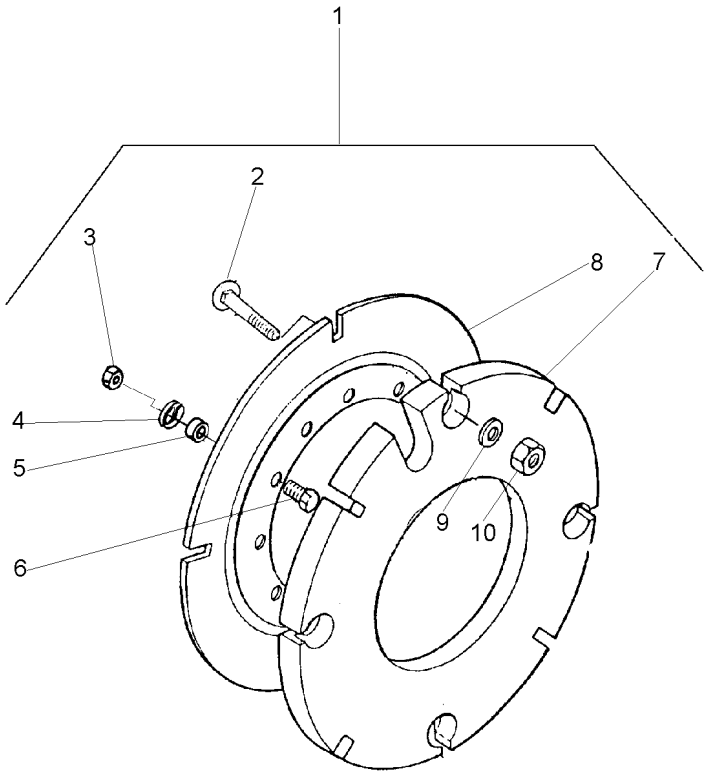

1			3589296M91
2	353864X1	10	5/8x18x1.3/4
3	353427X1	10	5/8x18
4	3585377M1	10	
5	3589297M1	10	
6	353617X1	10	5/8x18x2.1/4
7	2801392M2	10	
8	2801394M2	10	
9	3585377M1	10	
10	353429X1	10	5/8x18

1	PESO	WEIGHT	PESA
16	PARAFUSO	BOLT	PERNO
8	PORCA	NUT	TUERCA
8	ARRUELA	WASHER	ARANDELA
8	ESPAÇADOR	SPACER	PIEZA DISTANCIA
8	PARAFUSO	BOLT	PERNO
4	CONTRA PESO	COUNTERWEIGHT	CONTRAPESO
2	PLACA	PLATE	PLATO
16	ARRUELA	WASHER	ARANDELA
16	PORCA	NUT	TUERCA

Peso Da Roda Traseira	**2 + 2 X 40 Kgf**
Rear Wheel Weights	**2 + 2 X 40 Kgf**
Contrapesos De La Roda Trasera	**2 + 2 X 40 Kgf**

130-115

Estreito
Strait
Estrecho

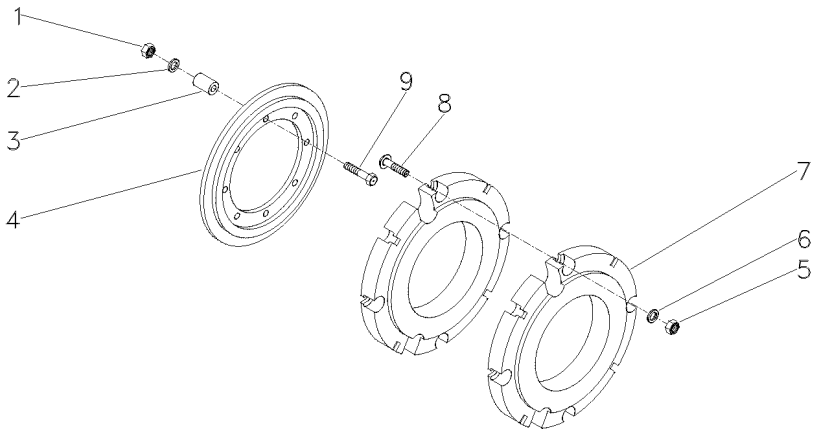

1	363628X1	5/8x11	**8**	PORCA	NUT	TUERCA
2	3585377M1		**8**	ARRUELA	WASHER	ARANDELA
3	057271P1		**8**	ESPAÇADOR	SPACER	PIEZA DISTANCIA
4	2801394M2		**2**	PLACA	PLATE	PLATO
5	353429X1	5/8x18	**16**	PORCA	NUT	TUERCA
6	3585377M1		**16**	ARRUELA	WASHER	ARANDELA
7	2801392M2		**4**	CONTRA PESO	COUNTERWEIGHT	CONTRAPESO
8	353864X1	5/8x18x1.3/4	**16**	PARAFUSO	BOLT	PERNO
9	354295X1	5/8x11x3.7/8	**8**	PARAFUSO	BOLT	PERNO

Peso Da Roda Traseira	**2 + 2 X 52 Kgf**
Rear Wheel Weights	**2 + 2 X 52 Kgf**
Contrapesos De La Roda Trasera	**2 + 2 X 52 Kgf**

130-120

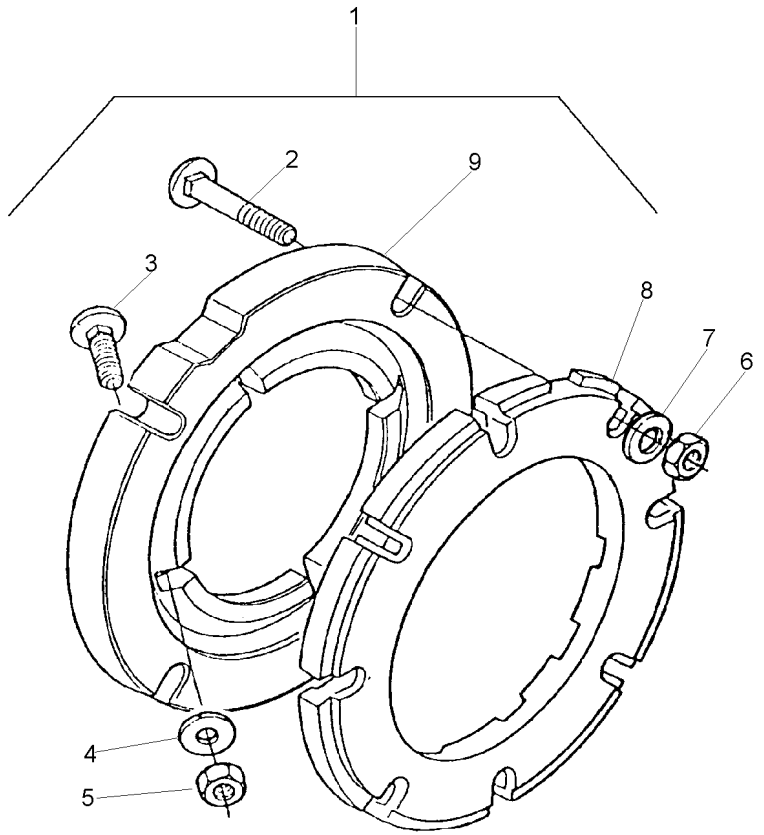

1		3149180M91	**1**	PESO	WEIGHT	PESA
2	353870X1	1 5/8x18x3"	**16**	PARAFUSO	BOLT	PERNO
3	353864X1	1 5/8x18x1.3/4	**8**	PARAFUSO	BOLT	PERNO
4	3585377M1	1 33.5X17X3.75	**16**	ARRUELA	WASHER	ARANDELA
5	353429X1	1 5/8x18	**8**	PORCA	NUT	TUERCA
6	353429X1	1 5/8x18	**16**	PORCA	NUT	TUERCA
7	3585377M1	1 33.5X17X3.75	**16**	ARRUELA	WASHER	ARANDELA
8	2801403M1	1	**4**	PESO	WEIGHT	PESA
9	3149851M1	1	**2**	ADAPTADOR	ADAPTOR	ADAPTADOR

Kit Suporte Da Lanterna
Kit Ligths Bracket
Kit Linternas Soporte

140-10

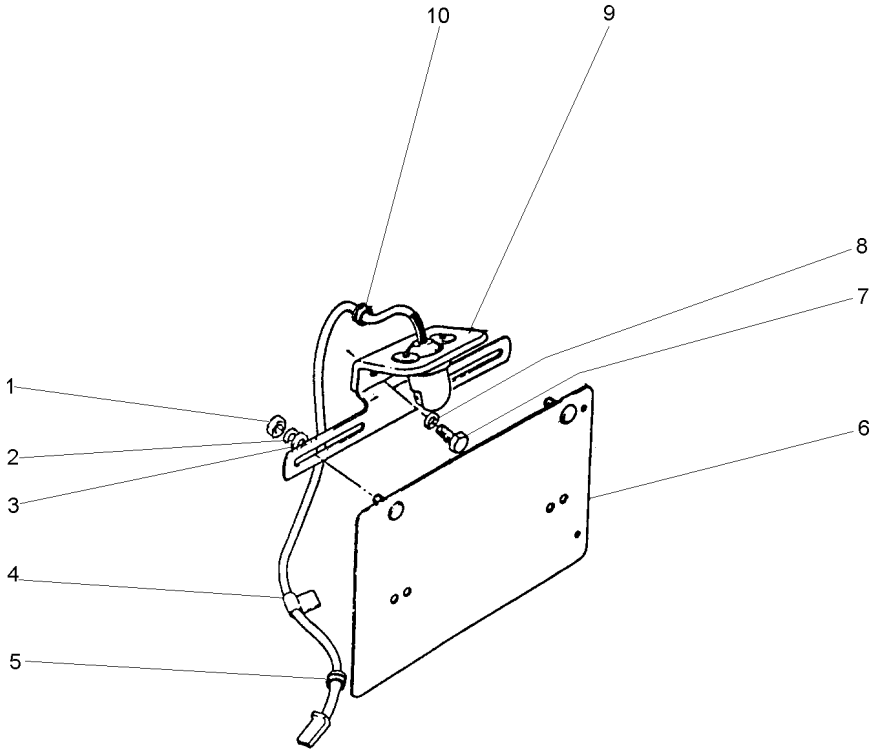

1	353441X1		**2**	ARRUELA	WASHER	ARANDELA
2	355564X1	1/4x20	**2**	PORCA	NUT	TUERCA
3	355617X1		**2**	ARRUELA	WASHER	ARANDELA
4	185320M1		**1**	PRESILHA	STAPLE	GRAPA
5	366195X1		**1**	PASSA-FIO	GROMMET	PASACABLE
6	3145956M91		**1**	SUPORTE	BRACKET	SOPORTE
7	353676X1	5/16x18x5/8	**2**	PARAFUSO	BOLT	PERNO
8	353446X1		**2**	ARRUELA	WASHER	ARANDELA
9	3149883M91		**1**	SUPORTE	BRACKET	SOPORTE
10	367770X1		**1**	PASSA-FIO	GROMMET	PASACABLE

Tomada De Luz Da Carreta
Lighting System
Sistema De Iluminación

140-15

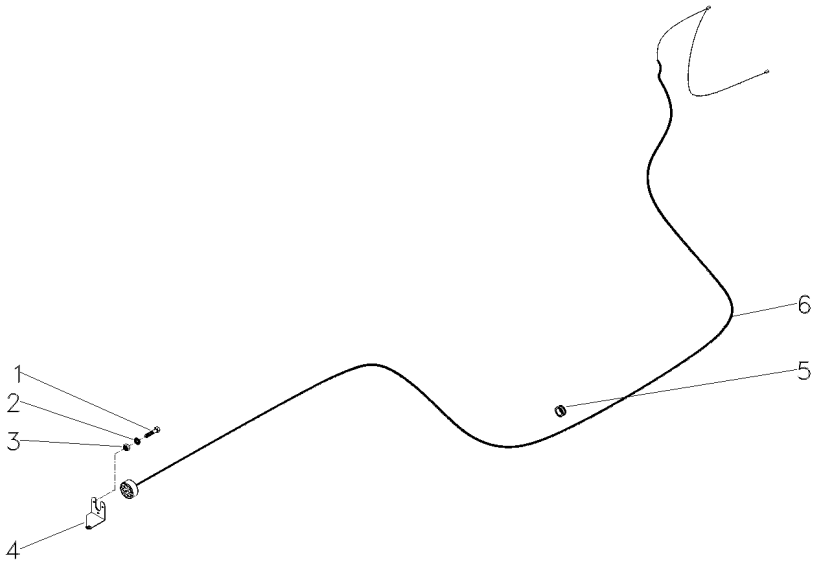

1	3009535X1	**3**	PARAFUSO	BOLT	PERNO
2	3006154X1	**3**	ARRUELA	WASHER	ARANDELA
3	1441615X1	**3**	PORCA	NUT	TUERCA
4	052640P1	**1**	SUPORTE	BRACKET	SOPORTE
5	366195X1	**1**	PASSA-FIO	GROMMET	PASACABLE
6	052122N1	**1**	CHICOTE	HARNESS	MAZO CABLES

Aquecedor De Partida
Starting Heater
Calentador De Partida

140-20

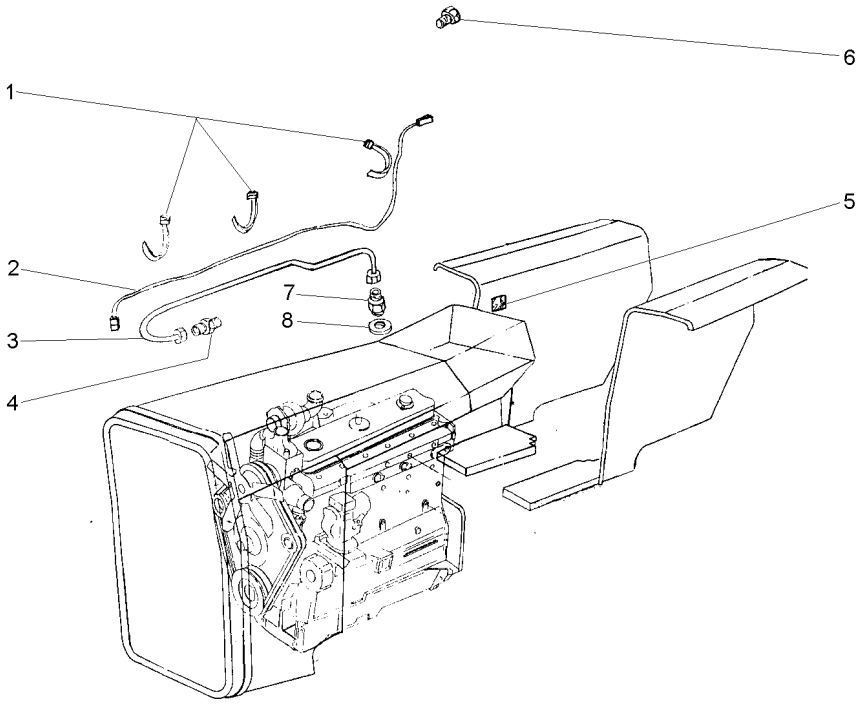

1	3225356M1	**1** PRESILHA	STAPLE	GRAPA
2	2802836M91	**1** CABO	CABLE	CABLE
3	OX11068	**1** CJ. TUBO	TUBE ASSY	CONJ.DE TUBO
4	2802106M1	**1** VELA AQUECEDORA	INTAKE HEATER	CALENTADOR ADM
5	3410238M1	**1** DECAL	DECAL	CALCOMANIA
6	2802104M1	**1** PARAFUSO	BOLT	PERNO
7	3587617M91	**1** VÁLVULA	VALVE	VALVULA
8	3147545M1	**1** ARRUELA	WASHER	ARANDELA

Polia Tomada De Força
Power Take-Off Pulley
Polea Toma De Potencia

140-25

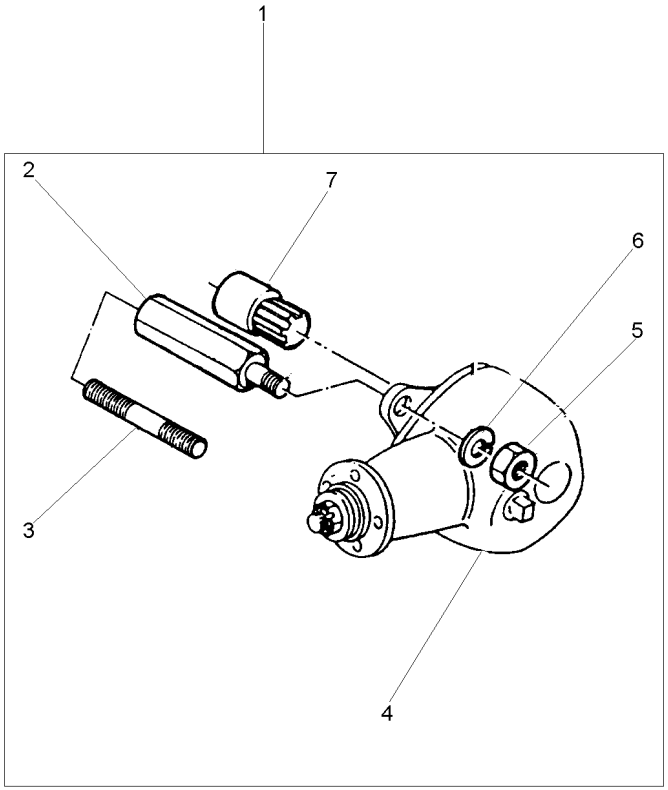

1		[A] 2802418M91	**1**	CJ. POLIA	KIT, PULLEY	JUEGO DE POLEA
1		[B] 2802419M91	**1**	CJ. POLIA	KIT, PULLEY	JUEGO DE POLEA
2	2802411M1	1	**4**	PRISIONEIRO	STUD	ESPARRAGO
3	1860900M1	1	**4**	PRISIONEIRO	STUD	ESPARRAGO
4	2802397M91	1 [B]	**1**	CJ. POLIA	KIT, PULLEY	JUEGO DE POLEA
4	487867M91	1 [A] 140-30 No	**1**	CJ. POLIA	KIT, PULLEY	JUEGO DE POLEA
5	353437X1	1 1/2x20	**4**	PORCA	NUT	TUERCA
6	353439X1	1	**4**	ARRUELA	WASHER	ARANDELA
7	2802412M91	1	**1**	CJ. LUVA	KIT, SLEEVE	JUEGO MANGUITOS

[A] SERVIÇO LEVE
NORMAL DUTY
TIPO NORMALE

[B] SERVIÇO PESADO
HEAVY DUTY
SERVICIO PESADO

Polia
Pulley
Polea

140-30

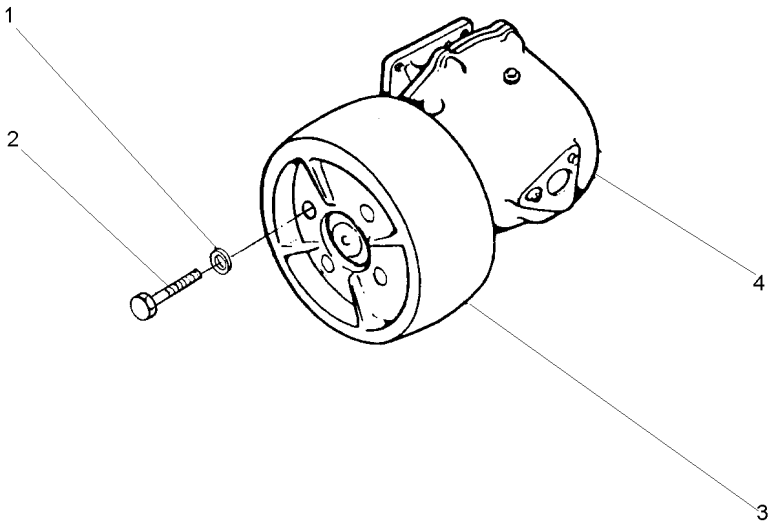

1	353432X1		**4**	ARRUELA	WASHER	ARANDELA
2	353560X1	7/16x20x1.1/8	**4**	PARAFUSO	BOLT	PERNO
3	180552M1		**1**	POLIA	PULLEY	POLEA
4	2800044M91	[B]	**1**	CJ. POLIA	KIT, PULLEY	JUEGO DE POLEA
4	487666M94	[A]	**1**	CJ. POLIA	KIT, PULLEY	JUEGO DE POLEA

[A] SERVIÇO LEVE
NORMAL DUTY
TIPO NORMALE

[B] SERVIÇO PESADO
HEAVY DUTY
SERVICIO PESADO

Tomada De Óleo Carreta
Kit Oil Pipe
Toma De Aceite

140-35

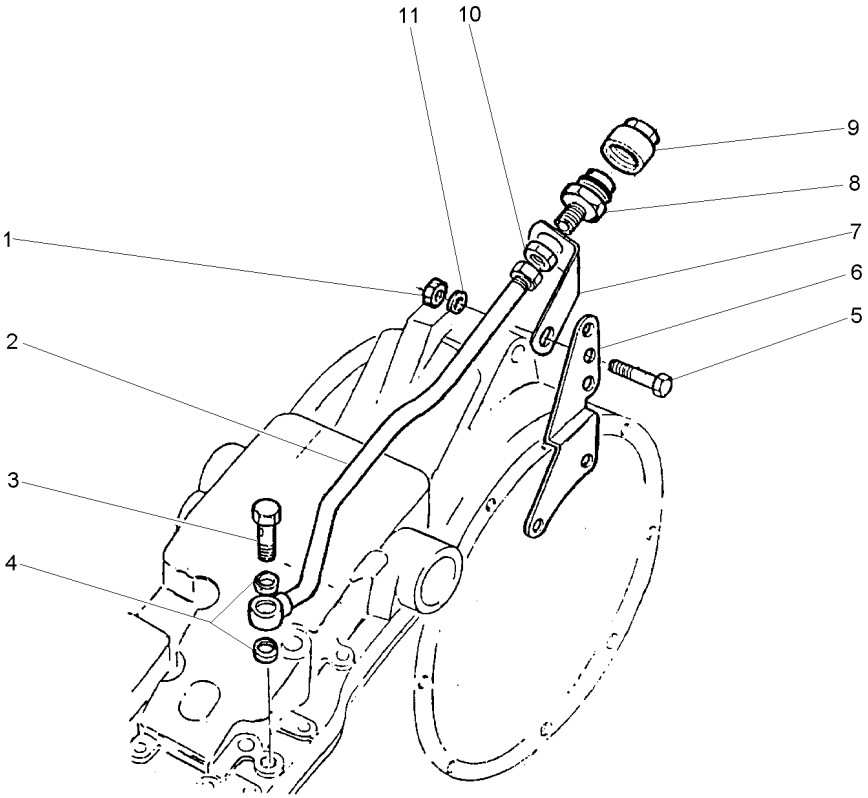

1	376760X1		**1**	PORCA	NUT	TUERCA
2	827190M92		**1**	TUBO	PIPE	CANO
3	812561M1		**1**	PARAFUSO	BOLT	PERNO
4	826238M1		**2**	ARRUELA	WASHER	ARANDELA
5	353560X1	7/16x20x1.1/8	**1**	PARAFUSO	BOLT	PERNO
6	888722M1		**1**	SUPORTE	BRACKET	SOPORTE
7	1861989M1		**1**	SUPORTE	BRACKET	SOPORTE
8	646670M91		**1**	CONEXÃO	CONNECTION	CONEXION
9	646669M1		**1**	TERMINAL	END	EXTREMO
10	812560M1		**1**	PORCA	NUT	TUERCA
11	353757X1		**1**	ARRUELA	WASHER	ARANDELA

Kit Levante Hidráulico
Kit Lift Hydraulic
Ki De Levante Hidraulico

140-40

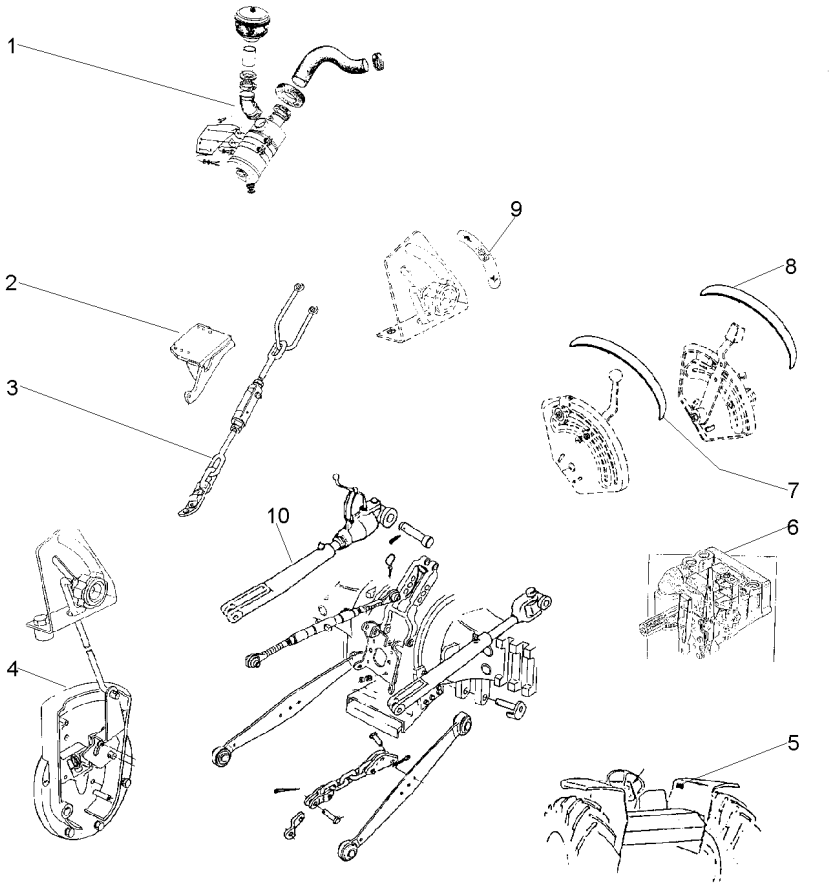

1	T0227001		**1** FILTRO	FILTER	FILTRO
2	037591S1	▶	**1** SUPORTE	BRACKET	SOPORTE
2	037592S1	◀	**1** SUPORTE	BRACKET	SOPORTE
3	3146035M91	▶	**1** ESTABILIZADOR	STABILISER	ESTABILIZADOR
		👁 40-105 No			
3	31466036M91	◀	**1** ESTABILIZADOR	STABILISER	ESTABILIZADOR
4	21482693		**1** TAMPA	COVER	CUBIERTA
5	3148171M1		**1** DECAL	DECAL	CALCOMANIA
6	T0289002	👁 70-195 No	**1** BOMBA	PUMP	BOMBA
7	022651P3		**1** DECAL	DECAL	CALCOMANIA
8	022656P2		**1** DECAL	DECAL	CALCOMANIA
9	3148214M1		**1** EMBLEMA	EMBLEM	EMBLEMA
10	21482512		**1** BRAÇO	ARM	BRAZO

Caixa De Ferramentas
Tools Box
Caja De Herramientas

140-45

4 Rm - Estreito
4 Wd - Strait
4 Rm - Estrecho

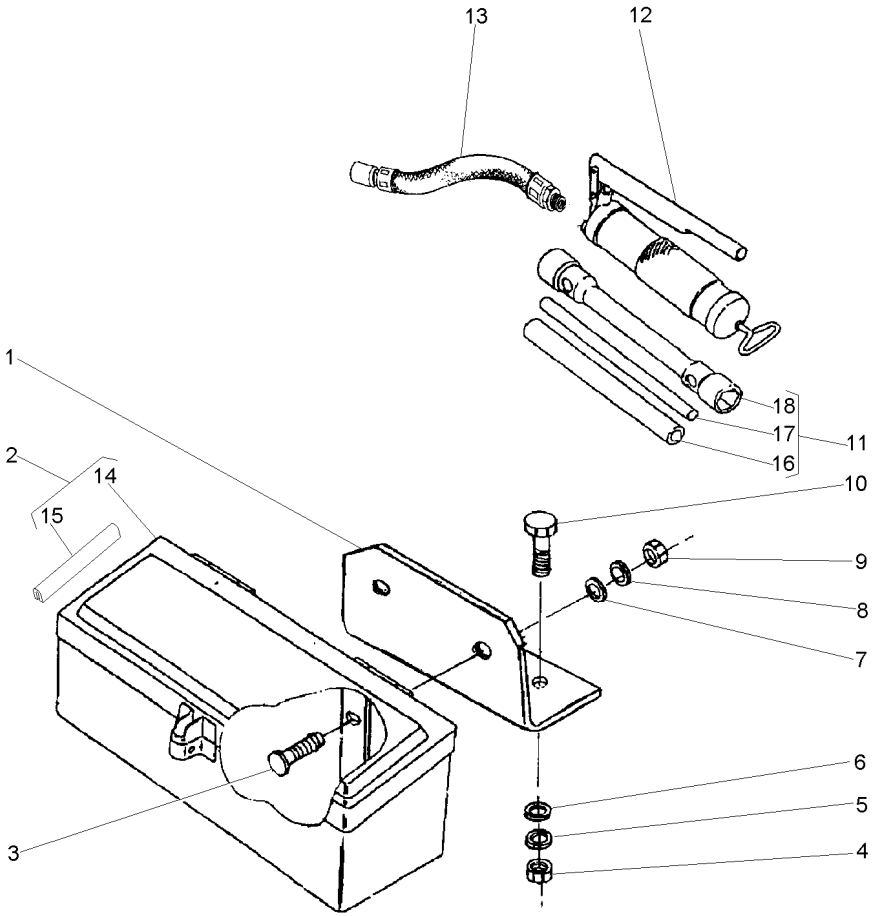

1	036983P1		**1**	SUPORTE	BRACKET	SOPORTE
2	027964N1		**1**	CX. FERRAMENTAS	TOOL BOX	CAJA HERRAMIENTA
3	353810X1	3/8x24x1.1/4	**2**	PARAFUSO	BOLT	PERNO
4	355566X1	3/8x16	**2**	PORCA	NUT	TUERCA
5	353434X1		**2**	ARRUELA	WASHER	ARANDELA
6	353756X1		**2**	ARRUELA	WASHER	ARANDELA
7	339534X1		**2**	ARRUELA	WASHER	ARANDELA
8	353434X1		**2**	ARRUELA	WASHER	ARANDELA
9	339402X1	M10x1,50	**2**	PORCA	NUT	TUERCA
10	353691X1	3/8x16x1"	**2**	PARAFUSO	BOLT	PERNO
11	3149635M93		**1**	CHAVE DE RODA	WHEEL KEY	LLAVE DE RUEDA
12	036335T1		**1**	ENGRAXADEIRA	SHOES	ZAPATAS
13	036336T1		**1**	HASTE	SPINDLE	MANGUETA
14	3587610M91	2	**1**	CAIXA	BOX	CAJA
15	027988P1	2	**2**	GUARNIÇÃO	FOAM	ESPUMA
16	3149803M1	11	**1**	TUBO	PIPE	CANO
17	3149804M1	11	**1**	BARRA	BAR	BARRA
18	3149636M2	11	**1**	CHAVE DE RODA	WHEEL KEY	LLAVE DE RUEDA

Kit De Ferramentas
Tools
Herramientas

140-50

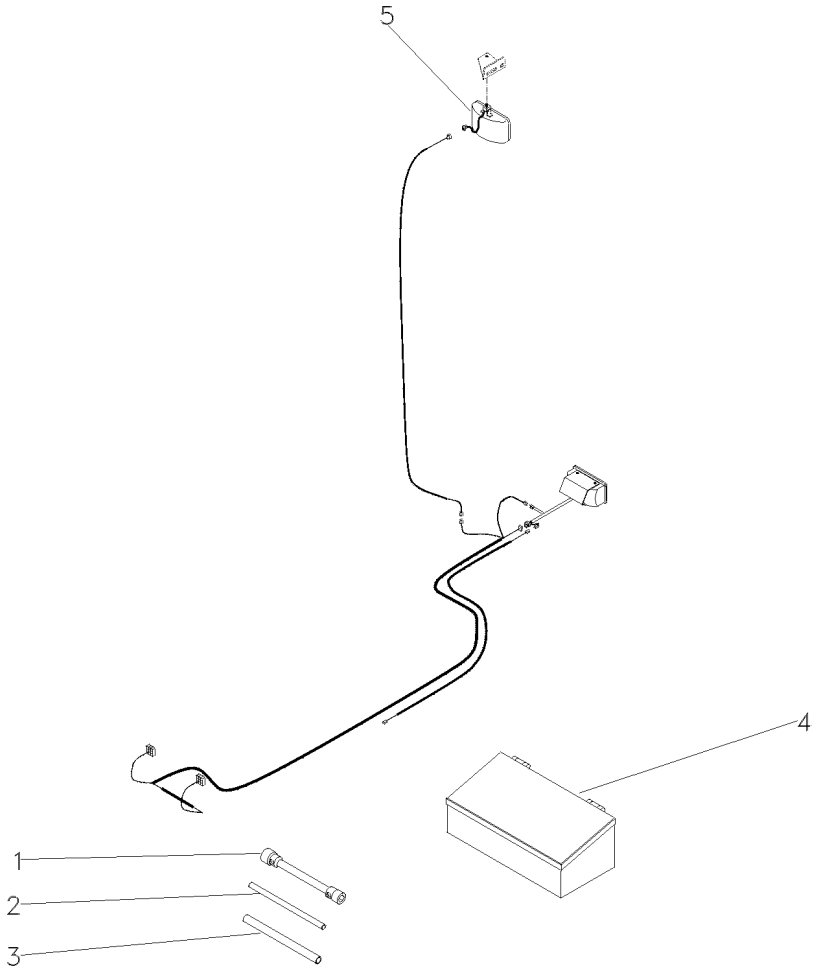

1	3149636M2		**1**	CHAVE DE RODA	WHEEL KEY	LLAVE DE RUEDA
2	3149804M1		**1**	BARRA	BAR	BARRA
3	3149803M1		**1**	TUBO	PIPE	CANO
4	EE123025M91		**1**	CAIXA	BOX	CAJA
5	024393T1	[A]	**1**	FAROL	LIGHT	ALUMBRADO

[A] FAROL SERVIÇO
SERVING LANTERN
FAROL SERVICIO

Caixa De Ferramentas Tools Box Caja De Herramientas	Estreito Strait Estrecho	140-55	

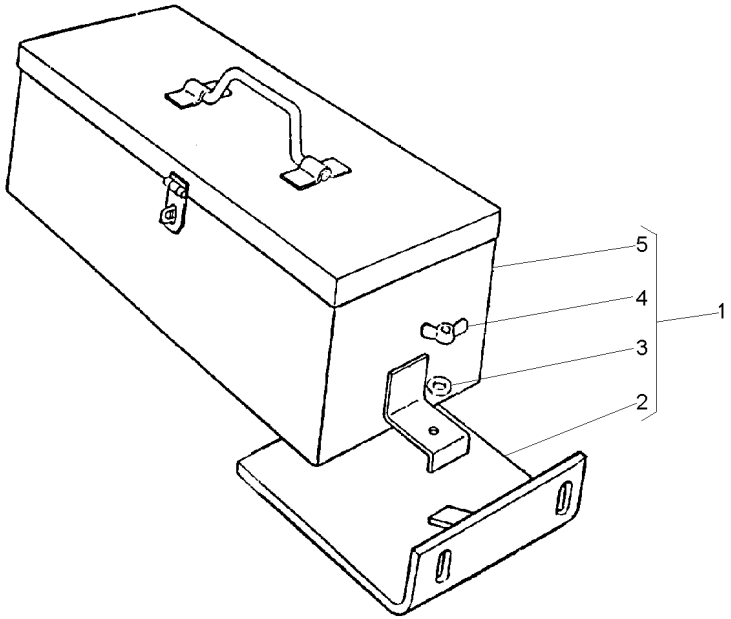

1		2802092M91	**1**	CX. FERRAMENTAS	TOOL BOX	CAJA HERRAMIENTA
2	2801714M91	1	**1**	SUPORTE	BRACKET	SOPORTE
3	353434X1	1 17.47X9.5X2	**1**	ARRUELA	WASHER	ARANDELA
4	3589682M1	1	**1**	PORCA	NUT	TUERCA
5	2801701M93	1	**1**	CJ. CAIXA	CASE ASSY	CAJA COMPLETA

Caixa De Ferramentas
Tools Box
Caja De Herramientas

Super Estreito
Super Strait
Super Estrecho

140-60

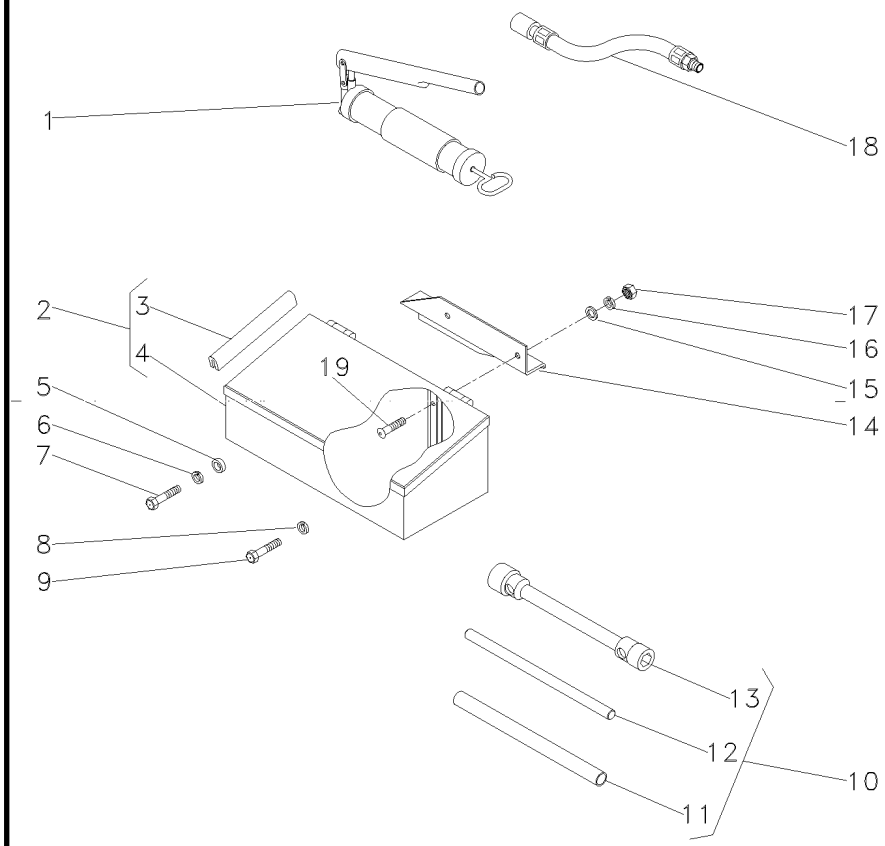

1	036335T1		**1**	ENGRAXADEIRA	SHOES	ZAPATAS
2	027964N1		**1**	CX. FERRAMENTAS	TOOL BOX	CAJA HERRAMIENTA
3	027988P1	2	**1**	GUARNIÇÃO	FOAM	ESPUMA
4	3587610M91	2	**1**	CAIXA	BOX	CAJA
5	037716P1		**1**	ESPAÇADOR	SPACER	PIEZA DISTANCIA
6	353433X1		**1**	ARRUELA	WASHER	ARANDELA
7	3145222M1	5/8x11x1.7/8	**1**	PARAFUSO	BOLT	PERNO
8	353433X1		**1**	ARRUELA	WASHER	ARANDELA
9	354441X1	5/8x11x1"	**1**	PARAFUSO	BOLT	PERNO
10	3149635M93		**1**	CHAVE DE RODA	WHEEL KEY	LLAVE DE RUEDA
11	3149803M1	10	**1**	TUBO	PIPE	CANO
12	3149804M1	10	**1**	BARRA	BAR	BARRA
13	3149636M2	10	**1**	CHAVE DE RODA	WHEEL KEY	LLAVE DE RUEDA
14	045312P1		**1**	SUPORTE	BRACKET	SOPORTE
15	353434X1		**2**	ARRUELA	WASHER	ARANDELA
16	339534X1		**2**	ARRUELA	WASHER	ARANDELA
17	353431X1	3/8x24	**2**	PORCA	NUT	TUERCA
18	036335T1		**1**	ENGRAXADEIRA	SHOES	ZAPATAS
19	353810X1	3/8x24x1.1/4	**2**	PARAFUSO	BOLT	PERNO

Chaves De Roda
Spanner
Llave Rueda

140-65

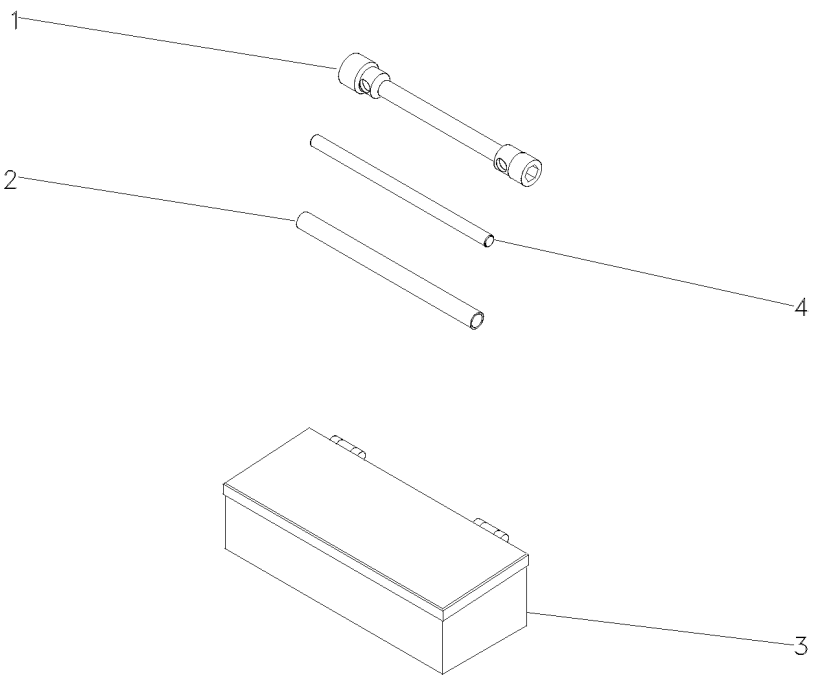

1	3149636M2	**1** CHAVE DE RODA	WHEEL KEY	LLAVE DE RUEDA
2	3149803M1	**1** TUBO	PIPE	CANO
3	EE123025M91	**1** CAIXA	BOX	CAJA
4	3149804M1	**1** BARRA	BAR	BARRA

Kit De Ferramentas
Tools
Herramientas

140-70

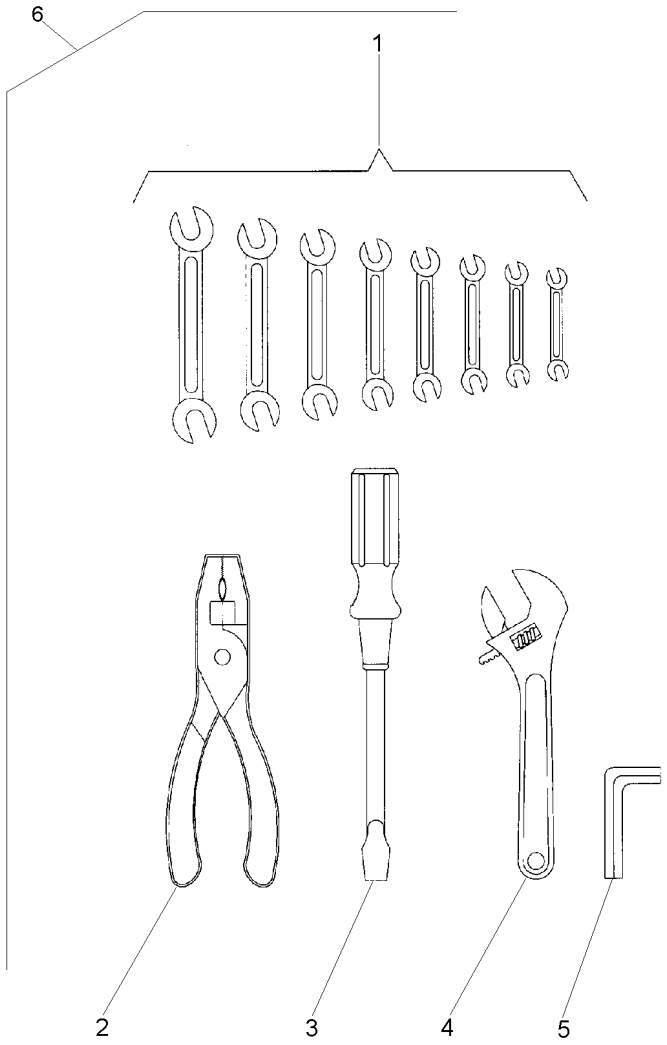

1	3145880M1	6	**1**	CHAVE DE BOCA	SPANNER	LLAVE DE RUEDA
1	3145881M1	6	**1**	CHAVE DE BOCA	SPANNER	LLAVE DE RUEDA
1	3145882M1	6	**1**	CHAVE DE BOCA	SPANNER	LLAVE DE RUEDA
1	3145883M1	6	**1**	CHAVE DE BOCA	SPANNER	LLAVE DE RUEDA
1	3145884M1	6	**1**	CHAVE DE BOCA	SPANNER	LLAVE DE RUEDA
1	3145885M1	6	**1**	CHAVE DE BOCA	SPANNER	LLAVE DE RUEDA
1	3145886M1	6	**1**	CHAVE DE BOCA	SPANNER	LLAVE DE RUEDA
1	3145887M1	6	**1**	CHAVE DE BOCA	SPANNER	LLAVE DE RUEDA
2	3145888M1	6	**1**	ALICATE	PLIERS	PINZAS
3	3145890M1	6	**1**	CHAVE DE FENDA	SCREWDRIVER	DESTORNILLADOR
4	3145889M1	6	**1**	CHAVETA	KEY	CLAVE
5	1437379M1	6	**1**	CHAVE ALLEN	ALLEN KEY	LLAVE ALLEN
6		3145959M91	**1**	KIT FERRAMENTAS	KIT, TOOL	JGO.HERRAMIENTAS

Protetor Auricular
Protector
Protetor

140-75

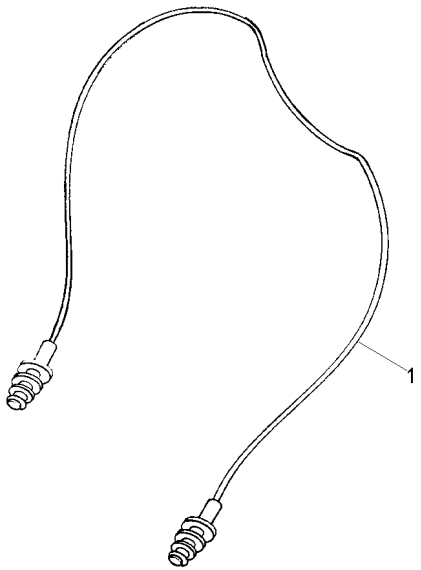

1	T0289054	**1** PROTETOR	PROTECTOR	PROTECTOR