Instalação Do Motor
Engine Installation
Instalacion Motor

250XE

10-10

Com Motor Simpsons - Escapamento Horizontal
With Simpsons Engine - Horizontal Exhaust
Con Motor Simpsons - Descarga Horizontal

MASSEY FERGUSON

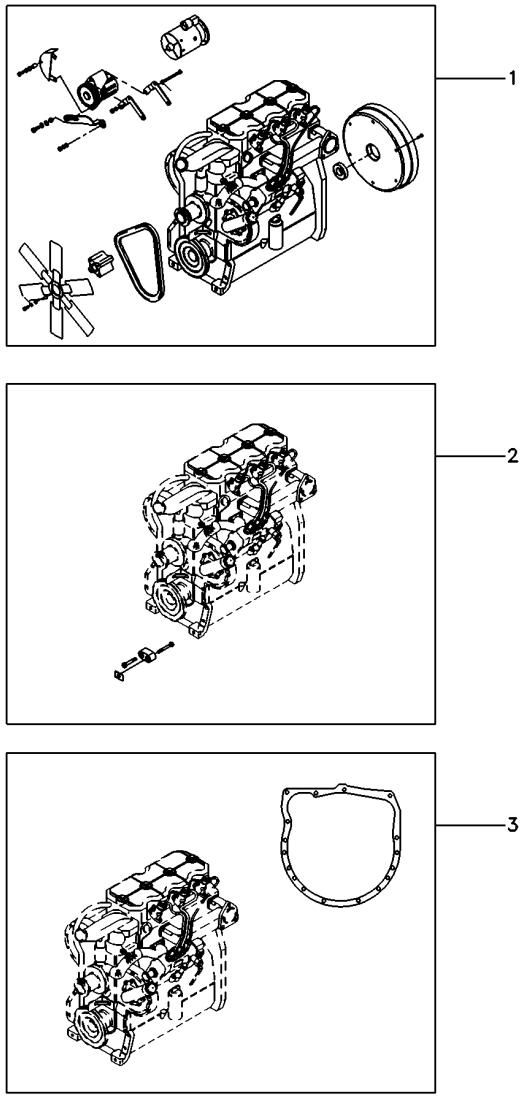

1	6214195M91	10-15 No	**1**	CJ. MOTOR	KIT, MOTOR	JUEGO MOTOR
2	6214196M91	10-30 No	**1**	CJ. FIXAÇÃO	KIT, CATCH	JUEGO FIJADOR
3	048637N1	10-35 No	**1**	CJ. FIXAÇÃO	KIT, CATCH	JUEGO FIJADOR

AGOSTO 2008

Instalação Do Motor
Engine Installation
Instalacion Motor

10-15

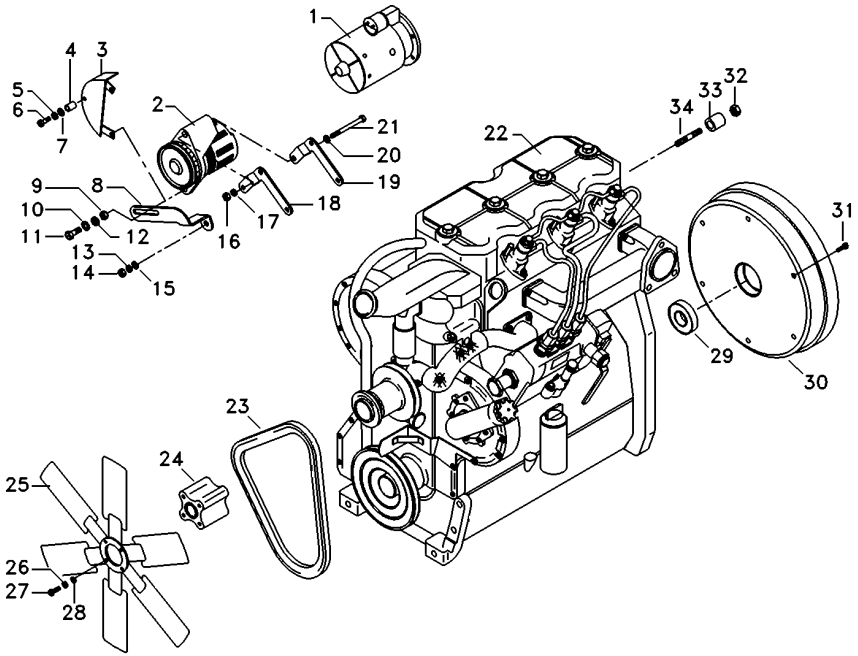

1	3821819M91		**1**	MOTOR PARTIDA	STARTERMOTOR	MOTOR ARRANQUE
2	3589435M91	10-20 No 250408C001160	**1**	ALTERNADOR	ALTERNATOR	ALTERNADOR
2	6228051M91	10-25 No 250408C001161	**1**	ALTERNADOR	ALTERNATOR	ALTERNADOR
2	3589435M91	10-20 No 250208C000627	**1**	ALTERNADOR	ALTERNATOR	ALTERNADOR
2	6228051M91	10-25 No 250208C000628	**1**	ALTERNADOR	ALTERNATOR	ALTERNADOR
3	049202T2		**1**	PROTEÇÃO	GUARD	DEFENSA
4	3145137M1		**1**	ESPAÇADOR	SPACER	PIEZA DISTANCIA
5	353434X1		**1**	ARRUELA	WASHER	ARANDELA
6	354262X1		**1**	PARAFUSO	BOLT	PERNO
7	353756X1		**1**	ARRUELA	WASHER	ARANDELA
8	048570P1		**1**	ESTICADOR	TURNBUCKLE	TORNIQUETE
9	353426X1		**1**	PORCA	NUT	TUERCA
10	353432X1		**1**	ARRUELA PRESSÃO	PRESSURE WASHER	LAVADOR PRESION
11	3145869M1		**1**	PARAFUSO	BOLT	PERNO
12	353757X1		**1**	ARRUELA	WASHER	ARANDELA
13	353446X1		**1**	ARRUELA	WASHER	ARANDELA
14	353916X1		**1**	PORCA	NUT	TUERCA
15	353756X1		**1**	ARRUELA	WASHER	ARANDELA
16	353431X1		**1**	PORCA	NUT	TUERCA
17	353434X1		**1**	ARRUELA	WASHER	ARANDELA
18	3146694M1		**1**	SUPORTE	BRACKET	SOPORTE
19	3589434M1		**1**	SUPORTE	BRACKET	SOPORTE
20	390734X1		**1**	ARRUELA	WASHER	ARANDELA
21	354513X1		**1**	PARAFUSO	BOLT	PERNO
22	6213099M91	10-40 No	**1**	MOTOR PARCIAL	SHORT ENGINE	BLOQUE EMBIELADO
22		10-45 No	**1**	MOTOR PARCIAL	SHORT ENGINE	BLOQUE EMBIELADO
22		10-50 No	**1**	MOTOR PARCIAL	SHORT ENGINE	BLOQUE EMBIELADO
22		10-55 No	**1**	MOTOR PARCIAL	SHORT ENGINE	BLOQUE EMBIELADO
22		10-60 No	**1**	MOTOR PARCIAL	SHORT ENGINE	BLOQUE EMBIELADO
22		10-65 No	**1**	MOTOR PARCIAL	SHORT ENGINE	BLOQUE EMBIELADO
22		10-70 No	**1**	MOTOR PARCIAL	SHORT ENGINE	BLOQUE EMBIELADO
22		10-75 No	**1**	MOTOR PARCIAL	SHORT ENGINE	BLOQUE EMBIELADO
22		10-80 No	**1**	MOTOR PARCIAL	SHORT ENGINE	BLOQUE EMBIELADO
22		10-85 No	**1**	MOTOR PARCIAL	SHORT ENGINE	BLOQUE EMBIELADO
22		10-90 No	**1**	MOTOR PARCIAL	SHORT ENGINE	BLOQUE EMBIELADO
22		10-95 No	**1**	MOTOR PARCIAL	SHORT ENGINE	BLOQUE EMBIELADO
22		10-100 No	**1**	MOTOR PARCIAL	SHORT ENGINE	BLOQUE EMBIELADO
22		10-105 No	**1**	MOTOR PARCIAL	SHORT ENGINE	BLOQUE EMBIELADO
23	6216981M1		**1**	CORREIA	BELT	CORREA
24	048599P1		**1**	EXTENSÃO	EXTENSION	EXTENSION
25	048651P1		**1**	HÉLICE	FAN	VENTILADOR
26	829185M1		**4**	ARRUELA	WASHER	ARANDELA
27	339368X1		**4**	PARAFUSO	BOLT	PERNO
28	339374X1		**4**	ARRUELA	WASHER	ARANDELA
29	488952M4		**1**	ROLAMENTO	BEARING	COJINETE
30	3408364M91	10-110 No	**1**	CJ. VOLANTE	FLYWHEEL ASSY.	CJTO.DE VOLANTE

Instalação Do Motor
Engine Installation
Instalacion Motor

10-15

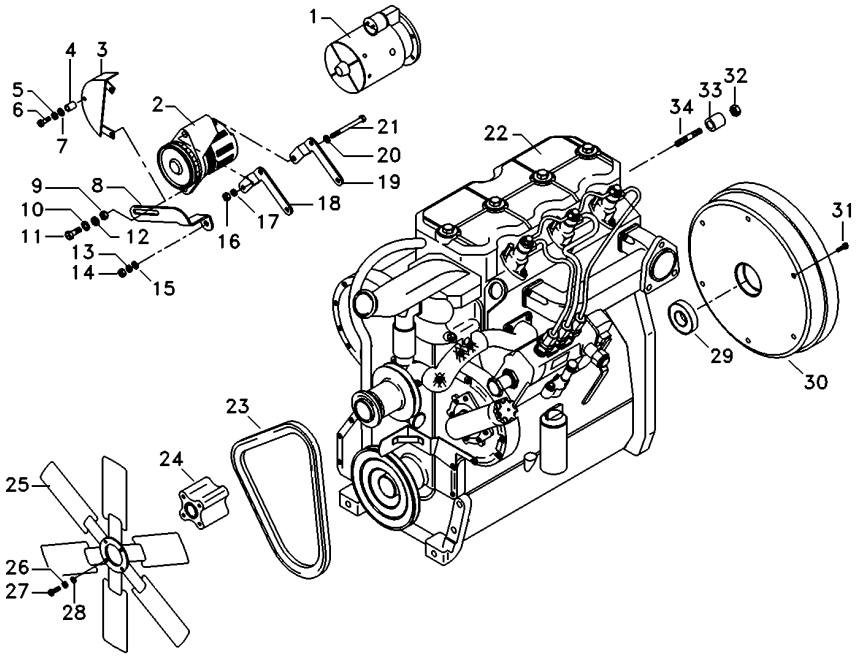

31	1441339X1	**6**	PARAFUSO	BOLT	PERNO
32	3019124X1	**4**	PORCA	NUT	TUERCA
33	048573P1	**2**	ESPAÇADOR	SPACER	PIEZA DISTANCIA
34	061748P1	**2**	PRISIONEIRO	STUD	ESPARRAGO

Alternador
Alternator
Alternador

10-20

Prestolite
Prestolite
Prestolite

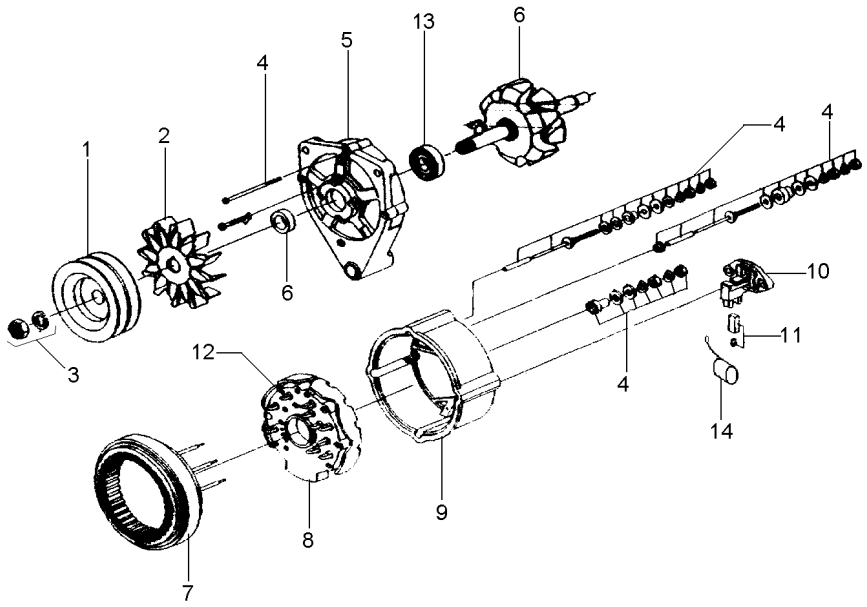

1	071205R1		**1**	POLIA ALTERNADOR	PULLEY,ALTERNATR	POLEA ALTERNADOR
1	053711P1	[A]	**1**	POLIA	PULLEY	POLEA
2	071200R1		**1**	HÉLICE	FAN	VENTILADOR
3	071199R1		**1**	FIXAÇÃO	FASTENER	CIERRE
4	071191R1		**1**	REPARO	REPAIR	REPARO
5	071196R1		**1**	TAMPA	COVER	CUBIERTA
6	071190R1		**1**	CJ. ROTOR	KIT, ROTOR ASSY.	JGO.CJTO.ROTOR
7	071198R1		**1**	ESTATOR	STATOR	ESTATOR
8	071201R1		**1**	RETIFICADOR	RECTIFIER	RECTIFICADOR
9	071195R1		**1**	TAMPA	COVER	CUBIERTA
10	071193R1		**1**	REGULADOR	REGULATOR	REGULADOR
11	071197R1		**1**	CJ. ESCOVA	KIT, BRUSH	ESCOBILLAS JUEGO
12	071189R1		**1**	PORTA DIODO	DIODE	PORTA DIODO
13	071194R1		**1**	ROLAMENTO	BEARING	COJINETE
14	071206R1		**1**	CAPACITOR	CAPACITOR	CAPACITOR

[A] DUPLA
DOUBLE
DUPLO

Alternador
Alternator
Alternador

10-25

Iskra
Iskra
Iskra

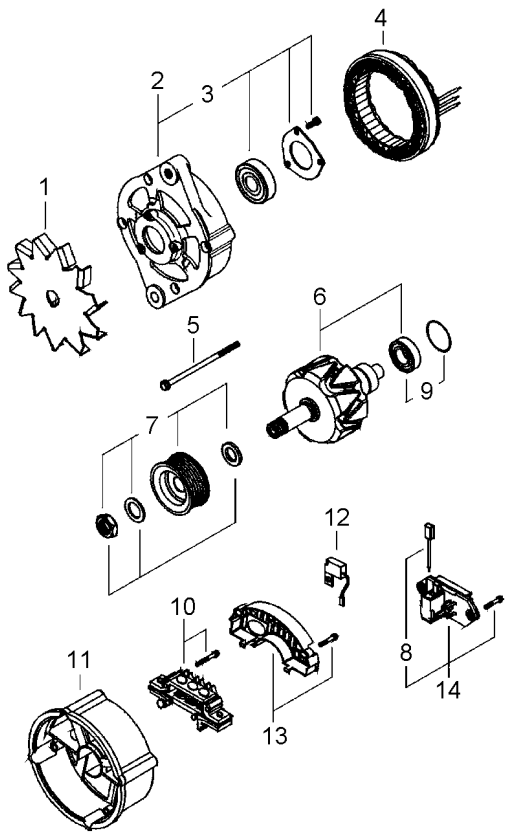

1	6230922M1	**1** CJ. VENTILADOR	KIT, FAN	JUEGO VENTILADOR
2	6230923M1	**1** MANCAL	BEARING	COJINETE
3	6230924M91	**1** ROLAMENTO	BEARING	COJINETE
4	6230925M1	**1** ESTATOR	STATOR	ESTATOR
5	6230926M91	**1** KIT PARAFUSOS	KIT, BOLT	TORNILLOS JUEGO
6	6230927M1	**1** ROTOR	ROTOR	ROTOR
7	6230928M91	**1** POLIA	PULLEY	POLEA
8	6230937M91	**1** CJ. ESCOVA	KIT, BRUSH	ESCOBILLAS JUEGO
9	6230930M91	**1** CJ. ROLAMENTO	BEARING ASSY	RODAMIENTO RAD
10	6230931M91	**1** RETIFICADOR	RECTIFIER	RECTIFICADOR
11	6230932M1	**1** MANCAL	BEARING	COJINETE
12	6230933M1	**1** CAPACITOR	CAPACITOR	CAPACITOR
13	6230934M1	**1** CAPUZ	HOOD	CAPO
14	6230936M91	**1** CJ. ESCOVA	KIT, BRUSH	ESCOBILLAS JUEGO

Fixação Do Motor
Fixation Engine
Fixacion Motor

10-30

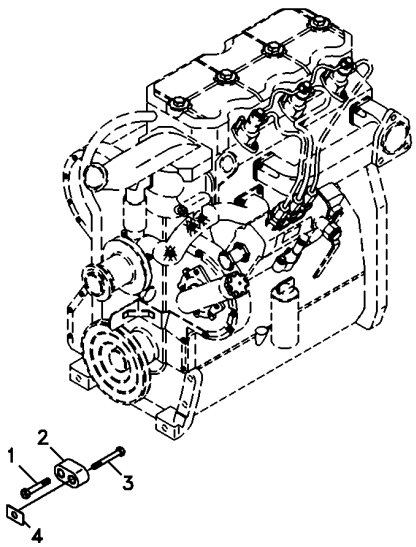

1	3009313X1	M16 x 2 x 90	**1**	PARAFUSO	BOLT	PERNO
2	1695391M2		**1**	ESPAÇADOR	SPACER	PIEZA DISTANCIA
3	369363X1		**1**	PARAFUSO	BOLT	PERNO
4	894825M1	0,25mm	**X**	CALÇO	SHIM	CALCE
4	894826M1	0,50mm	**X**	CALÇO	SHIM	CALCE
4	1660192M1	0,10mm	**X**	CALÇO	SHIM	CALCE

Fixação Motor - Transmissão
Fixation Engine - Transmission
Fixation Motor - Transmisión

10-35

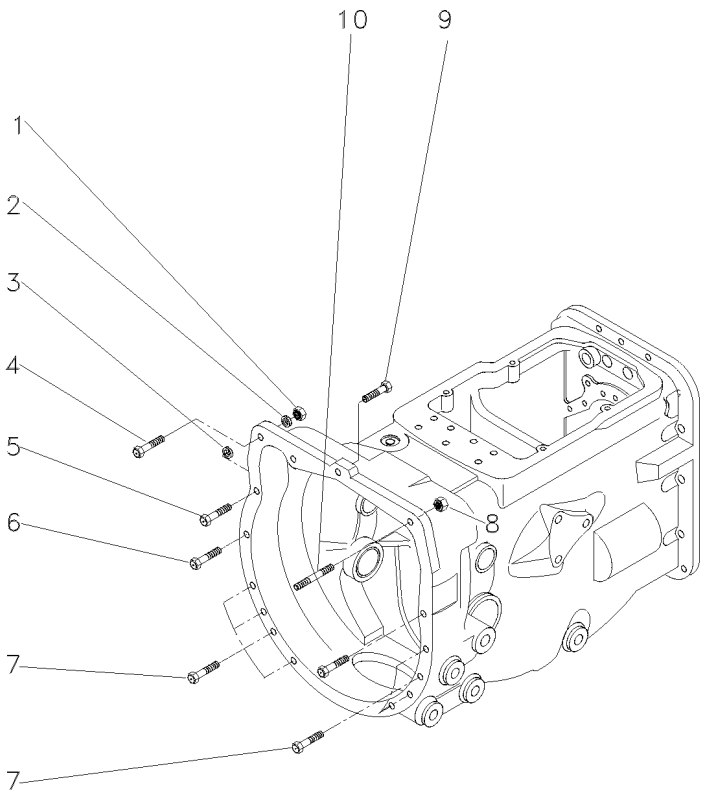

1	1441344X1	M12x1,25	**1**	PORCA	NUT	TUERCA
2	339369X1		**1**	ARRUELA	WASHER	ARANDELA
3	339369X1		**2**	ARRUELA	WASHER	ARANDELA
4	1441368X1	M12x1,25x45	**1**	PARAFUSO	BOLT	PERNO
5	339838X1	M12x1,75x65	**2**	PARAFUSO	BOLT	PERNO
6	339584X1	M12x1,75x55	**2**	PARAFUSO	BOLT	PERNO
7	339838X1	M12x1,75x65	**8**	PARAFUSO	BOLT	PERNO
8	1441344X1	M12x1,25	**1**	PORCA	NUT	TUERCA
9	048512P1		**1**	PARAFUSO	BOLT	PERNO
10	096964G1		**1**	PRISIONEIRO	STUD	ESPARRAGO

Instalação Do Motor
Engine Installation
Instalacion Motor

10-40

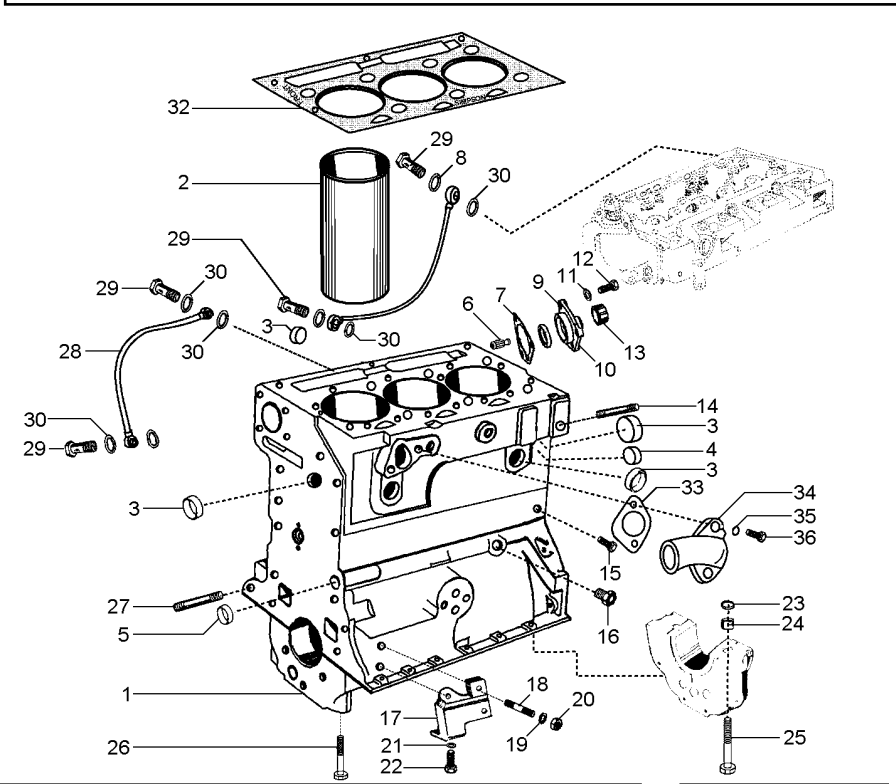

1	3604468M1		**1**	BLOCO CILINDROS	CYLINDER BLOCK	BLOQUE CILINDROS
2	3604426M91		**3**	CAMISA	LINER	CAMISA
3	3604583M1	3604469M1	**5**	ANEL	RING	ARO
4	3604582M1		**1**	ANEL	RING	ARO
5	3604738M91		**1**	BUCHA	BUSH	CASQUILLO
6	3604631M1		**1**	PINO	PIN	PASADOR
7	3604486M1		**1**	JUNTA	GASKET	EMPAQUETADURA.
8	3604685M1		**1**	ARRUELA	WASHER	ARANDELA
9	3604653M1		**1**	RETENTOR	SEAL	RETEN
10	3604677M1		**1**	TAMPA	COVER	CUBIERTA
11	3604596M1		**3**	ARRUELA	WASHER	ARANDELA
12	3604655M1		**1**	PARAFUSO	BOLT	PERNO
12	3604656M1		**2**	PARAFUSO	BOLT	PERNO
13	3604627M1		**1**	CAPA	BOOT	PROTECCION
14	3604728M1		**1**	PRISIONEIRO	STUD	ESPARRAGO
15	3604625M1		**1**	PARAFUSO	BOLT	PERNO
16	3604507M1		**1**	ADAPTADOR	ADAPTOR	ADAPTADOR
17	3604539M1		**1**	SUPORTE	BRACKET	SOPORTE
18	3604670M1		**2**	PRISIONEIRO	STUD	ESPARRAGO
19	3604597M1		**2**	ARRUELA	WASHER	ARANDELA
20	3604649M1		**1**	PORCA	NUT	TUERCA
21	3604598M1		**2**	ARRUELA	WASHER	ARANDELA
22	3604661M1		**1**	PARAFUSO	BOLT	PERNO
23	3604510M1		**2**	ANEL "O"	O RING	JUNTA TORICA
24	3604536M1		**2**	BUCHA	BUSH	CASQUILLO
25	3604537M1		**2**	PARAFUSO	BOLT	PERNO
26	3604538M1		**6**	PARAFUSO	BOLT	PERNO
27	3604666M1		**1**	PRISIONEIRO	STUD	ESPARRAGO
28	3604690M1		**1**	MANGUEIRA	HOSE	FLEXIBLE
29	3604509M1		**4**	PARAFUSO BANJO	BANJO BOLT	TORNILLO DIFER
30	3604508M1		**8**	ARRUELA	WASHER	ARANDELA
31	3604676M1		**1**	MANGUEIRA	HOSE	FLEXIBLE
32	3604474M1		**1**	JUNTA	GASKET	EMPAQUETADURA.
33	3604488M1		**1**	JUNTA	GASKET	EMPAQUETADURA.
34	3604642M1		**1**	BOCAL	FILLER	RELLENADOR
35	3604599M1		**2**	ARRUELA	WASHER	ARANDELA
36	3604656M1		**2**	PARAFUSO	BOLT	PERNO

Instalação Do Motor
Engine Installation
Instalacion Motor

10-45

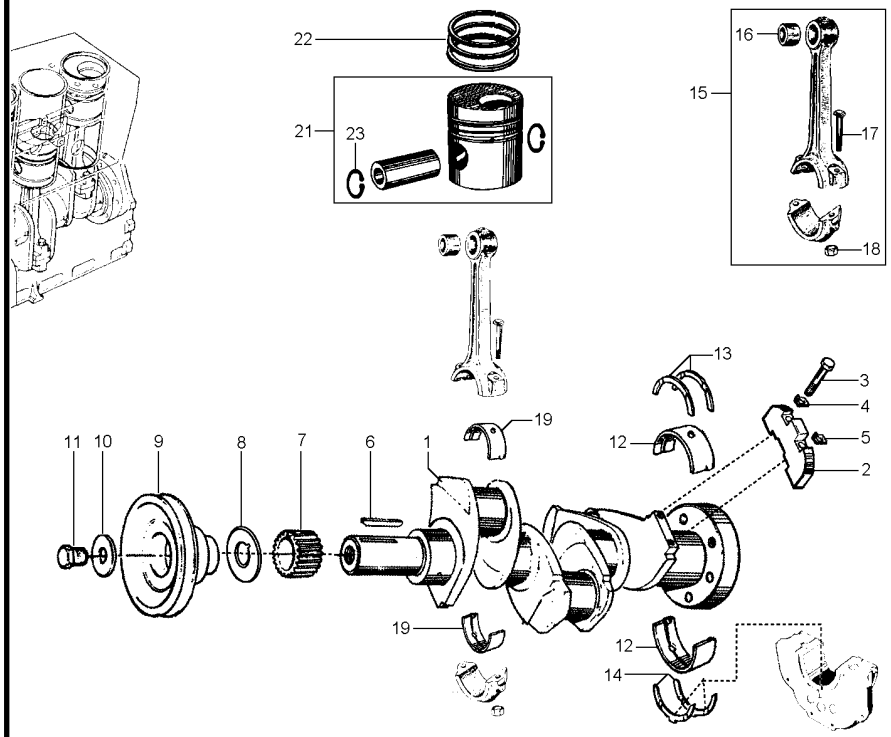

1	3604457M1		
2	3604511M1		
3	3604512M1		
4	3604513M1		
5	3604514M1		
6	3604515M1		
7	3604574M1		
8	3604748M91		
9	3604706M1		
10	3604628M1		
11	3604717M1		
12	3604429M1		
12	3604430M1	0,010"	
12	3604431M1	0,020"	
12	3604432M1	0,030"	
13	3604437M1		
13	3604438M1	0,007"	
14	3604437M1	STD	
		3604437M1 (kit)	
14	3604438M1	0,007"	
		3604438M1 (kit)	
15	3604445M91		
16	3604562M1	15	3604428M1
17	3604518M1		
18	3604427M1		
19	3604433M1	Std	
19	3604434M1	0,010"	
19	3604435M1	0,020"	
19	3604436M1	0,030"	
21	3604425M91		
22	3604424M91		
23	3604567M1	21	

1	VIRABREQUIM	CRANKSHAFT	CIGUENAL
3	CONTRA PESO	COUNTERWEIGHT	CONTRAPESO
4	PARAFUSO	BOLT	PERNO
2	ANEL TRAVA	CIRCLIP	CIRCULITO
2	PRESILHA	STAPLE	GRAPA
1	CHAVETA	KEY	CLAVE
1	ENGR.VIRABREQUIM	GEAR,CRANKSHAFT	ENGR. CIG-EGAL
1	ARRUELA	WASHER	ARANDELA
1	POLIA	PULLEY	POLEA
1	ARRUELA	WASHER	ARANDELA
1	PARAFUSO	BOLT	PERNO
1	MANCAL	BEARING	COJINETE
1	MANCAL	BEARING	COJINETE
1	MANCAL	BEARING	COJINETE
1	MANCAL	BEARING	COJINETE
2	ARRUELA	WASHER	ARANDELA
2	ARRUELA	WASHER	ARANDELA
2	ARRUELA	WASHER	ARANDELA
2	ARRUELA	WASHER	ARANDELA
3	CJ. BIELA	KIT, CONROD	JUEGO DE BIELA
3	BUCHA	BUSH	CASQUILLO
6	PARAFUSO	BOLT	PERNO
6	PORCA	NUT	TUERCA
6	BRONZINA BIELA	BIG END BEARING	COJ.CAB.BIELA
6	BRONZINA BIELA	BIG END BEARING	COJ.CAB.BIELA
6	BRONZINA BIELA	BIG END BEARING	COJ.CAB.BIELA
6	BRONZINA BIELA	BIG END BEARING	COJ.CAB.BIELA
3	CJ. PISTÃO	KIT, PISTON	JUEGO DE PISTON
3	ANEL	RING	ARO
2	ANEL TRAVA	CIRCLIP	CIRCULITO

Instalação Do Motor
Engine Installation
Instalacion Motor

10-50

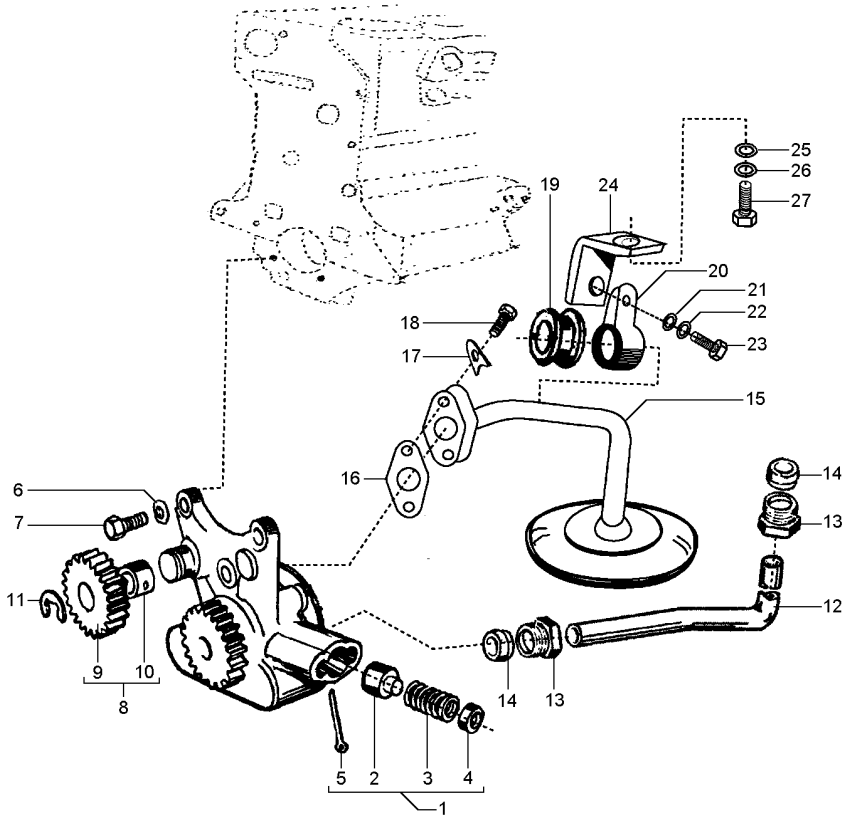

1	3604441M91		**1** KIT REPARO	PARTS PACK	PAQUETE PIEZAS
2	3604626M1	1	**1** EIXO	SHAFT	ARBOL
3	3604623M1	1	**1** MOLA	SPRING	RESORTE
4	3604629M1	1	**1** CALÇO	SHIM	CALCE
5	3604580M1	1	**1** CONTRAPINO	DOWEL	CENTRAJE
6	3604596M1		**3** ARRUELA	WASHER	ARANDELA
7	3604656M1	M8 x 1.25	**3** PARAFUSO	BOLT	PERNO
8	3604500M91		**1** CJ. ENGRENAGEM	KIT, GEAR	ENGRANAJES JUEGO
9	3604620M1	8	**1** ENGRENAGEM	GEAR	ENGRANAJE
10	3604564M1	8	**1** BUCHA	BUSH	CASQUILLO
11	3604501M1		**1** ANEL TRAVA	CIRCLIP	CIRCULITO
12	3604634M1		**1** TUBO	PIPE	CANO
13	3604704M1		**2** ADAPTADOR	ADAPTOR	ADAPTADOR
14	3604577M1		**2** CONEXÃO	CONNECTION	CONEXION
15	3604693M1		**1** TUBO	PIPE	CANO
16	3604576M1		**1** JUNTA	GASKET	EMPAQUETADURA.
17	3604602M1		**2** ARRUELA	WASHER	ARANDELA
18	3604709M1		**2** PARAFUSO	BOLT	PERNO
19	3604632M1		**1** BUCHA	BUSH	CASQUILLO
20	3604638M1		**1** BRAÇADEIRA	CLAMP	ABRAZADERA
21	3604592M1		**1** ARRUELA	WASHER	ARANDELA
22	3604595M1		**1** ARRUELA	WASHER	ARANDELA
23	3604716M1	M6 x 1	**1** PARAFUSO	BOLT	PERNO
24	3604688M1		**1** SUPORTE	BRACKET	SOPORTE
25	3604592M1		**1** ARRUELA	WASHER	ARANDELA
26	3604595M1		**1** ARRUELA	WASHER	ARANDELA
27	3604716M1	M6 x 1	**1** PARAFUSO	BOLT	PERNO

Instalação Do Motor
Engine Installation
Instalacion Motor

10-55

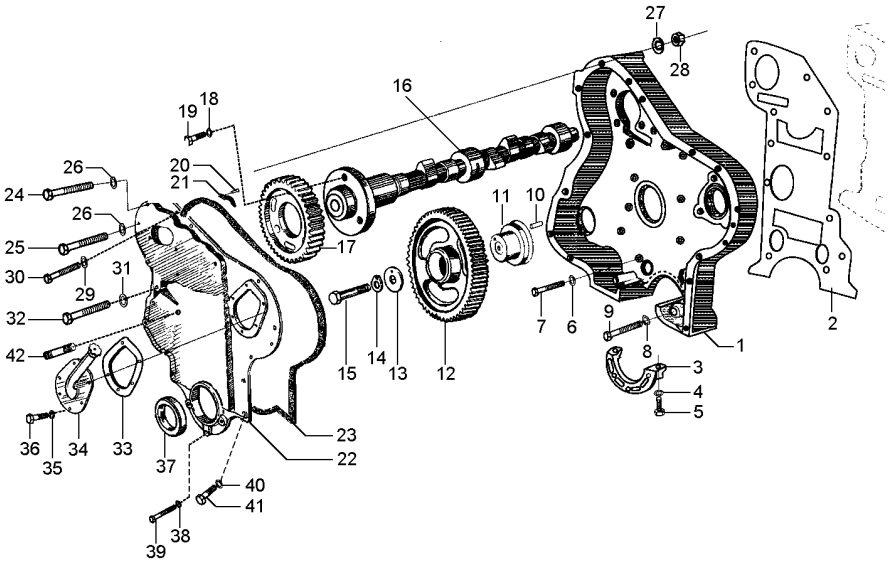

1	3604517M1		**1**	TAMPA	COVER	CUBIERTA
2	3604460M1		**1**	JUNTA	GASKET	EMPAQUETADURA.
3	3604461M1		**1**	MANCAL	BEARING	COJINETE
4	3604609M1		**2**	ARRUELA	WASHER	ARANDELA
5	3604713M1	M8 x 1.25	**2**	PARAFUSO	BOLT	PERNO
6	3604596M1		**12**	ARRUELA	WASHER	ARANDELA
7	3604660M1		**12**	PARAFUSO	BOLT	PERNO
8	3604596M1		**2**	ARRUELA	WASHER	ARANDELA
9	3604712M1		**2**	PARAFUSO	BOLT	PERNO
10	3604521M1		**1**	PINO	PIN	PASADOR
11	3604607M1		**1**	FLANGE	FLANGE	PLETINA
12	3604686M1		**1**	ENGRENAGEM	GEAR	ENGRANAJE
13	3604605M1		**1**	CALÇO	SHIM	CALCE
14	3604505M1		**1**	ARRUELA	WASHER	ARANDELA
15	3604657M1		**1**	PARAFUSO	BOLT	PERNO
16	3604462M1		**1**	EIXO	SHAFT	ARBOL
17	3604463M1		**1**	ENGRENAGEM	GEAR	ENGRANAJE
18	3604596M1		**3**	ARRUELA	WASHER	ARANDELA
19	3604656M1		**3**	PARAFUSO	BOLT	PERNO
20	3604585M1		**1**	PARAFUSO	BOLT	PERNO
21	3604464M1		**1**	TRAVA	LOCK	RETENEDOR
22	3604694M1		**1**	TAMPA	COVER	CUBIERTA
23	3604494M1		**1**	JUNTA	GASKET	EMPAQUETADURA.
24	3604662M1		**2**	PARAFUSO	BOLT	PERNO
25	3604710M1		**1**	PARAFUSO	BOLT	PERNO
26	3604565M1		**3**	ARRUELA	WASHER	ARANDELA
27	3604596M1		**3**	ARRUELA	WASHER	ARANDELA
28	3604703M1		**3**	PORCA	NUT	TUERCA
29	3604596M1		**2**	ARRUELA	WASHER	ARANDELA
30	3604709M1		**2**	PARAFUSO	BOLT	PERNO
31	3604675M1		**2**	ARRUELA	WASHER	ARANDELA
32	3604714M1	M10 x 1.50	**2**	PARAFUSO	BOLT	PERNO
33	3604483M1		**1**	JUNTA	GASKET	EMPAQUETADURA.
34	3604692M1		**1**	FLANGE	FLANGE	PLETINA
35	3604595M1		**6**	ARRUELA	WASHER	ARANDELA
36	3604716M1	M6 x 1	**6**	PARAFUSO	BOLT	PERNO
37	3604418M1		**1**	RETENTOR	SEAL	RETEN
38	3604596M1		**3**	ARRUELA	WASHER	ARANDELA
39	3604711M1		**3**	PARAFUSO	BOLT	PERNO
40	3604595M1		**8**	ARRUELA	WASHER	ARANDELA
41	3604708M1		**9**	PARAFUSO	BOLT	PERNO
42	3604728M1		**1**	PRISIONEIRO	STUD	ESPARRAGO
43	3604367M1		**1**	PINO	PIN	PASADOR

Instalação Do Motor
Engine Installation
Instalacion Motor

10-60

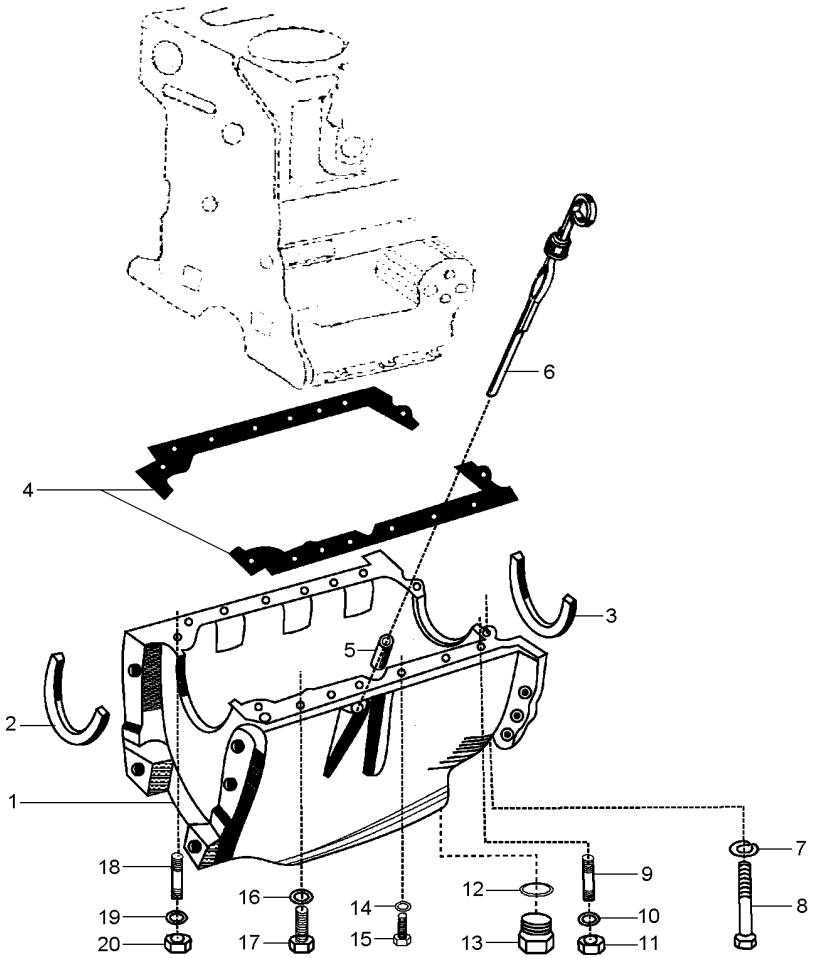

1	3604498M1		**1** CARCAÇA	HOUSING	ALOJAMIENTO
2	3604477M1		**1** JUNTA	GASKET	EMPAQUETADURA.
3	3604478M1		**1** JUNTA	GASKET	EMPAQUETADURA.
4	3604479M1		**1** JUNTA	GASKET	EMPAQUETADURA.
5	3604671M1		**1** TUBO	PIPE	CANO
6	3604519M1		**1** VARETA	ROD	VARILLA
7	3604596M1		**2** ARRUELA	WASHER	ARANDELA
8	3604722M1		**2** PARAFUSO	BOLT	PERNO
9	3604730M1	M8 x 1.25	**2** PRISIONEIRO	STUD	ESPARRAGO
10	3604596M1		**2** ARRUELA	WASHER	ARANDELA
11	3604701M1		**2** PORCA	NUT	TUERCA
12	3604654M1		**1** ANEL "O"	O RING	JUNTA TORICA
13	3604497M1		**1** BUJÃO	PLUG	TAPON
14	3604596M1		**6** ARRUELA	WASHER	ARANDELA
15	3604721M1	M8 x 1.25	**6** PARAFUSO	BOLT	PERNO
16	3604674M1		**4** ARRUELA	WASHER	ARANDELA
17	3604663M1	M8 x 1.25	**4** PARAFUSO	BOLT	PERNO
18	3604369M1	M8 x 1.25	**2** PRISIONEIRO	STUD	ESPARRAGO
19	3604674M1		**2** ARRUELA	WASHER	ARANDELA
20	3604701M1		**2** PORCA	NUT	TUERCA

Instalação Do Motor
Engine Installation
Instalacion Motor

10-65

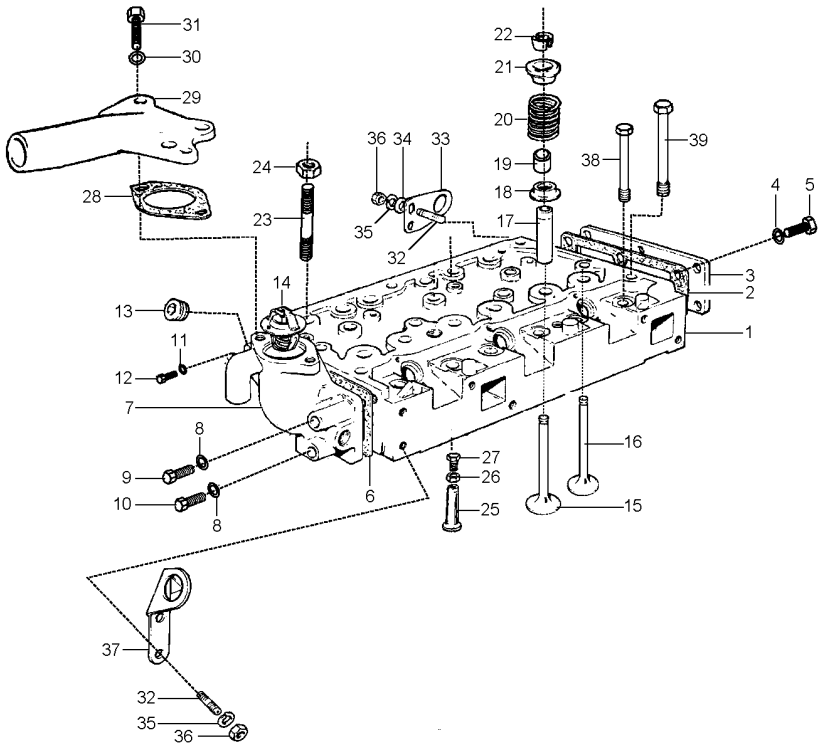

1	3604452M1		**1**	CABEÇOTE	HEAD	CULATA
2	3604491M1		**1**	JUNTA	GASKET	EMPAQUETADURA.
3	3604604M1		**1**	TAMPA	COVER	CUBIERTA
4	3604596M1		**6**	ARRUELA	WASHER	ARANDELA
5	3604656M1	M8 x 1.25	**6**	PARAFUSO	BOLT	PERNO
6	3604492M1		**1**	JUNTA	GASKET	EMPAQUETADURA.
7	3604450M1		**1**	CARCAÇA	HOUSING	ALOJAMIENTO
8	3604675M1		**2**	ARRUELA	WASHER	ARANDELA
9	3604720M1		**1**	PARAFUSO	BOLT	PERNO
10	3604659M1		**1**	PARAFUSO	BOLT	PERNO
11	3604675M1		**3**	ARRUELA	WASHER	ARANDELA
12	3604658M1	M10 x 1.5	**3**	PARAFUSO	BOLT	PERNO
13	3604610M1		**1**	BUJÃO	PLUG	TAPON
14	3604412M1		**1**	TERMOSTATO	THERMOSTAT	TERMOSTATO
15	3604524M1		**3**	VÁLVULA	VALVE	VALVULA
16	3604421M1		**3**	VÁLVULA	VALVE	VALVULA
17	3604422M1		**6**	GUIA	GUIDE	GUIA
18	3604630M1		**6**	ARRUELA	WASHER	ARANDELA
19	3604423M1		**6**	RETENTOR	SEAL	RETEN
20	3604588M1		**6**	MOLA	SPRING	RESORTE
21	3604566M1		**6**	CAPA	BOOT	PROTECCION
22	3604571M1		**6**	ANEL	RING	ARO
23	3604455M1		**3**	PRISIONEIRO	STUD	ESPARRAGO
24	3604427M1		**3**	PORCA	NUT	TUERCA
25	3604590M1		**6**	TUCHO	TAPPET	TAQUET
26	3604579M1	3604476M1 (kit)	**6**	PORCA	NUT	TUERCA
27	3604586M1	3604476M1 (kit)	**6**	PARAFUSO	BOLT	PERNO
28	3604485M1		**1**	JUNTA	GASKET	EMPAQUETADURA.
29	3604456M1		**1**	CONEXÃO	CONNECTION	CONEXION
30	3604675M1		**2**	ARRUELA	WASHER	ARANDELA
31	3604658M1	M10 x 1.5	**2**	PARAFUSO	BOLT	PERNO
32	3604724M1	M10 x 1.5	**4**	PRISIONEIRO	STUD	ESPARRAGO
33	3604678M1		**1**	SUPORTE	BRACKET	SOPORTE
34	3604594M1		**2**	ARRUELA	WASHER	ARANDELA
35	3604675M1		**4**	ARRUELA	WASHER	ARANDELA
36	3604702M1	M10 x 1.25	**4**	PORCA	NUT	TUERCA
37	3604679M1		**1**	SUPORTE	BRACKET	SOPORTE
38	3604454M1		**6**	PARAFUSO	BOLT	PERNO
39	3604453M1		**9**	PARAFUSO	BOLT	PERNO

Instalação Do Motor
Engine Installation
Instalacion Motor

10-70

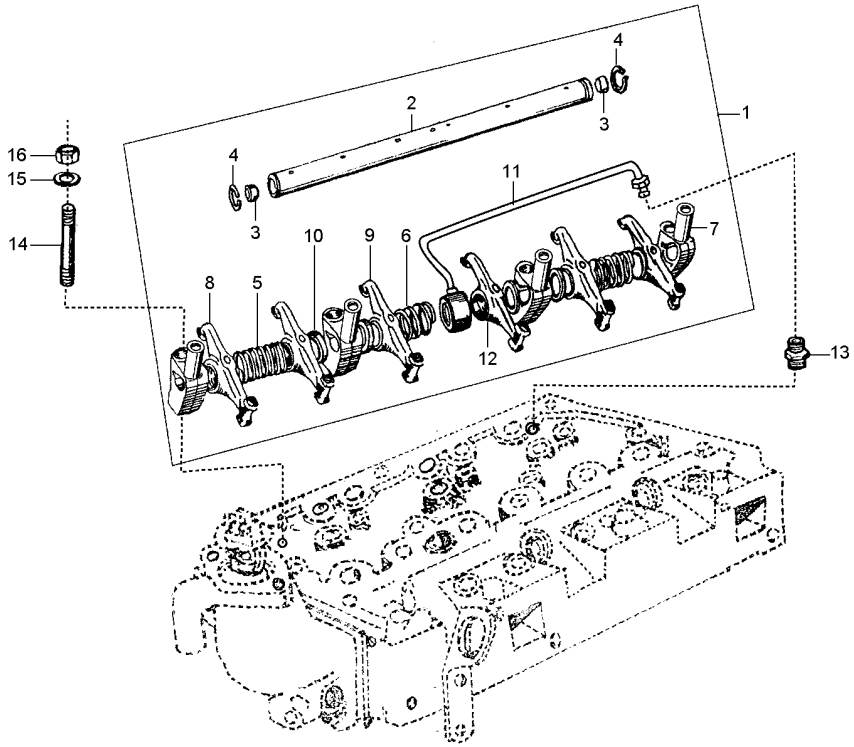

1	3604466M1			**1**	BALANCEIRO	ROCKER	BALANCIN
2	3604467M1			**1**	EIXO	SHAFT	ARBOL
3	3604581M1	1		**2**	BUCHA	BUSH	CASQUILLO
4	3604568M1	1		**2**	ANEL TRAVA	CIRCLIP	CIRCULITO
5	3604587M1	1		**2**	CONEXÃO	CONNECTION	CONEXION
6	3604589M1	1		**1**	MOLA	SPRING	RESORTE
7	3604465M1	1		**4**	SUPORTE	CLEVIS	GANCHO SEGURI.
8	3604644M1	1 ▶		**3**	BALANCEIRO	ROCKER	BALANCIN
			3604439M1				
9	3604645M1	1 ◀		**3**	BALANCEIRO	ROCKER	BALANCIN
			3604440M1				
10	3604520M1			**4**	ESPAÇADOR	SPACER	PIEZA DISTANCIA
11	3604635M1	1		**1**	TUBO	PIPE	CANO
12	3604563M1	1		**6**	BUCHA	BUSH	CASQUILLO
13	3604570M1			**1**	CONEXÃO	CONNECTION	CONEXION
14	3604729M1	M10 x 1.5		**4**	PRISIONEIRO	STUD	ESPARRAGO
15	3604702M1			**4**	PORCA	NUT	TUERCA

Instalação Do Motor
Engine Installation
Instalacion Motor

10-75

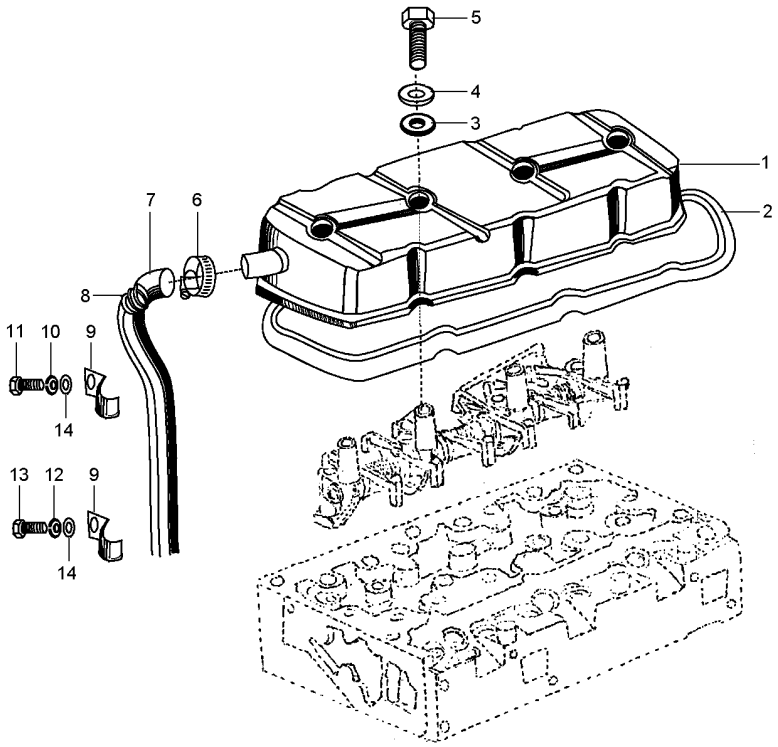

1	3604451M1		**1**	TAMPA	COVER	CUBIERTA
2	3604417M1		**1**	JUNTA	GASKET	EMPAQUETADURA.
3	3604448M1		**4**	ANEL	RING	ARO
4	3604601M1		**4**	ARRUELA	WASHER	ARANDELA
5	3604656M1	M8 x 1.25	**4**	PARAFUSO	BOLT	PERNO
6	3604569M1		**1**	BRAÇADEIRA	CLAMP	ABRAZADERA
7	3604633M1		**1**	TUBO	PIPE	CANO
8	3604624M1		**1**	MOLA	SPRING	RESORTE
9	3604637M1		**2**	BRAÇADEIRA	CLAMP	ABRAZADERA
10	3604596M1		**1**	ARRUELA	WASHER	ARANDELA
11	3604718M1		**1**	PARAFUSO	BOLT	PERNO
12	3604592M1	M8 X 1.25	**1**	ARRUELA	WASHER	ARANDELA
13	3604708M1		**1**	PARAFUSO	BOLT	PERNO
14	3604595M1		**1**	ARRUELA	WASHER	ARANDELA

Instalação Do Motor
Engine Installation
Instalacion Motor

10-80

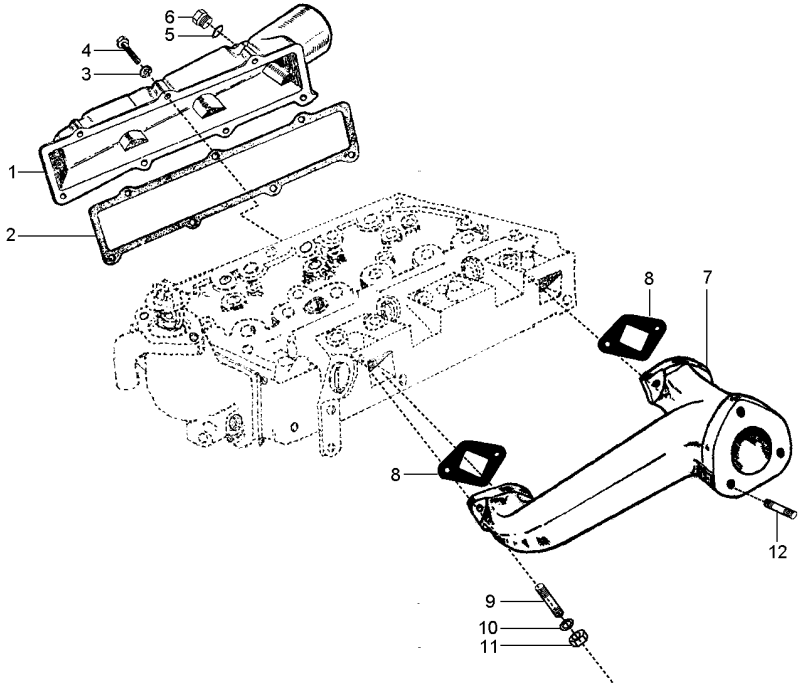

1	3604473M1		**1** TAMPA	COVER	CUBIERTA
2	3604493M1		**1** JUNTA	GASKET	EMPAQUETADURA.
3	3604595M1		**7** ARRUELA	WASHER	ARANDELA
4	3604707M1		**7** PARAFUSO	BOLT	PERNO
5	3604600M1		**1** ARRUELA	WASHER	ARANDELA
6	3604584M1		**1** BUJÃO	PLUG	TAPON
7	3604472M1		**1** COLETOR ESCAPE	EXHAUST MANIFOLD	COLECTOR ESCAPE
8	3604482M1		**2** JUNTA	GASKET	EMPAQUETADURA.
9	3604665M1	M8 x 1.25	**4** PRISIONEIRO	STUD	ESPARRAGO
10	3604675M1		**4** ARRUELA	WASHER	ARANDELA
11	3604701M1		**4** PORCA	NUT	TUERCA
12	3604723M1	M10 x 1.5	**3** PRISIONEIRO	STUD	ESPARRAGO

Instalação Do Motor
Engine Installation
Instalacion Motor

10-85

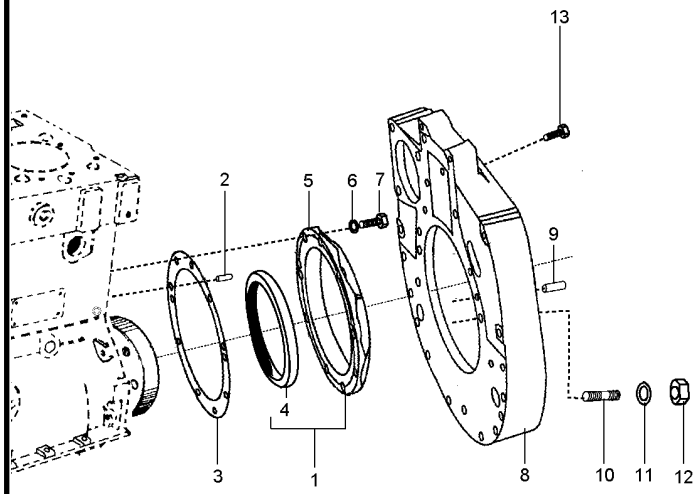

1	3604446M91		**1**	CJ. RETENTOR	KIT, SEAL	RETENES JUEGO
2	3604572M1		**2**	PINO	PIN	PASADOR
3	3604480M1		**1**	JUNTA	GASKET	EMPAQUETADURA.
4	3604614M1	1 ⊸ 3604419M1	**1**	RETENTOR	SEAL	RETEN
5	3604447M1		**1**	FLANGE	FLANGE	PLETINA
6	3604596M1		**9**	ARRUELA	WASHER	ARANDELA
7	3604656M1	M8 x 1.25	**9**	PARAFUSO	BOLT	PERNO
8	3604646M1		**1**	PLACA	PLATE	PLATO
9	3604573M1		**2**	PINO	PIN	PASADOR
10	3604725M1	M10 x 1.25	**6**	PRISIONEIRO	STUD	ESPARRAGO
11	3604675M1		**6**	ARRUELA	WASHER	ARANDELA
12	3604702M1		**6**	PORCA	NUT	TUERCA
13	3604652M1		**2**	PARAFUSO	BOLT	PERNO

Instalação Do Motor
Engine Installation
Instalacion Motor

10-90

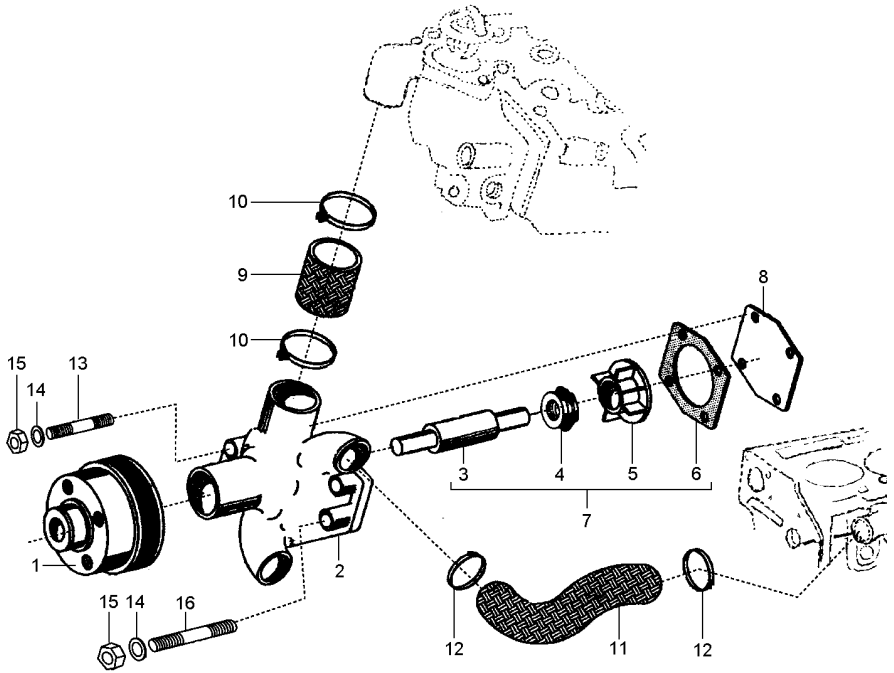

1	3604651M1		**1**	POLIA	PULLEY	POLEA
2	3604641M1		**1**	CORPO	BODY	CUERPO
3	3604561M1	7	**1**	EIXO	SHAFT	ARBOL
4	3604615M1	7	**1**	VEDANTE	SEAL	RETEN
5	3604640M1	7	**1**	TURBINA	TURBINE	TURBINA
6	3604481M1	7	**1**	JUNTA	GASKET	EMPAQUETADURA.
7	3604443M91		**1**	JG. REPARO	KIT, REPAIR	JUEGO REPARACION
8	3604606M1		**1**	TAMPA	COVER	CUBIERTA
9	3604415M1		**1**	MANGUEIRA	HOSE	FLEXIBLE
10	3604416M1		**2**	BRAÇADEIRA	CLAMP	ABRAZADERA
11	3604413M1		**1**	MANGUEIRA	HOSE	FLEXIBLE
12	3604414M1		**2**	BRAÇADEIRA	CLAMP	ABRAZADERA
13	3604726M1	M8 x 1.25	**3**	PRISIONEIRO	STUD	ESPARRAGO
14	3604596M1		**4**	ARRUELA	WASHER	ARANDELA
15	3604701M1		**4**	PORCA	NUT	TUERCA
16	3604664M1	M8 x 1.25	**1**	PRISIONEIRO	STUD	ESPARRAGO
17	3604442M91		**1**	BOMBA D'ÁGUA	WATER PUMP	BOMBA DE AGUA

Instalação Do Motor
Engine Installation
Instalacion Motor

10-95

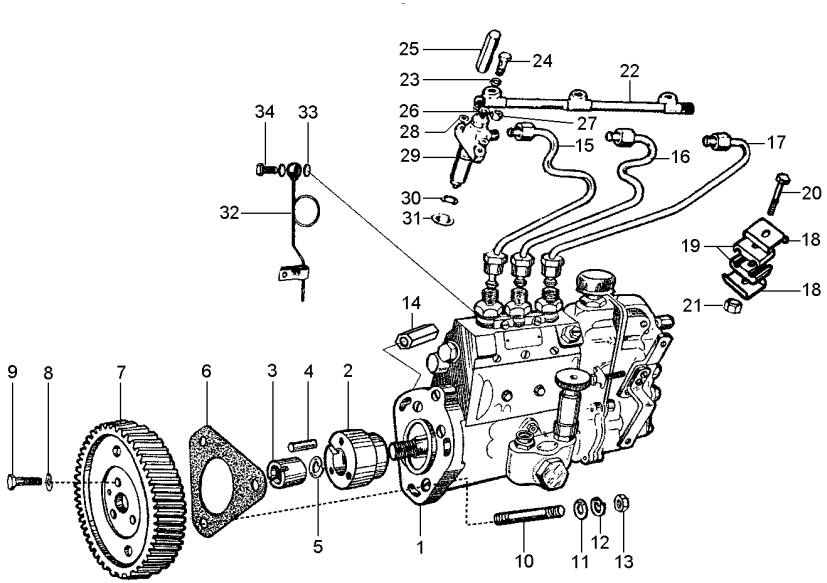

1	3604495M91	**1**	BOMBA INJETORA	INJECTION PUMP	BOMBA INYECTORA
2	3604503M1	**1**	ADAPTADOR	ADAPTOR	ADAPTADOR
4	3604504M1	**1**	CHAVETA	KEY	CLAVE
6	3604489M1	**1**	JUNTA	GASKET	EMPAQUETADURA.
7	3604502M1	**1**	ENGRENAGEM	GEAR	ENGRANAJE
8	3604596M1	**3**	ARRUELA	WASHER	ARANDELA
9	3604656M1	**3**	PARAFUSO	BOLT	PERNO
10	3604727M1	**3**	PRISIONEIRO	STUD	ESPARRAGO
11	3604593M1	**3**	ARRUELA	WASHER	ARANDELA
12	3604596M1	**3**	ARRUELA	WASHER	ARANDELA
13	3604701M1	**3**	PORCA	NUT	TUERCA
14	3604705M1	**1**	ADAPTADOR	ADAPTOR	ADAPTADOR
14	3604444M91	**1**	CJ. TUBO	KIT, PIPE	JUEGO CANO
15	3604444M91	**1**	CJ. TUBO	KIT, PIPE	JUEGO CANO
16	3604444M91	**1**	CJ. TUBO	KIT, PIPE	JUEGO CANO
17	3604444M91	**1**	CJ. TUBO	KIT, PIPE	JUEGO CANO
18	3604636M1	**4**	REFORÇO	REINFORCEMENT	REFUERZO
19	3604639M1	**4**	BRAÇADEIRA	CLAMP	ABRAZADERA
20	3604608M1	**2**	PARAFUSO	BOLT	PERNO
21	3604578M1	**2**	PORCA	NUT	TUERCA
22	3604499M1	**1**	TUBO	TUBE	TUBO
23	3604672M1	**3**	ARRUELA	WASHER	ARANDELA
24	3604611M1	**3**	PARAFUSO BANJO	BANJO BOLT	TORNILLO DIFER
25	3604705M1	**3**	ADAPTADOR	ADAPTOR	ADAPTADOR
26	3604672M1	**3**	ARRUELA	WASHER	ARANDELA
27	3604701M1	**3**	PORCA	NUT	TUERCA
28	3604593M1	**6**	ARRUELA	WASHER	ARANDELA
29	3604496M91	**3**	BICO INJETOR	NOZZLE	TOBERA
30	3604475M1	**3**	ARRUELA	WASHER	ARANDELA
31	3604506M1	**3**	ARRUELA	WASHER	ARANDELA
32	3604689M1	**1**	TUBO	TUBE	TUBO
33	3604673M1	**2**	ARRUELA	WASHER	ARANDELA
34	3604612M1	**1**	PARAFUSO BANJO	BANJO BOLT	TORNILLO DIFER

Instalação Do Motor
Engine Installation
Instalacion Motor

10-100

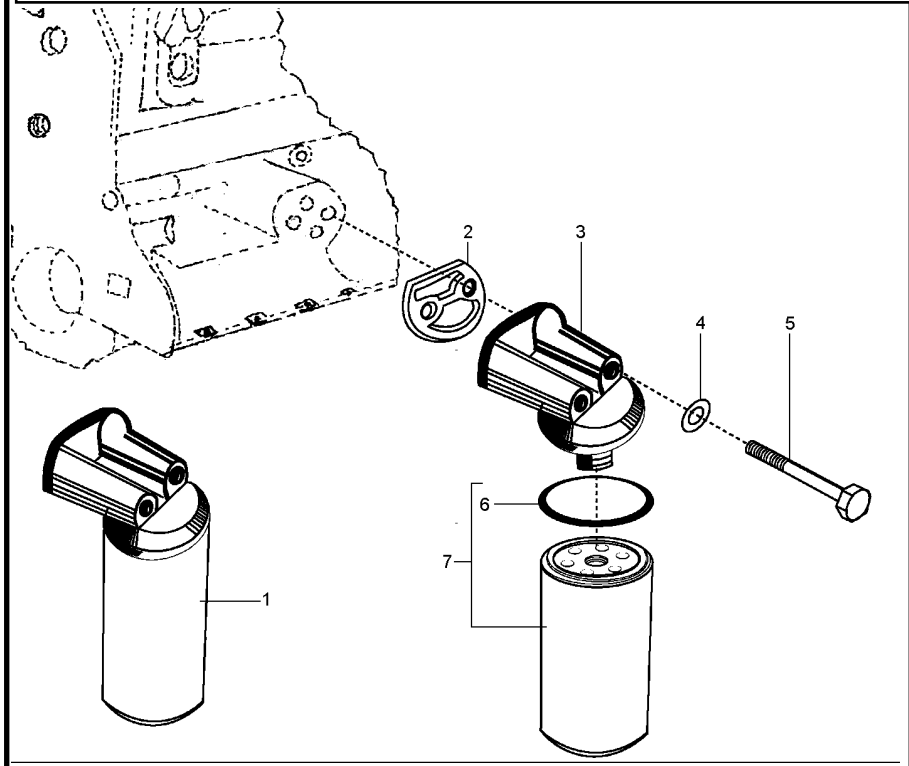

1	3604696M1	**1**	CJ. FILTRO	KIT, FILTER	JUEGO FILTRO
2	3604490M1	**1**	JUNTA	GASKET	EMPAQUETADURA.
3	3604449M1	**1**	CABEÇOTE FILTRO	FILTER HEAD	CABEZA DE FILTRO
4	3604685M1	**2**	ARRUELA	WASHER	ARANDELA
5	3604715M1	**2**	PARAFUSO	BOLT	PERNO
6	3604695M1	**1**	ANEL "O"	O RING	JUNTA TORICA
7	3604409M1	**1**	CJ. FILTRO	KIT, FILTER	JUEGO FILTRO

Instalação Do Motor
Engine Installation
Instalacion Motor

10-105

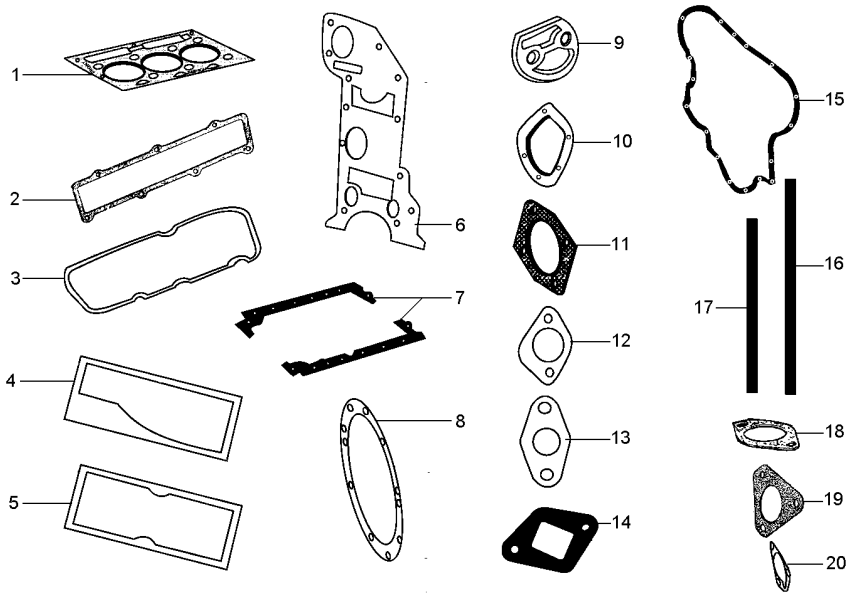

1	3604474M1		**1**	JUNTA	GASKET	EMPAQUETADURA.
3	3604648M1		**1**	JUNTA	GASKET	EMPAQUETADURA.
4	3604492M1		**1**	JUNTA	GASKET	EMPAQUETADURA.
5	3604491M1		**1**	JUNTA	GASKET	EMPAQUETADURA.
6	3604460M1		**1**	JUNTA	GASKET	EMPAQUETADURA.
7	3604479M1		**1**	JUNTA	GASKET	EMPAQUETADURA.
8	3604480M1		**1**	JUNTA	GASKET	EMPAQUETADURA.
9	3604490M1		**1**	JUNTA	GASKET	EMPAQUETADURA.
10	3604483M1		**1**	JUNTA	GASKET	EMPAQUETADURA.
11	3604481M1		**1**	JUNTA	GASKET	EMPAQUETADURA.
12	3604488M1		**1**	JUNTA	GASKET	EMPAQUETADURA.
13	3604576M1		**1**	JUNTA	GASKET	EMPAQUETADURA.
14	3604482M1		**1**	JUNTA	GASKET	EMPAQUETADURA.
15	3604494M1		**1**	JUNTA	GASKET	EMPAQUETADURA.
16	3604478M1		**1**	JUNTA	GASKET	EMPAQUETADURA.
17	3604477M1		**1**	JUNTA	GASKET	EMPAQUETADURA.
18	3604485M1		**1**	JUNTA	GASKET	EMPAQUETADURA.
19	3604489M1		**1**	JUNTA	GASKET	EMPAQUETADURA.
20	3604486M1		**1**	JUNTA	GASKET	EMPAQUETADURA.
21	3604697M1	[A]	**1**	KIT JUNTAS	KIT,JOINT/GASKET	JGO.JUNTAS/EMPAQ
22	3604698M1	21 [B]	**1**	KIT JUNTAS	KIT,JOINT/GASKET	JGO.JUNTAS/EMPAQ
23	3604699M1	21 [C]	**1**	KIT JUNTAS	KIT,JOINT/GASKET	JGO.JUNTAS/EMPAQ

[A] MOTOR
ENGINE
MOTOR

[B] JOGO DE JUNTAS - PARTE SUPERIOR
JOINTS AND GASKETS - TOP SERVICE KIT
JUNTAS Y ENPAQUETADURAS - JUEGO DE SERV. DE CULATA

[C] JOGO DE JUNTAS-PARTE INFERIOR
JOINTS AND GASKETS-BOTTOM SEVICE KIT
JUNTAS Y EMPAQUETADURAS-JOEGO DE SERV. DEL BLOQUE

Volante
Flywheel
Volante

10-110

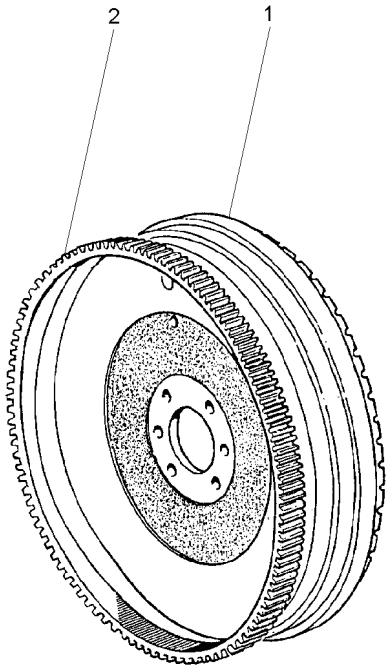

1	3408365M1	**1** VOLANTE MOTOR	FLYWHEEL	VOLANTE MOTOR
2	3408357M1	**1** CREMALHEIRA	STARTER RING	ARO DE ARRANQUE

Sistema De Admissão De Ar
Ayr System Admission
Sistema De Admission De Aire

Elemento Seco
Element Dry
Elemento Seco

10-115

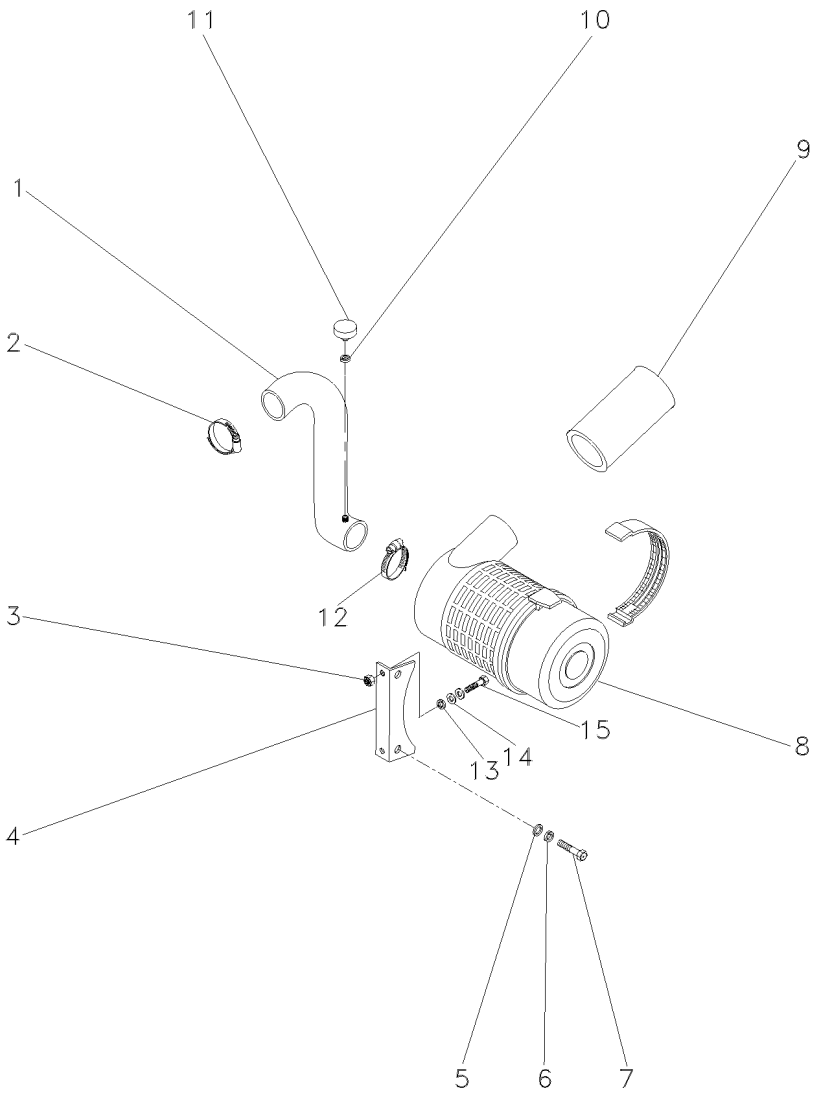

1	054610N1		**1**	CJ. MANGUEIRA	KIT, HOSE	MANGUITOS JUEGO
2	490804M1		**1**	BRAÇADEIRA	CLAMP	ABRAZADERA
3	339169X1	M8x1,25	**2**	PORCA	NUT	TUERCA
4	054627S1		**1**	SUPORTE	BRACKET	SOPORTE
5	339056X1		**2**	ARRUELA	WASHER	ARANDELA
6	339374X1		**2**	ARRUELA	WASHER	ARANDELA
7	339123X1		**2**	PARAFUSO	BOLT	PERNO
8	054991T1	10-120 No	**1**	CJ. FILTRO	KIT, FILTER	JUEGO FILTRO
9	3589056M1		**1**	BOCAL	FILLER	RELLENADOR
10	1440993X1		**1**	ANEL	RING	ARO
11	3587008M91		**1**	INTERRUPTOR	SWITCH	INTERRUPTOR
12	2801096M1		**1**	BRAÇADEIRA	CLAMP	ABRAZADERA
13	339374X1		**2**	ARRUELA	WASHER	ARANDELA
14	391039X1		**2**	ARRUELA	WASHER	ARANDELA
15	339287X1	M8x1,25x35	**2**	PARAFUSO	BOLT	PERNO

Filtro De Ar
Air Cleaner
Filtro De Aire

10-120

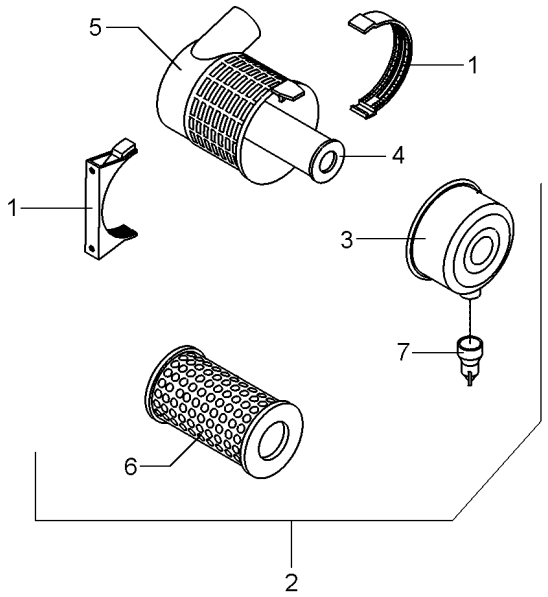

1	055116R1			**1**	BRAÇADEIRA	CLAMP	ABRAZADERA
2	055111R1			**1**	CJ. FILTRO	KIT, FILTER	JUEGO FILTRO
3	055112R1	2		**1**	TAMPA	COVER	CUBIERTA
4	055114R1	2		**1**	ELEMENTO INTERNO	INTERNE ELEMENT	ELEMENTO INTERNO
5			055111R1	**1**	CJ. FILTRO	KIT, FILTER	JUEGO FILTRO
6	055113R1	2		**1**	ELEMENTO EXTERNO	EXTERNAL ELEMENT	ELEMENTO EXTERNO
7	055115R1	2	2710803M1	**1**	VÁLVULA	VALVE	VALVULA

Sistema De Escape
Exhaust System
Escape

10-125

Escapamento Vertical
Vertical Exhaust
Descarga Vertical

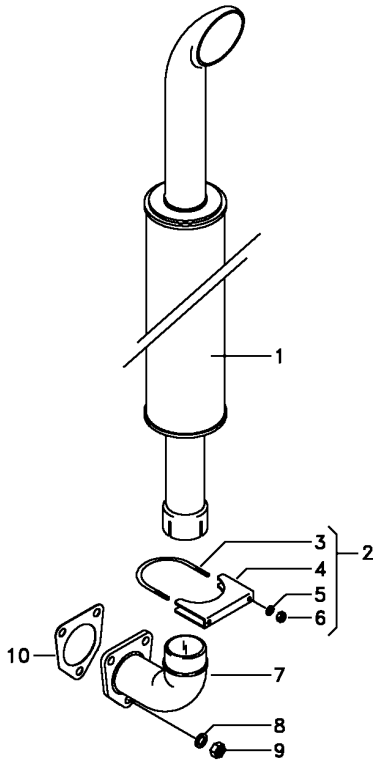

1	3589533M92	
2	1674071M92	
3	3587712M1	
4	3587399M1	
5	353446X1	
6	355565X1	
7	6213666M1	[A]
7	3589534M1	
8	339376X1	[A]
8	353756X1	
9	1442577X1	[A]
9	375718X1	
10	488806M1	

[A] COM MOTOR SIMPSONS
WITH SIMPSONS ENGINE
CON MOTOR SIMPSONS

1	SILENCIOSO	SILENCER	SILENCIADOR
1	BRAÇADEIRA	CLAMP	ABRAZADERA
1	PARAFUSO "U"	U BOLT	BRIDA EN U
1	BRAÇADEIRA	CLAMP	ABRAZADERA
2	ARRUELA	WASHER	ARANDELA
2	PORCA	NUT	TUERCA
1	COTOVELO	ELBOW	CODO
1	COTOVELO	ELBOW	CODO
3	ARRUELA	WASHER	ARANDELA
3	ARRUELA	WASHER	ARANDELA
3	PORCA	NUT	TUERCA
3	PORCA	NUT	TUERCA
1	JUNTA	GASKET	EMPAQUETADURA.

Sistema De Arrefecimento
Cooling System
Sistema De Enfriamiento

10-130

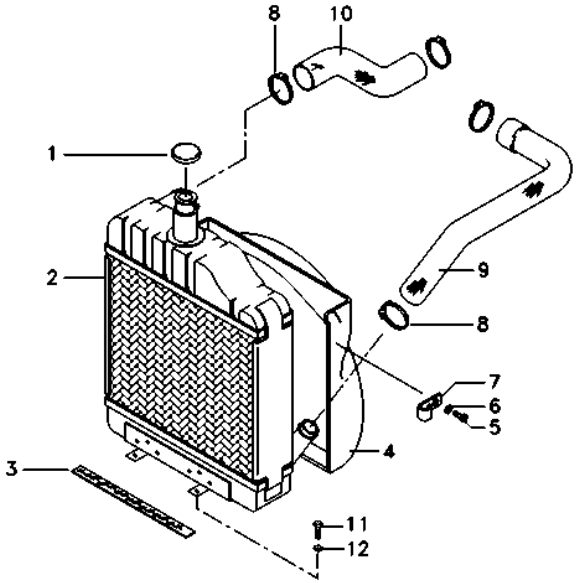

1	188462M91	**1** TAMPA	COVER	CUBIERTA
2	027605T1	**1** CJ. RADIADOR	KIT, RADIATOR	JUEGO RADIADOR
3	023268P1	**1** GUARNIÇÃO	FOAM	ESPUMA
4	027779P1	**1** DEFLETOR	DEFLECTOR	DEFLECTOR
5	353501X1	**8** PARAFUSO	BOLT	PERNO
6	355617X1	**8** ARRUELA	WASHER	ARANDELA
7	2800985M1	**1** PRESILHA	STAPLE	GRAPA
8	490802M1	**4** BRAÇADEIRA	CLAMP	ABRAZADERA
9	027802P1	**1** MANGUEIRA	HOSE	FLEXIBLE
10	048569P1	**1** MANGUEIRA	HOSE	FLEXIBLE
11	353723X1	**2** PARAFUSO	BOLT	PERNO
12	353439X1	**2** ARRUELA PRESSÃO	PRESSURE WASHER	LAVADOR PRESION

Sistema De Combustível
Fuel System
Sistema De Combustivel

10-135

Com Motor Simpsons
With Simpsons Engine
Con Motor Simpsons

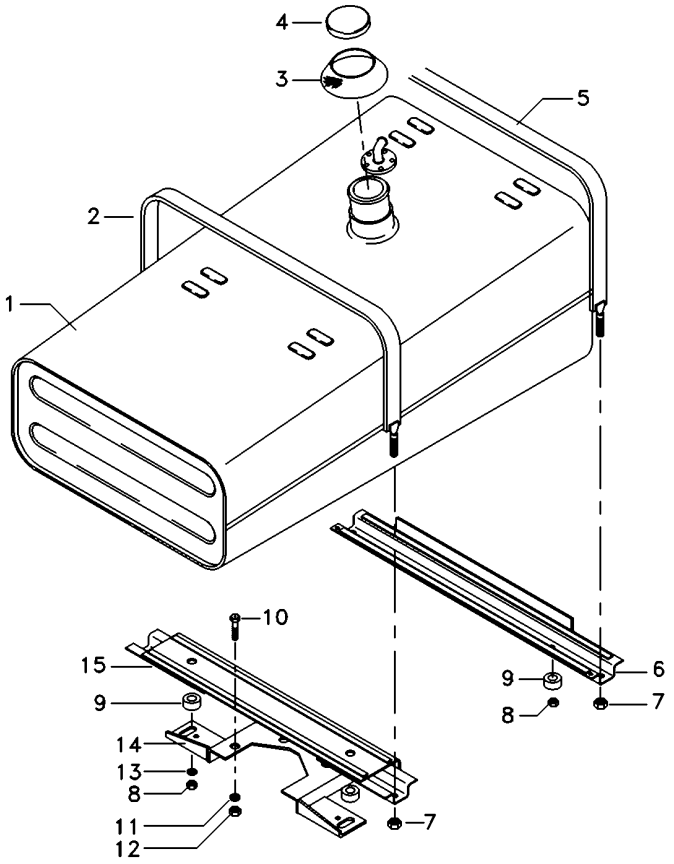

1	027521N1	**1** TANQUE	TANK	TANQUE
2	027636N1	**1** CINTA	SURROUND	ENVOLVENTE
3	3589016M1	**1** VEDANTE	SEAL	RETEN
4	3149550M92	**1** TAMPA	COVER	CUBIERTA
5	027637N1	**1** CINTA	SURROUND	ENVOLVENTE
6	027595N1	**1** SUPORTE	BRACKET	SOPORTE
7	826760M1	**4** PORCA	NUT	TUERCA
8	358657X1	**8** PORCA	NUT	TUERCA
9	3148108M1	**4** AMORTECEDOR	DAMPER	AMORTIGUADOR
10	353679X1	**3** PARAFUSO	BOLT	PERNO
11	353446X1	**3** ARRUELA	WASHER	ARANDELA
12	355565X1	**3** PORCA	NUT	TUERCA
13	829185M1	**2** ARRUELA	WASHER	ARANDELA
14	048486S2	**1** SUPORTE	CLEVIS	GANCHO SEGURI.
15	037295N1	**1** SUPORTE	BRACKET	SOPORTE

Sistema De Combustível
Fuel System
Sistema De Combustivel

10-140

Com Motor Simpsons
With Simpsons Engine
Con Motor Simpsons

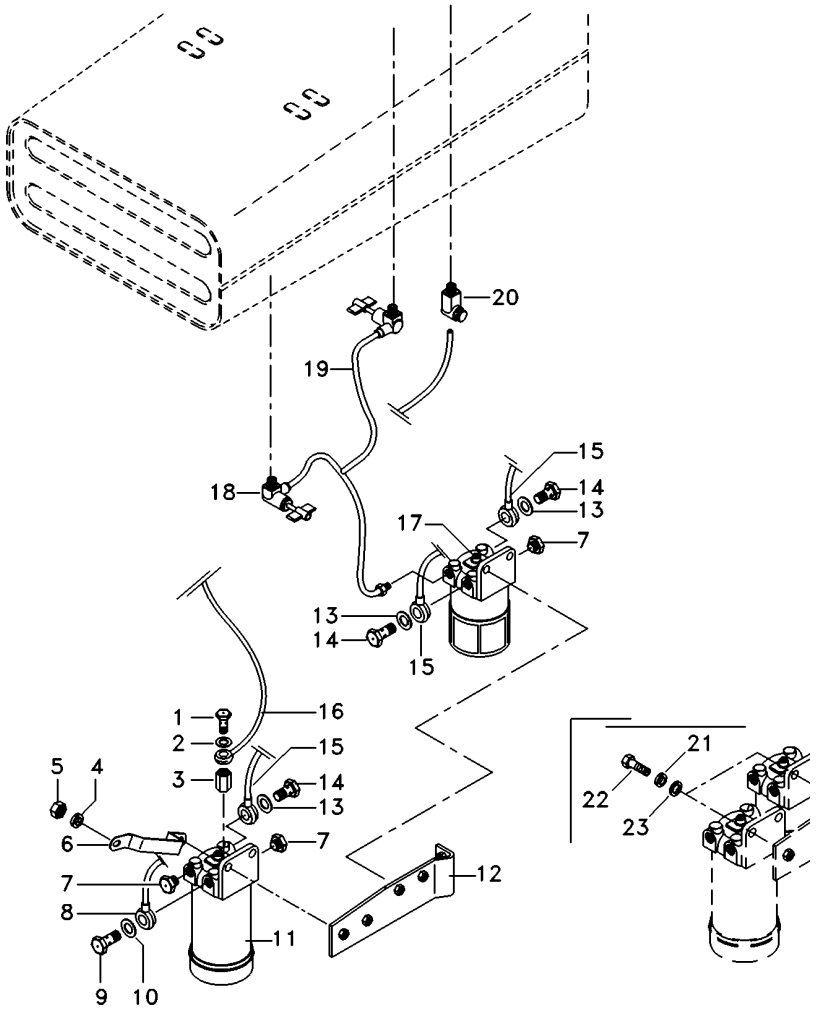

1	6220058M1		**1**	PARAFUSO BANJO	BANJO BOLT	TORNILLO DIFER
2	3147545M1		**3**	ARRUELA	WASHER	ARANDELA
3	890972M91		**1**	VÁLVULA	VALVE	VALVULA
4	339376X1		**1**	ARRUELA	WASHER	ARANDELA
5	1442577X1		**1**	PORCA	NUT	TUERCA
6	6220163M1		**1**	SUPORTE	BRACKET	SOPORTE
7	3147543M1		**3**	BUJÃO	PLUG	TAPON
8	6213952M91		**1**	TUBO	PIPE	CANO
9	1481691M1		**1**	PARAFUSO	BOLT	PERNO
10	1480517M1		**2**	ARRUELA	WASHER	ARANDELA
11	1876507M92	10-165 No	**1**	CJ. FILTRO	KIT, FILTER	JUEGO FILTRO
12	6214061M91		**1**	CJ. SUPORTE	KIT, BRACKET	JUEGO SOPORTE
13	1480517M1		**6**	ARRUELA	WASHER	ARANDELA
14	1481691M1		**3**	PARAFUSO	BOLT	PERNO
15	6213956M91		**3**	TUBO	PIPE	CANO
16	6213960M91		**1**	TUBO	PIPE	CANO
17	3146091M92		**1**	PRÉ-FILTRO	PRE FILTER	PRE FILTRO
18	490353M91		**2**	TORNEIRA COMB.	FAUCET FUEL	GRIFO COMBUST.
19	048597N1		**1**	CJ. TUBO	KIT, PIPE	JUEGO CANO
20	2800852M1		**1**	CONEXÃO "T"	CONNECTION T	CONEXION T
21	353446X1		**4**	ARRUELA	WASHER	ARANDELA
22	353681X1		**4**	PARAFUSO	BOLT	PERNO
23	829185M1		**4**	ARRUELA	WASHER	ARANDELA

Sistema De Combustível
Fuel System
Sistema De Combustivel

10-145

Sem Indicador De Combustível
Without Fuel Flowmeter
Sim Indicador De Flujo De Combustible

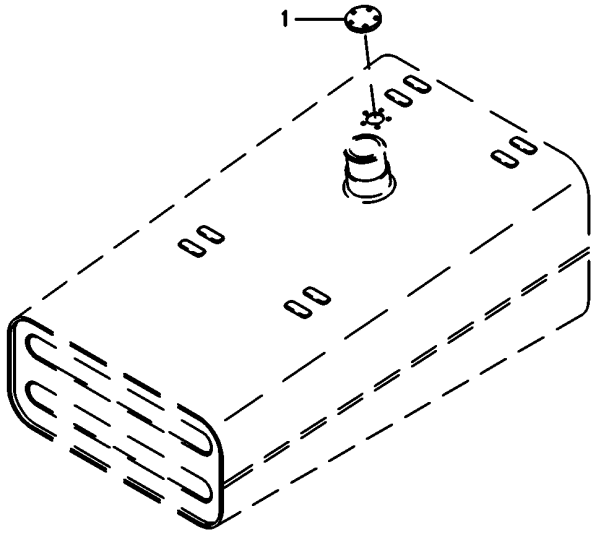

1	037352P1	**1**	TAMPA	COVER	CUBIERTA

Sistema De Combustível
Fuel System
Sistema De Combustivel

10-150

Com Indicador De Combustível
With Fuel Flowmeter
Con Indicador De Flujo De Combustible

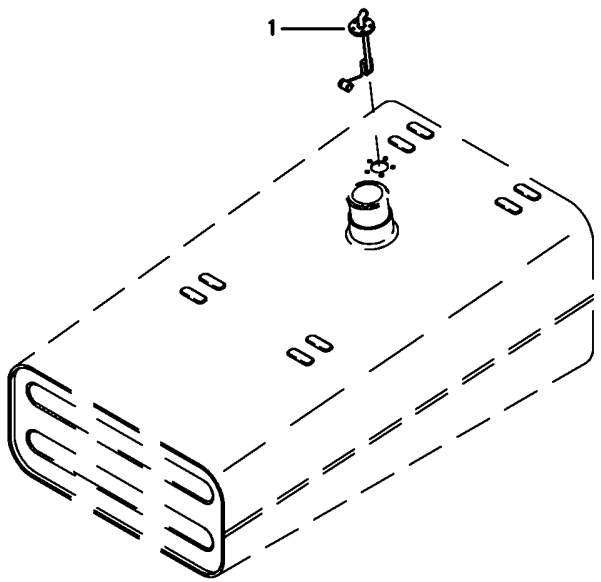

1	6225793M1	**1**	SENSOR	SENDER	EMISOR

Sistema De Combustível
Fuel System
Sistema De Combustivel

10-155

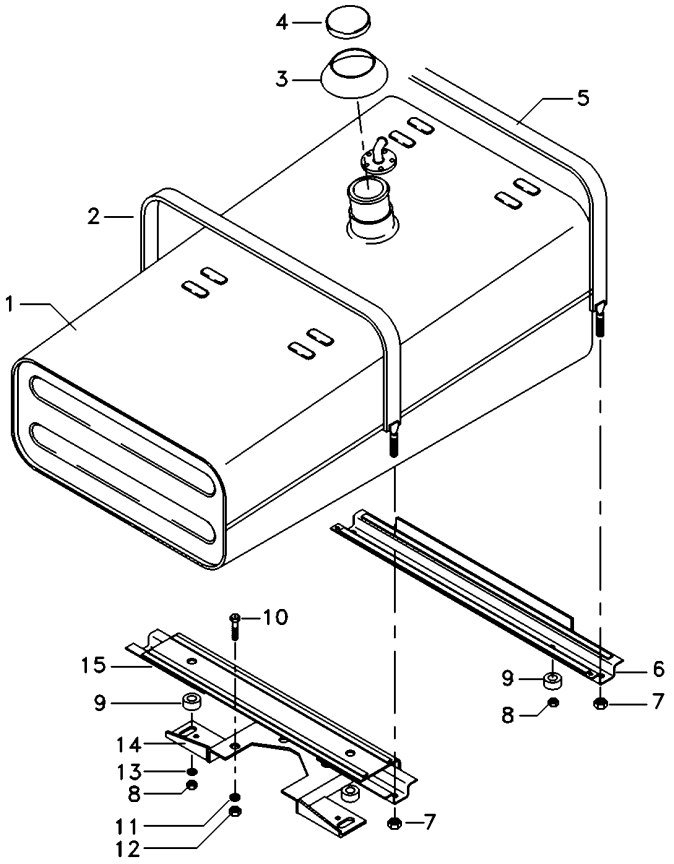

1	6224651M91	**1** TANQUE	TANK	TANQUE
2	027636N1	**1** CINTA	SURROUND	ENVOLVENTE
3	3589016M1	**1** VEDANTE	SEAL	RETEN
4	3149550M92	**1** TAMPA	COVER	CUBIERTA
5	027637N1	**1** CINTA	SURROUND	ENVOLVENTE
5	339814X1	**2** PARAFUSO	BOLT	PERNO
6	027595N1	**1** SUPORTE	BRACKET	SOPORTE
7	826760M1	**4** PORCA	NUT	TUERCA
8	358657X1	**8** PORCA	NUT	TUERCA
9	6201714M1	**2** AMORTECEDOR	DAMPER	AMORTIGUADOR
10	353679X1	**3** PARAFUSO	BOLT	PERNO
11	353446X1	**3** ARRUELA	WASHER	ARANDELA
12	355565X1	**3** PORCA	NUT	TUERCA
13	829185M1	**2** ARRUELA	WASHER	ARANDELA
14	048486S2	**1** SUPORTE	CLEVIS	GANCHO SEGURI.
15	037295N1	**1** SUPORTE	BRACKET	SOPORTE

Sistema De Combustível
Fuel System
Sistema De Combustivel

10-160

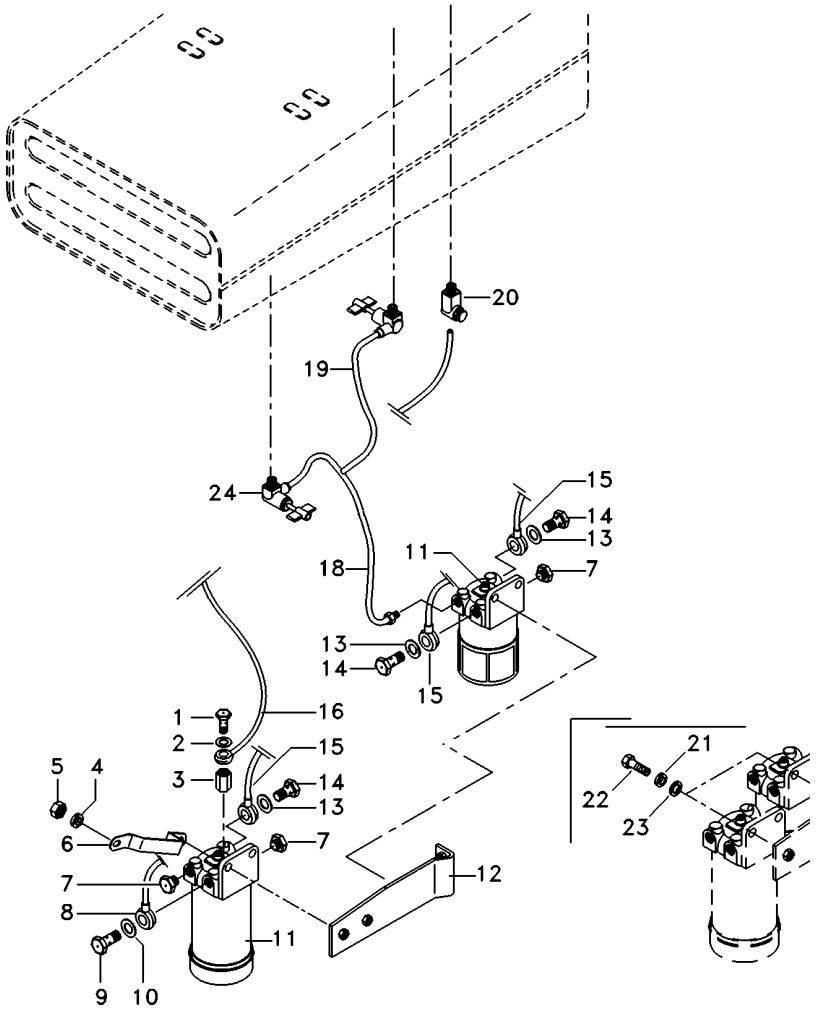

1	1481691M1	**1**	PARAFUSO	BOLT	PERNO
2	1480517M1	**3**	ARRUELA	WASHER	ARANDELA
3	061153P1	**1**	CONECTOR	CONNECTOR	CONECTOR
4	339376X1	**1**	ARRUELA	WASHER	ARANDELA
5	1442577X1	**1**	PORCA	NUT	TUERCA
6	6220163M1	**1**	SUPORTE	BRACKET	SOPORTE
7	3147543M1	**3**	BUJÃO	PLUG	TAPON
8	6213952M91	**1**	TUBO	PIPE	CANO
9	1481691M1	**1**	PARAFUSO	BOLT	PERNO
10	1480517M1	**2**	ARRUELA	WASHER	ARANDELA
11	061473T1	**1**	FILTRO	FILTER	FILTRO
12	6227323M91	**1**	SUPORTE FILTRO	FILTER SUPPORT	FILTER SUPPORT
13	1480517M1	**6**	ARRUELA	WASHER	ARANDELA
14	1481691M1	**3**	PARAFUSO	BOLT	PERNO
15	6213958M91	**1**	TUBO	PIPE	CANO
16	6213960M91	**1**	TUBO	PIPE	CANO
18	6227429M91	**1**	CJ. MANGUEIRA	KIT, HOSE	MANGUITOS JUEGO
19	048597N1	**1**	CJ. TUBO	KIT, PIPE	JUEGO CANO
20	059488P1	**1**	CONECTOR	CONNECTOR	CONECTOR
21	353446X1	**4**	ARRUELA	WASHER	ARANDELA
22	353681X1	**4**	PARAFUSO	BOLT	PERNO
23	1480517M1	**2**	ARRUELA	WASHER	ARANDELA
24	6224371M91	**1**	TORNEIRA	FAUCET	GRIFO

Filtro
Filter
Filtro

10-165

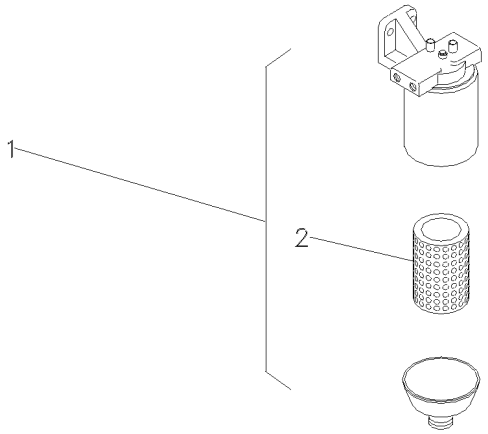

1			1876507M92	**1** CJ. FILTRO	KIT, FILTER	JUEGO FILTRO
2	1896287M91	1		**1** ELEMENTO	ELEMENT	ELEMENTO

Embreagem Dupla	**12" - Nd - 21 Estrias**	**20-10**
Dual Clutch	**12" - Nd - 21 Furrow**	
Embrague Doble	**12" - Nd - 21 Estrias**	

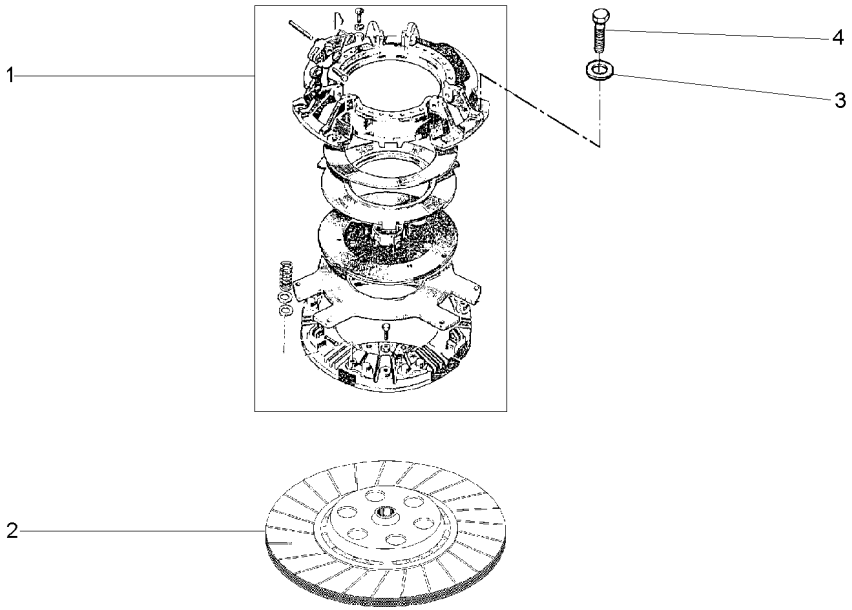

1	041745T1	20-15 No	**1**	CJ. EMBREAGEM	KIT, CLUTCH	EMBRAGUE JUEGO
2	048438T1		**1**	DISCO	DISC	DISCO
3	19752X		**6**	ARRUELA	WASHER	ARANDELA
4	887892M1	5/16x18x1.47/64	**6**	PARAFUSO	BOLT	PERNO

Embreagem Clutch Embrague	Dupla Dual Doble	20-15	

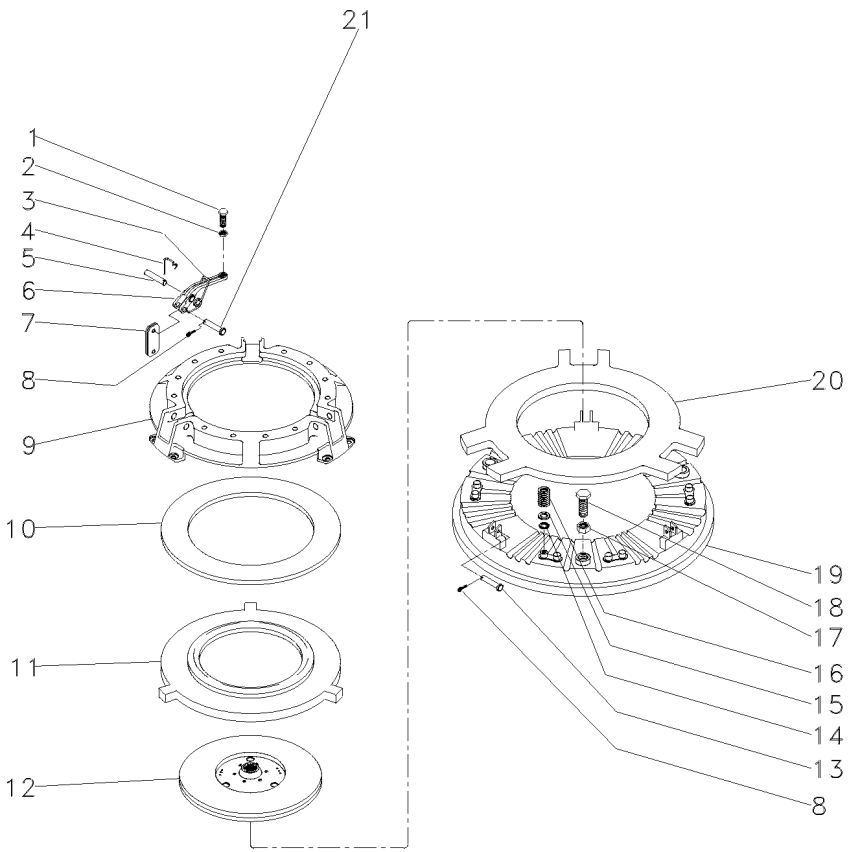

1	3147178M1		**3**	PARAFUSO	BOLT	PERNO
2	353430X1	3/8x24	**3**	PORCA	NUT	TUERCA
3	887910M2		**3**	MOLA	SPRING	RESORTE
4	891827M1		**3**	GRAMPO	CRAMP	PASADOR
5	891826M1		**3**	PINO	PIN	PASADOR
6	887898M1		**3**	ALAVANCA	LEVER	PALANCA
7	3900547M1		**18**	BIELETA	LINK	CONEXION
8	354048X1		**6**	CUPILHA	COTTER PIN	PASADOR DOUBLE
9	3176859M1		**1**	COBERTURA	BONNET	CAPOT
10	887906M1		**1**	MOLA PRATO	SPRING PLATE	PLETINA MUELLE
11	3176863M1		**1**	PLACA	PLATE	PLATO
12	1865836M91		**1**	DISCO	DISC	DISCO
13	887893M1		**3**	PINO	PIN	PASADOR
14	3175517M1		**12**	ARRUELA	WASHER	ARANDELA
15	1753751M1		**12**	ARRUELA	WASHER	ARANDELA
16	3176865M1		**12**	MOLA	SPRING	RESORTE
17	353916X1	5/16x24	**3**	PORCA	NUT	TUERCA
18	181124M1		**3**	PARAFUSO	BOLT	PERNO
19	887907M1		**1**	PLATÔ	PLATE	PLATO
20	887902M1		**1**	PLACA	PLATE	PLATO
21	887897M1		**3**	PINO	PIN	PASADOR

Embreagem Split Torque	**12" - Nd - 21 Estrias**
Clutch Split Torque	**12" - Nd - 21 Furrow**
Embrague Split Torque	**12" - Nd - 21 Estrias**

20-20

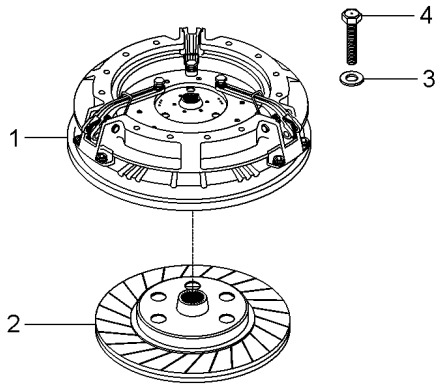

1	026566T3	20-25 No	**1**	CJ. EMBREAGEM	KIT, CLUTCH	EMBRAGUE JUEGO
2	048438T1		**1**	DISCO	DISC	DISCO
3	19752X		**6**	ARRUELA	WASHER	ARANDELA
4	887892M1	5/16x18x1.47/64	**6**	PARAFUSO	BOLT	PERNO

Embreagem Split Torque
Clutch Split Torque
Embrague Split Torque

20-25

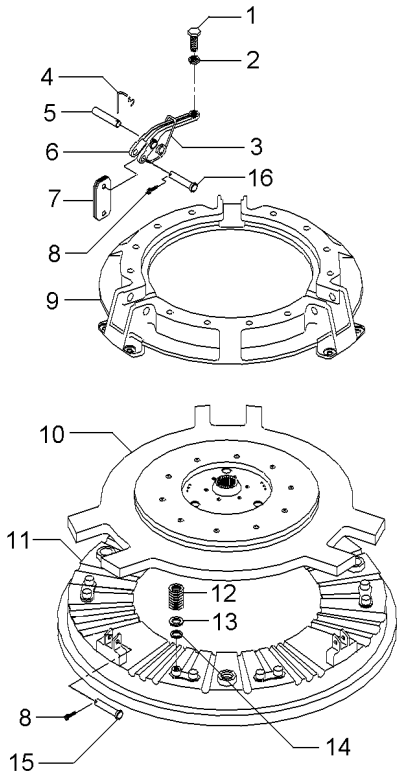

1	3147178M1		**3**	PARAFUSO	BOLT	PERNO
2	353430X1	3/8x24	**3**	PORCA	NUT	TUERCA
3	887910M2		**3**	MOLA	SPRING	RESORTE
4	891827M1		**3**	GRAMPO	CRAMP	PASADOR
5	891826M1		**3**	PINO	PIN	PASADOR
6	887898M1		**3**	ALAVANCA	LEVER	PALANCA
7	3900547M1		**18**	BIELETA	LINK	CONEXION
8	354048X1		**6**	CUPILHA	COTTER PIN	PASADOR DOUBLE
9	033204R1		**1**	COBERTURA	BONNET	CAPOT
10	033206R2		**1**	PLACA	PLATE	PLATO
11	887907M1		**1**	PLATÔ	PLATE	PLATO
12	3176865M1		**12**	MOLA	SPRING	RESORTE
13	1753751M1		**12**	ARRUELA	WASHER	ARANDELA
14	3175517M1		**12**	ARRUELA	WASHER	ARANDELA
15	887893M1		**3**	PINO	PIN	PASADOR
16	887897M1		**3**	PINO	PIN	PASADOR

Transmissões — **8 Velocidades - Deslizante**
Transmission — **8 Speed - Slip**
Transmisión — **8 Velocidades - Deslizante**

25-10

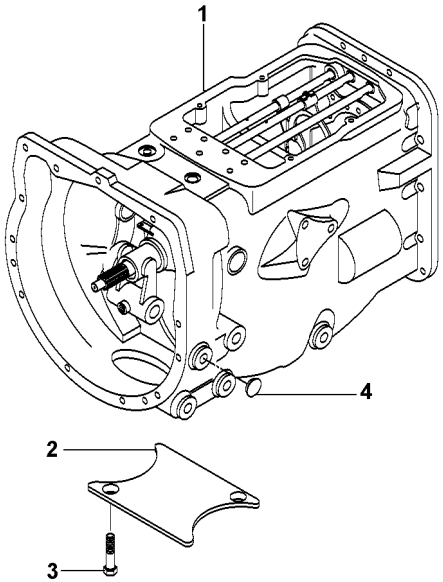

1	063270N2	25-15 No	**1**	CX. TRANSMISSÃO	TRANSMISSION	TRANSMISION
2	021020P2		**1**	TAMPA	COVER	CUBIERTA
3	354441X1	5/8x11x1"	**4**	PARAFUSO	BOLT	PERNO
4	027014P1		**4**	TAMPÃO	PAD	ALMOHADILLA

Transmissão
Transmission
Transmisión

25-15

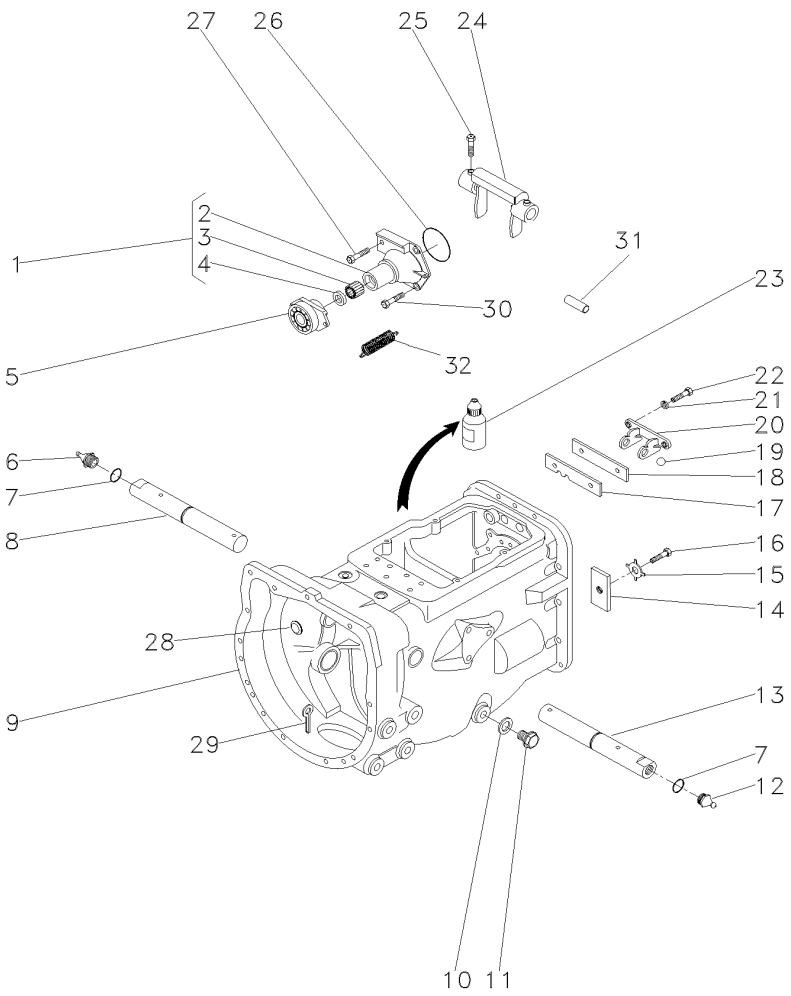

1	1860890M91			**1**	FLANGE	FLANGE	PLETINA
2	1860876M1	1		**1**	FLANGE	FLANGE	PLETINA
3	886668M1	1		**1**	ROLAMENTO	BEARING	COJINETE
4	1860867M3	1		**1**	RETENTOR	SEAL	RETEN
5	063142N1		25-40 No	**1**	PORTA ROLAMENTO	BEARING FLANGE	BEARING FLANGE
6	29951X			**1**	GRAXEIRA	GREASER	ENGRASADOR
7	364784X1			**2**	ANEL "O"	O RING	JUNTA TORICA
8	058424P1			**1**	EIXO	SHAFT	ARBOL
9	488156M97		25-45 No	**1**	CJ. CARCAÇA	HOUSE ASSY	CONJ. CARTER
10	180474M1			**1**	ARRUELA	WASHER	ARANDELA
11	050698T1			**1**	BUJÃO	PLUG	TAPON
12	13811X			**1**	GRAXEIRA	GREASER	ENGRASADOR
13	058424P1			**1**	EIXO	SHAFT	ARBOL
14	184789M1			**1**	TRAVA	LOCK	RETENEDOR
15	828020M1			**1**	ARRUELA	WASHER	ARANDELA
16	362433X1			**1**	PARAFUSO	BOLT	PERNO
17	1860764M2			**1**	PLACA	PLATE	PLATO
18	1860765M1			**1**	ESPAÇADOR	SPACER	PIEZA DISTANCIA
19	391838X1			**2**	ESFERA	BALL	BOLA
20	1860761M1			**1**	SUPORTE	CLEVIS	GANCHO SEGURI.
21	353434X1			**2**	ARRUELA	WASHER	ARANDELA
22	362443X1			**2**	PARAFUSO	BOLT	PERNO
23	0710129			**1**	JUNTA	GASKET	EMPAQUETADURA.
24	886719M1			**1**	GARFO	FORK	HORQUILLA
25	180002M1			**2**	PARAFUSO	BOLT	PERNO
26	886089M1			**1**	ANEL "O"	O RING	JUNTA TORICA
27	377480X1			**1**	PARAFUSO	BOLT	PERNO
28	2950X			**1**	BUJÃO	PLUG	TAPON
29	354076X1			**1**	CUPILHA	COTTER PIN	PASADOR DOUBLE
30	377477X1			**3**	PARAFUSO	BOLT	PERNO
31	1860767M1			**1**	PINO	PIN	PASADOR
32	3700450M1			**2**	MOLA	SPRING	RESORTE

Transmissão
Transmission
Transmisión

25-20

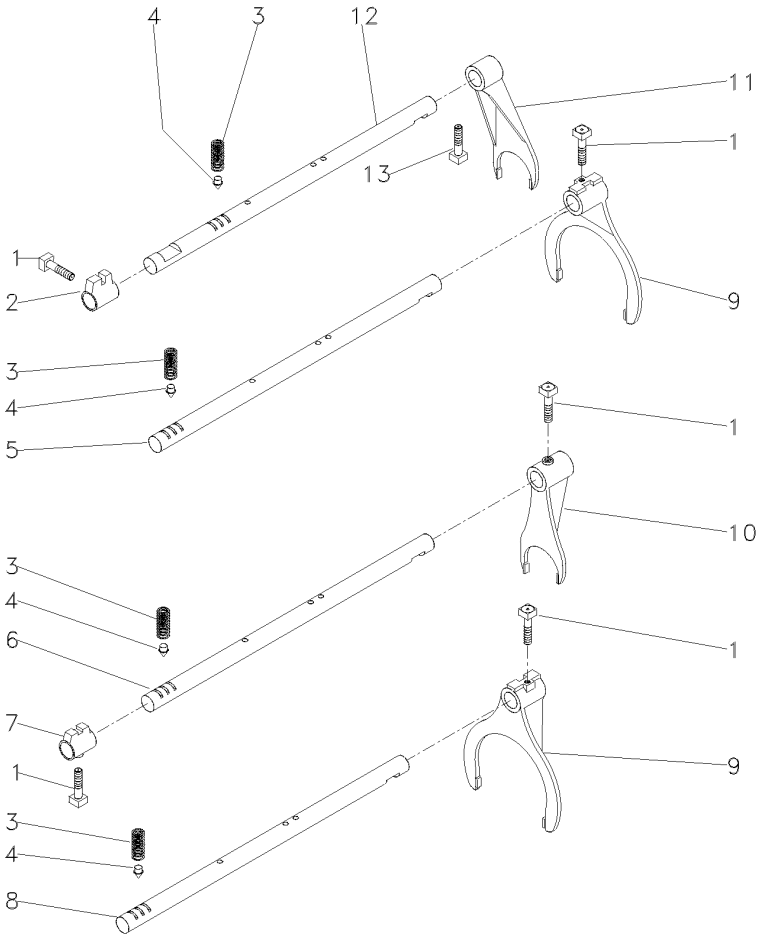

1	180002M1	**5**	PARAFUSO	BOLT	PERNO
2	180446M1	**1**	SELETOR	SELECTOR	SELECTOR
3	191221M1	**4**	MOLA	SPRING	RESORTE
4	180418M2	**4**	PINO	PIN	PASADOR
5	180442M2	**1**	EIXO	SHAFT	ARBOL
6	1862866M1	**1**	EIXO	SHAFT	ARBOL
7	1862868M2	**1**	SELETOR	SELECTOR	SELECTOR
8	180438M2	**2**	EIXO	SHAFT	ARBOL
9	1860773M1	**2**	GARFO	FORK	HORQUILLA
10	1873532M1	**1**	GARFO	FORK	HORQUILLA
11	897065M2	**1**	GARFO	FORK	HORQUILLA
12	894703M2	**1**	EIXO	SHAFT	ARBOL
13	180002M1	**1**	PARAFUSO	BOLT	PERNO

Transmissão
Transmission
Transmisión

25-25

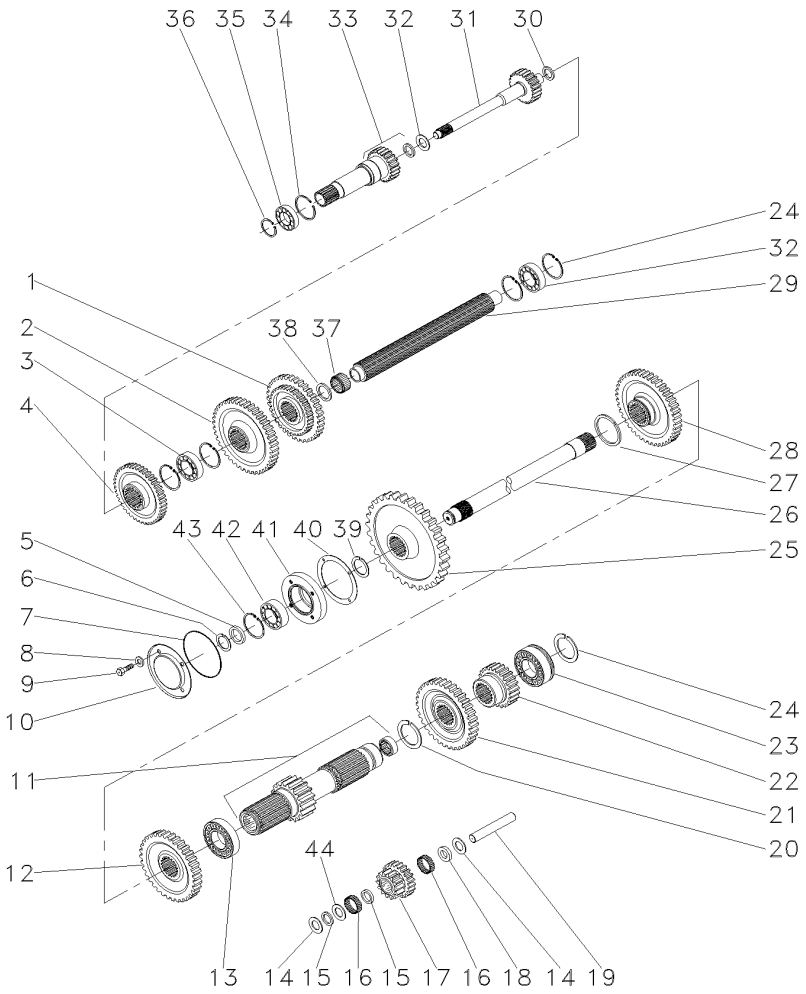

1	880957M1		**1**	ENGRENAGEM	GEAR	ENGRANAJE
2	520700M2		**1**	ENGRENAGEM	GEAR	ENGRANAJE
3	3587731M2		**1**	ROLAMENTO	BEARING	COJINETE
4	1660095M1		**1**	ENGRENAGEM	GEAR	ENGRANAJE
5	881122M2		**1**	ANEL	RING	ARO
6	899385M1		**1**	ANEL	RING	ARO
7	1004633M1		**1**	ANEL "O"	O RING	JUNTA TORICA
8	376703X1		**4**	ARRUELA	WASHER	ARANDELA
9	362439X1		**4**	PARAFUSO	BOLT	PERNO
10	883620M1		**1**	TAMPA	COVER	CUBIERTA
11	906743M92	15	**1**	EIXO	SHAFT	ARBOL
12	1868010M1		**1**	ENGRENAGEM	GEAR	ENGRANAJE
13	195507M1		**1**	ROLAMENTO	BEARING	COJINETE
14	180458M1		**2**	ARRUELA	WASHER	ARANDELA
15	183037M1		**2**	ARRUELA	WASHER	ARANDELA
16	183039M1		**56**	ROLETE	ROLLER	RODILLO
17	183040M1		**1**	ENGRENAGEM	GEAR	ENGRANAJE
18	189449M1		**1**	ARRUELA	WASHER	ARANDELA
19	180445M1		**1**	EIXO	SHAFT	ARBOL
20	195500M1		**1**	ANEL TRAVA	CIRCLIP	CIRCULITO
21	180415M1		**1**	ENGRENAGEM	GEAR	ENGRANAJE
22	180419M1		**1**	ENGRENAGEM	GEAR	ENGRANAJE
23	3410432M1		**2**	ROLAMENTO	BEARING	COJINETE
24	195363M1		**5**	ANEL TRAVA	CIRCLIP	CIRCULITO
25	9004882M1		**1**	ENGRENAGEM	GEAR	ENGRANAJE
26	1868533M2		**1**	EIXO	SHAFT	ARBOL
27	195499M1		**1**	ANEL TRAVA	CIRCLIP	CIRCULITO
28	906468M1		**1**	ENGRENAGEM	GEAR	ENGRANAJE
29	1687643M1		**1**	ÁRVORE	AXLE	EJE
30	964944M1		**1**	ESPAÇADOR	SPACER	PIEZA DISTANCIA
31	964926M1		**1**	ÁRVORE	AXLE	EJE
32	964929M1		**1**	ARRUELA	WASHER	ARANDELA
33	9004880M91		**1**	EIXO	SHAFT	ARBOL
34	516503M1		**1**	ANEL TRAVA	CIRCLIP	CIRCULITO
35	834850M1		**1**	ROLAMENTO	BEARING	COJINETE
36	762101M1		**1**	ANEL TRAVA	CIRCLIP	CIRCULITO
37	2700273M1		**1**	ROLAMENTO AGULHA	BEARING NEEDLE	COJINETA AGUJAS
38	2700274M1		**2**	ESPAÇADOR	SPACER	PIEZA DISTANCIA
39	358913X1		**1**	ANEL TRAVA	CIRCLIP	CIRCULITO
40	180432M1		**1**	JUNTA	GASKET	EMPAQUETADURA.
41	899331M1		**1**	FLANGE	FLANGE	PLETINA
42	899377M2		**1**	ROLAMENTO	BEARING	COJINETE
43	355988X1		**1**	ANEL TRAVA	CIRCLIP	CIRCULITO
44	183038M1		**1**	ARRUELA	WASHER	ARANDELA

Transmissões 540 Rpm
Transmission 540 Rpm
Transmisión 540 Rpm

25-30

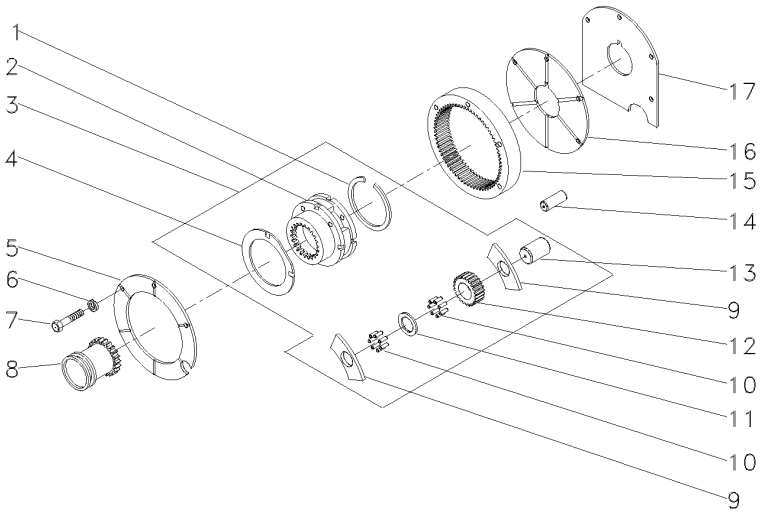

1	366317X1	3		**1**	ANEL TRAVA	CIRCLIP	CIRCULITO
2	1860308M91	3	518938M92	**1**	CJ. REDUTOR	KIT, CARRIER	JUEGO PORTADOR
3	518938M92			**1**	CJ. REDUTOR	KIT, CARRIER	JUEGO PORTADOR
4	518414M1	3		**2**	ARRUELA	WASHER	ARANDELA
5	184012M4			**1**	PLACA	PLATE	PLATO
6	353434X1			**3**	ARRUELA	WASHER	ARANDELA
7	362684X1			**4**	PARAFUSO	BOLT	PERNO
8	184770M2			**1**	LUVA	SLEEVE	MANCHA
9	516526M1	3		**6**	ARRUELA	WASHER	ARANDELA
10	834211M1	3		**144**	ROLETE	ROLLER	RODILLO
11	897020M1	3		**3**	ARRUELA	WASHER	ARANDELA
12	516509M1	3		**3**	ENGRENAGEM	GEAR	ENGRANAJE
13	518415M1	3		**3**	EIXO	SHAFT	ARBOL
14	180409M1			**2**	PINO	PIN	PASADOR
15	1865530M1		68	**1**	COROA	ANNULAR GEAR	ENGRANAJE ANULAR
16	180408M2			**1**	PLACA	PLATE	PLATO
17	180403M1			**1**	CALÇO	SHIM	CALCE

Suporte E Alavancas
Bracket And Levers
Soporte Y Palancas

25-35

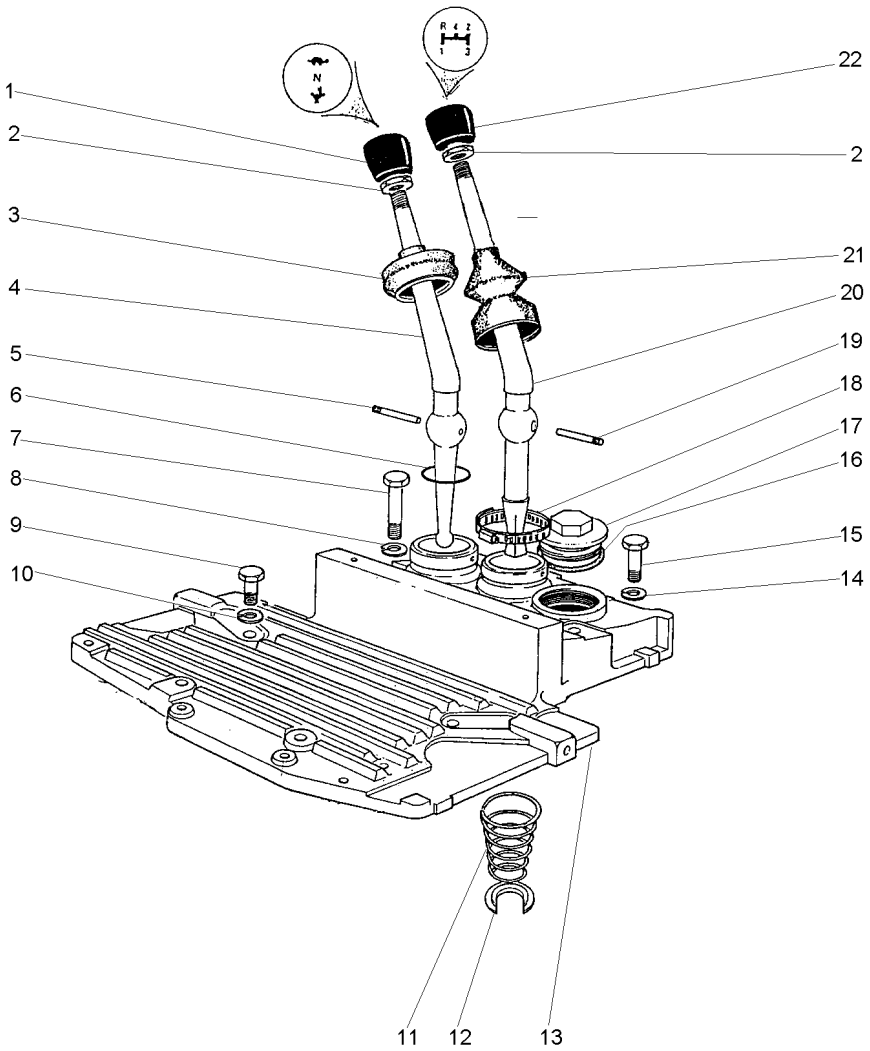

1	6234516M1		**1**	MANÍPULO	KNOB	POMO
2	353430X1	3/8x24	**2**	PORCA	NUT	TUERCA
3	180579M6		**1**	COIFA	BELLOWS	FUELLE
4	2801130M1		**1**	ALAVANCA	LEVER	PALANCA
5	180581M1		**1**	PINO	PIN	PASADOR
6	831527M1		**1**	ANEL "O"	O RING	JUNTA TORICA
7	058291P1		**2**	PARAFUSO	BOLT	PERNO
8	353432X1		**2**	ARRUELA PRESSÃO	PRESSURE WASHER	LAVADOR PRESION
9	058286P1		**3**	PARAFUSO	BOLT	PERNO
10	353432X1		**2**	ARRUELA PRESSÃO	PRESSURE WASHER	LAVADOR PRESION
11	192007M1		**1**	MOLA	SPRING	RESORTE
12	022345T1		**1**	ANEL TRAVA	CIRCLIP	CIRCULITO
13	027732P1		**1**	TAMPA	COVER	CUBIERTA
14	353432X1		**2**	ARRUELA PRESSÃO	PRESSURE WASHER	LAVADOR PRESION
15	058289P1		**2**	PARAFUSO	BOLT	PERNO
16	359134X1		**1**	ANEL "O"	O RING	JUNTA TORICA
17	768300M1		**1**	BUJÃO	PLUG	TAPON
18	490804M1		**1**	BRAÇADEIRA	CLAMP	ABRAZADERA
19	180581M1		**1**	PINO	PIN	PASADOR
20	027408P1		**1**	ALAVANCA	LEVER	PALANCA
21	6234299M1		**1**	COIFA	BELLOWS	FUELLE
22	6234519M1		**1**	MANÍPULO	KNOB	POMO

Porta
Door
Puerta

25-40

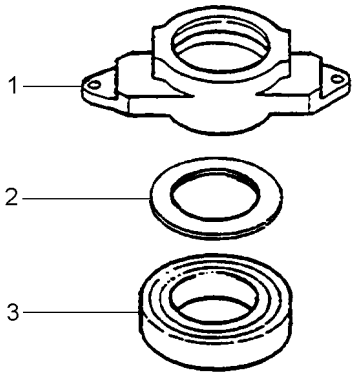

1	886727M4	**1** COLAR	COLLAR	COLLAR
2	3700527M1	**1** ROLAMENTO	BEARING	COJINETE

Carcaça
Housing
Carter

25-45

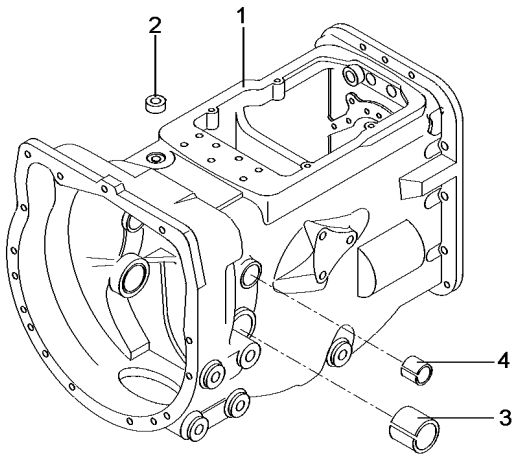

1	052462P1	**1**	CARCAÇA	HOUSING	ALOJAMIENTO
2	183071M1	**1**	BUJÃO	PLUG	TAPON
3	180801M1	**2**	BUCHA	BUSH	CASQUILLO
4	6227779M1	**2**	BUCHA	BUSH	CASQUILLO

Fixação Eixo Traseiro - Transmissão
Rear Axle - Transmission
Eje Trasero - Transmisión

30-10

2 Rodas Motrizes
2 Wheels Drive
2 Ruedas Motriz

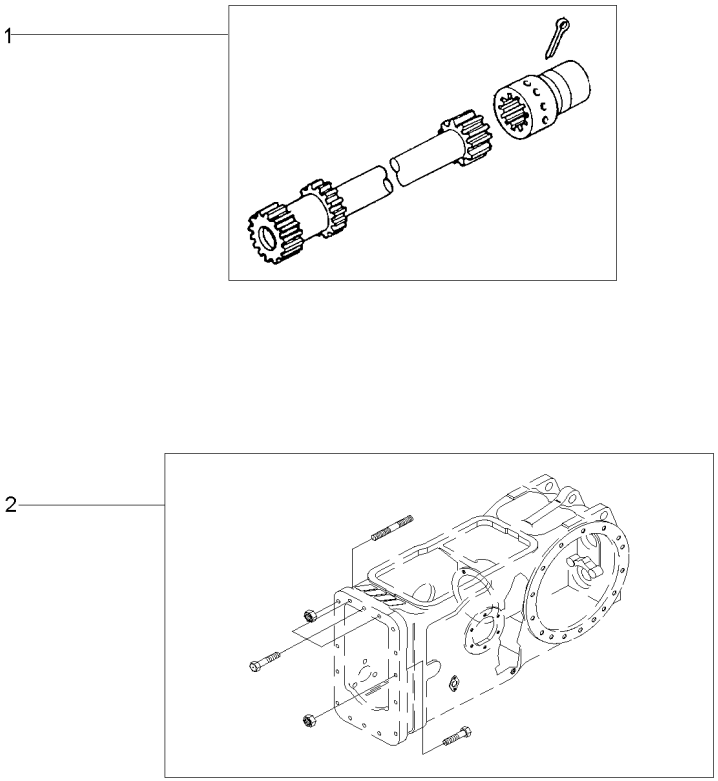

1	3146570M91	30-35 No	**1**	EIXO	SHAFT	ARBOL
2	048424N2	30-20 No	**1**	FIXAÇÃO	CATCH	FIJADOR

Fixação Eixo Traseiro - Transmissão
Rear Axle - Transmission
Eje Trasero - Transmisión

30-15

4 Rodas Motrizes
4 Wheels Drive
4 Ruedas Motriz

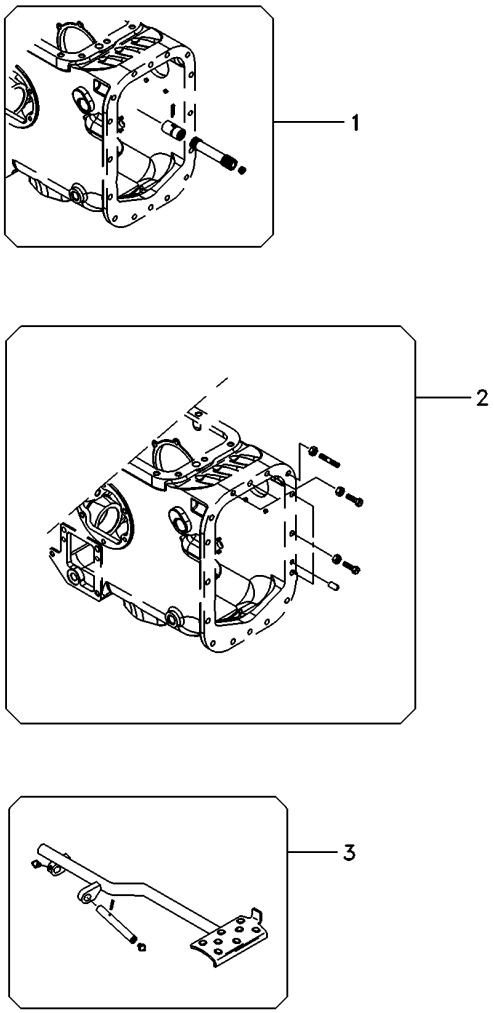

1	3146570M91	30-35 No	**1**	EIXO	SHAFT	ARBOL
2	048424N2	30-20 No	**1**	FIXAÇÃO	CATCH	FIJADOR
3	022956N1	30-25 No	**1**	PEDAL	PEDAL	PEDAL

Fixação Eixo Traseiro - Transmissão
Rear Axle - Transmission
Eje Trasero - Transmisión

30-20

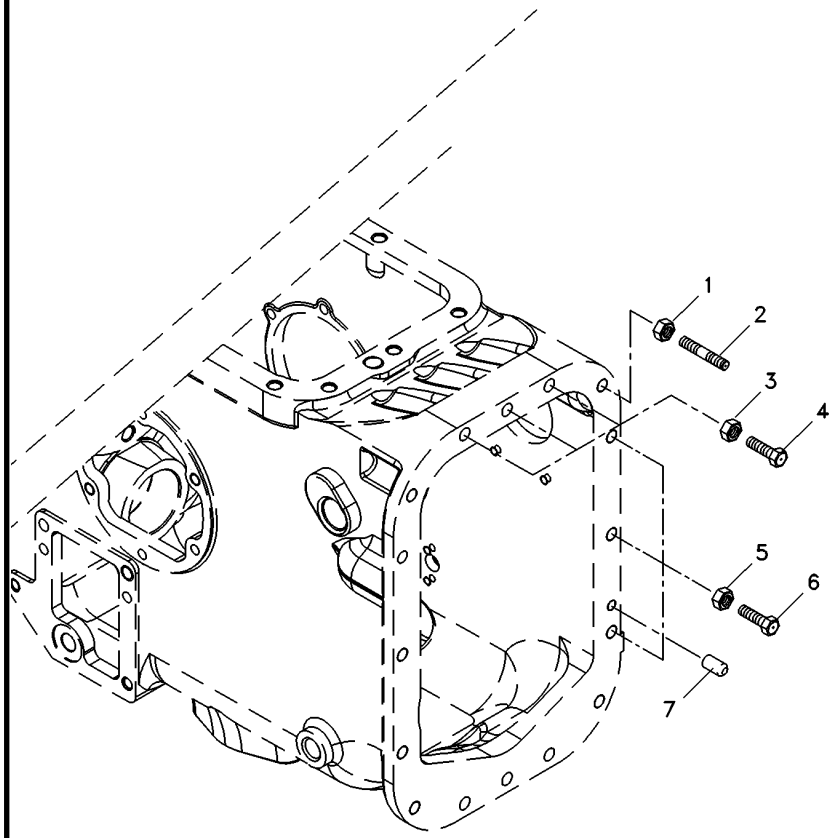

1	069676T1			
2	3589429M1			
3	069676T1			
4	377563X1			
5	069676T1			
6	377561X1			
7	191314M1			
3	PORCA	NUT	TUERCA
3	PRISIONEIRO	STUD	ESPARRAGO
3	PORCA	NUT	TUERCA
3	PARAFUSO	BOLT	PERNO
10	PORCA	NUT	TUERCA
10	PARAFUSO	BOLT	PERNO
2	PINO	PIN	PASADOR

Pedal De Bloqueio Do Diferencial Eixo Traseiro
Rear Axle- Differential Lock Pedal
Eje Trasero Con Blocaje Diferencial-Pedal

30-25

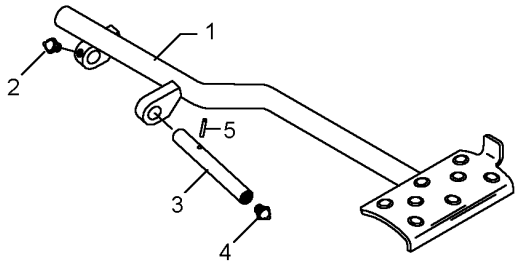

1	022697S1		**1** PEDAL	PEDAL	PEDAL
2	13811X	1/4"-28	**1** GRAXEIRA	GREASER	ENGRASADOR
3	072292P1		**1** EIXO	SHAFT	ARBOL
4	13811X	1/4"-28	**1** GRAXEIRA	GREASER	ENGRASADOR
5	357632X1		**1** PINO	PIN	PASADOR

Fixação Eixo Traseiro - Transmissão
Rear Axle - Transmission
Eje Trasero - Transmisión

30-30

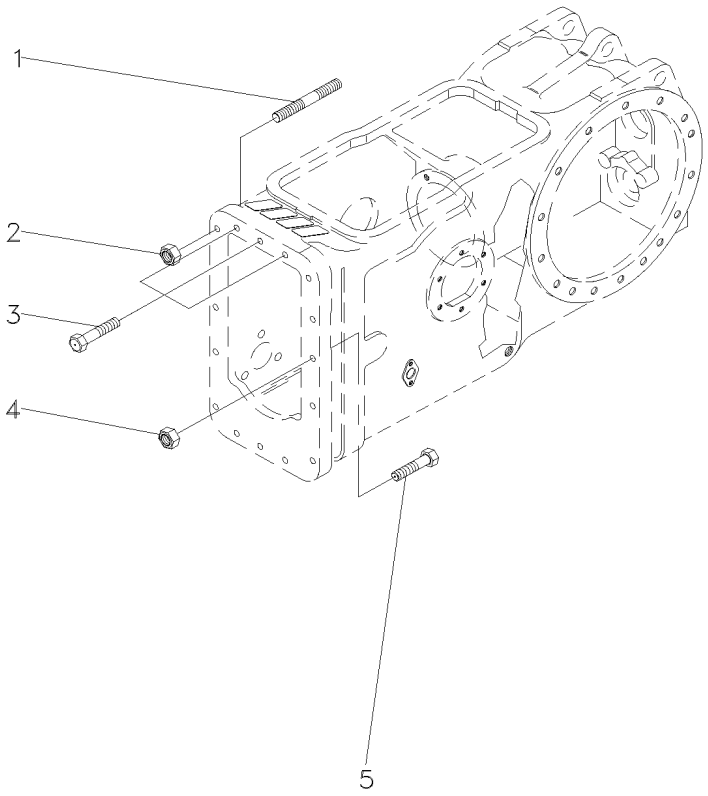

1	3589429M1		**4** PRISIONEIRO	STUD	ESPARRAGO
2	069676T1	7/16x20	**4** PORCA	NUT	TUERCA
3	377563X1	7/16x14x2.1/4	**3** PARAFUSO	BOLT	PERNO
4	069676T1	7/16x20	**10** PORCA	NUT	TUERCA
5	377561X1	7/16x20x2"	**10** PARAFUSO	BOLT	PERNO

Eixo Propulsor
Propeller Axle
Eje Propulsor

30-35

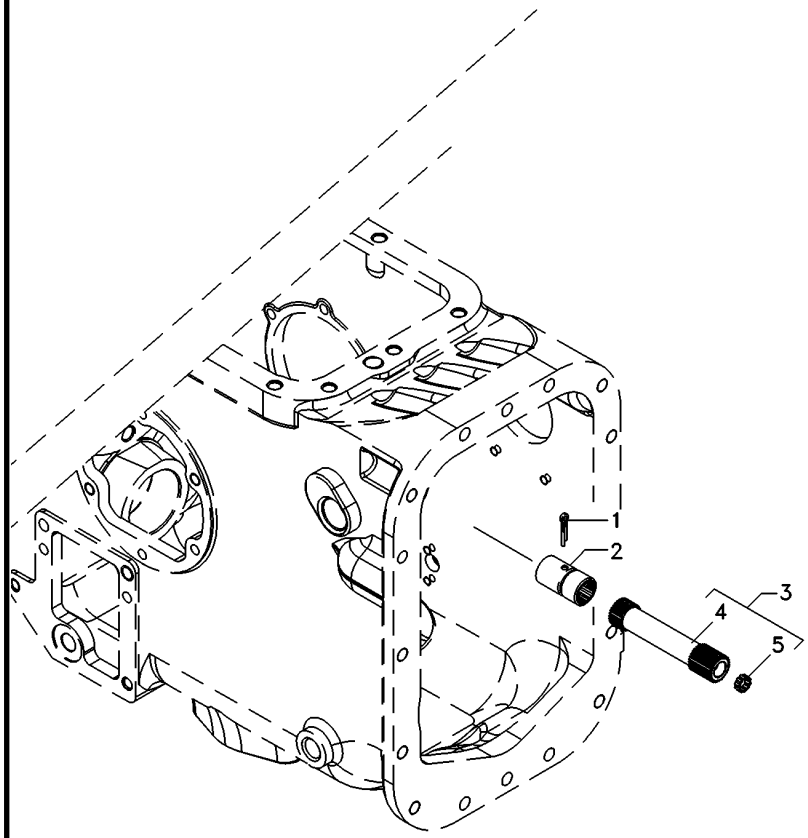

1	355342X1	**1**	CUPILHA	COTTER PIN	PASADOR DOUBLE
2	3611473M1	**1**	LUVA	SLEEVE	MANCHA
3	048386N1	**1**	CJ. EIXO	KIT, AXLE	JUEGO DE EJE
4	048383P1	**1**	EIXO	SHAFT	ARBOL
5	195513M1	**1**	ROLAMENTO AGULHA	BEARING NEEDLE	COJINETA AGUJAS

Carcaça Central
Middle Body
Carcaza Central

30-40

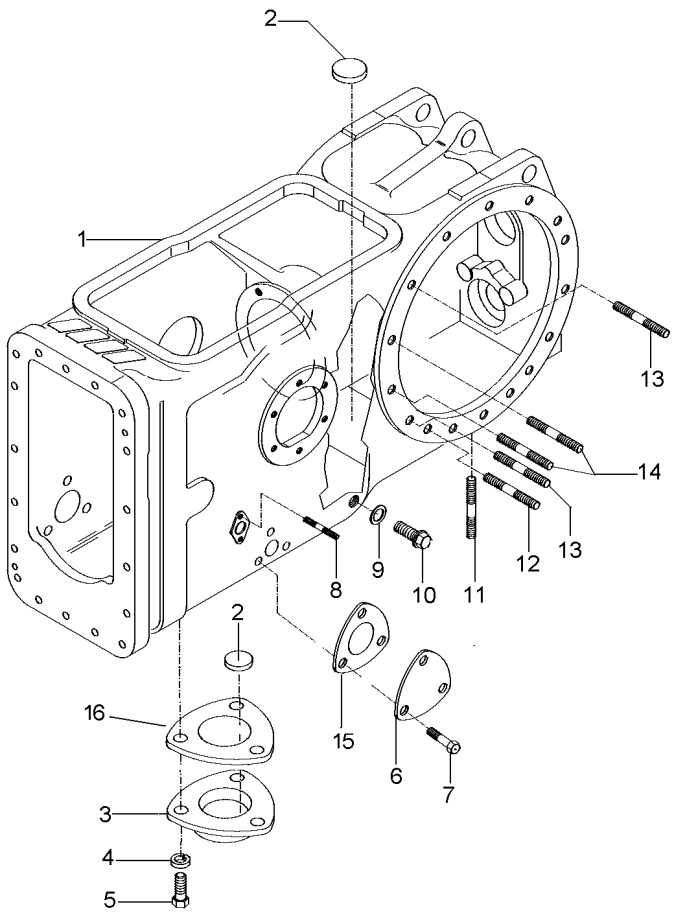

1	022334P5	**1**	CARCAÇA	HOUSING	ALOJAMIENTO
2	020468T1	**3**	MAGNÉTICO	MAGNET	IMAN
3	1869491M1	**1**	TAMPA	COVER	CUBIERTA
4	353446X1	**3**	ARRUELA	WASHER	ARANDELA
5	353676X1	**3**	PARAFUSO	BOLT	PERNO
6	3411758M1	**1**	TAMPA	COVER	CUBIERTA
7	353691X1	**3**	PARAFUSO	BOLT	PERNO
8	195569M2	**4**	PRISIONEIRO	STUD	ESPARRAGO
9	180474M1	**1**	ARRUELA	WASHER	ARANDELA
10	3409712M1	**1**	BUJÃO	PLUG	TAPON
11	490808M1	**4**	PRISIONEIRO	STUD	ESPARRAGO
12	1860900M1	**2**	PRISIONEIRO	STUD	ESPARRAGO
13	1860900M1	**12**	PRISIONEIRO	STUD	ESPARRAGO
14	377616X1	**4**	PRISIONEIRO	STUD	ESPARRAGO
15	1660551M2	**1**	JUNTA	GASKET	EMPAQUETADURA.
16	6214508M1	**1**	JUNTA	GASKET	EMPAQUETADURA.

Carcaça Central Eixo Traseiro
Rear Axle Centre Housing
Eje Central Carcasa

30-45

4 Rodas Motrizes
4 Wheels Drive
4 Ruedas Motriz

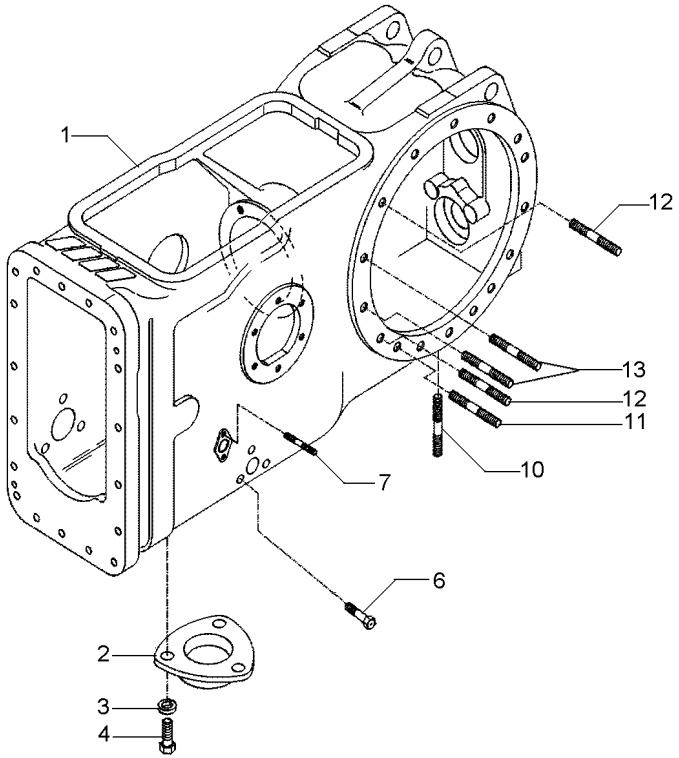

1	6210904M2		**1** CARCAÇA	HOUSING	ALOJAMIENTO
2	063207P1		**1** TAMPA	COVER	CUBIERTA
3	353446X1	19/32X21/64X5/64	**3** ARRUELA	WASHER	ARANDELA
4	353676X1	5/16X18X5/8	**3** PARAFUSO	BOLT	PERNO
6	353691X1	3/8X16X1"	**3** PARAFUSO	BOLT	PERNO
7	195569M2	5/16"X11/16"	**4** PRISIONEIRO	STUD	ESPARRAGO
10	490808M1	3/4"X2.1/2"	**4** PRISIONEIRO	STUD	ESPARRAGO
11	1860900M1	1/2"X2.5/8"	**2** PRISIONEIRO	STUD	ESPARRAGO
12	1860900M1	1/2"X2.5/8"	**8** PRISIONEIRO	STUD	ESPARRAGO
13	377616X1	1/2"X2.1/4	**4** PRISIONEIRO	STUD	ESPARRAGO

Carcaça Central
Middle Body
Carcaza Central

2 Rodas Motrizes
2 Wheels Drive
2 Ruedas Motriz

30-50

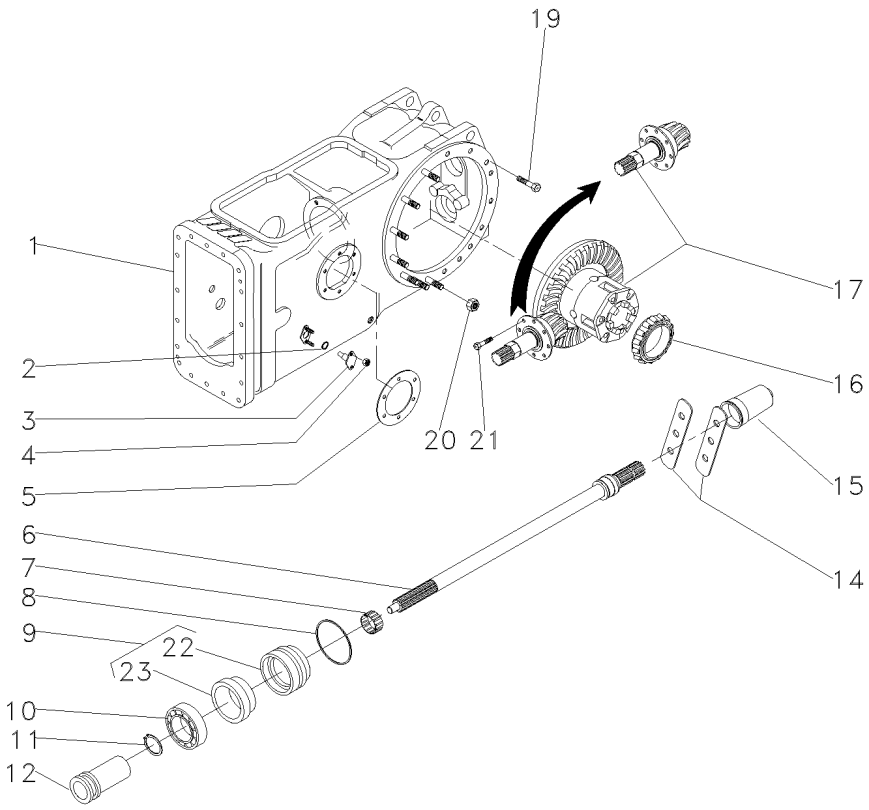

1	022350N2	30-40 No	**1**	CARCAÇA	HOUSING	ALOJAMIENTO
2	762026M1		**2**	ANEL "O"	O RING	JUNTA TORICA
3	898643M1		**2**	PINO	PIN	PASADOR
4	353916X1	5/16x24	**4**	PORCA	NUT	TUERCA
5	181217M1		**1**	JUNTA	GASKET	EMPAQUETADURA.
6	3599003M92	540RPM	**1**	EIXO	SHAFT	ARBOL
7	195453M1		**1**	ROLAMENTO AGULHA	BEARING NEEDLE	COJINETA AGUJAS
8	1004633M1		**1**	ANEL "O"	O RING	JUNTA TORICA
9	3611134M93		**1**	LUVA	SLEEVE	MANCHA
10	391162X1		**1**	ROLAMENTO	BEARING	COJINETE
11	831581M2		**1**	ANEL TRAVA	CIRCLIP	CIRCULITO
12	532898M1		**1**	LUVA	SLEEVE	MANCHA
14	3149348M1		**2**	CHAPA	PLATE	CHAPA
15	035678T1		**1**	TAMPA	COVER	CUBIERTA
16	1850909M91		**1**	CJ. ROLAMENTO	BEARING ASSY	RODAMIENTO RAD
17	034033N2	30-85 No	**1**	CJ. DIFERENCIAL	KIT,DIFFERENTIAL	JGO.DIFERENCIAL.
19	377622X1	1/2x13x1.7/8	**16**	PARAFUSO	BOLT	PERNO
20	353437X1	1/2x20	**14**	PORCA	NUT	TUERCA
21	899199M1	9/16x12x1.1/4	**6**	PARAFUSO	BOLT	PERNO
22	3599002M3	9	**1**	LUVA	SLEEVE	MANCHA
23	3699801M1	9	**1**	RETENTOR	OIL SEAL	BUJE RETENACEITE

Carcaça Central
Middle Body
Carcaza Central

4 Rodas Motrizes
4 Wheels Drive
4 Ruedas Motriz

30-55

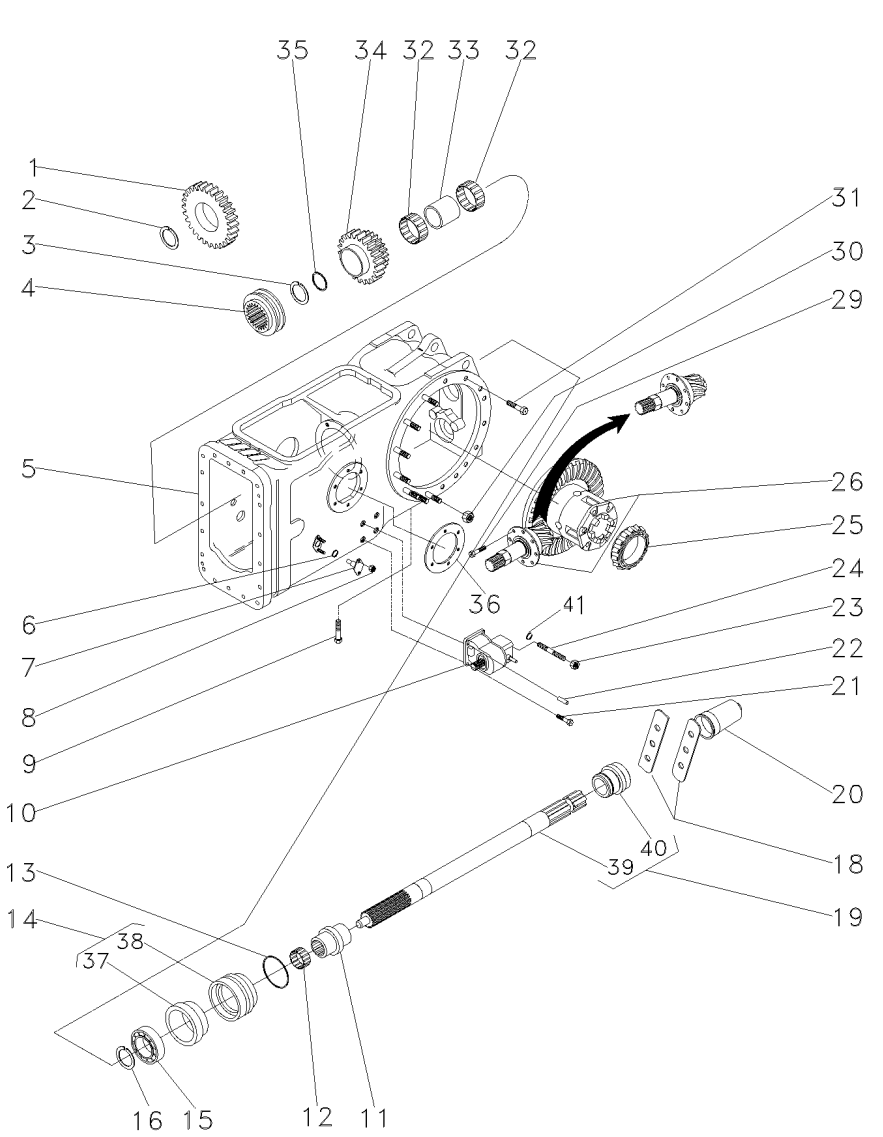

1	037805P1	34	
2	1872362M1		
3	390792X1		
4	3698518M1		
5	037030N1	30-45 No	
6	851258M1		
7	898643M1		
8	353916X1	5/16x24	
9	360776X1	5/16x18x1.1/4	
10	4200027M91	30-75 No	
11	039087P1		
12	195453M1		
13	1004633M1		
14	3611134M93		
15	391162X1		
16	831581M2		
18	3149348M1		
19	059900N1		
20	035678T1		
21	353699X1	7/16x14x1.3/8	
22	1441643X1		
23	353426X1	7/16x20	
24	3146844M1		
25	1850909M91		
26	037640N1	30-90 No	
29	899199M1	9/16x12x1.1/4	
30	353437X1	1/2x20	
31	377622X1	1/2x13x1.7/8	
32	6219533M1		
33	3698406M1		
34	3698281M91	25/38	
35	3698405M1		
36	181217M1		
37	3699801M2	12	
38	3599002M3	12	
39		19 059900N1	
40	072295P1	19	
41	353432X1		

1	ENGRENAGEM	GEAR	ENGRANAJE
1	ANEL TRAVA	CIRCLIP	CIRCULITO
1	ANEL TRAVA	CIRCLIP	CIRCULITO
1	LUVA ACOPLAMENTO	COUPLING SLEEVE	COUPLING SLEEVE
1	CJ. CARCAÇA	HOUSE ASSY	CONJ. CARTER
2	ANEL "O"	O RING	JUNTA TORICA
2	PINO	PIN	PASADOR
4	PORCA	NUT	TUERCA
1	PARAFUSO	BOLT	PERNO
1	CX. ACIONAMENTO	DRIVE HOUSING	CAJA DE MANDO
1	LUVA	SLEEVE	MANCHA
1	ROLAMENTO AGULHA	BEARING NEEDLE	COJINETA AGUJAS
1	ANEL "O"	O RING	JUNTA TORICA
1	LUVA	SLEEVE	MANCHA
1	ROLAMENTO	BEARING	COJINETE
1	ANEL TRAVA	CIRCLIP	CIRCULITO
2	CHAPA	PLATE	CHAPA
1	EIXO	SHAFT	ARBOL
1	TAMPA	COVER	CUBIERTA
3	PARAFUSO	BOLT	PERNO
2	PINO	PIN	PASADOR
1	PORCA	NUT	TUERCA
1	PRISIONEIRO	STUD	ESPARRAGO
1	CJ. ROLAMENTO	BEARING ASSY	RODAMIENTO RAD
1	CJ. DIFERENCIAL	KIT,DIFFERENTIAL	JGO.DIFERENCIAL.
6	PARAFUSO	BOLT	PERNO
14	PORCA	NUT	TUERCA
16	PARAFUSO	BOLT	PERNO
2	ROLAMENTO	BEARING	COJINETE
1	ESPAÇADOR	SPACER	PIEZA DISTANCIA
1	ENGRENAGEM	GEAR	ENGRANAJE
1	ARRUELA	WASHER	ARANDELA
1	JUNTA	GASKET	EMPAQUETADURA.
1	RETENTOR	SEAL	RETEN
1	LUVA	SLEEVE	MANCHA
1	EIXO	SHAFT	ARBOL
1	COLAR	COLLAR	COLLAR
1	ARRUELA PRESSÃO	PRESSURE WASHER	LAVADOR PRESION

Carcaça Central
Middle Body
Carcaza Central

4 Rodas Motrizes
4 Wheels Drive
4 Ruedas Motriz

30-60

Com Tdp
With Tdp
Con Tdf

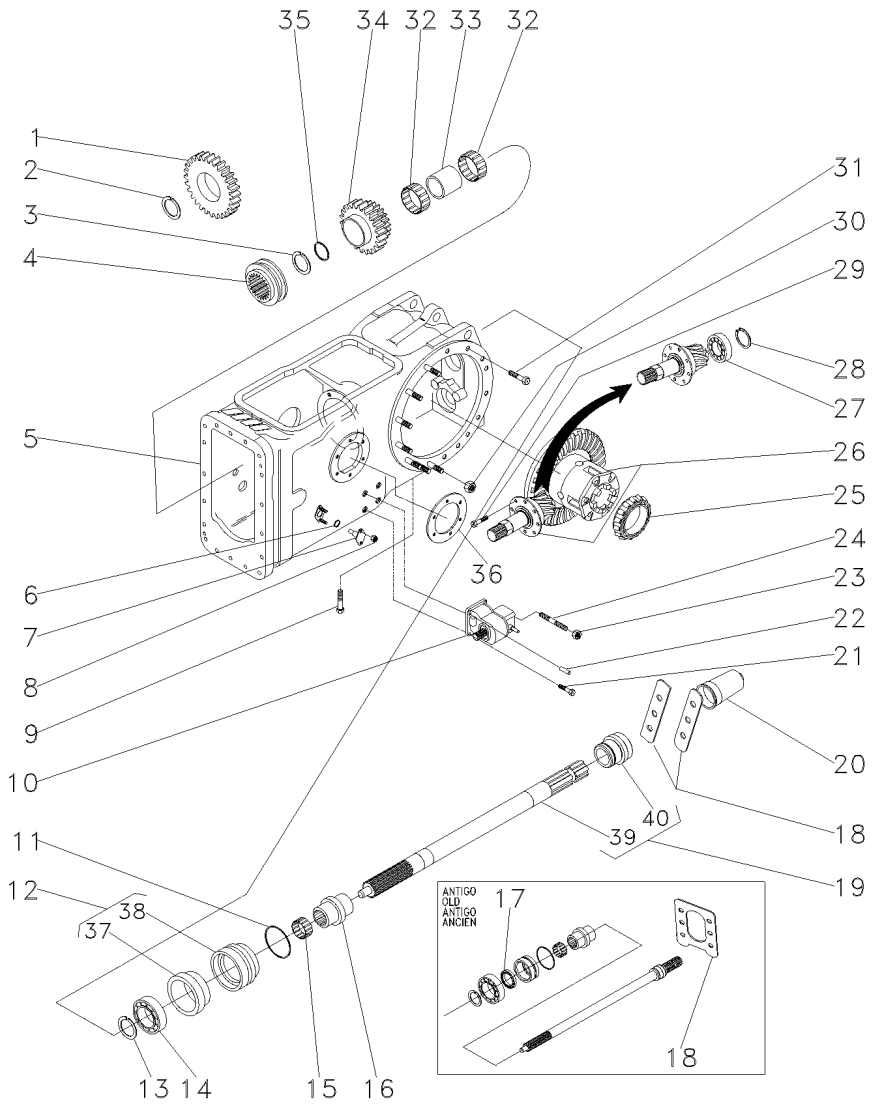

1	062206P1		32
2	1872362M1		
3	390792X1		
4	3698518M1		
5	037030N1		30-45 No
6	851258M1		
7	898643M1		
8	353916X1		5/16x24
9	360776X1		5/16x18x1.1/4
10	4200027M91		30-75 No
11	039087P1		
12	195453M1		
13	1004633M1		
14	3611134M93		
15	391162X1		
16	831581M2		
17	3611135M1		[A]
18	072280P1		[A]
18	3149348M1		[B]
19	059900N1		
20	035678T1		
21	353699X1		7/16x14x1.3/8
22	1444415X1		
23	353426X1		7/16x20
24	3146844M1		
25	1850909M91		
26	037640N1		30-90 No
27	191250M1		
28	196097M1		
29	899199M1		9/16x12x1.1/4
30	353437X1		1/2x20
31	377622X1		1/2x13x1.7/8
32	6219533M1		
33	3698406M1		
34	062205P1		26/38
35	3698405M1		
36	181217M1		
37	3699801M2	12	
38	3599002M3	12	
39		19	059900N1
40	072295P1	19	

[A] ANTIGO
OLD
ANTIGUO

[B] NOVO
NEW
NUEVO

1	ENGRENAGEM	GEAR	ENGRANAJE
1	ANEL TRAVA	CIRCLIP	CIRCULITO
1	ANEL TRAVA	CIRCLIP	CIRCULITO
1	LUVA ACOPLAMENTO	COUPLING SLEEVE	COUPLING SLEEVE
1	CJ. CARCAÇA	HOUSE ASSY	CONJ. CARTER
2	ANEL "O"	O RING	JUNTA TORICA
2	PINO	PIN	PASADOR
4	PORCA	NUT	TUERCA
1	PARAFUSO	BOLT	PERNO
1	CX. ACIONAMENTO	DRIVE HOUSING	CAJA DE MANDO
1	LUVA	SLEEVE	MANCHA
1	ROLAMENTO AGULHA	BEARING NEEDLE	COJINETA AGUJAS
1	ANEL "O"	O RING	JUNTA TORICA
1	LUVA	SLEEVE	MANCHA
1	ROLAMENTO	BEARING	COJINETE
1	ANEL TRAVA	CIRCLIP	CIRCULITO
1	RETENTOR	SEAL	RETEN
1	CHAPA	PLATE	CHAPA
2	CHAPA	PLATE	CHAPA
1	EIXO	SHAFT	ARBOL
1	TAMPA	COVER	CUBIERTA
3	PARAFUSO	BOLT	PERNO
2	PINO	PIN	PASADOR
1	PORCA	NUT	TUERCA
1	PRISIONEIRO	STUD	ESPARRAGO
1	CJ. ROLAMENTO	BEARING ASSY	RODAMIENTO RAD
1	CJ. DIFERENCIAL	KIT,DIFFERENTIAL	JGO.DIFERENCIAL.
1	ROLAMENTO	BEARING	COJINETE
1	ANEL	RING	ARO
6	PARAFUSO	BOLT	PERNO
14	PORCA	NUT	TUERCA
16	PARAFUSO	BOLT	PERNO
2	ROLAMENTO	BEARING	COJINETE
1	ESPAÇADOR	SPACER	PIEZA DISTANCIA
1	ENGRENAGEM	GEAR	ENGRANAJE
1	ARRUELA	WASHER	ARANDELA
1	JUNTA	GASKET	EMPAQUETADURA.
1	RETENTOR	SEAL	RETEN
1	LUVA	SLEEVE	MANCHA
1	EIXO	SHAFT	ARBOL
1	COLAR	COLLAR	COLLAR

Cj. Tampa
Cover
Tapa

30-65

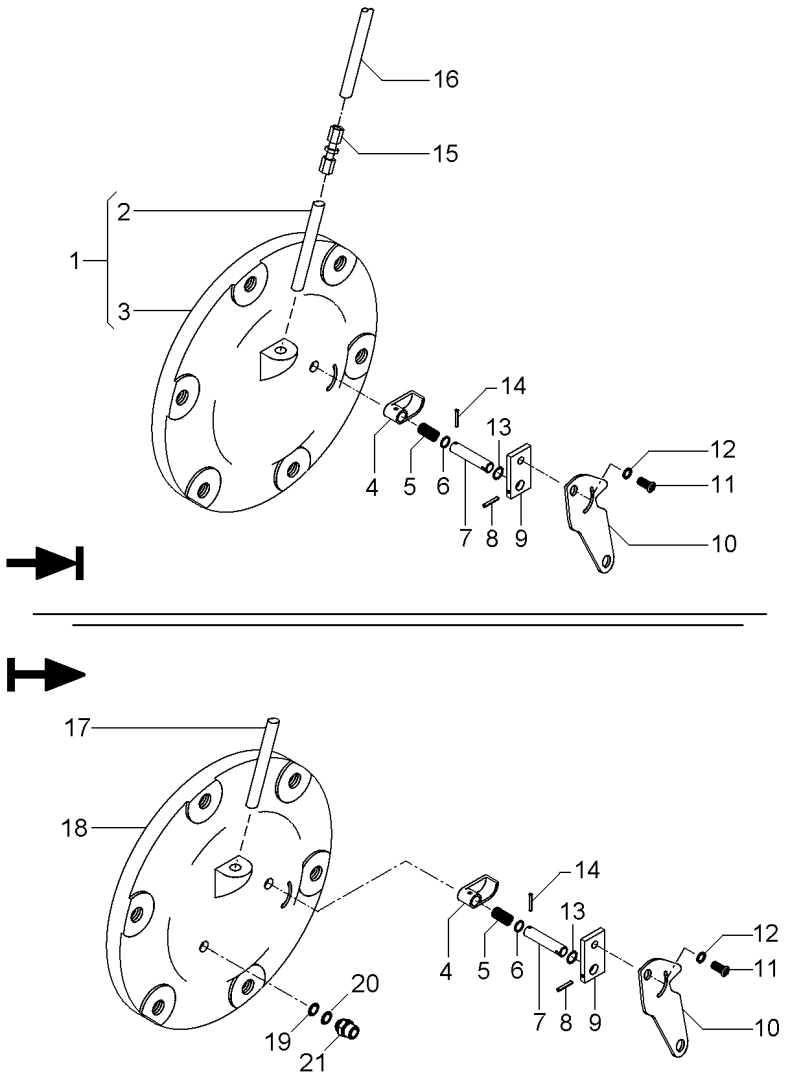

1	6201200M1		**1**	TAMPA	COVER	CUBIERTA
2	049179P1	1	**1**	TUBO	PIPE	CANO
3		1 ➡ 065247N1	**1**	TAMPA	COVER	CUBIERTA
4	1869134M2		**1**	ATUADOR	ACTUATOR	ACTUADOR
5	1869136M1		**1**	MOLA	SPRING	RESORTE
6	1001833M1		**1**	ANEL "O"	O RING	JUNTA TORICA
7	1869407M1		**1**	EIXO	SHAFT	ARBOL
8	357616X1		**1**	PINO	PIN	PASADOR
9	1869408M1		**1**	PLACA	PLATE	PLATO
10	6209491M1		**1**	ALAVANCA	LEVER	PALANCA
11	1869138M1		**1**	PARAFUSO	BOLT	PERNO
12	353753X1		**1**	ARRUELA	WASHER	ARANDELA
13	377426X1		**1**	ANEL TRAVA	CIRCLIP	CIRCULITO
14	2801719M1		**1**	PINO	PIN	PASADOR
15	3412001M91		**1**	CONEXÃO	CONNECTION	CONEXION
16	046213P1		**1**	TUBO	PIPE	CANO
17	6204706M91		**1**	CJ. TUBO	KIT, PIPE	JUEGO CANO
18	6201200M1		**1**	TAMPA	COVER	CUBIERTA
19	039291T1		**1**	ARRUELA	WASHER	ARANDELA
20	069937P1		**1**	ANEL	RING	ARO
21	039290T1		**1**	CONEXÃO	CONNECTION	CONEXION

Fixação Tampa Lateral
Fastener Side Cover
Fixacion Tapa Lateral

30-70

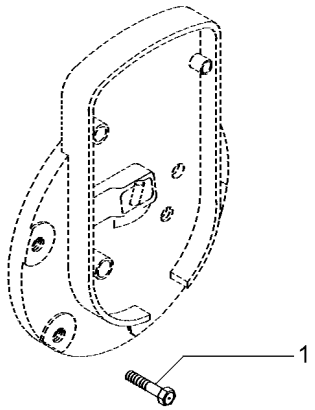

1	353698X1	2	7/16X14X1"	**8** PARAFUSO	BOLT	PERNO

Caixa De Acionemento Lateral
Side Drive Box
Caja De Acionemento Laterale

Instalação
Installation
Instalacion

30-75

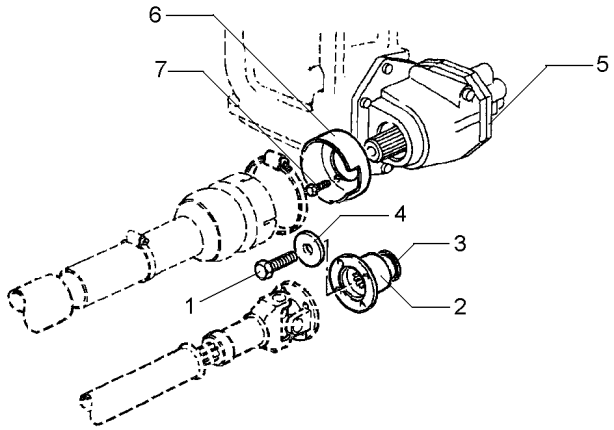

1	3009882X1		**1**	PARAFUSO	BOLT	PERNO
2	3599678M2		**1**	FLANGE	FLANGE	PLETINA
3	3699802M2		**1**	RETENTOR	OIL SEAL	BUJE RETENACEITE
4	1687354M2		**1**	ARRUELA	WASHER	ARANDELA
5	6201604M91	30-80 No	**1**	CX. ACIONAMENTO	DRIVE HOUSING	CAJA DE MANDO
6	1696555M2		**1**	MOLDURA	MOULDING	BORDON
7	391074X1		**3**	PARAFUSO	BOLT	PERNO

Caixa De Acionamento Lateral
Side Drive Box
Caja De Acionamento Laterale

Componentes
Constituent Parts
Componentes

30-80

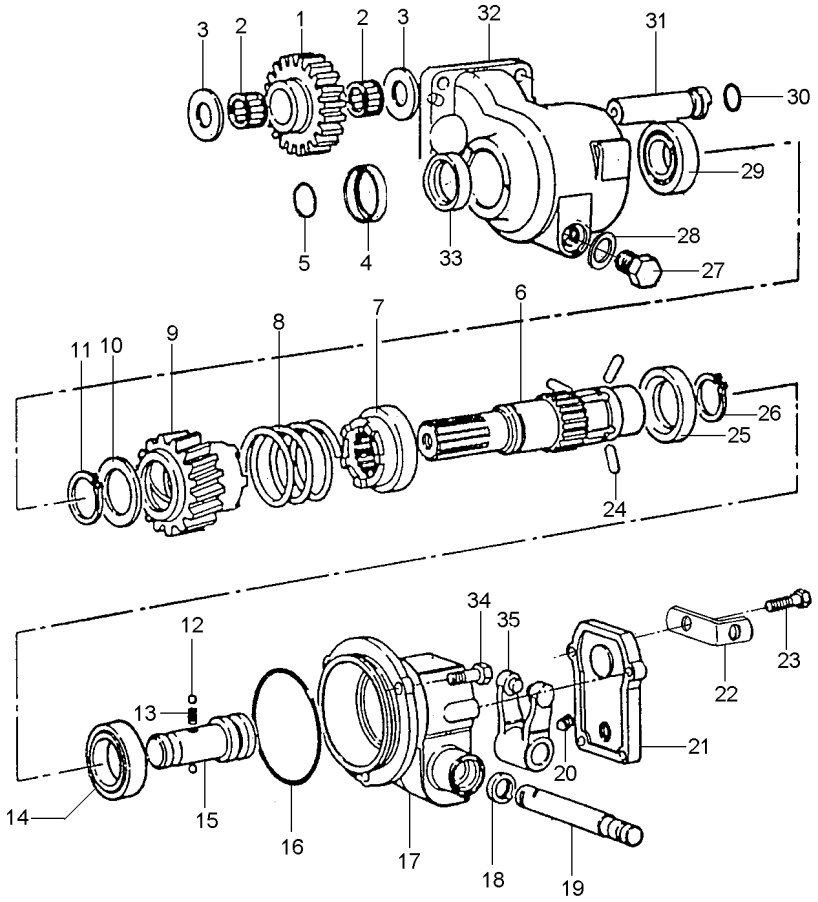

1	3698286M1		23	**1**	ENGRENAGEM	GEAR	ENGRANAJE
2	3697317M1			**2**	ROLAMENTO AGULHA	BEARING NEEDLE	COJINETA AGUJAS
3	6201717M1			**2**	ARRUELA	WASHER	ARANDELA
4	6203316M1			**1**	COLAR	COLLAR	COLLAR
5	831702M1			**1**	ANEL "O"	O RING	JUNTA TORICA
6	6203309M1			**1**	EIXO	SHAFT	ARBOL
7	3611837M2			**1**	ACOPLADOR	COUPLER	ACOPLADOR
8	3611858M1			**1**	MOLA	SPRING	RESORTE
9	3698275M91			**1**	ACOPLADOR	COUPLER	ACOPLADOR
10	3598855M1			**1**	ARRUELA	WASHER	ARANDELA
11	22608X			**1**	ANEL TRAVA	CIRCLIP	CIRCULITO
12	1444586X1			**2**	ESFERA	BALL	BOLA
13	1693592M1			**1**	MOLA	SPRING	RESORTE
14	1440825X1			**1**	ROLAMENTO	BEARING	COJINETE
15	3613029M1			**1**	EIXO	SHAFT	ARBOL
16	378232X1			**1**	ANEL "O"	O RING	JUNTA TORICA
17	6201736M1			**1**	CARCAÇA	HOUSING	ALOJAMIENTO
18	3009856X1			**1**	RETENTOR	SEAL	RETEN
19	3598854M1			**1**	EIXO	SHAFT	ARBOL
20	3009720X1	M10 x 16		**1**	PARAFUSO	BOLT	PERNO
21	3613036M2			**1**	TAMPA	COVER	CUBIERTA
22	3701532M1			**1**	SUPORTE	SUPPORT	DISPOS.DE SOSTEN
23	390991X1	M8x1,25x22		**4**	PARAFUSO	BOLT	PERNO
24	3611839M1			**3**	PINO	PIN	PASADOR
25	3611838M1			**1**	ANEL	RING	ARO
26	391129X1			**1**	ANEL TRAVA	CIRCLIP	CIRCULITO
27	884691M1			**1**	BUJÃO	PLUG	TAPON
28	180474M1			**1**	ARRUELA	WASHER	ARANDELA
29	1692582M1			**1**	ROLAMENTO	BEARING	COJINETE
30	3005500X1			**1**	ANEL "O"	O RING	JUNTA TORICA
31	3698287M1			**1**	EIXO	SHAFT	ARBOL
32	6201750M1			**1**	CARCAÇA	HOUSING	ALOJAMIENTO
33	3699802M2			**1**	RETENTOR	OIL SEAL	BUJE RETENACEITE
34	3009491X1	M10 x 20		**3**	PARAFUSO	BOLT	PERNO
35	3613033M91			**1**	GARFO	FORK	HORQUILLA

Pinhão E Diferencial
Pinion And Diferential
Piñon Y Diferencial

30-85

2 Rodas Motrizes
2 Wheels Drive
2 Ruedas Motriz

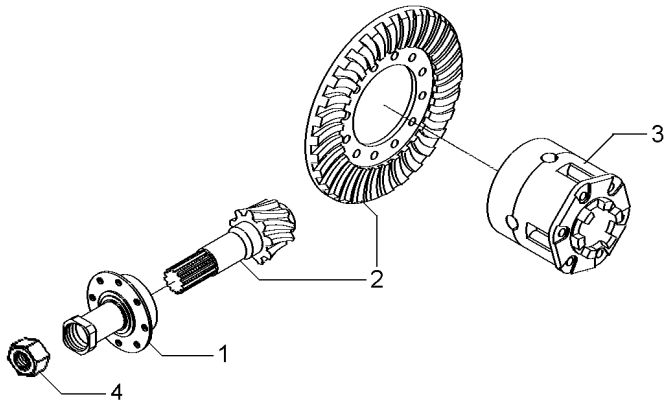

1	034030N2	30-95 No	**1** FLANGE	FLANGE	PLETINA
2	4200007M91	6/37	**1** COROA E PINHÃO	KIT, CROWNWHEEL	JUEGO CORONA
3	034028N3	30-100 No	**1** DIFERENCIAL	DIFFERENTIAL	DIFERENCIAL

Pinhão E Diferencial
Pinion And Diferential
Piñon Y Diferencial

30-90

4 Rodas Motrizes
4 Wheels Drive
4 Ruedas Motriz

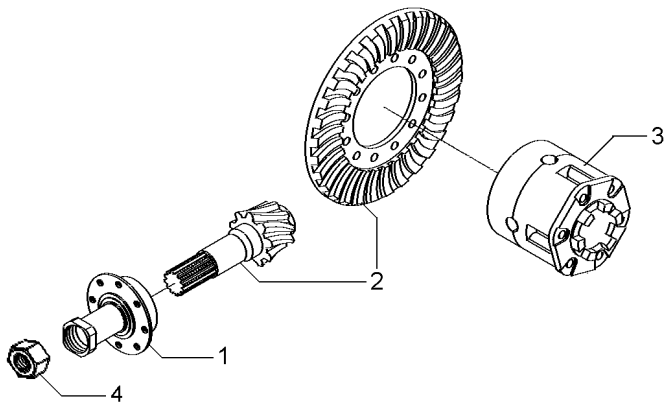

1	037641N1	30-105 No	**1**	FLANGE	FLANGE	PLETINA
2	4200007M91		**1**	COROA E PINHÃO	KIT, CROWNWHEEL	JUEGO CORONA
3	034028N3	30-100 No	**1**	DIFERENCIAL	DIFFERENTIAL	DIFERENCIAL

Flange E Pinhão
Flange And Pinion
Pletina Y Piñon

30-95

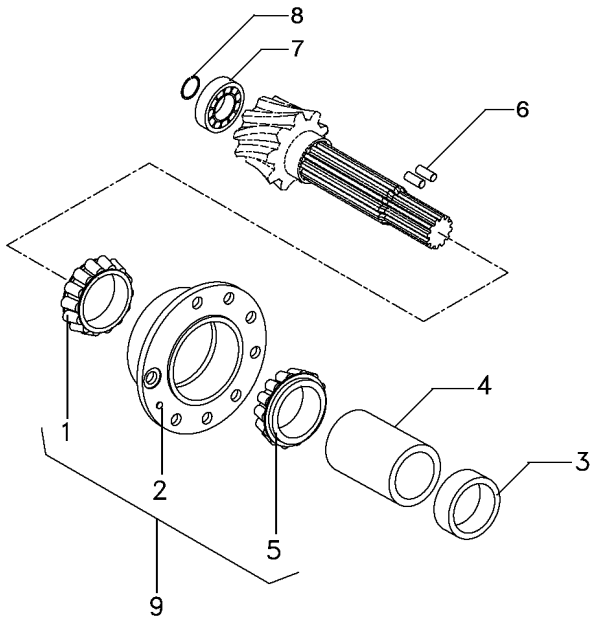

1		9	1850090M92	**1**	ROLAMENTO	BEARING	COJINETE
2	518861M91	9		**1**	FLANGE	FLANGE	PLETINA
3	048363P2			**1**	ESPAÇADOR	SPACER	PIEZA DISTANCIA
4	1661065M2			**1**	ESPAÇADOR	SPACER	PIEZA DISTANCIA
5		9	1850090M92	**1**	ROLAMENTO	BEARING	COJINETE
6	3612442M1			**2**	ROLETE	ROLLER	RODILLO
7	191250M1			**1**	ROLAMENTO	BEARING	COJINETE
8	196097M1			**1**	ANEL	RING	ARO
9	3604054M91			**1**	FLANGE	FLANGE	PLETINA

Diferencial
Diferential
Diferencial

30-100

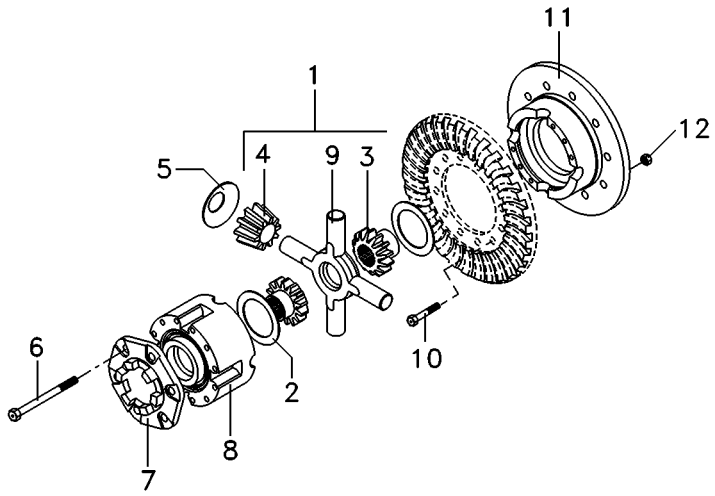

1	4200009M91		**1**	CJ. ENGRENAGEM	KIT, GEAR	ENGRANAJES JUEGO
2	897726M1		**2**	ARRUELA	WASHER	ARANDELA
3	885518M1	1	**2**	ENGRENAGEM	GEAR	ENGRANAJE
4	897725M3	1	**4**	SATÉLITE	SATELLITE	SATELITE
5	062769P1		**4**	ARRUELA	WASHER	ARANDELA
6	490001M1	1/2x13x4"	**8**	PARAFUSO	BOLT	PERNO
7	898712M2		**1**	FLANGE	FLANGE	PLETINA
8		034029R1	**1**	CARCAÇA	HOUSING	ALOJAMIENTO
9	894302M5	1	**1**	CRUZETA	SPIDER	CRUCETA
10	3412312M1	1/2x20x2.11/32	**12**	PARAFUSO	BOLT	PERNO
11		034029R1	**1**	CJ. MEIA CAIXA	STOCKING BOX	MEDIA CAJA
12	891947M1	1/2x20	**12**	PORCA	NUT	TUERCA

Flange E Pinhão
Flange And Pinion
Pletina Y Piñon

30-105

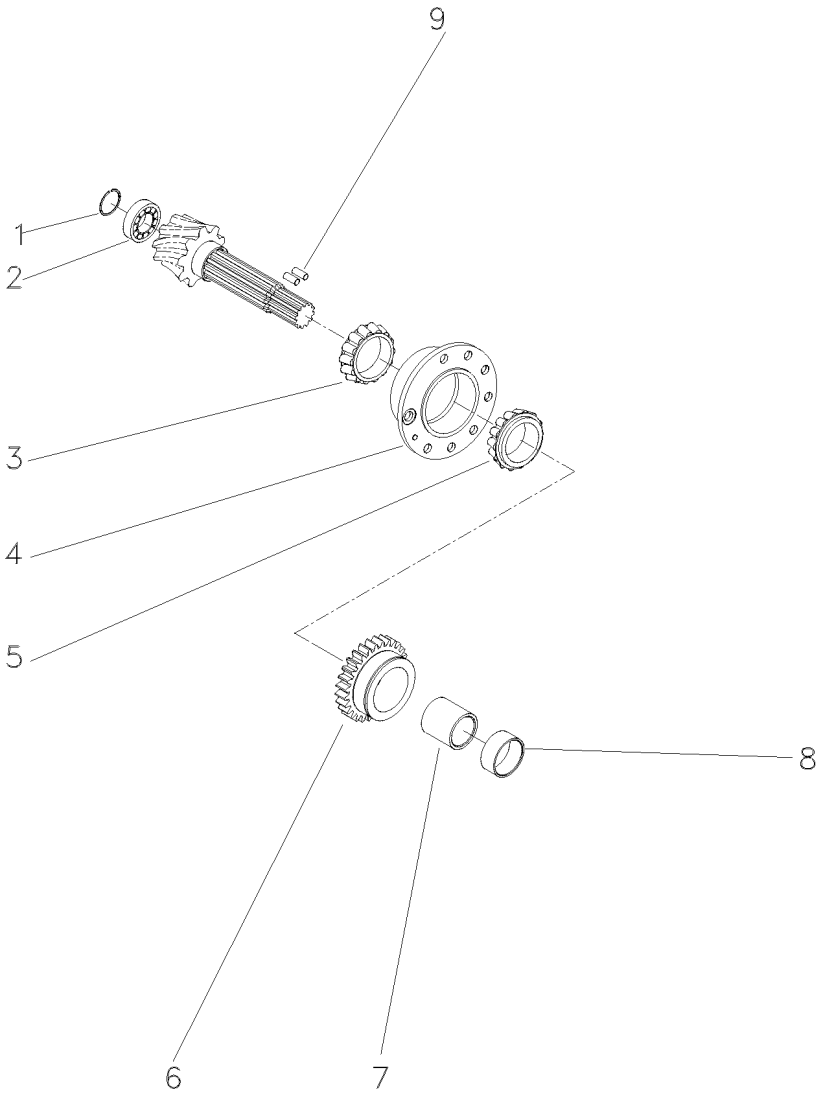

1	196097M1		**1**	ANEL	RING	ARO
2	191250M1		**1**	ROLAMENTO	BEARING	COJINETE
3		1850090M92	**1**	ROLAMENTO	BEARING	COJINETE
4	518861M91		**1**	FLANGE	FLANGE	PLETINA
5		1850090M92	**1**	ROLAMENTO	BEARING	COJINETE
6	037806P1	23	**1**	ENGRENAGEM	GEAR	ENGRANAJE
7	3697318M1		**1**	ESPAÇADOR	SPACER	PIEZA DISTANCIA
8	048363P2		**1**	ESPAÇADOR	SPACER	PIEZA DISTANCIA
9	3612442M1		**2**	ROLETE	ROLLER	RODILLO

Eixo Traseiro — **2rm**
Rear Axle — **2wd**
Eje Trasero — **2rm**

30-110

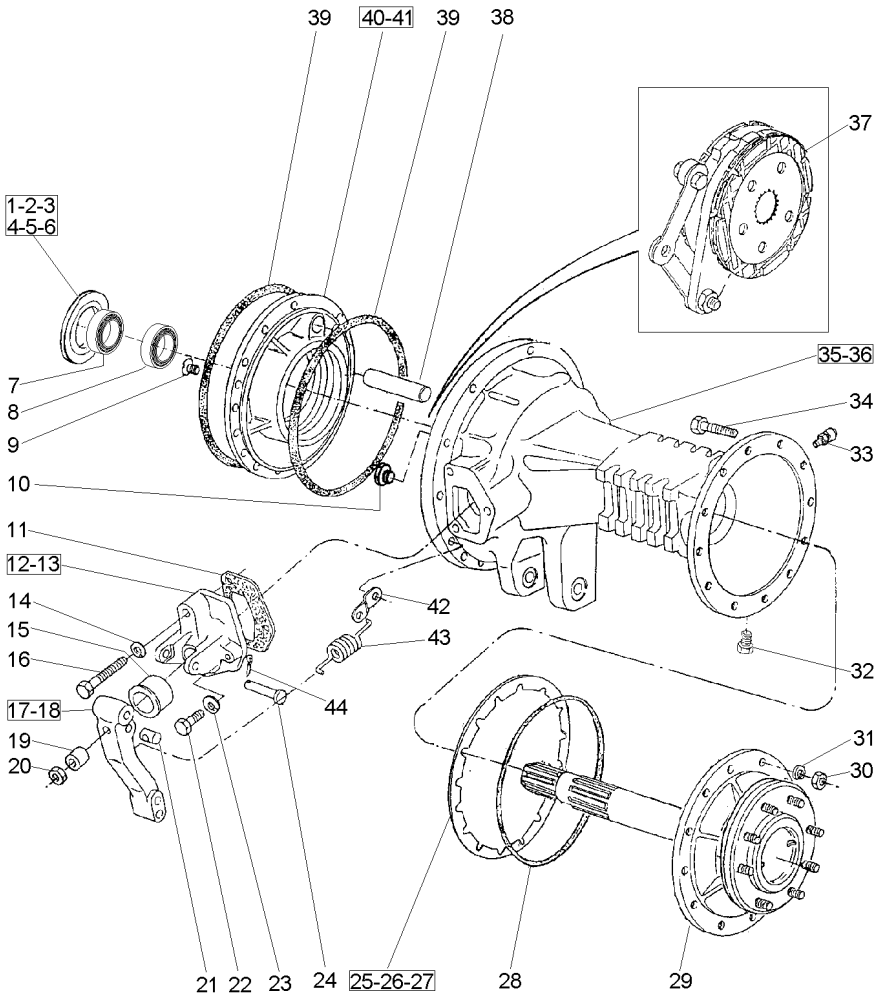

1	187689M1	⧗	0.73/0.78MM	X	CALÇO	SHIM	CALCE
2	521401M1	⧗	0.60/0.66MM	X	CALÇO	SHIM	CALCE
3	892170M1	⧗	1.24/1.29MM	X	CALÇO	SHIM	CALCE
4	892171M1	⧗	1.11/1.16MM	X	CALÇO	SHIM	CALCE
5	892172M1	⧗	0.99/1.04MM	X	CALÇO	SHIM	CALCE
6	892173M1	⧗	0.86/0.91MM	X	CALÇO	SHIM	CALCE
7	1850909M91			1	CJ. ROLAMENTO	BEARING ASSY	RODAMIENTO RAD
8	020902T1			1	CONE	CONE	CONO
9	034013P1		5/16x24x1"	4	PARAFUSO	BOLT	PERNO
10	3146509M1			1	TAMPÃO	PAD	ALMOHADILLA
11	1860960M2			2	JUNTA	GASKET	EMPAQUETADURA.
12	1860970M1	◀		1	SUPORTE	BRACKET	SOPORTE
13	674474M1	▶		1	SUPORTE	BRACKET	SOPORTE
14	353434X1			2	ARRUELA	WASHER	ARANDELA
15	1860959M1			2	CAPA	CAP	TAPA
16	354269X1		3/8x16x2.1/2	2	PARAFUSO	BOLT	PERNO
17	1861665M1	▶		1	ALAVANCA	LEVER	PALANCA
18	1861666M1	◀		1	ALAVANCA	LEVER	PALANCA
19	1865002M1			2	ESPAÇADOR	SPACER	PIEZA DISTANCIA
20	330797X1		7/16x20	2	PORCA	NUT	TUERCA
21	1865003M1			2	PINO	PIN	PASADOR
22	362455X1		3/8x16x2.1/4	4	PARAFUSO	BOLT	PERNO
23	353434X1			4	ARRUELA	WASHER	ARANDELA
24	363459X1			2	PINO	PIN	PASADOR
25	1660644M1	⧗	0.10MM	12	CALÇO	SHIM	CALCE
26	1660645M1	⧗	0.25MM	12	CALÇO	SHIM	CALCE
27	1660646M1	⧗	0.50MM	12	CALÇO	SHIM	CALCE
28	3412317M1			2	ANEL "O"	O RING	JUNTA TORICA
29	3585712M91	👁	30-135 No	2	SEMI EIXO	HALF AXLE	SEMIEJES
30	353426X1		7/16x20	24	PORCA	NUT	TUERCA
31	353432X1			24	ARRUELA PRESSÃO	PRESSURE WASHER	LAVADOR PRESION
32	2412X			2	BUJÃO	PLUG	TAPON
33	1482137M1			2	TAMPÃO	PAD	ALMOHADILLA
34	353571X1		7/16x20x2.1/2	24	PARAFUSO	BOLT	PERNO
35	068265P1	◀		1	CARCAÇA DO EIXO	AXLE HOUSING	CAJA DEL EJE
36	068266P1	▶		1	CARCAÇA DO EIXO	AXLE HOUSING	CAJA DEL EJE
37	3148789M91	👁	30-120 No	2	CJ. FREIO	KIT, BRAKE	FRENOS JUEGO
38	1860956M1			2	EIXO	SHAFT	ARBOL
39	1860838M2			4	ANEL "O"	O RING	JUNTA TORICA
40	071273P2	◀		1	PLACA	PLATE	PLATO
41	071274P2	▶		1	PLACA	PLATE	PLATO
42	184310M1			2	ALÇA	STRAP	FAJA
43	184171M1			2	MOLA	SPRING	RESORTE
44	354059X1		1X1/8	2	CONTRAPINO	DOWEL	CENTRAJE

Eixo Traseiro — **4 Rm**
Rear Axle — **4 Wd**
Eje Trasero — **4 Rm**

30-115

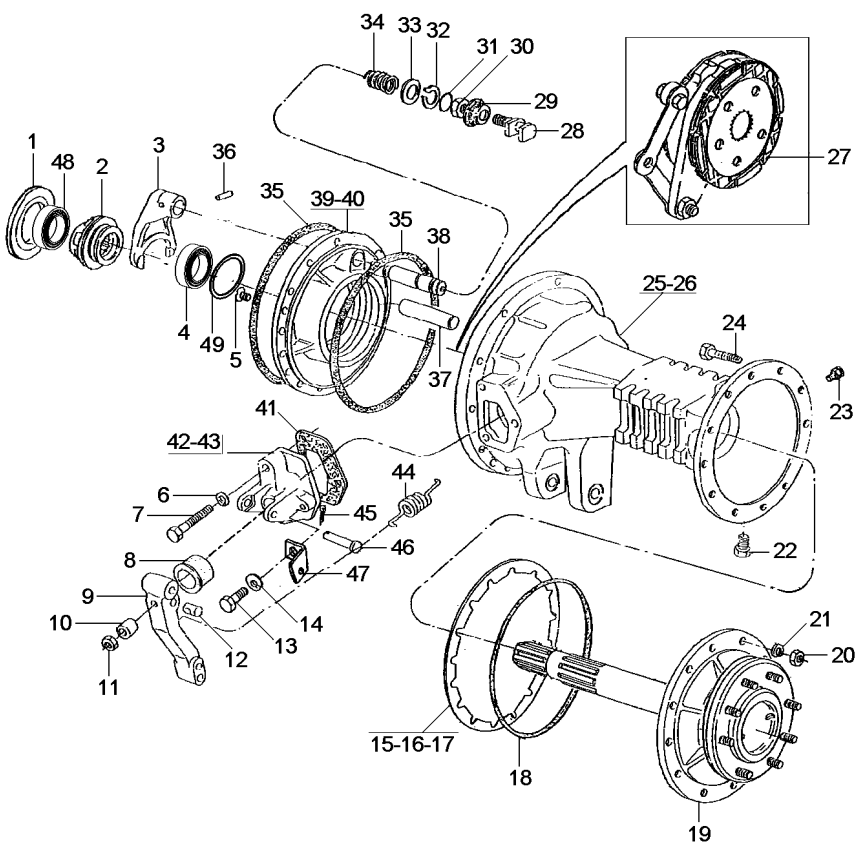

1	187689M1	⧗	0.73-0.78MM	**X** CALÇO	SHIM	CALCE
1	521401M1	⧗	0.60-0.66MM	**X** CALÇO	SHIM	CALCE
1	892170M1	⧗	1.24-1.69MM	**X** CALÇO	SHIM	CALCE
1	892171M1	⧗	1.11-1.16MM	**X** CALÇO	SHIM	CALCE
1	892172M1	⧗	0.99-1.04MM	**X** CALÇO	SHIM	CALCE
1	892173M1	⧗	0.86-0.91MM	**X** CALÇO	SHIM	CALCE
2	897003M3			**1** LUVA	SLEEVE	MANCHA
3	906807M1			**1** GARFO	FORK	HORQUILLA
4	020902T1	◀		**1** CONE	CONE	CONO
5	034013P1		5/16x24x1"	**4** PARAFUSO	BOLT	PERNO
6	353434X1			**2** ARRUELA	WASHER	ARANDELA
7	354269X1		3/8x16x2.1/2	**2** PARAFUSO	BOLT	PERNO
8	1860959M1			**2** CAPA	CAP	TAPA
9	046808P1			**2** ALAVANCA	LEVER	PALANCA
10	1865002M1			**2** ESPAÇADOR	SPACER	PIEZA DISTANCIA
11	330797X1		7/16x20	**2** PORCA	NUT	TUERCA
12	1865003M1			**2** PINO	PIN	PASADOR
13	362455X1		3/8x16x2.1/4	**4** PARAFUSO	BOLT	PERNO
14	353434X1			**4** ARRUELA	WASHER	ARANDELA
15	1660644M1	⧗	0.10MM	**12** CALÇO	SHIM	CALCE
16	1660645M1	⧗	0.25MM	**12** CALÇO	SHIM	CALCE
17	1660646M1	⧗	0.50MM	**12** CALÇO	SHIM	CALCE
18	3412317M1			**2** ANEL "O"	O RING	JUNTA TORICA
19	3585712M91	👁	30-135 No	**2** SEMI EIXO	HALF AXLE	SEMIEJES
20	353426X1		7/16x20	**24** PORCA	NUT	TUERCA
21	353432X1			**24** ARRUELA PRESSÃO	PRESSURE WASHER	LAVADOR PRESION
22	2412X			**2** BUJÃO	PLUG	TAPON
23	1482137M1			**2** TAMPÃO	PAD	ALMOHADILLA
24	353571X1		7/16x20x2.1/2	**24** PARAFUSO	BOLT	PERNO
25	068265P1	◀		**1** CARCAÇA DO EIXO	AXLE HOUSING	CAJA DEL EJE
26	068266P1	▶		**1** CARCAÇA DO EIXO	AXLE HOUSING	CAJA DEL EJE
27	3148789M91	👁	30-120 No	**2** CJ. FREIO	KIT, BRAKE	FRENOS JUEGO
28	1865014M1			**1** GARFO	FORK	HORQUILLA
29	906811M1			**1** PROTETOR	PROTECTOR	PROTECTOR
30	353426X1		7/16x20	**1** PORCA	NUT	TUERCA
31	851258M1			**1** ANEL "O"	O RING	JUNTA TORICA
32	358950X1			**1** ANEL TRAVA	CIRCLIP	CIRCULITO
33	1864764M1			**1** ARRUELA	WASHER	ARANDELA
34	906808M1			**1** MOLA	SPRING	RESORTE
35	1860838M2			**4** ANEL "O"	O RING	JUNTA TORICA
36	420407M1			**1** PINO	PIN	PASADOR
37	1860956M1			**2** EIXO	SHAFT	ARBOL
38	1864763M1			**1** EIXO	SHAFT	ARBOL
39	071273P2	◀		**1** PLACA	PLATE	PLATO
40	071274P2	▶		**1** PLACA	PLATE	PLATO
41	1860960M2			**2** JUNTA	GASKET	EMPAQUETADURA.
42	1860970M1	◀		**1** SUPORTE	BRACKET	SOPORTE
43	3409713M1	▶		**1** SUPORTE	BRACKET	SOPORTE
44	184171M1			**2** MOLA	SPRING	RESORTE
45	354059X1			**2** CONTRAPINO	DOWEL	CENTRAJE

Eixo Traseiro **Rear Axle** **Eje Trasero**	**4 Rm** **4 Wd** **4 Rm**	**30-115**

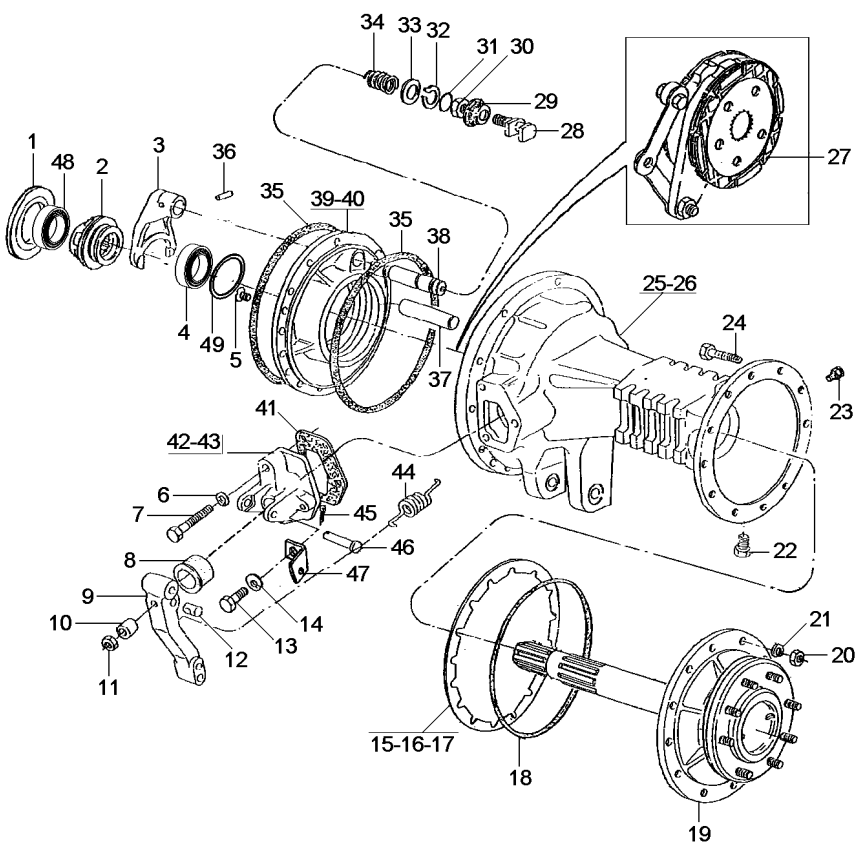

46	363459X1		**2**	PINO	PIN	PASADOR
47	3699971M1		**2**	ALÇA	STRAP	FAJA
48	1850909M91		**1**	CJ. ROLAMENTO	BEARING ASSY	RODAMIENTO RAD
49	892180M1	80-70MM	**1**	CALÇO	SHIM	CALCE
49	023653P1	85-75MM	**1**	CALÇO	SHIM	CALCE
49	023654P1	85-75MM	**1**	CALÇO	SHIM	CALCE
49	023655P1	85-75MM	**1**	CALÇO	SHIM	CALCE

Freio
Brake
Freno

A Banho De Óleo
Oil Cooled
En Banho De Aceite

30-120

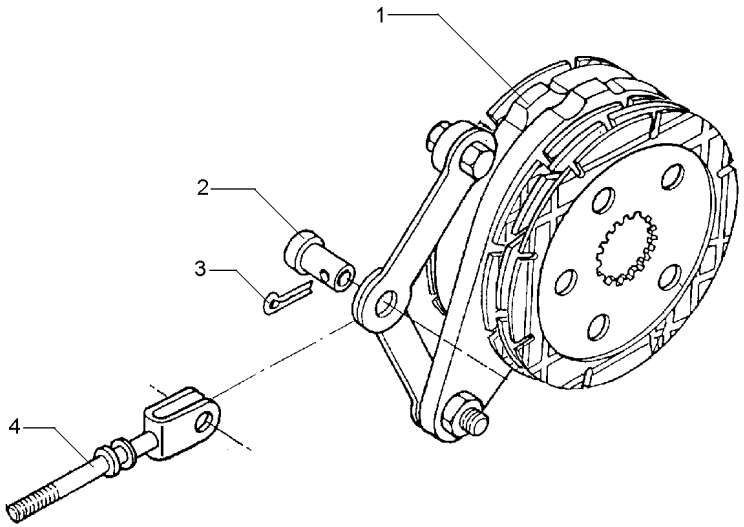

1	1861059M92	30-125 No	**1**	FREIO	BRAKE	FRENO
2	195348M1		**1**	PINO	PIN	PASADOR
3	354068X1	1.1/4X5/32	**1**	CONTRAPINO	DOWEL	CENTRAJE
4	1861676M91		**1**	TIRANTE	ROD	VARILLA

Freio A Banho De Óleo
Brake Oil Cooled
Freno En Banho De Aceite

30-125

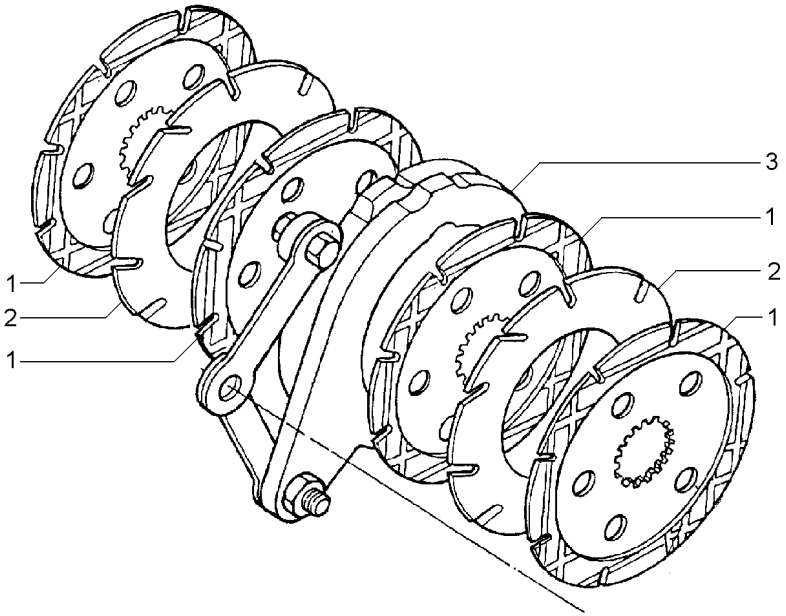

1	060429P2	[A]	**5**	DISCO	DISC	DISCO
2	035670T1	[B]	**3**	DISCO	DISC	DISCO
3	1860963M91	30-130 No	**1**	CJ. COMANDO	KIT, ACTUATOR	JUEGO ACTUADOR

[A] FRICÇÃO
FRICTION
FRICCION

[B] INTERMEDIÁRIO
INTERMEDIARY
INTERMEDIARIO

Comando Do Freio
Brake Drive
Mando De Freno

30-130

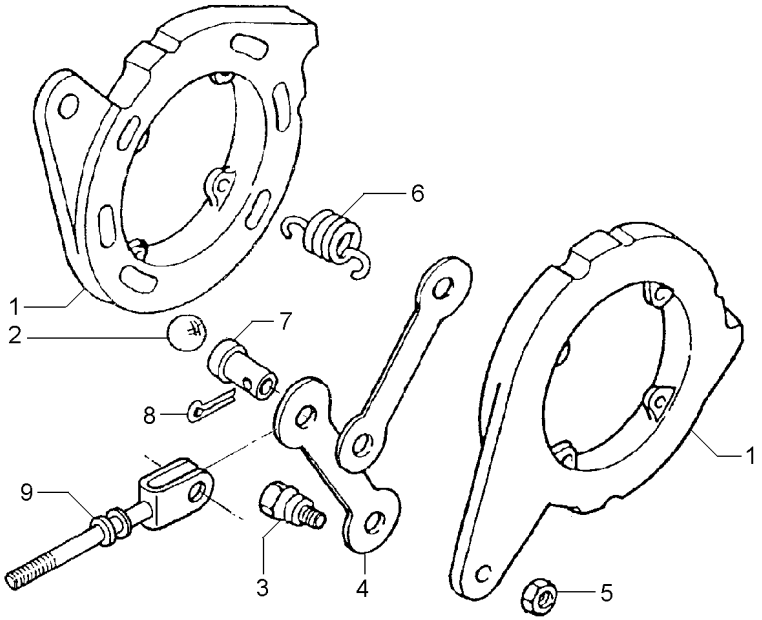

1		1860963M91	**2**	DISCO	DISC	DISCO
2	16779X		**6**	ESFERA	BALL	BOLA
3	1481654M1	1/2	**2**	PARAFUSO	BOLT	PERNO
4	1481653M1		**2**	BRAÇO	ARM	BRAZO
5	353438X1	1/2X20	**2**	PORCA	NUT	TUERCA
6	1853148M1		**4**	MOLA	SPRING	RESORTE
7	195348M1		**1**	PINO	PIN	PASADOR
8	354068X1		**1**	CONTRAPINO	DOWEL	CENTRAJE
9	1861676M91		**1**	TIRANTE	ROD	VARILLA

Semi Eixo
Half Axle
Semiejes

30-135

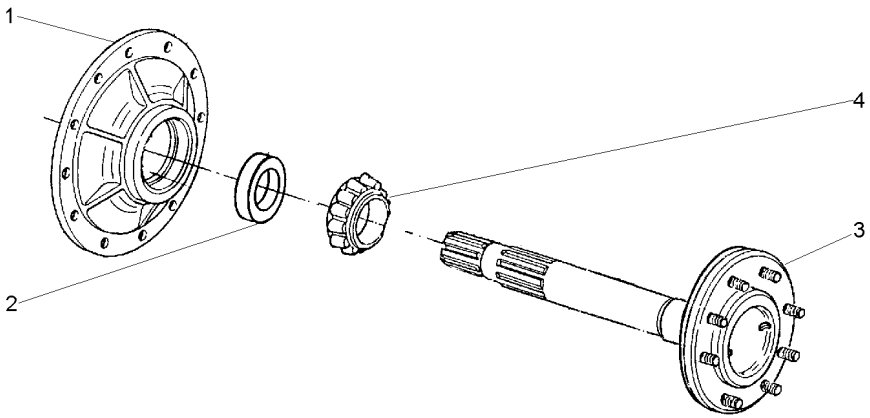

1	3412314M91	30-145 No	**1**	CJ. TAMPA	KIT, COVER	JUEGO DE TAPA
2	3412318M2		**1**	ANEL	RING	ARO
3	3412316M91	30-140 No	**1**	EIXO	SHAFT	ARBOL
4	1851392M91		**1**	ROLAMENTO	BEARING	COJINETE

Semi Eixo
Half Axle
Semiejes

30-140

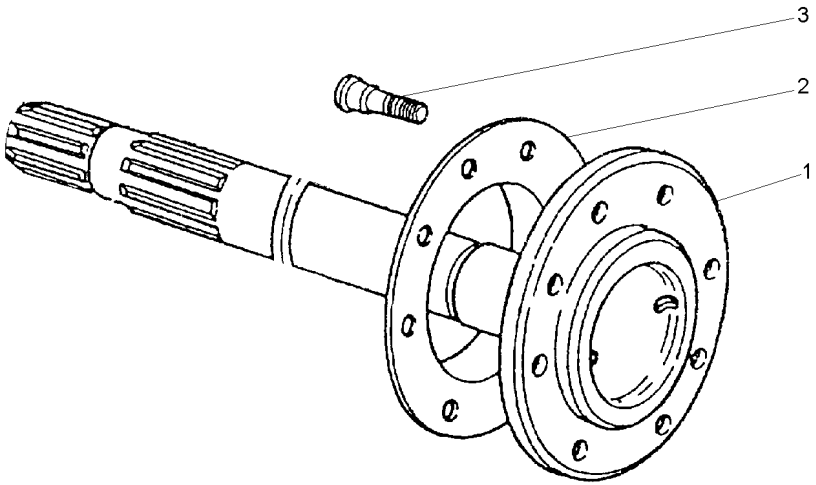

1	3412315M91		**1** EIXO	SHAFT	ARBOL
2	894756M1		**1** ESPAÇADOR	SPACER	PIEZA DISTANCIA
3	893017M2	5/8x18x2"	**8** PARAFUSO	BOLT	PERNO

Semi Eixo
Half Axle
Semiejes

30-145

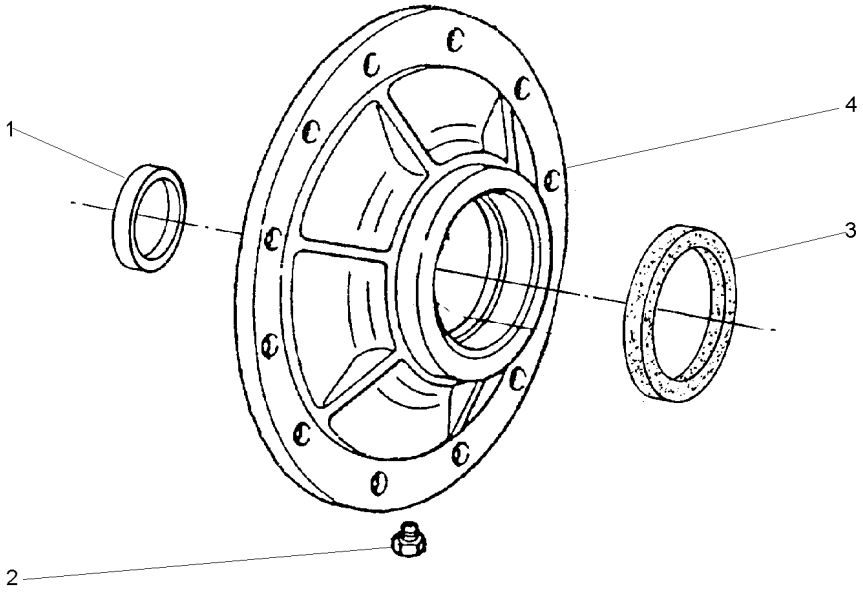

1	1851392M91	**1**	ROLAMENTO	BEARING	COJINETE
2	490075M1	**1**	BUJÃO	PLUG	TAPON
3	894763M4	**1**	RETENTOR	SEAL	RETEN
4	3412313M1	**1**	TAMPA	COVER	CUBIERTA

Barra De Tração
Drawbar
Barra De Tiro

40-10

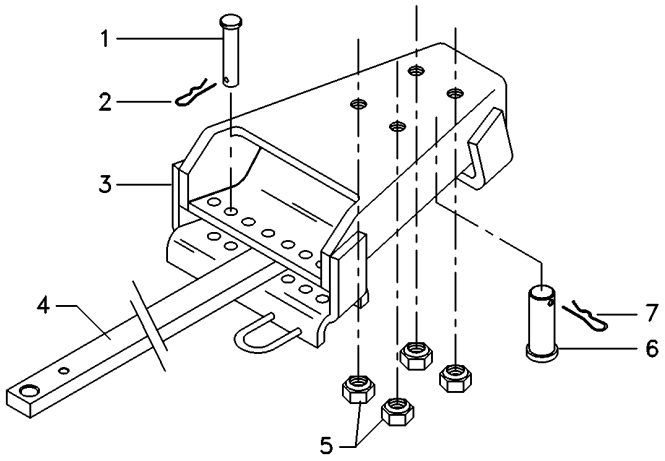

1	376398X1	**2** PINO	PIN	PASADOR
2	195414M1	**2** GRAMPO	CRAMP	PASADOR
3	062223S1	**1** SUPORTE	BRACKET	SOPORTE
4	1484982M2	**1** BARRA	BAR	BARRA
5	186809M1	**4** PORCA	NUT	TUERCA
6	184631M1	**1** PINO	PIN	PASADOR
7	195708M1	**1** GRAMPO	CRAMP	PASADOR

Braços Hidráulicos
Hydraulic Arms
Brazos Hidráulicos

40-15

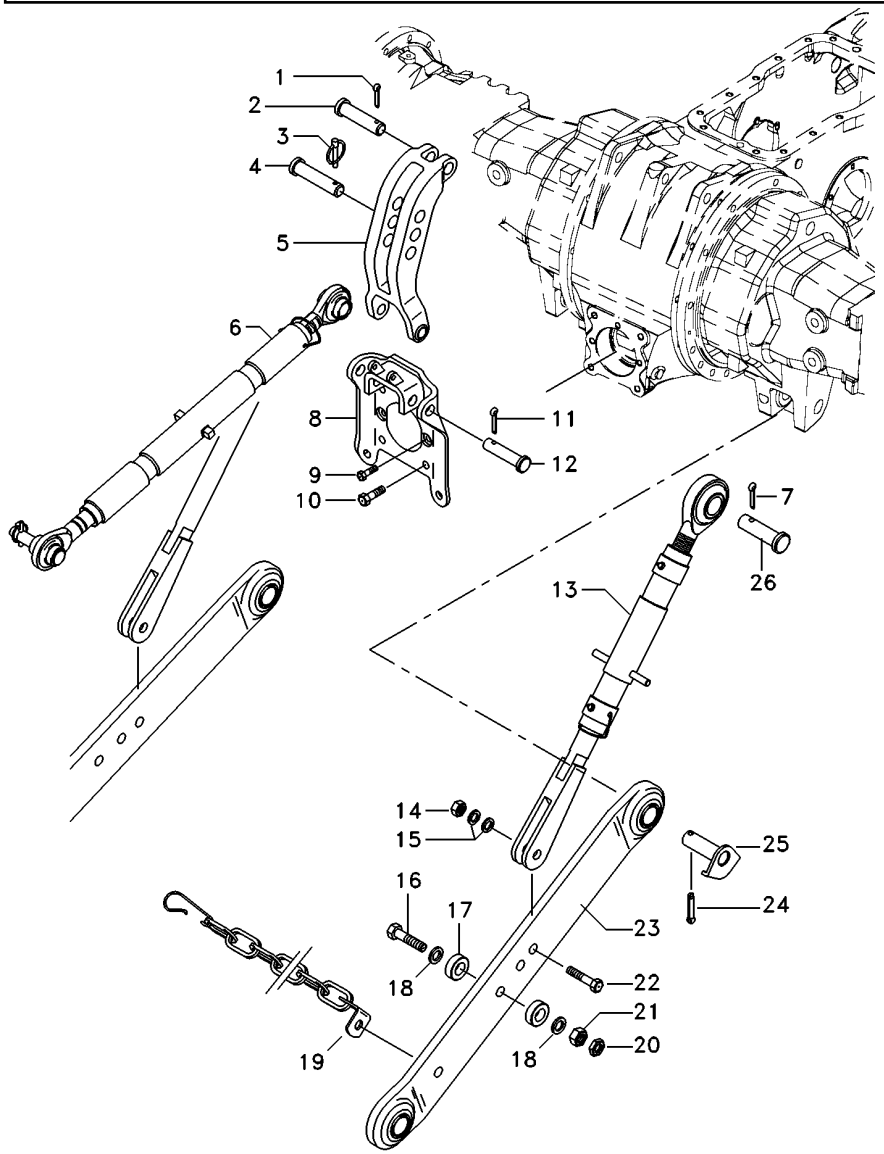

1	354068X1		**1**	CONTRAPINO	DOWEL	CENTRAJE
2	893567M1		**1**	PINO	PIN	PASADOR
3	810285M92		**1**	PINO	PIN	PASADOR
4	035777P1		**1**	PINO	PIN	PASADOR
5	1863393M93		**1**	VIGA	BEAM	VIGA
6	3147681M91	40-35 No	**1**	CJ. BRAÇO	KIT, ARM	JUEGO DE BRAZO
7	354068X1		**2**	CONTRAPINO	DOWEL	CENTRAJE
8	059367S1		**1**	SUPORTE	BRACKET	SOPORTE
9	353699X1		**2**	PARAFUSO	BOLT	PERNO
10	354277X1		**4**	PARAFUSO	BOLT	PERNO
11	354089X1		**2**	CUPILHA	COTTER PIN	PASADOR DOUBLE
12	1481712M1		**2**	PINO	PIN	PASADOR
13	037467N1	40-20 No	**2**	CJ. BRAÇO	KIT, ARM	JUEGO DE BRAZO
14	353435X1		**2**	PORCA	NUT	TUERCA
15	353775X1		**4**	ARRUELA	WASHER	ARANDELA
16	1676239M1		**2**	PARAFUSO	BOLT	PERNO
17	045121P1		**2**	ESPAÇADOR	SPACER	PIEZA DISTANCIA
18	353775X1		**4**	ARRUELA	WASHER	ARANDELA
19	3148840M91		**2**	CJ. CORRENTE	KIT, CHAIN	CADENA JUEGO
20	353436X1		**2**	PORCA	NUT	TUERCA
21	353435X1		**2**	PORCA	NUT	TUERCA
22	490481M1		**2**	PARAFUSO	BOLT	PERNO
23	062895T1		**2**	CJ. BRAÇO	KIT, ARM	JUEGO DE BRAZO
24	354092X1		**2**	CUPILHA	COTTER PIN	PASADOR DOUBLE
25	1482939M91		**2**	PINO	PIN	PASADOR
26	893568M1		**2**	PINO	PIN	PASADOR

Braço Nivelador
Levelling Arm
Brazo Nivelación

40-20

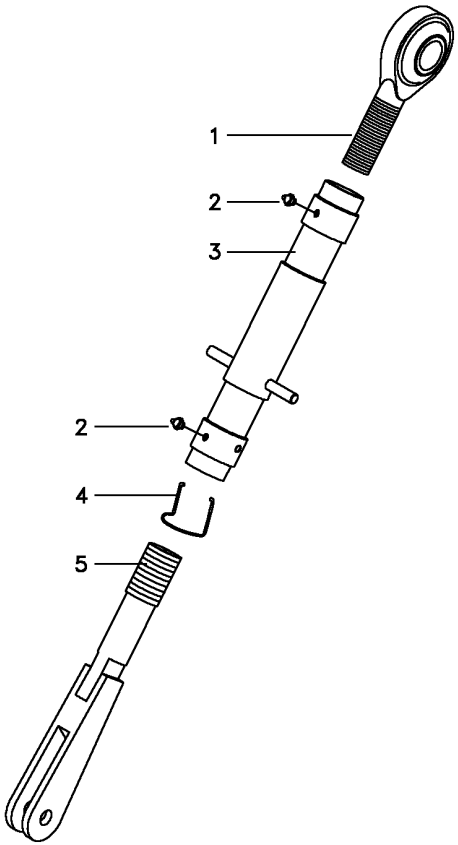

1	037637P1	**1** TERMINAL	END	EXTREMO
1	037638P1	**1** ESFERA	BALL	BOLA
2	13811X	**2** GRAXEIRA	GREASER	ENGRASADOR
3	039882S1	**1** TUBO	PIPE	CANO
4	183614M2	**1** MOLA	SPRING	RESORTE
5	039883S1	**1** GARFO	FORK	HORQUILLA

Braços
Links
Brazos

40-25

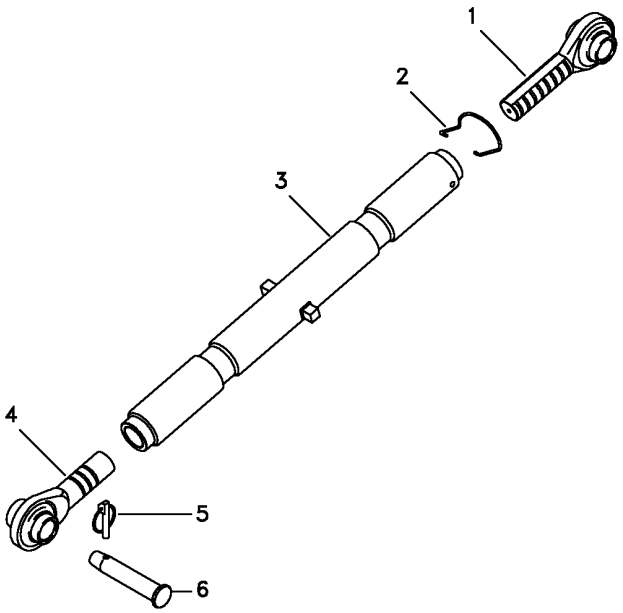

1	3147676M91	**1**	TERMINAL	END	EXTREMO
2	183614M2	**1**	MOLA	SPRING	RESORTE
3	3585026M91	**1**	CJ. TUBO	TUBE ASSY	CONJ.DE TUBO
4	3147669M91	**1**	TERMINAL	END	EXTREMO
5	810285M92	**1**	PINO	PIN	PASADOR
6	035777P1	**1**	PINO	PIN	PASADOR

Braços
Links
Brazos

40-30

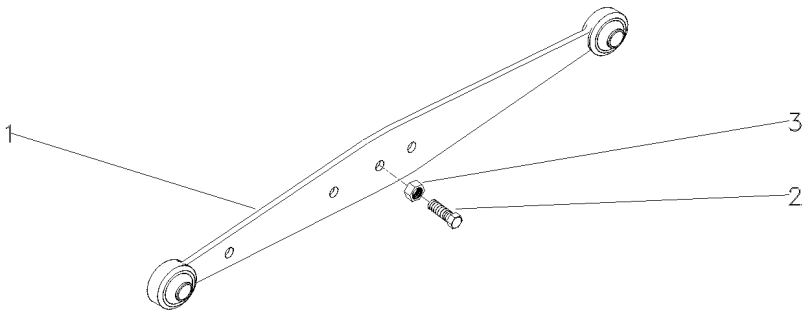

1	037392S1		**1** BRAÇO	ARM	BRAZO
2	490481M1	3/4x16x2.1/2	**1** PARAFUSO	BOLT	PERNO
3	353435X1	3/4x16	**1** PORCA	NUT	TUERCA

Braço Do Terceiro Ponto
Arm Rest
Brazo De Apoyo

40-35

Estreito
Narrow
Estrecho

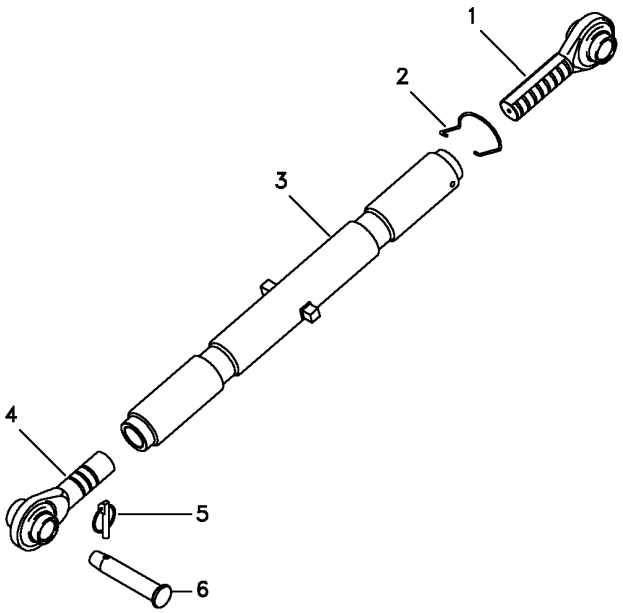

1	3147676M91	**1** TERMINAL	END	EXTREMO
2	183614M2	**1** MOLA	SPRING	RESORTE
3	3147678M91	**1** TUBO	TUBE	TUBO
4	3147669M91	**1** TERMINAL	END	EXTREMO
5	810285M92	**1** PINO	PIN	PASADOR
6	035777P1	**1** PINO	PIN	PASADOR

Estabilizador	**Standard**	
Stabiliser	**Standard**	**40-40**
Estabilizador	**Standard**	

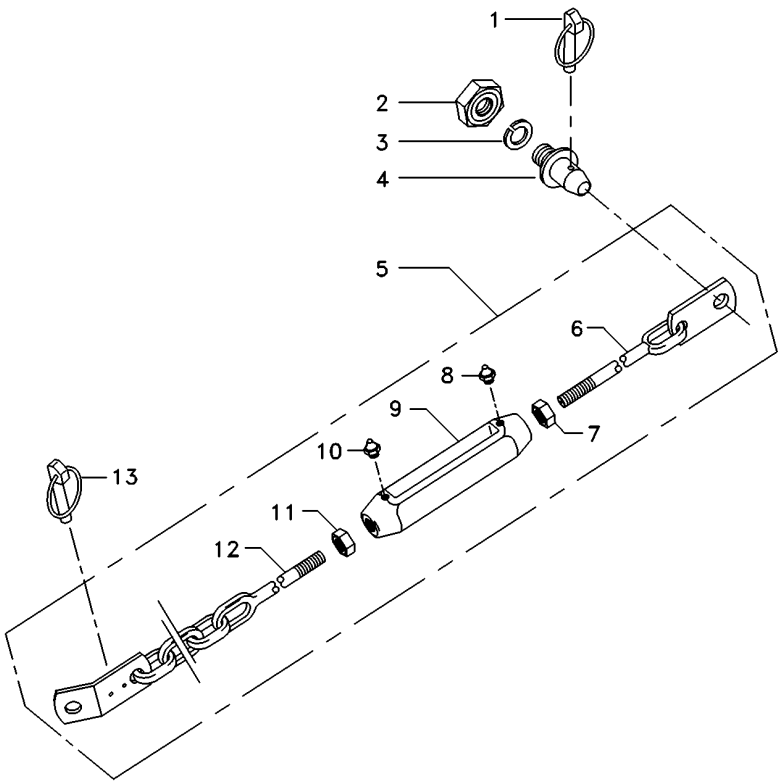

1	810285M92	**2**	PINO	PIN	PASADOR
2	353435X1	**2**	PORCA	NUT	TUERCA
3	353440X1	**2**	ARRUELA	WASHER	ARANDELA
4	186802M1	**2**	PINO	PIN	PASADOR
5	3411955M91	**2**	CJ.ESTABILIZADOR	KIT, STABILISER	ESTABILIZAD JUEG
6	3411889M91	**1**	TERMINAL	END	EXTREMO
7	490283M1	**1**	PORCA	NUT	TUERCA
8	13811X	**1**	GRAXEIRA	GREASER	ENGRASADOR
9	489348M3	**1**	ESTICADOR	TURNBUCKLE	TORNIQUETE
10	13811X	**1**	GRAXEIRA	GREASER	ENGRASADOR
11	375112X1	**1**	PORCA	NUT	TUERCA
12	489984M92	**1**	TERMINAL	END	EXTREMO
13	810285M92	**2**	PINO	PIN	PASADOR

Estabilizador
Stabiliser
Estabilizador

40-45

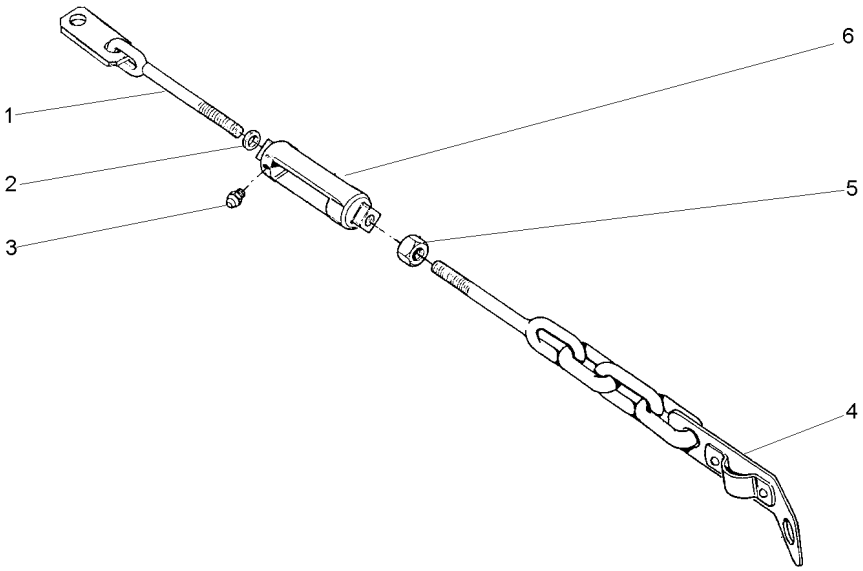

1	3411889M91		**1**	TERMINAL	END	EXTREMO
2	490283M1	5/8x11	**1**	PORCA	NUT	TUERCA
3	13811X		**2**	GRAXEIRA	GREASER	ENGRASADOR
4	489984M92		**1**	TERMINAL	END	EXTREMO
5	375112X1		**1**	PORCA	NUT	TUERCA
6	489348M3		**1**	ESTICADOR	TURNBUCKLE	TORNIQUETE

Tomada De Força Independente
Independent Power Take Off
Toma De Fuerza Independente

50-10

540 Rpm
540 Rpm
540 Rpm

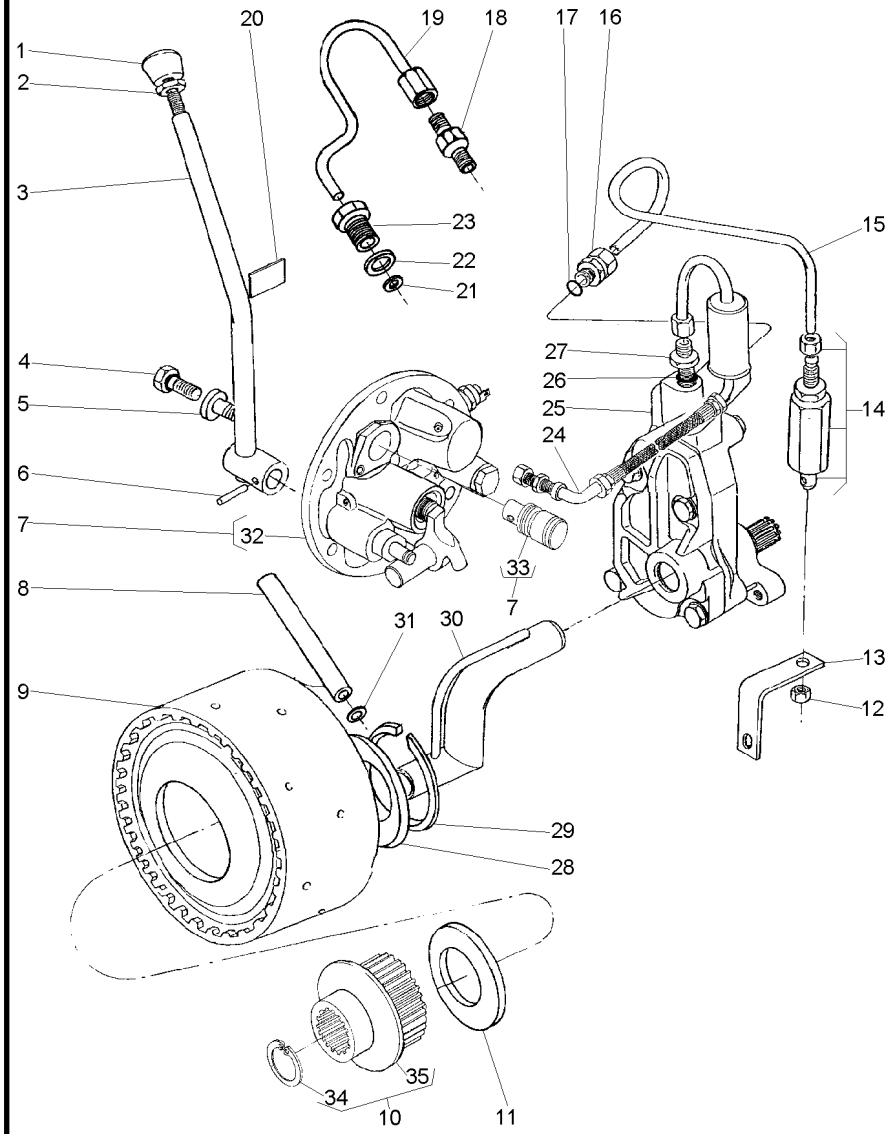

1	035972P1		**1** MANÍPULO	KNOB	POMO
2	353430X1	3/8x24	**1** PORCA	NUT	TUERCA
3	6202508M91		**1** ALAVANCA	LEVER	PALANCA
4	358720X91		**1** TAMPÃO	PAD	ALMOHADILLA
5	3697609M91		**1** TAMPÃO	PAD	ALMOHADILLA
6	6202510M1		**1** PINO	PIN	PASADOR
7	038577N1		**1** TAMPA	COVER	CUBIERTA
8	3610929M1		**1** TUBO	PIPE	CANO
9	4200050M91	50-25 No	**1** CJ. EMBREAGEM	KIT, CLUTCH	EMBRAGUE JUEGO
10	042256N1		**1** CJ. CUBO	KIT, HUB	JUEGO DE CUBO
11	6222485M1		**1** ARRUELA AJUSTE	ADJUST WASHER	ARRUELA AJUSTE
12	355830X1	9/16x18	**1** PORCA	NUT	TUERCA
13	026955P1		**1** SUPORTE	BRACKET	SOPORTE
14	3401801M91		**1** VÁLVULA	VALVE	VALVULA
15	3589457M1		**1** TUBO	PIPE	CANO
16	3411947M91		**2** CONEXÃO	CONNECTION	CONEXION
17	831452M1		**2** ANEL "O"	O RING	JUNTA TORICA
18	037659T1		**1** CONEXÃO	CONNECTION	CONEXION
19	037566P1		**1** TUBO	PIPE	CANO
20	3149896M1		**1** DECAL	DECAL	CALCOMANIA
21	3007188X1		**1** ARRUELA	WASHER	ARANDELA
22	1440702X1		**1** ARRUELA	WASHER	ARANDELA
23	037567P1		**1** CONEXÃO	CONNECTION	CONEXION
24	037559N1	50-40 No	**1** CJ. TUBO	TUBE ASSY	CONJ.DE TUBO
25	886821M94	50-45 No	**1** CJ. BOMBA	KIT, PUMP	BOMBA JUEGO
26	831452M1		**1** ANEL "O"	O RING	JUNTA TORICA
27	035828T1		**1** CONEXÃO	CONNECTION	CONEXION
28	6222485M1		**1** ARRUELA AJUSTE	ADJUST WASHER	ARRUELA AJUSTE
29	352699X1		**1** ANEL TRAVA	CIRCLIP	CIRCULITO
30	1872170M91		**1** CJ. TUBO	TUBE ASSY	CONJ.DE TUBO
31	195561M1		**2** ANEL "O"	O RING	JUNTA TORICA
32	3611290M94	7 50-30 No	**1** CJ. TAMPA	KIT, COVER	JUEGO DE TAPA
33	037537P1	7	**1** EIXO	SHAFT	ARBOL
34	391076X1	10	**1** ANEL	RING	ARO
35	051384S1	10	**1** CUBO	HUB	CUBO

Tomada De Força Independente
Independent Power Take Off
Toma De Fuerza Independente

50-15

540 Rpm
540 Rpm
540 Rpm

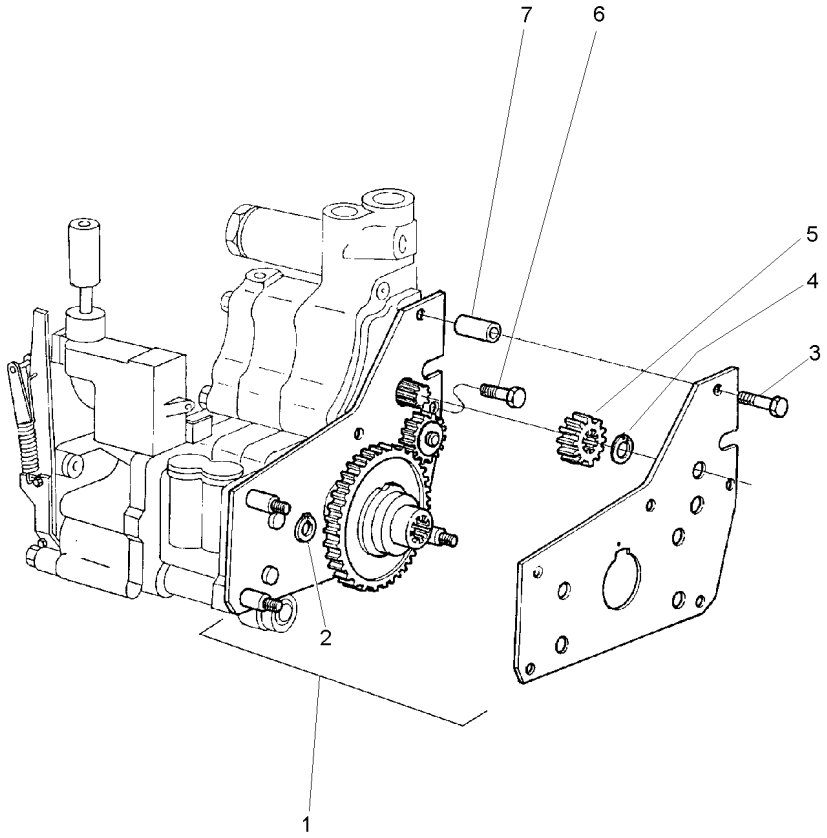

1	1868970M91	50-20 No	**1**	CJ. ENGRENAGEM	KIT, GEAR	ENGRANAJES JUEGO
2	377690X1	390202X1	**2**	ANEL TRAVA	CIRCLIP	CIRCULITO
3	516259M2	3/8x16x1.3/4	**2**	PARAFUSO	BOLT	PERNO
4	353213X1		**1**	ANEL TRAVA	CIRCLIP	CIRCULITO
5	515961M1		**1**	ENGRENAGEM	GEAR	ENGRANAJE
6	357852X1	5/16x18x3/4	**1**	PARAFUSO	BOLT	PERNO
7	366045X1		**2**	ESPAÇADOR	SPACER	PIEZA DISTANCIA

Trem De Engrenagens
Gear Train
Trem De Engrenajes

50-20

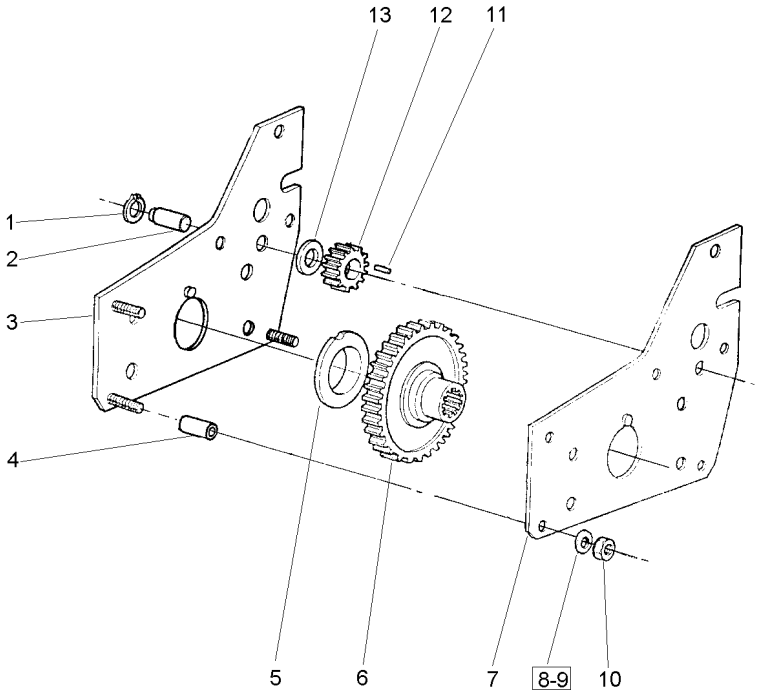

1	22042X		**1**	ANEL	RING	ARO
2	515963M3		**1**	EIXO	SHAFT	ARBOL
3	1661240M91		**1**	PLACA	PLATE	PLATO
4	366045X1		**3**	ESPAÇADOR	SPACER	PIEZA DISTANCIA
5	1661237M1		**2**	BUCHA	BUSH	CASQUILLO
6	1868540M1		**1**	ENGRENAGEM	GEAR	ENGRANAJE
7	1661235M1		**1**	PLACA	PLATE	PLATO
8	353434X1		**2**	ARRUELA	WASHER	ARANDELA
9	353756X1		**1**	ARRUELA	WASHER	ARANDELA
10	355566X1	3/8x16	**3**	PORCA	NUT	TUERCA
11	834167M1		**22**	ROLETE	ROLLER	RODILLO
12	515962M1		**1**	ENGRENAGEM	GEAR	ENGRANAJE
13	515966M1		**2**	ARRUELA	WASHER	ARANDELA

Embreagem Da Tomada De Força Independente
Independent Power Take-Off Clutch
Embrague De La Toma De Fuerza Independente

50-25

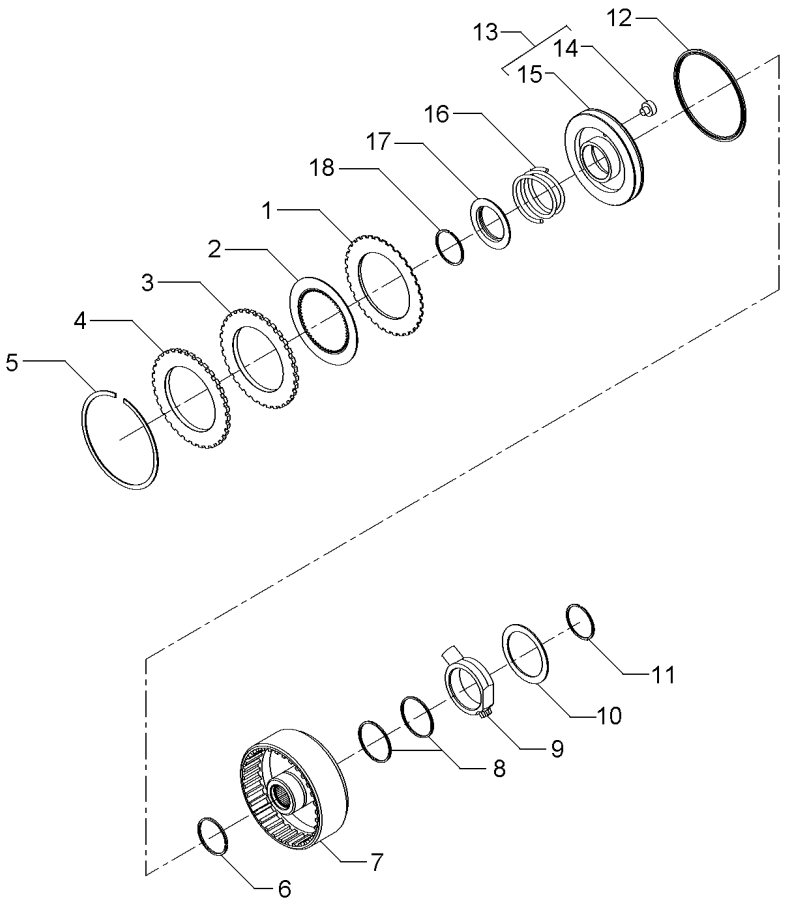

1	1870860M1			**7**	DISCO	DISC	DISCO
2	1688532M1			**7**	DISCO	DISC	DISCO
3	1870011M1			**1**	CALÇO	SHIM	CALCE
4	3699355M1			**1**	PLACA	PLATE	PLATO
5	364689X1			**1**	ANEL	RING	ARO
6	186198M1	⊸	3699909M1	**1**	ANEL	RING	ARO
7	3701442M1			**1**	CARCAÇA	HOUSING	ALOJAMIENTO
8	3612141M1			**2**	ANEL	RING	ARO
9	3610279M2			**1**	FLANGE	FLANGE	PLETINA
10	3699433M1			**1**	ARRUELA	WASHER	ARANDELA
11	391129X1			**1**	ANEL TRAVA	CIRCLIP	CIRCULITO
12	1870859M1			**1**	RETENTOR	SEAL	RETEN
13	3599601M93			**1**	CJ. PISTÃO	KIT, PISTON	JUEGO DE PISTON
14	3699353M1	13		**1**	BUJÃO	PLUG	TAPON
15	3699313M1	13		**1**	PISTÃO	PISTON	PISTON
16	3599507M2			**1**	MOLA	SPRING	RESORTE
17	1691307M2			**1**	ANEL	RING	ARO
18	1442512X1			**1**	ANEL	RING	ARO

Tampa E Controles
Cover And Controls
Tapa Y Mandos

50-30

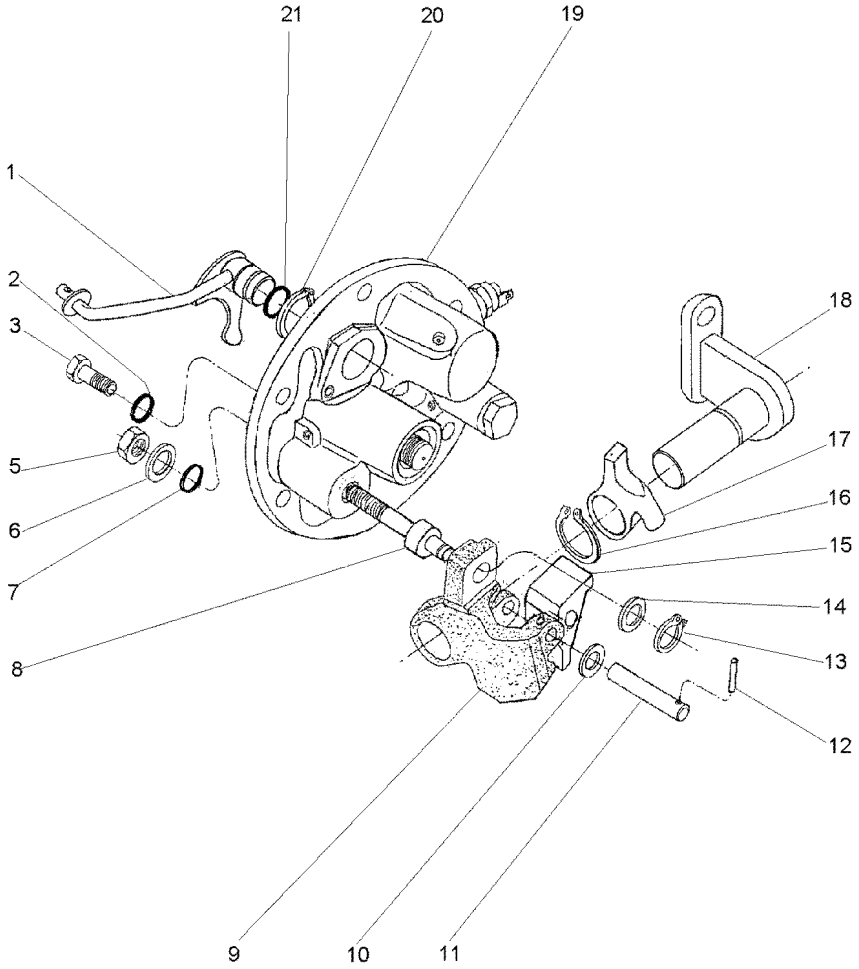

1	3760390M91		**1**	ALAVANCA	LEVER	PALANCA
2	369132X1		**2**	ANEL "O"	O RING	JUNTA TORICA
3	3009194X1		**2**	PARAFUSO	BOLT	PERNO
5	339402X1		**1**	PORCA	NUT	TUERCA
6	390734X1		**1**	ARRUELA	WASHER	ARANDELA
7	195562M1		**1**	ANEL "O"	O RING	JUNTA TORICA
8	3697950M2		**1**	EIXO	SHAFT	ARBOL
9	3614292M1		**1**	PIVÔ	PIVOT	PIVOTE
10	3697982M1		**1**	ARRUELA	WASHER	ARANDELA
11	3614294M1		**1**	PINO	PIN	PASADOR
12	3009322X1		**1**	PINO	PIN	PASADOR
13	339710X1		**1**	ANEL	RING	ARO
14	3699552M1		**1**	ARRUELA	WASHER	ARANDELA
15	3614290M1		**1**	ALAVANCA	LEVER	PALANCA
16	1440523X1		**1**	ANEL TRAVA	CIRCLIP	CIRCULITO
17	3614289M1		**1**	ALAVANCA	LEVER	PALANCA
18	3697956M91		**1**	SUPORTE	BRACKET	SOPORTE
19	061929N1	50-35 No	**1**	TAMPA	COVER	CUBIERTA
20	1440475X1		**2**	ANEL TRAVA	CIRCLIP	CIRCULITO
21	851258M1		**1**	ANEL "O"	O RING	JUNTA TORICA

Tampa E Controles
Cover And Controls
Tapa Y Mandos

50-35

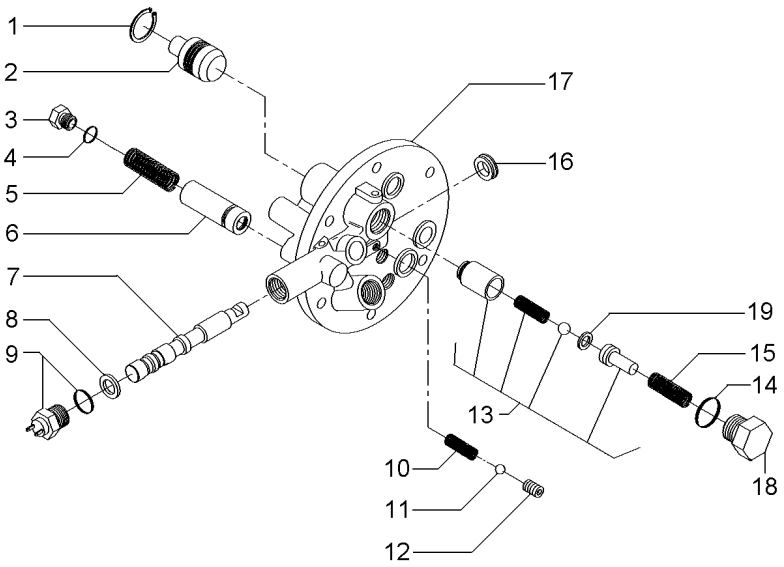

1	339361X1	**1**	ANEL	RING	ARO
2	3697275M1	**1**	PISTÃO	PISTON	PISTON
3	3762215M1	**1**	TAMPÃO	PAD	ALMOHADILLA
4	3019398X1	**1**	ANEL "O"	O RING	JUNTA TORICA
5	3610923M1	**1**	MOLA	SPRING	RESORTE
6	3762216M92	**1**	VÁLVULA	VALVE	VALVULA
7	3760735M1	**1**	BOBINA	COIL	BOBINA
8	3019839X1	**1**	ANEL	RING	ARO
9	6216774M1	**1**	INTERRUPTOR	SWITCH	INTERRUPTOR
10	3610554M1	**1**	MOLA	SPRING	RESORTE
11	3003593X1	**1**	ESFERA	BALL	BOLA
12	3760739M1	**1**	PRISIONEIRO	STUD	ESPARRAGO
13	3610600M91	**1**	VÁLVULA	VALVE	VALVULA
14	3019394X1	**1**	ANEL "O"	O RING	JUNTA TORICA
15	3610555M1	**1**	MOLA	SPRING	RESORTE
16	3760738M1	**1**	RETENTOR	SEAL	RETEN
17	3760736M1	**1**	TAMPA	COVER	CUBIERTA
18	3610598M1	**1**	TAMPÃO	PAD	ALMOHADILLA
19	3610926M1	**1**	CALÇO	SHIM	CALCE

Tubo E Filtro
Pipe And Filter
Tubo Y Filtro

50-40

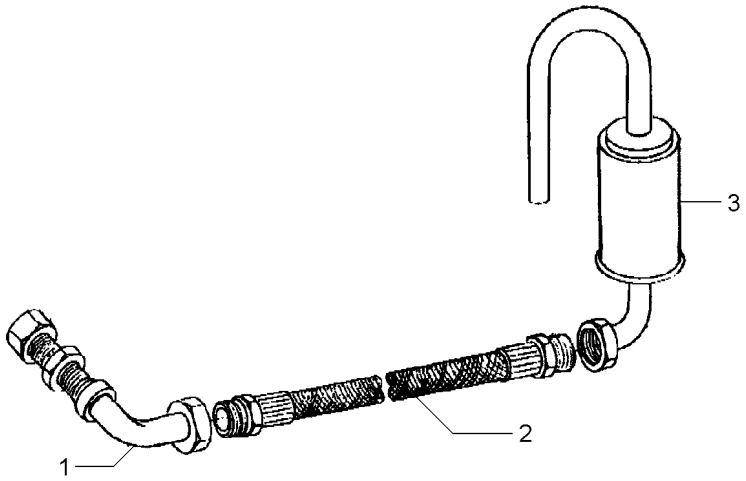

1	049037T1	**1** CJ. TUBO	KIT, PIPE	JUEGO CANO
2	049038T1	**1** MANGUEIRA	HOSE	FLEXIBLE
3	048709S1	**1** FILTRO	FILTER	FILTRO

Bomba Hidráulica Auxiliar
Hydraulic Pump Auxiliary
Bomba Hidráulica Auxiliar

50-45

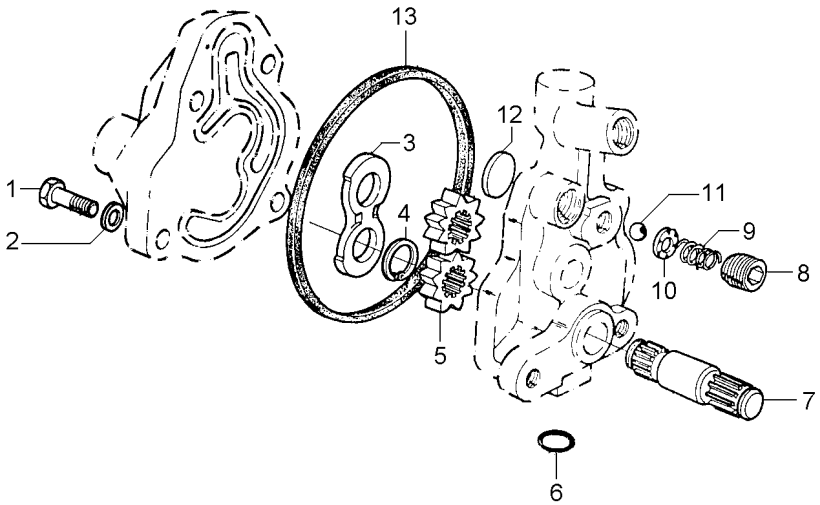

1	353517X1	5/16x24x3/4	**1**	PARAFUSO	BOLT	PERNO
2	353446X1		**4**	ARRUELA	WASHER	ARANDELA
3	1885307M1		**1**	PLACA	PLATE	PLATO
4	1885484M1		**1**	ANEL	RING	ARO
5		886821M94	**2**	ENGRENAGEM	GEAR	ENGRANAJE
6	359002X1		**1**	ANEL "O"	O RING	JUNTA TORICA
7		886821M94	**1**	EIXO	SHAFT	ARBOL
8	1885582M1		**1**	TAMPÃO	PAD	ALMOHADILLA
9	1886511M1		**1**	MOLA	SPRING	RESORTE
10	1885788M1		**1**	GUIA	GUIDE	GUIA
11	22206X		**1**	ESFERA	BALL	BOLA
12	1889318M1		**1**	PLACA	PLATE	PLATO
13	1885310M1		**1**	JUNTA	GASKET	EMPAQUETADURA.

Tampa E Alavanca Da Tdp / Tdpi
Cover And Lever Pto / Ipto
Tapa Y Palanca Tdf / Tdfi

50-50

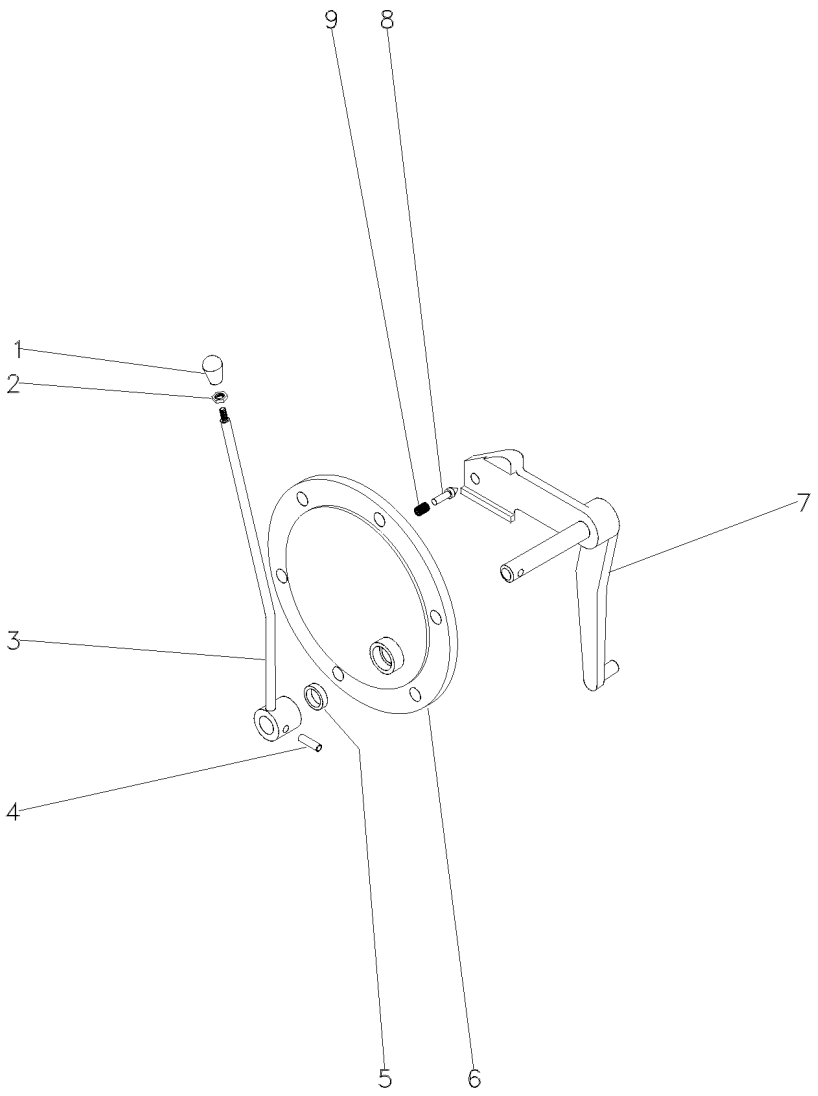

1	3585348M1	**1** MANÍPULO	KNOB	POMO
2	353430X1	**1** PORCA	NUT	TUERCA
3	044948S1	**1** ALAVANCA	LEVER	PALANCA
4	357660X1	**1** PINO	PIN	PASADOR
5	894307M1	**1** RETENTOR	OIL SEAL	BUJE RETENACEITE
6	3149447M1	**1** TAMPA	COVER	CUBIERTA
7	033192S1	**1** ALAVANCA	LEVER	PALANCA
8	180418M2	**1** PINO	PIN	PASADOR
9	3585797M1	**1** MOLA	SPRING	RESORTE

Eixo Dianteiro
Front Axle
Eje Delantero

2 Rodas Motrizes
2 Wheels Drive
2 Ruedas Motriz

60-10

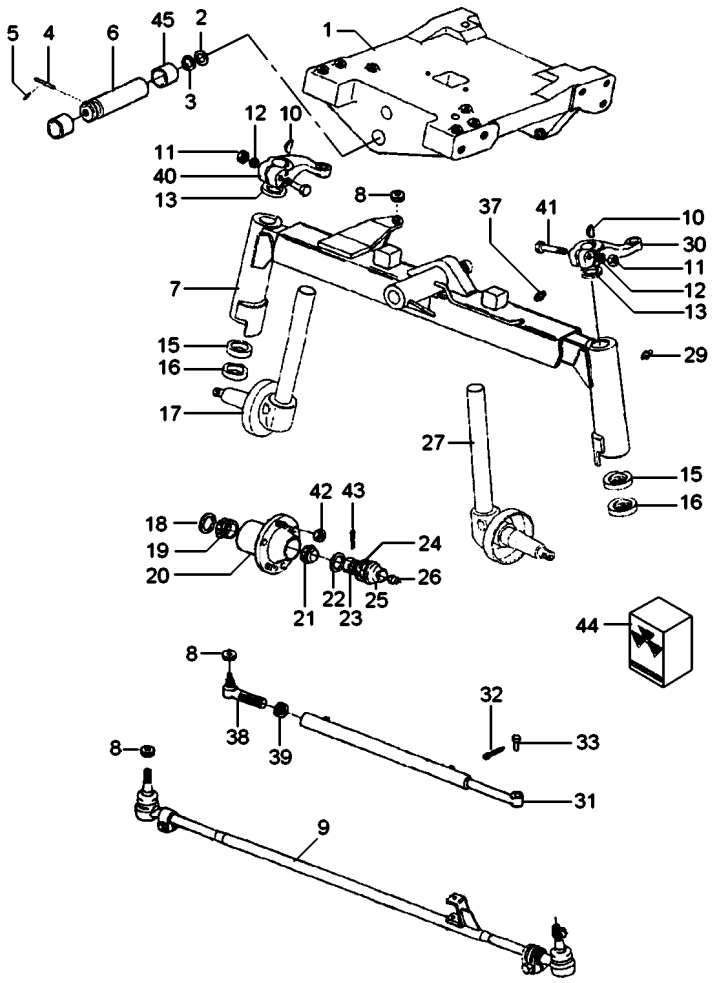

1	037309P4		**1**	SUPORTE	CLEVIS	GANCHO SEGURI.
2	882868M2	1,17/1,12MM	**X**	CALÇO	SHIM	CALCE
2	882869M2	1,30/1,25MM	**X**	CALÇO	SHIM	CALCE
2	898018M2	0,73/0,67MM	**X**	CALÇO	SHIM	CALCE
2	898019M2	0,92/0,87MM	**X**	CALÇO	SHIM	CALCE
2	898020M2	1,04/0,99MM	**X**	CALÇO	SHIM	CALCE
3	898017M2		**2**	CALÇO	SHIM	CALCE
4	033992P1		**1**	PINO	PIN	PASADOR
5	195414M1		**1**	GRAMPO	CRAMP	PASADOR
6	042735P1		**1**	PINO	PIN	PASADOR
7	037269N1		**1**	EIXO	SHAFT	ARBOL
8	353429X1	5/8x18	**3**	PORCA	NUT	TUERCA
9	037443N1		**1**	CJ. BARRA	KIT, DRAWBAR	JGO.BARRA TIRO
10	350355X1		**2**	CHAVETA	KEY	CLAVE
11	353427X1	5/8x18	**2**	PORCA	NUT	TUERCA
12	353433X1		**2**	ARRUELA	WASHER	ARANDELA
13	180355M2		**2**	VEDANTE	SEAL	RETEN
15	048156P1		**2**	ARRUELA	WASHER	ARANDELA
16	048155P1		**2**	ARRUELA	WASHER	ARANDELA
17	037463S1	▶	**1**	PONTA EIXO	STEERING SPINDLE	MANGUETA DIRECC
18	897242M1		**2**	RETENTOR	SEAL	RETEN
19	1851800M91		**2**	ROLAMENTO	BEARING	COJINETE
20	894831M92		**2**	CJ. CUBO	KIT, HUB	JUEGO DE CUBO
21	895322M91		**2**	CJ. ROLAMENTO	BEARING ASSY	RODAMIENTO RAD
22	180010M1		**2**	ARRUELA	WASHER	ARANDELA
23	353928X1	3/4x16	**2**	PORCA	NUT	TUERCA
24	646059M1		**2**	JUNTA	GASKET	EMPAQUETADURA.
25	191142M1		**2**	CALOTA	CAP	TAPA
26	13811X		**2**	GRAXEIRA	GREASER	ENGRASADOR
27	037464S1	◀	**1**	PONTA EIXO	STEERING SPINDLE	MANGUETA DIRECC
29	13811X		**2**	GRAXEIRA	GREASER	ENGRASADOR
30	049518P1	◀	**1**	BRAÇO	ARM	BRAZO
31	037465T1	60-25 No	**1**	CJ. CILINDRO	KIT, CYLINDER	JUEGO DE CILINDR
32	354072X1		**1**	CUPILHA	COTTER PIN	PASADOR DOUBLE
33	037280P1		**1**	PINO	PIN	PASADOR
37	29951X		**1**	GRAXEIRA	GREASER	ENGRASADOR
38	1482009M91		**1**	TERMINAL	TOGGLE	PERNO ENGANCHE
39	339089X1	M24x1,50	**1**	PORCA	NUT	TUERCA
40	049517P1	▶	**1**	BRAÇO	ARM	BRAZO
41	361859X1	5/8x18x3.1/2	**2**	PARAFUSO	BOLT	PERNO
42	195490M1	1/2x20	**12**	PORCA	NUT	TUERCA
43	354068X1		**2**	CONTRAPINO	DOWEL	CENTRAJE
44	037747R1	31	**1**	REPARO	REPAIR	REPARO
45	058457P1		**1**	BUCHA	BUSH	CASQUILLO
46	058458P1		**1**	BUCHA	BUSH	CASQUILLO

Eixo Dianteiro
Front Axle
Eje Delantero

2 Rodas Motrizes
2 Wheels Drive
2 Ruedas Motriz

60-15

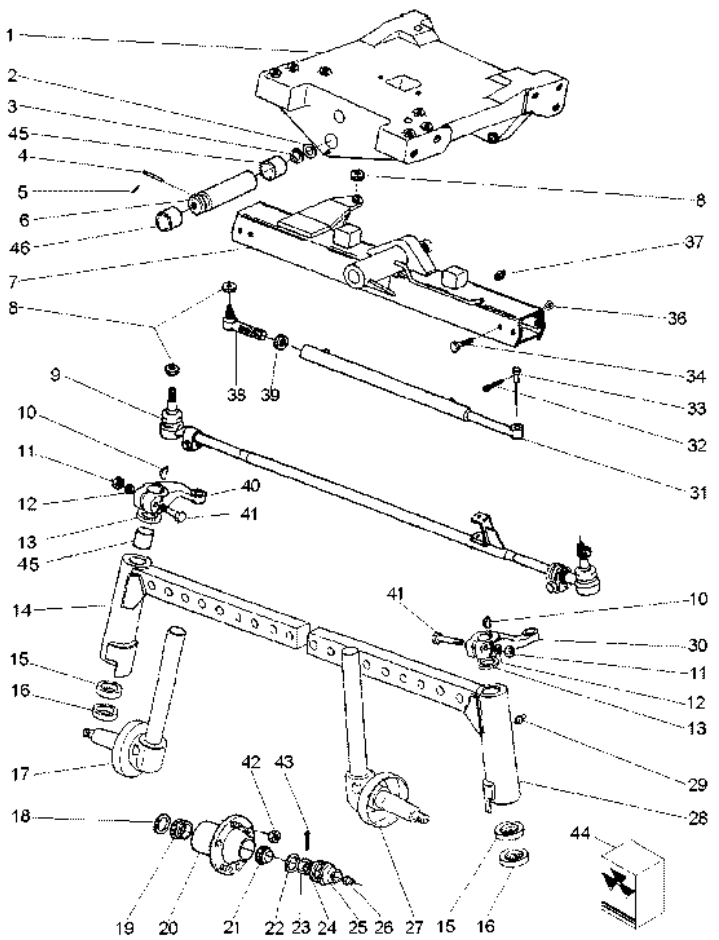

1	037309P4		1	SUPORTE	CLEVIS	GANCHO SEGURI.
2	882868M2	⧗ 1,17/1,12MM	X	CALÇO	SHIM	CALCE
2	882869M2	⧗ 1,30/1,25MM	X	CALÇO	SHIM	CALCE
2	898018M2	⧗ 0,73/0,67MM	X	CALÇO	SHIM	CALCE
2	898019M2	⧗ 0,92/0,87MM	X	CALÇO	SHIM	CALCE
2	898020M2	⧗ 1,04/0,99MM	X	CALÇO	SHIM	CALCE
3	898017M2		2	CALÇO	SHIM	CALCE
4	033992P1		1	PINO	PIN	PASADOR
5	195414M1		1	GRAMPO	CRAMP	PASADOR
6	042735P1		1	PINO	PIN	PASADOR
7	037700N1	👁 60-20 No	1	VIGA	BEAM	VIGA
8	353429X1	5/8x18	3	PORCA	NUT	TUERCA
9	037713T1		1	CJ. BARRA	KIT, DRAWBAR	JGO.BARRA TIRO
10	350355X1		2	CHAVETA	KEY	CLAVE
11	353427X1	5/8x18	2	PORCA	NUT	TUERCA
12	353433X1		2	ARRUELA	WASHER	ARANDELA
13	180355M2		2	VEDANTE	SEAL	RETEN
14	6207557M91	▶	1	BRAÇO	ARM	BRAZO
15	048156P1		2	ARRUELA	WASHER	ARANDELA
16	048155P1		2	ARRUELA	WASHER	ARANDELA
17	037463S1	▶	1	PONTA EIXO	STEERING SPINDLE	MANGUETA DIRECC
18	897242M1		2	RETENTOR	SEAL	RETEN
19	1851800M91		2	ROLAMENTO	BEARING	COJINETE
20	894831M92		2	CJ. CUBO	KIT, HUB	JUEGO DE CUBO
21	895322M91		2	CJ. ROLAMENTO	BEARING ASSY	RODAMIENTO RAD
22	180010M1		2	ARRUELA	WASHER	ARANDELA
23	353928X1	3/4x16	2	PORCA	NUT	TUERCA
24	646059M1		2	JUNTA	GASKET	EMPAQUETADURA.
25	191142M1		2	CALOTA	CAP	TAPA
26	13811X		2	GRAXEIRA	GREASER	ENGRASADOR
27	037464S1	◀	1	PONTA EIXO	STEERING SPINDLE	MANGUETA DIRECC
28	6207558M91	◀	1	BRAÇO	ARM	BRAZO
29	13811X		2	GRAXEIRA	GREASER	ENGRASADOR
30	049518P1	◀	1	BRAÇO	ARM	BRAZO
31	037465T1	👁 60-25 No	1	CJ. CILINDRO	KIT, CYLINDER	JUEGO DE CILINDR
32	354072X1		1	CUPILHA	COTTER PIN	PASADOR DOUBLE
33	037280P1		1	PINO	PIN	PASADOR
34	353934X1		4	PARAFUSO	BOLT	PERNO
36	2800775M1		4	PORCA	NUT	TUERCA
37	29951X		1	GRAXEIRA	GREASER	ENGRASADOR
38	1482009M91		1	TERMINAL	TOGGLE	PERNO ENGANCHE
39	339089X1	M24x1,50	1	PORCA	NUT	TUERCA
40	049517P1	▶	1	BRAÇO	ARM	BRAZO
41	361859X1	5/8x18x3.1/2	2	PARAFUSO	BOLT	PERNO
42	195490M1	1/2x20	12	PORCA	NUT	TUERCA
43	354068X1		2	CONTRAPINO	DOWEL	CENTRAJE
44	037747R1	31	1	REPARO	REPAIR	REPARO
45	058457P1		1	BUCHA	BUSH	CASQUILLO
46	058458P1		1	BUCHA	BUSH	CASQUILLO

Viga Central
Central Beam
Viga Central

60-20

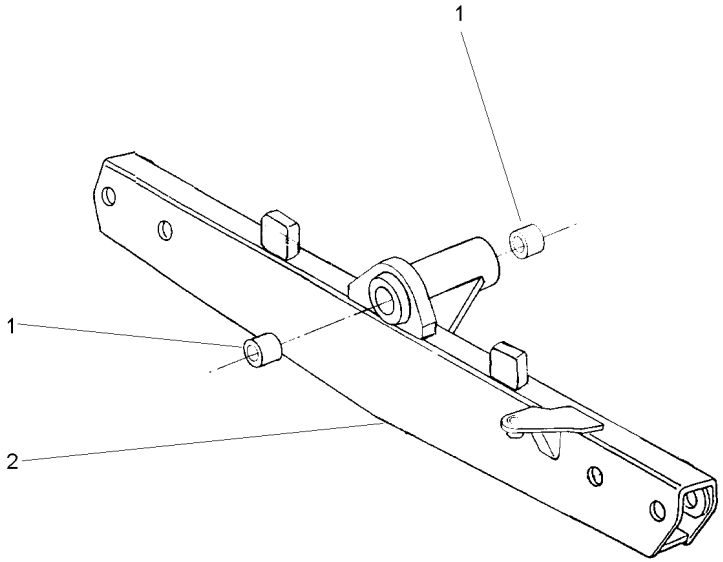

1	3148268M1	**2** BUCHA	BUSH	CASQUILLO
2	037701S1	**1** VIGA	BEAM	VIGA

Cilindro Hidráulico
Hydraulic Cylinder
Cilindro Hidráulico

Direção
Steering
Direccíon

60-25

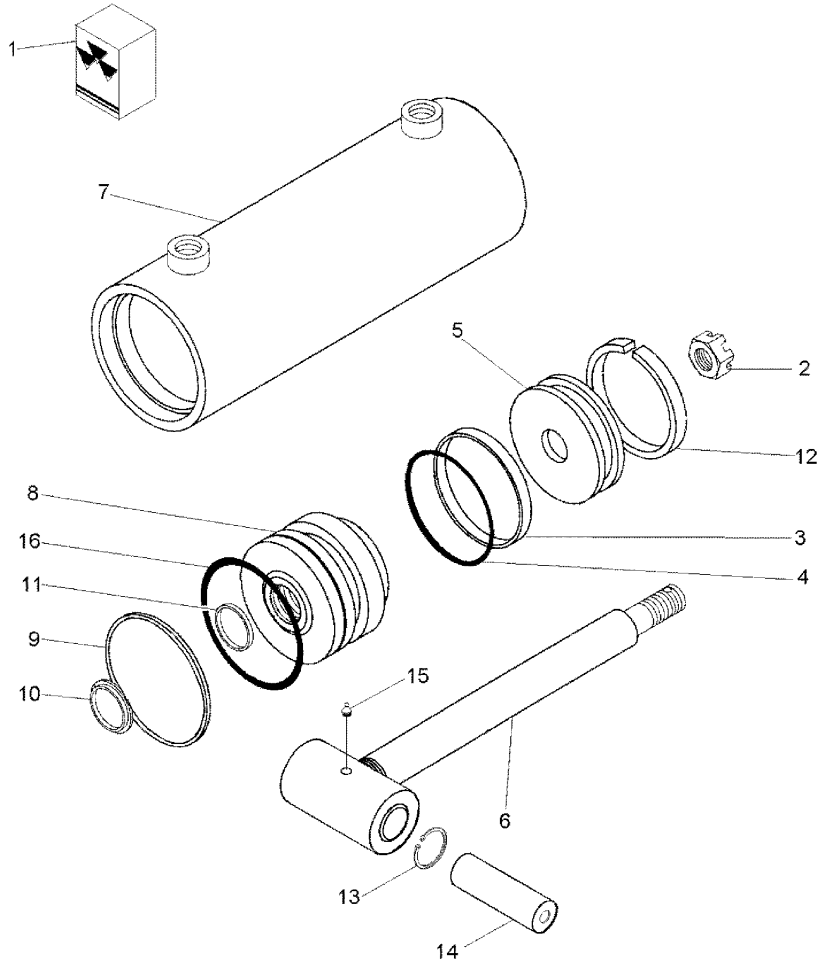

1	037747R1		**1**	REPARO	REPAIR	REPARO
2	037737R1		**1**	PORCA	NUT	TUERCA
3		1	**1**	ANEL	RING	ARO
4		1	**1**	ANEL "O"	O RING	JUNTA TORICA
5	037738R1		**1**	ÊMBOLO	PLUNGER	EMBOLO
6	037739R1		**1**	HASTE	RAIL	RIEL
7	037740R1		**1**	CAMISA	LINER	CAMISA
8	037741R1		**1**	GUIA	GUIDE	GUIA
9		1	**1**	ANEL "O"	O RING	JUNTA TORICA
10		1	**1**	GAXETA	GASKET	GAXETA
11		1	**1**	RASPADOR	SCRAPER	RASPADOR
12	037742R1		**1**	PORCA	NUT	TUERCA
13	037743R1		**2**	ANEL TRAVA	CIRCLIP	CIRCULITO
14	037744R1		**1**	RÓTULA	BALL PIVOT	PIVOTE DE ROTULA
15	037745R1		**1**	GRAXEIRA	GREASER	ENGRASADOR
16	037746R1		**1**	ANEL	RING	ARO

Eixo Dianteiro
Front Axle
Eje Delantero

4 Rodas Motrizes
4 Wheels Drive
4 Ruedas Motriz

60-30

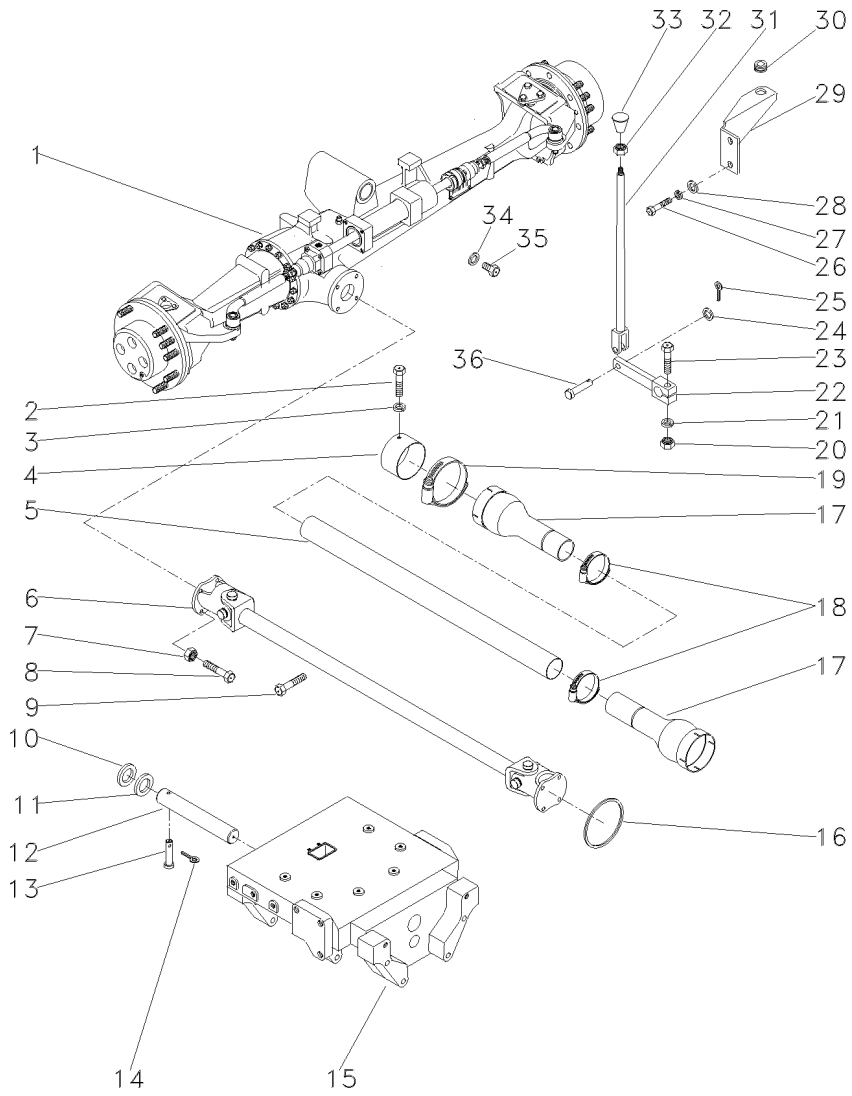

1	072889N1	60-40 No	**1**	CJ. EIXO DIANT.	FRONT AXLE ASSY	CONJ. EJE DELANT
2	339124X1	M8x1,25x16	**2**	PARAFUSO	BOLT	PERNO
3	353446X1		**2**	ARRUELA	WASHER	ARANDELA
4	036903P1		**1**	BLINDAGEM	SHIELD	BLINDAJE
5	036911P1		**1**	TUBO	PIPE	CANO
6	6235741M91	60-105 No	**1**	CARDAN	DRIVE SHAFT	EJE DE MANDO
7	353431X1	3/8x24	**8**	PORCA	NUT	TUERCA
8	353540X1	3/8x24x1.1/4	**4**	PARAFUSO	BOLT	PERNO
9	391120X1		**1**	PARAFUSO	BOLT	PERNO
10	898017M2		**1**	CALÇO	SHIM	CALCE
11	882868M2	1.17/1.12MM	**X**	CALÇO	SHIM	CALCE
11	882869M2	1.30/1.25MM	**X**	CALÇO	SHIM	CALCE
11	898018M2	0.73/0.67MM	**X**	CALÇO	SHIM	CALCE
11	898019M2	0.92/0.87MM	**X**	CALÇO	SHIM	CALCE
11	898020M2	1,04/0.99MM	**X**	CALÇO	SHIM	CALCE
13	033992P1		**1**	PINO	PIN	PASADOR
14	195414M1		**1**	GRAMPO	CRAMP	PASADOR
15	037309P3		**1**	SUPORTE	BRACKET	SOPORTE
16	1441271X1		**1**	ANEL "O"	O RING	JUNTA TORICA
17	1688236M93		**2**	PROTEÇÃO	GUARD	DEFENSA
18	490804M1		**2**	BRAÇADEIRA	CLAMP	ABRAZADERA
19	338623X1		**2**	BRAÇADEIRA	CLAMP	ABRAZADERA
20	355566X1	3/8x16	**1**	PORCA	NUT	TUERCA
21	353434X1		**1**	ARRUELA	WASHER	ARANDELA
22	036838S1		**1**	ALAVANCA	LEVER	PALANCA
23	354264X1	3/8x16x1.1/4	**1**	PARAFUSO	BOLT	PERNO
24	353756X1		**1**	ARRUELA	WASHER	ARANDELA
25	354059X1		**1**	CONTRAPINO	DOWEL	CENTRAJE
26	353677X1	M10x1,5x25	**2**	PARAFUSO	BOLT	PERNO
27	353446X1		**2**	ARRUELA	WASHER	ARANDELA
28	391388X1		**2**	ARRUELA	WASHER	ARANDELA
29	036859P1		**1**	SUPORTE	BRACKET	SOPORTE
30	366195X1		**1**	PASSA-FIO	GROMMET	PASACABLE
31	184174M91		**1**	TIRANTE	ROD	VARILLA
32	353430X1	3/8x24	**1**	PORCA	NUT	TUERCA
33	3410152M1		**1**	MANÍPULO	KNOB	POMO
34	181142M1		**1**	ARRUELA	WASHER	ARANDELA
35	037045T1		**1**	BUJÃO	PLUG	TAPON
36	832813M1		**1**	PINO	PIN	PASADOR

Eixo Dianteiro
Front Axle
Eje Delantero

4 Rodas Motrizes
4 Wheels Drive
4 Ruedas Motriz

60-35

4 Rodas Motrizes - Tração Lateral
4 Wheels Drive - Side Drive
4 Ruedas Motriz - Traccion Lateral

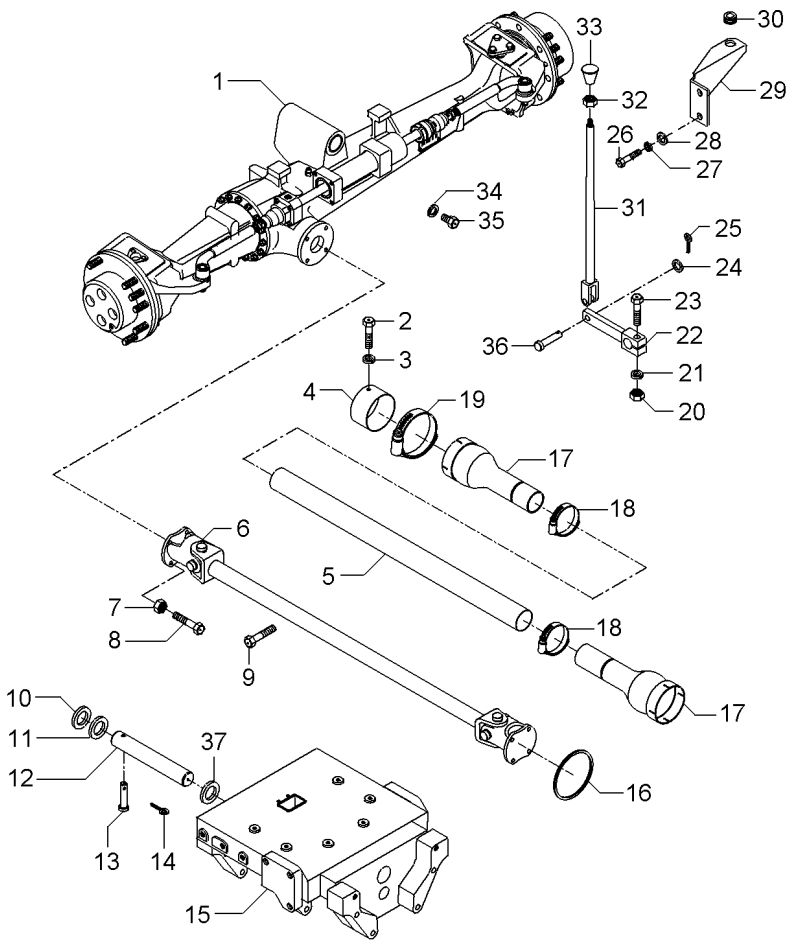

1	063119N1	60-50 No	**1**	CJ. EIXO DIANT.	FRONT AXLE ASSY	CONJ. EJE DELANT
2	339124X1	M8x1,25x16	**2**	PARAFUSO	BOLT	PERNO
3	353446X1		**2**	ARRUELA	WASHER	ARANDELA
4	036903P1		**1**	BLINDAGEM	SHIELD	BLINDAJE
5	036911P1		**1**	TUBO	PIPE	CANO
6	6235741M91	60-105 No	**1**	CARDAN	DRIVE SHAFT	EJE DE MANDO
7	353431X1	3/8x24	**8**	PORCA	NUT	TUERCA
8	353540X1	3/8x24x1.1/4	**4**	PARAFUSO	BOLT	PERNO
9	391120X1		**1**	PARAFUSO	BOLT	PERNO
10	898017M2		**1**	CALÇO	SHIM	CALCE
11	882868M2	1.17/1.12MM	**X**	CALÇO	SHIM	CALCE
11	882869M2	1.30/1.25MM	**X**	CALÇO	SHIM	CALCE
11	898018M2	0.73/0.67MM	**X**	CALÇO	SHIM	CALCE
11	898019M2	0.92/0.87MM	**X**	CALÇO	SHIM	CALCE
11	898020M2	1,04/0.99MM	**X**	CALÇO	SHIM	CALCE
13	033992P1		**1**	PINO	PIN	PASADOR
14	195414M1		**1**	GRAMPO	CRAMP	PASADOR
15	037309P3		**1**	SUPORTE	BRACKET	SOPORTE
16	1441271X1		**1**	ANEL "O"	O RING	JUNTA TORICA
17	1688236M93		**2**	PROTEÇÃO	GUARD	DEFENSA
18	490804M1		**2**	BRAÇADEIRA	CLAMP	ABRAZADERA
19	338623X1		**2**	BRAÇADEIRA	CLAMP	ABRAZADERA
20	355566X1	3/8x16	**1**	PORCA	NUT	TUERCA
21	353434X1		**1**	ARRUELA	WASHER	ARANDELA
22	036838S1		**1**	ALAVANCA	LEVER	PALANCA
23	354264X1	3/8x16x1.1/4	**1**	PARAFUSO	BOLT	PERNO
24	353756X1		**1**	ARRUELA	WASHER	ARANDELA
25	354059X1		**1**	CONTRAPINO	DOWEL	CENTRAJE
26	353677X1	M10x1,5x25	**2**	PARAFUSO	BOLT	PERNO
27	353446X1		**2**	ARRUELA	WASHER	ARANDELA
28	391388X1		**2**	ARRUELA	WASHER	ARANDELA
29	036859P1		**1**	SUPORTE	BRACKET	SOPORTE
30	366195X1		**1**	PASSA-FIO	GROMMET	PASACABLE
31	184174M91		**1**	TIRANTE	ROD	VARILLA
32	353430X1	3/8x24	**1**	PORCA	NUT	TUERCA
33	3410152M1		**1**	MANÍPULO	KNOB	POMO
34	181142M1		**1**	ARRUELA	WASHER	ARANDELA
35	037045T1		**1**	BUJÃO	PLUG	TAPON
36	832813M1		**1**	PINO	PIN	PASADOR
37	6203409M1		**1**	ARRUELA	WASHER	ARANDELA

Eixo Dianteiro
Front Axle
Eje Delantero

60-40

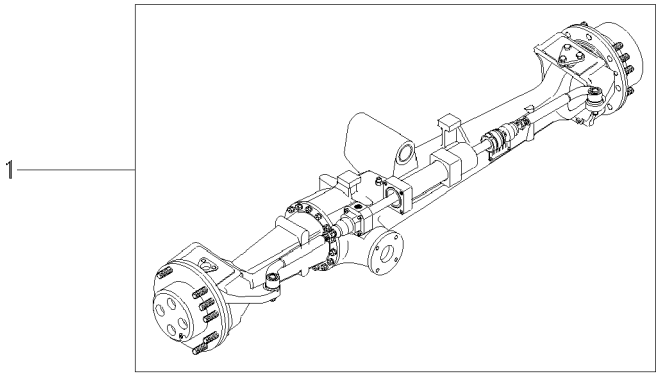

1	063119N1	CARRARO 60-50 No	**1** CJ. EIXO DIANT.	FRONT AXLE ASSY	CONJ. EJE DELANT
1	063120N1	ZF 60-80 No	**1** CJ. EIXO DIANT.	FRONT AXLE ASSY	CONJ. EJE DELANT

Eixo Cardan
Tail Shaft
Eje Cardan

60-45

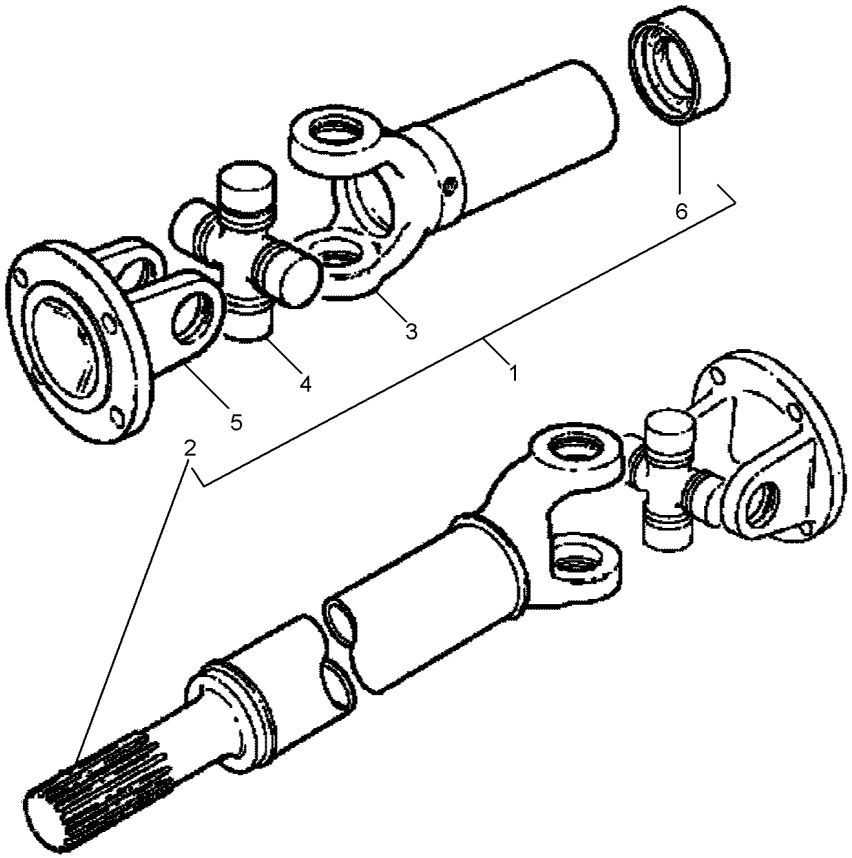

1	036909T1		**1**	CARDAN	DRIVE SHAFT	EJE DE MANDO
2		1	**1**	GARFO	FORK	HORQUILLA
3		1	**1**	GARFO	FORK	HORQUILLA
4	056018T1		**2**	CRUZETA	SPIDER	CRUCETA
5	056019T1		**2**	FLANGE	FLANGE	PLETINA
6	6210262M91		**1**	LUVA	SLEEVE	MANCHA

Eixo Dianteiro
Front Axle
Eje Delantero

60-50

Carraro
Carraro
Carraro

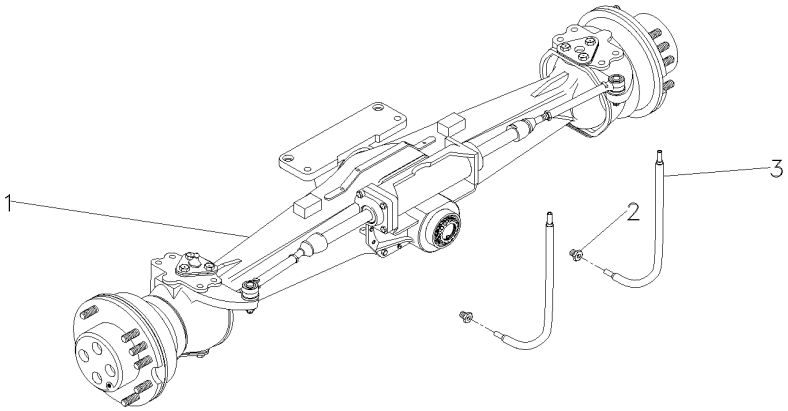

1	061357T1	60-55 No	**1**	CJ. EIXO DIANT.	FRONT AXLE ASSY	CONJ. EJE DELANT
1		60-60 No	**1**	CJ. EIXO DIANT.	FRONT AXLE ASSY	CONJ. EJE DELANT
1		60-65 No	**1**	CJ. EIXO DIANT.	FRONT AXLE ASSY	CONJ. EJE DELANT
1		60-70 No	**1**	CJ. EIXO DIANT.	FRONT AXLE ASSY	CONJ. EJE DELANT
1		60-75 No	**1**	CJ. EIXO DIANT.	FRONT AXLE ASSY	CONJ. EJE DELANT
2	043030P1		**2**	CONEXÃO	CONNECTION	CONEXION
3	3412609M91		**2**	MANGUEIRA	HOSE	FLEXIBLE

Eixo Dianteiro — **Carraro - 20.14**
Front Axle — **Carraro - 20.14**
Eje Delantero — **Carraro - 20.14**

60-55

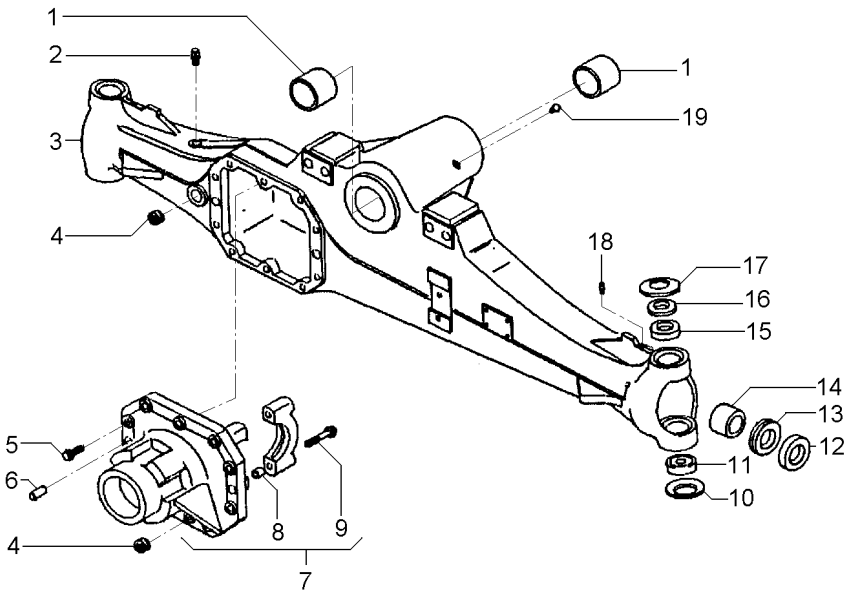

1	061265R1		**2**	BUCHA	BUSH	CASQUILLO
2	3475328M1		**1**	VÁLVULA	VALVE	VALVULA
3	061324R1		**1**	CARCAÇA	HOUSING	ALOJAMIENTO
4	053949R1		**2**	TAMPÃO	PAD	ALMOHADILLA
5	040961R1		**10**	PARAFUSO	BOLT	PERNO
6	3475341M1		**2**	PINO	PIN	PASADOR
7	061328R1		**1**	CJ. SUPORTE	KIT, BRACKET	JUEGO SOPORTE
8	3475335M1	7	**4**	BUCHA	BUSH	CASQUILLO
9	040962R1	7	**4**	PARAFUSO	BOLT	PERNO
10	061293R1		**2**	MOLA PRATO	SPRING PLATE	PLETINA MUELLE
11	061224R1		**2**	ROLAMENTO	BEARING	COJINETE
12	061219R1		**2**	RETENTOR	SEAL	RETEN
13	061342R1		**2**	RETENTOR	SEAL	RETEN
14	061264R1		**2**	BUCHA	BUSH	CASQUILLO
15	061272R1		**2**	BUCHA	BUSH	CASQUILLO
16	061303R1		**2**	ESPAÇADOR	SPACER	PIEZA DISTANCIA
17	061276R1		**2**	MOLA PRATO	SPRING PLATE	PLETINA MUELLE
18	040946R1		**2**	GRAXEIRA	GREASER	ENGRASADOR
19	061216R1		**1**	GRAXEIRA	GREASER	ENGRASADOR

Eixo Dianteiro — **Carraro - 20.14**
Front Axle — **Carraro - 20.14**
Eje Delantero — **Carraro - 20.14**

60-60

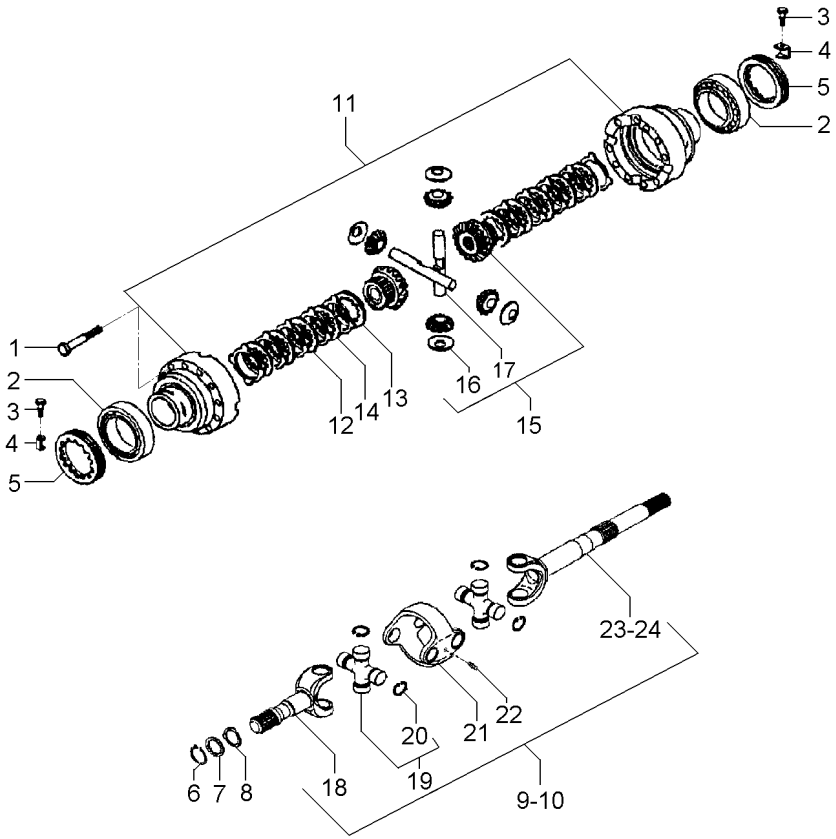

1	3475587M1		**12**	PARAFUSO	BOLT	PERNO
2	061221R1		**2**	ROLAMENTO	BEARING	COJINETE
3	040993R1		**2**	PARAFUSO	BOLT	PERNO
4	3475583M1		**2**	CHAPA	PLATE	CHAPA
5	3475584M1		**2**	PORCA	NUT	TUERCA
6	053849R1		**2**	ANEL	RING	ARO
7	061322R1		**2**	ARRUELA	WASHER	ARANDELA
8	061288R1		**2**	ARRUELA	WASHER	ARANDELA
9	061344R1	◀	**1**	CJ. EIXO	KIT, AXLE	JUEGO DE EJE
10	061345R1	▶	**1**	CJ. EIXO	KIT, AXLE	JUEGO DE EJE
11	061278R1		**1**	CJ. CARCAÇA	HOUSE ASSY	CONJ. CARTER
12	041055R1		**8**	DISCO	DISC	DISCO
13	041054R1		**10**	DISCO	DISC	DISCO
14	061248R1		**2**	DISCO	DISC	DISCO
15	061239R1		**1**	CJ. ENGRENAGEM	KIT, GEAR	ENGRANAJES JUEGO
16	061246R1	15	**4**	ARRUELA	WASHER	ARANDELA
17	061247R1	15	**2**	EIXO	SHAFT	ARBOL
18	068820R1		**2**	GARFO	FORK	HORQUILLA
19	068815R1		**4**	CRUZETA	SPIDER	CRUCETA
20	068816R1		**16**	ANEL	RING	ARO
20	068817R1		**16**	ANEL	RING	ARO
20	068818R1		**16**	ANEL	RING	ARO
20	068819R1		**16**	ANEL	RING	ARO
21	068813R1		**2**	GARFO	FORK	HORQUILLA
22	068814R1		**4**	GRAXEIRA	GREASER	ENGRASADOR
23	068830R1	◀	**1**	EIXO	SHAFT	ARBOL
24	068831R1	▶	**1**	EIXO	SHAFT	ARBOL

Eixo Dianteiro — **Carraro - 20.14**
Front Axle — **Carraro - 20.14**
Eje Delantero — **Carraro - 20.14**

60-65

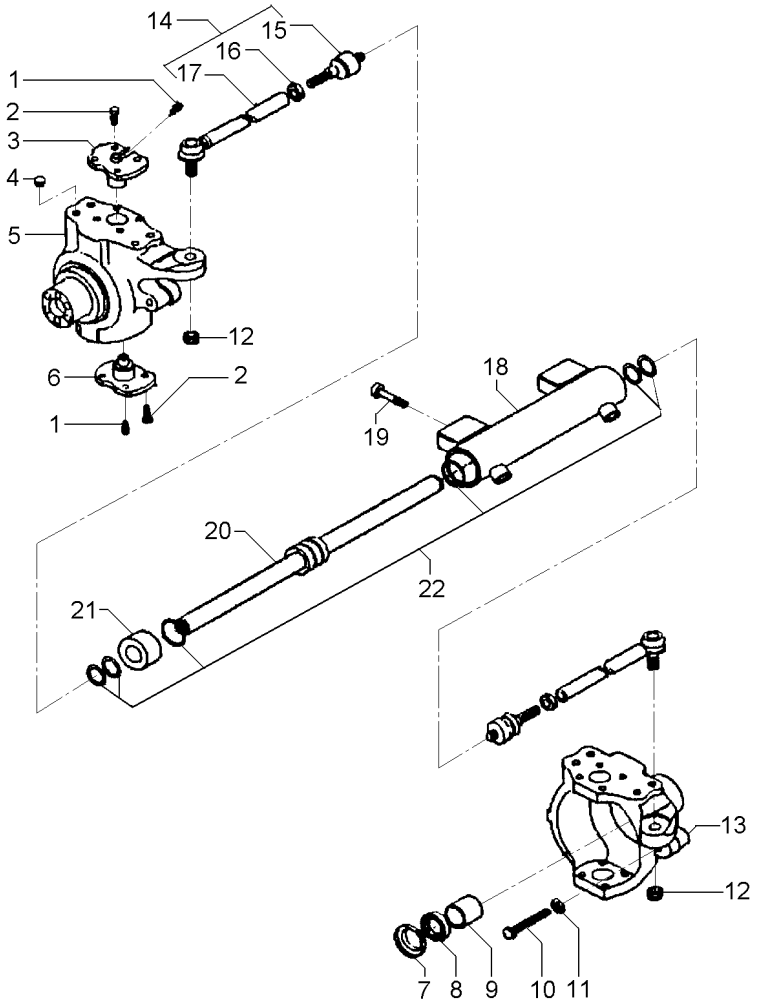

1	040944R1		**4**	GRAXEIRA	GREASER	ENGRASADOR
2	061287R1		**16**	PARAFUSO	BOLT	PERNO
3	061297R1		**2**	PINO	PIN	PASADOR
4	061231R1		**8**	TAMPÃO	PAD	ALMOHADILLA
5	061350R1	◀	**1**	CARCAÇA	HOUSING	ALOJAMIENTO
6	061296R1		**2**	PINO	PIN	PASADOR
7	061343R1		**2**	TAMPA	COVER	CUBIERTA
8	053965R1	70x45x14	**2**	RETENTOR	SEAL	RETEN
9	053966R1		**2**	BUCHA	BUSH	CASQUILLO
10	053967R1		**2**	PARAFUSO	BOLT	PERNO
11	053838R1		**1**	PORCA	NUT	TUERCA
12	061214R1		**2**	PORCA	NUT	TUERCA
13	061349R1	▶	**1**	CARCAÇA	HOUSING	ALOJAMIENTO
14	061267R1		**2**	CJ. BRAÇO	KIT, ARM	JUEGO DE BRAZO
15	061352R1	14	**1**	ARTICULAÇÃO	KNUCKLE	CHARNELA
16	061213R1	14	**1**	PORCA	NUT	TUERCA
17	061351R1	14	**1**	BRAÇO	ARM	BRAZO
18	061321R1		**1**	CILINDRO	CYLINDER	CILINDRO
19	061212R1		**4**	PARAFUSO	BOLT	PERNO
20	061234R1		**2**	HASTE	SPINDLE	MANGUETA
21	061232R1		**1**	GUIA	GUIDE	GUIA
22	061233R1		**1**	JG. REPARO	KIT, REPAIR	JUEGO REPARACION

Eixo Dianteiro — **Carraro - 20.14**
Front Axle — **Carraro - 20.14**
Eje Delantero — **Carraro - 20.14**

60-70

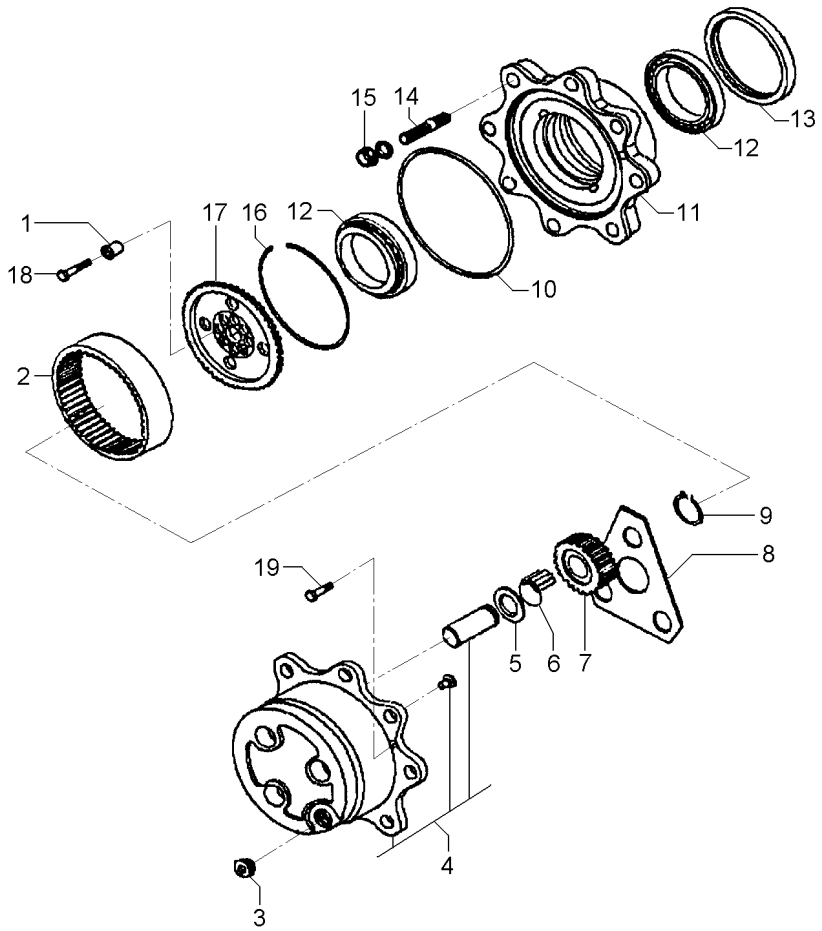

1	061291R1		**12**	BUCHA	INSERT	INSERCION
2	061273R1	60	**2**	COROA	SPROCKET	RUEDA DE CADENA
3	053857R1		**3**	TAMPÃO	PAD	ALMOHADILLA
4	061237R1		**2**	CUBO	HUB	CUBO
5	3475625M1		**6**	ARRUELA	WASHER	ARANDELA
6	061227R1		**18**	ROLETE	ROLLER	RODILLO
7	061274R1	23	**6**	ENGRENAGEM	GEAR	ENGRANAJE
8	061269R1		**2**	ARRUELA	WASHER	ARANDELA
9	040926R1		**6**	ANEL	RING	ARO
10	061229R1		**2**	ANEL "O"	O RING	JUNTA TORICA
11	061242R1		**2**	CUBO	HUB	CUBO
12	061249R1		**4**	ROLAMENTO	BEARING	COJINETE
13	053850R1		**2**	RETENTOR	SEAL	RETEN
14	061290R1		**8**	PRISIONEIRO	STUD	ESPARRAGO
15	041088R1		**16**	PORCA	NUT	TUERCA
16	054030R1		**2**	ANEL	RING	ARO
17	061294R1		**2**	SUPORTE	BRACKET	SOPORTE
18	061295R1		**12**	PARAFUSO	BOLT	PERNO
19	053858R1		**4**	PARAFUSO	BOLT	PERNO

Eixo Dianteiro — **Carraro - 20.14**
Front Axle — **Carraro - 20.14**
Eje Delantero — **Carraro - 20.14**

60-75

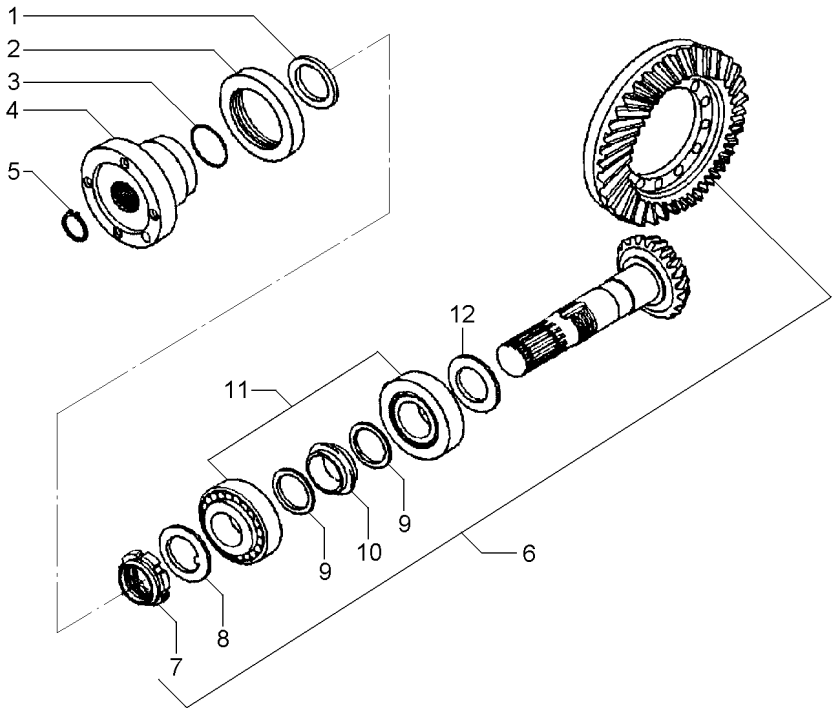

1	061270R1			**1**	ARRUELA	WASHER	ARANDELA
2	061320R1			**1**	RETENTOR	SEAL	RETEN
3	061226R1			**1**	ANEL "O"	O RING	JUNTA TORICA
4	061326R1			**1**	FLANGE	FLANGE	PLETINA
5	061218R1			**1**	ANEL	RING	ARO
6	061245R1		17/32	**1**	COROA E PINHÃO	KIT, BEVEL GEAR	CORONA Y PINON
7	061251R1	6		**1**	PORCA	NUT	TUERCA
8	061252R1	6		**1**	ARRUELA	WASHER	ARANDELA
9	061277R1	6		**2**	ARRUELA	WASHER	ARANDELA
10	061275R1	6		**2**	ESPAÇADOR	SPACER	PIEZA DISTANCIA
11	061223R1			**2**	ROLAMENTO	BEARING	COJINETE
12	061305R1		2,50MM	**X**	CALÇO	SHIM	CALCE
12	061306R1		2,60MM	**X**	CALÇO	SHIM	CALCE
12	061307R1		2,70MM	**X**	CALÇO	SHIM	CALCE
12	061308R1		2,80MM	**X**	CALÇO	SHIM	CALCE
12	061309R1		2,90MM	**X**	CALÇO	SHIM	CALCE
12	061310R1		3,00MM	**X**	CALÇO	SHIM	CALCE
12	061311R1		3,10MM	**X**	CALÇO	SHIM	CALCE
12	061312R1		3,20MM	**X**	CALÇO	SHIM	CALCE
12	061313R1		3,30MM	**X**	CALÇO	SHIM	CALCE
12	061314R1		3,40MM	**X**	CALÇO	SHIM	CALCE

Eixo Dianteiro
Front Axle
Eje Delantero

60-80

Zf
Zf
Zf

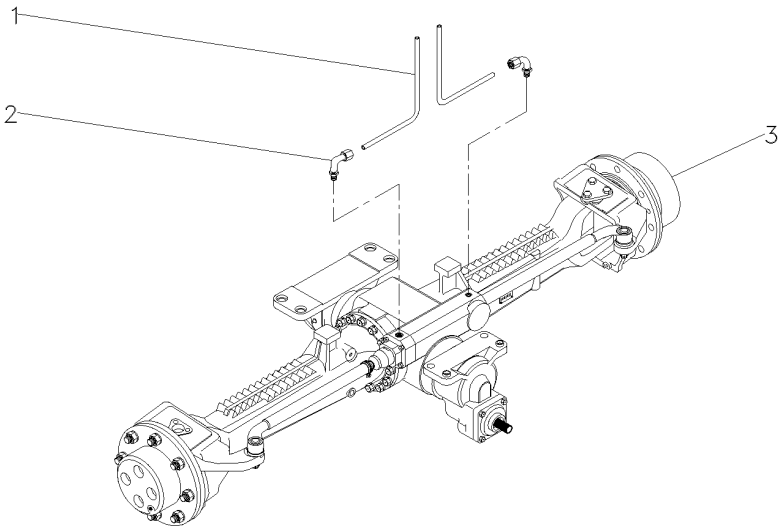

1	022313T2		**2**	MANGUEIRA	HOSE	FLEXIBLE
2	3411947M91		**2**	CONEXÃO	CONNECTION	CONEXION
3	037035T1	60-85 No	**1**	CJ. EIXO DIANT.	FRONT AXLE ASSY	CONJ. EJE DELANT
3		60-90 No	**1**	CJ. EIXO DIANT.	FRONT AXLE ASSY	CONJ. EJE DELANT
3		60-95 No	**1**	CJ. EIXO DIANT.	FRONT AXLE ASSY	CONJ. EJE DELANT
3		60-100 No	**1**	CJ. EIXO DIANT.	FRONT AXLE ASSY	CONJ. EJE DELANT

Eixo Dianteiro
Front Axle
Eje Delantero

Zf-Apl335-Tração Lateral
Zf - Apl335-Side Drive
Zf - Apl335-Traccion Lateral

60-85

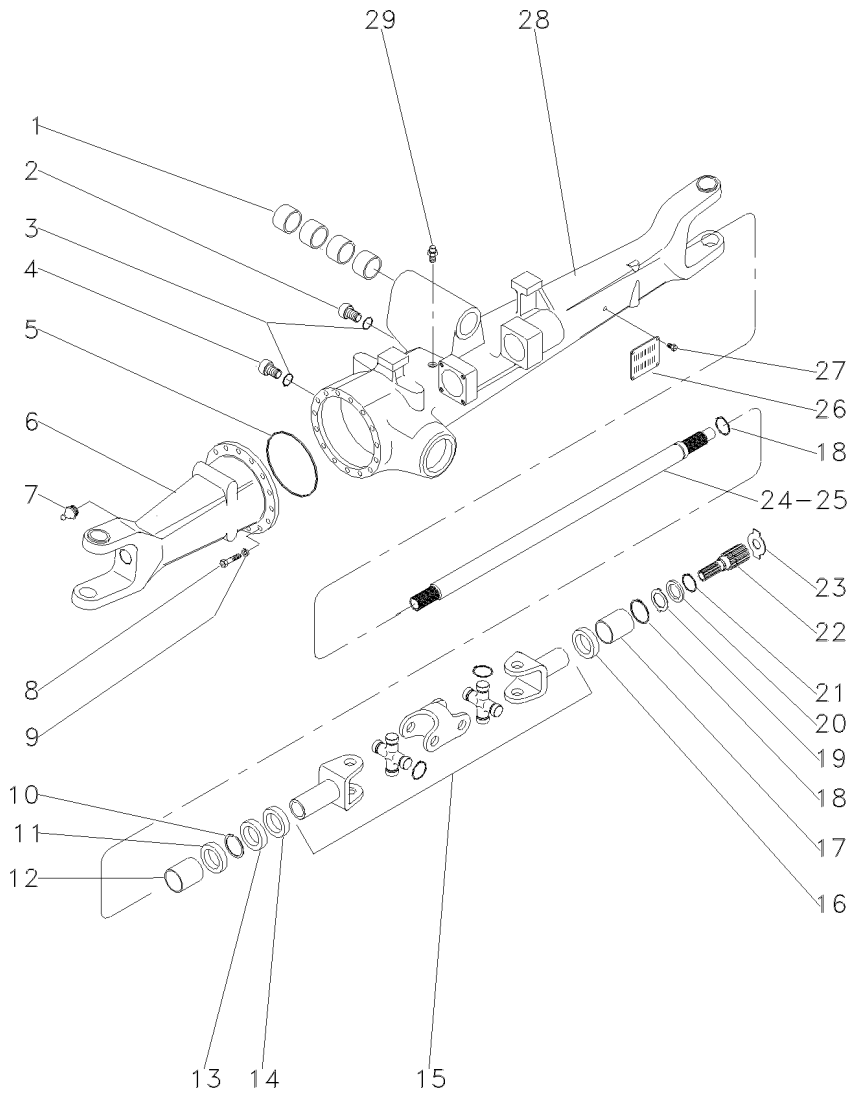

1	050646R1		**4**	BUCHA	BUSH	CASQUILLO
2	056600R1		**1**	BUJÃO	PLUG	TAPON
3	033556R1		**2**	ANEL "O"	O RING	JUNTA TORICA
4	3603226M1		**1**	BUJÃO	PLUG	TAPON
5	033718R1		**1**	ANEL "O"	O RING	JUNTA TORICA
6	040663R1	◀	**1**	CARCAÇA	HOUSING	ALOJAMIENTO
7	033606R1		**2**	GRAXEIRA	GREASER	ENGRASADOR
8	033717R1		**16**	PARAFUSO	BOLT	PERNO
9	033716R1		**16**	ARRUELA	WASHER	ARANDELA
10	027544R1		**4**	ANEL TRAVA	CIRCLIP	CIRCULITO
11	027536R1		**4**	RETENTOR	SEAL	RETEN
12	3603228M1		**2**	BUCHA	BUSH	CASQUILLO
13	027539R1		**2**	RETENTOR	OIL SEAL	BUJE RETENACEITE
14	033227R1		**2**	PROTETOR	PROTECTOR	PROTECTOR
15	040658R1		**2**	ARTICULAÇÃO	KNUCKLE	CHARNELA
16	040675R1		**1**	RETENTOR	OIL SEAL	BUJE RETENACEITE
17	3603235M1		**2**	BUCHA	BUSH	CASQUILLO
18	033620R1		**2**	ANEL TRAVA	CIRCLIP	CIRCULITO
19	3170348M1		**2**	ARRUELA	WASHER	ARANDELA
20	3176337M1		**2**	ARRUELA	WASHER	ARANDELA
21	033549R1		**2**	ANEL TRAVA	CIRCLIP	CIRCULITO
22	033619R1		**2**	EIXO	SHAFT	ARBOL
23	020843R1	⧓ 1,7 MM	**1**	CALÇO	SHIM	CALCE
23	033618R1	⧓ 2,2 MM	**1**	CALÇO	SHIM	CALCE
23	3176343M1	⧓ 1,5 MM	**1**	ARRUELA	WASHER	ARANDELA
23	3176344M1	⧓ 2,0 MM	**1**	ARRUELA	WASHER	ARANDELA
23	3603293M1	⧓ 2,5 MM	**1**	ARRUELA	WASHER	ARANDELA
23	3603294M1	⧓ 3,0 MM	**1**	ARRUELA	WASHER	ARANDELA
24	040659R1	▶	**1**	EIXO	SHAFT	ARBOL
25	040688R1	◀	**1**	EIXO	SHAFT	ARBOL
26	3588127M1		**1**	PLACA	PLATE	PLATO
27	3588126M1		**4**	REBITE	RIVET	REMACHE
28	040664R1	▶	**1**	CARCAÇA	HOUSING	ALOJAMIENTO
29	033609R1		**1**	VÁLVULA	VALVE	VALVULA

Eixo Dianteiro
Front Axle
Eje Delantero

Zf-Apl335-Tração Lateral
Zf - Apl335-Side Drive
Zf - Apl335-Traccion Lateral

60-90

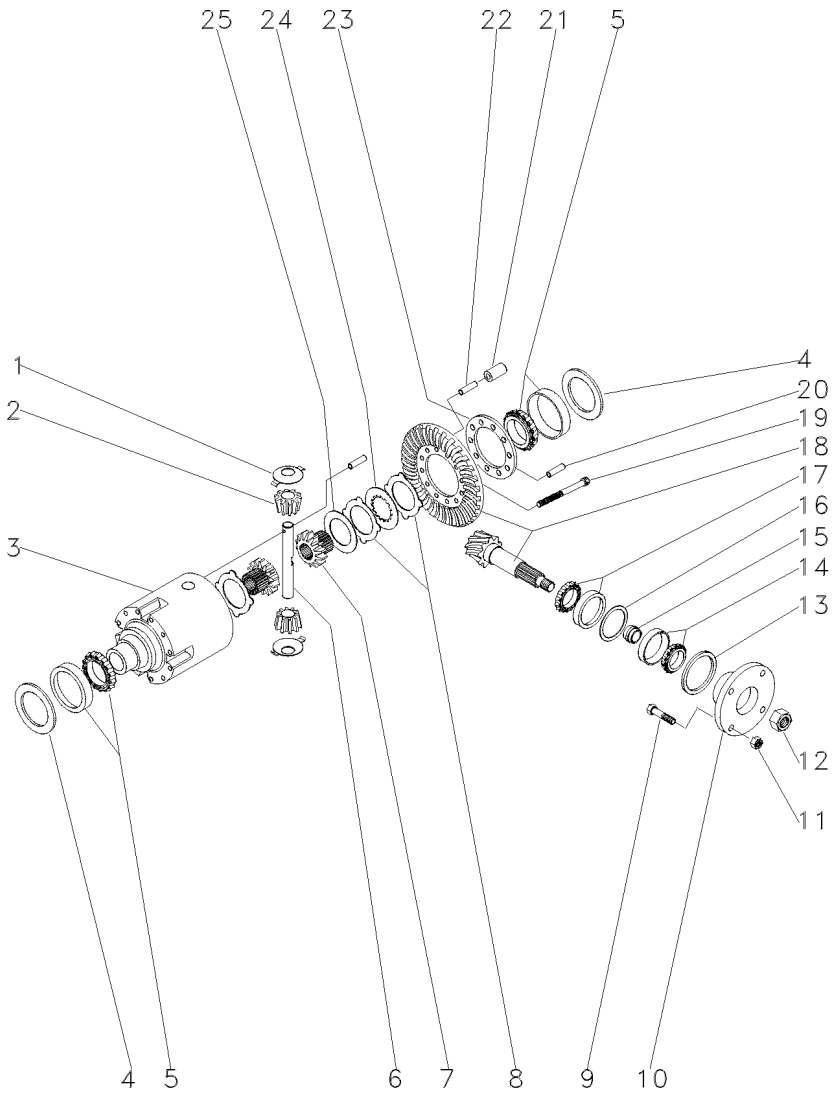

1	033681R1			**2**	ARRUELA	WASHER	ARANDELA
2	040662R1			**2**	ENGRENAGEM	GEAR	ENGRANAJE
3	033691R1			**X**	CARCAÇA	HOUSING	ALOJAMIENTO
4	033694R1	⧗	0,60 MM	**X**	CALÇO	SHIM	CALCE
4	033695R1	⧗	0,70 MM	**X**	CALÇO	SHIM	CALCE
4	033696R1	⧗	0,80 MM	**X**	CALÇO	SHIM	CALCE
4	033697R1	⧗	0,90 MM	**X**	CALÇO	SHIM	CALCE
4	033698R1	⧗	1,00 MM	**X**	CALÇO	SHIM	CALCE
4	033699R1	⧗	1,10 MM	**X**	CALÇO	SHIM	CALCE
4	033700R1	⧗	1,20 MM	**X**	CALÇO	SHIM	CALCE
4	033701R1	⧗	1,30 MM	**X**	CALÇO	SHIM	CALCE
4	033702R1	⧗	1,40 MM	**X**	CALÇO	SHIM	CALCE
4	033703R1	⧗	1,50 MM	**X**	CALÇO	SHIM	CALCE
4	033704R1	⧗	1,60 MM	**X**	CALÇO	SHIM	CALCE
4	033705R1	⧗	1,80MM	**X**	CALÇO	SHIM	CALCE
4	033706R1	⧗	0,50 MM	**X**	CALÇO	SHIM	CALCE
4	033707R1	⧗	0,75 MM	**X**	CALÇO	SHIM	CALCE
4	033708R1	⧗	0,85 MM	**X**	CALÇO	SHIM	CALCE
4	033709R1	⧗	0,95 MM	**X**	CALÇO	SHIM	CALCE
4	033710R1	⧗	1,05 MM	**X**	CALÇO	SHIM	CALCE
4	033711R1	⧗	1,15 MM	**X**	CALÇO	SHIM	CALCE
4	033712R1	⧗	1,25 MM	**X**	CALÇO	SHIM	CALCE
4	033713R1	⧗	1,35 MM	**X**	CALÇO	SHIM	CALCE
5	033715R1			**2**	ROLAMENTO	BEARING	COJINETE
6	033690R1			**1**	EIXO	SHAFT	ARBOL
7	033688R1			**2**	ENGRENAGEM	GEAR	ENGRANAJE
8	033683R1	⧗	1,2 MM	**1**	DISCO	DISC	DISCO
8	033684R1	⧗	1,1 MM	**1**	DISCO	DISC	DISCO
8	033685R1	⧗	1,3 MM	**1**	DISCO	DISC	DISCO
8	033686R1	⧗	1,4 MM	**1**	DISCO	DISC	DISCO
9	040673R1			**4**	PARAFUSO	BOLT	PERNO
10	040671R1			**1**	FLANGE	FLANGE	PLETINA
11	040674R1			**4**	PORCA	NUT	TUERCA
12	033551R1			**1**	PORCA	NUT	TUERCA
13	040690R1			**1**	RETENTOR	OIL SEAL	BUJE RETENACEITE
14	040691R1			**1**	ROLAMENTO	BEARING	COJINETE
15	033641R1	⧗	11,30 MM	**X**	CALÇO	SHIM	CALCE
15	033642R1	⧗	11,33 MM	**X**	CALÇO	SHIM	CALCE
15	033643R1	⧗	11,36 MM	**X**	CALÇO	SHIM	CALCE
15	033644R1	⧗	11,39 MM	**X**	CALÇO	SHIM	CALCE
15	033645R1	⧗	11,42 MM	**X**	CALÇO	SHIM	CALCE
15	033646R1	⧗	11,45 MM	**X**	CALÇO	SHIM	CALCE
15	033647R1	⧗	11,48 MM	**X**	CALÇO	SHIM	CALCE
15	033648R1	⧗	11,51 MM	**X**	CALÇO	SHIM	CALCE
15	033649R1	⧗	11,54 MM	**X**	CALÇO	SHIM	CALCE
15	033650R1	⧗	11,57 MM	**X**	CALÇO	SHIM	CALCE
15	033651R1	⧗	11,60 MM	**X**	CALÇO	SHIM	CALCE
15	033652R1	⧗	11,63 MM	**X**	CALÇO	SHIM	CALCE
15	033653R1	⧗	11,66 MM	**X**	CALÇO	SHIM	CALCE
15	033654R1	⧗	11,69 MM	**X**	CALÇO	SHIM	CALCE

Eixo Dianteiro
Front Axle
Eje Delantero

Zf-Apl335-Tração Lateral
Zf - Apl335-Side Drive
Zf - Apl335-Traccion Lateral

60-90

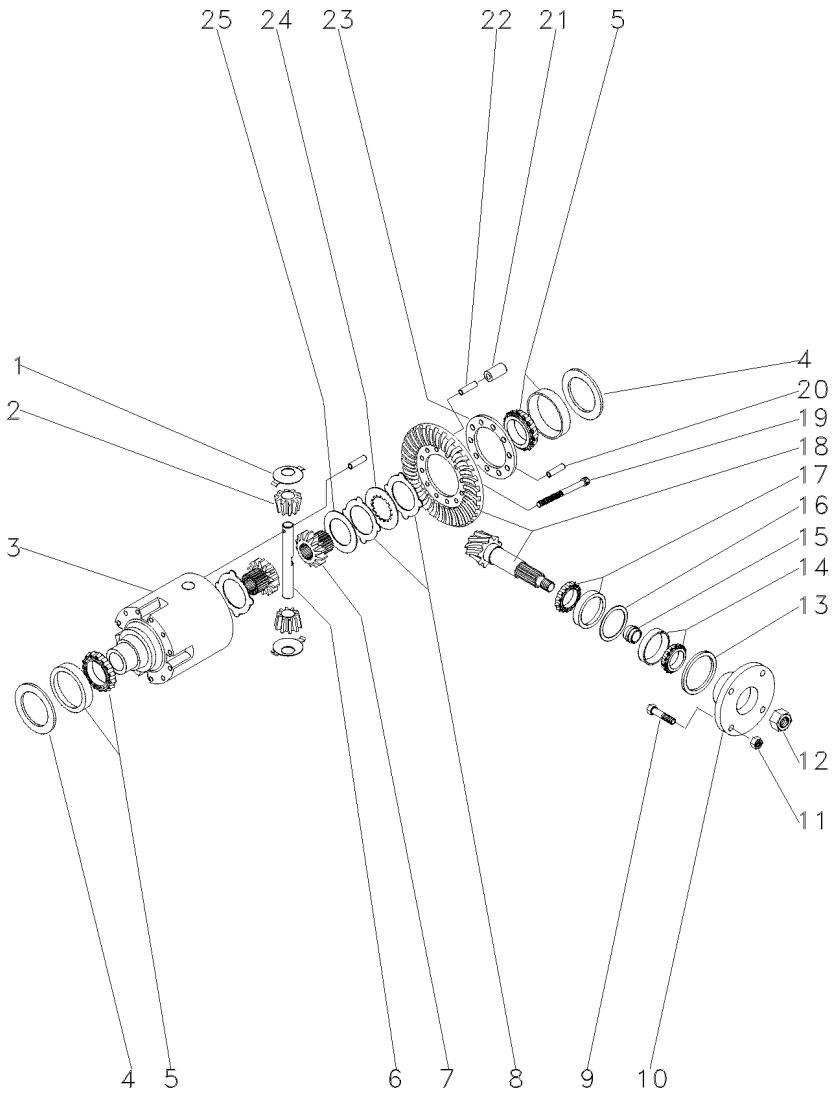

15	033656R1		11,72 MM	X	CALÇO	SHIM	CALCE
15	033657R1		11,75 MM	X	CALÇO	SHIM	CALCE
15	033658R1		11,78 MM	X	CALÇO	SHIM	CALCE
15	033659R1		11,81 MM	X	CALÇO	SHIM	CALCE
15	033660R1		11,87 MM	X	CALÇO	SHIM	CALCE
15	033661R1		11,90 MM	X	CALÇO	SHIM	CALCE
15	033662R1		11,93 MM	X	CALÇO	SHIM	CALCE
15	033663R1		11,96 MM	X	CALÇO	SHIM	CALCE
15	033664R1		11,99 MM	X	CALÇO	SHIM	CALCE
15	033665R1		12,02 MM	X	CALÇO	SHIM	CALCE
15	033666R1		12,05 MM	X	CALÇO	SHIM	CALCE
15	033667R1		12,08 MM	X	CALÇO	SHIM	CALCE
15	033668R1		12,11 MM	X	CALÇO	SHIM	CALCE
15	033669R1		12,14 MM	X	CALÇO	SHIM	CALCE
15	033670R1		12,17 MM	X	CALÇO	SHIM	CALCE
15	033671R1		12,20 MM	X	CALÇO	SHIM	CALCE
15	033672R1		12,23 MM	X	CALÇO	SHIM	CALCE
15	033673R1		12,26 MM	X	CALÇO	SHIM	CALCE
15	033674R1		12,29 MM	X	CALÇO	SHIM	CALCE
15	033675R1		12,32 MM	X	CALÇO	SHIM	CALCE
15	033676R1		12,35 MM	X	CALÇO	SHIM	CALCE
15	033677R1		12,38 MM	X	CALÇO	SHIM	CALCE
16	033625R1		0,50 MM	X	CALÇO	SHIM	CALCE
16	033626R1		0,60 MM	X	CALÇO	SHIM	CALCE
16	033627R1		0,70 MM	X	CALÇO	SHIM	CALCE
16	033628R1		0,80 MM	X	CALÇO	SHIM	CALCE
16	033629R1		0,90 MM	X	CALÇO	SHIM	CALCE
16	033630R1		1,00 MM	X	CALÇO	SHIM	CALCE
16	033631R1		1,10 MM	X	CALÇO	SHIM	CALCE
16	033632R1		1,30 MM	X	CALÇO	SHIM	CALCE
16	033633R1		1,40 MM	X	CALÇO	SHIM	CALCE
16	033634R1		1,50 MM	X	CALÇO	SHIM	CALCE
16	033635R1		0,65 MM	X	CALÇO	SHIM	CALCE
16	033636R1		0,75 MM	X	CALÇO	SHIM	CALCE
16	033637R1		0,85 MM	X	CALÇO	SHIM	CALCE
16	033638R1		0,95 MM	X	CALÇO	SHIM	CALCE
16	033639R1		1,05 MM	X	CALÇO	SHIM	CALCE
16	033640R1		1,15 MM	X	CALÇO	SHIM	CALCE
16	033789R1		1,20 MM	X	CALÇO	SHIM	CALCE
17	033678R1			1	ROLAMENTO	BEARING	COJINETE
18	040661R1		17/32	1	COROA E PINHÃO	KIT, CROWNWHEEL	JUEGO CORONA
19	033682R1			10	PARAFUSO	BOLT	PERNO
20	033782R1			1	PINO	PIN	PASADOR
21	033693R1			5	PINO	PIN	PASADOR
22	033692R1			5	PINO	PIN	PASADOR
23	033783R1			1	FLANGE	FLANGE	PLETINA
24	033687R1			8	DISCO	DISC	DISCO
25	033680R1			2	ARRUELA	WASHER	ARANDELA

Eixo Dianteiro
Front Axle
Eje Delantero

Zf-Apl335-Tração Lateral
Zf - Apl335-Side Drive
Zf - Apl335-Traccion Lateral

60-95

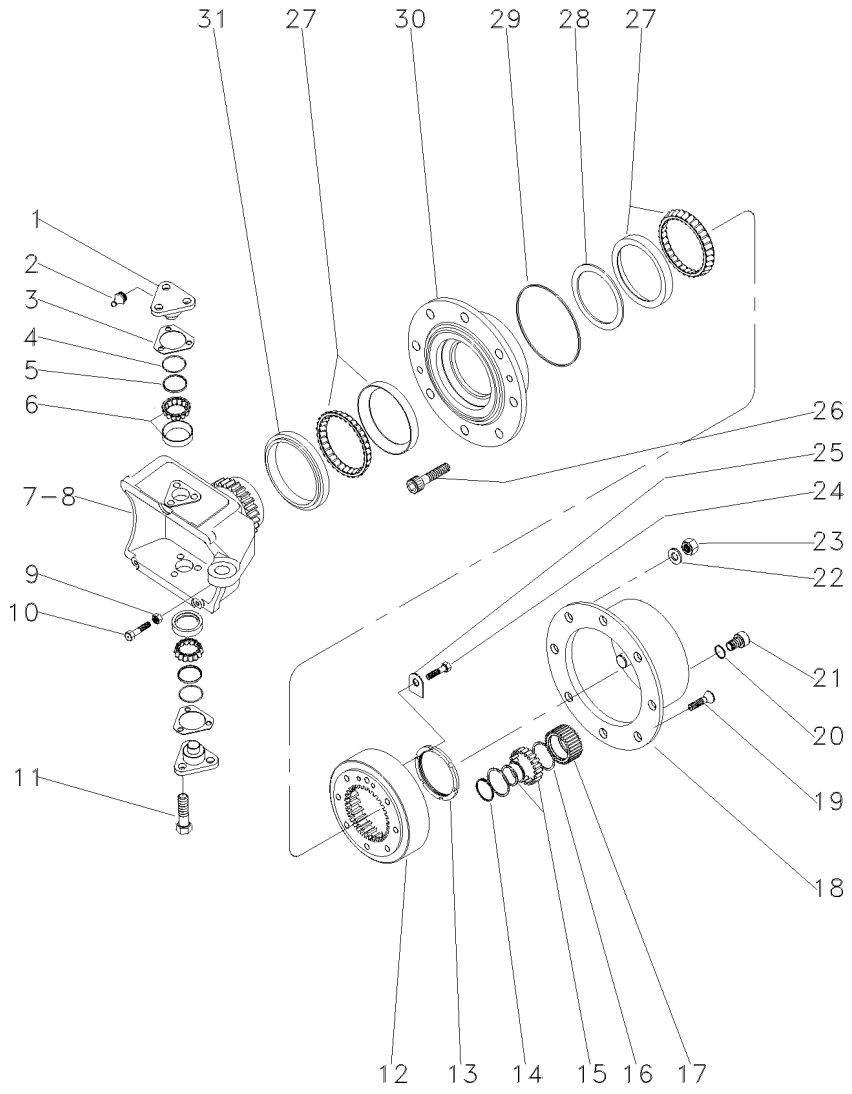

1	033725R1			4	PINO	PIN	PASADOR
2	3176390M1			4	GRAXEIRA	GREASER	ENGRASADOR
3	3176313M1	⧗	0,6 MM	X	CALÇO	SHIM	CALCE
3	3176314M1	⧗	1,0 MM	X	CALÇO	SHIM	CALCE
3	3176315M1	⧗	1,4 MM	X	CALÇO	SHIM	CALCE
3	3176319M1	⧗	0,4 MM	X	CALÇO	SHIM	CALCE
3	3176320M1	⧗	0,8 MM	X	CALÇO	SHIM	CALCE
3	3588106M1	⧗	0,2 MM	X	CALÇO	SHIM	CALCE
3	3588107M1	⧗	0,3 MM	X	CALÇO	SHIM	CALCE
4	033721R1			4	ANEL "O"	O RING	JUNTA TORICA
5	033722R1			4	CAPA	CAP	TAPA
6	040665R1			4	ROLAMENTO	BEARING	COJINETE
7	033726R1	▶		1	CARCAÇA	HOUSING	ALOJAMIENTO
8	033727R1	◀		1	CARCAÇA	HOUSING	ALOJAMIENTO
9	033608R1			2	PORCA	NUT	TUERCA
10	040689R1			2	PARAFUSO	BOLT	PERNO
11	3588113M1			12	PARAFUSO	BOLT	PERNO
12	033616R1			2	COROA	ANNULAR GEAR	ENGRANAJE ANULAR
13	033621R1			2	PORCA	NUT	TUERCA
14	3587936M1			6	ANEL TRAVA	CIRCLIP	CIRCULITO
15	3176341M1			6	ROLAMENTO	BEARING	COJINETE
16	3176342M1			12	ANEL	RING	ARO
17	3176340M1			6	ENGRENAGEM	GEAR	ENGRANAJE
18	3176339M1			2	CUBO	HUB	CUBO
19	3176347M1			4	PARAFUSO	BOLT	PERNO
20	3176364M1			2	ANEL "O"	O RING	JUNTA TORICA
21	3176345M1			2	BUJÃO	PLUG	TAPON
22	3176350M1			16	ARRUELA	WASHER	ARANDELA
23	3176351M1			16	PORCA	NUT	TUERCA
24	3176333M1			4	PARAFUSO	BOLT	PERNO
25	033617R1			2	PLACA	PLATE	PLATO
26	3176349M1			16	PARAFUSO	BOLT	PERNO
27	033615P1			4	ROLAMENTO	BEARING	COJINETE
28	033771R1			X	CALÇO	SHIM	CALCE
28	033772R1	⧗	10,025 MM	X	CALÇO	SHIM	CALCE
28	033773R1	⧗	10,050 MM	X	CALÇO	SHIM	CALCE
28	033774R1	⧗	10,075 MM	X	CALÇO	SHIM	CALCE
28	033775R1	⧗	10,100 MM	X	CALÇO	SHIM	CALCE
28	033776R1	⧗	10,125 MM	X	CALÇO	SHIM	CALCE
28	033777R1	⧗	10,150 MM	X	CALÇO	SHIM	CALCE
28	033778R1	⧗	10,175 MM	X	CALÇO	SHIM	CALCE
28	033779R1	⧗	10,200 MM	X	CALÇO	SHIM	CALCE
28	033780R1	⧗	10,225 MM	X	CALÇO	SHIM	CALCE
28	033781R1	⧗	10,250 MM	X	CALÇO	SHIM	CALCE
28	040677R1			X	CALÇO	SHIM	CALCE
28	040678R1			X	CALÇO	SHIM	CALCE
28	040679R1			X	CALÇO	SHIM	CALCE
28	040680R1			X	CALÇO	SHIM	CALCE
28	040681R1			X	CALÇO	SHIM	CALCE
28	040682R1			X	CALÇO	SHIM	CALCE

Eixo Dianteiro
Front Axle
Eje Delantero

Zf-Apl335-Tração Lateral
Zf - Apl335-Side Drive
Zf - Apl335-Traccion Lateral

60-95

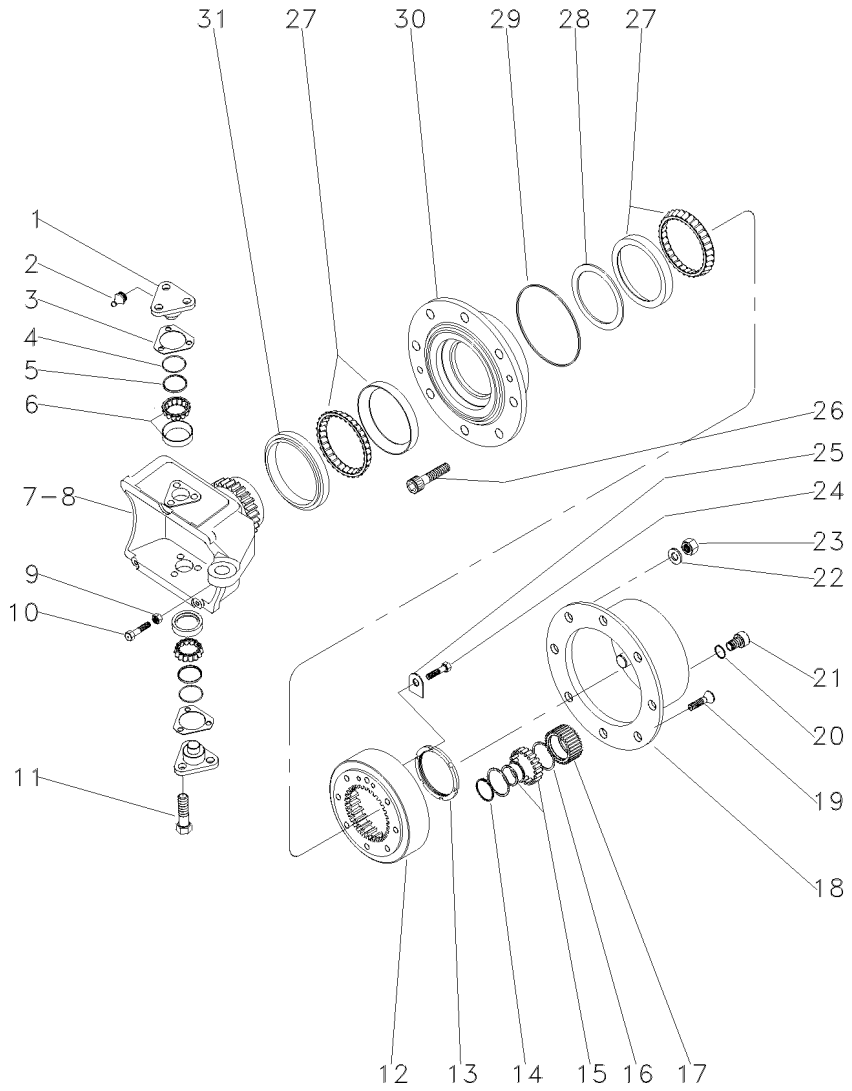

28	040683R1	**2** CALÇO	SHIM	CALCE
28	040684R1	**2** CALÇO	SHIM	CALCE
28	040685R1	**2** CALÇO	SHIM	CALCE
28	040686R1	**2** CALÇO	SHIM	CALCE
28	040687R1	**2** CALÇO	SHIM	CALCE
29	3176331M1	**2** ANEL "O"	O RING	JUNTA TORICA
30	033728R1	**2** CUBO	HUB	CUBO
31	033614R1	**2** RETENTOR	OIL SEAL	BUJE RETENACEITE

Eixo Dianteiro
Front Axle
Eje Delantero

Zf-Apl335-Tração Lateral
Zf - Apl335-Side Drive
Zf - Apl335-Traccion Lateral

60-100

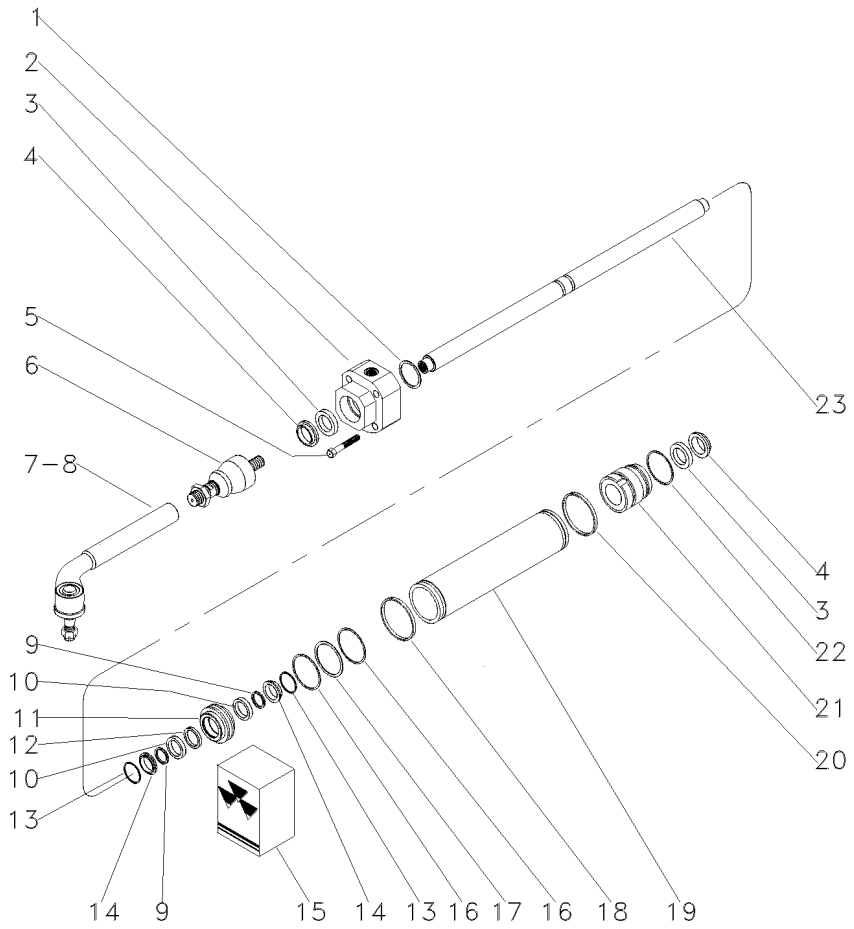

1	033736R1	⧓	1,0 MM	X	CALÇO	SHIM	CALCE
1	033737R1	⧓	1,1 MM	X	CALÇO	SHIM	CALCE
1	033738R1	⧓	1,2 MM	X	CALÇO	SHIM	CALCE
1	033739R1	⧓	1,3 MM	X	CALÇO	SHIM	CALCE
1	033740R1	⧓	1,4 MM	X	CALÇO	SHIM	CALCE
1	033741R1	⧓	1,5 MM	X	CALÇO	SHIM	CALCE
1	033742R1	⧓	1.6 MM	X	CALÇO	SHIM	CALCE
1	033743R1	⧓	1,7 MM	X	CALÇO	SHIM	CALCE
1	033744R1	⧓	1,8 MM	X	CALÇO	SHIM	CALCE
1	033745R1	⧓	0,9 MM	X	CALÇO	SHIM	CALCE
2	040666R1	◀		1	GUIA	GUIDE	GUIA
3	033730R1	15		2	ANEL "O"	O RING	JUNTA TORICA
4	033731R1	15		2	ANEL "O"	O RING	JUNTA TORICA
5	033759R1			4	PARAFUSO	BOLT	PERNO
6	050655R1			2	TERMINAL	BALL JOINT	UNION ROTULA
7	050656R1	▶		1	TERMINAL	BALL JOINT	UNION ROTULA
8	050657R1	◀		1	TERMINAL	BALL JOINT	UNION ROTULA
9	033756R1	15		2	ANEL "O"	O RING	JUNTA TORICA
10	033748R1			2	ARRUELA	WASHER	ARANDELA
11	033750R1			1	PISTÃO	PISTON	PISTON
12	033757R1	15		1	ANEL "O"	O RING	JUNTA TORICA
13	033747R1			2	ANEL "O"	O RING	JUNTA TORICA
14	033755R1			2	ANEL "O"	O RING	JUNTA TORICA
15	038054R1			1	JG. REPARO	KIT, REPAIR	JUEGO REPARACION
16	033749R1	15		2	ANEL "O"	O RING	JUNTA TORICA
17	033754R1			1	ANEL "O"	O RING	JUNTA TORICA
18	033746R1	15		1	ANEL "O"	O RING	JUNTA TORICA
19	033733R1			1	CILINDRO	CYLINDER	CILINDRO
20	033746R1			1	ANEL "O"	O RING	JUNTA TORICA
21	033734R1	▶		1	GUIA	GUIDE	GUIA
22	033751R1			1	ANEL "O"	O RING	JUNTA TORICA
23	033732R1			1	HASTE CILINDRO	CYLINDER ROD	BIELA DE CILINDR

Eixo Cardan
Tail Shaft
Eje Cardan

60-105

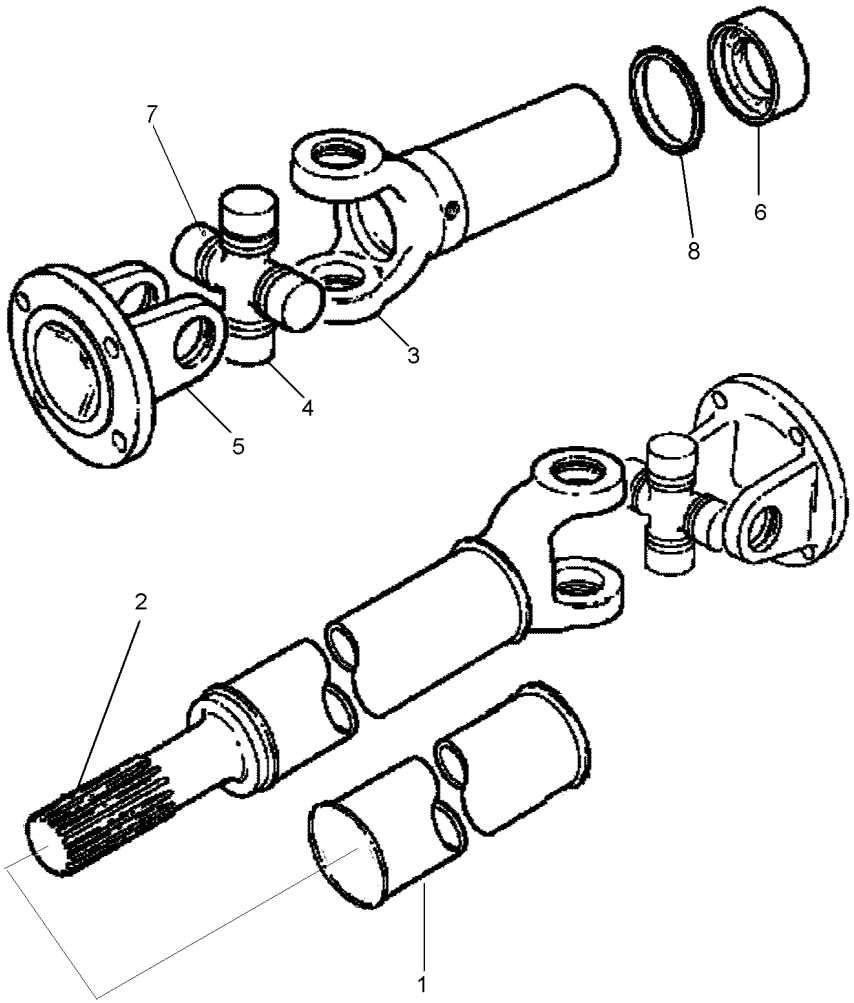

1	6235604M1	**1** TUBO	PIPE	CANO
2	6235578M1	**1** PONTEIRA	TOGGLE	TENSOR
3	6235579M1	**2** GARFO	FORK	HORQUILLA
4	6235580M1	**2** CRUZETA	CROSSPIECE	PIEZA TRANSVERSA
5	6235581M1	**2** FLANGE	FLANGE	PLETINA
6	6235577M1	**1** LUVA	SLEEVE	MANCHA
7	6235605M1	**2** NIPEL	NIPPLE	NIPLE
8	6235606M1	**1** VEDAÇÃO	SEALING	VEDACION

Eixo Cardan
Tail Shaft
Eje Cardan

60-110

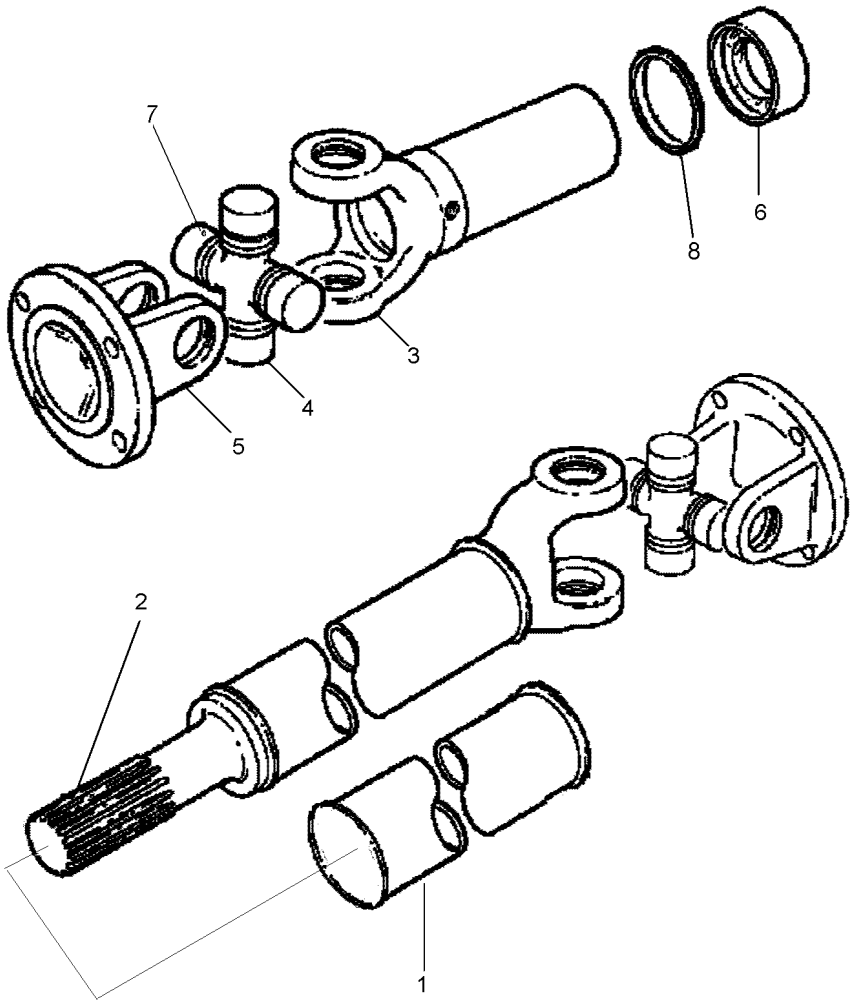

1	6235604M1	**1** TUBO	PIPE	CANO
2	6235578M1	**1** PONTEIRA	TOGGLE	TENSOR
3	6235579M1	**2** GARFO	FORK	HORQUILLA
4	6235580M1	**2** CRUZETA	CROSSPIECE	PIEZA TRANSVERSA
5	6235581M1	**2** FLANGE	FLANGE	PLETINA
6	6235577M1	**1** LUVA	SLEEVE	MANCHA
7	6235605M1	**2** NIPEL	NIPPLE	NIPLE
8	6235606M1	**1** VEDAÇÃO	SEALING	VEDACION

Direção Hidrostática
Hydrostatic Steering
Direccion Hidrostática

2 Rodas Motrizes
2 Wheels Drive
2 Ruedas Motriz

70-10

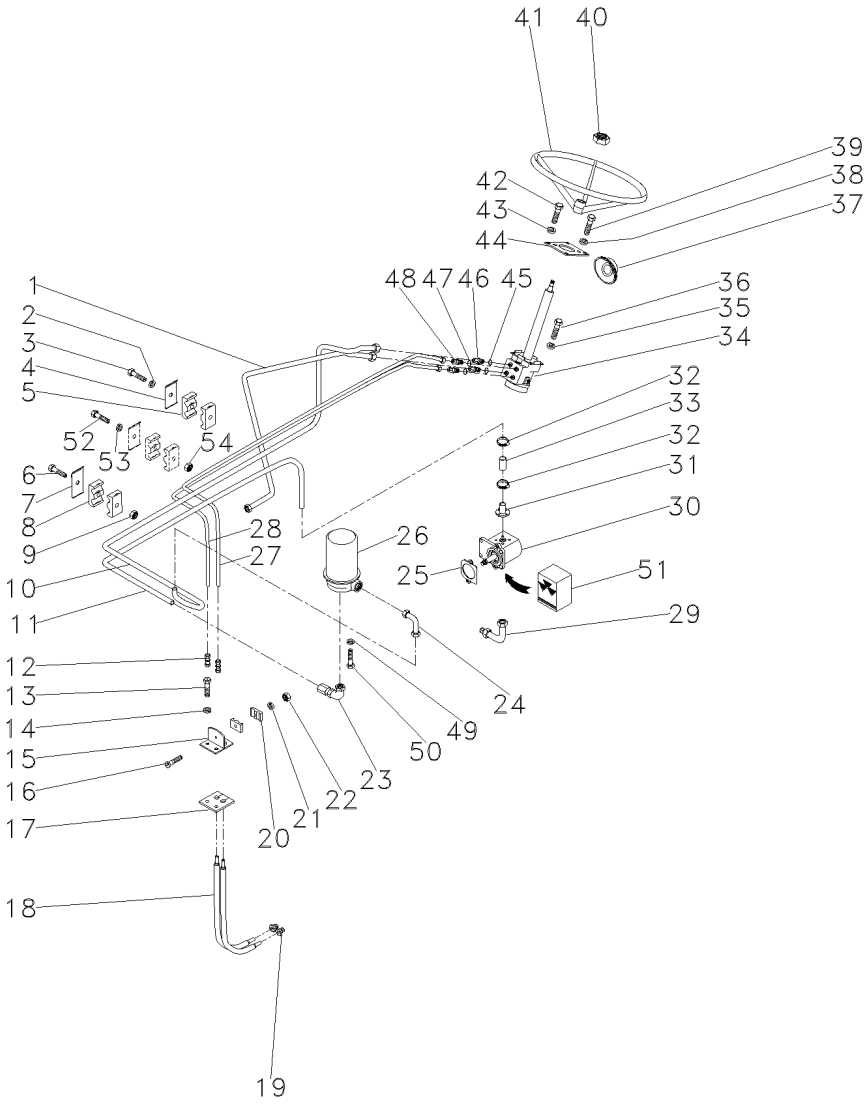

1	051278P1		1	TUBO	PIPE	CANO
2	353441X1		1	ARRUELA	WASHER	ARANDELA
3	353671X1	1/4x20x1.1/4	1	PARAFUSO	BOLT	PERNO
4	035445P1		3	SUPORTE	BRACKET	SOPORTE
5	3146896M1		4	BRAÇADEIRA	CLAMP	ABRAZADERA
6	353685X1	5/16x18x1.3/4	1	PARAFUSO	BOLT	PERNO
7	035445P1		3	SUPORTE	BRACKET	SOPORTE
8	3585143M1		2	BRAÇADEIRA	CLAMP	ABRAZADERA
9	353446X1		1	ARRUELA	WASHER	ARANDELA
10	051280P1		1	TUBO	PIPE	CANO
11	046501P1		1	TUBO	PIPE	CANO
12	3412001M91		2	CONEXÃO	CONNECTION	CONEXION
13	353691X1	3/8x16x1"	2	PARAFUSO	BOLT	PERNO
14	353434X1		2	ARRUELA	WASHER	ARANDELA
15	037358S1		1	SUPORTE	BRACKET	SOPORTE
16	3468414M1	M6x1x35	1	PARAFUSO	BOLT	PERNO
17	037360P1		1	PROTEÇÃO	GUARD	DEFENSA
18	022313T2		2	MANGUEIRA	HOSE	FLEXIBLE
19	3411947M91		2	CONEXÃO	CONNECTION	CONEXION
20	033212P1		2	BRAÇADEIRA	CLAMP	ABRAZADERA
21	339375X1		1	ARRUELA	WASHER	ARANDELA
22	339030X1	M6x1,0	1	PORCA	NUT	TUERCA
23	3412298M91		1	CONEXÃO	CONNECTION	CONEXION
24	3411940M91		1	CONEXÃO	CONNECTION	CONEXION
25	037690P1		1	JUNTA	GASKET	EMPAQUETADURA.
26	3411760M91	👁 70-20 No	1	RESERVATÓRIO	CONTAINER	CONTENEDOR
27	051284P1		1	TUBO	PIPE	CANO
28	051282P1		1	TUBO	PIPE	CANO
29	3411940M91		1	CONEXÃO	CONNECTION	CONEXION
30	045770T1		1	CJ. BOMBA	KIT, PUMP	BOMBA JUEGO
31	3225132M91		1	FLANGE	FLANGE	PLETINA
32	3149292M1		2	BRAÇADEIRA	CLAMP	ABRAZADERA
33	046502T1		1	MANGUEIRA	HOSE	FLEXIBLE
34	049598N1	👁 70-25 No	1	UN. HIDROSTÁTICA	STEERING UNIT	UNIDAD DIRECCION
35	339376X1		2	ARRUELA	WASHER	ARANDELA
36	339081X1		2	PARAFUSO	BOLT	PERNO
37	067487P1		1	COLAR	COLLAR	COLLAR
38	339376X1		2	ARRUELA	WASHER	ARANDELA
39	339814X1	M10x1,5x35	2	PARAFUSO	BOLT	PERNO
40	3603640M1		1	PORCA	NUT	TUERCA
41	040341T1		1	VOLANTE	FLYWHEEL	VOLANTE
42	353679X1	5/16x18x1"	4	PARAFUSO	BOLT	PERNO
43	353446X1		4	ARRUELA	WASHER	ARANDELA
44	027496P2		1	FLANGE	FLANGE	PLETINA
45	1441115X1		2	ANEL "O"	O RING	JUNTA TORICA
46	047154T1		2	CONEXÃO	CONNECTION	CONEXION
47	1441115X1		2	ANEL "O"	O RING	JUNTA TORICA
48	047155T1		2	CONEXÃO	CONNECTION	CONEXION
49	339376X1		3	ARRUELA	WASHER	ARANDELA
50	392097X1	M10x1,0x20	3	PARAFUSO	BOLT	PERNO

Direção Hidrostática
Hydrostatic Steering
Direccion Hidrostática

2 Rodas Motrizes
2 Wheels Drive
2 Ruedas Motriz

70-10

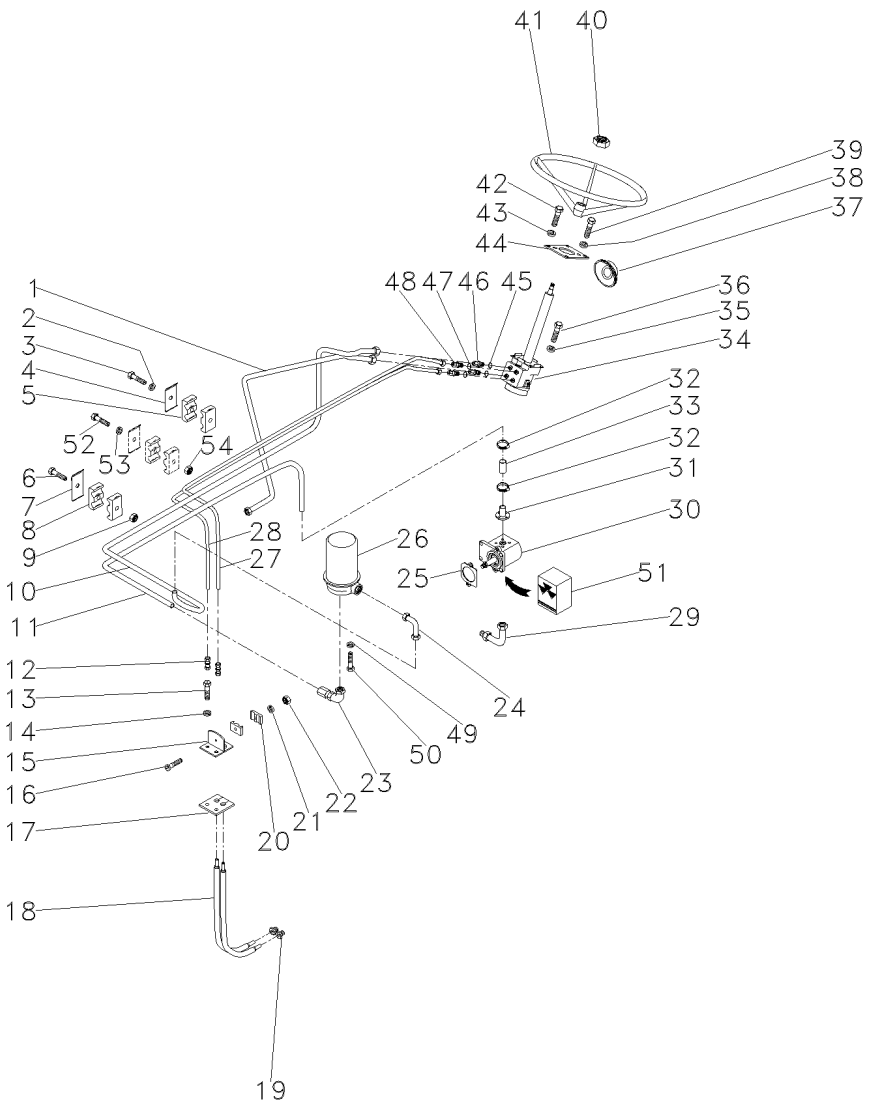

51	020562R1	30	**1**	JG. REPARO	KIT, REPAIR	JUEGO REPARACION
52	353508X1		**1**	PARAFUSO	BOLT	PERNO
53	353441X1		**1**	ARRUELA	WASHER	ARANDELA
54	353918X1		**1**	PORCA	NUT	TUERCA

Direção Hidrostática
Hydrostatic Steering
Direccion Hidrostática

70-15

4 Rodas Motrizes
4 Wheels Drive
4 Ruedas Motriz

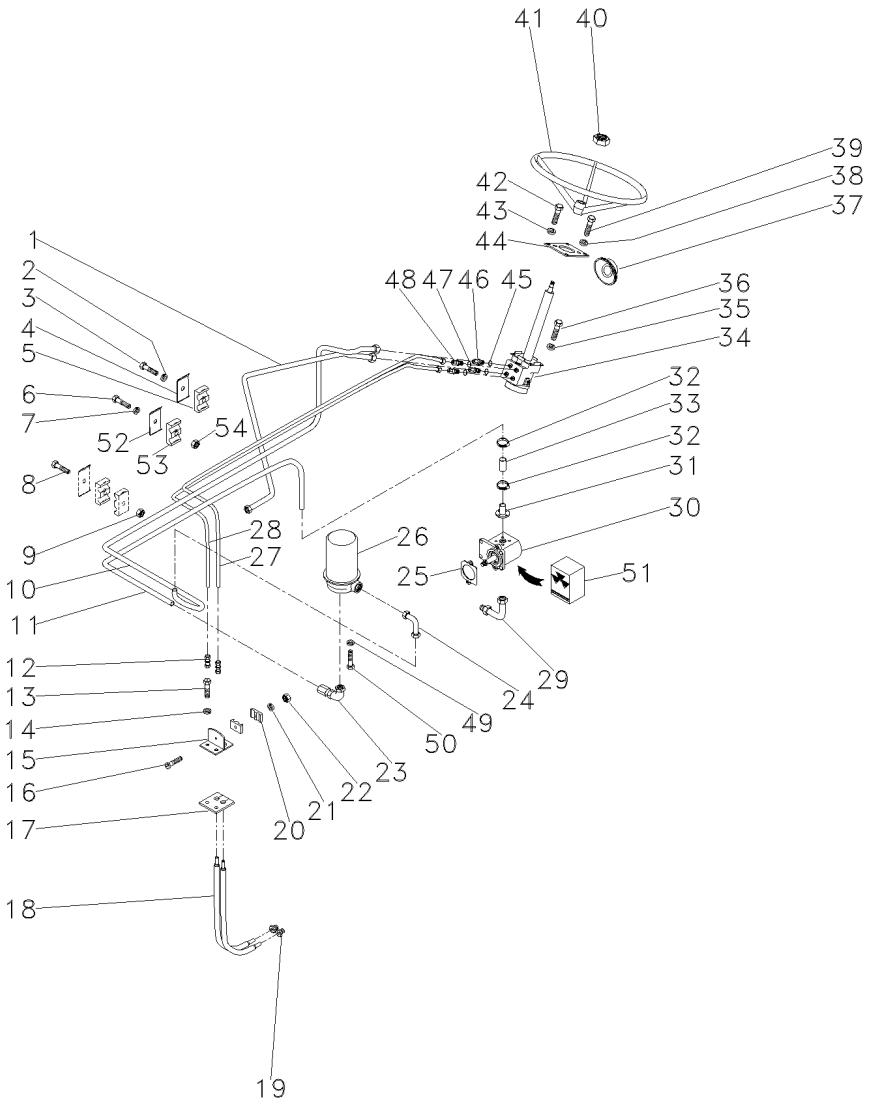

1	051278P1		**1**	TUBO	PIPE	CANO
2	353441X1		**1**	ARRUELA	WASHER	ARANDELA
3	353671X1		**1**	PARAFUSO	BOLT	PERNO
4	3146897M1		**3**	REFORÇO	REINFORCEMENT	REFUERZO
5	3146896M1		**4**	BRAÇADEIRA	CLAMP	ABRAZADERA
6	353508X1		**1**	PARAFUSO	BOLT	PERNO
7	353441X1		**1**	ARRUELA	WASHER	ARANDELA
8	353685X1		**1**	PARAFUSO	BOLT	PERNO
9	353446X1		**1**	ARRUELA	WASHER	ARANDELA
10	051280P1		**1**	TUBO	PIPE	CANO
11	046501P1		**1**	TUBO	PIPE	CANO
12	3412001M91		**2**	CONEXÃO	CONNECTION	CONEXION
13	353691X1		**2**	PARAFUSO	BOLT	PERNO
14	353434X1		**2**	ARRUELA	WASHER	ARANDELA
15	037358S1		**1**	SUPORTE	BRACKET	SOPORTE
16	3468414M1		**1**	PARAFUSO	BOLT	PERNO
17	037360P1		**1**	PROTEÇÃO	GUARD	DEFENSA
18	022313T2	ZF	**2**	MANGUEIRA	HOSE	FLEXIBLE
18	3412609M91	Carraro	**2**	MANGUEIRA	HOSE	FLEXIBLE
19	3411947M91	ZF	**2**	CONEXÃO	CONNECTION	CONEXION
19	043030P1	Carraro	**2**	CONEXÃO	CONNECTION	CONEXION
20	033212P1		**2**	BRAÇADEIRA	CLAMP	ABRAZADERA
21	339375X1		**1**	ARRUELA	WASHER	ARANDELA
22	339030X1		**1**	PORCA	NUT	TUERCA
23	3412298M91		**1**	CONEXÃO	CONNECTION	CONEXION
24	3412002M91		**1**	CONEXÃO	CONNECTION	CONEXION
25	037690P1		**1**	JUNTA	GASKET	EMPAQUETADURA.
26	3411760M91	👁 70-20 No	**1**	RESERVATÓRIO	CONTAINER	CONTENEDOR
27	051284P1		**1**	TUBO	PIPE	CANO
28	051282P1		**1**	TUBO	PIPE	CANO
29	3411940M91		**1**	CONEXÃO	CONNECTION	CONEXION
30	045770T1		**1**	CJ. BOMBA	KIT, PUMP	BOMBA JUEGO
31	3225132M91		**1**	FLANGE	FLANGE	PLETINA
32	3149292M1		**2**	BRAÇADEIRA	CLAMP	ABRAZADERA
33	046502T1		**1**	MANGUEIRA	HOSE	FLEXIBLE
34	049599N1	👁 70-30 No	**1**	UN. HIDROSTÁTICA	STEERING UNIT	UNIDAD DIRECCION
35	339376X1		**2**	ARRUELA	WASHER	ARANDELA
36	339081X1		**2**	PARAFUSO	BOLT	PERNO
37	067487P1		**1**	COLAR	COLLAR	COLLAR
38	339376X1		**2**	ARRUELA	WASHER	ARANDELA
39	339814X1		**2**	PARAFUSO	BOLT	PERNO
40	3603640M1		**1**	PORCA	NUT	TUERCA
41	040341T1		**1**	VOLANTE	FLYWHEEL	VOLANTE
42	353679X1		**4**	PARAFUSO	BOLT	PERNO
43	353446X1		**4**	ARRUELA	WASHER	ARANDELA
44	027496P2		**1**	FLANGE	FLANGE	PLETINA
45	1441115X1		**2**	ANEL "O"	O RING	JUNTA TORICA
46	047154T1		**2**	CONEXÃO	CONNECTION	CONEXION
47	1441115X1		**2**	ANEL "O"	O RING	JUNTA TORICA
48	047155T1		**2**	CONEXÃO	CONNECTION	CONEXION

Direção Hidrostática
Hydrostatic Steering
Direccion Hidrostática

70-15

4 Rodas Motrizes
4 Wheels Drive
4 Ruedas Motriz

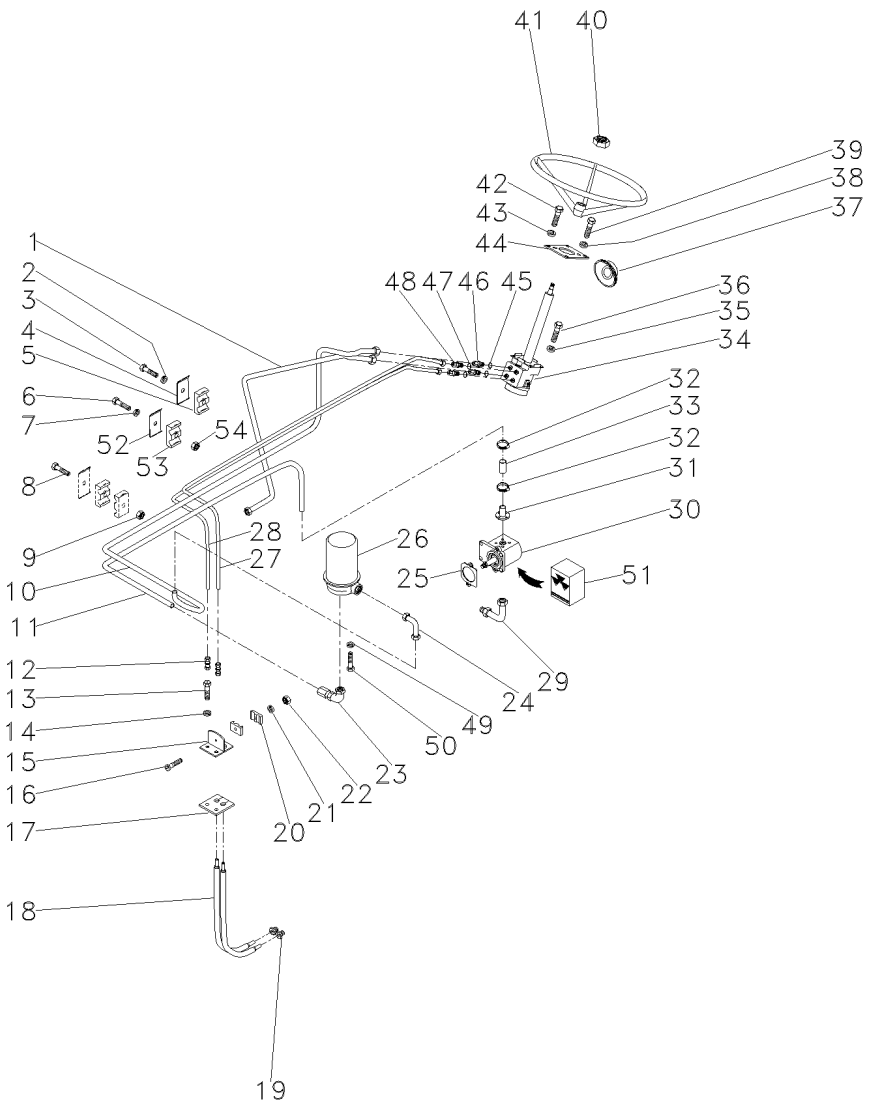

49	339376X1		**3**	ARRUELA	WASHER	ARANDELA
50	392097X1		**3**	PARAFUSO	BOLT	PERNO
51	020562R1	30	**1**	JG. REPARO	KIT, REPAIR	JUEGO REPARACION
52	3146897M1		**1**	REFORÇO	REINFORCEMENT	REFUERZO
53	3585143M1		**2**	BRAÇADEIRA	CLAMP	ABRAZADERA
54	353918X1		**1**	PORCA	NUT	TUERCA

Reservatório
Container
Deposito

70-20

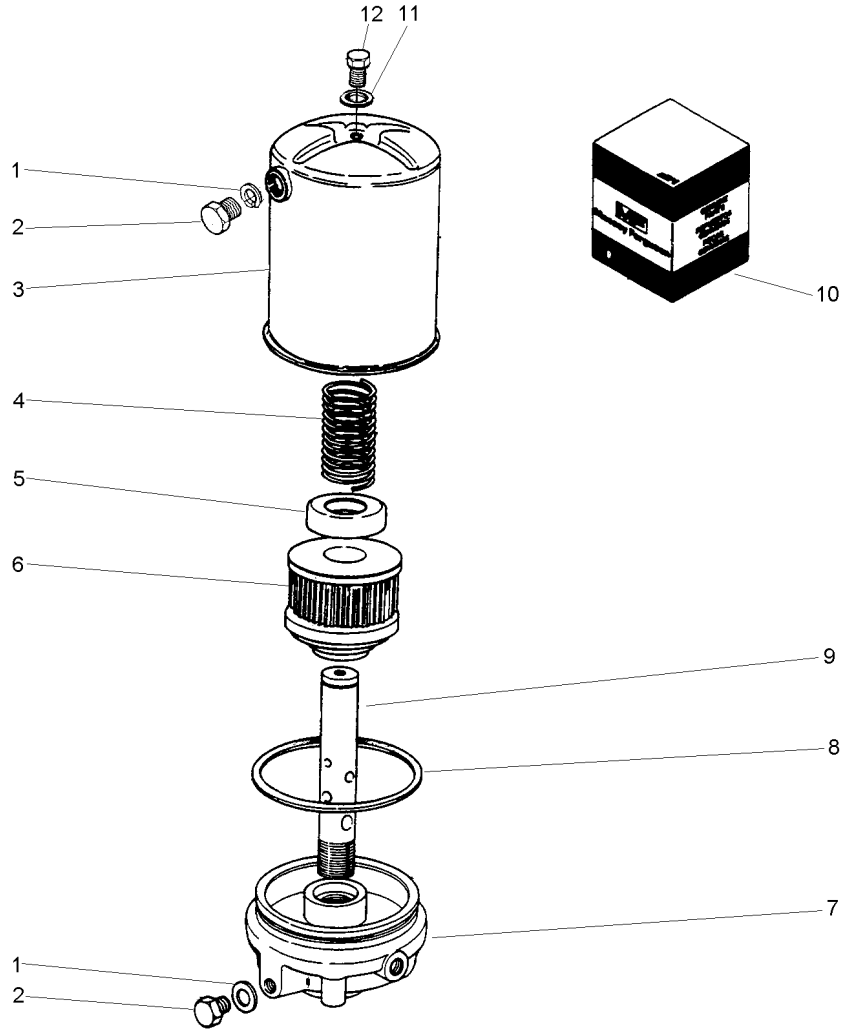

1		10
2	2710340M1	
3	3175379M91	
4	3175201M1	
5		
6	3175203M1	
7	3176491M1	
8		10
9		
10	3175212M91	
11		10
12	2710989M1	

2	ANEL	RING	ARO
2	BUJÃO	PLUG	TAPON
1	RESERVATÓRIO	CONTAINER	CONTENEDOR
1	MOLA	SPRING	RESORTE
1	ARRUELA	WASHER	ARANDELA
1	ELEMENTO	ELEMENT	ELEMENTO
1	FLANGE	FLANGE	PLETINA
2	ANEL "O"	O RING	JUNTA TORICA
1	TUBO	PIPE	CANO
1	JG. REPARO	KIT, REPAIR	JUEGO REPARACION
1	ANEL	RING	ARO
1	PARAFUSO	BOLT	PERNO

Unidade Hidrostática
Hydrostatic Unit
Unidad Hidrostatica

70-25

2 Rodas Motrizes - Danfoss
2 Wheels Drive - Danfoss
2 Ruedas Motriz - Danfoss

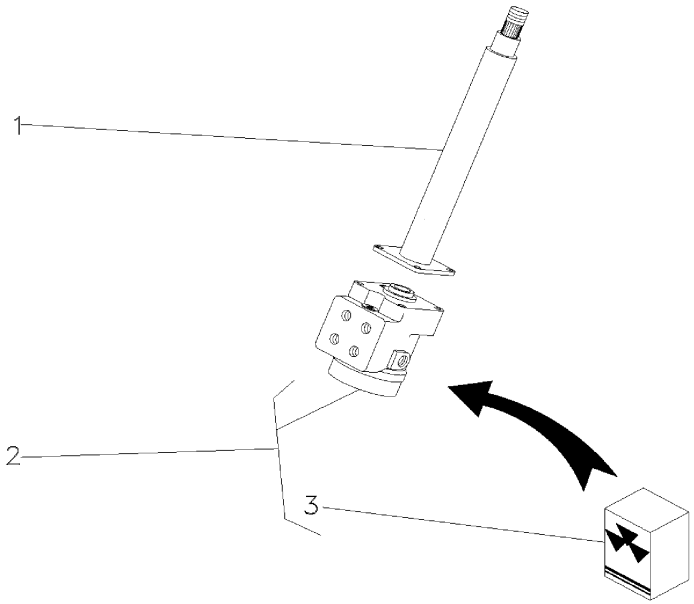

1	047809T1		**1** COLUNA	COLUMN	COLUMNA
2	047161T1		**1** UN. HIDROSTÁTICA	STEERING UNIT	UNIDAD DIRECCION
3	048831R1	2	**1** JG. REPARO	KIT, REPAIR	JUEGO REPARACION

Unidade Hidrostática
Hydrostatic Unit
Unidad Hidrostatica

70-30

4 Rodas Motrizes - Danfoss
4 Wheels Drive - Danfoss
4 Ruedas Motriz - Danfoss

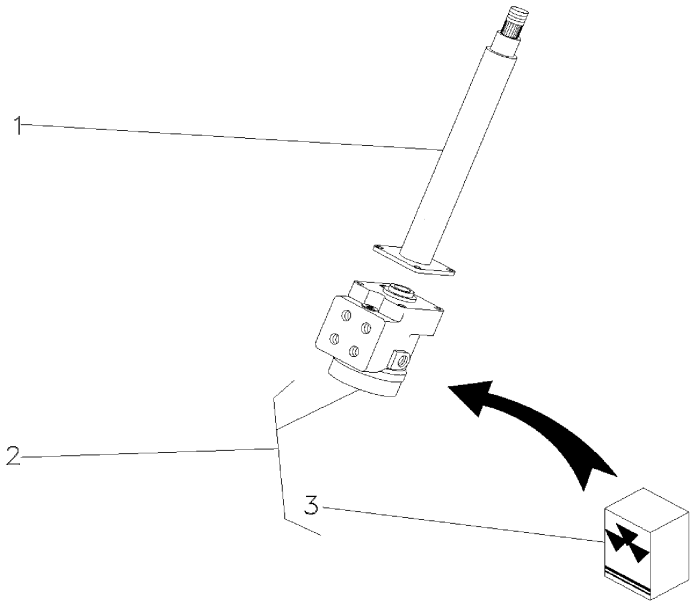

1	047809T1		**1** COLUNA	COLUMN	COLUMNA
2	047158T1		**1** UN. HIDROSTÁTICA	STEERING UNIT	UNIDAD DIRECCION
3	048831R1	2	**1** JG. REPARO	KIT, REPAIR	JUEGO REPARACION

Tampa Do Levante Hidráulico — **Standard**
Hydraulic Lift Cover — **Standard**
Tapa Levante Hidraulico — **Standard**

70-35

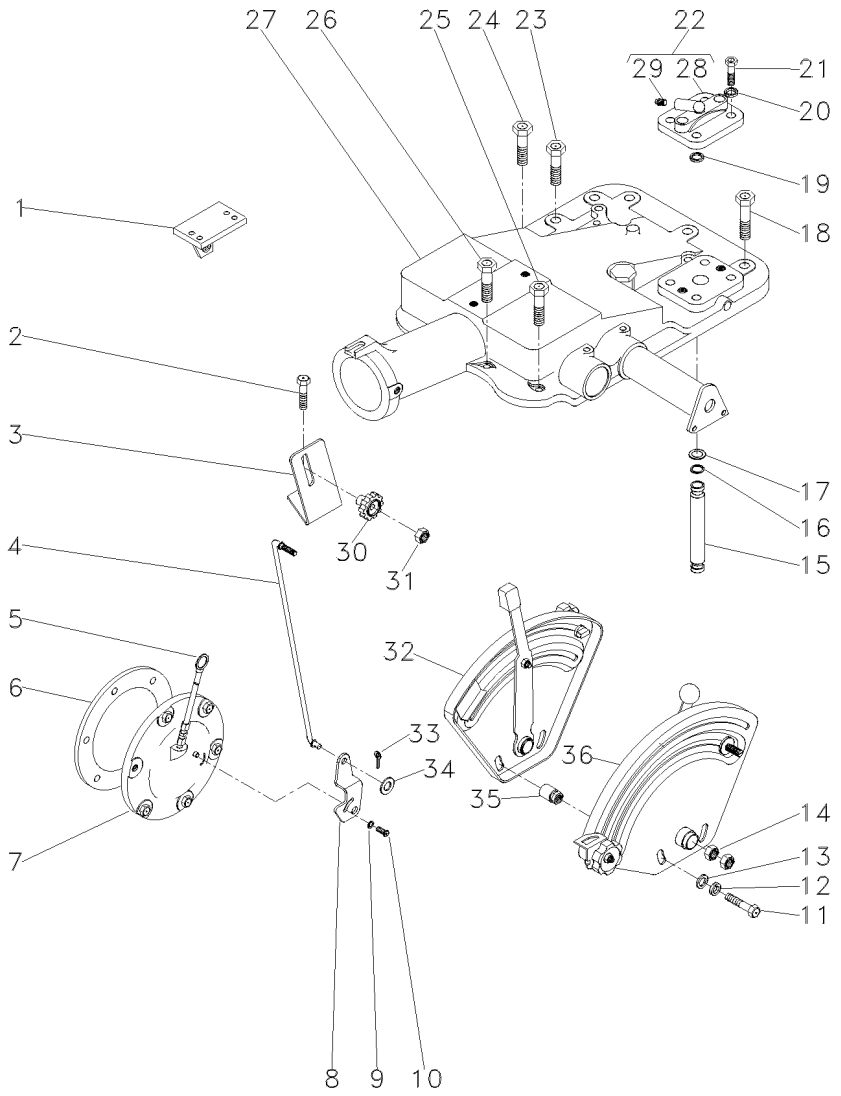

1	022749S1	◀	**1**	SUPORTE	BRACKET	SOPORTE
1	022750S1	▶	**1**	SUPORTE	BRACKET	SOPORTE
2	058292P1		**2**	PARAFUSO	SCREW	TORNILLO
3	051897P1		**1**	SUPORTE	BRACKET	SOPORTE
4	051898S1		**1**	TIRANTE	ROD	VARILLA
5	046115T1		**1**	VARETA	ROD	VARILLA
6	181217M1		**1**	JUNTA	GASKET	EMPAQUETADURA.
7	063253N2	👁 30-65 No	**1**	CJ. TAMPA	KIT, COVER	JUEGO DE TAPA
8	6209491M1		**1**	ALAVANCA	LEVER	PALANCA
9	353753X1		**1**	ARRUELA	WASHER	ARANDELA
10	1869138M1	10x32x3/8	**1**	PARAFUSO	BOLT	PERNO
11	353898X1		**2**	PARAFUSO	BOLT	PERNO
12	353434X1		**2**	ARRUELA	WASHER	ARANDELA
13	353756X1		**2**	ARRUELA	WASHER	ARANDELA
14	353430X1	3/8x24	**2**	PORCA	NUT	TUERCA
15	062943P1		**1**	TUBO	PIPE	CANO
16	195561M1		**3**	ANEL "O"	O RING	JUNTA TORICA
17	195874M1		**2**	ARRUELA	WASHER	ARANDELA
18	058282P1		**5**	PARAFUSO	BOLT	PERNO
19	195561M1		**1**	ANEL "O"	O RING	JUNTA TORICA
20	353432X1		**2**	ARRUELA PRESSÃO	PRESSURE WASHER	LAVADOR PRESION
21	362479X1	7/16x14x1.3/8	**2**	PARAFUSO	BOLT	PERNO
22	182373M91		**1**	TAMPA	COVER	CUBIERTA
23	058283P1		**1**	PARAFUSO	BOLT	PERNO
24	058289P1		**1**	PARAFUSO	BOLT	PERNO
25	058292P1		**3**	PARAFUSO	SCREW	TORNILLO
27	037450N1	👁 70-45 No	**1**	CJ. TAMPA	KIT, COVER	JUEGO DE TAPA
27		👁 70-80 No	**1**	CJ. TAMPA	KIT, CAP	JUEGO DE TAPON
28	180908M1	22	**1**	TAMPA	COVER	CUBIERTA
29	1482137M1	22	**1**	TAMPÃO	PAD	ALMOHADILLA
30	1860403M1		**1**	MANÍPULO	KNOB	POMO
31	353918X1	1/4x28	**1**	PORCA	NUT	TUERCA
32	026796N1	[A]	**1**	CJ. QUADRANTE	KIT, QUADRANT	JUEGO CUADRANTE
		👁 70-60 No				
33	354041X1		**1**	CUPILHA	COTTER PIN	PASADOR DOUBLE
34	353754X1	5/8x5/16x1/16	**1**	ARRUELA	WASHER	ARANDELA
35	067058P1		**2**	ESPAÇADOR	SPACER	PIEZA DISTANCIA
36	026792N1	[B]	**1**	CJ. QUADRANTE	KIT, QUADRANT	JUEGO CUADRANTE
		👁 70-55 No				

[A] POSIÇÃO
POSITION
POSICION

[B] PROFUNDIDADE
DEPTH
PROFUNDIDAD

Tampa Do Levante Hidráulico
Hydraulic Lift Cover
Tapa Levante Hidraulico

70-40

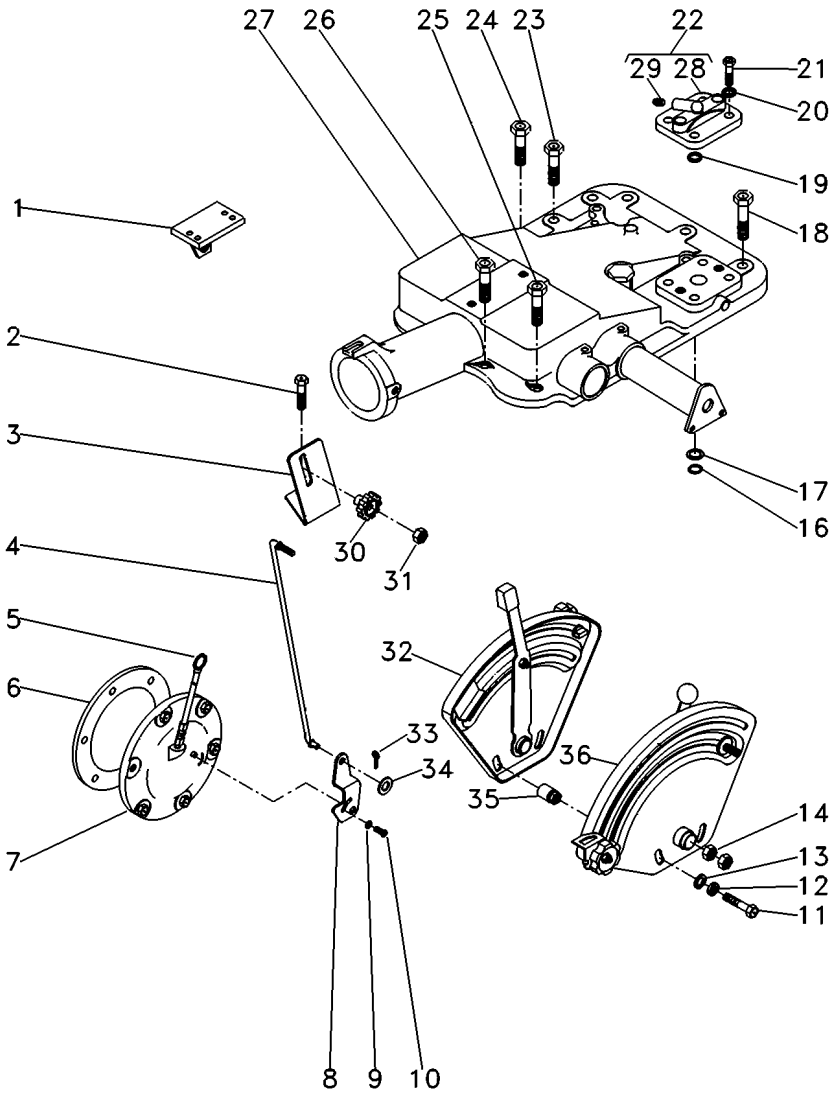

1	6215420M91	◀	**1**	SUPORTE	BRACKET	SOPORTE
1	6215422M91	▶	**1**	SUPORTE	BRACKET	SOPORTE
2	058292P1		**2**	PARAFUSO	SCREW	TORNILLO
3	051897P1		**1**	SUPORTE	BRACKET	SOPORTE
4	051898S1		**1**	TIRANTE	ROD	VARILLA
5	046115T1		**1**	VARETA	ROD	VARILLA
6	181217M1		**1**	JUNTA	GASKET	EMPAQUETADURA.
7	063253N2	👁 30-65 No	**1**	CJ. TAMPA	KIT, COVER	JUEGO DE TAPA
8	3147360M1		**1**	ALAVANCA	LEVER	PALANCA
9	353753X1		**1**	ARRUELA	WASHER	ARANDELA
10	1869138M1	10x32x3/8	**1**	PARAFUSO	BOLT	PERNO
11	353898X1		**2**	PARAFUSO	BOLT	PERNO
12	353434X1		**2**	ARRUELA	WASHER	ARANDELA
13	353756X1		**2**	ARRUELA	WASHER	ARANDELA
14	353430X1	3/8x24	**2**	PORCA	NUT	TUERCA
16	195561M1		**3**	ANEL "O"	O RING	JUNTA TORICA
17	195874M1		**2**	ARRUELA	WASHER	ARANDELA
18	058282P1		**2**	PARAFUSO	BOLT	PERNO
19	195561M1		**1**	ANEL "O"	O RING	JUNTA TORICA
20	353432X1		**2**	ARRUELA PRESSÃO	PRESSURE WASHER	LAVADOR PRESION
21	362479X1	7/16x14x1.3/8	**2**	PARAFUSO	BOLT	PERNO
22	182373M91		**1**	TAMPA	COVER	CUBIERTA
23	058283P1		**1**	PARAFUSO	BOLT	PERNO
24	058289P1		**1**	PARAFUSO	BOLT	PERNO
25	058292P1		**3**	PARAFUSO	SCREW	TORNILLO
26	058291P1		**2**	PARAFUSO	BOLT	PERNO
27	037450N1	👁 70-45 No	**1**	CJ. TAMPA	KIT, COVER	JUEGO DE TAPA
27		👁 70-80 No	**1**	CJ. TAMPA	KIT, CAP	JUEGO DE TAPON
28	180908M1	22	**1**	TAMPA	COVER	CUBIERTA
29	1482137M1	22	**1**	TAMPÃO	PAD	ALMOHADILLA
30	1860403M1		**1**	MANÍPULO	KNOB	POMO
31	353918X1	1/4x28	**1**	PORCA	NUT	TUERCA
32	026796N1	[A]	**1**	CJ. QUADRANTE	KIT, QUADRANT	JUEGO CUADRANTE
		👁 70-60 No				
33	354041X1		**1**	CUPILHA	COTTER PIN	PASADOR DOUBLE
34	353754X1	5/8x5/16x1/16	**1**	ARRUELA	WASHER	ARANDELA
35	067058P1		**2**	ESPAÇADOR	SPACER	PIEZA DISTANCIA
36	026792N1	[B]	**1**	CJ. QUADRANTE	KIT, QUADRANT	JUEGO CUADRANTE
		👁 70-55 No				

[A] POSIÇÃO
POSITION
POSICION

[B] PROFUNDIDADE
DEPTH
PROFUNDIDAD

Tampa Do Levante Hidráulico
Hydraulic Lift Cover
Tapa Levante Hidraulico

70-45

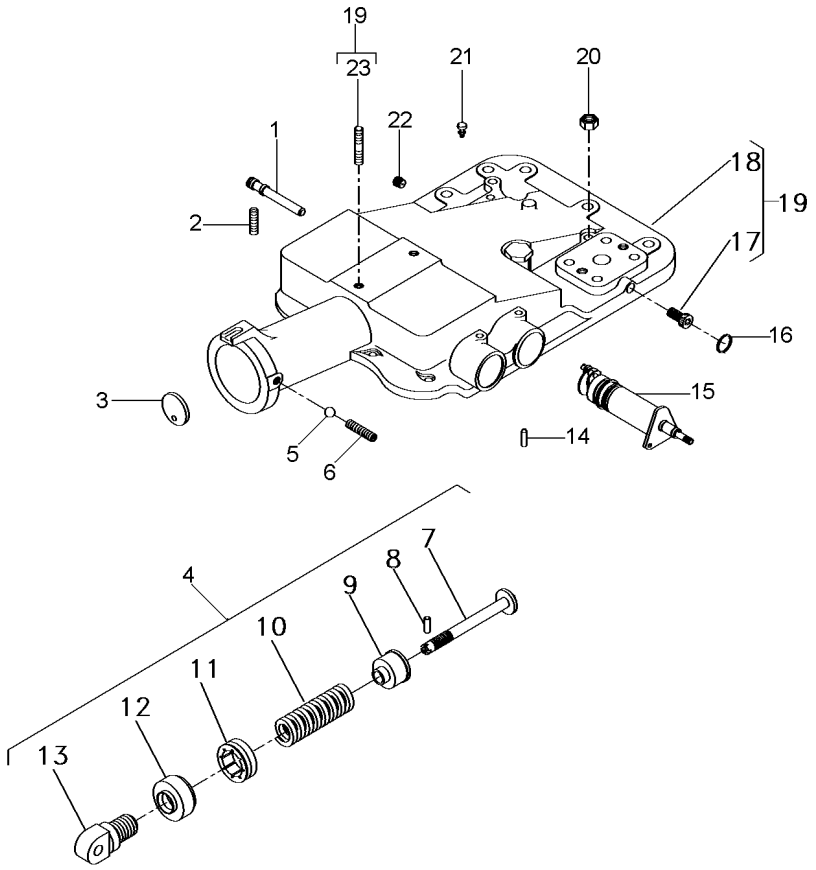

1	180997M2		**1**	EIXO	SHAFT	ARBOL
2	355286X1	5/16x18x5/8	**1**	PARAFUSO ALLEN	ALLEN BOLT	TORNILLO ALLEN
3	180981M1		**1**	DISCO	DISC	DISCO
4	1863388M92		**1**	CJ. MOLA	KIT, SPRING	RESORTE JUEGO
5	882451M1		**1**	ESFERA	BALL	BOLA
6	355286X1	5/16x18x5/8	**1**	PARAFUSO ALLEN	ALLEN BOLT	TORNILLO ALLEN
7	886348M2	4	**1**	PINO	PIN	PASADOR
8	1442142X1	4	**1**	PINO	PIN	PASADOR
9	886351M2	4	**1**	ASSENTO	SEAT	ASIENTO
10	182582M1	4	**1**	MOLA	SPRING	RESORTE
11	180979M2	4	**1**	PORCA	NUT	TUERCA
12	887654M2	4	**1**	PROTETOR	PROTECTOR	PROTECTOR
13	1863389M1	4	**1**	ARTICULADOR	HEAD	CULATA
14	1869074M1		**1**	PINO	PIN	PASADOR
15	1870306M93	70-75 No	**1**	CJ. SUPORTE	KIT, BRACKET	JUEGO SOPORTE
16	195562M1		**1**	ANEL "O"	O RING	JUNTA TORICA
17	195387M1	19	**2**	BUJÃO	PLUG	TAPON
18	2802511M4	19	**1**	TAMPA	COVER	CUBIERTA
19	2802494M95		**1**	CJ. TAMPA	KIT, COVER	JUEGO DE TAPA
20	377765X1	9/16x18	**2**	PORCA	NUT	TUERCA
21	182099M91		**1**	RESPIRO	BREATHER	RESPIRADERO
22	195387M1		**1**	BUJÃO	PLUG	TAPON
23	3146844M1	19	**1**	PRISIONEIRO	STUD	ESPARRAGO

Tampa Do Levante Hidráulico
Hydraulic Lift Cover
Tapa Levante Hidraulico

70-50

Tratores Com Plataforma Do Operador
Tractors With Operator Plataform
Tractores Con Plataforma Del Operador

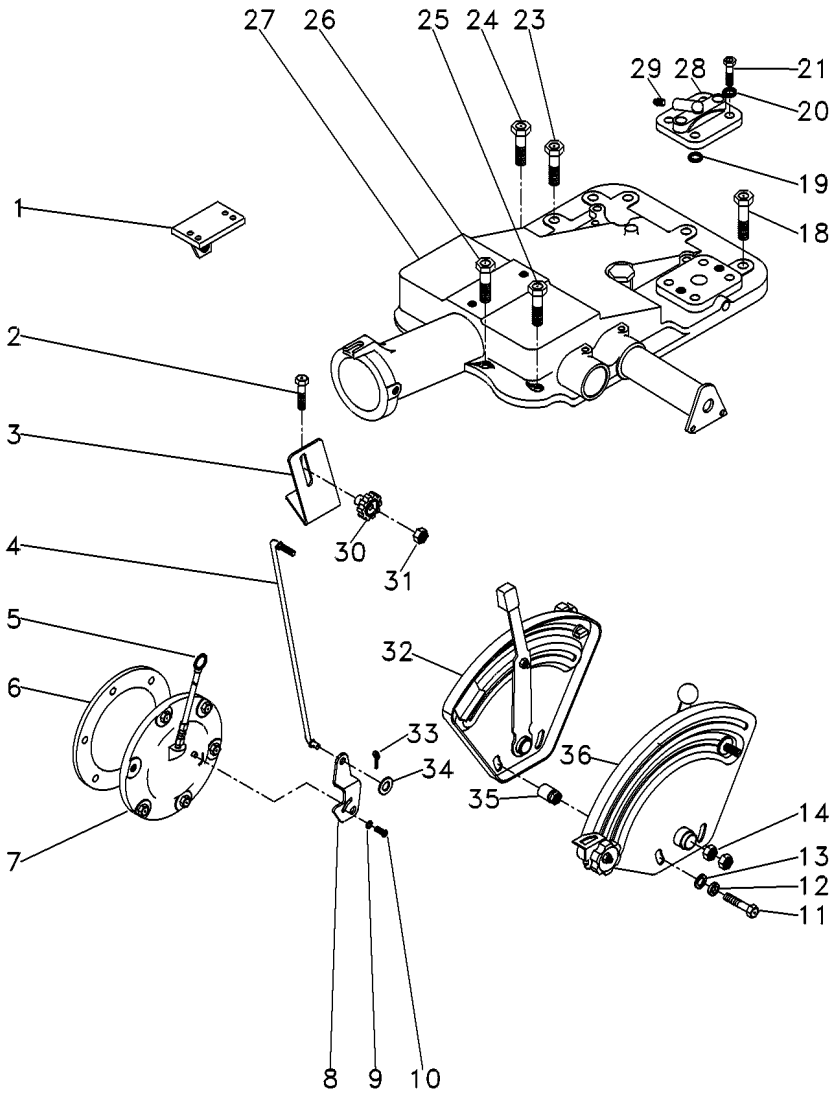

1	022749S1	◀	**1**	SUPORTE	BRACKET	SOPORTE
1	022750S1	▶	**1**	SUPORTE	BRACKET	SOPORTE
4	051898S1		**1**	TIRANTE	ROD	VARILLA
6	181217M1		**1**	JUNTA	GASKET	EMPAQUETADURA.
8	6209491M1		**1**	ALAVANCA	LEVER	PALANCA
9	353753X1		**1**	ARRUELA	WASHER	ARANDELA
10	1869138M1	10x32x3/8	**1**	PARAFUSO	BOLT	PERNO
12	353434X1		**2**	ARRUELA	WASHER	ARANDELA
13	353756X1		**2**	ARRUELA	WASHER	ARANDELA
14	353430X1	3/8x24	**2**	PORCA	NUT	TUERCA
20	353432X1		**2**	ARRUELA PRESSÃO	PRESSURE WASHER	LAVADOR PRESION
21	362479X1	7/16x14x1.3/8	**2**	PARAFUSO	BOLT	PERNO
27	037450N1	👁 70-45 No	**1**	CJ. TAMPA	KIT, COVER	JUEGO DE TAPA
27		👁 70-80 No	**1**	CJ. TAMPA	KIT, CAP	JUEGO DE TAPON
28	070467N1		**1**	CJ. TAMPA	KIT, CAP	JUEGO DE TAPON
29	1482137M1		**1**	TAMPÃO	PAD	ALMOHADILLA
30	1860403M1		**1**	MANÍPULO	KNOB	POMO
31	353918X1	1/4x28	**1**	PORCA	NUT	TUERCA
32	026796N1	[A]	**1**	CJ. QUADRANTE	KIT, QUADRANT	JUEGO CUADRANTE
		👁 70-60 No				
33	354041X1		**1**	CUPILHA	COTTER PIN	PASADOR DOUBLE
34	353754X1	5/8x5/16x1/16	**1**	ARRUELA	WASHER	ARANDELA
36	026792N1	[B]	**1**	CJ. QUADRANTE	KIT, QUADRANT	JUEGO CUADRANTE
		👁 70-55 No				

[A] POSIÇÃO
POSITION
POSICION

[B] PROFUNDIDADE
DEPTH
PROFUNDIDAD

Levante Hidráulico
Hydraulic Lift
Elevador Hidraulico

Quadrante De Profundidade
Depth Quadrant
Cuadrant De Profundidad

70-55

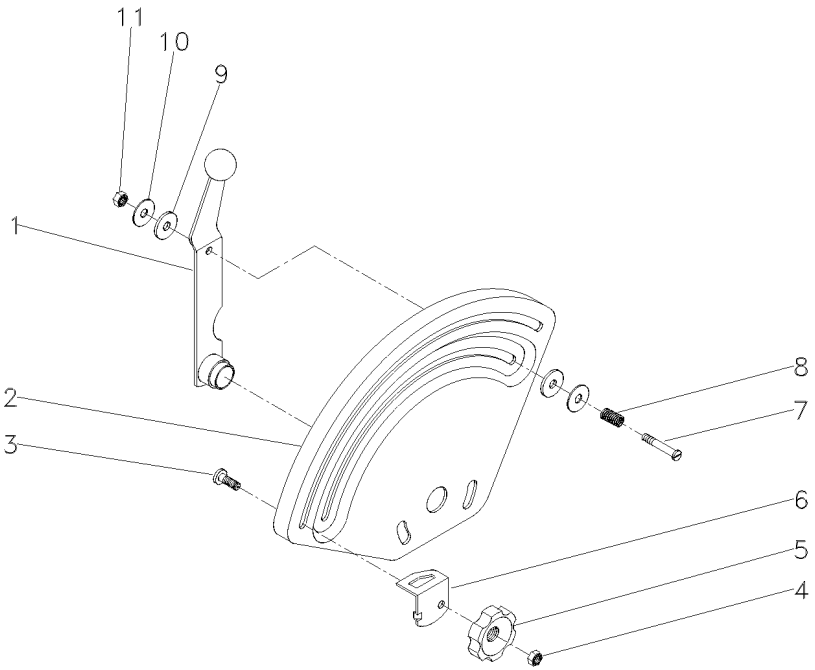

1	026793S1		**1**	ALAVANCA	LEVER	PALANCA
2	033545P1		**1**	QUADRANTE	QUADRANT	CUADRANTE
3	898183M1		**1**	PARAFUSO	BOLT	PERNO
4	353918X1	1/4X28	**1**	PORCA	NUT	TUERCA
5	1860402M1		**1**	MANÍPULO	KNOB	POMO
6	884387M1		**1**	BATENTE	STOP	PARO
7	377607X1	1/4X15X1.5/8	**1**	PARAFUSO	BOLT	PERNO
8	1872240M1		**1**	MOLA	SPRING	RESORTE
9	3408797M1		**2**	ARRUELA	WASHER	ARANDELA
10	377581X1	22,2X6,35X1,2	**2**	ARRUELA	WASHER	ARANDELA
11	353919X1	1/4X28	**1**	PORCA	NUT	TUERCA

Levante Hidráulico
Hydraulic Lift
Elevador Hidraulico

Quadrante De Posição
Position Quadrant
Cuadrant De Posición

70-60

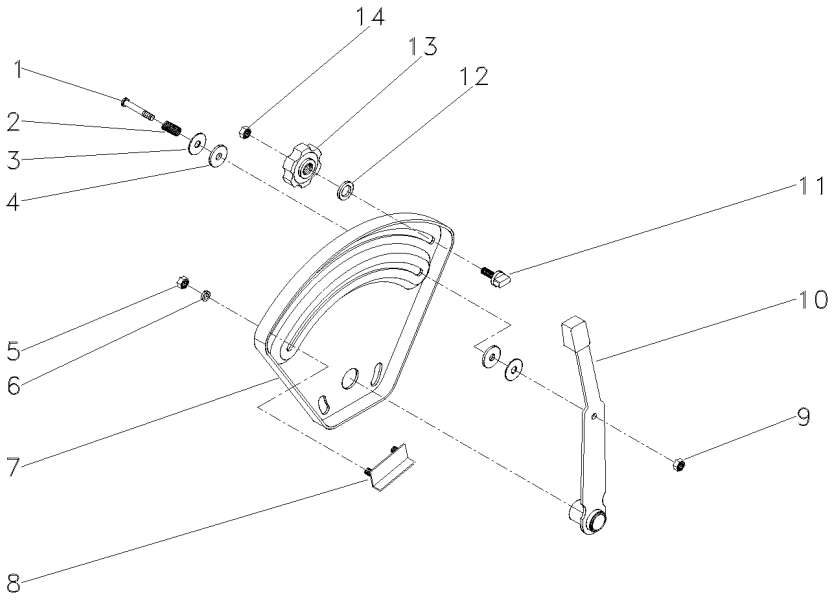

1	377607X1	1/4X15X1.5/8	**1** PARAFUSO	BOLT	PERNO
2	1872240M1		**1** MOLA	SPRING	RESORTE
3	377581X1	22,2X6,35X1,2	**2** ARRUELA	WASHER	ARANDELA
4	3408797M1		**2** ARRUELA	WASHER	ARANDELA
5	355564X1	1/4X20	**2** PORCA	NUT	TUERCA
6	353441X1	1/2X1/4X1/16	**2** ARRUELA	WASHER	ARANDELA
7	026528P1		**1** QUADRANTE	QUADRANT	CUADRANTE
8	898198M91		**1** BATENTE	STOP	PARO
9	353919X1	1/4X28	**1** PORCA	NUT	TUERCA
10	1870341M92		**1** ALAVANCA	LEVER	PALANCA
11	026795P1		**1** BATENTE	STOP	PARO
12	355617X1	3/4X5/16X1/16	**1** ARRUELA	WASHER	ARANDELA
13	1860402M1		**1** MANÍPULO	KNOB	POMO
14	353918X1	1/4X28	**1** PORCA	NUT	TUERCA

Tampa Do Levante Hidráulico — **Articulador**
Tampa Do Levante Hidráulico — **Link**
Tapa Levante Hidraulico — **Articulador**

70-65

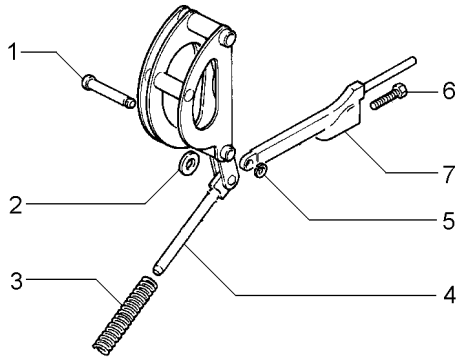

1	180990M1		**1** PINO	PIN	PASADOR
2	898125M1		**1** ARRUELA	WASHER	ARANDELA
3	1660323M1		**1** MOLA	SPRING	RESORTE
4		1660324M91	**1** ARTICULAÇÃO	KNUCKLE	CHARNELA
4		1660884M91	**1** ARTICULAÇÃO	KNUCKLE	CHARNELA
5	195575M1		**1** ANEL	RING	ARO
6	898128M1		**1** PARAFUSO	BOLT	PERNO
7	898124M1		**1** HASTE	SPINDLE	MANGUETA

Levante Hidráulico
Hydraulic Lift
Elevador Hidraulico

Suporte Da Articulação
Hinge Support
Soporte Articulación

70-70

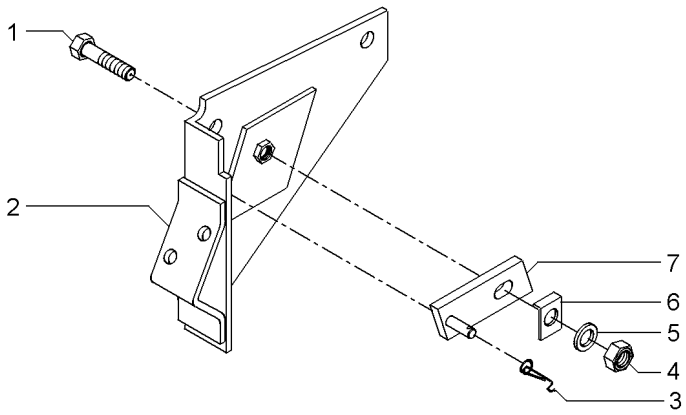

1	361448X1	5/16	**1**	PARAFUSO	BOLT	PERNO
2	1661617M91		**1**	SUPORTE	BRACKET	SOPORTE
3	1872044M1		**1**	MOLA	SPRING	RESORTE
4	353916X1	5/16X24	**1**	PORCA	NUT	TUERCA
5	376702X1	5/16	**1**	ARRUELA	WASHER	ARANDELA
6	1869107M1		**1**	ARRUELA	WASHER	ARANDELA
7	1869104M91		**1**	PIVÔ	PIVOT	PIVOTE

Levante Hidráulico
Hydraulic Lift
Elevador Hidraulico

Suporte Do Quadrante
Quadrant Support
Soporte Cuadrante

70-75

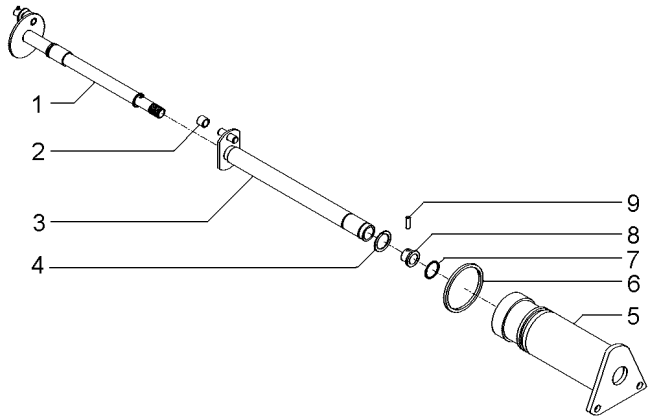

1	1870243M92		**1**	EIXO	SHAFT	ARBOL
2	898189M2		**1**	ROLETE	ROLLER	RODILLO
3	1870219M93		**1**	EIXO	SHAFT	ARBOL
4	358945X1	11/16	**1**	ANEL TRAVA	CIRCLIP	CIRCULITO
5	1870240M1		**1**	SUPORTE	SUPPORT	DISPOS.DE SOSTEN
6	364281X1	17/8	**1**	ANEL "O"	O RING	JUNTA TORICA
7	762026M1	11/16	**1**	ANEL "O"	O RING	JUNTA TORICA
8	1870225M1		**1**	BUCHA	BUSH	CASQUILLO
9	1870244M1		**1**	PINO	PIN	PASADOR

Tampa Do Levante Hidráulico
Hydraulic Lift Cover
Tapa Levante Hidraulico

70-80

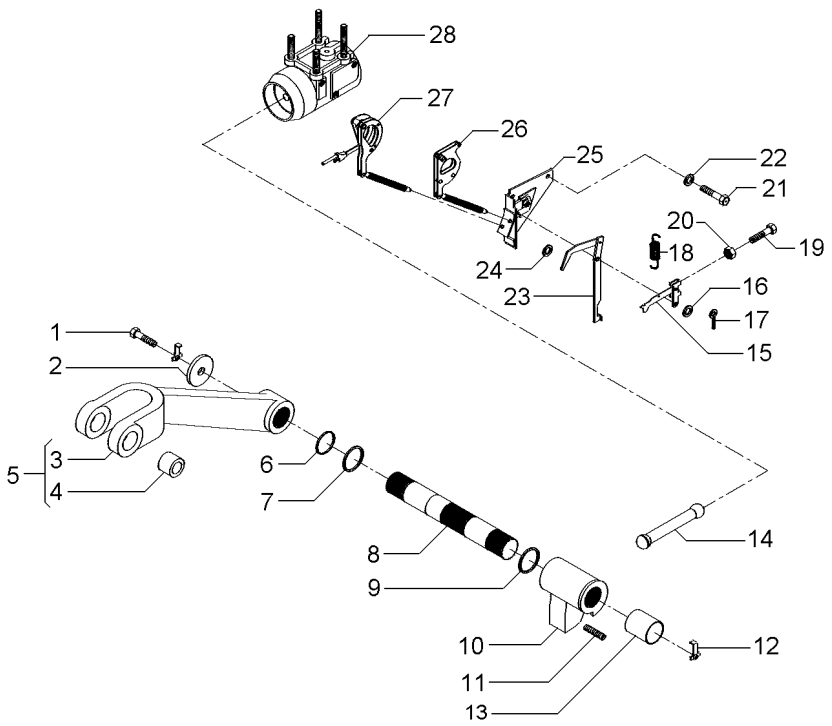

1	353560X1	7/16x20x1.1/8	**2**	PARAFUSO	BOLT	PERNO
2	897580M1		**2**	ARRUELA	WASHER	ARANDELA
3	3408250M1	5	**1**	BRAÇO	ARM	BRAZO
4	885455M1	5	**2**	BUCHA	BUSH	CASQUILLO
5	3408251M91		**2**	CJ. BRAÇO	KIT, ARM	JUEGO DE BRAZO
6	3611557M1		**2**	ANEL "O"	O RING	JUNTA TORICA
7	033928T1		**2**	ANEL "O"	O RING	JUNTA TORICA
8	897567M3		**1**	EIXO	SHAFT	ARBOL
9	2801012M1	⧗ 0.020"	**X**	CALÇO	SHIM	CALCE
9	2801013M1	⧗ 0.040"	**X**	CALÇO	SHIM	CALCE
9	2801014M1	⧗ 0.060"	**X**	CALÇO	SHIM	CALCE
10	2802211M1		**1**	BRAÇO	ARM	BRAZO
11	887076M2		**1**	PARAFUSO	BOLT	PERNO
12	897581M3		**2**	PRESILHA	STAPLE	GRAPA
13	3611558M1		**2**	BUCHA	BUSH	CASQUILLO
14	886410M1		**1**	BIELA	CONROD	BIELA
15	1661547M92		**1**	ALAVANCA	LEVER	PALANCA
16	355617X1		**1**	ARRUELA	WASHER	ARANDELA
17	361332X1		**1**	CUPILHA	COTTER PIN	PASADOR DOUBLE
18	898137M1		**1**	MOLA	SPRING	RESORTE
19	2802251M1		**1**	PARAFUSO	BOLT	PERNO
20	354120X1	10x24	**1**	PORCA	NUT	TUERCA
21	353688X1	3/8x16x5/8	**2**	PARAFUSO	BOLT	PERNO
22	390287X1		**2**	ARRUELA	WASHER	ARANDELA
23	1869093M93		**1**	ALAVANCA	LEVER	PALANCA
24	355617X1		**X**	ARRUELA	WASHER	ARANDELA
25	1870190M92	👁 70-70 No	**1**	SUPORTE	SUPPORT	DISPOS.DE SOSTEN
26	1661918M91		**1**	ARTICULAÇÃO	KNUCKLE	CHARNELA
27	1660324M91	👁 70-65 No	**1**	ARTICULAÇÃO	KNUCKLE	CHARNELA
28	897593M96	👁 70-85 No	**1**	CJ. CILINDRO	KIT, CYLINDER	JUEGO DE CILINDR

Cilindro Hidráulico
Hydraulic Cylinder
Cilindro Hidráulico

70-85

2100 Kgf
2100 Kgf
2100 Kgf

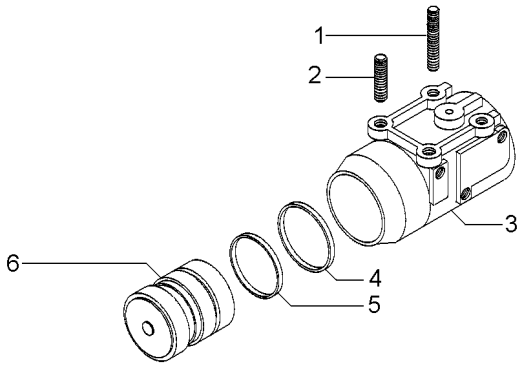

1	1481941M2		**2**	PRISIONEIRO	STUD	ESPARRAGO
2	3412386M91	2100 KGF	**1**	PISTÃO	PISTON	PISTON
4	3412141M1	2100 KGF	**1**	ANEL "O"	O RING	JUNTA TORICA
5	3412379M1	2100 KGF	**1**	ANEL	RING	ARO
6	897594M6	2100 KGF	**1**	CILINDRO	CYLINDER	CILINDRO
7	1667580M1		**2**	PRISIONEIRO	STUD	ESPARRAGO

Bomba Hidráulica Do Levante
Hydraulic Lift Pump
Bomba Hidraulica Elevador

Isyp - Com Tdp
Isyp - With Ipto
Isyp - Con Tdf

70-90

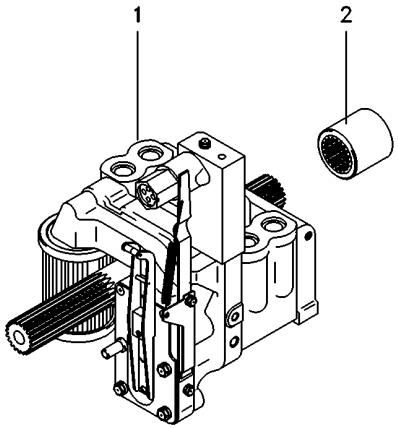

1	3773700M92	70-95 No	**1**	CJ. BOMBA	KIT, PUMP	BOMBA JUEGO
2	1868538M4		**1**	LUVA	SLEEVE	MANCHA

Bomba Hidráulica
Hydraulic Pump
Bomba Hidraulica

Coletor E Luva
Collector And Glove
Colecionador Y Guante

70-95

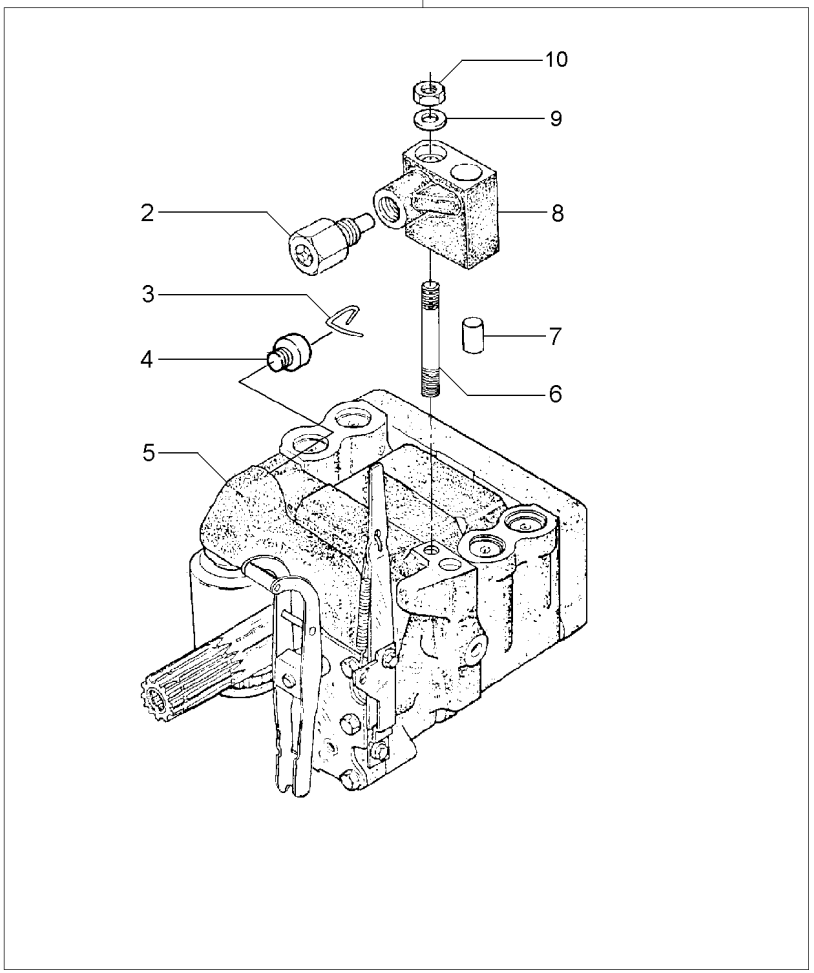

1		3773700M92	**1** BOMBA	PUMP	BOMBA
2	038639T1	8	**1** VÁLVULA	VALVE	VALVULA
3	1870819M1	1	**1** PRESILHA	STAPLE	GRAPA
4	1870820M1	1	**1** BUJÃO	PLUG	TAPON
5	3773701M92	1 U.K.	**1** CJ. BOMBA	KIT, PUMP	BOMBA JUEGO
		70-100 No			
6	1694381M1	1	**1** PRISIONEIRO	STUD	ESPARRAGO
7	377605X1	8	**1** PINO	PIN	PASADOR
8	3808924M91	1	**1** COLETOR	COLLECTOR	COLECTOR
9	353756X1	1	**1** ARRUELA	WASHER	ARANDELA
10	195258M1	1	**1** PORCA	NUT	TUERCA

Bomba Hidráulica
Hydraulic Pump
Bomba Hidraulica

70-100

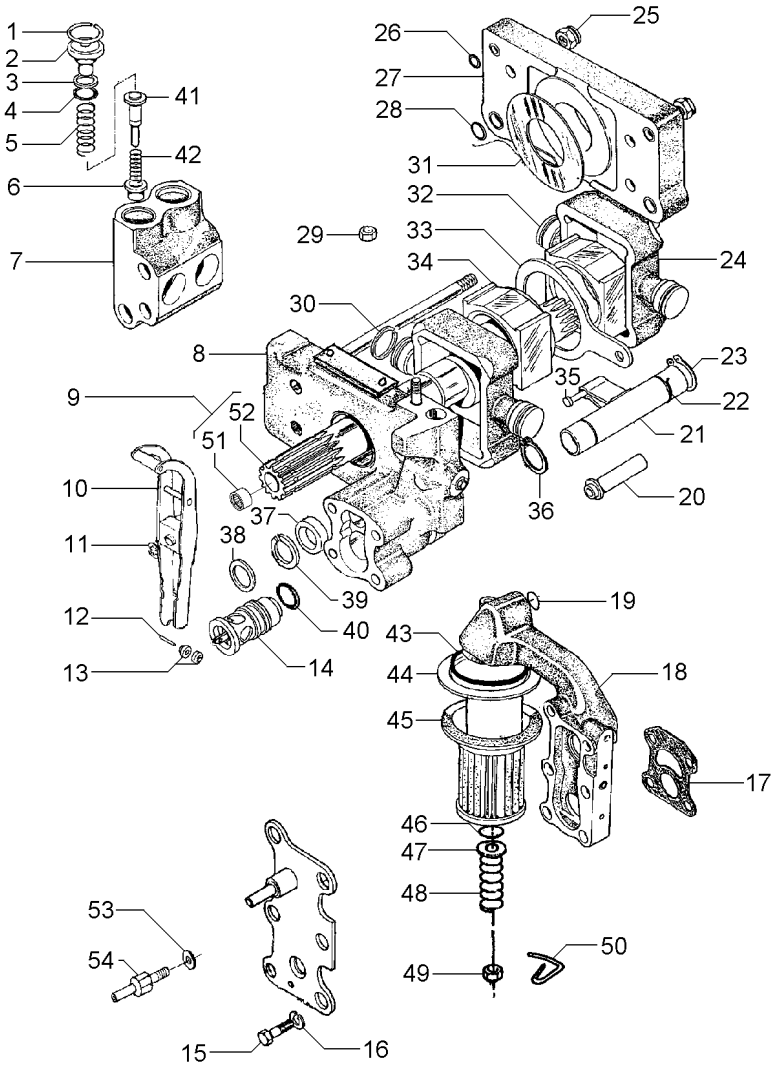

1	1868743M1		4	ANEL TRAVA	CIRCLIP	CIRCULITO
2	1868741M1		4	BUJÃO	PLUG	TAPON
3	1870849M1		4	ARRUELA	WASHER	ARANDELA
4	1868742M1		4	ANEL "O"	O RING	JUNTA TORICA
5	180928M2		4	MOLA	SPRING	RESORTE
6	1660116M1	[A]	4	VÁLVULA	VALVE	VALVULA
7	1868435M3		2	CÂMARA	CHAMBER	CAMARA
8	3808617M91	70-105 No	1	CORPO	BODY	CUERPO
9	1871781M93		1	EIXO	SHAFT	ARBOL
10	3610175M91		1	ALAVANCA	LEVER	PALANCA
11	377493X1		1	ANEL TRAVA	CIRCLIP	CIRCULITO
12	897504M1		1	PINO	PIN	PASADOR
13	897599M1		2	ROLETE	ROLLER	RODILLO
14	3611085M91		1	VÁLVULA	VALVE	VALVULA
15	362403X1		4	PARAFUSO	BOLT	PERNO
16	366719X1		4	ARRUELA	WASHER	ARANDELA
17	1869529M2		1	JUNTA	GASKET	EMPAQUETADURA.
18	3611141M91	70-110 No	1	CARCAÇA	HOUSING	ALOJAMIENTO
19	851134M1		1	ANEL "O"	O RING	JUNTA TORICA
20	1686740M1		1	TUBO	PIPE	CANO
21	1681790M91	70-115 No	1	OSCILADOR	OSCILLATOR	OSCILADOR
22	1671699M1		1	ANEL TRAVA	CIRCLIP	CIRCULITO
23	3000361X1		1	ANEL TRAVA	CIRCLIP	CIRCULITO
24	1860038M1		2	PISTÃO	PISTON	PISTON
25	1871659M1	3/8	2	PORCA	NUT	TUERCA
25	1871660M1		2	PORCA	NUT	TUERCA
26	377494X1		4	ANEL "O"	O RING	JUNTA TORICA
27	1665499M91		1	CORPO	BODY	CUERPO
28	831533M1		4	ANEL "O"	O RING	JUNTA TORICA
29	376448X1	3/8	1	PORCA	NUT	TUERCA
		195258M1				
30	897493M1		4	ANEL	RING	ARO
31	1664589M1		2	ARRUELA	WASHER	ARANDELA
32	180924M2		1	BLOCO	BLOCK	BLOQUE
33	180933M1		1	SEGUIDOR	FOLLOWER	IMPULSOR
34	180925M2		1	BLOCO	BLOCK	BLOQUE
35	831130M1		1	PINO	PIN	PASADOR
36	195946M1		2	ANEL TRAVA	CIRCLIP	CIRCULITO
37	1868486M1		1	ESPAÇADOR	SPACER	PIEZA DISTANCIA
38	377543X1		1	ARRUELA	WASHER	ARANDELA
39	1868485M1		1	ARRUELA	WASHER	ARANDELA
40	377502X1		1	ANEL "O"	O RING	JUNTA TORICA
41	180930M2	[B]	4	VÁLVULA	VALVE	VALVULA
42	180927M2		4	MOLA	SPRING	RESORTE
43	195876M1		1	ANEL "O"	O RING	JUNTA TORICA
44	1671633M1		1	TUBO	PIPE	CANO
45	1870199M92		1	FILTRO	FILTER	FILTRO
46	1007240M1		1	ANEL "O"	O RING	JUNTA TORICA
47	377499X1		1	ARRUELA	WASHER	ARANDELA
48	1868469M1		1	MOLA	SPRING	RESORTE

Bomba Hidráulica
Hydraulic Pump
Bomba Hidraulica

70-100

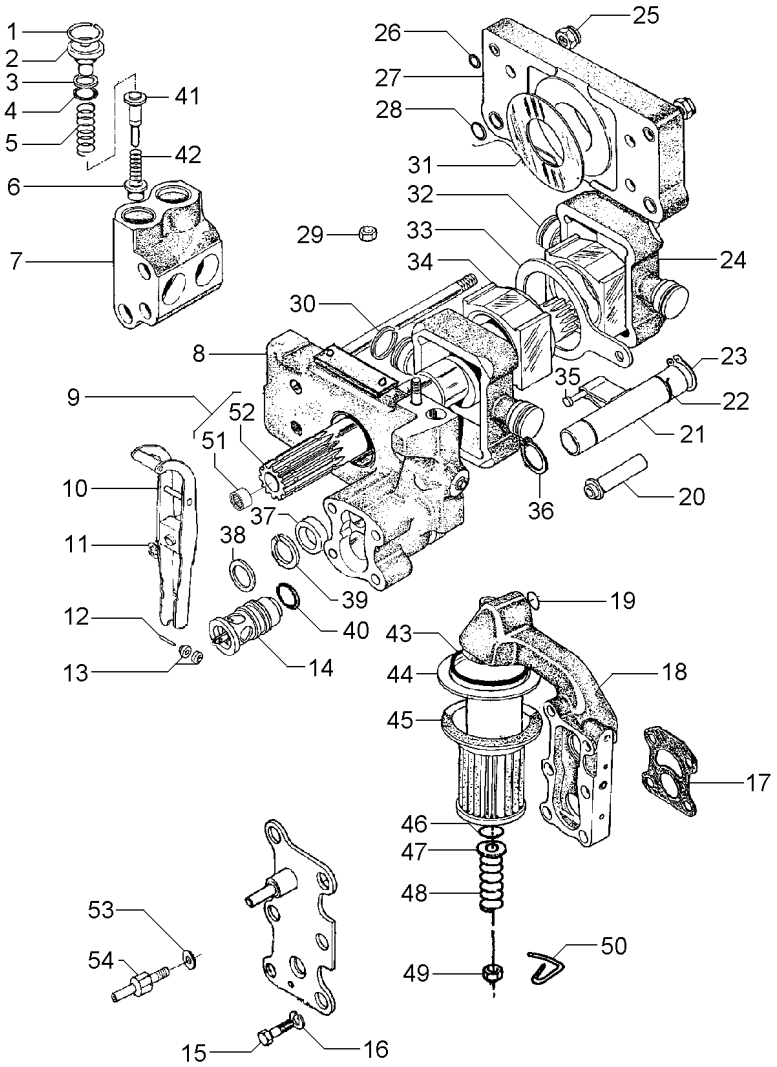

49	375109X1	3/8X16	**1**	PORCA	NUT	TUERCA
50	1870089M1		**1**	PRESILHA	STAPLE	GRAPA
51	1000251M1	9	**1**	ROLAMENTO	BEARING	COJINETE
52	1871782M3	9	**1**	EIXO	SHAFT	ARBOL
53	376719X1		**1**	ARRUELA	WASHER	ARANDELA
54	3610280M1		**1**	PARAFUSO	BOLT	PERNO

[A] ADMISSÃO
INLET
ADMISIÓN

[B] RETORNO
RETURN
RETORNO

Corpo
Body
Cuerpo

70-105

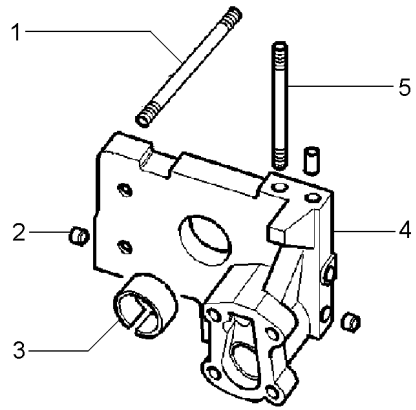

1	377528X1		**4**	PRISIONEIRO	STUD	ESPARRAGO
2	1868431M3		**2**	BUJÃO	PLUG	TAPON
3	1664491M2		**1**	BUCHA	BUSH	CASQUILLO
4		3808617M91	**1**	CORPO	BODY	CUERPO
5	377528X1		**1**	PRISIONEIRO	STUD	ESPARRAGO

Bomba Do Levante Hidráulico
Hydraulic Lift Pump
Bomba Hidraulica Elevador

Suporte Filtro
Strainer Unit
Soporte Filtro

70-110

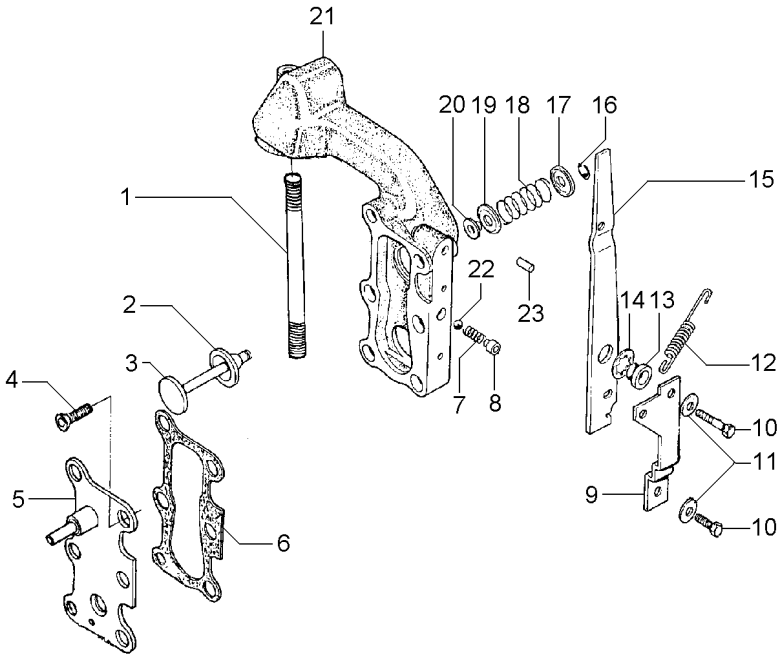

1	377531X1	**1** PRISIONEIRO	STUD	ESPARRAGO
2	1870810M1	**1** ANEL "O"	O RING	JUNTA TORICA
3	1870811M1	**1** VÁLVULA	VALVE	VALVULA
4	358334X1	**2** PARAFUSO	BOLT	PERNO
5	3599748M91	**1** TAMPA	COVER	CUBIERTA
6	1868456M1	**2** JUNTA	GASKET	EMPAQUETADURA.
7	1868452M1	**1** MOLA	SPRING	RESORTE
8	1868451M2	**1** BUCHA	BUSH	CASQUILLO
9	1869831M1	**1** SUPORTE	SUPPORT	DISPOS.DE SOSTEN
10	362352X1	**2** PARAFUSO	BOLT	PERNO
11	359004X1	**2** ARRUELA	WASHER	ARANDELA
12	1868454M2	**1** MOLA	SPRING	RESORTE
13	1868444M1	**1** BUCHA	BUSH	CASQUILLO
14	377500X1	**1** ARRUELA	WASHER	ARANDELA
15	1868453M2	**1** ALAVANCA	LEVER	PALANCA
16	377501X1	**1** ANEL TRAVA	CIRCLIP	CIRCULITO
17	1868464M1	**1** ASSENTO	SEAT	ASIENTO
18	1868465M1	**1** MOLA	SPRING	RESORTE
19	1868460M1	**1** ASSENTO	SEAT	ASIENTO
20	1868466M1	**1** RETENTOR	SEAL	RETEN
21	3599949M1	**1** CARCAÇA	HOUSING	ALOJAMIENTO
22	361023X1	**1** ESFERA	BALL	BOLA
23	377489X1	**1** PINO	PIN	PASADOR

Bomba Do Levante Hidráulico
Hydraulic Pump
Bomba Hidralica

Válvula Osciladora
Oscillator Valve
Valvula Osciladora

70-115

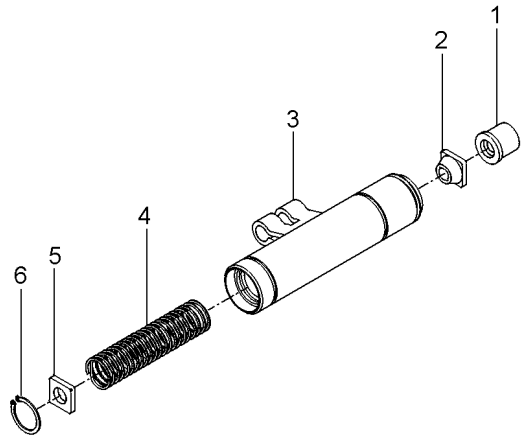

1	1681786M1	**1** COLAR	COLLAR	COLLAR
2	1862576M2	**1** GUIA	GUIDE	GUIA
3	1869826M93	**1** OSCILADOR	OSCILLATOR	OSCILADOR
4	180940M1	**1** MOLA	SPRING	RESORTE
5	1869830M2	**1** DISCO	DISC	DISCO
6	1442466X1	**1** ANEL	RING	ARO

Controle Remoto — **1 Corpo**
Remote Control — **1 Boddy**
Control Remoto — **1 Cuerpo**

70-120

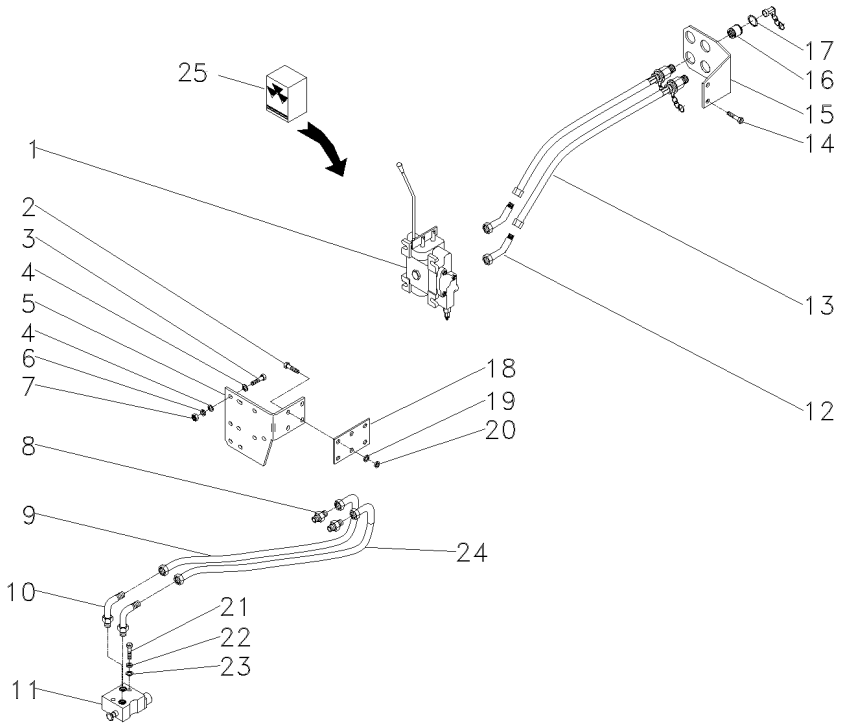

1	064619T1		**1**	CJ. COMANDO	DISTRIBUTOR	DISTRIBUIDOR
2	339451X1	M10x1,5x30	**4**	PARAFUSO	BOLT	PERNO
3	353683X1	5/16x18x1.1/2	**3**	PARAFUSO	BOLT	PERNO
4	829185M1		**6**	ARRUELA	WASHER	ARANDELA
5	022899P1		**1**	SUPORTE	BRACKET	SOPORTE
6	353446X1		**3**	ARRUELA	WASHER	ARANDELA
7	355565X1	5/16x18	**3**	PORCA	NUT	TUERCA
8	358743X91		**2**	CONEXÃO	CONNECTION	CONEXION
9	3148841M91		**1**	MANGUEIRA	HOSE	FLEXIBLE
10	358762X91		**2**	CONEXÃO	CONNECTION	CONEXION
11	033909T1	👁 70-135 No	**1**	VÁLVULA	VALVE	VALVULA
12	358782X91		**2**	CONEXÃO	CONNECTION	CONEXION
13	3410679M91		**2**	MANGUEIRA	HOSE	FLEXIBLE
14	391375X1	M12x1,75x35	**2**	PARAFUSO	BOLT	PERNO
15	022677P1		**1**	SUPORTE	BRACKET	SOPORTE
16	3410413M92		**2**	ENGATE	COUPLER	ACOPLADOR
17	390948X1		**4**	ANEL	RING	ARO
18	034509P1		**1**	ESPAÇADOR	SPACER	PIEZA DISTANCIA
19	390734X1		**4**	ARRUELA	WASHER	ARANDELA
20	339376X1		**4**	ARRUELA	WASHER	ARANDELA
21	353711X1		**2**	PARAFUSO	BOLT	PERNO
21	362479X1		**2**	PARAFUSO	BOLT	PERNO
22	353432X1		**2**	ARRUELA PRESSÃO	PRESSURE WASHER	LAVADOR PRESION
23	353757X1		**2**	ARRUELA	WASHER	ARANDELA
24	3148841M91		**1**	MANGUEIRA	HOSE	FLEXIBLE
25	050376R1	1	**1**	JG. REPARO	KIT, REPAIR	JUEGO REPARACION

Controle Remoto — **1 Corpo**
Remote Control — **1 Boddy**
Control Remoto — **1 Cuerpo**

70-125

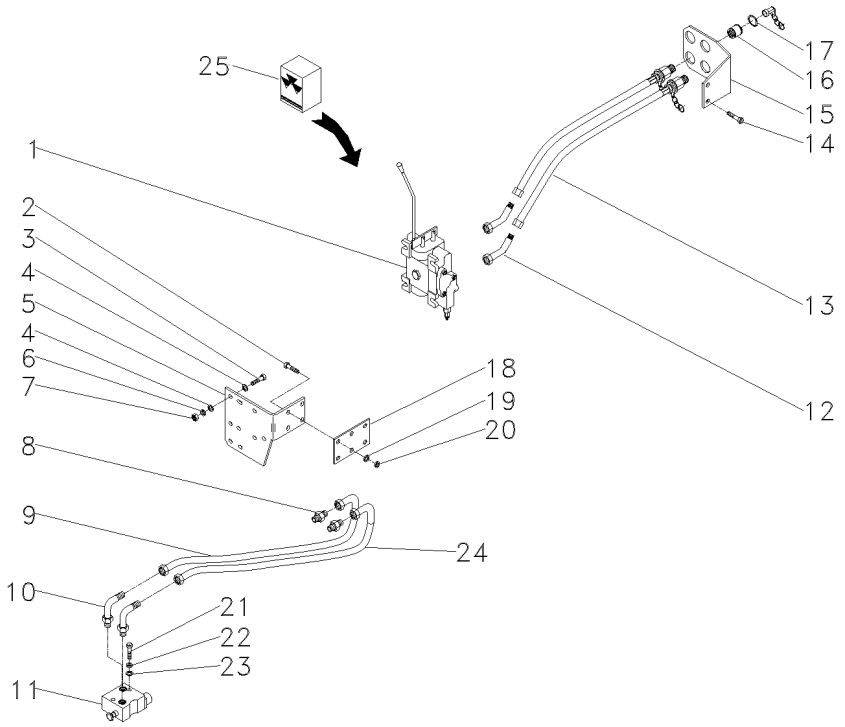

1	064620T1		**1**	CJ. COMANDO	DISTRIBUTOR	DISTRIBUIDOR
2	339451X1	M10x1,5x30	**4**	PARAFUSO	BOLT	PERNO
3	353683X1	5/16x18x1.1/2	**3**	PARAFUSO	BOLT	PERNO
4	829185M1		**6**	ARRUELA	WASHER	ARANDELA
5	022899P1		**1**	SUPORTE	BRACKET	SOPORTE
6	353446X1		**3**	ARRUELA	WASHER	ARANDELA
7	355565X1	5/16x18	**3**	PORCA	NUT	TUERCA
8	358743X91		**2**	CONEXÃO	CONNECTION	CONEXION
9	3148841M91		**1**	MANGUEIRA	HOSE	FLEXIBLE
9	3409857M91		**1**	MANGUEIRA	HOSE	FLEXIBLE
10	358762X91		**4**	CONEXÃO	CONNECTION	CONEXION
11	033909T1	70-135 No	**1**	VÁLVULA	VALVE	VALVULA
12	358782X91		**2**	CONEXÃO	CONNECTION	CONEXION
13	3410679M91		**2**	MANGUEIRA	HOSE	FLEXIBLE
14	391375X1	M12x1,75x35	**2**	PARAFUSO	BOLT	PERNO
15	022677P1		**1**	SUPORTE	BRACKET	SOPORTE
16	3410413M92		**2**	ENGATE	COUPLER	ACOPLADOR
17	390948X1		**4**	ANEL	RING	ARO
18	034509P1		**1**	ESPAÇADOR	SPACER	PIEZA DISTANCIA
19	390734X1		**4**	ARRUELA	WASHER	ARANDELA
20	339376X1		**4**	ARRUELA	WASHER	ARANDELA
21	353711X1		**2**	PARAFUSO	BOLT	PERNO
22	353432X1		**2**	ARRUELA PRESSÃO	PRESSURE WASHER	LAVADOR PRESION
23	353757X1		**2**	ARRUELA	WASHER	ARANDELA
24	3148841M91		**1**	MANGUEIRA	HOSE	FLEXIBLE
25	062968R1	1	**1**	JG. REPARO	KIT, REPAIR	JUEGO REPARACION

Engate
Coupler
Acoplador

70-130

1 Corpo
1 Body
1 Cuerpo

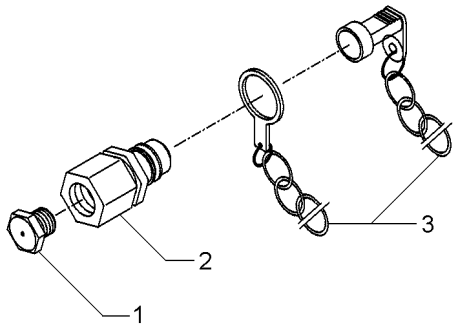

1	3410414M1			
2	3410419M91	**2**	BUJÃO	PLUG	TAPON
3	3410415M91	**2**	ENGATE	COUPLER	ACOPLADOR
		2	PROTETOR	PROTECTOR	PROTECTOR

Válvula Divisora
Dividing Valve
Válvula Divisora

70-135

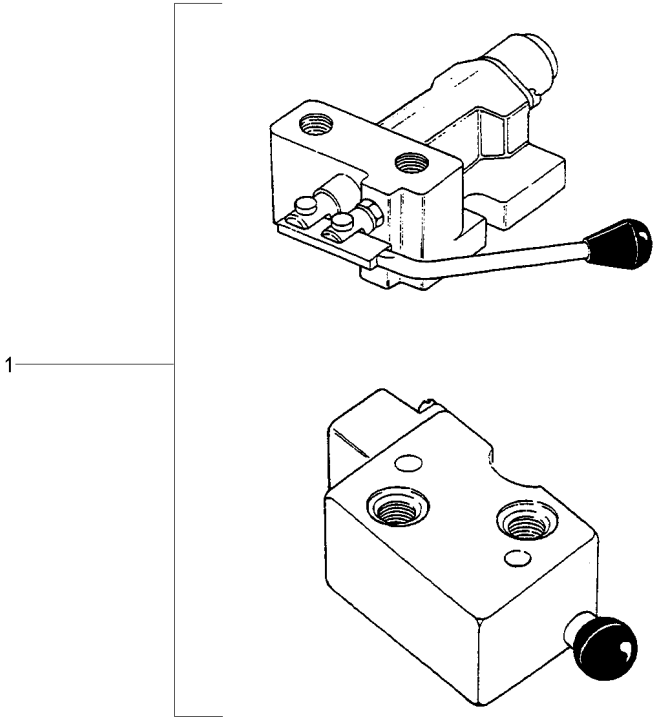

1	3410353M91	70-140 No ALBARUS	**1** VÁLVULA	VALVE	VALVULA
1	3410793M91	70-145 No HIDROVER	**1** VÁLVULA	VALVE	VALVULA

Válvula Divisora — **Albarus**
Dividing Valve — **Albarus**
Válvula Divisora — **Albarus**

70-140

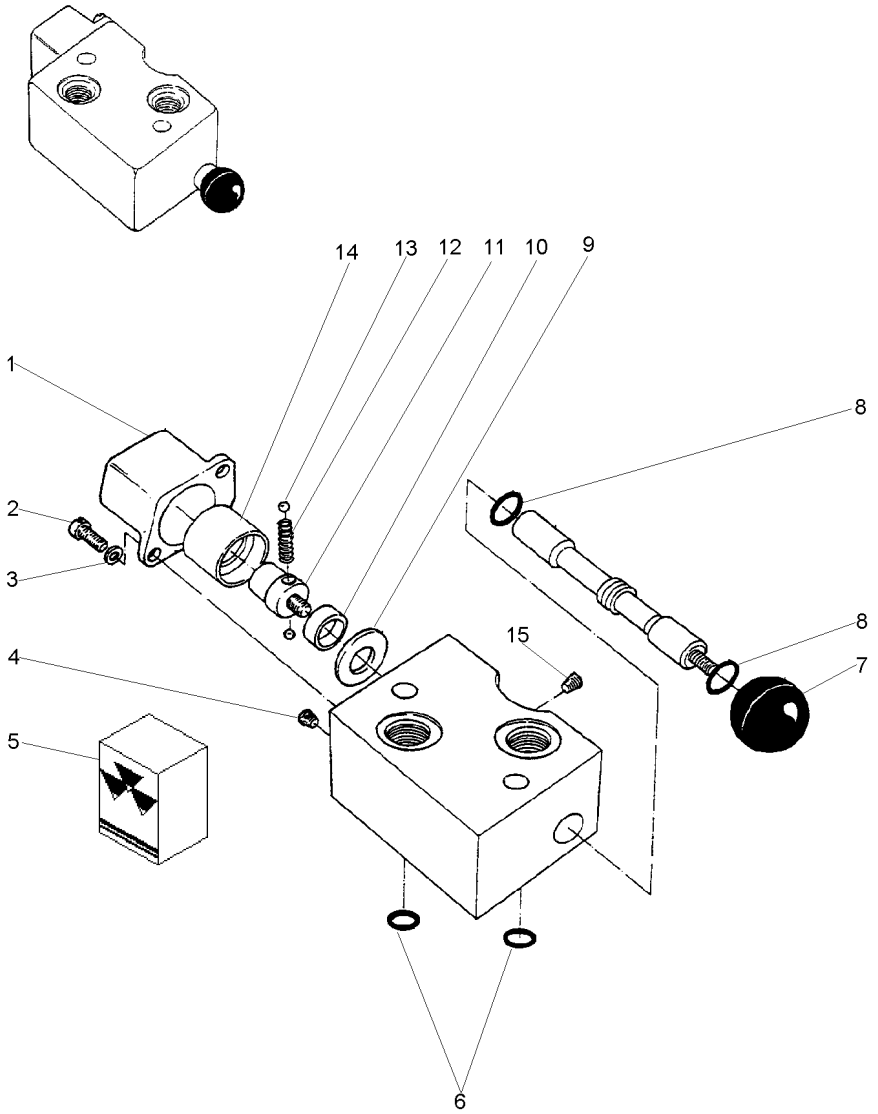

1	3176438M1		**1**	TAMPA	COVER	CUBIERTA
2	3176440M1		**2**	PARAFUSO	BOLT	PERNO
3	3176439M1		**2**	ARRUELA	WASHER	ARANDELA
4	3176430M1		**1**	BUJÃO	PLUG	TAPON
5	3176441M1		**1**	JG. REPARO	KIT, REPAIR	JUEGO REPARACION
6		5	**3**	ANEL "O"	O RING	JUNTA TORICA
7	3176431M1		**1**	BOTÃO	BUTTON	PULSADOR
8		5	**2**	ANEL "O"	O RING	JUNTA TORICA
9	3176432M1		**1**	ESPAÇADOR	SPACER	PIEZA DISTANCIA
10	3176433M1		**1**	ESPAÇADOR	SPACER	PIEZA DISTANCIA
11	3176436M1		**1**	PARAFUSO	BOLT	PERNO
12	3176435M1		**1**	MOLA	SPRING	RESORTE
13	3176434M1		**2**	ESFERA	BALL	BOLA
14	3176437M1		**1**	ANEL	RING	ARO
15	3176429M1		**1**	BUJÃO	PLUG	TAPON

Válvula Divisora — **Hidrover**
Dividing Valve — **Hidrover**
Válvula Divisora — **Hidrover**

70-145

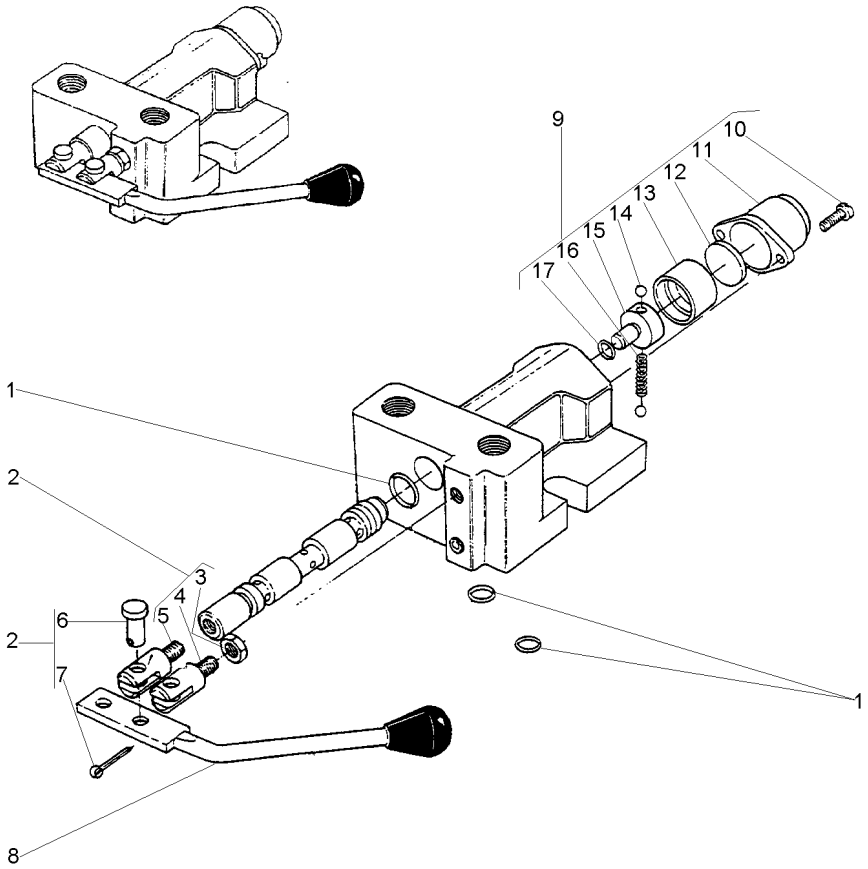

1	3176409M1		**1**	JG. REPARO	KIT, REPAIR	JUEGO REPARACION
2	3176410M1		**1**	EXTENSÃO	EXTENSION	EXTENSION
3	3176411M1	2	**1**	PORCA	NUT	TUERCA
4	3176412M1	2	**1**	EXTENSÃO	EXTENSION	EXTENSION
5	3176413M1	2	**1**	EXTENSÃO	EXTENSION	EXTENSION
6	3176414M1	2	**2**	PINO	PIN	PASADOR
7	339580X1	2	**2**	CONTRAPINO	DOWEL	CENTRAJE
8	3176416M91		**1**	ALAVANCA	LEVER	PALANCA
9	3176399M91		**1**	CJ. TAMPA	KIT, COVER	JUEGO DE TAPA
10	3176400M1	9	**2**	PARAFUSO	BOLT	PERNO
11	3176401M1	9	**1**	TAMPA	COVER	CUBIERTA
12	3176402M1	9	**1**	ASSENTO	SEAT	ASIENTO
13	3176403M1	9	**1**	BUCHA	BUSH	CASQUILLO
14	3176406M1	9	**2**	ESFERA	BALL	BOLA
15	3176404M1	9	**1**	PARAFUSO	BOLT	PERNO
16	3176405M1	9	**1**	MOLA	SPRING	RESORTE
17	359288X1	1	**1**	ANEL "O"	O RING	JUNTA TORICA

Bateria
Battery
Bateria

80-10

Úmida
Wet
Húmeda

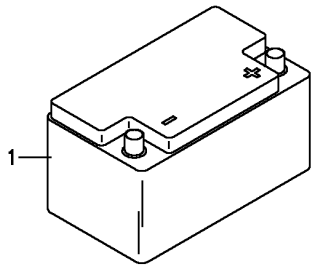

1	487161M93	**1** BATERIA	BATTERY	BATERIA

Sistema Elétrico Dianteiro
Front Electric System
Sistema Electrico Delantero

80-15

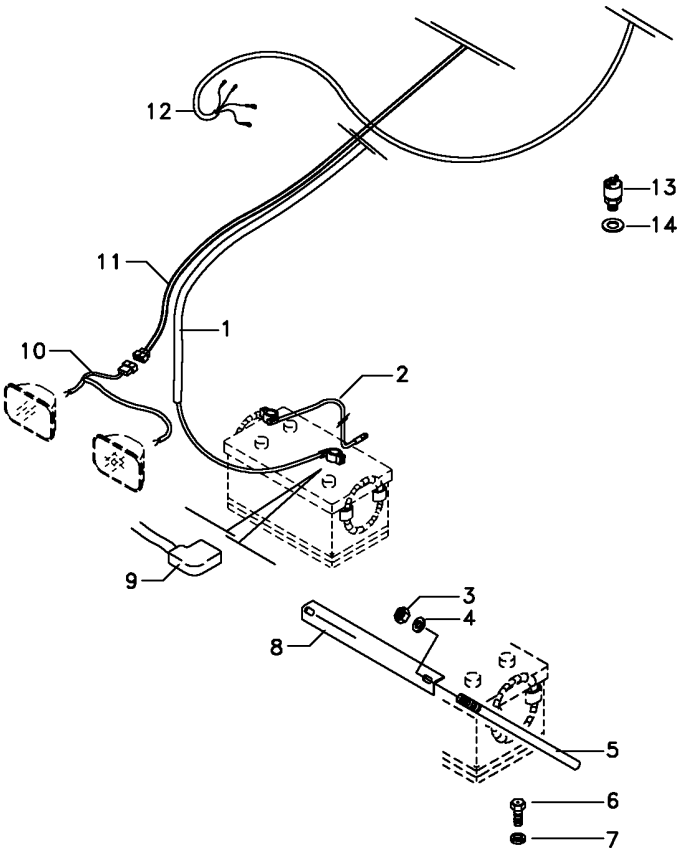

1	036901T1		**1**	CJ. CABO	KIT, CABLE	CABLES JUEGO
2	3148351M91		**1**	CABO	CABLE	CABLE
3	826760M1		**2**	PORCA	NUT	TUERCA
4	355617X1		**2**	ARRUELA	WASHER	ARANDELA
5	027789P1		**2**	TIRANTE	ROD	VARILLA
6	355125X1		**1**	PARAFUSO	BOLT	PERNO
7	353445X1		**1**	ARRUELA	WASHER	ARANDELA
8	027788P2		**1**	FIXADOR	ATTACHMENT	ADITAMENTO
9	2801383M1		**1**	CAPA	CAP	TAPA
10	052109P2	[C]	**1**	CHICOTE	HARNESS	MAZO CABLES
11	6213987M1	[A]	**1**	CHICOTE	HARNESS	MAZO CABLES
12	067200N2	[B]	**1**	CHICOTE	HARNESS	MAZO CABLES
13	037171T2	[D]	**1**	INTERRUPTOR	SWITCH	INTERRUPTOR
14	181142M1		**1**	ARRUELA	WASHER	ARANDELA

[A] CHICOTE DIANTEIRO
FRONT HARNESS
MAZO CABLES DELANTERO

[B] ALTERNADOR
ALTERNATOR
ALTERNADOR

[C] FAROL
LIGHTHOUSE
FAROL

[D] SEGURANÇA
SECURITY
SEGURIDAD

Sistema Elétrico
Electric System
Sistema Eléctrico

Traseiro
Rear
Trasero

80-20

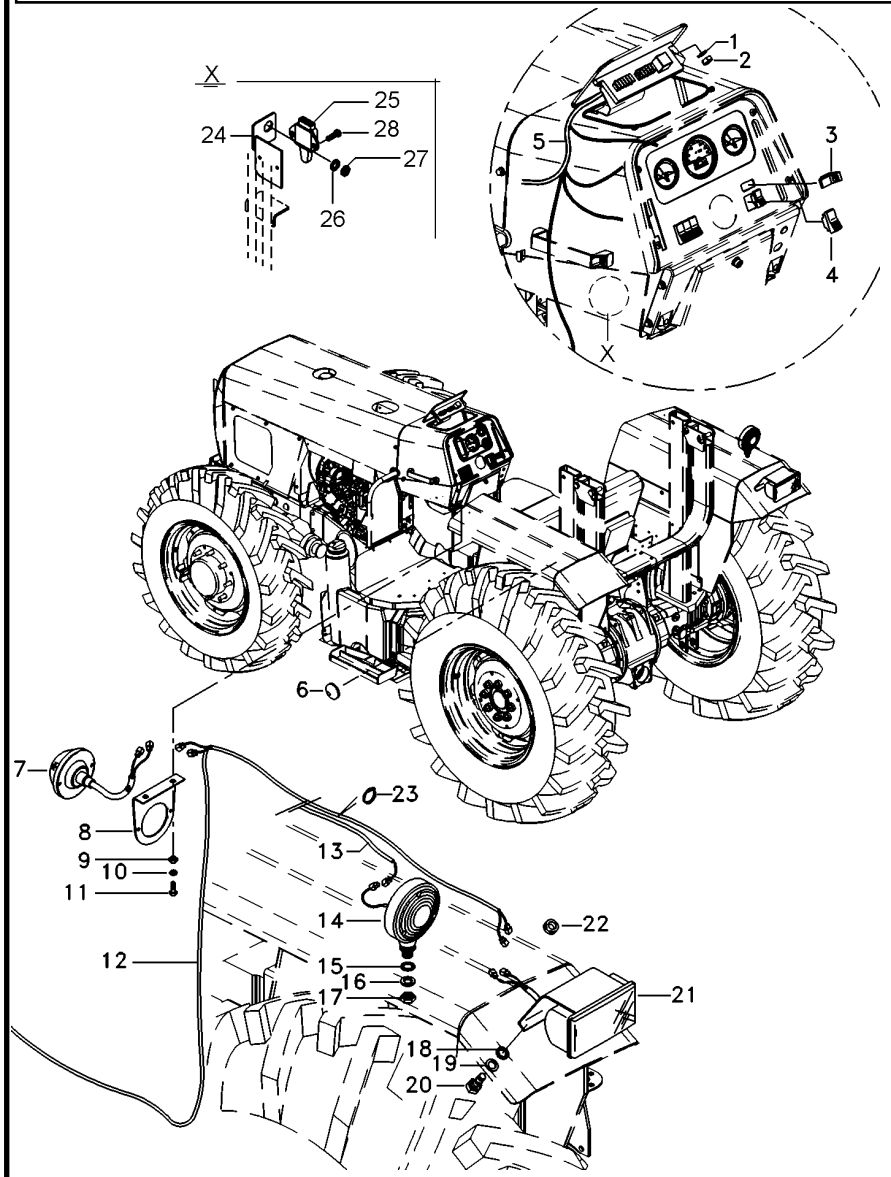

1	390469X1		**2**	ARRUELA	WASHER	ARANDELA
2	390995X1		**2**	PORCA	NUT	TUERCA
3	042602T1		**1**	INDICADOR	INDICATOR	INDICADOR
4	042604T1		**1**	INTERRUPTOR	SWITCH	INTERRUPTOR
5	6213983M91		**1**	CJ. CHICOTE	KIT, HARNESS	JUEGO DE ARNES
6	2801324M1		**5**	BUJÃO	PLUG	TAPON
9	355564X1		**4**	PORCA	NUT	TUERCA
10	353441X1		**4**	ARRUELA	WASHER	ARANDELA
11	355863X1		**4**	PARAFUSO	BOLT	PERNO
12	063337T1	◀	**1**	CHICOTE	HARNESS	MAZO CABLES
12	063343T1	▶	**1**	CHICOTE	HARNESS	MAZO CABLES
13	052591P1		**2**	CHICOTE	HARNESS	MAZO CABLES
14	022197T1		**2**	CJ. LANTERNA	LANTERN	LINTERNA
15	3147503M1		**2**	ARRUELA	WASHER	ARANDELA
16	339763X1		**2**	ARRUELA	WASHER	ARANDELA
17	339054X1		**2**	PORCA	NUT	TUERCA
18	3010597X1		**2**	ARRUELA	WASHER	ARANDELA
19	353441X1		**4**	ARRUELA	WASHER	ARANDELA
20	353666X1		**4**	PARAFUSO	BOLT	PERNO
21	022182T1		**2**	LANTERNA	LAMP	FARO
22	832882M1		**2**	PASSA-FIO	GROMMET	PASACABLE
23	3225356M1		**10**	BRAÇADEIRA	CLAMP	ABRAZADERA
24	046493S1		**1**	SUPORTE	BRACKET	SOPORTE
25	046552T1		**1**	INTERRUPTOR	SWITCH	INTERRUPTOR
26	353446X1		**1**	ARRUELA	WASHER	ARANDELA
27	829185M1		**1**	ARRUELA	WASHER	ARANDELA
28	339665X1		**1**	PARAFUSO	BOLT	PERNO

Bloco Ótico
Headlamp
Faro

80-25

Foco Lado Direito
Right Hand Light
Foco Lado Derecho

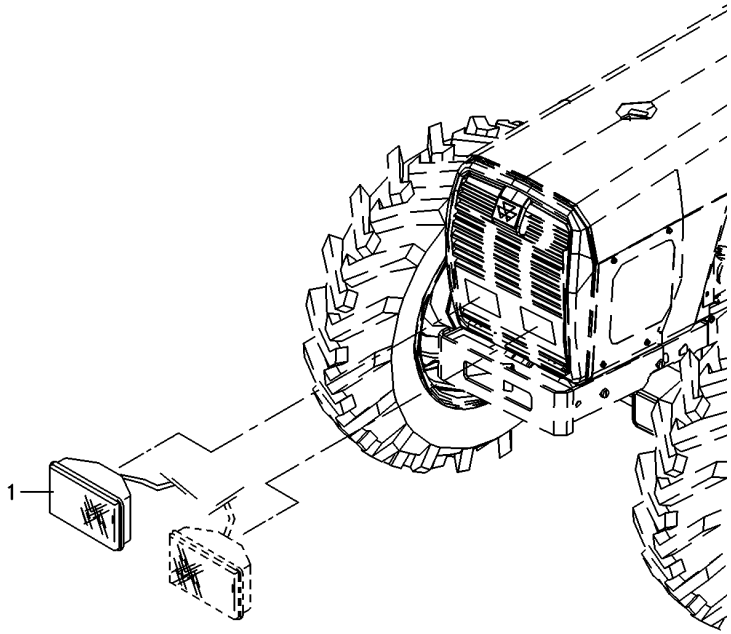

1	022335N1	**1** FAROL DIANTEIRO	FRONT LIGHT	FRONT LIGHT

Bloco Ótico
Headlamp
Faro

80-30

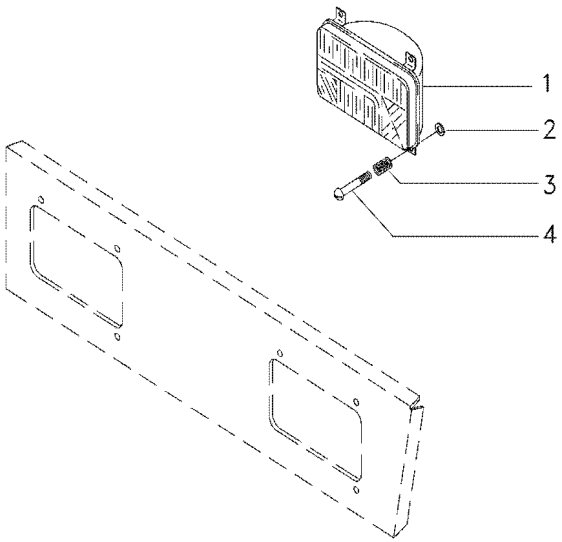

1	3410451M91		**2**	FAROL DIANTEIRO	FRONT LIGHT	FRONT LIGHT
2	963442M1		**6**	ANEL TRAVA	CIRCLIP	CIRCULITO
3	963441M1		**6**	MOLA	SPRING	RESORTE
4	2802112M1	10X32X1.3/8	**6**	PARAFUSO	BOLT	PERNO

Bloco Ótico
Headlamp
Faro

80-35

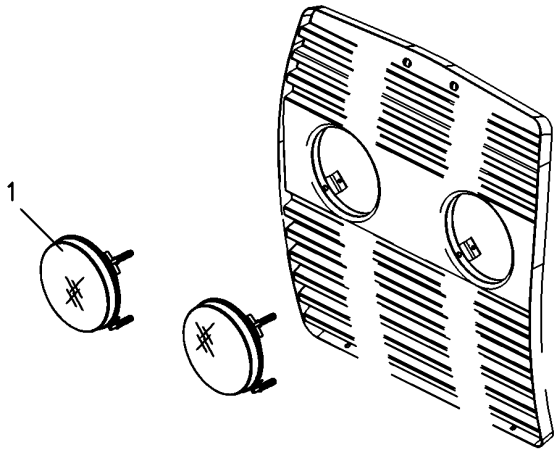

1	6217230M91	**2** BLOCO ÓTICO	KIT, LAMP	JUEGO LAMPARA
1	6217216M1	**2** LÂMPADA	BULB	LAMPARA

Sistema Elétrico
Electric System
Sistema Eléctrico

80-40

Sem Indicador De Temperatura
Without Temperature Indicator
Sin Indicador Temperatura

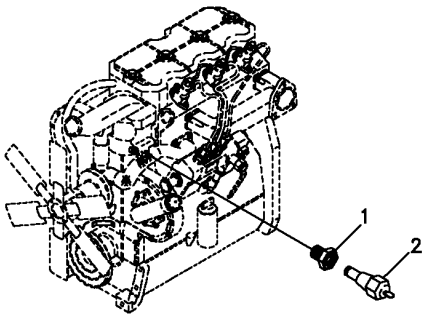

1	6215022M1	**1** ADAPTADOR	ADAPTOR	ADAPTADOR
2	026696T1	**1** SENSOR	SENDER	EMISOR

Sistema Elétrico
Electric System
Sistema Eléctrico

80-45

Com Indicador De Temperatura
With Temperature Indicator
Con Indicador Temperatura

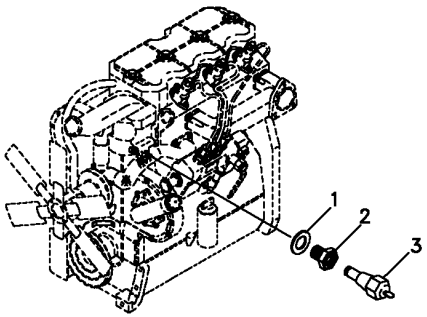

1	3147516M1	**1** ARRUELA	WASHER	ARANDELA
2	6215023M1	**1** ADAPTADOR	ADAPTOR	ADAPTADOR
3	3147425M1	**1** SENSOR	SENDER	EMISOR

Painel
Panel
Tablero

80-50

Sem Indicador De Temperatura
Without Temperature Indicator
Sin Indicador Temperatura

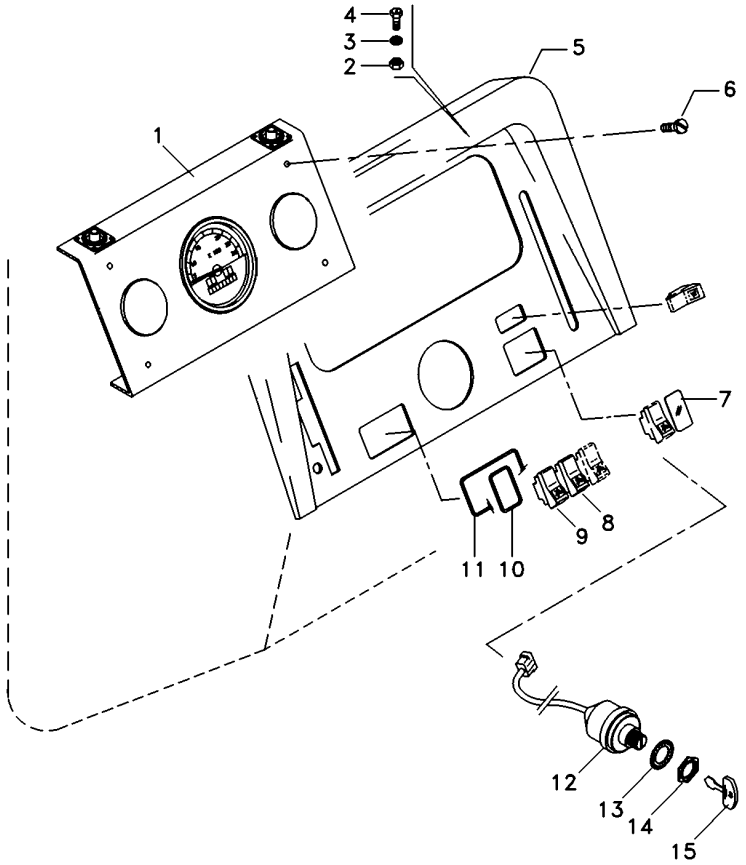

1	6214009M91	**1** CJ. PAINEL	KIT, PANEL	JUEGO DE PANEL
2	354120X1	**4** PORCA	NUT	TUERCA
3	353445X1	**4** ARRUELA	WASHER	ARANDELA
4	3408768M1	**4** PARAFUSO	BOLT	PERNO
5	062778S1	**1** PAINEL	PANEL	PANEL
6	355863X1	**4** PARAFUSO	BOLT	PERNO
7	042603T1	**1** TAMPA	COVER	CUBIERTA
8	042609T1	**1** INTERRUPTOR	SWITCH	INTERRUPTOR
9	042610T1	**1** INTERRUPTOR	SWITCH	INTERRUPTOR
10	049174T1	**4** MOLDURA	MOULDING	BORDON
11	049173T1	**1** MOLDURA	MOULDING	BORDON
12	1874535M3	**1** INTERRUPTOR	SWITCH	INTERRUPTOR
13	3019881X1	**1** ARRUELA	WASHER	ARANDELA
14	052437P1	**1** PORCA	NUT	TUERCA
15	3813361M1	**2** CHAVE INTERRUPT.	KEY SWITCH	LLAVE INTERRUPT.

Painel
Panel
Tablero

80-55

Com Indicador De Temperatura
With Temperature Indicator
Con Indicador Temperatura

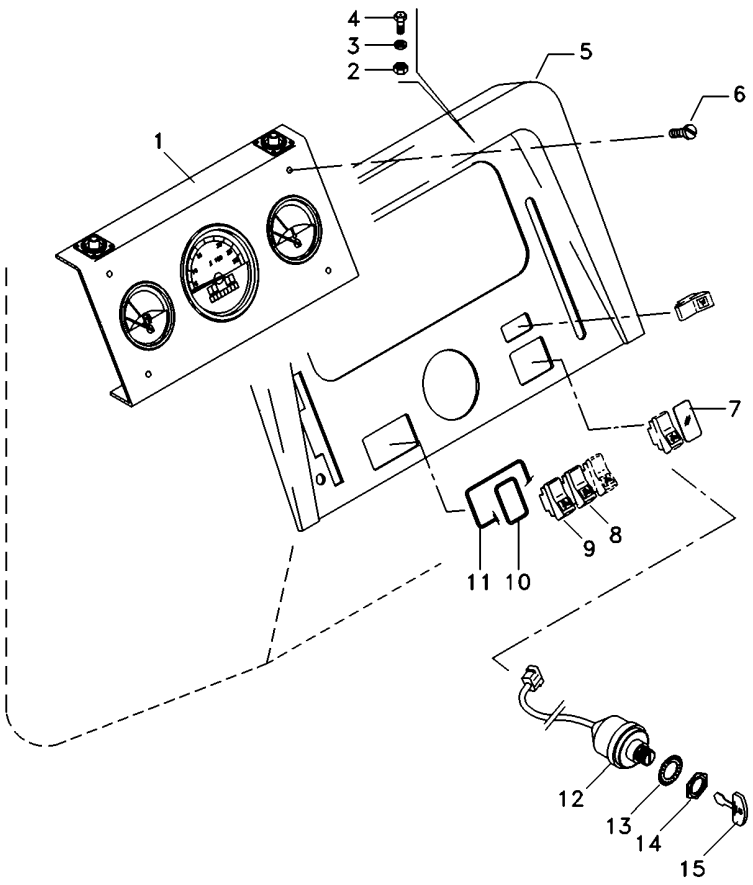

1	067264T1	**1** PAINEL INSTRUM.	INSTRUMENT PANEL	PANEL INSTRUMENT
2	354120X1	**4** PORCA	NUT	TUERCA
3	353445X1	**4** ARRUELA	WASHER	ARANDELA
4	3408768M1	**4** PARAFUSO	BOLT	PERNO
5	062778S1	**1** PAINEL	PANEL	PANEL
6	355863X1	**4** PARAFUSO	BOLT	PERNO
7	042603T1	**1** TAMPA	COVER	CUBIERTA
8	042609T1	**1** INTERRUPTOR	SWITCH	INTERRUPTOR
9	042610T1	**1** INTERRUPTOR	SWITCH	INTERRUPTOR
10	049174T1	**4** MOLDURA	MOULDING	BORDON
11	049173T1	**1** MOLDURA	MOULDING	BORDON
12	1874535M3	**1** INTERRUPTOR	SWITCH	INTERRUPTOR
13	3019881X1	**1** ARRUELA	WASHER	ARANDELA
14	052437P1	**1** PORCA	NUT	TUERCA
15	3813361M1	**2** CHAVE INTERRUPT.	KEY SWITCH	LLAVE INTERRUPT.

Iluminação Traseira
Lighting Rear
Iluminacion Trasera

80-60

Sem Pisca Alerta E Sem Seta Direcional
Without Hazard Light And Without Turn Light
Sin La Luz De Riesgo Y Sin La Luz Del Giro

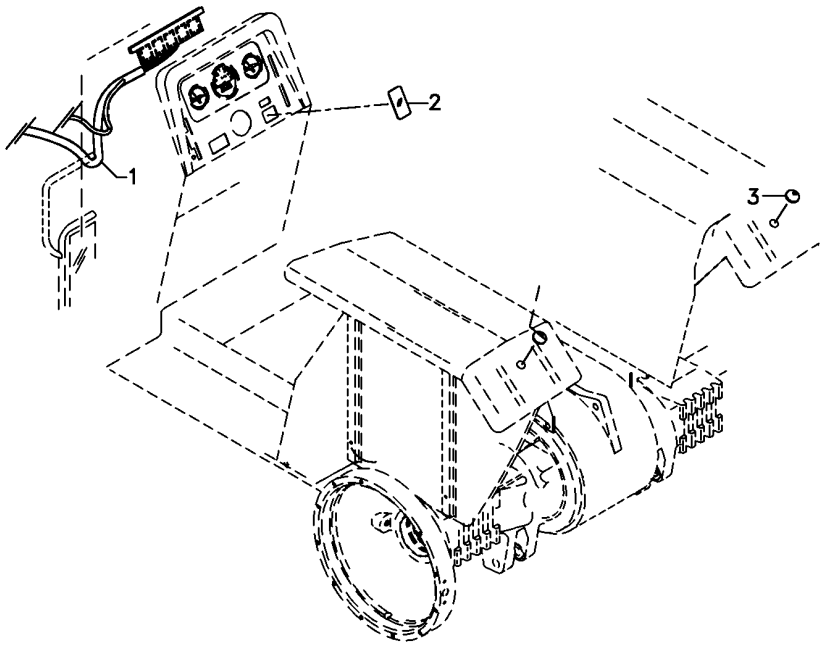

1	6213984M91	80-95 No	**1**	CHICOTE	HARNESS	MAZO CABLES
2	042603T1		**2**	TAMPA	COVER	CUBIERTA
3	2801324M1		**1**	BUJÃO	PLUG	TAPON

Farol De Serviço
Headlamp
Faro

80-65

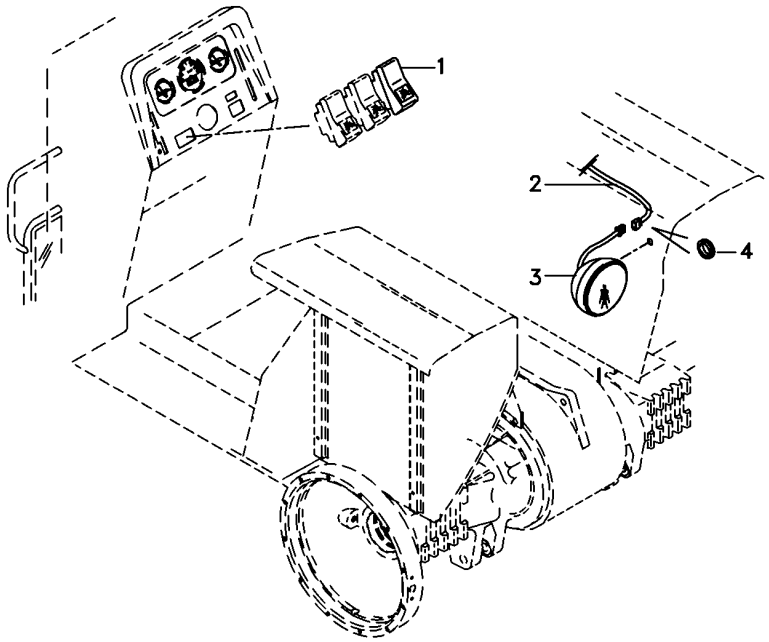

1	042613T1	**1**	INTERRUPTOR	SWITCH	INTERRUPTOR
2	6217116M1	**1**	CHICOTE	HARNESS	MAZO CABLES
3	3146342M92	**1**	FAROL	LIGHT	ALUMBRADO
4	834096M1	**1**	PASSA-FIO	GROMMET	PASACABLE

Farol De Serviço
Work Light
Luz De Trabajo

80-70

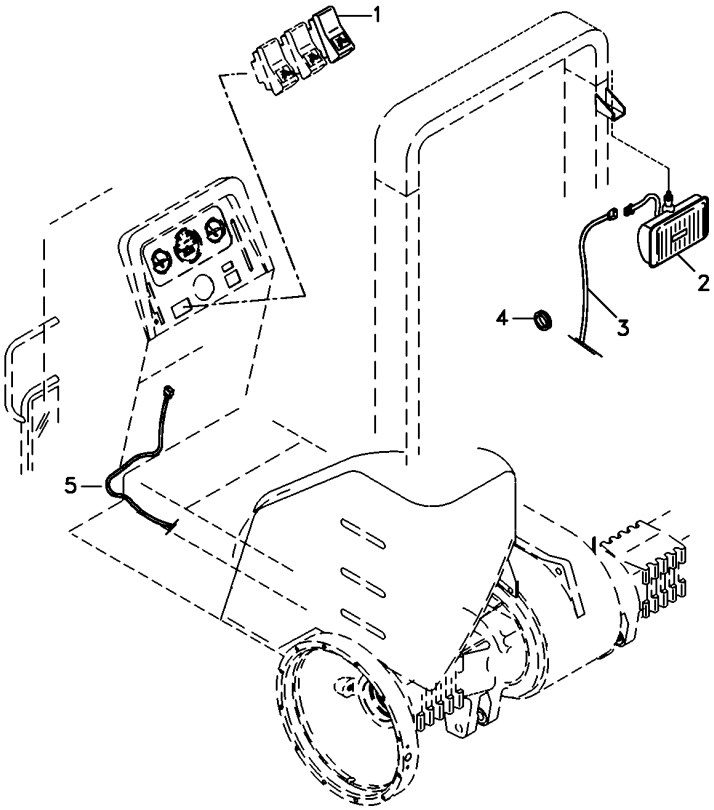

1	042613T1	**1** INTERRUPTOR	SWITCH	INTERRUPTOR
2	049072N1	**1** FAROL	LIGHT	ALUMBRADO
3	022836P1	**1** CHICOTE	HARNESS	MAZO CABLES
4	834096M1	**1** PASSA-FIO	GROMMET	PASACABLE
5	6217116M1	**1** CHICOTE	HARNESS	MAZO CABLES

Tomada De Luz Da Carreta
Lighting System
Sistema De Iluminación

80-75

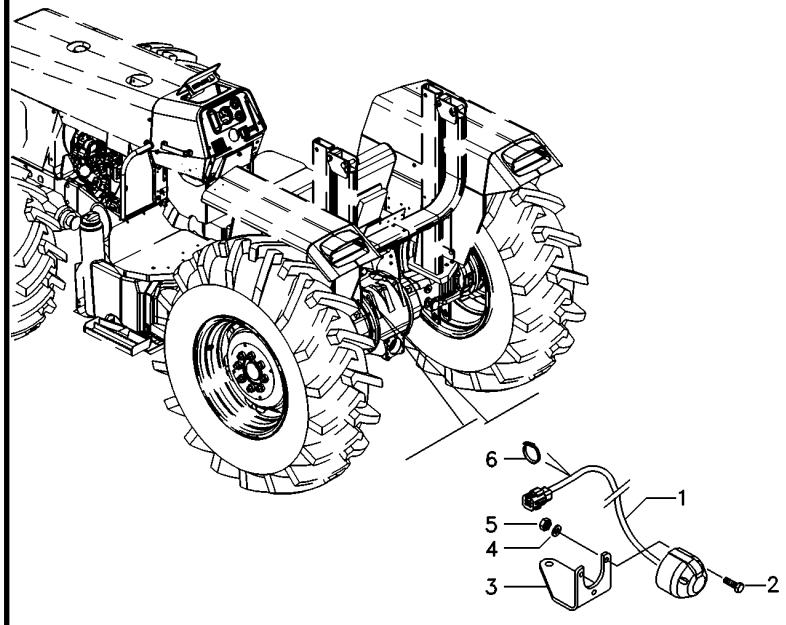

1	052122N3	**1**	CHICOTE	HARNESS	MAZO CABLES
2	3009535X1	**3**	PARAFUSO	BOLT	PERNO
3	052640P1	**1**	SUPORTE	BRACKET	SOPORTE
4	3006154X1	**3**	ARRUELA	WASHER	ARANDELA
5	339111X1	**3**	PORCA	NUT	TUERCA
6	3225356M1	**1**	BRAÇADEIRA	CLAMP	ABRAZADERA

Kit Suporte Da Lanterna
Kit Ligths Bracket
Kit Linternas Soporte

80-80

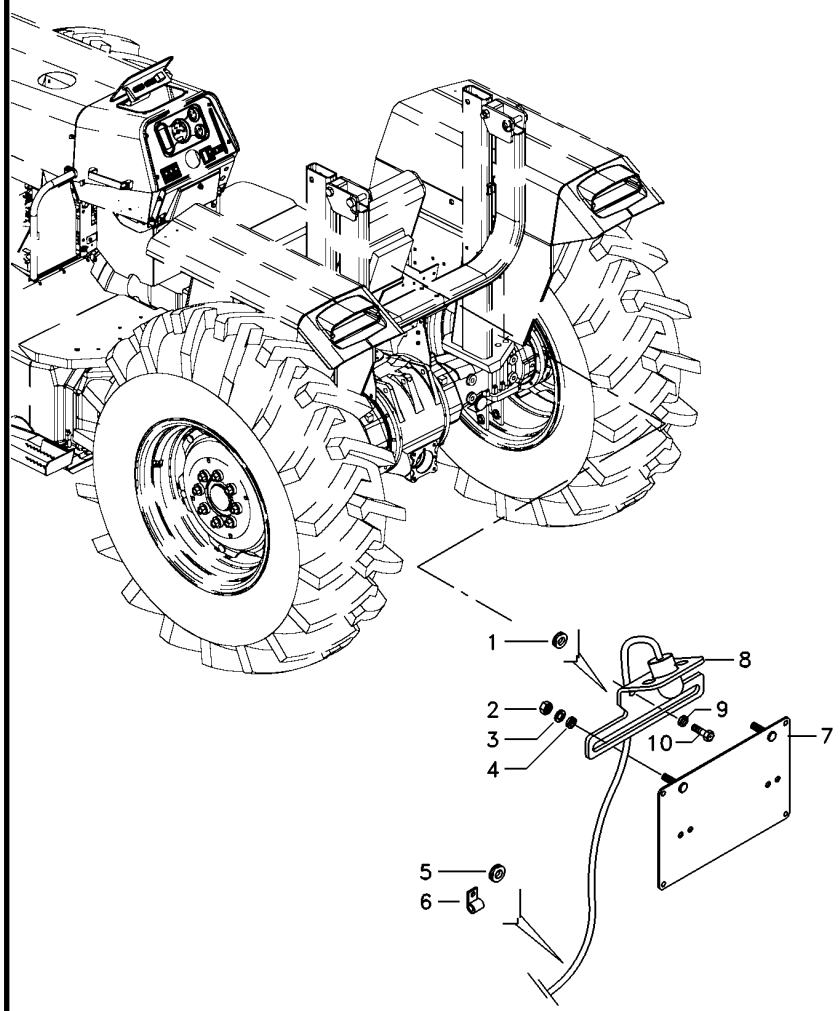

1	367770X1	**1** PASSA-FIO	GROMMET	PASACABLE
2	355564X1	**2** PORCA	NUT	TUERCA
3	353441X1	**2** ARRUELA	WASHER	ARANDELA
4	355617X1	**2** ARRUELA	WASHER	ARANDELA
5	366195X1	**1** PASSA-FIO	GROMMET	PASACABLE
6	185320M1	**1** BRAÇADEIRA	CLAMP	ABRAZADERA
7	3145956M91	**1** SUPORTE	BRACKET	SOPORTE
8	3149883M91	**1** SUPORTE	BRACKET	SOPORTE
9	353446X1	**2** ARRUELA	WASHER	ARANDELA
10	353676X1	**2** PARAFUSO	BOLT	PERNO

Aquecedor De Partida
Starting Heater
Calentador De Partida

80-85

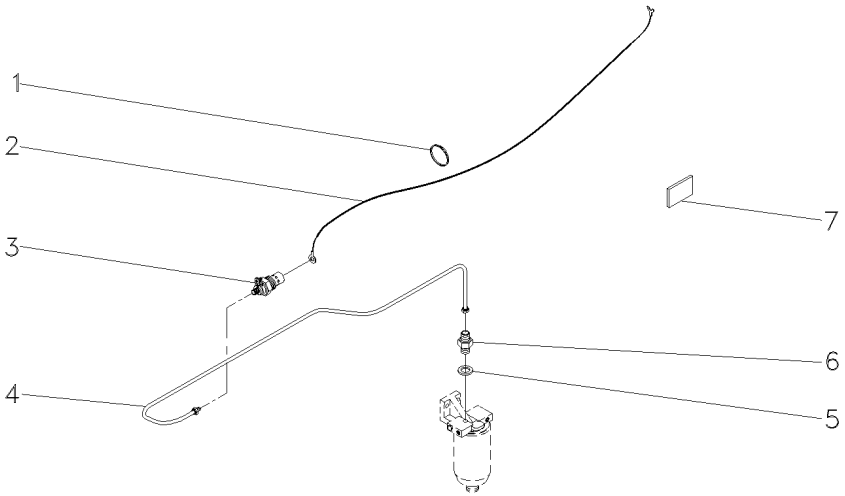

1	3225356M1	**7**	BRAÇADEIRA	CLAMP	ABRAZADERA
2	6202454M1	**1**	CHICOTE	HARNESS	MAZO CABLES
3	6203403M1	**1**	VELA AQUECEDORA	INTAKE HEATER	CALENTADOR ADM
4	6219498M91	**1**	CJ. TUBO	KIT, PIPE	JUEGO CANO
5	3147545M1	**1**	ARRUELA	WASHER	ARANDELA
6	3587617M91	**1**	VÁLVULA	VALVE	VALVULA
7	3149938M1	**1**	DECAL	DECAL	CALCOMANIA

Instalação Da Buzina
Horn Assy
Instalación Bocina

80-90

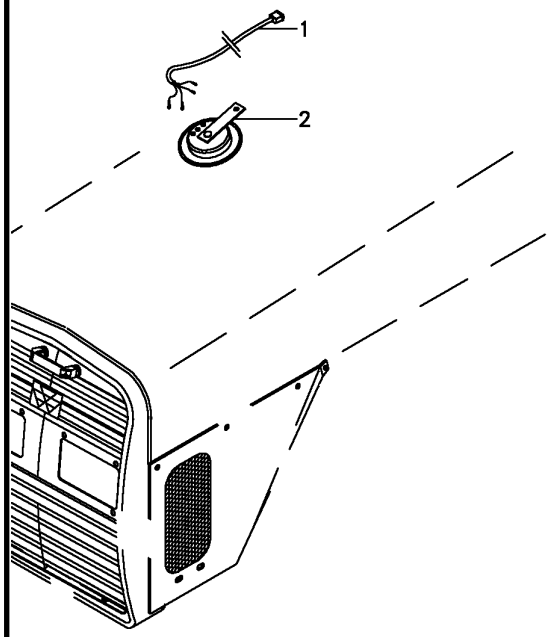

1	6213988M91	**1** CHICOTE	HARNESS	MAZO CABLES
2	1678404M1	**1** BUZINA	HORN	BOCINA

Sistema Elétrico Electric System Sistema Eléctrico	Chicote Harness Mazo Cables	80-95	Sem Pisca Alerta E Sem Seta Direcional Without Hazard Light And Without Turn Light Sin La Luz De Riesgo Y Sin La Luz Del Giro

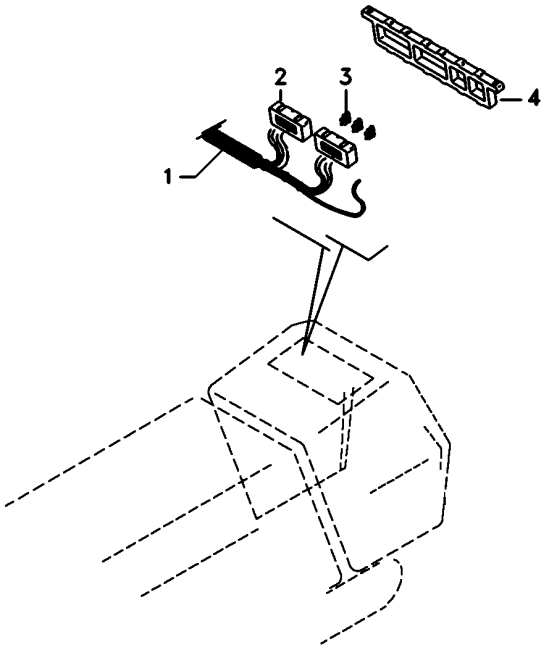

1	6213985M1		**1**	CHICOTE	HARNESS	MAZO CABLES
2	065297R1		**2**	CX. FUSÍVEIS	FUSE BOX	CAJA FUSIBLES
3	036756T1	10A	**7**	FUSÍVEL	FUSE	FUSIBLE
3	038734T1	5A	**3**	FUSÍVEL	FUSE	FUSIBLE
3	036757T1	15A	**2**	FUSÍVEL	FUSE	FUSIBLE
4	067279T1		**1**	CX. FUSÍVEIS	FUSE BOX	CAJA FUSIBLES

Lataria
Bodywork
Carroceria

100-10

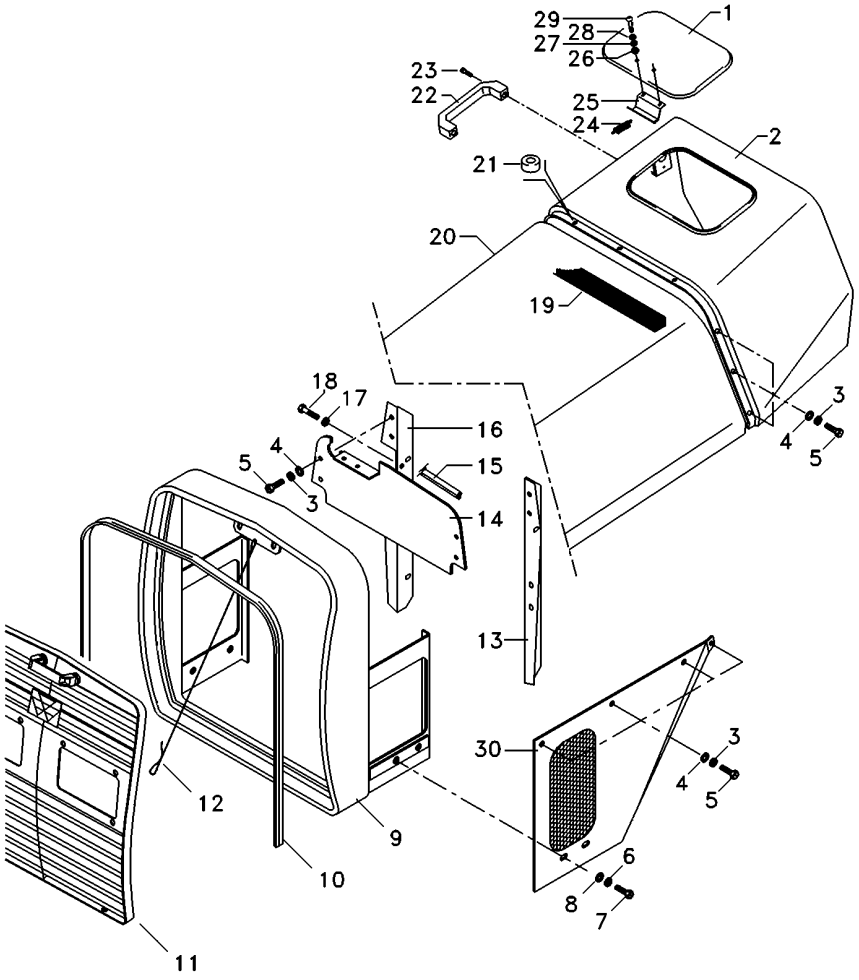

1	067956S1		**1**	TAMPA	COVER	CUBIERTA
2	033021S1		**1**	CAPUZ	HOOD	CAPO
3	353446X1		**18**	ARRUELA	WASHER	ARANDELA
4	829185M1		**12**	ARRUELA	WASHER	ARANDELA
5	353676X1		**14**	PARAFUSO	BOLT	PERNO
6	353446X1		**8**	ARRUELA	WASHER	ARANDELA
7	353679X1		**8**	PARAFUSO	BOLT	PERNO
8	829185M1		**8**	ARRUELA	WASHER	ARANDELA
9	6215801M91		**1**	ENVOLTÓRIO	NOSE	NARIZ
10	067110P1		**1**	GALÃO	PAD	CIERRE
11	068238N1		**1**	GRADE	GRILLE	REJILLA
12	022625N1		**1**	CABO	CABLE	CABLE
13	027760S1	◀	**1**	PLACA	PLATE	PLATO
14	027764P1		**1**	PLACA	PLATE	PLATO
15	033355P1		**1**	GUARNIÇÃO	FOAM	ESPUMA
16	027762S1	▶	**1**	PLACA	PLATE	PLATO
17	355617X1		**8**	ARRUELA	WASHER	ARANDELA
18	353501X1		**8**	PARAFUSO	BOLT	PERNO
19	023268P1		**2**	GUARNIÇÃO	FOAM	ESPUMA
20	037688S2		**1**	CAPUZ	HOOD	CAPO
21	490742M1		**5**	AMORTECEDOR	DAMPER	AMORTIGUADOR
22	3589241M1		**1**	ALÇA	STRAP	FAJA
23	360826X1		**2**	PARAFUSO	BOLT	PERNO
24	1706116M1		**1**	MOLA	SPRING	RESORTE
25	027852S1		**1**	DOBRADIÇA	HINGE	BISAGRA
26	339030X1		**2**	PORCA	NUT	TUERCA
27	353441X1		**2**	ARRUELA	WASHER	ARANDELA
28	829185M1		**2**	ARRUELA	WASHER	ARANDELA
29	1442175X1		**2**	PARAFUSO	BOLT	PERNO
30	067878S1	◀	**1**	LATERAL	SIDE	LATERAL
30	067876S1	▶	**1**	LATERAL	SIDE	LATERAL

Lataria
Bodywork
Carroceria

100-15

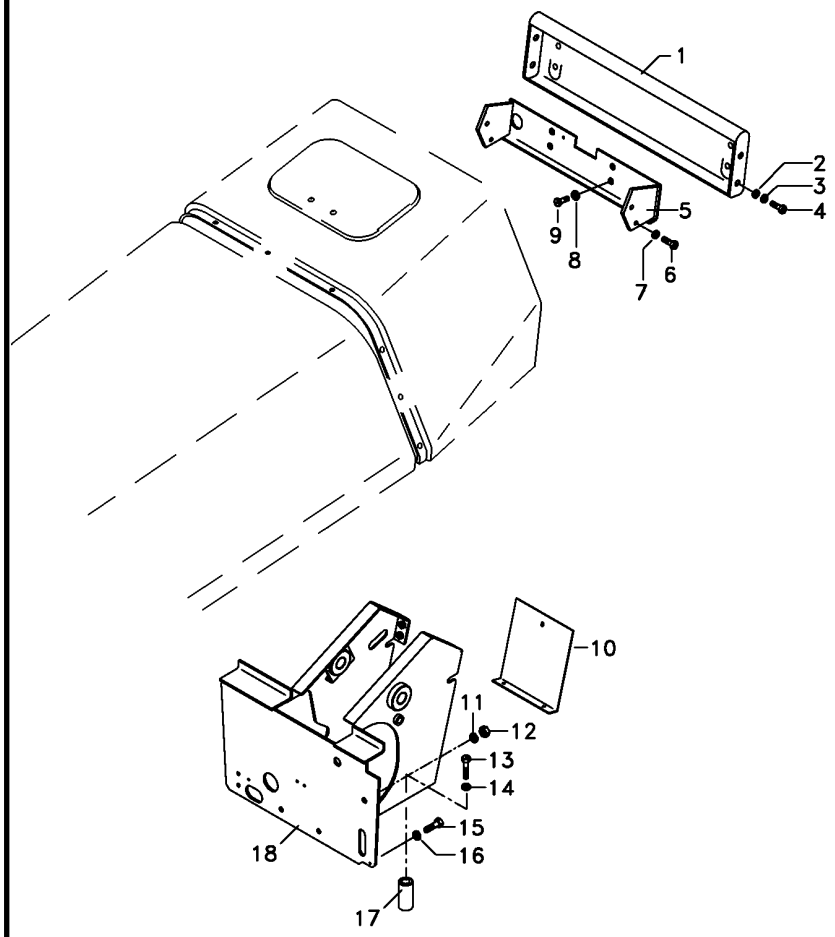

1	067872P1	**1** PAINEL	PANEL	PANEL
2	355617X1	**4** ARRUELA	WASHER	ARANDELA
3	353441X1	**4** ARRUELA	WASHER	ARANDELA
4	353666X1	**4** PARAFUSO	BOLT	PERNO
5	037297S1	**1** TRAVESSA	BRIDGE PIECE	CODO DE CRUCE
6	353688X1	**4** PARAFUSO	BOLT	PERNO
7	353434X1	**4** ARRUELA	WASHER	ARANDELA
8	353434X1	**4** ARRUELA	WASHER	ARANDELA
9	353691X1	**4** PARAFUSO	BOLT	PERNO
10	037255N1	**1** CJ. TAMPA	KIT, COVER	JUEGO DE TAPA
11	353446X1	**2** ARRUELA	WASHER	ARANDELA
12	353916X1	**2** PORCA	NUT	TUERCA
13	353711X1	**2** PARAFUSO	BOLT	PERNO
14	353432X1	**2** ARRUELA PRESSÃO	PRESSURE WASHER	LAVADOR PRESION
15	353691X1	**2** PARAFUSO	BOLT	PERNO
16	353434X1	**2** ARRUELA	WASHER	ARANDELA
17	3589051M1	**2** BUCHA	BUSH	CASQUILLO
18	037157S4	**1** ESTRUTURA	STRUCTURE	ESTRUCTURA

Lataria
Bodywork
Carroceria

100-20

07C000492

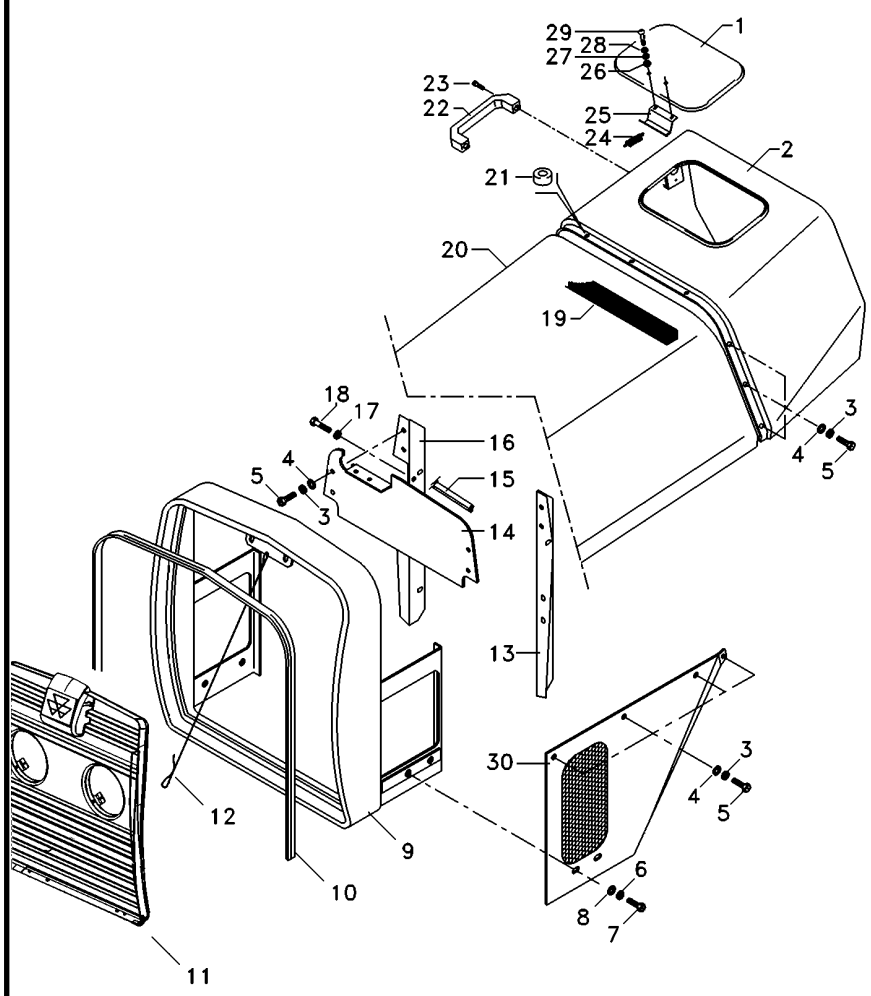

1	067956S1		**1**	TAMPA	COVER	CUBIERTA
2	033021S1		**1**	CAPUZ	HOOD	CAPO
3	353446X1		**18**	ARRUELA	WASHER	ARANDELA
4	829185M1		**12**	ARRUELA	WASHER	ARANDELA
5	353676X1		**14**	PARAFUSO	BOLT	PERNO
6	353446X1		**8**	ARRUELA	WASHER	ARANDELA
7	353679X1		**8**	PARAFUSO	BOLT	PERNO
8	829185M1		**8**	ARRUELA	WASHER	ARANDELA
9	6215801M91		**1**	ENVOLTÓRIO	NOSE	NARIZ
10	067110P1		**1**	GALÃO	PAD	CIERRE
11	6227231M91	100-30 No	**1**	GRADE	GRILLE	REJILLA
12	022625N1		**1**	CABO	CABLE	CABLE
13	027760S1	◀	**1**	PLACA	PLATE	PLATO
14	027764P1		**1**	PLACA	PLATE	PLATO
15	033355P1		**1**	GUARNIÇÃO	FOAM	ESPUMA
16	027762S1	▶	**1**	PLACA	PLATE	PLATO
17	355617X1		**8**	ARRUELA	WASHER	ARANDELA
18	353501X1		**8**	PARAFUSO	BOLT	PERNO
19	023268P1		**2**	GUARNIÇÃO	FOAM	ESPUMA
20	037688S2		**1**	CAPUZ	HOOD	CAPO
21	490742M1		**5**	AMORTECEDOR	DAMPER	AMORTIGUADOR
22	3589241M1		**1**	ALÇA	STRAP	FAJA
23	360826X1		**2**	PARAFUSO	BOLT	PERNO
24	1706116M1		**1**	MOLA	SPRING	RESORTE
25	027852S1		**1**	DOBRADIÇA	HINGE	BISAGRA
26	339030X1		**2**	PORCA	NUT	TUERCA
27	353441X1		**2**	ARRUELA	WASHER	ARANDELA
28	829185M1		**2**	ARRUELA	WASHER	ARANDELA
29	1442175X1		**2**	PARAFUSO	BOLT	PERNO
30	067878S1	◀	**1**	LATERAL	SIDE	LATERAL
30	067876S1	▶	**1**	LATERAL	SIDE	LATERAL

Lataria
Bodywork
Carroceria

100-25

07C000492

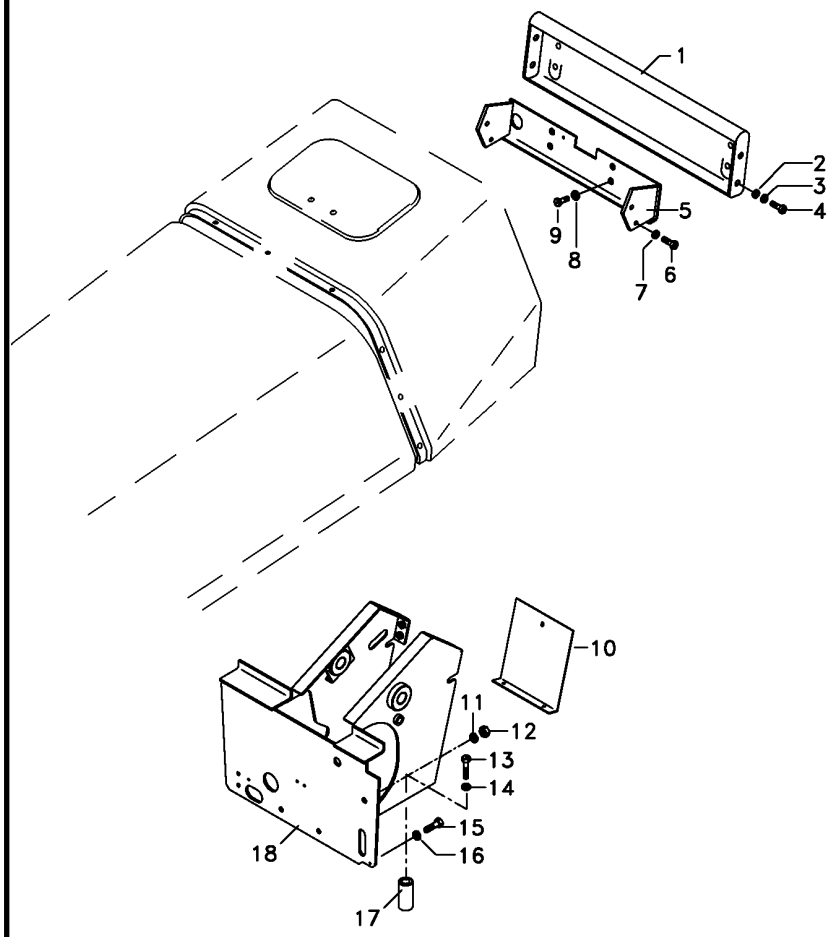

1	067872P1	**1**	PAINEL	PANEL	PANEL
2	355617X1	**4**	ARRUELA	WASHER	ARANDELA
3	353441X1	**4**	ARRUELA	WASHER	ARANDELA
4	353666X1	**4**	PARAFUSO	BOLT	PERNO
5	037297S1	**1**	TRAVESSA	BRIDGE PIECE	CODO DE CRUCE
6	353688X1	**4**	PARAFUSO	BOLT	PERNO
7	353434X1	**4**	ARRUELA	WASHER	ARANDELA
8	353434X1	**4**	ARRUELA	WASHER	ARANDELA
9	353691X1	**4**	PARAFUSO	BOLT	PERNO
10	037255N1	**1**	CJ. TAMPA	KIT, COVER	JUEGO DE TAPA
11	353446X1	**2**	ARRUELA	WASHER	ARANDELA
12	353916X1	**2**	PORCA	NUT	TUERCA
13	353711X1	**2**	PARAFUSO	BOLT	PERNO
14	353432X1	**2**	ARRUELA PRESSÃO	PRESSURE WASHER	LAVADOR PRESION
15	353691X1	**2**	PARAFUSO	BOLT	PERNO
16	353434X1	**2**	ARRUELA	WASHER	ARANDELA
17	3589051M1	**2**	BUCHA	BUSH	CASQUILLO
18	037157S4	**1**	ESTRUTURA	STRUCTURE	ESTRUCTURA

Grade Frontal
Front Grille
Rejilla Delantera

100-30

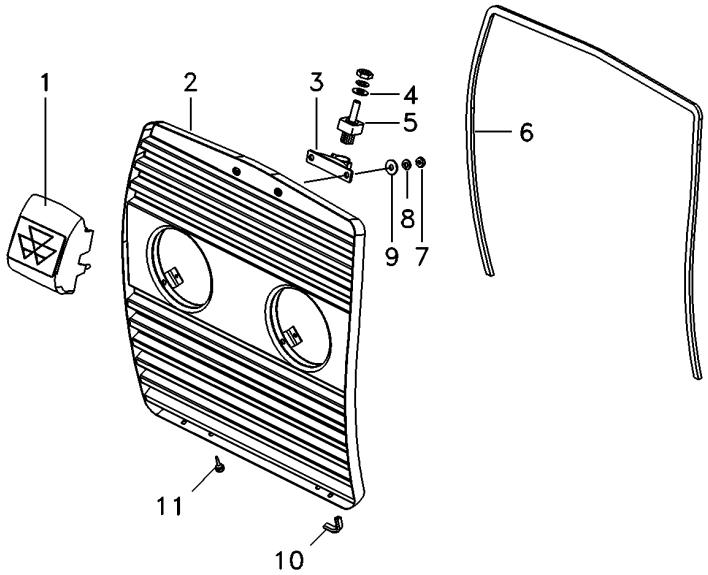

1	6221175M91	**1** ALÇA	STRAP	FAJA
2	6222447M91	**1** GRADE	GRILLE	REJILLA
3	6227557M91	**1** TRINCO	LATCH	CERROJO
4	390971X1	**1** ARRUELA	WASHER	ARANDELA
5	6224567M1	**1** PINO	PIN	PASADOR
6	068241P1	**1** GUARNIÇÃO	FOAM	ESPUMA
7	339030X1	**5** PORCA	NUT	TUERCA
8	339588X1	**4** ARRUELA	WASHER	ARANDELA
9	339375X1	**5** ARRUELA	WASHER	ARANDELA
10	068502P1	**2** GALÃO	PAD	CIERRE
11	490742M1	**2** AMORTECEDOR	DAMPER	AMORTIGUADOR

Decalcomania
Decals
Callomanias

100-35

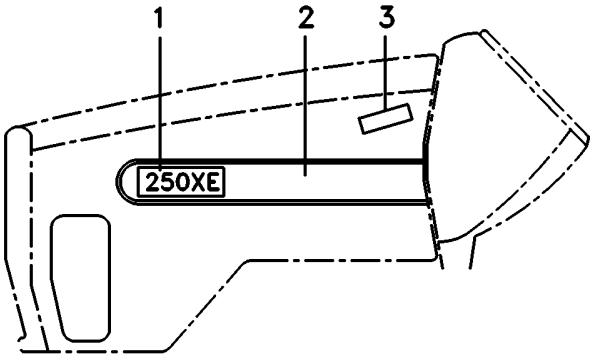

1	6218595M1		**2**	DECAL	DECAL	CALCOMANIA
2	069066P1	▶	**1**	DECAL	DECAL	CALCOMANIA
2	069072P1	◀	**1**	DECAL	DECAL	CALCOMANIA
3	068802P1		**1**	DECAL	DECAL	CALCOMANIA

Decalcomania
Decals
Callomanias

100-40

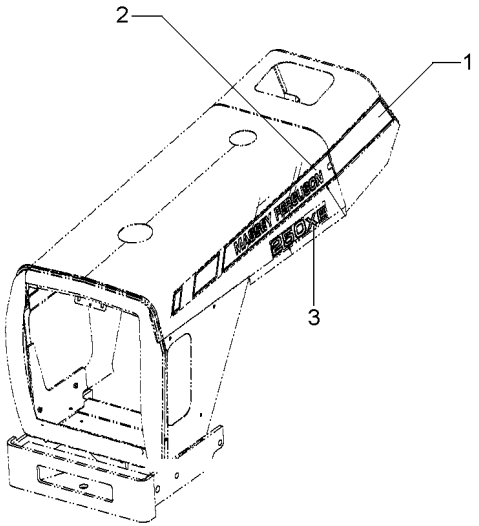

1	6228484M1	◀	**1**	DECAL	DECAL	CALCOMANIA
1	6228485M1	▶	**1**	DECAL	DECAL	CALCOMANIA
2	6227706M1	▶	**1**	DECAL	DECAL	CALCOMANIA
2	6227705M1	◀	**1**	DECAL	DECAL	CALCOMANIA
3	6229533M1		**1**	DECAL	DECAL	CALCOMANIA

Emblemas
Emblems
Emblemas

100-45

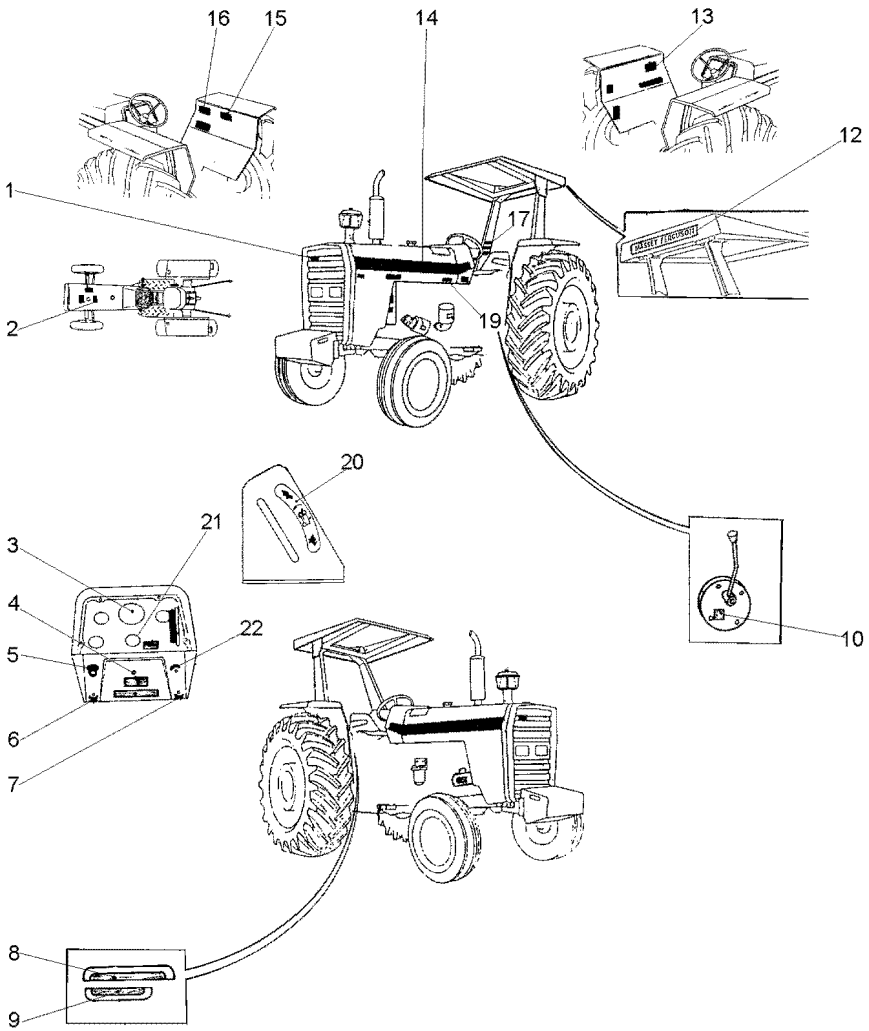

1	3587203M1	**X**	EMBLEMA	EMBLEM	EMBLEMA
2	3146834M1	**1**	DECAL	DECAL	CALCOMANIA
3	2800862M1	**1**	DECAL	DECAL	CALCOMANIA
4	3410238M1	**X**	DECAL	DECAL	CALCOMANIA
5	2801186M1	**1**	EMBLEMA	EMBLEM	EMBLEMA
6	3410244M1	**1**	EMBLEMA	EMBLEM	EMBLEMA
7	3410245M1	**1**	EMBLEMA	EMBLEM	EMBLEMA

Emblemas
Emblems
Emblemas

100-50

Espanhol
Spanish
Español

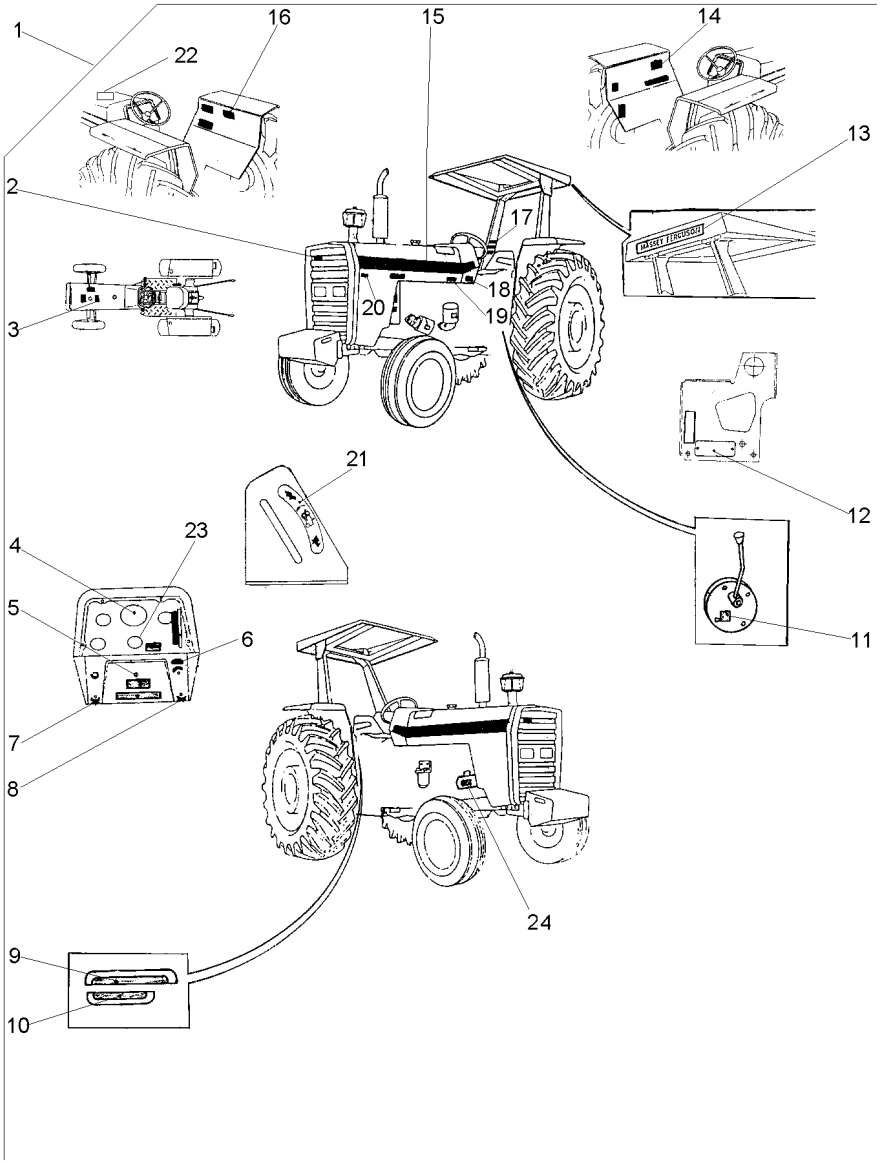

1		022024N1	**1**	EMBLEMA	EMBLEM	EMBLEMA
2	3587203M1	1	**X**	EMBLEMA	EMBLEM	EMBLEMA
3	022096P1	1	**1**	DECAL	DECAL	CALCOMANIA
4	3410241M1	1	**1**	DECAL	DECAL	CALCOMANIA
5	3410238M1	1	**X**	DECAL	DECAL	CALCOMANIA
6	068136P1	1	**1**	DECAL	DECAL	CALCOMANIA
7	3410244M1	1	**1**	EMBLEMA	EMBLEM	EMBLEMA
8	3410245M1	1	**1**	EMBLEMA	EMBLEM	EMBLEMA
9	022654P3	1	**1**	DECAL	DECAL	CALCOMANIA
10	022659P2	1	**1**	DECAL	DECAL	CALCOMANIA
11	3149896M1	1	**X**	DECAL	DECAL	CALCOMANIA
12	036880P1	1	**1**	PLACA	PLATE	PLATO
12	3410581M1	1	**2**	REBITE	RIVET	REMACHE
13	3149677M1	1	**X**	DECAL	DECAL	CALCOMANIA
14	022101P1	1	**1**	DECAL	DECAL	CALCOMANIA
15	022081P1	1	**2**	DECAL	DECAL	CALCOMANIA
16	3146334M2	1	**1**	DECAL	DECAL	CALCOMANIA
17	022084P1	1	**1**	DECAL	DECAL	CALCOMANIA
18	3410581M1	1	**4**	REBITE	RIVET	REMACHE
18	3697173M1	1	**1**	PLACA	PLATE	PLATO
19	022092P1	1	**1**	DECAL	DECAL	CALCOMANIA
20	022672P1	1	**1**	DECAL	DECAL	CALCOMANIA
21	3148214M1	1	**1**	EMBLEMA	EMBLEM	EMBLEMA
22	067210P1	1	**1**	DECAL	DECAL	CALCOMANIA
23	1875315M1	1	**X**	EMBLEMA	EMBLEM	EMBLEMA
24	3146299M1	1	**1**	DECAL	DECAL	CALCOMANIA

Emblemas
Emblems
Emblemas

100-55

Inglês
English
Inglés

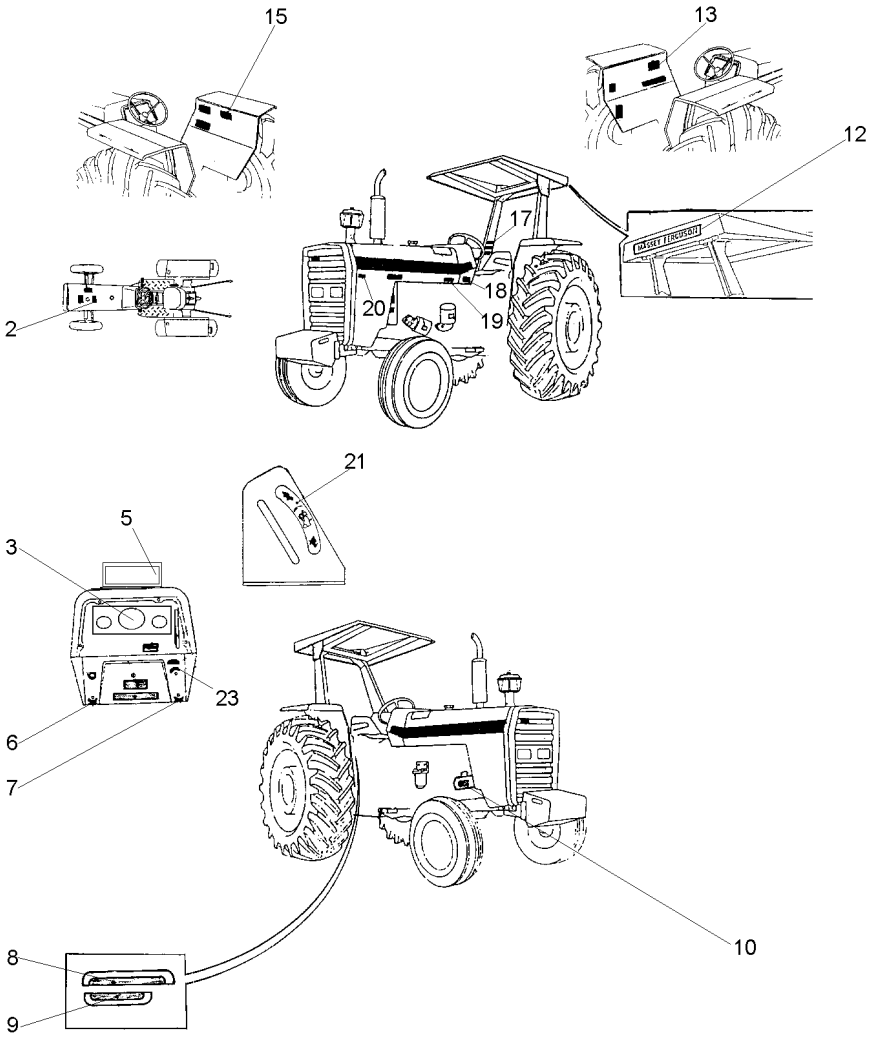

2	022097P1	**1**	DECAL	DECAL	CALCOMANIA
3	3411432M1	**1**	DECAL	DECAL	CALCOMANIA
5	067210P1	**1**	DECAL	DECAL	CALCOMANIA
6	3410244M1	**1**	EMBLEMA	EMBLEM	EMBLEMA
7	3410245M1	**1**	EMBLEMA	EMBLEM	EMBLEMA
8	022652P3	**1**	DECAL	DECAL	CALCOMANIA
9	022657P2	**1**	DECAL	DECAL	CALCOMANIA
10	3146754M1	**1**	DECAL	DECAL	CALCOMANIA
12	3149677M1	**1**	DECAL	DECAL	CALCOMANIA
13	022102P2	**1**	DECAL	DECAL	CALCOMANIA
15	3410239M1	**1**	DECAL	DECAL	CALCOMANIA
17	3595689M1	**1**	DECAL	DECAL	CALCOMANIA
18	3410581M1	**4**	REBITE	RIVET	REMACHE
18	3697173M1	**1**	PLACA	PLATE	PLATO
19	022093P1	**1**	DECAL	DECAL	CALCOMANIA
20	022672P1	**1**	DECAL	DECAL	CALCOMANIA
21	3148214M1	**1**	EMBLEMA	EMBLEM	EMBLEMA
23	068136P1	**1**	DECAL	DECAL	CALCOMANIA

Escala De Velocidades
Velocity Scale
Escala De Velocidades

100-60

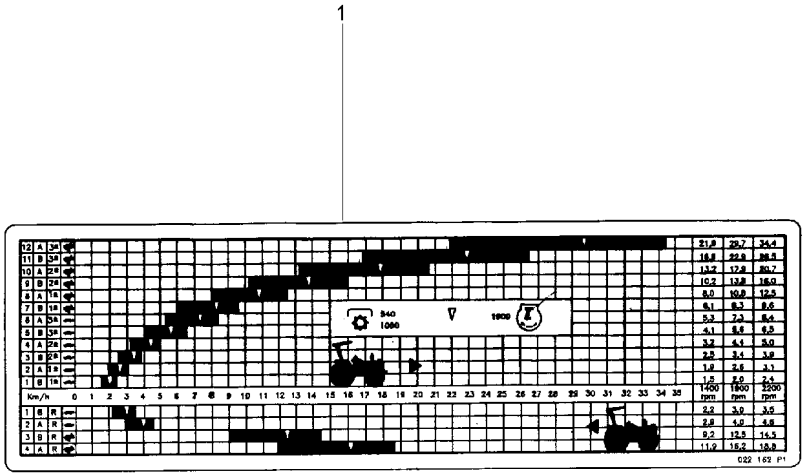

1	3148008M2	**1**	DECAL	DECAL	CALCOMANIA

Soleira
Footstep
Estribos

100-65

Sem Estrutura De Segurança
Without Safety Frame
Sim Bastidor De Seguridad

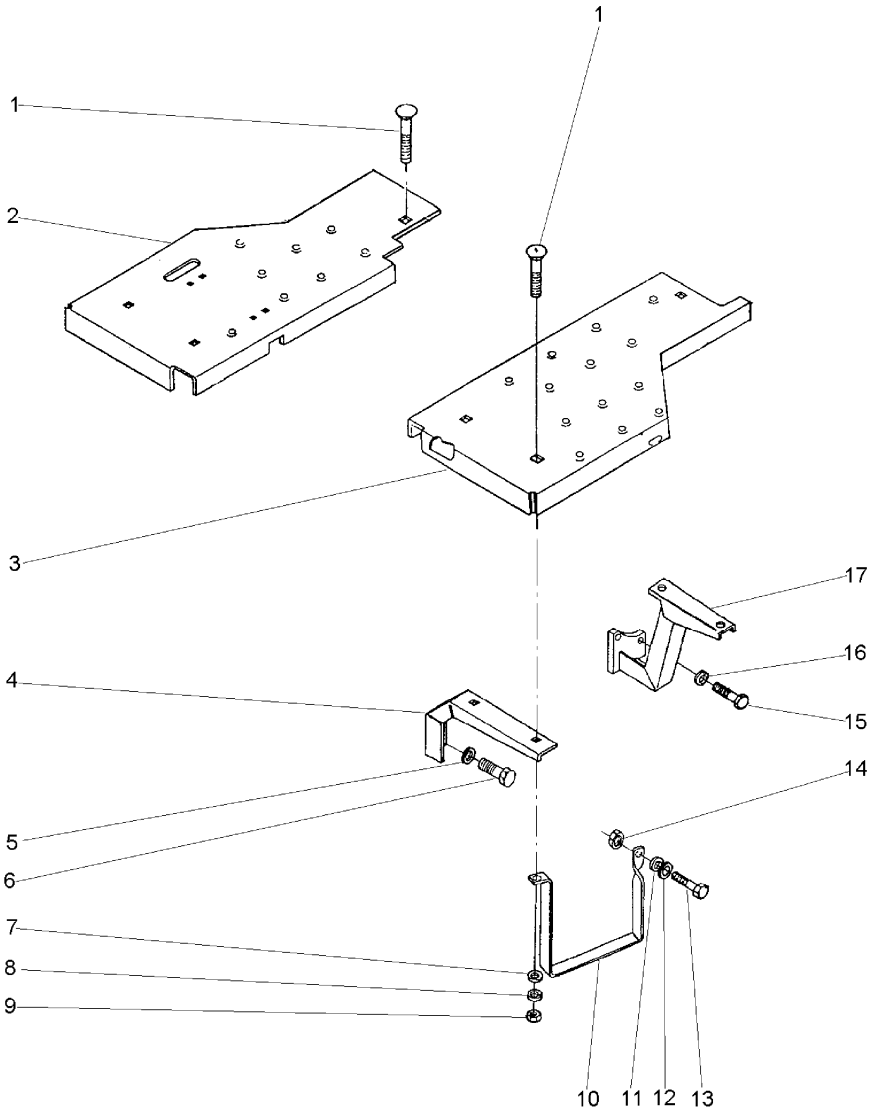

1	353810X1	3/8x24x1.1/4	**8**	PARAFUSO	BOLT	PERNO
2	6215466M91	▶	**1**	SOLEIRA	FOOT REST	REPOSAPIES
3	6215464M91	◀	**1**	SOLEIRA	FOOT REST	REPOSAPIES
4	027115P1		**2**	SUPORTE	BRACKET	SOPORTE
5	353432X1		**4**	ARRUELA PRESSÃO	PRESSURE WASHER	LAVADOR PRESION
6	353698X1	7/16x14x1"	**4**	PARAFUSO	BOLT	PERNO
7	353756X1		**7**	ARRUELA	WASHER	ARANDELA
8	353434X1		**8**	ARRUELA	WASHER	ARANDELA
9	353431X1	3/8x24	**8**	PORCA	NUT	TUERCA
10	037902P1		**1**	ESTRIBO	FOOT BOARD	ESTRIBO
11	353446X1		**1**	ARRUELA	WASHER	ARANDELA
12	829185M1		**1**	ARRUELA	WASHER	ARANDELA
13	353518X1		**1**	PARAFUSO	BOLT	PERNO
14	353916X1	5/16x24	**1**	PORCA	NUT	TUERCA
15	377184X1	7/16x14x1.3/4	**4**	PARAFUSO	BOLT	PERNO
16	353432X1		**4**	ARRUELA PRESSÃO	PRESSURE WASHER	LAVADOR PRESION
17	037573S1	◀	**1**	SUPORTE	BRACKET	SOPORTE
17	037574S1	▶	**1**	SUPORTE	BRACKET	SOPORTE

Soleira E Estribo	**2rm**	**Com Estrutura De Segurança**
Footsteps	**2wd**	**With Safety Frame**
Chapas De Piso	**2rm**	**Con Bastidor De Seguridad**

100-70

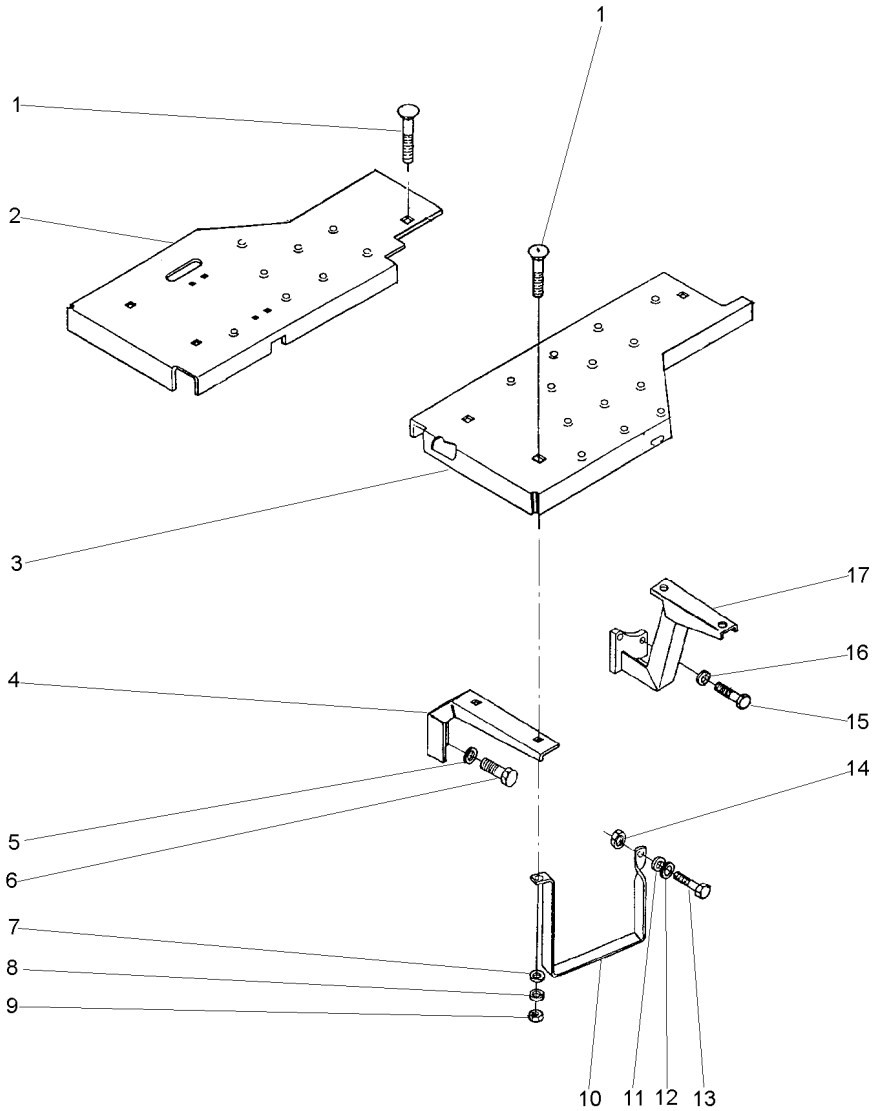

1	353810X1	3/8x24x1.1/4	**8** PARAFUSO	BOLT	PERNO
2	033596S2	▶	**1** SOLEIRA	FOOT REST	REPOSAPIES
3	027434S2	◀	**1** SOLEIRA	FOOT REST	REPOSAPIES
4	027115P1		**2** SUPORTE	BRACKET	SOPORTE
5	353432X1		**4** ARRUELA PRESSÃO	PRESSURE WASHER	LAVADOR PRESION
6	353698X1	7/16x14x1"	**4** PARAFUSO	BOLT	PERNO
7	353756X1		**7** ARRUELA	WASHER	ARANDELA
8	353434X1		**8** ARRUELA	WASHER	ARANDELA
9	353431X1	3/8x24	**8** PORCA	NUT	TUERCA
10	037902P1		**1** ESTRIBO	FOOT BOARD	ESTRIBO
11	353446X1		**1** ARRUELA	WASHER	ARANDELA
12	829185M1		**1** ARRUELA	WASHER	ARANDELA
13	353517X1	5/16x24x3/4	**1** PARAFUSO	BOLT	PERNO
14	353916X1	5/16x24	**1** PORCA	NUT	TUERCA
15	377184X1	7/16x14x1.3/4	**4** PARAFUSO	BOLT	PERNO
16	353432X1		**4** ARRUELA PRESSÃO	PRESSURE WASHER	LAVADOR PRESION

Soleira E Estribo **4rm**
Footsteps **4wd**
Chapas De Piso **4rm**

100-75

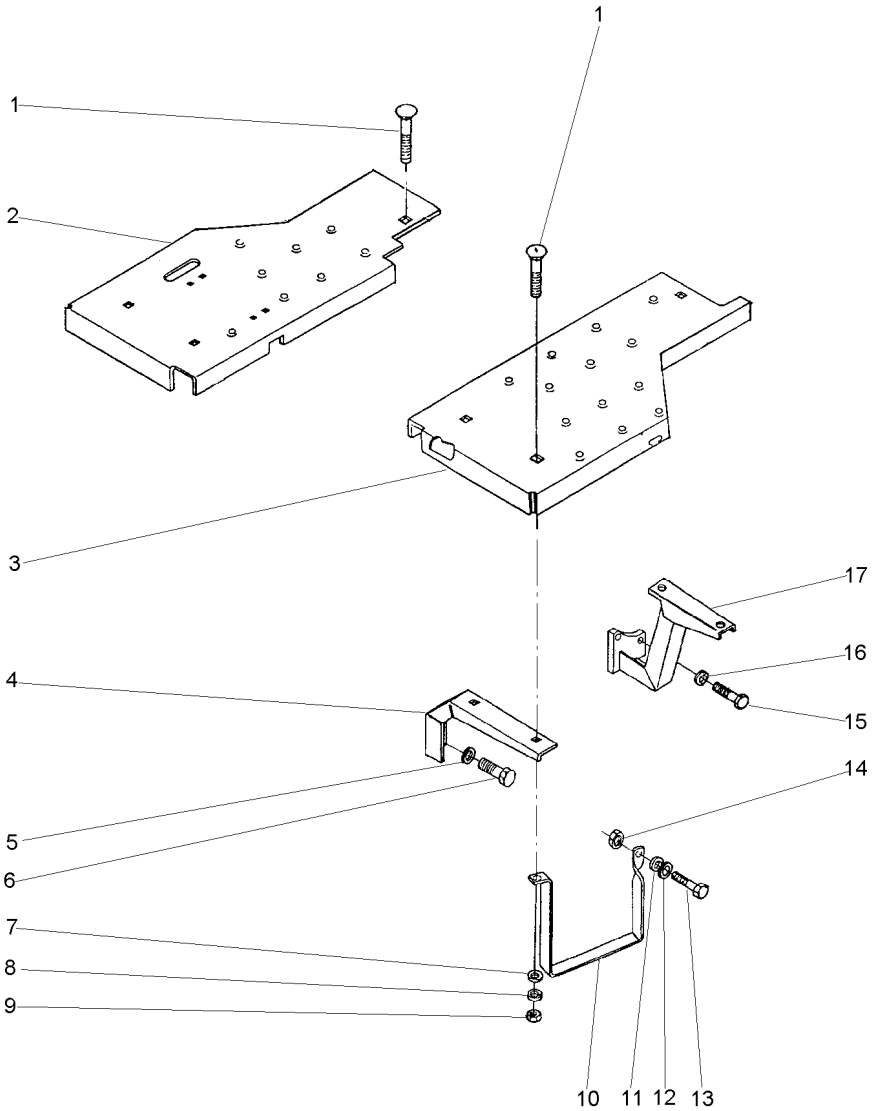

1	353810X1	3/8x24x1.1/4	**8** PARAFUSO	BOLT	PERNO
2	033596S1	▶	**1** SOLEIRA	FOOT REST	REPOSAPIES
3	027434S1	◀	**1** SOLEIRA	FOOT REST	REPOSAPIES
4	027115P1		**2** SUPORTE	BRACKET	SOPORTE
5	353432X1		**4** ARRUELA PRESSÃO	PRESSURE WASHER	LAVADOR PRESION
6	353698X1	7/16x14x1"	**4** PARAFUSO	BOLT	PERNO
7	353756X1		**7** ARRUELA	WASHER	ARANDELA
8	353434X1		**8** ARRUELA	WASHER	ARANDELA
9	353431X1	3/8x24	**8** PORCA	NUT	TUERCA
10	037902P1		**1** ESTRIBO	FOOT BOARD	ESTRIBO
11	353446X1		**1** ARRUELA	WASHER	ARANDELA
12	829185M1		**1** ARRUELA	WASHER	ARANDELA
13	353517X1	5/16x24x3/4	**1** PARAFUSO	BOLT	PERNO
14	353916X1	5/16x24	**1** PORCA	NUT	TUERCA
15	377184X1	7/16x14x1.3/4	**4** PARAFUSO	BOLT	PERNO
16	353432X1		**4** ARRUELA PRESSÃO	PRESSURE WASHER	LAVADOR PRESION
17	037571S1	◀	**1** SUPORTE	BRACKET	SOPORTE
17	037572S1	▶	**1** SUPORTE	BRACKET	SOPORTE

Paralama Traseiro
Rear Mudguard
Guardabarros Trasero

100-80

Sem Estrutura De Segurança
Without Safety Frame
Sim Bastidor De Seguridad

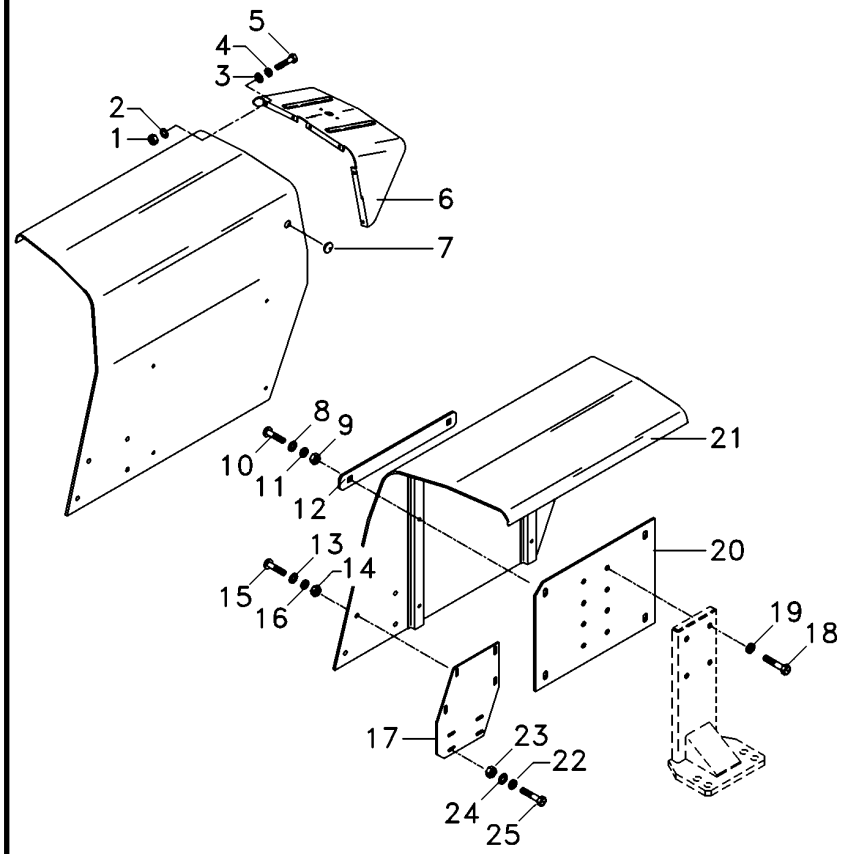

1	355564X1		**10**	PORCA	NUT	TUERCA
2	355617X1		**16**	ARRUELA	WASHER	ARANDELA
3	353441X1		**10**	ARRUELA	WASHER	ARANDELA
4	391026X1		**4**	ARRUELA	WASHER	ARANDELA
5	353666X1		**10**	PARAFUSO	BOLT	PERNO
6	022886P2	▶	**1**	EXTENSÃO	EXTENSION	EXTENSION
6	022887P2	◀	**1**	EXTENSÃO	EXTENSION	EXTENSION
7	022894P1		**4**	TAMPÃO	PAD	ALMOHADILLA
8	391388X1		**8**	ARRUELA	WASHER	ARANDELA
9	353431X1		**8**	PORCA	NUT	TUERCA
10	353816X1		**8**	PARAFUSO	BOLT	PERNO
11	353434X1		**8**	ARRUELA	WASHER	ARANDELA
12	6215561M1		**4**	ESPAÇADOR	SPACER	PIEZA DISTANCIA
13	829185M1		**15**	ARRUELA	WASHER	ARANDELA
14	355565X1		**8**	PORCA	NUT	TUERCA
15	353677X1		**8**	PARAFUSO	BOLT	PERNO
16	353446X1		**8**	ARRUELA	WASHER	ARANDELA
17	027039P1		**2**	EXTENSÃO	EXTENSION	EXTENSION
18	339139X1		**8**	PARAFUSO	BOLT	PERNO
19	339369X1		**8**	ARRUELA	WASHER	ARANDELA
20	6215418M1		**2**	SUPORTE	BRACKET	SOPORTE
21	027033S1	▶	**1**	PÁRA-LAMA	FENDER	GUARDABARRO
21	027034S1	◀	**1**	PÁRA-LAMA	FENDER	GUARDABARRO
22	829185M1		**8**	ARRUELA	WASHER	ARANDELA
23	355565X1		**4**	PORCA	NUT	TUERCA
24	353446X1		**4**	ARRUELA	WASHER	ARANDELA
25	353679X1		**4**	PARAFUSO	BOLT	PERNO

Para-Lama
Mudguard
Guardabarros

100-85

Com Estrutura De Segurança
With Safety Frame
Con Bastidor De Seguridad

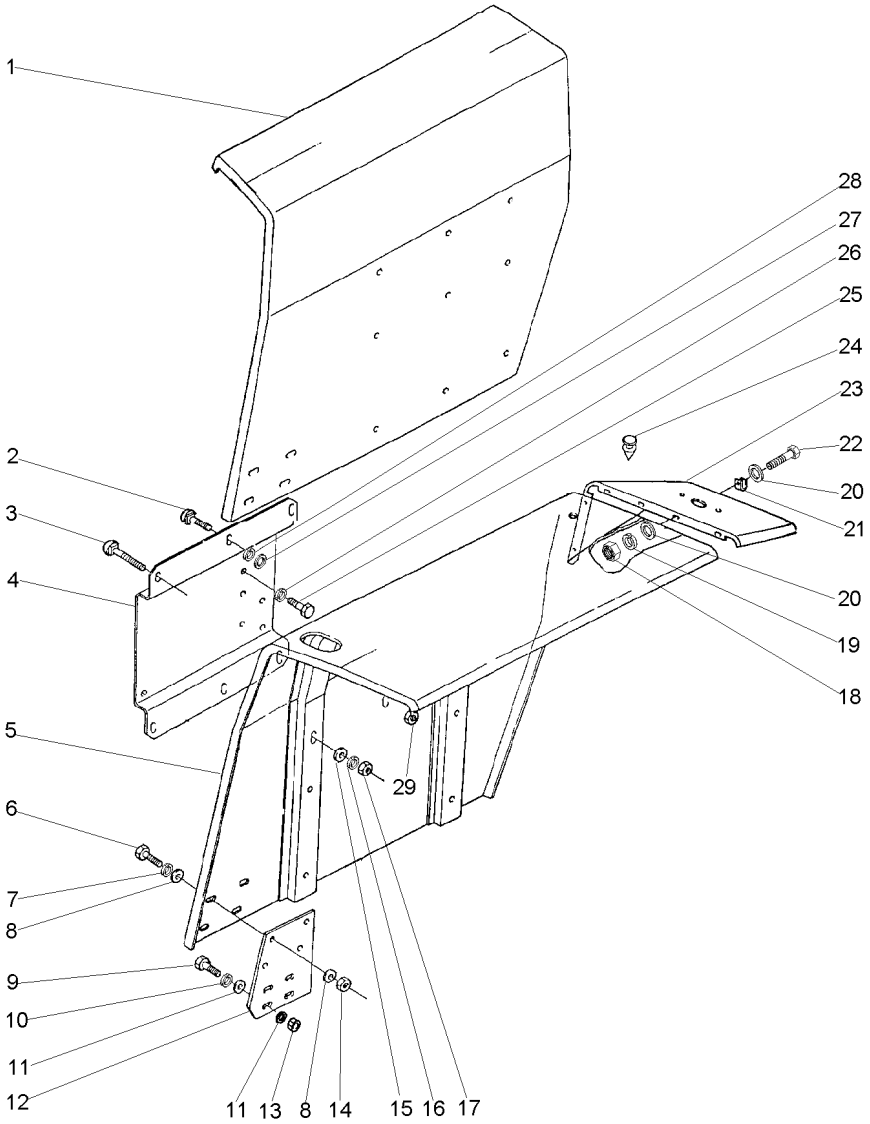

1	027033S1	▶	**1**	PÁRA-LAMA	FENDER	GUARDABARRO
2	353810X1	3/8x24x1.1/4	**4**	PARAFUSO	BOLT	PERNO
3	353816X1	3/8x24x2.1/4	**8**	PARAFUSO	BOLT	PERNO
5	027034S1	◀	**1**	PÁRA-LAMA	FENDER	GUARDABARRO
6	353677X1	5/16x18x3/4	**8**	PARAFUSO	BOLT	PERNO
7	353446X1		**8**	ARRUELA	WASHER	ARANDELA
8	829185M1		**16**	ARRUELA	WASHER	ARANDELA
9	353679X1	5/16x18x1"	**4**	PARAFUSO	BOLT	PERNO
10	353446X1		**4**	ARRUELA	WASHER	ARANDELA
11	829185M1		**8**	ARRUELA	WASHER	ARANDELA
12	027039P1		**2**	EXTENSÃO	EXTENSION	EXTENSION
13	355565X1	5/16x18	**4**	PORCA	NUT	TUERCA
14	355565X1	5/16x18	**8**	PORCA	NUT	TUERCA
15	391388X1		**8**	ARRUELA	WASHER	ARANDELA
16	353434X1		**8**	ARRUELA	WASHER	ARANDELA
17	353431X1	3/8x24	**8**	PORCA	NUT	TUERCA
18	353564X1	7/16x20x1.5/8	**10**	PARAFUSO	BOLT	PERNO
19	353441X1		**10**	ARRUELA	WASHER	ARANDELA
20	355617X1		**20**	ARRUELA	WASHER	ARANDELA
21	506293M1		**2**	PRESILHA	STAPLE	GRAPA
22	022907P1	B6,3x18	**10**	PARAFUSO	BOLT	PERNO
23	022886P2	▶	**1**	EXTENSÃO	EXTENSION	EXTENSION
23	022887P2	◀	**1**	EXTENSÃO	EXTENSION	EXTENSION
24	022894P1		**4**	TAMPÃO	PAD	ALMOHADILLA
25	339139X1	M12x1,75x25	**8**	PARAFUSO	BOLT	PERNO
26	339369X1		**8**	ARRUELA	WASHER	ARANDELA
27	391388X1		**4**	ARRUELA	WASHER	ARANDELA
28	353434X1		**4**	ARRUELA	WASHER	ARANDELA
29	353431X1	3/8x24	**4**	PORCA	NUT	TUERCA

Suporte
Support
Soporte

Paralama
Fender
Guardafangos

100-90

2 Rodas Motrizes
2 Wheels Drive
2 Ruedas Motriz

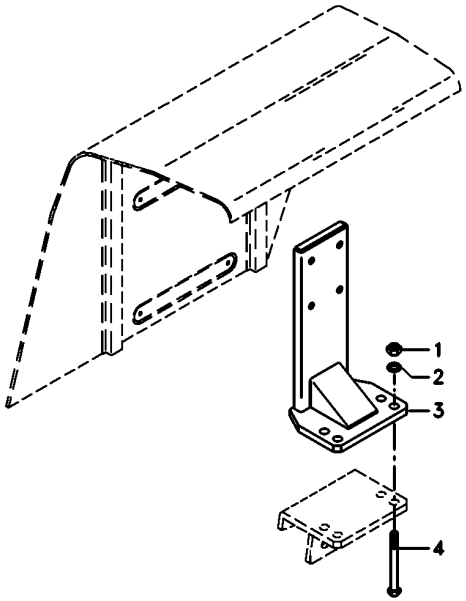

1	355565X1			
2	3585377M1			
3	6215413M91			
4	355729X1			
8	PORCA	NUT	TUERCA
8	ARRUELA	WASHER	ARANDELA
2	SUPORTE	BRACKET	SOPORTE
8	PARAFUSO	BOLT	PERNO

Suporte
Support
Soporte

Paralama
Fender
Guardafangos

100-95

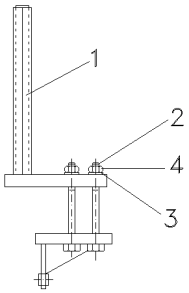

1	063609S1	▶	**1**	SUPORTE	CLEVIS	GANCHO SEGURI.
1	063610S1	◀	**1**	SUPORTE	CLEVIS	GANCHO SEGURI.
2	368547X1		**8**	PARAFUSO	BOLT	PERNO
3	353775X1		**8**	ARRUELA	WASHER	ARANDELA
4	366957X1		**8**	PORCA	NUT	TUERCA

Assento
Seat
Asiento

Estreito
Narrow
Estrecho

105-10

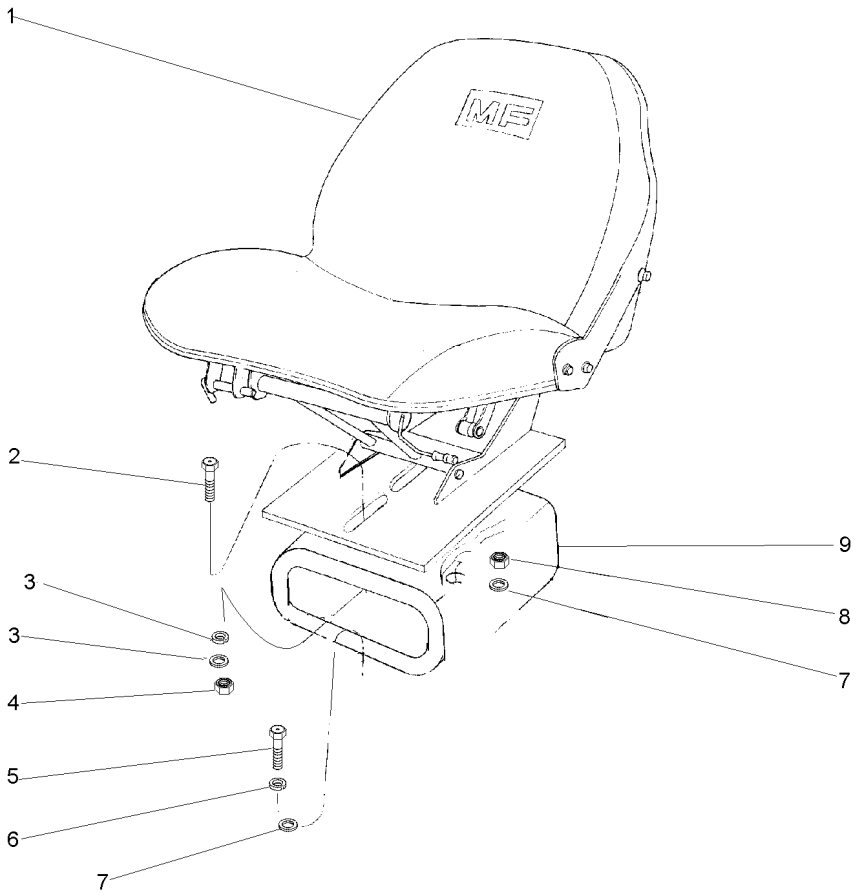

1		059483N1	**1** CJ. ASSENTO	KIT, SEAT	ASIENTO JUEGO
2	353699X1	7/16x20x1.1/8	**1** PARAFUSO	BOLT	PERNO
3	353432X1		**1** ARRUELA PRESSÃO	PRESSURE WASHER	LAVADOR PRESION
3	355619X1		**4** ARRUELA	WASHER	ARANDELA
4	353426X1	7/16x20	**1** PORCA	NUT	TUERCA
5	339401X1	7/16x14x1.1/8	**4** PARAFUSO	BOLT	PERNO
6	339376X1		**4** ARRUELA	WASHER	ARANDELA
7	355619X1		**1** ARRUELA	WASHER	ARANDELA
7	353432X1		**1** ARRUELA PRESSÃO	PRESSURE WASHER	LAVADOR PRESION
8	353426X1		**1** PORCA	NUT	TUERCA
9	057787S1	7/16x20	**1** SUPORTE	BRACKET	SOPORTE

Assento
Seat
Asiento

C/Cinto De Segurança
Seat Belt
Cinturon

105-15

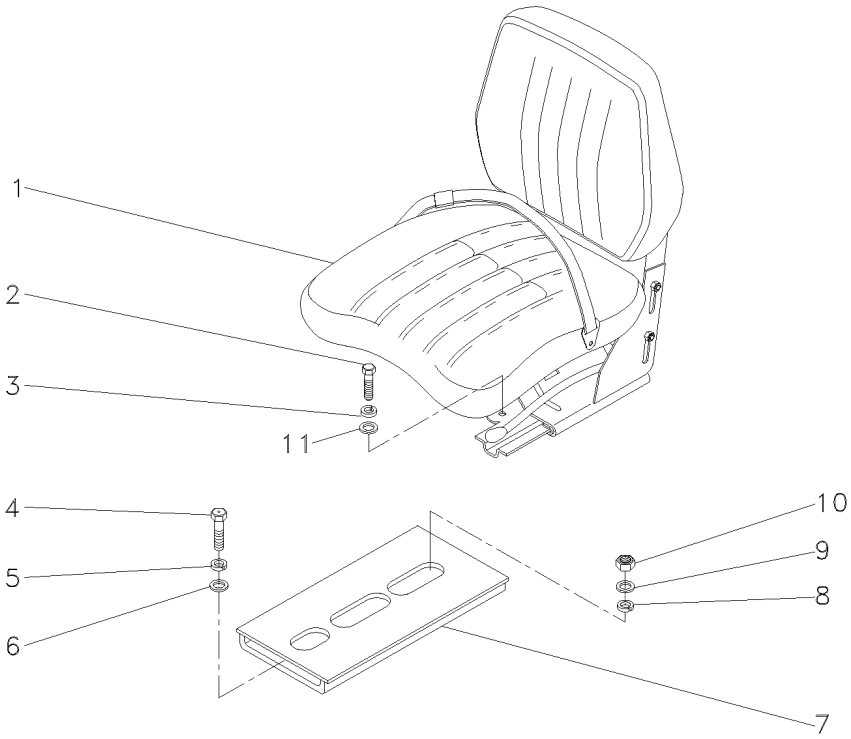

1	050301N1	**1**	CJ. ASSENTO	KIT, SEAT	ASIENTO JUEGO
2	339401X1	**4**	PARAFUSO	BOLT	PERNO
3	339376X1	**4**	ARRUELA	WASHER	ARANDELA
4	353699X1	**1**	PARAFUSO	BOLT	PERNO
5	353432X1	**1**	ARRUELA PRESSÃO	PRESSURE WASHER	LAVADOR PRESION
6	355619X1	**1**	ARRUELA	WASHER	ARANDELA
7	057787S1	**1**	SUPORTE	BRACKET	SOPORTE
8	353432X1	**1**	ARRUELA PRESSÃO	PRESSURE WASHER	LAVADOR PRESION
9	355619X1	**1**	ARRUELA	WASHER	ARANDELA
10	353426X1	**1**	PORCA	NUT	TUERCA
11	390734X1	**4**	ARRUELA	WASHER	ARANDELA

Acelerador
Throttle
Acelerador

105-20

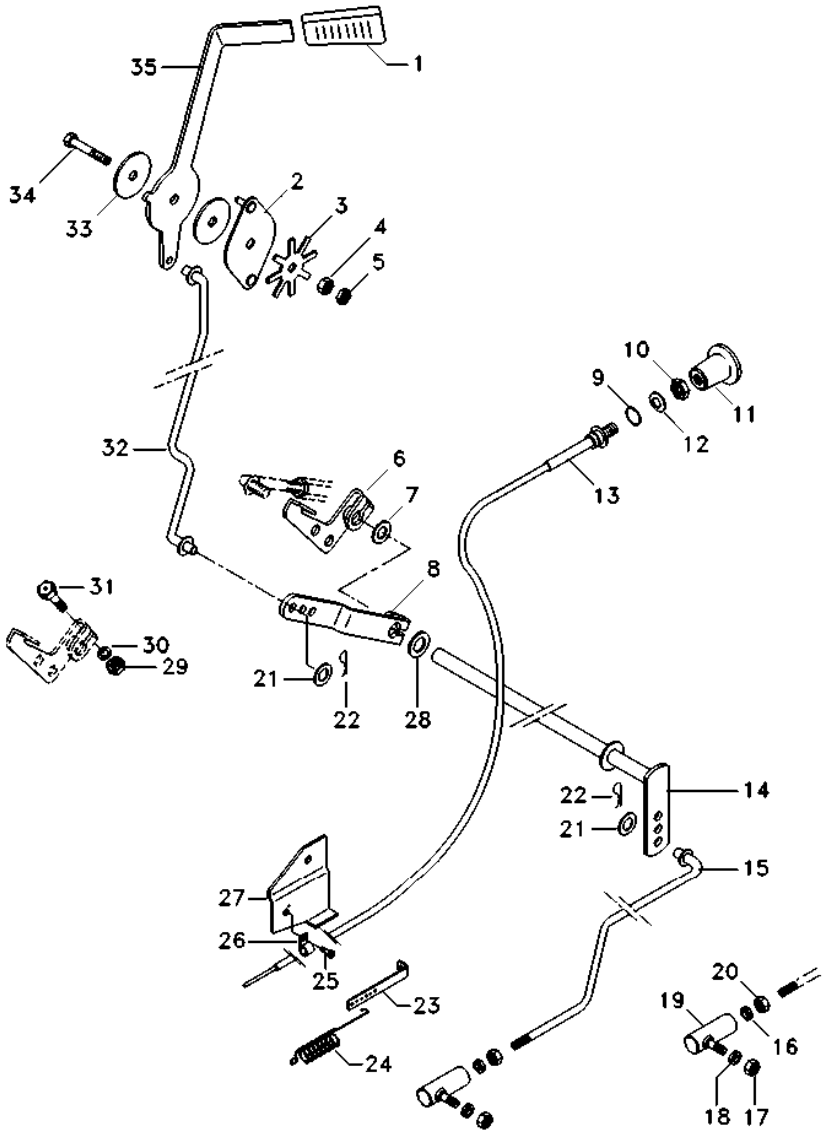

1	035972P1	**1**	MANÍPULO	KNOB	POMO
2	2800299M91	**1**	PLACA	PLATE	PLATO
3	184150M2	**1**	MOLA	SPRING	RESORTE
4	353431X1	**1**	PORCA	NUT	TUERCA
5	353430X1	**1**	PORCA	NUT	TUERCA
6	3146871M2	**1**	ALAVANCA	LEVER	PALANCA
7	353756X1	**2**	ARRUELA	WASHER	ARANDELA
8	033194P1	**1**	ALAVANCA	LEVER	PALANCA
9	2801154M1	**1**	ANEL	RING	ARO
10	357515X1	**1**	PORCA	NUT	TUERCA
11	487096M1	**1**	BOTÃO	BUTTON	PULSADOR
12	2801172M1	**1**	ARRUELA	WASHER	ARANDELA
13	6217749M1	**1**	CABO	CABLE	CABLE
13	3148142M91	**1**	CJ. CABO	KIT, CABLE	CABLES JUEGO
14	033140S1	**1**	EIXO	SHAFT	ARBOL
15	6213941M91	**1**	TIRANTE	ROD	VARILLA
16	353441X1	**1**	ARRUELA	WASHER	ARANDELA
17	353918X1	**1**	PORCA	NUT	TUERCA
18	353441X1	**1**	ARRUELA	WASHER	ARANDELA
19	487077M91	**1**	CONECTOR	CONNECTOR	CONECTOR
19	1850559M91	**1**	JUNTA	GASKET	EMPAQUETADURA.
19	3589565M91	**1**	CONECTOR	CONNECTOR	CONECTOR
20	353918X1	**1**	PORCA	NUT	TUERCA
21	355617X1	**3**	ARRUELA	WASHER	ARANDELA
22	354041X1	**3**	CUPILHA	COTTER PIN	PASADOR DOUBLE
23	489002M1	**1**	SUPORTE	BRACKET	SOPORTE
24	893713M1	**1**	MOLA	SPRING	RESORTE
25	2802251M1	**1**	PARAFUSO	BOLT	PERNO
26	3148712M1	**1**	PRESILHA	STAPLE	GRAPA
27	6214038M91	**1**	SUPORTE	BRACKET	SOPORTE
28	196010M1	**2**	ARRUELA	WASHER	ARANDELA
29	355564X1	**1**	PORCA	NUT	TUERCA
30	353441X1	**1**	ARRUELA	WASHER	ARANDELA
31	353671X1	**1**	PARAFUSO	BOLT	PERNO
32	033160S1	**1**	TIRANTE	ROD	VARILLA
33	184149M3	**2**	DISCO	DISC	DISCO
34	353540X1	**1**	PARAFUSO	BOLT	PERNO
35	050043P1	**1**	ALAVANCA	LEVER	PALANCA

Pedais Do Freio E Embreagem
Brake Pedals And Clutch
Pedales De Freno Y Embrague

4 Rodas Motrizes
4 Wheels Drive
4 Ruedas Motriz

105-25

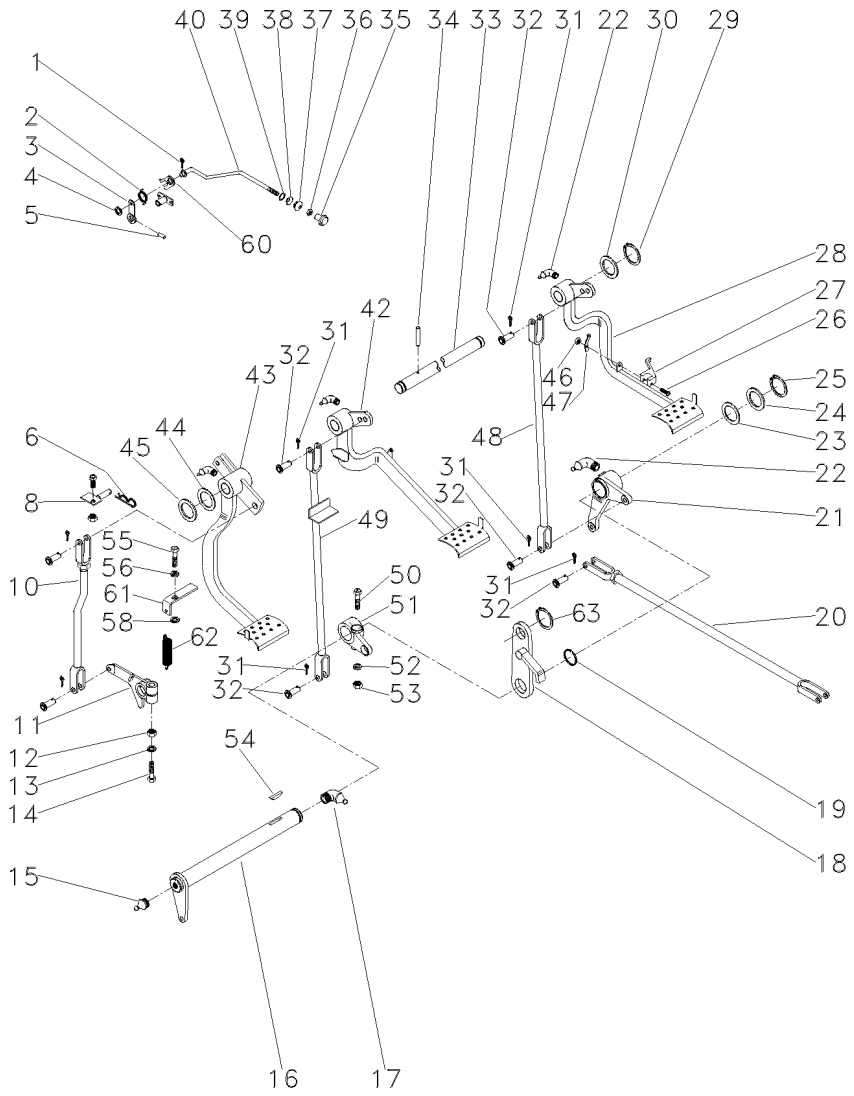

1	361332X1		**1**	CUPILHA	COTTER PIN	PASADOR DOUBLE
2	2802224M1		**1**	MOLA	SPRING	RESORTE
3	064449S1		**1**	ALAVANCA	LEVER	PALANCA
4	353753X1		**1**	ARRUELA	WASHER	ARANDELA
5	375090X1		**1**	CUPILHA	COTTER PIN	PASADOR DOUBLE
6	195708M1		**1**	GRAMPO	CRAMP	PASADOR
8	027549S1		**1**	BATENTE	STOP	PARO
10	026648N1	👁 105-35 No	**1**	CJ. TIRANTE	KIT, ROD	JUEGO DE BIELAS
11	058425P1		**1**	BRAÇO	ARM	BRAZO
12	353437X1	1/2x20	**1**	PORCA	NUT	TUERCA
13	353439X1		**1**	ARRUELA PRESSÃO	PRESSURE WASHER	LAVADOR PRESION
14	353888X1	1/2x20x2.3/4	**1**	PARAFUSO	BOLT	PERNO
15	13811X		**1**	GRAXEIRA	GREASER	ENGRASADOR
16	3409161M91		**1**	ALAVANCA	LEVER	PALANCA
17	850778M1		**1**	GRAXEIRA	GREASER	ENGRASADOR
18	2800888M91		**1**	SUPORTE	BRACKET	SOPORTE
19	1001489M1		**2**	ANEL "O"	O RING	JUNTA TORICA
20	187661M91	👁 105-40 No	**2**	CJ. TIRANTE	KIT, ROD	JUEGO DE BIELAS
21	2802114M91	▶ 👁 105-45 No	**1**	ALAVANCA	LEVER	PALANCA
22	29951X		**4**	GRAXEIRA	GREASER	ENGRASADOR
23	1482675M1		**X**	CALÇO	SHIM	CALCE
23	1482676M1		**X**	CALÇO	SHIM	CALCE
23	1482677M1		**X**	CALÇO	SHIM	CALCE
24	1482670M1		**3**	ARRUELA	WASHER	ARANDELA
25	339469X1		**1**	ANEL TRAVA	CIRCLIP	CIRCULITO
26	361203X1	5/16x24x1.3/4	**1**	PARAFUSO	BOLT	PERNO
27	3589503M1		**1**	TRAVA	LOCK	RETENEDOR
28	027960N1	▶ 👁 105-50 No	**1**	PEDAL	PEDAL	PEDAL
29	352438X1		**2**	ANEL TRAVA	CIRCLIP	CIRCULITO
30	3145369M1		**2**	ARRUELA	WASHER	ARANDELA
31	354059X1		**10**	CONTRAPINO	DOWEL	CENTRAJE
32	832813M1		**10**	PINO	PIN	PASADOR
33	3589498M1		**1**	EIXO	SHAFT	ARBOL
34	339248X1		**1**	PINO	PIN	PASADOR
35	487096M1		**1**	BOTÃO	BUTTON	PULSADOR
36	357515X1	10x32	**1**	PORCA	NUT	TUERCA
37	2801075M1		**1**	PASSADOR	COTTER	PASADOR ABIERTO
38	2801172M1		**1**	ARRUELA	WASHER	ARANDELA
39	2801154M1		**1**	ANEL	RING	ARO
40	064453P1		**1**	TIRANTE	ROD	VARILLA
42	027958N2	◀ 👁 105-55 No	**1**	PEDAL	PEDAL	PEDAL
43	027750N2	👁 105-60 No	**1**	PEDAL	PEDAL	PEDAL
44	1669096M2		**4**	ARRUELA	WASHER	ARANDELA
45	180812M1		**X**	ARRUELA	WASHER	ARANDELA
46	195663M1	5/16x24	**1**	PORCA	NUT	TUERCA
47	181958M1		**1**	MOLA	SPRING	RESORTE
48	022524S1	▶	**1**	TIRANTE	ROD	VARILLA

Pedais Do Freio E Embreagem
Brake Pedals And Clutch
Pedales De Freno Y Embrague

4 Rodas Motrizes
4 Wheels Drive
4 Ruedas Motriz

105-25

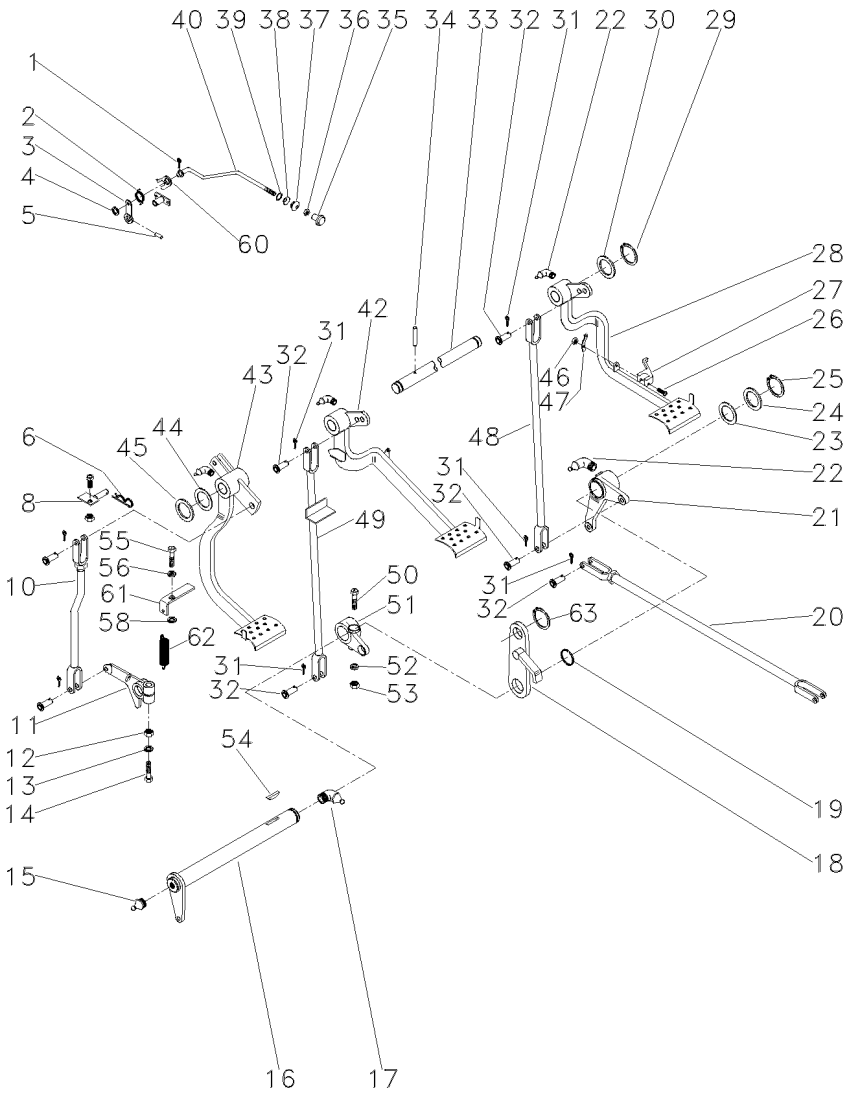

50	377563X1	7/16x20x2.3/4	**1**	PARAFUSO	BOLT	PERNO
51	2800894M1	▶	**1**	ALAVANCA	LEVER	PALANCA
52	353432X1		**1**	ARRUELA PRESSÃO	PRESSURE WASHER	LAVADOR PRESION
53	353426X1	7/16x20	**1**	PORCA	NUT	TUERCA
54	12501X		**1**	CHAVETA	KEY	CLAVE
55	377184X1	7/16x14x1.3/4	**1**	PARAFUSO	BOLT	PERNO
56	353432X1		**1**	ARRUELA PRESSÃO	PRESSURE WASHER	LAVADOR PRESION
58	022842P1		**1**	ESPAÇADOR	SPACER	PIEZA DISTANCIA
60	181150M1		**1**	TRAVA	LOCK	RETENEDOR
61	058423P1		**1**	PLACA	PLATE	PLATO
62	3700585M1		**1**	MOLA	SPRING	RESORTE
63	352438X1		**1**	ANEL TRAVA	CIRCLIP	CIRCULITO

Pedais Do Freio E Embreagem
Brake Pedals And Clutch
Pedales De Freno Y Embrague

4 Rodas Motrizes
4 Wheels Drive
4 Ruedas Motriz

105-30

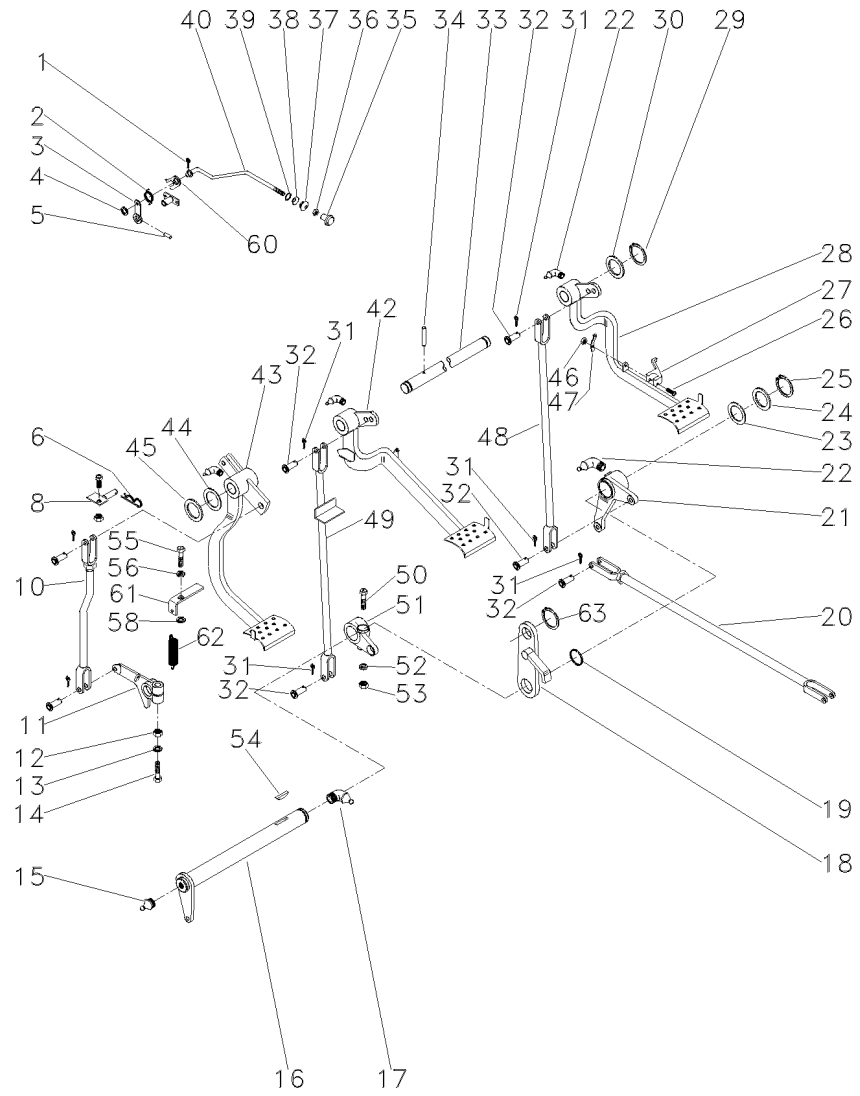

1	361332X1		**1**	CUPILHA	COTTER PIN	PASADOR DOUBLE
2	2802224M1		**1**	MOLA	SPRING	RESORTE
3	027948S1		**1**	ALAVANCA	LEVER	PALANCA
4	353753X1		**1**	ARRUELA	WASHER	ARANDELA
5	375090X1		**1**	CUPILHA	COTTER PIN	PASADOR DOUBLE
6	195708M1		**1**	GRAMPO	CRAMP	PASADOR
8	059043S1		**1**	BATENTE	STOP	PARO
10	026648N1	👁 105-35 No	**1**	CJ. TIRANTE	KIT, ROD	JUEGO DE BIELAS
11	058425P1		**1**	BRAÇO	ARM	BRAZO
12	353437X1	1/2x20	**1**	PORCA	NUT	TUERCA
13	353439X1		**1**	ARRUELA PRESSÃO	PRESSURE WASHER	LAVADOR PRESION
14	353888X1	1/2x20x2.3/4	**1**	PARAFUSO	BOLT	PERNO
15	13811X		**1**	GRAXEIRA	GREASER	ENGRASADOR
16	036854S1		**1**	ALAVANCA	LEVER	PALANCA
17	850778M1		**1**	GRAXEIRA	GREASER	ENGRASADOR
18	2800888M91		**1**	SUPORTE	BRACKET	SOPORTE
19	1001489M1		**2**	ANEL "O"	O RING	JUNTA TORICA
20	037033N1	👁 105-65 No	**2**	CJ. TIRANTE	KIT, ROD	JUEGO DE BIELAS
21	036857N1	▶ 👁 105-70 No	**1**	ALAVANCA	LEVER	PALANCA
22	29951X		**4**	GRAXEIRA	GREASER	ENGRASADOR
23	1482675M1		**X**	CALÇO	SHIM	CALCE
23	1482676M1		**X**	CALÇO	SHIM	CALCE
23	1482677M1		**X**	CALÇO	SHIM	CALCE
24	1482670M1		**3**	ARRUELA	WASHER	ARANDELA
25	339469X1		**1**	ANEL TRAVA	CIRCLIP	CIRCULITO
26	361203X1	5/16x24x1.3/4	**1**	PARAFUSO	BOLT	PERNO
27	3589503M1		**1**	TRAVA	LOCK	RETENEDOR
28	027960N1	▶ 👁 105-50 No	**1**	PEDAL	PEDAL	PEDAL
29	352438X1		**2**	ANEL TRAVA	CIRCLIP	CIRCULITO
30	3145369M1		**2**	ARRUELA	WASHER	ARANDELA
31	354059X1		**10**	CONTRAPINO	DOWEL	CENTRAJE
32	832813M1		**10**	PINO	PIN	PASADOR
33	3589498M1		**1**	EIXO	SHAFT	ARBOL
34	339248X1		**1**	PINO	PIN	PASADOR
35	487096M1		**1**	BOTÃO	BUTTON	PULSADOR
36	357515X1	10x32	**1**	PORCA	NUT	TUERCA
37	2801075M1		**1**	PASSADOR	COTTER	PASADOR ABIERTO
38	2801172M1		**1**	ARRUELA	WASHER	ARANDELA
39	2801154M1		**1**	ANEL	RING	ARO
40	027955P1		**1**	TIRANTE	ROD	VARILLA
41	027951S1		**1**	ARTICULADOR	HEAD	CULATA
42	027958N2	◀ 👁 105-55 No 👁 105-60 No	**1**	PEDAL	PEDAL	PEDAL
43	027750N2		**1**	PEDAL	PEDAL	PEDAL
44	1669096M2		**4**	ARRUELA	WASHER	ARANDELA
45	180812M1		**X**	ARRUELA	WASHER	ARANDELA
46	195663M1	5/16x24	**1**	PORCA	NUT	TUERCA
47	181958M1		**1**	MOLA	SPRING	RESORTE

Pedais Do Freio E Embreagem
Brake Pedals And Clutch
Pedales De Freno Y Embrague

4 Rodas Motrizes
4 Wheels Drive
4 Ruedas Motriz

105-30

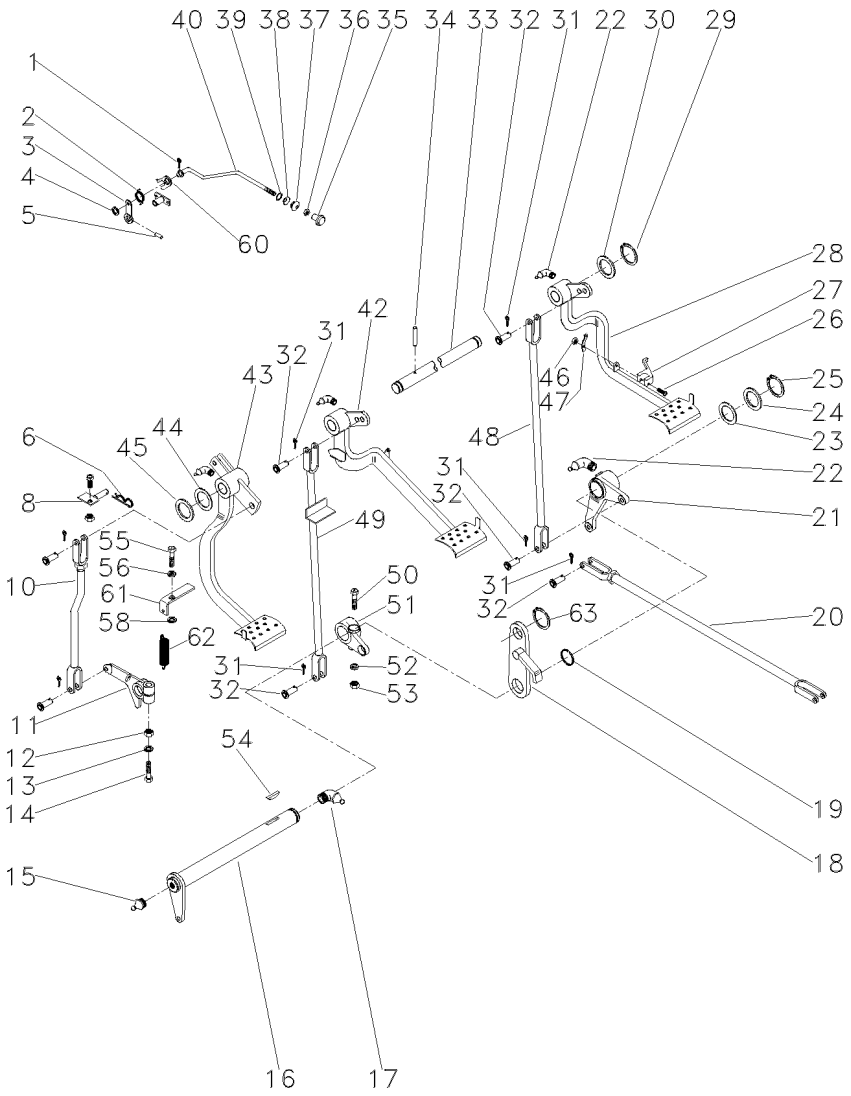

48	022524S1	▶	**1**	TIRANTE	ROD	VARILLA
50	377563X1	7/16x20x2.3/4	**1**	PARAFUSO	BOLT	PERNO
51	2800894M1	▶	**1**	ALAVANCA	LEVER	PALANCA
52	353432X1		**1**	ARRUELA PRESSÃO	PRESSURE WASHER	LAVADOR PRESION
53	353426X1	7/16x20	**1**	PORCA	NUT	TUERCA
54	12501X		**1**	CHAVETA	KEY	CLAVE
55	377184X1	7/16x14x1.3/4	**1**	PARAFUSO	BOLT	PERNO
56	353432X1		**1**	ARRUELA PRESSÃO	PRESSURE WASHER	LAVADOR PRESION
58	022842P1		**1**	ESPAÇADOR	SPACER	PIEZA DISTANCIA
59	3145414M1		**1**	MOLA	SPRING	RESORTE
60	181150M1		**1**	TRAVA	LOCK	RETENEDOR
61	058423P1		**1**	PLACA	PLATE	PLATO
62	3700585M1		**1**	MOLA	SPRING	RESORTE

Tirante Rod Varilla	Embreagem Clutch Embrague	105-35	

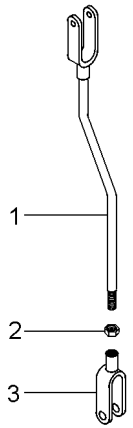

1	026646S1		**1** TIRANTE	ROD	VARILLA
2	353430X1	3/8X24	**1** PORCA	NUT	TUERCA
3	195270M1		**1** GARFO	FORK	HORQUILLA

Tirante
Rod
Varilla

105-40

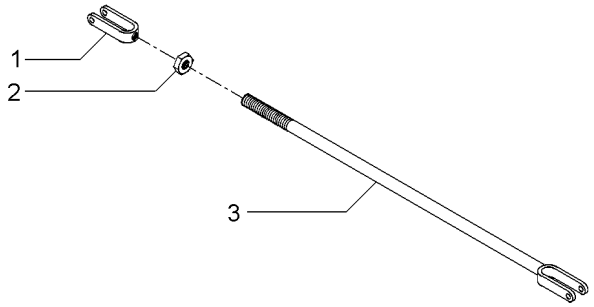

1	195270M1		**1** GARFO	FORK	HORQUILLA
2	353430X1	3/8x24	**1** PORCA	NUT	TUERCA
3	184174M91		**1** TIRANTE	ROD	VARILLA

Alavanca Do Freio
Lever Kit
Juego De Palanca

105-45

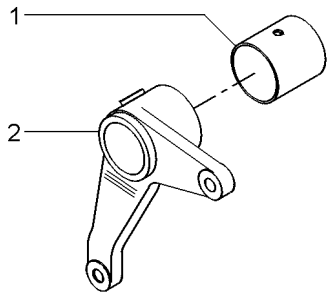

1	195910M1		**1**	BUCHA	BUSH	CASQUILLO
2	2800895M1	▶	**1**	ALAVANCA	LEVER	PALANCA

Pedal De Freio
Brake Pedal
Pedal De Freno

Lado Direito
Right Hand
Lado Derecho

105-50

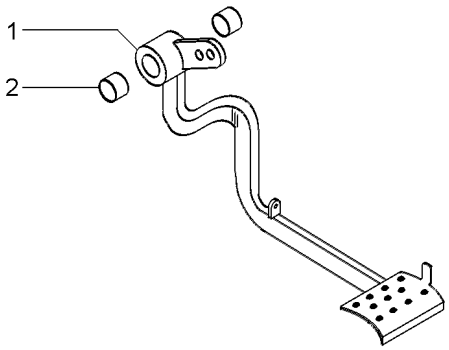

1		027960N1	**1** PEDAL	PEDAL	PEDAL
2	6227779M1		**2** BUCHA	BUSH	CASQUILLO

Pedal Do Freio
Brake Pedal
Pedal De Freno

Lado Esquerdo
Left Hand
Lado Izquierdo

105-55

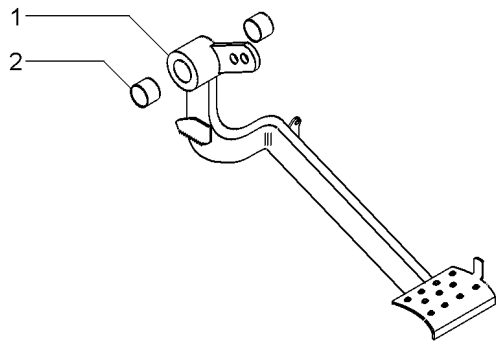

1		027958N2	**1** PEDAL	PEDAL	PEDAL
2	6227779M1		**2** BUCHA	BUSH	CASQUILLO

Embreagem **Pedal**
Clutch **Pedal**
Embrague **Pedal**

105-60

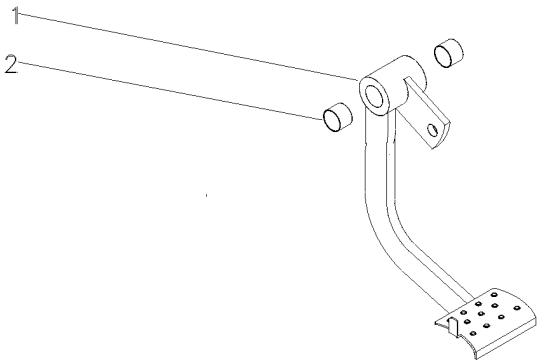

1	027751S2	**1** PEDAL	PEDAL	PEDAL
2	6227779M1	**2** BUCHA	BUSH	CASQUILLO

Tirante
Rod
Varilla

Freio
Brake
Freno

105-65

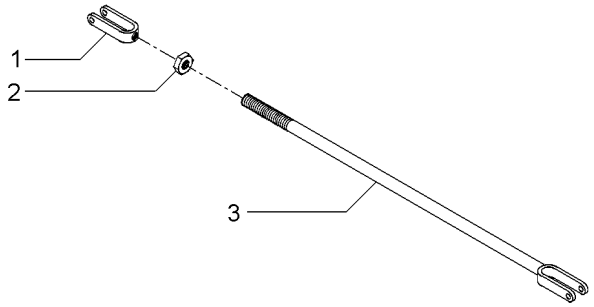

1	195270M1		**1** GARFO	FORK	HORQUILLA
2	353430X1	3/8X24	**1** PORCA	NUT	TUERCA
3	036852S1		**1** TIRANTE	ROD	VARILLA

Alavanca Do Freio
Lever
Palanca

Lado Direito
Right Hand
Lado Derecho

105-70

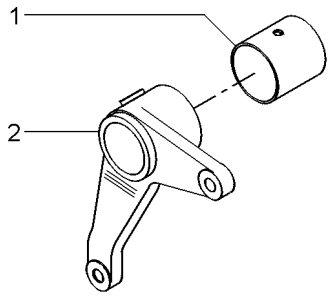

1	195910M1	**1** BUCHA	BUSH	CASQUILLO
2	036858P1	**1** ALAVANCA	LEVER	PALANCA

Estrutura De Segurança
Safety Frame
Bastidor De Seguridad

105-75

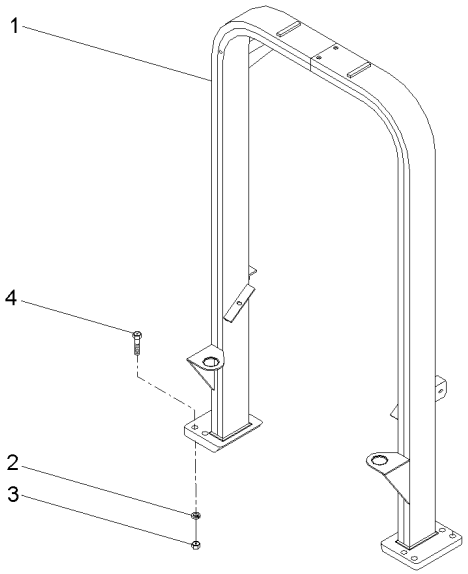

1	063522S1		**1** ESTRUTURA	STRUCTURE	ESTRUCTURA
2	353775X1		**8** ARRUELA	WASHER	ARANDELA
3	366957X1	3/4x10	**8** PORCA	NUT	TUERCA
4	373686X1	3/4x10x9.1/2	**8** PARAFUSO	BOLT	PERNO

Toldo
Canopy
Toldo

105-80

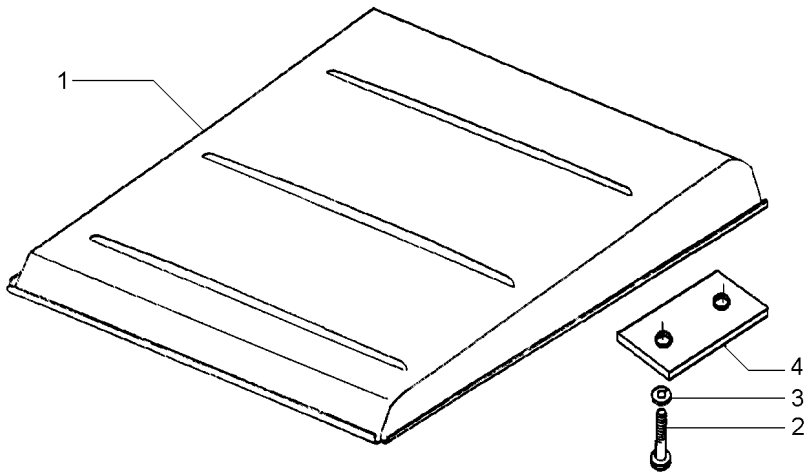

1	047162S1		**1**	TOLDO	CANOPY	DOSEL
2	1441368X1	M12x1,25x45	**4**	PARAFUSO	BOLT	PERNO
3	339369X1		**4**	ARRUELA	WASHER	ARANDELA
4	044808P1		**2**	FIXADOR	ATTACHMENT	ADITAMENTO

Pedais Do Freio E Embreagem
Foot Pedals And Linkage
Pedales Y Varillaje

105-85

Tratores Compacto - Sem Redutor De Velocidade
Compact Tractors - Without Creeper
Tractores Compacto - Sin Reducción De Velociad

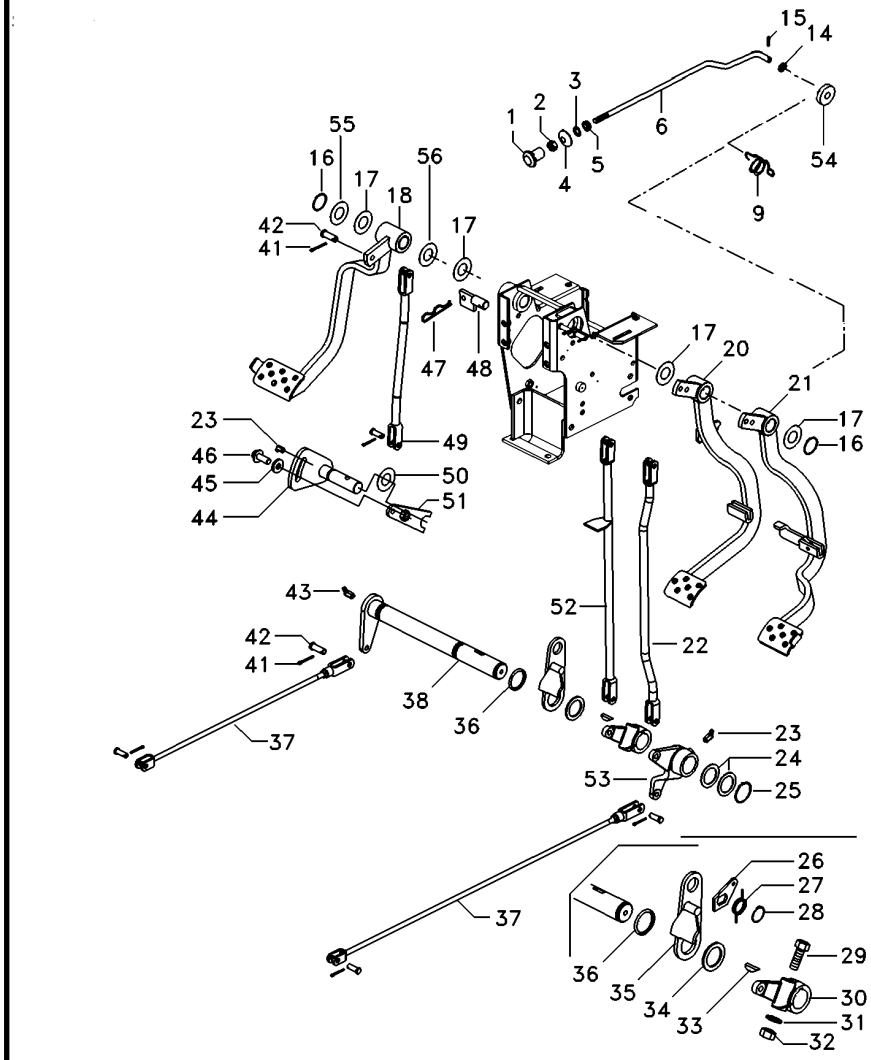

1	487096M1		**1**	BOTÃO	BUTTON	PULSADOR
2	357515X1		**1**	PORCA	NUT	TUERCA
3	2801154M1		**1**	ANEL	RING	ARO
4	2801172M1		**1**	ARRUELA	WASHER	ARANDELA
5	2801075M1		**1**	PASSADOR	COTTER	PASADOR ABIERTO
6	064453P1		**1**	TIRANTE	ROD	VARILLA
9	2802224M1		**1**	MOLA	SPRING	RESORTE
14	353753X1		**1**	ARRUELA	WASHER	ARANDELA
15	361332X1		**1**	CUPILHA	COTTER PIN	PASADOR DOUBLE
16	352438X1		**2**	ANEL TRAVA	CIRCLIP	CIRCULITO
17	1669096M2		**4**	ARRUELA	WASHER	ARANDELA
18	068003N1	105-90 No	**1**	PEDAL	PEDAL	PEDAL
20	6218800M91		**1**	PEDAL	PEDAL	PEDAL
21	6218803M91		**1**	PEDAL	PEDAL	PEDAL
22	6219277M91		**1**	TIRANTE	ROD	VARILLA
23	29951X		**4**	GRAXEIRA	GREASER	ENGRASADOR
24	1482675M1		**X**	CALÇO	SHIM	CALCE
24	1482676M1		**X**	CALÇO	SHIM	CALCE
24	1482677M1		**X**	CALÇO	SHIM	CALCE
25	339469X1		**1**	ANEL TRAVA	CIRCLIP	CIRCULITO
26	058423P1		**1**	PLACA	PLATE	PLATO
27	3700585M1		**1**	MOLA	SPRING	RESORTE
28	352438X1		**1**	ANEL TRAVA	CIRCLIP	CIRCULITO
29	377563X1		**1**	PARAFUSO	BOLT	PERNO
30	2800894M1		**1**	ALAVANCA	LEVER	PALANCA
31	353432X1		**1**	ARRUELA PRESSÃO	PRESSURE WASHER	LAVADOR PRESION
32	353426X1		**1**	PORCA	NUT	TUERCA
33	12501X		**1**	CHAVETA	KEY	CLAVE
34	1482670M1		**3**	ARRUELA	WASHER	ARANDELA
35	2800888M91		**1**	SUPORTE	BRACKET	SOPORTE
36	1001489M1		**2**	ANEL "O"	O RING	JUNTA TORICA
37	187661M91		**2**	CJ. TIRANTE	KIT, ROD	JUEGO DE BIELAS
38	3409161M91		**1**	ALAVANCA	LEVER	PALANCA
41	354059X1		**11**	CONTRAPINO	DOWEL	CENTRAJE
42	832813M1		**11**	PINO	PIN	PASADOR
43	850778M1		**1**	GRAXEIRA	GREASER	ENGRASADOR
44	6218645M91		**1**	EIXO	SHAFT	ARBOL
45	3759973M2		**1**	ARRUELA	WASHER	ARANDELA
46	3009220X1		**1**	PARAFUSO	BOLT	PERNO
47	195708M1		**1**	GRAMPO	CRAMP	PASADOR
48	027549S1		**1**	BATENTE	STOP	PARO
49	6218558M91		**1**	TIRANTE	ROD	VARILLA
51	6218648M91		**1**	PEDAL	PEDAL	PEDAL
52	048833S1		**1**	TIRANTE	ROD	VARILLA
53	28000895M1		**1**	ALAVANCA FREIO	BRAKE LEVER	PALANCA DE FRENO
54	181150M1		**1**	TRAVA	LOCK	RETENEDOR
55	180812M1		**3**	ARRUELA	WASHER	ARANDELA
56	3145369M1		**2**	ARRUELA	WASHER	ARANDELA

Embreagem — **Pedal**
Clutch — **Pedal**
Embrague — **Pedal**

105-90

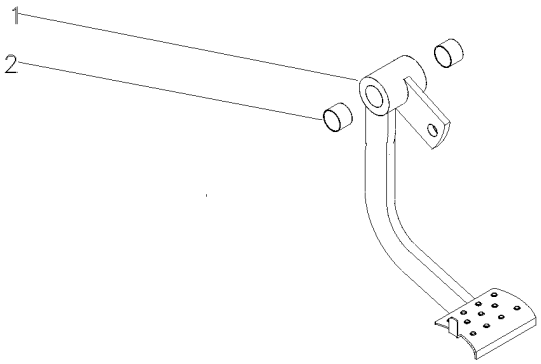

1	068004S1	**1** PEDAL	PEDAL	PEDAL
2	6227779M1	**2** BUCHA	BUSH	CASQUILLO

Estrutura De Proteção
Safety Frame
Bastidor De Seguridad

105-95

Basculante
Inclinable
Inclinable

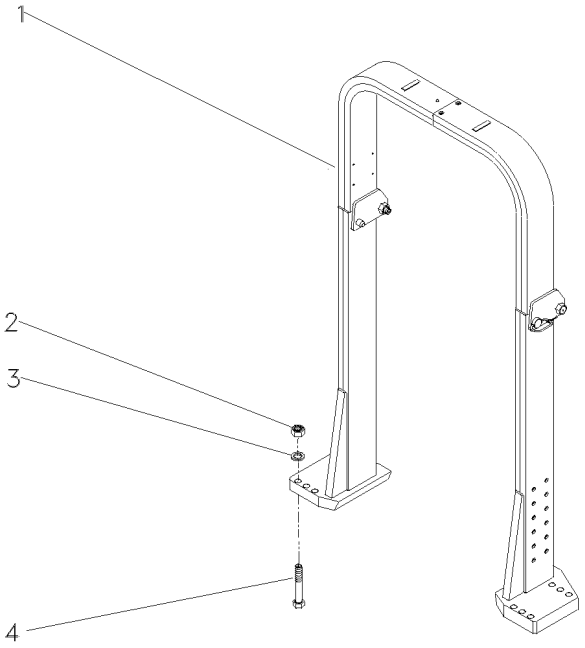

1	6218921M91		**1** ESTRUTURA	STRUCTURE	ESTRUCTURA
2	366957X1	3/4X10	**8** PORCA	NUT	TUERCA
3	353775X1	38x19x4	**8** ARRUELA	WASHER	ARANDELA
4	368547X1	3/4"-10 1/2	**8** PARAFUSO	BOLT	PERNO

Espelho
Mirror
Espejo

105-100

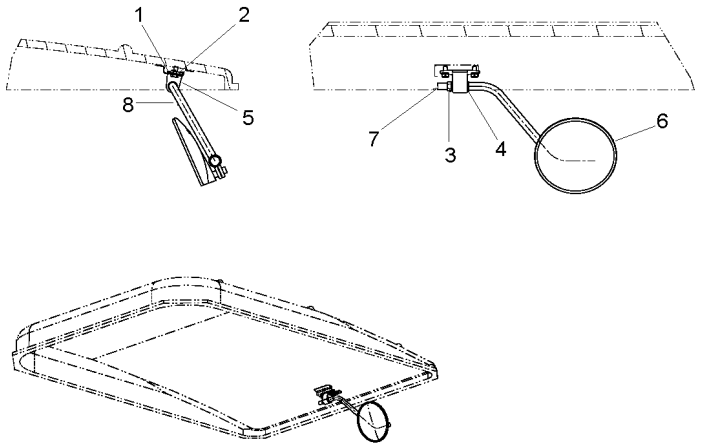

1	339124X1	**2**	PARAFUSO	BOLT	PERNO
2	339374X1	**2**	ARRUELA	WASHER	ARANDELA
3	339402X1	**1**	PORCA	NUT	TUERCA
4	391158X1	**2**	ARRUELA	WASHER	ARANDELA
5	6236524M91	**1**	COXIM	MOUNTING	MONTANTE
6	6236542M91	**1**	ESPELHO	MIRROR	RETROVISOR
7	6236556M1	**1**	TAMPÃO	PAD	ALMOHADILLA
8	6239514M91	**1**	HASTE	RAIL	RIEL

Espelho
Mirror
Espejo

105-105

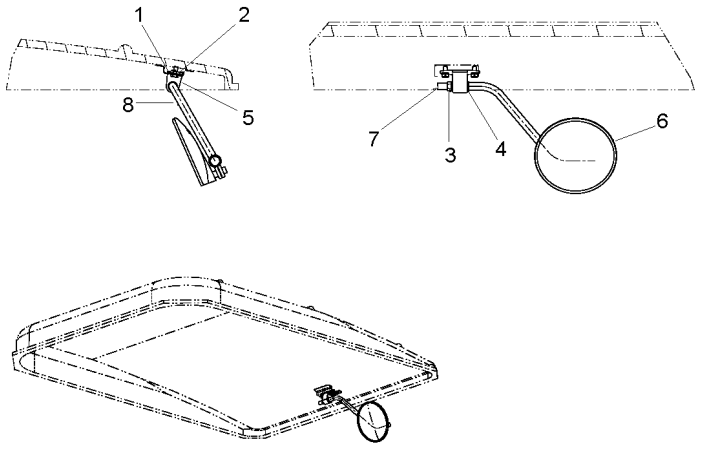

1	339124X1	**2**	PARAFUSO	BOLT	PERNO
2	339374X1	**2**	ARRUELA	WASHER	ARANDELA
3	339402X1	**1**	PORCA	NUT	TUERCA
4	391158X1	**2**	ARRUELA	WASHER	ARANDELA
5	6236524M91	**1**	COXIM	MOUNTING	MONTANTE
6	6236542M91	**1**	ESPELHO	MIRROR	RETROVISOR
7	6236556M1	**1**	TAMPÃO	PAD	ALMOHADILLA
8	6239514M91	**1**	HASTE	RAIL	RIEL

Rodagem	**6.00 X 16**
Wheels	**6.00 X 16**
Ruedas	**6.00 X 16**

130-10

2 Rodas Motrizes
2 Wheels Drive
2 Ruedas Motriz

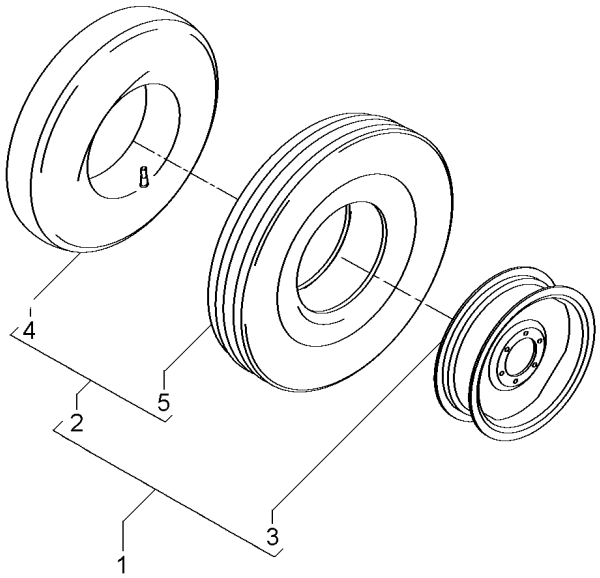

1		3145665M91	**1**	RODAGEM	WHEELS	RODAJE
2	3145680M91	1 6.00X16	**2**	CJ.PNEU E CÂMARA	TYRE AND TUBE	NEUM.Y.CAMARA
3	488506M91	1	**2**	RODA	WHEEL	RUEDA
4	2801455M1	2	**1**	CÂMARA	CHAMBER	CAMARA
5	3145681M1	2 6.00X16-6L	**1**	PNEU	TYRE	NEUMATICO

Rodagem	**8.00 X 18 R1**
Wheels	**8.00 X 18 R1**
Ruedas	**8.00 X 18 R1**

130-15

4 Rodas Motrizes
4 Wheels Drive
4 Ruedas Motriz

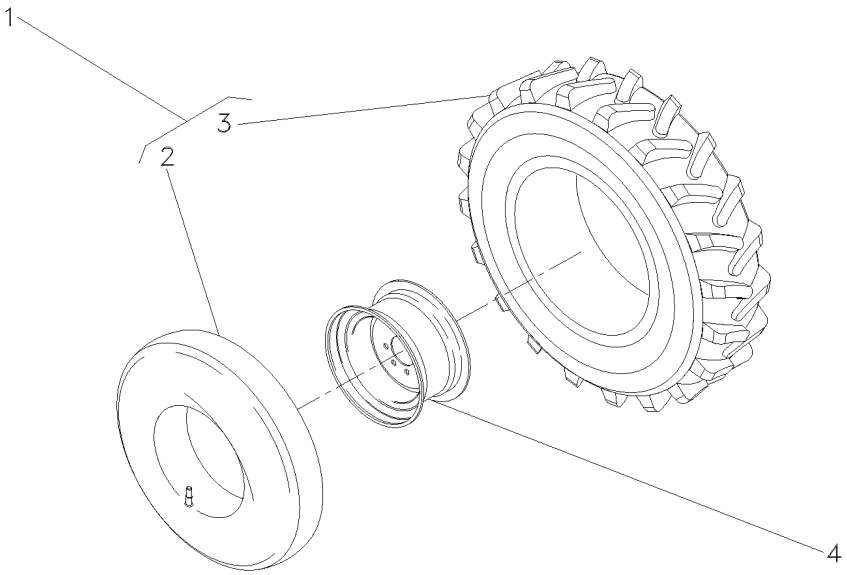

1	036939N1	8.00X18	**2**	CJ.PNEU E CÂMARA	TYRE AND TUBE	NEUM.Y.CAMARA
2	036941P1	1	**1**	CÂMARA	CHAMBER	CAMARA
3	036940P1	1	**1**	PNEU	TYRE	NEUMATICO
4	036938S1		**2**	RODA	WHEEL	RUEDA

Rodas Dianteiras	**8.30-24r1 (6l)**	**130-20**	**4 Rodas Motrizes**
Front Wheels	**8.30-24r1 (6l)**		**4 Wheels Drive**
Ruedas Delanteras	**8.30-24r1 (6l)**		**4 Ruedas Motriz**

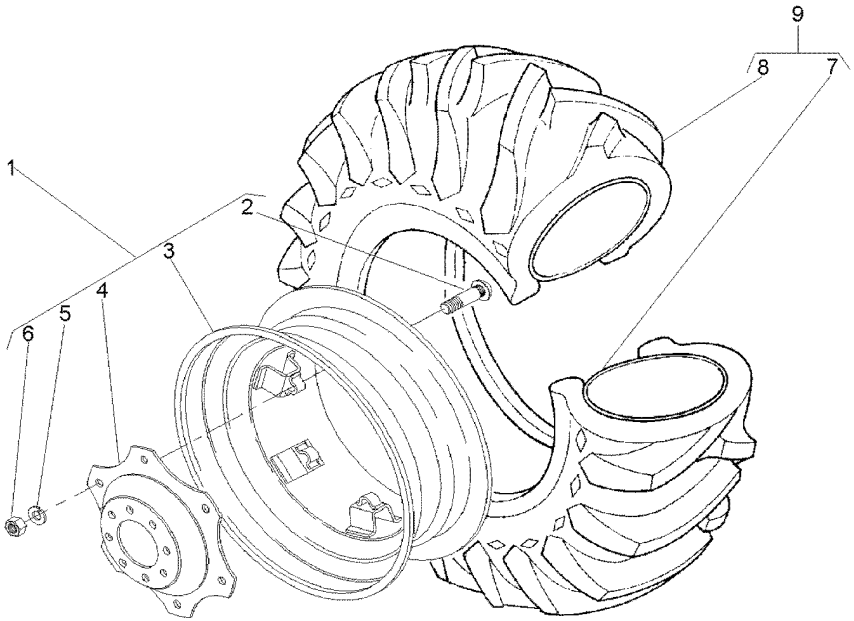

1	037008N1		**1**	RODA	WHEEL	RUEDA
2	3408246M1	1	**6**	PARAFUSO	BOLT	PERNO
3	037009S1	1	**1**	ARO	RIM	LLANTA
4	037010P1	1	**1**	DISCO	DISC	DISCO
5	353774X1	1	**6**	ARRUELA	WASHER	ARANDELA
6	353427X1	1	**6**	PORCA	NUT	TUERCA
7	036996P1	9	**1**	CÂMARA	CHAMBER	CAMARA
8	6224077M1	9	**1**	PNEU	TYRE	NEUMATICO
9	6224076M91	8.3X24	**1**	CJ.PNEU E CÂMARA	TYRE AND TUBE	NEUM.Y.CAMARA

Rodas Traseiras	**14.9 X 24 R1**
Rear Wheels	**14.9 X 24 R1**
Ruedas Traseras	**14.9 X 24 R1**

130-25

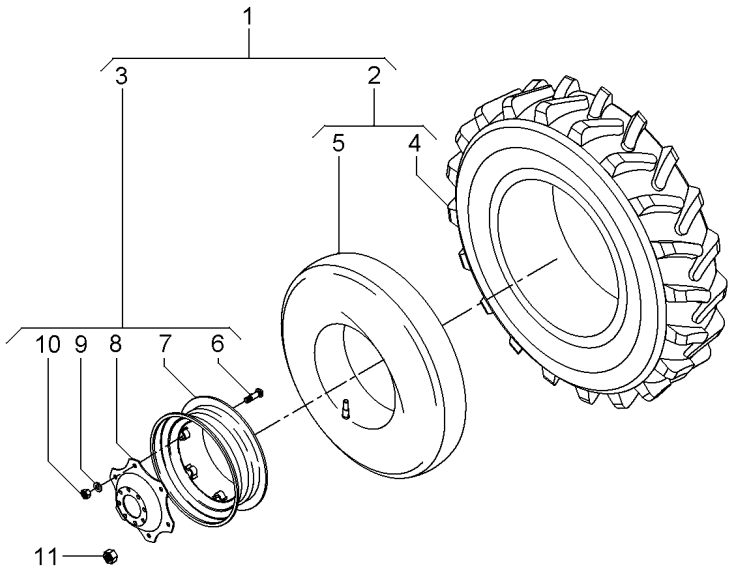

1			3412983M91
2	831522M91	1	14.8X24R16L
3	3412980M92	1	11X38
4	831521M1	2	5/8x18
5	182578M1	2	13x24
6	3408246M1	3	
7	487150M92	3	
8	3412697M2	3	
9	027646P1	3	
10	353427X1	3	
11	881162M2	1	5/8x18

1	RODAGEM	WHEELS	RODAJE
2	CJ.PNEU E CÂMARA	TYRE AND TUBE	NEUM.Y.CAMARA
2	RODA	WHEEL	RUEDA
1	PNEU	TYRE	NEUMATICO
1	CÂMARA	CHAMBER	CAMARA
5	PARAFUSO	BOLT	PERNO
1	ARO	RIM	LLANTA
1	DISCO	DISC	DISCO
8	ARRUELA	WASHER	ARANDELA
8	PORCA	NUT	TUERCA
16	PORCA	NUT	TUERCA

Rodas Traseiras	**12.4 X 28 R1**
Rear Wheels	**12.4 X 28 R1**
Ruedas Traseras	**12.4 X 28 R1**

130-30

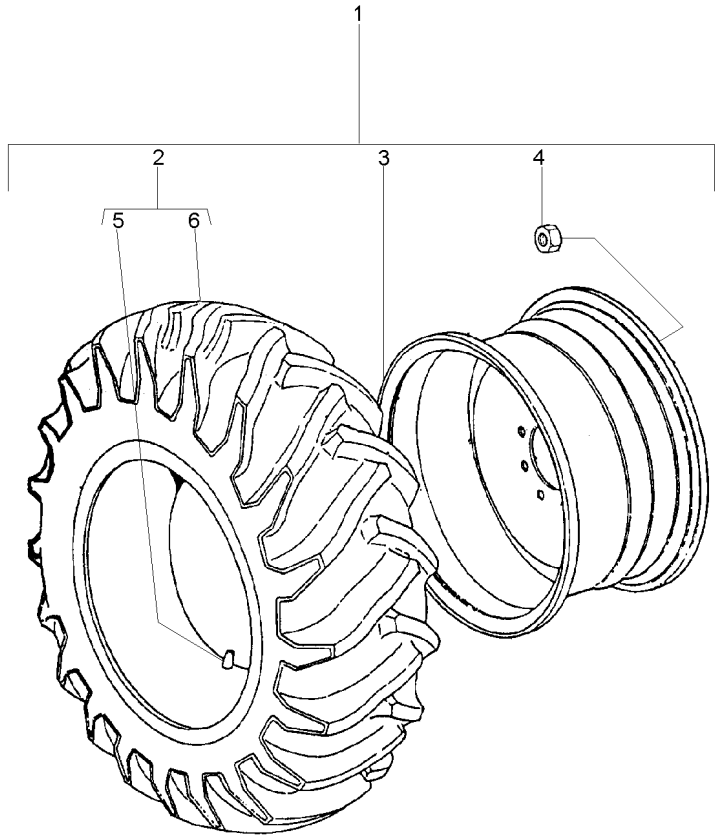

1		3412278M91	
2	3410293M91	1	6L
3	033916T1	1	
4	881162M2	1	5/8x18
5	180380M1	2	
6	3410294M91	2	

1	RODAGEM	WHEELS	RODAJE
2	CJ.PNEU E CÂMARA	TYRE AND TUBE	NEUM.Y.CAMARA
2	ARO	RIM	LLANTA
16	PORCA	NUT	TUERCA
2	CÂMARA	CHAMBER	CAMARA
2	PNEU	TYRE	NEUMATICO

Rodas Traseiras	**12.4 X 24 R1**
Rear Wheels	**12.4 X 24 R1**
Ruedas Traseras	**12.4 X 24 R1**

130-35

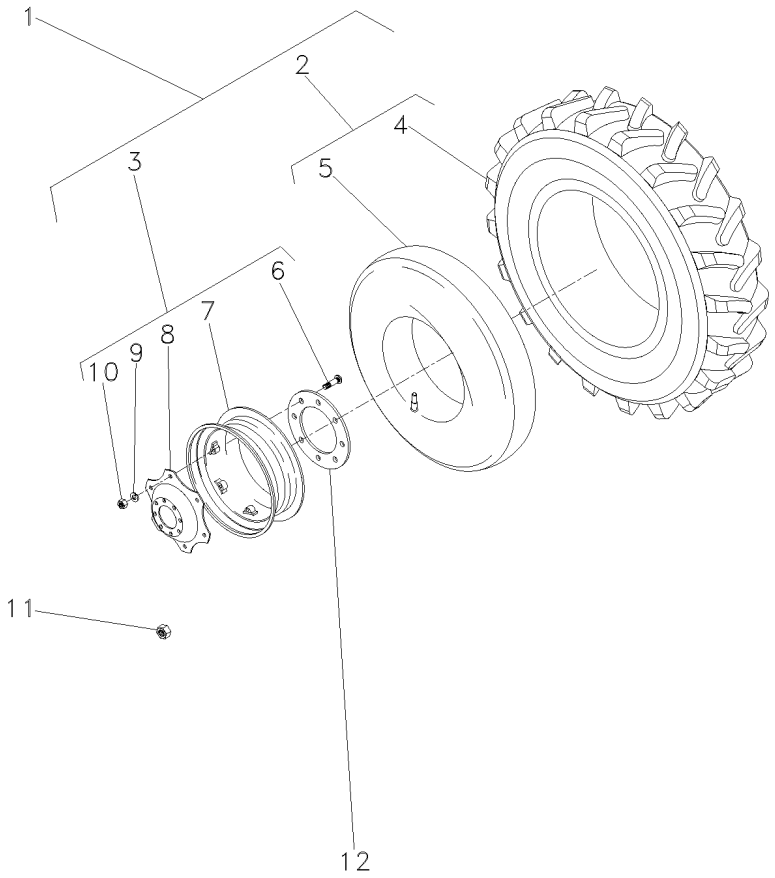

1	058632N1	
2	3408345M91	1
3	058331N1	1
4	3408327M1	2
5	3408326M1	2
6	3408246M1	3
7	057440S1	3
8	3412697M2	3
9	027646P1	3
10	353427X1	3
11	881162M2	
12	059610P1	

2	CJ. ARO/PNEU	WHEEL AND TYRE	RUEDA Y NEUMATIC
1	CJ.PNEU E CÂMARA	TYRE AND TUBE	NEUM.Y.CAMARA
1	CJ. RODA	KIT, WHEEL	JUEGO DE RUEDA
1	PNEU	TYRE	NEUMATICO
1	CÂMARA	CHAMBER	CAMARA
6	PARAFUSO	BOLT	PERNO
1	ARO	RIM	LLANTA
1	DISCO	DISC	DISCO
6	ARRUELA	WASHER	ARANDELA
6	PORCA	NUT	TUERCA
16	PORCA	NUT	TUERCA
2	FLANGE	FLANGE	PLETINA

Rodas Traseiras	**14.9 X 24 R2**
Rear Wheels	**14.9 X 24 R2**
Ruedas Traseras	**14.9 X 24 R2**

130-40

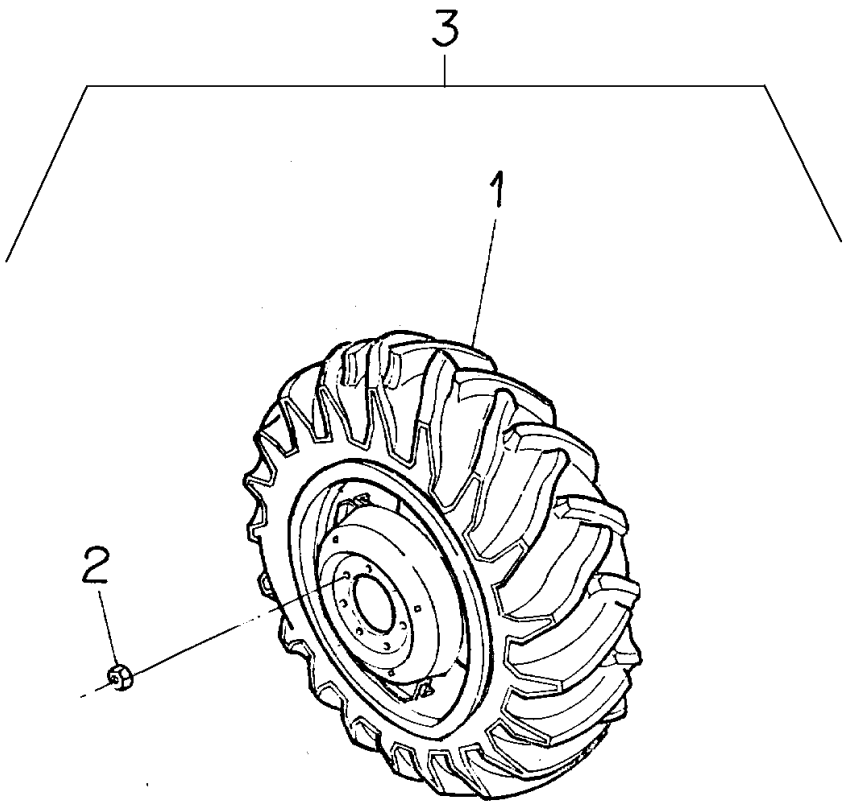

1	3412988M91	3	130-50 No	**1** CJ. ARO/PNEU	WHEEL AND TYRE	RUEDA Y NEUMATIC
1	3412989M91	3	130-55 No	**1** CJ. ARO/PNEU	WHEEL AND TYRE	RUEDA Y NEUMATIC
2	881162M2	3	5/8x18	**16** PORCA	NUT	TUERCA
3			3412991M91	**1** CJ. RODA	KIT, WHEEL	JUEGO DE RUEDA

Rodas Traseiras	**14.9 X 24 R1**
Rear Wheels	**14.9 X 24 R1**
Ruedas Traseras	**14.9 X 24 R1**

130-45

Sem Rops
Without Rops
Sin Rops

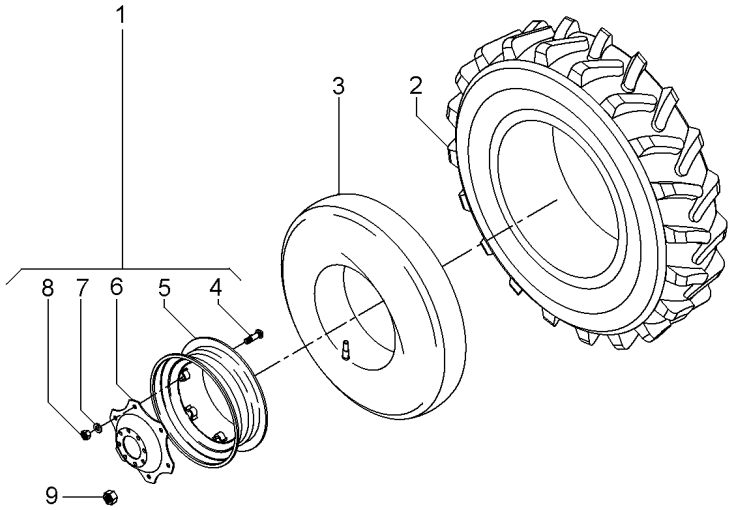

1	6209916M91	1	11X38	**2**	RODA	WHEEL	RUEDA
2	831521M1	2	5/8x18	**2**	PNEU	TYRE	NEUMATICO
3	182578M1	2	13x24	**2**	CÂMARA	CHAMBER	CAMARA
4	3408246M1	3		**8**	PARAFUSO	BOLT	PERNO
5	487150M92	3		**1**	ARO	RIM	LLANTA
6	3412697M2	3		**1**	DISCO	DISC	DISCO
7	027646P1	3		**8**	ARRUELA	WASHER	ARANDELA
8	353427X1	3		**8**	PORCA	NUT	TUERCA
9	881162M2	1	5/8x18	**16**	PORCA	NUT	TUERCA

Roda E Pneu
Wheel And Tyre
Rueda Y Neum

130-50

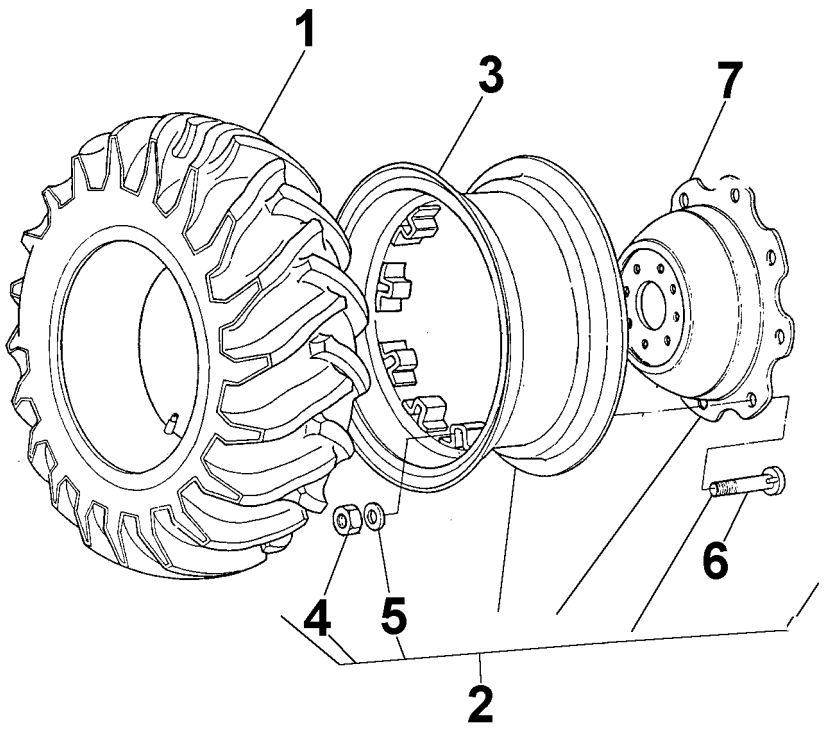

1	487174M91		**1**	CJ.PNEU E CÂMARA	TYRE AND TUBE	NEUM.Y.CAMARA
2	3412980M92	130-60 No	**1**	RODA	WHEEL	RUEDA
3	487150M92		**1**	ARO	RIM	LLANTA
4	353427X1	5/8x18	**8**	PORCA	NUT	TUERCA
5	027646P1		**8**	ARRUELA	WASHER	ARANDELA
6	3408246M1		**8**	PARAFUSO	BOLT	PERNO
7	3412697M2		**1**	DISCO	DISC	DISCO

Roda E Pneu
Wheel And Tyre
Rueda Y Neum

Lado Esquerdo
Left Hand
Lado Izquierdo

130-55

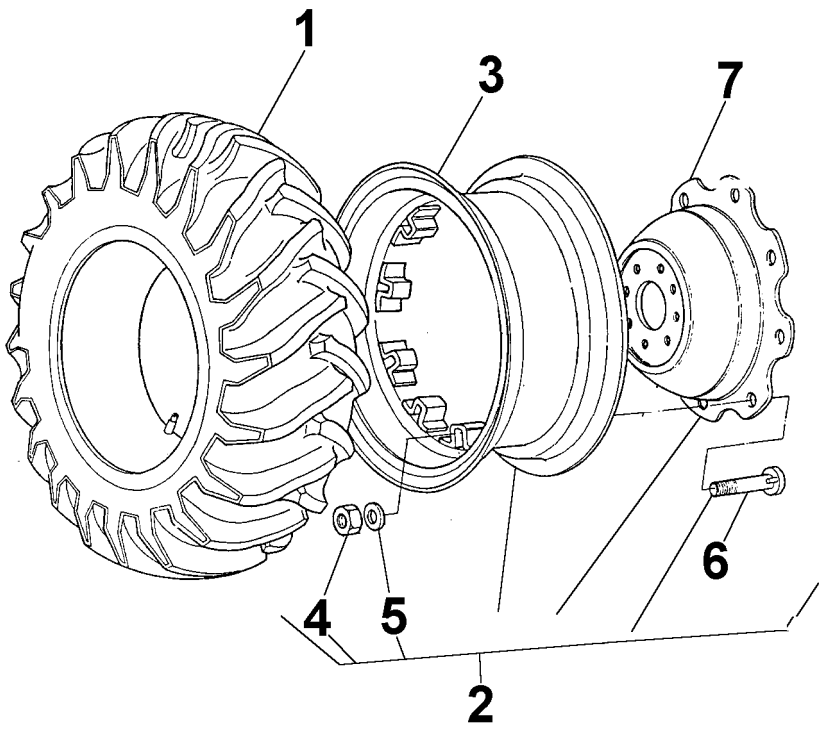

1	487174M91		**1**	CJ.PNEU E CÂMARA	TYRE AND TUBE	NEUM.Y.CAMARA
2	3412980M92	130-60 No	**1**	RODA	WHEEL	RUEDA
3	487150M92		**1**	ARO	RIM	LLANTA
4	353427X1	5/8x18	**8**	PORCA	NUT	TUERCA
5	027646P1		**8**	ARRUELA	WASHER	ARANDELA
6	3408246M1		**8**	PARAFUSO	BOLT	PERNO
7	3412697M2		**1**	DISCO	DISC	DISCO

Rodas Traseiras	**16.9 X 24 R1 8I**
Rear Wheels	**16.9 X 24 R1 8I**
Ruedas Traseras	**16.9 X 24 R1 8I**

130-60

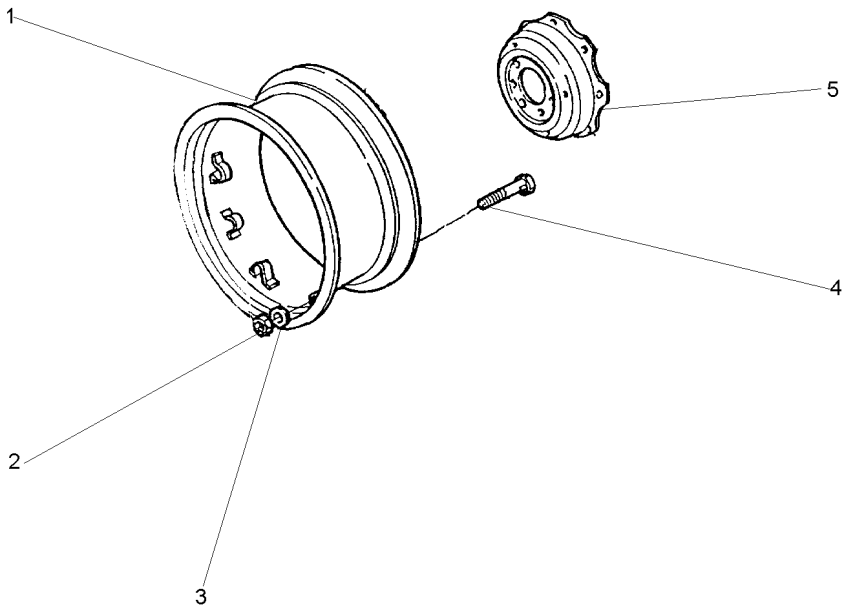

1	487150M92		**1**	ARO	RIM	LLANTA
2	353427X1	5/8x18	**8**	PORCA	NUT	TUERCA
3	027646P1		**8**	ARRUELA	WASHER	ARANDELA
4	3408246M1		**8**	PARAFUSO	BOLT	PERNO
5	3412697M2		**1**	DISCO	DISC	DISCO

Suporte E Pesos Dianteiros
Bracket And Front Wheight
Soporte Y Pesos Delanteros

130-65

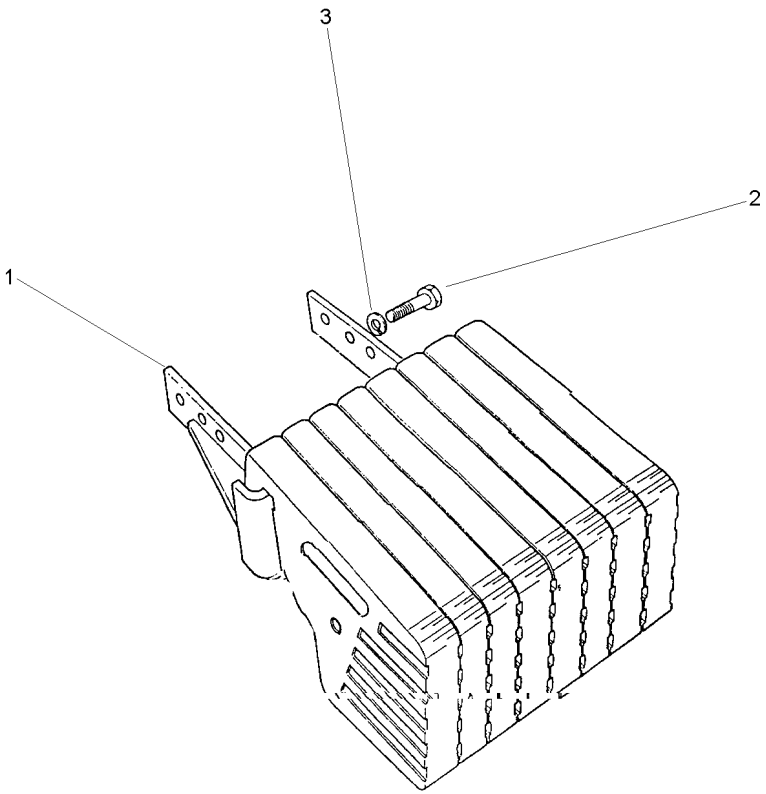

1	058253S2	**1** SUPORTE	CLEVIS	GANCHO SEGURI.
2	368761X1	**4** PARAFUSO	BOLT	PERNO
3	353433X1	**4** ARRUELA	WASHER	ARANDELA

Suporte E Pesos Dianteiros
Bracket And Front Wheight
Soporte Y Pesos Delanteros

130-70

8 X 25k
8 X 25k
8 X 25k

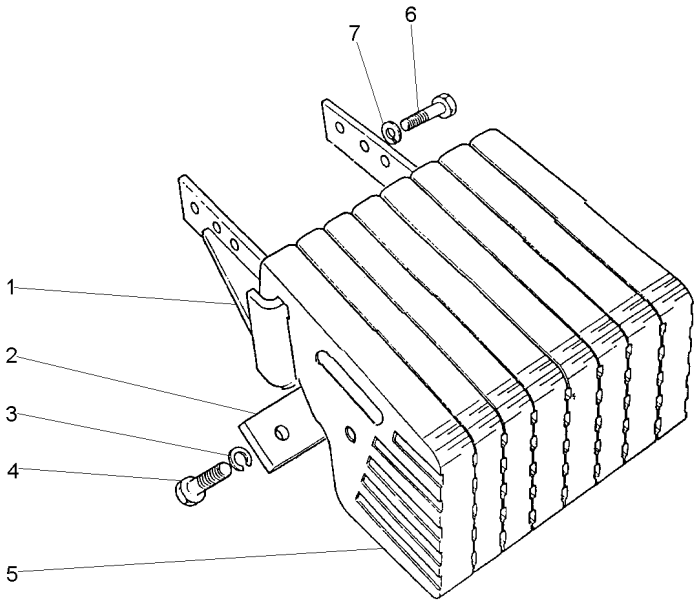

1	058253S2		**1**	SUPORTE	CLEVIS	GANCHO SEGURI.
2	3148437M1		**2**	PLACA	PLATE	PLATO
3	353433X1		**8**	ARRUELA	WASHER	ARANDELA
4	353726X1	5/8x11x1.1/2	**8**	PARAFUSO	BOLT	PERNO
5	049191P1		**8**	PESO	WEIGHT	PESA
6	368761X1		**4**	PARAFUSO	BOLT	PERNO
7	353433X1		**4**	ARRUELA	WASHER	ARANDELA

Peso Da Roda Traseira	**1 + 1 X 40 Kgf**
Rear Wheel Weights	**1 + 1 X 40 Kgf**
Contrapesos De La Roda Traseira	**1 + 1 X 40 Kgf**

130-75

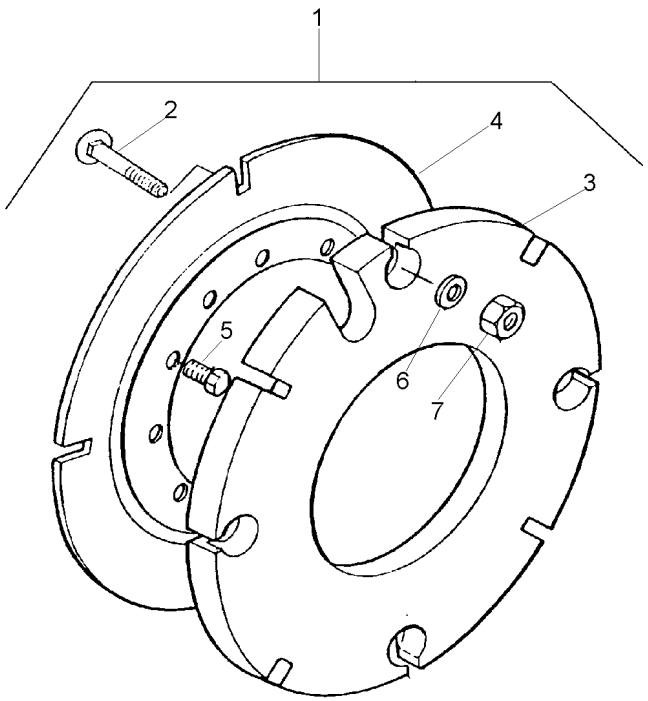

1			027967N1	**1** PESO	WEIGHT	PESA
2	3315210M1	1	M16X2,0X58	**8** PARAFUSO	BOLT	PERNO
3	2801392M2	1	40 kg	**2** CONTRA PESO	COUNTERWEIGHT	CONTRAPESO
4	2801394M2	1		**2** PLACA	PLATE	PLATO
5	353613X1	1	5/8x18x1.3/4	**8** PARAFUSO	BOLT	PERNO
6	3585377M1	1	33.5X17X3.75	**8** ARRUELA	WASHER	ARANDELA
7	880009362160	1	M16	**8** PORCA	NUT	TUERCA

Pesos Traseiro	**2 + 2 X 40 Kg**
Rear Weights	**2 + 2 X 40 Kg**
Contrapesos Traseras	**2 + 2 X 40 Kg**

130-80

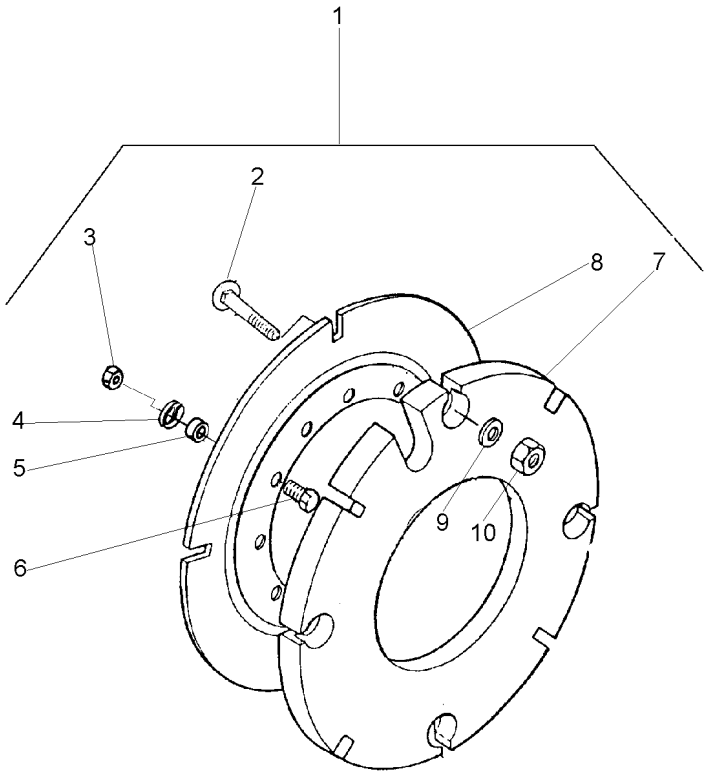

1			3589296M91	**1**	PESO	WEIGHT	PESA
2	3315210M1	1	M16X2,0X58	**16**	PARAFUSO	BOLT	PERNO
3	353427X1	1	5/8x18	**8**	PORCA	NUT	TUERCA
4	3585377M1	1		**8**	ARRUELA	WASHER	ARANDELA
5	3589297M1	1		**8**	ESPAÇADOR	SPACER	PIEZA DISTANCIA
6	353617X1	1	5/8x18x2.1/4	**8**	PARAFUSO	BOLT	PERNO
7	2801392M2	1		**4**	CONTRA PESO	COUNTERWEIGHT	CONTRAPESO
8	2801394M2	1		**2**	PLACA	PLATE	PLATO
9	3585377M1	1		**16**	ARRUELA	WASHER	ARANDELA
10	3904660M1	1	M16	**16**	PORCA	NUT	TUERCA

Peso Da Roda Traseira	**1 + 1 X 52 Kgf**
Rear Wheel Weights	**1 + 1 X 52 Kgf**
Contrapesos De La Roda Trasera	**1 + 1 X 52 Kgf**

130-85

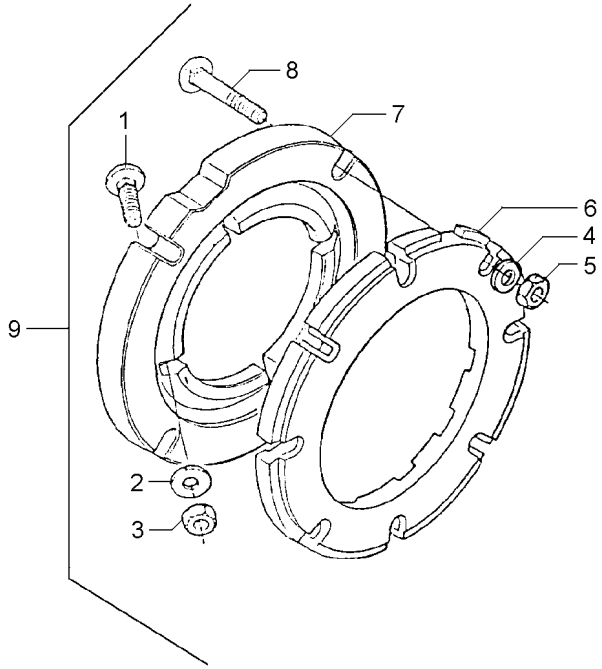

1	353864X1	9	5/8x18x1.3/4	**8**	PARAFUSO	BOLT	PERNO
2	3585377M1	9		**8**	ARRUELA	WASHER	ARANDELA
3	353429X1	9	5/8x18	**8**	PORCA	NUT	TUERCA
4	3585377M1	9		**8**	ARRUELA	WASHER	ARANDELA
5	353429X1	9	5/8x18	**8**	PORCA	NUT	TUERCA
6	2801403M1	9		**2**	PESO	WEIGHT	PESA
7	3149851M1	9		**2**	ADAPTADOR	ADAPTOR	ADAPTADOR
8	353870X1	9	5/8x18x3"	**8**	PARAFUSO	BOLT	PERNO
9			027908N1	**1**	PESO	WEIGHT	PESA

Peso Da Roda Traseira	**2 + 2 X 52 Kgf**
Rear Wheel Weights	**2 + 2 X 52 Kgf**
Contrapesos De La Roda Trasera	**2 + 2 X 52 Kgf**

130-90

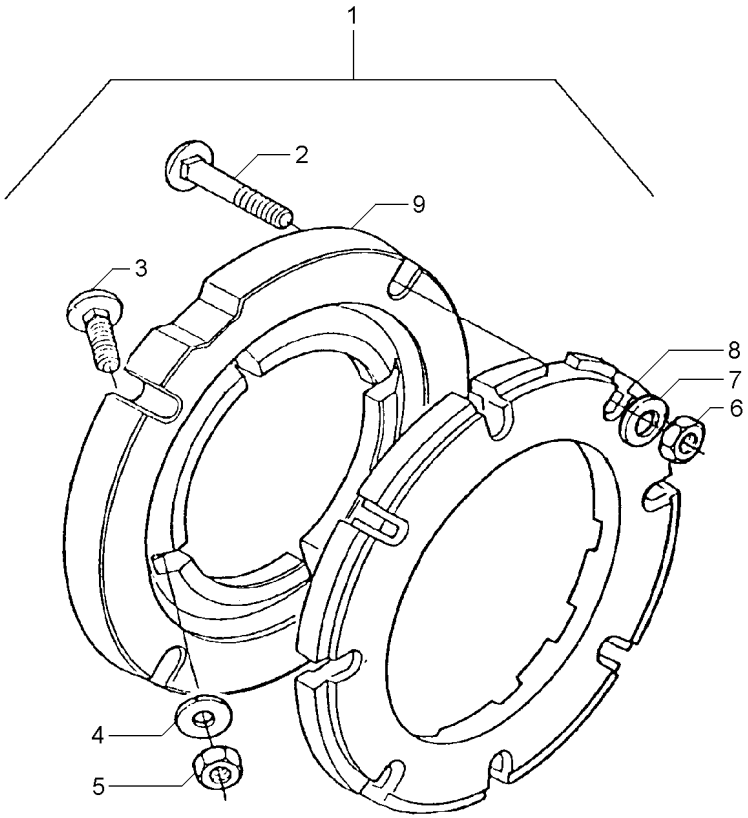

1		3149180M91	**1**	PESO	WEIGHT	PESA
2	353870X1	1 5/8x18x3"	**16**	PARAFUSO	BOLT	PERNO
3	353864X1	1 5/8x18x1.3/4	**8**	PARAFUSO	BOLT	PERNO
4	3585377M1	1 33.5X17X3.75	**16**	ARRUELA	WASHER	ARANDELA
5	353429X1	1 5/8x18	**8**	PORCA	NUT	TUERCA
6	353429X1	1 5/8x18	**16**	PORCA	NUT	TUERCA
7	3585377M1	1 33.5X17X3.75	**16**	ARRUELA	WASHER	ARANDELA
8	2801403M1	1	**4**	PESO	WEIGHT	PESA
9	3149851M1	1	**2**	ADAPTADOR	ADAPTOR	ADAPTADOR

Peso Da Roda Traseira	**2 + 2 X 40 Kgf**
Rear Wheel Weights	**2 + 2 X 40 Kgf**
Contrapesos De La Roda Trasera	**2 + 2 X 40 Kgf**

130-95

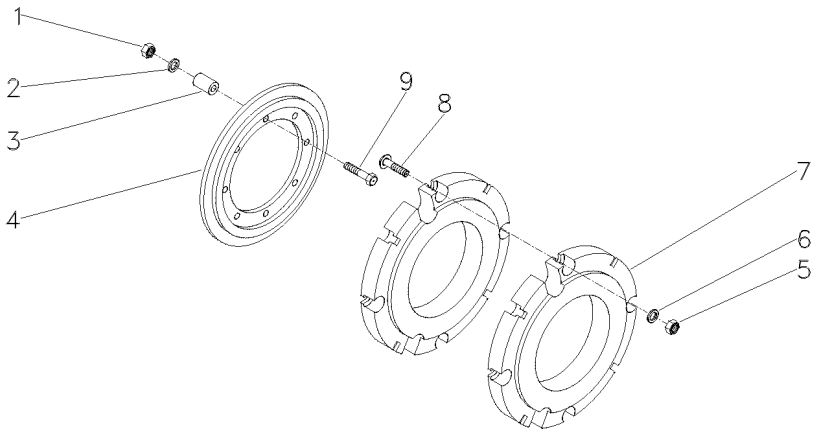

1	363628X1	5/8x11	**8** PORCA	NUT	TUERCA
2	3585377M1		**8** ARRUELA	WASHER	ARANDELA
3	057271P1		**8** ESPAÇADOR	SPACER	PIEZA DISTANCIA
4	2801394M2		**2** PLACA	PLATE	PLATO
5	880009362160		**16** PORCA	NUT	TUERCA
6	3585377M1		**16** ARRUELA	WASHER	ARANDELA
7	2801392M2		**4** CONTRA PESO	COUNTERWEIGHT	CONTRAPESO
8	3315210M1		**16** PARAFUSO	BOLT	PERNO
9	354295X1	5/8x11x3.7/8	**8** PARAFUSO	BOLT	PERNO

Chaves De Roda
Spanner
Llave Rueda

140-10

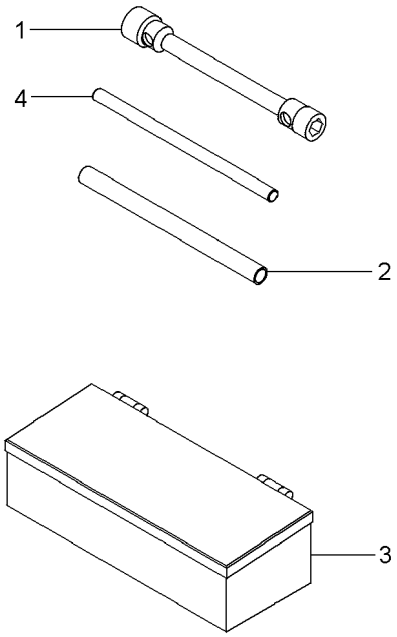

1	876500M1	**1** CHAVE DE BOCA	SPANNER	LLAVE DE RUEDA
2	3149803M1	**1** TUBO	PIPE	CANO
3	070798T1	**1** CAIXA	BOX	CAJA
4	3149804M1	**1** BARRA	BAR	BARRA

Caixa De Ferramentas
Tools Box
Caja De Herramientas

Super Estreito
Super Narrow
Super Estrecho

140-15

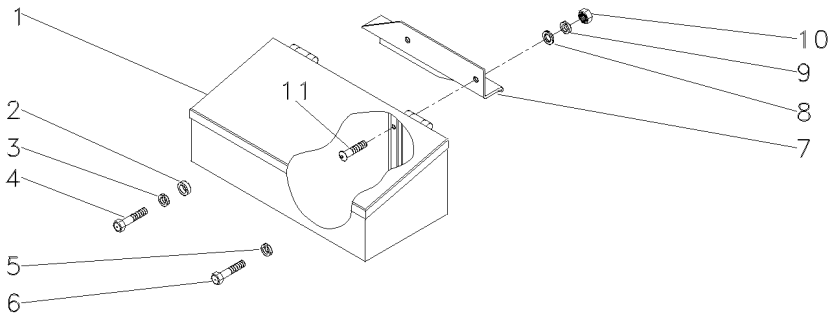

1	027964N1		**1**	CX. FERRAMENTAS	TOOL BOX	CAJA HERRAMIENTA
2	037716P1		**1**	ESPAÇADOR	SPACER	PIEZA DISTANCIA
3	353433X1		**1**	ARRUELA	WASHER	ARANDELA
4	3145222M1	5/8x11x1.7/8	**1**	PARAFUSO	BOLT	PERNO
5	353433X1		**1**	ARRUELA	WASHER	ARANDELA
6	354441X1	5/8x11x1"	**1**	PARAFUSO	BOLT	PERNO
7	045312P1		**1**	SUPORTE	BRACKET	SOPORTE
8	339376X1		**2**	ARRUELA	WASHER	ARANDELA
9	390734X1		**2**	ARRUELA	WASHER	ARANDELA
10	339402X1	3/8x24	**2**	PORCA	NUT	TUERCA
11	390809X1	3/8x24x1.1/4	**2**	PARAFUSO	BOLT	PERNO

Kit De Ferramentas
Tools
Herramientas

140-20

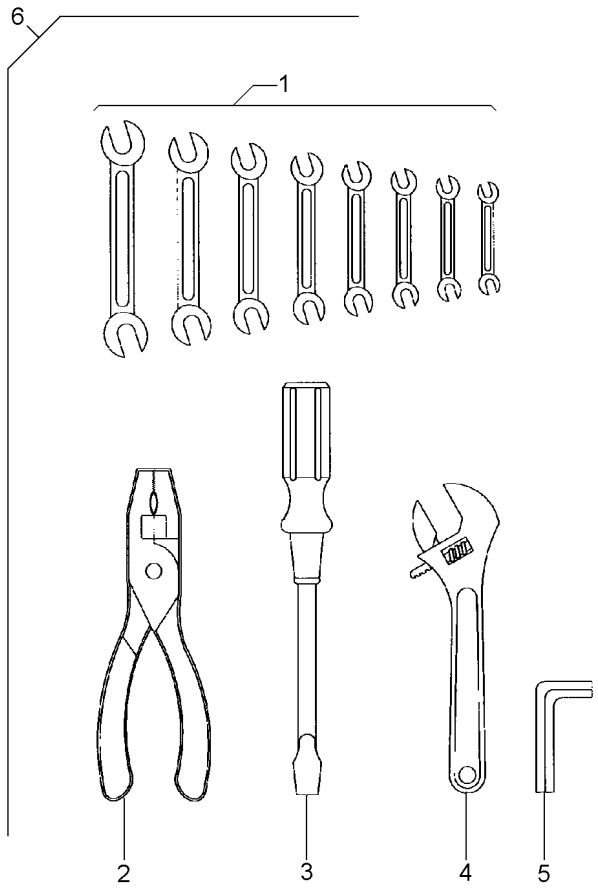

1	3145880M1	6	**1** CHAVE DE BOCA	SPANNER	LLAVE DE RUEDA
1	3145881M1	6	**1** CHAVE DE BOCA	SPANNER	LLAVE DE RUEDA
1	3145882M1	6	**1** CHAVE DE BOCA	SPANNER	LLAVE DE RUEDA
1	3145883M1	6	**1** CHAVE DE BOCA	SPANNER	LLAVE DE RUEDA
1	3145884M1	6	**1** CHAVE DE BOCA	SPANNER	LLAVE DE RUEDA
1	3145885M1	6	**1** CHAVE DE BOCA	SPANNER	LLAVE DE RUEDA
1	3145886M1	6	**1** CHAVE DE BOCA	SPANNER	LLAVE DE RUEDA
1	3145887M1	6	**1** CHAVE DE BOCA	SPANNER	LLAVE DE RUEDA
2	3145888M1	6	**1** ALICATE	PLIERS	PINZAS
3	3145890M1	6	**1** CHAVE DE FENDA	SCREWDRIVER	DESTORNILLADOR
4	3145889M1	6	**1** CHAVE DE BOCA	SPANNER	LLAVE DE RUEDA
5	1437379M1	6	**1** CHAVE ALLEN	ALLEN KEY	LLAVE ALLEN
6		3145959M91	**1** KIT FERRAMENTAS	KIT, TOOL	JGO.HERRAMIENTAS

Protetor Auricular
Protector
Protetor

140-25

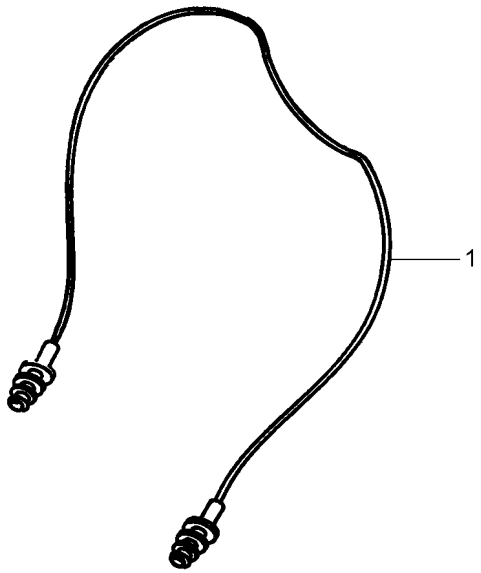

1	T0289054	**1** PROTETOR	PROTECTOR	PROTECTOR

Engraxadeira
Greaser
Engrasadera

140-30

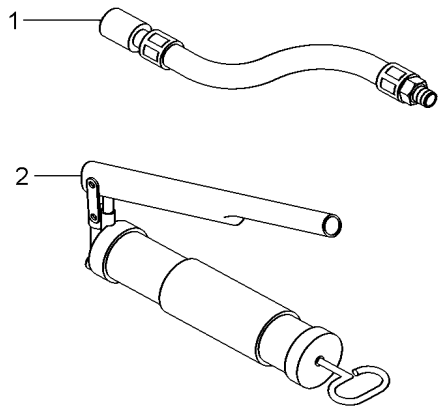

1	036336T1	**1** MANGUEIRA	HOSE	FLEXIBLE
2	036335T1	**1** ENGRAXADEIRA	SHOES	ZAPATAS