Instalação Do Motor
Engine Installation
Instalacion Motor

255 2007

10-10

Com Motor Simpsons
With Simpsons Engine
Con Motor Simpsons

MASSEY FERGUSON

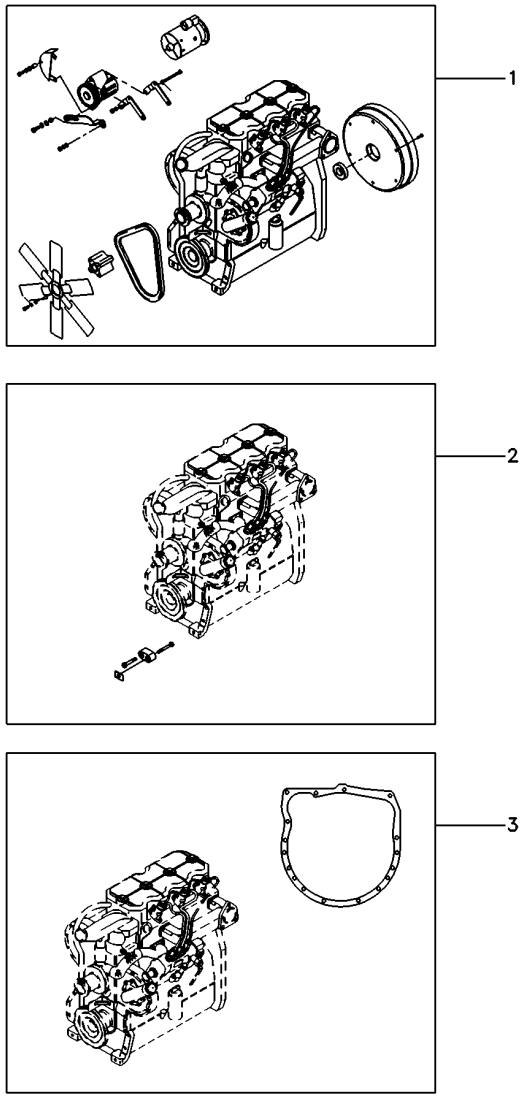

1	6214195M91	10-20 No	**1** CJ. MOTOR	KIT, MOTOR	JUEGO MOTOR
2	6214196M91	10-15 No	**1** CJ. FIXAÇÃO	KIT, CATCH	JUEGO FIJADOR
3	048637N1	25-15 No	**1** CJ. FIXAÇÃO	KIT, CATCH	JUEGO FIJADOR

DEZEMBRO 2007

Fixação Do Motor
Fixation Engine
Fixacion Motor

10-15

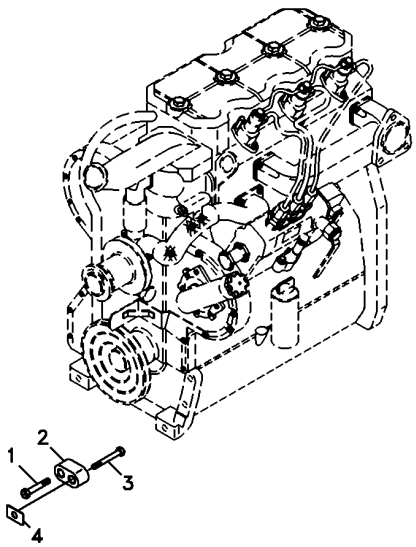

1	3009313X1	M16 x 2 x 90	**1** PARAFUSO	BOLT	PERNO
2	1695391M2		**1** ESPAÇADOR	SPACER	PIEZA DISTANCIA
3	369363X1		**1** PARAFUSO	BOLT	PERNO
4	894825M1	0,25mm	**X** CALÇO	SHIM	CALCE
4	894826M1	0,50mm	**X** CALÇO	SHIM	CALCE
4	1660192M1	0,10mm	**X** CALÇO	SHIM	CALCE

Instalação Do Motor
Engine Installation
Instalacion Motor

10-20

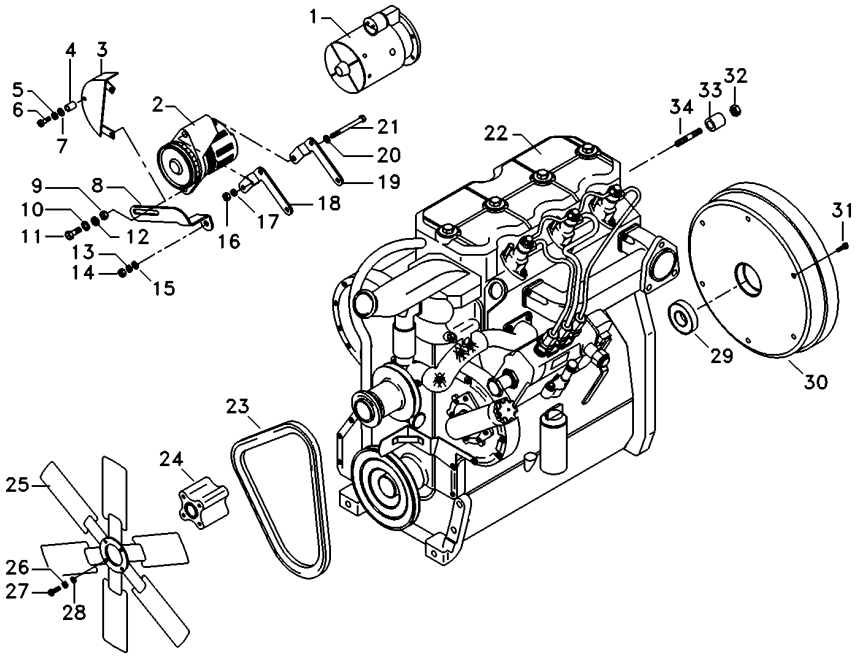

1	033913T1		**1**	MOTOR PARTIDA	STARTERMOTOR	MOTOR ARRANQUE
2	3589435M91		**1**	ALTERNADOR	ALTERNATOR	ALTERNADOR
3	049202T1		**1**	PROTEÇÃO	GUARD	DEFENSA
4	3145137M1		**1**	ESPAÇADOR	SPACER	PIEZA DISTANCIA
5	353434X1		**1**	ARRUELA	WASHER	ARANDELA
6	354262X1		**1**	PARAFUSO	BOLT	PERNO
7	353756X1		**1**	ARRUELA	WASHER	ARANDELA
8	048570P1		**1**	ESTICADOR	TURNBUCKLE	TORNIQUETE
9	353426X1		**1**	PORCA	NUT	TUERCA
10	353432X1		**1**	ARRUELA	WASHER	ARANDELA
11	3145869M1		**1**	PARAFUSO	BOLT	PERNO
12	353757X1		**1**	ARRUELA	WASHER	ARANDELA
13	353446X1		**1**	ARRUELA	WASHER	ARANDELA
14	353916X1		**1**	PORCA	NUT	TUERCA
15	353756X1		**1**	ARRUELA	WASHER	ARANDELA
16	353431X1		**1**	PORCA	NUT	TUERCA
17	353434X1		**1**	ARRUELA	WASHER	ARANDELA
18	3146694M1		**1**	SUPORTE	BRACKET	SOPORTE
19	3589434M1		**1**	SUPORTE	BRACKET	SOPORTE
20	390734X1		**1**	ARRUELA	WASHER	ARANDELA
21	354513X1		**1**	PARAFUSO	BOLT	PERNO
22	6213099M91	10-25 No	**1**	MOTOR PARCIAL	SHORT ENGINE	BLOQUE EMBIELADO
22		10-30 No	**1**	MOTOR PARCIAL	SHORT ENGINE	BLOQUE EMBIELADO
22		10-35 No	**1**	MOTOR PARCIAL	SHORT ENGINE	BLOQUE EMBIELADO
22		10-40 No	**1**	MOTOR PARCIAL	SHORT ENGINE	BLOQUE EMBIELADO
22		10-45 No	**1**	MOTOR PARCIAL	SHORT ENGINE	BLOQUE EMBIELADO
22		10-50 No	**1**	MOTOR PARCIAL	SHORT ENGINE	BLOQUE EMBIELADO
22		10-55 No	**1**	MOTOR PARCIAL	SHORT ENGINE	BLOQUE EMBIELADO
22		10-60 No	**1**	MOTOR PARCIAL	SHORT ENGINE	BLOQUE EMBIELADO
22		10-65 No	**1**	MOTOR PARCIAL	SHORT ENGINE	BLOQUE EMBIELADO
22		10-70 No	**1**	MOTOR PARCIAL	SHORT ENGINE	BLOQUE EMBIELADO
22		10-75 No	**1**	MOTOR PARCIAL	SHORT ENGINE	BLOQUE EMBIELADO
22		10-80 No	**1**	MOTOR PARCIAL	SHORT ENGINE	BLOQUE EMBIELADO
22		10-85 No	**1**	MOTOR PARCIAL	SHORT ENGINE	BLOQUE EMBIELADO
22		10-90 No	**1**	MOTOR PARCIAL	SHORT ENGINE	BLOQUE EMBIELADO
23	6216981M1		**1**	CORREIA	BELT	CORREA
24	048599P1		**1**	EXTENSÃO	EXTENSION	EXTENSION
25	048651P1		**1**	HÉLICE	FAN	VENTILADOR
26	829185M1		**4**	ARRUELA	WASHER	ARANDELA
27	339368X1		**4**	PARAFUSO	BOLT	PERNO
28	339374X1		**4**	ARRUELA	WASHER	ARANDELA
29	488952M4		**1**	ROLAMENTO	BEARING	COJINETE
30	3408364M91	10-125 No	**1**	CJ. VOLANTE	FLYWHEEL ASSY.	CJTO.DE VOLANTE
31	1441339X1		**6**	PARAFUSO	BOLT	PERNO
32	3019124X1		**4**	PORCA	NUT	TUERCA
33	048573P1		**2**	ESPAÇADOR	SPACER	PIEZA DISTANCIA
34	061748P1		**2**	PRISIONEIRO	STUD	ESPARRAGO

Instalação Do Motor
Engine Installation
Instalacion Motor

10-25

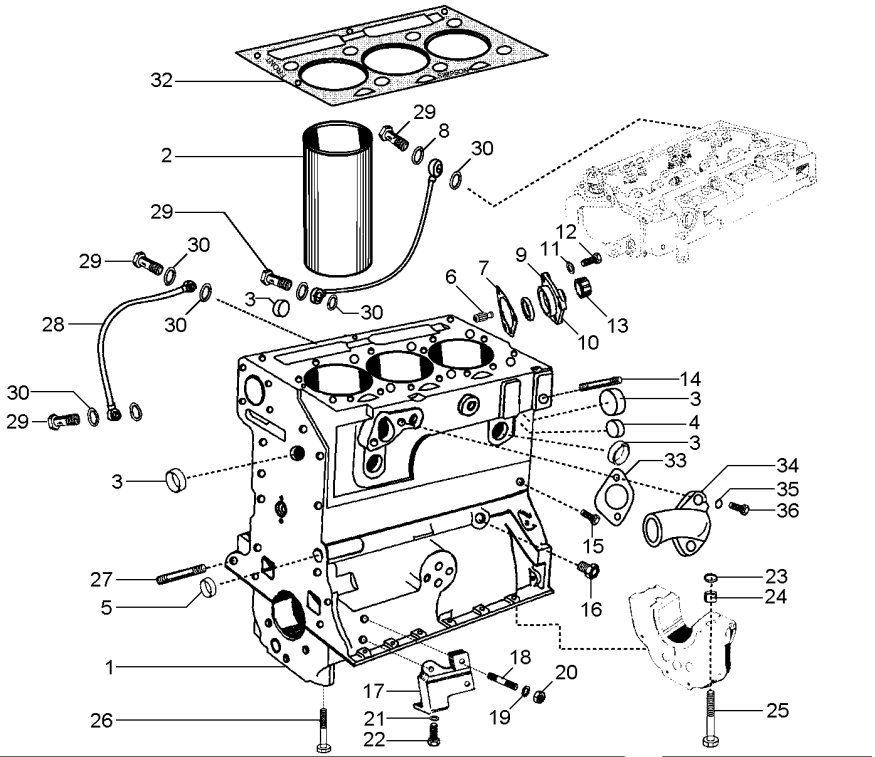

1	3604468M1		**1**	BLOCO CILINDROS	CYLINDER BLOCK	BLOQUE CILINDROS
2	3604426M91		**3**	CAMISA	LINER	CAMISA
3	3604583M1	3604469M1	**5**	ANEL	RING	ARO
4	3604582M1		**1**	ANEL	RING	ARO
5	3604738M91		**1**	BUCHA	BUSH	CASQUILLO
6	3604631M1		**1**	PINO	PIN	PASADOR
7	3604486M1		**1**	JUNTA	GASKET	EMPAQUETADURA.
8	3604685M1		**1**	ARRUELA	WASHER	ARANDELA
9	3604653M1		**1**	RETENTOR	SEAL	RETEN
10	3604677M1		**1**	TAMPA	COVER	CUBIERTA
11	3604596M1		**3**	ARRUELA	WASHER	ARANDELA
12	3604655M1		**1**	PARAFUSO	BOLT	PERNO
12	3604656M1		**2**	PARAFUSO	BOLT	PERNO
13	3604627M1		**1**	CAPA	BOOT	PROTECCION
14	3604728M1		**1**	PRISIONEIRO	STUD	ESPARRAGO
15	3604625M1		**1**	PARAFUSO	BOLT	PERNO
16	3604507M1		**1**	ADAPTADOR	ADAPTOR	ADAPTADOR
17	3604539M1		**1**	SUPORTE	BRACKET	SOPORTE
18	3604670M1		**2**	PRISIONEIRO	STUD	ESPARRAGO
19	3604597M1		**2**	ARRUELA	WASHER	ARANDELA
20	3604649M1		**1**	PORCA	NUT	TUERCA
21	3604598M1		**2**	ARRUELA	WASHER	ARANDELA
22	3604661M1		**1**	PARAFUSO	BOLT	PERNO
23	3604510M1		**2**	ANEL "O"	O RING	JUNTA TORICA
24	3604536M1		**2**	BUCHA	BUSH	CASQUILLO
25	3604537M1		**2**	PARAFUSO	BOLT	PERNO
26	3604538M1		**6**	PARAFUSO	BOLT	PERNO
27	3604666M1		**1**	PRISIONEIRO	STUD	ESPARRAGO
28	3604690M1		**1**	MANGUEIRA	HOSE	FLEXIBLE
29	3604509M1		**4**	PARAFUSO BANJO	BANJO BOLT	TORNILLO DIFER
30	3604508M1		**8**	ARRUELA	WASHER	ARANDELA
31	3604676M1		**1**	MANGUEIRA	HOSE	FLEXIBLE
32	3604474M1		**1**	JUNTA	GASKET	EMPAQUETADURA.
33	3604488M1		**1**	JUNTA	GASKET	EMPAQUETADURA.
34	3604642M1		**1**	BOCAL	FILLER	RELLENADOR
35	3604599M1		**2**	ARRUELA	WASHER	ARANDELA
36	3604656M1		**2**	PARAFUSO	BOLT	PERNO

Instalação Do Motor
Engine Installation
Instalacion Motor

10-30

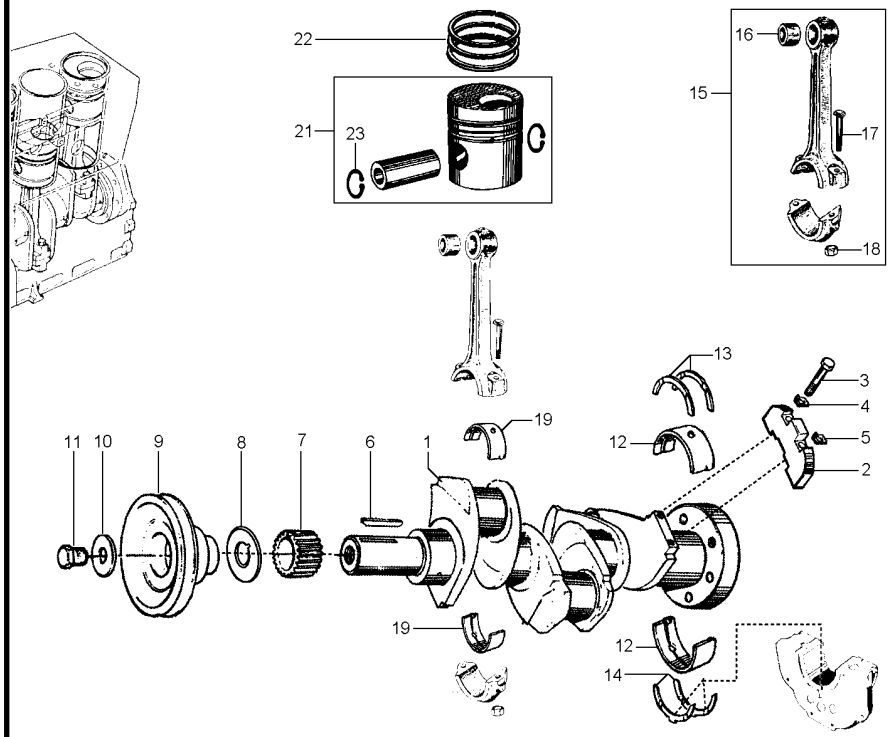

1	3604457M1			**1**	VIRABREQUIM	CRANKSHAFT	CIGUENAL
2	3604511M1			**3**	CONTRA PESO	COUNTERWEIGHT	CONTRAPESO
3	3604512M1			**4**	PARAFUSO	BOLT	PERNO
4	3604513M1			**2**	ANEL TRAVA	CIRCLIP	CIRCULITO
5	3604514M1			**2**	PRESILHA	STAPLE	GRAPA
6	3604515M1			**1**	CHAVETA	KEY	CLAVE
7	3604574M1			**1**	ENGR.VIRABREQUIM	GEAR,CRANKSHAFT	ENGR. CIG-EGAL
8	3604748M91			**1**	ARRUELA	WASHER	ARANDELA
9	3604706M1			**1**	POLIA	PULLEY	POLEA
10	3604628M1			**1**	ARRUELA	WASHER	ARANDELA
11	3604717M1			**1**	PARAFUSO	BOLT	PERNO
12	3604429M1			**1**	MANCAL	BEARING	COJINETE
12	3604430M1	0,010"		**1**	MANCAL	BEARING	COJINETE
12	3604431M1	0,020"		**1**	MANCAL	BEARING	COJINETE
12	3604432M1	0,030"		**1**	MANCAL	BEARING	COJINETE
13	3604437M1			**2**	ARRUELA	WASHER	ARANDELA
13	3604438M1	0,007"		**2**	ARRUELA	WASHER	ARANDELA
14	3604437M1	STD		**2**	ARRUELA	WASHER	ARANDELA
		3604437M1 (kit)					
14	3604438M1	0,007"		**2**	ARRUELA	WASHER	ARANDELA
		3604438M1 (kit)					
15	3604445M91			**3**	CJ. BIELA	KIT, CONROD	JUEGO DE BIELA
16	3604562M1	15	3604428M1	**3**	BUCHA	BUSH	CASQUILLO
17	3604518M1			**6**	PARAFUSO	BOLT	PERNO
18	3604427M1			**6**	PORCA	NUT	TUERCA
19	3604433M1	Std		**6**	BRONZINA BIELA	BIG END BEARING	COJ.CAB.BIELA
19	3604434M1	0,010"		**6**	BRONZINA BIELA	BIG END BEARING	COJ.CAB.BIELA
19	3604435M1	0,020"		**6**	BRONZINA BIELA	BIG END BEARING	COJ.CAB.BIELA
19	3604436M1	0,030"		**6**	BRONZINA BIELA	BIG END BEARING	COJ.CAB.BIELA
21	3604425M91			**3**	CJ. PISTÃO	KIT, PISTON	JUEGO DE PISTON
22	3604424M91			**3**	ANEL	RING	ARO
23	3604567M1	21		**2**	ANEL TRAVA	CIRCLIP	CIRCULITO

Instalação Do Motor
Engine Installation
Instalacion Motor

10-35

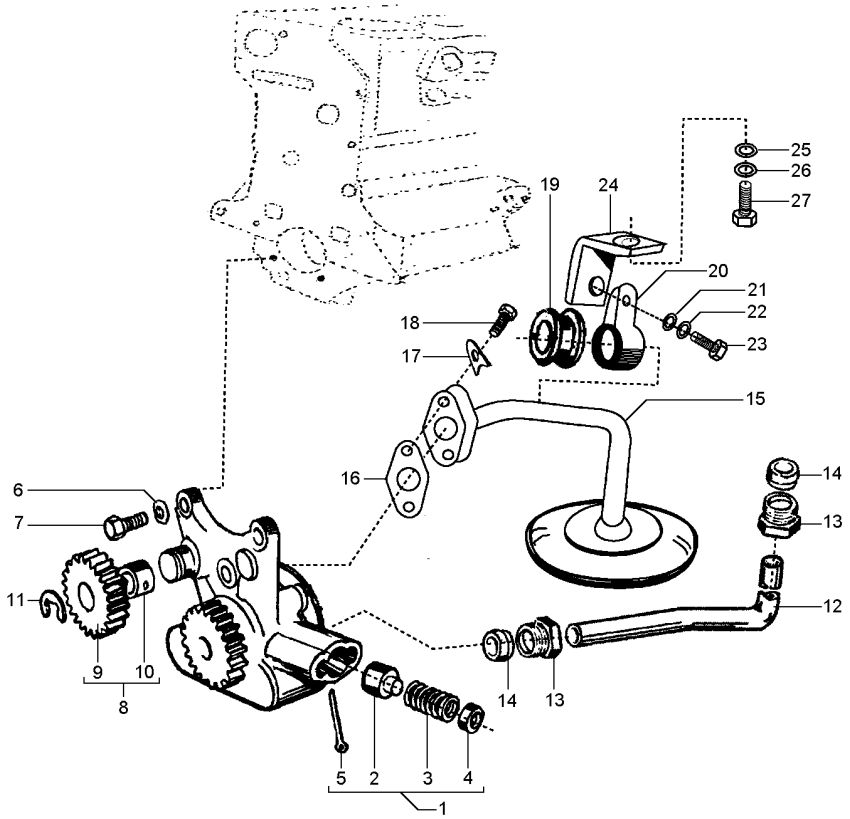

1	3604441M91		**1** KIT REPARO	PARTS PACK	PAQUETE PIEZAS
2	3604626M1	1	**1** EIXO	SHAFT	ARBOL
3	3604623M1	1	**1** MOLA	SPRING	RESORTE
4	3604629M1	1	**1** CALÇO	SHIM	CALCE
5	3604580M1	1	**1** CONTRAPINO	DOWEL	CENTRAJE
6	3604596M1		**3** ARRUELA	WASHER	ARANDELA
7	3604656M1	M8 x 1.25	**3** PARAFUSO	BOLT	PERNO
8	3604500M91		**1** CJ. ENGRENAGEM	KIT, GEAR	ENGRANAJES JUEGO
9	3604620M1	8	**1** ENGRENAGEM	GEAR	ENGRANAJE
10	3604564M1	8	**1** BUCHA	BUSH	CASQUILLO
11	3604501M1		**1** ANEL TRAVA	CIRCLIP	CIRCULITO
12	3604634M1		**1** TUBO	PIPE	CANO
13	3604704M1		**2** ADAPTADOR	ADAPTOR	ADAPTADOR
14	3604577M1		**2** CONEXÃO	CONNECTION	CONEXION
15	3604693M1		**1** TUBO	PIPE	CANO
16	3604576M1		**1** JUNTA	GASKET	EMPAQUETADURA.
17	3604602M1		**2** ARRUELA	WASHER	ARANDELA
18	3604709M1		**2** PARAFUSO	BOLT	PERNO
19	3604632M1		**1** BUCHA	BUSH	CASQUILLO
20	3604638M1		**1** BRAÇADEIRA	CLAMP	ABRAZADERA
21	3604592M1		**1** ARRUELA	WASHER	ARANDELA
22	3604595M1		**1** ARRUELA	WASHER	ARANDELA
23	3604716M1	M6 x 1	**1** PARAFUSO	BOLT	PERNO
24	3604688M1		**1** SUPORTE	BRACKET	SOPORTE
25	3604592M1		**1** ARRUELA	WASHER	ARANDELA
26	3604595M1		**1** ARRUELA	WASHER	ARANDELA
27	3604716M1	M6 x 1	**1** PARAFUSO	BOLT	PERNO

Instalação Do Motor
Engine Installation
Instalacion Motor

10-40

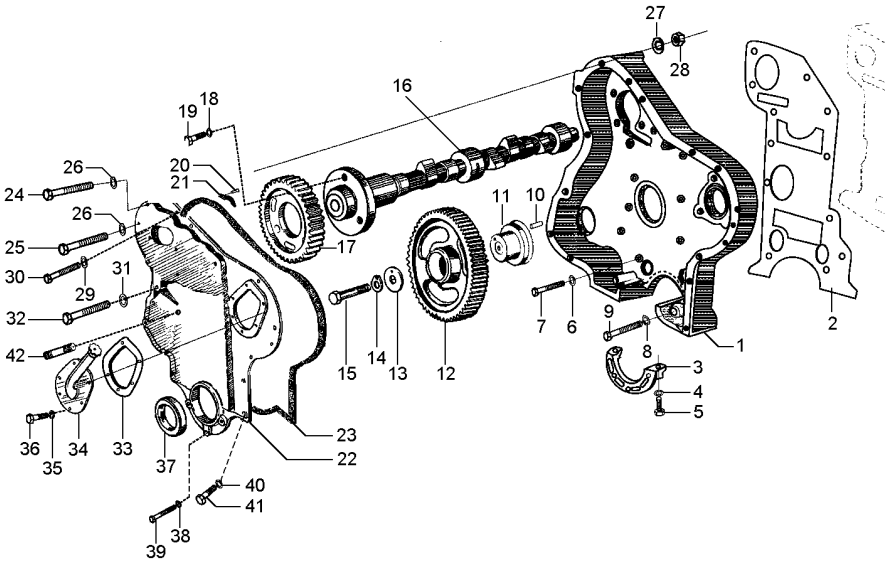

1	3604517M1		**1**	TAMPA	COVER	CUBIERTA
2	3604460M1		**1**	JUNTA	GASKET	EMPAQUETADURA.
3	3604461M1		**1**	MANCAL	BEARING	COJINETE
4	3604609M1		**2**	ARRUELA	WASHER	ARANDELA
5	3604713M1	M8 x 1.25	**2**	PARAFUSO	BOLT	PERNO
6	3604596M1		**12**	ARRUELA	WASHER	ARANDELA
7	3604660M1		**12**	PARAFUSO	BOLT	PERNO
8	3604596M1		**2**	ARRUELA	WASHER	ARANDELA
9	3604712M1		**2**	PARAFUSO	BOLT	PERNO
10	3604521M1		**1**	PINO	PIN	PASADOR
11	3604607M1		**1**	FLANGE	FLANGE	PLETINA
12	3604686M1		**1**	ENGRENAGEM	GEAR	ENGRANAJE
13	3604605M1		**1**	CALÇO	SHIM	CALCE
14	3604505M1		**1**	ARRUELA	WASHER	ARANDELA
15	3604657M1		**1**	PARAFUSO	BOLT	PERNO
16	3604462M1		**1**	EIXO	SHAFT	ARBOL
17	3604463M1		**1**	ENGRENAGEM	GEAR	ENGRANAJE
18	3604596M1		**3**	ARRUELA	WASHER	ARANDELA
19	3604656M1		**3**	PARAFUSO	BOLT	PERNO
20	3604585M1		**1**	PARAFUSO	BOLT	PERNO
21	3604464M1		**1**	TRAVA	LOCK	RETENEDOR
22	3604694M1		**1**	TAMPA	COVER	CUBIERTA
23	3604494M1		**1**	JUNTA	GASKET	EMPAQUETADURA.
24	3604662M1		**2**	PARAFUSO	BOLT	PERNO
25	3604710M1		**1**	PARAFUSO	BOLT	PERNO
26	3604565M1		**3**	ARRUELA	WASHER	ARANDELA
27	3604596M1		**3**	ARRUELA	WASHER	ARANDELA
28	3604703M1		**3**	PORCA	NUT	TUERCA
29	3604596M1		**2**	ARRUELA	WASHER	ARANDELA
30	3604709M1		**2**	PARAFUSO	BOLT	PERNO
31	3604675M1		**2**	ARRUELA	WASHER	ARANDELA
32	3604714M1	M10 x 1.50	**2**	PARAFUSO	BOLT	PERNO
33	3604483M1		**1**	JUNTA	GASKET	EMPAQUETADURA.
34	3604692M1		**1**	FLANGE	FLANGE	PLETINA
35	3604595M1		**6**	ARRUELA	WASHER	ARANDELA
36	3604716M1	M6 x 1	**6**	PARAFUSO	BOLT	PERNO
37	3604418M1		**1**	RETENTOR	SEAL	RETEN
38	3604596M1		**3**	ARRUELA	WASHER	ARANDELA
39	3604711M1		**3**	PARAFUSO	BOLT	PERNO
40	3604595M1		**8**	ARRUELA	WASHER	ARANDELA
41	3604708M1		**9**	PARAFUSO	BOLT	PERNO
42	3604728M1		**1**	PRISIONEIRO	STUD	ESPARRAGO
43	3604367M1		**1**	PINO	PIN	PASADOR

Instalação Do Motor
Engine Installation
Instalacion Motor

10-45

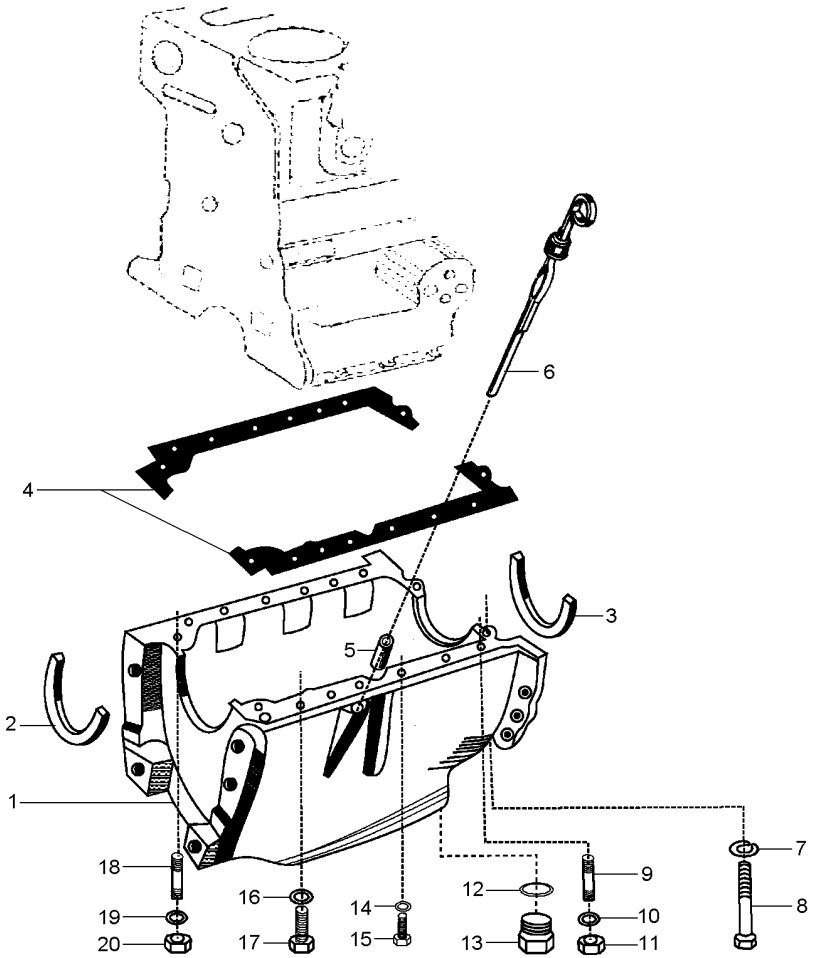

1	3604498M1		**1** CARCAÇA	HOUSING	ALOJAMIENTO
2	3604477M1		**1** JUNTA	GASKET	EMPAQUETADURA.
3	3604478M1		**1** JUNTA	GASKET	EMPAQUETADURA.
4	3604479M1		**1** JUNTA	GASKET	EMPAQUETADURA.
5	3604671M1		**1** TUBO	PIPE	CANO
6	3604519M1		**1** VARETA	ROD	VARILLA
7	3604596M1		**2** ARRUELA	WASHER	ARANDELA
8	3604722M1		**2** PARAFUSO	BOLT	PERNO
9	3604730M1	M8 x 1.25	**2** PRISIONEIRO	STUD	ESPARRAGO
10	3604596M1		**2** ARRUELA	WASHER	ARANDELA
11	3604701M1		**2** PORCA	NUT	TUERCA
12	3604654M1		**1** ANEL "O"	O RING	JUNTA TORICA
13	3604497M1		**1** BUJÃO	PLUG	TAPON
14	3604596M1		**6** ARRUELA	WASHER	ARANDELA
15	3604721M1	M8 x 1.25	**6** PARAFUSO	BOLT	PERNO
16	3604674M1		**4** ARRUELA	WASHER	ARANDELA
17	3604663M1	M8 x 1.25	**4** PARAFUSO	BOLT	PERNO
18	3604369M1	M8 x 1.25	**2** PRISIONEIRO	STUD	ESPARRAGO
19	3604674M1		**2** ARRUELA	WASHER	ARANDELA
20	3604701M1		**2** PORCA	NUT	TUERCA

Instalação Do Motor
Engine Installation
Instalacion Motor

10-50

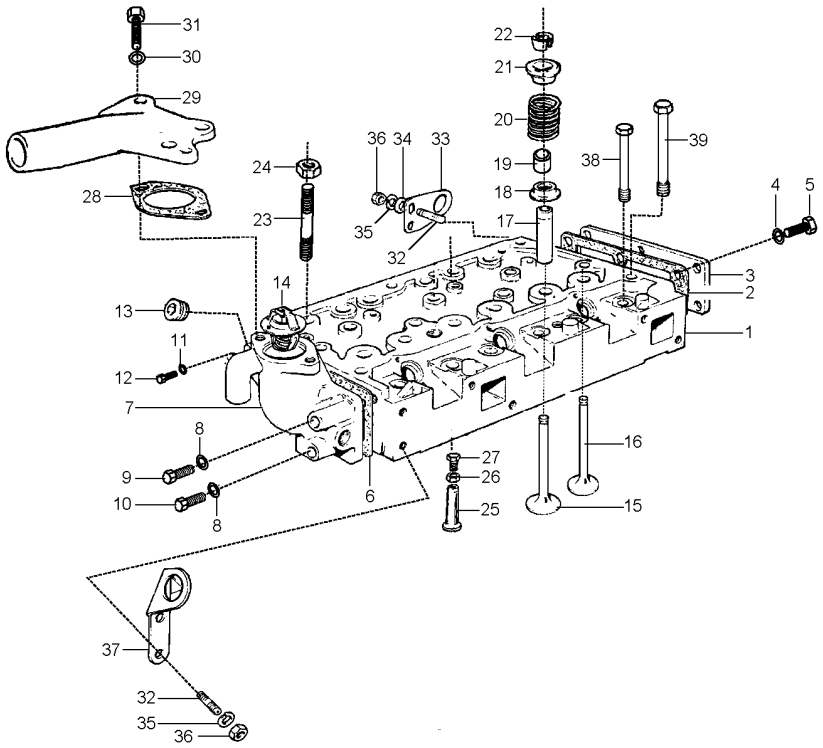

1	3604452M1		**1**	CABEÇOTE	HEAD	CULATA
2	3604491M1		**1**	JUNTA	GASKET	EMPAQUETADURA.
3	3604604M1		**1**	TAMPA	COVER	CUBIERTA
4	3604596M1		**6**	ARRUELA	WASHER	ARANDELA
5	3604656M1	M8 x 1.25	**6**	PARAFUSO	BOLT	PERNO
6	3604492M1		**1**	JUNTA	GASKET	EMPAQUETADURA.
7	3604450M1		**1**	CARCAÇA	HOUSING	ALOJAMIENTO
8	3604675M1		**2**	ARRUELA	WASHER	ARANDELA
9	3604720M1		**1**	PARAFUSO	BOLT	PERNO
10	3604659M1		**1**	PARAFUSO	BOLT	PERNO
11	3604675M1		**3**	ARRUELA	WASHER	ARANDELA
12	3604658M1	M10 x 1.5	**3**	PARAFUSO	BOLT	PERNO
13	3604610M1		**1**	BUJÃO	PLUG	TAPON
14	3604412M1		**1**	TERMOSTATO	THERMOSTAT	TERMOSTATO
15	3604524M1		**3**	VÁLVULA	VALVE	VALVULA
16	3604421M1		**3**	VÁLVULA	VALVE	VALVULA
17	3604422M1		**6**	GUIA	GUIDE	GUIA
18	3604630M1		**6**	ARRUELA	WASHER	ARANDELA
19	3604423M1		**6**	RETENTOR	SEAL	RETEN
20	3604588M1		**6**	MOLA	SPRING	RESORTE
21	3604566M1		**6**	CAPA	BOOT	PROTECCION
22	3604571M1		**6**	ANEL	RING	ARO
23	3604455M1		**3**	PRISIONEIRO	STUD	ESPARRAGO
24	3604427M1		**3**	PORCA	NUT	TUERCA
25	3604590M1		**6**	TUCHO	TAPPET	TAQUET
26	3604579M1	3604476M1 (kit)	**6**	PORCA	NUT	TUERCA
27	3604586M1	3604476M1 (kit)	**6**	PARAFUSO	BOLT	PERNO
28	3604485M1		**1**	JUNTA	GASKET	EMPAQUETADURA.
29	3604456M1		**1**	CONEXÃO	CONNECTION	CONEXION
30	3604675M1		**2**	ARRUELA	WASHER	ARANDELA
31	3604658M1	M10 x 1.5	**2**	PARAFUSO	BOLT	PERNO
32	3604724M1	M10 x 1.5	**4**	PRISIONEIRO	STUD	ESPARRAGO
33	3604678M1		**1**	SUPORTE	BRACKET	SOPORTE
34	3604594M1		**2**	ARRUELA	WASHER	ARANDELA
35	3604675M1		**4**	ARRUELA	WASHER	ARANDELA
36	3604702M1	M10 x 1.25	**4**	PORCA	NUT	TUERCA
37	3604679M1		**1**	SUPORTE	BRACKET	SOPORTE
38	3604454M1		**6**	PARAFUSO	BOLT	PERNO
39	3604453M1		**9**	PARAFUSO	BOLT	PERNO

Instalação Do Motor
Engine Installation
Instalacion Motor

10-55

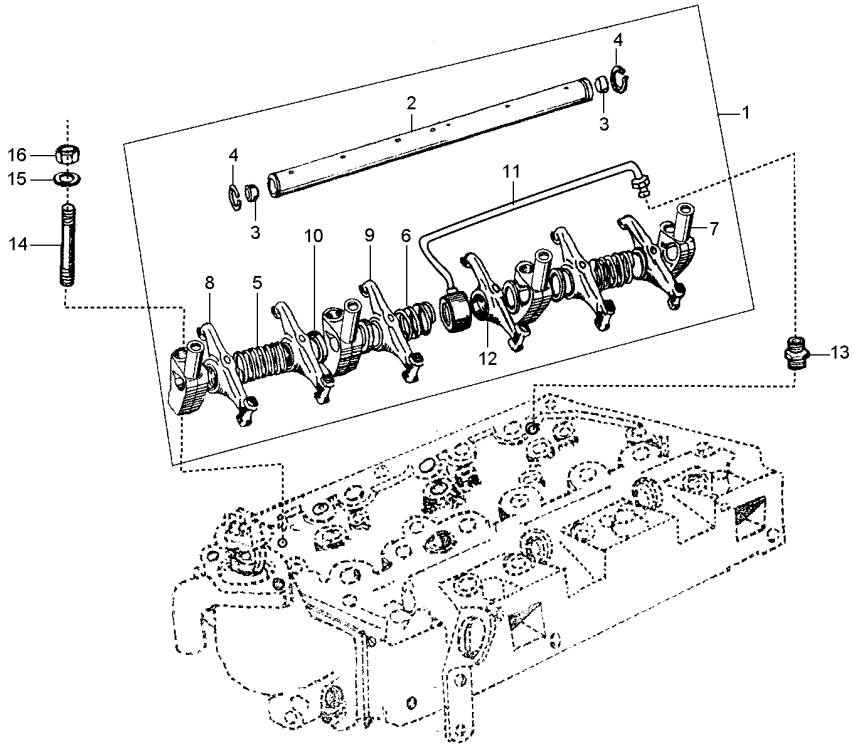

1	3604466M1			**1**	BALANCEIRO	ROCKER	BALANCIN
2	3604467M1			**1**	EIXO	SHAFT	ARBOL
3	3604581M1	1		**2**	BUCHA	BUSH	CASQUILLO
4	3604568M1	1		**2**	ANEL TRAVA	CIRCLIP	CIRCULITO
5	3604587M1	1		**2**	CONEXÃO	CONNECTION	CONEXION
6	3604589M1	1		**1**	MOLA	SPRING	RESORTE
7	3604465M1	1		**4**	SUPORTE	CLEVIS	GANCHO SEGURI.
8	3604644M1	1 ▶		**3**	BALANCEIRO	ROCKER	BALANCIN
			3604439M1				
9	3604645M1	1 ◀		**3**	BALANCEIRO	ROCKER	BALANCIN
			3604440M1				
10	3604520M1			**4**	ESPAÇADOR	SPACER	PIEZA DISTANCIA
11	3604635M1	1		**1**	TUBO	PIPE	CANO
12	3604563M1	1		**6**	BUCHA	BUSH	CASQUILLO
13	3604570M1			**1**	CONEXÃO	CONNECTION	CONEXION
14	3604729M1	M10 x 1.5		**4**	PRISIONEIRO	STUD	ESPARRAGO
15	3604702M1			**4**	PORCA	NUT	TUERCA

Instalação Do Motor
Engine Installation
Instalacion Motor

10-60

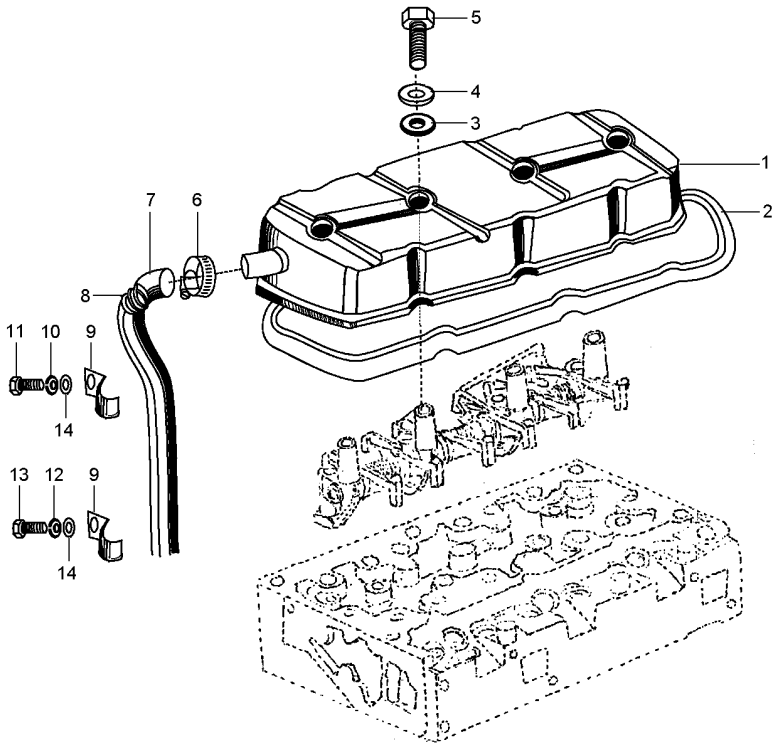

1	3604451M1		**1**	TAMPA	COVER	CUBIERTA
2	3604417M1		**1**	JUNTA	GASKET	EMPAQUETADURA.
3	3604448M1		**4**	ANEL	RING	ARO
4	3604601M1		**4**	ARRUELA	WASHER	ARANDELA
5	3604656M1	M8 x 1.25	**4**	PARAFUSO	BOLT	PERNO
6	3604569M1		**1**	BRAÇADEIRA	CLAMP	ABRAZADERA
7	3604633M1		**1**	TUBO	PIPE	CANO
8	3604624M1		**1**	MOLA	SPRING	RESORTE
9	3604637M1		**2**	BRAÇADEIRA	CLAMP	ABRAZADERA
10	3604596M1		**1**	ARRUELA	WASHER	ARANDELA
11	3604718M1		**1**	PARAFUSO	BOLT	PERNO
12	3604592M1	M8 X 1.25	**1**	ARRUELA	WASHER	ARANDELA
13	3604708M1		**1**	PARAFUSO	BOLT	PERNO
14	3604595M1		**1**	ARRUELA	WASHER	ARANDELA

Instalação Do Motor
Engine Installation
Instalacion Motor

10-65

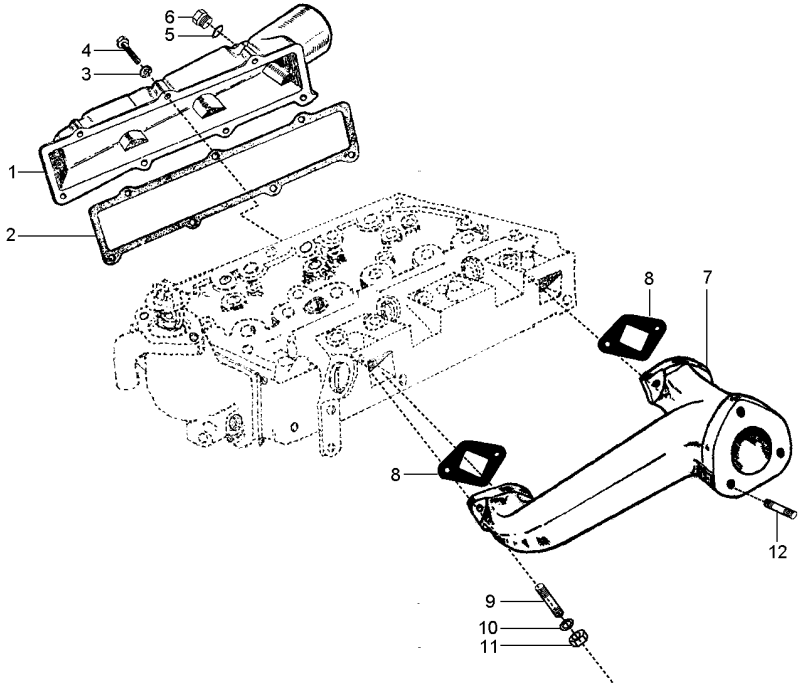

1	3604473M1		**1** TAMPA	COVER	CUBIERTA
2	3604493M1		**1** JUNTA	GASKET	EMPAQUETADURA.
3	3604595M1		**7** ARRUELA	WASHER	ARANDELA
4	3604707M1		**7** PARAFUSO	BOLT	PERNO
5	3604600M1		**1** ARRUELA	WASHER	ARANDELA
6	3604584M1		**1** BUJÃO	PLUG	TAPON
7	3604472M1		**1** COLETOR ESCAPE	EXHAUST MANIFOLD	COLECTOR ESCAPE
8	3604482M1		**2** JUNTA	GASKET	EMPAQUETADURA.
9	3604665M1	M8 x 1.25	**4** PRISIONEIRO	STUD	ESPARRAGO
10	3604675M1		**4** ARRUELA	WASHER	ARANDELA
11	3604701M1		**4** PORCA	NUT	TUERCA
12	3604723M1	M10 x 1.5	**3** PRISIONEIRO	STUD	ESPARRAGO

Instalação Do Motor
Engine Installation
Instalacion Motor

10-70

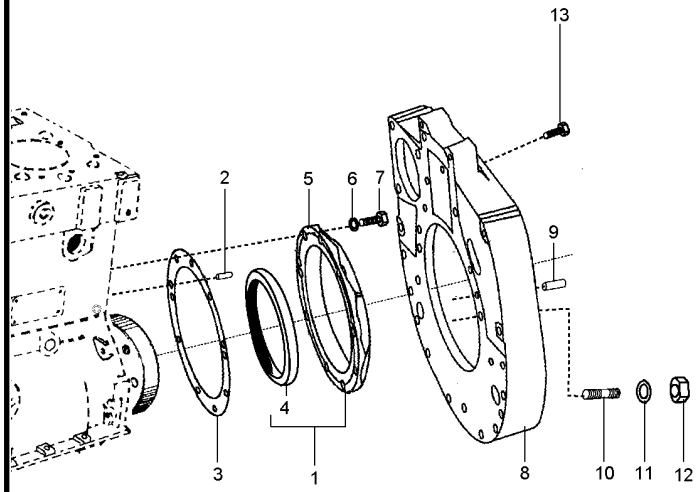

1	3604446M91		**1**	CJ. RETENTOR	KIT, SEAL	RETENES JUEGO
2	3604572M1		**2**	PINO	PIN	PASADOR
3	3604480M1		**1**	JUNTA	GASKET	EMPAQUETADURA.
4	3604614M1	1 → 3604419M1	**1**	RETENTOR	SEAL	RETEN
5	3604447M1		**1**	FLANGE	FLANGE	PLETINA
6	3604596M1		**9**	ARRUELA	WASHER	ARANDELA
7	3604656M1	M8 x 1.25	**9**	PARAFUSO	BOLT	PERNO
8	3604646M1		**1**	PLACA	PLATE	PLATO
9	3604573M1		**2**	PINO	PIN	PASADOR
10	3604725M1	M10 x 1.25	**6**	PRISIONEIRO	STUD	ESPARRAGO
11	3604675M1		**6**	ARRUELA	WASHER	ARANDELA
12	3604702M1		**6**	PORCA	NUT	TUERCA
13	3604652M1		**2**	PARAFUSO	BOLT	PERNO

Instalação Do Motor
Engine Installation
Instalacion Motor

10-75

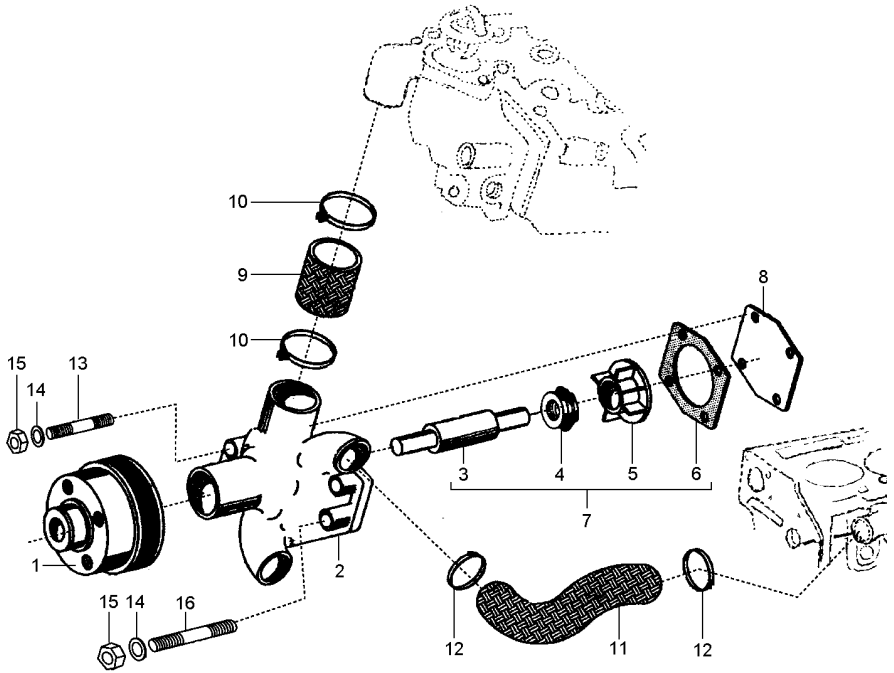

1	3604651M1		**1** POLIA	PULLEY	POLEA
2	3604641M1		**1** CORPO	BODY	CUERPO
3	3604561M1	7	**1** EIXO	SHAFT	ARBOL
4	3604615M1	7	**1** VEDANTE	SEAL	RETEN
5	3604640M1	7	**1** TURBINA	TURBINE	TURBINA
6	3604481M1	7	**1** JUNTA	GASKET	EMPAQUETADURA.
7	3604443M91		**1** JG. REPARO	KIT, REPAIR	JUEGO REPARACION
8	3604606M1		**1** TAMPA	COVER	CUBIERTA
9	3604415M1		**1** MANGUEIRA	HOSE	FLEXIBLE
10	3604416M1		**2** BRAÇADEIRA	CLAMP	ABRAZADERA
11	3604413M1		**1** MANGUEIRA	HOSE	FLEXIBLE
12	3604414M1		**2** BRAÇADEIRA	CLAMP	ABRAZADERA
13	3604726M1	M8 x 1.25	**3** PRISIONEIRO	STUD	ESPARRAGO
14	3604596M1		**4** ARRUELA	WASHER	ARANDELA
15	3604701M1		**4** PORCA	NUT	TUERCA
16	3604664M1	M8 x 1.25	**1** PRISIONEIRO	STUD	ESPARRAGO
17	3604442M91		**1** BOMBA D'ÁGUA	WATER PUMP	BOMBA DE AGUA

Instalação Do Motor
Engine Installation
Instalacion Motor

10-80

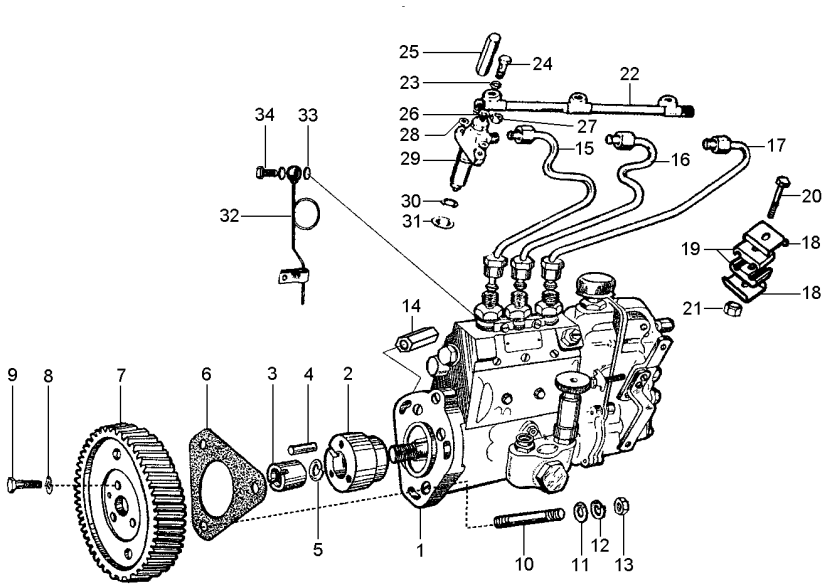

1	3604495M91	**1**	BOMBA INJETORA	INJECTION PUMP	BOMBA INYECTORA
2	3604503M1	**1**	ADAPTADOR	ADAPTOR	ADAPTADOR
4	3604504M1	**1**	CHAVETA	KEY	CLAVE
6	3604489M1	**1**	JUNTA	GASKET	EMPAQUETADURA.
7	3604502M1	**1**	ENGRENAGEM	GEAR	ENGRANAJE
8	3604596M1	**3**	ARRUELA	WASHER	ARANDELA
9	3604656M1	**3**	PARAFUSO	BOLT	PERNO
10	3604727M1	**3**	PRISIONEIRO	STUD	ESPARRAGO
11	3604593M1	**3**	ARRUELA	WASHER	ARANDELA
12	3604596M1	**3**	ARRUELA	WASHER	ARANDELA
13	3604701M1	**3**	PORCA	NUT	TUERCA
14	3604705M1	**1**	ADAPTADOR	ADAPTOR	ADAPTADOR
14	3604444M91	**1**	CJ. TUBO	KIT, PIPE	JUEGO CANO
15	3604444M91	**1**	CJ. TUBO	KIT, PIPE	JUEGO CANO
16	3604444M91	**1**	CJ. TUBO	KIT, PIPE	JUEGO CANO
17	3604444M91	**1**	CJ. TUBO	KIT, PIPE	JUEGO CANO
18	3604636M1	**4**	REFORÇO	REINFORCEMENT	REFUERZO
19	3604639M1	**4**	BRAÇADEIRA	CLAMP	ABRAZADERA
20	3604608M1	**2**	PARAFUSO	BOLT	PERNO
21	3604578M1	**2**	PORCA	NUT	TUERCA
22	3604499M1	**1**	TUBO	TUBE	TUBO
23	3604672M1	**3**	ARRUELA	WASHER	ARANDELA
24	3604611M1	**3**	PARAFUSO BANJO	BANJO BOLT	TORNILLO DIFER
25	3604705M1	**3**	ADAPTADOR	ADAPTOR	ADAPTADOR
26	3604672M1	**3**	ARRUELA	WASHER	ARANDELA
27	3604701M1	**3**	PORCA	NUT	TUERCA
28	3604593M1	**6**	ARRUELA	WASHER	ARANDELA
29	3604496M91	**3**	BICO INJETOR	NOZZLE	TOBERA
30	3604475M1	**3**	ARRUELA	WASHER	ARANDELA
31	3604506M1	**3**	ARRUELA	WASHER	ARANDELA
32	3604689M1	**1**	TUBO	TUBE	TUBO
33	3604673M1	**2**	ARRUELA	WASHER	ARANDELA
34	3604612M1	**1**	PARAFUSO BANJO	BANJO BOLT	TORNILLO DIFER

Instalação Do Motor
Engine Installation
Instalacion Motor

10-85

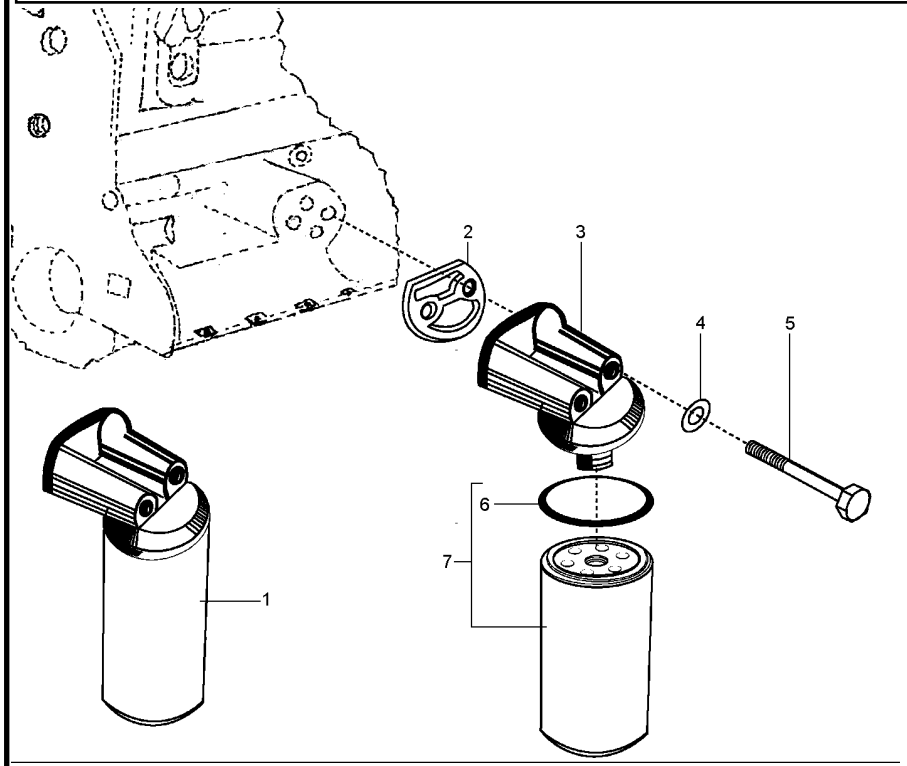

1	3604696M1	**1**	CJ. FILTRO	KIT, FILTER	JUEGO FILTRO
2	3604490M1	**1**	JUNTA	GASKET	EMPAQUETADURA.
3	3604449M1	**1**	CABEÇOTE FILTRO	FILTER HEAD	CABEZA DE FILTRO
4	3604685M1	**2**	ARRUELA	WASHER	ARANDELA
5	3604715M1	**2**	PARAFUSO	BOLT	PERNO
6	3604695M1	**1**	ANEL "O"	O RING	JUNTA TORICA
7	3604409M1	**1**	CJ. FILTRO	KIT, FILTER	JUEGO FILTRO

Instalação Do Motor
Engine Installation
Instalacion Motor

10-90

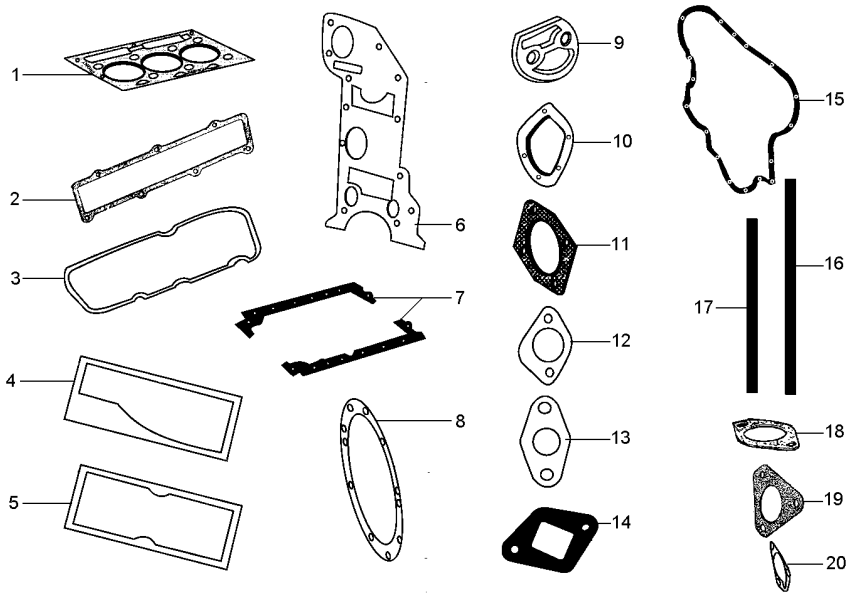

1	3604474M1		**1**	JUNTA	GASKET	EMPAQUETADURA.
3	3604648M1		**1**	JUNTA	GASKET	EMPAQUETADURA.
4	3604492M1		**1**	JUNTA	GASKET	EMPAQUETADURA.
5	3604491M1		**1**	JUNTA	GASKET	EMPAQUETADURA.
6	3604460M1		**1**	JUNTA	GASKET	EMPAQUETADURA.
7	3604479M1		**1**	JUNTA	GASKET	EMPAQUETADURA.
8	3604480M1		**1**	JUNTA	GASKET	EMPAQUETADURA.
9	3604490M1		**1**	JUNTA	GASKET	EMPAQUETADURA.
10	3604483M1		**1**	JUNTA	GASKET	EMPAQUETADURA.
11	3604481M1		**1**	JUNTA	GASKET	EMPAQUETADURA.
12	3604488M1		**1**	JUNTA	GASKET	EMPAQUETADURA.
13	3604576M1		**1**	JUNTA	GASKET	EMPAQUETADURA.
14	3604482M1		**1**	JUNTA	GASKET	EMPAQUETADURA.
15	3604494M1		**1**	JUNTA	GASKET	EMPAQUETADURA.
16	3604478M1		**1**	JUNTA	GASKET	EMPAQUETADURA.
17	3604477M1		**1**	JUNTA	GASKET	EMPAQUETADURA.
18	3604485M1		**1**	JUNTA	GASKET	EMPAQUETADURA.
19	3604489M1		**1**	JUNTA	GASKET	EMPAQUETADURA.
20	3604486M1		**1**	JUNTA	GASKET	EMPAQUETADURA.
21	3604697M1	[A]	**1**	KIT JUNTAS	KIT,JOINT/GASKET	JGO.JUNTAS/EMPAQ
22	3604698M1	21 [B]	**1**	KIT JUNTAS	KIT,JOINT/GASKET	JGO.JUNTAS/EMPAQ
23	3604699M1	21 [C]	**1**	KIT JUNTAS	KIT,JOINT/GASKET	JGO.JUNTAS/EMPAQ

[A] MOTOR
ENGINE
MOTOR

[B] JOGO DE JUNTAS - PARTE SUPERIOR
JOINTS AND GASKETS - TOP SERVICE KIT
JUNTAS Y ENPAQUETADURAS - JUEGO DE SERV. DE CULATA

[C] JOGO DE JUNTAS-PARTE INFERIOR
JOINTS AND GASKETS-BOTTOM SEVICE KIT
JUNTAS Y EMPAQUETADURAS-JOEGO DE SERV. DEL BLOQUE

Sistema De Arrefecimento
Cooling System
Sistema De Enfriamiento

10-95

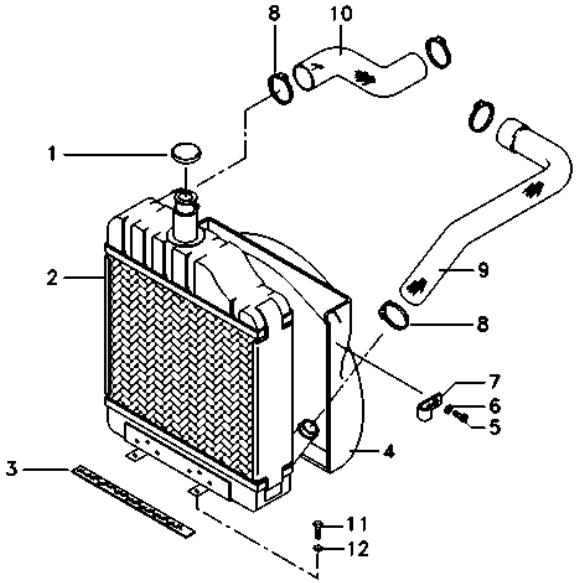

1	188462M91	**1** TAMPA	COVER	CUBIERTA
2	027605T1	**1** CJ. RADIADOR	KIT, RADIATOR	JUEGO RADIADOR
3	023268P1	**1** GUARNIÇÃO	FOAM	ESPUMA
4	027779P1	**1** DEFLETOR	DEFLECTOR	DEFLECTOR
5	353501X1	**8** PARAFUSO	BOLT	PERNO
6	355617X1	**8** ARRUELA	WASHER	ARANDELA
7	2800985M1	**1** PRESILHA	STAPLE	GRAPA
8	490802M1	**4** BRAÇADEIRA	CLAMP	ABRAZADERA
9	027802P1	**1** MANGUEIRA	HOSE	FLEXIBLE
10	048569P1	**1** MANGUEIRA	HOSE	FLEXIBLE
11	353723X1	**2** PARAFUSO	BOLT	PERNO
12	353439X1	**2** ARRUELA	WASHER	ARANDELA

Sistema De Admissão De Ar
Ayr System Admission
Sistema De Admission De Aire

Elemento Seco
Element Dry
Elemento Seco

10-100

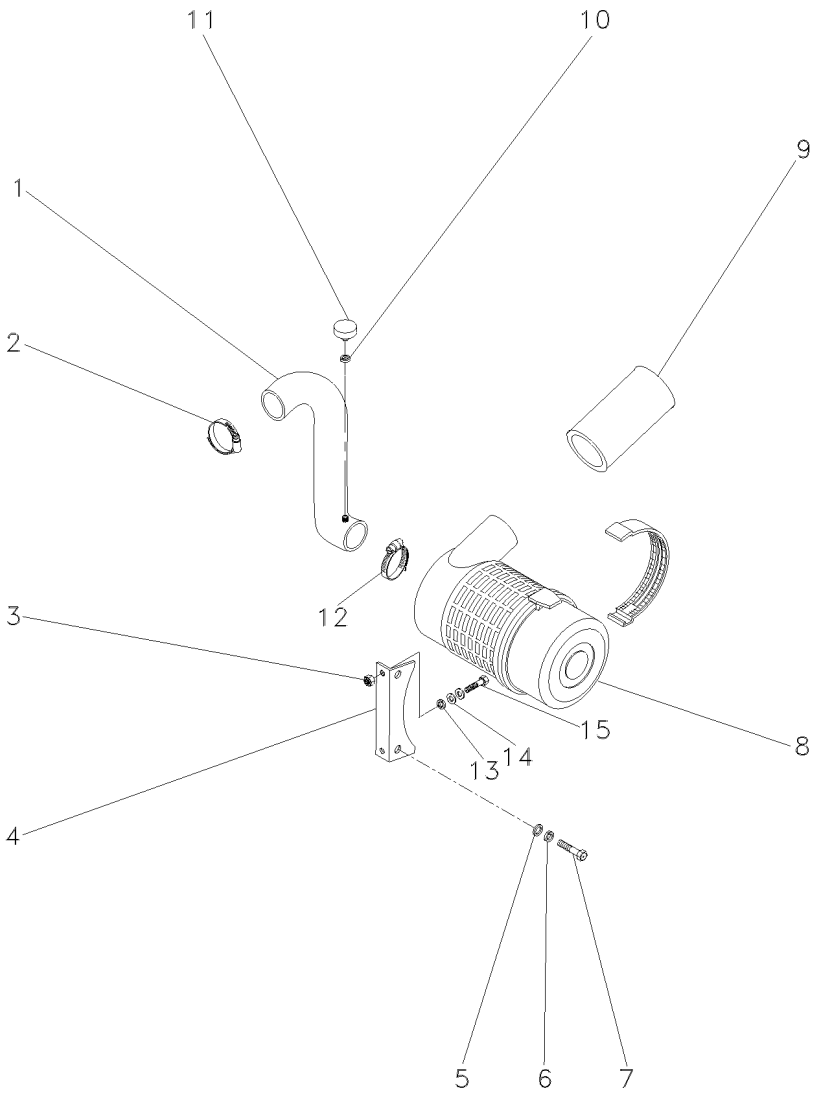

1	054610N1		**1**	CJ. MANGUEIRA	KIT, HOSE	MANGUITOS JUEGO
2	490804M1		**1**	BRAÇADEIRA	CLAMP	ABRAZADERA
3	339169X1	M8x1,25	**2**	PORCA	NUT	TUERCA
4	054627S1		**1**	SUPORTE	BRACKET	SOPORTE
5	339056X1		**2**	ARRUELA	WASHER	ARANDELA
9	3589056M1		**1**	BOCAL	FILLER	RELLENADOR
10	1440993X1		**1**	ANEL	RING	ARO
11	3587008M91		**1**	INTERRUPTOR	SWITCH	INTERRUPTOR
12	2801096M1		**1**	BRAÇADEIRA	CLAMP	ABRAZADERA
13	339374X1		**2**	ARRUELA	WASHER	ARANDELA
14	391039X1		**2**	ARRUELA	WASHER	ARANDELA
15	339287X1	M8x1,25x35	**2**	PARAFUSO	BOLT	PERNO

Filtro De Ar
Air Cleaner
Filtro De Aire

10-105

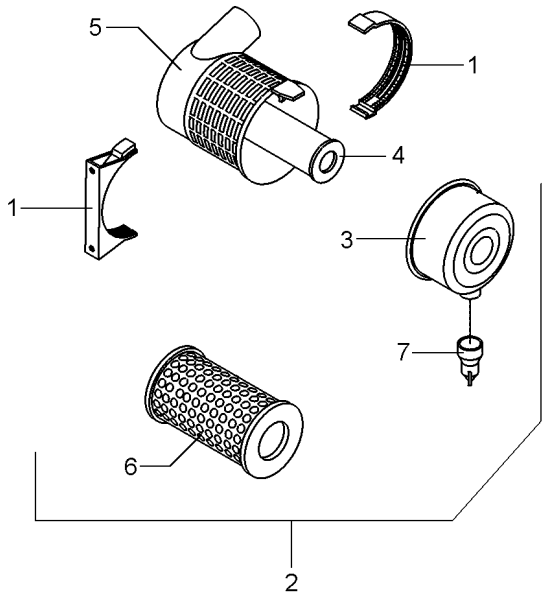

1	055116R1			**1**	BRAÇADEIRA	CLAMP	ABRAZADERA
2	055111R1			**1**	CJ. FILTRO	KIT, FILTER	JUEGO FILTRO
3	055112R1	2		**1**	TAMPA	COVER	CUBIERTA
4	055114R1	2		**1**	ELEMENTO INTERNO	INTERNE ELEMENT	ELEMENTO INTERNO
5			055111R1	**1**	CJ. FILTRO	KIT, FILTER	JUEGO FILTRO
6	055113R1	2		**1**	ELEMENTO EXTERNO	EXTERNAL ELEMENT	ELEMENTO EXTERNO
7	055115R1	2	2710803M1	**1**	VÁLVULA	VALVE	VALVULA

Sistema De Combustível
Fuel System
Sistema De Combustivel

10-110

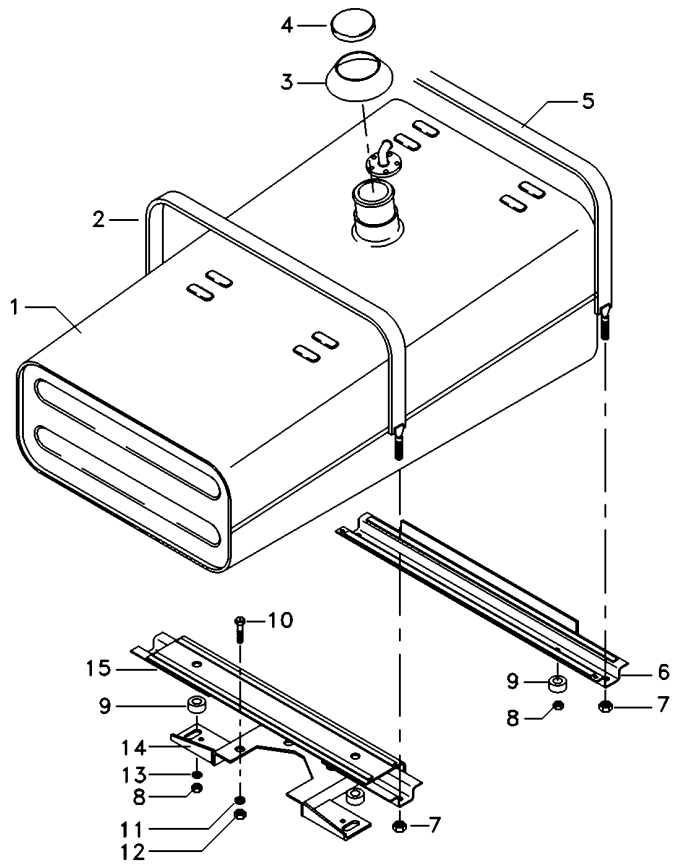

1	6224651M91	**1** TANQUE	TANK	TANQUE
2	027636N1	**1** CINTA	SURROUND	ENVOLVENTE
3	3589016M1	**1** VEDANTE	SEAL	RETEN
4	3149550M92	**1** TAMPA	COVER	CUBIERTA
5	027637N1	**1** CINTA	SURROUND	ENVOLVENTE
5	339814X1	**2** PARAFUSO	BOLT	PERNO
6	027595N1	**1** SUPORTE	BRACKET	SOPORTE
7	826760M1	**4** PORCA	NUT	TUERCA
8	358657X1	**8** PORCA	NUT	TUERCA
9	6201714M1	**2** AMORTECEDOR	DAMPER	AMORTIGUADOR
10	353679X1	**3** PARAFUSO	BOLT	PERNO
11	353446X1	**3** ARRUELA	WASHER	ARANDELA
12	355565X1	**3** PORCA	NUT	TUERCA
13	829185M1	**2** ARRUELA	WASHER	ARANDELA
14	048486S2	**1** SUPORTE	CLEVIS	GANCHO SEGURI.
15	037295N1	**1** SUPORTE	BRACKET	SOPORTE

Sistema De Combustível
Fuel System
Sistema De Combustivel

10-115

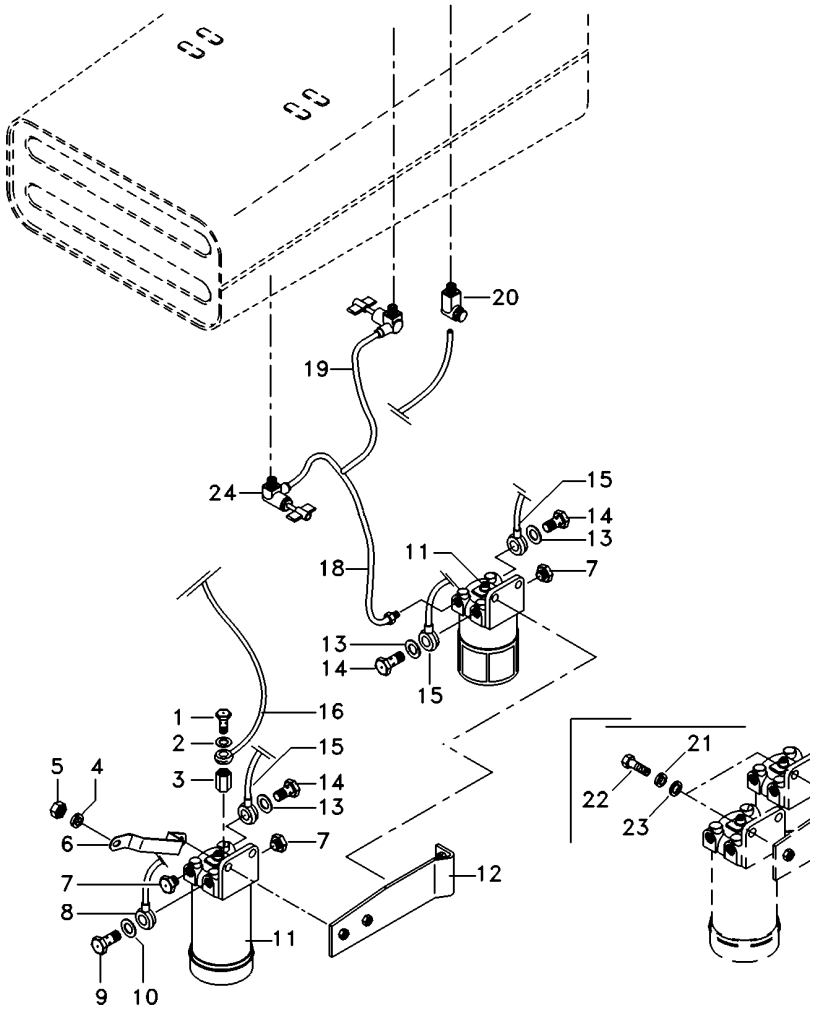

1	1481691M1	**1**	PARAFUSO	BOLT	PERNO
2	1480517M1	**3**	ARRUELA	WASHER	ARANDELA
3	061153P1	**1**	CONECTOR	CONNECTOR	CONECTOR
4	339376X1	**1**	ARRUELA	WASHER	ARANDELA
5	1442577X1	**1**	PORCA	NUT	TUERCA
6	6220163M1	**1**	SUPORTE	BRACKET	SOPORTE
7	3147543M1	**3**	BUJÃO	PLUG	TAPON
8	6213952M91	**1**	TUBO	PIPE	CANO
9	1481691M1	**1**	PARAFUSO	BOLT	PERNO
10	1480517M1	**2**	ARRUELA	WASHER	ARANDELA
11	061473T1	**1**	FILTRO	FILTER	FILTRO
12	6227323M91	**1**	SUPORTE FILTRO	FILTER SUPPORT	FILTER SUPPORT
13	1480517M1	**6**	ARRUELA	WASHER	ARANDELA
14	1481691M1	**3**	PARAFUSO	BOLT	PERNO
15	6213958M91	**1**	TUBO	PIPE	CANO
16	6213960M91	**1**	TUBO	PIPE	CANO
18	6227429M91	**1**	CJ. MANGUEIRA	KIT, HOSE	MANGUITOS JUEGO
19	048597N1	**1**	CJ. TUBO	KIT, PIPE	JUEGO CANO
20	059488P1	**1**	CONECTOR	CONNECTOR	CONECTOR
21	353446X1	**4**	ARRUELA	WASHER	ARANDELA
22	353681X1	**4**	PARAFUSO	BOLT	PERNO
23	1480517M1	**2**	ARRUELA	WASHER	ARANDELA
24	6224371M91	**1**	TORNEIRA	FAUCET	GRIFO

Sistema De Escape
Exhaust System
Escape

10-120

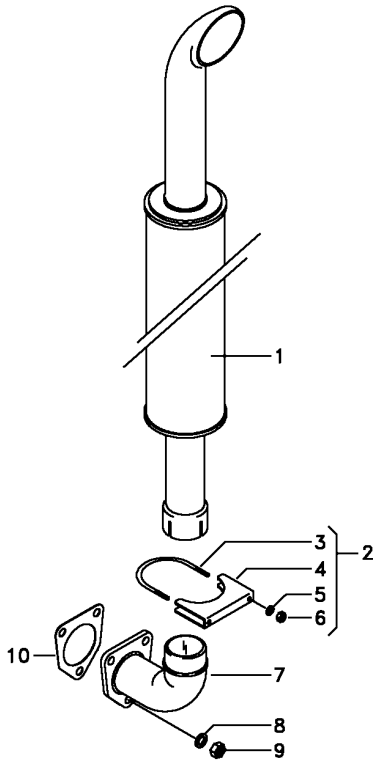

1	3589533M92		**1**	SILENCIOSO	SILENCER	SILENCIADOR
2	1674071M92		**1**	BRAÇADEIRA	CLAMP	ABRAZADERA
3	3587712M1		**1**	PARAFUSO "U"	U BOLT	BRIDA EN U
4	3587399M1		**1**	BRAÇADEIRA	CLAMP	ABRAZADERA
5	353446X1		**2**	ARRUELA	WASHER	ARANDELA
6	355565X1		**2**	PORCA	NUT	TUERCA
7	6213666M1	[A]	**1**	COTOVELO	ELBOW	CODO
7	3589534M1		**1**	COTOVELO	ELBOW	CODO
8	339376X1	[A]	**3**	ARRUELA	WASHER	ARANDELA
8	353756X1		**3**	ARRUELA	WASHER	ARANDELA
9	1442577X1	[A]	**3**	PORCA	NUT	TUERCA
9	375718X1		**3**	PORCA	NUT	TUERCA
10	488806M1		**1**	JUNTA	GASKET	EMPAQUETADURA.

[A] COM MOTOR SIMPSONS
WITH SIMPSONS ENGINE
CON MOTOR SIMPSONS

Volante
Flywheel
Volante

10-125

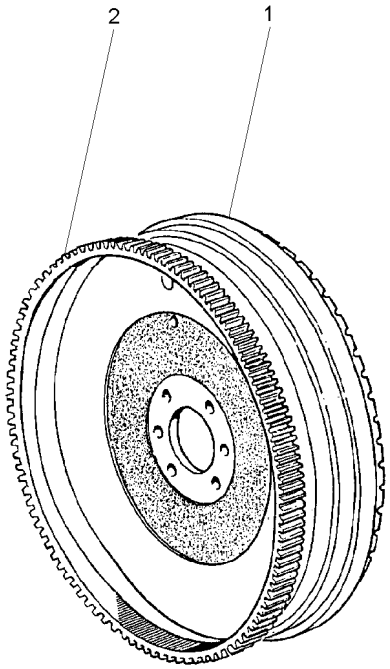

1	3408365M1	**1** VOLANTE MOTOR	FLYWHEEL	VOLANTE MOTOR
2	3408357M1	**1** CREMALHEIRA	STARTER RING	ARO DE ARRANQUE

Aquecedor De Partida
Starting Heater
Calentador De Partida

10-130

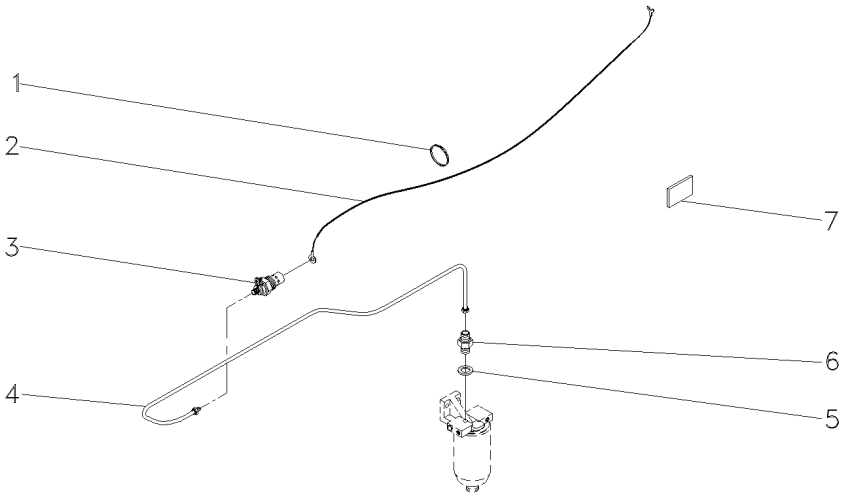

1	3225356M1	**7**	BRAÇADEIRA	CLAMP	ABRAZADERA
2	6202454M1	**1**	CHICOTE	HARNESS	MAZO CABLES
3	6203403M1	**1**	VELA AQUECEDORA	INTAKE HEATER	CALENTADOR ADM
4	6219498M91	**1**	CJ. TUBO	KIT, PIPE	JUEGO CANO
5	3147545M1	**1**	ARRUELA	WASHER	ARANDELA
6	3587617M91	**1**	VÁLVULA	VALVE	VALVULA
7	3149938M1	**1**	DECAL	DECAL	CALCOMANIA

Embreagem Dupla **Dual Clutch** **Embrague Doble**	**12" - Nd - 21 Estrias** **12" - Nd - 21 Furrow** **12" - Nd - 21 Estrias**	**20-10**	**Tdp 540 Rpm** **Pto 540 Rpm** **Tdf 540 Rpm**

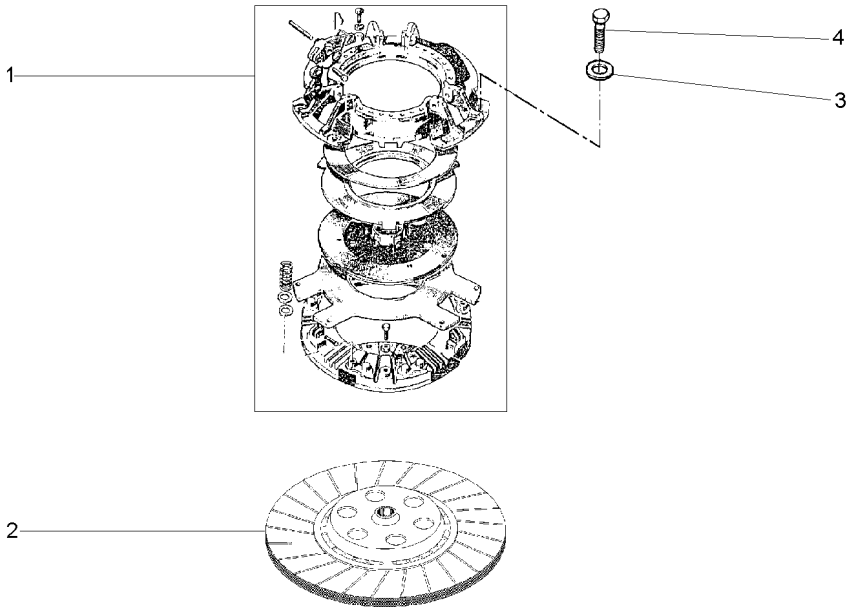

1	041745T1	20-15 No	**1** CJ. EMBREAGEM	KIT, CLUTCH	EMBRAGUE JUEGO
2	048438T1		**1** DISCO	DISC	DISCO
3	19752X		**6** ARRUELA	WASHER	ARANDELA
4	887892M1	5/16x18x1.47/64	**6** PARAFUSO	BOLT	PERNO

Embreagem	Dupla
Clutch	Dual
Embrague	Doble

20-15

Tdp 540 Rpm
Pto 540 Rpm
Tdf 540 Rpm

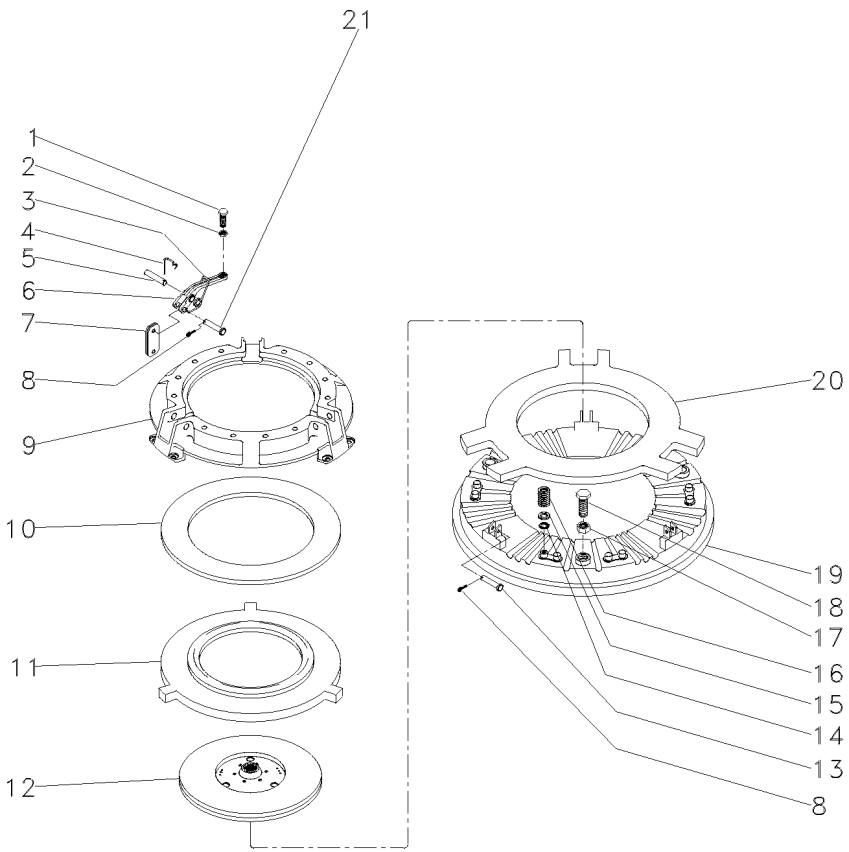

1	3147178M1		**3**	PARAFUSO	BOLT	PERNO
2	353430X1	3/8x24	**3**	PORCA	NUT	TUERCA
3	887910M2		**3**	MOLA	SPRING	RESORTE
4	891827M1		**3**	GRAMPO	CRAMP	PASADOR
5	891826M1		**3**	PINO	PIN	PASADOR
6	887898M1		**3**	ALAVANCA	LEVER	PALANCA
7	3900547M1		**18**	BIELETA	LINK	CONEXION
8	354048X1		**6**	CUPILHA	COTTER PIN	PASADOR DOUBLE
9	3176859M1		**1**	COBERTURA	BONNET	CAPOT
10	887906M1		**1**	MOLA PRATO	SPRING PLATE	PLETINA MUELLE
11	3176863M1		**1**	PLACA	PLATE	PLATO
12	1865836M91		**1**	DISCO	DISC	DISCO
13	887893M1		**3**	PINO	PIN	PASADOR
14	3175517M1		**12**	ARRUELA	WASHER	ARANDELA
15	1753751M1		**12**	ARRUELA	WASHER	ARANDELA
16	3176865M1		**12**	MOLA	SPRING	RESORTE
17	353916X1	5/16x24	**3**	PORCA	NUT	TUERCA
18	181124M1		**3**	PARAFUSO	BOLT	PERNO
19	887907M1		**1**	PLATÔ	PLATE	PLATO
20	887902M1		**1**	PLACA	PLATE	PLATO
21	887897M1		**3**	PINO	PIN	PASADOR

Embreagem Split Torque	**12" - Nd - 21 Estrias**	**20-20**	**Tdpi 540 Rpm**
Clutch Split Torque	**12" - Nd - 21 Furrow**		**Ipto 540 Rpm**
Embrague Split Torque	**12" - Nd - 21 Estrias**		**Tdfi 540 Rpm**

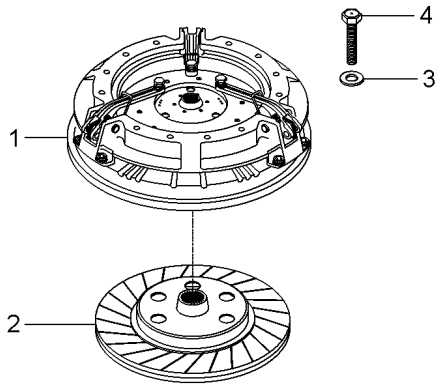

1	026566T3	20-25 No	**1** CJ. EMBREAGEM	KIT, CLUTCH	EMBRAGUE JUEGO
2	048438T1		**1** DISCO	DISC	DISCO
3	19752X		**6** ARRUELA	WASHER	ARANDELA
4	887892M1	5/16x18x1.47/64	**6** PARAFUSO	BOLT	PERNO

Embreagem Split Torque
Clutch Split Torque
Embrague Split Torque

20-25

Tdpi 540 Rpm
Ipto 540 Rpm
Tdfi 540 Rpm

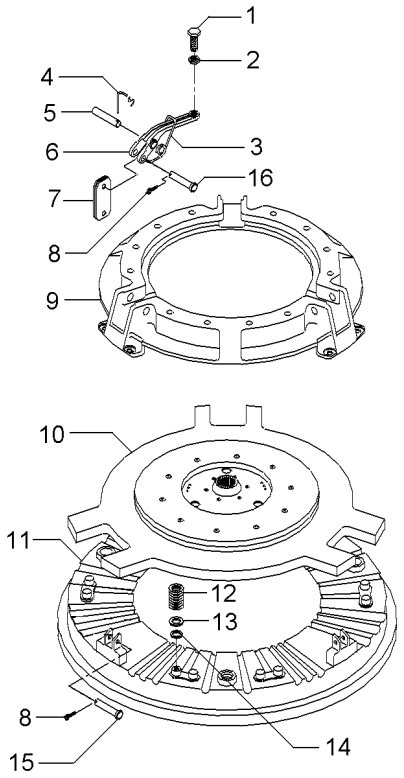

1	3147178M1		**3**	PARAFUSO	BOLT	PERNO
2	353430X1	3/8x24	**3**	PORCA	NUT	TUERCA
3	887910M2		**3**	MOLA	SPRING	RESORTE
4	891827M1		**3**	GRAMPO	CRAMP	PASADOR
5	891826M1		**3**	PINO	PIN	PASADOR
6	887898M1		**3**	ALAVANCA	LEVER	PALANCA
7	3900547M1		**18**	BIELETA	LINK	CONEXION
8	354048X1		**6**	CUPILHA	COTTER PIN	PASADOR DOUBLE
9	033204R1		**1**	COBERTURA	BONNET	CAPOT
10	033206R2		**1**	PLACA	PLATE	PLATO
11	887907M1		**1**	PLATÔ	PLATE	PLATO
12	3176865M1		**12**	MOLA	SPRING	RESORTE
13	1753751M1		**12**	ARRUELA	WASHER	ARANDELA
14	3175517M1		**12**	ARRUELA	WASHER	ARANDELA
15	887893M1		**3**	PINO	PIN	PASADOR
16	887897M1		**3**	PINO	PIN	PASADOR

Suporte E Alavancas
Bracket And Levers
Soporte Y Palancas

25-10

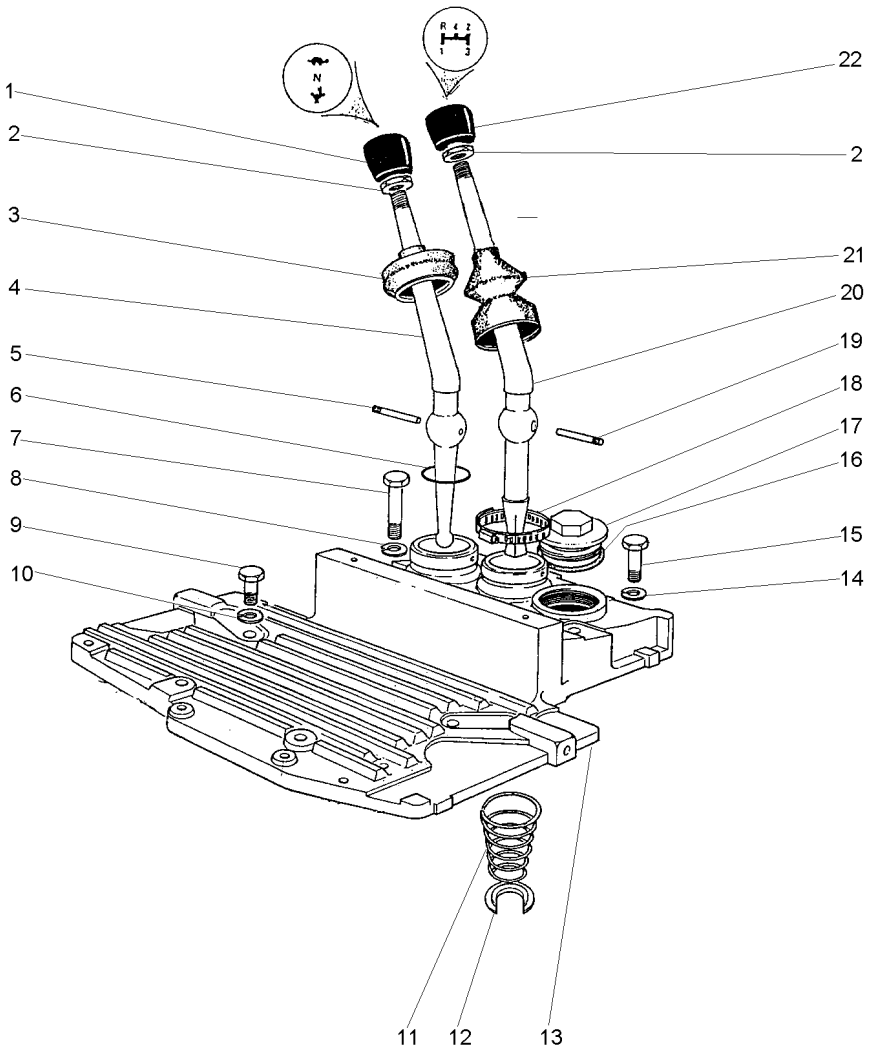

1	490703M2		**1**	MANÍPULO	KNOB	POMO
2	353430X1	3/8x24	**2**	PORCA	NUT	TUERCA
3	180579M6		**1**	COIFA	BELLOWS	FUELLE
4	2801130M1		**1**	ALAVANCA	LEVER	PALANCA
5	180581M1		**1**	PINO	PIN	PASADOR
6	831527M1		**1**	ANEL "O"	O RING	JUNTA TORICA
8	353432X1		**2**	ARRUELA	WASHER	ARANDELA
10	353432X1		**2**	ARRUELA	WASHER	ARANDELA
11	192007M1		**1**	MOLA	SPRING	RESORTE
12	022345T1		**1**	ANEL TRAVA	CIRCLIP	CIRCULITO
13	027732P1		**1**	TAMPA	COVER	CUBIERTA
14	353432X1		**2**	ARRUELA	WASHER	ARANDELA
16	359134X1		**1**	ANEL "O"	O RING	JUNTA TORICA
17	768300M1		**1**	BUJÃO	PLUG	TAPON
18	490804M1		**1**	BRAÇADEIRA	CLAMP	ABRAZADERA
19	180581M1		**1**	PINO	PIN	PASADOR
20	027408P1		**1**	ALAVANCA	LEVER	PALANCA
21	1678565M3		**1**	COIFA	BELLOWS	FUELLE
22	1484780M1		**1**	MANÍPULO	KNOB	POMO

Fixação Motor - Transmissão
Fixation Engine - Transmission
Fixation Motor - Transmisión

25-15

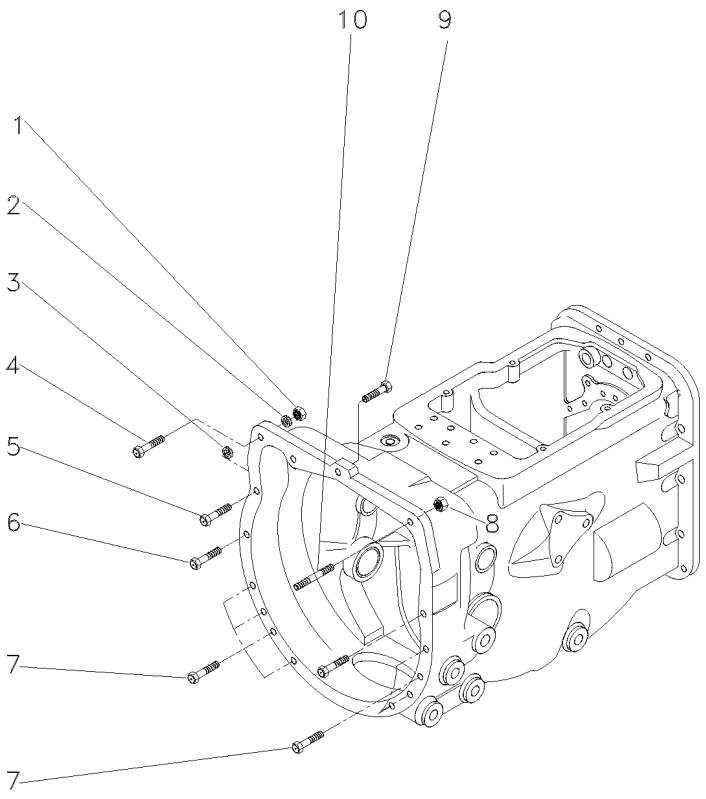

1	1441344X1	M12x1,25	**1** PORCA	NUT	TUERCA
2	339369X1		**1** ARRUELA	WASHER	ARANDELA
3	339369X1		**2** ARRUELA	WASHER	ARANDELA
4	1441368X1	M12x1,25x45	**1** PARAFUSO	BOLT	PERNO
5	339838X1	M12x1,75x65	**2** PARAFUSO	BOLT	PERNO
6	339584X1	M12x1,75x55	**2** PARAFUSO	BOLT	PERNO
7	339838X1	M12x1,75x65	**8** PARAFUSO	BOLT	PERNO
8	1441344X1	M12x1,25	**1** PORCA	NUT	TUERCA
9	048512P1		**1** PARAFUSO	BOLT	PERNO
10	096964G1		**1** PRISIONEIRO	STUD	ESPARRAGO

Transmissões	8 Velocidades - Deslizante	25-20	
Transmission	8 Speed - Slip		
Transmisión	8 Velocidades - Deslizante		

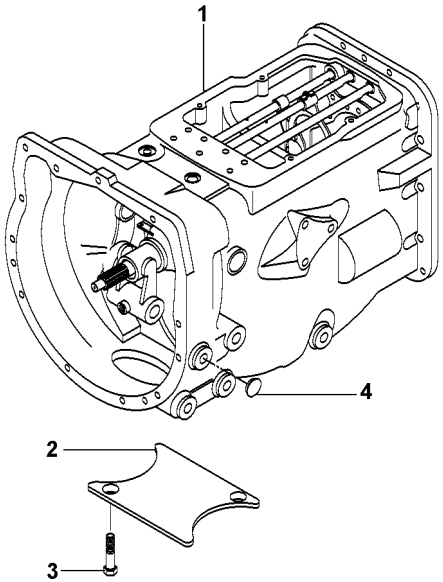

1		25-55 No	**1** CX. TRANSMISSÃO	TRANSMISSION	TRANSMISION
2	021020P2		**1** TAMPA	COVER	CUBIERTA
3	354441X1	5/8x11x1"	**4** PARAFUSO	BOLT	PERNO
4	027014P1		**4** TAMPÃO	PAD	ALMOHADILLA

Transmissão
Transmission
Transmisión

25-25

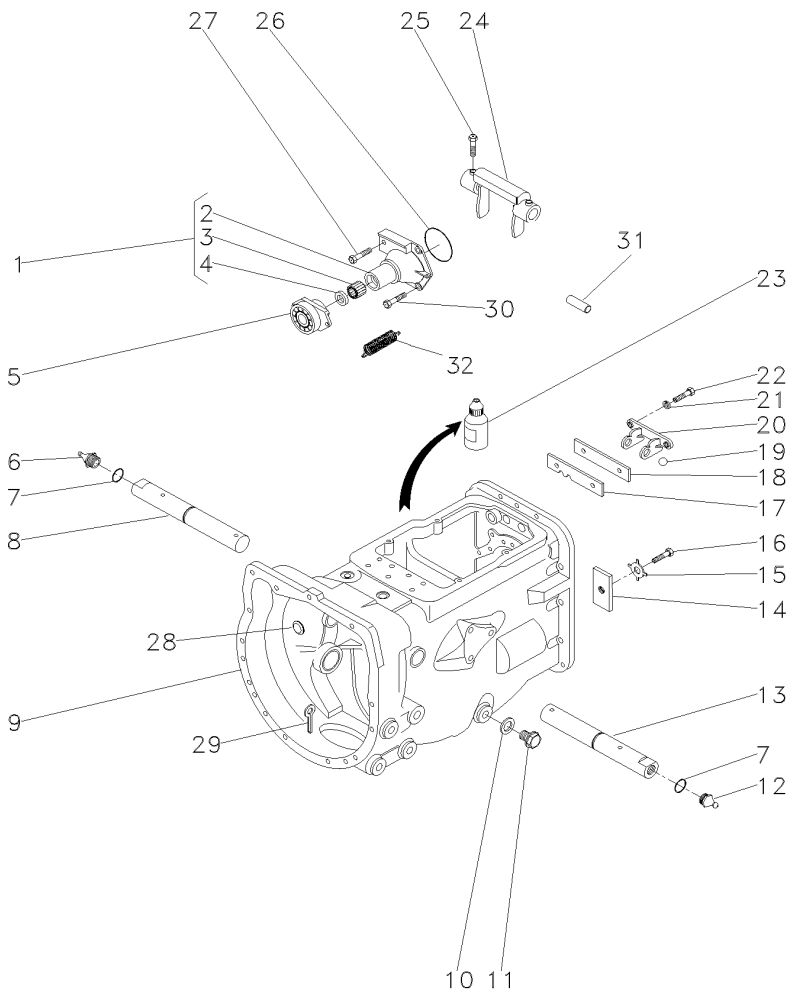

1	1860890M91			**1**	FLANGE	FLANGE	PLETINA
2	1860876M1	1		**1**	FLANGE	FLANGE	PLETINA
3	886668M1	1		**1**	ROLAMENTO	BEARING	COJINETE
4	1860867M3	1		**1**	RETENTOR	SEAL	RETEN
5	063142N1		25-50 No	**1**	PORTA ROLAMENTO	BEARING FLANGE	BEARING FLANGE
6	29951X			**1**	GRAXEIRA	GREASER	ENGRASADOR
7	364784X1			**2**	ANEL "O"	O RING	JUNTA TORICA
8	058424P1			**1**	EIXO	SHAFT	ARBOL
9	488156M97		25-30 No	**1**	CJ. CARCAÇA	HOUSE ASSY	CONJ. CARTER
10	180474M1			**1**	ARRUELA	WASHER	ARANDELA
11	050698T1			**1**	BUJÃO	PLUG	TAPON
12	13811X			**1**	GRAXEIRA	GREASER	ENGRASADOR
13	058424P1			**1**	EIXO	SHAFT	ARBOL
14	184789M1			**1**	TRAVA	LOCK	RETENEDOR
15	828020M1			**1**	ARRUELA	WASHER	ARANDELA
16	362433X1			**1**	PARAFUSO	BOLT	PERNO
17	1860764M2			**1**	PLACA	PLATE	PLATO
18	1860765M1			**1**	ESPAÇADOR	SPACER	PIEZA DISTANCIA
19	391838X1			**2**	ESFERA	BALL	BOLA
20	1860761M1			**1**	SUPORTE	CLEVIS	GANCHO SEGURI.
21	353434X1			**2**	ARRUELA	WASHER	ARANDELA
22	362443X1			**2**	PARAFUSO	BOLT	PERNO
23	0710129			**1**	JUNTA	GASKET	EMPAQUETADURA.
24	886719M1			**1**	GARFO	FORK	HORQUILLA
25	180002M1			**2**	PARAFUSO	BOLT	PERNO
26	886089M1			**1**	ANEL "O"	O RING	JUNTA TORICA
27	377480X1			**1**	PARAFUSO	BOLT	PERNO
28	2950X			**1**	BUJÃO	PLUG	TAPON
29	354076X1			**1**	CUPILHA	COTTER PIN	PASADOR DOUBLE
30	377477X1			**3**	PARAFUSO	BOLT	PERNO
31	1860767M1			**1**	PINO	PIN	PASADOR
32	3700450M1			**2**	MOLA	SPRING	RESORTE

Carcaça
Housing
Carter

25-30

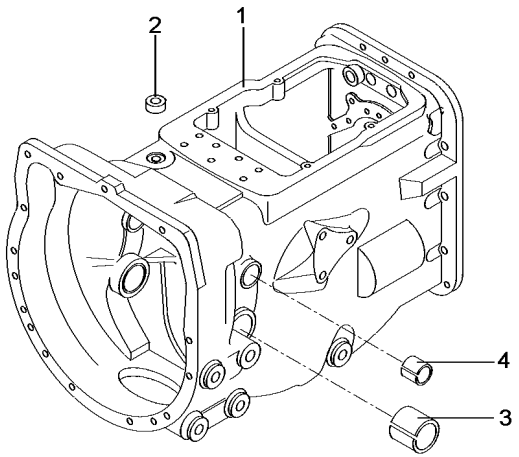

1	052462P1	**1** CARCAÇA	HOUSING	ALOJAMIENTO
2	183071M1	**1** BUJÃO	PLUG	TAPON
3	180801M1	**2** BUCHA	BUSH	CASQUILLO
4	184592M1	**2** BUCHA	BUSH	CASQUILLO

Transmissão
Transmission
Transmisión

25-35

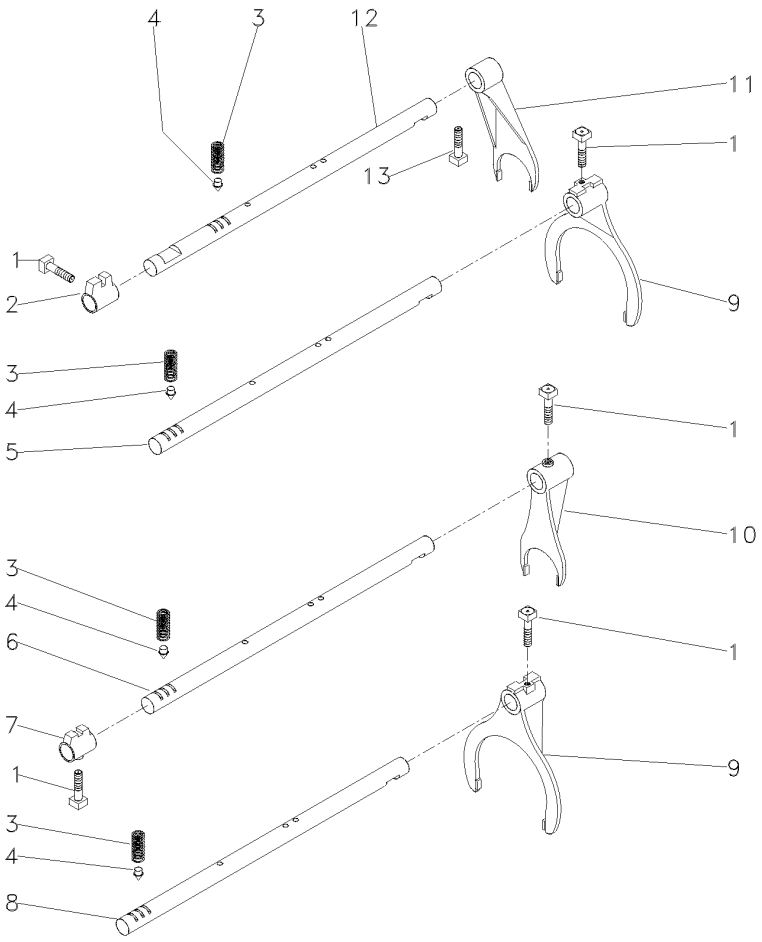

1	180002M1	**5** PARAFUSO	BOLT	PERNO
2	180446M1	**1** SELETOR	SELECTOR	SELECTOR
3	191221M1	**4** MOLA	SPRING	RESORTE
4	180418M2	**4** PINO	PIN	PASADOR
5	180442M2	**1** EIXO	SHAFT	ARBOL
6	1862866M1	**1** EIXO	SHAFT	ARBOL
7	1862868M2	**1** SELETOR	SELECTOR	SELECTOR
8	180438M2	**2** EIXO	SHAFT	ARBOL
9	1860773M1	**2** GARFO	FORK	HORQUILLA
10	1873532M1	**1** GARFO	FORK	HORQUILLA
11	897065M2	**1** GARFO	FORK	HORQUILLA
12	894703M2	**1** EIXO	SHAFT	ARBOL
13	180002M1	**1** PARAFUSO	BOLT	PERNO

Transmissão
Transmission
Transmisión

25-40

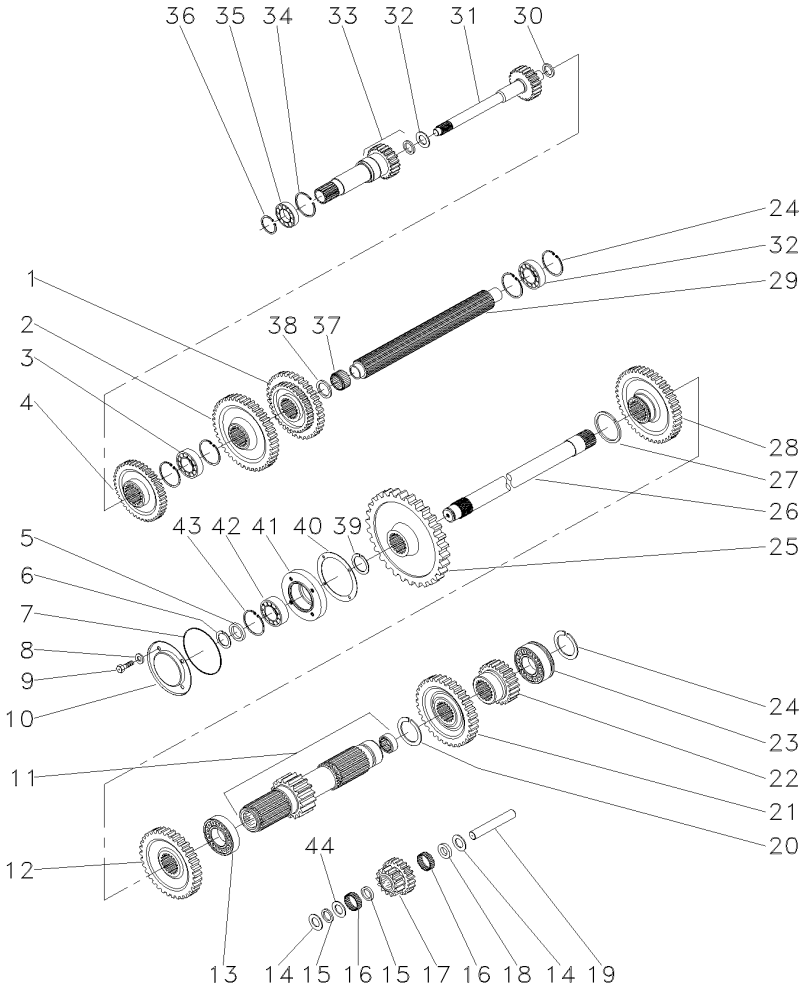

1	880957M1		**1**	ENGRENAGEM	GEAR	ENGRANAJE
2	520700M2		**1**	ENGRENAGEM	GEAR	ENGRANAJE
3	3587731M2		**1**	ROLAMENTO	BEARING	COJINETE
4	1660095M1		**1**	ENGRENAGEM	GEAR	ENGRANAJE
5	881122M2		**1**	ANEL	RING	ARO
6	899385M1		**1**	ANEL	RING	ARO
7	1004633M1		**1**	ANEL "O"	O RING	JUNTA TORICA
8	376703X1		**4**	ARRUELA	WASHER	ARANDELA
9	362439X1		**4**	PARAFUSO	BOLT	PERNO
10	883620M1		**1**	TAMPA	COVER	CUBIERTA
11	906743M92	15	**1**	EIXO	SHAFT	ARBOL
12	1868010M1		**1**	ENGRENAGEM	GEAR	ENGRANAJE
13	195507M1		**1**	ROLAMENTO	BEARING	COJINETE
14	180458M1		**2**	ARRUELA	WASHER	ARANDELA
15	183037M1		**2**	ARRUELA	WASHER	ARANDELA
16	183039M1		**56**	ROLETE	ROLLER	RODILLO
17	183040M1		**1**	ENGRENAGEM	GEAR	ENGRANAJE
18	189449M1		**1**	ARRUELA	WASHER	ARANDELA
19	180445M1		**1**	EIXO	SHAFT	ARBOL
20	195500M1		**1**	ANEL TRAVA	CIRCLIP	CIRCULITO
21	180415M1		**1**	ENGRENAGEM	GEAR	ENGRANAJE
22	180419M1		**1**	ENGRENAGEM	GEAR	ENGRANAJE
23	3410432M1		**2**	ROLAMENTO	BEARING	COJINETE
24	195363M1		**5**	ANEL TRAVA	CIRCLIP	CIRCULITO
25	9004882M1		**1**	ENGRENAGEM	GEAR	ENGRANAJE
26	1868533M2		**1**	EIXO	SHAFT	ARBOL
27	195499M1		**1**	ANEL TRAVA	CIRCLIP	CIRCULITO
28	906468M1		**1**	ENGRENAGEM	GEAR	ENGRANAJE
29	1687643M1		**1**	ÁRVORE	AXLE	EJE
30	964944M1		**1**	ESPAÇADOR	SPACER	PIEZA DISTANCIA
31	964926M1		**1**	ÁRVORE	AXLE	EJE
32	964929M1		**1**	ARRUELA	WASHER	ARANDELA
33	9004880M91		**1**	EIXO	SHAFT	ARBOL
34	516503M1		**1**	ANEL TRAVA	CIRCLIP	CIRCULITO
35	834850M1		**1**	ROLAMENTO	BEARING	COJINETE
36	762101M1		**1**	ANEL TRAVA	CIRCLIP	CIRCULITO
37	2700273M1		**1**	ROLAMENTO AGULHA	BEARING NEEDLE	COJINETA AGUJAS
38	2700274M1		**2**	ESPAÇADOR	SPACER	PIEZA DISTANCIA
39	358913X1		**1**	ANEL TRAVA	CIRCLIP	CIRCULITO
40	180432M1		**1**	JUNTA	GASKET	EMPAQUETADURA.
41	899331M1		**1**	FLANGE	FLANGE	PLETINA
42	899377M2		**1**	ROLAMENTO	BEARING	COJINETE
43	355988X1		**1**	ANEL TRAVA	CIRCLIP	CIRCULITO
44	183038M1		**1**	ARRUELA	WASHER	ARANDELA

Pinhão
Pinion
Pinion

25-45

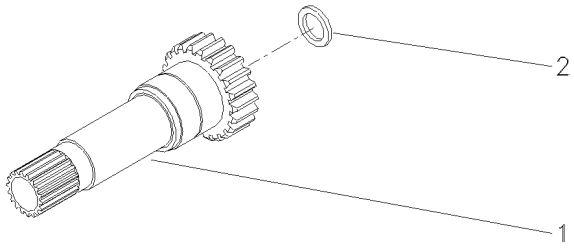

1	1868531M1	17	**1** EIXO	SHAFT	ARBOL
2	1860011M1		**1** RETENTOR	SEAL	RETEN

Porta
Door
Puerta

25-50

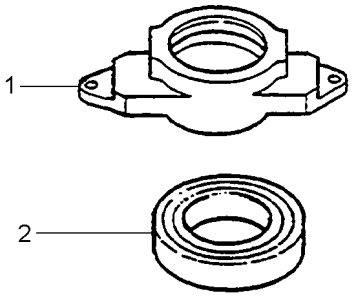

1	886727M4	**1** COLAR	COLLAR	COLLAR
2	3700527M1	**1** ROLAMENTO	BEARING	COJINETE

Transmissões **540 Rpm**
Transmission **540 Rpm**
Transmisión **540 Rpm**

25-55

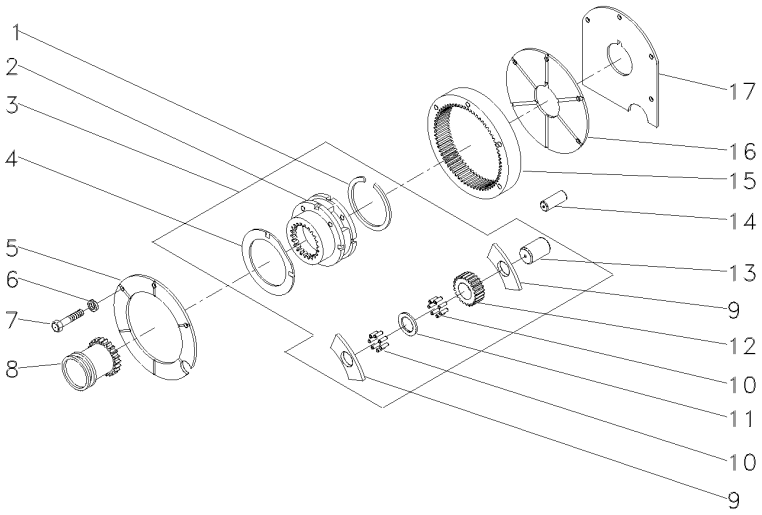

1	366317X1	3		**1**	ANEL TRAVA	CIRCLIP	CIRCULITO
2	1860308M91	3	518938M92	**1**	CJ. REDUTOR	KIT, CARRIER	JUEGO PORTADOR
3	518938M92			**1**	CJ. REDUTOR	KIT, CARRIER	JUEGO PORTADOR
4	518414M1	3		**2**	ARRUELA	WASHER	ARANDELA
5	184012M4			**1**	PLACA	PLATE	PLATO
6	353434X1			**3**	ARRUELA	WASHER	ARANDELA
7	362684X1			**4**	PARAFUSO	BOLT	PERNO
8	184770M2			**1**	LUVA	SLEEVE	MANCHA
9	516526M1	3		**6**	ARRUELA	WASHER	ARANDELA
10	834211M1	3		**144**	ROLETE	ROLLER	RODILLO
11	897020M1	3		**3**	ARRUELA	WASHER	ARANDELA
12	516509M1	3		**3**	ENGRENAGEM	GEAR	ENGRANAJE
13	518415M1	3		**3**	EIXO	SHAFT	ARBOL
14	180409M1			**2**	PINO	PIN	PASADOR
15	1865530M1		68	**1**	COROA	ANNULAR GEAR	ENGRANAJE ANULAR
16	180408M2			**1**	PLACA	PLATE	PLATO
17	180403M1			**1**	CALÇO	SHIM	CALCE

Carcaça Central
Middle Body
Carcaza Central

30-10

2 Rodas Motrizes
2 Wheels Drive
2 Ruedas Motriz

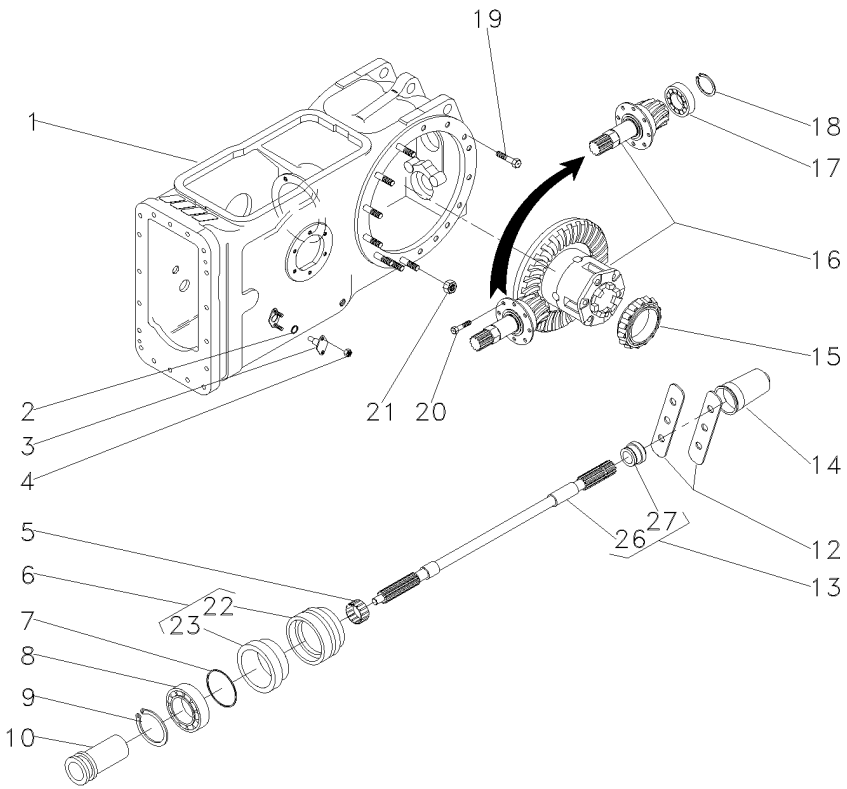

1	022350N2		30-35 No	**1**	CARCAÇA	HOUSING	ALOJAMIENTO
2	851258M1			**2**	ANEL "O"	O RING	JUNTA TORICA
3	898643M1			**2**	PINO	PIN	PASADOR
4	353916X1			**4**	PORCA	NUT	TUERCA
5	195453M1			**1**	ROLAMENTO AGULHA	BEARING NEEDLE	COJINETA AGUJAS
6	3611134M93			**1**	LUVA	SLEEVE	MANCHA
7	1004633M1			**1**	ANEL "O"	O RING	JUNTA TORICA
8	391162X1			**1**	ROLAMENTO	BEARING	COJINETE
9	831581M2			**1**	ANEL TRAVA	CIRCLIP	CIRCULITO
10	532898M1			**1**	LUVA	SLEEVE	MANCHA
12	3149348M1			**2**	CHAPA	PLATE	CHAPA
13	3599003M92			**1**	EIXO	SHAFT	ARBOL
14	035678T1			**1**	TAMPA	COVER	CUBIERTA
15	1850909M91			**1**	CJ. ROLAMENTO	BEARING ASSY	RODAMIENTO RAD
16	035426N1		30-50 No	**1**	DIFERENCIAL	DIFFERENTIAL	DIFERENCIAL
17	834733M1			**1**	ROLAMENTO	BEARING	COJINETE
18	196097M1			**1**	ANEL	RING	ARO
19	377622X1			**8**	PARAFUSO	BOLT	PERNO
20	899199M1			**6**	PARAFUSO	BOLT	PERNO
21	353437X1			**14**	PORCA	NUT	TUERCA
22	3599002M3	6		**1**	LUVA	SLEEVE	MANCHA
23	3699801M1	6		**1**	RETENTOR	OIL SEAL	BUJE RETENACEITE
26		13	3599003M92	**1**	EIXO	SHAFT	ARBOL
27	072295P1	13		**1**	COLAR	COLLAR	COLLAR

Carcaça Central Middle Body Carcaza Central	4 Rm / Tração Lateral 4 Wd / Side Drive 4 Rm / Traccion Lateral	**30-15**	Tdp 540 Rpm Pto 540 Rpm Tdf 540 Rpm

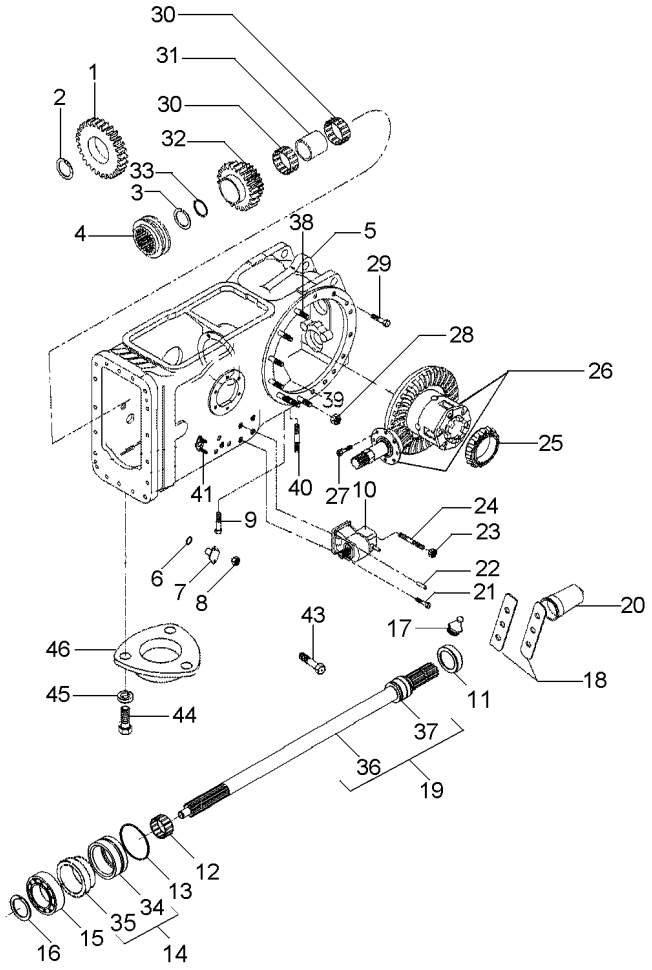

1	037804P1		25	**1**	ENGRENAGEM	GEAR	ENGRANAJE
2	1872362M1			**1**	ANEL TRAVA	CIRCLIP	CIRCULITO
3	390792X1			**1**	ANEL TRAVA	CIRCLIP	CIRCULITO
4	3698518M1			**1**	LUVA ACOPLAMENTO	COUPLING SLEEVE	COUPLING SLEEVE
5	6210904M2			**1**	CARCAÇA	HOUSING	ALOJAMIENTO
6	851258M1			**2**	ANEL "O"	O RING	JUNTA TORICA
7	898643M1			**2**	PINO	PIN	PASADOR
8	353916X1			**4**	PORCA	NUT	TUERCA
9	360776X1			**1**	PARAFUSO	BOLT	PERNO
10	4200027M91		30-75 No	**1**	CX. ACIONAMENTO	DRIVE HOUSING	CAJA DE MANDO
11	6218854M1			**1**	TAMPA	COVER	CUBIERTA
12	195453M1			**1**	ROLAMENTO AGULHA	BEARING NEEDLE	COJINETA AGUJAS
13	1004633M1			**1**	ANEL "O"	O RING	JUNTA TORICA
14	6218852M91			**1**	CJ. RETENTOR	KIT, SEAL	RETENES JUEGO
15	6218855M1			**1**	ROLAMENTO	BEARING	COJINETE
16	831581M2			**1**	ANEL TRAVA	CIRCLIP	CIRCULITO
17	13811X			**1**	GRAXEIRA	GREASER	ENGRASADOR
18	3149348M1			**2**	CHAPA	PLATE	CHAPA
19	6219214M91			**1**	CJ. EIXO	KIT, AXLE	JUEGO DE EJE
20	035678T1			**1**	TAMPA	COVER	CUBIERTA
21	353699X1			**3**	PARAFUSO	BOLT	PERNO
22	1444415X1			**2**	PINO	PIN	PASADOR
23	353426X1			**1**	PORCA	NUT	TUERCA
24	3146844M1			**1**	PRISIONEIRO	STUD	ESPARRAGO
25	1850909M91			**1**	CJ. ROLAMENTO	BEARING ASSY	RODAMIENTO RAD
26	037031N1		30-60 No	**1**	CJ. DIFERENCIAL	KIT,DIFFERENTIAL	JGO.DIFERENCIAL.
27	899199M1			**6**	PARAFUSO	BOLT	PERNO
28	353437X1			**14**	PORCA	NUT	TUERCA
29	377622X1			**8**	PARAFUSO	BOLT	PERNO
30	6219533M1			**2**	ROLAMENTO	BEARING	COJINETE
31	3698406M1			**1**	ESPAÇADOR	SPACER	PIEZA DISTANCIA
32	6200678M1		34/38	**1**	ENGRENAGEM	GEAR	ENGRANAJE
33	3698405M1			**1**	ARRUELA	WASHER	ARANDELA
34	6218853M1	14		**1**	LUVA	SLEEVE	MANCHA
35	834216M1	14		**1**	ANEL	RING	ARO
36	059899P1	19		**1**	EIXO	SHAFT	ARBOL
37	6219534M1	19		**1**	COLAR	COLLAR	COLLAR
38	1860900M1			**10**	PRISIONEIRO	STUD	ESPARRAGO
39	377616X1			**4**	PRISIONEIRO	STUD	ESPARRAGO
40	490808M1			**4**	PRISIONEIRO	STUD	ESPARRAGO
41	195569M2			**4**	PRISIONEIRO	STUD	ESPARRAGO
43	353691X1			**3**	PARAFUSO	BOLT	PERNO
44	353676X1			**3**	PARAFUSO	BOLT	PERNO
45	353446X1			**3**	ARRUELA	WASHER	ARANDELA
46	063207P1			**1**	TAMPA	COVER	CUBIERTA

Carcaça Central
Middle Body
Carcaza Central

Tdpi 540 Rpm
Ipto 540 Rpm
Tdfi 540 Rpm

30-20

4 Rodas Motrizes - Tração Lateral
4 Wheels Drive - Side Drive
4 Ruedas Motriz - Traccion Lateral

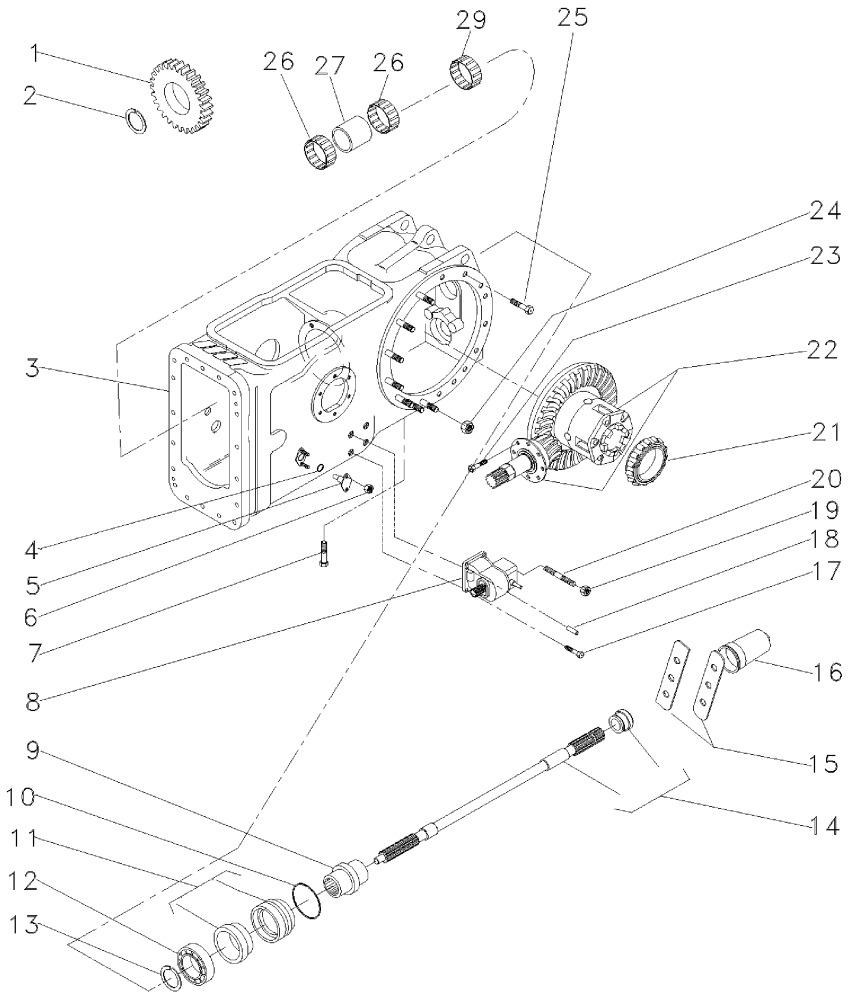

1	037804P1		25	**1**	ENGRENAGEM	GEAR	ENGRANAJE
2	1872362M1			**1**	ANEL TRAVA	CIRCLIP	CIRCULITO
3	063782N2	👁	30-45 No	**1**	CARCAÇA	HOUSING	ALOJAMIENTO
4	851258M1			**2**	ANEL "O"	O RING	JUNTA TORICA
5	898643M1			**2**	PINO	PIN	PASADOR
6	353916X1			**4**	PORCA	NUT	TUERCA
7	360776X1			**1**	PARAFUSO	BOLT	PERNO
8	4200027M91	👁	30-75 No	**1**	CX. ACIONAMENTO	DRIVE HOUSING	CAJA DE MANDO
9	039087P1			**1**	LUVA	SLEEVE	MANCHA
10	1004633M1			**1**	ANEL "O"	O RING	JUNTA TORICA
11	3611134M93			**1**	LUVA	SLEEVE	MANCHA
12	391162X1			**1**	ROLAMENTO	BEARING	COJINETE
13	831581M2			**1**	ANEL TRAVA	CIRCLIP	CIRCULITO
14	3599003M92			**1**	EIXO	SHAFT	ARBOL
15	3149348M1			**2**	CHAPA	PLATE	CHAPA
16	035678T1			**1**	TAMPA	COVER	CUBIERTA
17	353699X1			**3**	PARAFUSO	BOLT	PERNO
18	1444415X1			**2**	PINO	PIN	PASADOR
19	353426X1			**1**	PORCA	NUT	TUERCA
20	3146844M1			**1**	PRISIONEIRO	STUD	ESPARRAGO
21	1850909M91			**1**	CJ. ROLAMENTO	BEARING ASSY	RODAMIENTO RAD
22	037031N1	👁	30-60 No	**1**	CJ. DIFERENCIAL	KIT,DIFFERENTIAL	JGO.DIFERENCIAL.
23	899199M1			**6**	PARAFUSO	BOLT	PERNO
24	353437X1			**14**	PORCA	NUT	TUERCA
25	377622X1			**16**	PARAFUSO	BOLT	PERNO
26	6219533M1			**2**	ROLAMENTO	BEARING	COJINETE
27	3698406M1			**1**	ESPAÇADOR	SPACER	PIEZA DISTANCIA
29	195453M1			**1**	ROLAMENTO AGULHA	BEARING NEEDLE	COJINETA AGUJAS

Carcaça Central Middle Body Carcaza Central	4 Rm / Tração Lateral 4 Wd / Side Drive 4 Rm / Traccion Lateral	**30-25**	Tdp 540 Rpm Pto 540 Rpm Tdf 540 Rpm

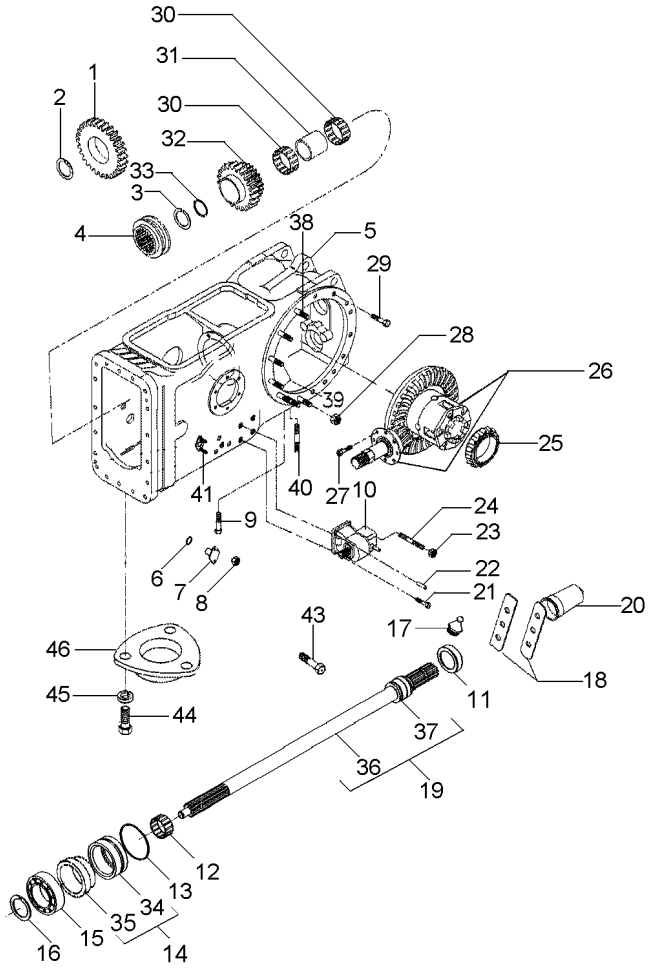

1	069664T1	23	**1**	ENGRENAGEM	GEAR	ENGRANAJE
2	1872362M1		**1**	ANEL TRAVA	CIRCLIP	CIRCULITO
3	390792X1		**1**	ANEL TRAVA	CIRCLIP	CIRCULITO
4	3698518M1		**1**	LUVA ACOPLAMENTO	COUPLING SLEEVE	COUPLING SLEEVE
5	6210904M2		**1**	CARCAÇA	HOUSING	ALOJAMIENTO
6	851258M1		**2**	ANEL "O"	O RING	JUNTA TORICA
7	898643M1		**2**	PINO	PIN	PASADOR
8	353916X1		**4**	PORCA	NUT	TUERCA
9	360776X1		**1**	PARAFUSO	BOLT	PERNO
10	4200027M91	30-75 No	**1**	CX. ACIONAMENTO	DRIVE HOUSING	CAJA DE MANDO
11	6218854M1		**1**	TAMPA	COVER	CUBIERTA
12	195453M1		**1**	ROLAMENTO AGULHA	BEARING NEEDLE	COJINETA AGUJAS
13	1004633M1		**1**	ANEL "O"	O RING	JUNTA TORICA
14	6218852M91		**1**	CJ. RETENTOR	KIT, SEAL	RETENES JUEGO
15	6218855M1		**1**	ROLAMENTO	BEARING	COJINETE
16	831581M2		**1**	ANEL TRAVA	CIRCLIP	CIRCULITO
17	13811X		**1**	GRAXEIRA	GREASER	ENGRASADOR
18	3149348M1		**2**	CHAPA	PLATE	CHAPA
19	6219214M91		**1**	CJ. EIXO	KIT, AXLE	JUEGO DE EJE
20	035678T1		**1**	TAMPA	COVER	CUBIERTA
21	353699X1		**3**	PARAFUSO	BOLT	PERNO
22	1444415X1		**2**	PINO	PIN	PASADOR
23	353426X1		**1**	PORCA	NUT	TUERCA
24	3146844M1		**1**	PRISIONEIRO	STUD	ESPARRAGO
25	1850909M91		**1**	CJ. ROLAMENTO	BEARING ASSY	RODAMIENTO RAD
26	037031N1	30-60 No	**1**	CJ. DIFERENCIAL	KIT,DIFFERENTIAL	JGO.DIFERENCIAL.
27	899199M1		**6**	PARAFUSO	BOLT	PERNO
28	353437X1		**14**	PORCA	NUT	TUERCA
29	377622X1		**8**	PARAFUSO	BOLT	PERNO
30	6219533M1		**2**	ROLAMENTO	BEARING	COJINETE
31	3698406M1		**1**	ESPAÇADOR	SPACER	PIEZA DISTANCIA
32	069665T1	33/38	**1**	ENGRENAGEM	GEAR	ENGRANAJE
33	3698405M1		**1**	ARRUELA	WASHER	ARANDELA
34	6218853M1	14	**1**	LUVA	SLEEVE	MANCHA
35	834216M1	14	**1**	ANEL	RING	ARO
36	059899P1	19	**1**	EIXO	SHAFT	ARBOL
37	6219534M1	19	**1**	COLAR	COLLAR	COLLAR
38	1860900M1		**10**	PRISIONEIRO	STUD	ESPARRAGO
39	377616X1		**4**	PRISIONEIRO	STUD	ESPARRAGO
40	490808M1		**4**	PRISIONEIRO	STUD	ESPARRAGO
41	195569M2		**4**	PRISIONEIRO	STUD	ESPARRAGO
43	353691X1		**3**	PARAFUSO	BOLT	PERNO
44	353676X1		**3**	PARAFUSO	BOLT	PERNO
45	353446X1		**3**	ARRUELA	WASHER	ARANDELA
46	063207P1		**1**	TAMPA	COVER	CUBIERTA

Carcaça Central | **Tdpi 540 Rpm**
Middle Body | **Ipto 540 Rpm**
Carcaza Central | **Tdfi 540 Rpm**

30-30

4 Rodas Motrizes - Tração Lateral
4 Wheels Drive - Side Drive
4 Ruedas Motriz - Traccion Lateral

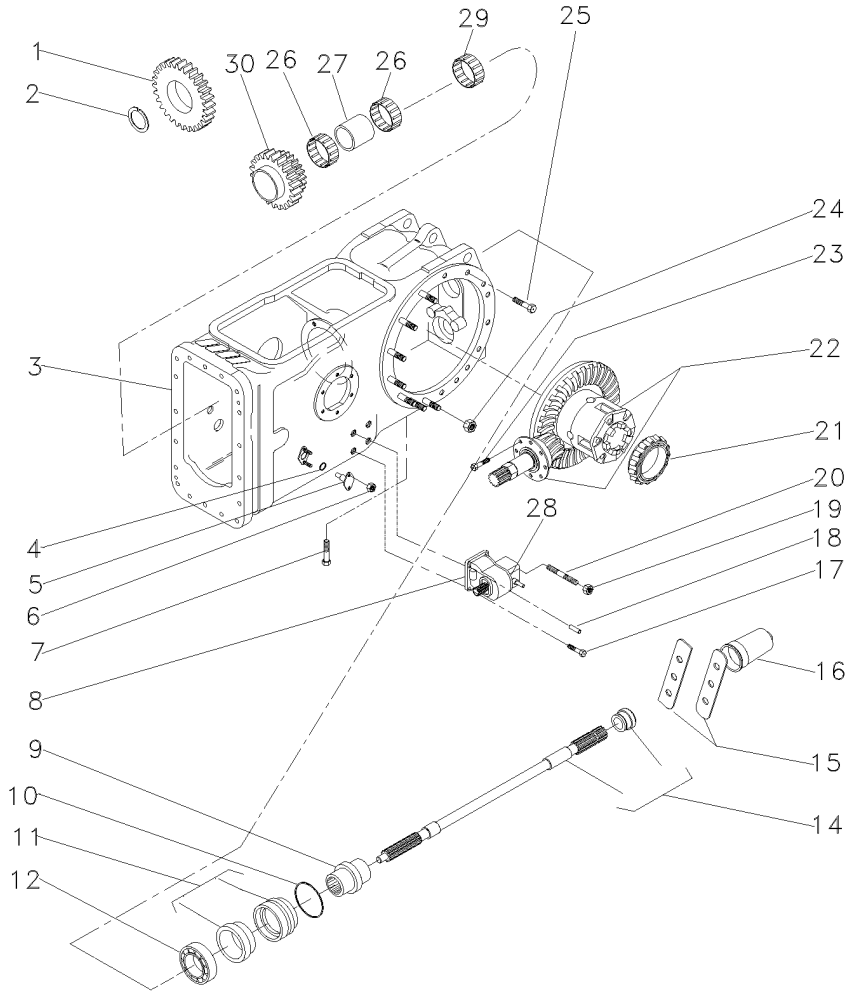

1	070268P1	23	**1**	ENGRENAGEM	GEAR	ENGRANAJE
2	1872362M1		**1**	ANEL TRAVA	CIRCLIP	CIRCULITO
3	050482N1	30-40 No	**1**	CJ. CARCAÇA	HOUSE ASSY	CONJ. CARTER
4	851258M1		**2**	ANEL "O"	O RING	JUNTA TORICA
5	898643M1		**2**	PINO	PIN	PASADOR
6	353916X1		**4**	PORCA	NUT	TUERCA
7	360776X1		**1**	PARAFUSO	BOLT	PERNO
8	4200027M91	30-75 No	**1**	CX. ACIONAMENTO	DRIVE HOUSING	CAJA DE MANDO
9	039087P1		**1**	LUVA	SLEEVE	MANCHA
10	1004633M1		**1**	ANEL "O"	O RING	JUNTA TORICA
11	3611134M93		**1**	LUVA	SLEEVE	MANCHA
12	391162X1		**1**	ROLAMENTO	BEARING	COJINETE
14	3599003M92		**1**	EIXO	SHAFT	ARBOL
15	3149348M1		**2**	CHAPA	PLATE	CHAPA
16	035678T1		**1**	TAMPA	COVER	CUBIERTA
17	353699X1		**3**	PARAFUSO	BOLT	PERNO
18	1444415X1		**2**	PINO	PIN	PASADOR
19	353426X1		**1**	PORCA	NUT	TUERCA
20	3146844M1		**1**	PRISIONEIRO	STUD	ESPARRAGO
20	353432X1		**1**	ARRUELA	WASHER	ARANDELA
21	1850909M91		**1**	CJ. ROLAMENTO	BEARING ASSY	RODAMIENTO RAD
22	037031N1	30-60 No	**1**	CJ. DIFERENCIAL	KIT,DIFFERENTIAL	JGO.DIFERENCIAL.
23	899199M1		**6**	PARAFUSO	BOLT	PERNO
24	353437X1		**14**	PORCA	NUT	TUERCA
25	377622X1		**16**	PARAFUSO	BOLT	PERNO
26	6219533M1		**2**	ROLAMENTO	BEARING	COJINETE
27	3698406M1		**1**	ESPAÇADOR	SPACER	PIEZA DISTANCIA
29	195453M1		**1**	ROLAMENTO AGULHA	BEARING NEEDLE	COJINETA AGUJAS
30	070269P1	38/33	**1**	ENGRENAGEM DUPLA	DOUBLE GEAR	DOUBLE GEAR

Carcaça Central
Middle Body
Carcaza Central

30-35

2 Rodas Motrizes
2 Wheels Drive
2 Ruedas Motriz

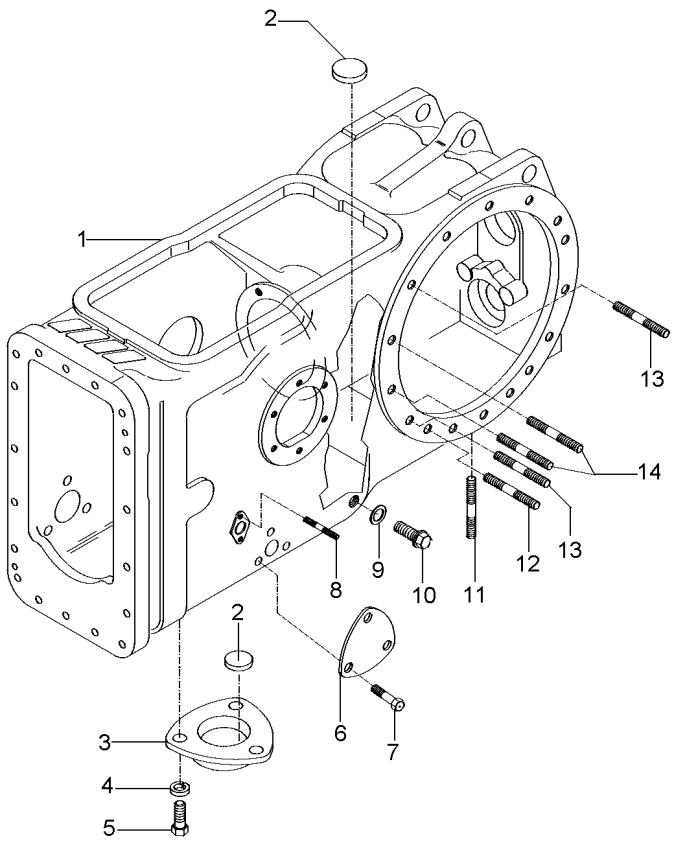

1	022334P5	**1**	CARCAÇA	HOUSING	ALOJAMIENTO
2	020468T1	**3**	MAGNÉTICO	MAGNET	IMAN
3	1869491M1	**1**	TAMPA	COVER	CUBIERTA
4	353446X1	**3**	ARRUELA	WASHER	ARANDELA
5	353676X1	**3**	PARAFUSO	BOLT	PERNO
6	3411758M1	**1**	TAMPA	COVER	CUBIERTA
7	353691X1	**3**	PARAFUSO	BOLT	PERNO
8	195569M2	**4**	PRISIONEIRO	STUD	ESPARRAGO
9	180474M1	**1**	ARRUELA	WASHER	ARANDELA
10	3409712M1	**1**	BUJÃO	PLUG	TAPON
11	490808M1	**4**	PRISIONEIRO	STUD	ESPARRAGO
12	1860900M1	**2**	PRISIONEIRO	STUD	ESPARRAGO
13	1860900M1	**12**	PRISIONEIRO	STUD	ESPARRAGO
14	377616X1	**4**	PRISIONEIRO	STUD	ESPARRAGO

Carcaça Central
Middle Body
Carcaza Central

30-40

4 Rodas Motrizes
4 Wheels Drive
4 Ruedas Motriz

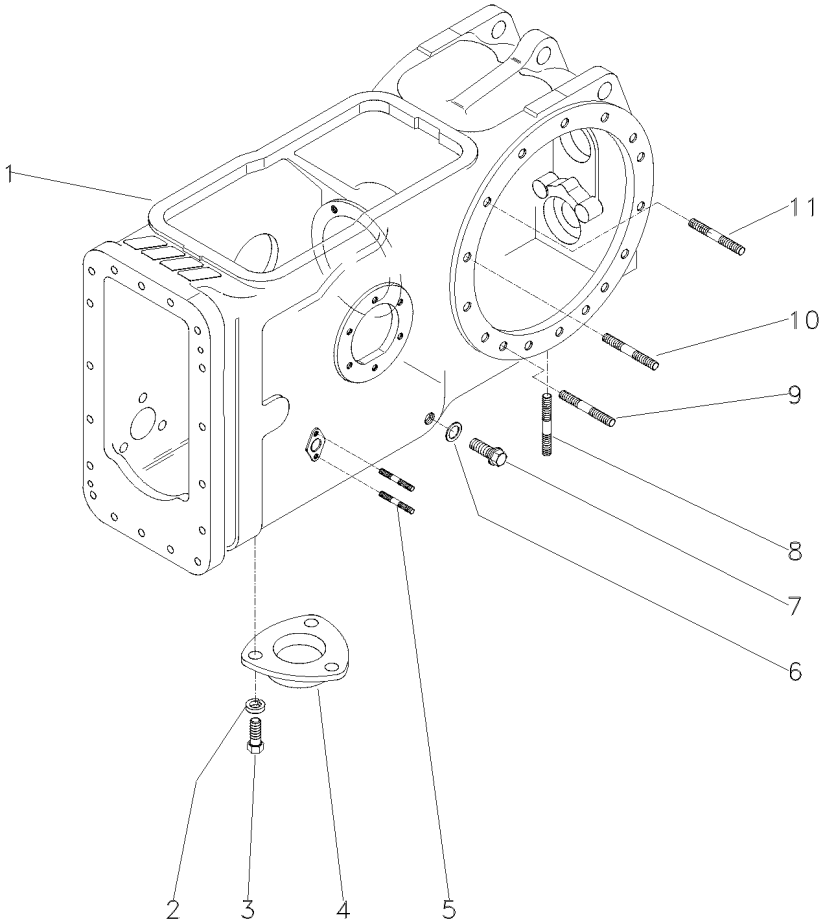

1	6210904M2	**1** CARCAÇA	HOUSING	ALOJAMIENTO
2	353446X1	**3** ARRUELA	WASHER	ARANDELA
3	353676X1	**3** PARAFUSO	BOLT	PERNO
4	1869491M1	**1** TAMPA	COVER	CUBIERTA
5	195569M2	**4** PRISIONEIRO	STUD	ESPARRAGO
6	180474M1	**1** ARRUELA	WASHER	ARANDELA
7	3409712M1	**1** BUJÃO	PLUG	TAPON
8	490808M1	**4** PRISIONEIRO	STUD	ESPARRAGO
9	1860900M1	**2** PRISIONEIRO	STUD	ESPARRAGO
10	377616X1	**4** PRISIONEIRO	STUD	ESPARRAGO
11	1860900M1	**8** PRISIONEIRO	STUD	ESPARRAGO

Carcaça Central
Middle Body
Carcaza Central

30-45

Tdpi 540 Rpm
Ipto 540 Rpm
Tdfi 540 Rpm

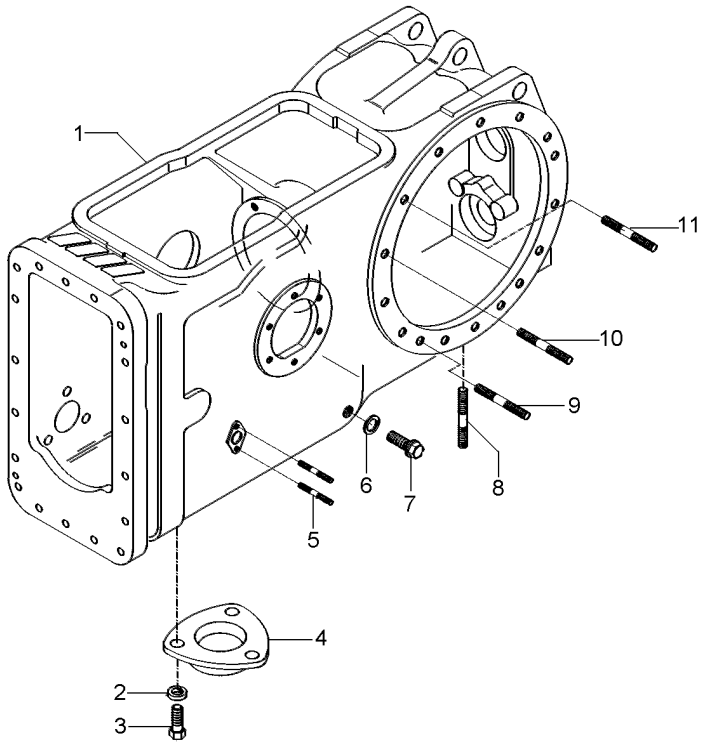

1	6210904M2	**1** CARCAÇA	HOUSING	ALOJAMIENTO
2	353446X1	**3** ARRUELA	WASHER	ARANDELA
3	353676X1	**3** PARAFUSO	BOLT	PERNO
4	063207P1	**1** TAMPA	COVER	CUBIERTA
5	195569M2	**4** PRISIONEIRO	STUD	ESPARRAGO
6	180474M1	**1** ARRUELA	WASHER	ARANDELA
7	3409712M1	**1** BUJÃO	PLUG	TAPON
8	490808M1	**4** PRISIONEIRO	STUD	ESPARRAGO
9	1860900M1	**2** PRISIONEIRO	STUD	ESPARRAGO
10	377616X1	**4** PRISIONEIRO	STUD	ESPARRAGO
11	1860900M1	**8** PRISIONEIRO	STUD	ESPARRAGO

Pinhão E Diferencial
Pinion And Diferential
Piñon Y Diferencial

30-50

2 Rodas Motrizes
2 Wheels Drive
2 Ruedas Motriz

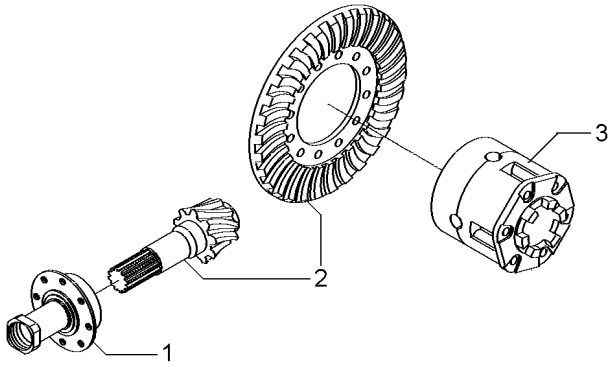

1	3147511M93	30-55 No	**1** FLANGE	FLANGE	PLETINA
2	4200008M91	9/35	**1** COROA E PINHÃO	KIT, BEVEL GEAR	CORONA Y PINON
3	1481423M94	30-70 No	**1** CJ. DIFERENCIAL	KIT,DIFFERENTIAL	JGO.DIFERENCIAL.

Flange E Pinhão
Flange And Pinion
Pletina Y Piñon

30-55

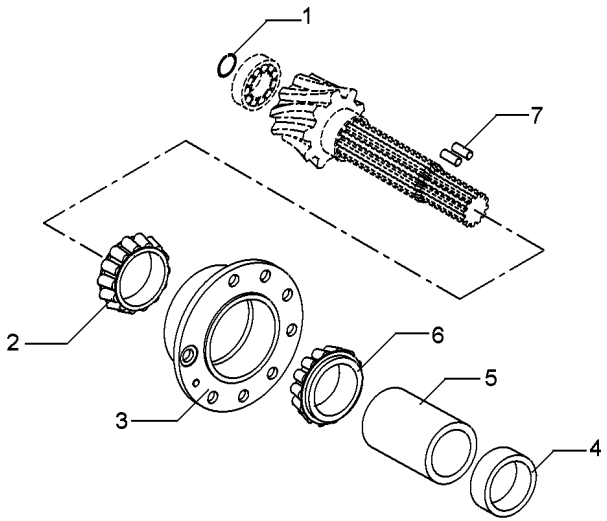

1	196097M1	**1** ANEL	RING	ARO
2	3176710M91	**1** ROLAMENTO	BEARING	COJINETE
3	507565M91	**1** FLANGE	FLANGE	PLETINA
4	048363P2	**1** ESPAÇADOR	SPACER	PIEZA DISTANCIA
5	1661065M2	**1** ESPAÇADOR	SPACER	PIEZA DISTANCIA
6	3176708M91	**1** ROLAMENTO	BEARING	COJINETE
7	3612442M1	**2** ROLETE	ROLLER	RODILLO

Eixo Traseiro Rear Axle Eje Trasero	Diferencial Differential Diferencial	30-60	4 Rodas Motrizes - Tração Lateral 4 Wheels Drive - Side Drive 4 Ruedas Motriz - Traccion Lateral

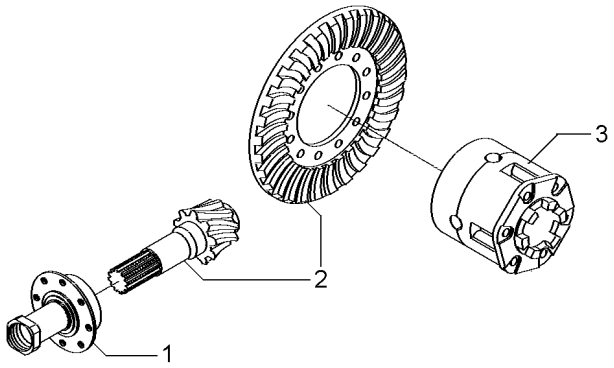

1	037032N1	30-65 No	**1** FLANGE	FLANGE	PLETINA
2	4200008M91	9/35	**1** COROA E PINHÃO	KIT, BEVEL GEAR	CORONA Y PINON
3	1481423M94	30-70 No	**1** CJ. DIFERENCIAL	KIT,DIFFERENTIAL	JGO.DIFERENCIAL.

Flange E Pinhão
Flange And Pinion
Pletina Y Piñon

30-65

4 Rodas Motrizes
4 Wheels Drive
4 Ruedas Motriz

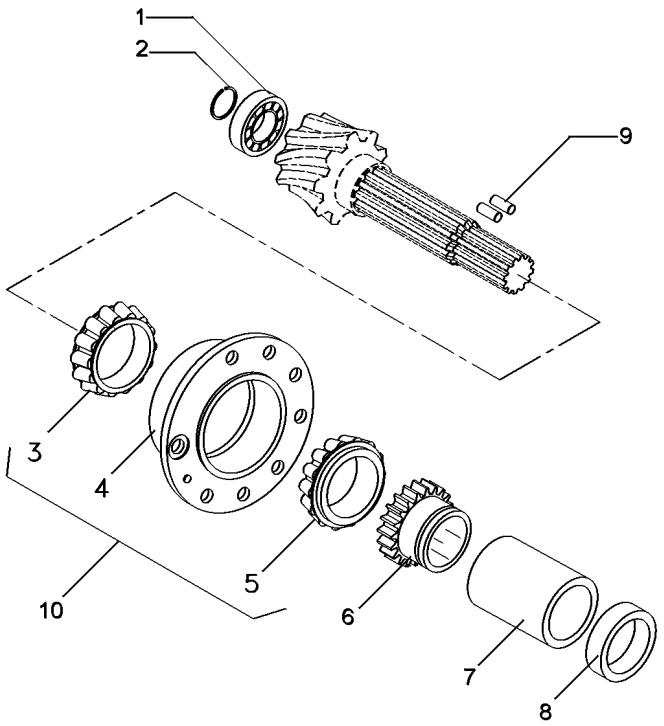

1	366442X1		**1**	ANEL TRAVA	CIRCLIP	CIRCULITO
2	834733M1		**1**	ROLAMENTO	BEARING	COJINETE
3	3176710M91	10	**1**	ROLAMENTO	BEARING	COJINETE
4	507565M91	10	**1**	FLANGE	FLANGE	PLETINA
5	3176708M91	10	**1**	ROLAMENTO	BEARING	COJINETE
6	037806P1	23	**1**	ENGRENAGEM	GEAR	ENGRANAJE
7	3697318M1		**1**	ESPAÇADOR	SPACER	PIEZA DISTANCIA
8	048363P2		**1**	ESPAÇADOR	SPACER	PIEZA DISTANCIA
9	3612442M1		**2**	ROLETE	ROLLER	RODILLO
10	3604055M91		**1**	FLANGE	FLANGE	PLETINA

Diferencial
Differential
Differencial

30-70

4 Rodas Motrizes
4 Wheels Drive
4 Ruedas Motriz

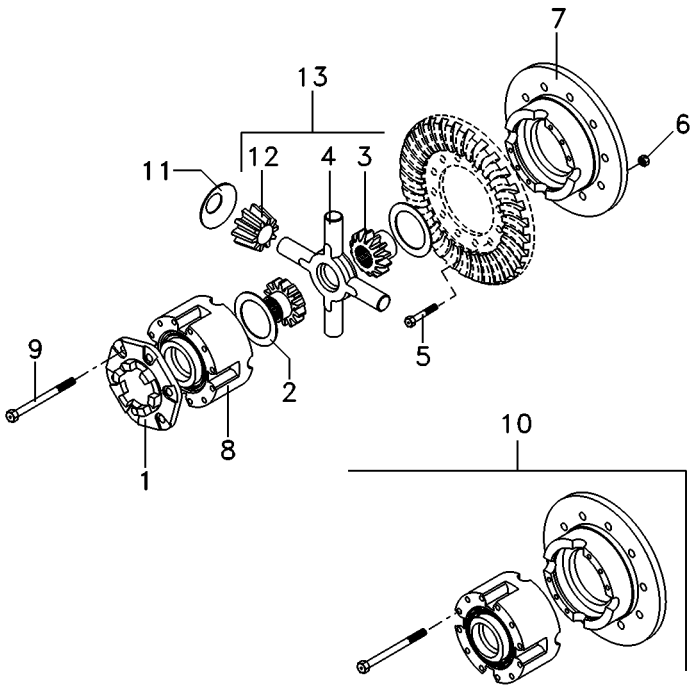

1	898712M2		
2	897726M1		
3	885518M1	13	
4	894302M5	13	
5	825776M1		1/2X20X1,720
6	891947M1		1/2X20
7		10	10
8		10	10
9	490001M1	10	1/2X13X4"
10	2800781M92		
11	038730P1		
12	897725M3	13	
13	4200009M91		

1	FLANGE	FLANGE	PLETINA
2	ARRUELA	WASHER	ARANDELA
2	ENGRENAGEM	GEAR	ENGRANAJE
1	CRUZETA	SPIDER	CRUCETA
12	PARAFUSO	BOLT	PERNO
12	PORCA	NUT	TUERCA
1	MEIA CAIXA	STOCKING BOX	MEDIA CAJA
1	MEIA CAIXA	STOCKING BOX	MEDIA CAJA
8	PARAFUSO	BOLT	PERNO
1	CJ. CAIXA	KIT, BOX	JUEGO DE CAJA
4	ARRUELA	WASHER	ARANDELA
4	SATÉLITE	SATELLITE	SATELITE
1	CJ. ENGRENAGEM	KIT, GEAR	ENGRANAJES JUEGO

Caixa De Acionemento Lateral Side Drive Box Caja De Acionemento Laterale	Instalação Installation Instalacion	30-75	4 Rodas Motrizes - Tração Lateral 4 Wheels Drive - Side Drive 4 Ruedas Motriz - Traccion Lateral

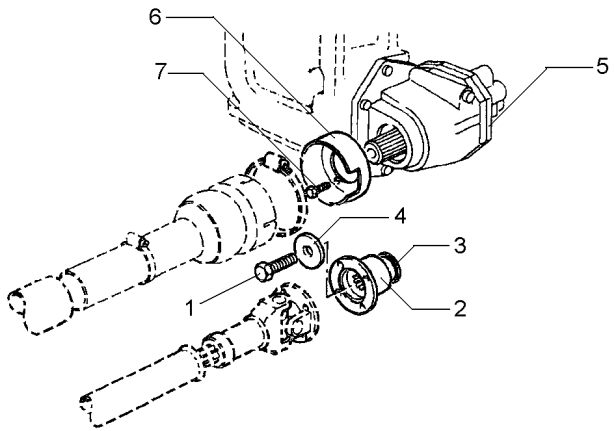

1	3009882X1		**1** PARAFUSO	BOLT	PERNO
2	3599678M2		**1** FLANGE	FLANGE	PLETINA
3	3699802M2		**1** RETENTOR	OIL SEAL	BUJE RETENACEITE
4	1687354M2		**1** ARRUELA	WASHER	ARANDELA
5	6201604M91	30-80 No	**1** CX. ACIONAMENTO	DRIVE HOUSING	CAJA DE MANDO
6	1696555M2		**1** MOLDURA	MOULDING	BORDON
7	391074X1		**3** PARAFUSO	BOLT	PERNO

Caixa De Acionemento Lateral
Side Drive Box
Caja De Acionemento Laterale

Componentes
Constituent Parts
Componentes

30-80

4 Rodas Motrizes
4 Wheels Drive
4 Ruedas Motriz

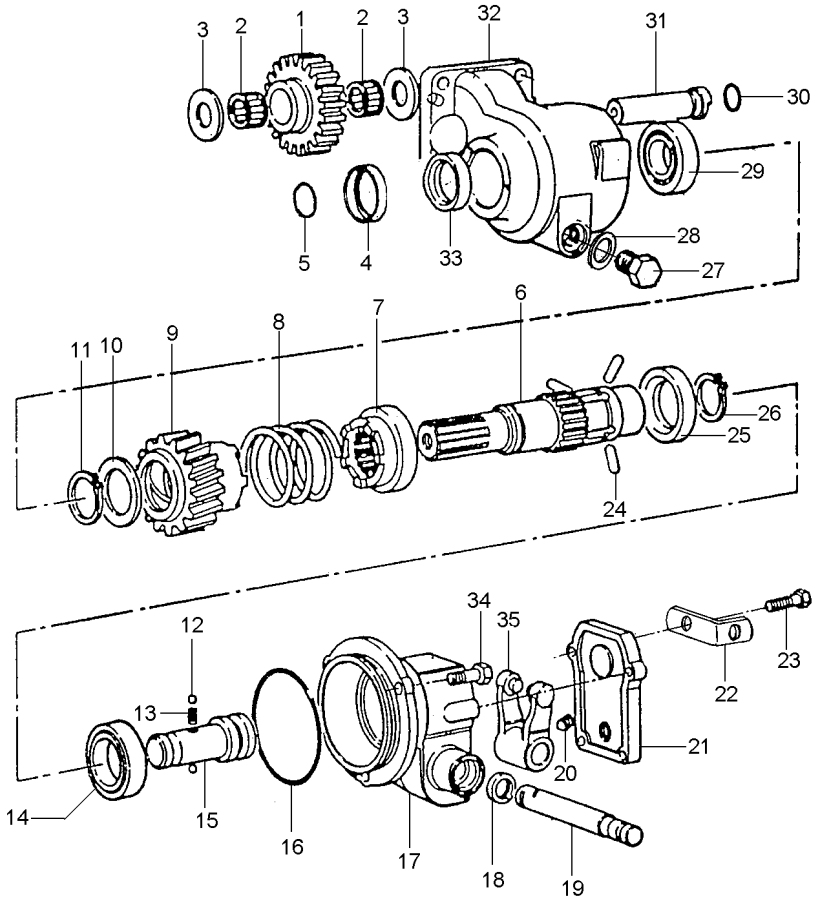

1	3698286M1	23	**1**	ENGRENAGEM	GEAR	ENGRANAJE
2	3697317M1		**2**	ROLAMENTO AGULHA	BEARING NEEDLE	COJINETA AGUJAS
3	6201717M1		**2**	ARRUELA	WASHER	ARANDELA
4	6203316M1		**1**	COLAR	COLLAR	COLLAR
5	831702M1		**1**	ANEL "O"	O RING	JUNTA TORICA
6	6203309M1		**1**	EIXO	SHAFT	ARBOL
7	3611837M2		**1**	ACOPLADOR	COUPLER	ACOPLADOR
8	3611858M1		**1**	MOLA	SPRING	RESORTE
9	3698275M91		**1**	ACOPLADOR	COUPLER	ACOPLADOR
10	3598855M1		**1**	ARRUELA	WASHER	ARANDELA
11	22608X		**1**	ANEL TRAVA	CIRCLIP	CIRCULITO
12	1444586X1		**2**	ESFERA	BALL	BOLA
13	1693592M1		**1**	MOLA	SPRING	RESORTE
14	1440825X1		**1**	ROLAMENTO	BEARING	COJINETE
15	3613029M1		**1**	EIXO	SHAFT	ARBOL
16	378232X1		**1**	ANEL "O"	O RING	JUNTA TORICA
17	6201736M1		**1**	CARCAÇA	HOUSING	ALOJAMIENTO
18	3009856X1		**1**	RETENTOR	SEAL	RETEN
19	3598854M1		**1**	EIXO	SHAFT	ARBOL
20	3009720X1	M10 x 16	**1**	PARAFUSO	BOLT	PERNO
21	3613036M2		**1**	TAMPA	COVER	CUBIERTA
22	3701532M1		**1**	SUPORTE	SUPPORT	DISPOS.DE SOSTEN
23	390991X1	M8x1,25x22	**4**	PARAFUSO	BOLT	PERNO
24	3611839M1		**3**	PINO	PIN	PASADOR
25	3611838M1		**1**	ANEL	RING	ARO
26	391129X1		**1**	ANEL TRAVA	CIRCLIP	CIRCULITO
27	884691M1		**1**	BUJÃO	PLUG	TAPON
28	180474M1		**1**	ARRUELA	WASHER	ARANDELA
29	1692582M1		**1**	ROLAMENTO	BEARING	COJINETE
30	3005500X1		**1**	ANEL "O"	O RING	JUNTA TORICA
31	3698287M1		**1**	EIXO	SHAFT	ARBOL
32	6201750M1		**1**	CARCAÇA	HOUSING	ALOJAMIENTO
33	3699802M2		**1**	RETENTOR	OIL SEAL	BUJE RETENACEITE
34	3009491X1	M10 x 20	**3**	PARAFUSO	BOLT	PERNO
35	3613033M91		**1**	GARFO	FORK	HORQUILLA

Fixação Eixo Traseiro - Transmissão
Rear Axle - Transmission
Eje Trasero - Transmisión

30-85

2 Rodas Motrizes
2 Wheels Drive
2 Ruedas Motriz

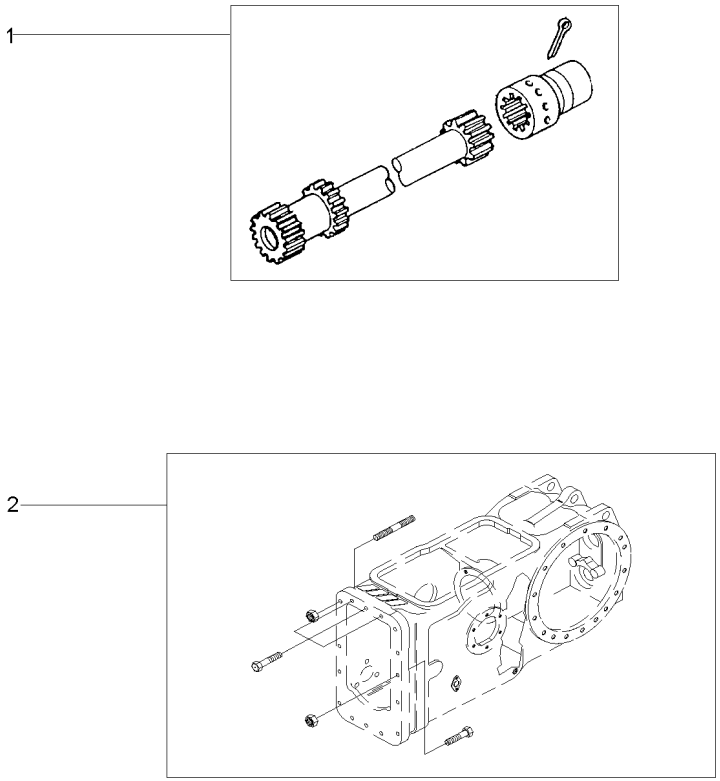

1	3146570M91	30-100 No	**1** EIXO	SHAFT	ARBOL
2	048424N2	30-95 No	**1** FIXAÇÃO	CATCH	FIJADOR

Fixação Eixo Traseiro - Transmissão
Rear Axle - Transmission
Eje Trasero - Transmisión

30-90

4 Rodas Motrizes
4 Wheels Drive
4 Ruedas Motriz

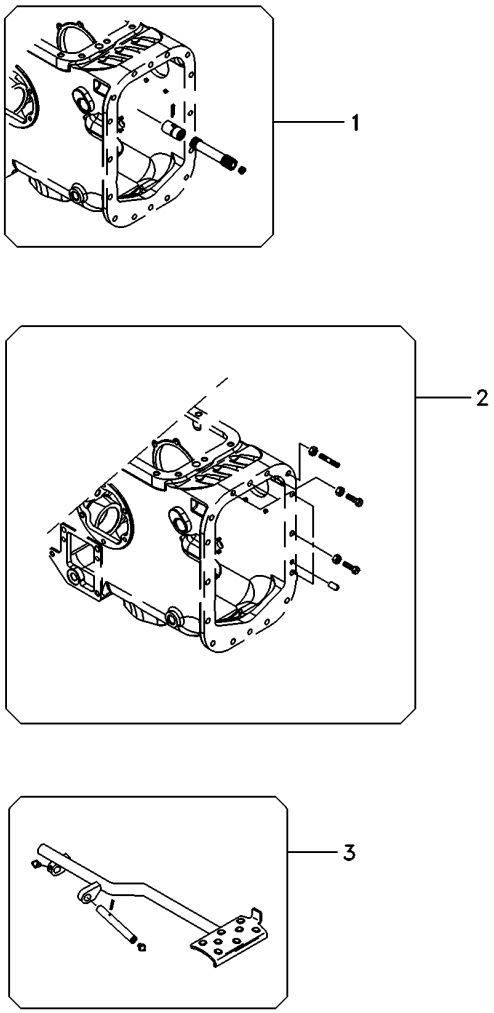

1	3146570M91	30-100 No	**1**	EIXO	SHAFT	ARBOL
2	048424N2	30-95 No	**1**	FIXAÇÃO	CATCH	FIJADOR
3	022956N1	30-105 No	**1**	PEDAL	PEDAL	PEDAL

Fixação Eixo Traseiro - Transmissão
Rear Axle - Transmission
Eje Trasero - Transmisión

30-95

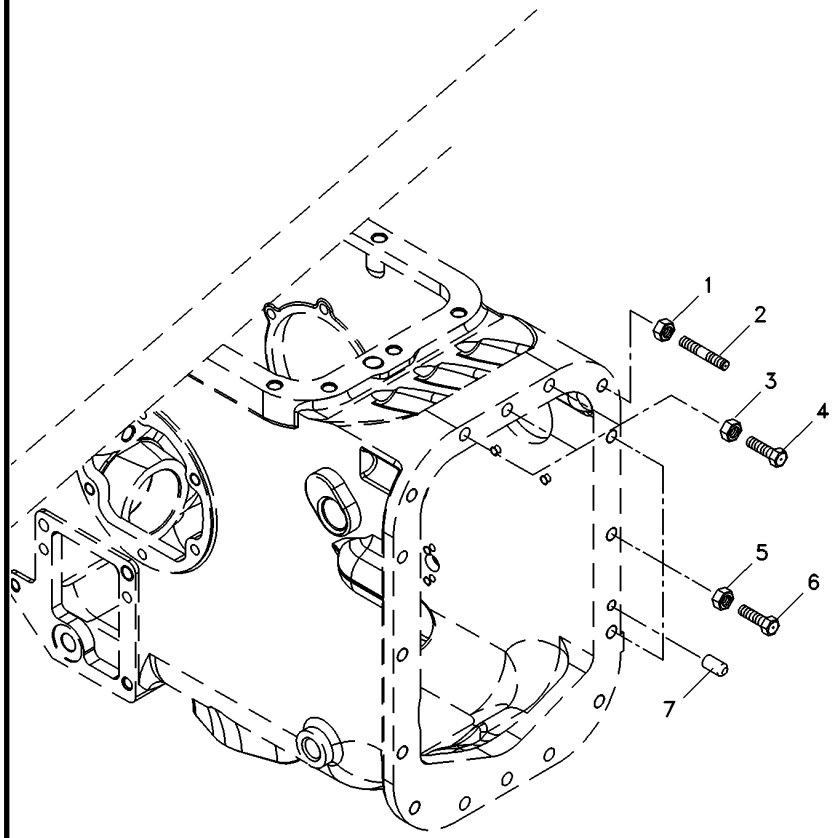

1	069676T1			
2	3589429M1			
3	069676T1			
4	377563X1			
5	069676T1			
6	377561X1			
7	191314M1			
3	PORCA	NUT	TUERCA
3	PRISIONEIRO	STUD	ESPARRAGO
3	PORCA	NUT	TUERCA
3	PARAFUSO	BOLT	PERNO
10	PORCA	NUT	TUERCA
10	PARAFUSO	BOLT	PERNO
2	PINO	PIN	PASADOR

Eixo Propulsor
Propeller Axle
Eje Propulsor

30-100

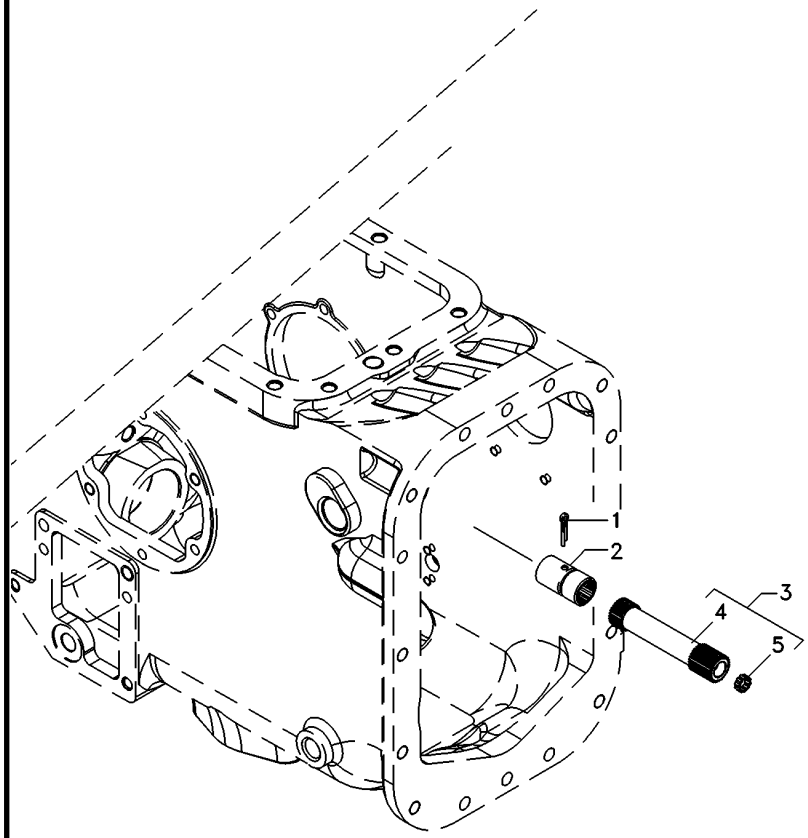

1	355342X1	**1**	CUPILHA	COTTER PIN	PASADOR DOUBLE
2	3611473M1	**1**	LUVA	SLEEVE	MANCHA
3	048386N1	**1**	CJ. EIXO	KIT, AXLE	JUEGO DE EJE
4	048383P1	**1**	EIXO	SHAFT	ARBOL
5	195513M1	**1**	ROLAMENTO AGULHA	BEARING NEEDLE	COJINETA AGUJAS

Pedal De Bloqueio Do Diferencial Eixo Traseiro
Rear Axle- Differential Lock Pedal
Eje Trasero Con Blocaje Diferencial-Pedal

30-105

4 Rodas Motrizes
4 Wheels Drive
4 Ruedas Motriz

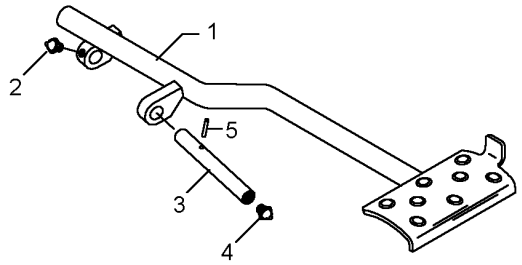

1	022697S1		**1**	PEDAL	PEDAL	PEDAL
2	13811X	1/4"-28	**1**	GRAXEIRA	GREASER	ENGRASADOR
3	072292P1		**1**	EIXO	SHAFT	ARBOL
4	13811X	1/4"-28	**1**	GRAXEIRA	GREASER	ENGRASADOR
5	357632X1		**1**	PINO	PIN	PASADOR

Redução Final Traseira
Rear Final Drive
Reduccion Final Trasera

30-110

2 Rodas Motrizes
2 Wheels Drive
2 Ruedas Motriz

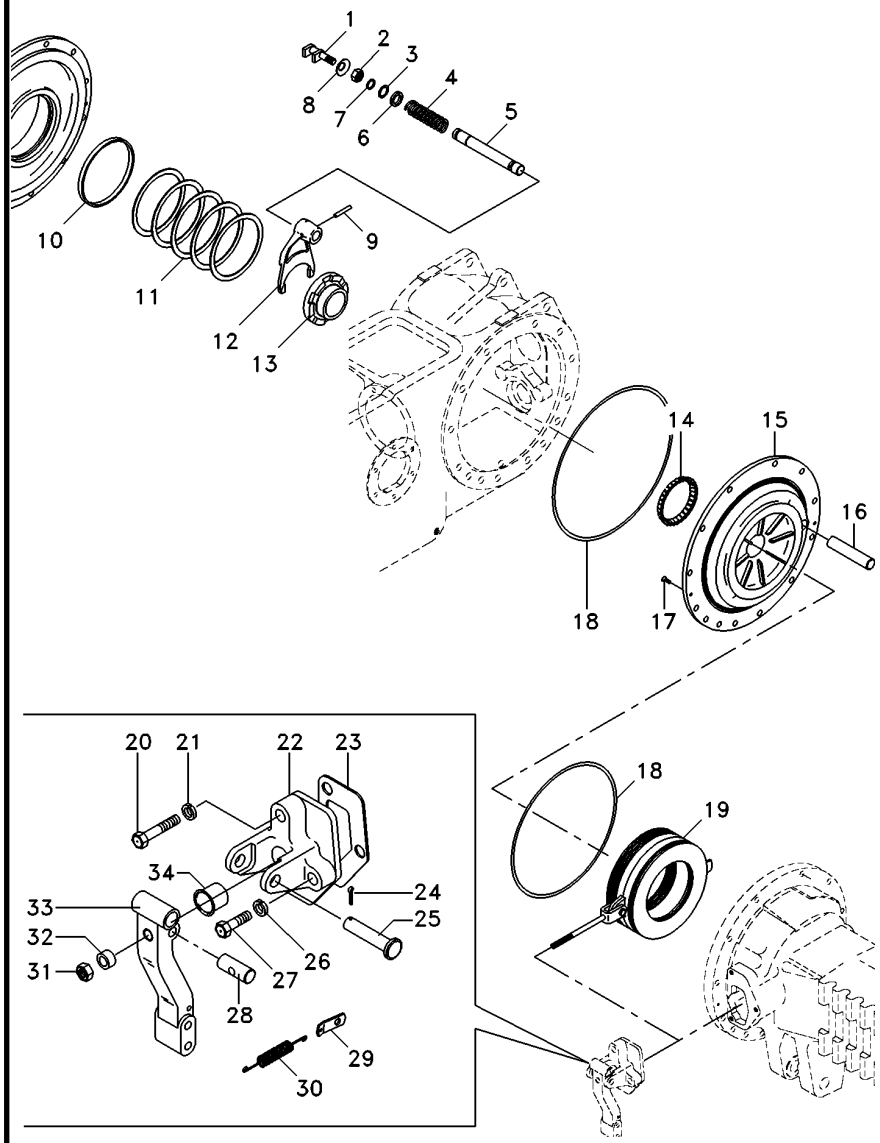

1	1865014M1		**1**	GARFO	FORK	HORQUILLA
2	353426X1		**1**	PORCA	NUT	TUERCA
3	358950X1		**1**	ANEL TRAVA	CIRCLIP	CIRCULITO
4	906808M1		**1**	MOLA	SPRING	RESORTE
5	1864763M1		**1**	EIXO	SHAFT	ARBOL
6	1864764M1		**1**	ARRUELA	WASHER	ARANDELA
7	851258M1		**1**	ANEL "O"	O RING	JUNTA TORICA
8	906811M1		**1**	PROTETOR	PROTECTOR	PROTECTOR
9	420407M1		**1**	PINO	PIN	PASADOR
10	072300P1		**2**	BUCHA	BUSH	CASQUILLO
11	187689M1	⧗ 0.73-0.78mm	**X**	CALÇO	SHIM	CALCE
11	521401M1	⧗ 0.60-0.66mm	**X**	CALÇO	SHIM	CALCE
11	892170M1	⧗ 1.24-1.29mm	**X**	CALÇO	SHIM	CALCE
11	892171M1	⧗ 1.11-1.16mm	**X**	CALÇO	SHIM	CALCE
11	892172M1	⧗ 0.99-1.04mm	**X**	CALÇO	SHIM	CALCE
11	892173M1	⧗ 0.86-0.91mm	**X**	CALÇO	SHIM	CALCE
12	906807M1		**1**	GARFO	FORK	HORQUILLA
13	897003M3		**1**	LUVA	SLEEVE	MANCHA
14	1851533M91		**1**	ROLAMENTO	BEARING	COJINETE
15	071272P2	◀	**1**	PLACA	PLATE	PLATO
15	071271P2	▶	**1**	PLACA	PLATE	PLATO
16	1860956M1		**2**	EIXO	SHAFT	ARBOL
17	034013P1		**4**	PARAFUSO	BOLT	PERNO
18	1860838M2		**4**	ANEL "O"	O RING	JUNTA TORICA
19	3149891M91		**2**	CJ. FREIO	KIT, BRAKE	FRENOS JUEGO
20	354269X1		**2**	PARAFUSO	BOLT	PERNO
21	353434X1		**2**	ARRUELA	WASHER	ARANDELA
22	3409713M1	▶	**1**	SUPORTE	BRACKET	SOPORTE
22	1860970M1	◀	**1**	SUPORTE	BRACKET	SOPORTE
23	1860960M2		**2**	JUNTA	GASKET	EMPAQUETADURA.
24	354059X1		**2**	CONTRAPINO	DOWEL	CENTRAJE
25	363459X1		**2**	PINO	PIN	PASADOR
26	353434X1		**4**	ARRUELA	WASHER	ARANDELA
27	362455X1		**4**	PARAFUSO	BOLT	PERNO
28	1865003M1		**2**	PINO	PIN	PASADOR
29	184310M1		**2**	ALÇA	STRAP	FAJA
30	184171M1		**2**	MOLA	SPRING	RESORTE
31	330797X1		**2**	PORCA	NUT	TUERCA
32	1865002M1		**2**	ESPAÇADOR	SPACER	PIEZA DISTANCIA
33	1861665M1	▶	**1**	ALAVANCA	LEVER	PALANCA
33	1861666M1	◀	**1**	ALAVANCA	LEVER	PALANCA
34	1860959M1		**2**	CAPA	CAP	TAPA

Redução Final Traseira
Rear Final Drive
Reduccion Final Trasera

30-115

2 Rodas Motrizes
2 Wheels Drive
2 Ruedas Motriz

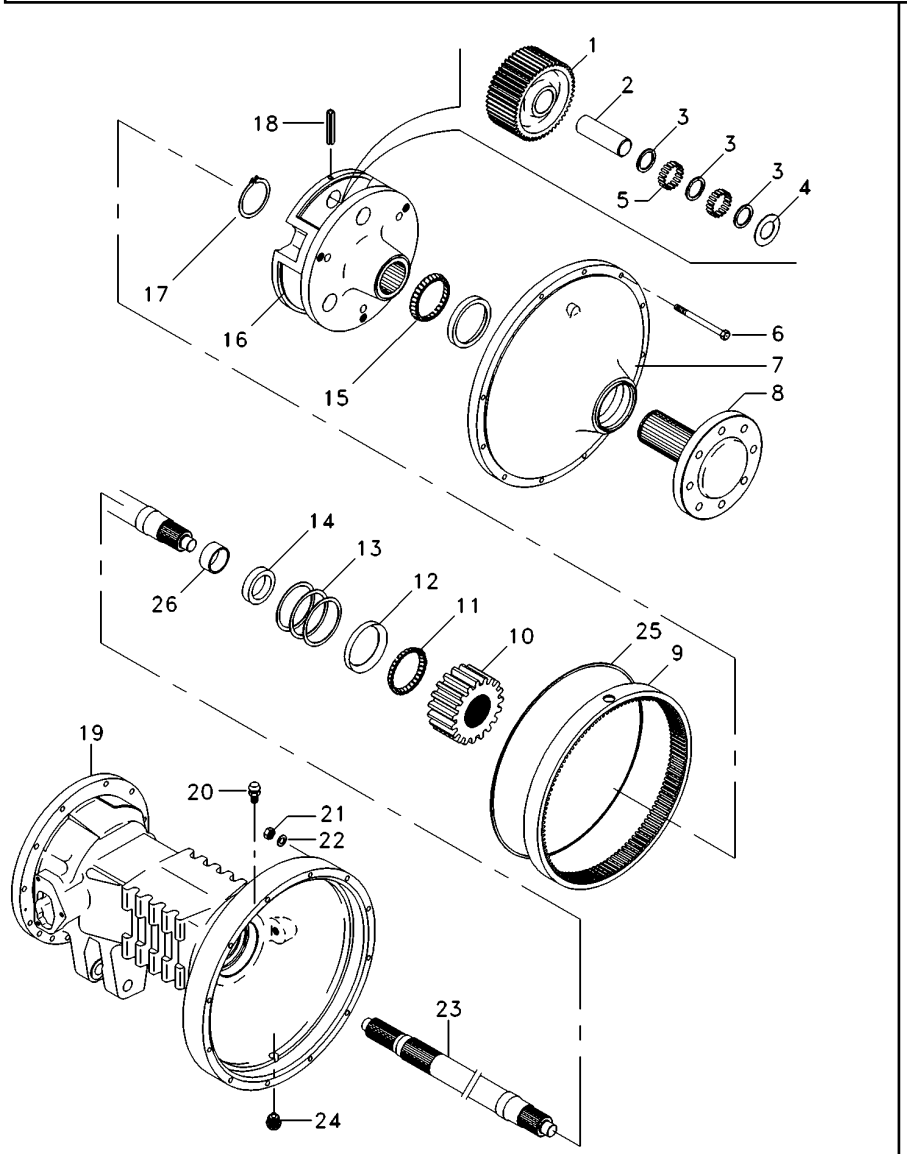

1	894769M1		
2	1864869M1		
3	184196M1		
4	184441M1		
5	184742M1		
6	361785X1		
7	022356N1		
8	6201007M91		
9	894772M2		
10	897005M1		
11	1881931M91		
12		11	
13	894757M1	⧗	0.05mm
13	894758M1	⧗	0.10mm
13	894759M1	⧗	0.15mm
14	1860954M1		
15	831343M1		
16	022516P3		
17	022351P1		
18	371924X1		
19	3147505M2	◀	
19	3147504M2	▶	
20	182099M91		
21	353426X1		
22	353432X1		
23	3585916M1		
24	2412X		
25	068135T1		
26			

6	ENGRENAGEM	GEAR	ENGRANAJE
6	EIXO	SHAFT	ARBOL
6	ARRUELA	WASHER	ARANDELA
12	ARRUELA	WASHER	ARANDELA
348	ROLETE	ROLLER	RODILLO
24	PARAFUSO	BOLT	PERNO
2	CJ. TAMPA	KIT, COVER	JUEGO DE TAPA
2	CJ. EIXO	KIT, AXLE	JUEGO DE EJE
2	COROA	ANNULAR GEAR	ENGRANAJE ANULAR
2	ENGRENAGEM	GEAR	ENGRANAJE
2	CJ. ROLAMENTO	BEARING ASSY	RODAMIENTO RAD
2	CAPA ROLAMENTO	BEARING CAP	TAPA DE COJINETE
X	CALÇO	SHIM	CALCE
X	CALÇO	SHIM	CALCE
X	CALÇO	SHIM	CALCE
2	RETENTOR	OIL SEAL	BUJE RETENACEITE
2	CONE	CONE	CONO
2	PORTA ENGRENAGEM	CARRIER	PORTADOR
2	ANEL TRAVA	CIRCLIP	CIRCULITO
6	PINO	PIN	PASADOR
1	CARCAÇA DO EIXO	AXLE HOUSING	CAJA DEL EJE
1	CARCAÇA DO EIXO	AXLE HOUSING	CAJA DEL EJE
2	RESPIRO	BREATHER	RESPIRADERO
24	PORCA	NUT	TUERCA
24	ARRUELA	WASHER	ARANDELA
2	EIXO	SHAFT	ARBOL
2	BUJÃO	PLUG	TAPON
1	ADESIVO	ADHESIVE	ADHESIVO
2	BUCHA	BUSH	CASQUILLO

Redução Final Traseira | **4 Rodas Motrizes**
Rear Final Drive | **4 Wheels Drive**
Reduccion Final Trasera | **4 Ruedas Motriz**

30-120

Sem Pedal De Bloqueio Do Diferencial
Without Differential Lock Pedal
Sin Pedal Blocaje Diferencial

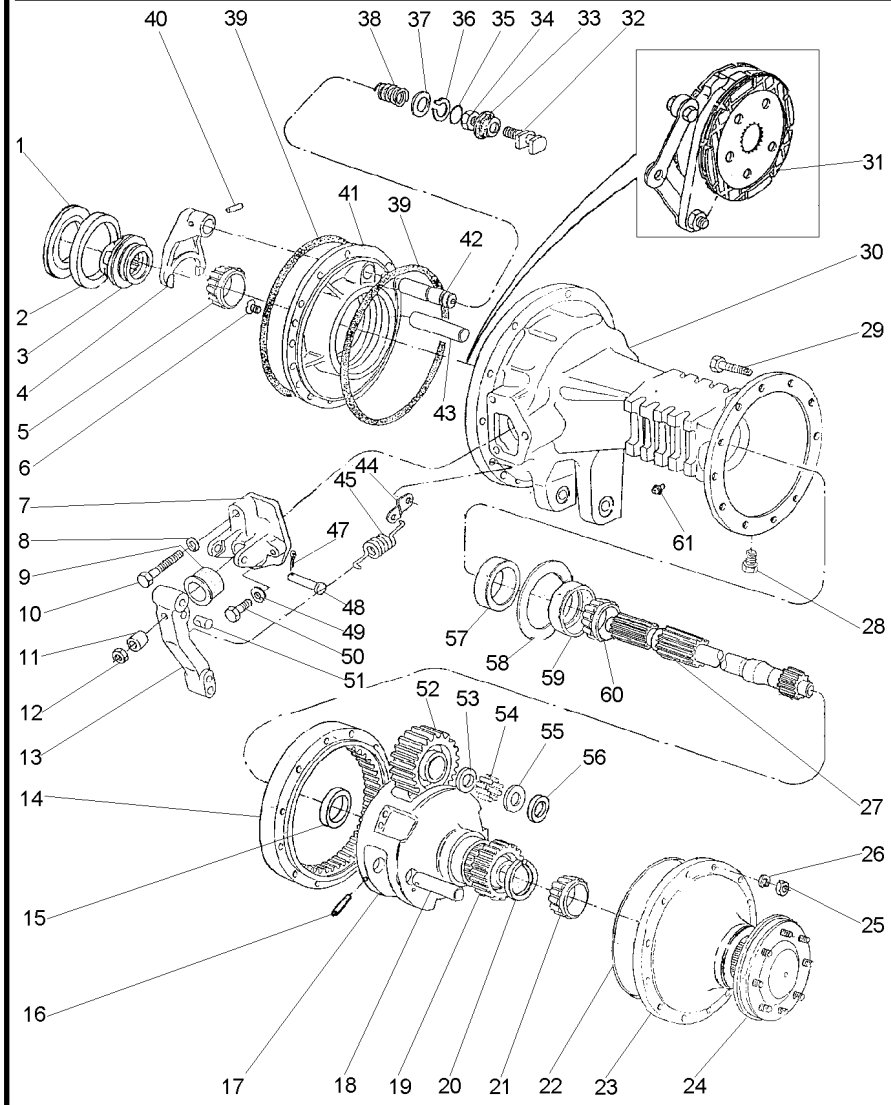

1	187689M1	⧗	0.73/0.78MM	X	CALÇO	SHIM	CALCE
1	521401M1	⧗	0.60/0.66MM	X	CALÇO	SHIM	CALCE
1	892170M1	⧗	1.24/1.29MM	X	CALÇO	SHIM	CALCE
1	892171M1	⧗	1.11/1.16MM	X	CALÇO	SHIM	CALCE
1	892172M1	⧗	0.99/1.04MM	X	CALÇO	SHIM	CALCE
1	892173M1	⧗	0.86/0.91MM	X	CALÇO	SHIM	CALCE
2		▰	1850909M91	1	ROLAMENTO	BEARING	COJINETE
3	897003M3			1	LUVA	SLEEVE	MANCHA
4	906807M1			1	GARFO	FORK	HORQUILLA
5		▰	1851533M91	1	ROLAMENTO	BEARING	COJINETE
		◀					
6	034013P1			4	PARAFUSO	BOLT	PERNO
7	1860970M1	◀		1	SUPORTE	BRACKET	SOPORTE
7	3409713M1	▶		1	SUPORTE	BRACKET	SOPORTE
8	353434X1			2	ARRUELA	WASHER	ARANDELA
9	1860959M1			2	CAPA	CAP	TAPA
10	354269X1			2	PARAFUSO	BOLT	PERNO
11	1865002M1			2	ESPAÇADOR	SPACER	PIEZA DISTANCIA
12	330797X1			2	PORCA	NUT	TUERCA
13	046808P1			2	ALAVANCA	LEVER	PALANCA
14	894772M2			2	COROA	ANNULAR GEAR	ENGRANAJE ANULAR
15	894778M1			2	BUCHA	BUSH	CASQUILLO
16	1864852M1			6	PINO	PIN	PASADOR
17	022516P3			2	PORTA ENGRENAGEM	CARRIER	PORTADOR
18	1864869M1			6	EIXO	SHAFT	ARBOL
19	897005M1			2	ENGRENAGEM	GEAR	ENGRANAJE
20	022351P1			2	ANEL TRAVA	CIRCLIP	CIRCULITO
21		▰	1860503M92	2	ROLAMENTO	BEARING	COJINETE
23	022356N1	👁	30-130 No	2	CJ. TAMPA	KIT, COVER	JUEGO DE TAPA
24	022355N3	👁	30-135 No	2	SEMI EIXO	HALF AXLE	SEMIEJES
25	353426X1			24	PORCA	NUT	TUERCA
26	353432X1			24	ARRUELA	WASHER	ARANDELA
27	3585916M1			2	EIXO	SHAFT	ARBOL
28	2412X			2	BUJÃO	PLUG	TAPON
29	361785X1			24	PARAFUSO	BOLT	PERNO
30	3147504M2	▶		1	CARCAÇA DO EIXO	AXLE HOUSING	CAJA DEL EJE
30	055999P2	◀		1	CARCAÇA DO EIXO	AXLE HOUSING	CAJA DEL EJE
31	3148715M91	👁	30-140 No	2	CJ. FREIO	KIT, BRAKE	FRENOS JUEGO
32	1865014M1			1	GARFO	FORK	HORQUILLA
33	906811M1			1	PROTETOR	PROTECTOR	PROTECTOR
34	353426X1			1	PORCA	NUT	TUERCA
35	851258M1			1	ANEL "O"	O RING	JUNTA TORICA
36	358950X1			1	ANEL TRAVA	CIRCLIP	CIRCULITO
37	1864764M1			1	ARRUELA	WASHER	ARANDELA
38	906808M1			1	MOLA	SPRING	RESORTE
39	1860838M2			4	ANEL "O"	O RING	JUNTA TORICA
40	420407M1			1	PINO	PIN	PASADOR
41	1860881M1	▶		1	PLACA	PLATE	PLATO
41	1860884M1	◀		1	PLACA	PLATE	PLATO
42	1864763M1			1	EIXO	SHAFT	ARBOL

Redução Final Traseira
Rear Final Drive
Reduccion Final Trasera

4 Rodas Motrizes
4 Wheels Drive
4 Ruedas Motriz

30-120

Sem Pedal De Bloqueio Do Diferencial
Without Differential Lock Pedal
Sin Pedal Blocaje Diferencial

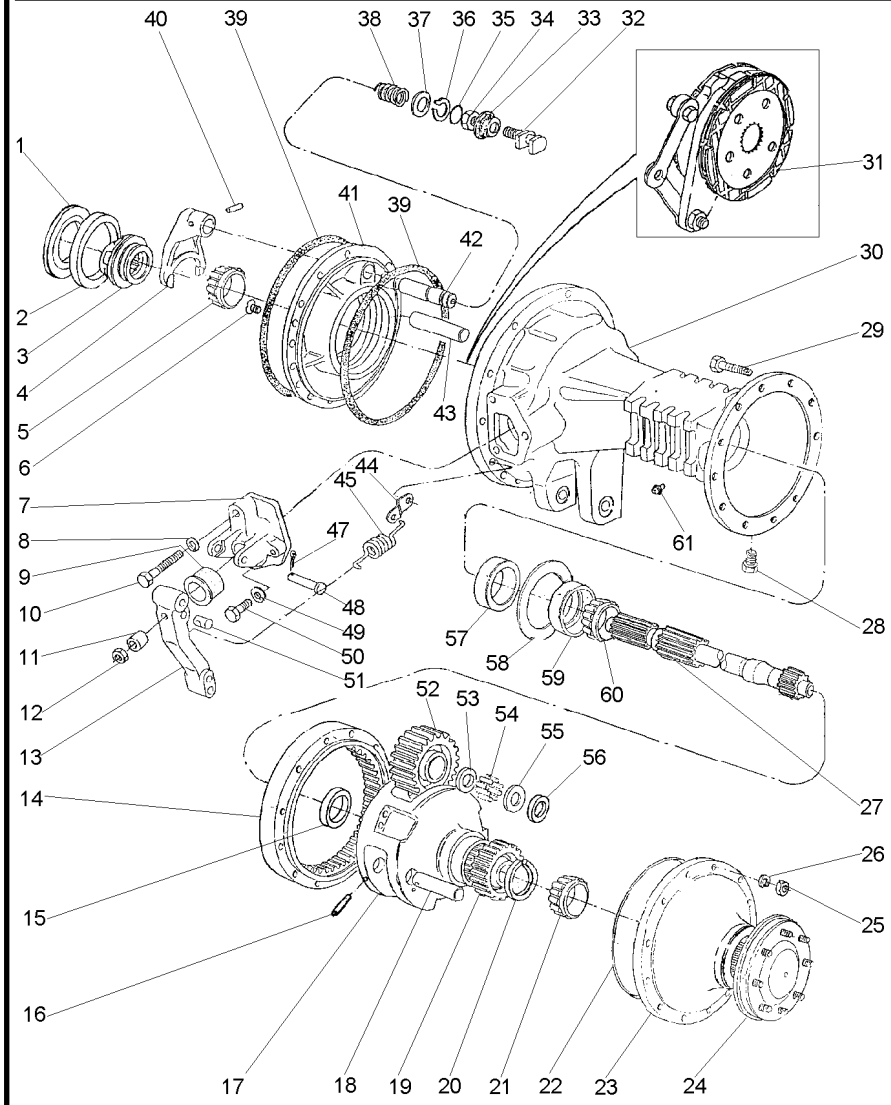

43	1860956M1		**2**	EIXO	SHAFT	ARBOL
44	3699971M1		**2**	ALÇA	STRAP	FAJA
45	184171M1		**2**	MOLA	SPRING	RESORTE
47	354059X1		**2**	CONTRAPINO	DOWEL	CENTRAJE
48	363459X1		**2**	PINO	PIN	PASADOR
49	353434X1		**4**	ARRUELA	WASHER	ARANDELA
50	362455X1		**4**	PARAFUSO	BOLT	PERNO
51	1865003M1		**2**	PINO	PIN	PASADOR
52	894769M1		**6**	ENGRENAGEM	GEAR	ENGRANAJE
53	184196M1		**6**	ARRUELA	WASHER	ARANDELA
54	184742M1		**348**	ROLETE	ROLLER	RODILLO
55	184441M1		**8**	ARRUELA	WASHER	ARANDELA
56	894867M1		**4**	ARRUELA	WASHER	ARANDELA
57	1860954M1		**2**	RETENTOR	OIL SEAL	BUJE RETENACEITE
58	894757M1	0.05MM	**X**	CALÇO	SHIM	CALCE
58	894758M1	0.10MM	**X**	CALÇO	SHIM	CALCE
58	894759M1	0.15MM	**X**	CALÇO	SHIM	CALCE
59		1881931M91	**2**	ROLAMENTO	BEARING	COJINETE
60		1881931M91	**2**	ROLAMENTO	BEARING	COJINETE
61	182099M91		**2**	RESPIRO	BREATHER	RESPIRADERO

Fixação Tampa Lateral
Fastener Side Cover
Fixacion Tapa Lateral

30-125

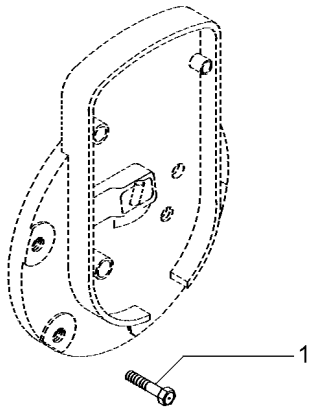

1	353698X1	2 7/16X14X1"	**8** PARAFUSO	BOLT	PERNO

Tampa Da Redução Final
Cover Final Drive
Tapa Da Raduccion Final

30-130

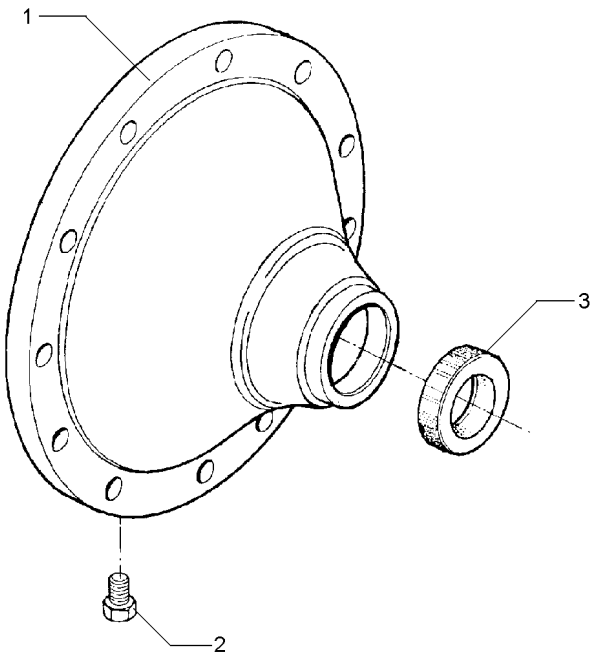

1	022513P2	**1** TAMPA	COVER	CUBIERTA
2	490075M1	**1** BUJÃO	PLUG	TAPON
3	6208335M1	**1** RETENTOR	SEAL	RETEN

Semi-Árvore
Axle
Eje

30-135

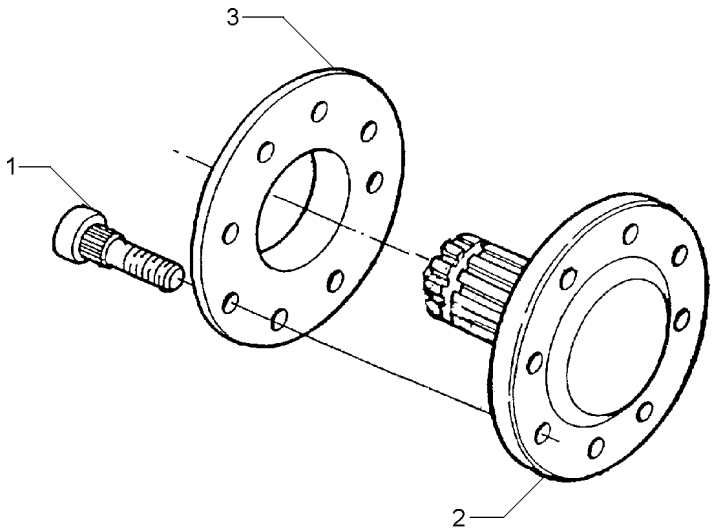

2	022414P3	**2** SEMI EIXO	HALF AXLE	SEMIEJES
3	894756M1	**2** ESPAÇADOR	SPACER	PIEZA DISTANCIA

Freio
Brake
Freno

30-140

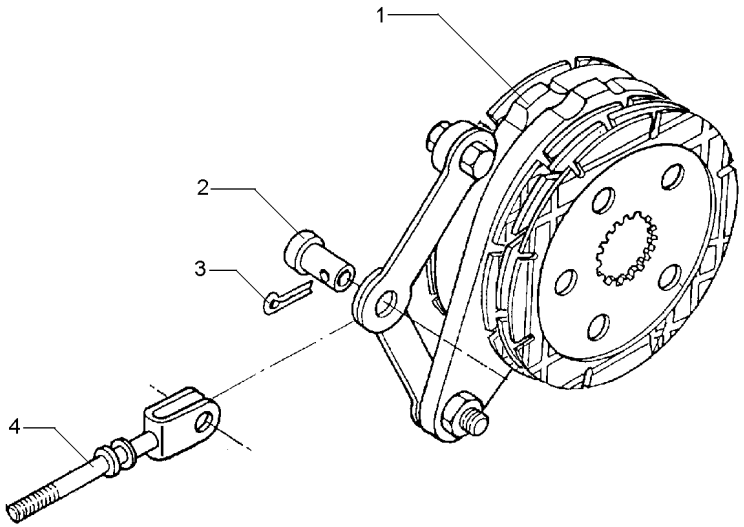

1	1861058M92	30-145 No	**1**	CJ. FREIO	KIT, BRAKE	FRENOS JUEGO
2	195348M1		**1**	PINO	PIN	PASADOR
3	354068X1	1.1/4X5/32	**1**	CONTRAPINO	DOWEL	CENTRAJE
4	1861676M91		**1**	TIRANTE	ROD	VARILLA

Freio
Brake
Freno

Comando E Disco
Drive Plate And Disc
Mando E Disco

30-145

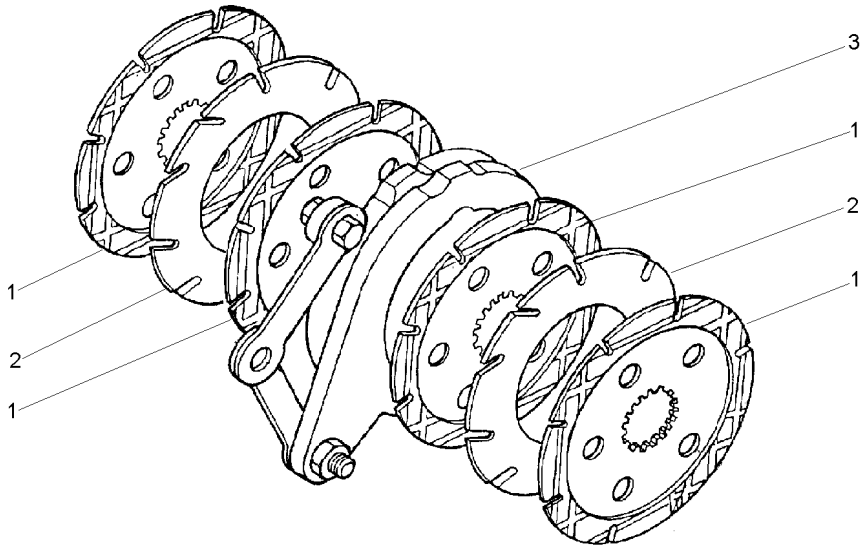

1	060429P2	1860964M2	**4** DISCO	DISC	DISCO
2	035670T1		**2** DISCO	DISC	DISCO
3	1860963M91	30-150 No	**1** CJ. COMANDO	KIT, ACTUATOR	JUEGO ACTUADOR

Comando Do Freio
Brake Drive
Mando De Freno

30-150

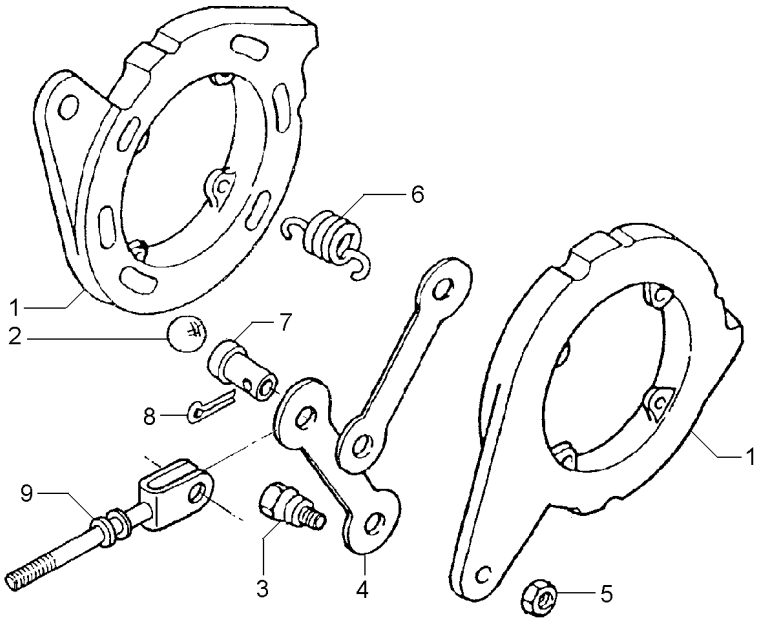

1	1860963M91	**2**	DISCO	DISC	DISCO
2	16779X	**6**	ESFERA	BALL	BOLA
3	1481654M1 1/2	**2**	PARAFUSO	BOLT	PERNO
4	1481653M1	**2**	BRAÇO	ARM	BRAZO
5	353438X1 1/2X20	**2**	PORCA	NUT	TUERCA
6	1853148M1	**4**	MOLA	SPRING	RESORTE
7	195348M1	**1**	PINO	PIN	PASADOR
8	354068X1	**1**	CONTRAPINO	DOWEL	CENTRAJE
9	1861676M91	**1**	TIRANTE	ROD	VARILLA

Barra De Tração
Drawbar
Barra De Tiro

40-10

Nd
Nd
Nd

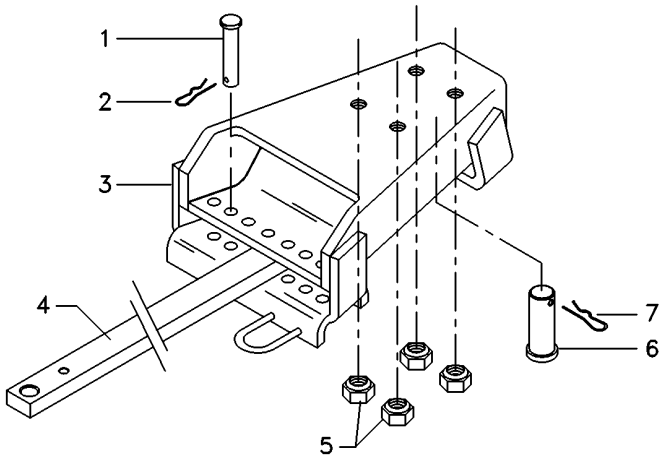

1	376398X1	**2** PINO	PIN	PASADOR
2	195414M1	**2** GRAMPO	CRAMP	PASADOR
3	062223S1	**1** SUPORTE	BRACKET	SOPORTE
4	1484982M2	**1** BARRA	BAR	BARRA
5	186809M1	**4** PORCA	NUT	TUERCA
6	184631M1	**1** PINO	PIN	PASADOR
7	195708M1	**1** GRAMPO	CRAMP	PASADOR

Braços Hidráulicos
Hydraulic Arms
Brazos Hidráulicos

40-15

Standard
Standard
Standard

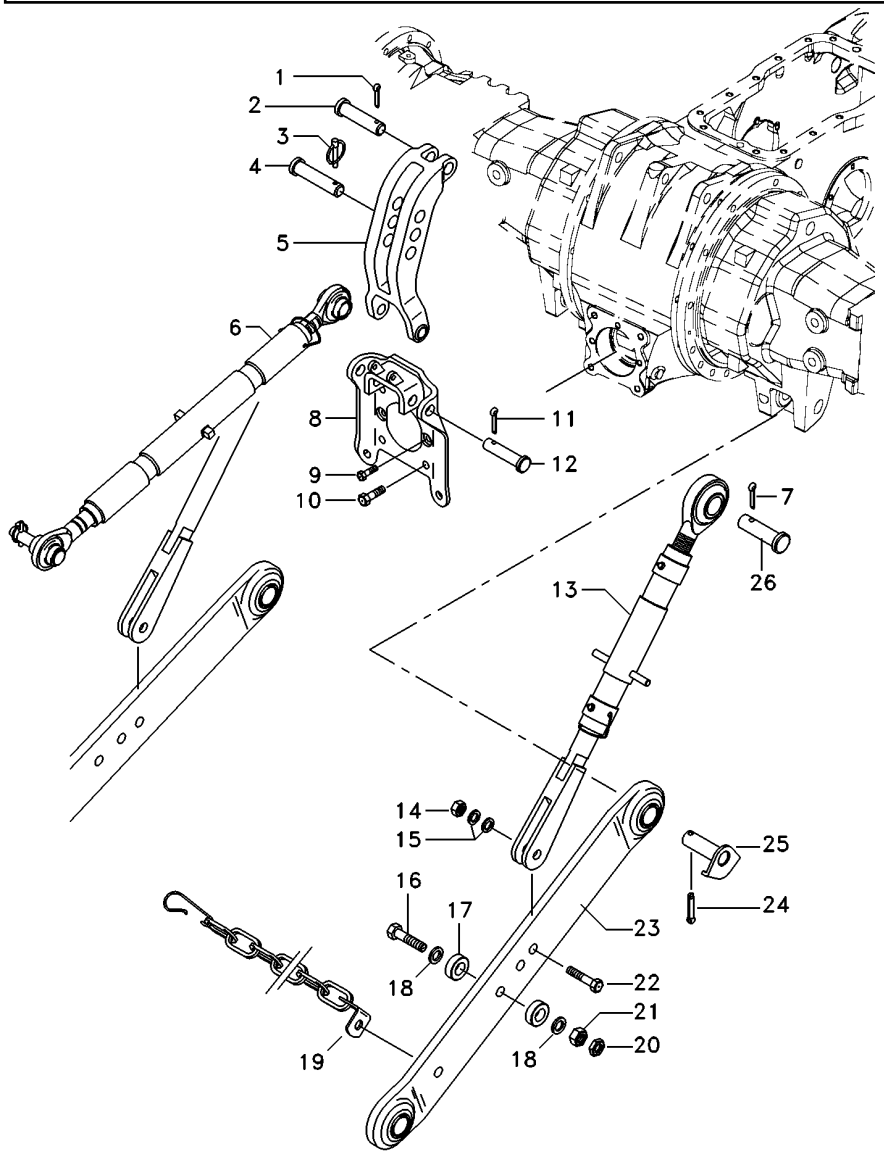

1	354068X1		**1**	CONTRAPINO	DOWEL	CENTRAJE
2	893567M1		**1**	PINO	PIN	PASADOR
3	810285M92		**1**	PINO	PIN	PASADOR
4	035777P1		**1**	PINO	PIN	PASADOR
5	1863393M93		**1**	VIGA	BEAM	VIGA
6	037395N1	40-20 No	**1**	CJ. BRAÇO	KIT, ARM	JUEGO DE BRAZO
7	354068X1		**2**	CONTRAPINO	DOWEL	CENTRAJE
8	059367S1		**1**	SUPORTE	BRACKET	SOPORTE
9	353699X1		**2**	PARAFUSO	BOLT	PERNO
10	354277X1		**4**	PARAFUSO	BOLT	PERNO
11	354089X1		**2**	CUPILHA	COTTER PIN	PASADOR DOUBLE
12	1481712M1		**2**	PINO	PIN	PASADOR
13	037467N1	40-25 No	**2**	CJ. BRAÇO	KIT, ARM	JUEGO DE BRAZO
14	353435X1		**2**	PORCA	NUT	TUERCA
15	353775X1		**4**	ARRUELA	WASHER	ARANDELA
16	1676239M1		**2**	PARAFUSO	BOLT	PERNO
17	045121P1		**2**	ESPAÇADOR	SPACER	PIEZA DISTANCIA
18	353775X1		**4**	ARRUELA	WASHER	ARANDELA
19	3148840M91		**2**	CJ. CORRENTE	KIT, CHAIN	CADENA JUEGO
20	353436X1		**2**	PORCA	NUT	TUERCA
21	353435X1		**2**	PORCA	NUT	TUERCA
22	490481M1		**2**	PARAFUSO	BOLT	PERNO
23	062895T1		**2**	CJ. BRAÇO	KIT, ARM	JUEGO DE BRAZO
24	354092X1		**2**	CUPILHA	COTTER PIN	PASADOR DOUBLE
25	1482939M91		**2**	PINO	PIN	PASADOR
26	893568M1		**2**	PINO	PIN	PASADOR

Braços
Links
Brazos

40-20

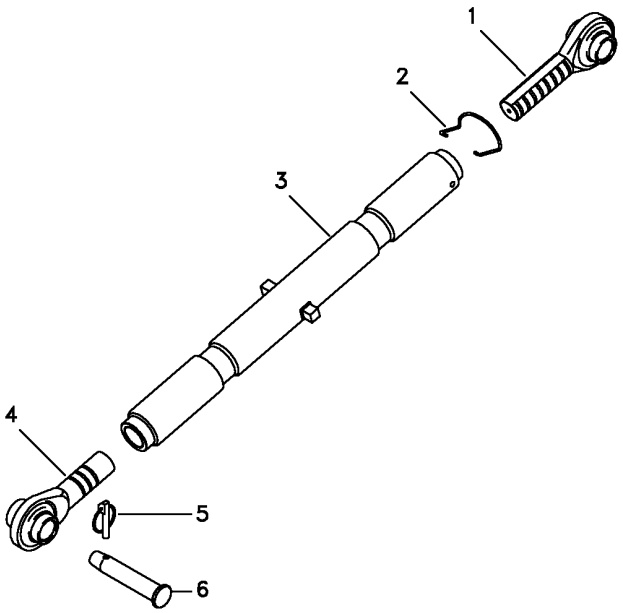

1	3147676M91	**1** TERMINAL	END	EXTREMO
2	183614M2	**1** MOLA	SPRING	RESORTE
3	3585026M91	**1** CJ. TUBO	TUBE ASSY	CONJ.DE TUBO
4	3147669M91	**1** TERMINAL	END	EXTREMO
5	810285M92	**1** PINO	PIN	PASADOR
6	035777P1	**1** PINO	PIN	PASADOR

Braço Nivelador
Levelling Arm
Brazo Nivelación

40-25

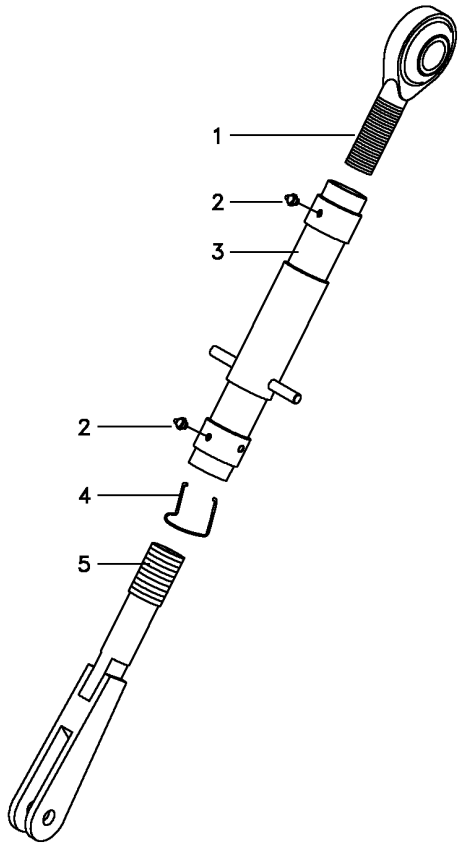

1	037637P1	**1** TERMINAL	END	EXTREMO
1	037638P1	**1** ESFERA	BALL	BOLA
2	13811X	**2** GRAXEIRA	GREASER	ENGRASADOR
3	039882S1	**1** TUBO	PIPE	CANO
4	183614M2	**1** MOLA	SPRING	RESORTE
5	039883S1	**1** GARFO	FORK	HORQUILLA

Estabilizador	**Standard**	
Stabiliser	**Standard**	**40-30**
Estabilizador	**Standard**	

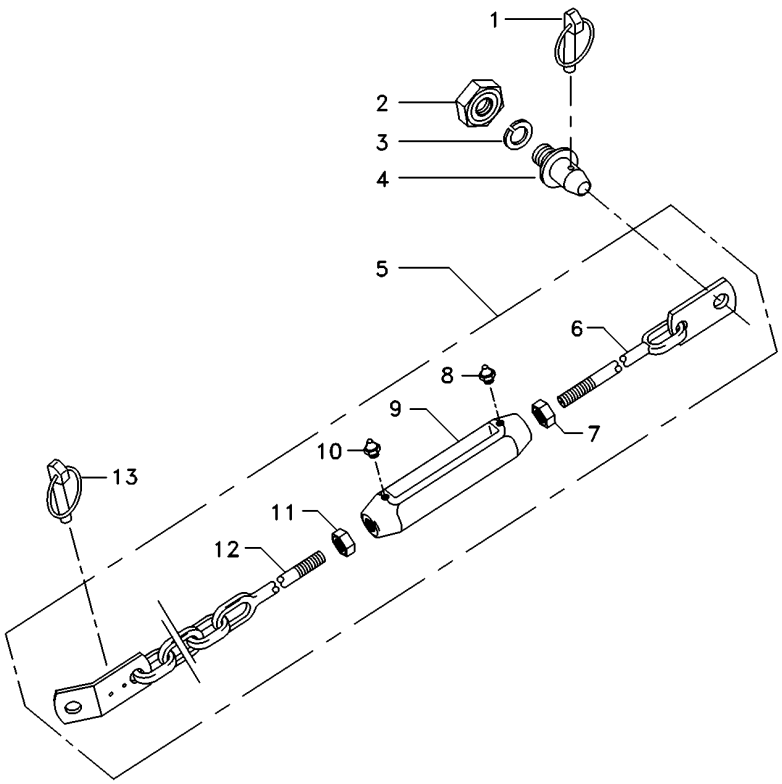

1	810285M92	**2**	PINO	PIN	PASADOR
2	353435X1	**2**	PORCA	NUT	TUERCA
3	353440X1	**2**	ARRUELA	WASHER	ARANDELA
4	186802M1	**2**	PINO	PIN	PASADOR
5	3411955M91	**2**	CJ.ESTABILIZADOR	KIT, STABILISER	ESTABILIZAD JUEG
6	3411889M91	**1**	TERMINAL	END	EXTREMO
7	490283M1	**1**	PORCA	NUT	TUERCA
8	13811X	**1**	GRAXEIRA	GREASER	ENGRASADOR
9	489348M3	**1**	ESTICADOR	TURNBUCKLE	TORNIQUETE
10	13811X	**1**	GRAXEIRA	GREASER	ENGRASADOR
11	375112X1	**1**	PORCA	NUT	TUERCA
12	489984M92	**1**	TERMINAL	END	EXTREMO
13	810285M92	**2**	PINO	PIN	PASADOR

Tampa E Alavanca Da Tdp / Tdpi
Cover And Lever Pto / Ipto
Tapa Y Palanca Tdf / Tdfi

50-10

Tdp 540 Rpm
Pto 540 Rpm
Tdf 540 Rpm

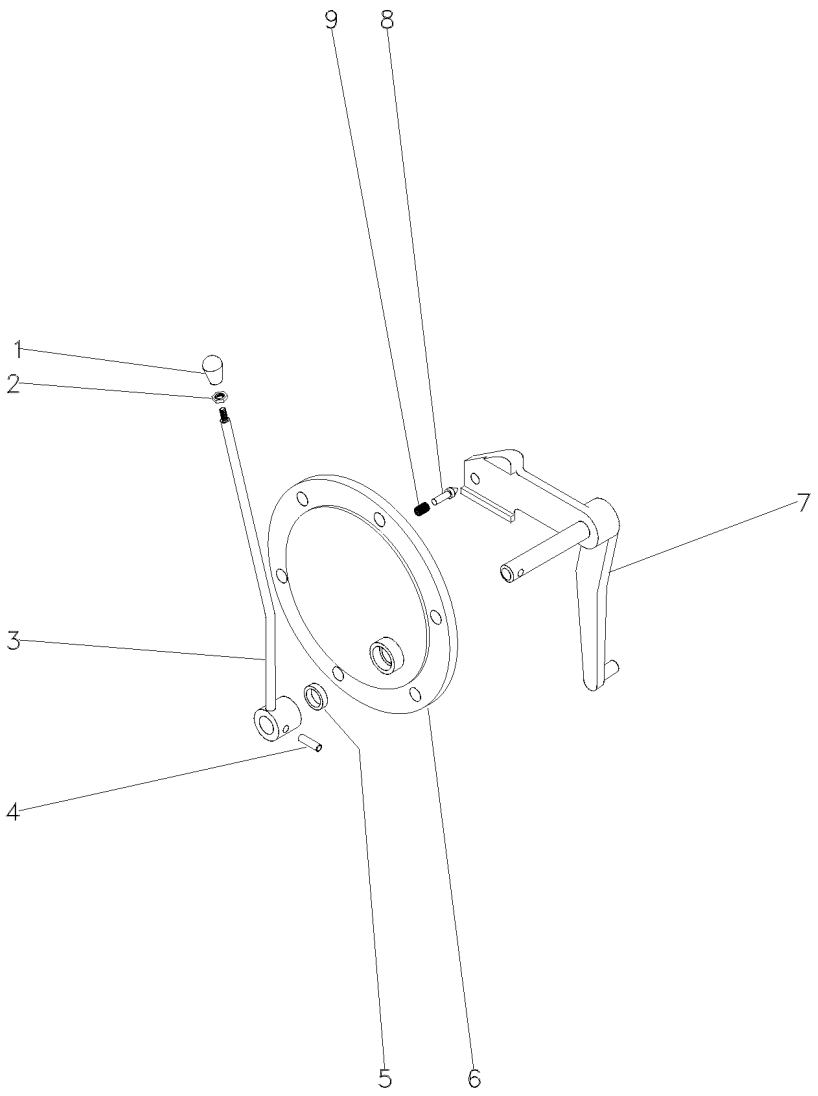

1	3585348M1	**1** BOTÃO	BUTTON	PULSADOR
2	353430X1	**1** PORCA	NUT	TUERCA
3	044948S1	**1** ALAVANCA	LEVER	PALANCA
4	357660X1	**1** PINO	PIN	PASADOR
5	894307M1	**1** RETENTOR	OIL SEAL	BUJE RETENACEITE
6	3149447M1	**1** TAMPA	COVER	CUBIERTA
7	033192S1	**1** ALAVANCA	LEVER	PALANCA
8	180418M2	**1** PINO	PIN	PASADOR
9	3585797M1	**1** MOLA	SPRING	RESORTE

Tomada De Força Independente
Independent Power Take Off
Toma De Fuerza Independente

50-15

Tdpi 540 Rpm
Ipto 540 Rpm
Tdfi 540 Rpm

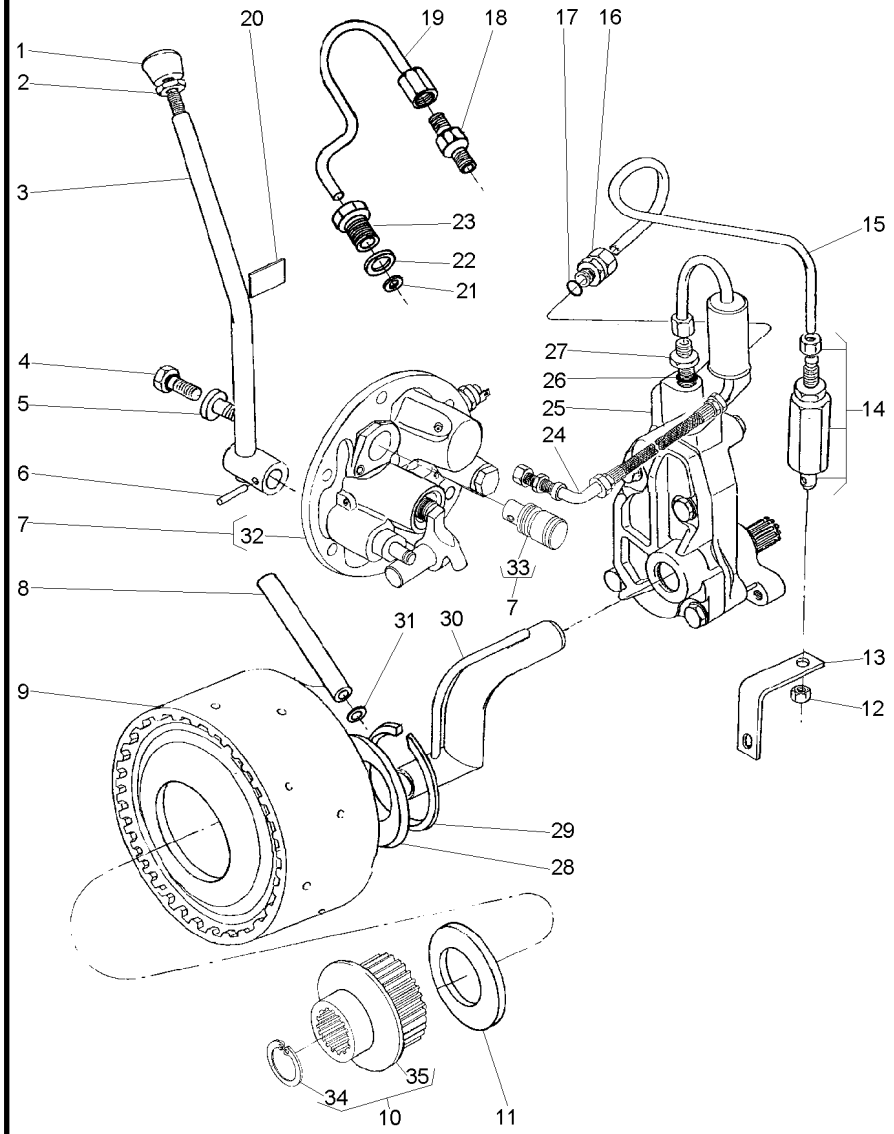

1	035972P1			**1**	MANÍPULO	KNOB	POMO
2	353430X1	3/8x24		**1**	PORCA	NUT	TUERCA
4	358720X91			**1**	TAMPÃO	PAD	ALMOHADILLA
5	3697609M91			**1**	TAMPÃO	PAD	ALMOHADILLA
6	357660X1			**1**	PINO	PIN	PASADOR
7	038577N1			**1**	TAMPA	COVER	CUBIERTA
8	3610929M1			**1**	TUBO	PIPE	CANO
9	4200050M91		50-30 No	**1**	CJ. EMBREAGEM	KIT, CLUTCH	EMBRAGUE JUEGO
10	042256N1			**1**	CJ. CUBO	KIT, HUB	JUEGO DE CUBO
11	6222485M1			**1**	ARRUELA AJUSTE	ADJUST WASHER	ARRUELA AJUSTE
12	355830X1	9/16x18		**1**	PORCA	NUT	TUERCA
13	026955P1			**1**	SUPORTE	BRACKET	SOPORTE
14	3401801M91			**1**	VÁLVULA	VALVE	VALVULA
15	3589457M1			**1**	TUBO	PIPE	CANO
16	3411947M91			**2**	CONEXÃO	CONNECTION	CONEXION
17	831452M1			**2**	ANEL "O"	O RING	JUNTA TORICA
18	037659T1			**1**	CONEXÃO	CONNECTION	CONEXION
19	037566P1			**1**	TUBO	PIPE	CANO
20	3149896M1			**1**	DECAL	DECAL	CALCOMANIA
21	3007188X1			**1**	ARRUELA	WASHER	ARANDELA
22	1440702X1			**1**	ARRUELA	WASHER	ARANDELA
23	037567P1			**1**	CONEXÃO	CONNECTION	CONEXION
24	037559N1		50-40 No	**1**	CJ. TUBO	TUBE ASSY	CONJ.DE TUBO
25	886821M94		50-35 No	**1**	CJ. BOMBA	KIT, PUMP	BOMBA JUEGO
26	831452M1			**1**	ANEL "O"	O RING	JUNTA TORICA
27	035828T1			**1**	CONEXÃO	CONNECTION	CONEXION
28	6222485M1			**1**	ARRUELA AJUSTE	ADJUST WASHER	ARRUELA AJUSTE
29	352699X1			**1**	ANEL TRAVA	CIRCLIP	CIRCULITO
30	1872170M91			**1**	CJ. TUBO	TUBE ASSY	CONJ.DE TUBO
31	195561M1			**2**	ANEL "O"	O RING	JUNTA TORICA
32	3611290M94	7	50-20 No	**1**	CJ. TAMPA	KIT, COVER	JUEGO DE TAPA
33	037537P1	7		**1**	EIXO	SHAFT	ARBOL
34	391076X1	10		**1**	ANEL	RING	ARO
35	051384S1	10		**1**	CUBO	HUB	CUBO

Tampa E Controles
Cover And Controls
Tapa Y Mandos

50-20

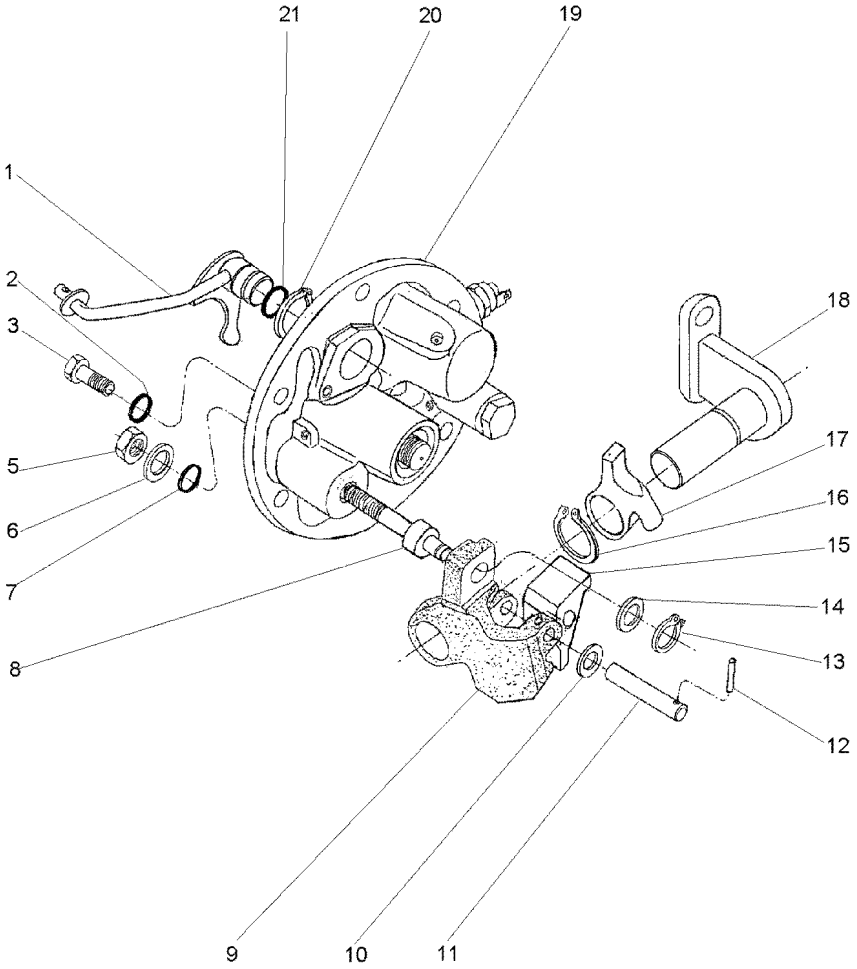

1	3760390M91		**1**	ALAVANCA	LEVER	PALANCA
2	369132X1		**2**	ANEL "O"	O RING	JUNTA TORICA
3	3009194X1		**2**	PARAFUSO	BOLT	PERNO
5	339402X1		**1**	PORCA	NUT	TUERCA
6	390734X1		**1**	ARRUELA	WASHER	ARANDELA
7	195562M1		**1**	ANEL "O"	O RING	JUNTA TORICA
8	3697950M2		**1**	EIXO	SHAFT	ARBOL
9	3614292M1		**1**	PIVÔ	PIVOT	PIVOTE
10	3697982M1		**1**	ARRUELA	WASHER	ARANDELA
11	3614294M1		**1**	PINO	PIN	PASADOR
12	3009322X1		**1**	PINO	PIN	PASADOR
13	339710X1		**1**	ANEL	RING	ARO
14	3699552M1		**1**	ARRUELA	WASHER	ARANDELA
15	3614290M1		**1**	ALAVANCA	LEVER	PALANCA
16	1440523X1		**1**	ANEL TRAVA	CIRCLIP	CIRCULITO
17	3614289M1		**1**	ALAVANCA	LEVER	PALANCA
18	3697956M91		**1**	SUPORTE	BRACKET	SOPORTE
19	061929N1	👁 50-25 No	**1**	TAMPA	COVER	CUBIERTA
20	1440475X1		**2**	ANEL TRAVA	CIRCLIP	CIRCULITO
21	851258M1		**1**	ANEL "O"	O RING	JUNTA TORICA

Tampa E Controles
Cover And Controls
Tapa Y Mandos

50-25

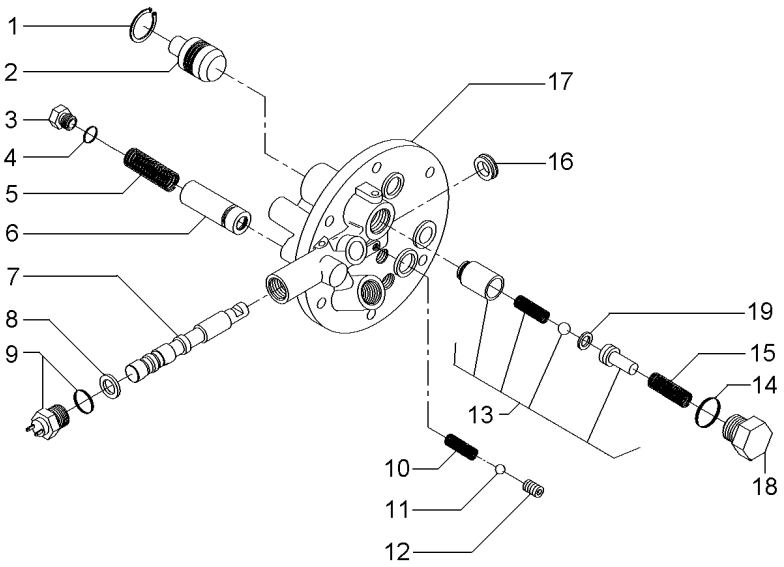

1	339361X1	**1**	ANEL	RING	ARO
2	3697275M1	**1**	PISTÃO	PISTON	PISTON
3	3762215M1	**1**	TAMPÃO	PAD	ALMOHADILLA
4	3019398X1	**1**	ANEL "O"	O RING	JUNTA TORICA
5	3610923M1	**1**	MOLA	SPRING	RESORTE
6	3762216M92	**1**	VÁLVULA	VALVE	VALVULA
7	3760735M1	**1**	BOBINA	COIL	BOBINA
8	3019839X1	**1**	ANEL	RING	ARO
9	6216774M1	**1**	INTERRUPTOR	SWITCH	INTERRUPTOR
10	3610554M1	**1**	MOLA	SPRING	RESORTE
11	3003593X1	**1**	ESFERA	BALL	BOLA
12	3760739M1	**1**	PRISIONEIRO	STUD	ESPARRAGO
13	3610600M91	**1**	VÁLVULA	VALVE	VALVULA
14	3019394X1	**1**	ANEL "O"	O RING	JUNTA TORICA
15	3610555M1	**1**	MOLA	SPRING	RESORTE
16	3760738M1	**1**	RETENTOR	SEAL	RETEN
17	3760736M1	**1**	TAMPA	COVER	CUBIERTA
18	3610598M1	**1**	TAMPÃO	PAD	ALMOHADILLA
19	3610926M1	**1**	CALÇO	SHIM	CALCE

Embreagem Da Tomada De Força Independente
Independent Power Take-Off Clutch
Embrague De La Toma De Fuerza Independente

50-30

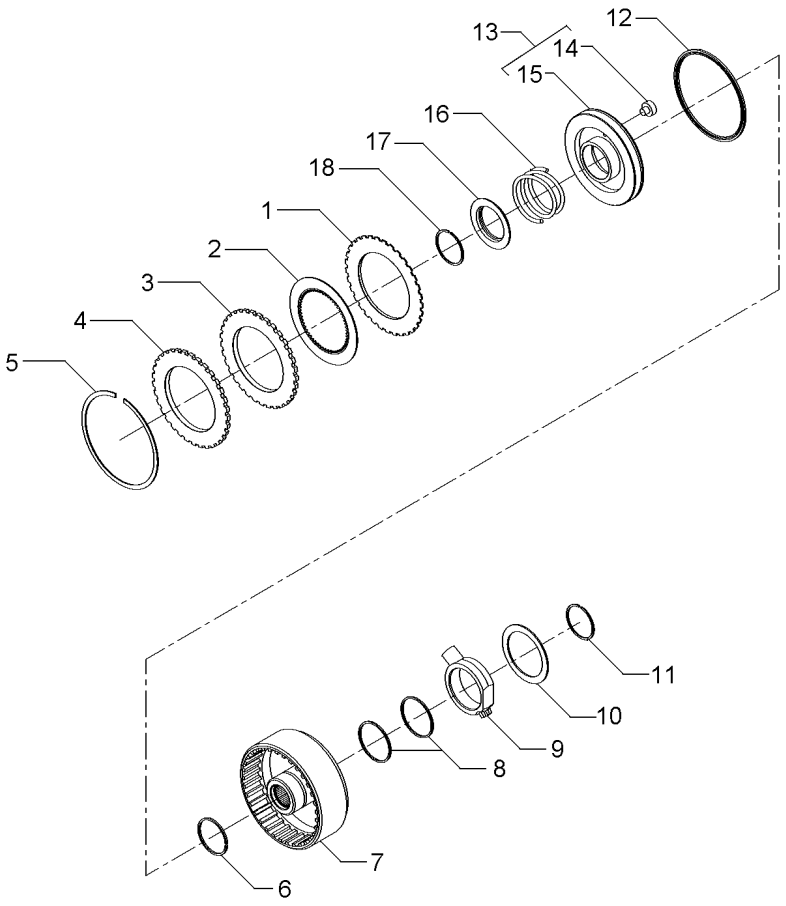

1	1870860M1		**7**	DISCO	DISC	DISCO
2	1688532M1		**7**	DISCO	DISC	DISCO
3	1870011M1		**1**	CALÇO	SHIM	CALCE
4	3699355M1		**1**	PLACA	PLATE	PLATO
5	364689X1		**1**	ANEL	RING	ARO
6	186198M1	⊸ 3699909M1	**1**	ANEL	RING	ARO
7	3701442M1		**1**	CARCAÇA	HOUSING	ALOJAMIENTO
8	3612141M1		**2**	ANEL	RING	ARO
9	3610279M2		**1**	FLANGE	FLANGE	PLETINA
10	3699433M1		**1**	ARRUELA	WASHER	ARANDELA
11	391129X1		**1**	ANEL TRAVA	CIRCLIP	CIRCULITO
12	1870859M1		**1**	RETENTOR	SEAL	RETEN
13	3599601M93		**1**	CJ. PISTÃO	KIT, PISTON	JUEGO DE PISTON
14	3699353M1	13	**1**	BUJÃO	PLUG	TAPON
15	3699313M1	13	**1**	PISTÃO	PISTON	PISTON
16	3599507M2		**1**	MOLA	SPRING	RESORTE
17	1691307M2		**1**	ANEL	RING	ARO
18	1442512X1		**1**	ANEL	RING	ARO

Bomba Hidráulica Auxiliar
Hydraulic Pump Auxiliary
Bomba Hidráulica Auxiliar

50-35

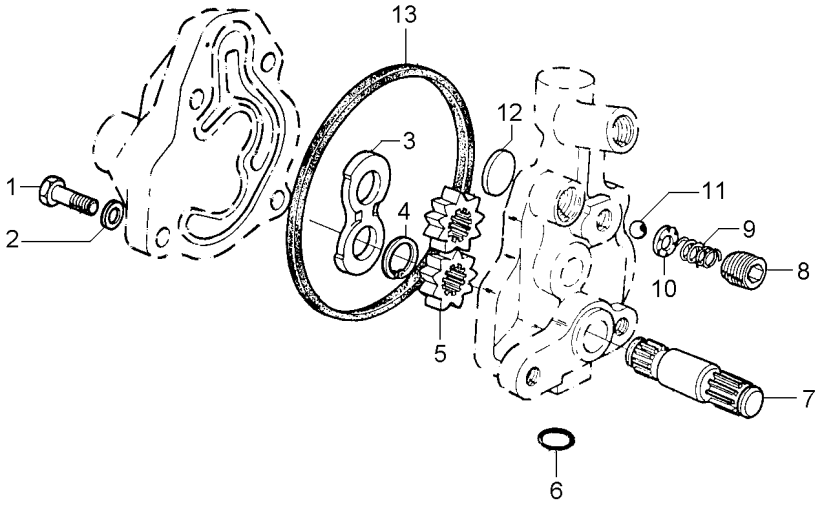

1	353517X1	5/16x24x3/4	**1** PARAFUSO	BOLT	PERNO
2	353446X1		**4** ARRUELA	WASHER	ARANDELA
3	1885307M1		**1** PLACA	PLATE	PLATO
4	1885484M1		**1** ANEL	RING	ARO
5		886821M94	**2** ENGRENAGEM	GEAR	ENGRANAJE
6	359002X1		**1** ANEL "O"	O RING	JUNTA TORICA
7		886821M94	**1** EIXO	SHAFT	ARBOL
8	1885582M1		**1** TAMPÃO	PAD	ALMOHADILLA
9	1886511M1		**1** MOLA	SPRING	RESORTE
10	1885788M1		**1** GUIA	GUIDE	GUIA
11	22206X		**1** ESFERA	BALL	BOLA
12	1889318M1		**1** PLACA	PLATE	PLATO
13	1885310M1		**1** JUNTA	GASKET	EMPAQUETADURA.

Tubo E Filtro
Pipe And Filter
Tubo Y Filtro

50-40

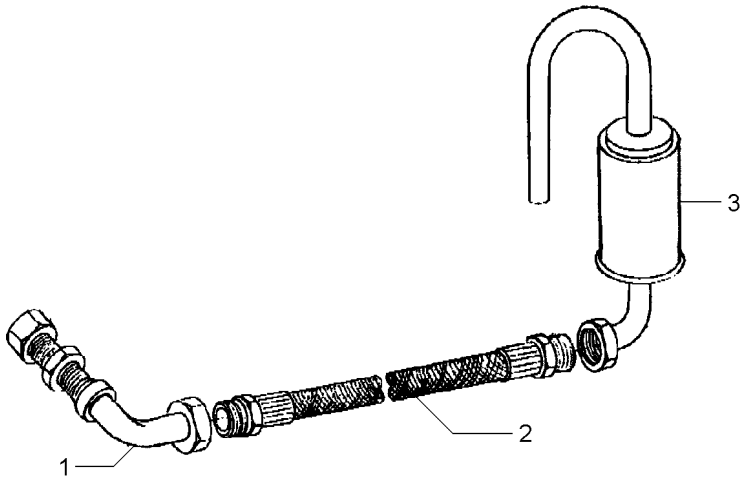

1	049037T1	**1** CJ. TUBO	KIT, PIPE	JUEGO CANO
2	049038T1	**1** MANGUEIRA	HOSE	FLEXIBLE
3	048709S1	**1** FILTRO	FILTER	FILTRO

Tomada De Força Independente
Independent Power Take Off
Toma De Fuerza Independente

50-45

Tdpi 540 Rpm
Ipto 540 Rpm
Tdfi 540 Rpm

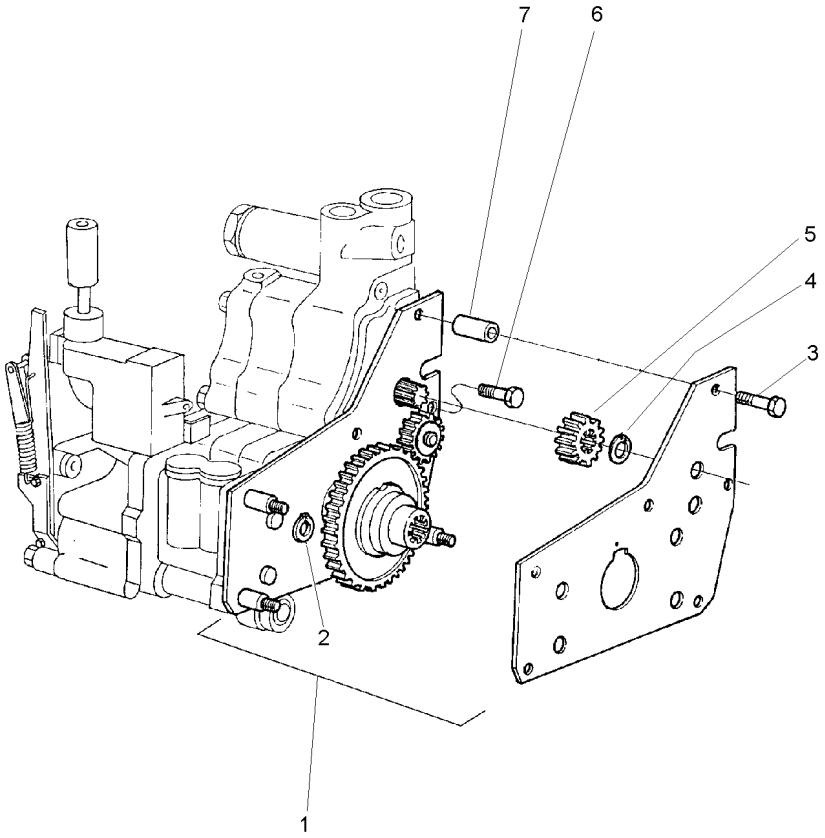

1	4200134M91		**1**	CJ. ENGRENAGEM	KIT, GEAR	ENGRANAJES JUEGO
2	377690X1	⊣ 390202X1	**2**	ANEL TRAVA	CIRCLIP	CIRCULITO
3	516259M2	3/8x16x1.3/4	**2**	PARAFUSO	BOLT	PERNO
4	353213X1		**1**	ANEL TRAVA	CIRCLIP	CIRCULITO
5	515961M1		**1**	ENGRENAGEM	GEAR	ENGRANAJE
6	357852X1	5/16x18x3/4	**1**	PARAFUSO	BOLT	PERNO
7	366045X1		**2**	ESPAÇADOR	SPACER	PIEZA DISTANCIA

Eixo Dianteiro / **Front Axle** / **Eje Delantero**

2 Rodas Motrizes / **2 Wheels Drive** / **2 Ruedas Motriz**

60-10

Ajustável / **Adjustable** / **Ajustable**

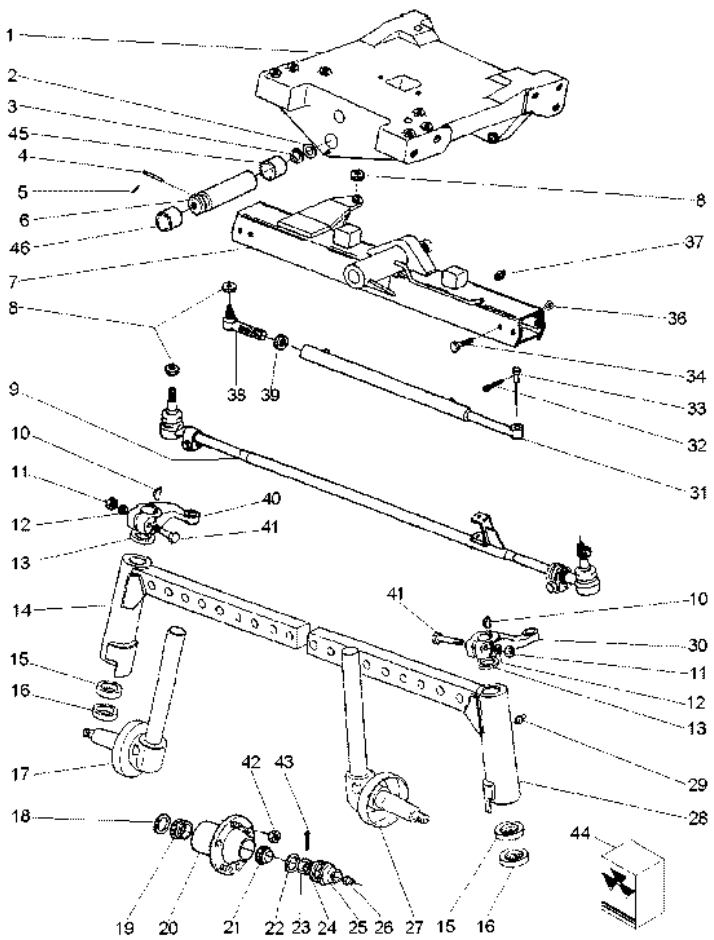

1	037309P4		**1**	SUPORTE	CLEVIS	GANCHO SEGURI.
2	882868M2	⧗ 1,17/1,12MM	**X**	CALÇO	SHIM	CALCE
2	882869M2	⧗ 1,30/1,25MM	**X**	CALÇO	SHIM	CALCE
2	898018M2	⧗ 0,73/0,67MM	**X**	CALÇO	SHIM	CALCE
2	898019M2	⧗ 0,92/0,87MM	**X**	CALÇO	SHIM	CALCE
2	898020M2	⧗ 1,04/0,99MM	**X**	CALÇO	SHIM	CALCE
3	898017M2		**2**	CALÇO	SHIM	CALCE
4	033992P1		**1**	PINO	PIN	PASADOR
5	195414M1		**1**	GRAMPO	CRAMP	PASADOR
6	042735P1		**1**	PINO	PIN	PASADOR
7	037700N1	👁 60-15 No	**1**	VIGA	BEAM	VIGA
8	353429X1	5/8x18	**3**	PORCA	NUT	TUERCA
9	037713T1		**1**	CJ. BARRA	KIT, DRAWBAR	JGO.BARRA TIRO
10	350355X1		**2**	CHAVETA	KEY	CLAVE
11	353427X1	5/8x18	**2**	PORCA	NUT	TUERCA
12	353433X1		**2**	ARRUELA	WASHER	ARANDELA
13	180355M2		**2**	VEDANTE	SEAL	RETEN
14	6207557M91	▶	**1**	BRAÇO	ARM	BRAZO
15	048156P1		**2**	ARRUELA	WASHER	ARANDELA
16	048155P1		**2**	ARRUELA	WASHER	ARANDELA
17	037463S1	▶	**1**	PONTA EIXO	STEERING SPINDLE	MANGUETA DIRECC
18	897242M1		**2**	RETENTOR	SEAL	RETEN
19	1851800M91		**2**	ROLAMENTO	BEARING	COJINETE
20	894831M92		**2**	CJ. CUBO	KIT, HUB	JUEGO DE CUBO
21	895322M91		**2**	CJ. ROLAMENTO	BEARING ASSY	RODAMIENTO RAD
22	180010M1		**2**	ARRUELA	WASHER	ARANDELA
23	353928X1	3/4x16	**2**	PORCA	NUT	TUERCA
24	646059M1		**2**	JUNTA	GASKET	EMPAQUETADURA.
25	191142M1		**2**	CALOTA	CAP	TAPA
26	13811X		**2**	GRAXEIRA	GREASER	ENGRASADOR
27	037464S1	◀	**1**	PONTA EIXO	STEERING SPINDLE	MANGUETA DIRECC
28	6207558M91	◀	**1**	BRAÇO	ARM	BRAZO
29	13811X		**2**	GRAXEIRA	GREASER	ENGRASADOR
30	049518P1	◀	**1**	BRAÇO	ARM	BRAZO
31	037465T1	👁 60-20 No	**1**	CJ. CILINDRO	KIT, CYLINDER	JUEGO DE CILINDR
32	354072X1		**1**	CUPILHA	COTTER PIN	PASADOR DOUBLE
33	037280P1		**1**	PINO	PIN	PASADOR
34	353934X1		**4**	PARAFUSO	BOLT	PERNO
36	2800775M1		**4**	PORCA	NUT	TUERCA
37	29951X		**1**	GRAXEIRA	GREASER	ENGRASADOR
38	1482009M91		**1**	TERMINAL	TOGGLE	PERNO ENGANCHE
39	339089X1	M24x1,50	**1**	PORCA	NUT	TUERCA
40	049517P1	▶	**1**	BRAÇO	ARM	BRAZO
41	361859X1	5/8x18x3.1/2	**2**	PARAFUSO	BOLT	PERNO
42	195490M1	1/2x20	**12**	PORCA	NUT	TUERCA
43	354068X1		**2**	CONTRAPINO	DOWEL	CENTRAJE
44	037747R1	31	**1**	REPARO	REPAIR	REPARO
45	058457P1		**1**	BUCHA	BUSH	CASQUILLO
46	058458P1		**1**	BUCHA	BUSH	CASQUILLO

Viga Central
Central Beam
Viga Central

60-15

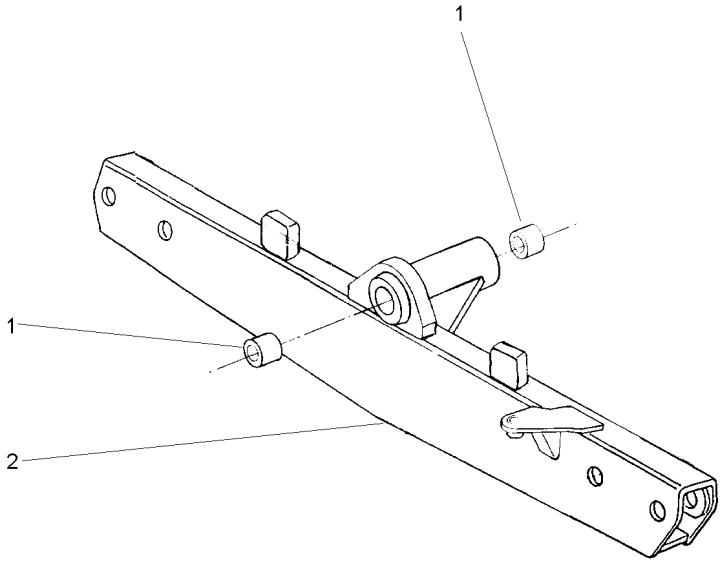

1	3148268M1	**2** BUCHA	BUSH	CASQUILLO
2	037701S1	**1** VIGA	BEAM	VIGA

Cilindro Hidráulico
Hydraulic Cylinder
Cilindro Hidráulico

Direção
Steering
Direccíon

60-20

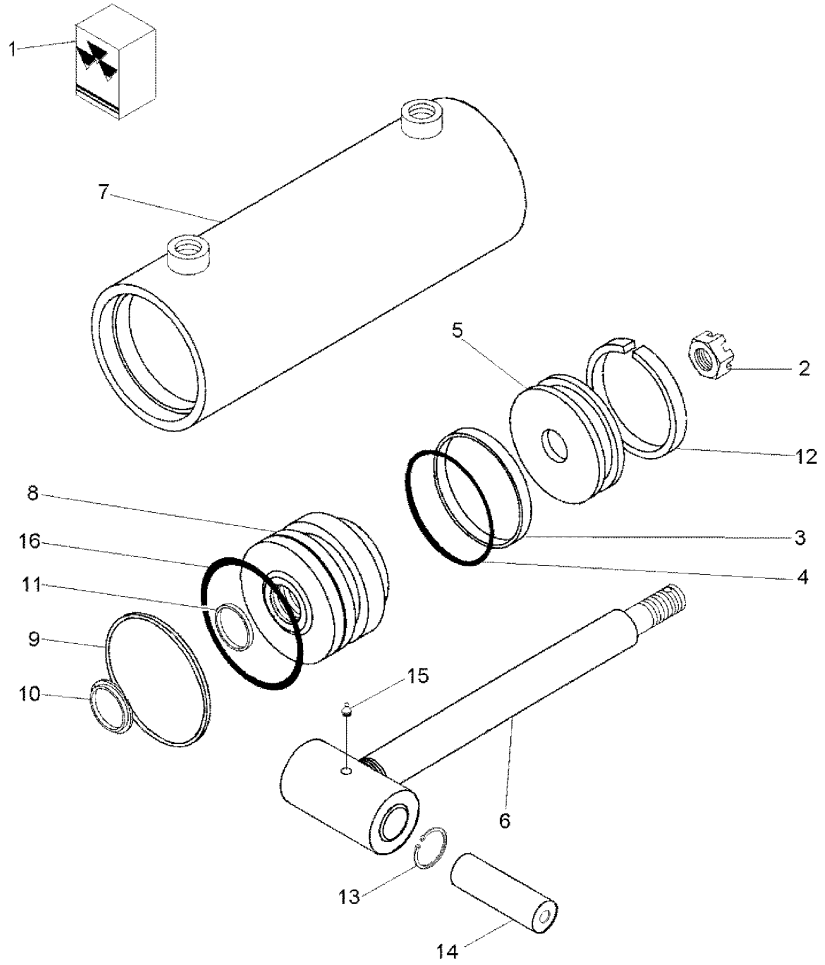

1	037747R1		**1**	REPARO	REPAIR	REPARO
2	037737R1		**1**	PORCA	NUT	TUERCA
3		1	**1**	ANEL	RING	ARO
4		1	**1**	ANEL "O"	O RING	JUNTA TORICA
5	037738R1		**1**	ÊMBOLO	PLUNGER	EMBOLO
6	037739R1		**1**	HASTE	RAIL	RIEL
7	037740R1		**1**	CAMISA	LINER	CAMISA
8	037741R1		**1**	GUIA	GUIDE	GUIA
9		1	**1**	ANEL "O"	O RING	JUNTA TORICA
10		1	**1**	GAXETA	GASKET	GAXETA
11		1	**1**	RASPADOR	SCRAPER	RASPADOR
12	037742R1		**1**	PORCA	NUT	TUERCA
13	037743R1		**2**	ANEL TRAVA	CIRCLIP	CIRCULITO
14	037744R1		**1**	RÓTULA	BALL PIVOT	PIVOTE DE ROTULA
15	037745R1		**1**	GRAXEIRA	GREASER	ENGRASADOR
16	037746R1		**1**	ANEL	RING	ARO

Eixo Dianteiro
Front Axle
Eje Delantero

60-25

4 Rodas Motrizes - Tração Lateral
4 Wheels Drive - Side Drive
4 Ruedas Motriz - Traccion Lateral

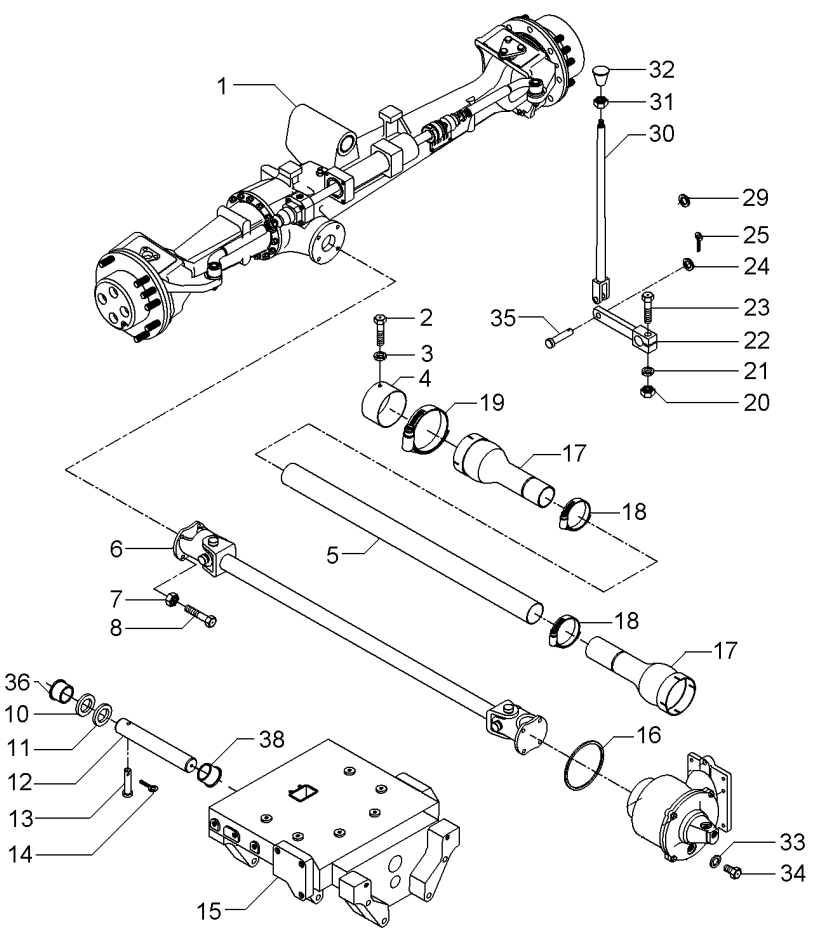

1	061358T1	60-30 No CARRARO	**1**	CJ. EIXO DIANT.	FRONT AXLE ASSY	CONJ. EJE DELANT
2	339124X1		**2**	PARAFUSO	BOLT	PERNO
3	353446X1		**2**	ARRUELA	WASHER	ARANDELA
4	036903P1		**1**	BLINDAGEM	SHIELD	BLINDAJE
5	036911P1		**1**	TUBO	PIPE	CANO
6	036908T1	60-60 No	**1**	CARDAN	DRIVE SHAFT	EJE DE MANDO
7	353431X1		**8**	PORCA	NUT	TUERCA
8	353540X1		**8**	PARAFUSO	BOLT	PERNO
10	898017M2		**1**	CALÇO	SHIM	CALCE
11	898018M2	0.73/0.67MM	**X**	CALÇO	SHIM	CALCE
11	898019M2	0.92/0.87MM	**X**	CALÇO	SHIM	CALCE
11	898020M2	1,04/0.99MM	**X**	CALÇO	SHIM	CALCE
11	882868M2	1.17/1.12MM	**X**	CALÇO	SHIM	CALCE
11	882869M2	1.30/1.25MM	**X**	CALÇO	SHIM	CALCE
13	033992P1		**1**	PINO	PIN	PASADOR
14	195414M1		**1**	GRAMPO	CRAMP	PASADOR
15	067590P1		**1**	SUPORTE	BRACKET	SOPORTE
16	1441271X1		**1**	ANEL "O"	O RING	JUNTA TORICA
17	1688236M93		**2**	PROTEÇÃO	GUARD	DEFENSA
18	490804M1		**2**	BRAÇADEIRA	CLAMP	ABRAZADERA
19	338623X1		**2**	BRAÇADEIRA	CLAMP	ABRAZADERA
20	355566X1		**1**	PORCA	NUT	TUERCA
21	353434X1		**1**	ARRUELA	WASHER	ARANDELA
22	036838S1		**1**	ALAVANCA	LEVER	PALANCA
23	354264X1		**1**	PARAFUSO	BOLT	PERNO
24	353756X1		**1**	ARRUELA	WASHER	ARANDELA
25	354059X1		**1**	CONTRAPINO	DOWEL	CENTRAJE
29	366195X1		**1**	PASSA-FIO	GROMMET	PASACABLE
30	184174M91		**1**	TIRANTE	ROD	VARILLA
31	353430X1		**1**	PORCA	NUT	TUERCA
32	3410152M1		**1**	MANÍPULO	KNOB	POMO
33	181142M1		**1**	ARRUELA	WASHER	ARANDELA
34	037045T1		**1**	BUJÃO	PLUG	TAPON
35	832813M1		**1**	PINO	PIN	PASADOR
36	058458P1		**1**	BUCHA	BUSH	CASQUILLO
38	058457P1		**1**	BUCHA	BUSH	CASQUILLO

Eixo Dianteiro
Front Axle
Eje Delantero

60-30

Carraro - 20.14
Carraro - 20.14
Carraro - 20.14

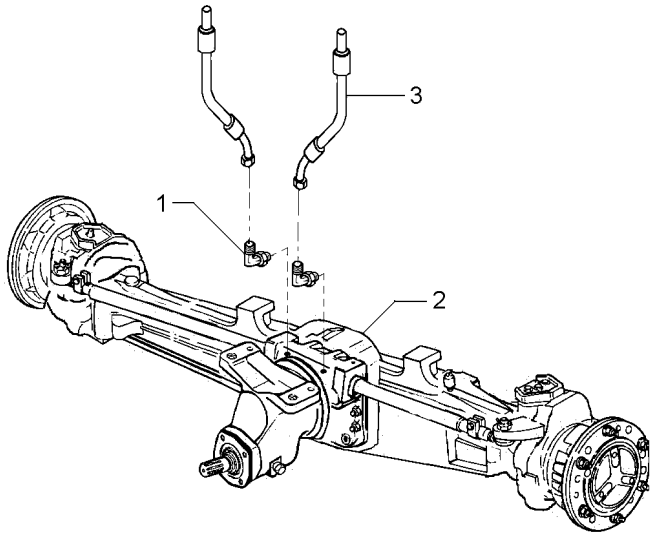

1	043030P1		**2**	CONEXÃO	CONNECTION	CONEXION
2	061360T1	60-35 No	**1**	CJ. EIXO DIANT.	FRONT AXLE ASSY	CONJ. EJE DELANT
2		60-40 No	**1**	CJ. EIXO DIANT.	FRONT AXLE ASSY	CONJ. EJE DELANT
2		60-45 No	**1**	CJ. EIXO DIANT.	FRONT AXLE ASSY	CONJ. EJE DELANT
2		60-50 No	**1**	CJ. EIXO DIANT.	FRONT AXLE ASSY	CONJ. EJE DELANT
2		60-55 No	**1**	CJ. EIXO DIANT.	FRONT AXLE ASSY	CONJ. EJE DELANT
3	3412609M91		**2**	MANGUEIRA	HOSE	FLEXIBLE

Eixo Dianteiro — **Carraro - 20.14**
Front Axle — **Carraro - 20.14**
Eje Delantero — **Carraro - 20.14**

60-35

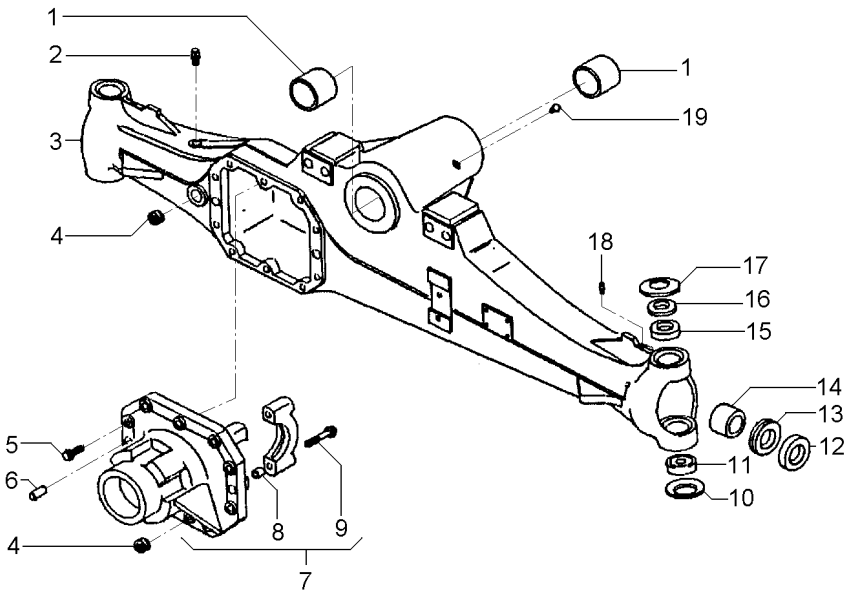

1	061265R1		**2**	BUCHA	BUSH	CASQUILLO
2	3475328M1		**1**	VÁLVULA	VALVE	VALVULA
3	061324R1		**1**	CARCAÇA	HOUSING	ALOJAMIENTO
4	053949R1		**2**	TAMPÃO	PAD	ALMOHADILLA
5	040961R1		**10**	PARAFUSO	BOLT	PERNO
6	3475341M1		**2**	PINO	PIN	PASADOR
7	061328R1		**1**	CJ. SUPORTE	KIT, BRACKET	JUEGO SOPORTE
8	3475335M1	7	**4**	BUCHA	BUSH	CASQUILLO
9	040962R1	7	**4**	PARAFUSO	BOLT	PERNO
10	061293R1		**2**	MOLA PRATO	SPRING PLATE	PLETINA MUELLE
11	061224R1		**2**	ROLAMENTO	BEARING	COJINETE
12	061219R1		**2**	RETENTOR	SEAL	RETEN
13	061342R1		**2**	RETENTOR	SEAL	RETEN
14	061264R1		**2**	BUCHA	BUSH	CASQUILLO
15	061272R1		**2**	BUCHA	BUSH	CASQUILLO
16	061303R1		**2**	ESPAÇADOR	SPACER	PIEZA DISTANCIA
17	061276R1		**2**	MOLA PRATO	SPRING PLATE	PLETINA MUELLE
18	040946R1		**2**	GRAXEIRA	GREASER	ENGRASADOR
19	061216R1		**1**	GRAXEIRA	GREASER	ENGRASADOR

Eixo Dianteiro — **Carraro - 20.14**
Front Axle — **Carraro - 20.14**
Eje Delantero — **Carraro - 20.14**

60-40

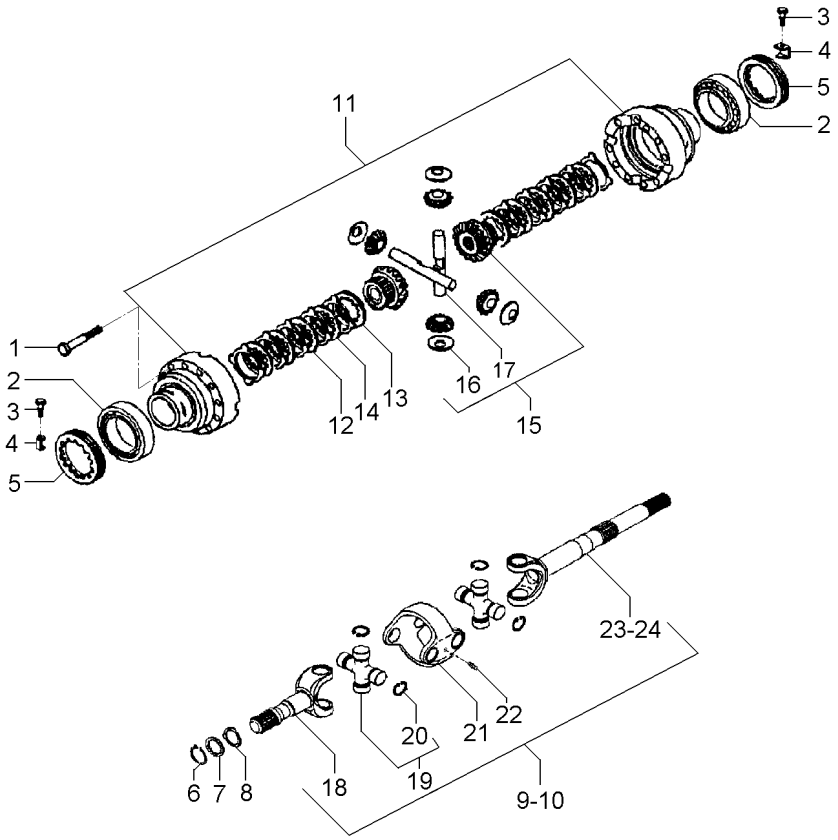

1	3475587M1		
2	061221R1		
3	040993R1		
4	3475583M1		
5	3475584M1		
6	053849R1		
7	061322R1		
8	061288R1		
9	061344R1	◀	
10	061345R1	▶	
11	061278R1		
12	041055R1		
13	041054R1		
14	061248R1		
15	061239R1		
16	061246R1	15	
17	061247R1	15	
18	066535R1		[A]
19	066530R1		
20	066531R1	19	
20	066532R1	19	
20	066533R1	19	
20	066534R1	19	
21	066528R1		
22	066529R1		
23	066537R1	9	[B]
24	066536R1	10	[B]

[A] CURTO
SHORT
CORTO

[B] LONGO
LOG
LARGO

12	PARAFUSO	BOLT	PERNO
2	ROLAMENTO	BEARING	COJINETE
2	PARAFUSO	BOLT	PERNO
2	CHAPA	PLATE	CHAPA
2	PORCA	NUT	TUERCA
2	ANEL	RING	ARO
2	ARRUELA	WASHER	ARANDELA
2	ARRUELA	WASHER	ARANDELA
1	CJ. EIXO	KIT, AXLE	JUEGO DE EJE
1	CJ. EIXO	KIT, AXLE	JUEGO DE EJE
1	CJ. CARCAÇA	HOUSE ASSY	CONJ. CARTER
8	DISCO	DISC	DISCO
10	DISCO	DISC	DISCO
2	DISCO	DISC	DISCO
1	CJ. ENGRENAGEM	KIT, GEAR	ENGRANAJES JUEGO
4	ARRUELA	WASHER	ARANDELA
2	EIXO	SHAFT	ARBOL
2	EIXO	SHAFT	ARBOL
4	CRUZETA	SPIDER	CRUCETA
16	ANEL TRAVA	CIRCLIP	CIRCULITO
16	ANEL TRAVA	CIRCLIP	CIRCULITO
16	ANEL TRAVA	CIRCLIP	CIRCULITO
16	ANEL TRAVA	CIRCLIP	CIRCULITO
2	GARFO	FORK	HORQUILLA
4	GRAXEIRA	GREASER	ENGRASADOR
1	EIXO	SHAFT	ARBOL
1	EIXO	SHAFT	ARBOL

Eixo Dianteiro — **Carraro - 20.14**
Front Axle — **Carraro - 20.14**
Eje Delantero — **Carraro - 20.14**

60-45

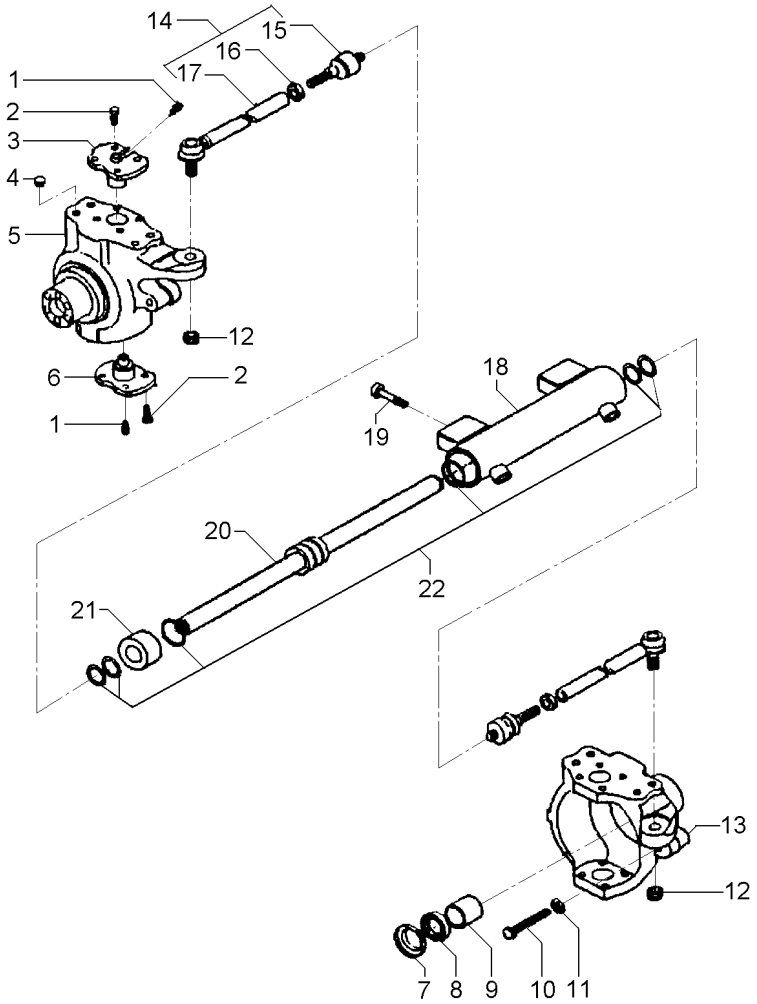

1	040944R1		**4**	GRAXEIRA	GREASER	ENGRASADOR
2	061287R1		**16**	PARAFUSO	BOLT	PERNO
3	061297R1		**2**	PINO	PIN	PASADOR
4	061231R1		**8**	TAMPÃO	PAD	ALMOHADILLA
5	061350R1	◄	**1**	CARCAÇA	HOUSING	ALOJAMIENTO
6	061296R1		**2**	PINO	PIN	PASADOR
7	061343R1		**2**	TAMPA	COVER	CUBIERTA
8	053965R1	70x45x14	**2**	RETENTOR	SEAL	RETEN
9	053966R1		**2**	BUCHA	BUSH	CASQUILLO
10	053967R1		**2**	PARAFUSO	BOLT	PERNO
11	053838R1		**1**	PORCA	NUT	TUERCA
12	061214R1		**2**	PORCA	NUT	TUERCA
13	061349R1	►	**1**	CARCAÇA	HOUSING	ALOJAMIENTO
14	061267R1		**2**	CJ. BRAÇO	KIT, ARM	JUEGO DE BRAZO
15	061352R1	14	**1**	ARTICULAÇÃO	KNUCKLE	CHARNELA
16	061213R1	14	**1**	PORCA	NUT	TUERCA
17	061351R1	14	**1**	BRAÇO	ARM	BRAZO
18	061321R1		**1**	CILINDRO	CYLINDER	CILINDRO
19	061212R1		**4**	PARAFUSO	BOLT	PERNO
20	061234R1		**2**	HASTE	SPINDLE	MANGUETA
21	061232R1		**1**	GUIA	GUIDE	GUIA
22	061233R1		**1**	JG. REPARO	KIT, REPAIR	JUEGO REPARACION

Eixo Dianteiro — **Carraro - 20.14**
Front Axle — **Carraro - 20.14**
Eje Delantero — **Carraro - 20.14**

60-50

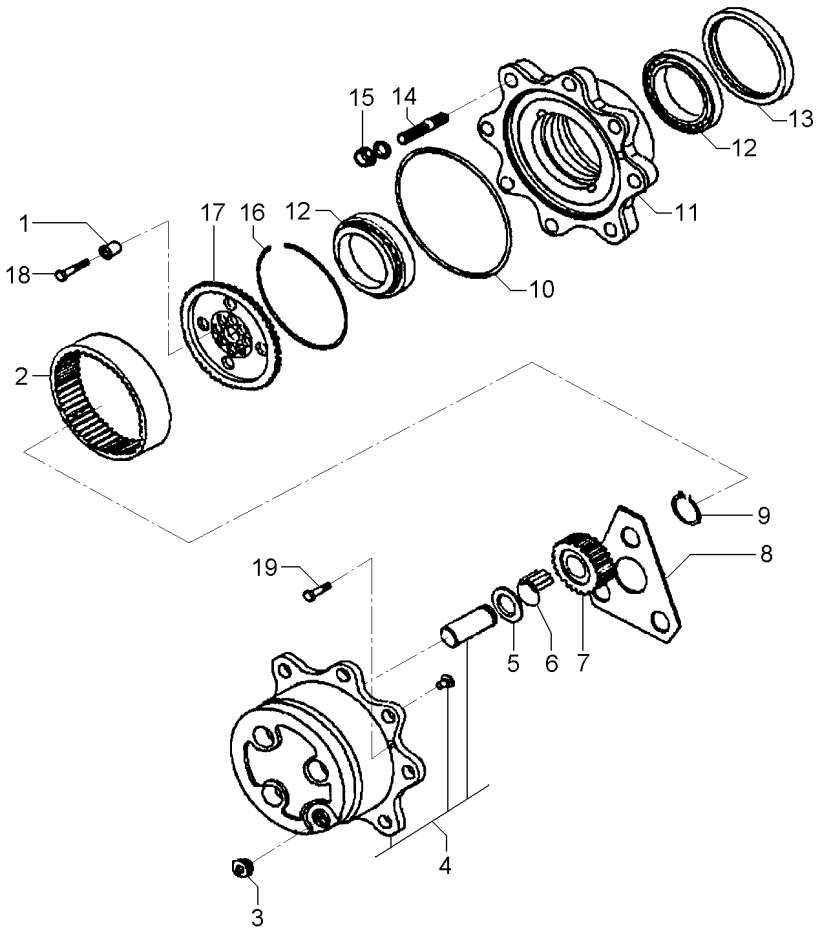

1	061291R1		**12**	BUCHA	INSERT	INSERCION
2	061273R1	60	**2**	COROA	SPROCKET	RUEDA DE CADENA
3	053857R1		**3**	TAMPÃO	PAD	ALMOHADILLA
4	061237R1		**2**	CUBO	HUB	CUBO
5	3475625M1		**6**	ARRUELA	WASHER	ARANDELA
6	061227R1		**18**	ROLETE	ROLLER	RODILLO
7	061274R1	23	**6**	ENGRENAGEM	GEAR	ENGRANAJE
8	061269R1		**2**	ARRUELA	WASHER	ARANDELA
9	040926R1		**6**	ANEL	RING	ARO
10	061229R1		**2**	ANEL "O"	O RING	JUNTA TORICA
11	061242R1		**2**	CUBO	HUB	CUBO
12	061249R1		**4**	ROLAMENTO	BEARING	COJINETE
13	053850R1	068383R1	**2**	RETENTOR	SEAL	RETEN
14	061290R1		**8**	PRISIONEIRO	STUD	ESPARRAGO
15	041088R1		**16**	PORCA	NUT	TUERCA
16	054030R1		**2**	ANEL	RING	ARO
17	061294R1		**2**	SUPORTE	BRACKET	SOPORTE
18	061295R1		**12**	PARAFUSO	BOLT	PERNO
19	053858R1		**4**	PARAFUSO	BOLT	PERNO

Eixo Dianteiro — **Carraro - 20.14**
Front Axle — **Carraro - 20.14**
Eje Delantero — **Carraro - 20.14**

60-55

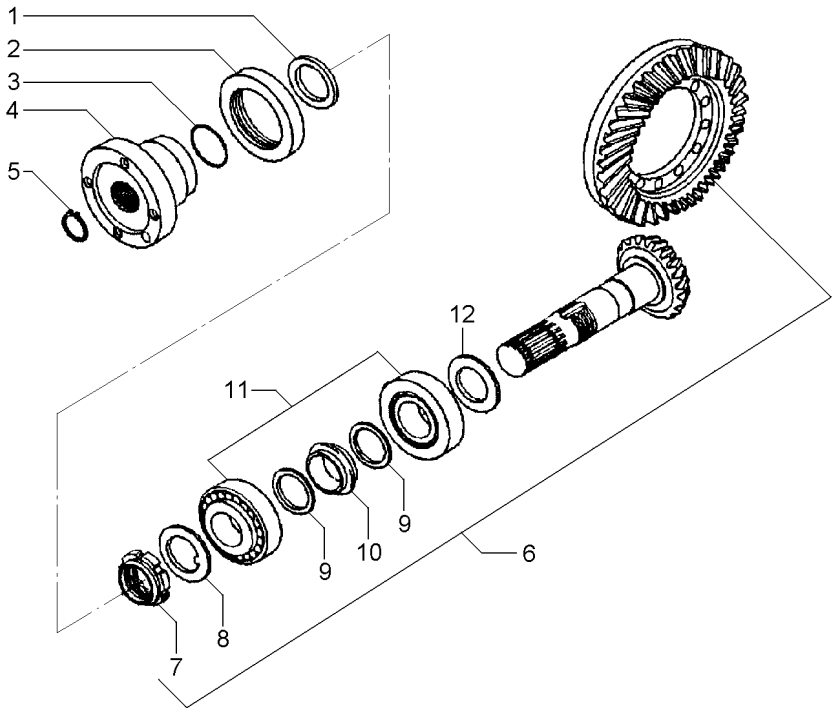

1	061270R1			**1**	ARRUELA	WASHER	ARANDELA
2	061320R1			**1**	RETENTOR	SEAL	RETEN
3	061226R1			**1**	ANEL "O"	O RING	JUNTA TORICA
4	061326R1			**1**	FLANGE	FLANGE	PLETINA
5	061218R1			**1**	ANEL	RING	ARO
6	061241R1		13/28	**1**	COROA E PINHÃO	KIT, BEVEL GEAR	CORONA Y PINON
7	061251R1	6		**1**	PORCA	NUT	TUERCA
8	061252R1	6		**1**	ARRUELA	WASHER	ARANDELA
9	061277R1	6		**2**	ARRUELA	WASHER	ARANDELA
10	061275R1	6		**2**	ESPAÇADOR	SPACER	PIEZA DISTANCIA
11	061223R1			**2**	ROLAMENTO	BEARING	COJINETE
12	061305R1		2,50MM	**X**	CALÇO	SHIM	CALCE
12	061306R1		2,60MM	**X**	CALÇO	SHIM	CALCE
12	061307R1		2,70MM	**X**	CALÇO	SHIM	CALCE
12	061308R1		2,80MM	**X**	CALÇO	SHIM	CALCE
12	061309R1		2,90MM	**X**	CALÇO	SHIM	CALCE
12	061310R1		3,00MM	**X**	CALÇO	SHIM	CALCE
12	061311R1		3,10MM	**X**	CALÇO	SHIM	CALCE
12	061312R1		3,20MM	**X**	CALÇO	SHIM	CALCE
12	061313R1		3,30MM	**X**	CALÇO	SHIM	CALCE
12	061314R1		3,40MM	**X**	CALÇO	SHIM	CALCE

Eixo Cardan
Tail Shaft
Eje Cardan

60-60

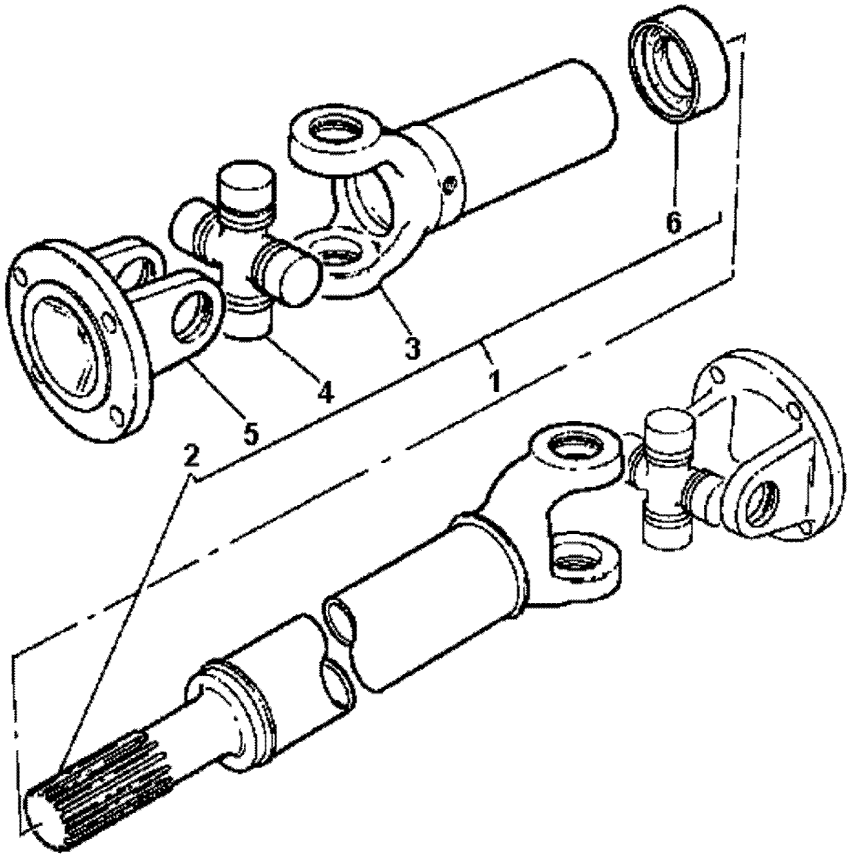

1	036908T1		**1**	CARDAN	DRIVE SHAFT	EJE DE MANDO
2		1	**1**	GARFO	FORK	HORQUILLA
3		1	**1**	GARFO	FORK	HORQUILLA
4	056018T1		**2**	CRUZETA	SPIDER	CRUCETA
5	056019T1		**2**	FLANGE	FLANGE	PLETINA
6	6210262M91		**1**	LUVA	SLEEVE	MANCHA

Tampa Do Levante Hidráulico
Hydraulic Lift Cover
Tapa Levante Hidraulico

70-10

Sem Rops
Without Rops
Sin Rops

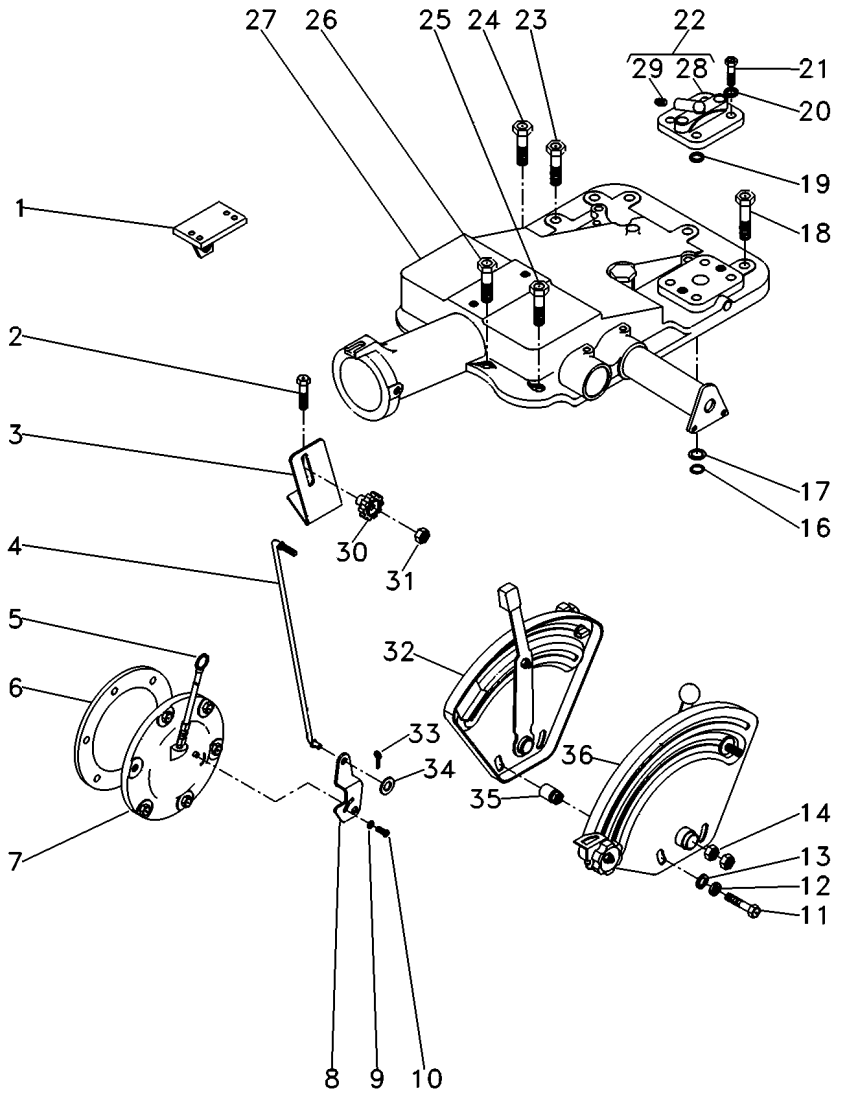

1	6215420M91	◀	**1**	SUPORTE	BRACKET	SOPORTE
1	6215422M91	▶	**1**	SUPORTE	BRACKET	SOPORTE
2	058292P1		**2**	PARAFUSO	SCREW	TORNILLO
3	051897P1		**1**	SUPORTE	BRACKET	SOPORTE
4	051898S1		**1**	TIRANTE	ROD	VARILLA
5	046115T1		**1**	VARETA	ROD	VARILLA
6	181217M1		**1**	JUNTA	GASKET	EMPAQUETADURA.
7	063253N2	70-15 No	**1**	CJ. TAMPA	KIT, COVER	JUEGO DE TAPA
8	3147360M1		**1**	ALAVANCA	LEVER	PALANCA
9	353753X1		**1**	ARRUELA	WASHER	ARANDELA
10	1869138M1	10x32x3/8	**1**	PARAFUSO	BOLT	PERNO
11	353898X1		**2**	PARAFUSO	BOLT	PERNO
12	353434X1		**2**	ARRUELA	WASHER	ARANDELA
13	353756X1		**2**	ARRUELA	WASHER	ARANDELA
14	353430X1	3/8x24	**2**	PORCA	NUT	TUERCA
16	195561M1		**3**	ANEL "O"	O RING	JUNTA TORICA
17	195874M1		**2**	ARRUELA	WASHER	ARANDELA
18	058282P1		**2**	PARAFUSO	BOLT	PERNO
19	195561M1		**1**	ANEL "O"	O RING	JUNTA TORICA
20	353432X1		**2**	ARRUELA	WASHER	ARANDELA
21	362479X1	7/16x14x1.3/8	**2**	PARAFUSO	BOLT	PERNO
22	182373M91		**1**	TAMPA	COVER	CUBIERTA
23	058283P1		**1**	PARAFUSO	BOLT	PERNO
24	058289P1		**1**	PARAFUSO	BOLT	PERNO
25	058292P1		**3**	PARAFUSO	SCREW	TORNILLO
26	058291P1		**2**	PARAFUSO	BOLT	PERNO
27	037450N1	70-35 No	**1**	CJ. TAMPA	KIT, COVER	JUEGO DE TAPA
27		70-45 No	**1**	CJ. TAMPA	KIT, CAP	JUEGO DE TAPON
28	180908M1	22	**1**	TAMPA	COVER	CUBIERTA
29	1482137M1	22	**1**	TAMPÃO	PAD	ALMOHADILLA
30	1860403M1		**1**	MANÍPULO	KNOB	POMO
31	353918X1	1/4x28	**1**	PORCA	NUT	TUERCA
32	026796N1	[A]	**1**	CJ. QUADRANTE	KIT, QUADRANT	JUEGO CUADRANTE
		70-25 No				
33	354041X1		**1**	CUPILHA	COTTER PIN	PASADOR DOUBLE
34	353754X1	5/8x5/16x1/16	**1**	ARRUELA	WASHER	ARANDELA
35	067058P1		**2**	ESPAÇADOR	SPACER	PIEZA DISTANCIA
36	026792N1	[B]	**1**	CJ. QUADRANTE	KIT, QUADRANT	JUEGO CUADRANTE
		70-30 No				

[A] POSIÇÃO
POSITION
POSICION

[B] PROFUNDIDADE
DEPTH
PROFUNDIDAD

Cj. Tampa
Cover
Tapa

70-15

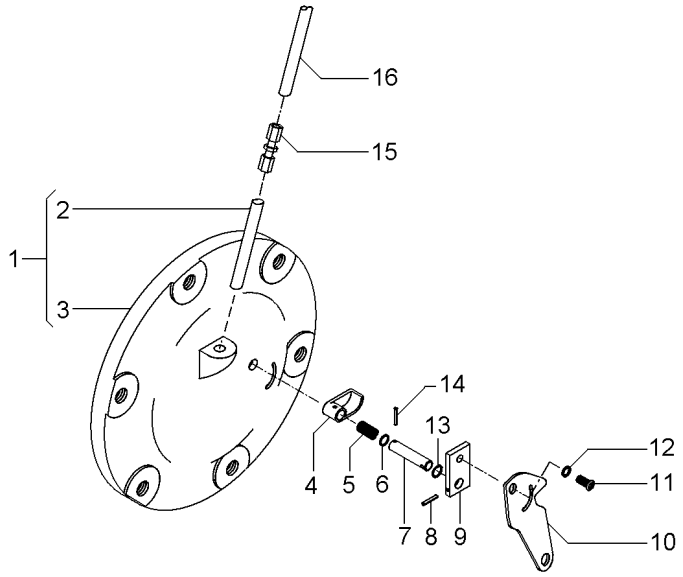

1	063254N2		**1**	CJ. TAMPA	KIT, CAP	JUEGO DE TAPON
2	049179P1	1	**1**	TUBO	PIPE	CANO
3		1 ➡ 065247N1	**1**	TAMPA	COVER	CUBIERTA
4	1869134M2		**1**	ATUADOR	ACTUATOR	ACTUADOR
5	1869136M1		**1**	MOLA	SPRING	RESORTE
6	1001833M1		**1**	ANEL "O"	O RING	JUNTA TORICA
7	1869407M1		**1**	EIXO	SHAFT	ARBOL
8	357616X1		**1**	PINO	PIN	PASADOR
9	1869408M1		**1**	PLACA	PLATE	PLATO
10	6209491M1		**1**	ALAVANCA	LEVER	PALANCA
11	1869138M1		**1**	PARAFUSO	BOLT	PERNO
12	353753X1		**1**	ARRUELA	WASHER	ARANDELA
13	377426X1		**1**	ANEL TRAVA	CIRCLIP	CIRCULITO
14	2801719M1		**1**	PINO	PIN	PASADOR
15	3412001M91		**1**	CONEXÃO	CONNECTION	CONEXION
16	046213P1		**1**	TUBO	PIPE	CANO

Tampa Do Levante Hidráulico
Hydraulic Lift Cover
Tapa Levante Hidraulico

70-20

Tratores Com Plataforma Do Operador
Tractors With Operator Plataform
Tractores Con Plataforma Del Operador

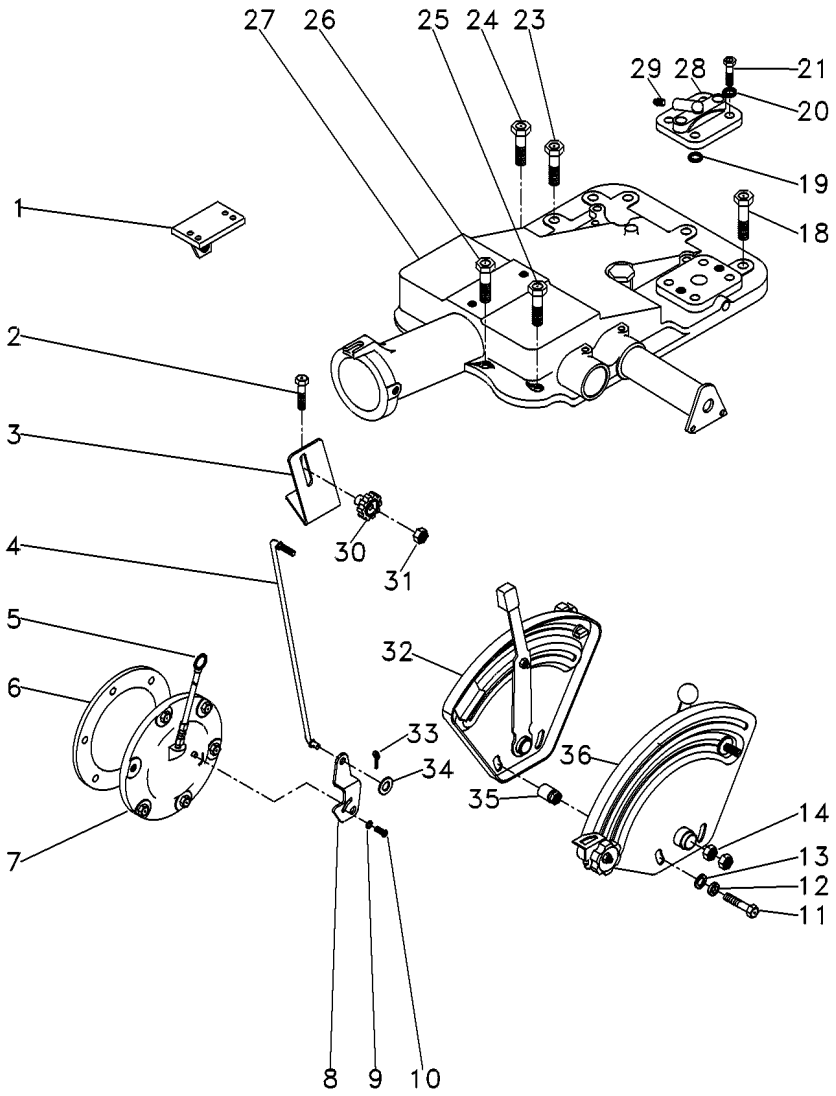

1	022749S1	◀	**1**	SUPORTE	BRACKET	SOPORTE
1	022750S1	▶	**1**	SUPORTE	BRACKET	SOPORTE
4	051898S1		**1**	TIRANTE	ROD	VARILLA
6	181217M1		**1**	JUNTA	GASKET	EMPAQUETADURA.
8	6209491M1		**1**	ALAVANCA	LEVER	PALANCA
9	353753X1		**1**	ARRUELA	WASHER	ARANDELA
10	1869138M1	10x32x3/8	**1**	PARAFUSO	BOLT	PERNO
12	353434X1		**2**	ARRUELA	WASHER	ARANDELA
13	353756X1		**2**	ARRUELA	WASHER	ARANDELA
14	353430X1	3/8x24	**2**	PORCA	NUT	TUERCA
20	353432X1		**2**	ARRUELA	WASHER	ARANDELA
21	362479X1	7/16x14x1.3/8	**2**	PARAFUSO	BOLT	PERNO
27	037450N1	👁 70-35 No	**1**	CJ. TAMPA	KIT, COVER	JUEGO DE TAPA
27		👁 70-45 No	**1**	CJ. TAMPA	KIT, CAP	JUEGO DE TAPON
28	070467N1		**1**	CJ. TAMPA	KIT, CAP	JUEGO DE TAPON
29	1482137M1		**1**	TAMPÃO	PAD	ALMOHADILLA
30	1860403M1		**1**	MANÍPULO	KNOB	POMO
31	353918X1	1/4x28	**1**	PORCA	NUT	TUERCA
32	026796N1	[A]	**1**	CJ. QUADRANTE	KIT, QUADRANT	JUEGO CUADRANTE
		👁 70-25 No				
33	354041X1		**1**	CUPILHA	COTTER PIN	PASADOR DOUBLE
34	353754X1	5/8x5/16x1/16	**1**	ARRUELA	WASHER	ARANDELA
36	026792N1	[B]	**1**	CJ. QUADRANTE	KIT, QUADRANT	JUEGO CUADRANTE
		👁 70-30 No				

[A] POSIÇÃO
POSITION
POSICION

[B] PROFUNDIDADE
DEPTH
PROFUNDIDAD

Levante Hidráulico
Hydraulic Lift
Elevador Hidraulico

Quadrante De Posição
Position Quadrant
Cuadrant De Posición

70-25

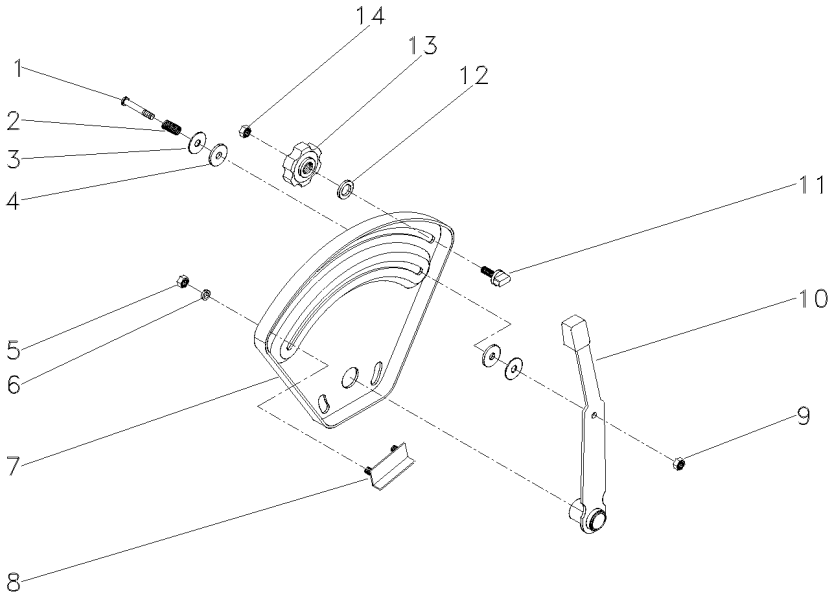

1	377607X1	1/4X15X1.5/8	**1** PARAFUSO	BOLT	PERNO
2	1872240M1		**1** MOLA	SPRING	RESORTE
3	377581X1	22,2X6,35X1,2	**2** ARRUELA	WASHER	ARANDELA
4	3408797M1		**2** ARRUELA	WASHER	ARANDELA
5	355564X1	1/4X20	**2** PORCA	NUT	TUERCA
6	353441X1	1/2X1/4X1/16	**2** ARRUELA	WASHER	ARANDELA
7	026528P1		**1** QUADRANTE	QUADRANT	CUADRANTE
8	898198M91		**1** BATENTE	STOP	PARO
9	353919X1	1/4X28	**1** PORCA	NUT	TUERCA
10	1870341M92		**1** ALAVANCA	LEVER	PALANCA
11	026795P1		**1** BATENTE	STOP	PARO
12	355617X1	3/4X5/16X1/16	**1** ARRUELA	WASHER	ARANDELA
13	1860402M1		**1** MANÍPULO	KNOB	POMO
14	353918X1	1/4X28	**1** PORCA	NUT	TUERCA

Levante Hidráulico
Hydraulic Lift
Elevador Hidraulico

Quadrante De Profundidade
Depth Quadrant
Cuadrant De Profundidad

70-30

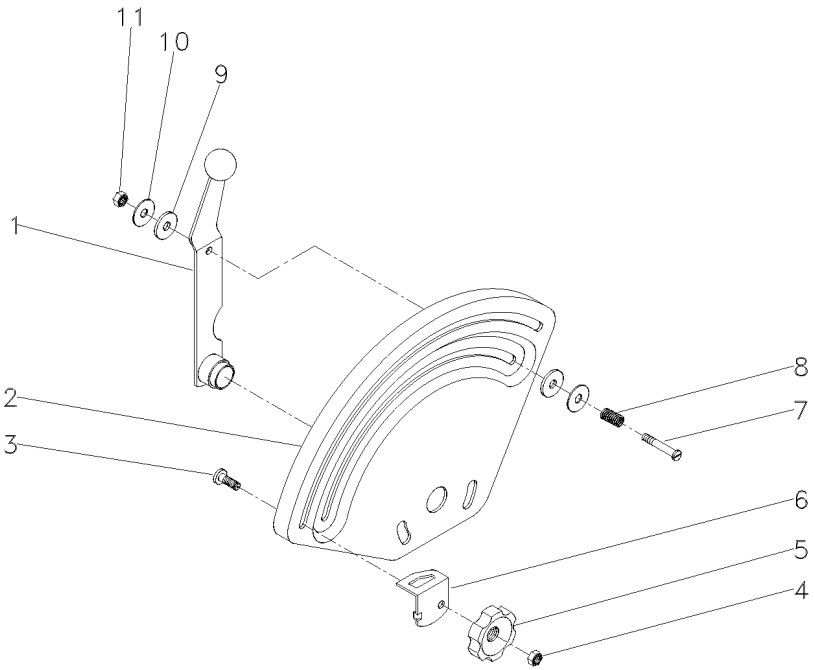

1	026793S1		**1** ALAVANCA	LEVER	PALANCA
2	033545P1		**1** QUADRANTE	QUADRANT	CUADRANTE
3	898183M1		**1** PARAFUSO	BOLT	PERNO
4	353918X1	1/4X28	**1** PORCA	NUT	TUERCA
5	1860402M1		**1** MANÍPULO	KNOB	POMO
6	884387M1		**1** BATENTE	STOP	PARO
7	377607X1	1/4X15X1.5/8	**1** PARAFUSO	BOLT	PERNO
8	1872240M1		**1** MOLA	SPRING	RESORTE
9	3408797M1		**2** ARRUELA	WASHER	ARANDELA
10	377581X1	22,2X6,35X1,2	**2** ARRUELA	WASHER	ARANDELA
11	353919X1	1/4X28	**1** PORCA	NUT	TUERCA

Tampa Do Levante Hidráulico
Hydraulic Lift Cover
Tapa Levante Hidraulico

70-35

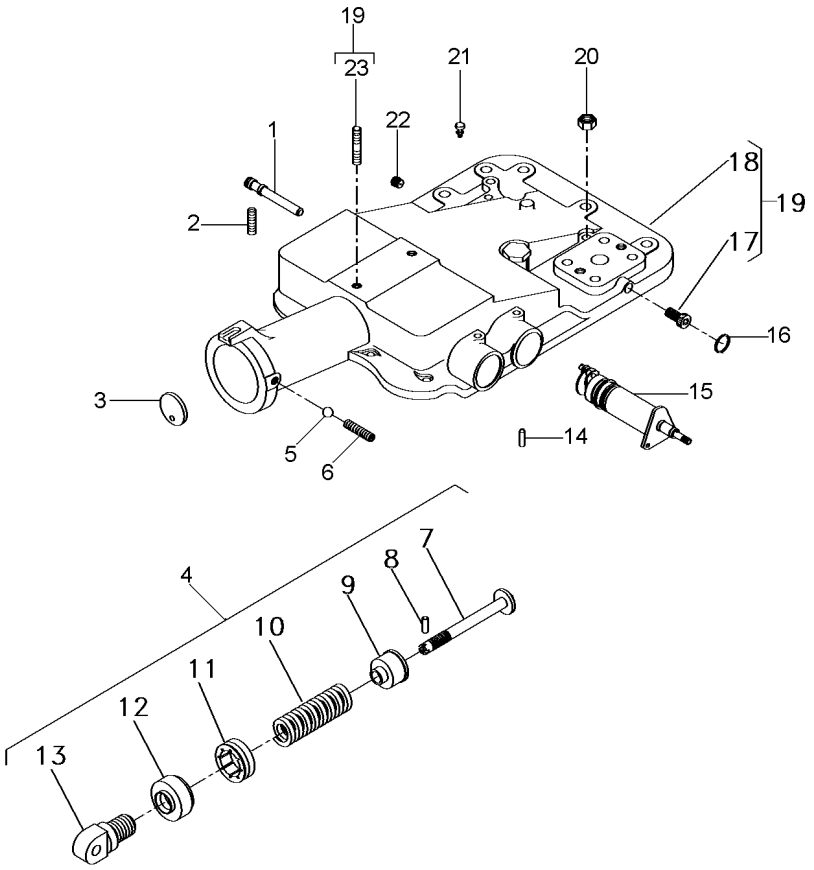

1	180997M2		**1**	EIXO	SHAFT	ARBOL
2	355286X1	5/16x18x5/8	**1**	PARAFUSO ALLEN	ALLEN BOLT	TORNILLO ALLEN
3	180981M1		**1**	DISCO	DISC	DISCO
4	1863388M92		**1**	CJ. MOLA	KIT, SPRING	RESORTE JUEGO
5	882451M1		**1**	ESFERA	BALL	BOLA
6	355286X1	5/16x18x5/8	**1**	PARAFUSO ALLEN	ALLEN BOLT	TORNILLO ALLEN
7	886348M2	4	**1**	PINO	PIN	PASADOR
8	1442142X1	4	**1**	PINO	PIN	PASADOR
9	886351M2	4	**1**	ASSENTO	SEAT	ASIENTO
10	182582M1	4	**1**	MOLA	SPRING	RESORTE
11	180979M2	4	**1**	PORCA	NUT	TUERCA
12	180980M2	4	**1**	CAPA	BOOT	PROTECCION
13	1863389M1	4	**1**	ARTICULADOR	HEAD	CULATA
14	1869074M1		**1**	PINO	PIN	PASADOR
15	1870306M93	70-40 No	**1**	CJ. SUPORTE	KIT, BRACKET	JUEGO SOPORTE
16	195562M1		**1**	ANEL "O"	O RING	JUNTA TORICA
17	195387M1	19	**2**	BUJÃO	PLUG	TAPON
18	2802511M4	19	**1**	TAMPA	COVER	CUBIERTA
19	2802494M95		**1**	CJ. TAMPA	KIT, COVER	JUEGO DE TAPA
20	377765X1	9/16x18	**2**	PORCA	NUT	TUERCA
21	182099M91		**1**	RESPIRO	BREATHER	RESPIRADERO
22	195387M1		**1**	BUJÃO	PLUG	TAPON
23	3146844M1	19	**1**	PRISIONEIRO	STUD	ESPARRAGO

Levante Hidráulico
Hydraulic Lift
Elevador Hidraulico

Suporte Do Quadrante
Quadrant Support
Soporte Cuadrante

70-40

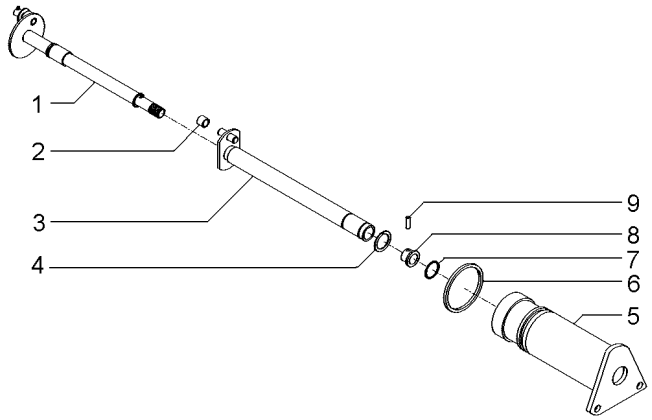

1	1870243M92		**1**	EIXO	SHAFT	ARBOL
2	898189M2		**1**	ROLETE	ROLLER	RODILLO
3	1870219M93		**1**	EIXO	SHAFT	ARBOL
4	358945X1	11/16	**1**	ANEL TRAVA	CIRCLIP	CIRCULITO
5	1870240M1		**1**	SUPORTE	SUPPORT	DISPOS.DE SOSTEN
6	364281X1	17/8	**1**	ANEL "O"	O RING	JUNTA TORICA
7	762026M1	11/16	**1**	ANEL "O"	O RING	JUNTA TORICA
8	1870225M1		**1**	BUCHA	BUSH	CASQUILLO
9	1870244M1		**1**	PINO	PIN	PASADOR

Tampa Do Levante Hidráulico
Hydraulic Lift Cover
Tapa Levante Hidraulico

70-45

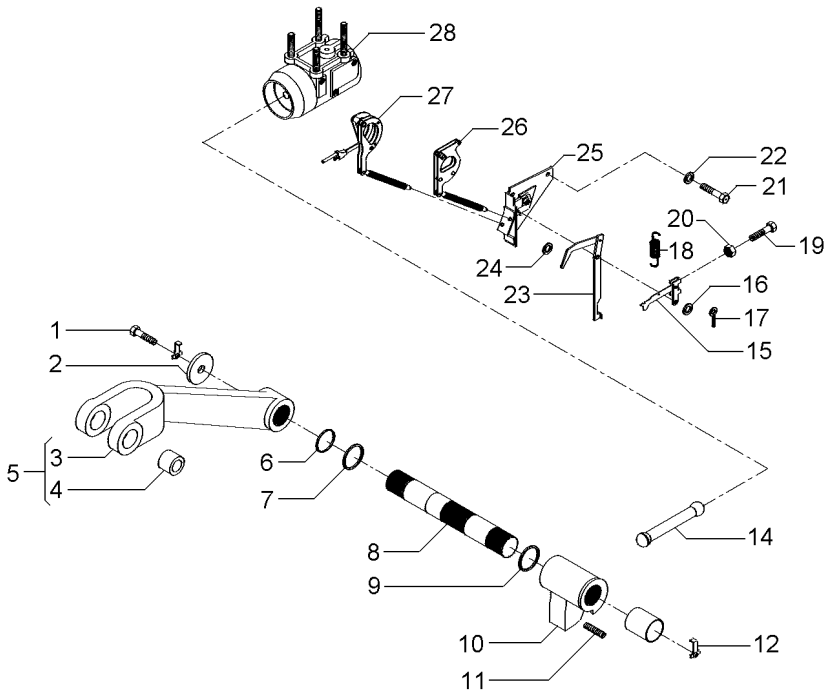

1	353560X1	7/16x20x1.1/8	**2**	PARAFUSO	BOLT	PERNO
2	897580M1		**2**	ARRUELA	WASHER	ARANDELA
3	3408250M1	5	**1**	BRAÇO	ARM	BRAZO
4	885455M1	5	**2**	BUCHA	BUSH	CASQUILLO
5	3408251M91		**2**	CJ. BRAÇO	KIT, ARM	JUEGO DE BRAZO
6	3611557M1		**2**	ANEL "O"	O RING	JUNTA TORICA
7	033928T1		**2**	ANEL "O"	O RING	JUNTA TORICA
8	897567M3		**1**	EIXO	SHAFT	ARBOL
9	2801012M1	⧗ 0.020"	**X**	CALÇO	SHIM	CALCE
9	2801013M1	⧗ 0.040"	**X**	CALÇO	SHIM	CALCE
9	2801014M1	⧗ 0.060"	**X**	CALÇO	SHIM	CALCE
10	2802211M1		**1**	BRAÇO	ARM	BRAZO
11	887076M2		**1**	PARAFUSO	BOLT	PERNO
12	897581M3		**2**	PRESILHA	STAPLE	GRAPA
13	3611558M1		**2**	BUCHA	BUSH	CASQUILLO
14	886410M1		**1**	BIELA	CONROD	BIELA
15	1661547M92		**1**	ALAVANCA	LEVER	PALANCA
16	355617X1		**1**	ARRUELA	WASHER	ARANDELA
17	361332X1		**1**	CUPILHA	COTTER PIN	PASADOR DOUBLE
18	898137M1		**1**	MOLA	SPRING	RESORTE
19	2802251M1		**1**	PARAFUSO	BOLT	PERNO
20	354120X1	10x24	**1**	PORCA	NUT	TUERCA
21	353688X1	3/8x16x5/8	**2**	PARAFUSO	BOLT	PERNO
22	390287X1		**2**	ARRUELA	WASHER	ARANDELA
23	1869093M93		**1**	ALAVANCA	LEVER	PALANCA
24	355617X1		**X**	ARRUELA	WASHER	ARANDELA
25	1870190M92	👁 70-50 No	**1**	SUPORTE	SUPPORT	DISPOS.DE SOSTEN
26	1661918M91		**1**	ARTICULAÇÃO	KNUCKLE	CHARNELA
27	1660324M91	👁 70-55 No	**1**	ARTICULAÇÃO	KNUCKLE	CHARNELA
28	897593M96	👁 70-60 No	**1**	CJ. CILINDRO	KIT, CYLINDER	JUEGO DE CILINDR

Levante Hidráulico
Hydraulic Lift
Elevador Hidraulico

Suporte Da Articulação
Hinge Support
Soporte Articulación

70-50

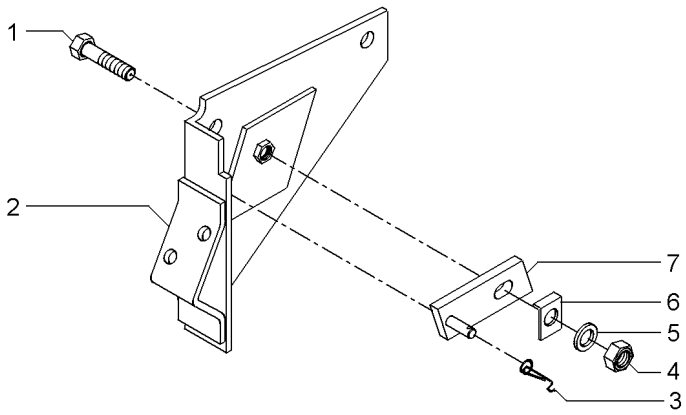

1	361448X1	5/16	**1**	PARAFUSO	BOLT	PERNO
2	1661617M91		**1**	SUPORTE	BRACKET	SOPORTE
3	1872044M1		**1**	MOLA	SPRING	RESORTE
4	353916X1	5/16X24	**1**	PORCA	NUT	TUERCA
5	376702X1	5/16	**1**	ARRUELA	WASHER	ARANDELA
6	1869107M1		**1**	ARRUELA	WASHER	ARANDELA
7	1869104M91		**1**	PIVÔ	PIVOT	PIVOTE

Tampa Do Levante Hidráulico — **Articulador**
Tampa Do Levante Hidráulico — **Link**
Tapa Levante Hidraulico — **Articulador**

70-55

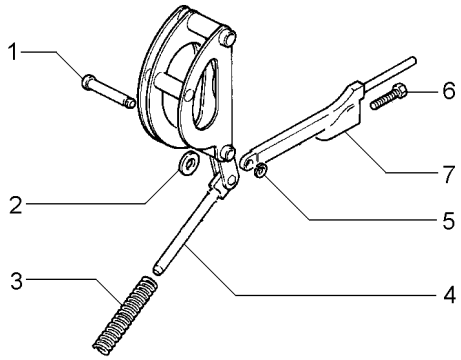

1	180990M1		**1** PINO	PIN	PASADOR
2	898125M1		**1** ARRUELA	WASHER	ARANDELA
3	1660323M1		**1** MOLA	SPRING	RESORTE
4		1660324M91	**1** ARTICULAÇÃO	KNUCKLE	CHARNELA
4		1660884M91	**1** ARTICULAÇÃO	KNUCKLE	CHARNELA
5	195575M1		**1** ANEL	RING	ARO
6	898128M1		**1** PARAFUSO	BOLT	PERNO
7	898124M1		**1** HASTE	SPINDLE	MANGUETA

Cilindro Hidráulico
Hydraulic Cylinder
Cilindro Hidráulico

70-60

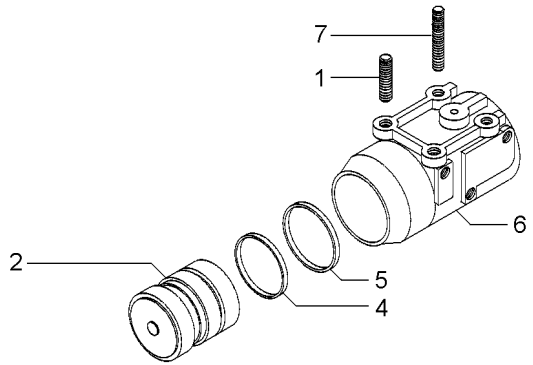

1	1481941M2		**2** PRISIONEIRO	STUD	ESPARRAGO
2	3412386M91	2100 KGF	**1** PISTÃO	PISTON	PISTON
4	3412141M1	2100 KGF	**1** ANEL "O"	O RING	JUNTA TORICA
5	3412379M1	2100 KGF	**1** ANEL	RING	ARO
6	897594M6	2100 KGF	**1** CILINDRO	CYLINDER	CILINDRO
7	1667580M1		**2** PRISIONEIRO	STUD	ESPARRAGO

Direção Hidrostática
Hydrostatic Steering
Direccion Hidrostática

2 Rodas Motrizes
2 Wheels Drive
2 Ruedas Motriz

70-65

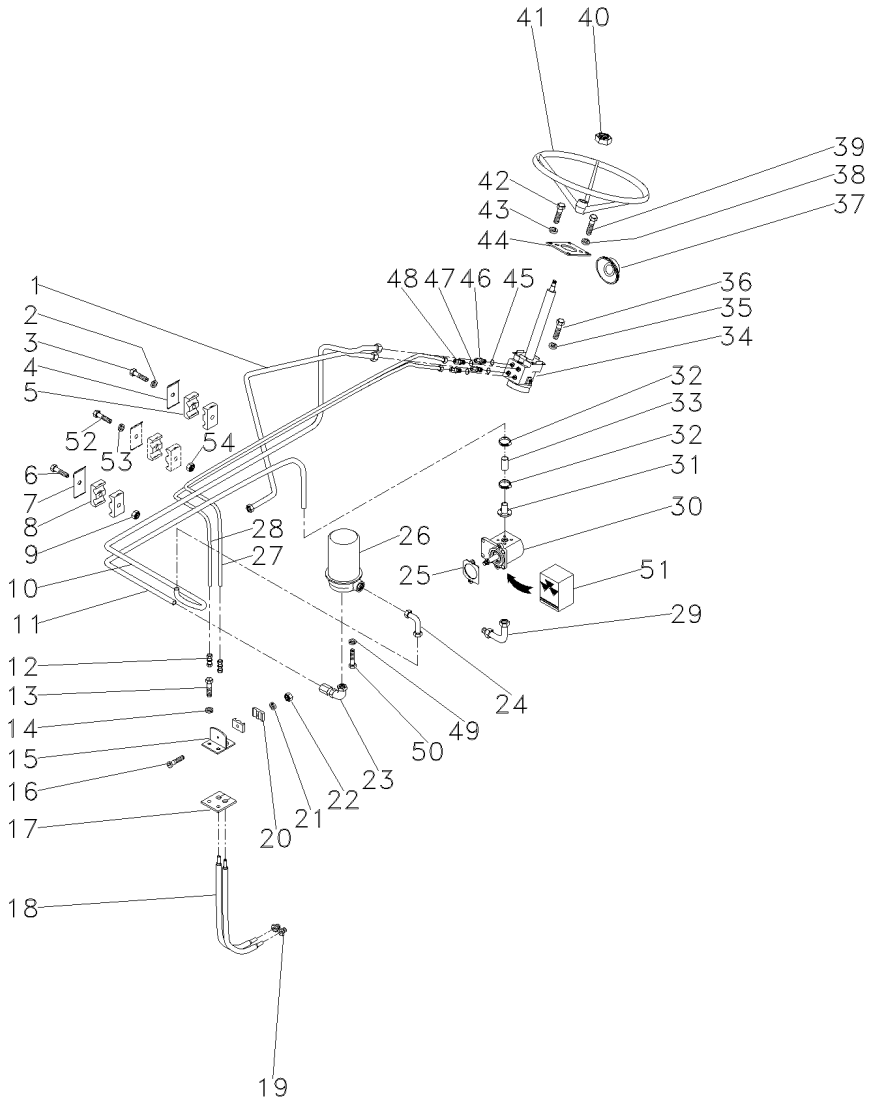

1	051278P1		**1**	TUBO	PIPE	CANO
2	353441X1		**1**	ARRUELA	WASHER	ARANDELA
3	353671X1	1/4x20x1.1/4	**1**	PARAFUSO	BOLT	PERNO
4	035445P1		**3**	SUPORTE	BRACKET	SOPORTE
5	3146896M1		**4**	BRAÇADEIRA	CLAMP	ABRAZADERA
6	353685X1	5/16x18x1.3/4	**1**	PARAFUSO	BOLT	PERNO
8	3585143M1		**2**	BRAÇADEIRA	CLAMP	ABRAZADERA
9	353446X1		**1**	ARRUELA	WASHER	ARANDELA
10	051280P1	➡ 000834 - MF250/2	**1**	TUBO	PIPE	CANO
11	046501P1		**1**	TUBO	PIPE	CANO
12	3412001M91		**2**	CONEXÃO	CONNECTION	CONEXION
13	353691X1	3/8x16x1"	**2**	PARAFUSO	BOLT	PERNO
14	353434X1		**2**	ARRUELA	WASHER	ARANDELA
15	037358S1		**1**	SUPORTE	BRACKET	SOPORTE
16	3468414M1	M6x1x35	**1**	PARAFUSO	BOLT	PERNO
17	037360P1		**1**	PROTEÇÃO	GUARD	DEFENSA
18	022313T2		**2**	MANGUEIRA	HOSE	FLEXIBLE
19	3411947M91		**2**	CONEXÃO	CONNECTION	CONEXION
20	033212P1		**2**	BRAÇADEIRA	CLAMP	ABRAZADERA
21	339375X1		**1**	ARRUELA	WASHER	ARANDELA
22	339030X1	M6x1,0	**1**	PORCA	NUT	TUERCA
23	3412298M91		**1**	CONEXÃO	CONNECTION	CONEXION
25	037690P1		**1**	JUNTA	GASKET	EMPAQUETADURA.
26	3411760M91	👁 70-75 No	**1**	RESERVATÓRIO	CONTAINER	CONTENEDOR
27	051284P1		**1**	TUBO	PIPE	CANO
28	051282P1		**1**	TUBO	PIPE	CANO
29	3411940M91		**1**	CONEXÃO	CONNECTION	CONEXION
30	045770T1		**1**	CJ. BOMBA	KIT, PUMP	BOMBA JUEGO
31	3225132M91		**1**	FLANGE	FLANGE	PLETINA
32	3149292M1		**2**	BRAÇADEIRA	CLAMP	ABRAZADERA
33	046502T1		**1**	MANGUEIRA	HOSE	FLEXIBLE
34	049598N1	👁 70-70 No	**1**	UN. HIDROSTÁTICA	STEERING UNIT	UNIDAD DIRECCION
35	339376X1		**2**	ARRUELA	WASHER	ARANDELA
36	339081X1		**2**	PARAFUSO	BOLT	PERNO
37	067487P1		**1**	COLAR	COLLAR	COLLAR
38	339376X1		**2**	ARRUELA	WASHER	ARANDELA
39	339814X1	M10x1,5x35	**2**	PARAFUSO	BOLT	PERNO
40	3603640M1		**1**	PORCA	NUT	TUERCA
41	040341T1		**1**	VOLANTE	FLYWHEEL	VOLANTE
42	353679X1	5/16x18x1"	**4**	PARAFUSO	BOLT	PERNO
43	353446X1		**4**	ARRUELA	WASHER	ARANDELA
44	027496P2		**1**	FLANGE	FLANGE	PLETINA
45	1441115X1		**2**	ANEL "O"	O RING	JUNTA TORICA
46	047154T1		**2**	CONEXÃO	CONNECTION	CONEXION
47	1441115X1		**2**	ANEL "O"	O RING	JUNTA TORICA
48	047155T1		**2**	CONEXÃO	CONNECTION	CONEXION
49	339376X1		**3**	ARRUELA	WASHER	ARANDELA
50	392097X1	M10x1,0x20	**3**	PARAFUSO	BOLT	PERNO
51	020562R1	30	**1**	JG. REPARO	KIT, REPAIR	JUEGO REPARACION
52	353508X1		**1**	PARAFUSO	BOLT	PERNO

Direção Hidrostática
Hydrostatic Steering
Direccion Hidrostática

2 Rodas Motrizes
2 Wheels Drive
2 Ruedas Motriz

70-65

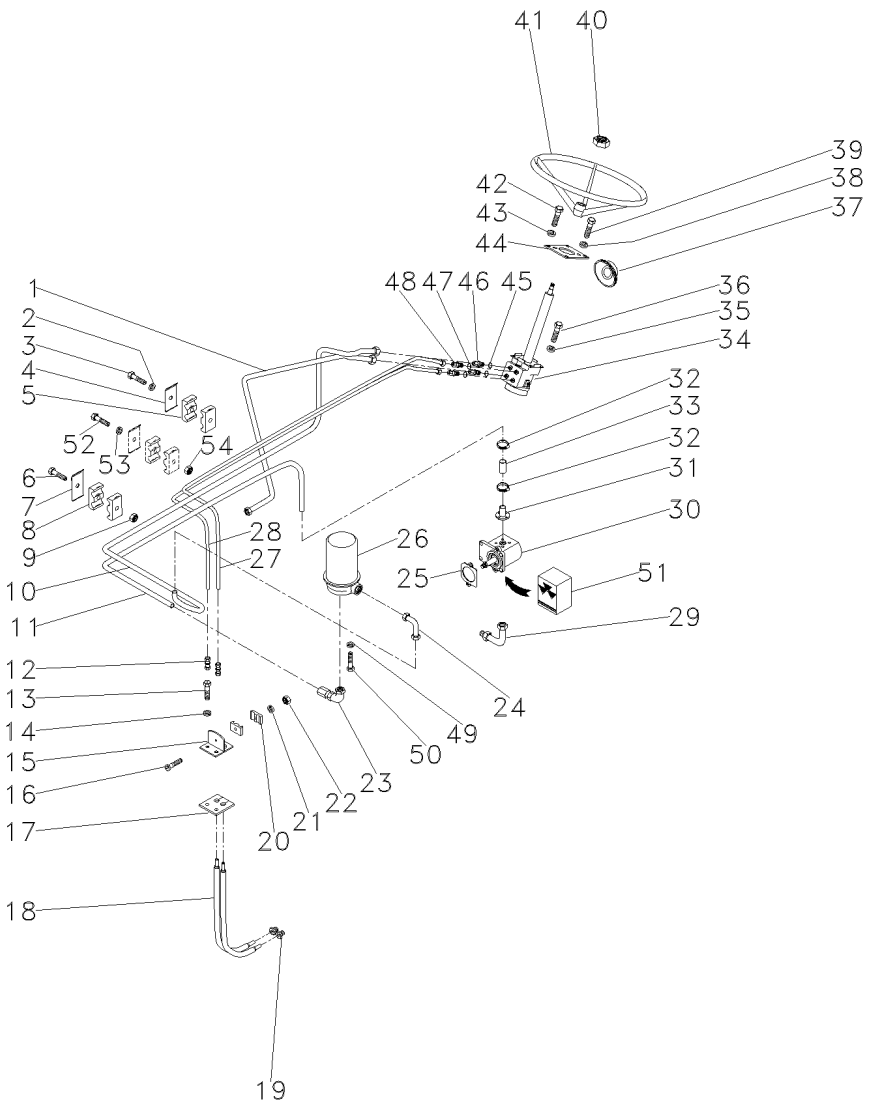

53	353441X1	**1** ARRUELA	WASHER	ARANDELA
54	353918X1	**1** PORCA	NUT	TUERCA

Unidade Hidrostática
Hydrostatic Unit
Unidad Hidrostatica

70-70

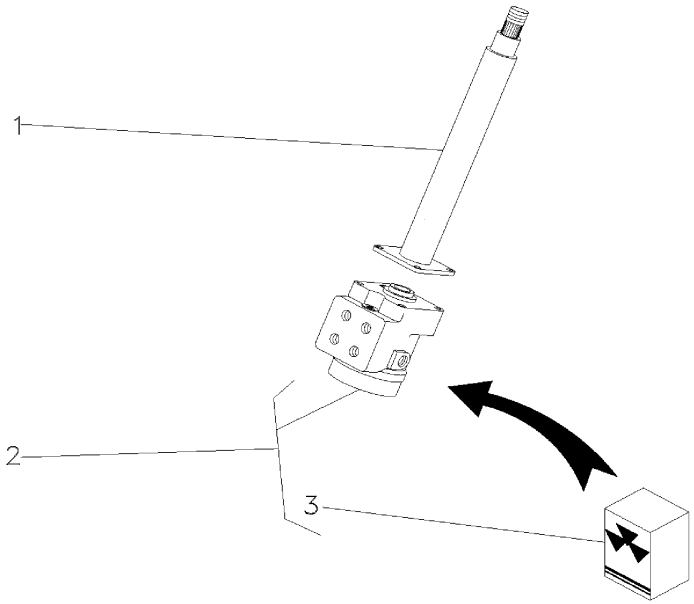

1	047809T1		**1** COLUNA	COLUMN	COLUMNA
2	047161T1		**1** UN. HIDROSTÁTICA	STEERING UNIT	UNIDAD DIRECCION
3	048831R1	2	**1** JG. REPARO	KIT, REPAIR	JUEGO REPARACION

Reservatório
Container
Deposito

70-75

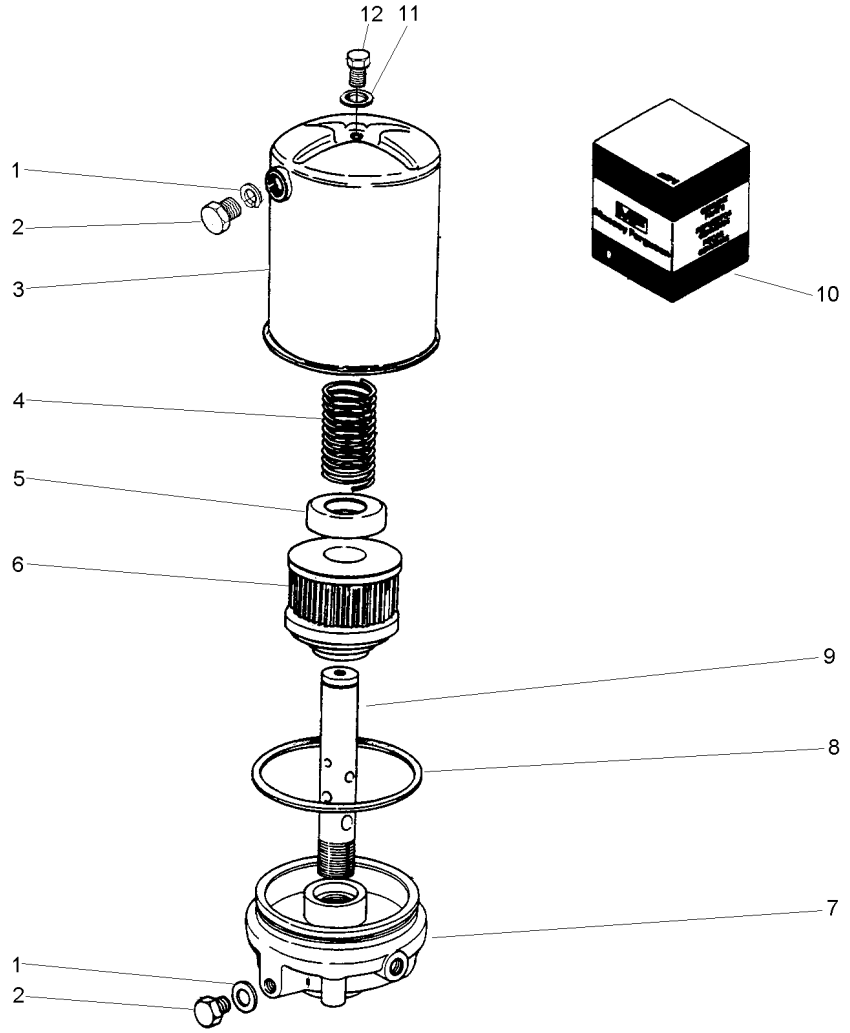

1		10
2	2710340M1	
3	3175379M91	
4	3175201M1	
5		
6	3175203M1	
7	3176491M1	
8		10
9		
10	3175212M91	
11		10
12	2710989M1	

2	ANEL	RING	ARO
2	BUJÃO	PLUG	TAPON
1	RESERVATÓRIO	CONTAINER	CONTENEDOR
1	MOLA	SPRING	RESORTE
1	ARRUELA	WASHER	ARANDELA
1	ELEMENTO	ELEMENT	ELEMENTO
1	FLANGE	FLANGE	PLETINA
2	ANEL "O"	O RING	JUNTA TORICA
1	TUBO	PIPE	CANO
1	JG. REPARO	KIT, REPAIR	JUEGO REPARACION
1	ANEL	RING	ARO
1	PARAFUSO	BOLT	PERNO

Controle Remoto — **1 Corpo**
Remote Control — **1 Boddy**
Control Remoto — **1 Cuerpo**

70-80

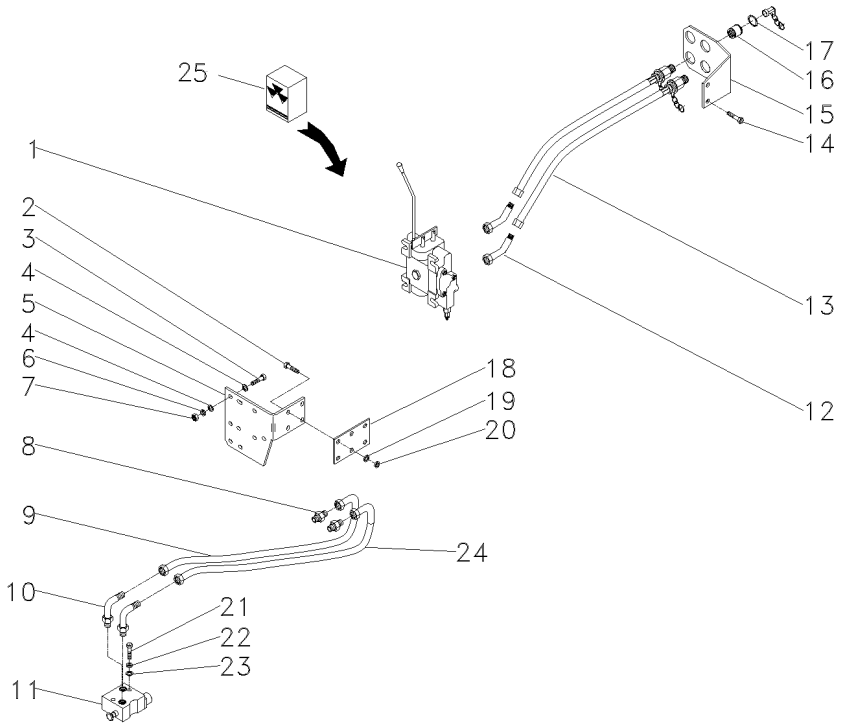

1	064619T1		**1** CJ. COMANDO	DISTRIBUTOR	DISTRIBUIDOR
2	339451X1	M10x1,5x30	**4** PARAFUSO	BOLT	PERNO
3	353683X1	5/16x18x1.1/2	**3** PARAFUSO	BOLT	PERNO
4	829185M1		**6** ARRUELA	WASHER	ARANDELA
5	022899P1		**1** SUPORTE	BRACKET	SOPORTE
6	353446X1		**3** ARRUELA	WASHER	ARANDELA
7	355565X1	5/16x18	**3** PORCA	NUT	TUERCA
8	358743X91		**2** CONEXÃO	CONNECTION	CONEXION
9	3148841M91		**1** MANGUEIRA	HOSE	FLEXIBLE
10	358762X91		**2** CONEXÃO	CONNECTION	CONEXION
11	033909T1	👁 70-90 No	**1** VÁLVULA	VALVE	VALVULA
12	358782X91		**2** CONEXÃO	CONNECTION	CONEXION
13	3410679M91		**2** MANGUEIRA	HOSE	FLEXIBLE
14	391375X1	M12x1,75x35	**2** PARAFUSO	BOLT	PERNO
15	022677P1		**1** SUPORTE	BRACKET	SOPORTE
16	3410413M92		**2** ENGATE	COUPLER	ACOPLADOR
17	390948X1		**4** ANEL	RING	ARO
18	034509P1		**1** ESPAÇADOR	SPACER	PIEZA DISTANCIA
19	390734X1		**4** ARRUELA	WASHER	ARANDELA
20	339376X1		**4** ARRUELA	WASHER	ARANDELA
21	353711X1		**2** PARAFUSO	BOLT	PERNO
21	362479X1		**2** PARAFUSO	BOLT	PERNO
22	353432X1		**2** ARRUELA	WASHER	ARANDELA
23	353757X1		**2** ARRUELA	WASHER	ARANDELA
24	3148841M91		**1** MANGUEIRA	HOSE	FLEXIBLE
25	050376R1	1	**1** JG. REPARO	KIT, REPAIR	JUEGO REPARACION

Controle Remoto — **1 Corpo**
Remote Control — **1 Boddy**
Control Remoto — **1 Cuerpo**

70-85

1 Corpo - Com Desarme Automático
1 Body - With Kick Out
1 Cuerpo - Con Kick Out

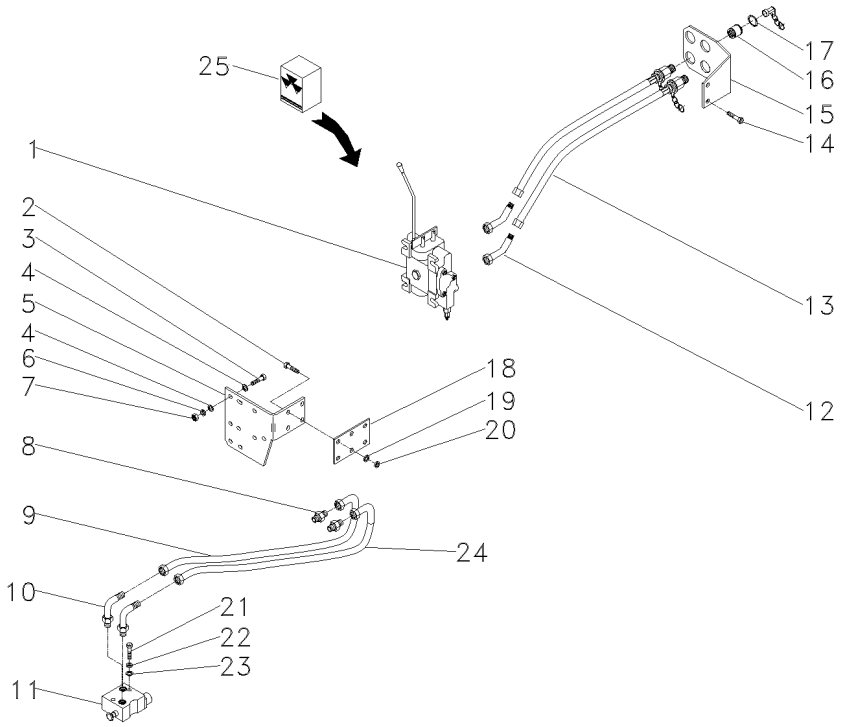

1	064620T1		**1**	CJ. COMANDO	DISTRIBUTOR	DISTRIBUIDOR
2	339451X1	M10x1,5x30	**4**	PARAFUSO	BOLT	PERNO
3	353683X1	5/16x18x1.1/2	**3**	PARAFUSO	BOLT	PERNO
4	829185M1		**6**	ARRUELA	WASHER	ARANDELA
5	022899P1		**1**	SUPORTE	BRACKET	SOPORTE
6	353446X1		**3**	ARRUELA	WASHER	ARANDELA
7	355565X1	5/16x18	**3**	PORCA	NUT	TUERCA
8	358743X91		**2**	CONEXÃO	CONNECTION	CONEXION
9	3148841M91		**1**	MANGUEIRA	HOSE	FLEXIBLE
9	3409857M91		**1**	MANGUEIRA	HOSE	FLEXIBLE
10	358762X91		**4**	CONEXÃO	CONNECTION	CONEXION
11	033909T1	70-90 No	**1**	VÁLVULA	VALVE	VALVULA
12	358782X91		**2**	CONEXÃO	CONNECTION	CONEXION
13	3410679M91		**2**	MANGUEIRA	HOSE	FLEXIBLE
14	391375X1	M12x1,75x35	**2**	PARAFUSO	BOLT	PERNO
15	022677P1		**1**	SUPORTE	BRACKET	SOPORTE
16	3410413M92		**2**	ENGATE	COUPLER	ACOPLADOR
17	390948X1		**4**	ANEL	RING	ARO
18	034509P1		**1**	ESPAÇADOR	SPACER	PIEZA DISTANCIA
19	390734X1		**4**	ARRUELA	WASHER	ARANDELA
20	339376X1		**4**	ARRUELA	WASHER	ARANDELA
21	353711X1		**2**	PARAFUSO	BOLT	PERNO
22	353432X1		**2**	ARRUELA	WASHER	ARANDELA
23	353757X1		**2**	ARRUELA	WASHER	ARANDELA
24	3148841M91		**1**	MANGUEIRA	HOSE	FLEXIBLE
25	062968R1	1	**1**	JG. REPARO	KIT, REPAIR	JUEGO REPARACION

Válvula Divisora
Dividing Valve
Válvula Divisora

70-90

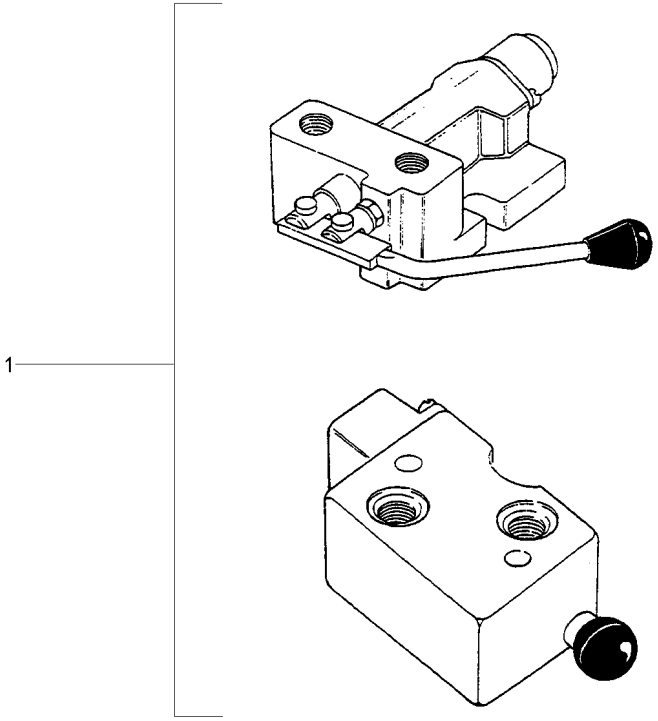

1	3410793M91	70-100 No HIDROVER	**1** VÁLVULA	VALVE	VALVULA

Válvula Divisora	Albarus
Dividing Valve	Albarus
Válvula Divisora	Albarus

70-95

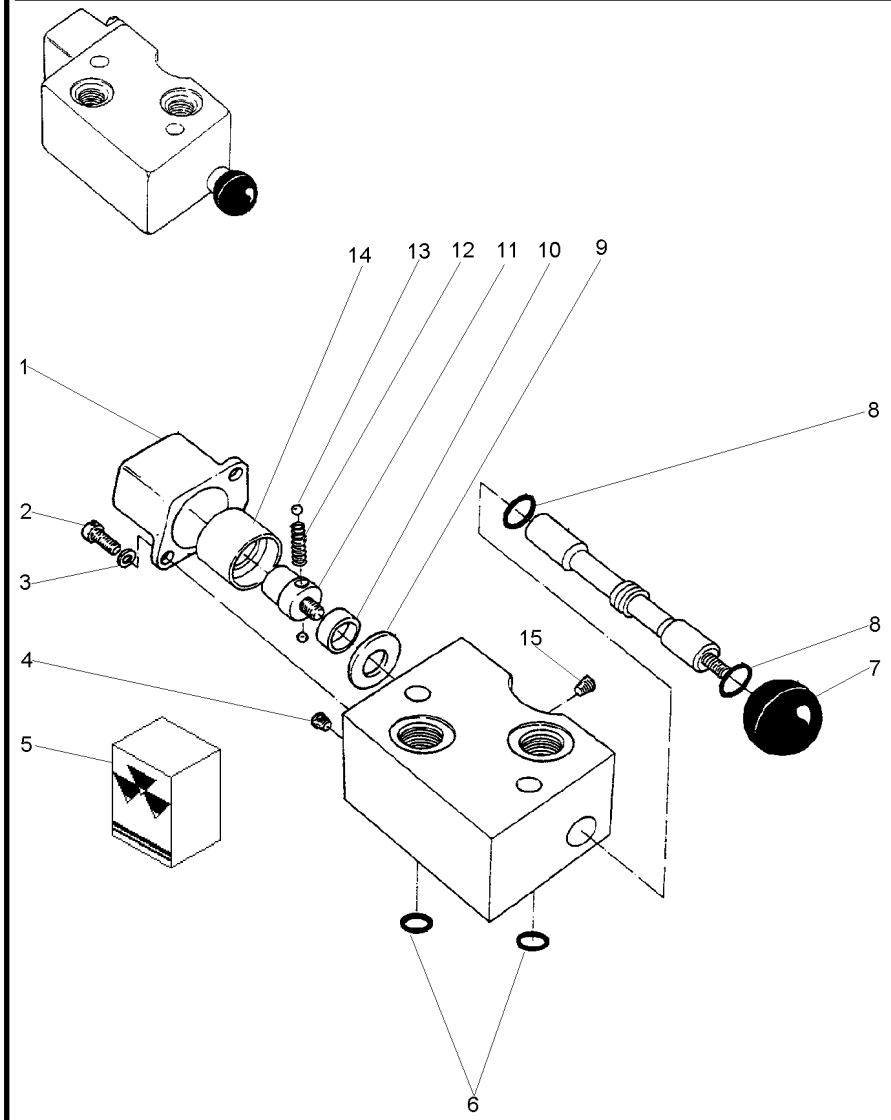

1	3176438M1		**1**	TAMPA	COVER	CUBIERTA
2	3176440M1		**2**	PARAFUSO	BOLT	PERNO
3	3176439M1		**2**	ARRUELA	WASHER	ARANDELA
4	3176430M1		**1**	BUJÃO	PLUG	TAPON
5	3176441M1		**1**	JG. REPARO	KIT, REPAIR	JUEGO REPARACION
6		5	**3**	ANEL "O"	O RING	JUNTA TORICA
7	3176431M1		**1**	BOTÃO	BUTTON	PULSADOR
8		5	**2**	ANEL "O"	O RING	JUNTA TORICA
9	3176432M1		**1**	ESPAÇADOR	SPACER	PIEZA DISTANCIA
10	3176433M1		**1**	ESPAÇADOR	SPACER	PIEZA DISTANCIA
11	3176436M1		**1**	PARAFUSO	BOLT	PERNO
12	3176435M1		**1**	MOLA	SPRING	RESORTE
13	3176434M1		**2**	ESFERA	BALL	BOLA
14	3176437M1		**1**	ANEL	RING	ARO
15	3176429M1		**1**	BUJÃO	PLUG	TAPON

Válvula Divisora — **Hidrover**
Dividing Valve — **Hidrover**
Válvula Divisora — **Hidrover**

70-100

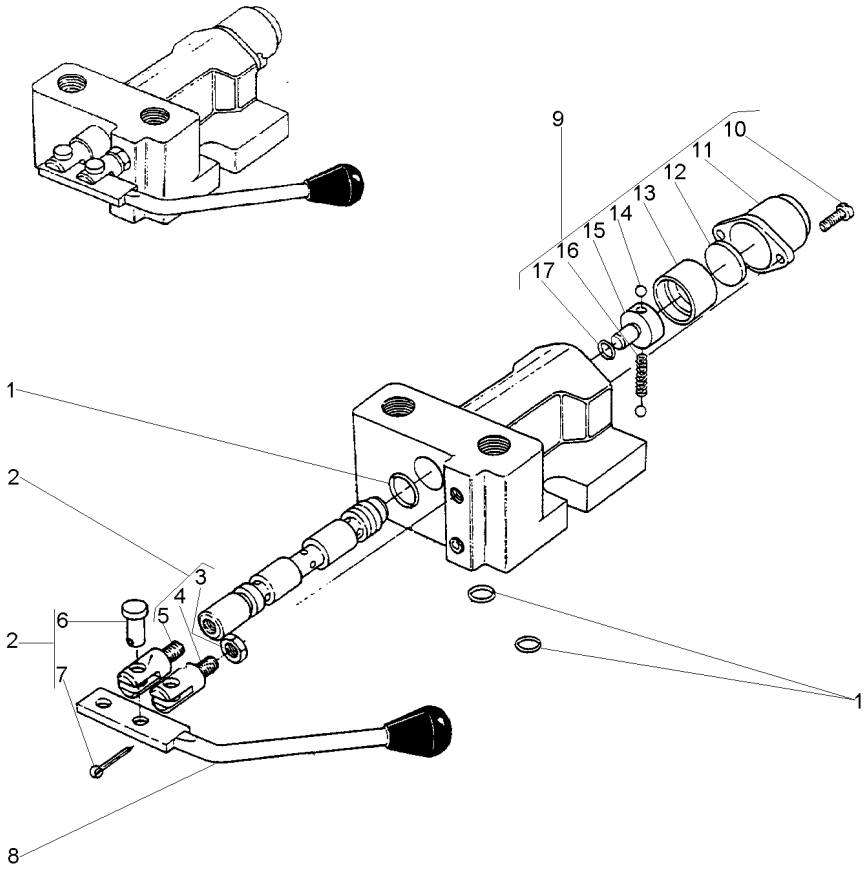

1	3176409M1		**1**	JG. REPARO	KIT, REPAIR	JUEGO REPARACION
2	3176410M1		**1**	EXTENSÃO	EXTENSION	EXTENSION
3	3176411M1	2	**1**	PORCA	NUT	TUERCA
4	3176412M1	2	**1**	EXTENSÃO	EXTENSION	EXTENSION
5	3176413M1	2	**1**	EXTENSÃO	EXTENSION	EXTENSION
6	3176414M1	2	**2**	PINO	PIN	PASADOR
7	339580X1	2	**2**	CONTRAPINO	DOWEL	CENTRAJE
8	3176416M91		**1**	ALAVANCA	LEVER	PALANCA
9	3176399M91		**1**	CJ. TAMPA	KIT, COVER	JUEGO DE TAPA
10	3176400M1	9	**2**	PARAFUSO	BOLT	PERNO
11	3176401M1	9	**1**	TAMPA	COVER	CUBIERTA
12	3176402M1	9	**1**	ASSENTO	SEAT	ASIENTO
13	3176403M1	9	**1**	BUCHA	BUSH	CASQUILLO
14	3176406M1	9	**2**	ESFERA	BALL	BOLA
15	3176404M1	9	**1**	PARAFUSO	BOLT	PERNO
16	3176405M1	9	**1**	MOLA	SPRING	RESORTE
17	359288X1	1	**1**	ANEL "O"	O RING	JUNTA TORICA

Bomba Hidráulica Do Levante | **Isyp - Com Tdp**
Hydraulic Lift Pump | **Isyp - With Ipto**
Bomba Hidraulica Elevador | **Isyp - Con Tdf**

70-105

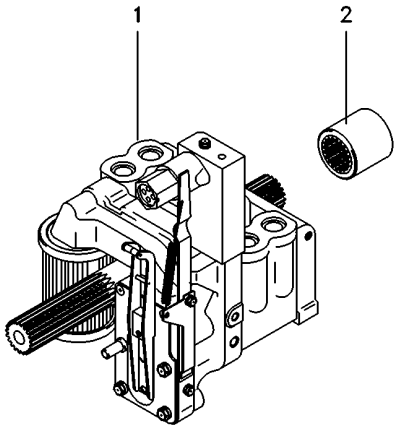

1	3773700M92	70-110 No	**1** CJ. BOMBA	KIT, PUMP	BOMBA JUEGO
2	1868538M4		**1** LUVA	SLEEVE	MANCHA

Bomba Hidráulica
Hydraulic Pump
Bomba Hidraulica

Coletor E Luva
Collector And Glove
Colecionador Y Guante

70-110

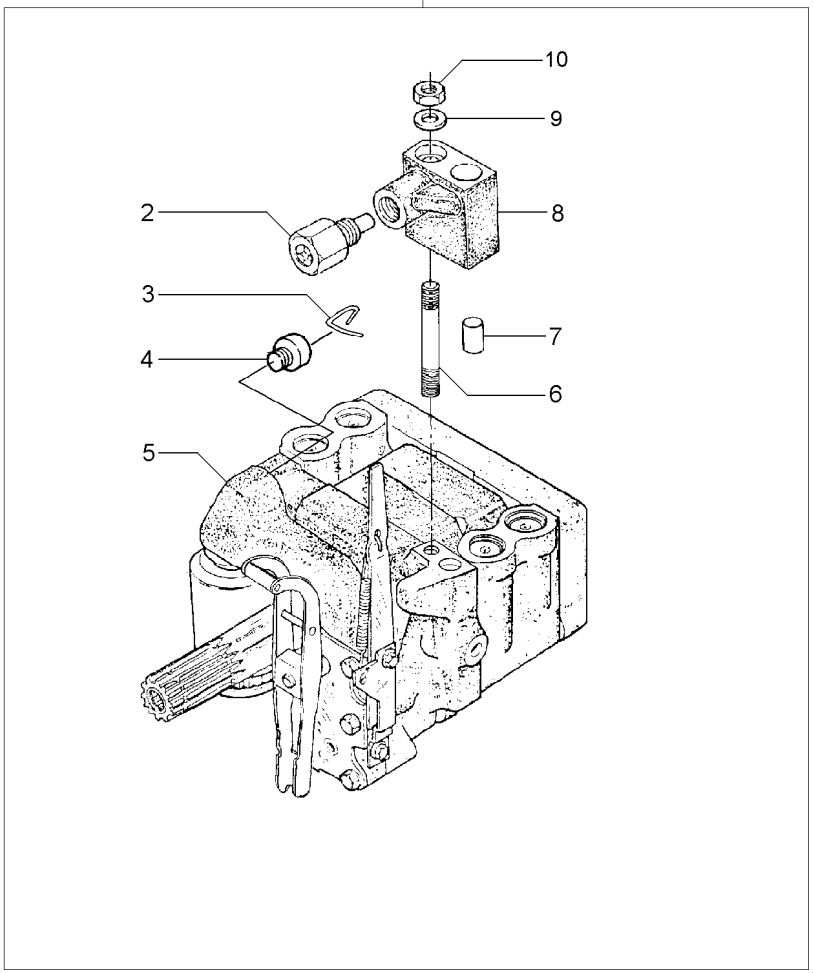

1		3773700M92	**1**	BOMBA	PUMP	BOMBA
2	038639T1	8	**1**	VÁLVULA	VALVE	VALVULA
3	1870819M1	1	**1**	PRESILHA	STAPLE	GRAPA
4	1870820M1	1	**1**	BUJÃO	PLUG	TAPON
5	3773701M92	1 U.K.	**1**	CJ. BOMBA	KIT, PUMP	BOMBA JUEGO
		70-115 No				
6	1694381M1	1	**1**	PRISIONEIRO	STUD	ESPARRAGO
7	377605X1	8	**1**	PINO	PIN	PASADOR
8	3808924M91	1	**1**	COLETOR	COLLECTOR	COLECTOR
9	353756X1	1	**1**	ARRUELA	WASHER	ARANDELA
10	195258M1	1	**1**	PORCA	NUT	TUERCA

Bomba Hidráulica
Hydraulic Pump
Bomba Hidraulica

70-115

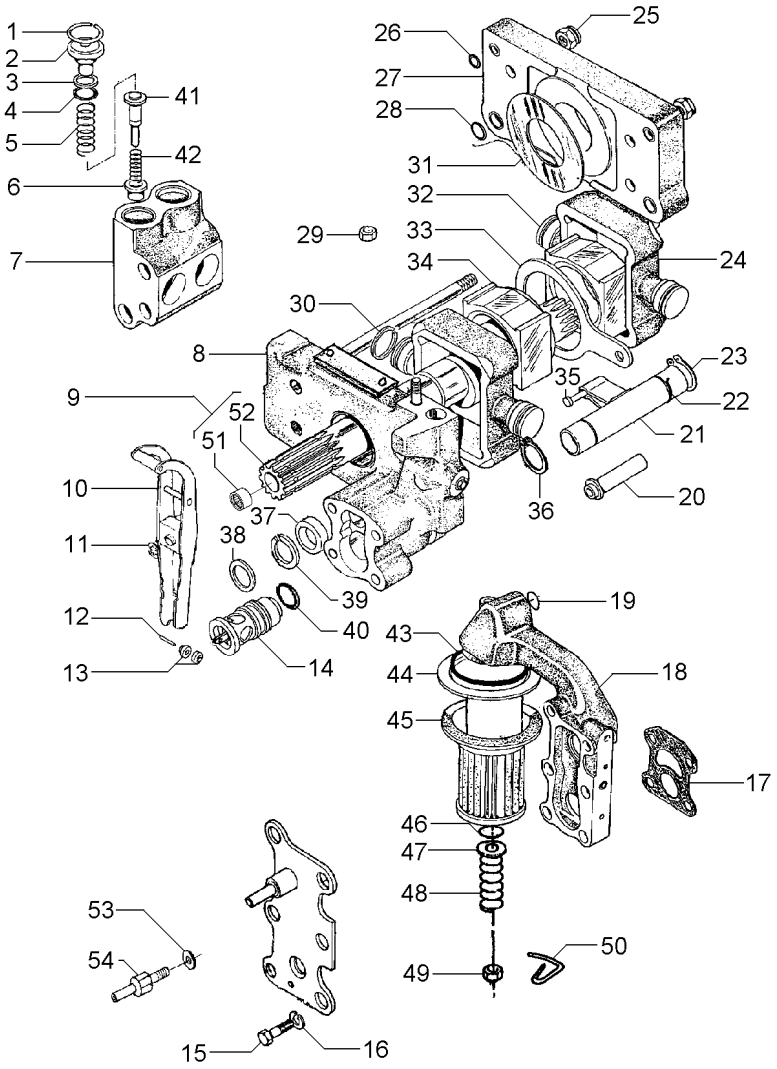

1	1868743M1		4	ANEL TRAVA	CIRCLIP	CIRCULITO
2	1868741M1		4	BUJÃO	PLUG	TAPON
3	1870849M1		4	ARRUELA	WASHER	ARANDELA
4	1868742M1		4	ANEL "O"	O RING	JUNTA TORICA
5	180928M2		4	MOLA	SPRING	RESORTE
6	1660116M1	[A]	4	VÁLVULA	VALVE	VALVULA
7	1868435M3		2	CÂMARA	CHAMBER	CAMARA
8	3808617M91	70-130 No	1	CORPO	BODY	CUERPO
9	1871781M93		1	EIXO	SHAFT	ARBOL
10	3610175M91		1	ALAVANCA	LEVER	PALANCA
11	377493X1		1	ANEL TRAVA	CIRCLIP	CIRCULITO
12	897504M1		1	PINO	PIN	PASADOR
13	897599M1		2	ROLETE	ROLLER	RODILLO
14	3611085M91		1	VÁLVULA	VALVE	VALVULA
15	362403X1		4	PARAFUSO	BOLT	PERNO
16	366719X1		4	ARRUELA	WASHER	ARANDELA
17	1869529M2		1	JUNTA	GASKET	EMPAQUETADURA.
18	3611141M91	70-125 No	1	CARCAÇA	HOUSING	ALOJAMIENTO
19	851134M1		1	ANEL "O"	O RING	JUNTA TORICA
20	1686740M1		1	TUBO	PIPE	CANO
21	1681790M91	70-120 No	1	OSCILADOR	OSCILLATOR	OSCILADOR
22	1671699M1		1	ANEL TRAVA	CIRCLIP	CIRCULITO
23	3000361X1		1	ANEL TRAVA	CIRCLIP	CIRCULITO
24	1860038M1		2	PISTÃO	PISTON	PISTON
25	1871659M1	3/8	2	PORCA	NUT	TUERCA
25	1871660M1		2	PORCA	NUT	TUERCA
26	377494X1		4	ANEL "O"	O RING	JUNTA TORICA
27	1665499M91		1	CORPO	BODY	CUERPO
28	831533M1		4	ANEL "O"	O RING	JUNTA TORICA
29	376448X1	3/8	1	PORCA	NUT	TUERCA
		195258M1				
30	897493M1		4	ANEL	RING	ARO
31	1664589M1		2	ARRUELA	WASHER	ARANDELA
32	180924M2		1	BLOCO	BLOCK	BLOQUE
33	180933M1		1	SEGUIDOR	FOLLOWER	IMPULSOR
34	180925M2		1	BLOCO	BLOCK	BLOQUE
35	831130M1		1	PINO	PIN	PASADOR
36	195946M1		2	ANEL TRAVA	CIRCLIP	CIRCULITO
37	1868486M1		1	ESPAÇADOR	SPACER	PIEZA DISTANCIA
38	377543X1		1	ARRUELA	WASHER	ARANDELA
39	1868485M1		1	ARRUELA	WASHER	ARANDELA
40	377502X1		1	ANEL "O"	O RING	JUNTA TORICA
41	180930M2	[B]	4	VÁLVULA	VALVE	VALVULA
42	180927M2		4	MOLA	SPRING	RESORTE
43	195876M1		1	ANEL "O"	O RING	JUNTA TORICA
44	1671633M1		1	TUBO	PIPE	CANO
45	1870199M92		1	FILTRO	FILTER	FILTRO
46	1007240M1		1	ANEL "O"	O RING	JUNTA TORICA
47	377499X1		1	ARRUELA	WASHER	ARANDELA
48	1868469M1		1	MOLA	SPRING	RESORTE

Bomba Hidráulica
Hydraulic Pump
Bomba Hidraulica

70-115

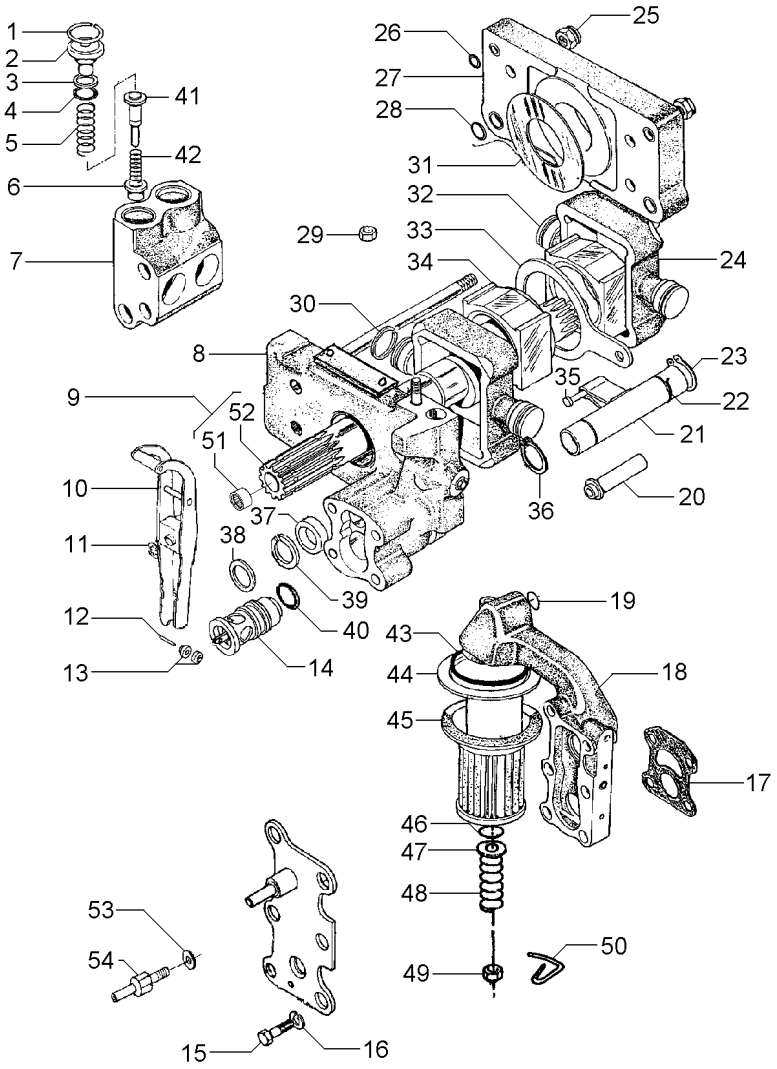

49	375109X1	3/8X16	**1**	PORCA	NUT	TUERCA
50	1870089M1		**1**	PRESILHA	STAPLE	GRAPA
51	1000251M1	9	**1**	ROLAMENTO	BEARING	COJINETE
52	1871782M3	9	**1**	EIXO	SHAFT	ARBOL
53	376719X1		**1**	ARRUELA	WASHER	ARANDELA
54	3610280M1		**1**	PARAFUSO	BOLT	PERNO

[A] ADMISSÃO
INLET
ADMISIÓN

[B] RETORNO
RETURN
RETORNO

Bomba Do Levante Hidráulico
Hydraulic Pump
Bomba Hidralica

Válvula Osciladora
Oscillator Valve
Valvula Osciladora

70-120

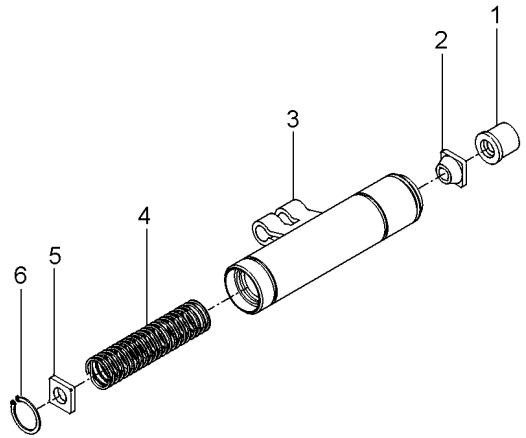

1	1681786M1	**1**	COLAR	COLLAR	COLLAR
2	1862576M2	**1**	GUIA	GUIDE	GUIA
3	1869826M93	**1**	OSCILADOR	OSCILLATOR	OSCILADOR
4	180940M1	**1**	MOLA	SPRING	RESORTE
5	1869830M2	**1**	DISCO	DISC	DISCO
6	1442466X1	**1**	ANEL	RING	ARO

Bomba Do Levante Hidráulico
Hydraulic Lift Pump
Bomba Hidraulica Elevador

Suporte Filtro
Strainer Unit
Soporte Filtro

70-125

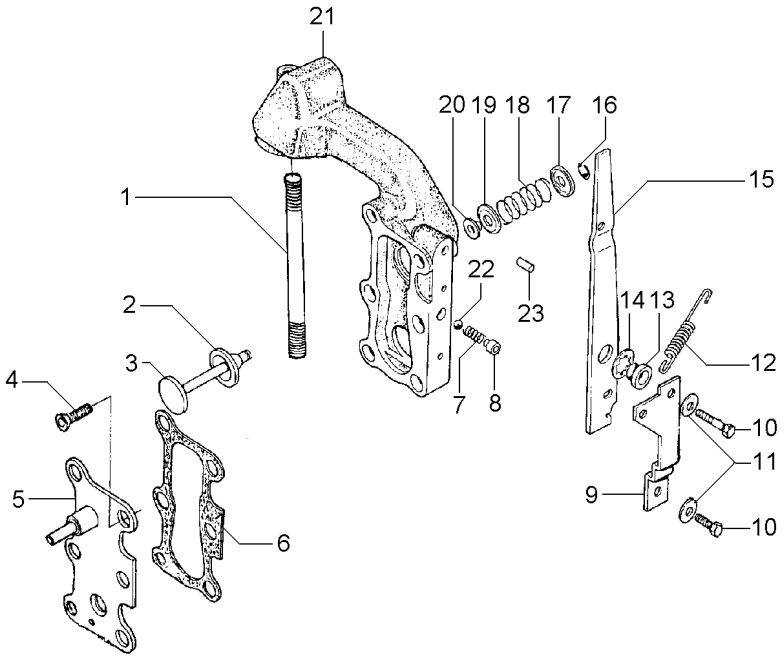

1	377531X1	**1** PRISIONEIRO	STUD	ESPARRAGO
2	1870810M1	**1** ANEL "O"	O RING	JUNTA TORICA
3	1870811M1	**1** VÁLVULA	VALVE	VALVULA
4	358334X1	**2** PARAFUSO	BOLT	PERNO
5	3599748M91	**1** TAMPA	COVER	CUBIERTA
6	1868456M1	**2** JUNTA	GASKET	EMPAQUETADURA.
7	1868452M1	**1** MOLA	SPRING	RESORTE
8	1868451M2	**1** BUCHA	BUSH	CASQUILLO
9	1869831M1	**1** SUPORTE	SUPPORT	DISPOS.DE SOSTEN
10	362352X1	**2** PARAFUSO	BOLT	PERNO
11	359004X1	**2** ARRUELA	WASHER	ARANDELA
12	1868454M2	**1** MOLA	SPRING	RESORTE
13	1868444M1	**1** BUCHA	BUSH	CASQUILLO
14	377500X1	**1** ARRUELA	WASHER	ARANDELA
15	1868453M2	**1** ALAVANCA	LEVER	PALANCA
16	377501X1	**1** ANEL TRAVA	CIRCLIP	CIRCULITO
17	1868464M1	**1** ASSENTO	SEAT	ASIENTO
18	1868465M1	**1** MOLA	SPRING	RESORTE
19	1868460M1	**1** ASSENTO	SEAT	ASIENTO
20	1868466M1	**1** RETENTOR	SEAL	RETEN
21	3599949M1	**1** CARCAÇA	HOUSING	ALOJAMIENTO
22	361023X1	**1** ESFERA	BALL	BOLA
23	377489X1	**1** PINO	PIN	PASADOR

Corpo
Body
Cuerpo

70-130

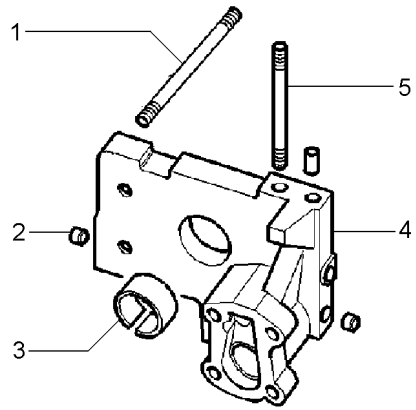

1	377528X1		**4**	PRISIONEIRO	STUD	ESPARRAGO
2	1868431M3		**2**	BUJÃO	PLUG	TAPON
3	1664491M2		**1**	BUCHA	BUSH	CASQUILLO
4		3808617M91	**1**	CORPO	BODY	CUERPO
5	377528X1		**1**	PRISIONEIRO	STUD	ESPARRAGO

Engate
Coupler
Acoplador

70-135

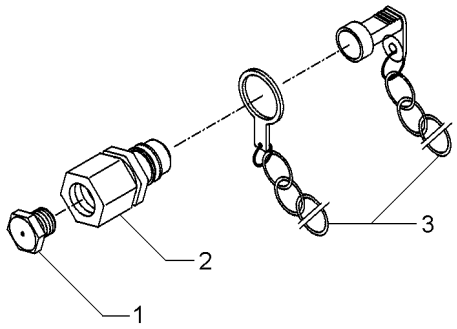

1	3410414M1			
2	3410419M91			
3	3410415M91			
2	BUJÃO	PLUG	TAPON
2	ENGATE	COUPLER	ACOPLADOR
2	PROTETOR	PROTECTOR	PROTECTOR

Bateria
Battery
Bateria

80-10

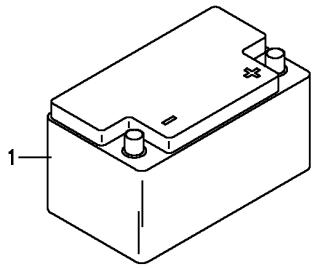

1	487161M93	**1**	BATERIA	BATTERY	BATERIA

Sistema Elétrico Dianteiro
Front Electric System
Sistema Electrico Delantero

80-15

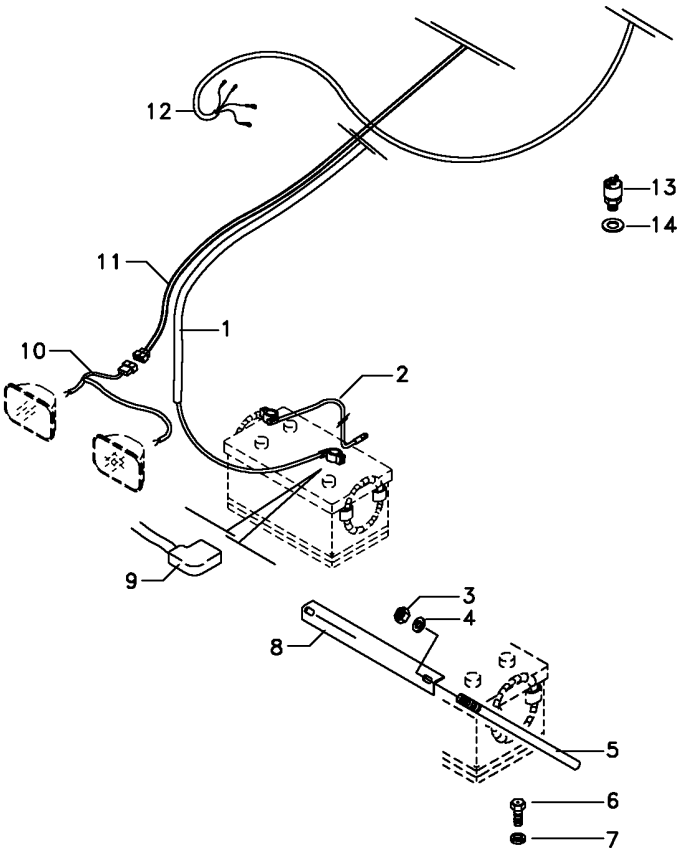

1	036901T1	
2	3148351M91	
3	826760M1	
4	355617X1	
5	027789P1	
6	355125X1	
7	353445X1	
8	027788P2	
9	2801383M1	
10	052109P2	[C]
11	6213987M1	[A]
12	067200N2	[B]
13	037171T2	[D]
14	181142M1	

[A] CHICOTE DIANTEIRO
FRONT HARNESS
MAZO CABLES DELANTERO

[B] ALTERNADOR
ALTERNATOR
ALTERNADOR

[C] FAROL
LIGHTHOUSE
FAROL

[D] SEGURANÇA
SECURITY
SEGURIDAD

1	CJ. CABO	KIT, CABLE	CABLES JUEGO
1	CABO	CABLE	CABLE
2	PORCA	NUT	TUERCA
2	ARRUELA	WASHER	ARANDELA
2	TIRANTE	ROD	VARILLA
1	PARAFUSO	BOLT	PERNO
1	ARRUELA	WASHER	ARANDELA
1	FIXADOR	ATTACHMENT	ADITAMENTO
1	CAPA	CAP	TAPA
1	CHICOTE	HARNESS	MAZO CABLES
1	CHICOTE	HARNESS	MAZO CABLES
1	CHICOTE	HARNESS	MAZO CABLES
1	INTERRUPTOR	SWITCH	INTERRUPTOR
1	ARRUELA	WASHER	ARANDELA

Painel
Panel
Tablero

80-20

Sem Indicador De Temperatura
Without Temperature Indicator
Sin Indicador Temperatura

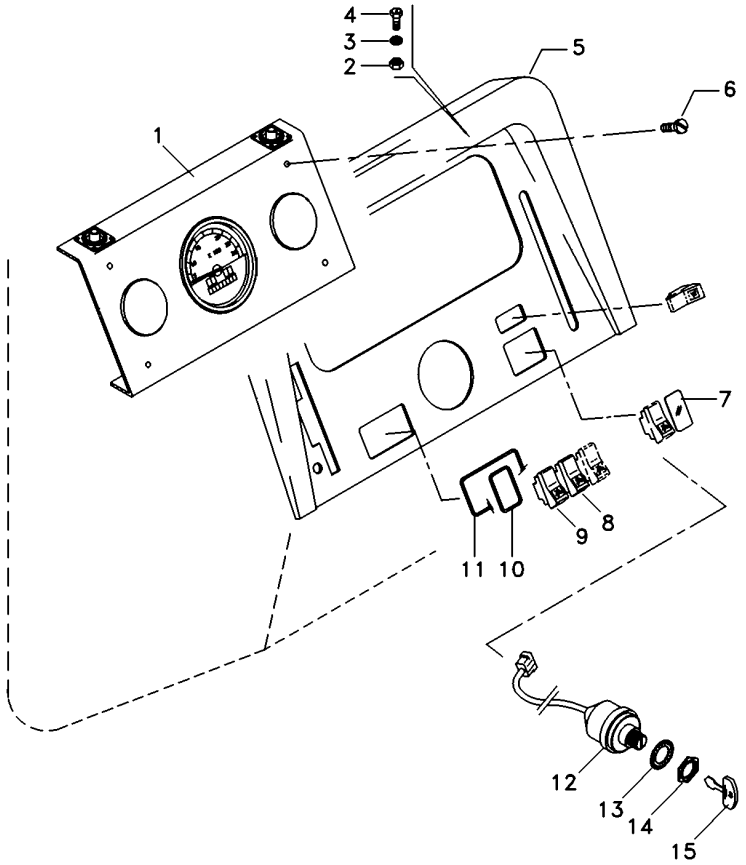

1	6214009M91	**1** CJ. PAINEL	KIT, PANEL	JUEGO DE PANEL
2	354120X1	**4** PORCA	NUT	TUERCA
3	353445X1	**4** ARRUELA	WASHER	ARANDELA
4	3408768M1	**4** PARAFUSO	BOLT	PERNO
5	062778S1	**1** PAINEL	PANEL	PANEL
6	355863X1	**4** PARAFUSO	BOLT	PERNO
7	042603T1	**1** TAMPA	COVER	CUBIERTA
8	042609T1	**1** INTERRUPTOR	SWITCH	INTERRUPTOR
9	042610T1	**1** INTERRUPTOR	SWITCH	INTERRUPTOR
10	049174T1	**4** MOLDURA	MOULDING	BORDON
11	049173T1	**1** MOLDURA	MOULDING	BORDON
12	1874535M3	**1** INTERRUPTOR	SWITCH	INTERRUPTOR
13	3019881X1	**1** ARRUELA	WASHER	ARANDELA
14	052437P1	**1** PORCA	NUT	TUERCA
15	3813361M1	**2** CHAVE INTERRUPT.	KEY SWITCH	LLAVE INTERRUPT.

Sistema De Combustível
Fuel System
Sistema De Combustivel

80-25

Sem Indicador De Combustível
Without Fuel Flowmeter
Sim Indicador De Flujo De Combustible

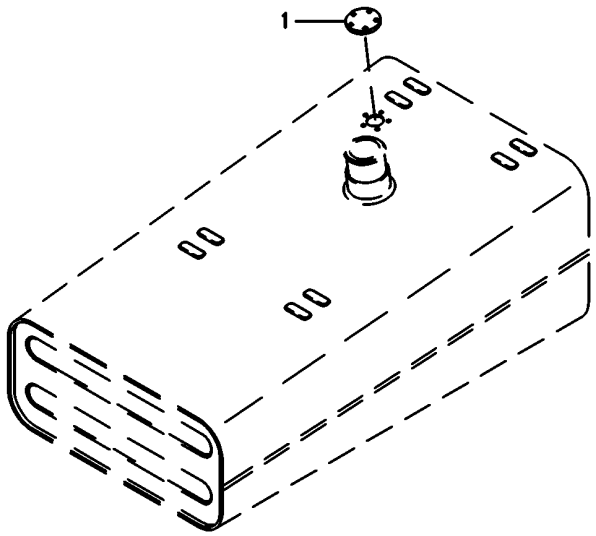

1	037352P1	**1** TAMPA	COVER	CUBIERTA

Sistema Elétrico
Electric System
Sistema Eléctrico

80-30

Sem Indicador De Temperatura
Without Temperature Indicator
Sin Indicador Temperatura

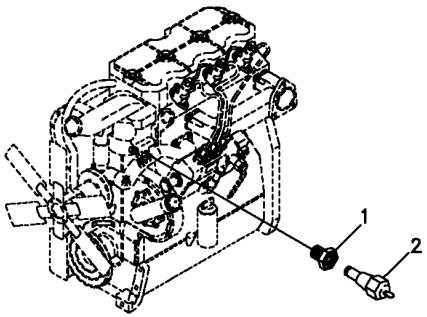

1	6215022M1	**1** ADAPTADOR	ADAPTOR	ADAPTADOR
2	026696T1	**1** SENSOR	SENDER	EMISOR

Painel
Panel
Tablero

80-35

Com Indicador De Temperatura
With Temperature Indicator
Con Indicador Temperatura

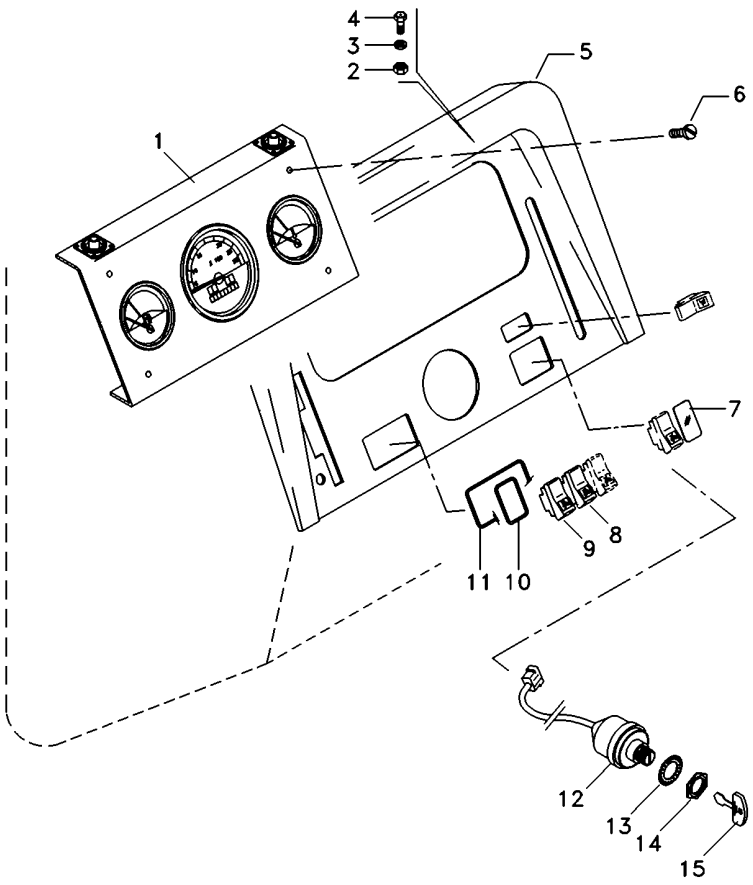

1	067264T1	**1**	PAINEL INSTRUM.	INSTRUMENT PANEL	PANEL INSTRUMENT
2	354120X1	**4**	PORCA	NUT	TUERCA
3	353445X1	**4**	ARRUELA	WASHER	ARANDELA
4	3408768M1	**4**	PARAFUSO	BOLT	PERNO
5	062778S1	**1**	PAINEL	PANEL	PANEL
6	355863X1	**4**	PARAFUSO	BOLT	PERNO
7	042603T1	**1**	TAMPA	COVER	CUBIERTA
8	042609T1	**1**	INTERRUPTOR	SWITCH	INTERRUPTOR
9	042610T1	**1**	INTERRUPTOR	SWITCH	INTERRUPTOR
10	049174T1	**4**	MOLDURA	MOULDING	BORDON
11	049173T1	**1**	MOLDURA	MOULDING	BORDON
12	1874535M3	**1**	INTERRUPTOR	SWITCH	INTERRUPTOR
13	3019881X1	**1**	ARRUELA	WASHER	ARANDELA
14	052437P1	**1**	PORCA	NUT	TUERCA
15	3813361M1	**2**	CHAVE INTERRUPT.	KEY SWITCH	LLAVE INTERRUPT.

Sistema De Combustível
Fuel System
Sistema De Combustivel

80-40

Com Indicador De Combustível
With Fuel Flowmeter
Con Indicador De Flujo De Combustible

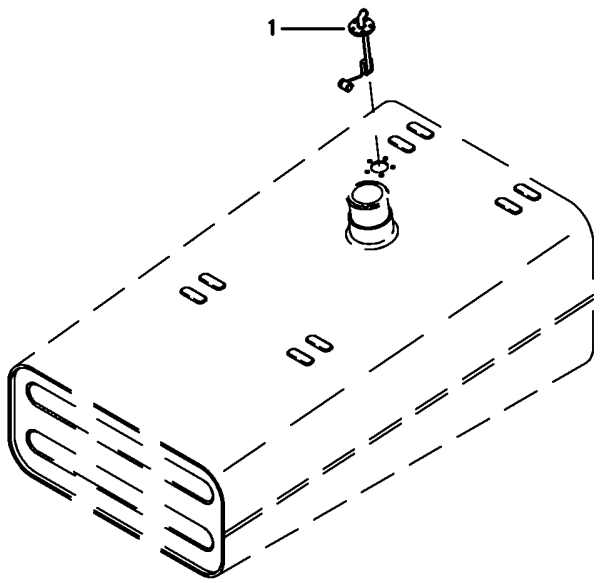

1	3588722M91	**1**	SENSOR	SENDER	EMISOR

Sistema Elétrico
Electric System
Sistema Eléctrico

80-45

Com Indicador De Temperatura
With Temperature Indicator
Con Indicador Temperatura

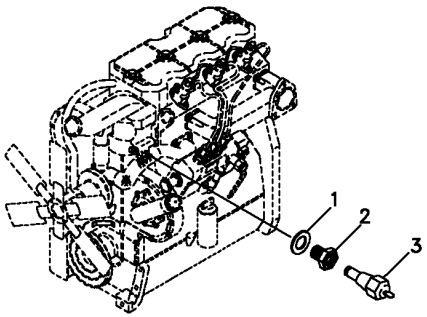

1	3147516M1	**1** ARRUELA	WASHER	ARANDELA
2	6215023M1	**1** ADAPTADOR	ADAPTOR	ADAPTADOR
3	3147425M1	**1** SENSOR	SENDER	EMISOR

Bloco Ótico
Headlamp
Faro

80-50

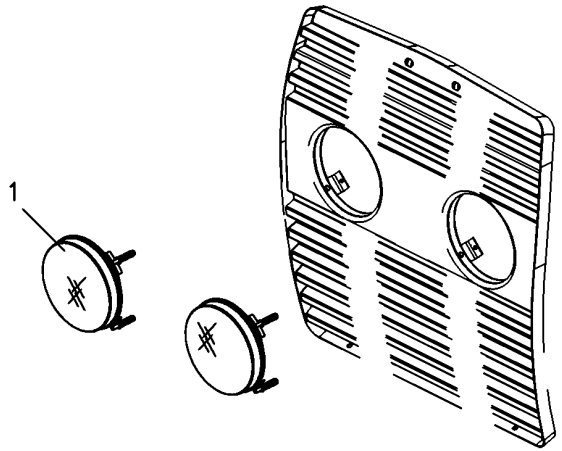

1	6217230M91	**2** BLOCO ÓTICO	KIT, LAMP	JUEGO LAMPARA

Iluminação Traseira
Lighting Rear
Iluminacion Trasera

80-55

Sem Pisca Alerta E Sem Seta Direcional
Without Hazard Light And Without Turn Light
Sin La Luz De Riesgo Y Sin La Luz Del Giro

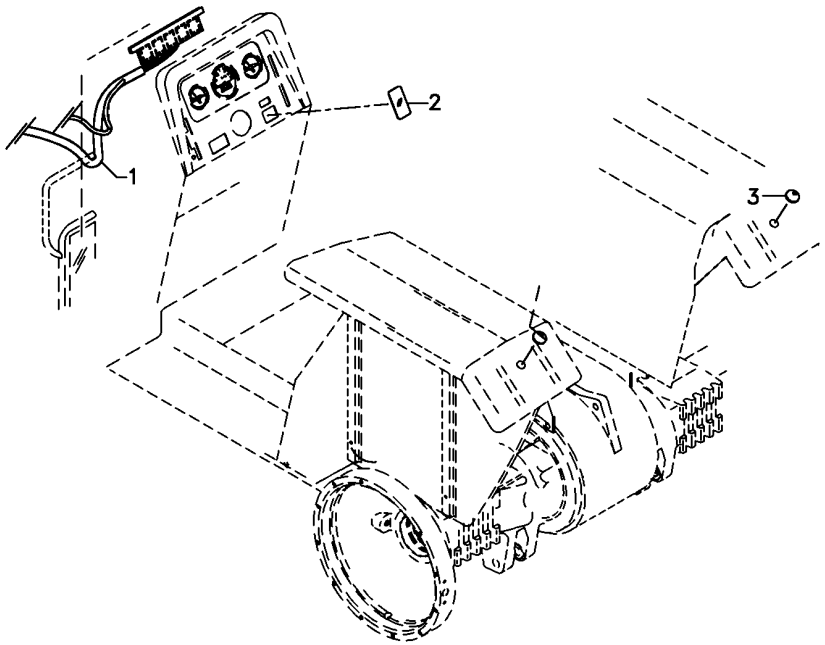

1	6213984M91	80-60 No	**1**	CHICOTE	HARNESS	MAZO CABLES
2	042603T1		**2**	TAMPA	COVER	CUBIERTA
3	2801324M1		**1**	BUJÃO	PLUG	TAPON

Sistema Elétrico Electric System Sistema Eléctrico	Chicote Harness Mazo Cables	80-60	Sem Pisca Alerta E Sem Seta Direcional Without Hazard Light And Without Turn Light Sin La Luz De Riesgo Y Sin La Luz Del Giro

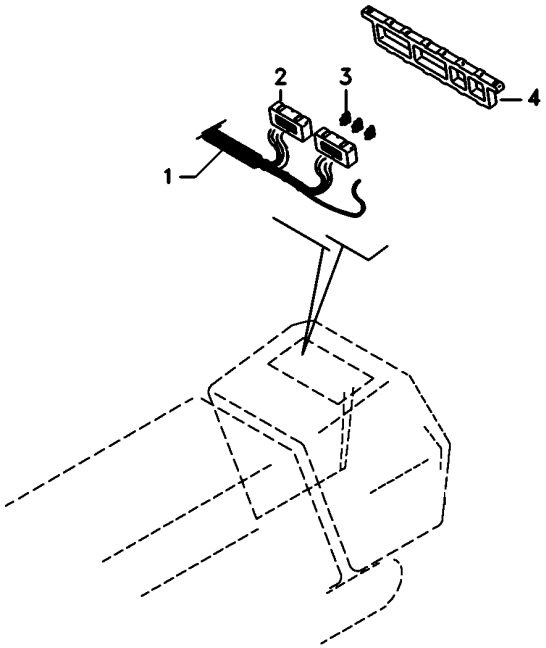

1	6213985M1		**1** CHICOTE	HARNESS	MAZO CABLES
2	065297R1		**2** CX. FUSÍVEIS	FUSE BOX	CAJA FUSIBLES
3	036756T1	10A	**7** FUSÍVEL	FUSE	FUSIBLE
3	038734T1	5A	**3** FUSÍVEL	FUSE	FUSIBLE
3	036757T1	15A	**2** FUSÍVEL	FUSE	FUSIBLE
4	067279T1		**1** CX. FUSÍVEIS	FUSE BOX	CAJA FUSIBLES

Sistema Elétrico
Electric System
Sistema Eléctrico

Traseiro
Rear
Trasero

80-65

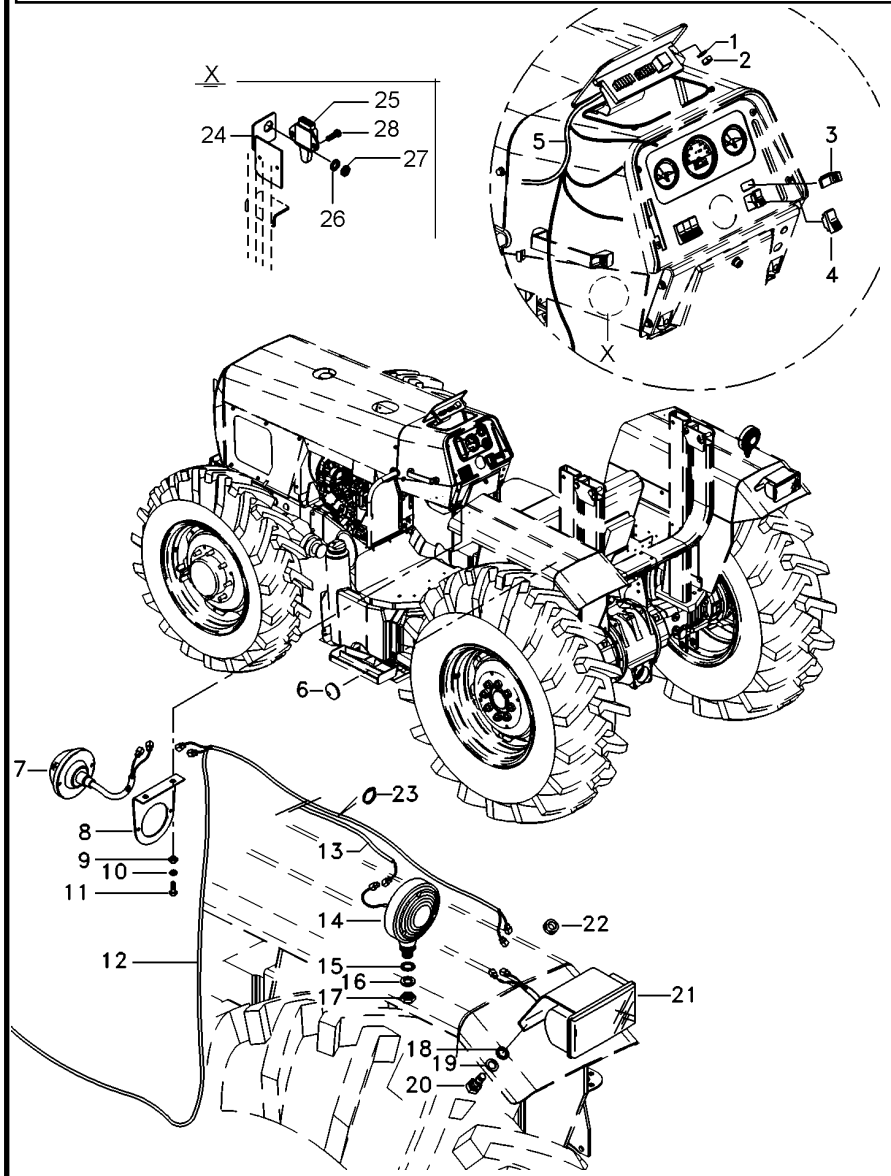

1	390469X1		**2**	ARRUELA	WASHER	ARANDELA
2	390995X1		**2**	PORCA	NUT	TUERCA
3	042602T1		**1**	INDICADOR	INDICATOR	INDICADOR
4	042604T1		**1**	INTERRUPTOR	SWITCH	INTERRUPTOR
5	6213983M91		**1**	CJ. CHICOTE	KIT, HARNESS	JUEGO DE ARNES
6	2801324M1		**5**	BUJÃO	PLUG	TAPON
9	355564X1		**4**	PORCA	NUT	TUERCA
10	353441X1		**4**	ARRUELA	WASHER	ARANDELA
11	355863X1		**4**	PARAFUSO	BOLT	PERNO
12	063337T1	◀	**1**	CHICOTE	HARNESS	MAZO CABLES
12	063343T1	▶	**1**	CHICOTE	HARNESS	MAZO CABLES
13	052591P1		**2**	CHICOTE	HARNESS	MAZO CABLES
14	022197T1		**2**	CJ. LANTERNA	LANTERN	LINTERNA
15	3147503M1		**2**	ARRUELA	WASHER	ARANDELA
16	339763X1		**2**	ARRUELA	WASHER	ARANDELA
17	339054X1		**2**	PORCA	NUT	TUERCA
18	3010597X1		**2**	ARRUELA	WASHER	ARANDELA
19	353441X1		**4**	ARRUELA	WASHER	ARANDELA
20	353666X1		**4**	PARAFUSO	BOLT	PERNO
21	022182T1		**2**	LANTERNA	LAMP	FARO
22	832882M1		**2**	PASSA-FIO	GROMMET	PASACABLE
23	3225356M1		**10**	BRAÇADEIRA	CLAMP	ABRAZADERA
24	046493S1		**1**	SUPORTE	BRACKET	SOPORTE
25	046552T1		**1**	INTERRUPTOR	SWITCH	INTERRUPTOR
26	353446X1		**1**	ARRUELA	WASHER	ARANDELA
27	829185M1		**1**	ARRUELA	WASHER	ARANDELA
28	339665X1		**1**	PARAFUSO	BOLT	PERNO

Farol De Serviço
Headlamp
Faro

80-70

Sem Rops
Without Rops
Sin Rops

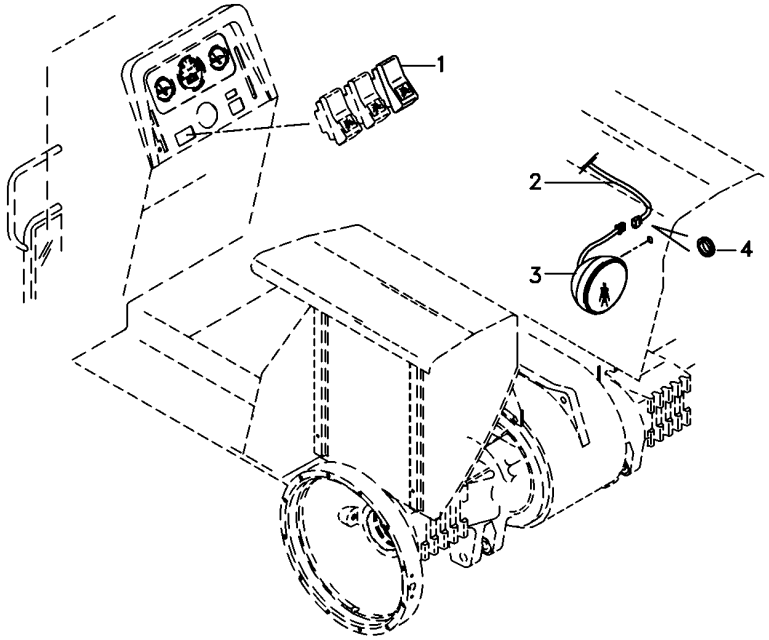

1	042613T1	**1** INTERRUPTOR	SWITCH	INTERRUPTOR
2	6217116M1	**1** CHICOTE	HARNESS	MAZO CABLES
3	3146342M92	**1** FAROL	LIGHT	ALUMBRADO
4	834096M1	**1** PASSA-FIO	GROMMET	PASACABLE

Farol De Serviço
Work Light
Luz De Trabajo

80-75

Tratores Com Plataforma Do Operador
Tractors With Operator Plataform
Tractores Con Plataforma Del Operador

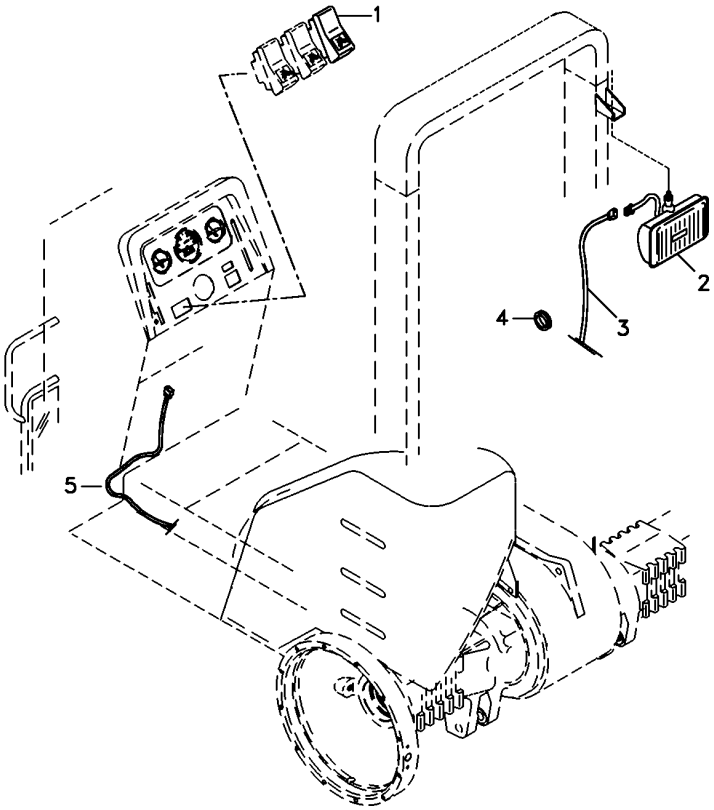

1	042613T1	**1** INTERRUPTOR	SWITCH	INTERRUPTOR
2	049072N1	**1** FAROL	LIGHT	ALUMBRADO
3	022836P1	**1** CHICOTE	HARNESS	MAZO CABLES
4	834096M1	**1** PASSA-FIO	GROMMET	PASACABLE
5	6217116M1	**1** CHICOTE	HARNESS	MAZO CABLES

Instalação Da Buzina
Horn Assy
Instalación Bocina

80-80

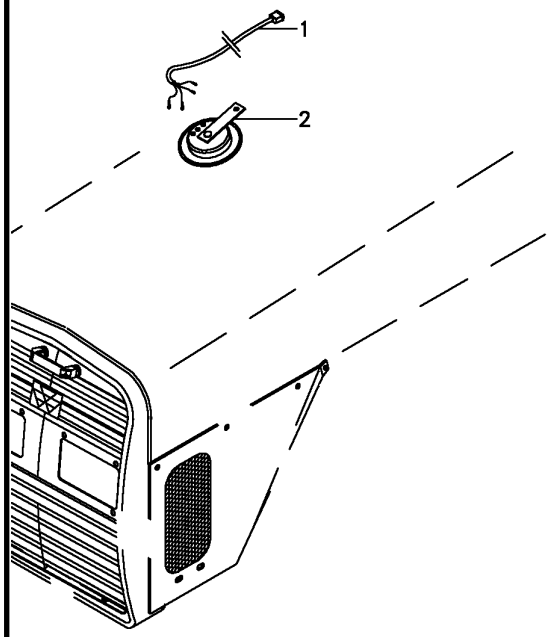

1	6213988M91	**1** CHICOTE	HARNESS	MAZO CABLES
2	1678404M1	**1** BUZINA	HORN	BOCINA

Kit Suporte Da Lanterna
Kit Ligths Bracket
Kit Linternas Soporte

80-85

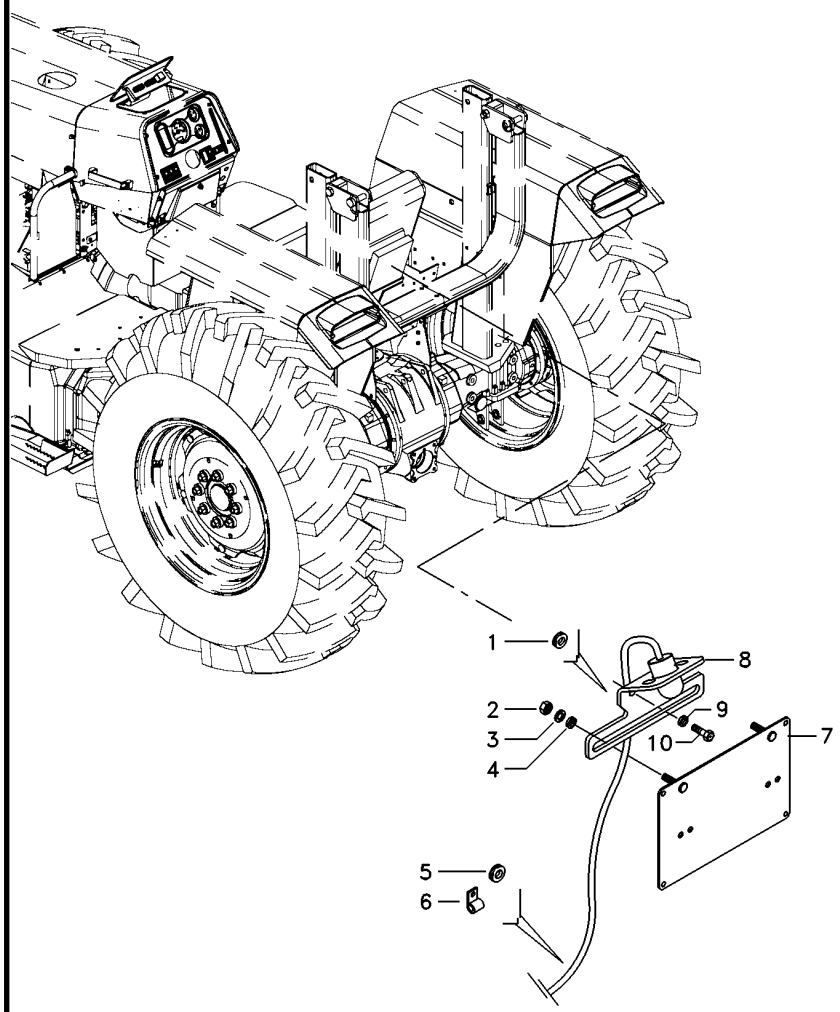

1	367770X1	**1** PASSA-FIO	GROMMET	PASACABLE
2	355564X1	**2** PORCA	NUT	TUERCA
3	353441X1	**2** ARRUELA	WASHER	ARANDELA
4	355617X1	**2** ARRUELA	WASHER	ARANDELA
5	366195X1	**1** PASSA-FIO	GROMMET	PASACABLE
6	185320M1	**1** BRAÇADEIRA	CLAMP	ABRAZADERA
7	3145956M91	**1** SUPORTE	BRACKET	SOPORTE
8	3149883M91	**1** SUPORTE	BRACKET	SOPORTE
9	353446X1	**2** ARRUELA	WASHER	ARANDELA
10	353676X1	**2** PARAFUSO	BOLT	PERNO

Tomada De Luz Da Carreta
Lighting System
Sistema De Iluminación

80-90

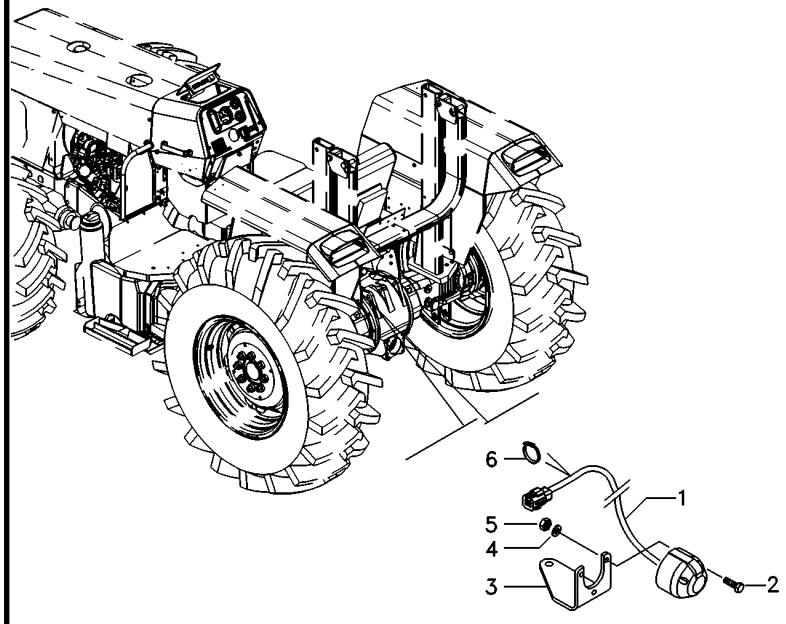

1	052122N3	**1** CHICOTE	HARNESS	MAZO CABLES
2	3009535X1	**3** PARAFUSO	BOLT	PERNO
3	052640P1	**1** SUPORTE	BRACKET	SOPORTE
4	3006154X1	**3** ARRUELA	WASHER	ARANDELA
5	339111X1	**3** PORCA	NUT	TUERCA
6	3225356M1	**1** BRAÇADEIRA	CLAMP	ABRAZADERA

Lataria
Bodywork
Carroceria

100-10

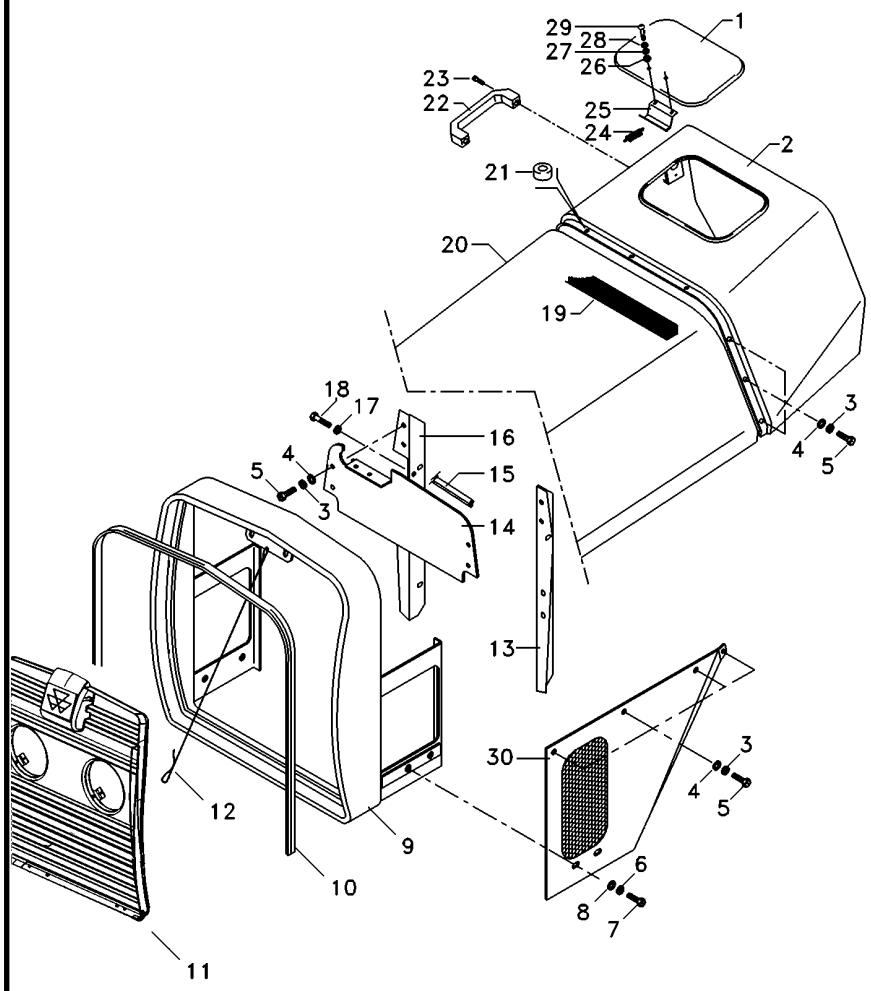

1	067956S1		**1**	TAMPA	COVER	CUBIERTA
2	033021S1		**1**	CAPUZ	HOOD	CAPO
3	353446X1		**18**	ARRUELA	WASHER	ARANDELA
4	829185M1		**12**	ARRUELA	WASHER	ARANDELA
5	353676X1		**14**	PARAFUSO	BOLT	PERNO
6	353446X1		**8**	ARRUELA	WASHER	ARANDELA
7	353679X1		**8**	PARAFUSO	BOLT	PERNO
8	829185M1		**8**	ARRUELA	WASHER	ARANDELA
9	6215801M91		**1**	ENVOLTÓRIO	NOSE	NARIZ
10	067110P1		**1**	GALÃO	PAD	CIERRE
11	6227231M91	100-20 No	**1**	GRADE	GRILLE	REJILLA
12	022625N1		**1**	CABO	CABLE	CABLE
13	027760S1	◀	**1**	PLACA	PLATE	PLATO
14	027764P1		**1**	PLACA	PLATE	PLATO
15	033355P1		**1**	GUARNIÇÃO	FOAM	ESPUMA
16	027762S1	▶	**1**	PLACA	PLATE	PLATO
17	355617X1		**8**	ARRUELA	WASHER	ARANDELA
18	353501X1		**8**	PARAFUSO	BOLT	PERNO
19	023268P1		**2**	GUARNIÇÃO	FOAM	ESPUMA
20	037688S2		**1**	CAPUZ	HOOD	CAPO
21	490742M1		**5**	AMORTECEDOR	DAMPER	AMORTIGUADOR
22	3589241M1		**1**	ALÇA	STRAP	FAJA
23	360826X1		**2**	PARAFUSO	BOLT	PERNO
24	1706116M1		**1**	MOLA	SPRING	RESORTE
25	027852S1		**1**	DOBRADIÇA	HINGE	BISAGRA
26	339030X1		**2**	PORCA	NUT	TUERCA
27	353441X1		**2**	ARRUELA	WASHER	ARANDELA
28	829185M1		**2**	ARRUELA	WASHER	ARANDELA
29	1442175X1		**2**	PARAFUSO	BOLT	PERNO
30	067878S1	◀	**1**	LATERAL	SIDE	LATERAL
30	067876S1	▶	**1**	LATERAL	SIDE	LATERAL

Lataria
Bodywork
Carroceria

100-15

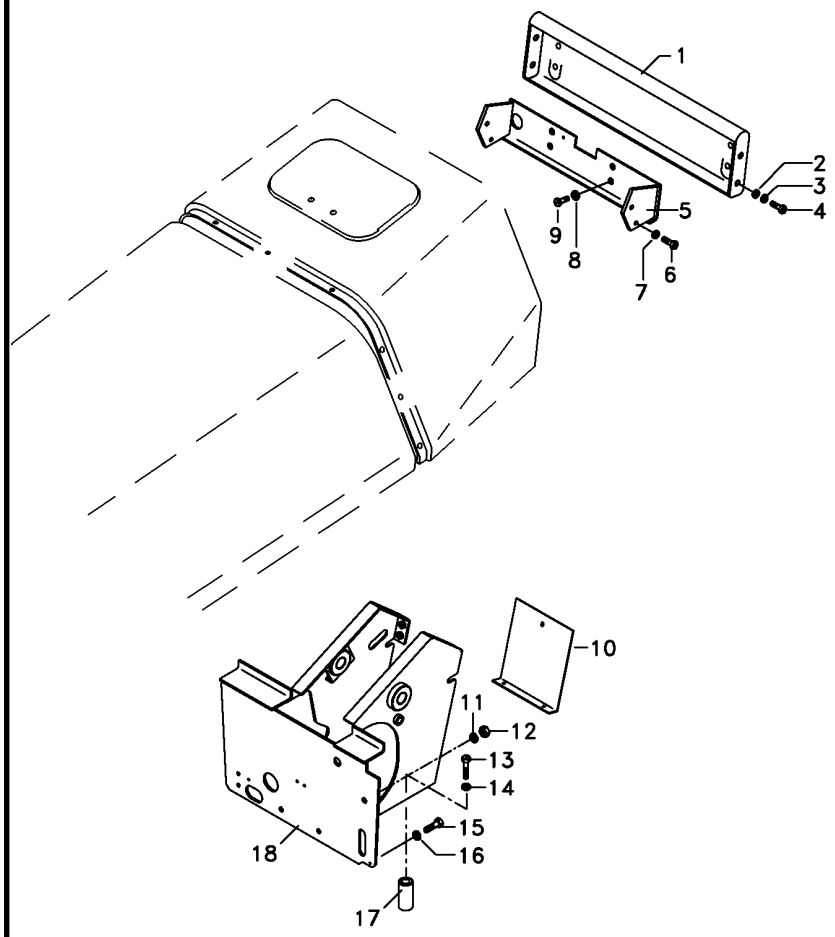

1	067872P1	**1** PAINEL	PANEL	PANEL
2	355617X1	**4** ARRUELA	WASHER	ARANDELA
3	353441X1	**4** ARRUELA	WASHER	ARANDELA
4	353666X1	**4** PARAFUSO	BOLT	PERNO
5	037297S1	**1** TRAVESSA	BRIDGE PIECE	CODO DE CRUCE
6	353688X1	**4** PARAFUSO	BOLT	PERNO
7	353434X1	**4** ARRUELA	WASHER	ARANDELA
8	353434X1	**4** ARRUELA	WASHER	ARANDELA
9	353691X1	**4** PARAFUSO	BOLT	PERNO
10	037255N1	**1** CJ. TAMPA	KIT, COVER	JUEGO DE TAPA
11	353446X1	**2** ARRUELA	WASHER	ARANDELA
12	353916X1	**2** PORCA	NUT	TUERCA
13	353711X1	**2** PARAFUSO	BOLT	PERNO
14	353432X1	**2** ARRUELA	WASHER	ARANDELA
15	353691X1	**2** PARAFUSO	BOLT	PERNO
16	353434X1	**2** ARRUELA	WASHER	ARANDELA
17	3589051M1	**2** BUCHA	BUSH	CASQUILLO
18	037157S4	**1** ESTRUTURA	STRUCTURE	ESTRUCTURA

Grade Frontal
Front Grille
Rejilla Delantera

100-20

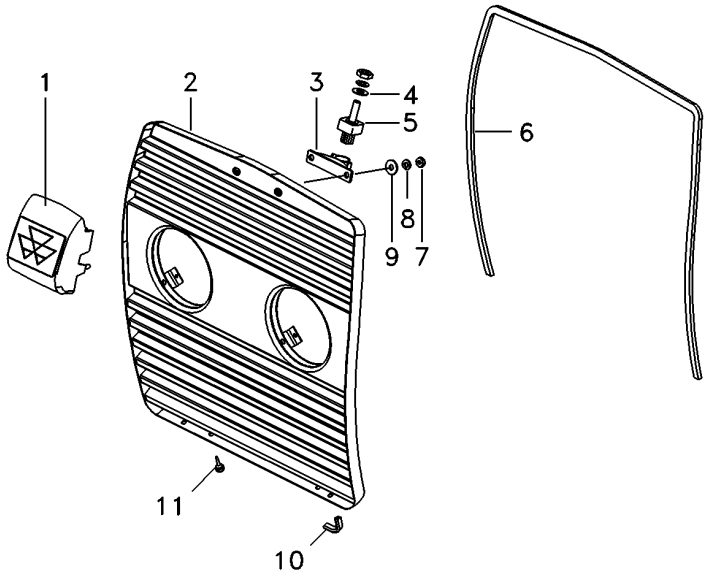

1	6221175M91	**1** ALÇA	STRAP	FAJA
2	6222447M91	**1** GRADE	GRILLE	REJILLA
3	6227557M91	**1** TRINCO	LATCH	CERROJO
4	390971X1	**1** ARRUELA	WASHER	ARANDELA
5	6224567M1	**1** PINO	PIN	PASADOR
6	068241P1	**1** GUARNIÇÃO	FOAM	ESPUMA
7	339030X1	**5** PORCA	NUT	TUERCA
8	339588X1	**4** ARRUELA	WASHER	ARANDELA
9	339375X1	**5** ARRUELA	WASHER	ARANDELA
10	068502P1	**2** GALÃO	PAD	CIERRE
11	490742M1	**2** AMORTECEDOR	DAMPER	AMORTIGUADOR

Para-Lama
Mudguard
Guardabarros

100-25

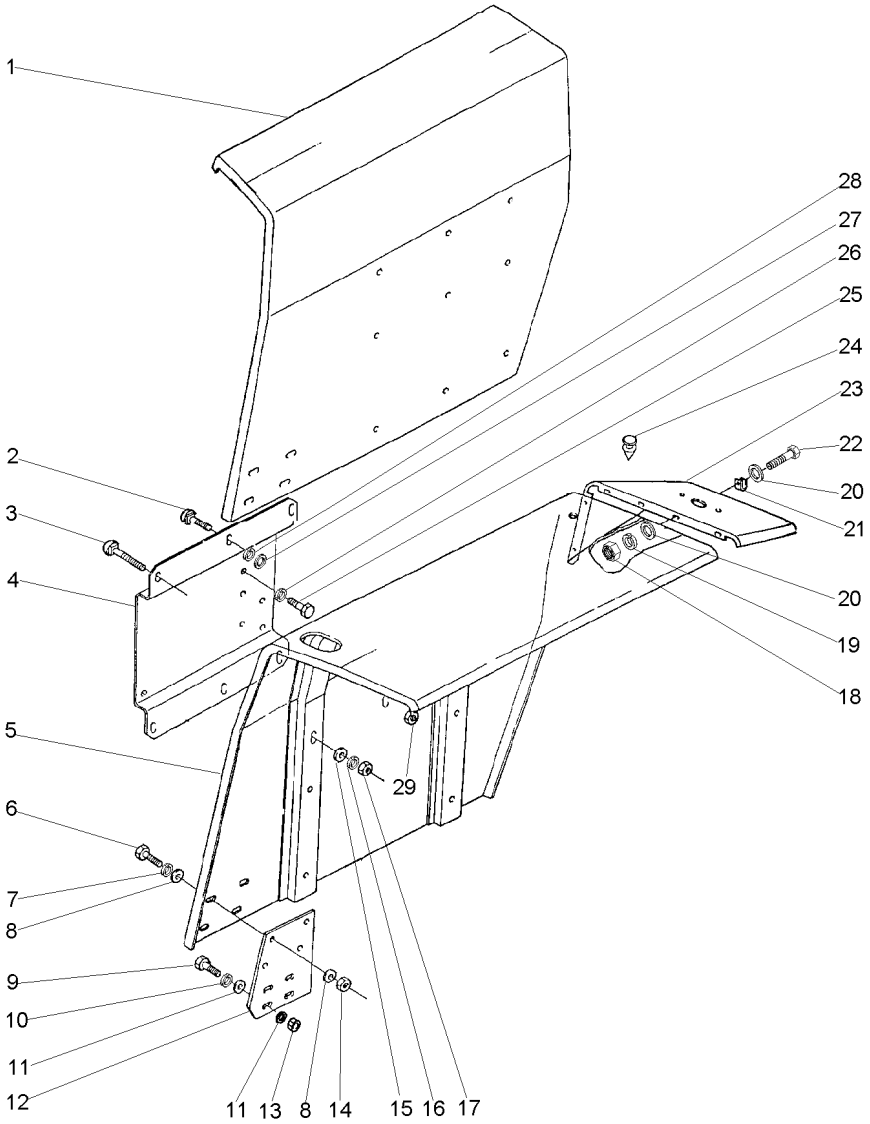

1	027033S1	▶	**1**	PÁRA-LAMA	FENDER	GUARDABARRO
2	353810X1	3/8x24x1.1/4	**4**	PARAFUSO	BOLT	PERNO
3	353816X1	3/8x24x2.1/4	**8**	PARAFUSO	BOLT	PERNO
5	027034S1	◀	**1**	PÁRA-LAMA	FENDER	GUARDABARRO
6	353677X1	5/16x18x3/4	**8**	PARAFUSO	BOLT	PERNO
7	353446X1		**8**	ARRUELA	WASHER	ARANDELA
8	829185M1		**16**	ARRUELA	WASHER	ARANDELA
9	353679X1	5/16x18x1"	**4**	PARAFUSO	BOLT	PERNO
10	353446X1		**4**	ARRUELA	WASHER	ARANDELA
11	829185M1		**8**	ARRUELA	WASHER	ARANDELA
12	6225470M1		**2**	EXTENSÃO	EXTENSION	EXTENSION
13	355565X1	5/16x18	**4**	PORCA	NUT	TUERCA
14	355565X1	5/16x18	**8**	PORCA	NUT	TUERCA
15	391388X1		**8**	ARRUELA	WASHER	ARANDELA
16	353434X1		**8**	ARRUELA	WASHER	ARANDELA
17	353431X1	3/8x24	**8**	PORCA	NUT	TUERCA
18	353564X1	7/16x20x1.5/8	**10**	PARAFUSO	BOLT	PERNO
19	353441X1		**10**	ARRUELA	WASHER	ARANDELA
20	355617X1		**20**	ARRUELA	WASHER	ARANDELA
21	506293M1		**2**	PRESILHA	STAPLE	GRAPA
22	022907P1	B6,3x18	**10**	PARAFUSO	BOLT	PERNO
23	022886P2	▶	**1**	EXTENSÃO	EXTENSION	EXTENSION
23	022887P2	◀	**1**	EXTENSÃO	EXTENSION	EXTENSION
24	022894P1		**4**	TAMPÃO	PAD	ALMOHADILLA
25	339139X1	M12x1,75x25	**8**	PARAFUSO	BOLT	PERNO
26	339369X1		**8**	ARRUELA	WASHER	ARANDELA
27	391388X1		**4**	ARRUELA	WASHER	ARANDELA
28	353434X1		**4**	ARRUELA	WASHER	ARANDELA
29	353431X1	3/8x24	**4**	PORCA	NUT	TUERCA

Suporte **Support** **Soporte**	**Paralama** **Fender** **Guardafangos**	**100-30**

2 Rodas Motrizes
2 Wheels Drive
2 Ruedas Motriz

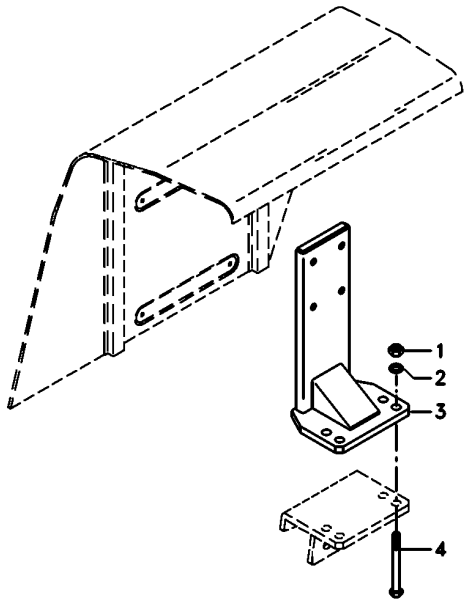

1	355565X1	**8** PORCA	NUT	TUERCA
2	3585377M1	**8** ARRUELA	WASHER	ARANDELA
3	6215413M91	**2** SUPORTE	BRACKET	SOPORTE
4	355729X1	**8** PARAFUSO	BOLT	PERNO

Suporte
Support
Soporte

Paralama
Fender
Guardafangos

100-35

4 Rodas Motrizes
4 Wheels Drive
4 Ruedas Motriz

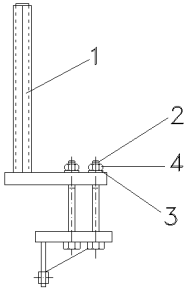

1	063609S1	▶	**1**	SUPORTE	CLEVIS	GANCHO SEGURI.
1	063610S1	◀	**1**	SUPORTE	CLEVIS	GANCHO SEGURI.
2	368547X1		**8**	PARAFUSO	BOLT	PERNO
3	353775X1		**8**	ARRUELA	WASHER	ARANDELA
4	366957X1		**8**	PORCA	NUT	TUERCA

Escala De Velocidades **Velocity Scale** **Escala De Velocidades**	**8 Velocidades** **8 Speed** **8 Velocidades**	**100-40**

1

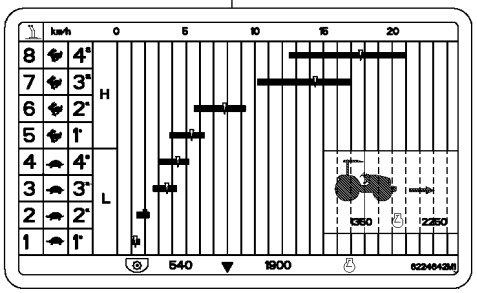

1	6224642M1	**1** ESCALA	SCALE	ESCALA

Emblemas
Emblems
Emblemas

100-45

Português
Portuguese
Portugués

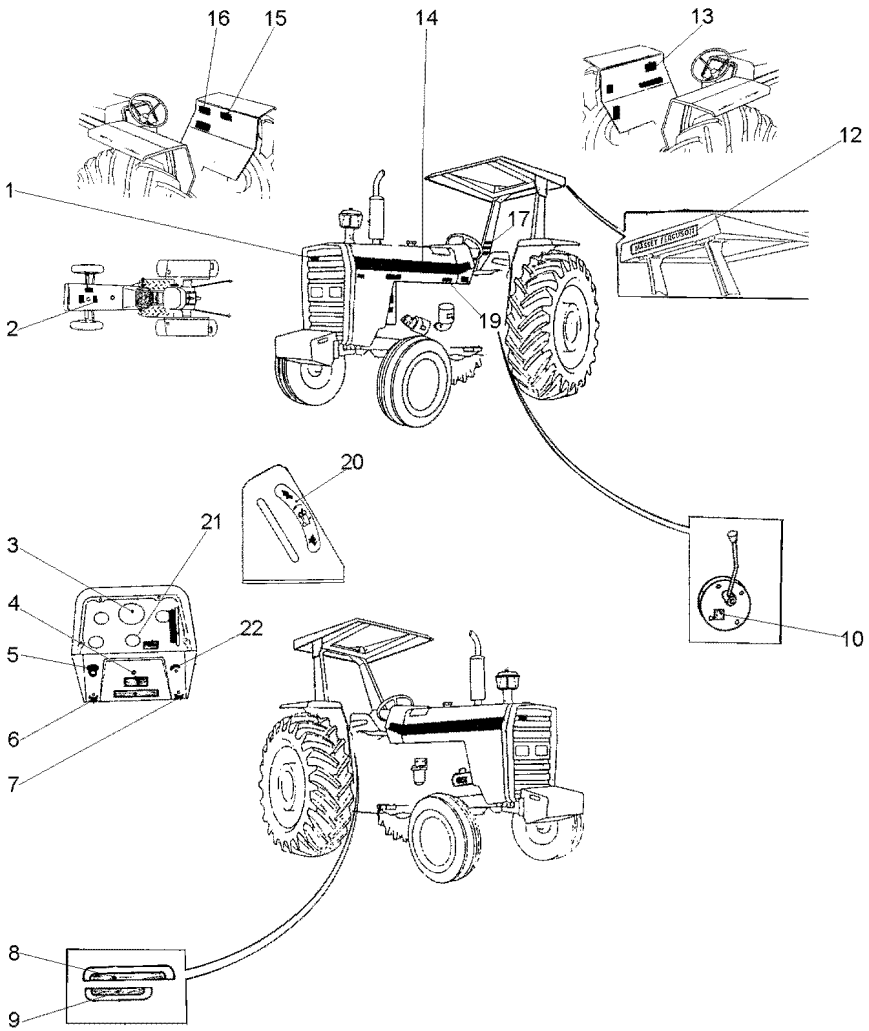

1	3587203M1	**X** EMBLEMA	EMBLEM	EMBLEMA
2	3146834M1	**1** DECAL	DECAL	CALCOMANIA
3	2800862M1	**1** DECAL	DECAL	CALCOMANIA
4	3410238M1	**X** DECAL	DECAL	CALCOMANIA
5	2801186M1	**1** EMBLEMA	EMBLEM	EMBLEMA
6	3410244M1	**1** EMBLEMA	EMBLEM	EMBLEMA
7	3410245M1	**1** EMBLEMA	EMBLEM	EMBLEMA

Emblemas
Emblems
Emblemas

100-50

Inglês
English
Inglés

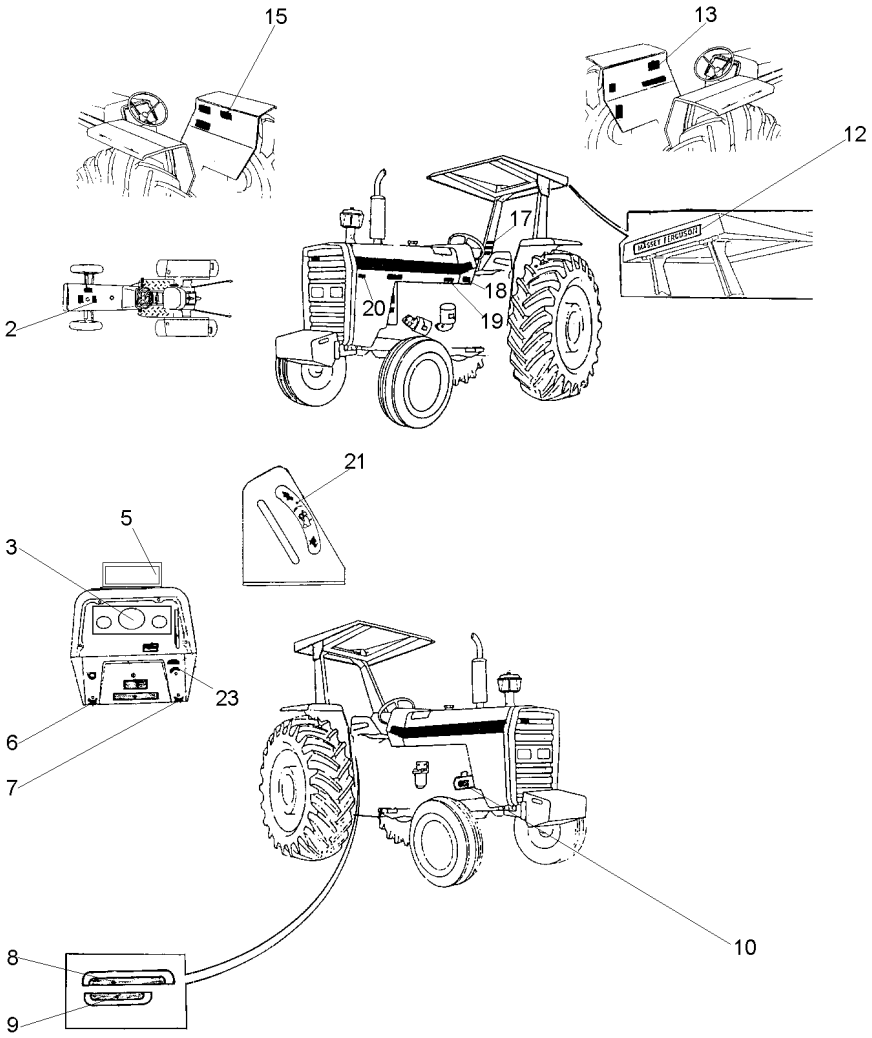

2	022097P1	**1**	DECAL	DECAL	CALCOMANIA
3	3411432M1	**1**	DECAL	DECAL	CALCOMANIA
5	067210P1	**1**	DECAL	DECAL	CALCOMANIA
6	3410244M1	**1**	EMBLEMA	EMBLEM	EMBLEMA
7	3410245M1	**1**	EMBLEMA	EMBLEM	EMBLEMA
8	022652P3	**1**	DECAL	DECAL	CALCOMANIA
9	022657P2	**1**	DECAL	DECAL	CALCOMANIA
10	3146754M1	**1**	DECAL	DECAL	CALCOMANIA
12	3149677M1	**1**	DECAL	DECAL	CALCOMANIA
13	022102P2	**1**	DECAL	DECAL	CALCOMANIA
15	3410239M1	**1**	DECAL	DECAL	CALCOMANIA
17	3595689M1	**1**	DECAL	DECAL	CALCOMANIA
18	3410581M1	**4**	REBITE	RIVET	REMACHE
18	3697173M1	**1**	PLACA	PLATE	PLATO
19	022093P1	**1**	DECAL	DECAL	CALCOMANIA
20	022672P1	**1**	DECAL	DECAL	CALCOMANIA
21	3148214M1	**1**	EMBLEMA	EMBLEM	EMBLEMA
23	068136P1	**1**	DECAL	DECAL	CALCOMANIA

Emblemas
Emblems
Emblemas

100-55

Espanhol
Spanish
Español

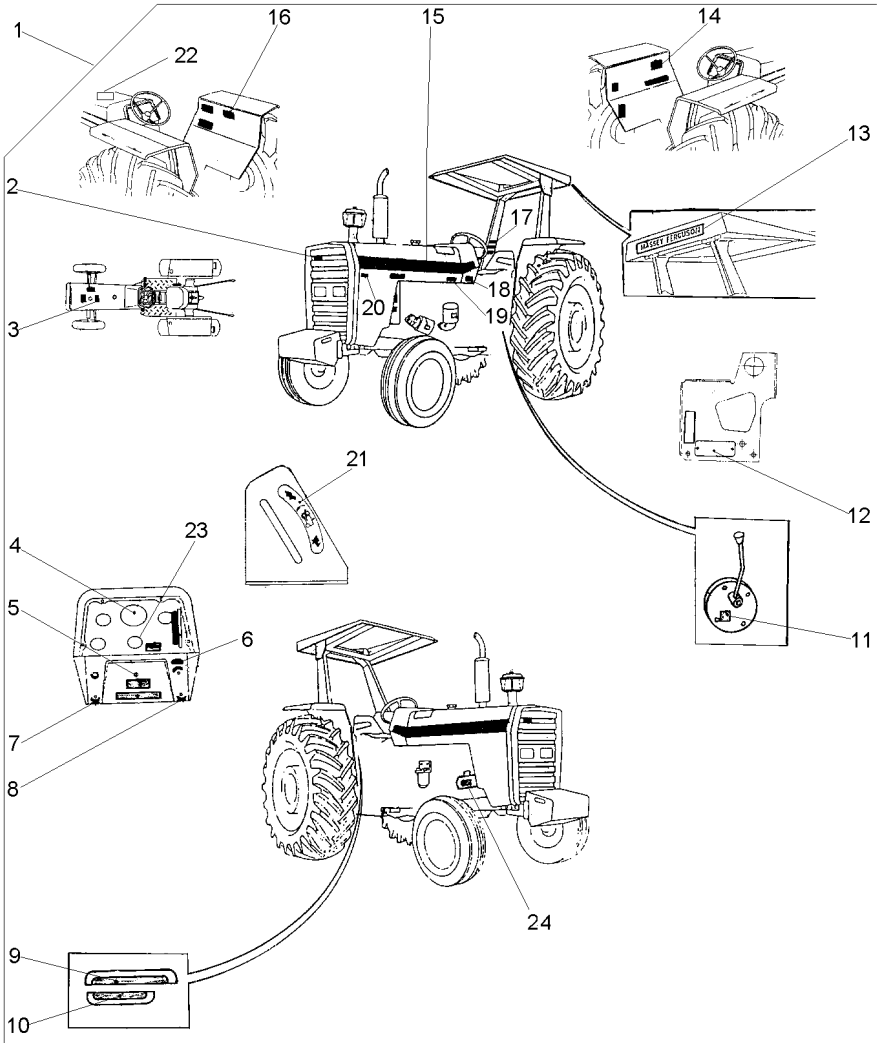

1		022024N1	**1**	EMBLEMA	EMBLEM	EMBLEMA
2	3587203M1	1	**X**	EMBLEMA	EMBLEM	EMBLEMA
3	022096P1	1	**1**	DECAL	DECAL	CALCOMANIA
4	3410241M1	1	**1**	DECAL	DECAL	CALCOMANIA
5	3410238M1	1	**X**	DECAL	DECAL	CALCOMANIA
6	068136P1	1	**1**	DECAL	DECAL	CALCOMANIA
7	3410244M1	1	**1**	EMBLEMA	EMBLEM	EMBLEMA
8	3410245M1	1	**1**	EMBLEMA	EMBLEM	EMBLEMA
9	022654P3	1	**1**	DECAL	DECAL	CALCOMANIA
10	022659P2	1	**1**	DECAL	DECAL	CALCOMANIA
11	3149896M1	1	**X**	DECAL	DECAL	CALCOMANIA
12	036880P1	1	**1**	PLACA	PLATE	PLATO
12	3410581M1	1	**2**	REBITE	RIVET	REMACHE
13	3149677M1	1	**X**	DECAL	DECAL	CALCOMANIA
14	022101P1	1	**1**	DECAL	DECAL	CALCOMANIA
15	022081P1	1	**2**	DECAL	DECAL	CALCOMANIA
16	3146334M2	1	**1**	DECAL	DECAL	CALCOMANIA
17	022084P1	1	**1**	DECAL	DECAL	CALCOMANIA
18	3410581M1	1	**4**	REBITE	RIVET	REMACHE
18	3697173M1	1	**1**	PLACA	PLATE	PLATO
19	022092P1	1	**1**	DECAL	DECAL	CALCOMANIA
20	022672P1	1	**1**	DECAL	DECAL	CALCOMANIA
21	3148214M1	1	**1**	EMBLEMA	EMBLEM	EMBLEMA
22	067210P1	1	**1**	DECAL	DECAL	CALCOMANIA
23	1875315M1	1	**X**	EMBLEMA	EMBLEM	EMBLEMA
24	3146299M1	1	**1**	DECAL	DECAL	CALCOMANIA

Decalcomania
Decals
Callomanias

100-60

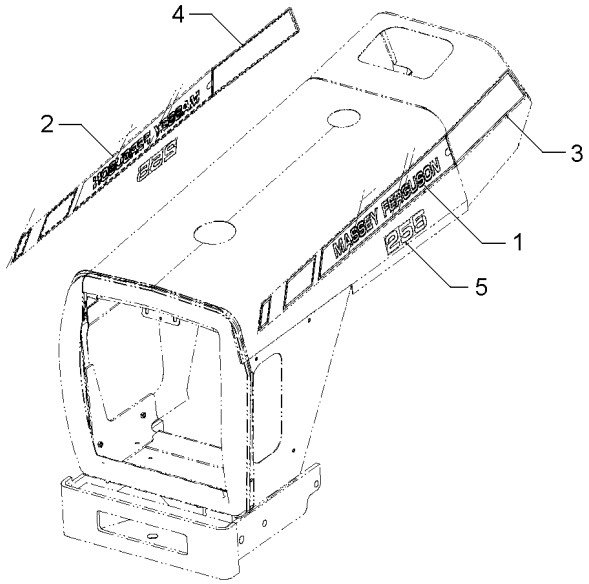

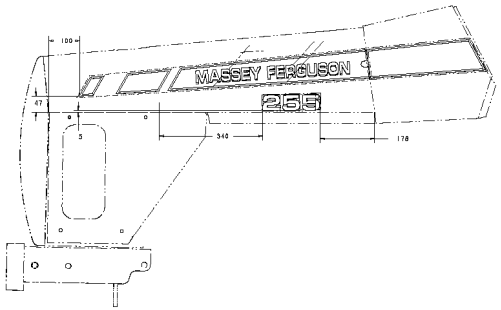

1	6227705M1	**1** DECAL	DECAL	CALCOMANIA
2	6227706M1	**1** DECAL	DECAL	CALCOMANIA
3	6228484M1	**1** DECAL	DECAL	CALCOMANIA
4	6228485M1	**1** DECAL	DECAL	CALCOMANIA
5	6231187M1	**2** DECAL	DECAL	CALCOMANIA

Símbolos

Pedais Do Freio E Embreagem — **2 Rodas Motrizes**
Brake Pedals And Clutch — **2 Wheels Drive**
Pedales De Freno Y Embrague — **2 Ruedas Motriz**

105-10

2 Rodas Motrizes
2 Wheels Drive
2 Ruedas Motriz

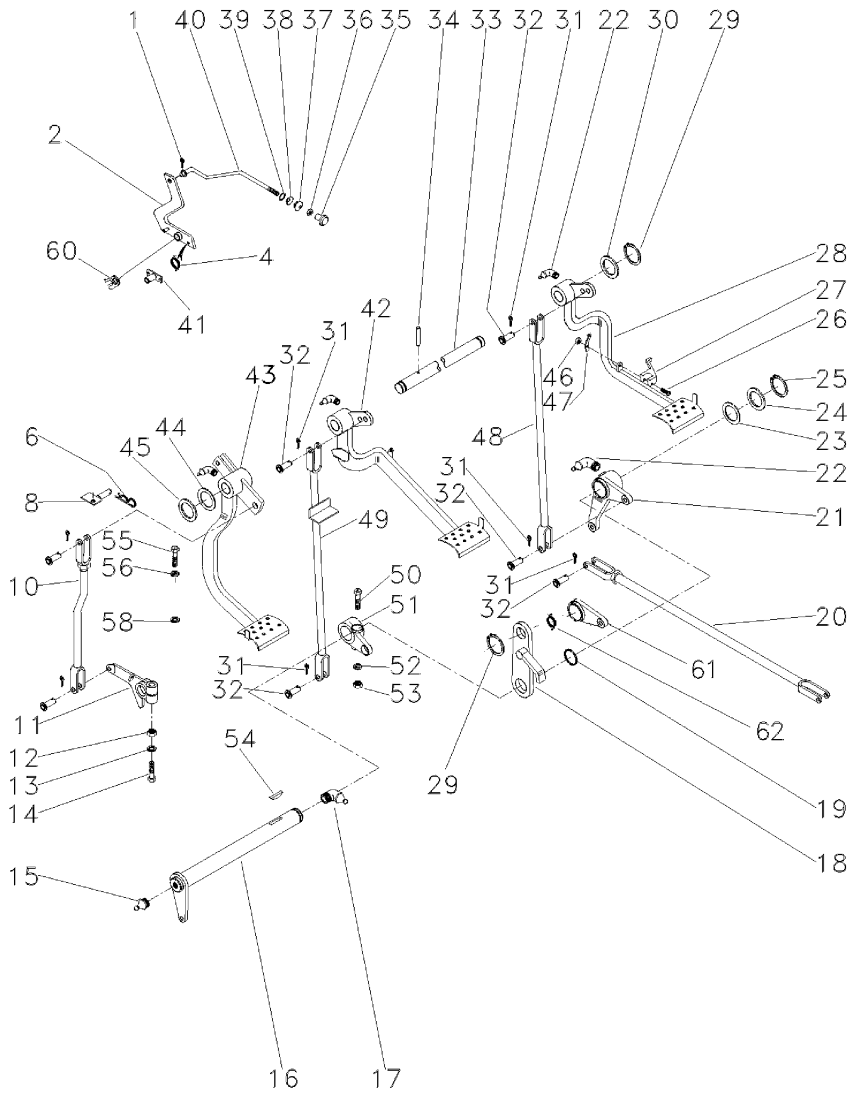

1	361332X1		**1**	CUPILHA	COTTER PIN	PASADOR DOUBLE
2	064449S1		**1**	ALAVANCA	LEVER	PALANCA
4	2802224M1		**1**	MOLA	SPRING	RESORTE
6	195708M1		**1**	GRAMPO	CRAMP	PASADOR
8	059043S1		**1**	BATENTE	STOP	PARO
10	026648N1	105-35 No	**1**	CJ. TIRANTE	KIT, ROD	JUEGO DE BIELAS
11	058425P1		**1**	BRAÇO	ARM	BRAZO
12	353437X1	1/2x20	**1**	PORCA	NUT	TUERCA
13	353439X1		**1**	ARRUELA	WASHER	ARANDELA
14	353888X1	1/2x20x2.3/4	**1**	PARAFUSO	BOLT	PERNO
15	13811X		**1**	GRAXEIRA	GREASER	ENGRASADOR
16	3409161M91		**1**	ALAVANCA	LEVER	PALANCA
17	850778M1		**1**	GRAXEIRA	GREASER	ENGRASADOR
18	2800888M91		**1**	SUPORTE	BRACKET	SOPORTE
19	1001489M1		**2**	ANEL "O"	O RING	JUNTA TORICA
20	187661M91	105-15 No	**2**	CJ. TIRANTE	KIT, ROD	JUEGO DE BIELAS
21	2802114M91	105-20 No ▶	**1**	ALAVANCA	LEVER	PALANCA
22	29951X		**4**	GRAXEIRA	GREASER	ENGRASADOR
23	1482675M1		**X**	CALÇO	SHIM	CALCE
23	1482676M1		**X**	CALÇO	SHIM	CALCE
23	1482677M1		**X**	CALÇO	SHIM	CALCE
24	1482670M1		**3**	ARRUELA	WASHER	ARANDELA
25	339469X1		**1**	ANEL TRAVA	CIRCLIP	CIRCULITO
26	361203X1	5/16x24x1.3/4	**1**	PARAFUSO	BOLT	PERNO
27	3589503M1		**1**	TRAVA	LOCK	RETENEDOR
28	027960N1	▶ 105-25 No	**1**	PEDAL	PEDAL	PEDAL
29	352438X1		**2**	ANEL TRAVA	CIRCLIP	CIRCULITO
30	3145369M1		**2**	ARRUELA	WASHER	ARANDELA
31	354059X1		**10**	CONTRAPINO	DOWEL	CENTRAJE
32	832813M1		**10**	PINO	PIN	PASADOR
33	3589498M1		**1**	EIXO	SHAFT	ARBOL
34	339248X1		**1**	PINO	PIN	PASADOR
35	487096M1		**1**	BOTÃO	BUTTON	PULSADOR
36	357515X1	10x32	**1**	PORCA	NUT	TUERCA
37	2801075M1		**1**	PASSADOR	COTTER	PASADOR ABIERTO
38	2801172M1		**1**	ARRUELA	WASHER	ARANDELA
39	2801154M1		**1**	ANEL	RING	ARO
40	027955P1		**1**	TIRANTE	ROD	VARILLA
41	027951S1		**1**	ARTICULADOR	HEAD	CULATA
42	027958N2	◀ 105-50 No	**1**	PEDAL	PEDAL	PEDAL
43	027750N2	105-55 No	**1**	PEDAL	PEDAL	PEDAL
44	1669096M2		**4**	CALÇO	SHIM	CALCE
45	180812M1		**X**	ARRUELA	WASHER	ARANDELA
46	195663M1	5/16x24	**1**	PORCA	NUT	TUERCA
47	181958M1		**1**	MOLA	SPRING	RESORTE
48	022524S1	▶	**1**	TIRANTE	ROD	VARILLA
49	046513S1	◀	**1**	TIRANTE	ROD	VARILLA

Pedais Do Freio E Embreagem | **2 Rodas Motrizes**
Brake Pedals And Clutch | **2 Wheels Drive**
Pedales De Freno Y Embrague | **2 Ruedas Motriz**

105-10

2 Rodas Motrizes
2 Wheels Drive
2 Ruedas Motriz

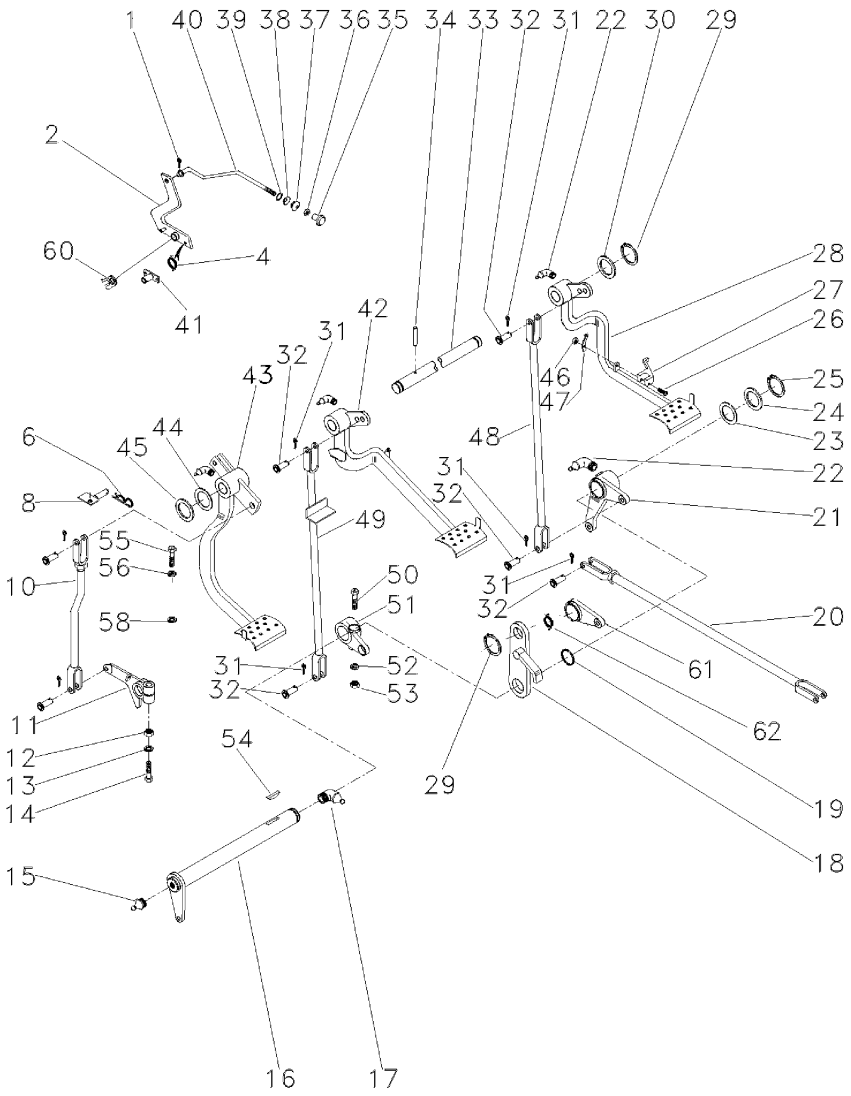

50	377563X1	7/16x20x2.3/4	**1**	PARAFUSO	BOLT	PERNO
51	2800894M1	▶	**1**	ALAVANCA	LEVER	PALANCA
52	353432X1		**1**	ARRUELA	WASHER	ARANDELA
53	353426X1	7/16x20	**1**	PORCA	NUT	TUERCA
54	12501X		**1**	CHAVETA	KEY	CLAVE
55	377184X1	7/16x14x1.3/4	**1**	PARAFUSO	BOLT	PERNO
56	353432X1		**1**	ARRUELA	WASHER	ARANDELA
58	022842P1		**1**	ESPAÇADOR	SPACER	PIEZA DISTANCIA
60	181150M1		**1**	TRAVA	LOCK	RETENEDOR
61	058423P1		**1**	PLACA	PLATE	PLATO
62	3700585M1		**1**	MOLA	SPRING	RESORTE

Tirante
Rod
Varilla

105-15

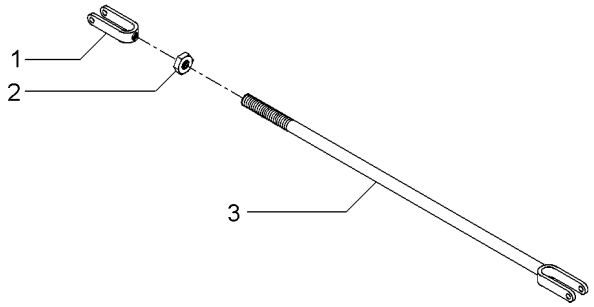

1	195270M1		**1** GARFO	FORK	HORQUILLA
2	353430X1	3/8x24	**1** PORCA	NUT	TUERCA
3	184174M91		**1** TIRANTE	ROD	VARILLA

Alavanca Do Freio
Lever Kit
Juego De Palanca

105-20

Lado Direito
Right Side
Lado Derecho

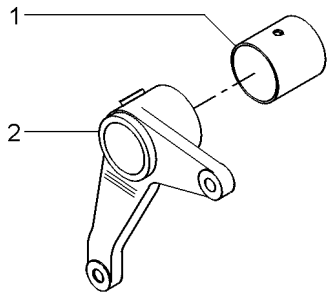

1	195910M1		**1**	BUCHA	BUSH	CASQUILLO
2	2800895M1	▶	**1**	ALAVANCA	LEVER	PALANCA

Pedal De Freio
Brake Pedal
Pedal De Freno

Lado Direito
Right Hand
Lado Derecho

105-25

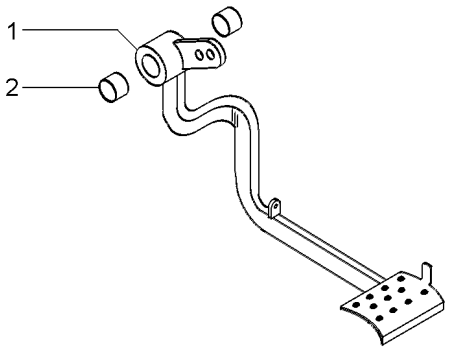

1		027960N1	**1** PEDAL	PEDAL	PEDAL
2	184592M1		**2** BUCHA	BUSH	CASQUILLO

Pedais Do Freio E Embreagem | **4 Rodas Motrizes**
Brake Pedals And Clutch | **4 Wheels Drive**
Pedales De Freno Y Embrague | **4 Ruedas Motriz**

105-30

4 Rodas Motrizes
4 Wheels Drive
4 Ruedas Motriz

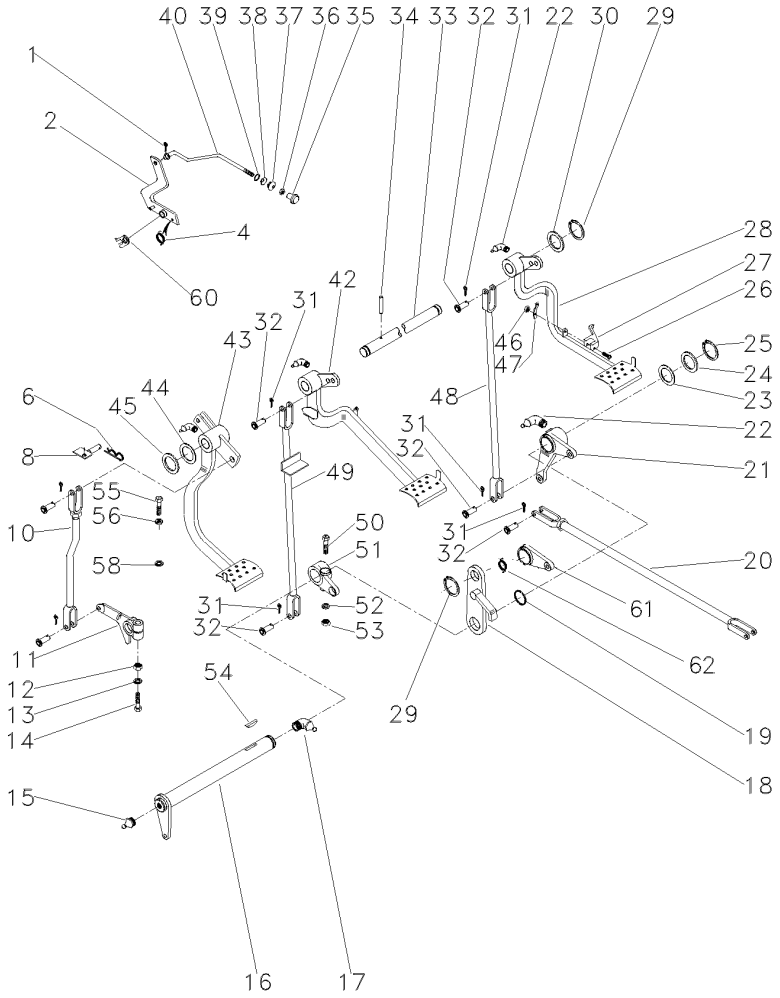

1	361332X1		**1**	CUPILHA	COTTER PIN	PASADOR DOUBLE
2	064449S1		**1**	ALAVANCA	LEVER	PALANCA
4	2802224M1		**1**	MOLA	SPRING	RESORTE
6	195708M1		**1**	GRAMPO	CRAMP	PASADOR
8	059043S1		**1**	BATENTE	STOP	PARO
10	026648N1	👁 105-35 No	**1**	CJ. TIRANTE	KIT, ROD	JUEGO DE BIELAS
11	058425P1		**1**	BRAÇO	ARM	BRAZO
12	353437X1	1/2X20	**1**	PORCA	NUT	TUERCA
13	353439X1		**1**	ARRUELA	WASHER	ARANDELA
14	353888X1	1/2x20x2.3/4	**1**	PARAFUSO	BOLT	PERNO
15	13811X		**1**	GRAXEIRA	GREASER	ENGRASADOR
16	036854S1		**1**	ALAVANCA	LEVER	PALANCA
17	850778M1		**1**	GRAXEIRA	GREASER	ENGRASADOR
18	2800888M91		**1**	SUPORTE	BRACKET	SOPORTE
19	1001489M1		**2**	ANEL "O"	O RING	JUNTA TORICA
20	037033N1	👁 105-40 No	**2**	CJ. TIRANTE	KIT, ROD	JUEGO DE BIELAS
21	036857N1	👁 105-45 No ▶	**1**	ALAVANCA	LEVER	PALANCA
22	29951X		**4**	GRAXEIRA	GREASER	ENGRASADOR
23	1482675M1		**X**	CALÇO	SHIM	CALCE
23	1482676M1		**X**	CALÇO	SHIM	CALCE
23	1482677M1		**X**	CALÇO	SHIM	CALCE
24	1482670M1		**3**	ARRUELA	WASHER	ARANDELA
25	339469X1		**1**	ANEL TRAVA	CIRCLIP	CIRCULITO
26	361203X1	5/16x24x1.3/4	**1**	PARAFUSO	BOLT	PERNO
27	3589503M1		**1**	TRAVA	LOCK	RETENEDOR
28	027960N1	▶	**1**	PEDAL	PEDAL	PEDAL
29	352438X1		**2**	ANEL TRAVA	CIRCLIP	CIRCULITO
30	3145369M1		**2**	ARRUELA	WASHER	ARANDELA
31	354059X1		**10**	CONTRAPINO	DOWEL	CENTRAJE
32	832813M1		**10**	PINO	PIN	PASADOR
33	3589498M1		**1**	EIXO	SHAFT	ARBOL
34	339248X1		**1**	PINO	PIN	PASADOR
35	487096M1		**1**	BOTÃO	BUTTON	PULSADOR
36	357515X1	10X32	**1**	PORCA	NUT	TUERCA
37	2801075M1		**1**	PASSADOR	COTTER	PASADOR ABIERTO
38	2801172M1		**1**	ARRUELA	WASHER	ARANDELA
39	2801154M1		**1**	ANEL	RING	ARO
40	064453P1		**1**	TIRANTE	ROD	VARILLA
42	027958N2	◀ 👁 105-50 No	**1**	PEDAL	PEDAL	PEDAL
43	027750N2	👁 105-55 No	**1**	PEDAL	PEDAL	PEDAL
44	1669096M2		**4**	CALÇO	SHIM	CALCE
45	180812M1		**X**	ARRUELA	WASHER	ARANDELA
46	195663M1	5/16x24	**1**	PORCA	NUT	TUERCA
47	181958M1		**1**	MOLA	SPRING	RESORTE
48	022524S1	▶	**1**	TIRANTE	ROD	VARILLA
49	046513S1	◀	**1**	TIRANTE	ROD	VARILLA
50	377563X1	7/16x20x2.3/4	**1**	PARAFUSO	BOLT	PERNO
51	2800894M1	▶	**1**	ALAVANCA	LEVER	PALANCA

Pedais Do Freio E Embreagem | **4 Rodas Motrizes**
Brake Pedals And Clutch | **4 Wheels Drive**
Pedales De Freno Y Embrague | **4 Ruedas Motriz**

105-30

4 Rodas Motrizes
4 Wheels Drive
4 Ruedas Motriz

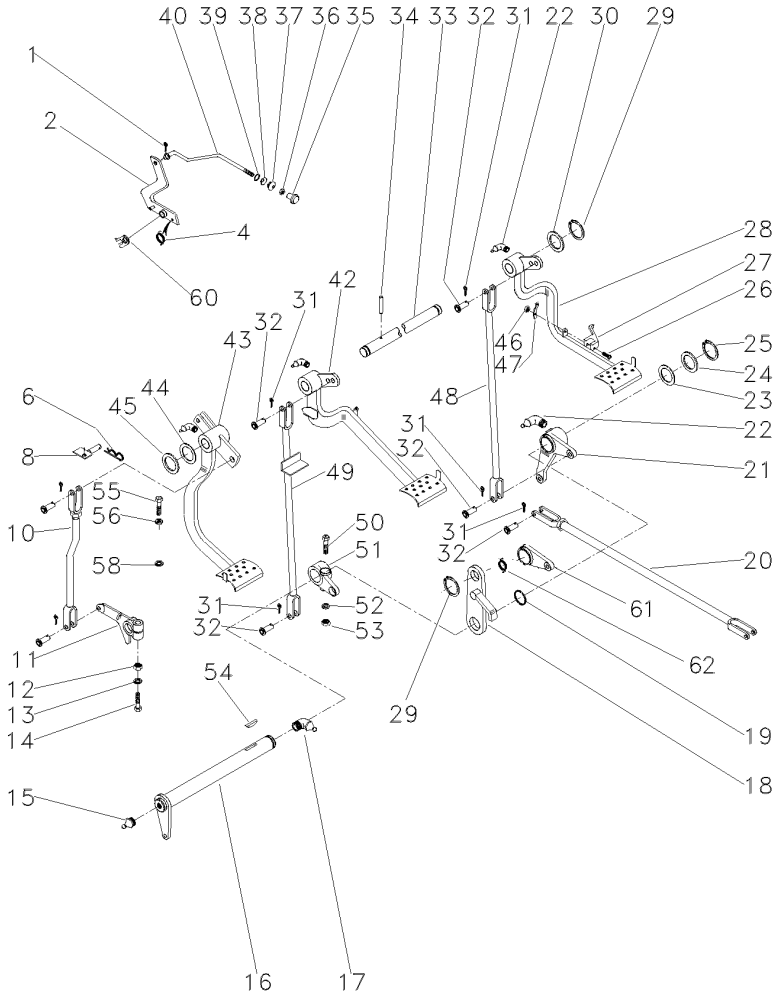

52	353432X1		**1** ARRUELA	WASHER	ARANDELA
53	353426X1	7/16x20	**1** PORCA	NUT	TUERCA
54	12501X		**1** CHAVETA	KEY	CLAVE
55	377184X1	7/16x14x1.3/4	**1** PARAFUSO	BOLT	PERNO
56	353432X1		**1** ARRUELA	WASHER	ARANDELA
58	022842P1		**1** ESPAÇADOR	SPACER	PIEZA DISTANCIA
60	181150M1		**1** TRAVA	LOCK	RETENEDOR
61	058423P1		**1** PLACA	PLATE	PLATO
62	3700585M1		**1** MOLA	SPRING	RESORTE

Tirante
Rod
Varilla

Embreagem
Clutch
Embrague

105-35

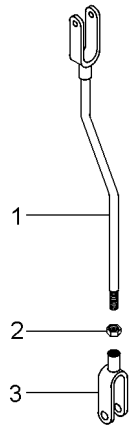

1	026646S1		**1** TIRANTE	ROD	VARILLA
2	353430X1	3/8X24	**1** PORCA	NUT	TUERCA
3	195270M1		**1** GARFO	FORK	HORQUILLA

Tirante Rod Varilla	Freio Brake Freno	105-40	

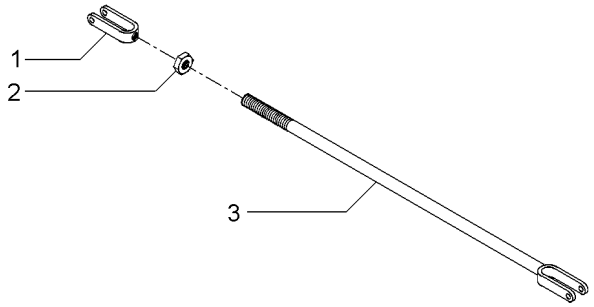

1	195270M1		**1** GARFO	FORK	HORQUILLA
2	353430X1	3/8X24	**1** PORCA	NUT	TUERCA
3	036852S1		**1** TIRANTE	ROD	VARILLA

Alavanca Do Freio
Lever
Palanca

Lado Direito
Right Hand
Lado Derecho

105-45

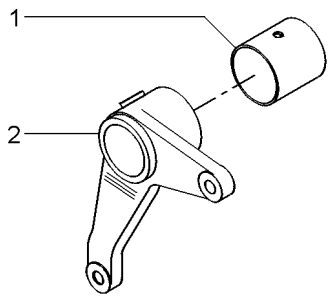

1	195910M1	**1** BUCHA	BUSH	CASQUILLO
2	036858P1	**1** ALAVANCA	LEVER	PALANCA

Pedal Do Freio Brake Pedal Pedal De Freno	Lado Esquerdo Left Hand Lado Izquierdo	105-50	

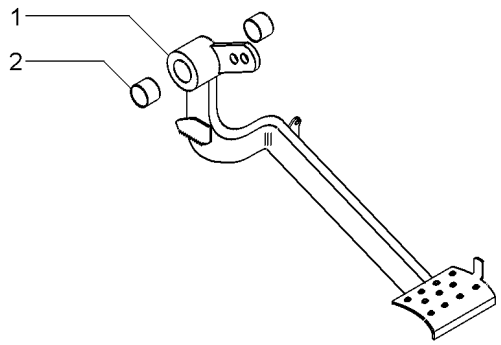

1		027958N2	**1** PEDAL	PEDAL	PEDAL
2	184592M1		**2** BUCHA	BUSH	CASQUILLO

Embreagem	Pedal
Clutch	Pedal
Embrague	Pedal

105-55

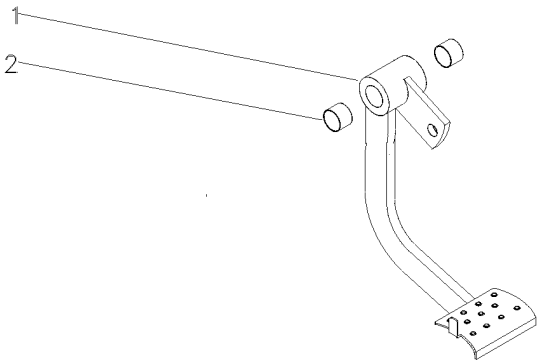

1	027751S2	**1** PEDAL	PEDAL	PEDAL
2	184592M1	**2** BUCHA	BUSH	CASQUILLO

Assento
Seat
Asiento

Estreito
Narrow
Estrecho

105-60

Com Suspensão
With Suspension
Con Suspensión

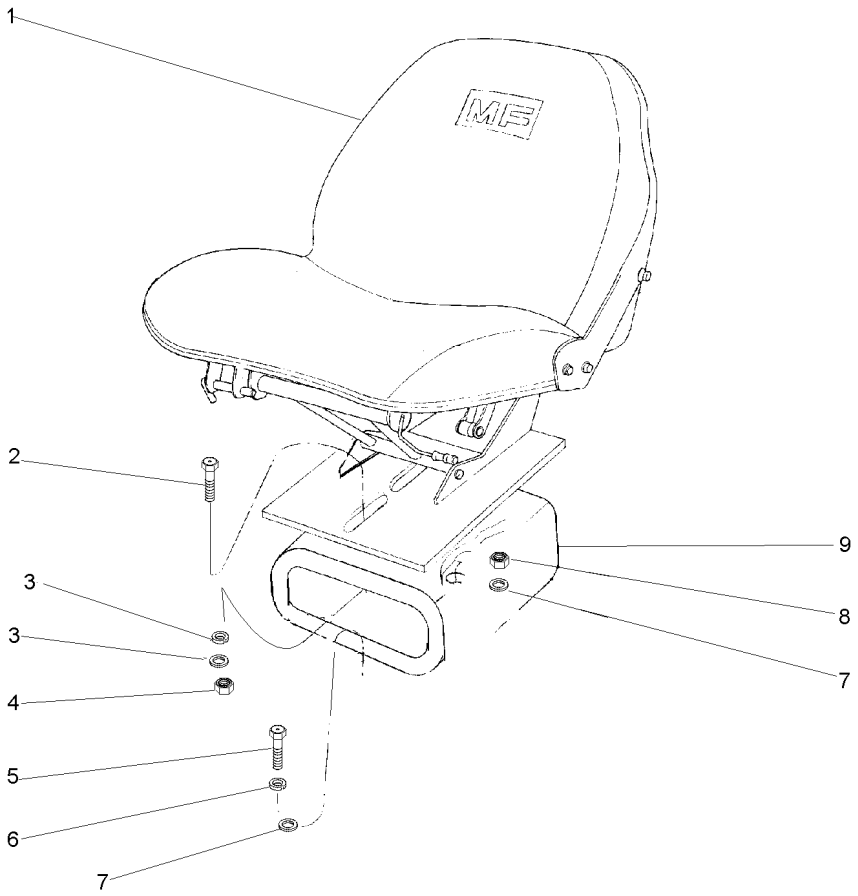

1		059483N1	**1**	CJ. ASSENTO	KIT, SEAT	ASIENTO JUEGO
2	353699X1	7/16x20x1.1/8	**1**	PARAFUSO	BOLT	PERNO
3	353432X1		**1**	ARRUELA	WASHER	ARANDELA
3	355619X1		**4**	ARRUELA	WASHER	ARANDELA
4	353426X1	7/16x20	**1**	PORCA	NUT	TUERCA
5	339401X1	7/16x14x1.1/8	**4**	PARAFUSO	BOLT	PERNO
6	339376X1		**4**	ARRUELA	WASHER	ARANDELA
7	355619X1		**1**	ARRUELA	WASHER	ARANDELA
7	353432X1		**1**	ARRUELA	WASHER	ARANDELA
8	353426X1		**1**	PORCA	NUT	TUERCA
9	057787S1	7/16x20	**1**	SUPORTE	BRACKET	SOPORTE

Assento / **Seat** / **Asiento**

C/Cinto De Segurança / **Seat Belt** / **Cinturon**

105-65

Sem Apoio Para Braço / **Without Base** / **Sin Apoyo**

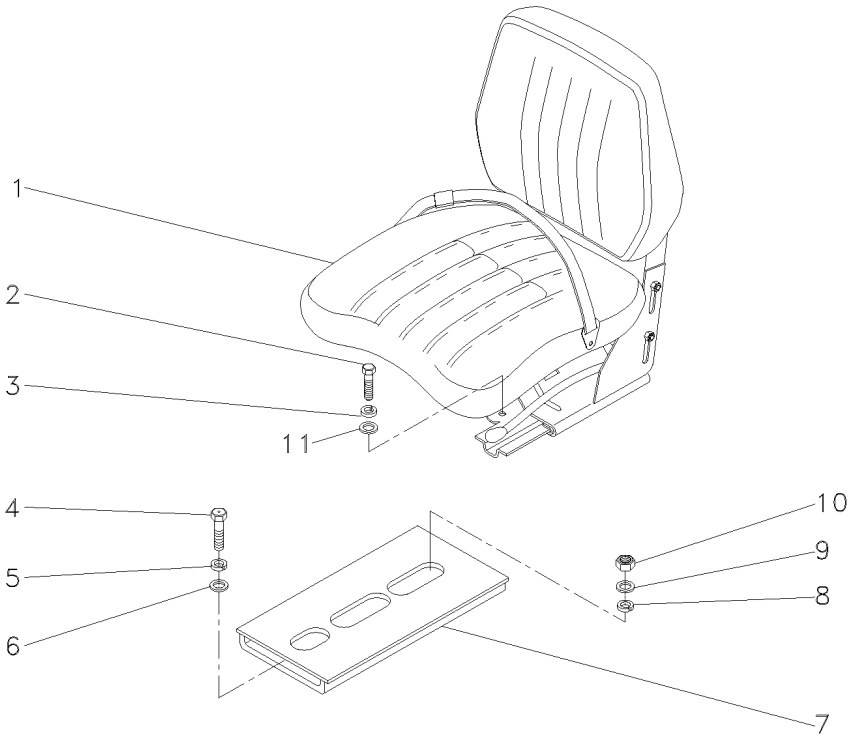

1	050301N1	**1**	CJ. ASSENTO	KIT, SEAT	ASIENTO JUEGO
2	339401X1	**4**	PARAFUSO	BOLT	PERNO
3	339376X1	**4**	ARRUELA	WASHER	ARANDELA
4	353699X1	**1**	PARAFUSO	BOLT	PERNO
5	353432X1	**1**	ARRUELA	WASHER	ARANDELA
6	355619X1	**1**	ARRUELA	WASHER	ARANDELA
7	057787S1	**1**	SUPORTE	BRACKET	SOPORTE
8	353432X1	**1**	ARRUELA	WASHER	ARANDELA
9	355619X1	**1**	ARRUELA	WASHER	ARANDELA
10	353426X1	**1**	PORCA	NUT	TUERCA
11	390734X1	**4**	ARRUELA	WASHER	ARANDELA

Soleira
Footstep
Estribos

105-70

Sem Rops
Without Rops
Sin Rops

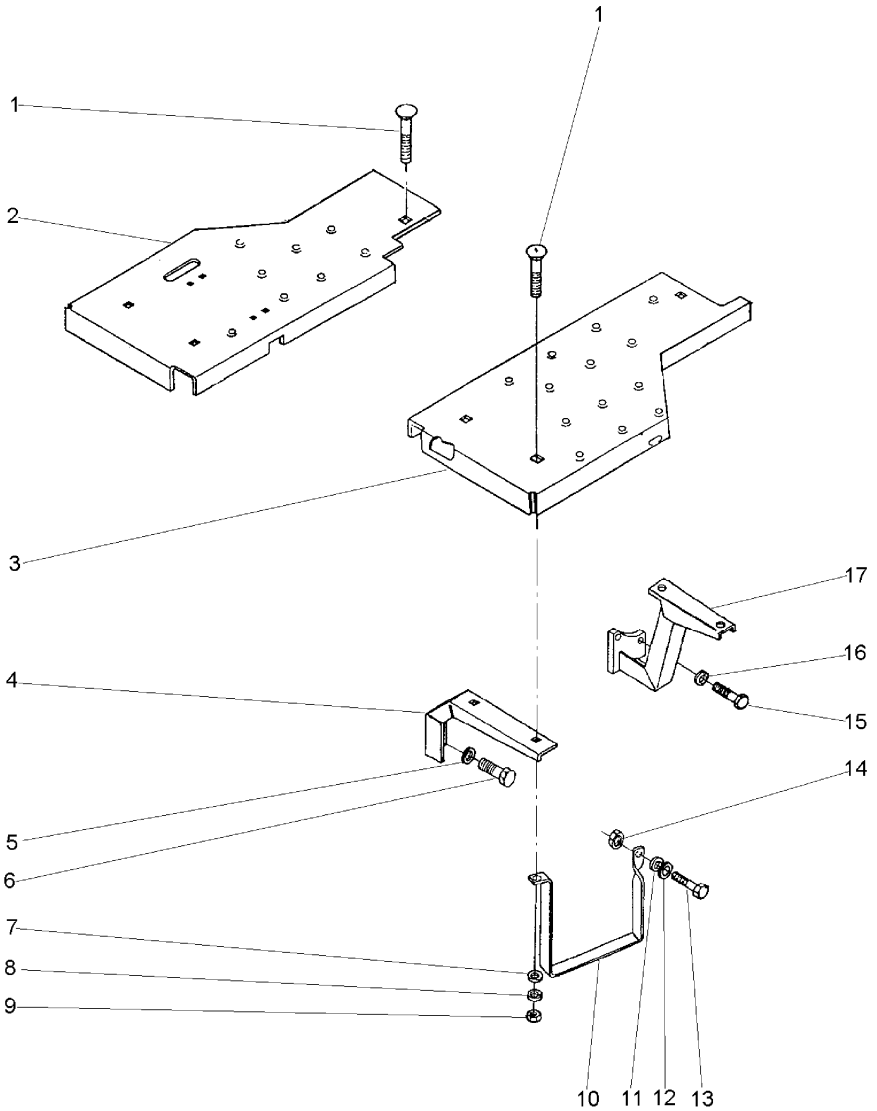

1	353810X1	3/8x24x1.1/4	**8** PARAFUSO	BOLT	PERNO
2	6215466M91	▶	**1** SOLEIRA	FOOT REST	REPOSAPIES
3	6215464M91	◀	**1** SOLEIRA	FOOT REST	REPOSAPIES
4	027115P1		**2** SUPORTE	BRACKET	SOPORTE
5	353432X1		**4** ARRUELA	WASHER	ARANDELA
6	353698X1	7/16x14x1"	**4** PARAFUSO	BOLT	PERNO
7	353756X1		**7** ARRUELA	WASHER	ARANDELA
8	353434X1		**8** ARRUELA	WASHER	ARANDELA
9	353431X1	3/8x24	**8** PORCA	NUT	TUERCA
10	037902P1		**1** ESTRIBO	FOOT BOARD	ESTRIBO
11	353446X1		**1** ARRUELA	WASHER	ARANDELA
12	829185M1		**1** ARRUELA	WASHER	ARANDELA
13	353518X1		**1** PARAFUSO	BOLT	PERNO
14	353916X1	5/16x24	**1** PORCA	NUT	TUERCA
15	377184X1	7/16x14x1.3/4	**4** PARAFUSO	BOLT	PERNO
16	353432X1		**4** ARRUELA	WASHER	ARANDELA
17	037573S1	◀	**1** SUPORTE	BRACKET	SOPORTE
17	037574S1	▶	**1** SUPORTE	BRACKET	SOPORTE

Soleira E Estribo	**105-75**	**2 Rodas Motrizes - Com Plataforma Do Operador**
Footsteps		**2 Wheels Drive - With Operator Plataform**
Chapas De Piso		**2 Rodas Motriz - Con Plataforma Del Operador**

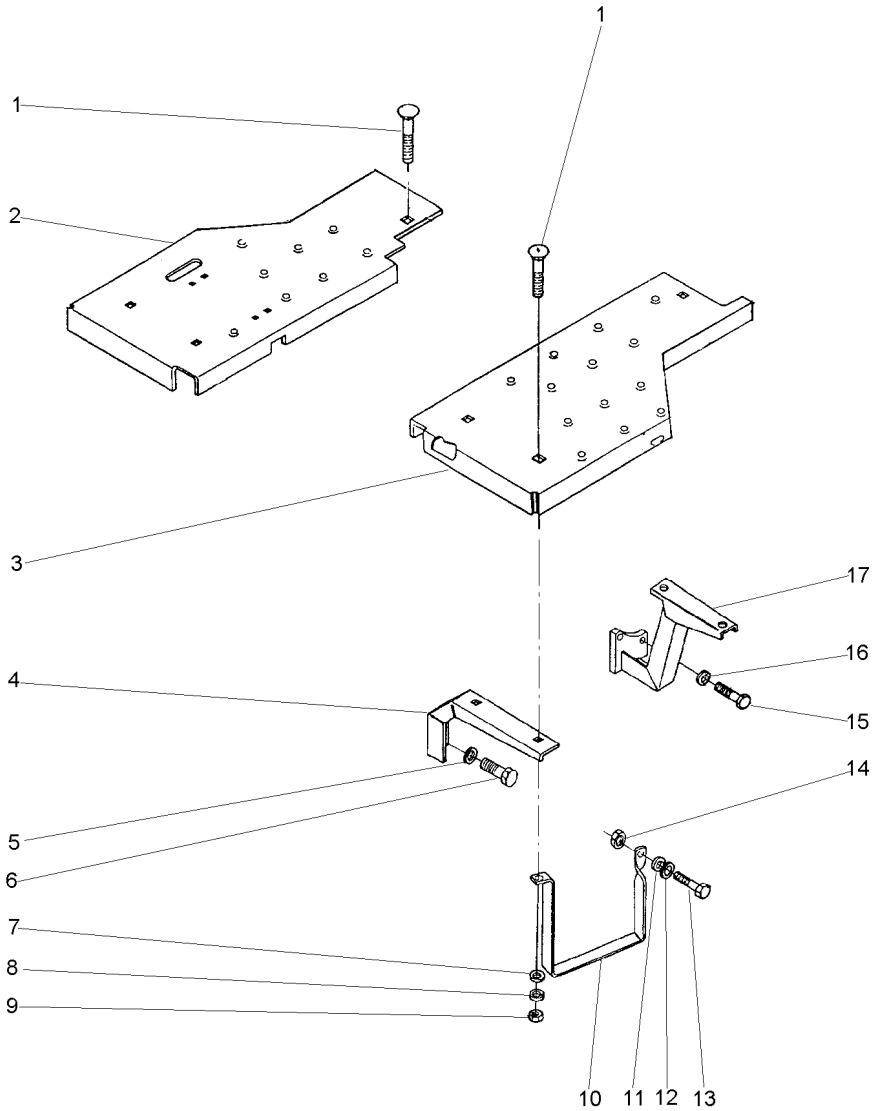

1	353810X1	3/8x24x1.1/4	**8** PARAFUSO	BOLT	PERNO
2	033596S2	▶	**1** SOLEIRA	FOOT REST	REPOSAPIES
3	027434S2	◀	**1** SOLEIRA	FOOT REST	REPOSAPIES
4	027115P1		**2** SUPORTE	BRACKET	SOPORTE
5	353432X1		**4** ARRUELA	WASHER	ARANDELA
6	353698X1	7/16x14x1"	**4** PARAFUSO	BOLT	PERNO
7	353756X1		**7** ARRUELA	WASHER	ARANDELA
8	353434X1		**8** ARRUELA	WASHER	ARANDELA
9	353431X1	3/8x24	**8** PORCA	NUT	TUERCA
10	037902P1		**1** ESTRIBO	FOOT BOARD	ESTRIBO
11	353446X1		**1** ARRUELA	WASHER	ARANDELA
12	829185M1		**1** ARRUELA	WASHER	ARANDELA
13	353517X1	5/16x24x3/4	**1** PARAFUSO	BOLT	PERNO
14	353916X1	5/16x24	**1** PORCA	NUT	TUERCA
15	377184X1	7/16x14x1.3/4	**4** PARAFUSO	BOLT	PERNO
16	353432X1		**4** ARRUELA	WASHER	ARANDELA
17	037572S1	▶	**1** SUPORTE	BRACKET	SOPORTE

Soleira E Estribo	**4rm**	
Footsteps	**4wd**	**105-80**
Chapas De Piso	**4rm**	

4 Rodas Motrizes
4 Wheels Drive
4 Ruedas Motriz

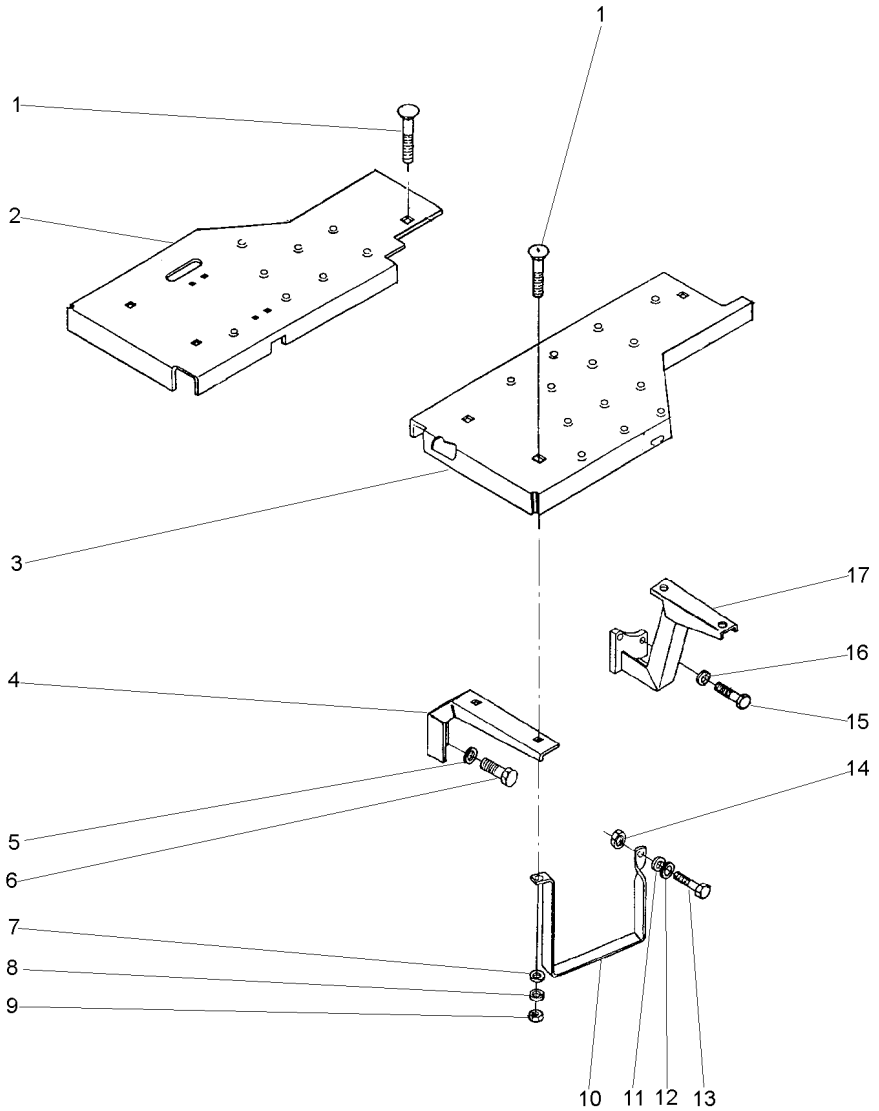

1	353810X1	3/8x24x1.1/4	**8** PARAFUSO	BOLT	PERNO
2	033596S1	▶	**1** SOLEIRA	FOOT REST	REPOSAPIES
3	027434S1	◀	**1** SOLEIRA	FOOT REST	REPOSAPIES
4	027115P1		**2** SUPORTE	BRACKET	SOPORTE
5	353432X1		**4** ARRUELA	WASHER	ARANDELA
6	353698X1	7/16x14x1"	**4** PARAFUSO	BOLT	PERNO
7	353756X1		**7** ARRUELA	WASHER	ARANDELA
8	353434X1		**8** ARRUELA	WASHER	ARANDELA
9	353431X1	3/8x24	**8** PORCA	NUT	TUERCA
10	037902P1		**1** ESTRIBO	FOOT BOARD	ESTRIBO
11	353446X1		**1** ARRUELA	WASHER	ARANDELA
12	829185M1		**1** ARRUELA	WASHER	ARANDELA
13	353517X1	5/16x24x3/4	**1** PARAFUSO	BOLT	PERNO
14	353916X1	5/16x24	**1** PORCA	NUT	TUERCA
15	377184X1	7/16x14x1.3/4	**4** PARAFUSO	BOLT	PERNO
16	353432X1		**4** ARRUELA	WASHER	ARANDELA
17	037571S1	◀	**1** SUPORTE	BRACKET	SOPORTE
17	037572S1	▶	**1** SUPORTE	BRACKET	SOPORTE

Estrutura De Segurança
Safety Frame
Bastidor De Seguridad

105-85

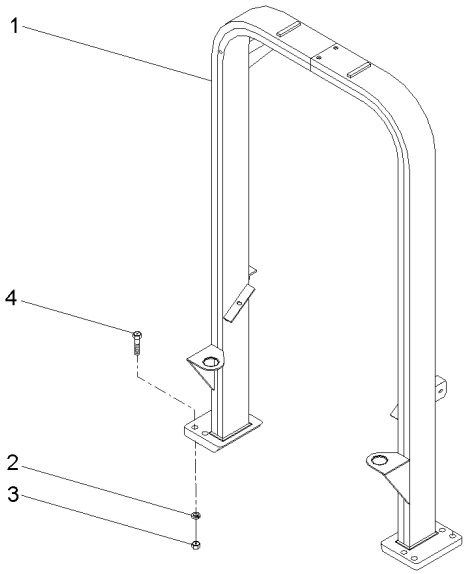

1	063522S1		**1** ESTRUTURA	STRUCTURE	ESTRUCTURA
2	353775X1		**8** ARRUELA	WASHER	ARANDELA
3	366957X1	3/4x10	**8** PORCA	NUT	TUERCA
4	373686X1	3/4x10x9.1/2	**8** PARAFUSO	BOLT	PERNO

Toldo
Canopy
Toldo

105-90

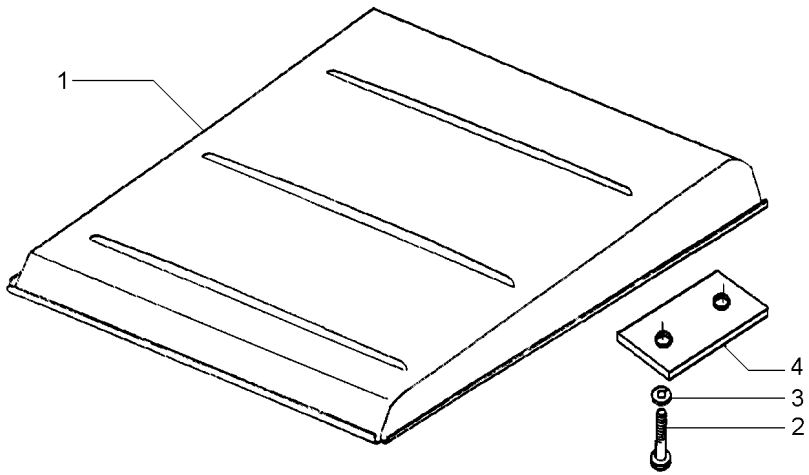

1	047162S1		**1** TOLDO	CANOPY	DOSEL
2	1441368X1	M12x1,25x45	**4** PARAFUSO	BOLT	PERNO
3	339369X1		**4** ARRUELA	WASHER	ARANDELA
4	044808P1		**2** FIXADOR	ATTACHMENT	ADITAMENTO

Acelerador
Throttle
Acelerador

105-95

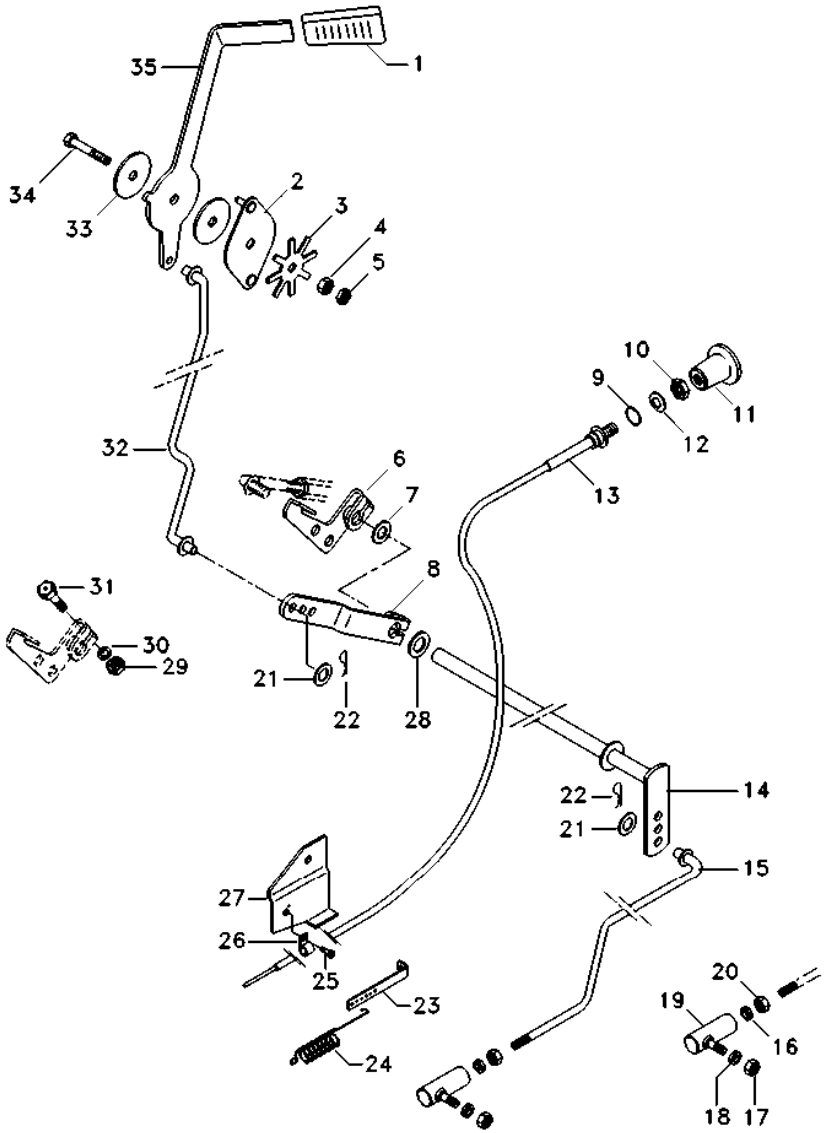

1	035972P1	**1**	MANÍPULO	KNOB	POMO
2	2800299M91	**1**	PLACA	PLATE	PLATO
3	184150M2	**1**	MOLA	SPRING	RESORTE
4	353431X1	**1**	PORCA	NUT	TUERCA
5	353430X1	**1**	PORCA	NUT	TUERCA
6	3146871M2	**1**	ALAVANCA	LEVER	PALANCA
7	353756X1	**2**	ARRUELA	WASHER	ARANDELA
8	033194P1	**1**	ALAVANCA	LEVER	PALANCA
9	2801154M1	**1**	ANEL	RING	ARO
10	357515X1	**1**	PORCA	NUT	TUERCA
11	487096M1	**1**	BOTÃO	BUTTON	PULSADOR
12	2801172M1	**1**	ARRUELA	WASHER	ARANDELA
13	6217749M1	**1**	CABO	CABLE	CABLE
13	3148142M91	**1**	CJ. CABO	KIT, CABLE	CABLES JUEGO
14	033140S1	**1**	EIXO	SHAFT	ARBOL
15	6213941M91	**1**	TIRANTE	ROD	VARILLA
16	353441X1	**1**	ARRUELA	WASHER	ARANDELA
17	353918X1	**1**	PORCA	NUT	TUERCA
18	353441X1	**1**	ARRUELA	WASHER	ARANDELA
19	487077M91	**1**	CONECTOR	CONNECTOR	CONECTOR
19	1850559M91	**1**	JUNTA	GASKET	EMPAQUETADURA.
19	3589565M91	**1**	CONECTOR	CONNECTOR	CONECTOR
20	353918X1	**1**	PORCA	NUT	TUERCA
21	355617X1	**3**	ARRUELA	WASHER	ARANDELA
22	354041X1	**3**	CUPILHA	COTTER PIN	PASADOR DOUBLE
23	489002M1	**1**	SUPORTE	BRACKET	SOPORTE
24	893713M1	**1**	MOLA	SPRING	RESORTE
25	2802251M1	**1**	PARAFUSO	BOLT	PERNO
26	3148712M1	**1**	PRESILHA	STAPLE	GRAPA
27	6214038M91	**1**	SUPORTE	BRACKET	SOPORTE
28	196010M1	**2**	ARRUELA	WASHER	ARANDELA
29	355564X1	**1**	PORCA	NUT	TUERCA
30	353441X1	**1**	ARRUELA	WASHER	ARANDELA
31	353671X1	**1**	PARAFUSO	BOLT	PERNO
32	033160S1	**1**	TIRANTE	ROD	VARILLA
33	184149M3	**2**	DISCO	DISC	DISCO
34	353540X1	**1**	PARAFUSO	BOLT	PERNO
35	050043P1	**1**	ALAVANCA	LEVER	PALANCA

Rodas Dianteiras
Front Wheels
Ruedas Delanteras

130-10

9.5-24 (6l) Pirelli
9.5-24 (6l) Pirelli
9.5-24 (6l) Pirelli

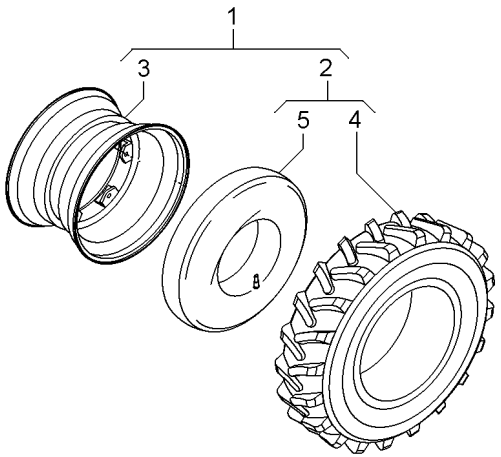

1	071221N1		**2** CJ. RODA	KIT, WHEEL	JUEGO DE RUEDA
2	071244N1	1	**2** CJ.PNEU E CÂMARA	TYRE AND TUBE	NEUM.Y.CAMARA
3	070160N1	1	**2** ARO	RIM	LLANTA
4	071252T1	2	**2** PNEU	TYRE	NEUMATICO
5	062280T1	2	**2** CÂMARA	CHAMBER	CAMARA

Rodas Dianteiras **Front Wheels** **Ruedas Delanteras**	**12.4-24 R1 (6l)** **12.4-24 R1 (6l)** **12.4-24 R1 (6l)**	**130-15**	**4 Rodas Motrizes** **4 Wheels Drive** **4 Ruedas Motriz**

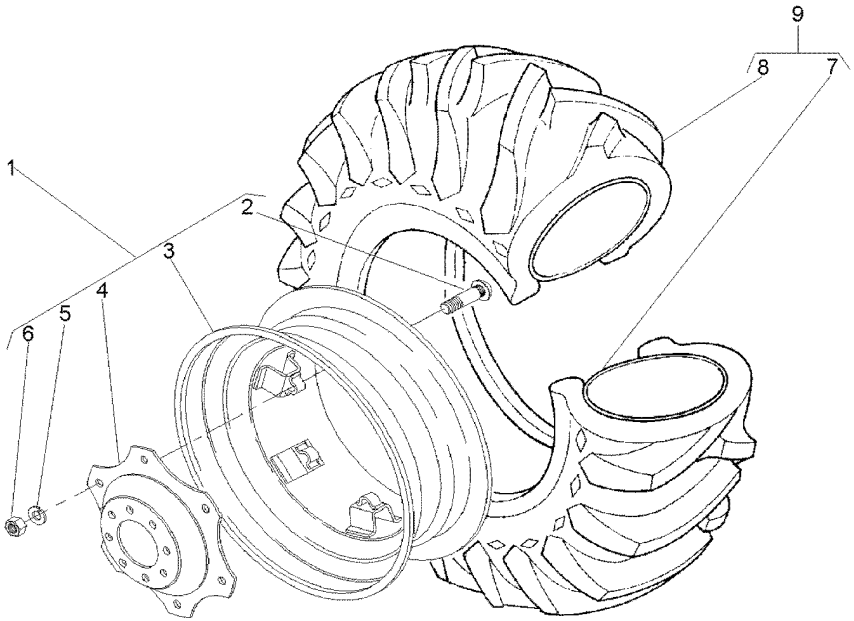

1	6227824M91		**2**	ARO	RIM	LLANTA
2	3408246M1	1	**6**	PARAFUSO	BOLT	PERNO
3	3408340M91	1	**1**	ARO	RIM	LLANTA
4	3411240M1	1	**1**	DISCO	DISC	DISCO
5	027646P1	1	**6**	ARRUELA	WASHER	ARANDELA
6	353427X1	1	**6**	PORCA	NUT	TUERCA
7	3408326M1		**2**	CÂMARA	CHAMBER	CAMARA
8	3408327M1		**2**	PNEU	TYRE	NEUMATICO

Rodas Dianteiras	**7.50-16f2 (6l)**	**130-20**	**Cubo Pequeno**
Front Wheels	**7.50-16f2 (6l)**		**Small Hub**
Ruedas Delanteras	**7.50-16f2 (6l)**		**Cubo Pequeño**

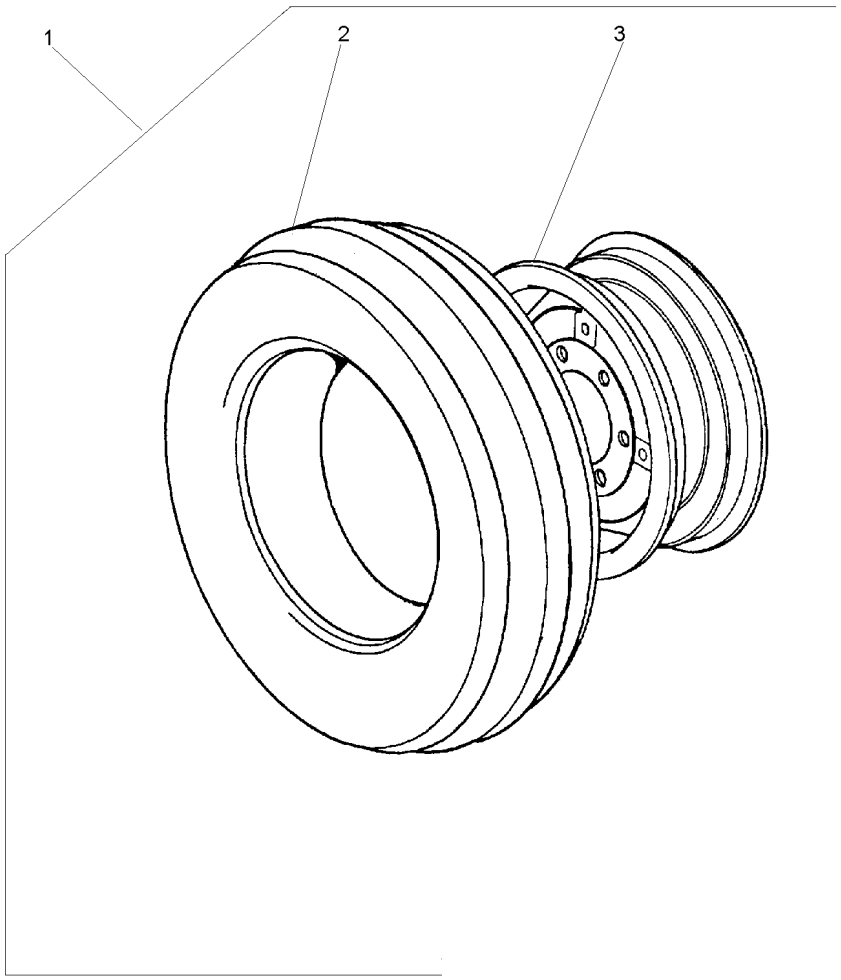

1		2801498M91	**1**	RODAGEM	WHEELS	RODAJE
2	488030M92	1 7.50X16	**1**	CJ.PNEU E CÂMARA	TYRE AND TUBE	NEUM.Y.CAMARA
		130-25 No				
3	488334M91	1	**1**	RODA	WHEEL	RUEDA

Pneu & Câmara	**7.50-16f2 (6l)**	**130-25**	**2 Rodas Motrizes**
Tyre & Chamber	**7.50-16f2 (6l)**		**2 Wheels Drive**
Neum & Camara	**7.50-16f2 (6l)**		**2 Ruedas Motriz**

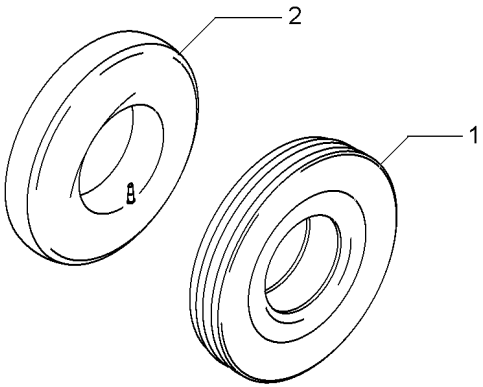

1	3149495M1	7.50X16L8	**1** PNEU	TYRE	NEUMATICO
2	488036M1	7.50X16	**1** CÂMARA	CHAMBER	CAMARA

Rodas Traseiras	**14.9-28r1 (6l)**	**130-30**
Rear Wheels	**14.9-28r1 (6l)**	
Ruedas Traseras	**14.9-28r1 (6l)**	

Disco De Chapa
Plate Disk
Disco De Chapa

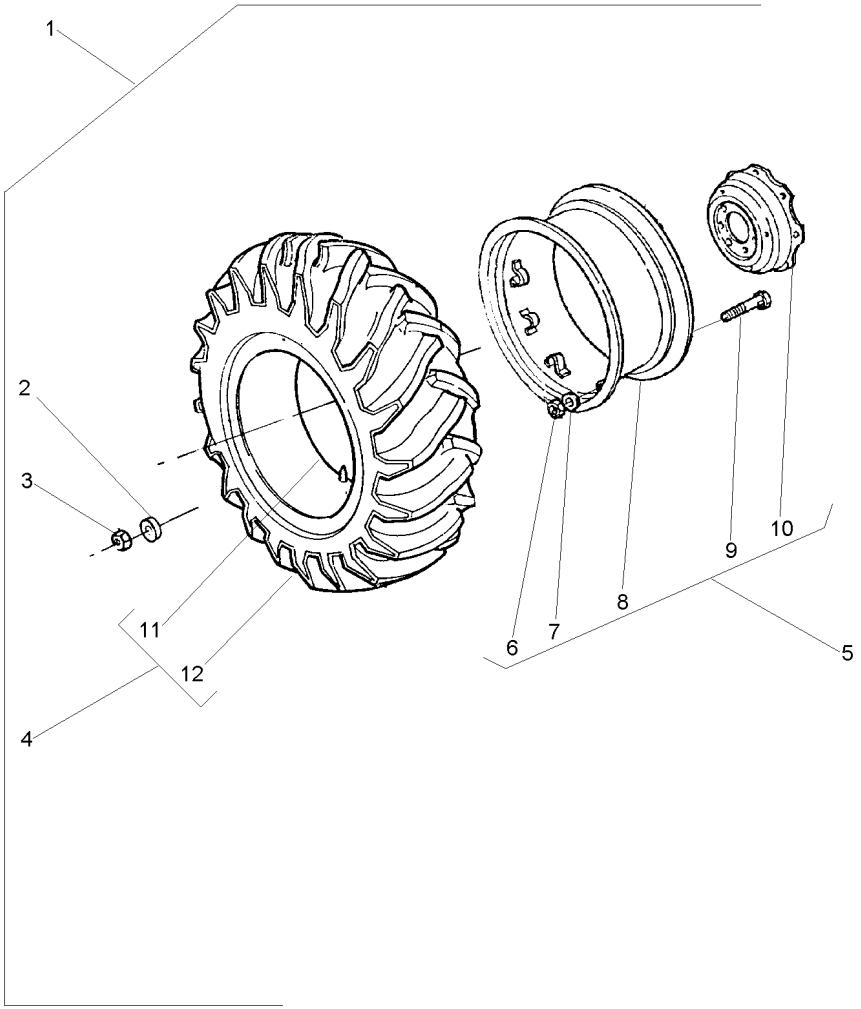

1			3410966M91	**1**	RODAGEM	WHEELS	RODAJE
2	3410536M1	1		**16**	ARRUELA	WASHER	ARANDELA
3	847417M1	1		**16**	PORCA	NUT	TUERCA
4	828537M91	1		**1**	CJ.PNEU E CÂMARA	TYRE AND TUBE	NEUM.Y.CAMARA
5	033901T1			**1**	ARO	RIM	LLANTA
6	353427X1	5		**8**	PORCA	NUT	TUERCA
7	027646P1	5		**8**	ARRUELA	WASHER	ARANDELA
8	3408283M91	5		**1**	ARO	RIM	LLANTA
8	487308M91	5		**1**	ARO	RIM	LLANTA
9	3149812M1	5		**8**	PARAFUSO	BOLT	PERNO
10	3149172M1	5		**1**	DISCO	DISC	DISCO
11	828539M1	4		**1**	CÂMARA	CHAMBER	CAMARA
12	828538M1	4		**1**	PNEU	TYRE	NEUMATICO

Rodas Traseiras	**14.9-28r2 (6l)**	**130-35**	**Disco De Chapa**
Rear Wheels	**14.9-28r2 (6l)**		**Plate Disk**
Ruedas Traseras	**14.9-28r2 (6l)**		**Disco De Chapa**

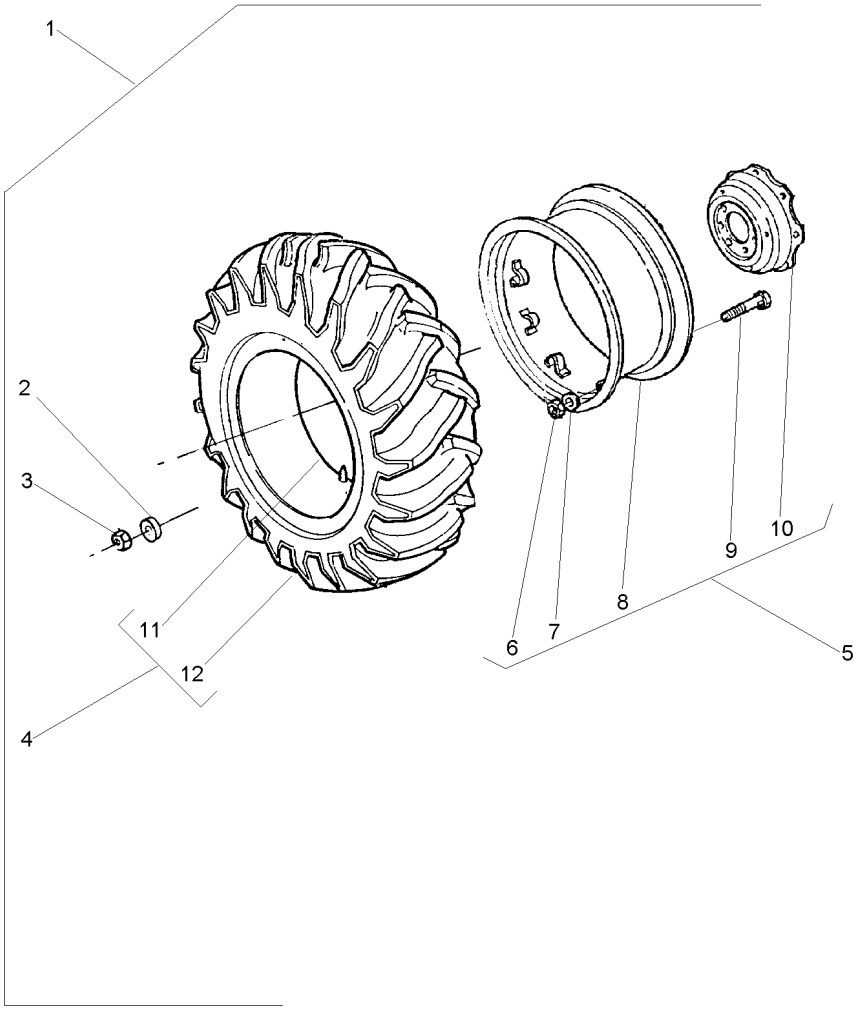

1		026866N1	**1**	RODAGEM	WHEELS	RODAJE
2	3410536M1	1	**16**	ARRUELA	WASHER	ARANDELA
3	847417M1	1	**16**	PORCA	NUT	TUERCA
4	487540M91	1	**1**	CJ.PNEU E CÂMARA	TYRE AND TUBE	NEUM.Y.CAMARA
5	033901T1		**1**	ARO	RIM	LLANTA
6	353427X1	5	**8**	PORCA	NUT	TUERCA
7	027646P1	5	**8**	ARRUELA	WASHER	ARANDELA
8	3408283M91	5	**1**	ARO	RIM	LLANTA
8	487308M91	5	**1**	ARO	RIM	LLANTA
9	3149812M1	5	**8**	PARAFUSO	BOLT	PERNO
10	3149172M1	5	**1**	DISCO	DISC	DISCO
11	828539M1	4	**1**	CÂMARA	CHAMBER	CAMARA
12	487539M1	4	**1**	PNEU	TYRE	NEUMATICO

Rodas Traseiras	**13.6-38r1 (6l)**	**130-40**
Rear Wheels	**13.6-38r1 (6l)**	
Ruedas Traseras	**13.6-38r1 (6l)**	

Disco De Chapa
Plate Disk
Disco De Chapa

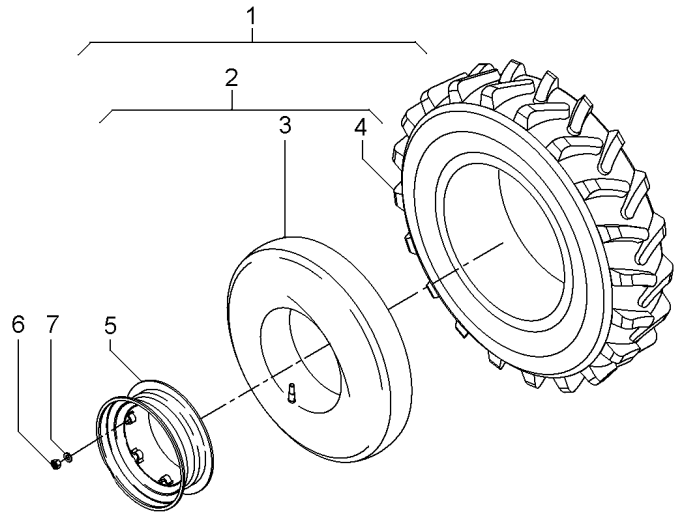

1	6225685M91	◀	**1**	CJ. ARO/PNEU	WHEEL AND TYRE	RUEDA Y NEUMATIC
1	6225686M91	▶	**1**	CJ. ARO/PNEU	WHEEL AND TYRE	RUEDA Y NEUMATIC
2	488006M91		**2**	CJ.PNEU E CÂMARA	TYRE AND TUBE	NEUM.Y.CAMARA
3	488008M1		**2**	CÂMARA	CHAMBER	CAMARA
4	488007M1		**2**	PNEU	TYRE	NEUMATICO
5	6225687M91		**2**	ARO	RIM	LLANTA
6	847417M1		**16**	PORCA	NUT	TUERCA
7	3410536M1		**16**	ARRUELA	WASHER	ARANDELA

Suporte E Pesos Dianteiros
Bracket And Front Wheight
Soporte Y Pesos Delanteros

130-45

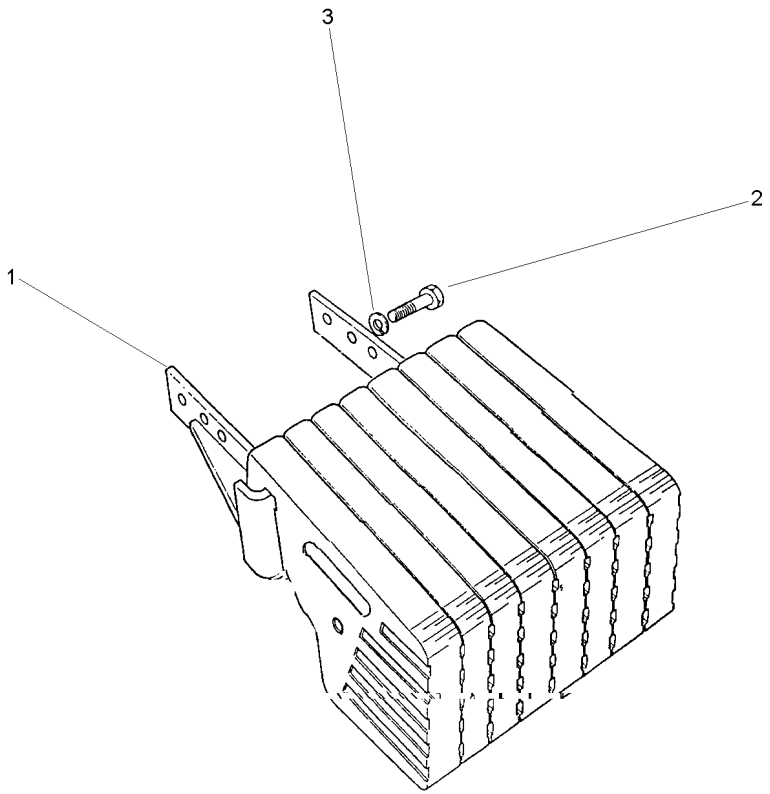

1	058253S2	**1** SUPORTE	CLEVIS	GANCHO SEGURI.
2	368761X1	**4** PARAFUSO	BOLT	PERNO
3	353433X1	**4** ARRUELA	WASHER	ARANDELA

Suporte E Pesos Dianteiros
Bracket And Front Wheight
Soporte Y Pesos Delanteros

130-50

8 X 25k
8 X 25k
8 X 25k

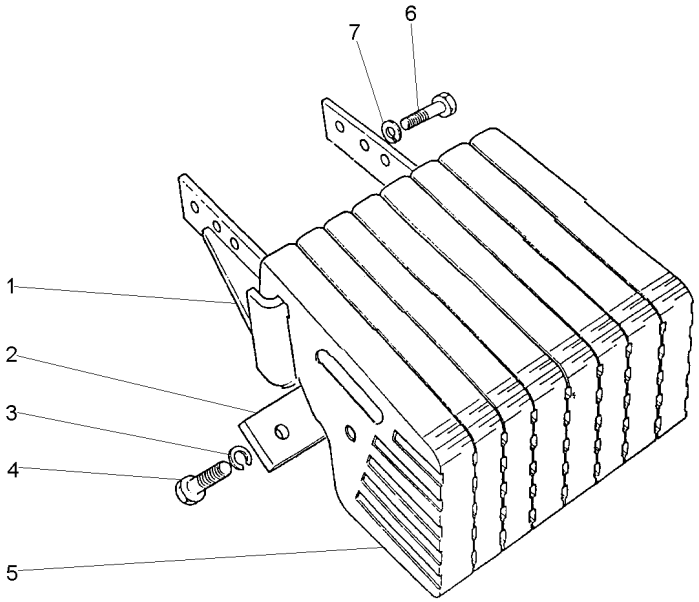

1	058253S2		**1** SUPORTE	CLEVIS	GANCHO SEGURI.
2	3148437M1		**2** PLACA	PLATE	PLATO
3	353433X1		**8** ARRUELA	WASHER	ARANDELA
4	353726X1	5/8x11x1.1/2	**8** PARAFUSO	BOLT	PERNO
5	049191P1		**8** PESO	WEIGHT	PESA
6	368761X1		**4** PARAFUSO	BOLT	PERNO
7	353433X1		**4** ARRUELA	WASHER	ARANDELA

Peso Da Roda Traseira	**1 + 1 X 52 Kgf**
Rear Wheel Weights	**1 + 1 X 52 Kgf**
Contrapesos De La Roda Trasera	**1 + 1 X 52 Kgf**

130-55

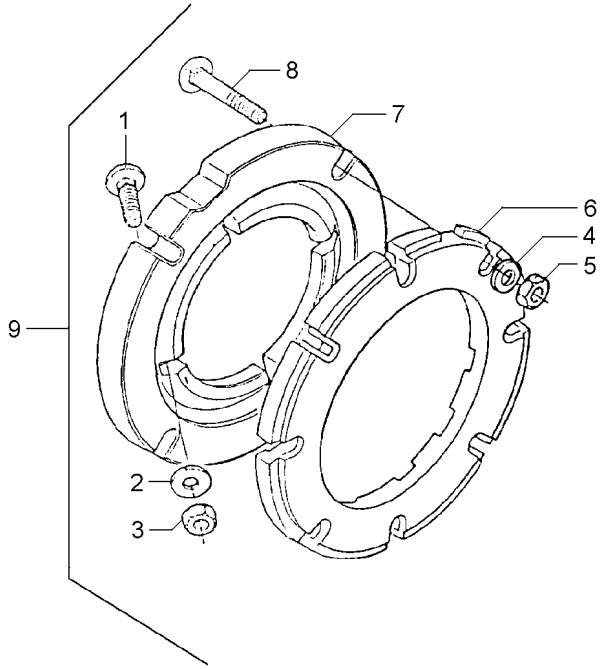

1	353864X1	9	5/8x18x1.3/4	**8**	PARAFUSO	BOLT	PERNO
2	3585377M1	9		**8**	ARRUELA	WASHER	ARANDELA
3	353429X1	9	5/8x18	**8**	PORCA	NUT	TUERCA
4	3585377M1	9		**8**	ARRUELA	WASHER	ARANDELA
5	353429X1	9	5/8x18	**8**	PORCA	NUT	TUERCA
6	2801403M1	9		**2**	PESO	WEIGHT	PESA
7	3149851M1	9		**2**	ADAPTADOR	ADAPTOR	ADAPTADOR
8	353870X1	9	5/8x18x3"	**8**	PARAFUSO	BOLT	PERNO
9			027908N1	**1**	PESO	WEIGHT	PESA

Peso Da Roda Traseira	**2 + 2 X 52 Kgf**
Rear Wheel Weights	**2 + 2 X 52 Kgf**
Contrapesos De La Roda Trasera	**2 + 2 X 52 Kgf**

130-60

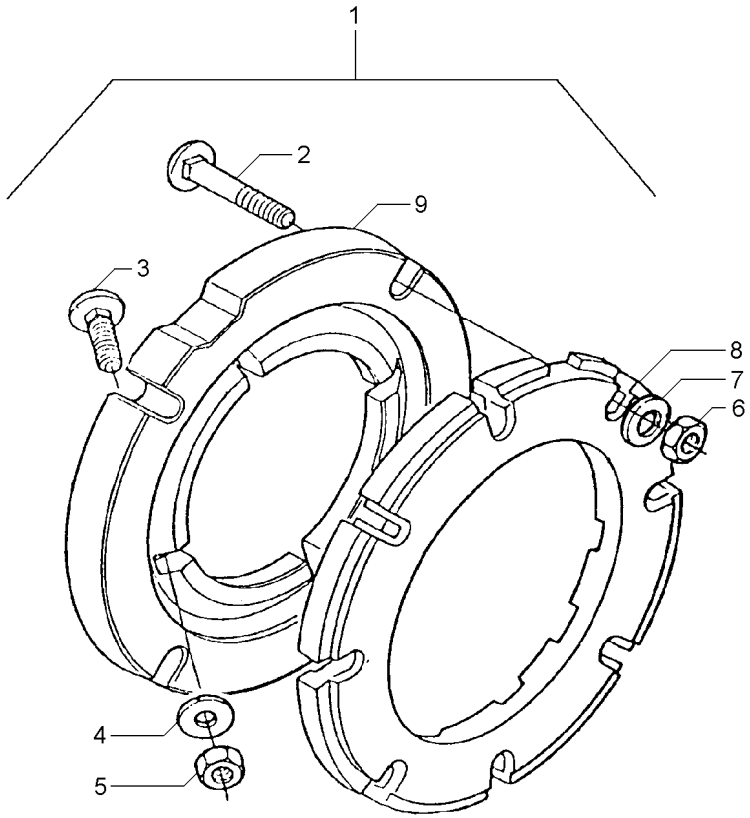

1		3149180M91	**1**	PESO	WEIGHT	PESA
2	353870X1	1 5/8x18x3"	**16**	PARAFUSO	BOLT	PERNO
3	353864X1	1 5/8x18x1.3/4	**8**	PARAFUSO	BOLT	PERNO
4	3585377M1	1 33.5X17X3.75	**16**	ARRUELA	WASHER	ARANDELA
5	353429X1	1 5/8x18	**8**	PORCA	NUT	TUERCA
6	353429X1	1 5/8x18	**16**	PORCA	NUT	TUERCA
7	3585377M1	1 33.5X17X3.75	**16**	ARRUELA	WASHER	ARANDELA
8	2801403M1	1	**4**	PESO	WEIGHT	PESA
9	3149851M1	1	**2**	ADAPTADOR	ADAPTOR	ADAPTADOR

Kit De Ferramentas
Tools
Herramientas

140-10

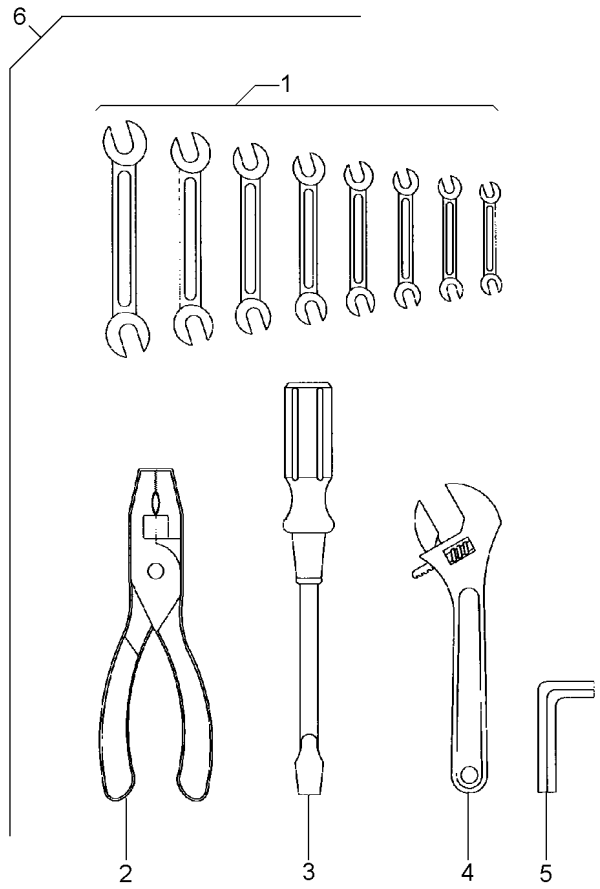

1	3145880M1	6	**1**	CHAVE DE BOCA	SPANNER	LLAVE DE RUEDA
1	3145881M1	6	**1**	CHAVE DE BOCA	SPANNER	LLAVE DE RUEDA
1	3145882M1	6	**1**	CHAVE DE BOCA	SPANNER	LLAVE DE RUEDA
1	3145883M1	6	**1**	CHAVE DE BOCA	SPANNER	LLAVE DE RUEDA
1	3145884M1	6	**1**	CHAVE DE BOCA	SPANNER	LLAVE DE RUEDA
1	3145885M1	6	**1**	CHAVE DE BOCA	SPANNER	LLAVE DE RUEDA
1	3145886M1	6	**1**	CHAVE DE BOCA	SPANNER	LLAVE DE RUEDA
1	3145887M1	6	**1**	CHAVE DE BOCA	SPANNER	LLAVE DE RUEDA
2	3145888M1	6	**1**	ALICATE	PLIERS	PINZAS
3	3145890M1	6	**1**	CHAVE DE FENDA	SCREWDRIVER	DESTORNILLADOR
4	3145889M1	6	**1**	CHAVE DE BOCA	SPANNER	LLAVE DE RUEDA
5	1437379M1	6	**1**	CHAVE ALLEN	ALLEN KEY	LLAVE ALLEN
6		3145959M91	**1**	KIT FERRAMENTAS	KIT, TOOL	JGO.HERRAMIENTAS

Caixa De Ferramentas
Tools Box
Caja De Herramientas

Super Estreito
Super Narrow
Super Estrecho

140-15

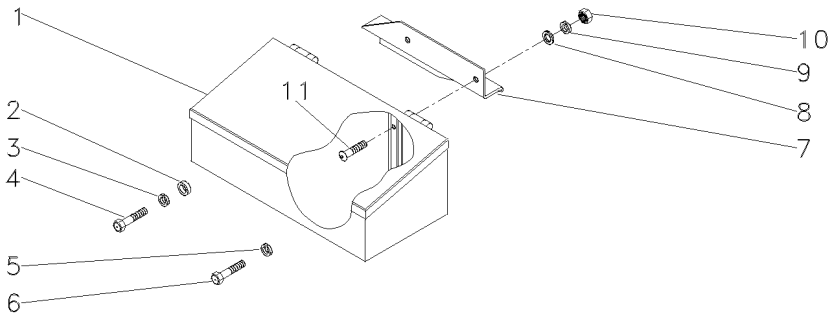

1	027964N1		**1** CX. FERRAMENTAS	TOOL BOX	CAJA HERRAMIENTA
2	037716P1		**1** ESPAÇADOR	SPACER	PIEZA DISTANCIA
3	353433X1		**1** ARRUELA	WASHER	ARANDELA
4	3145222M1	5/8x11x1.7/8	**1** PARAFUSO	BOLT	PERNO
5	353433X1		**1** ARRUELA	WASHER	ARANDELA
6	354441X1	5/8x11x1"	**1** PARAFUSO	BOLT	PERNO
7	045312P1		**1** SUPORTE	BRACKET	SOPORTE
8	339376X1		**2** ARRUELA	WASHER	ARANDELA
9	390734X1		**2** ARRUELA	WASHER	ARANDELA
10	339402X1	3/8x24	**2** PORCA	NUT	TUERCA
11	390809X1	3/8x24x1.1/4	**2** PARAFUSO	BOLT	PERNO

Chaves De Roda
Spanner
Llave Rueda

140-20

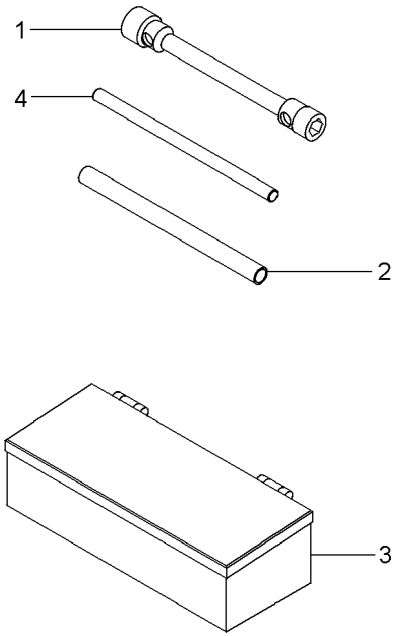

1	876500M1	**1** CHAVE DE BOCA	SPANNER	LLAVE DE RUEDA
2	3149803M1	**1** TUBO	PIPE	CANO
3	070798T1	**1** CAIXA	BOX	CAJA
4	3149804M1	**1** BARRA	BAR	BARRA

Engraxadeira
Greaser
Engrasadera

140-25

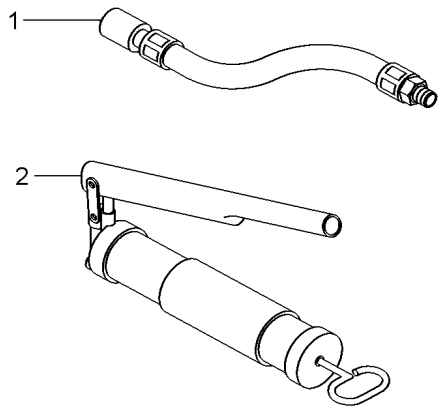

1	036336T1	**1** MANGUEIRA	HOSE	FLEXIBLE
2	036335T1	**1** ENGRAXADEIRA	SHOES	ZAPATAS