Motor
Engine
Motor

MASSEY FERGUSON 265

2 Rm
2 Wd
2 Rm

10-10

Escapamento Vertical
Vertical Exhaust
Descarga Vertical

AGOSTO 2008

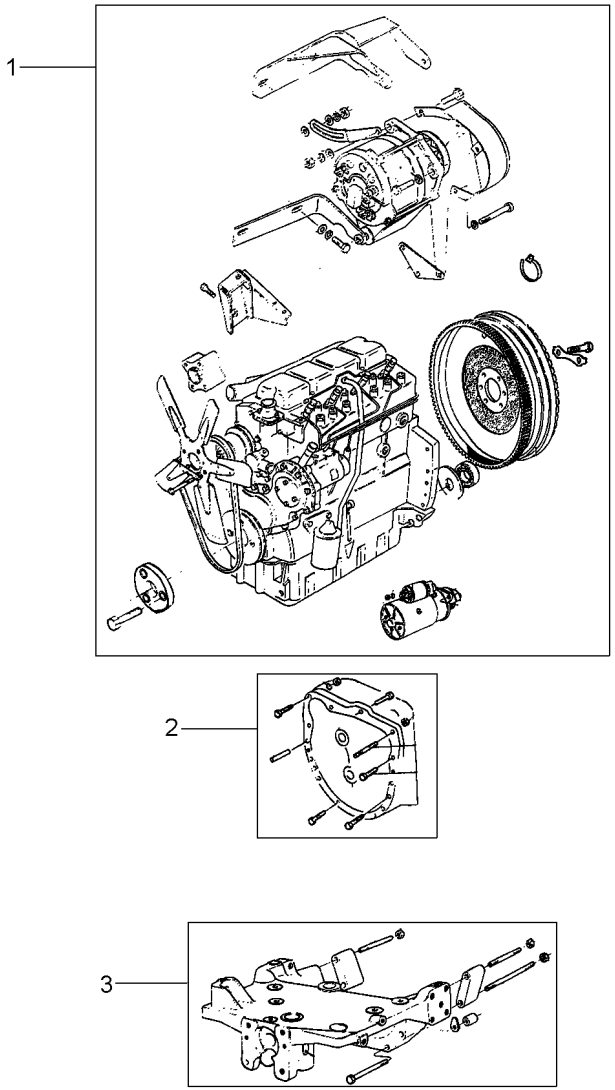

1	022017N1	10-40 No	**1**	MOTOR	ENGINE	MOTOR
2	3148405M91	25-85 No	**1**	FIXAÇÃO	FASTENER	CIERRE
3	2801053M91	60-30 No	**1**	FIXAÇÃO	FASTENER	CIERRE

Fixação Do Motor
Fixation Engine
Fixacion Motor

10-15

2 Rodas Motrizes - Escapamento Horizontal
2 Wheels Drive - Horizontal Exhaust
2 Ruedas Motriz - Descarga Horizontal

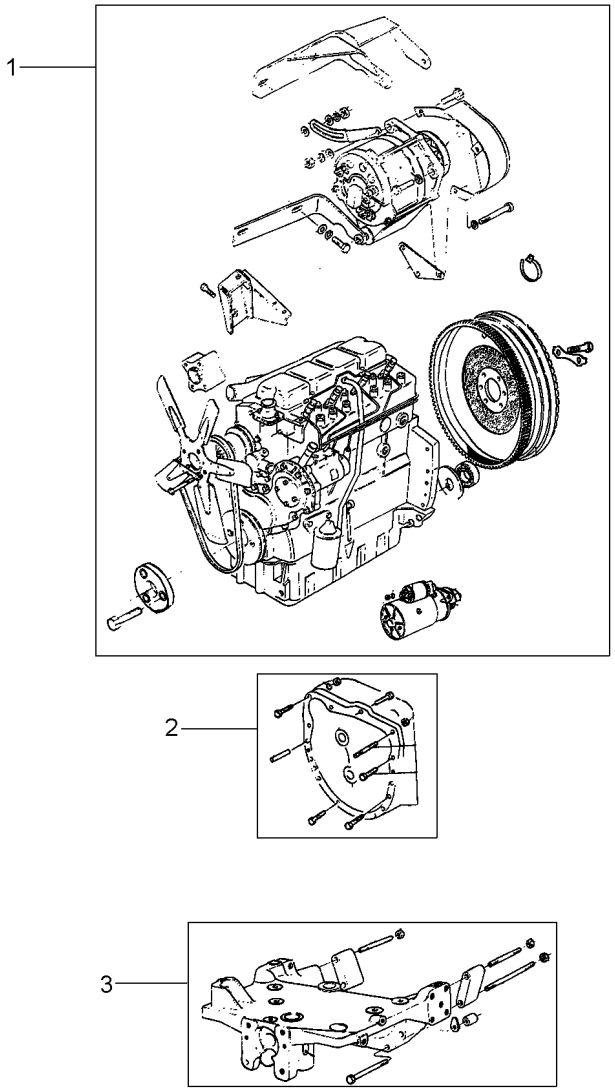

1	022648N1	10-45 No	**1** MOTOR	ENGINE	MOTOR
2	3148405M91	25-85 No	**1** FIXAÇÃO	FASTENER	CIERRE
3	2801053M91	60-30 No	**1** FIXAÇÃO	FASTENER	CIERRE

Fixação Do Motor
Fixation Engine
Fixacion Motor

10-20

Tração Central - Escapamento Vertical
Central Traction - Vertical Exhaust
Tracción Central - Descarga Vertical

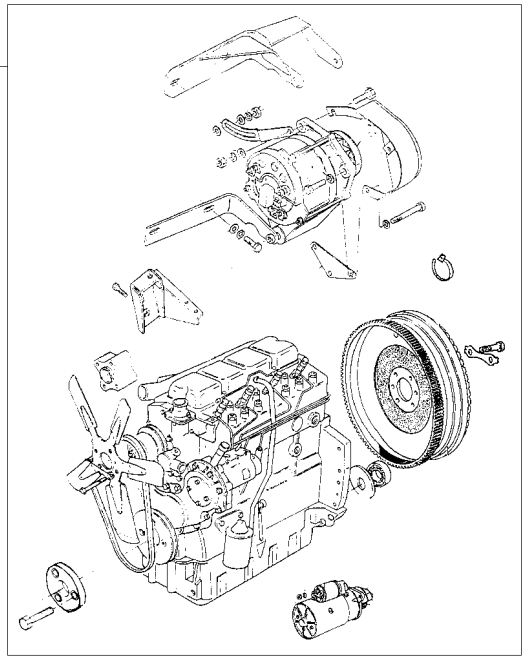

1	022017N1	10-40 No	**1** MOTOR	ENGINE	MOTOR
2	3148405M91	25-85 No	**1** FIXAÇÃO	FASTENER	CIERRE
3	3585700M91	60-35 No	**1** FIXAÇÃO	FASTENER	CIERRE

Fixação Do Motor	**4rm**	**Tração Lateral - Escapamento Vertical**
Fixation Engine	**4wd**	**Side Drive - Vertical Exhaust**
Fixacion Motor	**4rm**	**Tracción Lateral - Descarga Vertical**

10-25

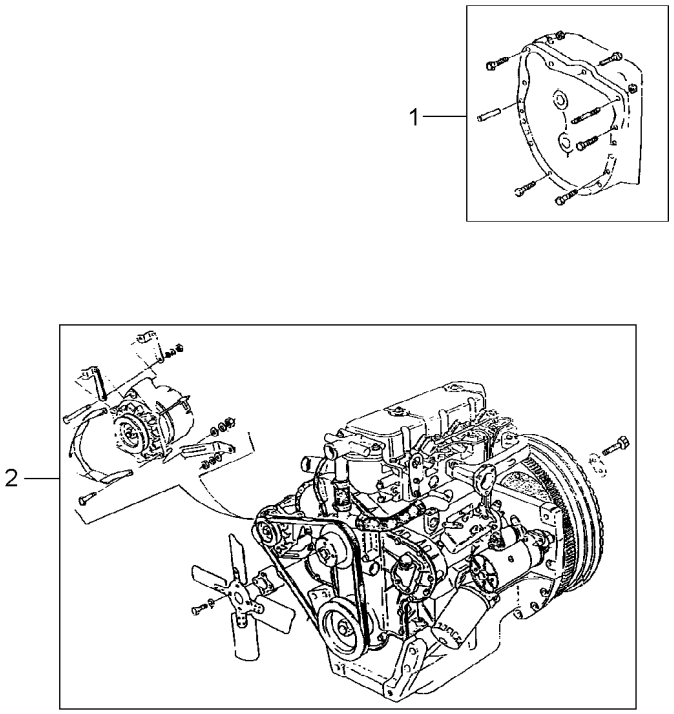

1	048510N1	25-65 No	**1** FIXAÇÃO	FASTENER	CIERRE
2	022017N1	10-40 No	**1** MOTOR	ENGINE	MOTOR
3	049207N1	60-40 No	**1** FIXAÇÃO	FASTENER	CIERRE

Fixação Do Motor
Fixation Engine
Fixacion Motor

10-30

4 Rodas Motrizes - Escapamento Horizontal
4 Wheels Drive - Horizontal Exhaust
4 Ruedas Motriz - Descarga Horizontal

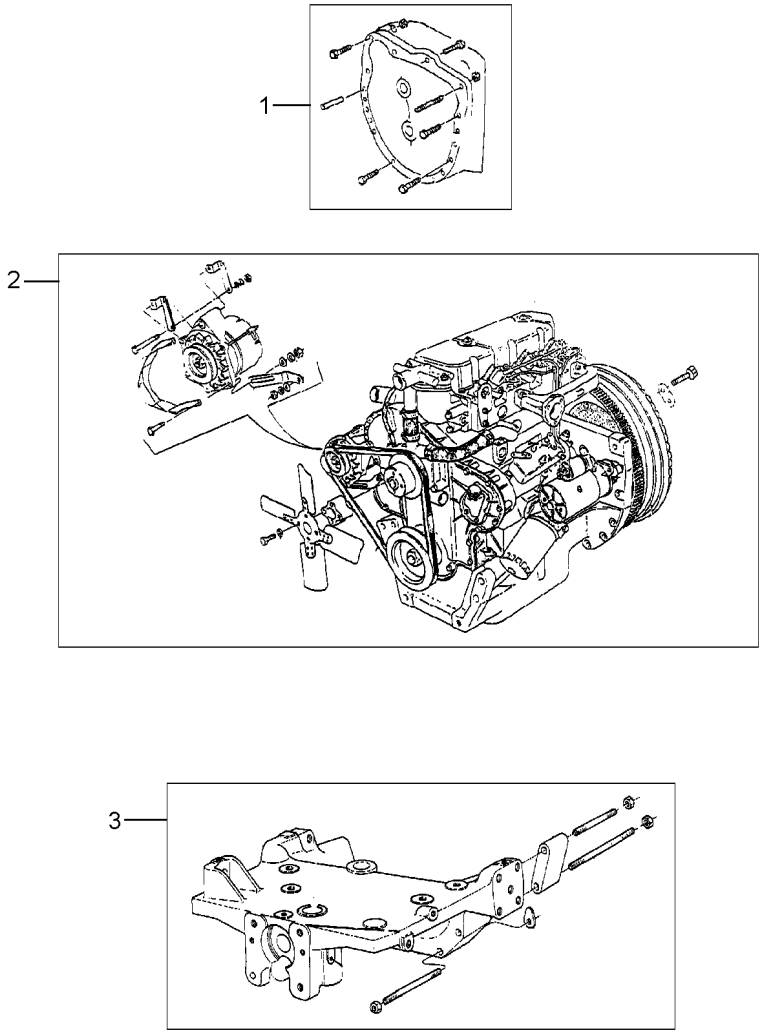

1	048510N1	25-65 No	**1** FIXAÇÃO	FASTENER	CIERRE
2	022648N1	10-45 No	**1** MOTOR	ENGINE	MOTOR
3	049207N1	60-40 No	**1** FIXAÇÃO	FASTENER	CIERRE

Motor Aspirado	**4.236**
Aspirated Engine	**4.236**
Motor Aspiracion	**4.236**

10-35

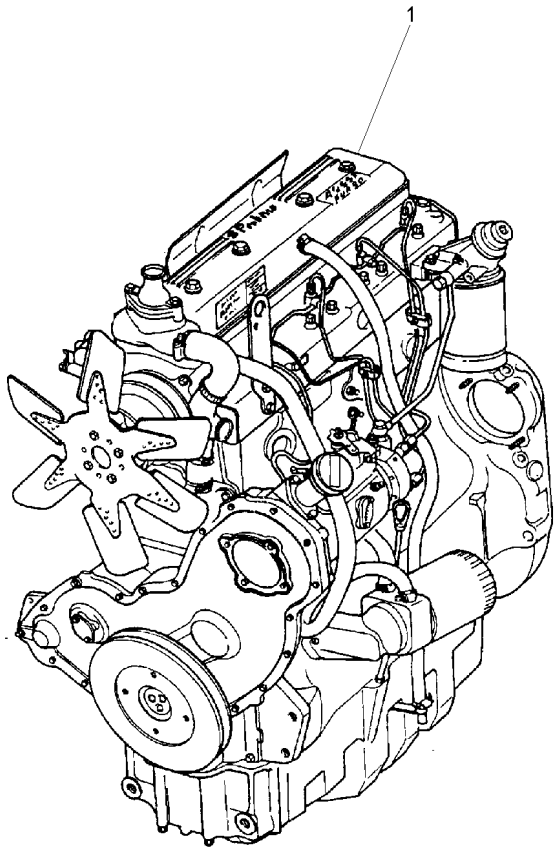

1	054558T1	**1** CJ. MOTOR	KIT, MOTOR	JUEGO MOTOR

Motor
Engine
Motor

10-40

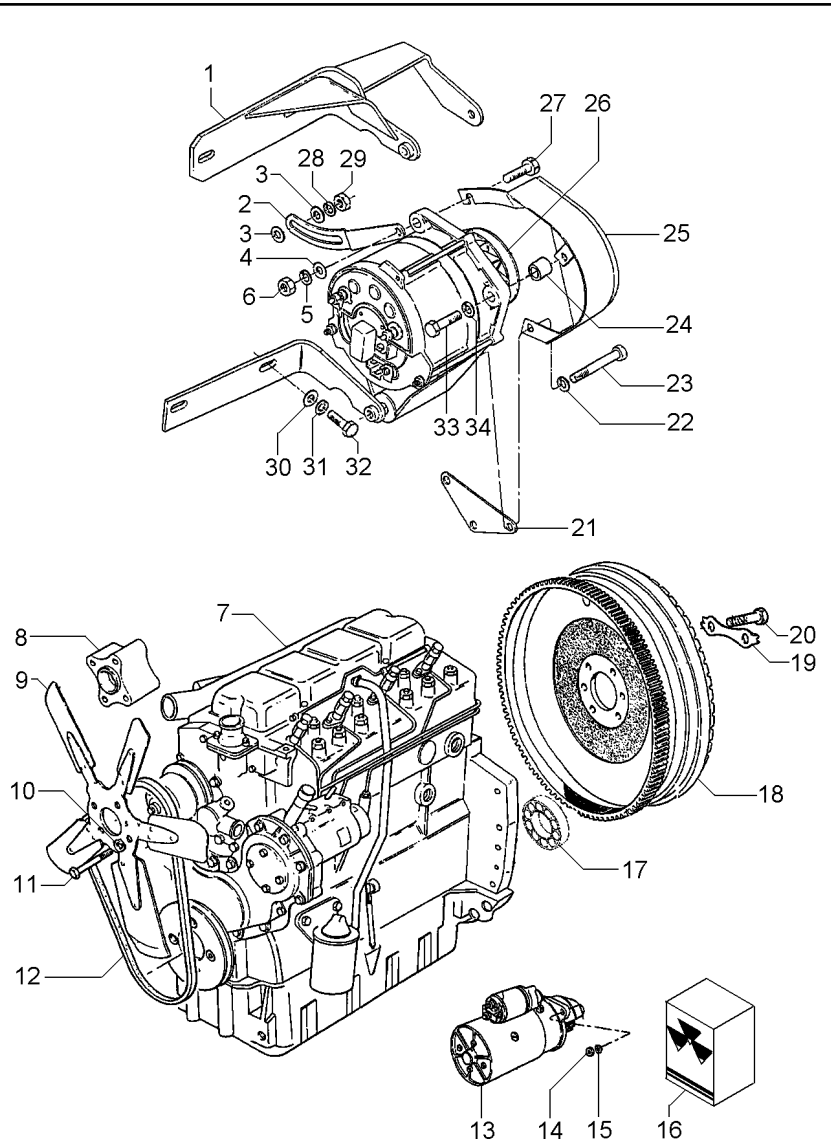

1	3408100M92		**1**	SUPORTE	BRACKET	SOPORTE
2	3149888M1		**1**	ESTICADOR	TURNBUCKLE	TORNIQUETE
3	353756X1		**2**	ARRUELA	WASHER	ARANDELA
4	353757X1		**1**	ARRUELA	WASHER	ARANDELA
5	353432X1		**1**	ARRUELA PRESSÃO	PRESSURE WASHER	LAVADOR PRESION
6	353426X1		**1**	PORCA	NUT	TUERCA
7	054558T1	10-35 No	**1**	CJ. MOTOR	KIT, MOTOR	JUEGO MOTOR
8	3408374M1		**1**	EXTENSÃO	EXTENSION	EXTENSION
9	3408373M91		**1**	HÉLICE	FAN	VENTILADOR
10	353446X1		**4**	ARRUELA	WASHER	ARANDELA
11	353525X1		**4**	PARAFUSO	BOLT	PERNO
12	2801859M1		**1**	CORREIA	BELT	CORREA
13	1482841M92	265208C003925 10-210 No	**1**	MOTOR PARTIDA	STARTERMOTOR	MOTOR ARRANQUE
13	6229400M91	10-50 No 265208C003926	**1**	MOTOR PARTIDA	STARTERMOTOR	MOTOR ARRANQUE
14	353431X1		**3**	PORCA	NUT	TUERCA
15	353434X1		**3**	ARRUELA	WASHER	ARANDELA
16	3176060M91	13	**1**	JG. REPARO	KIT, REPAIR	JUEGO REPARACION
17	488952M4		**1**	ROLAMENTO	BEARING	COJINETE
18	3408361M91	10-225 No	**1**	CJ. VOLANTE	FLYWHEEL ASSY.	CJTO.DE VOLANTE
19	3408355M1		**3**	TRAVA	LOCK	RETENEDOR
20	361563X1		**6**	PARAFUSO	BOLT	PERNO
21	3408102M2		**1**	SUPORTE	BRACKET	SOPORTE
22	353434X1		**1**	ARRUELA	WASHER	ARANDELA
23	354513X1		**1**	PARAFUSO	BOLT	PERNO
24	3145137M1		**1**	ESPAÇADOR	SPACER	PIEZA DISTANCIA
25	049202T2		**1**	PROTEÇÃO	GUARD	DEFENSA
26	6228051M91	10-55 No 265208C003926	**1**	ALTERNADOR	ALTERNATOR	ALTERNADOR
26	3589435M91	10-220 No 265208C003925	**1**	ALTERNADOR	ALTERNATOR	ALTERNADOR
27	3145869M1		**1**	PARAFUSO	BOLT	PERNO
28	353434X1		**1**	ARRUELA	WASHER	ARANDELA
29	353430X1		**1**	PORCA	NUT	TUERCA
30	353756X1		**2**	ARRUELA	WASHER	ARANDELA
31	353434X1		**2**	ARRUELA	WASHER	ARANDELA
32	353536X1		**2**	PARAFUSO	BOLT	PERNO
33	354262X1		**1**	PARAFUSO	BOLT	PERNO
34	353756X1		**1**	ARRUELA	WASHER	ARANDELA

Motor
Engine
Motor

10-45

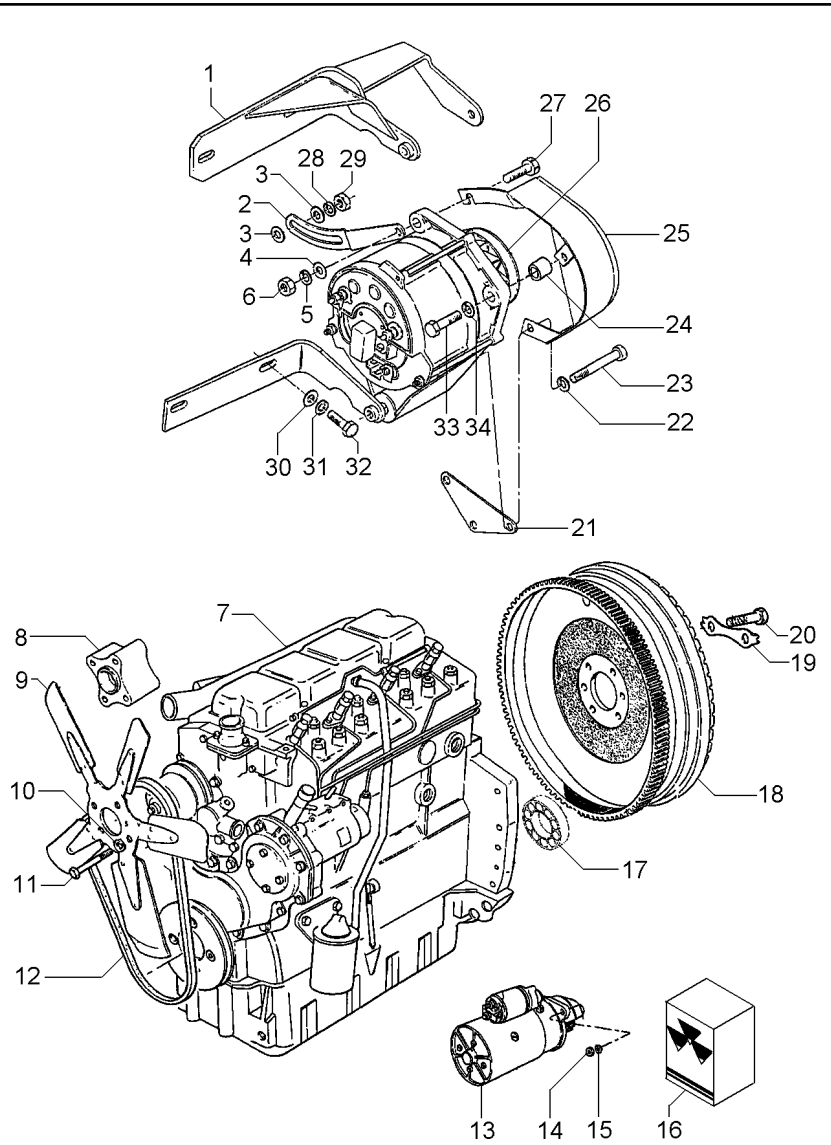

1	3408100M92			**1**	SUPORTE	BRACKET	SOPORTE
2	3149888M1			**1**	ESTICADOR	TURNBUCKLE	TORNIQUETE
3	353756X1			**2**	ARRUELA	WASHER	ARANDELA
4	353757X1			**1**	ARRUELA	WASHER	ARANDELA
5	353432X1			**1**	ARRUELA PRESSÃO	PRESSURE WASHER	LAVADOR PRESION
6	353426X1			**1**	PORCA	NUT	TUERCA
7	054559T1			**1**	CJ. MOTOR	KIT, MOTOR	JUEGO MOTOR
8	3408374M1			**1**	EXTENSÃO	EXTENSION	EXTENSION
9	3408373M91			**1**	HÉLICE	FAN	VENTILADOR
10	353446X1			**4**	ARRUELA	WASHER	ARANDELA
11	353525X1			**4**	PARAFUSO	BOLT	PERNO
12	2801859M1			**1**	CORREIA	BELT	CORREA
13	1482841M92		10-210 No 265208C03925	**1**	MOTOR PARTIDA	STARTERMOTOR	MOTOR ARRANQUE
13	6229400M91		10-50 No 265208C003926	**1**	MOTOR PARTIDA	STARTERMOTOR	MOTOR ARRANQUE
14	353431X1			**3**	PORCA	NUT	TUERCA
15	353434X1			**3**	ARRUELA	WASHER	ARANDELA
16	3176060M91	13		**1**	JG. REPARO	KIT, REPAIR	JUEGO REPARACION
17	488952M4			**1**	ROLAMENTO	BEARING	COJINETE
18	3408361M91		10-225 No	**1**	CJ. VOLANTE	FLYWHEEL ASSY.	CJTO.DE VOLANTE
19	3408355M1			**3**	TRAVA	LOCK	RETENEDOR
20	361563X1			**6**	PARAFUSO	BOLT	PERNO
21	3408102M2			**1**	SUPORTE	BRACKET	SOPORTE
22	353434X1			**1**	ARRUELA	WASHER	ARANDELA
23	354513X1			**1**	PARAFUSO	BOLT	PERNO
24	3145137M1			**1**	ESPAÇADOR	SPACER	PIEZA DISTANCIA
25	049202T2			**1**	PROTEÇÃO	GUARD	DEFENSA
26	3589435M91		10-220 No 265208C003925	**1**	ALTERNADOR	ALTERNATOR	ALTERNADOR
26	6228051M91		10-55 No 265208C003926	**1**	ALTERNADOR	ALTERNATOR	ALTERNADOR
27	3145869M1			**1**	PARAFUSO	BOLT	PERNO
28	353434X1			**1**	ARRUELA	WASHER	ARANDELA
29	353430X1			**1**	PORCA	NUT	TUERCA
30	353756X1			**2**	ARRUELA	WASHER	ARANDELA
31	353434X1			**2**	ARRUELA	WASHER	ARANDELA
32	353536X1			**2**	PARAFUSO	BOLT	PERNO
33	354262X1			**1**	PARAFUSO	BOLT	PERNO
34	353756X1			**1**	ARRUELA	WASHER	ARANDELA

Motor De Partida **Iskra**
Starter Motor **Iskra**
Motor Arranque **Iskra**

10-50

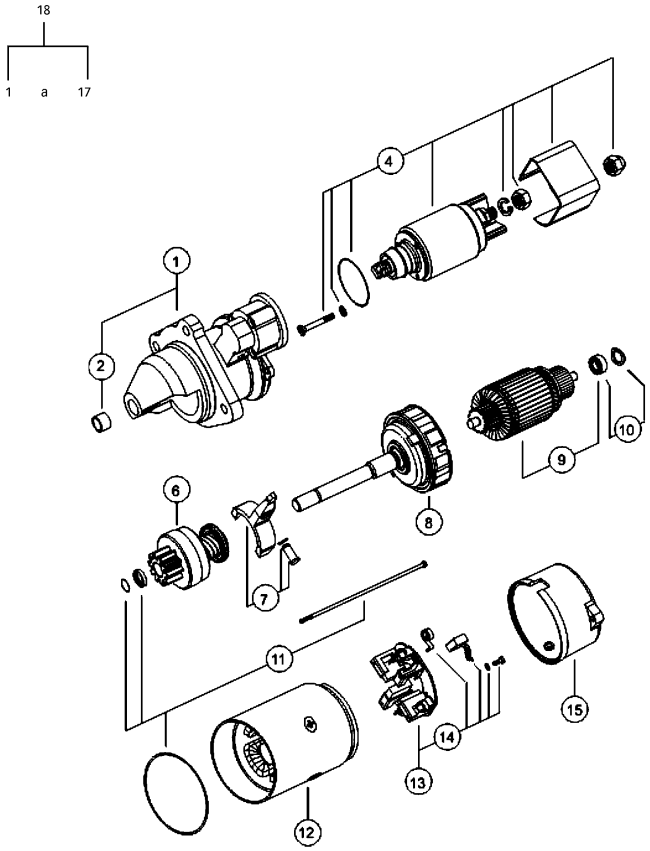

1	6231020M1		**1**	MANCAL	BEARING	COJINETE
2	6230903M1		**1**	ROLAMENTO	BEARING	COJINETE
3			**1**	MANCAL	BEARING	COJINETE
4	6230905M91		**1**	CJ. SOLENÓIDE	KIT, SOLENOID	JGO SOLENOIDE
5			**1**	RELÉ	RELAY	RELE
6	6231021M1		**1**	IMPULSOR	IMPELLER	TURBINA IMPULS.
7	6231022M1		**1**	ALAVANCA	LEVER	PALANCA
8	6231023M1		**1**	REDUTOR	REDUCER	REDUCTOR
9	6231024M1		**1**	INDUZIDO	ARMATURE	INDUCIDO
10	6231025M91		**1**	CJ. ROLAMENTO	BEARING ASSY	RODAMIENTO RAD
11	6231026M91		**1**	KIT PARAFUSOS	KIT, BOLT	TORNILLOS JUEGO
12	6231027M91		**1**	ESTATOR	STATOR	ESTATOR
13	6231028M91		**1**	CJ. PLACA ESCOVA	KIT, BRUSH PLATE	JGO.PLACA ESCOB.
14	6231029M91		**1**	CJ. MOLA	KIT, SPRING	RESORTE JUEGO
15	6231030M1		**1**	TAMPA	COVER	CUBIERTA
16			**1**	PROTETOR	PROTECTOR	PROTECTOR
17			**1**	PINHÃO	PINION	PINON
18	6229400M91	12V - 3,2 kW	**1**	MOTOR PARTIDA	STARTERMOTOR	MOTOR ARRANQUE

Alternador
Alternator
Alternador

10-55

Iskra
Iskra
Iskra

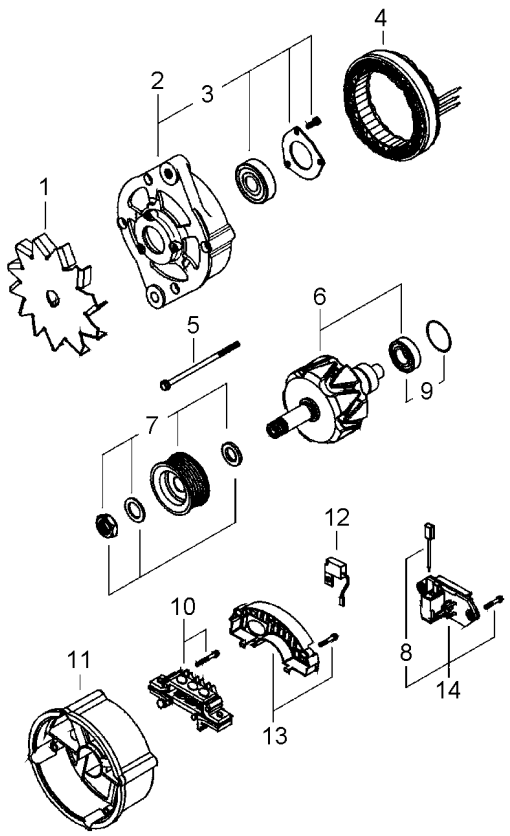

1	6230922M1	**1** CJ. VENTILADOR	KIT, FAN	JUEGO VENTILADOR
2	6230923M1	**1** MANCAL	BEARING	COJINETE
3	6230924M91	**1** ROLAMENTO	BEARING	COJINETE
4	6230925M1	**1** ESTATOR	STATOR	ESTATOR
5	6230926M91	**1** KIT PARAFUSOS	KIT, BOLT	TORNILLOS JUEGO
6	6230927M1	**1** ROTOR	ROTOR	ROTOR
7	6230928M91	**1** POLIA	PULLEY	POLEA
8	6230937M91	**1** CJ. ESCOVA	KIT, BRUSH	ESCOBILLAS JUEGO
9	6230930M91	**1** CJ. ROLAMENTO	BEARING ASSY	RODAMIENTO RAD
10	6230931M91	**1** RETIFICADOR	RECTIFIER	RECTIFICADOR
11	6230932M1	**1** MANCAL	BEARING	COJINETE
12	6230933M1	**1** CAPACITOR	CAPACITOR	CAPACITOR
13	6230934M1	**1** CAPUZ	HOOD	CAPO
14	6230936M91	**1** CJ. ESCOVA	KIT, BRUSH	ESCOBILLAS JUEGO

Bloco De Cilindros
Cylinder Block
Bloque De Cilindros

10-60

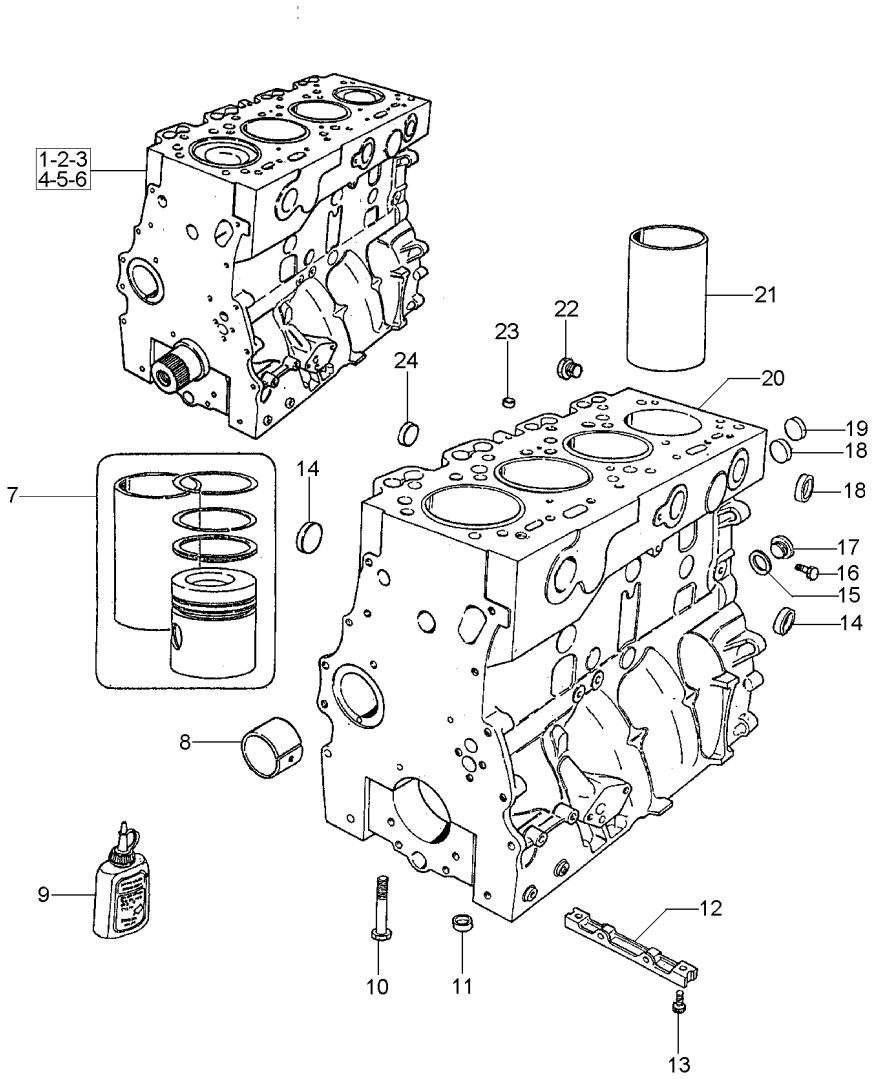

1	4236226		➡ 603005E	**1**	MOTOR PARCIAL	SHORT ENGINE	BLOQUE EMBIELADO
1	4236278		➡ 603006E	**1**	MOTOR PARCIAL	SHORT ENGINE	BLOQUE EMBIELADO
2	70993358	1		**1**	BLOCO	BLOCK	BLOQUE
3	424827	1		**1**	EIXO	SHAFT	ARBOL
4	423646	1		**4**	PISTÃO	PISTON	PISTON
5	424804	1		**4**	BIELA	CONROD	BIELA
6	4236151	1		**4**	JG. ANÉIS	KIT, RING	AROS JUEGO
7	4236143	[A]		**1**	CONJUNTO	KIT	JUEGO
			➡ 523617A				
7	4236247	[A]		**1**	CONJUNTO	KIT	JUEGO
			➡ 523618A				
8	70998033	20		**1**	BUCHA	BUSH	CASQUILLO
9	70490279			**1**	JUNTA	GASKET	EMPAQUETADURA.
10	32166329	20		**10**	PARAFUSO	BOLT	PERNO
11	33142111	20		**10**	ANEL	RING	ARO
12	3627P013			**1**	PLACA	PLATE	PLATO
13	70740062			**2**	PARAFUSO	BOLT	PERNO
14	70650077	20		**4**	BUJÃO	PLUG	TAPON
15	70920065	20		**1**	ARRUELA	WASHER	ARANDELA
16	70650109	20		**1**	BUJÃO	PLUG	TAPON
17	0650582	20		**1**	BUJÃO	PLUG	TAPON
18	70650075	20		**8**	BUJÃO	PLUG	TAPON
19	70650068	20		**1**	BUJÃO	PLUG	TAPON
20	4236279		➡ 603006E	**1**	BLOCO CILINDROS	CYLINDER BLOCK	BLOQUE CILINDROS
20	4236188		➡ 603005E	**1**	BLOCO	BLOCK	BLOQUE
21	70530028	20	➡ 523618A	**4**	CAMISA	LINER	CAMISA
21	31358393		➡ 523617A	**X**	CAMISA	LINER	CAMISA
22	70650014	20		**1**	BUJÃO	PLUG	TAPON
23	70650079	20		**1**	BUJÃO	PLUG	TAPON
24	70650076	20		**4**	BUJÃO	PLUG	TAPON

[A] KIT CAMISA, PISTÃO E ANÉIS
KIT LINER, PISTON AND RINGS
KIT CAMISA, PISTON Y ANILLOS

Virabrequim
Crankshaft
Cigüeñal

10-65

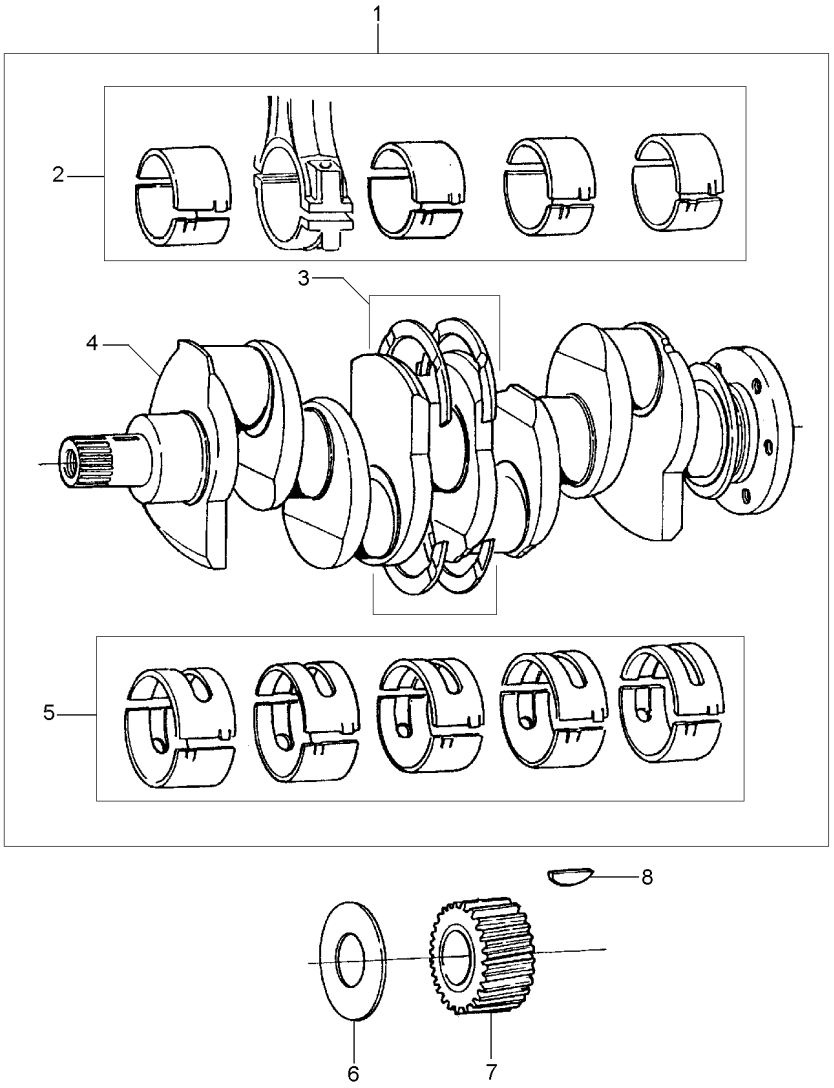

1	S4004			**1**	EIXO	SHAFT	ARBOL
2	423670	1	STD	**1**	JOGO CASQUILHOS	BEARING KIT	JUEGO COJINETES
2	423670A		+.010"	**X**	JOGO CASQUILHOS	BEARING KIT	JUEGO COJINETES
2	423670B		+.020"	**X**	JOGO CASQUILHOS	BEARING KIT	JUEGO COJINETES
2	423670C		+.030"	**X**	JOGO CASQUILHOS	BEARING KIT	JUEGO COJINETES
3	424808	1	STD	**1**	JG. ARRUELAS	KIT, WASHER	JUEGO ARANDELAS
3	424808A		+.0075"	**X**	JG. ARRUELAS	KIT, WASHER	JUEGO ARANDELAS
4	70998009	1		**1**	VIRABREQUIM	CRANKSHAFT	CIGUENAL
5	423669	1	STD	**1**	JOGO CASQUILHOS	BEARING KIT	JUEGO COJINETES
5	423669A		+.010"	**X**	JOGO CASQUILHOS	BEARING KIT	JUEGO COJINETES
5	423669B		+.020"	**X**	JOGO CASQUILHOS	BEARING KIT	JUEGO COJINETES
5	423669C		+.030"	**X**	JOGO CASQUILHOS	BEARING KIT	JUEGO COJINETES
6	33125416			**1**	ARRUELA	WASHER	ARANDELA
7	31171681			**1**	ENGRENAGEM	GEAR	ENGRANAJE
8	0500012			**1**	CHAVETA	KEY	CLAVE

Pistões E Bielas
Pistons And Connecting Rods
Pistones Y Bielas

10-70

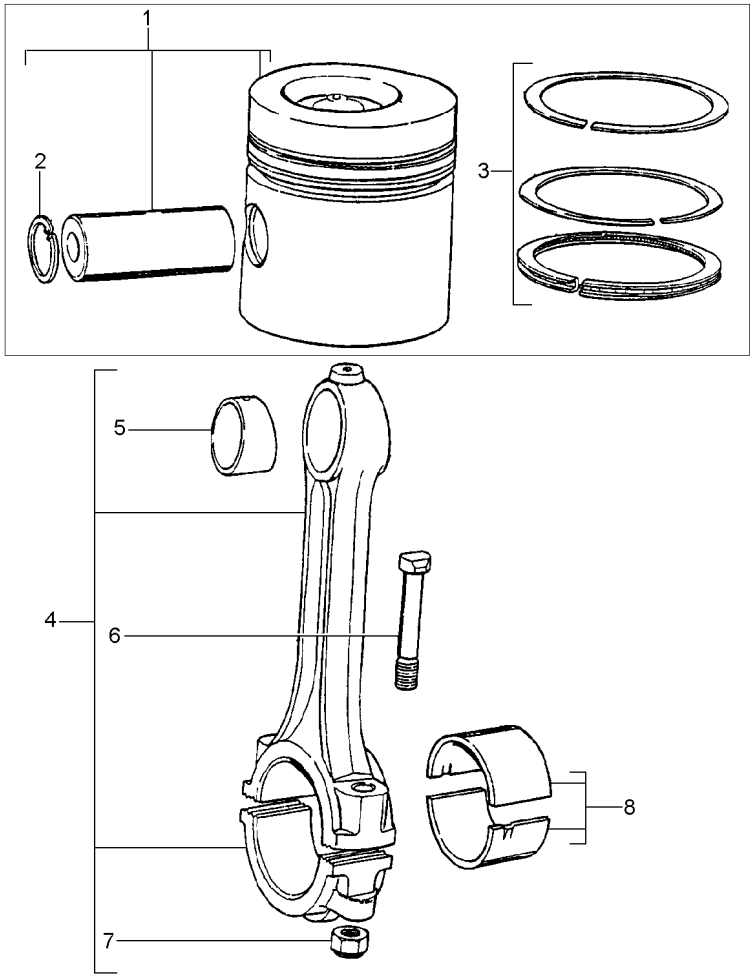

1	423646		**4**	PISTÃO	PISTON	PISTON
2	70170026	1	**8**	ANEL TRAVA	CIRCLIP	CIRCULITO
3	4236151		**4**	JG. ANÉIS	KIT, RING	AROS JUEGO
4	424804		**4**	BIELA	CONROD	BIELA
5	70998085	4	**4**	BUCHA	BUSH	CASQUILLO
6	32762116	4	**8**	PARAFUSO	BOLT	PERNO
7	70570094	4	**8**	PORCA	NUT	TUERCA
8	423670	STD	**1**	JOGO CASQUILHOS	BEARING KIT	JUEGO COJINETES
8	423670A	⧗ +.010"	**X**	JOGO CASQUILHOS	BEARING KIT	JUEGO COJINETES
8	423670B	⧗ +.020"	**X**	JOGO CASQUILHOS	BEARING KIT	JUEGO COJINETES
8	423670C	⧗ +.030"	**X**	JOGO CASQUILHOS	BEARING KIT	JUEGO COJINETES

Tampa Do Cabeçote
Cylinder Head Cover
Tapa De Válvulas

10-75

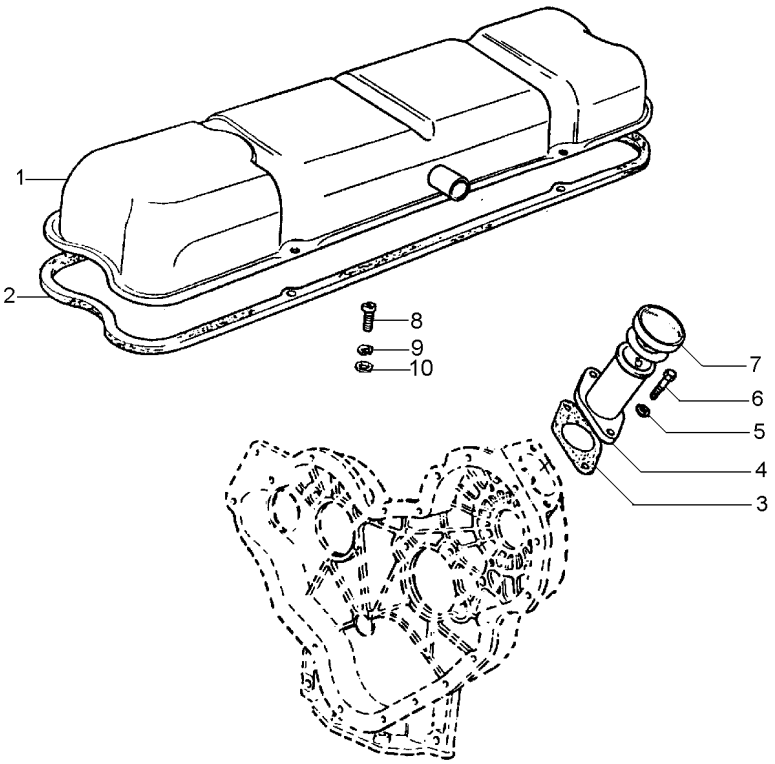

1	70991157		**1**	TAMPA	COVER	CUBIERTA
2	70490266		**1**	JUNTA	GASKET	EMPAQUETADURA.
3	70490320		**1**	JUNTA	GASKET	EMPAQUETADURA.
4	70991630		**1**	BOCAL	FILLER	RELLENADOR
5	70920112	●○ 0920108	**2**	ARRUELA	WASHER	ARANDELA
6	0746254		**2**	PARAFUSO	BOLT	PERNO
7	70150038		**1**	TAMPA	COVER	CUBIERTA
8	2172513		**4**	PARAFUSO	BOLT	PERNO
9	0920052		**4**	ARRUELA	WASHER	ARANDELA
10	0920002		**4**	ARRUELA	WASHER	ARANDELA

Respiro Do Motor
Engine Breather
Respiradero Del Motor

10-80

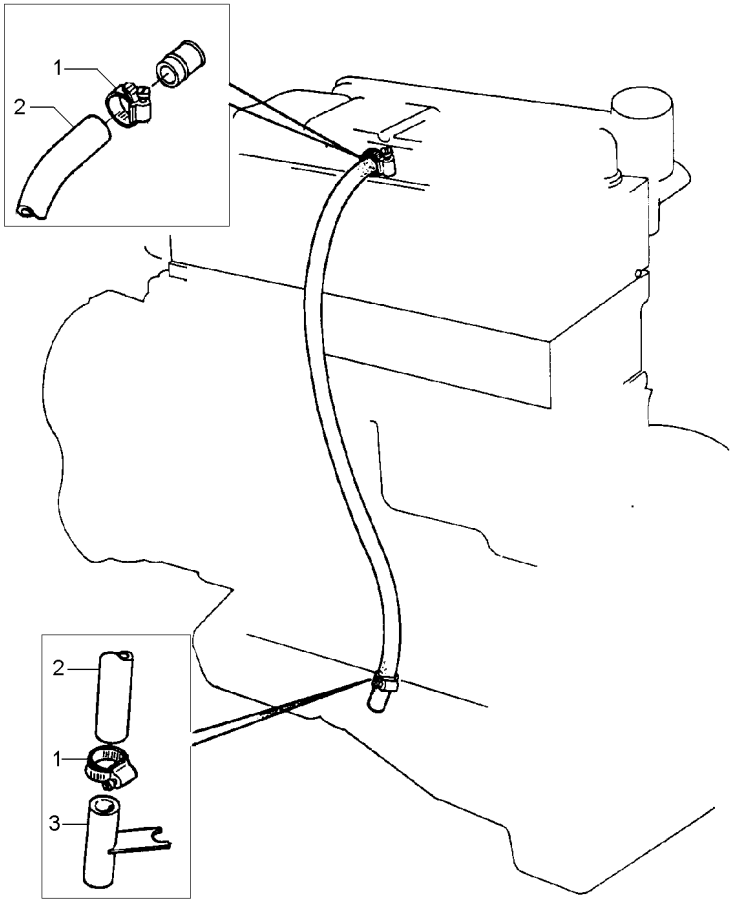

1	70180153	**2**	BRAÇADEIRA	CLAMP	ABRAZADERA
2	70620711	**1**	MANGUEIRA	HOSE	FLEXIBLE
3	35731144	**1**	TUBO	PIPE	CANO

Válvulas E Balanceiros
Valves And Rockershafts
Válvulas Y Balancines

10-85

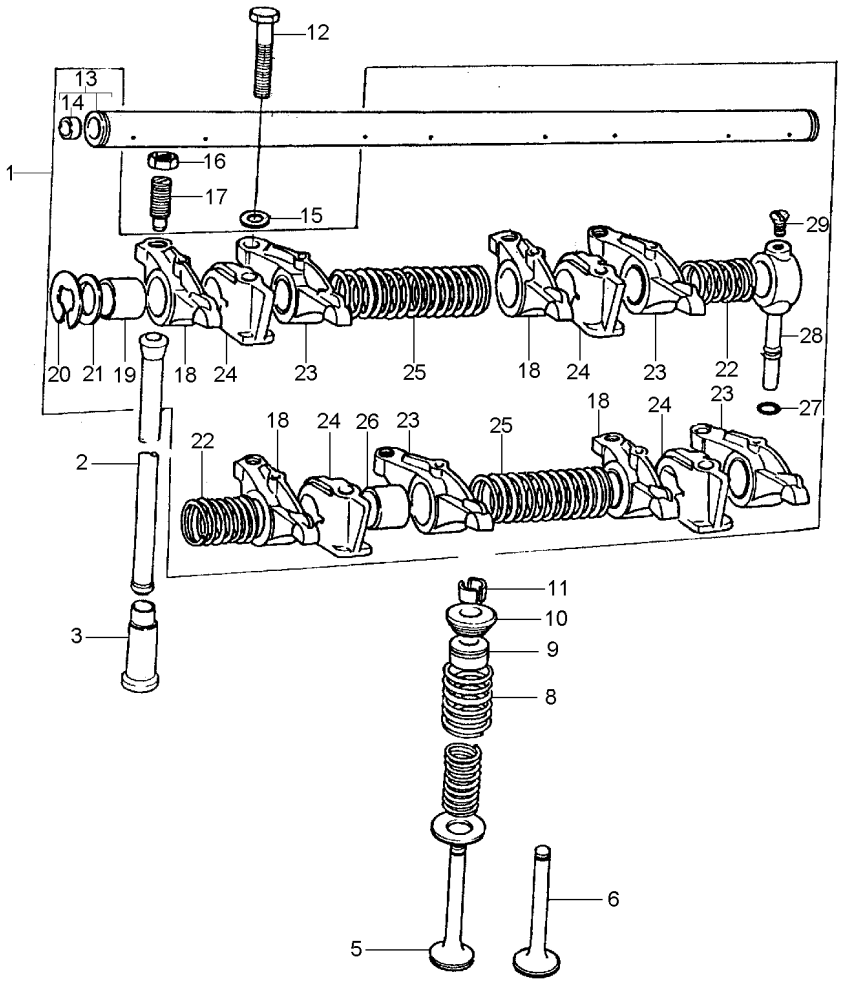

1	424823		
2	70998041		
3	70870001		
5	70998162		
6	70998163		
8	70998136		
9	70730051		
10	70998121		
11	70230010		
12	0096634		
13	424807	1	
14	0650507	13	
15	0920006		
16	0576052		
17	0720579		
18	70992757	1	▶
19	2511425	18	
20	0170151	1	
21	33117415	1	
22	31743108	1	
23	70992758	1	◀
24	70100716	1	●○ 70100544
25	31744123	1	
26	2511425	23	
27	33811113		
28	35511111	1	
29	0726504	1	

1	EIXO BALANCEIRO	ROCKER SHAFT	EJE BALANCINES
8	VARETA	ROD	VARILLA
8	TUCHO	TAPPET	TAQUET
4	VÁLVULA ADMISSÃO	VALVE INLET	VALVULA ADMISION
4	VÁLVULA ESCAPE	VALVE EXHAUST	VALVULA ESCAPE
8	MOLA	SPRING	RESORTE
8	VEDANTE	SEAL	RETEN
8	CAPA	CAP	TAPA
16	TRAVA	LOCK	RETENEDOR
4	PARAFUSO	BOLT	PERNO
1	EIXO	SHAFT	ARBOL
2	BUJÃO	PLUG	TAPON
4	ARRUELA	WASHER	ARANDELA
8	PORCA	NUT	TUERCA
8	PARAFUSO	BOLT	PERNO
4	BALANCEIRO	ROCKER	BALANCIN
4	BUCHA	BUSH	CASQUILLO
2	ANEL TRAVA	CIRCLIP	CIRCULITO
2	ARRUELA	WASHER	ARANDELA
2	MOLA	SPRING	RESORTE
4	BALANCEIRO	ROCKER	BALANCIN
4	SUPORTE	BRACKET	SOPORTE
2	MOLA	SPRING	RESORTE
4	BUCHA	BUSH	CASQUILLO
1	OLIVA	OLIVE	OLIVA
1	TUBO	PIPE	CANO
1	PARAFUSO	BOLT	PERNO

Cabeçote
Cylinder Head
Culata

265-04

10-90

MASSEY FERGUSON

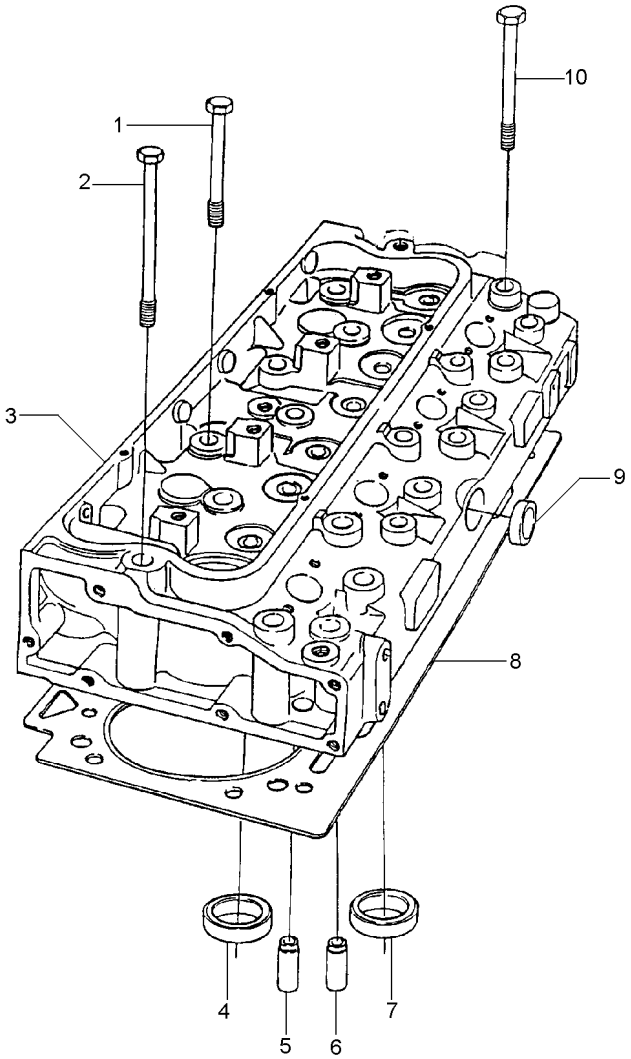

1	32166337		
2	32166339		
3	4236205		
4	33152153	3	STD
4	33152153A	⧗	+.010"
4	33152153B	⧗	+.020"
4	33152153C	⧗	+.030"
5	33261752		
6	33261732		
7	70470053	3	STD
7	33152155A	⧗	+.010"
7	33152155B	⧗	+.020"
7	33152155C	⧗	+.030"
8	3681E034		
9	70650075	3	
10	32166338		

2	PARAFUSO	BOLT	PERNO
8	PARAFUSO	BOLT	PERNO
1	CABEÇOTE	CYLINDER HEAD	CULATA CILINDRO
4	SEDE ESCAPE	INSERT EXHAUST	INSERTO ESCAPE
X	SEDE ESCAPE	INSERT EXHAUST	INSERTO ESCAPE
X	SEDE ESCAPE	INSERT EXHAUST	INSERTO ESCAPE
X	SEDE ESCAPE	INSERT EXHAUST	INSERTO ESCAPE
4	GUIA ESCAPE	EXHAUST GUIDE	GUIA ESCAPE
4	GUIA ADMISSÃO	INLET GUIDE	GUIA ADMISION
4	SEDE ADMISSÃO	INLET INSERT	INSERTO ADMISIÓN
X	SEDE VÁLVULA	VALVE SEAT	ASIENTO VALVULA
X	SEDE VÁLVULA	VALVE SEAT	ASIENTO VALVULA
X	SEDE VÁLVULA	VALVE SEAT	ASIENTO VALVULA
1	JUNTA CABEÇOTE	HEAD GASKET	JUNTA DE CULATA
1	BUJÃO	PLUG	TAPON
12	PARAFUSO	BOLT	PERNO

Tampa Do Cabeçote
Cylinder Head Cover
Tapa De Válvulas

10-95

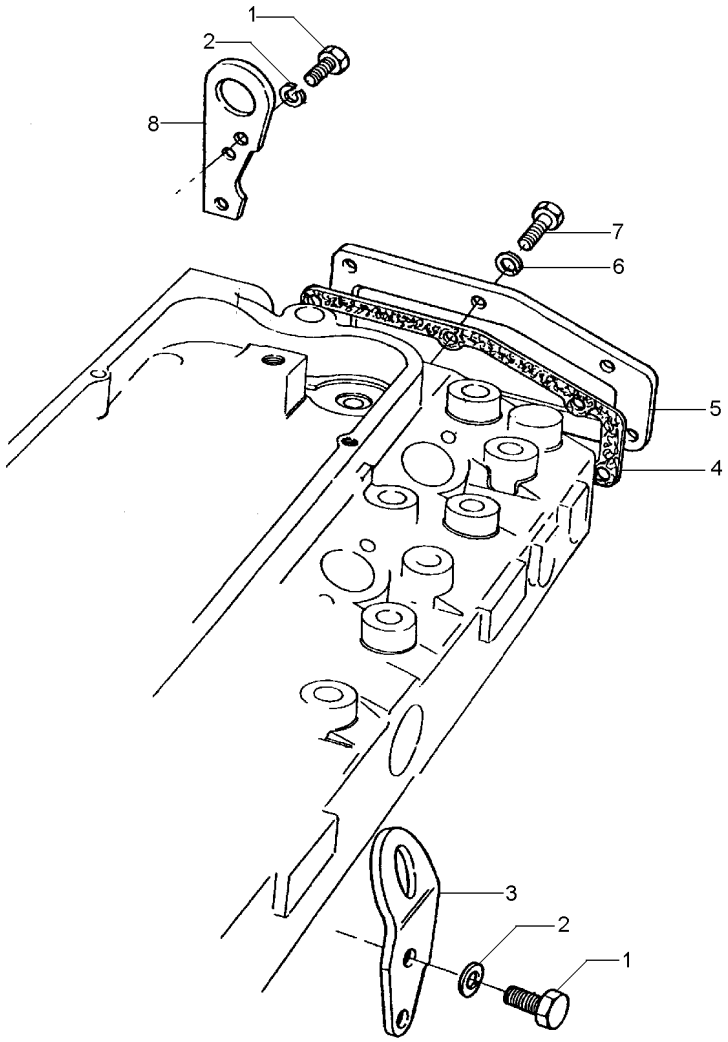

1	0746453	**4** PARAFUSO	BOLT	PERNO
2	0920054	**4** ARRUELA	WASHER	ARANDELA
3	0940913	**1** ALÇA	STRAP	FAJA
4	70490379	**1** JUNTA	GASKET	EMPAQUETADURA.
5	36212152	**1** TAMPA	COVER	CUBIERTA
6	0920053	**6** ARRUELA	WASHER	ARANDELA
7	0746255	**6** PARAFUSO	BOLT	PERNO
8	36177111	**1** ALÇA	STRAP	FAJA

Caixa De Distribuição
Timing Case
Caja De Distribución

10-100

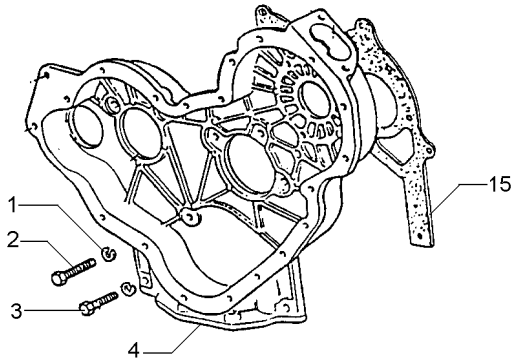

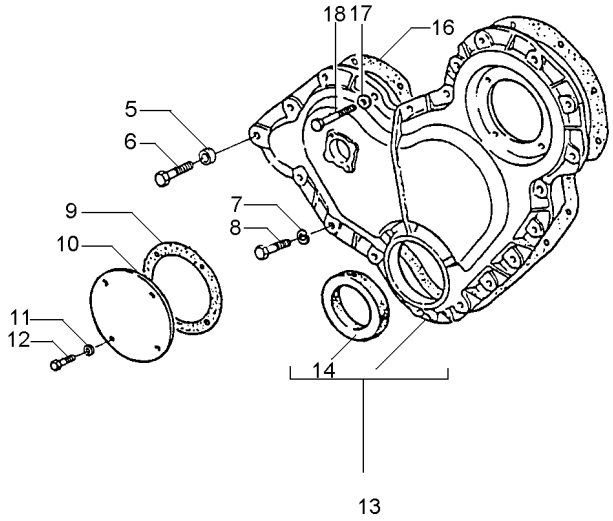

1	0920053		**9**	ARRUELA	WASHER	ARANDELA
2	0746211		**7**	PARAFUSO	BOLT	PERNO
3	0746255		**2**	PARAFUSO	BOLT	PERNO
4	4236256	●○ 70250036	**1**	CARCAÇA	HOUSING	ALOJAMIENTO
5	70330050		**1**	ESPAÇADOR	SPACER	PIEZA DISTANCIA
6	0096239		**1**	PARAFUSO	BOLT	PERNO
7	0920053		**14**	ARRUELA	WASHER	ARANDELA
8	0746211		**14**	PARAFUSO	BOLT	PERNO
9	36825107		**1**	JUNTA	GASKET	EMPAQUETADURA.
10	37556117		**1**	TAMPA	COVER	CUBIERTA
11	70920112	●○ 0920108	**4**	ARRUELA	WASHER	ARANDELA
12	0746252		**4**	PARAFUSO	BOLT	PERNO
13	70992825		**1**	TAMPA	COVER	CUBIERTA
14	70730043	13	**1**	RETENTOR	SEAL	RETEN
15	70490368		**1**	JUNTA	GASKET	EMPAQUETADURA.
16	70490311		**1**	JUNTA	GASKET	EMPAQUETADURA.
17	70920112	●○ 0920108	**4**	ARRUELA	WASHER	ARANDELA
18	0096238		**3**	PARAFUSO	BOLT	PERNO

Engrenagens Da Distribuição
Idler Gears
Engrenajes De La Distribuición

10-105

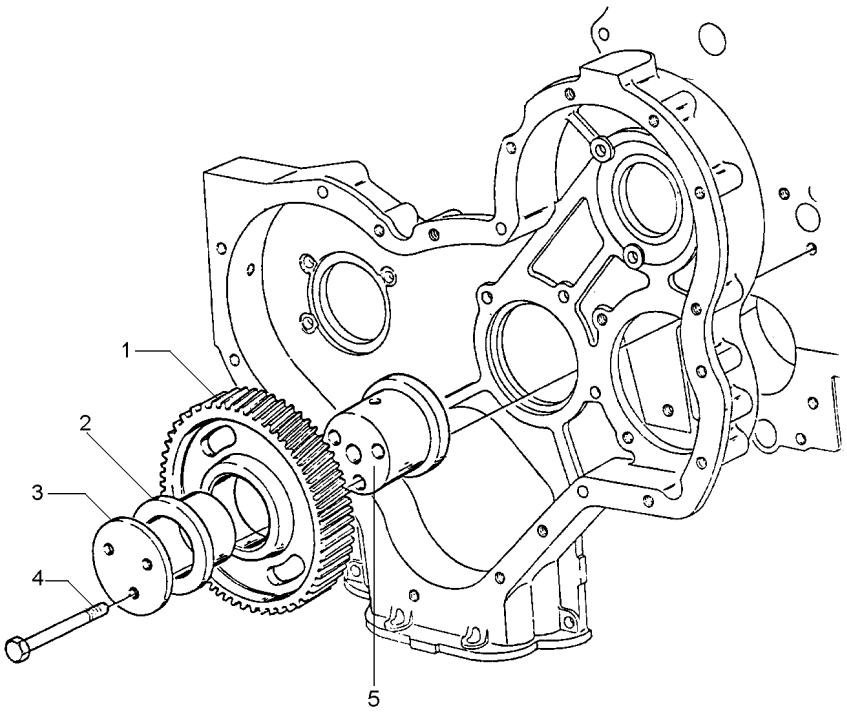

1	41115018				
2	0050345	5			
3	70940151	●○	0941082		
4	70740189				
5	70998001				

1	ENGRENAGEM	GEAR	ENGRANAJE
2	BUCHA	BUSH	CASQUILLO
1	PLACA	PLATE	PLATO
3	PARAFUSO	BOLT	PERNO
1	CUBO	HUB	CUBO

Árvore De Comando Das Válvulas
Camshaft
Arbol De Levas

10-110

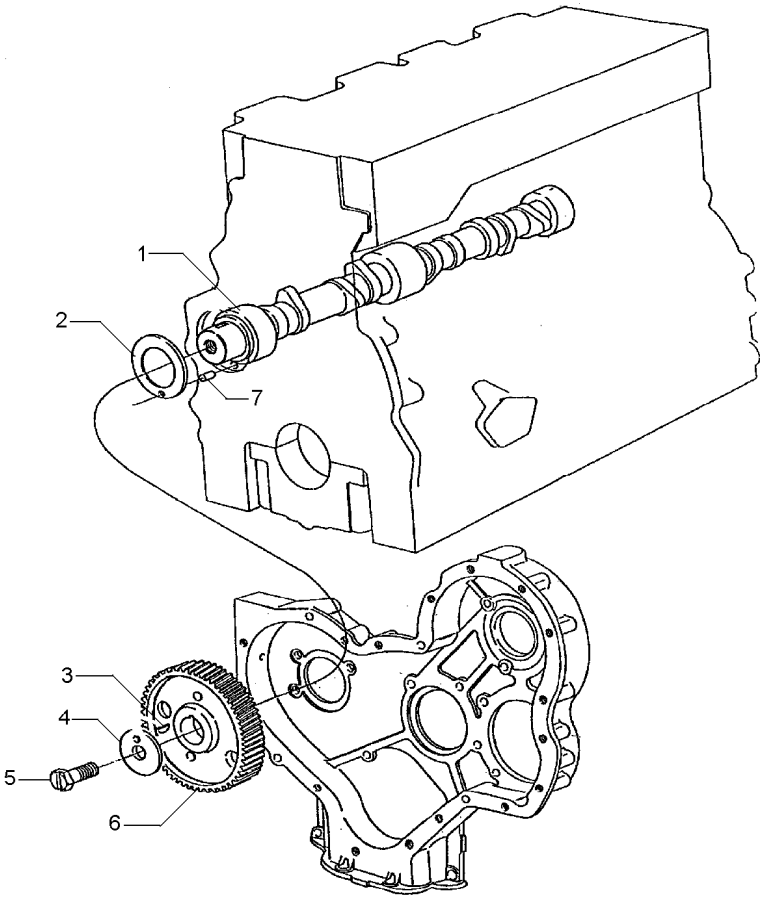

1	31415371	**1** EIXO	SHAFT	ARBOL
2	33153121	**1** ARRUELA	WASHER	ARANDELA
3	0500012	**1** CHAVETA	KEY	CLAVE
4	70920103	**1** ARRUELA	WASHER	ARANDELA
5	70740323	**1** PARAFUSO	BOLT	PERNO
6	31171931	**1** ENGRENAGEM	GEAR	ENGRANAJE
7	0610844	**1** PINO	PIN	PASADOR

Filtro De Óleo Lubrificante
Lubrificating Oil Filter
Filtro De Aceite Lubrificante

10-115

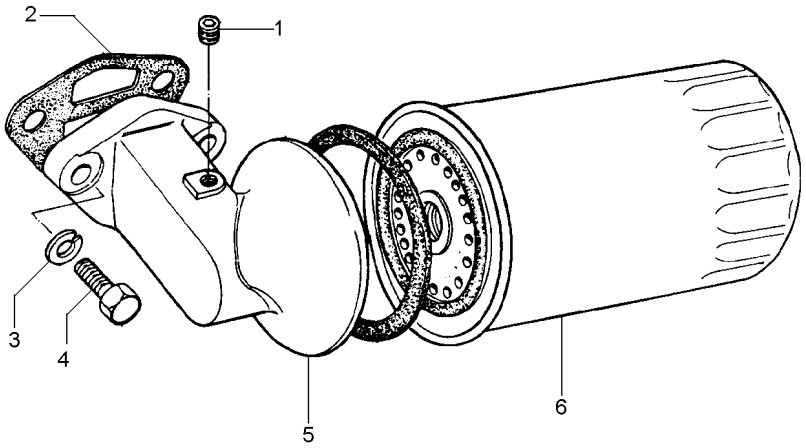

1	70650116		**1**	BUJÃO	PLUG	TAPON
2	70490383		**1**	JUNTA	GASKET	EMPAQUETADURA.
3	0920055		**2**	ARRUELA	WASHER	ARANDELA
4	0746610		**2**	PARAFUSO	BOLT	PERNO
5	70997145		**1**	CABEÇOTE FILTRO	FILTER HEAD	CABEZA DE FILTRO
6	1447048M1	71057 E 71056	**1**	ELEMENTO DE ÓLEO	OIL FILTER	FILTRO DE ACEITE

Carter De Óleo
Oil Sump
Cárter De Aceite

10-120

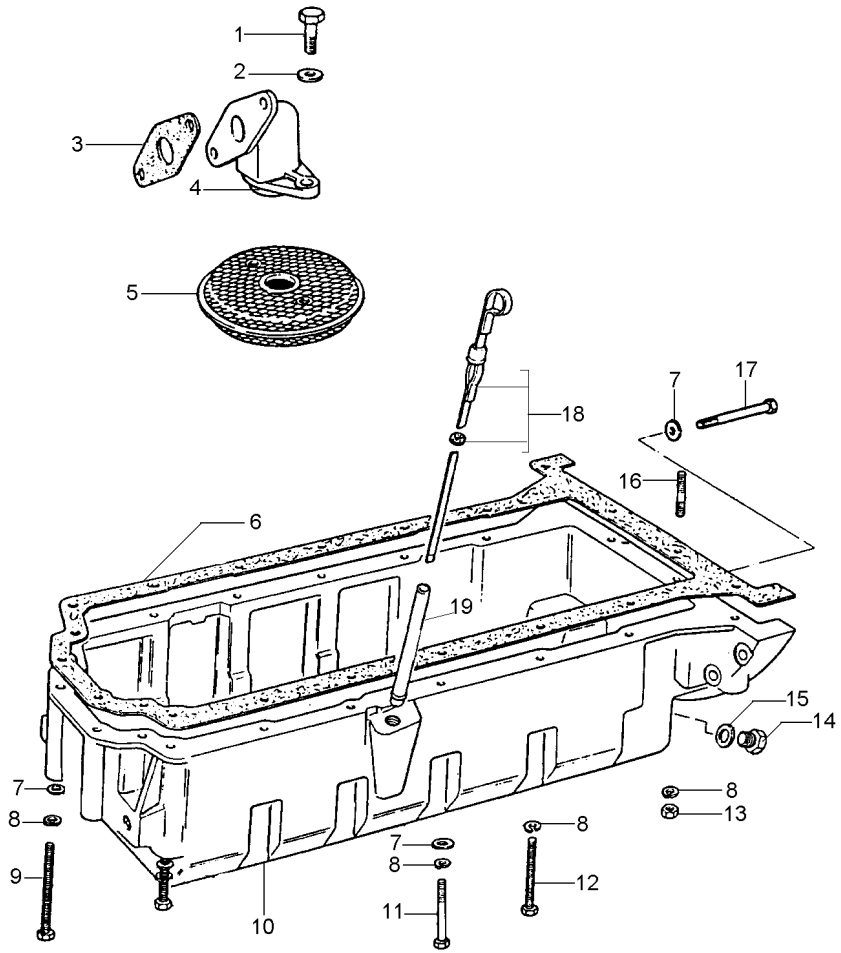

1	0746052		**2**	PARAFUSO	BOLT	PERNO
2	0920052		**2**	ARRUELA	WASHER	ARANDELA
3	70490377		**1**	JUNTA	GASKET	EMPAQUETADURA.
4	37738261		**1**	CONEXÃO	CONNECTION	CONEXION
5	70998076		**1**	PENEIRA	SIEVE	ZARANDA
6	70490312		**1**	JUNTA	GASKET	EMPAQUETADURA.
7	0920003		**11**	ARRUELA	WASHER	ARANDELA
8	0920053		**20**	ARRUELA	WASHER	ARANDELA
9	2184435		**6**	PARAFUSO	BOLT	PERNO
10	70830133		**1**	CÁRTER	SUMP	CARTER
11	0096215		**1**	PARAFUSO	BOLT	PERNO
12	0096241		**9**	PARAFUSO	BOLT	PERNO
13	0576002		**2**	PORCA	NUT	TUERCA
14	2487004		**1**	BUJÃO	PLUG	TAPON
15	70920109	● 70920008	**1**	ARRUELA	WASHER	ARANDELA
16	70820063		**2**	PRISIONEIRO	STUD	ESPARRAGO
17	0096214		**2**	PARAFUSO	BOLT	PERNO
18	70320078		**1**	VARETA	ROD	VARILLA
19	70992820		**1**	TUBO	PIPE	CANO

Válvulas E Balanceiros
Valves And Rockershafts
Válvulas Y Balancines

10-125

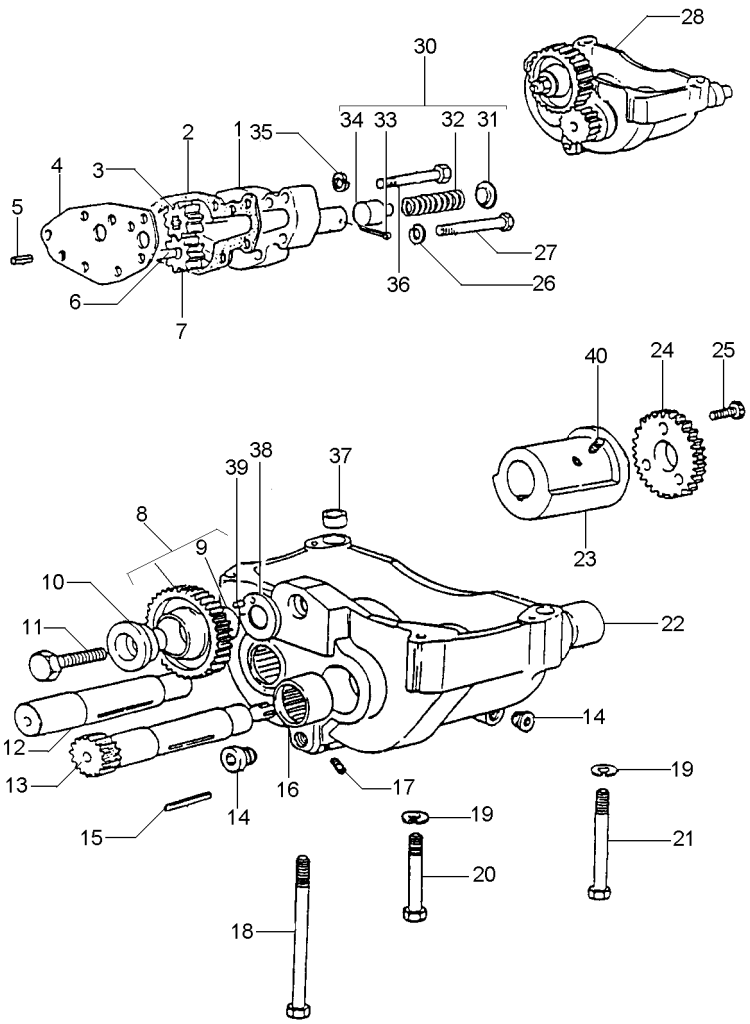

1	37714234	28		**1**	CORPO	BODY	CUERPO
2	36866722	28		**1**	JUNTA	GASKET	EMPAQUETADURA.
3	70998129	28	31165531	**1**	ENGRENAGEM	GEAR	ENGRANAJE
4	36237156	28		**1**	PLACA	PLATE	PLATO
5	0350005	28		**2**	PINO	PIN	PASADOR
6	32455123	28		**1**	EIXO	SHAFT	ARBOL
7	70998128	28	31165461	**1**	ENGRENAGEM	GEAR	ENGRANAJE
8	70991042	28		**1**	ENGRENAGEM	GEAR	ENGRANAJE
9	70050113	8		**1**	BUCHA	BUSH	CASQUILLO
10	33451801	28		**1**	CUBO	HUB	CUBO
11	0096633	28		**1**	PARAFUSO	BOLT	PERNO
12	70750045	28		**1**	EIXO	SHAFT	ARBOL
13	70750043	28		**1**	EIXO	SHAFT	ARBOL
14	70650116	28	2431131	**2**	BUJÃO	PLUG	TAPON
15	2576675	28		**2**	CHAVETA	KEY	CLAVE
16	70998103	28		**2**	BUCHA	BUSH	CASQUILLO
17	70650117	28	2431A051	**5**	BUJÃO	PLUG	TAPON
18	2184546			**1**	PARAFUSO	BOLT	PERNO
19	0920054			**4**	ARRUELA	WASHER	ARANDELA
20	0096439			**2**	PARAFUSO	BOLT	PERNO
21	0096441			**1**	PARAFUSO	BOLT	PERNO
22	70998104	28		**2**	BUCHA	BUSH	CASQUILLO
23	70430001	28		**2**	CONTRA PESO	COUNTERWEIGHT	CONTRAPESO
24	31164581	28		**2**	ENGRENAGEM	GEAR	ENGRANAJE
25	2172513	28		**6**	PARAFUSO	BOLT	PERNO
26	0920053			**2**	ARRUELA	WASHER	ARANDELA
27	0096237			**2**	PARAFUSO	BOLT	PERNO
28	70998135		70991809	**1**	BALANCEADOR	BALANCER	BALANCEADOR
30	424819	28		**1**	JG. REPARO	KIT, REPAIR	JUEGO REPARACION
31		30		**1**	CAPA	BOOT	PROTECCION
32		30		**1**	MOLA	SPRING	RESORTE
33	0610012	30		**1**	CUPILHA	COTTER PIN	PASADOR DOUBLE
34		30		**1**	ÊMBOLO	PLUNGER	EMBOLO
35	0920053	28		**5**	ARRUELA	WASHER	ARANDELA
36	0096236	28		**5**	PARAFUSO	BOLT	PERNO
37	33137408	28		**2**	ANEL	RING	ARO
38	33153133	28		**1**	PLACA	PLATE	PLATO
39	0610879	28		**1**	PINO	PIN	PASADOR
40	2171225	28		**4**	PARAFUSO	BOLT	PERNO

Bomba D'Água
Water Pump
Bomba Del Agua

10-130

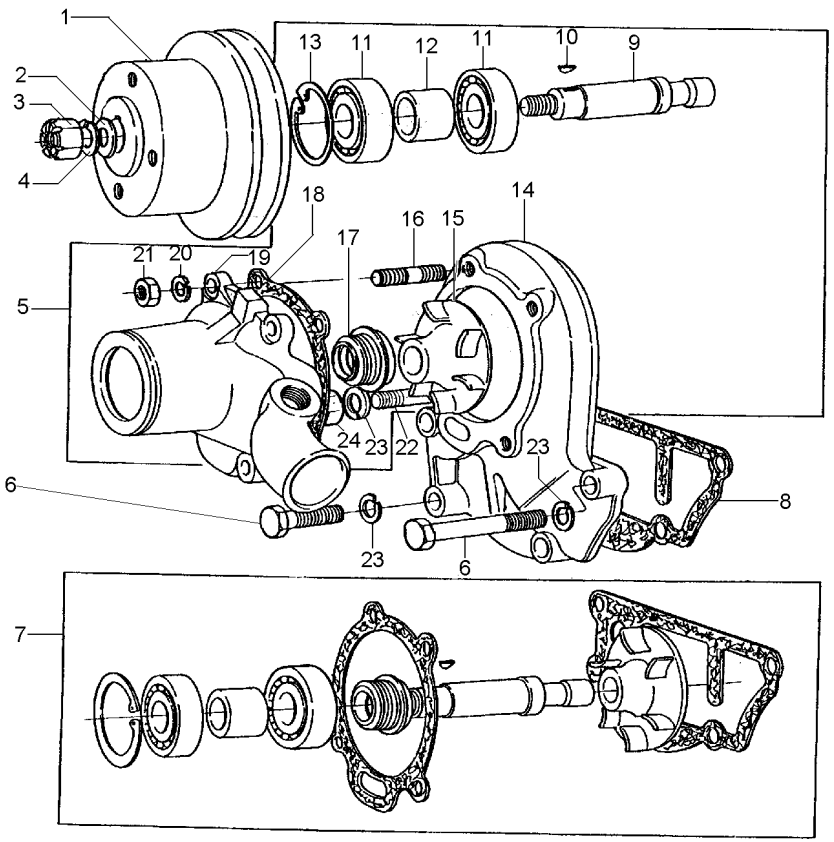

1	70670091		**1**	POLIA	PULLEY	POLEA
2	0920009		**1**	ARRUELA	WASHER	ARANDELA
3	0576007		**1**	PORCA	NUT	TUERCA
4	0920058		**1**	ARRUELA	WASHER	ARANDELA
5	4236253		**1**	BOMBA D'ÁGUA	WATER PUMP	BOMBA DE AGUA
6	0096434		**3**	PARAFUSO	BOLT	PERNO
7	424857	5	**1**	JG. REPARO	KIT, REPAIR	JUEGO REPARACION
8	70490412	7	**1**	JUNTA	GASKET	EMPAQUETADURA.
9		7	**1**	EIXO	SHAFT	ARBOL
10	0500006	7	**1**	CHAVETA	KEY	CLAVE
11		7	**2**	ROLAMENTO	BEARING	COJINETE
12		7	**1**	ESPAÇADOR	SPACER	PIEZA DISTANCIA
13	0170040	7	**1**	ANEL	RING	ARO
14	4236252		**1**	CORPO	BODY	CUERPO
15		7	**1**	ROTOR	ROTOR	ROTOR
16	70820084		**4**	PRISIONEIRO	STUD	ESPARRAGO
17		7	**1**	VEDANTE	SEAL	RETEN
18	70490341	7	**1**	JUNTA	GASKET	EMPAQUETADURA.
19		5	**1**	CORPO	BODY	CUERPO
20	0920053		**4**	ARRUELA	WASHER	ARANDELA
21	0576002		**4**	PORCA	NUT	TUERCA
22	70820048		**1**	PRISIONEIRO	STUD	ESPARRAGO
23	0920054		**4**	ARRUELA	WASHER	ARANDELA
24	0576052		**1**	PORCA	NUT	TUERCA

Termostato E Carcaça
Thermostato And Housing
Termostato Y Carter

10-135

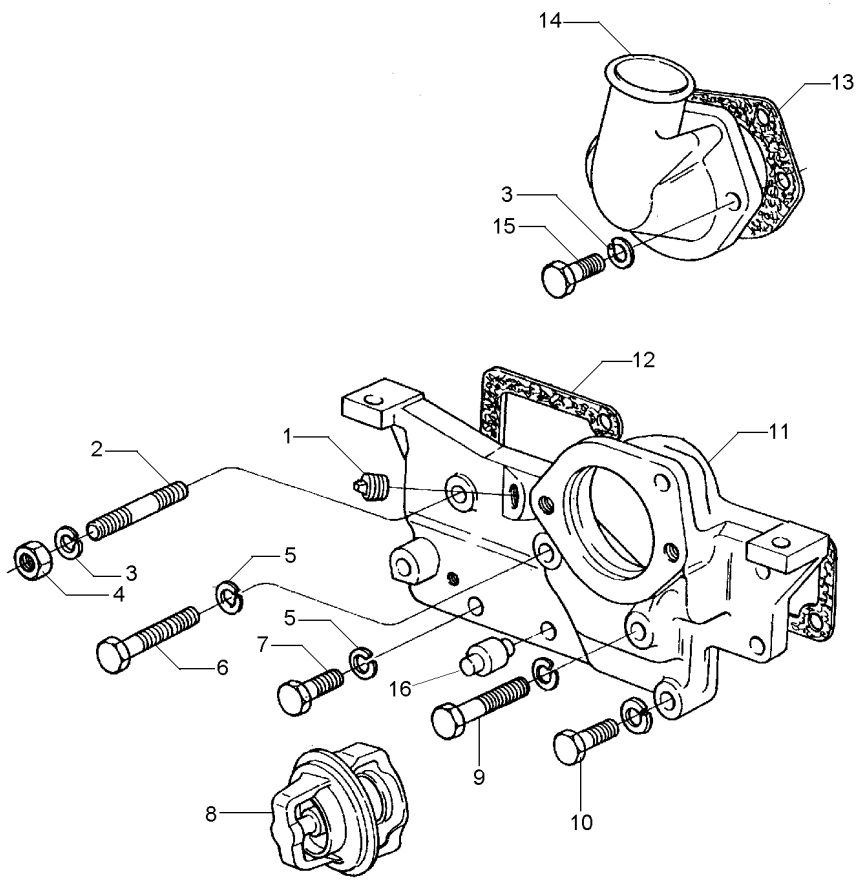

1	70650119	●○ 2431154	**2**	BUJÃO	PLUG	TAPON
2	0826467		**1**	PRISIONEIRO	STUD	ESPARRAGO
3	0920054		**6**	ARRUELA	WASHER	ARANDELA
4	0576051		**1**	PORCA	NUT	TUERCA
5	0920053		**3**	ARRUELA	WASHER	ARANDELA
6	0096238		**1**	PARAFUSO	BOLT	PERNO
7	0746255		**2**	PARAFUSO	BOLT	PERNO
8	70998003		**1**	TERMOSTATO	THERMOSTAT	TERMOSTATO
9	0096439		**1**	PARAFUSO	BOLT	PERNO
10	0096434		**2**	PARAFUSO	BOLT	PERNO
11	70440170		**1**	CARCAÇA	HOUSING	ALOJAMIENTO
12	70490408		**1**	JUNTA	GASKET	EMPAQUETADURA.
13	70490380		**1**	JUNTA	GASKET	EMPAQUETADURA.
14	37735651		**1**	CONEXÃO	CONNECTION	CONEXION
15	0096433		**2**	PARAFUSO	BOLT	PERNO
16	2485791		**1**	RESPIRO	BREATHER	RESPIRADERO

Conexão De Entrada D'Água
Water Inlet Connection
Conexión De Entrada De Água

10-140

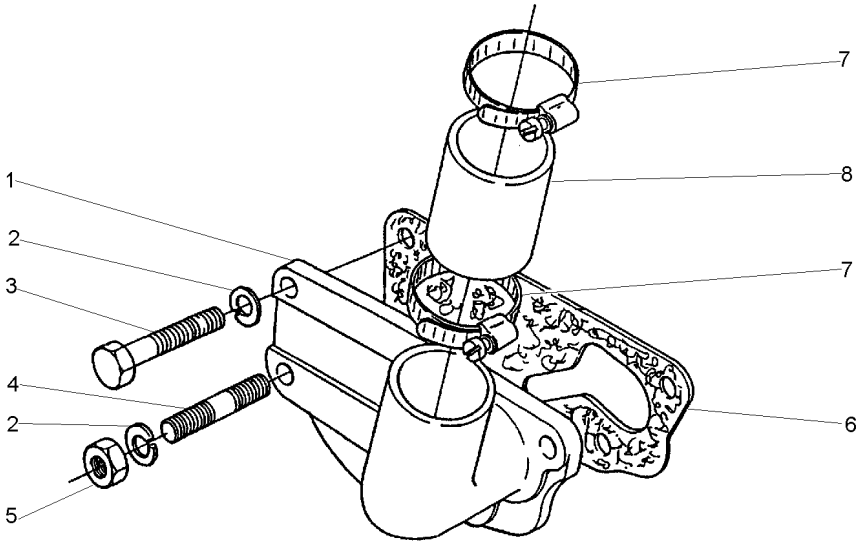

1	70200451	**1** CONEXÃO	CONNECTION	CONEXION
2	0920054	**4** ARRUELA	WASHER	ARANDELA
3	0746453	**3** PARAFUSO	BOLT	PERNO
4	70820052	**1** PRISIONEIRO	STUD	ESPARRAGO
5	0576051	**1** PORCA	NUT	TUERCA
6	70490334	**1** JUNTA	GASKET	EMPAQUETADURA.
7	70180157	**2** BRAÇADEIRA	CLAMP	ABRAZADERA
8	33814311	**1** MANGUEIRA	HOSE	FLEXIBLE

Sistema De Admissão De Ar
Ayr System Admission
Sistema De Admission De Aire

10-145

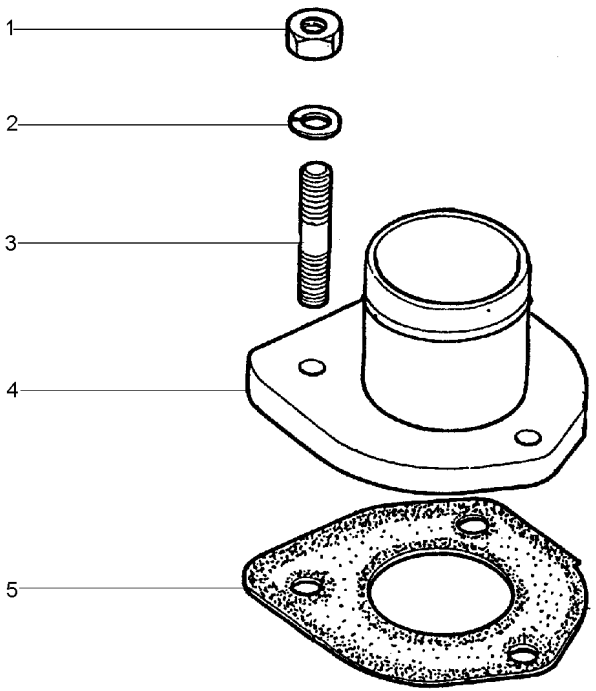

1	0576002	**3** PORCA	NUT	TUERCA
2	0920053	**3** ARRUELA	WASHER	ARANDELA
3	0826201	**3** PRISIONEIRO	STUD	ESPARRAGO
4	70992283	**1** CONEXÃO	CONNECTION	CONEXION
5	70490399	**1** JUNTA	GASKET	EMPAQUETADURA.

Acionamento Do Taquímetro
Tachometer Drive
Mando Del Taquímetro

10-150

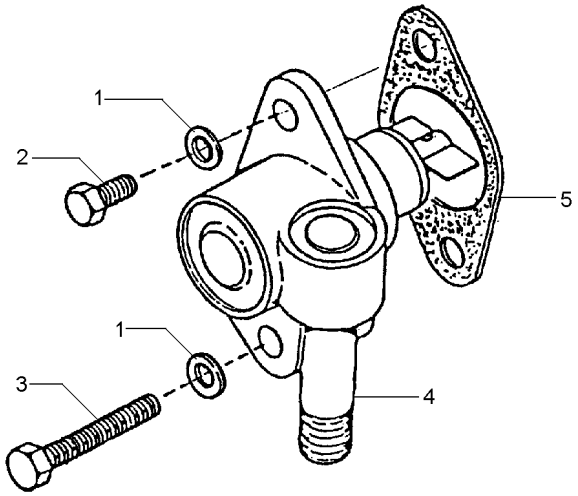

1	0920052	**2** ARRUELA	WASHER	ARANDELA
2	0746053	**1** PARAFUSO	BOLT	PERNO
3	0096034	**1** PARAFUSO	BOLT	PERNO
4	73071	**1** ACIONADOR	DRIVE	TRASMISION
5	70490378	**1** JUNTA	GASKET	EMPAQUETADURA.

Coletor De Admissão
Induction Manifold
Multiple De Admisión

10-155

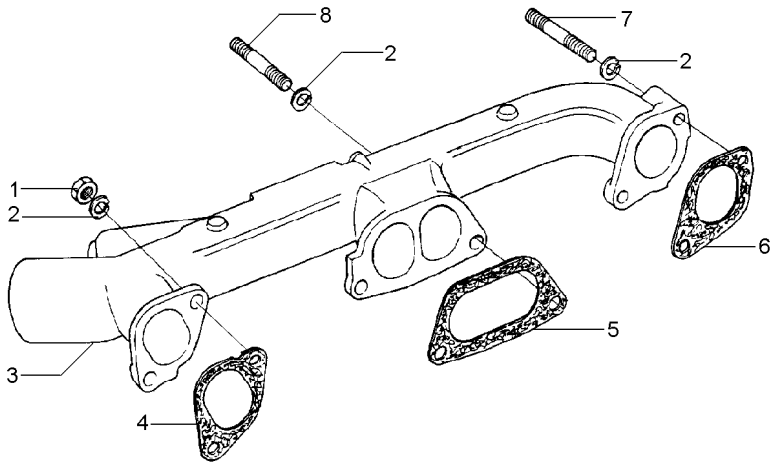

1	0576051	**6** PORCA	NUT	TUERCA
2	0920054	**6** ARRUELA	WASHER	ARANDELA
3	70540063	**1** COLETOR	COLLECTOR	COLECTOR
4	36866462	**1** JUNTA	GASKET	EMPAQUETADURA.
5	36862133	**1** JUNTA	GASKET	EMPAQUETADURA.
6	36862131	**1** JUNTA	GASKET	EMPAQUETADURA.
7	0826509	**1** PRISIONEIRO	STUD	ESPARRAGO
8	0826403	**5** PRISIONEIRO	STUD	ESPARRAGO

Coletor De Escape
Exhaust Manifold
Multiple De Escape

10-160

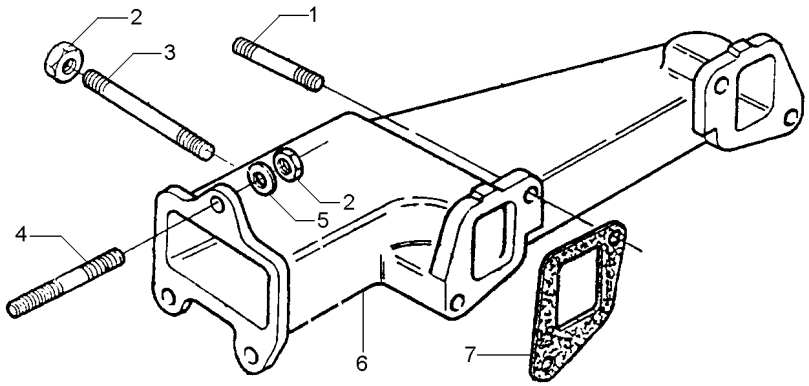

1	0826403	**3** PRISIONEIRO	STUD	ESPARRAGO
2	70570064	**7** PORCA	NUT	TUERCA
3	0826526	**1** PRISIONEIRO	STUD	ESPARRAGO
4	0826412	**3** PRISIONEIRO	STUD	ESPARRAGO
5	0920005	**3** ARRUELA	WASHER	ARANDELA
6	70540061	**1** COLETOR	COLLECTOR	COLECTOR
7	70490319	**2** JUNTA	GASKET	EMPAQUETADURA.

Bomba Injetora De Combustível
Fuel Injection Pump
Bomba De Inyección De Combustible

10-165

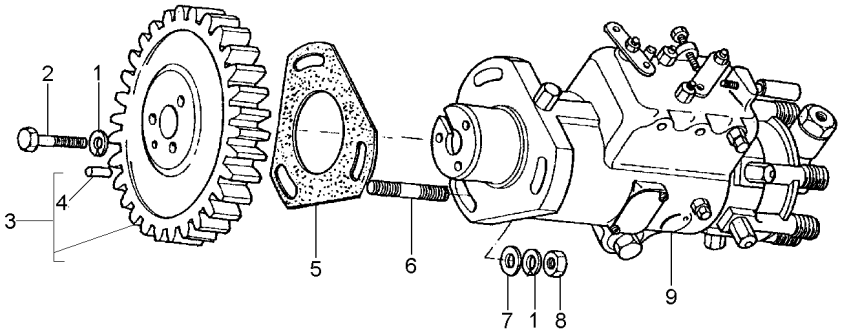

1	0920053		
2	0746254		
3	41115127	➡	654554
3	41115126	➡	654555
4	0350010	3	
5	70490403		
6	2215574		
7	0920003		
8	0576002		
9	77511	[A] ➡	654554
9	77551	[A] ➡	654555

[A] NÚMERO DE SÉRIE DO MOTOR
ENGINE SERIAL NUMBER
NÚMERO DE SERIE DEL MOTOR

6	ARRUELA	WASHER	ARANDELA
3	PARAFUSO	BOLT	PERNO
1	ENGRENAGEM	GEAR	ENGRANAJE
1	ENGRENAGEM	GEAR	ENGRANAJE
1	PINO	PIN	PASADOR
1	JUNTA	JOINT	JUNTA
3	PRISIONEIRO	STUD	ESPARRAGO
3	ARRUELA	WASHER	ARANDELA
3	PORCA	NUT	TUERCA
1	BOMBA INJETORA	INJECTION PUMP	BOMBA INYECTORA
1	BOMBA INJETORA	INJECTION PUMP	BOMBA INYECTORA

Tubos De Injeção E Injetores
Fuel Injection System
Equipo De Inyección

10-170

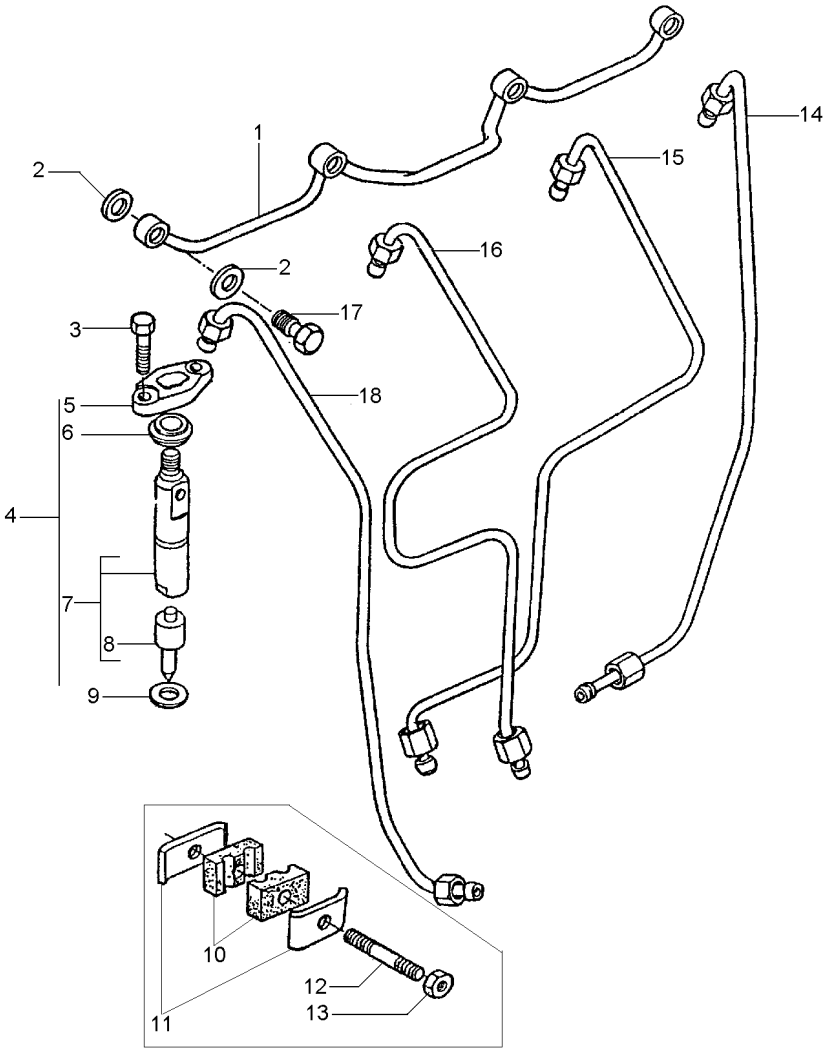

1	3558X011		
2	70920083		
3	0096231		
4	77339		
5	37462401	4	
6	70730019		
7	77340	4	
8	77341	7	
9	70920081		
10	36854103		
11	36516119		
12	0826017		
13	70576101		
14	70993223	[D]	
15	70993222	[C]	
16	70993221	[B]	
17	0095315		
18	70993220	[A]	

[A] CILINDRO N° 1
CYLINDER N° 1
CILINDRO N° 1

[B] CILINDRO N° 2
CYLINDER N° 2
CILINDRO N° 2

[C] CILINDRO N° 3
CYLINDER N° 3
CILINDRO N° 3

[D] CILINDRO N° 4
CYLINDER N° 4
CILINDRO N° 4

1	TUBO	PIPE	CANO
8	ARRUELA	WASHER	ARANDELA
8	PARAFUSO	BOLT	PERNO
4	CJ. INJETOR	KIT, ATOMISER	JUEGO ATOMIZADOR
4	FLANGE	FLANGE	PLETINA
4	VEDANTE	SEAL	RETEN
4	INJETOR	ATOMISER	ATOMIZADOR
4	BICO INJETOR	NOZZLE	TOBERA
4	ARRUELA	WASHER	ARANDELA
2	ALMOFADA	CUSHION	COJIN
2	PRESILHA	STAPLE	GRAPA
2	PRISIONEIRO	STUD	ESPARRAGO
2	PORCA	NUT	TUERCA
1	TUBO	PIPE	CANO
1	TUBO	PIPE	CANO
1	TUBO	PIPE	CANO
3	PARAFUSO BANJO	BANJO BOLT	TORNILLO DIFER
1	TUBO	PIPE	CANO

Bomba Alimentadora E Filtro De Combustível
Fuel Oil Lift Pump And Filter
Bomba Y Filtro De Combustible

10-175

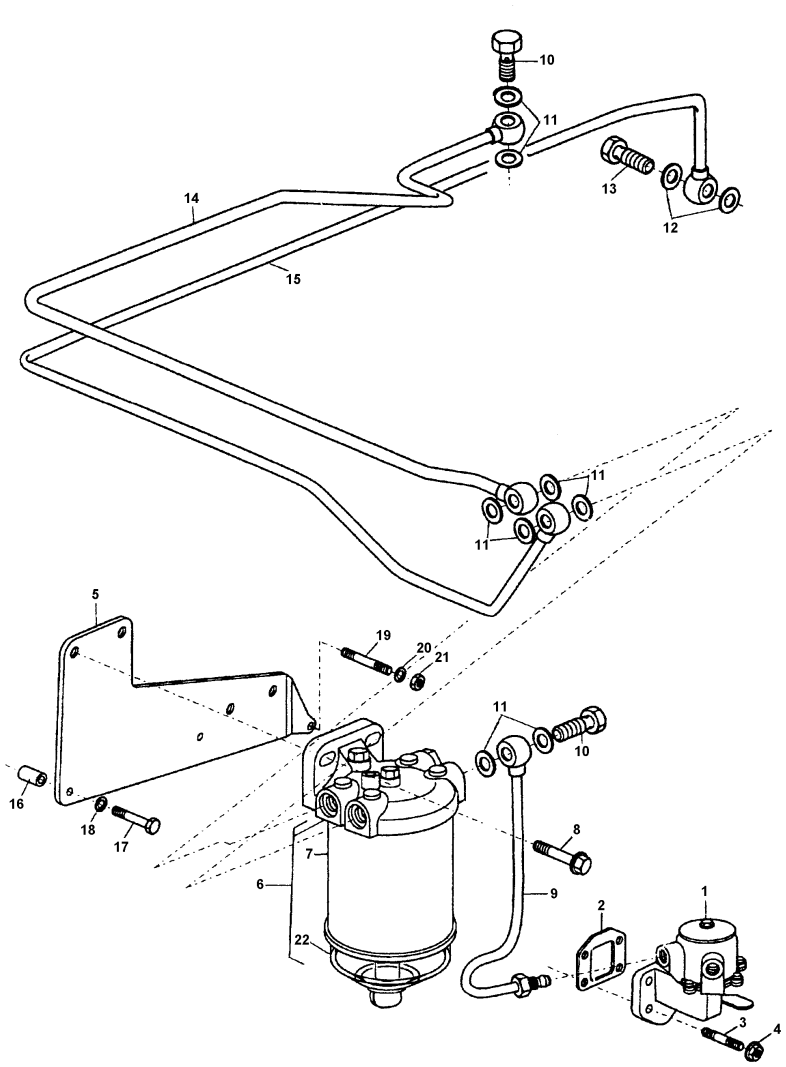

1	72111		**1**	BOMBA	PUMP	BOMBA
2	70490333		**1**	JUNTA	GASKET	EMPAQUETADURA.
3	70820083		**4**	PRISIONEIRO	STUD	ESPARRAGO
4	70570073		**4**	PORCA	NUT	TUERCA
5	70100814		**1**	SUPORTE	BRACKET	SOPORTE
6	72130		**1**	CJ. FILTRO	KIT, FILTER	JUEGO FILTRO
7	1896287M91	6	**1**	ELEMENTO	ELEMENT	ELEMENTO
8	70740178		**2**	PARAFUSO	BOLT	PERNO
9	70998197		**1**	TUBO	PIPE	CANO
10	70740343		**4**	PARAFUSO	BOLT	PERNO
11	70920115		**10**	ARRUELA	WASHER	ARANDELA
12	70920120		**2**	ARRUELA	WASHER	ARANDELA
13	70740740		**1**	PARAFUSO BANJO	BANJO BOLT	TORNILLO DIFER
14	70998198		**1**	TUBO	PIPE	CANO
15	70993430		**1**	TUBO	PIPE	CANO
16	70760024		**1**	ESPAÇADOR	SPACER	PIEZA DISTANCIA
17	0096437		**2**	PARAFUSO	BOLT	PERNO
18	0920054		**2**	ARRUELA	WASHER	ARANDELA
19	0826222		**1**	PRISIONEIRO	STUD	ESPARRAGO
20	0920053		**1**	ARRUELA	WASHER	ARANDELA
21	0576002		**1**	PORCA	NUT	TUERCA
22	70840054	6	**1**	COPO	CUP	CUBETA

Controles
Controls
Controles

10-180

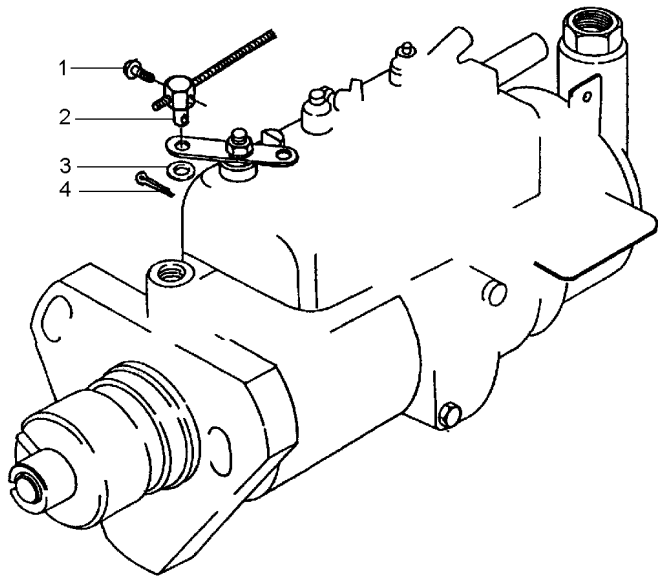

1	0726504	**1**	PARAFUSO	BOLT	PERNO
2	70610010	**1**	PINO	PIN	PASADOR
3	0920024	**1**	ARRUELA	WASHER	ARANDELA
4	0610031	**1**	CUPILHA	COTTER PIN	PASADOR DOUBLE

Sistema De Combustível
Fuel System
Sistema De Combustivel

10-185

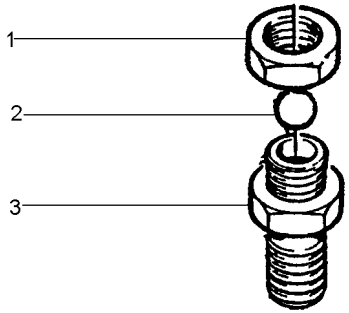

1	0576111	**1** PORCA	NUT	TUERCA
2	0020005	**1** ESFERA	BALL	BOLA
3	0201526	**1** CONEXÃO	CONNECTION	CONEXION

Filtro
Filter
Filtro

10-190

Sedimentador
Sedimenter
Sedimentador

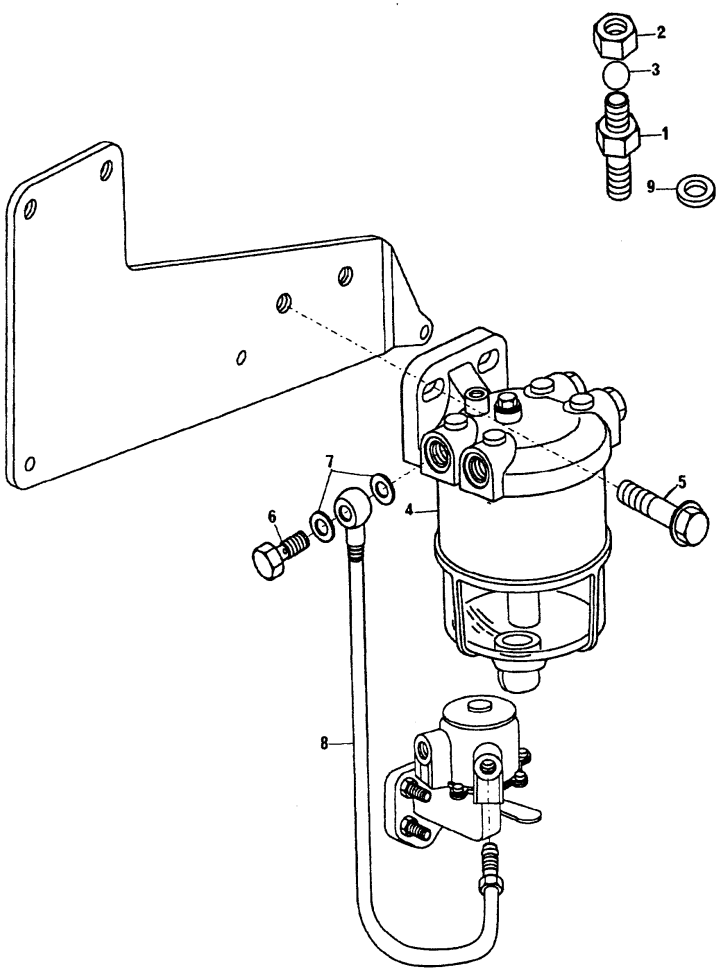

1	0201526	**1** CONEXÃO	CONNECTION	CONEXION
2	0576111	**1** PORCA	NUT	TUERCA
3	0020005	**1** ESFERA	BALL	BOLA
4	72113	**1** FILTRO	FILTER	FILTRO
5	70740178	**2** PARAFUSO	BOLT	PERNO
6	70740343	**1** PARAFUSO	BOLT	PERNO
7	70920115	**2** ARRUELA	WASHER	ARANDELA
8	70998196	**1** TUBO	PIPE	CANO
9	70920083	**2** ARRUELA	WASHER	ARANDELA

Retentor Árvore De Manivelas
Crankshaft Oil Seal
Sello De Aceite

10-195

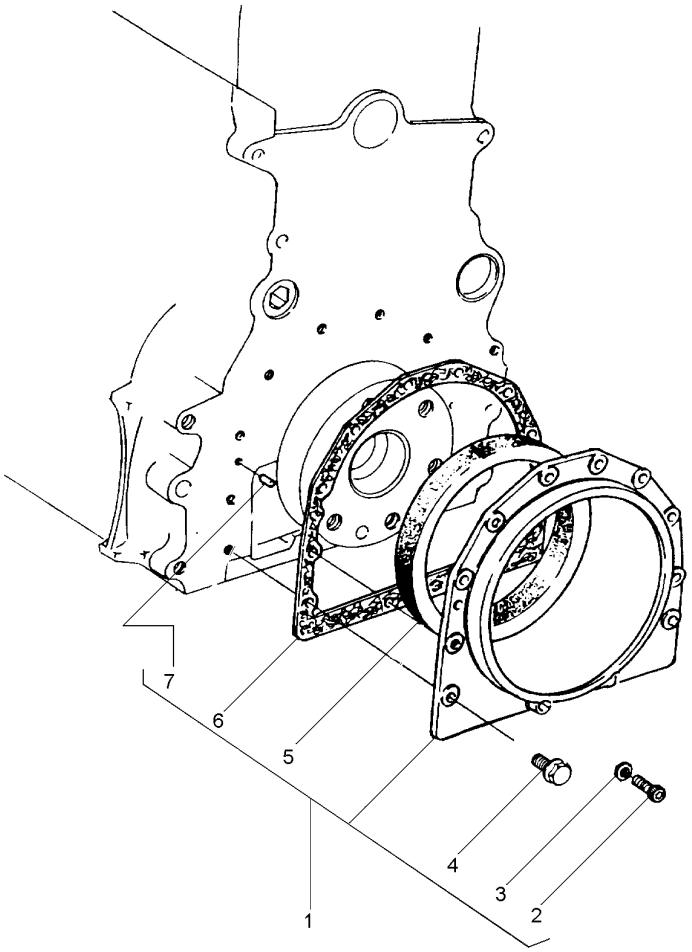

1	424828		**1**	CJ. RETENTOR	KIT, SEAL	RETENES JUEGO
2	2172530	1	**2**	PARAFUSO	BOLT	PERNO
3	33112111	1	**2**	ARRUELA	WASHER	ARANDELA
4	70740130	1	**10**	PARAFUSO	BOLT	PERNO
5	70730050	1	**1**	RETENTOR	SEAL	RETEN
6	70490347	1	**1**	JUNTA	GASKET	EMPAQUETADURA.
7	0350009	1	**2**	PINO	PIN	PASADOR

Polia Da Árvore De Manivelas
Crankshaft Pulley
Polea Del Cigueñal

10-200

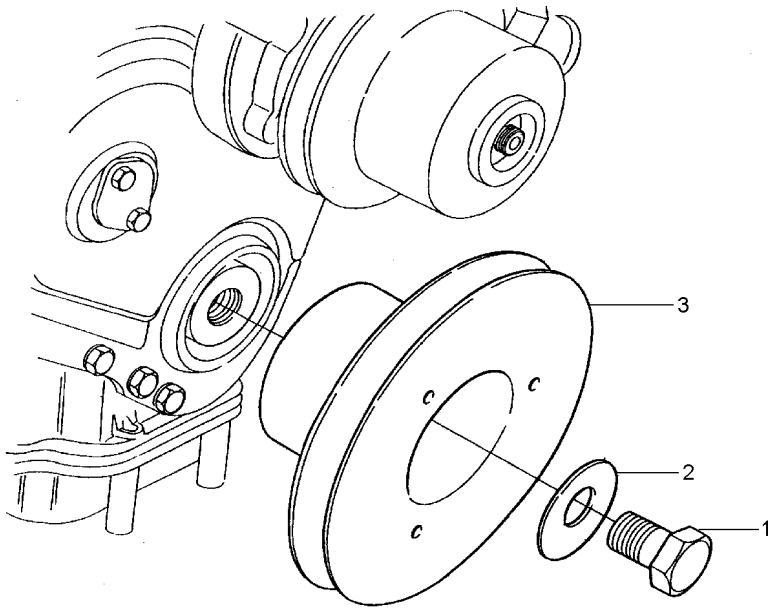

1	32162319	**1** PARAFUSO	BOLT	PERNO
2	33125124	**1** ARRUELA	WASHER	ARANDELA
3	70670168	**1** POLIA	PULLEY	POLEA

Ventilador E Extensão
Fan And Extension
Ventilador Y Extensión

10-205

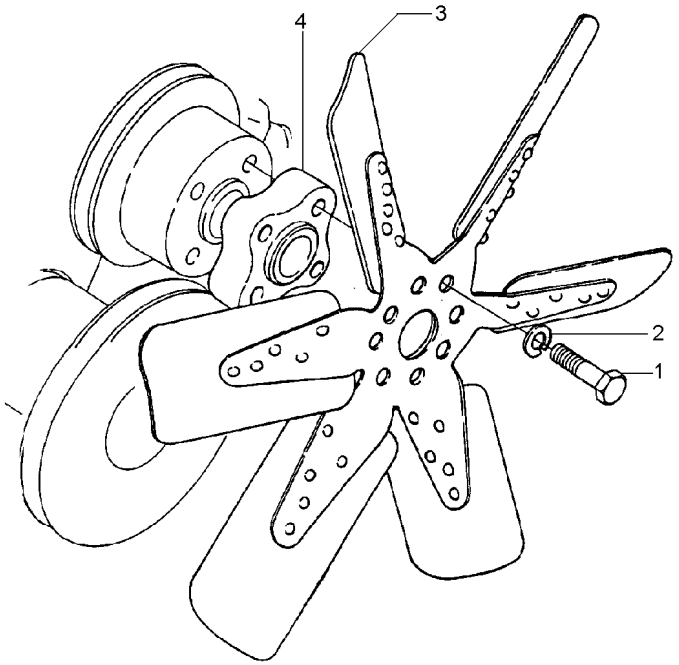

1	0096236		**4**	PARAFUSO	BOLT	PERNO
2	0920053		**4**	ARRUELA	WASHER	ARANDELA
3	70991937	[A]	**1**	HÉLICE	FAN	VENTILADOR
4	70330075		**1**	ESPAÇADOR	SPACER	PIEZA DISTANCIA

[A] 6 PÁS
6 BLADE
6 PALETA

Motor De Partida
Starter Motor
Motor De Partida

10-210

Prestolite
Prestolite
Prestolite

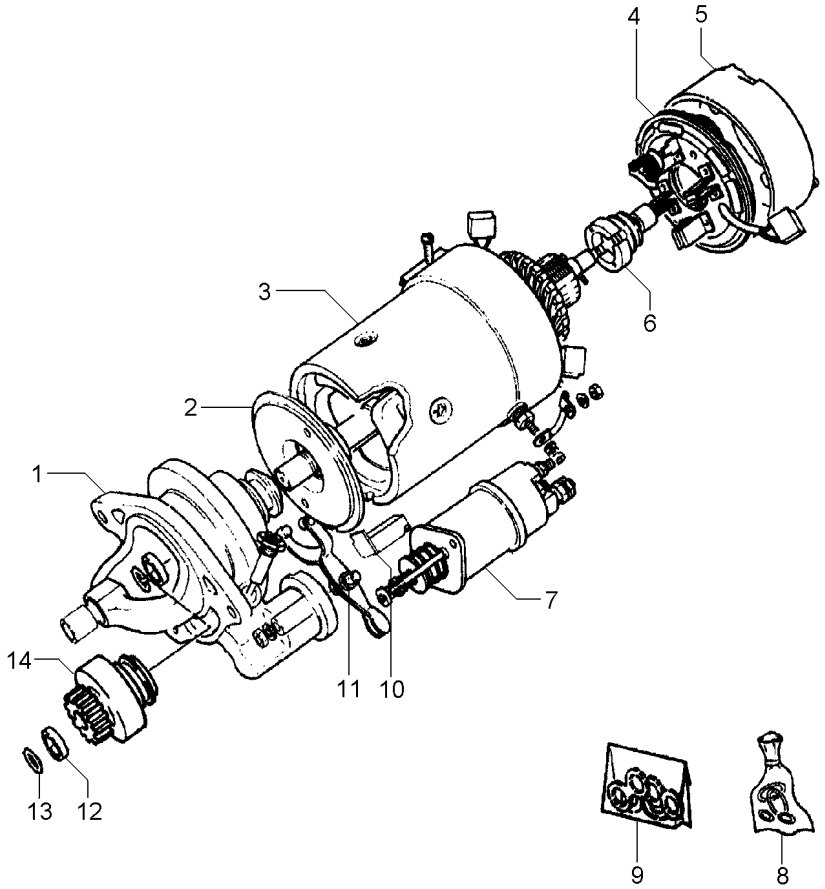

1	070962R1	**1**	MANCAL	BEARING	COJINETE
2	070970R1	**1**	EIXO	SHAFT	ARBOL
3	070964R1	**1**	BOBINA	COIL	BOBINA
4	070968R1	**1**	CJ. PLACA ESCOVA	KIT, BRUSH PLATE	JGO.PLACA ESCOB.
5	070966R1	**1**	TAMPA	COVER	CUBIERTA
6	070957R1	**1**	INDUZIDO	ARMATURE	INDUCIDO
7	070955R1	**1**	SOLENÓIDE	SOLENOID	SOLENOIDE
8	070973R1	**1**	REPARO	REPAIR	REPARO
9	070976R1	**1**	RETENTOR	SEAL	RETEN
10	070978R1	**1**	JUNTA	JOINT	JUNTA
11	070979R1	**1**	CJ. ALAVANCA	KIT, LEVER	JUEGO, PALANCA
12	071025R1	**1**	RETENTOR	SEAL	RETEN
13	070980R1	**1**	ANEL	RING	ARO
14	070959R1	**1**	IMPULSOR	IMPELLER	TURBINA IMPULS.

Alternador
Alternator
Alternador

10-215

Bosch
Bosch
Bosch

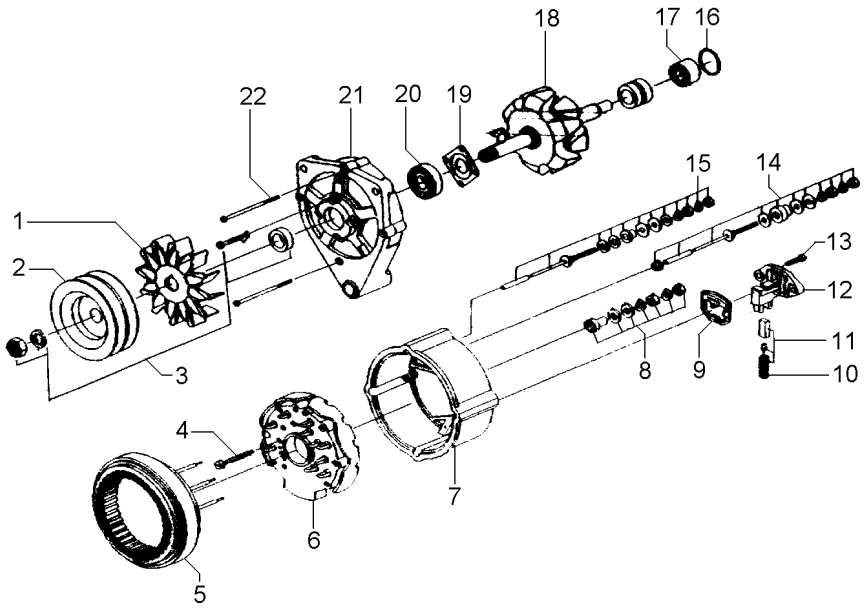

1	059067R1	**1** HÉLICE	FAN	VENTILADOR
2	059066R1	**1** POLIA	PULLEY	POLEA
3	059064R1	**1** CJ. POLIA	KIT, PULLEY	JUEGO DE POLEA
4	059076R1	**3** PARAFUSO	BOLT	PERNO
5	059075R1	**1** ESTATOR	STATOR	ESTATOR
6	059077R1	**1** RETIFICADOR	RECTIFIER	RECTIFICADOR
7	059078R1	**1** CARCAÇA	HOUSING	ALOJAMIENTO
8	059085R1	**1** JG. REPARO	KIT, REPAIR	JUEGO REPARACION
9	059084R1	**1** GUARNIÇÃO	FOAM	ESPUMA
10	059083R1	**1** MOLA	SPRING	RESORTE
11	059082R1	**1** ESCOVA	BRUSH	ESCOBILLA
12	059081R1	**1** REGULADOR	REGULATOR	REGULADOR
13	059068R1	**2** PARAFUSO	BOLT	PERNO
14	059080R1	**1** JG. REPARO	KIT, REPAIR	JUEGO REPARACION
15	059079R1	**1** JG. REPARO	KIT, REPAIR	JUEGO REPARACION
16	059074R1	**1** ANEL "O"	O RING	JUNTA TORICA
17	059073R1	**1** ROLAMENTO	BEARING	COJINETE
18	059072R1	**1** ROTOR	ROTOR	ROTOR
19	059071R1	**1** PLACA	PLATE	PLATO
20	059070R1	**1** ROLAMENTO	BEARING	COJINETE
21	059069R1	**1** MANCAL	BEARING	COJINETE
22	059065R1	**3** PARAFUSO	BOLT	PERNO

Alternador
Alternator
Alternador

10-220

Prestolite
Prestolite
Prestolite

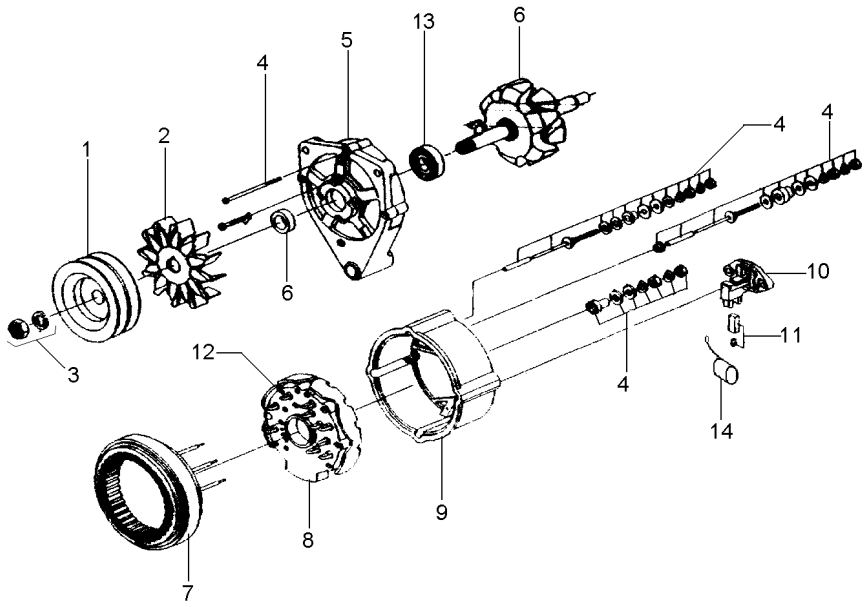

1	071205R1		**1**	POLIA ALTERNADOR	PULLEY,ALTERNATR	POLEA ALTERNADOR
1	053711P1	[A]	**1**	POLIA	PULLEY	POLEA
2	071200R1		**1**	HÉLICE	FAN	VENTILADOR
3	071199R1		**1**	FIXAÇÃO	FASTENER	CIERRE
4	071191R1		**1**	REPARO	REPAIR	REPARO
5	071196R1		**1**	TAMPA	COVER	CUBIERTA
6	071190R1		**1**	CJ. ROTOR	KIT, ROTOR ASSY.	JGO.CJTO.ROTOR
7	071198R1		**1**	ESTATOR	STATOR	ESTATOR
8	071201R1		**1**	RETIFICADOR	RECTIFIER	RECTIFICADOR
9	071195R1		**1**	TAMPA	COVER	CUBIERTA
10	071193R1		**1**	REGULADOR	REGULATOR	REGULADOR
11	071197R1		**1**	CJ. ESCOVA	KIT, BRUSH	ESCOBILLAS JUEGO
12	071189R1		**1**	PORTA DIODO	DIODE	PORTA DIODO
13	071194R1		**1**	ROLAMENTO	BEARING	COJINETE
14	071206R1		**1**	CAPACITOR	CAPACITOR	CAPACITOR

[A] DUPLA
DOUBLE
DUPLO

Volante
Flywheel
Volante De Inercia

10-225

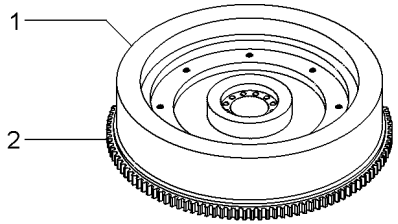

1			3408361M91	**1**	VOLANTE MOTOR	FLYWHEEL	VOLANTE MOTOR
2	3408357M1	1		**1**	CREMALHEIRA	STARTER RING	ARO DE ARRANQUE

Tomada De Potência
Power Take-Off
Toma De Potencia

10-230

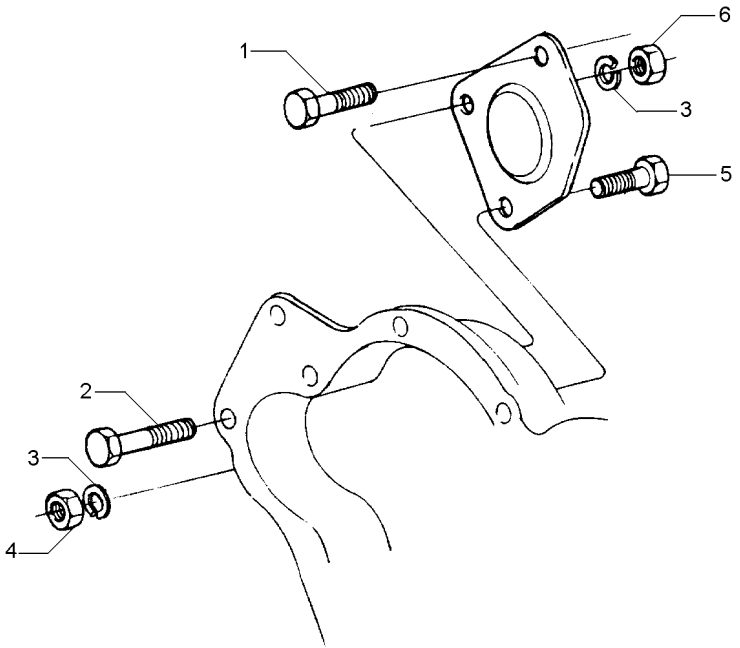

1	70740059		**1**	PARAFUSO	BOLT	PERNO
2	2232151		**1**	PARAFUSO	BOLT	PERNO
3	0920054		**3**	ARRUELA	WASHER	ARANDELA
4	0576051		**1**	PORCA	NUT	TUERCA
5	0096435	●○ 0748505	**1**	PARAFUSO	BOLT	PERNO
6	2238153		**2**	PORCA	NUT	TUERCA

Jogo De Juntas Do Cabeçote
Cylinder Head Gasket Set
Juego De Juntas De La Culata

10-235

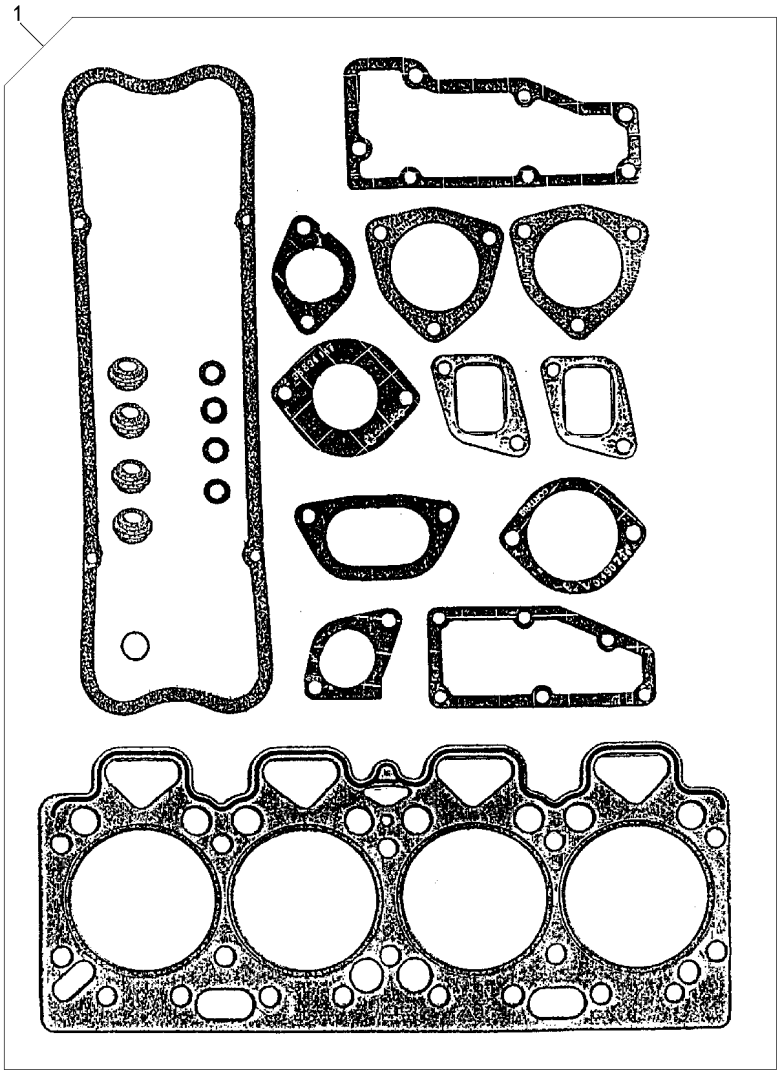

1	4236129	**1**	JG.JUNTAS	KIT, GASKET	JGO.EMPAQUETAD.

Jogo De Juntas Do Bloco
Cylinder Block Gasket Set
Juego De Juntas Del Bloque

10-240

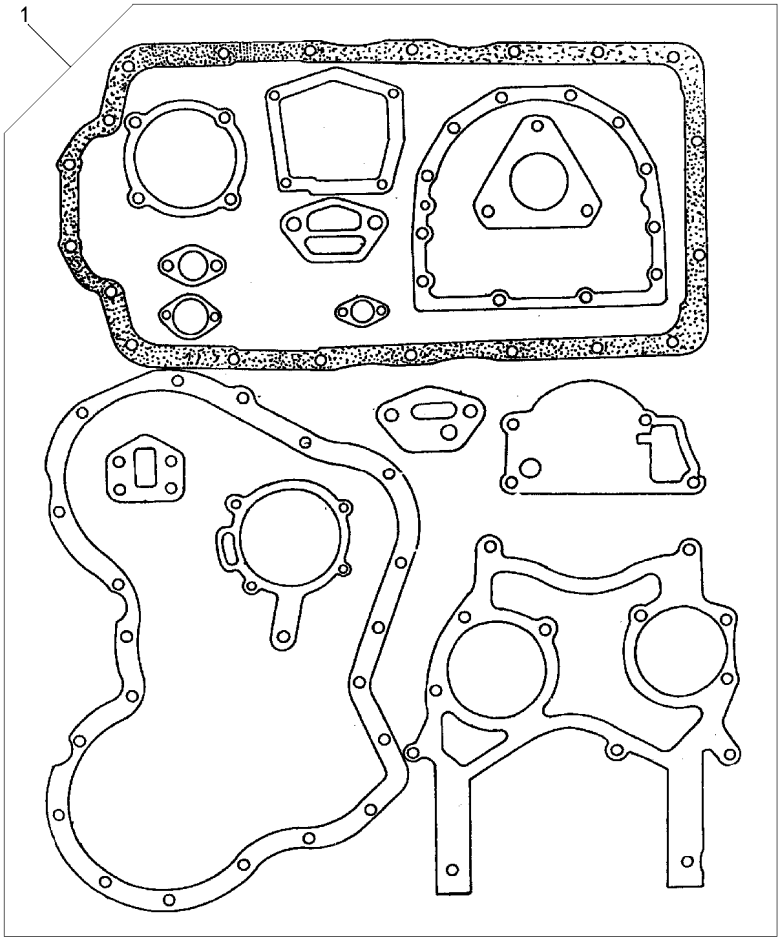

1	4236195	**1**	JG.JUNTAS	KIT, GASKET	JGO.EMPAQUETAD.

Filtro De Ar
Air Cleaner
Filtro De Aire

10-245

Tratores Com Plataforma Do Operador
Tractors With Operator Plataform
Tractores Con Plataforma Del Operador

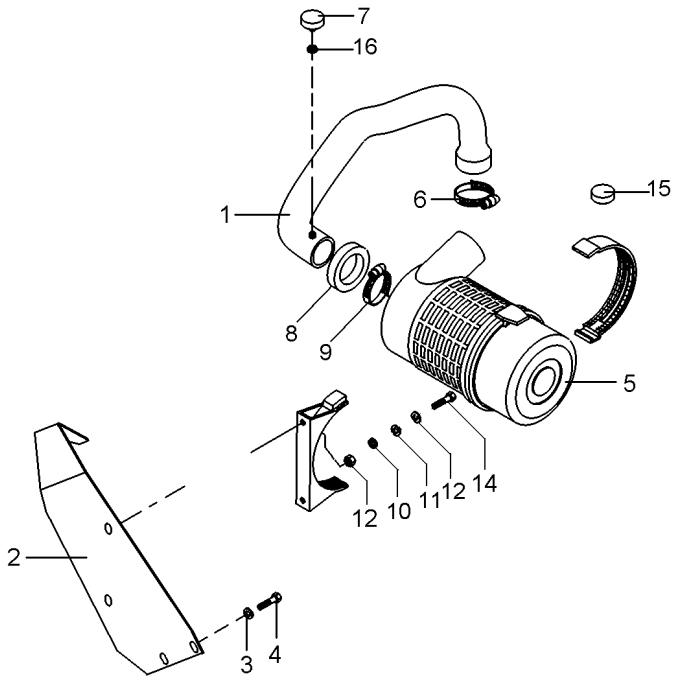

1	071752N1	10-265 No	**1**	CJ. MANGUEIRA	HOSE ASSY	CON.DE MANGUERA
2	071694S1		**1**	SUPORTE	BRACKET	SOPORTE
3	353446X1		**2**	ARRUELA	WASHER	ARANDELA
4	353679X1		**2**	PARAFUSO	BOLT	PERNO
5	3801034M1	10-260 No	**1**	FILTRO DE AR	AIR FILTER	FILTRO DE AIRE
6	2801096M1		**1**	BRAÇADEIRA	CLAMP	ABRAZADERA
7	3587008M91		**1**	INTERRUPTOR	SWITCH	INTERRUPTOR
8	020079P1		**1**	GUARNIÇÃO	FOAM	ESPUMA
9	2801710M1		**1**	BRAÇADEIRA	CLAMP	ABRAZADERA
10	339169X1	M8X1,25	**2**	PORCA	NUT	TUERCA
11	339374X1	15,2X8,1X2,0	**2**	ARRUELA	WASHER	ARANDELA
12	339056X1	20,0X8,5X2,5	**2**	ARRUELA	WASHER	ARANDELA
13	339056X1		**2**	ARRUELA	WASHER	ARANDELA
14	391176X1	M8X1,25X40	**2**	PARAFUSO	BOLT	PERNO
15	054277P1		**1**	TAMPÃO	PAD	ALMOHADILLA
16	1440993X1	10X13,5X1	**1**	ANEL	RING	ARO

Filtro De Ar
Air Cleaner
Filtro De Aire

10-250

Tratores Com Cabine
Tractors With Cab
Tractores Con Cabina

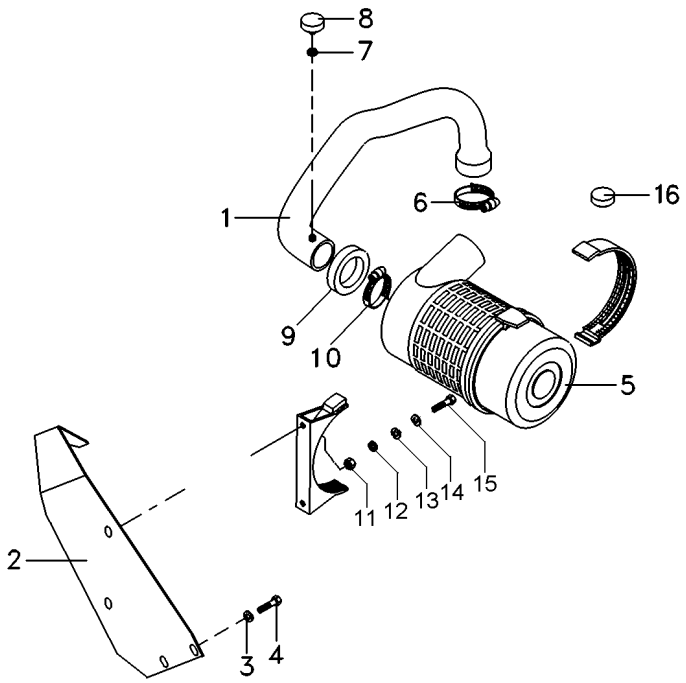

1	068089N1	10-250 No	**1**	CJ. MANGUEIRA	HOSE ASSY	CON.DE MANGUERA
2	067689S1		**1**	SUPORTE	CLEVIS	GANCHO SEGURI.
3	353446X1		**2**	ARRUELA	WASHER	ARANDELA
4	353679X1		**2**	PARAFUSO	BOLT	PERNO
5	3801034M1	10-260 No	**1**	FILTRO DE AR	AIR FILTER	FILTRO DE AIRE
6	2801096M1		**1**	BRAÇADEIRA	CLAMP	ABRAZADERA
7	1440993X1	10X13,5X1	**1**	ANEL	RING	ARO
8	3587008M91		**1**	INTERRUPTOR	SWITCH	INTERRUPTOR
9	020079P1		**1**	GUARNIÇÃO	FOAM	ESPUMA
10	2801710M1		**1**	BRAÇADEIRA	CLAMP	ABRAZADERA
11	339169X1	M8X1,25	**2**	PORCA	NUT	TUERCA
12	339374X1	15,2X8,1X2,0	**2**	ARRUELA	WASHER	ARANDELA
13	339056X1	20,0X8,5X2,5	**2**	ARRUELA	WASHER	ARANDELA
14	339056X1		**2**	ARRUELA	WASHER	ARANDELA
15	391176X1	M8X1,25X40	**2**	PARAFUSO	BOLT	PERNO
16	054277P1		**1**	TAMPÃO	PAD	ALMOHADILLA

Cj. Mangueira
Hose
Manguera

10-255

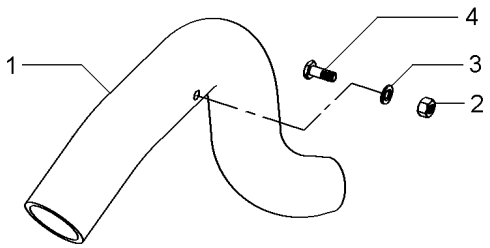

1	068043P1	**1** MANGUEIRA	HOSE	FLEXIBLE
2	390332X1	**1** PORCA	NUT	TUERCA
3	390734X1	**1** ARRUELA	WASHER	ARANDELA
4	050386P1	**1** CONEXÃO	CONNECTION	CONEXION

Filtro De Ar
Air Filter
Filtro De Aire

Elemento Seco
Dry Element
Elemento Seco

10-260

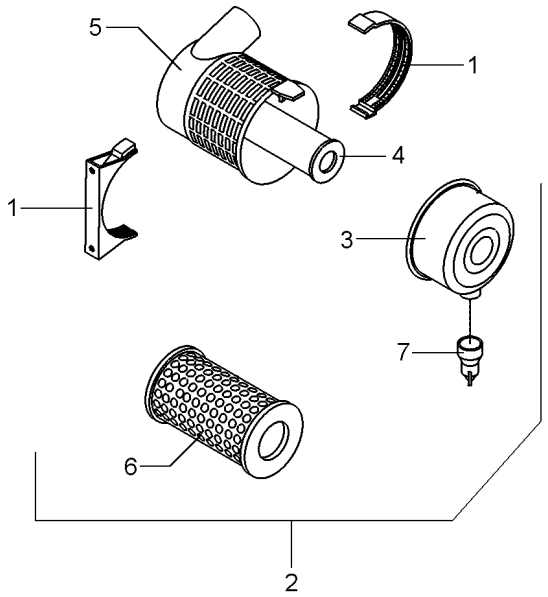

1	055121R1		**1**	BRAÇADEIRA	CLAMP	ABRAZADERA
2	055618R1	6m3/min	**1**	CJ. FILTRO	KIT, FILTER	JUEGO FILTRO
3	055118R1	2	**1**	TAMPA	COVER	CUBIERTA
4	055120R1	2 [A]	**1**	ELEMENTO	ELEMENT	ELEMENTO
5		⇨ 055618R1	**1**	FILTRO	FILTER	FILTRO
6	055119R1	2 [B]	**1**	ELEMENTO	ELEMENT	ELEMENTO
7	055115R1	2	**1**	VÁLVULA	VALVE	VALVULA

[A] INTERNO
INNER
INTERNO

[B] EXTERNO
OUTER
EXTERNO

Cj. Mangueira
Hose
Manguera

10-265

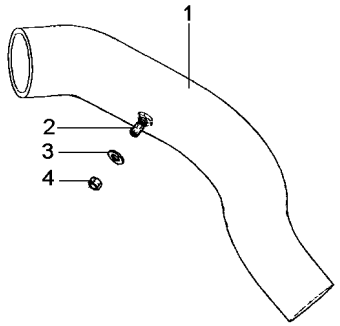

1	071732P1	**1**	MANGUEIRA	HOSE	FLEXIBLE
2	050386P1	**1**	CONEXÃO	CONNECTION	CONEXION
3	390734X1	**1**	ARRUELA	WASHER	ARANDELA
4	339402X1	**1**	PORCA	NUT	TUERCA

Pré-Filtro De Ar
Air Pre Filter
Prefiltro De Aire

10-270

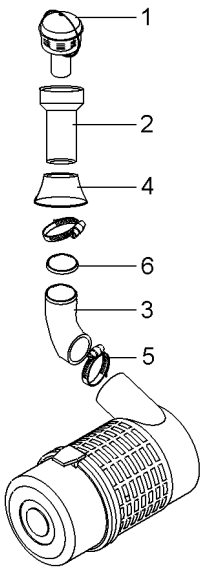

1	022188T1	10-275 No	**1**	PRÉ-FILTRO	PRE FILTER	PRE FILTRO
2	067384P1		**1**	TUBO	PIPE	CANO
3	071606P1		**1**	MANGUEIRA	HOSE	FLEXIBLE
4	1682800M1		**1**	COLAR	COLLAR	COLLAR
5	2801096M1		**2**	BRAÇADEIRA	CLAMP	ABRAZADERA
6	071958P1		**1**	GALÃO	PAD	CIERRE

Pré-Filtro De Ar
Air Pre Filter
Prefiltro De Aire

10-275

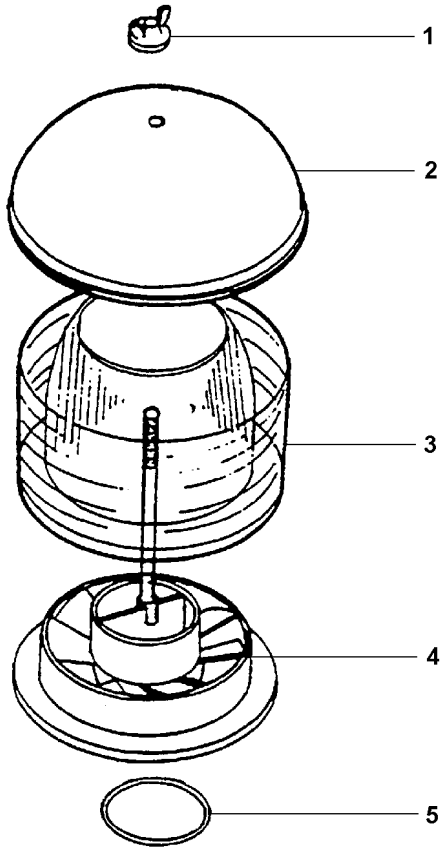

1	6219607M1	**1** BORBOLETA	BUTTERFLY	MARIPOSA
2	6219606M1	**1** TAMPA	COVER	CUBIERTA
3	3603691M1	**1** CARCAÇA	HOUSING	ALOJAMIENTO
4	6219608M1	**1** SUPORTE FILTRO	FILTER SUPPORT	FILTER SUPPORT
5	2801710M1	**1** BRAÇADEIRA	CLAMP	ABRAZADERA

Pré-Filtro
Pre-Filter
Pré-Filtro

10-280

Com Ejetor De Poeira
With Nozzle Dust
Con Tobera Polvo

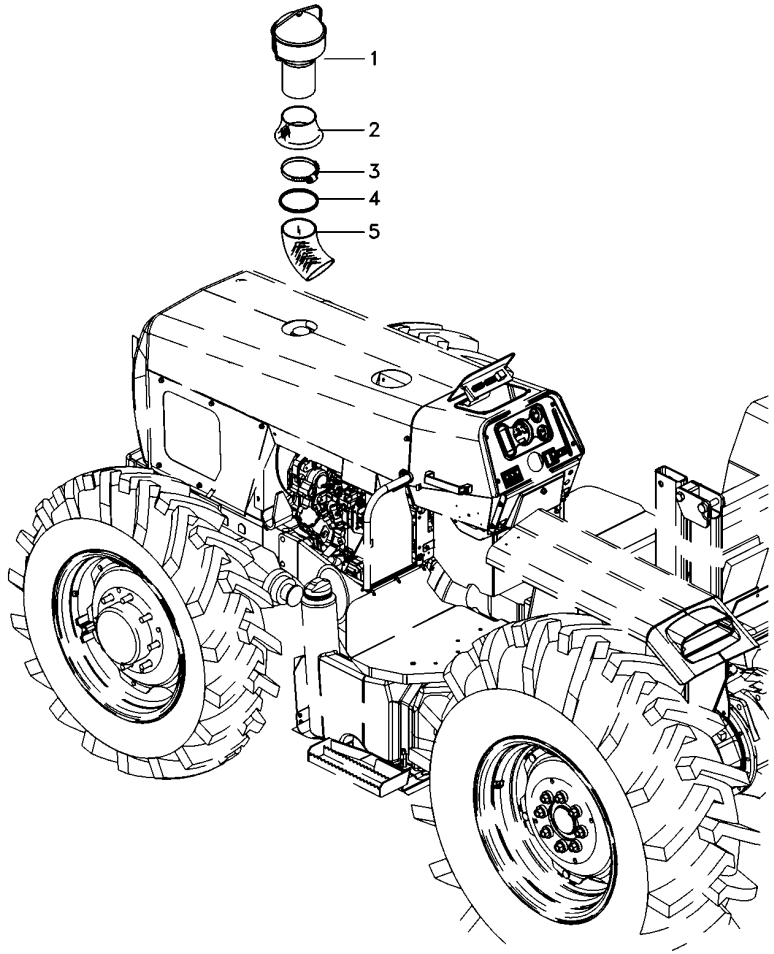

1	6224530M91	**1** PRÉ-FILTRO	PRE FILTER	PRE FILTRO
2	6218675M1	**1** COLAR	COLLAR	COLLAR
3	2801096M1	**2** BRAÇADEIRA	CLAMP	ABRAZADERA
4	071958P1	**1** GALÃO	PAD	CIERRE
5	071606P1	**1** MANGUEIRA	HOSE	FLEXIBLE

Escapamento
Exhaust
Escape

10-285

Escapamento Vertical
Vertical Exhaust
Descarga Vertical

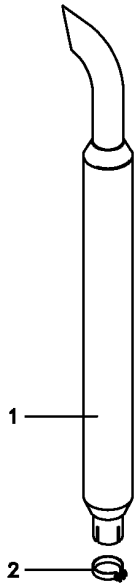

1	6218542M91	**1** SILENCIADOR	MUFFLER	APAGA-RUIDOS
2	042778N1	**1** BRAÇADEIRA	CLAMP	ABRAZADERA

Escapamento Horizontal
Horizontal Exhaust
Descarga Horizontal

10-290

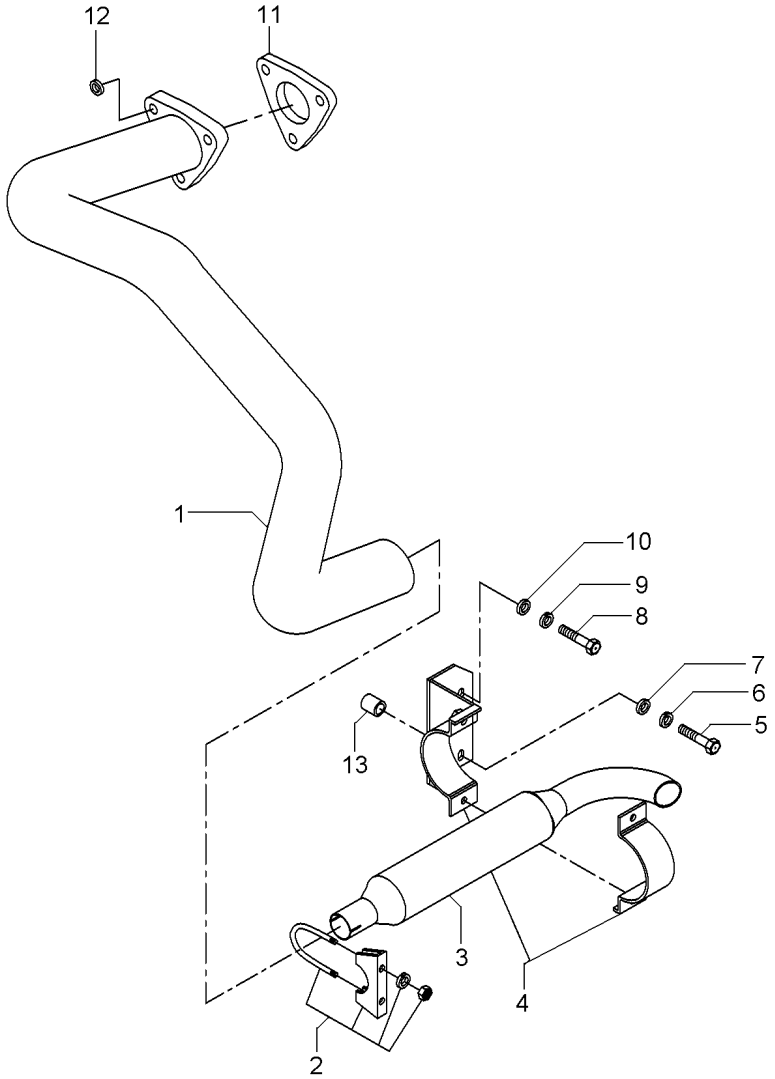

1	027210S1	**1** TUBO	PIPE	CANO
2	042779N1	**1** BRAÇADEIRA	CLAMP	ABRAZADERA
3	1484494M94	**1** SILENCIOSO	SILENCER	SILENCIADOR
4	3411895M91	**1** BRAÇADEIRA	CLAMP	ABRAZADERA
5	354290X1	**1** PARAFUSO	BOLT	PERNO
6	353433X1	**1** ARRUELA	WASHER	ARANDELA
7	353760X1	**1** ARRUELA	WASHER	ARANDELA
8	353726X1	**1** PARAFUSO	BOLT	PERNO
9	353433X1	**1** ARRUELA	WASHER	ARANDELA
10	353760X1	**1** ARRUELA	WASHER	ARANDELA
11	194742M1	**1** JUNTA	GASKET	EMPAQUETADURA.
12	353756X1	**3** ARRUELA	WASHER	ARANDELA
13	036981P1	**1** ESPAÇADOR	SPACER	PIEZA DISTANCIA

Sistema De Arrefecimento
Cooling System
Sistema De Enfriamiento

10-295

2 Rodas Motrizes
2 Wheels Drive
2 Ruedas Motriz

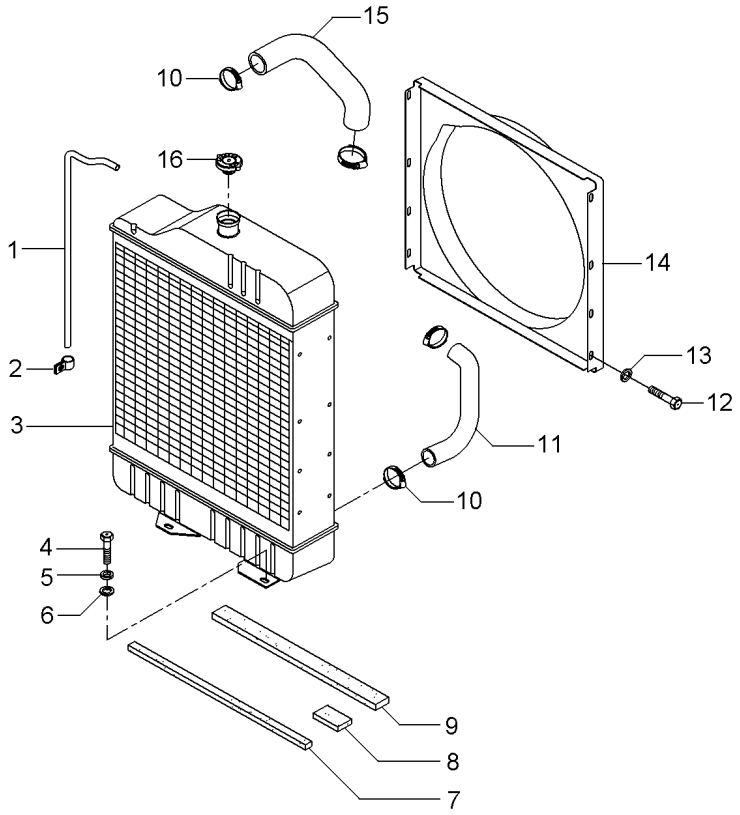

1	2801087M1	**1**	TUBO	PIPE	CANO
2	2800985M1	**2**	PRESILHA	STAPLE	GRAPA
3	067323T1	**1**	RADIADOR	RADIATOR	RADIADOR
4	353698X1	**4**	PARAFUSO	BOLT	PERNO
5	353432X1	**4**	ARRUELA PRESSÃO	PRESSURE WASHER	LAVADOR PRESION
6	353757X1	**4**	ARRUELA	WASHER	ARANDELA
7	068139P1	**1**	VEDAÇÃO	SEALING	VEDACION
8	068140P1	**1**	VEDAÇÃO	SEALING	VEDACION
9	068138P1	**1**	VEDAÇÃO	SEALING	VEDACION
10	490802M1	**4**	BRAÇADEIRA	CLAMP	ABRAZADERA
11	2800304M1	**1**	MANGUEIRA	HOSE	FLEXIBLE
12	391074X1	**8**	PARAFUSO	BOLT	PERNO
13	355617X1	**8**	ARRUELA	WASHER	ARANDELA
14	067380P1	**1**	DEFLETOR	DEFLECTOR	DEFLECTOR
15	885563M2	**1**	MANGUEIRA	HOSE	FLEXIBLE
16	188462M91	**1**	TAMPA	COVER	CUBIERTA

Sistema De Arrefecimento
Cooling System
Sistema De Enfriamiento

10-300

4 Rodas Motrizes
4 Wheels Drive
4 Ruedas Motriz

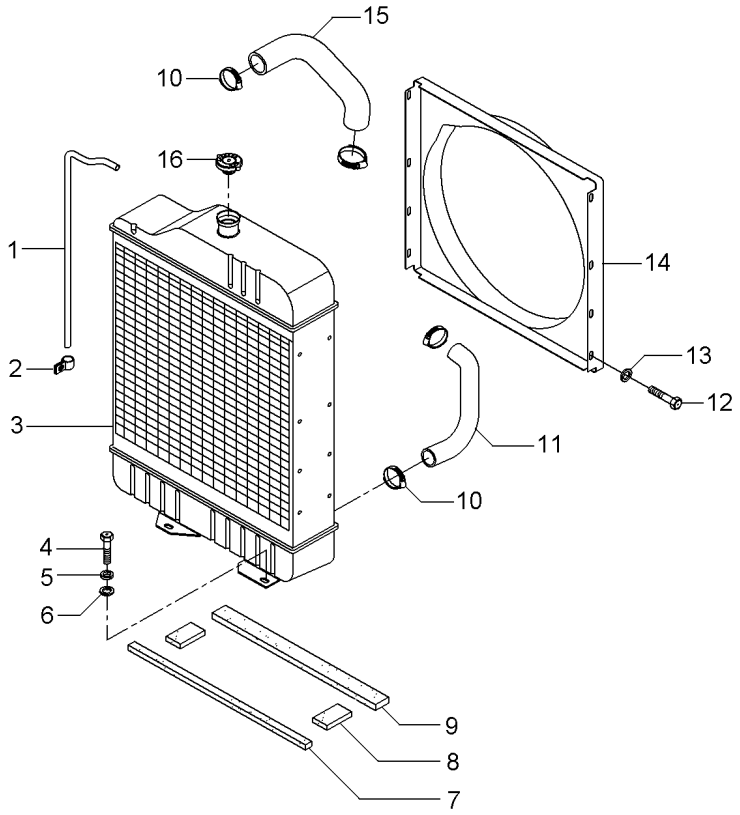

1	2801087M1	**1**	TUBO	PIPE	CANO
2	2800985M1	**2**	PRESILHA	STAPLE	GRAPA
3	067323T1	**1**	RADIADOR	RADIATOR	RADIADOR
4	353698X1	**4**	PARAFUSO	BOLT	PERNO
5	353432X1	**4**	ARRUELA PRESSÃO	PRESSURE WASHER	LAVADOR PRESION
6	353757X1	**4**	ARRUELA	WASHER	ARANDELA
7	068139P1	**1**	VEDAÇÃO	SEALING	VEDACION
8	068140P1	**2**	VEDAÇÃO	SEALING	VEDACION
9	068138P1	**1**	VEDAÇÃO	SEALING	VEDACION
10	490802M1	**4**	BRAÇADEIRA	CLAMP	ABRAZADERA
11	885563M2	**1**	MANGUEIRA	HOSE	FLEXIBLE
12	391074X1	**8**	PARAFUSO	BOLT	PERNO
13	355617X1	**8**	ARRUELA	WASHER	ARANDELA
14	067380P1	**1**	DEFLETOR	DEFLECTOR	DEFLECTOR
15	2800304M1	**1**	MANGUEIRA	HOSE	FLEXIBLE
16	188462M91	**1**	TAMPA	COVER	CUBIERTA

Sistema De Arrefecimento
Cooling System
Sistema De Enfriamiento

10-305

2 Rodas Motrizes - Com Cabina
2 Wheels Drive - With Cab
2 Ruedas Motriz - Con Cabina

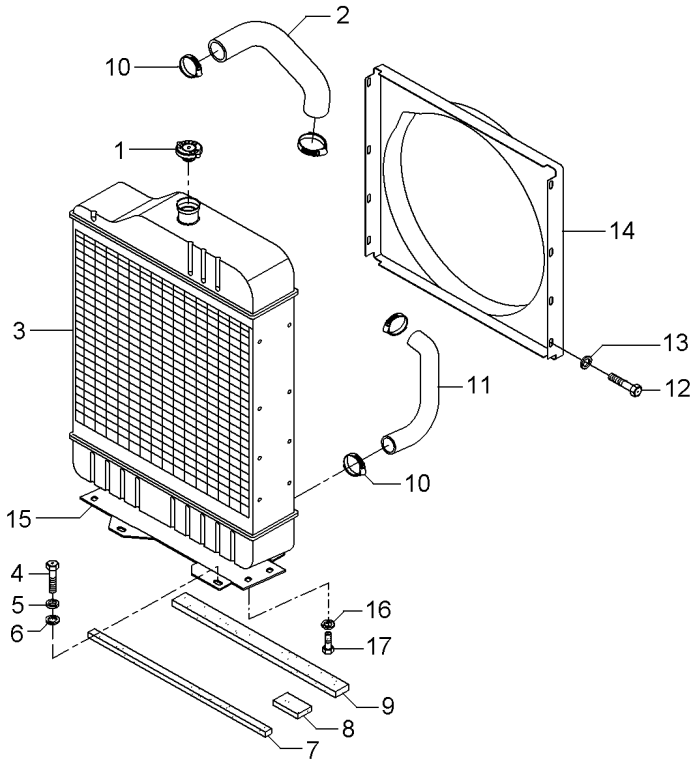

1	188462M91	**1** TAMPA	COVER	CUBIERTA
2	885563M2	**1** MANGUEIRA	HOSE	FLEXIBLE
3	067328T1	**1** CJ. RADIADOR	KIT, RADIATOR	JUEGO RADIADOR
4	353698X1	**4** PARAFUSO	BOLT	PERNO
5	353432X1	**4** ARRUELA PRESSÃO	PRESSURE WASHER	LAVADOR PRESION
6	353757X1	**4** ARRUELA	WASHER	ARANDELA
7	068139P1	**1** VEDAÇÃO	SEALING	VEDACION
8	068140P1	**1** VEDAÇÃO	SEALING	VEDACION
9	068138P1	**1** VEDAÇÃO	SEALING	VEDACION
10	490802M1	**4** BRAÇADEIRA	CLAMP	ABRAZADERA
11	049126P1	**1** MANGUEIRA	HOSE	FLEXIBLE
12	391074X1	**8** PARAFUSO	BOLT	PERNO
13	355617X1	**8** ARRUELA	WASHER	ARANDELA
14	067379P1	**1** DEFLETOR	DEFLECTOR	DEFLECTOR
15	067365P1	**1** SUPORTE	BRACKET	SOPORTE
16	353434X1	**4** ARRUELA	WASHER	ARANDELA
17	353691X1	**4** PARAFUSO	BOLT	PERNO

Sistema De Arrefecimento
Cooling System
Sistema De Enfriamiento

10-310

4 Rodas Motrizes - Com Cabina
4 Wheels Drive - With Cab
4 Ruedas Motriz - Con Cabina

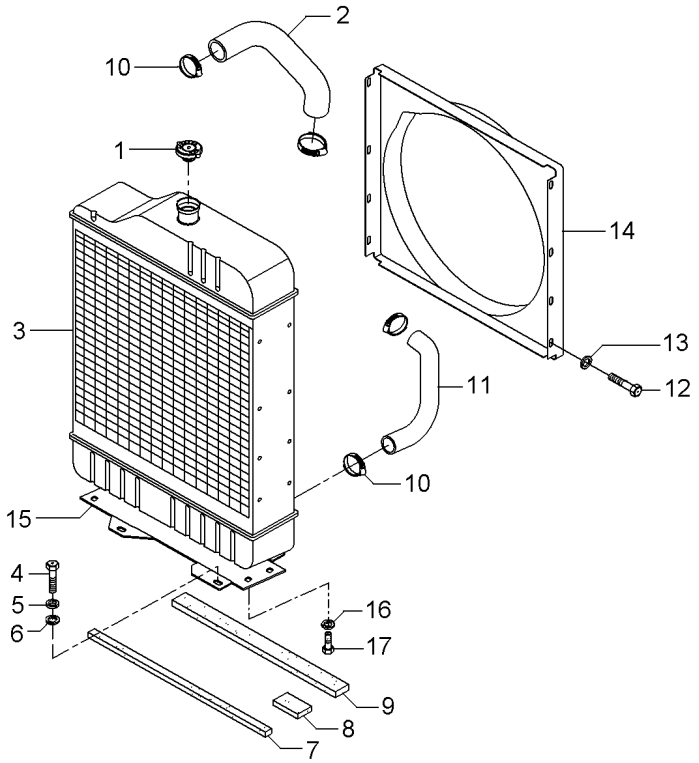

1	188462M91	**1**	TAMPA	COVER	CUBIERTA
2	885563M2	**1**	MANGUEIRA	HOSE	FLEXIBLE
3	067328T1	**1**	CJ. RADIADOR	KIT, RADIATOR	JUEGO RADIADOR
4	353698X1	**4**	PARAFUSO	BOLT	PERNO
5	353432X1	**4**	ARRUELA PRESSÃO	PRESSURE WASHER	LAVADOR PRESION
6	353757X1	**4**	ARRUELA	WASHER	ARANDELA
7	068139P1	**1**	VEDAÇÃO	SEALING	VEDACION
8	068140P1	**2**	VEDAÇÃO	SEALING	VEDACION
9	068138P1	**1**	VEDAÇÃO	SEALING	VEDACION
10	490802M1	**4**	BRAÇADEIRA	CLAMP	ABRAZADERA
11	049126P1	**1**	MANGUEIRA	HOSE	FLEXIBLE
12	391074X1	**8**	PARAFUSO	BOLT	PERNO
13	355617X1	**8**	ARRUELA	WASHER	ARANDELA
14	067379P1	**1**	DEFLETOR	DEFLECTOR	DEFLECTOR
15	067365P1	**1**	SUPORTE	BRACKET	SOPORTE
16	353434X1	**4**	ARRUELA	WASHER	ARANDELA
17	353691X1	**4**	PARAFUSO	BOLT	PERNO

Tanque De Combustível
Fuel Tank
Tanque De Combustible

10-315

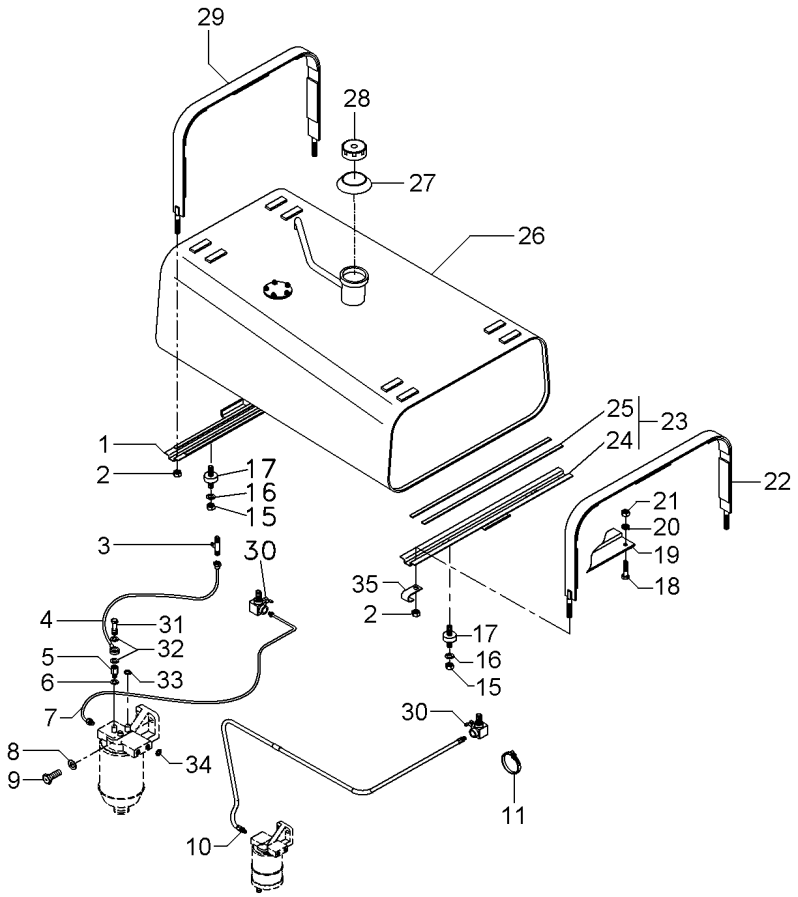

1	067446N1	10-320 No	**1**	SUPORTE	BRACKET	SOPORTE
2	826760M1		**4**	PORCA	NUT	TUERCA
3	2800852M1		**1**	CONEXÃO "T"	CONNECTION T	CONEXION T
4	2802599M91		**1**	CJ. TUBO	TUBE ASSY	CONJ.DE TUBO
5	890972M91		**1**	VÁLVULA	VALVE	VALVULA
6	3147545M1		**1**	ARRUELA	WASHER	ARANDELA
7	1484958M92		**1**	CJ. TUBO	TUBE ASSY	CONJ.DE TUBO
8	353434X1		**4**	ARRUELA	WASHER	ARANDELA
9	353540X1		**4**	PARAFUSO	BOLT	PERNO
10	068508N1		**1**	MANGUEIRA	HOSE	FLEXIBLE
11	3225356M1		**3**	BRAÇADEIRA	CLAMP	ABRAZADERA
15	358657X1		**8**	PORCA	NUT	TUERCA
16	829185M1		**2**	ARRUELA	WASHER	ARANDELA
17	3148108M1		**4**	AMORTECEDOR	DAMPER	AMORTIGUADOR
18	353677X1		**1**	PARAFUSO	BOLT	PERNO
19	068511S1		**1**	SUPORTE	BRACKET	SOPORTE
20	353446X1		**1**	ARRUELA	WASHER	ARANDELA
21	355565X1		**1**	PORCA	NUT	TUERCA
22	067450N1	10-325 No	**1**	CINTA	SURROUND	ENVOLVENTE
23	067443N1		**1**	SUPORTE	BRACKET	SOPORTE
24	067444S1	23	**1**	SUPORTE	BRACKET	SOPORTE
25	3149251M1	23	**2**	GUARNIÇÃO	FOAM	ESPUMA
26	068530N1	10-330 No	**1**	TANQUE	TANK	TANQUE
27	3589016M1		**1**	VEDANTE	SEAL	RETEN
28	3149550M92		**1**	TAMPA	COVER	CUBIERTA
29	067451N1		**1**	CINTA	SURROUND	ENVOLVENTE
30	490353M91		**2**	TORNEIRA COMB.	FAUCET FUEL	GRIFO COMBUST.
31	731352M1		**1**	PARAFUSO	BOLT	PERNO
32	3147545M1		**2**	ARRUELA	WASHER	ARANDELA
33	3147545M1		**1**	ARRUELA	WASHER	ARANDELA
34	1480517M1		**1**	ARRUELA	WASHER	ARANDELA
35	506293M1		**1**	PRESILHA	STAPLE	GRAPA

Suporte
Support
Soporte

10-320

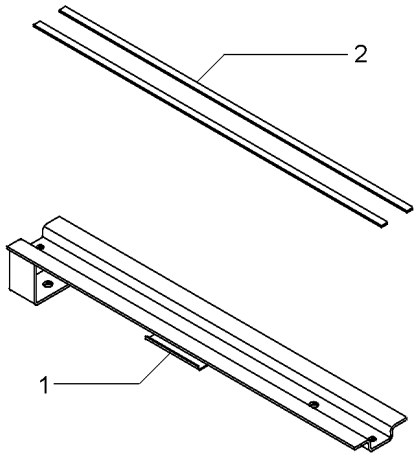

1	067447S1	**1** SUPORTE	BRACKET	SOPORTE
2	3149251M1	**2** GUARNIÇÃO	FOAM	ESPUMA

Cinta
Strap
Tira

10-325

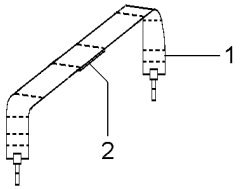

1	067453S1	**1**	CINTA	SURROUND	ENVOLVENTE
2	888764M1	**5**	GUARNIÇÃO	FOAM	ESPUMA

Tanque De Combustível
Fuel Tank
Tanque De Combustible

10-330

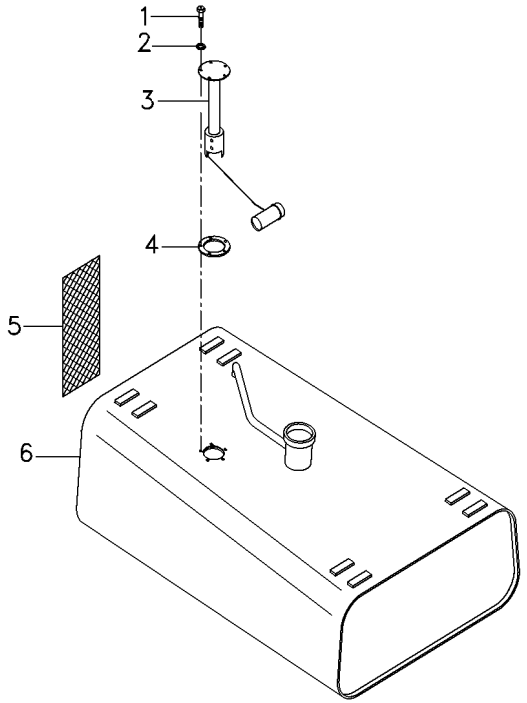

1	353984X1			
2	3587711M1			
3	6239272M91			
4	3145402M1			
5	068497P1			
6	067505S1			
5	PARAFUSO	BOLT	PERNO
5	ARRUELA	WASHER	ARANDELA
1	SENSOR	SENDER	EMISOR
1	JUNTA	GASKET	EMPAQUETADURA.
1	CJ. PROTEÇÃO	KIT, GUARD	PROTECTOR JUEGO
1	TANQUE	TANK	TANQUE

Sistema De Combustível
Fuel System
Sistema De Combustivel

10-335

Tratores Com Cabine
Tractors With Cab
Tractores Con Cabina

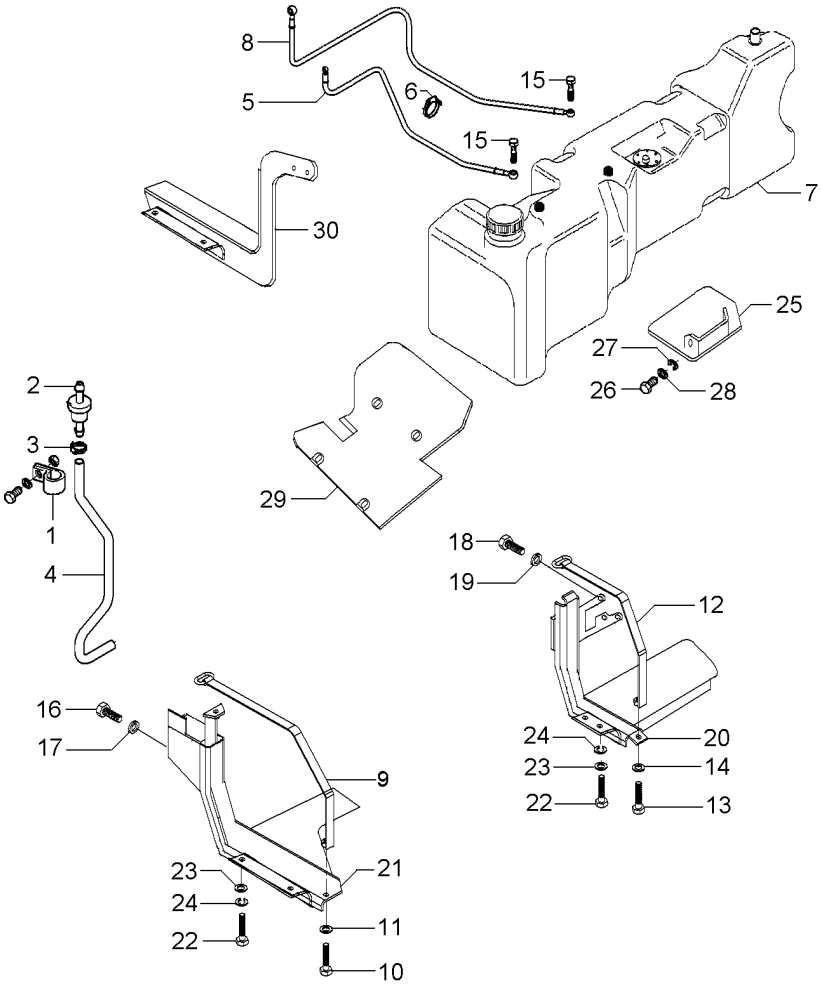

1	1696473M1	**1**	BRAÇADEIRA	CLAMP	ABRAZADERA
2	3808023M91	**1**	RESPIRO	BREATHER	RESPIRADERO
3	391087X1	**2**	BRAÇADEIRA	CLAMP	ABRAZADERA
4	069552P1	**1**	MANGUEIRA	HOSE	FLEXIBLE
5	064627T1	**1**	MANGUEIRA	HOSE	FLEXIBLE
6	3225356M1	**3**	BRAÇADEIRA	CLAMP	ABRAZADERA
7	068493N1	**1**	TANQUE	TANK	TANQUE
	◀ 10-340 No				
8	070050T1	**1**	MANGUEIRA	HOSE	FLEXIBLE
9	053204S1	**1**	CINTA	SURROUND	ENVOLVENTE
10	1441865X1	**1**	PARAFUSO	BOLT	PERNO
11	339025X1	**1**	ARRUELA	WASHER	ARANDELA
12	070302S1	**1**	CINTA	SURROUND	ENVOLVENTE
13	1441865X1	**1**	PARAFUSO	BOLT	PERNO
14	339025X1	**1**	ARRUELA	WASHER	ARANDELA
15	055177P1	**2**	PARAFUSO BANJO	BANJO BOLT	TORNILLO DIFER
16	353699X1	**3**	PARAFUSO	BOLT	PERNO
17	353432X1	**3**	ARRUELA PRESSÃO	PRESSURE WASHER	LAVADOR PRESION
18	353700X1	**3**	PARAFUSO	BOLT	PERNO
19	353432X1	**3**	ARRUELA PRESSÃO	PRESSURE WASHER	LAVADOR PRESION
20	065898S1	**1**	SUPORTE	BRACKET	SOPORTE
21	065904S1	**1**	SUPORTE	BRACKET	SOPORTE
22	339123X1	**6**	PARAFUSO	BOLT	PERNO
23	391577X1	**6**	ARRUELA	WASHER	ARANDELA
24	339374X1	**6**	ARRUELA	WASHER	ARANDELA
25	069661S1	**1**	PROTEÇÃO	GUARD	DEFENSA
26	339124X1	**2**	PARAFUSO	BOLT	PERNO
27	339374X1	**2**	ARRUELA	WASHER	ARANDELA
28	391577X1	**2**	ARRUELA	WASHER	ARANDELA
29	069660S1	**1**	PROTEÇÃO	GUARD	DEFENSA
30	069654S1	**1**	SUPORTE	BRACKET	SOPORTE

Tanque De Combustível
Fuel Tank
Tanque De Combustible

Lado Esquerdo
Left Hand
Lado Izquierdo

10-340

Tratores Com Cabine
Tractors With Cab
Tractores Con Cabina

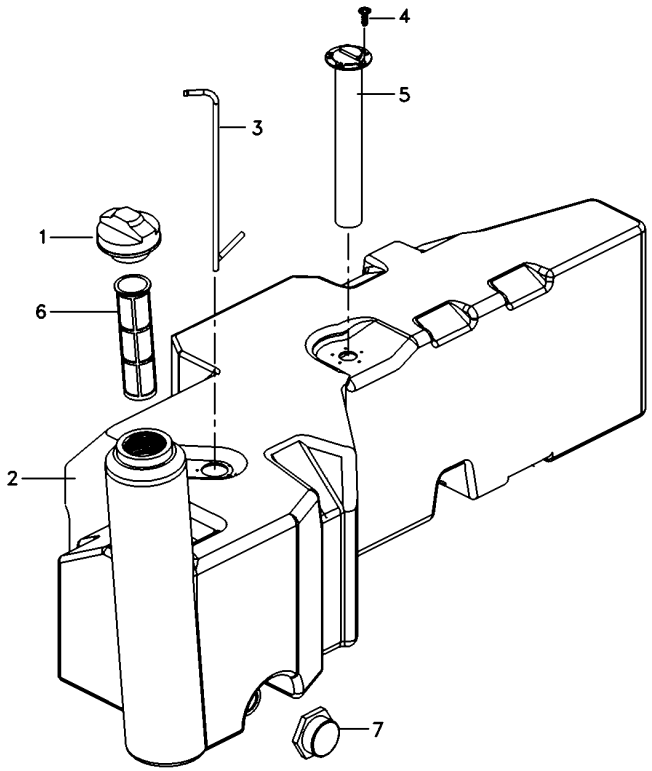

1	073217N1	**1**	TAMPA	COVER	CUBIERTA
2		**1**	TANQUE	TANK	TANQUE
3	055822T1	**2**	TUBO	PIPE	CANO
4	6210630M1	**5**	PARAFUSO BANJO	BANJO BOLT	TORNILLO DIFER
5	057330T1	**1**	SENSOR	SENDER	EMISOR
6	980574M3	**1**	ELEMENTO	ELEMENT	ELEMENTO
7	053240R1	**1**	TAMPA	COVER	CUBIERTA

Pré-Filtro De Ar
Air Pre Filter
Prefiltro De Aire

10-345

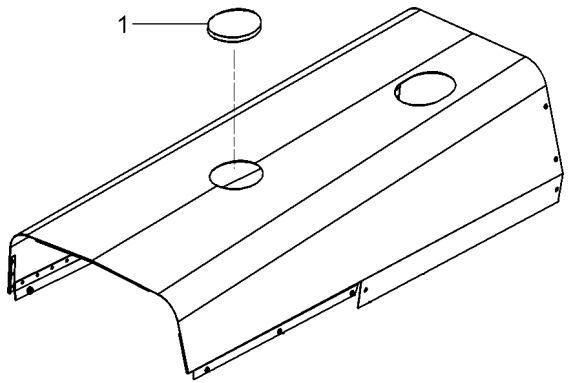

1	054277P1	**1** TAMPÃO	PAD	ALMOHADILLA

Sistema De Combustível
Fuel System
Sistema De Combustivel

10-350

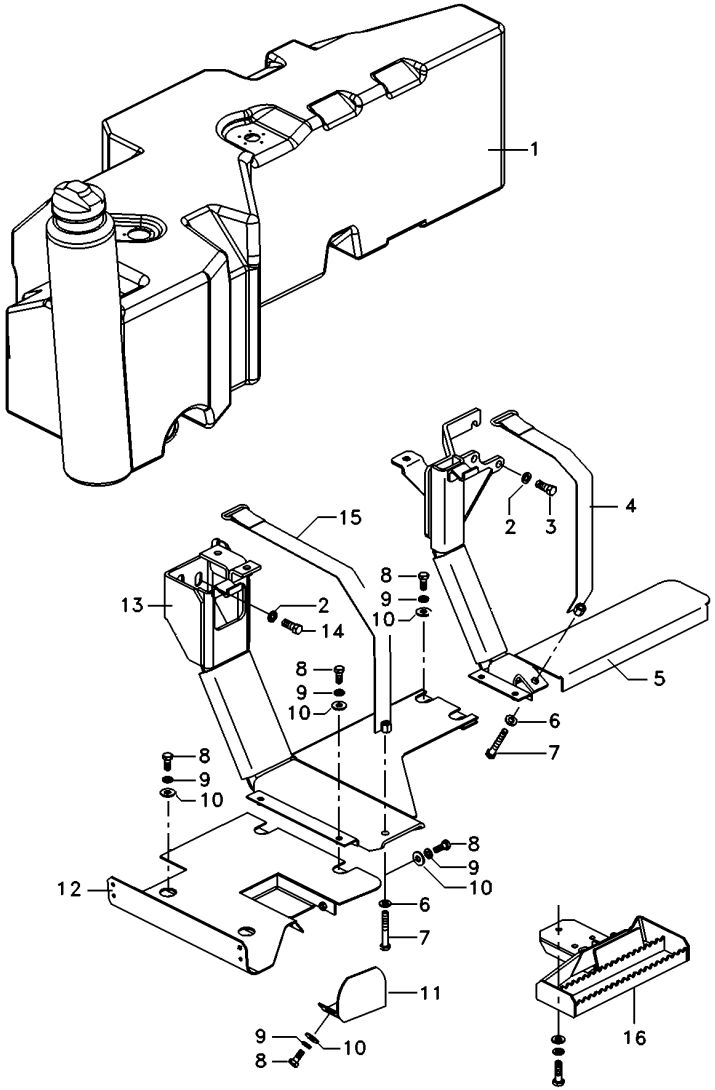

1	6218434M92	10-360 No	**1**	TANQUE	TANK	TANQUE
2	353432X1		**6**	ARRUELA PRESSÃO	PRESSURE WASHER	LAVADOR PRESION
3	353700X1		**3**	PARAFUSO	BOLT	PERNO
4	6208430M91		**1**	CINTA	SURROUND	ENVOLVENTE
5	6218448M91		**1**	SUPORTE	CLEVIS	GANCHO SEGURI.
6	339025X1		**5**	ARRUELA	WASHER	ARANDELA
7	1441865X1		**2**	PARAFUSO	BOLT	PERNO
8	339123X1		**8**	PARAFUSO	BOLT	PERNO
9	391577X1		**8**	ARRUELA	WASHER	ARANDELA
10	391577X1		**8**	ARRUELA	WASHER	ARANDELA
11	069661S1		**1**	PROTEÇÃO	GUARD	DEFENSA
12	6206700M92		**1**	PROTEÇÃO	GUARD	DEFENSA
13	6218447M91		**1**	SUPORTE	CLEVIS	GANCHO SEGURI.
14	353699X1		**3**	PARAFUSO	BOLT	PERNO
15	6218449M91		**1**	SUPORTE	CLEVIS	GANCHO SEGURI.
15	3585377M1		**2**	ARRUELA	WASHER	ARANDELA
15	354285X1		**1**	PARAFUSO	BOLT	PERNO
16	073207S1		**1**	DEGRAU	STEP	ESCALON
16	339376X1		**3**	ARRUELA	WASHER	ARANDELA
16	3009494X1		**3**	PARAFUSO	BOLT	PERNO

Sistema De Combustível
Fuel System
Sistema De Combustivel

10-355

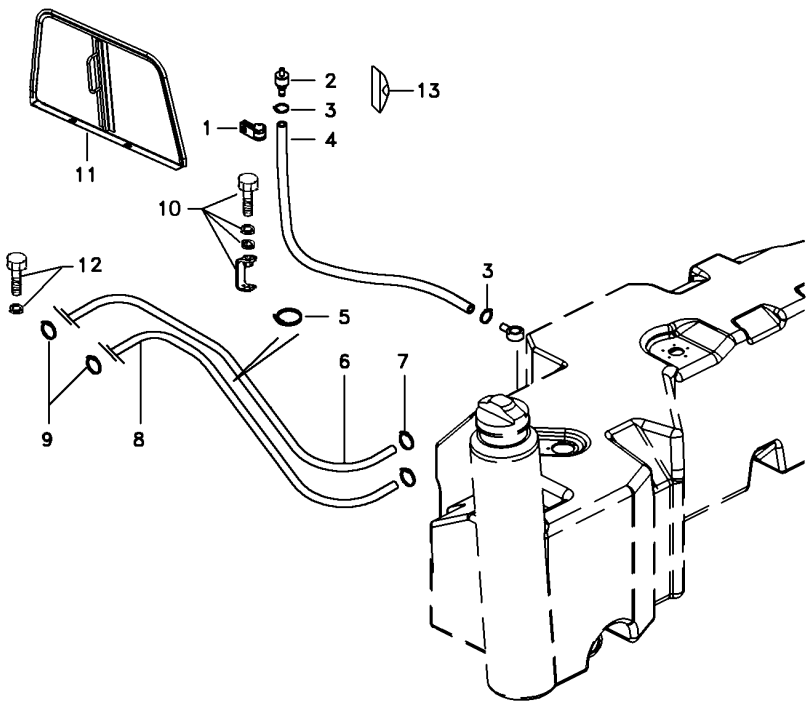

1	6222002M91	**1** SUPORTE	BRACKET	SOPORTE
2	022673N1	**1** FILTRO	FILTER	FILTRO
3	1696473M1	**2** BRAÇADEIRA	CLAMP	ABRAZADERA
4	069552P1	**1** MANGUEIRA	HOSE	FLEXIBLE
5	3225356M1	**3** BRAÇADEIRA	CLAMP	ABRAZADERA
6	6231003M91	**1** MANGUEIRA	HOSE	FLEXIBLE
7	391087X1	**2** BRAÇADEIRA	CLAMP	ABRAZADERA
8	6231002M91	**1** MANGUEIRA	HOSE	FLEXIBLE
9	890025533016	**2** BRAÇADEIRA	CLAMP	ABRAZADERA
10	353691X1	**2** PARAFUSO	BOLT	PERNO
10	353756X1	**2** ARRUELA	WASHER	ARANDELA
10	353434X1	**2** ARRUELA	WASHER	ARANDELA
10	026490S1	**2** SUPORTE	BRACKET	SOPORTE
11	026483N1	**1** PLACA	PLATE	PLATO
11	073313P1	**1** FECHAMENTO	COVER	CUBIERTA
12	1481691M1	**1** PARAFUSO	BOLT	PERNO
12	1480517M1	**2** ARRUELA	WASHER	ARANDELA
13	3800373M1	**1** TAMPA	COVER	CUBIERTA

Tanque De Combustível
Fuel Tank
Tanque De Combustible

10-360

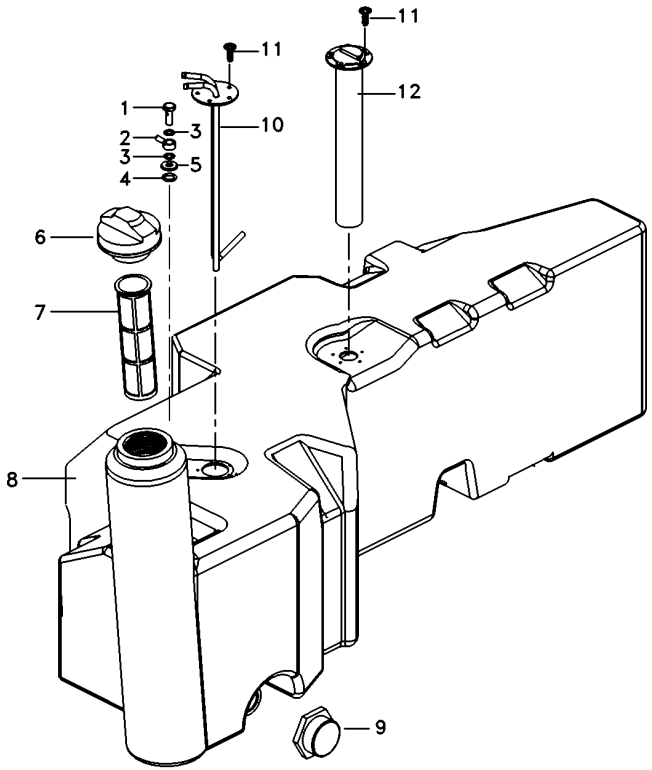

1	6204540M1	**1** PARAFUSO BANJO	BANJO BOLT	TORNILLO DIFER
2	6204535M1	**1** ARRUELA	WASHER	ARANDELA
3	6216955M1	**2** ARRUELA	WASHER	ARANDELA
4	6216957M1	**1** ANEL "O"	O RING	JUNTA TORICA
5	6216956M1	**1** ARRUELA	WASHER	ARANDELA
6	073217N1	**1** TAMPA	COVER	CUBIERTA
7	6209575M1	**1** FILTRO	FILTER	FILTRO
8	6218432M1	**1** TANQUE COMBUST.	FUEL TANK	DEPOSITO GAS OIL
9	053240R1	**1** TAMPA	COVER	CUBIERTA
10	6217558M91	**1** TUBO	PIPE	CANO
11	3001163X1	**10** PARAFUSO	BOLT	PERNO
12	057330T1	**1** SENSOR	SENDER	EMISOR

Aquecedor De Partida
Starting Heater
Calentador De Partida

10-365

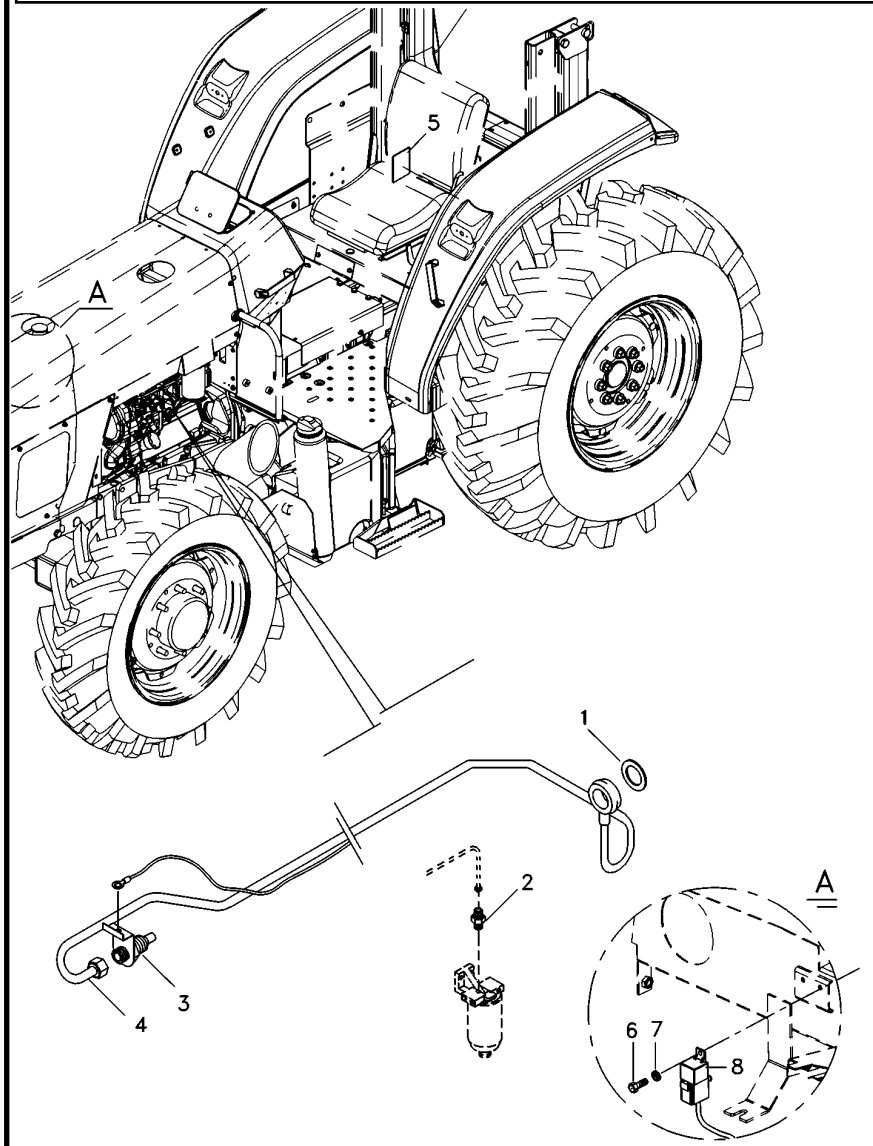

1	3147515M1	**1** ARRUELA	WASHER	ARANDELA
2	3587617M91	**1** VÁLVULA	VALVE	VALVULA
3	6203403M1	**1** VELA AQUECEDORA	INTAKE HEATER	CALENTADOR ADM
4	3587619M91	**1** CJ. TUBO	TUBE ASSY	CONJ.DE TUBO
5	3149938M1	**1** DECAL	DECAL	CALCOMANIA
6	3009536X1	**1** PARAFUSO	BOLT	PERNO
7	390469X1	**1** ARRUELA	WASHER	ARANDELA
8	6210631M1	**1** RELÉ	RELAY	RELE

Embreagem Split Torque **12" - Nd - 21 Estrias**
Clutch Split Torque **12" - Nd - 21 Furrow**
Embrague Split Torque **12" - Nd - 21 Estrias**

20-10

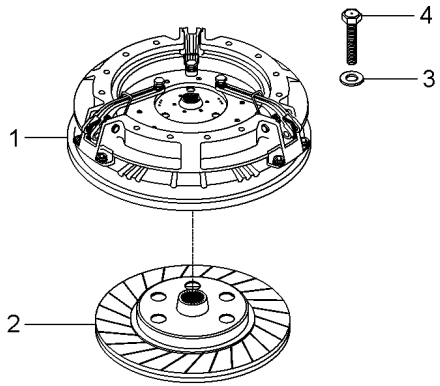

1	026566T3	20-15 No	**1**	CJ. EMBREAGEM	KIT, CLUTCH	EMBRAGUE JUEGO
2	048438T1	[A]	**1**	DISCO	DISC	DISCO
3	19752X		**6**	ARRUELA	WASHER	ARANDELA
4	887892M1	5/16x18x1.47/64	**6**	PARAFUSO	BOLT	PERNO

[A] 21 ESTRIAS
21 FURROW
21 ESTRIAS

Embreagem Split Torque
Clutch Split Torque
Embrague Split Torque

20-15

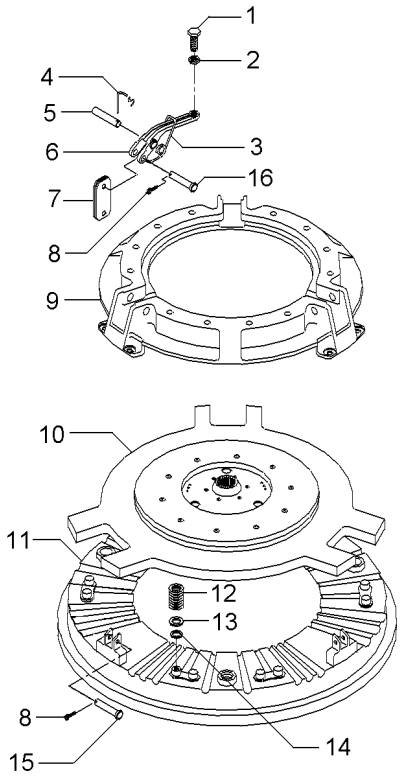

1	3147178M1		**3**	PARAFUSO	BOLT	PERNO
2	353430X1	3/8x24	**3**	PORCA	NUT	TUERCA
3	887910M2		**3**	MOLA	SPRING	RESORTE
4	891827M1		**3**	GRAMPO	CRAMP	PASADOR
5	891826M1		**3**	PINO	PIN	PASADOR
6	887898M1		**3**	ALAVANCA	LEVER	PALANCA
7	3900547M1		**18**	BIELETA	LINK	CONEXION
8	354048X1		**6**	CUPILHA	COTTER PIN	PASADOR DOUBLE
9	033204R1		**1**	COBERTURA	BONNET	CAPOT
10	033206R2		**1**	PLACA	PLATE	PLATO
11	887907M1		**1**	PLATÔ	PLATE	PLATO
12	3176865M1		**12**	MOLA	SPRING	RESORTE
13	1753751M1		**12**	ARRUELA	WASHER	ARANDELA
14	3175517M1		**12**	ARRUELA	WASHER	ARANDELA
15	887893M1		**3**	PINO	PIN	PASADOR
16	887897M1		**3**	PINO	PIN	PASADOR

Embreagem Dupla
Dual Clutch
Embrague Doble

20-20

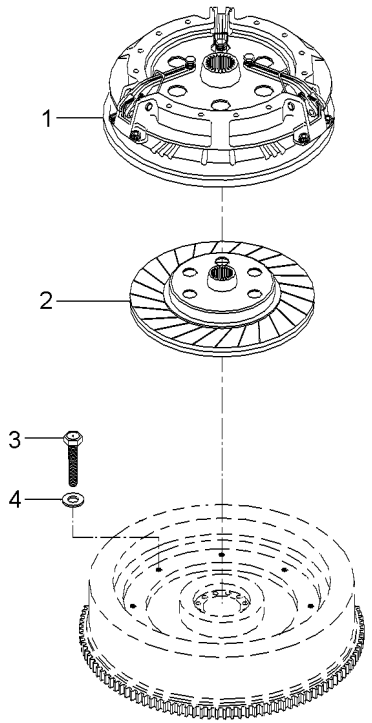

1	1868005M92	20-25 No	**1**	CJ. EMBREAGEM	KIT, CLUTCH	EMBRAGUE JUEGO
2	048438T1	[A]	**1**	DISCO	DISC	DISCO
3	887892M1	5/16X18X1.47/64	**6**	PARAFUSO	BOLT	PERNO
4	19752X	19/32X21/64X5/64	**6**	ARRUELA	WASHER	ARANDELA

[A] 21 ESTRIAS
21 FURROW
21 ESTRIAS

Embreagem Dupla
Dual Clutch
Embrague Doble

20-25

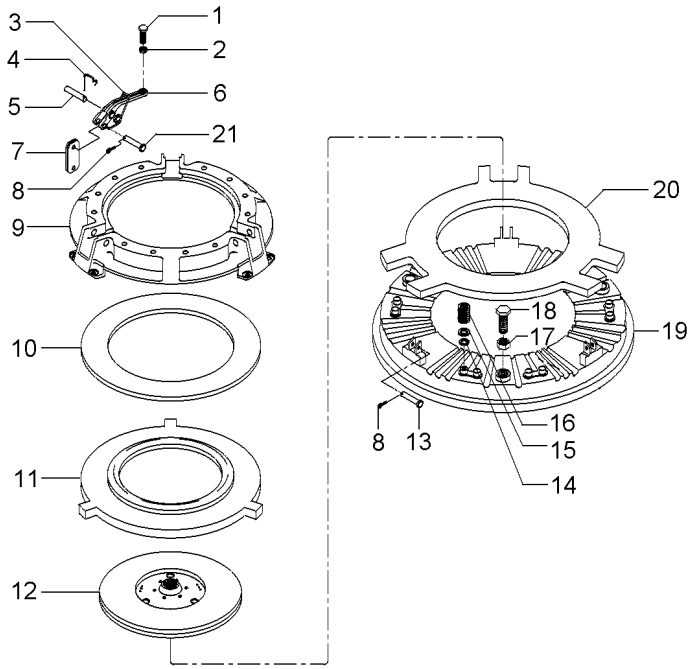

1	3147178M1		**3**	PARAFUSO	BOLT	PERNO
2	353430X1	3/8X24	**3**	PORCA	NUT	TUERCA
3	887910M2		**3**	MOLA	SPRING	RESORTE
4	891827M1		**3**	GRAMPO	CRAMP	PASADOR
5	891826M1		**3**	PINO	PIN	PASADOR
6	887898M1		**3**	ALAVANCA	LEVER	PALANCA
7	022634R1		**18**	BIELETA	LINK	CONEXION
8	354048X1	3/4X3/32	**6**	CUPILHA	COTTER PIN	PASADOR DOUBLE
9	3176859M91		**1**	COBERTURA	BONNET	CAPOT
10	887906M1		**1**	MOLA PRATO	SPRING PLATE	PLETINA MUELLE
11	3176863M1		**1**	PLACA	PLATE	PLATO
12	1865836M91		**1**	DISCO	DISC	DISCO
13	887893M1		**3**	PINO	PIN	PASADOR
14	3175517M1		**12**	ARRUELA	WASHER	ARANDELA
15	1753751M1		**12**	ARRUELA	WASHER	ARANDELA
16	3176865M1		**12**	MOLA	SPRING	RESORTE
17	353916X1	5/16X24	**3**	PORCA	NUT	TUERCA
18	181124M1	5/16	**3**	PARAFUSO	BOLT	PERNO
19	887907M1	12"	**1**	PLATÔ	PLATE	PLATO
20	887902M1		**1**	PLACA	PLATE	PLATO
21	887897M1		**3**	PINO	PIN	PASADOR

Alavancas De Câmbio
Shift Lever
Palanca Del Cambio

25-10

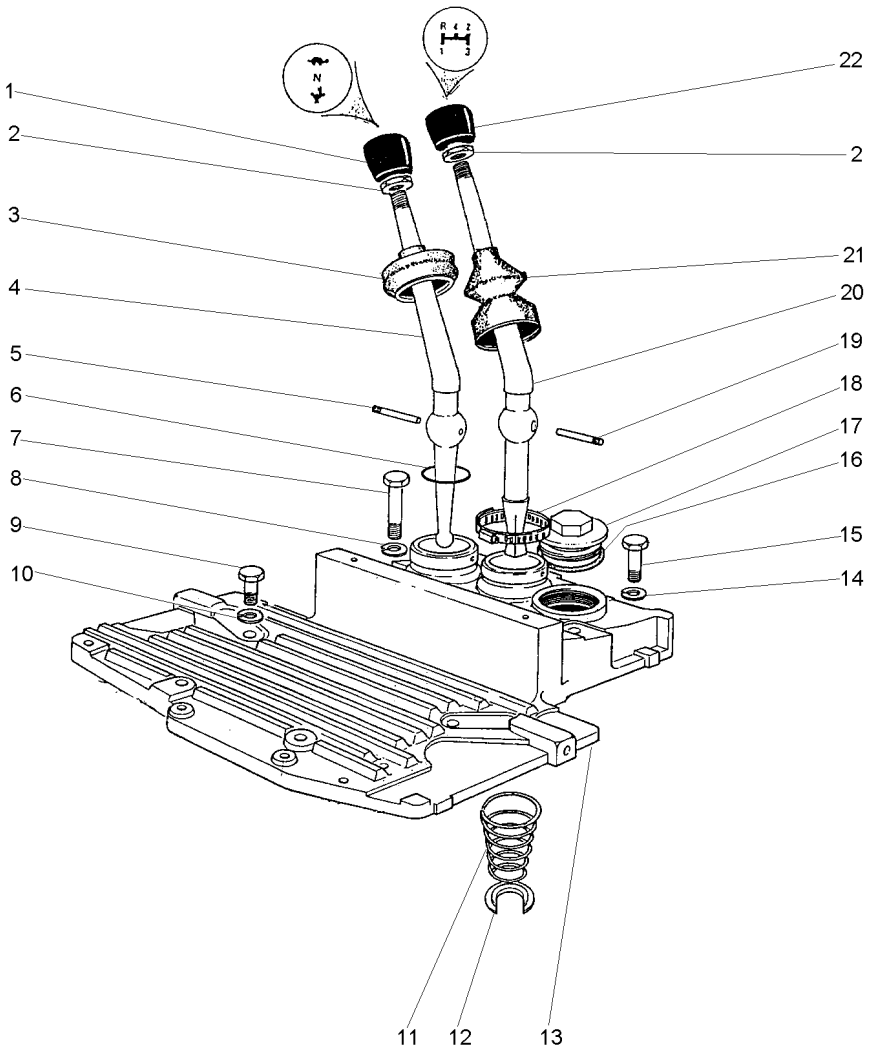

1	6234516M1		**1** MANÍPULO	KNOB	POMO
2	353430X1	3/8X24	**2** PORCA	NUT	TUERCA
3	180579M6		**1** COIFA	BELLOWS	FUELLE
4	2801130M1		**1** ALAVANCA	LEVER	PALANCA
5	180581M1		**1** PINO	PIN	PASADOR
6	831527M1		**1** ANEL "O"	O RING	JUNTA TORICA
7	353714X1	7/16X14X3"	**2** PARAFUSO	BOLT	PERNO
8	353432X1	25/32X15/32X7/64	**2** ARRUELA PRESSÃO	PRESSURE WASHER	LAVADOR PRESION
9	353699X1	7/16X14X1.1/8	**4** PARAFUSO	BOLT	PERNO
10	353432X1		**2** ARRUELA PRESSÃO	PRESSURE WASHER	LAVADOR PRESION
11	192007M1		**1** MOLA	SPRING	RESORTE
12	022345T1		**1** ANEL TRAVA	CIRCLIP	CIRCULITO
13	027732P1		**1** TAMPA	COVER	CUBIERTA
14	353432X1		**3** ARRUELA PRESSÃO	PRESSURE WASHER	LAVADOR PRESION
15	377825X1	7/16X14X2.1/4	**4** PARAFUSO	BOLT	PERNO
16	359134X1	1/8X17/8	**1** ANEL "O"	O RING	JUNTA TORICA
17	768300M1		**1** BUJÃO	PLUG	TAPON
18	490804M1	21/4	**1** BRAÇADEIRA	CLAMP	ABRAZADERA
19	180581M1		**1** PINO	PIN	PASADOR
20	022344P1		**1** ALAVANCA	LEVER	PALANCA
21	6234299M1		**1** COIFA	BELLOWS	FUELLE
22	6234519M1		**1** MANÍPULO	KNOB	POMO

Transmissão
Transmission
Transmision

25-15

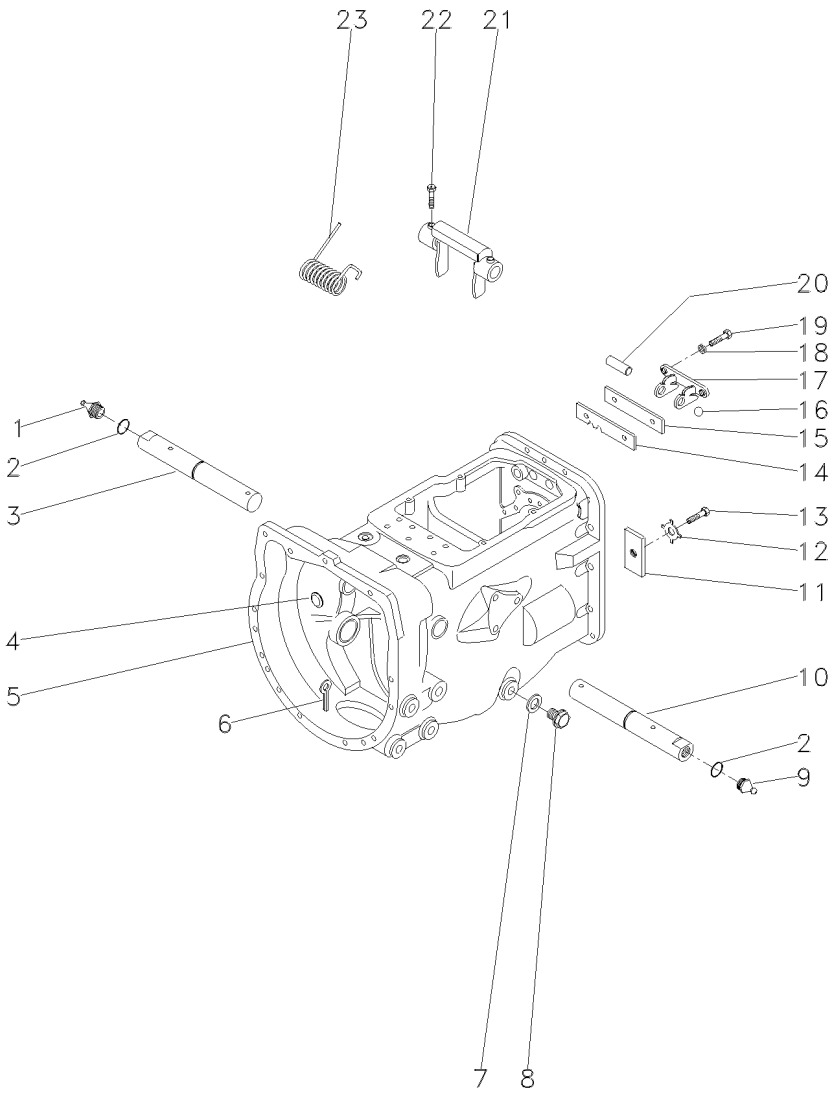

1	29951X		**1**	GRAXEIRA	GREASER	ENGRASADOR
2	364784X1		**2**	ANEL "O"	O RING	JUNTA TORICA
3	058424P1		**1**	EIXO	SHAFT	ARBOL
4	3614857M1		**1**	BUJÃO	PLUG	TAPON
5	488156M97	25-460 No	**1**	CJ. CARCAÇA	HOUSE ASSY	CONJ. CARTER
6	354076X1		**1**	CUPILHA	COTTER PIN	PASADOR DOUBLE
7	180474M1		**1**	ARRUELA	WASHER	ARANDELA
8	050698T1		**1**	BUJÃO	PLUG	TAPON
9	13811X	1/4"-28	**1**	GRAXEIRA	GREASER	ENGRASADOR
10	058424P1		**1**	EIXO	SHAFT	ARBOL
11	184789M1		**1**	TRAVA	LOCK	RETENEDOR
12	828020M1	1/4X28	**1**	ARRUELA	WASHER	ARANDELA
13	362433X1		**1**	PARAFUSO	BOLT	PERNO
14	1860764M2		**1**	PLACA	PLATE	PLATO
15	1860765M1		**1**	ESPAÇADOR	SPACER	PIEZA DISTANCIA
16	391838X1		**2**	ESFERA	BALL	BOLA
17	1860761M1		**1**	SUPORTE	CLEVIS	GANCHO SEGURI.
18	353434X1	11/16X25/64X3/32	**2**	ARRUELA	WASHER	ARANDELA
19	362443X1		**2**	PARAFUSO	BOLT	PERNO
20	1860767M1		**1**	PINO	PIN	PASADOR
21	886719M1		**1**	GARFO	FORK	HORQUILLA
22	180002M1		**2**	PARAFUSO	BOLT	PERNO
23	3700585M1		**1**	MOLA	SPRING	RESORTE

Suporte E Alavancas
Bracket And Levers
Soporte Y Palancas

25-20

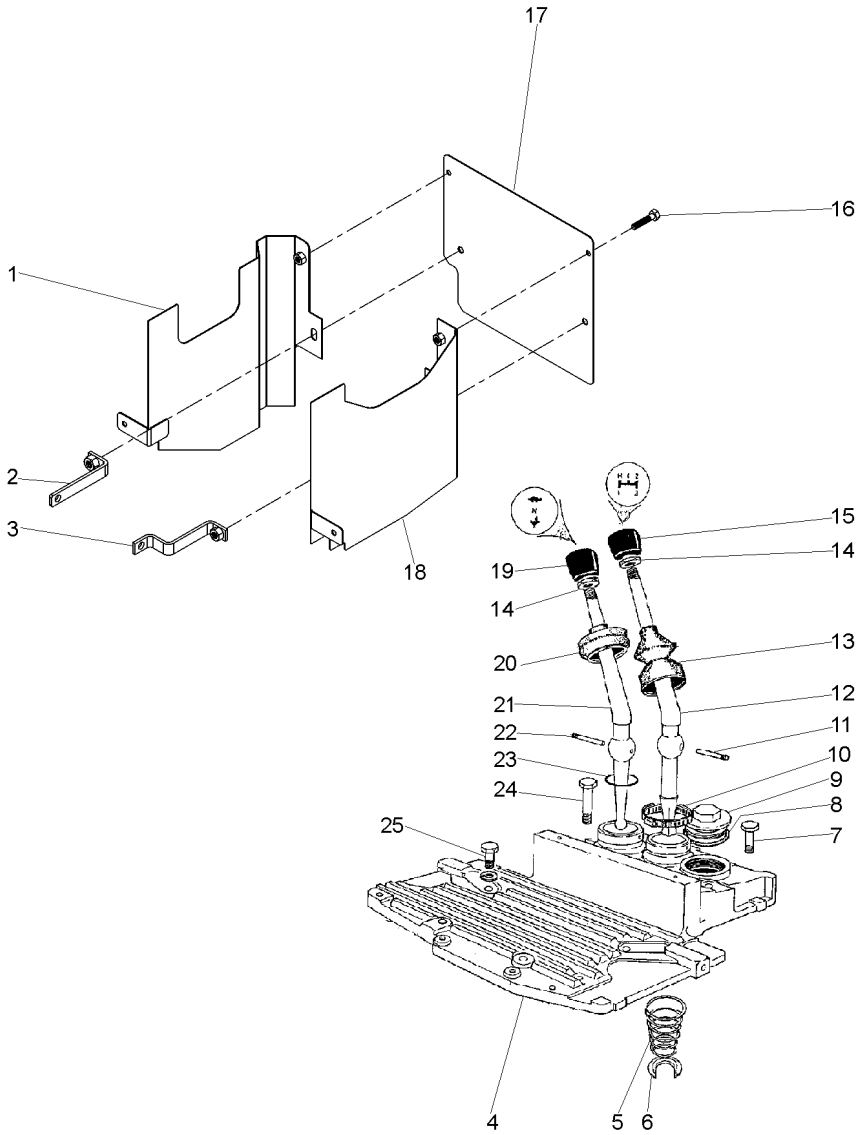

1	061899S1		**1**	CHAPA	PLATE	CHAPA
2	061894S1		**1**	SUPORTE	BRACKET	SOPORTE
3	067072S1		**1**	SUPORTE	BRACKET	SOPORTE
4	027732P1		**1**	TAMPA	COVER	CUBIERTA
5	192007M1		**1**	MOLA	SPRING	RESORTE
6	022345T1		**1**	ANEL TRAVA	CIRCLIP	CIRCULITO
7	058289P1	7/16X14X2.1/4	**4**	PARAFUSO	BOLT	PERNO
8	359134X1	1/8X17/8	**1**	ANEL "O"	O RING	JUNTA TORICA
9	768300M1		**1**	BUJÃO	PLUG	TAPON
10	490804M1	21/4	**1**	BRAÇADEIRA	CLAMP	ABRAZADERA
11	180581M1		**1**	PINO	PIN	PASADOR
12	022344P1		**1**	ALAVANCA	LEVER	PALANCA
13	6234299M1		**1**	COIFA	BELLOWS	FUELLE
14	353430X1	3/8X24	**2**	PORCA	NUT	TUERCA
15	6234519M1		**1**	MANÍPULO	KNOB	POMO
16	353676X1		**4**	PARAFUSO	BOLT	PERNO
17	061896P1		**1**	CHAPA	PLATE	CHAPA
18	067074S1		**1**	CHAPA	PLATE	CHAPA
19	6234515M1		**1**	MANÍPULO	KNOB	POMO
20	180579M6		**1**	COIFA	BELLOWS	FUELLE
21	2801130M1		**1**	ALAVANCA	LEVER	PALANCA
22	180581M1		**1**	PINO	PIN	PASADOR
23	831527M1		**1**	ANEL "O"	O RING	JUNTA TORICA
24	058291P1	7/16X14X3'	**2**	PARAFUSO	BOLT	PERNO
25	058286P1	7/16X14X1.1/8	**4**	PARAFUSO	BOLT	PERNO

Tampa E Alavancas
Cover And Levers
Tapa Y Palancas

25-25

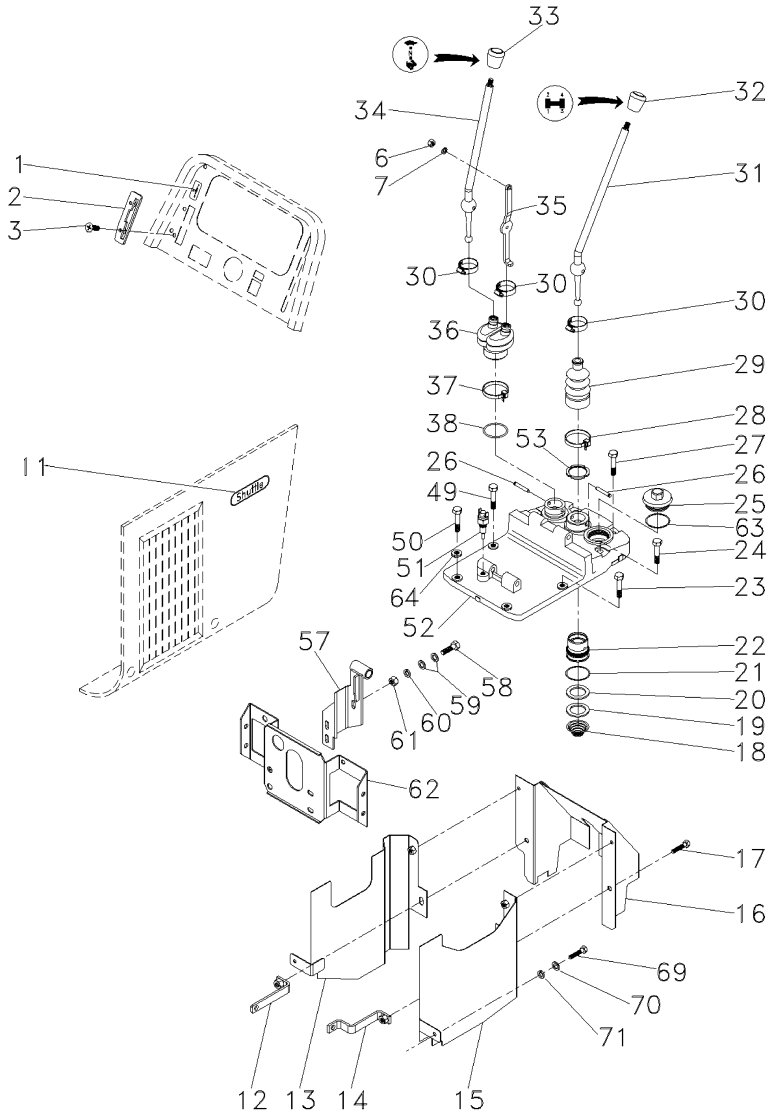

1	6219328M1		**1**	DECAL	DECAL	CALCOMANIA
2	067902S1		**1**	FECHAMENTO	COVER	CUBIERTA
3	355863X1	1/4x20x1/2	**2**	PARAFUSO	BOLT	PERNO
11	068320P1		**2**	DECAL	DECAL	CALCOMANIA
12	061894S1	▶	**1**	SUPORTE	BRACKET	SOPORTE
13	061899S1	▶	**1**	CHAPA	PLATE	CHAPA
14	067072S1	◀	**1**	SUPORTE	BRACKET	SOPORTE
15	067074S1	◀	**1**	CHAPA	PLATE	CHAPA
16	067039S1		**1**	PROTEÇÃO	GUARD	DEFENSA
17	353676X1	5/16x18x5/8	**4**	PARAFUSO	BOLT	PERNO
18	3698630M1		**1**	MOLA	SPRING	RESORTE
19	3614872M1		**1**	ARRUELA	WASHER	ARANDELA
20	3614895M1		**1**	ARRUELA	WASHER	ARANDELA
21	3612576M1		**1**	ANEL "O"	O RING	JUNTA TORICA
22	3614852M1		**1**	LUVA	SLEEVE	MANCHA
23	058286P1		**4**	PARAFUSO	BOLT	PERNO
24	058291P1		**2**	PARAFUSO	BOLT	PERNO
25	768300M1		**1**	BUJÃO	PLUG	TAPON
26	1678440M1		**2**	PINO	PIN	PASADOR
27	058289P1		**2**	PARAFUSO	BOLT	PERNO
28	3008816X1		**1**	PRESILHA	STAPLE	GRAPA
29	1694127M4		**1**	COIFA	BELLOWS	FUELLE
30	3701640M1		**3**	BRAÇADEIRA	CLAMP	ABRAZADERA
31	1688964M1		**1**	ALAVANCA	LEVER	PALANCA
32	6234514M1		**1**	MANÍPULO	KNOB	POMO
33	6220306M1		**1**	MANÍPULO	KNOB	POMO
34	3596486M2		**1**	ALAVANCA	LEVER	PALANCA
35	3610586M1		**1**	ALAVANCA	LEVER	PALANCA
36	1694126M4		**1**	COIFA	BELLOWS	FUELLE
37	14400858X1		**1**	PRESILHA	STAPLE	GRAPA
38	831527M1		**1**	ANEL "O"	O RING	JUNTA TORICA
49	058286P1		**1**	PARAFUSO	BOLT	PERNO
50	058286P1		**1**	PARAFUSO	BOLT	PERNO
51	3763719M1		**1**	INTERRUPTOR	SWITCH	INTERRUPTOR
52	3759248M2		**1**	TAMPA	COVER	CUBIERTA
53	827211M1		**1**	PORCA	NUT	TUERCA
57	066717N1		**1**	SUPORTE	BRACKET	SOPORTE
58	353679X1	5/16x18x1"	**1**	PARAFUSO	BOLT	PERNO
59	355617X1		**2**	ARRUELA	WASHER	ARANDELA
60	339374X1		**1**	ARRUELA	WASHER	ARANDELA
61	355565X1	5/16x18	**1**	PORCA	NUT	TUERCA
62	068122S1		**1**	SUPORTE	BRACKET	SOPORTE
63	068393P1		**1**	ANEL	RING	ARO
64	3409613M1		**4**	ARRUELA	WASHER	ARANDELA
69	353666X1	1/4x20x5/8	**2**	PARAFUSO	BOLT	PERNO
70	353441X1		**2**	ARRUELA	WASHER	ARANDELA
71	339692X1		**2**	ARRUELA	WASHER	ARANDELA

Tampa E Alavancas
Cover And Levers
Tapa Y Palancas

25-30

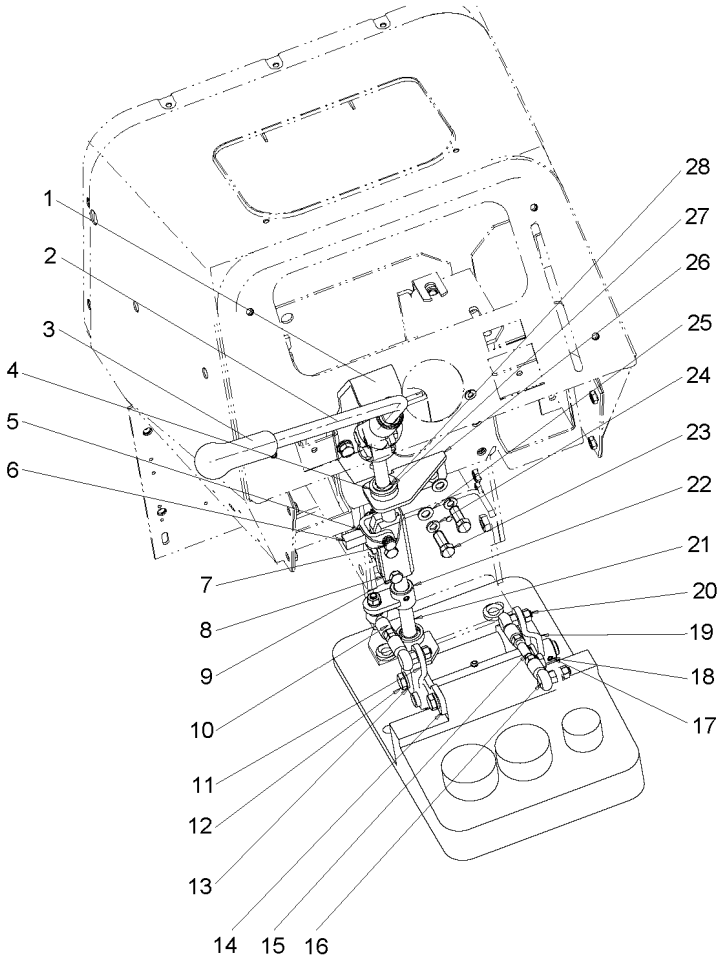

1	6215492M91	**1** MANCAL	BEARING	COJINETE
2	6215525M2	**1** ALAVANCA	LEVER	PALANCA
3	6219252M1	**1** MANÍPULO	KNOB	POMO
4	339027X1	**2** ARRUELA	WASHER	ARANDELA
5	3820318M1	**1** MOLA	SPRING	RESORTE
6	6216198M91	**1** TRAVA	LOCK	RETENEDOR
7	3813645M1	**1** PINO	PIN	PASADOR
8	3805287M1	**1** CONECTOR	CONNECTOR	CONECTOR
9	339009X1	**2** PARAFUSO	BOLT	PERNO
10	6215509M1	**1** TIRANTE	ROD	VARILLA
11	6215501M92	**1** EIXO	SHAFT	ARBOL
12	339451X1	**4** PARAFUSO	BOLT	PERNO
13	339376X1	**4** ARRUELA	WASHER	ARANDELA
14	6216075M91	**1** SUPORTE	CLEVIS	GANCHO SEGURI.
15	6215508M1	**1** TIRANTE	ROD	VARILLA
16	035120T2	**4** TERMINAL	END	EXTREMO
17	880014810493	**2** PINO	PIN	PASADOR
18	880014810373	**2** PINO	PIN	PASADOR
19	6215528M92	**1** ALAVANCA	LEVER	PALANCA
20	353916X1	**8** PORCA	NUT	TUERCA
21	6215566M91	**1** TERMINAL	END	EXTREMO
22	6215483M91	**1** ALAVANCA	LEVER	PALANCA
23	353691X1	**4** PARAFUSO	BOLT	PERNO
24	353446X1	**12** ARRUELA	WASHER	ARANDELA
25	829185M1	**8** ARRUELA	WASHER	ARANDELA
26	6215481M91	**1** GUIA	GUIDE	GUIA
27	390702X1	**2** ANEL	RING	ARO
28	3613813M2	**3** BUCHA	INSERT	INSERCION

Suporte E Alavancas — **12 Velocidades**
Bracket And Levers — **12 Speed**
Soporte Y Palancas — **12 Velocidades**

25-35

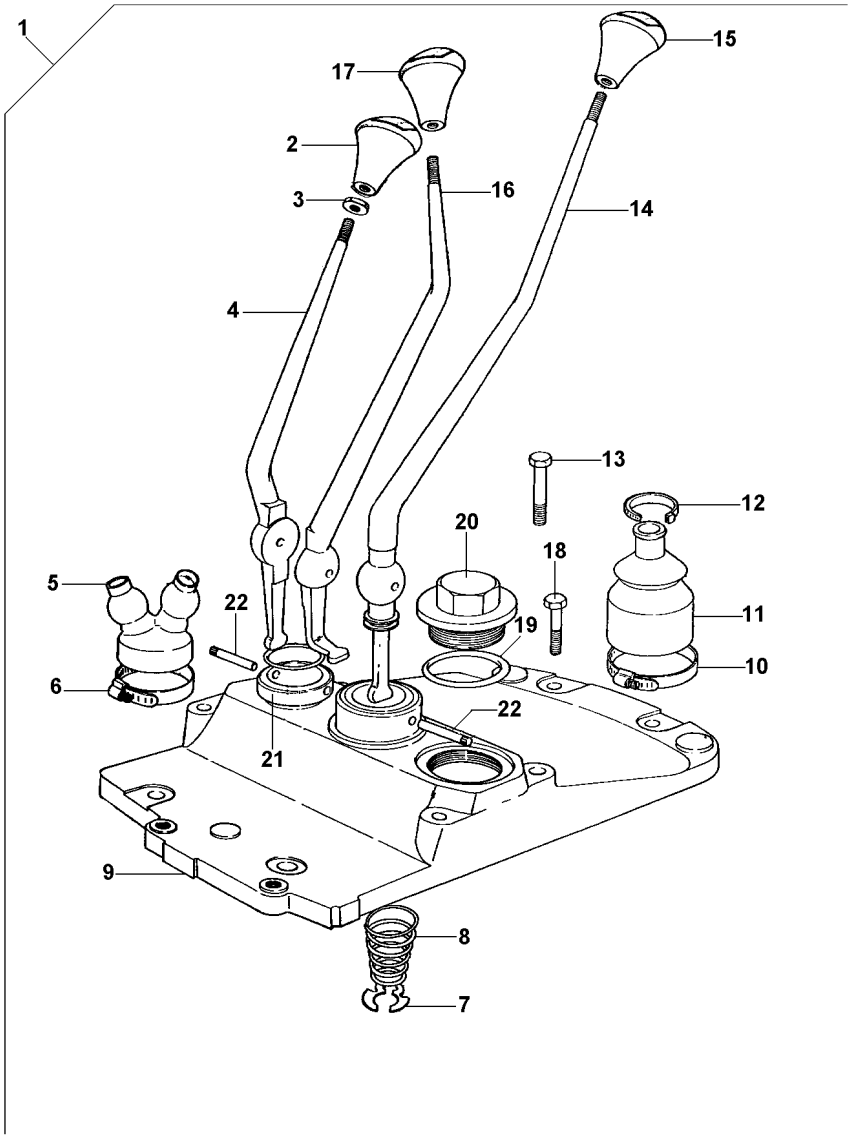

1			**1**	CJ. ALAVANCA	KIT, LEVER	JUEGO, PALANCA
2	6234510M1	1	**1**	MANÍPULO	KNOB	POMO
3	339402X1	1	**3**	PORCA	NUT	TUERCA
4	022006P1	1	**1**	ALAVANCA	LEVER	PALANCA
5	022008P1	1	**1**	COIFA	BELLOWS	FUELLE
6	1440858X1	1	**1**	BRAÇADEIRA	CLAMP	ABRAZADERA
7	368233X1	1	**1**	ANEL	RING	ARO
8	192007M1	1	**1**	MOLA	SPRING	RESORTE
9	022007P1	1	**1**	TAMPA	COVER	CUBIERTA
10	490804M1	1	**1**	BRAÇADEIRA	CLAMP	ABRAZADERA
11	6234299M1	1	**1**	COIFA	BELLOWS	FUELLE
12	3225356M1	1	**1**	BRAÇADEIRA	CLAMP	ABRAZADERA
13	058286P1	1	**3**	PARAFUSO	BOLT	PERNO
14	022005P1	1	**1**	ALAVANCA	LEVER	PALANCA
15	6234502M1	1	**1**	MANÍPULO	KNOB	POMO
16	022633P1	1	**1**	ALAVANCA	LEVER	PALANCA
17	6234511M1	1	**1**	MANÍPULO	KNOB	POMO
18	058289P1	1	**4**	PARAFUSO	BOLT	PERNO
19	359134X1	1	**1**	ANEL "O"	O RING	JUNTA TORICA
20	768300M1	1	**1**	BUJÃO	PLUG	TAPON
21	831527M1	1	**1**	ANEL "O"	O RING	JUNTA TORICA
22	180581M1	1	**2**	PINO	PIN	PASADOR

Alavanca De Câmbio
Shift Levers
Palanca De Cambio

25-40

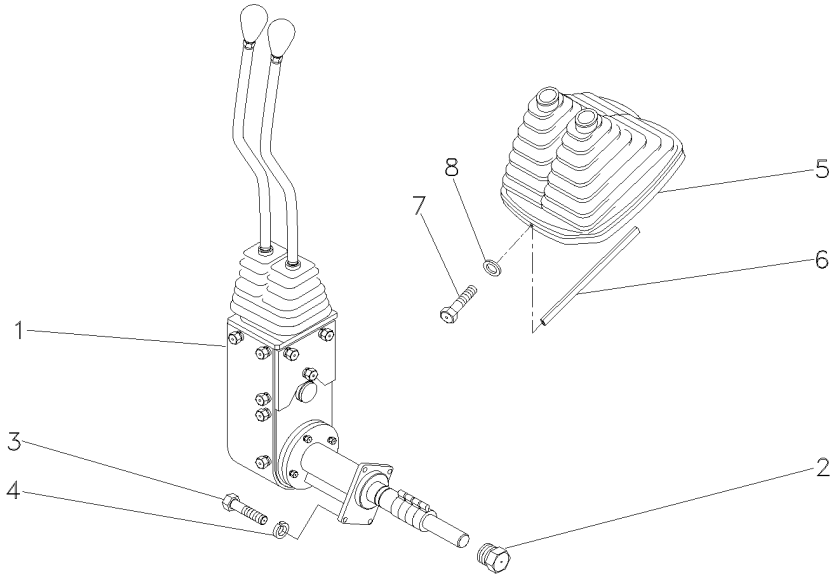

1	6201491M91	25-50 No	**1**	CJ. ALAVANCA	KIT, LEVER	JUEGO, PALANCA
2	046851N1		**1**	BUJÃO	PLUG	TAPON
3	339761X1		**4**	PARAFUSO	BOLT	PERNO
4	339374X1		**4**	ARRUELA	WASHER	ARANDELA
5	060003N1		**1**	COIFA	BELLOWS	FUELLE
6	060017P1		**1**	GUARNIÇÃO	BEADING	GUARNICION
7	3580257M1		**2**	PARAFUSO	BOLT	PERNO
8	1427000M1		**2**	ARRUELA	WASHER	ARANDELA

Suporte E Alavancas — **12 Velocidades**
Bracket And Levers — **12 Speed**
Soporte Y Palancas — **12 Velocidades**

25-45

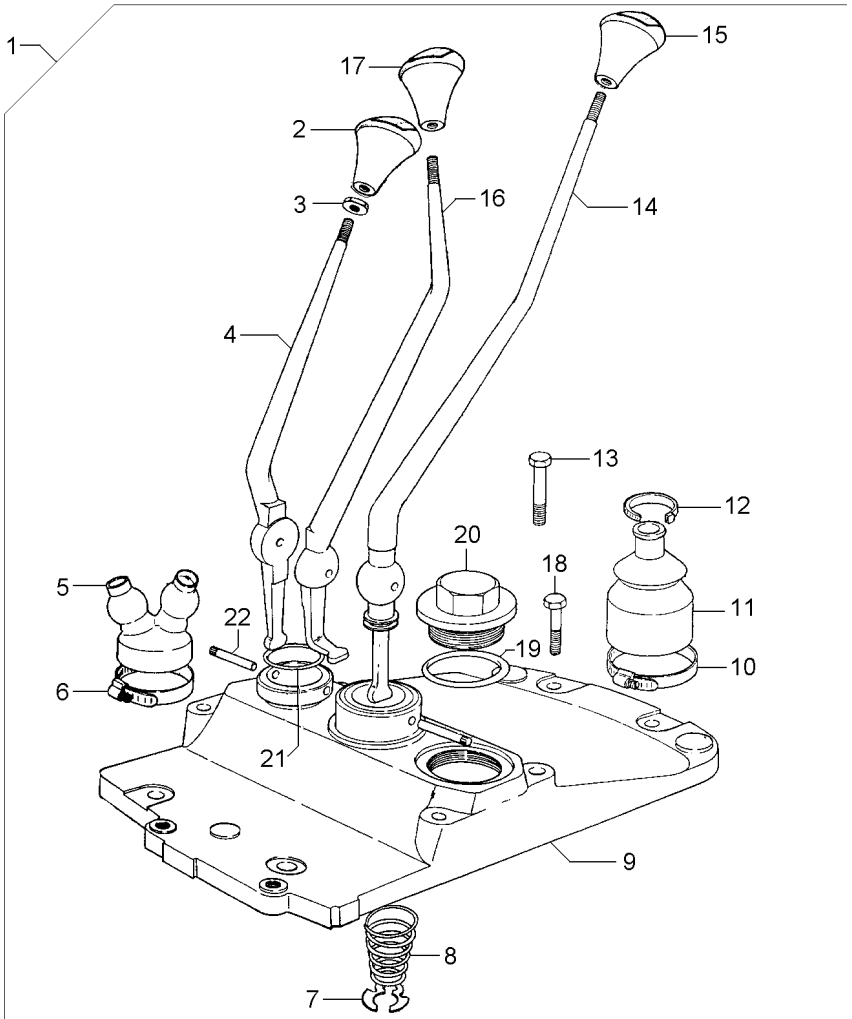

1			022004N1	**1**	CJ. ALAVANCA	KIT, LEVER	JUEGO, PALANCA
2	6234503M1	1		**1**	MANÍPULO	KNOB	POMO
3	339402X1	1		**3**	PORCA	NUT	TUERCA
4	022006P1	1		**1**	ALAVANCA	LEVER	PALANCA
5	022008P1	1		**1**	COIFA	BELLOWS	FUELLE
6	1440858X1	1		**1**	BRAÇADEIRA	CLAMP	ABRAZADERA
7	368233X1	1		**1**	ANEL	RING	ARO
8	192007M1	1		**1**	MOLA	SPRING	RESORTE
9	022007P1	1		**1**	TAMPA	COVER	CUBIERTA
10	490804M1	1		**1**	BRAÇADEIRA	CLAMP	ABRAZADERA
11	6234299M1	1		**1**	COIFA	BELLOWS	FUELLE
12	3225356M1	1		**1**	BRAÇADEIRA	CLAMP	ABRAZADERA
13	3145868M1	1		**3**	PARAFUSO	BOLT	PERNO
14	022005P1	1		**1**	ALAVANCA	LEVER	PALANCA
15	6234502M1	1		**1**	MANÍPULO	KNOB	POMO
16	022633P1	1		**1**	ALAVANCA	LEVER	PALANCA
17	6234500M1	1		**1**	MANÍPULO	KNOB	POMO
18	377825X1	1		**2**	PARAFUSO	BOLT	PERNO
19	359134X1	1		**1**	ANEL "O"	O RING	JUNTA TORICA
20	768300M1	1		**1**	BUJÃO	PLUG	TAPON
21	831527M1	1		**1**	ANEL "O"	O RING	JUNTA TORICA
22	180581M1	1		**2**	PINO	PIN	PASADOR

Conjunto De Acionamento
Drive Assembly
Conjunto De Accionamiento

25-50

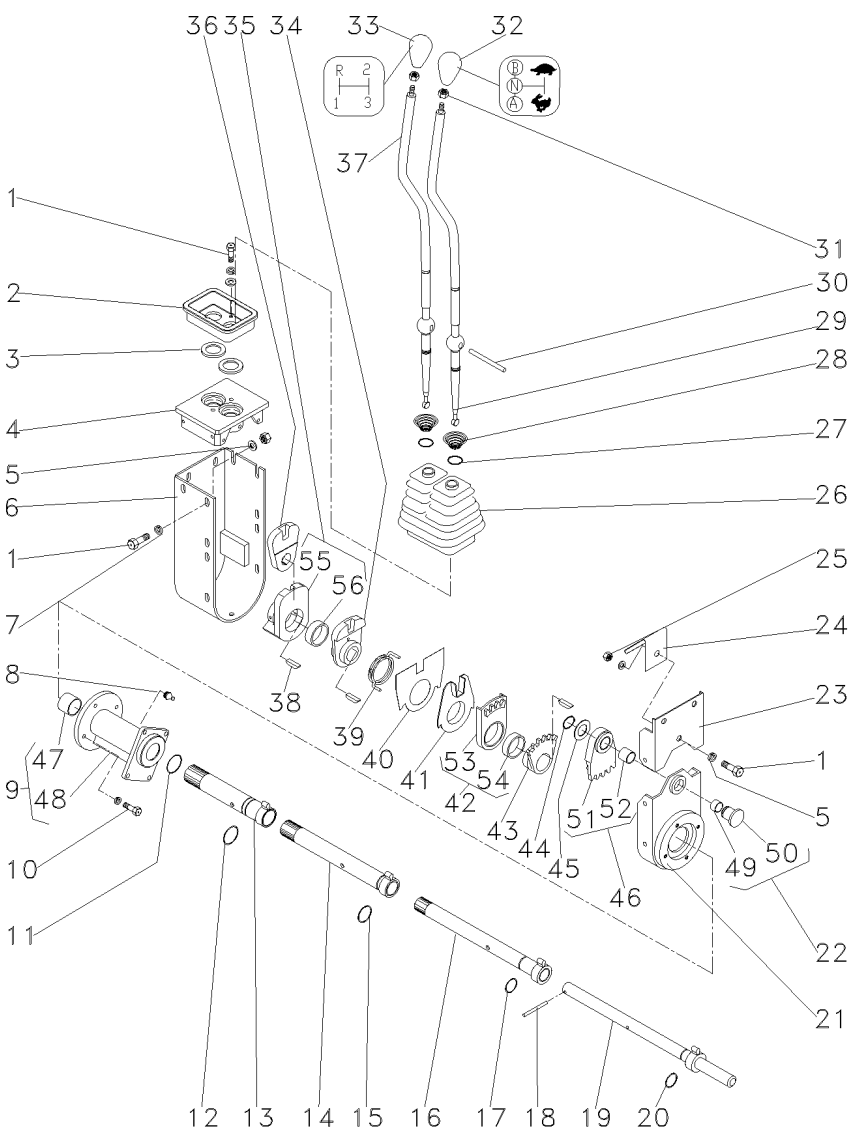

1	339123X1			**18**	PARAFUSO	BOLT	PERNO
2	046097P1	▲		**1**	PLACA	PLATE	PLATO
3	023701P1			**2**	ARRUELA	WASHER	ARANDELA
4	046096P1			**1**	MANCAL	BEARING	COJINETE
5	339024X1			**2**	ARRUELA	WASHER	ARANDELA
6	046092S1			**1**	PROTEÇÃO	GUARD	DEFENSA
7	339374X1			**22**	ARRUELA	WASHER	ARANDELA
8	29951X			**1**	GRAXEIRA	GREASER	ENGRASADOR
9	046061N1			**1**	KIT DE BRONZINAS	KIT, BEARING	JUEGO COJINETES
10	339337X1			**4**	PARAFUSO	BOLT	PERNO
11	390948X1			**1**	ANEL	RING	ARO
12	373215X1			**1**	ANEL "O"	O RING	JUNTA TORICA
13	046079S1			**1**	TUBO	PIPE	CANO
14	053270S1			**1**	TUBO	PIPE	CANO
15	832038M1			**1**	ANEL "O"	O RING	JUNTA TORICA
16	046073S1			**1**	TUBO	PIPE	CANO
17	364101X1			**1**	ANEL "O"	O RING	JUNTA TORICA
18	390383X1			**1**	PINO	PIN	PASADOR
19	046070S1			**1**	EIXO	SHAFT	ARBOL
20	196174M1			**12**	ANEL "O"	O RING	JUNTA TORICA
21	053278P1			**1**	BASE	BOWL	TAZA
22	046069P1			**1**	PINO	PIN	PASADOR
23	046090S1			**1**	PROTEÇÃO	GUARD	DEFENSA
24	049162P1			**1**	MOLA	SPRING	RESORTE
25	339169X1			**1**	PORCA	NUT	TUERCA
26	049175P1			**1**	PROTEÇÃO	GUARD	DEFENSA
27	368233X1			**2**	ANEL	RING	ARO
28	192007M1			**2**	MOLA	SPRING	RESORTE
29	064439P1			**1**	ALAVANCA	LEVER	PALANCA
30	046105P1			**1**	PINO	PIN	PASADOR
31	353430X1			**2**	PORCA	NUT	TUERCA
32	6234509M1			**1**	MANÍPULO	KNOB	POMO
33	6234502M1			**1**	MANÍPULO	KNOB	POMO
34	046087P1			**1**	ALAVANCA	LEVER	PALANCA
35	046088N1			**1**	ALAVANCA	LEVER	PALANCA
36	046089P1			**1**	ALAVANCA	LEVER	PALANCA
37	064438P1			**1**	ALAVANCA	LEVER	PALANCA
38	044374P1			**4**	CHAVETA	KEY	CLAVE
39	046086P1			**1**	MOLA	SPRING	RESORTE
40	046669P1			**1**	PLACA	PLATE	PLATO
41	046085P1			**1**	ANEL	RING	ARO
42	046084N1	▼		**1**	SEGMENTO	SEGMENT	SEGMENTO
43	046083P1			**1**	ALAVANCA	LEVER	PALANCA
44	352438X1			**1**	ANEL TRAVA	CIRCLIP	CIRCULITO
45	1669096M2			**1**	ARRUELA	WASHER	ARANDELA
46	046082N1	▲		**1**	SEGMENTO	SEGMENT	SEGMENTO
47	044012P1		9	**2**	BUCHA	BUSH	CASQUILLO
48	046062P1		9	**1**	MANCAL	BEARING	COJINETE
49	023767P1		22	**1**	BUCHA	BUSH	CASQUILLO
50	046852P1		22	**1**	BUJÃO	PLUG	TAPON

Conjunto De Acionamento
Drive Assembly
Conjunto De Accionamiento

25-50

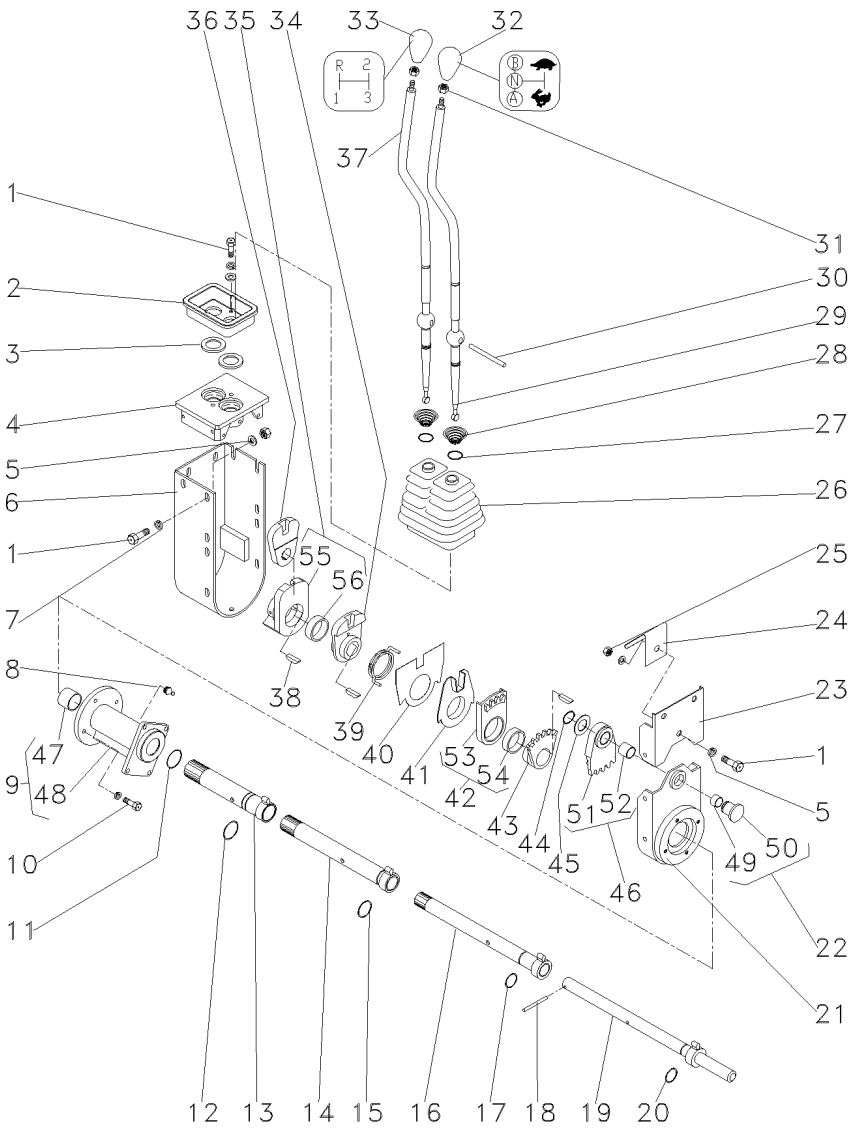

51	046820P1	46	**1**	SEGMENTO	SEGMENT	SEGMENTO
52	046819P1	46	**1**	BUCHA	BUSH	CASQUILLO
53	046818P1	42	**1**	SEGMENTO	SEGMENT	SEGMENTO
54	046817P1	42	**1**	BUCHA	BUSH	CASQUILLO
55	046816P1	35	**1**	ALAVANCA	LEVER	PALANCA
56	050193P1	35	**1**	ESPAÇADOR	SPACER	PIEZA DISTANCIA

Alavancas De Câmbio
Shift Lever
Palanca Del Cambio

25-55

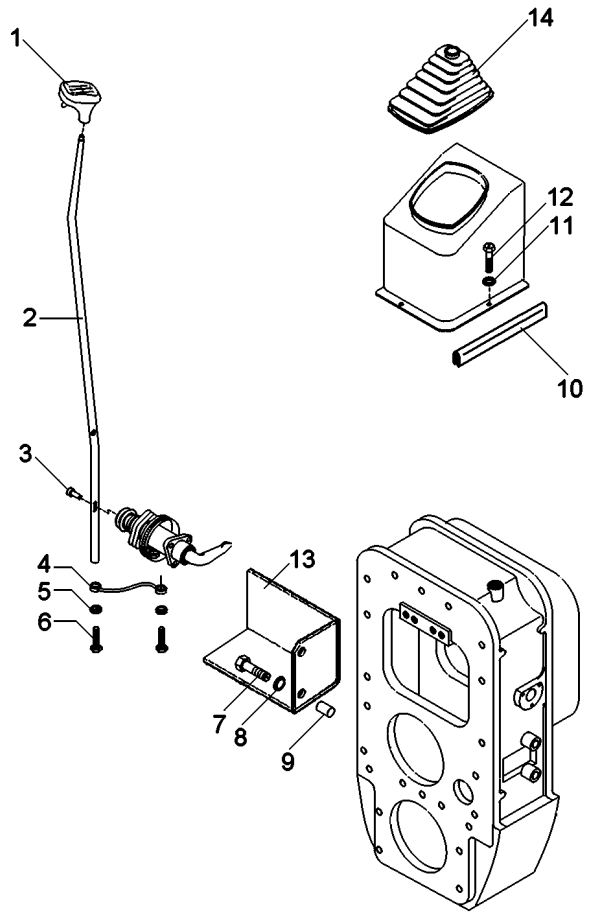

1	6234517M1	**1** MANÍPULO	KNOB	POMO
2	6208653M1	**1** ALAVANCA	LEVER	PALANCA
3	3019311X1	**1** PINO	PIN	PASADOR
4	6208663M91	**1** TIRANTE	ROD	VARILLA
5	3301745M1	**3** ARRUELA	WASHER	ARANDELA
6	339009X1	**2** PARAFUSO	BOLT	PERNO
7	339582X1	**2** PARAFUSO	BOLT	PERNO
8	339376X1	**2** ARRUELA	WASHER	ARANDELA
9	3812934M1	**2** ESPAÇADOR	SPACER	PIEZA DISTANCIA
10	060017P1	**1** GUARNIÇÃO	BEADING	GUARNICION
11	1427000M1	**2** ARRUELA	WASHER	ARANDELA
12	3580257M1	**2** PARAFUSO	BOLT	PERNO
13	3811918M91	**1** PROTETOR	PROTECTOR	PROTECTOR
14	060006N1	**1** COIFA	BELLOWS	FUELLE

Transmissão
Transmission
Transmision

25-60

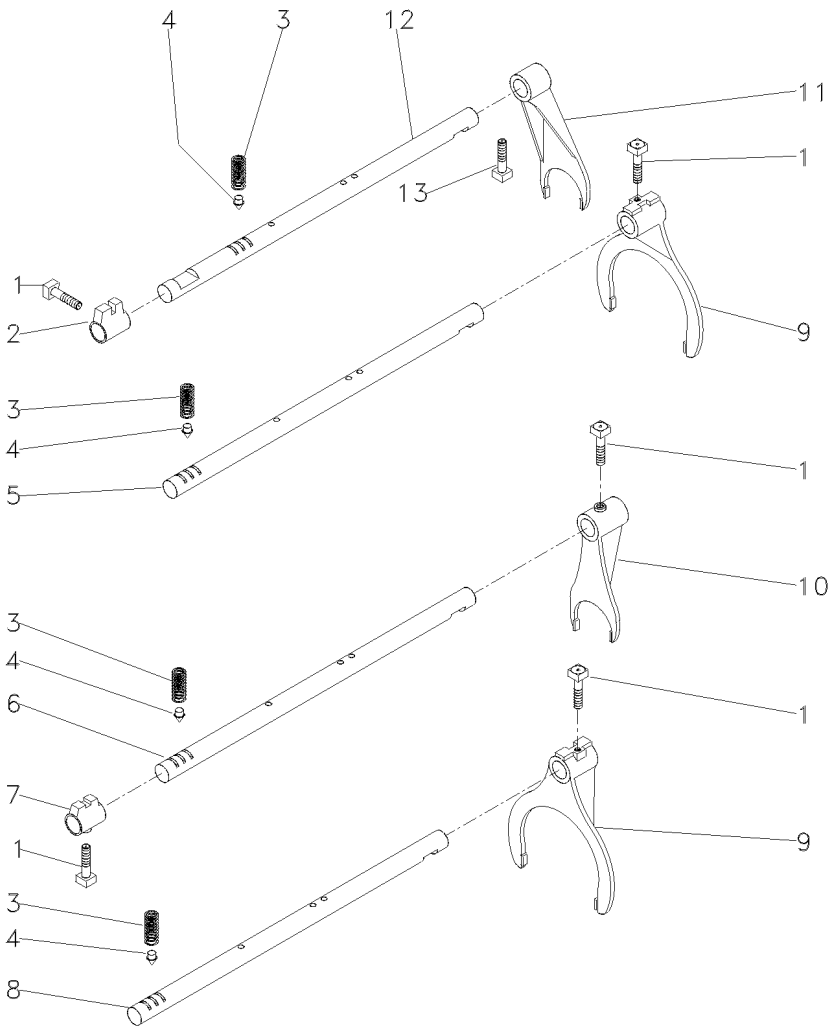

1	180002M1		**5**	PARAFUSO	BOLT	PERNO
2	180446M1		**1**	SELETOR	SELECTOR	SELECTOR
3	191221M1		**4**	MOLA	SPRING	RESORTE
4	180418M2		**4**	PINO	PIN	PASADOR
5	180442M3	[A]	**1**	EIXO	SHAFT	ARBOL
6	1862866M2	[B]	**1**	EIXO	SHAFT	ARBOL
7	1862868M2	[B]	**1**	SELETOR	SELECTOR	SELECTOR
8	180438M3	[C]	**1**	EIXO	SHAFT	ARBOL
9	1860773M1	[DC]	**2**	GARFO	FORK	HORQUILLA
10	1873532M1	[B]	**1**	GARFO	FORK	HORQUILLA
11	897065M2		**1**	GARFO	FORK	HORQUILLA
12	3697277M1		**1**	EIXO	SHAFT	ARBOL
13	180002M1		**1**	PARAFUSO	BOLT	PERNO

[A] 1ª E MARCHA RÉ
1 AND REVERSE SPEED
1ª Y MARCHA ATRÁS

[B] 4ª MARCHA
4 SPEED
4ª MARCHA

[C] 2ª E 3ª MARCHA
2 AND 3 SPEED
2ª Y 3ª VELOCIDAD

[D] 1ª MARCHA
1 SPEED
1ª MARCHA

Fixação Do Motor Na Transmissão
Transmission Link Housing
Caja De La Articulation De Transmision

25-65

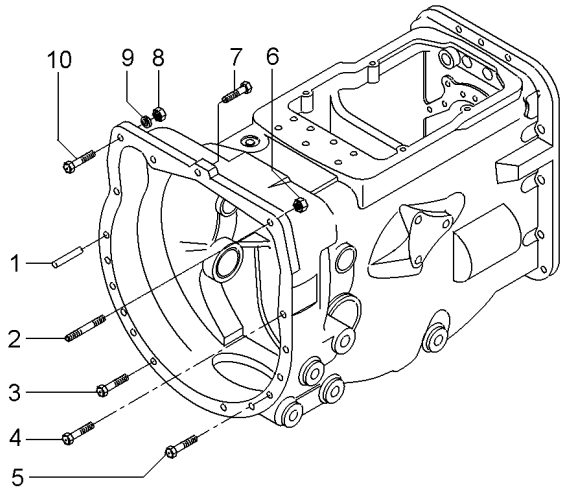

1	191314M1		**2**	PINO	PIN	PASADOR
2	033849P1	7/16"	**1**	PRISIONEIRO	STUD	ESPARRAGO
3	377184X1	7/16X14X1.3/4	**2**	PARAFUSO	BOLT	PERNO
4	377825X1	7/16X14X2.1/4	**5**	PARAFUSO	BOLT	PERNO
5	353711X1	7/16X14X2.5/8	**4**	PARAFUSO	BOLT	PERNO
6	069676T1	7/16X20	**1**	PORCA	NUT	TUERCA
7	3010006X1		**1**	PARAFUSO ALLEN	ALLEN BOLT	TORNILLO ALLEN
8	069676T1	7/16X20	**1**	PORCA	NUT	TUERCA
9	353432X1	25/32X15/32X7/64	**1**	ARRUELA PRESSÃO	PRESSURE WASHER	LAVADOR PRESION
10	353565X1	7/16X20X1.3/4	**1**	PARAFUSO	BOLT	PERNO

Transmissão
Transmission
Transmision

25-70

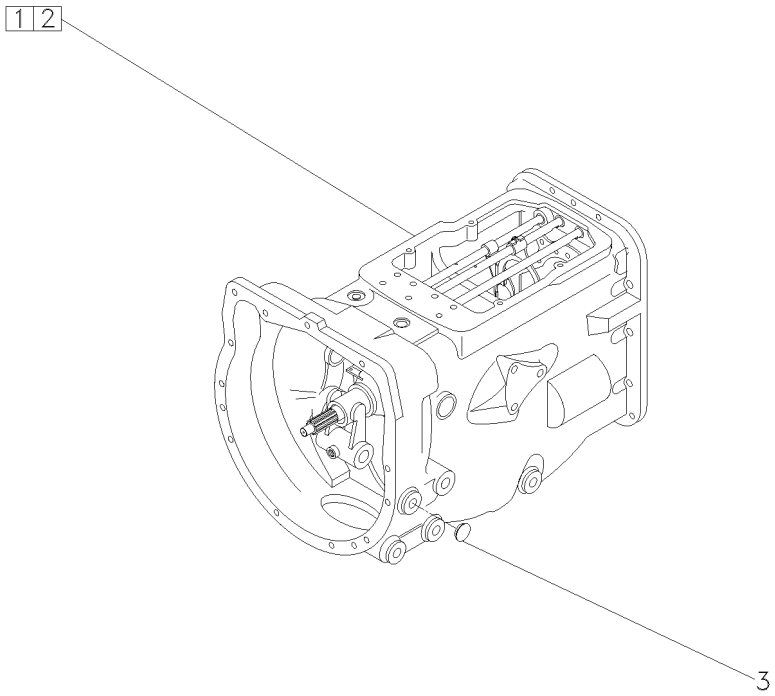

1	057728N2	25-15 No	**1**	CJ. TRANSMISSÃO	KIT,TRANSMISSION	JGO.TRANSMISION
1		25-60 No	**1**	CJ. TRANSMISSÃO	KIT,TRANSMISSION	JGO.TRANSMISION
1		25-75 No	**1**	CJ. TRANSMISSÃO	KIT,TRANSMISSION	JGO.TRANSMISION
1		25-90 No	**1**	CJ. TRANSMISSÃO	KIT,TRANSMISSION	JGO.TRANSMISION
2	052462P1		**1**	CARCAÇA	HOUSING	ALOJAMIENTO
3	027014P1	5/8	**4**	TAMPÃO	PAD	ALMOHADILLA

Transmissão
Transmission
Transmision

25-75

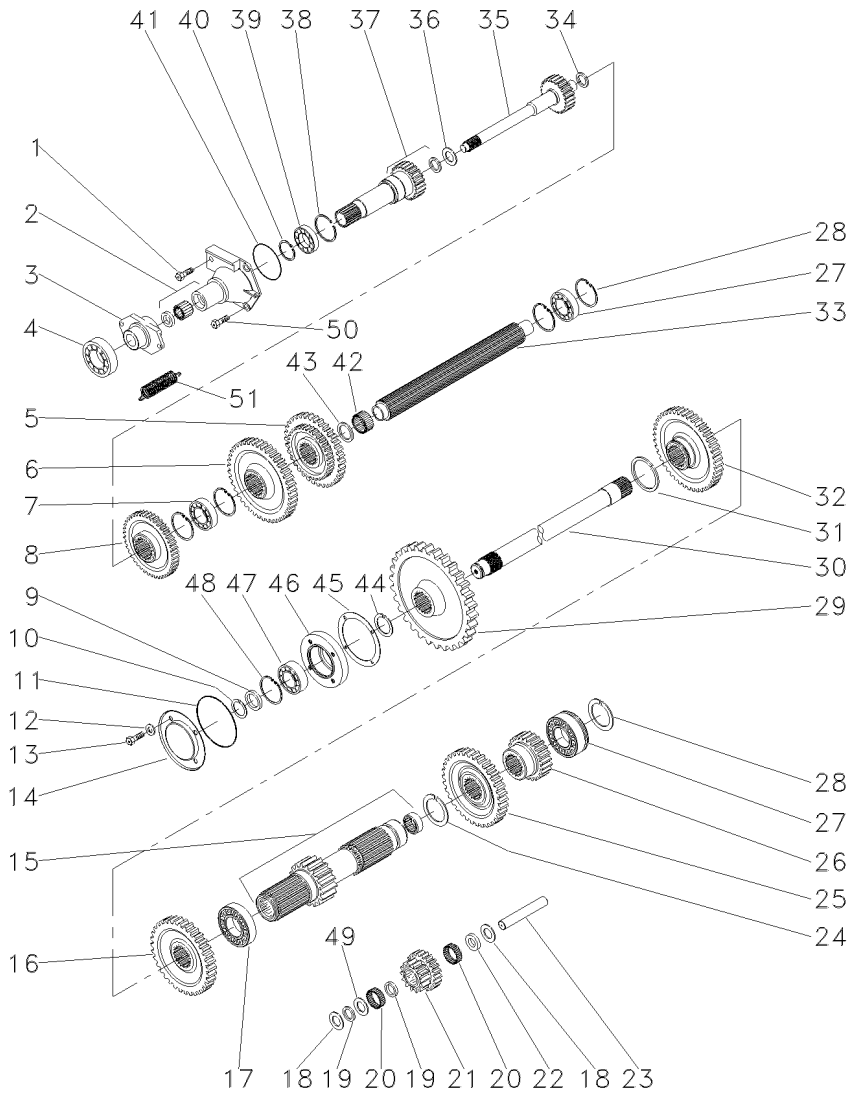

1	354265X1		**1**	PARAFUSO	BOLT	PERNO
2	1860890M91		**1**	FLANGE	FLANGE	PLETINA
3	886727M2		**1**	COLAR	COLLAR	COLLAR
4	3700527M1		**1**	ROLAMENTO	BEARING	COJINETE
5	880957M1	[A]	**1**	ENGRENAGEM	GEAR	ENGRANAJE
6	520700M2	[B]	**1**	ENGRENAGEM	GEAR	ENGRANAJE
7	3587730M2		**1**	ROLAMENTO	BEARING	COJINETE
8	1660095M1	[C]	**1**	ENGRENAGEM	GEAR	ENGRANAJE
9	881122M2		**1**	ANEL	RING	ARO
10	899385M1		**1**	ANEL	RING	ARO
11	1004633M1		**1**	ANEL "O"	O RING	JUNTA TORICA
12	376703X1		**4**	ARRUELA	WASHER	ARANDELA
13	353693X1		**4**	PARAFUSO	BOLT	PERNO
14	883620M1		**1**	TAMPA	COVER	CUBIERTA
15	906743M92	15	**1**	EIXO	SHAFT	ARBOL
16	1868010M1	[C]	**1**	ENGRENAGEM	GEAR	ENGRANAJE
17	195507M1		**1**	ROLAMENTO	BEARING	COJINETE
18	180458M1		**2**	ARRUELA	WASHER	ARANDELA
19	183037M1		**2**	ARRUELA	WASHER	ARANDELA
20	183039M1		**56**	ROLETE	ROLLER	RODILLO
21	183040M1	[D]	**1**	ENGRENAGEM	GEAR	ENGRANAJE
22	189449M1		**1**	ARRUELA	WASHER	ARANDELA
23	180445M1		**1**	EIXO	SHAFT	ARBOL
24	195500M1		**1**	ANEL TRAVA	CIRCLIP	CIRCULITO
25	180415M1	[E]	**1**	ENGRENAGEM	GEAR	ENGRANAJE
26	180419M1	[F]	**1**	ENGRENAGEM	GEAR	ENGRANAJE
27	3410432M1		**2**	ROLAMENTO	BEARING	COJINETE
28	195363M1		**5**	ANEL TRAVA	CIRCLIP	CIRCULITO
29	9004882M1		**1**	ENGRENAGEM	GEAR	ENGRANAJE
30	1869279M1	21	**1**	EIXO	SHAFT	ARBOL
31	195499M1		**1**	ANEL TRAVA	CIRCLIP	CIRCULITO
32	906469M1		**1**	ENGRENAGEM	GEAR	ENGRANAJE
33	1687643M1		**1**	ÁRVORE	AXLE	EJE
34	964944M1		**1**	ESPAÇADOR	SPACER	PIEZA DISTANCIA
35	051259P1		**1**	EIXO	SHAFT	ARBOL
36	964929M1		**1**	ARRUELA	WASHER	ARANDELA
37	9004880M91	25-80 No	**1**	EIXO	SHAFT	ARBOL
38	516503M1		**1**	ANEL TRAVA	CIRCLIP	CIRCULITO
39	834850M1		**1**	ROLAMENTO	BEARING	COJINETE
40	762101M1		**1**	ANEL TRAVA	CIRCLIP	CIRCULITO
41	886089M1		**1**	ANEL "O"	O RING	JUNTA TORICA
42	2700273M1		**1**	ROLAMENTO AGULHA	BEARING NEEDLE	COJINETA AGUJAS
43	2700274M1		**2**	ESPAÇADOR	SPACER	PIEZA DISTANCIA
44	358913X1		**1**	ANEL TRAVA	CIRCLIP	CIRCULITO
45	180432M1		**1**	JUNTA	GASKET	EMPAQUETADURA.
46	899331M1		**1**	FLANGE	FLANGE	PLETINA
47	899377M2		**1**	ROLAMENTO	BEARING	COJINETE
48	355988X1		**1**	ANEL TRAVA	CIRCLIP	CIRCULITO
49	183038M1		**1**	ARRUELA	WASHER	ARANDELA
50	377477X1		**3**	PARAFUSO	BOLT	PERNO

Transmissão
Transmission
Transmision

25-75

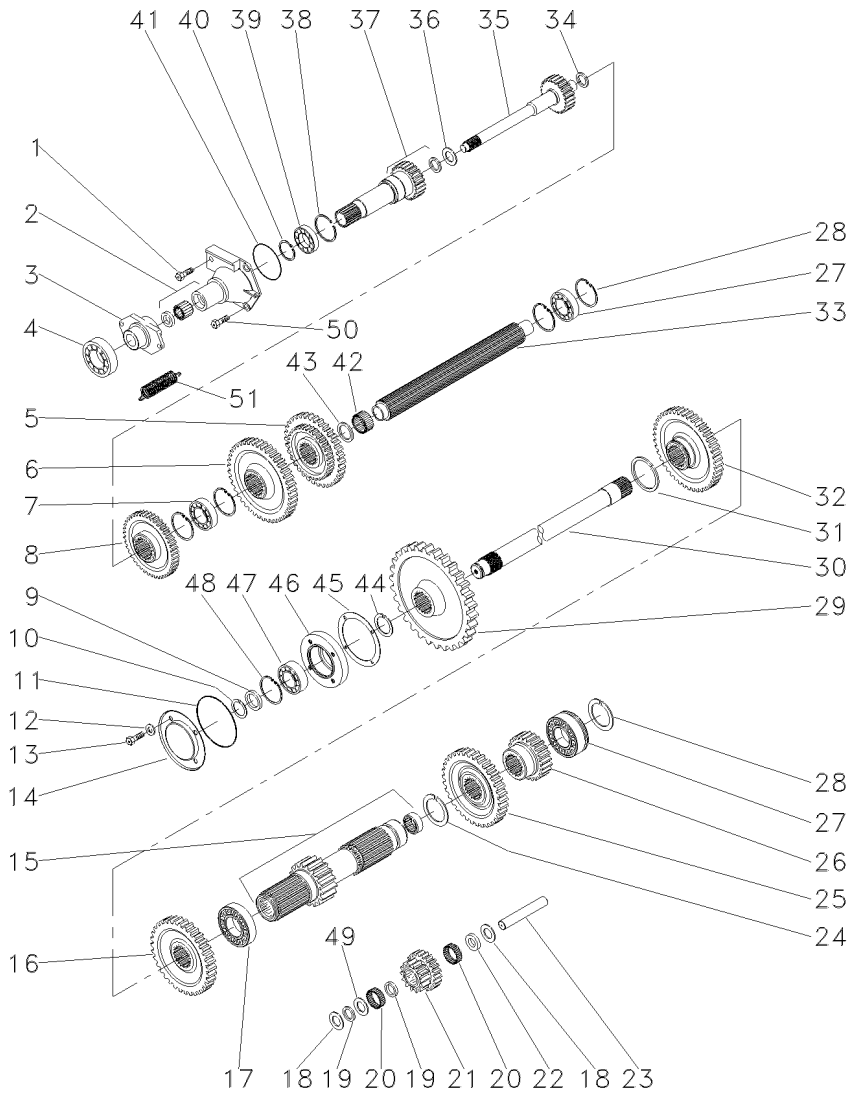

51	3700450M1	**2** MOLA	SPRING	RESORTE

[A] 2ª E 3ª MARCHA
2 AND 3 SPEED
2ª Y 3ª VELOCIDAD

[B] 1ª MARCHA
1 SPEED
1ª MARCHA

[C] 4ª MARCHA
4 SPEED
4ª MARCHA

[D] MARCHA RÉ
REVERSE SPEED
MARCHA ATRÁS

[E] 3ª MARCHA
3 SPEED
3ª MARCHA

[F] 2ª MARCHA
2 SPEED
2ª MARCHA

Pinhão
Pinion
Pinion

25-80

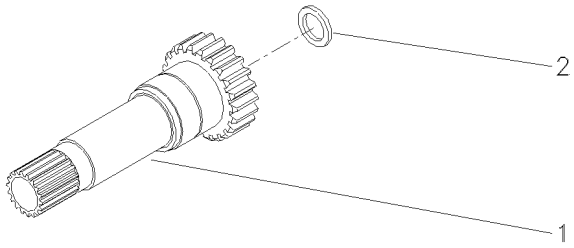

1		9004880M91	**1** EIXO	SHAFT	ARBOL
2	1860011M1		**1** RETENTOR	SEAL	RETEN

Fixação Motor - Transmissão
Fixation Engine - Transmission
Fixation Motor - Transmisión

25-85

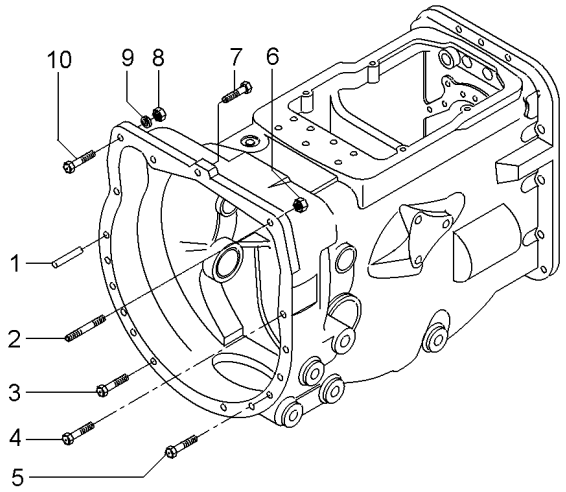

1	191314M1	**2** PINO	PIN	PASADOR
2	033849P1	**1** PRISIONEIRO	STUD	ESPARRAGO
3	377184X1	**2** PARAFUSO	BOLT	PERNO
4	377825X1	**5** PARAFUSO	BOLT	PERNO
5	353711X1	**4** PARAFUSO	BOLT	PERNO
6	069676T1	**1** PORCA	NUT	TUERCA
7	362479X1	**1** PARAFUSO	BOLT	PERNO
8	069676T1	**1** PORCA	NUT	TUERCA
9	353432X1	**1** ARRUELA PRESSÃO	PRESSURE WASHER	LAVADOR PRESION
10	353565X1	**1** PARAFUSO	BOLT	PERNO

Transmissão
Transmission
Transmision

25-90

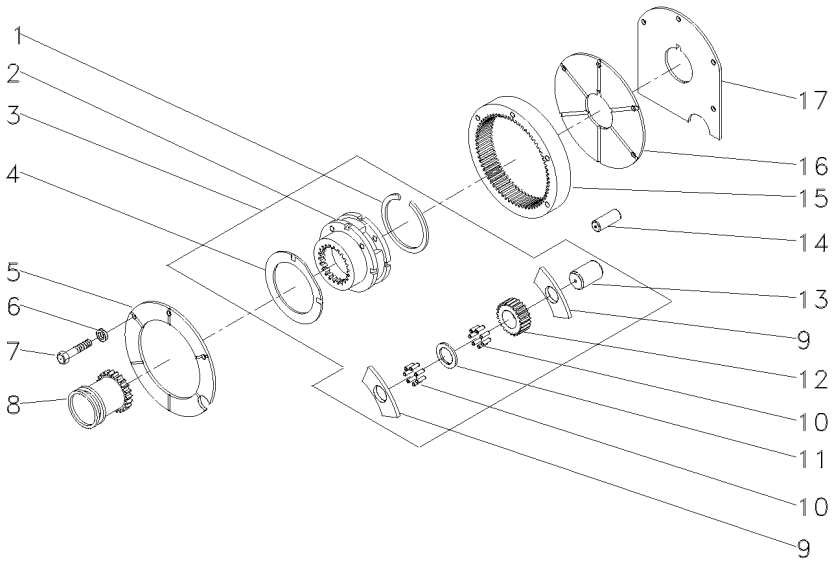

1	366317X1	3		**1**	ANEL TRAVA	CIRCLIP	CIRCULITO
2			REF.3	**1**	PORTA ENGRENAGEM	CARRIER	PORTADOR
3	518938M92			**1**	CJ. REDUTOR	KIT, CARRIER	JUEGO PORTADOR
4	518414M1	3		**2**	ARRUELA	WASHER	ARANDELA
5	184012M4			**1**	PLACA	PLATE	PLATO
6	353434X1		11/16X25/64X3/32	**3**	ARRUELA	WASHER	ARANDELA
7	362684X1			**4**	PARAFUSO	BOLT	PERNO
8	184770M2			**1**	LUVA	SLEEVE	MANCHA
9	516526M1	3		**6**	ARRUELA	WASHER	ARANDELA
10	834211M1	3		**144**	ROLETE	ROLLER	RODILLO
11	897020M1	3		**3**	ARRUELA	WASHER	ARANDELA
12	516509M1	3		**3**	ENGRENAGEM	GEAR	ENGRANAJE
13	518415M1	3		**3**	EIXO	SHAFT	ARBOL
14	180409M1			**2**	PINO	PIN	PASADOR
15	1865530M1			**1**	COROA	ANNULAR GEAR	ENGRANAJE ANULAR
16	180408M2			**1**	PLACA	PLATE	PLATO
17	180403M1			**1**	CALÇO	SHIM	CALCE

Transmissão 12 Velocidades — **Constant Mesh**
12 Speed Transmission — **Constant Mesh**
Transmision 12 Velocidades — **Constant Mesh**

25-95

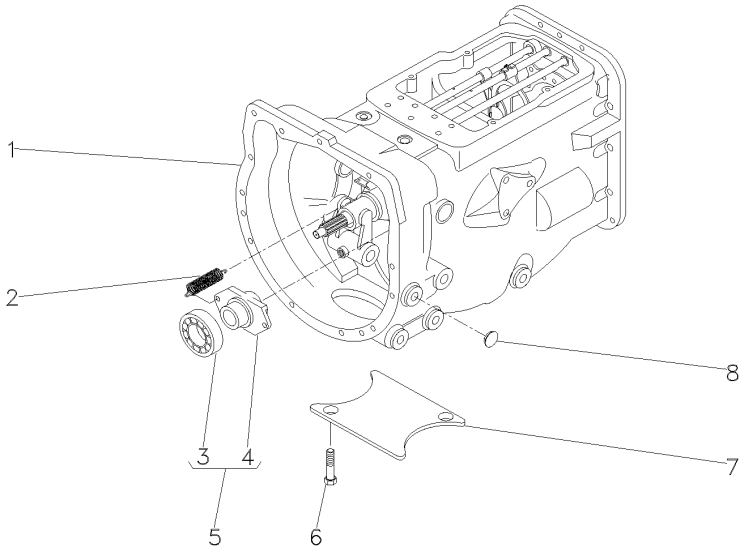

1	063272N1	25-100 No	**1**	CX. TRANSMISSÃO	TRANSMISSION	TRANSMISION
1		25-105 No	**1**	CX. TRANSMISSÃO	TRANSMISSION	TRANSMISION
1		25-110 No	**1**	CX. TRANSMISSÃO	TRANSMISSION	TRANSMISION
1		25-115 No	**1**	CX. TRANSMISSÃO	TRANSMISSION	TRANSMISION
1		25-120 No	**1**	CX. TRANSMISSÃO	TRANSMISSION	TRANSMISION
1		25-125 No	**1**	CX. TRANSMISSÃO	TRANSMISSION	TRANSMISION
2	3700450M1		**2**	MOLA	SPRING	RESORTE
3	3700527M1		**1**	ROLAMENTO	BEARING	COJINETE
4	886727M2		**1**	COLAR	COLLAR	COLLAR
5	063142N1		**1**	PORTA ROLAMENTO	BEARING FLANGE	BEARING FLANGE
6	354441X1		**2**	PARAFUSO	BOLT	PERNO
7	021020P2		**1**	TAMPA	COVER	CUBIERTA
8	027014P1		**4**	TAMPÃO	PAD	ALMOHADILLA

Transmissão 12 Velocidades-C. Mesh
12 Speed Transmission - C. Mesh
Transmision 12 Velocidades-C. Mesh

Carcaça
Housing
Caja

25-100

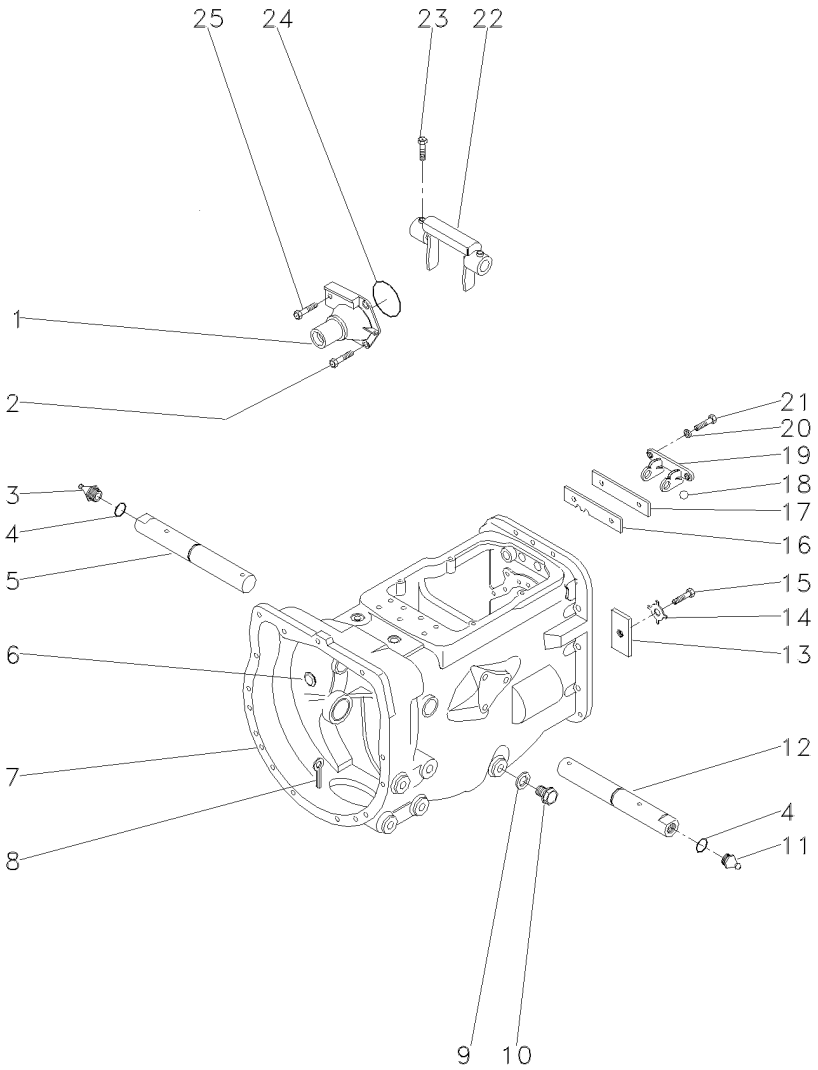

1	1860890M91		**1**	FLANGE	FLANGE	PLETINA
2	377477X1		**3**	PARAFUSO	BOLT	PERNO
3	29951X	▶	**1**	GRAXEIRA	GREASER	ENGRASADOR
4	364784X1		**2**	ANEL "O"	O RING	JUNTA TORICA
5	058424P1		**1**	EIXO	SHAFT	ARBOL
6	2950X		**1**	BUJÃO	PLUG	TAPON
7	488156M97	25-460 No	**1**	CJ. CARCAÇA	HOUSE ASSY	CONJ. CARTER
8	354076X1		**1**	CUPILHA	COTTER PIN	PASADOR DOUBLE
9	180474M1		**1**	ARRUELA	WASHER	ARANDELA
10	050698T1		**1**	BUJÃO	PLUG	TAPON
11	13811X	◀	**1**	GRAXEIRA	GREASER	ENGRASADOR
12	058424P1		**1**	EIXO	SHAFT	ARBOL
13	184789M1		**1**	TRAVA	LOCK	RETENEDOR
14	828020M1		**1**	ARRUELA	WASHER	ARANDELA
15	353691X1		**1**	PARAFUSO	BOLT	PERNO
16	1860764M2		**1**	PLACA	PLATE	PLATO
17	1860765M1		**1**	ESPAÇADOR	SPACER	PIEZA DISTANCIA
18	391838X1	∅ 12MM	**1**	ESFERA	BALL	BOLA
19	1860761M1		**1**	SUPORTE	CLEVIS	GANCHO SEGURI.
20	353434X1		**2**	ARRUELA	WASHER	ARANDELA
21	362443X1		**2**	PARAFUSO	BOLT	PERNO
22	886719M1		**1**	GARFO	FORK	HORQUILLA
23	180002M1		**2**	PARAFUSO	BOLT	PERNO
24	886089M1		**1**	ANEL "O"	O RING	JUNTA TORICA
25	377480X1		**1**	PARAFUSO	BOLT	PERNO

Transmissão 12 Velocidades-C. Mesh
12 Speed Transmission - C. Mesh
Transmision 12 Velocidades-C. Mesh

Carcaça
Housing
Caja

25-105

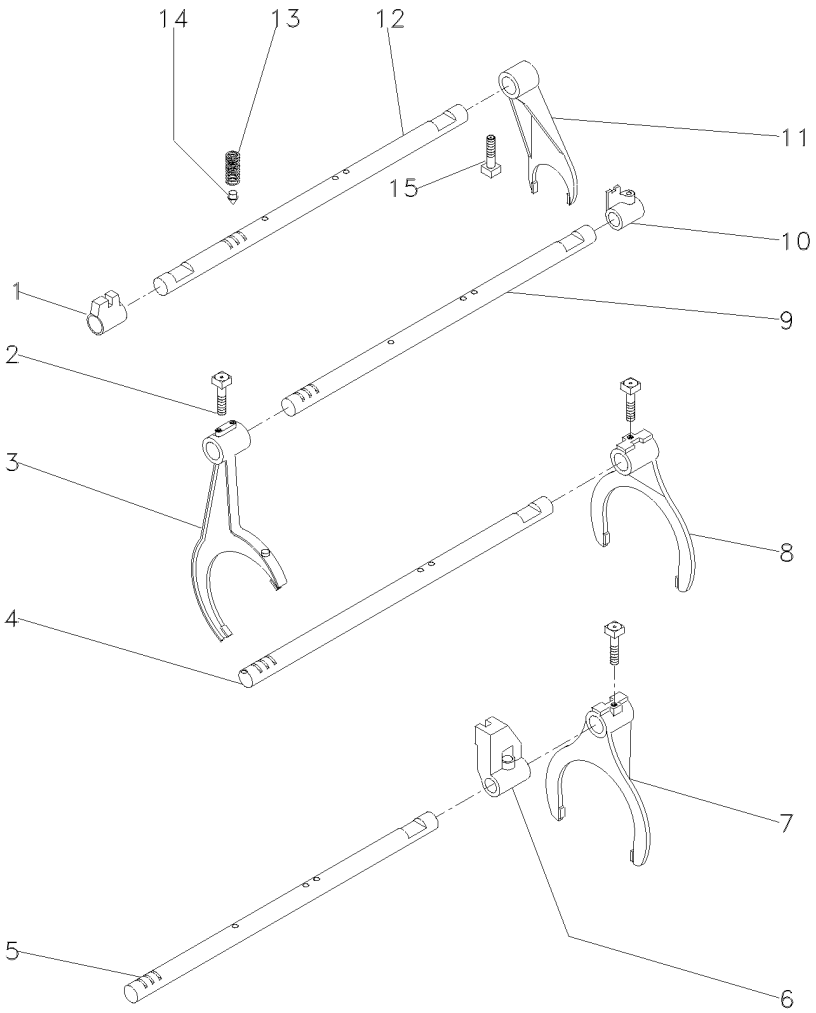

1	023416R1	**1** SELETOR	SELECTOR	SELECTOR
2	1675367M2	**4** PARAFUSO	BOLT	PERNO
3	027923P1	**1** GARFO	FORK	HORQUILLA
4	1693824M1	**2** EIXO	SHAFT	ARBOL
5	027920P2	**1** EIXO	SHAFT	ARBOL
6	023417R1	**1** SELETOR	SELECTOR	SELECTOR
7	027922P1	**1** GARFO	FORK	HORQUILLA
8	039404P2	**1** GARFO	FORK	HORQUILLA
9	027919P2	**1** EIXO	SHAFT	ARBOL
10	023425R1	**1** SELETOR	SELECTOR	SELECTOR
11	897065M2	**1** GARFO	FORK	HORQUILLA
12	1693818M1	**1** EIXO	SHAFT	ARBOL
13	191221M2	**4** MOLA	SPRING	RESORTE
14	180418M2	**4** PINO	PIN	PASADOR
15	180002M1	**4** PARAFUSO	BOLT	PERNO

Transmissão 12 Velocidades-C. Mesh
12 Speed Transmission - C. Mesh
Transmision 12 Velocidades-C. Mesh

Árvore De Entrada
Input Shaft
Arbol De Entrada

25-110

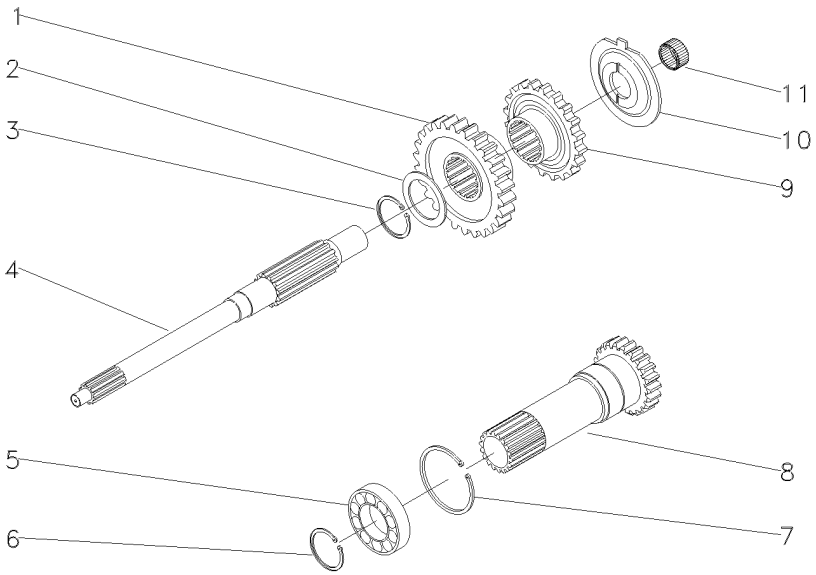

1	054184P1	30	**1**	ENGRENAGEM	GEAR	ENGRANAJE
2	1677742M1		**1**	ARRUELA	WASHER	ARANDELA
3	358969X1		**1**	ANEL TRAVA	CIRCLIP	CIRCULITO
4	039423P1		**1**	EIXO	SHAFT	ARBOL
5	3761292M1		**1**	ROLAMENTO	BEARING	COJINETE
6	762101M1		**1**	ANEL TRAVA	CIRCLIP	CIRCULITO
7	377631X1		**1**	ANEL TRAVA	CIRCLIP	CIRCULITO
8	1677746M92	PTO/1000RPM 25-160 No	**1**	CJ. EIXO	KIT, AXLE	JUEGO DE EJE
9	054183P1	26	**1**	ENGRENAGEM	GEAR	ENGRANAJE
10	1674668M3		**1**	ESPAÇADOR	SPACER	PIEZA DISTANCIA
11	2700273M1		**1**	ROLAMENTO AGULHA	BEARING NEEDLE	COJINETA AGUJAS

Transmissão 12 Velocidades-C. Mesh
12 Speed Transmission - C. Mesh
Transmision 12 Velocidades-C. Mesh

Árvore Principal
Main Shaft
Eje Principale

25-115

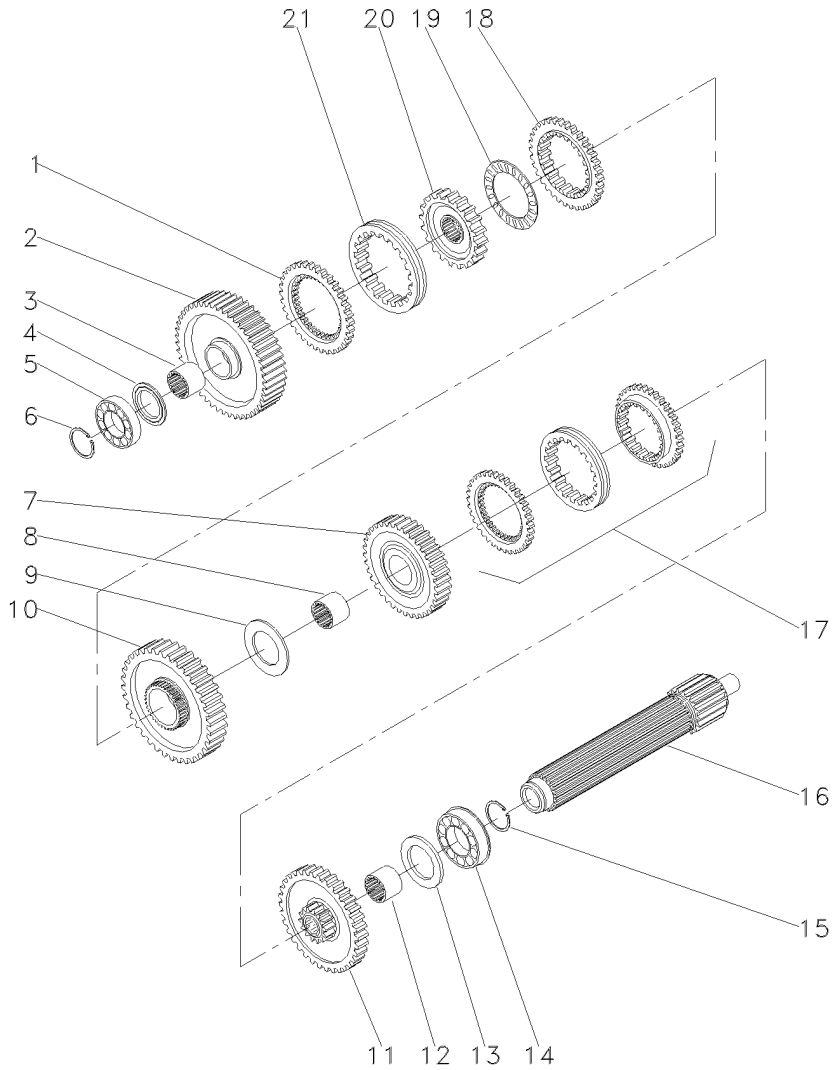

1	1686458M1		**1**	ANEL	RING	ARO
2	049163N1	56	**1**	ENGRENAGEM	GEAR	ENGRANAJE
3	039397P1		**1**	LUVA	SLEEVE	MANCHA
4	1671888M2	4,14-4,19MM	**X**	CALÇO	SHIM	CALCE
4	1671889M1	4,39-4,45MM	**X**	ARRUELA	WASHER	ARANDELA
4	1671890M2	4,62-4,67MM	**X**	ARRUELA	WASHER	ARANDELA
4	1671891M2	4,85-4,90MM	**X**	ARRUELA	WASHER	ARANDELA
5	039544R1		**1**	ROLAMENTO	BEARING	COJINETE
6	039545R1		**1**	ANEL TRAVA	CIRCLIP	CIRCULITO
7	053354N1	35	**1**	CJ. ENGRENAGEM	KIT, GEAR	ENGRANAJES JUEGO
8	039398P1		**1**	LUVA	SLEEVE	MANCHA
9	023422R1		**1**	ARRUELA	WASHER	ARANDELA
10	053355N1	51	**1**	CJ. ENGRENAGEM	KIT, GEAR	ENGRANAJES JUEGO
11	053352N1	46	**1**	CJ. ENGRENAGEM	KIT, GEAR	ENGRANAJES JUEGO
12	039396P1		**1**	LUVA	SLEEVE	MANCHA
13	1867259M1		**1**	ARRUELA	WASHER	ARANDELA
14	3761291M1		**1**	ROLAMENTO	BEARING	COJINETE
15	195363M1		**1**	ANEL TRAVA	CIRCLIP	CIRCULITO
16	039543P1		**1**	EIXO	SHAFT	ARBOL
17	039440N1	25-130 No	**1**	CJ. SINCRONIZADO	SYNCHRO UNIT	SINCRONIZ ADORA
18	1686459M1		**1**	ANEL	RING	ARO
19	1663796M1		**1**	ROLAMENTO	BEARING	COJINETE
20	039402P1		**1**	CUBO	HUB	CUBO
21	039425P1		**1**	LUVA	SLEEVE	MANCHA

Transmissão 12 Velocidades-C. Mesh
12 Speed Transmission - C. Mesh
Transmision 12 Velocidades-C. Mesh

Árvore Secundária
Secundary Shaft
Eje Secundaria

25-120

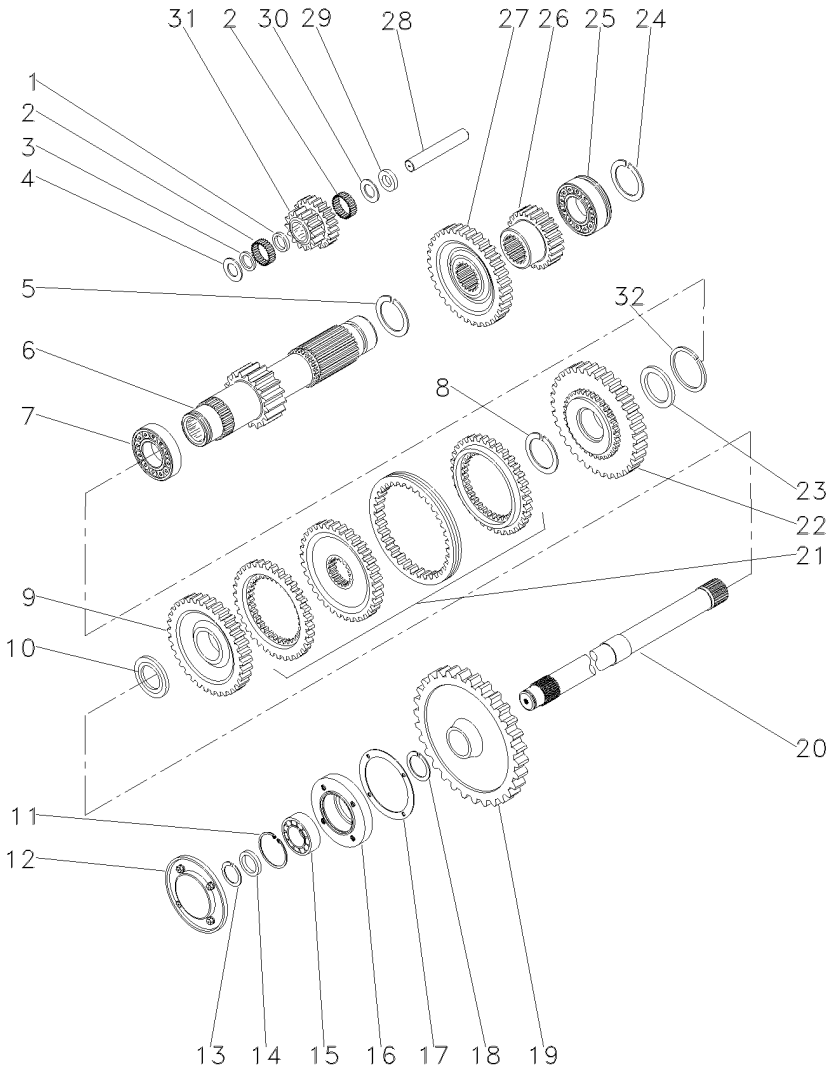

1	1688131M1		**1**	ESPAÇADOR	SPACER	PIEZA DISTANCIA
2	183039M1		**56**	ROLETE	ROLLER	RODILLO
3	183037M1		**1**	ARRUELA	WASHER	ARANDELA
4	1688132M1		**2**	ARRUELA	WASHER	ARANDELA
5	195500M1		**1**	ANEL TRAVA	CIRCLIP	CIRCULITO
6	049165N1	19	**1**	EIXO	SHAFT	ARBOL
7	3003372X1		**1**	ROLAMENTO	BEARING	COJINETE
8	1440873X1		**1**	ANEL TRAVA	CIRCLIP	CIRCULITO
9	054180N1	34	**1**	ENGRENAGEM	GEAR	ENGRANAJE
10	039408P1		**1**	ARRUELA	WASHER	ARANDELA
10	039409P1		**1**	ARRUELA	WASHER	ARANDELA
11	355988X1		**1**	ANEL TRAVA	CIRCLIP	CIRCULITO
12	1683386M91		**1**	TAMPA	COVER	CUBIERTA
13	899385M1		**1**	ANEL	RING	ARO
14	881122M2		**1**	ANEL	RING	ARO
15	899377M2		**1**	ROLAMENTO	BEARING	COJINETE
16	899331M1		**1**	FLANGE	FLANGE	PLETINA
17	180432M1		**1**	JUNTA	GASKET	EMPAQUETADURA.
18	358913X1		**1**	ANEL TRAVA	CIRCLIP	CIRCULITO
19	9004882M1	[A] 53	**1**	ENGRENAGEM	GEAR	ENGRANAJE
20	1868533M2	[A]	**1**	EIXO	SHAFT	ARBOL
21	039439N1	25-135 No	**1**	CJ. SINCRONIZADO	SYNCHRO UNIT	SINCRONIZ ADORA
22	054182N1	42	**1**	ENGRENAGEM	GEAR	ENGRANAJE
23	039413P1		**1**	ARRUELA	WASHER	ARANDELA
24	195363M1		**1**	ANEL TRAVA	CIRCLIP	CIRCULITO
25	3761291M1		**1**	ROLAMENTO	BEARING	COJINETE
26	053314P1	23	**1**	ENGRENAGEM	GEAR	ENGRANAJE
27	053312P1	43	**1**	ENGRENAGEM	GEAR	ENGRANAJE
28	180445M1		**1**	EIXO	SHAFT	ARBOL
29	1688130M1		**1**	ARRUELA	WASHER	ARANDELA
30	1688129M1		**1**	MOLA PRATO	SPRING PLATE	PLETINA MUELLE
31	053310P1	15/20	**1**	ENGRENAGEM	GEAR	ENGRANAJE
32	831581M2		**1**	ANEL TRAVA	CIRCLIP	CIRCULITO

Transmissão 12 Velocidades-C. Mesh
12 Speed Transmission - C. Mesh
Transmision 12 Velocidades-C. Mesh

Redutor Epicicloidal
Epicyclic Unit
Unidad Epicicloidal

25-125

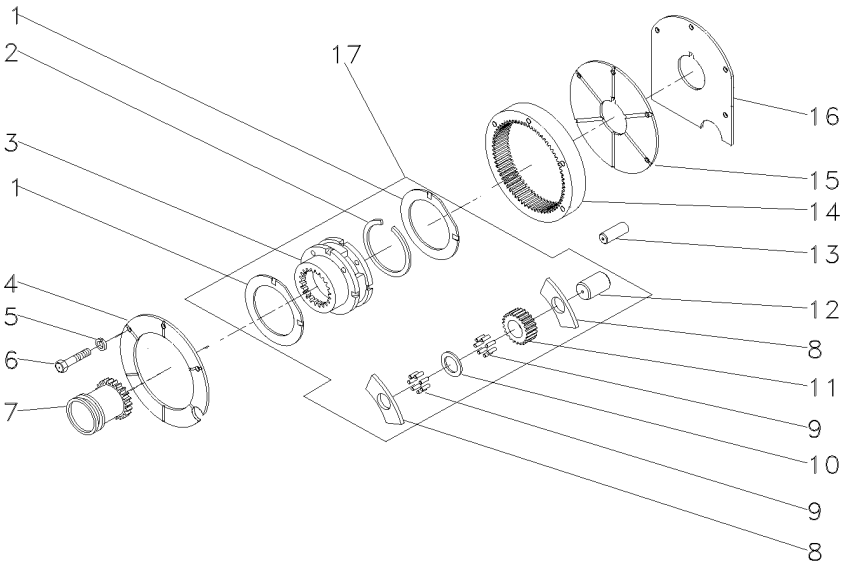

1	518414M1	17	**2**	ARRUELA	WASHER	ARANDELA
2	366317X1	17	**1**	ANEL TRAVA	CIRCLIP	CIRCULITO
3		17 ➡ 022638N1	**1**	CJ. REDUTOR	KIT, CARRIER	JUEGO PORTADOR
4	184012M4		**1**	PLACA	PLATE	PLATO
5	353434X1		**3**	ARRUELA	WASHER	ARANDELA
6	362684X1		**4**	PARAFUSO	BOLT	PERNO
7	184770M2		**1**	LUVA	SLEEVE	MANCHA
8	516526M1	17	**6**	ARRUELA	WASHER	ARANDELA
9	834211M1	17	**144**	ROLETE	ROLLER	RODILLO
10	897020M1		**3**	ARRUELA	WASHER	ARANDELA
11	516509M1	17	**3**	ENGRENAGEM	GEAR	ENGRANAJE
12	518415M1		**3**	EIXO	SHAFT	ARBOL
13	180409M1		**2**	PINO	PIN	PASADOR
14	1865530M1		**1**	COROA	ANNULAR GEAR	ENGRANAJE ANULAR
15	180408M2		**1**	PLACA	PLATE	PLATO
16	1867426M1		**1**	CALÇO	SHIM	CALCE
17	022638N1		**1**	CJ. REDUTOR	KIT, CARRIER	JUEGO PORTADOR

Luva E Cubo
Sleeve And Hub
Manguito Y Cubo

25-130

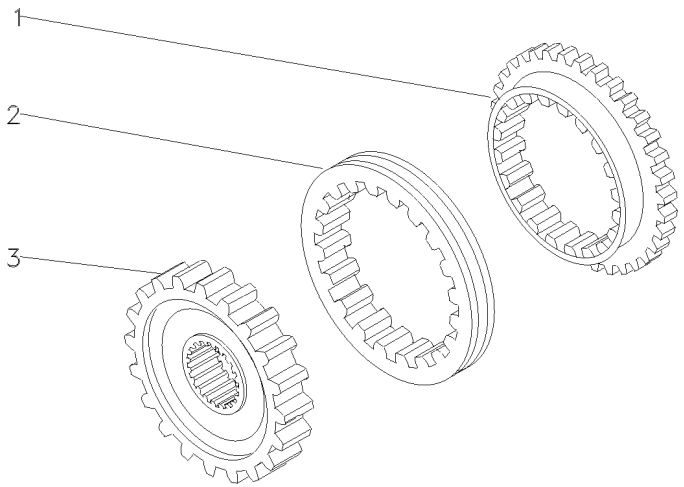

1	027925P1	**2** ANEL	RING	ARO
2	027924P1	**1** LUVA	SLEEVE	MANCHA
3	040751P1	**1** CUBO	HUB	CUBO

Luva E Cubo
Sleeve And Hub
Manguito Y Cubo

25-135

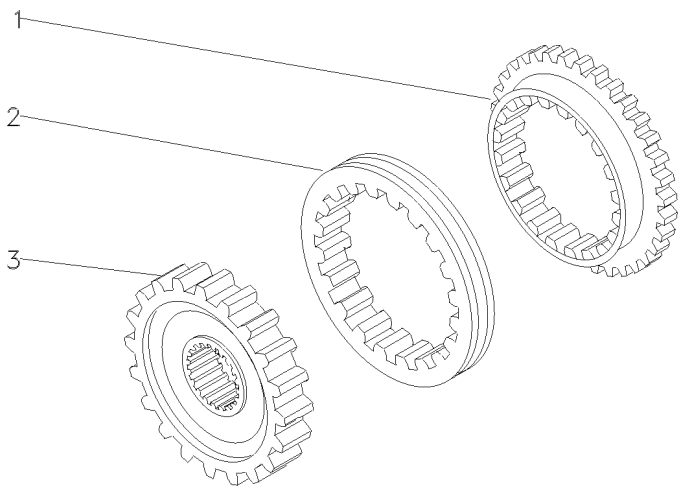

1	027925P1	**2** ANEL	RING	ARO
2	027924P1	**1** LUVA	SLEEVE	MANCHA
3	027927P1	**1** CUBO	HUB	CUBO

Transmissão 12 Velocidades — **Constant Mesh**
12 Speed Transmission — **Constant Mesh**
Transmision 12 Velocidades — **Constant Mesh**

25-140

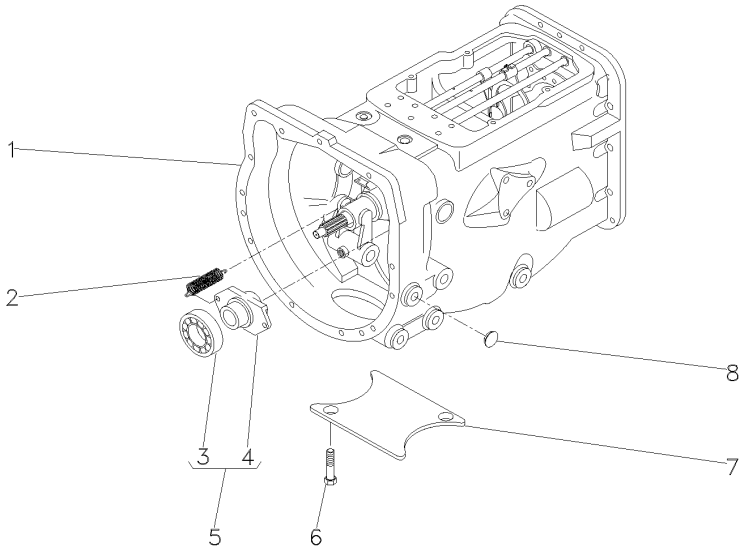

1	063273N1	25-145 No	**1**	CX. TRANSMISSÃO	TRANSMISSION	TRANSMISION
1		25-150 No	**1**	CX. TRANSMISSÃO	TRANSMISSION	TRANSMISION
1		25-155 No	**1**	CX. TRANSMISSÃO	TRANSMISSION	TRANSMISION
1		25-165 No	**1**	CX. TRANSMISSÃO	TRANSMISSION	TRANSMISION
1		25-170 No	**1**	CX. TRANSMISSÃO	TRANSMISSION	TRANSMISION
1		25-175 No	**1**	CX. TRANSMISSÃO	TRANSMISSION	TRANSMISION
2	3700450M1		**2**	MOLA	SPRING	RESORTE
3	3700527M1	5	**1**	ROLAMENTO	BEARING	COJINETE
4	886727M2	5	**1**	COLAR	COLLAR	COLLAR
5	063142N1		**1**	PORTA ROLAMENTO	BEARING FLANGE	BEARING FLANGE
6	354441X1		**4**	PARAFUSO	BOLT	PERNO
7	021020P2		**1**	TAMPA	COVER	CUBIERTA
8	027014P1		**4**	TAMPÃO	PAD	ALMOHADILLA

Transmissão 12 Velocidades-C. Mesh
12 Speed Transmission - C. Mesh
Transmision 12 Velocidades-C. Mesh

Carcaça
Housing
Caja

25-145

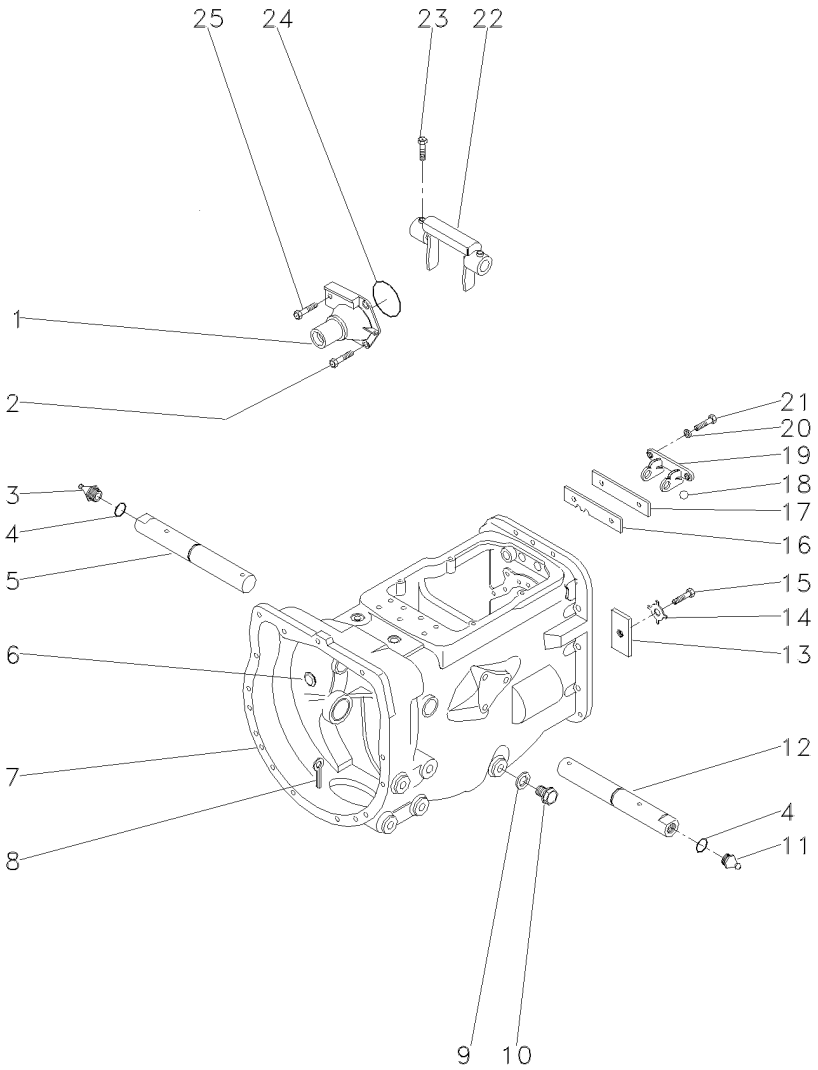

1	1860890M91		**1**	FLANGE	FLANGE	PLETINA
2	377477X1		**3**	PARAFUSO	BOLT	PERNO
3	29951X		**1**	GRAXEIRA	GREASER	ENGRASADOR
4	364784X1		**2**	ANEL "O"	O RING	JUNTA TORICA
5	058424P1		**1**	EIXO	SHAFT	ARBOL
6	2950X		**1**	BUJÃO	PLUG	TAPON
7	488156M97	25-460 No	**1**	CJ. CARCAÇA	HOUSE ASSY	CONJ. CARTER
8	354076X1		**1**	CUPILHA	COTTER PIN	PASADOR DOUBLE
9	180474M1		**1**	ARRUELA	WASHER	ARANDELA
10	050698T1		**1**	BUJÃO	PLUG	TAPON
11	13811X		**1**	GRAXEIRA	GREASER	ENGRASADOR
12	058424P1		**1**	EIXO	SHAFT	ARBOL
13	184789M1		**1**	TRAVA	LOCK	RETENEDOR
14	828020M1		**1**	ARRUELA	WASHER	ARANDELA
15	353691X1		**1**	PARAFUSO	BOLT	PERNO
16	1860764M2		**1**	PLACA	PLATE	PLATO
17	1860765M1		**1**	ESPAÇADOR	SPACER	PIEZA DISTANCIA
18	391838X1	∅ 12MM	**1**	ESFERA	BALL	BOLA
19	1860761M1		**1**	SUPORTE	CLEVIS	GANCHO SEGURI.
20	353434X1		**2**	ARRUELA	WASHER	ARANDELA
21	362443X1		**2**	PARAFUSO	BOLT	PERNO
22	886719M1		**1**	GARFO	FORK	HORQUILLA
23	180002M1		**2**	PARAFUSO	BOLT	PERNO
24	886089M1		**1**	ANEL "O"	O RING	JUNTA TORICA
25	377480X1		**1**	PARAFUSO	BOLT	PERNO

Transmissão 12 Velocidades-C. Mesh
12 Speed Transmission - C. Mesh
Transmision 12 Velocidades-C. Mesh

Carcaça
Housing
Caja

25-150

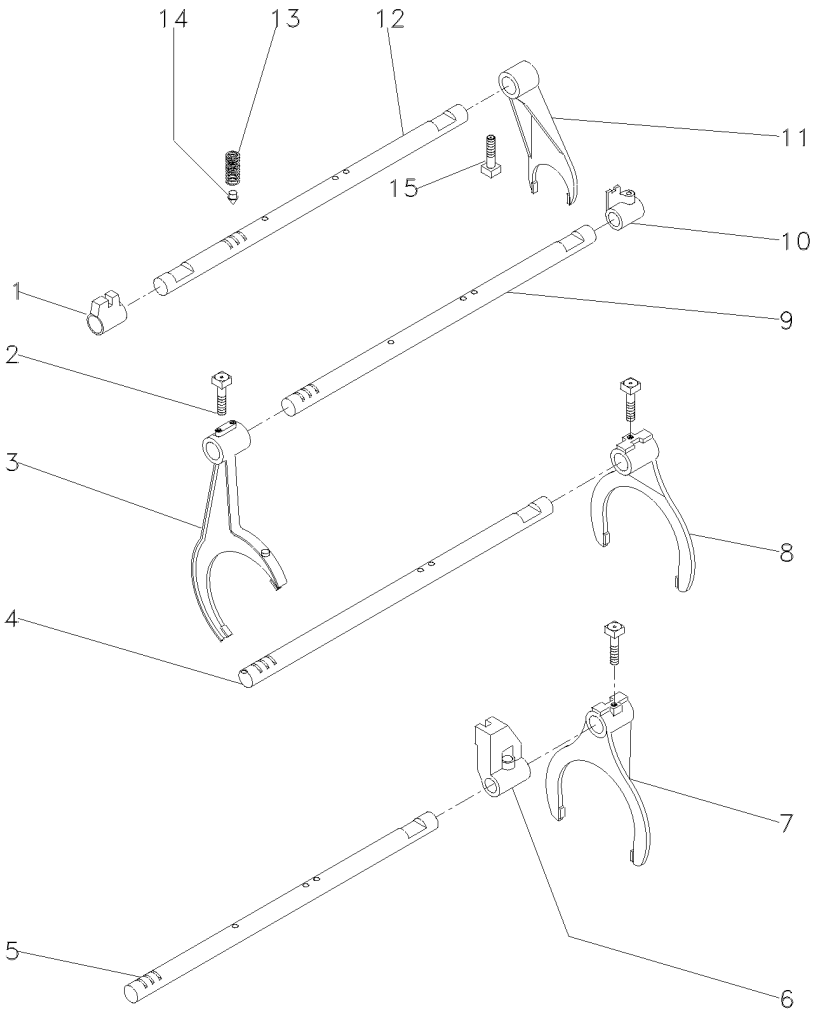

1	023416R1	**1** SELETOR	SELECTOR	SELECTOR
2	1675367M2	**4** PARAFUSO	BOLT	PERNO
3	027923P1	**1** GARFO	FORK	HORQUILLA
4	1693824M1	**2** EIXO	SHAFT	ARBOL
5	027920P2	**1** EIXO	SHAFT	ARBOL
6	023417R1	**1** SELETOR	SELECTOR	SELECTOR
7	027922P1	**1** GARFO	FORK	HORQUILLA
8	039404P2	**1** GARFO	FORK	HORQUILLA
9	027919P2	**1** EIXO	SHAFT	ARBOL
10	023425R1	**1** SELETOR	SELECTOR	SELECTOR
11	897065M2	**1** GARFO	FORK	HORQUILLA
12	1693818M1	**1** EIXO	SHAFT	ARBOL
13	191221M2	**4** MOLA	SPRING	RESORTE
14	180418M2	**4** PINO	PIN	PASADOR
15	180002M1	**4** PARAFUSO	BOLT	PERNO

Transmissão 12 Velocidades-C. Mesh
12 Speed Transmission - C. Mesh
Transmision 12 Velocidades-C. Mesh

Árvore De Entrada
Input Shaft
Arbol De Entrada

25-155

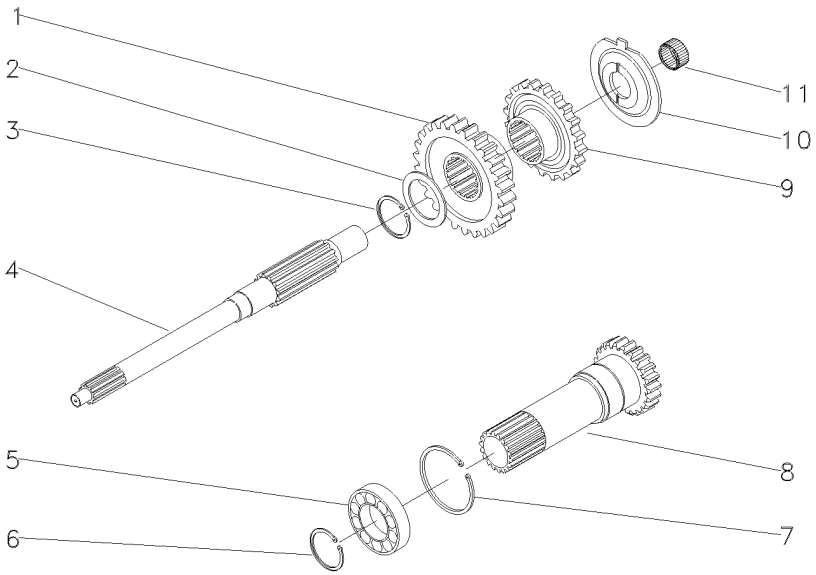

1	054184P1	30	**1**	ENGRENAGEM	GEAR	ENGRANAJE
2	1677742M1		**1**	ARRUELA	WASHER	ARANDELA
3	358969X1		**1**	ANEL TRAVA	CIRCLIP	CIRCULITO
4	039423P1		**1**	EIXO	SHAFT	ARBOL
5	3761292M1		**1**	ROLAMENTO	BEARING	COJINETE
6	762101M1		**1**	ANEL TRAVA	CIRCLIP	CIRCULITO
7	377631X1		**1**	ANEL TRAVA	CIRCLIP	CIRCULITO
8	1677746M92	PTO/1000RPM 25-160 No	**1**	CJ. EIXO	KIT, AXLE	JUEGO DE EJE
9	054183P1	26	**1**	ENGRENAGEM	GEAR	ENGRANAJE
10	1674668M3		**1**	ESPAÇADOR	SPACER	PIEZA DISTANCIA
11	2700273M1		**1**	ROLAMENTO AGULHA	BEARING NEEDLE	COJINETA AGUJAS

Eixo Entrada
Inlet Shaft
Eje Entrada

25-160

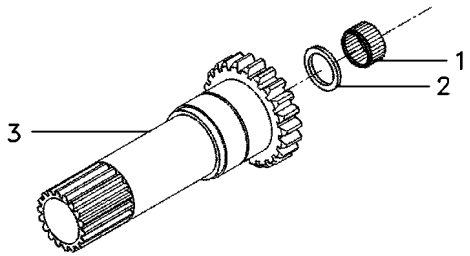

1	1677724M1		**1**	ROLAMENTO	BEARING	COJINETE
2	883935M4		**1**	RETENTOR	SEAL	RETEN
3	1677738M1	20	**1**	EIXO	SHAFT	ARBOL

Transmissão 12 Velocidades-C. Mesh
12 Speed Transmission - C. Mesh
Transmision 12 Velocidades-C. Mesh

Árvore Principal
Main Shaft
Eje Principale

25-165

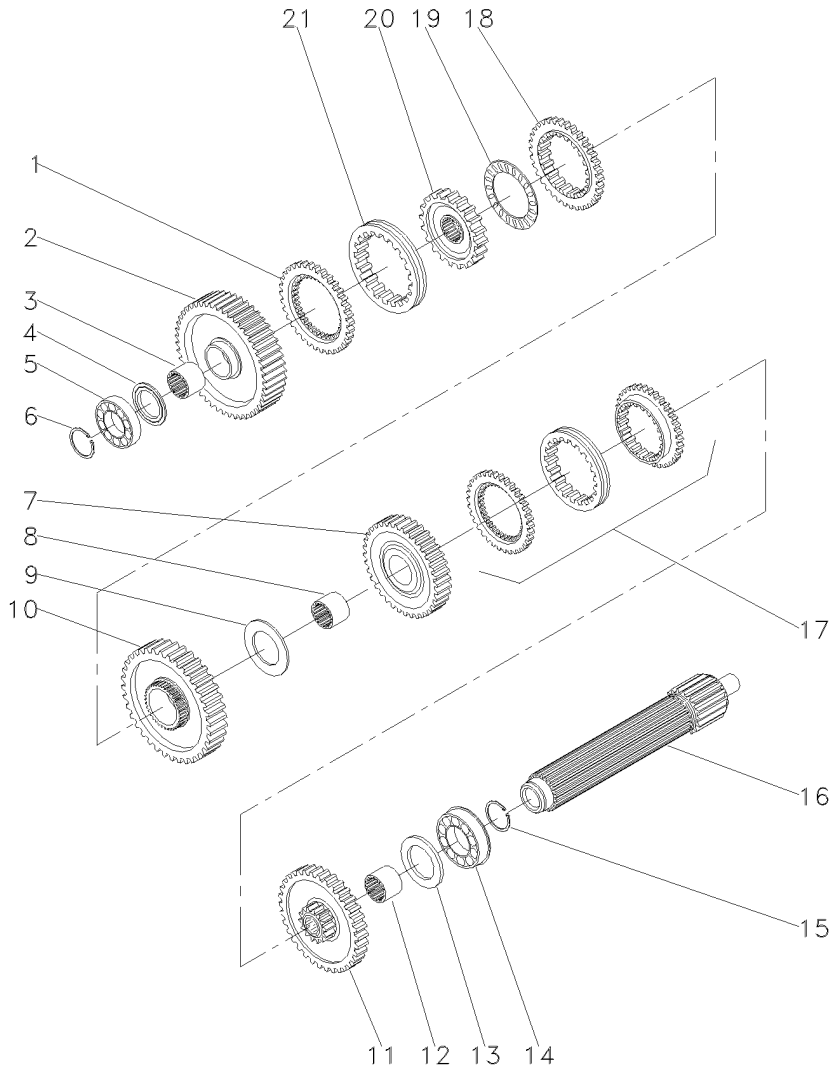

1	1686458M1		**1**	ANEL	RING	ARO
2	049163N1	56	**1**	ENGRENAGEM	GEAR	ENGRANAJE
3	039397P1		**1**	LUVA	SLEEVE	MANCHA
4	1671888M2	4,14-4,19MM	**X**	CALÇO	SHIM	CALCE
4	1671889M1	4,39-4,45MM	**X**	ARRUELA	WASHER	ARANDELA
4	1671890M2	4,62-4,67MM	**X**	ARRUELA	WASHER	ARANDELA
4	1671891M2	4,85-4,90MM	**X**	ARRUELA	WASHER	ARANDELA
5	039544R1		**1**	ROLAMENTO	BEARING	COJINETE
6	039545R1		**1**	ANEL TRAVA	CIRCLIP	CIRCULITO
7	053354N1	35	**1**	CJ. ENGRENAGEM	KIT, GEAR	ENGRANAJES JUEGO
8	039398P1		**1**	LUVA	SLEEVE	MANCHA
9	023422R1		**1**	ARRUELA	WASHER	ARANDELA
10	053355N1	51	**1**	CJ. ENGRENAGEM	KIT, GEAR	ENGRANAJES JUEGO
11	053352N1	46	**1**	CJ. ENGRENAGEM	KIT, GEAR	ENGRANAJES JUEGO
12	039396P1		**1**	LUVA	SLEEVE	MANCHA
13	1867259M1		**1**	ARRUELA	WASHER	ARANDELA
14	3761291M1		**1**	ROLAMENTO	BEARING	COJINETE
15	195363M1		**1**	ANEL TRAVA	CIRCLIP	CIRCULITO
16	039543P1		**1**	EIXO	SHAFT	ARBOL
17	039440N1	25-130 No	**1**	CJ. SINCRONIZADO	SYNCHRO UNIT	SINCRONIZ ADORA
18	1686459M1		**1**	ANEL	RING	ARO
19	1663796M1		**1**	ROLAMENTO	BEARING	COJINETE
20	039402P1		**1**	CUBO	HUB	CUBO
21	039425P1		**1**	LUVA	SLEEVE	MANCHA

Transmissão 12 Velocidades-C. Mesh
12 Speed Transmission - C. Mesh
Transmision 12 Velocidades-C. Mesh

Árvore Secundária
Secundary Shaft
Eje Secundaria

25-170

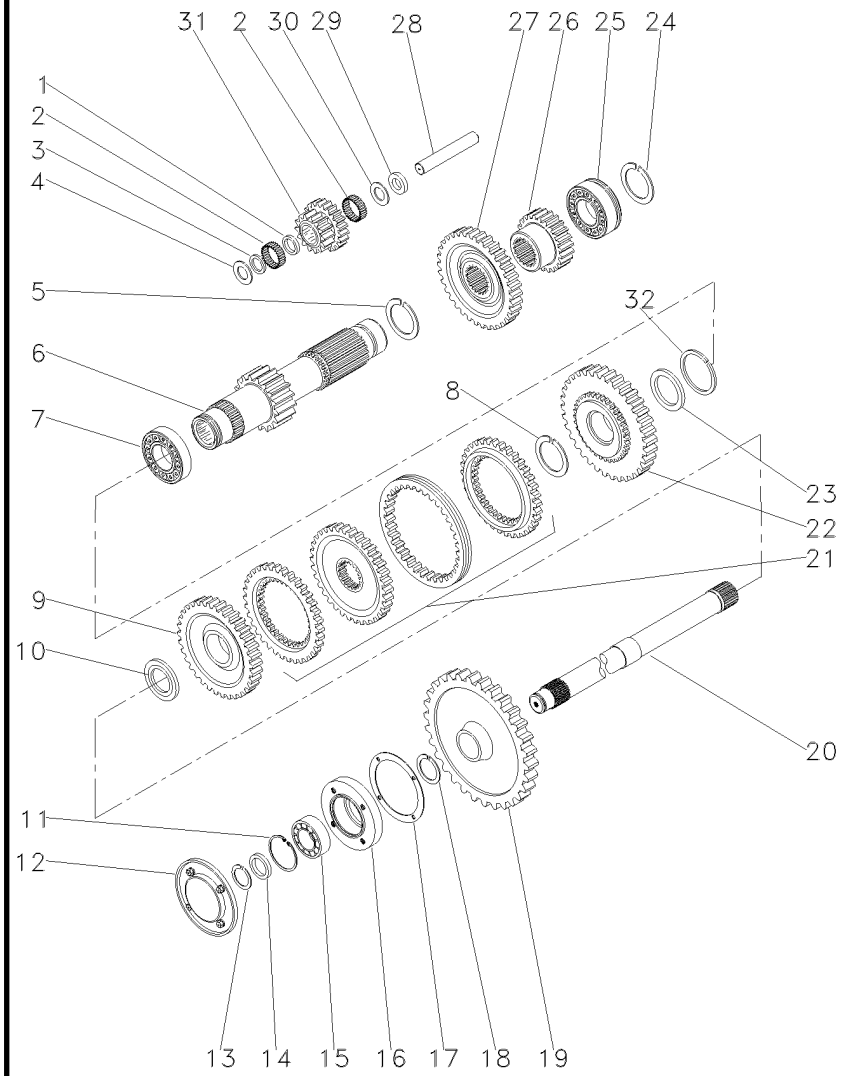

1	1688131M1		**1**	ESPAÇADOR	SPACER	PIEZA DISTANCIA
2	183039M1		**56**	ROLETE	ROLLER	RODILLO
3	183037M1		**1**	ARRUELA	WASHER	ARANDELA
4	1688132M1		**2**	ARRUELA	WASHER	ARANDELA
5	195500M1		**1**	ANEL TRAVA	CIRCLIP	CIRCULITO
6	049165N1	19	**1**	EIXO	SHAFT	ARBOL
7	3003372X1		**1**	ROLAMENTO	BEARING	COJINETE
8	1440873X1		**1**	ANEL TRAVA	CIRCLIP	CIRCULITO
9	054180N1	34	**1**	ENGRENAGEM	GEAR	ENGRANAJE
10	039408P1		**1**	ARRUELA	WASHER	ARANDELA
10	039409P1		**1**	ARRUELA	WASHER	ARANDELA
11	355988X1		**1**	ANEL TRAVA	CIRCLIP	CIRCULITO
12	1683386M91		**1**	TAMPA	COVER	CUBIERTA
13	899385M1		**1**	ANEL	RING	ARO
14	881122M2		**1**	ANEL	RING	ARO
15	899377M2		**1**	ROLAMENTO	BEARING	COJINETE
16	899331M1		**1**	FLANGE	FLANGE	PLETINA
17	180432M1		**1**	JUNTA	GASKET	EMPAQUETADURA.
18	358913X1		**1**	ANEL TRAVA	CIRCLIP	CIRCULITO
19	9004882M1	[A] 53	**1**	ENGRENAGEM	GEAR	ENGRANAJE
20	1869279M1	[A]	**1**	EIXO	SHAFT	ARBOL
21	039439N1	25-135 No	**1**	CJ. SINCRONIZADO	SYNCHRO UNIT	SINCRONIZ ADORA
22	054182N1	42	**1**	ENGRENAGEM	GEAR	ENGRANAJE
23	039413P1		**1**	ARRUELA	WASHER	ARANDELA
24	195363M1		**1**	ANEL TRAVA	CIRCLIP	CIRCULITO
25	3761291M1		**1**	ROLAMENTO	BEARING	COJINETE
26	053314P1	23	**1**	ENGRENAGEM	GEAR	ENGRANAJE
27	053312P1	43	**1**	ENGRENAGEM	GEAR	ENGRANAJE
28	180445M1		**1**	EIXO	SHAFT	ARBOL
29	1688130M1		**1**	ARRUELA	WASHER	ARANDELA
30	1688129M1		**1**	MOLA PRATO	SPRING PLATE	PLETINA MUELLE
31	053310P1		**1**	ENGRENAGEM	GEAR	ENGRANAJE
32	831581M2		**1**	ANEL TRAVA	CIRCLIP	CIRCULITO

[A] TDP
PTO
TDF

Transmissão 12 Velocidades-C. Mesh
12 Speed Transmission - C. Mesh
Transmision 12 Velocidades-C. Mesh

Redutor Epicicloidal
Epicyclic Unit
Unidad Epicicloidal

25-175

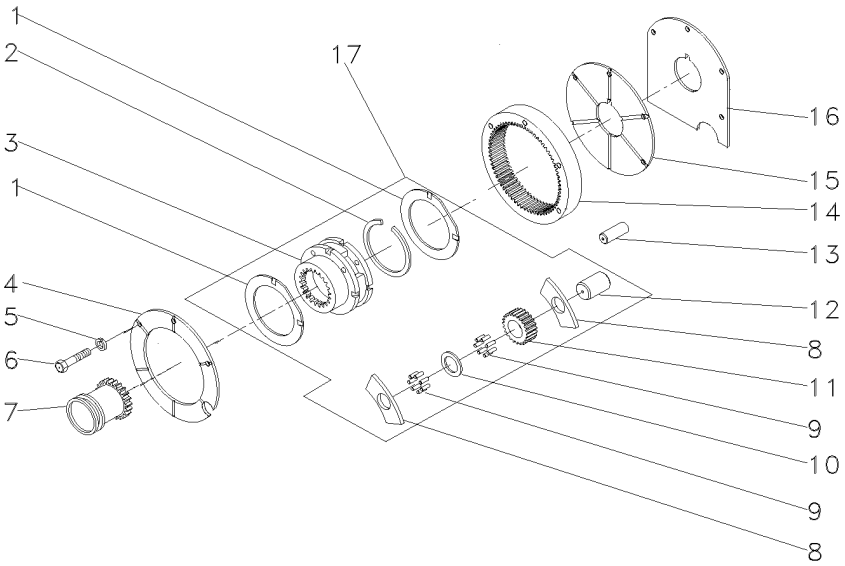

1	518414M1	17	
2	366317X1	17	
3		17	022638N1
4	184012M4		
5	353434X1		
6	362684X1		
7	184770M2		
8	516526M1	17	
9	834211M1	17	
10	518415M1	17	
11	516509M1	17	
12	897020M1	17	
13	180409M1		
14	1865530M1		
15	180408M2		
16	1867426M1		
17	022638N1		

2	ARRUELA	WASHER	ARANDELA
1	ANEL TRAVA	CIRCLIP	CIRCULITO
1	CJ. REDUTOR	KIT, CARRIER	JUEGO PORTADOR
1	PLACA	PLATE	PLATO
3	ARRUELA	WASHER	ARANDELA
4	PARAFUSO	BOLT	PERNO
1	LUVA	SLEEVE	MANCHA
6	ARRUELA	WASHER	ARANDELA
144	ROLETE	ROLLER	RODILLO
3	EIXO	SHAFT	ARBOL
3	ENGRENAGEM	GEAR	ENGRANAJE
3	ARRUELA	WASHER	ARANDELA
2	PINO	PIN	PASADOR
1	COROA	ANNULAR GEAR	ENGRANAJE ANULAR
1	PLACA	PLATE	PLATO
1	CALÇO	SHIM	CALCE
1	CJ. REDUTOR	KIT, CARRIER	JUEGO PORTADOR

Transmissão 12 Velocidades — **Constant Mesh**
12 Speed Transmission — **Constant Mesh**
Transmision 12 Velocidades — **Constant Mesh**

25-180

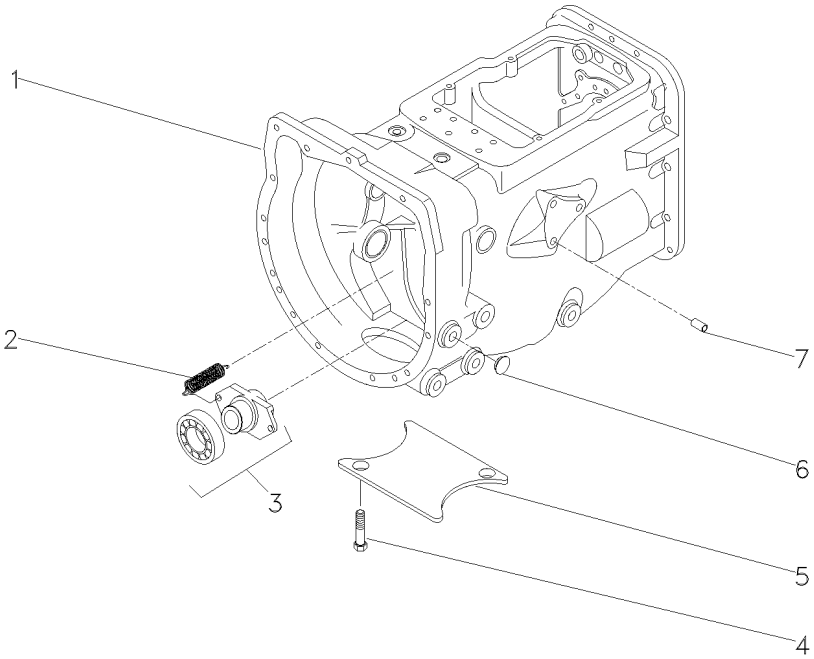

1	063274N1		**1**	CX. TRANSMISSÃO	TRANSMISSION	TRANSMISION
2	3700450M1		**2**	MOLA	SPRING	RESORTE
3	063142N1	25-465 No	**1**	PORTA ROLAMENTO	BEARING FLANGE	BEARING FLANGE
4	354441X1		**2**	PARAFUSO	BOLT	PERNO
5	021020P2		**1**	TAMPA	COVER	CUBIERTA
6	027014P1		**8**	TAMPÃO	PAD	ALMOHADILLA
7	899297M1		**1**	BUJÃO	PLUG	TAPON

Tampa De Rolamento
Bearing Cover
Tapa De Cojinete

25-185

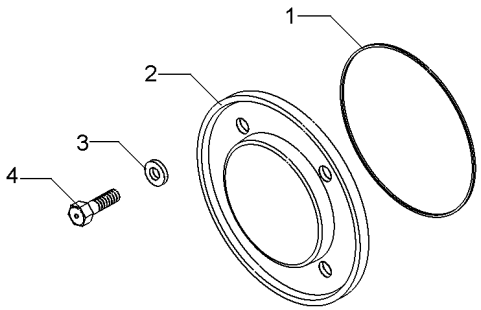

1	1004633M1	**1** ANEL "O"	O RING	JUNTA TORICA
2	883620M1	**1** TAMPA	COVER	CUBIERTA
3	376703X1	**4** ARRUELA	WASHER	ARANDELA
4	377479X1	**4** PARAFUSO	BOLT	PERNO

Transmissão 12 Velocidades-C. Mesh
12 Speed Transmission - C. Mesh
Transmision 12 Velocidades-C. Mesh

Carcaça
Housing
Caja

25-190

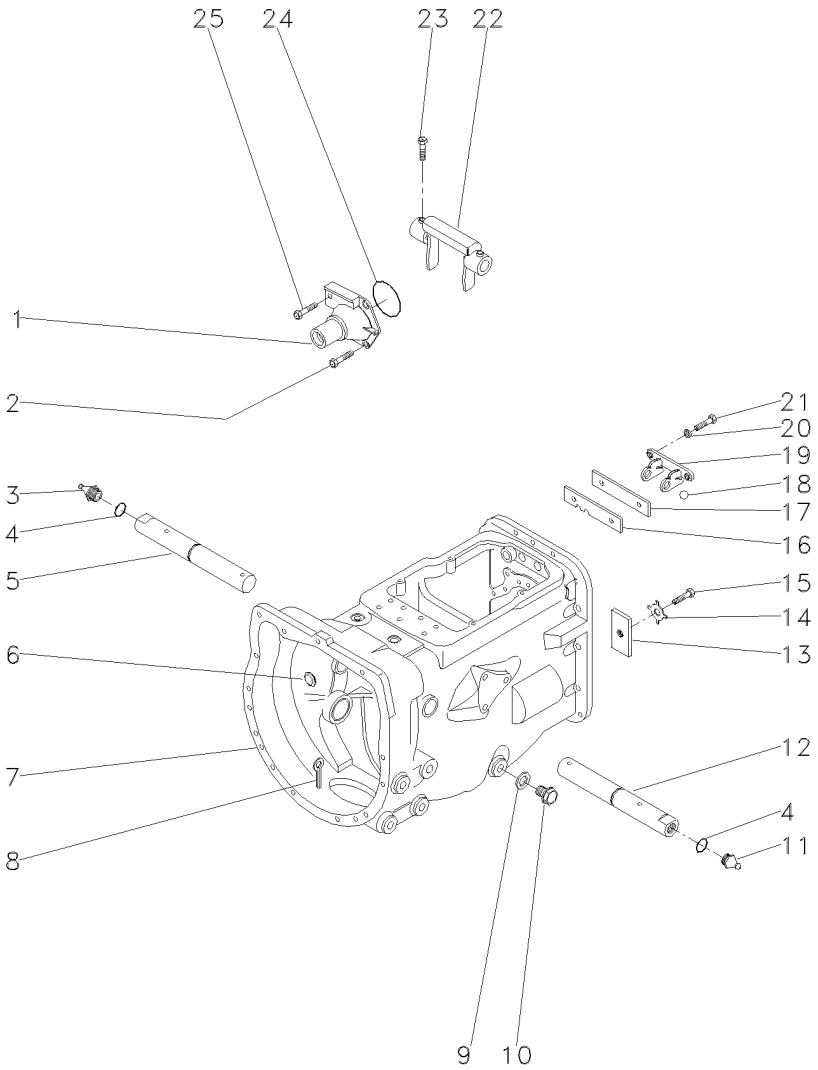

1	1860890M91		**1**	FLANGE	FLANGE	PLETINA
2	377477X1		**3**	PARAFUSO	BOLT	PERNO
3	29951X	▶	**1**	GRAXEIRA	GREASER	ENGRASADOR
4	364784X1		**2**	ANEL "O"	O RING	JUNTA TORICA
5	058424P1		**1**	EIXO	SHAFT	ARBOL
6	2950X		**1**	BUJÃO	PLUG	TAPON
7	488156M97	25-460 No	**1**	CJ. CARCAÇA	HOUSE ASSY	CONJ. CARTER
8	354076X1		**1**	CUPILHA	COTTER PIN	PASADOR DOUBLE
9	180474M1		**1**	ARRUELA	WASHER	ARANDELA
10	050698T1		**1**	BUJÃO	PLUG	TAPON
11	13811X	◀	**1**	GRAXEIRA	GREASER	ENGRASADOR
12	058424P1		**1**	EIXO	SHAFT	ARBOL
13	184789M1		**1**	TRAVA	LOCK	RETENEDOR
14	828020M1		**1**	ARRUELA	WASHER	ARANDELA
15	353691X1		**1**	PARAFUSO	BOLT	PERNO
16	1860764M2		**1**	PLACA	PLATE	PLATO
17	1860765M1		**1**	ESPAÇADOR	SPACER	PIEZA DISTANCIA
18	391838X1	∅ 12MM	**1**	ESFERA	BALL	BOLA
19	1860761M1		**1**	SUPORTE	CLEVIS	GANCHO SEGURI.
20	353434X1		**2**	ARRUELA	WASHER	ARANDELA
21	362443X1		**2**	PARAFUSO	BOLT	PERNO
22	886719M1		**1**	GARFO	FORK	HORQUILLA
23	180002M1		**2**	PARAFUSO	BOLT	PERNO
24	886089M1		**1**	ANEL "O"	O RING	JUNTA TORICA
25	377480X1		**1**	PARAFUSO	BOLT	PERNO

Transmissão 12 Velocidades-C. Mesh | **Carcaça**
12 Speed Transmission - C. Mesh | **Housing**
Transmision 12 Velocidades-C. Mesh | **Caja**

25-195

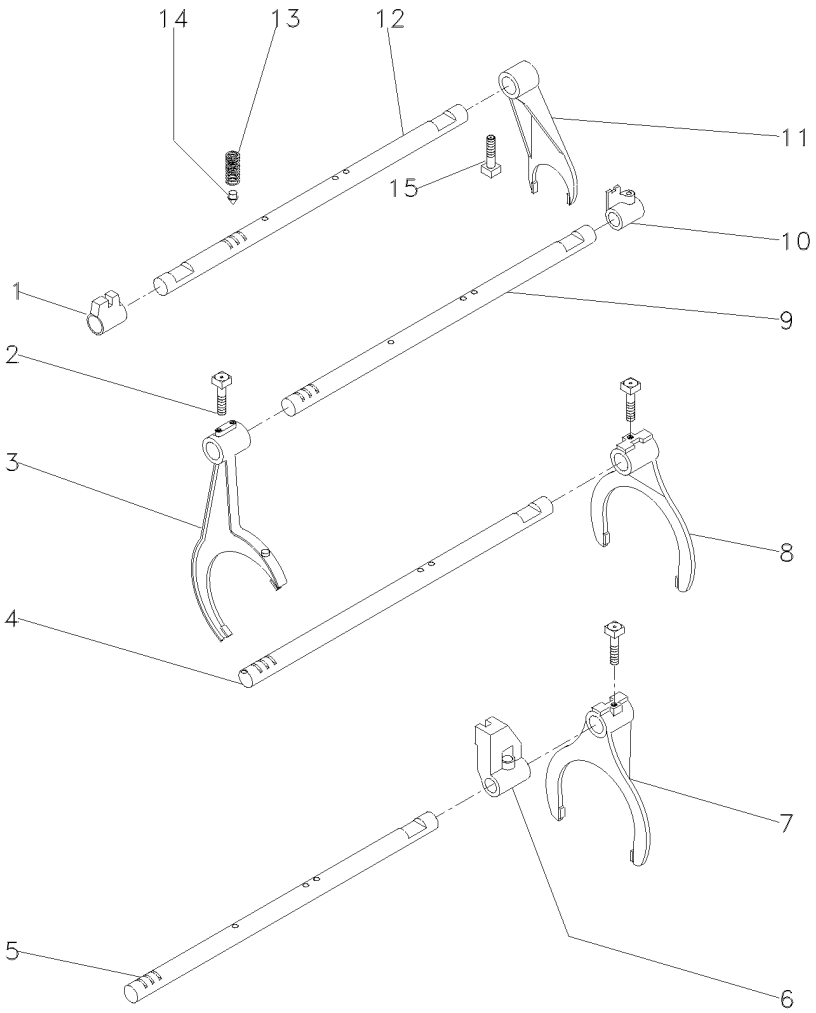

1	023416R1	**1** SELETOR	SELECTOR	SELECTOR
2	1675367M2	**4** PARAFUSO	BOLT	PERNO
3	027923P1	**1** GARFO	FORK	HORQUILLA
4	1693824M1	**2** EIXO	SHAFT	ARBOL
5	027920P2	**1** EIXO	SHAFT	ARBOL
6	023417R1	**1** SELETOR	SELECTOR	SELECTOR
7	027922P1	**1** GARFO	FORK	HORQUILLA
8	039404P2	**1** GARFO	FORK	HORQUILLA
9	027919P2	**1** EIXO	SHAFT	ARBOL
10	023425R1	**1** SELETOR	SELECTOR	SELECTOR
11	897065M2	**1** GARFO	FORK	HORQUILLA
12	1693818M1	**1** EIXO	SHAFT	ARBOL
13	191221M2	**4** MOLA	SPRING	RESORTE
14	180418M2	**4** PINO	PIN	PASADOR
15	180002M1	**4** PARAFUSO	BOLT	PERNO

Transmissão 12 Velocidades-C. Mesh
12 Speed Transmission - C. Mesh
Transmision 12 Velocidades-C. Mesh

Árvore De Entrada
Input Shaft
Arbol De Entrada

25-200

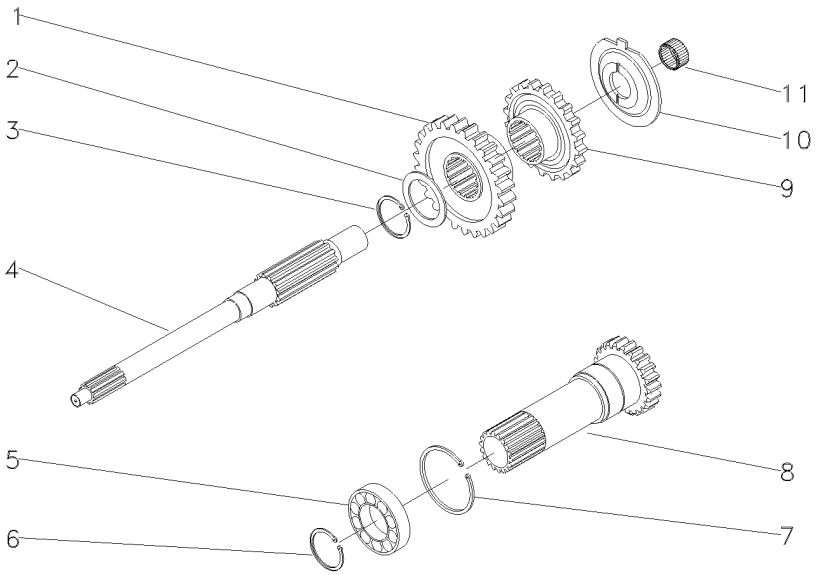

1	054184P1	30	**1**	ENGRENAGEM	GEAR	ENGRANAJE
2	1677742M1		**1**	ARRUELA	WASHER	ARANDELA
3	358969X1		**1**	ANEL TRAVA	CIRCLIP	CIRCULITO
4	039423P1		**1**	EIXO	SHAFT	ARBOL
5	3761292M1		**1**	ROLAMENTO	BEARING	COJINETE
6	762101M1		**1**	ANEL TRAVA	CIRCLIP	CIRCULITO
7	377631X1		**1**	ANEL TRAVA	CIRCLIP	CIRCULITO
8	049834N2	15 PTO 540 RPM 25-375 No	**1**	CJ. EIXO	KIT, AXLE	JUEGO DE EJE
9	054183P1	26	**1**	ENGRENAGEM	GEAR	ENGRANAJE
10	1674668M3		**1**	ESPAÇADOR	SPACER	PIEZA DISTANCIA
11	2700273M1		**1**	ROLAMENTO AGULHA	BEARING NEEDLE	COJINETA AGUJAS

Transmissão 12 Velocidades-C. Mesh
12 Speed Transmission - C. Mesh
Transmision 12 Velocidades-C. Mesh

Árvore Principal
Main Shaft
Eje Principale

25-205

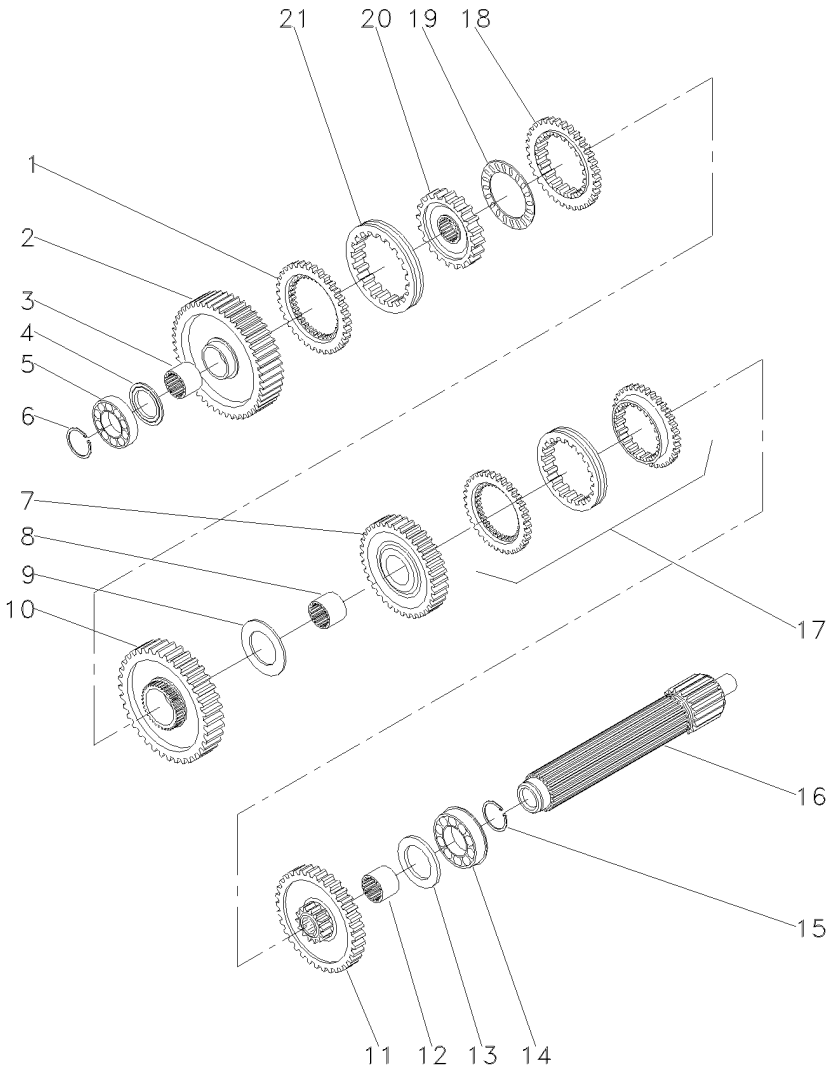

1	1686458M1		**1**	ANEL	RING	ARO
2	049163N1	56	**1**	ENGRENAGEM	GEAR	ENGRANAJE
3	039397P1		**1**	LUVA	SLEEVE	MANCHA
4	1671888M2	4,14-4,19MM	**X**	CALÇO	SHIM	CALCE
4	1671889M1	4,39-4,45MM	**X**	ARRUELA	WASHER	ARANDELA
4	1671890M2	4,62-4,67MM	**X**	ARRUELA	WASHER	ARANDELA
4	1671891M2	4,85-4,90MM	**X**	ARRUELA	WASHER	ARANDELA
5	039544R1		**1**	ROLAMENTO	BEARING	COJINETE
6	039545R1		**1**	ANEL TRAVA	CIRCLIP	CIRCULITO
7	053354N1	35	**1**	CJ. ENGRENAGEM	KIT, GEAR	ENGRANAJES JUEGO
8	039398P1		**1**	LUVA	SLEEVE	MANCHA
9	023422R1		**1**	ARRUELA	WASHER	ARANDELA
10	053355N1	51	**1**	CJ. ENGRENAGEM	KIT, GEAR	ENGRANAJES JUEGO
11	053352N1	46	**1**	CJ. ENGRENAGEM	KIT, GEAR	ENGRANAJES JUEGO
12	039396P1		**1**	LUVA	SLEEVE	MANCHA
13	1867259M1		**1**	ARRUELA	WASHER	ARANDELA
14	3761291M1		**1**	ROLAMENTO	BEARING	COJINETE
15	195363M1		**1**	ANEL TRAVA	CIRCLIP	CIRCULITO
16	039543P1		**1**	EIXO	SHAFT	ARBOL
17	039440N1	25-130 No	**1**	CJ. SINCRONIZADO	SYNCHRO UNIT	SINCRONIZ ADORA
18	1686459M1		**1**	ANEL	RING	ARO
19	1663796M1		**1**	ROLAMENTO	BEARING	COJINETE
20	039402P1		**1**	CUBO	HUB	CUBO
21	039425P1		**1**	LUVA	SLEEVE	MANCHA

Transmissão 12 Velocidades-C. Mesh
12 Speed Transmission - C. Mesh
Transmision 12 Velocidades-C. Mesh

Árvore Secundária
Secundary Shaft
Eje Secundaria

25-210

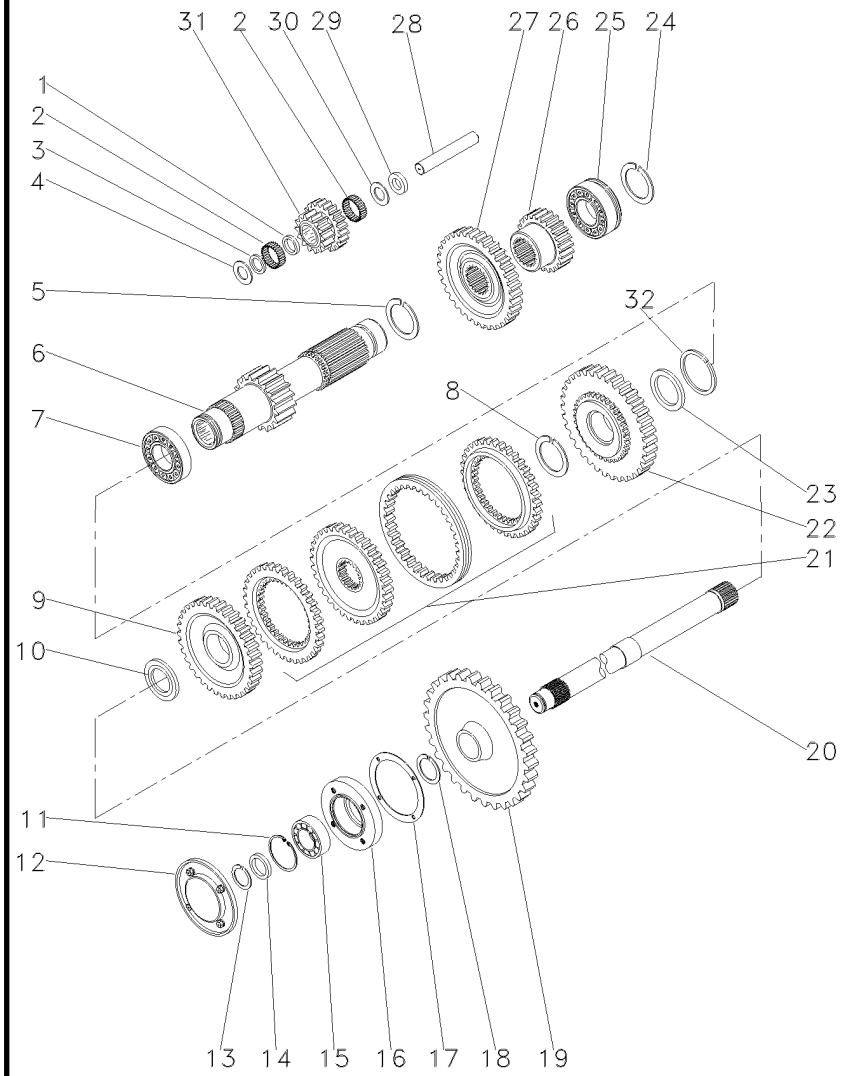

1	1688131M1		**1**	ESPAÇADOR	SPACER	PIEZA DISTANCIA
2	183039M1		**56**	ROLETE	ROLLER	RODILLO
3	183037M1		**1**	ARRUELA	WASHER	ARANDELA
4	1688132M1		**2**	ARRUELA	WASHER	ARANDELA
5	195500M1		**1**	ANEL TRAVA	CIRCLIP	CIRCULITO
6	049165N1	19	**1**	EIXO	SHAFT	ARBOL
7	3003372X1		**1**	ROLAMENTO	BEARING	COJINETE
8	1440873X1		**1**	ANEL TRAVA	CIRCLIP	CIRCULITO
9	054180N1	34	**1**	ENGRENAGEM	GEAR	ENGRANAJE
10	039408P1		**1**	ARRUELA	WASHER	ARANDELA
10	039409P1		**1**	ARRUELA	WASHER	ARANDELA
11	355988X1		**1**	ANEL TRAVA	CIRCLIP	CIRCULITO
12	1683386M91	[A]	**1**	TAMPA	COVER	CUBIERTA
13	899385M1		**1**	ANEL	RING	ARO
14	881122M2		**1**	ANEL	RING	ARO
15	899377M2		**1**	ROLAMENTO	BEARING	COJINETE
16	899331M1	[A]	**1**	FLANGE	FLANGE	PLETINA
17	180432M1		**1**	JUNTA	GASKET	EMPAQUETADURA.
18	358913X1		**1**	ANEL TRAVA	CIRCLIP	CIRCULITO
19	9004882M1	[A] 53	**1**	ENGRENAGEM	GEAR	ENGRANAJE
20	1868533M2	PTO1000RPM	**1**	EIXO	SHAFT	ARBOL
21	039439N1	25-135 No	**1**	CJ. SINCRONIZADO	SYNCHRO UNIT	SINCRONIZ ADORA
22	054182N1	42	**1**	ENGRENAGEM	GEAR	ENGRANAJE
23	039413P1		**1**	ARRUELA	WASHER	ARANDELA
24	195363M1		**1**	ANEL TRAVA	CIRCLIP	CIRCULITO
25	3761291M1		**1**	ROLAMENTO	BEARING	COJINETE
26	053314P1	23	**1**	ENGRENAGEM	GEAR	ENGRANAJE
27	053312P1	43	**1**	ENGRENAGEM	GEAR	ENGRANAJE
28	180445M1		**1**	EIXO	SHAFT	ARBOL
29	1688130M1		**1**	ARRUELA	WASHER	ARANDELA
30	1688129M1		**1**	MOLA PRATO	SPRING PLATE	PLETINA MUELLE
31	053310P1	15/20	**1**	ENGRENAGEM	GEAR	ENGRANAJE
32	831581M2		**1**	ANEL TRAVA	CIRCLIP	CIRCULITO

[A] TDP
PTO
TDF

Transmissão 12 Velocidades-C. Mesh
12 Speed Transmission - C. Mesh
Transmision 12 Velocidades-C. Mesh

Redutor Epicicloidal
Epicyclic Unit
Unidad Epicicloidal

25-215

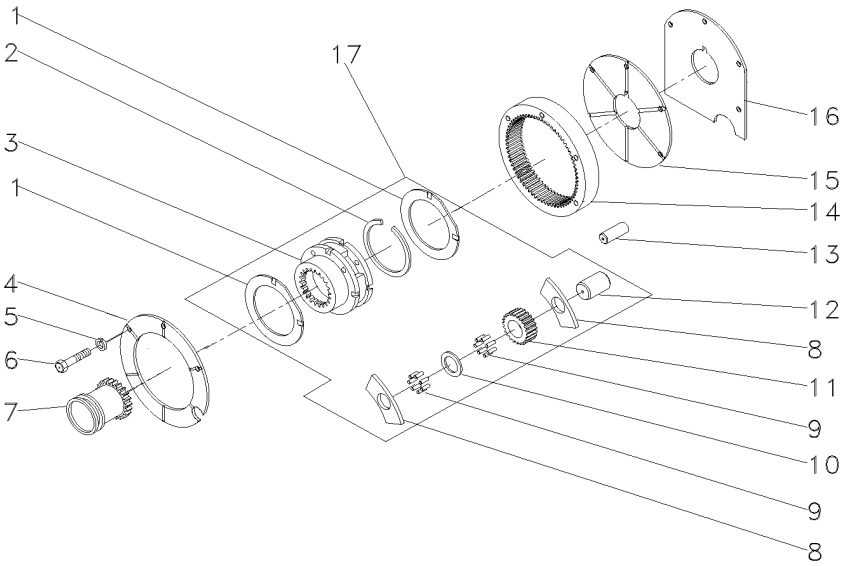

1	518414M1	17	
2	366317X1	17	
3		17	022638N1
4	184012M4		
5	353434X1		
6	362684X1		
7	184770M2		
8	516526M1	17	
9	834211M1	17	
10	897020M1	17	
11	516509M1	17	
12	518415M1	17	
13	180409M1		
14	1865530M1		
15	180408M2		
16	1867426M1		
17	022638N1		

2	ARRUELA	WASHER	ARANDELA
1	ANEL TRAVA	CIRCLIP	CIRCULITO
1	CJ. REDUTOR	KIT, CARRIER	JUEGO PORTADOR
1	PLACA	PLATE	PLATO
3	ARRUELA	WASHER	ARANDELA
4	PARAFUSO	BOLT	PERNO
1	LUVA	SLEEVE	MANCHA
6	ARRUELA	WASHER	ARANDELA
144	ROLETE	ROLLER	RODILLO
3	ARRUELA	WASHER	ARANDELA
3	ENGRENAGEM	GEAR	ENGRANAJE
3	EIXO	SHAFT	ARBOL
2	PINO	PIN	PASADOR
1	COROA	ANNULAR GEAR	ENGRANAJE ANULAR
1	PLACA	PLATE	PLATO
1	CALÇO	SHIM	CALCE
1	CJ. REDUTOR	KIT, CARRIER	JUEGO PORTADOR

Transmissão 12 Velocidades
12 Speed Transmission
Transmision 12 Velocidades

25-220

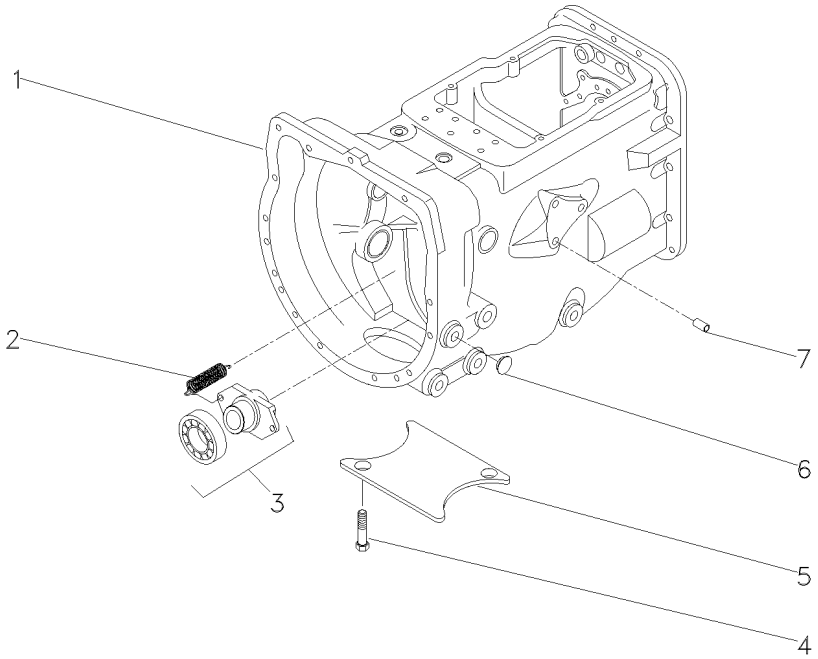

1	063275N1		**1**	CX. TRANSMISSÃO	TRANSMISSION	TRANSMISION
2	3700450M1		**2**	MOLA	SPRING	RESORTE
3	063142N1	25-465 No	**1**	PORTA ROLAMENTO	BEARING FLANGE	BEARING FLANGE
4	354441X1		**4**	PARAFUSO	BOLT	PERNO
5	021020P2		**1**	TAMPA	COVER	CUBIERTA
6	027014P1		**8**	TAMPÃO	PAD	ALMOHADILLA
7	899297M1		**1**	BUJÃO	PLUG	TAPON

Transmissão 12 Velocidades-C. Mesh
12 Speed Transmission - C. Mesh
Transmision 12 Velocidades-C. Mesh

Carcaça
Housing
Caja

25-225

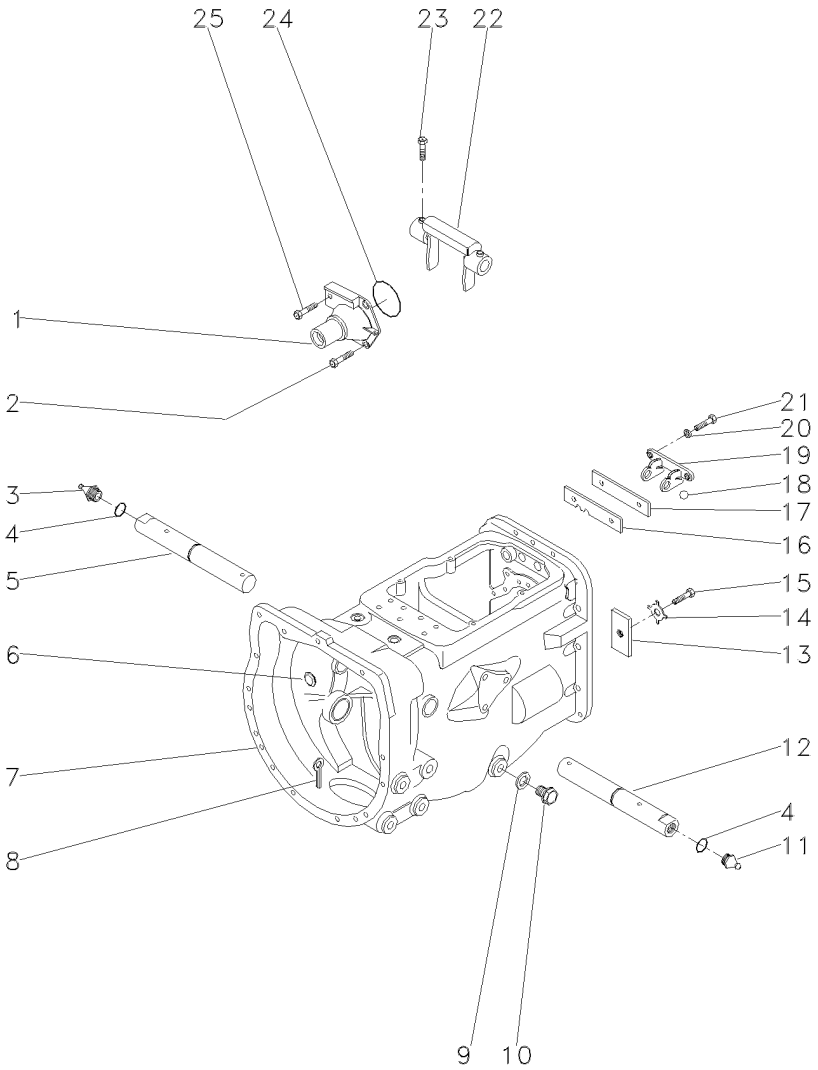

1	1860890M91		**1**	FLANGE	FLANGE	PLETINA
2	377477X1		**3**	PARAFUSO	BOLT	PERNO
3	29951X		**1**	GRAXEIRA	GREASER	ENGRASADOR
4	364784X1		**2**	ANEL "O"	O RING	JUNTA TORICA
5	058424P1		**1**	EIXO	SHAFT	ARBOL
6	2950X		**1**	BUJÃO	PLUG	TAPON
7	488156M97	25-460 No	**1**	CJ. CARCAÇA	HOUSE ASSY	CONJ. CARTER
8	354076X1		**1**	CUPILHA	COTTER PIN	PASADOR DOUBLE
9	180474M1		**1**	ARRUELA	WASHER	ARANDELA
10	050698T1		**1**	BUJÃO	PLUG	TAPON
11	13811X		**1**	GRAXEIRA	GREASER	ENGRASADOR
12	058424P1		**1**	EIXO	SHAFT	ARBOL
13	184789M1		**1**	TRAVA	LOCK	RETENEDOR
14	828020M1		**1**	ARRUELA	WASHER	ARANDELA
15	353691X1		**1**	PARAFUSO	BOLT	PERNO
16	1860764M2		**1**	PLACA	PLATE	PLATO
17	1860765M1		**1**	ESPAÇADOR	SPACER	PIEZA DISTANCIA
18	391838X1	∅ 12MM	**1**	ESFERA	BALL	BOLA
19	1860761M1		**1**	SUPORTE	CLEVIS	GANCHO SEGURI.
20	353434X1		**2**	ARRUELA	WASHER	ARANDELA
21	362443X1		**2**	PARAFUSO	BOLT	PERNO
22	886719M1		**1**	GARFO	FORK	HORQUILLA
23	180002M1		**2**	PARAFUSO	BOLT	PERNO
24	886089M1		**1**	ANEL "O"	O RING	JUNTA TORICA
25	377480X1		**1**	PARAFUSO	BOLT	PERNO

Transmissão 12 Velocidades-C. Mesh | **Carcaça**
12 Speed Transmission - C. Mesh | **Housing**
Transmision 12 Velocidades-C. Mesh | **Caja**

25-230

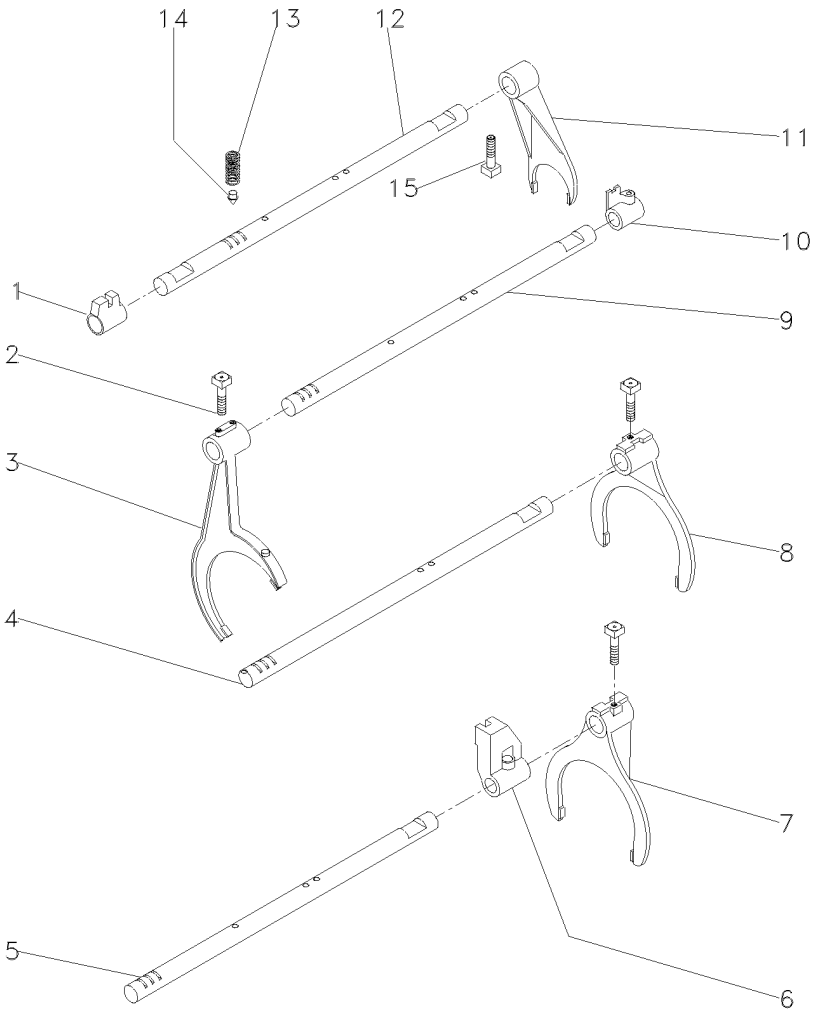

1	023416R1	**1** SELETOR	SELECTOR	SELECTOR
2	1675367M2	**4** PARAFUSO	BOLT	PERNO
3	027923P1	**1** GARFO	FORK	HORQUILLA
4	1693824M1	**2** EIXO	SHAFT	ARBOL
5	027920P2	**1** EIXO	SHAFT	ARBOL
6	023417R1	**1** SELETOR	SELECTOR	SELECTOR
7	027922P1	**1** GARFO	FORK	HORQUILLA
8	039404P2	**1** GARFO	FORK	HORQUILLA
9	027919P2	**1** EIXO	SHAFT	ARBOL
10	023425R1	**1** SELETOR	SELECTOR	SELECTOR
11	897065M2	**1** GARFO	FORK	HORQUILLA
12	1693818M1	**1** EIXO	SHAFT	ARBOL
13	191221M2	**4** MOLA	SPRING	RESORTE
14	180418M2	**4** PINO	PIN	PASADOR
15	180002M1	**2** PARAFUSO	BOLT	PERNO

Transmissão 12 Velocidades-C. Mesh
12 Speed Transmission - C. Mesh
Transmision 12 Velocidades-C. Mesh

Árvore De Entrada
Input Shaft
Arbol De Entrada

25-235

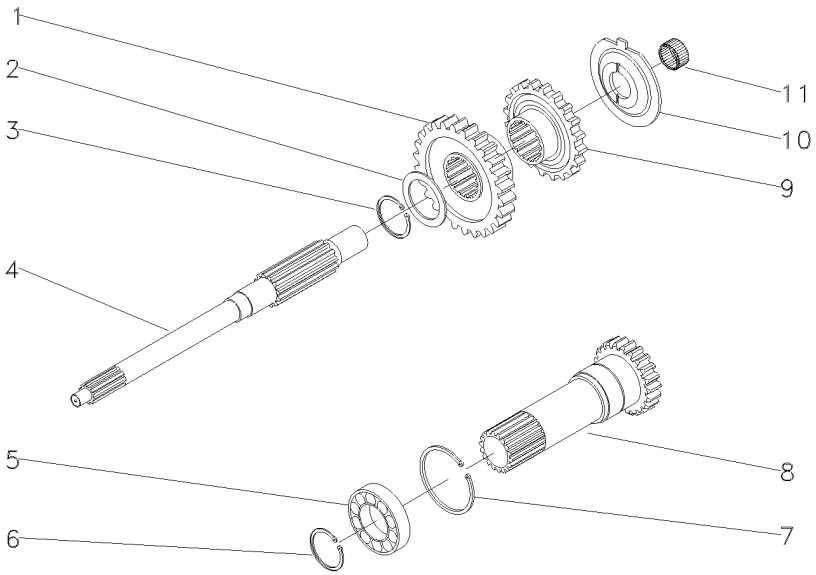

1	054184P1	30	**1**	ENGRENAGEM	GEAR	ENGRANAJE
2	1677742M1		**1**	ARRUELA	WASHER	ARANDELA
3	358969X1		**1**	ANEL TRAVA	CIRCLIP	CIRCULITO
4	039423P1		**1**	EIXO	SHAFT	ARBOL
5	3761292M1		**1**	ROLAMENTO	BEARING	COJINETE
6	762101M1		**1**	ANEL TRAVA	CIRCLIP	CIRCULITO
7	377631X1		**1**	ANEL TRAVA	CIRCLIP	CIRCULITO
8	049834N2	15 PTO 540 RPM 25-375 No	**1**	CJ. EIXO	KIT, AXLE	JUEGO DE EJE
9	054183P1	26	**1**	ENGRENAGEM	GEAR	ENGRANAJE
10	1674668M3		**1**	ESPAÇADOR	SPACER	PIEZA DISTANCIA
11	2700273M1		**1**	ROLAMENTO AGULHA	BEARING NEEDLE	COJINETA AGUJAS

Transmissão 12 Velocidades-C. Mesh
12 Speed Transmission - C. Mesh
Transmision 12 Velocidades-C. Mesh

Árvore Principal
Main Shaft
Eje Principale

25-240

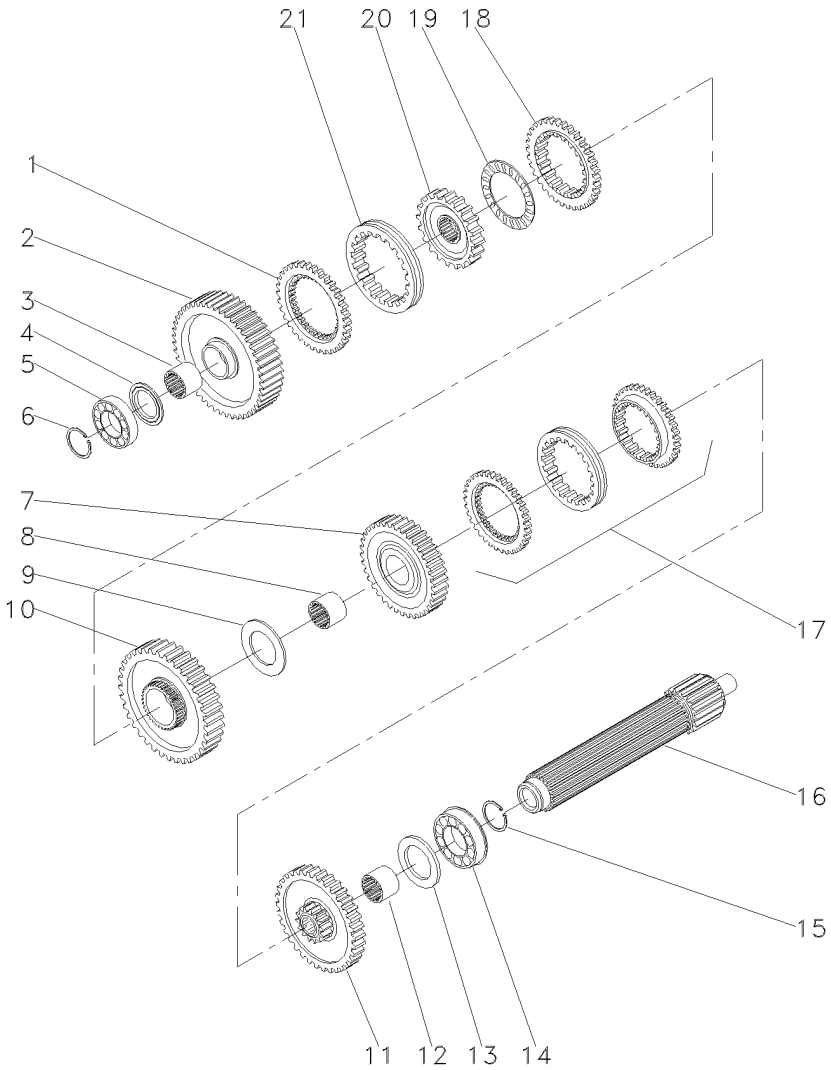

1	1686458M1		**1**	ANEL	RING	ARO
2	049163N1	56	**1**	ENGRENAGEM	GEAR	ENGRANAJE
3	039397P1		**1**	LUVA	SLEEVE	MANCHA
4	1671888M2	4,14-4,19MM	**X**	CALÇO	SHIM	CALCE
4	1671889M1	4,39-4,45MM	**X**	ARRUELA	WASHER	ARANDELA
4	1671890M2	4,62-4,67MM	**X**	ARRUELA	WASHER	ARANDELA
4	1671891M2	4,85-4,90MM	**X**	ARRUELA	WASHER	ARANDELA
5	039544R1		**1**	ROLAMENTO	BEARING	COJINETE
6	039545R1		**1**	ANEL TRAVA	CIRCLIP	CIRCULITO
7	053354N1	35	**1**	CJ. ENGRENAGEM	KIT, GEAR	ENGRANAJES JUEGO
8	039398P1		**1**	LUVA	SLEEVE	MANCHA
9	023422R1		**1**	ARRUELA	WASHER	ARANDELA
10	053355N1	51	**1**	CJ. ENGRENAGEM	KIT, GEAR	ENGRANAJES JUEGO
11	053352N1	46	**1**	CJ. ENGRENAGEM	KIT, GEAR	ENGRANAJES JUEGO
12	039396P1		**1**	LUVA	SLEEVE	MANCHA
13	1867259M1		**1**	ARRUELA	WASHER	ARANDELA
14	3761291M1		**1**	ROLAMENTO	BEARING	COJINETE
15	195363M1		**1**	ANEL TRAVA	CIRCLIP	CIRCULITO
16	039543P1		**1**	EIXO	SHAFT	ARBOL
17	039440N1	25-130 No	**1**	CJ. SINCRONIZADO	SYNCHRO UNIT	SINCRONIZ ADORA
18	1686459M1		**1**	ANEL	RING	ARO
19	1663796M1		**1**	ROLAMENTO	BEARING	COJINETE
20	039402P1		**1**	CUBO	HUB	CUBO
21	039425P1		**1**	LUVA	SLEEVE	MANCHA

Transmissão 12 Velocidades-C. Mesh
12 Speed Transmission - C. Mesh
Transmision 12 Velocidades-C. Mesh

Árvore Secundária
Secundary Shaft
Eje Secundaria

25-245

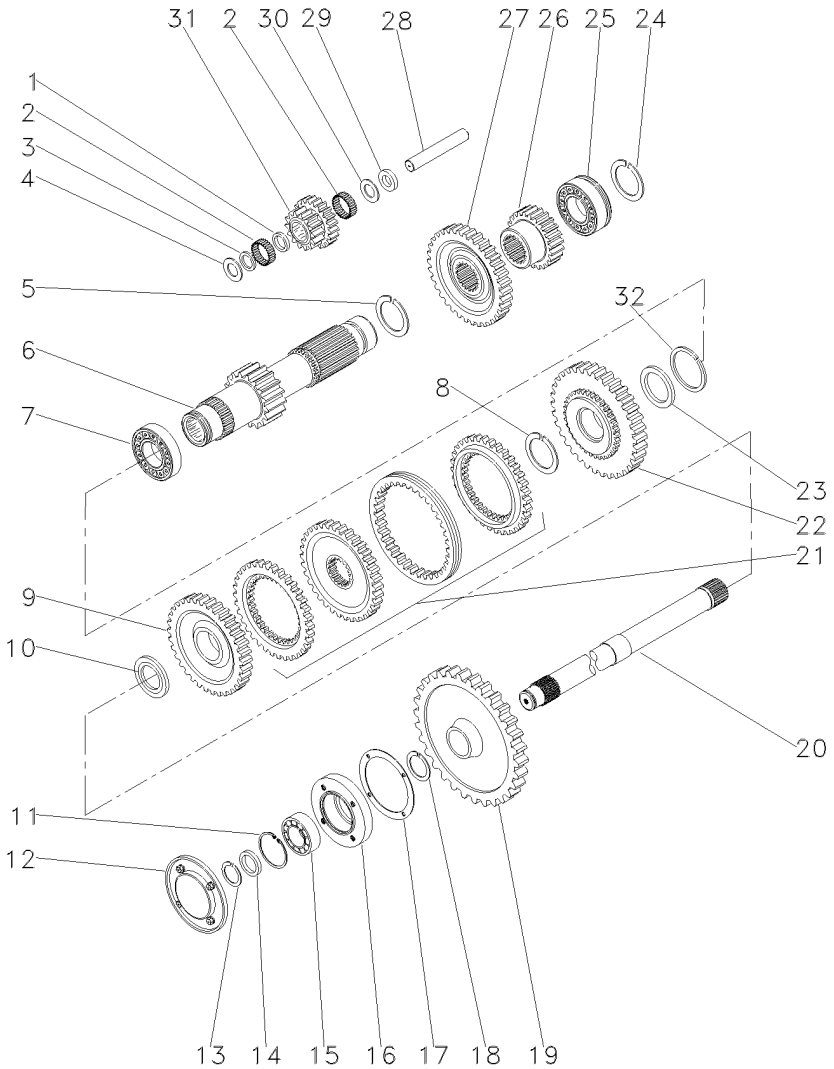

1	1688131M1			**1**	ESPAÇADOR	SPACER	PIEZA DISTANCIA
2	183039M1			**56**	ROLETE	ROLLER	RODILLO
3	183037M1			**1**	ARRUELA	WASHER	ARANDELA
4	1688132M1			**2**	ARRUELA	WASHER	ARANDELA
5	195500M1			**1**	ANEL TRAVA	CIRCLIP	CIRCULITO
6	049165N1	19		**1**	EIXO	SHAFT	ARBOL
7	3003372X1			**1**	ROLAMENTO	BEARING	COJINETE
8	1440873X1			**1**	ANEL TRAVA	CIRCLIP	CIRCULITO
9	054180N1	34		**1**	ENGRENAGEM	GEAR	ENGRANAJE
10	039408P1			**1**	ARRUELA	WASHER	ARANDELA
10	039409P1			**1**	ARRUELA	WASHER	ARANDELA
11	355988X1			**1**	ANEL TRAVA	CIRCLIP	CIRCULITO
12	1683386M91			**1**	TAMPA	COVER	CUBIERTA
13	899385M1			**1**	ANEL	RING	ARO
14	881122M2			**1**	ANEL	RING	ARO
15	899377M2			**1**	ROLAMENTO	BEARING	COJINETE
16	899331M1			**1**	FLANGE	FLANGE	PLETINA
17	180432M1			**1**	JUNTA	GASKET	EMPAQUETADURA.
18	358913X1			**1**	ANEL TRAVA	CIRCLIP	CIRCULITO
19	9004882M1	[A]		**1**	ENGRENAGEM	GEAR	ENGRANAJE
		53					
20	1869279M1	[A]		**1**	EIXO	SHAFT	ARBOL
21	039439N1	25-135 No		**1**	CJ. SINCRONIZADO	SYNCHRO UNIT	SINCRONIZ ADORA
22	054182N1	42		**1**	ENGRENAGEM	GEAR	ENGRANAJE
23	039413P1			**1**	ARRUELA	WASHER	ARANDELA
24	195363M1			**1**	ANEL TRAVA	CIRCLIP	CIRCULITO
25	3761291M1			**1**	ROLAMENTO	BEARING	COJINETE
26	053314P1	23		**1**	ENGRENAGEM	GEAR	ENGRANAJE
27	053312P1	43		**1**	ENGRENAGEM	GEAR	ENGRANAJE
28	180445M1			**1**	EIXO	SHAFT	ARBOL
29	1688130M1			**1**	ARRUELA	WASHER	ARANDELA
30	1688129M1			**1**	MOLA PRATO	SPRING PLATE	PLETINA MUELLE
31	053310P1			**1**	ENGRENAGEM	GEAR	ENGRANAJE
32	831581M2			**1**	ANEL TRAVA	CIRCLIP	CIRCULITO

[A] TDP
PTO
TDF

Transmissão 12 Velocidades-C. Mesh
12 Speed Transmission - C. Mesh
Transmision 12 Velocidades-C. Mesh

Redutor Epicicloidal
Epicyclic Unit
Unidad Epicicloidal

25-250

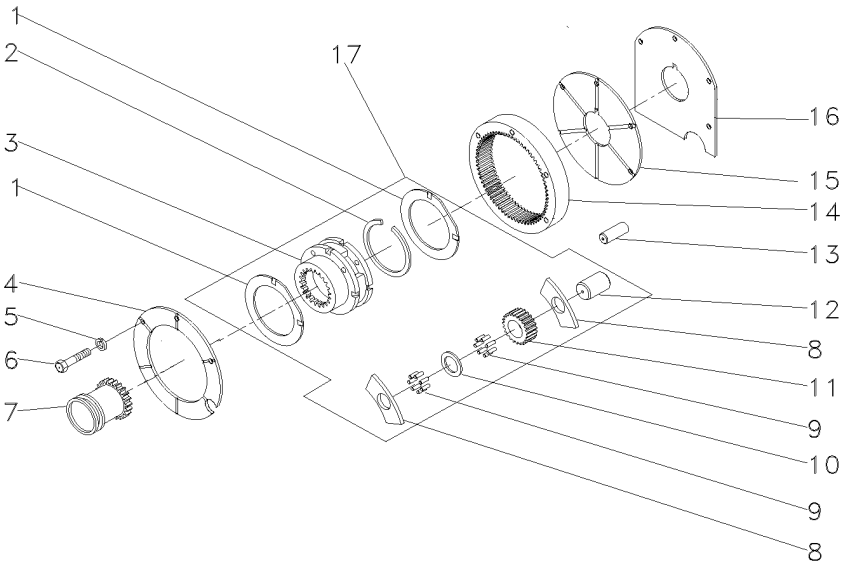

1	518414M1	17	**2**	ARRUELA	WASHER	ARANDELA
2	366317X1	17	**1**	ANEL TRAVA	CIRCLIP	CIRCULITO
3		17 ▰ 022638N1	**1**	CJ. REDUTOR	KIT, CARRIER	JUEGO PORTADOR
4	184012M4		**1**	PLACA	PLATE	PLATO
5	353434X1		**3**	ARRUELA	WASHER	ARANDELA
6	362684X1		**4**	PARAFUSO	BOLT	PERNO
7	184770M2		**1**	LUVA	SLEEVE	MANCHA
8	516526M1	17	**6**	ARRUELA	WASHER	ARANDELA
9	834211M1	17	**144**	ROLETE	ROLLER	RODILLO
10	897020M1		**3**	ARRUELA	WASHER	ARANDELA
11	516509M1	17	**3**	ENGRENAGEM	GEAR	ENGRANAJE
12	518415M1		**3**	EIXO	SHAFT	ARBOL
13	180409M1		**2**	PINO	PIN	PASADOR
14	1865530M1		**1**	COROA	ANNULAR GEAR	ENGRANAJE ANULAR
15	180408M2		**1**	PLACA	PLATE	PLATO
16	1867426M1		**1**	CALÇO	SHIM	CALCE
17	022638N1		**1**	CJ. REDUTOR	KIT, CARRIER	JUEGO PORTADOR

Transmissão 12 Velocidades **Sincronizada**
12 Speed Transmission **Syncromesh**
Transmision 12 Velocidades **Sincronizada**

25-255

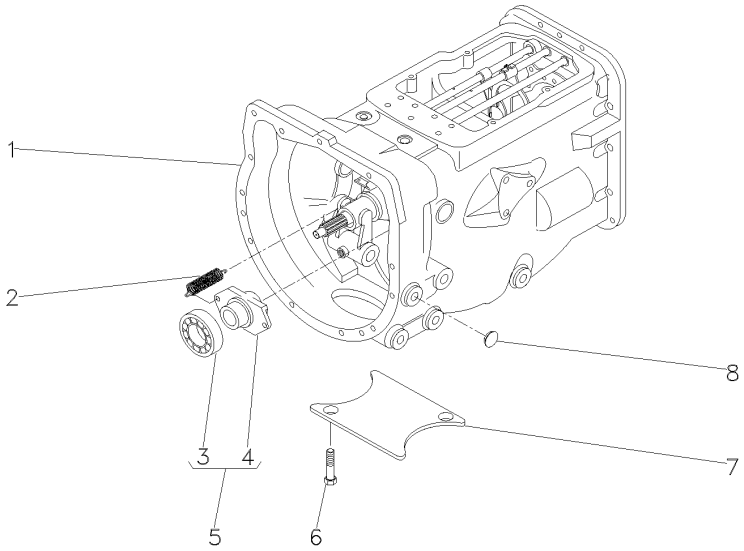

1	063276N1	25-260 No	**1**	CX. TRANSMISSÃO	TRANSMISSION	TRANSMISION
1		25-265 No	**1**	CX. TRANSMISSÃO	TRANSMISSION	TRANSMISION
1		25-270 No	**1**	CX. TRANSMISSÃO	TRANSMISSION	TRANSMISION
1		25-275 No	**1**	CX. TRANSMISSÃO	TRANSMISSION	TRANSMISION
1		25-280 No	**1**	CX. TRANSMISSÃO	TRANSMISSION	TRANSMISION
1		25-285 No	**1**	CX. TRANSMISSÃO	TRANSMISSION	TRANSMISION
2	3700450M1		**2**	MOLA	SPRING	RESORTE
3	3700527M1	5	**1**	ROLAMENTO	BEARING	COJINETE
4	886727M2	5	**1**	COLAR	COLLAR	COLLAR
5	063142N1		**1**	PORTA ROLAMENTO	BEARING FLANGE	BEARING FLANGE
6	354441X1		**2**	PARAFUSO	BOLT	PERNO
7	021020P2		**1**	TAMPA	COVER	CUBIERTA
8	027014P1		**4**	TAMPÃO	PAD	ALMOHADILLA

Transmissão 12 Velocidades-Sincronizada
12 Speed Transmission - Syncro
Transmision 12 Velocidades - Sincr

Carcaça
Housing
Caja

25-260

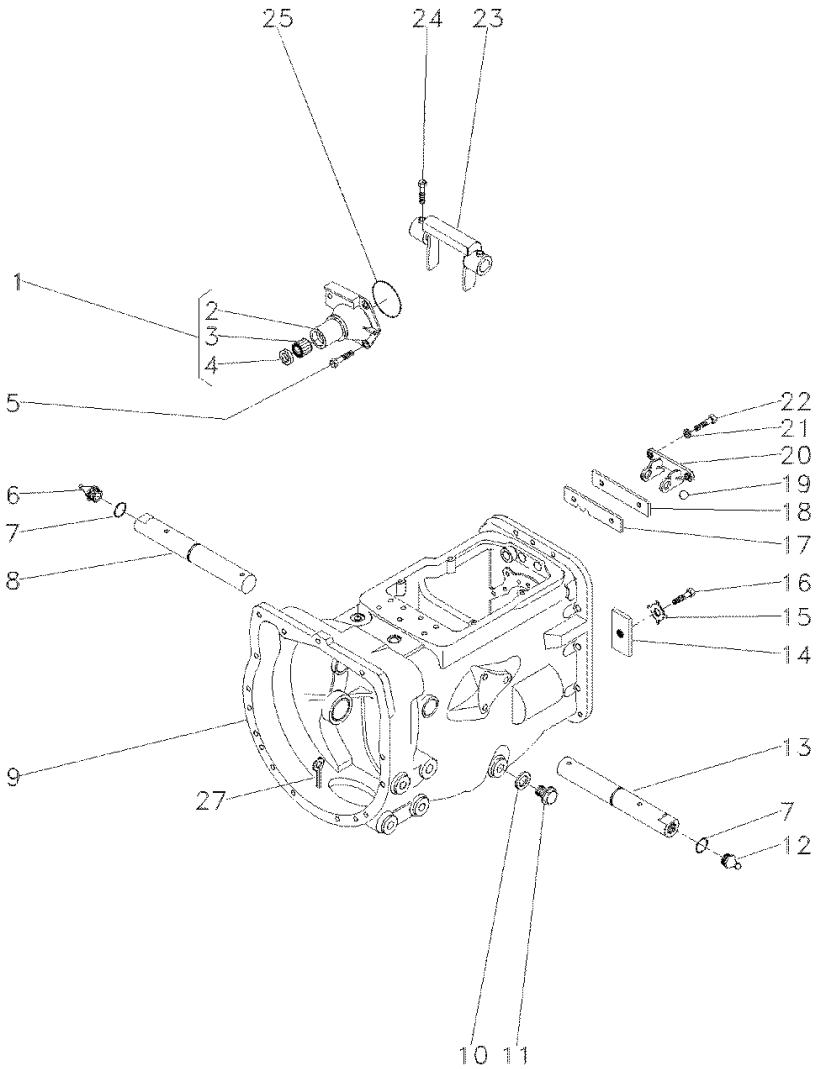

1	1860890M91			**1**	FLANGE	FLANGE	PLETINA
2	1860876M1	1		**1**	FLANGE	FLANGE	PLETINA
3	886668M1	1		**1**	ROLAMENTO	BEARING	COJINETE
4	1860867M3	1		**1**	RETENTOR	SEAL	RETEN
5	377477X1			**3**	PARAFUSO	BOLT	PERNO
5	377480X1			**1**	PARAFUSO	BOLT	PERNO
6	29951X			**1**	GRAXEIRA	GREASER	ENGRASADOR
7	364784X1			**2**	ANEL "O"	O RING	JUNTA TORICA
8	058424P1			**1**	EIXO	SHAFT	ARBOL
9	488156M97		25-460 No	**1**	CJ. CARCAÇA	HOUSE ASSY	CONJ. CARTER
10	180474M1			**1**	ARRUELA	WASHER	ARANDELA
11	050698T1			**1**	BUJÃO	PLUG	TAPON
12	13811X			**1**	GRAXEIRA	GREASER	ENGRASADOR
13	058424P1			**1**	EIXO	SHAFT	ARBOL
14	184789M1			**1**	TRAVA	LOCK	RETENEDOR
15	828020M1			**1**	ARRUELA	WASHER	ARANDELA
16	353691X1			**1**	PARAFUSO	BOLT	PERNO
17	1860764M2			**1**	PLACA	PLATE	PLATO
18	1860765M1			**1**	ESPAÇADOR	SPACER	PIEZA DISTANCIA
19	391838X1		∅ 12MM	**1**	ESFERA	BALL	BOLA
20	1860761M1			**1**	SUPORTE	CLEVIS	GANCHO SEGURI.
21	353434X1			**2**	ARRUELA	WASHER	ARANDELA
22	362443X1			**2**	PARAFUSO	BOLT	PERNO
23	886719M1			**1**	GARFO	FORK	HORQUILLA
24	180002M1			**4**	PARAFUSO	BOLT	PERNO
25	886089M1			**1**	ANEL "O"	O RING	JUNTA TORICA
27	354076X1			**1**	CUPILHA	COTTER PIN	PASADOR DOUBLE
28	354441X1			**4**	PARAFUSO	BOLT	PERNO
29	021020P2			**1**	TAMPA	COVER	CUBIERTA
30	3761983M91			**1**	INTERRUPTOR	SWITCH	INTERRUPTOR

Transmissão 12 Velocidades-Sincronizada
12 Speed Transmission - Syncro
Transmision 12 Velocidades - Sincr

Eixos E Garfos
Shafts & Forks
Ejes Y Horquillas

25-265

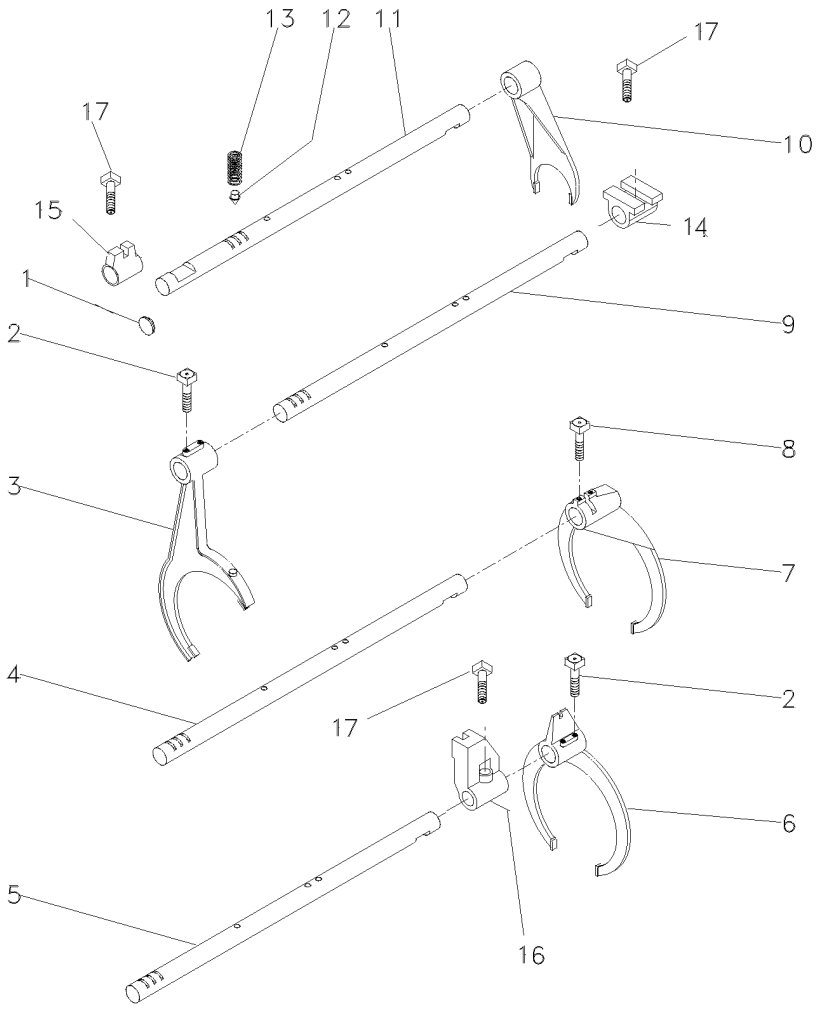

1	2950X		**1**	BUJÃO	PLUG	TAPON
2	1675367M2		**4**	PARAFUSO	BOLT	PERNO
3	023424R2		**1**	GARFO	FORK	HORQUILLA
4	1693824M2		**1**	EIXO	SHAFT	ARBOL
5	1693823M1		**1**	EIXO	SHAFT	ARBOL
6	023414R2		**1**	GARFO	FORK	HORQUILLA
7	039404P2		**1**	GARFO	FORK	HORQUILLA
8	180002M1		**2**	PARAFUSO	BOLT	PERNO
9	1693822M1		**1**	EIXO	SHAFT	ARBOL
10	897065M2		**1**	GARFO	FORK	HORQUILLA
11	023435R1	[A] ➡ 265206C003226	**1**	EIXO	SHAFT	ARBOL
11	023435R1	[B] ➡ 265406C001499	**1**	EIXO	SHAFT	ARBOL
11	6212634M1	[A] ➡ 265206C003227	**1**	EIXO	SHAFT	ARBOL
11	6212634M1	[B] ➡ 265406C001500	**1**	EIXO	SHAFT	ARBOL
12	180418M2		**4**	PINO	PIN	PASADOR
13	191221M1		**4**	MOLA	SPRING	RESORTE
14	023417R1		**1**	SELETOR	SELECTOR	SELECTOR
15	023416R1		**1**	SELETOR	SELECTOR	SELECTOR
16	023417R1		**1**	SELETOR	SELECTOR	SELECTOR
17	180002M1		**3**	PARAFUSO	BOLT	PERNO

[A] 2 RODAS MOTRIZES
2 WHEELS DRIVE
2 RUEDAS MOTRIZ

[B] 4 RODAS MOTRIZES
4 WHEELS DRIVE
4 RUEDAS MOTRIZ

Transmissão 12 Velocidades-Sincronizada
12 Speed Transmission - Syncro
Transmision 12 Velocidades - Sincr

Árvore De Entrada
Input Shaft
Arbol De Entrada

25-270

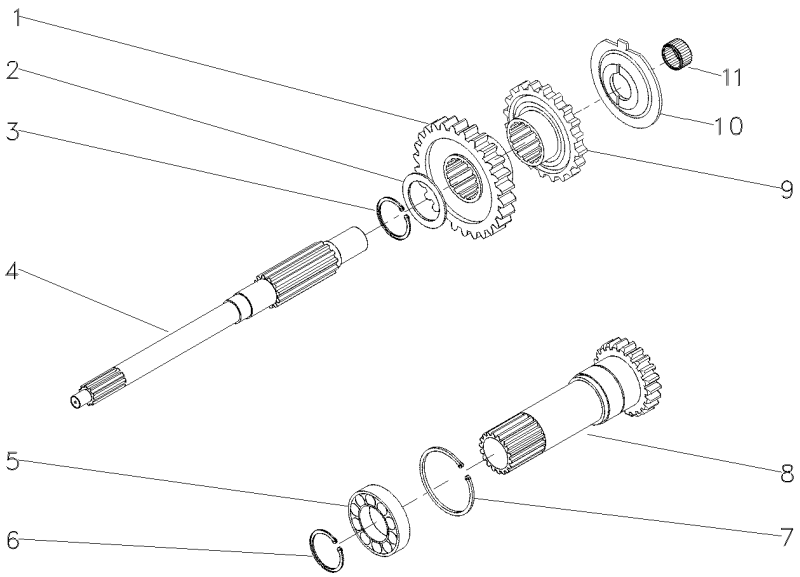

1	054184P1		26	**1**	ENGRENAGEM	GEAR	ENGRANAJE
2	1677742M1			**1**	ARRUELA	WASHER	ARANDELA
3	358969X1			**1**	ANEL TRAVA	CIRCLIP	CIRCULITO
4	039423P1			**1**	EIXO	SHAFT	ARBOL
5	3761292M1			**1**	ROLAMENTO	BEARING	COJINETE
6	762101M1			**1**	ANEL TRAVA	CIRCLIP	CIRCULITO
7	377631X1			**1**	ANEL TRAVA	CIRCLIP	CIRCULITO
8	049834N2	[A]		**1**	CJ. EIXO	KIT, AXLE	JUEGO DE EJE
			265206C003226				
8	049834N2	[B]		**1**	CJ. EIXO	KIT, AXLE	JUEGO DE EJE
			265406C001499				
8	6203588M91	[A]		**1**	CJ. EIXO	KIT, AXLE	JUEGO DE EJE
			265206C003227				
8	6203588M91	[B]		**1**	CJ. EIXO	KIT, AXLE	JUEGO DE EJE
			265406C001500				
9	054183P1		26	**1**	ENGRENAGEM	GEAR	ENGRANAJE
10	1674668M3			**1**	ESPAÇADOR	SPACER	PIEZA DISTANCIA
11	2700273M1			**1**	ROLAMENTO AGULHA	BEARING NEEDLE	COJINETA AGUJAS

[A] 2 RODAS MOTRIZES
2 WHEELS DRIVE
2 RUEDAS MOTRIZ

[B] 4 RODAS MOTRIZES
4 WHEELS DRIVE
4 RUEDAS MOTRIZ

Transmissão 12 Velocidades-Sincronizada
12 Speed Transmission - Syncro
Transmision 12 Velocidades - Sincr

Árvore Principal
Main Shaft
Eje Principale

25-275

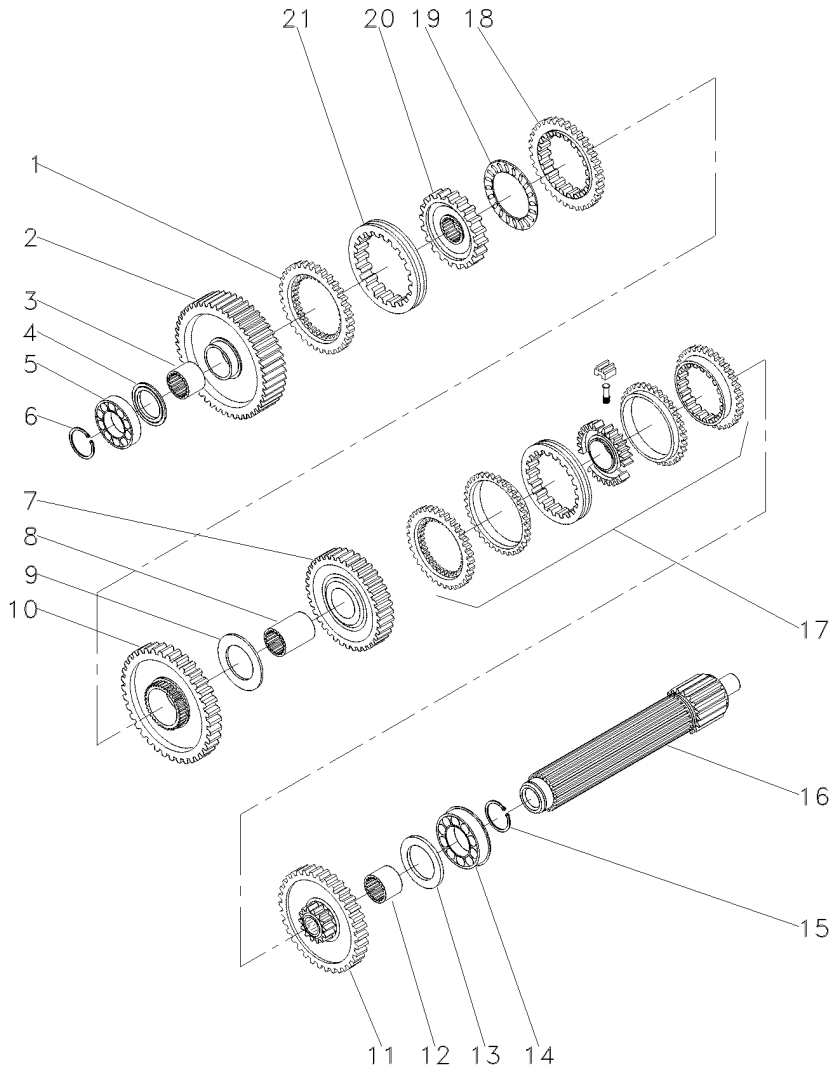

1	1686458M1			1	ANEL	RING	ARO
2	049163N1		56	1	ENGRENAGEM	GEAR	ENGRANAJE
3	039397P1			1	LUVA	SLEEVE	MANCHA
4	1671888M2		4.14-4.19MM	1	CALÇO	SHIM	CALCE
4	1671889M1		4,39-4,45MM	1	ARRUELA	WASHER	ARANDELA
4	1671890M2		4.62-4.67MM	1	ARRUELA	WASHER	ARANDELA
4	1671891M2		4.85-4.90MM	1	ARRUELA	WASHER	ARANDELA
5	039544R1			1	ROLAMENTO	BEARING	COJINETE
6	039545R1			1	ANEL TRAVA	CIRCLIP	CIRCULITO
7	039424N1		45	1	CJ. ENGRENAGEM	KIT, GEAR	ENGRANAJES JUEGO
8	039398P1			1	LUVA	SLEEVE	MANCHA
9	023422R1			1	ARRUELA	WASHER	ARANDELA
10	053355N1	[A]		1	CJ. ENGRENAGEM	KIT, GEAR	ENGRANAJES JUEGO
			265206C003226				
			51				
10	053355N1	[B]		1	CJ. ENGRENAGEM	KIT, GEAR	ENGRANAJES JUEGO
			265406C001499				
			51				
10	6216641M91	[A]		1	ENGRENAGEM	GEAR	ENGRANAJE
			265206C003227				
			51				
10	6216641M91	[B]		1	ENGRENAGEM	GEAR	ENGRANAJE
			265406C001500				
			51				
11	053352N1		40	1	CJ. ENGRENAGEM	KIT, GEAR	ENGRANAJES JUEGO
12	039396P1			1	LUVA	SLEEVE	MANCHA
13	1867259M1			1	ARRUELA	WASHER	ARANDELA
14	3761291M1			2	ROLAMENTO	BEARING	COJINETE
15	195363M1			2	ANEL TRAVA	CIRCLIP	CIRCULITO
16	039543P1			1	EIXO	SHAFT	ARBOL
17	039400N2		25-290 No	1	CJ. SINCRONIZADO	SYNCHRO UNIT	SINCRONIZ ADORA
18	1686459M1			1	ANEL	RING	ARO
19	1663796M1			1	ROLAMENTO	BEARING	COJINETE
20	039402P1			1	CUBO	HUB	CUBO
21	039425P1			1	LUVA	SLEEVE	MANCHA

[A] 2 RODAS MOTRIZES
2 WHEELS DRIVE
2 RUEDAS MOTRIZ

[B] 4 RODAS MOTRIZES
4 WHEELS DRIVE
4 RUEDAS MOTRIZ

Transmissão 12 Velocidades-Sincronizada
12 Speed Transmission - Syncro
Transmision 12 Velocidades - Sincr

Árvore Secundária
Secundary Shaft
Eje Secundaria

25-280

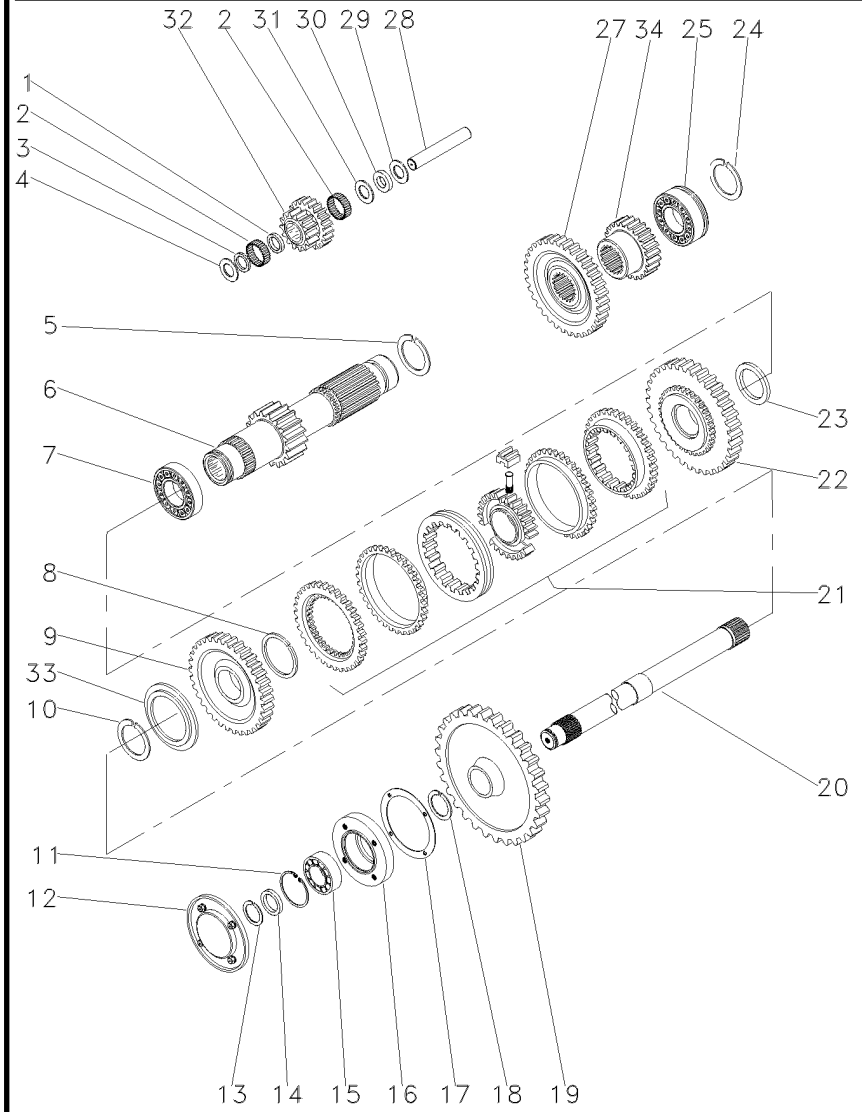

1	1688131M1		**1**	ESPAÇADOR	SPACER	PIEZA DISTANCIA
2	183039M1		**56**	ROLETE	ROLLER	RODILLO
3	183037M1		**1**	ARRUELA	WASHER	ARANDELA
4	1688132M1		**2**	ARRUELA	WASHER	ARANDELA
5	195500M1		**1**	ANEL TRAVA	CIRCLIP	CIRCULITO
6	049165N1	19	**1**	EIXO	SHAFT	ARBOL
7	3003372X1		**1**	ROLAMENTO	BEARING	COJINETE
8	1440873X1		**1**	ANEL TRAVA	CIRCLIP	CIRCULITO
9	054180N1	34	**1**	ENGRENAGEM	GEAR	ENGRANAJE
10	831581M2		**1**	ANEL TRAVA	CIRCLIP	CIRCULITO
11	355988X1		**1**	ANEL TRAVA	CIRCLIP	CIRCULITO
12	1683386M91	25-185 No	**1**	TAMPA	COVER	CUBIERTA
13	899385M1		**1**	ANEL	RING	ARO
14	881122M2		**1**	ANEL	RING	ARO
15	899377M2		**1**	ROLAMENTO	BEARING	COJINETE
16	899331M1		**1**	FLANGE	FLANGE	PLETINA
17	180432M1		**1**	JUNTA	GASKET	EMPAQUETADURA.
18	358913X1		**1**	ANEL TRAVA	CIRCLIP	CIRCULITO
19	1870200M1	53	**1**	ENGRENAGEM	GEAR	ENGRANAJE
20	1868533M2		**1**	EIXO	SHAFT	ARBOL
21	039410N2	25-295 No	**1**	CJ. SINCRONIZADO	SYNCHRO UNIT	SINCRONIZ ADORA
22	054182N1	42	**1**	ENGRENAGEM	GEAR	ENGRANAJE
23	039413P1		**1**	ARRUELA	WASHER	ARANDELA
24	195363M1		**2**	ANEL TRAVA	CIRCLIP	CIRCULITO
25	3761291M1		**1**	ROLAMENTO	BEARING	COJINETE
27	053312P1	42	**1**	ENGRENAGEM	GEAR	ENGRANAJE
28	180445M1		**1**	EIXO	SHAFT	ARBOL
29	1688130M1		**1**	ARRUELA	WASHER	ARANDELA
30	1688129M1		**1**	MOLA PRATO	SPRING PLATE	PLETINA MUELLE
31	1688128M1		**1**	ARRUELA	WASHER	ARANDELA
32	053310P1	20/15	**1**	ENGRENAGEM	GEAR	ENGRANAJE
33	039408P1		**1**	ARRUELA	WASHER	ARANDELA
33	039409P1		**1**	ARRUELA	WASHER	ARANDELA
34	053314P1	20	**1**	ENGRENAGEM	GEAR	ENGRANAJE

Transmissão 12 Velocidades-Sincronizada
12 Speed Transmission - Syncro
Transmision 12 Velocidades - Sincr

Redutor Epicicloidal
Epicyclic Unit
Unidad Epicicloidal

25-285

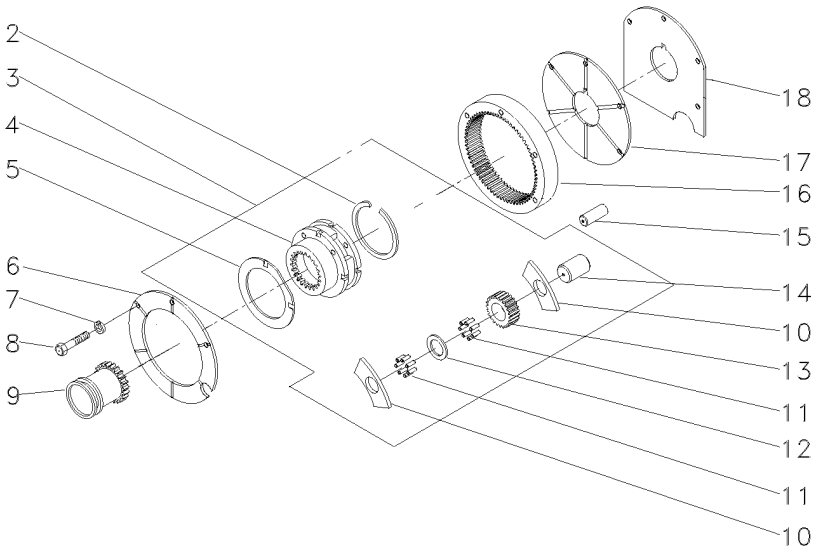

2	366317X1		
3	022638N1		
4		3	022638N1
5	518414M1	3	
6	1867423M1		
7	353434X1		
8	362684X1		
9	184770M2		
10	516526M1	3	
11	834211M1	3	
12	897020M1	3	
13	516509M1	3	23
14	518415M1	3	
15	180409M1		
16	1865530M1		
17	1867425M1		
18	1867426M1		

1	ANEL TRAVA	CIRCLIP	CIRCULITO
1	CJ. REDUTOR	KIT, CARRIER	JUEGO PORTADOR
1	PORTA ENGRENAGEM	CARRIER	PORTADOR
2	ARRUELA	WASHER	ARANDELA
1	PLACA	PLATE	PLATO
3	ARRUELA	WASHER	ARANDELA
4	PARAFUSO	BOLT	PERNO
1	LUVA	SLEEVE	MANCHA
6	ARRUELA	WASHER	ARANDELA
144	ROLETE	ROLLER	RODILLO
3	ARRUELA	WASHER	ARANDELA
3	ENGRENAGEM	GEAR	ENGRANAJE
3	EIXO	SHAFT	ARBOL
2	PINO	PIN	PASADOR
1	COROA	ANNULAR GEAR	ENGRANAJE ANULAR
1	PLACA	PLATE	PLATO
1	CALÇO	SHIM	CALCE

Sincronizada
Syncromesh
Sincronizada

25-290

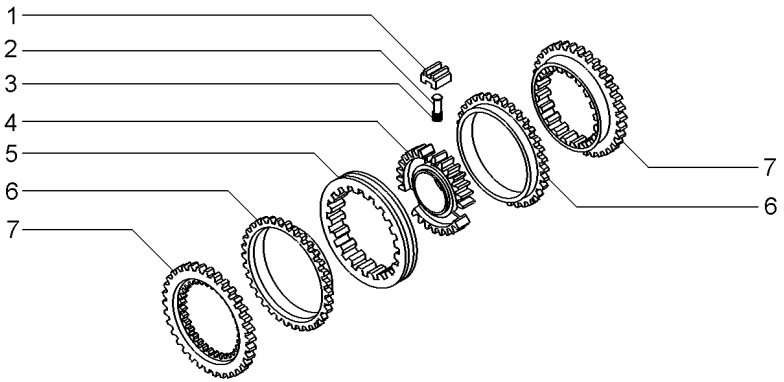

1	023485R1	**3** BLOCO	BLOCK	BLOQUE
2	023483R1	**3** PINO	PIN	PASADOR
3	023484R2	**3** MOLA	SPRING	RESORTE
4	040752P1	**1** CUBO	HUB	CUBO
5	023486R1	**1** LUVA	SLEEVE	MANCHA
6	023487R1	**2** ANEL	RING	ARO
7	023488R1	**2** CONE	CONE	CONO

Sincronizada
Syncromesh
Sincronizada

25-295

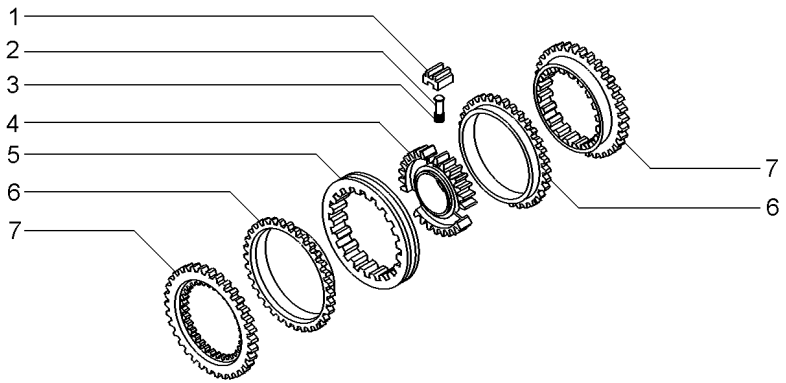

1	023485R1	027341R1	**3** BLOCO	BLOCK	BLOQUE
2	023483R1		**3** PINO	PIN	PASADOR
3	023484R2		**3** MOLA	SPRING	RESORTE
4	040753P1		**1** CUBO	HUB	CUBO
5	023486R1		**1** LUVA	SLEEVE	MANCHA
6	023487R1		**2** ANEL	RING	ARO
7	023488R1		**2** CONE	CONE	CONO

Transmissão 12 Velocidades **Sincronizada**
12 Speed Transmission **Syncromesh**
Transmision 12 Velocidades **Sincronizada**

25-300

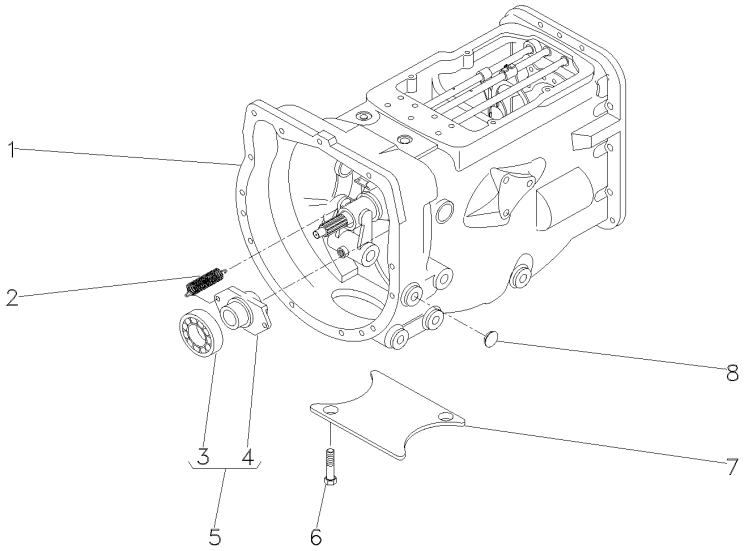

1	063277N1	25-305 No	**1**	CX. TRANSMISSÃO	TRANSMISSION	TRANSMISION
1		25-310 No	**1**	CX. TRANSMISSÃO	TRANSMISSION	TRANSMISION
1		25-315 No	**1**	CX. TRANSMISSÃO	TRANSMISSION	TRANSMISION
1		25-320 No	**1**	CX. TRANSMISSÃO	TRANSMISSION	TRANSMISION
1		25-325 No	**1**	CX. TRANSMISSÃO	TRANSMISSION	TRANSMISION
1		25-330 No	**1**	CX. TRANSMISSÃO	TRANSMISSION	TRANSMISION
2	3700450M1		**2**	MOLA	SPRING	RESORTE
3	3700527M1	5	**1**	ROLAMENTO	BEARING	COJINETE
4	886727M2	5	**1**	COLAR	COLLAR	COLLAR
5	063142N1		**1**	PORTA ROLAMENTO	BEARING FLANGE	BEARING FLANGE
6	354441X1		**4**	PARAFUSO	BOLT	PERNO
7	021020P2		**1**	TAMPA	COVER	CUBIERTA
8	027014P1		**4**	TAMPÃO	PAD	ALMOHADILLA

Transmissão 12 Velocidades-Sincronizada
12 Speed Transmission - Syncro
Transmision 12 Velocidades - Sincr

Carcaça
Housing
Caja

25-305

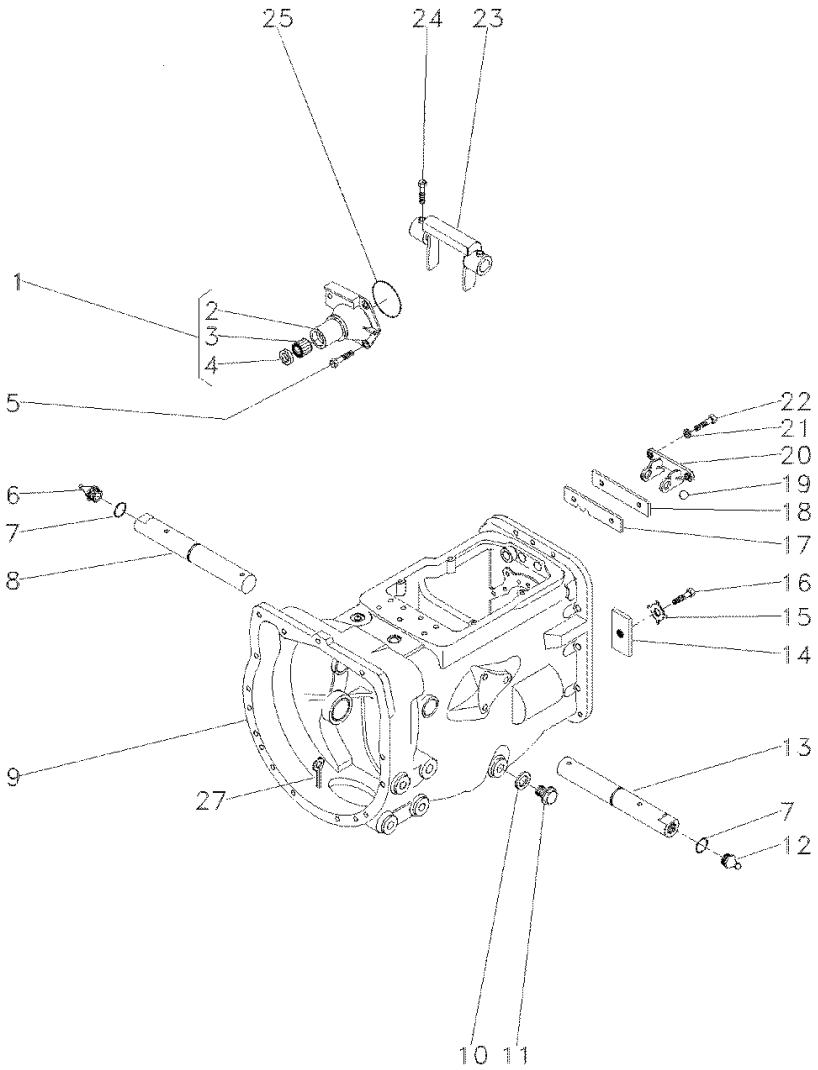

1	1860890M91			**1**	FLANGE	FLANGE	PLETINA
2	1860876M1	1		**1**	FLANGE	FLANGE	PLETINA
3	886668M1	1		**1**	ROLAMENTO	BEARING	COJINETE
4	1860867M3	1		**1**	RETENTOR	SEAL	RETEN
5	377477X1			**3**	PARAFUSO	BOLT	PERNO
5	377480X1			**1**	PARAFUSO	BOLT	PERNO
6	29951X			**1**	GRAXEIRA	GREASER	ENGRASADOR
7	364784X1			**2**	ANEL "O"	O RING	JUNTA TORICA
8	058424P1			**1**	EIXO	SHAFT	ARBOL
9	488156M97		25-460 No	**1**	CJ. CARCAÇA	HOUSE ASSY	CONJ. CARTER
10	180474M1			**1**	ARRUELA	WASHER	ARANDELA
11	050698T1			**1**	BUJÃO	PLUG	TAPON
12	13811X			**1**	GRAXEIRA	GREASER	ENGRASADOR
13	058424P1			**1**	EIXO	SHAFT	ARBOL
14	184789M1			**1**	TRAVA	LOCK	RETENEDOR
15	828020M1			**1**	ARRUELA	WASHER	ARANDELA
16	353691X1			**1**	PARAFUSO	BOLT	PERNO
17	1860764M2			**1**	PLACA	PLATE	PLATO
18	1860765M1			**1**	ESPAÇADOR	SPACER	PIEZA DISTANCIA
19	391838X1		∅ 12MM	**1**	ESFERA	BALL	BOLA
20	1860761M1			**1**	SUPORTE	CLEVIS	GANCHO SEGURI.
21	353434X1			**2**	ARRUELA	WASHER	ARANDELA
22	362443X1			**2**	PARAFUSO	BOLT	PERNO
23	886719M1			**1**	GARFO	FORK	HORQUILLA
24	180002M1			**4**	PARAFUSO	BOLT	PERNO
25	886089M1			**1**	ANEL "O"	O RING	JUNTA TORICA
27	354076X1			**1**	CUPILHA	COTTER PIN	PASADOR DOUBLE

Transmissão 12 Velocidades-Sincronizada
12 Speed Transmission - Syncro
Transmision 12 Velocidades - Sincr

Eixos E Garfos
Shafts & Forks
Ejes Y Horquillas

25-310

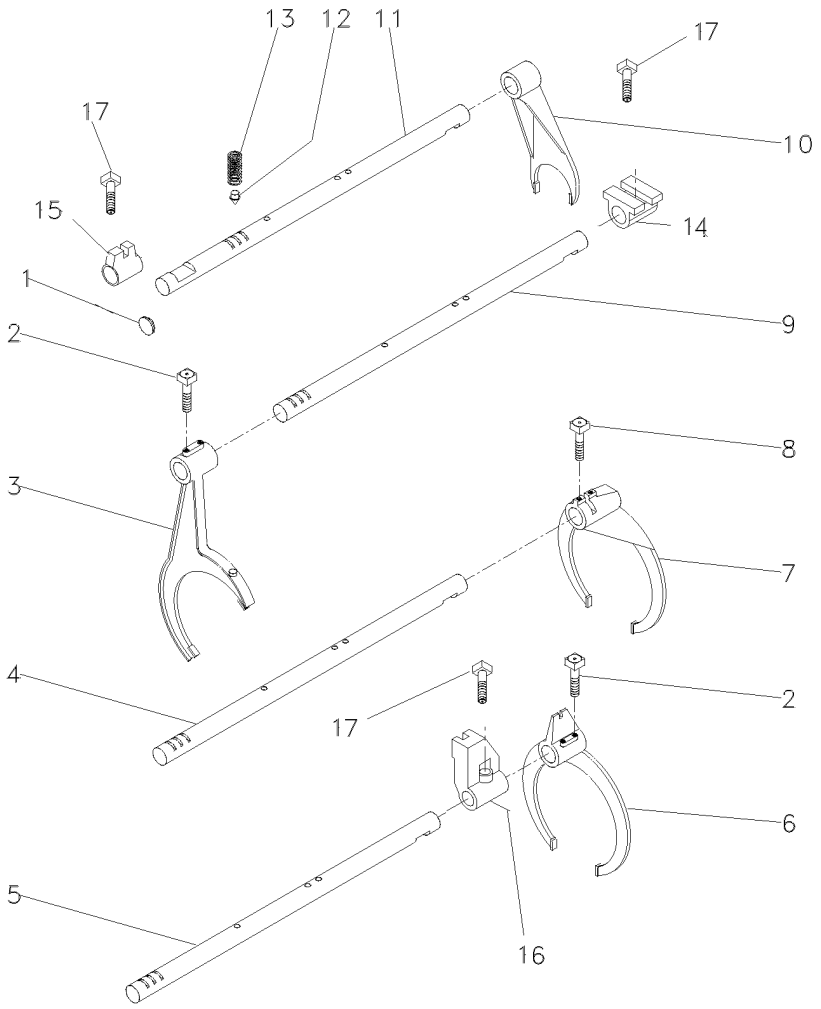

1	2950X		**1**	BUJÃO	PLUG	TAPON
2	1675367M2		**4**	PARAFUSO	BOLT	PERNO
3	023424R2		**1**	GARFO	FORK	HORQUILLA
4	1693824M2		**1**	EIXO	SHAFT	ARBOL
5	1693823M1		**1**	EIXO	SHAFT	ARBOL
6	023414R2		**1**	GARFO	FORK	HORQUILLA
7	039404P2		**1**	GARFO	FORK	HORQUILLA
8	180002M1		**2**	PARAFUSO	BOLT	PERNO
9	1693822M1		**1**	EIXO	SHAFT	ARBOL
10	897065M2		**1**	GARFO	FORK	HORQUILLA
11	023435R1	➡| 265206C003226	**1**	EIXO	SHAFT	ARBOL
11	023435R1	➡| 265406C001499	**1**	EIXO	SHAFT	ARBOL
11	6212634M1	➡ 265206C003227	**1**	EIXO	SHAFT	ARBOL
11	6212634M1	➡ 265406C001500	**1**	EIXO	SHAFT	ARBOL
12	180418M2		**4**	PINO	PIN	PASADOR
13	191221M1		**4**	MOLA	SPRING	RESORTE
14	023425R1		**1**	SELETOR	SELECTOR	SELECTOR
15	023416R1		**1**	SELETOR	SELECTOR	SELECTOR
16	023417R1		**1**	SELETOR	SELECTOR	SELECTOR
17	180002M1		**3**	PARAFUSO	BOLT	PERNO

Transmissão 12 Velocidades-Sincronizada
12 Speed Transmission - Syncro
Transmision 12 Velocidades - Sincr

Árvore De Entrada
Input Shaft
Arbol De Entrada

25-315

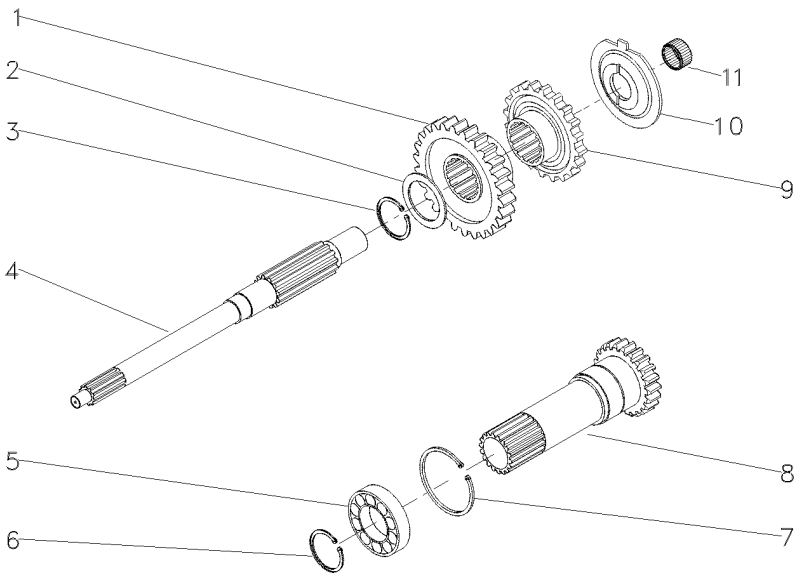

1	054184P1	26	**1**	ENGRENAGEM	GEAR	ENGRANAJE
2	1677742M1		**1**	ARRUELA	WASHER	ARANDELA
3	358969X1		**1**	ANEL TRAVA	CIRCLIP	CIRCULITO
4	039423P1		**1**	EIXO	SHAFT	ARBOL
5	3761292M1		**1**	ROLAMENTO	BEARING	COJINETE
6	762101M1		**1**	ANEL TRAVA	CIRCLIP	CIRCULITO
7	377631X1		**1**	ANEL TRAVA	CIRCLIP	CIRCULITO
8	1677747M92	265206C003226	**1**	CJ. EIXO	KIT, AXLE	JUEGO DE EJE
8	1677747M92	265406C001499	**1**	CJ. EIXO	KIT, AXLE	JUEGO DE EJE
8	6203588M91	265206C003227	**1**	CJ. EIXO	KIT, AXLE	JUEGO DE EJE
8	6203588M91	265406C001500	**1**	CJ. EIXO	KIT, AXLE	JUEGO DE EJE
9	054183P1		**1**	ENGRENAGEM	GEAR	ENGRANAJE
10	1674668M3		**1**	ESPAÇADOR	SPACER	PIEZA DISTANCIA
11	2700273M1		**1**	ROLAMENTO AGULHA	BEARING NEEDLE	COJINETA AGUJAS

Transmissão 12 Velocidades-Sincronizada
12 Speed Transmission - Syncro
Transmision 12 Velocidades - Sincr

Árvore Principal
Main Shaft
Eje Principale

25-320

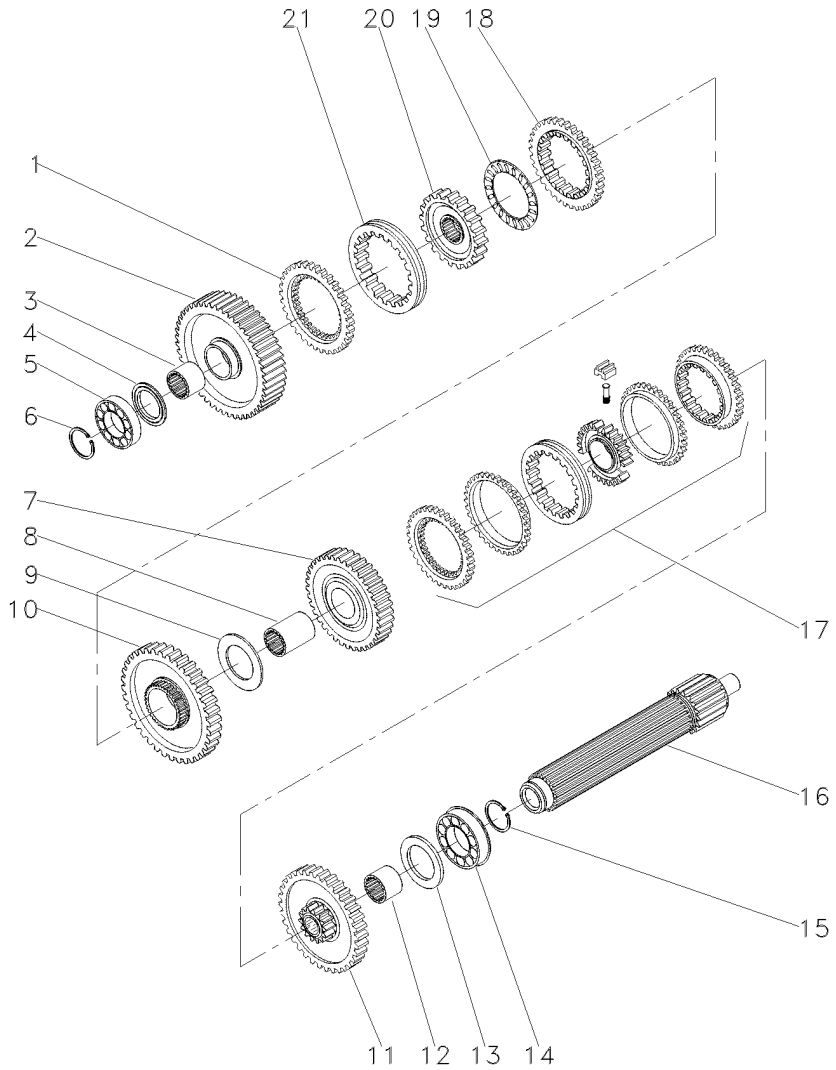

1	1686458M1		**1** ANEL	RING	ARO
2	049163N1	56	**1** ENGRENAGEM	GEAR	ENGRANAJE
3	039397P1		**1** LUVA	SLEEVE	MANCHA
4	1671888M2	4.14-4.19MM	**1** CALÇO	SHIM	CALCE
4	1671889M1	4,39-4,45MM	**1** ARRUELA	WASHER	ARANDELA
4	1671890M2	4.62-4.67MM	**1** ARRUELA	WASHER	ARANDELA
4	1671891M2	4.85-4.90MM	**1** ARRUELA	WASHER	ARANDELA
5	039544R1		**1** ROLAMENTO	BEARING	COJINETE
6	039545R1		**1** ANEL TRAVA	CIRCLIP	CIRCULITO
7	039424N1	45	**1** CJ. ENGRENAGEM	KIT, GEAR	ENGRANAJES JUEGO
8	039398P1		**1** LUVA	SLEEVE	MANCHA
9	023422R1		**1** ARRUELA	WASHER	ARANDELA
10	053355N1	265206C003226 51	**1** CJ. ENGRENAGEM	KIT, GEAR	ENGRANAJES JUEGO
10	053355N1	265406C001499 51	**1** CJ. ENGRENAGEM	KIT, GEAR	ENGRANAJES JUEGO
10	6216641M91	265206C003227 51	**1** ENGRENAGEM	GEAR	ENGRANAJE
10	6216641M91	265406C001500 51	**1** ENGRENAGEM	GEAR	ENGRANAJE
11	053352N1	40	**1** CJ. ENGRENAGEM	KIT, GEAR	ENGRANAJES JUEGO
12	039396P1		**1** LUVA	SLEEVE	MANCHA
13	1867259M1		**1** ARRUELA	WASHER	ARANDELA
14	3761291M1		**2** ROLAMENTO	BEARING	COJINETE
15	195363M1		**2** ANEL TRAVA	CIRCLIP	CIRCULITO
16	039543P1		**1** EIXO	SHAFT	ARBOL
17	039400N2	25-290 No	**1** CJ. SINCRONIZADO	SYNCHRO UNIT	SINCRONIZ ADORA
18	1686459M1		**1** ANEL	RING	ARO
19	1663796M1		**1** ROLAMENTO	BEARING	COJINETE
20	039402P1		**1** CUBO	HUB	CUBO
21	039425P1		**1** LUVA	SLEEVE	MANCHA

Transmissão 12 Velocidades-Sincronizada
12 Speed Transmission - Syncro
Transmision 12 Velocidades - Sincr

Árvore Secundária
Secundary Shaft
Eje Secundaria

25-325

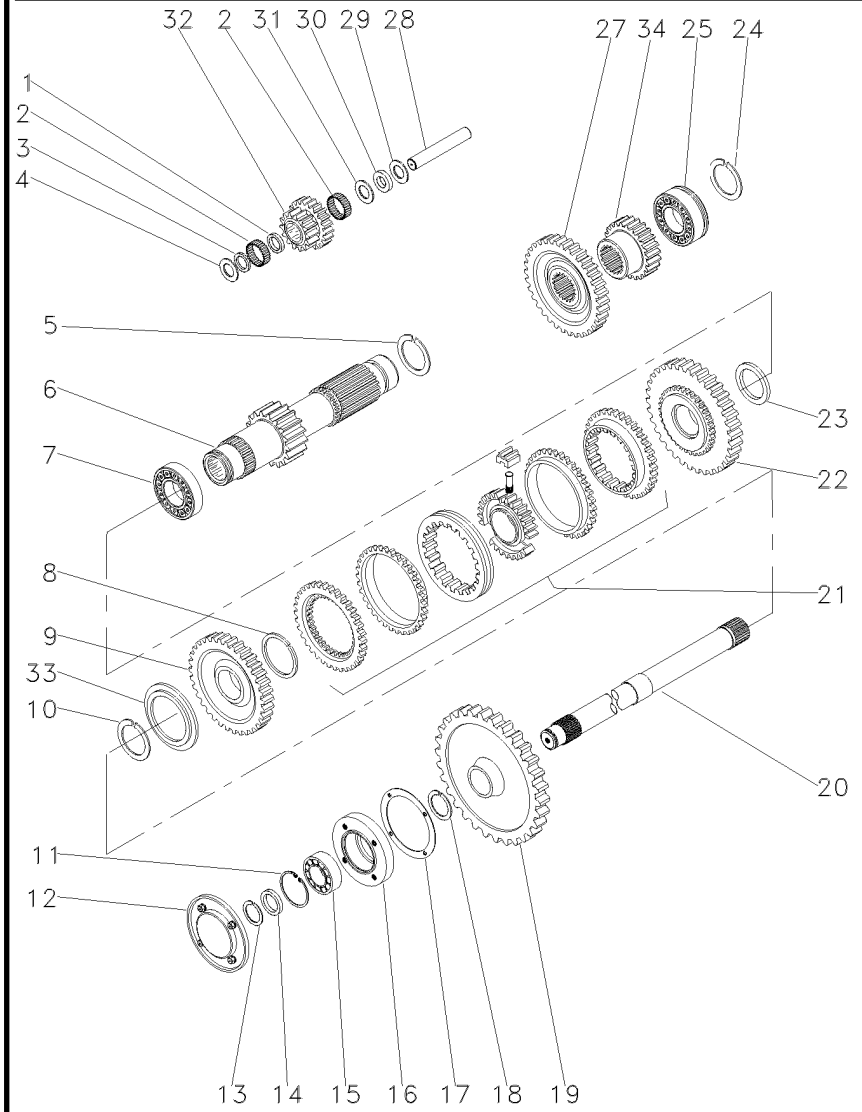

1	1688131M1		**1**	ESPAÇADOR	SPACER	PIEZA DISTANCIA
2	183039M1		**56**	ROLETE	ROLLER	RODILLO
3	183037M1		**1**	ARRUELA	WASHER	ARANDELA
4	1688132M1		**2**	ARRUELA	WASHER	ARANDELA
5	195500M1		**1**	ANEL TRAVA	CIRCLIP	CIRCULITO
6	049165N1	19	**1**	EIXO	SHAFT	ARBOL
7	3003372X1		**1**	ROLAMENTO	BEARING	COJINETE
8	1440873X1		**1**	ANEL TRAVA	CIRCLIP	CIRCULITO
9	054180N1	34	**1**	ENGRENAGEM	GEAR	ENGRANAJE
10	831581M2		**1**	ANEL TRAVA	CIRCLIP	CIRCULITO
11	355988X1		**1**	ANEL TRAVA	CIRCLIP	CIRCULITO
12	1683386M91	25-185 No	**1**	TAMPA	COVER	CUBIERTA
13	899385M1		**1**	ANEL	RING	ARO
14	881122M2		**1**	ANEL	RING	ARO
15	899377M2		**1**	ROLAMENTO	BEARING	COJINETE
16	899331M1		**1**	FLANGE	FLANGE	PLETINA
17	180432M1		**1**	JUNTA	GASKET	EMPAQUETADURA.
18	358913X1		**1**	ANEL TRAVA	CIRCLIP	CIRCULITO
19	1870200M1	53	**1**	ENGRENAGEM	GEAR	ENGRANAJE
20	1869279M1		**1**	EIXO	SHAFT	ARBOL
21	039410N2	25-295 No	**1**	CJ. SINCRONIZADO	SYNCHRO UNIT	SINCRONIZ ADORA
22	054182N1	42	**1**	ENGRENAGEM	GEAR	ENGRANAJE
23	039413P1		**1**	ARRUELA	WASHER	ARANDELA
24	195363M1		**2**	ANEL TRAVA	CIRCLIP	CIRCULITO
25	3761291M1		**1**	ROLAMENTO	BEARING	COJINETE
27	053312P1	42	**1**	ENGRENAGEM	GEAR	ENGRANAJE
28	180445M1		**1**	EIXO	SHAFT	ARBOL
29	1688130M1		**1**	ARRUELA	WASHER	ARANDELA
30	1688129M1		**1**	MOLA PRATO	SPRING PLATE	PLETINA MUELLE
31	1688128M1		**1**	ARRUELA	WASHER	ARANDELA
32	053310P1	20/15	**1**	ENGRENAGEM	GEAR	ENGRANAJE
33	039408P1		**1**	ARRUELA	WASHER	ARANDELA
33	039409P1		**1**	ARRUELA	WASHER	ARANDELA
34	053314P1	20	**1**	ENGRENAGEM	GEAR	ENGRANAJE

Transmissão 12 Velocidades-Sincronizada
12 Speed Transmission - Syncro
Transmision 12 Velocidades - Sincr

Redutor Epicicloidal
Epicyclic Unit
Unidad Epicicloidal

25-330

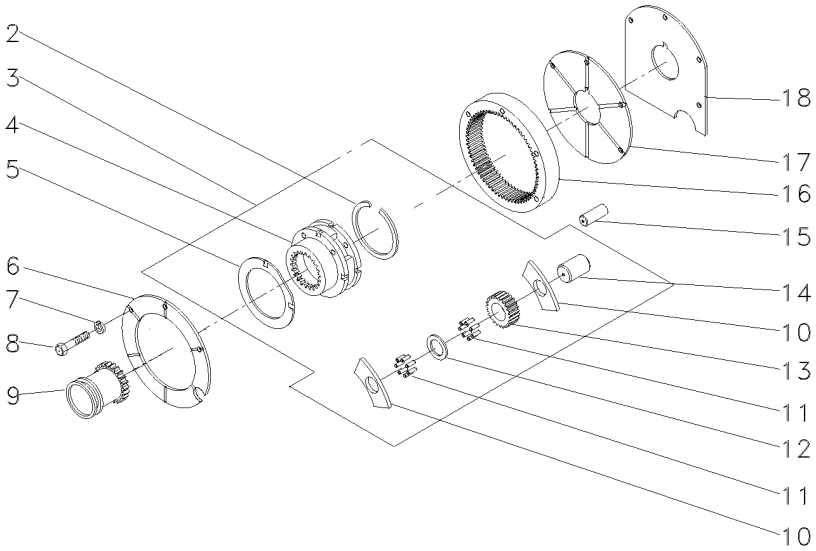

2	366317X1		**1**	ANEL TRAVA	CIRCLIP	CIRCULITO
3	022638N1		**1**	CJ. REDUTOR	KIT, CARRIER	JUEGO PORTADOR
4		3 022638N1	**1**	PORTA ENGRENAGEM	CARRIER	PORTADOR
5	518414M1	3	**2**	ARRUELA	WASHER	ARANDELA
6	1867423M1		**1**	PLACA	PLATE	PLATO
7	353434X1		**3**	ARRUELA	WASHER	ARANDELA
8	362684X1		**4**	PARAFUSO	BOLT	PERNO
9	184770M2		**1**	LUVA	SLEEVE	MANCHA
10	516526M1	3	**6**	ARRUELA	WASHER	ARANDELA
11	834211M1	3	**144**	ROLETE	ROLLER	RODILLO
12	897020M1	3	**3**	ARRUELA	WASHER	ARANDELA
13	516509M1	3 23	**3**	ENGRENAGEM	GEAR	ENGRANAJE
14	518415M1	3	**3**	EIXO	SHAFT	ARBOL
15	180409M1		**2**	PINO	PIN	PASADOR
16	1865530M1		**1**	COROA	ANNULAR GEAR	ENGRANAJE ANULAR
17	1867425M1		**1**	PLACA	PLATE	PLATO
18	1867426M1		**1**	CALÇO	SHIM	CALCE

Eixo Entrada — **Tdp (540 Rpm)**
Inlet Shaft — **Pto (540 Rpm)**
Eje Entrada — **Tdf (540 Rpm)**

25-335

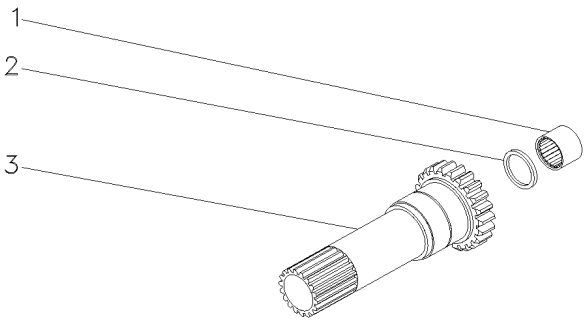

1	1677724M1		**1**	ROLAMENTO	BEARING	COJINETE
2	883935M4		**1**	RETENTOR	SEAL	RETEN
3	1677739M1	17	**1**	CJ. EIXO	KIT, AXLE	JUEGO DE EJE

Transmissão 12 Velocidades **Sincronizada**
12 Speed Transmission **Syncromesh**
Transmision 12 Velocidades **Sincronizada**

25-340

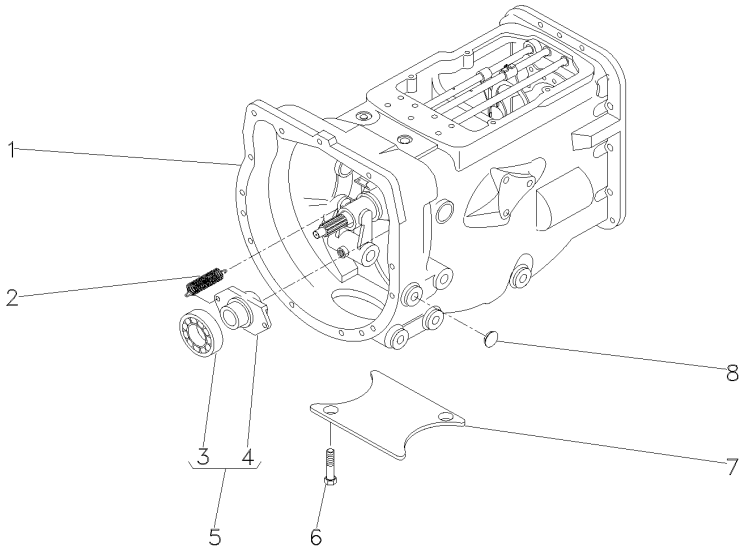

1	063278N1	25-345 No	**1**	CX. TRANSMISSÃO	TRANSMISSION	TRANSMISION
1		25-350 No	**1**	CX. TRANSMISSÃO	TRANSMISSION	TRANSMISION
1		25-355 No	**1**	CX. TRANSMISSÃO	TRANSMISSION	TRANSMISION
1		25-360 No	**1**	CX. TRANSMISSÃO	TRANSMISSION	TRANSMISION
1		25-365 No	**1**	CX. TRANSMISSÃO	TRANSMISSION	TRANSMISION
1		25-370 No	**1**	CX. TRANSMISSÃO	TRANSMISSION	TRANSMISION
2	3700450M1		**2**	MOLA	SPRING	RESORTE
3	3700527M1	5	**1**	ROLAMENTO	BEARING	COJINETE
4	886727M2	5	**1**	COLAR	COLLAR	COLLAR
5	063142N1		**1**	PORTA ROLAMENTO	BEARING FLANGE	BEARING FLANGE
6	354441X1		**2**	PARAFUSO	BOLT	PERNO
7	021020P2		**1**	TAMPA	COVER	CUBIERTA
8	027014P1		**4**	TAMPÃO	PAD	ALMOHADILLA

Transmissão 12 Velocidades-Sincronizada | **Carcaça**
12 Speed Transmission - Syncro | **Housing**
Transmision 12 Velocidades - Sincr | **Caja**

25-345

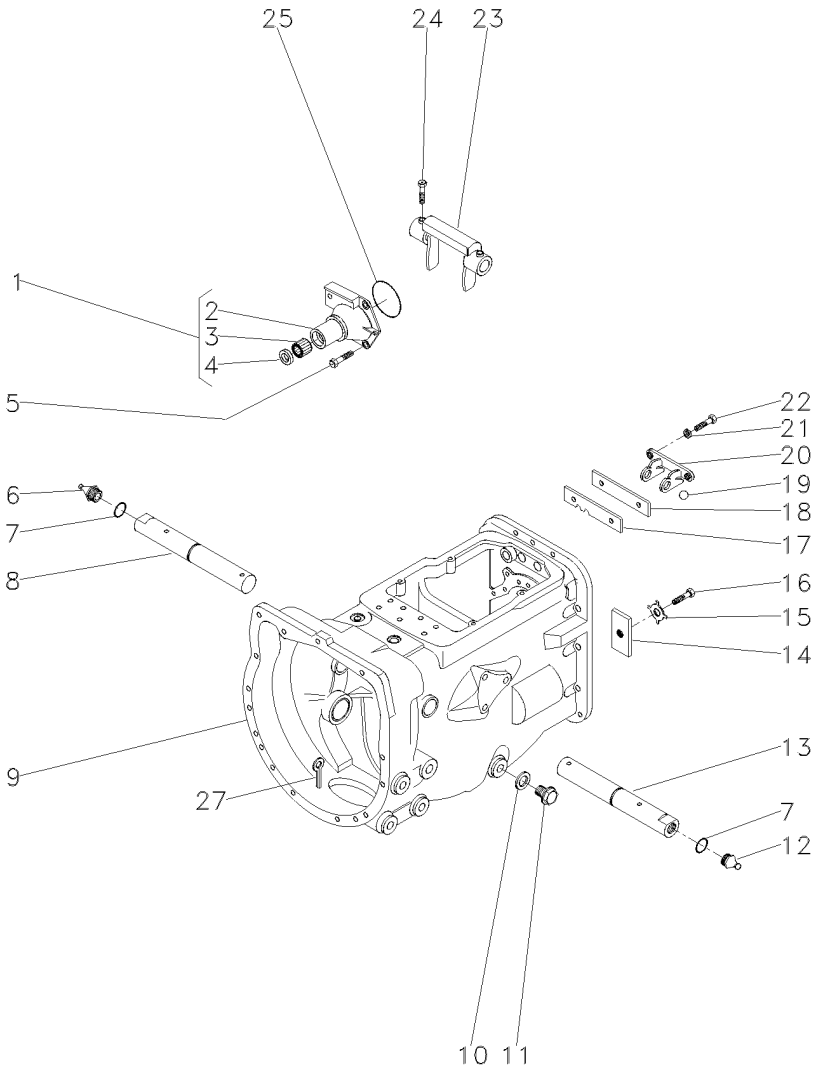

1	1860890M91			**1**	FLANGE	FLANGE	PLETINA
2	1860876M1	1		**1**	FLANGE	FLANGE	PLETINA
3	886668M1	1		**1**	ROLAMENTO	BEARING	COJINETE
4	1860867M3	1		**1**	RETENTOR	SEAL	RETEN
5	377477X1			**3**	PARAFUSO	BOLT	PERNO
5	377480X1			**1**	PARAFUSO	BOLT	PERNO
6	29951X			**1**	GRAXEIRA	GREASER	ENGRASADOR
7	364784X1			**2**	ANEL "O"	O RING	JUNTA TORICA
8	058424P1		▶	**1**	EIXO	SHAFT	ARBOL
9	488156M97		👁 25-460 No	**1**	CJ. CARCAÇA	HOUSE ASSY	CONJ. CARTER
10	180474M1			**1**	ARRUELA	WASHER	ARANDELA
11	050698T1			**1**	BUJÃO	PLUG	TAPON
12	13811X			**1**	GRAXEIRA	GREASER	ENGRASADOR
13	058424P1		◀	**1**	EIXO	SHAFT	ARBOL
14	184789M1			**1**	TRAVA	LOCK	RETENEDOR
15	828020M1			**1**	ARRUELA	WASHER	ARANDELA
16	353691X1			**1**	PARAFUSO	BOLT	PERNO
17	1860764M2			**1**	PLACA	PLATE	PLATO
18	1860765M1			**1**	ESPAÇADOR	SPACER	PIEZA DISTANCIA
19	391838X1		∅ 12MM	**1**	ESFERA	BALL	BOLA
20	1860761M1			**1**	SUPORTE	CLEVIS	GANCHO SEGURI.
21	353434X1			**2**	ARRUELA	WASHER	ARANDELA
22	362443X1			**2**	PARAFUSO	BOLT	PERNO
23	886719M1			**1**	GARFO	FORK	HORQUILLA
24	180002M1			**4**	PARAFUSO	BOLT	PERNO
25	886089M1			**1**	ANEL "O"	O RING	JUNTA TORICA
27	354076X1			**1**	CUPILHA	COTTER PIN	PASADOR DOUBLE
28	354441X1			**4**	PARAFUSO	BOLT	PERNO
29	021020P2			**1**	TAMPA	COVER	CUBIERTA
30	3761983M91			**1**	INTERRUPTOR	SWITCH	INTERRUPTOR

Transmissão 12 Velocidades-Sincronizada
12 Speed Transmission - Syncro
Transmision 12 Velocidades - Sincr

Eixos E Garfos
Shafts & Forks
Ejes Y Horquillas

25-350

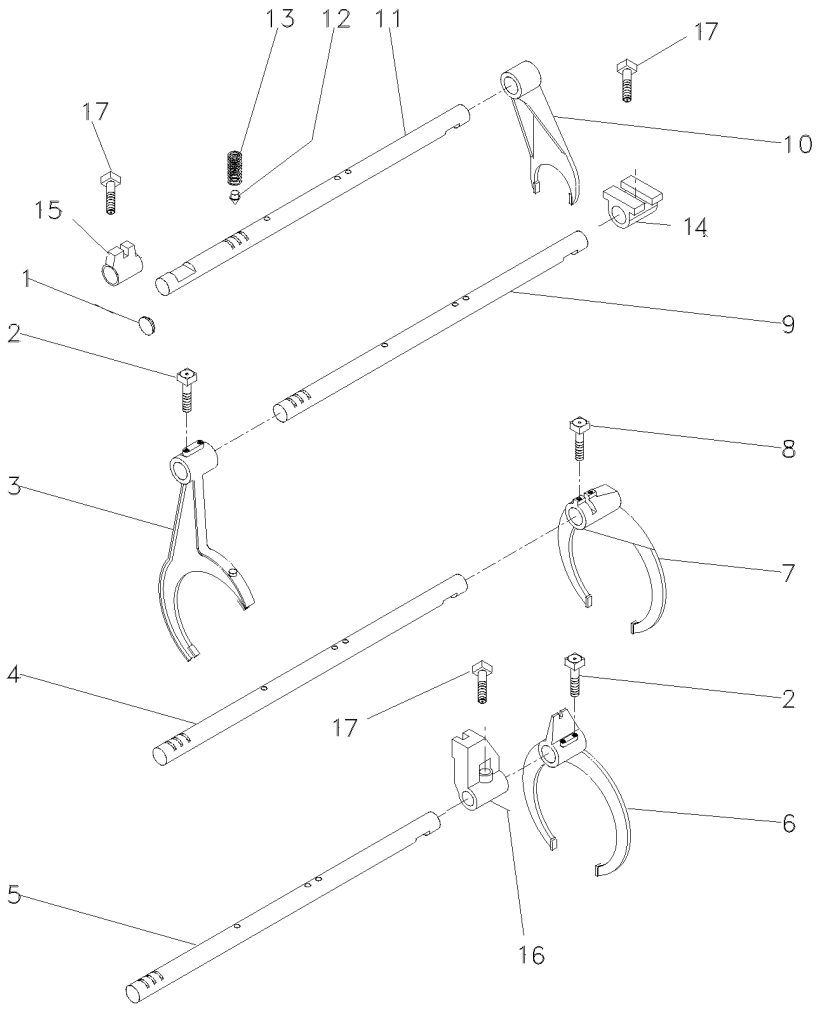

1	2950X		**1**	BUJÃO	PLUG	TAPON
2	1675367M2		**4**	PARAFUSO	BOLT	PERNO
3	023424R2		**1**	GARFO	FORK	HORQUILLA
4	1693824M2		**1**	EIXO	SHAFT	ARBOL
5	1693823M1		**1**	EIXO	SHAFT	ARBOL
6	023414R2		**1**	GARFO	FORK	HORQUILLA
7	039404P2		**1**	GARFO	FORK	HORQUILLA
8	180002M1		**2**	PARAFUSO	BOLT	PERNO
9	023435R1		**1**	EIXO	SHAFT	ARBOL
10	897065M2		**1**	GARFO	FORK	HORQUILLA
11	023435R1	[A] ➡ 265206C003226	**1**	EIXO	SHAFT	ARBOL
11	023435R1	[B] ➡ 265406C001499	**1**	EIXO	SHAFT	ARBOL
11	6212634M1	[A] ➡ 265206C003227	**1**	EIXO	SHAFT	ARBOL
11	6212634M1	[B] ➡ 265406C001500	**1**	EIXO	SHAFT	ARBOL
12	180418M2		**4**	PINO	PIN	PASADOR
13	191221M1		**4**	MOLA	SPRING	RESORTE
14	023425R1		**1**	SELETOR	SELECTOR	SELECTOR
15	023416R1		**1**	SELETOR	SELECTOR	SELECTOR
16	023417R1		**1**	SELETOR	SELECTOR	SELECTOR
17	180002M1		**3**	PARAFUSO	BOLT	PERNO

[A] 2 RODAS MOTRIZES
2 WHEELS DRIVE
2 RUEDAS MOTRIZ

[B] 4 RODAS MOTRIZES
4 WHEELS DRIVE
4 RUEDAS MOTRIZ

Transmissão 12 Velocidades-Sincronizada
12 Speed Transmission - Syncro
Transmision 12 Velocidades - Sincr

Árvore De Entrada
Input Shaft
Arbol De Entrada

25-355

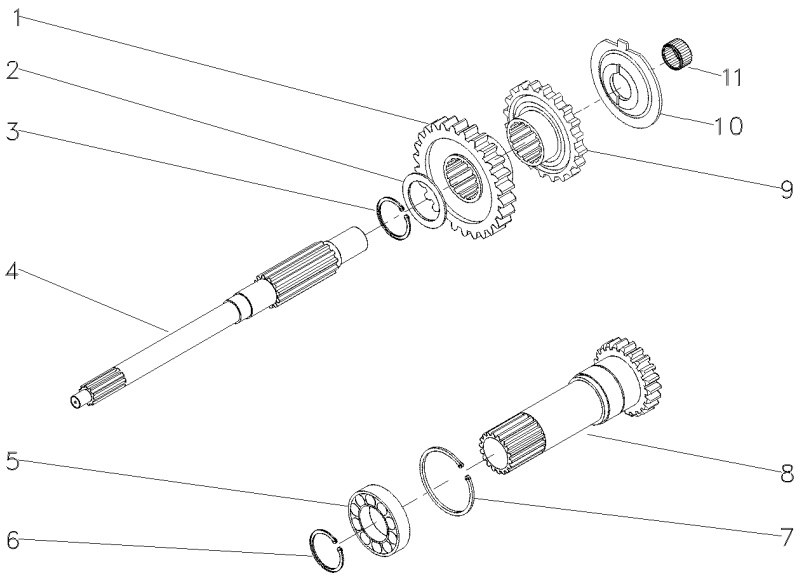

1	054184P1	26	**1**	ENGRENAGEM	GEAR	ENGRANAJE
2	1677742M1		**1**	ARRUELA	WASHER	ARANDELA
3	358969X1		**1**	ANEL TRAVA	CIRCLIP	CIRCULITO
4	039423P1		**1**	EIXO	SHAFT	ARBOL
5	3761292M1		**1**	ROLAMENTO	BEARING	COJINETE
6	762101M1		**1**	ANEL TRAVA	CIRCLIP	CIRCULITO
7	377631X1		**1**	ANEL TRAVA	CIRCLIP	CIRCULITO
8	049834N2	15 PTO 540 RPM 25-375 No	**1**	CJ. EIXO	KIT, AXLE	JUEGO DE EJE
9	054183P1	26	**1**	ENGRENAGEM	GEAR	ENGRANAJE
10	1674668M3		**1**	ESPAÇADOR	SPACER	PIEZA DISTANCIA
11	2700273M1		**1**	ROLAMENTO AGULHA	BEARING NEEDLE	COJINETA AGUJAS

Transmissão 12 Velocidades-Sincronizada
12 Speed Transmission - Syncro
Transmision 12 Velocidades - Sincr

Árvore Principal
Main Shaft
Eje Principale

25-360

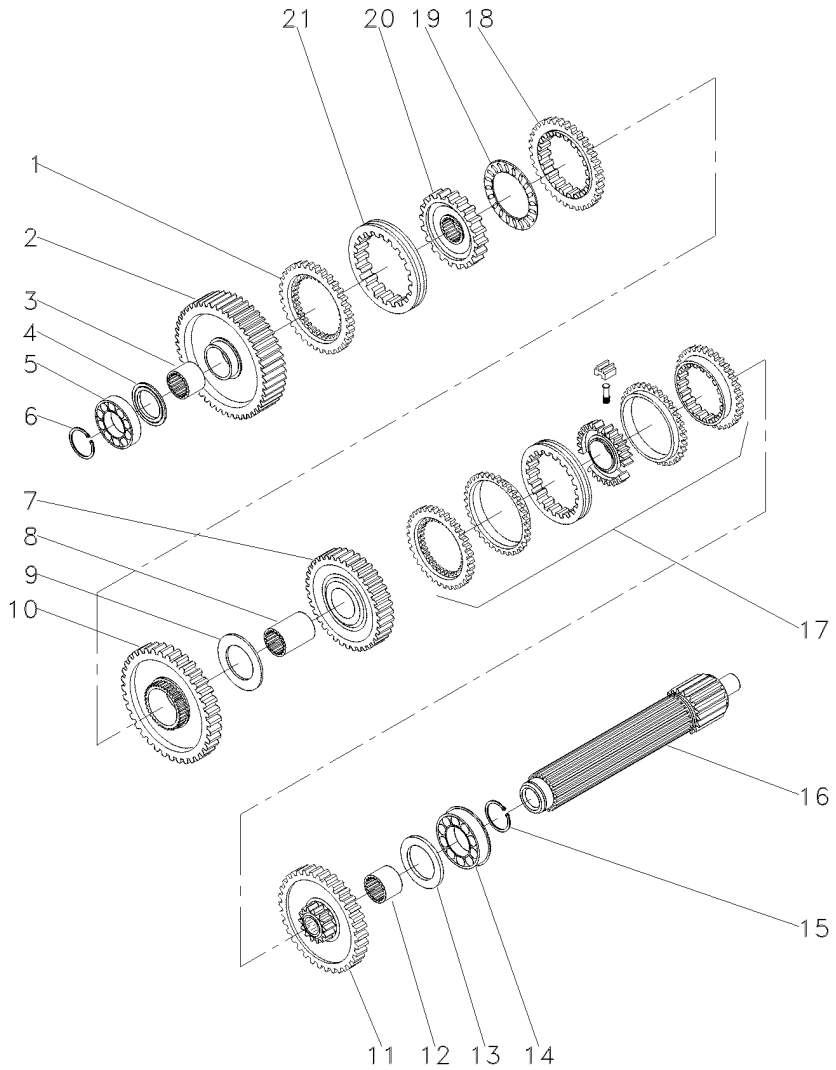

1	1686458M1		**1**	ANEL	RING	ARO
2	049163N1	56	**1**	ENGRENAGEM	GEAR	ENGRANAJE
3	039397P1		**1**	LUVA	SLEEVE	MANCHA
4	1671888M2	4.14-4.19MM	**1**	CALÇO	SHIM	CALCE
4	1671889M1	4,39-4,45MM	**1**	ARRUELA	WASHER	ARANDELA
4	1671890M2	4.62-4.67MM	**1**	ARRUELA	WASHER	ARANDELA
4	1671891M2	4.85-4.90MM	**1**	ARRUELA	WASHER	ARANDELA
5	039544R1		**1**	ROLAMENTO	BEARING	COJINETE
6	039545R1		**1**	ANEL TRAVA	CIRCLIP	CIRCULITO
7	039424N1	45	**1**	CJ. ENGRENAGEM	KIT, GEAR	ENGRANAJES JUEGO
8	039398P1		**1**	LUVA	SLEEVE	MANCHA
9	023422R1		**1**	ARRUELA	WASHER	ARANDELA
10	053355N1	[A] 265206C003226	**1**	CJ. ENGRENAGEM	KIT, GEAR	ENGRANAJES JUEGO
10	053355N1	[B] 265406C001499	**1**	CJ. ENGRENAGEM	KIT, GEAR	ENGRANAJES JUEGO
10	6216641M91	[A] 265206C003227	**1**	ENGRENAGEM	GEAR	ENGRANAJE
10	6216641M91	[B] 265406C001500	**1**	ENGRENAGEM	GEAR	ENGRANAJE
11	053352N1	40	**1**	CJ. ENGRENAGEM	KIT, GEAR	ENGRANAJES JUEGO
12	039396P1		**1**	LUVA	SLEEVE	MANCHA
13	1867259M1		**1**	ARRUELA	WASHER	ARANDELA
14	3761291M1		**2**	ROLAMENTO	BEARING	COJINETE
15	195363M1		**2**	ANEL TRAVA	CIRCLIP	CIRCULITO
16	039543P1		**1**	EIXO	SHAFT	ARBOL
17	039400N2	25-290 No	**1**	CJ. SINCRONIZADO	SYNCHRO UNIT	SINCRONIZ ADORA
18	1686459M1		**1**	ANEL	RING	ARO
19	1663796M1		**1**	ROLAMENTO	BEARING	COJINETE
20	039402P1		**1**	CUBO	HUB	CUBO
21	039425P1		**1**	LUVA	SLEEVE	MANCHA

[A] 2 RODAS MOTRIZES
2 WHEELS DRIVE
2 RUEDAS MOTRIZ

[B] 4 RODAS MOTRIZES
4 WHEELS DRIVE
4 RUEDAS MOTRIZ

Transmissão 12 Velocidades-Sincronizada
12 Speed Transmission - Syncro
Transmision 12 Velocidades - Sincr

Árvore Secundária
Secundary Shaft
Eje Secundaria

25-365

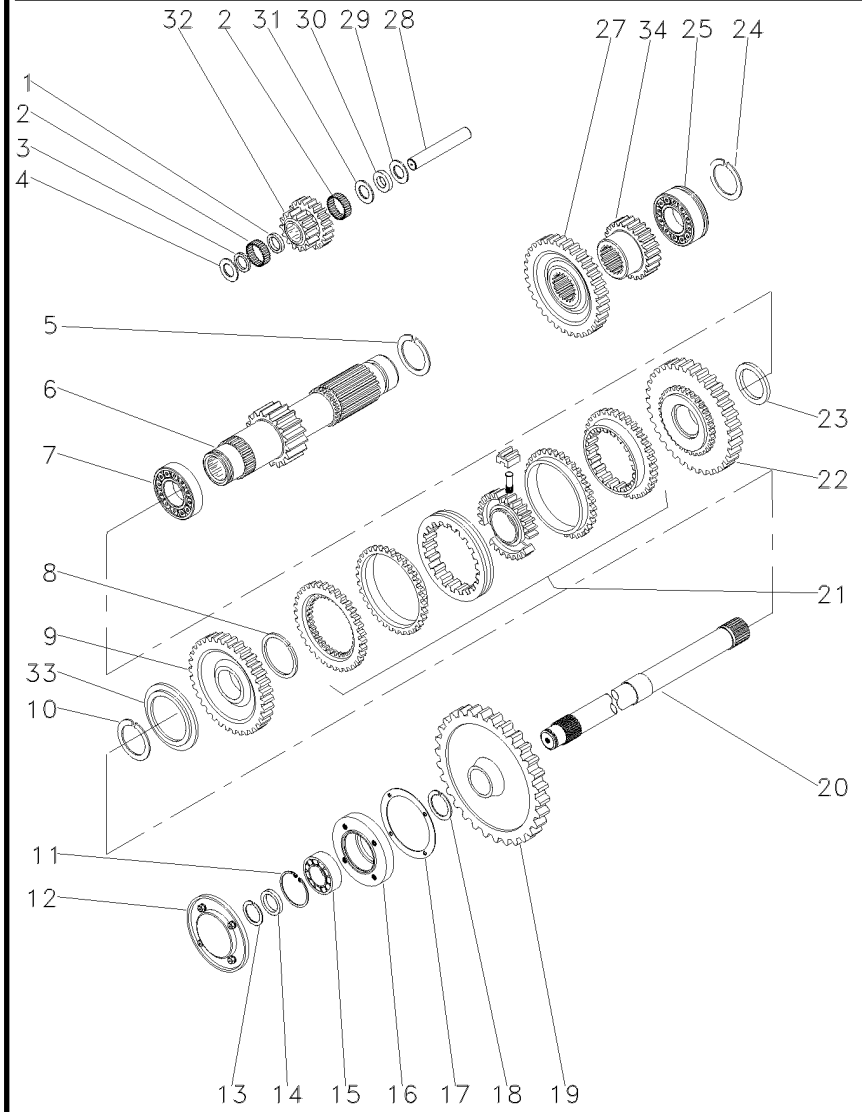

1	1688131M1		**1**	ESPAÇADOR	SPACER	PIEZA DISTANCIA
2	183039M1		**56**	ROLETE	ROLLER	RODILLO
3	183037M1		**1**	ARRUELA	WASHER	ARANDELA
4	1688132M1		**2**	ARRUELA	WASHER	ARANDELA
5	195500M1		**1**	ANEL TRAVA	CIRCLIP	CIRCULITO
6	049165N1	19	**1**	EIXO	SHAFT	ARBOL
7	3003372X1		**1**	ROLAMENTO	BEARING	COJINETE
8	1440873X1		**1**	ANEL TRAVA	CIRCLIP	CIRCULITO
9	054180N1	34	**1**	ENGRENAGEM	GEAR	ENGRANAJE
10	831581M2		**1**	ANEL TRAVA	CIRCLIP	CIRCULITO
11	355988X1		**1**	ANEL TRAVA	CIRCLIP	CIRCULITO
12	1683386M91	25-185 No	**1**	TAMPA	COVER	CUBIERTA
13	899385M1		**1**	ANEL	RING	ARO
14	881122M2		**1**	ANEL	RING	ARO
15	899377M2		**1**	ROLAMENTO	BEARING	COJINETE
16	899331M1		**1**	FLANGE	FLANGE	PLETINA
17	180432M1		**1**	JUNTA	GASKET	EMPAQUETADURA.
18	358913X1		**1**	ANEL TRAVA	CIRCLIP	CIRCULITO
19	9004882M1	53	**1**	ENGRENAGEM	GEAR	ENGRANAJE
20	1868533M2		**1**	EIXO	SHAFT	ARBOL
21	039410N2	25-295 No	**1**	CJ. SINCRONIZADO	SYNCHRO UNIT	SINCRONIZ ADORA
22	054182N1	42	**1**	ENGRENAGEM	GEAR	ENGRANAJE
23	039413P1		**1**	ARRUELA	WASHER	ARANDELA
24	195363M1		**2**	ANEL TRAVA	CIRCLIP	CIRCULITO
25	3761291M1		**1**	ROLAMENTO	BEARING	COJINETE
27	053312P1	42	**1**	ENGRENAGEM	GEAR	ENGRANAJE
28	180445M1		**1**	EIXO	SHAFT	ARBOL
29	1688130M1		**1**	ARRUELA	WASHER	ARANDELA
30	1688129M1		**1**	MOLA PRATO	SPRING PLATE	PLETINA MUELLE
31	1688128M1		**1**	ARRUELA	WASHER	ARANDELA
32	053310P1	20/15	**1**	ENGRENAGEM	GEAR	ENGRANAJE
33	039408P1		**1**	ARRUELA	WASHER	ARANDELA
33	039409P1		**1**	ARRUELA	WASHER	ARANDELA
34	053314P1	20	**1**	ENGRENAGEM	GEAR	ENGRANAJE

Transmissão 12 Velocidades-Sincronizada
12 Speed Transmission - Syncro
Transmision 12 Velocidades - Sincr

Redutor Epicicloidal
Epicyclic Unit
Unidad Epicicloidal

25-370

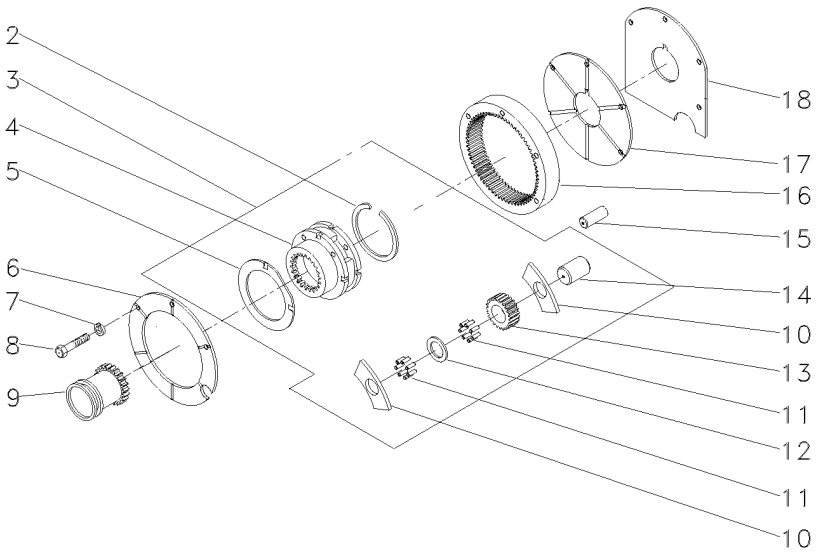

2	366317X1			**1**	ANEL TRAVA	CIRCLIP	CIRCULITO
3	022638N1			**1**	CJ. REDUTOR	KIT, CARRIER	JUEGO PORTADOR
4		3	022638N1	**1**	PORTA ENGRENAGEM	CARRIER	PORTADOR
5	518414M1	3		**2**	ARRUELA	WASHER	ARANDELA
6	1867423M1			**1**	PLACA	PLATE	PLATO
7	353434X1			**3**	ARRUELA	WASHER	ARANDELA
8	362684X1			**4**	PARAFUSO	BOLT	PERNO
9	184770M2			**1**	LUVA	SLEEVE	MANCHA
10	516526M1	3		**6**	ARRUELA	WASHER	ARANDELA
11	834211M1	3		**144**	ROLETE	ROLLER	RODILLO
12	897020M1	3		**3**	ARRUELA	WASHER	ARANDELA
13	516509M1	3	23	**3**	ENGRENAGEM	GEAR	ENGRANAJE
14	518415M1	3		**3**	EIXO	SHAFT	ARBOL
15	180409M1			**2**	PINO	PIN	PASADOR
16	1865530M1			**1**	COROA	ANNULAR GEAR	ENGRANAJE ANULAR
17	1867425M1			**1**	PLACA	PLATE	PLATO
18	1867426M1			**1**	CALÇO	SHIM	CALCE

Eixo Entrada
Inlet Shaft
Eje Entrada

25-375

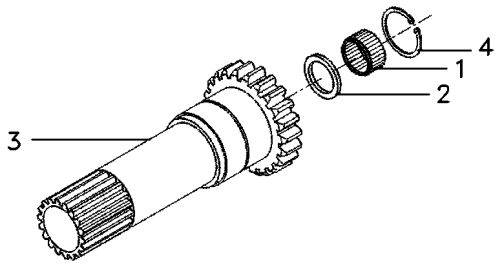

1	1677724M1	**1**	ROLAMENTO	BEARING	COJINETE
2	6231386M1	**1**	RETENTOR	SEAL	RETEN
3	049835P2	**1**	EIXO TDP 540	PTO SHAFT 540	EJE TDF 540
4	6212982M1	**1**	ANEL TRAVA	CIRCLIP	CIRCULITO

Transmissão 12 Velocidades — **Sincronizada**
12 Speed Transmission — **Syncromesh**
Transmision 12 Velocidades — **Sincronizada**

25-380

540 Rpm-Eixo Longo
540 Rpm- Long Axle
540 Rpm-Eje Largo

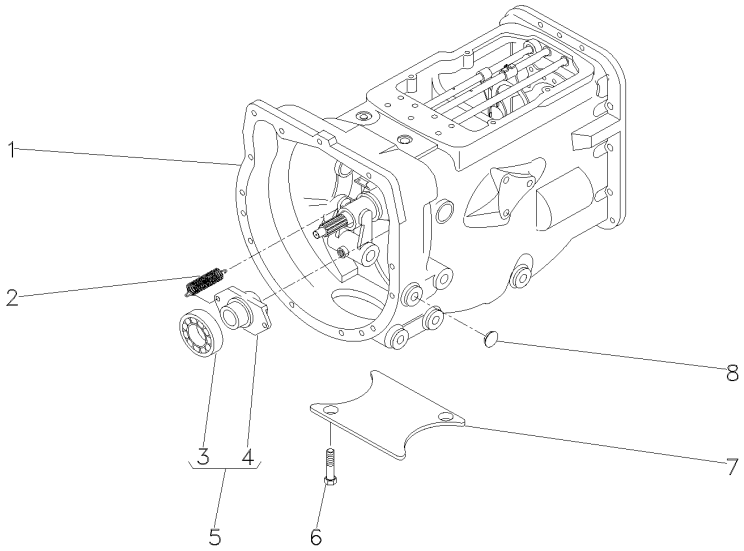

1	063279N1	25-385 No	**1**	CX. TRANSMISSÃO	TRANSMISSION	TRANSMISION
1		25-390 No	**1**	CX. TRANSMISSÃO	TRANSMISSION	TRANSMISION
1		25-395 No	**1**	CX. TRANSMISSÃO	TRANSMISSION	TRANSMISION
1		25-400 No	**1**	CX. TRANSMISSÃO	TRANSMISSION	TRANSMISION
1		25-405 No	**1**	CX. TRANSMISSÃO	TRANSMISSION	TRANSMISION
1		25-410 No	**1**	CX. TRANSMISSÃO	TRANSMISSION	TRANSMISION
2	3700450M1		**2**	MOLA	SPRING	RESORTE
3	3700527M1	5	**1**	ROLAMENTO	BEARING	COJINETE
4	886727M2	5	**1**	COLAR	COLLAR	COLLAR
5	063142N1		**1**	PORTA ROLAMENTO	BEARING FLANGE	BEARING FLANGE
6	354441X1		**2**	PARAFUSO	BOLT	PERNO
7	021020P2		**1**	TAMPA	COVER	CUBIERTA
8	027014P1		**4**	TAMPÃO	PAD	ALMOHADILLA

Transmissão 12 Velocidades-Sincronizada | **Carcaça**
12 Speed Transmission - Syncro | **Housing**
Transmision 12 Velocidades - Sincr | **Caja**

25-385

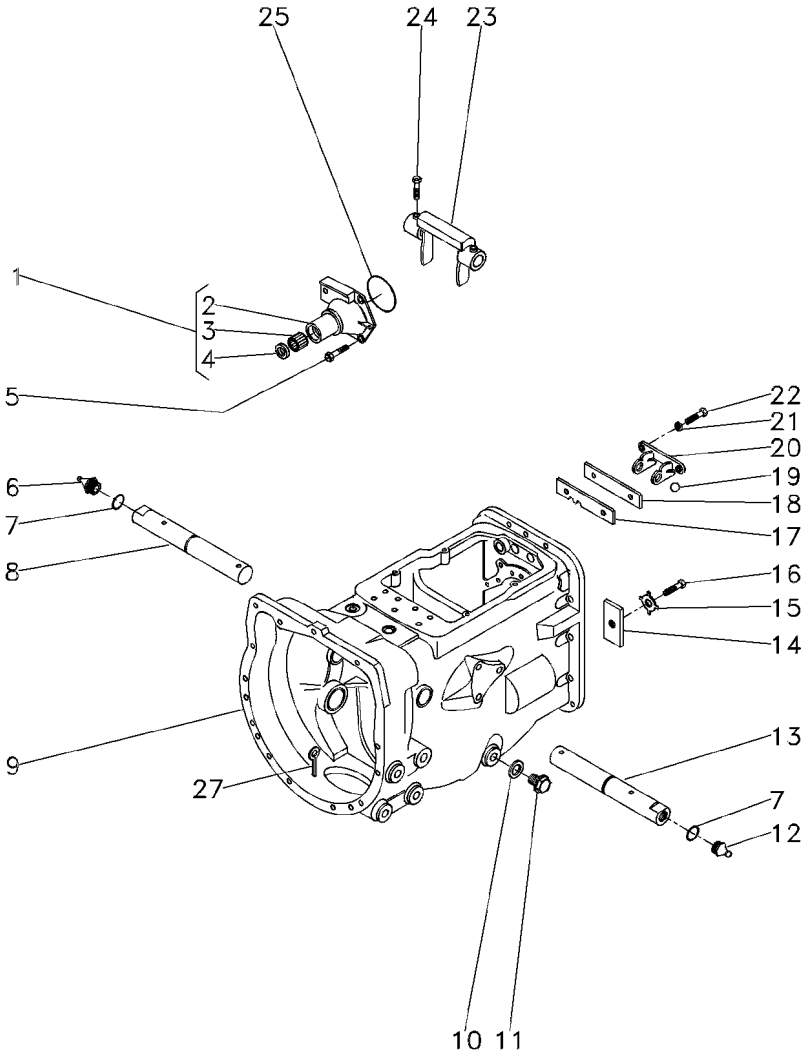

1	1860890M91			**1**	FLANGE	FLANGE	PLETINA
2	1860876M1	1		**1**	FLANGE	FLANGE	PLETINA
3	886668M1	1		**1**	ROLAMENTO	BEARING	COJINETE
4	1860867M3	1		**1**	RETENTOR	SEAL	RETEN
5	377477X1			**3**	PARAFUSO	BOLT	PERNO
5	377480X1			**1**	PARAFUSO	BOLT	PERNO
6	29951X			**1**	GRAXEIRA	GREASER	ENGRASADOR
7	364784X1			**2**	ANEL "O"	O RING	JUNTA TORICA
8	058424P1			**1**	EIXO	SHAFT	ARBOL
9	488156M97		25-460 No	**1**	CJ. CARCAÇA	HOUSE ASSY	CONJ. CARTER
10	180474M1			**1**	ARRUELA	WASHER	ARANDELA
11	050698T1			**1**	BUJÃO	PLUG	TAPON
12	13811X			**1**	GRAXEIRA	GREASER	ENGRASADOR
13	058424P1			**1**	EIXO	SHAFT	ARBOL
14	184789M1			**1**	TRAVA	LOCK	RETENEDOR
15	828020M1			**1**	ARRUELA	WASHER	ARANDELA
16	353691X1			**1**	PARAFUSO	BOLT	PERNO
17	1860764M2			**1**	PLACA	PLATE	PLATO
18	1860765M1			**1**	ESPAÇADOR	SPACER	PIEZA DISTANCIA
19	391838X1		∅ 12MM	**1**	ESFERA	BALL	BOLA
20	1860761M1			**1**	SUPORTE	CLEVIS	GANCHO SEGURI.
21	353434X1			**2**	ARRUELA	WASHER	ARANDELA
22	362443X1			**2**	PARAFUSO	BOLT	PERNO
23	886719M1			**1**	GARFO	FORK	HORQUILLA
24	180002M1			**4**	PARAFUSO	BOLT	PERNO
25	886089M1			**1**	ANEL "O"	O RING	JUNTA TORICA
27	354076X1			**1**	CUPILHA	COTTER PIN	PASADOR DOUBLE

Transmissão 12 Velocidades-Sincronizada
12 Speed Transmission - Syncro
Transmision 12 Velocidades - Sincr

Eixos E Garfos
Shafts & Forks
Ejes Y Horquillas

25-390

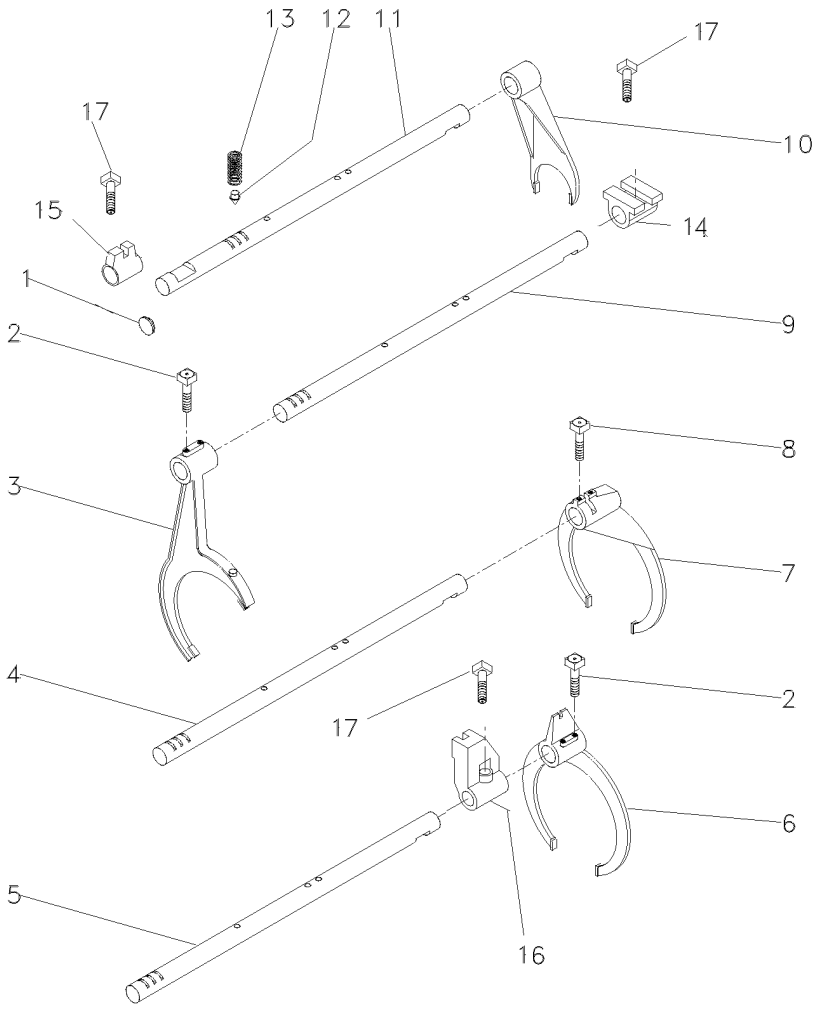

1	2950X		**1**	BUJÃO	PLUG	TAPON
2	1675367M2		**4**	PARAFUSO	BOLT	PERNO
3	023424R2		**1**	GARFO	FORK	HORQUILLA
4	1693824M2		**1**	EIXO	SHAFT	ARBOL
5	1693823M1		**1**	EIXO	SHAFT	ARBOL
6	023414R2		**1**	GARFO	FORK	HORQUILLA
7	039404P2		**1**	GARFO	FORK	HORQUILLA
8	180002M1		**2**	PARAFUSO	BOLT	PERNO
9	023435R1		**1**	EIXO	SHAFT	ARBOL
10	897065M2		**1**	GARFO	FORK	HORQUILLA
11	023435R1	[A] ➡ 265206C003226	**1**	EIXO	SHAFT	ARBOL
11	023435R1	[B] ➡ 265406C001499	**1**	EIXO	SHAFT	ARBOL
11	6212634M1	[A] ➡ 265206C003227	**1**	EIXO	SHAFT	ARBOL
11	6212634M1	[B] ➡ 265406C001500	**1**	EIXO	SHAFT	ARBOL
12	180418M2		**4**	PINO	PIN	PASADOR
13	191221M1		**4**	MOLA	SPRING	RESORTE
14	023417R1		**1**	SELETOR	SELECTOR	SELECTOR
15	023416R1		**1**	SELETOR	SELECTOR	SELECTOR
16	023417R1		**1**	SELETOR	SELECTOR	SELECTOR
17	180002M1		**3**	PARAFUSO	BOLT	PERNO

[A] 2 RODAS MOTRIZES
2 WHEELS DRIVE
2 RUEDAS MOTRIZ

[B] 4 RODAS MOTRIZES
4 WHEELS DRIVE
4 RUEDAS MOTRIZ

Transmissão 12 Velocidades-Sincronizada
12 Speed Transmission - Syncro
Transmision 12 Velocidades - Sincr

Árvore De Entrada
Input Shaft
Arbol De Entrada

25-395

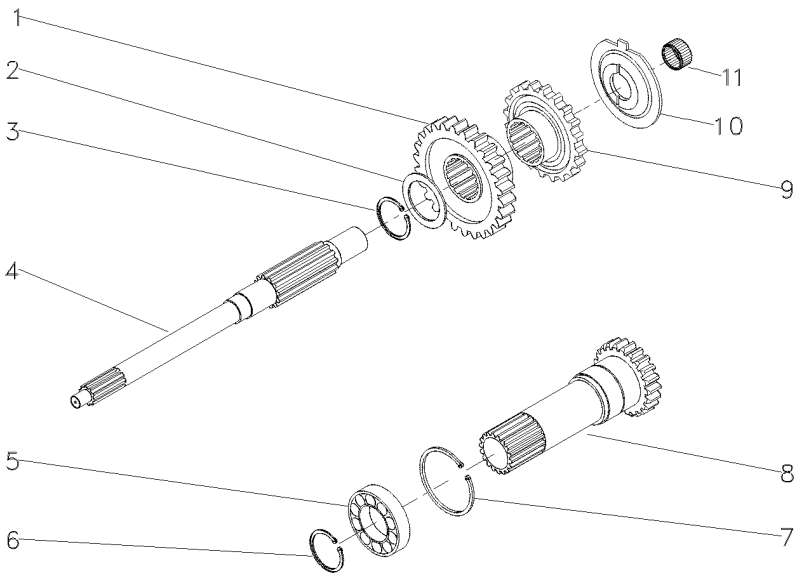

1	054184P1	26	**1**	ENGRENAGEM	GEAR	ENGRANAJE
2	1677742M1		**1**	ARRUELA	WASHER	ARANDELA
3	358969X1		**1**	ANEL TRAVA	CIRCLIP	CIRCULITO
4	039423P1		**1**	EIXO	SHAFT	ARBOL
5	3761292M1		**1**	ROLAMENTO	BEARING	COJINETE
6	762101M1		**1**	ANEL TRAVA	CIRCLIP	CIRCULITO
7	377631X1		**1**	ANEL TRAVA	CIRCLIP	CIRCULITO
8	049834N2	15 PTO 540 RPM 25-375 No	**1**	CJ. EIXO	KIT, AXLE	JUEGO DE EJE
9	054183P1	26	**1**	ENGRENAGEM	GEAR	ENGRANAJE
10	1674668M3		**1**	ESPAÇADOR	SPACER	PIEZA DISTANCIA
11	2700273M1		**1**	ROLAMENTO AGULHA	BEARING NEEDLE	COJINETA AGUJAS

Transmissão 12 Velocidades-Sincronizada
12 Speed Transmission - Syncro
Transmision 12 Velocidades - Sincr

Árvore Principal
Main Shaft
Eje Principale

25-400

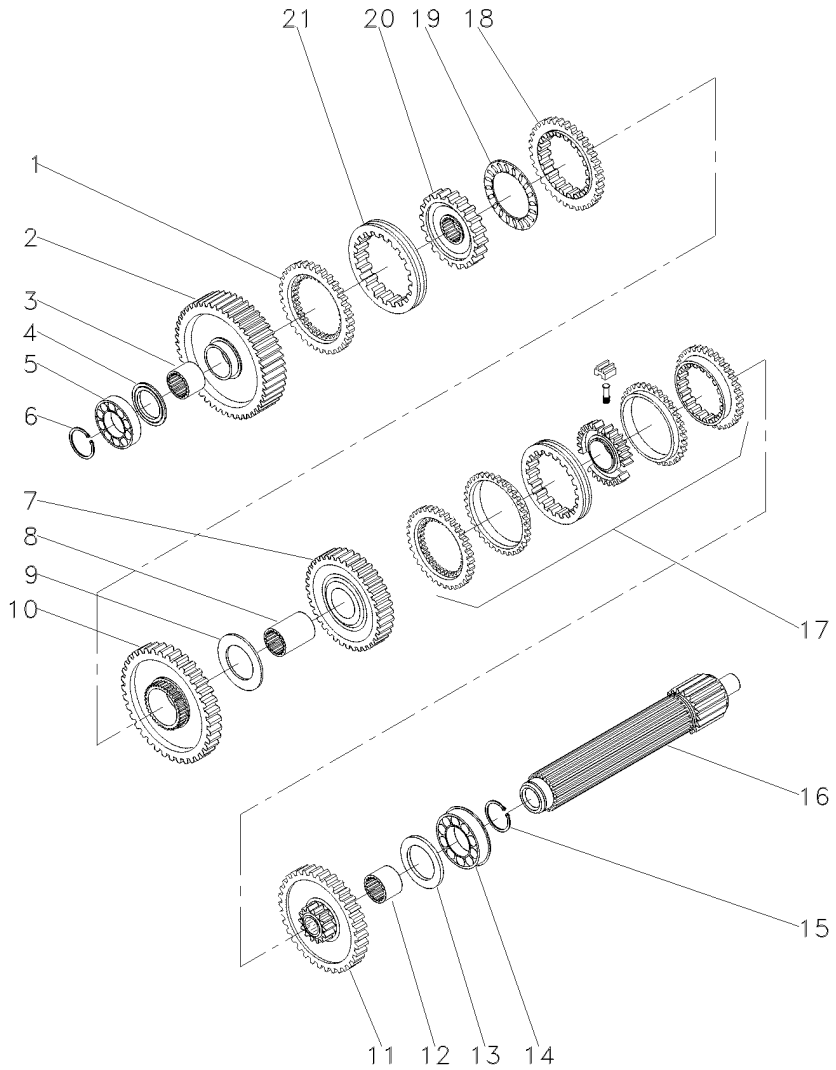

1	1686458M1		**1** ANEL	RING	ARO
2	049163N1	56	**1** ENGRENAGEM	GEAR	ENGRANAJE
3	039397P1		**1** LUVA	SLEEVE	MANCHA
4	1671888M2	4.14-4.19MM	**1** CALÇO	SHIM	CALCE
4	1671889M1	4,39-4,45MM	**1** ARRUELA	WASHER	ARANDELA
4	1671890M2	4.62-4.67MM	**1** ARRUELA	WASHER	ARANDELA
4	1671891M2	4.85-4.90MM	**1** ARRUELA	WASHER	ARANDELA
5	039544R1		**1** ROLAMENTO	BEARING	COJINETE
6	039545R1		**1** ANEL TRAVA	CIRCLIP	CIRCULITO
7	039424N1	45	**1** CJ. ENGRENAGEM	KIT, GEAR	ENGRANAJES JUEGO
8	039398P1		**1** LUVA	SLEEVE	MANCHA
9	023422R1		**1** ARRUELA	WASHER	ARANDELA
10	053355N1	265206C003226 51	**1** CJ. ENGRENAGEM	KIT, GEAR	ENGRANAJES JUEGO
10	053355N1	265406C001499 51	**1** CJ. ENGRENAGEM	KIT, GEAR	ENGRANAJES JUEGO
10	6216641M91	265206C003227 51	**1** ENGRENAGEM	GEAR	ENGRANAJE
10	6216641M91	265406C001500 51	**1** ENGRENAGEM	GEAR	ENGRANAJE
11	053352N1	40	**1** CJ. ENGRENAGEM	KIT, GEAR	ENGRANAJES JUEGO
12	039396P1		**1** LUVA	SLEEVE	MANCHA
13	1867259M1		**1** ARRUELA	WASHER	ARANDELA
14	3761291M1		**2** ROLAMENTO	BEARING	COJINETE
15	195363M1		**2** ANEL TRAVA	CIRCLIP	CIRCULITO
16	039543P1		**1** EIXO	SHAFT	ARBOL
17	039400N2	25-290 No	**1** CJ. SINCRONIZADO	SYNCHRO UNIT	SINCRONIZ ADORA
18	1686459M1		**1** ANEL	RING	ARO
19	1663796M1		**1** ROLAMENTO	BEARING	COJINETE
20	039402P1		**1** CUBO	HUB	CUBO
21	039425P1		**1** LUVA	SLEEVE	MANCHA

Transmissão 12 Velocidades-Sincronizada
12 Speed Transmission - Syncro
Transmision 12 Velocidades - Sincr

Árvore Secundária
Secundary Shaft
Eje Secundaria

25-405

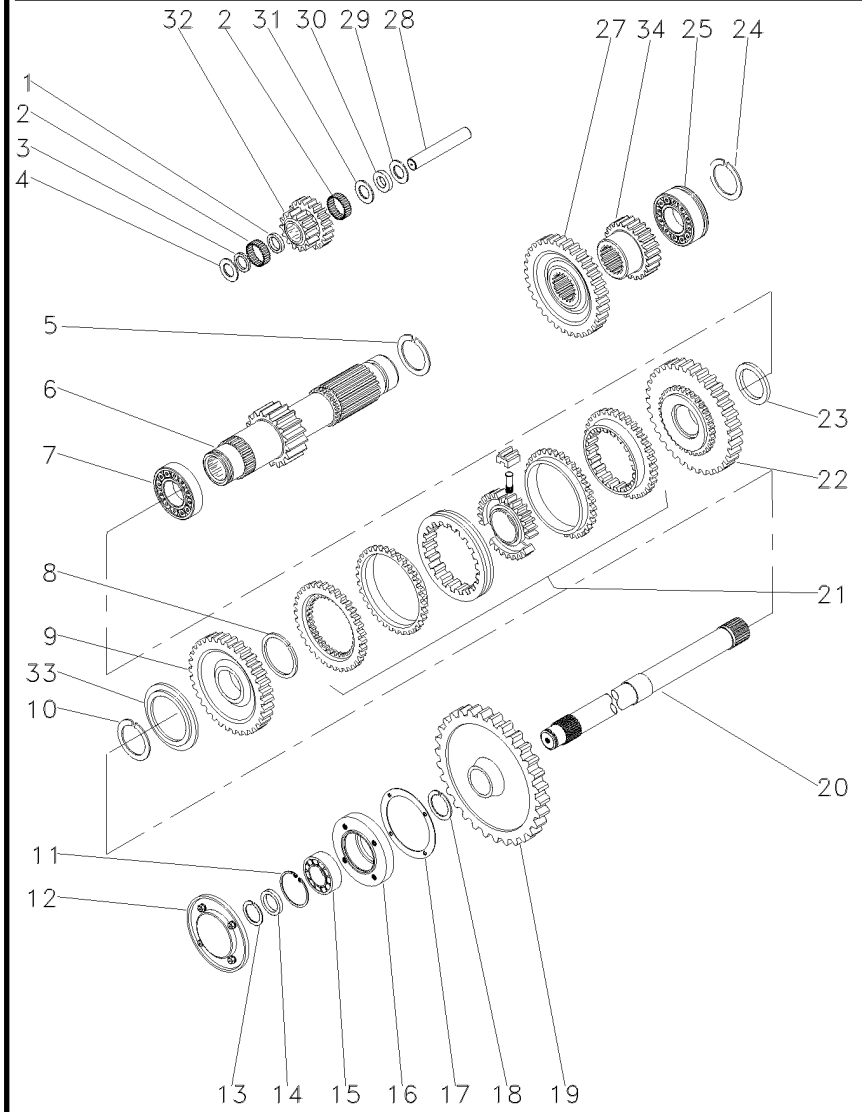

1	1688131M1		**1**	ESPAÇADOR	SPACER	PIEZA DISTANCIA
2	183039M1		**56**	ROLETE	ROLLER	RODILLO
3	183037M1		**1**	ARRUELA	WASHER	ARANDELA
4	1688132M1		**2**	ARRUELA	WASHER	ARANDELA
5	195500M1		**1**	ANEL TRAVA	CIRCLIP	CIRCULITO
6	049165N1	19	**1**	EIXO	SHAFT	ARBOL
7	3003372X1		**1**	ROLAMENTO	BEARING	COJINETE
8	1440873X1		**1**	ANEL TRAVA	CIRCLIP	CIRCULITO
9	054180N1	34	**1**	ENGRENAGEM	GEAR	ENGRANAJE
10	831581M2		**1**	ANEL TRAVA	CIRCLIP	CIRCULITO
11	355988X1		**1**	ANEL TRAVA	CIRCLIP	CIRCULITO
12	1683386M91	25-185 No	**1**	TAMPA	COVER	CUBIERTA
13	899385M1		**1**	ANEL	RING	ARO
14	881122M2		**1**	ANEL	RING	ARO
15	899377M2		**1**	ROLAMENTO	BEARING	COJINETE
16	899331M1		**1**	FLANGE	FLANGE	PLETINA
17	180432M1		**1**	JUNTA	GASKET	EMPAQUETADURA.
18	358913X1		**1**	ANEL TRAVA	CIRCLIP	CIRCULITO
19	9004882M1	53	**1**	ENGRENAGEM	GEAR	ENGRANAJE
20	1869279M1		**1**	EIXO	SHAFT	ARBOL
21	039410N2	25-295 No	**1**	CJ. SINCRONIZADO	SYNCHRO UNIT	SINCRONIZ ADORA
22	054182N1	42	**1**	ENGRENAGEM	GEAR	ENGRANAJE
23	039413P1		**1**	ARRUELA	WASHER	ARANDELA
24	195363M1		**2**	ANEL TRAVA	CIRCLIP	CIRCULITO
25	3761291M1		**1**	ROLAMENTO	BEARING	COJINETE
27	053312P1	42	**1**	ENGRENAGEM	GEAR	ENGRANAJE
28	180445M1		**1**	EIXO	SHAFT	ARBOL
29	1688130M1		**1**	ARRUELA	WASHER	ARANDELA
30	1688129M1		**1**	MOLA PRATO	SPRING PLATE	PLETINA MUELLE
31	1688128M1		**1**	ARRUELA	WASHER	ARANDELA
32	053310P1	20/15	**1**	ENGRENAGEM	GEAR	ENGRANAJE
33	039408P1		**1**	ARRUELA	WASHER	ARANDELA
33	039409P1		**1**	ARRUELA	WASHER	ARANDELA
34	053314P1	20	**1**	ENGRENAGEM	GEAR	ENGRANAJE

Transmissão 12 Velocidades-Sincronizada
12 Speed Transmission - Syncro
Transmision 12 Velocidades - Sincr

Redutor Epicicloidal
Epicyclic Unit
Unidad Epicicloidal

25-410

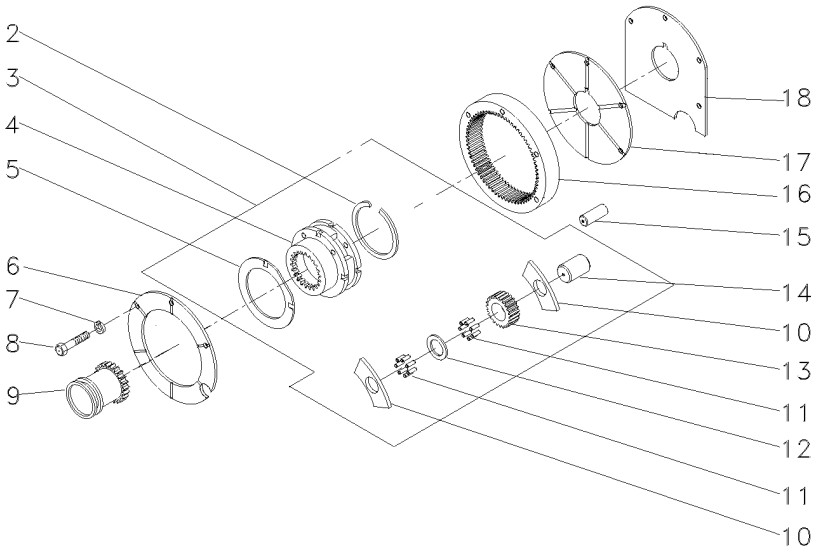

2	366317X1			**1**	ANEL TRAVA	CIRCLIP	CIRCULITO
3	022638N1			**1**	CJ. REDUTOR	KIT, CARRIER	JUEGO PORTADOR
4		3	022638N1	**1**	PORTA ENGRENAGEM	CARRIER	PORTADOR
5	518414M1	3		**2**	ARRUELA	WASHER	ARANDELA
6	1867423M1			**1**	PLACA	PLATE	PLATO
7	353434X1			**3**	ARRUELA	WASHER	ARANDELA
8	362684X1			**4**	PARAFUSO	BOLT	PERNO
9	184770M2			**1**	LUVA	SLEEVE	MANCHA
10	516526M1	3		**6**	ARRUELA	WASHER	ARANDELA
11	834211M1	3		**144**	ROLETE	ROLLER	RODILLO
12	897020M1	3		**3**	ARRUELA	WASHER	ARANDELA
13	516509M1	3	23	**3**	ENGRENAGEM	GEAR	ENGRANAJE
14	518415M1	3		**3**	EIXO	SHAFT	ARBOL
15	180409M1			**2**	PINO	PIN	PASADOR
16	1865530M1			**1**	COROA	ANNULAR GEAR	ENGRANAJE ANULAR
17	1867425M1			**1**	PLACA	PLATE	PLATO
18	1867426M1			**1**	CALÇO	SHIM	CALCE

Transmissões — 8 Velocidades - Deslizante
Transmission — 8 Speed - Slip
Transmisión — 8 Velocidades - Deslizante

25-415

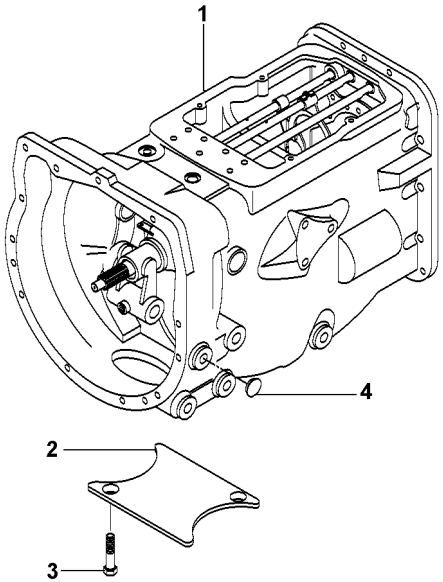

1	063280N2	25-420 No	**1**	CJ. TRANSMISSÃO	KIT,TRANSMISSION	JGO.TRANSMISION
1		25-425 No	**1**	CJ. TRANSMISSÃO	KIT,TRANSMISSION	JGO.TRANSMISION
1		25-430 No	**1**	CJ. TRANSMISSÃO	KIT,TRANSMISSION	JGO.TRANSMISION
1		25-435 No	**1**	CJ. TRANSMISSÃO	KIT,TRANSMISSION	JGO.TRANSMISION
2	021020P2		**1**	TAMPA	COVER	CUBIERTA
3	354441X1		**4**	PARAFUSO	BOLT	PERNO
4	027014P1		**8**	TAMPÃO	PAD	ALMOHADILLA

Transmissão
Transmission
Transmisión

25-420

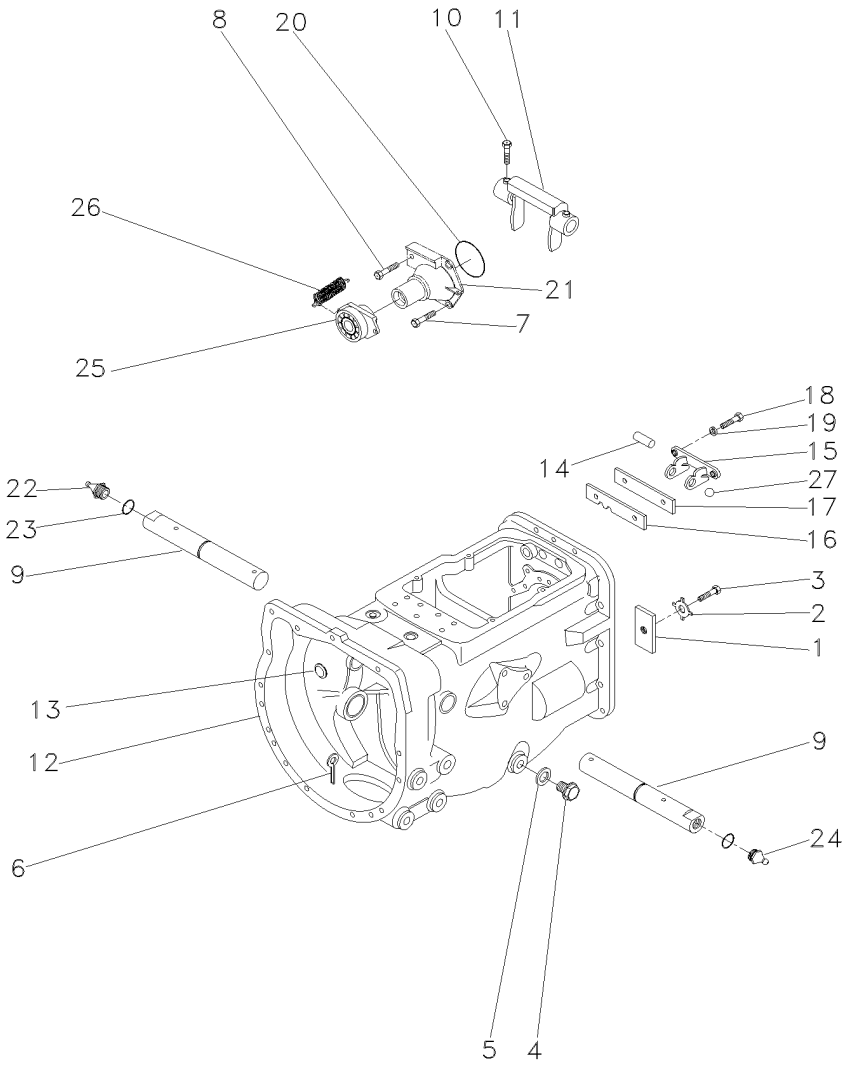

1	184789M1		**1**	TRAVA	LOCK	RETENEDOR
2	828020M1		**1**	ARRUELA	WASHER	ARANDELA
3	362433X1		**1**	PARAFUSO	BOLT	PERNO
4	050698T1		**1**	BUJÃO	PLUG	TAPON
5	180474M1		**1**	ARRUELA	WASHER	ARANDELA
6	354076X1		**1**	CUPILHA	COTTER PIN	PASADOR DOUBLE
7	377477X1		**3**	PARAFUSO	BOLT	PERNO
8	377480X1		**1**	PARAFUSO	BOLT	PERNO
9	058424P1		**2**	EIXO	SHAFT	ARBOL
10	180002M1		**2**	PARAFUSO	BOLT	PERNO
11	886719M1		**1**	GARFO	FORK	HORQUILLA
12	488156M97		**1**	CJ. CARCAÇA	HOUSE ASSY	CONJ. CARTER
13	2950X		**1**	BUJÃO	PLUG	TAPON
14	1860767M1		**1**	PINO	PIN	PASADOR
15	1860761M1		**1**	SUPORTE	CLEVIS	GANCHO SEGURI.
16	1860765M1		**1**	ESPAÇADOR	SPACER	PIEZA DISTANCIA
17	1860764M2		**1**	PLACA	PLATE	PLATO
18	362443X1		**2**	PARAFUSO	BOLT	PERNO
19	353434X1		**2**	ARRUELA	WASHER	ARANDELA
20	886089M1		**1**	ANEL "O"	O RING	JUNTA TORICA
21	1860890M91	25-485 No	**1**	FLANGE	FLANGE	PLETINA
22	13811X		**1**	GRAXEIRA	GREASER	ENGRASADOR
23	364784X1		**2**	ANEL "O"	O RING	JUNTA TORICA
24	29951X		**1**	GRAXEIRA	GREASER	ENGRASADOR
25	063142N1	25-465 No	**1**	PORTA ROLAMENTO	BEARING FLANGE	BEARING FLANGE
26	3700450M1		**2**	MOLA	SPRING	RESORTE
27	391838X1		**2**	ESFERA	BALL	BOLA

Transmissão
Transmission
Transmisión

25-425

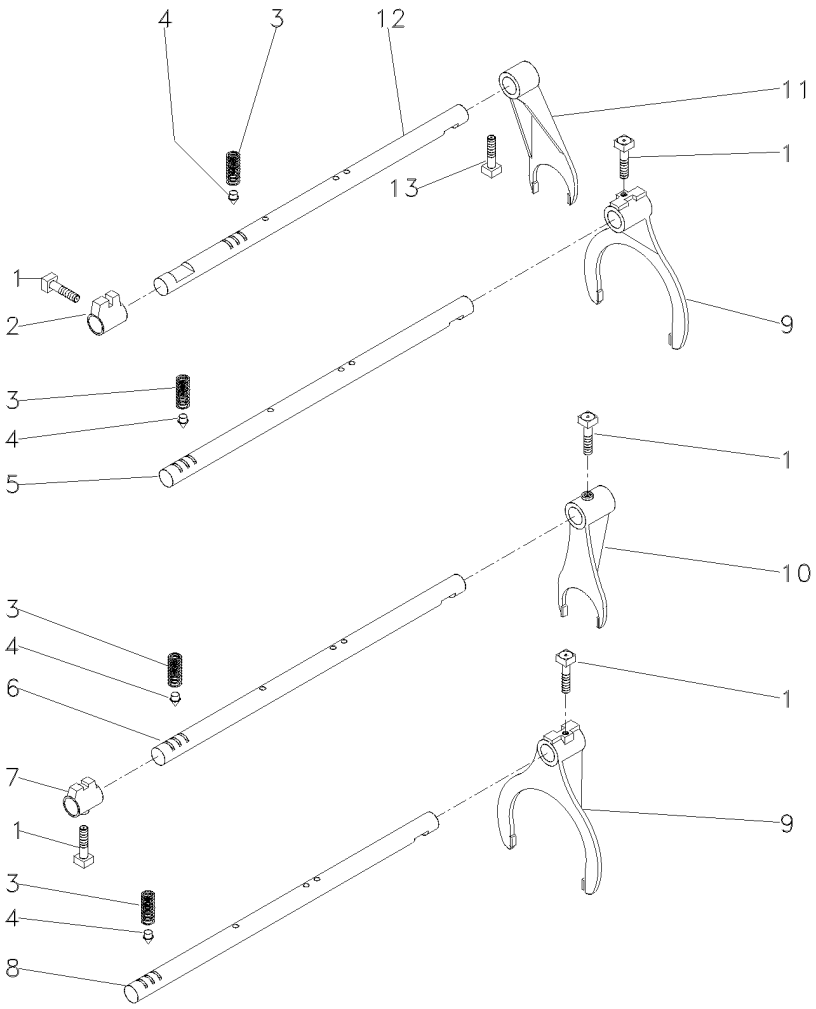

1	180002M1	**5** PARAFUSO	BOLT	PERNO
2	180446M1	**1** SELETOR	SELECTOR	SELECTOR
3	191221M1	**4** MOLA	SPRING	RESORTE
4	180418M2	**4** PINO	PIN	PASADOR
5	180442M2	**1** EIXO	SHAFT	ARBOL
6	1862866M1	**1** EIXO	SHAFT	ARBOL
7	1862868M2	**1** SELETOR	SELECTOR	SELECTOR
8	180438M2	**1** EIXO	SHAFT	ARBOL
9	1860773M1	**2** GARFO	FORK	HORQUILLA
10	1873532M1	**1** GARFO	FORK	HORQUILLA
11	897065M2	**1** GARFO	FORK	HORQUILLA
12	894703M2	**1** EIXO	SHAFT	ARBOL
13	180002M1	**1** PARAFUSO	BOLT	PERNO

Transmissão
Transmission
Transmisión

25-430

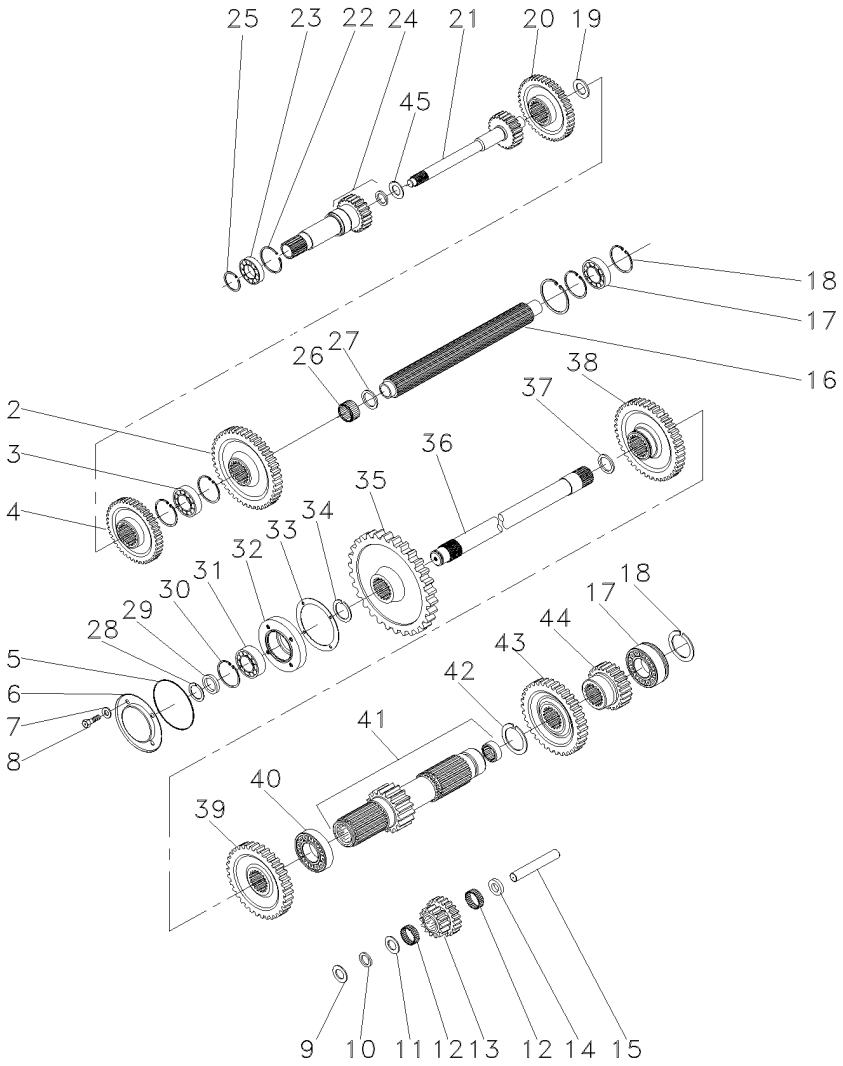

2	520700M2		**1**	ENGRENAGEM	GEAR	ENGRANAJE
3	3587731M2		**1**	ROLAMENTO	BEARING	COJINETE
4	071624P1		**1**	ENGRENAGEM	GEAR	ENGRANAJE
5	1004633M1		**1**	ANEL "O"	O RING	JUNTA TORICA
6	883620M1		**1**	TAMPA	COVER	CUBIERTA
7	376703X1		**4**	ARRUELA	WASHER	ARANDELA
8	362439X1		**4**	PARAFUSO	BOLT	PERNO
9	180458M1		**2**	ARRUELA	WASHER	ARANDELA
10	183037M1		**2**	ARRUELA	WASHER	ARANDELA
11	183038M1		**1**	ARRUELA	WASHER	ARANDELA
12	183039M1		**56**	ROLETE	ROLLER	RODILLO
13	183040M1		**1**	ENGRENAGEM	GEAR	ENGRANAJE
14	189449M1		**1**	ARRUELA	WASHER	ARANDELA
15	180445M1		**1**	EIXO	SHAFT	ARBOL
16	1687643M1		**1**	ÁRVORE	AXLE	EJE
17	3410432M1		**2**	ROLAMENTO	BEARING	COJINETE
18	195363M1		**5**	ANEL TRAVA	CIRCLIP	CIRCULITO
19	964944M1		**1**	ESPAÇADOR	SPACER	PIEZA DISTANCIA
20	071623P1		**1**	ENGRENAGEM	GEAR	ENGRANAJE
21	3604667M91	10/26	**1**	EIXO	SHAFT	ARBOL
21	1862423M2	21/26	**1**	EIXO	SHAFT	ARBOL
22	516503M1		**1**	ANEL TRAVA	CIRCLIP	CIRCULITO
23	834850M1		**1**	ROLAMENTO	BEARING	COJINETE
24	9004880M91		**1**	EIXO	SHAFT	ARBOL
25	762101M1		**1**	ANEL TRAVA	CIRCLIP	CIRCULITO
26	2700273M1		**1**	ROLAMENTO AGULHA	BEARING NEEDLE	COJINETA AGUJAS
27	2700274M1		**2**	ESPAÇADOR	SPACER	PIEZA DISTANCIA
28	899385M1		**1**	ANEL	RING	ARO
29	881122M2		**1**	ANEL	RING	ARO
30	355988X1		**1**	ANEL TRAVA	CIRCLIP	CIRCULITO
31	899377M2		**1**	ROLAMENTO	BEARING	COJINETE
32	899331M1		**1**	FLANGE	FLANGE	PLETINA
33	180432M1		**1**	JUNTA	GASKET	EMPAQUETADURA.
34	358913X1		**1**	ANEL TRAVA	CIRCLIP	CIRCULITO
35	9004882M1		**1**	ENGRENAGEM	GEAR	ENGRANAJE
36	1868533M2		**1**	EIXO	SHAFT	ARBOL
37	195499M1		**1**	ANEL TRAVA	CIRCLIP	CIRCULITO
38	1862422M1		**1**	ENGRENAGEM	GEAR	ENGRANAJE
39	071622P1		**1**	ENGRENAGEM	GEAR	ENGRANAJE
40	195507M1		**1**	ROLAMENTO	BEARING	COJINETE
41	906743M92		**1**	EIXO	SHAFT	ARBOL
42	195500M1		**1**	ANEL TRAVA	CIRCLIP	CIRCULITO
43	180419M1		**1**	ENGRENAGEM	GEAR	ENGRANAJE
44	072221P1		**1**	ENGRENAGEM	GEAR	ENGRANAJE
45	964929M1		**1**	ARRUELA	WASHER	ARANDELA

Transmissões 540 Rpm
Transmission 540 Rpm
Transmisión 540 Rpm

25-435

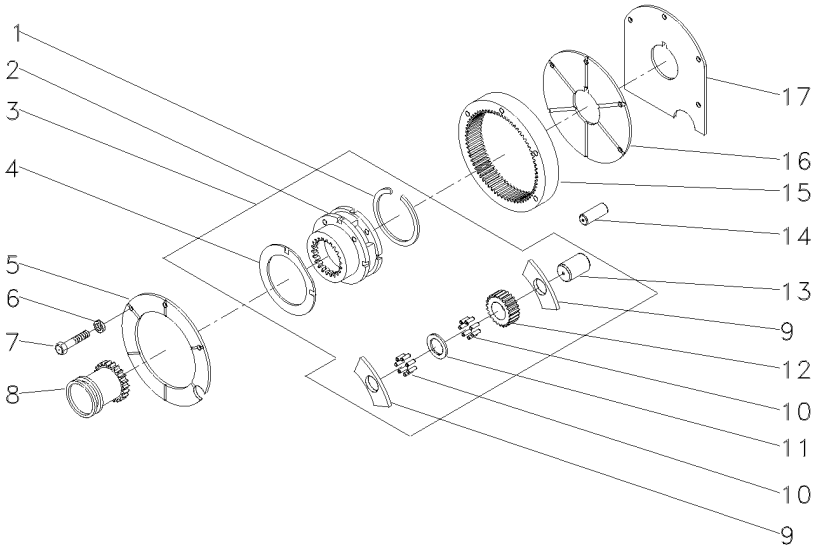

1	366317X1	3		**1**	ANEL TRAVA	CIRCLIP	CIRCULITO
2	1860308M91	3	518938M92	**1**	CJ. REDUTOR	KIT, CARRIER	JUEGO PORTADOR
3	518938M92			**1**	CJ. REDUTOR	KIT, CARRIER	JUEGO PORTADOR
4	518414M1	3		**2**	ARRUELA	WASHER	ARANDELA
5	184012M4			**1**	PLACA	PLATE	PLATO
6	353434X1			**3**	ARRUELA	WASHER	ARANDELA
7	362684X1			**4**	PARAFUSO	BOLT	PERNO
8	184770M2			**1**	LUVA	SLEEVE	MANCHA
9	516526M1	3		**6**	ARRUELA	WASHER	ARANDELA
10	834211M1	3		**144**	ROLETE	ROLLER	RODILLO
11	897020M1	3		**3**	ARRUELA	WASHER	ARANDELA
12	516509M1	3		**3**	ENGRENAGEM	GEAR	ENGRANAJE
13	518415M1	3		**3**	EIXO	SHAFT	ARBOL
14	180409M1			**2**	PINO	PIN	PASADOR
15	1865530M1		68	**1**	COROA	ANNULAR GEAR	ENGRANAJE ANULAR
16	180408M2			**1**	PLACA	PLATE	PLATO
17	180403M1			**1**	CALÇO	SHIM	CALCE

Transmissão 8 Velocidades
8 Speed Transmission
Transmision 8 Velocidades

Carcaça
Housing
Caja

25-440

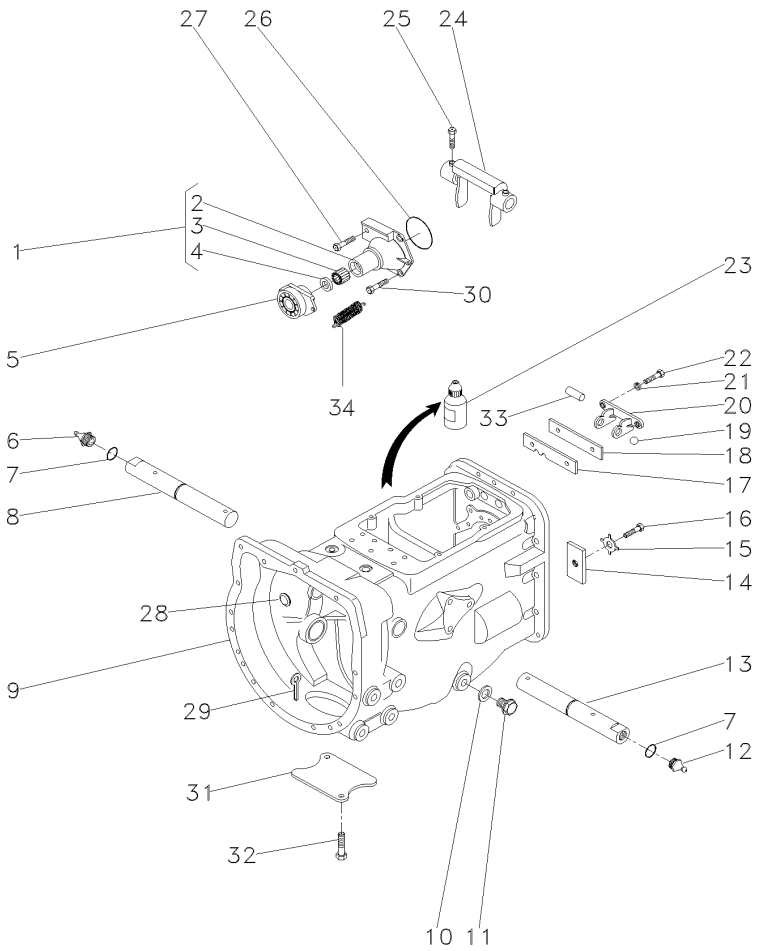

1	1860890M91		**1**	FLANGE	FLANGE	PLETINA
2	1860876M1	1	**1**	FLANGE	FLANGE	PLETINA
3	886668M1	1	**1**	ROLAMENTO	BEARING	COJINETE
4	1860867M3	1	**1**	RETENTOR	SEAL	RETEN
5	063142N1		**1**	PORTA ROLAMENTO	BEARING FLANGE	BEARING FLANGE
6	29951X		**1**	GRAXEIRA	GREASER	ENGRASADOR
7	364784X1		**2**	ANEL "O"	O RING	JUNTA TORICA
8	058424P1	▶	**1**	EIXO	SHAFT	ARBOL
9	488156M97	👁 25-460 No	**1**	CJ. CARCAÇA	HOUSE ASSY	CONJ. CARTER
10	180474M1		**1**	ARRUELA	WASHER	ARANDELA
11	050698T1		**1**	BUJÃO	PLUG	TAPON
12	13811X		**1**	GRAXEIRA	GREASER	ENGRASADOR
13	058424P1	◀	**1**	EIXO	SHAFT	ARBOL
14	184789M1		**1**	TRAVA	LOCK	RETENEDOR
15	828020M1		**1**	ARRUELA	WASHER	ARANDELA
16	362433X1		**1**	PARAFUSO	BOLT	PERNO
17	1860764M2		**1**	PLACA	PLATE	PLATO
18	1860765M1		**1**	ESPAÇADOR	SPACER	PIEZA DISTANCIA
19	391838X1		**2**	ESFERA	BALL	BOLA
20	1860761M1		**1**	SUPORTE	CLEVIS	GANCHO SEGURI.
21	353434X1		**2**	ARRUELA	WASHER	ARANDELA
22	362443X1		**2**	PARAFUSO	BOLT	PERNO
23	0710129		**1**	JUNTA	GASKET	EMPAQUETADURA.
24	886719M1		**1**	GARFO	FORK	HORQUILLA
25	180002M1		**2**	PARAFUSO	BOLT	PERNO
26	886089M1		**1**	ANEL "O"	O RING	JUNTA TORICA
27	377480X1		**1**	PARAFUSO	BOLT	PERNO
28	2950X		**1**	BUJÃO	PLUG	TAPON
29	354076X1		**1**	CUPILHA	COTTER PIN	PASADOR DOUBLE
30	377477X1		**3**	PARAFUSO	BOLT	PERNO
31	021020P2		**1**	TAMPA	COVER	CUBIERTA
32	354441X1		**2**	PARAFUSO	BOLT	PERNO
33	1860767M1		**1**	PINO	PIN	PASADOR
34	3700450M1		**2**	MOLA	SPRING	RESORTE

Transmissão 8 Velocidades
8 Speed Transmission
Transmision 8 Velocidades

Garfos E Hastes
Shafts & Forks
Ejes Y Horquillas

25-445

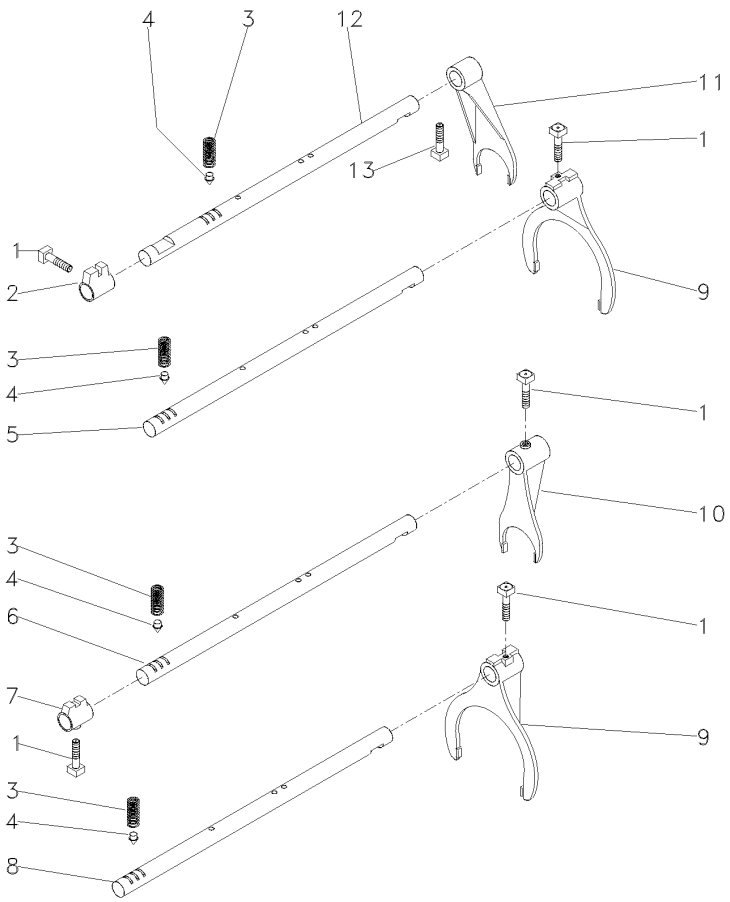

1	180002M1		**5**	PARAFUSO	BOLT	PERNO
2	180446M1		**1**	SELETOR	SELECTOR	SELECTOR
3	191221M1		**4**	MOLA	SPRING	RESORTE
4	180418M2		**4**	PINO	PIN	PASADOR
5	180442M2	[A]	**1**	EIXO	SHAFT	ARBOL
6	1862866M1	[B]	**1**	EIXO	SHAFT	ARBOL
7	1862868M2	[B]	**1**	SELETOR	SELECTOR	SELECTOR
8	180438M2	[C]	**1**	EIXO	SHAFT	ARBOL
9	1860773M1		**2**	GARFO	FORK	HORQUILLA
10	1873532M1	[B]	**1**	GARFO	FORK	HORQUILLA
11	897065M2		**1**	GARFO	FORK	HORQUILLA
12	894703M2		**1**	EIXO	SHAFT	ARBOL
13	180002M1		**1**	PARAFUSO	BOLT	PERNO

[A] 1ª E MARCHA RÉ
1 AND REVERSE SPEED
1ª Y MARCHA ATRÁS

[B] 4ª MARCHA
4 SPEED
4ª MARCHA

[C] 2ª E 3ª MARCHA
2 AND 3 SPEED
2ª Y 3ª VELOCIDAD

Transmissão 8 Velocidades
8 Speed Transmission
Transmision 8 Velocidades

25-450

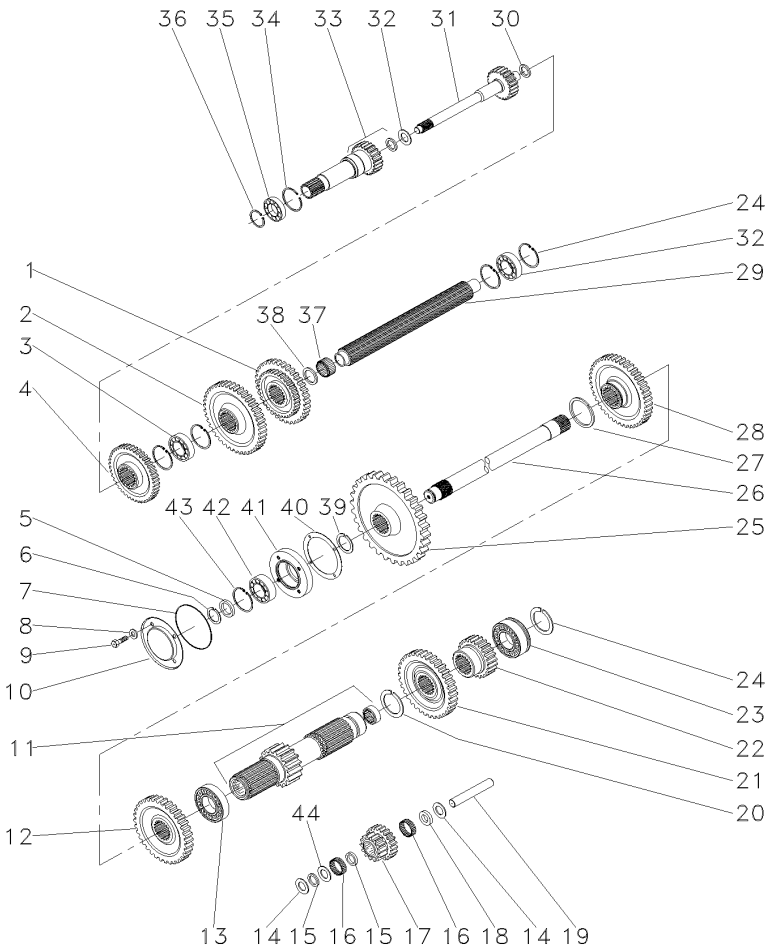

1	880957M1	[A]	**1**	ENGRENAGEM	GEAR	ENGRANAJE
2	520700M2	[B]	**1**	ENGRENAGEM	GEAR	ENGRANAJE
3	3587731M2		**1**	ROLAMENTO	BEARING	COJINETE
4	1660095M1	[C]	**1**	ENGRENAGEM	GEAR	ENGRANAJE
5	881122M2		**1**	ANEL	RING	ARO
6	899385M1		**1**	ANEL	RING	ARO
7	1004633M1		**1**	ANEL "O"	O RING	JUNTA TORICA
8	376703X1		**4**	ARRUELA	WASHER	ARANDELA
9	362439X1		**4**	PARAFUSO	BOLT	PERNO
10	883620M1		**1**	TAMPA	COVER	CUBIERTA
11	906743M92		**1**	EIXO	SHAFT	ARBOL
12	1868010M1	[C]	**1**	ENGRENAGEM	GEAR	ENGRANAJE
13	195507M1		**1**	ROLAMENTO	BEARING	COJINETE
14	180458M1		**2**	ARRUELA	WASHER	ARANDELA
15	183037M1		**2**	ARRUELA	WASHER	ARANDELA
16	183039M1		**56**	ROLETE	ROLLER	RODILLO
17	183040M1	[D]	**1**	ENGRENAGEM	GEAR	ENGRANAJE
18	189449M1		**1**	ARRUELA	WASHER	ARANDELA
19	180445M1		**1**	EIXO	SHAFT	ARBOL
20	195500M1		**1**	ANEL TRAVA	CIRCLIP	CIRCULITO
21	180415M1	[E]	**1**	ENGRENAGEM	GEAR	ENGRANAJE
22	180419M1	[F]	**1**	ENGRENAGEM	GEAR	ENGRANAJE
23	3410432M1		**2**	ROLAMENTO	BEARING	COJINETE
24	195363M1		**5**	ANEL TRAVA	CIRCLIP	CIRCULITO
25	1870200M1		**1**	ENGRENAGEM	GEAR	ENGRANAJE
26	1868533M2		**1**	EIXO	SHAFT	ARBOL
27	195499M1		**1**	ANEL TRAVA	CIRCLIP	CIRCULITO
28	1862422M1		**1**	ENGRENAGEM	GEAR	ENGRANAJE
29	1687642M1		**1**	ÁRVORE	AXLE	EJE
30	964944M1		**1**	ESPAÇADOR	SPACER	PIEZA DISTANCIA
31	3604667M91	10/26	**1**	EIXO	SHAFT	ARBOL
31	1862423M2	21/26	**1**	EIXO	SHAFT	ARBOL
32	964929M1		**1**	ARRUELA	WASHER	ARANDELA
33	9004880M91	25-80 No	**1**	EIXO	SHAFT	ARBOL
34	516503M1		**1**	ANEL TRAVA	CIRCLIP	CIRCULITO
35	834850M1		**1**	ROLAMENTO	BEARING	COJINETE
36	762101M1		**1**	ANEL TRAVA	CIRCLIP	CIRCULITO
37	2700273M1		**1**	ROLAMENTO AGULHA	BEARING NEEDLE	COJINETA AGUJAS
38	2700274M1		**2**	ESPAÇADOR	SPACER	PIEZA DISTANCIA
39	358913X1		**1**	ANEL TRAVA	CIRCLIP	CIRCULITO
40	180432M1		**1**	JUNTA	GASKET	EMPAQUETADURA.
41	899331M1		**1**	FLANGE	FLANGE	PLETINA
42	899377M2		**1**	ROLAMENTO	BEARING	COJINETE
43	355988X1		**1**	ANEL TRAVA	CIRCLIP	CIRCULITO
44	183038M1		**1**	ARRUELA	WASHER	ARANDELA

[A] 2ª E 3ª MARCHA
2 AND 3 SPEED
2ª Y 3ª VELOCIDAD

Transmissão 8 Velocidades
8 Speed Transmission
Transmision 8 Velocidades

25-450

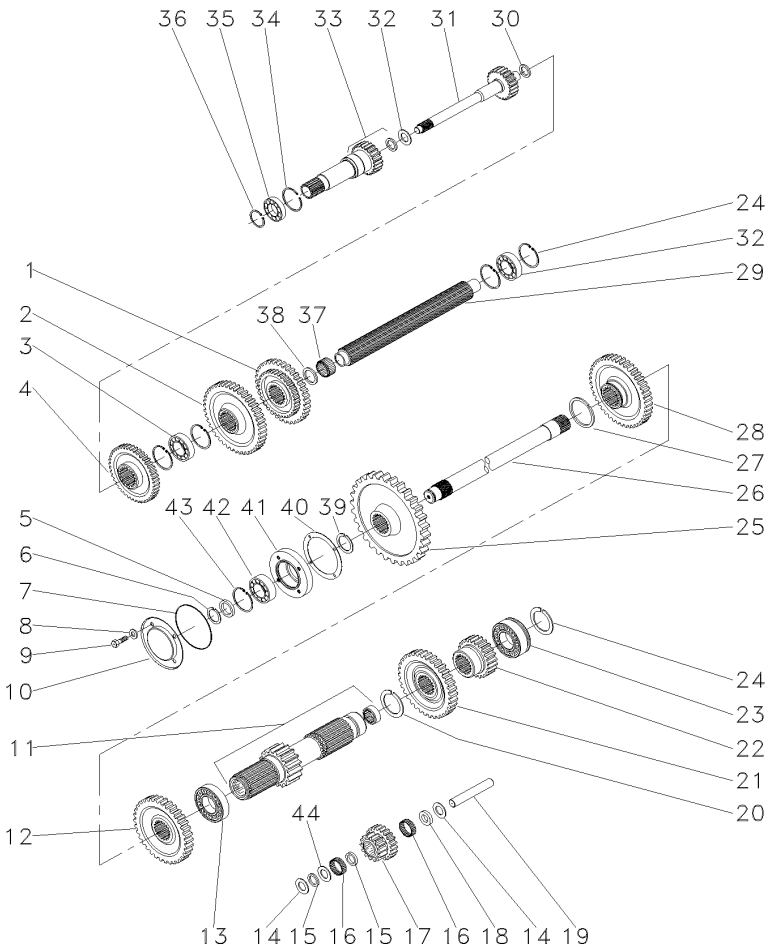

[B] 1ª MARCHA
1 SPEED
1ª MARCHA

[C] 4ª MARCHA
4 SPEED
4ª MARCHA

[D] MARCHA RÉ
REVERSE SPEED
MARCHA ATRÁS

[E] 3ª MARCHA
3 SPEED
3ª MARCHA

[F] 2ª MARCHA
2 SPEED
2ª MARCHA

Transmissão 8 Velocidades
8 Speed Transmission
Transmision 8 Velocidades

Redutor Epicicloidal
Epicyclic Unit
Unidad Epicicloidal

25-455

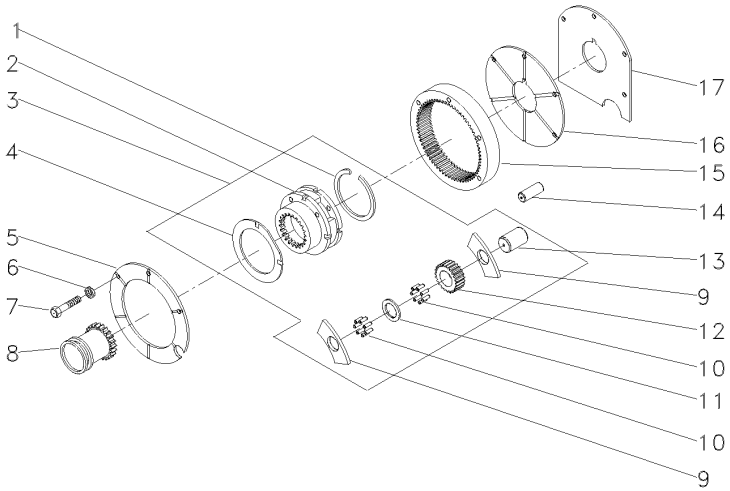

1	377424X1	3		**1**	ANEL TRAVA	CIRCLIP	CIRCULITO
2	023404N1	3	022638N1	**1**	PORTA ENGRENAGEM	CARRIER	PORTADOR
3	022638N1			**1**	CJ. REDUTOR	KIT, CARRIER	JUEGO PORTADOR
4	1866545M2	3		**2**	ARRUELA	WASHER	ARANDELA
5	1867423M1			**1**	PLACA	PLATE	PLATO
6	353434X1			**3**	ARRUELA	WASHER	ARANDELA
7	362684X1			**4**	PARAFUSO	BOLT	PERNO
8	1866557M1			**1**	LUVA	SLEEVE	MANCHA
9	1866542M1	3		**6**	ARRUELA	WASHER	ARANDELA
10	1866553M2	3		**96**	ROLETE	ROLLER	RODILLO
11	023406R1	3		**3**	ARRUELA	WASHER	ARANDELA
12	023405P1	3		**3**	ENGRENAGEM	GEAR	ENGRANAJE
13	1866538M2	3		**3**	EIXO	SHAFT	ARBOL
14	180409M1			**2**	PINO	PIN	PASADOR
15	1865530M1			**1**	COROA	ANNULAR GEAR	ENGRANAJE ANULAR
16	1867425M1			**1**	PLACA	PLATE	PLATO
17	1867426M1			**1**	CALÇO	SHIM	CALCE

Carcaça
Housing
Carter

25-460

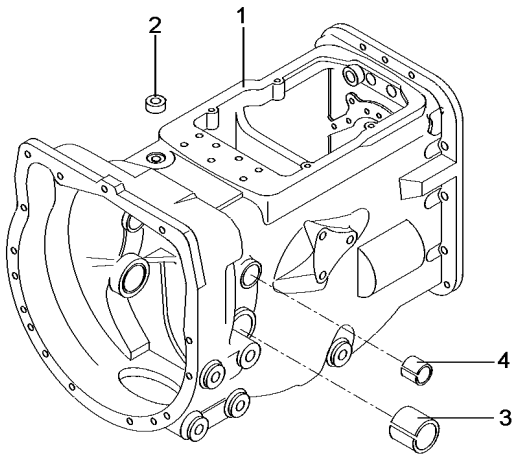

1	052462P1	**1**	CARCAÇA	HOUSING	ALOJAMIENTO
2	183071M1	**1**	BUJÃO	PLUG	TAPON
3	180801M1	**2**	BUCHA	BUSH	CASQUILLO
4	6227779M1	**2**	BUCHA	BUSH	CASQUILLO

Porta
Door
Puerta

25-465

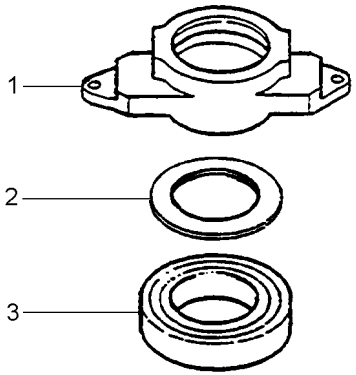

1	886727M4	**1** COLAR	COLLAR	COLLAR
2	3700527M1	**1** ROLAMENTO	BEARING	COJINETE

Carcaça Central
Middle Body
Carcaza Central

25-470

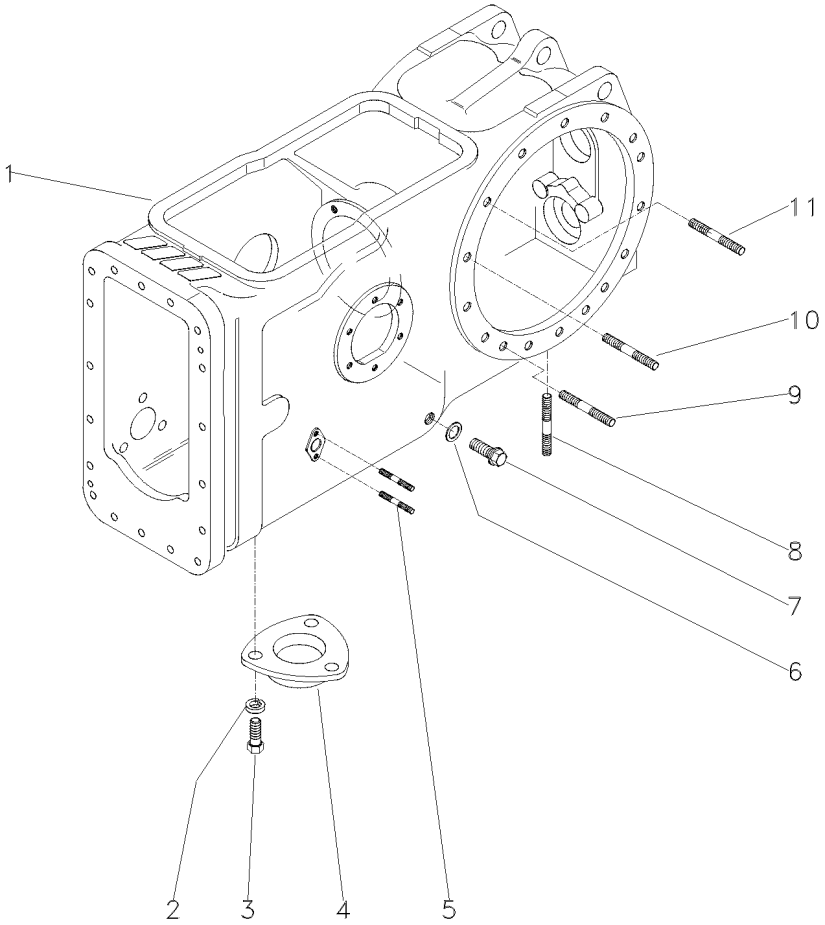

1	045608P1	**1** CARCAÇA	HOUSING	ALOJAMIENTO
2	353446X1	**3** ARRUELA	WASHER	ARANDELA
3	353676X1	**3** PARAFUSO	BOLT	PERNO
4	1869491M1	**1** TAMPA	COVER	CUBIERTA
5	195569M2	**4** PRISIONEIRO	STUD	ESPARRAGO
6	180474M1	**1** ARRUELA	WASHER	ARANDELA
7	3409712M1	**1** BUJÃO	PLUG	TAPON
8	490808M1	**4** PRISIONEIRO	STUD	ESPARRAGO
9	1860900M1	**2** PRISIONEIRO	STUD	ESPARRAGO
10	377616X1	**4** PRISIONEIRO	STUD	ESPARRAGO
11	1860900M1	**8** PRISIONEIRO	STUD	ESPARRAGO

Luva/Anel
Pto Seal
Sello De Tdf

25-475

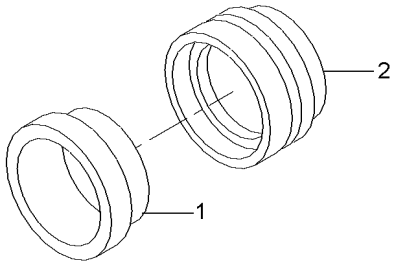

1	834216M1	**1** RETENTOR	SEAL	RETEN
2	3599002M4	**1** LUVA	SLEEVE	MANCHA

Pinhão
Pinion
Pinion

25-480

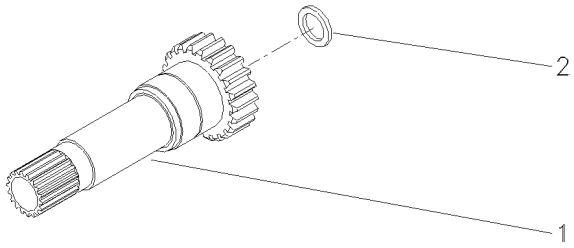

1	1868531M1	17	**1**	EIXO	SHAFT	ARBOL
2	1860011M1		**1**	RETENTOR	SEAL	RETEN

Flange Da Árvore Primária
Retainer Main Drive Shaft
Capa De Arbre Primare

25-485

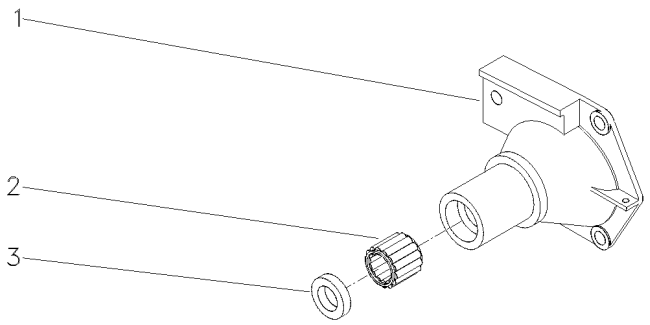

1	1860876M1	**1** FLANGE	FLANGE	PLETINA
2	886668M1	**1** ROLAMENTO	BEARING	COJINETE
3	6231385M1	**1** RETENTOR	SEAL	RETEN

Transmissão 8 Velocidades
8 Speed Transmission
Transmision 8 Velocidades

25-490

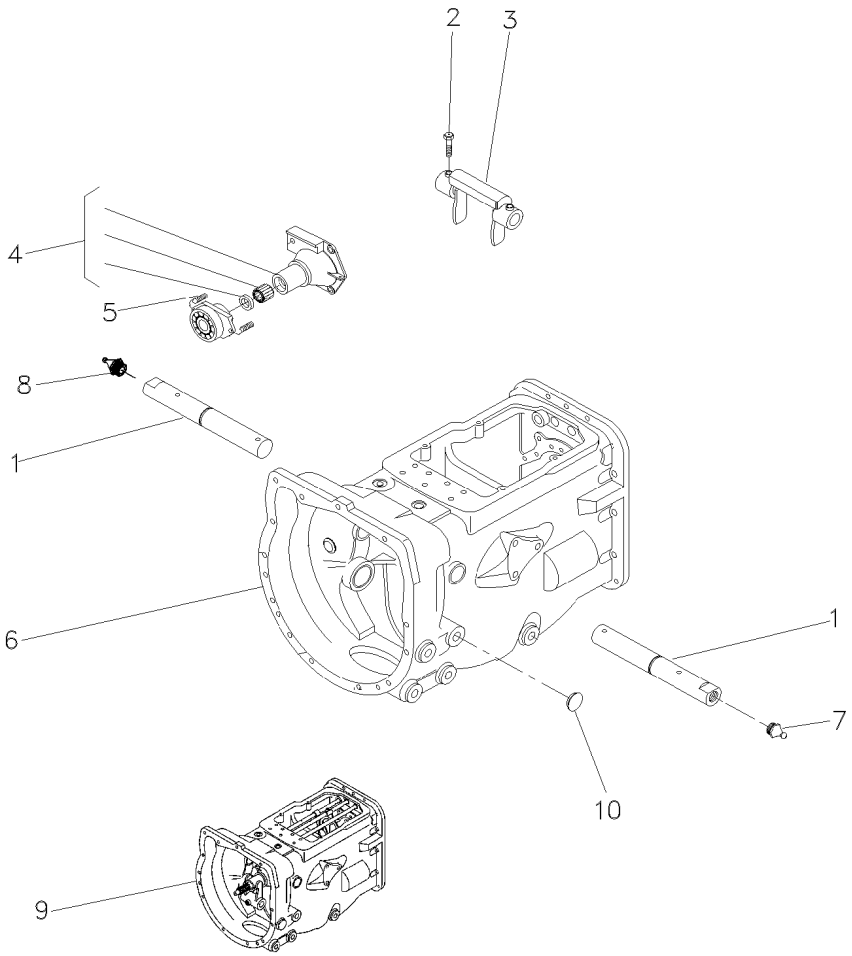

1	058424P1		**2**	EIXO	SHAFT	ARBOL
2	180002M1		**2**	PARAFUSO	BOLT	PERNO
3	886719M1		**1**	GARFO	FORK	HORQUILLA
4	063142N1		**1**	PORTA ROLAMENTO	BEARING FLANGE	BEARING FLANGE
5	3700450M1		**2**	MOLA	SPRING	RESORTE
6	6201746M91		**1**	CJ. CARCAÇA	HOUSE ASSY	CONJ. CARTER
7	13811X		**1**	GRAXEIRA	GREASER	ENGRASADOR
8	29951X		**1**	GRAXEIRA	GREASER	ENGRASADOR
9	072546N1	25-495 No	**1**	CJ. TRANSMISSÃO	KIT,TRANSMISSION	JGO.TRANSMISION
9		25-500 No	**1**	CJ. TRANSMISSÃO	KIT,TRANSMISSION	JGO.TRANSMISION
9		25-505 No	**1**	CJ. TRANSMISSÃO	KIT,TRANSMISSION	JGO.TRANSMISION
9		25-510 No	**1**	CJ. TRANSMISSÃO	KIT,TRANSMISSION	JGO.TRANSMISION
9		25-515 No	**1**	CJ. TRANSMISSÃO	KIT,TRANSMISSION	JGO.TRANSMISION
10	027014P1		**4**	TAMPÃO	PAD	ALMOHADILLA

Transmissão 8x8
8x8 Transmission
Transmision 8x8

25-495

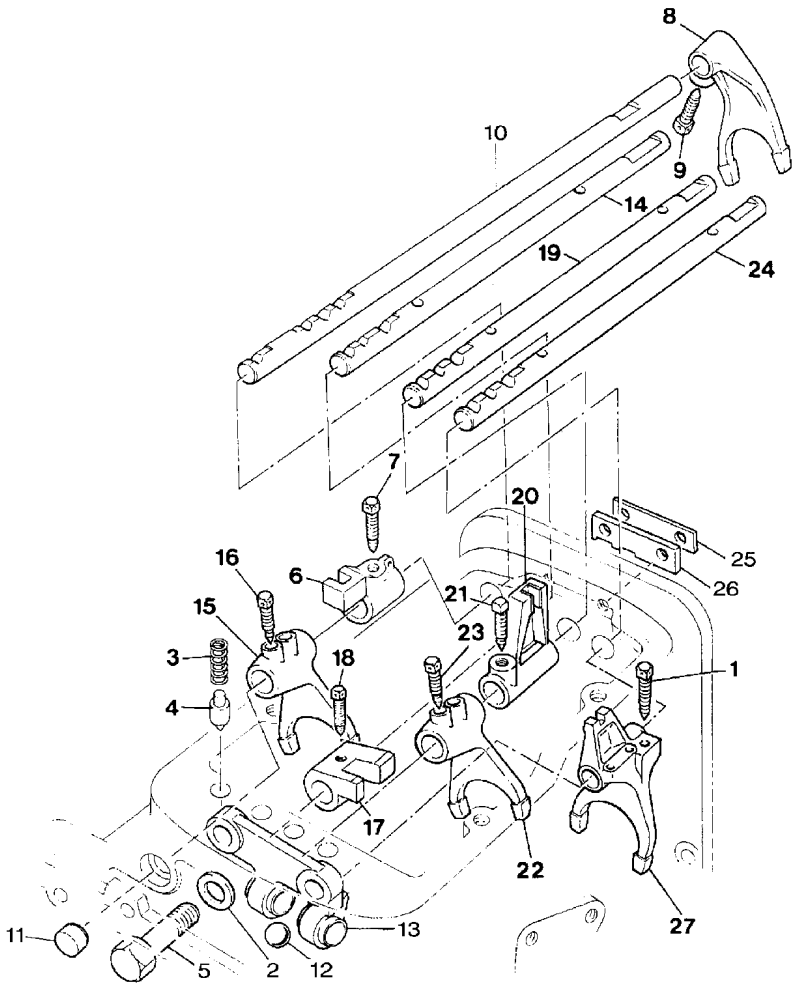

1	1675367M2	**2**	PARAFUSO	BOLT	PERNO
2	353434X1	**2**	ARRUELA	WASHER	ARANDELA
3	3610591M3	**4**	MOLA	SPRING	RESORTE
4	3610589M2	**4**	PINO	PIN	PASADOR
5	354262X1	**2**	PARAFUSO	BOLT	PERNO
6	1674536M1	**1**	SELETOR	SELECTOR	SELECTOR
7	3771408M1	**1**	PARAFUSO	BOLT	PERNO
8	897065M2	**1**	GARFO	FORK	HORQUILLA
9	3771408M1	**1**	PARAFUSO	BOLT	PERNO
10	3697277M1	**1**	EIXO	SHAFT	ARBOL
11	3614857M1	**1**	BUJÃO	PLUG	TAPON
12	391838X1	**1**	ESFERA	BALL	BOLA
13	1860761M1	**1**	SUPORTE	CLEVIS	GANCHO SEGURI.
14	3772247M1	**1**	EIXO	SHAFT	ARBOL
15	1693831M3	**1**	GARFO	FORK	HORQUILLA
16	1675367M2	**2**	PARAFUSO	BOLT	PERNO
17	1693830M1	**1**	SELETOR	SELECTOR	SELECTOR
18	3771408M1	**1**	PARAFUSO	BOLT	PERNO
19	3610006M1	**1**	EIXO	SHAFT	ARBOL
20	3599662M1	**1**	SELETOR	SELECTOR	SELECTOR
21	3771408M1	**1**	PARAFUSO	BOLT	PERNO
22	3599652M1	**1**	GARFO	FORK	HORQUILLA
23	1675367M2	**2**	PARAFUSO	BOLT	PERNO
24	1672783M3	**1**	EIXO	SHAFT	ARBOL
25	1860765M2	**1**	ESPAÇADOR	SPACER	PIEZA DISTANCIA
26	1860764M3	**1**	PLACA	PLATE	PLATO
27	1674652M4	**1**	GARFO	FORK	HORQUILLA

Transmissão 8x8
8x8 Transmission
Transmision 8x8

25-500

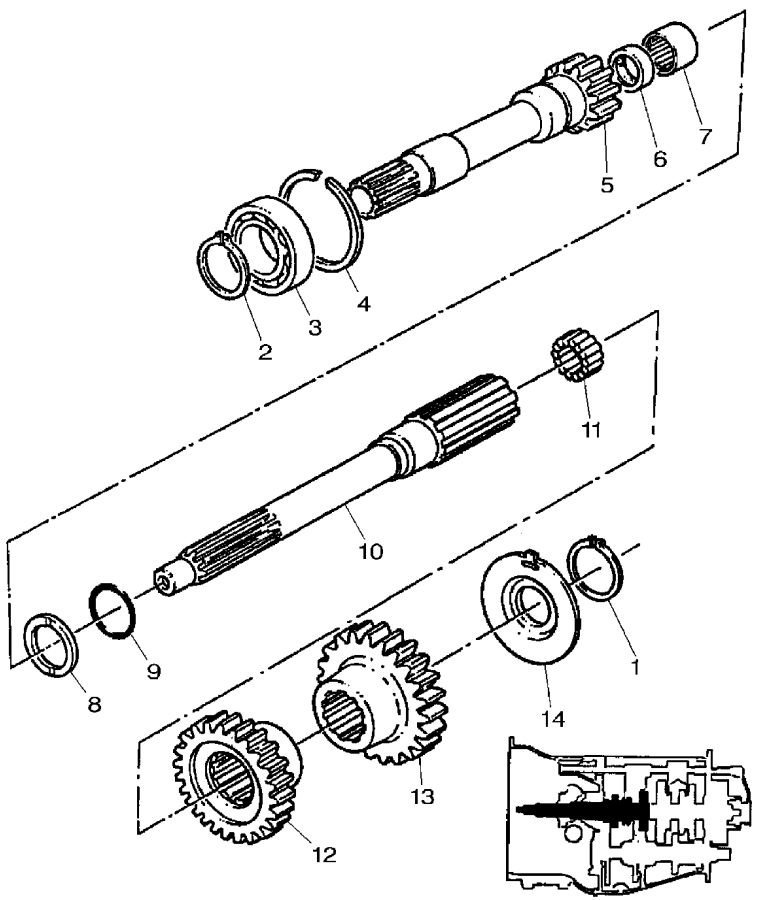

1	762101M1	**1**	ANEL TRAVA	CIRCLIP	CIRCULITO
2	762101M1	**1**	ANEL TRAVA	CIRCLIP	CIRCULITO
3	GK2151	**1**	ROLAMENTO	BEARING	COJINETE
4	377631X1	**1**	ANEL TRAVA	CIRCLIP	CIRCULITO
5	1677748M92	**1**	ÁRVORE	AXLE	EJE
6	3612710M92	**1**	LUVA	SLEEVE	MANCHA
7	1677724M1	**1**	ROLAMENTO	BEARING	COJINETE
8	1677742M2	**1**	ARRUELA	WASHER	ARANDELA
9	358969X1	**1**	ANEL TRAVA	CIRCLIP	CIRCULITO
10	1692502M2	**1**	EIXO	SHAFT	ARBOL
11	2700273M1	**1**	ROLAMENTO AGULHA	BEARING NEEDLE	COJINETA AGUJAS
12	3599607M1	**1**	PINHÃO	PINION	PINON
13	3612048M1	**1**	PINHÃO	PINION	PINON
14	3599429M2	**1**	ESPAÇADOR	SPACER	PIEZA DISTANCIA

Transmissão 8x8
8x8 Transmission
Transmision 8x8

25-505

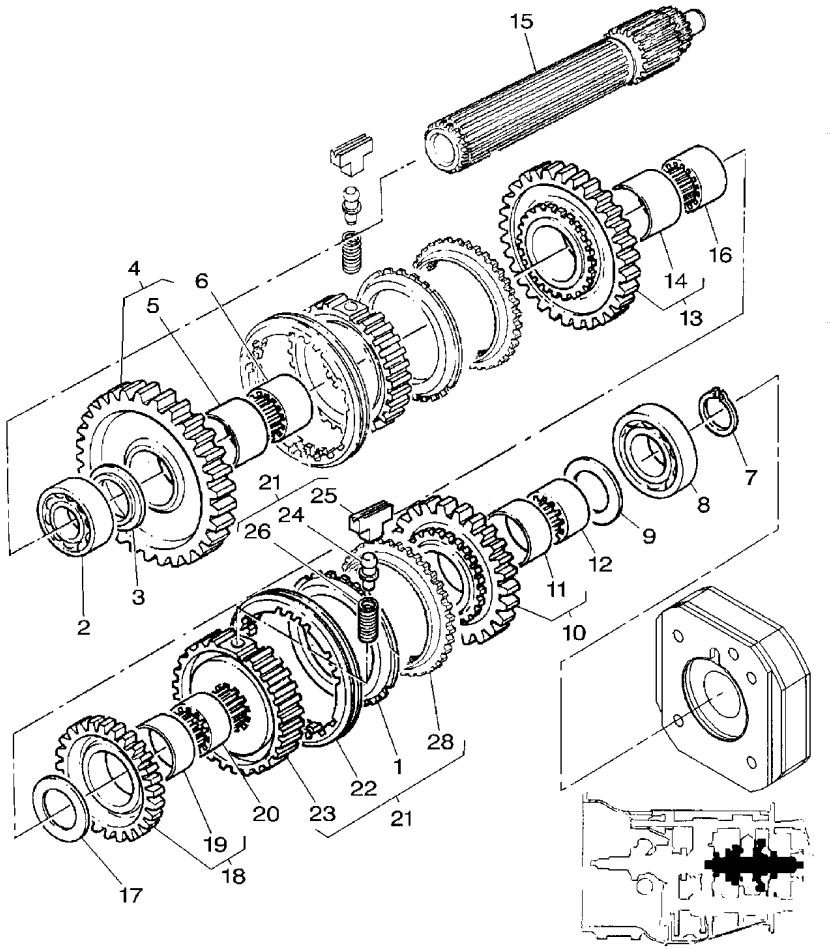

1	3771363M1	**2**	ANEL	RING	ARO
2	338552X1	**1**	ROLAMENTO	BEARING	COJINETE
3	1671888M2	**X**	CALÇO	SHIM	CALCE
3	1671889M2	**X**	ARRUELA	WASHER	ARANDELA
3	3598643M1	**X**	CALÇO	SHIM	CALCE
3	3598644M1	**X**	CALÇO	SHIM	CALCE
4	3598365M91	**1**	CJ. ENGRENAGEM	KIT, GEAR	ENGRANAJES JUEGO
5	3598367M1	**1**	LUVA	SLEEVE	MANCHA
6	3598654M1	**1**	LUVA	SLEEVE	MANCHA
7	195363M1	**1**	ANEL TRAVA	CIRCLIP	CIRCULITO
8	3761291M1	**1**	ROLAMENTO	BEARING	COJINETE
9	1867259M1	**1**	ARRUELA	WASHER	ARANDELA
10	3612053M91	**1**	ENGRENAGEM	GEAR	ENGRANAJE
11	1867246M1	**1**	BUCHA	BUSH	CASQUILLO
12	1617894M1	**1**	LUVA	SLEEVE	MANCHA
13	3612050M91	**1**	ENGRENAGEM	GEAR	ENGRANAJE
14	3598370M1	**1**	LUVA	SLEEVE	MANCHA
15	1671459M2	**1**	EIXO	SHAFT	ARBOL
16	3599945M1	**1**	LUVA	SLEEVE	MANCHA
17	1867259M1	**1**	ARRUELA	WASHER	ARANDELA
18	3612056M91	**1**	ENGRENAGEM	GEAR	ENGRANAJE
19	1867250M1	**1**	BUCHA	BUSH	CASQUILLO
20	3599946M1	**1**	LUVA	SLEEVE	MANCHA
21	3771346M91	**X**	CJ. SINCRONIZADO	SYNCHRO UNIT	SINCRONIZ ADORA
22	3771359M1	**1**	LUVA	SLEEVE	MANCHA
23	3771367M1	**1**	CUBO	HUB	CUBO
24	3771353M1	**3**	PINO	PIN	PASADOR
25	3771355M1	**3**	BLOCO	BLOCK	BLOQUE
26	3771354M1	**3**	MOLA	SPRING	RESORTE
28	3771370M1	**2**	ANEL	RING	ARO

Transmissão 8x8
8x8 Transmission
Transmision 8x8

25-510

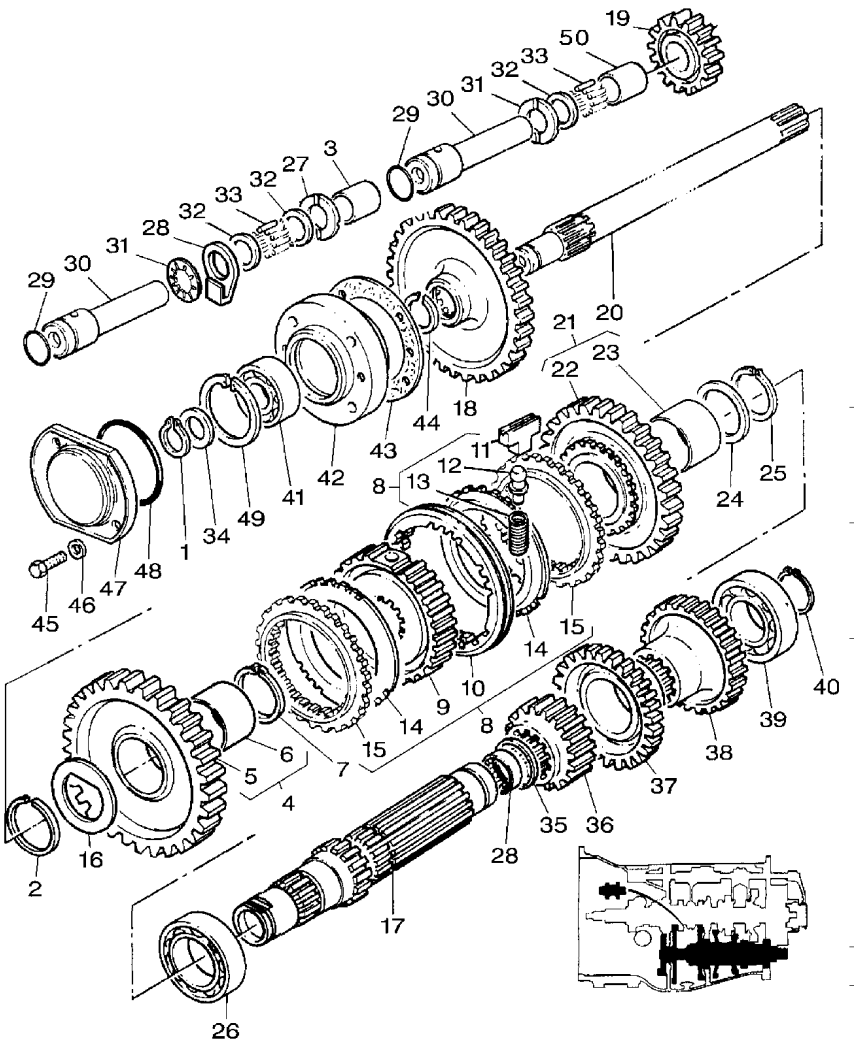

1	899385M1	**1**	ANEL	RING	ARO
2	831581M2	**1**	ANEL TRAVA	CIRCLIP	CIRCULITO
3	3771498M1	**1**	ESPAÇADOR	SPACER	PIEZA DISTANCIA
4	3599605M93	**1**	ENGRENAGEM	GEAR	ENGRANAJE
5		**1**	ENGRENAGEM	GEAR	ENGRANAJE
6	3697899M2	**1**	BUCHA	BUSH	CASQUILLO
7	1440873X1	**1**	ANEL TRAVA	CIRCLIP	CIRCULITO
8	3771350M91	**X**	CJ. SINCRONIZADO	SYNCHRO UNIT	SINCRONIZ ADORA
9	3771367M1	**1**	CUBO	HUB	CUBO
10	3771359M1	**1**	LUVA	SLEEVE	MANCHA
11	3771355M1	**3**	BLOCO	BLOCK	BLOQUE
12	3771353M1	**3**	PINO	PIN	PASADOR
13	3771354M1	**3**	MOLA	SPRING	RESORTE
14	3771363M1	**2**	ANEL	RING	ARO
15	3771370M1	**2**	ANEL	RING	ARO
16	3613276M1	**1**	ARRUELA AJUSTE	ADJUST WASHER	ARRUELA AJUSTE
17	3614588M2	**1**	EIXO	SHAFT	ARBOL
18	1671706M4	**1**	ENGRENAGEM	GEAR	ENGRANAJE
19	3599606M1	**1**	PINHÃO	PINION	PINON
20	1869279M1	**1**	EIXO	SHAFT	ARBOL
21	3614720M91	**1**	ENGRENAGEM	GEAR	ENGRANAJE
22		**1**	ENGRENAGEM	GEAR	ENGRANAJE
23	3612301M1	**1**	BUCHA	BUSH	CASQUILLO
24	3612291M1	**1**	ARRUELA AJUSTE	ADJUST WASHER	ARRUELA AJUSTE
25	339470X1	**1**	ANEL	RING	ARO
26	3003372X1	**1**	ROLAMENTO	BEARING	COJINETE
27	189904M1	**1**	ARRUELA AJUSTE	ADJUST WASHER	ARRUELA AJUSTE
28	3763523M1	**1**	PLACA	PLATE	PLATO
29	3762561M1	**1**	ANEL "O"	O RING	JUNTA TORICA
30	3612693M2	**1**	EIXO	SHAFT	ARBOL
31	3771857M1	**1**	MOLA DISCO	DISC SPRING	DISC SPRING
32	3612559M2	**2**	ARRUELA	WASHER	ARANDELA
33	3614399M1	**23**	ROLAMENTO AGULHA	BEARING NEEDLE	COJINETA AGUJAS
34	881122M2	**1**	ANEL	RING	ARO
35	195500M1	**1**	ANEL TRAVA	CIRCLIP	CIRCULITO
36	3612049M1	**1**	PINHÃO	PINION	PINON
37	3612055M1	**1**	PINHÃO	PINION	PINON
38	3612052M1	**1**	PINHÃO	PINION	PINON
39	3761291M1	**1**	ROLAMENTO	BEARING	COJINETE
40	195363M1	**1**	ANEL TRAVA	CIRCLIP	CIRCULITO
41	899377M2	**1**	ROLAMENTO	BEARING	COJINETE
42	899331M1	**1**	FLANGE	FLANGE	PLETINA
43	180432M1	**1**	JUNTA	GASKET	EMPAQUETADURA.
44	358913X1	**1**	ANEL TRAVA	CIRCLIP	CIRCULITO
45	353693X1	**4**	PARAFUSO	BOLT	PERNO
46	353771X1	**4**	ARRUELA	WASHER	ARANDELA
47	1683386M91	**1**	TAMPA	COVER	CUBIERTA
48	1004633M1	**1**	ANEL "O"	O RING	JUNTA TORICA
49	355988X1	**1**	ANEL TRAVA	CIRCLIP	CIRCULITO
50	3771498M1	**1**	ESPAÇADOR	SPACER	PIEZA DISTANCIA

Transmissão 8x8
8x8 Transmission
Transmision 8x8

25-515

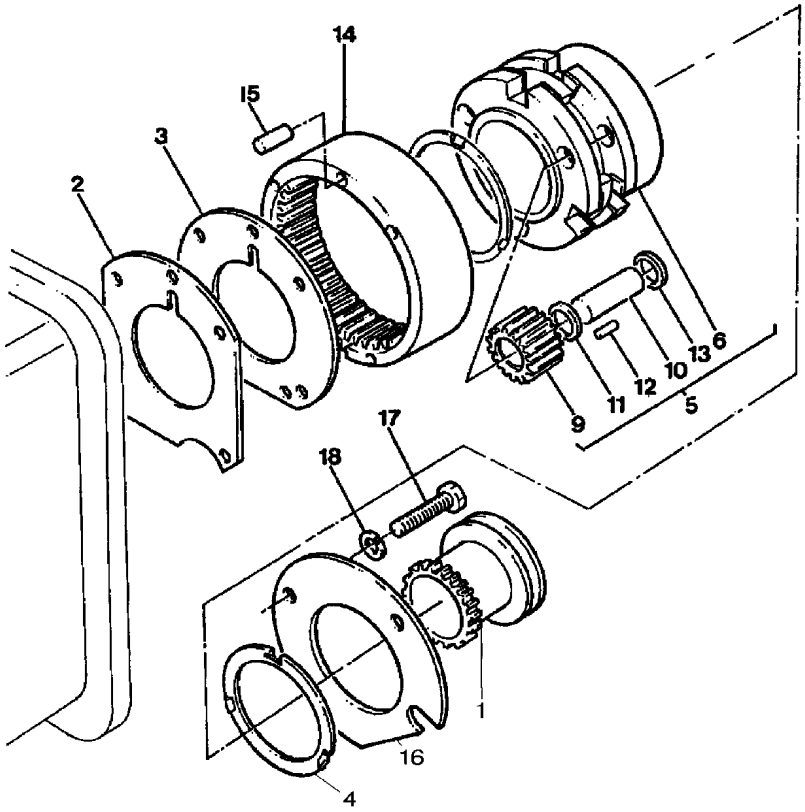

1	184770M3	**1**	LUVA	SLEEVE	MANCHA
2	184011M1	**1**	CALÇO	SHIM	CALCE
3	180408M2	**1**	PLACA	PLATE	PLATO
4	897367M1	**2**	ARRUELA	WASHER	ARANDELA
5	897711M93	**1**	CJ. REDUTOR	KIT, CARRIER	JUEGO PORTADOR
6		**1**	PORTA ENGRENAGEM	CARRIER	PORTADOR
9	897018M1	**3**	ENGRENAGEM	GEAR	ENGRANAJE
10	897019M1	**3**	EIXO	SHAFT	ARBOL
11	897020M1	**9**	ARRUELA	WASHER	ARANDELA
12	897025M1	**162**	ROLETE	ROLLER	RODILLO
13	184750M2	**6**	ARRUELA	WASHER	ARANDELA
14	1671558M1	**1**	COROA	SPROCKET	RUEDA DE CADENA
15	180409M1	**2**	PINO	PIN	PASADOR
16	184012M4	**1**	PLACA	PLATE	PLATO
17	354271X1	**X**	PARAFUSO	BOLT	PERNO
18	353434X1	**X**	ARRUELA	WASHER	ARANDELA

Transmissão
Transmission
Transmision

25-520

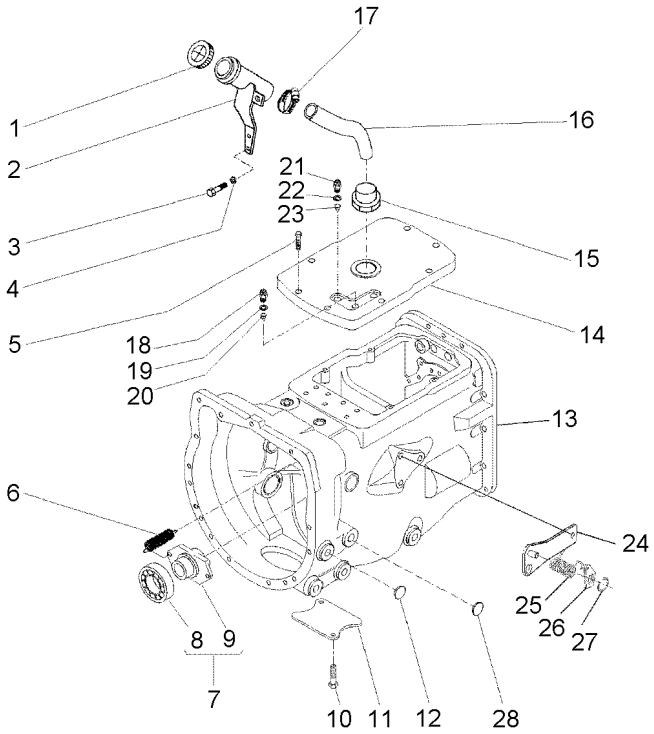

1	3149550M92		**1**	TAMPA	COVER	CUBIERTA
2	069645S1		**1**	BOCAL	FILLER	RELLENADOR
3	339123X1		**2**	PARAFUSO	BOLT	PERNO
4	353446X1		**2**	ARRUELA	WASHER	ARANDELA
5	058286P1		**8**	PARAFUSO	BOLT	PERNO
6	3700450M1		**2**	MOLA	SPRING	RESORTE
7	063142N1		**1**	PORTA ROLAMENTO	BEARING FLANGE	BEARING FLANGE
8	3700527M1		**1**	ROLAMENTO	BEARING	COJINETE
9	886727M2		**1**	COLAR	COLLAR	COLLAR
10	354441X1		**2**	PARAFUSO	BOLT	PERNO
11	021020P2		**1**	TAMPA	COVER	CUBIERTA
12	027014P1		**4**	TAMPÃO	PAD	ALMOHADILLA
13	6201470M91	25-525 No	**1**	CJ. TRANSMISSÃO	KIT,TRANSMISSION	JGO.TRANSMISION
13		25-530 No	**1**	CJ. TRANSMISSÃO	KIT,TRANSMISSION	JGO.TRANSMISION
13		25-535 No	**1**	CJ. TRANSMISSÃO	KIT,TRANSMISSION	JGO.TRANSMISION
13		25-540 No	**1**	CJ. TRANSMISSÃO	KIT,TRANSMISSION	JGO.TRANSMISION
13		25-545 No	**1**	CJ. TRANSMISSÃO	KIT,TRANSMISSION	JGO.TRANSMISION
13		25-550 No	**1**	CJ. TRANSMISSÃO	KIT,TRANSMISSION	JGO.TRANSMISION
14	044157P1		**1**	TAMPA	COVER	CUBIERTA
15	064932P1		**1**	CONEXÃO	CONNECTION	CONEXION
16	064933P1		**1**	MANGUEIRA	HOSE	FLEXIBLE
17	490802M1		**1**	BRAÇADEIRA	CLAMP	ABRAZADERA
18	037171T2		**2**	INTERRUPTOR	SWITCH	INTERRUPTOR
19	181142M1		**2**	ARRUELA	WASHER	ARANDELA
20	046569P1		**2**	EXTENSÃO	EXTENSION	EXTENSION
21	3761983M91		**1**	INTERRUPTOR	SWITCH	INTERRUPTOR
22	181142M1		**1**	ARRUELA	WASHER	ARANDELA
23	046569P1		**1**	EXTENSÃO	EXTENSION	EXTENSION
24	073529S1		**1**	CJ. SUPORTE	KIT, BRACKET	JUEGO SOPORTE
25	3700585M1		**1**	MOLA	SPRING	RESORTE
26	058423P1		**1**	PLACA	PLATE	PLATO
27	352438X1		**1**	ANEL TRAVA	CIRCLIP	CIRCULITO
28	036310P1		**2**	BUJÃO	PLUG	TAPON

Transmissão 12 Velocidades-Sincronizada
12 Speed Transmission - Syncro
Transmision 12 Velocidades - Sincr

Carcaça
Housing
Caja

25-525

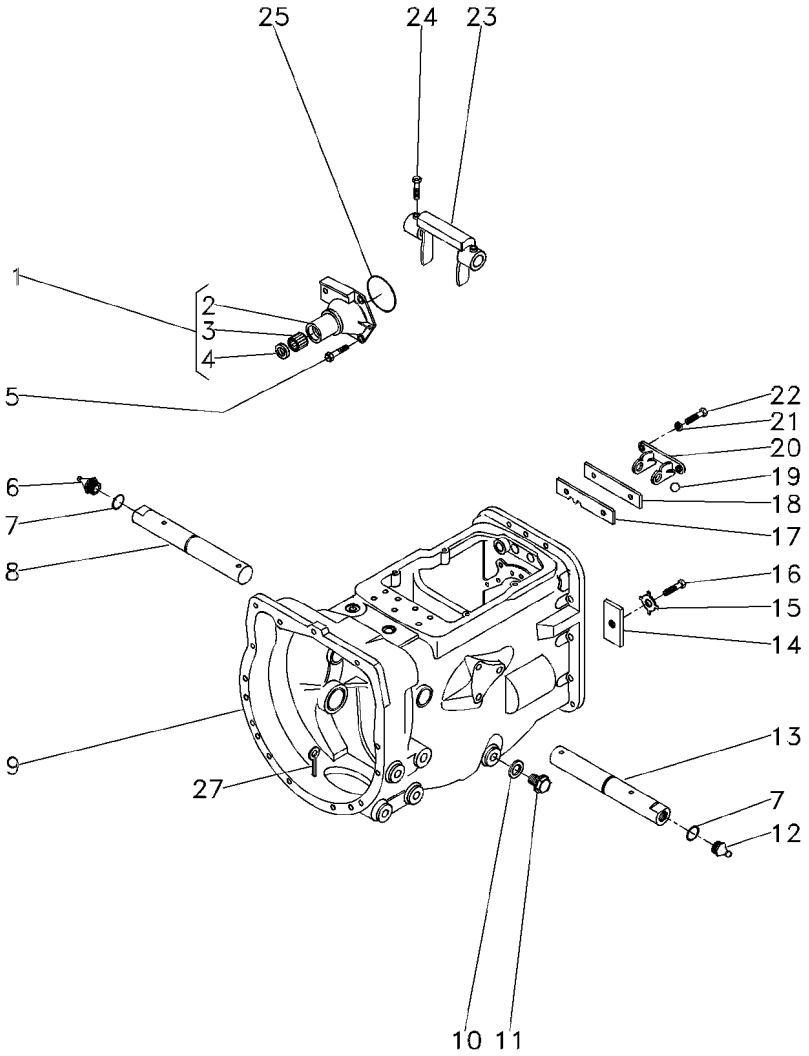

1	1860890M91			**1**	FLANGE	FLANGE	PLETINA
2	1860876M1	1		**1**	FLANGE	FLANGE	PLETINA
3	886668M1	1		**1**	ROLAMENTO	BEARING	COJINETE
4	1860867M3	1		**1**	RETENTOR	SEAL	RETEN
5	377477X1			**3**	PARAFUSO	BOLT	PERNO
5	377480X1			**1**	PARAFUSO	BOLT	PERNO
6	29951X			**1**	GRAXEIRA	GREASER	ENGRASADOR
7	364784X1			**2**	ANEL "O"	O RING	JUNTA TORICA
8	068424S1			**1**	EIXO	SHAFT	ARBOL
9	488156M97		25-460 No	**1**	CJ. CARCAÇA	HOUSE ASSY	CONJ. CARTER
10	180474M1			**1**	ARRUELA	WASHER	ARANDELA
11	050698T1			**1**	BUJÃO	PLUG	TAPON
12	13811X			**1**	GRAXEIRA	GREASER	ENGRASADOR
13	068424S1			**1**	EIXO	SHAFT	ARBOL
14	184789M1			**1**	TRAVA	LOCK	RETENEDOR
15	828020M1			**1**	ARRUELA	WASHER	ARANDELA
16	353691X1			**1**	PARAFUSO	BOLT	PERNO
17	1860764M2			**1**	PLACA	PLATE	PLATO
18	1860765M1			**1**	ESPAÇADOR	SPACER	PIEZA DISTANCIA
19	391838X1		∅ 12MM	**1**	ESFERA	BALL	BOLA
20	1860761M1			**1**	SUPORTE	CLEVIS	GANCHO SEGURI.
21	353434X1			**2**	ARRUELA	WASHER	ARANDELA
22	362443X1			**2**	PARAFUSO	BOLT	PERNO
23	886719M1			**1**	GARFO	FORK	HORQUILLA
24	180002M1			**4**	PARAFUSO	BOLT	PERNO
25	886089M1			**1**	ANEL "O"	O RING	JUNTA TORICA
27	354076X1			**1**	CUPILHA	COTTER PIN	PASADOR DOUBLE

Transmissão 12 Velocidades-Sincronizada
12 Speed Transmission - Syncro
Transmision 12 Velocidades - Sincr

Eixos E Garfos
Shafts & Forks
Ejes Y Horquillas

25-530

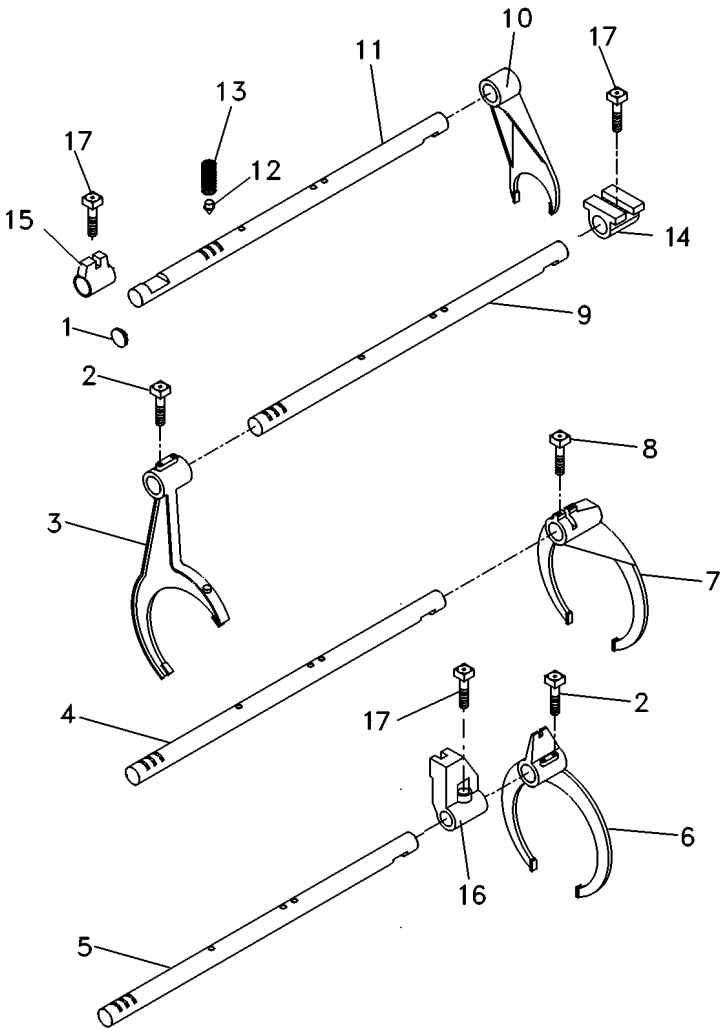

1	2950X		**1**	BUJÃO	PLUG	TAPON
2	1675367M2		**4**	PARAFUSO	BOLT	PERNO
3	023424R1		**1**	GARFO	FORK	HORQUILLA
4	3774051M1	➡ BR20003	**1**	EIXO	SHAFT	ARBOL
4	6216488M1	➡ BR20004	**1**	EIXO	SHAFT	ARBOL
5	3774050M1	➡ BR20003	**1**	EIXO	SHAFT	ARBOL
5	6216489M1	➡ BR20004	**1**	EIXO	SHAFT	ARBOL
6	023414R1		**1**	GARFO	FORK	HORQUILLA
7	039404P2		**1**	GARFO	FORK	HORQUILLA
8	180002M1		**2**	PARAFUSO	BOLT	PERNO
9	3774048M1	➡ BR20003	**1**	EIXO	SHAFT	ARBOL
9	6216485M1	➡ BR20004	**1**	EIXO	SHAFT	ARBOL
10	897065M2		**1**	GARFO	FORK	HORQUILLA
11	6201420M1	➡ BR20003	**1**	EIXO	SHAFT	ARBOL
11	6216486M1	➡ BR20004		EIXO	SHAFT	ARBOL
12	180418M2		**4**	PINO	PIN	PASADOR
13	191221M1		**4**	MOLA	SPRING	RESORTE
14	023417R1		**1**	SELETOR	SELECTOR	SELECTOR
15	023416R1		**1**	SELETOR	SELECTOR	SELECTOR
16	023417R1		**1**	SELETOR	SELECTOR	SELECTOR
17	180002M1		**3**	PARAFUSO	BOLT	PERNO

Transmissão 12 Velocidades-Sincronizada
12 Speed Transmission - Syncro
Transmision 12 Velocidades - Sincr

Árvore De Entrada
Input Shaft
Arbol De Entrada

25-535

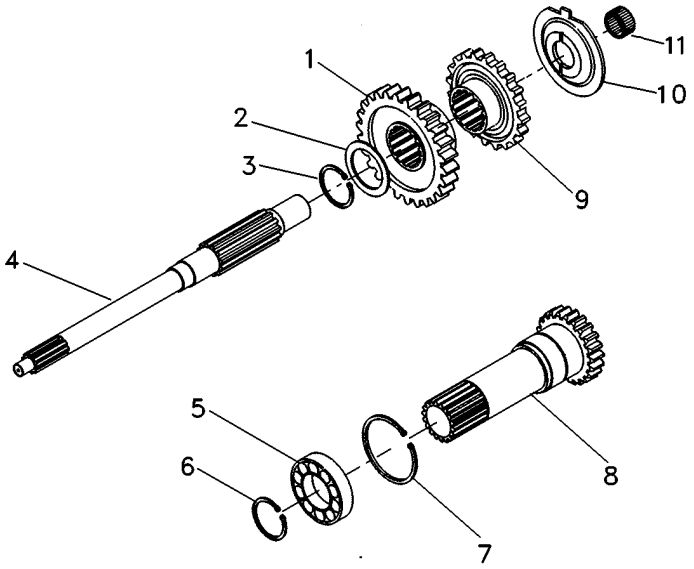

1	054184P1	30	**1**	ENGRENAGEM	GEAR	ENGRANAJE
2	1677742M1		**1**	ARRUELA	WASHER	ARANDELA
3	358969X1		**1**	ANEL TRAVA	CIRCLIP	CIRCULITO
4	039423P1		**1**	EIXO	SHAFT	ARBOL
5	3761292M1		**1**	ROLAMENTO	BEARING	COJINETE
6	762101M1		**1**	ANEL TRAVA	CIRCLIP	CIRCULITO
7	377631X1		**1**	ANEL TRAVA	CIRCLIP	CIRCULITO
8	049834N2	15 PTO 540 RPM 25-375 No	**1**	CJ. EIXO	KIT, AXLE	JUEGO DE EJE
9	054183P1	26	**1**	ENGRENAGEM	GEAR	ENGRANAJE
10	1674668M3		**1**	ESPAÇADOR	SPACER	PIEZA DISTANCIA
11	2700273M1		**1**	ROLAMENTO AGULHA	BEARING NEEDLE	COJINETA AGUJAS

Transmissão 12 Velocidades-Sincronizada
12 Speed Transmission - Syncro
Transmision 12 Velocidades - Sincr

Árvore Principal
Main Shaft
Eje Principale

25-540

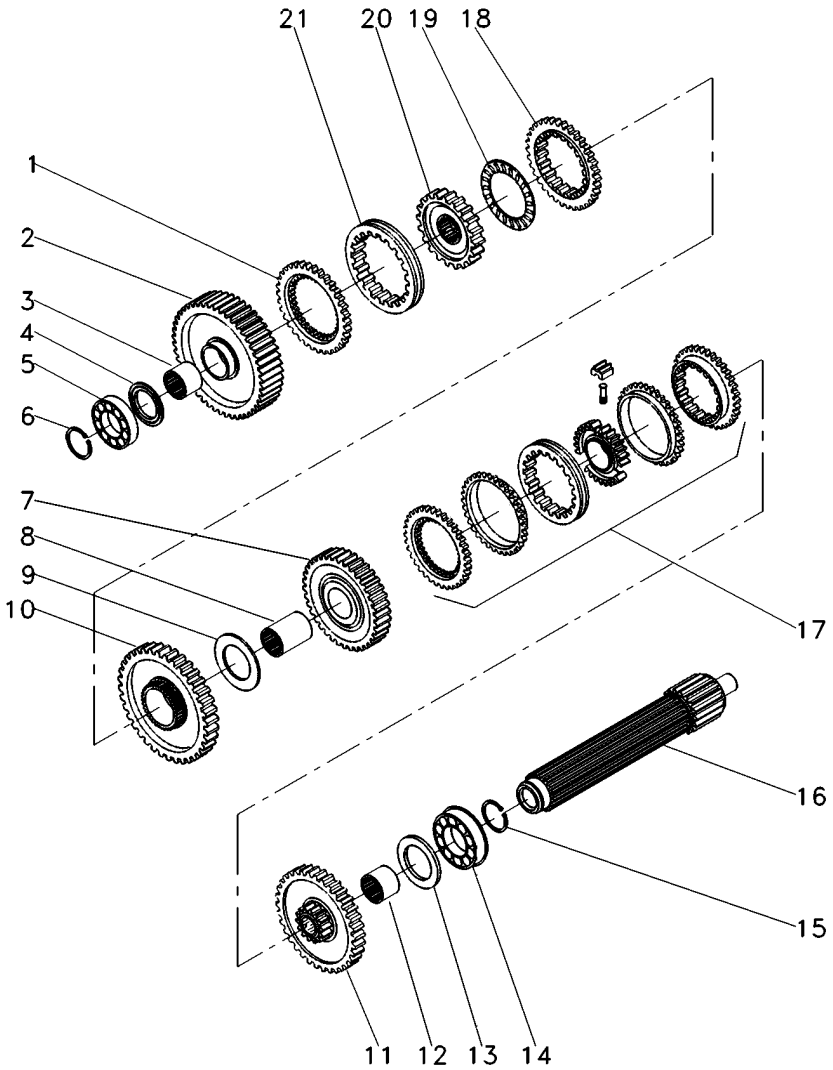

1	1686458M1		**1** ANEL	RING	ARO
2	049163N1	56	**1** ENGRENAGEM	GEAR	ENGRANAJE
3	039397P1		**1** LUVA	SLEEVE	MANCHA
4	1671888M2	4.14-4.19MM	**1** CALÇO	SHIM	CALCE
4	1671889M1	4,39-4,45MM	**1** ARRUELA	WASHER	ARANDELA
4	1671890M2	4.62-4.67MM	**1** ARRUELA	WASHER	ARANDELA
4	1671891M2	4.85-4.90MM	**1** ARRUELA	WASHER	ARANDELA
5	039544R1		**1** ROLAMENTO	BEARING	COJINETE
6	039545R1		**1** ANEL TRAVA	CIRCLIP	CIRCULITO
7	039424N1	45	**1** CJ. ENGRENAGEM	KIT, GEAR	ENGRANAJES JUEGO
8	039398P1		**1** LUVA	SLEEVE	MANCHA
9	023422R1		**1** ARRUELA	WASHER	ARANDELA
10	053355N1	51 BR20003	**1** CJ. ENGRENAGEM	KIT, GEAR	ENGRANAJES JUEGO
10	6216641M91	51 BR20004	**1** ENGRENAGEM	GEAR	ENGRANAJE
11	053352N1	46	**1** CJ. ENGRENAGEM	KIT, GEAR	ENGRANAJES JUEGO
12	039396P1		**1** LUVA	SLEEVE	MANCHA
13	1867259M1		**1** ARRUELA	WASHER	ARANDELA
14	3761291M1		**2** ROLAMENTO	BEARING	COJINETE
15	195363M1		**2** ANEL TRAVA	CIRCLIP	CIRCULITO
16	039543P1		**1** EIXO	SHAFT	ARBOL
17	039400N2	25-290 No	**1** CJ. SINCRONIZADO	SYNCHRO UNIT	SINCRONIZ ADORA
18	1686459M1		**1** ANEL	RING	ARO
19	1663796M1		**1** ROLAMENTO	BEARING	COJINETE
20	039402P1		**1** CUBO	HUB	CUBO
21	039425P1		**1** LUVA	SLEEVE	MANCHA

Transmissão 12 Velocidades-Sincronizada
12 Speed Transmission - Syncro
Transmision 12 Velocidades - Sincr

Árvore Secundária
Secundary Shaft
Eje Secundaria

25-545

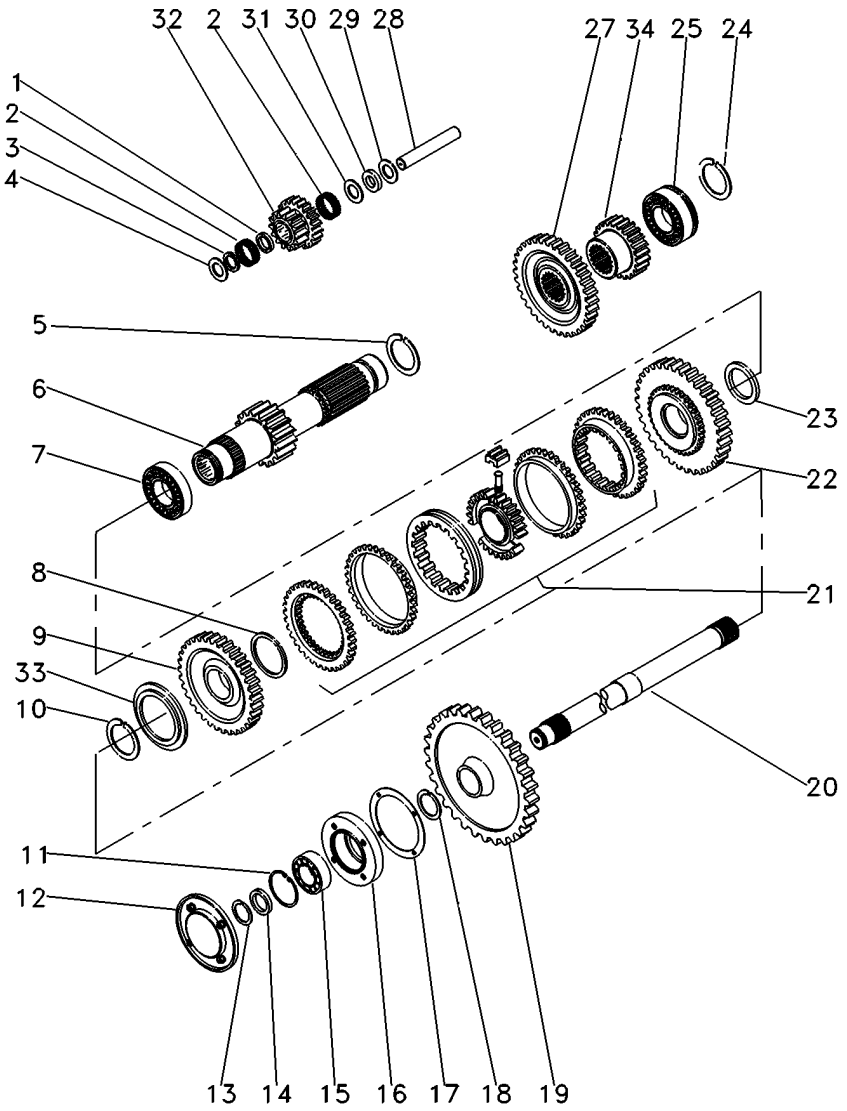

1	1688131M1		**1**	ESPAÇADOR	SPACER	PIEZA DISTANCIA
2	183039M1		**56**	ROLETE	ROLLER	RODILLO
3	183037M1		**1**	ARRUELA	WASHER	ARANDELA
4	1688132M1		**2**	ARRUELA	WASHER	ARANDELA
5	195500M1		**1**	ANEL TRAVA	CIRCLIP	CIRCULITO
6	049165N1	19	**1**	EIXO	SHAFT	ARBOL
7	3003372X1		**1**	ROLAMENTO	BEARING	COJINETE
8	1440873X1		**1**	ANEL TRAVA	CIRCLIP	CIRCULITO
9	054180N1	34	**1**	ENGRENAGEM	GEAR	ENGRANAJE
10	831581M2		**1**	ANEL TRAVA	CIRCLIP	CIRCULITO
11	355988X1		**1**	ANEL TRAVA	CIRCLIP	CIRCULITO
12	1683386M91	25-185 No	**1**	TAMPA	COVER	CUBIERTA
13	899385M1		**1**	ANEL	RING	ARO
14	881122M2		**1**	ANEL	RING	ARO
15	899377M2		**1**	ROLAMENTO	BEARING	COJINETE
16	899331M1		**1**	FLANGE	FLANGE	PLETINA
17	180432M1		**1**	JUNTA	GASKET	EMPAQUETADURA.
18	358913X1		**1**	ANEL TRAVA	CIRCLIP	CIRCULITO
19	9004882M1	53	**1**	ENGRENAGEM	GEAR	ENGRANAJE
20	1869279M1		**1**	EIXO	SHAFT	ARBOL
21	039410N2	25-295 No	**1**	CJ. SINCRONIZADO	SYNCHRO UNIT	SINCRONIZ ADORA
22	054182N1	42	**1**	ENGRENAGEM	GEAR	ENGRANAJE
23	039413P1		**1**	ARRUELA	WASHER	ARANDELA
24	195363M1		**2**	ANEL TRAVA	CIRCLIP	CIRCULITO
25	3761291M1		**1**	ROLAMENTO	BEARING	COJINETE
27	053312P1	33	**1**	ENGRENAGEM	GEAR	ENGRANAJE
28	180445M1		**1**	EIXO	SHAFT	ARBOL
29	1688130M1		**1**	ARRUELA	WASHER	ARANDELA
30	1688129M1		**1**	MOLA PRATO	SPRING PLATE	PLETINA MUELLE
31	1688128M1		**1**	ARRUELA	WASHER	ARANDELA
32	053310P1	20/15	**1**	ENGRENAGEM	GEAR	ENGRANAJE
33	039408P1		**1**	ARRUELA	WASHER	ARANDELA
33	039409P1		**1**	ARRUELA	WASHER	ARANDELA
34	053314P1	23	**1**	ENGRENAGEM	GEAR	ENGRANAJE

Transmissão 12 Velocidades-Sincronizada
12 Speed Transmission - Syncro
Transmision 12 Velocidades - Sincr

Redutor Epicicloidal
Epicyclic Unit
Unidad Epicicloidal

25-550

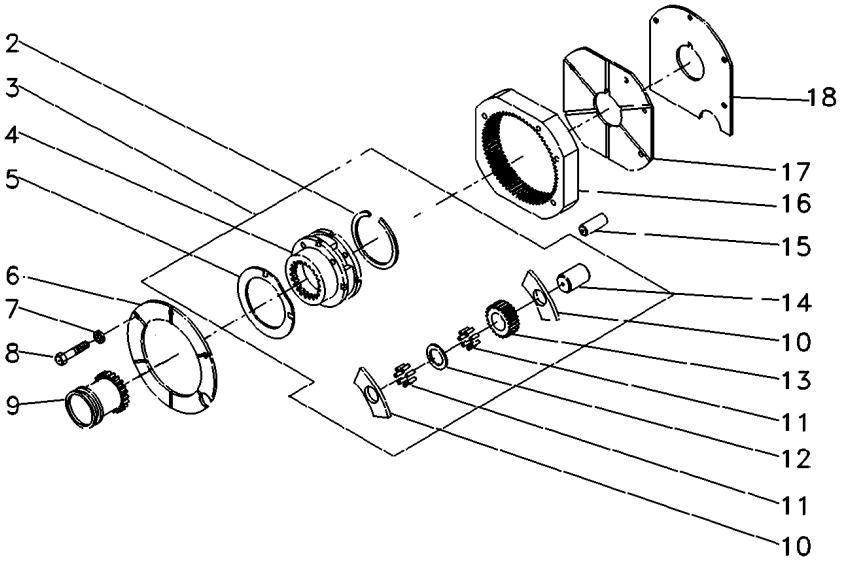

2	366317X1		**1**	ANEL TRAVA	CIRCLIP	CIRCULITO
3	022638N1		**1**	CJ. REDUTOR	KIT, CARRIER	JUEGO PORTADOR
4		3 022638N1	**1**	PORTA ENGRENAGEM	CARRIER	PORTADOR
5	518414M1	3	**2**	ARRUELA	WASHER	ARANDELA
6	1867423M1		**1**	PLACA	PLATE	PLATO
7	353434X1		**3**	ARRUELA	WASHER	ARANDELA
8	362684X1		**4**	PARAFUSO	BOLT	PERNO
9	184770M2		**1**	LUVA	SLEEVE	MANCHA
10	516526M1		**6**	ARRUELA	WASHER	ARANDELA
11	834211M1		**144**	ROLETE	ROLLER	RODILLO
12	897020M1		**3**	ARRUELA	WASHER	ARANDELA
13	516509M1	17	**3**	ENGRENAGEM	GEAR	ENGRANAJE
14	518415M1		**3**	EIXO	SHAFT	ARBOL
15	180409M1		**2**	PINO	PIN	PASADOR
16	1867424M2	68	**1**	COROA	ANNULAR GEAR	ENGRANAJE ANULAR
17	1867425M1		**1**	PLACA	PLATE	PLATO
18	1867426M1		**1**	CALÇO	SHIM	CALCE

Fixações
Fasteners
Fijación

30-10

Tratores Com Plataforma Do Operador
Tractors With Operator Plataform
Tractores Con Plataforma Del Operador

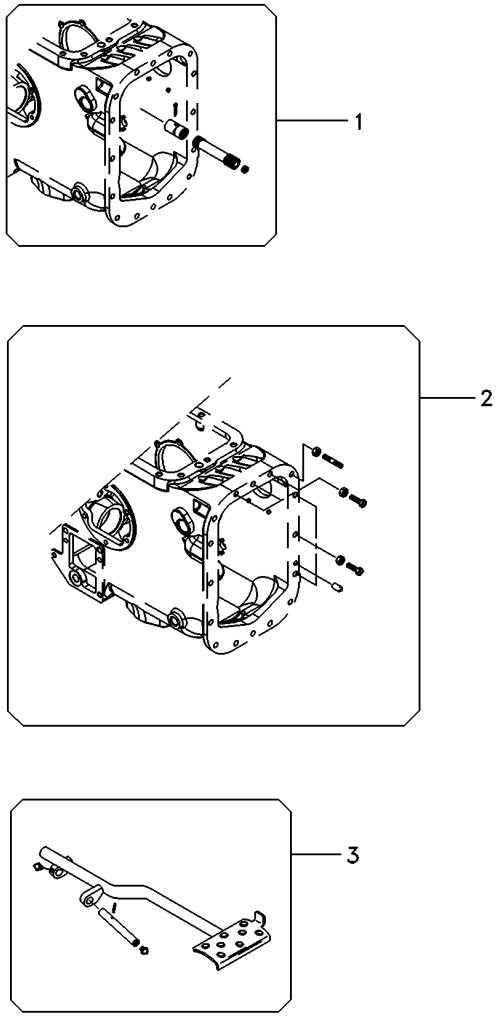

1	067854N2	30-35 No	**1** EIXO	SHAFT	ARBOL
2	6214701M91	30-50 No	**1** FIXAÇÃO	FASTENER	CIERRE
3	062926N1	30-70 No	**1** PEDAL	PEDAL	PEDAL

Fixação Eixo Traseiro - Transmissão
Fastener Rear Axle - Transmisson
Fijación Eje Trasero - Transmissón

30-15

Com Redutor De Velocidade
With Creeper
Con Reducción De Velociad

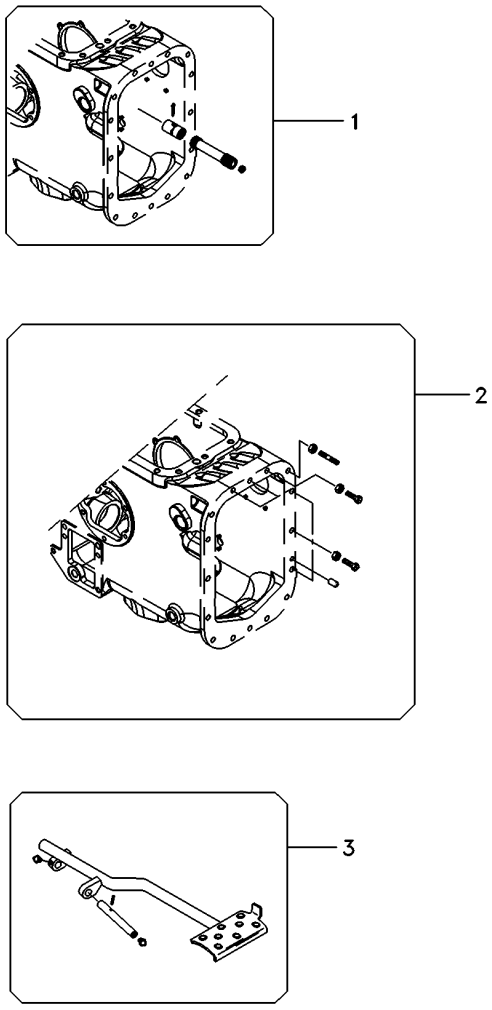

1	034403N1	30-40 No	**1** ÁRVORE	AXLE	EJE
2	6214646M91	30-60 No	**1** FIXAÇÃO	FASTENER	CIERRE
3	022956N1	30-75 No	**1** PEDAL	PEDAL	PEDAL

Fixação Eixo Traseiro - Transmissão
Rear Axle - Transmission
Eje Trasero - Transmisión

30-20

Tração Central
Central Traction
Tracción Central

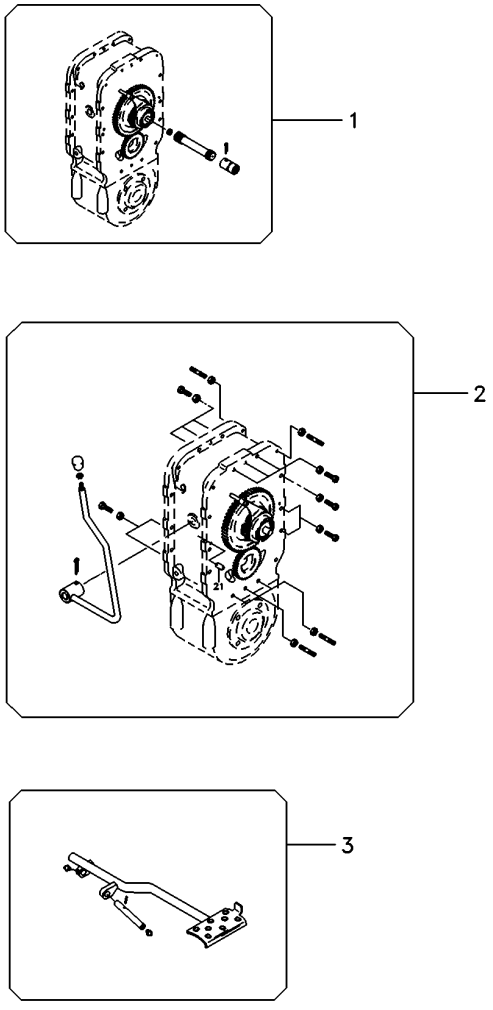

1	034404N2	30-85 No	**1**	ESPAÇADOR	SPACER	PIEZA DISTANCIA
2	3589417M92	30-55 No	**1**	FIXAÇÃO	FASTENER	CIERRE
3	062926N1	30-70 No	**1**	PEDAL	PEDAL	PEDAL

Fixação Eixo Traseiro - Transmissão
Fastener Rear Axle - Transmisson
Fijación Eje Trasero - Transmissón

30-25

12 Velocidades - Com Cabine
12 Speed - With Cab
12 Velocidades - Con Cabina

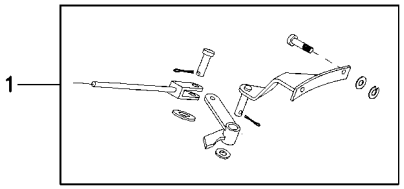

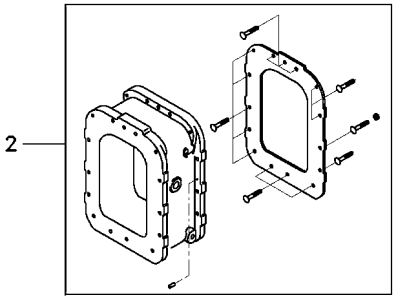

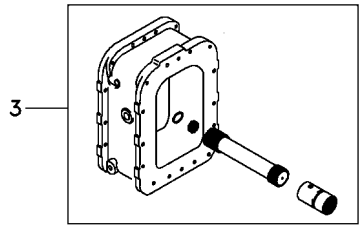

1	071049N1	30-80 No	**1** PEDAL	PEDAL	PEDAL
2	6214701M91	30-50 No	**1** FIXAÇÃO	FASTENER	CIERRE
3	067854N2	30-35 No	**1** EIXO	SHAFT	ARBOL

Fixação Eixo Traseiro - Transmissão
Fastener Rear Axle - Transmisson
Fijación Eje Trasero - Transmissón

30-30

Tratores Com Cabine E 8x8 Velocidades
Tractors With Cab And 8x8 Speed
Tractores Con Cabina Y 8x8 Velocidades

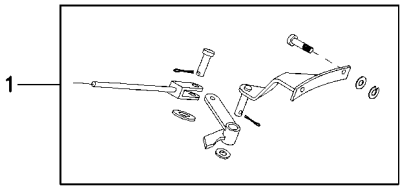

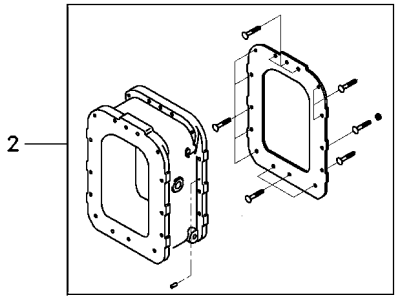

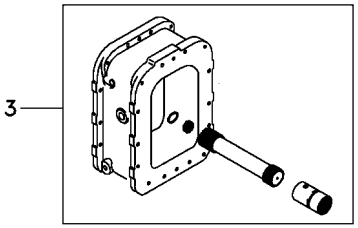

1	071049N1	30-80 No	**1**	PEDAL	PEDAL	PEDAL
2	6210608M91	30-65 No	**1**	FIXAÇÃO	FASTENER	CIERRE
3	6200711M91	30-45 No	**1**	EIXO	SHAFT	ARBOL

Eixo Propulsor
Drive Shaft
Eje De Mando

30-35

Com Plataforma Do Operador - Com Cabine 12 Vel.
With Operator Plataform - With Cab 12 Speed
Con Plataforma Del Operador - Con Cabina 12 Vel.

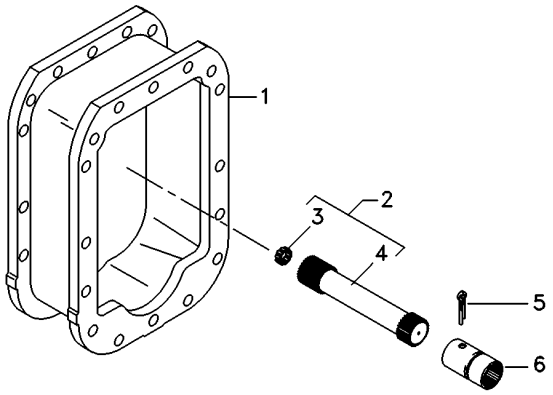

1	027848P3	**1**	ESPAÇADOR	SPACER	PIEZA DISTANCIA
2	059000N1	**1**	CJ. EIXO	KIT, AXLE	JUEGO DE EJE
3	195513M1	**1**	ROLAMENTO AGULHA	BEARING NEEDLE	COJINETA AGUJAS
4	056293P1	**1**	EIXO	SHAFT	ARBOL
5	355342X1	**1**	CUPILHA	COTTER PIN	PASADOR DOUBLE
6	3611473M1	**1**	LUVA	SLEEVE	MANCHA

Eixo Propulsor
Propeller Axle
Eje Propulsor

30-40

Com Redutor De Velocidade
With Creeper
Con Reducción De Velociad

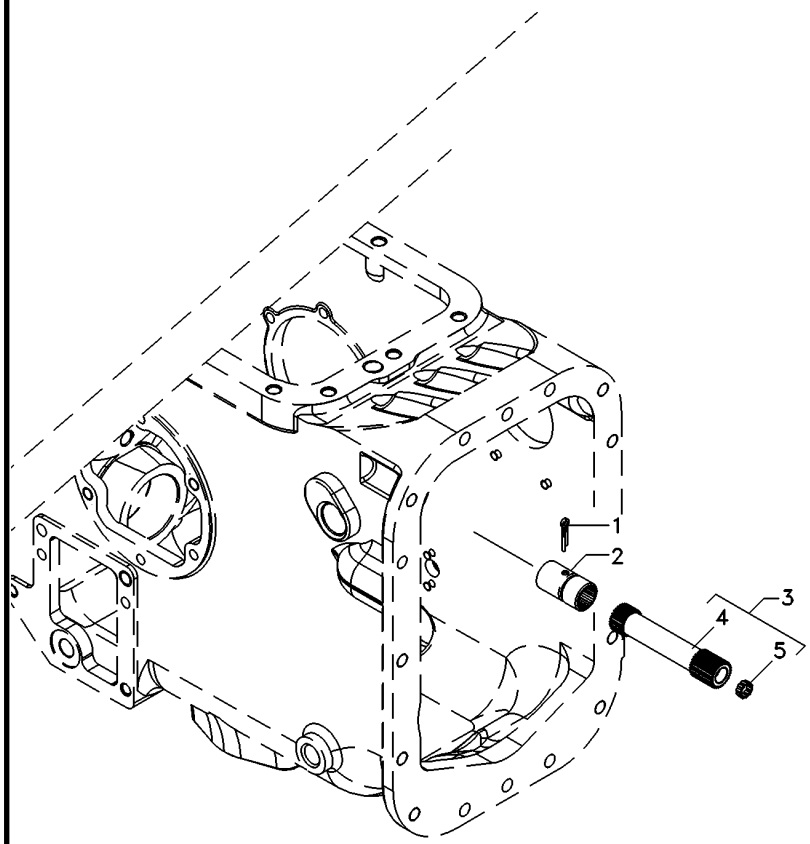

1	355342X1	**1** CUPILHA	COTTER PIN	PASADOR DOUBLE
2	3611473M1	**1** LUVA	SLEEVE	MANCHA
3	048386N1	**1** CJ. EIXO	KIT, AXLE	JUEGO DE EJE
4	048383P1	**1** EIXO	SHAFT	ARBOL
5	195513M1	**1** ROLAMENTO AGULHA	BEARING NEEDLE	COJINETA AGUJAS

Eixo Propulsor
Drive Shaft
Eje De Mando

30-45

Tratores Com Cabine E 8x8 Velocidades
Tractors With Cab And 8x8 Speed
Tractores Con Cabina Y 8x8 Velocidades

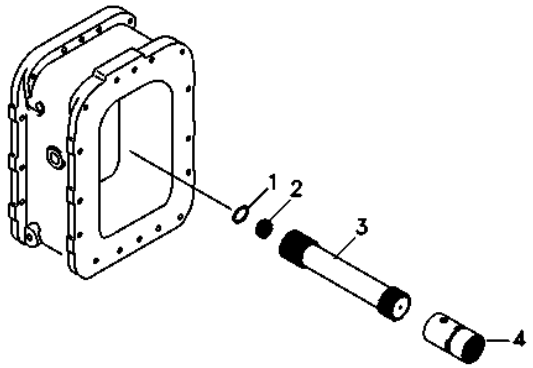

1	3807978M1	**1** ARRUELA	WASHER	ARANDELA
2	3807979M1	**1** ROLAMENTO	BEARING	COJINETE
3	3808391M1	**1** EIXO	SHAFT	ARBOL
4	3611473M1	**1** LUVA	SLEEVE	MANCHA

Fixação Eixo Traseiro - Transmissão
Fastener Rear Axle - Transmisson
Fijación Eje Trasero - Transmissón

30-50

Com Plataforma Do Operador - Com Cabine 12 Vel.
With Operator Plataform - With Cab 12 Speed
Con Plataforma Del Operador - Con Cabina 12 Vel.

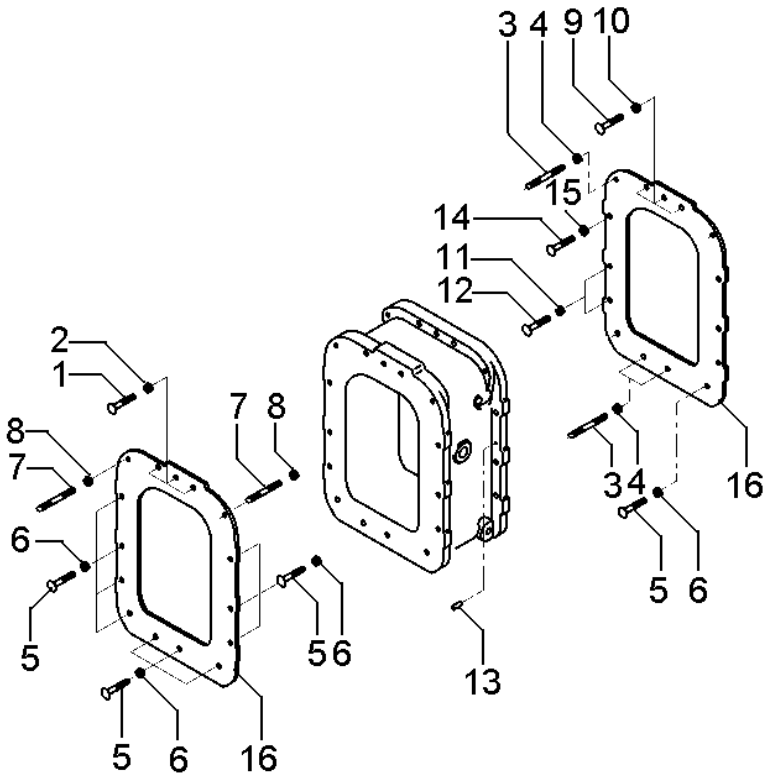

1	377563X1	**3**	PARAFUSO	BOLT	PERNO
2	069676T1	**3**	PORCA	NUT	TUERCA
3	3589429M1	**6**	PRISIONEIRO	STUD	ESPARRAGO
4	069676T1	**6**	PORCA	NUT	TUERCA
5	377561X1	**13**	PARAFUSO	BOLT	PERNO
6	069676T1	**13**	PORCA	NUT	TUERCA
7	3589429M1	**2**	PRISIONEIRO	STUD	ESPARRAGO
8	069676T1	**2**	PORCA	NUT	TUERCA
9	3408222M1	**3**	PARAFUSO	BOLT	PERNO
10	069676T1	**3**	PORCA	NUT	TUERCA
11	377561X1	**4**	PARAFUSO	BOLT	PERNO
12	069676T1	**4**	PORCA	NUT	TUERCA
13	191314M1	**4**	PINO	PIN	PASADOR
14	377561X1	**1**	PARAFUSO	BOLT	PERNO
15	069676T1	**1**	PORCA	NUT	TUERCA
16	1687785M4	**2**	JUNTA	GASKET	EMPAQUETADURA.

Fixação Eixo Traseiro - Transmissão
Fastener Rear Axle - Transmisson
Fijación Eje Trasero - Transmissón

30-55

Tração Central
Central Traction
Tracción Central

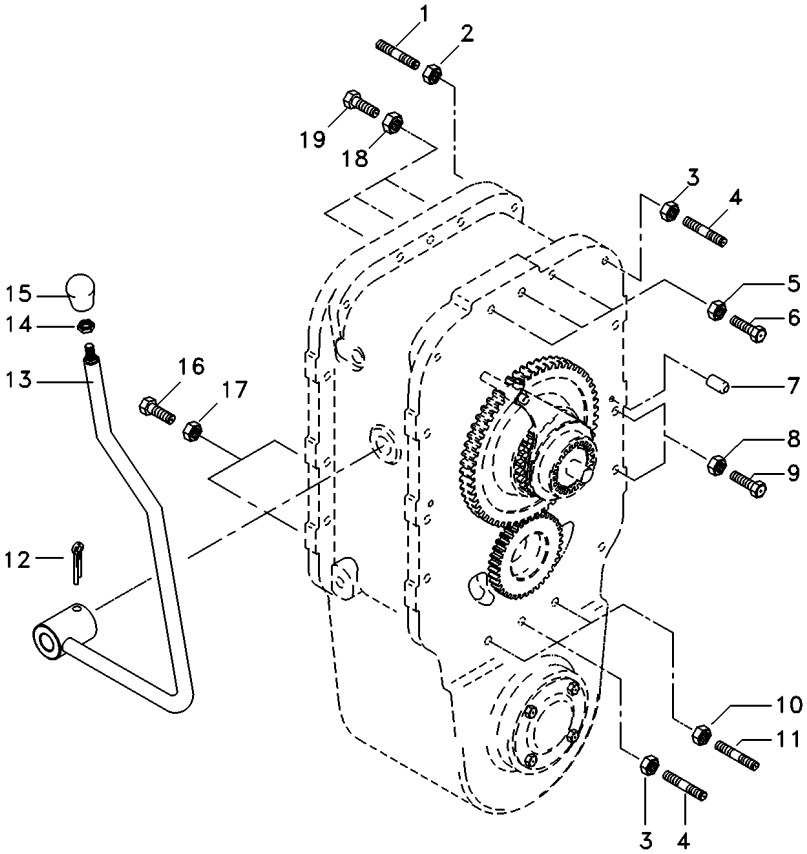

1	3589428M1	**2**	PRISIONEIRO	STUD	ESPARRAGO
2	069676T1	**2**	PORCA	NUT	TUERCA
3	069676T1	**5**	PORCA	NUT	TUERCA
4	3589429M1	**5**	PRISIONEIRO	STUD	ESPARRAGO
5	069676T1	**3**	PORCA	NUT	TUERCA
6	3408222M1	**3**	PARAFUSO	BOLT	PERNO
7	191314M1	**4**	PINO	PIN	PASADOR
8	069676T1	**14**	PORCA	NUT	TUERCA
9	377561X1	**14**	PARAFUSO	BOLT	PERNO
10	069676T1	**2**	PORCA	NUT	TUERCA
11	3589414M1	**2**	PRISIONEIRO	STUD	ESPARRAGO
12	357660X1	**1**	PINO	PIN	PASADOR
13	027398S1	**1**	ALAVANCA	LEVER	PALANCA
14	353430X1	**1**	PORCA	NUT	TUERCA
15	3410152M1	**1**	MANÍPULO	KNOB	POMO
16	3145869M1	**2**	PARAFUSO	BOLT	PERNO
17	069676T1	**2**	PORCA	NUT	TUERCA
18	069676T1	**3**	PORCA	NUT	TUERCA
19	377563X1	**3**	PARAFUSO	BOLT	PERNO

Fixação Eixo Traseiro - Transmissão
Fastener Rear Axle - Transmisson
Fijación Eje Trasero - Transmissón

30-60

Com Redutor De Velocidade
With Creeper
Con Reducción De Velociad

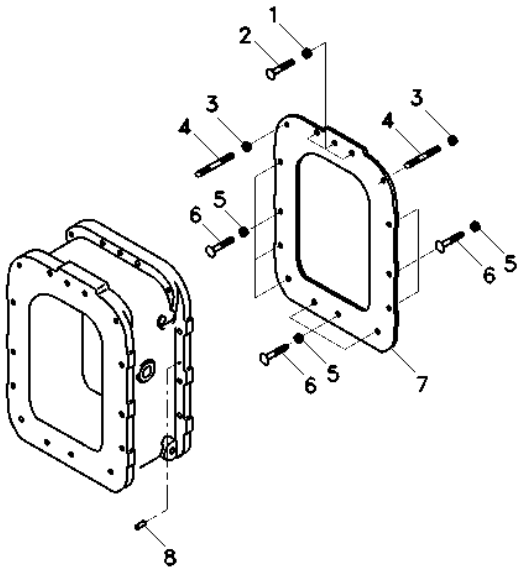

1	069676T1	**3**	PORCA	NUT	TUERCA
2	377563X1	**3**	PARAFUSO	BOLT	PERNO
3	069676T1	**3**	PORCA	NUT	TUERCA
4	3589429M1	**3**	PRISIONEIRO	STUD	ESPARRAGO
5	069676T1	**10**	PORCA	NUT	TUERCA
6	377561X1	**10**	PARAFUSO	BOLT	PERNO
7	1687785M4	**1**	JUNTA	GASKET	EMPAQUETADURA.
8	191314M1	**1**	PINO	PIN	PASADOR

Fixação Eixo Traseiro - Transmissão
Fastener Rear Axle - Transmisson
Fijación Eje Trasero - Transmissón

30-65

Tratores Com Cabine E 8x8 Velocidades
Tractors With Cab And 8x8 Speed
Tractores Con Cabina Y 8x8 Velocidades

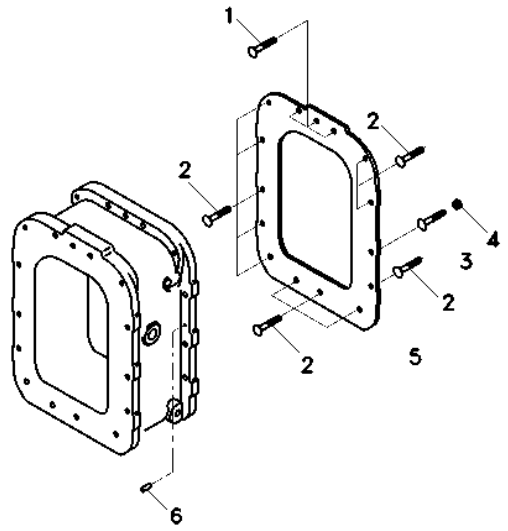

1	3808040M1	**3**	PARAFUSO	BOLT	PERNO
2	3807780M1	**11**	PARAFUSO	BOLT	PERNO
3	3807776M1	**1**	PARAFUSO	BOLT	PERNO
4	3772662M1	**1**	PORCA	NUT	TUERCA
5	1687785M4	**1**	JUNTA	GASKET	EMPAQUETADURA.
6	191314M1	**2**	PINO	PIN	PASADOR

Pedal De Bloqueio Do Diferencial Eixo Traseiro
Rear Axle- Differential Lock Pedal
Eje Trasero Con Blocaje Diferencial-Pedal

30-70

Tratores Com Plataforma Do Operador
Tractors With Operator Plataform
Tractores Con Plataforma Del Operador

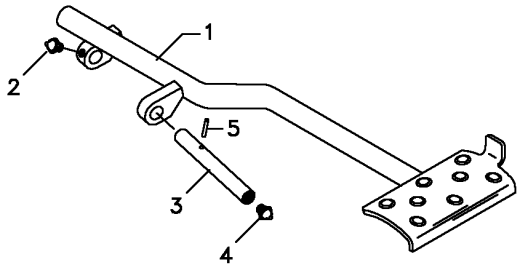

1	062924S1		**1**	PEDAL	PEDAL	PEDAL
2	13811X	1/4"-28	**1**	GRAXEIRA	GREASER	ENGRASADOR
3	072292P1		**1**	EIXO	SHAFT	ARBOL
4	13811X	1/4"-28	**1**	GRAXEIRA	GREASER	ENGRASADOR
5	357632X1		**1**	PINO	PIN	PASADOR

Pedal De Bloqueio Do Diferencial Eixo Traseiro
Rear Axle- Differential Lock Pedal
Eje Trasero Con Blocaje Diferencial-Pedal

30-75

Com Redutor De Velocidade
With Creeper
Con Reducción De Velociad

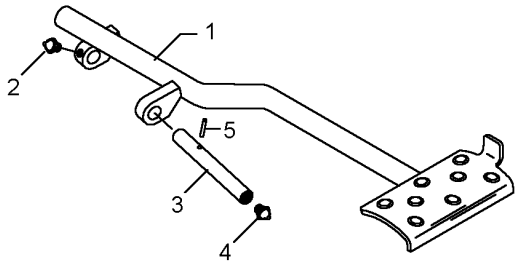

1	022697S1		**1** PEDAL	PEDAL	PEDAL
2	13811X	1/4"-28	**1** GRAXEIRA	GREASER	ENGRASADOR
3	072292P1		**1** EIXO	SHAFT	ARBOL
4	13811X	1/4"-28	**1** GRAXEIRA	GREASER	ENGRASADOR
5	357632X1		**1** PINO	PIN	PASADOR

Bloqueio Diferencial
Differential Lock
Bloqueo Del Diferencial

30-80

Tratores Com Cabine
Tractors With Cab
Tractores Con Cabina

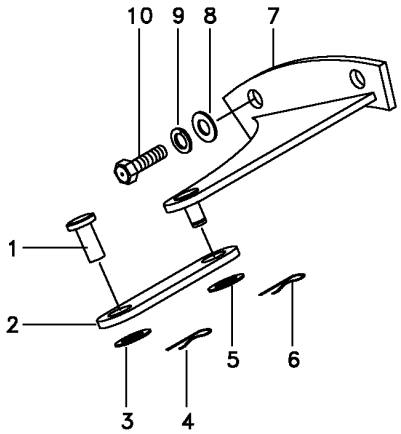

1	832813M1	**1** PINO	PIN	PASADOR
2	033298S1	**1** ALAVANCA	LEVER	PALANCA
3	353758X1	**1** ARRUELA	WASHER	ARANDELA
4	354059X1	**1** CONTRAPINO	DOWEL	CENTRAJE
5	353758X1	**1** ARRUELA	WASHER	ARANDELA
6	354059X1	**1** CONTRAPINO	DOWEL	CENTRAJE
7	065990S1	**1** SUPORTE	BRACKET	SOPORTE
8	353439X1	**2** ARRUELA PRESSÃO	PRESSURE WASHER	LAVADOR PRESION
9	353758X1	**2** ARRUELA	WASHER	ARANDELA
10	366909X1	**2** PARAFUSO	BOLT	PERNO

Espaçador
Spacer
Espaciador

30-85

Tração Central
Central Traction
Tracción Central

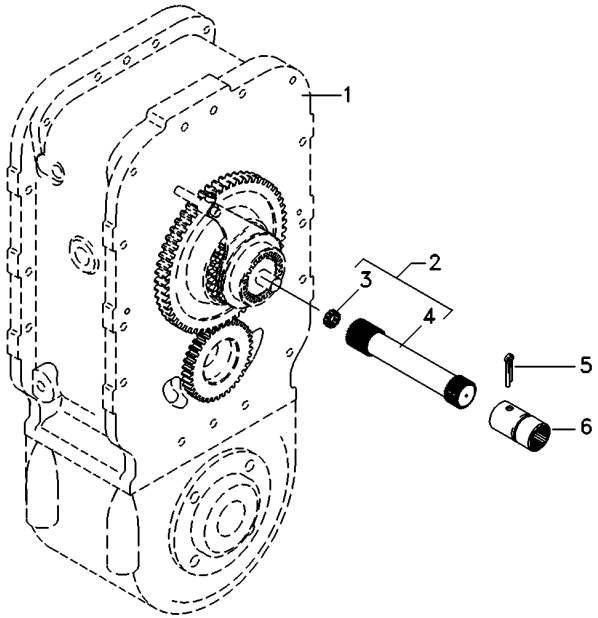

1	034449N2	[B]	**1**	CJ. ESPAÇADOR	KIT, SPACER	JUEGO ESPACIADOR
		30-90 No				
2	048389N1		**1**	CJ. EIXO	KIT, AXLE	JUEGO DE EJE
3	195513M1		**1**	ROLAMENTO AGULHA	BEARING NEEDLE	COJINETA AGUJAS
4	048384P1		**1**	EIXO	SHAFT	ARBOL
5	355342X1		**1**	CUPILHA	COTTER PIN	PASADOR DOUBLE
6	3611473M1		**1**	LUVA	SLEEVE	MANCHA

[B] CARCAÇA UNIFICADA
HOUSING - 1 PART
ALOJAMIENTO UNIFICADA

Espaçador
Spacer
Espaciador

30-90

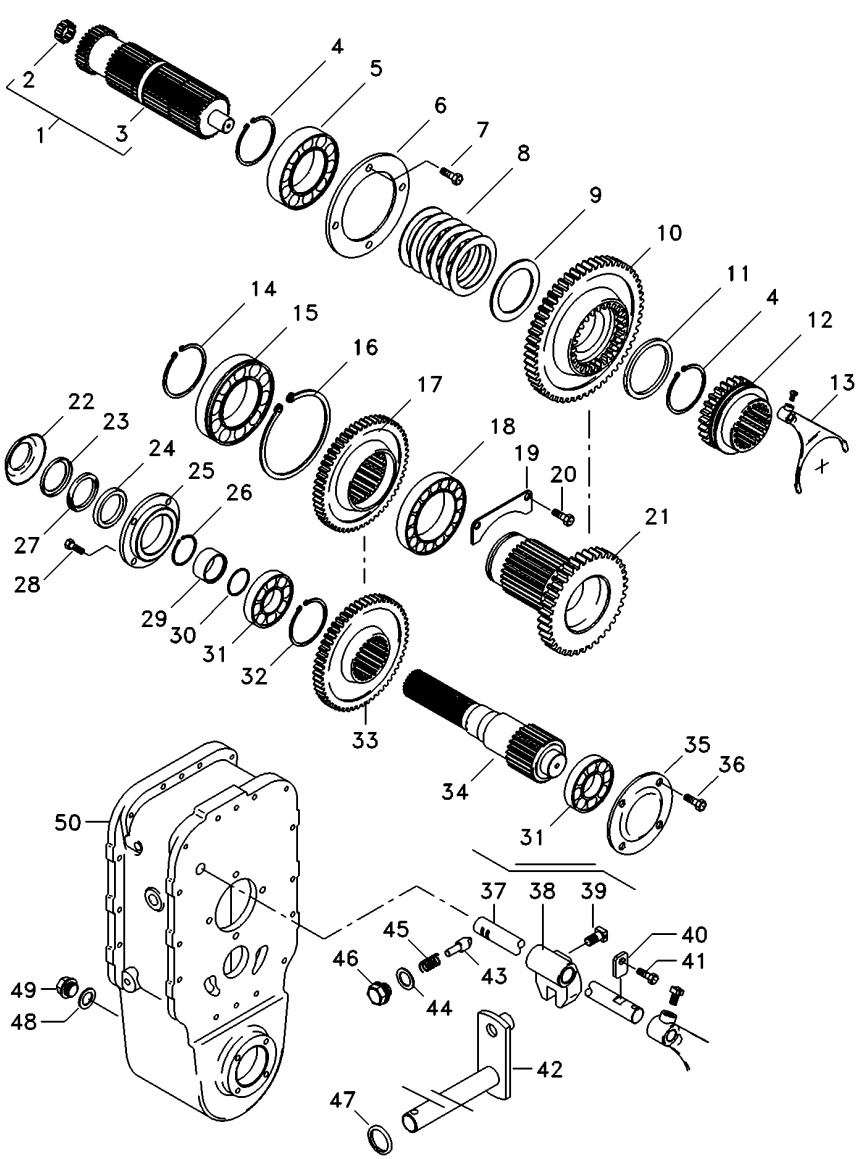

1	034448N1		**1**	CJ. EIXO	KIT, AXLE	JUEGO DE EJE
2	195513M1		**1**	ROLAMENTO AGULHA	BEARING NEEDLE	COJINETA AGUJAS
3	034439P1		**1**	EIXO	SHAFT	ARBOL
4	339470X1		**2**	ANEL	RING	ARO
5	1692601M1		**1**	ROLAMENTO	BEARING	COJINETE
6	1692549M1		**1**	CAPA	CAP	TAPA
7	339761X1		**4**	PARAFUSO	BOLT	PERNO
8	6207280M1		**6**	MOLA PRATO	SPRING PLATE	PLETINA MUELLE
9	3585332M1		**1**	ANEL	RING	ARO
10	3585333M1	41	**1**	ENGRENAGEM	GEAR	ENGRANAJE
11	3585332M1		**1**	ANEL	RING	ARO
12	3585343M3		**1**	LUVA	SLEEVE	MANCHA
13	3585335M3		**1**	GARFO	FORK	HORQUILLA
14	391129X1		**1**	ANEL TRAVA	CIRCLIP	CIRCULITO
15	1692592M1		**1**	ROLAMENTO	BEARING	COJINETE
16	1443565X1		**1**	ANEL	RING	ARO
17	3409711M2	37	**1**	ENGRENAGEM	GEAR	ENGRANAJE
18	1692590M1		**1**	ROLAMENTO	BEARING	COJINETE
19	1692550M1		**1**	CHAPA	PLATE	CHAPA
20	339124X1		**2**	PARAFUSO	BOLT	PERNO
21	1692534M1		**1**	ENGRENAGEM	GEAR	ENGRANAJE
22	042997P1		**1**	DEFLETOR	DEFLECTOR	DEFLECTOR
23	1692603M1		**1**	ANEL	RING	ARO
24	3409619M1		**1**	RETENTOR	SEAL	RETEN
25	1692553M1		**1**	CARCAÇA	HOUSING	ALOJAMIENTO
26	339469X1		**1**	ANEL TRAVA	CIRCLIP	CIRCULITO
27	1692604M1		**1**	FELTRO	FELT	FIELTRO
28	339761X1		**6**	PARAFUSO	BOLT	PERNO
29	1692554M1		**1**	COLAR	COLLAR	COLLAR
30	1441271X1		**1**	ANEL "O"	O RING	JUNTA TORICA
31	1692582M1		**2**	ROLAMENTO	BEARING	COJINETE
32	339470X1		**1**	ANEL	RING	ARO
33	3412166M1	39	**1**	ENGRENAGEM	GEAR	ENGRANAJE
34	033063P1		**1**	EIXO	SHAFT	ARBOL
35	069507P1		**1**	TAMPA	COVER	CUBIERTA
36	390379X1		**4**	PARAFUSO	BOLT	PERNO
37	3585331M2		**1**	EIXO	SHAFT	ARBOL
38	180446M1		**1**	SELETOR	SELECTOR	SELECTOR
39	180002M1		**2**	PARAFUSO	BOLT	PERNO
40	3410726M1		**1**	BATENTE	STOP	PARO
41	339126X1		**1**	ANEL TRAVA	CIRCLIP	CIRCULITO
42	3410533M92		**1**	ALAVANCA	LEVER	PALANCA
43	180418M2		**1**	PINO	PIN	PASADOR
44	3409613M1		**1**	ARRUELA	WASHER	ARANDELA
45	3585797M1		**1**	MOLA	SPRING	RESORTE
46	1692580M1		**1**	BUJÃO	PLUG	TAPON
47	894307M1		**1**	RETENTOR	OIL SEAL	BUJE RETENACEITE
48	3409614M1		**1**	ARRUELA	WASHER	ARANDELA
49	3409616M1		**1**	BUJÃO	PLUG	TAPON
50	064176P1		**1**	CARCAÇA	HOUSING	ALOJAMIENTO

Carcaça Central
Middle Body
Carcaza Central

2 Rodas Motrizes
2 Wheels Drive
2 Ruedas Motriz

30-95

8 Velocidades - Tdp 540 Rpm
8 Speed - Pto 540 Rpm
8 Velocidades - Tdp 540 Rpm

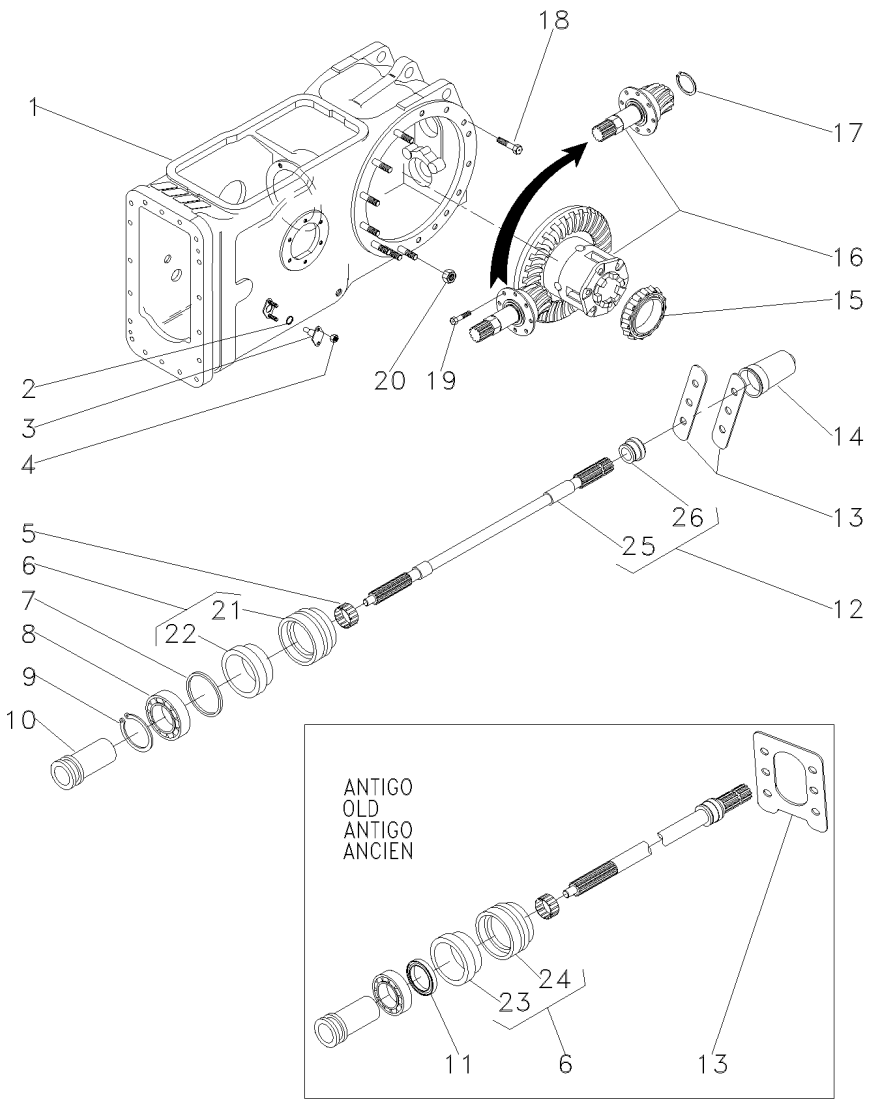

1	022350N2		30-165 No	**1**	CARCAÇA	HOUSING	ALOJAMIENTO
2	851258M1			**2**	ANEL "O"	O RING	JUNTA TORICA
3	898643M1			**2**	PINO	PIN	PASADOR
4	353916X1			**4**	PORCA	NUT	TUERCA
5	195453M1			**1**	ROLAMENTO AGULHA	BEARING NEEDLE	COJINETA AGUJAS
6	3611134M92	[A]		**1**	LUVA	SLEEVE	MANCHA
6	3611134M93	[B]		**1**	LUVA	SLEEVE	MANCHA
7	1004633M1			**1**	ANEL "O"	O RING	JUNTA TORICA
8	391162X1			**1**	ROLAMENTO	BEARING	COJINETE
9	831581M2			**1**	ANEL TRAVA	CIRCLIP	CIRCULITO
10	532898M1			**1**	LUVA	SLEEVE	MANCHA
11	3611135M1	[A]		**1**	RETENTOR	SEAL	RETEN
12	3599003M92			**1**	EIXO	SHAFT	ARBOL
13	072280P1	[A]		**1**	CHAPA	PLATE	CHAPA
13	3149348M1	[B]		**2**	CHAPA	PLATE	CHAPA
14	035678T1			**1**	TAMPA	COVER	CUBIERTA
15	1850909M91			**1**	CJ. ROLAMENTO	BEARING ASSY	RODAMIENTO RAD
16	3146477M93		30-210 No	**1**	CJ. DIFERENCIAL	KIT,DIFFERENTIAL	JGO.DIFERENCIAL.
17	196097M1			**1**	ANEL	RING	ARO
18	377622X1			**16**	PARAFUSO	BOLT	PERNO
19	899199M1			**6**	PARAFUSO	BOLT	PERNO
20	353437X1			**14**	PORCA	NUT	TUERCA
21	3599002M3	6	[A]	**1**	LUVA	SLEEVE	MANCHA
22	3699801M1	6	[A]	**1**	RETENTOR	OIL SEAL	BUJE RETENACEITE
23	3599005M1	6	[B]	**1**	RETENTOR	SEAL	RETEN
24	3599002M3	6	[B]	**1**	LUVA	SLEEVE	MANCHA
25		12	3599003M92	**1**	EIXO	SHAFT	ARBOL
26	072295P1	12		**1**	COLAR	COLLAR	COLLAR

[A] ANTIGO
OLD
ANTIGUO

[B] NOVO
NEW
NUEVO

Carcaça Central
Middle Body
Carcaza Central

30-100

2 Rodas Motrizes - 8 Velocidades - Tdpi 540 Rpm
2 Wheels Drive - 8 Speed - Ipto 540 Rpm
2 Ruedas Motriz - 8 Velocidades - Tdpi 540 Rpm

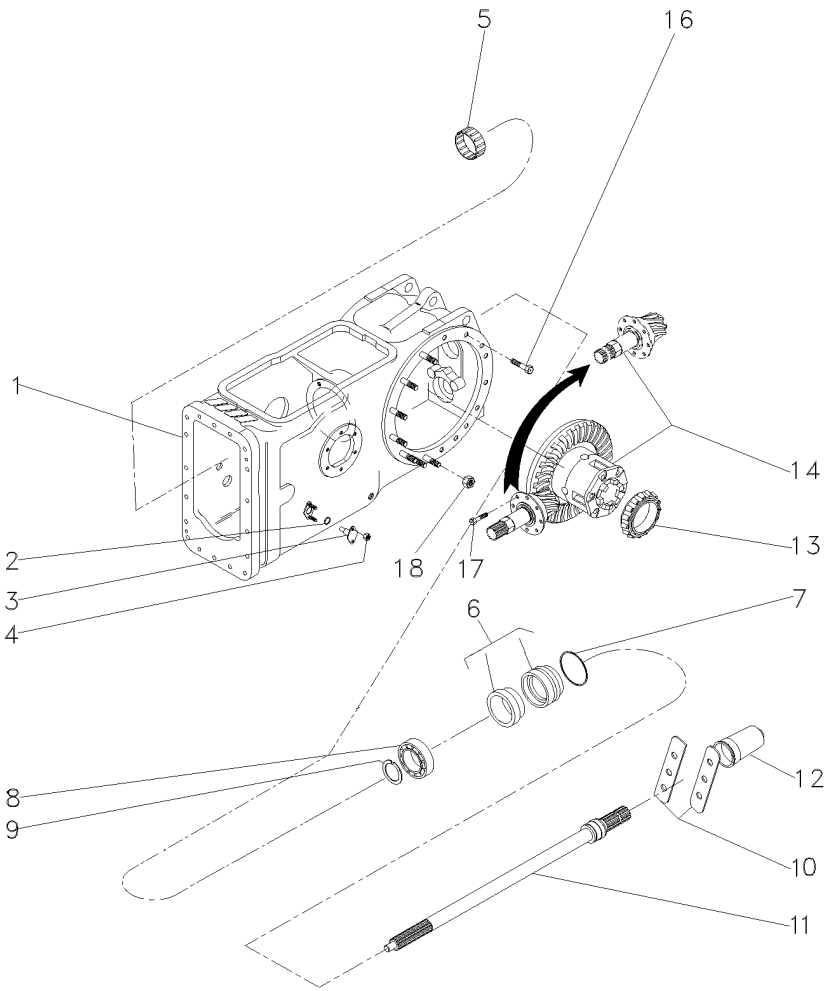

1	063781N1	30-180 No	**1**	CARCAÇA	HOUSING	ALOJAMIENTO
2	851258M1		**2**	ANEL "O"	O RING	JUNTA TORICA
3	898643M1		**2**	PINO	PIN	PASADOR
4	353916X1		**4**	PORCA	NUT	TUERCA
5	195453M1		**1**	ROLAMENTO AGULHA	BEARING NEEDLE	COJINETA AGUJAS
6	3611134M93		**1**	LUVA	SLEEVE	MANCHA
7	1004633M1		**1**	ANEL "O"	O RING	JUNTA TORICA
8	391162X1		**1**	ROLAMENTO	BEARING	COJINETE
9	831581M2		**1**	ANEL TRAVA	CIRCLIP	CIRCULITO
10	3149348M1		**2**	CHAPA	PLATE	CHAPA
11	3599003M92		**1**	EIXO	SHAFT	ARBOL
12	035678T1		**1**	TAMPA	COVER	CUBIERTA
13	1850909M91		**1**	CJ. ROLAMENTO	BEARING ASSY	RODAMIENTO RAD
14	3146477M93	30-210 No	**1**	CJ. DIFERENCIAL	KIT,DIFFERENTIAL	JGO.DIFERENCIAL.
16	377622X1		**16**	PARAFUSO	BOLT	PERNO
17	899199M1		**6**	PARAFUSO	BOLT	PERNO
18	353437X1		**14**	PORCA	NUT	TUERCA

Carcaça Central
Middle Body
Carcaza Central

30-105

2rm E 4rm Tração Central - Sem Tdp
2wd And 4wd Central Traction - Without Tdp
2rm Y 4rm Tracción Central - Sin Tdf

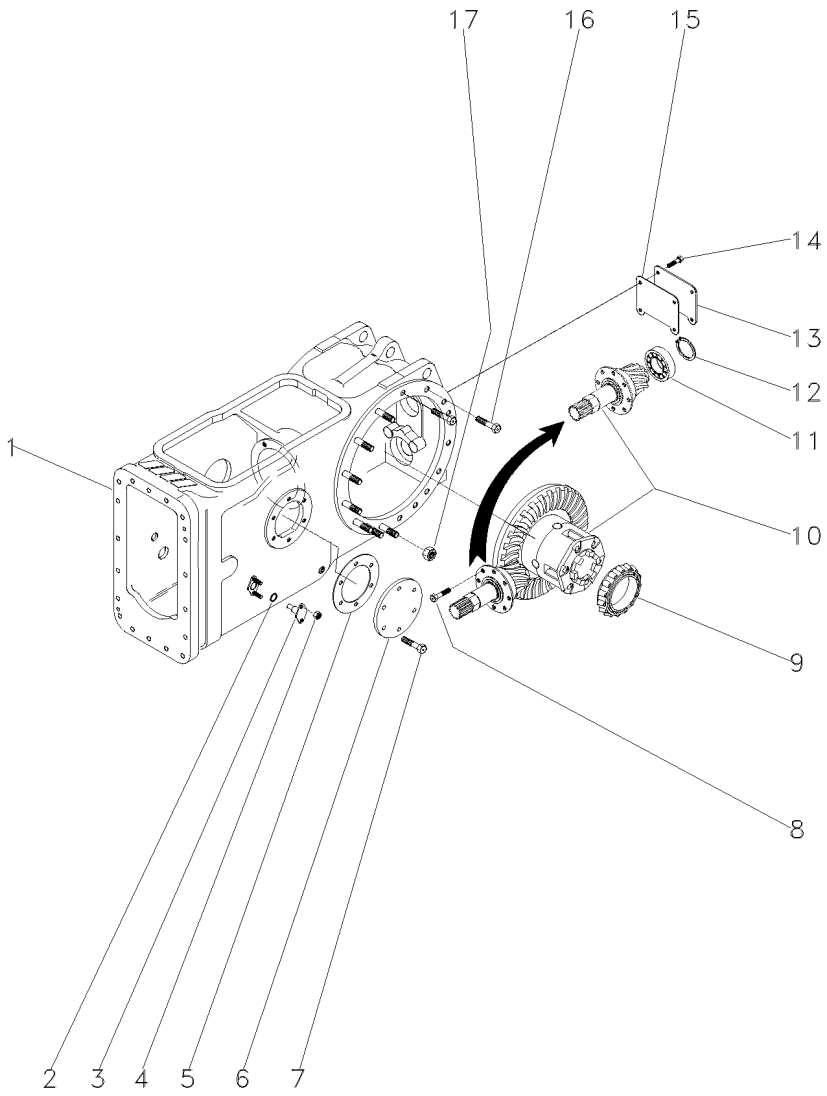

1	024304N2	30-185 No	**1**	CJ. CARCAÇA	HOUSE ASSY	CONJ. CARTER
2	851258M1		**2**	ANEL "O"	O RING	JUNTA TORICA
3	898643M1		**2**	PINO	PIN	PASADOR
4	353916X1		**4**	PORCA	NUT	TUERCA
5	181217M1		**1**	JUNTA	GASKET	EMPAQUETADURA.
6	489190M1		**1**	TAMPA	COVER	CUBIERTA
7	353698X1		**6**	PARAFUSO	BOLT	PERNO
8	899199M1		**6**	PARAFUSO	BOLT	PERNO
9	1850909M91		**1**	CJ. ROLAMENTO	BEARING ASSY	RODAMIENTO RAD
10	3146477M93	30-210 No	**1**	CJ. DIFERENCIAL	KIT,DIFFERENTIAL	JGO.DIFERENCIAL.
11	834733M1		**1**	ROLAMENTO	BEARING	COJINETE
12	196097M1		**1**	ANEL	RING	ARO
13	488253M4		**1**	TAMPA	COVER	CUBIERTA
14	353723X1		**4**	PARAFUSO	BOLT	PERNO
15	488254M2		**1**	JUNTA	GASKET	EMPAQUETADURA.
16	377622X1		**8**	PARAFUSO	BOLT	PERNO
17	353437X1		**30**	PORCA	NUT	TUERCA

Carcaça Central
Middle Body
Carcaza Central

30-110

2rm E 4rm Tração Central - Tdp 540rpm
2wd And 4wd Central Traction - Pto 540rpm
2rm Y 4rm Tracción Central - Tdp 540rpm

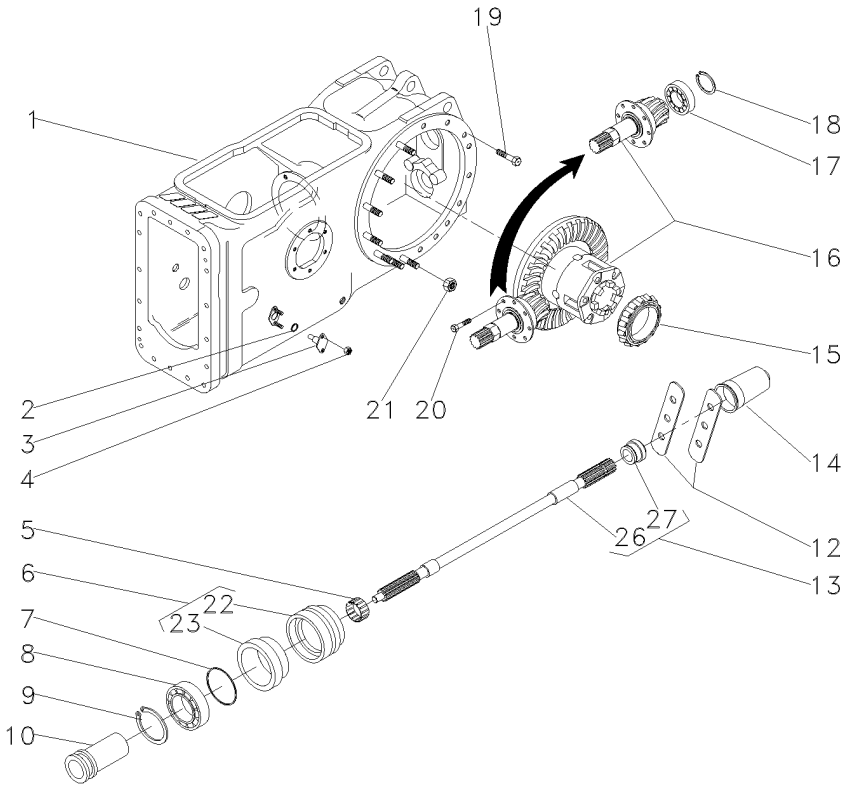

1	022350N2		30-165 No	**1**	CARCAÇA	HOUSING	ALOJAMIENTO
2	851258M1			**2**	ANEL "O"	O RING	JUNTA TORICA
3	898643M1			**2**	PINO	PIN	PASADOR
4	353916X1			**4**	PORCA	NUT	TUERCA
5	195453M1			**1**	ROLAMENTO AGULHA	BEARING NEEDLE	COJINETA AGUJAS
6	3611134M93			**1**	LUVA	SLEEVE	MANCHA
7	1004633M1			**1**	ANEL "O"	O RING	JUNTA TORICA
8	391162X1			**1**	ROLAMENTO	BEARING	COJINETE
9	831581M2			**1**	ANEL TRAVA	CIRCLIP	CIRCULITO
10	532898M1			**1**	LUVA	SLEEVE	MANCHA
12	3149348M1			**2**	CHAPA	PLATE	CHAPA
13	3599003M92			**1**	EIXO	SHAFT	ARBOL
14	035678T1			**1**	TAMPA	COVER	CUBIERTA
15	1850909M91			**1**	CJ. ROLAMENTO	BEARING ASSY	RODAMIENTO RAD
16	035426N1		30-215 No	**1**	DIFERENCIAL	DIFFERENTIAL	DIFERENCIAL
17	834733M1			**1**	ROLAMENTO	BEARING	COJINETE
18	196097M1			**1**	ANEL	RING	ARO
19	377622X1			**8**	PARAFUSO	BOLT	PERNO
20	899199M1			**6**	PARAFUSO	BOLT	PERNO
21	353437X1			**14**	PORCA	NUT	TUERCA
22	3599002M3	6		**1**	LUVA	SLEEVE	MANCHA
23	3699801M1	6		**1**	RETENTOR	OIL SEAL	BUJE RETENACEITE
26		13	3599003M92	**1**	EIXO	SHAFT	ARBOL
27	072295P1	13		**1**	COLAR	COLLAR	COLLAR

Carcaça Central	540/1000 Rpm
Middle Body	540/1000 Rpm
Carcaza Central	540/1000 Rpm

30-115

2rm E 4rm Tração Central - Tdp 540/1000 Rpm
2wd And 4wd Central Traction - Pto 540/1000 Rpm
2rm Y 4rm Tracción Central - Tdp 540/1000 Rpm

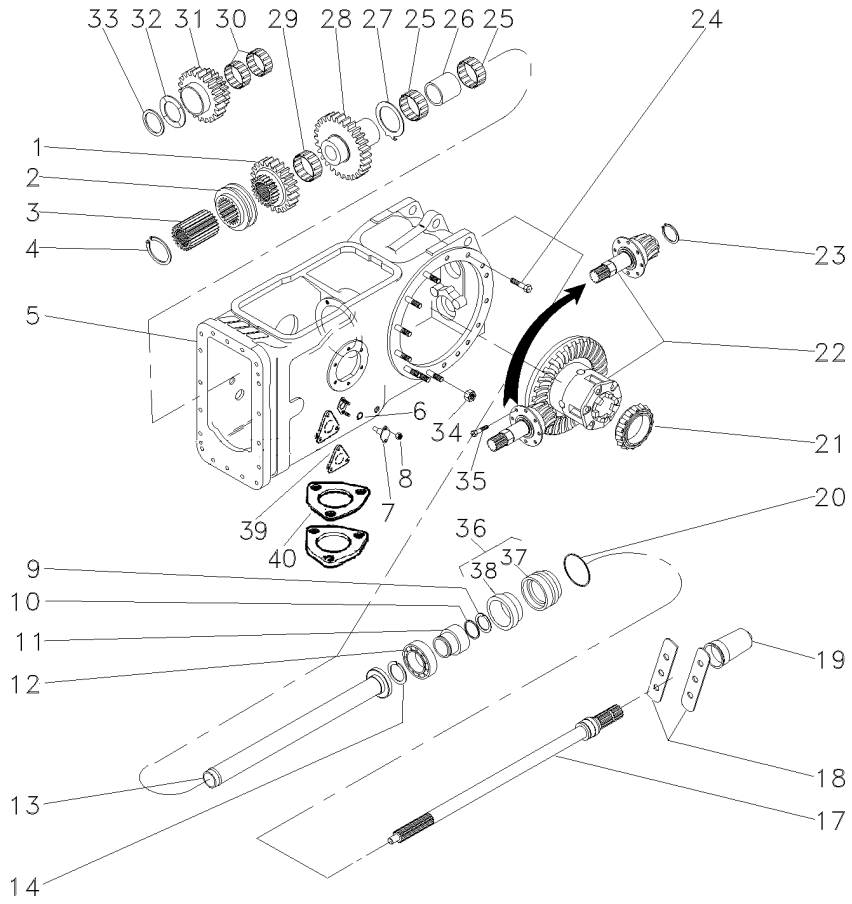

1	1660713M1		**1**	ENGRENAGEM	GEAR	ENGRANAJE
2	532889M1		**1**	COLAR	COLLAR	COLLAR
3	532891M1		**1**	CUBO	HUB	CUBO
4	352699X1		**1**	ANEL TRAVA	CIRCLIP	CIRCULITO
5	022350N2	30-165 No	**1**	CARCAÇA	HOUSING	ALOJAMIENTO
6	851258M1		**2**	ANEL "O"	O RING	JUNTA TORICA
7	898643M1		**2**	PINO	PIN	PASADOR
8	353916X1		**4**	PORCA	NUT	TUERCA
9	1662726M2		**1**	ANEL	RING	ARO
10	3008359X1		**1**	ANEL "O"	O RING	JUNTA TORICA
11	6228937M1		**1**	COLAR	COLLAR	COLLAR
12	6218855M1		**1**	ROLAMENTO	BEARING	COJINETE
13	532877M92		**1**	TUBO	PIPE	CANO
14	831581M2		**1**	ANEL TRAVA	CIRCLIP	CIRCULITO
17	3599000M1	540RPM	**1**	EIXO	SHAFT	ARBOL
18	3149348M1		**2**	CHAPA	PLATE	CHAPA
19	035678T1		**1**	TAMPA	COVER	CUBIERTA
20	1004633M1		**1**	ANEL "O"	O RING	JUNTA TORICA
21	1850909M91		**1**	CJ. ROLAMENTO	BEARING ASSY	RODAMIENTO RAD
22	035290N1	30-220 No	**1**	DIFERENCIAL	DIFFERENTIAL	DIFERENCIAL
23	366442X1		**1**	ANEL TRAVA	CIRCLIP	CIRCULITO
24	377622X1		**8**	PARAFUSO	BOLT	PERNO
25	022199T1		**2**	ROLAMENTO	BEARING	COJINETE
26	532876M2		**1**	ESPAÇADOR	SPACER	PIEZA DISTANCIA
27	1663312M2		**1**	ARRUELA	WASHER	ARANDELA
28	1679306M1		**1**	ENGRENAGEM	GEAR	ENGRANAJE
29	842921M1		**1**	ROLAMENTO	BEARING	COJINETE
30	842922M1		**2**	ROLAMENTO	BEARING	COJINETE
31	1679310M1		**1**	ENGRENAGEM	GEAR	ENGRANAJE
32	532882M1		**1**	ARRUELA	WASHER	ARANDELA
33	339470X1		**1**	ANEL	RING	ARO
34	353437X1		**14**	PORCA	NUT	TUERCA
35	899199M1		**6**	PARAFUSO	BOLT	PERNO
36	3611134M93		**1**	LUVA	SLEEVE	MANCHA
37	6218853M1	36	**1**	LUVA	SLEEVE	MANCHA
38	3699801M1	36	**1**	RETENTOR	OIL SEAL	BUJE RETENACEITE
39	6214508M1		**2**	JUNTA	GASKET	EMPAQUETADURA.
40	1660551M2		**1**	JUNTA	GASKET	EMPAQUETADURA.

Carcaça Central **Middle Body** **Carcaza Central**	**2 Rodas Motrizes** **2 Wheels Drive** **2 Ruedas Motriz**	**30-120**

2rm E 4rm Tração Central - Tdpi 540rpm
2wd And 4wd Central Traction - Ipto 540rpm
2rm Y 4rm Tracción Central - Tdpi 540rpm

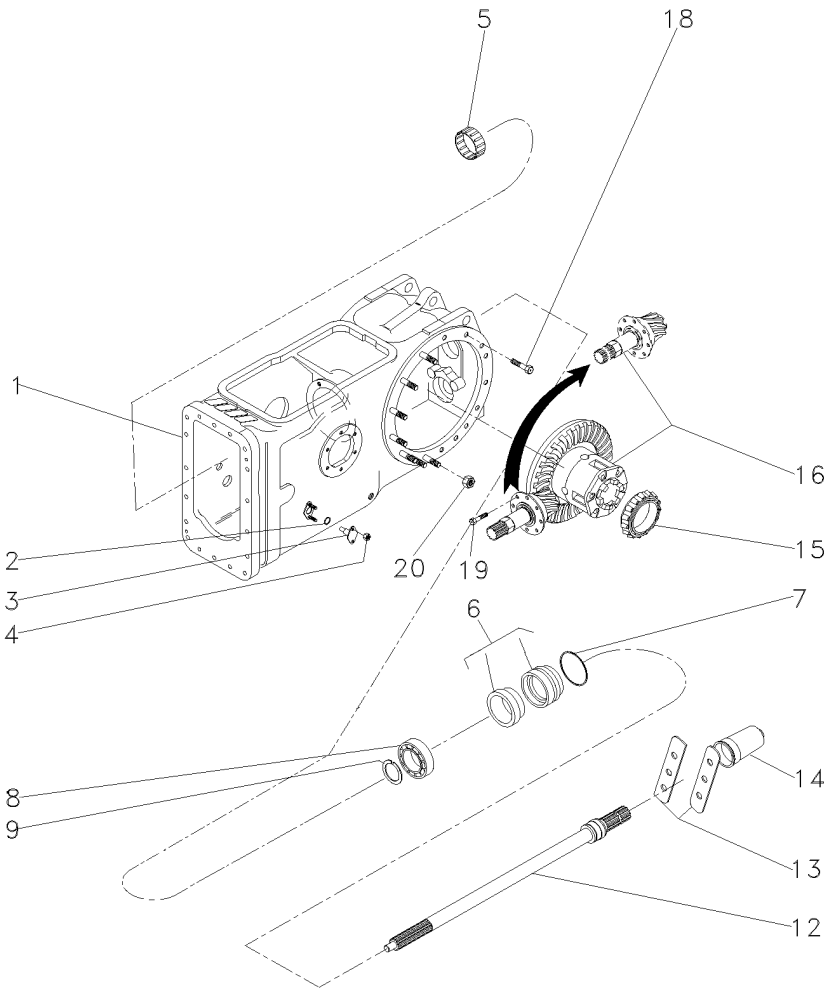

1	063781N1	30-180 No	**1**	CARCAÇA	HOUSING	ALOJAMIENTO
2	851258M1		**2**	ANEL "O"	O RING	JUNTA TORICA
3	898643M1		**2**	PINO	PIN	PASADOR
4	353916X1		**4**	PORCA	NUT	TUERCA
5	195453M1		**1**	ROLAMENTO AGULHA	BEARING NEEDLE	COJINETA AGUJAS
6	3611134M93		**1**	LUVA	SLEEVE	MANCHA
7	1004633M1		**1**	ANEL "O"	O RING	JUNTA TORICA
8	391162X1		**1**	ROLAMENTO	BEARING	COJINETE
9	831581M2		**1**	ANEL TRAVA	CIRCLIP	CIRCULITO
12	3599003M92		**1**	EIXO	SHAFT	ARBOL
13	3149348M1		**2**	CHAPA	PLATE	CHAPA
14	035678T1		**1**	TAMPA	COVER	CUBIERTA
15	1850909M91		**1**	CJ. ROLAMENTO	BEARING ASSY	RODAMIENTO RAD
16	035426N1	30-215 No	**1**	DIFERENCIAL	DIFFERENTIAL	DIFERENCIAL
18	377622X1		**8**	PARAFUSO	BOLT	PERNO
19	899199M1		**6**	PARAFUSO	BOLT	PERNO
20	353437X1		**14**	PORCA	NUT	TUERCA

Carcaça Central
Middle Body
Carcaza Central

30-125

2rm E 4rm Tração Central - Tdpi 540/1000 Rpm
2wd And 4wd Central Traction - Ipto 540/1000 Rpm
2rm Y 4rm Tracción Central - Tdpi 540/1000 Rpm

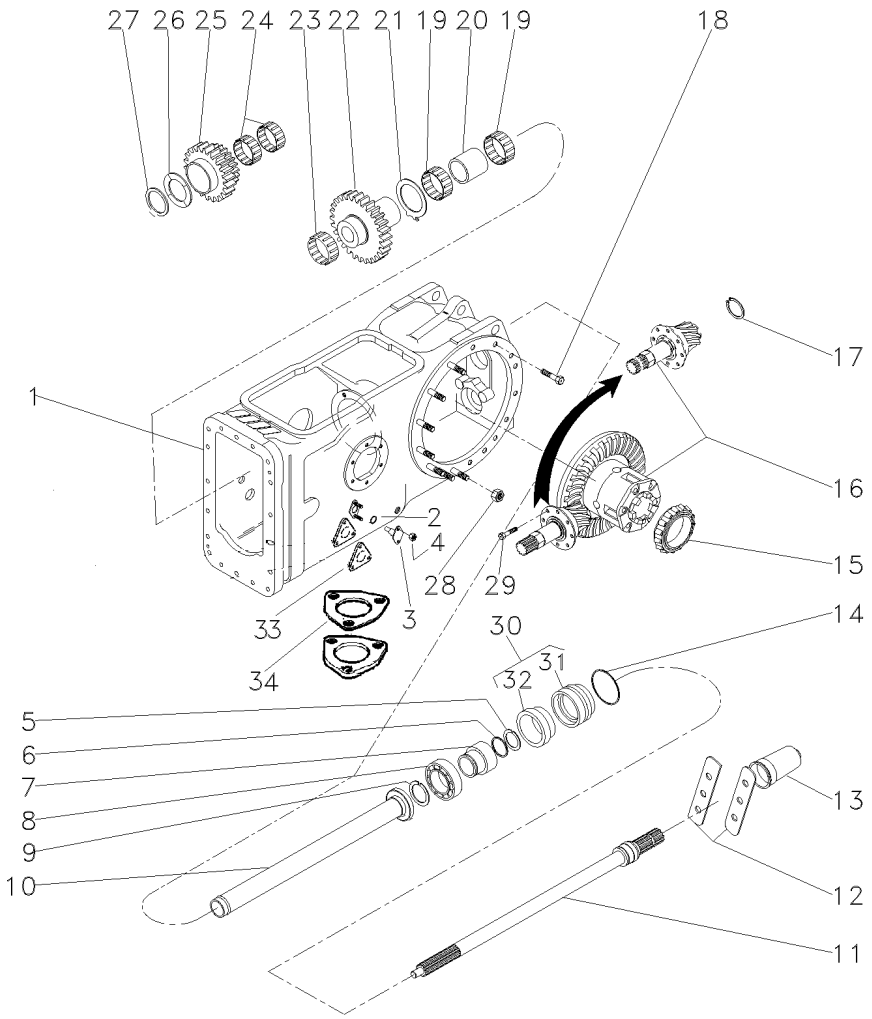

1	050481N1	30-190 No	**1**	CJ. CARCAÇA	HOUSE ASSY	CONJ. CARTER
2	851258M1		**2**	ANEL "O"	O RING	JUNTA TORICA
3	898643M1		**2**	PINO	PIN	PASADOR
4	353916X1		**4**	PORCA	NUT	TUERCA
5	1662726M2		**1**	ANEL	RING	ARO
6	3008359X1		**1**	ANEL "O"	O RING	JUNTA TORICA
7	6228937M1		**1**	COLAR	COLLAR	COLLAR
8	6218855M1		**1**	ROLAMENTO	BEARING	COJINETE
9	831581M2		**1**	ANEL TRAVA	CIRCLIP	CIRCULITO
10	532877M92		**1**	TUBO	PIPE	CANO
11	3599000M2	540 RPM	**1**	EIXO	SHAFT	ARBOL
12	3149348M1		**2**	CHAPA	PLATE	CHAPA
13	035678T1		**1**	TAMPA	COVER	CUBIERTA
14	1004633M1		**1**	ANEL "O"	O RING	JUNTA TORICA
15	1850909M91		**1**	CJ. ROLAMENTO	BEARING ASSY	RODAMIENTO RAD
16	035290N1	30-220 No	**1**	DIFERENCIAL	DIFFERENTIAL	DIFERENCIAL
17	366442X1		**1**	ANEL TRAVA	CIRCLIP	CIRCULITO
18	377622X1		**8**	PARAFUSO	BOLT	PERNO
19	022199T1		**2**	ROLAMENTO	BEARING	COJINETE
20	532876M2		**1**	ESPAÇADOR	SPACER	PIEZA DISTANCIA
21	1663312M2		**1**	ARRUELA	WASHER	ARANDELA
22	1679306M1		**1**	ENGRENAGEM	GEAR	ENGRANAJE
23	842921M1		**1**	ROLAMENTO	BEARING	COJINETE
24	842922M1		**2**	ROLAMENTO	BEARING	COJINETE
25	6200678M1		**1**	ENGRENAGEM	GEAR	ENGRANAJE
26	532882M1		**1**	ARRUELA	WASHER	ARANDELA
27	339470X1		**1**	ANEL	RING	ARO
28	353437X1		**14**	PORCA	NUT	TUERCA
29	899199M1		**6**	PARAFUSO	BOLT	PERNO
30	3611134M93		**1**	LUVA	SLEEVE	MANCHA
31	6218853M1	30	**1**	LUVA	SLEEVE	MANCHA
32	834216M1	30	**1**	RETENTOR	SEAL	RETEN
33	6214508M1		**2**	JUNTA	GASKET	EMPAQUETADURA.
34	1660551M2		**1**	JUNTA	GASKET	EMPAQUETADURA.

Carcaça Central
Middle Body
Carcaza Central

30-130

4 Rodas Motrizes Com Tração Lateral - Sem Tdp
4 Wheels Drive With Side Drive - Without Pto
4 Ruedas Motriz Con Traccion Lateral - Sin Tdf

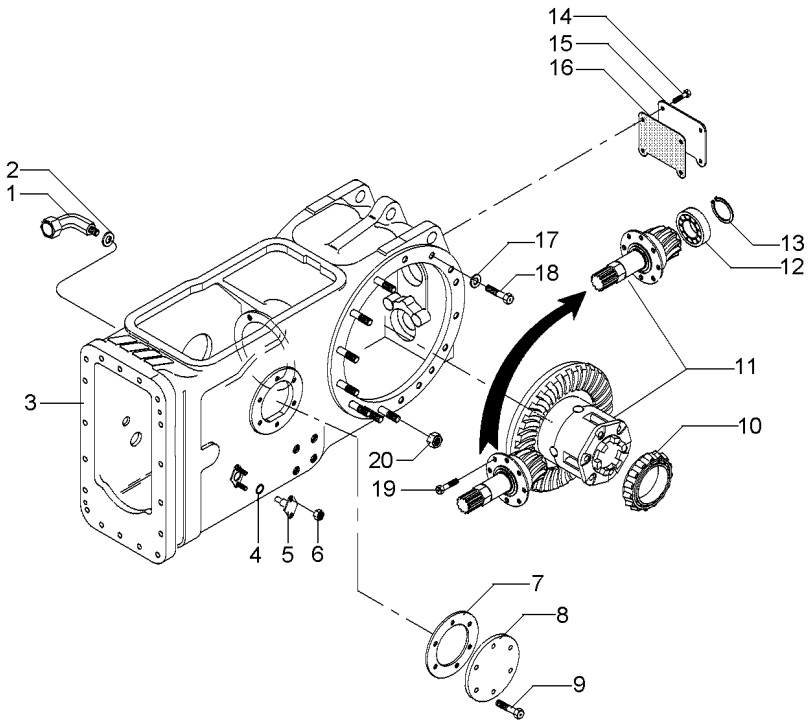

1	036590T1		**1**	CONEXÃO	CONNECTION	CONEXION
2	3409613M1		**1**	ARRUELA	WASHER	ARANDELA
3	037084N1	30-195 No	**1**	CARCAÇA	HOUSING	ALOJAMIENTO
4	851258M1		**2**	ANEL "O"	O RING	JUNTA TORICA
5	898643M1		**2**	PINO	PIN	PASADOR
6	353916X1		**4**	PORCA	NUT	TUERCA
7	181217M1		**1**	JUNTA	GASKET	EMPAQUETADURA.
8	022942P1		**1**	TAMPA	COVER	CUBIERTA
9	353698X1		**6**	PARAFUSO	BOLT	PERNO
10	1850909M91		**1**	CJ. ROLAMENTO	BEARING ASSY	RODAMIENTO RAD
11	035426N1	30-215 No	**1**	DIFERENCIAL	DIFFERENTIAL	DIFERENCIAL
12	834733M1		**1**	ROLAMENTO	BEARING	COJINETE
13	336442X1		**1**	ANEL	RING	ARO
14	353723X1		**4**	PARAFUSO	BOLT	PERNO
15	488253M4		**1**	TAMPA	COVER	CUBIERTA
16	488254M2		**1**	JUNTA	GASKET	EMPAQUETADURA.
17	354648X1		**2**	PARAFUSO	BOLT	PERNO
18	353439X1		**2**	ARRUELA PRESSÃO	PRESSURE WASHER	LAVADOR PRESION
19	899199M1		**6**	PARAFUSO	BOLT	PERNO
20	353437X1		**14**	PORCA	NUT	TUERCA

Carcaça Central **Middle Body** **Carcaza Central**	**Tdpi 540 Rpm** **Ipto 540 Rpm** **Tdfi 540 Rpm**	**30-135**

4 Rodas Motrizes - Tração Lateral
4 Wheels Drive - Side Drive
4 Ruedas Motriz - Traccion Lateral

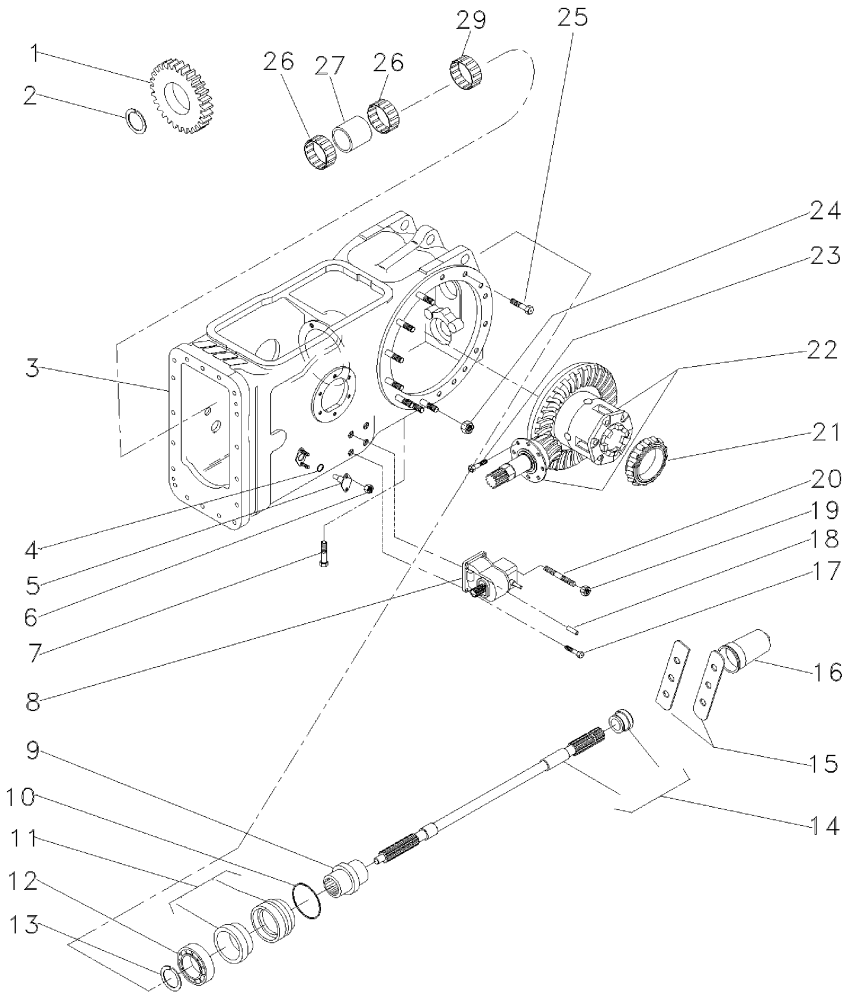

1	037804P1		25	**1**	ENGRENAGEM	GEAR	ENGRANAJE
2	1872362M1			**1**	ANEL TRAVA	CIRCLIP	CIRCULITO
3	063782N2	👁	30-200 No	**1**	CARCAÇA	HOUSING	ALOJAMIENTO
4	851258M1			**2**	ANEL "O"	O RING	JUNTA TORICA
5	898643M1			**2**	PINO	PIN	PASADOR
6	353916X1			**4**	PORCA	NUT	TUERCA
7	360776X1			**1**	PARAFUSO	BOLT	PERNO
8	4200027M91	👁	30-260 No	**1**	CX. ACIONAMENTO	DRIVE HOUSING	CAJA DE MANDO
9	039087P1			**1**	LUVA	SLEEVE	MANCHA
10	1004633M1			**1**	ANEL "O"	O RING	JUNTA TORICA
11	3611134M93			**1**	LUVA	SLEEVE	MANCHA
12	391162X1			**1**	ROLAMENTO	BEARING	COJINETE
13	831581M2			**1**	ANEL TRAVA	CIRCLIP	CIRCULITO
14	3599003M92			**1**	EIXO	SHAFT	ARBOL
15	3149348M1			**2**	CHAPA	PLATE	CHAPA
16	035678T1			**1**	TAMPA	COVER	CUBIERTA
17	353699X1			**3**	PARAFUSO	BOLT	PERNO
18	1444415X1			**2**	PINO	PIN	PASADOR
19	353426X1			**1**	PORCA	NUT	TUERCA
20	3146844M1			**1**	PRISIONEIRO	STUD	ESPARRAGO
21	1850909M91			**1**	CJ. ROLAMENTO	BEARING ASSY	RODAMIENTO RAD
22	037031N1	👁	30-225 No	**1**	CJ. DIFERENCIAL	KIT,DIFFERENTIAL	JGO.DIFERENCIAL.
23	899199M1			**6**	PARAFUSO	BOLT	PERNO
24	353437X1			**14**	PORCA	NUT	TUERCA
25	377622X1			**16**	PARAFUSO	BOLT	PERNO
26	6219533M1			**2**	ROLAMENTO	BEARING	COJINETE
27	3698406M1			**1**	ESPAÇADOR	SPACER	PIEZA DISTANCIA
29	195453M1			**1**	ROLAMENTO AGULHA	BEARING NEEDLE	COJINETA AGUJAS

Carcaça Central	**540 Rpm**	**30-140**	**Com Cabine - 2 Rodas Motrizes - 12 Velocidades**
Middle Body	**540 Rpm**		**With Cab - 2 Wheels Drive - 12 Speed**
Carcaza Central	**540 Rpm**		**Con Cabina - 2 Ruedas Motriz - 12 Velocidades**

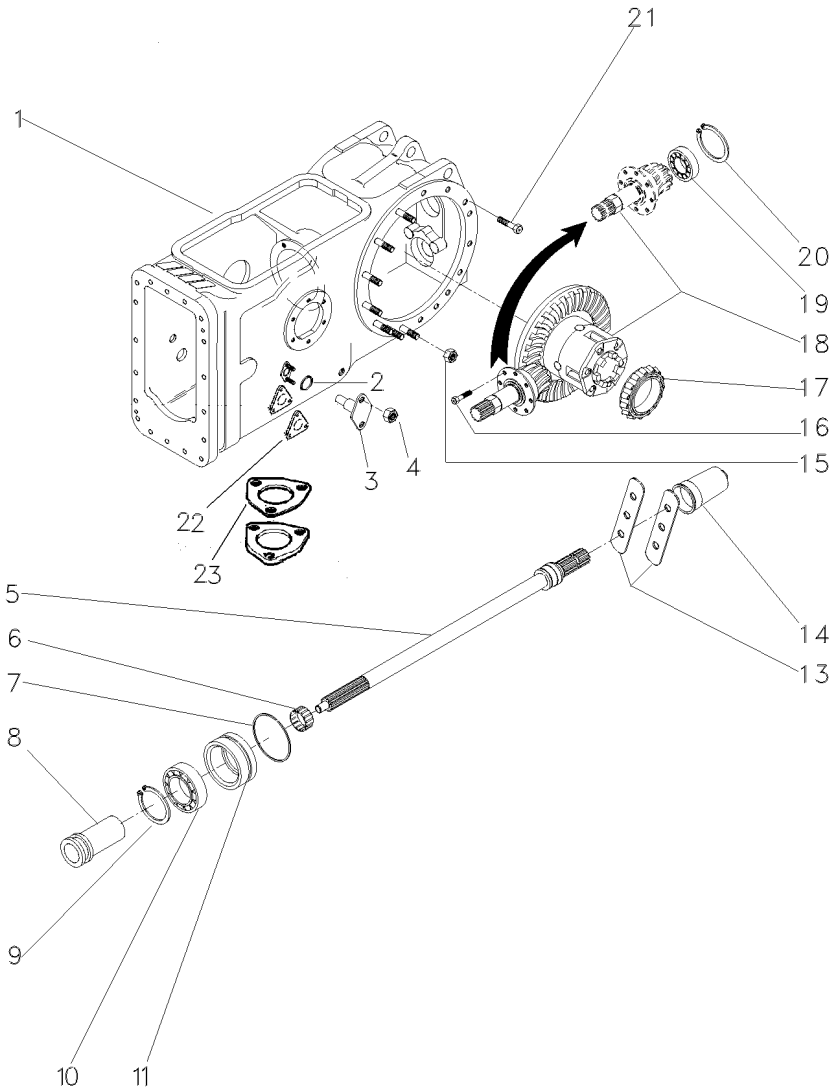

1	046948N1		**1**	CJ. CARCAÇA	HOUSE ASSY	CONJ. CARTER
2	851258M1		**2**	ANEL "O"	O RING	JUNTA TORICA
3	898643M1		**2**	PINO	PIN	PASADOR
4	353916X1		**4**	PORCA	NUT	TUERCA
5	6227338M91	30-395 No		CJ. EIXO	KIT, AXLE	JUEGO DE EJE
6	195453M1		**1**	ROLAMENTO AGULHA	BEARING NEEDLE	COJINETA AGUJAS
7	1004633M1		**1**	ANEL "O"	O RING	JUNTA TORICA
8	532898M1		**1**	LUVA	SLEEVE	MANCHA
9	6225711M1		**1**	ANEL	RING	ARO
10	391162X1		**1**	ROLAMENTO	BEARING	COJINETE
11	3611134M93	25-475 No	**1**	LUVA	SLEEVE	MANCHA
13	3149348M1		**2**	CHAPA	PLATE	CHAPA
14	035678T1		**1**	TAMPA	COVER	CUBIERTA
15	353437X1		**14**	PORCA	NUT	TUERCA
16	899199M1		**6**	PARAFUSO	BOLT	PERNO
17	1850909M91		**1**	CJ. ROLAMENTO	BEARING ASSY	RODAMIENTO RAD
18	035426N1	30-215 No	**1**	DIFERENCIAL	DIFFERENTIAL	DIFERENCIAL
19	834733M1		**1**	ROLAMENTO	BEARING	COJINETE
20	196097M1		**1**	ANEL	RING	ARO
21	377622X1		**8**	PARAFUSO	BOLT	PERNO
22	6214508M1		**2**	JUNTA	GASKET	EMPAQUETADURA.
23	1660551M2		**1**	JUNTA	GASKET	EMPAQUETADURA.

Carcaça Central
Middle Body
Carcaza Central

30-145

Com Cabine - 2 Rodas Motrizes - 8x8 Velocidades
With Cab - 2 Wheels Drive - 8x8 Speed
Con Cabina - 2 Ruedas Motriz - 8x8 Velocidades

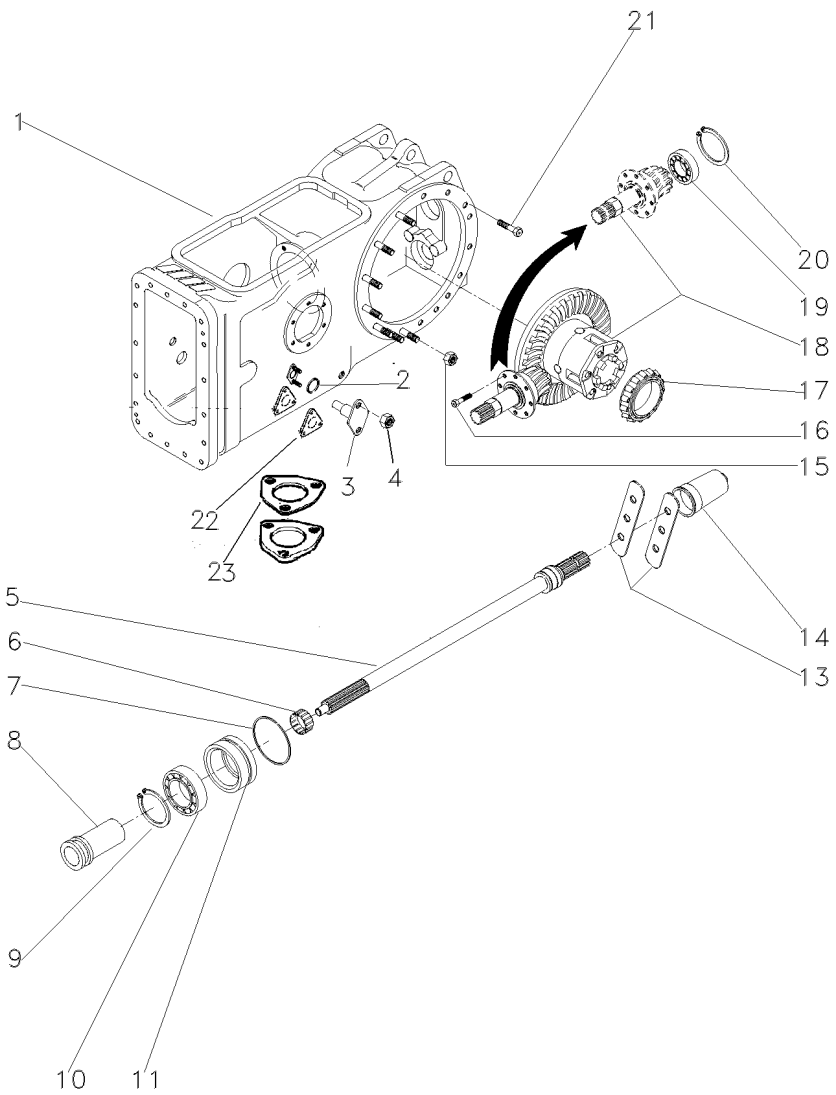

1	063781N1	30-180 No	**1**	CARCAÇA	HOUSING	ALOJAMIENTO
2	851258M1		**2**	ANEL "O"	O RING	JUNTA TORICA
3	898643M1		**2**	PINO	PIN	PASADOR
4	353916X1		**4**	PORCA	NUT	TUERCA
5	6227338M91	30-395 No	**1**	CJ. EIXO	KIT, AXLE	JUEGO DE EJE
6	195453M1		**1**	ROLAMENTO AGULHA	BEARING NEEDLE	COJINETA AGUJAS
7	1004633M1		**1**	ANEL "O"	O RING	JUNTA TORICA
8	532898M1		**1**	LUVA	SLEEVE	MANCHA
9	6225711M1		**1**	ANEL	RING	ARO
10	391162X1		**1**	ROLAMENTO	BEARING	COJINETE
11	3611134M93	25-475 No	**1**	LUVA	SLEEVE	MANCHA
13	3149348M1		**2**	CHAPA	PLATE	CHAPA
14	035678T1		**1**	TAMPA	COVER	CUBIERTA
15	353437X1		**14**	PORCA	NUT	TUERCA
16	899199M1		**6**	PARAFUSO	BOLT	PERNO
17	1850909M91		**1**	CJ. ROLAMENTO	BEARING ASSY	RODAMIENTO RAD
18	035426N1	30-215 No	**1**	DIFERENCIAL	DIFFERENTIAL	DIFERENCIAL
19	834733M1		**1**	ROLAMENTO	BEARING	COJINETE
20	196097M1		**1**	ANEL	RING	ARO
21	377622X1		**8**	PARAFUSO	BOLT	PERNO
22	6214508M1		**2**	JUNTA	GASKET	EMPAQUETADURA.
23	1660551M2		**1**	JUNTA	GASKET	EMPAQUETADURA.

Carcaça Central	540 Rpm	
Middle Body	540 Rpm	30-150
Carcaza Central	540 Rpm	

4 Rodas Motrizes - Com Cabina
4 Wheels Drive - With Cab
4 Ruedas Motriz - Con Cabina

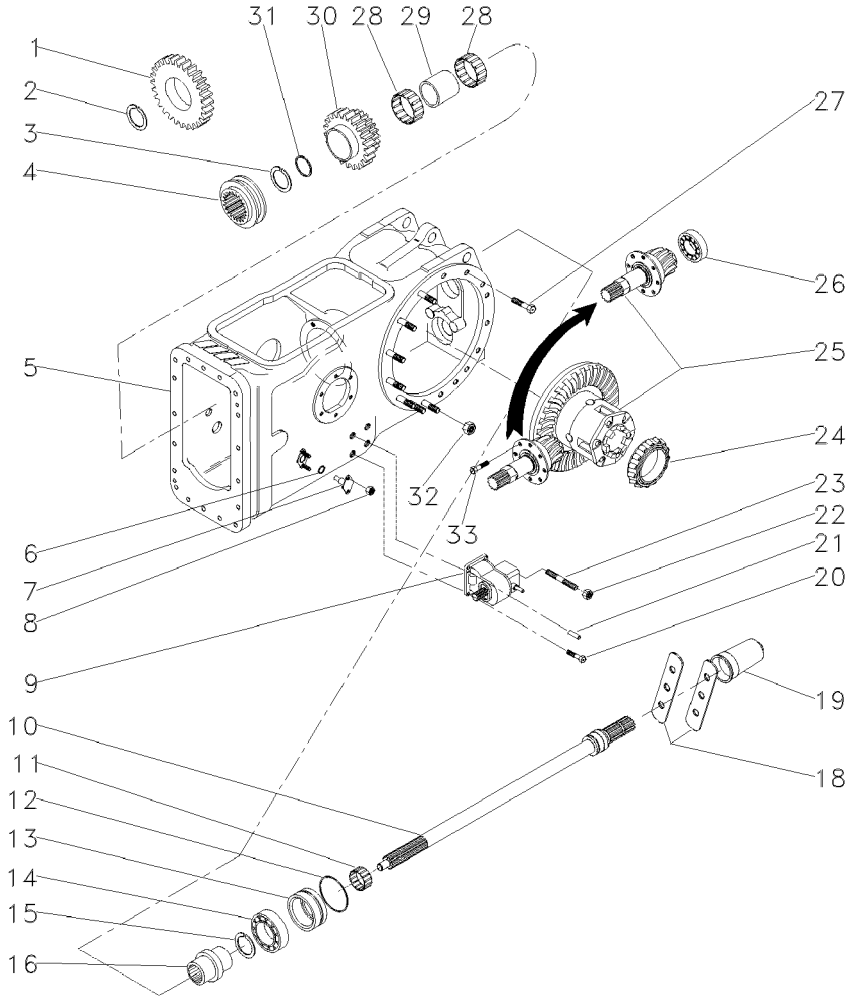

1	037804P1	25	1	ENGRENAGEM	GEAR	ENGRANAJE
2	1872362M1		1	ANEL TRAVA	CIRCLIP	CIRCULITO
3	390792X1		1	ANEL TRAVA	CIRCLIP	CIRCULITO
4	3698518M1		1	LUVA ACOPLAMENTO	COUPLING SLEEVE	COUPLING SLEEVE
5	044866N1	30-345 No	1	CJ. CARCAÇA	HOUSE ASSY	CONJ. CARTER
6	851258M1		2	ANEL "O"	O RING	JUNTA TORICA
7	898643M1		2	PINO	PIN	PASADOR
8	353916X1		4	PORCA	NUT	TUERCA
9	4200027M91	30-260 No	1	CX. ACIONAMENTO	DRIVE HOUSING	CAJA DE MANDO
10	6227337M91		1	CJ. EIXO	KIT, AXLE	JUEGO DE EJE
11	195453M1		1	ROLAMENTO AGULHA	BEARING NEEDLE	COJINETA AGUJAS
12	1004633M1		1	ANEL "O"	O RING	JUNTA TORICA
13	3611134M93	25-475 No	1	LUVA	SLEEVE	MANCHA
14	391162X1		1	ROLAMENTO	BEARING	COJINETE
15	6225711M1		1	ANEL	RING	ARO
16	039087P1		1	LUVA	SLEEVE	MANCHA
18	3149348M1		2	CHAPA	PLATE	CHAPA
19	035678T1		1	TAMPA	COVER	CUBIERTA
20	362479X1		3	PARAFUSO	BOLT	PERNO
21	1444415X1		2	PINO	PIN	PASADOR
22	353426X1		1	PORCA	NUT	TUERCA
23	3146844M1		1	PRISIONEIRO	STUD	ESPARRAGO
24	1850909M91		1	CJ. ROLAMENTO	BEARING ASSY	RODAMIENTO RAD
25	037031N1	30-225 No	1	CJ. DIFERENCIAL	KIT,DIFFERENTIAL	JGO.DIFERENCIAL.
26	834733M1	[A]	1	ROLAMENTO	BEARING	COJINETE
27	377622X1		16	PARAFUSO	BOLT	PERNO
28	6219533M1		2	ROLAMENTO	BEARING	COJINETE
29	3698406M1		1	ESPAÇADOR	SPACER	PIEZA DISTANCIA
30	6200678M1		1	ENGRENAGEM	GEAR	ENGRANAJE
31	3698405M1		1	ARRUELA	WASHER	ARANDELA
32	353437X1		14	PORCA	NUT	TUERCA
33	899199M1		6	PARAFUSO	BOLT	PERNO

[A] ANTIGO
OLD
ANTIGUO

Carcaça Central **Middle Body** **Carcaza Central**	**Tdpi 540 Rpm** **Ipto 540 Rpm** **Tdfi 540 Rpm**	**30-155**	**12 Velocidades** **12 Speed** **12 Velocidades**

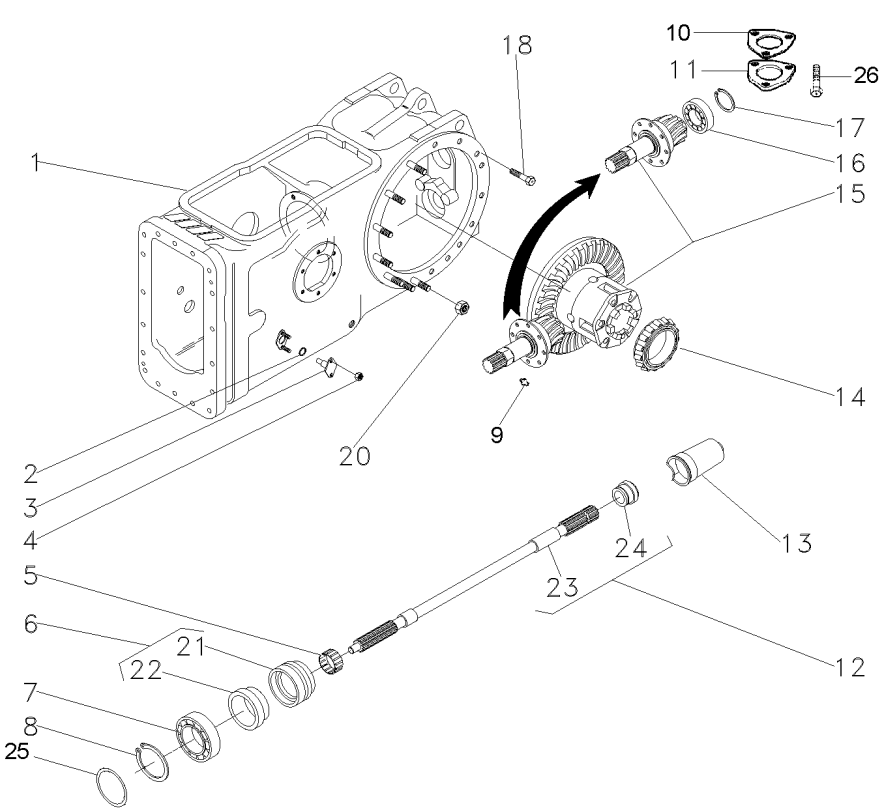

1	046138N1	30-160 No	**1**	CARCAÇA	HOUSING	ALOJAMIENTO
2	851258M1		**2**	ANEL "O"	O RING	JUNTA TORICA
3	898643M1		**2**	PINO	PIN	PASADOR
4	353916X1		**4**	PORCA	NUT	TUERCA
5	6219533M1		**2**	ROLAMENTO	BEARING	COJINETE
6	6218852M91		**1**	CJ. RETENTOR	KIT, SEAL	RETENES JUEGO
7	6218855M1		**1**	ROLAMENTO	BEARING	COJINETE
8	831581M2		**1**	ANEL TRAVA	CIRCLIP	CIRCULITO
9	13811X		**1**	GRAXEIRA	GREASER	ENGRASADOR
10	1660551M2		**1**	JUNTA	GASKET	EMPAQUETADURA.
11	1869491M1		**1**	TAMPA	COVER	CUBIERTA
12	6219214M91		**1**	CJ. EIXO	KIT, AXLE	JUEGO DE EJE
13	035678T1		**1**	TAMPA	COVER	CUBIERTA
14	1850909M91		**1**	CJ. ROLAMENTO	BEARING ASSY	RODAMIENTO RAD
15	037031N1	30-225 No	**1**	CJ. DIFERENCIAL	KIT,DIFFERENTIAL	JGO.DIFERENCIAL.
16	195453M1		**1**	ROLAMENTO AGULHA	BEARING NEEDLE	COJINETA AGUJAS
18	377622X1		**19**	PARAFUSO	BOLT	PERNO
19	899199M1		**6**	PARAFUSO	BOLT	PERNO
20	353437X1		**14**	PORCA	NUT	TUERCA
21	6218853M1		**1**	LUVA	SLEEVE	MANCHA
22	834216M1		**1**	RETENTOR	SEAL	RETEN
23	059899P1		**1**	EIXO	SHAFT	ARBOL
24	6219534M1		**1**	COLAR	COLLAR	COLLAR
25	1004633M1		**1**	ANEL "O"	O RING	JUNTA TORICA
26	353676X1		**3**	PARAFUSO	BOLT	PERNO

Carcaça Central
Middle Body
Carcaza Central

30-160

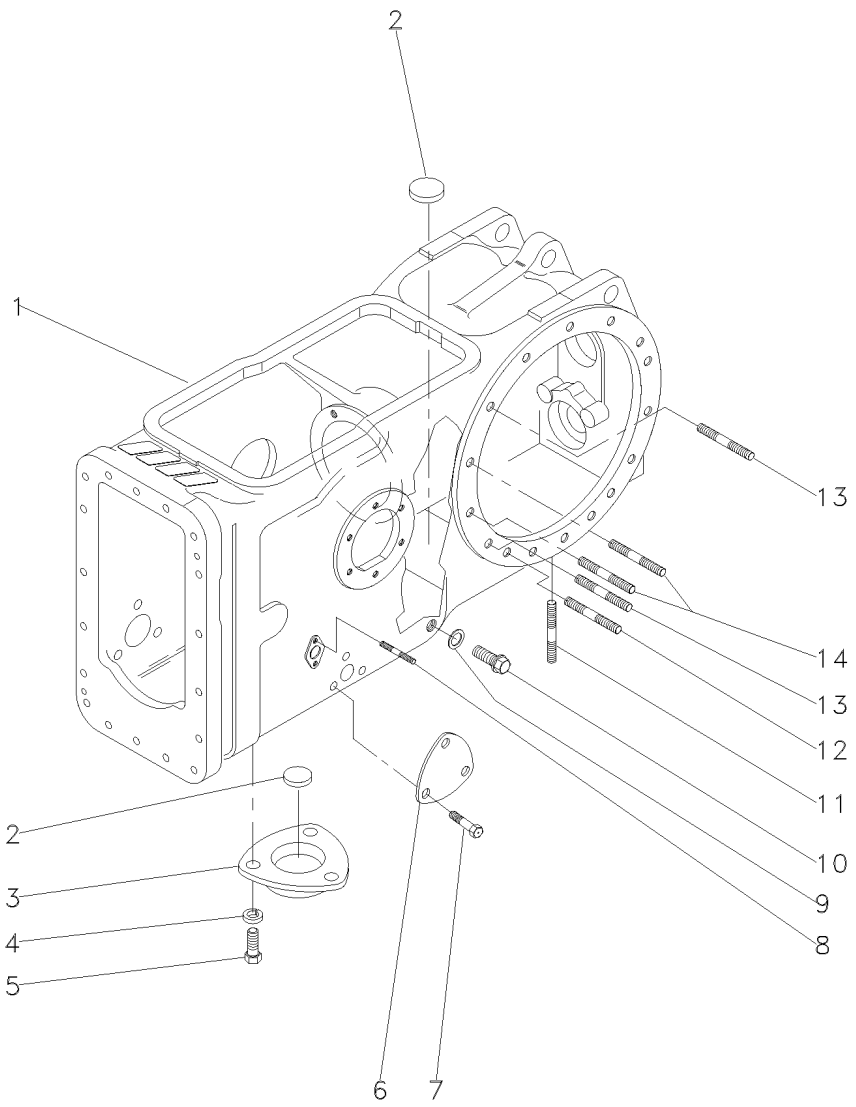

2	020468T1	**3**	MAGNÉTICO	MAGNET	IMAN
3	1869491M1	**1**	TAMPA	COVER	CUBIERTA
4	353446X1	**3**	ARRUELA	WASHER	ARANDELA
5	353676X1	**3**	PARAFUSO	BOLT	PERNO
6	3411758M1	**1**	TAMPA	COVER	CUBIERTA
7	353691X1	**3**	PARAFUSO	BOLT	PERNO
8	195569M2	**4**	PRISIONEIRO	STUD	ESPARRAGO
9	180474M1	**1**	ARRUELA	WASHER	ARANDELA
10	3409712M1	**1**	BUJÃO	PLUG	TAPON
11	490808M1	**4**	PRISIONEIRO	STUD	ESPARRAGO
12	1860900M1	**2**	PRISIONEIRO	STUD	ESPARRAGO
13	1860900M1	**8**	PRISIONEIRO	STUD	ESPARRAGO
14	377616X1	**4**	PRISIONEIRO	STUD	ESPARRAGO

Carcaça Central
Middle Body
Carcaza Central

30-165

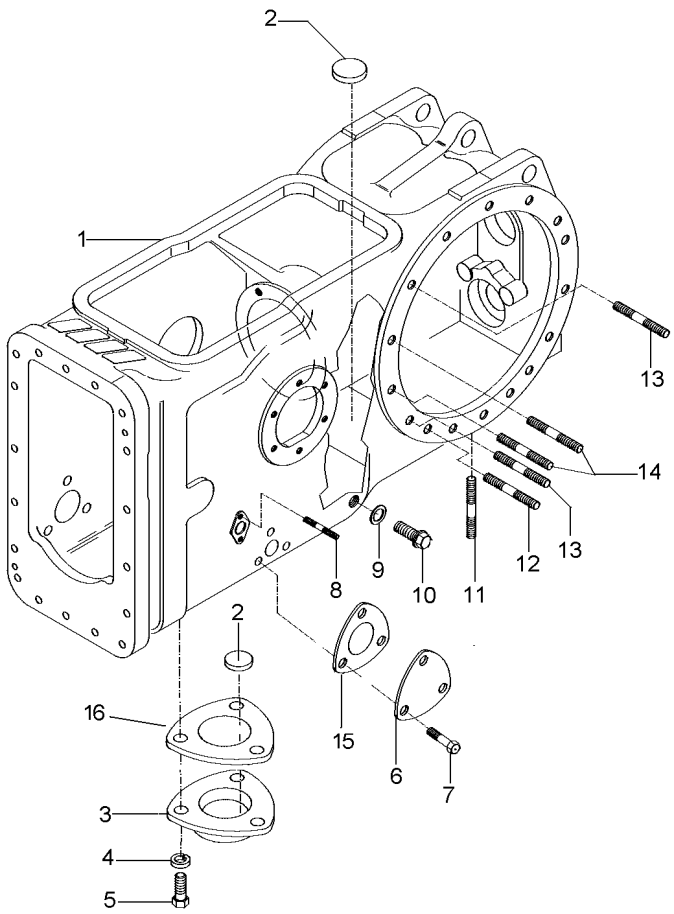

1	022334P5	**1** CARCAÇA	HOUSING	ALOJAMIENTO
2	020468T1	**3** MAGNÉTICO	MAGNET	IMAN
3	1869491M1	**1** TAMPA	COVER	CUBIERTA
4	353446X1	**3** ARRUELA	WASHER	ARANDELA
5	353676X1	**3** PARAFUSO	BOLT	PERNO
6	3411758M1	**1** TAMPA	COVER	CUBIERTA
7	353691X1	**3** PARAFUSO	BOLT	PERNO
8	195569M2	**4** PRISIONEIRO	STUD	ESPARRAGO
9	180474M1	**1** ARRUELA	WASHER	ARANDELA
10	3409712M1	**1** BUJÃO	PLUG	TAPON
11	490808M1	**4** PRISIONEIRO	STUD	ESPARRAGO
12	1860900M1	**2** PRISIONEIRO	STUD	ESPARRAGO
13	1860900M1	**12** PRISIONEIRO	STUD	ESPARRAGO
14	377616X1	**4** PRISIONEIRO	STUD	ESPARRAGO
15	1660551M2	**1** JUNTA	GASKET	EMPAQUETADURA.
16	6214508M1	**1** JUNTA	GASKET	EMPAQUETADURA.

Carcaça Central **Middle Body** **Carcaza Central**	**Tdpi 540 Rpm** **Ipto 540 Rpm** **Tdfi 540 Rpm**	**30-170**	**12 Velocidades** **12 Speed** **12 Velocidades**

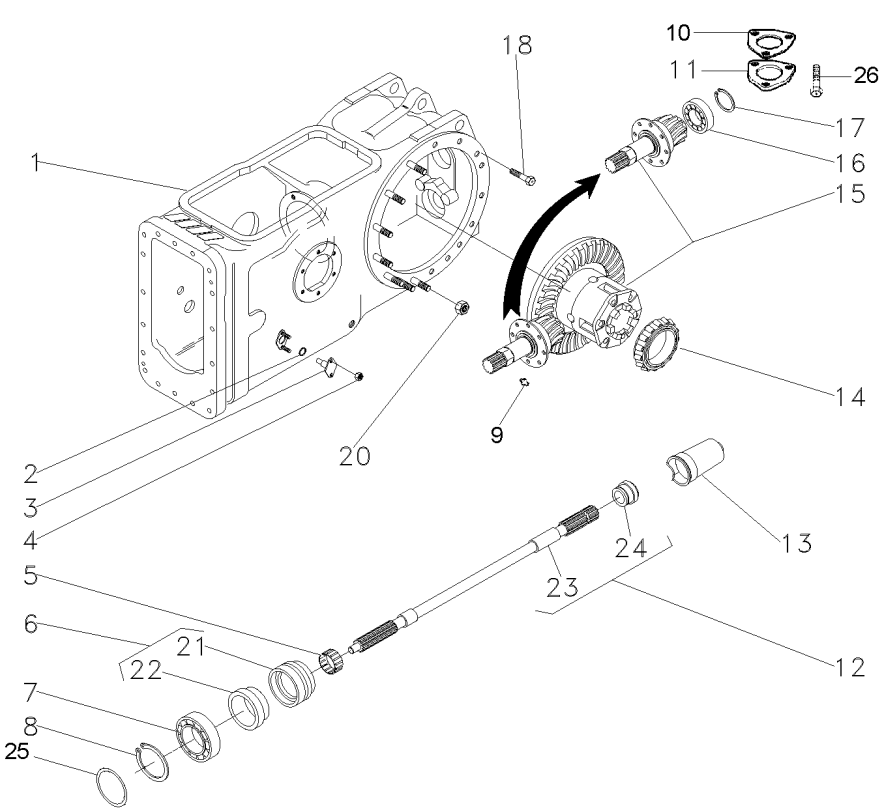

1	049248N1	30-175 No	**1**	CJ. CARCAÇA	HOUSE ASSY	CONJ. CARTER
2	851258M1		**2**	ANEL "O"	O RING	JUNTA TORICA
3	898643M1		**2**	PINO	PIN	PASADOR
4	353916X1		**4**	PORCA	NUT	TUERCA
6	6218852M91		**1**	CJ. RETENTOR	KIT, SEAL	RETENES JUEGO
7	6218855M1		**1**	ROLAMENTO	BEARING	COJINETE
8	831581M2		**1**	ANEL TRAVA	CIRCLIP	CIRCULITO
9	13811X		**1**	GRAXEIRA	GREASER	ENGRASADOR
10	1660551M2		**1**	JUNTA	GASKET	EMPAQUETADURA.
11	1869491M1		**1**	TAMPA	COVER	CUBIERTA
12	6219214M91		**1**	CJ. EIXO	KIT, AXLE	JUEGO DE EJE
13	035678T1		**1**	TAMPA	COVER	CUBIERTA
14	1850909M91		**1**	CJ. ROLAMENTO	BEARING ASSY	RODAMIENTO RAD
15	035426N1	30-215 No	**1**	DIFERENCIAL	DIFFERENTIAL	DIFERENCIAL
16	195453M1		**1**	ROLAMENTO AGULHA	BEARING NEEDLE	COJINETA AGUJAS
17	353446X1		**3**	ARRUELA	WASHER	ARANDELA
18	377622X1		**8**	PARAFUSO	BOLT	PERNO
19	899199M1		**6**	PARAFUSO	BOLT	PERNO
20	353437X1		**14**	PORCA	NUT	TUERCA
21	6218853M1		**1**	LUVA	SLEEVE	MANCHA
22	834216M1		**1**	RETENTOR	SEAL	RETEN
23	059899P1		**1**	EIXO	SHAFT	ARBOL
24	6219534M1		**1**	COLAR	COLLAR	COLLAR
25	1004633M1		**1**	ANEL "O"	O RING	JUNTA TORICA
26	353676X1		**3**	PARAFUSO	BOLT	PERNO

Carcaça Central
Middle Body
Carcaza Central

30-175

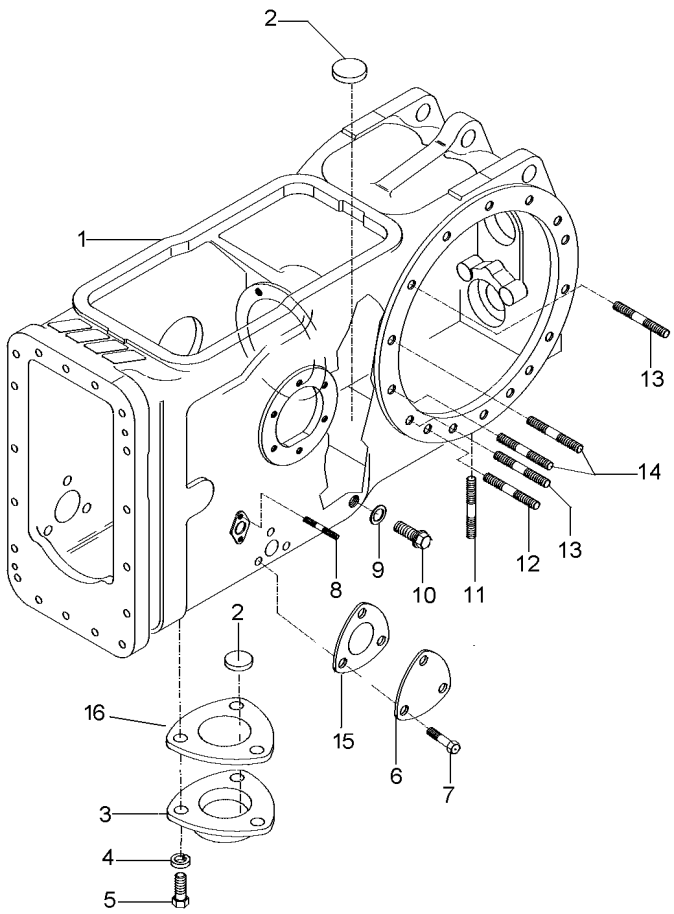

1	045608P1	**1** CARCAÇA	HOUSING	ALOJAMIENTO
2	020468T1	**3** MAGNÉTICO	MAGNET	IMAN
3	1869491M1	**1** TAMPA	COVER	CUBIERTA
4	353446X1	**3** ARRUELA	WASHER	ARANDELA
5	353676X1	**3** PARAFUSO	BOLT	PERNO
6	3411758M1	**1** TAMPA	COVER	CUBIERTA
7	353691X1	**3** PARAFUSO	BOLT	PERNO
8	195569M2	**4** PRISIONEIRO	STUD	ESPARRAGO
9	180474M1	**1** ARRUELA	WASHER	ARANDELA
10	3409712M1	**1** BUJÃO	PLUG	TAPON
11	490808M1	**4** PRISIONEIRO	STUD	ESPARRAGO
12	1860900M1	**2** PRISIONEIRO	STUD	ESPARRAGO
13	1860900M1	**8** PRISIONEIRO	STUD	ESPARRAGO
14	377616X1	**4** PRISIONEIRO	STUD	ESPARRAGO

Carcaça Central | **Tdp (540 Rpm)**
Middle Body | **Pto (540 Rpm)**
Carcaza Central | **Tdf (540 Rpm)**

30-180

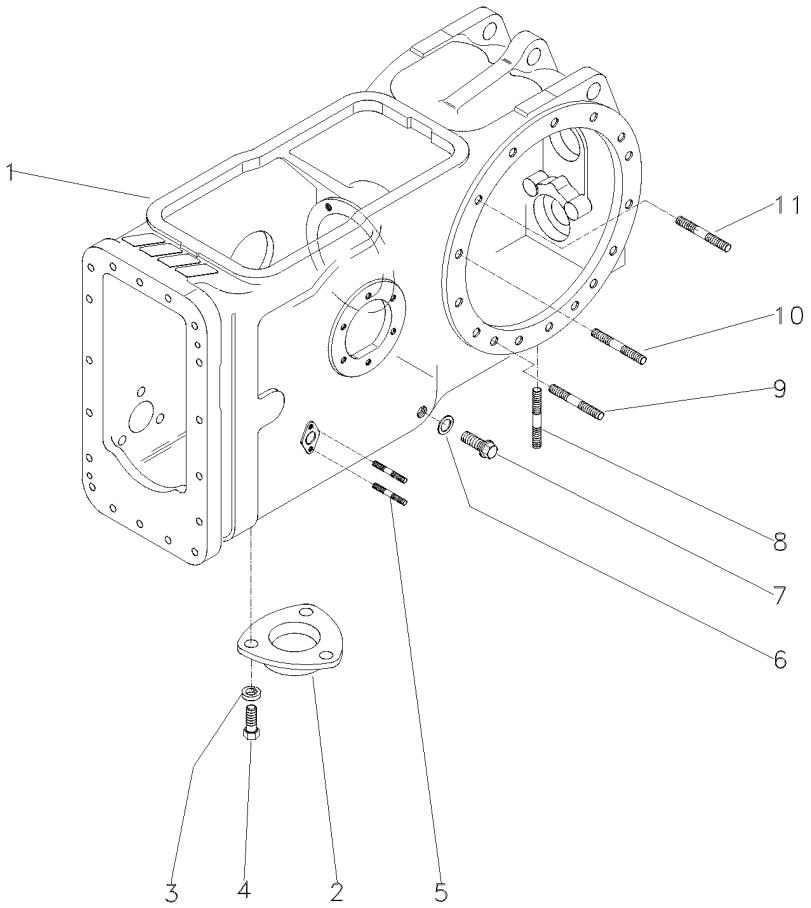

1	022334P5	**1** CARCAÇA	HOUSING	ALOJAMIENTO
2	063207P1	**1** TAMPA	COVER	CUBIERTA
3	353446X1	**3** ARRUELA	WASHER	ARANDELA
4	353676X1	**3** PARAFUSO	BOLT	PERNO
5	195569M2	**4** PRISIONEIRO	STUD	ESPARRAGO
6	180474M1	**1** ARRUELA	WASHER	ARANDELA
7	3409712M1	**1** BUJÃO	PLUG	TAPON
8	490808M1	**4** PRISIONEIRO	STUD	ESPARRAGO
9	1860900M1	**2** PRISIONEIRO	STUD	ESPARRAGO
10	1860900M1	**8** PRISIONEIRO	STUD	ESPARRAGO
11	377616X1	**4** PRISIONEIRO	STUD	ESPARRAGO

Carcaça Central
Middle Body
Carcaza Central

30-185

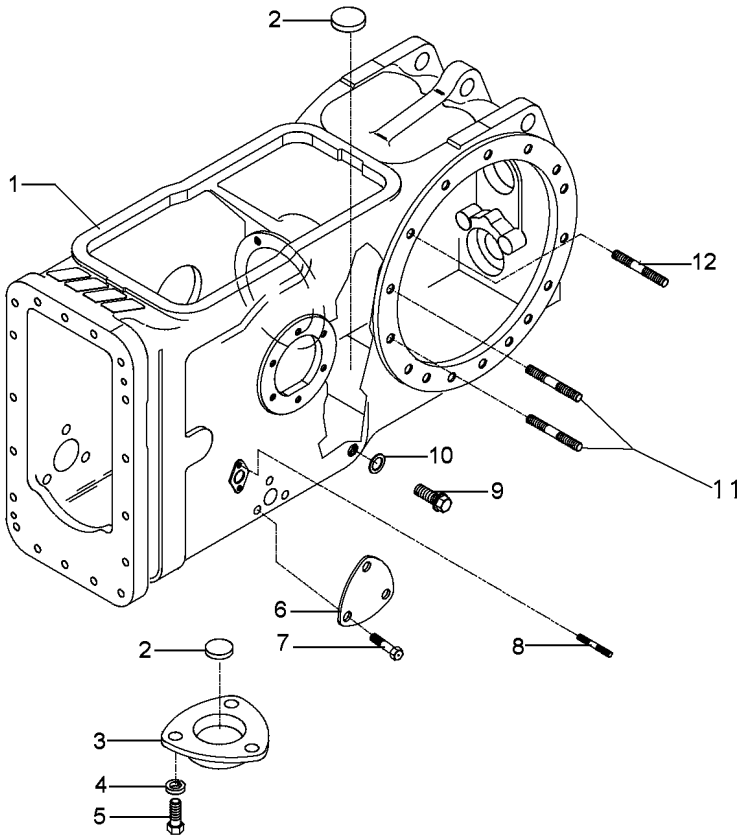

1	022334P5	**1**	CARCAÇA	HOUSING	ALOJAMIENTO
2	020468T1	**3**	MAGNÉTICO	MAGNET	IMAN
3	1869491M1	**1**	TAMPA	COVER	CUBIERTA
4	353446X1	**3**	ARRUELA	WASHER	ARANDELA
5	353676X1	**3**	PARAFUSO	BOLT	PERNO
6	3411758M1	**2**	TAMPA	COVER	CUBIERTA
7	353691X1	**6**	PARAFUSO	BOLT	PERNO
8	195569M2	**4**	PRISIONEIRO	STUD	ESPARRAGO
9	3409712M1	**1**	BUJÃO	PLUG	TAPON
10	180474M1	**1**	ARRUELA	WASHER	ARANDELA
11	377616X1	**4**	PRISIONEIRO	STUD	ESPARRAGO
12	1860900M1	**26**	PRISIONEIRO	STUD	ESPARRAGO

Carcaça Central
Middle Body
Carcaza Central

30-190

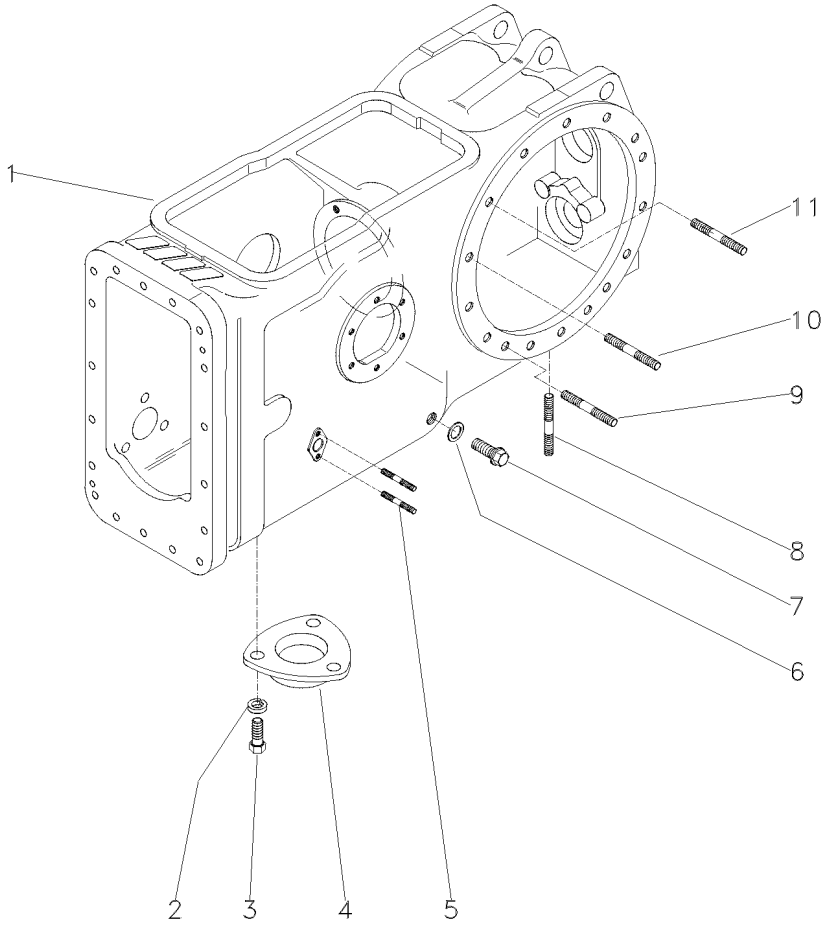

1	022334P5	**1** CARCAÇA	HOUSING	ALOJAMIENTO
2	353446X1	**3** ARRUELA	WASHER	ARANDELA
3	353676X1	**3** PARAFUSO	BOLT	PERNO
4	1869491M1	**1** TAMPA	COVER	CUBIERTA
5	195569M2	**4** PRISIONEIRO	STUD	ESPARRAGO
6	180474M1	**1** ARRUELA	WASHER	ARANDELA
7	3409712M1	**1** BUJÃO	PLUG	TAPON
8	490808M1	**4** PRISIONEIRO	STUD	ESPARRAGO
9	1860900M1	**2** PRISIONEIRO	STUD	ESPARRAGO
10	377616X1	**4** PRISIONEIRO	STUD	ESPARRAGO
11	1860900M1	**8** PRISIONEIRO	STUD	ESPARRAGO

Carcaça Central
Middle Body
Carcaza Central

30-195

Sem Tdp
Without Pto
Sin Tdf

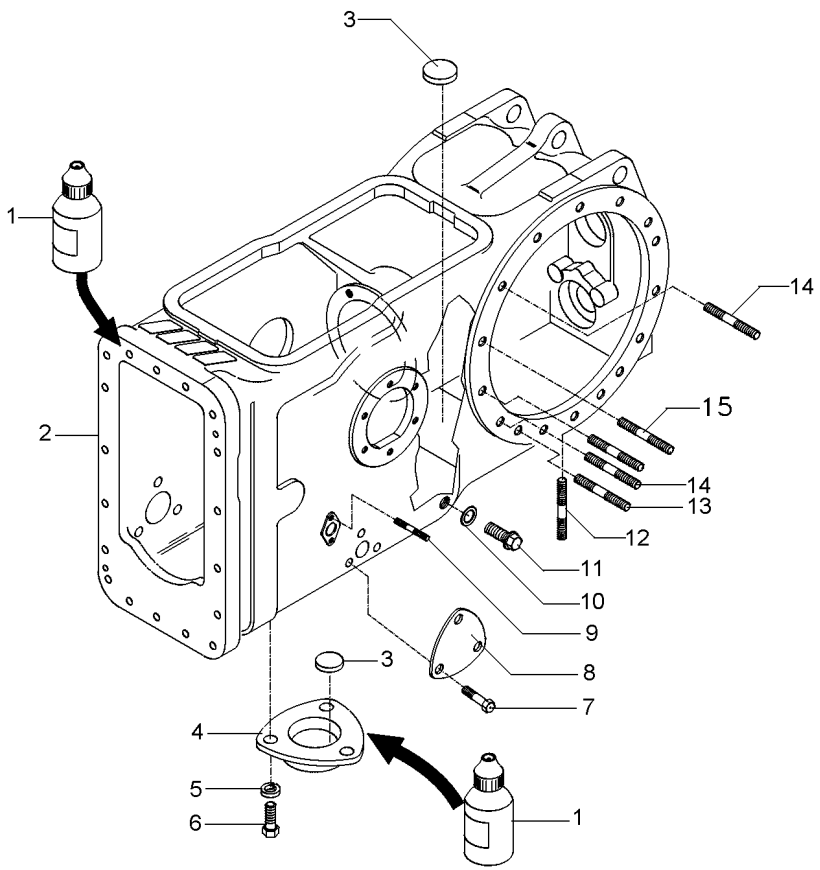

1	0710129	**1** JUNTA	GASKET	EMPAQUETADURA.
2	022334P5	**1** CARCAÇA	HOUSING	ALOJAMIENTO
3	020468T1	**3** MAGNÉTICO	MAGNET	IMAN
4	1869491M1	**1** TAMPA	COVER	CUBIERTA
5	353446X1	**3** ARRUELA	WASHER	ARANDELA
6	353676X1	**3** PARAFUSO	BOLT	PERNO
7	353691X1	**3** PARAFUSO	BOLT	PERNO
8	3411758M1	**1** TAMPA	COVER	CUBIERTA
9	195569M2	**4** PRISIONEIRO	STUD	ESPARRAGO
10	180474M1	**1** ARRUELA	WASHER	ARANDELA
11	3409712M1	**1** BUJÃO	PLUG	TAPON
12	490808M1	**4** PRISIONEIRO	STUD	ESPARRAGO
13	1860900M1	**2** PRISIONEIRO	STUD	ESPARRAGO
14	1860900M1	**10** PRISIONEIRO	STUD	ESPARRAGO
15	377616X1	**4** PRISIONEIRO	STUD	ESPARRAGO

Carcaça Central
Middle Body
Carcaza Central

30-200

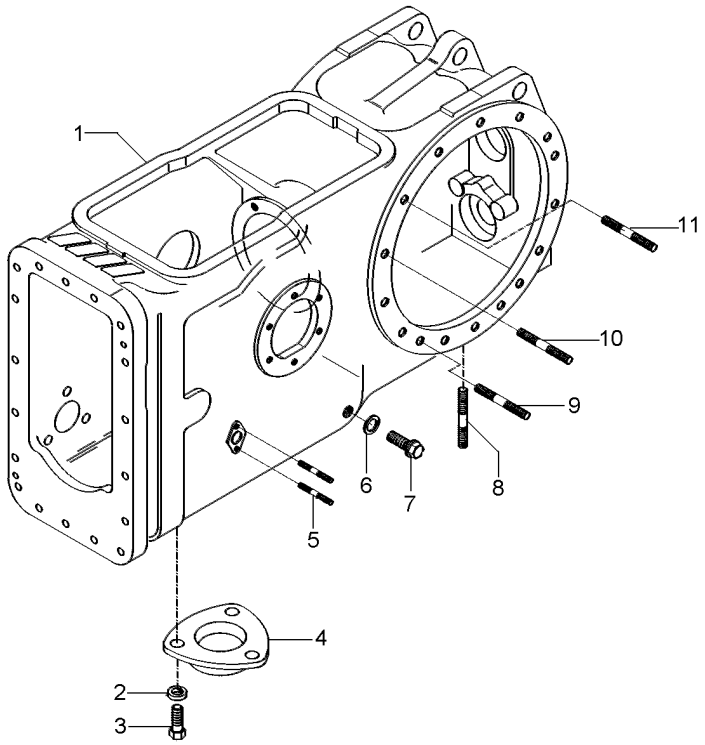

1	6210904M2	**1** CARCAÇA	HOUSING	ALOJAMIENTO
2	353446X1	**3** ARRUELA	WASHER	ARANDELA
3	353676X1	**3** PARAFUSO	BOLT	PERNO
4	063207P1	**1** TAMPA	COVER	CUBIERTA
5	195569M2	**4** PRISIONEIRO	STUD	ESPARRAGO
6	180474M1	**1** ARRUELA	WASHER	ARANDELA
7	3409712M1	**1** BUJÃO	PLUG	TAPON
8	490808M1	**4** PRISIONEIRO	STUD	ESPARRAGO
9	1860900M1	**2** PRISIONEIRO	STUD	ESPARRAGO
10	377616X1	**4** PRISIONEIRO	STUD	ESPARRAGO
11	1860900M1	**8** PRISIONEIRO	STUD	ESPARRAGO

Carcaça Central
Middle Body
Carcaza Central

30-205

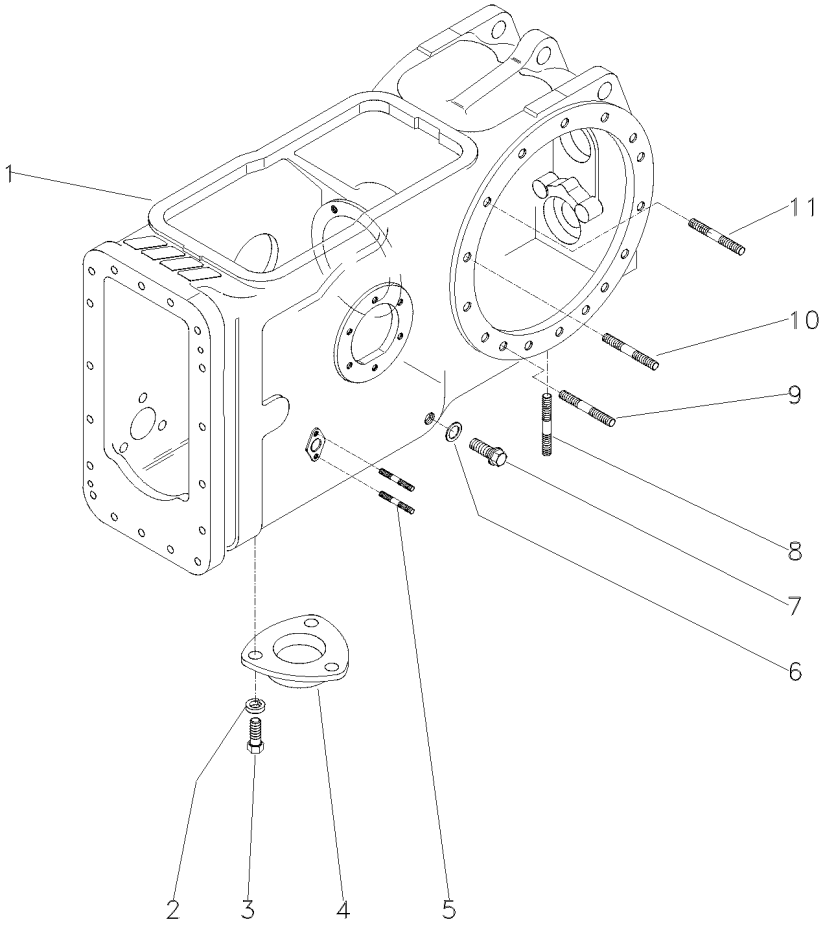

1	6210904M2	**1** CARCAÇA	HOUSING	ALOJAMIENTO
2	353446X1	**3** ARRUELA	WASHER	ARANDELA
3	353676X1	**3** PARAFUSO	BOLT	PERNO
4	1869491M1	**1** TAMPA	COVER	CUBIERTA
5	195569M2	**4** PRISIONEIRO	STUD	ESPARRAGO
6	180474M1	**1** ARRUELA	WASHER	ARANDELA
7	3409712M1	**1** BUJÃO	PLUG	TAPON
8	490808M1	**4** PRISIONEIRO	STUD	ESPARRAGO
9	1860900M1	**2** PRISIONEIRO	STUD	ESPARRAGO
10	377616X1	**4** PRISIONEIRO	STUD	ESPARRAGO
11	1860900M1	**8** PRISIONEIRO	STUD	ESPARRAGO

Eixo Traseiro Rear Axle Eje Trasero	Diferencial Differential Diferencial	30-210	2 Rodas Motrizes 2 Wheels Drive 2 Ruedas Motriz

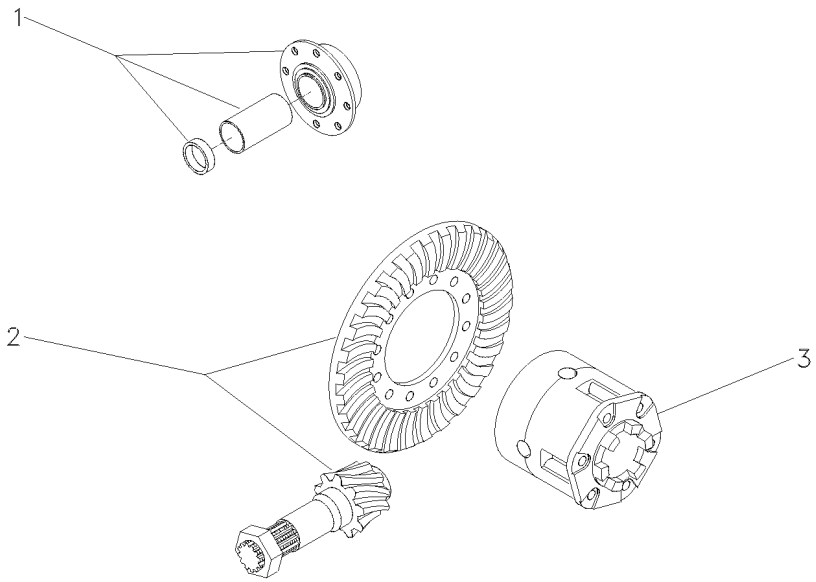

1	3146478M92	30-230 No	**1** FLANGE	FLANGE	PLETINA
2	4200006M91	11/38	**1** COROA E PINHÃO	KIT, BEVEL GEAR	CORONA Y PINON
3	1481423M94	30-255 No	**1** CJ. DIFERENCIAL	KIT,DIFFERENTIAL	JGO.DIFERENCIAL.

Pinhão E Diferencial
Pinion And Diferential
Piñon Y Diferencial

30-215

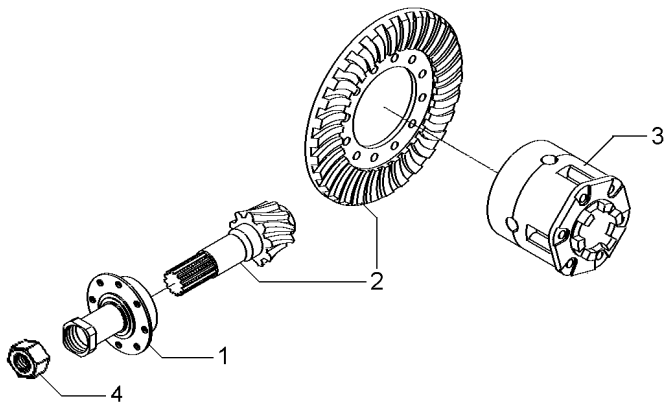

1	3147511M93	30-235 No	**1** FLANGE	FLANGE	PLETINA
2	4200008M91	9/35	**1** COROA E PINHÃO	KIT, BEVEL GEAR	CORONA Y PINON
2	4200008M91	9/35	**1** COROA E PINHÃO	KIT, BEVEL GEAR	CORONA Y PINON
3	1481423M94	30-255 No	**1** CJ. DIFERENCIAL	KIT,DIFFERENTIAL	JGO.DIFERENCIAL.
4	532956M1		**1** PORCA	NUT	TUERCA

Pinhão E Diferencial
Pinion And Diferential
Piñon Y Diferencial

30-220

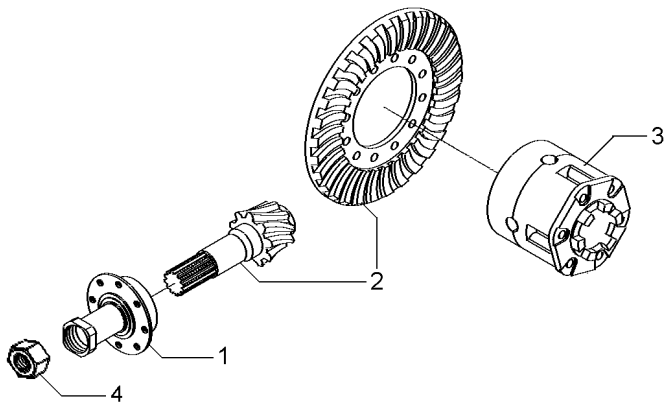

1	1872858M93	30-240 No	**1** FLANGE	FLANGE	PLETINA
2	4200008M91	9/35	**1** COROA E PINHÃO	KIT, BEVEL GEAR	CORONA Y PINON
2	4200008M91	9/35	**1** COROA E PINHÃO	KIT, BEVEL GEAR	CORONA Y PINON
3	1481423M94	30-255 No	**1** CJ. DIFERENCIAL	KIT,DIFFERENTIAL	JGO.DIFERENCIAL.
4	532956M1		**1** PORCA	NUT	TUERCA

Eixo Traseiro Rear Axle Eje Trasero	Diferencial Differential Diferencial	30-225	4 Rodas Motrizes 4 Wheels Drive 4 Ruedas Motriz

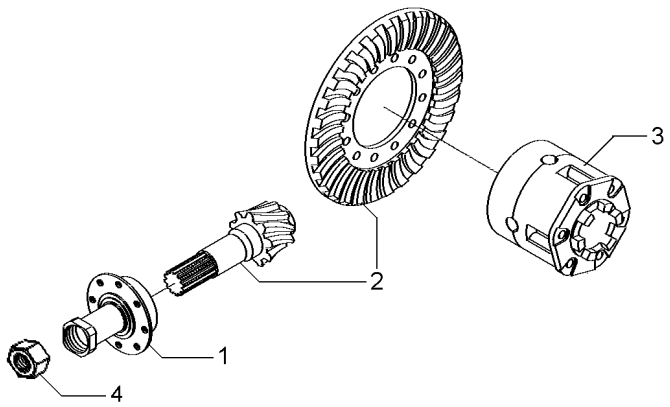

1	037032N1	30-245 No	**1** FLANGE	FLANGE	PLETINA
2	4200008M91	9/35	**1** COROA E PINHÃO	KIT, BEVEL GEAR	CORONA Y PINON
3	1481423M94	30-255 No	**1** CJ. DIFERENCIAL	KIT,DIFFERENTIAL	JGO.DIFERENCIAL.

Flange E Pinhão
Flange And Pinion
Pletina Y Piñon

30-230

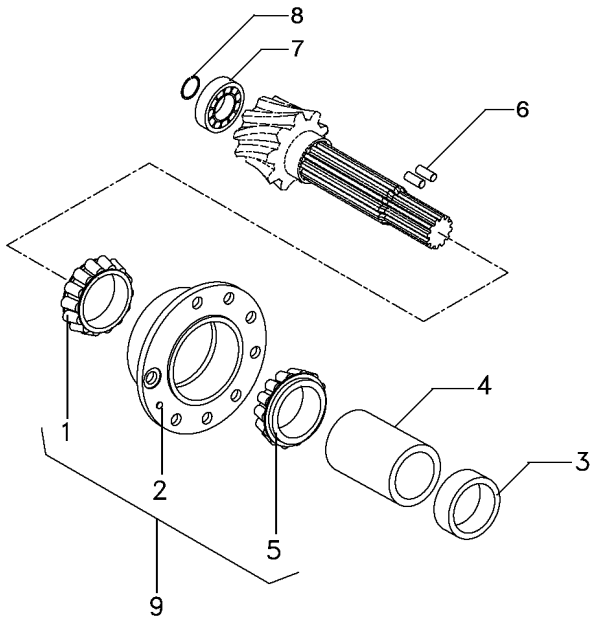

1	1850090M91	9		**1**	ROLAMENTO	BEARING	COJINETE
2		9	3604054M91	**1**	FLANGE	FLANGE	PLETINA
3	048363P2			**1**	ESPAÇADOR	SPACER	PIEZA DISTANCIA
4	1661065M2			**1**	ESPAÇADOR	SPACER	PIEZA DISTANCIA
5	1850090M91	9		**1**	ROLAMENTO	BEARING	COJINETE
6	3612442M1			**2**	ROLETE	ROLLER	RODILLO
7	191250M1			**1**	ROLAMENTO	BEARING	COJINETE
8	196097M1			**1**	ANEL	RING	ARO
9	3604054M91			**1**	FLANGE	FLANGE	PLETINA

Flange E Pinhão
Flange And Pinion
Pletina Y Piñon

30-235

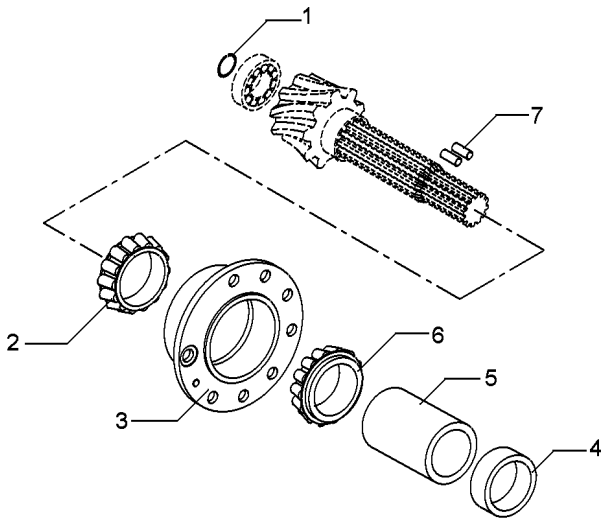

1	196097M1	**1** ANEL	RING	ARO
2	3176710M91	**1** ROLAMENTO	BEARING	COJINETE
3	507565M91	**1** FLANGE	FLANGE	PLETINA
4	048363P2	**1** ESPAÇADOR	SPACER	PIEZA DISTANCIA
5	1661065M2	**1** ESPAÇADOR	SPACER	PIEZA DISTANCIA
6	3176708M91	**1** ROLAMENTO	BEARING	COJINETE
7	3612442M1	**2** ROLETE	ROLLER	RODILLO

Flange E Pinhão
Flange And Pinion
Pletina Y Piñon

30-240

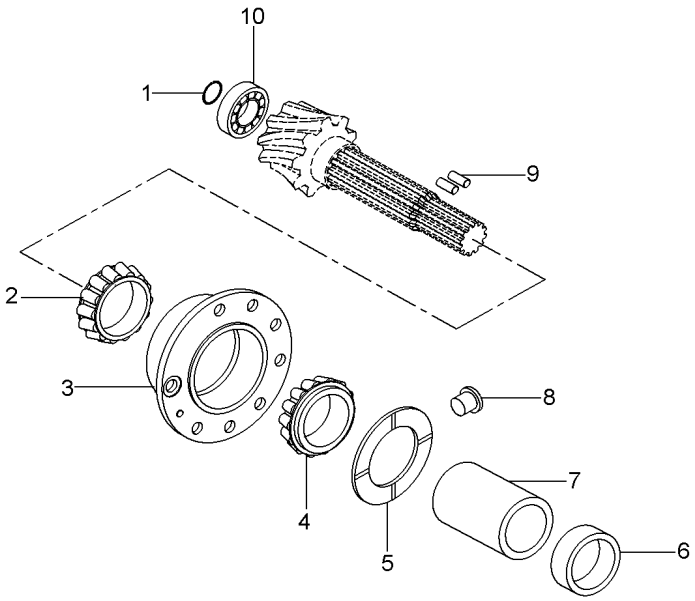

1	366442X1	**1** ANEL TRAVA	CIRCLIP	CIRCULITO
2	3176710M91	**1** ROLAMENTO	BEARING	COJINETE
3	507565M91	**1** FLANGE	FLANGE	PLETINA
4	3176708M91	**1** ROLAMENTO	BEARING	COJINETE
5	516377M1	**1** ARRUELA	WASHER	ARANDELA
6	048363P2	**1** ESPAÇADOR	SPACER	PIEZA DISTANCIA
7	532893M1	**1** ESPAÇADOR	SPACER	PIEZA DISTANCIA
8	532910M1	**1** TRAVA	LOCK	RETENEDOR
9	3612442M1	**2** ROLETE	ROLLER	RODILLO
10	834733M1	**1** ROLAMENTO	BEARING	COJINETE

Flange E Pinhão
Flange And Pinion
Pletina Y Piñon

30-245

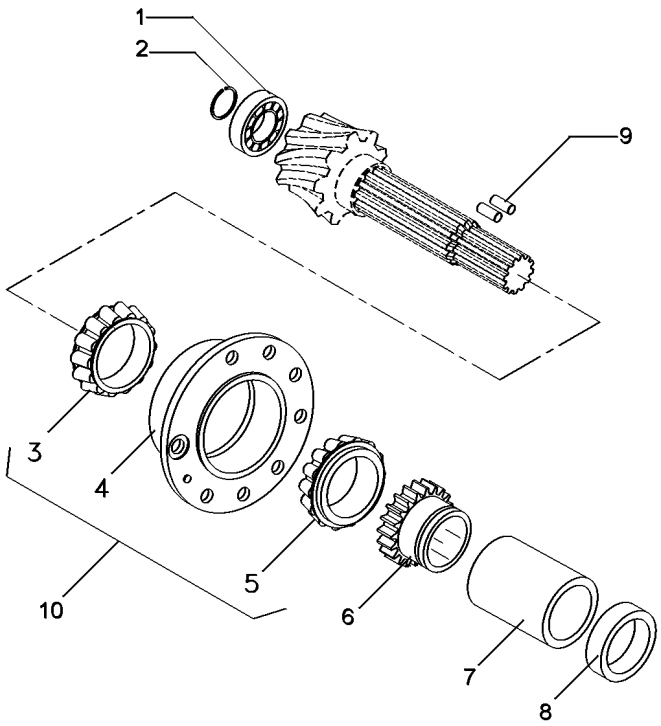

1	366442X1			**1**	ANEL TRAVA	CIRCLIP	CIRCULITO
2	834733M1			**1**	ROLAMENTO	BEARING	COJINETE
3	3176710M91	10		**1**	ROLAMENTO	BEARING	COJINETE
4	507565M91	10		**1**	FLANGE	FLANGE	PLETINA
5	3176708M91	10		**1**	ROLAMENTO	BEARING	COJINETE
6	037806P1		23	**1**	ENGRENAGEM	GEAR	ENGRANAJE
7	3697318M1			**1**	ESPAÇADOR	SPACER	PIEZA DISTANCIA
8	048363P2			**1**	ESPAÇADOR	SPACER	PIEZA DISTANCIA
9	3612442M1			**2**	ROLETE	ROLLER	RODILLO
10	3604055M91			**1**	FLANGE	FLANGE	PLETINA

Diferencial
Differential
Differencial

30-250

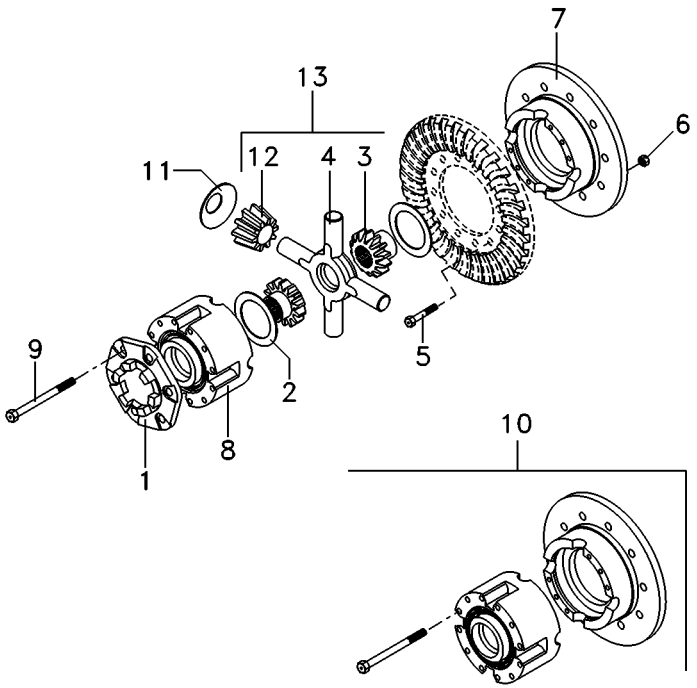

1	898712M2		
2	897726M1		
3	885518M1	13	
4	894302M5	13	
5	825776M1		1/2X20X1,720
6	891947M1		1/2X20
7		10	
8		10	
9	490001M1	10	1/2X13X4"
10	2800781M92		
11	038730P1		
12	897725M3	13	
13	4200009M91		

1	FLANGE	FLANGE	PLETINA
2	ARRUELA	WASHER	ARANDELA
2	ENGRENAGEM	GEAR	ENGRANAJE
1	CRUZETA	SPIDER	CRUCETA
12	PARAFUSO	BOLT	PERNO
12	PORCA	NUT	TUERCA
1	MEIA CAIXA	STOCKING BOX	MEDIA CAJA
1	MEIA CAIXA	STOCKING BOX	MEDIA CAJA
8	PARAFUSO	BOLT	PERNO
1	CJ. CAIXA	KIT, BOX	JUEGO DE CAJA
4	ARRUELA	WASHER	ARANDELA
4	SATÉLITE	SATELLITE	SATELITE
1	CJ. ENGRENAGEM	KIT, GEAR	ENGRANAJES JUEGO

Diferencial
Differential
Differencial

30-255

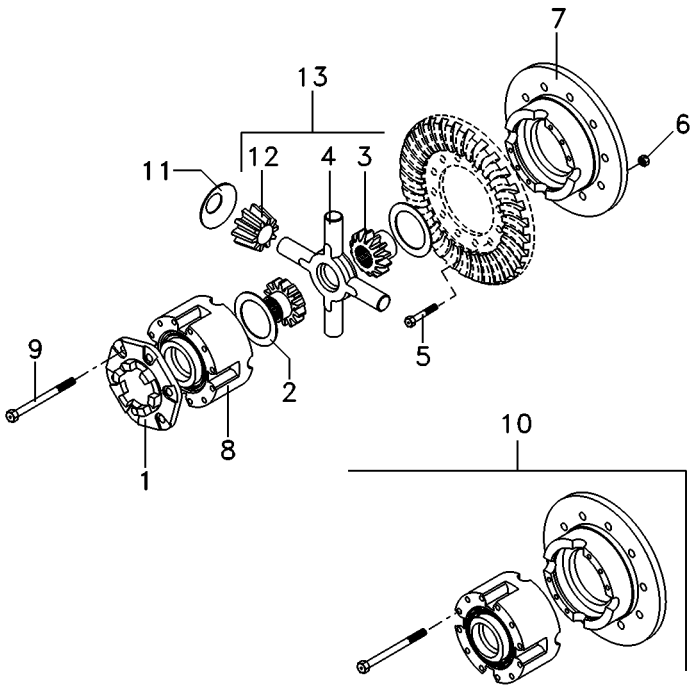

1	898712M2		
2	897726M1		
3	885518M1	13	
4	894302M5	13	
5	825776M1		1/2X20X1,720
6	891947M1		1/2X20
7		10	10
8		10	10
9	490001M1	10	1/2X13X4"
10	2800781M92		
11	038730P1		
12	897725M3	13	
13	4200009M91		

1	FLANGE	FLANGE	PLETINA
2	ARRUELA	WASHER	ARANDELA
2	ENGRENAGEM	GEAR	ENGRANAJE
1	CRUZETA	SPIDER	CRUCETA
12	PARAFUSO	BOLT	PERNO
12	PORCA	NUT	TUERCA
1	MEIA CAIXA	STOCKING BOX	MEDIA CAJA
1	MEIA CAIXA	STOCKING BOX	MEDIA CAJA
8	PARAFUSO	BOLT	PERNO
1	CJ. CAIXA	KIT, BOX	JUEGO DE CAJA
4	ARRUELA	WASHER	ARANDELA
4	SATÉLITE	SATELLITE	SATELITE
1	CJ. ENGRENAGEM	KIT, GEAR	ENGRANAJES JUEGO

Caixa De Acionemento Lateral — **Instalação**
Side Drive Box — **Installation**
Caja De Acionemento Laterale — **Instalacion**

30-260

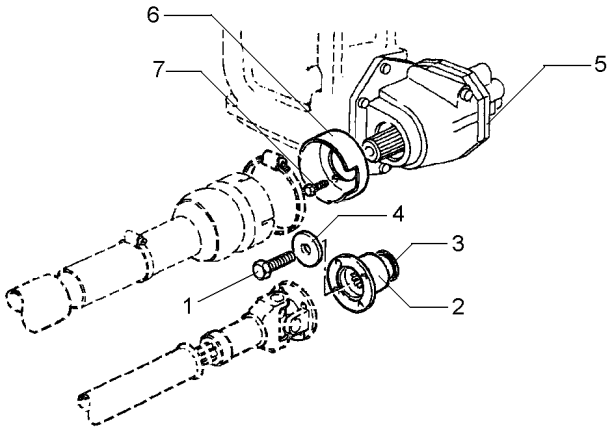

1	3009882X1		**1**	PARAFUSO	BOLT	PERNO
2	3599678M2		**1**	FLANGE	FLANGE	PLETINA
3	3699802M2		**1**	RETENTOR	OIL SEAL	BUJE RETENACEITE
4	1687354M2		**1**	ARRUELA	WASHER	ARANDELA
5	6201604M91	30-265 No	**1**	CX. ACIONAMENTO	DRIVE HOUSING	CAJA DE MANDO
6	1696555M2		**1**	MOLDURA	MOULDING	BORDON
7	391074X1		**3**	PARAFUSO	BOLT	PERNO

Caixa De Acionamento Lateral
Side Drive Box
Caja De Acionamento Laterale

Componentes
Constituent Parts
Componentes

30-265

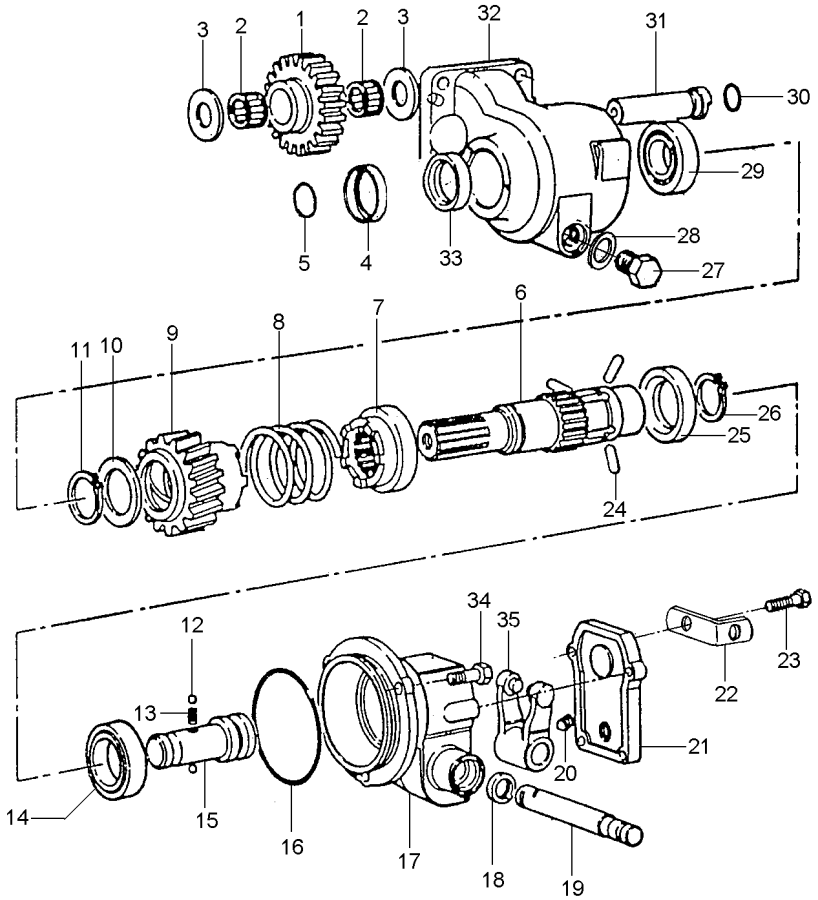

1	3698286M1		23	**1**	ENGRENAGEM	GEAR	ENGRANAJE
2	3697317M1			**2**	ROLAMENTO AGULHA	BEARING NEEDLE	COJINETA AGUJAS
3	6201717M1			**2**	ARRUELA	WASHER	ARANDELA
4	6203316M1			**1**	COLAR	COLLAR	COLLAR
5	831702M1			**1**	ANEL "O"	O RING	JUNTA TORICA
6	6203309M1			**1**	EIXO	SHAFT	ARBOL
7	3611837M2			**1**	ACOPLADOR	COUPLER	ACOPLADOR
8	3611858M1			**1**	MOLA	SPRING	RESORTE
9	3698275M91			**1**	ACOPLADOR	COUPLER	ACOPLADOR
10	3598855M1			**1**	ARRUELA	WASHER	ARANDELA
11	22608X			**1**	ANEL TRAVA	CIRCLIP	CIRCULITO
12	1444586X1			**2**	ESFERA	BALL	BOLA
13	1693592M1			**1**	MOLA	SPRING	RESORTE
14	1440825X1			**1**	ROLAMENTO	BEARING	COJINETE
15	3613029M1			**1**	EIXO	SHAFT	ARBOL
16	378232X1			**1**	ANEL "O"	O RING	JUNTA TORICA
17	6201736M1			**1**	CARCAÇA	HOUSING	ALOJAMIENTO
18	3009856X1			**1**	RETENTOR	SEAL	RETEN
19	3598854M1			**1**	EIXO	SHAFT	ARBOL
20	3009720X1	M10 x 16		**1**	PARAFUSO	BOLT	PERNO
21	3613036M2			**1**	TAMPA	COVER	CUBIERTA
22	3701532M1			**1**	SUPORTE	SUPPORT	DISPOS.DE SOSTEN
23	390991X1	M8x1,25x22		**4**	PARAFUSO	BOLT	PERNO
24	3611839M1			**3**	PINO	PIN	PASADOR
25	3611838M1			**1**	ANEL	RING	ARO
26	391129X1			**1**	ANEL TRAVA	CIRCLIP	CIRCULITO
27	884691M1			**1**	BUJÃO	PLUG	TAPON
28	180474M1			**1**	ARRUELA	WASHER	ARANDELA
29	1692582M1			**1**	ROLAMENTO	BEARING	COJINETE
30	3005500X1			**1**	ANEL "O"	O RING	JUNTA TORICA
31	3698287M1			**1**	EIXO	SHAFT	ARBOL
32	6201750M1			**1**	CARCAÇA	HOUSING	ALOJAMIENTO
33	3699802M2			**1**	RETENTOR	OIL SEAL	BUJE RETENACEITE
34	3009491X1	M10 x 20		**3**	PARAFUSO	BOLT	PERNO
35	3613033M91			**1**	GARFO	FORK	HORQUILLA

Redução Final Traseira
Rear Final Drive
Reduccion Final Trasera

30-270

2 Rodas Motrizes
2 Wheels Drive
2 Ruedas Motriz

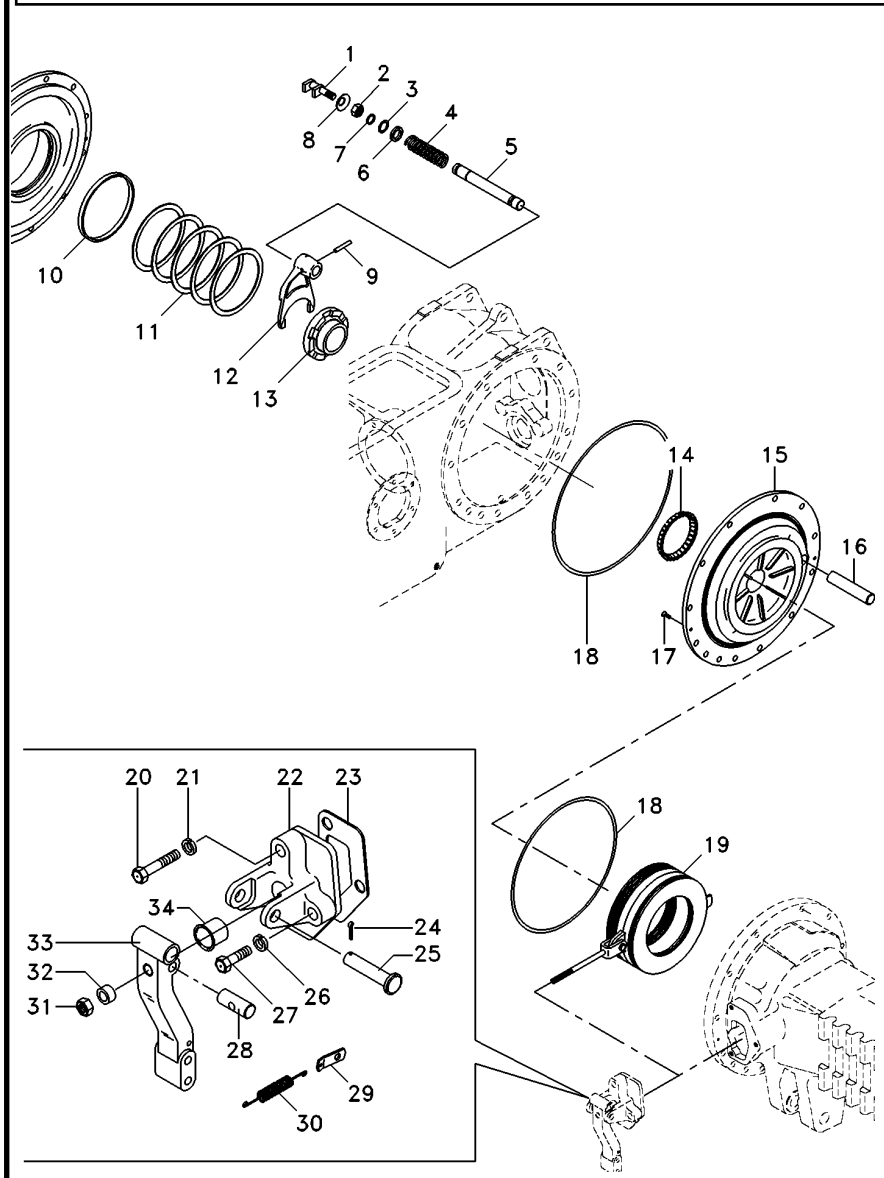

1	1865014M1		1	GARFO	FORK	HORQUILLA
2	353426X1		1	PORCA	NUT	TUERCA
3	358950X1		1	ANEL TRAVA	CIRCLIP	CIRCULITO
4	906808M1		1	MOLA	SPRING	RESORTE
5	1864763M1		1	EIXO	SHAFT	ARBOL
6	1864764M1		1	ARRUELA	WASHER	ARANDELA
7	851258M1		1	ANEL "O"	O RING	JUNTA TORICA
8	906811M1		1	PROTETOR	PROTECTOR	PROTECTOR
9	420407M1		1	PINO	PIN	PASADOR
10	072300P1		2	BUCHA	BUSH	CASQUILLO
11	187689M1	⧗ 0.73-0.78mm	X	CALÇO	SHIM	CALCE
11	521401M1	⧗ 0.60-0.66mm	X	CALÇO	SHIM	CALCE
11	892170M1	⧗ 1.24-1.29mm	X	CALÇO	SHIM	CALCE
11	892171M1	⧗ 1.11-1.16mm	X	CALÇO	SHIM	CALCE
11	892172M1	⧗ 0.99-1.04mm	X	CALÇO	SHIM	CALCE
11	892173M1	⧗ 0.86-0.91mm	X	CALÇO	SHIM	CALCE
12	906807M1		1	GARFO	FORK	HORQUILLA
13	897003M3		1	LUVA	SLEEVE	MANCHA
14	1851533M91		1	ROLAMENTO	BEARING	COJINETE
15	071272P2	◀	1	PLACA	PLATE	PLATO
15	071271P2	▶	1	PLACA	PLATE	PLATO
16	1860956M1		2	EIXO	SHAFT	ARBOL
17	034013P1		4	PARAFUSO	BOLT	PERNO
18	1860838M2		4	ANEL "O"	O RING	JUNTA TORICA
19	3149891M91		2	CJ. FREIO	KIT, BRAKE	FRENOS JUEGO
20	354269X1		2	PARAFUSO	BOLT	PERNO
21	353434X1		2	ARRUELA	WASHER	ARANDELA
22	3409713M1	▶	1	SUPORTE	BRACKET	SOPORTE
22	1860970M1	◀	1	SUPORTE	BRACKET	SOPORTE
23	1860960M2		2	JUNTA	GASKET	EMPAQUETADURA.
24	354059X1		2	CONTRAPINO	DOWEL	CENTRAJE
25	363459X1		2	PINO	PIN	PASADOR
26	353434X1		4	ARRUELA	WASHER	ARANDELA
27	362455X1		4	PARAFUSO	BOLT	PERNO
28	1865003M1		2	PINO	PIN	PASADOR
29	184310M1		2	ALÇA	STRAP	FAJA
30	184171M1		2	MOLA	SPRING	RESORTE
31	330797X1		2	PORCA	NUT	TUERCA
32	1865002M1		2	ESPAÇADOR	SPACER	PIEZA DISTANCIA
33	1861665M1	▶	1	ALAVANCA	LEVER	PALANCA
33	1861666M1	◀	1	ALAVANCA	LEVER	PALANCA
34	1860959M1		2	CAPA	CAP	TAPA

Redução Final Traseira
Rear Final Drive
Reduccion Final Trasera

30-275

2 Rodas Motrizes
2 Wheels Drive
2 Ruedas Motriz

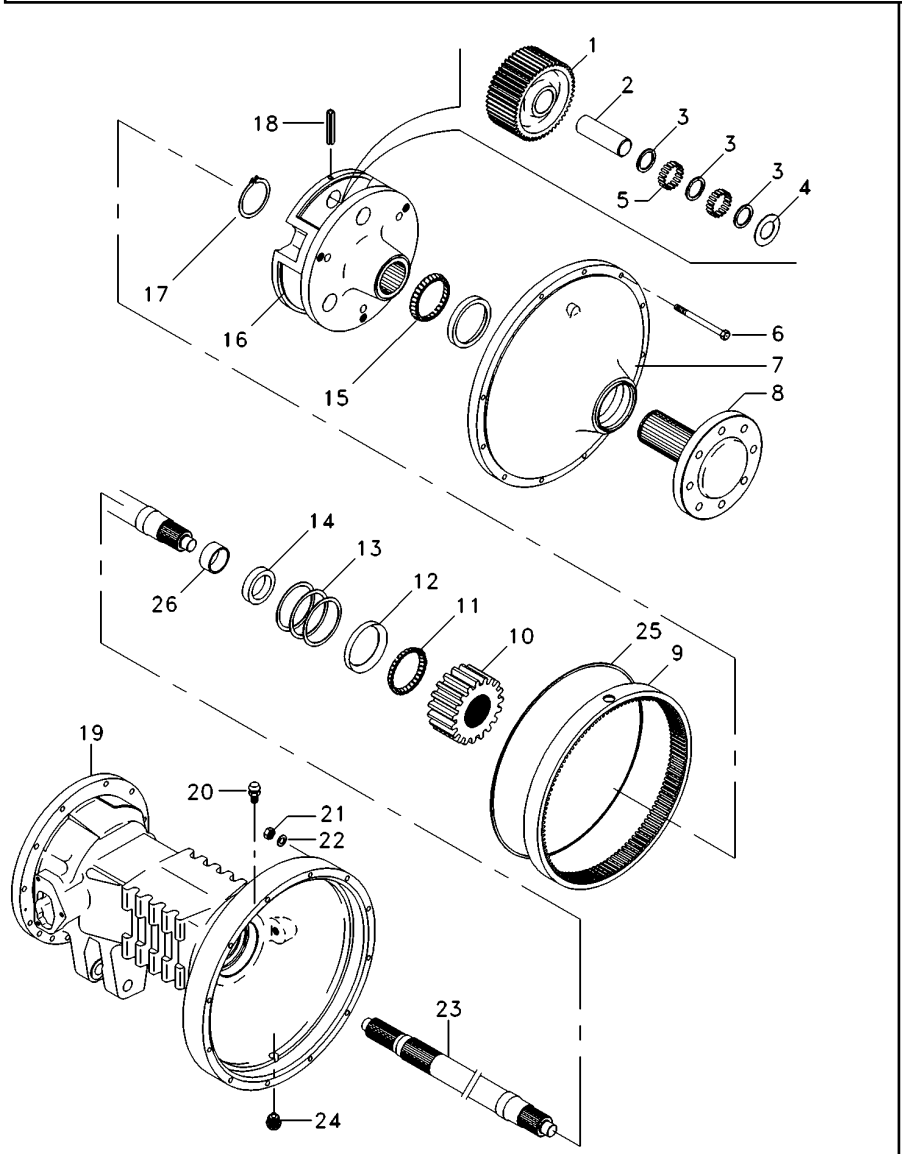

1	894769M1		
2	1864869M1		
3	184196M1		
4	184441M1		
5	184742M1		
6	361785X1		
7	022356N1		
8	6201007M91		
9	894772M2		
10	897005M1		
11	1881931M91		
12		11	
13	894757M1	⧗	0.05mm
13	894758M1	⧗	0.10mm
13	894759M1	⧗	0.15mm
14	1860954M1		
15	831343M1		
16	022516P3		
17	022351P1		
18	371924X1		
19	3147505M2	◀	
19	3147504M2	▶	
20	182099M91		
21	353426X1		
22	353432X1		
23	3585916M1		
24	2412X		
25	068135T1		
26			

6	ENGRENAGEM	GEAR	ENGRANAJE
6	EIXO	SHAFT	ARBOL
6	ARRUELA	WASHER	ARANDELA
12	ARRUELA	WASHER	ARANDELA
348	ROLETE	ROLLER	RODILLO
24	PARAFUSO	BOLT	PERNO
2	CJ. TAMPA	KIT, COVER	JUEGO DE TAPA
2	CJ. EIXO	KIT, AXLE	JUEGO DE EJE
2	COROA	ANNULAR GEAR	ENGRANAJE ANULAR
2	ENGRENAGEM	GEAR	ENGRANAJE
2	CJ. ROLAMENTO	BEARING ASSY	RODAMIENTO RAD
2	CAPA ROLAMENTO	BEARING CAP	TAPA DE COJINETE
X	CALÇO	SHIM	CALCE
X	CALÇO	SHIM	CALCE
X	CALÇO	SHIM	CALCE
2	RETENTOR	OIL SEAL	BUJE RETENACEITE
2	CONE	CONE	CONO
2	PORTA ENGRENAGEM	CARRIER	PORTADOR
2	ANEL TRAVA	CIRCLIP	CIRCULITO
6	PINO	PIN	PASADOR
1	CARCAÇA DO EIXO	AXLE HOUSING	CAJA DEL EJE
1	CARCAÇA DO EIXO	AXLE HOUSING	CAJA DEL EJE
2	RESPIRO	BREATHER	RESPIRADERO
24	PORCA	NUT	TUERCA
24	ARRUELA PRESSÃO	PRESSURE WASHER	LAVADOR PRESION
2	EIXO	SHAFT	ARBOL
2	BUJÃO	PLUG	TAPON
1	ADESIVO	ADHESIVE	ADHESIVO
2	BUCHA	BUSH	CASQUILLO

Redução Final Traseira
Rear Final Drive
Reduccion Final Trasera

30-280

Tração Central
Central Traction
Tracción Central

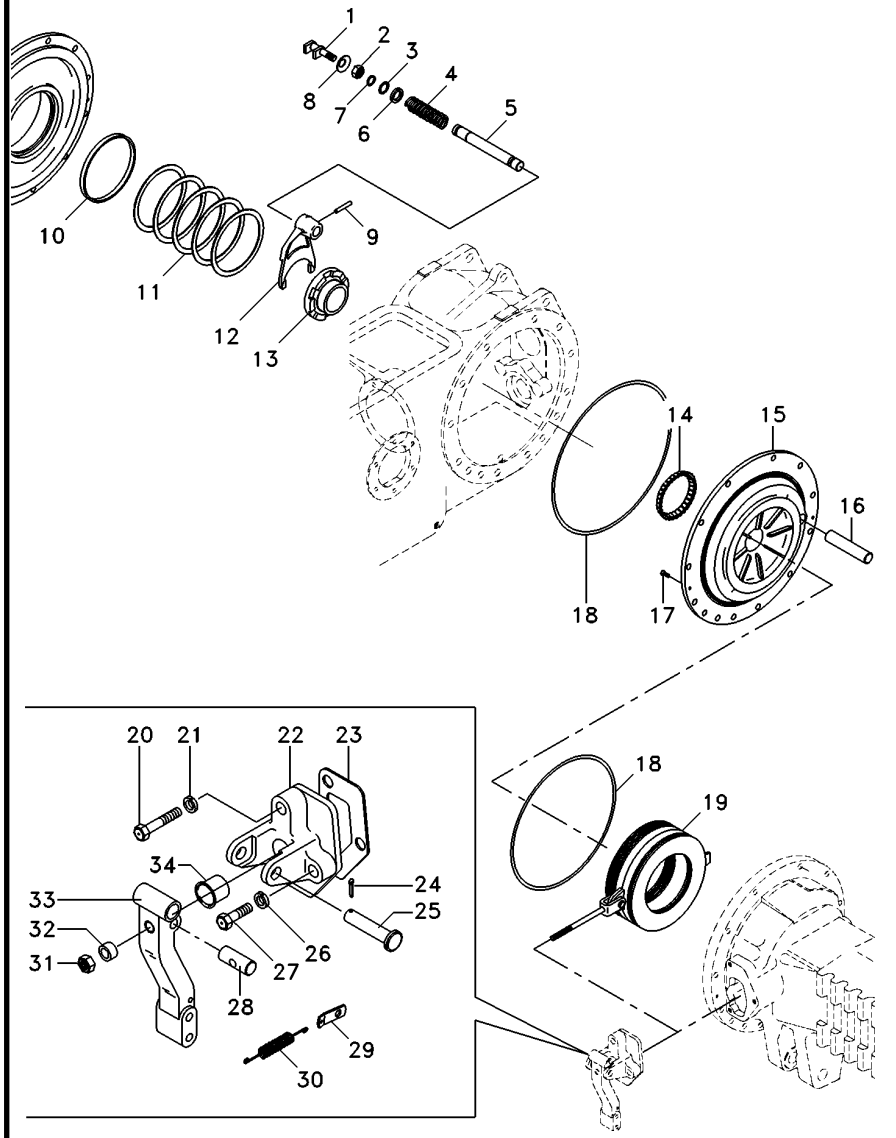

1	1865014M1			**1**	GARFO	FORK	HORQUILLA
2	353426X1			**1**	PORCA	NUT	TUERCA
3	358950X1			**1**	ANEL TRAVA	CIRCLIP	CIRCULITO
4	906808M1			**1**	MOLA	SPRING	RESORTE
5	1864763M1			**1**	EIXO	SHAFT	ARBOL
6	1864764M1			**1**	ARRUELA	WASHER	ARANDELA
7	851258M1			**1**	ANEL "O"	O RING	JUNTA TORICA
8	906811M1			**1**	PROTETOR	PROTECTOR	PROTECTOR
9	420407M1			**1**	PINO	PIN	PASADOR
10	072300P1			**2**	BUCHA	BUSH	CASQUILLO
11	187689M1	⧗	0.73-0.78mm	**X**	CALÇO	SHIM	CALCE
11	521401M1	⧗	0.60-0.66mm	**X**	CALÇO	SHIM	CALCE
11	892170M1	⧗	1.24-1.29mm	**X**	CALÇO	SHIM	CALCE
11	892171M1	⧗	1.11-1.16mm	**X**	CALÇO	SHIM	CALCE
11	892172M1	⧗	0.99-1.04mm	**X**	CALÇO	SHIM	CALCE
11	892173M1	⧗	0.86-0.91mm	**X**	CALÇO	SHIM	CALCE
12	906807M1			**1**	GARFO	FORK	HORQUILLA
13	897003M3			**1**	LUVA	SLEEVE	MANCHA
14	1851533M91			**1**	ROLAMENTO	BEARING	COJINETE
15	071270P2	◀		**1**	PLACA	PLATE	PLATO
15	071269P2	▶		**1**	PLACA	PLATE	PLATO
16	1860956M1			**2**	EIXO	SHAFT	ARBOL
17	034013P1			**4**	PARAFUSO	BOLT	PERNO
18	1860838M2			**4**	ANEL "O"	O RING	JUNTA TORICA
19	3148715M91	👁	30-320 No	**2**	CJ. FREIO	KIT, BRAKE	FRENOS JUEGO
20	354269X1			**2**	PARAFUSO	BOLT	PERNO
21	353434X1			**2**	ARRUELA	WASHER	ARANDELA
22	3409713M1	▶		**1**	SUPORTE	BRACKET	SOPORTE
22	1860970M1	◀		**1**	SUPORTE	BRACKET	SOPORTE
23	1860960M2			**2**	JUNTA	GASKET	EMPAQUETADURA.
24	354059X1			**2**	CONTRAPINO	DOWEL	CENTRAJE
25	363459X1			**2**	PINO	PIN	PASADOR
26	353434X1			**4**	ARRUELA	WASHER	ARANDELA
27	362455X1			**4**	PARAFUSO	BOLT	PERNO
28	1865003M1			**2**	PINO	PIN	PASADOR
29	184310M1			**2**	ALÇA	STRAP	FAJA
30	184171M1			**2**	MOLA	SPRING	RESORTE
31	330797X1			**2**	PORCA	NUT	TUERCA
32	1865002M1			**2**	ESPAÇADOR	SPACER	PIEZA DISTANCIA
33	1861665M1	▶		**1**	ALAVANCA	LEVER	PALANCA
33	1861666M1	◀		**1**	ALAVANCA	LEVER	PALANCA
34	1860959M1			**2**	CAPA	CAP	TAPA

Redução Final Traseira
Rear Final Drive
Reduccion Final Trasera

30-285

Tração Central
Central Traction
Tracción Central

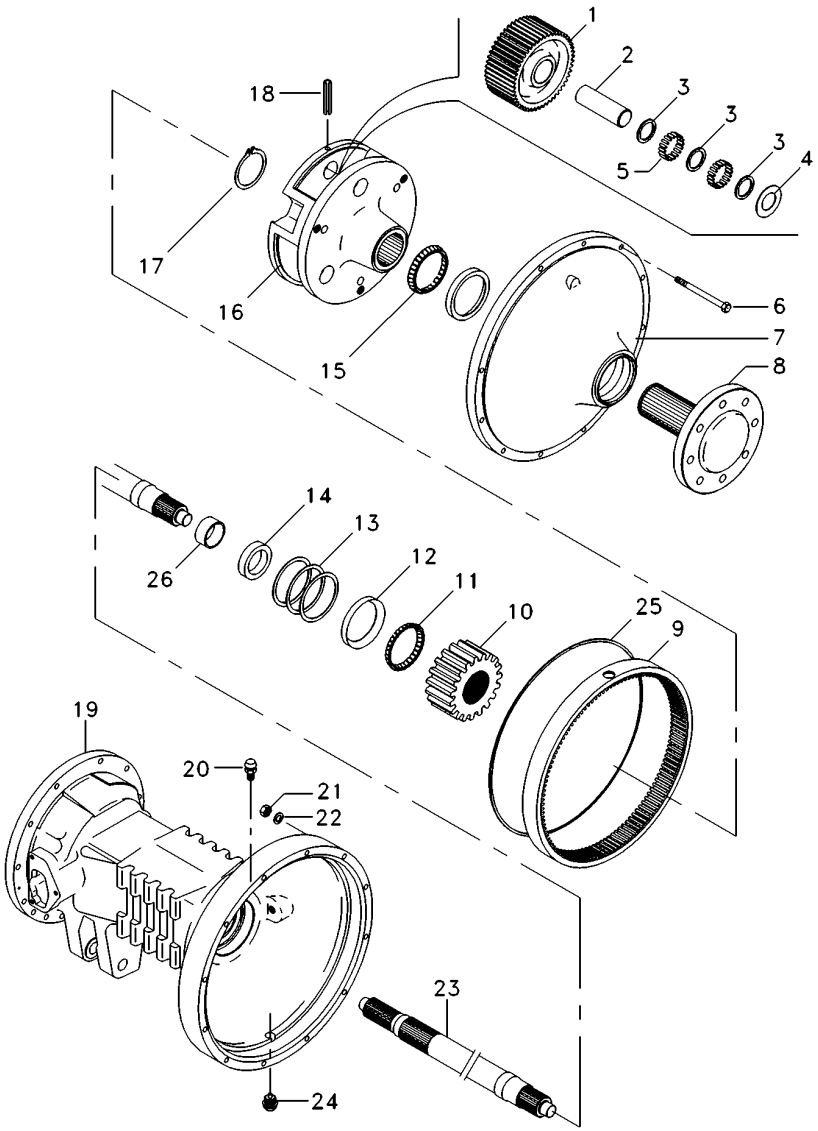

1	894769M1		**6**	ENGRENAGEM	GEAR	ENGRANAJE
2	1864869M1		**6**	EIXO	SHAFT	ARBOL
3	184196M1		**6**	ARRUELA	WASHER	ARANDELA
4	184441M1		**12**	ARRUELA	WASHER	ARANDELA
5	184742M1		**348**	ROLETE	ROLLER	RODILLO
6	361785X1		**24**	PARAFUSO	BOLT	PERNO
7	022356N1	30-310 No	**2**	CJ. TAMPA	KIT, COVER	JUEGO DE TAPA
8	6201007M91		**2**	CJ. EIXO	KIT, AXLE	JUEGO DE EJE
9	894772M2		**2**	COROA	ANNULAR GEAR	ENGRANAJE ANULAR
10	897005M1		**2**	ENGRENAGEM	GEAR	ENGRANAJE
11	1881931M91		**2**	CJ. ROLAMENTO	BEARING ASSY	RODAMIENTO RAD
12	22020X		**2**	CAPA	CAP	TAPA
13	894757M1	0.05mm	**X**	CALÇO	SHIM	CALCE
13	894758M1	0.10mm	**X**	CALÇO	SHIM	CALCE
13	894759M1	0.15mm	**X**	CALÇO	SHIM	CALCE
14	1860954M1		**2**	RETENTOR	OIL SEAL	BUJE RETENACEITE
15	1860503M92		**2**	ROLAMENTO	BEARING	COJINETE
16	022516P3		**2**	PORTA ENGRENAGEM	CARRIER	PORTADOR
17	022351P1		**2**	ANEL TRAVA	CIRCLIP	CIRCULITO
18	371924X1		**6**	PINO	PIN	PASADOR
19	3147505M2	◀	**1**	CARCAÇA DO EIXO	AXLE HOUSING	CAJA DEL EJE
19	3147504M2	▶	**1**	CARCAÇA DO EIXO	AXLE HOUSING	CAJA DEL EJE
20	182099M91		**2**	RESPIRO	BREATHER	RESPIRADERO
21	353426X1		**24**	PORCA	NUT	TUERCA
22	353432X1		**24**	ARRUELA PRESSÃO	PRESSURE WASHER	LAVADOR PRESION
23	3585916M1		**2**	EIXO	SHAFT	ARBOL
24	2412X		**2**	BUJÃO	PLUG	TAPON
25	068135T1		**1**	ADESIVO	ADHESIVE	ADHESIVO
26			**2**	BUCHA	BUSH	CASQUILLO

Redução Final Traseira
Rear Final Drive
Reduccion Final Trasera

30-290

2 Rodas Motrizes - Com Cabina
2 Wheels Drive - With Cab
2 Ruedas Motriz - Con Cabina

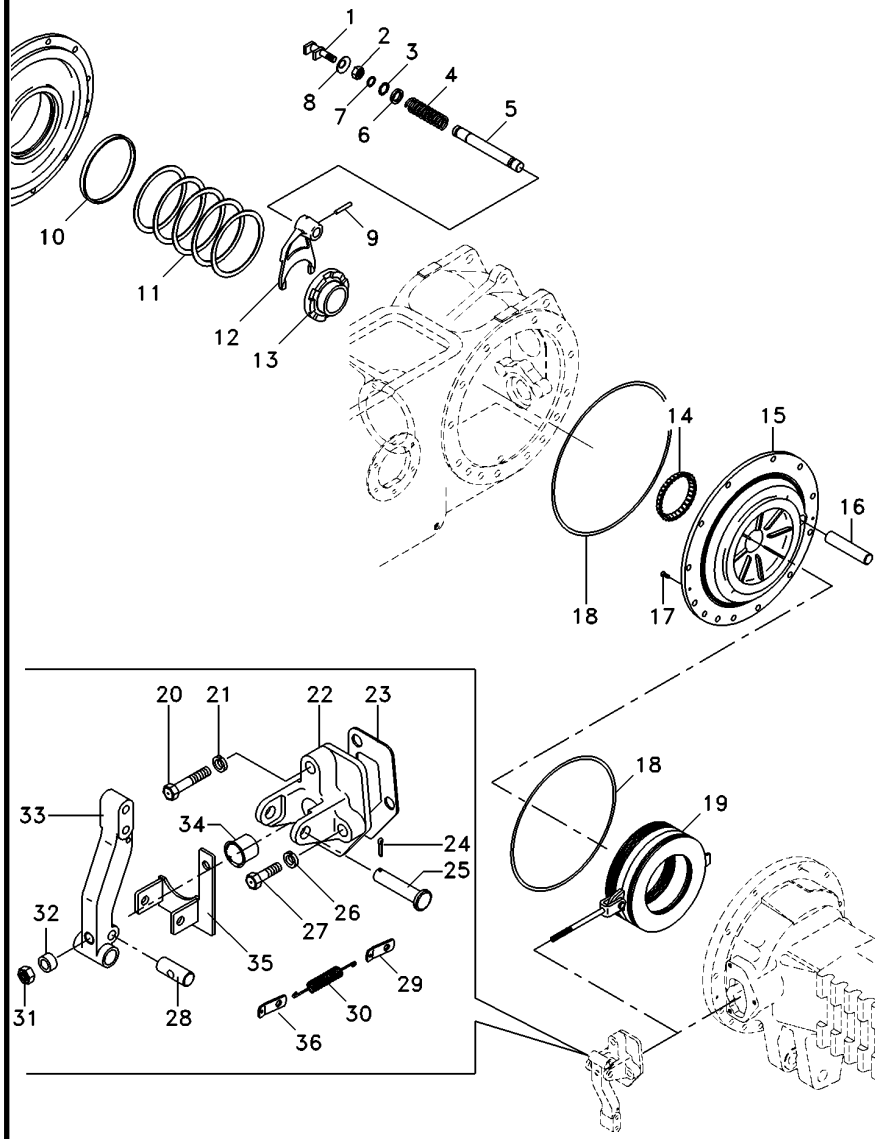

1	1865014M1			1	GARFO	FORK	HORQUILLA
2	353426X1			1	PORCA	NUT	TUERCA
3	358950X1			1	ANEL TRAVA	CIRCLIP	CIRCULITO
4	906808M1			1	MOLA	SPRING	RESORTE
5	1864763M1			1	EIXO	SHAFT	ARBOL
6	1864764M1			1	ARRUELA	WASHER	ARANDELA
7	851258M1			1	ANEL "O"	O RING	JUNTA TORICA
8	906811M1			1	PROTETOR	PROTECTOR	PROTECTOR
9	420407M1			1	PINO	PIN	PASADOR
10	072300P1			2	BUCHA	BUSH	CASQUILLO
11	187689M1	⧗	0.73/0.78mm	X	CALÇO	SHIM	CALCE
11	521401M1	⧗	0.60/0.66mm	X	CALÇO	SHIM	CALCE
11	892170M1	⧗	1.24/1.29mm	X	CALÇO	SHIM	CALCE
11	892171M1	⧗	1.11/1.16mm	X	CALÇO	SHIM	CALCE
11	892172M1	⧗	0.99/1.04mm	X	CALÇO	SHIM	CALCE
11	892173M1	⧗	0.86/0.91mm	X	CALÇO	SHIM	CALCE
12	906807M1			1	GARFO	FORK	HORQUILLA
13	897003M3			1	LUVA	SLEEVE	MANCHA
14	185775M1			1	CONE	CONE	CONO
15	071270P2	◀		1	PLACA	PLATE	PLATO
15	071269P2	▶		1	PLACA	PLATE	PLATO
16	1860956M1			2	EIXO	SHAFT	ARBOL
17	034013P1			4	PARAFUSO	BOLT	PERNO
18	1860838M2			4	ANEL "O"	O RING	JUNTA TORICA
19	3148715M91	👁	30-320 No	2	CJ. FREIO	KIT, BRAKE	FRENOS JUEGO
20	354269X1			2	PARAFUSO	BOLT	PERNO
21	353434X1			2	ARRUELA	WASHER	ARANDELA
22	674474M1	▶		1	SUPORTE	BRACKET	SOPORTE
22	1860970M1	◀		1	SUPORTE	BRACKET	SOPORTE
23	1860960M2			2	JUNTA	GASKET	EMPAQUETADURA.
24	354059X1			2	CONTRAPINO	DOWEL	CENTRAJE
25	072781P1			2	PINO	PIN	PASADOR
26	353434X1			4	ARRUELA	WASHER	ARANDELA
27	362455X1			4	PARAFUSO	BOLT	PERNO
28	1865003M1			2	PINO	PIN	PASADOR
29	184310M1			2	ALÇA	STRAP	FAJA
30	184171M1			2	MOLA	SPRING	RESORTE
31	330797X1			2	PORCA	NUT	TUERCA
32	1865002M1			2	ESPAÇADOR	SPACER	PIEZA DISTANCIA
33	1861665M1	▶		1	ALAVANCA	LEVER	PALANCA
33	1861666M1	◀		1	ALAVANCA	LEVER	PALANCA
34	1860959M1			2	CAPA	CAP	TAPA
35	069972S1	◀		1	SUPORTE	CLEVIS	GANCHO SEGURI.
35	069978S1	▶		1	SUPORTE	CLEVIS	GANCHO SEGURI.
36	069808P1			2	SUPORTE	CLEVIS	GANCHO SEGURI.

Redução Final Traseira
Rear Final Drive
Reduccion Final Trasera

30-295

2 Rodas Motrizes - Com Cabina
2 Wheels Drive - With Cab
2 Ruedas Motriz - Con Cabina

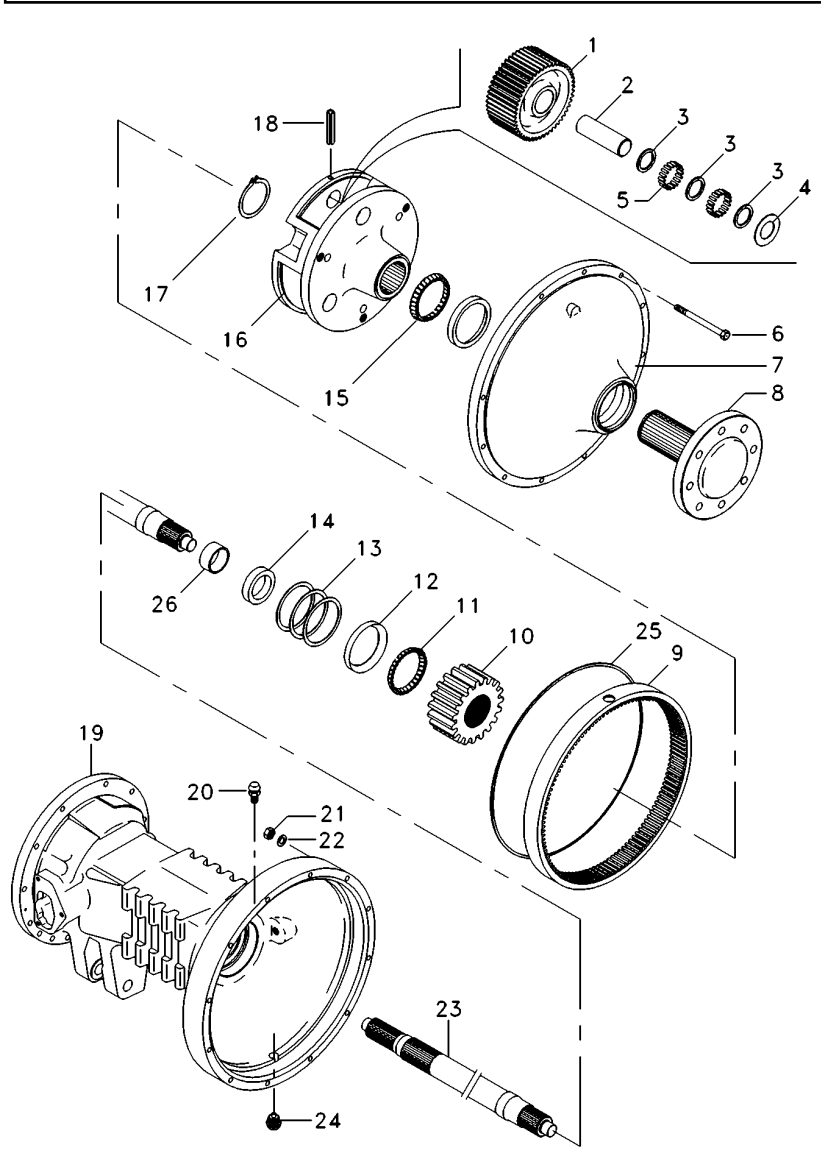

1	894769M1		
2	1864869M1		
3	184196M1		
4	184441M1		
5	184742M1		
6	361785X1		
7	022356N1	👁	30-310 No
8	6201007M91		
9	894772M2		
10	897005M1		
11	1881931M91		
12	22020X		
13	894757M1	⧗	0.05mm
13	894758M1	⧗	0.10mm
13	894759M1	⧗	0.15mm
14	1860954M1		
15	1860503M92		
16	022516P3		
17	022351P1		
18	371924X1		
19	3147505M2	◀	
19	3147504M2	▶	
20	182099M91		
21	353426X1		
22	353432X1		
23	3585916M1		
24	2412X		
25	068135T1		
26			

6	ENGRENAGEM	GEAR	ENGRANAJE
6	EIXO	SHAFT	ARBOL
6	ARRUELA	WASHER	ARANDELA
12	ARRUELA	WASHER	ARANDELA
348	ROLETE	ROLLER	RODILLO
24	PARAFUSO	BOLT	PERNO
2	CJ. TAMPA	KIT, COVER	JUEGO DE TAPA
2	CJ. EIXO	KIT, AXLE	JUEGO DE EJE
2	COROA	ANNULAR GEAR	ENGRANAJE ANULAR
2	ENGRENAGEM	GEAR	ENGRANAJE
2	CJ. ROLAMENTO	BEARING ASSY	RODAMIENTO RAD
2	CAPA	CAP	TAPA
X	CALÇO	SHIM	CALCE
X	CALÇO	SHIM	CALCE
X	CALÇO	SHIM	CALCE
2	RETENTOR	OIL SEAL	BUJE RETENACEITE
2	ROLAMENTO	BEARING	COJINETE
2	PORTA ENGRENAGEM	CARRIER	PORTADOR
2	ANEL TRAVA	CIRCLIP	CIRCULITO
6	PINO	PIN	PASADOR
1	CARCAÇA DO EIXO	AXLE HOUSING	CAJA DEL EJE
1	CARCAÇA DO EIXO	AXLE HOUSING	CAJA DEL EJE
2	RESPIRO	BREATHER	RESPIRADERO
24	PORCA	NUT	TUERCA
24	ARRUELA PRESSÃO	PRESSURE WASHER	LAVADOR PRESION
2	EIXO	SHAFT	ARBOL
2	BUJÃO	PLUG	TAPON
1	ADESIVO	ADHESIVE	ADHESIVO
2	BUCHA	BUSH	CASQUILLO

Redução Final Traseira
Rear Final Drive
Reduccion Final Trasera

30-300

4 Rodas Motrizes - Com Cabina
4 Wheels Drive - With Cab
4 Ruedas Motriz - Con Cabina

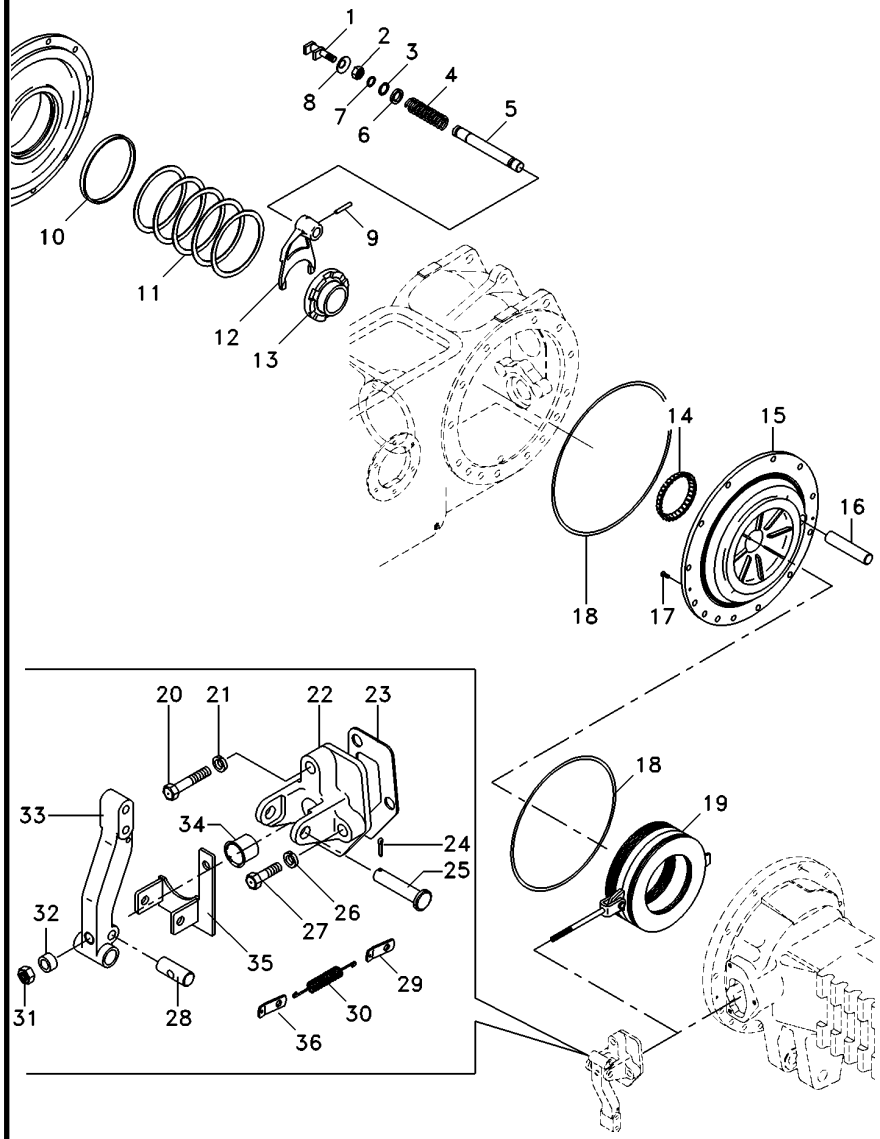

1	1865014M1		1	GARFO	FORK	HORQUILLA
2	353426X1		1	PORCA	NUT	TUERCA
3	358950X1		1	ANEL TRAVA	CIRCLIP	CIRCULITO
4	906808M1		1	MOLA	SPRING	RESORTE
5	1864763M1		1	EIXO	SHAFT	ARBOL
6	1864764M1		1	ARRUELA	WASHER	ARANDELA
7	851258M1		1	ANEL "O"	O RING	JUNTA TORICA
8	906811M1		1	PROTETOR	PROTECTOR	PROTECTOR
9	420407M1		1	PINO	PIN	PASADOR
10	072300P1		2	BUCHA	BUSH	CASQUILLO
11	187689M1	0.73/0.78mm	X	CALÇO	SHIM	CALCE
11	521401M1	0.60/0.66mm	X	CALÇO	SHIM	CALCE
11	892170M1	1.24/1.29mm	X	CALÇO	SHIM	CALCE
11	892171M1	1.11/1.16mm	X	CALÇO	SHIM	CALCE
11	892172M1	0.99/1.04mm	X	CALÇO	SHIM	CALCE
11	892173M1	0.86/0.91mm	X	CALÇO	SHIM	CALCE
12	906807M1		1	GARFO	FORK	HORQUILLA
13	897003M3		1	LUVA	SLEEVE	MANCHA
14	1851533M91		1	ROLAMENTO	BEARING	COJINETE
15	071270P2	◀	1	PLACA	PLATE	PLATO
15	071269P2	▶	1	PLACA	PLATE	PLATO
16	1860956M1		2	EIXO	SHAFT	ARBOL
17	034013P1		4	PARAFUSO	BOLT	PERNO
18	1860838M2		4	ANEL "O"	O RING	JUNTA TORICA
19	3148715M91	30-320 No	2	CJ. FREIO	KIT, BRAKE	FRENOS JUEGO
20	354269X1		2	PARAFUSO	BOLT	PERNO
21	353434X1		2	ARRUELA	WASHER	ARANDELA
22	674474M1	▶	1	SUPORTE	BRACKET	SOPORTE
22	1860970M1	◀	1	SUPORTE	BRACKET	SOPORTE
23	1860960M2		2	JUNTA	GASKET	EMPAQUETADURA.
24	354059X1		2	CONTRAPINO	DOWEL	CENTRAJE
25	072781P1		2	PINO	PIN	PASADOR
26	353434X1		4	ARRUELA	WASHER	ARANDELA
27	362455X1		4	PARAFUSO	BOLT	PERNO
28	1865003M1		2	PINO	PIN	PASADOR
29	184310M1		2	ALÇA	STRAP	FAJA
30	184171M1		2	MOLA	SPRING	RESORTE
31	330797X1		2	PORCA	NUT	TUERCA
32	1865002M1		2	ESPAÇADOR	SPACER	PIEZA DISTANCIA
33	1861665M1	▶	1	ALAVANCA	LEVER	PALANCA
33	1861666M1	◀	1	ALAVANCA	LEVER	PALANCA
34	1860959M1		2	CAPA	CAP	TAPA
35	069972S1	◀	1	SUPORTE	CLEVIS	GANCHO SEGURI.
35	069978S1	▶	1	SUPORTE	CLEVIS	GANCHO SEGURI.
36	069808P1		2	SUPORTE	CLEVIS	GANCHO SEGURI.

Redução Final Traseira
Rear Final Drive
Reduccion Final Trasera

30-305

4 Rodas Motrizes - Com Cabina
4 Wheels Drive - With Cab
4 Ruedas Motriz - Con Cabina

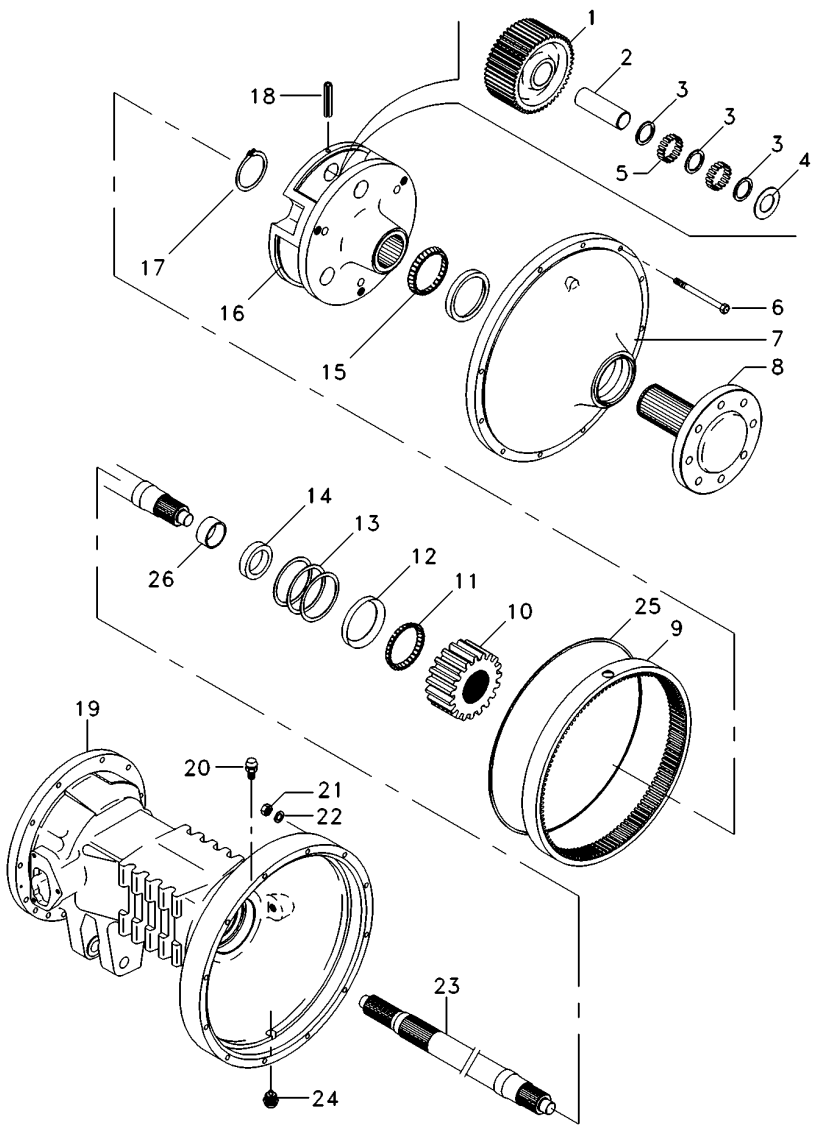

1	894769M1		**6**	ENGRENAGEM	GEAR	ENGRANAJE
2	1864869M1		**6**	EIXO	SHAFT	ARBOL
3	184196M1		**6**	ARRUELA	WASHER	ARANDELA
4	184441M1		**12**	ARRUELA	WASHER	ARANDELA
5	184742M1		**348**	ROLETE	ROLLER	RODILLO
6	361785X1		**24**	PARAFUSO	BOLT	PERNO
7	022356N1	30-310 No	**2**	CJ. TAMPA	KIT, COVER	JUEGO DE TAPA
8	6201007M91		**2**	CJ. EIXO	KIT, AXLE	JUEGO DE EJE
9	894772M2		**2**	COROA	ANNULAR GEAR	ENGRANAJE ANULAR
10	897005M1		**2**	ENGRENAGEM	GEAR	ENGRANAJE
11	1881931M91		**2**	CJ. ROLAMENTO	BEARING ASSY	RODAMIENTO RAD
12	22020X		**2**	CAPA	CAP	TAPA
13	894757M1	0.05mm	**X**	CALÇO	SHIM	CALCE
13	894758M1	0.10mm	**X**	CALÇO	SHIM	CALCE
13	894759M1	0.15mm	**X**	CALÇO	SHIM	CALCE
14	1860954M1		**2**	RETENTOR	OIL SEAL	BUJE RETENACEITE
15	1860503M92		**2**	ROLAMENTO	BEARING	COJINETE
16	022516P3		**2**	PORTA ENGRENAGEM	CARRIER	PORTADOR
17	022351P1		**2**	ANEL TRAVA	CIRCLIP	CIRCULITO
18	371924X1		**6**	PINO	PIN	PASADOR
19	3147505M2	◀	**1**	CARCAÇA DO EIXO	AXLE HOUSING	CAJA DEL EJE
19	3147504M2	▶	**1**	CARCAÇA DO EIXO	AXLE HOUSING	CAJA DEL EJE
20	182099M91		**2**	RESPIRO	BREATHER	RESPIRADERO
21	353426X1		**24**	PORCA	NUT	TUERCA
22	353432X1		**24**	ARRUELA PRESSÃO	PRESSURE WASHER	LAVADOR PRESION
23	3585916M1		**2**	EIXO	SHAFT	ARBOL
24	2412X		**2**	BUJÃO	PLUG	TAPON
25	068135T1		**1**	ADESIVO	ADHESIVE	ADHESIVO
26			**2**	BUCHA	BUSH	CASQUILLO

Tampa Da Redução Final
Cover Final Drive
Tapa Da Raduccion Final

30-310

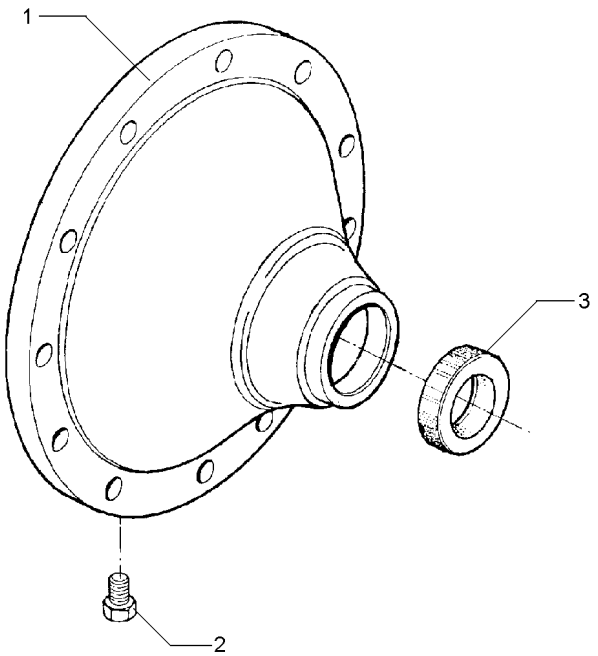

1	022513P2	**1**	TAMPA	COVER	CUBIERTA
2	490075M1	**1**	BUJÃO	PLUG	TAPON
3	6208335M1	**1**	RETENTOR	SEAL	RETEN

Semi-Árvore
Axle
Eje

30-315

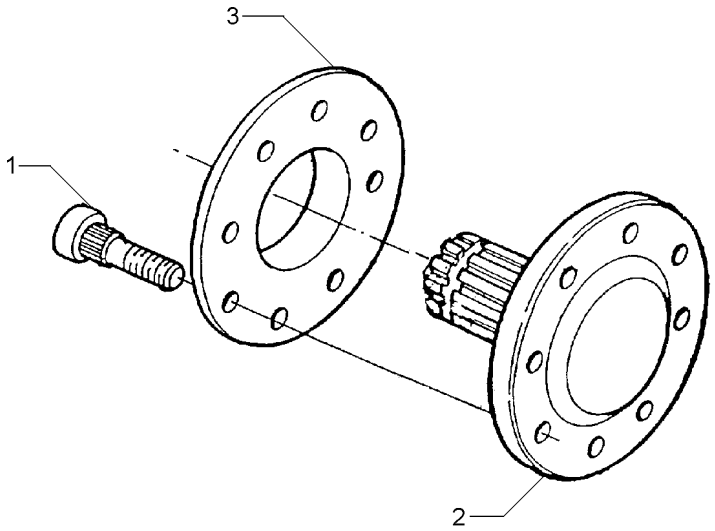

1	3412644M2	11/16X16X2.29/32	**16** PARAFUSO	BOLT	PERNO
2	022414P3		**2** SEMI EIXO	HALF AXLE	SEMIEJES
3	894756M1		**2** ESPAÇADOR	SPACER	PIEZA DISTANCIA

Freio
Brake
Freno

30-320

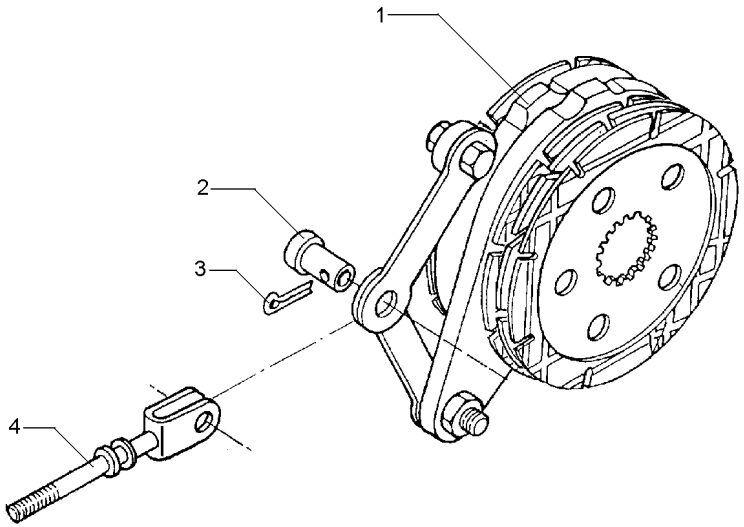

1	1861058M92	30-330 No	**1**	CJ. FREIO	KIT, BRAKE	FRENOS JUEGO
2	195348M1		**1**	PINO	PIN	PASADOR
3	354068X1	1.1/4X5/32	**1**	CONTRAPINO	DOWEL	CENTRAJE
4	1861676M91		**1**	TIRANTE	ROD	VARILLA

Freio
Brake
Freno

30-325

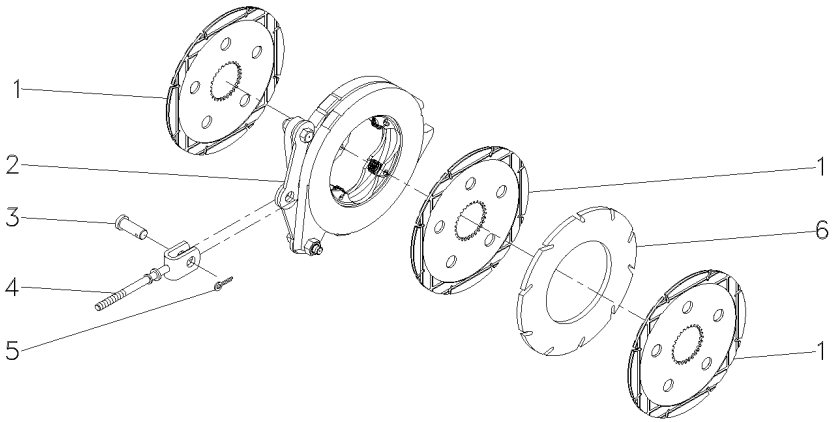

1	060429P1		**3**	DISCO	DISC	DISCO
2	1860963M91	30-335 No	**1**	CJ. COMANDO	KIT, ACTUATOR	JUEGO ACTUADOR
3	195348M1		**2**	PINO	PIN	PASADOR
4	1861676M91		**1**	TIRANTE	ROD	VARILLA
5	354068X1	1.1/4X5/32	**2**	CONTRAPINO	DOWEL	CENTRAJE
6	035670T1		**1**	DISCO	DISC	DISCO

Freio Brake Freno	Comando E Disco Drive Plate And Disc Mando E Disco	30-330	

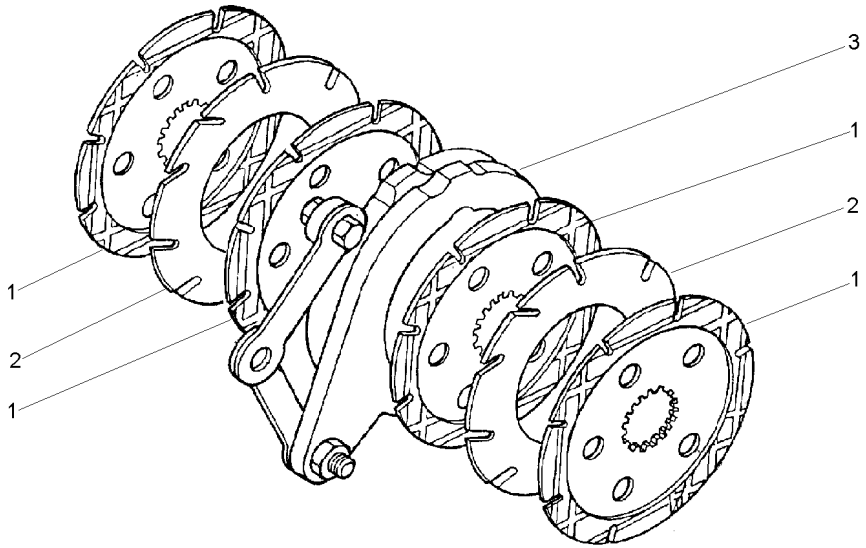

1	060429P2	1860964M2	**4** DISCO	DISC	DISCO
2	035670T1		**2** DISCO	DISC	DISCO
3	1860963M91	30-335 No	**1** CJ. COMANDO	KIT, ACTUATOR	JUEGO ACTUADOR

Comando Do Freio
Brake Drive
Mando De Freno

30-335

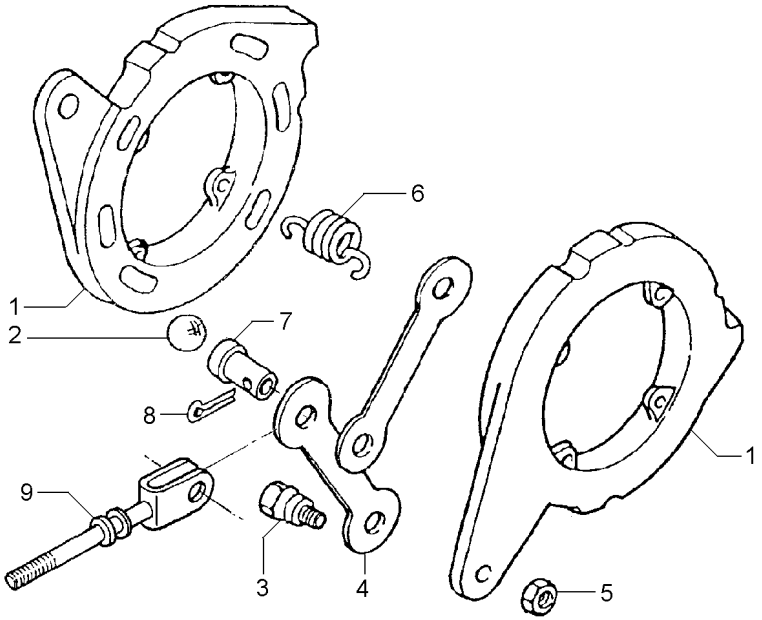

1		1860963M91	**2**	DISCO	DISCO
2	16779X		**6**	ESFERA	BOLA
3	1481654M1	1/2	**2**	PARAFUSO	PERNO
4	1481653M1		**2**	BRAÇO	BRAZO
5	353438X1	1/2X20	**2**	PORCA	TUERCA
6	1853148M1		**4**	MOLA	RESORTE
7	195348M1		**1**	PINO	PASADOR
8	354068X1		**1**	CONTRAPINO	CENTRAJE
9	1861676M91		**1**	TIRANTE	VARILLA

Eixo Da Tdp
Pto Shaft
Eje Toma De Fuerza

30-340

540 Rpm
540 Rpm
540 Rpm

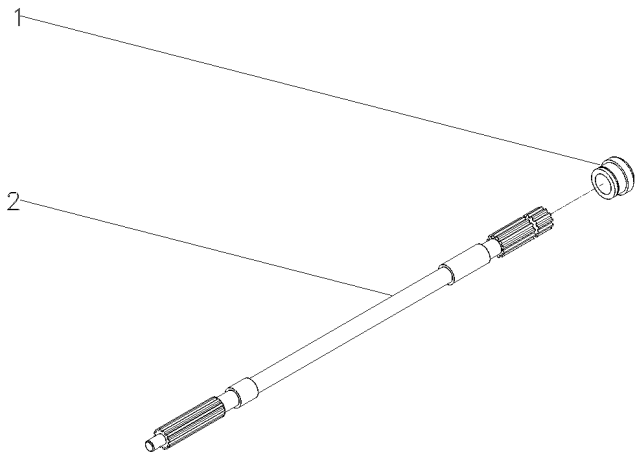

1	3599001M3	**1** COLAR	COLLAR	COLLAR
2	1871628M1	**1** EIXO	SHAFT	ARBOL

Carcaça Central
Middle Body
Carcaza Central

30-345

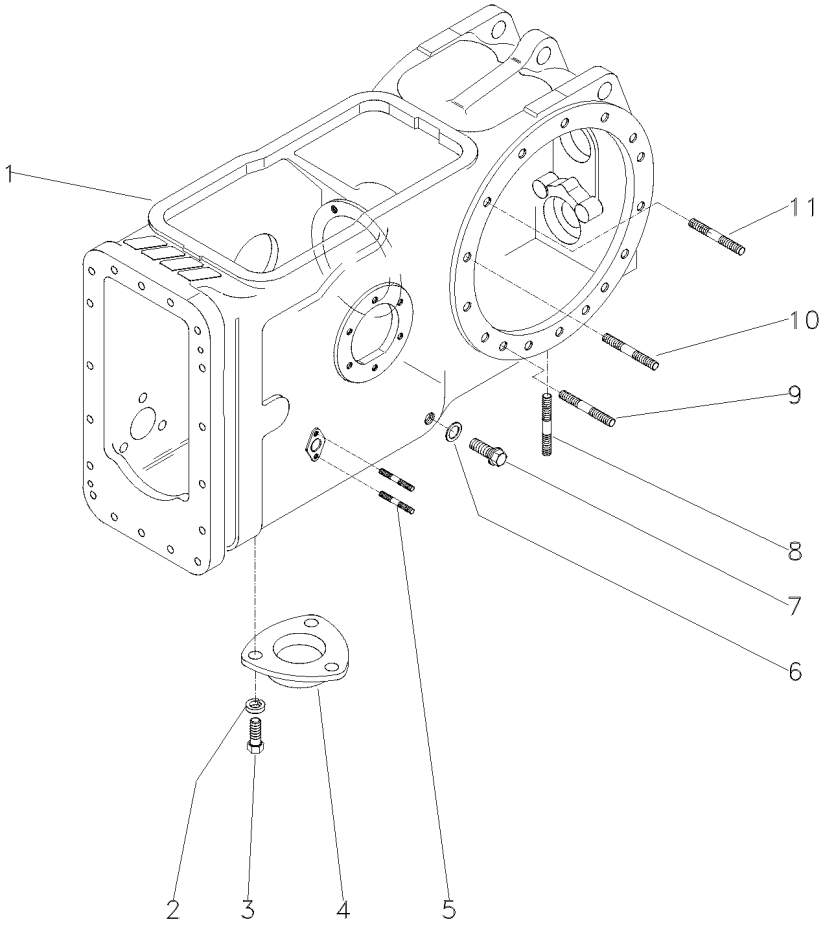

1	6217516M1	**1** CARCAÇA	HOUSING	ALOJAMIENTO
2	353446X1	**3** ARRUELA	WASHER	ARANDELA
3	353676X1	**3** PARAFUSO	BOLT	PERNO
4	1869491M1	**1** TAMPA	COVER	CUBIERTA
5	195569M2	**4** PRISIONEIRO	STUD	ESPARRAGO
6	180474M1	**1** ARRUELA	WASHER	ARANDELA
7	3409712M1	**1** BUJÃO	PLUG	TAPON
8	490808M1	**4** PRISIONEIRO	STUD	ESPARRAGO
9	1860900M1	**2** PRISIONEIRO	STUD	ESPARRAGO
10	377616X1	**4** PRISIONEIRO	STUD	ESPARRAGO
11	1860900M1	**8** PRISIONEIRO	STUD	ESPARRAGO

Tampa
Cover
Tapa

Sem Levante
Without Lift
Sin Levante

30-350

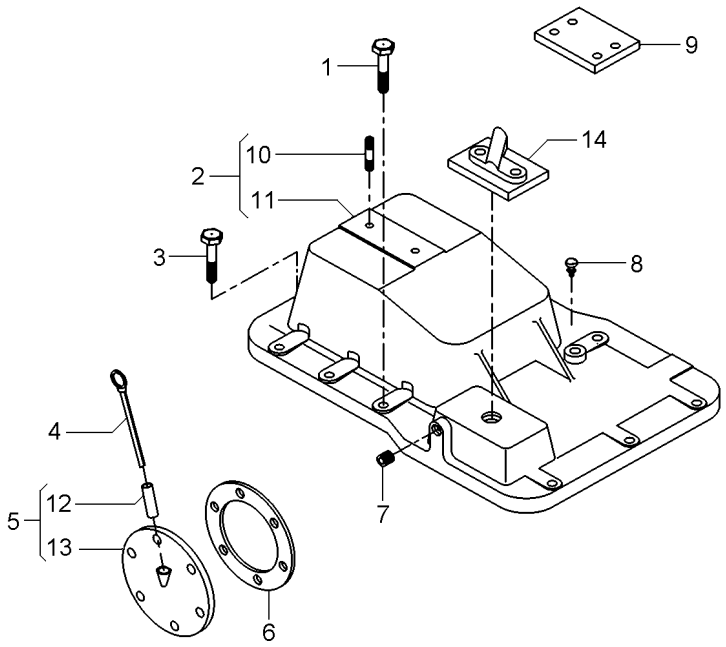

1	058281P1		**5**	PARAFUSO	BOLT	PERNO
2	3145272M92		**1**	TAMPA	COVER	CUBIERTA
3	058287P1		**8**	PARAFUSO	BOLT	PERNO
4	1665962M91		**1**	VARETA	ROD	VARILLA
5	181218M91		**1**	CJ. TAMPA	KIT, COVER	JUEGO DE TAPA
6	181217M1		**1**	JUNTA	GASKET	EMPAQUETADURA.
7	195387M1		**2**	BUJÃO	PLUG	TAPON
8	182099M91		**1**	RESPIRO	BREATHER	RESPIRADERO
9	022747P1		**2**	PLACA	PLATE	PLATO
10	3146844M1	2	**1**	PRISIONEIRO	STUD	ESPARRAGO
11	3145276M1	2	**1**	TAMPA	COVER	CUBIERTA
12	898207M1	5	**1**	TUBO	PIPE	CANO
13	181219M1	5	**1**	TAMPA	COVER	CUBIERTA
14	070467N1		**1**	CJ. TAMPA	KIT, CAP	JUEGO DE TAPON

Carcaça Central
Middle Body
Carcaza Central

4 Rodas Motrizes
4 Wheels Drive
4 Ruedas Motriz

30-355

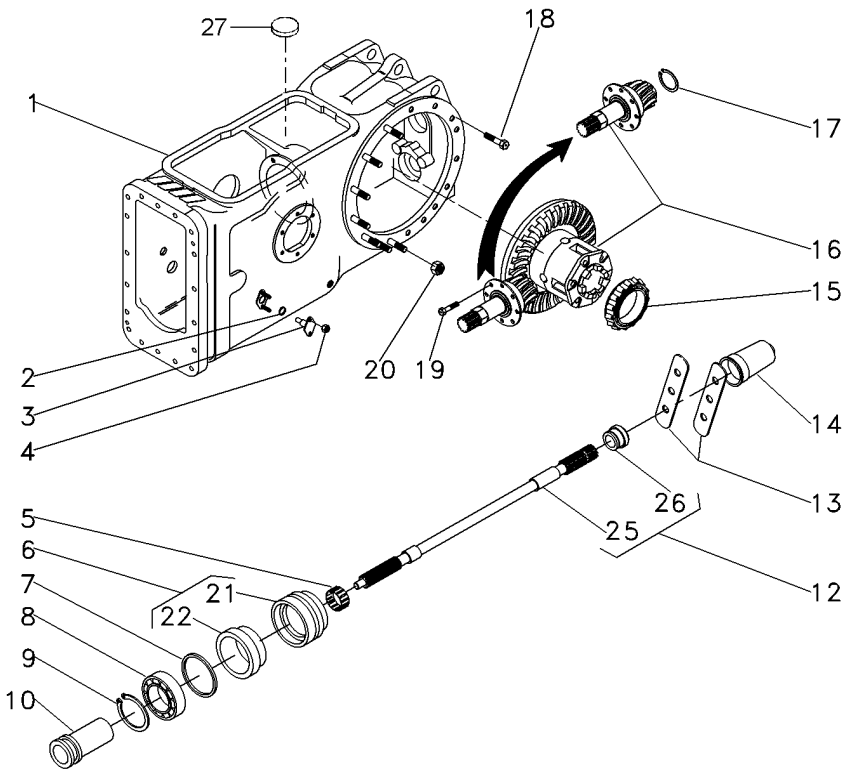

1	022350N2		30-165 No	**1**	CARCAÇA	HOUSING	ALOJAMIENTO
2	851258M1			**2**	ANEL "O"	O RING	JUNTA TORICA
3	898643M1			**2**	PINO	PIN	PASADOR
4	353916X1			**4**	PORCA	NUT	TUERCA
5	195453M1			**1**	ROLAMENTO AGULHA	BEARING NEEDLE	COJINETA AGUJAS
6	3611134M93			**1**	LUVA	SLEEVE	MANCHA
7	1004633M1			**1**	ANEL "O"	O RING	JUNTA TORICA
8	391162X1			**1**	ROLAMENTO	BEARING	COJINETE
9	831581M2			**1**	ANEL TRAVA	CIRCLIP	CIRCULITO
10	532898M1			**1**	LUVA	SLEEVE	MANCHA
12	3599003M92			**1**	EIXO	SHAFT	ARBOL
13	3149348M1			**2**	CHAPA	PLATE	CHAPA
14	035678T1			**1**	TAMPA	COVER	CUBIERTA
15	1850909M91			**1**	CJ. ROLAMENTO	BEARING ASSY	RODAMIENTO RAD
16	3146477M93		30-210 No	**1**	CJ. DIFERENCIAL	KIT,DIFFERENTIAL	JGO.DIFERENCIAL.
17	196097M1			**1**	ANEL	RING	ARO
18	377622X1			**16**	PARAFUSO	BOLT	PERNO
19	899199M1			**6**	PARAFUSO	BOLT	PERNO
20	353437X1			**14**	PORCA	NUT	TUERCA
21	3599002M3	6		**1**	LUVA	SLEEVE	MANCHA
22	3699801M1	6		**1**	RETENTOR	OIL SEAL	BUJE RETENACEITE
25		12	3599003M92	**1**	EIXO	SHAFT	ARBOL
26	072295P1	12		**1**	COLAR	COLLAR	COLLAR
27	020468T1			**1**	MAGNÉTICO	MAGNET	IMAN

Carcaça Central Middle Body Carcaza Central	4 Rm / Tração Lateral 4 Wd / Side Drive 4 Rm / Traccion Lateral	30-360

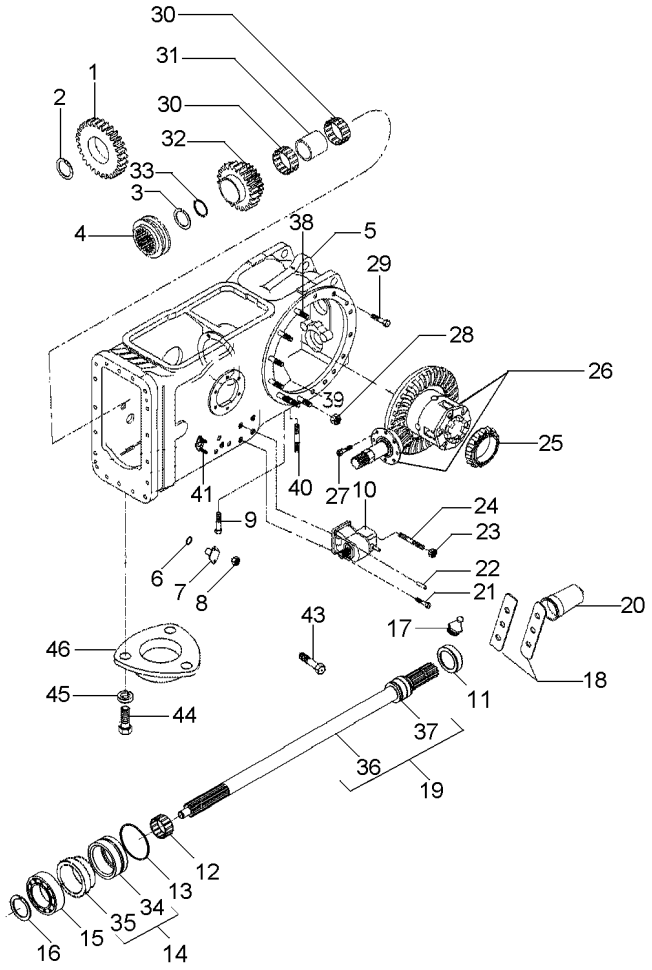

1	037804P1		25	**1**	ENGRENAGEM	GEAR	ENGRANAJE
2	1872362M1			**1**	ANEL TRAVA	CIRCLIP	CIRCULITO
3	390792X1			**1**	ANEL TRAVA	CIRCLIP	CIRCULITO
4	3698518M1			**1**	LUVA ACOPLAMENTO	COUPLING SLEEVE	COUPLING SLEEVE
5	6210904M2			**1**	CARCAÇA	HOUSING	ALOJAMIENTO
6	851258M1			**2**	ANEL "O"	O RING	JUNTA TORICA
7	898643M1			**2**	PINO	PIN	PASADOR
8	353916X1			**4**	PORCA	NUT	TUERCA
9	360776X1			**1**	PARAFUSO	BOLT	PERNO
10	4200027M91		30-260 No	**1**	CX. ACIONAMENTO	DRIVE HOUSING	CAJA DE MANDO
11	6218854M1			**1**	TAMPA	COVER	CUBIERTA
12	195453M1			**1**	ROLAMENTO AGULHA	BEARING NEEDLE	COJINETA AGUJAS
13	1004633M1			**1**	ANEL "O"	O RING	JUNTA TORICA
14	6218852M91			**1**	CJ. RETENTOR	KIT, SEAL	RETENES JUEGO
15	6218855M1			**1**	ROLAMENTO	BEARING	COJINETE
16	831581M2			**1**	ANEL TRAVA	CIRCLIP	CIRCULITO
17	13811X			**1**	GRAXEIRA	GREASER	ENGRASADOR
18	3149348M1			**2**	CHAPA	PLATE	CHAPA
19	6219214M91			**1**	CJ. EIXO	KIT, AXLE	JUEGO DE EJE
20	035678T1			**1**	TAMPA	COVER	CUBIERTA
21	353699X1			**3**	PARAFUSO	BOLT	PERNO
22	1444415X1			**2**	PINO	PIN	PASADOR
23	353426X1			**1**	PORCA	NUT	TUERCA
24	3146844M1			**1**	PRISIONEIRO	STUD	ESPARRAGO
25	1850909M91			**1**	CJ. ROLAMENTO	BEARING ASSY	RODAMIENTO RAD
26	037031N1		30-225 No	**1**	CJ. DIFERENCIAL	KIT,DIFFERENTIAL	JGO.DIFERENCIAL.
27	899199M1			**6**	PARAFUSO	BOLT	PERNO
28	353437X1			**14**	PORCA	NUT	TUERCA
29	377622X1			**8**	PARAFUSO	BOLT	PERNO
30	6219533M1			**2**	ROLAMENTO	BEARING	COJINETE
31	3698406M1			**1**	ESPAÇADOR	SPACER	PIEZA DISTANCIA
32	6200678M1		34/38	**1**	ENGRENAGEM	GEAR	ENGRANAJE
33	3698405M1			**1**	ARRUELA	WASHER	ARANDELA
34	6218853M1	14		**1**	LUVA	SLEEVE	MANCHA
35	834216M1	14		**1**	RETENTOR	SEAL	RETEN
36	059899P1	19		**1**	EIXO	SHAFT	ARBOL
37	6219534M1	19		**1**	COLAR	COLLAR	COLLAR
38	1860900M1			**10**	PRISIONEIRO	STUD	ESPARRAGO
39	377616X1			**4**	PRISIONEIRO	STUD	ESPARRAGO
40	490808M1			**4**	PRISIONEIRO	STUD	ESPARRAGO
41	195569M2			**4**	PRISIONEIRO	STUD	ESPARRAGO
43	353691X1			**3**	PARAFUSO	BOLT	PERNO
44	353676X1			**3**	PARAFUSO	BOLT	PERNO
45	353446X1			**3**	ARRUELA	WASHER	ARANDELA
46	063207P1			**1**	TAMPA	COVER	CUBIERTA

Carcaça Central
Middle Body
Carcaza Central

30-365

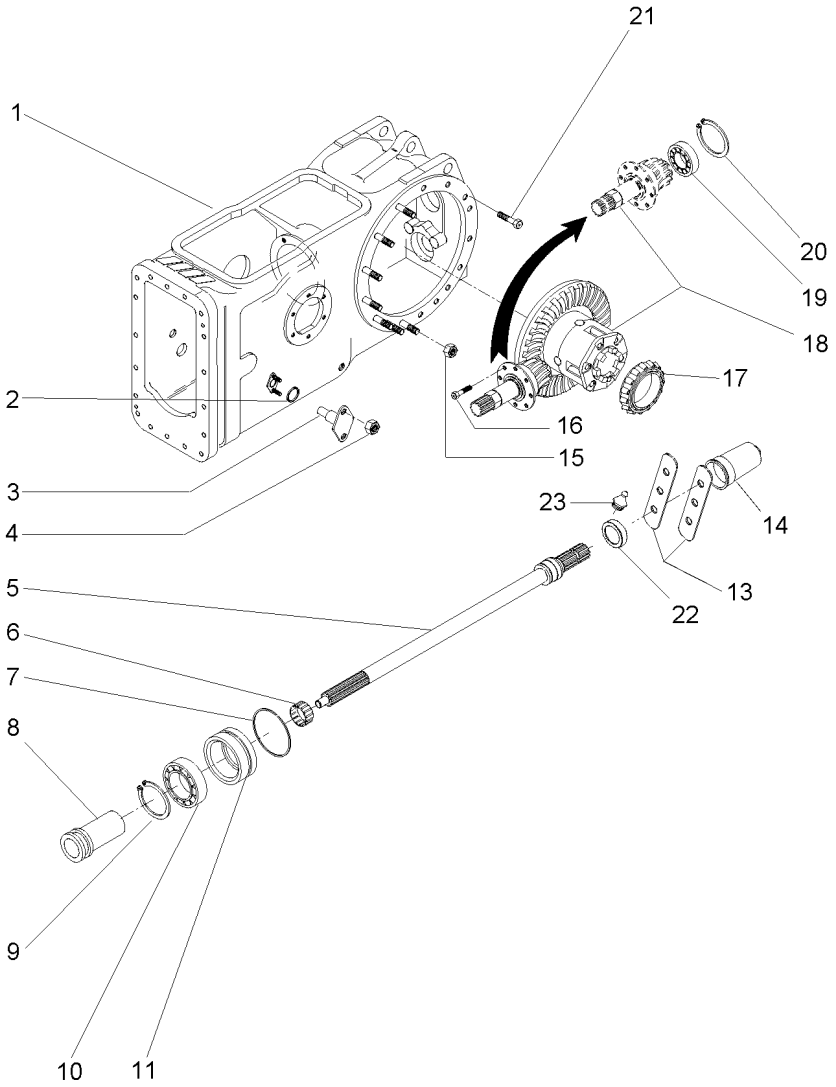

1	063781N1	30-180 No	**1**	CARCAÇA	HOUSING	ALOJAMIENTO
2	851258M1		**2**	ANEL "O"	O RING	JUNTA TORICA
3	898643M1		**2**	PINO	PIN	PASADOR
4	353916X1		**4**	PORCA	NUT	TUERCA
6	195453M1		**1**	ROLAMENTO AGULHA	BEARING NEEDLE	COJINETA AGUJAS
7	1004633M1		**1**	ANEL "O"	O RING	JUNTA TORICA
8	532898M1	T275207C006380	**1**	LUVA	SLEEVE	MANCHA
9	831581M2		**1**	ANEL TRAVA	CIRCLIP	CIRCULITO
10	6218855M1	T275207C006381	**1**	ROLAMENTO	BEARING	COJINETE
11	3611134M93	25-475 No T275207C006380	**1**	LUVA	SLEEVE	MANCHA
11	6218852M91	T275207C006381 30-375 No	**1**	CJ. RETENTOR	KIT, SEAL	RETENES JUEGO
13	3149348M1		**2**	CHAPA	PLATE	CHAPA
14	035678T1		**1**	TAMPA	COVER	CUBIERTA
15	353437X1		**14**	PORCA	NUT	TUERCA
16	899199M1		**6**	PARAFUSO	BOLT	PERNO
17	1850909M91		**1**	CJ. ROLAMENTO	BEARING ASSY	RODAMIENTO RAD
18	035426N1	30-215 No	**1**	DIFERENCIAL	DIFFERENTIAL	DIFERENCIAL
19	834733M1		**1**	ROLAMENTO	BEARING	COJINETE
20	196097M1		**1**	ANEL	RING	ARO
21	377622X1		**8**	PARAFUSO	BOLT	PERNO
23	13811X	T275207C006381	**1**	GRAXEIRA	GREASER	ENGRASADOR

Eixo Da Tdp
Pto Shaft
Eje Toma De Fuerza

30-370

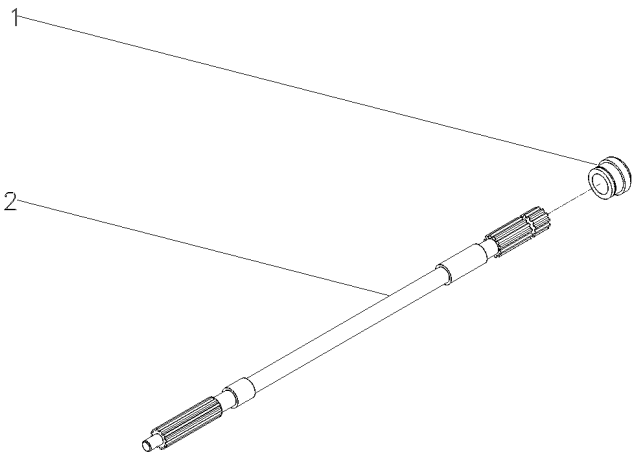

1	6219534M1	**1** COLAR	COLLAR	COLLAR
2	059899P1	**1** EIXO	SHAFT	ARBOL

Luva/Anel
Pto Seal
Sello De Tdf

30-375

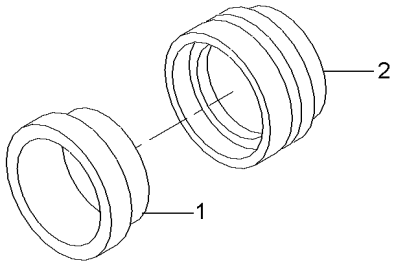

1	834216M1	**2** RETENTOR	SEAL	RETEN
2	6218853M1	**1** LUVA	SLEEVE	MANCHA

Carcaça Central
Middle Body
Carcaza Central

30-380

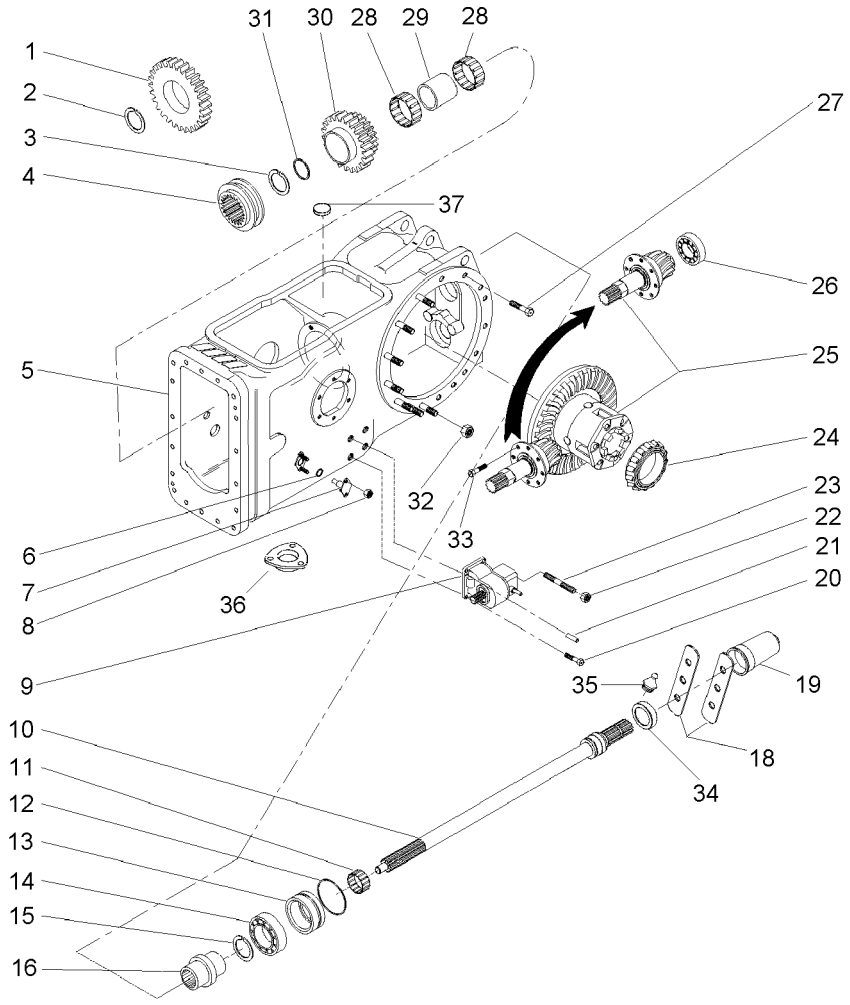

1	037804P1		25	**1**	ENGRENAGEM	GEAR	ENGRANAJE
2	1872362M1			**1**	ANEL TRAVA	CIRCLIP	CIRCULITO
3	390792X1			**1**	ANEL TRAVA	CIRCLIP	CIRCULITO
4	3698518M1			**1**	LUVA ACOPLAMENTO	COUPLING SLEEVE	COUPLING SLEEVE
5	063782N2		30-200 No	**1**	CARCAÇA	HOUSING	ALOJAMIENTO
6	851258M1			**2**	ANEL "O"	O RING	JUNTA TORICA
7	898643M1			**2**	PINO	PIN	PASADOR
8	353916X1			**4**	PORCA	NUT	TUERCA
9	4200027M91		30-260 No	**1**	CX. ACIONAMENTO	DRIVE HOUSING	CAJA DE MANDO
10	059900N1		30-385 No	**1**	EIXO	SHAFT	ARBOL
			T275407C006899				
11	195453M1			**1**	ROLAMENTO AGULHA	BEARING NEEDLE	COJINETA AGUJAS
12	1004633M1			**1**	ANEL "O"	O RING	JUNTA TORICA
13	6218852M91		T275407C006899	**1**	CJ. RETENTOR	KIT, SEAL	RETENES JUEGO
			30-375 No				
14	6218855M1		T275407C006900	**1**	ROLAMENTO	BEARING	COJINETE
15	831581M2			**1**	ANEL TRAVA	CIRCLIP	CIRCULITO
16	039087P1		000T275407C00689	**1**	LUVA	SLEEVE	MANCHA
18	3149348M1			**2**	CHAPA	PLATE	CHAPA
19	035678T1			**1**	TAMPA	COVER	CUBIERTA
20	353699X1			**3**	PARAFUSO	BOLT	PERNO
21	1441643X1			**2**	PINO	PIN	PASADOR
22	353426X1			**1**	PORCA	NUT	TUERCA
23	3146844M1			**1**	PRISIONEIRO	STUD	ESPARRAGO
24	1850909M91			**1**	CJ. ROLAMENTO	BEARING ASSY	RODAMIENTO RAD
25	037031N1		30-225 No	**1**	CJ. DIFERENCIAL	KIT,DIFFERENTIAL	JGO.DIFERENCIAL.
26	834733M1			**1**	ROLAMENTO	BEARING	COJINETE
27	377622X1			**16**	PARAFUSO	BOLT	PERNO
28	6219533M1			**2**	ROLAMENTO	BEARING	COJINETE
29	3698406M1			**1**	ESPAÇADOR	SPACER	PIEZA DISTANCIA
30	6200678M1			**1**	ENGRENAGEM	GEAR	ENGRANAJE
31	3698405M1			**1**	ARRUELA	WASHER	ARANDELA
32	353437X1			**14**	PORCA	NUT	TUERCA
33	899199M1			**6**	PARAFUSO	BOLT	PERNO
34	6218854M1		000T275407C00690	**1**	TAMPA	COVER	CUBIERTA
35	13811X		000T275407C00690	**1**	GRAXEIRA	GREASER	ENGRASADOR
36	1660551M2			**1**	JUNTA	GASKET	EMPAQUETADURA.
37	020468T1			**3**	MAGNÉTICO	MAGNET	IMAN

Eixo Da Tdp
Pto Shaft
Eje Toma De Fuerza

30-385

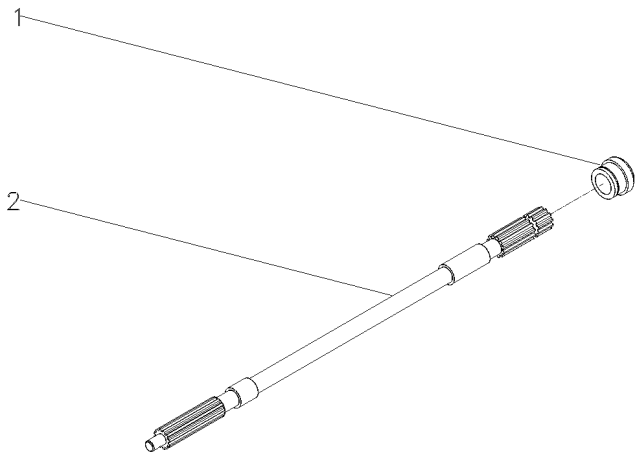

1	072295P1	**1** COLAR	COLLAR	COLLAR
2	059899P1	**1** EIXO	SHAFT	ARBOL

Redução Final Traseira
Rear Final Drive
Reduccion Final Trasera

4 Rodas Motrizes
4 Wheels Drive
4 Ruedas Motriz

30-390

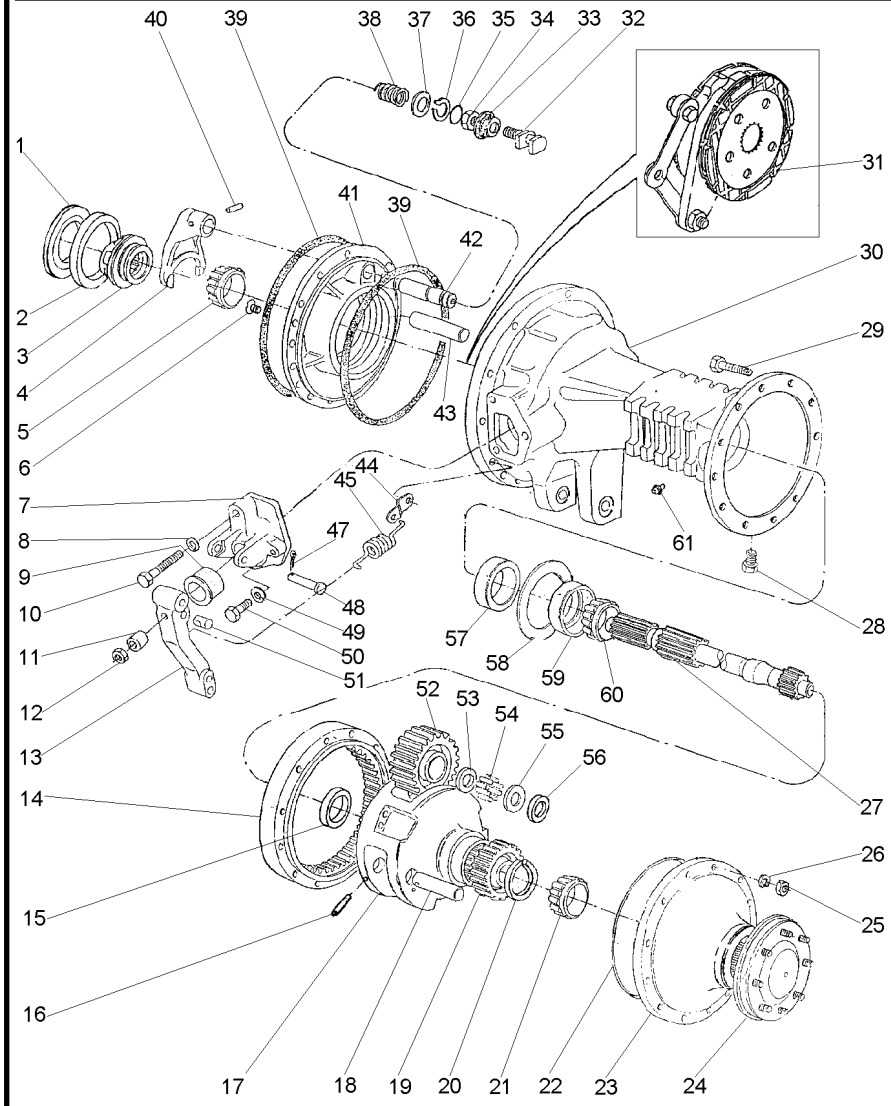

1	187689M1	⧗	0.73/0.78MM	X	CALÇO	SHIM	CALCE
1	521401M1	⧗	0.60/0.66MM	X	CALÇO	SHIM	CALCE
1	892170M1	⧗	1.24/1.29MM	X	CALÇO	SHIM	CALCE
1	892171M1	⧗	1.11/1.16MM	X	CALÇO	SHIM	CALCE
1	892172M1	⧗	0.99/1.04MM	X	CALÇO	SHIM	CALCE
1	892173M1	⧗	0.86/0.91MM	X	CALÇO	SHIM	CALCE
2		▰▸	1850909M91	1	ROLAMENTO	BEARING	COJINETE
3	897003M3			1	LUVA	SLEEVE	MANCHA
4	906807M1			1	GARFO	FORK	HORQUILLA
5		▰▸	1851533M91	1	ROLAMENTO	BEARING	COJINETE
		◀					
6	034013P1			4	PARAFUSO	BOLT	PERNO
7	1860970M1	◀		1	SUPORTE	BRACKET	SOPORTE
7	3409713M1	▶		1	SUPORTE	BRACKET	SOPORTE
8	353434X1			2	ARRUELA	WASHER	ARANDELA
9	1860959M1			2	CAPA	CAP	TAPA
10	354269X1			2	PARAFUSO	BOLT	PERNO
11	1865002M1			2	ESPAÇADOR	SPACER	PIEZA DISTANCIA
12	330797X1			2	PORCA	NUT	TUERCA
13	046808P1			2	ALAVANCA	LEVER	PALANCA
14	894772M2			2	COROA	ANNULAR GEAR	ENGRANAJE ANULAR
15	894778M1			2	BUCHA	BUSH	CASQUILLO
16	1864852M1			6	PINO	PIN	PASADOR
17	022516P3			2	PORTA ENGRENAGEM	CARRIER	PORTADOR
18	1864869M1			6	EIXO	SHAFT	ARBOL
19	897005M1			2	ENGRENAGEM	GEAR	ENGRANAJE
20	022351P1			2	ANEL TRAVA	CIRCLIP	CIRCULITO
21		▰▸	1860503M92	2	ROLAMENTO	BEARING	COJINETE
22	068135T1			X	ADESIVO	ADHESIVE	ADHESIVO
23	022356N1	👁	30-310 No	2	CJ. TAMPA	KIT, COVER	JUEGO DE TAPA
24	022355N3	👁	30-315 No	2	SEMI EIXO	HALF AXLE	SEMIEJES
25	353426X1			24	PORCA	NUT	TUERCA
26	353432X1			24	ARRUELA PRESSÃO	PRESSURE WASHER	LAVADOR PRESION
27	3585916M1			2	EIXO	SHAFT	ARBOL
28	2412X			2	BUJÃO	PLUG	TAPON
29	361785X1			24	PARAFUSO	BOLT	PERNO
30	3147504M2	▶		1	CARCAÇA DO EIXO	AXLE HOUSING	CAJA DEL EJE
30	055999P2	◀		1	CARCAÇA DO EIXO	AXLE HOUSING	CAJA DEL EJE
31	3148715M91	👁	30-320 No	2	CJ. FREIO	KIT, BRAKE	FRENOS JUEGO
32	1865014M1			1	GARFO	FORK	HORQUILLA
33	906811M1			1	PROTETOR	PROTECTOR	PROTECTOR
34	353426X1			1	PORCA	NUT	TUERCA
35	851258M1			1	ANEL "O"	O RING	JUNTA TORICA
36	358950X1			1	ANEL TRAVA	CIRCLIP	CIRCULITO
37	1864764M1			1	ARRUELA	WASHER	ARANDELA
38	906808M1			1	MOLA	SPRING	RESORTE
39	1860838M2			4	ANEL "O"	O RING	JUNTA TORICA
40	420407M1			1	PINO	PIN	PASADOR
41	1860881M1	▶		1	PLACA	PLATE	PLATO
41	1860884M1	◀		1	PLACA	PLATE	PLATO

Redução Final Traseira
Rear Final Drive
Reduccion Final Trasera

4 Rodas Motrizes
4 Wheels Drive
4 Ruedas Motriz

30-390

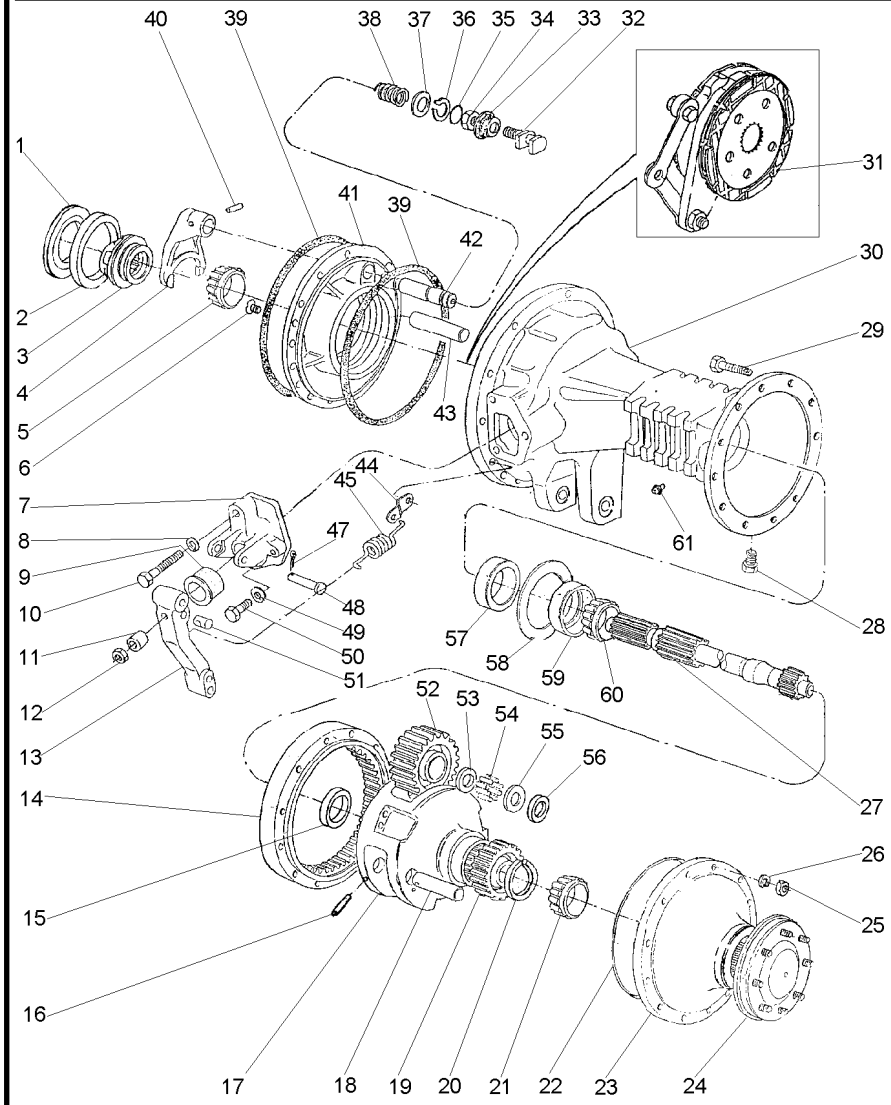

42	1864763M1		**1**	EIXO	SHAFT	ARBOL
43	1860956M1		**2**	EIXO	SHAFT	ARBOL
44	3699971M1		**2**	ALÇA	STRAP	FAJA
45	184171M1		**2**	MOLA	SPRING	RESORTE
47	354059X1		**2**	CONTRAPINO	DOWEL	CENTRAJE
48	363459X1		**2**	PINO	PIN	PASADOR
49	353434X1		**4**	ARRUELA	WASHER	ARANDELA
50	362455X1		**4**	PARAFUSO	BOLT	PERNO
51	1865003M1		**2**	PINO	PIN	PASADOR
52	894769M1		**6**	ENGRENAGEM	GEAR	ENGRANAJE
53	184196M1		**6**	ARRUELA	WASHER	ARANDELA
54	184742M1		**348**	ROLETE	ROLLER	RODILLO
55	184441M1		**8**	ARRUELA	WASHER	ARANDELA
56	894867M1		**4**	ARRUELA	WASHER	ARANDELA
57	1860954M1		**2**	RETENTOR	OIL SEAL	BUJE RETENACEITE
58	894757M1	0.05MM	**X**	CALÇO	SHIM	CALCE
58	894758M1	0.10MM	**X**	CALÇO	SHIM	CALCE
58	894759M1	0.15MM	**X**	CALÇO	SHIM	CALCE
59		1881931M91	**2**	ROLAMENTO	BEARING	COJINETE
60		1881931M91	**2**	ROLAMENTO	BEARING	COJINETE
61	182099M91		**2**	RESPIRO	BREATHER	RESPIRADERO

Eixo Da Tdp
Pto Shaft
Eje Toma De Fuerza

30-395

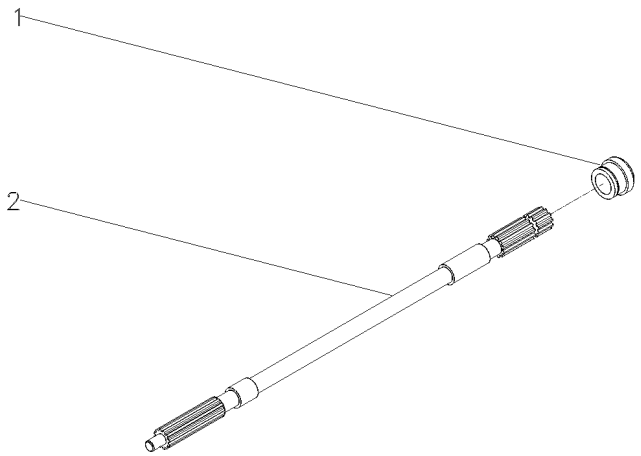

1	3599001M3	**1** COLAR	COLLAR	COLLAR
2	1871628M1	**1** EIXO	SHAFT	ARBOL

Barra De Tração	**Standard**	**40-10**	**Nd**
Drawbar	**Standard**		**Nd**
Barra De Tiro	**Standard**		**Nd**

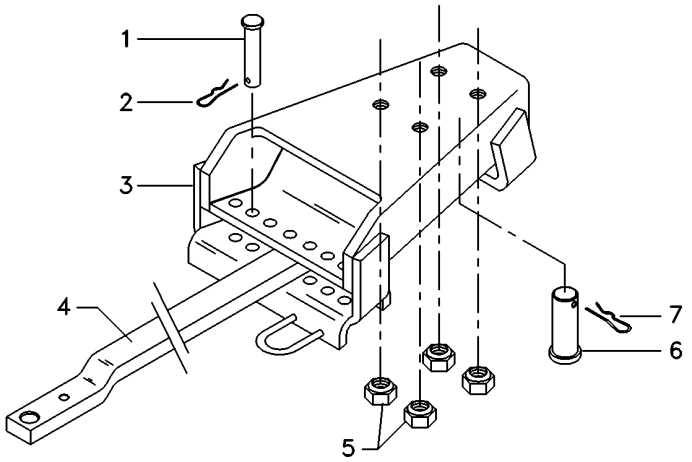

1	376398X1	**2** PINO	PIN	PASADOR
2	195414M1	**2** GRAMPO	CRAMP	PASADOR
3	062223S1	**1** SUPORTE	BRACKET	SOPORTE
4	1484981M2	**1** BARRA	BAR	BARRA
5	186809M1	**4** PORCA	NUT	TUERCA
6	184631M1	**1** PINO	PIN	PASADOR
7	195708M1	**1** GRAMPO	CRAMP	PASADOR

Barra De Tração
Drawbar
Barra De Tiro

40-15

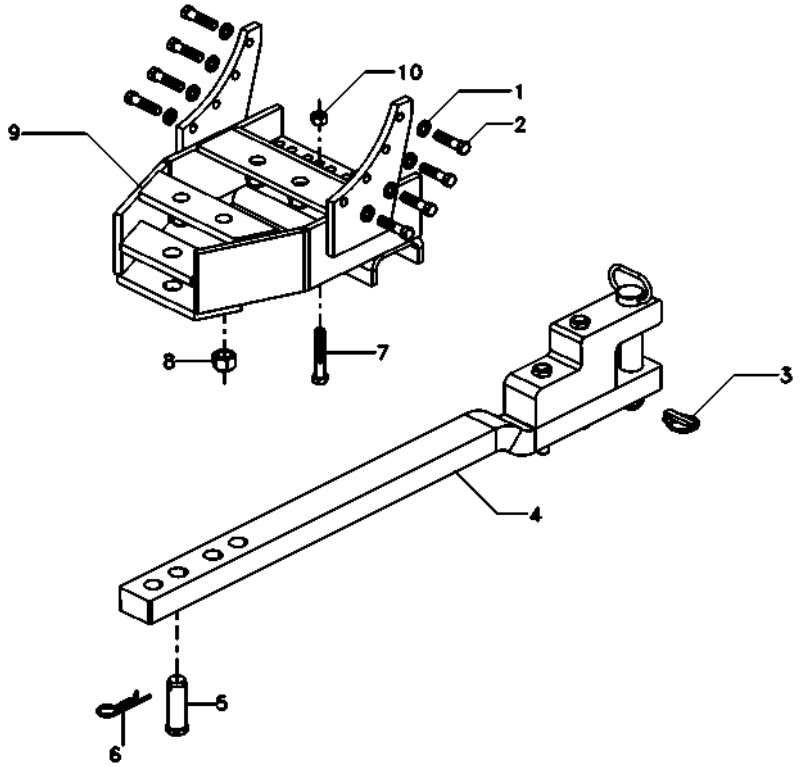

1	353439X1		
2	354651X1		
3	810285M92		
4	6208691M91	40-20 No	
5	489785M2		
6	195708M1		
7	354655X1		
8	909718M1		
9	073481S1		
10	375098X1		

8	ARRUELA PRESSÃO	PRESSURE WASHER	LAVADOR PRESION
8	PARAFUSO	SCREW	TORNILLO
1	PINO	PIN	PASADOR
1	BARRA DE TRAÇÃO	DRAWBAR	BARRA DE TIRO
1	PINO	PIN	PASADOR
1	GRAMPO	CRAMP	PASADOR
2	PARAFUSO	SCREW	TORNILLO
4	PORCA	NUT	TUERCA
1	SUPORTE	BRACKET	SOPORTE
2	PORCA	NUT	TUERCA

Barra De Tração
Drawbar
Barra De Tiro

40-20

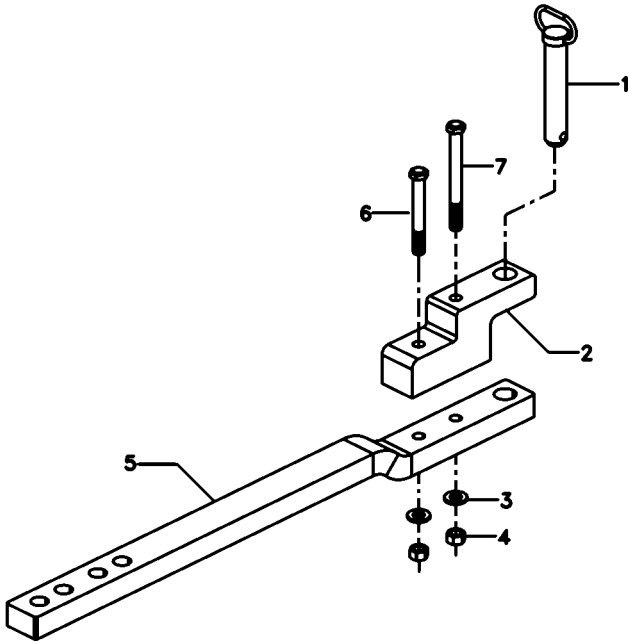

1	6208690M91	**1** PINO	PIN	PASADOR
2	6208686M1	**1** SUPORTE	CLEVIS	GANCHO SEGURI.
3	3585377M1	**2** ARRUELA	WASHER	ARANDELA
4	368123X1	**2** PORCA	NUT	TUERCA
5	6208688M1	**1** BARRA DE TRAÇÃO	DRAWBAR	BARRA DE TIRO
6	080241H1	**1** PARAFUSO	BOLT	PERNO
7	080240H1	**1** PARAFUSO	BOLT	PERNO

Suporte Da Barra De Tração
Drawbar Bracket
Soporte Del Barra Tiro

40-25

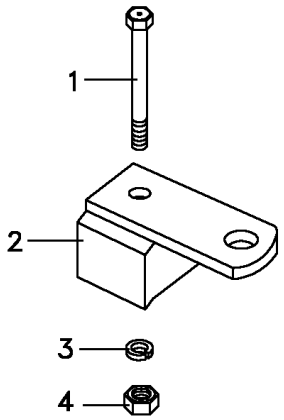

1	080240M1	5/8X18X6.1/2	**1** PARAFUSO	BOLT	PERNO
2	027994S1		**1** SUPORTE	CLEVIS	GANCHO SEGURI.
3	3585377M1	33,5X17,0X3,75	**1** ARRUELA	WASHER	ARANDELA
4	368123X1	5/8X18	**1** PORCA	NUT	TUERCA

Estabilizador
Stabiliser
Estabilizador

40-30

Estabilizador Com Corrente
Stabilizer With Chain
Estabilizador Con La Cadena

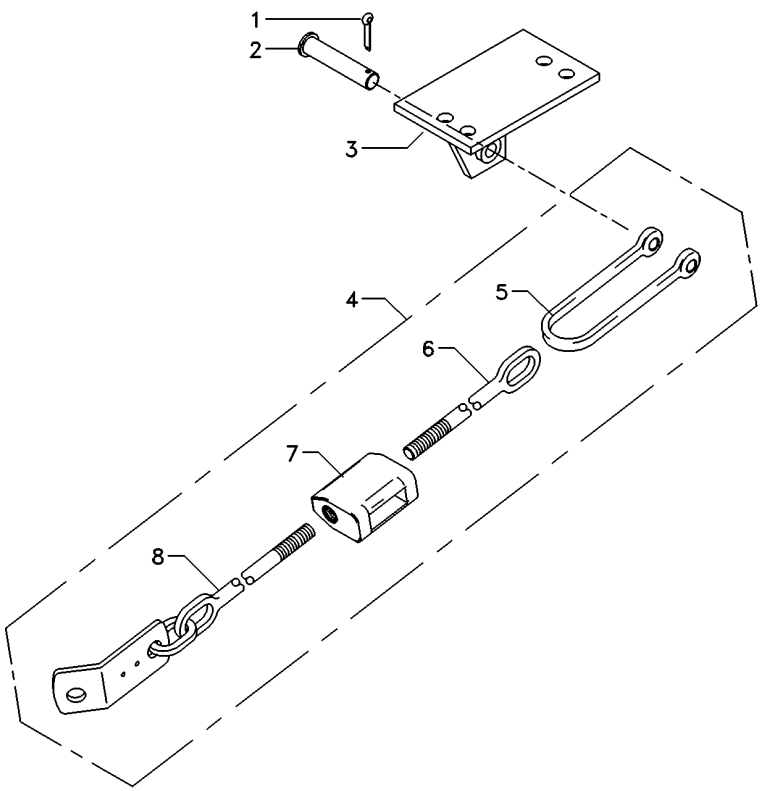

1	354089X1		**2**	CUPILHA	COTTER PIN	PASADOR DOUBLE
2	1481712M1		**2**	PINO	PIN	PASADOR
3	037591S1	▶	**1**	SUPORTE	BRACKET	SOPORTE
3	037592S1	◀	**1**	SUPORTE	BRACKET	SOPORTE
4	6210244M91		**2**	ESTABILIZADOR	STABILISER	ESTABILIZADOR
5	490465M1		**2**	GARFO	FORK	HORQUILLA
6	490522M1		**2**	TERMINAL	END	EXTREMO
7	6210245M1		**2**	ESTICADOR	TURNBUCKLE	TORNIQUETE
8	3146038M91		**2**	TERMINAL	END	EXTREMO

Estabilizador
Stabiliser
Estabilizador

40-35

Estabilizador Telescópico
Telescopic Stabilizer
Estabilizador Telescopico

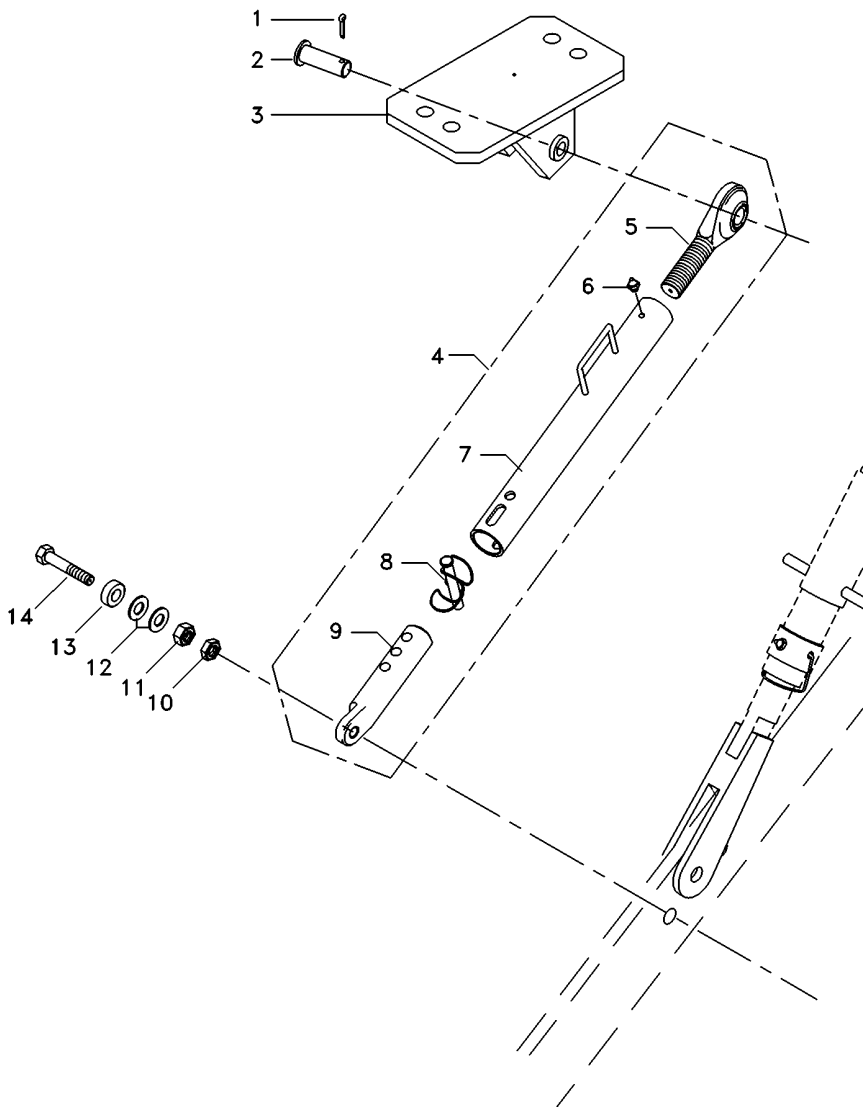

1	354068X1		**2**	CONTRAPINO	DOWEL	CENTRAJE
2	037549P1		**2**	PINO	PIN	PASADOR
3	045108S1	◀	**1**	SUPORTE	BRACKET	SOPORTE
3	045110S1	▶	**1**	SUPORTE	BRACKET	SOPORTE
4	038438T1		**2**	CJ.ESTABILIZADOR	KIT, STABILISER	ESTABILIZAD JUEG
5	037682R1	4	**1**	TERMINAL	END	EXTREMO
6	13811X	4	**1**	GRAXEIRA	GREASER	ENGRASADOR
7	037685R1	4	**1**	TUBO	PIPE	CANO
8	037676R1	4	**1**	PINO	PIN	PASADOR
9	039057R1	4	**1**	TERMINAL	END	EXTREMO
10	353436X1		**2**	PORCA	NUT	TUERCA
11	353435X1		**2**	PORCA	NUT	TUERCA
12	353775X1		**4**	ARRUELA	WASHER	ARANDELA
13	045121P1		**2**	ESPAÇADOR	SPACER	PIEZA DISTANCIA
14	353934X1		**2**	PARAFUSO	BOLT	PERNO

Braços Hidráulicos
Hydraulic Arms
Brazos Hidráulicos

40-40

Nd
Nd
Nd

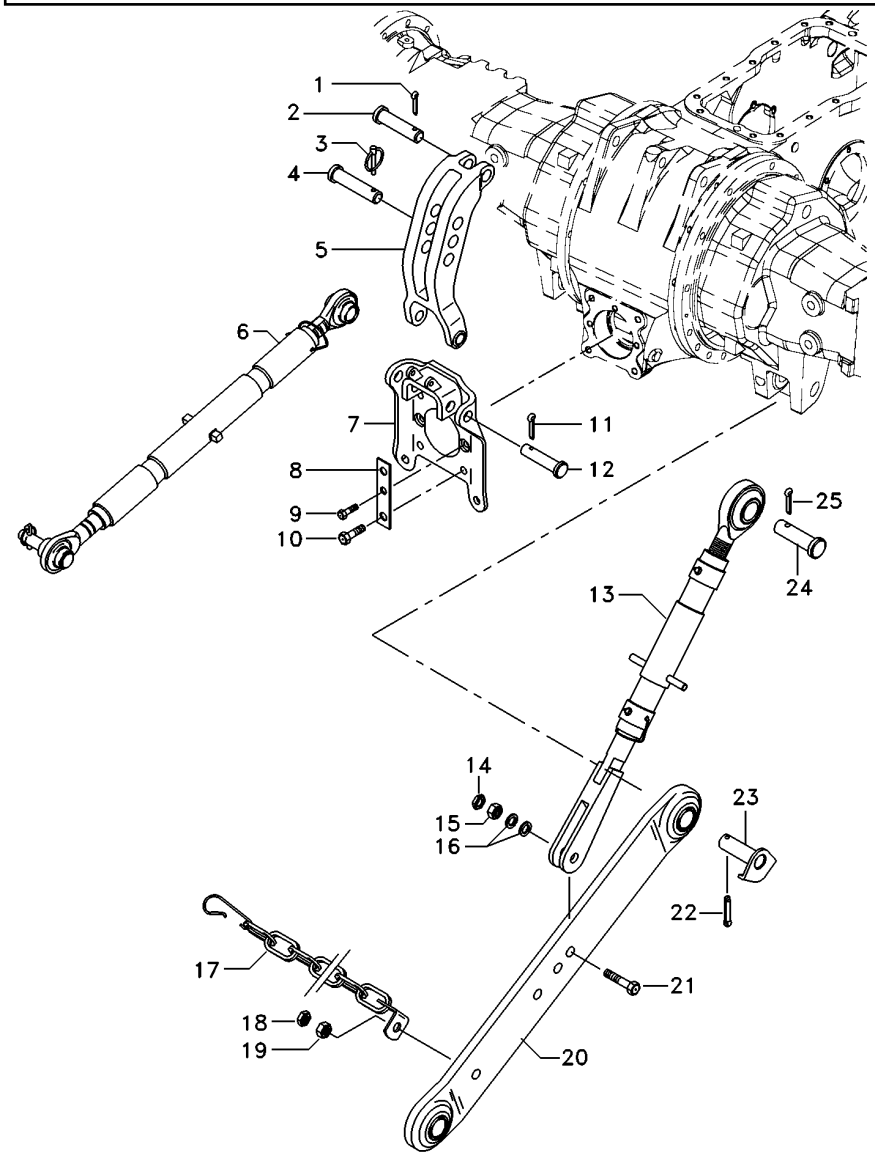

1	354068X1		**1**	CONTRAPINO	DOWEL	CENTRAJE
2	893567M1		**1**	PINO	PIN	PASADOR
3	810285M92		**1**	PINO	PIN	PASADOR
4	035777P1		**1**	PINO	PIN	PASADOR
5	1863393M93		**1**	VIGA	BEAM	VIGA
6	3147681M91	40-60 No	**1**	CJ. BRAÇO	KIT, ARM	JUEGO DE BRAZO
7	059367S1		**1**	SUPORTE	BRACKET	SOPORTE
8	3149348M1		**2**	CHAPA	PLATE	CHAPA
9	353699X1		**2**	PARAFUSO	BOLT	PERNO
10	354277X1		**4**	PARAFUSO	BOLT	PERNO
11	354089X1		**2**	CUPILHA	COTTER PIN	PASADOR DOUBLE
12	1481712M1		**2**	PINO	PIN	PASADOR
13	049209N1	40-65 No	**2**	CJ. BRAÇO	KIT, ARM	JUEGO DE BRAZO
14	353436X1		**2**	PORCA	NUT	TUERCA
15	353435X1		**2**	PORCA	NUT	TUERCA
16	353775X1		**4**	ARRUELA	WASHER	ARANDELA
17	3148840M91		**2**	CJ. CORRENTE	KIT, CHAIN	CADENA JUEGO
18	353435X1		**2**	PORCA	NUT	TUERCA
19	490481M1		**2**	PARAFUSO	BOLT	PERNO
20	054881T1		**2**	CJ. BRAÇO	KIT, ARM	JUEGO DE BRAZO
21	354575X1		**2**	PARAFUSO	BOLT	PERNO
22	354092X1		**2**	CUPILHA	COTTER PIN	PASADOR DOUBLE
23	1482939M91		**2**	PINO	PIN	PASADOR
24	893568M1		**2**	PINO	PIN	PASADOR
25	354068X1		**2**	CONTRAPINO	DOWEL	CENTRAJE

Braços Hidráulicos
Hydraulic Arms
Brazos Hidráulicos

40-45

Hd Longo
Hd Long
Hd Largo

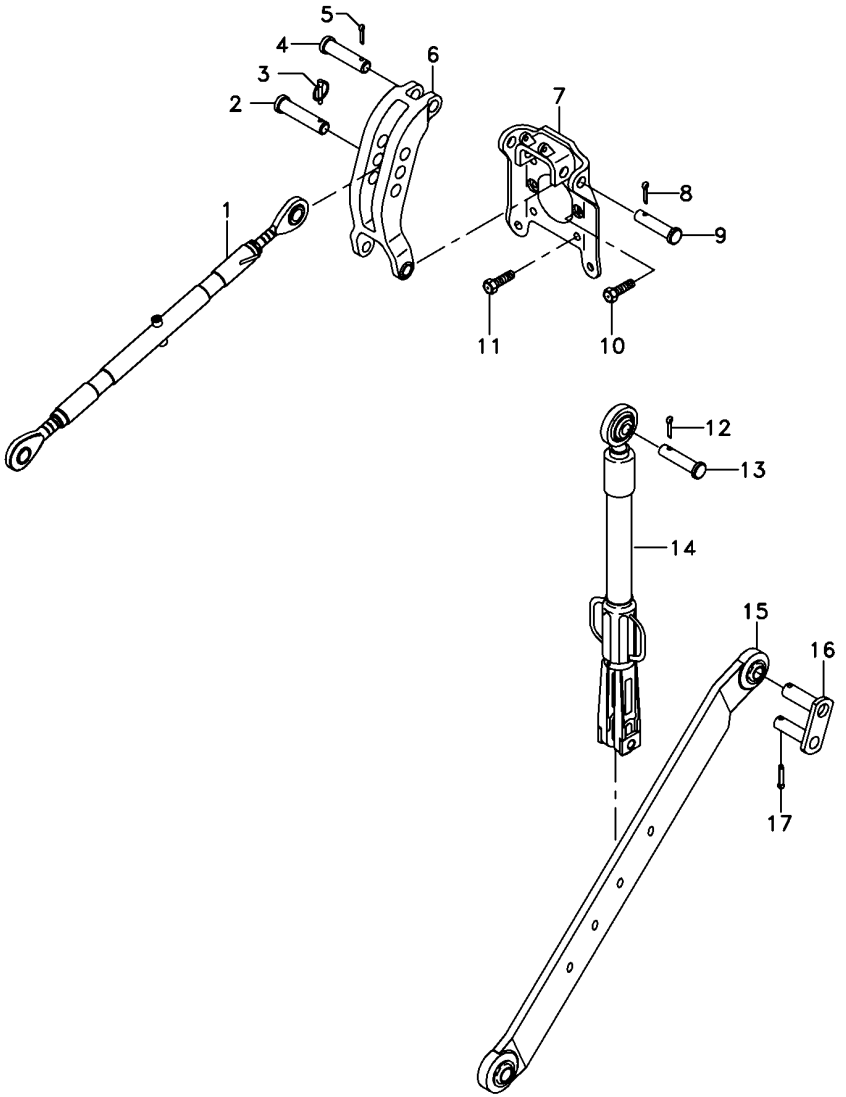

1	1660050M94		**1**	CJ. BRAÇO	KIT, ARM	JUEGO DE BRAZO
2	035777P1		**1**	PINO	PIN	PASADOR
3	810285M92		**1**	PINO	PIN	PASADOR
4	893567M1		**1**	PINO	PIN	PASADOR
5	354068X1		**1**	CONTRAPINO	DOWEL	CENTRAJE
6	1863393M93		**1**	VIGA	BEAM	VIGA
7	059367S1		**1**	SUPORTE	BRACKET	SOPORTE
8	354089X1		**2**	CUPILHA	COTTER PIN	PASADOR DOUBLE
9	1481712M1		**2**	PINO	PIN	PASADOR
10	353699X1		**2**	PARAFUSO	BOLT	PERNO
11	354277X1		**4**	PARAFUSO	BOLT	PERNO
12	354068X1		**2**	CONTRAPINO	DOWEL	CENTRAJE
13	893568M1		**2**	PINO	PIN	PASADOR
14	060679T1		**2**	CJ. BRAÇO	KIT, ARM	JUEGO DE BRAZO
15	6214971M91	◀	**1**	BRAÇO	ARM	BRAZO
15	6214972M91	▶	**1**	BRAÇO	ARM	BRAZO
16	1482934M92		**2**	PINO	PIN	PASADOR
17	354092X1		**2**	CUPILHA	COTTER PIN	PASADOR DOUBLE

Braços Hidráulicos
Lift Arm And Linkage
Brazo Elevador Y Enganches

40-50

Hd Curto
Hd Short
Hd Corto

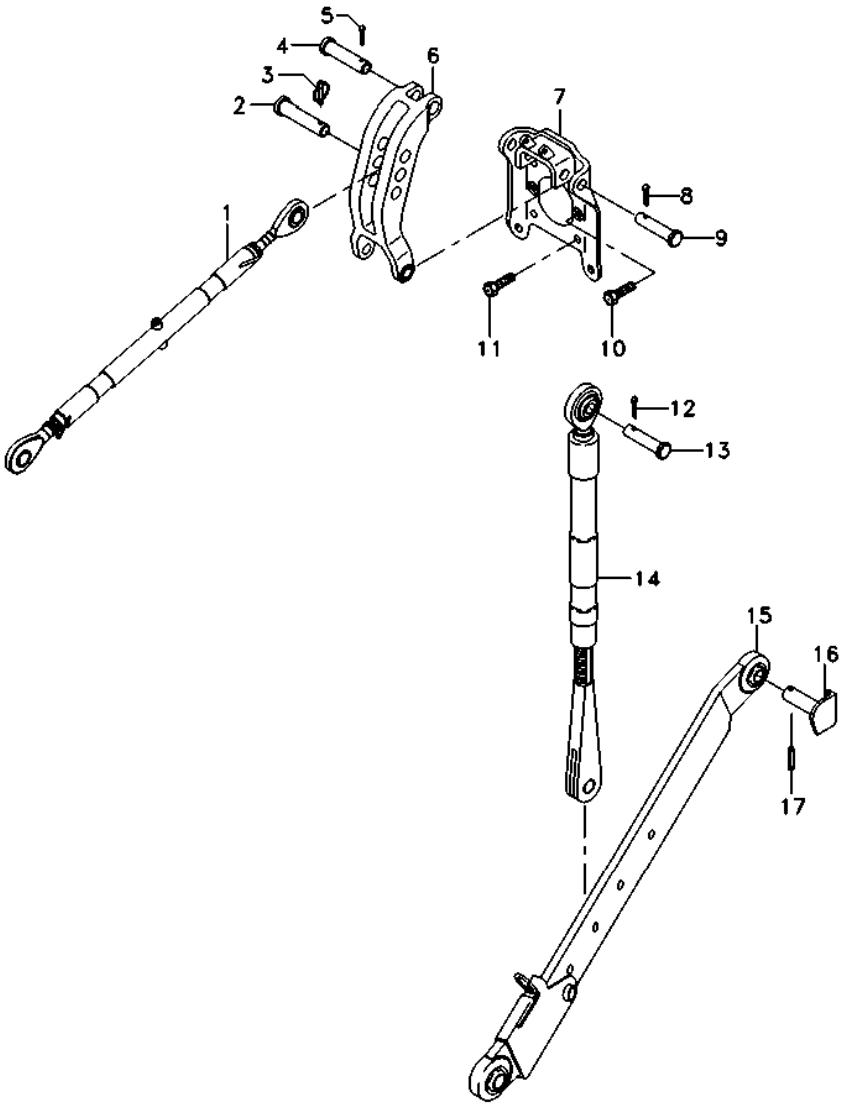

1	3147681M91	👁 40-60 No	**1**	CJ. BRAÇO	KIT, ARM	JUEGO DE BRAZO
2	035777P1		**1**	PINO	PIN	PASADOR
3	810285M92		**1**	PINO	PIN	PASADOR
4	893567M1		**1**	PINO	PIN	PASADOR
5	354068X1		**1**	CONTRAPINO	DOWEL	CENTRAJE
6	1863393M93	👁 40-70 No	**1**	VIGA	BEAM	VIGA
7	059367S1		**1**	SUPORTE	BRACKET	SOPORTE
8	354089X1		**2**	CUPILHA	COTTER PIN	PASADOR DOUBLE
9	1481712M1		**2**	PINO	PIN	PASADOR
10	353699X1		**2**	PARAFUSO	BOLT	PERNO
11	354277X1		**4**	PARAFUSO	BOLT	PERNO
12	354068X1		**2**	CONTRAPINO	DOWEL	CENTRAJE
13	893568M1		**2**	PINO	PIN	PASADOR
14	060679T1	👁 40-80 No	**2**	CJ. BRAÇO	KIT, ARM	JUEGO DE BRAZO
15	6216577M91	◀ 👁 40-85 No	**1**	BRAÇO	ARM	BRAZO
15	6216578M91	▶	**1**	BRAÇO	ARM	BRAZO
16	1482939M91		**2**	PINO	PIN	PASADOR
17	354092X1		**2**	CUPILHA	COTTER PIN	PASADOR DOUBLE

Braços Hidráulicos
Lift Arm And Linkage
Brazo Elevador Y Enganches

40-55

Hd Longo
Hd Long
Hd Largo

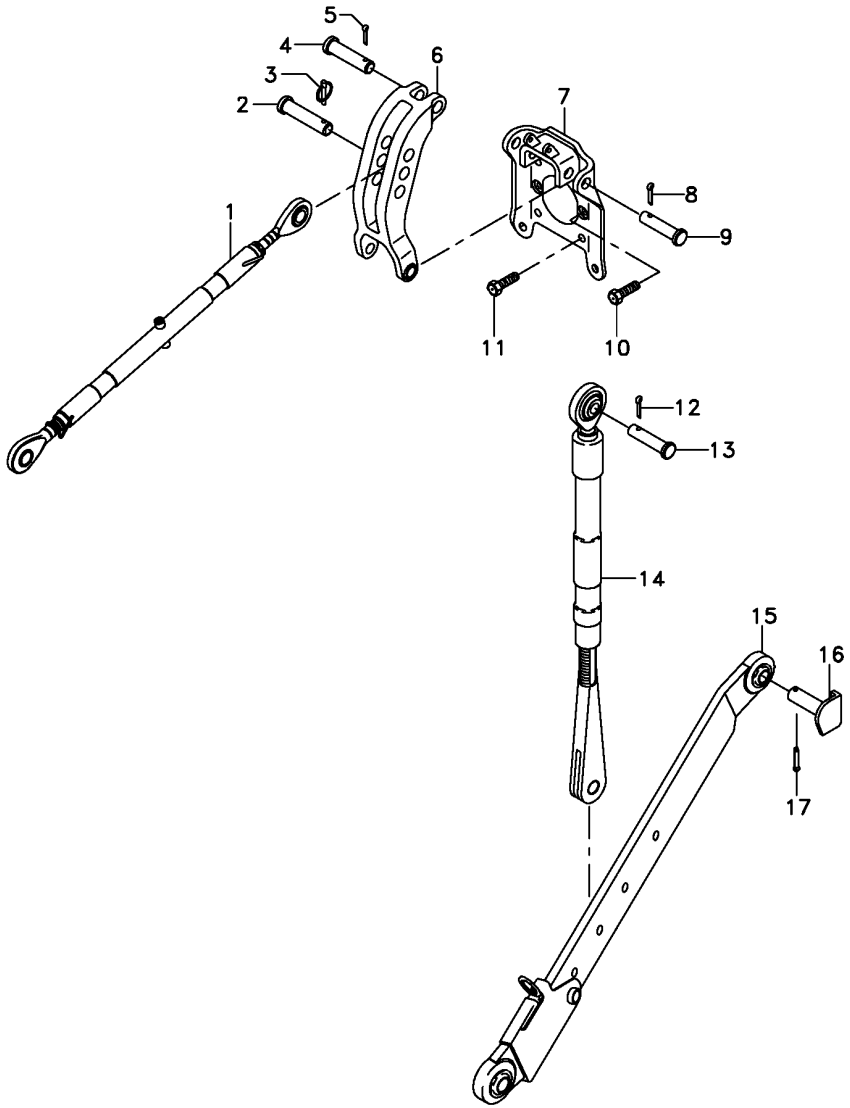

1	1660050M94	40-90 No	**1** CJ. BRAÇO	KIT, ARM	JUEGO DE BRAZO
2	035777P1		**1** PINO	PIN	PASADOR
3	810285M92		**1** PINO	PIN	PASADOR
4	893567M1		**1** PINO	PIN	PASADOR
5	354068X1		**1** CONTRAPINO	DOWEL	CENTRAJE
6	1863393M93	40-70 No	**1** VIGA	BEAM	VIGA
7	059367S1		**1** SUPORTE	BRACKET	SOPORTE
8	354089X1		**2** CUPILHA	COTTER PIN	PASADOR DOUBLE
9	1481712M1		**2** PINO	PIN	PASADOR
10	353699X1		**2** PARAFUSO	BOLT	PERNO
11	354277X1		**4** PARAFUSO	BOLT	PERNO
12	354068X1		**2** CONTRAPINO	DOWEL	CENTRAJE
13	893568M1		**2** PINO	PIN	PASADOR
14	060679T1	40-80 No	**2** CJ. BRAÇO	KIT, ARM	JUEGO DE BRAZO
15	6216575M91	◀	**1** BRAÇO	ARM	BRAZO
		40-95 No			
15	6216576M91	▶	**1** BRAÇO	ARM	BRAZO
16	1482934M92		**2** PINO	PIN	PASADOR
17	354092X1		**2** CUPILHA	COTTER PIN	PASADOR DOUBLE

Braço Do Terceiro Ponto
Arm Rest
Brazo De Apoyo

40-60

Nd
Nd
Nd

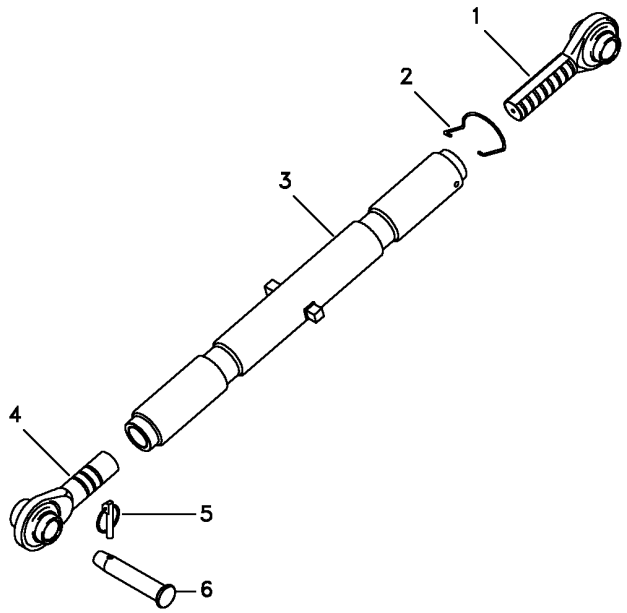

1	3147676M91	**1** TERMINAL	END	EXTREMO
2	183614M2	**1** MOLA	SPRING	RESORTE
3	3147678M91	**1** TUBO	TUBE	TUBO
4	3147669M91	**1** TERMINAL	END	EXTREMO
5	810285M92	**1** PINO	PIN	PASADOR
6	035777P1	**1** PINO	PIN	PASADOR

Braço Nivelador
Levelling Arm
Brazo Nivelación

40-65

Nd
Nd
Nd

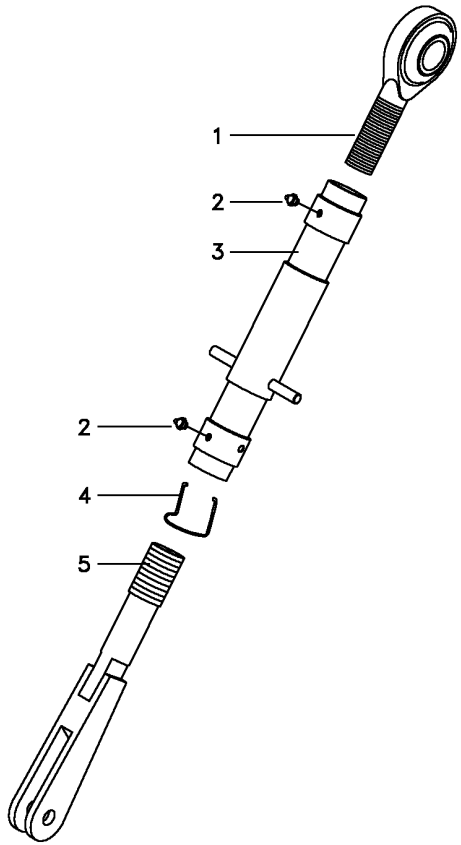

1	037637P1	**1**	TERMINAL	END	EXTREMO
1	037638P1	**1**	ESFERA	BALL	BOLA
2	13811X	**2**	GRAXEIRA	GREASER	ENGRASADOR
3	049210S1	**1**	TUBO	PIPE	CANO
4	183614M2	**1**	MOLA	SPRING	RESORTE
5	039883S1	**1**	GARFO	FORK	HORQUILLA

Viga
Beam
Viga

40-70

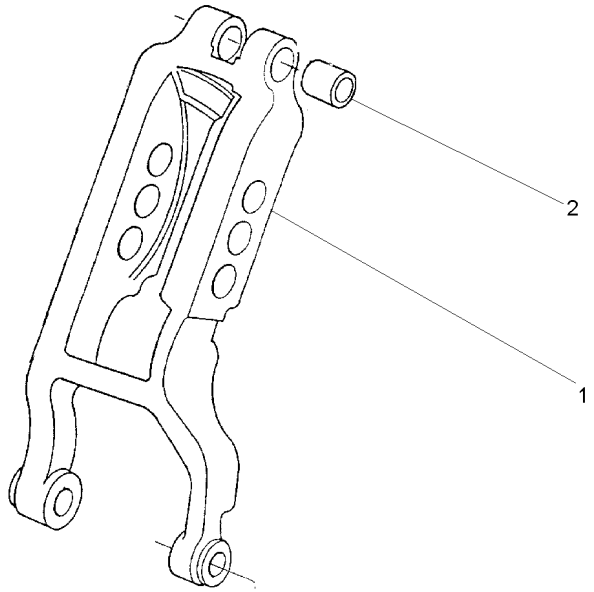

1	1863391M3	**1** VIGA	BEAM	VIGA
2	1860913M1	**2** BUCHA	BUSH	CASQUILLO

Braços Hidráulicos
Lift Arm And Linkage
Brazo Elevador Y Enganches

40-75

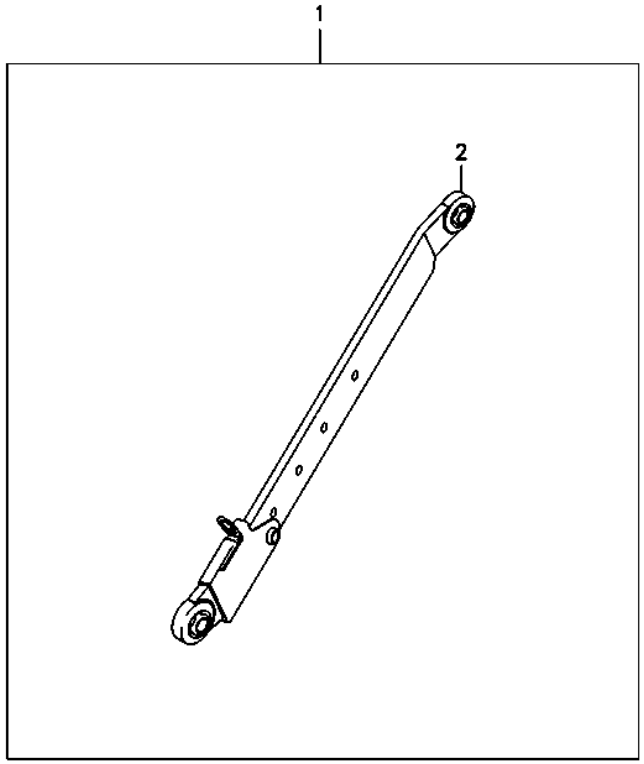

1	T0225074		**1**	CJ. BRAÇO	KIT, ARM	JUEGO DE BRAZO
2	6216577M91	◀	**1**	BRAÇO	ARM	BRAZO
		40-85 No				
2	6216578M91	▶	**1**	BRAÇO	ARM	BRAZO
		40-85 No				

Braço Nivelador
Levelling Arm
Brazo Nivelación

40-80

Hd
Hd
Hd

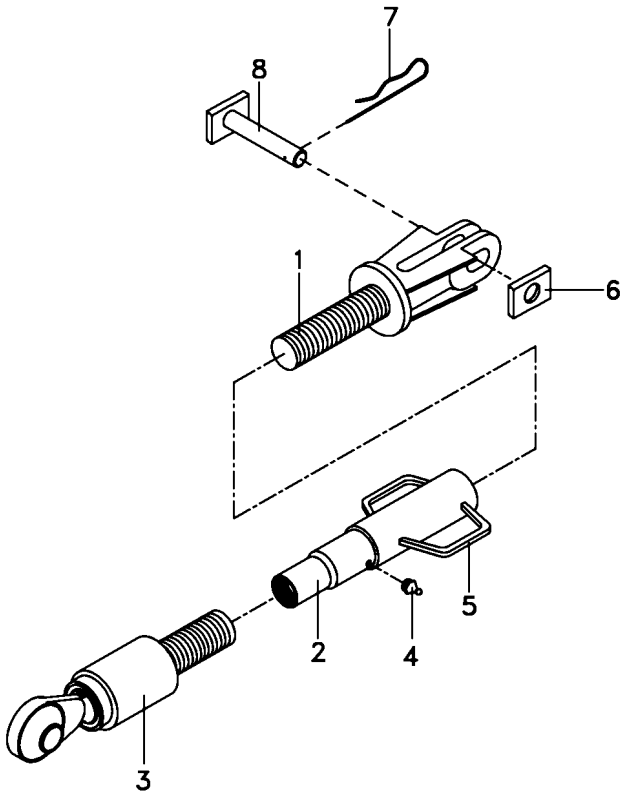

1	060688R1	**1** GARFO	FORK	HORQUILLA
2	060706R1	**1** TUBO	PIPE	CANO
3	055511R1	**1** TERMINAL	END	EXTREMO
4	055513R1	**1** GRAXEIRA	GREASER	ENGRASADOR
5	055514R1	**1** ALÇA	STRAP	FAJA
6	060666R1	**1** GUIA	GUIDE	GUIA
7	056632R1	**1** GRAMPO	CRAMP	PASADOR
8	060661R1	**1** PINO	PIN	PASADOR

Cj. Braço
Arm
Brazo

40-85

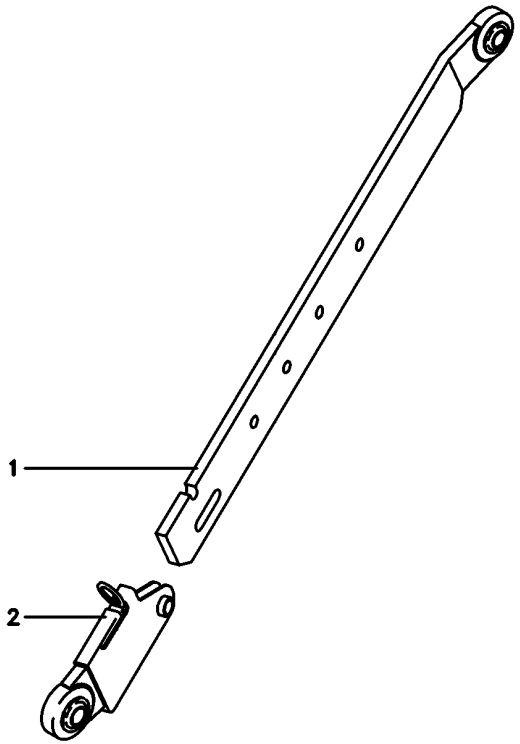

1	6216560M91	▶	**1**	BARRA	BAR	BARRA
1	6216559M91	◀	**1**	BARRA	BAR	BARRA
2	6216564M91	▶	**1**	PONTEIRA	TOGGLE	TENSOR
2	6216563M91	◀	**1**	PONTEIRA	TOGGLE	TENSOR

Braço Do Terceiro Ponto
Arm Rest
Brazo De Apoyo

40-90

Hd
Hd
Hd

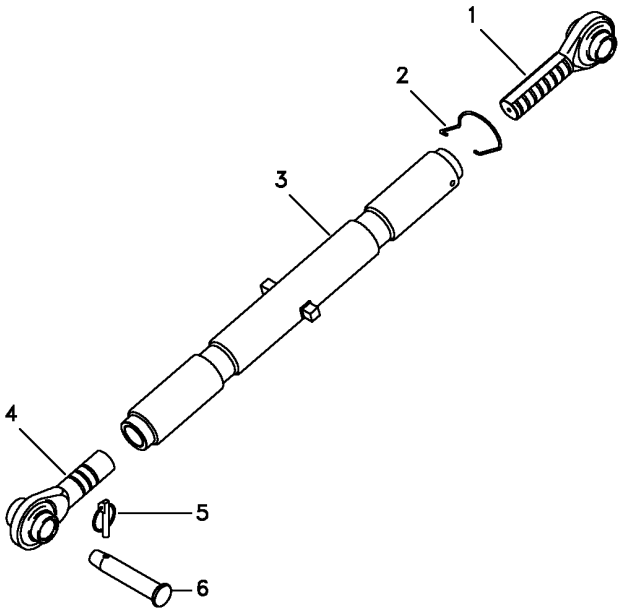

1	1660055M92	**1** TERMINAL	END	EXTREMO
2	036609P1	**1** MOLA	SPRING	RESORTE
3	1660051M93	**1** TUBO	PIPE	CANO
4	1660053M92	**1** TERMINAL	END	EXTREMO
5	810285M92	**1** PINO	PIN	PASADOR
6	035777P1	**1** PINO	PIN	PASADOR

Cj. Braço
Arm
Brazo

40-95

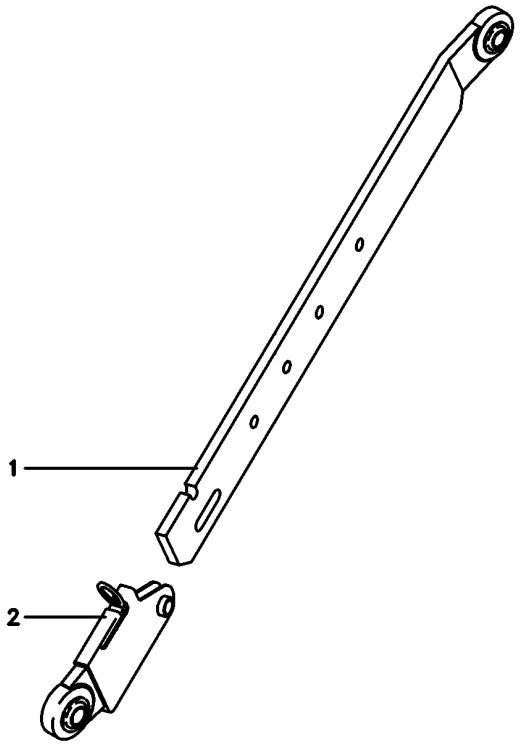

1	6216573M91	▶	**1**	BARRA	BAR	BARRA
1	6216572M91	◀	**1**	BARRA	BAR	BARRA
2	6216564M91	▶	**1**	PONTEIRA	TOGGLE	TENSOR
2	6216563M91	◀	**1**	PONTEIRA	TOGGLE	TENSOR

Braços Hidráulicos **2500 Kgf**
Hydraulic Arms **2500 Kgf**
Brazos Hidráulicos **2500 Kgf**

40-100

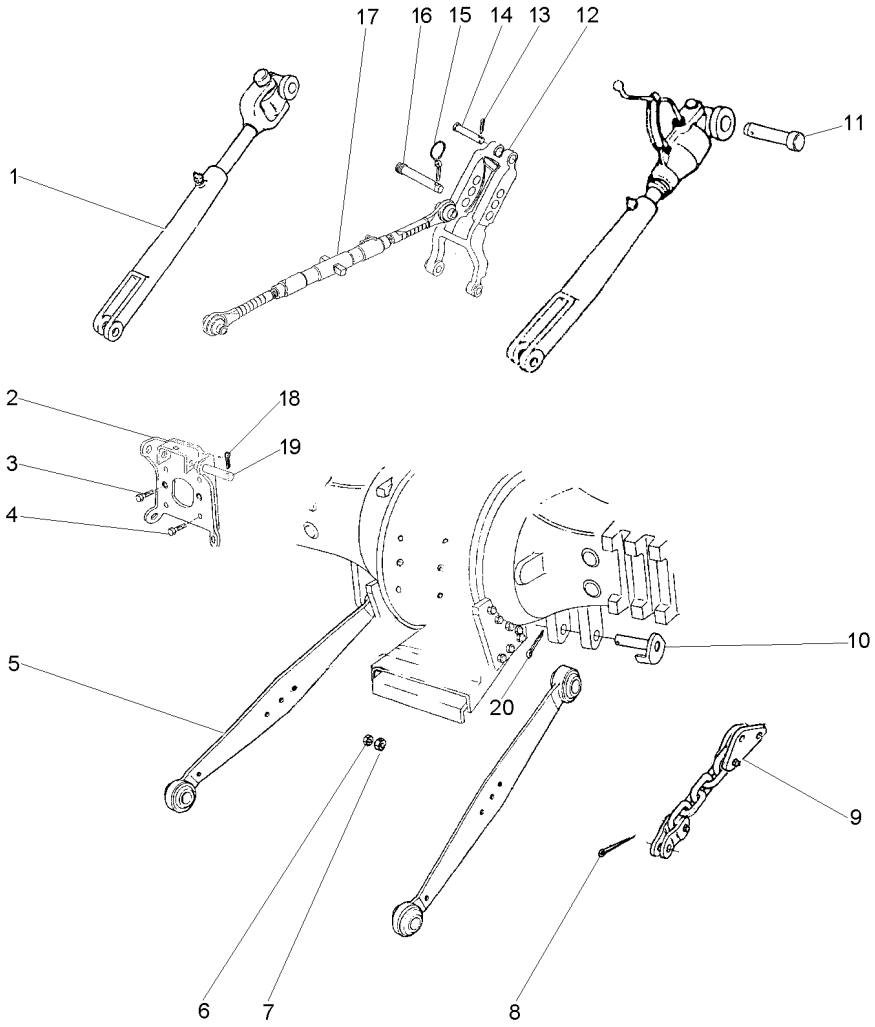

1	060679T1	1	40-80 No	**2**	CJ. BRAÇO	KIT, ARM	JUEGO DE BRAZO
2	059367S1	1		**1**	SUPORTE	BRACKET	SOPORTE
3	353699X1	1		**2**	PARAFUSO	BOLT	PERNO
4	354277X1	1		**4**	PARAFUSO	BOLT	PERNO
5	060683T1	1	▶	**1**	CJ. BRAÇO	KIT, ARM	JUEGO DE BRAZO
5	060682T1	1	◀	**1**	CJ. BRAÇO	KIT, ARM	JUEGO DE BRAZO
6	490481M1	1	3/4X16	**2**	PARAFUSO	BOLT	PERNO
7	353435X1	1	3/4X16	**2**	PORCA	NUT	TUERCA
8	354068X1	1		**2**	CONTRAPINO	DOWEL	CENTRAJE
9	1865239M91	1		**2**	CJ. CORRENTE	KIT, CHAIN	CADENA JUEGO
10	1482934M92	1		**2**	PINO	PIN	PASADOR
11	893568M1	1		**2**	PINO	PIN	PASADOR
12	1863393M93	1	40-70 No	**1**	VIGA	BEAM	VIGA
13	354068X1	1		**1**	CONTRAPINO	DOWEL	CENTRAJE
14	893567M1	1		**1**	PINO	PIN	PASADOR
15	810285M92	1		**1**	PINO	PIN	PASADOR
16	035777P1	1		**1**	PINO	PIN	PASADOR
17	1660050M94	1	40-90 No	**1**	CJ. BRAÇO	KIT, ARM	JUEGO DE BRAZO
18	354089X1	1		**2**	CUPILHA	COTTER PIN	PASADOR DOUBLE
19	1481712M1	1		**2**	PINO	PIN	PASADOR
20	354092X1	1		**2**	CUPILHA	COTTER PIN	PASADOR DOUBLE

Tampa E Alavancas
Cover And Levers
Tapa Y Palancas

50-10

Tdp 540 Rpm
Pto 540 Rpm
Tdf 540 Rpm

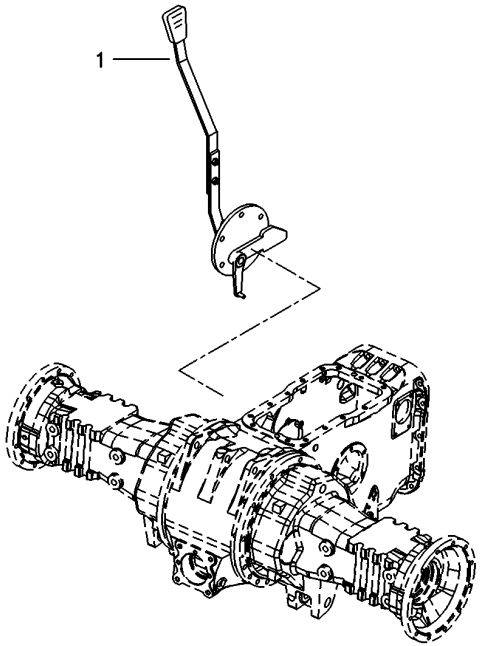

1	063858N1	50-15 No	**1** TAMPA	COVER	CUBIERTA

Tampa Da Tomada De Potência
Power Take Off Cover
Tapa De La Toma De Potência

50-15

Tdp 540 Rpm
Pto 540 Rpm
Tdf 540 Rpm

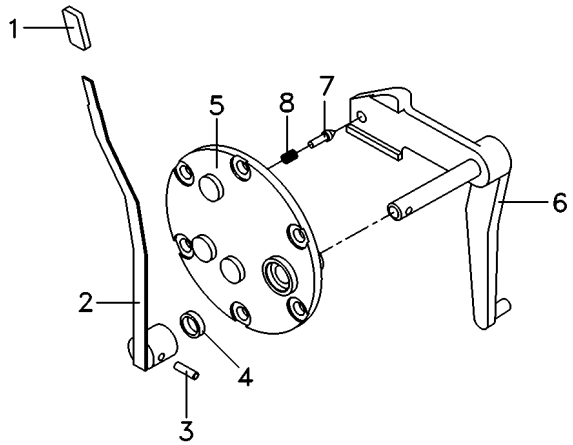

1	068078P3		**1**	MANÍPULO	KNOB	POMO
2	069516N1	50-30 No	**1**	CJ. ALAVANCA	KIT, LEVER	JUEGO, PALANCA
3	357660X1		**1**	PINO	PIN	PASADOR
4	894307M1		**1**	RETENTOR	OIL SEAL	BUJE RETENACEITE
5	3149447M92		**1**	TAMPA	COVER	CUBIERTA
6	069215S1		**1**	ALAVANCA	LEVER	PALANCA
7	180418M2		**1**	PINO	PIN	PASADOR
8	3585797M1		**1**	MOLA	SPRING	RESORTE

Tampa E Alavancas Cover And Levers Tapa Y Palancas	50-20	Tdp 540/1000 Rpm Pto 540/1000 Rpm Tdf 540/1000 Rpm

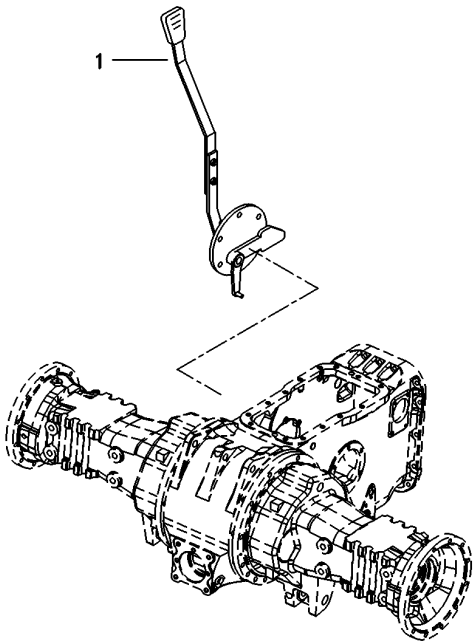

1	060043N1	50-25 No	**1** CJ. TAMPA	KIT, CAP	JUEGO DE TAPON

Tampa Da Tomada De Potência
Power Take Off Cover
Tapa De La Toma De Potência

50-25

Tdp 540/1000 Rpm
Pto 540/1000 Rpm
Tdf 540/1000 Rpm

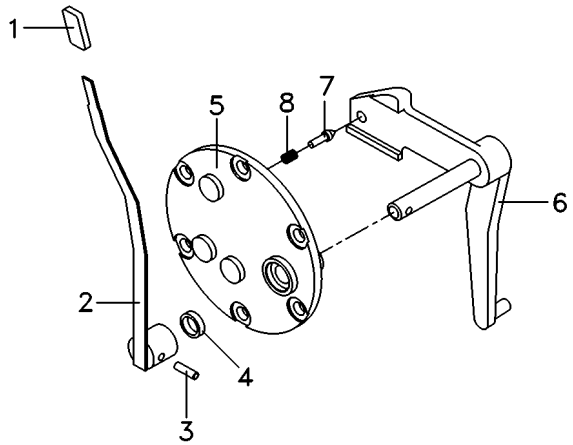

1	068078P3		**1**	MANÍPULO	KNOB	POMO
2	069516N1	50-30 No	**1**	CJ. ALAVANCA	KIT, LEVER	JUEGO, PALANCA
3	357660X1		**1**	PINO	PIN	PASADOR
4	894307M1		**1**	RETENTOR	OIL SEAL	BUJE RETENACEITE
5	3149447M92		**1**	TAMPA	COVER	CUBIERTA
6	022245S1		**1**	ALAVANCA	LEVER	PALANCA
7	180418M2		**1**	PINO	PIN	PASADOR
8	3585797M1		**1**	MOLA	SPRING	RESORTE

Conjunto Alavanca
Lever Assembly
Conjunto Palanca

50-30

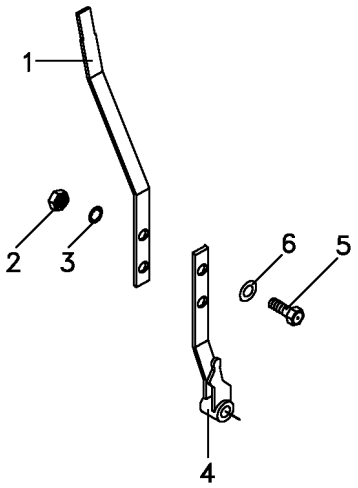

1	069095P1		**1** ALAVANCA	LEVER	PALANCA
2	339169X1		**2** PORCA	NUT	TUERCA
3	353446X1	12.1x6.1x1.6	**2** ARRUELA	WASHER	ARANDELA
4	068984S1		**1** ALAVANCA	LEVER	PALANCA
5	339123X1		**2** PARAFUSO	BOLT	PERNO
6	829185M1	12.5x6.4x1.0	**2** ARRUELA	WASHER	ARANDELA

Tomada De Força Independente
Independent Power Take Off
Toma De Fuerza Independente

50-35

Tratores Com Plataforma Do Operador - 540 Rpm
Tractors With Operator Plataform - 540 Rpm
Tractores Con Plataforma Del Operador - 540 Rpm

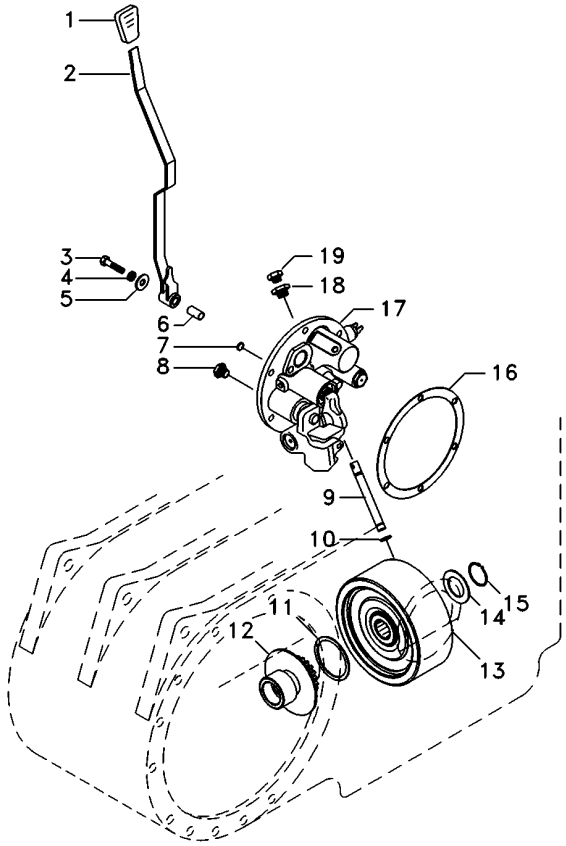

1	068078P1		**1**	MANÍPULO	KNOB	POMO
2	6227668M91		**1**	ALAVANCA	LEVER	PALANCA
3	353714X1		**1**	PARAFUSO	BOLT	PERNO
4	353432X1		**1**	ARRUELA PRESSÃO	PRESSURE WASHER	LAVADOR PRESION
5	355619X1		**1**	ARRUELA	WASHER	ARANDELA
6	061932P1		**1**	BUCHA	INSERT	INSERCION
7	6220164M1		**1**	ANEL	RING	ARO
8	6214797M1		**1**	TAMPÃO	PAD	ALMOHADILLA
9	3610929M1		**1**	TUBO	PIPE	CANO
10	195561M1		**2**	ANEL "O"	O RING	JUNTA TORICA
11	6222485M1		**1**	ARRUELA AJUSTE	ADJUST WASHER	ARRUELA AJUSTE
12	042256N1		**1**	CJ. CUBO	KIT, HUB	JUEGO DE CUBO
13	4200050M91	50-45 No	**1**	CJ. EMBREAGEM	KIT, CLUTCH	EMBRAGUE JUEGO
14	6222485M1		**1**	ARRUELA AJUSTE	ADJUST WASHER	ARRUELA AJUSTE
15	352699X1		**1**	ANEL TRAVA	CIRCLIP	CIRCULITO
16	181217M1		**1**	JUNTA	GASKET	EMPAQUETADURA.
17	061927N1	50-110 No	**1**	TAMPA	COVER	CUBIERTA
18	072296N1		**1**	TAMPÃO	PAD	ALMOHADILLA
19	358720X91		**1**	TAMPÃO	PAD	ALMOHADILLA

Tomada De Força Independente
Independent Power Take Off
Toma De Fuerza Independente

50-40

Tratores Com Plataforma Do Operador - 540/1000 Rpm
Tractors With Operator Plataform - 540/1000 Rpm
Tractores Con Plataforma Del Operador - 540/1000 R Pm

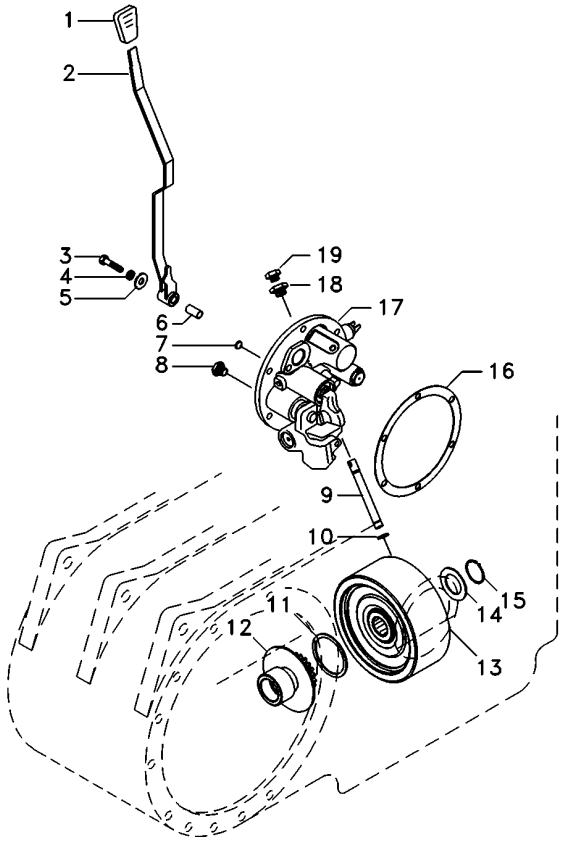

1	035972P1		**1**	MANÍPULO	KNOB	POMO
2	6227668M91		**1**	ALAVANCA	LEVER	PALANCA
3	353714X1		**1**	PARAFUSO	BOLT	PERNO
4	353432X1		**1**	ARRUELA PRESSÃO	PRESSURE WASHER	LAVADOR PRESION
5	390597X1		**1**	ARRUELA	WASHER	ARANDELA
6	061932P1		**1**	BUCHA	INSERT	INSERCION
7	6220164M1		**1**	ANEL	RING	ARO
8	6214797M1		**1**	TAMPÃO	PAD	ALMOHADILLA
9	3610929M1		**1**	TUBO	PIPE	CANO
10	195561M1		**2**	ANEL "O"	O RING	JUNTA TORICA
11	6222485M1		**1**	ARRUELA AJUSTE	ADJUST WASHER	ARRUELA AJUSTE
12	038083S1		**1**	CUBO	HUB	CUBO
13	4200050M91		**1**	CJ. EMBREAGEM	KIT, CLUTCH	EMBRAGUE JUEGO
14	6222485M1		**1**	ARRUELA AJUSTE	ADJUST WASHER	ARRUELA AJUSTE
15	352699X1		**1**	ANEL TRAVA	CIRCLIP	CIRCULITO
16	181217M1		**1**	JUNTA	GASKET	EMPAQUETADURA.
17	061927N1	50-110 No	**1**	TAMPA	COVER	CUBIERTA
18	072296N1		**1**	TAMPÃO	PAD	ALMOHADILLA
19	358720X91		**1**	TAMPÃO	PAD	ALMOHADILLA

Embreagem Da Tomada De Força Independente
Independent Power Take-Off Clutch
Embrague De La Toma De Fuerza Independente

50-45

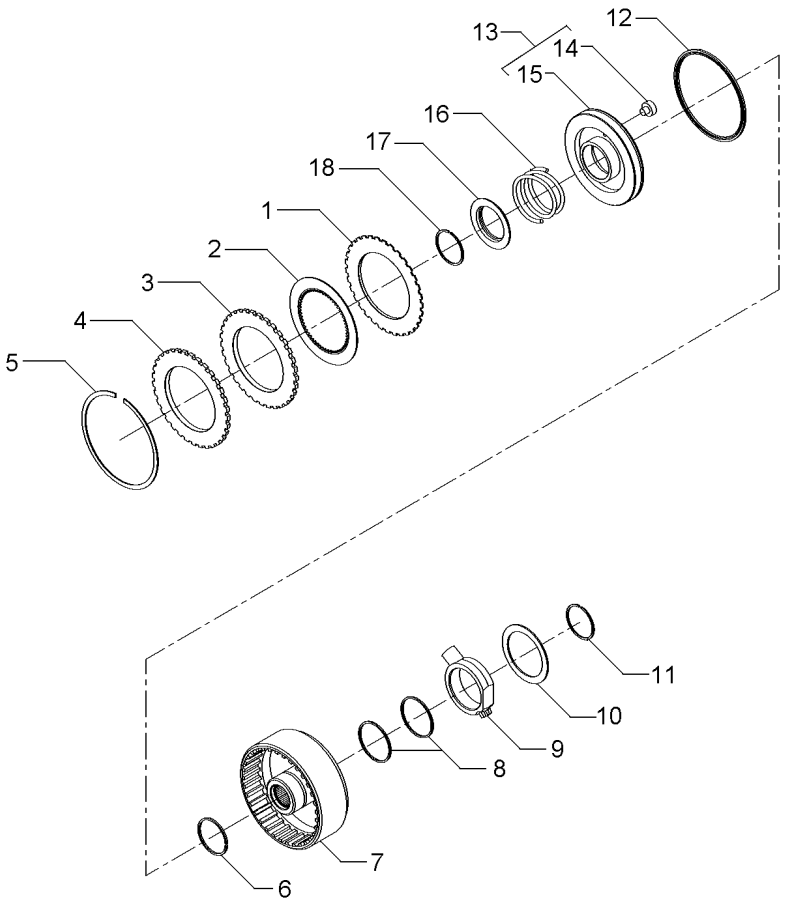

1	1870860M1			**7**	DISCO	DISC	DISCO
2	1688532M1			**7**	DISCO	DISC	DISCO
3	1870011M1			**1**	CALÇO	SHIM	CALCE
4	3699355M1			**1**	PLACA	PLATE	PLATO
5	364689X1			**1**	ANEL	RING	ARO
6	186198M1	⊸	3699909M1	**1**	ANEL	RING	ARO
7	3701442M1			**1**	CARCAÇA	HOUSING	ALOJAMIENTO
8	3612141M1			**2**	ANEL	RING	ARO
9	3610279M2			**1**	FLANGE	FLANGE	PLETINA
10	3699433M1			**1**	ARRUELA	WASHER	ARANDELA
11	391129X1			**1**	ANEL TRAVA	CIRCLIP	CIRCULITO
12	1870859M1			**1**	RETENTOR	SEAL	RETEN
13	3599601M93			**1**	CJ. PISTÃO	KIT, PISTON	JUEGO DE PISTON
14	3699353M1	13		**1**	BUJÃO	PLUG	TAPON
15	3699313M1	13		**1**	PISTÃO	PISTON	PISTON
16	3599507M2			**1**	MOLA	SPRING	RESORTE
17	1691307M2			**1**	ANEL	RING	ARO
18	1442512X1			**1**	ANEL	RING	ARO

Tubo E Filtro
Pipe And Filter
Tubo Y Filtro

50-50

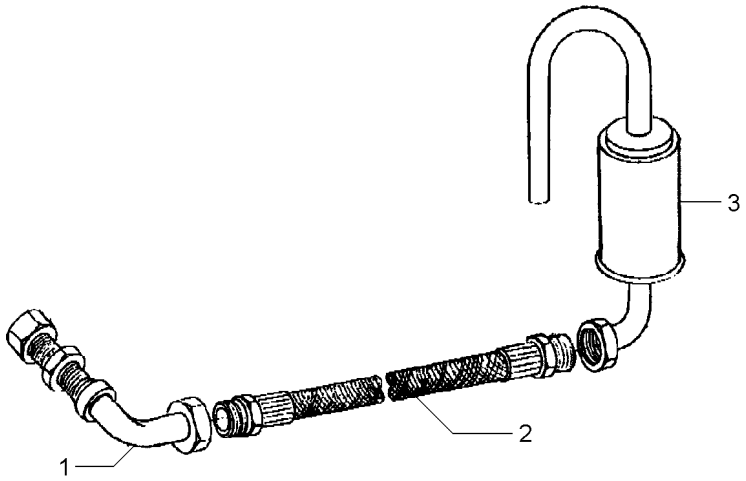

1	049037T1	**1** CJ. TUBO	KIT, PIPE	JUEGO CANO
2	049038T1	**1** MANGUEIRA	HOSE	FLEXIBLE
3	048709S1	**1** FILTRO	FILTER	FILTRO

Bomba Hidráulica Auxiliar
Hydraulic Pump Auxiliary
Bomba Hidráulica Auxiliar

50-55

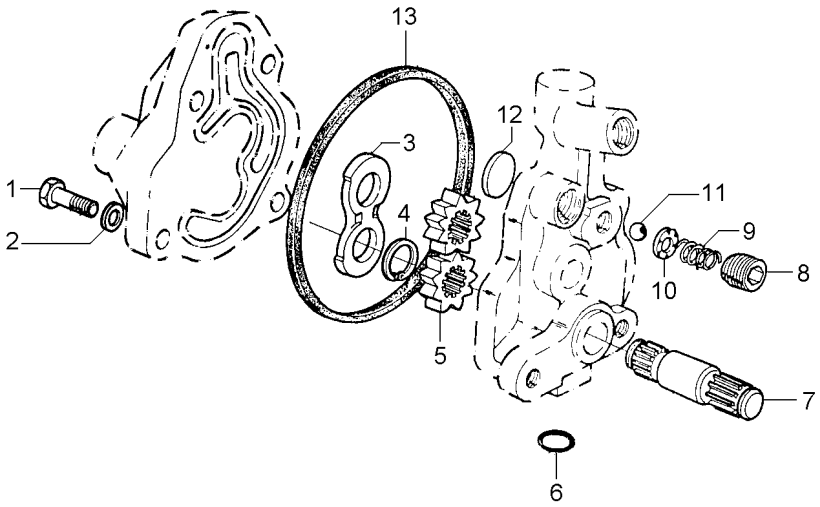

1	353517X1	5/16x24x3/4	**1**	PARAFUSO	BOLT	PERNO
2	353446X1		**4**	ARRUELA	WASHER	ARANDELA
3	1885307M1		**1**	PLACA	PLATE	PLATO
4	1885484M1		**1**	ANEL	RING	ARO
5		886821M94	**2**	ENGRENAGEM	GEAR	ENGRANAJE
6	359002X1		**1**	ANEL "O"	O RING	JUNTA TORICA
7		886821M94	**1**	EIXO	SHAFT	ARBOL
8	1885582M1		**1**	TAMPÃO	PAD	ALMOHADILLA
9	1886511M1		**1**	MOLA	SPRING	RESORTE
10	1885788M1		**1**	GUIA	GUIDE	GUIA
11	22206X		**1**	ESFERA	BALL	BOLA
12	1889318M1		**1**	PLACA	PLATE	PLATO
13	1885310M1		**1**	JUNTA	GASKET	EMPAQUETADURA.

Tampa E Controles
Cover And Controls
Tapa Y Mandos

50-60

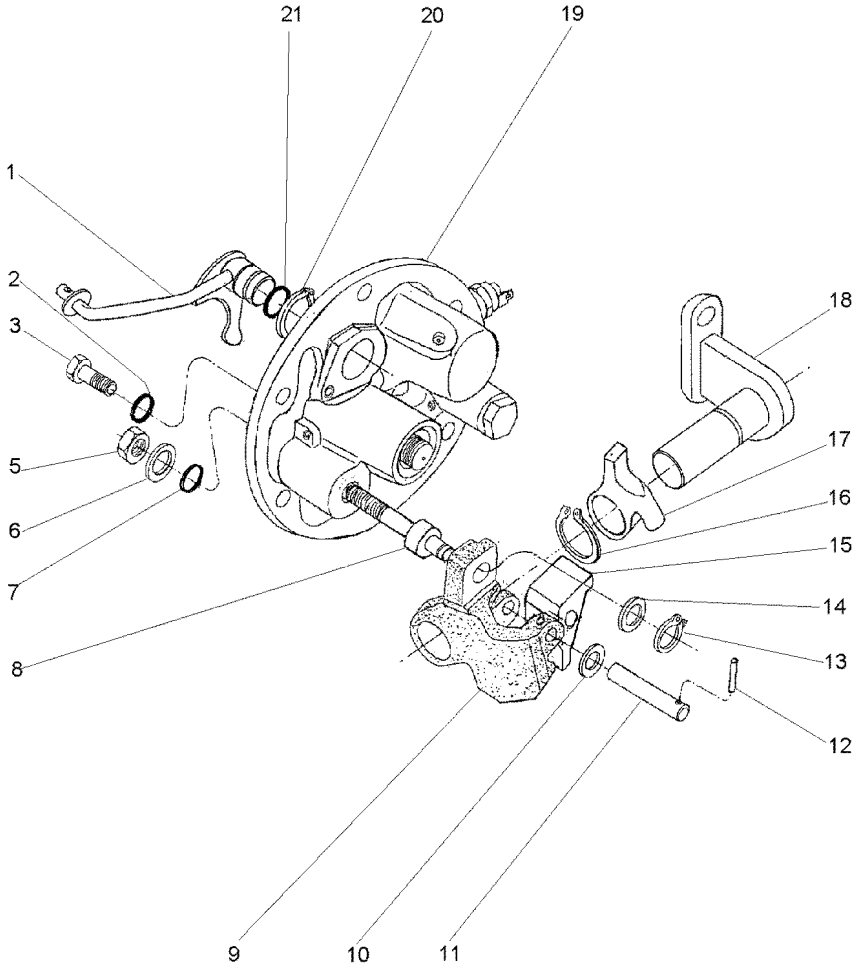

1	3760390M91		**1**	ALAVANCA	LEVER	PALANCA
2	369132X1		**2**	ANEL "O"	O RING	JUNTA TORICA
3	3009194X1		**2**	PARAFUSO	BOLT	PERNO
5	339402X1		**1**	PORCA	NUT	TUERCA
6	390734X1		**1**	ARRUELA	WASHER	ARANDELA
7	195562M1		**1**	ANEL "O"	O RING	JUNTA TORICA
8	3697950M2		**1**	EIXO	SHAFT	ARBOL
9	3614292M1		**1**	PIVÔ	PIVOT	PIVOTE
10	3697982M1		**1**	ARRUELA	WASHER	ARANDELA
11	3614294M1		**1**	PINO	PIN	PASADOR
12	3009322X1		**1**	PINO	PIN	PASADOR
13	339710X1		**1**	ANEL	RING	ARO
14	3699552M1		**1**	ARRUELA	WASHER	ARANDELA
15	3614290M1		**1**	ALAVANCA	LEVER	PALANCA
16	1440523X1		**1**	ANEL TRAVA	CIRCLIP	CIRCULITO
17	3614289M1		**1**	ALAVANCA	LEVER	PALANCA
18	3697956M91		**1**	SUPORTE	BRACKET	SOPORTE
19	061929N1	50-65 No	**1**	TAMPA	COVER	CUBIERTA
20	1440475X1		**2**	ANEL TRAVA	CIRCLIP	CIRCULITO
21	851258M1		**1**	ANEL "O"	O RING	JUNTA TORICA

Tampa E Controles
Cover And Controls
Tapa Y Mandos

50-65

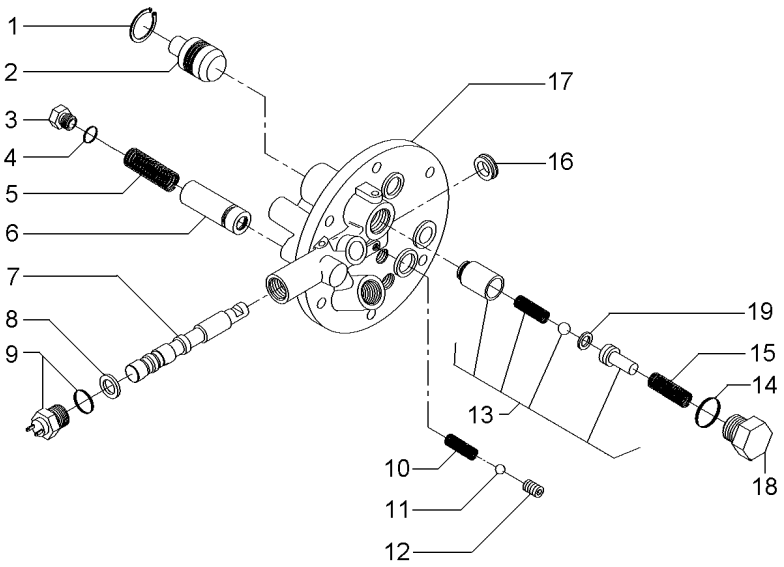

1	339361X1	**1** ANEL	RING	ARO
2	3697275M1	**1** PISTÃO	PISTON	PISTON
3	3762215M1	**1** TAMPÃO	PAD	ALMOHADILLA
4	3019398X1	**1** ANEL "O"	O RING	JUNTA TORICA
5	3610923M1	**1** MOLA	SPRING	RESORTE
6	3762216M92	**1** VÁLVULA	VALVE	VALVULA
7	3760735M1	**1** BOBINA	COIL	BOBINA
8	3019839X1	**1** ANEL	RING	ARO
9	6216774M1	**1** INTERRUPTOR	SWITCH	INTERRUPTOR
10	3610554M1	**1** MOLA	SPRING	RESORTE
11	3003593X1	**1** ESFERA	BALL	BOLA
12	3760739M1	**1** PRISIONEIRO	STUD	ESPARRAGO
13	3610600M91	**1** VÁLVULA	VALVE	VALVULA
14	3019394X1	**1** ANEL "O"	O RING	JUNTA TORICA
15	3610555M1	**1** MOLA	SPRING	RESORTE
16	3760738M1	**1** RETENTOR	SEAL	RETEN
17	3760736M1	**1** TAMPA	COVER	CUBIERTA
18	3610598M1	**1** TAMPÃO	PAD	ALMOHADILLA
19	3610926M1	**1** CALÇO	SHIM	CALCE

Tampa Lateral
Cover
Tapa

50-70

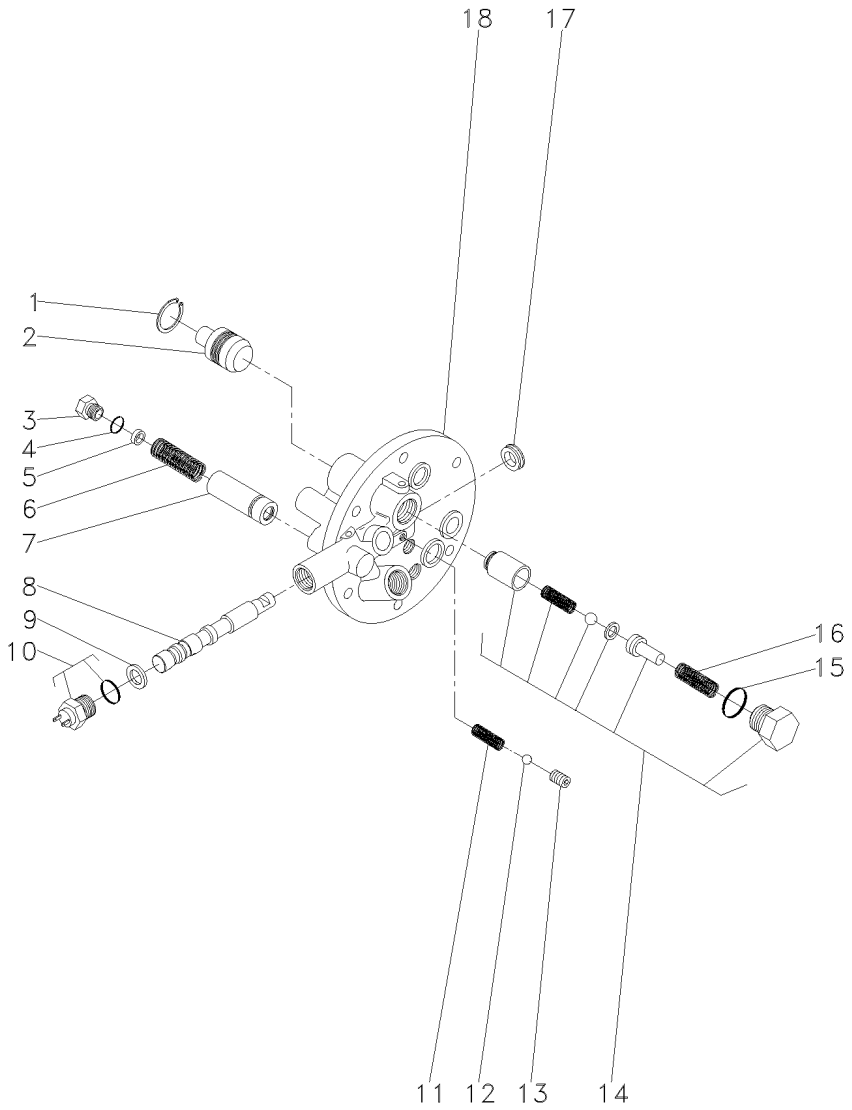

1	339361X1			**1**	ANEL	RING	ARO
2	3697275M1			**1**	PISTÃO	PISTON	PISTON
3	3610598M1			**1**	TAMPÃO	PAD	ALMOHADILLA
4	3019394X1			**1**	ANEL "O"	O RING	JUNTA TORICA
5	3610926M1			**X**	CALÇO	SHIM	CALCE
6	3610555M1			**1**	MOLA	SPRING	RESORTE
7	3610600M91			**1**	VÁLVULA	VALVE	VALVULA
8			3760527M93	**1**	EIXO	SHAFT	ARBOL
9	3019839X1			**1**	ANEL	RING	ARO
10	6216774M1			**1**	INTERRUPTOR	SWITCH	INTERRUPTOR
11	3610554M1			**1**	MOLA	SPRING	RESORTE
12	3003593X1			**1**	ESFERA	BALL	BOLA
13	3760739M1			**1**	PRISIONEIRO	STUD	ESPARRAGO
14	3762311M92			**1**	JG. REPARO	KIT, REPAIR	JUEGO REPARACION
15	3019398X1	14		**1**	ANEL "O"	O RING	JUNTA TORICA
16	3610923M1	14		**1**	MOLA	SPRING	RESORTE
17	3760738M1			**1**	RETENTOR	SEAL	RETEN
18			3760527M93	**1**	TAMPA	COVER	CUBIERTA

Tampa Da Tomada De Potência Independente
Independent Power Take Off Cover
Tapa De La Toma De Potencia Indenpendente

50-75

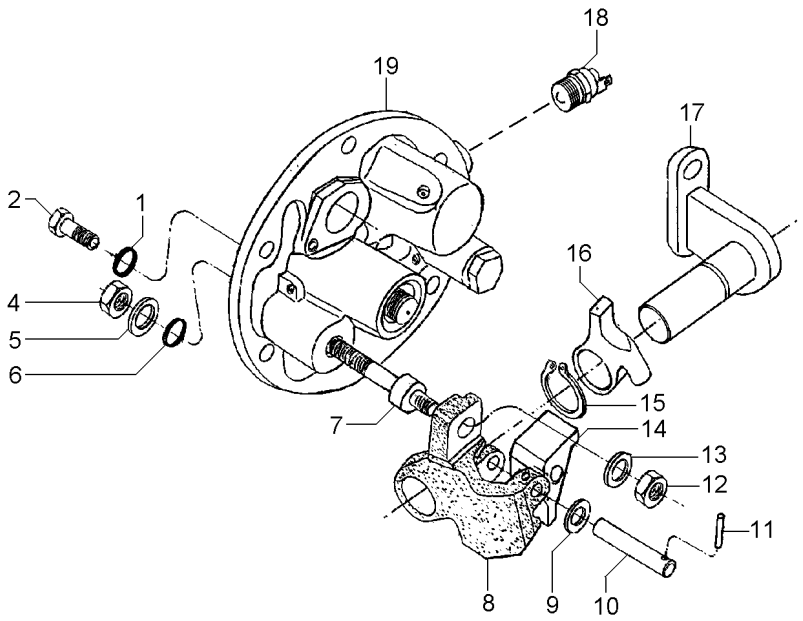

1	369132X1		**2**	ANEL "O"	O RING	JUNTA TORICA
2	3009194X1	M8	**2**	PARAFUSO	BOLT	PERNO
4	339402X1	M10	**1**	PORCA	NUT	TUERCA
5	390734X1	M10	**1**	ARRUELA	WASHER	ARANDELA
6	195562M1		**1**	ANEL "O"	O RING	JUNTA TORICA
7	063616P1		**1**	EIXO	SHAFT	ARBOL
8	3614292M1		**1**	PIVÔ	PIVOT	PIVOTE
9	3697982M1	M8X15X0,5	**1**	ARRUELA	WASHER	ARANDELA
10	3614294M1		**1**	PINO	PIN	PASADOR
11	3009322X1		**1**	PINO	PIN	PASADOR
12	1440329X1	M10	**1**	PORCA	NUT	TUERCA
13	3699552M1		**1**	ARRUELA	WASHER	ARANDELA
14	3614290M1		**1**	ALAVANCA	LEVER	PALANCA
15	1440523X1	∅ 22	**1**	ANEL TRAVA	CIRCLIP	CIRCULITO
16	3614289M1		**1**	ALAVANCA	LEVER	PALANCA
17	3697956M91		**1**	SUPORTE	BRACKET	SOPORTE
18	6216774M1		**1**	INTERRUPTOR	SWITCH	INTERRUPTOR
19	061929N1	👁 50-65 No	**1**	TAMPA	COVER	CUBIERTA

Conjunto Tampa Lateral **540 Rpm**
Side Cover Assembly **540 Rpm**
Conjunto Cubierta Lateral **540 Rpm**

50-80

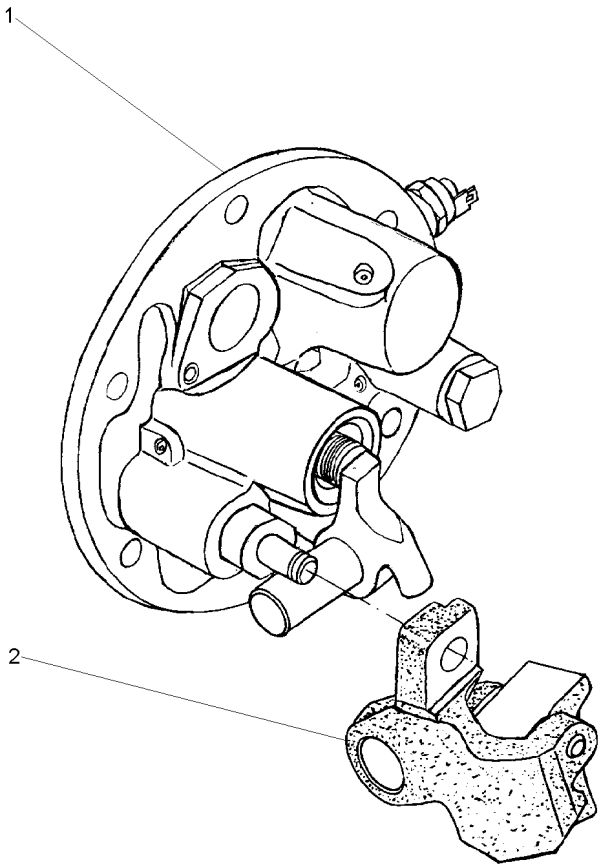

1	064445N1	**1** TAMPA	COVER	CUBIERTA
2	038383P1	**1** PIVÔ	PIVOT	PIVOTE

Eixo Da Tomada De Força	**1000 Rpm**
Power Take-Off Shaft	**1000 Rpm**
Eje De La Toma De Fuerza	**1000 Rpm**

50-85

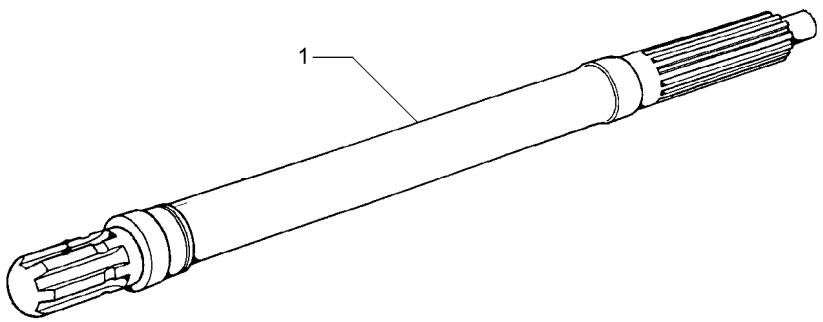

1	3610936M1	1000 RPM	**1** EIXO	SHAFT	ARBOL

Eixo Intermediário Da Tdp
Shaft
Eje

50-90

Com Tdp - Sem Hidráulico
With Tdp - Without Hydraulic
Con Tdf - Sin Hidraulico

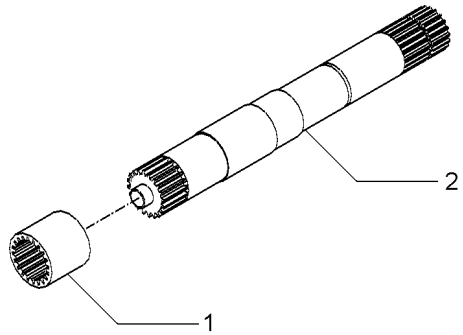

1	1868538M4	540 RPM	**1** LUVA	SLEEVE	MANCHA
1	3610189M2	540/1000 RPM	**1** LUVA	SLEEVE	MANCHA
2	028362N1	540 RPM	**1** CJ. EIXO	KIT, AXLE	JUEGO DE EJE
		👁 50-95 No			
2	049642N1	540/1000 RPM	**1** CJ. EIXO	KIT, AXLE	JUEGO DE EJE

Eixo
Shaft
Eje

50-95

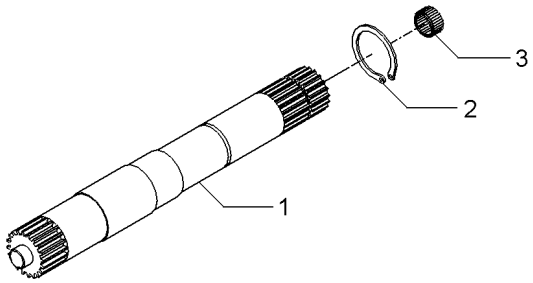

1	028363P2	540 RPM	**1** EIXO	SHAFT	ARBOL
1	046396P1	540/1000 RPM	**1** EIXO	SHAFT	ARBOL
2	352699X1		**1** ANEL TRAVA	CIRCLIP	CIRCULITO
3	1000251M1		**1** ROLAMENTO	BEARING	COJINETE

Proteção
Guard
Proteccion

Tomada De Potência
Power Take Off
Toma De Fuerza

50-100

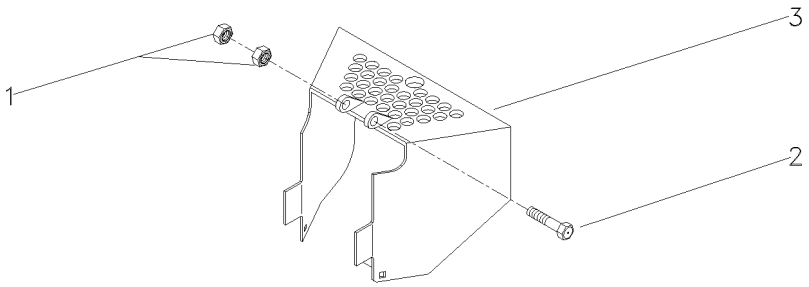

1	394367X1	M8X1,25	**2** PORCA	NUT	TUERCA
2	339761X1	M8X1,25X25	**2** PARAFUSO	BOLT	PERNO
3	058136S2		**1** PROTEÇÃO	GUARD	DEFENSA

Conjunto Alavanca
Lever Assembly
Conjunto Palanca

50-105

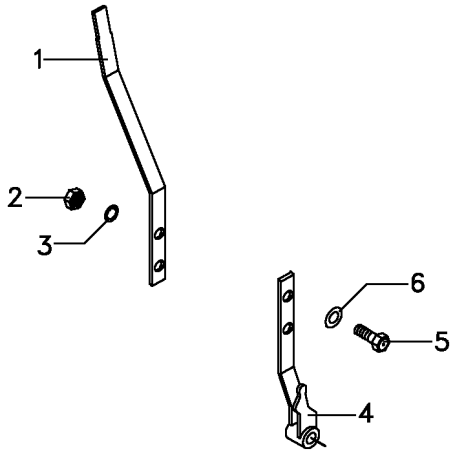

1	063214S1		**1**	ALAVANCA	LEVER	PALANCA
2	339169X1		**2**	PORCA	NUT	TUERCA
3	353446X1	12.1x6.1x1.6	**2**	ARRUELA	WASHER	ARANDELA
4	063422P1		**1**	CJ. ALAVANCA	KIT, LEVER	JUEGO, PALANCA
5	339123X1		**2**	PARAFUSO	BOLT	PERNO
6	829185M1	12.5x6.4x1.0	**2**	ARRUELA	WASHER	ARANDELA

Conjunto Tampa Lateral	**540 Rpm**	**50-110**
Side Cover Assembly	**540 Rpm**	
Conjunto Cubierta Lateral	**540 Rpm**	

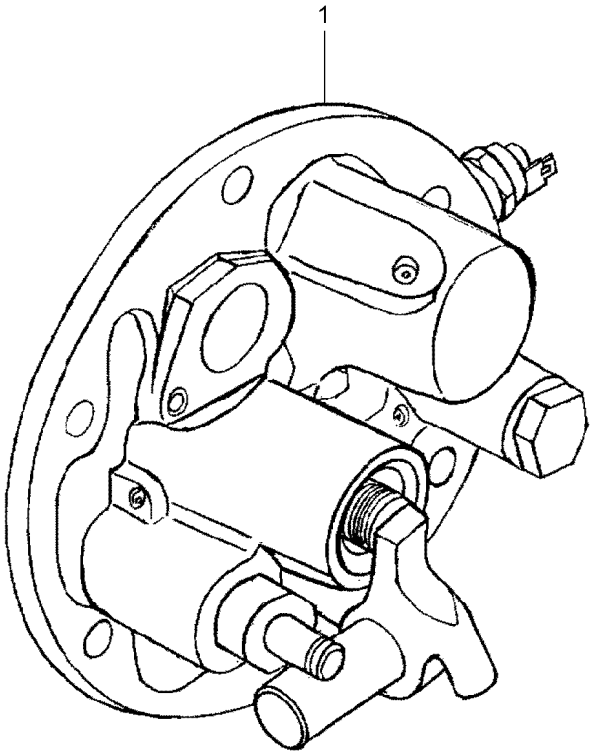

1	061928N1	50-75 No	**1** TAMPA	COVER	CUBIERTA

Tomada De Força Independente
Independent Power Take Off
Toma De Fuerza Independente

50-115

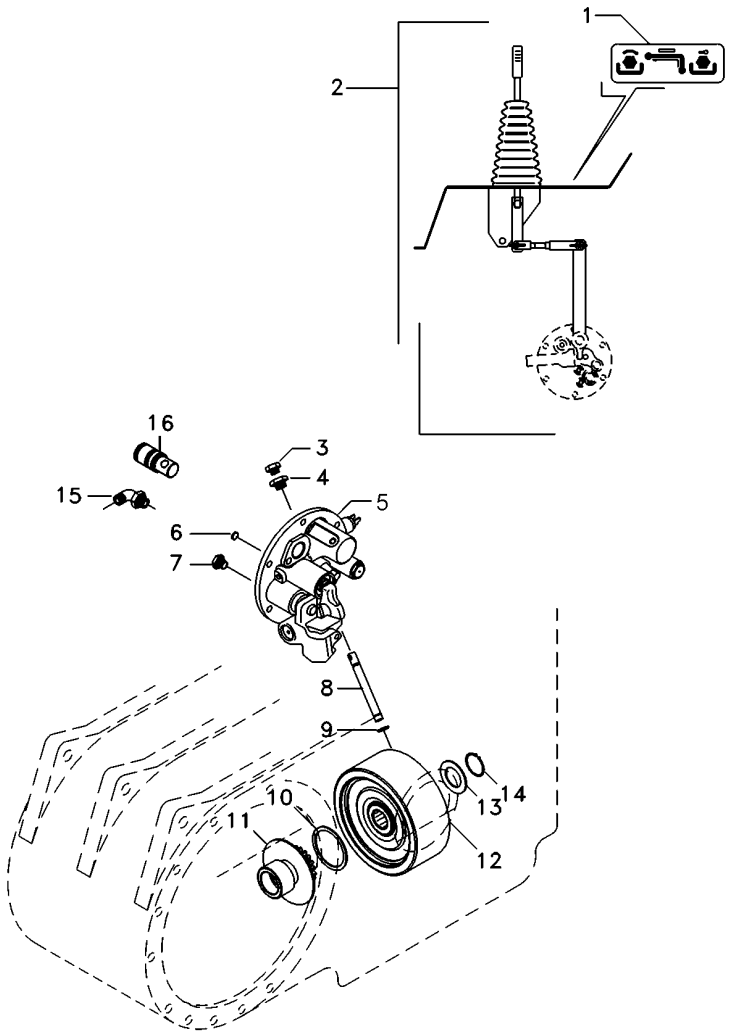

1	071036P1		**1**	DECAL	DECAL	CALCOMANIA
2	070008N1	50-120 No	**1**	CJ. ALAVANCA	KIT, LEVER	JUEGO, PALANCA
3	358720X91		**1**	TAMPÃO	PAD	ALMOHADILLA
4	072296N1		**1**	TAMPÃO	PAD	ALMOHADILLA
5	061928N1	50-75 No	**1**	TAMPA	COVER	CUBIERTA
6	6220164M1		**1**	ANEL	RING	ARO
7	6214797M1		**1**	TAMPÃO	PAD	ALMOHADILLA
8	3610929M1		**1**	TUBO	PIPE	CANO
9	195561M1		**2**	ANEL "O"	O RING	JUNTA TORICA
10	6222485M1		**1**	ARRUELA AJUSTE	ADJUST WASHER	ARRUELA AJUSTE
11	061060N1		**1**	CJ. CUBO	KIT, HUB	JUEGO DE CUBO
12	4200050M91	50-45 No	**1**	CJ. EMBREAGEM	KIT, CLUTCH	EMBRAGUE JUEGO
13	6222485M1		**1**	ARRUELA AJUSTE	ADJUST WASHER	ARRUELA AJUSTE
14	352699X1		**1**	ANEL TRAVA	CIRCLIP	CIRCULITO
15	3412299M91		**1**	CONEXÃO	CONNECTION	CONEXION
16	6213219M1		**1**	EIXO	SHAFT	ARBOL

Conjunto Alavanca De Acionamento Da Tdpi
Drive Lever Of The Ipto
Palanca Acionamiento De La Tdfi

50-120

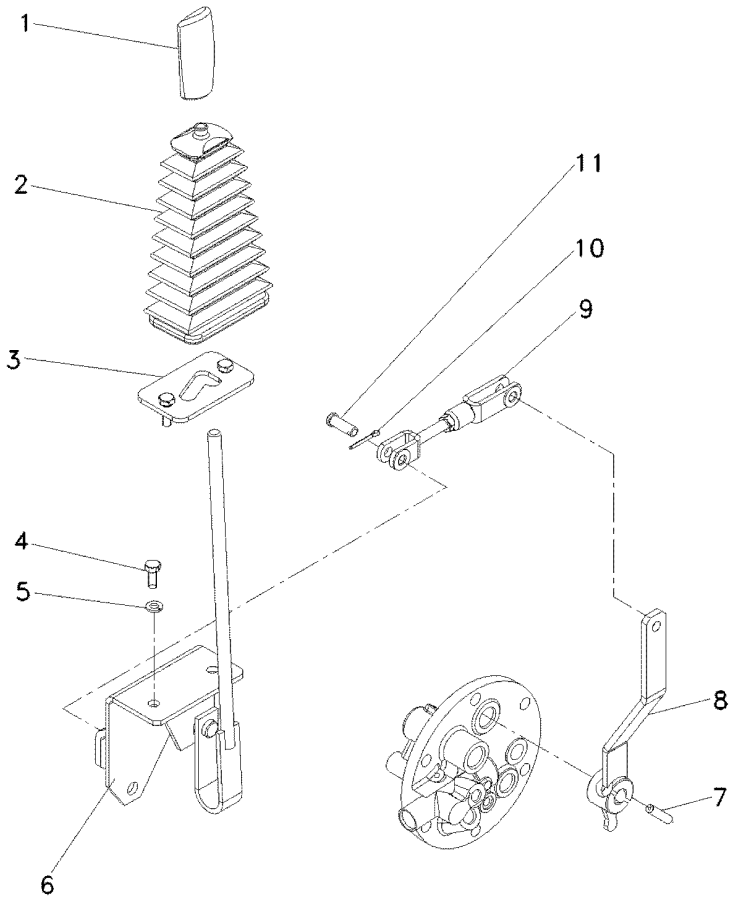

1	6200649M1	**1** MANÍPULO	KNOB	POMO
2	069845P1	**1** COIFA	BELLOWS	FUELLE
3	068851S1	**1** TRAVA	LOCK	RETENEDOR
4	339123X1	**2** PARAFUSO	BOLT	PERNO
5	339374X1	**2** ARRUELA	WASHER	ARANDELA
6	068942S1	**1** ALAVANCA	LEVER	PALANCA
7	357660X1	**1** PINO	PIN	PASADOR
8	069774S1	**1** ALAVANCA	LEVER	PALANCA
9	069832N1	**1** CJ. TIRANTE	KIT, ROD	JUEGO DE BIELAS
10	354059X1	**2** CONTRAPINO	DOWEL	CENTRAJE
11	832813M1	**2** PINO	PIN	PASADOR

Eixo Dianteiro
Front Axle
Eje Delantero

60-10

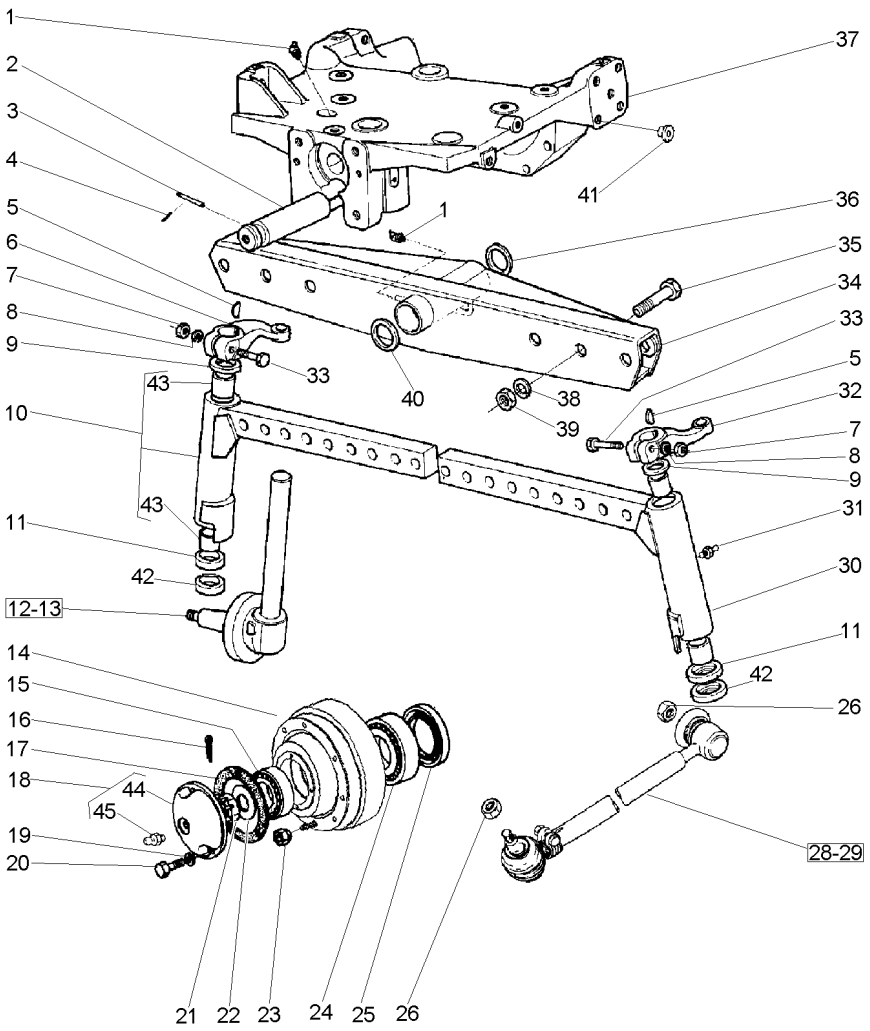

1	29951X		1	GRAXEIRA	GREASER	ENGRASADOR
2	033991P1		1	PINO	PIN	PASADOR
3	033992P1		1	PINO	PIN	PASADOR
4	195414M1	3/8	1	GRAMPO	CRAMP	PASADOR
5	350355X1	5/16X11/4A	2	CHAVETA	KEY	CLAVE
6	898342M1	▶	1	BRAÇO	ARM	BRAZO
7	353427X1	5/8X18	2	PORCA	NUT	TUERCA
8	353433X1	1.5/64X21/32	2	ARRUELA	WASHER	ARANDELA
9	183021M2		2	VEDANTE	SEAL	RETEN
10	6205485M91	▶	1	CJ. BRAÇO	KIT, ARM	JUEGO DE BRAZO
11	049731P1		2	ARRUELA	WASHER	ARANDELA
12	6205482M91	▶	1	PONTA EIXO	STEERING SPINDLE	MANGUETA DIRECC
13	6205483M91	◀	1	PONTA EIXO	STEERING SPINDLE	MANGUETA DIRECC
14	882254M1		2	CUBO	HUB	CUBO
15	645695M91		2	ROLAMENTO	BEARING	COJINETE
16	354415X1	5/32 L21/4	2	CUPILHA	COTTER PIN	PASADOR DOUBLE
17	882282M1		2	JUNTA	GASKET	EMPAQUETADURA.
18	489173M91		2	CALOTA	CAP	TAPA
19	353446X1	19/32X21/64X5/64	8	ARRUELA	WASHER	ARANDELA
20	353679X1	5/16X18X1"	8	PARAFUSO	BOLT	PERNO
21	882263M1	1.1/4X12	2	PORCA	NUT	TUERCA
22	881384M1		2	ARRUELA	WASHER	ARANDELA
23	881162M2	5/8X18	12	PORCA	NUT	TUERCA
24	882554M91		2	ROLAMENTO	BEARING	COJINETE
25	882261M1		2	RETENTOR	SEAL	RETEN
26	353429X1	5/8X18	4	PORCA	NUT	TUERCA
28	033906T1	▶ 👁 60-80 No	1	BARRA	BAR	BARRA
29	033907T1	◀ 👁 60-85 No	1	BARRA	BAR	BARRA
30	6205486M91	◀	1	CJ. BRAÇO	KIT, ARM	JUEGO DE BRAZO
31	13811X	1/4"-28	2	GRAXEIRA	GREASER	ENGRASADOR
32	898343M1	◀	1	BRAÇO	ARM	BRAZO
33	361859X1	5/8X18X3.1/2	2	PARAFUSO	BOLT	PERNO
34	3146788M93		1	VIGA	BEAM	VIGA
35	182501M1	3/4X16X3.1/4	6	PARAFUSO	BOLT	PERNO
36	6203409M1		1	ARRUELA	WASHER	ARANDELA
37	068166N1	👁 60-55 No	1	SUPORTE	BRACKET	SOPORTE
38	353440X1	1.9/32X25/32	6	ARRUELA	WASHER	ARANDELA
39	353435X1	3/4X16	6	PORCA	NUT	TUERCA
40	882868M2	⧓ 1.17"/1.12"	X	CALÇO	SHIM	CALCE
40	882869M2	⧓ 0.049"/0.051"	X	CALÇO	SHIM	CALCE
40	898018M2	⧓ 0.028"/0.030"	X	CALÇO	SHIM	CALCE
40	898019M2	⧓ 0.034"/0.036"	X	CALÇO	SHIM	CALCE
40	898020M2	⧓ 0.039"/0.041"	X	CALÇO	SHIM	CALCE
41	027030P1	⧓ 3/4	14	TAMPÃO	PAD	ALMOHADILLA
42	049730P1		2	ARRUELA	WASHER	ARANDELA
43	183086M1	10	4	BUCHA	BUSH	CASQUILLO
44	489172M1	18 5/8X18X1.7/8	1	CALOTA	CAP	TAPA
45	13811X	18	1	GRAXEIRA	GREASER	ENGRASADOR

Eixo Dianteiro
Front Axle
Eje Delantero

60-15

Sem Redutor De Velocidade
Without Creeper
Sin Reducción De Velociad

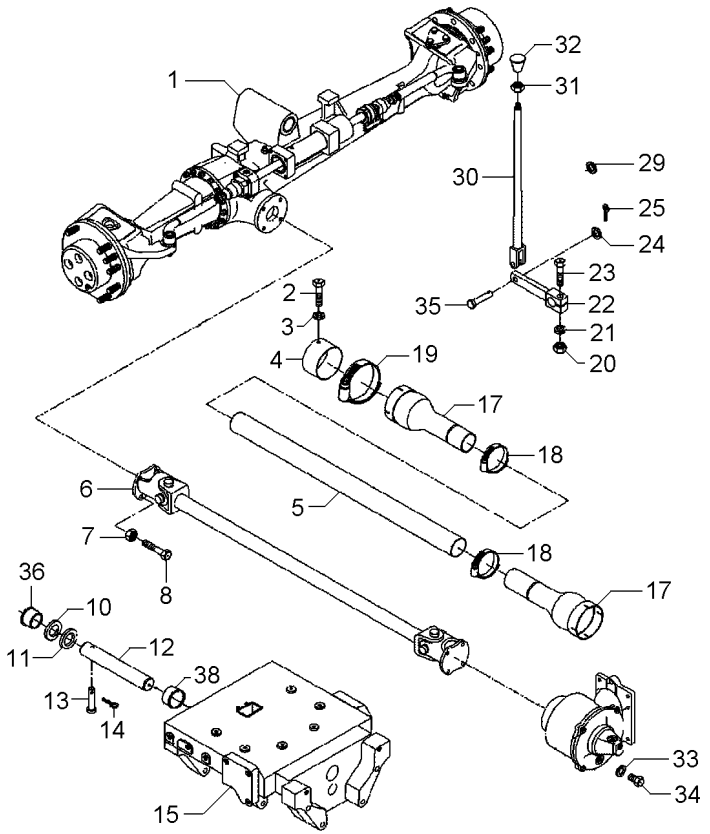

1	063124N1	ZF 60-105 No	**1**	CJ. EIXO	KIT, AXLE	JUEGO DE EJE
2	339124X1		**2**	PARAFUSO	BOLT	PERNO
3	353446X1		**2**	ARRUELA	WASHER	ARANDELA
4	036903P1		**1**	BLINDAGEM	SHIELD	BLINDAJE
5	054361P1		**1**	PROTEÇÃO	GUARD	DEFENSA
7	353431X1		**8**	PORCA	NUT	TUERCA
8	353540X1		**8**	PARAFUSO	BOLT	PERNO
10	898017M2		**1**	CALÇO	SHIM	CALCE
11	898018M2	0.73/0.67MM	**X**	CALÇO	SHIM	CALCE
11	898019M2	0.92/0.87MM	**X**	CALÇO	SHIM	CALCE
11	898020M2	1,04/0.99MM	**X**	CALÇO	SHIM	CALCE
11	882868M2	1.17/1.12MM	**X**	CALÇO	SHIM	CALCE
11	882869M2	1.30/1.25MM	**X**	CALÇO	SHIM	CALCE
12	058456P1		**1**	PINO	PIN	PASADOR
13	033992P1		**1**	PINO	PIN	PASADOR
14	195414M1		**1**	GRAMPO	CRAMP	PASADOR
15	067590P1		**1**	SUPORTE	BRACKET	SOPORTE
17	1688236M93		**2**	PROTEÇÃO	GUARD	DEFENSA
18	490804M1		**2**	BRAÇADEIRA	CLAMP	ABRAZADERA
19	338623X1		**2**	BRAÇADEIRA	CLAMP	ABRAZADERA
20	355566X1		**1**	PORCA	NUT	TUERCA
21	353434X1		**1**	ARRUELA	WASHER	ARANDELA
22	036838S1		**1**	ALAVANCA	LEVER	PALANCA
23	354264X1		**1**	PARAFUSO	BOLT	PERNO
24	353756X1		**1**	ARRUELA	WASHER	ARANDELA
25	354059X1		**1**	CONTRAPINO	DOWEL	CENTRAJE
29	366195X1		**1**	PASSA-FIO	GROMMET	PASACABLE
30	184174M91		**1**	TIRANTE	ROD	VARILLA
31	353430X1		**1**	PORCA	NUT	TUERCA
32	6200648M1		**1**	BOTÃO	BUTTON	PULSADOR
33	181142M1		**1**	ARRUELA	WASHER	ARANDELA
34	037045T1		**1**	BUJÃO	PLUG	TAPON
35	832813M1		**1**	PINO	PIN	PASADOR
36	058458P1		**1**	BUCHA	BUSH	CASQUILLO
38	058457P1		**1**	BUCHA	BUSH	CASQUILLO

Eixo Dianteiro
Front Axle
Eje Delantero

4 Rodas Motriz
4 Wheel Drive
4 Ruedas Motrices

60-20

Com Redutor De Velocidade
With Creeper
Con Reducción De Velociad

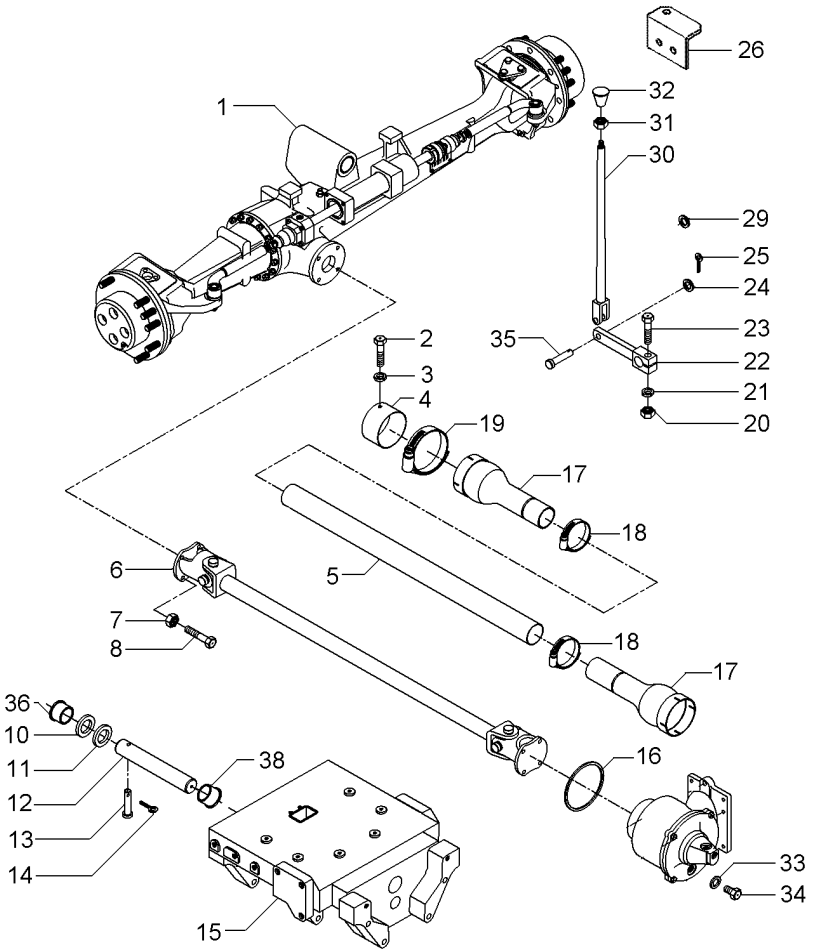

1	063123N1	CARRARO	**1**	CJ. EIXO DIANT.	FRONT AXLE ASSY	CONJ. EJE DELANT
		60-25 No				
2	339124X1		**2**	PARAFUSO	BOLT	PERNO
3	353446X1		**2**	ARRUELA	WASHER	ARANDELA
4	036903P1		**1**	BLINDAGEM	SHIELD	BLINDAJE
5	054361P1		**1**	PROTEÇÃO	GUARD	DEFENSA
6	057380T1	60-230 No	**1**	CJ. EIXO	KIT, AXLE	JUEGO DE EJE
7	353431X1		**8**	PORCA	NUT	TUERCA
8	353540X1		**8**	PARAFUSO	BOLT	PERNO
9	3412609M91		**2**	MANGUEIRA	HOSE	FLEXIBLE
10	898017M2		**1**	CALÇO	SHIM	CALCE
11	898018M2	0.73/0.67MM	**X**	CALÇO	SHIM	CALCE
11	898019M2	0.92/0.87MM	**X**	CALÇO	SHIM	CALCE
11	898020M2	1,04/0.99MM	**X**	CALÇO	SHIM	CALCE
11	882868M2	1.17/1.12MM	**X**	CALÇO	SHIM	CALCE
11	882869M2	1.30/1.25MM	**X**	CALÇO	SHIM	CALCE
12	058456P1		**1**	PINO	PIN	PASADOR
13	033992P1		**1**	PINO	PIN	PASADOR
14	195414M1		**1**	GRAMPO	CRAMP	PASADOR
15	067590P1		**1**	SUPORTE	BRACKET	SOPORTE
16	1441271X1		**1**	ANEL "O"	O RING	JUNTA TORICA
17	1688236M93		**2**	PROTEÇÃO	GUARD	DEFENSA
18	490804M1		**2**	BRAÇADEIRA	CLAMP	ABRAZADERA
19	338623X1		**2**	BRAÇADEIRA	CLAMP	ABRAZADERA
20	355566X1		**1**	PORCA	NUT	TUERCA
21	353434X1		**1**	ARRUELA	WASHER	ARANDELA
22	036838S1		**1**	ALAVANCA	LEVER	PALANCA
23	354264X1		**1**	PARAFUSO	BOLT	PERNO
24	353756X1		**1**	ARRUELA	WASHER	ARANDELA
25	354059X1		**1**	CONTRAPINO	DOWEL	CENTRAJE
26	036836P1		**1**	SUPORTE	BRACKET	SOPORTE
29	366195X1		**1**	PASSA-FIO	GROMMET	PASACABLE
30	6218987M91		**1**	CJ. TIRANTE	KIT, ROD	JUEGO DE BIELAS
30	184174M91		**1**	TIRANTE	ROD	VARILLA
31	353430X1		**1**	PORCA	NUT	TUERCA
32	3410152M1		**1**	MANÍPULO	KNOB	POMO
33	181142M1		**1**	ARRUELA	WASHER	ARANDELA
34	037045T1		**1**	BUJÃO	PLUG	TAPON
35	832813M1		**1**	PINO	PIN	PASADOR
36	058458P1		**1**	BUCHA	BUSH	CASQUILLO
38	058457P1		**1**	BUCHA	BUSH	CASQUILLO

Eixo Dianteiro
Front Axle
Eje Delantero

60-25

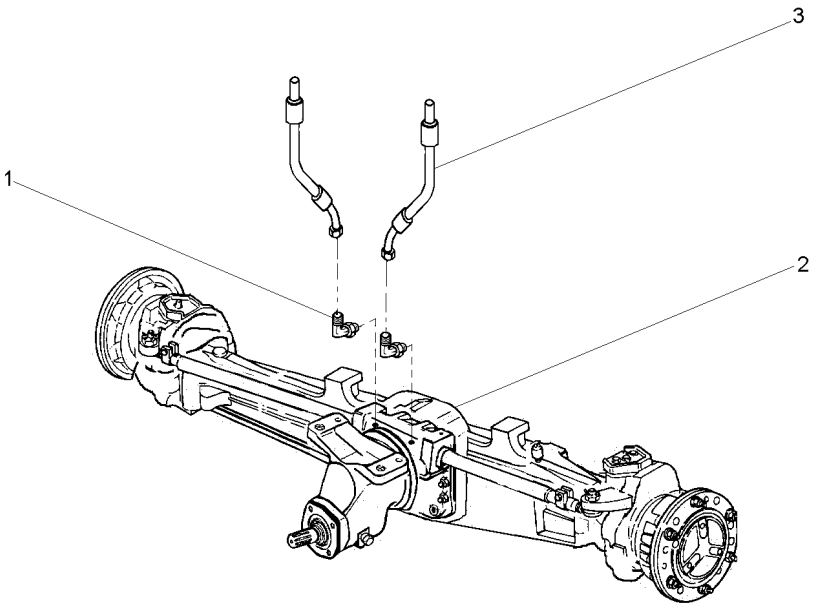

1	043030P1		**2**	CONEXÃO	CONNECTION	CONEXION
2	061360T1	60-205 No	**1**	CJ. EIXO DIANT.	FRONT AXLE ASSY	CONJ. EJE DELANT
2		60-210 No	**1**	CJ. EIXO DIANT.	FRONT AXLE ASSY	CONJ. EJE DELANT
2		60-215 No	**1**	CJ. EIXO DIANT.	FRONT AXLE ASSY	CONJ. EJE DELANT
2		60-220 No	**1**	CJ. EIXO DIANT.	FRONT AXLE ASSY	CONJ. EJE DELANT
2		60-200 No	**1**	CJ. EIXO DIANT.	FRONT AXLE ASSY	CONJ. EJE DELANT
3	3412609M91		**2**	MANGUEIRA	HOSE	FLEXIBLE

Fixação Do Eixo Dianteiro — **2 Rm**
Front Axle — **2 Wd**
Eje Delantero — **2 Rm**

60-30

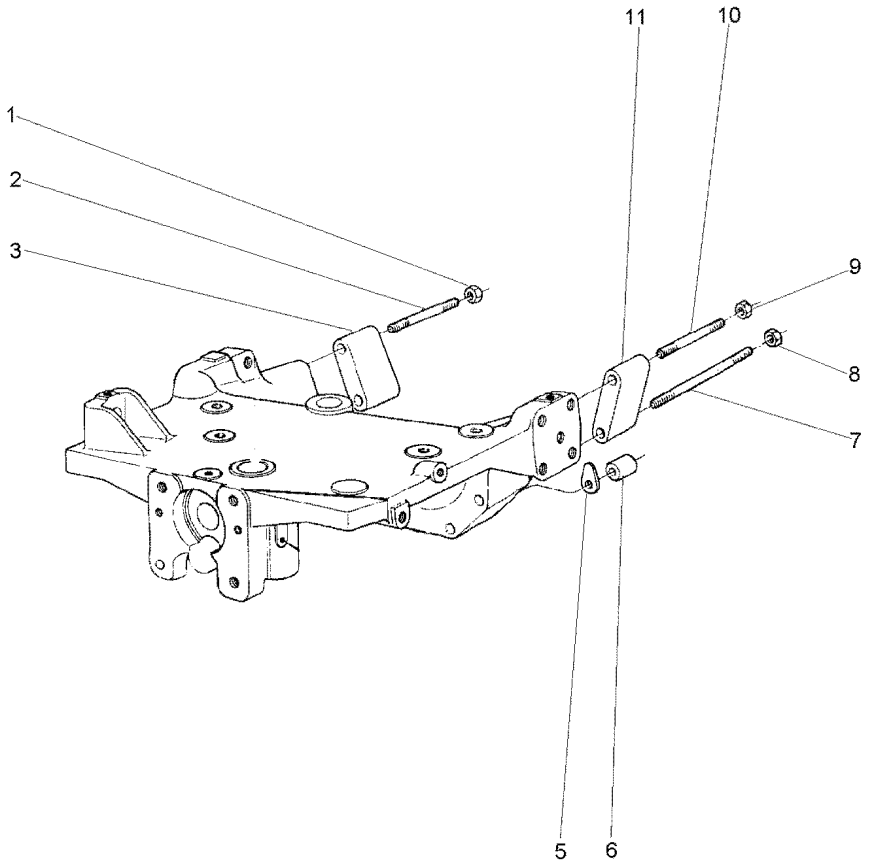

1	368748X1		**1**	PORCA	NUT	TUERCA
2	2801086M1		**1**	PRISIONEIRO	STUD	ESPARRAGO
3	885532M1	▶	**1**	ESPAÇADOR	SPACER	PIEZA DISTANCIA
5	1660192M1	⧓ 0.10MM	**X**	CALÇO	SHIM	CALCE
5	894825M1	⧓ 0.25MM	**X**	CALÇO	SHIM	CALCE
5	894826M1	⧓ 0.50MM	**X**	CALÇO	SHIM	CALCE
6	885533M1		**2**	ESPAÇADOR	SPACER	PIEZA DISTANCIA
7	2801084M1		**2**	PRISIONEIRO	STUD	ESPARRAGO
8	368748X1		**2**	PORCA	NUT	TUERCA
9	368748X1		**1**	PORCA	NUT	TUERCA
10	2801086M1		**1**	PRISIONEIRO	STUD	ESPARRAGO
11	885531M1	◀	**1**	ESPAÇADOR	SPACER	PIEZA DISTANCIA

Fixação Do Eixo Dianteiro
Front Axle
Eje Delantero

60-35

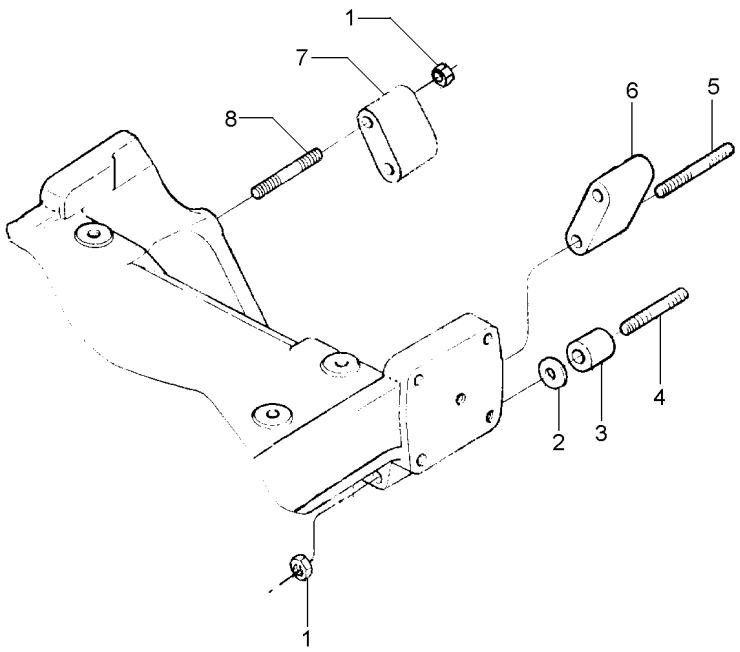

1	368748X1		**6**	PORCA	NUT	TUERCA
2	894825M1	⧗ 0,25MM	**X**	CALÇO	SHIM	CALCE
2	894826M1	⧗ 0,50MM	**X**	CALÇO	SHIM	CALCE
3	1484677M1		**2**	ESPAÇADOR	SPACER	PIEZA DISTANCIA
4	3587665M1		**2**	PRISIONEIRO	STUD	ESPARRAGO
5	3585548M1		**2**	PRISIONEIRO	STUD	ESPARRAGO
6	885532M1	▶	**1**	ESPAÇADOR	SPACER	PIEZA DISTANCIA
7	885531M1	◀	**1**	ESPAÇADOR	SPACER	PIEZA DISTANCIA
8	2801086M1		**2**	PRISIONEIRO	STUD	ESPARRAGO

Eixo Dianteiro
Front Axle
Eje Delantero

4 Rodas Motriz
4 Wheel Drive
4 Ruedas Motrices

60-40

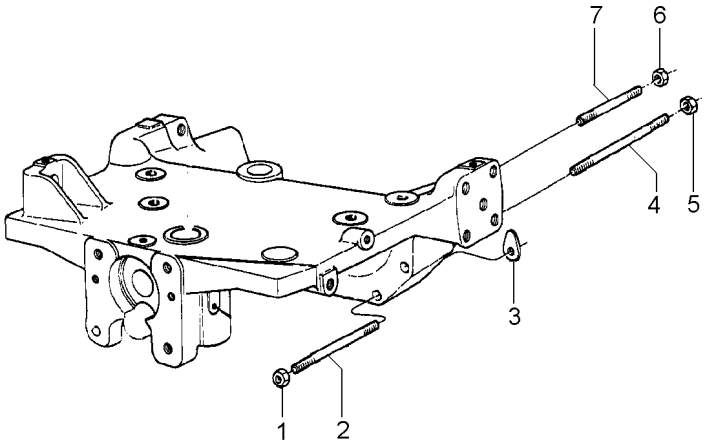

1	368748X1	5/8"-18 G8	**2** PORCA	NUT	TUERCA
2	049212P1		**2** PRISIONEIRO	STUD	ESPARRAGO
3	1660192M1	⧗ 0.10MM	**X** CALÇO	SHIM	CALCE
3	894825M1	⧗ 0.25MM	**X** CALÇO	SHIM	CALCE
3	894826M1	⧗ 0.50MM	**X** CALÇO	SHIM	CALCE
4	049205P1		**2** PRISIONEIRO	STUD	ESPARRAGO
5	368748X1		**2** PORCA	NUT	TUERCA
6	368748X1		**2** PORCA	NUT	TUERCA
7	3585546M1		**2** PRISIONEIRO	STUD	ESPARRAGO

Eixo Dianteiro
Front Axle
Eje Delantero

60-45

2 Rodas Motrizes - Hd - Cubo Médio
2 Wheels Drive-Hd-Medium Hub
2 Ruedas Motriz-Hd-Cubo Medio

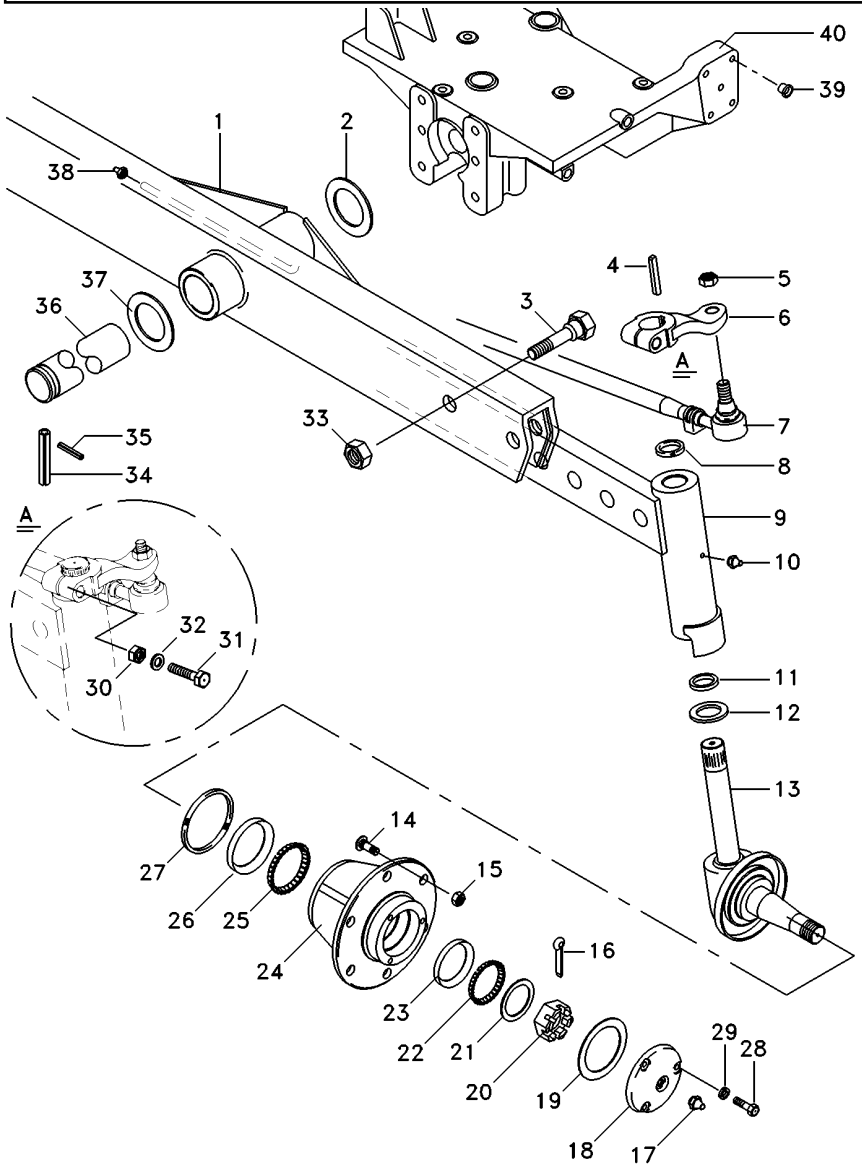

			Qty	Portuguese	English	Spanish
1	3146788M93		1	VIGA	BEAM	VIGA
2	6203409M1		1	ARRUELA	WASHER	ARANDELA
3	353934X1		6	PARAFUSO	BOLT	PERNO
4	350355X1		2	CHAVETA	KEY	CLAVE
5	353429X1		4	PORCA	NUT	TUERCA
6	898342M1	▶	1	BRAÇO	ARM	BRAZO
6	898343M1	◀	1	BRAÇO	ARM	BRAZO
7	033906T1	▶	1	BARRA	BAR	BARRA
		60-80 No				
7	033907T1	◀	1	BARRA	BAR	BARRA
		60-85 No				
8	183021M2		2	VEDANTE	SEAL	RETEN
9	3148818M91	▶	1	CJ. BRAÇO	KIT, ARM	JUEGO DE BRAZO
9	3148819M91	◀	1	CJ. BRAÇO	KIT, ARM	JUEGO DE BRAZO
10	13811X		2	GRAXEIRA	GREASER	ENGRASADOR
11	049731P1		2	ARRUELA	WASHER	ARANDELA
12	049730P1		2	ARRUELA	WASHER	ARANDELA
13	3146770M91	▶	1	PONTA EIXO	STEERING SPINDLE	MANGUETA DIRECC
13	3146771M91	◀	1	PONTA EIXO	STEERING SPINDLE	MANGUETA DIRECC
14	882572M1		12	PARAFUSO	BOLT	PERNO
15	881162M2		12	PORCA	NUT	TUERCA
16	354415X1		2	CUPILHA	COTTER PIN	PASADOR DOUBLE
17	13811X		2	GRAXEIRA	GREASER	ENGRASADOR
18	489172M1		2	CALOTA	CAP	TAPA
19	882282M1		2	JUNTA	GASKET	EMPAQUETADURA.
20	882263M1		2	PORCA	NUT	TUERCA
21	881384M1		2	ARRUELA	WASHER	ARANDELA
22	645695M91		2	ROLAMENTO	BEARING	COJINETE
23		22	2	CAPA ROLAMENTO	BEARING CAP	TAPA DE COJINETE
24	882254M1		2	CUBO	HUB	CUBO
25	882554M91		2	ROLAMENTO	BEARING	COJINETE
26		25	2	CAPA ROLAMENTO	BEARING CAP	TAPA DE COJINETE
27	882261M1		2	RETENTOR	SEAL	RETEN
28	353679X1		8	PARAFUSO	BOLT	PERNO
29	353446X1		8	ARRUELA	WASHER	ARANDELA
30	353427X1		2	PORCA	NUT	TUERCA
31	361859X1		2	PARAFUSO	BOLT	PERNO
32	353433X1		2	ARRUELA	WASHER	ARANDELA
33	2800775M1		6	PORCA	NUT	TUERCA
34	033992P1		1	PINO	PIN	PASADOR
35	195414M1		1	GRAMPO	CRAMP	PASADOR
36	033991P1		1	PINO	PIN	PASADOR
37	882868M2	1.17"/1.12"	X	CALÇO	SHIM	CALCE
37	882869M2	0.049"/0.051"	X	CALÇO	SHIM	CALCE
37	898018M2	0.028"/0.030"	X	CALÇO	SHIM	CALCE
37	898019M2	0.034"/0.036"	X	CALÇO	SHIM	CALCE
37	898020M2	0.039"/0.041"	X	CALÇO	SHIM	CALCE
38	29951X		1	GRAXEIRA	GREASER	ENGRASADOR
39	027030P1		15	TAMPÃO	PAD	ALMOHADILLA
40	068166N1	60-55 No	1	SUPORTE	BRACKET	SOPORTE

Eixo Dianteiro
Front Axle
Eje Delantero

60-50

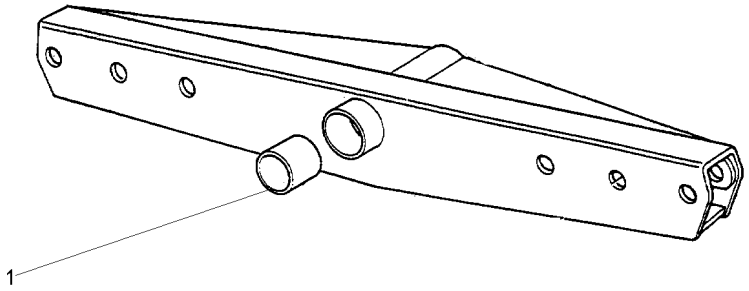

1	3148268M1	**2** BUCHA	BUSH	CASQUILLO

Eixo Dianteiro 2 Rodas Motrizes Front Axle 2 Wheel Drive Eje Delantero 2 Ruedas Motrices	Suporte Support Soporte	60-55	

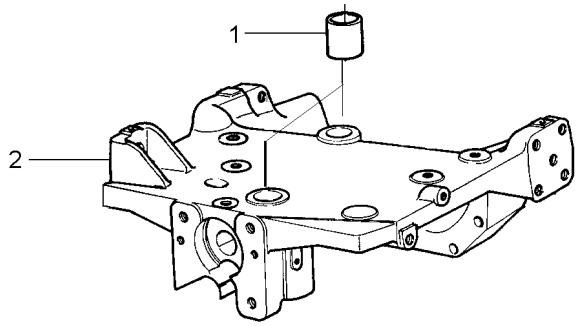

1	897235M1		**2** BUCHA	BUSH	CASQUILLO
2	067588P1	3147108M94	**1** SUPORTE	BRACKET	SOPORTE

Sistema De Direção
System Of Direction
Sistema De Dirección

Braço Do Cilíndro
Arm Of Cilinder
Brazo Del Cilíndro

60-60

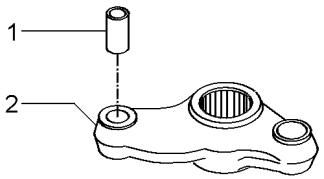

1	3148431M1		**1** BUCHA	BUSH	CASQUILLO
2		042863N1	**1** BRAÇO	ARM	BRAZO

Protetor
Protector
Protector

Lado Direito
Right Hand
Lado Derecho

60-65

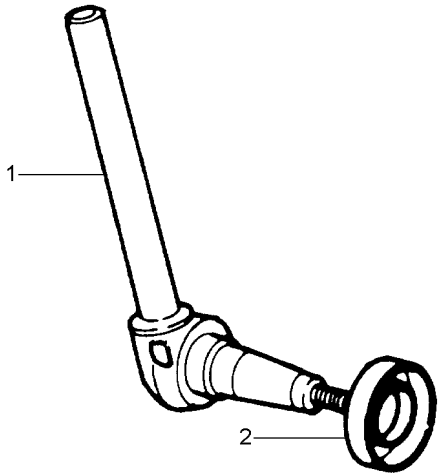

1	1481394M91	▶	**1**	PONTA EIXO	STEERING SPINDLE	MANGUETA DIRECC
2	881336M1		**1**	PROTETOR	PROTECTOR	PROTECTOR

Protetor
Protector
Protector

Lado Esquerdo
Left Hand
Lado Izquierdo

60-70

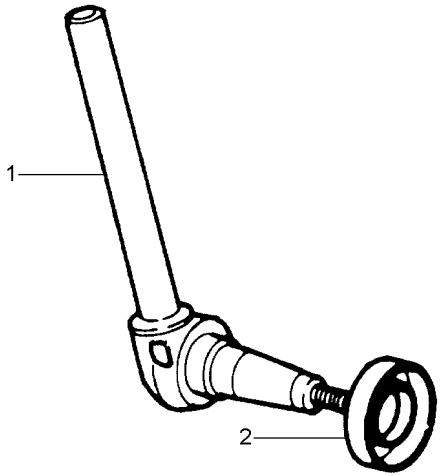

1	1481395M91	◀	**1**	PONTA EIXO	STEERING SPINDLE	MANGUETA DIRECC
2	881336M1		**1**	PROTETOR	PROTECTOR	PROTECTOR

Protetor
Protector
Protector

60-75

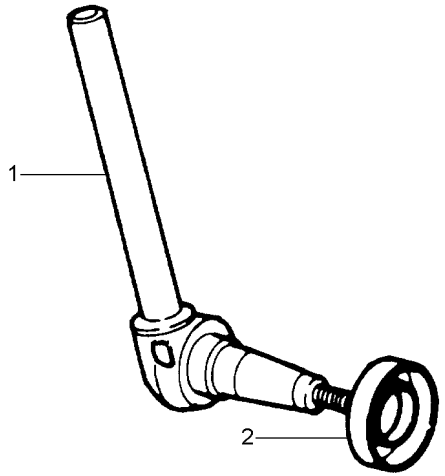

1	1481399M91	▶	**1** PONTA EIXO	STEERING SPINDLE	MANGUETA DIRECC
1	1481400M91	◀	**1** PONTA EIXO	STEERING SPINDLE	MANGUETA DIRECC
2	881336M1		**1** PROTETOR	PROTECTOR	PROTECTOR

Eixo Dianteiro 2 Rodas Motrizes
Front Axle 2 Wheel Drive
Eje Delantero 2 Ruedas Motrices

Barra De Direção
Tie Rods
Conexiones Direccion

60-80

Lado Direito
Right Side
Lado Derecho

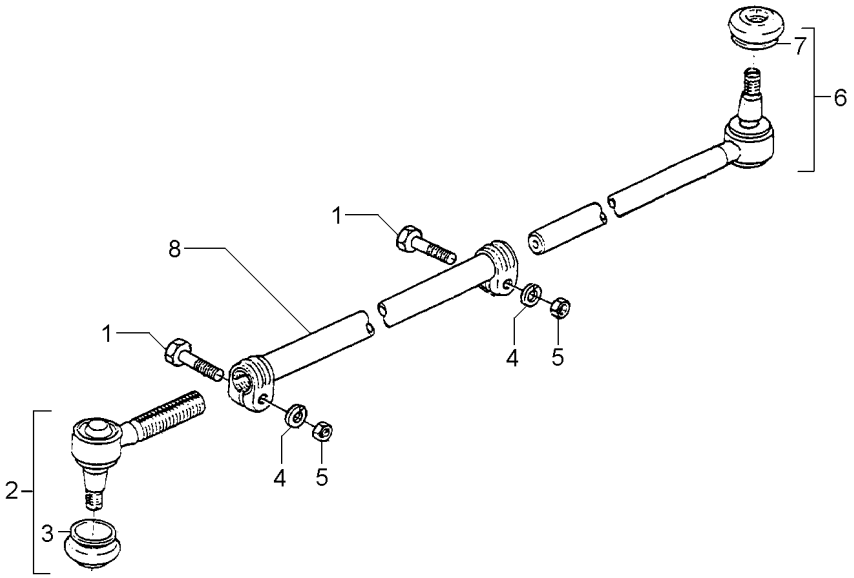

1	391918X1	M10X1,0X50	**2**	PARAFUSO	BOLT	PERNO
2	1482009M91		**1**	TERMINAL	TOGGLE	PERNO ENGANCHE
3	2710227M1	2	**1**	CAPA	CAP	TAPA
4	353434X1		**2**	ARRUELA	WASHER	ARANDELA
5	1440217X1		**2**	PORCA	NUT	TUERCA
6	1481537M93		**1**	TERMINAL	TOGGLE	PERNO ENGANCHE
7	2710227M1	6	**1**	CAPA	CAP	TAPA
8		033906T1	**1**	TUBO	PIPE	CANO

Eixo Dianteiro 2 Rodas Motrizes
Front Axle 2 Wheel Drive
Eje Delantero 2 Ruedas Motrices

Barra De Direção
Tie Rods
Conexiones Direccion

60-85

Lado Esquerdo
Left Side
Lado Izquierdo

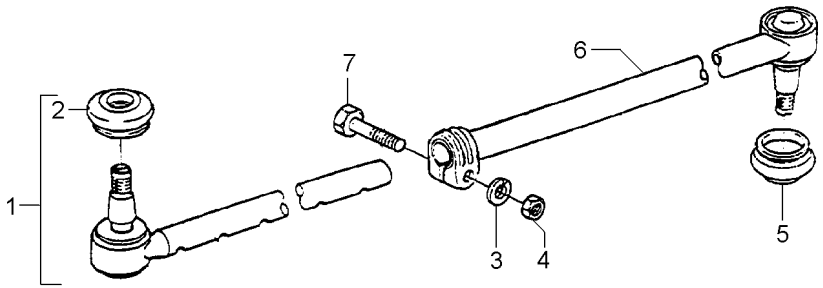

1	1481537M93		**1**	TERMINAL	TOGGLE	PERNO ENGANCHE
2	2710227M1	1	**1**	CAPA	CAP	TAPA
3	353434X1	11/16X25/64X3/32	**1**	ARRUELA	WASHER	ARANDELA
4	353431X1	3/8X24	**1**	PORCA	NUT	TUERCA
5	2710227M1		**1**	CAPA	CAP	TAPA
6		033907T1	**1**	TUBO	PIPE	CANO
7	353546X1	3/8X24X2	**1**	PARAFUSO	BOLT	PERNO

Sistema De Direção
System Of Direction
Sistema De Dirección

Pino Do Cilíndro
Pin Of Cilinder
Alfiler Del Cilindro

60-90

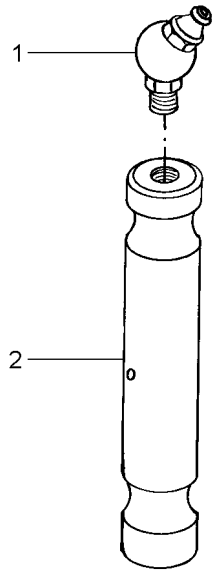

1	29951X	**1** GRAXEIRA	GREASER	ENGRASADOR
2	898363M1	**1** PINO	PIN	PASADOR

Eixo Dianteiro
Front Axle
Eje Delantero

60-95

Sem Redutor De Velocidade
Without Creeper
Sin Reducción De Velociad

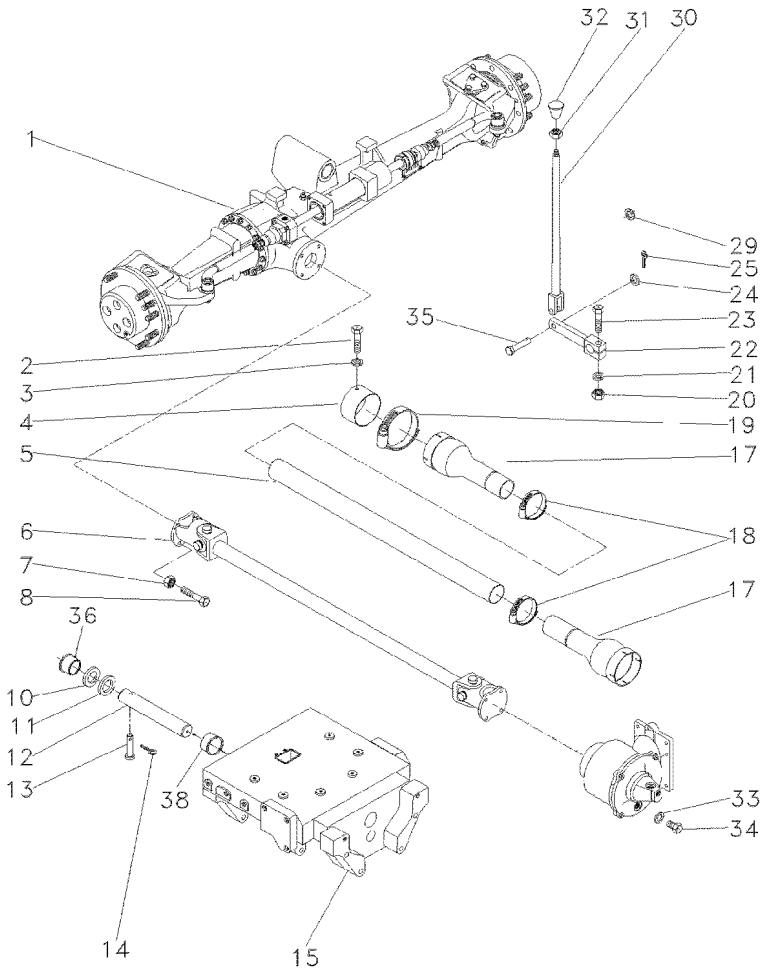

1	063124N1	ZF 60-105 No	**1**	CJ. EIXO	KIT, AXLE	JUEGO DE EJE
2	339124X1		**2**	PARAFUSO	BOLT	PERNO
3	353446X1		**2**	ARRUELA	WASHER	ARANDELA
4	036903P1		**1**	BLINDAGEM	SHIELD	BLINDAJE
5	054361P1		**1**	PROTEÇÃO	GUARD	DEFENSA
6	6235742M91	60-250 No	**1**	CARDAN	DRIVE SHAFT	EJE DE MANDO
7	353431X1		**8**	PORCA	NUT	TUERCA
8	353540X1		**8**	PARAFUSO	BOLT	PERNO
9	3412609M91		**2**	MANGUEIRA	HOSE	FLEXIBLE
10	898017M2		**1**	CALÇO	SHIM	CALCE
11	898018M2	0.73/0.67MM	**X**	CALÇO	SHIM	CALCE
11	898019M2	0.92/0.87MM	**X**	CALÇO	SHIM	CALCE
11	898020M2	1,04/0.99MM	**X**	CALÇO	SHIM	CALCE
11	882868M2	1.17/1.12MM	**X**	CALÇO	SHIM	CALCE
11	882869M2	1.30/1.25MM	**X**	CALÇO	SHIM	CALCE
12	058456P1		**1**	PINO	PIN	PASADOR
13	033992P1		**1**	PINO	PIN	PASADOR
14	195414M1		**1**	GRAMPO	CRAMP	PASADOR
15	067590P1		**1**	SUPORTE	BRACKET	SOPORTE
17	1688236M93		**2**	PROTEÇÃO	GUARD	DEFENSA
18	490804M1		**2**	BRAÇADEIRA	CLAMP	ABRAZADERA
19	338623X1		**2**	BRAÇADEIRA	CLAMP	ABRAZADERA
20	355566X1		**1**	PORCA	NUT	TUERCA
21	353434X1		**1**	ARRUELA	WASHER	ARANDELA
22	036838S1		**1**	ALAVANCA	LEVER	PALANCA
23	354264X1		**1**	PARAFUSO	BOLT	PERNO
24	353756X1		**1**	ARRUELA	WASHER	ARANDELA
25	354059X1		**1**	CONTRAPINO	DOWEL	CENTRAJE
29	366195X1		**1**	PASSA-FIO	GROMMET	PASACABLE
30	184174M91		**1**	TIRANTE	ROD	VARILLA
31	353430X1		**1**	PORCA	NUT	TUERCA
32	3410152M1		**1**	MANÍPULO	KNOB	POMO
33	181142M1		**1**	ARRUELA	WASHER	ARANDELA
34	037045T1		**1**	BUJÃO	PLUG	TAPON
35	832813M1		**1**	PINO	PIN	PASADOR
36	058458P1		**1**	BUCHA	BUSH	CASQUILLO
38	058457P1		**1**	BUCHA	BUSH	CASQUILLO

Eixo Dianteiro
Front Axle
Eje Delantero

60-100

Com Redutor De Velocidade
With Creeper
Con Reducción De Velociad

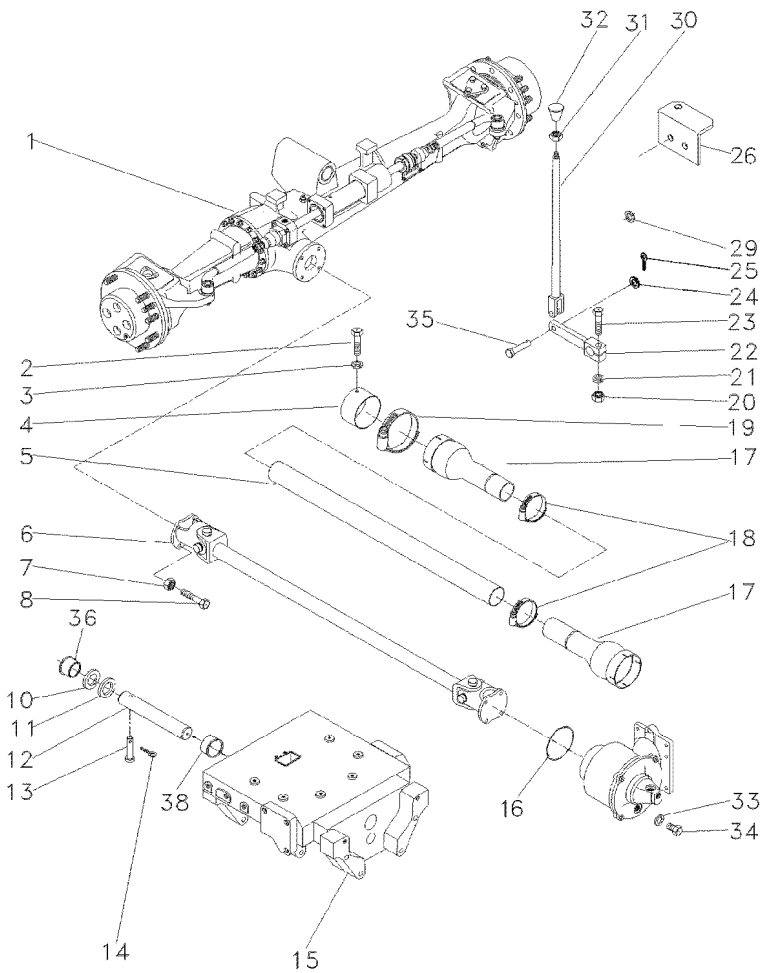

1	063124N1	ZF 60-105 No	**1**	CJ. EIXO	KIT, AXLE	JUEGO DE EJE
2	339124X1		**2**	PARAFUSO	BOLT	PERNO
3	353446X1		**2**	ARRUELA	WASHER	ARANDELA
4	036903P1		**1**	BLINDAGEM	SHIELD	BLINDAJE
5	054361P1		**1**	PROTEÇÃO	GUARD	DEFENSA
7	353431X1		**8**	PORCA	NUT	TUERCA
8	353540X1		**8**	PARAFUSO	BOLT	PERNO
10	898017M2		**1**	CALÇO	SHIM	CALCE
11	898018M2	0.73/0.67MM	**X**	CALÇO	SHIM	CALCE
11	898019M2	0.92/0.87MM	**X**	CALÇO	SHIM	CALCE
11	898020M2	1,04/0.99MM	**X**	CALÇO	SHIM	CALCE
11	882868M2	1.17/1.12MM	**X**	CALÇO	SHIM	CALCE
11	882869M2	1.30/1.25MM	**X**	CALÇO	SHIM	CALCE
12	058456P1		**1**	PINO	PIN	PASADOR
13	033992P1		**1**	PINO	PIN	PASADOR
14	195414M1		**1**	GRAMPO	CRAMP	PASADOR
15	067590P1		**1**	SUPORTE	BRACKET	SOPORTE
16	1441271X1		**1**	ANEL "O"	O RING	JUNTA TORICA
17	1688236M93		**2**	PROTEÇÃO	GUARD	DEFENSA
18	490804M1		**2**	BRAÇADEIRA	CLAMP	ABRAZADERA
19	338623X1		**2**	BRAÇADEIRA	CLAMP	ABRAZADERA
20	355566X1		**1**	PORCA	NUT	TUERCA
21	353434X1		**1**	ARRUELA	WASHER	ARANDELA
22	036838S1		**1**	ALAVANCA	LEVER	PALANCA
23	354264X1		**1**	PARAFUSO	BOLT	PERNO
24	353756X1		**1**	ARRUELA	WASHER	ARANDELA
25	354059X1		**1**	CONTRAPINO	DOWEL	CENTRAJE
26	036836P1		**1**	SUPORTE	BRACKET	SOPORTE
29	366195X1		**1**	PASSA-FIO	GROMMET	PASACABLE
30	184174M91		**1**	TIRANTE	ROD	VARILLA
31	353430X1		**1**	PORCA	NUT	TUERCA
32	3410152M1		**1**	MANÍPULO	KNOB	POMO
33	181142M1		**1**	ARRUELA	WASHER	ARANDELA
34	037045T1		**1**	BUJÃO	PLUG	TAPON
35	832813M1		**1**	PINO	PIN	PASADOR
36	058458P1		**1**	BUCHA	BUSH	CASQUILLO
38	058457P1		**1**	BUCHA	BUSH	CASQUILLO

Eixo Dianteiro
Front Axle
Eje Delantero

Zf-Apl335-Tração Lateral
Zf - Apl335-Side Drive
Zf - Apl335-Traccion Lateral

60-105

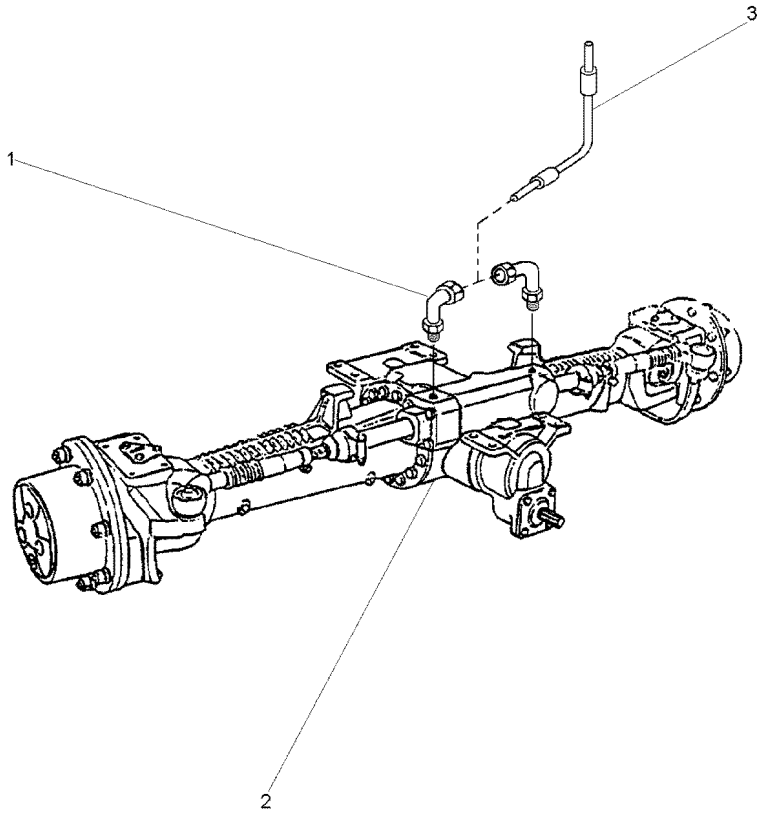

1	3411947M91		**2**	CONEXÃO	CONNECTION	CONEXION
2	6203926M91	60-110 No	**1**	CJ. EIXO	KIT, AXLE	JUEGO DE EJE
2		60-115 No	**1**	CJ. EIXO	KIT, AXLE	JUEGO DE EJE
2		60-120 No	**1**	CJ. EIXO	KIT, AXLE	JUEGO DE EJE
2		60-125 No	**1**	CJ. EIXO	KIT, AXLE	JUEGO DE EJE
3	022313T2		**2**	MANGUEIRA	HOSE	FLEXIBLE

Eixo Dianteiro 4 Rodas Motrizes
Front Axle 4 Wheel Drive
Eje Delantero 4 Ruedas Motrices

60-110

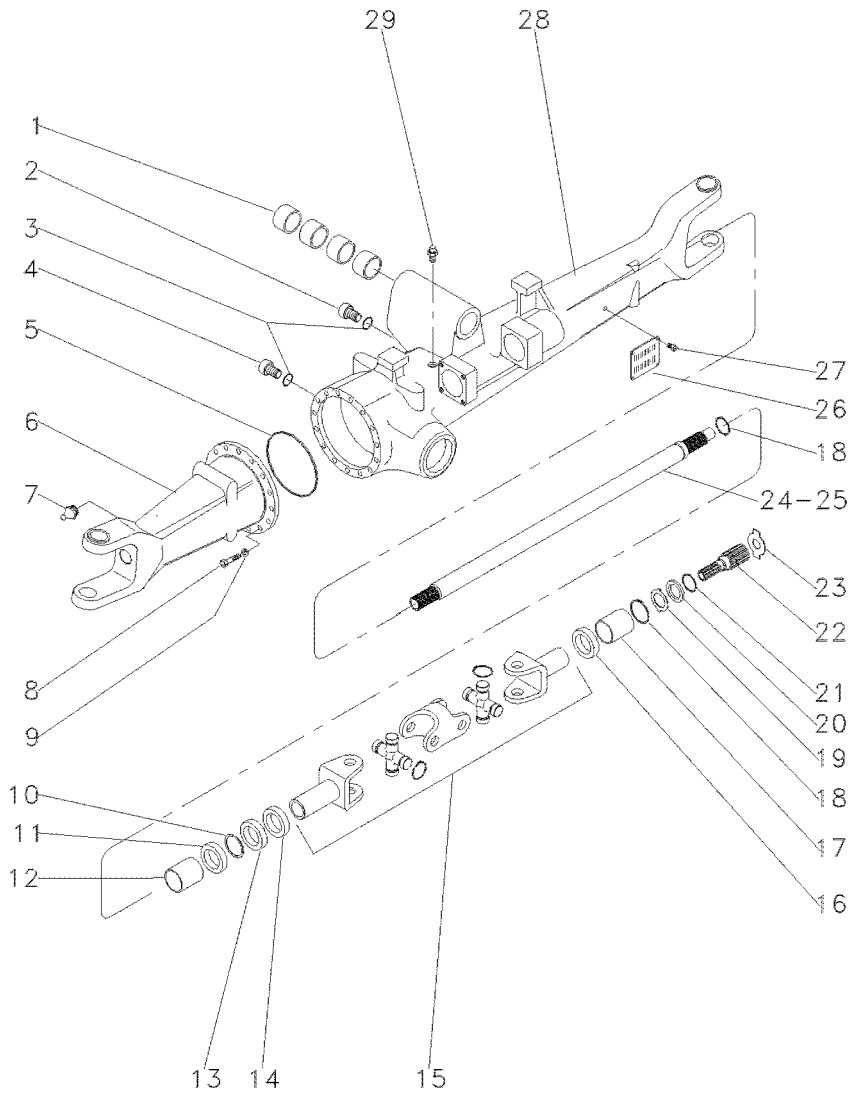

1	050646R1		**4**	BUCHA	BUSH	CASQUILLO
2	056600R1		**1**	BUJÃO	PLUG	TAPON
3	033556R1		**2**	ANEL "O"	O RING	JUNTA TORICA
4	3603226M1		**1**	BUJÃO	PLUG	TAPON
5	033718R1		**1**	ANEL "O"	O RING	JUNTA TORICA
6	040663R1	◀	**1**	CARCAÇA	HOUSING	ALOJAMIENTO
7	033606R1		**2**	GRAXEIRA	GREASER	ENGRASADOR
8	033717R1		**16**	PARAFUSO	BOLT	PERNO
9	033716R1		**16**	ARRUELA	WASHER	ARANDELA
10	027544R1		**4**	ANEL TRAVA	CIRCLIP	CIRCULITO
11	027536R1		**4**	RETENTOR	SEAL	RETEN
12	3603228M1		**2**	BUCHA	BUSH	CASQUILLO
13	027539R1		**2**	RETENTOR	OIL SEAL	BUJE RETENACEITE
14	033227R1		**2**	PROTETOR	PROTECTOR	PROTECTOR
15	040658R1		**2**	ARTICULAÇÃO	KNUCKLE	CHARNELA
16	040675R1		**1**	RETENTOR	OIL SEAL	BUJE RETENACEITE
17	3603235M1		**2**	BUCHA	BUSH	CASQUILLO
18	033620R1		**2**	ANEL TRAVA	CIRCLIP	CIRCULITO
19	3176337M1		**2**	ARRUELA	WASHER	ARANDELA
20	3176337M1		**2**	ARRUELA	WASHER	ARANDELA
21	033549R1		**2**	ANEL TRAVA	CIRCLIP	CIRCULITO
22	033619R1		**2**	EIXO	SHAFT	ARBOL
23	020842R1	⧓ 3,0MM	**X**	CALÇO	SHIM	CALCE
23	020843R1	⧓ 1,7MM	**X**	CALÇO	SHIM	CALCE
23	033618R1	⧓ 2,2MM	**X**	CALÇO	SHIM	CALCE
23	3176343M1	⧓ 1,5MM	**X**	ARRUELA	WASHER	ARANDELA
23	3176344M1	⧓ 2,0MM	**X**	ARRUELA	WASHER	ARANDELA
23	3603293M1	⧓ 2,5MM	**X**	ARRUELA	WASHER	ARANDELA
24	040659R1	▶	**1**	EIXO	SHAFT	ARBOL
25	040688R1	◀	**1**	EIXO	SHAFT	ARBOL
26	3588127M1		**1**	PLACA	PLATE	PLATO
27	3588126M1		**4**	REBITE	RIVET	REMACHE
28	040664R1	▶	**1**	CARCAÇA	HOUSING	ALOJAMIENTO
29	033609R1		**1**	VÁLVULA	VALVE	VALVULA

Eixo Dianteiro 4 Rodas Motrizes — **Diferencial**
Front Axle 4 Wheel Drive — **Differential**
Eje Delantero 4 Ruedas Motrices — **Diferencial**

60-115

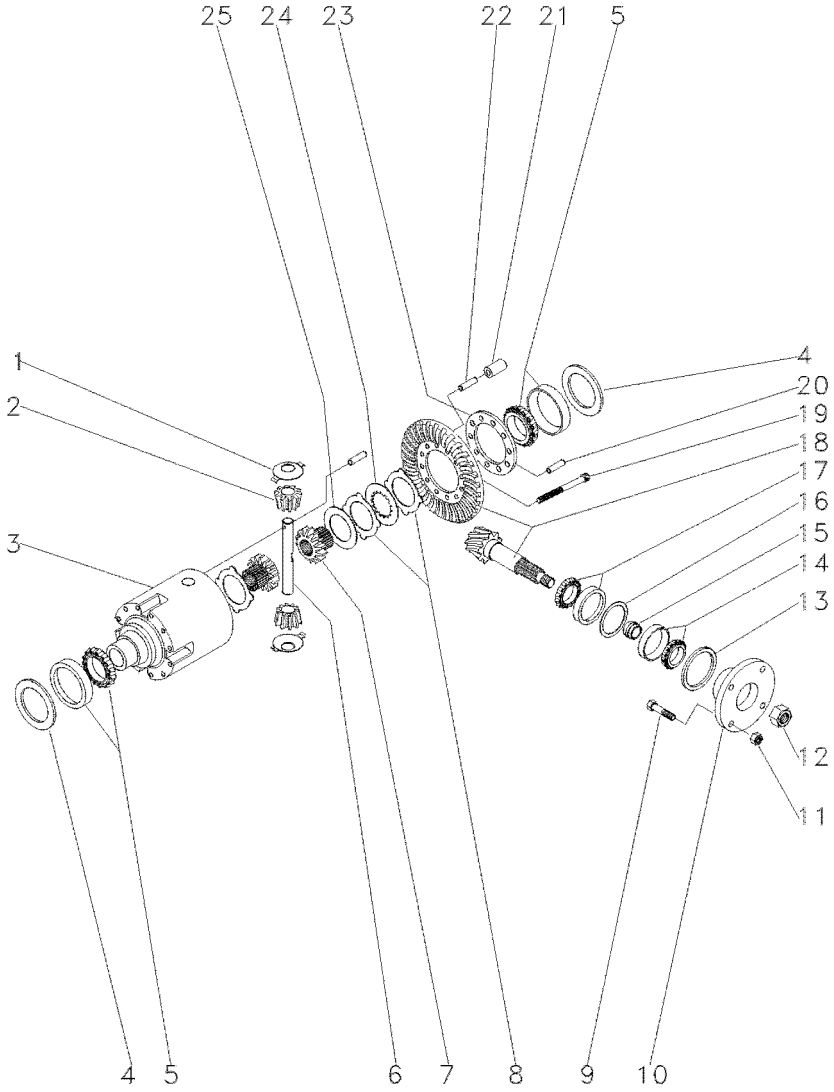

1	033681R1			**2**	ARRUELA	WASHER	ARANDELA
2	040662R1			**2**	ENGRENAGEM	GEAR	ENGRANAJE
3	033691R1			**1**	CARCAÇA	HOUSING	ALOJAMIENTO
4	033694R1	⧗	0,60MM	**2**	CALÇO	SHIM	CALCE
4	033695R1	⧗	0,70MM	**2**	CALÇO	SHIM	CALCE
4	033696R1	⧗	0,80MM	**2**	CALÇO	SHIM	CALCE
4	033697R1	⧗	0,90MM	**2**	CALÇO	SHIM	CALCE
4	033698R1	⧗	1,0MM	**2**	CALÇO	SHIM	CALCE
4	033700R1	⧗	1,20MM	**2**	CALÇO	SHIM	CALCE
4	033701R1	⧗	1,30MM	**2**	CALÇO	SHIM	CALCE
4	033702R1	⧗	1,40MM	**2**	CALÇO	SHIM	CALCE
4	033703R1	⧗	1,50MM	**2**	CALÇO	SHIM	CALCE
4	033704R1	⧗	1,60MM	**2**	CALÇO	SHIM	CALCE
4	033705R1	⧗	1,80MM	**2**	CALÇO	SHIM	CALCE
4	033706R1	⧗	0,50MM	**2**	CALÇO	SHIM	CALCE
4	033707R1	⧗	0,75MM	**2**	CALÇO	SHIM	CALCE
4	033708R1	⧗	0,85MM	**2**	CALÇO	SHIM	CALCE
4	033709R1	⧗	0,95MM	**2**	CALÇO	SHIM	CALCE
4	033710R1	⧗	1,05MM	**2**	CALÇO	SHIM	CALCE
4	033711R1	⧗	1,15MM	**2**	CALÇO	SHIM	CALCE
4	033712R1	⧗	1,25MM	**2**	CALÇO	SHIM	CALCE
5	033715R1			**2**	ROLAMENTO	BEARING	COJINETE
6	033690R1			**1**	EIXO	SHAFT	ARBOL
7	033688R1			**2**	ENGRENAGEM	GEAR	ENGRANAJE
8	033683R1	⧗	1,2MM	**1**	DISCO	DISC	DISCO
8	033684R1	⧗	1,1MM	**1**	DISCO	DISC	DISCO
8	033685R1	⧗	1,3MM	**1**	DISCO	DISC	DISCO
8	033686R1	⧗	1,4MM	**1**	DISCO	DISC	DISCO
9	040673R1			**4**	PARAFUSO	BOLT	PERNO
10	040671R1			**1**	FLANGE	FLANGE	PLETINA
11	040674R1			**4**	PORCA	NUT	TUERCA
12	033551R1			**1**	PORCA	NUT	TUERCA
13	040690R1			**1**	RETENTOR	OIL SEAL	BUJE RETENACEITE
14	040691R1			**1**	ROLAMENTO	BEARING	COJINETE
15	033641R1	⧗	11,30MM	**1**	CALÇO	SHIM	CALCE
15	033642R1	⧗	11,33MM	**1**	CALÇO	SHIM	CALCE
15	033643R1	⧗	11,36MM	**1**	CALÇO	SHIM	CALCE
15	033644R1	⧗	11,39MM	**1**	CALÇO	SHIM	CALCE
15	033645R1	⧗	11,42MM	**1**	CALÇO	SHIM	CALCE
15	033646R1	⧗	11,45MM	**1**	CALÇO	SHIM	CALCE
15	033647R1	⧗	11,48MM	**1**	CALÇO	SHIM	CALCE
15	033648R1	⧗	11,51MM	**1**	CALÇO	SHIM	CALCE
15	033649R1	⧗	11,54MM	**1**	CALÇO	SHIM	CALCE
15	033650R1	⧗	11,57MM	**1**	CALÇO	SHIM	CALCE
15	033651R1	⧗	11,60MM	**1**	CALÇO	SHIM	CALCE
15	033652R1	⧗	11,63MM	**1**	CALÇO	SHIM	CALCE
15	033653R1	⧗	11,66MM	**1**	CALÇO	SHIM	CALCE
15	033654R1	⧗	11,69MM	**1**	CALÇO	SHIM	CALCE
15	033656R1	⧗	11,75MM	**1**	CALÇO	SHIM	CALCE
15	033657R1	⧗	11,78MM	**1**	CALÇO	SHIM	CALCE

Eixo Dianteiro 4 Rodas Motrizes — **Diferencial**
Front Axle 4 Wheel Drive — **Differential**
Eje Delantero 4 Ruedas Motrices — **Diferencial**

60-115

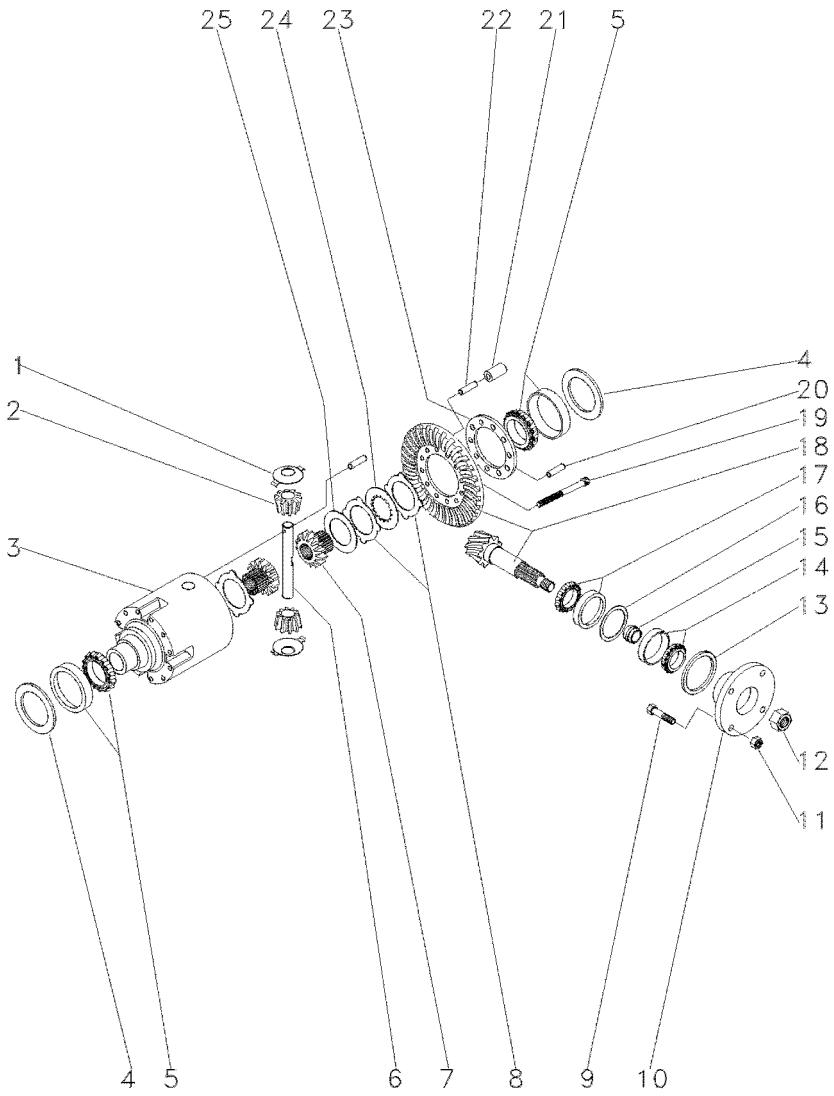

15	033658R1	11,81MM	1	CALÇO	SHIM	CALCE
15	033659R1	11,84MM	1	CALÇO	SHIM	CALCE
15	033660R1	11,87MM	1	CALÇO	SHIM	CALCE
15	033661R1	11,90MM	1	CALÇO	SHIM	CALCE
15	033662R1	11,93MM	1	CALÇO	SHIM	CALCE
15	033663R1	11,96MM	1	CALÇO	SHIM	CALCE
15	033664R1	11,99MM	1	CALÇO	SHIM	CALCE
15	033665R1	12,02MM	1	CALÇO	SHIM	CALCE
15	033666R1	12,05MM	1	CALÇO	SHIM	CALCE
15	033667R1	12,08MM	1	CALÇO	SHIM	CALCE
15	033668R1	12,11MM	1	CALÇO	SHIM	CALCE
15	033669R1	12,14MM	1	CALÇO	SHIM	CALCE
15	033670R1	12,17MM	1	CALÇO	SHIM	CALCE
15	033671R1	12,20MM	1	CALÇO	SHIM	CALCE
15	033672R1	12,23MM	1	CALÇO	SHIM	CALCE
15	033673R1	12,26MM	1	CALÇO	SHIM	CALCE
15	033674R1	12,29MM	1	CALÇO	SHIM	CALCE
15	033675R1	12,32MM	1	CALÇO	SHIM	CALCE
15	033676R1	12,35MM	1	CALÇO	SHIM	CALCE
15	033677R1	12,38MM	1	CALÇO	SHIM	CALCE
16	033625R1	0,50MM	1	CALÇO	SHIM	CALCE
16	033626R1	0,60MM	1	CALÇO	SHIM	CALCE
16	033627R1	0,70MM	1	CALÇO	SHIM	CALCE
16	033628R1	0,80MM	1	CALÇO	SHIM	CALCE
16	033629R1	0,90MM	1	CALÇO	SHIM	CALCE
16	033630R1	1,00MM	1	CALÇO	SHIM	CALCE
16	033631R1	1,10MM	1	CALÇO	SHIM	CALCE
16	033632R1	1,30MM	1	CALÇO	SHIM	CALCE
16	033633R1	1,40MM	1	CALÇO	SHIM	CALCE
16	033634R1	1,50MM	1	CALÇO	SHIM	CALCE
16	033635R1	0,65MM	1	CALÇO	SHIM	CALCE
16	033637R1	0,85MM	1	CALÇO	SHIM	CALCE
16	033638R1	0,95MM	1	CALÇO	SHIM	CALCE
16	033639R1	1,05MM	1	CALÇO	SHIM	CALCE
16	033640R1	1,15MM	1	CALÇO	SHIM	CALCE
16	033789R1	1,20MM	1	CALÇO	SHIM	CALCE
17	033678R1		1	ROLAMENTO	BEARING	COJINETE
18	040660R1	13x28	1	COROA E PINHÃO	KIT, BEVEL GEAR	CORONA Y PINON
19	033682R1		10	PARAFUSO	BOLT	PERNO
20	033782R1		1	PINO	PIN	PASADOR
21	033693R1		5	PINO	PIN	PASADOR
22	033692R1		5	PINO	PIN	PASADOR
23	033783R1		1	FLANGE	FLANGE	PLETINA
24	033687R1		8	DISCO	DISC	DISCO
25	033680R1	3,2MM	2	ARRUELA	WASHER	ARANDELA

Eixo Dianteiro 4 Rodas Motrizes
Front Axle 4 Wheel Drive
Eje Delantero 4 Ruedas Motrices

Redução Final
Final Drive
Accionamiento Final

60-120

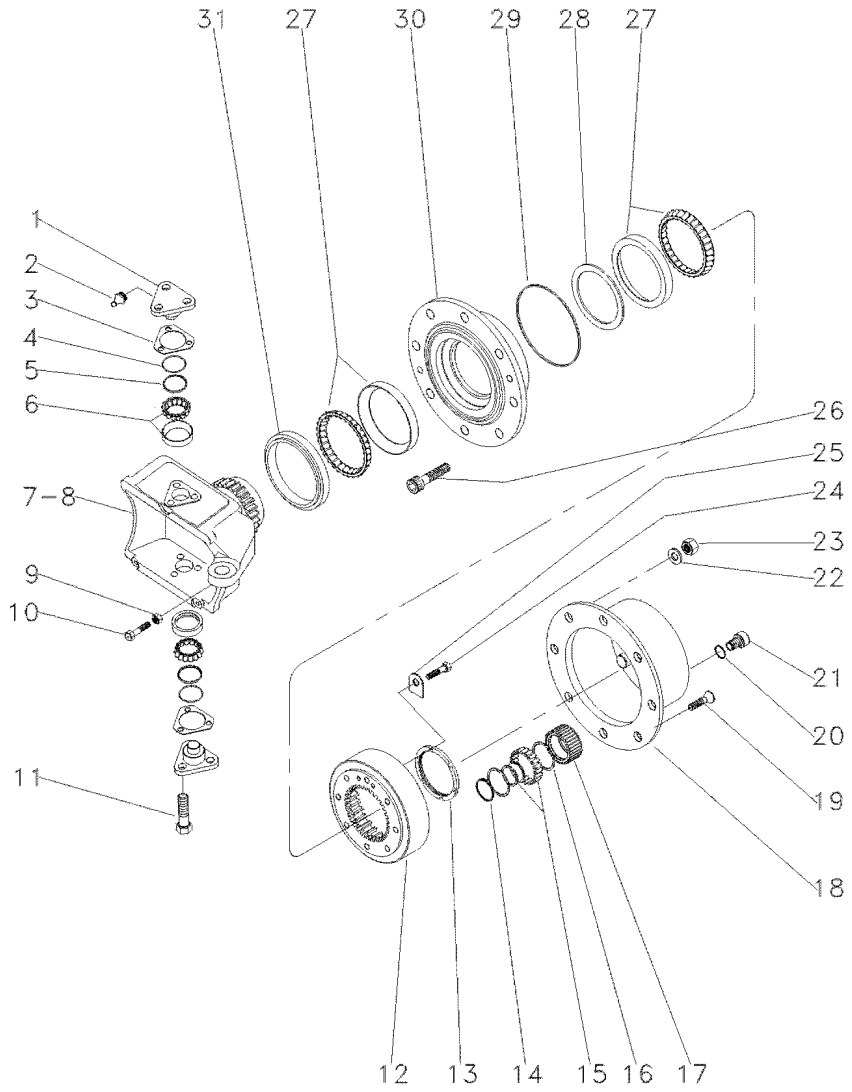

1	3176321M1		**4**	PINO	PIN	PASADOR
2	3176390M1		**4**	GRAXEIRA	GREASER	ENGRASADOR
3	3176313M1	⧗ 0,6MM	**4**	CALÇO	SHIM	CALCE
3	3176314M1	⧗ 1,0MM	**4**	CALÇO	SHIM	CALCE
3	3176315M1	⧗ 1,4MM	**4**	CALÇO	SHIM	CALCE
3	3176319M1	⧗ 0,4MM	**4**	CALÇO	SHIM	CALCE
3	3176320M1	⧗ 0,8MM	**4**	CALÇO	SHIM	CALCE
3	3588106M1	⧗ 0,2MM	**4**	CALÇO	SHIM	CALCE
3	3588107M1	⧗ 0,3MM	**4**	CALÇO	SHIM	CALCE
4	033721R1		**4**	ANEL "O"	O RING	JUNTA TORICA
5	033722R1		**4**	CAPA	CAP	TAPA
6	040665R1		**4**	ROLAMENTO	BEARING	COJINETE
7	6207052M1	◀	**1**	CARCAÇA	HOUSING	ALOJAMIENTO
8	6207053M1	▶	**1**	CARCAÇA	HOUSING	ALOJAMIENTO
9	033608R1		**2**	PORCA	NUT	TUERCA
10	040689R1		**2**	PARAFUSO	BOLT	PERNO
11	3588113M1		**12**	PARAFUSO	BOLT	PERNO
12	033616R1		**2**	COROA	ANNULAR GEAR	ENGRANAJE ANULAR
13	033621R1		**2**	PORCA	NUT	TUERCA
14	3587936M1		**6**	ANEL TRAVA	CIRCLIP	CIRCULITO
15	3176341M1		**6**	ROLAMENTO	BEARING	COJINETE
16	3176342M1		**12**	ANEL	RING	ARO
17	3176340M1		**6**	ENGRENAGEM	GEAR	ENGRANAJE
18	3176339M1		**2**	CUBO	HUB	CUBO
19	3176347M1		**4**	PARAFUSO	BOLT	PERNO
20	3176364M1	1.3	**2**	ANEL "O"	O RING	JUNTA TORICA
21	3176345M1		**2**	BUJÃO	PLUG	TAPON
22	3176350M1		**16**	ARRUELA	WASHER	ARANDELA
23	3176351M1		**16**	PORCA	NUT	TUERCA
24	3176333M1		**4**	PARAFUSO	BOLT	PERNO
25	033617R1		**2**	PLACA	PLATE	PLATO
26	3176349M1		**16**	PARAFUSO	BOLT	PERNO
27	3176330M1		**4**	ROLAMENTO	BEARING	COJINETE
28	033580R1	⧗ 10,00MM	**1**	CALÇO	SHIM	CALCE
28	033579R1	⧗ 10,025MM	**1**	CALÇO	SHIM	CALCE
28	3603757M1	⧗ 10,050MM	**1**	ARRUELA	WASHER	ARANDELA
28	033577R1	⧗ 10,075MM	**1**	CALÇO	SHIM	CALCE
28	033562R1	⧗ 10,100MM	**1**	CALÇO	SHIM	CALCE
28	033575R1	⧗ 10,125MM	**1**	CALÇO	SHIM	CALCE
28	033574R1	⧗ 10,175MM	**1**	CALÇO	SHIM	CALCE
28	033573R1	⧗ 10,200MM	**1**	CALÇO	SHIM	CALCE
28	033565R1	⧗ 10,225MM	**1**	CALÇO	SHIM	CALCE
28	033572R1	⧗ 10,250MM	**1**	CALÇO	SHIM	CALCE
28	040677R1	12,000MM	**1**	CALÇO	SHIM	CALCE
28	040678R1	12,025MM	**1**	CALÇO	SHIM	CALCE
28	040679R1	12,050	**1**	CALÇO	SHIM	CALCE
28	040680R1	12,075MM	**1**	CALÇO	SHIM	CALCE
28	040681R1	12,100MM	**1**	CALÇO	SHIM	CALCE
28	033570R1	14,439MM	**1**	CALÇO	SHIM	CALCE
28	033569R1	14,464MM	**1**	CALÇO	SHIM	CALCE

Eixo Dianteiro 4 Rodas Motrizes
Front Axle 4 Wheel Drive
Eje Delantero 4 Ruedas Motrices

Redução Final
Final Drive
Accionamiento Final

60-120

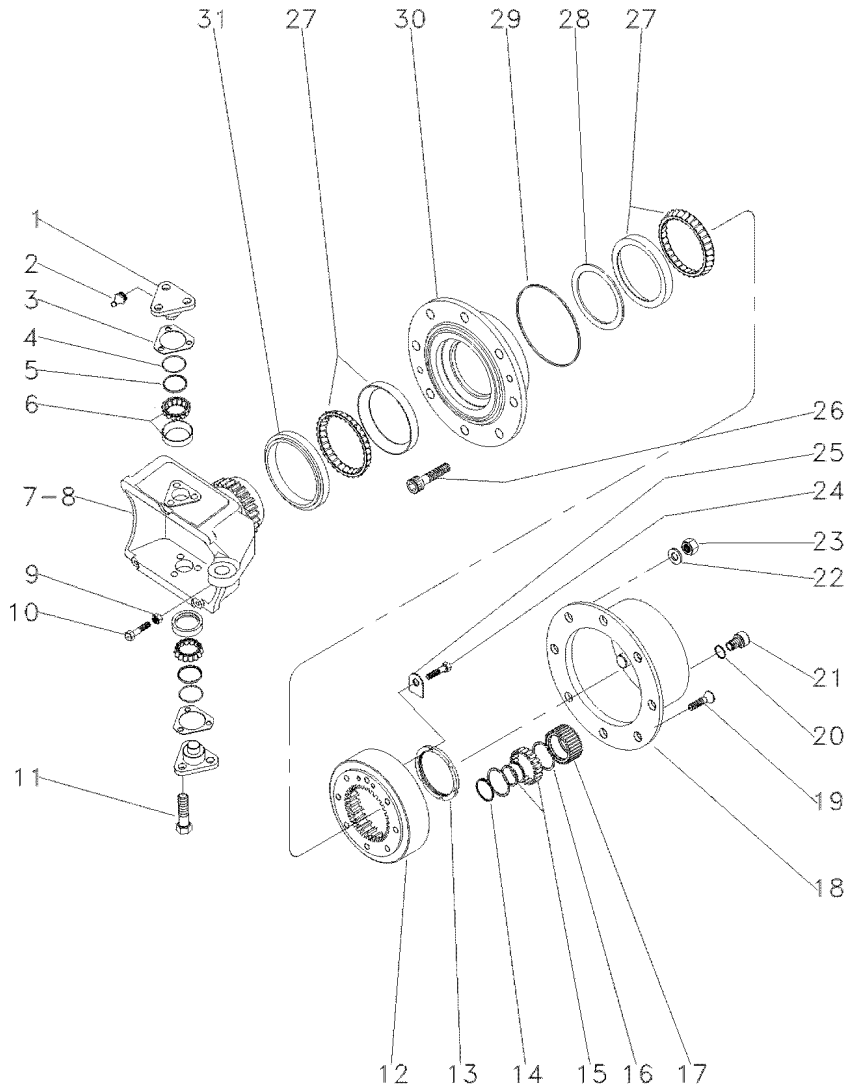

28	033567R1	14,514MM	**1** CALÇO	SHIM	CALCE
28	033566R1	14,539MM	**1** CALÇO	SHIM	CALCE
28	040682R1	12,125MM	**1** CALÇO	SHIM	CALCE
28	033563R1	14,614MM	**1** CALÇO	SHIM	CALCE
28	033562R1	14,639MM	**1** CALÇO	SHIM	CALCE
28	033561R1	14,664MM	**1** CALÇO	SHIM	CALCE
28	033560R1	14,689MM	**1** CALÇO	SHIM	CALCE
28	040683R1	12,150MM	**1** CALÇO	SHIM	CALCE
28	040684R1	12,175MM	**1** CALÇO	SHIM	CALCE
28	040685R1	12,200MM	**1** CALÇO	SHIM	CALCE
28	040686R1	12,225MM	**1** CALÇO	SHIM	CALCE
28	040687R1	12,250MM	**1** CALÇO	SHIM	CALCE
28	033571R1	14,414MM	**1** CALÇO	SHIM	CALCE
29	3176331M1		**2** ANEL "O"	O RING	JUNTA TORICA
30	033728R1		**2** CUBO	HUB	CUBO
31	6239085M1		**2** RETENTOR	SEAL	RETEN

Eixo Dianteiro 4 Rodas Motrizes
Front Axle 4 Wheel Drive
Doble Traccion Del Eje Frontal

Cilíndro De Direção
Steering Cylinders
Cilindros De Direccion

60-125

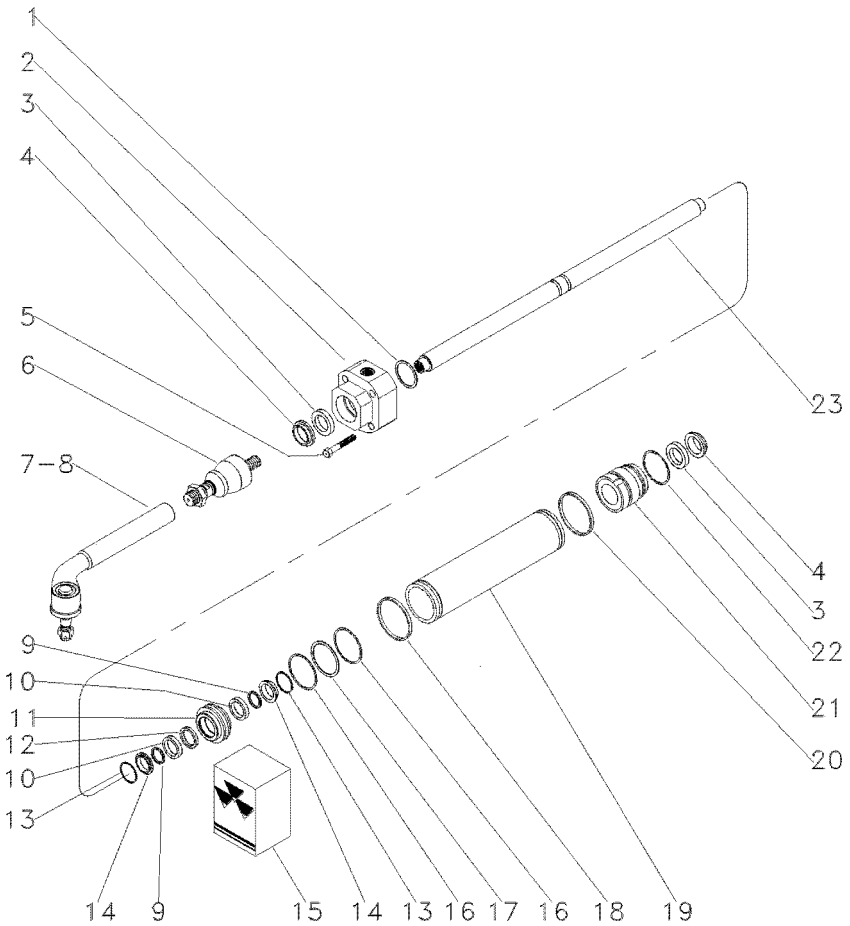

1	033736R1	⧗	1,0MM	**1**	CALÇO	SHIM	CALCE
1	033737R1	⧗	1,1MM	**1**	CALÇO	SHIM	CALCE
1	033738R1	⧗	1,2MM	**1**	CALÇO	SHIM	CALCE
1	033739R1	⧗	1,3MM	**1**	CALÇO	SHIM	CALCE
1	033740R1	⧗	1,4MM	**1**	CALÇO	SHIM	CALCE
1	033741R1	⧗	1,5MM	**1**	CALÇO	SHIM	CALCE
1	033742R1	⧗	1,6MM	**1**	CALÇO	SHIM	CALCE
1	033743R1	⧗	1,7MM	**1**	CALÇO	SHIM	CALCE
1	033744R1	⧗	1,8MM	**1**	CALÇO	SHIM	CALCE
1	033745R1	⧗	0,9MM	**1**	CALÇO	SHIM	CALCE
2	040666R1	◀		**1**	GUIA	GUIDE	GUIA
3		⛟	15	**2**	ANEL "O"	O RING	JUNTA TORICA
4		⛟	15	**2**	ANEL "O"	O RING	JUNTA TORICA
5	033759R1			**4**	PARAFUSO	BOLT	PERNO
6	050655R1			**2**	TERMINAL	BALL JOINT	UNION ROTULA
7	050656R1	▶		**1**	TERMINAL	BALL JOINT	UNION ROTULA
8	050657R1	◀		**1**	TERMINAL	BALL JOINT	UNION ROTULA
9		⛟	15	**2**	ANEL "O"	O RING	JUNTA TORICA
10	033748R1			**2**	ARRUELA	WASHER	ARANDELA
11	033750R1			**1**	PISTÃO	PISTON	PISTON
12		⛟	15	**1**	ANEL "O"	O RING	JUNTA TORICA
13	033747R1		15	**2**	ANEL "O"	O RING	JUNTA TORICA
14	033755R1			**2**	ANEL "O"	O RING	JUNTA TORICA
15	038054R1			**1**	JG. REPARO	KIT, REPAIR	JUEGO REPARACION
16		⛟	15	**2**	ANEL "O"	O RING	JUNTA TORICA
17	033754R1		15	**1**	ANEL "O"	O RING	JUNTA TORICA
18		⛟	15	**1**	ANEL "O"	O RING	JUNTA TORICA
19	033733R1			**1**	CILINDRO	CYLINDER	CILINDRO
20		⛟	15	**1**	ANEL "O"	O RING	JUNTA TORICA
21	033734R1	▶		**1**	GUIA	GUIDE	GUIA
22	033751R1			**1**	ANEL "O"	O RING	JUNTA TORICA
23	033732R1			**1**	HASTE CILINDRO	CYLINDER ROD	BIELA DE CILINDR

Eixo Dianteiro **Front Axle** **Eje Delantero**	**Carraro - 20.14** **Carraro - 20.14** **Carraro - 20.14**	**60-130**

4 Rodas Motrizes - Estreito
4 Wheels Drive - Narrow
4 Ruedas Motriz - Estrecho

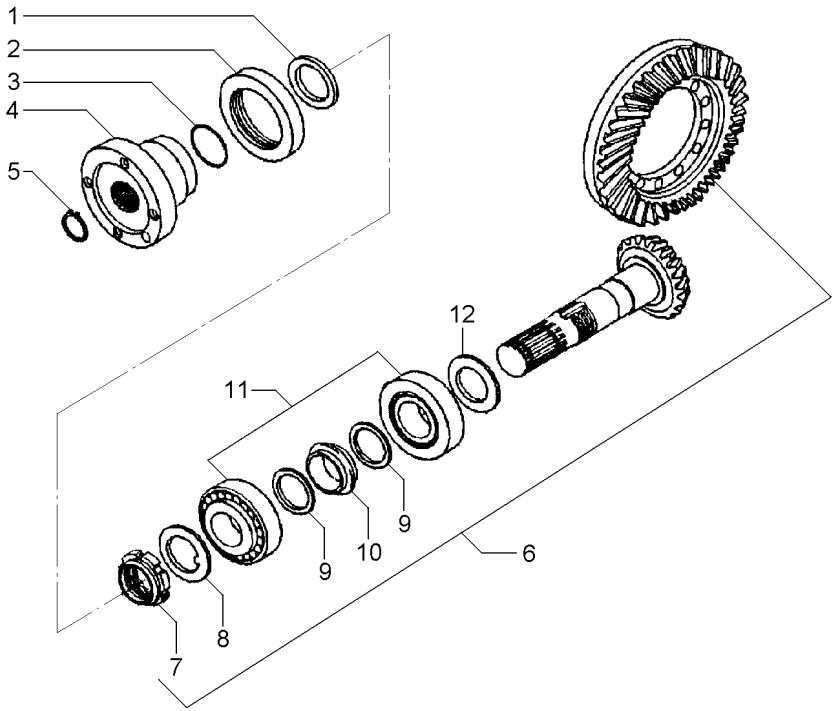

1	061270R1			**1**	ARRUELA	WASHER	ARANDELA
2	061320R1			**1**	RETENTOR	SEAL	RETEN
3	061226R1			**1**	ANEL "O"	O RING	JUNTA TORICA
4	061326R1			**1**	FLANGE	FLANGE	PLETINA
5	061218R1			**1**	ANEL	RING	ARO
6	061245R1		17/32	**1**	COROA E PINHÃO	KIT, BEVEL GEAR	CORONA Y PINON
7	061251R1	6	M35X1,5	**1**	PORCA	NUT	TUERCA
8	061252R1	6		**1**	ARRUELA	WASHER	ARANDELA
9	061277R1	6		**2**	ARRUELA	WASHER	ARANDELA
10	061275R1	6		**2**	ESPAÇADOR	SPACER	PIEZA DISTANCIA
11	061223R1			**2**	ROLAMENTO	BEARING	COJINETE
12	061305R1		2,50MM	**X**	CALÇO	SHIM	CALCE
12	061306R1		2,60MM	**X**	CALÇO	SHIM	CALCE
12	061307R1		2,70MM	**X**	CALÇO	SHIM	CALCE
12	061308R1		2,80MM	**X**	CALÇO	SHIM	CALCE
12	061309R1		2,90MM	**X**	CALÇO	SHIM	CALCE
12	061310R1		3,00MM	**X**	CALÇO	SHIM	CALCE
12	061311R1		3,10MM	**X**	CALÇO	SHIM	CALCE
12	061312R1		3,20MM	**X**	CALÇO	SHIM	CALCE
12	061313R1		3,30MM	**X**	CALÇO	SHIM	CALCE
12	061314R1		3,40MM	**X**	CALÇO	SHIM	CALCE

Eixo Dianteiro
Front Axle
Eje Delantero

60-135

4 Rodas Motrizes - Tração Central
4 Wheels Drive - Central Traction
4 Ruedas Motriz - Tracción Central

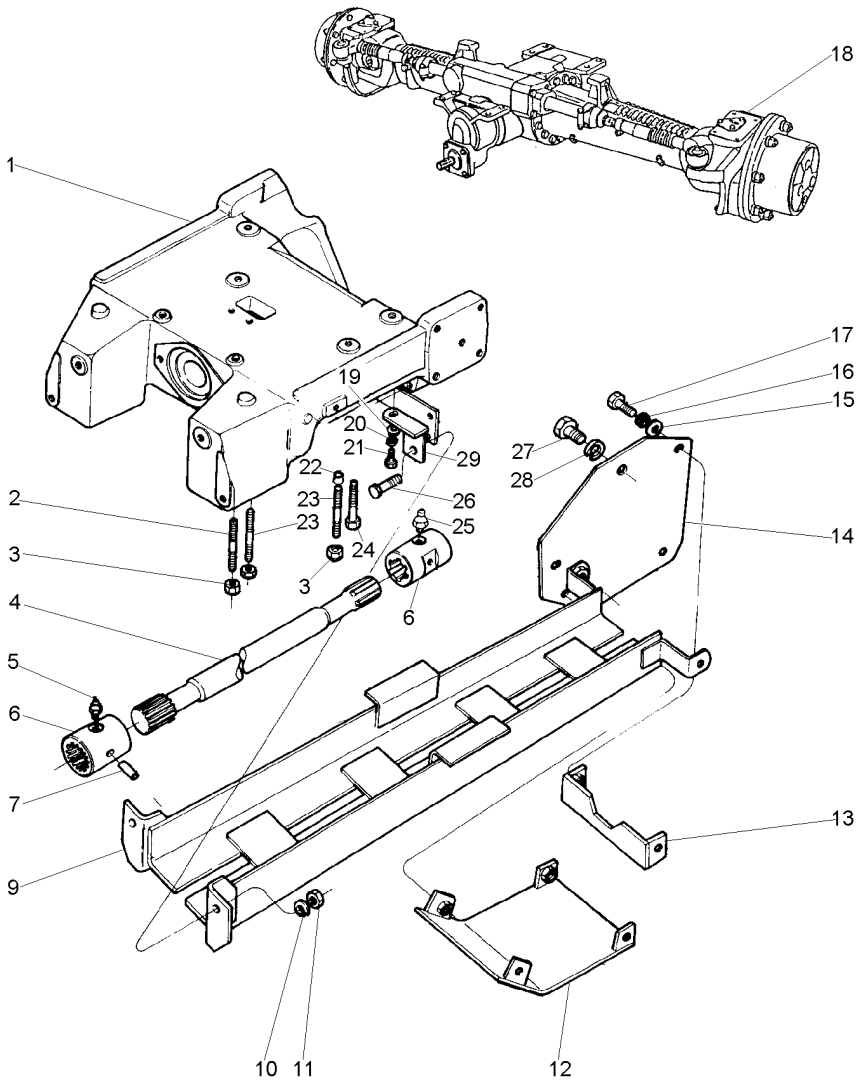

1	067589P1		**1**	SUPORTE	BRACKET	SOPORTE
2	3585532M1		**4**	PRISIONEIRO	STUD	ESPARRAGO
3	3410728M1		**6**	PORCA	NUT	TUERCA
4	033075P1		**1**	EIXO	SHAFT	ARBOL
5	13811X		**1**	GRAXEIRA	GREASER	ENGRASADOR
6	3409609M1		**2**	LUVA	SLEEVE	MANCHA
7	339194X1		**2**	PINO	PIN	PASADOR
9	3411846M91		**1**	PROTEÇÃO	GUARD	DEFENSA
10	353433X1		**2**	ARRUELA	WASHER	ARANDELA
11	363628X1		**2**	PORCA	NUT	TUERCA
12	073296P1		**1**	PROTEÇÃO	GUARD	DEFENSA
13	6218541M91		**1**	SUPORTE	BRACKET	SOPORTE
14	3411843M91		**2**	SUPORTE	BRACKET	SOPORTE
15	353756X1		**6**	ARRUELA	WASHER	ARANDELA
16	353434X1		**6**	ARRUELA	WASHER	ARANDELA
17	353693X1		**6**	PARAFUSO	BOLT	PERNO
18	061355T1	CARRARO	**1**	EIXO DIANTEIRO	FRONT AXLE	EJE DELANTERO
		👁 60-140 No				
18	6203923M91	ZF	**1**	EIXO DIANTEIRO	FRONT AXLE	EJE DELANTERO
		👁 60-165 No				
18	6203923M91	ZF	**1**	EIXO DIANTEIRO	FRONT AXLE	EJE DELANTERO
		👁 60-170 No				
		▶| 265408C001917				
18	6237377M91	ZF	**1**	CJ. EIXO DIANT.	FRONT AXLE ASSY	CONJ. EJE DELANT
		👁 60-260 No				
		▶▶ 265408C001918				
19	353756X1		**2**	ARRUELA	WASHER	ARANDELA
20	353434X1		**2**	ARRUELA	WASHER	ARANDELA
21	353691X1		**2**	PARAFUSO	BOLT	PERNO
22	3411830M1		**4**	BUCHA	BUSH	CASQUILLO
23	3585615M1		**2**	PRISIONEIRO	STUD	ESPARRAGO
24	1442667X1		**2**	PARAFUSO	BOLT	PERNO
25	13811X		**1**	GRAXEIRA	GREASER	ENGRASADOR
26	353726X1		**2**	PARAFUSO	BOLT	PERNO
27	353723X1		**2**	PARAFUSO	BOLT	PERNO
28	353439X1		**2**	ARRUELA PRESSÃO	PRESSURE WASHER	LAVADOR PRESION
29	3585345M91	◀	**1**	SUPORTE	BRACKET	SOPORTE
29	3585675M91	▶	**1**	SUPORTE	BRACKET	SOPORTE

Eixo Dianteiro — **Carraro - 20.14**
Front Axle — **Carraro - 20.14**
Eje Delantero — **Carraro - 20.14**

60-140

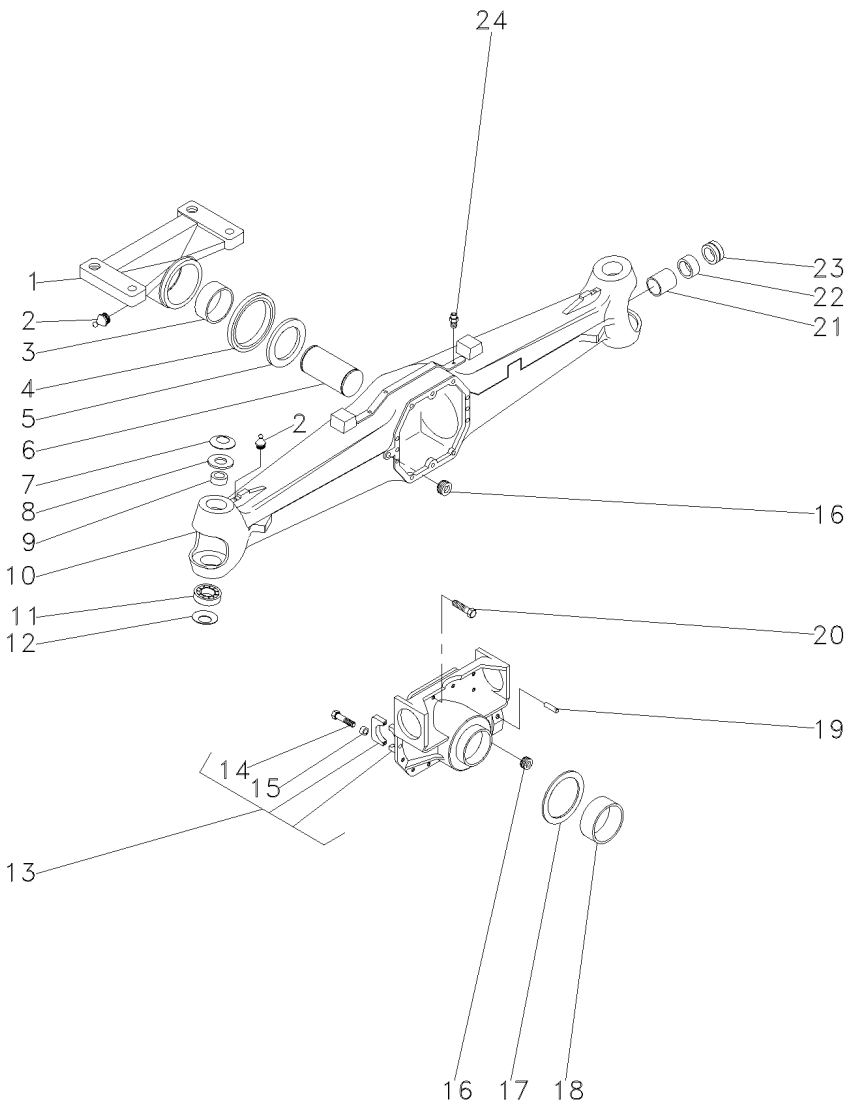

1	061334R1		**1**	SUPORTE	BRACKET	SOPORTE
2	040944R1		**2**	GRAXEIRA	GREASER	ENGRASADOR
3	061300R1		**1**	BUCHA	BUSH	CASQUILLO
4	061304R1		**1**	RETENTOR	SEAL	RETEN
5	061301R1		**1**	ARRUELA	WASHER	ARANDELA
6	061354R1		**1**	PINO	PIN	PASADOR
7	061276R1		**2**	MOLA PRATO	SPRING PLATE	PLETINA MUELLE
8	061303R1		**2**	ESPAÇADOR	SPACER	PIEZA DISTANCIA
9	061272R1		**2**	BUCHA	BUSH	CASQUILLO
10	061332R1		**1**	CARCAÇA	HOUSING	ALOJAMIENTO
11	061224R1		**2**	ROLAMENTO	BEARING	COJINETE
12	061293R1		**2**	MOLA PRATO	SPRING PLATE	PLETINA MUELLE
13	061292R1		**1**	CJ. SUPORTE	KIT, BRACKET	JUEGO SOPORTE
14	040962R1	13	**4**	PARAFUSO	BOLT	PERNO
15	3475335M1	13	**4**	BUCHA	BUSH	CASQUILLO
16	053949R1		**2**	TAMPÃO	PAD	ALMOHADILLA
17	040967R1		**1**	ARRUELA	WASHER	ARANDELA
18	061331R1		**1**	BUCHA	BUSH	CASQUILLO
19	3475341M1		**2**	PINO	PIN	PASADOR
20	040961R1		**10**	PARAFUSO	BOLT	PERNO
21	061264R1		**2**	BUCHA	BUSH	CASQUILLO
22	061219R1		**2**	RETENTOR	SEAL	RETEN
23	061342R1		**2**	RETENTOR	SEAL	RETEN
24	3475328M1		**1**	VÁLVULA	VALVE	VALVULA

Eixo Dianteiro — **Carraro - 20.14**
Front Axle — **Carraro - 20.14**
Eje Delantero — **Carraro - 20.14**

60-145

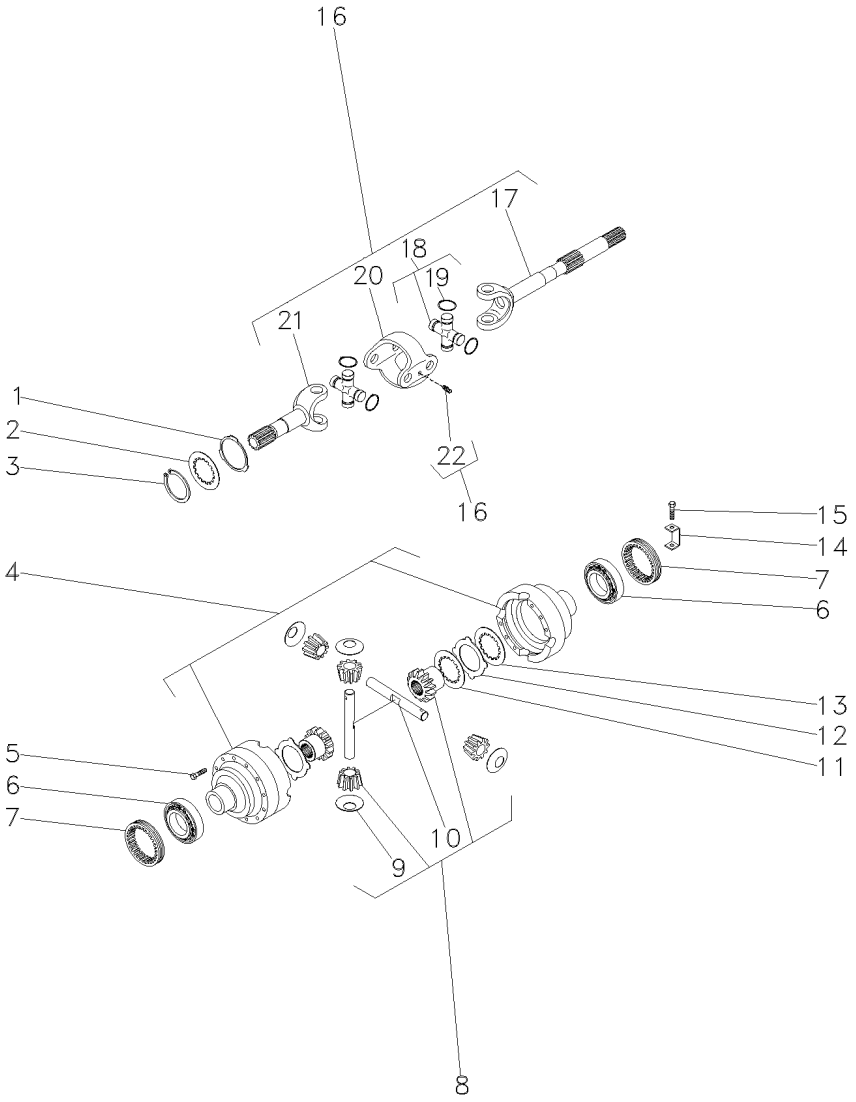

1	061288R1	
2	061322R1	
3	053849R1	
4	061278R1	
5	3475587M1	
6	061222R1	
7	3475584M1	
8	061238R1	
9	061246R1	8
10	061247R1	8
11	061248R1	
12	041054R1	
13	041055R1	
14	3475583M1	
15	040993R1	
16	061348R1	
17	066538R1	16
18	066530R1	16
19	066531R1	18
19	066532R1	18
19	066533R1	18
19	066534R1	18
20	066528R1	16
21	066535R1	16
22	066529R1	16

2	ARRUELA	WASHER	ARANDELA
2	ARRUELA	WASHER	ARANDELA
2	ANEL	RING	ARO
1	CJ. CARCAÇA	HOUSE ASSY	CONJ. CARTER
12	PARAFUSO	BOLT	PERNO
2	ROLAMENTO	BEARING	COJINETE
2	PORCA	NUT	TUERCA
1	CJ. DIFERENCIAL	KIT,DIFFERENTIAL	JGO.DIFERENCIAL.
4	ARRUELA	WASHER	ARANDELA
2	EIXO	SHAFT	ARBOL
2	DISCO	DISC	DISCO
10	DISCO	DISC	DISCO
8	DISCO	DISC	DISCO
2	CHAPA	PLATE	CHAPA
2	PARAFUSO	BOLT	PERNO
2	CJ. EIXO	KIT, AXLE	JUEGO DE EJE
2	GARFO	FORK	HORQUILLA
4	CRUZETA	SPIDER	CRUCETA
16	ANEL TRAVA	CIRCLIP	CIRCULITO
16	ANEL TRAVA	CIRCLIP	CIRCULITO
16	ANEL TRAVA	CIRCLIP	CIRCULITO
16	ANEL TRAVA	CIRCLIP	CIRCULITO
2	GARFO	FORK	HORQUILLA
2	EIXO	SHAFT	ARBOL
4	GRAXEIRA	GREASER	ENGRASADOR

Eixo Dianteiro — **Carraro - 20.14**
Front Axle — **Carraro - 20.14**
Eje Delantero — **Carraro - 20.14**

60-150

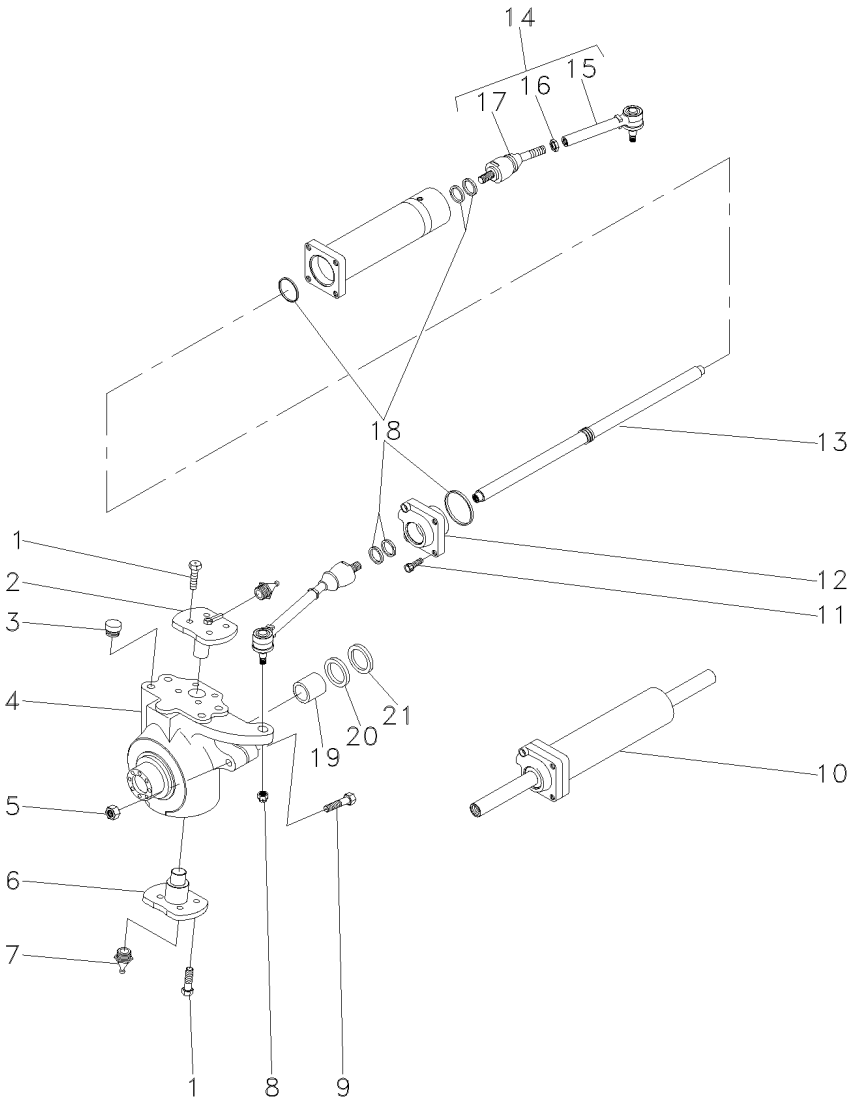

1	061287R1			**16**	PARAFUSO	BOLT	PERNO
2	061297R1			**2**	PINO	PIN	PASADOR
3	061231R1			**8**	TAMPÃO	PAD	ALMOHADILLA
4	061350R1		◀	**1**	CARCAÇA	HOUSING	ALOJAMIENTO
4	061349R1		▶	**1**	CARCAÇA	HOUSING	ALOJAMIENTO
5	053838R1			**2**	PORCA	NUT	TUERCA
6	061296R1			**2**	PINO	PIN	PASADOR
7	049944R1			**4**	GRAXEIRA	GREASER	ENGRASADOR
8	061214R1			**2**	PORCA	NUT	TUERCA
9	053967R1			**2**	PARAFUSO	BOLT	PERNO
10	061266R1			**1**	CILINDRO	CYLINDER	CILINDRO
11	041070R1			**4**	PARAFUSO	BOLT	PERNO
12	061236R1			**1**	GUIA	GUIDE	GUIA
13	061232R1			**1**	GUIA	GUIDE	GUIA
14	061289R1			**2**	CJ. BRAÇO	KIT, ARM	JUEGO DE BRAZO
15	061353R1	14		**1**	BRAÇO	ARM	BRAZO
16	061213R1	14		**1**	PORCA	NUT	TUERCA
17	061352R1	14		**1**	ARTICULAÇÃO	KNUCKLE	CHARNELA
18	061235R1			**1**	JG. REPARO	KIT, REPAIR	JUEGO REPARACION
19	053966R1			**2**	BUCHA	BUSH	CASQUILLO
20	053965R1	70x45x14		**2**	RETENTOR	SEAL	RETEN
21	061343R1			**2**	TAMPA	COVER	CUBIERTA

Eixo Dianteiro — **Carraro - 20.14**
Front Axle — **Carraro - 20.14**
Eje Delantero — **Carraro - 20.14**

60-155

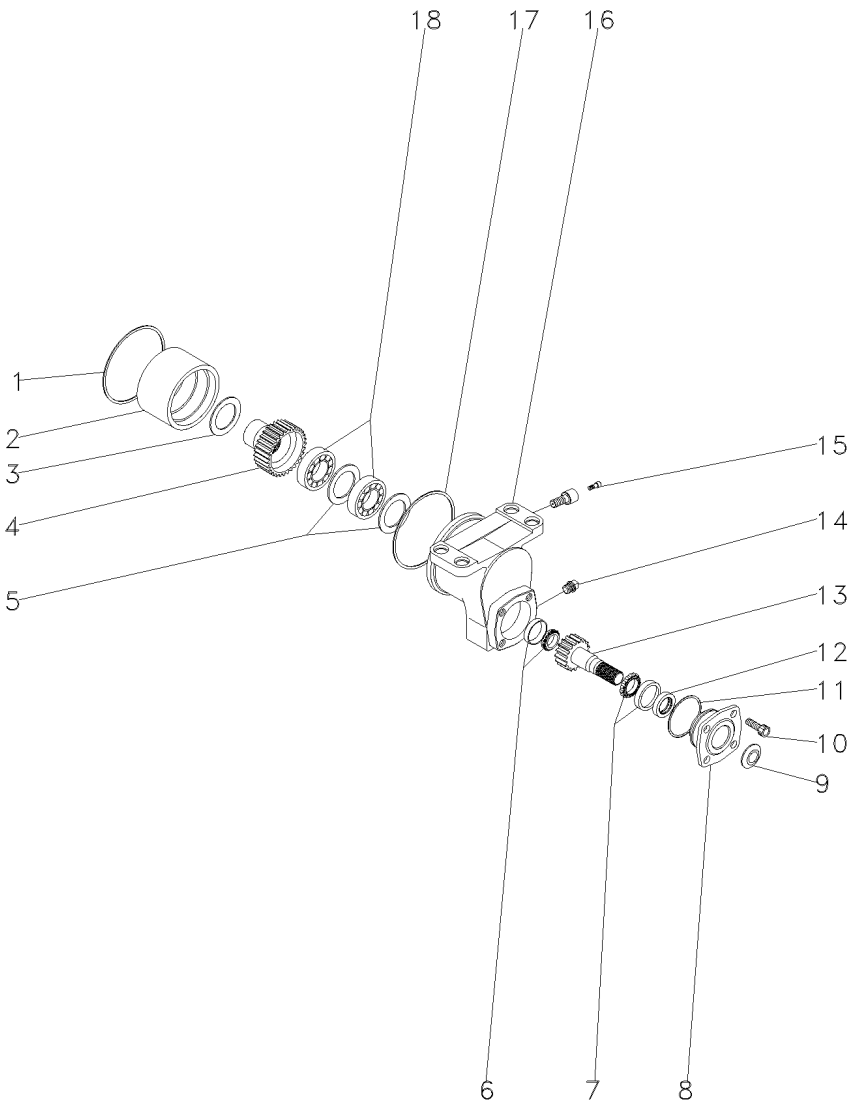

1	040918R1		**1**	RETENTOR	SEAL	RETEN
2	040942R1		**1**	BUCHA	BUSH	CASQUILLO
3	061339R1	3.00MM	**1**	ARRUELA	WASHER	ARANDELA
4	061330R1	29	**1**	EIXO	SHAFT	ARBOL
5	040930R1		**2**	CALÇO	SHIM	CALCE
6	040923R1		**1**	ROLAMENTO	BEARING	COJINETE
7	040927R1		**1**	ROLAMENTO	BEARING	COJINETE
8	040933R1		**1**	FLANGE	FLANGE	PLETINA
9	040935R1		**1**	PLACA	PLATE	PLATO
10	040934R1		**4**	PARAFUSO	BOLT	PERNO
11	040937R1		**1**	ANEL "O"	O RING	JUNTA TORICA
12	061316R1		**1**	RETENTOR	SEAL	RETEN
13	061329R1	20	**1**	EIXO	SHAFT	ARBOL
14	040932R1		**1**	TAMPÃO	PAD	ALMOHADILLA
15	040944R1		**1**	GRAXEIRA	GREASER	ENGRASADOR
16	061335R1		**1**	CARCAÇA	HOUSING	ALOJAMIENTO
17	040922R1		**1**	ANEL "O"	O RING	JUNTA TORICA
18	040929R1		**2**	ROLAMENTO	BEARING	COJINETE

Eixo Dianteiro — **Carraro - 20.14**
Front Axle — **Carraro - 20.14**
Eje Delantero — **Carraro - 20.14**

60-160

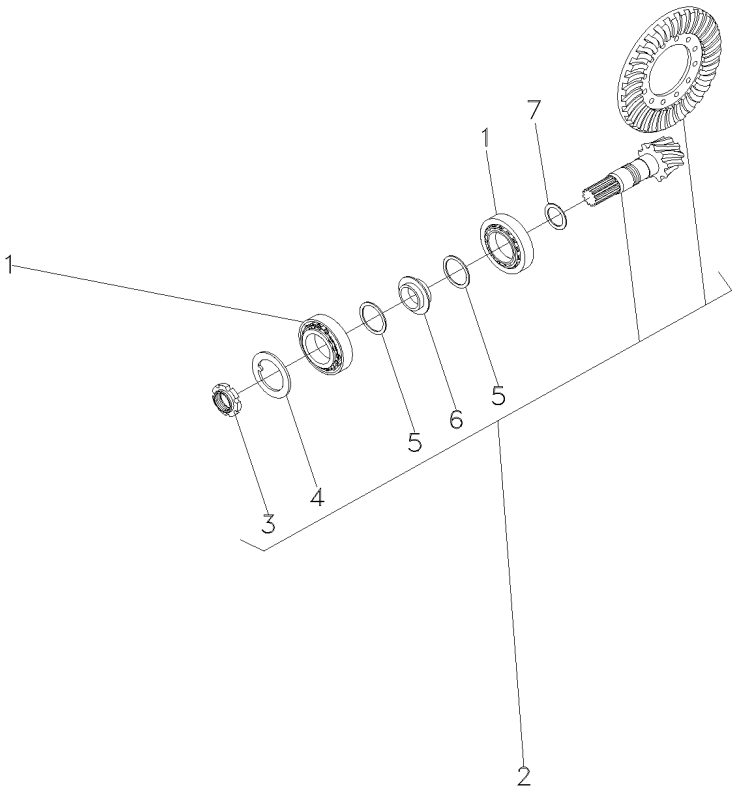

1	061223R1			**2**	ROLAMENTO	BEARING	COJINETE
2	061241R1		13/28	**1**	COROA E PINHÃO	KIT, BEVEL GEAR	CORONA Y PINON
3	061251R1	2		**1**	PORCA	NUT	TUERCA
4	061252R1	2		**1**	ARRUELA	WASHER	ARANDELA
5	061277R1	2		**2**	ARRUELA	WASHER	ARANDELA
6	061275R1	2		**1**	ESPAÇADOR	SPACER	PIEZA DISTANCIA
7	061255R1		2.50MM	**X**	CALÇO	SHIM	CALCE
7	061256R1		2.60MM	**X**	CALÇO	SHIM	CALCE
7	061257R1		2.70MM	**X**	CALÇO	SHIM	CALCE
7	061258R1		2.80MM	**X**	CALÇO	SHIM	CALCE
7	061259R1		2.90MM	**X**	CALÇO	SHIM	CALCE
7	040930R1		3.00MM	**X**	CALÇO	SHIM	CALCE
7	061260R1		3.10MM	**X**	CALÇO	SHIM	CALCE
7	061261R1		3.20MM	**X**	CALÇO	SHIM	CALCE
7	061262R1		3.30MM	**X**	CALÇO	SHIM	CALCE
7	061263R1		3.40MM	**X**	CALÇO	SHIM	CALCE

Eixo Dianteiro
Front Axle
Eje Delantero

Zf - Apl335 - Tração Central
Zf - Apl335 - Middle Drive
Zf - Apl335 - Tracción Central

60-165

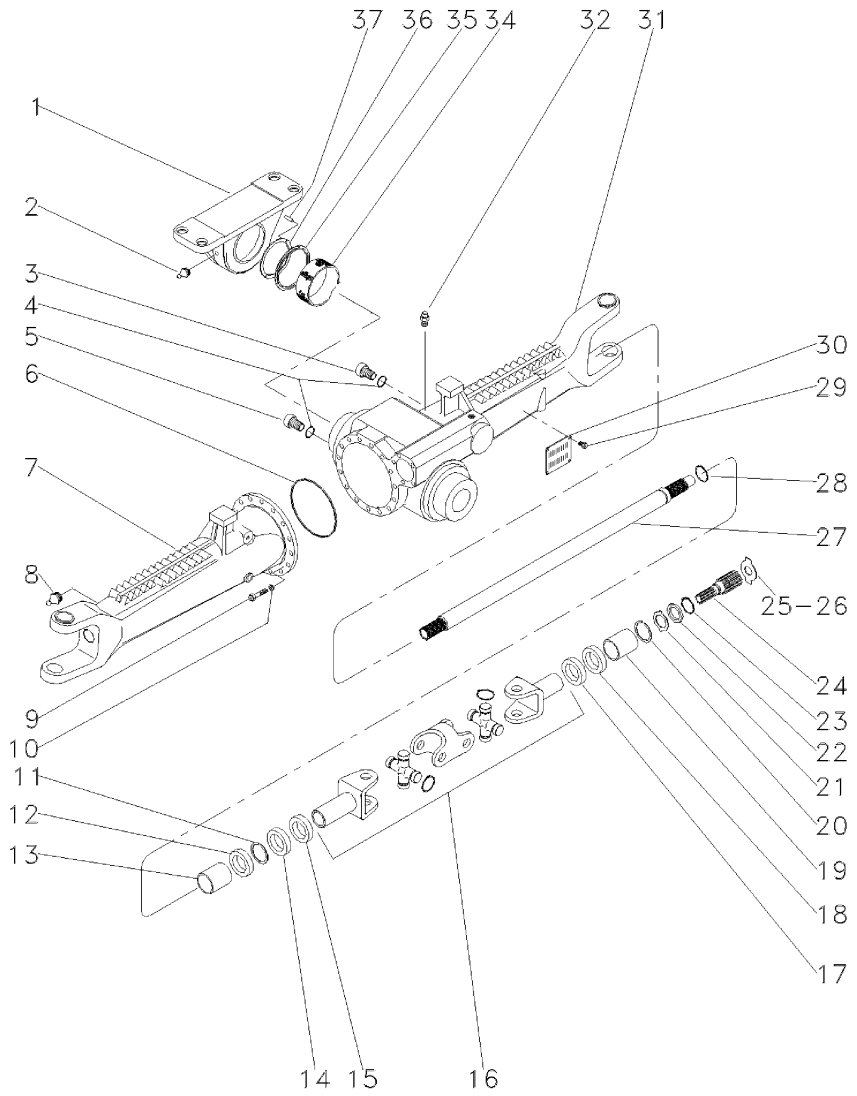

1	3603231M1		**1**	SUPORTE	BRACKET	SOPORTE
2	3603229M1		**1**	GRAXEIRA	GREASER	ENGRASADOR
3	056600R1		**1**	BUJÃO	PLUG	TAPON
4	033556R1		**2**	ANEL "O"	O RING	JUNTA TORICA
5	3603226M1		**1**	BUJÃO	PLUG	TAPON
6	033718R1		**1**	ANEL "O"	O RING	JUNTA TORICA
7	048289R1	◀	**1**	CARCAÇA	HOUSING	ALOJAMIENTO
8	033606R1		**2**	GRAXEIRA	GREASER	ENGRASADOR
9	033717R1		**16**	PARAFUSO	BOLT	PERNO
10	033716R1		**16**	ARRUELA	WASHER	ARANDELA
11	027544R1		**2**	ANEL TRAVA	CIRCLIP	CIRCULITO
12	027536R1		**4**	RETENTOR	SEAL	RETEN
13	3603228M1		**2**	BUCHA	BUSH	CASQUILLO
14	027539R1		**2**	RETENTOR	OIL SEAL	BUJE RETENACEITE
15	033227R1		**2**	PROTETOR	PROTECTOR	PROTECTOR
16	040658R1	60-235 No	**2**	ARTICULAÇÃO	KNUCKLE	CHARNELA
17	027537R1		**2**	RETENTOR	OIL SEAL	BUJE RETENACEITE
18	027536R1		**4**	RETENTOR	SEAL	RETEN
19	3603235M1		**2**	BUCHA	BUSH	CASQUILLO
20	033620R1		**4**	ANEL TRAVA	CIRCLIP	CIRCULITO
21	3176348M1		**2**	ARRUELA	WASHER	ARANDELA
22	3176337M1		**2**	ARRUELA	WASHER	ARANDELA
23	033549R1		**2**	ANEL TRAVA	CIRCLIP	CIRCULITO
24	6207055M1		**2**	EIXO	SHAFT	ARBOL
25	033618R1	2.2MM	**X**	CALÇO	SHIM	CALCE
26	3176343M1	1,5MM	**X**	ARRUELA	WASHER	ARANDELA
26	3176344M1	2,0MM	**X**	ARRUELA	WASHER	ARANDELA
26	3603293M1	2,5MM	**X**	ARRUELA	WASHER	ARANDELA
26	3603294M1	3,0MM	**X**	ARRUELA	WASHER	ARANDELA
26	3603295M1	1,7MM	**X**	ARRUELA	WASHER	ARANDELA
26	3603296M1	2,2MM	**X**	ARRUELA	WASHER	ARANDELA
27	050839R1		**2**	EIXO	SHAFT	ARBOL
28	033620R1		**4**	ANEL TRAVA	CIRCLIP	CIRCULITO
29	3588126M1		**4**	REBITE	RIVET	REMACHE
30	3588127M1		**1**	PLACA	PLATE	PLATO
31	048288R1	▶	**1**	CARCAÇA	HOUSING	ALOJAMIENTO
32	033609R1		**1**	VÁLVULA	VALVE	VALVULA
34	3603232M1		**1**	BUCHA	BUSH	CASQUILLO
35	020606R1		**1**	ANEL	RING	ARO
36	3603245M1	3,85MM	**1**	CALÇO	SHIM	CALCE
36	3603246M1	3,95MM	**1**	CALÇO	SHIM	CALCE
36	3603247M1	4,05MM	**1**	CALÇO	SHIM	CALCE
36	3603248M1	4,15MM	**1**	CALÇO	SHIM	CALCE
36	3603249M1	4,25MM	**1**	CALÇO	SHIM	CALCE
36	3603250M1	4,35MM	**1**	CALÇO	SHIM	CALCE
36	3603251M1	4,45MM	**1**	CALÇO	SHIM	CALCE
36	3603252M1	4,55MM	**1**	CALÇO	SHIM	CALCE
36	3603253M1	4,60MM	**1**	CALÇO	SHIM	CALCE
37	3588079M1		**4**	PINO	PIN	PASADOR

Eixo Dianteiro
Front Axle
Eje Delantero

Zf - Apl335 - Tração Central
Zf - Apl335 - Middle Drive
Zf - Apl335 - Tracción Central

60-170

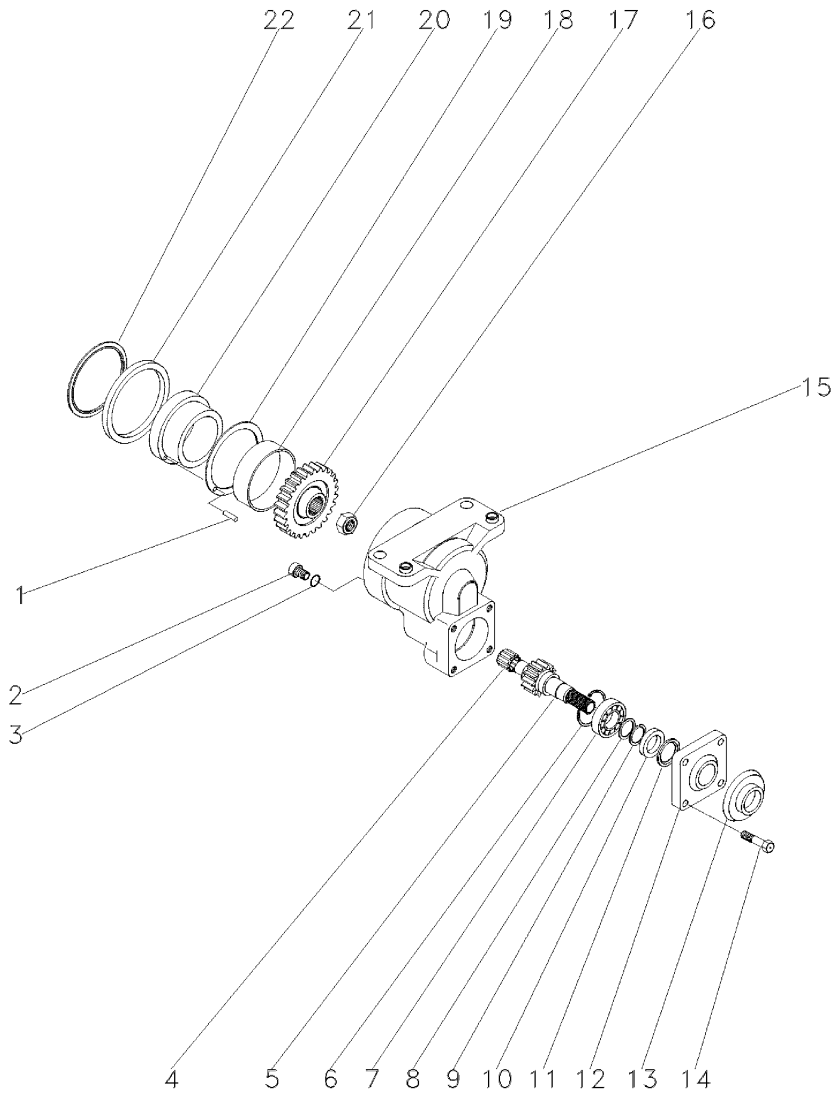

1	3588079M1		**4**	PINO	PIN	PASADOR
2	048254R1		**1**	BUJÃO	PLUG	TAPON
3	3603223M1		**1**	ANEL "O"	O RING	JUNTA TORICA
4	3588135M1		**1**	ROLAMENTO	BEARING	COJINETE
5	3603220M1	21	**1**	EIXO	SHAFT	ARBOL
6	3588138M1		**1**	ANEL	RING	ARO
7	354920X1		**1**	ROLAMENTO	BEARING	COJINETE
8	3588148M1		**1**	ARRUELA	WASHER	ARANDELA
9	3588140M1		**1**	ANEL	RING	ARO
10	048429R1		**1**	RETENTOR	SEAL	RETEN
11	048428R1		**1**	RETENTOR	SEAL	RETEN
12	3176218M1		**1**	TAMPA	COVER	CUBIERTA
13	048430R1		**1**	PLACA	PLATE	PLATO
14	3176219M1		**4**	PARAFUSO	BOLT	PERNO
15	3603211M2		**1**	CARCAÇA	HOUSING	ALOJAMIENTO
16	048361R1		**1**	PORCA	NUT	TUERCA
17	3603217M1	30	**1**	ENGRENAGEM	GEAR	ENGRANAJE
18	3603215M1		**1**	BUCHA	BUSH	CASQUILLO
19	3588024M1		**1**	ARRUELA	WASHER	ARANDELA
20	3588025M2		**1**	BUCHA	BUSH	CASQUILLO
21	3176203M2		**1**	ANEL	RING	ARO
22	3176269M1		**1**	ANEL	RING	ARO

Eixo Dianteiro
Front Axle
Eje Delantero

Zf - Apl335 - Tração Central
Zf - Apl335 - Middle Drive
Zf - Apl335 - Tracción Central

60-175

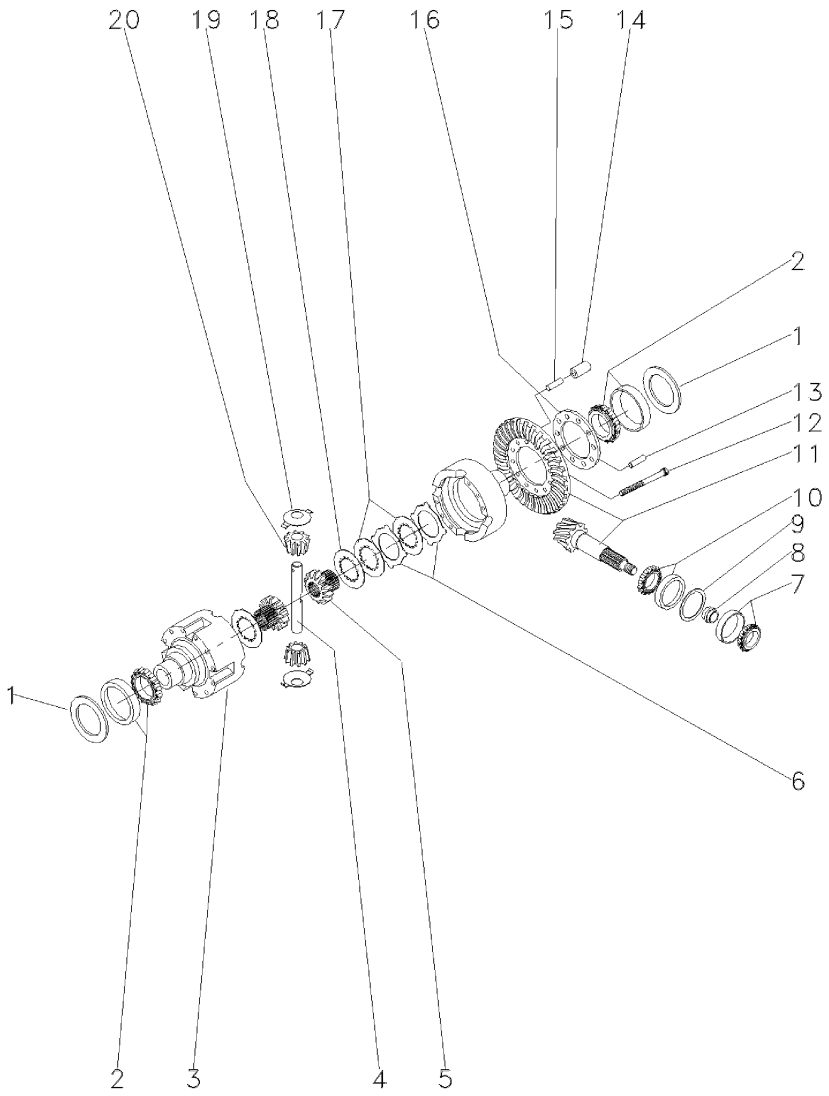

1	033694R1	⧗	0,60MM	**X**	CALÇO	SHIM	CALCE
1	033695R1	⧗	0,70MM	**X**	CALÇO	SHIM	CALCE
1	033696R1	⧗	0,80MM	**X**	CALÇO	SHIM	CALCE
1	033697R1	⧗	0,90MM	**X**	CALÇO	SHIM	CALCE
1	033698R1	⧗	1,00MM	**X**	CALÇO	SHIM	CALCE
1	033699R1	⧗	1,10MM	**X**	CALÇO	SHIM	CALCE
1	033700R1	⧗	1,20MM	**X**	CALÇO	SHIM	CALCE
1	033701R1	⧗	1,30MM	**X**	CALÇO	SHIM	CALCE
1	033702R1	⧗	1,40MM	**X**	CALÇO	SHIM	CALCE
1	033703R1	⧗	1,50MM	**X**	CALÇO	SHIM	CALCE
1	033704R1	⧗	1,60MM	**X**	CALÇO	SHIM	CALCE
1	033705R1	⧗	1,80MM	**X**	CALÇO	SHIM	CALCE
1	033706R1	⧗	0,50MM	**X**	CALÇO	SHIM	CALCE
1	033707R1	⧗	0,75MM	**X**	CALÇO	SHIM	CALCE
1	033708R1	⧗	0,85MM	**X**	CALÇO	SHIM	CALCE
1	033709R1	⧗	0,95MM	**X**	CALÇO	SHIM	CALCE
1	033710R1	⧗	1,05MM	**X**	CALÇO	SHIM	CALCE
1	033711R1	⧗	1,15MM	**X**	CALÇO	SHIM	CALCE
1	033712R1	⧗	1,25MM	**X**	CALÇO	SHIM	CALCE
1	033713R1	⧗	1,35MM	**X**	CALÇO	SHIM	CALCE
2	033715R1			**2**	ROLAMENTO	BEARING	COJINETE
3	033691R1			**1**	CARCAÇA	HOUSING	ALOJAMIENTO
4	033690R1			**1**	EIXO	SHAFT	ARBOL
5	033688R1			**2**	ENGRENAGEM	GEAR	ENGRANAJE
6	033683R1	⧗	1,2MM	**X**	DISCO	DISC	DISCO
6	033684R1	⧗	1,1MM	**X**	DISCO	DISC	DISCO
6	033685R1	⧗	1,3MM	**X**	DISCO	DISC	DISCO
6	033686R1	⧗	1,4MM	**X**	DISCO	DISC	DISCO
7	048302R1			**1**	ROLAMENTO	BEARING	COJINETE
8	033641R1	⧗	11,30MM	**X**	CALÇO	SHIM	CALCE
8	033642R1	⧗	11,33MM	**X**	CALÇO	SHIM	CALCE
8	033643R1	⧗	11,36MM	**X**	CALÇO	SHIM	CALCE
8	033644R1	⧗	11,39MM	**X**	CALÇO	SHIM	CALCE
8	033645R1	⧗	11,42MM	**X**	CALÇO	SHIM	CALCE
8	033646R1	⧗	11,45MM	**X**	CALÇO	SHIM	CALCE
8	033647R1	⧗	11,48MM	**X**	CALÇO	SHIM	CALCE
8	033648R1	⧗	11,51MM	**X**	CALÇO	SHIM	CALCE
8	033649R1	⧗	11,54MM	**X**	CALÇO	SHIM	CALCE
8	033650R1	⧗	11,57MM	**X**	CALÇO	SHIM	CALCE
8	033651R1	⧗	11,60MM	**X**	CALÇO	SHIM	CALCE
8	033652R1	⧗	11,63MM	**X**	CALÇO	SHIM	CALCE
8	033653R1	⧗	11,66MM	**X**	CALÇO	SHIM	CALCE
8	033654R1	⧗	11,69MM	**X**	CALÇO	SHIM	CALCE
8	033655R1	⧗	11,72MM	**X**	CALÇO	SHIM	CALCE
8	033656R1	⧗	11,75MM	**X**	CALÇO	SHIM	CALCE
8	033657R1	⧗	11,78MM	**X**	CALÇO	SHIM	CALCE
8	033658R1	⧗	11,81MM	**X**	CALÇO	SHIM	CALCE
8	033659R1	⧗	11,84MM	**X**	CALÇO	SHIM	CALCE
8	033660R1	⧗	11,87MM	**X**	CALÇO	SHIM	CALCE
8	033661R1	⧗	11,90MM	**X**	CALÇO	SHIM	CALCE

Eixo Dianteiro
Front Axle
Eje Delantero

Zf - Apl335 - Tração Central
Zf - Apl335 - Middle Drive
Zf - Apl335 - Tracción Central

60-175

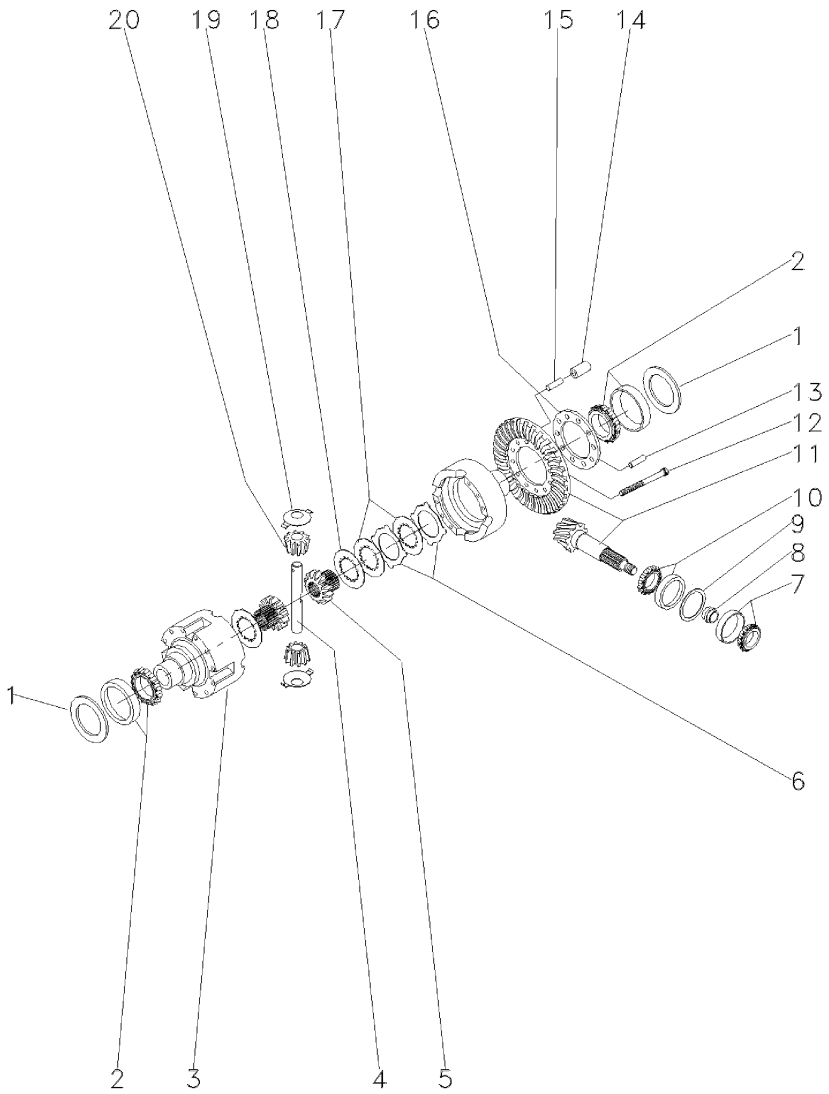

8	033662R1	⧗	11,93MM	X	CALÇO	SHIM	CALCE
8	033663R1	⧗	11,96MM	X	CALÇO	SHIM	CALCE
8	033664R1	⧗	11,99MM	X	CALÇO	SHIM	CALCE
8	033665R1	⧗	12,02MM	X	CALÇO	SHIM	CALCE
8	033666R1	⧗	12,05MM	X	CALÇO	SHIM	CALCE
8	033667R1	⧗	12,08MM	X	CALÇO	SHIM	CALCE
8	033668R1	⧗	12,11MM	X	CALÇO	SHIM	CALCE
8	033669R1	⧗	12,14MM	X	CALÇO	SHIM	CALCE
8	033670R1	⧗	12,17MM	X	CALÇO	SHIM	CALCE
8	033671R1	⧗	12,20MM	X	CALÇO	SHIM	CALCE
8	033672R1	⧗	12,23MM	X	CALÇO	SHIM	CALCE
8	033673R1	⧗	12,26MM	X	CALÇO	SHIM	CALCE
8	033674R1	⧗	12,29MM	X	CALÇO	SHIM	CALCE
8	033675R1	⧗	12,32MM	X	CALÇO	SHIM	CALCE
8	033676R1	⧗	12,35MM	X	CALÇO	SHIM	CALCE
8	033677R1	⧗	12,38MM	X	CALÇO	SHIM	CALCE
9	033625R1	⧗	0,50MM	X	CALÇO	SHIM	CALCE
9	033626R1	⧗	0,60MM	X	CALÇO	SHIM	CALCE
9	033627R1	⧗	0,70MM	X	CALÇO	SHIM	CALCE
9	033628R1	⧗	0,80MM	X	CALÇO	SHIM	CALCE
9	033629R1	⧗	0,90MM	X	CALÇO	SHIM	CALCE
9	033630R1	⧗	1,00MM	X	CALÇO	SHIM	CALCE
9	033631R1	⧗	1,10MM	X	CALÇO	SHIM	CALCE
9	033632R1	⧗	1,30MM	X	CALÇO	SHIM	CALCE
9	033633R1	⧗	1,40MM	X	CALÇO	SHIM	CALCE
9	033634R1	⧗	1,50MM	X	CALÇO	SHIM	CALCE
9	033635R1	⧗	0,65MM	X	CALÇO	SHIM	CALCE
9	033636R1	⧗	0,75MM	X	CALÇO	SHIM	CALCE
9	033637R1	⧗	0,85MM	X	CALÇO	SHIM	CALCE
9	033638R1	⧗	0,95MM	X	CALÇO	SHIM	CALCE
9	033639R1	⧗	1,05MM	X	CALÇO	SHIM	CALCE
9	033640R1	⧗	1,15MM	X	CALÇO	SHIM	CALCE
9	033789R1	⧗	1,20MM	X	CALÇO	SHIM	CALCE
10	033678R1			1	ROLAMENTO	BEARING	COJINETE
11	048252R1	⛭	28/13	1	COROA E PINHÃO	KIT, CROWNWHEEL	JUEGO CORONA
12	033682R1			10	PARAFUSO	BOLT	PERNO
13	033782R1			1	PINO	PIN	PASADOR
14	033692R1			5	PINO	PIN	PASADOR
15	033693R1			5	PINO	PIN	PASADOR
16	033783R1			1	FLANGE	FLANGE	PLETINA
17	033687R1			8	DISCO	DISC	DISCO
18	033680R1	⧗	3,2MM	2	ARRUELA	WASHER	ARANDELA
19	033681R1			2	ARRUELA	WASHER	ARANDELA
20	040662R1			2	ENGRENAGEM	GEAR	ENGRANAJE

Eixo Dianteiro
Front Axle
Eje Delantero

Zf - Apl335 - Tração Central
Zf - Apl335 - Middle Drive
Zf - Apl335 - Tracción Central

60-180

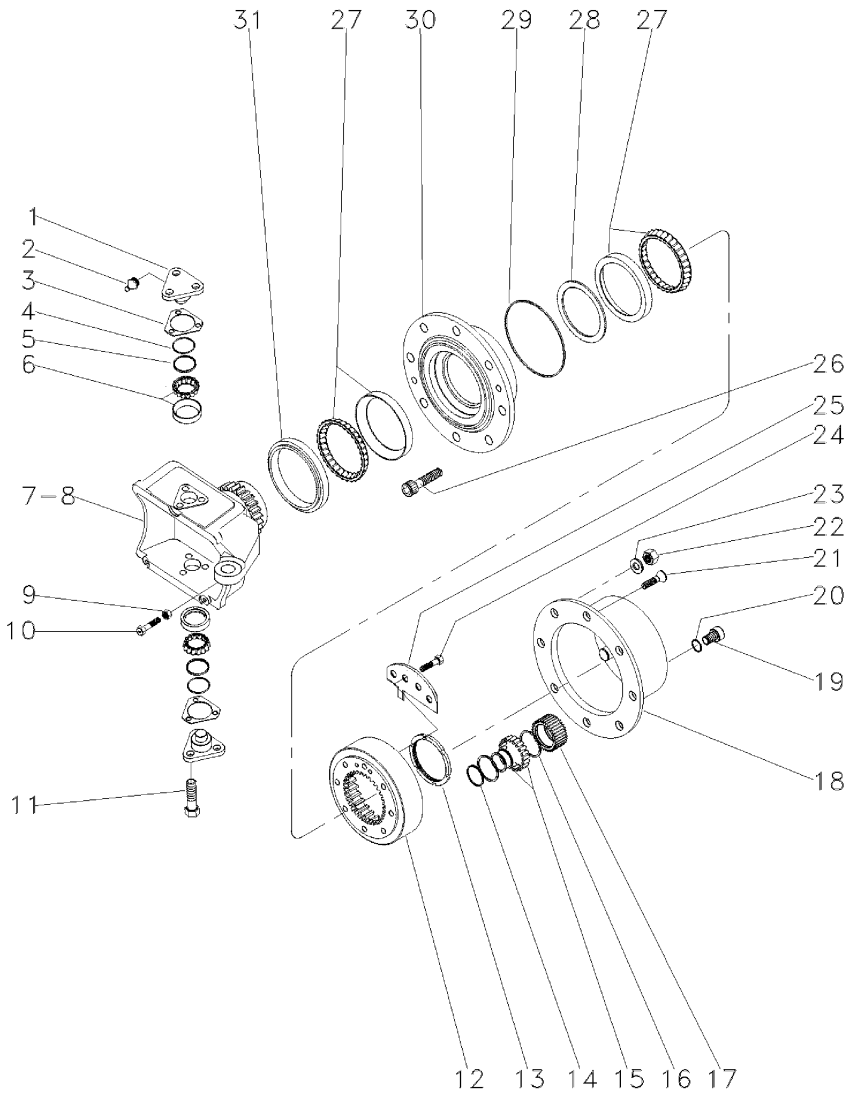

1	033725R1			4	PINO	PIN	PASADOR
2	3176390M1			4	GRAXEIRA	GREASER	ENGRASADOR
3	3176313M1	⧓	0,6MM	X	CALÇO	SHIM	CALCE
3	3176314M1	⧓	1,0MM	X	CALÇO	SHIM	CALCE
3	3176315M1	⧓	1,4MM	X	CALÇO	SHIM	CALCE
3	3176319M1	⧓	0,4MM	X	CALÇO	SHIM	CALCE
3	3176320M1	⧓	0,8MM	X	CALÇO	SHIM	CALCE
3	3588106M1	⧓	0,2MM	X	CALÇO	SHIM	CALCE
3	3588107M1	⧓	0,3MM	X	CALÇO	SHIM	CALCE
4	033721R1			4	ANEL "O"	O RING	JUNTA TORICA
5	033722R1			4	CAPA	CAP	TAPA
6	040665R1			4	ROLAMENTO	BEARING	COJINETE
7	6207053M1	▶		1	CARCAÇA	HOUSING	ALOJAMIENTO
8	6207052M1	◀		1	CARCAÇA	HOUSING	ALOJAMIENTO
9	033608R1			2	PORCA	NUT	TUERCA
10	048431R1			2	PARAFUSO	BOLT	PERNO
11	3588113M1			12	PARAFUSO	BOLT	PERNO
12	3176335M1			2	ENGRENAGEM	GEAR	ENGRANAJE
13	3176334M1			2	PORCA	NUT	TUERCA
14	3587936M1			6	ANEL TRAVA	CIRCLIP	CIRCULITO
15	3176341M1			6	ROLAMENTO	BEARING	COJINETE
16	3587938M1			12	ANEL TRAVA	CIRCLIP	CIRCULITO
17	3587932M91			6	ENGRENAGEM	GEAR	ENGRANAJE
18	3176339M1			2	CUBO	HUB	CUBO
19	3176345M1			2	BUJÃO	PLUG	TAPON
20	3176364M1			2	ANEL "O"	O RING	JUNTA TORICA
21	3176347M1			4	PARAFUSO	BOLT	PERNO
22	3176351M1			16	PORCA	NUT	TUERCA
23	3176350M1			16	ARRUELA	WASHER	ARANDELA
24	3176333M1			4	PARAFUSO	BOLT	PERNO
25	3176342M1			2	ANEL	RING	ARO
26	3176349M1			16	PARAFUSO	BOLT	PERNO
27	3176330M1			4	ROLAMENTO	BEARING	COJINETE
28	033559R1	⧓	14,714mm	X	CALÇO	SHIM	CALCE
28	033560R1	⧓	14,689mm	X	CALÇO	SHIM	CALCE
28	033561R1	⧓	114,664mm	X	CALÇO	SHIM	CALCE
28	033562R1	⧓	14,639mm	X	CALÇO	SHIM	CALCE
28	033563R1	⧓	14,614mm	X	CALÇO	SHIM	CALCE
28	033564R1	⧓	14,589mm	X	CALÇO	SHIM	CALCE
28	033565R1	⧓	14,564mm	X	CALÇO	SHIM	CALCE
28	033566R1	⧓	14,539mm	X	CALÇO	SHIM	CALCE
28	033567R1	⧓	14,514mm	X	CALÇO	SHIM	CALCE
28	033568R1	⧓	14,489mm	X	CALÇO	SHIM	CALCE
28	033569R1	⧓	14,464mm	X	CALÇO	SHIM	CALCE
28	033570R1	⧓	14,439mm	X	CALÇO	SHIM	CALCE
28	033571R1	⧓	14,414mm	X	CALÇO	SHIM	CALCE
28	033572R1	⧓	14,389mm	X	CALÇO	SHIM	CALCE
28	033573R1	⧓	14,364mm	X	CALÇO	SHIM	CALCE
28	033574R1	⧓	14,339mm	X	CALÇO	SHIM	CALCE
28	033575R1	⧓	14,314mm	X	CALÇO	SHIM	CALCE

Eixo Dianteiro
Front Axle
Eje Delantero

Zf - Apl335 - Tração Central
Zf - Apl335 - Middle Drive
Zf - Apl335 - Tracción Central

60-180

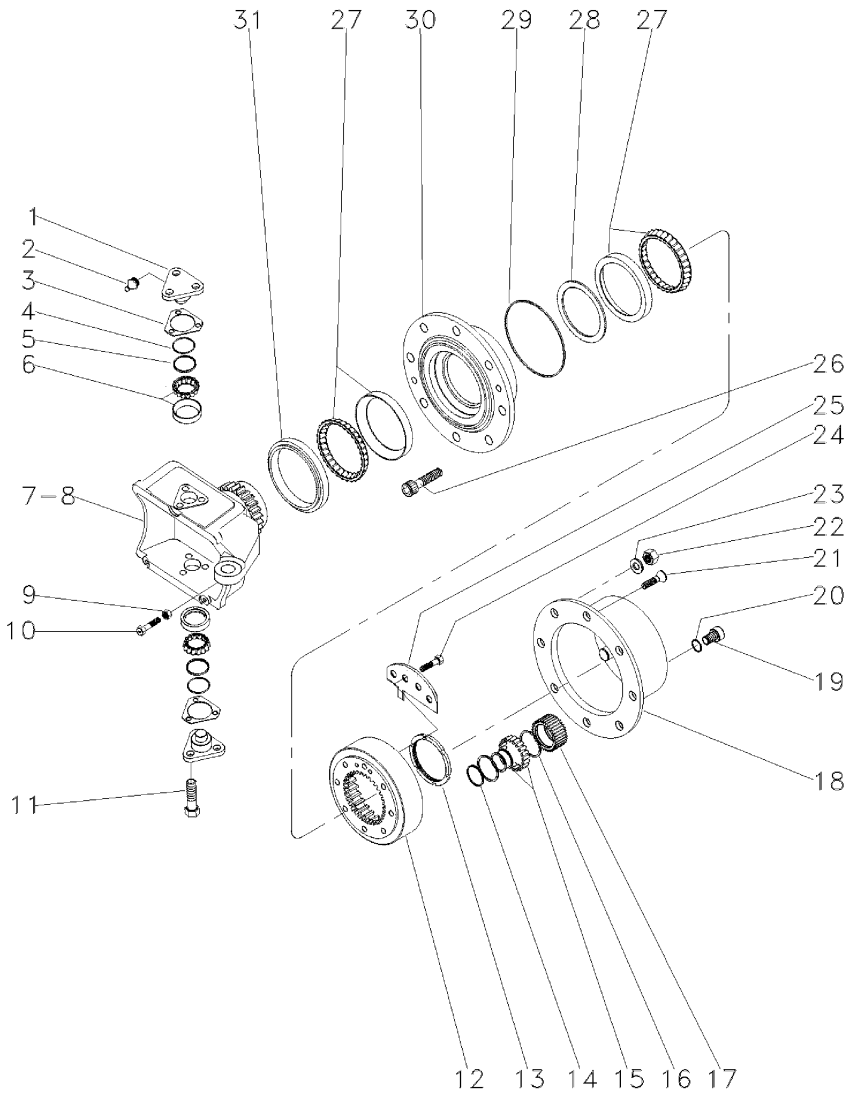

28	033576R1	⧗ 14,289mm	**X** CALÇO	SHIM	CALCE
28	033577R1	⧗ 14,264mm	**X** CALÇO	SHIM	CALCE
28	033578R1	⧗ 14,239mm	**X** CALÇO	SHIM	CALCE
28	033579R1	⧗ 14,214mm	**X** CALÇO	SHIM	CALCE
28	033580R1	⧗ 14,189mm	**X** CALÇO	SHIM	CALCE
29	3176332M1		**2** ANEL TRAVA	CIRCLIP	CIRCULITO
30	6207054M1		**2** CUBO	HUB	CUBO
31	6239085M1		**2** RETENTOR	SEAL	RETEN

Eixo Dianteiro
Front Axle
Eje Delantero

Zf - Apl335 - Tração Central
Zf - Apl335 - Middle Drive
Zf - Apl335 - Tracción Central

60-185

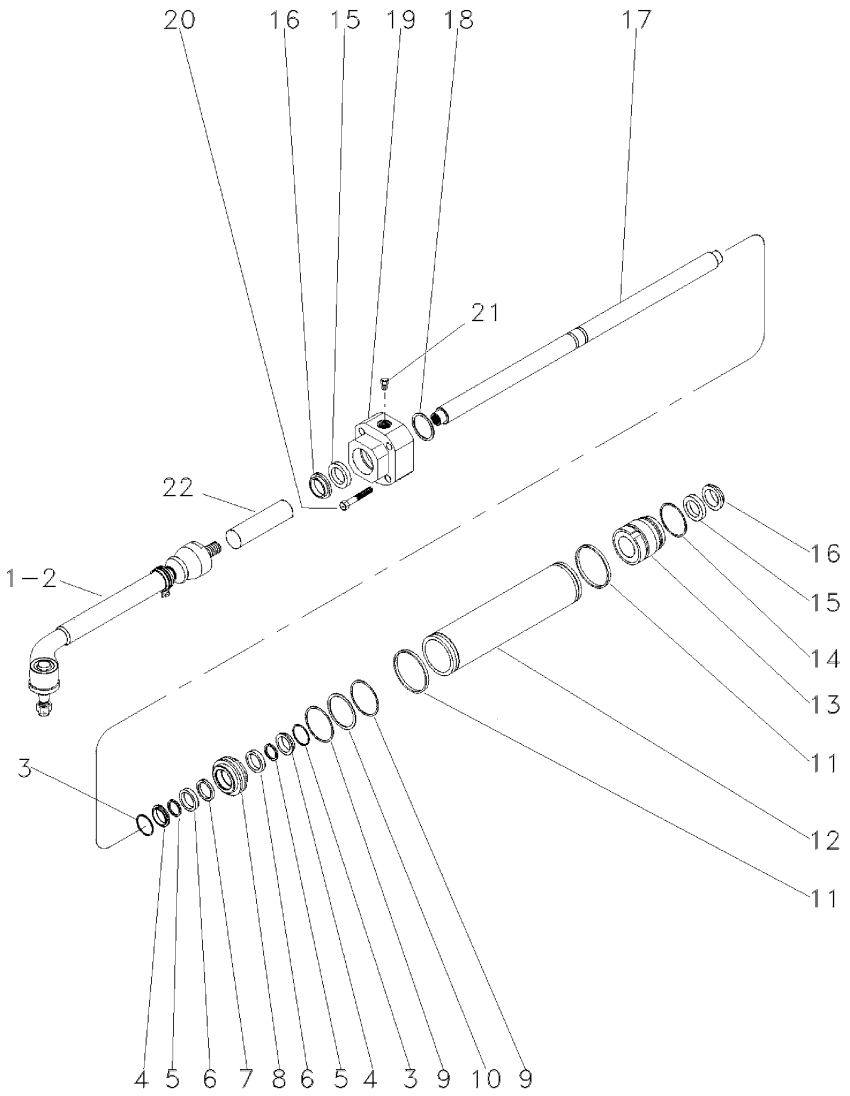

1	040668R1	▶	**1**	BARRA	BAR	BARRA
2	040669R1	◀	**1**	BARRA	BAR	BARRA
3	033747R1		**2**	ANEL "O"	O RING	JUNTA TORICA
4	033755R1		**2**	ANEL "O"	O RING	JUNTA TORICA
5	033756R1	21	**2**	ANEL "O"	O RING	JUNTA TORICA
6	033748R1		**2**	ARRUELA	WASHER	ARANDELA
7	033757R1	21	**1**	ANEL "O"	O RING	JUNTA TORICA
8	033750R1		**1**	PISTÃO	PISTON	PISTON
9	033749R1	21	**2**	ANEL "O"	O RING	JUNTA TORICA
10	033754R1		**1**	ANEL "O"	O RING	JUNTA TORICA
11	033746R1	21	**2**	ANEL "O"	O RING	JUNTA TORICA
12	033733R1		**1**	CILINDRO	CYLINDER	CILINDRO
13	033752R1		**1**	GUIA	GUIDE	GUIA
14	033751R1		**1**	ANEL "O"	O RING	JUNTA TORICA
15	033730R1	21	**2**	ANEL "O"	O RING	JUNTA TORICA
16	033731R1	21	**2**	ANEL "O"	O RING	JUNTA TORICA
17	033732R1		**1**	HASTE CILINDRO	CYLINDER ROD	BIELA DE CILINDR
18	033736R1	⧓ 1,0MM	**X**	CALÇO	SHIM	CALCE
18	033737R1	⧓ 1,1MM	**X**	CALÇO	SHIM	CALCE
18	033738R1	⧓ 1,2MM	**X**	CALÇO	SHIM	CALCE
18	033739R1	⧓ 1,3MM	**X**	CALÇO	SHIM	CALCE
18	033740R1	⧓ 1,4MM	**X**	CALÇO	SHIM	CALCE
18	033741R1	⧓ 1,5MM	**X**	CALÇO	SHIM	CALCE
18	033742R1	⧓ 1,6MM	**X**	CALÇO	SHIM	CALCE
18	033743R1	⧓ 1,7MM	**X**	CALÇO	SHIM	CALCE
18	033744R1	⧓ 1,8MM	**X**	CALÇO	SHIM	CALCE
18	033745R1	⧓ 0,9MM	**X**	CALÇO	SHIM	CALCE
19	033734R1		**1**	GUIA	GUIDE	GUIA
20	033759R1		**5**	PARAFUSO	BOLT	PERNO
22	033729R1		**2**	TUBO	PIPE	CANO

Eixo Dianteiro
Front Axle
Eje Delantero

60-190

Tratores Com Cabine
Tractors With Cab
Tractores Con Cabina

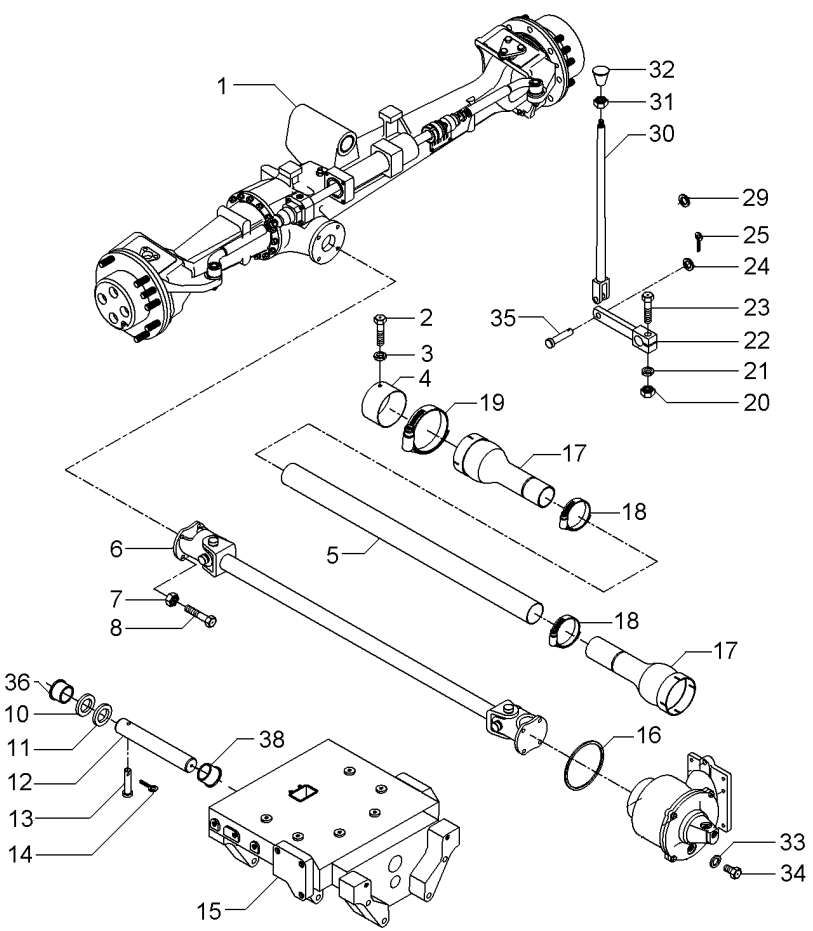

1	061358T1	CARRARO 60-195 No	**1**	CJ. EIXO DIANT.	FRONT AXLE ASSY	CONJ. EJE DELANT
2	339124X1		**2**	PARAFUSO	BOLT	PERNO
3	353446X1		**2**	ARRUELA	WASHER	ARANDELA
4	036903P1		**1**	BLINDAGEM	SHIELD	BLINDAJE
5	036911P1		**1**	TUBO	PIPE	CANO
7	353431X1		**8**	PORCA	NUT	TUERCA
8	353540X1		**8**	PARAFUSO	BOLT	PERNO
10	898017M2		**1**	CALÇO	SHIM	CALCE
11	898018M2	0.73/0.67MM	**X**	CALÇO	SHIM	CALCE
11	898019M2	0.92/0.87MM	**X**	CALÇO	SHIM	CALCE
11	898020M2	1,04/0.99MM	**X**	CALÇO	SHIM	CALCE
11	882868M2	1.17/1.12MM	**X**	CALÇO	SHIM	CALCE
11	882869M2	1.30/1.25MM	**X**	CALÇO	SHIM	CALCE
12	058456P1		**1**	PINO	PIN	PASADOR
13	033992P1		**1**	PINO	PIN	PASADOR
14	195414M1		**1**	GRAMPO	CRAMP	PASADOR
15	067590P1		**1**	SUPORTE	BRACKET	SOPORTE
16	1441271X1		**1**	ANEL "O"	O RING	JUNTA TORICA
17	1688236M93		**2**	PROTEÇÃO	GUARD	DEFENSA
18	490804M1		**2**	BRAÇADEIRA	CLAMP	ABRAZADERA
19	338623X1		**2**	BRAÇADEIRA	CLAMP	ABRAZADERA
20	355566X1		**1**	PORCA	NUT	TUERCA
21	353434X1		**1**	ARRUELA	WASHER	ARANDELA
22	036838S1		**1**	ALAVANCA	LEVER	PALANCA
23	354264X1		**1**	PARAFUSO	BOLT	PERNO
24	353756X1		**1**	ARRUELA	WASHER	ARANDELA
25	354059X1		**1**	CONTRAPINO	DOWEL	CENTRAJE
29	366195X1		**1**	PASSA-FIO	GROMMET	PASACABLE
30	069884S1		**1**	TIRANTE	ROD	VARILLA
31	353430X1		**1**	PORCA	NUT	TUERCA
32	3410152M1		**1**	MANÍPULO	KNOB	POMO
33	181142M1		**1**	ARRUELA	WASHER	ARANDELA
34	037045T1		**1**	BUJÃO	PLUG	TAPON
35	832813M1		**1**	PINO	PIN	PASADOR
36	058458P1		**1**	BUCHA	BUSH	CASQUILLO
38	058457P1		**1**	BUCHA	BUSH	CASQUILLO
39	069915P1		**1**	COIFA	BELLOWS	FUELLE
39	069937P1		**1**	ANEL	RING	ARO
39	339666X1		**2**	PARAFUSO	BOLT	PERNO
39	339375X1		**2**	ARRUELA	WASHER	ARANDELA

Eixo Dianteiro
Front Axle
Eje Delantero

60-195

Carraro - 20.14
Carraro - 20.14
Carraro - 20.14

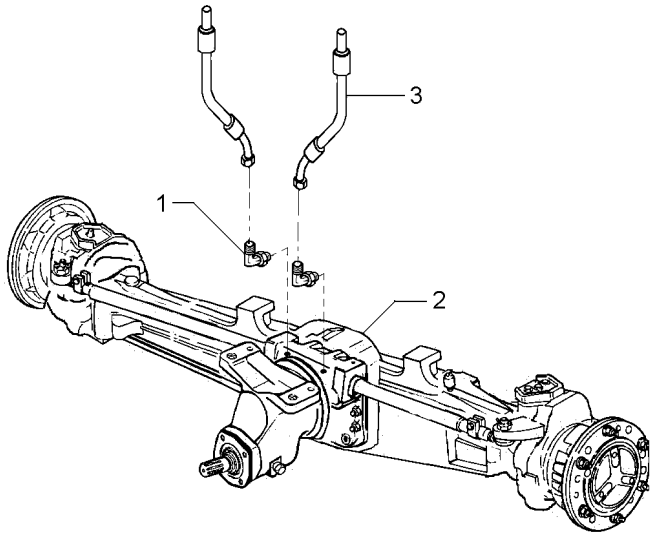

1	043030P1		**2**	CONEXÃO	CONNECTION	CONEXION
2	061360T1	60-205 No	**1**	CJ. EIXO DIANT.	FRONT AXLE ASSY	CONJ. EJE DELANT
2		60-210 No	**1**	CJ. EIXO DIANT.	FRONT AXLE ASSY	CONJ. EJE DELANT
2		60-215 No	**1**	CJ. EIXO DIANT.	FRONT AXLE ASSY	CONJ. EJE DELANT
2		60-220 No	**1**	CJ. EIXO DIANT.	FRONT AXLE ASSY	CONJ. EJE DELANT
2		60-200 No	**1**	CJ. EIXO DIANT.	FRONT AXLE ASSY	CONJ. EJE DELANT
3	3412609M91		**2**	MANGUEIRA	HOSE	FLEXIBLE

Eixo Dianteiro — **Carraro - 20.14**
Front Axle — **Carraro - 20.14**
Eje Delantero — **Carraro - 20.14**

60-200

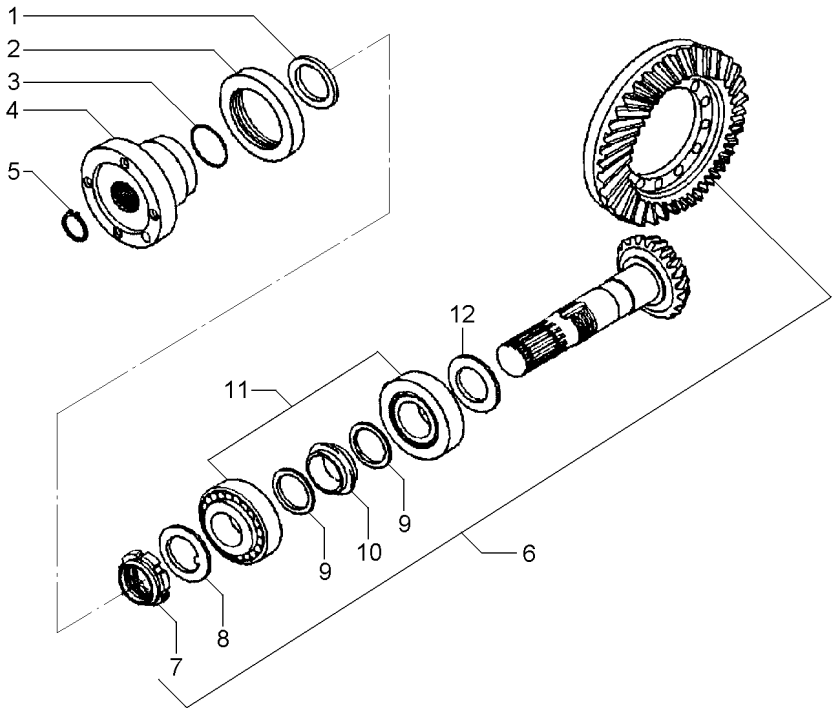

1	061270R1		**1**	ARRUELA	WASHER	ARANDELA
2	061320R1		**1**	RETENTOR	SEAL	RETEN
3	061226R1		**1**	ANEL "O"	O RING	JUNTA TORICA
4	061326R1		**1**	FLANGE	FLANGE	PLETINA
5	061218R1		**1**	ANEL	RING	ARO
6	061241R1	13/28	**1**	COROA E PINHÃO	KIT, BEVEL GEAR	CORONA Y PINON
7	061251R1	6	**1**	PORCA	NUT	TUERCA
8	061252R1	6	**1**	ARRUELA	WASHER	ARANDELA
9	061277R1	6	**2**	ARRUELA	WASHER	ARANDELA
10	061275R1	6	**1**	ESPAÇADOR	SPACER	PIEZA DISTANCIA
11	061223R1		**2**	ROLAMENTO	BEARING	COJINETE
12	061305R1	2,50MM	**X**	CALÇO	SHIM	CALCE
12	061306R1	2,60MM	**X**	CALÇO	SHIM	CALCE
12	061307R1	2,70MM	**X**	CALÇO	SHIM	CALCE
12	061308R1	2,80MM	**X**	CALÇO	SHIM	CALCE
12	061309R1	2,90MM	**X**	CALÇO	SHIM	CALCE
12	061310R1	3,00MM	**X**	CALÇO	SHIM	CALCE
12	061311R1	3,10MM	**X**	CALÇO	SHIM	CALCE
12	061312R1	3,20MM	**X**	CALÇO	SHIM	CALCE
12	061313R1	3,30MM	**X**	CALÇO	SHIM	CALCE
12	061314R1	3,40MM	**X**	CALÇO	SHIM	CALCE

Eixo Dianteiro — **Carraro - 20.14**
Front Axle — **Carraro - 20.14**
Eje Delantero — **Carraro - 20.14**

60-205

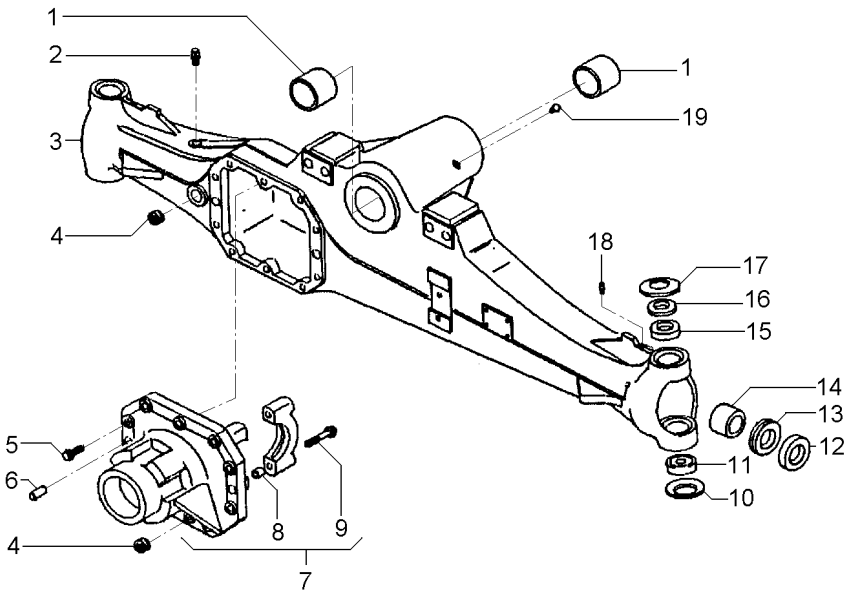

1	061265R1		**2**	BUCHA	BUSH	CASQUILLO
2	3475328M1		**1**	VÁLVULA	VALVE	VALVULA
3	061324R1		**1**	CARCAÇA	HOUSING	ALOJAMIENTO
4	053949R1		**2**	TAMPÃO	PAD	ALMOHADILLA
5	040961R1		**10**	PARAFUSO	BOLT	PERNO
6	3475341M1		**2**	PINO	PIN	PASADOR
7	061328R1		**1**	CJ. SUPORTE	KIT, BRACKET	JUEGO SOPORTE
8	3475335M1	7	**4**	BUCHA	BUSH	CASQUILLO
9	040962R1	7	**4**	PARAFUSO	BOLT	PERNO
10	061293R1		**2**	MOLA PRATO	SPRING PLATE	PLETINA MUELLE
11	061224R1		**2**	ROLAMENTO	BEARING	COJINETE
12	061219R1		**2**	RETENTOR	SEAL	RETEN
13	061342R1		**2**	RETENTOR	SEAL	RETEN
14	061264R1		**2**	BUCHA	BUSH	CASQUILLO
15	061272R1		**2**	BUCHA	BUSH	CASQUILLO
16	061303R1		**2**	ESPAÇADOR	SPACER	PIEZA DISTANCIA
17	061276R1		**2**	MOLA PRATO	SPRING PLATE	PLETINA MUELLE
18	040946R1		**2**	GRAXEIRA	GREASER	ENGRASADOR
19	061216R1		**1**	GRAXEIRA	GREASER	ENGRASADOR

Eixo Dianteiro — **Carraro - 20.14**
Front Axle — **Carraro - 20.14**
Eje Delantero — **Carraro - 20.14**

60-210

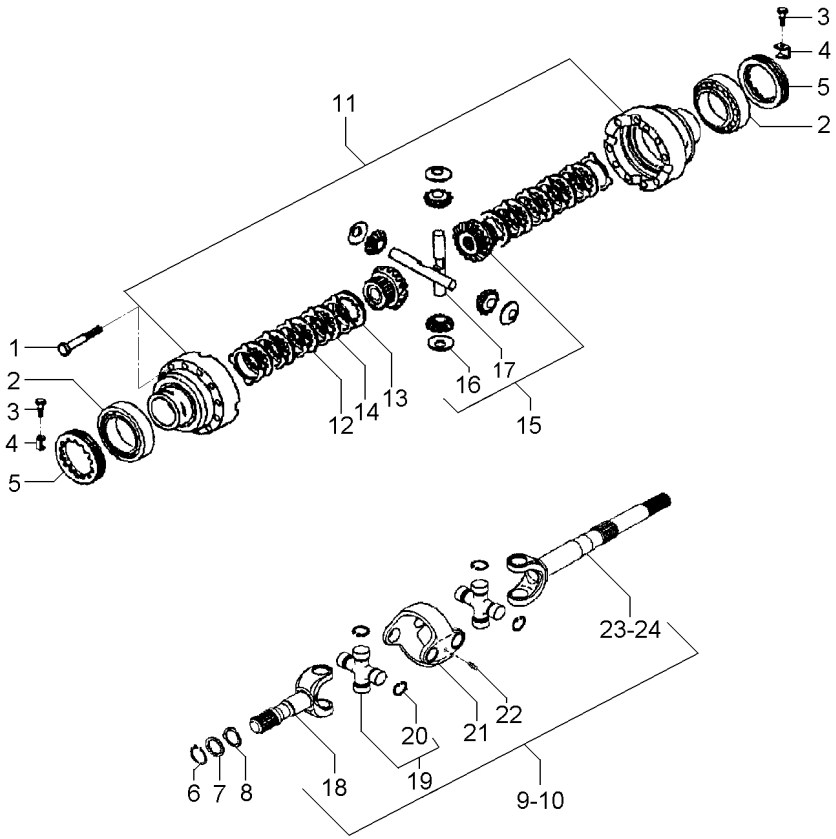

1	3475587M1		
2	061221R1		
3	040993R1		
4	3475583M1		
5	3475584M1		
6	053849R1		
7	061322R1		
8	061288R1		
9	061344R1	◀	
10	061345R1	▶	
11	061278R1		
12	041055R1		
13	041054R1		
14	061248R1		
15	061239R1		
16	061246R1	15	
17	061247R1	15	
18	066535R1		[A]
19	066530R1		
20	066531R1	19	
20	066532R1	19	
20	066533R1	19	
20	066534R1	19	
21	066528R1		
22	066529R1		
23	066537R1	9	[B]
24	066536R1	10	[B]

[A] CURTO
SHORT
CORTO

[B] LONGO
LOG
LARGO

12	PARAFUSO	BOLT	PERNO
2	ROLAMENTO	BEARING	COJINETE
2	PARAFUSO	BOLT	PERNO
2	CHAPA	PLATE	CHAPA
2	PORCA	NUT	TUERCA
2	ANEL	RING	ARO
2	ARRUELA	WASHER	ARANDELA
2	ARRUELA	WASHER	ARANDELA
1	CJ. EIXO	KIT, AXLE	JUEGO DE EJE
1	CJ. EIXO	KIT, AXLE	JUEGO DE EJE
1	CJ. CARCAÇA	HOUSE ASSY	CONJ. CARTER
8	DISCO	DISC	DISCO
10	DISCO	DISC	DISCO
2	DISCO	DISC	DISCO
1	CJ. ENGRENAGEM	KIT, GEAR	ENGRANAJES JUEGO
4	ARRUELA	WASHER	ARANDELA
2	EIXO	SHAFT	ARBOL
2	EIXO	SHAFT	ARBOL
4	CRUZETA	SPIDER	CRUCETA
16	ANEL TRAVA	CIRCLIP	CIRCULITO
16	ANEL TRAVA	CIRCLIP	CIRCULITO
16	ANEL TRAVA	CIRCLIP	CIRCULITO
16	ANEL TRAVA	CIRCLIP	CIRCULITO
2	GARFO	FORK	HORQUILLA
4	GRAXEIRA	GREASER	ENGRASADOR
1	EIXO	SHAFT	ARBOL
1	EIXO	SHAFT	ARBOL

Eixo Dianteiro — **Carraro - 20.14**
Front Axle — **Carraro - 20.14**
Eje Delantero — **Carraro - 20.14**

60-215

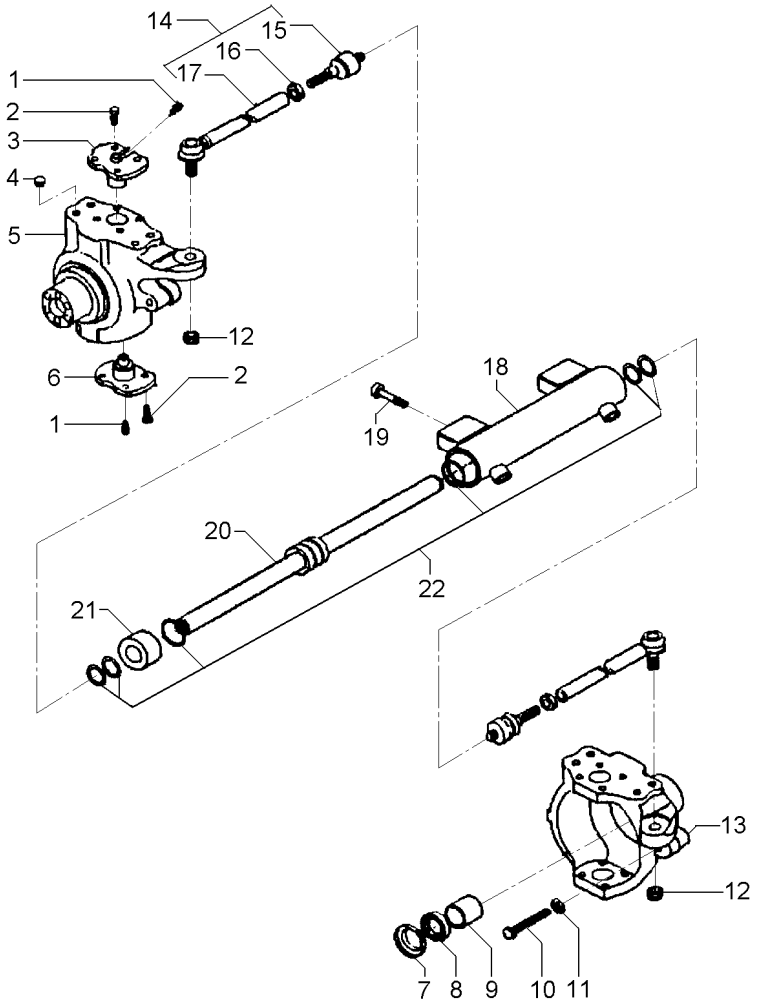

1	040944R1		**4**	GRAXEIRA	GREASER	ENGRASADOR
2	061287R1		**16**	PARAFUSO	BOLT	PERNO
3	061297R1		**2**	PINO	PIN	PASADOR
4	061231R1		**8**	TAMPÃO	PAD	ALMOHADILLA
5	061350R1	◀	**1**	CARCAÇA	HOUSING	ALOJAMIENTO
6	061296R1		**2**	PINO	PIN	PASADOR
7	061343R1		**2**	TAMPA	COVER	CUBIERTA
8	053965R1	70x45x14	**2**	RETENTOR	SEAL	RETEN
9	053966R1		**2**	BUCHA	BUSH	CASQUILLO
10	053967R1		**2**	PARAFUSO	BOLT	PERNO
11	053838R1		**1**	PORCA	NUT	TUERCA
12	061214R1		**2**	PORCA	NUT	TUERCA
13	061349R1	▶	**1**	CARCAÇA	HOUSING	ALOJAMIENTO
14	061267R1		**2**	CJ. BRAÇO	KIT, ARM	JUEGO DE BRAZO
15	061352R1	14	**1**	ARTICULAÇÃO	KNUCKLE	CHARNELA
16	061213R1	14	**1**	PORCA	NUT	TUERCA
17	061351R1	14	**1**	BRAÇO	ARM	BRAZO
18	061321R1		**1**	CILINDRO	CYLINDER	CILINDRO
19	061212R1		**4**	PARAFUSO	BOLT	PERNO
20	061234R1		**1**	HASTE	SPINDLE	MANGUETA
21	061232R1		**1**	GUIA	GUIDE	GUIA
22	061233R1		**1**	JG. REPARO	KIT, REPAIR	JUEGO REPARACION

Eixo Dianteiro — **Carraro - 20.14**
Front Axle — **Carraro - 20.14**
Eje Delantero — **Carraro - 20.14**

60-220

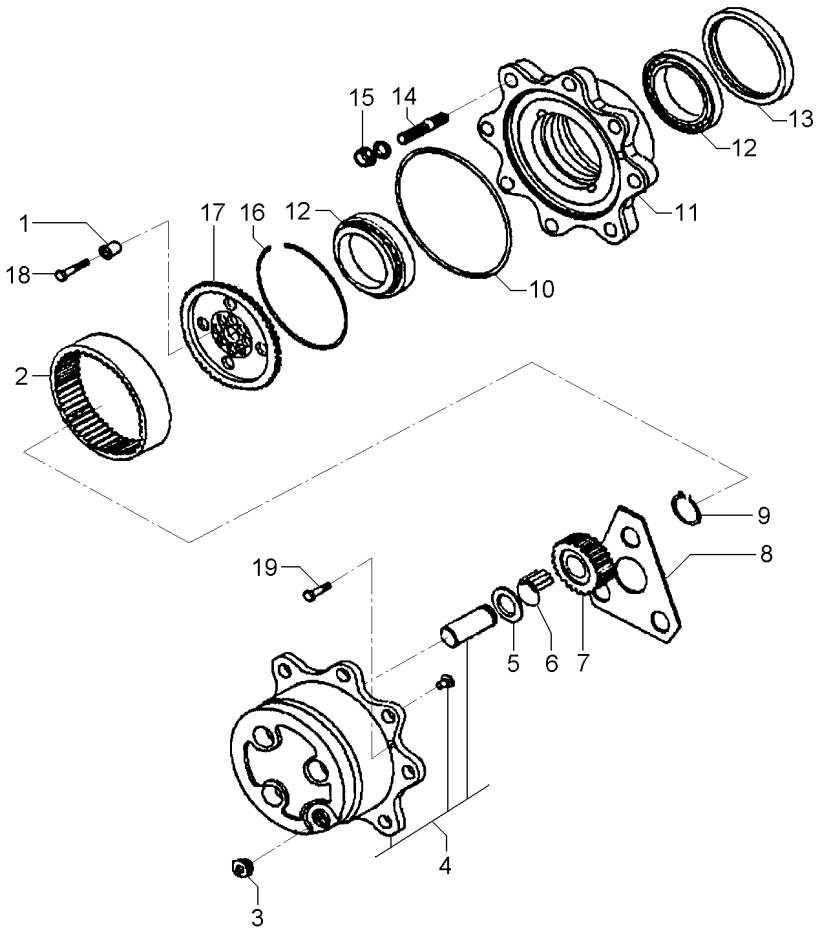

1	061291R1		**12**	BUCHA	INSERT	INSERCION
2	061273R1	60	**2**	COROA	SPROCKET	RUEDA DE CADENA
3	053857R1		**3**	TAMPÃO	PAD	ALMOHADILLA
4	061237R1		**2**	CUBO	HUB	CUBO
5	3475625M1		**6**	ARRUELA	WASHER	ARANDELA
6	061227R1		**18**	ROLETE	ROLLER	RODILLO
7	061274R1	23	**6**	ENGRENAGEM	GEAR	ENGRANAJE
8	061269R1		**2**	ARRUELA	WASHER	ARANDELA
9	040926R1		**6**	ANEL	RING	ARO
10	061229R1		**2**	ANEL "O"	O RING	JUNTA TORICA
11	061242R1		**2**	CUBO	HUB	CUBO
12	061249R1		**4**	ROLAMENTO	BEARING	COJINETE
13	053850R1	068383R1	**2**	RETENTOR	SEAL	RETEN
14	061290R1		**8**	PRISIONEIRO	STUD	ESPARRAGO
15	041088R1		**16**	PORCA	NUT	TUERCA
16	054030R1		**2**	ANEL	RING	ARO
17	061294R1		**2**	SUPORTE	BRACKET	SOPORTE
18	061295R1		**12**	PARAFUSO	BOLT	PERNO
19	053858R1		**4**	PARAFUSO	BOLT	PERNO

Eixo Cardan
Tail Shaft
Eje Cardan

60-225

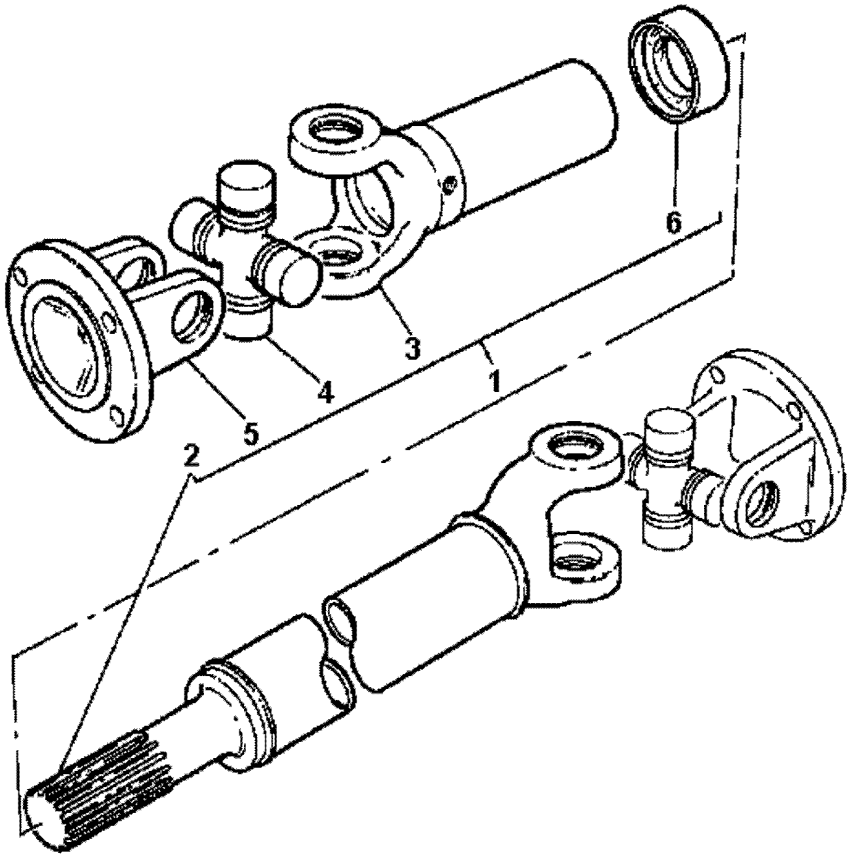

1	036908T1		**1**	CARDAN	DRIVE SHAFT	EJE DE MANDO
2		1	**1**	GARFO	FORK	HORQUILLA
3		1	**1**	GARFO	FORK	HORQUILLA
4	056018R1		**2**	CRUZETA	SPIDER	CRUCETA
5	056019R1		**2**	FLANGE	FLANGE	PLETINA
6	6210262M91		**1**	LUVA	SLEEVE	MANCHA

Eixo Cardan
Tail Shaft
Eje Cardan

60-230

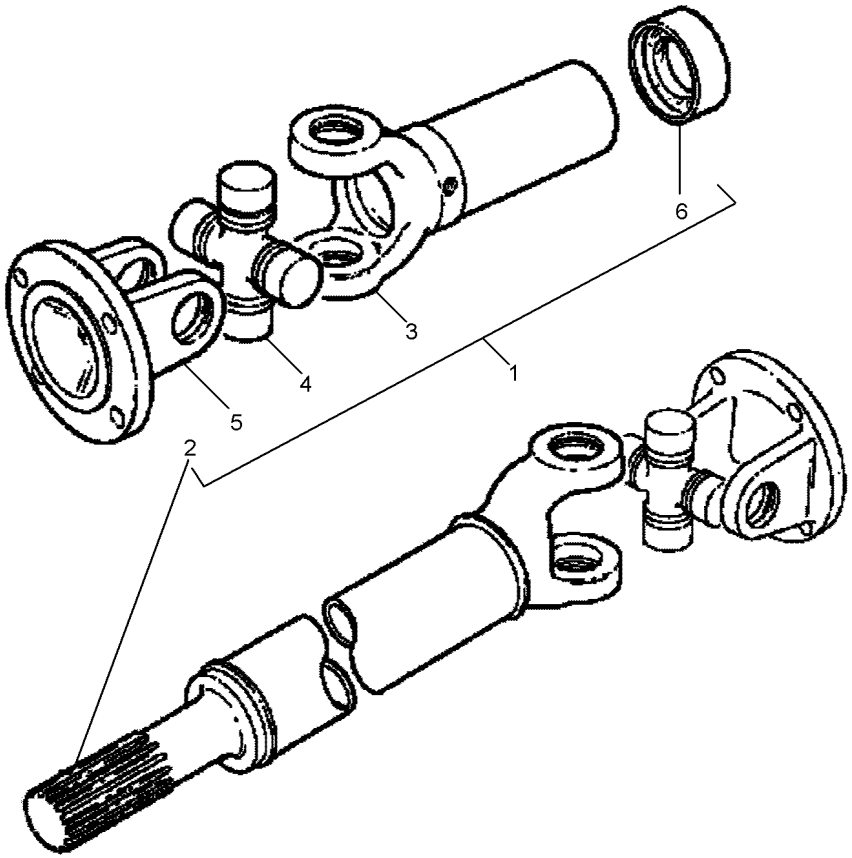

1	057380T1		**1**	CJ. EIXO	KIT, AXLE	JUEGO DE EJE
2		1	**1**	GARFO	FORK	HORQUILLA
3		1	**1**	GARFO	FORK	HORQUILLA
4	056018T1		**2**	CRUZETA	SPIDER	CRUCETA
5	056019T1		**2**	FLANGE	FLANGE	PLETINA
6	6210262M91		**1**	LUVA	SLEEVE	MANCHA

Jogo De Juntas
Joints And Gaskets
Juegos De Juntas

60-235

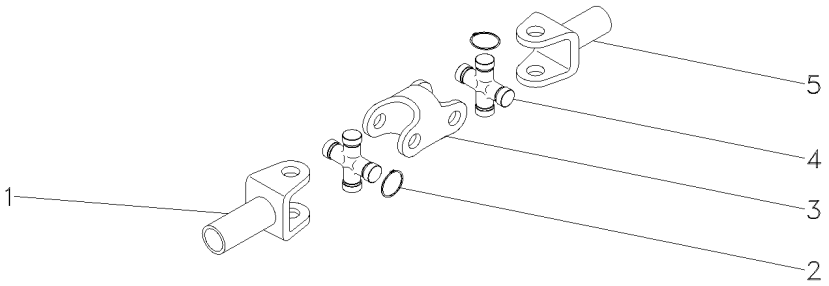

1	3604081M1		**1** GARFO	FORK	HORQUILLA
2	3604082M1	⧗ 1,5MM	**X** ANEL	RING	ARO
2	3604083M1	⧗ 1,3MM	**X** ANEL	RING	ARO
2	3604084M1	⧗ 1,2MM	**X** ANEL	RING	ARO
2	3604085M1	⧗ 1,7MM	**X** ANEL	RING	ARO
3	3604086M1		**1** GARFO	FORK	HORQUILLA
4	3603881M1		**1** CRUZETA	SPIDER	CRUCETA
5	3604080M1		**1** GARFO	FORK	HORQUILLA

Eixo Dianteiro
Front Axle
Eje Delantero

4 Rodas Motriz
4 Wheel Drive
4 Ruedas Motrices

60-240

Tratores Com Cabine
Tractors With Cab
Tractores Con Cabina

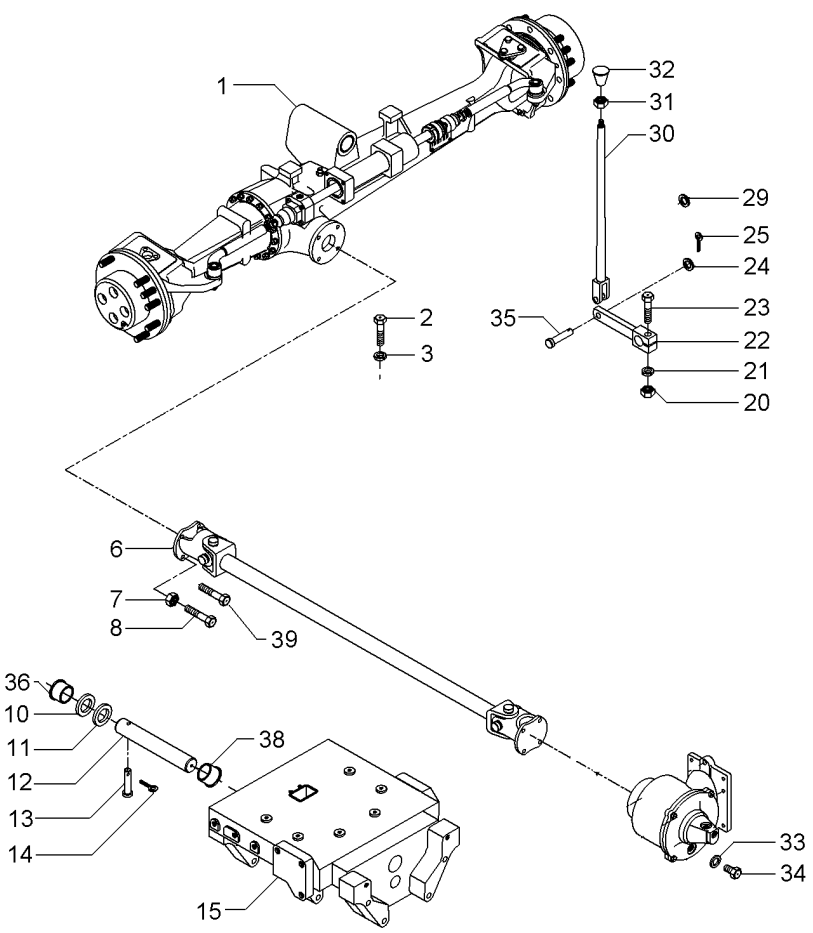

1	063123N1	CARRARO 60-25 No	**1**	CJ. EIXO DIANT.	FRONT AXLE ASSY	CONJ. EJE DELANT
2	339124X1		**2**	PARAFUSO	BOLT	PERNO
3	353446X1		**2**	ARRUELA	WASHER	ARANDELA
6	6234072M91		**1**	CARDAN	DRIVE SHAFT	EJE DE MANDO
7	373561X1		**8**	PORCA	NUT	TUERCA
8	353540X1		**4**	PARAFUSO	BOLT	PERNO
10	898017M2		**1**	CALÇO	SHIM	CALCE
11	898018M2	0.73/0.67MM	**X**	CALÇO	SHIM	CALCE
11	898019M2	0.92/0.87MM	**X**	CALÇO	SHIM	CALCE
11	898020M2	1,04/0.99MM	**X**	CALÇO	SHIM	CALCE
11	882868M2	1.17/1.12MM	**X**	CALÇO	SHIM	CALCE
11	882869M2	1.30/1.25MM	**X**	CALÇO	SHIM	CALCE
12	058456P1		**1**	PINO	PIN	PASADOR
13	033992P1		**1**	PINO	PIN	PASADOR
14	195414M1		**1**	GRAMPO	CRAMP	PASADOR
15	067590P1		**1**	SUPORTE	BRACKET	SOPORTE
20	355566X1		**1**	PORCA	NUT	TUERCA
21	353434X1		**1**	ARRUELA	WASHER	ARANDELA
22	036838S1		**1**	ALAVANCA	LEVER	PALANCA
23	354264X1		**1**	PARAFUSO	BOLT	PERNO
24	353756X1		**1**	ARRUELA	WASHER	ARANDELA
25	354059X1		**1**	CONTRAPINO	DOWEL	CENTRAJE
29	366195X1		**1**	PASSA-FIO	GROMMET	PASACABLE
30	6218987M91		**1**	CJ. TIRANTE	KIT, ROD	JUEGO DE BIELAS
31	353430X1		**1**	PORCA	NUT	TUERCA
32	3410152M1		**1**	MANÍPULO	KNOB	POMO
33	181142M1		**1**	ARRUELA	WASHER	ARANDELA
34	037045T1		**1**	BUJÃO	PLUG	TAPON
35	832813M1		**1**	PINO	PIN	PASADOR
36	058458P1		**1**	BUCHA	BUSH	CASQUILLO
38	058457P1		**1**	BUCHA	BUSH	CASQUILLO
39	353538X1		**4**	PARAFUSO	BOLT	PERNO

Eixo Cardan
Tail Shaft
Eje Cardan

60-245

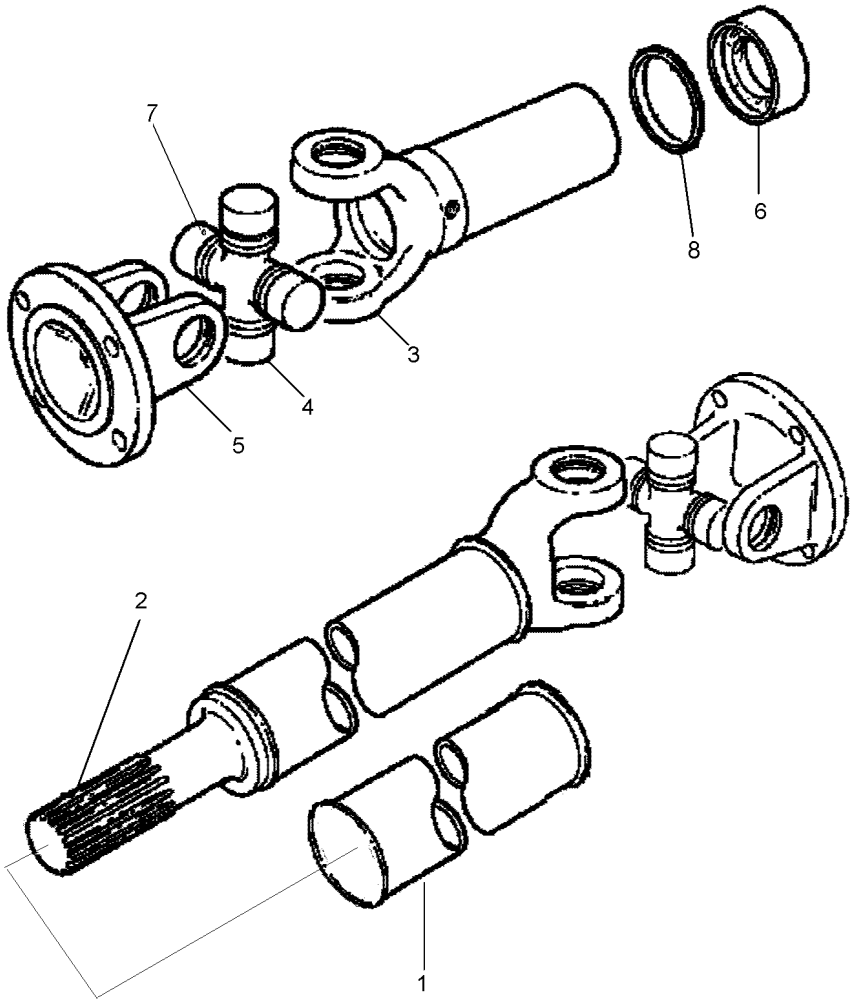

1	6235604M1	**1** TUBO	PIPE	CANO
2	6235578M1	**1** PONTEIRA	TOGGLE	TENSOR
3	6235579M1	**2** GARFO	FORK	HORQUILLA
4	6235580M1	**2** CRUZETA	CROSSPIECE	PIEZA TRANSVERSA
5	6235581M1	**2** FLANGE	FLANGE	PLETINA
6	6235577M1	**1** LUVA	SLEEVE	MANCHA
7	6235605M1	**2** NIPEL	NIPPLE	NIPLE
8	6235606M1	**1** VEDAÇÃO	SEALING	VEDACION

Eixo Cardan
Tail Shaft
Eje Cardan

60-250

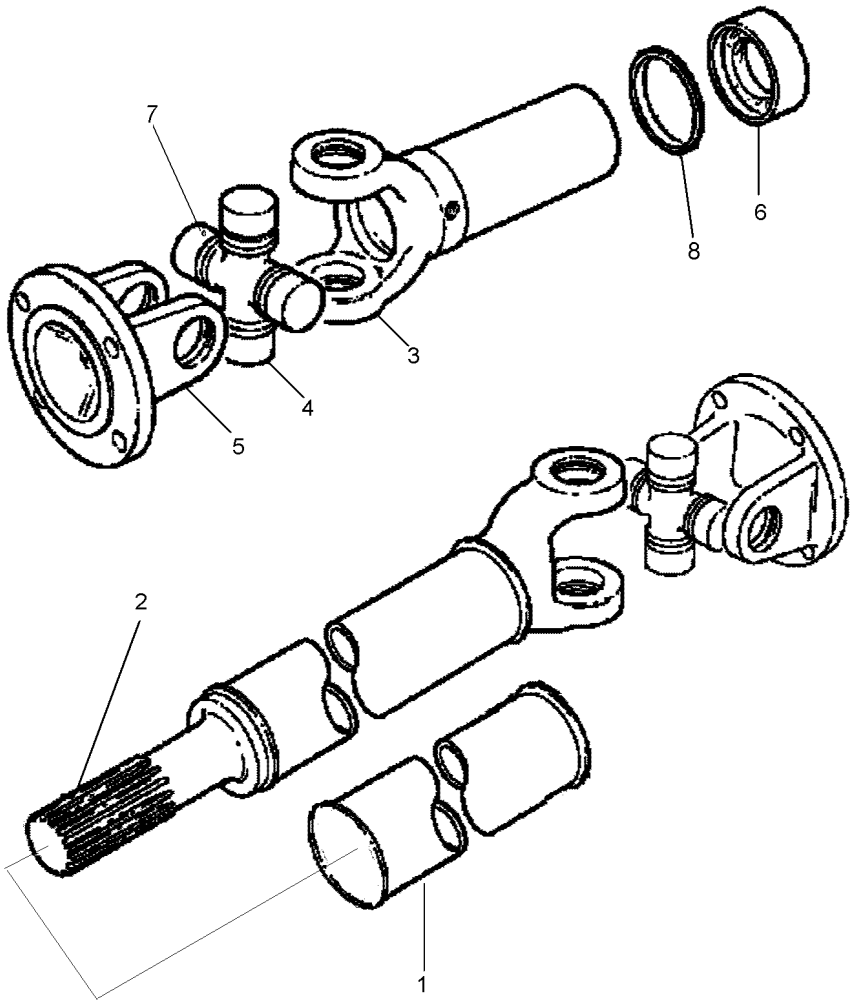

1	6235604M1	**1** TUBO	PIPE	CANO
2	6235578M1	**1** PONTEIRA	TOGGLE	TENSOR
3	6235579M1	**2** GARFO	FORK	HORQUILLA
4	6235580M1	**2** CRUZETA	CROSSPIECE	PIEZA TRANSVERSA
5	6235581M1	**2** FLANGE	FLANGE	PLETINA
6	6235577M1	**1** LUVA	SLEEVE	MANCHA
7	6235605M1	**2** NIPEL	NIPPLE	NIPLE
8	6235606M1	**1** VEDAÇÃO	SEALING	VEDACION

Eixo Dianteiro
Front Axle
Eje Delantero

Zf - Apl335 - Tração Central
Zf - Apl335 - Middle Drive
Zf - Apl335 - Tracción Central

60-255

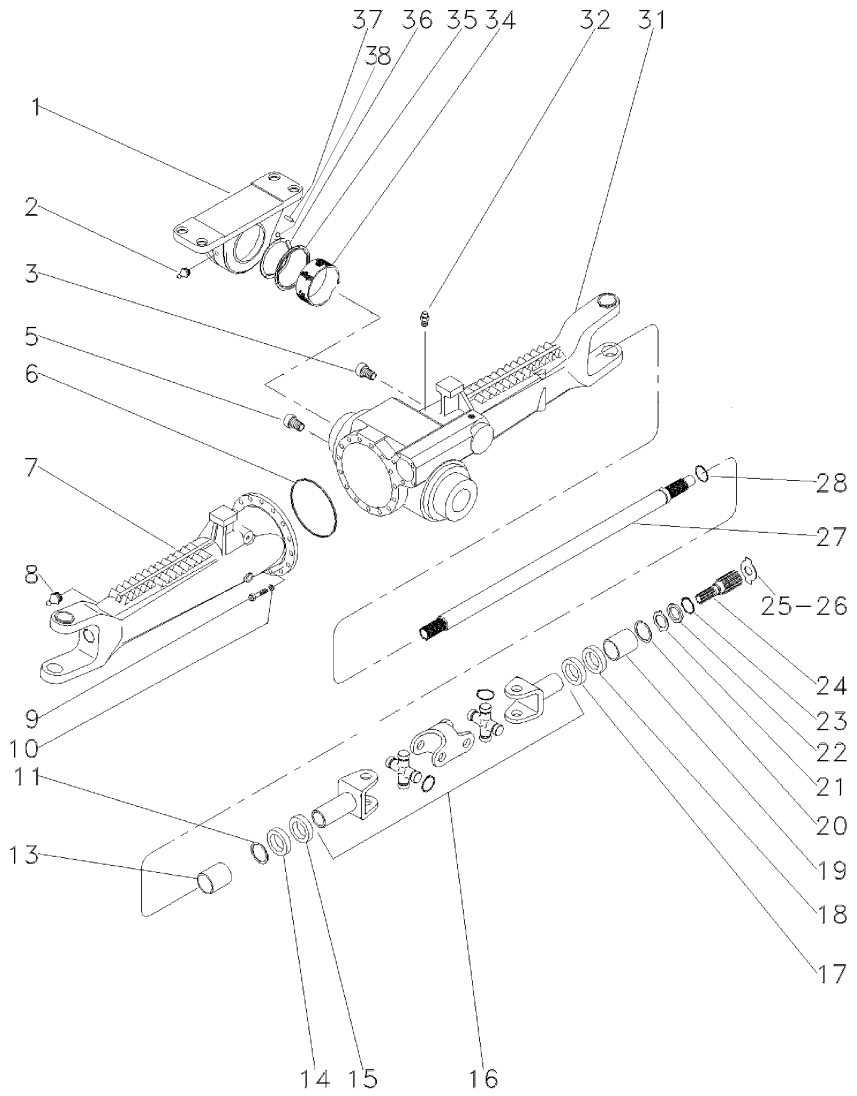

1	3603231M1		**1**	SUPORTE	BRACKET	SOPORTE
2	3603229M1		**1**	GRAXEIRA	GREASER	ENGRASADOR
3	056599R1		**1**	BUJÃO	PLUG	TAPON
5	056599R1		**1**	BUJÃO	PLUG	TAPON
6	033718R1		**2**	ANEL "O"	O RING	JUNTA TORICA
7	6239064M1		**1**	CARCAÇA	HOUSING	ALOJAMIENTO
7	6239062M1	◀	**1**	PONTE	BRIDGE	PUENTE
7	6239063M1	▶	**1**	PONTE	BRIDGE	PUENTE
8	033606R1		**2**	GRAXEIRA	GREASER	ENGRASADOR
9	033717R1		**30**	PARAFUSO	BOLT	PERNO
10	033716R1		**30**	ARRUELA	WASHER	ARANDELA
11	027544R1		**2**	ANEL TRAVA	CIRCLIP	CIRCULITO
13	3588080M1		**2**	BUCHA	BUSH	CASQUILLO
14	027539R1		**2**	RETENTOR	OIL SEAL	BUJE RETENACEITE
15	033227R1		**2**	PROTETOR	PROTECTOR	PROTECTOR
16	040658R1	60-235 No	**2**	ARTICULAÇÃO	KNUCKLE	CHARNELA
17	027537R1		**2**	RETENTOR	OIL SEAL	BUJE RETENACEITE
18	6239054M1		**4**	RETENTOR	SEAL	RETEN
19	3603235M1		**2**	BUCHA	BUSH	CASQUILLO
20	033620R1		**4**	ANEL TRAVA	CIRCLIP	CIRCULITO
21	6210233M1		**2**	PISTÃO	PISTON	PISTON
22	3176337M1		**2**	ARRUELA	WASHER	ARANDELA
23	033549R1		**2**	ANEL TRAVA	CIRCLIP	CIRCULITO
24	6203949M1		**2**	EIXO	SHAFT	ARBOL
25	033618R1	2.2MM	**X**	CALÇO	SHIM	CALCE
26	3176343M1	1,5MM	**X**	ARRUELA	WASHER	ARANDELA
26	3176344M1	2,0MM	**X**	ARRUELA	WASHER	ARANDELA
26	3603293M1	2,5MM	**X**	ARRUELA	WASHER	ARANDELA
26	020842R1	3,0MM	**X**	CALÇO	SHIM	CALCE
26	020843R1	1,7MM	**X**	CALÇO	SHIM	CALCE
26	048350R1	2,2MM	**X**	CALÇO	SHIM	CALCE
27	050839R1		**2**	EIXO	SHAFT	ARBOL
28	033620R1		**4**	ANEL TRAVA	CIRCLIP	CIRCULITO
31	6239063M1	▶	**1**	PONTE	BRIDGE	PUENTE
32	2947215M1		**1**	RESPIRO	BREATHER	RESPIRADERO
34	3603232M1		**1**	BUCHA	BUSH	CASQUILLO
35	6210199M1		**1**	ANEL	RING	ARO
36	3603245M1	3,85MM	**1**	CALÇO	SHIM	CALCE
36	3603246M1	3,95MM	**1**	CALÇO	SHIM	CALCE
36	3603247M1	4,05MM	**1**	CALÇO	SHIM	CALCE
36	3603248M1	4,15MM	**1**	CALÇO	SHIM	CALCE
36	3603249M1	4,25MM	**1**	CALÇO	SHIM	CALCE
36	3603250M1	4,35MM	**1**	CALÇO	SHIM	CALCE
36	3603251M1	4,45MM	**1**	CALÇO	SHIM	CALCE
36	3603252M1	4,55MM	**1**	CALÇO	SHIM	CALCE
36	3603253M1	4,60MM	**1**	CALÇO	SHIM	CALCE
36	3603230M1		**1**	CALÇO	SHIM	CALCE
37	6210856M1		**4**	PINO	PIN	PASADOR
38	3604287M1		**1**	ARRUELA	WASHER	ARANDELA

Eixo Dianteiro
Front Axle
Eje Delantero

Zf - Apl335 - Tração Central
Zf - Apl335 - Middle Drive
Zf - Apl335 - Tracción Central

60-260

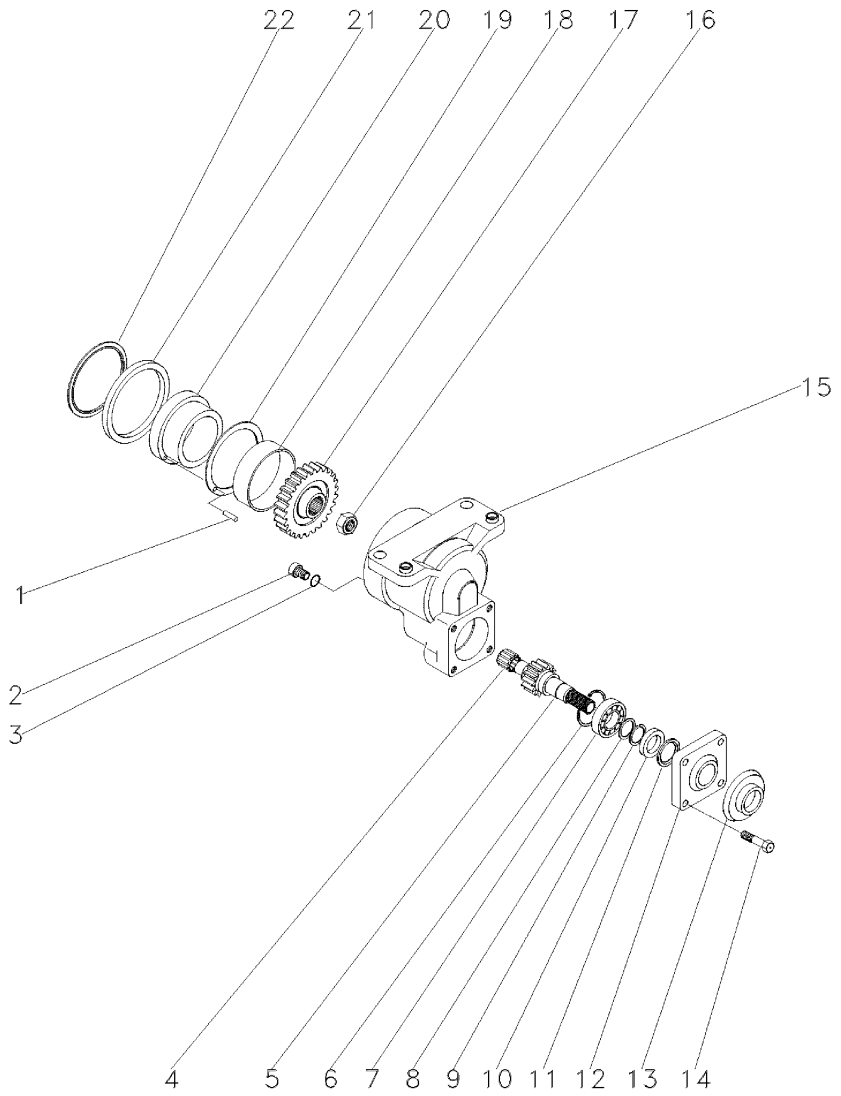

1	3588079M1		**4**	PINO	PIN	PASADOR
2	036366R1		**1**	BUJÃO	PLUG	TAPON
3	020608R1		**1**	ANEL "O"	O RING	JUNTA TORICA
4	3588135M1		**1**	ROLAMENTO	BEARING	COJINETE
5	3603220M1	21	**1**	EIXO	SHAFT	ARBOL
6	3588138M1		**1**	ANEL	RING	ARO
7	3603976M1		**1**	ROLAMENTO	BEARING	COJINETE
8	3588148M1		**1**	ARRUELA	WASHER	ARANDELA
9	3175396M1		**1**	ANEL	RING	ARO
10	051518R1		**1**	RETENTOR	OIL SEAL	BUJE RETENACEITE
11	051516R1		**1**	RETENTOR	OIL SEAL	BUJE RETENACEITE
12	3176218M1		**1**	TAMPA	COVER	CUBIERTA
13	042997P1		**1**	DEFLETOR	DEFLECTOR	DEFLECTOR
14	3176219M1		**4**	PARAFUSO	BOLT	PERNO
15	6210007M1		**1**	CARCAÇA	HOUSING	ALOJAMIENTO
16	048361R1		**1**	PORCA	NUT	TUERCA
17	3603217M1	30	**1**	ENGRENAGEM	GEAR	ENGRANAJE
18	3603215M1		**1**	BUCHA	BUSH	CASQUILLO
19	6239053M1		**1**	ARRUELA	WASHER	ARANDELA
20	6210006M1		**1**	BUCHA	BUSH	CASQUILLO
21	6210008M1		**1**	ANEL	RING	ARO
22	6210013M1		**1**	ANEL	RING	ARO

Eixo Dianteiro
Front Axle
Eje Delantero

Zf - Apl335 - Tração Central
Zf - Apl335 - Middle Drive
Zf - Apl335 - Tracción Central

60-265

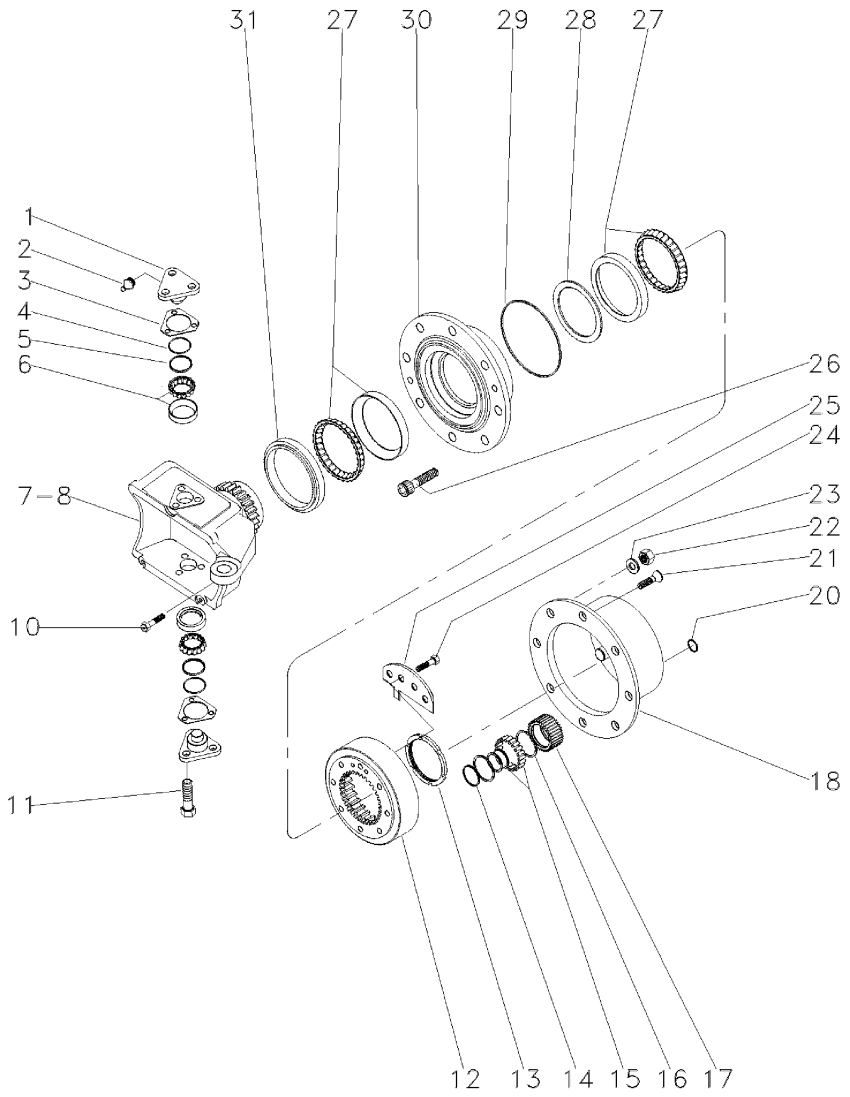

1	033694R1	⧗	0,60MM	X	CALÇO	SHIM	CALCE
1	033695R1	⧗	0,70MM	X	CALÇO	SHIM	CALCE
1	033696R1	⧗	0,80MM	X	CALÇO	SHIM	CALCE
1	033697R1	⧗	0,90MM	X	CALÇO	SHIM	CALCE
1	033698R1	⧗	1,00MM	X	CALÇO	SHIM	CALCE
1	033699R1	⧗	1,10MM	X	CALÇO	SHIM	CALCE
1	033700R1	⧗	1,20MM	X	CALÇO	SHIM	CALCE
1	033701R1	⧗	1,30MM	X	CALÇO	SHIM	CALCE
1	033702R1	⧗	1,40MM	X	CALÇO	SHIM	CALCE
1	033703R1	⧗	1,50MM	X	CALÇO	SHIM	CALCE
1	6239598M1	⧗	0,65MM	X	CALÇO	SHIM	CALCE
1	6239090M1	⧗	0,55MM	X	CALÇO	SHIM	CALCE
1	033706R1	⧗	0,50MM	X	CALÇO	SHIM	CALCE
1	033707R1	⧗	0,75MM	X	CALÇO	SHIM	CALCE
1	033708R1	⧗	0,85MM	X	CALÇO	SHIM	CALCE
1	033709R1	⧗	0,95MM	X	CALÇO	SHIM	CALCE
1	033710R1	⧗	1,05MM	X	CALÇO	SHIM	CALCE
1	033711R1	⧗	1,15MM	X	CALÇO	SHIM	CALCE
1	033712R1	⧗	1,25MM	X	CALÇO	SHIM	CALCE
1	033713R1	⧗	1,35MM	X	CALÇO	SHIM	CALCE
2	033715R1			2	ROLAMENTO	BEARING	COJINETE
3	033691R1			1	CARCAÇA	HOUSING	ALOJAMIENTO
4	033690R1			1	EIXO	SHAFT	ARBOL
5	033688R1			2	ENGRENAGEM	GEAR	ENGRANAJE
6	033683R1	⧗	1,2MM	X	DISCO	DISC	DISCO
6	033684R1	⧗	1,1MM	X	DISCO	DISC	DISCO
6	033685R1	⧗	1,3MM	X	DISCO	DISC	DISCO
6	033686R1	⧗	1,4MM	X	DISCO	DISC	DISCO
7	6210003M91			1	ROLAMENTO	BEARING	COJINETE
8	033641R1	⧗	11,30MM	X	CALÇO	SHIM	CALCE
8	033642R1	⧗	11,33MM	X	CALÇO	SHIM	CALCE
8	033643R1	⧗	11,36MM	X	CALÇO	SHIM	CALCE
8	033644R1	⧗	11,39MM	X	CALÇO	SHIM	CALCE
8	033645R1	⧗	11,42MM	X	CALÇO	SHIM	CALCE
8	033646R1	⧗	11,45MM	X	CALÇO	SHIM	CALCE
8	033647R1	⧗	11,48MM	X	CALÇO	SHIM	CALCE
8	033648R1	⧗	11,51MM	X	CALÇO	SHIM	CALCE
8	033649R1	⧗	11,54MM	X	CALÇO	SHIM	CALCE
8	033650R1	⧗	11,57MM	X	CALÇO	SHIM	CALCE
8	033651R1	⧗	11,60MM	X	CALÇO	SHIM	CALCE
8	033652R1	⧗	11,63MM	X	CALÇO	SHIM	CALCE
8	033653R1	⧗	11,66MM	X	CALÇO	SHIM	CALCE
8	033654R1	⧗	11,69MM	X	CALÇO	SHIM	CALCE
8	033655R1	⧗	11,72MM	X	CALÇO	SHIM	CALCE
8	033656R1	⧗	11,75MM	X	CALÇO	SHIM	CALCE
8	033657R1	⧗	11,78MM	X	CALÇO	SHIM	CALCE
8	033658R1	⧗	11,81MM	X	CALÇO	SHIM	CALCE
8	033659R1	⧗	11,84MM	X	CALÇO	SHIM	CALCE
8	033660R1	⧗	11,87MM	X	CALÇO	SHIM	CALCE
8	033661R1	⧗	11,90MM	X	CALÇO	SHIM	CALCE

Eixo Dianteiro
Front Axle
Eje Delantero

Zf - Apl335 - Tração Central
Zf - Apl335 - Middle Drive
Zf - Apl335 - Tracción Central

60-265

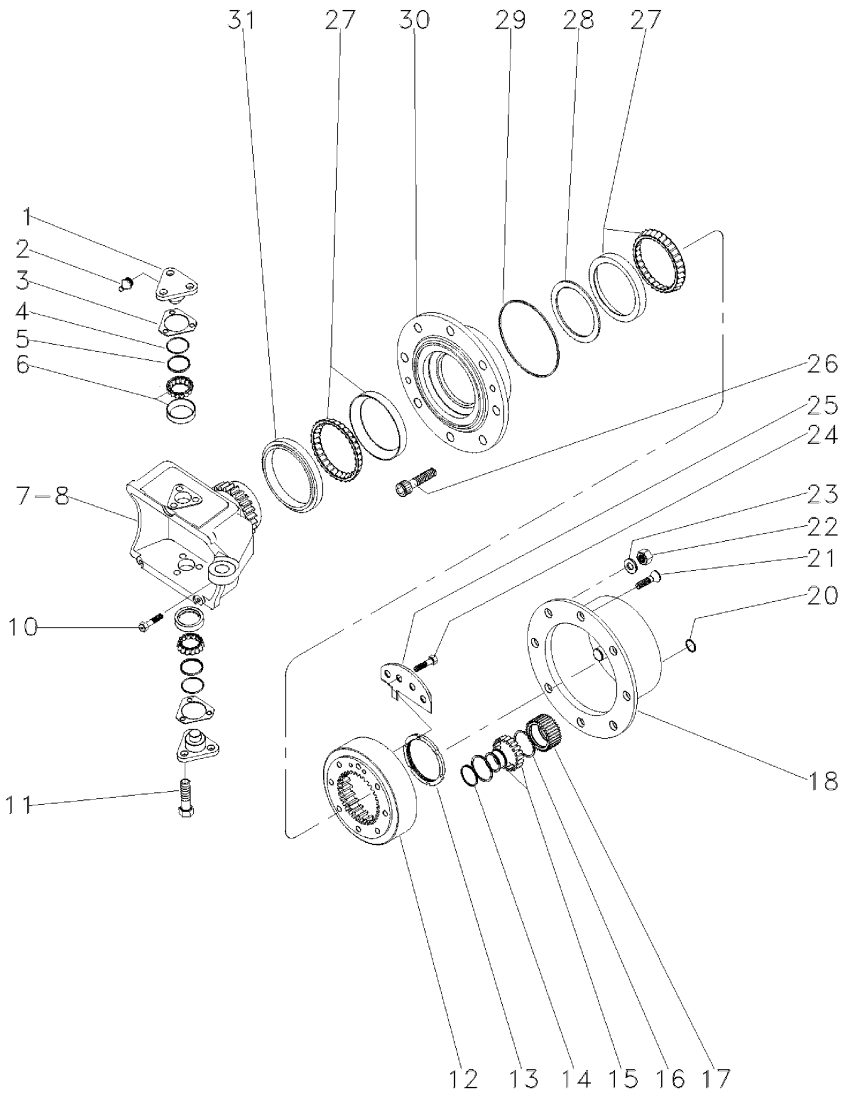

8	033662R1	⧗	11,93MM	**X**	CALÇO	SHIM	CALCE
8	033663R1	⧗	11,96MM	**X**	CALÇO	SHIM	CALCE
8	033664R1	⧗	11,99MM	**X**	CALÇO	SHIM	CALCE
8	033665R1	⧗	12,02MM	**X**	CALÇO	SHIM	CALCE
8	033666R1	⧗	12,05MM	**X**	CALÇO	SHIM	CALCE
8	033667R1	⧗	12,08MM	**X**	CALÇO	SHIM	CALCE
8	033668R1	⧗	12,11MM	**X**	CALÇO	SHIM	CALCE
8	033669R1	⧗	12,14MM	**X**	CALÇO	SHIM	CALCE
8	033670R1	⧗	12,17MM	**X**	CALÇO	SHIM	CALCE
8	033671R1	⧗	12,20MM	**X**	CALÇO	SHIM	CALCE
8	033672R1	⧗	12,23MM	**X**	CALÇO	SHIM	CALCE
8	033673R1	⧗	12,26MM	**X**	CALÇO	SHIM	CALCE
8	033674R1	⧗	12,29MM	**X**	CALÇO	SHIM	CALCE
8	033675R1	⧗	12,32MM	**X**	CALÇO	SHIM	CALCE
8	033676R1	⧗	12,35MM	**X**	CALÇO	SHIM	CALCE
8	033677R1	⧗	12,38MM	**X**	CALÇO	SHIM	CALCE
9	033625R1	⧗	0,50MM	**X**	CALÇO	SHIM	CALCE
9	033626R1	⧗	0,60MM	**X**	CALÇO	SHIM	CALCE
9	033627R1	⧗	0,70MM	**X**	CALÇO	SHIM	CALCE
9	033628R1	⧗	0,80MM	**X**	CALÇO	SHIM	CALCE
9	033629R1	⧗	0,90MM	**X**	CALÇO	SHIM	CALCE
9	033635R1	⧗	0,65MM	**X**	CALÇO	SHIM	CALCE
9	033636R1	⧗	0,75MM	**X**	CALÇO	SHIM	CALCE
9	033637R1	⧗	0,85MM	**X**	CALÇO	SHIM	CALCE
9	033638R1	⧗	0,95MM	**X**	CALÇO	SHIM	CALCE
9	033639R1	⧗	1,05MM	**X**	CALÇO	SHIM	CALCE
9	033640R1	⧗	1,15MM	**X**	CALÇO	SHIM	CALCE
9	033789R1	⧗	1,20MM	**X**	CALÇO	SHIM	CALCE
10	033678R1			**1**	ROLAMENTO	BEARING	COJINETE
11	048252R1	⛭	28/13	**1**	COROA E PINHÃO	KIT, CROWNWHEEL	JUEGO CORONA
12	033682R1			**10**	PARAFUSO	BOLT	PERNO
13	033782R1			**1**	PINO	PIN	PASADOR
14	033692R1			**5**	PINO	PIN	PASADOR
17	033687R1			**8**	DISCO	DISC	DISCO
18	033680R1	⧗	3,2MM	**2**	ARRUELA	WASHER	ARANDELA
19	033681R1			**2**	ARRUELA	WASHER	ARANDELA
20	040662R1			**2**	ENGRENAGEM	GEAR	ENGRANAJE

Eixo Dianteiro
Front Axle
Eje Delantero

Zf - Apl335 - Tração Central
Zf - Apl335 - Middle Drive
Zf - Apl335 - Tracción Central

60-270

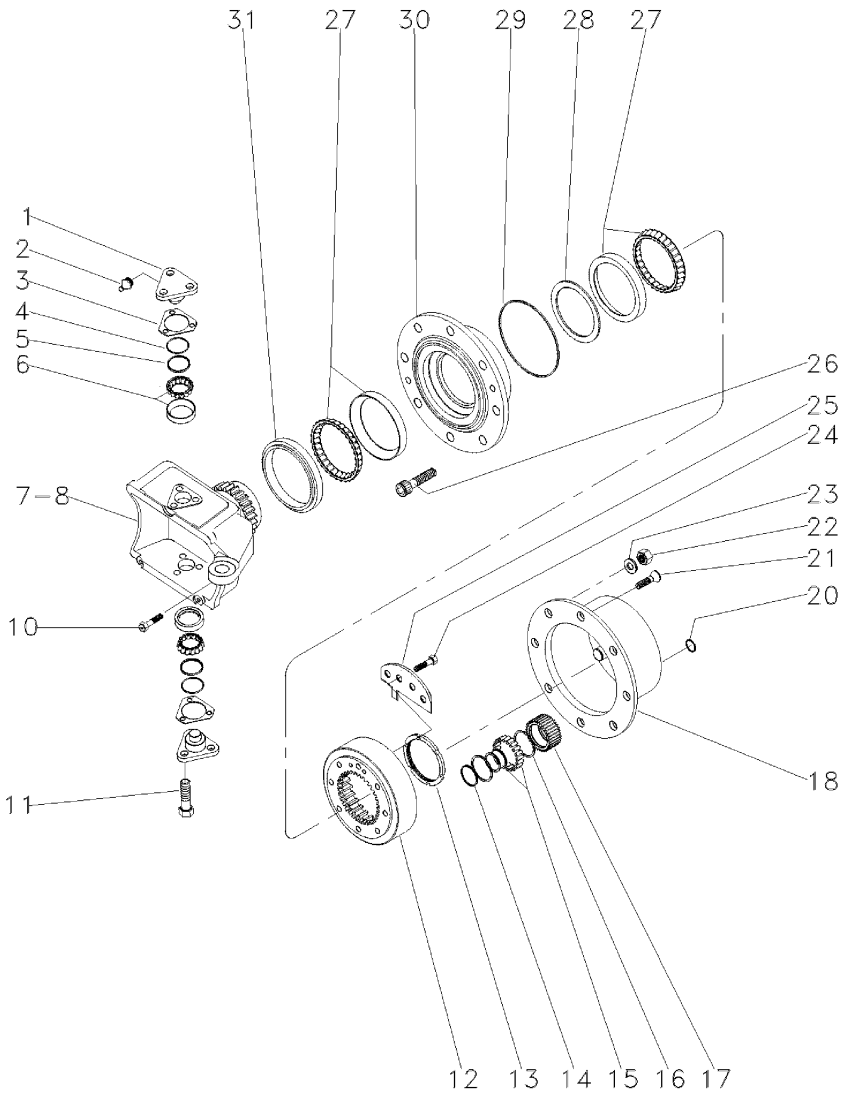

1	033725R1			4	PINO	PIN	PASADOR
2	3176390M1			4	GRAXEIRA	GREASER	ENGRASADOR
3	3176313M1	⧗	0,6MM	X	CALÇO	SHIM	CALCE
3	3176314M1	⧗	1,0MM	X	CALÇO	SHIM	CALCE
3	3176315M1	⧗	1,4MM	X	CALÇO	SHIM	CALCE
3	3176319M1	⧗	0,4MM	X	CALÇO	SHIM	CALCE
3	3176320M1	⧗	0,8MM	X	CALÇO	SHIM	CALCE
3	3588106M1	⧗	0,2MM	X	CALÇO	SHIM	CALCE
3	3588107M1	⧗	0,3MM	X	CALÇO	SHIM	CALCE
4	051532R1			4	ANEL "O"	O RING	JUNTA TORICA
5	033722R1			4	CAPA	CAP	TAPA
6	033723R1			4	ROLAMENTO	BEARING	COJINETE
7	033726R1	▶		1	CARCAÇA	HOUSING	ALOJAMIENTO
8	6229055M1	◀		1	CARCAÇA	HOUSING	ALOJAMIENTO
10	6210215M1			2	PARAFUSO	SCREW	TORNILLO
11	3588113M1			12	PARAFUSO	BOLT	PERNO
12	3176335M1			2	ENGRENAGEM	GEAR	ENGRANAJE
13	3176334M1			2	PORCA	NUT	TUERCA
14	3587936M1			6	ANEL TRAVA	CIRCLIP	CIRCULITO
15	3176341M1			6	ROLAMENTO	BEARING	COJINETE
16	6239597M1			12	ANEL TRAVA	CIRCLIP	CIRCULITO
17	3176340M1			6	ENGRENAGEM	GEAR	ENGRANAJE
18	3176339M1			2	CUBO	HUB	CUBO
20	056590P1			2	BUCHA	BUSH	CASQUILLO
21	3176347M1			4	PARAFUSO	BOLT	PERNO
22	3176351M1			16	PORCA	NUT	TUERCA
23	3176350M1			16	ARRUELA	WASHER	ARANDELA
24	3176333M1			4	PARAFUSO	BOLT	PERNO
25	3176342M1			2	ANEL	RING	ARO
26	3176349M1			16	PARAFUSO	BOLT	PERNO
27	6239056M1			4	ROLAMENTO	BEARING	COJINETE
28	033559R1	⧗	14,714mm	X	CALÇO	SHIM	CALCE
28	033560R1	⧗	14,689mm	X	CALÇO	SHIM	CALCE
28	033561R1	⧗	114,664mm	X	CALÇO	SHIM	CALCE
28	033562R1	⧗	14,639mm	X	CALÇO	SHIM	CALCE
28	033563R1	⧗	14,614mm	X	CALÇO	SHIM	CALCE
28	033564R1	⧗	14,589mm	X	CALÇO	SHIM	CALCE
28	033565R1	⧗	14,564mm	X	CALÇO	SHIM	CALCE
28	3603769M1	⧗	14,539mm	X	ARRUELA AJUSTE	ADJUST WASHER	ARRUELA AJUSTE
28	033567R1	⧗	14,514mm	X	CALÇO	SHIM	CALCE
28	033568R1	⧗	14,489mm	X	CALÇO	SHIM	CALCE
28	033569R1	⧗	14,464mm	X	CALÇO	SHIM	CALCE
28	033570R1	⧗	14,439mm	X	CALÇO	SHIM	CALCE
28	033571R1	⧗	14,414mm	X	CALÇO	SHIM	CALCE
28	033572R1	⧗	14,389mm	X	CALÇO	SHIM	CALCE
28	033573R1	⧗	14,364mm	X	CALÇO	SHIM	CALCE
28	033574R1	⧗	14,339mm	X	CALÇO	SHIM	CALCE
28	033575R1	⧗	14,314mm	X	CALÇO	SHIM	CALCE
28	033576R1	⧗	14,289mm	X	CALÇO	SHIM	CALCE
28	033577R1	⧗	14,264mm	X	CALÇO	SHIM	CALCE

Eixo Dianteiro
Front Axle
Eje Delantero

Zf - Apl335 - Tração Central
Zf - Apl335 - Middle Drive
Zf - Apl335 - Tracción Central

60-270

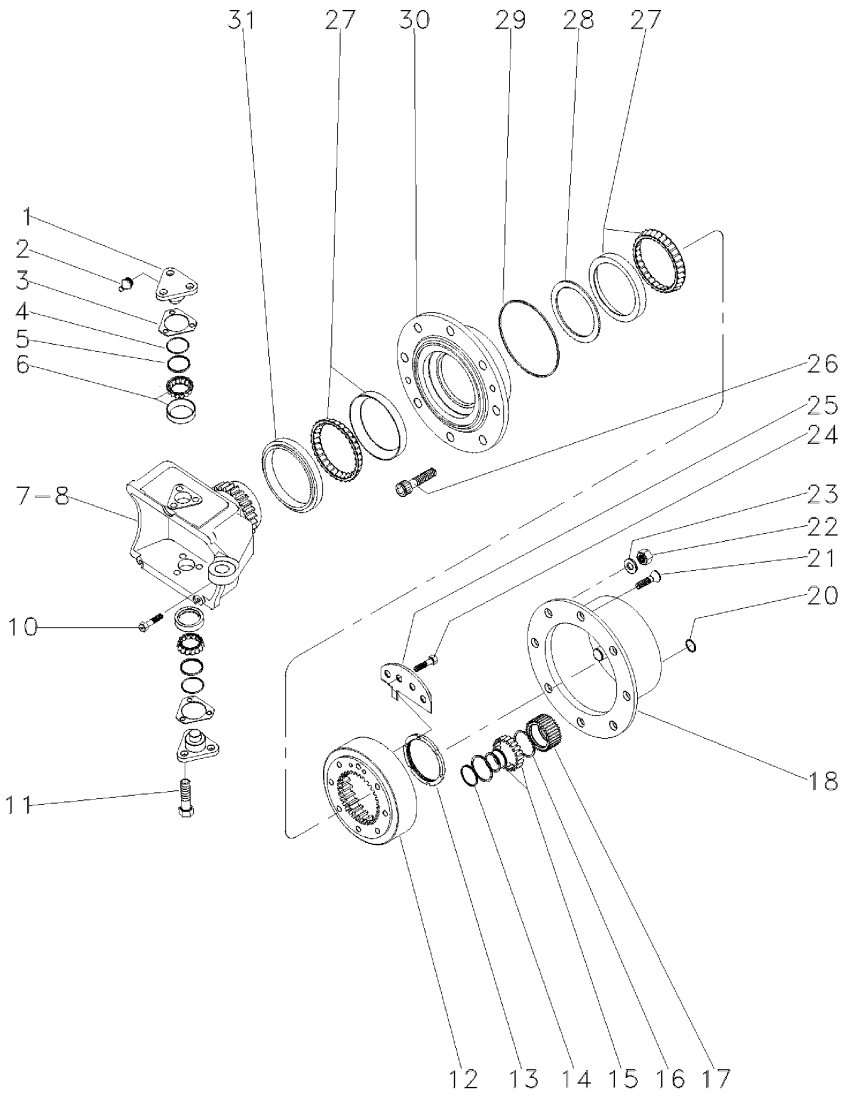

28	033578R1	⧗	14,239mm	**X** CALÇO	SHIM	CALCE
28	033579R1	⧗	14,214mm	**X** CALÇO	SHIM	CALCE
28	033580R1	⧗	14,189mm	**X** CALÇO	SHIM	CALCE
29	3176332M1			**2** ANEL TRAVA	CIRCLIP	CIRCULITO
30	6207054M1			**2** CUBO	HUB	CUBO
31	6239085M1			**2** RETENTOR	SEAL	RETEN

Eixo Dianteiro
Front Axle
Eje Delantero

Zf - Apl335 - Tração Central
Zf - Apl335 - Middle Drive
Zf - Apl335 - Tracción Central

60-275

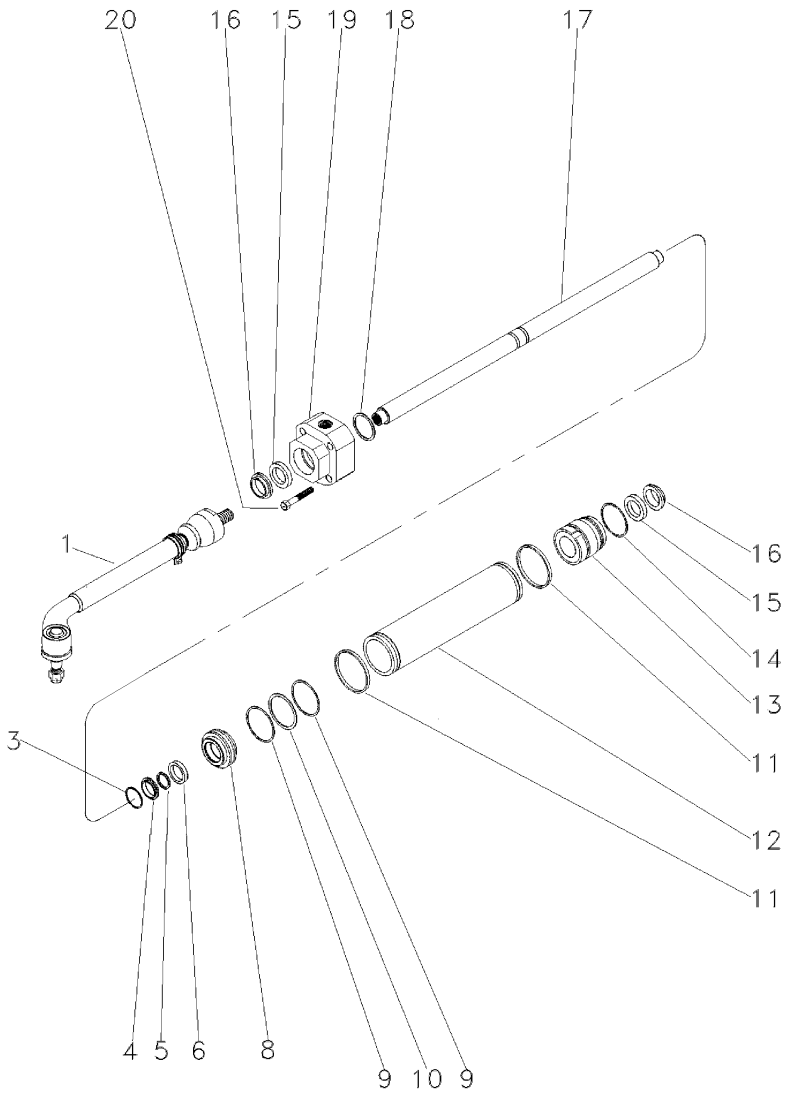

1	3604908M91			**2**	BARRA	BAR	BARRA
8	033750R1			**1**	PISTÃO	PISTON	PISTON
9	6239061M1			**2**	ANEL "O"	O RING	JUNTA TORICA
10	033754R1			**1**	ANEL "O"	O RING	JUNTA TORICA
11	6239057M1			**2**	ANEL "O"	O RING	JUNTA TORICA
12	033733R1			**1**	CILINDRO	CYLINDER	CILINDRO
13	033752R1			**1**	GUIA	GUIDE	GUIA
14	033751R1			**1**	ANEL "O"	O RING	JUNTA TORICA
15	6239059M1			**2**	ANEL "O"	O RING	JUNTA TORICA
16	6239058M1			**2**	ANEL "O"	O RING	JUNTA TORICA
17	6239060M1			**1**	ANEL "O"	O RING	JUNTA TORICA
18	033736R1	⧗	1,0MM	**X**	CALÇO	SHIM	CALCE
18	033737R1	⧗	1,1MM	**X**	CALÇO	SHIM	CALCE
18	033738R1	⧗	1,2MM	**X**	CALÇO	SHIM	CALCE
18	033739R1	⧗	1,3MM	**X**	CALÇO	SHIM	CALCE
18	033740R1	⧗	1,4MM	**X**	CALÇO	SHIM	CALCE
18	033741R1	⧗	1,5MM	**X**	CALÇO	SHIM	CALCE
18	033742R1	⧗	1,6MM	**X**	CALÇO	SHIM	CALCE
18	033743R1	⧗	1,7MM	**X**	CALÇO	SHIM	CALCE
18	033744R1	⧗	1,8MM	**X**	CALÇO	SHIM	CALCE
18	033745R1	⧗	0,9MM	**X**	CALÇO	SHIM	CALCE
19	033734R1			**1**	GUIA	GUIDE	GUIA
20	033759R1			**5**	PARAFUSO	BOLT	PERNO

Direção Hidrostática | **2 Rodas Motrizes**
Hydrostatic Steering | **2 Wheels Drive**
Direccion Hidrostática | **2 Ruedas Motriz**

70-10

Com Controle Remoto - Com Tdp
With Remote Control - With Pto
Con Controle Remoto - Con Tdf

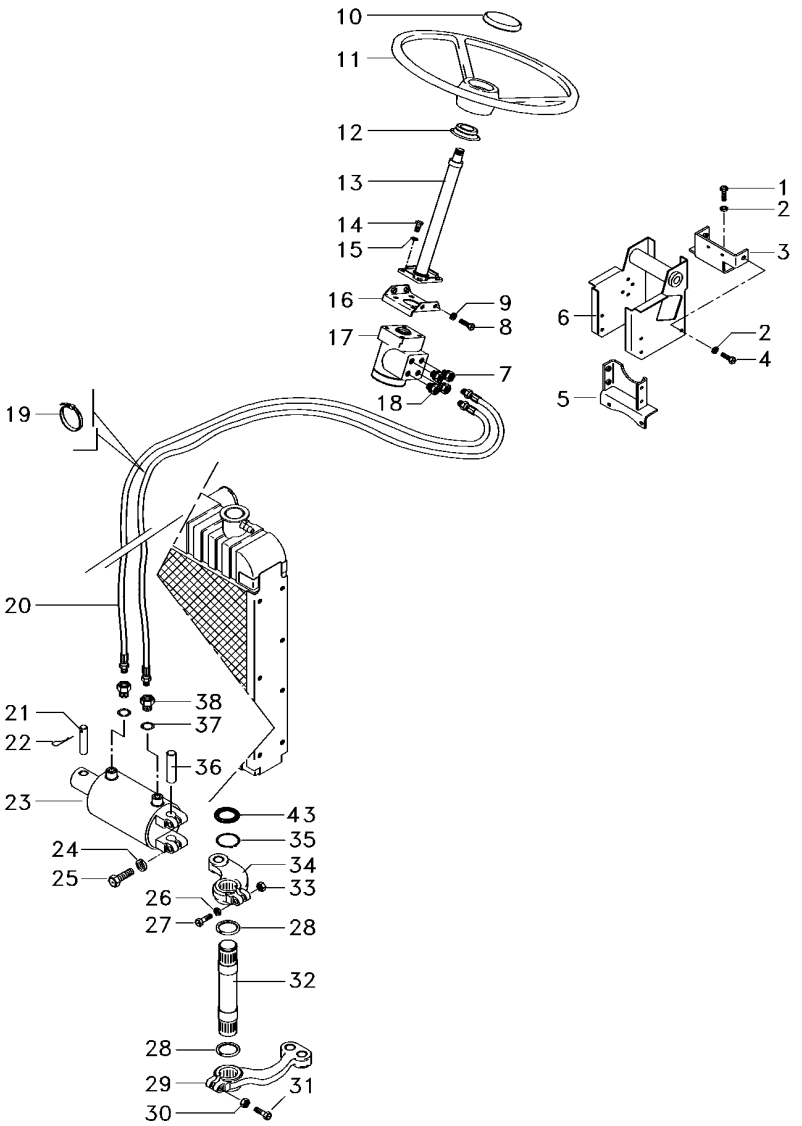

1	353698X1		**2**	PARAFUSO	BOLT	PERNO
2	353432X1		**8**	ARRUELA PRESSÃO	PRESSURE WASHER	LAVADOR PRESION
3	033922S1		**1**	SUPORTE	BRACKET	SOPORTE
4	339451X1		**6**	PARAFUSO	BOLT	PERNO
5	033927S1		**1**	SUPORTE	BRACKET	SOPORTE
6	047174S1		**1**	ESTRUTURA	STRUCTURE	ESTRUCTURA
7	047155T1		**2**	CONEXÃO	CONNECTION	CONEXION
8	353897X1		**2**	PARAFUSO	BOLT	PERNO
9	353434X1		**7**	ARRUELA	WASHER	ARANDELA
10	061181T1		**1**	EMBLEMA	EMBLEM	EMBLEMA
10	037892T1		**1**	TAMPA	COVER	CUBIERTA
11	6200469M1		**1**	VOLANTE	FLYWHEEL	VOLANTE
12	6218433M1		**1**	COLAR	COLLAR	COLLAR
13	6214371M91		**1**	COLUNA DIREÇÃO	STEERING COLUMN	COLUMNA DIRECC
14	339814X1		**4**	PARAFUSO	BOLT	PERNO
15	339376X1		**5**	ARRUELA	WASHER	ARANDELA
16	047181S1		**1**	SUPORTE	BRACKET	SOPORTE
17	6214359M91		**1**	UN. HIDROSTÁTICA	STEERING UNIT	UNIDAD DIRECCION
18	047154T1		**2**	CONEXÃO	CONNECTION	CONEXION
19	1664405M1		**4**	BRAÇADEIRA	CLAMP	ABRAZADERA
20	067905T1		**2**	MANGUEIRA	HOSE	FLEXIBLE
21	3148787M2		**1**	PINO	PIN	PASADOR
22	375090X1		**1**	CUPILHA	COTTER PIN	PASADOR DOUBLE
23	3148318M92	70-410 No	**1**	CILINDRO	CYLINDER	CILINDRO
24	353439X1		**2**	ARRUELA PRESSÃO	PRESSURE WASHER	LAVADOR PRESION
25	353725X1		**2**	PARAFUSO	BOLT	PERNO
26	353433X1		**1**	ARRUELA	WASHER	ARANDELA
27	353622X1		**1**	PARAFUSO	BOLT	PERNO
28	072293P1		**2**	VEDANTE	SEAL	RETEN
29	1676664M1		**1**	BRAÇO	ARM	BRAZO
30	195556M2		**1**	PORCA	NUT	TUERCA
31	361859X1		**1**	PARAFUSO	BOLT	PERNO
32	1676666M1		**1**	EIXO	SHAFT	ARBOL
33	353427X1		**1**	PORCA	NUT	TUERCA
34	042863N1		**1**	CJ. BRAÇO	KIT, ARM	JUEGO DE BRAZO
35	355917X1		**1**	ANEL TRAVA	CIRCLIP	CIRCULITO
36	489720M91		**1**	PINO	PIN	PASADOR
37	831452M1		**2**	ANEL "O"	O RING	JUNTA TORICA
38	3411947M91		**2**	CONEXÃO	CONNECTION	CONEXION

Direção Hidrostática Hydrostatic Steering Direccion Hidrostática	2 Rodas Motrizes 2 Wheels Drive 2 Ruedas Motriz	**70-15**

Com Controle Remoto - Com Tdp
With Remote Control - With Pto
Con Controle Remoto - Con Tdf

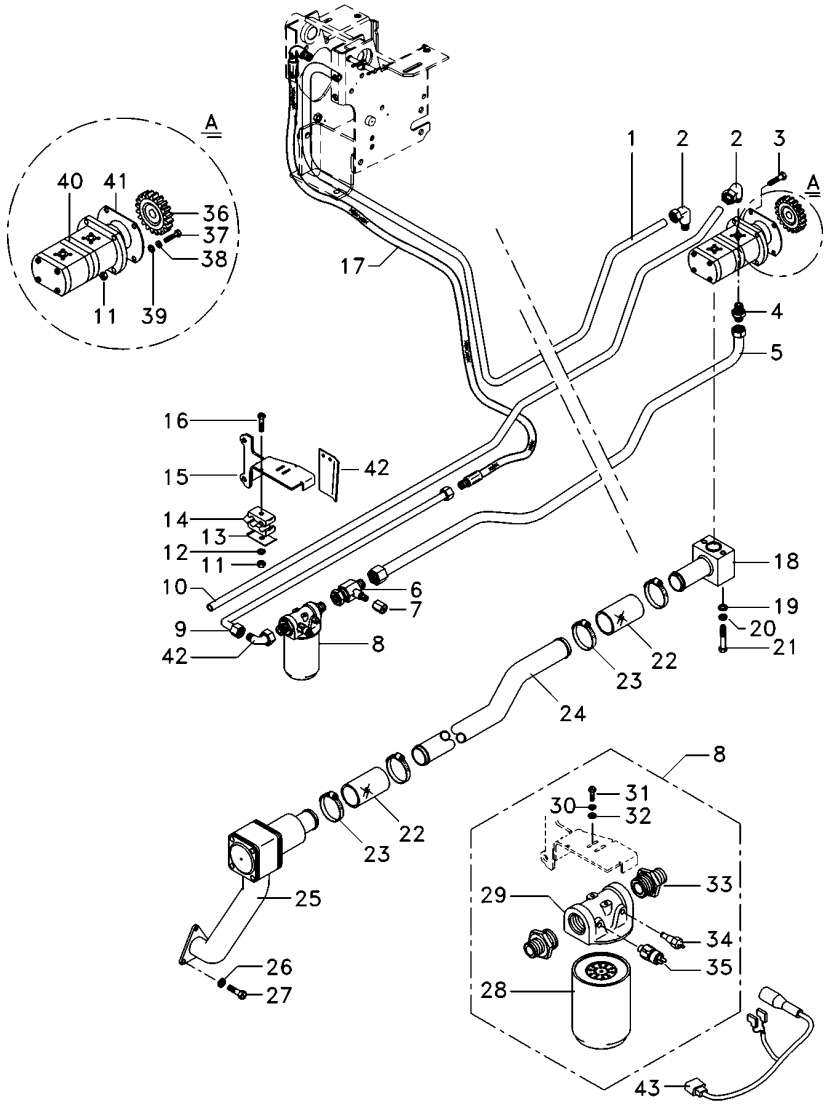

1	6223541M1		**1**	TUBO	PIPE	CANO
2	6214770M1		**3**	CONEXÃO	CONNECTION	CONEXION
3	362686X1		**1**	PARAFUSO	BOLT	PERNO
4	6215056M1		**1**	CONEXÃO	CONNECTION	CONEXION
5	6229466M91		**1**	TUBO RETORNO	LEAK-OFF PIPE	TUBO DE ESCAPE.
6	6215057M1		**1**	CONEXÃO "T"	CONNECTION T	CONEXION T
7	356579X1		**1**	TAMPÃO	PAD	ALMOHADILLA
8	6223536M91		**1**	CJ. FILTRO	KIT, FILTER	JUEGO FILTRO
9	6215037M1		**1**	TUBO	PIPE	CANO
10	6225761M1		**1**	TUBO	PIPE	CANO
11	355565X1		**3**	PORCA	NUT	TUERCA
12	353433X1		**1**	ARRUELA	WASHER	ARANDELA
13	3146897M1		**3**	REFORÇO	REINFORCEMENT	REFUERZO
14	3585143M1		**4**	BRAÇADEIRA	CLAMP	ABRAZADERA
15	6235392M91		**1**	SUPORTE FILTRO	FILTER SUPPORT	FILTER SUPPORT
16	353685X1		**2**	PARAFUSO	BOLT	PERNO
17	050762T1		**1**	MANGUEIRA	HOSE	FLEXIBLE
18	6214710M91		**1**	FLANGE	FLANGE	PLETINA
19	339024X1		**2**	ARRUELA	WASHER	ARANDELA
20	339374X1		**2**	ARRUELA	WASHER	ARANDELA
21	339291X1		**2**	PARAFUSO	BOLT	PERNO
22	6215183M1		**2**	MANGUEIRA	HOSE	FLEXIBLE
23	6214781M1		**4**	BRAÇADEIRA	CLAMP	ABRAZADERA
24	6214787M1		**1**	TUBO	PIPE	CANO
25	6214846M91	70-415 No	**1**	CJ. FILTRO	KIT, FILTER	JUEGO FILTRO
26	353434X1		**7**	ARRUELA	WASHER	ARANDELA
27	353691X1		**5**	PARAFUSO	BOLT	PERNO
28	6223537M1		**1**	ELEMENTO	ELEMENT	ELEMENTO
29	6223538M1		**1**	CABEÇOTE FILTRO	FILTER HEAD	CABEZA DE FILTRO
30	353446X1		**1**	ARRUELA	WASHER	ARANDELA
31	353667X1		**2**	PARAFUSO	BOLT	PERNO
32	339024X1		**2**	ARRUELA	WASHER	ARANDELA
33	6223539M1		**2**	CONEXÃO	CONNECTION	CONEXION
34	6214134M1	[A]	**1**	SENSOR	SENDER	EMISOR
35	6214760M1	[B]	**1**	SENSOR	SENDER	EMISOR
36	6223540M1		**1**	ENGRENAGEM	GEAR	ENGRANAJE
37	362455X1		**1**	PARAFUSO	BOLT	PERNO
38	339376X1		**5**	ARRUELA	WASHER	ARANDELA
39	353756X1		**1**	ARRUELA	WASHER	ARANDELA
40	6214827M91		**1**	BOMBA HIDRÁULICA	HYDRAULIC PUMP	BOMBA HIDRAULICA
41	1687018M2		**1**	JUNTA	GASKET	EMPAQUETADURA.
42	6214770M1		**3**	CONEXÃO	CONNECTION	CONEXION
43	6234785M1		**1**	CAPA	CAP	TAPA

[A] TEMPERATURA
TEMPERATURE
TEMPERATURA

[B] PRESSÃO
PRESSURE
PRESSION

Direção Hidrostática Hydrostatic Steering Direccion Hidrostática	2 Rodas Motrizes 2 Wheels Drive 2 Ruedas Motriz	**70-20**

Com Controle Remoto - Com Tdp - 8x8 Velocidades
With Remote Control - With Pto - 8x8 Speed
Con Controle Remoto - Con Tdf - 8x8 Velocidades

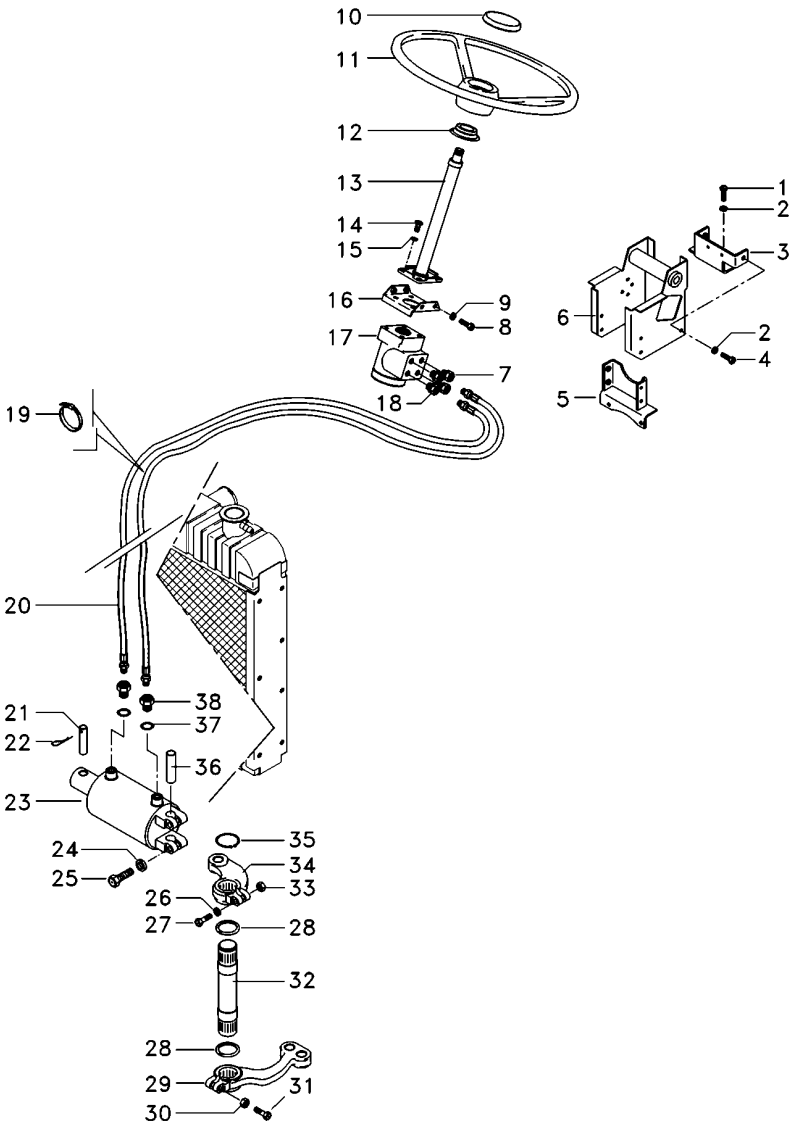

1	353698X1		**2**	PARAFUSO	BOLT	PERNO
2	353432X1		**8**	ARRUELA PRESSÃO	PRESSURE WASHER	LAVADOR PRESION
3	064897S1		**1**	BASE	BOWL	TAZA
4	339451X1		**6**	PARAFUSO	BOLT	PERNO
5	033927S1		**1**	SUPORTE	BRACKET	SOPORTE
6	047174S1		**1**	ESTRUTURA	STRUCTURE	ESTRUCTURA
7	047155T1		**2**	CONEXÃO	CONNECTION	CONEXION
8	353897X1		**2**	PARAFUSO	BOLT	PERNO
9	353434X1		**7**	ARRUELA	WASHER	ARANDELA
10	061181T1		**1**	EMBLEMA	EMBLEM	EMBLEMA
10	037892T1		**1**	TAMPA	COVER	CUBIERTA
11	6200469M1		**1**	VOLANTE	FLYWHEEL	VOLANTE
12	6218433M1		**1**	COLAR	COLLAR	COLLAR
13	6214371M91		**1**	COLUNA DIREÇÃO	STEERING COLUMN	COLUMNA DIRECC
14	339814X1		**4**	PARAFUSO	BOLT	PERNO
15	339376X1		**5**	ARRUELA	WASHER	ARANDELA
16	047181S1		**1**	SUPORTE	BRACKET	SOPORTE
17	6214359M91		**1**	UN. HIDROSTÁTICA	STEERING UNIT	UNIDAD DIRECCION
18	047154T1		**2**	CONEXÃO	CONNECTION	CONEXION
19	3148223M1		**4**	BRAÇADEIRA	CLAMP	ABRAZADERA
20	067905T1		**2**	MANGUEIRA	HOSE	FLEXIBLE
21	3148787M2		**1**	PINO	PIN	PASADOR
22	375090X1		**1**	CUPILHA	COTTER PIN	PASADOR DOUBLE
23	3148318M92	70-410 No	**1**	CILINDRO	CYLINDER	CILINDRO
24	353439X1		**2**	ARRUELA PRESSÃO	PRESSURE WASHER	LAVADOR PRESION
25	353725X1			PARAFUSO	BOLT	PERNO
26	353433X1		**1**	ARRUELA	WASHER	ARANDELA
27	353622X1		**1**	PARAFUSO	BOLT	PERNO
28	072293P1		**2**	VEDANTE	SEAL	RETEN
29	1676664M1		**1**	BRAÇO	ARM	BRAZO
30	195556M2		**1**	PORCA	NUT	TUERCA
31	361859X1		**1**	PARAFUSO	BOLT	PERNO
32	1676666M1		**1**	EIXO	SHAFT	ARBOL
33	353427X1		**1**	PORCA	NUT	TUERCA
34	042863N1		**1**	CJ. BRAÇO	KIT, ARM	JUEGO DE BRAZO
35	355917X1		**1**	ANEL TRAVA	CIRCLIP	CIRCULITO
36	489720M91		**1**	PINO	PIN	PASADOR
37	831452M1		**2**	ANEL "O"	O RING	JUNTA TORICA
38	3411947M91		**2**	CONEXÃO	CONNECTION	CONEXION

Direção Hidrostática Hydrostatic Steering Direccion Hidrostática	2 Rodas Motrizes 2 Wheels Drive 2 Ruedas Motriz	**70-25**

Com Controle Remoto - Com Tdp - 8x8 Velocidades
With Remote Control - With Pto - 8x8 Speed
Con Controle Remoto - Con Tdf - 8x8 Velocidades

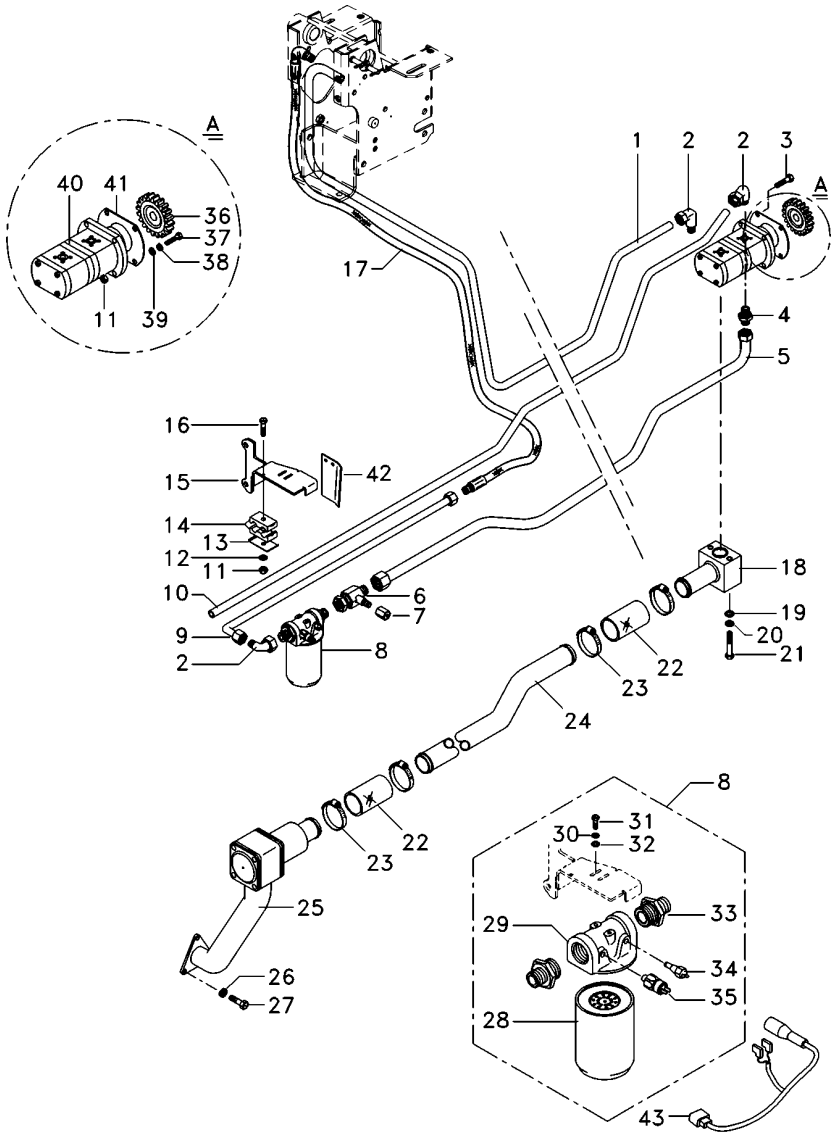

1	6223541M1		**1**	TUBO	PIPE	CANO
2	6214770M1		**3**	CONEXÃO	CONNECTION	CONEXION
3	362686X1		**1**	PARAFUSO	BOLT	PERNO
4	6215056M1		**1**	CONEXÃO	CONNECTION	CONEXION
5	6221040M91		**1**	TUBO RETORNO	LEAK-OFF PIPE	TUBO DE ESCAPE.
6	6215057M1		**1**	CONEXÃO "T"	CONNECTION T	CONEXION T
7	356579X1		**1**	TAMPÃO	PAD	ALMOHADILLA
8	6223536M91		**1**	CJ. FILTRO	KIT, FILTER	JUEGO FILTRO
9	6215037M1		**1**	TUBO	PIPE	CANO
10	6225761M1		**1**	TUBO	PIPE	CANO
11	355565X1		**3**	PORCA	NUT	TUERCA
12	353433X1		**1**	ARRUELA	WASHER	ARANDELA
13	3146897M1		**3**	REFORÇO	REINFORCEMENT	REFUERZO
14	3585143M1		**4**	BRAÇADEIRA	CLAMP	ABRAZADERA
15	6235392M91		**1**	SUPORTE FILTRO	FILTER SUPPORT	FILTER SUPPORT
16	353685X1		**2**	PARAFUSO	BOLT	PERNO
17	050762T1		**1**	MANGUEIRA	HOSE	FLEXIBLE
18	6214710M91		**1**	FLANGE	FLANGE	PLETINA
19	339024X1		**2**	ARRUELA	WASHER	ARANDELA
20	339374X1		**2**	ARRUELA	WASHER	ARANDELA
21	339291X1		**2**	PARAFUSO	BOLT	PERNO
22	6215183M1		**2**	MANGUEIRA	HOSE	FLEXIBLE
23	6214781M1		**4**	BRAÇADEIRA	CLAMP	ABRAZADERA
24	6214787M1		**1**	TUBO	PIPE	CANO
25	6214846M91	70-415 No	**1**	CJ. FILTRO	KIT, FILTER	JUEGO FILTRO
26	353434X1		**7**	ARRUELA	WASHER	ARANDELA
27	353691X1		**5**	PARAFUSO	BOLT	PERNO
28	6223537M1		**1**	ELEMENTO	ELEMENT	ELEMENTO
29	6223538M1		**1**	CABEÇOTE FILTRO	FILTER HEAD	CABEZA DE FILTRO
30	353446X1		**2**	ARRUELA	WASHER	ARANDELA
31	353667X1		**2**	PARAFUSO	BOLT	PERNO
32	339024X1		**2**	ARRUELA	WASHER	ARANDELA
33	6223539M1		**2**	CONEXÃO	CONNECTION	CONEXION
34	6214134M1	[A]	**1**	SENSOR	SENDER	EMISOR
35	6214760M1	[B]	**1**	SENSOR	SENDER	EMISOR
36	6223540M1		**1**	ENGRENAGEM	GEAR	ENGRANAJE
37	362443X1		**1**	PARAFUSO	BOLT	PERNO
38	339376X1		**5**	ARRUELA	WASHER	ARANDELA
39	353756X1		**1**	ARRUELA	WASHER	ARANDELA
40	6214827M91		**1**	BOMBA HIDRÁULICA	HYDRAULIC PUMP	BOMBA HIDRAULICA
41	1687018M2		**1**	JUNTA	GASKET	EMPAQUETADURA.
42	6234785M1		**1**	CAPA	CAP	TAPA

[A] TEMPERATURA
TEMPERATURE
TEMPERATURA

[B] PRESSÃO
PRESSURE
PRESSION

Direção Hidrostática Hydrostatic Steering Direccion Hidrostática	2 Rodas Motrizes 2 Wheels Drive 2 Ruedas Motriz	**70-30**

Com Controle Remoto - Com Tdpi
With Remote Control - With Ipto
Con Controle Remoto - Con Tdfi

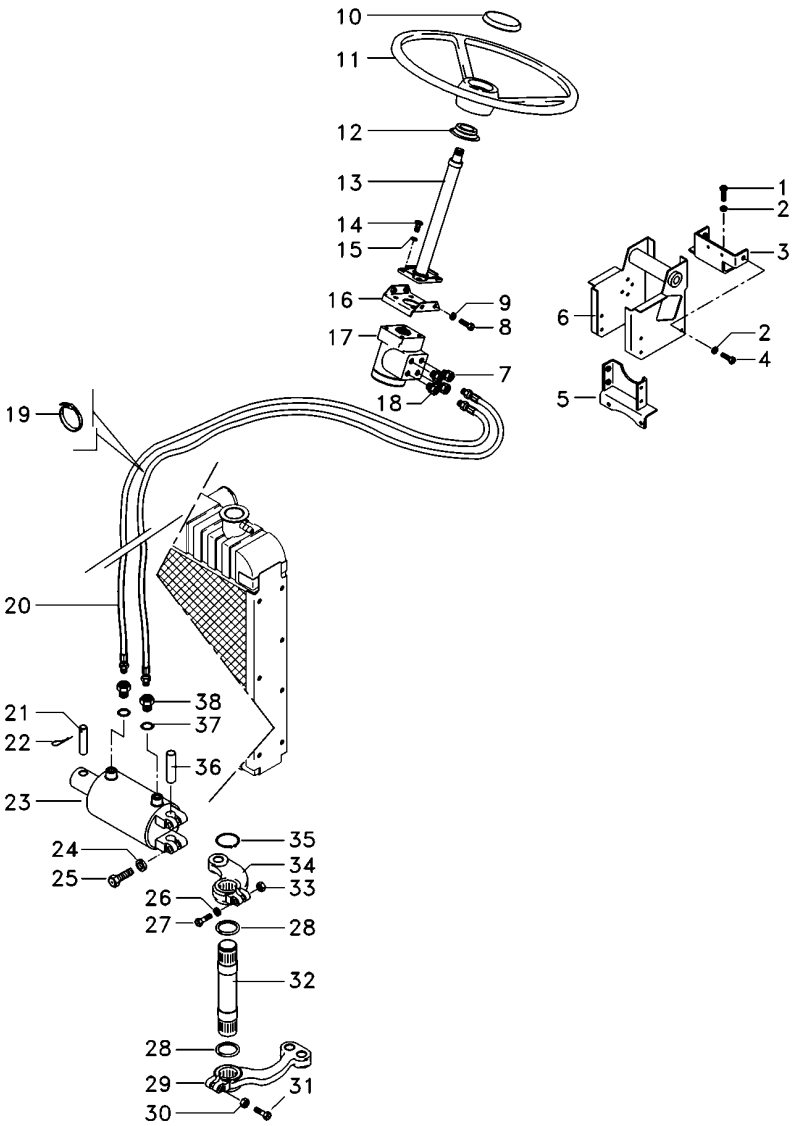

1	353698X1		**4**	PARAFUSO	BOLT	PERNO
2	353432X1		**10**	ARRUELA PRESSÃO	PRESSURE WASHER	LAVADOR PRESION
3	033922S1		**1**	SUPORTE	BRACKET	SOPORTE
4	339451X1		**6**	PARAFUSO	BOLT	PERNO
5	033927S1		**1**	SUPORTE	BRACKET	SOPORTE
6	047174S1		**1**	ESTRUTURA	STRUCTURE	ESTRUCTURA
7	047155T1		**2**	CONEXÃO	CONNECTION	CONEXION
8	353691X1		**5**	PARAFUSO	BOLT	PERNO
9	353434X1		**7**	ARRUELA	WASHER	ARANDELA
10	061181T1		**1**	EMBLEMA	EMBLEM	EMBLEMA
10	037892T1		**1**	TAMPA	COVER	CUBIERTA
11	6200469M1		**1**	VOLANTE	FLYWHEEL	VOLANTE
12	6218433M1		**1**	COLAR	COLLAR	COLLAR
13	6214371M91		**1**	COLUNA DIREÇÃO	STEERING COLUMN	COLUMNA DIRECC
14	339814X1		**4**	PARAFUSO	BOLT	PERNO
15	339376X1		**5**	ARRUELA	WASHER	ARANDELA
16	047181S1		**1**	SUPORTE	BRACKET	SOPORTE
17	6214359M91		**1**	UN. HIDROSTÁTICA	STEERING UNIT	UNIDAD DIRECCION
18	047154T1		**2**	CONEXÃO	CONNECTION	CONEXION
19	3148223M1		**4**	BRAÇADEIRA	CLAMP	ABRAZADERA
20	067905T1		**2**	MANGUEIRA	HOSE	FLEXIBLE
21	3148787M2		**1**	PINO	PIN	PASADOR
22	375090X1		**1**	CUPILHA	COTTER PIN	PASADOR DOUBLE
23	3148318M92	70-410 No	**1**	CILINDRO	CYLINDER	CILINDRO
24	353439X1		**2**	ARRUELA PRESSÃO	PRESSURE WASHER	LAVADOR PRESION
25	353725X1		**2**	PARAFUSO	BOLT	PERNO
26	353433X1		**1**	ARRUELA	WASHER	ARANDELA
27	353622X1		**1**	PARAFUSO	BOLT	PERNO
28	072293P1		**2**	VEDANTE	SEAL	RETEN
29	1676664M1		**1**	BRAÇO	ARM	BRAZO
30	195556M2		**1**	PORCA	NUT	TUERCA
31	361859X1		**1**	PARAFUSO	BOLT	PERNO
32	1676666M1		**1**	EIXO	SHAFT	ARBOL
33	353427X1		**1**	PORCA	NUT	TUERCA
34	042863N1		**1**	CJ. BRAÇO	KIT, ARM	JUEGO DE BRAZO
35	355917X1		**1**	ANEL TRAVA	CIRCLIP	CIRCULITO
36	489720M91		**1**	PINO	PIN	PASADOR
37	831452M1		**2**	ANEL "O"	O RING	JUNTA TORICA
38	3411947M91		**2**	CONEXÃO	CONNECTION	CONEXION

Direção Hidrostática
Hydrostatic Steering
Direccion Hidrostática

2 Rodas Motrizes
2 Wheels Drive
2 Ruedas Motriz

70-35

Com Controle Remoto - Com Tdpi
With Remote Control - With Ipto
Con Controle Remoto - Con Tdfi

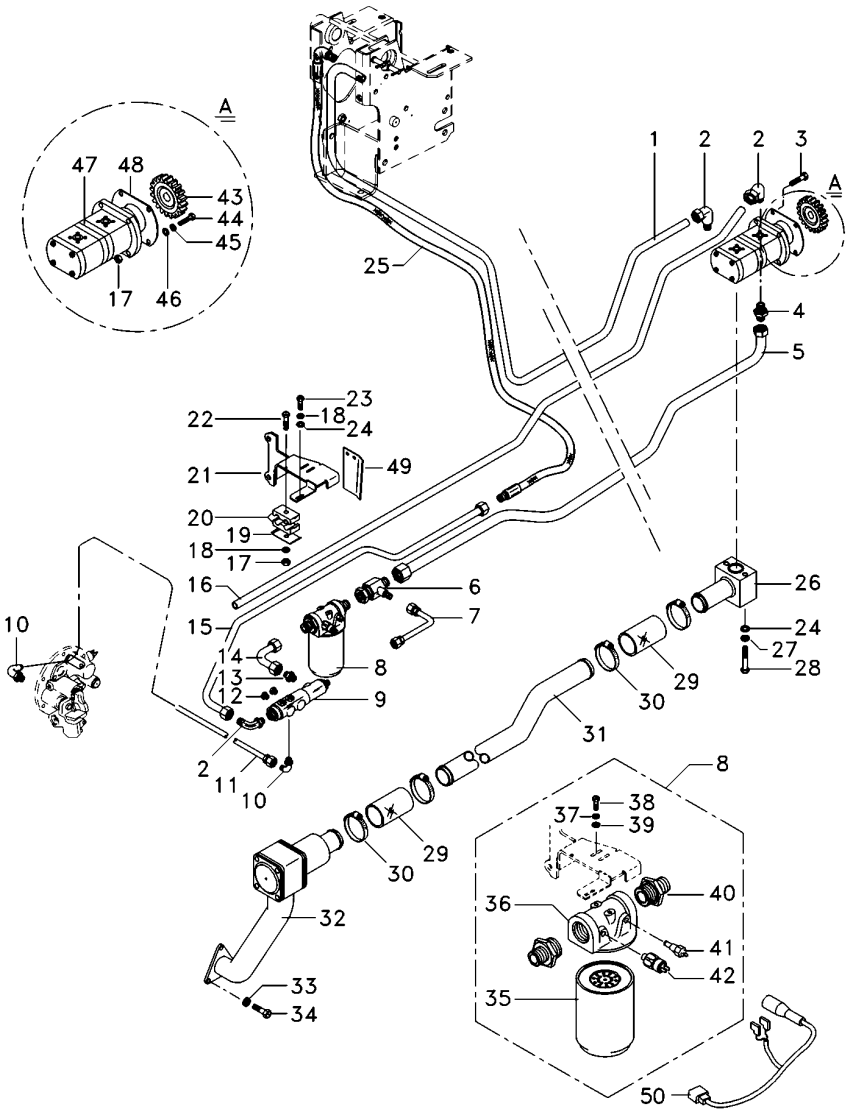

1	6223541M1		**1**	TUBO	PIPE	CANO
2	6214770M1		**3**	CONEXÃO	CONNECTION	CONEXION
3	362686X1		**1**	PARAFUSO	BOLT	PERNO
4	6215056M1		**1**	CONEXÃO	CONNECTION	CONEXION
5	6221040M91		**1**	TUBO RETORNO	LEAK-OFF PIPE	TUBO DE ESCAPE.
6	6215057M1		**1**	CONEXÃO "T"	CONNECTION T	CONEXION T
7	6215073M91		**1**	TUBO	PIPE	CANO
8	6223536M91		**1**	CJ. FILTRO	KIT, FILTER	JUEGO FILTRO
9	3759547M93		**1**	VÁLVULA	VALVE	VALVULA
10	045823T1		**2**	CONEXÃO	CONNECTION	CONEXION
11	6214755M1		**1**	TUBO	PIPE	CANO
12	3019639X91		**2**	BUJÃO	PLUG	TAPON
13	3019383X91		**1**	CONEXÃO	CONNECTION	CONEXION
14	6214753M1		**1**	TUBO	PIPE	CANO
15	6214803M1		**1**	TUBO	PIPE	CANO
16	6225761M1		**1**	TUBO	PIPE	CANO
17	355565X1		**3**	PORCA	NUT	TUERCA
18	353446X1		**4**	ARRUELA	WASHER	ARANDELA
19	3146897M1		**3**	REFORÇO	REINFORCEMENT	REFUERZO
20	3585143M1		**4**	BRAÇADEIRA	CLAMP	ABRAZADERA
21	6235391M91		**1**	SUPORTE FILTRO	FILTER SUPPORT	FILTER SUPPORT
22	353685X1		**2**	PARAFUSO	BOLT	PERNO
23	353677X1		**2**	PARAFUSO	BOLT	PERNO
24	339024X1		**4**	ARRUELA	WASHER	ARANDELA
25	050762T1		**1**	MANGUEIRA	HOSE	FLEXIBLE
26	6214710M91		**1**	FLANGE	FLANGE	PLETINA
27	339374X1		**2**	ARRUELA	WASHER	ARANDELA
28	339291X1		**2**	PARAFUSO	BOLT	PERNO
29	6215183M1		**2**	MANGUEIRA	HOSE	FLEXIBLE
30	6214781M1		**4**	BRAÇADEIRA	CLAMP	ABRAZADERA
31	6214787M1		**1**	TUBO	PIPE	CANO
32	6214846M91	70-415 No	**1**	CJ. FILTRO	KIT, FILTER	JUEGO FILTRO
33	353434X1		**7**	ARRUELA	WASHER	ARANDELA
34	353691X1		**5**	PARAFUSO	BOLT	PERNO
35	6223537M1		**1**	ELEMENTO	ELEMENT	ELEMENTO
36	6223538M1		**1**	CABEÇOTE FILTRO	FILTER HEAD	CABEZA DE FILTRO
37	353446X1		**2**	ARRUELA	WASHER	ARANDELA
38	353667X1		**2**	PARAFUSO	BOLT	PERNO
39	339024X1		**2**	ARRUELA	WASHER	ARANDELA
40	6223539M1		**2**	CONEXÃO	CONNECTION	CONEXION
41	6214134M1	[A]	**1**	SENSOR	SENDER	EMISOR
42	6214760M1	[B]	**1**	SENSOR	SENDER	EMISOR
43	6223540M1		**1**	ENGRENAGEM	GEAR	ENGRANAJE
44	362443X1		**1**	PARAFUSO	BOLT	PERNO
45	339376X1		**5**	ARRUELA	WASHER	ARANDELA
46	353756X1		**1**	ARRUELA	WASHER	ARANDELA
47	6214827M91		**1**	BOMBA HIDRÁULICA	HYDRAULIC PUMP	BOMBA HIDRAULICA
48	1687018M2		**1**	JUNTA	GASKET	EMPAQUETADURA.
49	6234785M1		**1**	CAPA	CAP	TAPA

Direção Hidrostática Hydrostatic Steering Direccion Hidrostática	2 Rodas Motrizes 2 Wheels Drive 2 Ruedas Motriz	70-35

Com Controle Remoto - Com Tdpi
With Remote Control - With Ipto
Con Controle Remoto - Con Tdfi

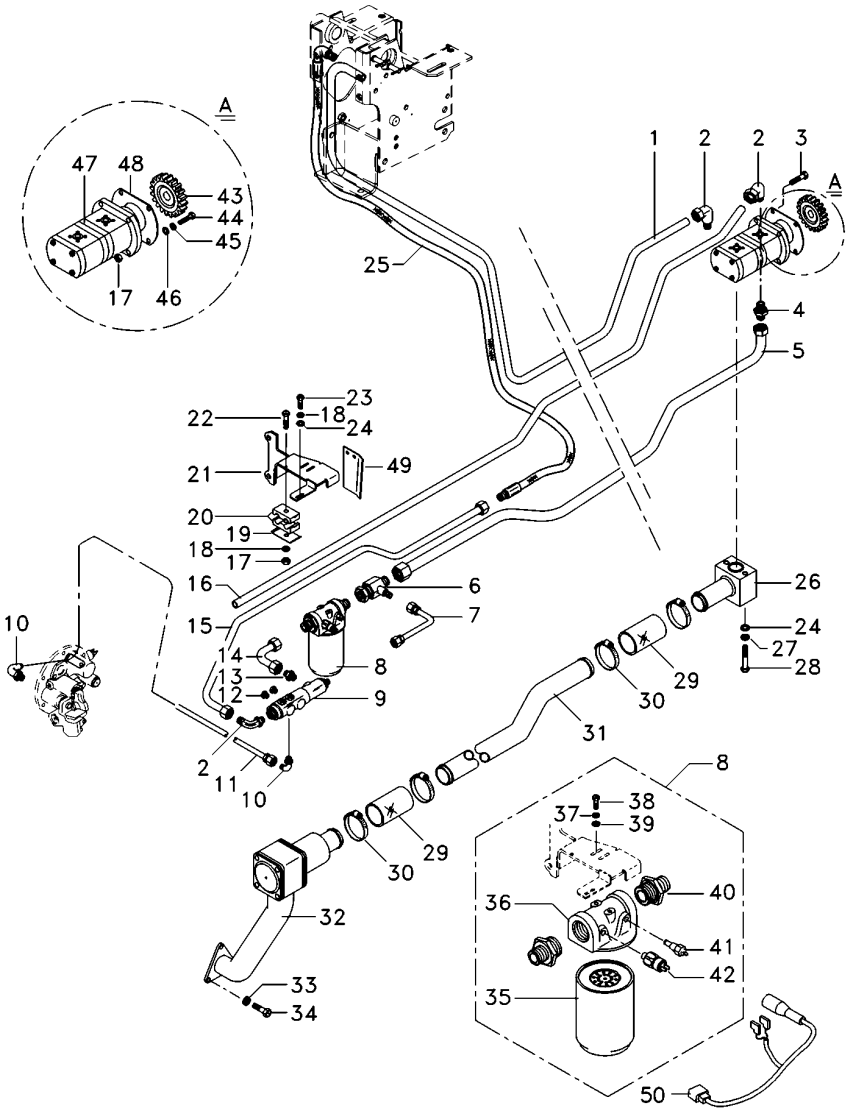

[A] TEMPERATURA
TEMPERATURE
TEMPERATURA

[B] PRESSÃO
PRESSURE
PRESSION

Direção Hidrostática Hydrostatic Steering Direccion Hidrostática	2 Rodas Motrizes 2 Wheels Drive 2 Ruedas Motriz	**70-40**

Com Controle Remoto - Com Tdpi - 8x8 Velocidades
With Remote Control - With Ipto - 8x8 Speed
Con Controle Remoto - Con Tdfi - 8x8 Velocidades

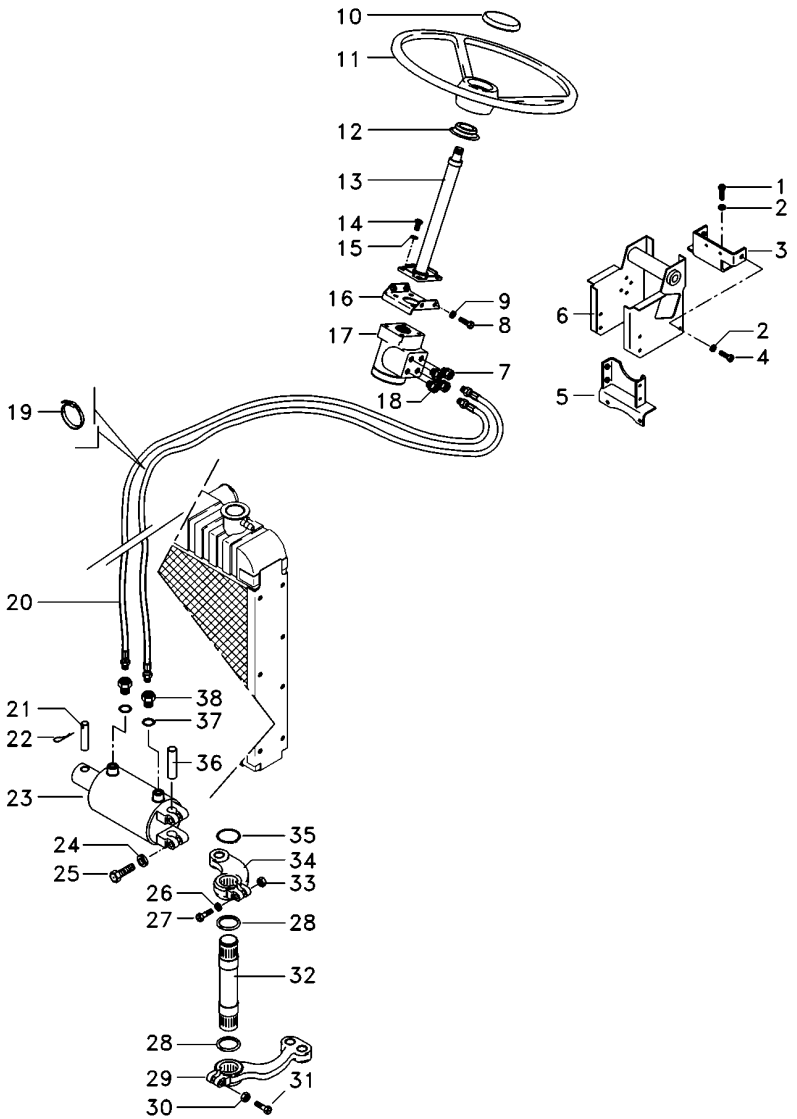

1	353698X1		**4**	PARAFUSO	BOLT	PERNO
2	353432X1		**10**	ARRUELA PRESSÃO	PRESSURE WASHER	LAVADOR PRESION
3	064897S1		**1**	BASE	BOWL	TAZA
4	339451X1		**6**	PARAFUSO	BOLT	PERNO
5	033927S1		**1**	SUPORTE	BRACKET	SOPORTE
6	047174S1		**1**	ESTRUTURA	STRUCTURE	ESTRUCTURA
7	047155T1		**2**	CONEXÃO	CONNECTION	CONEXION
8	353691X1		**5**	PARAFUSO	BOLT	PERNO
9	353434X1		**7**	ARRUELA	WASHER	ARANDELA
10	061181T1		**1**	EMBLEMA	EMBLEM	EMBLEMA
10	037892T1		**1**	TAMPA	COVER	CUBIERTA
11	6200469M1		**1**	VOLANTE	FLYWHEEL	VOLANTE
12	6218433M1		**1**	COLAR	COLLAR	COLLAR
13	6214371M91		**1**	COLUNA DIREÇÃO	STEERING COLUMN	COLUMNA DIRECC
14	339814X1		**4**	PARAFUSO	BOLT	PERNO
15	339376X1		**5**	ARRUELA	WASHER	ARANDELA
16	047181S1		**1**	SUPORTE	BRACKET	SOPORTE
17	6214359M91		**1**	UN. HIDROSTÁTICA	STEERING UNIT	UNIDAD DIRECCION
18	047154T1		**2**	CONEXÃO	CONNECTION	CONEXION
19	3148223M1		**4**	BRAÇADEIRA	CLAMP	ABRAZADERA
20	067905T1		**2**	MANGUEIRA	HOSE	FLEXIBLE
21	3148787M2		**1**	PINO	PIN	PASADOR
22	375090X1		**1**	CUPILHA	COTTER PIN	PASADOR DOUBLE
23	3148318M92	70-410 No	**1**	CILINDRO	CYLINDER	CILINDRO
24	353439X1		**2**	ARRUELA PRESSÃO	PRESSURE WASHER	LAVADOR PRESION
25	353725X1		**2**	PARAFUSO	BOLT	PERNO
26	353433X1		**1**	ARRUELA	WASHER	ARANDELA
27	353622X1		**1**	PARAFUSO	BOLT	PERNO
28	072293P1		**2**	VEDANTE	SEAL	RETEN
29	1676664M1		**1**	BRAÇO	ARM	BRAZO
30	195556M2		**1**	PORCA	NUT	TUERCA
31	361859X1		**1**	PARAFUSO	BOLT	PERNO
32	1676666M1		**1**	EIXO	SHAFT	ARBOL
33	353427X1		**1**	PORCA	NUT	TUERCA
34	042863N1		**1**	CJ. BRAÇO	KIT, ARM	JUEGO DE BRAZO
35	355917X1		**1**	ANEL TRAVA	CIRCLIP	CIRCULITO
36	489720M91		**1**	PINO	PIN	PASADOR
37	831452M1		**2**	ANEL "O"	O RING	JUNTA TORICA
38	3411947M91		**2**	CONEXÃO	CONNECTION	CONEXION

Direção Hidrostática
Hydrostatic Steering
Direccion Hidrostática

2 Rodas Motrizes
2 Wheels Drive
2 Ruedas Motriz

70-45

Com Controle Remoto - Com Tdpi - 8x8 Velocidades
With Remote Control - With Ipto - 8x8 Speed
Con Controle Remoto - Con Tdfi - 8x8 Velocidades

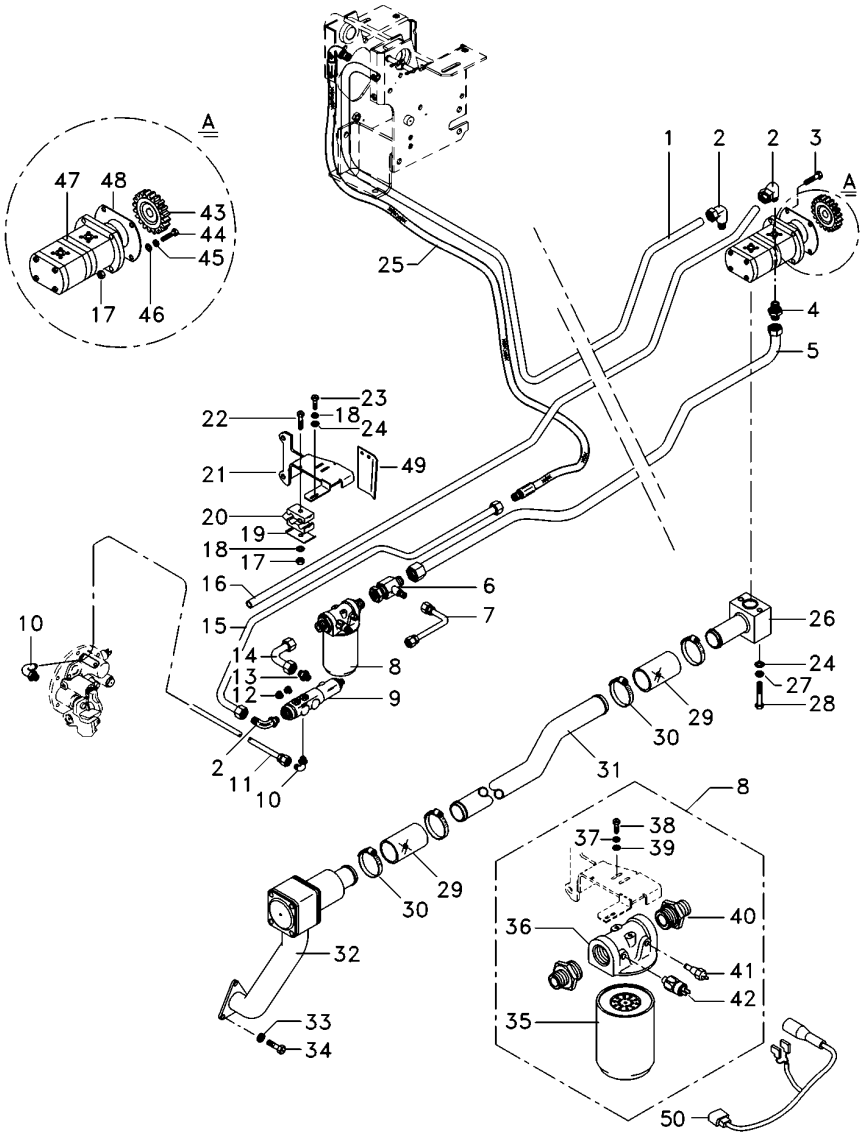

1	6223541M1		**1**	TUBO	PIPE	CANO
2	6214770M1		**3**	CONEXÃO	CONNECTION	CONEXION
3	362686X1		**1**	PARAFUSO	BOLT	PERNO
4	6215056M1		**1**	CONEXÃO	CONNECTION	CONEXION
5	6221040M91		**1**	TUBO RETORNO	LEAK-OFF PIPE	TUBO DE ESCAPE.
6	6215057M1		**1**	CONEXÃO "T"	CONNECTION T	CONEXION T
7	6215073M91		**1**	TUBO	PIPE	CANO
8	6223536M91		**1**	CJ. FILTRO	KIT, FILTER	JUEGO FILTRO
9	3759547M93		**1**	VÁLVULA	VALVE	VALVULA
10	045823T1		**2**	CONEXÃO	CONNECTION	CONEXION
11	6214755M1		**1**	TUBO	PIPE	CANO
12	3019639X91		**2**	BUJÃO	PLUG	TAPON
13	3019383X91		**1**	CONEXÃO	CONNECTION	CONEXION
14	6214753M1		**1**	TUBO	PIPE	CANO
15	6214803M1		**1**	TUBO	PIPE	CANO
16	6225761M1		**1**	TUBO	PIPE	CANO
17	355565X1		**3**	PORCA	NUT	TUERCA
18	353446X1		**4**	ARRUELA	WASHER	ARANDELA
19	3146897M1		**3**	REFORÇO	REINFORCEMENT	REFUERZO
20	3585143M1		**4**	BRAÇADEIRA	CLAMP	ABRAZADERA
21	6235391M91		**1**	SUPORTE FILTRO	FILTER SUPPORT	FILTER SUPPORT
22	353685X1		**2**	PARAFUSO	BOLT	PERNO
23	353677X1		**2**	PARAFUSO	BOLT	PERNO
24	339024X1		**4**	ARRUELA	WASHER	ARANDELA
25	050762T1		**1**	MANGUEIRA	HOSE	FLEXIBLE
26	6214710M91		**1**	FLANGE	FLANGE	PLETINA
27	339374X1		**2**	ARRUELA	WASHER	ARANDELA
28	339291X1		**2**	PARAFUSO	BOLT	PERNO
29	6215183M1		**2**	MANGUEIRA	HOSE	FLEXIBLE
30	6214781M1		**4**	BRAÇADEIRA	CLAMP	ABRAZADERA
31	6214787M1		**1**	TUBO	PIPE	CANO
32	6214846M91	70-415 No	**1**	CJ. FILTRO	KIT, FILTER	JUEGO FILTRO
33	353434X1		**7**	ARRUELA	WASHER	ARANDELA
34	353691X1		**5**	PARAFUSO	BOLT	PERNO
35	6223537M1		**1**	ELEMENTO	ELEMENT	ELEMENTO
36	6223538M1		**1**	CABEÇOTE FILTRO	FILTER HEAD	CABEZA DE FILTRO
37	353446X1		**2**	ARRUELA	WASHER	ARANDELA
38	353667X1		**2**	PARAFUSO	BOLT	PERNO
39	339024X1		**2**	ARRUELA	WASHER	ARANDELA
40	6223539M1		**2**	CONEXÃO	CONNECTION	CONEXION
41	6214134M1	[A]	**1**	SENSOR	SENDER	EMISOR
42	6214760M1	[B]	**1**	SENSOR	SENDER	EMISOR
43	6223540M1		**1**	ENGRENAGEM	GEAR	ENGRANAJE
44	362443X1		**1**	PARAFUSO	BOLT	PERNO
45	339376X1		**5**	ARRUELA	WASHER	ARANDELA
46	353756X1		**1**	ARRUELA	WASHER	ARANDELA
47	6214827M91		**1**	BOMBA HIDRÁULICA	HYDRAULIC PUMP	BOMBA HIDRAULICA
48	1687018M2		**1**	JUNTA	GASKET	EMPAQUETADURA.
49	6234785M1		**1**	CAPA	CAP	TAPA

Direção Hidrostática Hydrostatic Steering Direccion Hidrostática	2 Rodas Motrizes 2 Wheels Drive 2 Ruedas Motriz	**70-45**

Com Controle Remoto - Com Tdpi - 8x8 Velocidades
With Remote Control - With Ipto - 8x8 Speed
Con Controle Remoto - Con Tdfi - 8x8 Velocidades

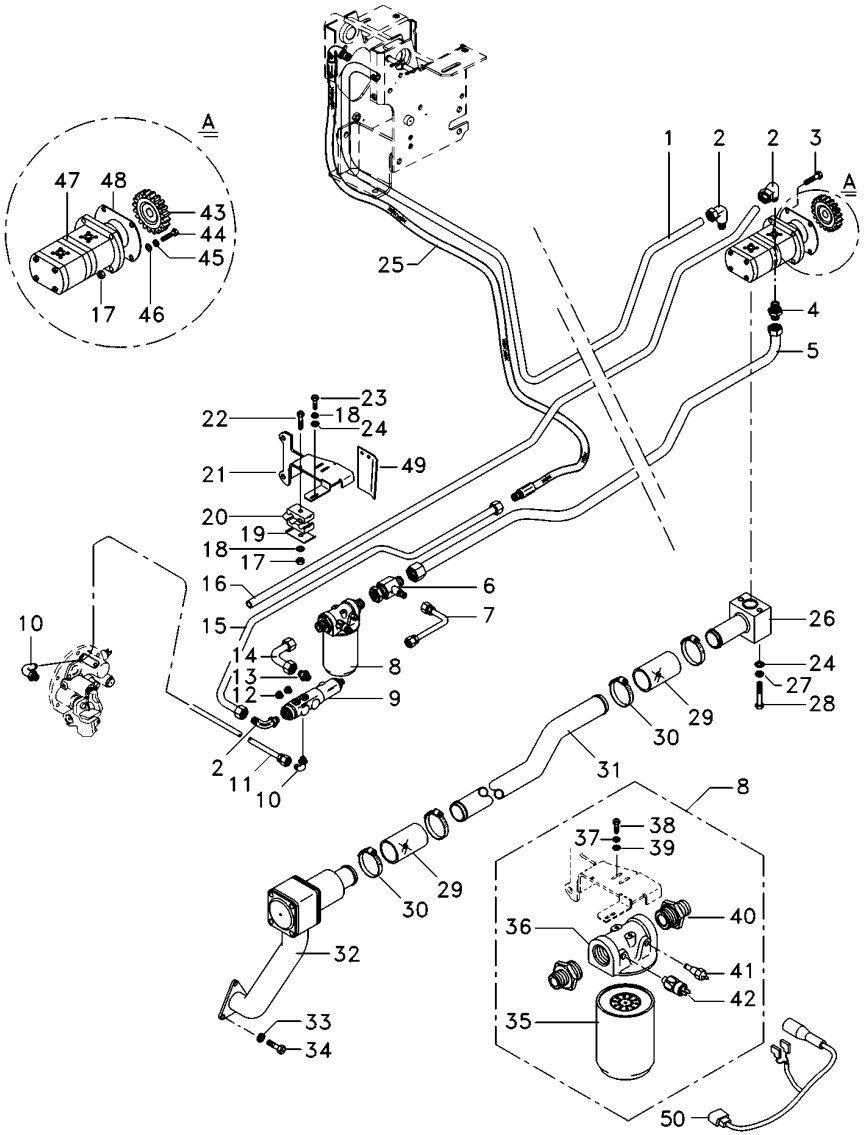

[A] TEMPERATURA
TEMPERATURE
TEMPERATURA

[B] PRESSÃO
PRESSURE
PRESSION

Direção Hidrostática Hydrostatic Steering Direccion Hidrostática	4 Rodas Motrizes 4 Wheels Drive 4 Ruedas Motriz	**70-50**

Com Controle Remoto - Com Tdp
With Remote Control - With Pto
Con Controle Remoto - Con Tdf

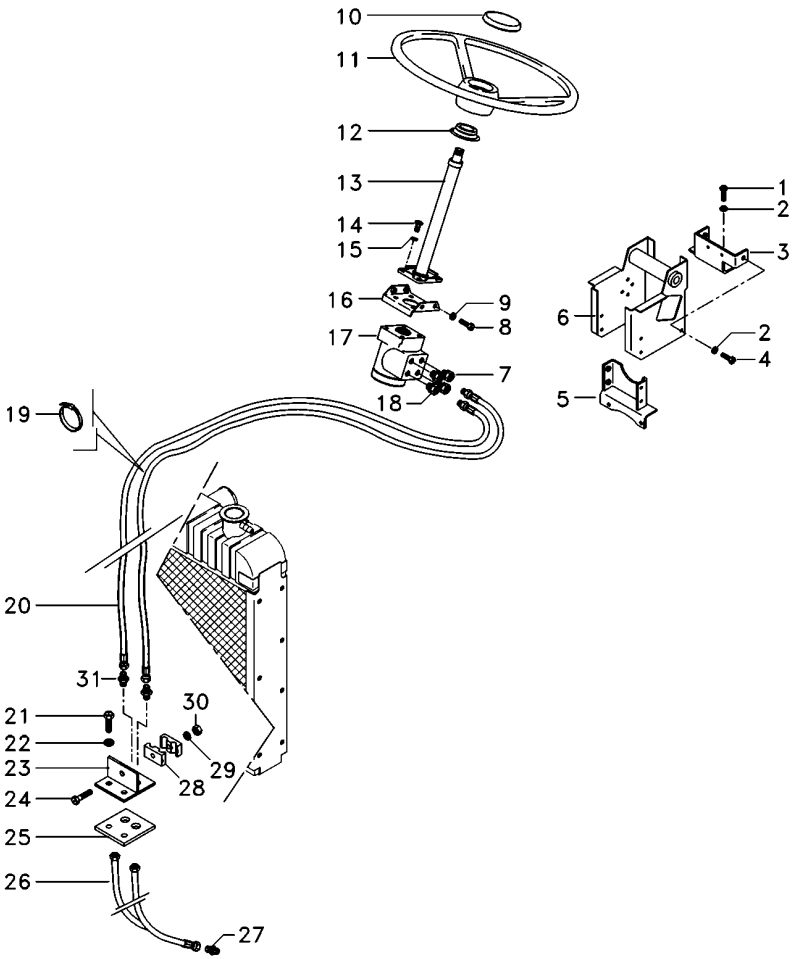

1	353698X1	**4**	PARAFUSO	BOLT	PERNO
2	353432X1	**10**	ARRUELA PRESSÃO	PRESSURE WASHER	LAVADOR PRESION
3	033922S1	**1**	SUPORTE	BRACKET	SOPORTE
4	339451X1	**6**	PARAFUSO	BOLT	PERNO
5	033927S1	**1**	SUPORTE	BRACKET	SOPORTE
6	047174S1	**1**	ESTRUTURA	STRUCTURE	ESTRUCTURA
7	047155T1	**2**	CONEXÃO	CONNECTION	CONEXION
8	353897X1	**2**	PARAFUSO	BOLT	PERNO
9	353434X1	**9**	ARRUELA	WASHER	ARANDELA
10	061181T1	**1**	EMBLEMA	EMBLEM	EMBLEMA
10	037892T1	**1**	TAMPA	COVER	CUBIERTA
11	6200469M1	**1**	VOLANTE	FLYWHEEL	VOLANTE
12	6218433M1	**1**	COLAR	COLLAR	COLLAR
13	6214371M91	**1**	COLUNA DIREÇÃO	STEERING COLUMN	COLUMNA DIRECC
14	339814X1	**4**	PARAFUSO	BOLT	PERNO
15	339376X1	**5**	ARRUELA	WASHER	ARANDELA
16	047181S1	**1**	SUPORTE	BRACKET	SOPORTE
17	6214355M91	**1**	UN. HIDROSTÁTICA	STEERING UNIT	UNIDAD DIRECCION
18	047154T1	**2**	CONEXÃO	CONNECTION	CONEXION
19	3148223M1	**4**	BRAÇADEIRA	CLAMP	ABRAZADERA
20	067905T1	**2**	MANGUEIRA	HOSE	FLEXIBLE
21	353691X1	**7**	PARAFUSO	BOLT	PERNO
22	353434X1	**9**	ARRUELA	WASHER	ARANDELA
23	3585070M91	**1**	SUPORTE	BRACKET	SOPORTE
24	3468414M1	**1**	PARAFUSO	BOLT	PERNO
25	3585072M1	**1**	PROTETOR	PROTECTOR	PROTECTOR
26	022313T2	**2**	MANGUEIRA	HOSE	FLEXIBLE
27	3411947M91	**2**	CONEXÃO	CONNECTION	CONEXION
28	033212P1	**2**	BRAÇADEIRA	CLAMP	ABRAZADERA
29	339375X1	**1**	ARRUELA	WASHER	ARANDELA
30	339030X1	**1**	PORCA	NUT	TUERCA
31	3412001M91	**2**	CONEXÃO	CONNECTION	CONEXION

Direção Hidrostática
Hydrostatic Steering
Direccion Hidrostática

4 Rodas Motrizes
4 Wheels Drive
4 Ruedas Motriz

70-55

Com Controle Remoto - Com Tdp
With Remote Control - With Pto
Con Controle Remoto - Con Tdf

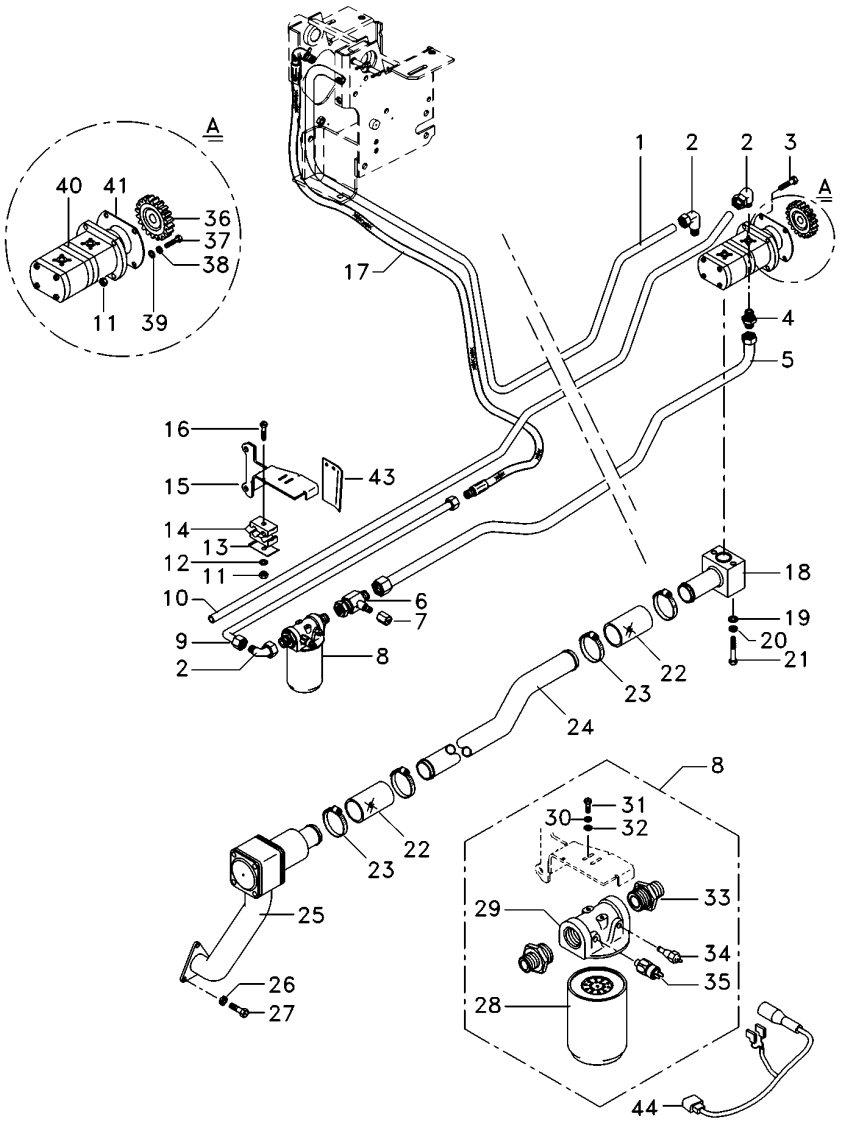

1	6223541M1		**1**	TUBO	PIPE	CANO
2	6214770M1		**3**	CONEXÃO	CONNECTION	CONEXION
3	362686X1		**1**	PARAFUSO	BOLT	PERNO
4	6215056M1		**1**	CONEXÃO	CONNECTION	CONEXION
5	6221040M91		**1**	TUBO RETORNO	LEAK-OFF PIPE	TUBO DE ESCAPE.
6	6215057M1		**1**	CONEXÃO "T"	CONNECTION T	CONEXION T
7	356579X1		**1**	TAMPÃO	PAD	ALMOHADILLA
8	6223536M91		**1**	CJ. FILTRO	KIT, FILTER	JUEGO FILTRO
9	6215037M1		**1**	TUBO	PIPE	CANO
10	6225761M1		**1**	TUBO	PIPE	CANO
11	355565X1		**3**	PORCA	NUT	TUERCA
12	353446X1		**2**	ARRUELA	WASHER	ARANDELA
13	3146897M1		**3**	REFORÇO	REINFORCEMENT	REFUERZO
14	3585143M1		**4**	BRAÇADEIRA	CLAMP	ABRAZADERA
15	6235392M91		**1**	SUPORTE FILTRO	FILTER SUPPORT	FILTER SUPPORT
16	353685X1		**2**	PARAFUSO	BOLT	PERNO
17	050762T1		**1**	MANGUEIRA	HOSE	FLEXIBLE
18	6214710M91		**1**	FLANGE	FLANGE	PLETINA
19	339374X1		**2**	ARRUELA	WASHER	ARANDELA
20	339024X1		**2**	ARRUELA	WASHER	ARANDELA
21	339291X1		**2**	PARAFUSO	BOLT	PERNO
22	6215183M1		**2**	MANGUEIRA	HOSE	FLEXIBLE
23	6214781M1		**4**	BRAÇADEIRA	CLAMP	ABRAZADERA
24	6214787M1		**1**	TUBO	PIPE	CANO
25	6214846M91	70-415 No	**1**	CJ. FILTRO	KIT, FILTER	JUEGO FILTRO
26	353434X1		**9**	ARRUELA	WASHER	ARANDELA
27	353691X1		**7**	PARAFUSO	BOLT	PERNO
28	6223537M1		**1**	ELEMENTO	ELEMENT	ELEMENTO
29	6223538M1		**1**	CABEÇOTE FILTRO	FILTER HEAD	CABEZA DE FILTRO
30	353446X1		**2**	ARRUELA	WASHER	ARANDELA
31	353667X1		**2**	PARAFUSO	BOLT	PERNO
32	339024X1		**2**	ARRUELA	WASHER	ARANDELA
33	6223539M1		**2**	CONEXÃO	CONNECTION	CONEXION
34	6214134M1	[A]	**1**	SENSOR	SENDER	EMISOR
35	6214760M1	[B]	**1**	SENSOR	SENDER	EMISOR
36	6223540M1		**1**	ENGRENAGEM	GEAR	ENGRANAJE
37	362443X1		**1**	PARAFUSO	BOLT	PERNO
38	339376X1		**5**	ARRUELA	WASHER	ARANDELA
39	353756X1		**1**	ARRUELA	WASHER	ARANDELA
40	6214827M91		**1**	BOMBA HIDRÁULICA	HYDRAULIC PUMP	BOMBA HIDRAULICA
41	1687018M2		**1**	JUNTA	GASKET	EMPAQUETADURA.
42	6234785M1		**1**	CAPA	CAP	TAPA

[A] TEMPERATURA
TEMPERATURE
TEMPERATURA

[B] PRESSÃO
PRESSURE
PRESSION

Direção Hidrostática Hydrostatic Steering Direccion Hidrostática	4 Rodas Motrizes 4 Wheels Drive 4 Ruedas Motriz	**70-60**

Com Controle Remoto - Com Tdp - 8x8 Velocidades
With Remote Control - With Pto - 8x8 Speed
Con Controle Remoto - Con Tdf - 8x8 Velocidades

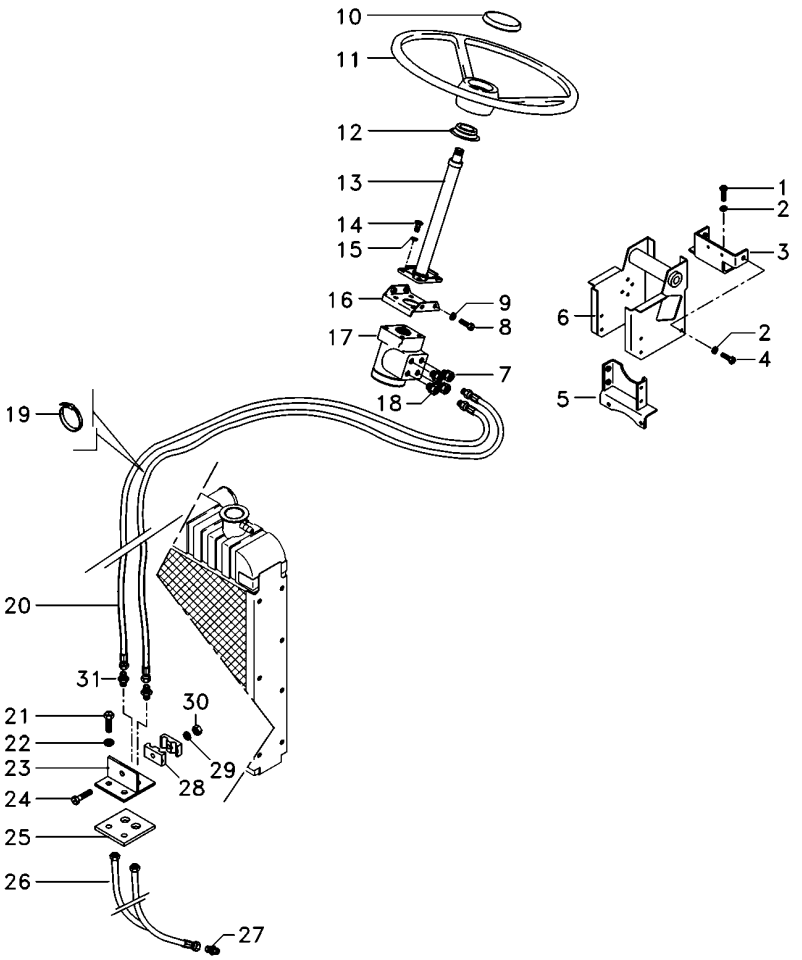

1	353698X1	**4**	PARAFUSO	BOLT	PERNO
2	353432X1	**10**	ARRUELA PRESSÃO	PRESSURE WASHER	LAVADOR PRESION
3	064897S1	**1**	BASE	BOWL	TAZA
4	339451X1	**6**	PARAFUSO	BOLT	PERNO
5	033927S1	**1**	SUPORTE	BRACKET	SOPORTE
6	047174S1	**1**	ESTRUTURA	STRUCTURE	ESTRUCTURA
7	047155T1	**2**	CONEXÃO	CONNECTION	CONEXION
8	353897X1	**2**	PARAFUSO	BOLT	PERNO
9	353434X1	**9**	ARRUELA	WASHER	ARANDELA
10	061181T1	**1**	EMBLEMA	EMBLEM	EMBLEMA
10	037892T1	**1**	TAMPA	COVER	CUBIERTA
11	6200469M1	**1**	VOLANTE	FLYWHEEL	VOLANTE
12	6218433M1	**1**	COLAR	COLLAR	COLLAR
13	6214371M91	**1**	COLUNA DIREÇÃO	STEERING COLUMN	COLUMNA DIRECC
14	339814X1	**4**	PARAFUSO	BOLT	PERNO
15	339376X1	**5**	ARRUELA	WASHER	ARANDELA
16	047181S1	**1**	SUPORTE	BRACKET	SOPORTE
17	6214355M91	**1**	UN. HIDROSTÁTICA	STEERING UNIT	UNIDAD DIRECCION
18	047154T1	**2**	CONEXÃO	CONNECTION	CONEXION
19	3148223M1	**4**	BRAÇADEIRA	CLAMP	ABRAZADERA
20	067905T1	**2**	MANGUEIRA	HOSE	FLEXIBLE
21	353691X1	**7**	PARAFUSO	BOLT	PERNO
22	353434X1	**9**	ARRUELA	WASHER	ARANDELA
23	3585070M91	**1**	SUPORTE	BRACKET	SOPORTE
24	3468414M1	**1**	PARAFUSO	BOLT	PERNO
25	3585072M1	**1**	PROTETOR	PROTECTOR	PROTECTOR
26	022313T2	**2**	MANGUEIRA	HOSE	FLEXIBLE
27	3411947M91	**2**	CONEXÃO	CONNECTION	CONEXION
28	033212P1	**2**	BRAÇADEIRA	CLAMP	ABRAZADERA
29	339375X1	**1**	ARRUELA	WASHER	ARANDELA
30	339030X1	**1**	PORCA	NUT	TUERCA
31	3412001M91	**2**	CONEXÃO	CONNECTION	CONEXION

Direção Hidrostática
Hydrostatic Steering
Direccion Hidrostática

4 Rodas Motrizes
4 Wheels Drive
4 Ruedas Motriz

70-65

Com Controle Remoto - Com Tdp - 8x8 Velocidades
With Remote Control - With Pto - 8x8 Speed
Con Controle Remoto - Con Tdf - 8x8 Velocidades

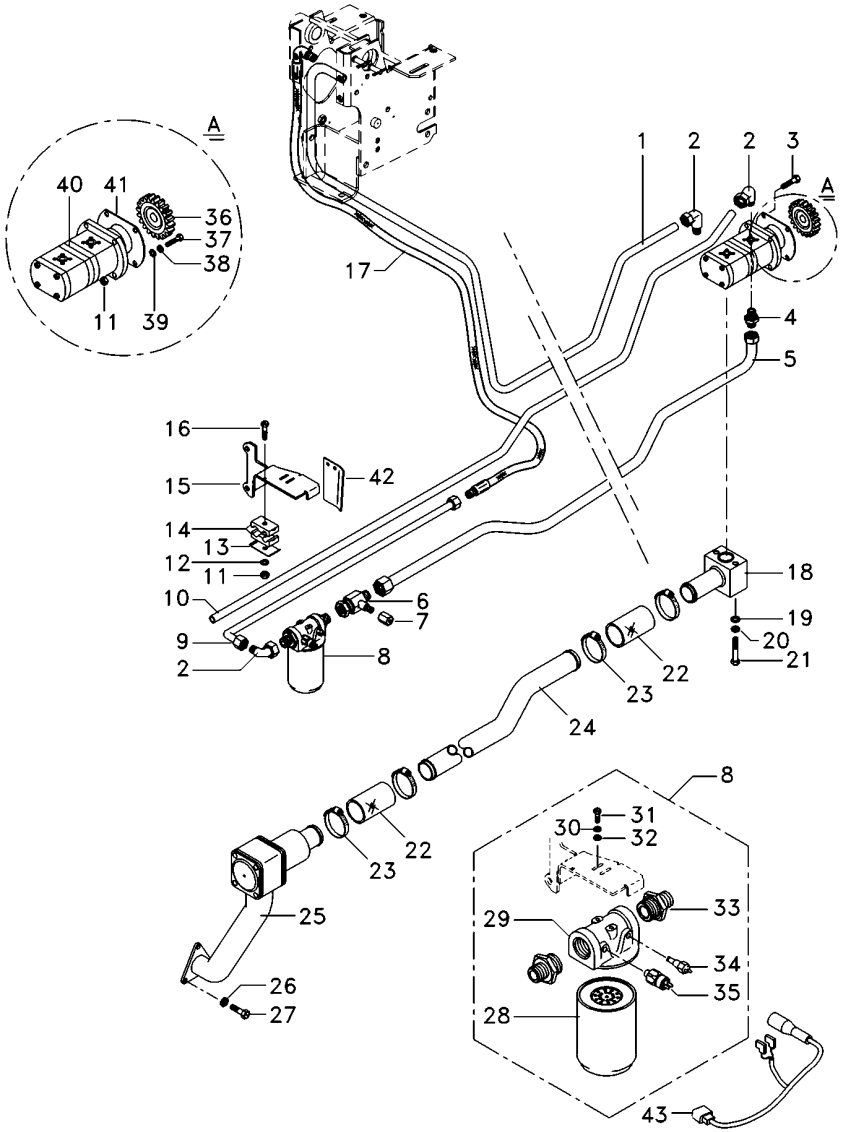

1	6223541M1		**1**	TUBO	PIPE	CANO
2	6214770M1		**3**	CONEXÃO	CONNECTION	CONEXION
3	362686X1		**1**	PARAFUSO	BOLT	PERNO
4	6215056M1		**1**	CONEXÃO	CONNECTION	CONEXION
5	6221040M91		**1**	TUBO RETORNO	LEAK-OFF PIPE	TUBO DE ESCAPE.
6	6215057M1		**1**	CONEXÃO "T"	CONNECTION T	CONEXION T
7	356579X1		**1**	TAMPÃO	PAD	ALMOHADILLA
8	6223536M91		**1**	CJ. FILTRO	KIT, FILTER	JUEGO FILTRO
9	6215037M1		**1**	TUBO	PIPE	CANO
10	6225761M1		**1**	TUBO	PIPE	CANO
11	355565X1		**3**	PORCA	NUT	TUERCA
12	353446X1		**2**	ARRUELA	WASHER	ARANDELA
13	3146897M1		**3**	REFORÇO	REINFORCEMENT	REFUERZO
14	3585143M1		**4**	BRAÇADEIRA	CLAMP	ABRAZADERA
15	6235392M91		**1**	SUPORTE FILTRO	FILTER SUPPORT	FILTER SUPPORT
16	353685X1		**2**	PARAFUSO	BOLT	PERNO
17	050762T1		**1**	MANGUEIRA	HOSE	FLEXIBLE
18	6214710M91		**1**	FLANGE	FLANGE	PLETINA
19	339024X1		**2**	ARRUELA	WASHER	ARANDELA
20	339374X1		**2**	ARRUELA	WASHER	ARANDELA
21	339291X1		**2**	PARAFUSO	BOLT	PERNO
22	6215183M1		**2**	MANGUEIRA	HOSE	FLEXIBLE
23	6214781M1		**4**	BRAÇADEIRA	CLAMP	ABRAZADERA
24	6214787M1		**1**	TUBO	PIPE	CANO
25	6214846M91	70-415 No	**1**	CJ. FILTRO	KIT, FILTER	JUEGO FILTRO
26	353434X1		**9**	ARRUELA	WASHER	ARANDELA
27	353691X1		**7**	PARAFUSO	BOLT	PERNO
28	6223537M1		**1**	ELEMENTO	ELEMENT	ELEMENTO
29	6223538M1		**1**	CABEÇOTE FILTRO	FILTER HEAD	CABEZA DE FILTRO
30	353446X1		**2**	ARRUELA	WASHER	ARANDELA
31	353667X1		**2**	PARAFUSO	BOLT	PERNO
32	339024X1		**2**	ARRUELA	WASHER	ARANDELA
33	6223539M1		**2**	CONEXÃO	CONNECTION	CONEXION
34	6214134M1	[A]	**1**	SENSOR	SENDER	EMISOR
35	6214760M1	[B]	**1**	SENSOR	SENDER	EMISOR
36	6223540M1		**1**	ENGRENAGEM	GEAR	ENGRANAJE
37	362443X1		**1**	PARAFUSO	BOLT	PERNO
38	353756X1		**5**	ARRUELA	WASHER	ARANDELA
39	339376X1		**1**	ARRUELA	WASHER	ARANDELA
40	6214827M91		**1**	BOMBA HIDRÁULICA	HYDRAULIC PUMP	BOMBA HIDRAULICA
41	1687018M2		**1**	JUNTA	GASKET	EMPAQUETADURA.
42	6234785M1		**1**	CAPA	CAP	TAPA

[A] TEMPERATURA
TEMPERATURE
TEMPERATURA

[B] PRESSÃO
PRESSURE
PRESSION

Direção Hidrostática Hydrostatic Steering Direccion Hidrostática	4 Rodas Motrizes 4 Wheels Drive 4 Ruedas Motriz	**70-70**

Com Controle Remoto - Com Tdpi
With Remote Control - With Ipto
Con Controle Remoto - Con Tdfi

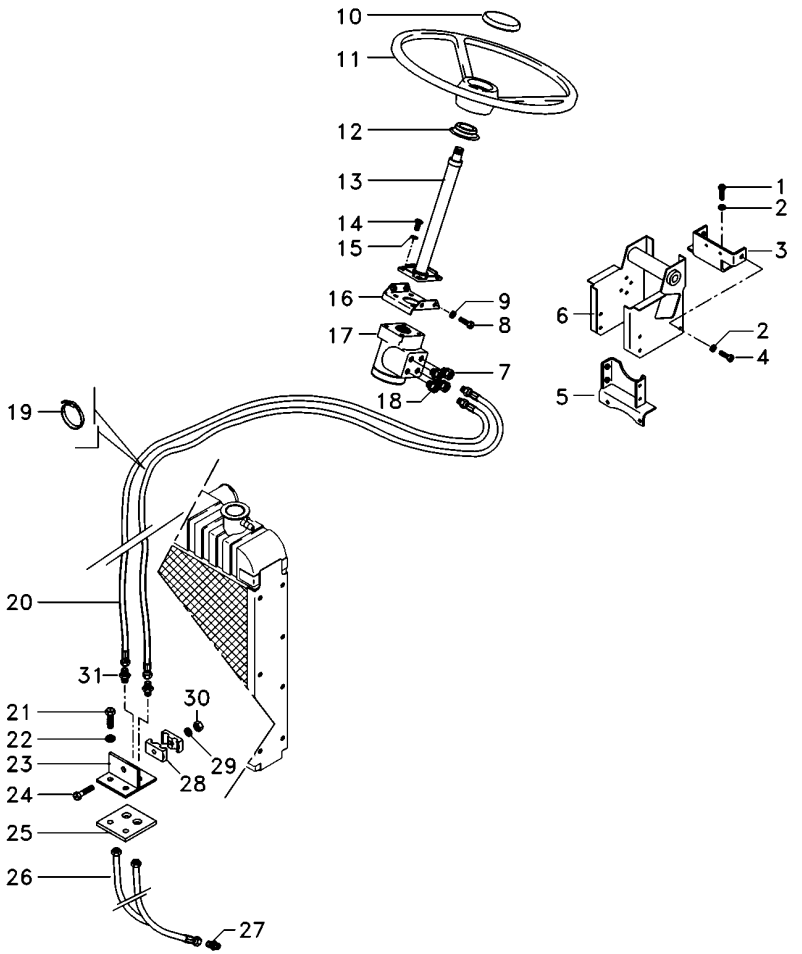

1	353698X1	4	PARAFUSO	BOLT	PERNO
2	353432X1	10	ARRUELA PRESSÃO	PRESSURE WASHER	LAVADOR PRESION
3	033922S1	1	SUPORTE	BRACKET	SOPORTE
4	339451X1	6	PARAFUSO	BOLT	PERNO
5	033927S1	1	SUPORTE	BRACKET	SOPORTE
6	047174S1	1	ESTRUTURA	STRUCTURE	ESTRUCTURA
7	047155T1	2	CONEXÃO	CONNECTION	CONEXION
8	353897X1	2	PARAFUSO	BOLT	PERNO
9	353434X1	9	ARRUELA	WASHER	ARANDELA
10	061181T1	1	EMBLEMA	EMBLEM	EMBLEMA
10	037892T1	1	TAMPA	COVER	CUBIERTA
11	6200469M1	1	VOLANTE	FLYWHEEL	VOLANTE
12	6218433M1	1	COLAR	COLLAR	COLLAR
13	6214371M91	1	COLUNA DIREÇÃO	STEERING COLUMN	COLUMNA DIRECC
14	339814X1	4	PARAFUSO	BOLT	PERNO
15	339376X1	5	ARRUELA	WASHER	ARANDELA
16	047181S1	1	SUPORTE	BRACKET	SOPORTE
17	6214355M91	1	UN. HIDROSTÁTICA	STEERING UNIT	UNIDAD DIRECCION
18	047154T1	2	CONEXÃO	CONNECTION	CONEXION
19	3148223M1	4	BRAÇADEIRA	CLAMP	ABRAZADERA
20	067905T1	2	MANGUEIRA	HOSE	FLEXIBLE
21	353691X1	7	PARAFUSO	BOLT	PERNO
22	353434X1	9	ARRUELA	WASHER	ARANDELA
23	3585070M91	1	SUPORTE	BRACKET	SOPORTE
24	3468414M1	1	PARAFUSO	BOLT	PERNO
25	3585072M1	1	PROTETOR	PROTECTOR	PROTECTOR
26	022313T2	2	MANGUEIRA	HOSE	FLEXIBLE
27	3411947M91	2	CONEXÃO	CONNECTION	CONEXION
28	033212P1	2	BRAÇADEIRA	CLAMP	ABRAZADERA
29	339375X1	1	ARRUELA	WASHER	ARANDELA
30	339030X1	1	PORCA	NUT	TUERCA
31	3412001M91	2	CONEXÃO	CONNECTION	CONEXION

Direção Hidrostática
Hydrostatic Steering
Direccion Hidrostática

4 Rodas Motrizes
4 Wheels Drive
4 Ruedas Motriz

70-75

Com Controle Remoto - Com Tdpi
With Remote Control - With Ipto
Con Controle Remoto - Con Tdfi

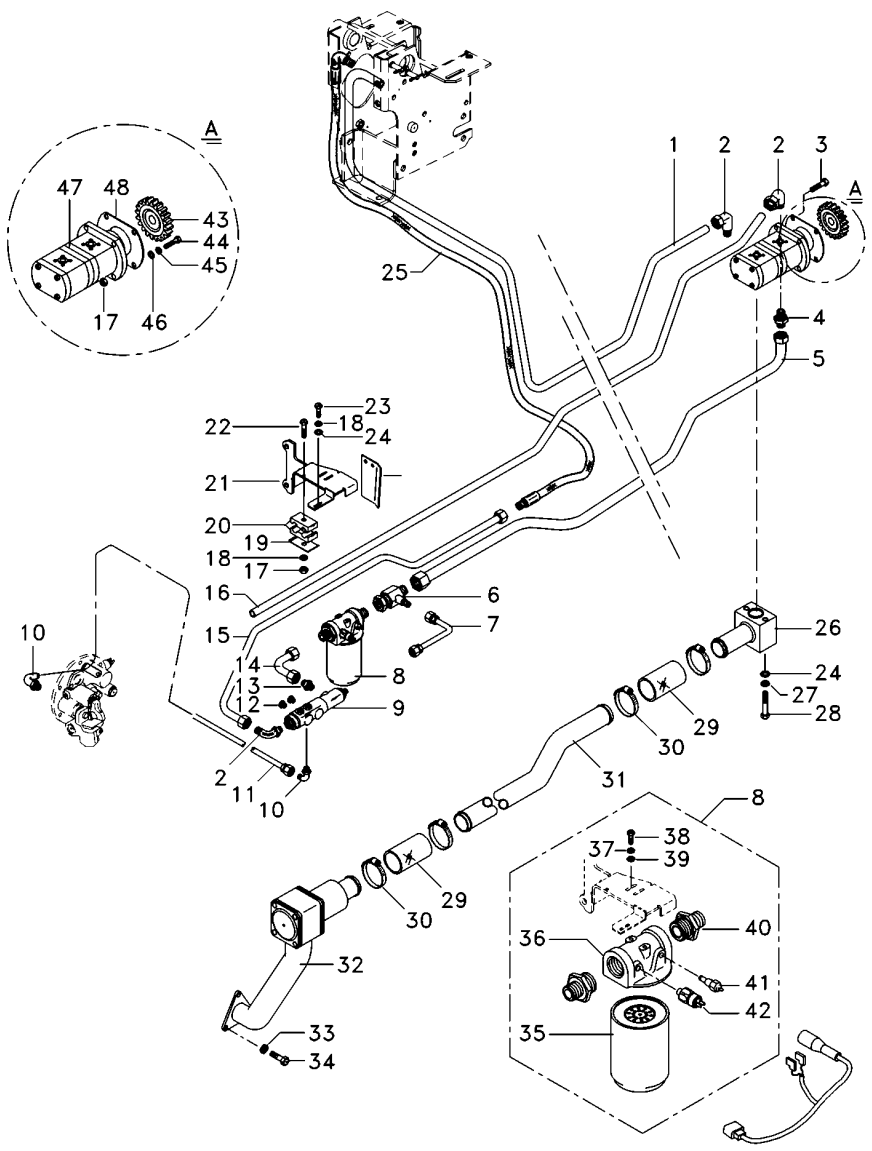

1	6223541M1		**1**	TUBO	PIPE	CANO
2	6214770M1		**3**	CONEXÃO	CONNECTION	CONEXION
3	362686X1		**1**	PARAFUSO	BOLT	PERNO
4	6215056M1		**1**	CONEXÃO	CONNECTION	CONEXION
5	6221040M91		**1**	TUBO RETORNO	LEAK-OFF PIPE	TUBO DE ESCAPE.
6	6215057M1		**1**	CONEXÃO "T"	CONNECTION T	CONEXION T
7	6215073M91		**1**	TUBO	PIPE	CANO
8	6223536M91		**1**	CJ. FILTRO	KIT, FILTER	JUEGO FILTRO
9	3759547M93		**1**	VÁLVULA	VALVE	VALVULA
10	045823T1		**2**	CONEXÃO	CONNECTION	CONEXION
11	6214755M1		**1**	TUBO	PIPE	CANO
12	3019639X91		**2**	BUJÃO	PLUG	TAPON
13	3019383X91		**1**	CONEXÃO	CONNECTION	CONEXION
14	6214753M1		**1**	TUBO	PIPE	CANO
15	6214803M1		**1**	TUBO	PIPE	CANO
16	6225761M1		**1**	TUBO	PIPE	CANO
17	355565X1		**3**	PORCA	NUT	TUERCA
18	353446X1		**4**	ARRUELA	WASHER	ARANDELA
19	3146897M1		**3**	REFORÇO	REINFORCEMENT	REFUERZO
20	3585143M1		**4**	BRAÇADEIRA	CLAMP	ABRAZADERA
21	6235391M91		**1**	SUPORTE FILTRO	FILTER SUPPORT	FILTER SUPPORT
22	353685X1		**2**	PARAFUSO	BOLT	PERNO
23	353677X1		**2**	PARAFUSO	BOLT	PERNO
24	339024X1		**4**	ARRUELA	WASHER	ARANDELA
25	050762T1		**1**	MANGUEIRA	HOSE	FLEXIBLE
26	6214710M91		**1**	FLANGE	FLANGE	PLETINA
27	339374X1		**2**	ARRUELA	WASHER	ARANDELA
28	339291X1		**2**	PARAFUSO	BOLT	PERNO
29	6215183M1		**2**	MANGUEIRA	HOSE	FLEXIBLE
30	6214781M1		**4**	BRAÇADEIRA	CLAMP	ABRAZADERA
31	6214787M1		**1**	TUBO	PIPE	CANO
32	6214846M91	70-415 No	**1**	CJ. FILTRO	KIT, FILTER	JUEGO FILTRO
33	353434X1		**9**	ARRUELA	WASHER	ARANDELA
34	353691X1		**7**	PARAFUSO	BOLT	PERNO
35	6223537M1		**1**	ELEMENTO	ELEMENT	ELEMENTO
36	6223538M1		**1**	CABEÇOTE FILTRO	FILTER HEAD	CABEZA DE FILTRO
37	353446X1		**2**	ARRUELA	WASHER	ARANDELA
38	353667X1		**2**	PARAFUSO	BOLT	PERNO
39	339024X1		**2**	ARRUELA	WASHER	ARANDELA
40	6223539M1		**2**	CONEXÃO	CONNECTION	CONEXION
41	6214134M1	[A]	**1**	SENSOR	SENDER	EMISOR
42	6214760M1	[B]	**1**	SENSOR	SENDER	EMISOR
43	6223540M1		**1**	ENGRENAGEM	GEAR	ENGRANAJE
44	362443X1		**1**	PARAFUSO	BOLT	PERNO
45	339376X1		**5**	ARRUELA	WASHER	ARANDELA
46	353756X1		**1**	ARRUELA	WASHER	ARANDELA
47	6214827M91		**1**	BOMBA HIDRÁULICA	HYDRAULIC PUMP	BOMBA HIDRAULICA
48	1687018M2		**1**	JUNTA	GASKET	EMPAQUETADURA.
49	6234785M1		**1**	CAPA	CAP	TAPA

Direção Hidrostática Hydrostatic Steering Direccion Hidrostática	4 Rodas Motrizes 4 Wheels Drive 4 Ruedas Motriz	70-75	Com Controle Remoto - Com Tdpi With Remote Control - With Ipto Con Controle Remoto - Con Tdfi

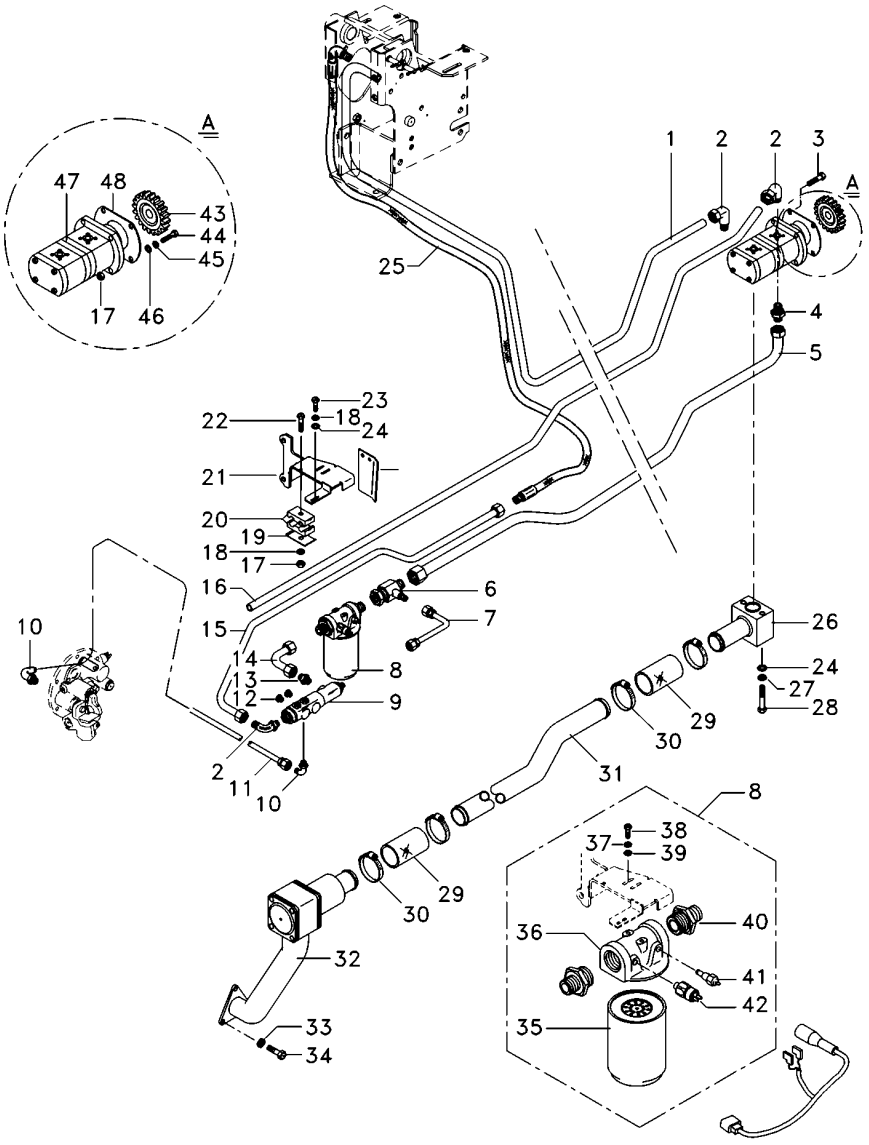

[A] TEMPERATURA
TEMPERATURE
TEMPERATURA

[B] PRESSÃO
PRESSURE
PRESSION

Direção Hidrostática Hydrostatic Steering Direccion Hidrostática	4 Rodas Motrizes 4 Wheels Drive 4 Ruedas Motriz	**70-80**

Com Controle Remoto - Com Tdpi - 8x8 Velocidades
With Remote Control - With Ipto - 8x8 Speed
Con Controle Remoto - Con Tdfi - 8x8 Velocidades

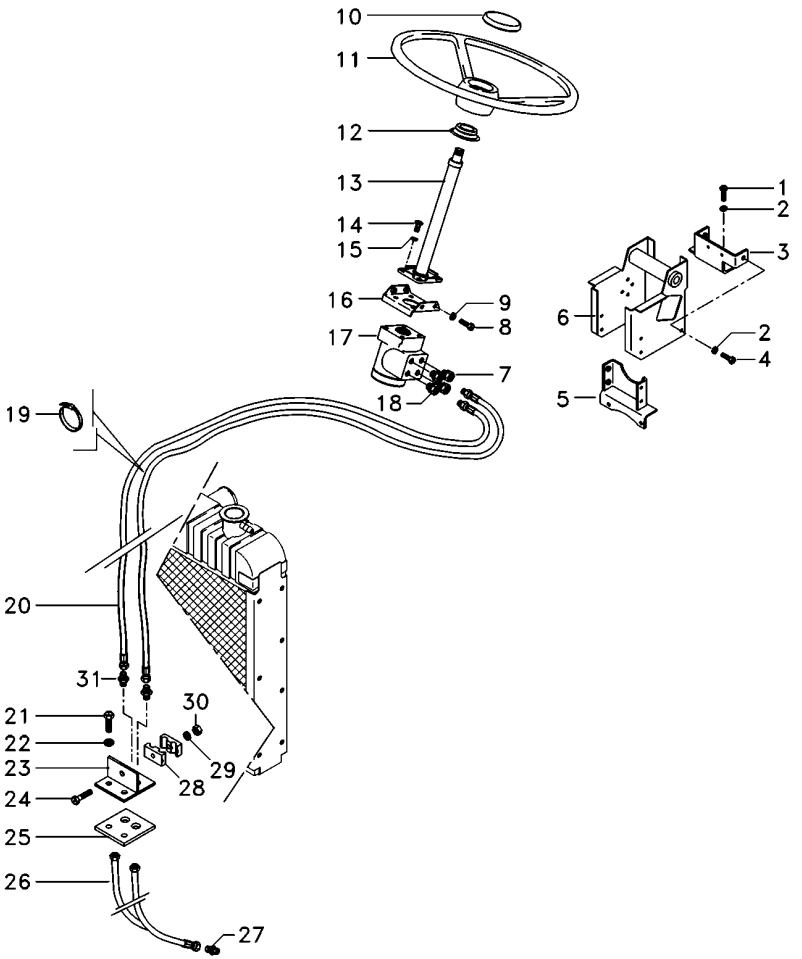

1	353698X1	4	PARAFUSO	BOLT	PERNO
2	353432X1	10	ARRUELA PRESSÃO	PRESSURE WASHER	LAVADOR PRESION
3	064897S1	1	BASE	BOWL	TAZA
4	339451X1	6	PARAFUSO	BOLT	PERNO
5	033927S1	1	SUPORTE	BRACKET	SOPORTE
6	047174S1	1	ESTRUTURA	STRUCTURE	ESTRUCTURA
7	047155T1	2	CONEXÃO	CONNECTION	CONEXION
8	353897X1	2	PARAFUSO	BOLT	PERNO
9	353434X1	9	ARRUELA	WASHER	ARANDELA
10	061181T1	1	EMBLEMA	EMBLEM	EMBLEMA
10	037892T1	1	TAMPA	COVER	CUBIERTA
11	6200469M1	1	VOLANTE	FLYWHEEL	VOLANTE
12	6218433M1	1	COLAR	COLLAR	COLLAR
13	6214371M91	1	COLUNA DIREÇÃO	STEERING COLUMN	COLUMNA DIRECC
14	339814X1	4	PARAFUSO	BOLT	PERNO
15	339376X1	5	ARRUELA	WASHER	ARANDELA
16	047181S1	1	SUPORTE	BRACKET	SOPORTE
17	6214355M91	1	UN. HIDROSTÁTICA	STEERING UNIT	UNIDAD DIRECCION
18	047154T1	2	CONEXÃO	CONNECTION	CONEXION
19	3148223M1	4	BRAÇADEIRA	CLAMP	ABRAZADERA
20	067905T1	2	MANGUEIRA	HOSE	FLEXIBLE
21	353691X1	7	PARAFUSO	BOLT	PERNO
22	353434X1	9	ARRUELA	WASHER	ARANDELA
23	3585070M91		SUPORTE	BRACKET	SOPORTE
24	3468414M1	1	PARAFUSO	BOLT	PERNO
25	3585072M1	1	PROTETOR	PROTECTOR	PROTECTOR
26	022313T2	2	MANGUEIRA	HOSE	FLEXIBLE
27	3411947M91	2	CONEXÃO	CONNECTION	CONEXION
28	033212P1	2	BRAÇADEIRA	CLAMP	ABRAZADERA
29	339375X1	1	ARRUELA	WASHER	ARANDELA
30	339030X1	1	PORCA	NUT	TUERCA
31	3412001M91	2	CONEXÃO	CONNECTION	CONEXION

Direção Hidrostática
Hydrostatic Steering
Direccion Hidrostática

4 Rodas Motrizes
4 Wheels Drive
4 Ruedas Motriz

70-85

Com Controle Remoto - Com Tdpi - 8x8 Velocidades
With Remote Control - With Ipto - 8x8 Speed
Con Controle Remoto - Con Tdfi - 8x8 Velocidades

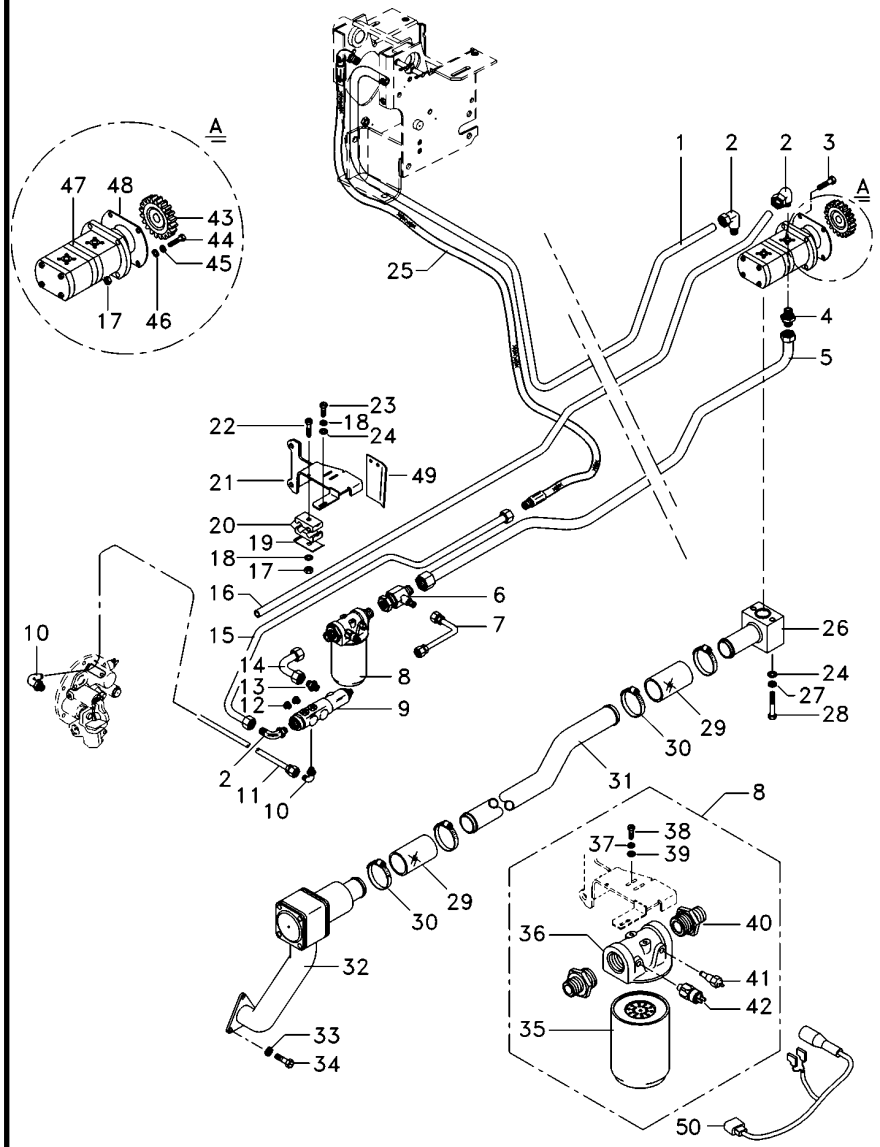

1	6223541M1		**1**	TUBO	PIPE	CANO
2	6214770M1		**3**	CONEXÃO	CONNECTION	CONEXION
3	362686X1		**1**	PARAFUSO	BOLT	PERNO
4	6215056M1		**1**	CONEXÃO	CONNECTION	CONEXION
5	6221040M91		**1**	TUBO RETORNO	LEAK-OFF PIPE	TUBO DE ESCAPE.
6	6215057M1		**1**	CONEXÃO "T"	CONNECTION T	CONEXION T
7	6215073M91		**1**	TUBO	PIPE	CANO
8	6223536M91		**1**	CJ. FILTRO	KIT, FILTER	JUEGO FILTRO
9	3759547M93		**1**	VÁLVULA	VALVE	VALVULA
10	045823T1		**2**	CONEXÃO	CONNECTION	CONEXION
11	6214755M1		**1**	TUBO	PIPE	CANO
12	3019639X91		**2**	BUJÃO	PLUG	TAPON
13	3019383X91		**1**	CONEXÃO	CONNECTION	CONEXION
14	6214753M1		**1**	TUBO	PIPE	CANO
15	6214803M1		**1**	TUBO	PIPE	CANO
16	6225761M1		**1**	TUBO	PIPE	CANO
17	355565X1		**3**	PORCA	NUT	TUERCA
18	353446X1		**4**	ARRUELA	WASHER	ARANDELA
19	3146897M1		**3**	REFORÇO	REINFORCEMENT	REFUERZO
20	3585143M1		**4**	BRAÇADEIRA	CLAMP	ABRAZADERA
21	6235391M91		**1**	SUPORTE FILTRO	FILTER SUPPORT	FILTER SUPPORT
22	353685X1		**2**	PARAFUSO	BOLT	PERNO
23	353677X1		**2**	PARAFUSO	BOLT	PERNO
24	339024X1		**4**	ARRUELA	WASHER	ARANDELA
25	050762T1		**1**	MANGUEIRA	HOSE	FLEXIBLE
26	6214710M91		**1**	FLANGE	FLANGE	PLETINA
27	339374X1		**2**	ARRUELA	WASHER	ARANDELA
28	339291X1		**2**	PARAFUSO	BOLT	PERNO
29	6215183M1		**2**	MANGUEIRA	HOSE	FLEXIBLE
30	6214781M1		**4**	BRAÇADEIRA	CLAMP	ABRAZADERA
31	6214787M1		**1**	TUBO	PIPE	CANO
32	6214846M91	70-415 No	**1**	CJ. FILTRO	KIT, FILTER	JUEGO FILTRO
33	353434X1		**9**	ARRUELA	WASHER	ARANDELA
34	353691X1		**7**	PARAFUSO	BOLT	PERNO
35	6223537M1		**1**	ELEMENTO	ELEMENT	ELEMENTO
36	6223538M1		**1**	CABEÇOTE FILTRO	FILTER HEAD	CABEZA DE FILTRO
37	353446X1		**2**	ARRUELA	WASHER	ARANDELA
38	353667X1		**2**	PARAFUSO	BOLT	PERNO
39	339024X1		**2**	ARRUELA	WASHER	ARANDELA
40	6223539M1		**2**	CONEXÃO	CONNECTION	CONEXION
41	6214134M1	[A]	**1**	SENSOR	SENDER	EMISOR
42	6214760M1	[B]	**1**	SENSOR	SENDER	EMISOR
43	6223540M1		**1**	ENGRENAGEM	GEAR	ENGRANAJE
44	362443X1		**1**	PARAFUSO	BOLT	PERNO
45	339376X1		**5**	ARRUELA	WASHER	ARANDELA
46	353756X1		**1**	ARRUELA	WASHER	ARANDELA
47	6214827M91		**1**	BOMBA HIDRÁULICA	HYDRAULIC PUMP	BOMBA HIDRAULICA
48	1687018M2		**1**	JUNTA	GASKET	EMPAQUETADURA.

Direção Hidrostática Hydrostatic Steering Direccion Hidrostática	4 Rodas Motrizes 4 Wheels Drive 4 Ruedas Motriz	**70-85**

Com Controle Remoto - Com Tdpi - 8x8 Velocidades
With Remote Control - With Ipto - 8x8 Speed
Con Controle Remoto - Con Tdfi - 8x8 Velocidades

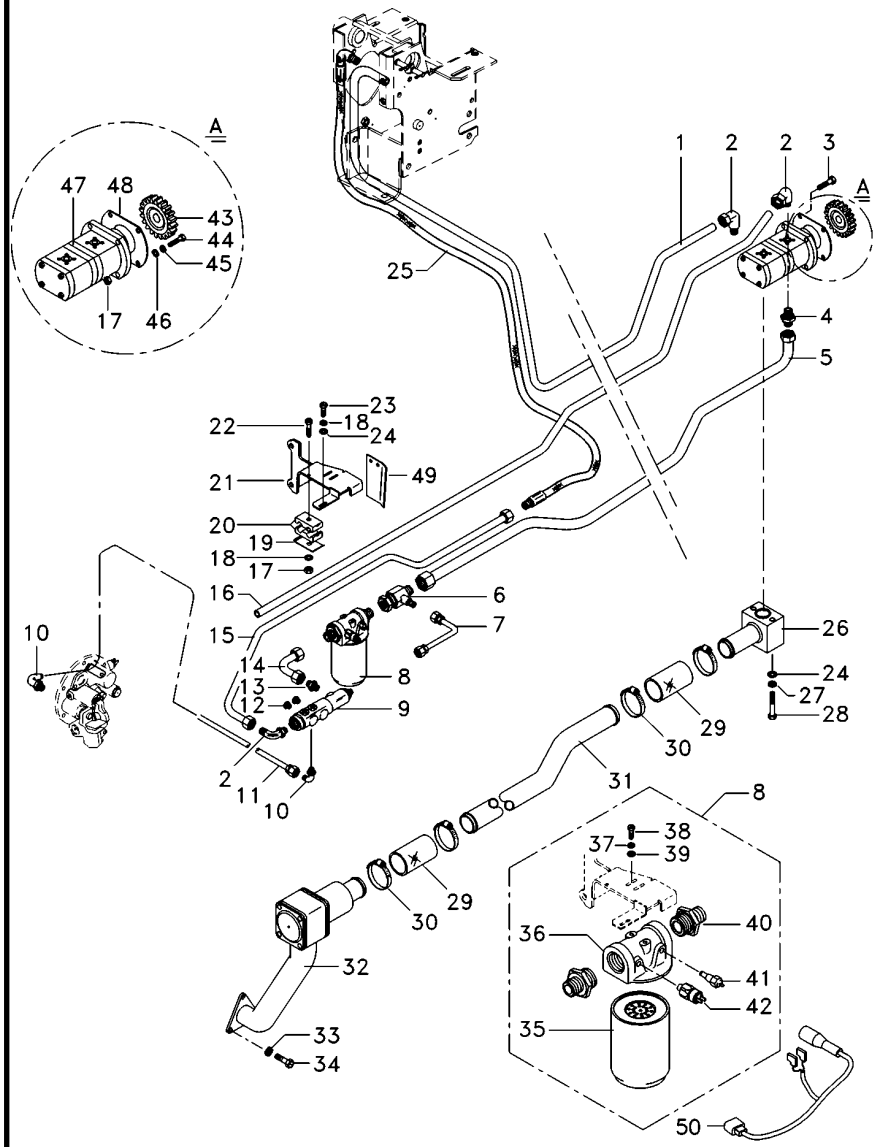

[A] TEMPERATURA
TEMPERATURE
TEMPERATURA

[B] PRESSÃO
PRESSURE
PRESSION

Controle Remoto — **2 Corpos**
Remote Control — **2 Boddys**
Control Remoto — **2 Cuerpos**

70-90

Retorno Por Mola
Spring Return
Retorno Por Mola

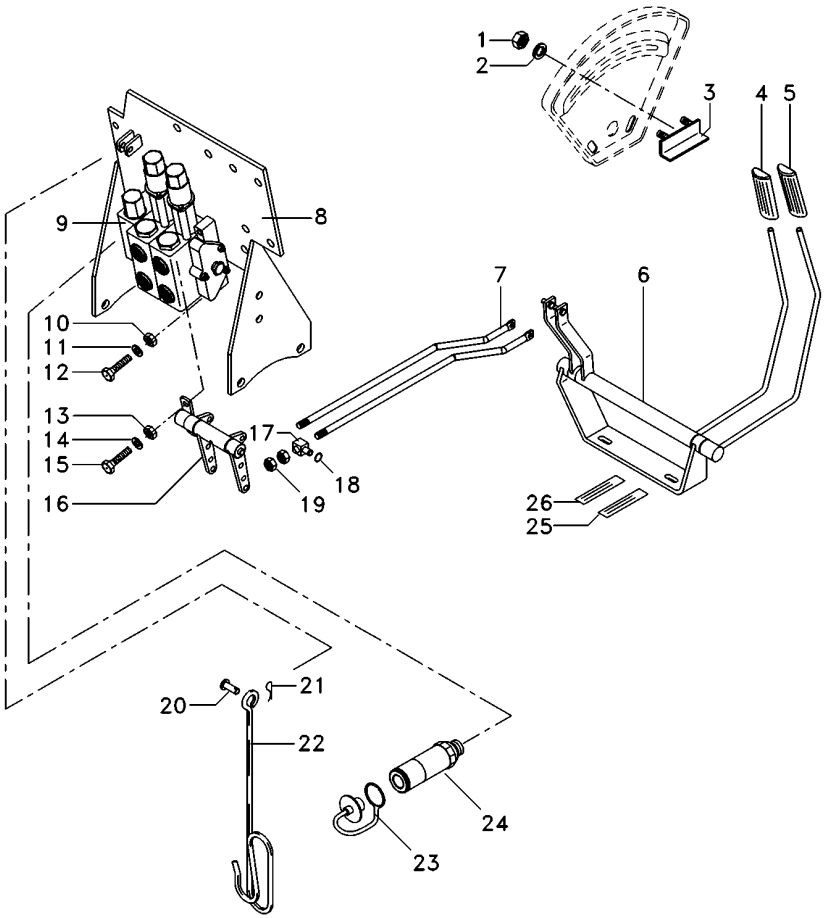

1	355564X1	**2**	PORCA	NUT	TUERCA
2	353441X1	**2**	ARRUELA	WASHER	ARANDELA
3	6209483M91	**1**	BATENTE	RETAINER	RETENEDOR
4	6203802M91	**1**	MANÍPULO	KNOB	POMO
5	6208819M91	**1**	MANÍPULO	KNOB	POMO
6	6208402M91	**1**	MANCAL	BEARING	COJINETE
7	6207569M1	**2**	TIRANTE	ROD	VARILLA
8	6226785M91	**1**	CJ. SUPORTE	KIT, BRACKET	JUEGO SOPORTE
9	6203784M91	**1**	CONTROLE REMOTO	REMOTE CONTROL	CONTROL REMOTO
10	339402X1	**3**	PORCA	NUT	TUERCA
11	353446X1	**3**	ARRUELA	WASHER	ARANDELA
12	3009294X1	**3**	PARAFUSO	SCREW	TORNILLO
13	339169X1	**3**	PORCA	NUT	TUERCA
14	339024X1	**4**	ARRUELA	WASHER	ARANDELA
15	339123X1	**1**	PARAFUSO	BOLT	PERNO
16	066656N1	**1**	MANCAL	BEARING	COJINETE
17	1695655M1	**2**	BLOCO	BLOCK	BLOQUE
18	354345X1	**4**	ANEL TRAVA	CIRCLIP	CIRCULITO
19	1442577X1	**8**	PORCA	NUT	TUERCA
20	832813M1	**1**	PINO	PIN	PASADOR
21	354055X1	**1**	CUPILHA	COTTER PIN	PASADOR DOUBLE
22	1809938M2	**1**	GANCHO	HOOK	GANCHO
23	3611673M1	**4**	TAMPÃO	PAD	ALMOHADILLA
24	3772942M1	**4**	VÁLVULA FÊMEA	FEMALE COUPLER	ACOPLADOR HEMBRA
25	6203287M1	**2**	DECAL	DECAL	CALCOMANIA
26	6203286M1	**2**	DECAL	DECAL	CALCOMANIA

Controle Remoto **Remote Control** **Control Remoto**	**2 Corpos** **2 Boddys** **2 Cuerpos**	**70-95**

Retorno Por Mola
Spring Return
Retorno Por Mola

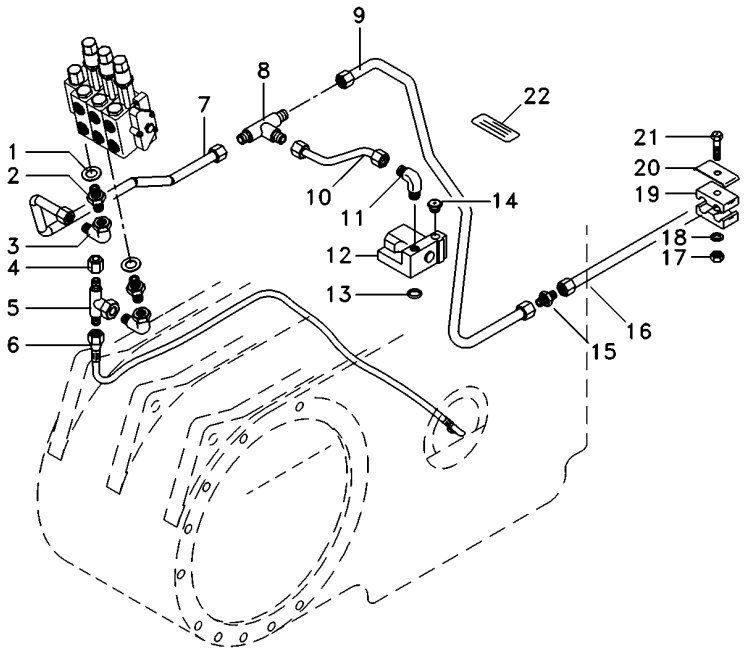

1	039291T1	**2**	ARRUELA	WASHER	ARANDELA
2	039290T1	**2**	CONEXÃO	CONNECTION	CONEXION
3	45264100	**2**	CONEXÃO	CONNECTION	CONEXION
4	068133T1	**1**	TAMPÃO	PAD	ALMOHADILLA
5	039368T1	**1**	CONEXÃO	CONNECTION	CONEXION
6	068111T1	**1**	MANGUEIRA	HOSE	FLEXIBLE
7	072658P1	**1**	TUBO	PIPE	CANO
8	039368T1	**1**	CONEXÃO	CONNECTION	CONEXION
9	072659P1	**1**	TUBO	PIPE	CANO
10	072656P1	**1**	TUBO	PIPE	CANO
11	3412002M91	**1**	CONEXÃO	CONNECTION	CONEXION
12	033909T1	**1**	VÁLVULA	VALVE	VALVULA
13	195561M1	**1**	ANEL "O"	O RING	JUNTA TORICA
14	358724X91	**1**	BUJÃO	PLUG	TAPON
15	3412195M91	**1**	CONEXÃO	CONNECTION	CONEXION
16	6220525M1	**1**	TUBO	PIPE	CANO
17	355565X1	**2**	PORCA	NUT	TUERCA
18	353446X1	**2**	ARRUELA	WASHER	ARANDELA
19	3585143M1	**4**	BRAÇADEIRA	CLAMP	ABRAZADERA
20	3146897M1	**3**	REFORÇO	REINFORCEMENT	REFUERZO
21	353685X1	**2**	PARAFUSO	BOLT	PERNO
22	059234P1	**1**	DECAL	DECAL	CALCOMANIA

Controle Remoto — **2 Corpos**
Remote Control — **2 Boddys**
Control Remoto — **2 Cuerpos**

70-100

Com Desarme Automático
With Kick Out
Con Kick Out

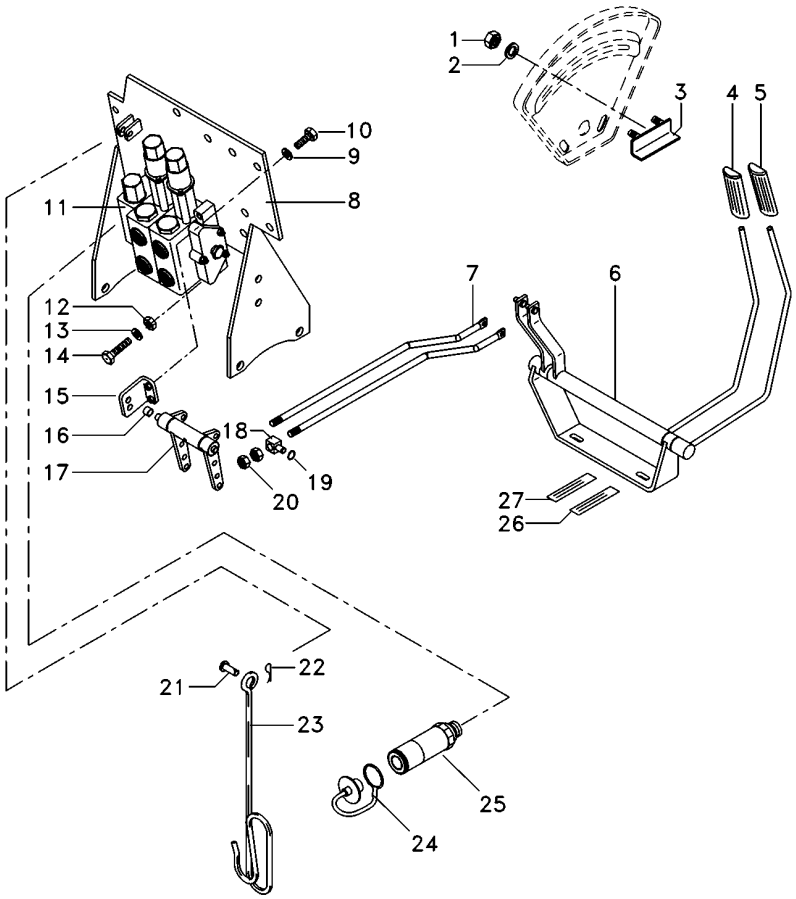

1	355564X1		**2**	PORCA	NUT	TUERCA
2	353441X1		**2**	ARRUELA	WASHER	ARANDELA
3	6209483M91		**1**	BATENTE	RETAINER	RETENEDOR
4	6203802M91		**1**	MANÍPULO	KNOB	POMO
5	6208819M91		**1**	MANÍPULO	KNOB	POMO
6	6208402M91		**1**	MANCAL	BEARING	COJINETE
7	6207569M1		**2**	TIRANTE	ROD	VARILLA
8	6226785M91		**1**	CJ. SUPORTE	KIT, BRACKET	JUEGO SOPORTE
9	353434X1		**4**	ARRUELA	WASHER	ARANDELA
10	339761X1		**4**	PARAFUSO	BOLT	PERNO
11	6207257M91		**1**	CJ. COMANDO	KIT, ACTUATOR	JUEGO ACTUADOR
12	339402X1		**3**	PORCA	NUT	TUERCA
13	353446X1		**3**	ARRUELA	WASHER	ARANDELA
14	3009294X1		**3**	PARAFUSO	SCREW	TORNILLO
15	6208592M91		**2**	SUPORTE	CLEVIS	GANCHO SEGURI.
16	6208595M1	∅ 14,00MM	**2**	BUCHA	BUSH	CASQUILLO
16	6235916M1	∅ 15,5MM	**2**	BUCHA	INSERT	INSERCION
17	6208582M91		**1**	MANCAL	BEARING	COJINETE
18	1695655M1		**2**	BLOCO	BLOCK	BLOQUE
19	354345X1		**4**	ANEL TRAVA	CIRCLIP	CIRCULITO
20	1442577X1		**8**	PORCA	NUT	TUERCA
21	832813M1		**1**	PINO	PIN	PASADOR
22	354055X1		**1**	CUPILHA	COTTER PIN	PASADOR DOUBLE
23	1809938M2		**1**	GANCHO	HOOK	GANCHO
24	3611673M1		**4**	TAMPÃO	PAD	ALMOHADILLA
25	3772942M1		**4**	VÁLVULA FÊMEA	FEMALE COUPLER	ACOPLADOR HEMBRA
26	6203287M1		**2**	DECAL	DECAL	CALCOMANIA
27	6203286M1		**2**	DECAL	DECAL	CALCOMANIA

Controle Remoto **Remote Control** **Control Remoto**	**2 Corpos** **2 Boddys** **2 Cuerpos**	**70-105**

Com Desarme Automático
With Kick Out
Con Kick Out

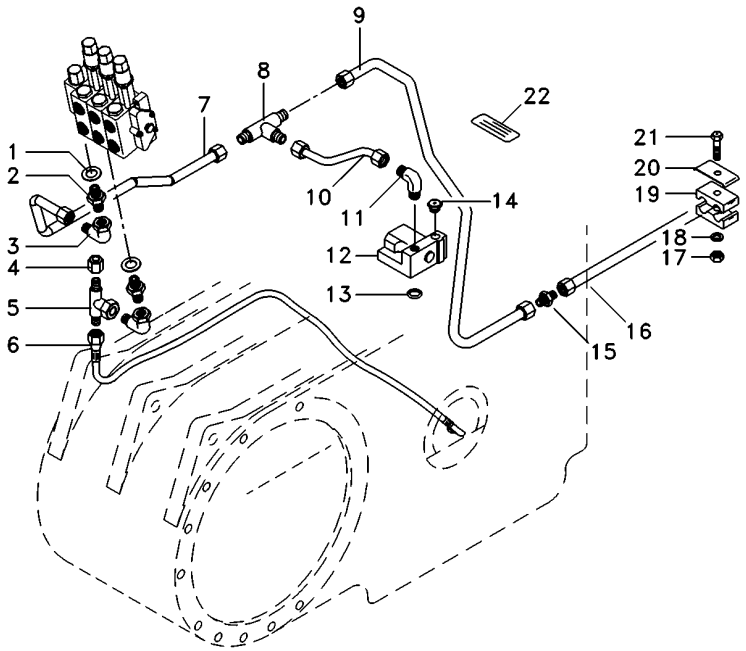

1	039291T1	**2**	ARRUELA	WASHER	ARANDELA
2	039290T1	**2**	CONEXÃO	CONNECTION	CONEXION
3	45264100	**1**	CONEXÃO	CONNECTION	CONEXION
4	068133T1	**1**	TAMPÃO	PAD	ALMOHADILLA
5	039368T1	**1**	CONEXÃO	CONNECTION	CONEXION
6	068111T1	**1**	MANGUEIRA	HOSE	FLEXIBLE
7	072658P1	**1**	TUBO	PIPE	CANO
8	033308P1	**1**	CONEXÃO "T"	CONNECTION T	CONEXION T
9	072659P1	**1**	TUBO	PIPE	CANO
10	072656P1	**1**	TUBO	PIPE	CANO
11	3412002M91	**1**	CONEXÃO	CONNECTION	CONEXION
12	033909T1	**1**	VÁLVULA	VALVE	VALVULA
13	195561M1	**1**	ANEL "O"	O RING	JUNTA TORICA
14	358724X91	**1**	BUJÃO	PLUG	TAPON
15	3412195M91	**1**	CONEXÃO	CONNECTION	CONEXION
16	6220525M1	**1**	TUBO	PIPE	CANO
17	355565X1	**2**	PORCA	NUT	TUERCA
18	353446X1	**2**	ARRUELA	WASHER	ARANDELA
19	3585143M1	**4**	BRAÇADEIRA	CLAMP	ABRAZADERA
20	3146897M1	**3**	REFORÇO	REINFORCEMENT	REFUERZO
21	353685X1	**2**	PARAFUSO	BOLT	PERNO
22	059234P1	**1**	DECAL	DECAL	CALCOMANIA

Controle Remoto **Remote Control** **Control Remoto**	**3 Corpos** **3 Body** **3 Cuerpos**	**70-110**

Com Desarme Automático
With Kick Out
Con Kick Out

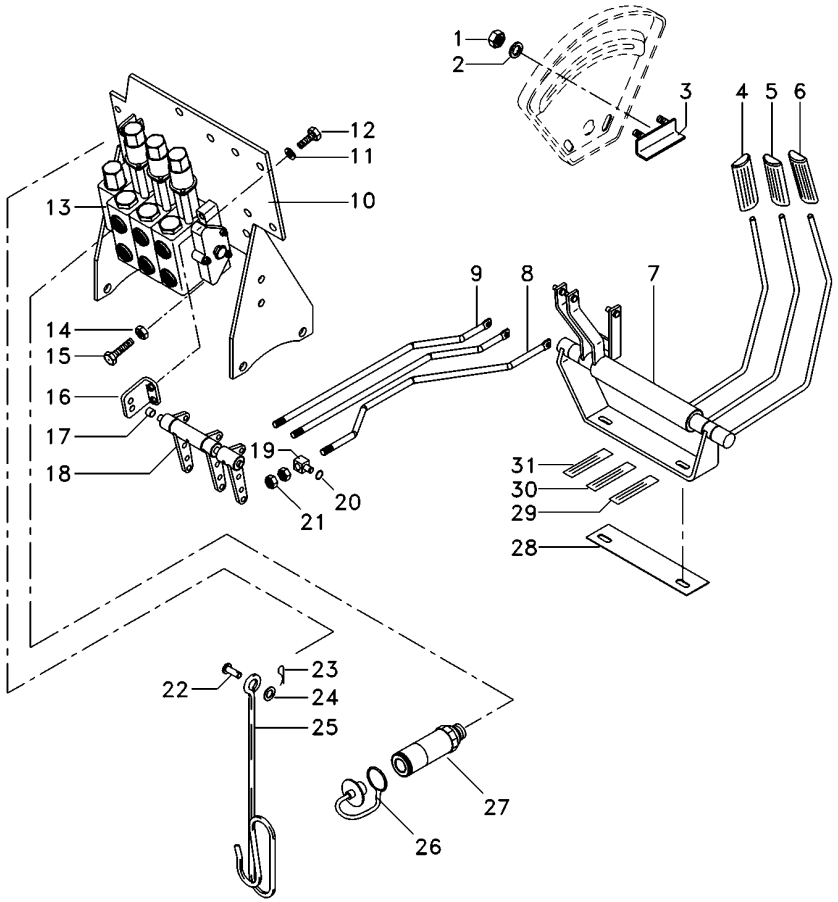

1	355564X1		**2**	PORCA	NUT	TUERCA
2	353441X1		**2**	ARRUELA	WASHER	ARANDELA
3	6209483M91		**1**	BATENTE	RETAINER	RETENEDOR
4	6203802M91		**1**	MANÍPULO	KNOB	POMO
5	6208819M91		**1**	MANÍPULO	KNOB	POMO
6	6208820M91		**1**	MANÍPULO	KNOB	POMO
7	073205N2		**1**	MANCAL	BEARING	COJINETE
8	073421P3		**1**	TIRANTE	ROD	VARILLA
9	6207569M1		**2**	TIRANTE	ROD	VARILLA
10	6226785M91		**1**	CJ. SUPORTE	KIT, BRACKET	JUEGO SOPORTE
11	353434X1		**4**	ARRUELA	WASHER	ARANDELA
12	339761X1		**4**	PARAFUSO	BOLT	PERNO
13	6217415M91		**1**	CJ. COMANDO	KIT, ACTUATOR	JUEGO ACTUADOR
14	339402X1		**3**	PORCA	NUT	TUERCA
15	3009297X1		**2**	PARAFUSO	BOLT	PERNO
16	6208592M91		**2**	SUPORTE	CLEVIS	GANCHO SEGURI.
17	6208595M1	∅ 14,00 MM	**2**	BUCHA	BUSH	CASQUILLO
17	6235916M1	∅ 15,5 MM	**2**	BUCHA	INSERT	INSERCION
18	6208583M91		**1**	MANCAL	BEARING	COJINETE
19	1695655M1		**3**	BLOCO	BLOCK	BLOQUE
20	354345X1		**6**	ANEL TRAVA	CIRCLIP	CIRCULITO
21	1442577X1		**6**	PORCA	NUT	TUERCA
22	832813M1		**1**	PINO	PIN	PASADOR
23	354048X1		**1**	CUPILHA	COTTER PIN	PASADOR DOUBLE
24			**1**	ARRUELA	WASHER	ARANDELA
25	1809938M2		**1**	GANCHO	HOOK	GANCHO
26	3611673M1		**6**	TAMPÃO	PAD	ALMOHADILLA
27	3772942M1		**6**	VÁLVULA FÊMEA	FEMALE COUPLER	ACOPLADOR HEMBRA
28	6222270M1		**1**	ESPAÇADOR	SPACER	PIEZA DISTANCIA
29	6208307M1		**2**	DECAL	DECAL	CALCOMANIA
30	6203287M1		**2**	DECAL	DECAL	CALCOMANIA
31	6203286M1		**2**	DECAL	DECAL	CALCOMANIA

Controle Remoto **Remote Control** **Control Remoto**	**3 Corpos** **3 Body** **3 Cuerpos**	**70-115**

Com Desarme Automático
With Kick Out
Con Kick Out

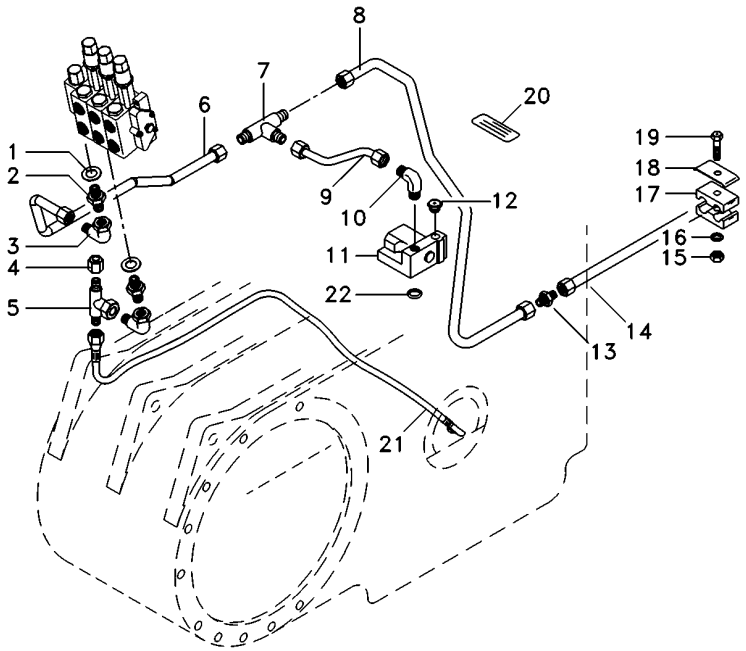

1	039291T1	**2**	ARRUELA	WASHER	ARANDELA
2	039290T1	**2**	CONEXÃO	CONNECTION	CONEXION
3	45264100	**2**	CONEXÃO	CONNECTION	CONEXION
4	068133T1	**1**	TAMPÃO	PAD	ALMOHADILLA
5	039368T1	**1**	CONEXÃO	CONNECTION	CONEXION
6	072658P1	**1**	TUBO	PIPE	CANO
7	033308P1	**1**	CONEXÃO "T"	CONNECTION T	CONEXION T
8	072659P1	**1**	TUBO	PIPE	CANO
9	072656P1	**1**	TUBO	PIPE	CANO
10	3412002M91	**1**	CONEXÃO	CONNECTION	CONEXION
11	033909T1	**1**	VÁLVULA	VALVE	VALVULA
12	358724X91	**1**	BUJÃO	PLUG	TAPON
13	3412195M91	**1**	CONEXÃO	CONNECTION	CONEXION
14	6220525M1	**1**	TUBO	PIPE	CANO
15	355565X1	**1**	PORCA	NUT	TUERCA
16		**1**	ARRUELA	WASHER	ARANDELA
17	3585143M1	**2**	BRAÇADEIRA	CLAMP	ABRAZADERA
18	3146897M1	**2**	REFORÇO	REINFORCEMENT	REFUERZO
19	353683X1	**1**	PARAFUSO	BOLT	PERNO
20	059234P1	**1**	DECAL	DECAL	CALCOMANIA
21	068111T1	**1**	MANGUEIRA	HOSE	FLEXIBLE
22	195561M1	**1**	ANEL "O"	O RING	JUNTA TORICA

Controle Remoto
Remote Control
Control Remoto

70-120

Com 2 Desarme Automático + 1 Retorno Por Mola
With 2 Kick Out + 1 Spring Return
Con 2 Kick Out + 1 Retorno Por Mola

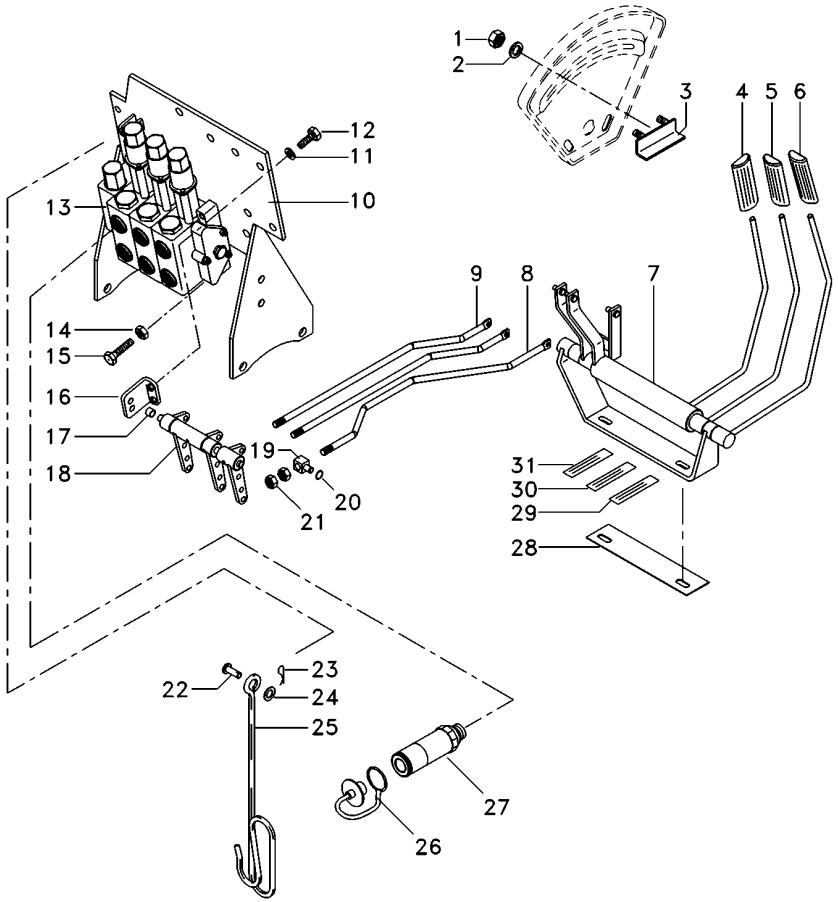

1	355564X1		**2**	PORCA	NUT	TUERCA
2	353441X1		**2**	ARRUELA	WASHER	ARANDELA
3	6209483M91		**1**	BATENTE	RETAINER	RETENEDOR
4	6203802M91		**1**	MANÍPULO	KNOB	POMO
5	6208819M91		**1**	MANÍPULO	KNOB	POMO
6	6208820M91		**1**	MANÍPULO	KNOB	POMO
7	073205N2		**1**	MANCAL	BEARING	COJINETE
8	073421P3		**1**	TIRANTE	ROD	VARILLA
9	6207569M1		**2**	TIRANTE	ROD	VARILLA
10	6226785M91		**1**	CJ. SUPORTE	KIT, BRACKET	JUEGO SOPORTE
11	353434X1		**4**	ARRUELA	WASHER	ARANDELA
12	339761X1		**4**	PARAFUSO	BOLT	PERNO
13	6217416M91		**1**	CJ. COMANDO	KIT, ACTUATOR	JUEGO ACTUADOR
14	339402X1		**3**	PORCA	NUT	TUERCA
15	3009297X1		**2**	PARAFUSO	BOLT	PERNO
16	6208592M91		**2**	SUPORTE	CLEVIS	GANCHO SEGURI.
17	6208595M1	∅ 14,00 MM	**2**	BUCHA	BUSH	CASQUILLO
17	6235916M1	∅ 15,5 MM	**2**	BUCHA	INSERT	INSERCION
18	6208583M91		**1**	MANCAL	BEARING	COJINETE
19	1695655M1		**3**	BLOCO	BLOCK	BLOQUE
20	354345X1		**6**	ANEL TRAVA	CIRCLIP	CIRCULITO
21	1442577X1		**6**	PORCA	NUT	TUERCA
22	832813M1		**1**	PINO	PIN	PASADOR
23	354048X1		**1**	CUPILHA	COTTER PIN	PASADOR DOUBLE
24			**1**	ARRUELA	WASHER	ARANDELA
25	1809938M2		**1**	GANCHO	HOOK	GANCHO
26	3611673M1		**6**	TAMPÃO	PAD	ALMOHADILLA
27	3772942M1		**6**	VÁLVULA FÊMEA	FEMALE COUPLER	ACOPLADOR HEMBRA
28	6222270M1		**1**	ESPAÇADOR	SPACER	PIEZA DISTANCIA
29	6208307M1		**2**	DECAL	DECAL	CALCOMANIA
30	6203287M1		**2**	DECAL	DECAL	CALCOMANIA
31	6203286M1		**2**	DECAL	DECAL	CALCOMANIA

Controle Remoto
Remote Control
Control Remoto

70-125

Com 2 Desarme Automático + 1 Retorno Por Mola
With 2 Kick Out + 1 Spring Return
Con 2 Kick Out + 1 Retorno Por Mola

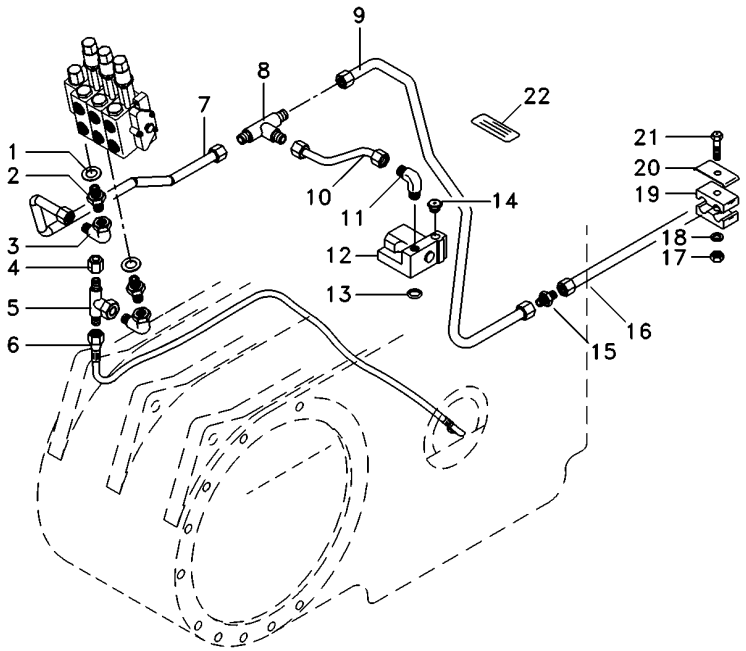

1	039291T1	**2**	ARRUELA	WASHER	ARANDELA
2	039290T1	**2**	CONEXÃO	CONNECTION	CONEXION
3	45264100	**2**	CONEXÃO	CONNECTION	CONEXION
4	068133T1	**1**	TAMPÃO	PAD	ALMOHADILLA
5	039368T1	**1**	CONEXÃO	CONNECTION	CONEXION
6	068111T1	**1**	MANGUEIRA	HOSE	FLEXIBLE
7	072658P1	**1**	TUBO	PIPE	CANO
8	033308P1	**1**	CONEXÃO "T"	CONNECTION T	CONEXION T
9	072659P1	**1**	TUBO	PIPE	CANO
10	072656P1	**1**	TUBO	PIPE	CANO
11	3412002M91	**1**	CONEXÃO	CONNECTION	CONEXION
12	033909T1	**1**	VÁLVULA	VALVE	VALVULA
13	195561M1	**1**	ANEL "O"	O RING	JUNTA TORICA
14	358724X91	**1**	BUJÃO	PLUG	TAPON
15	3412195M91	**1**	CONEXÃO	CONNECTION	CONEXION
16	6220525M1	**1**	TUBO	PIPE	CANO
17	355565X1	**1**	PORCA	NUT	TUERCA
18		**1**	ARRUELA	WASHER	ARANDELA
19	3585143M1	**2**	BRAÇADEIRA	CLAMP	ABRAZADERA
20	3146897M1	**2**	REFORÇO	REINFORCEMENT	REFUERZO
21	353683X1	**1**	PARAFUSO	BOLT	PERNO
22	059234P1	**1**	DECAL	DECAL	CALCOMANIA

Controle Remoto
Remote Control
Control Remoto

70-130

Com 2 Desarme Automático + 1 Reg. Vazão
With 2 Kick Out + 1 Variable Flow
Con 2 Kick Out + 1 Reg.Vazió

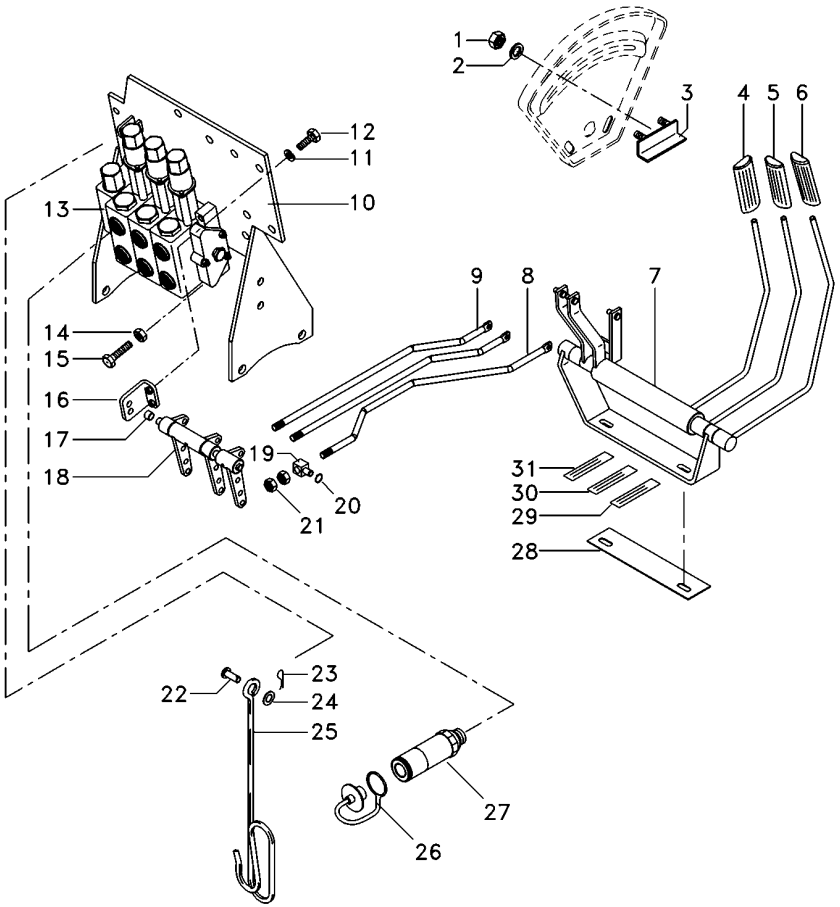

1	355564X1		**2**	PORCA	NUT	TUERCA
2	353441X1		**2**	ARRUELA	WASHER	ARANDELA
3	6209483M91		**1**	BATENTE	RETAINER	RETENEDOR
4	6203802M91		**1**	MANÍPULO	KNOB	POMO
5	6208819M91		**1**	MANÍPULO	KNOB	POMO
6	6208820M91		**1**	MANÍPULO	KNOB	POMO
7	073205N2		**1**	MANCAL	BEARING	COJINETE
8	073421P3		**1**	TIRANTE	ROD	VARILLA
9	6207569M1		**2**	TIRANTE	ROD	VARILLA
10	6226785M91		**1**	CJ. SUPORTE	KIT, BRACKET	JUEGO SOPORTE
11	353434X1		**4**	ARRUELA	WASHER	ARANDELA
12	339761X1		**4**	PARAFUSO	BOLT	PERNO
13	6217417M91		**1**	CJ. COMANDO	KIT, ACTUATOR	JUEGO ACTUADOR
14	339402X1		**3**	PORCA	NUT	TUERCA
15	3009297X1		**2**	PARAFUSO	BOLT	PERNO
16	6208592M91		**2**	SUPORTE	CLEVIS	GANCHO SEGURI.
17	6208595M1	∅ 14,00 MM	**2**	BUCHA	BUSH	CASQUILLO
17	6235916M1	∅ 15,5 MM	**2**	BUCHA	INSERT	INSERCION
18	6208583M91		**1**	MANCAL	BEARING	COJINETE
19	1695655M1		**3**	BLOCO	BLOCK	BLOQUE
20	354345X1		**6**	ANEL TRAVA	CIRCLIP	CIRCULITO
21	1442577X1		**6**	PORCA	NUT	TUERCA
22	832813M1		**1**	PINO	PIN	PASADOR
23	354048X1		**1**	CUPILHA	COTTER PIN	PASADOR DOUBLE
24			**1**	ARRUELA	WASHER	ARANDELA
25	1809938M2		**1**	GANCHO	HOOK	GANCHO
26	3611673M1		**6**	TAMPÃO	PAD	ALMOHADILLA
27	3772942M1		**6**	VÁLVULA FÊMEA	FEMALE COUPLER	ACOPLADOR HEMBRA
28	6222270M1		**1**	ESPAÇADOR	SPACER	PIEZA DISTANCIA
29	6208307M1		**2**	DECAL	DECAL	CALCOMANIA
30	6203287M1		**2**	DECAL	DECAL	CALCOMANIA
31	6203286M1		**2**	DECAL	DECAL	CALCOMANIA

Controle Remoto
Remote Control
Control Remoto

70-135

Com 2 Desarme Automático + 1 Reg. Vazão
With 2 Kick Out + 1 Variable Flow
Con 2 Kick Out + 1 Reg.Vazió

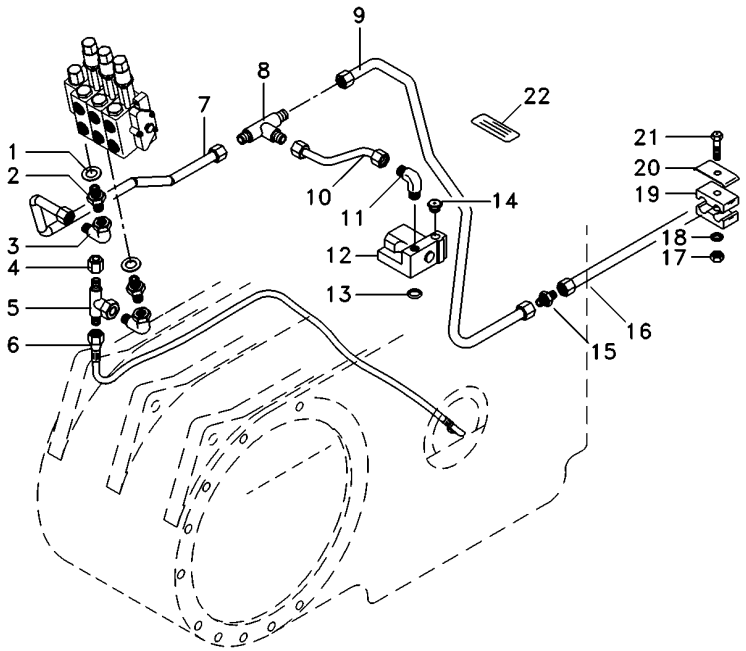

1	039291T1	**2** ARRUELA	WASHER	ARANDELA
2	039290T1	**2** CONEXÃO	CONNECTION	CONEXION
3	45264100	**2** CONEXÃO	CONNECTION	CONEXION
4	068133T1	**1** TAMPÃO	PAD	ALMOHADILLA
5	039368T1	**1** CONEXÃO	CONNECTION	CONEXION
6	068111T1	**1** MANGUEIRA	HOSE	FLEXIBLE
7	072658P1	**1** TUBO	PIPE	CANO
8	033308P1	**1** CONEXÃO "T"	CONNECTION T	CONEXION T
9	072659P1	**1** TUBO	PIPE	CANO
10	072656P1	**1** TUBO	PIPE	CANO
11	3412002M91	**1** CONEXÃO	CONNECTION	CONEXION
12	033909T1	**1** VÁLVULA	VALVE	VALVULA
13	195561M1	**1** ANEL "O"	O RING	JUNTA TORICA
14	358724X91	**1** BUJÃO	PLUG	TAPON
15	3412195M91	**1** CONEXÃO	CONNECTION	CONEXION
16	6220525M1	**1** TUBO	PIPE	CANO
17	355565X1	**1** PORCA	NUT	TUERCA
18		**1** ARRUELA	WASHER	ARANDELA
19	3585143M1	**2** BRAÇADEIRA	CLAMP	ABRAZADERA
20	3146897M1	**2** REFORÇO	REINFORCEMENT	REFUERZO
21	353683X1	**1** PARAFUSO	BOLT	PERNO
22	059234P1	**1** DECAL	DECAL	CALCOMANIA

Direção E Controle Remoto Remote Control And Steering Dirección Y Controle Remoto	2 Rm 2 Wd 2 Rm	**70-140**	Com Cabine - 2 Corpos Retorno Por Mola With Cab - 2 Body Spring Return Con Cabina - 2 Cuerpos Retorno Por Mola

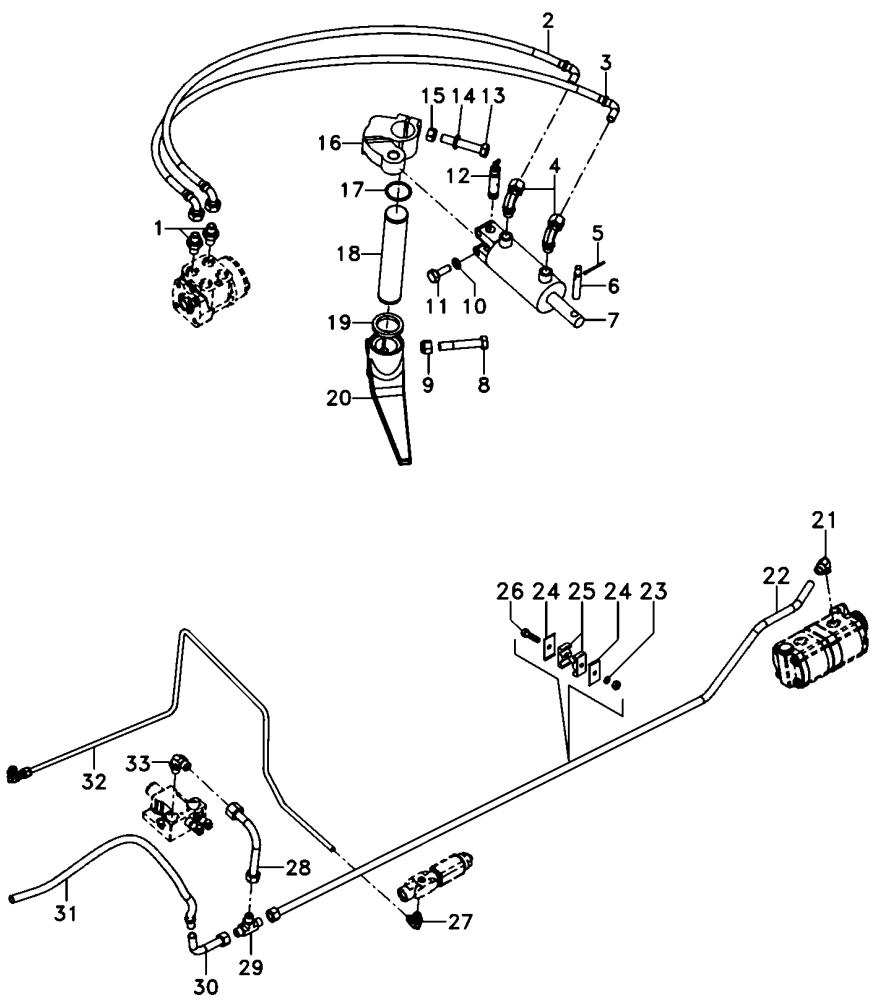

1	047155T1		**2**	CONEXÃO	CONNECTION	CONEXION
2	068332T1		**1**	MANGUEIRA	HOSE	FLEXIBLE
3	068332T1		**1**	MANGUEIRA	HOSE	FLEXIBLE
4	3412299M91		**2**	CONEXÃO	CONNECTION	CONEXION
5	375090X1		**1**	CUPILHA	COTTER PIN	PASADOR DOUBLE
6	3148787M2		**1**	PINO	PIN	PASADOR
7	3148318M92	70-410 No	**1**	CILINDRO	CYLINDER	CILINDRO
8	361859X1		**1**	PARAFUSO	BOLT	PERNO
9	195556M2		**1**	PORCA	NUT	TUERCA
10	353439X1		**2**	ARRUELA PRESSÃO	PRESSURE WASHER	LAVADOR PRESION
11	353725X1		**2**	PARAFUSO	BOLT	PERNO
12	489720M91		**1**	PINO	PIN	PASADOR
13	353622X1		**1**	PARAFUSO	BOLT	PERNO
14	353433X1		**1**	ARRUELA	WASHER	ARANDELA
15	353427X1		**1**	PORCA	NUT	TUERCA
16	042863N1		**1**	CJ. BRAÇO	KIT, ARM	JUEGO DE BRAZO
17	355917X1		**1**	ANEL TRAVA	CIRCLIP	CIRCULITO
18	1676666M1		**1**	EIXO	SHAFT	ARBOL
19	072293P1		**2**	VEDANTE	SEAL	RETEN
20	1676664M1		**1**	BRAÇO	ARM	BRAZO
21	6214770M1		**3**	CONEXÃO	CONNECTION	CONEXION
22	6214782M1		**1**	TUBO	PIPE	CANO
23	353685X1		**2**	PARAFUSO	BOLT	PERNO
24	3146897M1		**4**	REFORÇO	REINFORCEMENT	REFUERZO
25	3585143M1		**4**	BRAÇADEIRA	CLAMP	ABRAZADERA
27	045823T1		**2**	CONEXÃO	CONNECTION	CONEXION
28	070261P1		**1**	TUBO	PIPE	CANO
29	033308P1		**1**	CONEXÃO "T"	CONNECTION T	CONEXION T
30	059061P1		**1**	TUBO	PIPE	CANO
31	6300176M91		**1**	MANGUEIRA	HOSE	FLEXIBLE
32	6214785M1		**1**	TUBO	PIPE	CANO
33	3412002M91		**2**	CONEXÃO	CONNECTION	CONEXION

Direção E Controle Remoto Remote Control And Steering Dirección Y Controle Remoto	2 Rm 2 Wd 2 Rm	**70-145**	Com Cabine - 2 Corpos Retorno Por Mola With Cab - 2 Body Spring Return Con Cabina - 2 Cuerpos Retorno Por Mola

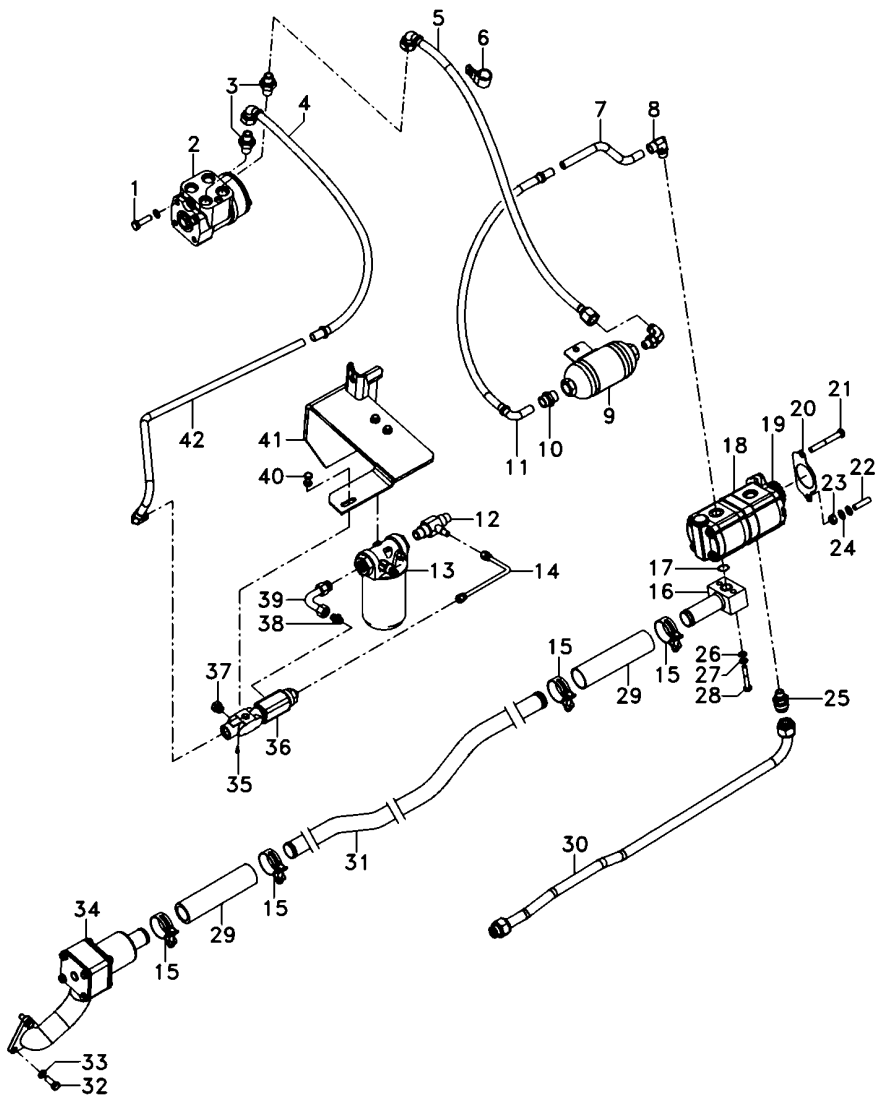

1	339814X1		**2**	PARAFUSO	BOLT	PERNO
2	047161T1		**1**	UN. HIDROSTÁTICA	STEERING UNIT	UNIDAD DIRECCION
3	047154T1		**2**	CONEXÃO	CONNECTION	CONEXION
4	050762T1		**1**	MANGUEIRA	HOSE	FLEXIBLE
5	6201690M91		**1**	MANGUEIRA	HOSE	FLEXIBLE
6	371798X1		**1**	BRAÇADEIRA	CLAMP	ABRAZADERA
7	068434P1		**1**	TUBO	PIPE	CANO
8	6214770M1		**3**	CONEXÃO	CONNECTION	CONEXION
9	6201629M91		**1**	SILENCIOSO	SILENCER	SILENCIADOR
10	3411941M91		**1**	CONEXÃO	CONNECTION	CONEXION
11	050762T1		**1**	MANGUEIRA	HOSE	FLEXIBLE
12	6215057M1		**1**	CONEXÃO "T"	CONNECTION T	CONEXION T
13	6223536M91	70-260 No	**1**	CJ. FILTRO	KIT, FILTER	JUEGO FILTRO
14	6215073M91		**1**	TUBO	PIPE	CANO
15	6214781M1		**4**	BRAÇADEIRA	CLAMP	ABRAZADERA
16	6214710M91		**1**	FLANGE	FLANGE	PLETINA
17	3585217M1		**1**	ANEL "O"	O RING	JUNTA TORICA
18	6214827M91		**1**	BOMBA HIDRÁULICA	HYDRAULIC PUMP	BOMBA HIDRAULICA
19	6223540M1		**1**	ENGRENAGEM	GEAR	ENGRANAJE
20	1687018M2		**1**	JUNTA	GASKET	EMPAQUETADURA.
21	362686X1		**1**	PARAFUSO	BOLT	PERNO
22	362443X1		**1**	PARAFUSO	BOLT	PERNO
23	355565X1		**3**	PORCA	NUT	TUERCA
24	353756X1		**1**	ARRUELA	WASHER	ARANDELA
25	6215056M1		**1**	CONEXÃO	CONNECTION	CONEXION
26	339024X1		**4**	ARRUELA	WASHER	ARANDELA
27	339374X1		**8**	ARRUELA	WASHER	ARANDELA
28	339291X1		**2**	PARAFUSO	BOLT	PERNO
29	6215183M1		**2**	MANGUEIRA	HOSE	FLEXIBLE
30	6215028M91		**1**	TUBO	PIPE	CANO
31	6214787M1		**1**	TUBO	PIPE	CANO
32	353691X1		**3**	PARAFUSO	BOLT	PERNO
33	353434X1		**5**	ARRUELA	WASHER	ARANDELA
34	6214846M91	70-415 No	**1**	CJ. FILTRO	KIT, FILTER	JUEGO FILTRO
35	6214797M1		**1**	TAMPÃO	PAD	ALMOHADILLA
36	3759547M93		**1**	VÁLVULA	VALVE	VALVULA
37	3019639X91		**2**	BUJÃO	PLUG	TAPON
38	3019383X91		**1**	CONEXÃO	CONNECTION	CONEXION
39	6214753M1		**1**	TUBO	PIPE	CANO
40	339228X1		**2**	PARAFUSO	BOLT	PERNO
41	6235393M91		**1**	SUPORTE FILTRO	FILTER SUPPORT	FILTER SUPPORT
42	6214752M1		**1**	TUBO	PIPE	CANO

Direção E Controle Remoto Remote Control And Steering Dirección Y Controle Remoto	2 Rm 2 Wd 2 Rm	70-150	Com Cabine - 2 Corpos Retorno Por Mola With Cab - 2 Body Spring Return Con Cabina - 2 Cuerpos Retorno Por Mola

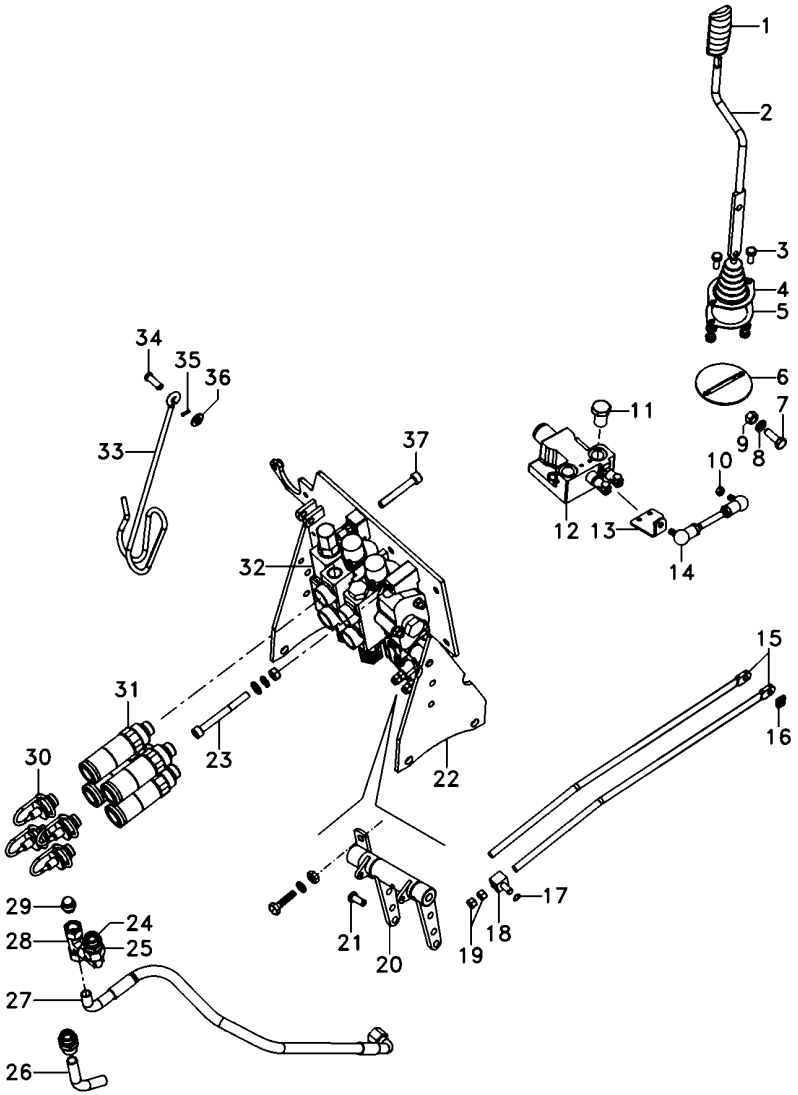

1	6200649M1	1	MANÍPULO	KNOB	POMO
2	6207308M91	1	CJ. ALAVANCA	KIT, LEVER	JUEGO, PALANCA
3	339123X1	4	PARAFUSO	BOLT	PERNO
4	069915P1	1	COIFA	BELLOWS	FUELLE
5	069937P1	1	ANEL	RING	ARO
6	6207307M91	1	CJ. SUPORTE	KIT, BRACKET	JUEGO SOPORTE
7	339401X1	1	PARAFUSO	BOLT	PERNO
8	339376X1	6	ARRUELA	WASHER	ARANDELA
9	339402X1	4	PORCA	NUT	TUERCA
10	339169X1	6	PORCA	NUT	TUERCA
11	358724X91	1	BUJÃO	PLUG	TAPON
12	070845T1	1	VÁLVULA	VALVE	VALVULA
13	6207301M1	1	ALAVANCA	LEVER	PALANCA
14	6207304M91	1	TIRANTE	ROD	VARILLA
15	065981P1	2	TIRANTE	ROD	VARILLA
16	1679932M2	2	GRAMPO	CRAMP	PASADOR
17	354345X1	4	ANEL TRAVA	CIRCLIP	CIRCULITO
18	1695655M1	2	BLOCO	BLOCK	BLOQUE
19	1442577X1	8	PORCA	NUT	TUERCA
20	066656N1	1	MANCAL	BEARING	COJINETE
21	1695953M2	2	PINO	PIN	PASADOR
22	066660S3	1	SUPORTE	BRACKET	SOPORTE
23	3009297X1	2	PARAFUSO	BOLT	PERNO
24	039290T1	2	CONEXÃO	CONNECTION	CONEXION
25	45264100	1	CONEXÃO	CONNECTION	CONEXION
26	6207442M1	1	TUBO	PIPE	CANO
27	068111T1	1	MANGUEIRA	HOSE	FLEXIBLE
28	039368T1	1	CONEXÃO	CONNECTION	CONEXION
29	068133T1	1	TAMPÃO	PAD	ALMOHADILLA
30	3611673M1	4	TAMPÃO	PAD	ALMOHADILLA
31	3772942M1	4	VÁLVULA FÊMEA	FEMALE COUPLER	ACOPLADOR HEMBRA
32	6203784M91	1	CONTROLE REMOTO	REMOTE CONTROL	CONTROL REMOTO
33	1809938M2	1	GANCHO	HOOK	GANCHO
34	832813M1	1	PINO	PIN	PASADOR
35	354055X1	1	CUPILHA	COTTER PIN	PASADOR DOUBLE
36	390734X1	5	ARRUELA	WASHER	ARANDELA
37	1440352X1	1	PARAFUSO	BOLT	PERNO

Direção Hidrostática
Hydrostatic Steering
Direccion Hidrostática

2 Rodas Motrizes
2 Wheels Drive
2 Ruedas Motriz

70-155

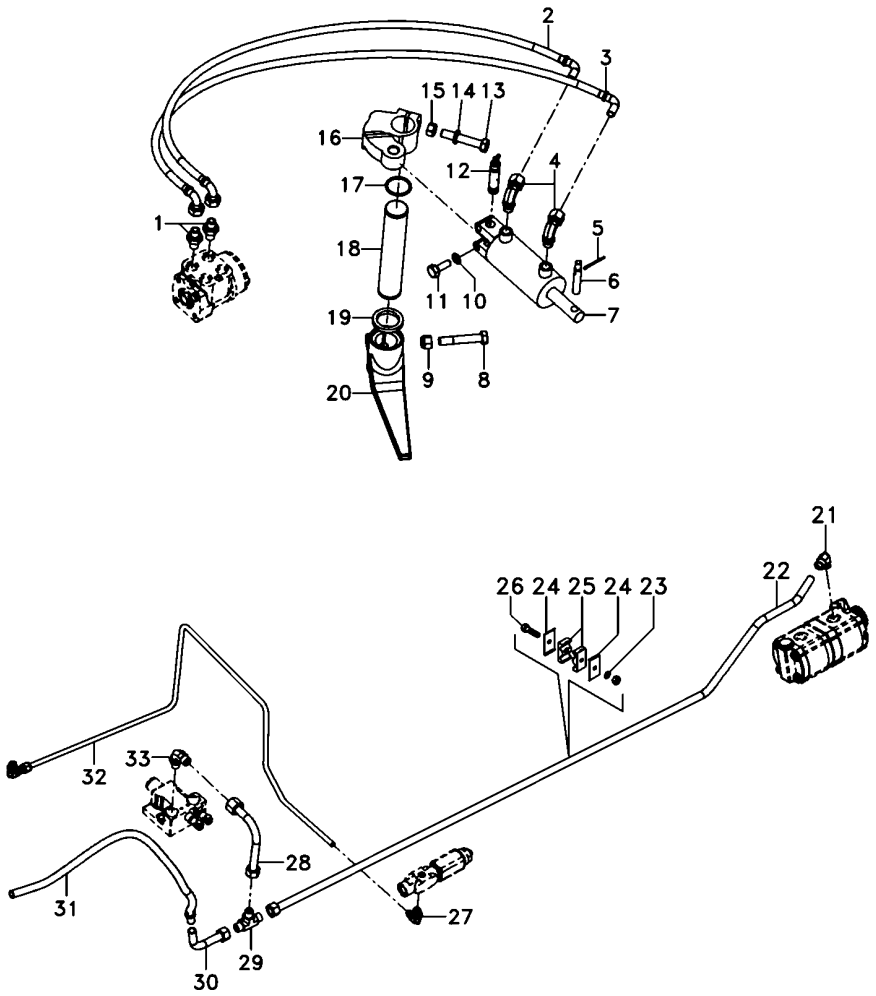

1	047155T1		
2	068332T1		
3	068332T1		
4	3412299M91		
5	375090X1		
6	3148787M2		
7	3148318M92	70-410 No	
8	361859X1		
9	195556M2		
10	353439X1		
11	353725X1		
12	489720M91		
13	353622X1		
14	353433X1		
15	353427X1		
16	042863N1		
17	355917X1		
18	1676666M1		
19	072293P1		
20	1676664M1		
21	6214770M1		
22	6214782M1		
23	353446X1		
24	3146897M1		
25	3585143M1		
26	353685X1		
27	045823T1		
28	070261P1		
29	033308P1		
30	059061P1		
31	6300176M91		
32	6214785M1		
33	3412002M91		

2	CONEXÃO	CONNECTION	CONEXION
1	MANGUEIRA	HOSE	FLEXIBLE
1	MANGUEIRA	HOSE	FLEXIBLE
2	CONEXÃO	CONNECTION	CONEXION
1	CUPILHA	COTTER PIN	PASADOR DOUBLE
1	PINO	PIN	PASADOR
1	CILINDRO	CYLINDER	CILINDRO
1	PARAFUSO	BOLT	PERNO
1	PORCA	NUT	TUERCA
2	ARRUELA PRESSÃO	PRESSURE WASHER	LAVADOR PRESION
2	PARAFUSO	BOLT	PERNO
1	PINO	PIN	PASADOR
1	PARAFUSO	BOLT	PERNO
1	ARRUELA	WASHER	ARANDELA
1	PORCA	NUT	TUERCA
1	CJ. BRAÇO	KIT, ARM	JUEGO DE BRAZO
1	ANEL TRAVA	CIRCLIP	CIRCULITO
1	EIXO	SHAFT	ARBOL
2	VEDANTE	SEAL	RETEN
1	BRAÇO	ARM	BRAZO
3	CONEXÃO	CONNECTION	CONEXION
1	TUBO	PIPE	CANO
4	ARRUELA	WASHER	ARANDELA
4	REFORÇO	REINFORCEMENT	REFUERZO
4	BRAÇADEIRA	CLAMP	ABRAZADERA
2	PARAFUSO	BOLT	PERNO
2	CONEXÃO	CONNECTION	CONEXION
1	TUBO	PIPE	CANO
1	CONEXÃO "T"	CONNECTION T	CONEXION T
1	TUBO	PIPE	CANO
1	MANGUEIRA	HOSE	FLEXIBLE
1	TUBO	PIPE	CANO
2	CONEXÃO	CONNECTION	CONEXION

Direção Hidrostática **Hydrostatic Steering** **Direccion Hidrostática**	**2 Rodas Motrizes** **2 Wheels Drive** **2 Ruedas Motriz**	**70-160**

Com Cabine - 3 Corpos Desarme Automático
With Cab - 3 Body Kick Out
Con Cabina - 3 Cuerpos Kick Out

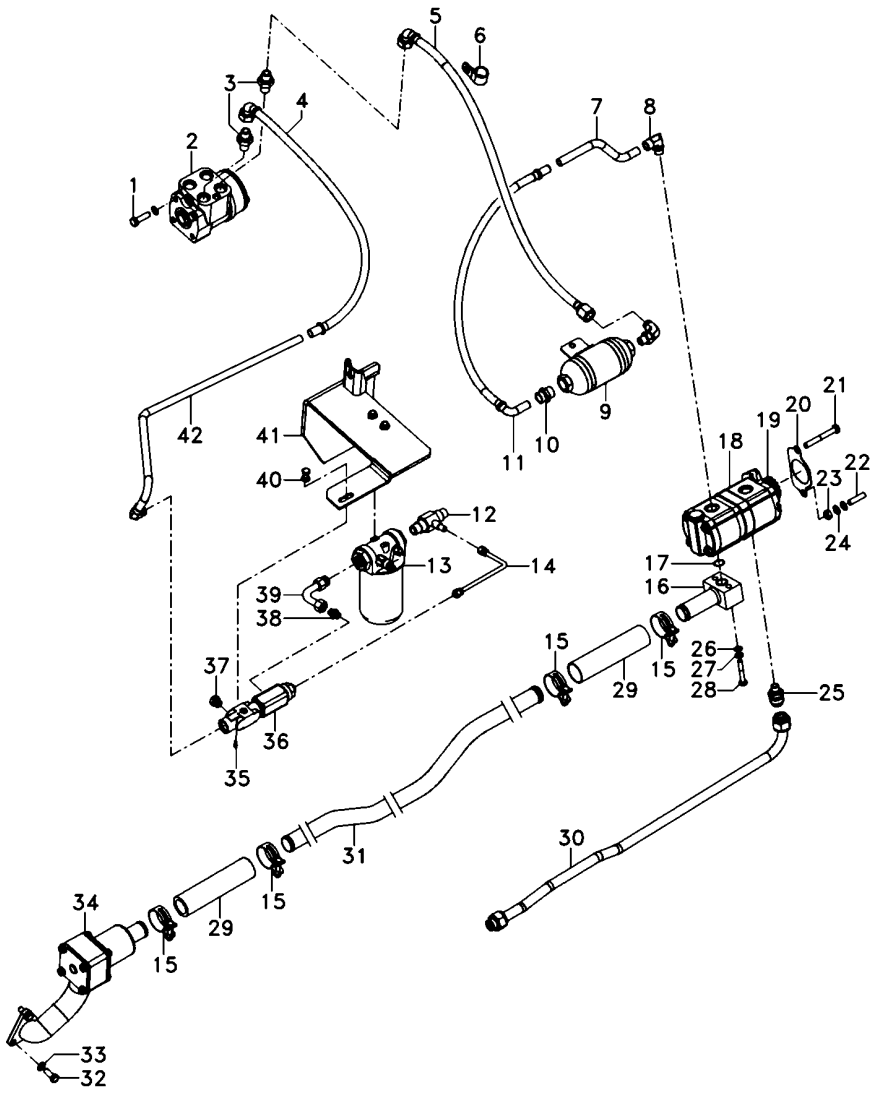

1	339814X1		**2**	PARAFUSO	BOLT	PERNO
2	047161T1		**1**	UN. HIDROSTÁTICA	STEERING UNIT	UNIDAD DIRECCION
3	047154T1		**2**	CONEXÃO	CONNECTION	CONEXION
4	050762T1		**1**	MANGUEIRA	HOSE	FLEXIBLE
5	6201690M91		**1**	MANGUEIRA	HOSE	FLEXIBLE
6	371798X1		**1**	BRAÇADEIRA	CLAMP	ABRAZADERA
7	068434P1		**1**	TUBO	PIPE	CANO
8	6214770M1		**3**	CONEXÃO	CONNECTION	CONEXION
9	6201629M91		**1**	SILENCIOSO	SILENCER	SILENCIADOR
10	3411941M91		**1**	CONEXÃO	CONNECTION	CONEXION
11	050762T1		**1**	MANGUEIRA	HOSE	FLEXIBLE
12	6215057M1		**1**	CONEXÃO "T"	CONNECTION T	CONEXION T
13	6223536M91	70-260 No	**1**	CJ. FILTRO	KIT, FILTER	JUEGO FILTRO
14	6215073M91		**1**	TUBO	PIPE	CANO
15	6214781M1		**4**	BRAÇADEIRA	CLAMP	ABRAZADERA
16	6214710M91		**1**	FLANGE	FLANGE	PLETINA
17	3585217M1		**1**	ANEL "O"	O RING	JUNTA TORICA
18	6214827M91		**1**	BOMBA HIDRÁULICA	HYDRAULIC PUMP	BOMBA HIDRAULICA
19	6223540M1		**1**	ENGRENAGEM	GEAR	ENGRANAJE
20	1687018M2		**1**	JUNTA	GASKET	EMPAQUETADURA.
21	362686X1		**1**	PARAFUSO	BOLT	PERNO
22	362443X1		**1**	PARAFUSO	BOLT	PERNO
23	355565X1		**3**	PORCA	NUT	TUERCA
24	353756X1		**1**	ARRUELA	WASHER	ARANDELA
25	6215056M1		**1**	CONEXÃO	CONNECTION	CONEXION
26	339374X1		**10**	ARRUELA	WASHER	ARANDELA
27	339024X1		**4**	ARRUELA	WASHER	ARANDELA
28	339291X1		**2**	PARAFUSO	BOLT	PERNO
29	6215183M1		**2**	MANGUEIRA	HOSE	FLEXIBLE
30	6215028M91		**1**	TUBO	PIPE	CANO
31	6214787M1		**1**	TUBO	PIPE	CANO
32	353691X1		**3**	PARAFUSO	BOLT	PERNO
33	353434X1		**3**	ARRUELA	WASHER	ARANDELA
34	6214846M91	70-415 No	**1**	CJ. FILTRO	KIT, FILTER	JUEGO FILTRO
35	6214797M1		**1**	TAMPÃO	PAD	ALMOHADILLA
36	3759547M93		**1**	VÁLVULA	VALVE	VALVULA
37	3019639X91		**2**	BUJÃO	PLUG	TAPON
38	3019383X91		**1**	CONEXÃO	CONNECTION	CONEXION
39	6214753M1		**1**	TUBO	PIPE	CANO
40	339228X1		**2**	PARAFUSO	BOLT	PERNO
41	6235393M91		**1**	SUPORTE FILTRO	FILTER SUPPORT	FILTER SUPPORT
42	6214752M1		**1**	TUBO	PIPE	CANO

Direção Hidrostática Hydrostatic Steering Direccion Hidrostática	2 Rodas Motrizes 2 Wheels Drive 2 Ruedas Motriz	**70-165**

Com Cabine - 3 Corpos Desarme Automático
With Cab - 3 Body Kick Out
Con Cabina - 3 Cuerpos Kick Out

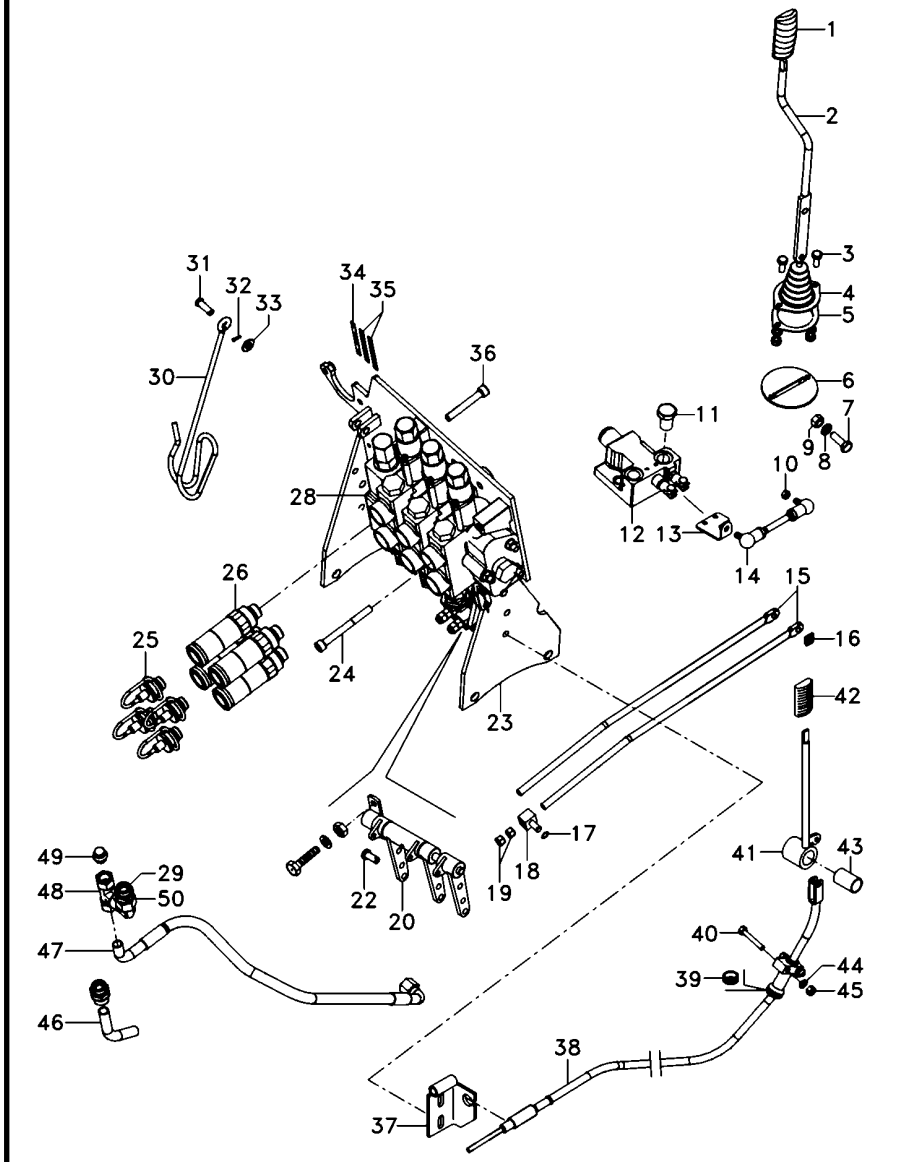

1	6200649M1	**1**	MANÍPULO	KNOB	POMO
2	6207308M91	**1**	CJ. ALAVANCA	KIT, LEVER	JUEGO, PALANCA
3	339123X1	**6**	PARAFUSO	BOLT	PERNO
4	069915P1	**1**	COIFA	BELLOWS	FUELLE
5	069937P1	**1**	ANEL	RING	ARO
6	6207307M91	**1**	CJ. SUPORTE	KIT, BRACKET	JUEGO SOPORTE
7	339401X1	**1**	PARAFUSO	BOLT	PERNO
8	339376X1	**6**	ARRUELA	WASHER	ARANDELA
9	339402X1	**4**	PORCA	NUT	TUERCA
10	339169X1	**6**	PORCA	NUT	TUERCA
11	358724X91	**1**	BUJÃO	PLUG	TAPON
12	070845T1	**1**	VÁLVULA	VALVE	VALVULA
13	6207301M1	**1**	ALAVANCA	LEVER	PALANCA
14	6207304M91	**1**	TIRANTE	ROD	VARILLA
15	065981P1	**2**	TIRANTE	ROD	VARILLA
16	1679932M2	**2**	GRAMPO	CRAMP	PASADOR
17	354345X1	**3**	ANEL TRAVA	CIRCLIP	CIRCULITO
18	1695655M1	**3**	BLOCO	BLOCK	BLOQUE
19	1442577X1	**8**	PORCA	NUT	TUERCA
20	073084N1	**1**	MANCAL	BEARING	COJINETE
22	1695953M2	**3**	PINO	PIN	PASADOR
23	066660S3	**1**	SUPORTE	BRACKET	SOPORTE
24	3009297X1	**2**	PARAFUSO	BOLT	PERNO
25	3611673M1	**6**	TAMPÃO	PAD	ALMOHADILLA
26	3772942M1	**6**	VÁLVULA FÊMEA	FEMALE COUPLER	ACOPLADOR HEMBRA
28	6217415M91	**1**	CJ. COMANDO	KIT, ACTUATOR	JUEGO ACTUADOR
29	039290T1	**2**	CONEXÃO	CONNECTION	CONEXION
30	1809938M2	**1**	GANCHO	HOOK	GANCHO
31	832813M1	**1**	PINO	PIN	PASADOR
32	354055X1	**1**	CUPILHA	COTTER PIN	PASADOR DOUBLE
33	390734X1	**5**	ARRUELA	WASHER	ARANDELA
34	6203286M1	**1**	DECAL	DECAL	CALCOMANIA
35	6208307M1	**2**	DECAL	DECAL	CALCOMANIA
36	1440352X1	**1**	PARAFUSO	BOLT	PERNO
37	6205187M91	**1**	SUPORTE	CLEVIS	GANCHO SEGURI.
38	070007T1	**1**	CJ. CABO	KIT, CABLE	CABLES JUEGO
39	059277P1	**1**	PASSA-FIO	GROMMET	PASACABLE
40	339229X1	**2**	PARAFUSO	BOLT	PERNO
41	072171S1	**1**	ALAVANCA	LEVER	PALANCA
42	3715491M91	**1**	MANÍPULO	KNOB	POMO
43	3713905M1	**1**	BUCHA	BUSH	CASQUILLO
44	339375X1	**2**	ARRUELA	WASHER	ARANDELA
45	339030X1	**2**	PORCA	NUT	TUERCA
46	6207442M1	**1**	TUBO	PIPE	CANO
47	068111T1	**1**	MANGUEIRA	HOSE	FLEXIBLE
48	039368T1	**1**	CONEXÃO	CONNECTION	CONEXION
49	068133T1	**1**	TAMPÃO	PAD	ALMOHADILLA
50	45264100	**1**	CONEXÃO	CONNECTION	CONEXION

Direção Hidrostática Hydrostatic Steering Direccion Hidrostática	2 Rodas Motrizes 2 Wheels Drive 2 Ruedas Motriz	**70-170**

Com Cabine - Com 2 Kick Out + 1 Retorno Por Mola
With Cab - With 2 Kick Out + 1 Spring Return
Con Cabina - Con 2 Kick Out + 1 Retorno Por Mola

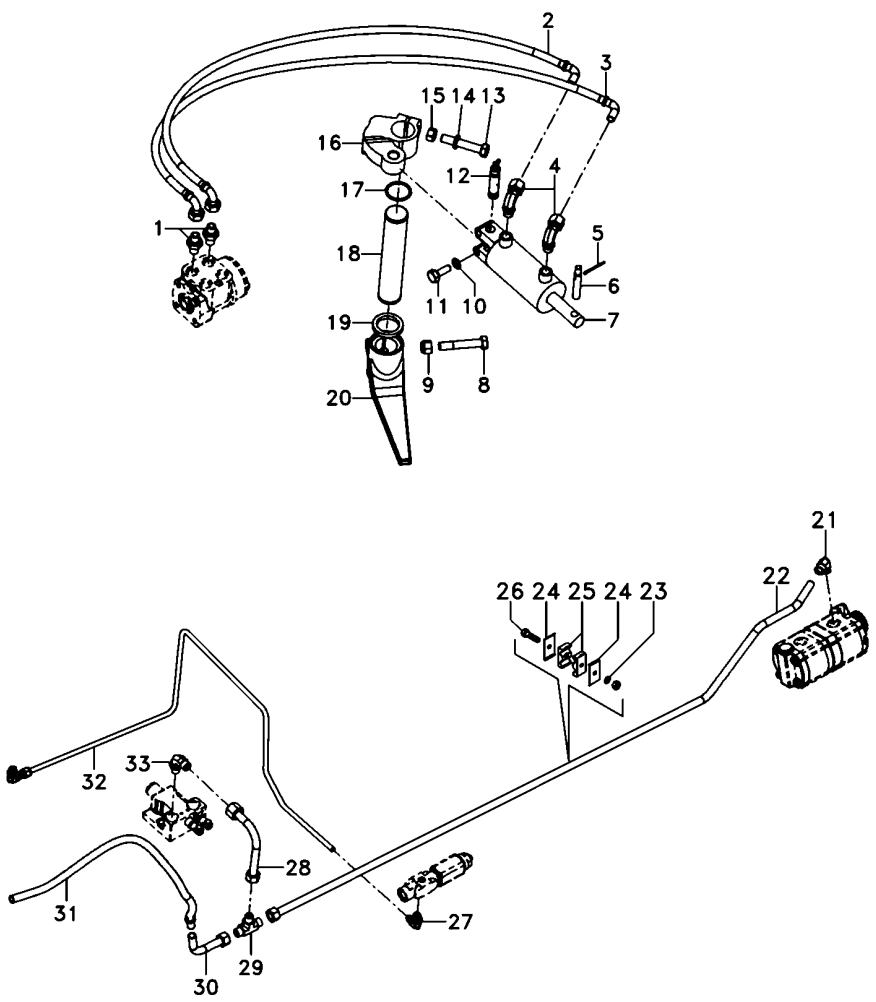

1	047155T1		**2**	CONEXÃO	CONNECTION	CONEXION
2	068332T1		**1**	MANGUEIRA	HOSE	FLEXIBLE
3	068332T1		**1**	MANGUEIRA	HOSE	FLEXIBLE
4	3412299M91		**2**	CONEXÃO	CONNECTION	CONEXION
5	375090X1		**1**	CUPILHA	COTTER PIN	PASADOR DOUBLE
6	3148787M2		**1**	PINO	PIN	PASADOR
7	3148318M92	70-410 No	**1**	CILINDRO	CYLINDER	CILINDRO
8	361859X1		**1**	PARAFUSO	BOLT	PERNO
9	195556M2		**1**	PORCA	NUT	TUERCA
10	353439X1		**2**	ARRUELA PRESSÃO	PRESSURE WASHER	LAVADOR PRESION
11	353725X1		**2**	PARAFUSO	BOLT	PERNO
12	489720M91		**1**	PINO	PIN	PASADOR
13	353622X1		**1**	PARAFUSO	BOLT	PERNO
14	353433X1		**1**	ARRUELA	WASHER	ARANDELA
15	353427X1		**1**	PORCA	NUT	TUERCA
16	042863N1		**1**	CJ. BRAÇO	KIT, ARM	JUEGO DE BRAZO
17	355917X1		**1**	ANEL TRAVA	CIRCLIP	CIRCULITO
18	1676666M1		**1**	EIXO	SHAFT	ARBOL
19	072293P1		**2**	VEDANTE	SEAL	RETEN
20	1676664M1		**1**	BRAÇO	ARM	BRAZO
21	6214770M1		**3**	CONEXÃO	CONNECTION	CONEXION
22	6214782M1		**1**	TUBO	PIPE	CANO
23	353446X1		**4**	ARRUELA	WASHER	ARANDELA
24	3146897M1		**4**	REFORÇO	REINFORCEMENT	REFUERZO
25	3585143M1		**4**	BRAÇADEIRA	CLAMP	ABRAZADERA
26	353685X1		**2**	PARAFUSO	BOLT	PERNO
27	045823T1		**2**	CONEXÃO	CONNECTION	CONEXION
28	070261P1		**1**	TUBO	PIPE	CANO
29	033308P1		**1**	CONEXÃO "T"	CONNECTION T	CONEXION T
30	059061P1		**1**	TUBO	PIPE	CANO
31	6300176M91		**1**	MANGUEIRA	HOSE	FLEXIBLE
32	6214785M1		**1**	TUBO	PIPE	CANO
33	3412002M91		**2**	CONEXÃO	CONNECTION	CONEXION

Direção Hidrostática **Hydrostatic Steering** **Direccion Hidrostática**	**2 Rodas Motrizes** **2 Wheels Drive** **2 Ruedas Motriz**	**70-175**

Com Cabine - Com 2 Kick Out + 1 Retorno Por Mola
With Cab - With 2 Kick Out + 1 Spring Return
Con Cabina - Con 2 Kick Out + 1 Retorno Por Mola

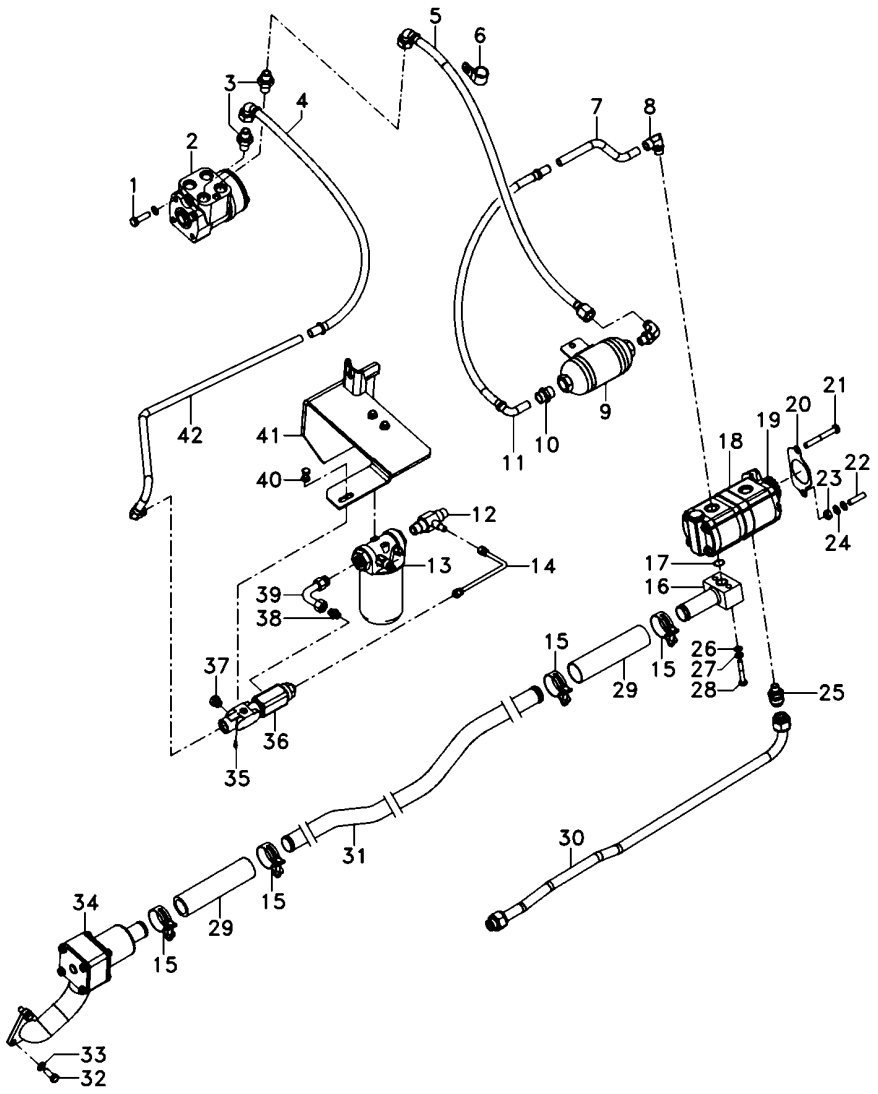

1	339814X1		**2**	PARAFUSO	BOLT	PERNO
2	047161T1		**1**	UN. HIDROSTÁTICA	STEERING UNIT	UNIDAD DIRECCION
3	047154T1		**2**	CONEXÃO	CONNECTION	CONEXION
4	050762T1		**1**	MANGUEIRA	HOSE	FLEXIBLE
5	6201690M91		**1**	MANGUEIRA	HOSE	FLEXIBLE
6	371798X1		**1**	BRAÇADEIRA	CLAMP	ABRAZADERA
7	068434P1		**1**	TUBO	PIPE	CANO
8	6214770M1		**3**	CONEXÃO	CONNECTION	CONEXION
9	6201629M91		**1**	SILENCIOSO	SILENCER	SILENCIADOR
10	3411941M91		**1**	CONEXÃO	CONNECTION	CONEXION
11	050762T1		**1**	MANGUEIRA	HOSE	FLEXIBLE
12	6215057M1		**1**	CONEXÃO "T"	CONNECTION T	CONEXION T
13	6223536M91	70-260 No	**1**	CJ. FILTRO	KIT, FILTER	JUEGO FILTRO
14	6215073M91		**1**	TUBO	PIPE	CANO
15	6214781M1		**4**	BRAÇADEIRA	CLAMP	ABRAZADERA
16	6214710M91		**1**	FLANGE	FLANGE	PLETINA
17	3585217M1		**1**	ANEL "O"	O RING	JUNTA TORICA
18	6214827M91		**1**	BOMBA HIDRÁULICA	HYDRAULIC PUMP	BOMBA HIDRAULICA
19	6223540M1		**1**	ENGRENAGEM	GEAR	ENGRANAJE
20	1687018M2		**1**	JUNTA	GASKET	EMPAQUETADURA.
21	362686X1		**1**	PARAFUSO	BOLT	PERNO
22	362443X1		**1**	PARAFUSO	BOLT	PERNO
23	355565X1		**3**	PORCA	NUT	TUERCA
24	353756X1		**1**	ARRUELA	WASHER	ARANDELA
25	6215056M1		**1**	CONEXÃO	CONNECTION	CONEXION
26	339374X1		**10**	ARRUELA	WASHER	ARANDELA
27	339024X1		**4**	ARRUELA	WASHER	ARANDELA
28	339291X1		**2**	PARAFUSO	BOLT	PERNO
29	6215183M1		**2**	MANGUEIRA	HOSE	FLEXIBLE
30	6215028M91		**1**	TUBO	PIPE	CANO
31	6214787M1		**1**	TUBO	PIPE	CANO
32	353691X1		**3**	PARAFUSO	BOLT	PERNO
33	353434X1		**3**	ARRUELA	WASHER	ARANDELA
34	6214846M91	70-415 No	**1**	CJ. FILTRO	KIT, FILTER	JUEGO FILTRO
35	6214797M1		**1**	TAMPÃO	PAD	ALMOHADILLA
36	3759547M93		**1**	VÁLVULA	VALVE	VALVULA
37	3019639X91		**2**	BUJÃO	PLUG	TAPON
38	3019383X91		**1**	CONEXÃO	CONNECTION	CONEXION
39	6214753M1		**1**	TUBO	PIPE	CANO
40	339228X1		**2**	PARAFUSO	BOLT	PERNO
41	6235393M91		**1**	SUPORTE FILTRO	FILTER SUPPORT	FILTER SUPPORT
42	6214752M1		**1**	TUBO	PIPE	CANO

Direção Hidrostática Hydrostatic Steering Direccion Hidrostática	2 Rodas Motrizes 2 Wheels Drive 2 Ruedas Motriz	**70-180**

Com Cabine - Com 2 Kick Out + 1 Retorno Por Mola
With Cab - With 2 Kick Out + 1 Spring Return
Con Cabina - Con 2 Kick Out + 1 Retorno Por Mola

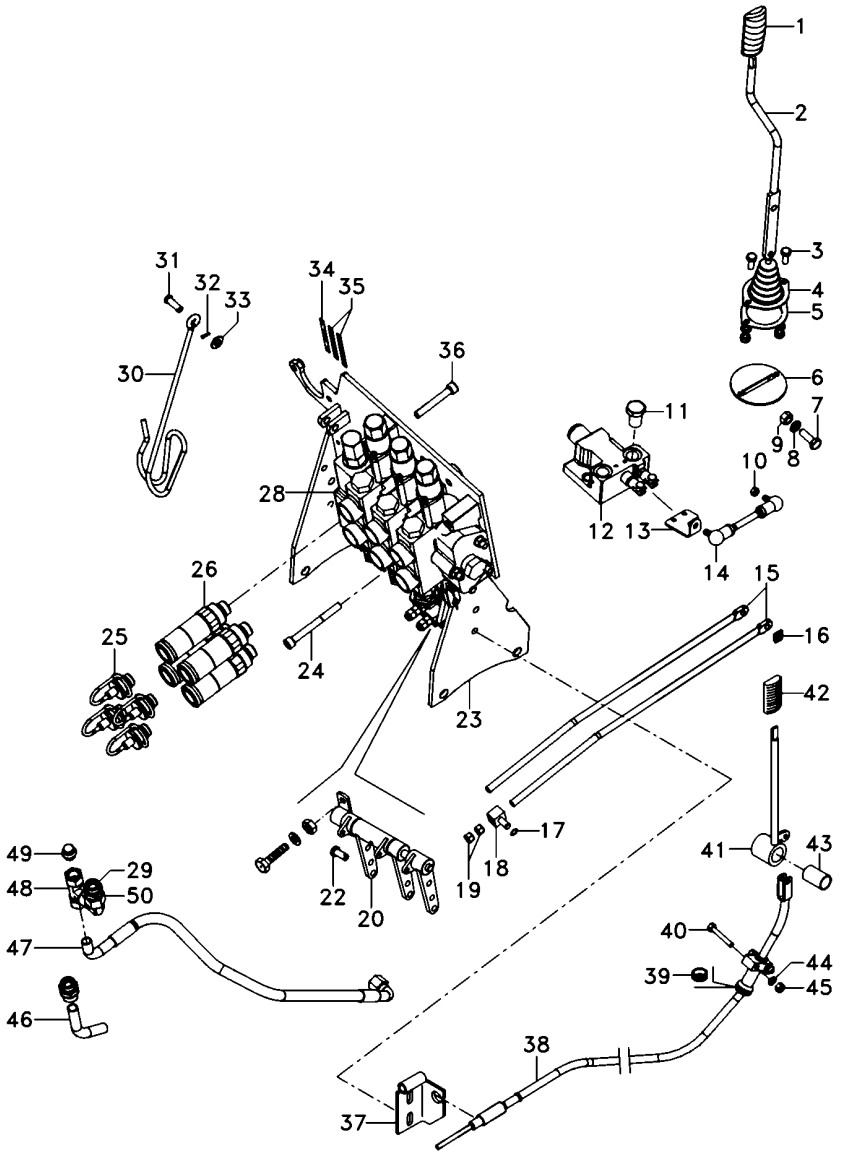

1	6200649M1	**1**	MANÍPULO	KNOB	POMO
2	6207308M91	**1**	CJ. ALAVANCA	KIT, LEVER	JUEGO, PALANCA
3	339123X1	**6**	PARAFUSO	BOLT	PERNO
4	069915P1	**1**	COIFA	BELLOWS	FUELLE
5	069937P1	**1**	ANEL	RING	ARO
6	6207307M91	**1**	CJ. SUPORTE	KIT, BRACKET	JUEGO SOPORTE
7	339401X1	**1**	PARAFUSO	BOLT	PERNO
8	339376X1	**6**	ARRUELA	WASHER	ARANDELA
9	339402X1	**4**	PORCA	NUT	TUERCA
10	339169X1	**6**	PORCA	NUT	TUERCA
11	358724X91	**1**	BUJÃO	PLUG	TAPON
12	070845T1	**1**	VÁLVULA	VALVE	VALVULA
13	6207301M1	**1**	ALAVANCA	LEVER	PALANCA
14	6207304M91	**1**	TIRANTE	ROD	VARILLA
15	065981P1	**2**	TIRANTE	ROD	VARILLA
16	1679932M2	**2**	GRAMPO	CRAMP	PASADOR
17	354345X1	**3**	ANEL TRAVA	CIRCLIP	CIRCULITO
18	1695655M1	**3**	BLOCO	BLOCK	BLOQUE
19	1442577X1	**8**	PORCA	NUT	TUERCA
20	073084N1	**1**	MANCAL	BEARING	COJINETE
22	1695953M2	**3**	PINO	PIN	PASADOR
23	066660S3	**1**	SUPORTE	BRACKET	SOPORTE
24	3009297X1	**2**	PARAFUSO	BOLT	PERNO
25	3611673M1	**6**	TAMPÃO	PAD	ALMOHADILLA
26	3772942M1	**6**	VÁLVULA FÊMEA	FEMALE COUPLER	ACOPLADOR HEMBRA
28	6217416M91	**1**	CJ. COMANDO	KIT, ACTUATOR	JUEGO ACTUADOR
29	039290T1	**2**	CONEXÃO	CONNECTION	CONEXION
30	1809938M2	**1**	GANCHO	HOOK	GANCHO
31	832813M1	**1**	PINO	PIN	PASADOR
32	354055X1	**1**	CUPILHA	COTTER PIN	PASADOR DOUBLE
33	390734X1	**5**	ARRUELA	WASHER	ARANDELA
34	6203286M1	**1**	DECAL	DECAL	CALCOMANIA
35	6208307M1	**2**	DECAL	DECAL	CALCOMANIA
36	1440352X1	**1**	PARAFUSO	BOLT	PERNO
37	6205187M91	**1**	SUPORTE	CLEVIS	GANCHO SEGURI.
38	070007T1	**1**	CJ. CABO	KIT, CABLE	CABLES JUEGO
39	059277P1	**1**	PASSA-FIO	GROMMET	PASACABLE
40	339229X1	**2**	PARAFUSO	BOLT	PERNO
41	072171S1	**1**	ALAVANCA	LEVER	PALANCA
42	3715491M91	**1**	MANÍPULO	KNOB	POMO
43	3713905M1	**1**	BUCHA	BUSH	CASQUILLO
44	339375X1	**2**	ARRUELA	WASHER	ARANDELA
45	339030X1	**2**	PORCA	NUT	TUERCA
46	6207442M1	**1**	TUBO	PIPE	CANO
47	068111T1	**1**	MANGUEIRA	HOSE	FLEXIBLE
48	039368T1	**1**	CONEXÃO	CONNECTION	CONEXION
49	068133T1	**1**	TAMPÃO	PAD	ALMOHADILLA
50	45264100	**1**	CONEXÃO	CONNECTION	CONEXION

Direção Hidrostática | **2 Rodas Motrizes**
Hydrostatic Steering | **2 Wheels Drive**
Direccion Hidrostática | **2 Ruedas Motriz**

70-185

Com Cabine - Com 2 Kick Out + 1 Reg. Vazão
With Cab - With 2 Kick Out + 1 Variable Flow
Con Cabina - Con 2 Kick Out + 1 Reg.Vazió

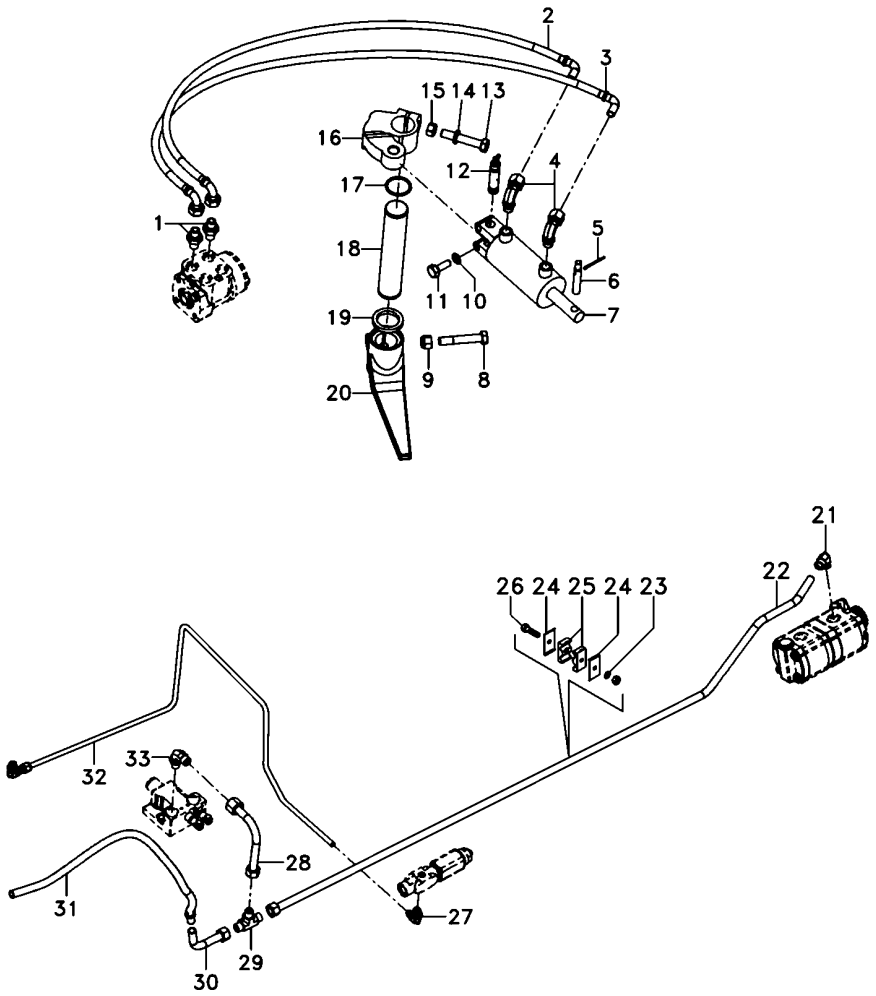

1	047155T1		**2**	CONEXÃO	CONNECTION	CONEXION
2	068332T1		**1**	MANGUEIRA	HOSE	FLEXIBLE
3	068332T1		**1**	MANGUEIRA	HOSE	FLEXIBLE
4	3412299M91		**2**	CONEXÃO	CONNECTION	CONEXION
5	375090X1		**1**	CUPILHA	COTTER PIN	PASADOR DOUBLE
6	3148787M2		**1**	PINO	PIN	PASADOR
7	3148318M92	70-410 No	**1**	CILINDRO	CYLINDER	CILINDRO
8	361859X1		**1**	PARAFUSO	BOLT	PERNO
9	195556M2		**1**	PORCA	NUT	TUERCA
10	353439X1		**2**	ARRUELA PRESSÃO	PRESSURE WASHER	LAVADOR PRESION
11	353725X1		**2**	PARAFUSO	BOLT	PERNO
12	489720M91		**1**	PINO	PIN	PASADOR
13	353622X1		**1**	PARAFUSO	BOLT	PERNO
14	353433X1		**1**	ARRUELA	WASHER	ARANDELA
15	353427X1		**1**	PORCA	NUT	TUERCA
16	042863N1		**1**	CJ. BRAÇO	KIT, ARM	JUEGO DE BRAZO
17	355917X1		**1**	ANEL TRAVA	CIRCLIP	CIRCULITO
18	1676666M1		**1**	EIXO	SHAFT	ARBOL
19	072293P1		**2**	VEDANTE	SEAL	RETEN
20	1676664M1		**1**	BRAÇO	ARM	BRAZO
21	6214770M1		**3**	CONEXÃO	CONNECTION	CONEXION
22	6214782M1		**1**	TUBO	PIPE	CANO
23	353446X1		**4**	ARRUELA	WASHER	ARANDELA
24	3146897M1		**4**	REFORÇO	REINFORCEMENT	REFUERZO
25	3585143M1		**4**	BRAÇADEIRA	CLAMP	ABRAZADERA
26	353685X1		**2**	PARAFUSO	BOLT	PERNO
27	045823T1		**2**	CONEXÃO	CONNECTION	CONEXION
28	070261P1		**1**	TUBO	PIPE	CANO
29	033308P1		**1**	CONEXÃO "T"	CONNECTION T	CONEXION T
30	059061P1		**1**	TUBO	PIPE	CANO
31	6300176M91		**1**	MANGUEIRA	HOSE	FLEXIBLE
32	6214785M1		**1**	TUBO	PIPE	CANO
33	3412002M91		**2**	CONEXÃO	CONNECTION	CONEXION

Direção Hidrostática Hydrostatic Steering Direccion Hidrostática	2 Rodas Motrizes 2 Wheels Drive 2 Ruedas Motriz	**70-190**

Com Cabine - Com 2 Kick Out + 1 Reg. Vazão
With Cab - With 2 Kick Out + 1 Variable Flow
Con Cabina - Con 2 Kick Out + 1 Reg.Vazió

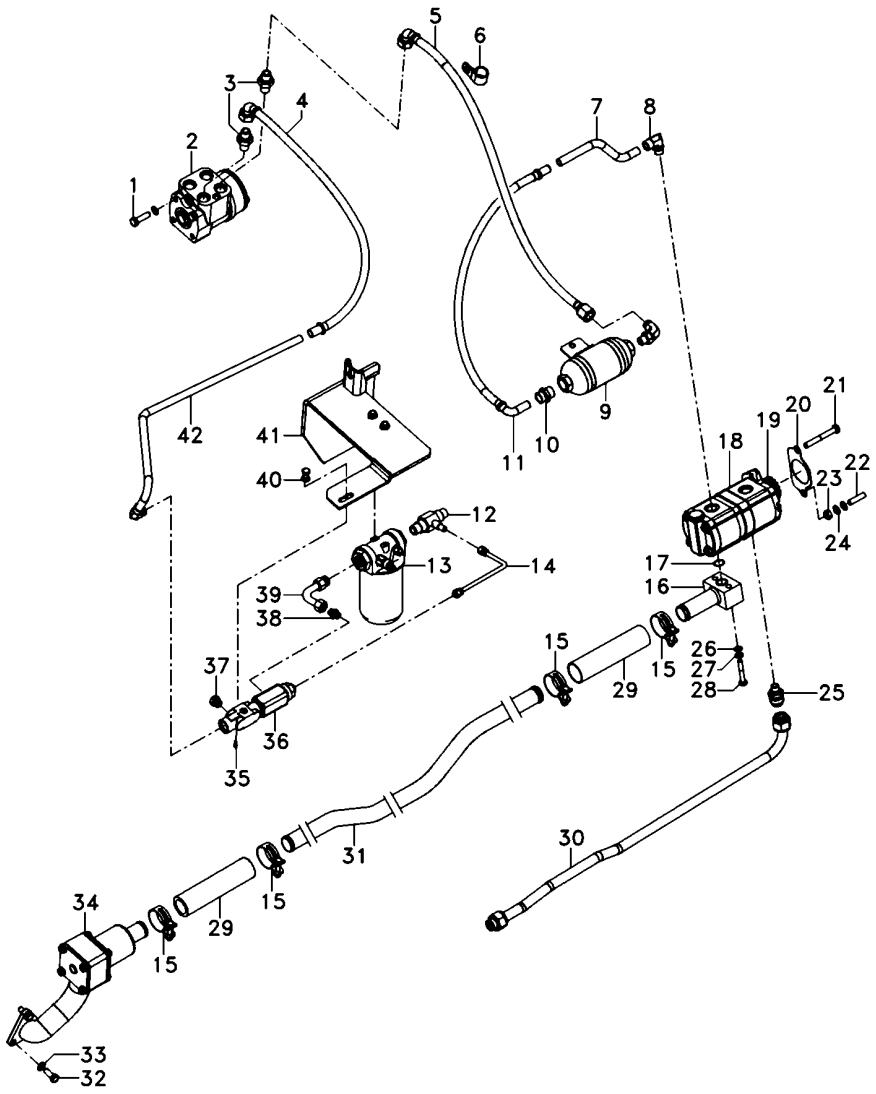

1	339814X1		**2**	PARAFUSO	BOLT	PERNO
2	047161T1		**1**	UN. HIDROSTÁTICA	STEERING UNIT	UNIDAD DIRECCION
3	047154T1		**2**	CONEXÃO	CONNECTION	CONEXION
4	050762T1		**1**	MANGUEIRA	HOSE	FLEXIBLE
5	6201690M91		**1**	MANGUEIRA	HOSE	FLEXIBLE
6	371798X1		**1**	BRAÇADEIRA	CLAMP	ABRAZADERA
7	068434P1		**1**	TUBO	PIPE	CANO
8	6214770M1		**3**	CONEXÃO	CONNECTION	CONEXION
9	6201629M91		**1**	SILENCIOSO	SILENCER	SILENCIADOR
10	3411941M91		**1**	CONEXÃO	CONNECTION	CONEXION
11	050762T1		**1**	MANGUEIRA	HOSE	FLEXIBLE
12	6215057M1		**1**	CONEXÃO "T"	CONNECTION T	CONEXION T
13	6223536M91	70-260 No	**1**	CJ. FILTRO	KIT, FILTER	JUEGO FILTRO
14	6215073M91		**1**	TUBO	PIPE	CANO
15	6214781M1		**4**	BRAÇADEIRA	CLAMP	ABRAZADERA
16	6214710M91		**1**	FLANGE	FLANGE	PLETINA
17	3585217M1		**1**	ANEL "O"	O RING	JUNTA TORICA
18	6214827M91		**1**	BOMBA HIDRÁULICA	HYDRAULIC PUMP	BOMBA HIDRAULICA
19	6223540M1		**1**	ENGRENAGEM	GEAR	ENGRANAJE
20	1687018M2		**1**	JUNTA	GASKET	EMPAQUETADURA.
21	362686X1		**1**	PARAFUSO	BOLT	PERNO
22	362443X1		**1**	PARAFUSO	BOLT	PERNO
23	355565X1		**3**	PORCA	NUT	TUERCA
24	353756X1		**1**	ARRUELA	WASHER	ARANDELA
25	6215056M1		**1**	CONEXÃO	CONNECTION	CONEXION
26	339374X1		**10**	ARRUELA	WASHER	ARANDELA
27	339024X1		**4**	ARRUELA	WASHER	ARANDELA
28	339291X1		**2**	PARAFUSO	BOLT	PERNO
29	6215183M1		**2**	MANGUEIRA	HOSE	FLEXIBLE
30	6215028M91		**1**	TUBO	PIPE	CANO
31	6214787M1		**1**	TUBO	PIPE	CANO
32	353691X1		**3**	PARAFUSO	BOLT	PERNO
33	353434X1		**3**	ARRUELA	WASHER	ARANDELA
34	6214846M91	70-415 No	**1**	CJ. FILTRO	KIT, FILTER	JUEGO FILTRO
35	6214797M1		**1**	TAMPÃO	PAD	ALMOHADILLA
36	3759547M93		**1**	VÁLVULA	VALVE	VALVULA
37	3019639X91		**2**	BUJÃO	PLUG	TAPON
38	3019383X91		**1**	CONEXÃO	CONNECTION	CONEXION
39	6214753M1		**1**	TUBO	PIPE	CANO
40	339228X1		**2**	PARAFUSO	BOLT	PERNO
41	6235393M91		**1**	SUPORTE FILTRO	FILTER SUPPORT	FILTER SUPPORT
42	6214752M1		**1**	TUBO	PIPE	CANO

Direção Hidrostática Hydrostatic Steering Direccion Hidrostática	2 Rodas Motrizes 2 Wheels Drive 2 Ruedas Motriz	**70-195**

Com Cabine - Com 2 Kick Out + 1 Reg. Vazão
With Cab - With 2 Kick Out + 1 Variable Flow
Con Cabina - Con 2 Kick Out + 1 Reg.Vazió

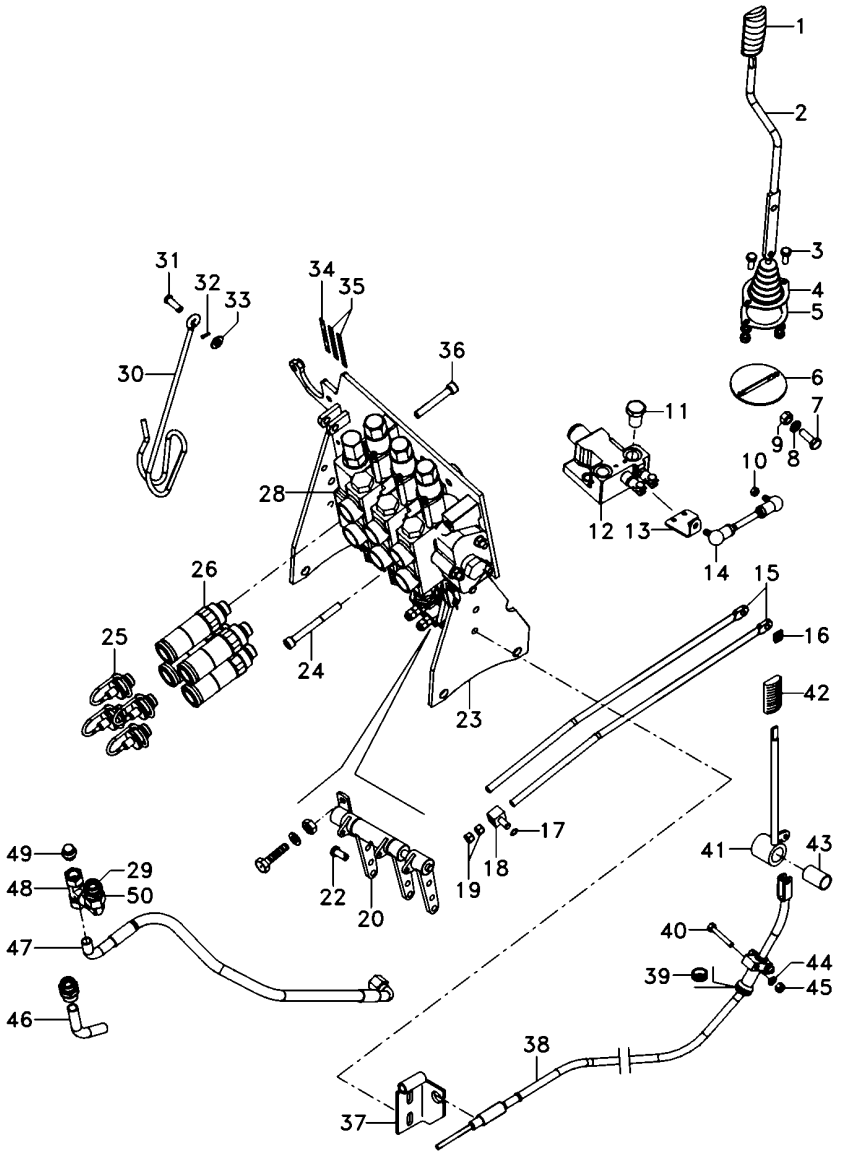

1	6200649M1	**1**	MANÍPULO	KNOB	POMO
2	6207308M91	**1**	CJ. ALAVANCA	KIT, LEVER	JUEGO, PALANCA
3	339123X1	**6**	PARAFUSO	BOLT	PERNO
4	069915P1	**1**	COIFA	BELLOWS	FUELLE
5	069937P1	**1**	ANEL	RING	ARO
6	6207307M91	**1**	CJ. SUPORTE	KIT, BRACKET	JUEGO SOPORTE
7	339401X1	**1**	PARAFUSO	BOLT	PERNO
8	339376X1	**6**	ARRUELA	WASHER	ARANDELA
9	339402X1	**4**	PORCA	NUT	TUERCA
10	339169X1	**6**	PORCA	NUT	TUERCA
11	358724X91	**1**	BUJÃO	PLUG	TAPON
12	070845T1	**1**	VÁLVULA	VALVE	VALVULA
13	6207301M1	**1**	ALAVANCA	LEVER	PALANCA
14	6207304M91	**1**	TIRANTE	ROD	VARILLA
15	065981P1	**2**	TIRANTE	ROD	VARILLA
16	1679932M2	**2**	GRAMPO	CRAMP	PASADOR
17	354345X1	**3**	ANEL TRAVA	CIRCLIP	CIRCULITO
18	1695655M1	**3**	BLOCO	BLOCK	BLOQUE
19	1442577X1	**8**	PORCA	NUT	TUERCA
20	073084N1	**1**	MANCAL	BEARING	COJINETE
22	1695953M2	**3**	PINO	PIN	PASADOR
23	066660S3	**1**	SUPORTE	BRACKET	SOPORTE
24	3009297X1	**2**	PARAFUSO	BOLT	PERNO
25	3611673M1	**6**	TAMPÃO	PAD	ALMOHADILLA
26	3772942M1	**6**	VÁLVULA FÊMEA	FEMALE COUPLER	ACOPLADOR HEMBRA
28	6217417M91	**1**	CJ. COMANDO	KIT, ACTUATOR	JUEGO ACTUADOR
29	039290T1	**2**	CONEXÃO	CONNECTION	CONEXION
30	1809938M2	**1**	GANCHO	HOOK	GANCHO
31	832813M1	**1**	PINO	PIN	PASADOR
32	354055X1	**1**	CUPILHA	COTTER PIN	PASADOR DOUBLE
33	390734X1	**5**	ARRUELA	WASHER	ARANDELA
34	6203286M1	**1**	DECAL	DECAL	CALCOMANIA
35	6208307M1	**2**	DECAL	DECAL	CALCOMANIA
36	1440352X1	**1**	PARAFUSO	BOLT	PERNO
37	6205187M91	**1**	SUPORTE	CLEVIS	GANCHO SEGURI.
38	070007T1	**1**	CJ. CABO	KIT, CABLE	CABLES JUEGO
39	059277P1	**1**	PASSA-FIO	GROMMET	PASACABLE
40	339229X1	**2**	PARAFUSO	BOLT	PERNO
41	072171S1	**1**	ALAVANCA	LEVER	PALANCA
42	3715491M91	**1**	MANÍPULO	KNOB	POMO
43	3713905M1	**1**	BUCHA	BUSH	CASQUILLO
44	339375X1	**2**	ARRUELA	WASHER	ARANDELA
45	339030X1	**2**	PORCA	NUT	TUERCA
46	6207442M1	**1**	TUBO	PIPE	CANO
47	068111T1	**1**	MANGUEIRA	HOSE	FLEXIBLE
48	039368T1	**1**	CONEXÃO	CONNECTION	CONEXION
49	068133T1	**1**	TAMPÃO	PAD	ALMOHADILLA
50	45264100	**1**	CONEXÃO	CONNECTION	CONEXION

Direção E Controle Remoto	**4 Rm**	**70-200**	**Com Cabine - 2 Corpos Retorno Por Mola**
Remote Control And Steering	**4 Wd**		**With Cab - 2 Body Spring Return**
Dirección Y Controle Remoto	**4 Rm**		**Con Cabina - 2 Cuerpos Retorno Por Mola**

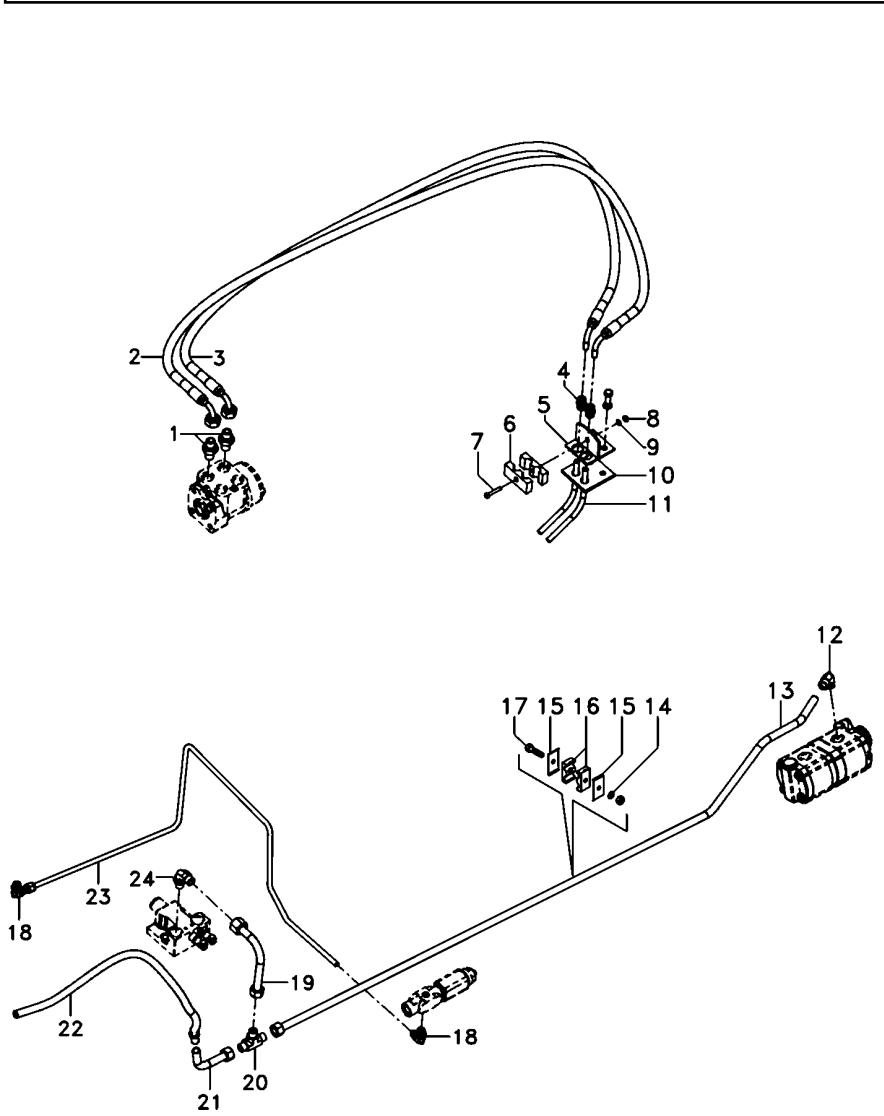

1	047155T1	**2**	CONEXÃO	CONNECTION	CONEXION
2	068332T1	**1**	MANGUEIRA	HOSE	FLEXIBLE
3	068332T1	**1**	MANGUEIRA	HOSE	FLEXIBLE
4	3412001M91	**2**	CONEXÃO	CONNECTION	CONEXION
5	3585070M91	**1**	SUPORTE	BRACKET	SOPORTE
6	033212P1	**2**	BRAÇADEIRA	CLAMP	ABRAZADERA
7	3468414M1	**1**	PARAFUSO	BOLT	PERNO
8	339030X1	**1**	PORCA	NUT	TUERCA
9	339375X1	**1**	ARRUELA	WASHER	ARANDELA
10	3585072M1	**1**	PROTETOR	PROTECTOR	PROTECTOR
11	022313T2	**2**	MANGUEIRA	HOSE	FLEXIBLE
12	6214770M1	**3**	CONEXÃO	CONNECTION	CONEXION
13	6214782M1	**1**	TUBO	PIPE	CANO
14	353446X1	**4**	ARRUELA	WASHER	ARANDELA
15	3146897M1	**4**	REFORÇO	REINFORCEMENT	REFUERZO
16	3585143M1	**4**	BRAÇADEIRA	CLAMP	ABRAZADERA
17	353685X1	**2**	PARAFUSO	BOLT	PERNO
18	045823T1	**2**	CONEXÃO	CONNECTION	CONEXION
19	070261P1	**1**	TUBO	PIPE	CANO
20	033308P1	**1**	CONEXÃO "T"	CONNECTION T	CONEXION T
21	059061P1	**1**	TUBO	PIPE	CANO
22	6300176M91	**1**	MANGUEIRA	HOSE	FLEXIBLE
23	6214785M1	**1**	TUBO	PIPE	CANO
24	3412002M91	**2**	CONEXÃO	CONNECTION	CONEXION

Direção E Controle Remoto Remote Control And Steering Dirección Y Controle Remoto	4 Rm 4 Wd 4 Rm	**70-205**	Com Cabine - 2 Corpos Retorno Por Mola With Cab - 2 Body Spring Return Con Cabina - 2 Cuerpos Retorno Por Mola

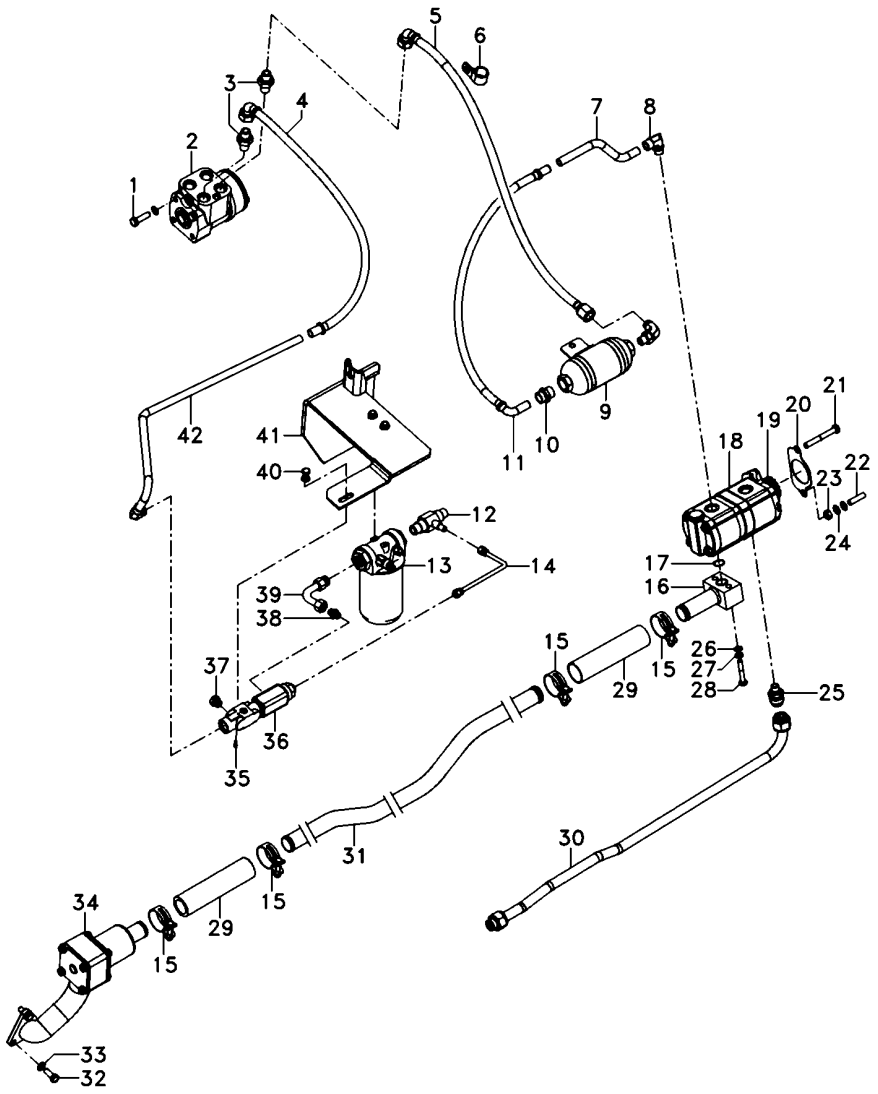

1	339814X1		**2**	PARAFUSO	BOLT	PERNO
2	047153T1		**1**	UN. HIDROSTÁTICA	STEERING UNIT	UNIDAD DIRECCION
3	047154T1		**2**	CONEXÃO	CONNECTION	CONEXION
4	050762T1		**1**	MANGUEIRA	HOSE	FLEXIBLE
5	6201690M91		**1**	MANGUEIRA	HOSE	FLEXIBLE
6	371798X1		**1**	BRAÇADEIRA	CLAMP	ABRAZADERA
7	068434P1		**1**	TUBO	PIPE	CANO
8	6214770M1		**3**	CONEXÃO	CONNECTION	CONEXION
9	6201629M91		**1**	SILENCIOSO	SILENCER	SILENCIADOR
10	3411941M91		**1**	CONEXÃO	CONNECTION	CONEXION
11	050762T1		**1**	MANGUEIRA	HOSE	FLEXIBLE
12	6215057M1		**1**	CONEXÃO "T"	CONNECTION T	CONEXION T
13	6223536M91	70-260 No	**1**	CJ. FILTRO	KIT, FILTER	JUEGO FILTRO
14	6215073M91		**1**	TUBO	PIPE	CANO
15	6214781M1		**4**	BRAÇADEIRA	CLAMP	ABRAZADERA
16	6214710M91		**1**	FLANGE	FLANGE	PLETINA
17	3585217M1		**1**	ANEL "O"	O RING	JUNTA TORICA
18	6214827M91		**1**	BOMBA HIDRÁULICA	HYDRAULIC PUMP	BOMBA HIDRAULICA
19	6223540M1		**1**	ENGRENAGEM	GEAR	ENGRANAJE
20	1687018M2		**1**	JUNTA	GASKET	EMPAQUETADURA.
21	362686X1		**1**	PARAFUSO	BOLT	PERNO
22	362443X1		**1**	PARAFUSO	BOLT	PERNO
23	355565X1		**3**	PORCA	NUT	TUERCA
24	353756X1		**1**	ARRUELA	WASHER	ARANDELA
25	6215056M1		**1**	CONEXÃO	CONNECTION	CONEXION
26	339374X1		**8**	ARRUELA	WASHER	ARANDELA
27	339024X1		**4**	ARRUELA	WASHER	ARANDELA
28	339291X1		**2**	PARAFUSO	BOLT	PERNO
29	6215183M1		**2**	MANGUEIRA	HOSE	FLEXIBLE
30	6215028M91		**1**	TUBO	PIPE	CANO
31	6214787M1		**1**	TUBO	PIPE	CANO
32	353691X1		**5**	PARAFUSO	BOLT	PERNO
33	353434X1		**5**	ARRUELA	WASHER	ARANDELA
34	6214846M91	70-415 No	**1**	CJ. FILTRO	KIT, FILTER	JUEGO FILTRO
35	6214797M1		**1**	TAMPÃO	PAD	ALMOHADILLA
36	3759547M93		**1**	VÁLVULA	VALVE	VALVULA
37	3019639X91		**2**	BUJÃO	PLUG	TAPON
38	3019383X91		**1**	CONEXÃO	CONNECTION	CONEXION
39	6214753M1		**1**	TUBO	PIPE	CANO
40	339228X1		**2**	PARAFUSO	BOLT	PERNO
41	6235393M91		**1**	SUPORTE FILTRO	FILTER SUPPORT	FILTER SUPPORT
42	6214752M1		**1**	TUBO	PIPE	CANO

Direção E Controle Remoto Remote Control And Steering Dirección Y Controle Remoto	4 Rm 4 Wd 4 Rm	**70-210**	Com Cabine - 2 Corpos Retorno Por Mola With Cab - 2 Body Spring Return Con Cabina - 2 Cuerpos Retorno Por Mola

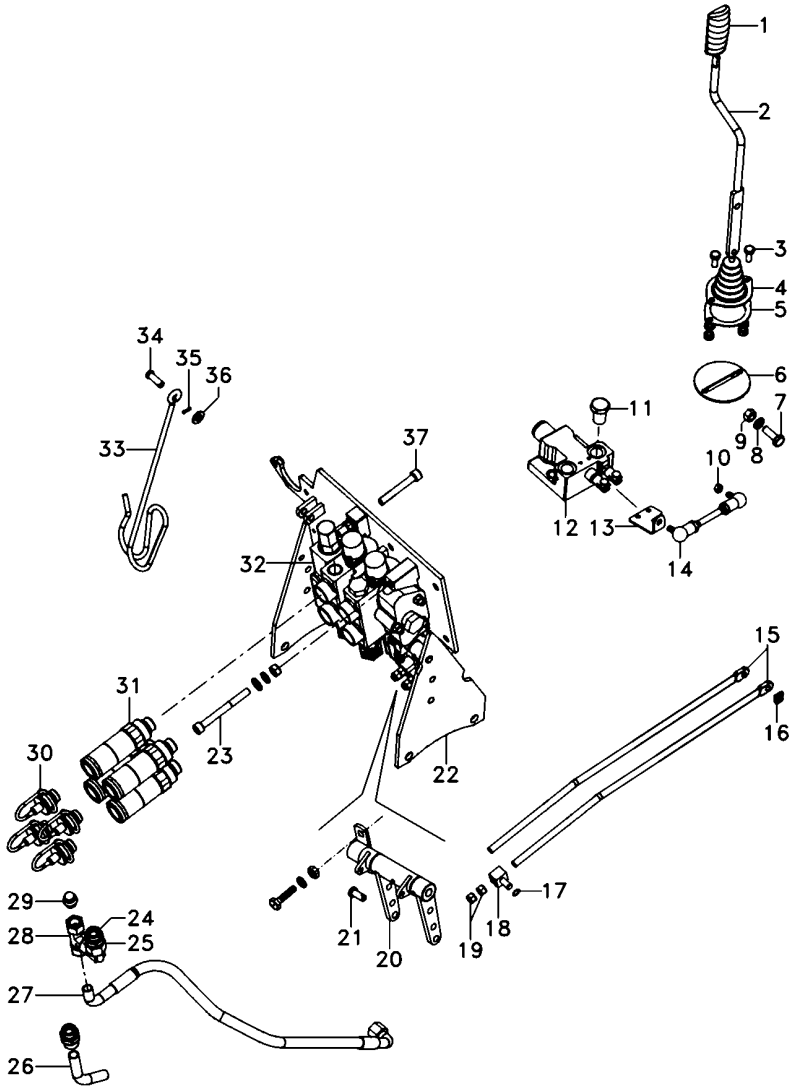

1	6200649M1	**1**	MANÍPULO	KNOB	POMO
2	6207308M91	**1**	CJ. ALAVANCA	KIT, LEVER	JUEGO, PALANCA
3	339123X1	**4**	PARAFUSO	BOLT	PERNO
4	069915P1	**1**	COIFA	BELLOWS	FUELLE
5	069937P1	**1**	ANEL	RING	ARO
6	6207307M91	**1**	CJ. SUPORTE	KIT, BRACKET	JUEGO SOPORTE
7	339401X1	**1**	PARAFUSO	BOLT	PERNO
8	339376X1	**6**	ARRUELA	WASHER	ARANDELA
9	339402X1	**4**	PORCA	NUT	TUERCA
10	339169X1	**6**	PORCA	NUT	TUERCA
11	358724X91	**1**	BUJÃO	PLUG	TAPON
12	070845T1	**1**	VÁLVULA	VALVE	VALVULA
13	6207301M1	**1**	ALAVANCA	LEVER	PALANCA
14	6207304M91	**1**	TIRANTE	ROD	VARILLA
15	065981P1	**2**	TIRANTE	ROD	VARILLA
16	1679932M2	**2**	GRAMPO	CRAMP	PASADOR
17	354345X1	**4**	ANEL TRAVA	CIRCLIP	CIRCULITO
18	1695655M1	**2**	BLOCO	BLOCK	BLOQUE
19	1442577X1	**8**	PORCA	NUT	TUERCA
20	066656N1	**1**	MANCAL	BEARING	COJINETE
21	1695953M2	**2**	PINO	PIN	PASADOR
22	066660S3	**1**	SUPORTE	BRACKET	SOPORTE
23	3009297X1	**2**	PARAFUSO	BOLT	PERNO
24	039290T1	**2**	CONEXÃO	CONNECTION	CONEXION
25	45264100	**1**	CONEXÃO	CONNECTION	CONEXION
26	6207442M1	**1**	TUBO	PIPE	CANO
27	068111T1	**1**	MANGUEIRA	HOSE	FLEXIBLE
28	039368T1	**1**	CONEXÃO	CONNECTION	CONEXION
29	068133T1	**1**	TAMPÃO	PAD	ALMOHADILLA
30	3611673M1	**4**	TAMPÃO	PAD	ALMOHADILLA
31	3772942M1	**4**	VÁLVULA FÊMEA	FEMALE COUPLER	ACOPLADOR HEMBRA
32	6203784M91	**1**	CONTROLE REMOTO	REMOTE CONTROL	CONTROL REMOTO
33	1809938M2	**1**	GANCHO	HOOK	GANCHO
34	832813M1	**1**	PINO	PIN	PASADOR
35	354055X1	**1**	CUPILHA	COTTER PIN	PASADOR DOUBLE
36	390734X1	**5**	ARRUELA	WASHER	ARANDELA
37	1440352X1	**1**	PARAFUSO	BOLT	PERNO

Direção E Controle Remoto Remote Control And Steering Dirección Y Controle Remoto	4 Rm 4 Wd 4 Rm	**70-215**	Com Cabine - 3 Corpos Desarme Automático With Cab - 3 Body Kick Out Con Cabina - 3 Cuerpos Kick Out

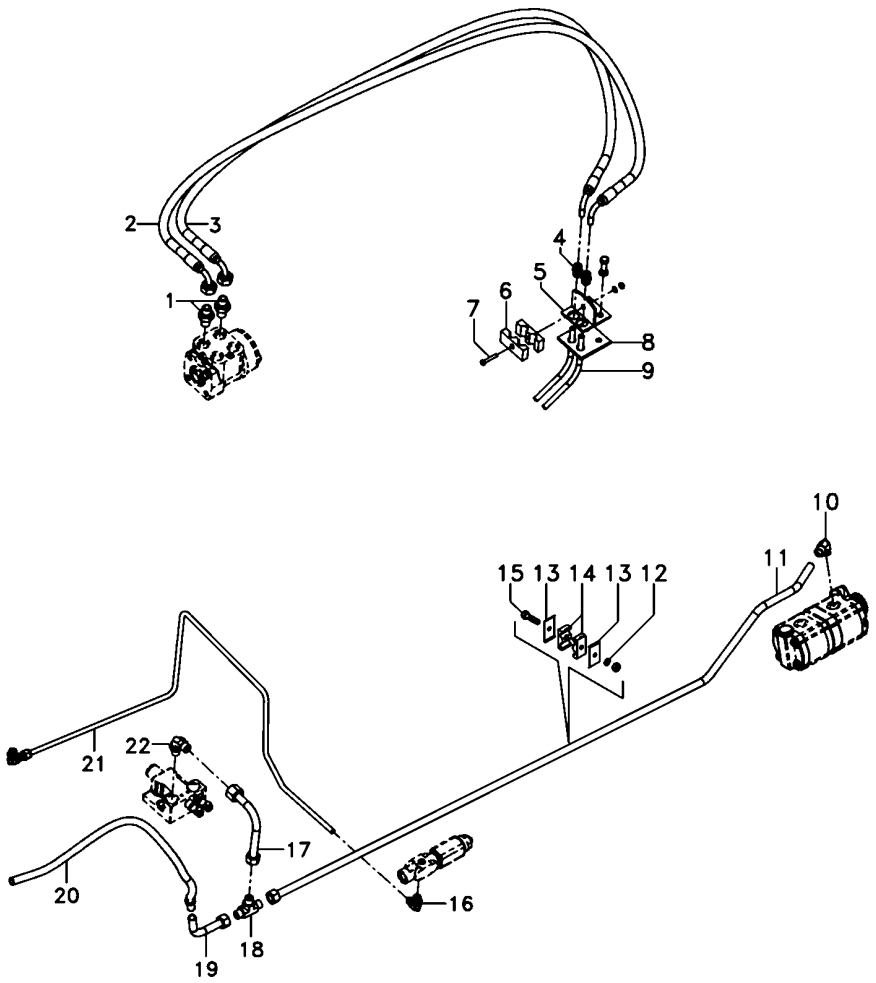

1	047155T1	**2**	CONEXÃO	CONNECTION	CONEXION
2	068332T1	**1**	MANGUEIRA	HOSE	FLEXIBLE
3	068332T1	**1**	MANGUEIRA	HOSE	FLEXIBLE
4	3412001M91	**2**	CONEXÃO	CONNECTION	CONEXION
5	3585070M91	**1**	SUPORTE	BRACKET	SOPORTE
6	033212P1	**2**	BRAÇADEIRA	CLAMP	ABRAZADERA
7	3468414M1	**1**	PARAFUSO	BOLT	PERNO
8	3585072M1	**1**	PROTETOR	PROTECTOR	PROTECTOR
9	022313T2	**2**	MANGUEIRA	HOSE	FLEXIBLE
10	6214770M1	**3**	CONEXÃO	CONNECTION	CONEXION
11	6214782M1	**1**	TUBO	PIPE	CANO
12	353446X1	**4**	ARRUELA	WASHER	ARANDELA
13	3146897M1	**4**	REFORÇO	REINFORCEMENT	REFUERZO
14	3585143M1	**4**	BRAÇADEIRA	CLAMP	ABRAZADERA
15	353685X1	**2**	PARAFUSO	BOLT	PERNO
16	045823T1	**2**	CONEXÃO	CONNECTION	CONEXION
17	070261P1	**1**	TUBO	PIPE	CANO
18	033308P1	**1**	CONEXÃO "T"	CONNECTION T	CONEXION T
19	059061P1	**1**	TUBO	PIPE	CANO
20	6300176M91	**1**	MANGUEIRA	HOSE	FLEXIBLE
21	6214785M1	**1**	TUBO	PIPE	CANO
22	3412002M91	**2**	CONEXÃO	CONNECTION	CONEXION

Direção E Controle Remoto Remote Control And Steering Dirección Y Controle Remoto	4 Rm 4 Wd 4 Rm	**70-220**	Com Cabine - 3 Corpos Desarme Automático With Cab - 3 Body Kick Out Con Cabina - 3 Cuerpos Kick Out

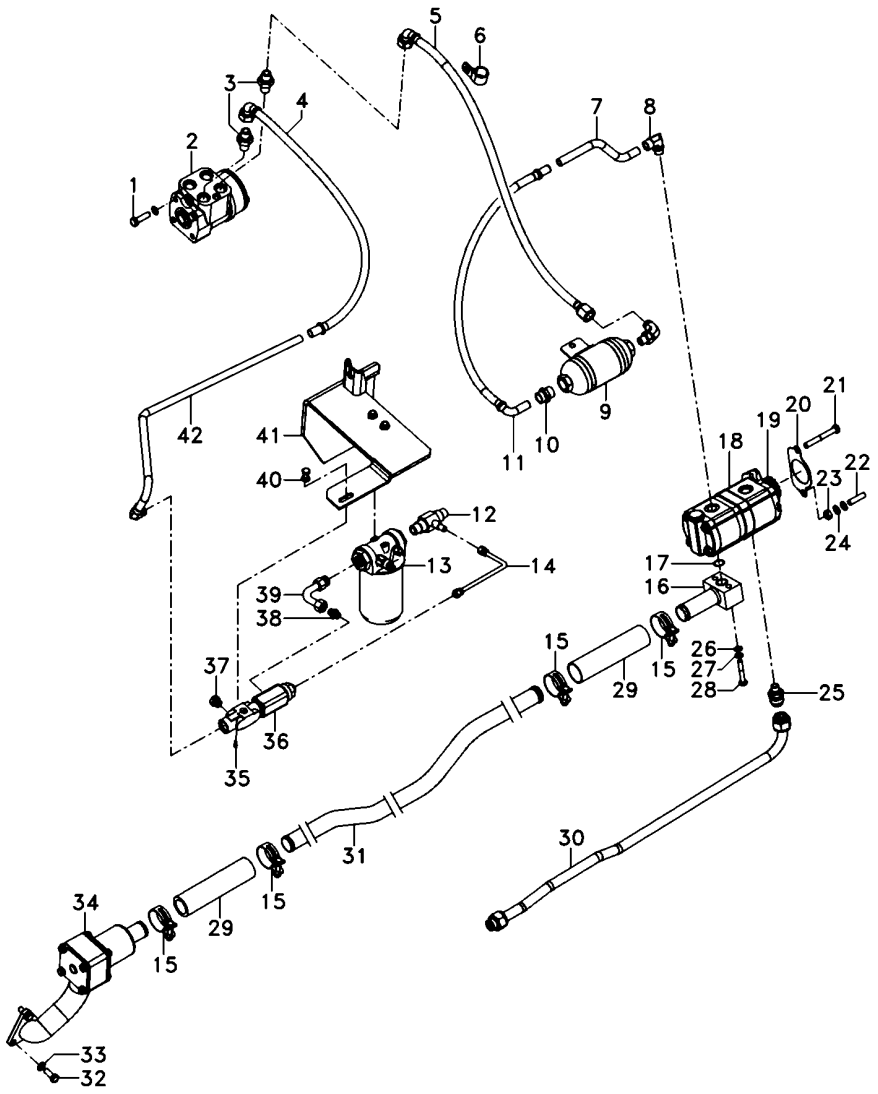

1	339814X1		**2**	PARAFUSO	BOLT	PERNO
2	047153T1		**1**	UN. HIDROSTÁTICA	STEERING UNIT	UNIDAD DIRECCION
3	047154T1		**2**	CONEXÃO	CONNECTION	CONEXION
4	050762T1		**1**	MANGUEIRA	HOSE	FLEXIBLE
5	6201690M91		**1**	MANGUEIRA	HOSE	FLEXIBLE
6	371798X1		**1**	BRAÇADEIRA	CLAMP	ABRAZADERA
7	068434P1		**1**	TUBO	PIPE	CANO
8	6214770M1		**3**	CONEXÃO	CONNECTION	CONEXION
9	6201629M91		**1**	SILENCIOSO	SILENCER	SILENCIADOR
10	3411941M91		**1**	CONEXÃO	CONNECTION	CONEXION
11	050762T1		**1**	MANGUEIRA	HOSE	FLEXIBLE
12	6215057M1		**1**	CONEXÃO "T"	CONNECTION T	CONEXION T
13	6223536M91	70-260 No	**1**	CJ. FILTRO	KIT, FILTER	JUEGO FILTRO
14	6215073M91		**1**	TUBO	PIPE	CANO
15	6214781M1		**4**	BRAÇADEIRA	CLAMP	ABRAZADERA
16	6214710M91		**1**	FLANGE	FLANGE	PLETINA
17	3585217M1		**1**	ANEL "O"	O RING	JUNTA TORICA
18	6214827M91		**1**	BOMBA HIDRÁULICA	HYDRAULIC PUMP	BOMBA HIDRAULICA
19	6223540M1		**1**	ENGRENAGEM	GEAR	ENGRANAJE
20	1687018M2		**1**	JUNTA	GASKET	EMPAQUETADURA.
21	362686X1		**1**	PARAFUSO	BOLT	PERNO
22	362443X1		**1**	PARAFUSO	BOLT	PERNO
23	355565X1		**3**	PORCA	NUT	TUERCA
24	353756X1		**1**	ARRUELA	WASHER	ARANDELA
25	6215056M1		**1**	CONEXÃO	CONNECTION	CONEXION
26	339024X1		**4**	ARRUELA	WASHER	ARANDELA
27	339374X1		**10**	ARRUELA	WASHER	ARANDELA
28	339291X1		**2**	PARAFUSO	BOLT	PERNO
29	6215183M1		**2**	MANGUEIRA	HOSE	FLEXIBLE
30	6215028M91		**1**	TUBO	PIPE	CANO
31	6214787M1		**1**	TUBO	PIPE	CANO
32	353691X1		**5**	PARAFUSO	BOLT	PERNO
33	353434X1		**5**	ARRUELA	WASHER	ARANDELA
34	6214846M91	70-415 No	**1**	CJ. FILTRO	KIT, FILTER	JUEGO FILTRO
35	6214797M1		**1**	TAMPÃO	PAD	ALMOHADILLA
36	3759547M93		**1**	VÁLVULA	VALVE	VALVULA
37	3019639X91		**2**	BUJÃO	PLUG	TAPON
38	3019383X91		**1**	CONEXÃO	CONNECTION	CONEXION
39	6214753M1		**1**	TUBO	PIPE	CANO
40	339228X1		**2**	PARAFUSO	BOLT	PERNO
41	6235393M91		**1**	SUPORTE FILTRO	FILTER SUPPORT	FILTER SUPPORT
42	6214752M1		**1**	TUBO	PIPE	CANO

Direção E Controle Remoto Remote Control And Steering Dirección Y Controle Remoto	4 Rm 4 Wd 4 Rm	**70-225**	Com Cabine - 3 Corpos Desarme Automático With Cab - 3 Body Kick Out Con Cabina - 3 Cuerpos Kick Out

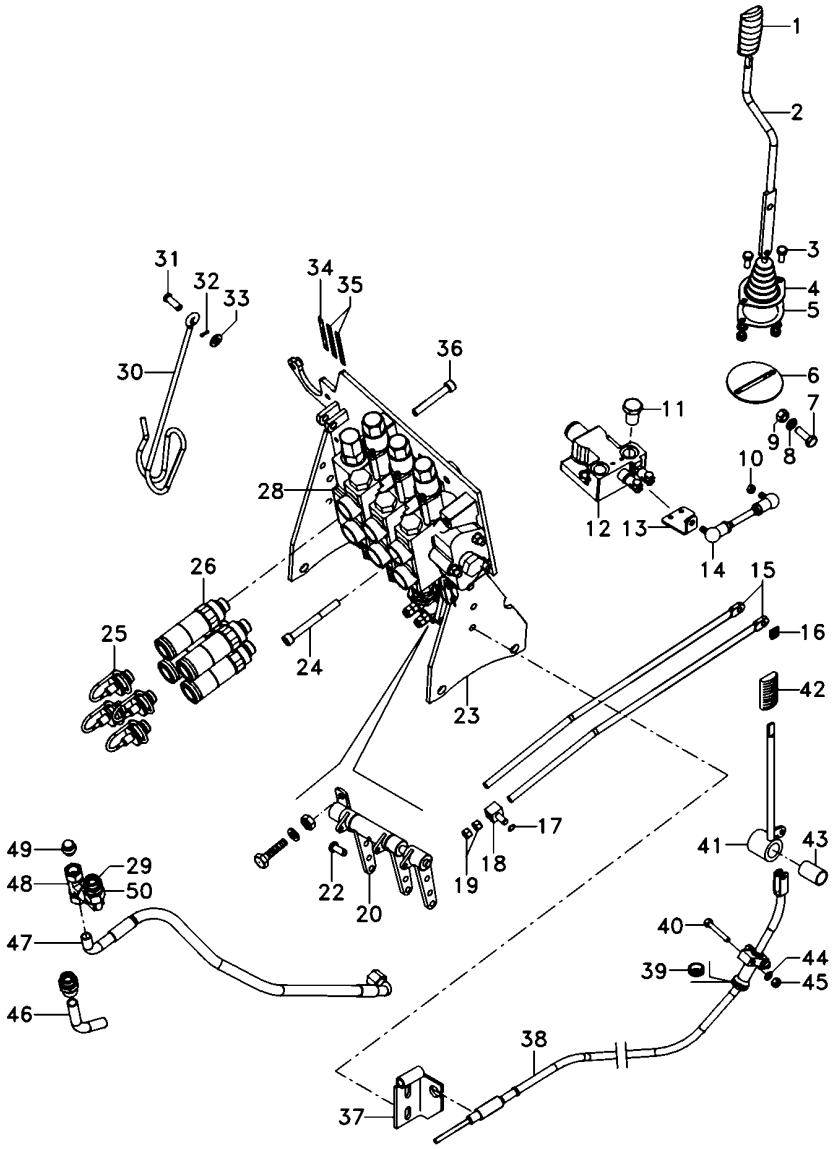

1	6200649M1	**1**	MANÍPULO	KNOB	POMO
2	6207308M91	**1**	CJ. ALAVANCA	KIT, LEVER	JUEGO, PALANCA
3	339123X1	**6**	PARAFUSO	BOLT	PERNO
4	069915P1	**1**	COIFA	BELLOWS	FUELLE
5	069937P1	**1**	ANEL	RING	ARO
6	6207307M91	**1**	CJ. SUPORTE	KIT, BRACKET	JUEGO SOPORTE
7	339401X1	**1**	PARAFUSO	BOLT	PERNO
8	339376X1	**6**	ARRUELA	WASHER	ARANDELA
9	339402X1	**4**	PORCA	NUT	TUERCA
10	339169X1	**6**	PORCA	NUT	TUERCA
11	358724X91	**1**	BUJÃO	PLUG	TAPON
12	070845T1	**1**	VÁLVULA	VALVE	VALVULA
13	6207301M1	**1**	ALAVANCA	LEVER	PALANCA
14	6207304M91	**1**	TIRANTE	ROD	VARILLA
15	065981P1	**2**	TIRANTE	ROD	VARILLA
16	1679932M2	**2**	GRAMPO	CRAMP	PASADOR
17	354345X1	**3**	ANEL TRAVA	CIRCLIP	CIRCULITO
18	1695655M1	**3**	BLOCO	BLOCK	BLOQUE
19	1442577X1	**8**	PORCA	NUT	TUERCA
20	073084N1	**1**	MANCAL	BEARING	COJINETE
22	1695953M2	**3**	PINO	PIN	PASADOR
23	066660S3	**1**	SUPORTE	BRACKET	SOPORTE
24	3009297X1	**2**	PARAFUSO	BOLT	PERNO
25	3611673M1	**6**	TAMPÃO	PAD	ALMOHADILLA
26	3772942M1	**6**	VÁLVULA FÊMEA	FEMALE COUPLER	ACOPLADOR HEMBRA
28	6217415M91	**1**	CJ. COMANDO	KIT, ACTUATOR	JUEGO ACTUADOR
29	039290T1	**2**	CONEXÃO	CONNECTION	CONEXION
30	1809938M2	**1**	GANCHO	HOOK	GANCHO
31	832813M1	**1**	PINO	PIN	PASADOR
32	354055X1	**1**	CUPILHA	COTTER PIN	PASADOR DOUBLE
33	390734X1	**5**	ARRUELA	WASHER	ARANDELA
34	6203286M1	**1**	DECAL	DECAL	CALCOMANIA
35	6208307M1	**2**	DECAL	DECAL	CALCOMANIA
36	1440352X1	**1**	PARAFUSO	BOLT	PERNO
37	6205187M91	**1**	SUPORTE	CLEVIS	GANCHO SEGURI.
38	070007T1	**1**	CJ. CABO	KIT, CABLE	CABLES JUEGO
39	059277P1	**1**	PASSA-FIO	GROMMET	PASACABLE
40	339229X1	**2**	PARAFUSO	BOLT	PERNO
41	072171S1	**1**	ALAVANCA	LEVER	PALANCA
42	3715491M91	**1**	MANÍPULO	KNOB	POMO
43	3713905M1	**1**	BUCHA	BUSH	CASQUILLO
44	339375X1	**3**	ARRUELA	WASHER	ARANDELA
45	339030X1	**3**	PORCA	NUT	TUERCA
46	6207442M1	**1**	TUBO	PIPE	CANO
47	068111T1	**1**	MANGUEIRA	HOSE	FLEXIBLE
48	039368T1	**1**	CONEXÃO	CONNECTION	CONEXION
49	068133T1	**1**	TAMPÃO	PAD	ALMOHADILLA
50	45264100	**1**	CONEXÃO	CONNECTION	CONEXION

Direção E Controle Remoto Remote Control And Steering Dirección Y Controle Remoto	4 Rm 4 Wd 4 Rm	70-230	Com Cabine - Com 2 Kick Out + 1 Retorno Por Mola With Cab - With 2 Kick Out + 1 Spring Return Con Cabina - Con 2 Kick Out + 1 Retorno Por Mola

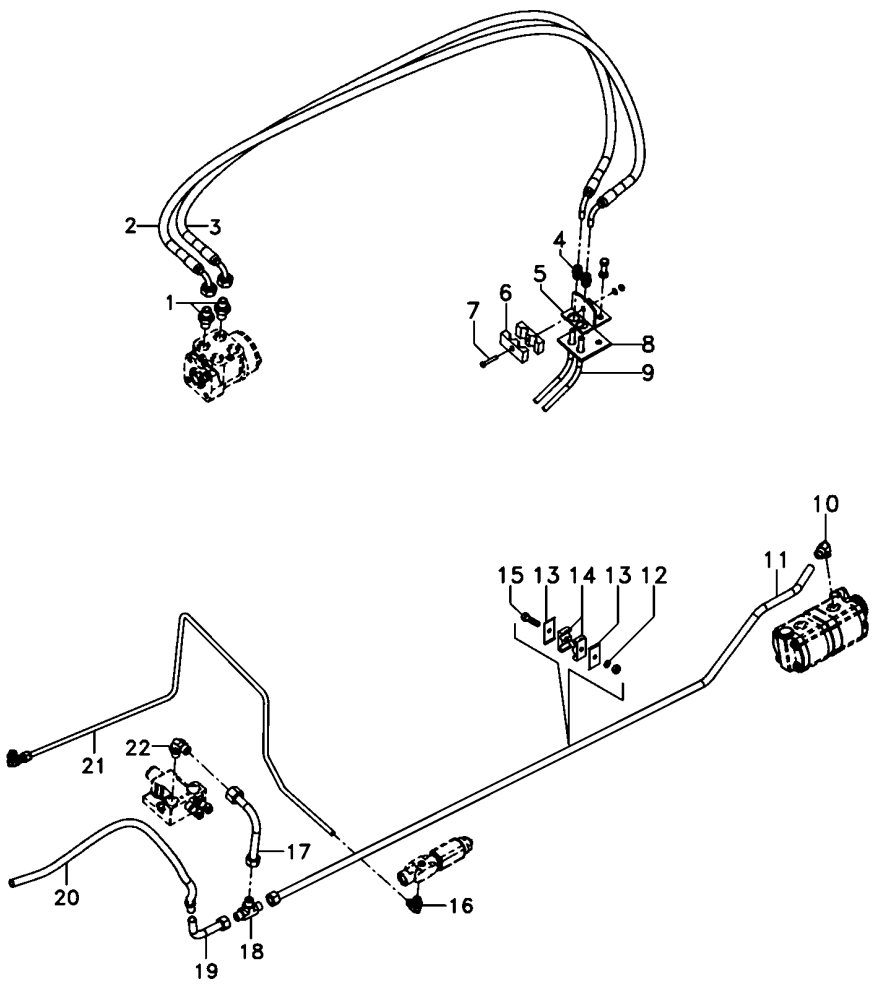

1	047155T1	**2**	CONEXÃO	CONNECTION	CONEXION
2	068332T1	**1**	MANGUEIRA	HOSE	FLEXIBLE
3	068332T1	**1**	MANGUEIRA	HOSE	FLEXIBLE
4	3412001M91	**2**	CONEXÃO	CONNECTION	CONEXION
5	3585070M91	**1**	SUPORTE	BRACKET	SOPORTE
6	033212P1	**2**	BRAÇADEIRA	CLAMP	ABRAZADERA
7	3468414M1	**1**	PARAFUSO	BOLT	PERNO
8	3585072M1	**1**	PROTETOR	PROTECTOR	PROTECTOR
9	022313T2	**2**	MANGUEIRA	HOSE	FLEXIBLE
10	6214770M1	**3**	CONEXÃO	CONNECTION	CONEXION
11	6214782M1	**1**	TUBO	PIPE	CANO
12	353446X1	**4**	ARRUELA	WASHER	ARANDELA
13	3146897M1	**4**	REFORÇO	REINFORCEMENT	REFUERZO
14	3585143M1	**4**	BRAÇADEIRA	CLAMP	ABRAZADERA
15	353685X1	**2**	PARAFUSO	BOLT	PERNO
16	045823T1	**2**	CONEXÃO	CONNECTION	CONEXION
17	070261P1	**1**	TUBO	PIPE	CANO
18	033308P1	**1**	CONEXÃO "T"	CONNECTION T	CONEXION T
19	059061P1	**1**	TUBO	PIPE	CANO
20	6300176M91	**1**	MANGUEIRA	HOSE	FLEXIBLE
21	6214785M1	**1**	TUBO	PIPE	CANO
22	3412002M91	**2**	CONEXÃO	CONNECTION	CONEXION

Direção E Controle Remoto	**4 Rm**	**70-235**	**Com Cabine - Com 2 Kick Out + 1 Retorno Por Mola**
Remote Control And Steering	**4 Wd**		**With Cab - With 2 Kick Out + 1 Spring Return**
Dirección Y Controle Remoto	**4 Rm**		**Con Cabina - Con 2 Kick Out + 1 Retorno Por Mola**

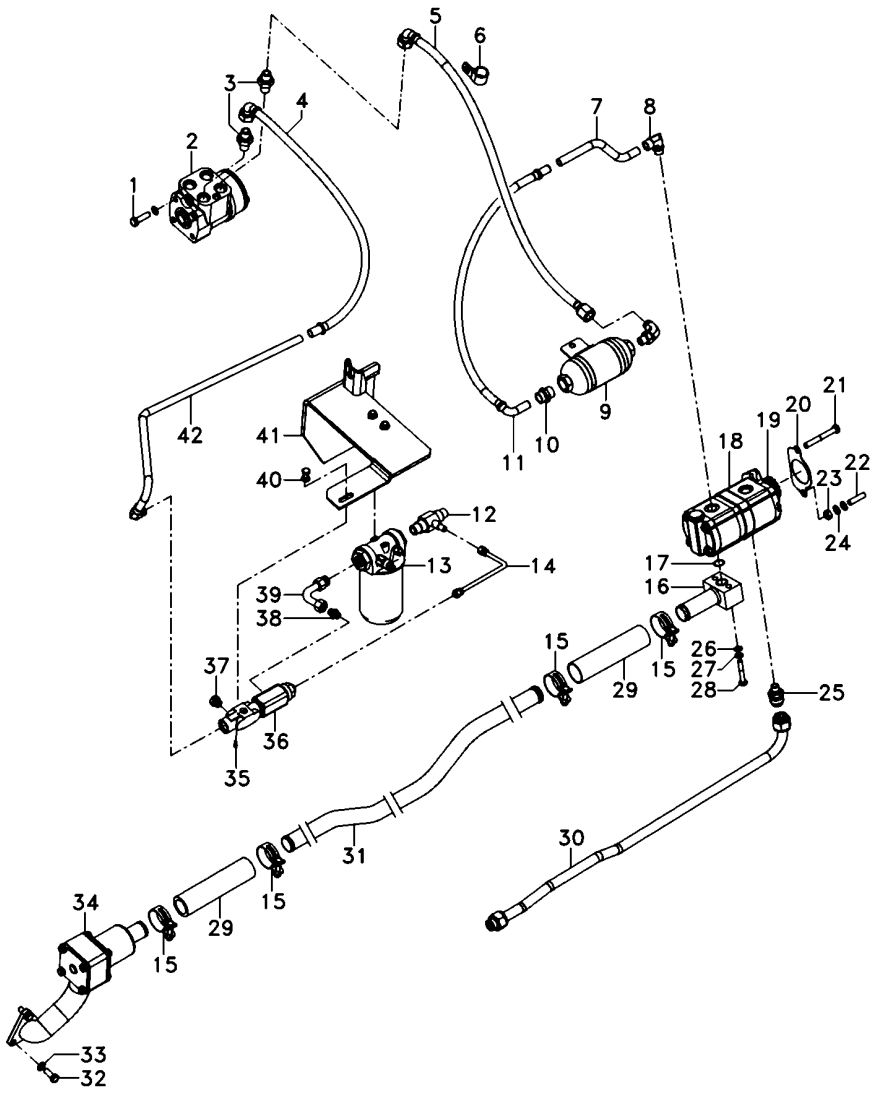

1	339814X1		**2**	PARAFUSO	BOLT	PERNO
2	047153T1		**1**	UN. HIDROSTÁTICA	STEERING UNIT	UNIDAD DIRECCION
3	047154T1		**2**	CONEXÃO	CONNECTION	CONEXION
4	050762T1		**1**	MANGUEIRA	HOSE	FLEXIBLE
5	6201690M91		**1**	MANGUEIRA	HOSE	FLEXIBLE
6	371798X1		**1**	BRAÇADEIRA	CLAMP	ABRAZADERA
7	068434P1		**1**	TUBO	PIPE	CANO
8	6214770M1		**3**	CONEXÃO	CONNECTION	CONEXION
9	6201629M91		**1**	SILENCIOSO	SILENCER	SILENCIADOR
10	3411941M91		**1**	CONEXÃO	CONNECTION	CONEXION
11	050762T1		**1**	MANGUEIRA	HOSE	FLEXIBLE
12	6215057M1		**1**	CONEXÃO "T"	CONNECTION T	CONEXION T
13	6223536M91	70-260 No	**1**	CJ. FILTRO	KIT, FILTER	JUEGO FILTRO
14	6215073M91		**1**	TUBO	PIPE	CANO
15	6214781M1		**4**	BRAÇADEIRA	CLAMP	ABRAZADERA
16	6214710M91		**1**	FLANGE	FLANGE	PLETINA
17	3585217M1		**1**	ANEL "O"	O RING	JUNTA TORICA
18	6214827M91		**1**	BOMBA HIDRÁULICA	HYDRAULIC PUMP	BOMBA HIDRAULICA
19	6223540M1		**1**	ENGRENAGEM	GEAR	ENGRANAJE
20	1687018M2		**1**	JUNTA	GASKET	EMPAQUETADURA.
21	362686X1		**1**	PARAFUSO	BOLT	PERNO
22	362443X1		**1**	PARAFUSO	BOLT	PERNO
23	355565X1		**3**	PORCA	NUT	TUERCA
24	353756X1		**1**	ARRUELA	WASHER	ARANDELA
25	6215056M1		**1**	CONEXÃO	CONNECTION	CONEXION
26	339024X1		**4**	ARRUELA	WASHER	ARANDELA
27	339374X1		**10**	ARRUELA	WASHER	ARANDELA
28	339291X1		**2**	PARAFUSO	BOLT	PERNO
29	6215183M1		**2**	MANGUEIRA	HOSE	FLEXIBLE
30	6215028M91		**1**	TUBO	PIPE	CANO
31	6214787M1		**1**	TUBO	PIPE	CANO
32	353691X1		**5**	PARAFUSO	BOLT	PERNO
33	353434X1		**5**	ARRUELA	WASHER	ARANDELA
34	6214846M91	70-415 No	**1**	CJ. FILTRO	KIT, FILTER	JUEGO FILTRO
35	6214797M1		**1**	TAMPÃO	PAD	ALMOHADILLA
36	3759547M93		**1**	VÁLVULA	VALVE	VALVULA
37	3019639X91		**2**	BUJÃO	PLUG	TAPON
38	3019383X91		**1**	CONEXÃO	CONNECTION	CONEXION
39	6214753M1		**1**	TUBO	PIPE	CANO
40	339228X1		**2**	PARAFUSO	BOLT	PERNO
41	6235393M91		**1**	SUPORTE FILTRO	FILTER SUPPORT	FILTER SUPPORT
42	6214752M1		**1**	TUBO	PIPE	CANO

Direção E Controle Remoto Remote Control And Steering Dirección Y Controle Remoto	4 Rm 4 Wd 4 Rm	**70-240**	Com Cabine - Com 2 Kick Out + 1 Retorno Por Mola With Cab - With 2 Kick Out + 1 Spring Return Con Cabina - Con 2 Kick Out + 1 Retorno Por Mola

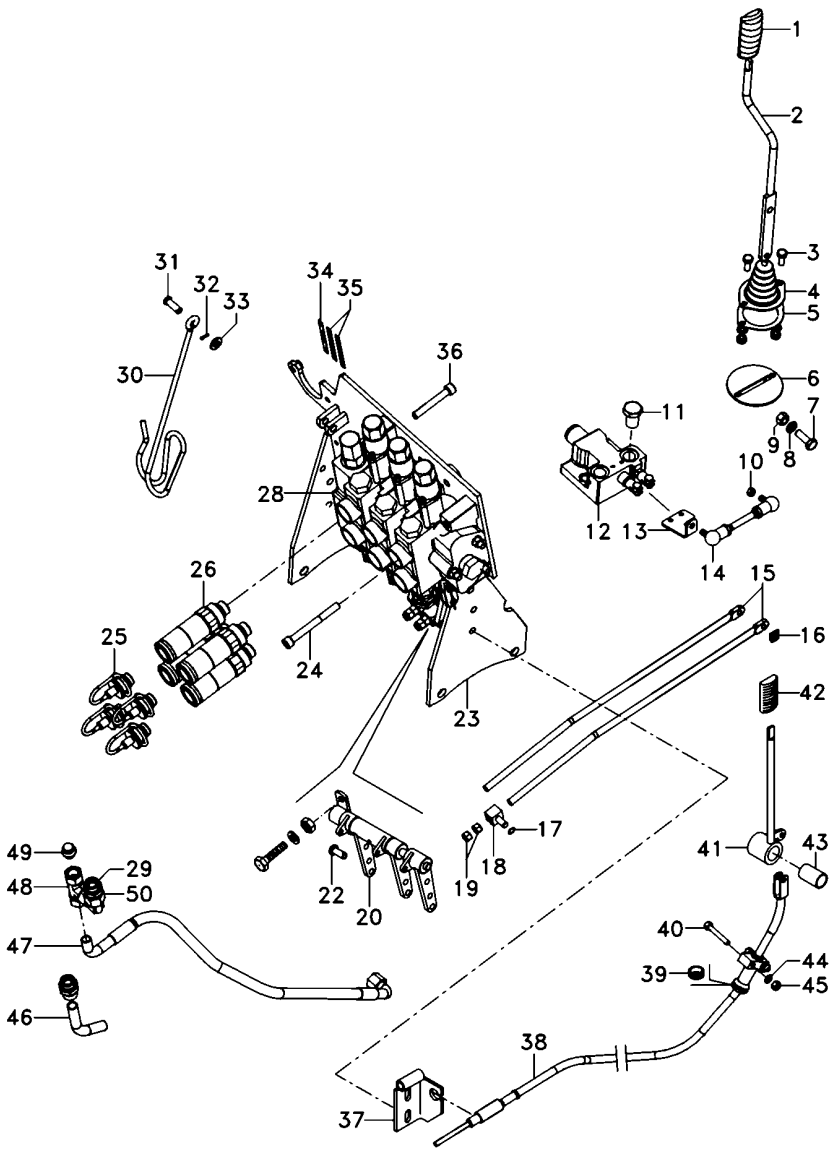

1	6200649M1	**1**	MANÍPULO	KNOB	POMO
2	6207308M91	**1**	CJ. ALAVANCA	KIT, LEVER	JUEGO, PALANCA
3	339123X1	**6**	PARAFUSO	BOLT	PERNO
4	069915P1	**1**	COIFA	BELLOWS	FUELLE
5	069937P1	**1**	ANEL	RING	ARO
6	6207307M91	**1**	CJ. SUPORTE	KIT, BRACKET	JUEGO SOPORTE
7	339401X1	**1**	PARAFUSO	BOLT	PERNO
8	339376X1	**6**	ARRUELA	WASHER	ARANDELA
9	339402X1	**4**	PORCA	NUT	TUERCA
10	339169X1	**6**	PORCA	NUT	TUERCA
11	358724X91	**1**	BUJÃO	PLUG	TAPON
12	070845T1	**1**	VÁLVULA	VALVE	VALVULA
13	6207301M1	**1**	ALAVANCA	LEVER	PALANCA
14	6207304M91	**1**	TIRANTE	ROD	VARILLA
15	065981P1	**2**	TIRANTE	ROD	VARILLA
16	1679932M2	**2**	GRAMPO	CRAMP	PASADOR
17	354345X1	**3**	ANEL TRAVA	CIRCLIP	CIRCULITO
18	1695655M1	**3**	BLOCO	BLOCK	BLOQUE
19	1442577X1	**8**	PORCA	NUT	TUERCA
20	073084N1	**1**	MANCAL	BEARING	COJINETE
22	1695953M2	**3**	PINO	PIN	PASADOR
23	066660S3	**1**	SUPORTE	BRACKET	SOPORTE
24	3009297X1	**2**	PARAFUSO	BOLT	PERNO
25	3611673M1	**6**	TAMPÃO	PAD	ALMOHADILLA
26	3772942M1	**6**	VÁLVULA FÊMEA	FEMALE COUPLER	ACOPLADOR HEMBRA
28	6217416M91	**1**	CJ. COMANDO	KIT, ACTUATOR	JUEGO ACTUADOR
29	039290T1	**2**	CONEXÃO	CONNECTION	CONEXION
30	1809938M2	**1**	GANCHO	HOOK	GANCHO
31	832813M1	**1**	PINO	PIN	PASADOR
32	354055X1	**1**	CUPILHA	COTTER PIN	PASADOR DOUBLE
33	390734X1	**5**	ARRUELA	WASHER	ARANDELA
34	6203286M1	**1**	DECAL	DECAL	CALCOMANIA
35	6208307M1	**2**	DECAL	DECAL	CALCOMANIA
36	1440352X1	**1**	PARAFUSO	BOLT	PERNO
37	6205187M91	**1**	SUPORTE	CLEVIS	GANCHO SEGURI.
38	070007T1	**1**	CJ. CABO	KIT, CABLE	CABLES JUEGO
39	059277P1	**1**	PASSA-FIO	GROMMET	PASACABLE
40	339229X1	**2**	PARAFUSO	BOLT	PERNO
41	072171S1	**1**	ALAVANCA	LEVER	PALANCA
42	3715491M91	**1**	MANÍPULO	KNOB	POMO
43	3713905M1	**1**	BUCHA	BUSH	CASQUILLO
44	339375X1	**3**	ARRUELA	WASHER	ARANDELA
45	339030X1	**3**	PORCA	NUT	TUERCA
46	6207442M1	**1**	TUBO	PIPE	CANO
47	068111T1	**1**	MANGUEIRA	HOSE	FLEXIBLE
48	039368T1	**1**	CONEXÃO	CONNECTION	CONEXION
49	068133T1	**1**	TAMPÃO	PAD	ALMOHADILLA
50	45264100	**1**	CONEXÃO	CONNECTION	CONEXION

Direção E Controle Remoto Remote Control And Steering Dirección Y Controle Remoto	4 Rm 4 Wd 4 Rm	70-245	Com Cabine - Com 2 Kick Out + 1 Reg. Vazão With Cab - With 2 Kick Out + 1 Variable Flow Con Cabina - Con 2 Kick Out + 1 Reg.Vazió

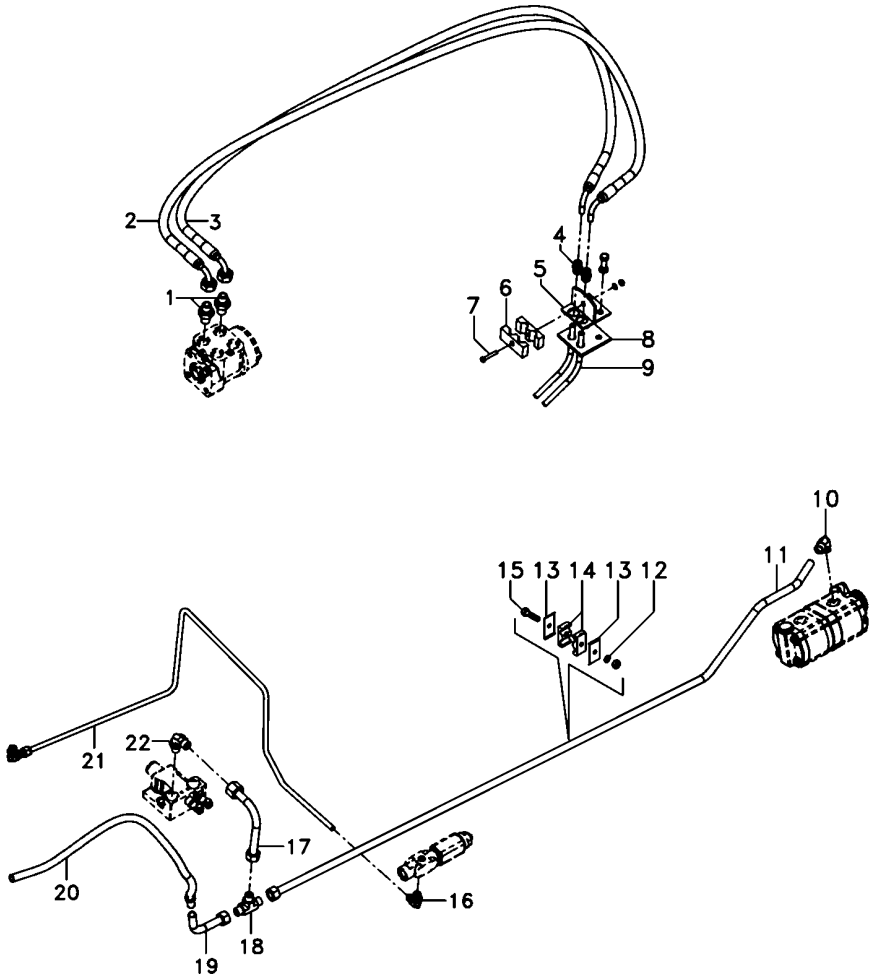

1	047155T1	**2**	CONEXÃO	CONNECTION	CONEXION
2	068332T1	**1**	MANGUEIRA	HOSE	FLEXIBLE
3	068332T1	**1**	MANGUEIRA	HOSE	FLEXIBLE
4	3412001M91	**2**	CONEXÃO	CONNECTION	CONEXION
5	3585070M91	**1**	SUPORTE	BRACKET	SOPORTE
6	033212P1	**2**	BRAÇADEIRA	CLAMP	ABRAZADERA
7	3468414M1	**1**	PARAFUSO	BOLT	PERNO
8	3585072M1	**1**	PROTETOR	PROTECTOR	PROTECTOR
9	022313T2	**2**	MANGUEIRA	HOSE	FLEXIBLE
10	6214770M1	**3**	CONEXÃO	CONNECTION	CONEXION
11	6214782M1	**1**	TUBO	PIPE	CANO
12	353446X1	**4**	ARRUELA	WASHER	ARANDELA
13	3146897M1	**4**	REFORÇO	REINFORCEMENT	REFUERZO
14	3585143M1	**4**	BRAÇADEIRA	CLAMP	ABRAZADERA
15	353685X1	**2**	PARAFUSO	BOLT	PERNO
16	045823T1	**2**	CONEXÃO	CONNECTION	CONEXION
17	070261P1	**1**	TUBO	PIPE	CANO
18	033308P1	**1**	CONEXÃO "T"	CONNECTION T	CONEXION T
19	059061P1	**1**	TUBO	PIPE	CANO
20	6300176M91	**1**	MANGUEIRA	HOSE	FLEXIBLE
21	6214785M1	**1**	TUBO	PIPE	CANO
22	3412002M91	**2**	CONEXÃO	CONNECTION	CONEXION

Direção E Controle Remoto	**4 Rm**	**70-250**	**Com Cabine - Com 2 Kick Out + 1 Reg. Vazão**
Remote Control And Steering	**4 Wd**		**With Cab - With 2 Kick Out + 1 Variable Flow**
Dirección Y Controle Remoto	**4 Rm**		**Con Cabina - Con 2 Kick Out + 1 Reg.Vazió**

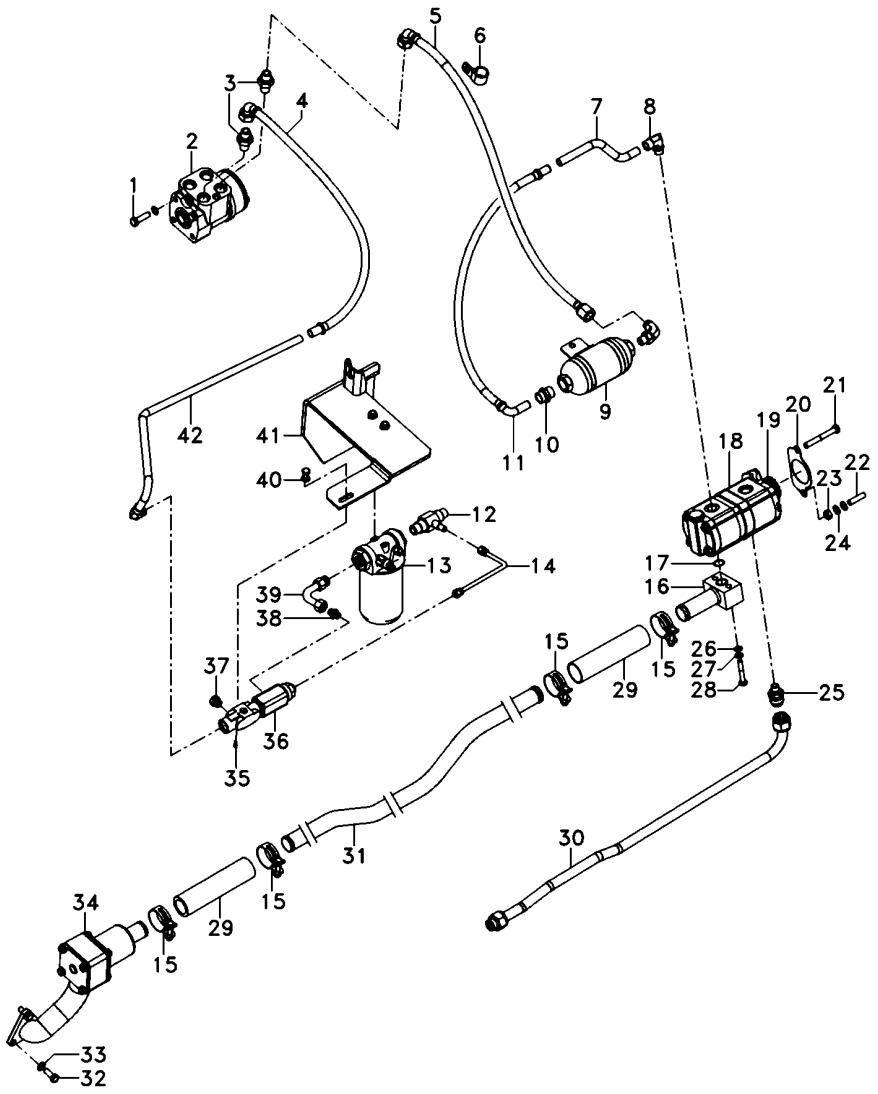

1	339814X1	**2**	PARAFUSO	BOLT	PERNO
2	047153T1	**1**	UN. HIDROSTÁTICA	STEERING UNIT	UNIDAD DIRECCION
3	047154T1	**2**	CONEXÃO	CONNECTION	CONEXION
4	050762T1	**1**	MANGUEIRA	HOSE	FLEXIBLE
5	6201690M91	**1**	MANGUEIRA	HOSE	FLEXIBLE
6	371798X1	**1**	BRAÇADEIRA	CLAMP	ABRAZADERA
7	068434P1	**1**	TUBO	PIPE	CANO
8	6214770M1	**3**	CONEXÃO	CONNECTION	CONEXION
9	6201629M91	**1**	SILENCIOSO	SILENCER	SILENCIADOR
10	3411941M91	**1**	CONEXÃO	CONNECTION	CONEXION
11	050762T1	**1**	MANGUEIRA	HOSE	FLEXIBLE
12	6215057M1	**1**	CONEXÃO "T"	CONNECTION T	CONEXION T
13	6223536M91	**1**	CJ. FILTRO	KIT, FILTER	JUEGO FILTRO
14	6215073M91	**1**	TUBO	PIPE	CANO
15	6214781M1	**4**	BRAÇADEIRA	CLAMP	ABRAZADERA
16	6214710M91	**1**	FLANGE	FLANGE	PLETINA
17	3585217M1	**1**	ANEL "O"	O RING	JUNTA TORICA
18	6214827M91	**1**	BOMBA HIDRÁULICA	HYDRAULIC PUMP	BOMBA HIDRAULICA
19	6223540M1	**1**	ENGRENAGEM	GEAR	ENGRANAJE
20	1687018M2	**1**	JUNTA	GASKET	EMPAQUETADURA.
21	362686X1	**1**	PARAFUSO	BOLT	PERNO
22	362443X1	**1**	PARAFUSO	BOLT	PERNO
23	355565X1	**3**	PORCA	NUT	TUERCA
24	353756X1	**1**	ARRUELA	WASHER	ARANDELA
25	6215056M1	**1**	CONEXÃO	CONNECTION	CONEXION
26	339024X1	**4**	ARRUELA	WASHER	ARANDELA
27	339374X1	**10**	ARRUELA	WASHER	ARANDELA
28	339291X1	**2**	PARAFUSO	BOLT	PERNO
29	6215183M1	**2**	MANGUEIRA	HOSE	FLEXIBLE
30	6215028M91	**1**	TUBO	PIPE	CANO
31	6214787M1	**1**	TUBO	PIPE	CANO
32	353691X1	**5**	PARAFUSO	BOLT	PERNO
33	353434X1	**5**	ARRUELA	WASHER	ARANDELA
34	6214846M91	**1**	CJ. FILTRO	KIT, FILTER	JUEGO FILTRO
35	6214797M1	**1**	TAMPÃO	PAD	ALMOHADILLA
36	3759547M93	**1**	VÁLVULA	VALVE	VALVULA
37	3019639X91	**2**	BUJÃO	PLUG	TAPON
38	3019383X91	**1**	CONEXÃO	CONNECTION	CONEXION
39	6214753M1	**1**	TUBO	PIPE	CANO
40	339228X1	**2**	PARAFUSO	BOLT	PERNO
41	6235393M91	**1**	SUPORTE FILTRO	FILTER SUPPORT	FILTER SUPPORT
42	6214752M1	**1**	TUBO	PIPE	CANO

Direção E Controle Remoto Remote Control And Steering Dirección Y Controle Remoto	4 Rm 4 Wd 4 Rm	**70-255**	Com Cabine - Com 2 Kick Out + 1 Reg. Vazão With Cab - With 2 Kick Out + 1 Variable Flow Con Cabina - Con 2 Kick Out + 1 Reg.Vazió

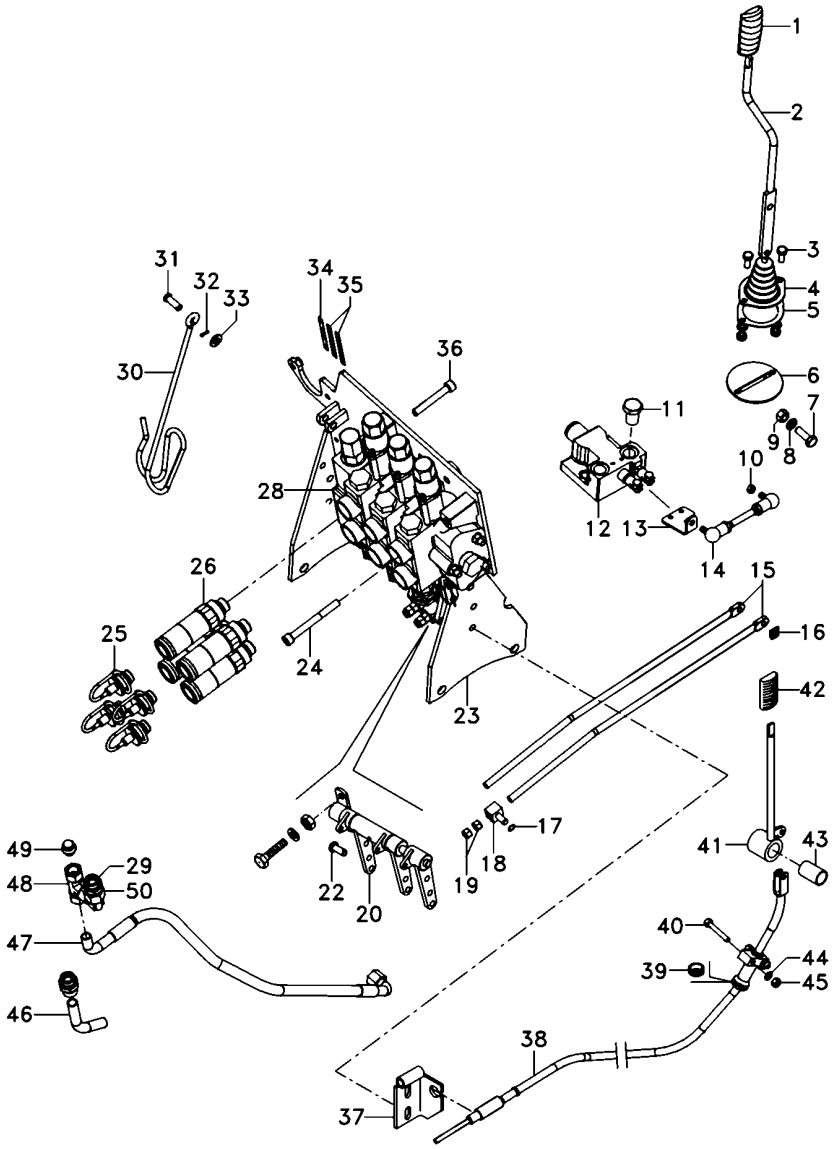

1	6200649M1	**1**	MANÍPULO	KNOB	POMO
2	6207308M91	**1**	CJ. ALAVANCA	KIT, LEVER	JUEGO, PALANCA
3	339123X1	**6**	PARAFUSO	BOLT	PERNO
4	069915P1	**1**	COIFA	BELLOWS	FUELLE
5	069937P1	**1**	ANEL	RING	ARO
6	6207307M91	**1**	CJ. SUPORTE	KIT, BRACKET	JUEGO SOPORTE
7	339401X1	**1**	PARAFUSO	BOLT	PERNO
8	339376X1	**6**	ARRUELA	WASHER	ARANDELA
9	339402X1	**4**	PORCA	NUT	TUERCA
10	339169X1	**6**	PORCA	NUT	TUERCA
11	358724X91	**1**	BUJÃO	PLUG	TAPON
12	070845T1	**1**	VÁLVULA	VALVE	VALVULA
13	6207301M1	**1**	ALAVANCA	LEVER	PALANCA
14	6207304M91	**1**	TIRANTE	ROD	VARILLA
15	065981P1	**2**	TIRANTE	ROD	VARILLA
16	1679932M2	**2**	GRAMPO	CRAMP	PASADOR
17	354345X1	**3**	ANEL TRAVA	CIRCLIP	CIRCULITO
18	1695655M1	**3**	BLOCO	BLOCK	BLOQUE
19	1442577X1	**8**	PORCA	NUT	TUERCA
20	073084N1	**1**	MANCAL	BEARING	COJINETE
22	1695953M2	**3**	PINO	PIN	PASADOR
23	066660S3	**1**	SUPORTE	BRACKET	SOPORTE
24	3009297X1	**2**	PARAFUSO	BOLT	PERNO
25	3611673M1	**6**	TAMPÃO	PAD	ALMOHADILLA
26	3772942M1	**6**	VÁLVULA FÊMEA	FEMALE COUPLER	ACOPLADOR HEMBRA
28	6217417M91	**1**	CJ. COMANDO	KIT, ACTUATOR	JUEGO ACTUADOR
29	039290T1	**2**	CONEXÃO	CONNECTION	CONEXION
30	1809938M2	**1**	GANCHO	HOOK	GANCHO
31	832813M1	**1**	PINO	PIN	PASADOR
32	354055X1	**1**	CUPILHA	COTTER PIN	PASADOR DOUBLE
33	390734X1	**5**	ARRUELA	WASHER	ARANDELA
34	6203286M1	**1**	DECAL	DECAL	CALCOMANIA
35	6208307M1	**2**	DECAL	DECAL	CALCOMANIA
36	1440352X1	**1**	PARAFUSO	BOLT	PERNO
37	6205187M91	**1**	SUPORTE	CLEVIS	GANCHO SEGURI.
38	070007T1	**1**	CJ. CABO	KIT, CABLE	CABLES JUEGO
39	059277P1	**1**	PASSA-FIO	GROMMET	PASACABLE
40	339229X1	**2**	PARAFUSO	BOLT	PERNO
41	072171S1	**1**	ALAVANCA	LEVER	PALANCA
42	3715491M91	**1**	MANÍPULO	KNOB	POMO
43	3713905M1	**1**	BUCHA	BUSH	CASQUILLO
44	339375X1	**3**	ARRUELA	WASHER	ARANDELA
45	339030X1	**3**	PORCA	NUT	TUERCA
46	6207442M1	**1**	TUBO	PIPE	CANO
47	068111T1	**1**	MANGUEIRA	HOSE	FLEXIBLE
48	039368T1	**1**	CONEXÃO	CONNECTION	CONEXION
49	068133T1	**1**	TAMPÃO	PAD	ALMOHADILLA
50	45264100	**1**	CONEXÃO	CONNECTION	CONEXION

Filtro
Filter
Filtro

70-260

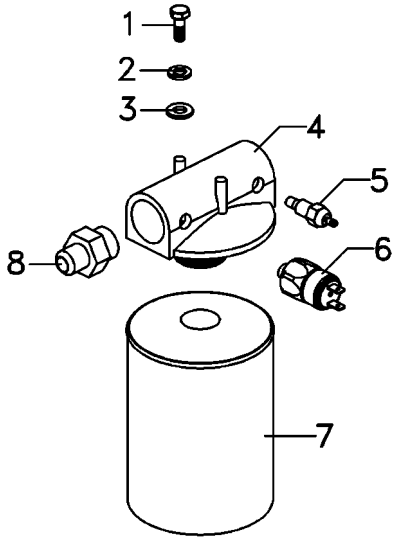

1	353667X1		**2**	PARAFUSO	BOLT	PERNO
2	353446X1		**2**	ARRUELA	WASHER	ARANDELA
3	339024X1		**2**	ARRUELA	WASHER	ARANDELA
4	6223538M1		**1**	CABEÇOTE FILTRO	FILTER HEAD	CABEZA DE FILTRO
5	6214134M1	[A]	**1**	SENSOR	SENDER	EMISOR
6	6214760M1	[B]	**1**	SENSOR	SENDER	EMISOR
7	6223537M1		**1**	ELEMENTO	ELEMENT	ELEMENTO
8	6223539M1		**2**	CONEXÃO	CONNECTION	CONEXION

[A] TEMPERATURA
TEMPERATURE
TEMPERATURA

[B] PRESSÃO
PRESSURE
PRESSION

Levante Hidráulico
Hydraulic Lift
Levante Hidráulico

70-265

2100 Kgf Sem Controle Remoto
2100 Kgf Without Remote Control
2100 Kgf Sin Controle Remoto

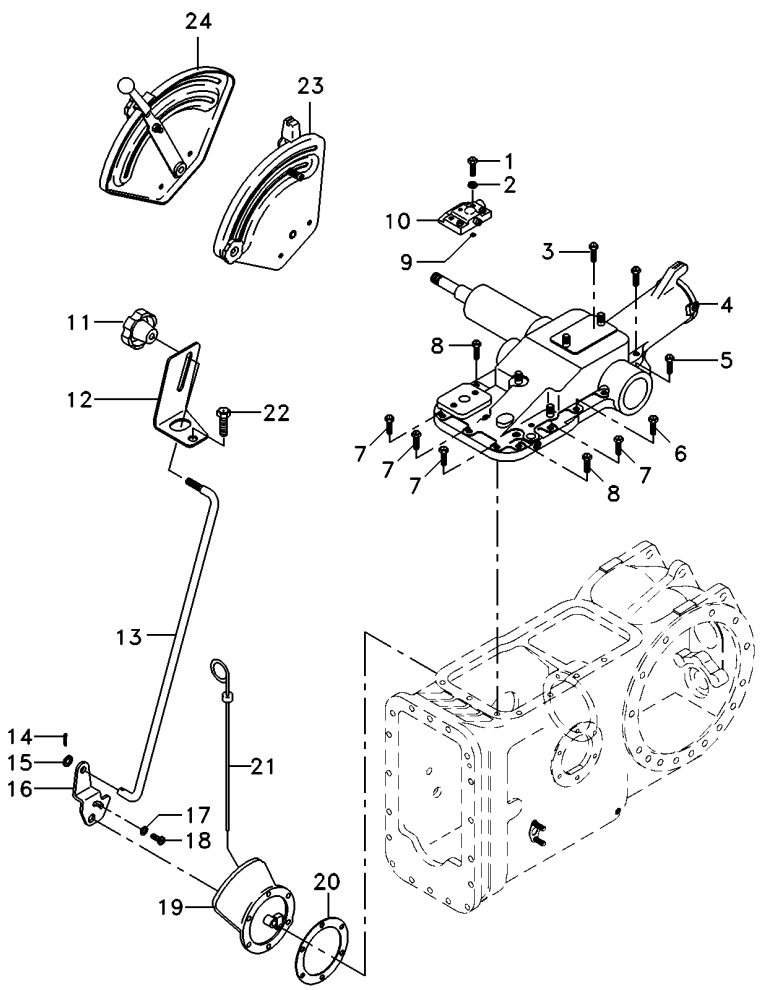

1	362479X1		**2**	PARAFUSO	BOLT	PERNO
2	353432X1		**2**	ARRUELA PRESSÃO	PRESSURE WASHER	LAVADOR PRESION
3	058291P1		**2**	PARAFUSO	BOLT	PERNO
4	026945N1	70-290 No	**1**	CJ. TAMPA	KIT, COVER	JUEGO DE TAPA
4		70-295 No	**1**	CJ. TAMPA	KIT, CAP	JUEGO DE TAPON
5	058292P1		**3**	PARAFUSO	SCREW	TORNILLO
6	058289P1		**1**	PARAFUSO	BOLT	PERNO
7	058283P1		**4**	PARAFUSO	BOLT	PERNO
8	058282P1		**2**	PARAFUSO	BOLT	PERNO
9	195562M1		**1**	ANEL "O"	O RING	JUNTA TORICA
10	070467N1		**1**	CJ. TAMPA	KIT, CAP	JUEGO DE TAPON
11	1860403M1		**1**	MANÍPULO	KNOB	POMO
12	061381P1		**1**	SUPORTE	BRACKET	SOPORTE
13	061405S1		**1**	TIRANTE	ROD	VARILLA
14	354041X1		**1**	CUPILHA	COTTER PIN	PASADOR DOUBLE
15	353754X1		**1**	ARRUELA	WASHER	ARANDELA
17	353753X1		**1**	ARRUELA	WASHER	ARANDELA
18	1869138M1		**1**	PARAFUSO	BOLT	PERNO
19	065249N1	70-355 No	**1**	CJ. TAMPA	KIT, CAP	JUEGO DE TAPON
20	181217M1		**1**	JUNTA	GASKET	EMPAQUETADURA.
21	046115T1		**1**	VARETA	ROD	VARILLA
22	058292P1		**2**	PARAFUSO	SCREW	TORNILLO
23	071035N1		**1**	CJ. QUADRANTE	KIT, QUADRANT	JUEGO CUADRANTE
24	071032N1		**1**	CJ. QUADRANTE	KIT, QUADRANT	JUEGO CUADRANTE

Tampa Do Levante Hidráulico
Hydraulic Lift Cover
Tapa Levante Hidraulico

70-270

2100 Kgf Com Controle Remoto
2100 Kgf With Remote Control
2100 Kgf Con Controle Remoto

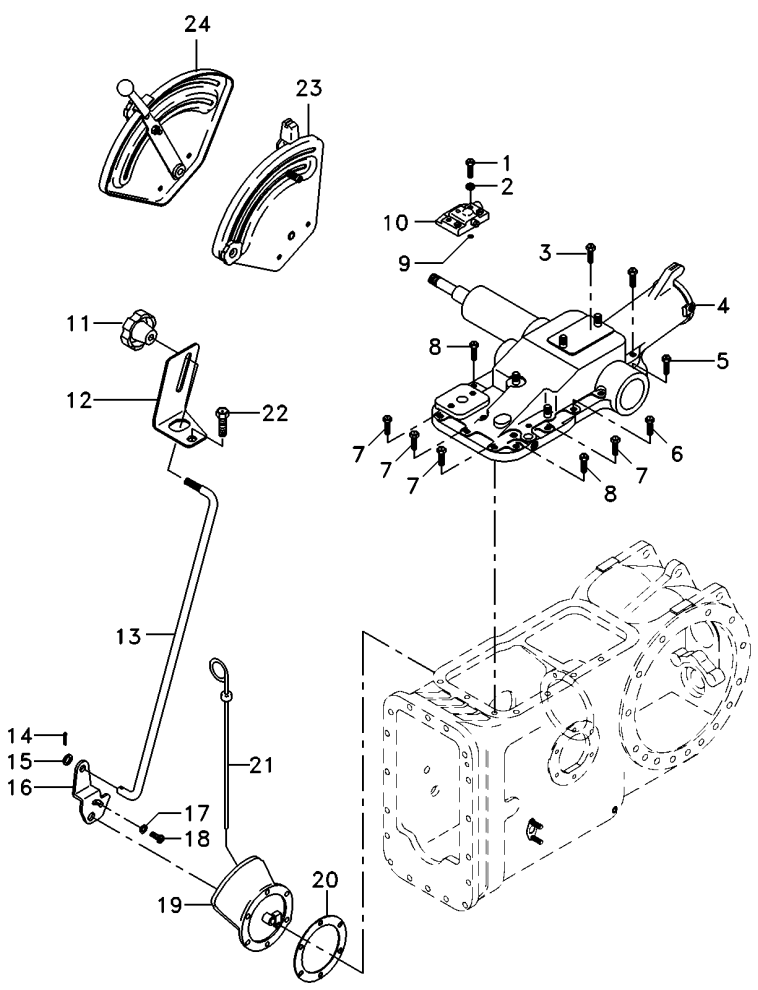

1	362479X1		**2**	PARAFUSO	BOLT	PERNO
2	353432X1		**2**	ARRUELA PRESSÃO	PRESSURE WASHER	LAVADOR PRESION
3	058291P1		**2**	PARAFUSO	BOLT	PERNO
4	026945N1	70-290 No	**1**	CJ. TAMPA	KIT, COVER	JUEGO DE TAPA
4		70-295 No	**1**	CJ. TAMPA	KIT, CAP	JUEGO DE TAPON
5	058292P1		**3**	PARAFUSO	SCREW	TORNILLO
6	058289P1		**1**	PARAFUSO	BOLT	PERNO
7	058283P1		**4**	PARAFUSO	BOLT	PERNO
8	058282P1		**2**	PARAFUSO	BOLT	PERNO
9	195562M1		**1**	ANEL "O"	O RING	JUNTA TORICA
10	070467N1		**1**	CJ. TAMPA	KIT, CAP	JUEGO DE TAPON
11	1860403M1		**1**	MANÍPULO	KNOB	POMO
12	061381P1		**1**	SUPORTE	BRACKET	SOPORTE
13	061405S1		**1**	TIRANTE	ROD	VARILLA
14	354041X1		**1**	CUPILHA	COTTER PIN	PASADOR DOUBLE
15	353754X1		**1**	ARRUELA	WASHER	ARANDELA
17	353753X1		**1**	ARRUELA	WASHER	ARANDELA
18	1869138M1		**1**	PARAFUSO	BOLT	PERNO
19	063253N2	70-360 No	**1**	CJ. TAMPA	KIT, COVER	JUEGO DE TAPA
20	181217M1		**1**	JUNTA	GASKET	EMPAQUETADURA.
21	046115T1		**1**	VARETA	ROD	VARILLA
22	058292P1		**2**	PARAFUSO	SCREW	TORNILLO
23	071035N1		**1**	CJ. QUADRANTE	KIT, QUADRANT	JUEGO CUADRANTE
24	071032N1		**1**	CJ. QUADRANTE	KIT, QUADRANT	JUEGO CUADRANTE

Tampa Do Levante Hidráulico
Hydraulic Lift Cover
Tapa Levante Hidraulico

70-275

2500 Kgf Sem Controle Remoto
2500 Kgf Without Remote Control
2500 Kgf Sin Controle Remoto

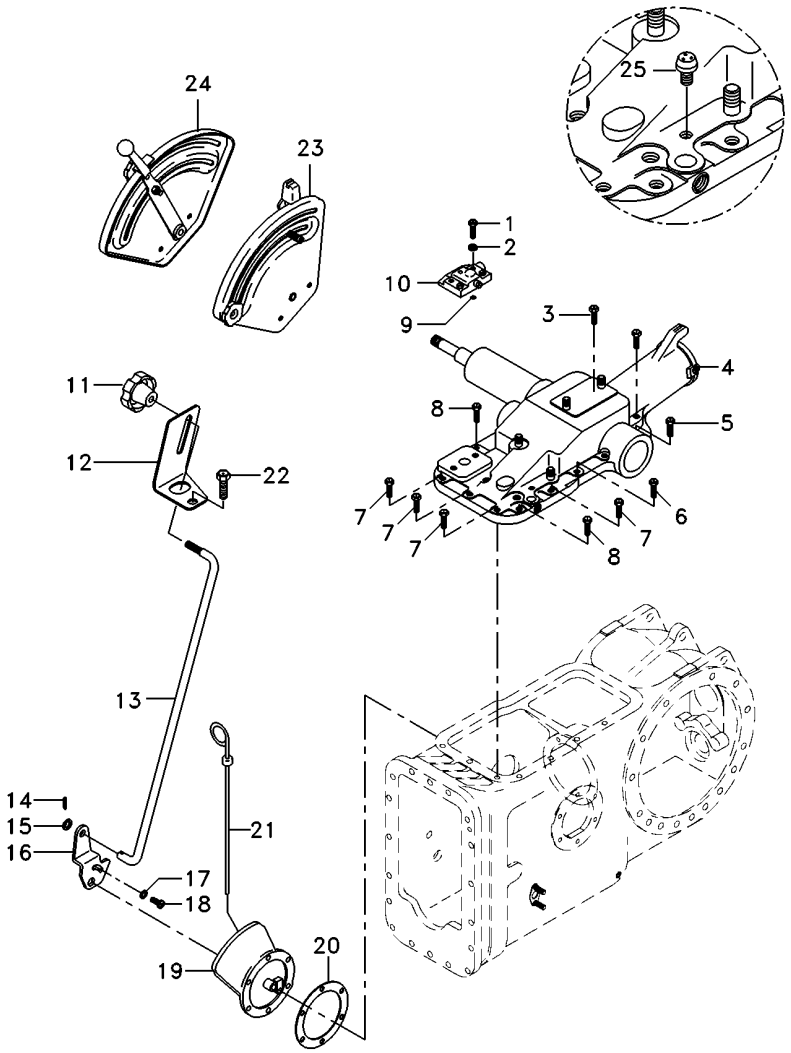

1	362479X1		**2**	PARAFUSO	BOLT	PERNO
2	353432X1		**2**	ARRUELA PRESSÃO	PRESSURE WASHER	LAVADOR PRESION
3	058291P1		**2**	PARAFUSO	BOLT	PERNO
4	2802493M94	70-300 No	**1**	CJ. TAMPA	KIT, COVER	JUEGO DE TAPA
4		70-305 No	**1**	CJ. TAMPA	KIT, CAP	JUEGO DE TAPON
5	058292P1		**3**	PARAFUSO	SCREW	TORNILLO
6	058289P1		**1**	PARAFUSO	BOLT	PERNO
7	058283P1		**4**	PARAFUSO	BOLT	PERNO
8	058282P1		**2**	PARAFUSO	BOLT	PERNO
9	195562M1		**1**	ANEL "O"	O RING	JUNTA TORICA
10	070467N1		**1**	CJ. TAMPA	KIT, CAP	JUEGO DE TAPON
11	1860403M1		**1**	MANÍPULO	KNOB	POMO
12	061381P1		**1**	SUPORTE	BRACKET	SOPORTE
13	061405S1		**1**	TIRANTE	ROD	VARILLA
14	354041X1		**1**	CUPILHA	COTTER PIN	PASADOR DOUBLE
15	353754X1		**1**	ARRUELA	WASHER	ARANDELA
16	3147360M1		**1**	ALAVANCA	LEVER	PALANCA
17	353753X1		**1**	ARRUELA	WASHER	ARANDELA
18	1869138M1		**1**	PARAFUSO	BOLT	PERNO
19	065249N1	70-355 No	**1**	CJ. TAMPA	KIT, CAP	JUEGO DE TAPON
20	181217M1		**1**	JUNTA	GASKET	EMPAQUETADURA.
21	046115T1		**1**	VARETA	ROD	VARILLA
22	058292P1		**2**	PARAFUSO	SCREW	TORNILLO
23	071035N1		**1**	CJ. QUADRANTE	KIT, QUADRANT	JUEGO CUADRANTE
24	071032N1		**1**	CJ. QUADRANTE	KIT, QUADRANT	JUEGO CUADRANTE
25	182099M91		**1**	RESPIRO	BREATHER	RESPIRADERO

Tampa Do Levante Hidráulico
Hydraulic Lift Cover
Tapa Levante Hidraulico

70-280

2500 Kgf Com Controle Remoto
2500 Kgf With Remote Control
2500 Kgf Con Controle Remoto

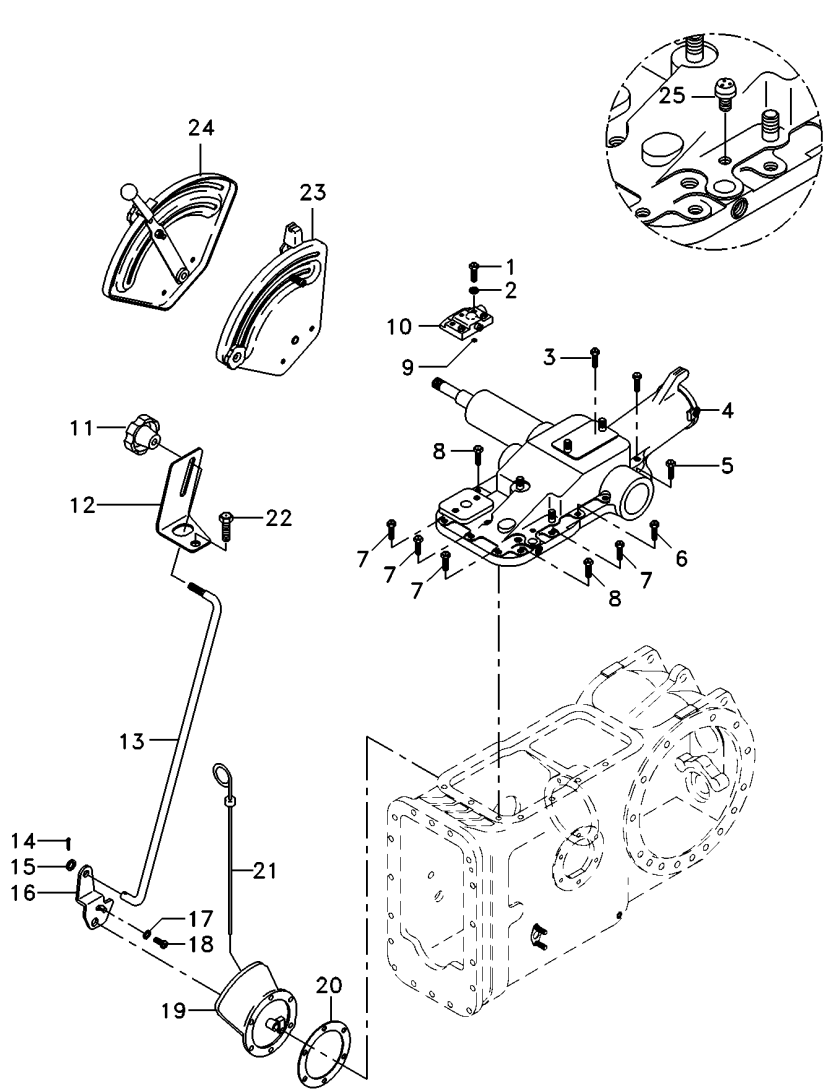

1	362479X1		**2**	PARAFUSO	BOLT	PERNO
2	353432X1		**2**	ARRUELA PRESSÃO	PRESSURE WASHER	LAVADOR PRESION
3	058291P1		**2**	PARAFUSO	BOLT	PERNO
4	2802493M94	70-300 No	**1**	CJ. TAMPA	KIT, COVER	JUEGO DE TAPA
4		70-305 No	**1**	CJ. TAMPA	KIT, CAP	JUEGO DE TAPON
5	058292P1		**3**	PARAFUSO	SCREW	TORNILLO
6	058289P1		**1**	PARAFUSO	BOLT	PERNO
7	058283P1		**4**	PARAFUSO	BOLT	PERNO
8	058282P1		**2**	PARAFUSO	BOLT	PERNO
9	195562M1		**1**	ANEL "O"	O RING	JUNTA TORICA
10	070467N1		**1**	CJ. TAMPA	KIT, CAP	JUEGO DE TAPON
11	1860403M1		**1**	MANÍPULO	KNOB	POMO
12	061381P1		**1**	SUPORTE	BRACKET	SOPORTE
13	061405S1		**1**	TIRANTE	ROD	VARILLA
14	354041X1		**1**	CUPILHA	COTTER PIN	PASADOR DOUBLE
15	353754X1		**1**	ARRUELA	WASHER	ARANDELA
16	3147360M1		**1**	ALAVANCA	LEVER	PALANCA
17	353753X1		**1**	ARRUELA	WASHER	ARANDELA
18	1869138M1		**1**	PARAFUSO	BOLT	PERNO
19	063253N2	70-360 No	**1**	CJ. TAMPA	KIT, COVER	JUEGO DE TAPA
20	181217M1		**1**	JUNTA	GASKET	EMPAQUETADURA.
21	046115T1		**1**	VARETA	ROD	VARILLA
22	058292P1		**2**	PARAFUSO	SCREW	TORNILLO
23	071035N1		**1**	CJ. QUADRANTE	KIT, QUADRANT	JUEGO CUADRANTE
24	071032N1		**1**	CJ. QUADRANTE	KIT, QUADRANT	JUEGO CUADRANTE
25	182099M91		**1**	RESPIRO	BREATHER	RESPIRADERO

Tampa Do Levante Hidráulico
Hydraulic Lift Cover
Tapa Levante Hidraulico

70-285

Tratores Com Cabine
Tractors With Cab
Tractores Con Cabina

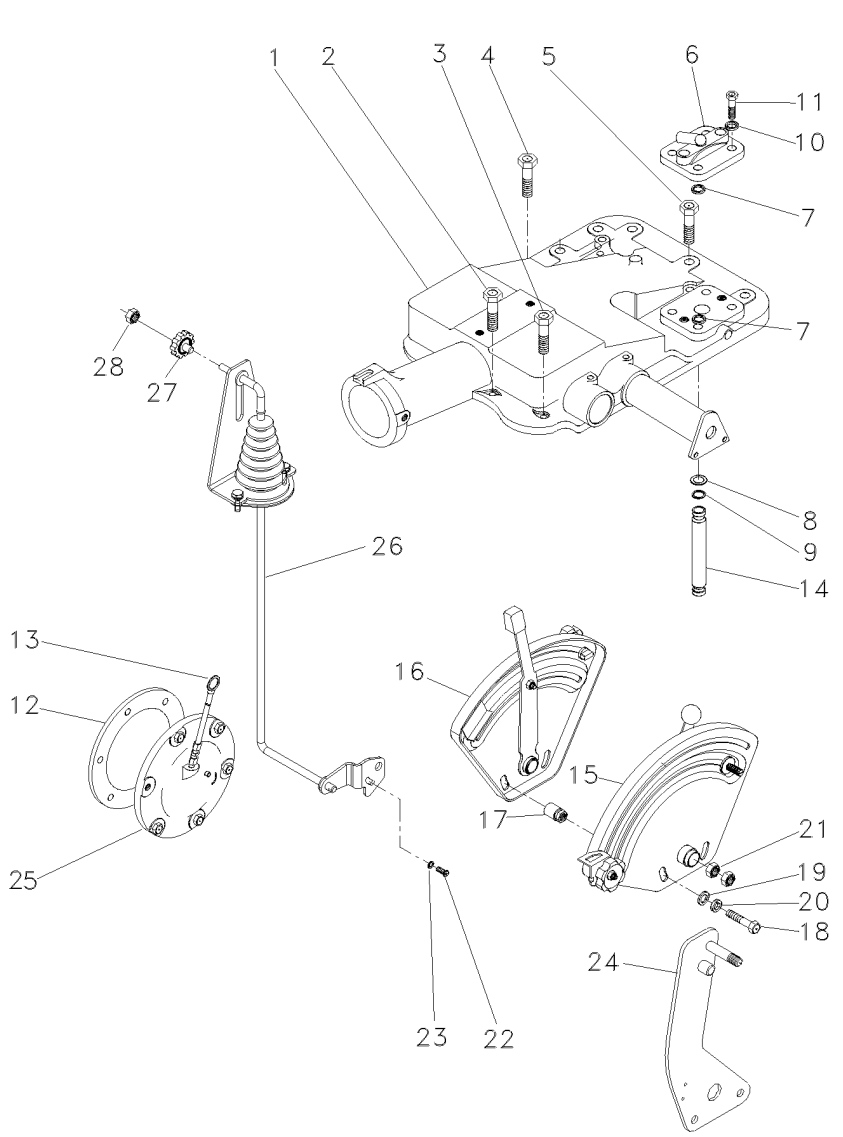

1	6200735M91	👁 70-420 No	**1**	CJ. TAMPA	KIT, CAP	JUEGO DE TAPON
1		👁 70-440 No	**1**	CJ. TAMPA	KIT, CAP	JUEGO DE TAPON
2	058291P1		**2**	PARAFUSO	BOLT	PERNO
3	058292P1		**3**	PARAFUSO	SCREW	TORNILLO
4	058289P1		**1**	PARAFUSO	BOLT	PERNO
5	058282P1		**2**	PARAFUSO	BOLT	PERNO
6	182373M91		**1**	TAMPA	COVER	CUBIERTA
7	195562M1		**1**	ANEL "O"	O RING	JUNTA TORICA
8	195874M1		**2**	ARRUELA	WASHER	ARANDELA
9	195561M1		**2**	ANEL "O"	O RING	JUNTA TORICA
10	353432X1		**2**	ARRUELA PRESSÃO	PRESSURE WASHER	LAVADOR PRESION
11	362479X1		**2**	PARAFUSO	BOLT	PERNO
12	181217M1		**1**	JUNTA	GASKET	EMPAQUETADURA.
13	046115T1		**1**	VARETA	ROD	VARILLA
14	3808400M1		**1**	TUBO	PIPE	CANO
15	061475N1	👁 70-425 No	**1**	CJ. QUADRANTE	KIT, QUADRANT	JUEGO CUADRANTE
16	061474N1	👁 70-430 No	**1**	CJ. QUADRANTE	KIT, QUADRANT	JUEGO CUADRANTE
17	067058P1		**2**	ESPAÇADOR	SPACER	PIEZA DISTANCIA
18	353537X1		**2**	PARAFUSO	BOLT	PERNO
19	353756X1		**2**	ARRUELA	WASHER	ARANDELA
20	353434X1		**2**	ARRUELA	WASHER	ARANDELA
21	353430X1		**2**	PORCA	NUT	TUERCA
22	1869138M1		**1**	PARAFUSO	BOLT	PERNO
23	353753X1		**1**	ARRUELA	WASHER	ARANDELA
24	070012N1		**1**	CJ. ALAVANCA	KIT, LEVER	JUEGO, PALANCA
25	063253N2		**1**	CJ. TAMPA	KIT, COVER	JUEGO DE TAPA
26	6208665M91	[A]	**1**	CONTROLE	CONTROL	MANDO
		👁 70-435 No				
27	1860403M1		**1**	MANÍPULO	KNOB	POMO
28	353918X1		**1**	PORCA	NUT	TUERCA

[A] CONTROLE DE REAÇÃO
DRAFT CONTROL
CONTROL DE REACCION

Levante Hidráulico **Hydraulic Lift** **Elevador Hidraulico**	**Tampa** **Lift Cover** **Cubierta Elevador**	**70-290**

2100 Kgf
2100 Kgf
2100 Kgf

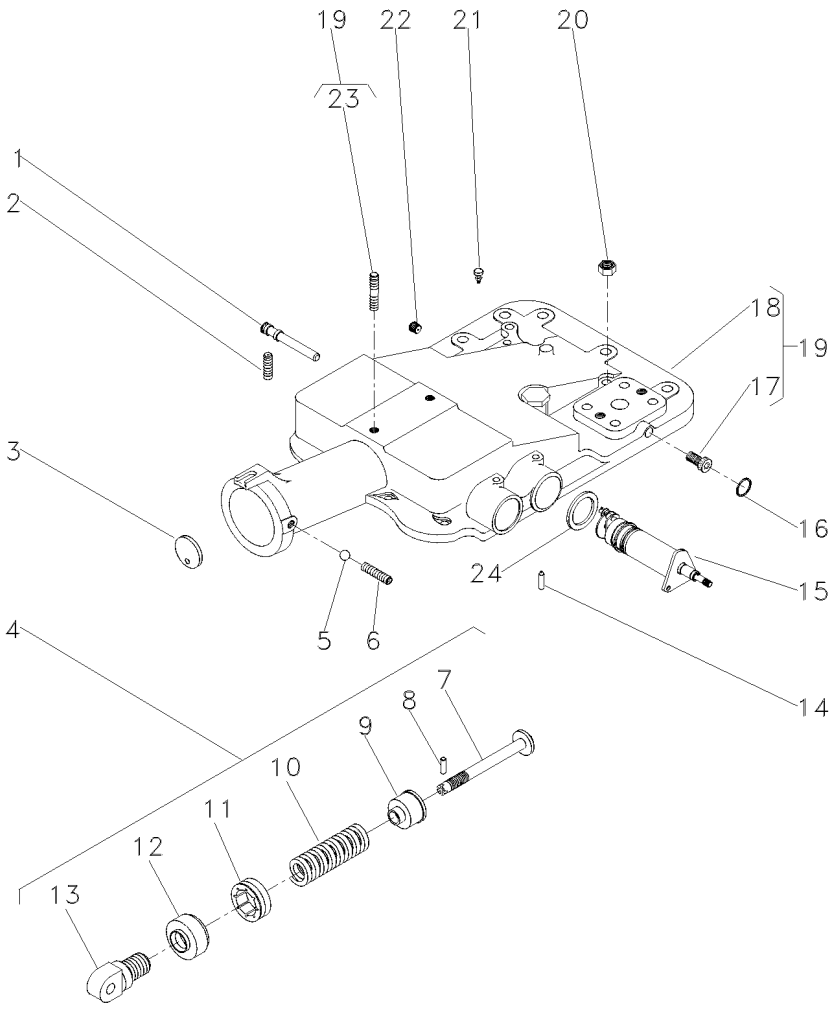

1	180997M2		
2	355286X1		
3	180981M1		
4	1863388M92		
5	882451M1		
6	355286X1		5/16X18X5/8
7	886348M2	4	
8	1442142X1	4	
9	886351M2	4	
10	182582M1	4	
11	180979M2	4	
12	887654M2	4	
13	1863389M1	4	
14	1869074M1		
15	1870306M93		70-310 No
16	195562M1		∅ 7/16
17	195387M1	19	
18	2802511M4	19	
19	2802494M95		
20	377765X1		9/16X18
21	182099M91		
22	195387M1		
23	3146844M1	19	
24	1869075M1		

1	EIXO	SHAFT	ARBOL
1	PARAFUSO ALLEN	ALLEN BOLT	TORNILLO ALLEN
1	DISCO	DISC	DISCO
1	CJ. MOLA	KIT, SPRING	RESORTE JUEGO
1	ESFERA	BALL	BOLA
1	PARAFUSO ALLEN	ALLEN BOLT	TORNILLO ALLEN
1	PINO	PIN	PASADOR
1	PINO	PIN	PASADOR
1	ASSENTO	SEAT	ASIENTO
1	MOLA	SPRING	RESORTE
1	PORCA	NUT	TUERCA
1	PROTETOR	PROTECTOR	PROTECTOR
1	ARTICULADOR	HEAD	CULATA
1	PINO	PIN	PASADOR
1	CJ. SUPORTE	KIT, BRACKET	JUEGO SOPORTE
1	ANEL "O"	O RING	JUNTA TORICA
2	BUJÃO	PLUG	TAPON
1	TAMPA	COVER	CUBIERTA
1	CJ. TAMPA	KIT, COVER	JUEGO DE TAPA
2	PORCA	NUT	TUERCA
1	RESPIRO	BREATHER	RESPIRADERO
1	BUJÃO	PLUG	TAPON
1	PRISIONEIRO	STUD	ESPARRAGO
1	ARRUELA	WASHER	ARANDELA

Levante Hidráulico **Hydraulic Lift** **Elevador Hidraulico**	**Tampa** **Lift Cover** **Cubierta Elevador**	**70-295**

2100 Kgf
2100 Kgf
2100 Kgf

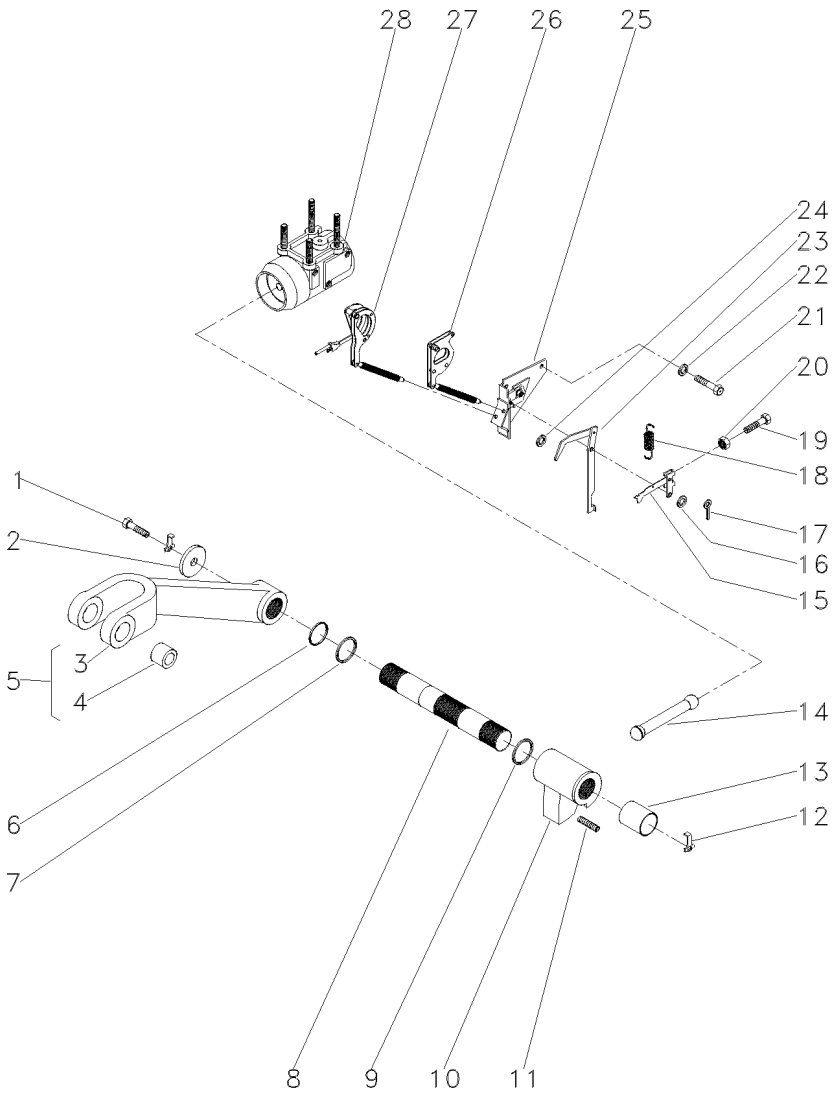

1	353560X1		**2**	PARAFUSO	BOLT	PERNO
2	897580M1		**2**	ARRUELA	WASHER	ARANDELA
3	3408250M1	5	**1**	BRAÇO	ARM	BRAZO
4	885455M1	5	**2**	BUCHA	BUSH	CASQUILLO
5	3408251M91		**2**	CJ. BRAÇO	KIT, ARM	JUEGO DE BRAZO
6	3611557M1		**2**	ANEL "O"	O RING	JUNTA TORICA
7	033928T1		**2**	ANEL "O"	O RING	JUNTA TORICA
8	897567M3		**1**	EIXO	SHAFT	ARBOL
9	2801012M1	⧗ 0.20"	**X**	CALÇO	SHIM	CALCE
9	2801013M1	⧗ 0.40"	**X**	CALÇO	SHIM	CALCE
9	2801014M1	⧗ 0.60"	**X**	CALÇO	SHIM	CALCE
10	886404M2		**1**	BRAÇO	ARM	BRAZO
11	887076M2		**1**	PARAFUSO	BOLT	PERNO
12	897581M3		**2**	PRESILHA	STAPLE	GRAPA
13	3611558M1		**2**	BUCHA	BUSH	CASQUILLO
14	886410M1		**1**	BIELA	CONROD	BIELA
15	1661547M92		**1**	ALAVANCA	LEVER	PALANCA
16	355617X1	3/4X5/16X1/16	**1**	ARRUELA	WASHER	ARANDELA
17	361332X1	1/16 L3/8	**1**	CUPILHA	COTTER PIN	PASADOR DOUBLE
18	898137M1		**1**	MOLA	SPRING	RESORTE
19	2802251M1		**1**	PARAFUSO	BOLT	PERNO
20	354120X1	10X24	**1**	PORCA	NUT	TUERCA
21	353688X1	3/8X16X5/8	**2**	PARAFUSO	BOLT	PERNO
22	390287X1	18,0X10,5X0,9	**2**	ARRUELA	WASHER	ARANDELA
23	1869093M93		**1**	ALAVANCA	LEVER	PALANCA
24	355617X1		**X**	ARRUELA	WASHER	ARANDELA
25	1870190M92	👁 70-325 No	**1**	SUPORTE	SUPPORT	DISPOS.DE SOSTEN
26	1661918M91		**1**	ARTICULAÇÃO	KNUCKLE	CHARNELA
27	1660324M91	👁 70-330 No	**1**	ARTICULAÇÃO	KNUCKLE	CHARNELA
28	897593M96	👁 70-335 No	**1**	CJ. CILINDRO	KIT, CYLINDER	JUEGO DE CILINDR

Tampa Do Levante Hidráulico
Hydraulic Lift Cover
Tapa Levante Hidraulico

70-300

2500 Kgf
2500 Kgf
2500 Kgf

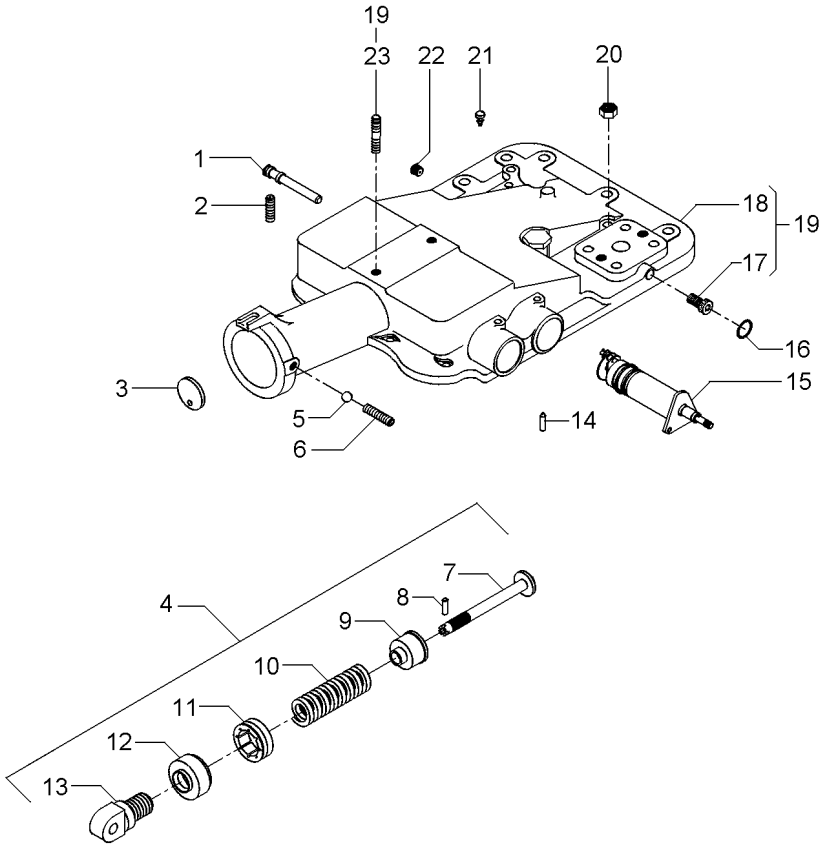

1	180997M2			**1**	EIXO	SHAFT	ARBOL
2	355286X1			**1**	PARAFUSO ALLEN	ALLEN BOLT	TORNILLO ALLEN
3	180981M1			**1**	DISCO	DISC	DISCO
4	2800150M91			**1**	CJ. MOLA	KIT, SPRING	RESORTE JUEGO
5	882451M1			**1**	ESFERA	BALL	BOLA
6	355286X1			**1**	PARAFUSO ALLEN	ALLEN BOLT	TORNILLO ALLEN
7	886348M2	4		**1**	PINO	PIN	PASADOR
8	1442142X1	4		**1**	PINO	PIN	PASADOR
9	886351M2	4		**1**	ASSENTO	SEAT	ASIENTO
10	519070M1	4		**1**	MOLA	SPRING	RESORTE
11	180979M2	4		**1**	PORCA	NUT	TUERCA
12	180980M2	4		**1**	CAPA	BOOT	PROTECCION
13	1863389M1	4		**1**	ARTICULADOR	HEAD	CULATA
14	1869074M1			**1**	PINO	PIN	PASADOR
15	1870306M93		70-310 No	**1**	CJ. SUPORTE	KIT, BRACKET	JUEGO SOPORTE
16	195562M1			**1**	ANEL "O"	O RING	JUNTA TORICA
17	195387M1	19		**2**	BUJÃO	PLUG	TAPON
18	2802511M4	19		**1**	TAMPA	COVER	CUBIERTA
19			2802494M95	**1**	CJ. TAMPA	KIT, COVER	JUEGO DE TAPA
20	377765X1			**2**	PORCA	NUT	TUERCA
21	182099M91			**1**	RESPIRO	BREATHER	RESPIRADERO
22	195387M1			**1**	BUJÃO	PLUG	TAPON
23	3146844M1	19		**1**	PRISIONEIRO	STUD	ESPARRAGO

Tampa Do Levante Hidráulico
Hydraulic Lift Cover
Tapa Levante Hidraulico

70-305

2500 Kgf
2500 Kgf
2500 Kgf

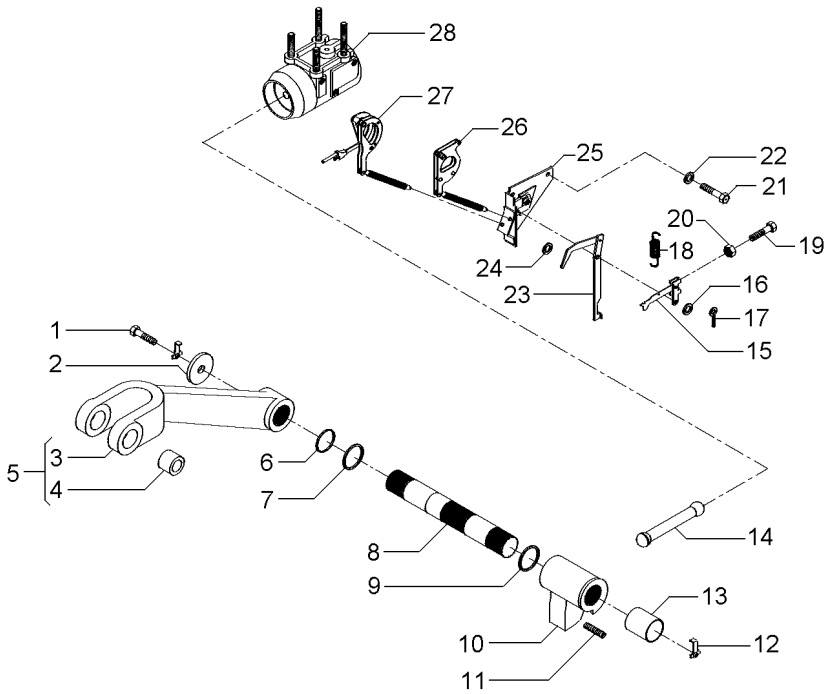

1	353560X1		**2**	PARAFUSO	BOLT	PERNO
2	897580M1		**2**	ARRUELA	WASHER	ARANDELA
3	3408250M1	5	**1**	BRAÇO	ARM	BRAZO
4	885455M1	5	**2**	BUCHA	BUSH	CASQUILLO
5	3408251M91		**2**	CJ. BRAÇO	KIT, ARM	JUEGO DE BRAZO
6	3611557M1		**2**	ANEL "O"	O RING	JUNTA TORICA
7	033928T1		**2**	ANEL "O"	O RING	JUNTA TORICA
8	897567M3		**1**	EIXO	SHAFT	ARBOL
9	2801012M1	⧗ 0.20"	**X**	CALÇO	SHIM	CALCE
9	2801013M1	⧗ 0.40"	**X**	CALÇO	SHIM	CALCE
9	2801014M1	⧗ 0.60"	**X**	CALÇO	SHIM	CALCE
10	886404M2		**1**	BRAÇO	ARM	BRAZO
11	887076M2		**1**	PARAFUSO	BOLT	PERNO
12	897581M3		**2**	PRESILHA	STAPLE	GRAPA
13	3611558M1		**2**	BUCHA	BUSH	CASQUILLO
14	886410M1		**1**	BIELA	CONROD	BIELA
15	1661547M92		**1**	ALAVANCA	LEVER	PALANCA
16	355617X1		**1**	ARRUELA	WASHER	ARANDELA
17	361332X1		**1**	CUPILHA	COTTER PIN	PASADOR DOUBLE
18	898137M1		**1**	MOLA	SPRING	RESORTE
19	2802251M1		**1**	PARAFUSO	BOLT	PERNO
20	354120X1		**1**	PORCA	NUT	TUERCA
21	353688X1		**2**	PARAFUSO	BOLT	PERNO
22	390287X1		**2**	ARRUELA	WASHER	ARANDELA
23	1869093M93		**1**	ALAVANCA	LEVER	PALANCA
24	355617X1		**X**	ARRUELA	WASHER	ARANDELA
25	1870190M92	👁 70-325 No	**1**	SUPORTE	SUPPORT	DISPOS.DE SOSTEN
26	1661918M91		**1**	ARTICULAÇÃO	KNUCKLE	CHARNELA
27		1660324M91	**1**	ARTICULAÇÃO	KNUCKLE	CHARNELA
28	034617N1	👁 70-340 No	**1**	CJ. CILINDRO	KIT, CYLINDER	JUEGO DE CILINDR

Levante Hidráulico
Hydraulic Lift
Elevador Hidraulico

Suporte Do Quadrante
Quadrant Support
Soporte Cuadrante

70-310

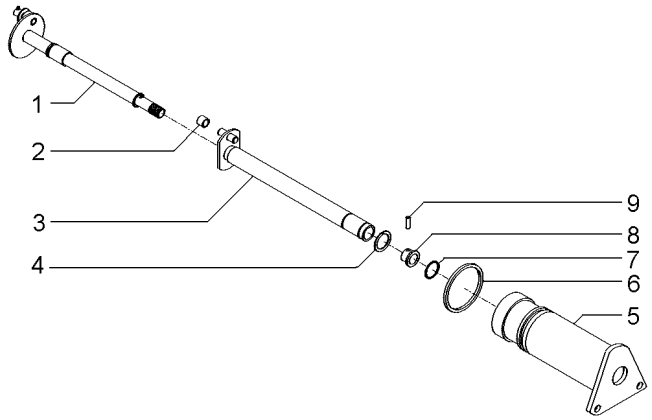

1	1870243M92		**1**	EIXO	SHAFT	ARBOL
2	898189M2		**1**	ROLETE	ROLLER	RODILLO
3	1870219M93		**1**	EIXO	SHAFT	ARBOL
4	358945X1	11/16	**1**	ANEL TRAVA	CIRCLIP	CIRCULITO
5	1870240M1		**1**	SUPORTE	SUPPORT	DISPOS.DE SOSTEN
6	364281X1	17/8	**1**	ANEL "O"	O RING	JUNTA TORICA
7	762026M1	11/16	**1**	ANEL "O"	O RING	JUNTA TORICA
8	1870225M1		**1**	BUCHA	BUSH	CASQUILLO
9	1870244M1		**1**	PINO	PIN	PASADOR

Levante Hidráulico
Hydraulic Lift
Elevador Hidraulico

Suporte Do Quadrante
Quadrant Support
Soporte Cuadrante

70-315

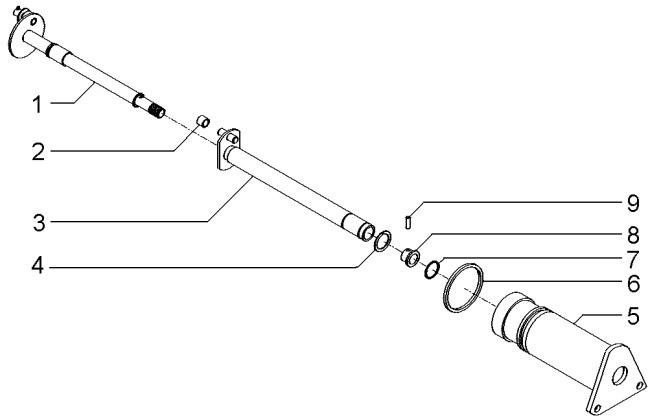

1	3148426M91	70-320 No	**1**	ÁRVORE	AXLE	EJE
2	898189M2		**1**	ROLETE	ROLLER	RODILLO
3	3148428M91		**1**	EIXO	SHAFT	ARBOL
4	358945X1		**1**	ANEL TRAVA	CIRCLIP	CIRCULITO
5	3148429M1		**1**	SUPORTE	BRACKET	SOPORTE
6	364281X1		**1**	ANEL "O"	O RING	JUNTA TORICA
7	762026M1		**1**	ANEL "O"	O RING	JUNTA TORICA
8	1870225M1		**1**	BUCHA	BUSH	CASQUILLO
9	1870244M1		**1**	PINO	PIN	PASADOR

Levante Hidráulico
Hydraulic Lift
Elevador Hidraulico

Eixo Do Quadrante
Quadrant Shaft
Eje Cuadrante

70-320

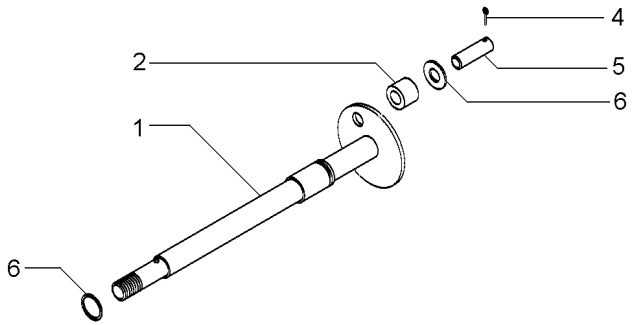

1	3148427M1	**1** ÁRVORE	AXLE	EJE
2	898196M2	**1** ROLETE	ROLLER	RODILLO
3	339588X1	**1** ARRUELA	WASHER	ARANDELA
4	354039X1	**1** CUPILHA	COTTER PIN	PASADOR DOUBLE
5	898194M1	**1** PINO	PIN	PASADOR
6	195561M1	**1** ANEL "O"	O RING	JUNTA TORICA

Levante Hidráulico
Hydraulic Lift
Elevador Hidraulico

Suporte Da Articulação
Hinge Support
Soporte Articulación

70-325

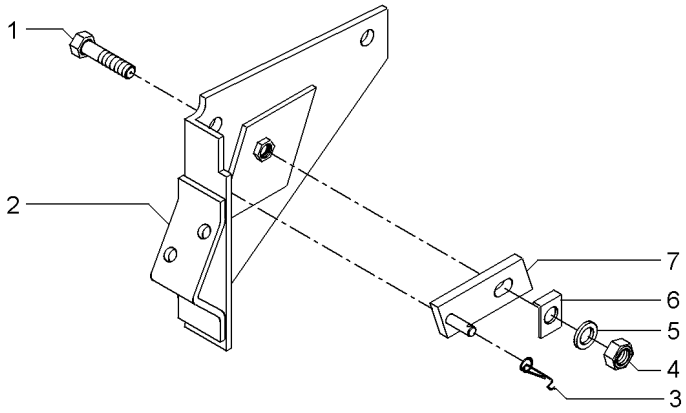

1	361448X1	5/16	**1**	PARAFUSO	BOLT	PERNO
2	1661617M91		**1**	SUPORTE	BRACKET	SOPORTE
3	1872044M1		**1**	MOLA	SPRING	RESORTE
4	353916X1	5/16X24	**1**	PORCA	NUT	TUERCA
5	376702X1	5/16	**1**	ARRUELA	WASHER	ARANDELA
6	1869107M1		**1**	ARRUELA	WASHER	ARANDELA
7	1869104M91		**1**	PIVÔ	PIVOT	PIVOTE

Tampa Do Levante Hidráulico — **Articulador**
Tampa Do Levante Hidráulico — **Link**
Tapa Levante Hidraulico — **Articulador**

70-330

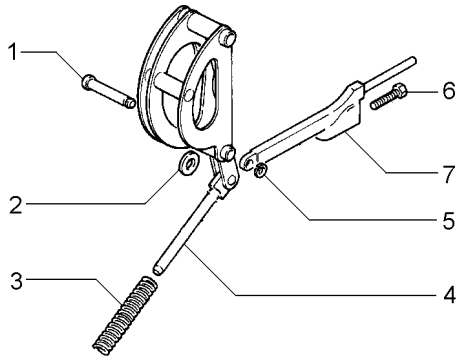

1	180990M1		**1** PINO	PIN	PASADOR
2	898125M1		**1** ARRUELA	WASHER	ARANDELA
3	1660323M1		**1** MOLA	SPRING	RESORTE
4		1660324M91	**1** ARTICULAÇÃO	KNUCKLE	CHARNELA
4		1660884M91	**1** ARTICULAÇÃO	KNUCKLE	CHARNELA
5	195575M1		**1** ANEL	RING	ARO
6	898128M1		**1** PARAFUSO	BOLT	PERNO
7	898124M1		**1** HASTE	SPINDLE	MANGUETA

Cilindro Hidráulico
Hydraulic Cylinder
Cilindro Hidráulico

70-335

2100 Kgf
2100 Kgf
2100 Kgf

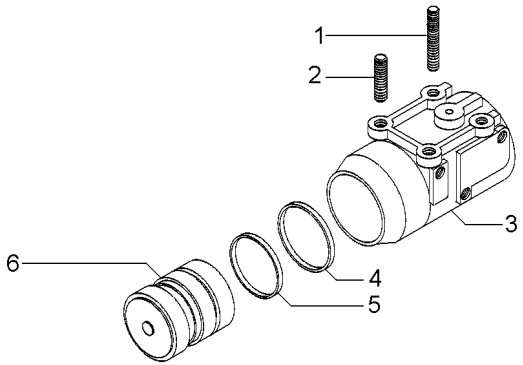

1	1481941M2		**2**	PRISIONEIRO	STUD	ESPARRAGO
2	3412386M91	2100 KGF	**1**	PISTÃO	PISTON	PISTON
4	3412141M1	2100 KGF	**1**	ANEL "O"	O RING	JUNTA TORICA
5	3412379M1	2100 KGF	**1**	ANEL	RING	ARO
6	897594M6	2100 KGF	**1**	CILINDRO	CYLINDER	CILINDRO
7	1667580M1		**2**	PRISIONEIRO	STUD	ESPARRAGO

Cilindro Hidráulico **Hydraulic Cylinder** **Cilindro Hidráulico**	**Levante Hidráulico** **Hydraulic Lift** **Levante Hidráulico**	**70-340**	**2500 Kgf** **2500 Kgf** **2500 Kgf**

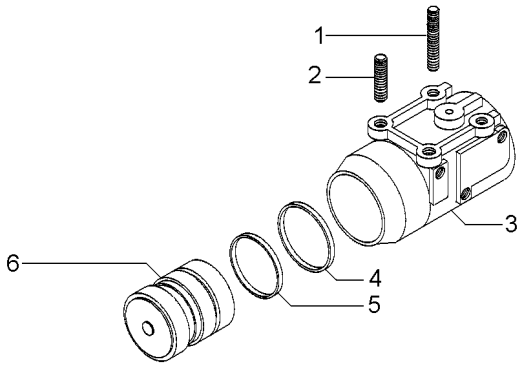

1	1667580M1	**2** PRISIONEIRO	STUD	ESPARRAGO
2	1481941M2	**2** PRISIONEIRO	STUD	ESPARRAGO
3	516571M3	**1** CILINDRO	CYLINDER	CILINDRO
4	3412380M1	**1** ANEL	RING	ARO
5	034615P1	**1** ANEL	RING	ARO
6	034604N1	**1** PISTÃO	PISTON	PISTON

Mola De Controle Do Hidráulico
Spring Assy - Control
Resorte De Controle De Hidraulico

70-345

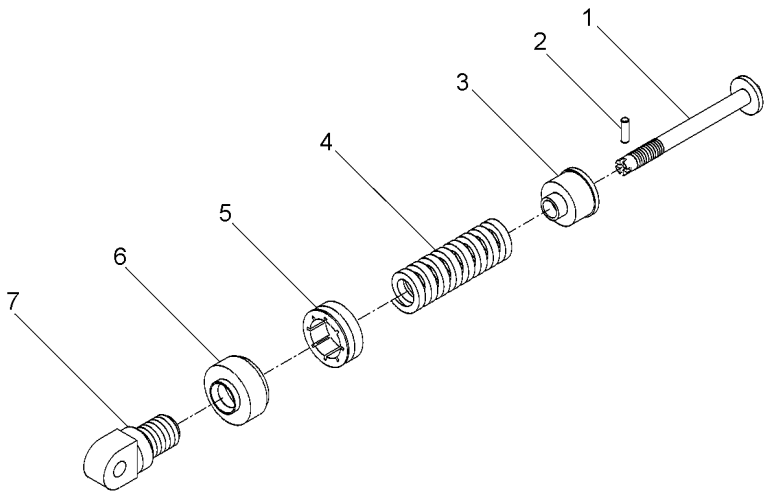

1	886348M2		**1**	PINO	PIN	PASADOR
2	1442142X1		**1**	PINO	PIN	PASADOR
3	886351M2		**1**	ASSENTO	SEAT	ASIENTO
4	182582M1	2100 KGF	**1**	MOLA	SPRING	RESORTE
5	180979M2		**1**	PORCA	NUT	TUERCA
6	180980M2		**1**	CAPA	BOOT	PROTECCION
7	1863389M1		**1**	ARTICULADOR	HEAD	CULATA

Tampa Do Levante Hidráulico
Hydraulic Lift Cover
Tapa Levante Hidraulico

70-350

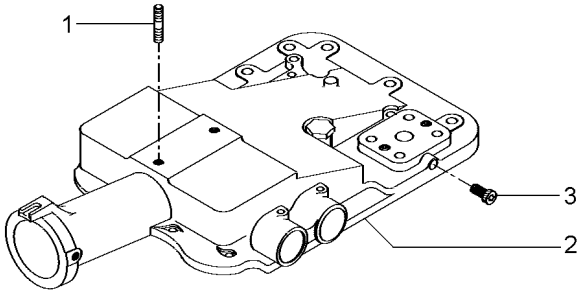

1	3146844M1	**1** PRISIONEIRO	STUD	ESPARRAGO
2	2802511M4	**1** TAMPA	COVER	CUBIERTA
3	195387M1	**2** BUJÃO	PLUG	TAPON

Tampa
Cover
Tapa

70-355

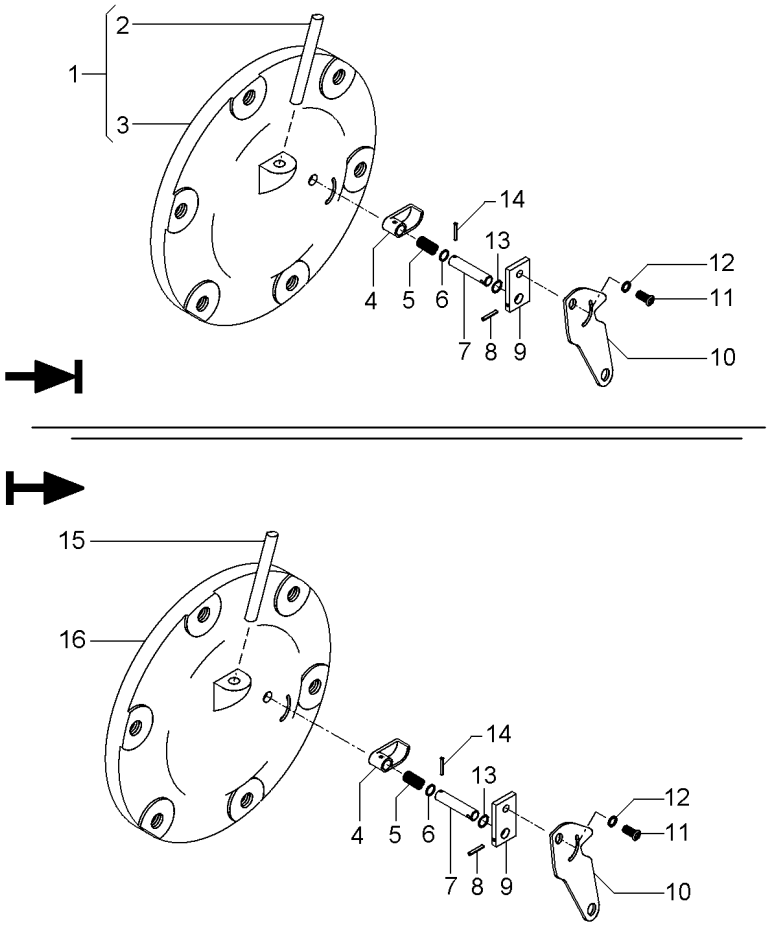

1	065247N1		**1**	CJ. TAMPA	KIT, CAP	JUEGO DE TAPON
2	049179P1	1	**1**	TUBO	PIPE	CANO
3		1 ➧ 065247N1	**1**	TAMPA	COVER	CUBIERTA
4	1869134M2		**1**	ATUADOR	ACTUATOR	ACTUADOR
5	1869136M1		**1**	MOLA	SPRING	RESORTE
6	1001833M1		**1**	ANEL "O"	O RING	JUNTA TORICA
7	1869407M1		**1**	EIXO	SHAFT	ARBOL
8	357616X1		**1**	PINO	PIN	PASADOR
9	1869408M1		**1**	PLACA	PLATE	PLATO
10	6209491M1		**1**	ALAVANCA	LEVER	PALANCA
11	1869138M1		**1**	PARAFUSO	BOLT	PERNO
12	353753X1		**1**	ARRUELA	WASHER	ARANDELA
13	377426X1		**1**	ANEL TRAVA	CIRCLIP	CIRCULITO
14	2801719M1		**1**	PINO	PIN	PASADOR
15	6204706M91		**1**	CJ. TUBO	KIT, PIPE	JUEGO CANO
16	6201200M1		**1**	TAMPA	COVER	CUBIERTA

Cj. Tampa
Cover
Tapa

70-360

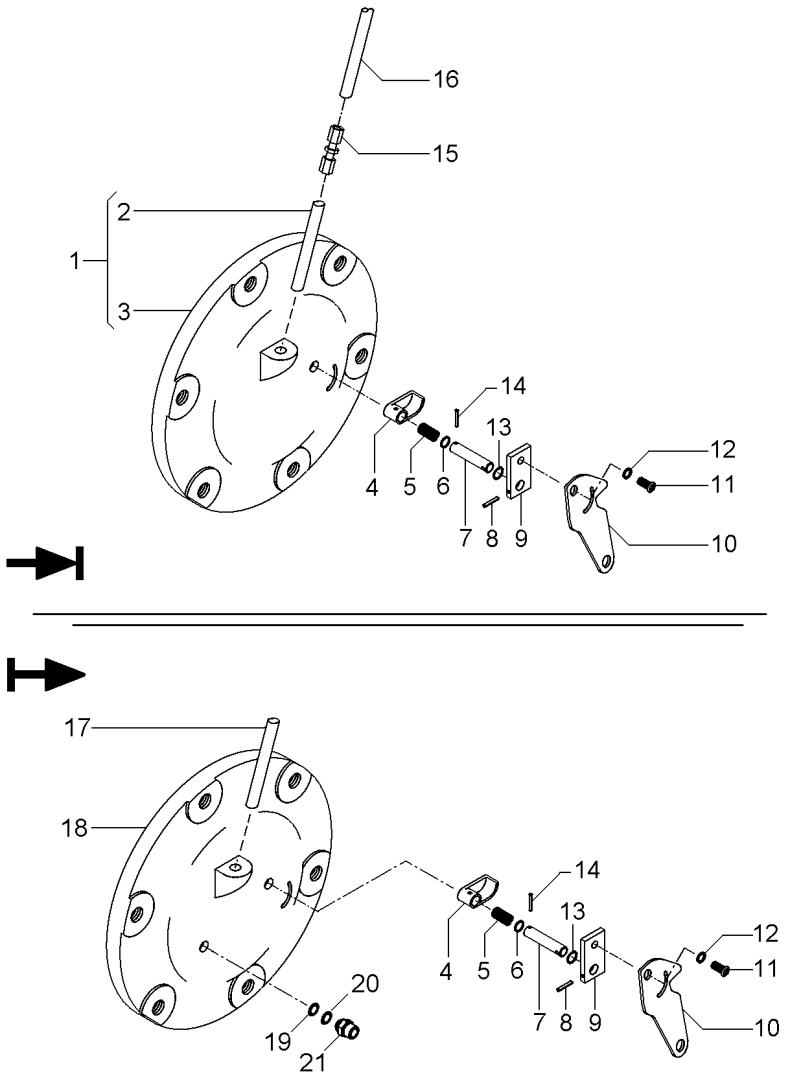

1	6201200M1		**1**	TAMPA	COVER	CUBIERTA
2	049179P1	1	**1**	TUBO	PIPE	CANO
3		1 ➡ 065247N1	**1**	TAMPA	COVER	CUBIERTA
4	1869134M2		**1**	ATUADOR	ACTUATOR	ACTUADOR
5	1869136M1		**1**	MOLA	SPRING	RESORTE
6	1001833M1		**1**	ANEL "O"	O RING	JUNTA TORICA
7	1869407M1		**1**	EIXO	SHAFT	ARBOL
8	357616X1		**1**	PINO	PIN	PASADOR
9	1869408M1		**1**	PLACA	PLATE	PLATO
10	6209491M1		**1**	ALAVANCA	LEVER	PALANCA
11	1869138M1		**1**	PARAFUSO	BOLT	PERNO
12	353753X1		**1**	ARRUELA	WASHER	ARANDELA
13	377426X1		**1**	ANEL TRAVA	CIRCLIP	CIRCULITO
14	2801719M1		**1**	PINO	PIN	PASADOR
15	3412001M91		**1**	CONEXÃO	CONNECTION	CONEXION
16	046213P1		**1**	TUBO	PIPE	CANO
17	6204706M91		**1**	CJ. TUBO	KIT, PIPE	JUEGO CANO
18	6201200M1		**1**	TAMPA	COVER	CUBIERTA
19	039291T1		**1**	ARRUELA	WASHER	ARANDELA
20	069937P1		**1**	ANEL	RING	ARO
21	039290T1		**1**	CONEXÃO	CONNECTION	CONEXION

Bomba Hidráulica
Hydraulic Pump
Bomba Hidraulica

70-365

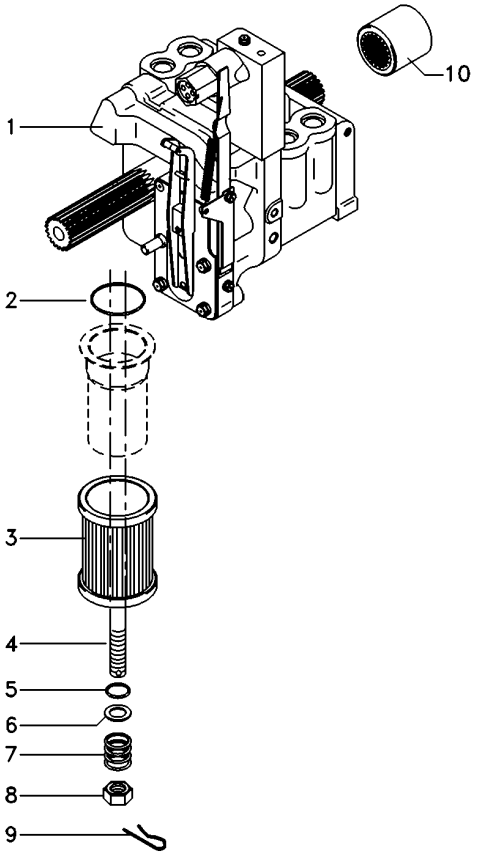

1	6215817M91	**1** BOMBA HIDRÁULICA	HYDRAULIC PUMP	BOMBA HIDRAULICA
2	195876M1	**1** ANEL "O"	O RING	JUNTA TORICA
3	3771122M92	**1** FILTRO	FILTER	FILTRO
4	3699759M2	**1** PRISIONEIRO	STUD	ESPARRAGO
5	1007240M1	**1** ANEL "O"	O RING	JUNTA TORICA
6	377499X1	**1** ARRUELA	WASHER	ARANDELA
7	1868469M1	**1** MOLA	SPRING	RESORTE
8	363645X1	**1** PORCA	NUT	TUERCA
9	1870089M1	**1** PRESILHA	STAPLE	GRAPA
10	1868538M4	**1** LUVA	SLEEVE	MANCHA

Bomba Hidráulica
Hydraulic Pump
Bomba Hidraulica

70-370

Sem Tdp
Without Pto
Sin Tdf

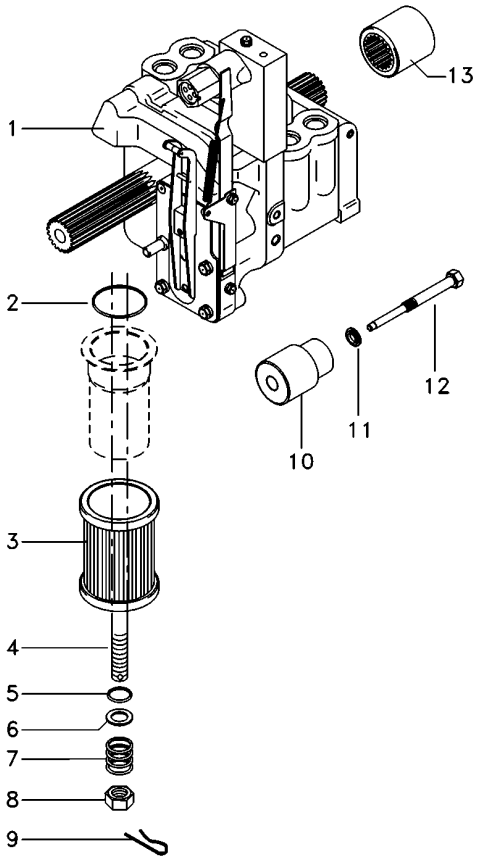

1	6215817M91	**1** BOMBA HIDRÁULICA	HYDRAULIC PUMP	BOMBA HIDRAULICA
2	195876M1	**1** ANEL "O"	O RING	JUNTA TORICA
3	3771122M92	**1** FILTRO	FILTER	FILTRO
4	3699759M2	**1** PRISIONEIRO	STUD	ESPARRAGO
5	1007240M1	**1** ANEL "O"	O RING	JUNTA TORICA
6	377499X1	**1** ARRUELA	WASHER	ARANDELA
7	1868469M1	**1** MOLA	SPRING	RESORTE
8	363645X1	**1** PORCA	NUT	TUERCA
9	1870089M1	**1** PRESILHA	STAPLE	GRAPA
10	532927M1	**1** SUPORTE	BRACKET	SOPORTE
11	532926M1	**1** ARRUELA	WASHER	ARANDELA
12	532928M1	**1** PINO	PIN	PASADOR
13	1868538M4	**1** LUVA	SLEEVE	MANCHA

Bomba Hidráulica
Hydraulic Pump
Bomba Hidraulica

Coletor E Luva
Collector And Glove
Colecionador Y Guante

70-375

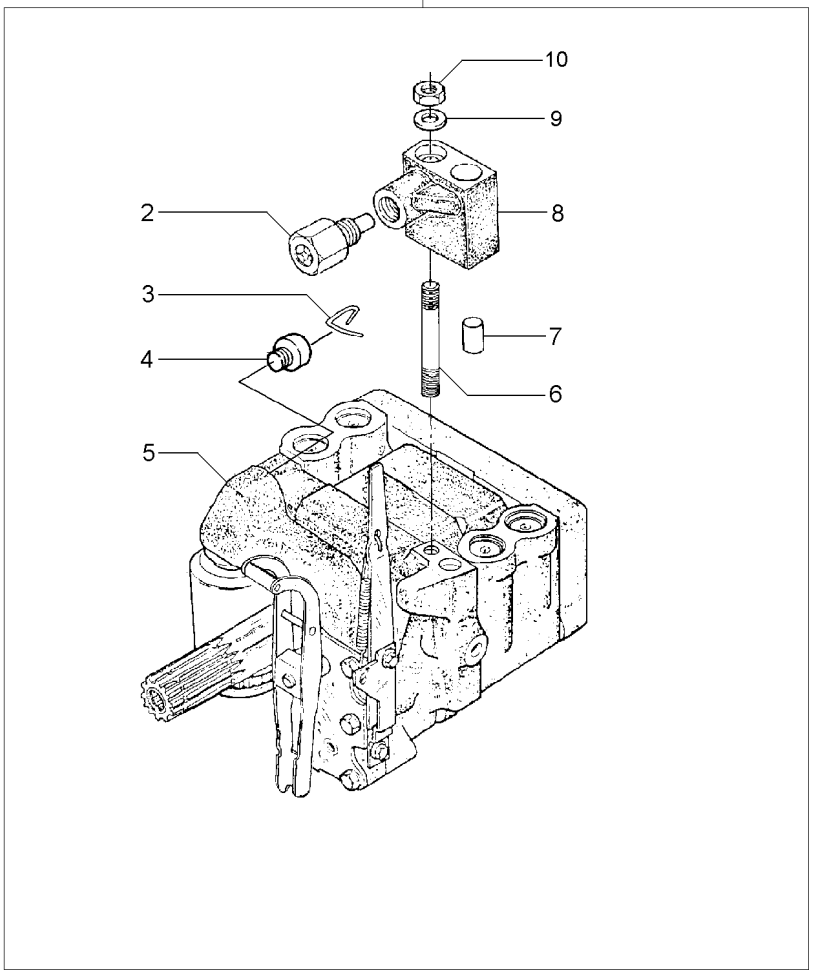

1		3773700M92	**1**	BOMBA	PUMP	BOMBA
2	038639T1	8	**1**	VÁLVULA	VALVE	VALVULA
3	1870819M1	1	**1**	PRESILHA	STAPLE	GRAPA
4	1870820M1	1	**1**	BUJÃO	PLUG	TAPON
5	3773701M92	1 U.K.	**1**	CJ. BOMBA	KIT, PUMP	BOMBA JUEGO
		70-380 No				
6	1694381M1	1	**1**	PRISIONEIRO	STUD	ESPARRAGO
7	377605X1	8	**1**	PINO	PIN	PASADOR
8	3808924M91	1	**1**	COLETOR	COLLECTOR	COLECTOR
9	353756X1	1	**1**	ARRUELA	WASHER	ARANDELA
10	195258M1	1	**1**	PORCA	NUT	TUERCA

Bomba Hidráulica
Hydraulic Pump
Bomba Hidraulica

70-380

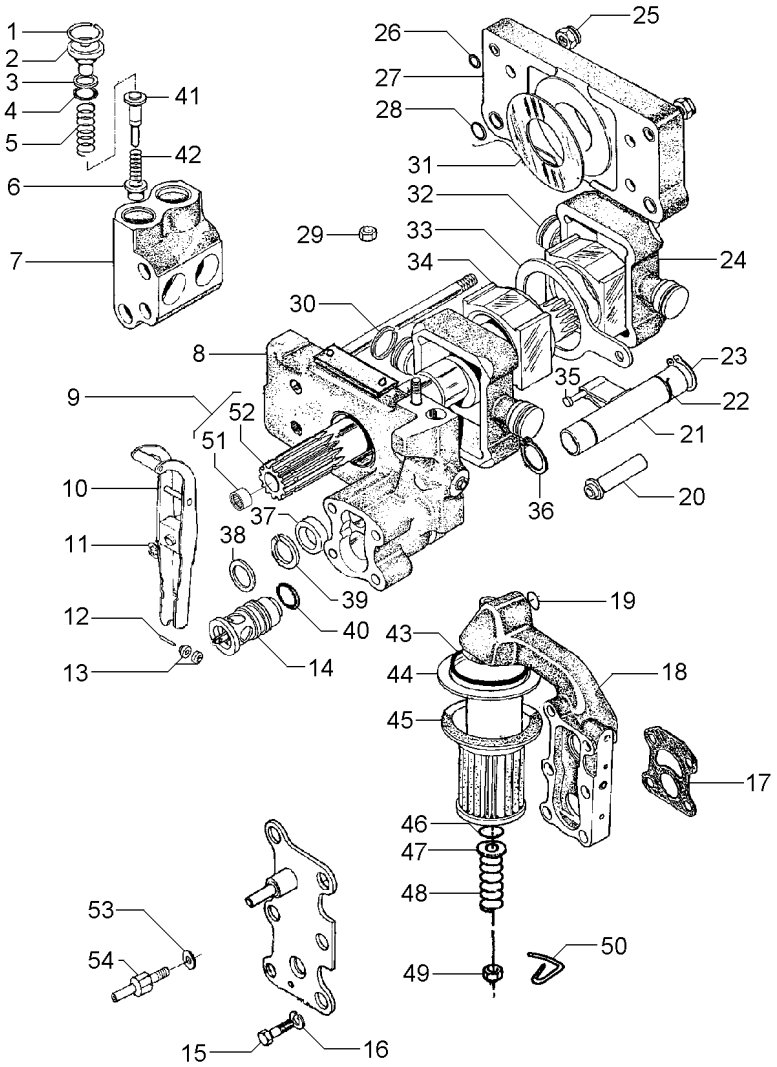

1	1868743M1		4	ANEL TRAVA	CIRCLIP	CIRCULITO
2	1868741M1		4	BUJÃO	PLUG	TAPON
3	1870849M1		4	ARRUELA	WASHER	ARANDELA
4	1868742M1		4	ANEL "O"	O RING	JUNTA TORICA
5	180928M2		4	MOLA	SPRING	RESORTE
6	1660116M1	[A]	4	VÁLVULA	VALVE	VALVULA
7	1868435M3		2	CÂMARA	CHAMBER	CAMARA
8	3808617M91	70-385 No	1	CORPO	BODY	CUERPO
9	1871781M93		1	EIXO	SHAFT	ARBOL
10	3610175M91		1	ALAVANCA	LEVER	PALANCA
11	377493X1		1	ANEL TRAVA	CIRCLIP	CIRCULITO
12	897504M1		1	PINO	PIN	PASADOR
13	897599M1		2	ROLETE	ROLLER	RODILLO
14	3611085M91		1	VÁLVULA	VALVE	VALVULA
15	362403X1		4	PARAFUSO	BOLT	PERNO
16	366719X1		4	ARRUELA	WASHER	ARANDELA
17	1869529M2		1	JUNTA	GASKET	EMPAQUETADURA.
18	3611141M91	70-390 No	1	CARCAÇA	HOUSING	ALOJAMIENTO
19	851134M1		1	ANEL "O"	O RING	JUNTA TORICA
20	1686740M1		1	TUBO	PIPE	CANO
21	1681790M91	70-395 No	1	OSCILADOR	OSCILLATOR	OSCILADOR
22	1671699M1		1	ANEL TRAVA	CIRCLIP	CIRCULITO
23	3000361X1		1	ANEL TRAVA	CIRCLIP	CIRCULITO
24	1860038M1		2	PISTÃO	PISTON	PISTON
25	1871659M1	3/8	2	PORCA	NUT	TUERCA
25	1871660M1		2	PORCA	NUT	TUERCA
26	377494X1		4	ANEL "O"	O RING	JUNTA TORICA
27	1665499M91		1	CORPO	BODY	CUERPO
28	831533M1		4	ANEL "O"	O RING	JUNTA TORICA
29	376448X1	3/8	1	PORCA	NUT	TUERCA
		195258M1				
30	897493M1		4	ANEL	RING	ARO
31	1664589M1		2	ARRUELA	WASHER	ARANDELA
32	180924M2		1	BLOCO	BLOCK	BLOQUE
33	180933M1		1	SEGUIDOR	FOLLOWER	IMPULSOR
34	180925M2		1	BLOCO	BLOCK	BLOQUE
35	831130M1		1	PINO	PIN	PASADOR
36	195946M1		2	ANEL TRAVA	CIRCLIP	CIRCULITO
37	1868486M1		1	ESPAÇADOR	SPACER	PIEZA DISTANCIA
38	377543X1		1	ARRUELA	WASHER	ARANDELA
39	1868485M1		1	ARRUELA	WASHER	ARANDELA
40	377502X1		1	ANEL "O"	O RING	JUNTA TORICA
41	180930M2	[B]	4	VÁLVULA	VALVE	VALVULA
42	180927M2		4	MOLA	SPRING	RESORTE
43	195876M1		1	ANEL "O"	O RING	JUNTA TORICA
44	1671633M1		1	TUBO	PIPE	CANO
45	1870199M92		1	FILTRO	FILTER	FILTRO
46	1007240M1		1	ANEL "O"	O RING	JUNTA TORICA
47	377499X1		1	ARRUELA	WASHER	ARANDELA
48	1868469M1		1	MOLA	SPRING	RESORTE

Bomba Hidráulica
Hydraulic Pump
Bomba Hidraulica

70-380

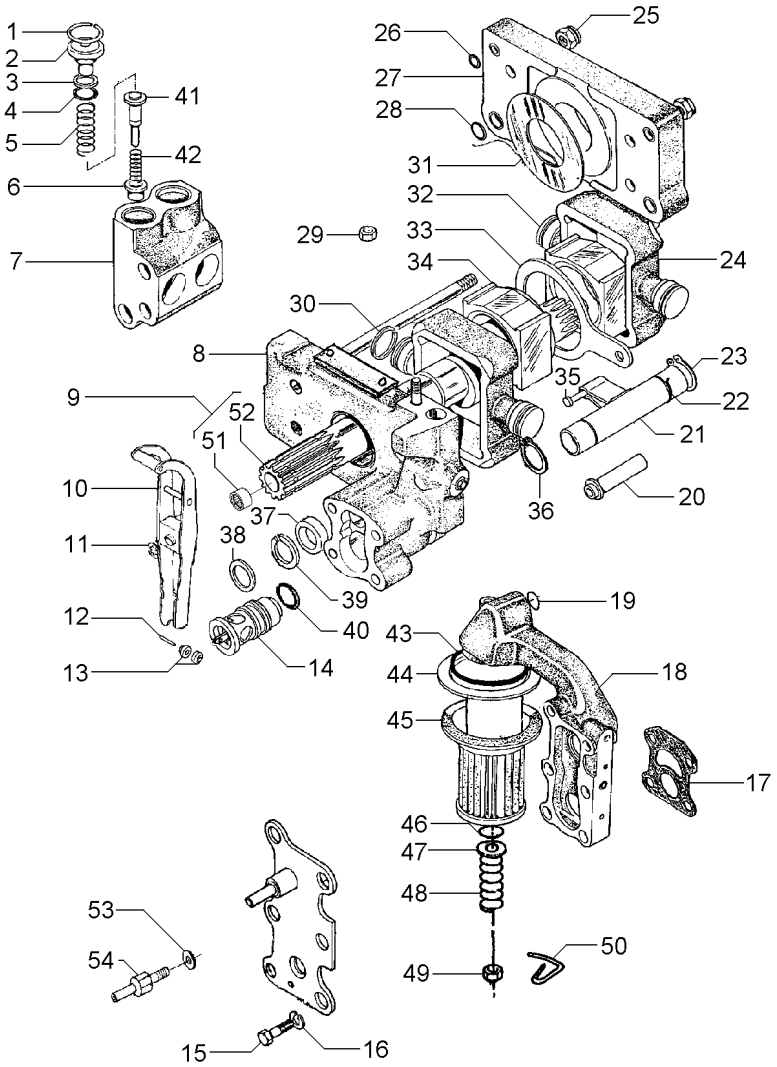

49	375109X1	3/8X16	**1**	PORCA	NUT	TUERCA
50	1870089M1		**1**	PRESILHA	STAPLE	GRAPA
51	1000251M1	9	**1**	ROLAMENTO	BEARING	COJINETE
52	1871782M3	9	**1**	EIXO	SHAFT	ARBOL
53	376719X1		**1**	ARRUELA	WASHER	ARANDELA
54	3610280M1		**1**	PARAFUSO	BOLT	PERNO

[A] ADMISSÃO
INLET
ADMISIÓN

[B] RETORNO
RETURN
RETORNO

Corpo
Body
Cuerpo

70-385

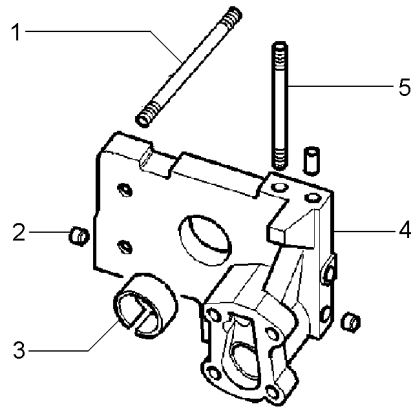

1	377528X1		**4**	PRISIONEIRO	STUD	ESPARRAGO
2	1868431M3		**2**	BUJÃO	PLUG	TAPON
3	1664491M2		**1**	BUCHA	BUSH	CASQUILLO
4		3808617M91	**1**	CORPO	BODY	CUERPO
5	377528X1		**1**	PRISIONEIRO	STUD	ESPARRAGO

Bomba Do Levante Hidráulico
Hydraulic Lift Pump
Bomba Hidraulica Elevador

Suporte Filtro
Strainer Unit
Soporte Filtro

70-390

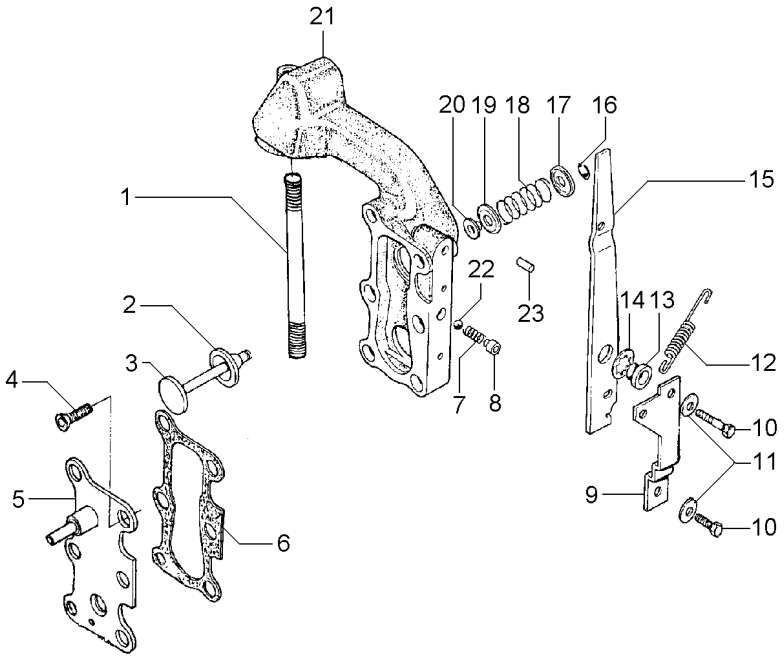

1	377531X1	**1** PRISIONEIRO	STUD	ESPARRAGO
2	1870810M1	**1** ANEL "O"	O RING	JUNTA TORICA
3	1870811M1	**1** VÁLVULA	VALVE	VALVULA
4	358334X1	**2** PARAFUSO	BOLT	PERNO
5	3599748M91	**1** TAMPA	COVER	CUBIERTA
6	1868456M1	**2** JUNTA	GASKET	EMPAQUETADURA.
7	1868452M1	**1** MOLA	SPRING	RESORTE
8	1868451M2	**1** BUCHA	BUSH	CASQUILLO
9	1869831M1	**1** SUPORTE	SUPPORT	DISPOS.DE SOSTEN
10	362352X1	**2** PARAFUSO	BOLT	PERNO
11	359004X1	**2** ARRUELA	WASHER	ARANDELA
12	1868454M2	**1** MOLA	SPRING	RESORTE
13	1868444M1	**1** BUCHA	BUSH	CASQUILLO
14	377500X1	**1** ARRUELA	WASHER	ARANDELA
15	1868453M2	**1** ALAVANCA	LEVER	PALANCA
16	377501X1	**1** ANEL TRAVA	CIRCLIP	CIRCULITO
17	1868464M1	**1** ASSENTO	SEAT	ASIENTO
18	1868465M1	**1** MOLA	SPRING	RESORTE
19	1868460M1	**1** ASSENTO	SEAT	ASIENTO
20	1868466M1	**1** RETENTOR	SEAL	RETEN
21	3599949M1	**1** CARCAÇA	HOUSING	ALOJAMIENTO
22	361023X1	**1** ESFERA	BALL	BOLA
23	377489X1	**1** PINO	PIN	PASADOR

Bomba Do Levante Hidráulico
Hydraulic Pump
Bomba Hidralica

Válvula Osciladora
Oscillator Valve
Valvula Osciladora

70-395

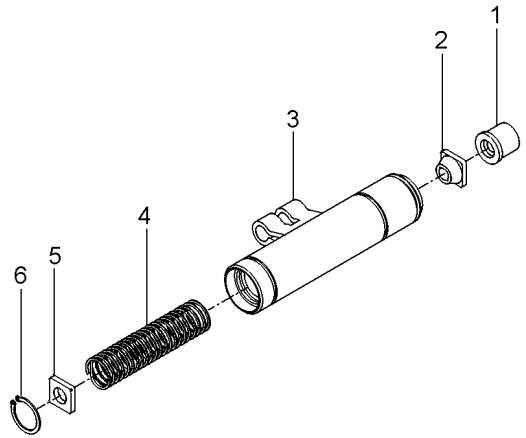

1	1681786M1	**1**	COLAR	COLLAR	COLLAR
2	1862576M2	**1**	GUIA	GUIDE	GUIA
3	1869826M93	**1**	OSCILADOR	OSCILLATOR	OSCILADOR
4	180940M1	**1**	MOLA	SPRING	RESORTE
5	1869830M2	**1**	DISCO	DISC	DISCO
6	1442466X1	**1**	ANEL	RING	ARO

Engate
Coupler
Acoplador

70-400

1 Corpo
1 Body
1 Cuerpo

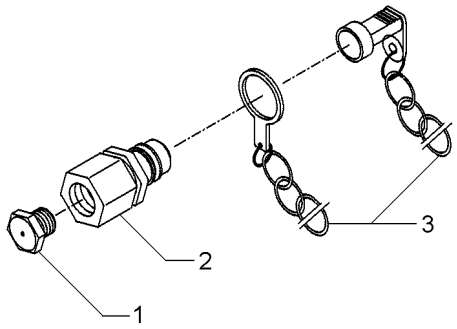

1	3410414M1			
2	3410419M91	**2**	BUJÃO	PLUG	TAPON
3	3410415M91	**2**	ENGATE	COUPLER	ACOPLADOR
		2	PROTETOR	PROTECTOR	PROTECTOR

Engate	**2 Válvulas**	**70-405**
Coupler	**2 Valves**	
Acoplador	**2 Valvulas**	

Controle Remoto 2 Corpos / Com Hydrotronic
With 2 Boddy Remote Control / With Hydrotronic
Con Contr. Remoto 2 Cuerpos / Con Hydrotronic

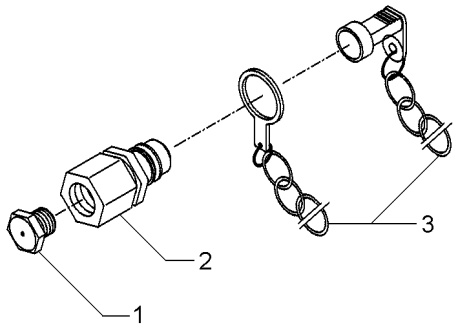

1	3410414M1	**4**	BUJÃO	PLUG	TAPON
2	3410419M91	**4**	ENGATE	COUPLER	ACOPLADOR
3	3410415M91	**4**	PROTETOR	PROTECTOR	PROTECTOR

Cilindro Hidráulico Da Direção
Steering Cylinder
Cilindro Direccion

70-410

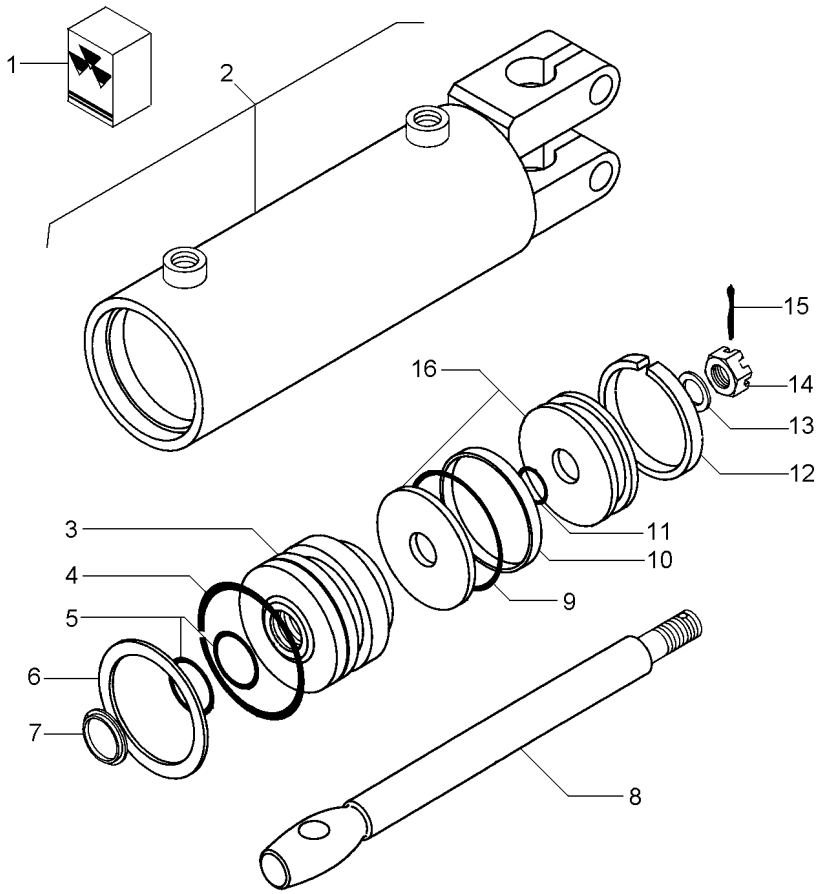

1	2730954M91			**1**	JG. REPARO	KIT, REPAIR	JUEGO REPARACION
2			3148318M91	**1**	CJ. CARCAÇA	HOUSE ASSY	CONJ. CARTER
3	2730952M1	2		**1**	GUIA	GUIDE	GUIA
4		1		**1**	ANEL "O"	O RING	JUNTA TORICA
5		1		**2**	ANEL "O"	O RING	JUNTA TORICA
6	2730385M1	2		**1**	ANEL	RING	ARO
7		1		**1**	ANEL	RING	ARO
8	2730372M1	2		**1**	HASTE CILINDRO	CYLINDER ROD	BIELA DE CILINDR
9		1		**1**	ANEL "O"	O RING	JUNTA TORICA
10		1		**1**	ANEL	RING	ARO
11		1		**1**	ANEL "O"	O RING	JUNTA TORICA
12		1		**1**	ANEL	RING	ARO
13	2730371M1	2		**1**	ARRUELA	WASHER	ARANDELA
14	2730368M1	2		**1**	PORCA	NUT	TUERCA
15	354059X1	2	1X1/8	**1**	CONTRAPINO	DOWEL	CENTRAJE
16	2730951M91	2		**1**	PISTÃO	PISTON	PISTON

Filtro
Filter
Filtro

70-415

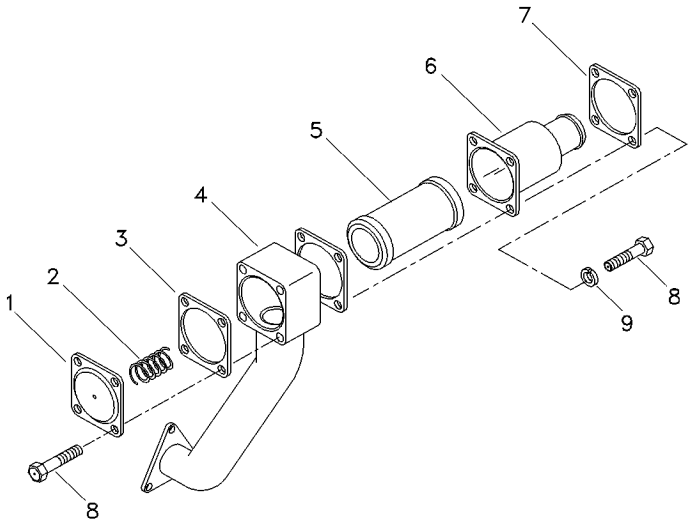

1	1696489M1	**1** TAMPA	COVER	CUBIERTA
2	1696505M1	**1** MOLA	SPRING	RESORTE
3	1696548M4	**2** JUNTA	GASKET	EMPAQUETADURA.
4	1696511M1	**1** COTOVELO	ELBOW	CODO
5	3800305M91	**1** ELEMENTO	ELEMENT	ELEMENTO
6	25311M92	**1** CAPA	BOOT	PROTECCION
7	3761381M1	**1** FLANGE	FLANGE	PLETINA
8	339123X1	**8** PARAFUSO	BOLT	PERNO
9	390972X1	**4** ARRUELA	WASHER	ARANDELA

Levante Hidráulico
Hydraulic Lift
Elevador Hidraulico

Tampa
Lift Cover
Cubierta Elevador

70-420

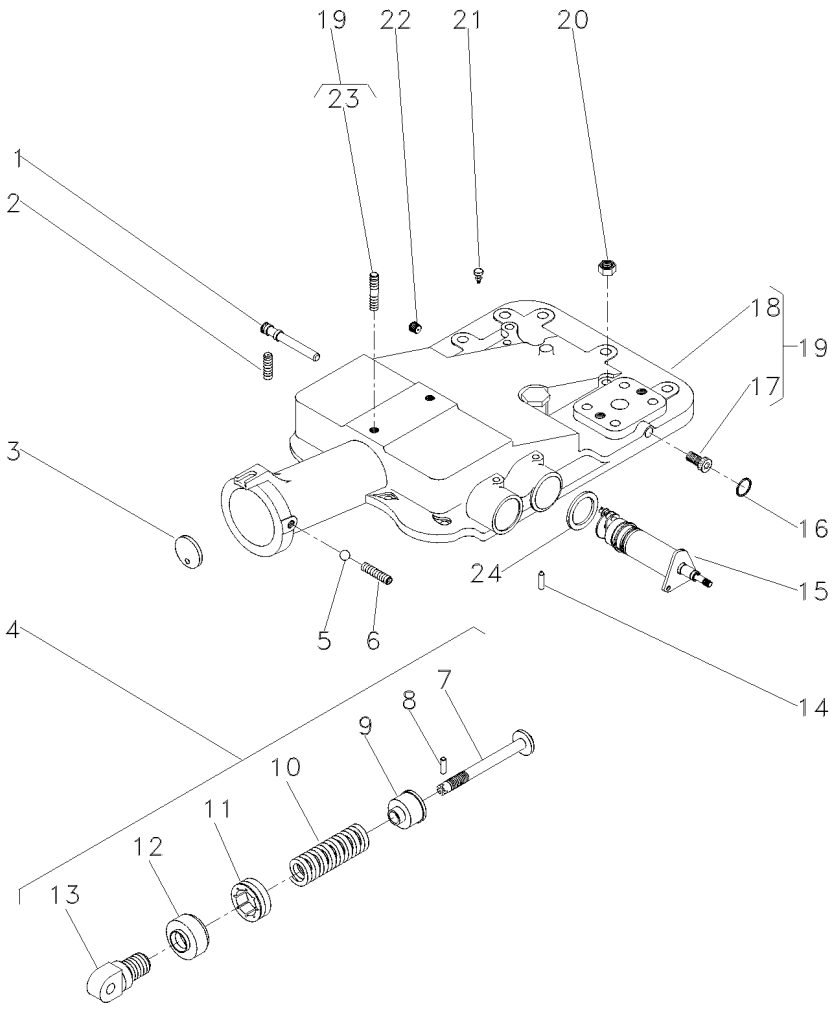

1	180997M2			**1**	EIXO	SHAFT	ARBOL
2	355286X1			**2**	PARAFUSO ALLEN	ALLEN BOLT	TORNILLO ALLEN
3	180981M1			**1**	DISCO	DISC	DISCO
4	2800150M91			**1**	CJ. MOLA	KIT, SPRING	RESORTE JUEGO
5	882451M1			**1**	ESFERA	BALL	BOLA
6	355286X1		5/16X18X5/8	**1**	PARAFUSO ALLEN	ALLEN BOLT	TORNILLO ALLEN
7	886348M2	4		**1**	PINO	PIN	PASADOR
8	1442142X1	4		**1**	PINO	PIN	PASADOR
9	886351M2	4		**1**	ASSENTO	SEAT	ASIENTO
10	182582M1	4		**1**	MOLA	SPRING	RESORTE
11	180979M2	4		**1**	PORCA	NUT	TUERCA
12	180980M2	4		**1**	CAPA	BOOT	PROTECCION
13	1863389M1	4		**1**	ARTICULADOR	HEAD	CULATA
14	1869074M1			**1**	PINO	PIN	PASADOR
15	6200714M91			**1**	CJ. SUPORTE	KIT, BRACKET	JUEGO SOPORTE
16	195562M1		∅ 7/16	**1**	ANEL "O"	O RING	JUNTA TORICA
17	195387M1	19		**2**	BUJÃO	PLUG	TAPON
18	2802511M4	19		**1**	TAMPA	COVER	CUBIERTA
19	2802494M95			**1**	CJ. TAMPA	KIT, COVER	JUEGO DE TAPA
20	377765X1		9/16X18	**2**	PORCA	NUT	TUERCA
21	182099M91			**1**	RESPIRO	BREATHER	RESPIRADERO
22	195387M1			**1**	BUJÃO	PLUG	TAPON
23	3146844M1	19		**1**	PRISIONEIRO	STUD	ESPARRAGO
24	1869075M1			**1**	ARRUELA	WASHER	ARANDELA

Quadrante E Alavanca De Profundidade
Quadrant And Depth Levers
Cuadrante Y Palanca Deprofundidade

70-425

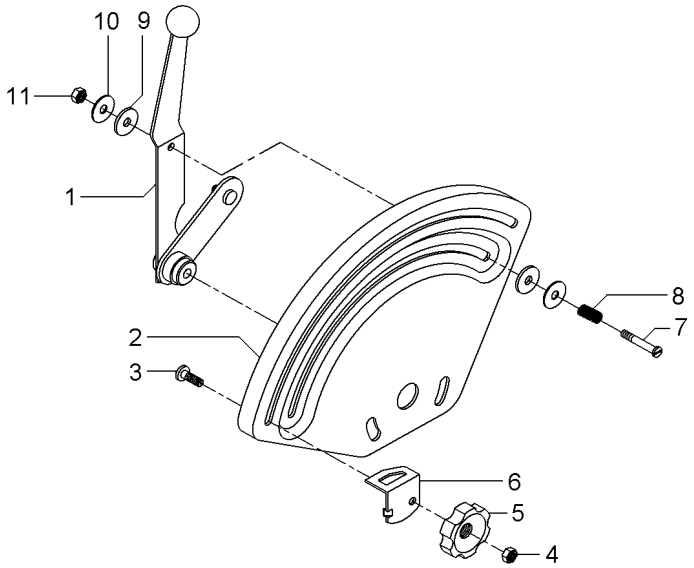

1	061477N1		**1**	ALAVANCA	LEVER	PALANCA
2	033545P1		**1**	QUADRANTE	QUADRANT	CUADRANTE
3	898183M1		**1**	PARAFUSO	BOLT	PERNO
4	353918X1	1/4X28	**1**	PORCA	NUT	TUERCA
5	1860402M1		**1**	MANÍPULO	KNOB	POMO
6	884387M1		**1**	BATENTE	STOP	PARO
7	377607X1	1/4X28	**1**	PARAFUSO	BOLT	PERNO
8	1872240M1		**1**	MOLA	SPRING	RESORTE
9	3408797M1		**2**	ARRUELA	WASHER	ARANDELA
10	377581X1		**2**	ARRUELA	WASHER	ARANDELA
11	353919X1	1/4X28	**1**	PORCA	NUT	TUERCA

Quadrante E Alavancas De Posição
Quadrant And Position And Lever
Cuadrant Y Palancas De Posición

70-430

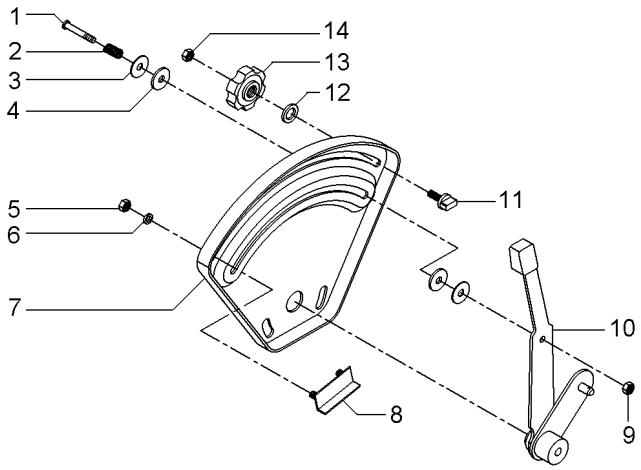

1	377607X1		**1** PARAFUSO	BOLT	PERNO
2	1872240M1		**1** MOLA	SPRING	RESORTE
3	377581X1		**2** ARRUELA	WASHER	ARANDELA
4	3408797M1		**2** ARRUELA	WASHER	ARANDELA
5	355564X1	1/4X28	**2** PORCA	NUT	TUERCA
6	353441X1	1/2X1/4X1/16	**2** ARRUELA	WASHER	ARANDELA
7	026528P1		**1** QUADRANTE	QUADRANT	CUADRANTE
8	898198M91		**1** BATENTE	STOP	PARO
9	353919X1	1/4X28	**1** PORCA	NUT	TUERCA
10	061476N1		**1** ALAVANCA	LEVER	PALANCA
11	026795P1		**1** BATENTE	STOP	PARO
12	355617X1	3/4X5/16X1/16	**1** ARRUELA	WASHER	ARANDELA
13	1860402M1		**1** MANÍPULO	KNOB	POMO
14	353918X1	1/4X28	**1** PORCA	NUT	TUERCA

Cj. Tirante
Rod
Varilla

70-435

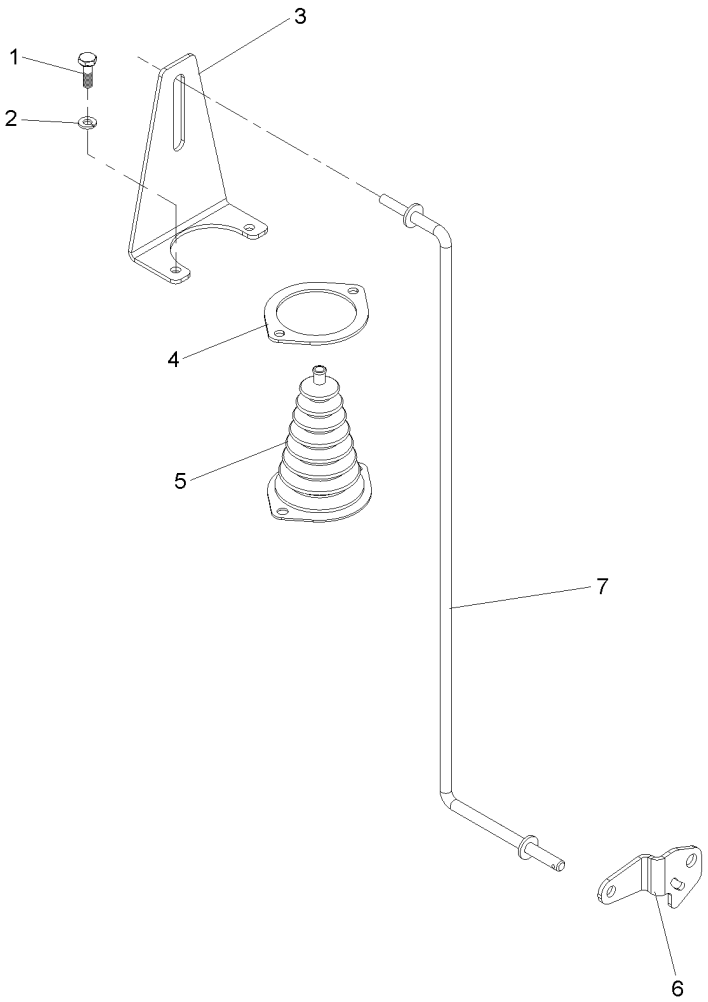

1	339666X1	**2**	PARAFUSO	BOLT	PERNO
2	339375X1	**2**	ARRUELA	WASHER	ARANDELA
3	070006P1	**1**	SUPORTE	BRACKET	SOPORTE
4	069937P1	**1**	ANEL	RING	ARO
5	069915P1	**1**	COIFA	BELLOWS	FUELLE
6	3147360M1	**1**	ALAVANCA	LEVER	PALANCA
7	6208667M91	**1**	TIRANTE	ROD	VARILLA

Levante Hidráulico
Hydraulic Lift
Elevador Hidraulico

Tampa
Lift Cover
Cubierta Elevador

70-440

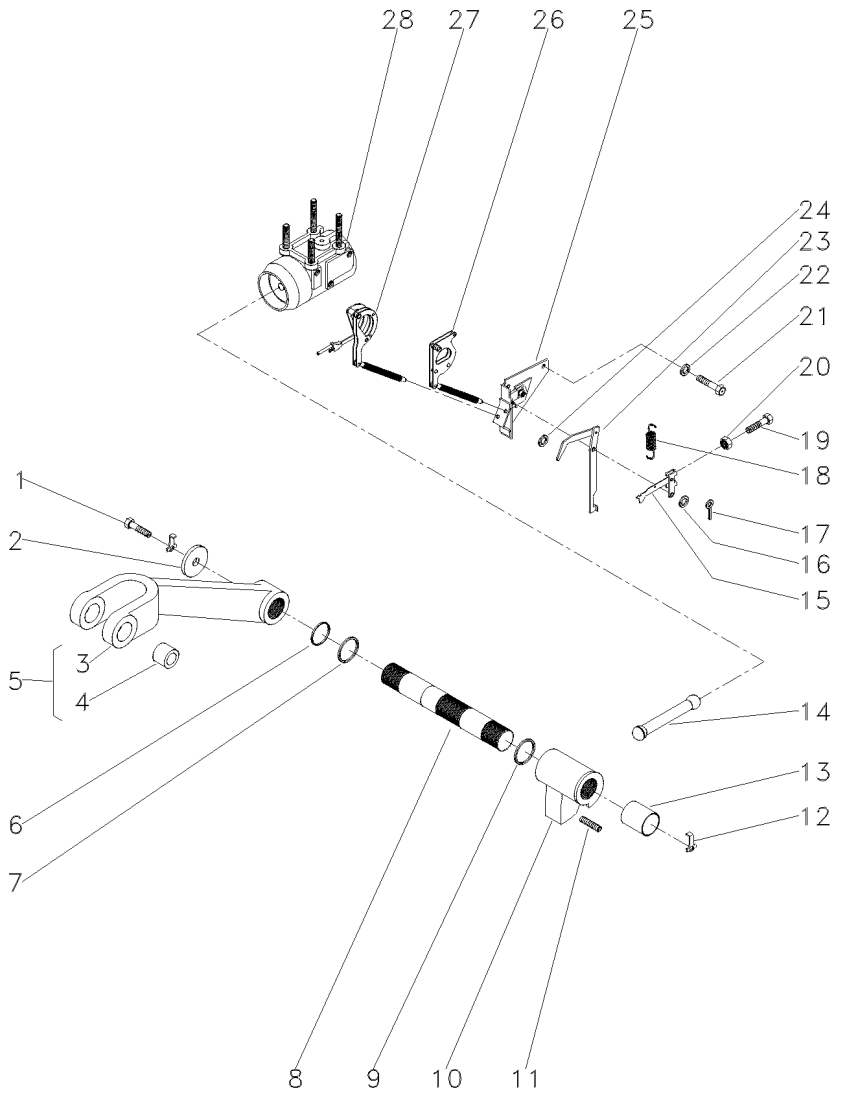

1	353560X1		**2**	PARAFUSO	BOLT	PERNO
2	897580M1		**2**	ARRUELA	WASHER	ARANDELA
3	3408250M1	5	**1**	BRAÇO	ARM	BRAZO
4	885455M1	5	**2**	BUCHA	BUSH	CASQUILLO
5	3408251M91		**2**	CJ. BRAÇO	KIT, ARM	JUEGO DE BRAZO
6	3611557M1		**2**	ANEL "O"	O RING	JUNTA TORICA
7	033928T1		**2**	ANEL "O"	O RING	JUNTA TORICA
8	897567M3		**1**	EIXO	SHAFT	ARBOL
9	2801012M1	⧗ 0.20"	**X**	CALÇO	SHIM	CALCE
9	2801013M1	⧗ 0.40"	**X**	CALÇO	SHIM	CALCE
9	2801014M1	⧗ 0.60"	**X**	CALÇO	SHIM	CALCE
10	886404M2		**1**	BRAÇO	ARM	BRAZO
11	887076M2		**1**	PARAFUSO	BOLT	PERNO
12	897581M3		**2**	PRESILHA	STAPLE	GRAPA
13	3611558M1		**2**	BUCHA	BUSH	CASQUILLO
14	886410M1		**1**	BIELA	CONROD	BIELA
15	1661547M92		**1**	ALAVANCA	LEVER	PALANCA
16	355617X1	3/4X5/16X1/16	**3**	ARRUELA	WASHER	ARANDELA
17	361332X1	1/16 L3/8	**1**	CUPILHA	COTTER PIN	PASADOR DOUBLE
18	898137M1		**1**	MOLA	SPRING	RESORTE
19	2802251M1		**1**	PARAFUSO	BOLT	PERNO
20	354120X1	10X24	**1**	PORCA	NUT	TUERCA
21	353688X1	3/8X16X5/8	**2**	PARAFUSO	BOLT	PERNO
22	390287X1	18,0X10,5X0,9	**2**	ARRUELA	WASHER	ARANDELA
23	1869093M93		**1**	ALAVANCA	LEVER	PALANCA
24	355617X1		**X**	ARRUELA	WASHER	ARANDELA
25	1870190M92	👁 70-325 No	**1**	SUPORTE	SUPPORT	DISPOS.DE SOSTEN
26	1661918M91		**1**	ARTICULAÇÃO	KNUCKLE	CHARNELA
27	1660324M91	👁 70-330 No	**1**	ARTICULAÇÃO	KNUCKLE	CHARNELA
28	034617N1	👁 70-340 No	**1**	CJ. CILINDRO	KIT, CYLINDER	JUEGO DE CILINDR

Controle Remoto — **2 Corpos**
Remote Control — **2 Boddys**
Control Remoto — **2 Cuerpos**

70-445

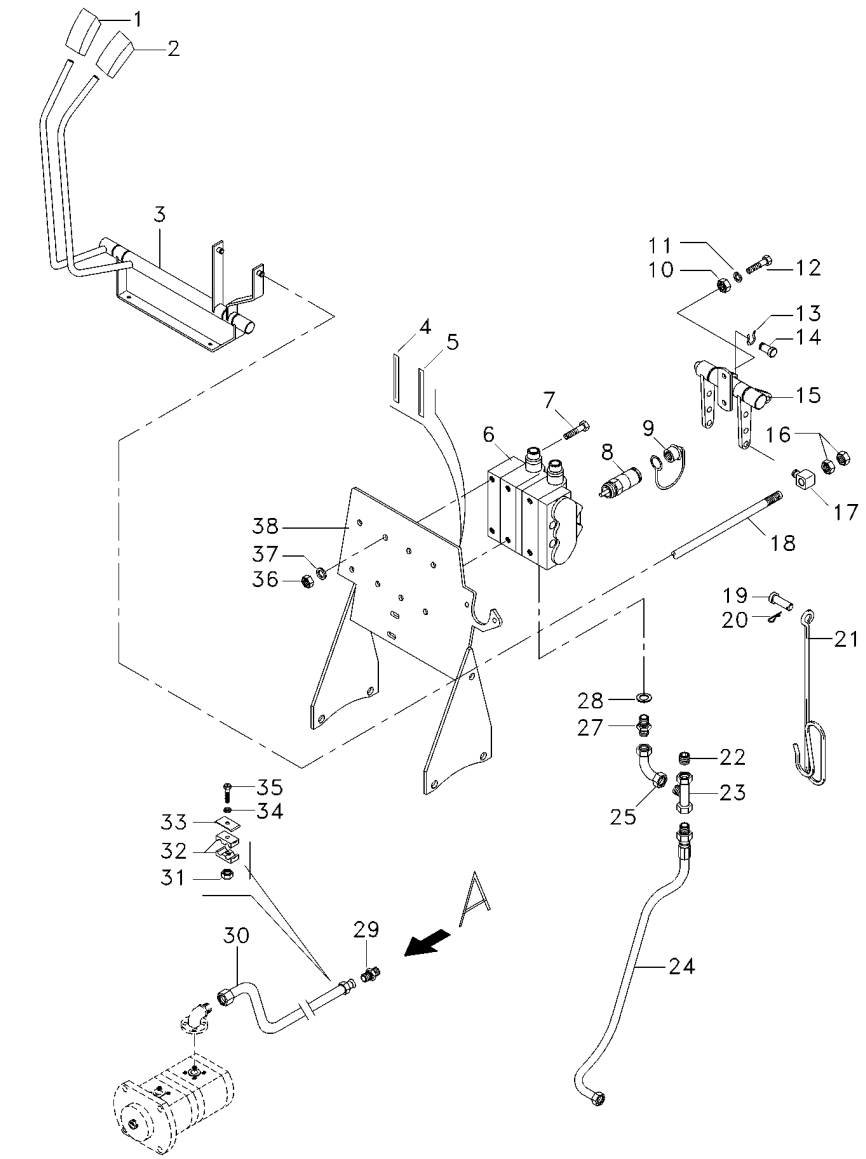

1	6208819M91		**1**	MANÍPULO	KNOB	POMO
2	6203802M91		**1**	MANÍPULO	KNOB	POMO
3	6208402M91		**1**	MANCAL	BEARING	COJINETE
4	6203286M1		**2**	DECAL	DECAL	CALCOMANIA
5	6203287M1		**2**	DECAL	DECAL	CALCOMANIA
6	6231925M91		**1**	CJ. COMANDO	KIT, ACTUATOR	JUEGO ACTUADOR
7	3009296X1	M10x1.5x90	**2**	CAPA PARAFUSO	CAPSCREW	TORNILLO TAPON
7	3009294X1	M10x1.5x60	**1**	PARAFUSO	SCREW	TORNILLO
8	3772942M1		**4**	VÁLVULA FÊMEA	FEMALE COUPLER	ACOPLADOR HEMBRA
9	3611673M1		**4**	TAMPÃO	PAD	ALMOHADILLA
10	339169X1		**3**	PORCA	NUT	TUERCA
11	339024X1		**4**	ARRUELA	WASHER	ARANDELA
12	339123X1		**1**	PARAFUSO	BOLT	PERNO
12	339761X1		**2**	PARAFUSO	BOLT	PERNO
13	354345X1		**4**	ANEL TRAVA	CIRCLIP	CIRCULITO
14	1695953M2		**2**	PINO	PIN	PASADOR
15	066656N1		**1**	MANCAL	BEARING	COJINETE
16	1442577X1		**8**	PORCA	NUT	TUERCA
17	1695655M1		**2**	BLOCO	BLOCK	BLOQUE
18	6207569M1		**2**	TIRANTE	ROD	VARILLA
19	832813M1		**1**	PINO	PIN	PASADOR
20	354055X1		**1**	CUPILHA	COTTER PIN	PASADOR DOUBLE
21	1809938M2		**1**	GANCHO	HOOK	GANCHO
22	068133T1		**1**	TAMPÃO	PAD	ALMOHADILLA
23	039368T1		**1**	CONEXÃO	CONNECTION	CONEXION
24	068111T1		**1**	MANGUEIRA	HOSE	FLEXIBLE
25	45264100		**2**	CONEXÃO	CONNECTION	CONEXION
27	039290T1		**2**	CONEXÃO	CONNECTION	CONEXION
28	039291T1		**2**	ARRUELA	WASHER	ARANDELA
29	3412195M91		**1**	CONEXÃO	CONNECTION	CONEXION
31	355565X1		**2**	PORCA	NUT	TUERCA
32	3585143M1		**4**	BRAÇADEIRA	CLAMP	ABRAZADERA
33	3146897M1		**3**	REFORÇO	REINFORCEMENT	REFUERZO
34	353446X1		**2**	ARRUELA	WASHER	ARANDELA
35	353685X1		**2**	PARAFUSO	BOLT	PERNO
36	339402X1		**3**	PORCA	NUT	TUERCA
37	353446X1		**3**	ARRUELA	WASHER	ARANDELA
38	6226785M91		**1**	CJ. SUPORTE	KIT, BRACKET	JUEGO SOPORTE

Controle Remoto — **2 Corpos**
Remote Control — **2 Boddys**
Control Remoto — **2 Cuerpos**

70-450

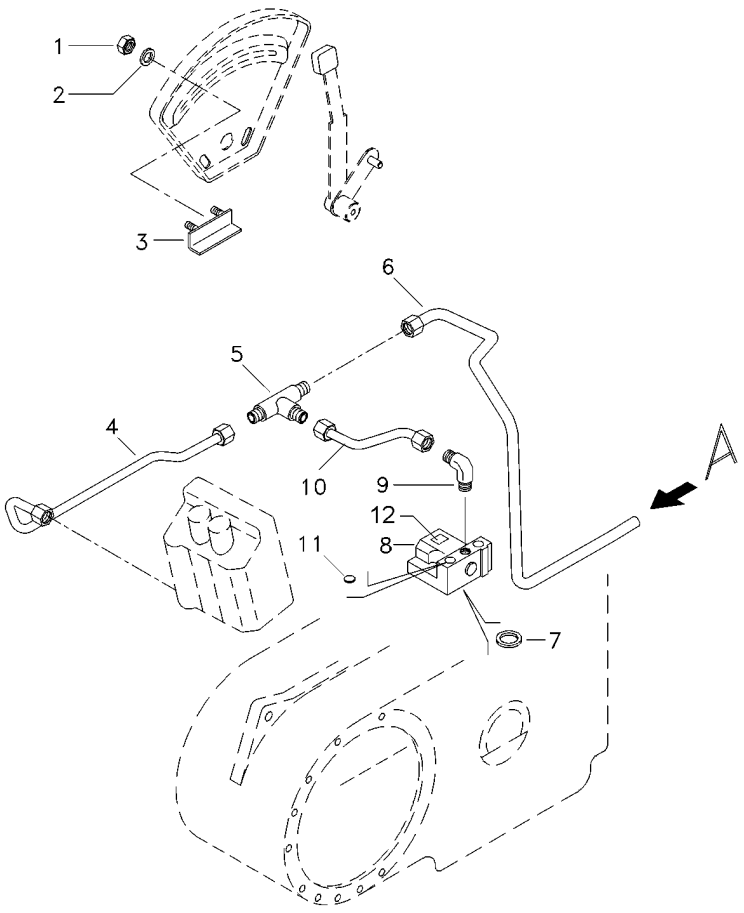

1	355564X1	**2**	PORCA	NUT	TUERCA
2	353441X1	**2**	ARRUELA	WASHER	ARANDELA
3	6209483M91	**1**	BATENTE	RETAINER	RETENEDOR
4	072658P1	**1**	TUBO	PIPE	CANO
5	039366T1	**1**	MANGUEIRA	HOSE	FLEXIBLE
6	072659P1	**1**	TUBO	PIPE	CANO
7	195561M1	**1**	ANEL "O"	O RING	JUNTA TORICA
8	033909T1	**1**	VÁLVULA	VALVE	VALVULA
9	3412002M91	**1**	CONEXÃO	CONNECTION	CONEXION
10	072656P1	**1**	TUBO	PIPE	CANO
11	358724X91	**1**	BUJÃO	PLUG	TAPON
12	059234P1	**1**	DECAL	DECAL	CALCOMANIA

Direção E Controle Remoto	2 Rm
Remote Control And Steering	2 Wd
Dirección Y Controle Remoto	2 Rm

70-455

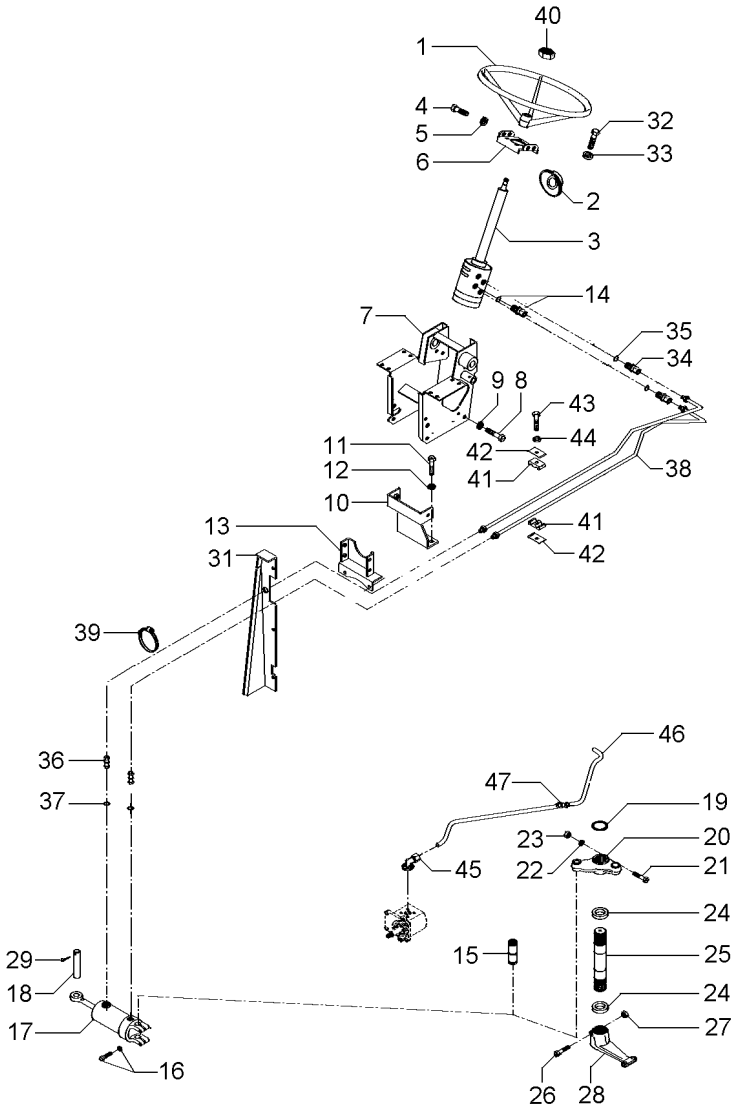

1	040341T1		1	VOLANTE	FLYWHEEL	VOLANTE
2	2801323M1		1	COLAR	COLLAR	COLLAR
3	6214359M91		1	UN. HIDROSTÁTICA	STEERING UNIT	UNIDAD DIRECCION
3	6214371M91		1	COLUNA DIREÇÃO	STEERING COLUMN	COLUMNA DIRECC
4	353691X1		2	PARAFUSO	BOLT	PERNO
4	353897X1		2	PARAFUSO	BOLT	PERNO
5	353434X1		4	ARRUELA	WASHER	ARANDELA
6	047181S1		1	SUPORTE	BRACKET	SOPORTE
7	047174S1		1	ESTRUTURA	STRUCTURE	ESTRUCTURA
8	339451X1		2	PARAFUSO	BOLT	PERNO
9	339376X1		2	ARRUELA	WASHER	ARANDELA
10	033922S1		1	SUPORTE	BRACKET	SOPORTE
11	353698X1		2	PARAFUSO	BOLT	PERNO
12	353432X1		2	ARRUELA PRESSÃO	PRESSURE WASHER	LAVADOR PRESION
13	033927S1		1	SUPORTE	BRACKET	SOPORTE
14	047154T1		2	CONEXÃO	CONNECTION	CONEXION
14	1441115X1		2	ANEL "O"	O RING	JUNTA TORICA
15	489720M91	60-90 No	1	PINO	PIN	PASADOR
16	353725X1		2	PARAFUSO	BOLT	PERNO
16	353439X1		2	ARRUELA PRESSÃO	PRESSURE WASHER	LAVADOR PRESION
17	3148318M91	70-410 No	1	CJ. CILINDRO	KIT, CYLINDER	JUEGO DE CILINDR
18	3148787M2		1	PINO	PIN	PASADOR
19	355917X1		1	ANEL TRAVA	CIRCLIP	CIRCULITO
20	042863N1		1	CJ. BRAÇO	KIT, ARM	JUEGO DE BRAZO
21	353622X1		1	PARAFUSO	BOLT	PERNO
22	353433X1		1	ARRUELA	WASHER	ARANDELA
23	353427X1		1	PORCA	NUT	TUERCA
24	196079M1		2	VEDANTE	SEAL	RETEN
25	1676666M1		1	EIXO	SHAFT	ARBOL
26	361859X1		1	PARAFUSO	BOLT	PERNO
27	195556M2		1	PORCA	NUT	TUERCA
28	1676664M1		1	BRAÇO	ARM	BRAZO
29	375090X1		1	CUPILHA	COTTER PIN	PASADOR DOUBLE
31	067683S1	◀	1	PAINEL	PANEL	PANEL
31	067686S1	▶	1	PAINEL	PANEL	PANEL
31	391074X1		8	PARAFUSO	BOLT	PERNO
31	355617X1		8	ARRUELA	WASHER	ARANDELA
31	339375X1		8	ARRUELA	WASHER	ARANDELA
32	339814X1		4	PARAFUSO	BOLT	PERNO
33	339376X1		4	ARRUELA	WASHER	ARANDELA
34	047155T1		2	CONEXÃO	CONNECTION	CONEXION
35	1441115X1		2	ANEL "O"	O RING	JUNTA TORICA
36	3411947M91		2	CONEXÃO	CONNECTION	CONEXION
37	831452M1		2	ANEL "O"	O RING	JUNTA TORICA
38	067905T1		2	MANGUEIRA	HOSE	FLEXIBLE
39	3148223M1		4	BRAÇADEIRA	CLAMP	ABRAZADERA
40	339617X1		1	PORCA	NUT	TUERCA
41	3585143M1		2	BRAÇADEIRA	CLAMP	ABRAZADERA
42	3146897M1		1	REFORÇO	REINFORCEMENT	REFUERZO
43	353685X1		1	PARAFUSO	BOLT	PERNO

Direção E Controle Remoto **Remote Control And Steering** **Dirección Y Controle Remoto**	**2 Rm** **2 Wd** **2 Rm**	**70-455**

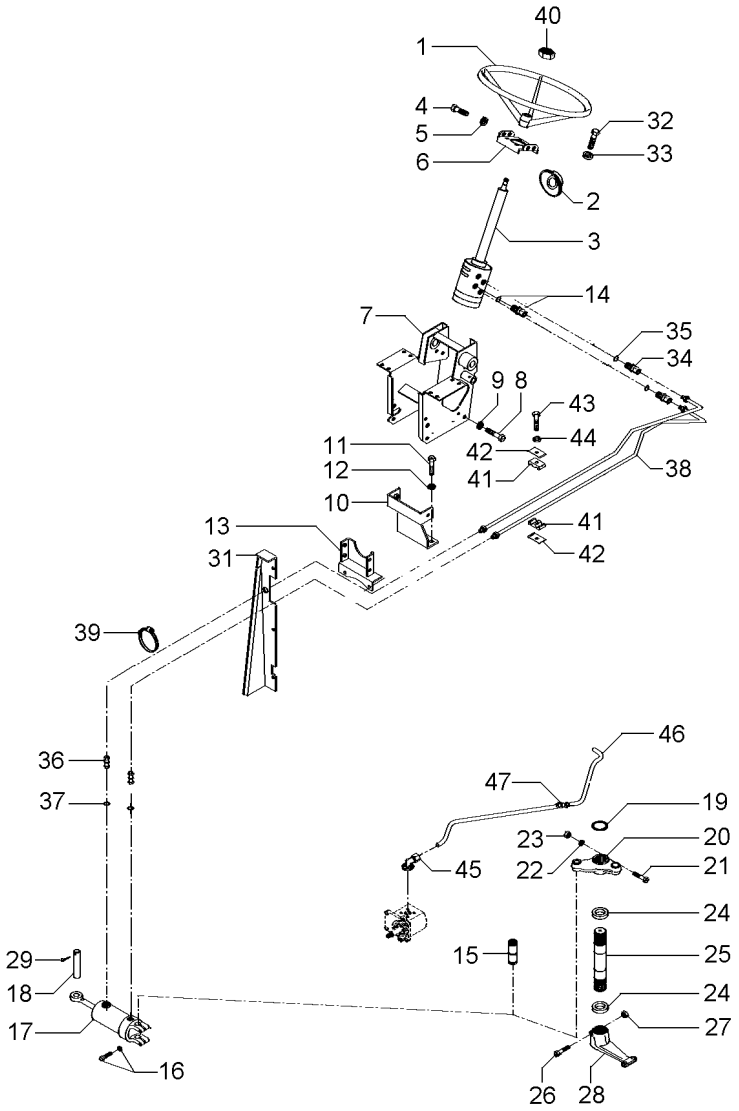

44	353446X1	**1** ARRUELA	WASHER	ARANDELA
45	3411940M91	**2** CONEXÃO	CONNECTION	CONEXION
46	063213P1	**1** TUBO	PIPE	CANO
47	3412195M91	**1** CONEXÃO	CONNECTION	CONEXION

Direção E Controle Remoto — **2 Rm**
Remote Control And Steering — **2 Wd**
Dirección Y Controle Remoto — **2 Rm**

70-460

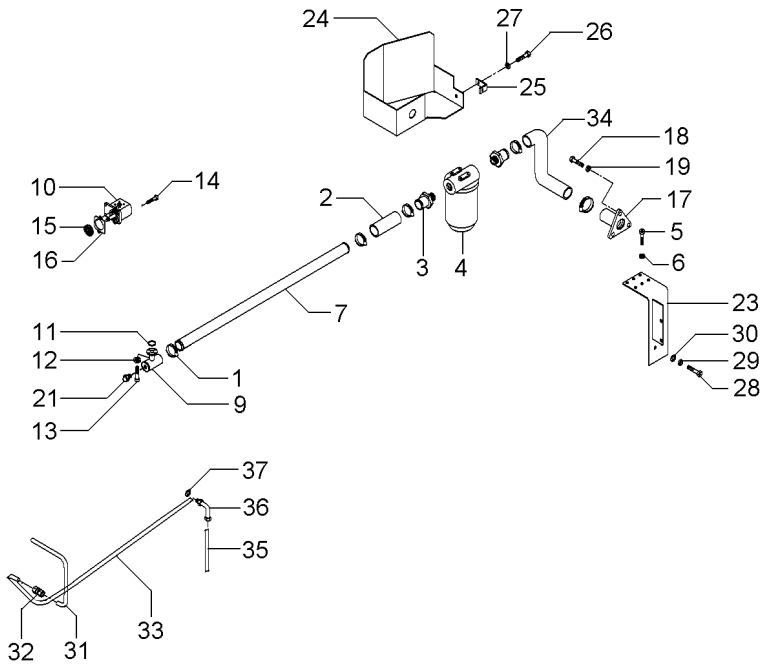

1	490802M1		**6**	BRAÇADEIRA	CLAMP	ABRAZADERA
2	036732P1		**2**	MANGUEIRA	HOSE	FLEXIBLE
3	020529P1		**2**	CONEXÃO	CONNECTION	CONEXION
4	020388T2	70-465 No	**1**	CJ. FILTRO	KIT, FILTER	JUEGO FILTRO
5	353677X1		**4**	PARAFUSO	BOLT	PERNO
6	353446X1		**4**	ARRUELA	WASHER	ARANDELA
7	063325P1		**1**	TUBO	PIPE	CANO
9	039478S1		**1**	FLANGE	FLANGE	PLETINA
10	052207T1		**1**	BOMBA HIDRÁULICA	HYDRAULIC PUMP	BOMBA HIDRAULICA
11	3585217M1		**1**	ANEL "O"	O RING	JUNTA TORICA
12	339375X1		**8**	ARRUELA	WASHER	ARANDELA
13	391979X1		**8**	PARAFUSO	BOLT	PERNO
14	362443X1		**1**	PARAFUSO	BOLT	PERNO
15	3412000M1		**1**	ENGRENAGEM	GEAR	ENGRANAJE
16	1687018M2		**1**	JUNTA	GASKET	EMPAQUETADURA.
17	020380S1		**1**	FLANGE	FLANGE	PLETINA
18	353691X1		**3**	PARAFUSO	BOLT	PERNO
19	353434X1		**3**	ARRUELA	WASHER	ARANDELA
21	835087M91		**1**	BUJÃO	PLUG	TAPON
23	051323S1		**1**	SUPORTE	BRACKET	SOPORTE
24	051326S1		**1**	PROTEÇÃO	GUARD	DEFENSA
25	051330P1		**1**	SUPORTE	BRACKET	SOPORTE
26	353651X1		**1**	PARAFUSO	BOLT	PERNO
27	353434X1		**1**	ARRUELA	WASHER	ARANDELA
28	354276X1		**1**	PARAFUSO	BOLT	PERNO
29	353439X1		**1**	ARRUELA PRESSÃO	PRESSURE WASHER	LAVADOR PRESION
30	353758X1		**1**	ARRUELA	WASHER	ARANDELA
31	051962P1		**1**	TUBO	PIPE	CANO
32	3412195M91		**1**	CONEXÃO	CONNECTION	CONEXION
33	065107P1		**1**	TUBO	PIPE	CANO
34	051320P1		**1**	MANGUEIRA	HOSE	FLEXIBLE
35	065103P1		**1**	TUBO	PIPE	CANO
36	6203985M1		**1**	CONEXÃO	CONNECTION	CONEXION
37	390855X1		**1**	ARRUELA	WASHER	ARANDELA

Filtro
Filter
Filtro

70-465

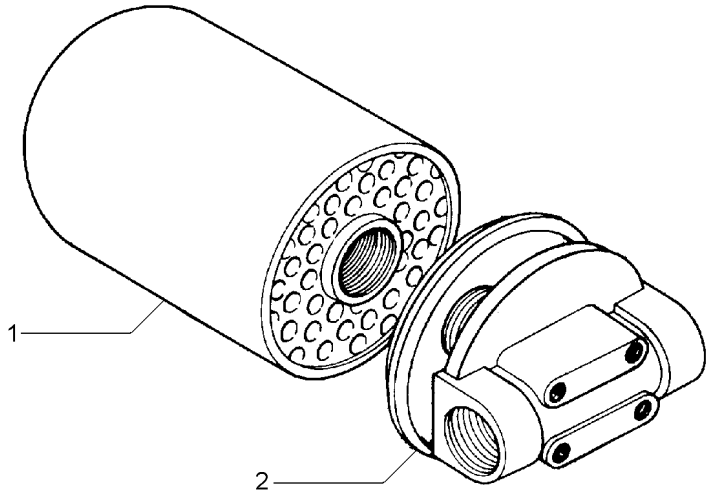

1	034391T1	**1** ELEMENTO	ELEMENT	ELEMENTO
2	020389R1	**1** CABEÇOTE FILTRO	FILTER HEAD	CABEZA DE FILTRO

Direção Hidrostática | **4 Rodas Motrizes**
Hydrostatic Steering | **4 Wheels Drive**
Direccion Hidrostática | **4 Ruedas Motriz**

70-470

Tração Central - Sem Controle Remoto
Central Traction - Without Remote Control
Tracción Central - Sin Controle Remoto

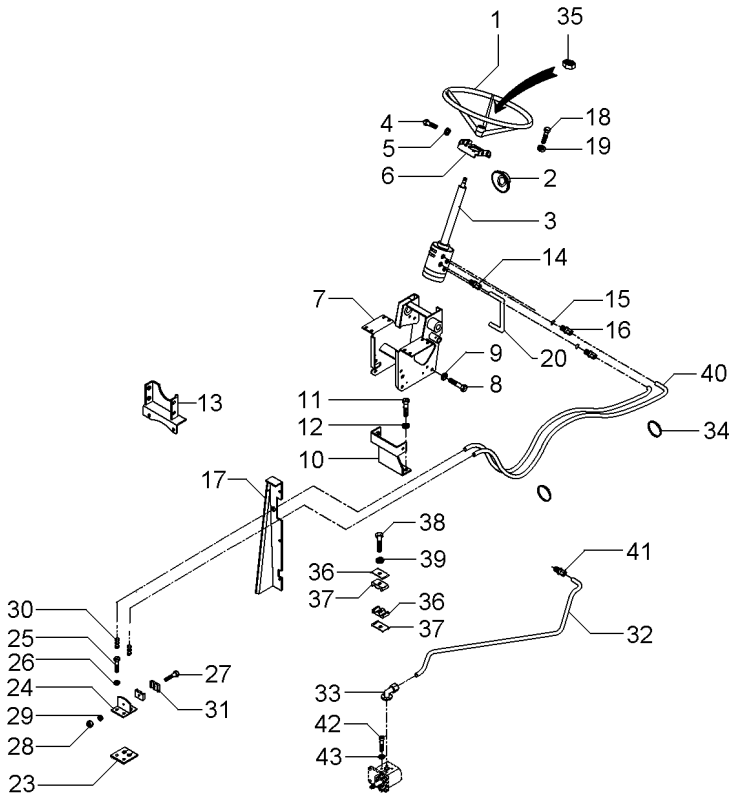

1	040341T1	1	VOLANTE	FLYWHEEL	VOLANTE
2	2801323M1	1	COLAR	COLLAR	COLLAR
3	6214355M91	1	UN. HIDROSTÁTICA	STEERING UNIT	UNIDAD DIRECCION
3	6214371M91	1	COLUNA DIREÇÃO	STEERING COLUMN	COLUMNA DIRECC
4	353691X1	2	PARAFUSO	BOLT	PERNO
4	353897X1	2	PARAFUSO	BOLT	PERNO
5	353434X1	4	ARRUELA	WASHER	ARANDELA
6	047181S1	1	SUPORTE	BRACKET	SOPORTE
7	047174S1	1	ESTRUTURA	STRUCTURE	ESTRUCTURA
8	339451X1	2	PARAFUSO	BOLT	PERNO
9	339376X1	2	ARRUELA	WASHER	ARANDELA
10	033922S1	1	SUPORTE	BRACKET	SOPORTE
11	353698X1	2	PARAFUSO	BOLT	PERNO
12	353432X1	2	ARRUELA PRESSÃO	PRESSURE WASHER	LAVADOR PRESION
13	033927S1	1	SUPORTE	BRACKET	SOPORTE
14	047154T1	2	CONEXÃO	CONNECTION	CONEXION
15	1441115X1	2	ANEL "O"	O RING	JUNTA TORICA
16	047155T1	2	CONEXÃO	CONNECTION	CONEXION
17	067683S1 ◀	1	PAINEL	PANEL	PANEL
17	067686S1 ▶	1	PAINEL	PANEL	PANEL
17	391074X1	8	PARAFUSO	BOLT	PERNO
17	355617X1	8	ARRUELA	WASHER	ARANDELA
17	339375X1	8	ARRUELA	WASHER	ARANDELA
18	339814X1	4	PARAFUSO	BOLT	PERNO
19	339376X1	4	ARRUELA	WASHER	ARANDELA
20	063216P1	1	TUBO	PIPE	CANO
23	3585072M1	1	PROTETOR	PROTECTOR	PROTECTOR
24	3585070M91	1	SUPORTE	BRACKET	SOPORTE
25	353691X1	2	PARAFUSO	BOLT	PERNO
26	353434X1	2	ARRUELA	WASHER	ARANDELA
27	3468414M1	1	PARAFUSO	BOLT	PERNO
28	339030X1	1	PORCA	NUT	TUERCA
29	339375X1	1	ARRUELA	WASHER	ARANDELA
30	3412001M91	2	CONEXÃO	CONNECTION	CONEXION
31	033212P1	2	BRAÇADEIRA	CLAMP	ABRAZADERA
32	063213P1	1	TUBO	PIPE	CANO
33	3411940M91	2	CONEXÃO	CONNECTION	CONEXION
34	3148223M1	4	BRAÇADEIRA	CLAMP	ABRAZADERA
35	339617X1	1	PORCA	NUT	TUERCA
36	3585143M1	2	BRAÇADEIRA	CLAMP	ABRAZADERA
37	3146897M1	1	REFORÇO	REINFORCEMENT	REFUERZO
38	353685X1	1	PARAFUSO	BOLT	PERNO
39	353446X1	1	ARRUELA	WASHER	ARANDELA
40	067905T1	2	MANGUEIRA	HOSE	FLEXIBLE
41	3412195M91	1	CONEXÃO	CONNECTION	CONEXION
42	391979X1	8	PARAFUSO	BOLT	PERNO
43	339375X1	8	ARRUELA	WASHER	ARANDELA

Direção Hidrostática
Hydrostatic Steering
Direccion Hidrostática

4 Rodas Motrizes
4 Wheels Drive
4 Ruedas Motriz

70-475

Tração Central - Sem Controle Remoto
Central Traction - Without Remote Control
Tracción Central - Sin Controle Remoto

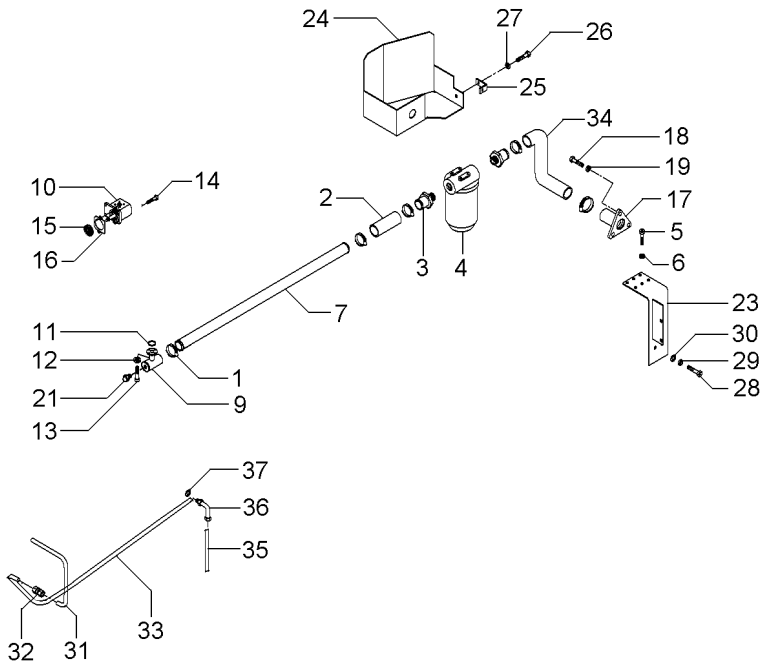

1	490802M1		**6**	BRAÇADEIRA	CLAMP	ABRAZADERA
2	036732P1		**2**	MANGUEIRA	HOSE	FLEXIBLE
3	020529P1		**2**	CONEXÃO	CONNECTION	CONEXION
4	020388T2	70-465 No	**1**	CJ. FILTRO	KIT, FILTER	JUEGO FILTRO
5	353677X1		**4**	PARAFUSO	BOLT	PERNO
6	353446X1		**4**	ARRUELA	WASHER	ARANDELA
7	063325P1		**1**	TUBO	PIPE	CANO
9	039478S1		**1**	FLANGE	FLANGE	PLETINA
10	052207T1		**1**	BOMBA HIDRÁULICA	HYDRAULIC PUMP	BOMBA HIDRAULICA
11	3585217M1		**1**	ANEL "O"	O RING	JUNTA TORICA
12	339375X1		**8**	ARRUELA	WASHER	ARANDELA
13	391979X1		**8**	PARAFUSO	BOLT	PERNO
14	362443X1		**1**	PARAFUSO	BOLT	PERNO
15	3412000M1		**1**	ENGRENAGEM	GEAR	ENGRANAJE
16	1687018M2		**1**	JUNTA	GASKET	EMPAQUETADURA.
17	020380S1		**1**	FLANGE	FLANGE	PLETINA
18	353691X1		**3**	PARAFUSO	BOLT	PERNO
19	353434X1		**3**	ARRUELA	WASHER	ARANDELA
21	835087M91		**1**	BUJÃO	PLUG	TAPON
23	051323S1		**1**	SUPORTE	BRACKET	SOPORTE
24	051326S1		**1**	PROTEÇÃO	GUARD	DEFENSA
25	051330P1		**1**	SUPORTE	BRACKET	SOPORTE
26	353651X1		**1**	PARAFUSO	BOLT	PERNO
27	353434X1		**1**	ARRUELA	WASHER	ARANDELA
28	354276X1		**1**	PARAFUSO	BOLT	PERNO
29	353439X1		**1**	ARRUELA PRESSÃO	PRESSURE WASHER	LAVADOR PRESION
30	353758X1		**1**	ARRUELA	WASHER	ARANDELA
31	051962P1		**1**	TUBO	PIPE	CANO
32	3412195M91		**1**	CONEXÃO	CONNECTION	CONEXION
33	065106P1		**1**	TUBO	PIPE	CANO
34	051320P1		**1**	MANGUEIRA	HOSE	FLEXIBLE
35	065103P1		**1**	TUBO	PIPE	CANO
36	6203985M1		**1**	CONEXÃO	CONNECTION	CONEXION
37	390855X1		**1**	ARRUELA	WASHER	ARANDELA

Carcaça Central
Middle Body
Carcaza Central

70-480

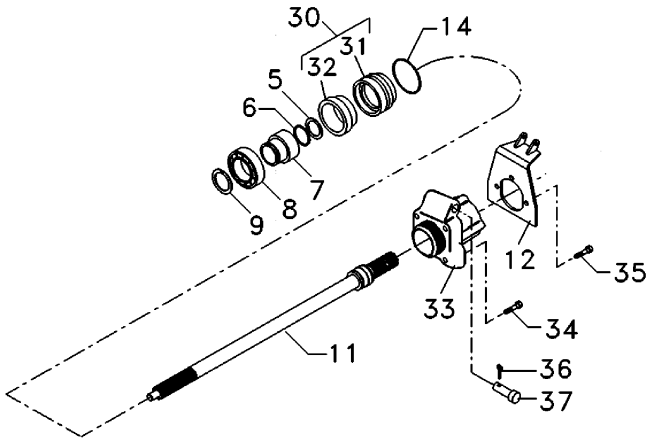

5	1662726M3		**1**	ANEL	RING	ARO
6	3008359X1		**1**	ANEL "O"	O RING	JUNTA TORICA
7	6216126M1		**1**	LUVA	SLEEVE	MANCHA
8	391162X1		**1**	ROLAMENTO	BEARING	COJINETE
9	831581M2		**1**	ANEL TRAVA	CIRCLIP	CIRCULITO
11	6210292M1	540 RPM	**1**	EIXO TDP	PTO SHAFT	EJE TDF
12	6211706M91		**1**	SUPORTE	CLEVIS	GANCHO SEGURI.
14	1004633M1		**2**	ANEL "O"	O RING	JUNTA TORICA
30	3611134M93		**1**	LUVA	SLEEVE	MANCHA
31	3599002M3	30	**1**	LUVA	SLEEVE	MANCHA
32	3699801M1	30	**1**	RETENTOR	OIL SEAL	BUJE RETENACEITE
33	1690067M2		**1**	EXTENSÃO	EXTENSION	EXTENSION
34	354649X1		**4**	PARAFUSO	BOLT	PERNO
35	353696X1		**3**	PARAFUSO	BOLT	PERNO
36	354089X1		**1**	CUPILHA	COTTER PIN	PASADOR DOUBLE
37	6211682M1		**1**	PINO	PIN	PASADOR

Kit Valvula Soma De Vazao
Kit Combined Flow
Kit Combined Flow

70-485

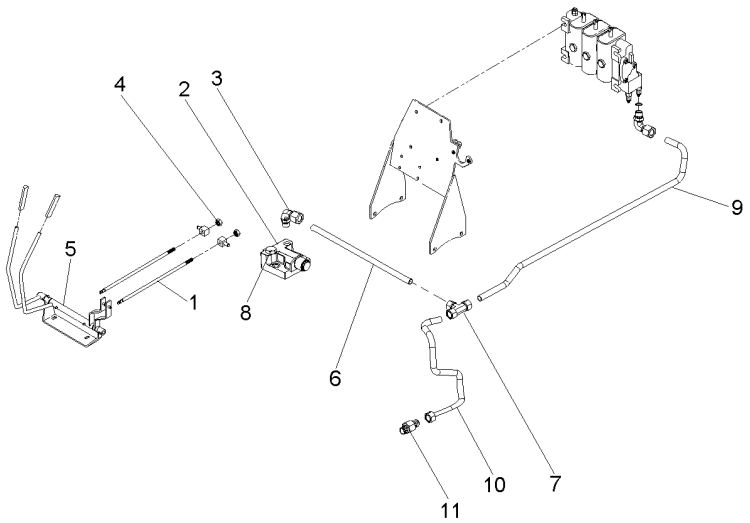

1	072661P1	**2**	TIRANTE	ROD	VARILLA
2	033909T1	**1**	VÁLVULA	VALVE	VALVULA
3	3412002M91	**3**	CONEXÃO	CONNECTION	CONEXION
4	1442577X1	**8**	PORCA	NUT	TUERCA
5	057898N1	**1**	CJ. ALAVANCA	KIT, LEVER	JUEGO, PALANCA
6	072656P1	**1**	TUBO	PIPE	CANO
7	033308P1	**1**	CONEXÃO "T"	CONNECTION T	CONEXION T
8	358724X91	**1**	BUJÃO	PLUG	TAPON
9	072658P1	**1**	TUBO	PIPE	CANO
10	072659P1	**1**	TUBO	PIPE	CANO
11	3412195M91	**1**	CONEXÃO	CONNECTION	CONEXION

Kit Controle Remoto 3 Corpos
Kit Remote Control 3 Body
Kit Control Remoto 3 Cuerpos

70-490

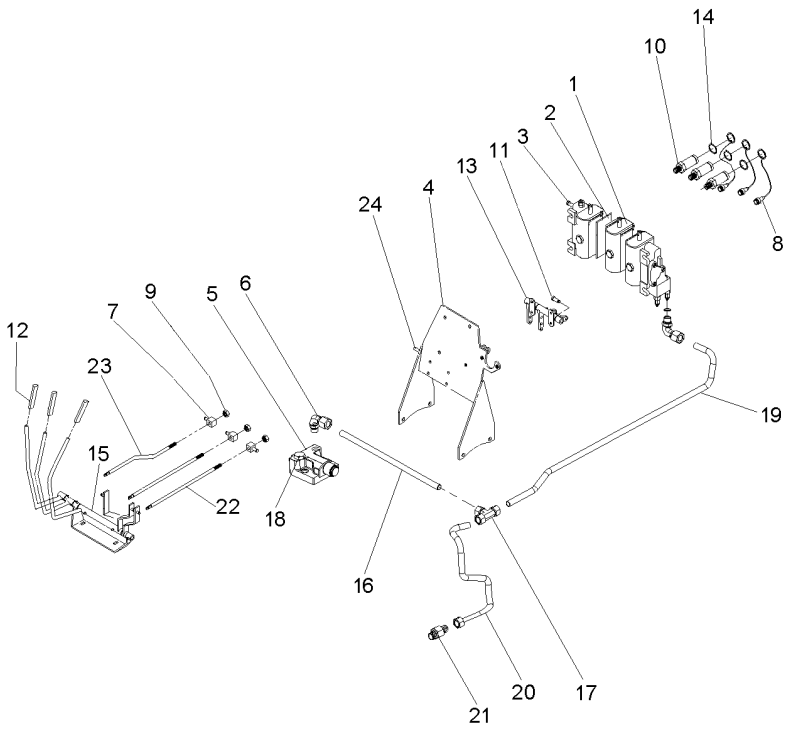

1	073293T1	**1**	CJ. COMANDO	KIT, ACTUATOR	JUEGO ACTUADOR
2	073267P1	**1**	ESPAÇADOR	SPACER	PIEZA DISTANCIA
3	073266P1	**1**	TIRANTE	ROD	VARILLA
4	066660S1	**1**	SUPORTE	CLEVIS	GANCHO SEGURI.
5	033909T1	**1**	VÁLVULA	VALVE	VALVULA
6	3412002M91	**3**	CONEXÃO	CONNECTION	CONEXION
7	1695655M1	**1**	BLOCO	BLOCK	BLOQUE
8	3611673M1	**2**	TAMPÃO	PAD	ALMOHADILLA
9	1442577X1	**4**	PORCA	NUT	TUERCA
10	3772942M1	**2**	VÁLVULA FÊMEA	FEMALE COUPLER	ACOPLADOR HEMBRA
11	1695953M2	**1**	PINO	PIN	PASADOR
12	6203802M91	**3**	MANÍPULO	KNOB	POMO
13	073084N1	**1**	MANCAL	BEARING	COJINETE
14	354345X1	**2**	ANEL TRAVA	CIRCLIP	CIRCULITO
15	073205N1	**1**	MANCAL	BEARING	COJINETE
16	072656P1	**1**	TUBO	PIPE	CANO
17	033308P1	**1**	CONEXÃO "T"	CONNECTION T	CONEXION T
18	358724X91	**1**	BUJÃO	PLUG	TAPON
19	072658P1	**1**	TUBO	PIPE	CANO
20	072659P1	**1**	TUBO	PIPE	CANO
21	3412195M91	**1**	CONEXÃO	CONNECTION	CONEXION
22	073074P1	**2**	TIRANTE	ROD	VARILLA
23	073421P3	**1**	TIRANTE	ROD	VARILLA
24	880014810373	**1**	PINO	PIN	PASADOR

Kit Terceira Válvula Do Controle Remoto
Third Control Valve Kit
Kit Tercera Válvula Del Controle Remoto

70-495

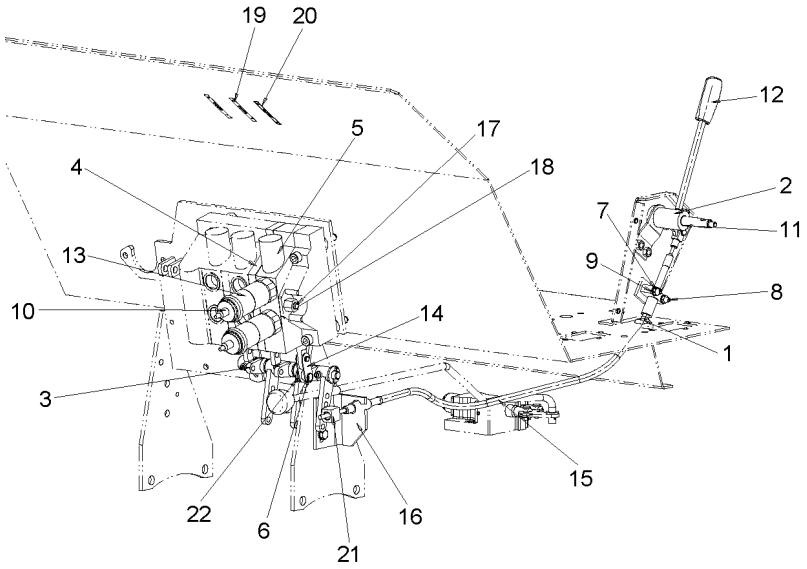

1	059277P1	**1** PASSA-FIO	GROMMET	PASACABLE
2	072171S1	**1** ALAVANCA	LEVER	PALANCA
3	073084N1	**1** MANCAL	BEARING	COJINETE
4	073267P1	**1** ESPAÇADOR	SPACER	PIEZA DISTANCIA
5	073293T1	**1** CJ. COMANDO	KIT, ACTUATOR	JUEGO ACTUADOR
6	1695953M2	**1** PINO	PIN	PASADOR
7	339030X1	**2** PORCA	NUT	TUERCA
8	339229X1	**2** PARAFUSO	BOLT	PERNO
9	339375X1	**2** ARRUELA	WASHER	ARANDELA
10	3611673M1	**2** TAMPÃO	PAD	ALMOHADILLA
11	3713905M1	**2** BUCHA	BUSH	CASQUILLO
12	3715491M91	**1** MANÍPULO	KNOB	POMO
13	3772942M1	**2** VÁLVULA FÊMEA	FEMALE COUPLER	ACOPLADOR HEMBRA
14	3900394M91	**1** JG. REPARO	KIT, REPAIR	JUEGO REPARACION
15	070007T1	**1** CJ. CABO	KIT, CABLE	CABLES JUEGO
16	6205187M91	**1** SUPORTE	CLEVIS	GANCHO SEGURI.
17	073266P1	**3** TIRANTE	ROD	VARILLA
18	1810805M92	**3** JG. REPARO	KIT, REPAIR	JUEGO REPARACION
19	6203286M1	**1** DECAL	DECAL	CALCOMANIA
20	6208307M1	**2** DECAL	DECAL	CALCOMANIA
21	1695655M1	**1** BLOCO	BLOCK	BLOQUE
22	354345X1	**2** ANEL TRAVA	CIRCLIP	CIRCULITO

Kit Controle Remoto 3 Corpos
Kit Remote Control 3 Body
Kit Control Remoto 3 Cuerpos

70-500

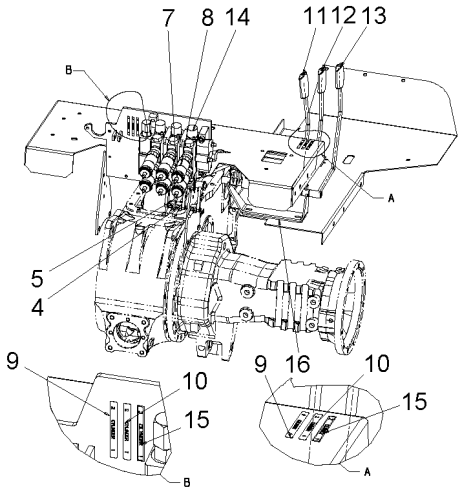

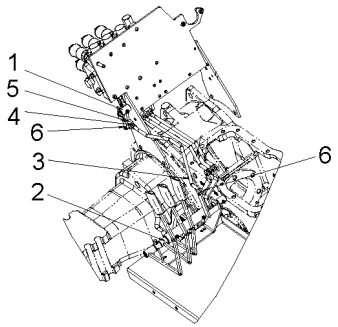

1	073084N1	**1** MANCAL	BEARING	COJINETE
2	073205N2	**1** MANCAL	BEARING	COJINETE
3	073421P3	**1** TIRANTE	ROD	VARILLA
4	1442577X1	**4** PORCA	NUT	TUERCA
5	1695655M1	**1** BLOCO	BLOCK	BLOQUE
6	354345X1	**4** ANEL TRAVA	CIRCLIP	CIRCULITO
7	3611673M1	**2** TAMPÃO	PAD	ALMOHADILLA
8	3772942M1	**2** VÁLVULA FÊMEA	FEMALE COUPLER	ACOPLADOR HEMBRA
9	6203286M1	**2** DECAL	DECAL	CALCOMANIA
10	6203287M1	**2** DECAL	DECAL	CALCOMANIA
11	6203802M91	**1** MANÍPULO	KNOB	POMO
12	6208819M91	**1** MANÍPULO	KNOB	POMO
13	6208820M91	**1** MANÍPULO	KNOB	POMO
14	6207260M91	**1** VÁLVULA	VALVE	VALVULA
15	6208307M1	**2** DECAL	DECAL	CALCOMANIA
16	6222270M1	**1** ESPAÇADOR	SPACER	PIEZA DISTANCIA

Kit Terceira Válvula Do Controle Remoto
Third Control Valve Kit
Kit Tercera Válvula Del Controle Remoto

70-505

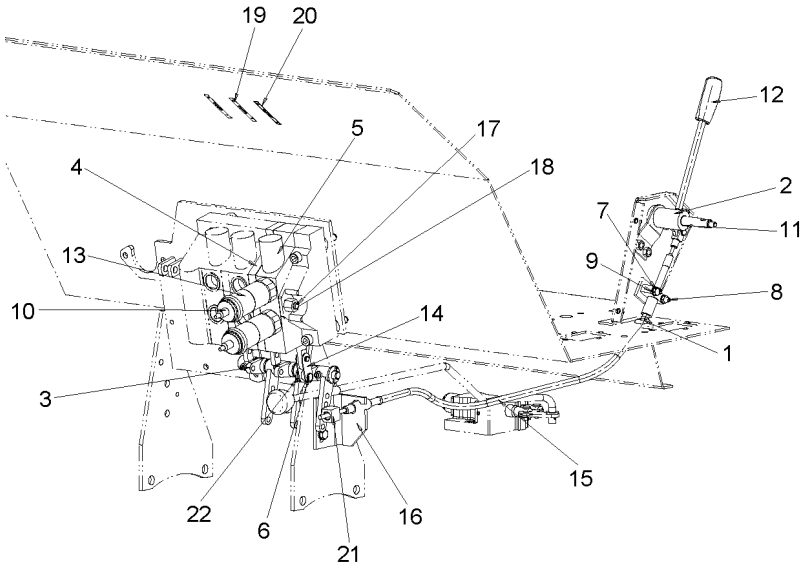

1	059277P1		**1**	PASSA-FIO	GROMMET	PASACABLE
2	072171S1		**1**	ALAVANCA	LEVER	PALANCA
3	073084N1	70-510 No	**1**	MANCAL	BEARING	COJINETE
4	6207295M91		**1**	CJ. ESPAÇADOR	KIT, SPACER	JUEGO ESPACIADOR
5	6209245M91		**1**	CORPO	BODY	CUERPO
6	6207291M1		**1**	PINO	PIN	PASADOR
7	339030X1		**2**	PORCA	NUT	TUERCA
8	339229X1		**2**	PARAFUSO	BOLT	PERNO
9	339375X1		**2**	ARRUELA	WASHER	ARANDELA
10	3611673M1		**2**	TAMPÃO	PAD	ALMOHADILLA
11	3713905M1		**2**	BUCHA	BUSH	CASQUILLO
12	3715491M91		**1**	MANÍPULO	KNOB	POMO
13	3772942M1		**2**	VÁLVULA FÊMEA	FEMALE COUPLER	ACOPLADOR HEMBRA
14	6207292M1		**1**	EXTENSÃO	EXTENSION	EXTENSION
15	070007T1		**1**	CJ. CABO	KIT, CABLE	CABLES JUEGO
16	6205187M91		**1**	SUPORTE	CLEVIS	GANCHO SEGURI.
17	6208822M91		**3**	TIRANTE	ROD	VARILLA
18	6208840M1		**3**	JG. REPARO	KIT, REPAIR	JUEGO REPARACION
19	6203286M1		**1**	DECAL	DECAL	CALCOMANIA
20	6208307M1		**2**	DECAL	DECAL	CALCOMANIA
21	1695655M1		**1**	BLOCO	BLOCK	BLOQUE
22	354345X1		**2**	ANEL TRAVA	CIRCLIP	CIRCULITO

Mancal / Bearing / Cojinete	Traseiro / Rear / Trasero	70-510

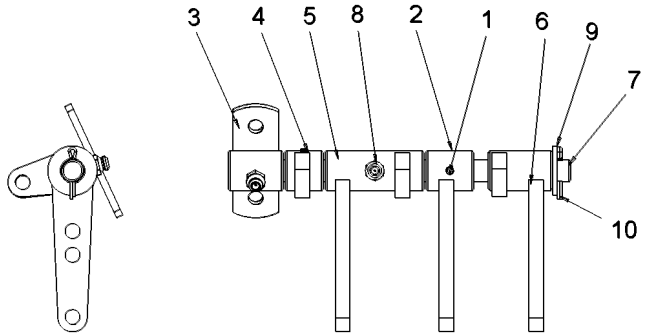

1	354048X1	**2**	CUPILHA	COTTER PIN	PASADOR DOUBLE
2	057982S1	**1**	BRAÇO	ARM	BRAZO
3	057983S1	**1**	SUPORTE	BRACKET	SOPORTE
4	057984S1	**1**	BRAÇO	ARM	BRAZO
5	066655S1	**1**	BRAÇO	ARM	BRAZO
6	6220000M1	**1**	BUCHA	BUSH	CASQUILLO
7	073083P1	**1**	EIXO	SHAFT	ARBOL
8	13811X	**3**	GRAXEIRA	GREASER	ENGRASADOR
9	353758X1	**1**	ARRUELA	WASHER	ARANDELA
10	354048X1	**1**	CUPILHA	COTTER PIN	PASADOR DOUBLE

Kit Terceira Válvula Do Controle Remoto
Third Control Valve Kit
Kit Tercera Válvula Del Controle Remoto

70-515

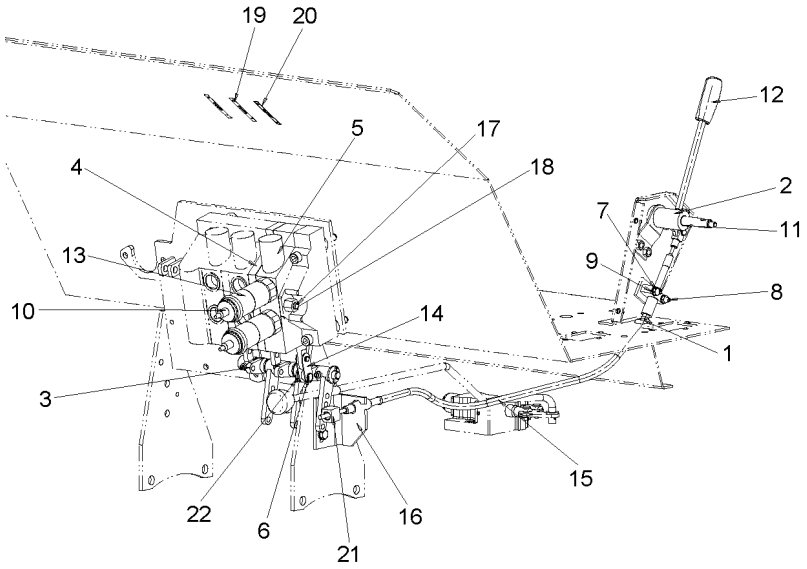

1	059277P1	**1** PASSA-FIO	GROMMET	PASACABLE
2	072171S1	**1** ALAVANCA	LEVER	PALANCA
3	073084N1	**1** MANCAL	BEARING	COJINETE
4	6207295M91	**1** CJ. ESPAÇADOR	KIT, SPACER	JUEGO ESPACIADOR
5	6207296M91	**1** CORPO	BODY	CUERPO
6	6207291M1	**1** PINO	PIN	PASADOR
7	339030X1	**2** PORCA	NUT	TUERCA
8	339229X1	**2** PARAFUSO	BOLT	PERNO
9	339375X1	**2** ARRUELA	WASHER	ARANDELA
10	3611673M1	**2** TAMPÃO	PAD	ALMOHADILLA
11	3713905M1	**2** BUCHA	BUSH	CASQUILLO
12	3715491M91	**1** MANÍPULO	KNOB	POMO
13	3772942M1	**2** VÁLVULA FÊMEA	FEMALE COUPLER	ACOPLADOR HEMBRA
14	6207292M1	**1** EXTENSÃO	EXTENSION	EXTENSION
15	070007T1	**1** CJ. CABO	KIT, CABLE	CABLES JUEGO
16	6205187M91	**1** SUPORTE	CLEVIS	GANCHO SEGURI.
17	6208822M91	**3** TIRANTE	ROD	VARILLA
18	6208840M1	**3** JG. REPARO	KIT, REPAIR	JUEGO REPARACION
19	6203286M1	**1** DECAL	DECAL	CALCOMANIA
20	6208307M1	**2** DECAL	DECAL	CALCOMANIA
21	1695655M1	**1** BLOCO	BLOCK	BLOQUE
22	354345X1	**2** ANEL TRAVA	CIRCLIP	CIRCULITO

Kit Terceira Válvula Do Controle Remoto
Third Control Valve Kit
Kit Tercera Válvula Del Controle Remoto

70-520

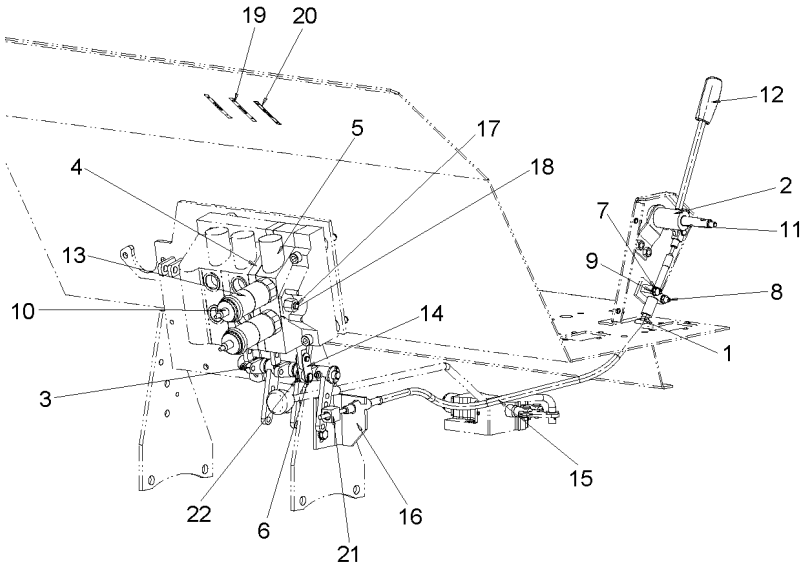

1	059277P1	**1** PASSA-FIO	GROMMET	PASACABLE
2	072171S1	**1** ALAVANCA	LEVER	PALANCA
3	073084N1	**1** MANCAL	BEARING	COJINETE
4	6207295M91	**1** CJ. ESPAÇADOR	KIT, SPACER	JUEGO ESPACIADOR
5	6209260M91	**1** CORPO	BODY	CUERPO
6	6207291M1	**1** PINO	PIN	PASADOR
7	339030X1	**2** PORCA	NUT	TUERCA
8	339229X1	**2** PARAFUSO	BOLT	PERNO
9	339375X1	**2** ARRUELA	WASHER	ARANDELA
10	3611673M1	**2** TAMPÃO	PAD	ALMOHADILLA
11	3713905M1	**2** BUCHA	BUSH	CASQUILLO
12	3715491M91	**1** MANÍPULO	KNOB	POMO
13	3772942M1	**2** VÁLVULA FÊMEA	FEMALE COUPLER	ACOPLADOR HEMBRA
14	6207292M1	**2** EXTENSÃO	EXTENSION	EXTENSION
15	070007T1	**1** CJ. CABO	KIT, CABLE	CABLES JUEGO
16	6205187M91	**1** SUPORTE	CLEVIS	GANCHO SEGURI.
17	6208822M91	**3** TIRANTE	ROD	VARILLA
18	6208840M1	**1** JG. REPARO	KIT, REPAIR	JUEGO REPARACION
19	6203286M1	**1** DECAL	DECAL	CALCOMANIA
20	6208307M1	**2** DECAL	DECAL	CALCOMANIA
21	1695655M1	**1** BLOCO	BLOCK	BLOQUE
22	354345X1	**2** ANEL TRAVA	CIRCLIP	CIRCULITO

Kit Controle Remoto 3 Corpos
Kit Remote Control 3 Body
Kit Control Remoto 3 Cuerpos

70-525

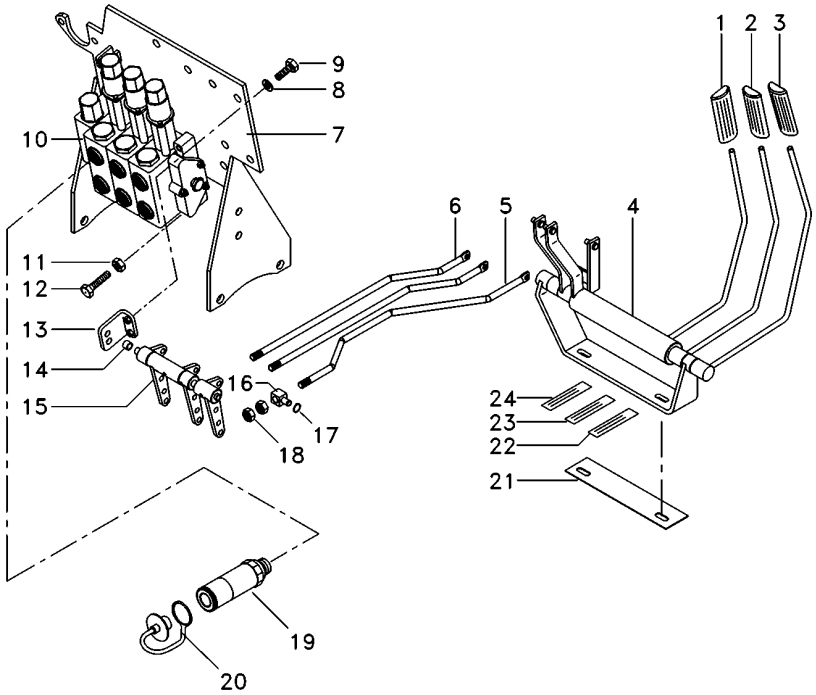

1	6203802M91		**1**	MANÍPULO	KNOB	POMO
2	6208819M91		**1**	MANÍPULO	KNOB	POMO
3	6208820M91		**1**	MANÍPULO	KNOB	POMO
4	073205N2		**1**	MANCAL	BEARING	COJINETE
5	073421P3		**1**	TIRANTE	ROD	VARILLA
6	6207569M1		**2**	TIRANTE	ROD	VARILLA
7	066660S3		**1**	SUPORTE	BRACKET	SOPORTE
8	353446X1		**4**	ARRUELA	WASHER	ARANDELA
9	353679X1		**4**	PARAFUSO	BOLT	PERNO
10	6207261M91		**1**	CJ. VÁLVULA	KIT, VALVE	VALVULAS JUEGO
11			**4**	PORCA	NUT	TUERCA
12			**4**	PARAFUSO	BOLT	PERNO
13	6208592M91		**2**	SUPORTE	CLEVIS	GANCHO SEGURI.
14	6208595M1	∅ 14,00MM	**2**	BUCHA	BUSH	CASQUILLO
14	6235916M1	∅ 15,5MM	**2**	BUCHA	INSERT	INSERCION
15	6208583M91		**1**	MANCAL	BEARING	COJINETE
16	1695655M1		**3**	BLOCO	BLOCK	BLOQUE
17	354345X1		**10**	ANEL TRAVA	CIRCLIP	CIRCULITO
18	1442577X1		**12**	PORCA	NUT	TUERCA
19	3772942M1		**2**	VÁLVULA FÊMEA	FEMALE COUPLER	ACOPLADOR HEMBRA
20	3611673M1		**2**	TAMPÃO	PAD	ALMOHADILLA
21	6222270M1		**1**	ESPAÇADOR	SPACER	PIEZA DISTANCIA
22	6208307M1		**2**	DECAL	DECAL	CALCOMANIA
23	6203287M1		**2**	DECAL	DECAL	CALCOMANIA
24	6203286M1		**2**	DECAL	DECAL	CALCOMANIA

Bateria
Battery
Batterie

80-10

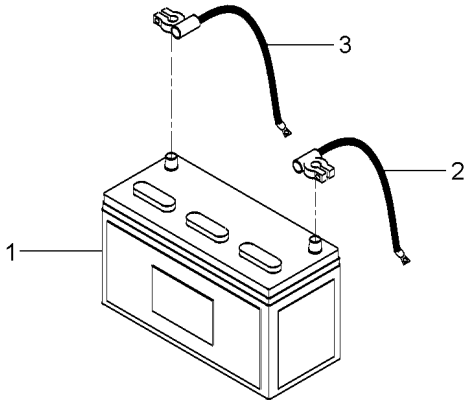

1	6207372M1	**1** BATERIA	BATTERY	BATERIA

Sistema Elétrico Dianteiro
Front Electric System
Sistema Electrico Delantero

80-15

Tratores Com Plataforma Do Operador
Tractors With Operator Plataform
Tractores Con Plataforma Del Operador

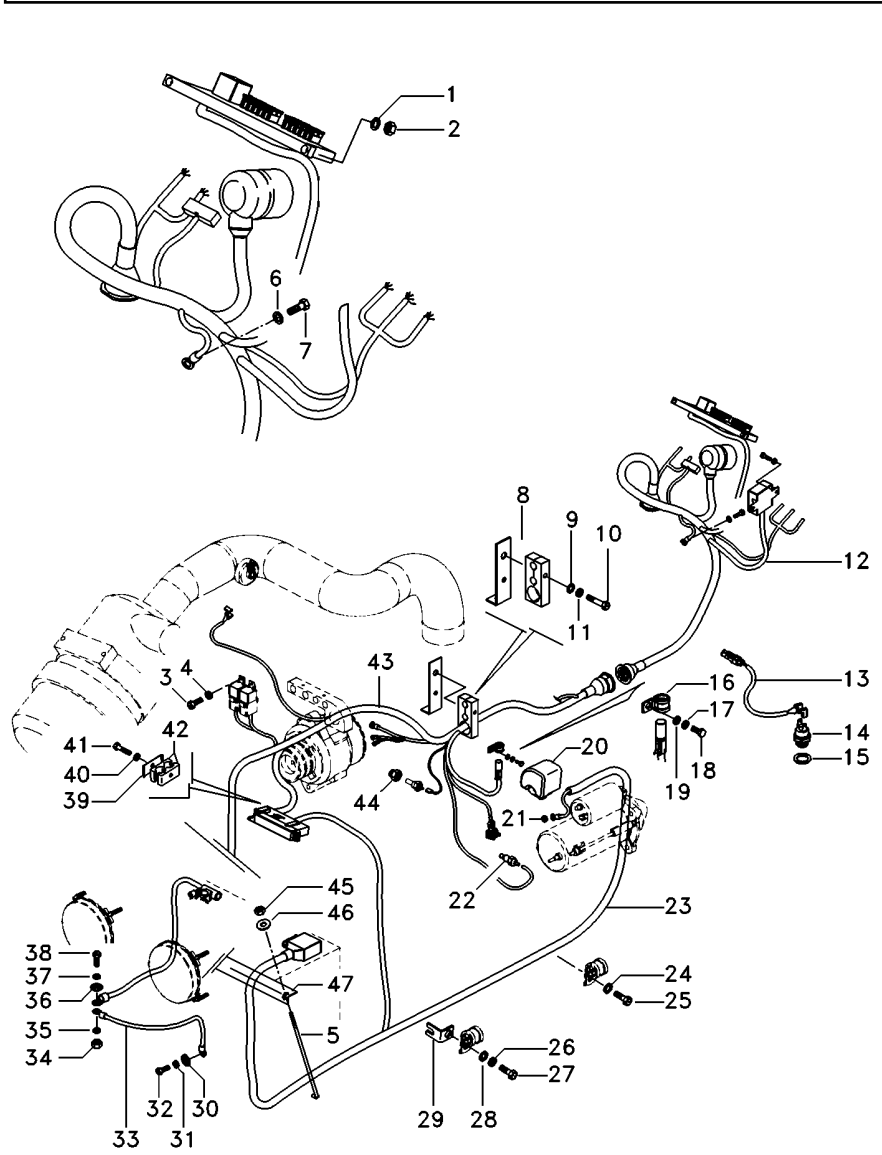

1	390469X1	**2**	ARRUELA	WASHER	ARANDELA
2	390995X1	**2**	PORCA	NUT	TUERCA
3	3009536X1	**4**	PARAFUSO	BOLT	PERNO
4	390469X1	**4**	ARRUELA	WASHER	ARANDELA
5	028345P2	**1**	TIRANTE	ROD	VARILLA
6	390469X1	**1**	ARRUELA	WASHER	ARANDELA
7	392415X1	**1**	PARAFUSO	BOLT	PERNO
8	6207915M91	**1**	SUPORTE	BRACKET	SOPORTE
9	339169X1	**1**	PORCA	NUT	TUERCA
10	339124X1	**1**	PARAFUSO	BOLT	PERNO
11	353446X1	**1**	ARRUELA	WASHER	ARANDELA
12	6223100M91	**1**	CJ. CHICOTE	KIT, HARNESS	JUEGO DE ARNES
13	6204522M1	**1**	CHICOTE	HARNESS	MAZO CABLES
14	3761983M91	**1**	INTERRUPTOR	SWITCH	INTERRUPTOR
15	181142M1	**1**	ARRUELA	WASHER	ARANDELA
16	1873859M1	**1**	BRAÇADEIRA	CLAMP	ABRAZADERA
17	353446X1	**1**	ARRUELA	WASHER	ARANDELA
18	339123X1	**1**	PARAFUSO	BOLT	PERNO
19	339817X1	**1**	ARRUELA	WASHER	ARANDELA
20	3786093M1	**1**	PROTEÇÃO	GUARD	DEFENSA
21	3786092M1	**1**	PORCA	NUT	TUERCA
22	026697T1	**1**	SENSOR	SENDER	EMISOR
23	6218298M91	**1**	CHICOTE	HARNESS	MAZO CABLES
24	829185M1	**2**	ARRUELA	WASHER	ARANDELA
25	353676X1	**2**	PARAFUSO	BOLT	PERNO
26	353446X1	**1**	ARRUELA	WASHER	ARANDELA
27	339123X1	**1**	PARAFUSO	BOLT	PERNO
28	339817X1	**1**	ARRUELA	WASHER	ARANDELA
29	6201399M91	**1**	SUPORTE	CLEVIS	GANCHO SEGURI.
30	3147503M1	**1**	ARRUELA	WASHER	ARANDELA
31	353432X1	**1**	ARRUELA PRESSÃO	PRESSURE WASHER	LAVADOR PRESION
32	353698X1	**1**	PARAFUSO	BOLT	PERNO
33	6203223M1	**1**	FIO-TERRA	EARTH STRAP	CABLE DE MASA
34	339402X1	**1**	PORCA	NUT	TUERCA
35	353434X1	**1**	ARRUELA	WASHER	ARANDELA
36	391026X1	**1**	ARRUELA	WASHER	ARANDELA
37	353434X1	**1**	ARRUELA	WASHER	ARANDELA
38	354262X1	**1**	PARAFUSO	BOLT	PERNO
39	3146897M1	**2**	REFORÇO	REINFORCEMENT	REFUERZO
40	353446X1	**1**	ARRUELA	WASHER	ARANDELA
41	353685X1	**1**	PARAFUSO	BOLT	PERNO
42	3585143M1	**2**	BRAÇADEIRA	CLAMP	ABRAZADERA
43	6218294M91	**1**	CHICOTE	HARNESS	MAZO CABLES
44	6215024M1	**1**	ADAPTADOR	ADAPTOR	ADAPTADOR
45	826760M1	**2**	PORCA	NUT	TUERCA
46	355617X1	**2**	ARRUELA	WASHER	ARANDELA
47	027788P2	**1**	FIXADOR	ATTACHMENT	ADITAMENTO

Sistema Elétrico Dianteiro
Front Electric System
Sistema Electrico Delantero

80-20

Tratores Com Cabine
Tractors With Cab
Tractores Con Cabina

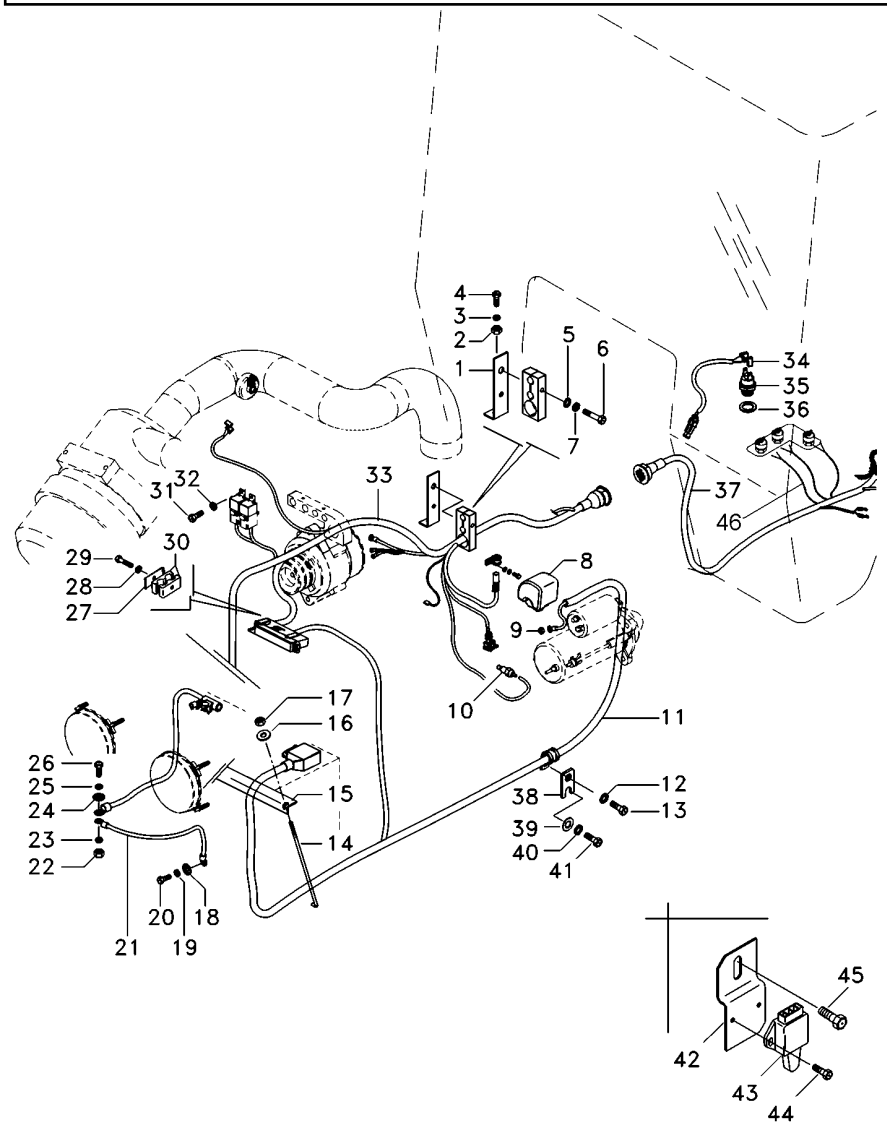

1	6207915M91	**1**	SUPORTE	BRACKET	SOPORTE
2	339124X1	**1**	PARAFUSO	BOLT	PERNO
3	353446X1	**1**	ARRUELA	WASHER	ARANDELA
4	339169X1	**1**	PORCA	NUT	TUERCA
5	353446X1	**1**	ARRUELA	WASHER	ARANDELA
6	339123X1	**1**	PARAFUSO	BOLT	PERNO
7	353446X1	**1**	ARRUELA	WASHER	ARANDELA
8	3786093M1	**1**	PROTEÇÃO	GUARD	DEFENSA
9	3786092M1	**1**	PORCA	NUT	TUERCA
10	026697T1	**1**	SENSOR	SENDER	EMISOR
11	6220156M91	**1**	CHICOTE	HARNESS	MAZO CABLES
12	829185M1	**2**	ARRUELA	WASHER	ARANDELA
13	353676X1	**2**	PARAFUSO	BOLT	PERNO
14	028345P2	**2**	TIRANTE	ROD	VARILLA
15	027788P2	**1**	FIXADOR	ATTACHMENT	ADITAMENTO
16	355617X1	**2**	ARRUELA	WASHER	ARANDELA
17	826760M1	**2**	PORCA	NUT	TUERCA
18	3147503M1	**1**	ARRUELA	WASHER	ARANDELA
19	353432X1	**1**	ARRUELA PRESSÃO	PRESSURE WASHER	LAVADOR PRESION
20	353698X1	**1**	PARAFUSO	BOLT	PERNO
21	6203223M1	**1**	FIO-TERRA	EARTH STRAP	CABLE DE MASA
22	339402X1	**1**	PORCA	NUT	TUERCA
23	353434X1	**1**	ARRUELA	WASHER	ARANDELA
24	391026X1	**1**	ARRUELA	WASHER	ARANDELA
25	353434X1	**1**	ARRUELA	WASHER	ARANDELA
26	354262X1	**1**	PARAFUSO	BOLT	PERNO
27	3146897M1	**2**	REFORÇO	REINFORCEMENT	REFUERZO
30	3585143M1	**2**	BRAÇADEIRA	CLAMP	ABRAZADERA
31	3009536X1	**2**	PARAFUSO	BOLT	PERNO
32	390469X1	**2**	ARRUELA	WASHER	ARANDELA
33	6223120M91	**1**	CJ. CHICOTE	KIT, HARNESS	JUEGO DE ARNES
34	6204522M1	**2**	CHICOTE	HARNESS	MAZO CABLES
35	3761983M91	**1**	INTERRUPTOR	SWITCH	INTERRUPTOR
36	181142M1	**1**	ARRUELA	WASHER	ARANDELA
37	6223112M91	**1**	CJ. CHICOTE	KIT, HARNESS	JUEGO DE ARNES
38	6228616M91	**1**	CJ. SUPORTE	KIT, BRACKET	JUEGO SOPORTE
39	829185M1	**1**	ARRUELA	WASHER	ARANDELA
40	353446X1	**1**	ARRUELA	WASHER	ARANDELA
41	339123X1	**1**	PARAFUSO	BOLT	PERNO
42	048835P1	**1**	SUPORTE	BRACKET	SOPORTE
43	3760061M91	**1**	INTERRUPTOR	SWITCH	INTERRUPTOR
44	339665X1	**2**	PARAFUSO	BOLT	PERNO
45	353685X1	**1**	PARAFUSO	BOLT	PERNO
46	6207932M1	**2**	CHICOTE	HARNESS	MAZO CABLES

Sistema Elétrico
Electric System
Sistema Eléctrico

Chicote
Harness
Mazo Cables

80-25

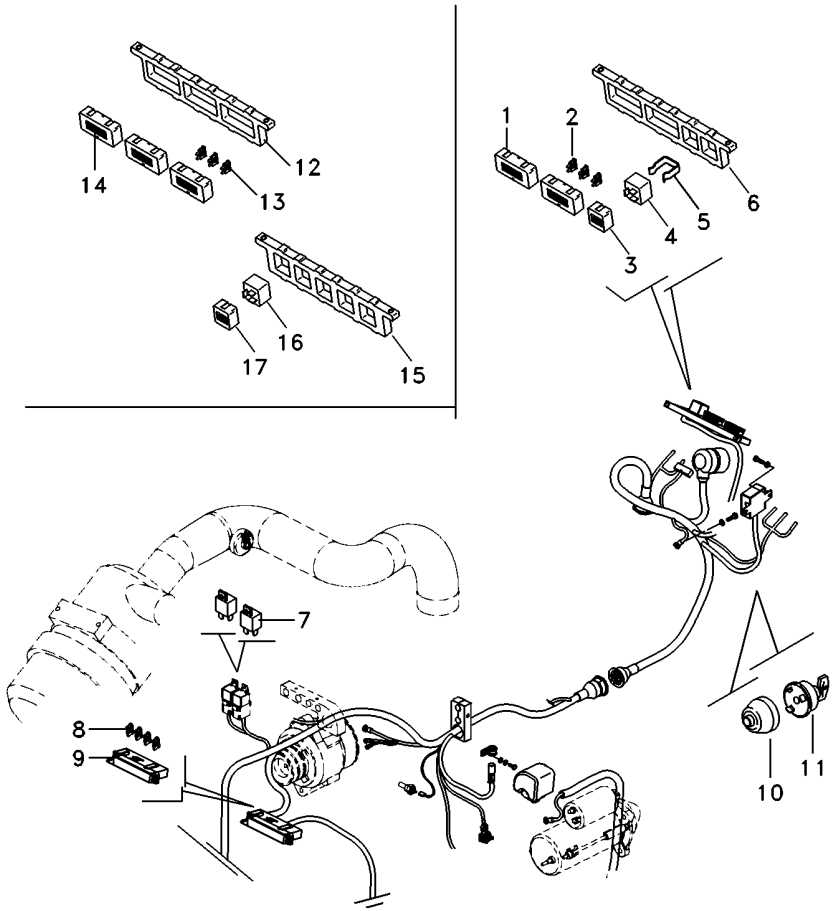

1	065297R1		**2**	CX. FUSÍVEIS	FUSE BOX	CAJA FUSIBLES
2	038734T1	5A	**2**	FUSÍVEL	FUSE	FUSIBLE
2	036756T1	10A	**8**	FUSÍVEL	FUSE	FUSIBLE
2	036757T1	15A	**2**	FUSÍVEL	FUSE	FUSIBLE
3	064149R1		**1**	SUPORTE	CLEVIS	GANCHO SEGURI.
4	6203146M1	30A / 40A	**1**	RELÉ	RELAY	RELE
5	6205714M1		**1**	MOLA	SPRING	RESORTE
6	067279T1		**1**	CX. FUSÍVEIS	FUSE BOX	CAJA FUSIBLES
7	062221R1	70A	**2**	RELÉ	RELAY	RELE
8	6218331M1	9 60A	**6**	FUSÍVEL	FUSE	FUSIBLE
9	6218330M91		**1**	CX. FUSÍVEIS	FUSE BOX	CAJA FUSIBLES
10	6200800M2		**1**	PROTEÇÃO	GUARD	DEFENSA
11	1874535M3		**1**	INTERRUPTOR	SWITCH	INTERRUPTOR
12	067279T1	[A]	**1**	CX. FUSÍVEIS	FUSE BOX	CAJA FUSIBLES
13	036756T1	[A] 10A	**14**	FUSÍVEL	FUSE	FUSIBLE
13	036757T1	[A] 15A	**3**	FUSÍVEL	FUSE	FUSIBLE
13	046812T1	[A] 20A	**1**	FUSÍVEL	FUSE	FUSIBLE
14	065297R1	[A]	**3**	CX. FUSÍVEIS	FUSE BOX	CAJA FUSIBLES
15	067279T1	[A]	**1**	CX. FUSÍVEIS	FUSE BOX	CAJA FUSIBLES
16	6203146M1	[A] 40A / 12V	**4**	RELÉ	RELAY	RELE
17	064149R1	[A]	**4**	SUPORTE	CLEVIS	GANCHO SEGURI.

[A] TRATORES COM CABINE
TRACTORS WITH CAB
TRACTORES CON CABINA

Painel De Instrumentos
Instrument Panel
Tablero De Instrumentos

80-30

Sem Cabine - Tanque De Chapa
Without Cab - Plate Tank
Sin Cabina - Tanque De Chapa

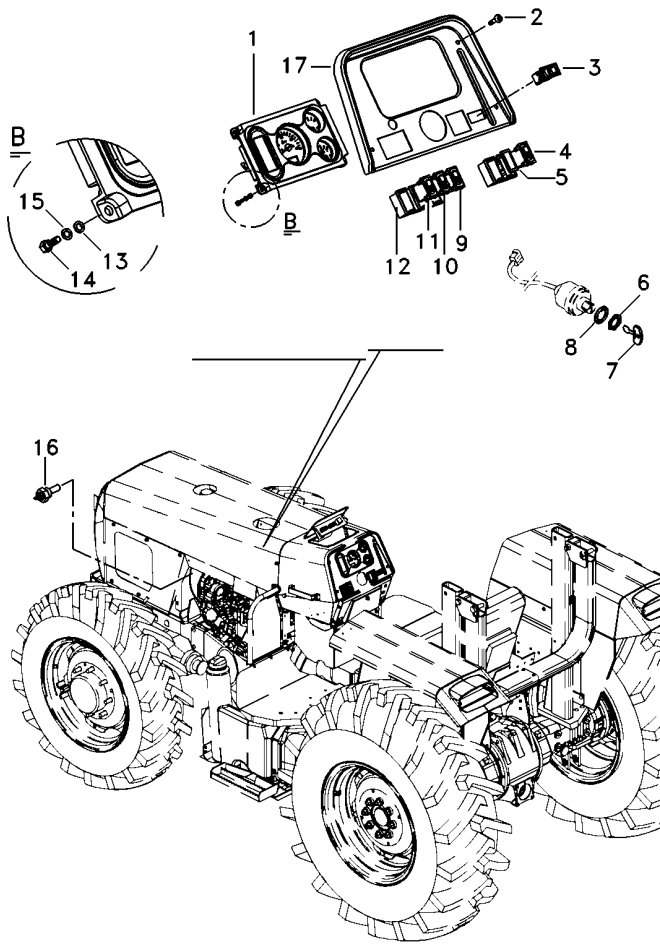

1	6221176M91	**1**	PAINEL INSTRUM.	INSTRUMENT PANEL	PANEL INSTRUMENT
2	355863X1	**4**	PARAFUSO	BOLT	PERNO
3	071646T1	**1**	INDICADOR	INDICATOR	INDICADOR
4	071647T1	**1**	INTERRUPTOR	SWITCH	INTERRUPTOR
5	042603T1	**1**	TAMPA	COVER	CUBIERTA
6	052437P1	**1**	PORCA	NUT	TUERCA
7	3813361M1	**2**	CHAVE INTERRUPT.	KEY SWITCH	LLAVE INTERRUPT.
8	3019881X1	**1**	ARRUELA	WASHER	ARANDELA
9	071642T1	**1**	INTERRUPTOR	SWITCH	INTERRUPTOR
10	071643T1	**1**	INTERRUPTOR	SWITCH	INTERRUPTOR
11	049173T1	**1**	MOLDURA	MOULDING	BORDON
12	049174T1	**4**	MOLDURA	MOULDING	BORDON
13	339024X1	**4**	ARRUELA	WASHER	ARANDELA
14	339124X1	**4**	PARAFUSO	BOLT	PERNO
15	353446X1	**4**	ARRUELA	WASHER	ARANDELA
16	3147425M1	**1**	SENSOR	SENDER	EMISOR
17	6219321M91	**1**	MOLDURA	MOULDING	BORDON

Painel De Instrumentos
Instrument Panel
Tablero De Instrumentos

80-35

Sem Cabine - Tanque De Chapa
Without Cab - Plate Tank
Sin Cabina - Tanque De Chapa

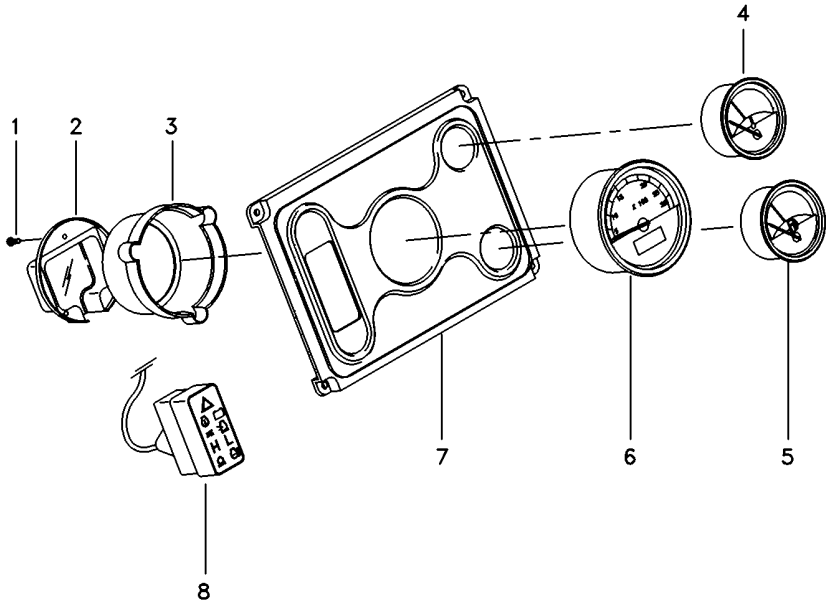

1	6221180M1		**3**	FIXADOR	ATTACHMENT	ADITAMENTO
2	6221179M1		**1**	TAMPA	COVER	CUBIERTA
3	6221178M1		**1**	TAMPA	COVER	CUBIERTA
4	6217998M1	[A]	**1**	INDICADOR	GAUGE	APARAT INDICADOR
5	6221177M1	[B]	**1**	INDICADOR	GAUGE	APARAT INDICADOR
6	6217994M1		**1**	TRATÔMETRO	TRACTORMETER	TRACTOMETRO
7	6217993M1		**1**	MOLDURA	MOULDING	BORDON
8	6217999M1		**1**	MÓDULO	MODULE	MODULO

[A] TEMPERATURA
TEMPERATURE
TEMPERATURA

[B] COMBUSTÍVEL
FUEL
COMBUSTIBLE

Painel De Instrumentos
Instrument Panel
Tablero De Instrumentos

80-40

Sem Cabine - Tanque De Plástico
Without Cab - Plastic Tank
Sin Cabina - Tanque De Plastico

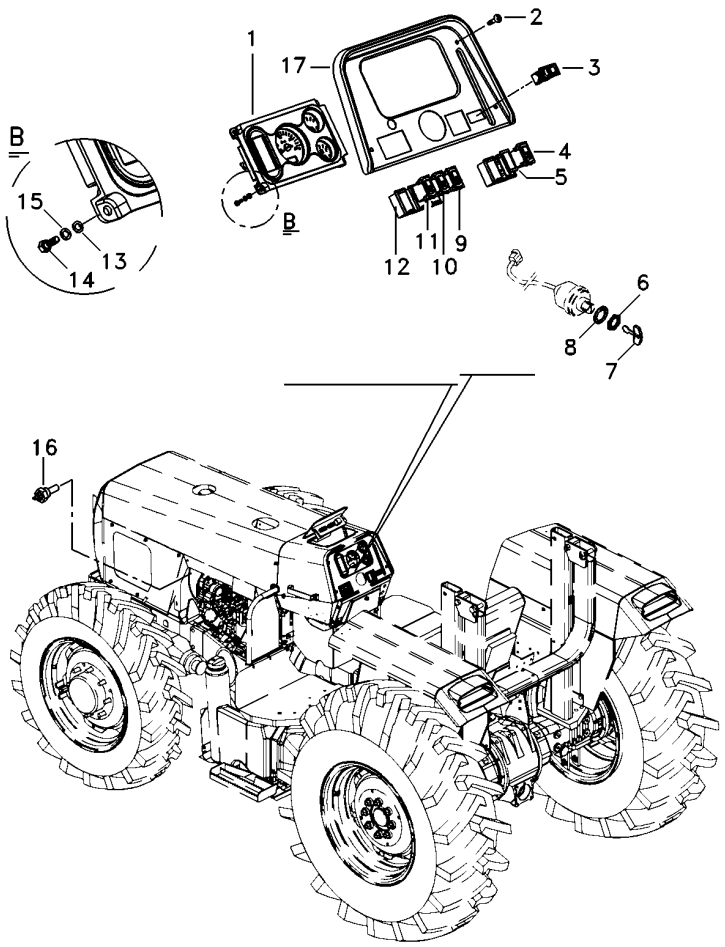

1	6223392M91	80-50 No	**1**	PAINEL INSTRUM.	INSTRUMENT PANEL	PANEL INSTRUMENT
2	355863X1		**4**	PARAFUSO	BOLT	PERNO
3	071646T1		**1**	INDICADOR	INDICATOR	INDICADOR
4	071647T1		**1**	INTERRUPTOR	SWITCH	INTERRUPTOR
5	042603T1		**1**	TAMPA	COVER	CUBIERTA
6	052437P1		**1**	PORCA	NUT	TUERCA
7	3813361M1		**2**	CHAVE INTERRUPT.	KEY SWITCH	LLAVE INTERRUPT.
8	3019881X1		**1**	ARRUELA	WASHER	ARANDELA
9	071645T1		**1**	INTERRUPTOR	SWITCH	INTERRUPTOR
10	071643T1		**1**	INTERRUPTOR	SWITCH	INTERRUPTOR
11	071642T1		**1**	INTERRUPTOR	SWITCH	INTERRUPTOR
12	049174T1		**4**	MOLDURA	MOULDING	BORDON
13	353446X1		**4**	ARRUELA	WASHER	ARANDELA
14	339124X1		**4**	PARAFUSO	BOLT	PERNO
15	339024X1		**4**	ARRUELA	WASHER	ARANDELA
16	3147425M1		**1**	SENSOR	SENDER	EMISOR
17	6219321M91		**1**	MOLDURA	MOULDING	BORDON

Painel De Instrumentos
Instrument Panel
Tablero De Instrumentos

80-45

Tratores Com Cabine
Tractors With Cab
Tractores Con Cabina

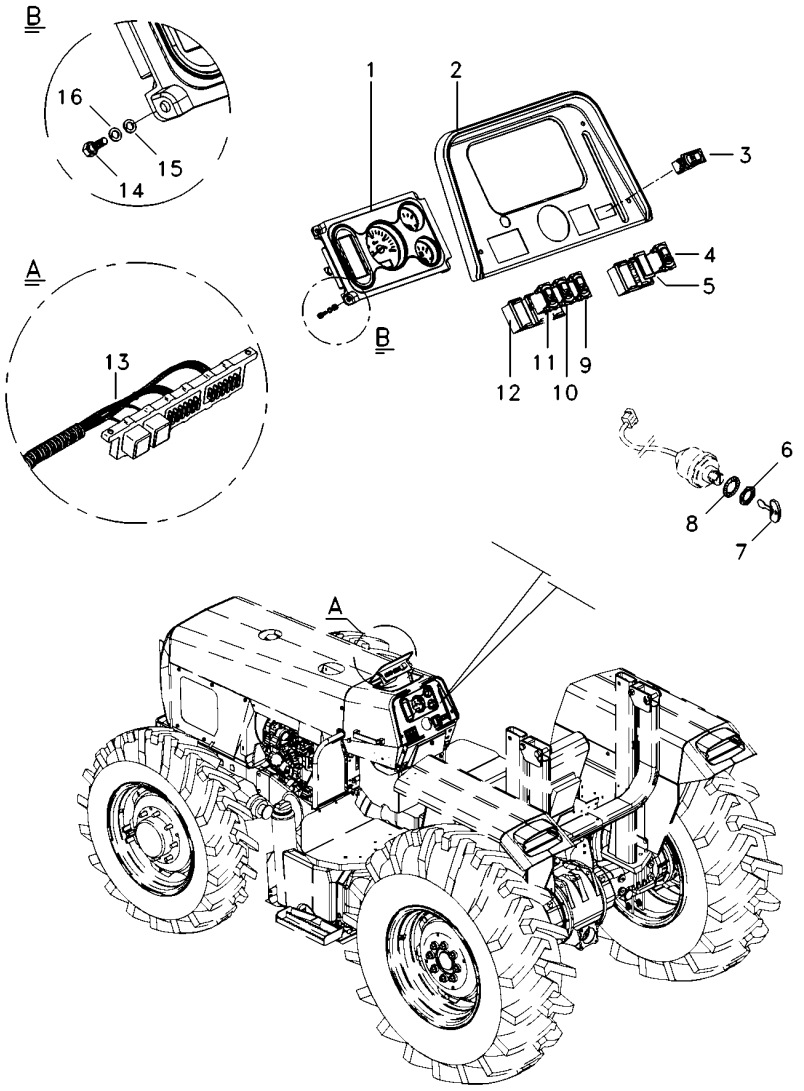

1	6223392M91	80-50 No	**1**	PAINEL INSTRUM.	INSTRUMENT PANEL	PANEL INSTRUMENT
2			**1**	MOLDURA	MOULDING	BORDON
3	071646T1		**1**	INDICADOR	INDICATOR	INDICADOR
4	071647T1		**1**	INTERRUPTOR	SWITCH	INTERRUPTOR
5	042603T1		**1**	TAMPA	COVER	CUBIERTA
6	052437P1		**1**	PORCA	NUT	TUERCA
7	3813361M1		**2**	CHAVE INTERRUPT.	KEY SWITCH	LLAVE INTERRUPT.
8	3019881X1		**1**	ARRUELA	WASHER	ARANDELA
9	071645T1		**1**	INTERRUPTOR	SWITCH	INTERRUPTOR
10	071643T1		**1**	INTERRUPTOR	SWITCH	INTERRUPTOR
11	071642T1		**1**	INTERRUPTOR	SWITCH	INTERRUPTOR
12	049174T1		**4**	MOLDURA	MOULDING	BORDON
13	6223110M91		**1**	CJ. CHICOTE	KIT, HARNESS	JUEGO DE ARNES
14	339124X1		**4**	PARAFUSO	BOLT	PERNO
15	339024X1		**4**	ARRUELA	WASHER	ARANDELA
16	353446X1		**4**	ARRUELA	WASHER	ARANDELA

Painel De Instrumentos
Instrument Panel
Tablero De Instrumentos

80-50

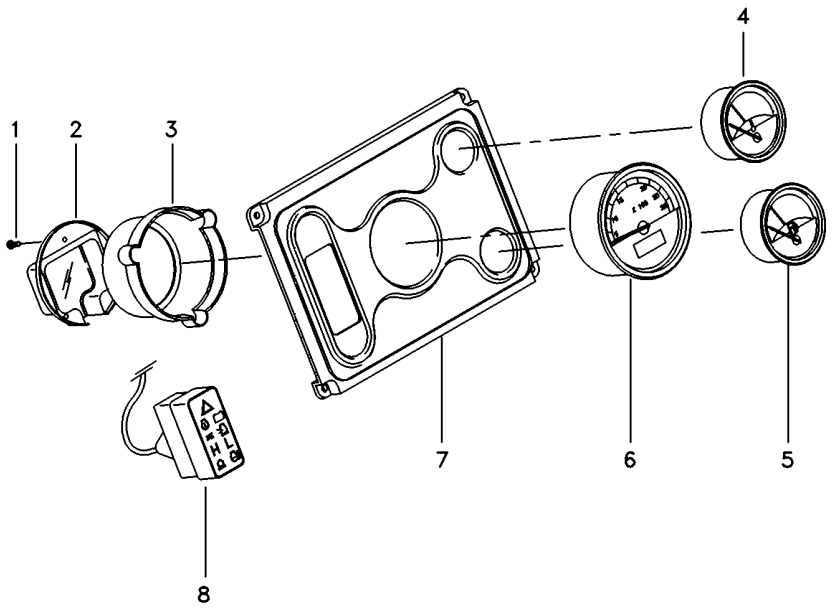

1	6221180M1		**3**	FIXADOR	ATTACHMENT	ADITAMENTO
2	6221179M1		**1**	TAMPA	COVER	CUBIERTA
3	6221178M1		**1**	TAMPA	COVER	CUBIERTA
4	6217998M1	[A]	**1**	INDICADOR	GAUGE	APARAT INDICADOR
5	6218011M1	[B]	**1**	INDICADOR	GAUGE	APARAT INDICADOR
6	6217994M1		**1**	TRATÔMETRO	TRACTORMETER	TRACTOMETRO
7	6217993M1		**1**	MOLDURA	MOULDING	BORDON
8	6217999M1		**1**	MÓDULO	MODULE	MODULO

[A] TEMPERATURA
TEMPERATURE
TEMPERATURA

[B] COMBUSTÍVEL
FUEL
COMBUSTIBLE

Bloco Ótico
Headlamp
Faro

80-55

Foco Lado Direito
Right Hand Light
Foco Lado Derecho

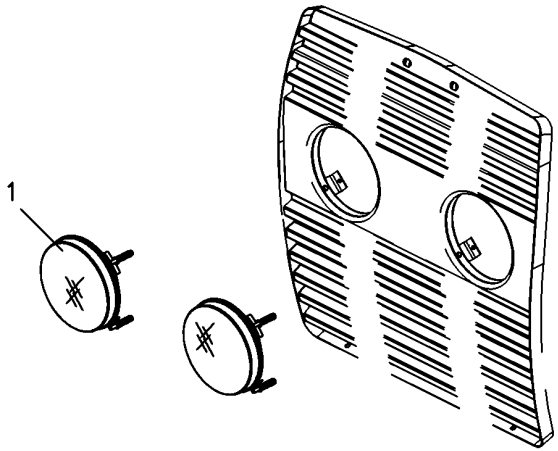

1	6217230M91	**2** BLOCO ÓTICO	KIT, LAMP	JUEGO LAMPARA
1	6217216M1	**2** LÂMPADA	BULB	LAMPARA

Bloco Ótico
Headlamp
Faro

80-60

Foco Lado Esquerdo
Left Hand Light
Foco Lado Izquierdo

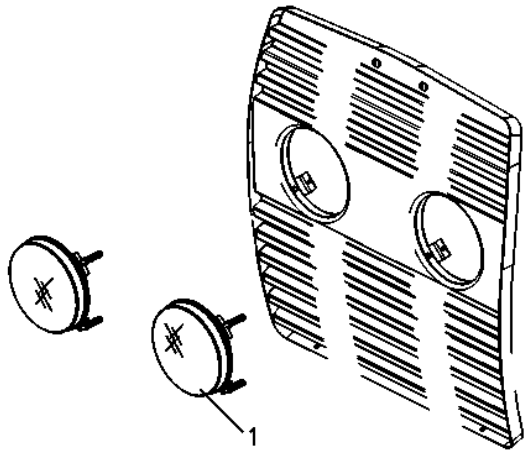

1	6217229M91	**2** BLOCO ÓTICO	KIT, LAMP	JUEGO LAMPARA
1	6217216M1	**2** LÂMPADA	BULB	LAMPARA

Sistema Elétrico Electric System Sistema Eléctrico	Traseiro Rear Trasero	80-65	Com Tdp With Tdp Con Tdf

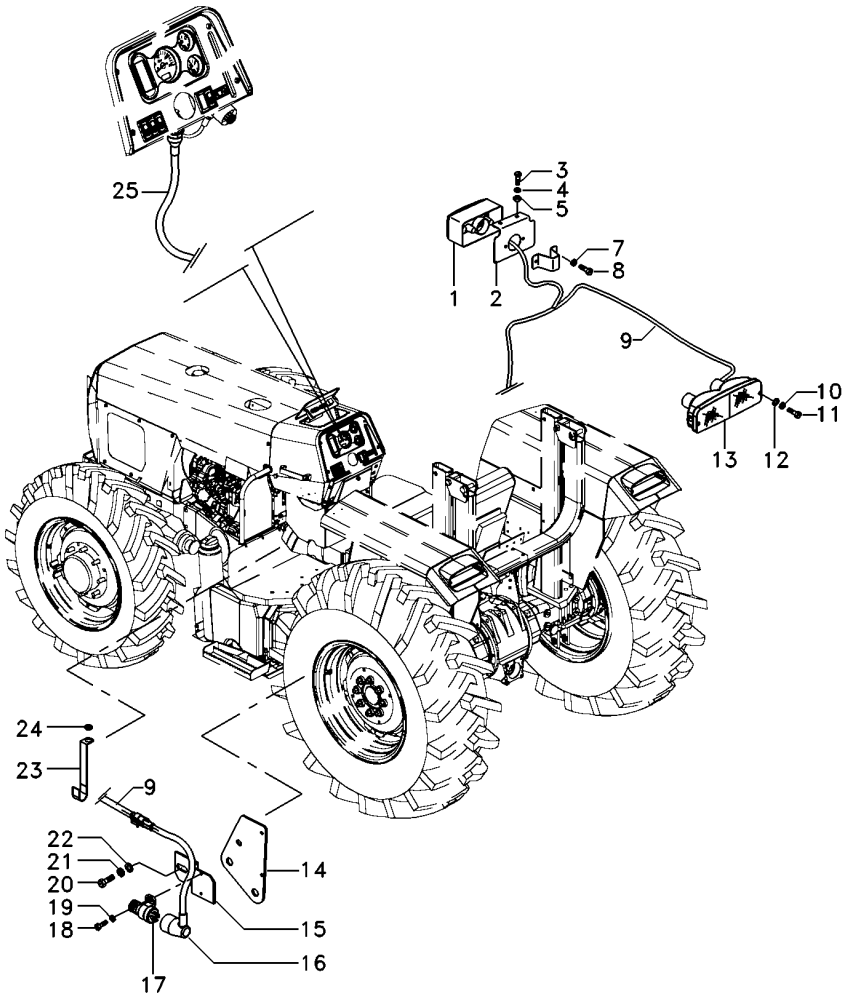

1	6210867M91	▶	1	SINALEIRA	SIGNAL	AVISADOR
1	6223142M91	◀	1	SINALEIRA	SIGNAL	AVISADOR
2	6222050M91	◀	1	SUPORTE	BRACKET	SOPORTE
2	6220025M91	▶	1	SUPORTE	BRACKET	SOPORTE
3	355863X1		4	PARAFUSO	BOLT	PERNO
4	353441X1		4	ARRUELA	WASHER	ARANDELA
5	355564X1		4	PORCA	NUT	TUERCA
7	339381X1		4	ARRUELA	WASHER	ARANDELA
8	3007932X1		4	PARAFUSO	BOLT	PERNO
9	6223124M91	▶	1	CJ. CHICOTE	KIT, HARNESS	JUEGO DE ARNES
9	6223125M91	◀	1	CJ. CHICOTE	KIT, HARNESS	JUEGO DE ARNES
10	353444X1		4	ARRUELA	WASHER	ARANDELA
11	339665X1		4	PARAFUSO	BOLT	PERNO
12	390468X1		4	ARRUELA	WASHER	ARANDELA
13	6202002M91	▶	1	CJ. LANTERNA	LANTERN	LINTERNA
13	6202001M91	◀	1	CJ. LANTERNA	LANTERN	LINTERNA
14	6212436M91		1	SUPORTE	BRACKET	SOPORTE
15	048835P1		1	SUPORTE	BRACKET	SOPORTE
16	6218306M1		1	CHICOTE	HARNESS	MAZO CABLES
17	3760061M91		1	INTERRUPTOR	SWITCH	INTERRUPTOR
18	339665X1		2	PARAFUSO	BOLT	PERNO
19	390468X1		2	ARRUELA	WASHER	ARANDELA
20	339124X1		1	PARAFUSO	BOLT	PERNO
21	339374X1		1	ARRUELA	WASHER	ARANDELA
22	390972X1		1	ARRUELA	WASHER	ARANDELA
23	6204478M1		1	PRESILHA	STAPLE	GRAPA
24	3010597X1		1	ARRUELA	WASHER	ARANDELA
25	6223105M91		1	CJ. CHICOTE	KIT, HARNESS	JUEGO DE ARNES

Sistema Elétrico Electric System Sistema Eléctrico	Traseiro Rear Trasero	80-70	Com Tdpi With Ipto Con Tdfi

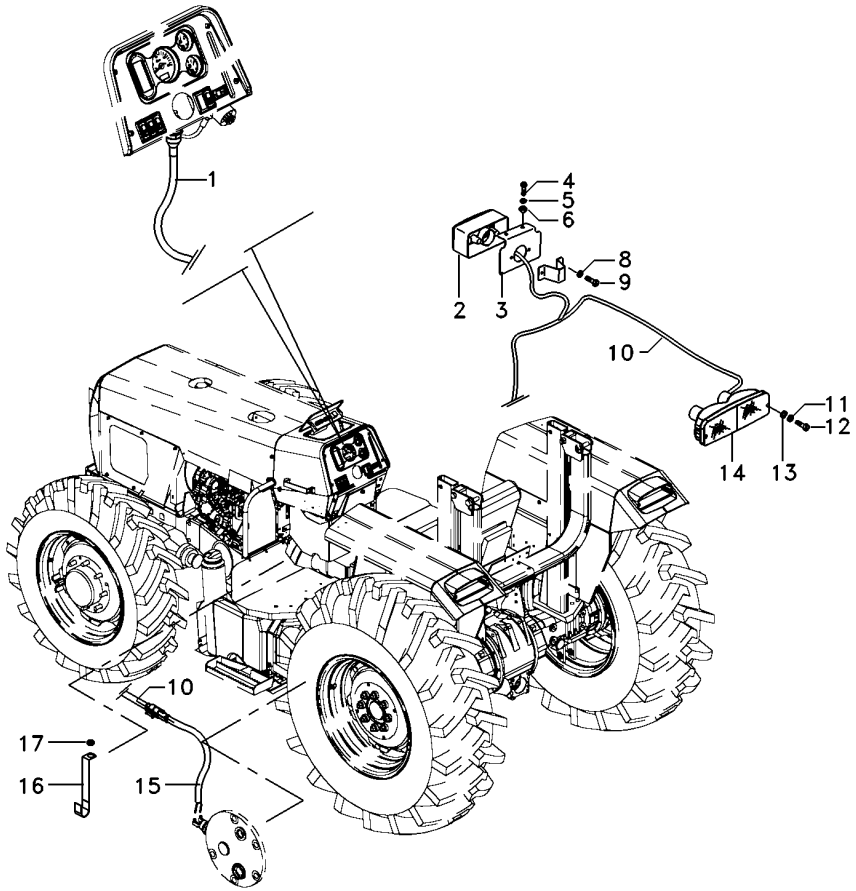

1	6223105M91		**1**	CJ. CHICOTE	KIT, HARNESS	JUEGO DE ARNES
2	6210867M91	▶	**1**	SINALEIRA	SIGNAL	AVISADOR
2	6223142M91	◀	**1**	SINALEIRA	SIGNAL	AVISADOR
3	6222050M91	◀	**1**	SUPORTE	BRACKET	SOPORTE
3	6220025M91	▶	**1**	SUPORTE	BRACKET	SOPORTE
4	355863X1		**4**	PARAFUSO	BOLT	PERNO
5	353441X1		**4**	ARRUELA	WASHER	ARANDELA
6	355564X1		**4**	PORCA	NUT	TUERCA
8	339381X1		**4**	ARRUELA	WASHER	ARANDELA
9	3007932X1		**4**	PARAFUSO	BOLT	PERNO
10	6223124M91	▶	**1**	CJ. CHICOTE	KIT, HARNESS	JUEGO DE ARNES
10	6223125M91	◀	**1**	CJ. CHICOTE	KIT, HARNESS	JUEGO DE ARNES
11	353444X1		**4**	ARRUELA	WASHER	ARANDELA
12	339665X1		**4**	PARAFUSO	BOLT	PERNO
13	390468X1		**4**	ARRUELA	WASHER	ARANDELA
14	6202002M91	▶	**1**	CJ. LANTERNA	LANTERN	LINTERNA
14	6202001M91	◀	**1**	CJ. LANTERNA	LANTERN	LINTERNA
15	6204522M1		**1**	CHICOTE	HARNESS	MAZO CABLES
16	6204478M1		**1**	PRESILHA	STAPLE	GRAPA
17	3010597X1		**1**	ARRUELA	WASHER	ARANDELA

Farol De Serviço
Headlamp
Faro

80-75

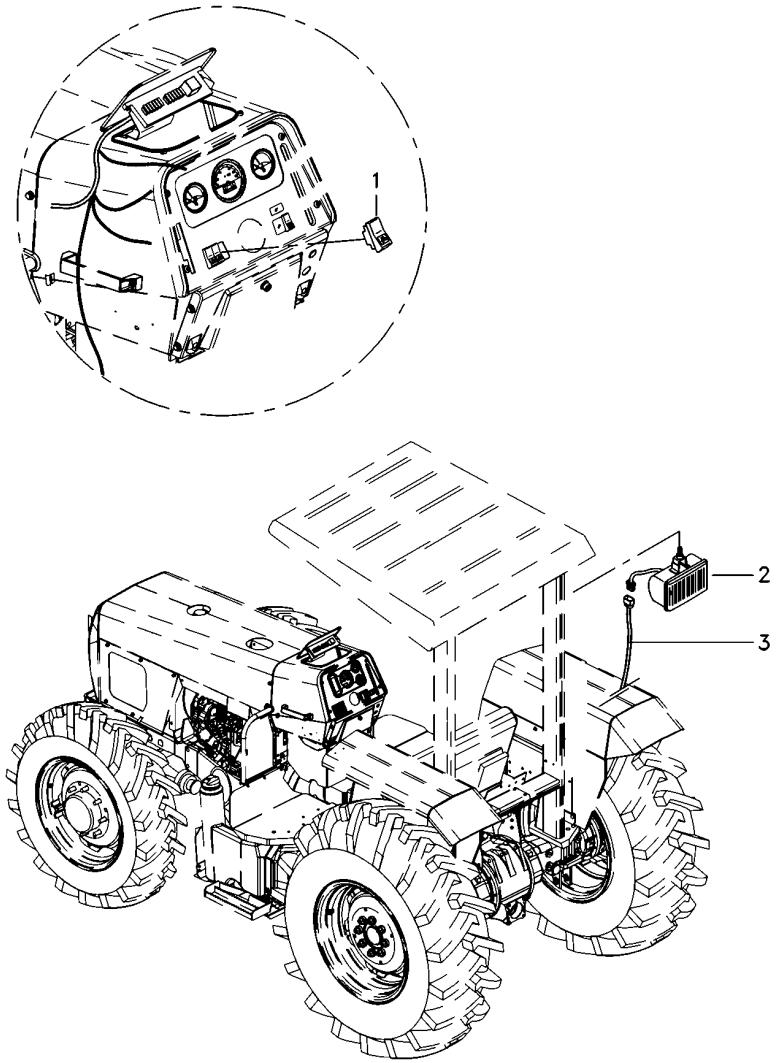

1	071645T1	**1**	INTERRUPTOR	SWITCH	INTERRUPTOR
2	6221297M91	**3**	FAROL	LIGHT	ALUMBRADO
3	6223817M1	**1**	CHICOTE	HARNESS	MAZO CABLES

Iluminação De Placa
Plate Ilumination
Iluminación Del Placa

80-80

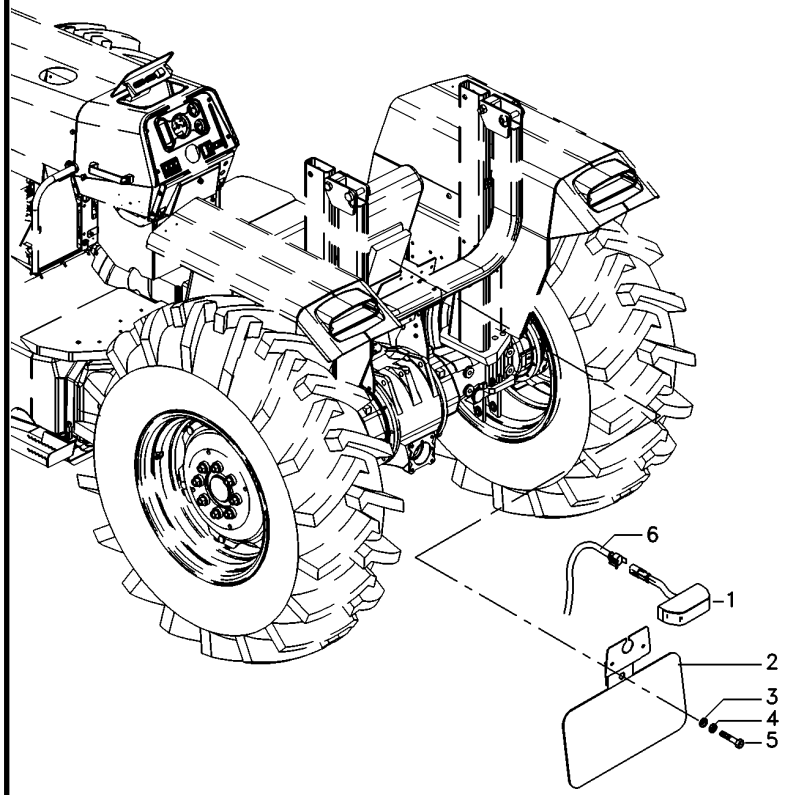

1	3619018M91	**1**	SINALEIRA	SIGNAL	AVISADOR
2	071345S1	**1**	SUPORTE	BRACKET	SOPORTE
3	390971X1	**1**	ARRUELA	WASHER	ARANDELA
4	339375X1	**1**	ARRUELA	WASHER	ARANDELA
5	339560X1	**1**	PARAFUSO	BOLT	PERNO
6	6228913M1	**1**	CJ. CHICOTE	KIT, HARNESS	JUEGO DE ARNES

Tomada De Luz Da Carreta
Lighting System
Sistema De Iluminación

80-85

Tratores Com Plataforma Do Operador
Tractors With Operator Plataform
Tractores Con Plataforma Del Operador

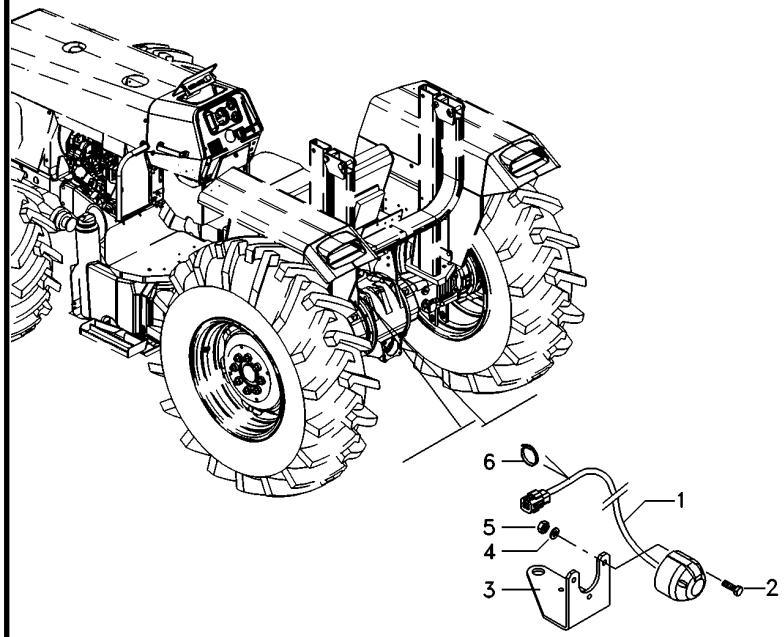

1	6203144M91	**1** CHICOTE	HARNESS	MAZO CABLES
2	3009535X1	**3** PARAFUSO	BOLT	PERNO
3	6227040M1	**1** SUPORTE	BRACKET	SOPORTE
4	3006154X1	**3** ARRUELA	WASHER	ARANDELA
5	339111X1	**3** PORCA	NUT	TUERCA
6	3225356M1	**1** BRAÇADEIRA	CLAMP	ABRAZADERA

Tomada De Luz Da Carreta
Lighting System
Sistema De Iluminación

80-90

Tratores Com Cabine
Tractors With Cab
Tractores Con Cabina

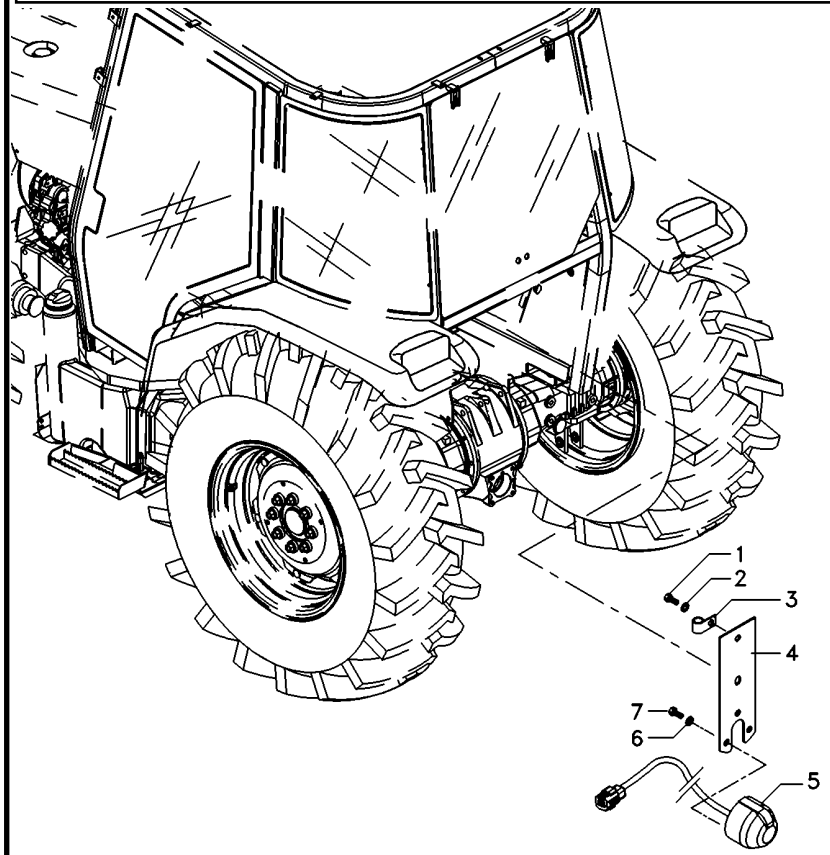

1	3009491X1		**2**	PARAFUSO	BOLT	PERNO
2	390744X1		**2**	ARRUELA	WASHER	ARANDELA
3	1873859M1		**1**	BRAÇADEIRA	CLAMP	ABRAZADERA
4	3808991M91		**1**	SUPORTE	BRACKET	SOPORTE
5	059372T2	[A]	**1**	CONECTOR	CONNECTOR	CONECTOR
6	339381X1		**3**	ARRUELA	WASHER	ARANDELA
7	3007933X1		**3**	PARAFUSO	BOLT	PERNO

[A] ISO
ISO
ISO

Tomada De Luz Da Carreta
Lighting System
Sistema De Iluminación

80-95

Tratores Com Cabine
Tractors With Cab
Tractores Con Cabina

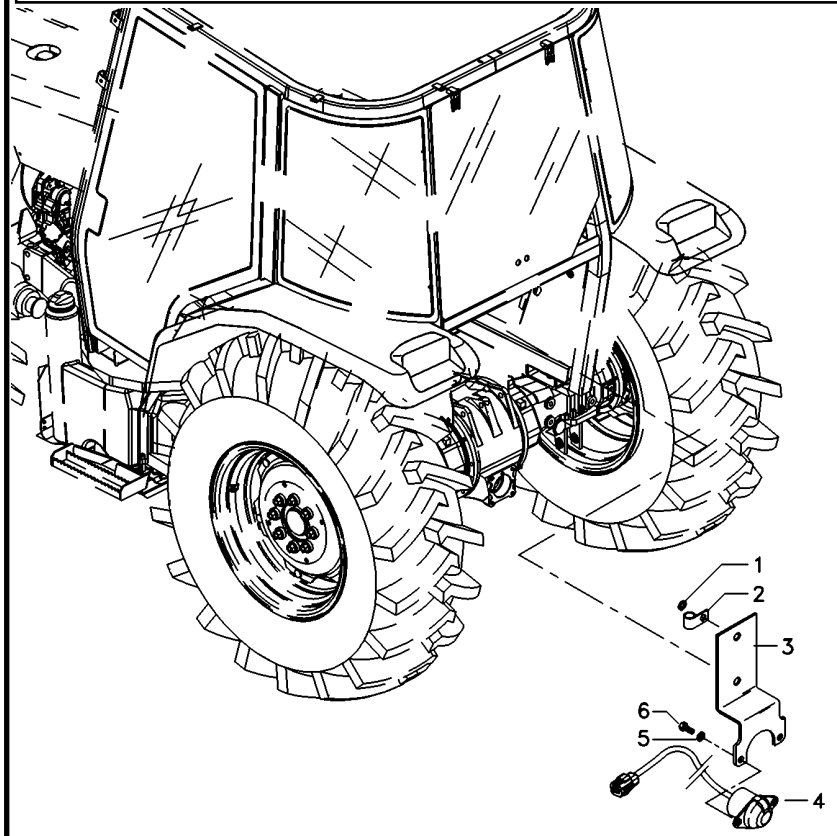

1	390744X1		**2**	ARRUELA	WASHER	ARANDELA
2	1873859M1		**1**	BRAÇADEIRA	CLAMP	ABRAZADERA
3	3808990M91		**1**	SUPORTE	BRACKET	SOPORTE
4	059373T2	[A]	**1**	CONECTOR	CONNECTOR	CONECTOR
5	353756X1		**2**	ARRUELA	WASHER	ARANDELA
6	339081X1		**2**	PARAFUSO	BOLT	PERNO

[A] SAE
SAE
SAE

Instalação Da Buzina
Horn Assy
Instalación Bocina

80-100

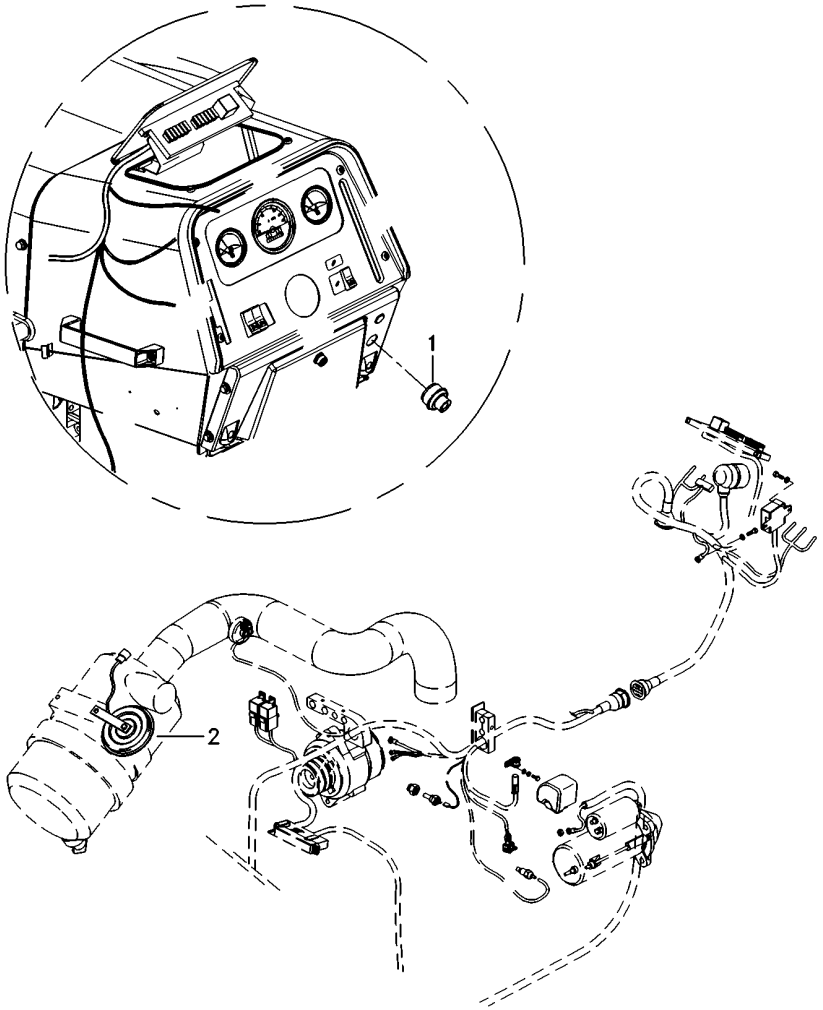

1	6223780M1	**1** INTERRUPTOR	SWITCH	INTERRUPTOR
2	1678404M1	**1** BUZINA	HORN	BOCINA

Sistema Elétrico Main Wiring Harness Sistema De Cable Principal	Traseiro Rear Trasera	80-105	

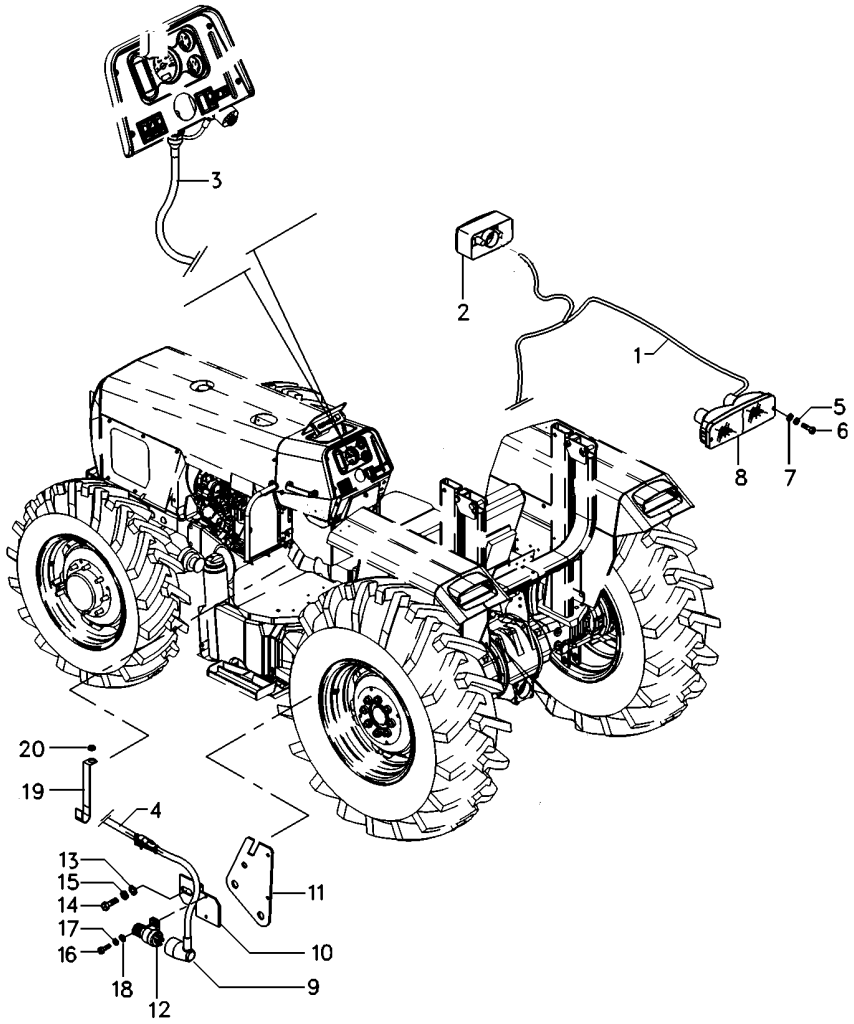

1	6223107M91		**1**	CJ. CHICOTE	KIT, HARNESS	JUEGO DE ARNES
2	6230877M91		**2**	SINALEIRA	SIGNAL	AVISADOR
3	6223105M91		**1**	CJ. CHICOTE	KIT, HARNESS	JUEGO DE ARNES
4	6223106M91		**1**	CJ. CHICOTE	KIT, HARNESS	JUEGO DE ARNES
5	353444X1		**4**	ARRUELA	WASHER	ARANDELA
6	339665X1		**4**	PARAFUSO	BOLT	PERNO
7	390468X1		**4**	ARRUELA	WASHER	ARANDELA
8	6202002M91	▶	**1**	CJ. LANTERNA	LANTERN	LINTERNA
8	6202001M91	◀	**1**	CJ. LANTERNA	LANTERN	LINTERNA
9	6218306M2		**1**	CHICOTE	HARNESS	MAZO CABLES
10	048835P1		**1**	SUPORTE	BRACKET	SOPORTE
11	6212436M91		**1**	SUPORTE	BRACKET	SOPORTE
12	3760061M91		**1**	INTERRUPTOR	SWITCH	INTERRUPTOR
13	390468X1		**2**	ARRUELA	WASHER	ARANDELA
14	339665X1		**2**	PARAFUSO	BOLT	PERNO
15	353444X1		**2**	ARRUELA	WASHER	ARANDELA
16	339124X1		**1**	PARAFUSO	BOLT	PERNO
17	339374X1		**1**	ARRUELA	WASHER	ARANDELA
18	390972X1		**1**	ARRUELA	WASHER	ARANDELA
19	6204478M1		**1**	PRESILHA	STAPLE	GRAPA
20	3010597X1		**1**	ARRUELA	WASHER	ARANDELA

Sistema Elétrico Electric System Sistema Eléctrico	Traseiro Rear Trasero	80-110	Com Tdpi With Ipto Con Tdfi

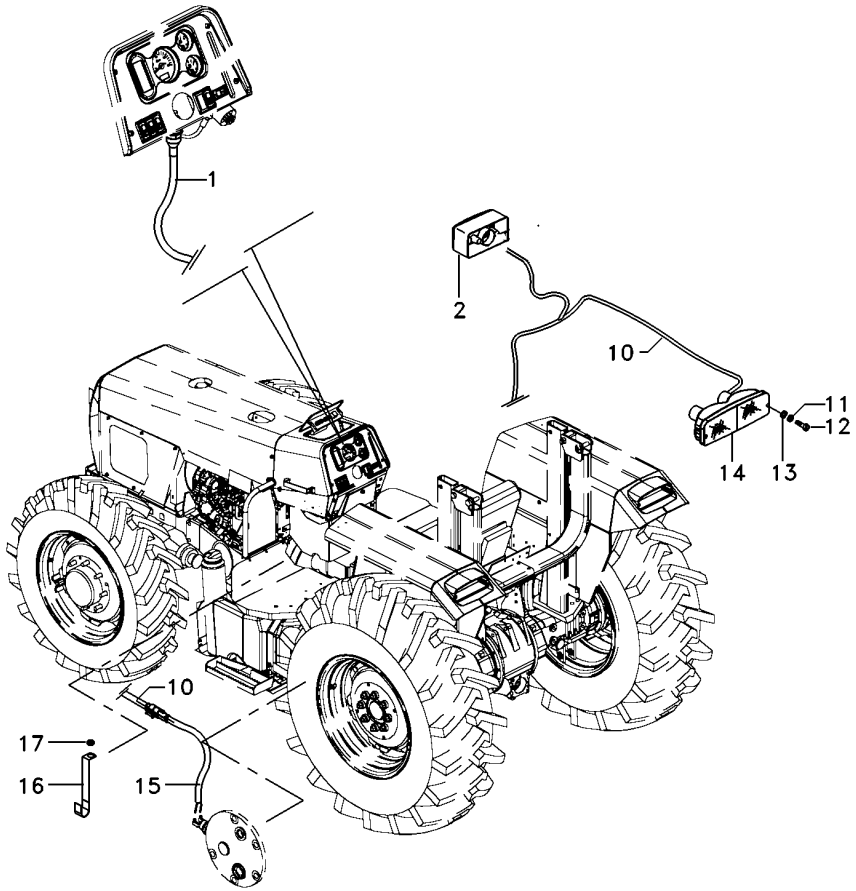

1	6223105M91		**1**	CJ. CHICOTE	KIT, HARNESS	JUEGO DE ARNES
2	6230877M91	▶	**2**	SINALEIRA	SIGNAL	AVISADOR
10	6223106M91	▶	**1**	CJ. CHICOTE	KIT, HARNESS	JUEGO DE ARNES
10	6223107M91	◀	**1**	CJ. CHICOTE	KIT, HARNESS	JUEGO DE ARNES
11	353444X1		**4**	ARRUELA	WASHER	ARANDELA
12	339665X1		**4**	PARAFUSO	BOLT	PERNO
13	390468X1		**4**	ARRUELA	WASHER	ARANDELA
14	6202002M91	▶	**1**	CJ. LANTERNA	LANTERN	LINTERNA
14	6202001M91	◀	**1**	CJ. LANTERNA	LANTERN	LINTERNA
15	6204522M1		**1**	CHICOTE	HARNESS	MAZO CABLES
16	6204478M1		**1**	PRESILHA	STAPLE	GRAPA
17	3010597X1		**1**	ARRUELA	WASHER	ARANDELA

Farol De Serviço
Headlamp
Faro

80-115

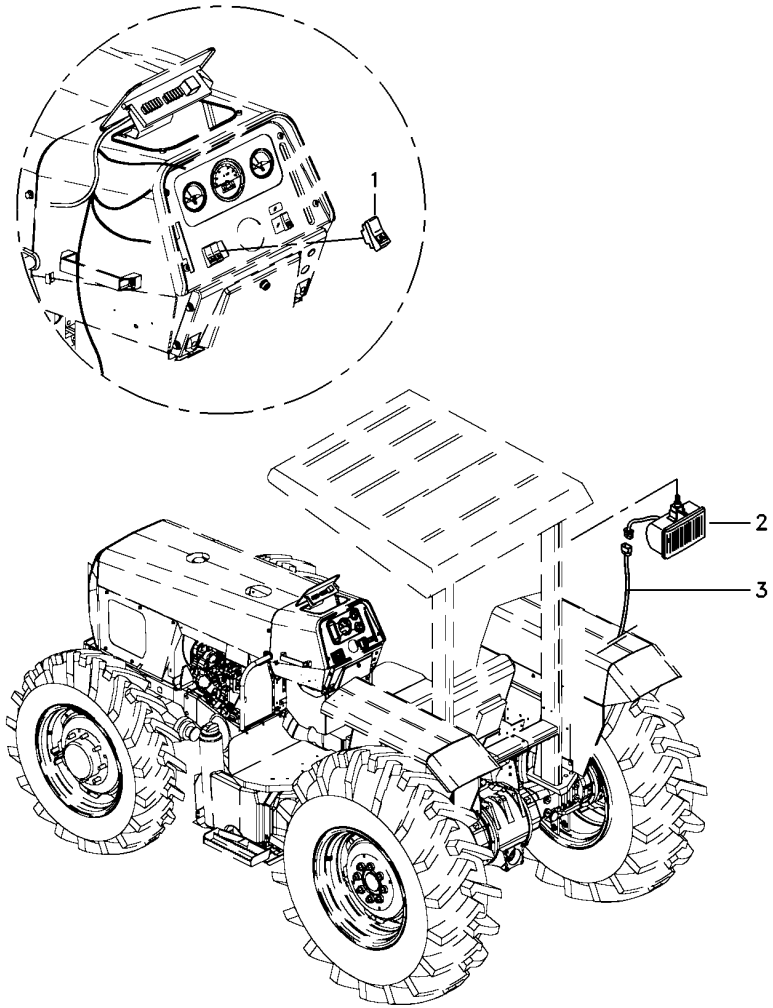

1	071645T1	**1**	INTERRUPTOR	SWITCH	INTERRUPTOR
2	6221297M91	**3**	FAROL	LIGHT	ALUMBRADO
3	6223817M1	**1**	CHICOTE	HARNESS	MAZO CABLES

Lataria
Sheet Metal
Emplanchados

100-10

Escapamento Vertical - 2rm
Vertical Exhaust - 2rm
Descarga Vertical - 2rm

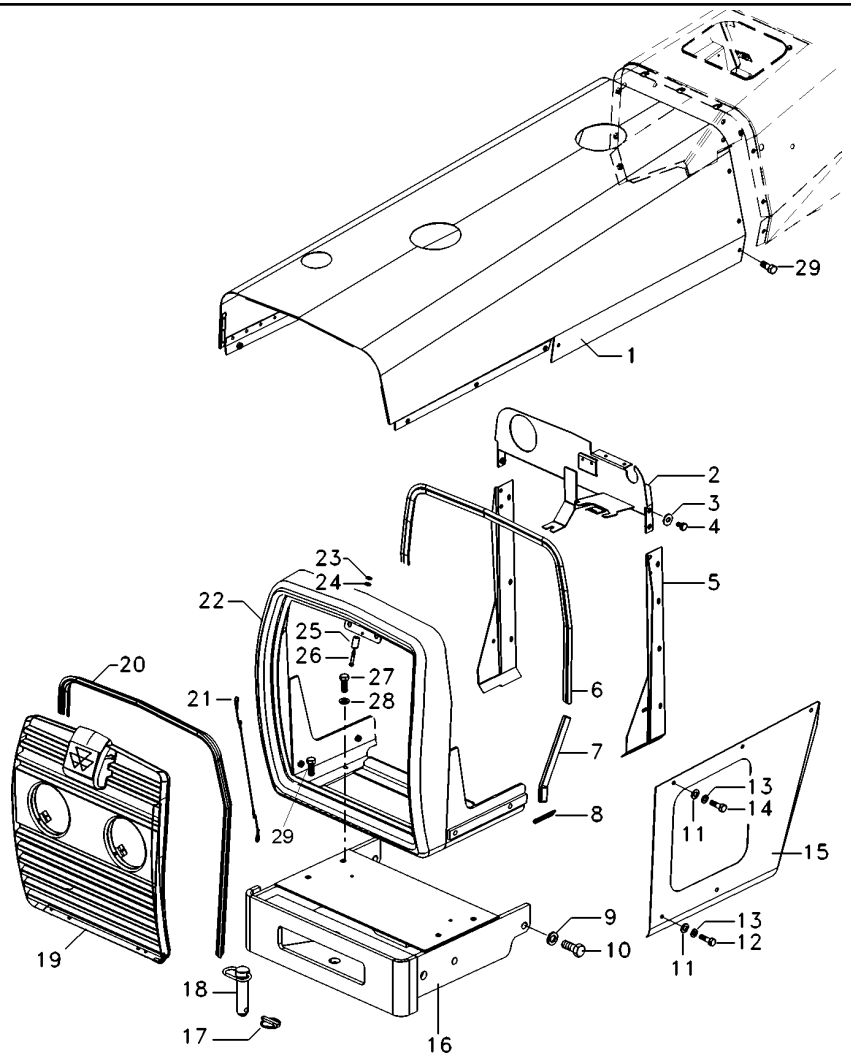

1	071019S1		**1**	CAPUZ	HOOD	CAPO
2	6219551M91		**1**	PAINEL	PANEL	PANEL
3	355617X1		**24**	ARRUELA	WASHER	ARANDELA
4	391074X1		**8**	PARAFUSO	BOLT	PERNO
5	067686S1	▶	**1**	PAINEL	PANEL	PANEL
5	067683S1	◀	**1**	PAINEL	PANEL	PANEL
6	067979P1		**1**	GALÃO	PAD	CIERRE
7	068496P1		**2**	GALÃO	PAD	CIERRE
8	068318P1		**2**	GALÃO	PAD	CIERRE
9	353433X1		**6**	ARRUELA	WASHER	ARANDELA
10	353726X1		**6**	PARAFUSO	BOLT	PERNO
11	829185M1		**18**	ARRUELA	WASHER	ARANDELA
12	353679X1		**6**	PARAFUSO	BOLT	PERNO
13	353446X1		**20**	ARRUELA	WASHER	ARANDELA
14	353676X1		**10**	PARAFUSO	BOLT	PERNO
15	065737S1	◀	**1**	LATERAL	BOARD	TABLERO
15	065736S1	◀	**1**	LATERAL	BOARD	TABLERO
16	065586S1		**1**	SUPORTE PESOS	WEIGHT FRAME	BASTIDOR P.PESAS
17	810285M92		**1**	PINO	PIN	PASADOR
18	057747N1		**1**	CJ. PINO	KIT, PIN	JUEGO PASADOR
19	6220103M91	100-70 No	**1**	GRADE	GRILLE	REJILLA
20	068305P1		**1**	GALÃO	PAD	CIERRE
21	022624N1		**1**	CABO	CABLE	CABLE
22	065580S1		**1**	ENVOLTÓRIO	NOSE	NARIZ
23	339375X1		**1**	ARRUELA	WASHER	ARANDELA
24	390971X1		**1**	ARRUELA	WASHER	ARANDELA
25	6220469M1		**1**	PINO	PIN	PASADOR
26	3009257X1		**1**	PARAFUSO ALLEN	ALLEN BOLT	TORNILLO ALLEN
27	353691X1		**3**	PARAFUSO	BOLT	PERNO
28	353434X1		**8**	ARRUELA	WASHER	ARANDELA
29	353677X1		**4**	PARAFUSO	BOLT	PERNO
30	354264X1		**1**	PARAFUSO	BOLT	PERNO

Lataria
Sheet Metal
Emplanchados

100-15

Escapamento Vertical - 2rm
Vertical Exhaust - 2rm
Descarga Vertical - 2rm

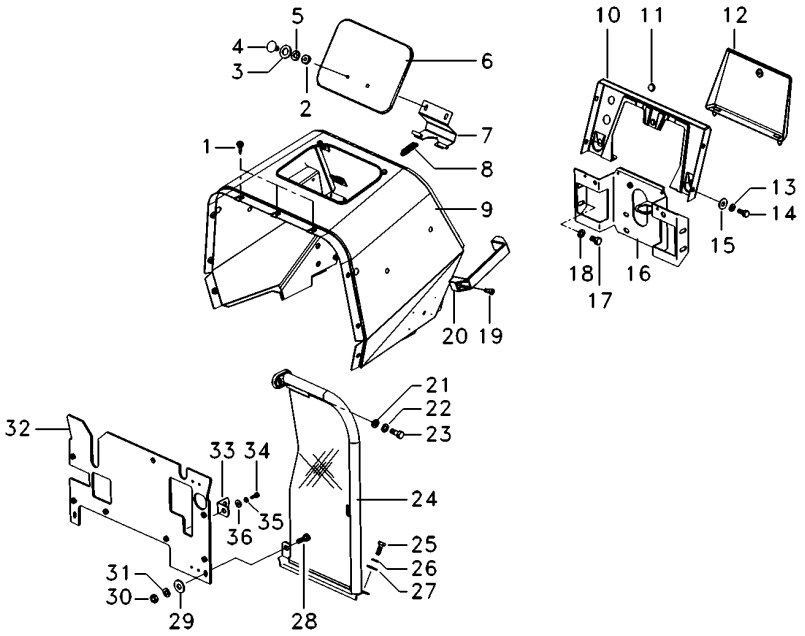

1	490742M1			AMORTECEDOR	DAMPER	AMORTIGUADOR
2	339030X1		**3**	PORCA	NUT	TUERCA
4	385367X1		**2**	PARAFUSO	BOLT	PERNO
5	353441X1		**16**	ARRUELA	WASHER	ARANDELA
6	067956S1		**1**	TAMPA	COVER	CUBIERTA
7	027852S1		**1**	DOBRADIÇA	HINGE	BISAGRA
8	1706116M1		**1**	MOLA	SPRING	RESORTE
9	6222049M91		**1**	MINICAPUZ	MINIHOOD	MINICAPÓ
10	062785S1		**1**	PAINEL	PANEL	PANEL
11	2801324M1		**1**	BUJÃO	PLUG	TAPON
12	3149352M91		**1**	TAMPA	COVER	CUBIERTA
14	353666X1		**4**	PARAFUSO	BOLT	PERNO
16	6219549M91		**1**	SUPORTE	CLEVIS	GANCHO SEGURI.
17	353688X1		**4**	PARAFUSO	BOLT	PERNO
19	360830X1		**4**	PARAFUSO	BOLT	PERNO
20	3589241M1		**2**	ALÇA	STRAP	FAJA
24	6222929M91	▶ 100-80 No	**1**	CJ. DEFLETOR	KIT, DEFLECTOR	JUEGO DEFLECTOR
24	6222926M91	◀ 100-85 No	**1**	CJ. DEFLETOR	KIT, DEFLECTOR	JUEGO DEFLECTOR
25	353667X1		**10**	PARAFUSO	BOLT	PERNO
30	355564X1		**2**	PORCA	NUT	TUERCA
32	6219553M91		**1**	DEFLETOR	DEFLECTOR	DEFLECTOR
33	026409P1		**2**	SUPORTE	BRACKET	SOPORTE

Lataria
Sheet Metal
Emplanchados

100-20

Escapamento Horizontal - 2rm
Horizontal Exhaust - 2rm
Descarga Horizontal - 2rm

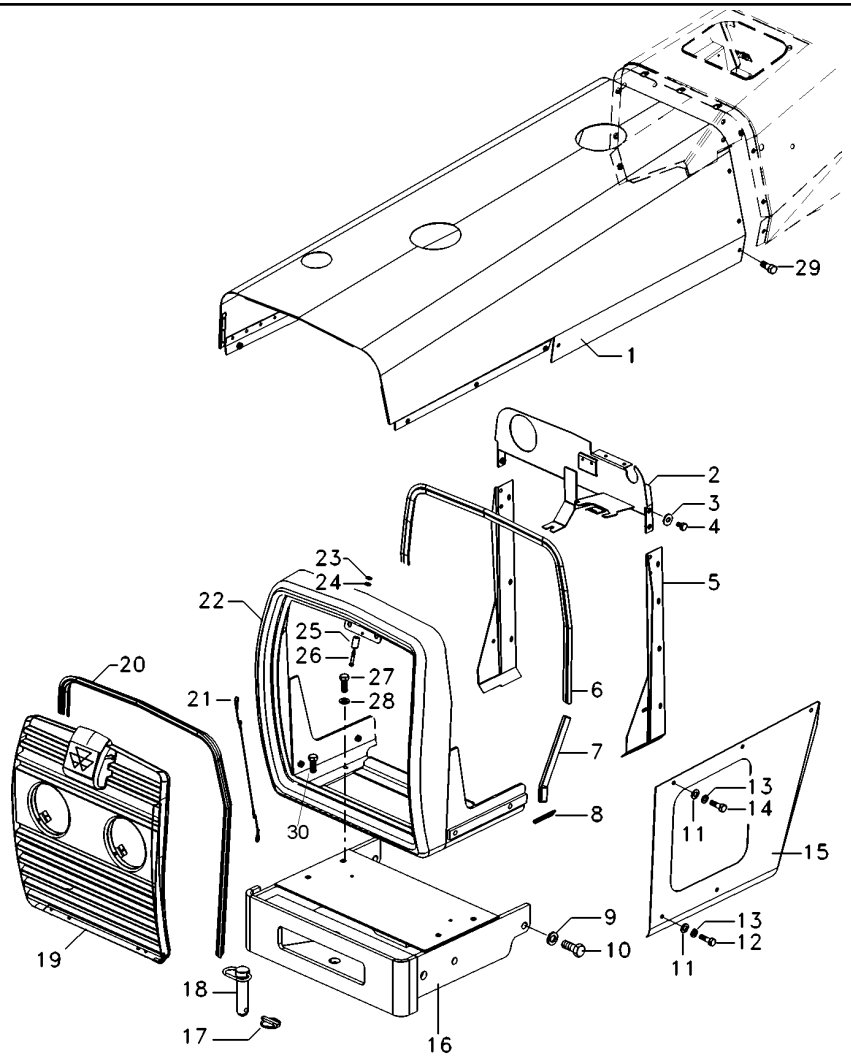

1	071203S1		**1**	CAPUZ	HOOD	CAPO
2	6219551M91		**1**	PAINEL	PANEL	PANEL
3	355617X1		**24**	ARRUELA	WASHER	ARANDELA
4	391074X1		**8**	PARAFUSO	BOLT	PERNO
5	067686S1	▶	**1**	PAINEL	PANEL	PANEL
5	067683S1	◀	**1**	PAINEL	PANEL	PANEL
6	067979P1		**1**	GALÃO	PAD	CIERRE
7	068496P1		**2**	GALÃO	PAD	CIERRE
8	068318P1		**2**	GALÃO	PAD	CIERRE
9	353433X1		**6**	ARRUELA	WASHER	ARANDELA
10	353726X1		**6**	PARAFUSO	BOLT	PERNO
11	829185M1		**18**	ARRUELA	WASHER	ARANDELA
12	353679X1		**6**	PARAFUSO	BOLT	PERNO
13	353446X1		**20**	ARRUELA	WASHER	ARANDELA
14	353676X1		**10**	PARAFUSO	BOLT	PERNO
15	065737S1	▶	**1**	LATERAL	BOARD	TABLERO
15	065736S1	◀	**1**	LATERAL	BOARD	TABLERO
16	065586S1		**1**	SUPORTE PESOS	WEIGHT FRAME	BASTIDOR P.PESAS
17	810285M92		**1**	PINO	PIN	PASADOR
18	057747N1		**1**	CJ. PINO	KIT, PIN	JUEGO PASADOR
19	6220103M91	100-70 No	**1**	GRADE	GRILLE	REJILLA
20	068305P1		**1**	GALÃO	PAD	CIERRE
21	022624N1		**1**	CABO	CABLE	CABLE
22	065580S1		**1**	ENVOLTÓRIO	NOSE	NARIZ
23	339375X1		**1**	ARRUELA	WASHER	ARANDELA
24	390971X1		**1**	ARRUELA	WASHER	ARANDELA
25	6220469M1		**1**	PINO	PIN	PASADOR
26	3009257X1		**1**	PARAFUSO ALLEN	ALLEN BOLT	TORNILLO ALLEN
27	353691X1		**3**	PARAFUSO	BOLT	PERNO
28	353434X1		**8**	ARRUELA	WASHER	ARANDELA
29	353677X1		**4**	PARAFUSO	BOLT	PERNO
30	354264X1		**1**	PARAFUSO	BOLT	PERNO

Lataria
Sheet Metal
Emplanchados

100-25

Escapamento Horizontal - 2rm
Horizontal Exhaust - 2rm
Descarga Horizontal - 2rm

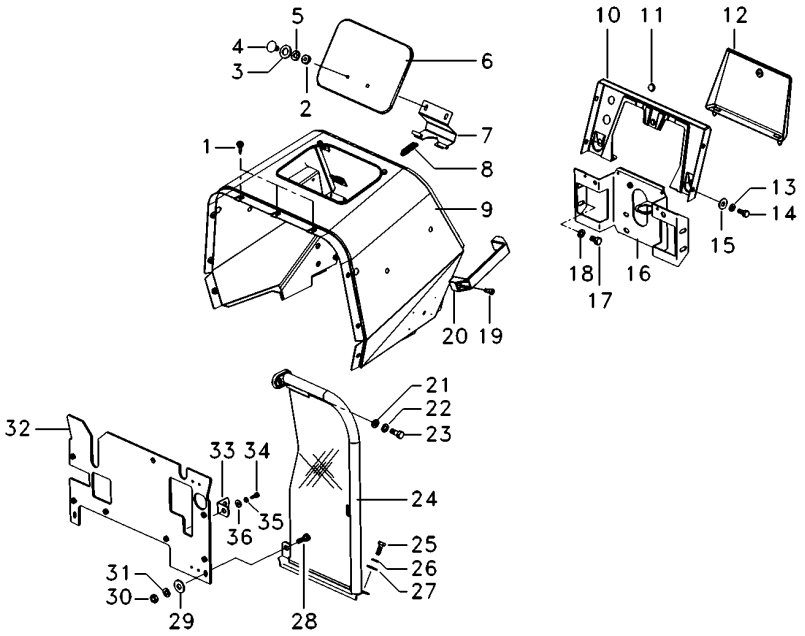

1	490742M1	**5**	AMORTECEDOR	DAMPER	AMORTIGUADOR
2	339030X1	**3**	PORCA	NUT	TUERCA
4	385367X1	**2**	PARAFUSO	BOLT	PERNO
5	353441X1	**16**	ARRUELA	WASHER	ARANDELA
6	067956S1	**1**	TAMPA	COVER	CUBIERTA
7	027852S1	**1**	DOBRADIÇA	HINGE	BISAGRA
8	1706116M1	**1**	MOLA	SPRING	RESORTE
9	6222049M91	**1**	MINICAPUZ	MINIHOOD	MINICAPÓ
10	062785S1	**1**	PAINEL	PANEL	PANEL
11	2801324M1	**1**	BUJÃO	PLUG	TAPON
12	3149352M91	**1**	TAMPA	COVER	CUBIERTA
14	353666X1	**4**	PARAFUSO	BOLT	PERNO
16	6219549M91	**1**	SUPORTE	CLEVIS	GANCHO SEGURI.
17	353688X1	**4**	PARAFUSO	BOLT	PERNO
19	360830X1	**4**	PARAFUSO	BOLT	PERNO
20	3589241M1	**2**	ALÇA	STRAP	FAJA
24	6222929M91 ▶ 100-80 No	**1**	CJ. DEFLETOR	KIT, DEFLECTOR	JUEGO DEFLECTOR
24	6222926M91 ◀ 100-85 No	**1**	CJ. DEFLETOR	KIT, DEFLECTOR	JUEGO DEFLECTOR
25	353667X1	**10**	PARAFUSO	BOLT	PERNO
30	355564X1	**2**	PORCA	NUT	TUERCA
32	6219553M91	**1**	DEFLETOR	DEFLECTOR	DEFLECTOR
33	026409P1	**2**	SUPORTE	BRACKET	SOPORTE

Lataria
Sheet Metal
Emplanchados

100-30

Escapamento Vertical - 4rm
Vertical Exhaust - 4rm
Descarga Vertical - 4rm

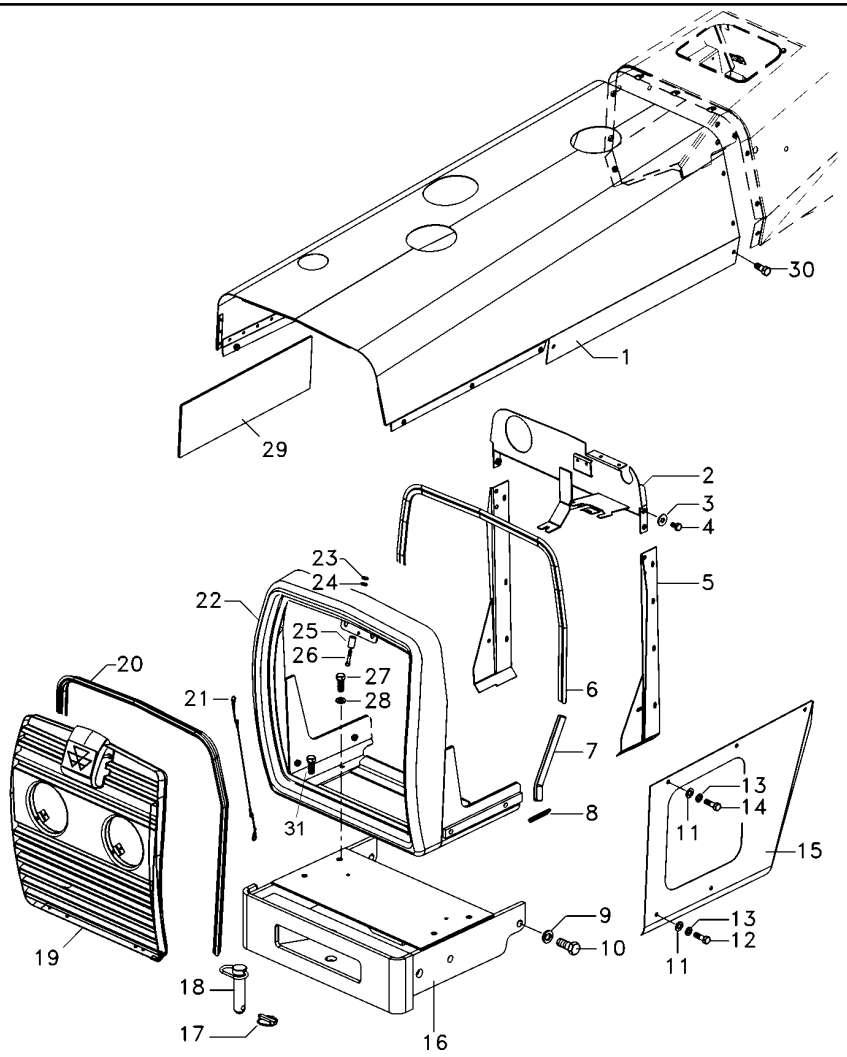

1	071019S1		**1**	CAPUZ	HOOD	CAPO
2	6219551M91		**1**	PAINEL	PANEL	PANEL
3	355617X1		**24**	ARRUELA	WASHER	ARANDELA
4	391074X1		**8**	PARAFUSO	BOLT	PERNO
5	067686S1	▶	**1**	PAINEL	PANEL	PANEL
5	067683S1	◀	**1**	PAINEL	PANEL	PANEL
6	067979P1		**1**	GALÃO	PAD	CIERRE
7	068496P1		**2**	GALÃO	PAD	CIERRE
8	068318P1		**2**	GALÃO	PAD	CIERRE
9	353433X1		**6**	ARRUELA	WASHER	ARANDELA
10	353726X1		**6**	PARAFUSO	BOLT	PERNO
11	829185M1		**18**	ARRUELA	WASHER	ARANDELA
12	353679X1		**6**	PARAFUSO	BOLT	PERNO
13	353446X1		**20**	ARRUELA	WASHER	ARANDELA
14	353676X1		**10**	PARAFUSO	BOLT	PERNO
15	065737S1	▶	**1**	LATERAL	BOARD	TABLERO
15	065736S1	◀	**1**	LATERAL	BOARD	TABLERO
16	6201351M91		**1**	SUPORTE PESOS	WEIGHT FRAME	BASTIDOR P.PESAS
17	810285M92		**1**	PINO	PIN	PASADOR
18	057747N1		**1**	CJ. PINO	KIT, PIN	JUEGO PASADOR
19	6220103M91		**1**	GRADE	GRILLE	REJILLA
20	068305P1		**1**	GALÃO	PAD	CIERRE
21	022624N1		**1**	CABO	CABLE	CABLE
22	065580S1		**1**	ENVOLTÓRIO	NOSE	NARIZ
23	339375X1		**1**	ARRUELA	WASHER	ARANDELA
24	390971X1		**1**	ARRUELA	WASHER	ARANDELA
25	6220469M1		**1**	PINO	PIN	PASADOR
26	3009257X1		**1**	PARAFUSO ALLEN	ALLEN BOLT	TORNILLO ALLEN
27	353691X1		**3**	PARAFUSO	BOLT	PERNO
28	353434X1		**8**	ARRUELA	WASHER	ARANDELA
29	073534P1		**1**	PROTETOR	PROTECTOR	PROTECTOR
30	353677X1		**4**	PARAFUSO	BOLT	PERNO
31	354264X1		**1**	PARAFUSO	BOLT	PERNO

Lataria
Sheet Metal
Emplanchados

100-35

Escapamento Vertical - 4rm
Vertical Exhaust - 4rm
Descarga Vertical - 4rm

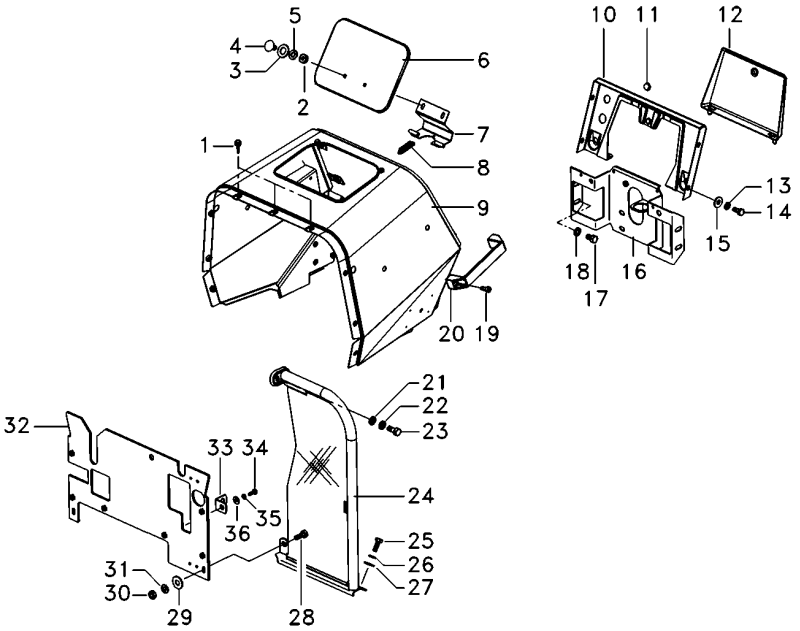

1	490742M1	**5**	AMORTECEDOR	DAMPER	AMORTIGUADOR
2	339030X1	**3**	PORCA	NUT	TUERCA
4	385367X1	**2**	PARAFUSO	BOLT	PERNO
5	353441X1	**16**	ARRUELA	WASHER	ARANDELA
6	067956S1	**1**	TAMPA	COVER	CUBIERTA
7	027852S1	**1**	DOBRADIÇA	HINGE	BISAGRA
8	1706116M1	**1**	MOLA	SPRING	RESORTE
9	6222049M91	**1**	MINICAPUZ	MINIHOOD	MINICAPÓ
10	062785S1	**1**	PAINEL	PANEL	PANEL
11	2801324M1	**1**	BUJÃO	PLUG	TAPON
12	3149352M91	**1**	TAMPA	COVER	CUBIERTA
14	353666X1	**4**	PARAFUSO	BOLT	PERNO
16	6219549M91	**1**	SUPORTE	CLEVIS	GANCHO SEGURI.
17	353688X1	**4**	PARAFUSO	BOLT	PERNO
19	360830X1	**4**	PARAFUSO	BOLT	PERNO
20	3589241M1	**2**	ALÇA	STRAP	FAJA
24	6222929M91 ▶ 100-80 No	**1**	CJ. DEFLETOR	KIT, DEFLECTOR	JUEGO DEFLECTOR
24	6222926M91 ◀ 100-85 No	**1**	CJ. DEFLETOR	KIT, DEFLECTOR	JUEGO DEFLECTOR
25	353667X1	**10**	PARAFUSO	BOLT	PERNO
30	355564X1	**2**	PORCA	NUT	TUERCA
32	6219553M91	**1**	DEFLETOR	DEFLECTOR	DEFLECTOR
33	026409P1	**2**	SUPORTE	BRACKET	SOPORTE

Lataria
Sheet Metal
Emplanchados

100-40

Escapamento Horizontal - 4rm
Horizontal Exhaust - 4rm
Descarga Horizontal - 4rm

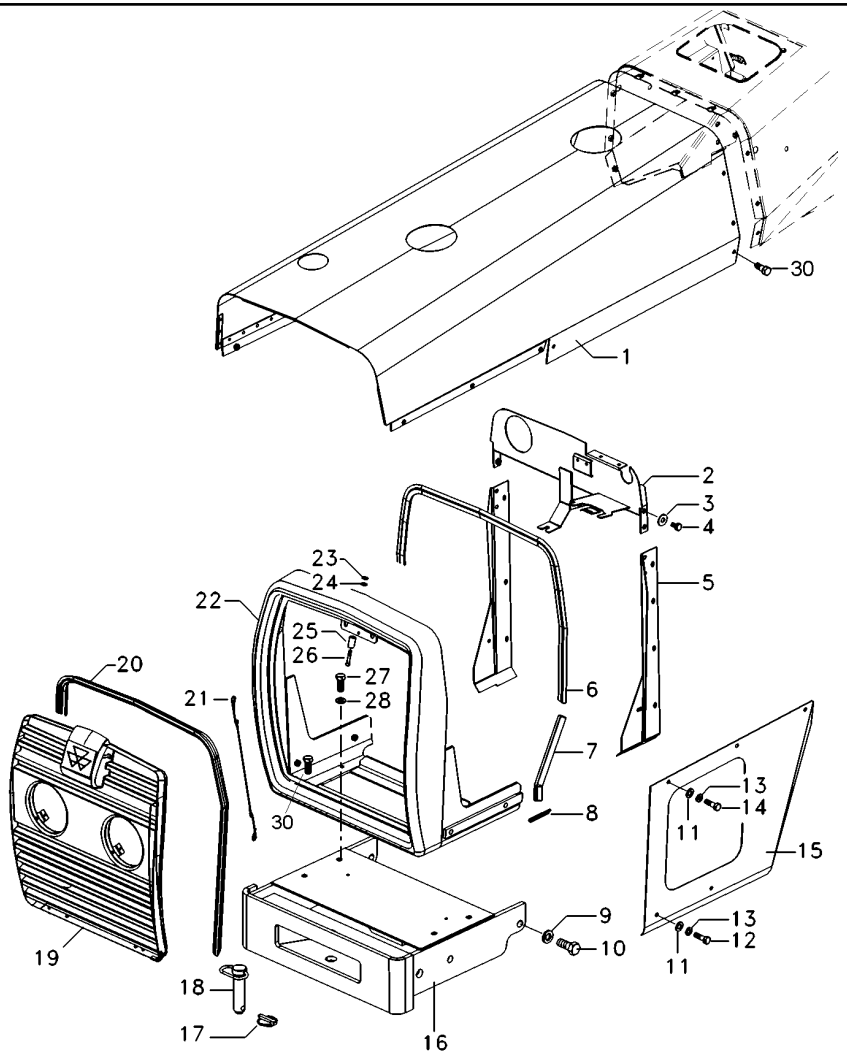

1	071203S1		**1**	CAPUZ	HOOD	CAPO
2	6219551M91		**1**	PAINEL	PANEL	PANEL
3	355617X1		**24**	ARRUELA	WASHER	ARANDELA
4	391074X1		**8**	PARAFUSO	BOLT	PERNO
5	067686S1	▶	**1**	PAINEL	PANEL	PANEL
5	067683S1	◀	**1**	PAINEL	PANEL	PANEL
6	067979P1		**1**	GALÃO	PAD	CIERRE
7	068496P1		**2**	GALÃO	PAD	CIERRE
8	068318P1		**2**	GALÃO	PAD	CIERRE
9	353433X1		**6**	ARRUELA	WASHER	ARANDELA
10	353726X1		**6**	PARAFUSO	BOLT	PERNO
11	829185M1		**18**	ARRUELA	WASHER	ARANDELA
12	353679X1		**6**	PARAFUSO	BOLT	PERNO
13	353446X1		**20**	ARRUELA	WASHER	ARANDELA
14	353676X1		**10**	PARAFUSO	BOLT	PERNO
15	065737S1	▶	**1**	LATERAL	BOARD	TABLERO
15	065736S1	◀	**1**	LATERAL	BOARD	TABLERO
16	6201351M91		**1**	SUPORTE PESOS	WEIGHT FRAME	BASTIDOR P.PESAS
17	810285M92		**1**	PINO	PIN	PASADOR
18	057747N1		**1**	CJ. PINO	KIT, PIN	JUEGO PASADOR
19	6220103M91	100-70 No	**1**	GRADE	GRILLE	REJILLA
20	068305P1		**1**	GALÃO	PAD	CIERRE
21	022624N1		**1**	CABO	CABLE	CABLE
22	065580S1		**1**	ENVOLTÓRIO	NOSE	NARIZ
23	339375X1		**1**	ARRUELA	WASHER	ARANDELA
24	390971X1		**1**	ARRUELA	WASHER	ARANDELA
25	6220469M1		**1**	PINO	PIN	PASADOR
26	3009257X1		**1**	PARAFUSO ALLEN	ALLEN BOLT	TORNILLO ALLEN
27	353691X1		**3**	PARAFUSO	BOLT	PERNO
28	353434X1		**8**	ARRUELA	WASHER	ARANDELA
29	353677X1		**4**	PARAFUSO	BOLT	PERNO
30	354264X1		**1**	PARAFUSO	BOLT	PERNO

Lataria
Sheet Metal
Emplanchados

100-45

Escapamento Horizontal - 4rm
Horizontal Exhaust - 4rm
Descarga Horizontal - 4rm

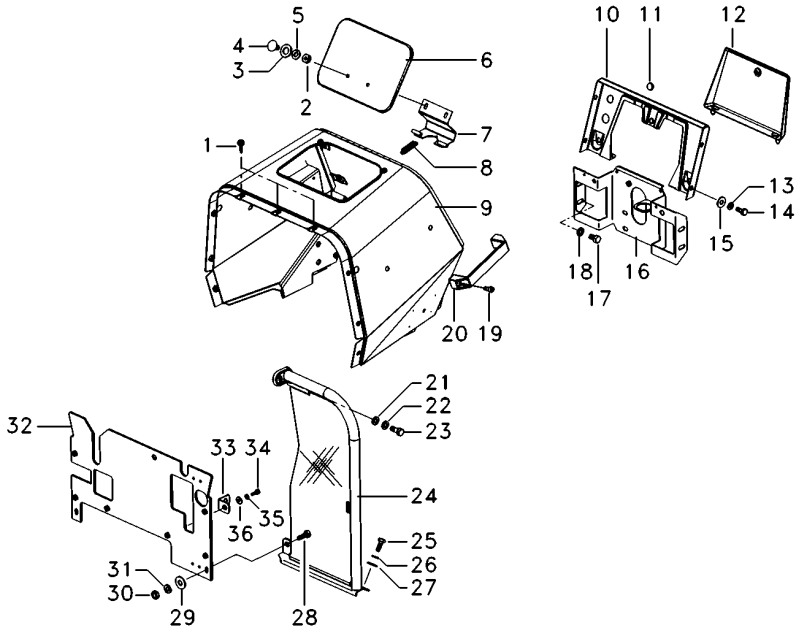

1	490742M1	**5**	AMORTECEDOR	DAMPER	AMORTIGUADOR
2	339030X1	**3**	PORCA	NUT	TUERCA
4	385367X1	**2**	PARAFUSO	BOLT	PERNO
5	353441X1	**16**	ARRUELA	WASHER	ARANDELA
6	067956S1	**1**	TAMPA	COVER	CUBIERTA
7	027852S1	**1**	DOBRADIÇA	HINGE	BISAGRA
8	1706116M1	**1**	MOLA	SPRING	RESORTE
9	6222049M91	**1**	MINICAPUZ	MINIHOOD	MINICAPÓ
10	062785S1	**1**	PAINEL	PANEL	PANEL
11	2801324M1	**1**	BUJÃO	PLUG	TAPON
12	3149352M91	**1**	TAMPA	COVER	CUBIERTA
14	353666X1	**4**	PARAFUSO	BOLT	PERNO
16	6219549M91	**1**	SUPORTE	CLEVIS	GANCHO SEGURI.
17	353688X1	**4**	PARAFUSO	BOLT	PERNO
19	360830X1	**4**	PARAFUSO	BOLT	PERNO
20	3589241M1	**2**	ALÇA	STRAP	FAJA
24	6222929M91 ▶	**1**	CJ. DEFLETOR	KIT, DEFLECTOR	JUEGO DEFLECTOR
	100-80 No				
24	6222926M91 ◀	**1**	CJ. DEFLETOR	KIT, DEFLECTOR	JUEGO DEFLECTOR
	100-85 No				
25	353667X1	**10**	PARAFUSO	BOLT	PERNO
30	355564X1	**2**	PORCA	NUT	TUERCA
32	6219553M91	**1**	DEFLETOR	DEFLECTOR	DEFLECTOR
33	026409P1	**2**	SUPORTE	BRACKET	SOPORTE

Lataria
Sheet Metal
Emplanchados

100-50

2 Rodas Motrizes - Com Cabina
2 Wheels Drive - With Cab
2 Ruedas Motriz - Con Cabina

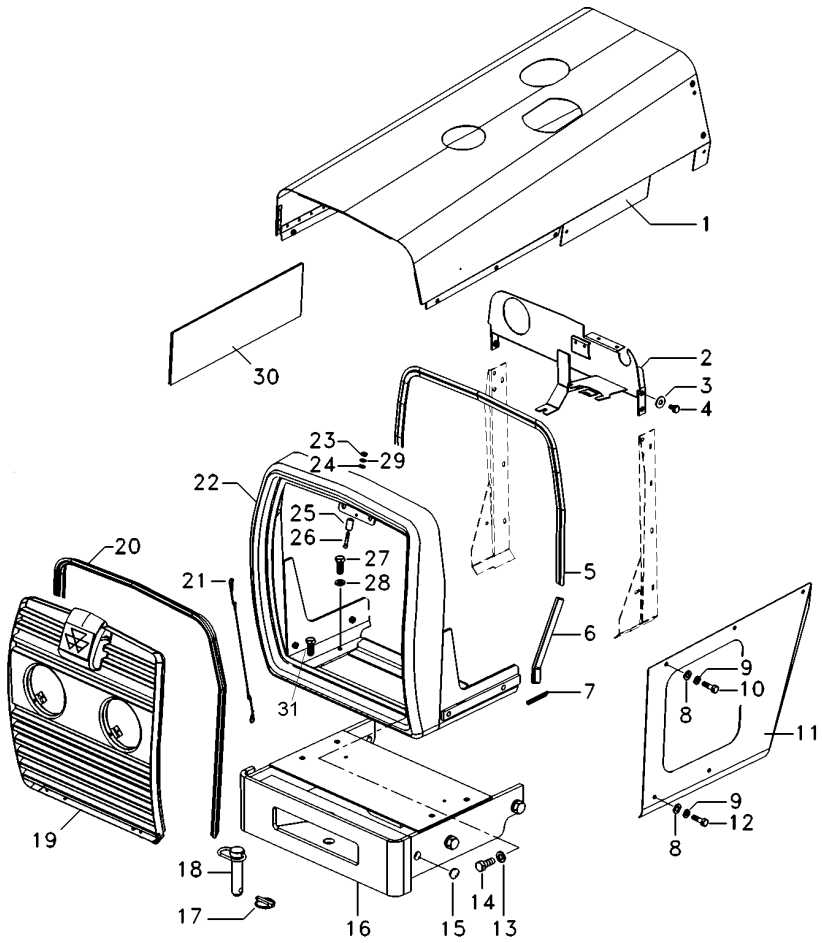

1	069995S1		**1**	CAPUZ	HOOD	CAPO
2	6220443M91		**1**	PAINEL	PANEL	PANEL
3	355617X1		**8**	ARRUELA	WASHER	ARANDELA
4	391074X1		**8**	PARAFUSO	BOLT	PERNO
5	067979P1		**1**	GALÃO	PAD	CIERRE
6	068496P1		**2**	GALÃO	PAD	CIERRE
7	068318P1		**2**	GALÃO	PAD	CIERRE
8	829185M1		**12**	ARRUELA	WASHER	ARANDELA
9	353446X1		**20**	ARRUELA	WASHER	ARANDELA
10	353676X1		**10**	PARAFUSO	BOLT	PERNO
11	065736S1	◀	**1**	LATERAL	BOARD	TABLERO
11	065737S1	▶	**1**	LATERAL	BOARD	TABLERO
12	353679X1		**10**	PARAFUSO	BOLT	PERNO
13	353433X1		**6**	ARRUELA	WASHER	ARANDELA
14	368761X1		**6**	PARAFUSO	BOLT	PERNO
15	6222669M1		**2**	TAMPÃO	PAD	ALMOHADILLA
16	065586S1		**1**	SUPORTE PESOS	WEIGHT FRAME	BASTIDOR P.PESAS
17	810285M92		**1**	PINO	PIN	PASADOR
18	057747N1		**1**	CJ. PINO	KIT, PIN	JUEGO PASADOR
19	6220103M91	👁 100-70 No	**1**	GRADE	GRILLE	REJILLA
20	068305P1		**1**	GALÃO	PAD	CIERRE
21	022624N1		**1**	CABO	CABLE	CABLE
22	068290N1		**1**	ENVOLTÓRIO	NOSE	NARIZ
23	339030X1		**1**	PORCA	NUT	TUERCA
24	390971X1		**1**	ARRUELA	WASHER	ARANDELA
25	6220469M1		**1**	PINO	PIN	PASADOR
26	3009257X1		**1**	PARAFUSO ALLEN	ALLEN BOLT	TORNILLO ALLEN
27	353691X1		**3**	PARAFUSO	BOLT	PERNO
28	353434X1		**4**	ARRUELA	WASHER	ARANDELA
29	339375X1		**1**	ARRUELA	WASHER	ARANDELA
30	073534P1		**1**	PROTETOR	PROTECTOR	PROTECTOR
31	354264X1		**1**	PARAFUSO	BOLT	PERNO

Lataria
Sheet Metal
Emplanchados

100-55

2 Rodas Motrizes - Com Cabina
2 Wheels Drive - With Cab
2 Ruedas Motriz - Con Cabina

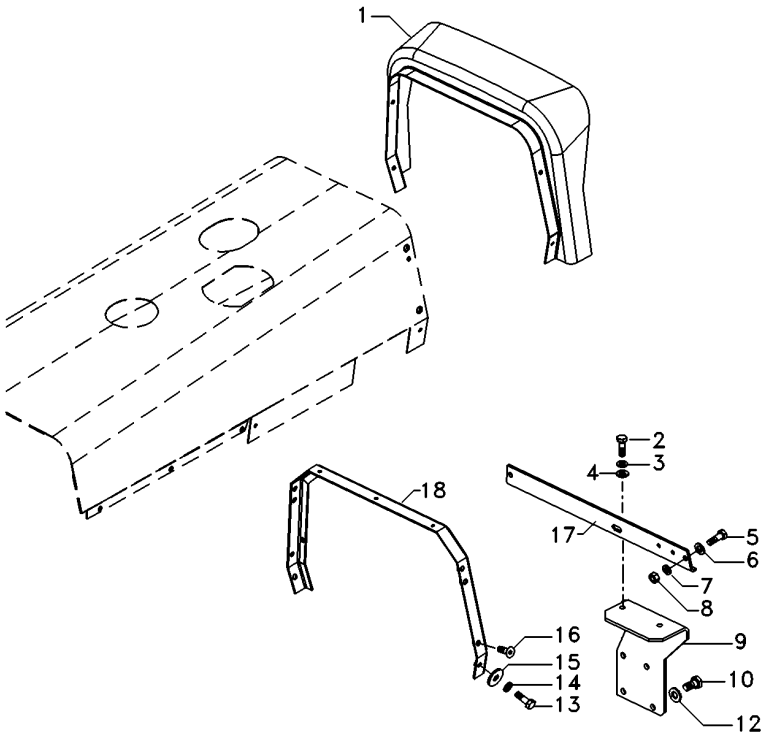

1	073058N1	**1**	FECHAMENTO	COVER	CUBIERTA
2	339761X1	**2**	PARAFUSO	BOLT	PERNO
3	339374X1	**2**	ARRUELA	WASHER	ARANDELA
4	339024X1	**2**	ARRUELA	WASHER	ARANDELA
8	355565X1	**2**	PORCA	NUT	TUERCA
9	3771303M92	**1**	SUPORTE	BRACKET	SOPORTE
10	353537X1	**1**	PARAFUSO	BOLT	PERNO
12	353757X1	**1**	ARRUELA	WASHER	ARANDELA
15	390652X1	**4**	ARRUELA	WASHER	ARANDELA
16	355820X1	**4**	PARAFUSO	BOLT	PERNO
17	069048P1	**1**	PERFIL	PROFILE	PERFIL
18	069047S1	**1**	SUPORTE	BRACKET	SOPORTE

Lataria
Sheet Metal
Emplanchados

100-60

4 Rodas Motrizes - Com Cabina
4 Wheels Drive - With Cab
4 Ruedas Motriz - Con Cabina

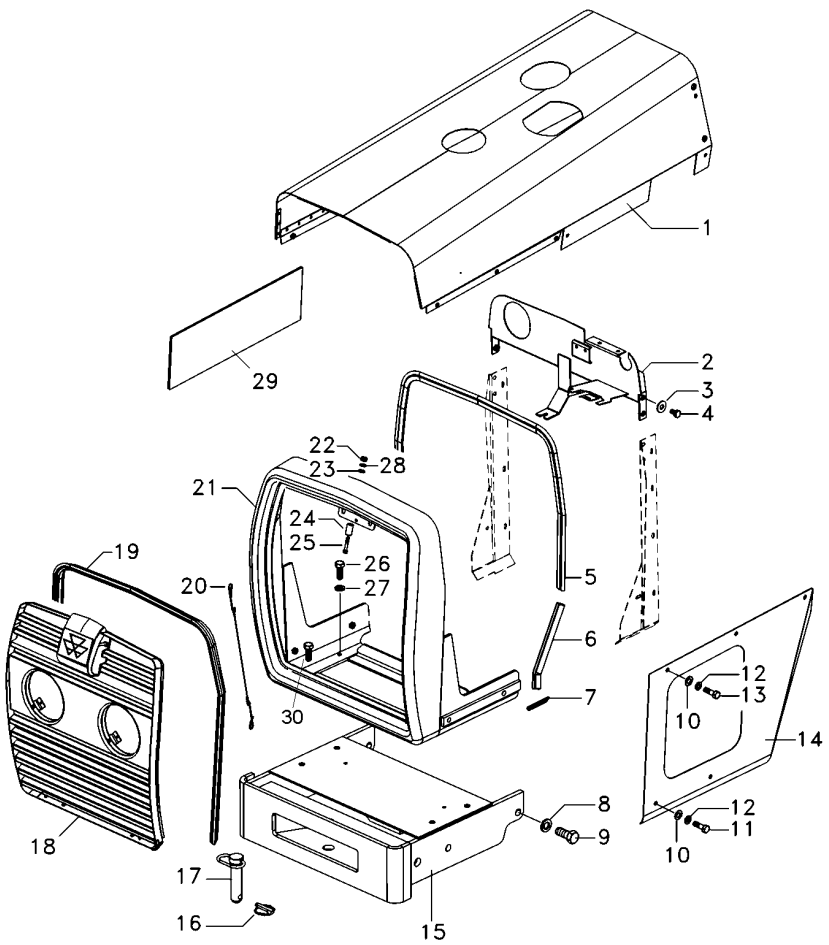

1	069995S1		**1**	CAPUZ	HOOD	CAPO
2	6220443M91		**1**	PAINEL	PANEL	PANEL
3	355617X1		**8**	ARRUELA	WASHER	ARANDELA
4	391074X1		**8**	PARAFUSO	BOLT	PERNO
5	067979P1		**1**	GALÃO	PAD	CIERRE
6	068496P1		**2**	GALÃO	PAD	CIERRE
7	068318P1		**2**	GALÃO	PAD	CIERRE
8	353433X1		**6**	ARRUELA	WASHER	ARANDELA
9	368761X1		**6**	PARAFUSO	BOLT	PERNO
10	829185M1		**12**	ARRUELA	WASHER	ARANDELA
11	353679X1		**10**	PARAFUSO	BOLT	PERNO
12	353446X1		**20**	ARRUELA	WASHER	ARANDELA
13	353676X1		**10**	PARAFUSO	BOLT	PERNO
14	065736S1	◀	**1**	LATERAL	BOARD	TABLERO
14	065737S1		**1**	LATERAL	BOARD	TABLERO
15	065586S1		**1**	SUPORTE PESOS	WEIGHT FRAME	BASTIDOR P.PESAS
16	810285M92		**1**	PINO	PIN	PASADOR
17	057747N1		**1**	CJ. PINO	KIT, PIN	JUEGO PASADOR
18	6220103M91	👁 100-70 No	**1**	GRADE	GRILLE	REJILLA
19	068305P1		**1**	GALÃO	PAD	CIERRE
20	022624N1		**1**	CABO	CABLE	CABLE
21	068290N1		**1**	ENVOLTÓRIO	NOSE	NARIZ
22	339030X1		**1**	PORCA	NUT	TUERCA
23	390971X1		**1**	ARRUELA	WASHER	ARANDELA
24	6220469M1		**1**	PINO	PIN	PASADOR
25	3009257X1		**1**	PARAFUSO ALLEN	ALLEN BOLT	TORNILLO ALLEN
26	353691X1		**3**	PARAFUSO	BOLT	PERNO
27	353434X1		**4**	ARRUELA	WASHER	ARANDELA
28	339375X1		**1**	ARRUELA	WASHER	ARANDELA
29	073534P1		**1**	PROTETOR	PROTECTOR	PROTECTOR
30	354264X1		**1**	PARAFUSO	BOLT	PERNO

Lataria
Sheet Metal
Emplanchados

100-65

4 Rodas Motrizes - Com Cabina
4 Wheels Drive - With Cab
4 Ruedas Motriz - Con Cabina

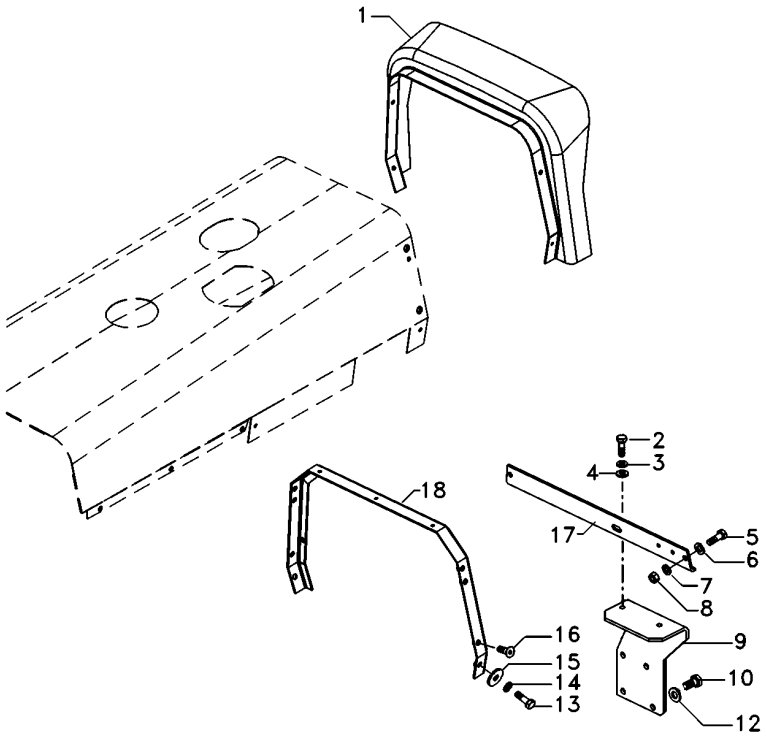

1	073058N1	**1**	FECHAMENTO	COVER	CUBIERTA
2	339761X1	**2**	PARAFUSO	BOLT	PERNO
3	339374X1	**2**	ARRUELA	WASHER	ARANDELA
4	339024X1	**2**	ARRUELA	WASHER	ARANDELA
8	355565X1	**2**	PORCA	NUT	TUERCA
9	3771303M92	**1**	SUPORTE	BRACKET	SOPORTE
10	353537X1	**1**	PARAFUSO	BOLT	PERNO
12	353757X1	**1**	ARRUELA	WASHER	ARANDELA
15	390652X1	**4**	ARRUELA	WASHER	ARANDELA
16	355820X1	**4**	PARAFUSO	BOLT	PERNO
17	069048P1	**1**	PERFIL	PROFILE	PERFIL
18	069047S1	**1**	SUPORTE	BRACKET	SOPORTE

Grade Frontal
Front Grille
Rejilla Delantera

100-70

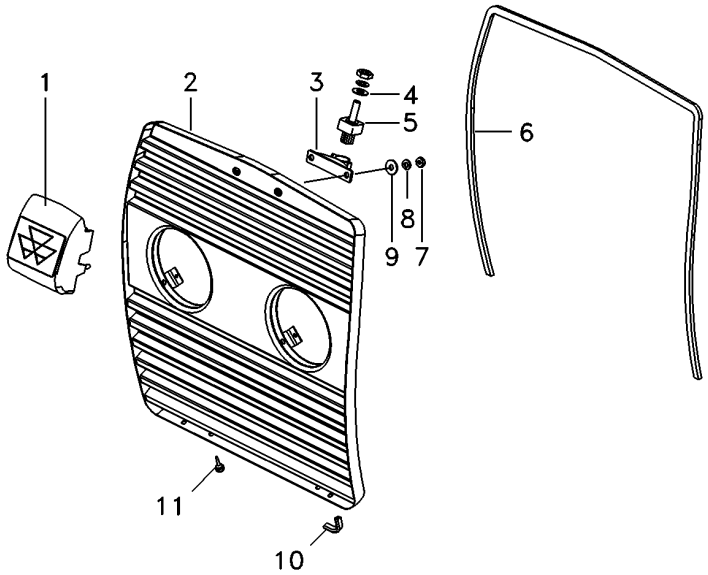

1	6221175M91	**1** ALÇA	STRAP	FAJA
2	6220100M91	**1** GRADE	GRILLE	REJILLA
3	6227557M91	**1** TRINCO	LATCH	CERROJO
4	390971X1	**1** ARRUELA	WASHER	ARANDELA
5	6224567M1	**1** PINO	PIN	PASADOR
6	068242P1	**1** GUARNIÇÃO	FOAM	ESPUMA
7	339030X1	**5** PORCA	NUT	TUERCA
8	339588X1	**4** ARRUELA	WASHER	ARANDELA
9	339375X1	**5** ARRUELA	WASHER	ARANDELA
10	068502P1	**2** GALÃO	PAD	CIERRE
11	490742M1	**2** AMORTECEDOR	DAMPER	AMORTIGUADOR

Tampa
Cover
Tapa

100-75

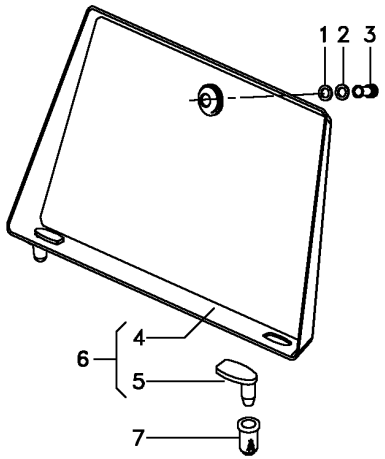

1	829185M1	**1**	ARRUELA	WASHER	ARANDELA
2	353756X1	**1**	ARRUELA	WASHER	ARANDELA
3	487426M1	**1**	PORCA	NUT	TUERCA
4	3149356M1	**1**	TAMPA	COVER	CUBIERTA
5	183599M1	**2**	PINO	PIN	PASADOR
6	3149353M91	**1**	TAMPA	COVER	CUBIERTA
7	829251M1	**2**	LUVA	SLEEVE	MANCHA

Defletor
Deflector
Deflector

Direita
Right
Derechas

100-80

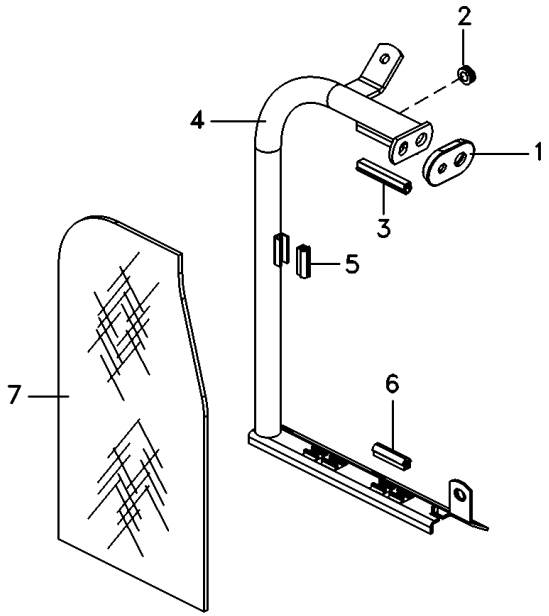

1	026492P1	**1** LUVA	SLEEVE	MANCHA
2	033091P1	**1** PASSA-FIO	GROMMET	PASACABLE
3	026494P1	**1** GUARNIÇÃO	FOAM	ESPUMA
4	6222930M91	**1** TUBO	PIPE	CANO
5	026495P1	**1** GUARNIÇÃO	FOAM	ESPUMA
6	6223512M1	**2** GALÃO	PAD	CIERRE
7	6222221M1	**1** DEFLETOR	DEFLECTOR	DEFLECTOR

Defletor
Deflector
Deflector

Esquerdo
Left
Izquierdo

100-85

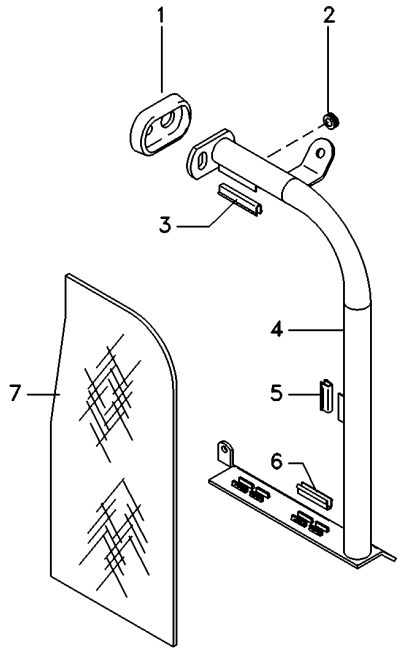

1	026492P1	**1** LUVA	SLEEVE	MANCHA
2	033091P1	**1** PASSA-FIO	GROMMET	PASACABLE
3	026494P1	**1** GUARNIÇÃO	FOAM	ESPUMA
4	6222927M91	**1** TUBO	PIPE	CANO
5	026495P1	**1** GUARNIÇÃO	FOAM	ESPUMA
6	6223512M1	**2** GALÃO	PAD	CIERRE
7	6222221M1	**1** DEFLETOR	DEFLECTOR	DEFLECTOR

Pára-Lama Traseiro
Rear Mudguard
Guardabarros Trasero

100-90

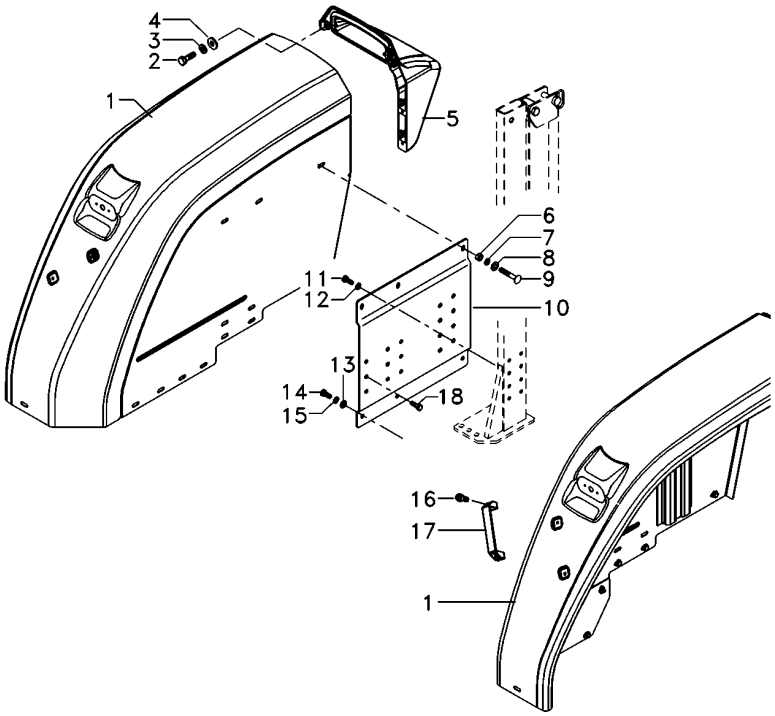

1	6217886M91	▶	**1**	PÁRA-LAMA	FENDER	GUARDABARRO
1	6217895M91	◀	**1**	PÁRA-LAMA	FENDER	GUARDABARRO
2	339761X1		**8**	PARAFUSO	BOLT	PERNO
3	339374X1		**8**	ARRUELA	WASHER	ARANDELA
4	339056X1		**8**	ARRUELA	WASHER	ARANDELA
5	6218627M91	▶	**1**	EXTENSÃO	EXTENSION	EXTENSION
5	6218626M91	◀	**1**	EXTENSÃO	EXTENSION	EXTENSION
6	339402X1		**12**	PORCA	NUT	TUERCA
7	339376X1		**18**	ARRUELA	WASHER	ARANDELA
8	391388X1		**12**	ARRUELA	WASHER	ARANDELA
9	339237X1		**12**	PARAFUSO	BOLT	PERNO
10	6226122M91	▶	**1**	CJ. SUPORTE	KIT, BRACKET	JUEGO SOPORTE
10	6226121M91	◀	**1**	CJ. SUPORTE	KIT, BRACKET	JUEGO SOPORTE
11	339139X1		**8**	PARAFUSO	BOLT	PERNO
12	339369X1		**8**	ARRUELA	WASHER	ARANDELA
13	829185M1		**9**	ARRUELA	WASHER	ARANDELA
14	353676X1		**9**	PARAFUSO	BOLT	PERNO
15	353446X1		**9**	ARRUELA	WASHER	ARANDELA
16	360826X1		**4**	PARAFUSO	BOLT	PERNO
17	3589241M1		**2**	ALÇA	STRAP	FAJA
18	339401X1		**6**	PARAFUSO	BOLT	PERNO

Pára-Lama Traseiro
Rear Mudguard
Guardabarros Trasero

100-95

Com Altura Ajustável
With Height Adjustable
Con Altura Ajustable

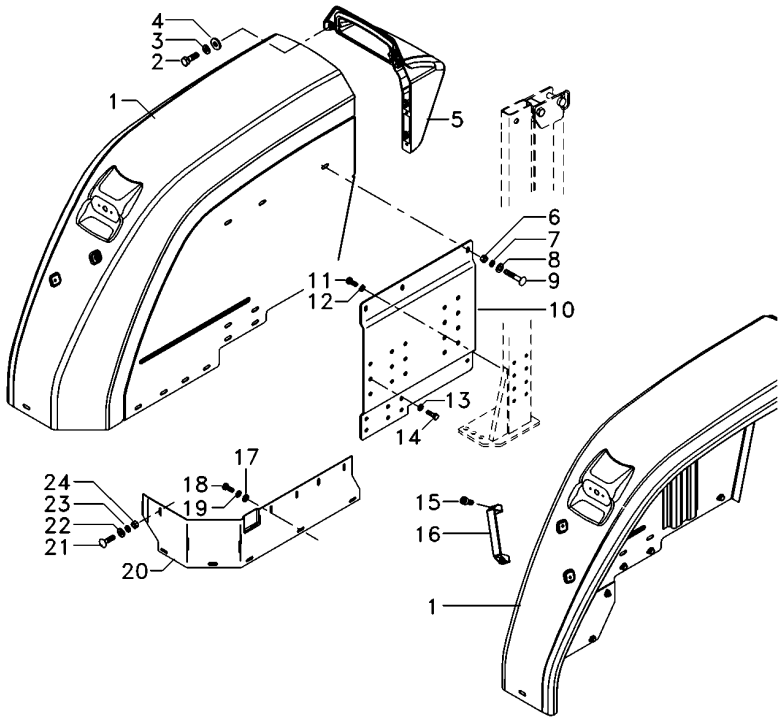

1	6217886M91	▶	**1**	PÁRA-LAMA	FENDER	GUARDABARRO
1	6217895M91	◀	**1**	PÁRA-LAMA	FENDER	GUARDABARRO
2	353666X1		**8**	PARAFUSO	BOLT	PERNO
3	353441X1		**8**	ARRUELA	WASHER	ARANDELA
4	355617X1		**8**	ARRUELA	WASHER	ARANDELA
5	6218627M91	▶	**1**	EXTENSÃO	EXTENSION	EXTENSION
5	6218626M91	◀	**1**	EXTENSÃO	EXTENSION	EXTENSION
6	353431X1		**12**	PORCA	NUT	TUERCA
7	353434X1		**12**	ARRUELA	WASHER	ARANDELA
8	391388X1		**12**	ARRUELA	WASHER	ARANDELA
9	353810X1		**12**	PARAFUSO	BOLT	PERNO
10	6217491M91	▶	**1**	CJ. SUPORTE	KIT, BRACKET	JUEGO SOPORTE
10	6217489M91	◀	**1**	CJ. SUPORTE	KIT, BRACKET	JUEGO SOPORTE
11	339139X1		**8**	PARAFUSO	BOLT	PERNO
12	339369X1		**8**	ARRUELA	WASHER	ARANDELA
13	339376X1		**6**	ARRUELA	WASHER	ARANDELA
14	3009491X1		**6**	PARAFUSO	BOLT	PERNO
15	360826X1		**4**	PARAFUSO	BOLT	PERNO
16	3589241M1		**2**	ALÇA	STRAP	FAJA
17	829185M1		**8**	ARRUELA	WASHER	ARANDELA
18	353676X1		**8**	PARAFUSO	BOLT	PERNO
19	353446X1		**8**	ARRUELA	WASHER	ARANDELA
20	6223242M1	▶	**1**	FECHAMENTO	COVER	CUBIERTA
20	6223241M1	◀	**1**	FECHAMENTO	COVER	CUBIERTA
21	339170X1		**10**	PARAFUSO	BOLT	PERNO
22	339024X1		**9**	ARRUELA	WASHER	ARANDELA
23	339374X1		**9**	ARRUELA	WASHER	ARANDELA
24	339169X1		**9**	PORCA	NUT	TUERCA

Extensão Pára-Lama Traseiro
Rear Mudguard Extension
Extension Guardabarros Trasero

100-100

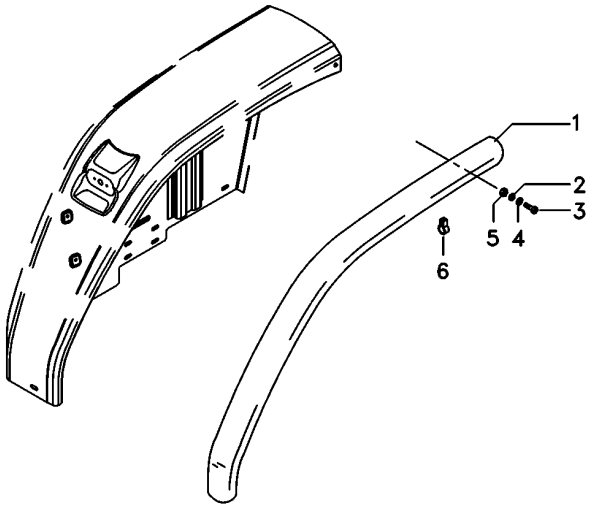

1	6226685M1	▶	**1**	EXTENSÃO	EXTENSION	EXTENSION
1	6226684M1	◀	**1**	EXTENSÃO	EXTENSION	EXTENSION
2	339374X1		**4**	ARRUELA	WASHER	ARANDELA
3	353794X1		**4**	PARAFUSO	BOLT	PERNO
4	339024X1		**4**	ARRUELA	WASHER	ARANDELA
5	355565X1		**4**	PORCA	NUT	TUERCA
6	6227551M1		**10**	CLIPE	CLIP	CRAPA RETEN

Para-Lama
Fender
Guardabarros

100-105

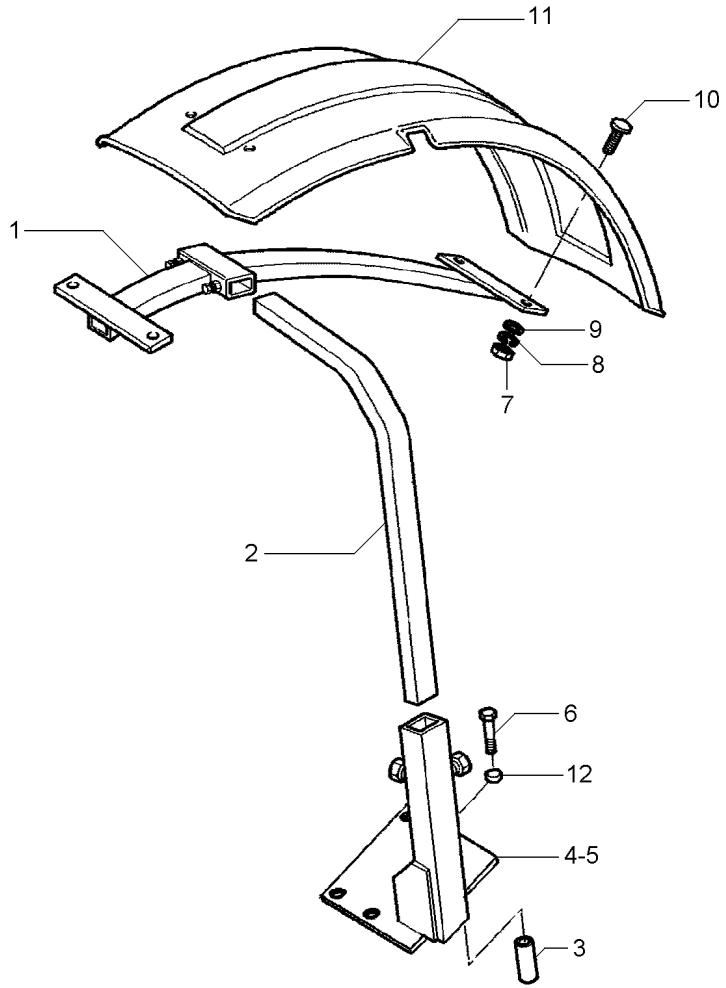

1	3762101M2		**2**	SUPORTE	BRACKET	SOPORTE
2	3771372M2		**2**	TUBO	PIPE	CANO
3	024524P1		**8**	ESPAÇADOR	SPACER	PIEZA DISTANCIA
4	070367S1	◀	**1**	SUPORTE	CLEVIS	GANCHO SEGURI.
5	070368S1	▶	**1**	SUPORTE	CLEVIS	GANCHO SEGURI.
6	391889X1		**8**	PARAFUSO	BOLT	PERNO
7	339030X1		**8**	PORCA	NUT	TUERCA
8	353441X1		**8**	ARRUELA	WASHER	ARANDELA
9	390971X1		**8**	ARRUELA	WASHER	ARANDELA
10	3009331X1		**8**	PARAFUSO	BOLT	PERNO
11	3762104M1	▶	**1**	PÁRA-LAMA	FENDER	GUARDABARRO
11	3762137M1	◀	**1**	PÁRA-LAMA	FENDER	GUARDABARRO
12	041239P1		**8**	ESPAÇADOR	SPACER	PIEZA DISTANCIA

Decalcomania
Decals
Callomanias

100-110

Tratores Com Plataforma Do Operador
Tractors With Operator Plataform
Tractores Con Plataforma Del Operador

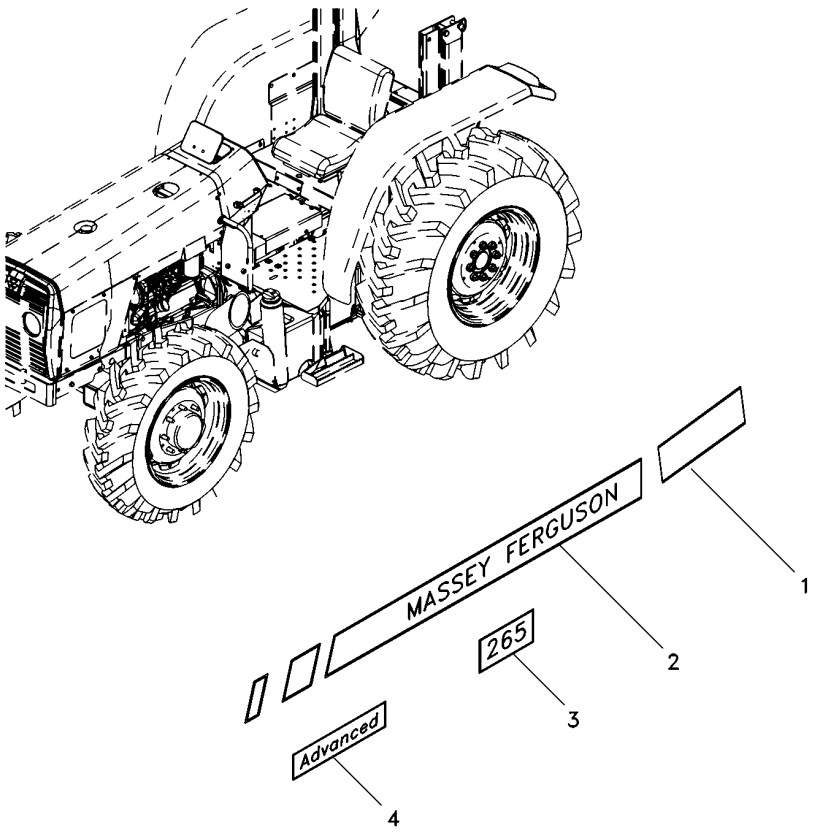

1	6218219M1	◀	**1**	DECAL	DECAL	CALCOMANIA
1	6218217M1	▶	**1**	DECAL	DECAL	CALCOMANIA
2	6218218M1	◀	**1**	DECAL	DECAL	CALCOMANIA
2	6218216M1	▶	**1**	DECAL	DECAL	CALCOMANIA
3	6221958M1		**2**	DECAL	DECAL	CALCOMANIA
4	6229425M1		**2**	DECAL	DECAL	CALCOMANIA

Decalcomania
Decals
Callomanias

100-115

Tratores Com Cabine
Tractors With Cab
Tractores Con Cabina

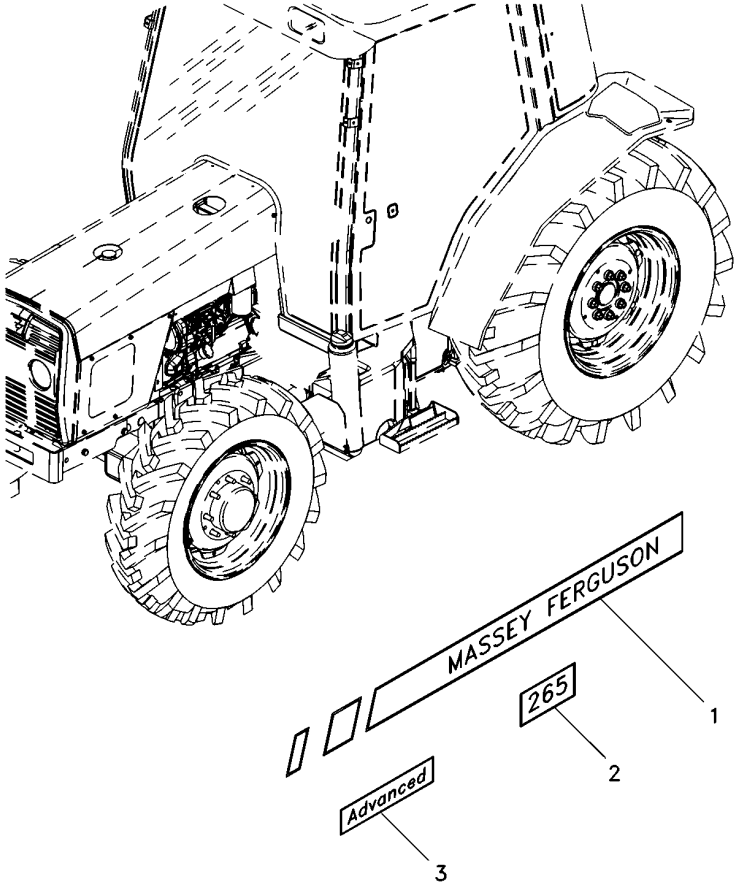

1	6218216M1	▶	**1** DECAL	DECAL	CALCOMANIA
1	6218218M1	◀	**1** DECAL	DECAL	CALCOMANIA
2	6221958M1		**2** DECAL	DECAL	CALCOMANIA
3	6229425M1		**2** DECAL	DECAL	CALCOMANIA

Emblemas
Emblems
Emblemas

Português
Portuguese
Portugués

100-120

Sem Hidráulico
Without Hydraulic
Sin Hidraulico

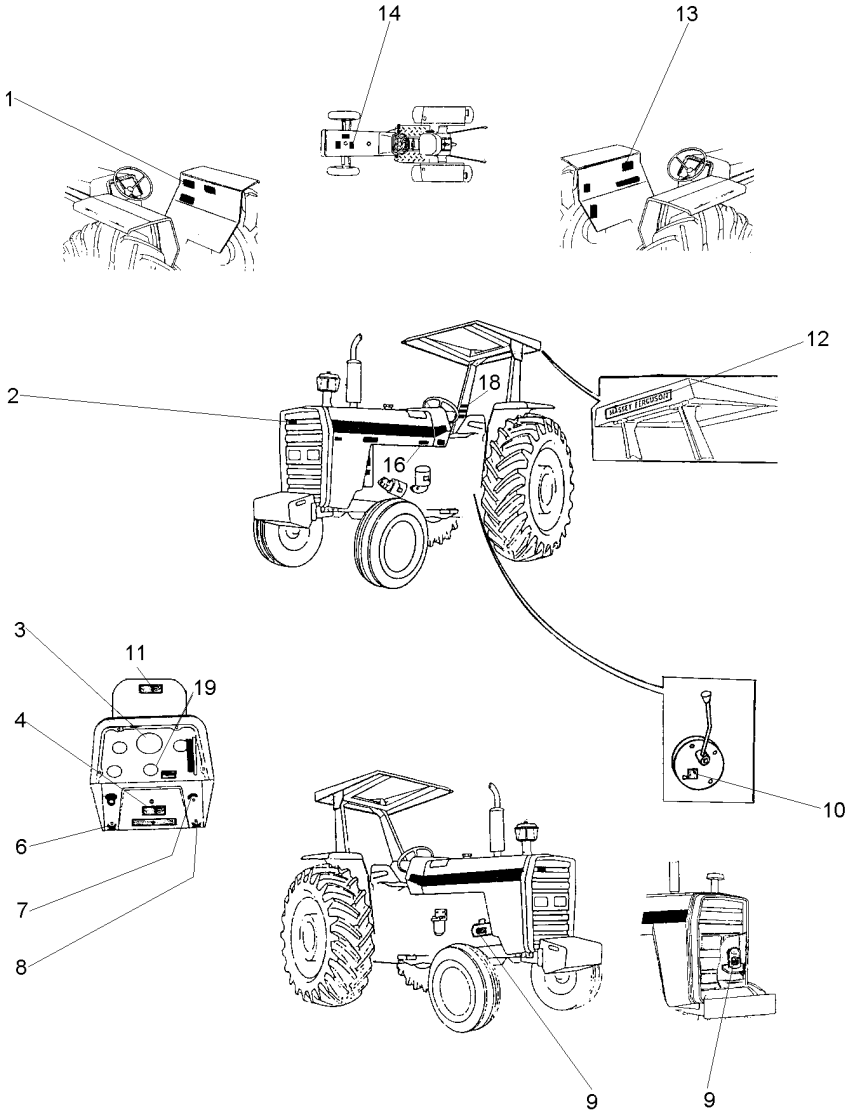

1	049101P1	**1**	DECAL	DECAL	CALCOMANIA
2	3787203M1	**X**	EMBLEMA	EMBLEM	EMBLEMA
3	2800862M1	**1**	DECAL	DECAL	CALCOMANIA
4	3410238M1	**X**	DECAL	DECAL	CALCOMANIA
6	3410244M1	**1**	EMBLEMA	EMBLEM	EMBLEMA
7	068136P1	**1**	DECAL	DECAL	CALCOMANIA
8	3410245M1	**1**	EMBLEMA	EMBLEM	EMBLEMA
9	3146752M1	**1**	DECAL	DECAL	CALCOMANIA
10	3149896M1	**X**	DECAL	DECAL	CALCOMANIA
11	067209P2	**1**	DECAL	DECAL	CALCOMANIA
12	3149677M1	**X**	DECAL	DECAL	CALCOMANIA
13	022100P2	**1**	DECAL	DECAL	CALCOMANIA
14	3146834M1	**1**	DECAL	DECAL	CALCOMANIA
16	022091P1	**1**	DECAL	DECAL	CALCOMANIA
18	022083P1	**1**	DECAL	DECAL	CALCOMANIA
19	1875315M1	**X**	EMBLEMA	EMBLEM	EMBLEMA

Emblemas
Emblems
Emblemas

100-125

Português - Com Hidráulico
Portuguese - With Hydraulic
Portugués - Con Hidraulico

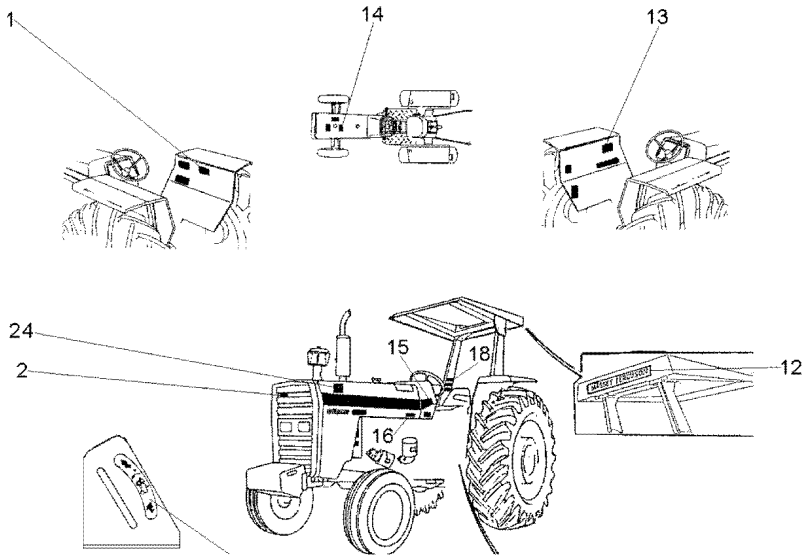

1	3148171M1	**1**	DECAL	DECAL	CALCOMANIA
2	3587203M1	**X**	EMBLEMA	EMBLEM	EMBLEMA
12	3149677M1	**1**	DECAL	DECAL	CALCOMANIA
13	022100P2	**1**	DECAL	DECAL	CALCOMANIA
14	3146834M1	**1**	DECAL	DECAL	CALCOMANIA
15	2800862M1	**1**	DECAL	DECAL	CALCOMANIA
16	022091P1	**1**	DECAL	DECAL	CALCOMANIA
18	022083P1	**X**	DECAL	DECAL	CALCOMANIA
24	064705T1	**1**	DECAL	DECAL	CALCOMANIA

Emblemas
Emblems
Emblemas

100-130

Inglês - Sem Hidráulico
English - Without Hydraulic
Inglés - Sin Hidraulico

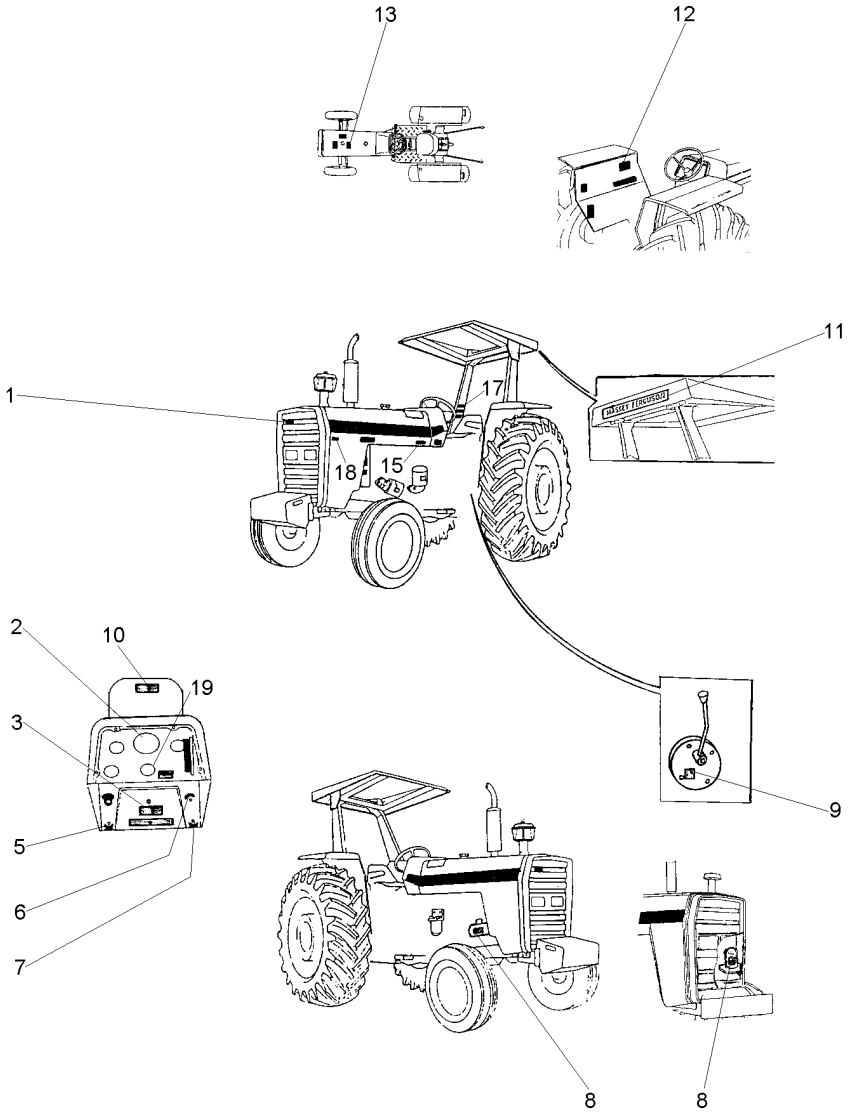

1	3787203M1	**X**	EMBLEMA	EMBLEM	EMBLEMA
2	3411432M1	**1**	DECAL	DECAL	CALCOMANIA
3	3410238M1	**X**	DECAL	DECAL	CALCOMANIA
5	3410244M1	**1**	EMBLEMA	EMBLEM	EMBLEMA
6	068136P1	**1**	DECAL	DECAL	CALCOMANIA
7	3410245M1	**1**	EMBLEMA	EMBLEM	EMBLEMA
8	3146754M1	**1**	DECAL	DECAL	CALCOMANIA
9	3149896M1	**X**	DECAL	DECAL	CALCOMANIA
10	067309P1	**1**	DECAL	DECAL	CALCOMANIA
11	3149677M1	**X**	DECAL	DECAL	CALCOMANIA
12	022102P2	**1**	DECAL	DECAL	CALCOMANIA
13	022097P1	**1**	DECAL	DECAL	CALCOMANIA
15	022093P1	**1**	DECAL	DECAL	CALCOMANIA
17	3595689M1	**1**	DECAL	DECAL	CALCOMANIA
18	022672P1	**1**	DECAL	DECAL	CALCOMANIA
19	1875315M1	**X**	EMBLEMA	EMBLEM	EMBLEMA

Emblemas
Emblems
Emblemas

100-135

Inglês - Com Hidráulico
English - With Hydraulic
Inglés - Con Hidraulico

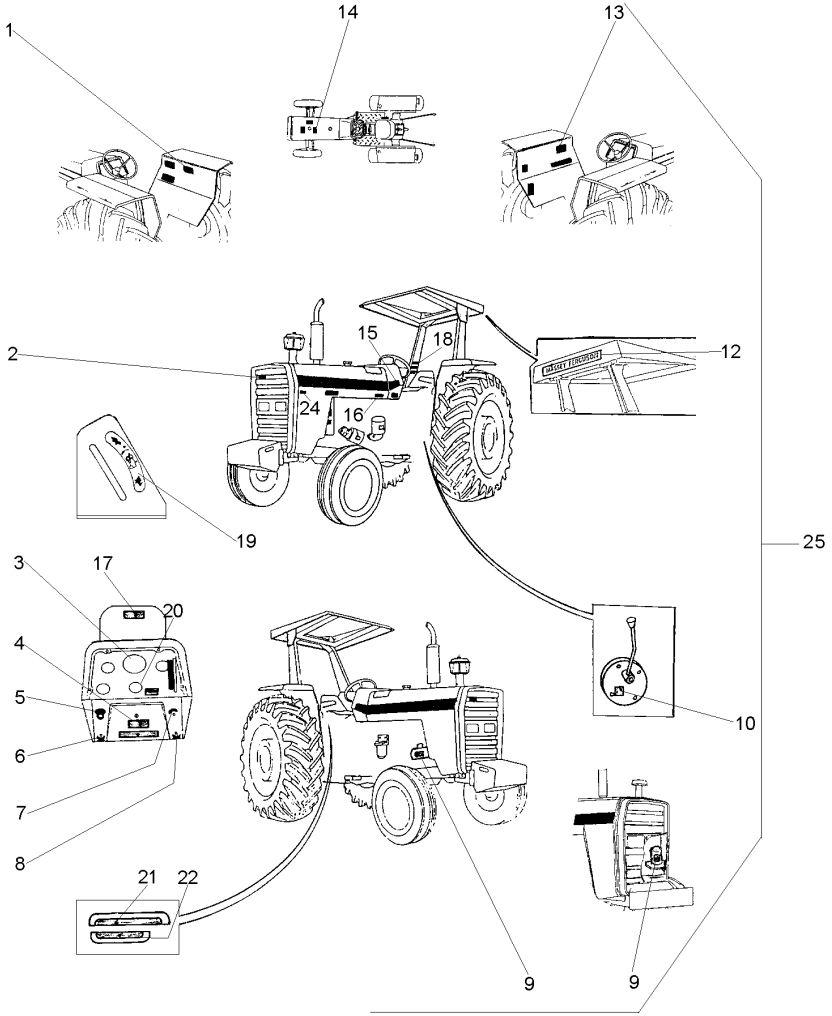

1	3410239M1		**1**	DECAL	DECAL	CALCOMANIA
2	3587203M1		**X**	EMBLEMA	EMBLEM	EMBLEMA
3	3408126M1		**1**	DECAL	DECAL	CALCOMANIA
4	3410238M1		**X**	DECAL	DECAL	CALCOMANIA
5	2801186M1		**1**	EMBLEMA	EMBLEM	EMBLEMA
6	3410244M1		**1**	EMBLEMA	EMBLEM	EMBLEMA
7	068136P1		**1**	DECAL	DECAL	CALCOMANIA
8	3410245M1		**1**	EMBLEMA	EMBLEM	EMBLEMA
9	3146754M1		**1**	DECAL	DECAL	CALCOMANIA
10	3149896M1		**X**	DECAL	DECAL	CALCOMANIA
12	3149677M1		**X**	DECAL	DECAL	CALCOMANIA
13	022102P2		**1**	DECAL	DECAL	CALCOMANIA
14	022097P1		**1**	DECAL	DECAL	CALCOMANIA
15	022081P1		**2**	DECAL	DECAL	CALCOMANIA
16	022093P1		**1**	DECAL	DECAL	CALCOMANIA
17	067210P1		**1**	DECAL	DECAL	CALCOMANIA
18	3595689M1		**1**	DECAL	DECAL	CALCOMANIA
19	3148214M1		**1**	EMBLEMA	EMBLEM	EMBLEMA
20	1875315M1		**X**	EMBLEMA	EMBLEM	EMBLEMA
21	022652P3		**1**	DECAL	DECAL	CALCOMANIA
22	022657P2		**1**	DECAL	DECAL	CALCOMANIA
23	048210P1		**2**	DECAL	DECAL	CALCOMANIA
24	022672P1		**1**	DECAL	DECAL	CALCOMANIA
25		022048N1	**1**	CJ. DECAL	KIT, DECAL	CALCOMANIA JUEGO

Emblemas
Emblems
Emblemas

100-140

Espanhol - Sem Hidráulico
Spanish - Without Hydraulic
Español - Sin Hidraulico

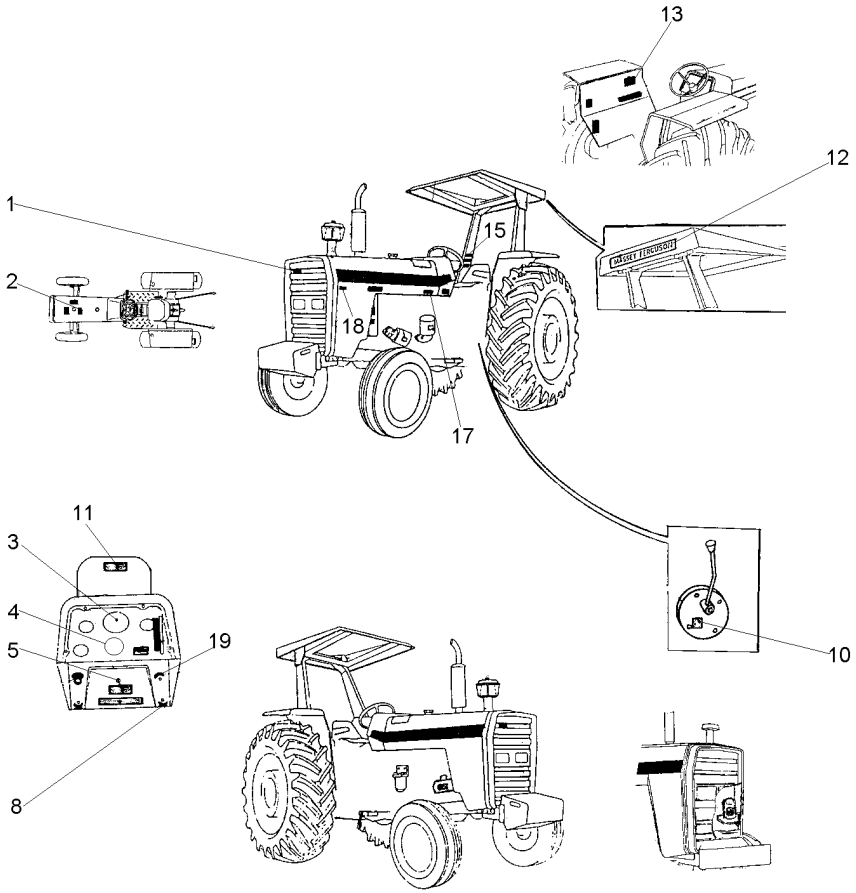

1	3787203M1	**X**	EMBLEMA	EMBLEM	EMBLEMA
2	022096P1	**1**	DECAL	DECAL	CALCOMANIA
3	3410241M1	**1**	DECAL	DECAL	CALCOMANIA
4	1875315M1	**X**	EMBLEMA	EMBLEM	EMBLEMA
5	3410238M1	**X**	DECAL	DECAL	CALCOMANIA
8	3410245M1	**1**	EMBLEMA	EMBLEM	EMBLEMA
10	3149896M1	**X**	DECAL	DECAL	CALCOMANIA
11	067309P1	**1**	DECAL	DECAL	CALCOMANIA
12	3149677M1	**X**	DECAL	DECAL	CALCOMANIA
13	022101P2	**1**	DECAL	DECAL	CALCOMANIA
15	022084P1	**1**	DECAL	DECAL	CALCOMANIA
17	022092P1	**1**	DECAL	DECAL	CALCOMANIA
18	022672P1	**1**	DECAL	DECAL	CALCOMANIA
19	068136P1	**1**	DECAL	DECAL	CALCOMANIA

Emblemas
Emblems
Emblemas

100-145

Espanhol - Com Hidráulico
Spanish - With Hydraulic
Español - Con Hidraulico

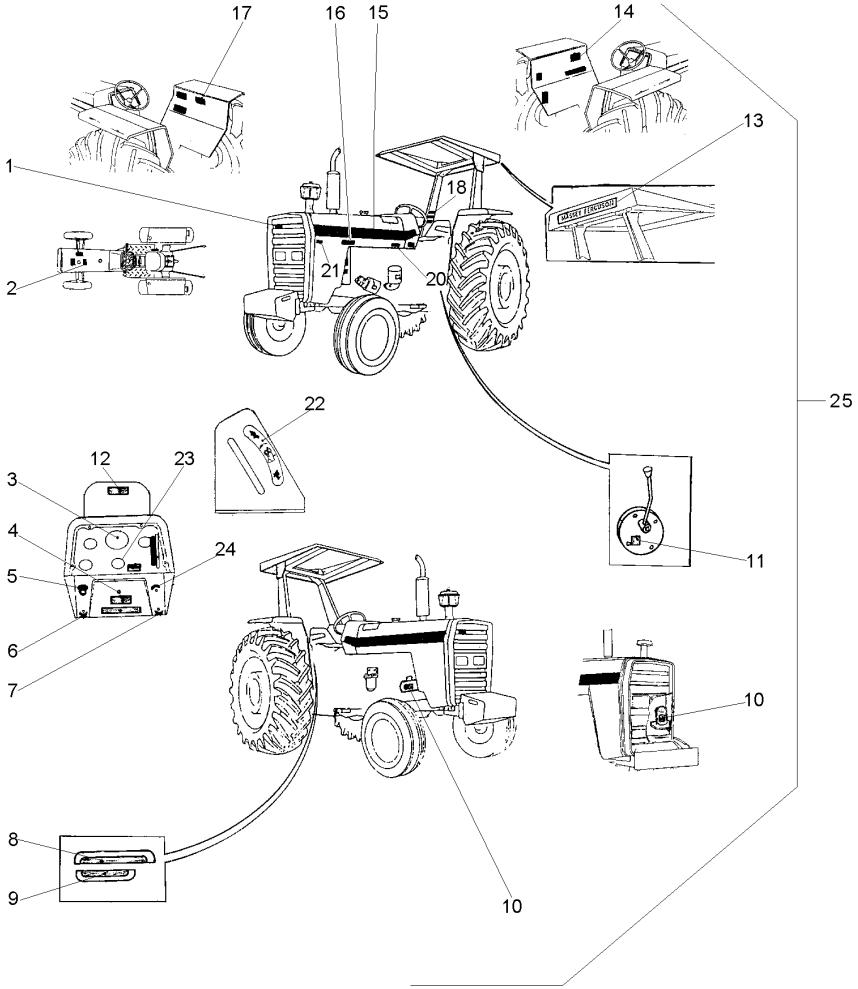

1	3787203M1		**X**	EMBLEMA	EMBLEM	EMBLEMA
2	022096P1		**1**	DECAL	DECAL	CALCOMANIA
3	3410241M1		**1**	DECAL	DECAL	CALCOMANIA
4	3410238M1		**X**	DECAL	DECAL	CALCOMANIA
5	2801186M1		**1**	EMBLEMA	EMBLEM	EMBLEMA
6	3410244M1		**1**	EMBLEMA	EMBLEM	EMBLEMA
7	3410245M1		**1**	EMBLEMA	EMBLEM	EMBLEMA
8	022654P3		**1**	DECAL	DECAL	CALCOMANIA
9	022659P2		**1**	DECAL	DECAL	CALCOMANIA
10	3146299M1		**1**	DECAL	DECAL	CALCOMANIA
11	3149896M1		**X**	DECAL	DECAL	CALCOMANIA
12	067210P1		**1**	DECAL	DECAL	CALCOMANIA
13	3149677M1		**X**	DECAL	DECAL	CALCOMANIA
14	022101P2		**1**	DECAL	DECAL	CALCOMANIA
15	022081P1		**2**	DECAL	DECAL	CALCOMANIA
16	022672P1		**1**	DECAL	DECAL	CALCOMANIA
17	3146334M2		**1**	DECAL	DECAL	CALCOMANIA
18	022084P1		**1**	DECAL	DECAL	CALCOMANIA
20	022092P1		**1**	DECAL	DECAL	CALCOMANIA
21	022672P1		**1**	DECAL	DECAL	CALCOMANIA
22	3148214M1		**1**	EMBLEMA	EMBLEM	EMBLEMA
23	1875315M1		**X**	EMBLEMA	EMBLEM	EMBLEMA
24	068136P1		**1**	DECAL	DECAL	CALCOMANIA
25		022029N1	**1**	CJ. DECAL	KIT, DECAL	CALCOMANIA JUEGO

Emblemas
Emblems
Emblemas

100-150

Francês - Sem Hidráulico
French - Without Hydraulic
Francés - Sin Hidraulico

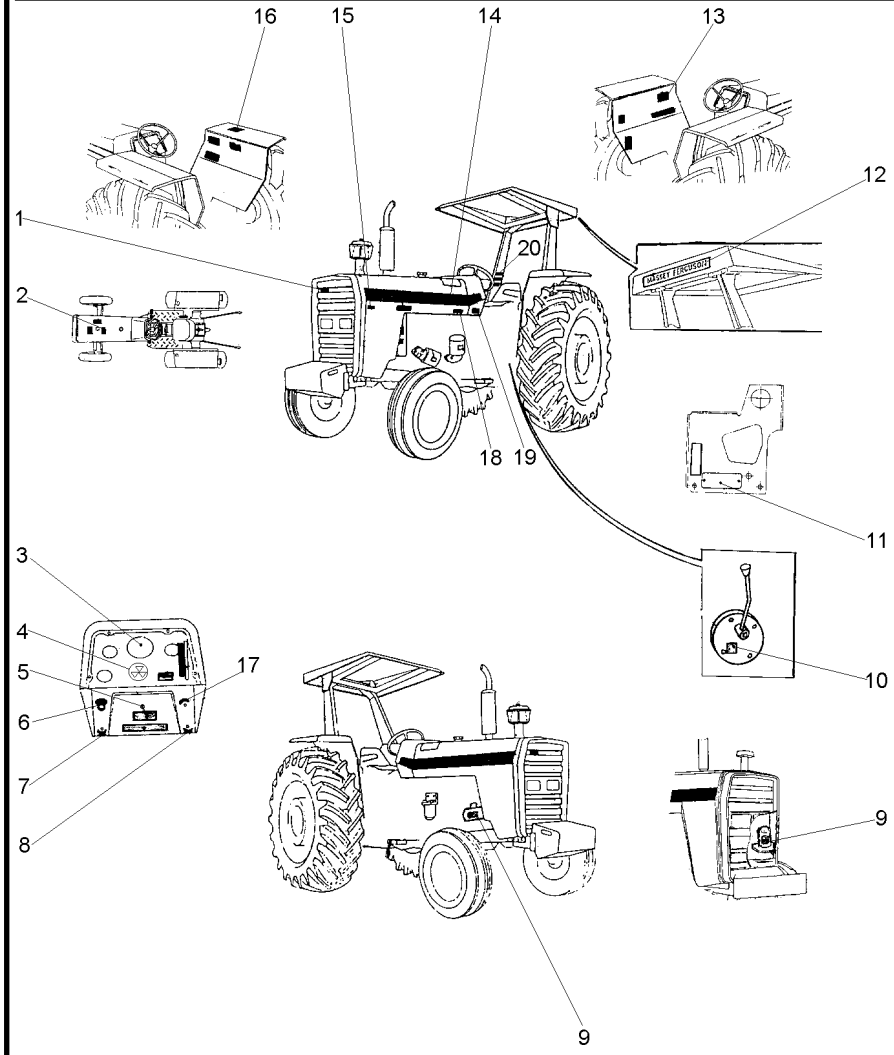

1	3587203M1	**X** EMBLEMA	EMBLEM	EMBLEMA
2	022098P1	**1** DECAL	DECAL	CALCOMANIA
3	3408126M1	**1** DECAL	DECAL	CALCOMANIA
4	1875315M1	**X** EMBLEMA	EMBLEM	EMBLEMA
5	3410238M1	**X** DECAL	DECAL	CALCOMANIA
6	2801186M1	**1** EMBLEMA	EMBLEM	EMBLEMA
7	3410244M1	**1** EMBLEMA	EMBLEM	EMBLEMA
8	3410245M1	**1** EMBLEMA	EMBLEM	EMBLEMA
9	3408125M1	**1** DECAL	DECAL	CALCOMANIA
10	3149896M1	**X** DECAL	DECAL	CALCOMANIA
11	036880P1	**1** PLACA	PLATE	PLATO
11	3410581M1	**2** REBITE	RIVET	REMACHE
12	3149677M1	**X** DECAL	DECAL	CALCOMANIA
13	022103P2	**1** DECAL	DECAL	CALCOMANIA
14	022081P1	**2** DECAL	DECAL	CALCOMANIA
15	022672P1	**1** DECAL	DECAL	CALCOMANIA
16	049101P1	**1** DECAL	DECAL	CALCOMANIA
17	026694P1	**1** DECAL	DECAL	CALCOMANIA
18	022094P1	**1** DECAL	DECAL	CALCOMANIA
19	3410581M1	**4** REBITE	RIVET	REMACHE
19	3697173M1	**1** PLACA	PLATE	PLATO
20	022085P1	**1** DECAL	DECAL	CALCOMANIA

Emblemas
Emblems
Emblemas

100-155

Francês - Com Hidráulico
French - With Hydraulic
Francés - Con Hidraulico

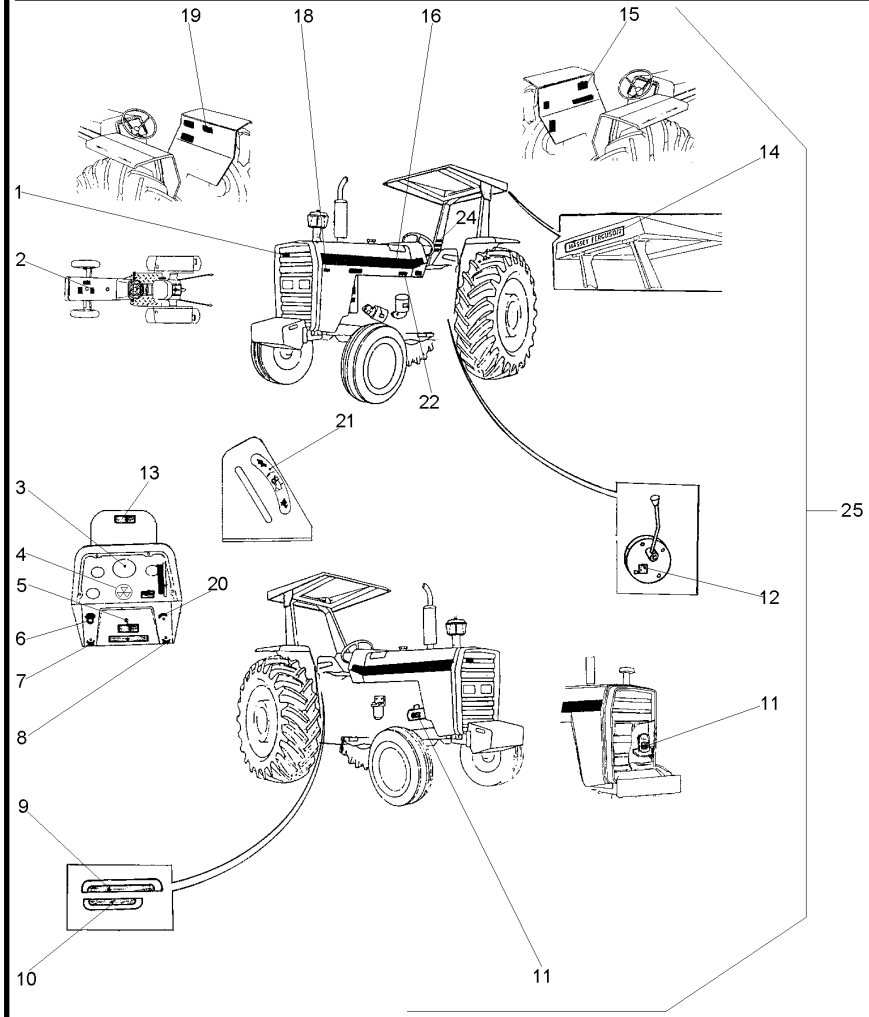

1	3787203M1		**X**	EMBLEMA	EMBLEM	EMBLEMA
2	022098P1		**1**	DECAL	DECAL	CALCOMANIA
3	3408126M1		**1**	DECAL	DECAL	CALCOMANIA
4	1875315M1		**X**	EMBLEMA	EMBLEM	EMBLEMA
5	3410238M1		**X**	DECAL	DECAL	CALCOMANIA
6	2801186M1		**1**	EMBLEMA	EMBLEM	EMBLEMA
7	3410244M1		**1**	EMBLEMA	EMBLEM	EMBLEMA
8	3410245M1		**1**	EMBLEMA	EMBLEM	EMBLEMA
9	022653P3		**1**	DECAL	DECAL	CALCOMANIA
10	022658P2		**1**	DECAL	DECAL	CALCOMANIA
11	3408125M1		**1**	DECAL	DECAL	CALCOMANIA
12	3149896M1		**X**	DECAL	DECAL	CALCOMANIA
13	067210P1		**1**	DECAL	DECAL	CALCOMANIA
14	3149677M1		**X**	DECAL	DECAL	CALCOMANIA
15	022103P2		**1**	DECAL	DECAL	CALCOMANIA
16	022081P1		**2**	DECAL	DECAL	CALCOMANIA
18	022672P1		**1**	DECAL	DECAL	CALCOMANIA
19	3408130M1		**1**	DECAL	DECAL	CALCOMANIA
20	068136P1		**1**	DECAL	DECAL	CALCOMANIA
21	3148214M1		**1**	EMBLEMA	EMBLEM	EMBLEMA
22	022094P1		**1**	DECAL	DECAL	CALCOMANIA
24	022085P1		**1**	DECAL	DECAL	CALCOMANIA
25		022050N1	**1**	CJ. DECAL	KIT, DECAL	CALCOMANIA JUEGO

Escala De Velocidades
Velocity Scale
Escala De Velocidades

100-160

1

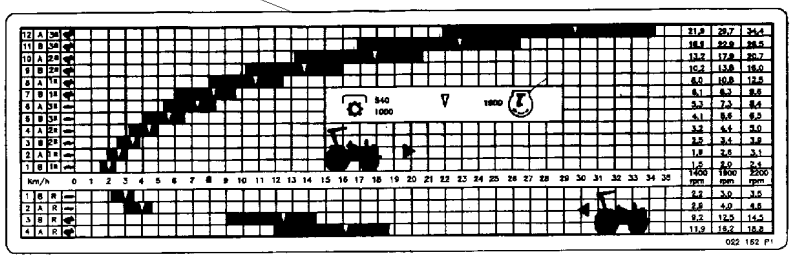

1	022249P1	14.9 X 28 R1 13.6 X 38 R1 18.4 X 30 R1 23.1 X 26 R2	**1**	DECAL	DECAL	CALCOMANIA

Escala De Velocidades Velocity Scale Escala De Velocidades	8 Velocidades 8 Speed 8 Velocidades	100-165

1

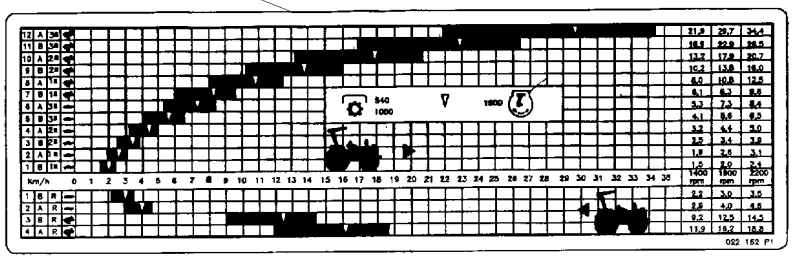

1	022342P1	14.9 X 28 R1 14.9 X 28 R2	**1** DECAL	DECAL	CALCOMANIA

Escala De Velocidades
Velocity Scale
Escala De Velocidades

100-170

1

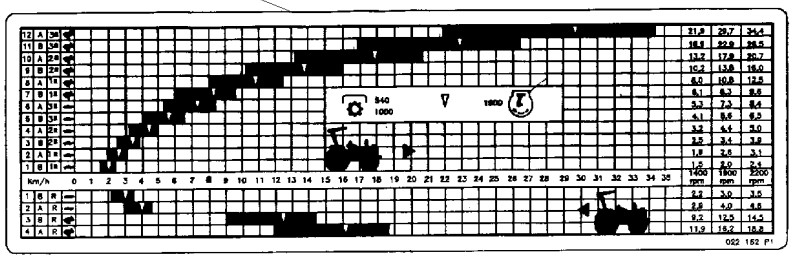

1	022161P1	13.6 X 38 R1 16.9 X30 R1 18.4 X 30 R1 18.4 X 30 R2 23.1 X 26 R2	**1** DECAL	DECAL	CALCOMANIA

Escala De Velocidades Velocity Scale Escala De Velocidades	12 Velocidades 12 Speed 12 Velocidades	100-175

1

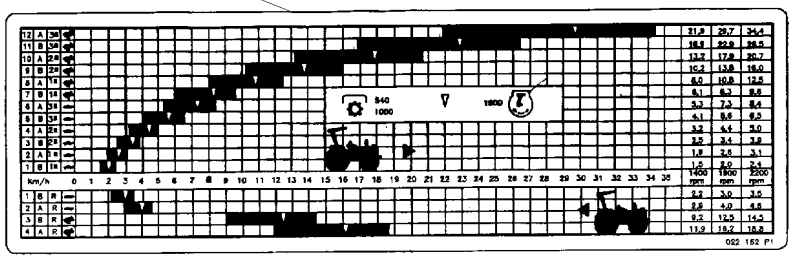

1	022341P1	23.1 X 26 R2	**1** DECAL	DECAL	CALCOMANIA

Escala De Velocidades
Velocity Scale
Escala De Velocidades

100-180

1

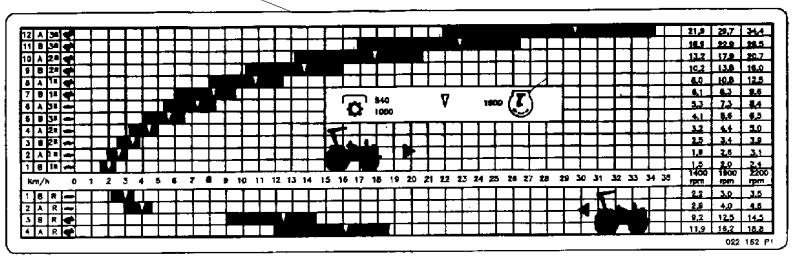

1	022160P1	13.6 X 38 R1 16.9 X 30 R1 18.4 X 30 R1 18.4 X 30 R2	**1** DECAL	DECAL	CALCOMANIA

Escala De Velocidades Velocity Scale Escala De Velocidades	12 Velocidades / Estreito 12 Speeds / Narrow 12 Velocidades / Estrecho	100-185

1

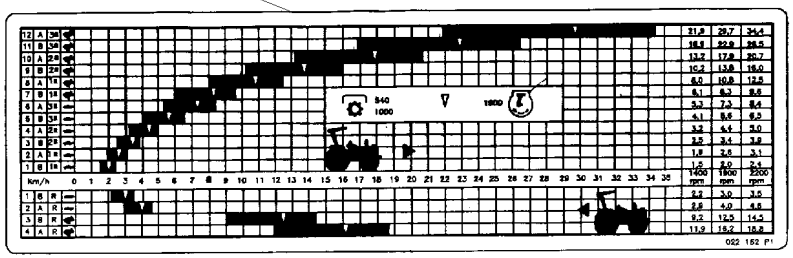

1	022340P1	14.9 X 28 R1	**1** DECAL	DECAL	CALCOMANIA

Escala De Velocidades **Velocity Scale** **Escala De Velocidades**	**12 Velocidades** **12 Speed** **12 Velocidades**	**100-190**

1

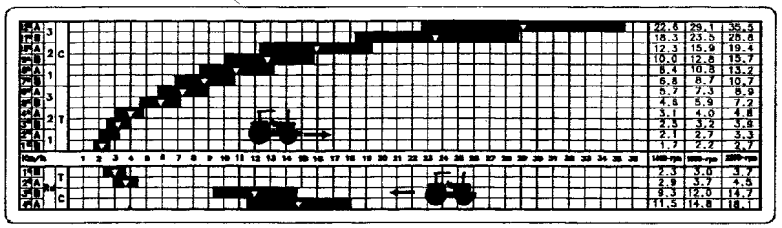

1	049605P1	13.6 X 38 R1 14.9 X 28 R1 14.9 X 28 R2 16.9 X 30 R1 18.4 X 30 R1 18.4 X 30 R2 23.1 X 26 R2	**1**	DECAL	DECAL	CALCOMANIA

Escala De Velocidades
Velocity Scale
Escala De Velocidades

100-195

1

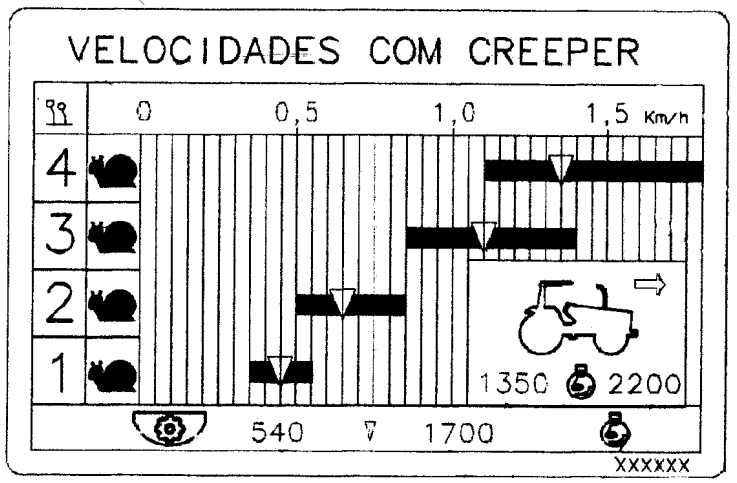

1	054362P1	13.6 X 38 16.9 X 30 18.4 X 30 18.4 X 34	**1** DECAL	DECAL	CALCOMANIA

Escala De Velocidades **Velocity Scale** **Escala De Velocidades**	**100-200**	**12 Velocidades** **12 Speed** **12 Velocidades**

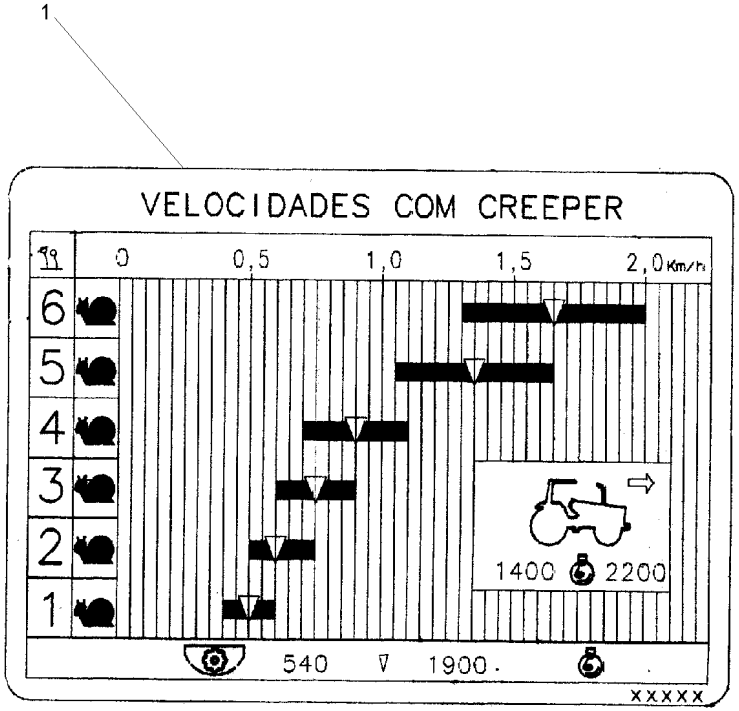

1	6219563M1	**1** ESCALA	SCALE	ESCALA

Escala De Velocidades
Velocity Scale
Escala De Velocidades

100-205

1

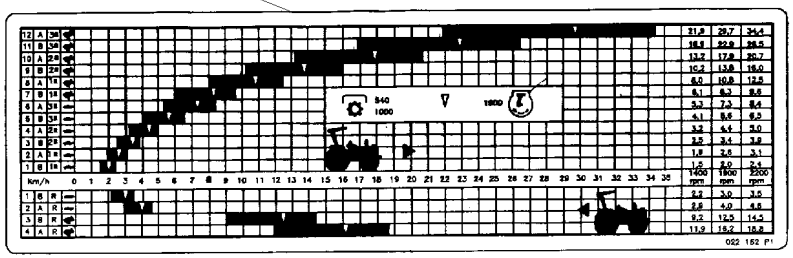

1	037057P1	**1**	DECAL	DECAL	CALCOMANIA

Escala De Velocidades
Velocity Scale
Escala De Velocidades

100-210

1

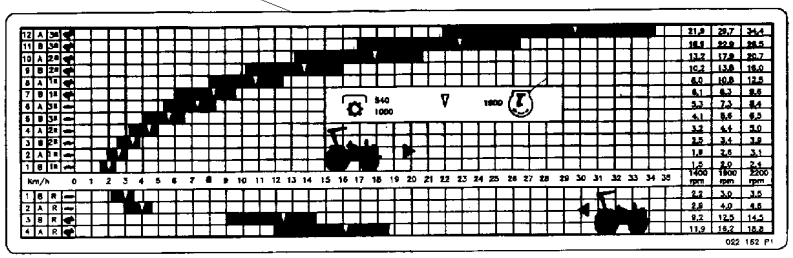

1	3408158M1	**1** DECAL	DECAL	CALCOMANIA	

Lataria
Sheet Metal
Emplanchados

100-215

Escapamento Horizontal - 4rm
Horizontal Exhaust - 4rm
Descarga Horizontal - 4rm

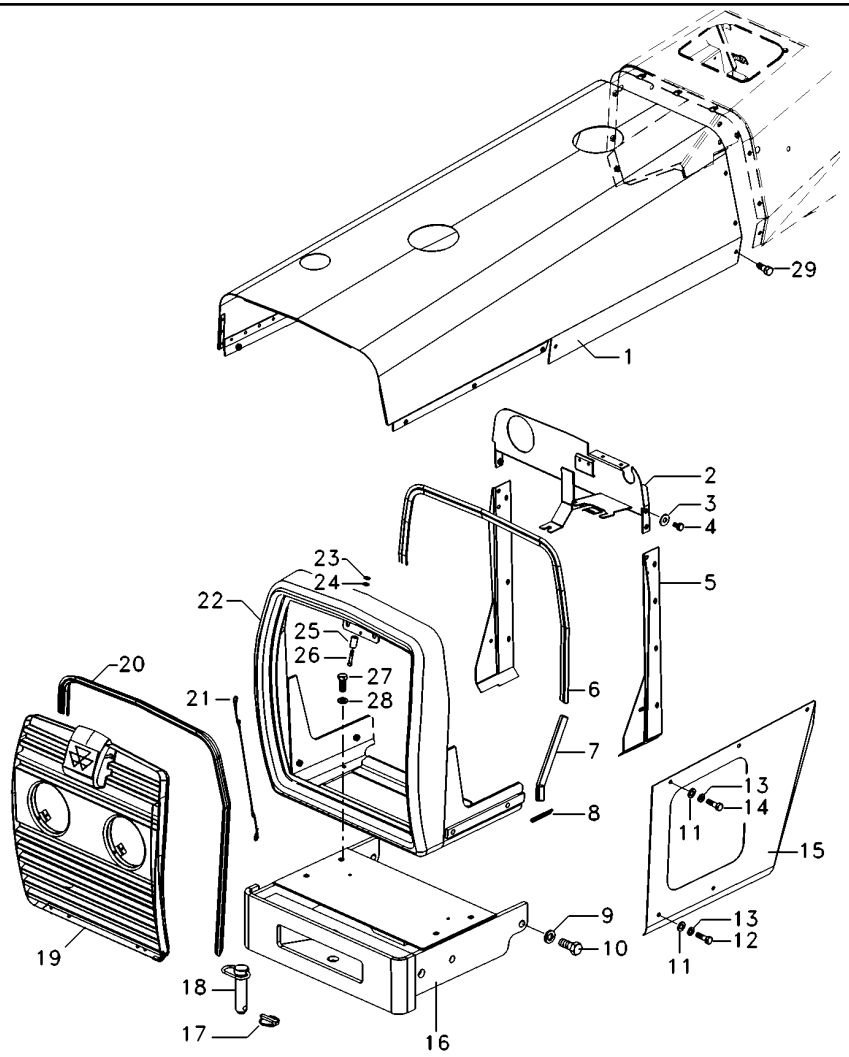

1	071019S1		**1**	CAPUZ	HOOD	CAPO
2	6219551M91		**1**	PAINEL	PANEL	PANEL
3	355617X1		**24**	ARRUELA	WASHER	ARANDELA
4	391074X1		**8**	PARAFUSO	BOLT	PERNO
4	360830X1		**1**	PARAFUSO	BOLT	PERNO
5	067686S1	▶	**1**	PAINEL	PANEL	PANEL
5	067683S1	◀	**1**	PAINEL	PANEL	PANEL
6	067979P1		**1**	GALÃO	PAD	CIERRE
7	068496P1		**2**	GALÃO	PAD	CIERRE
8	068318P1		**2**	GALÃO	PAD	CIERRE
9	353433X1		**6**	ARRUELA	WASHER	ARANDELA
10	353726X1		**6**	PARAFUSO	BOLT	PERNO
11	829185M1		**18**	ARRUELA	WASHER	ARANDELA
12	353679X1		**6**	PARAFUSO	BOLT	PERNO
13	353446X1		**20**	ARRUELA	WASHER	ARANDELA
14	353676X1		**10**	PARAFUSO	BOLT	PERNO
15	065737S1	▶	**1**	LATERAL	BOARD	TABLERO
15	065736S1	◀	**1**	LATERAL	BOARD	TABLERO
16	6201351M91		**1**	SUPORTE PESOS	WEIGHT FRAME	BASTIDOR P.PESAS
17	810285M92		**1**	PINO	PIN	PASADOR
18	057747N1		**1**	CJ. PINO	KIT, PIN	JUEGO PASADOR
19	6220103M91	100-70 No	**1**	GRADE	GRILLE	REJILLA
20	068305P1		**1**	GALÃO	PAD	CIERRE
21	022624N1		**1**	CABO	CABLE	CABLE
22	065580S1		**1**	ENVOLTÓRIO	NOSE	NARIZ
23	339375X1		**1**	ARRUELA	WASHER	ARANDELA
24	390971X1		**1**	ARRUELA	WASHER	ARANDELA
25	6220469M1		**1**	PINO	PIN	PASADOR
26	3009257X1		**1**	PARAFUSO ALLEN	ALLEN BOLT	TORNILLO ALLEN
27	353691X1		**3**	PARAFUSO	BOLT	PERNO
28	353434X1		**8**	ARRUELA	WASHER	ARANDELA
29	353677X1		**4**	PARAFUSO	BOLT	PERNO
30	354264X1		**1**	PARAFUSO	BOLT	PERNO

Lataria
Sheet Metal
Emplanchados

100-220

Escapamento Horizontal - 4rm
Horizontal Exhaust - 4rm
Descarga Horizontal - 4rm

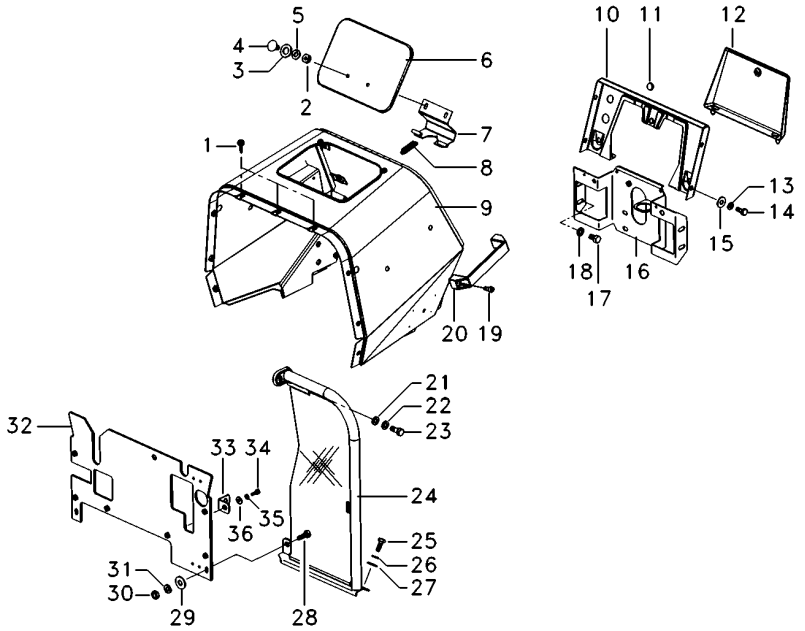

1	490742M1	**5**	AMORTECEDOR	DAMPER	AMORTIGUADOR
2	339030X1	**3**	PORCA	NUT	TUERCA
4	385367X1	**2**	PARAFUSO	BOLT	PERNO
5	353441X1	**16**	ARRUELA	WASHER	ARANDELA
6	067956S1	**1**	TAMPA	COVER	CUBIERTA
7	027852S1	**1**	DOBRADIÇA	HINGE	BISAGRA
8	1706116M1	**1**	MOLA	SPRING	RESORTE
9	6222049M91	**1**	MINICAPUZ	MINIHOOD	MINICAPÓ
10	062785S1	**1**	PAINEL	PANEL	PANEL
11	2801324M1	**1**	BUJÃO	PLUG	TAPON
12	3149352M91	**1**	TAMPA	COVER	CUBIERTA
14	353666X1	**4**	PARAFUSO	BOLT	PERNO
16	6219549M91	**1**	SUPORTE	CLEVIS	GANCHO SEGURI.
17	353688X1	**4**	PARAFUSO	BOLT	PERNO
19	360830X1	**4**	PARAFUSO	BOLT	PERNO
20	3589241M1	**2**	ALÇA	STRAP	FAJA
24	6222929M91 ▶ 👁 100-80 No	**1**	CJ. DEFLETOR	KIT, DEFLECTOR	JUEGO DEFLECTOR
24	6222926M91 ◀ 👁 100-85 No	**1**	CJ. DEFLETOR	KIT, DEFLECTOR	JUEGO DEFLECTOR
25	353667X1	**10**	PARAFUSO	BOLT	PERNO
30	355564X1	**2**	PORCA	NUT	TUERCA
32	6219553M91	**1**	DEFLETOR	DEFLECTOR	DEFLECTOR
33	026409P1	**2**	SUPORTE	BRACKET	SOPORTE

Escala De Velocidades 8x8
Velocity Scale 8x8
Escala De Velocidades 8x8

100-225

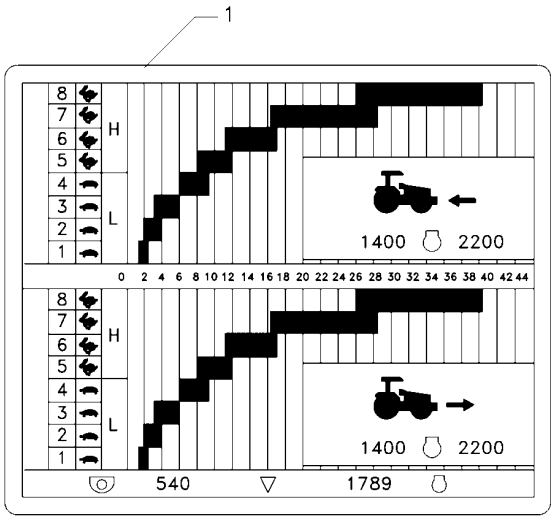

1	6226638M1	**1** ESCALA	SKETCH	ESQUEMA

Escala De Velocidades
Speed Charts
Cuadros De Velocidad

100-230

1 6226639M1

1 ESCALA SKETCH ESQUEMA

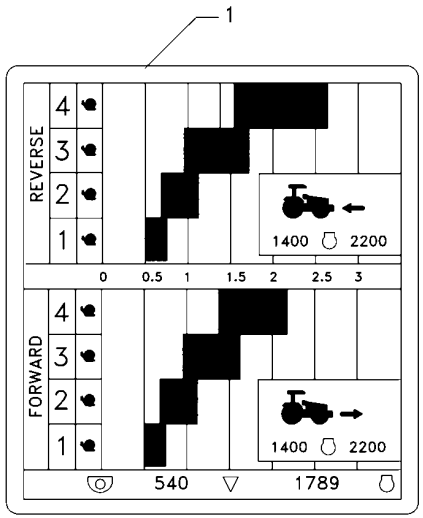

Escala De Velocidades 8x8
Velocity Scale 8x8
Escala De Velocidades 8x8

100-235

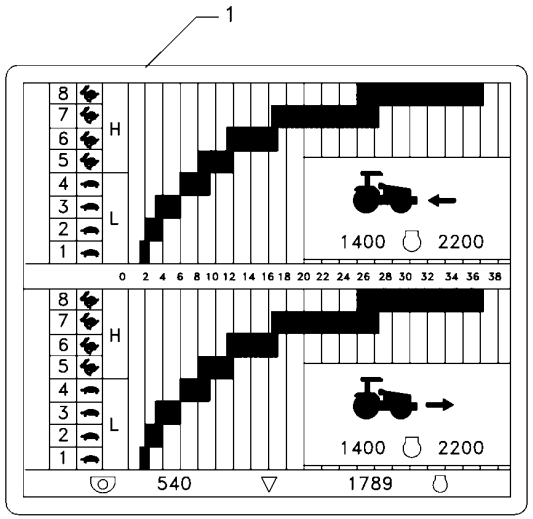

1	6226637M1	**1** ESCALA	SKETCH	ESQUEMA

Emblemas
Emblems
Emblemas

Português
Portuguese
Português

100-240

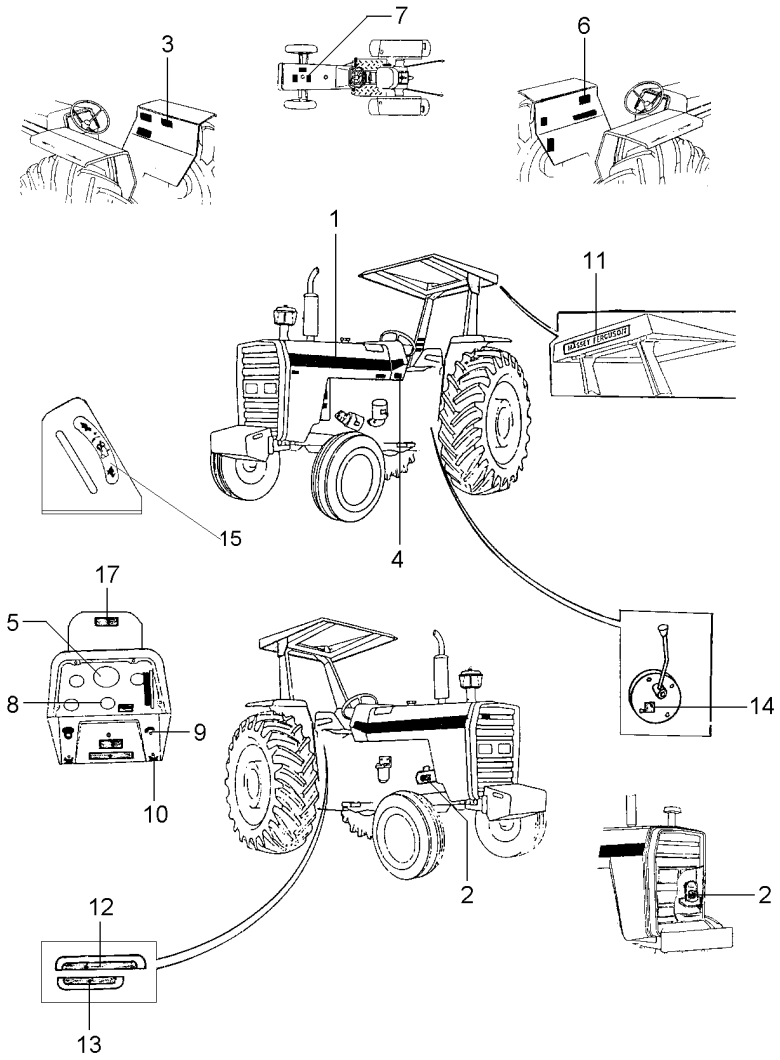

1	022081P1	**2** DECAL	DECAL	CALCOMANIA
2	3146752M1	**1** DECAL	DECAL	CALCOMANIA
3	3148171M1	**1** DECAL	DECAL	CALCOMANIA
4	022091P1	**1** DECAL	DECAL	CALCOMANIA
5	2800862M1	**1** DECAL	DECAL	CALCOMANIA
6	022100P2	**1** DECAL	DECAL	CALCOMANIA
7	3146834M1	**1** DECAL	DECAL	CALCOMANIA
8	3148214M1	**1** EMBLEMA	EMBLEM	EMBLEMA
9	068136P1	**1** DECAL	DECAL	CALCOMANIA
10	3410245M1	**1** EMBLEMA	EMBLEM	EMBLEMA
11	3149677M1	**X** DECAL	DECAL	CALCOMANIA
12	071475P1	**1** DECAL	DECAL	CALCOMANIA
13	071474P1	**1** DECAL	DECAL	CALCOMANIA
14	3149896M1	**X** DECAL	DECAL	CALCOMANIA
15	1875315M1	**X** EMBLEMA	EMBLEM	EMBLEMA
17	067210P1	**1** DECAL	DECAL	CALCOMANIA

Emblemas
Emblems
Emblemas

Português
Portuguese
Portugués

100-245

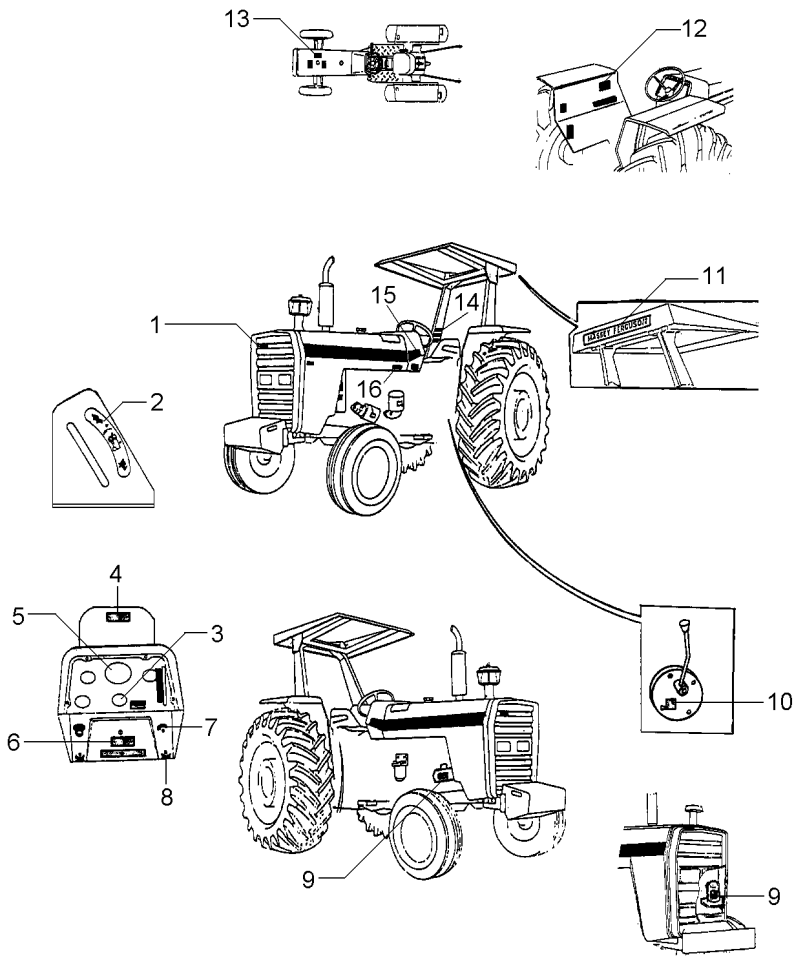

1	3587203M1	**X**	EMBLEMA	EMBLEM	EMBLEMA
2	1875315M1	**X**	EMBLEMA	EMBLEM	EMBLEMA
3	3586819M2	**1**	DECAL	DECAL	CALCOMANIA
4	067210P1	**1**	DECAL	DECAL	CALCOMANIA
5	2800862M1	**1**	DECAL	DECAL	CALCOMANIA
6	3410238M1	**X**	DECAL	DECAL	CALCOMANIA
7	068136P1	**1**	DECAL	DECAL	CALCOMANIA
8	3410245M1	**1**	EMBLEMA	EMBLEM	EMBLEMA
9	3146752M1	**1**	DECAL	DECAL	CALCOMANIA
10	3149896M1	**X**	DECAL	DECAL	CALCOMANIA
11	3149677M1	**X**	DECAL	DECAL	CALCOMANIA
12	022102P2	**1**	DECAL	DECAL	CALCOMANIA
13	3146834M1	**1**	DECAL	DECAL	CALCOMANIA
14	022083P1	**X**	DECAL	DECAL	CALCOMANIA
15	022081P1	**2**	DECAL	DECAL	CALCOMANIA
16	022091P1	**1**	DECAL	DECAL	CALCOMANIA

Emblemas
Emblems
Emblemas

Inglês
English
Ingles

100-250

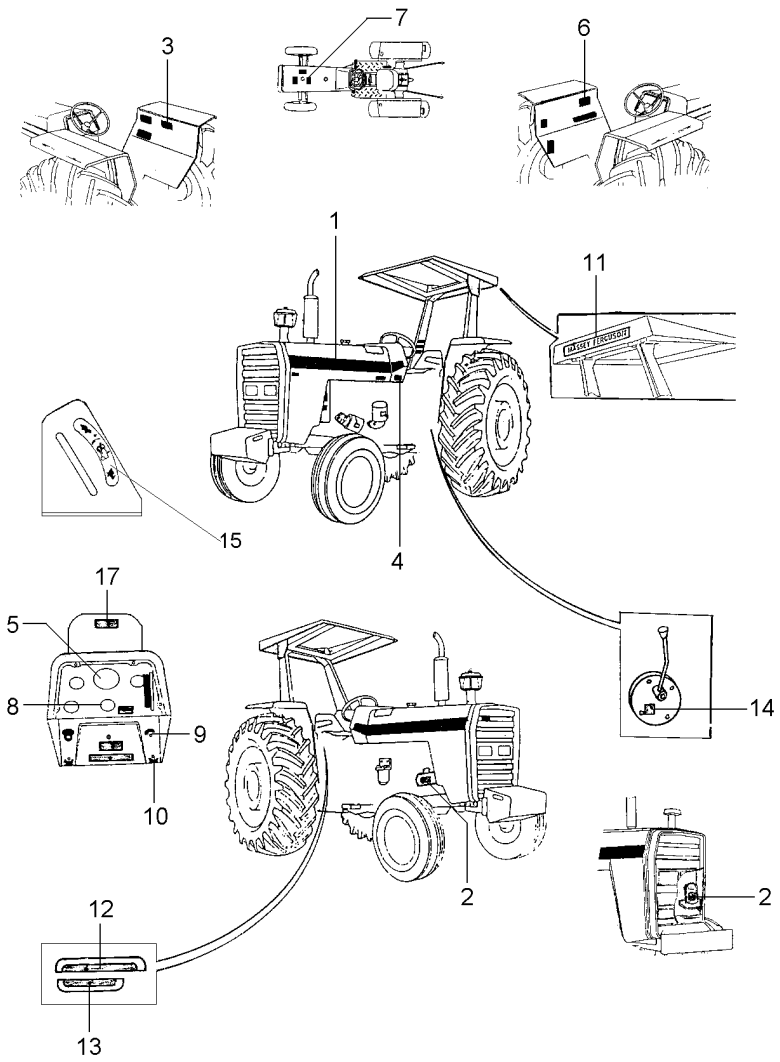

1	022081P1	**2** DECAL	DECAL	CALCOMANIA
2	3146754M1	**1** DECAL	DECAL	CALCOMANIA
3	3410239M1	**1** DECAL	DECAL	CALCOMANIA
4	022093P1	**1** DECAL	DECAL	CALCOMANIA
5	3411432M1	**1** DECAL	DECAL	CALCOMANIA
6	022102P2	**1** DECAL	DECAL	CALCOMANIA
7	022097P1	**1** DECAL	DECAL	CALCOMANIA
8	3148214M1	**1** EMBLEMA	EMBLEM	EMBLEMA
9	068136P1	**1** DECAL	DECAL	CALCOMANIA
10	3410245M1	**1** EMBLEMA	EMBLEM	EMBLEMA
11	3149677M1	**X** DECAL	DECAL	CALCOMANIA
12	071475P1	**1** DECAL	DECAL	CALCOMANIA
13	071474P1	**1** DECAL	DECAL	CALCOMANIA
14	3149896M1	**X** DECAL	DECAL	CALCOMANIA
15	1875315M1	**X** EMBLEMA	EMBLEM	EMBLEMA
17	067210P1	**1** DECAL	DECAL	CALCOMANIA

Emblemas Emblems Emblemas	Inglês English Ingles	100-255

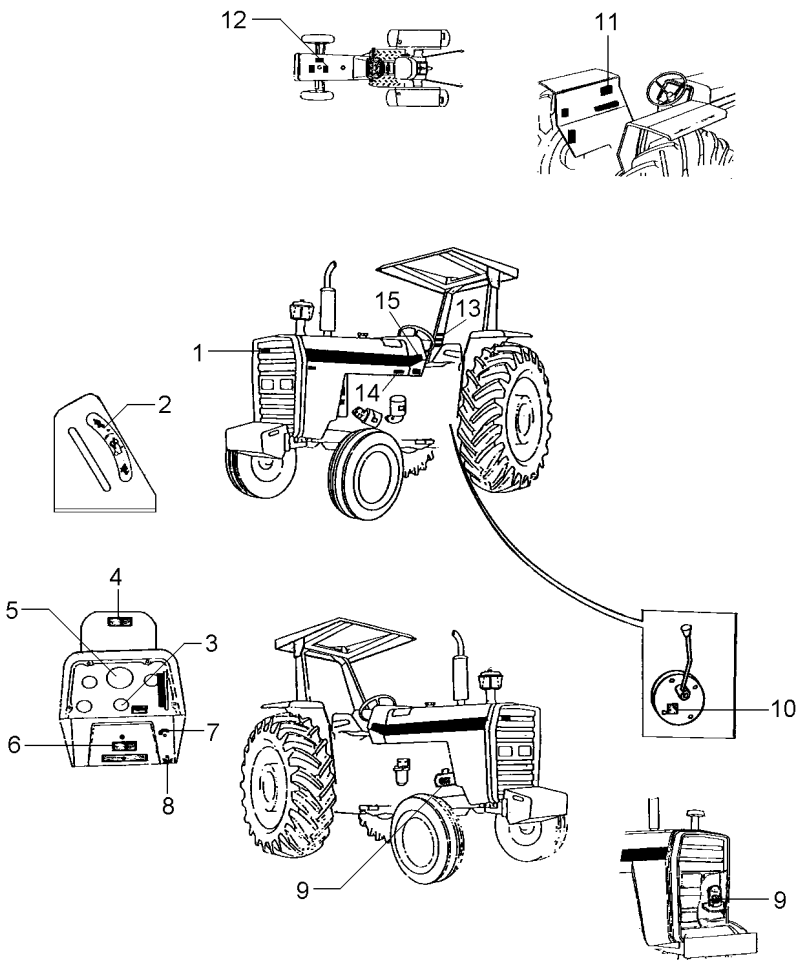

1	3587203M1	**X**	EMBLEMA	EMBLEM	EMBLEMA
2	1875315M1	**X**	EMBLEMA	EMBLEM	EMBLEMA
3	042114P1	**1**	DECAL	DECAL	CALCOMANIA
4	067210P1	**1**	DECAL	DECAL	CALCOMANIA
5	3411432M1	**1**	DECAL	DECAL	CALCOMANIA
6	3410238M1	**X**	DECAL	DECAL	CALCOMANIA
7	068136P1	**1**	DECAL	DECAL	CALCOMANIA
8	3410245M1	**1**	EMBLEMA	EMBLEM	EMBLEMA
9	3146754M1	**1**	DECAL	DECAL	CALCOMANIA
10	3149896M1	**X**	DECAL	DECAL	CALCOMANIA
11	022102P2	**1**	DECAL	DECAL	CALCOMANIA
12	022097P1	**1**	DECAL	DECAL	CALCOMANIA
13	022083P1	**X**	DECAL	DECAL	CALCOMANIA
14	022093P1	**1**	DECAL	DECAL	CALCOMANIA
15	022081P1	**2**	DECAL	DECAL	CALCOMANIA

Emblemas
Emblems
Emblemas

Espanhol
Spanish
Español

100-260

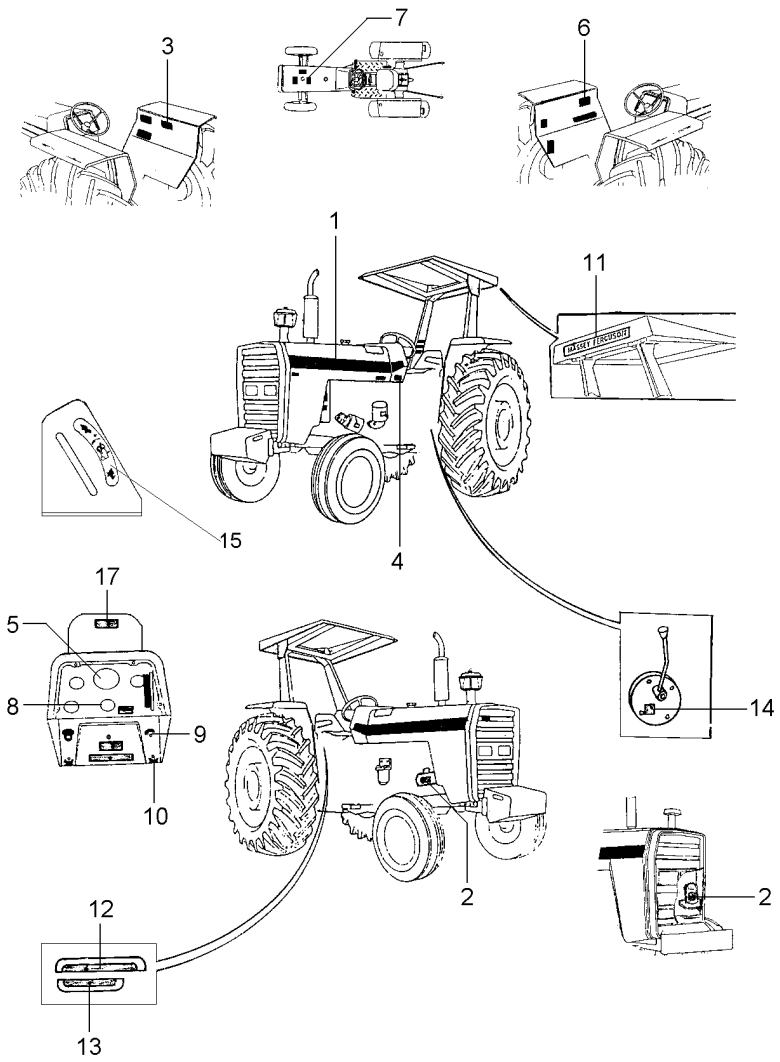

1	022081P1	**2** DECAL	DECAL	CALCOMANIA
2	3146299M1	**1** DECAL	DECAL	CALCOMANIA
3	3146334M2	**1** DECAL	DECAL	CALCOMANIA
4	022092P1	**1** DECAL	DECAL	CALCOMANIA
5	3410241M1	**1** DECAL	DECAL	CALCOMANIA
6	022101P2	**1** DECAL	DECAL	CALCOMANIA
7	022096P1	**1** DECAL	DECAL	CALCOMANIA
8	3148214M1	**1** EMBLEMA	EMBLEM	EMBLEMA
9	068136P1	**1** DECAL	DECAL	CALCOMANIA
10	3410245M1	**1** EMBLEMA	EMBLEM	EMBLEMA
11	3149677M1	**X** DECAL	DECAL	CALCOMANIA
12	071475P1	**1** DECAL	DECAL	CALCOMANIA
13	071474P1	**1** DECAL	DECAL	CALCOMANIA
14	3149896M1	**X** DECAL	DECAL	CALCOMANIA
15	1875315M1	**X** EMBLEMA	EMBLEM	EMBLEMA
17	067210P1	**1** DECAL	DECAL	CALCOMANIA

Emblemas
Emblems
Emblemas

Espanhol
Spanish
Español

100-265

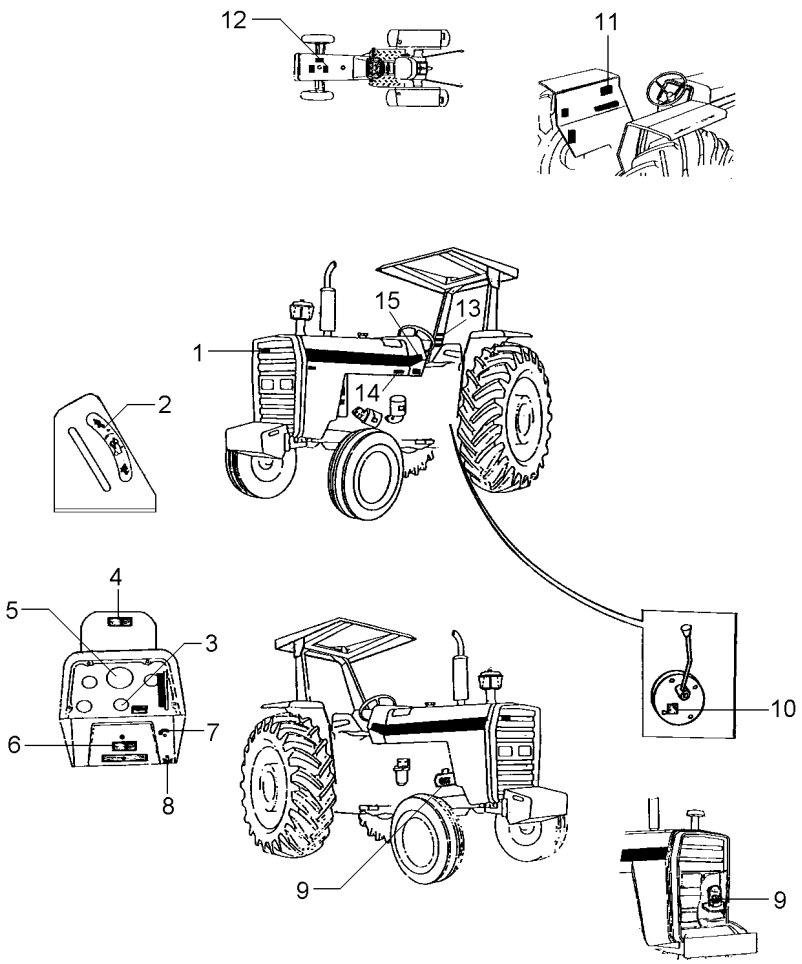

1	3587203M1	**1**	EMBLEMA	EMBLEM	EMBLEMA
2	1875315M1	**X**	EMBLEMA	EMBLEM	EMBLEMA
3	042264P1	**1**	DECAL	DECAL	CALCOMANIA
4	067210P1	**1**	DECAL	DECAL	CALCOMANIA
5	3410241M1	**1**	DECAL	DECAL	CALCOMANIA
6	3410238M1	**X**	DECAL	DECAL	CALCOMANIA
7	068136P1	**1**	DECAL	DECAL	CALCOMANIA
8	3410245M1	**1**	EMBLEMA	EMBLEM	EMBLEMA
9	3146299M1	**1**	DECAL	DECAL	CALCOMANIA
10	3149896M1	**X**	DECAL	DECAL	CALCOMANIA
11	022101P2	**1**	DECAL	DECAL	CALCOMANIA
12	022096P1	**1**	DECAL	DECAL	CALCOMANIA
13	022083P1	**X**	DECAL	DECAL	CALCOMANIA
14	022092P1	**1**	DECAL	DECAL	CALCOMANIA
15	022081P1	**2**	DECAL	DECAL	CALCOMANIA

Emblemas
Emblems
Emblemas

Francês
French
Frances

100-270

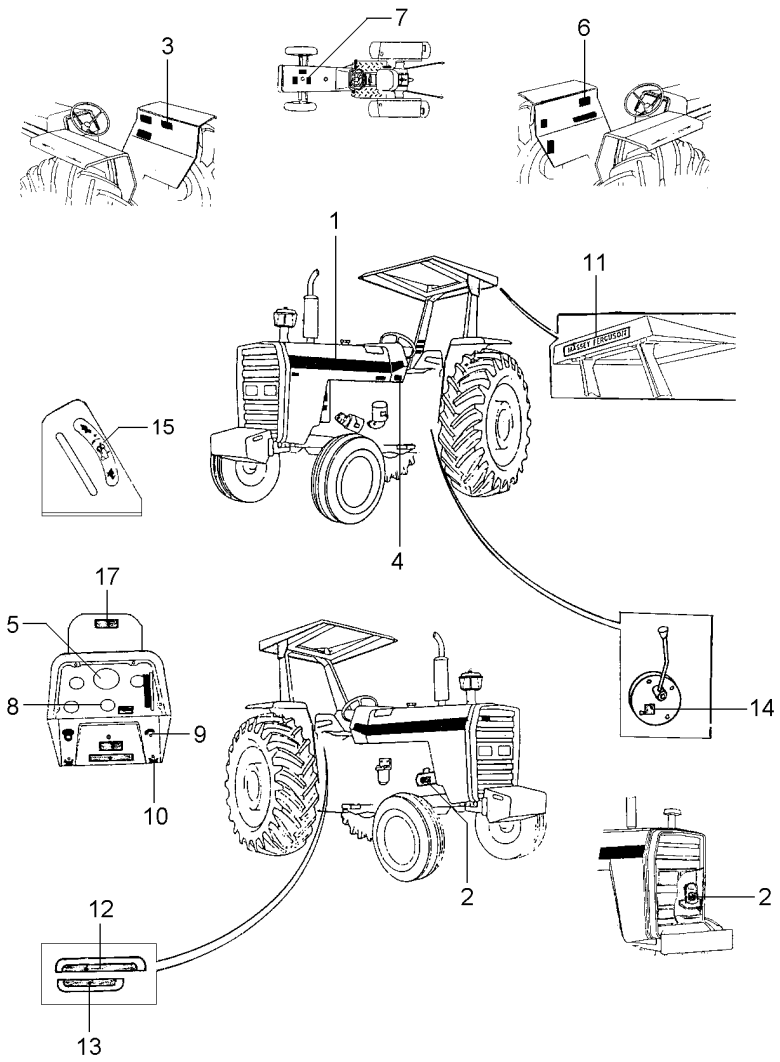

1	022081P1	**2** DECAL	DECAL	CALCOMANIA
2	3408125M1	**1** DECAL	DECAL	CALCOMANIA
3	3408130M1	**1** DECAL	DECAL	CALCOMANIA
4	022094P1	**1** DECAL	DECAL	CALCOMANIA
5	3408126M1	**1** DECAL	DECAL	CALCOMANIA
6	022103P2	**1** DECAL	DECAL	CALCOMANIA
7	022098P1	**1** DECAL	DECAL	CALCOMANIA
8	3148214M1	**1** EMBLEMA	EMBLEM	EMBLEMA
9	068136P1	**1** DECAL	DECAL	CALCOMANIA
10	3410245M1	**1** EMBLEMA	EMBLEM	EMBLEMA
11	3149677M1	**X** DECAL	DECAL	CALCOMANIA
12	071475P1	**1** DECAL	DECAL	CALCOMANIA
13	071474P1	**1** DECAL	DECAL	CALCOMANIA
14	3149896M1	**X** DECAL	DECAL	CALCOMANIA
15	1875315M1	**X** EMBLEMA	EMBLEM	EMBLEMA
17	067210P1	**1** DECAL	DECAL	CALCOMANIA

Emblemas Emblems Emblemas	Francês French Frances	100-275	

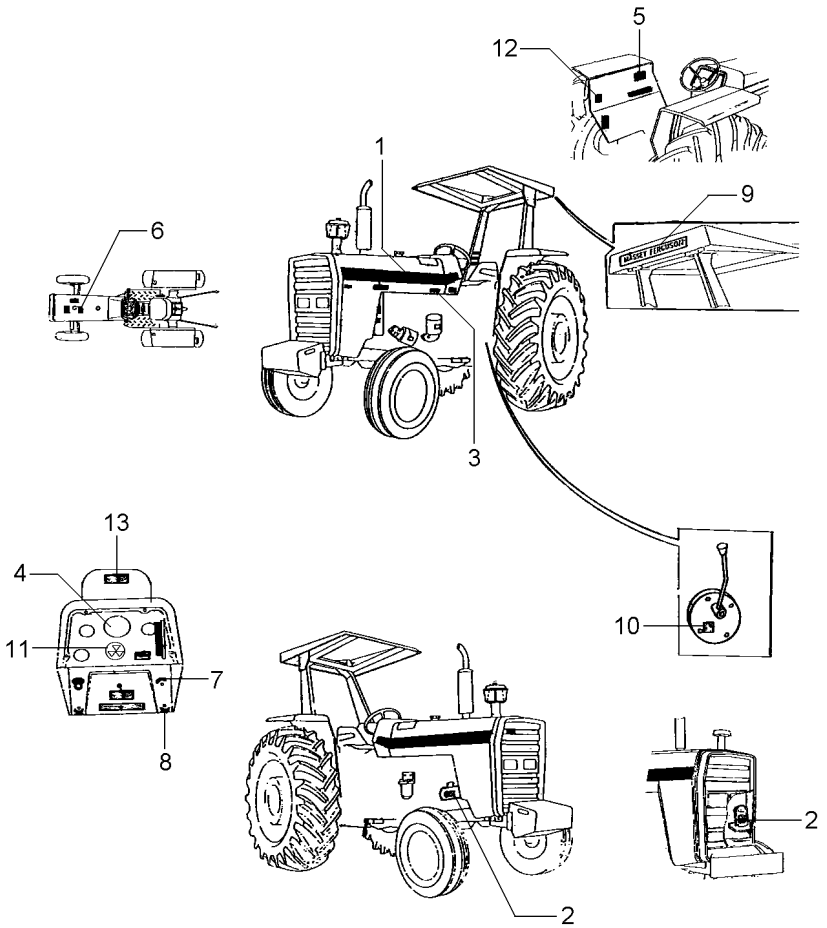

1	022081P1	**2**	DECAL	DECAL	CALCOMANIA
2	3408125M1	**1**	DECAL	DECAL	CALCOMANIA
3	022094P1	**1**	DECAL	DECAL	CALCOMANIA
4	3408126M1	**1**	DECAL	DECAL	CALCOMANIA
5	022103P2	**1**	DECAL	DECAL	CALCOMANIA
6	022098P1	**1**	DECAL	DECAL	CALCOMANIA
7	068136P1	**1**	DECAL	DECAL	CALCOMANIA
8	3410245M1	**1**	EMBLEMA	EMBLEM	EMBLEMA
9	3149677M1	**X**	DECAL	DECAL	CALCOMANIA
10	3149896M1	**X**	DECAL	DECAL	CALCOMANIA
11	1875315M1	**X**	EMBLEMA	EMBLEM	EMBLEMA
12	042265P1	**1**	DECAL	DECAL	CALCOMANIA
13	067210P1	**1**	DECAL	DECAL	CALCOMANIA

Decalcomania
Decals
Callomanias

100-280

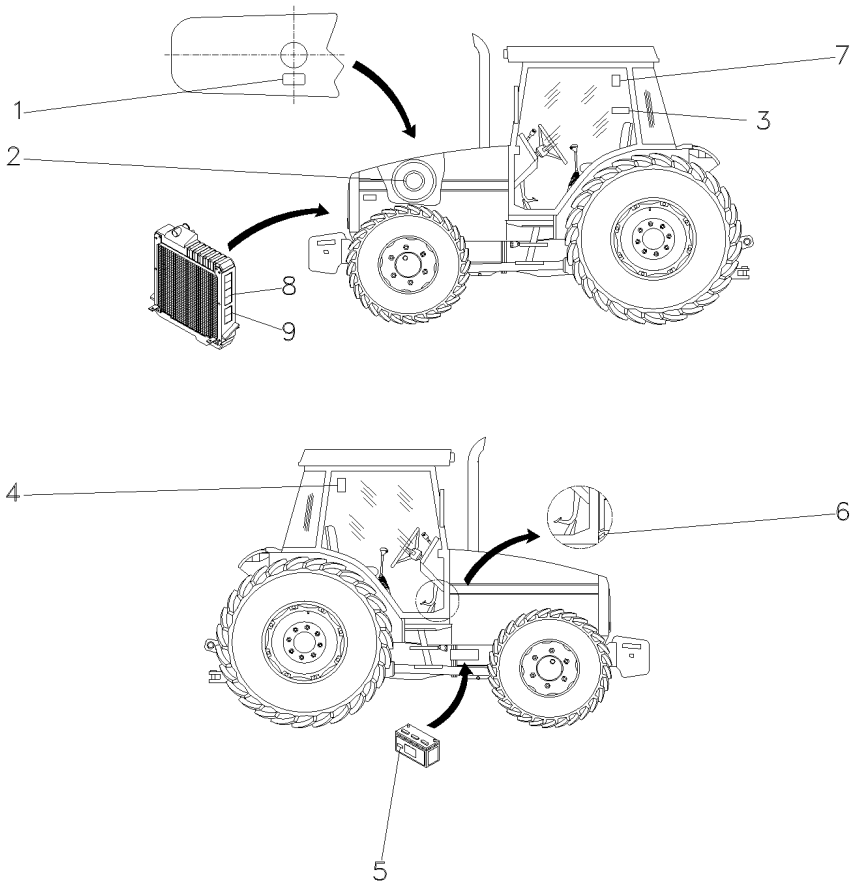

1	3146834M1	**1** DECAL	DECAL	CALCOMANIA
2	022474P1	**1** DECAL	DECAL	CALCOMANIA
3	049101P1	**1** DECAL	DECAL	CALCOMANIA
4	071127P1	**1** DECAL	DECAL	CALCOMANIA
5	056382P1	**1** DECAL	DECAL	CALCOMANIA
6	022091P1	**1** DECAL	DECAL	CALCOMANIA
7	053130P1	**1** DECAL	DECAL	CALCOMANIA
8	3808554M2	**2** DECAL	DECAL	CALCOMANIA
9	3808499M2	**2** DECAL	DECAL	CALCOMANIA

Decalcomania
Decals
Callomanias

100-285

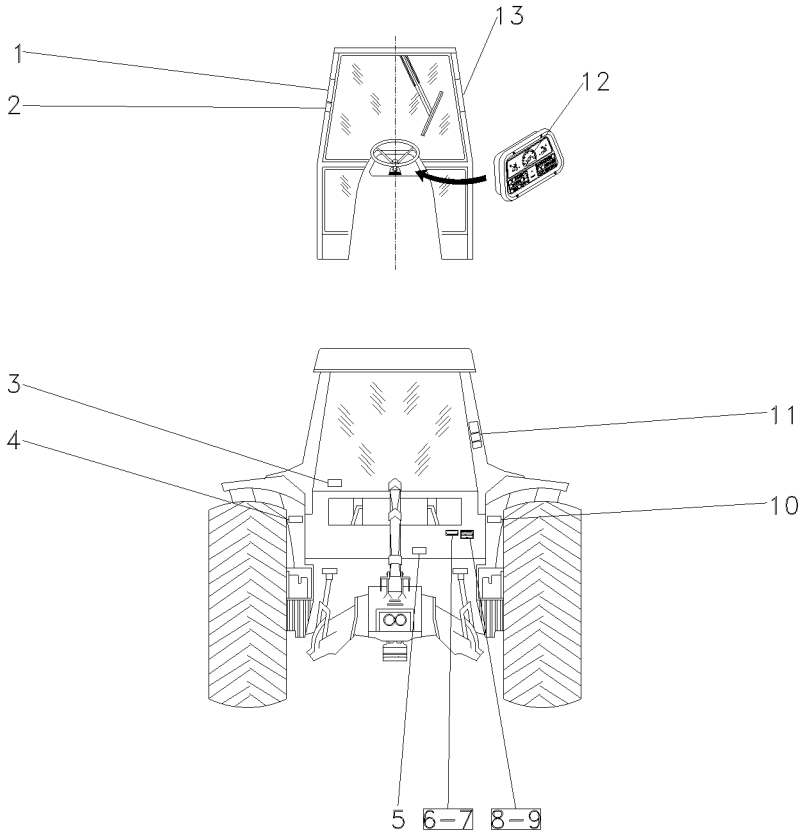

1	3782489M1	**1**	DECAL	DECAL	CALCOMANIA
2	069974P1	**1**	DECAL	DECAL	CALCOMANIA
3	053112P1	**1**	DECAL	DECAL	CALCOMANIA
4	056399P1	**1**	DECAL	DECAL	CALCOMANIA
5	3586819M2	**1**	DECAL	DECAL	CALCOMANIA
6	3697173M1	**X**	PLACA	PLATE	PLATO
7	3410581M1	**X**	REBITE	RIVET	REMACHE
8	036880P1	**X**	PLACA	PLATE	PLATO
9	3410581M1	**X**	REBITE	RIVET	REMACHE
10	056393P1	**1**	DECAL	DECAL	CALCOMANIA
11	022100P2	**1**	DECAL	DECAL	CALCOMANIA
12	2800862M1	**1**	DECAL	DECAL	CALCOMANIA
13	056404P1	**1**	DECAL	DECAL	CALCOMANIA

Decalcomania
Decal
Calcomania

Inglês
English
Ingles

100-290

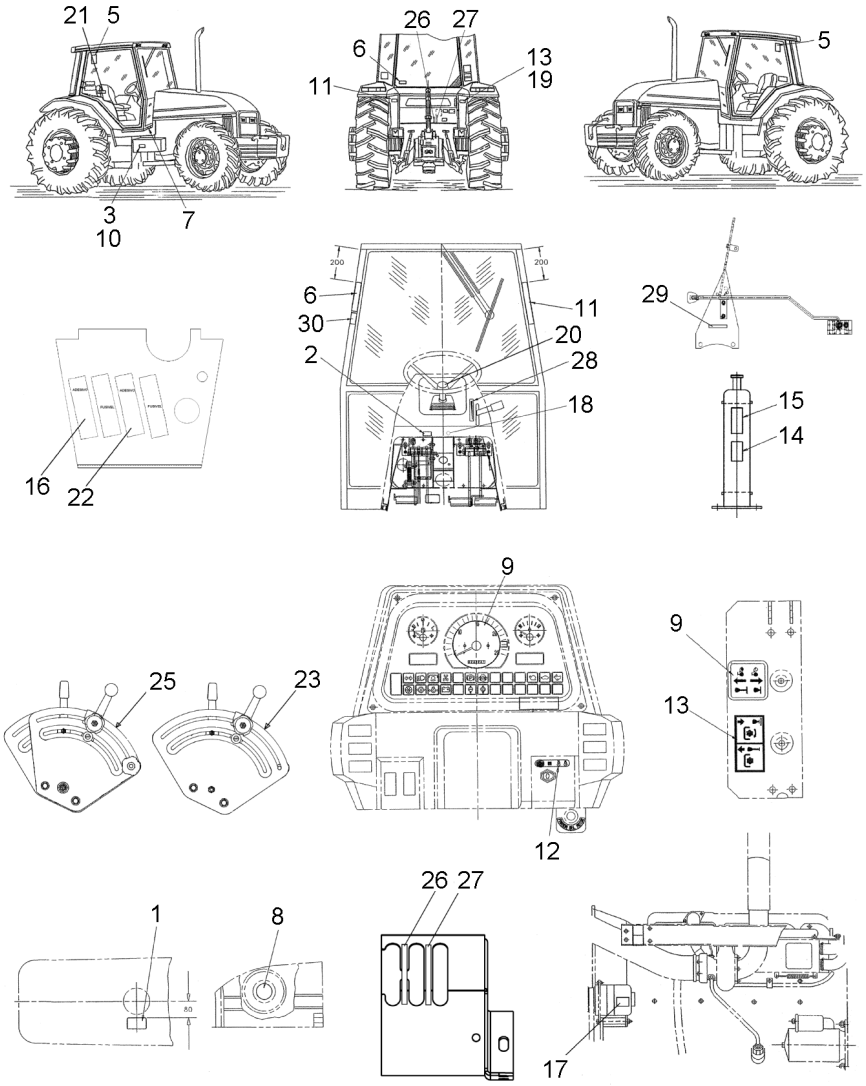

1	3808561M2		DECAL	DECAL	CALCOMANIA
2	057903P1		DECAL	DECAL	CALCOMANIA
3	3810054M1	3	DECAL	DECAL	CALCOMANIA
4	6203288M1		DECAL	DECAL	CALCOMANIA
5	056387P1		DECAL	DECAL	CALCOMANIA
6	056373P1		DECAL	DECAL	CALCOMANIA
7	3808567M2		DECAL	DECAL	CALCOMANIA
8	022093P1		DECAL	DECAL	CALCOMANIA
9	065632P1		DECAL	DECAL	CALCOMANIA
10	3411432M1		DECAL	DECAL	CALCOMANIA
11	6201615M1		DECAL	DECAL	CALCOMANIA
12	065647P1		DECAL	DECAL	CALCOMANIA
13	3808550M3		DECAL	DECAL	CALCOMANIA
14	068136P1		DECAL	DECAL	CALCOMANIA
15	3808479M2		DECAL	DECAL	CALCOMANIA
16	3774439M1		DECAL	DECAL	CALCOMANIA
17	3774440M1		DECAL	DECAL	CALCOMANIA
18	069902P1		DECAL	DECAL	CALCOMANIA
19	3808564M3		DECAL	DECAL	CALCOMANIA
20	6218567M1		DECAL	DECAL	CALCOMANIA
21	6200657M1		DECAL	DECAL	CALCOMANIA
22	061181T1		EMBLEMA	EMBLEM	EMBLEMA
23	046985P1		DECAL	DECAL	CALCOMANIA
24	069906P1		DECAL	DECAL	CALCOMANIA
25	022652P3		DECAL	DECAL	CALCOMANIA
26	6203289M1		DECAL	DECAL	CALCOMANIA
27	022657P2		DECAL	DECAL	CALCOMANIA
28	6203286M1		DECAL	DECAL	CALCOMANIA
29	6203287M1		DECAL	DECAL	CALCOMANIA
30	057780P1		DECAL	DECAL	CALCOMANIA
31	059234P1		DECAL	DECAL	CALCOMANIA
32	069976P1		DECAL	DECAL	CALCOMANIA

Acelerador De Pé E Mão
Hand And Foot Throttle Controls
Mandos Acelerador De Pie Y Manual

105-10

Tratores Com Plataforma Do Operador
Tractors With Operator Plataform
Tractores Con Plataforma Del Operador

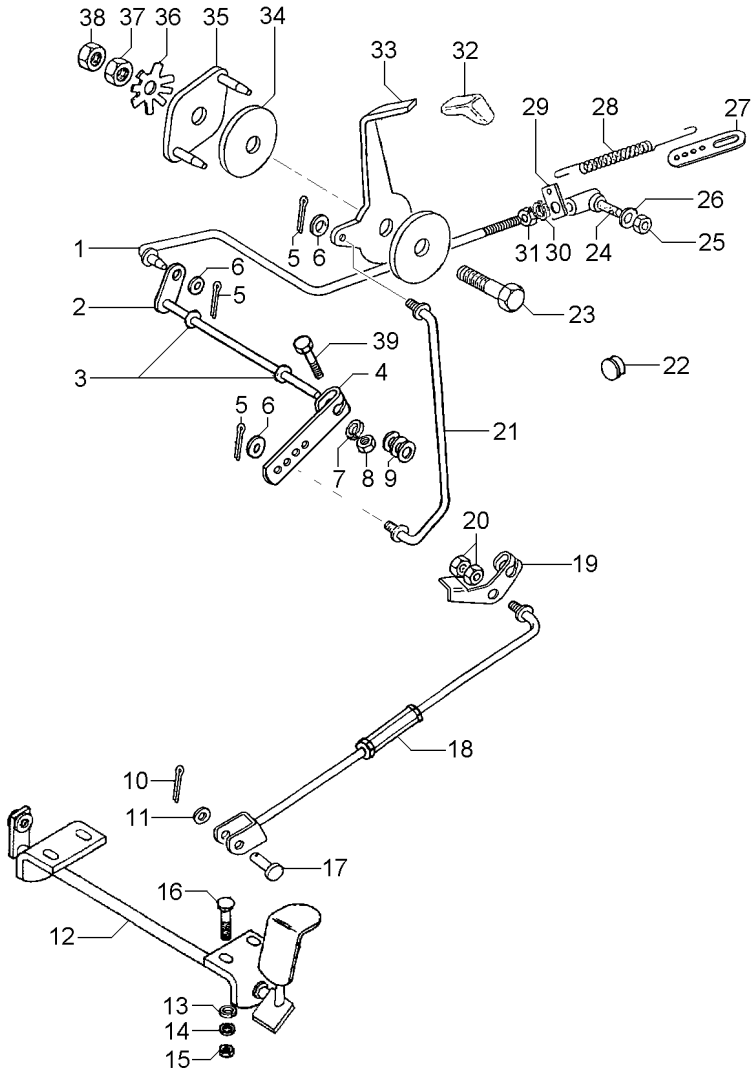

1	6203311M91		1	TIRANTE	ROD	VARILLA
2	1484499M93		1	EIXO	SHAFT	ARBOL
3	196010M1		2	ARRUELA	WASHER	ARANDELA
4	2800006M1		1	ALAVANCA	LEVER	PALANCA
5	354041X1	1/16 3/4	3	CUPILHA	COTTER PIN	PASADOR DOUBLE
6	355617X1	3/4X5/16X1/16	3	ARRUELA	WASHER	ARANDELA
7	353441X1	1/2X1/4X1/16	1	ARRUELA	WASHER	ARANDELA
8	353918X1	1/4X28	1	PORCA	NUT	TUERCA
9	353756X1	13/16X13/32X1/16	3	ARRUELA	WASHER	ARANDELA
10	354059X1	1X1/8	1	CONTRAPINO	DOWEL	CENTRAJE
11	353756X1		1	ARRUELA	WASHER	ARANDELA
12	027983S1		1	PEDAL	PEDAL	PEDAL
13	353441X1		4	ARRUELA	WASHER	ARANDELA
14	390971X1	12,5X6,4X1	4	ARRUELA	WASHER	ARANDELA
15	339030X1	M6X1	4	PORCA	NUT	TUERCA
16	1442175X1	M6X1X20	4	PARAFUSO	BOLT	PERNO
17	832813M1	3/8 L1-3/16	1	PINO	PIN	PASADOR
18	033794N1	105-25 No	1	TIRANTE	ROD	VARILLA
19	3146871M2		1	ALAVANCA	LEVER	PALANCA
20	375109X1	3/8X16	2	PORCA	NUT	TUERCA
21	6206469M91		1	TIRANTE	ROD	VARILLA
22	2801324M1		1	BUJÃO	PLUG	TAPON
23	353540X1	3/8X24X1.1/4	1	PARAFUSO	BOLT	PERNO
24	3589565M91	487077M91 105-20 No	1	CONECTOR	CONNECTOR	CONECTOR
25	353918X1		1	PORCA	NUT	TUERCA
26	353441X1		1	ARRUELA	WASHER	ARANDELA
27	489002M1		1	SUPORTE	BRACKET	SOPORTE
28	893713M1		1	MOLA	SPRING	RESORTE
29	3145925M1		1	SUPORTE	BRACKET	SOPORTE
30	353441X1		1	ARRUELA	WASHER	ARANDELA
31	353918X1		1	PORCA	NUT	TUERCA
32	067632P3		1	MANÍPULO	KNOB	POMO
33	057721P1		1	ALAVANCA	LEVER	PALANCA
34	184149M3		2	DISCO	DISC	DISCO
35	2800299M91		1	PLACA	PLATE	PLATO
36	184150M2		1	MOLA	SPRING	RESORTE
37	353431X1	3/8X24	1	PORCA	NUT	TUERCA
38	353430X1	3/8X24	1	PORCA	NUT	TUERCA
39	353671X1		1	PARAFUSO	BOLT	PERNO

Controle De Aceleração
Throttle Controls
Controles De Aceleración

105-15

Tratores Com Cabine
Tractors With Cab
Tractores Con Cabina

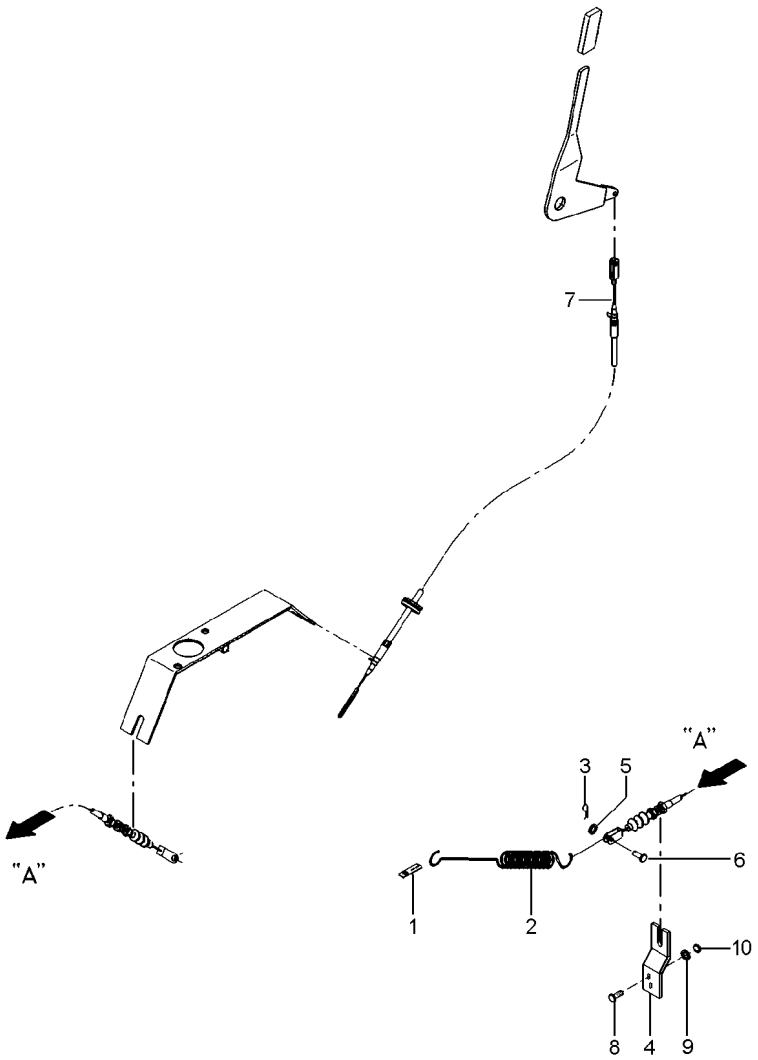

1	3145926M1		**1**	SUPORTE	BRACKET	SOPORTE
2	893713M1		**1**	MOLA	SPRING	RESORTE
3	1442866X1		**1**	CUPILHA	COTTER PIN	PASADOR DOUBLE
4	6201482M1		**1**	SUPORTE	BRACKET	SOPORTE
5	390971X1		**1**	ARRUELA	WASHER	ARANDELA
6	3763357M1		**1**	PINO	PIN	PASADOR
7	065711T1	◄► 1100 mm	**1**	CABO	CABLE	CABLE
8	339666X1		**2**	PARAFUSO	BOLT	PERNO
9	339375X1		**2**	ARRUELA	WASHER	ARANDELA
10	339030X1		**2**	PORCA	NUT	TUERCA

Conector
Ball Joint
Conector

105-20

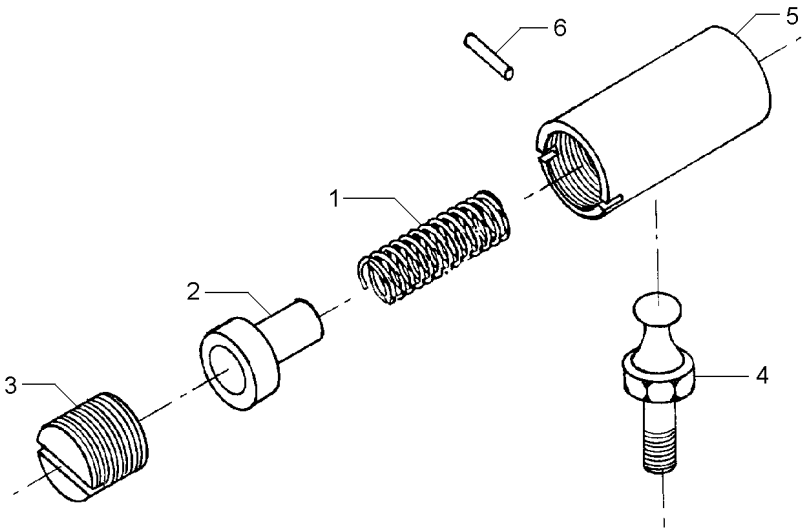

1	487082M1	**1** MOLA	SPRING	RESORTE
2	487081M1	**1** ASSENTO	SEAT	ASIENTO
3	3589563M1	**1** ASSENTO	SEAT	ASIENTO
4	487079M1	**1** PRISIONEIRO	STUD	ESPARRAGO
5	3589564M1	**1** CORPO	BODY	CUERPO
6	354039X1	**1** CUPILHA	COTTER PIN	PASADOR DOUBLE

Tirante
Rod
Varilla

105-25

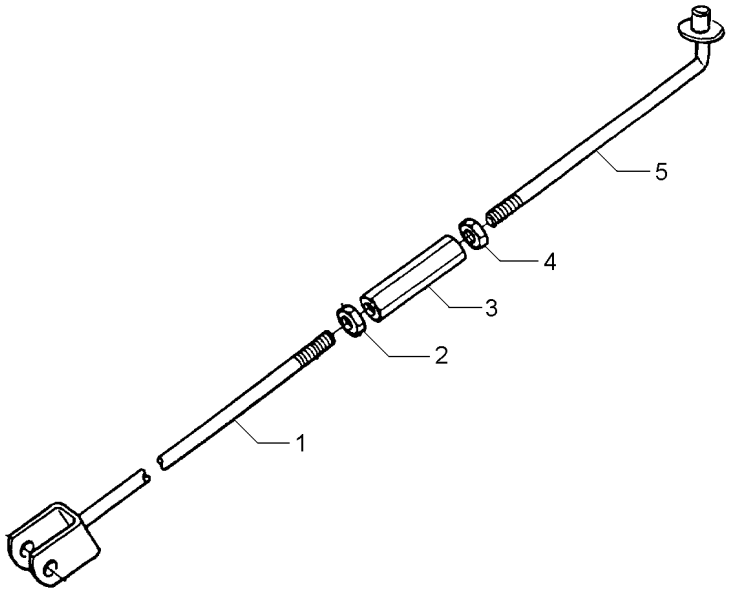

1	033796S1		**1** TIRANTE	ROD	VARILLA
2	3146867M1	3/8X16	**1** PORCA	NUT	TUERCA
3	3146866M1		**1** CONECTOR	CONNECTOR	CONECTOR
4	375109X1	3/8X16	**1** PORCA	NUT	TUERCA
5	022368S1		**1** TIRANTE	ROD	VARILLA

Assento
Seat
Asiento

C/Apoio Braço & C/Cinto Segurança
With Base & With Seat Belt
Con Apoyo & Con Cinturon

105-30

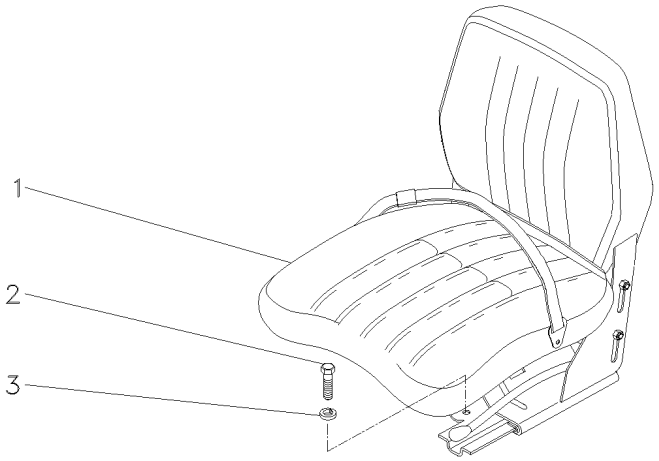

1	069045N1	[A]	**1** CJ. ASSENTO	KIT, SEAT	ASIENTO JUEGO
2	339401X1		**4** PARAFUSO	BOLT	PERNO
3	339376X1		**4** ARRUELA	WASHER	ARANDELA

[A] COM CINTO DE SEGURANÇA RETRÁTIL
WITH SEAT BEALT RETRACTOR
CON CINTURON DE SEGURIDAD RETRACTIL

Assento | **C/Apoio Braço & C/Cinto Segurança**
Seat | **With Base & With Seat Belt**
Asiento | **Con Apoyo & Con Cinturon**

105-35

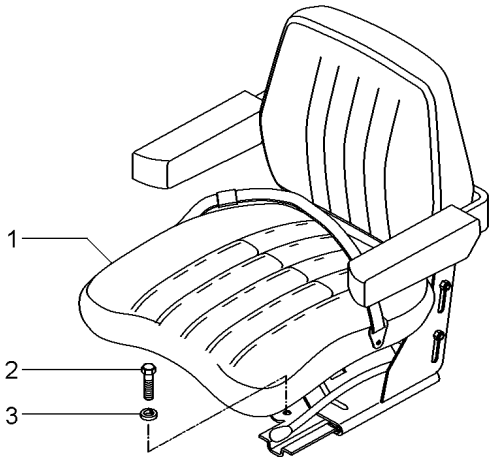

1	059477N1	[A]	**1** ASSENTO	SEAT	ASIENTO
		105-40 No			
1		105-45 No	**1** ASSENTO	SEAT	ASIENTO
2	339401X1	M10X1,5X25	**4** PARAFUSO	BOLT	PERNO
3	339376X1	18,1X10,1X2,2	**4** ARRUELA	WASHER	ARANDELA

[A] NÃO RETRÁTIL
NO RETRACTOR
NO RETRACTIL

Assento
Seat
Asiento

105-40

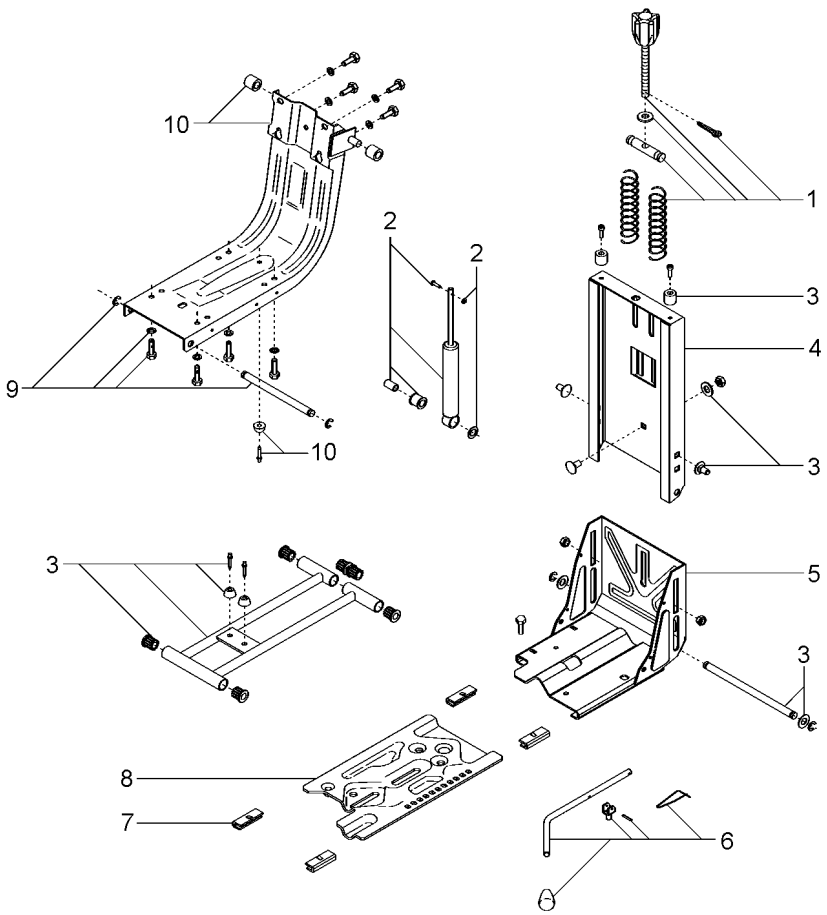

1	6207726M91		**1**	CJ. REGULADOR	KIT, REGULATOR	JUEGO REGULADOR
2	6207728M91		**1**	CJ. AMORTECEDOR	KIT, MOUNTING	JUEGO MONTAJE
3	6207731M91		**1**	CJ. FIXAÇÃO	KIT, CATCH	JUEGO FIJADOR
4	6207734M91		**1**	COLUNA	COLUMN	COLUMNA
5	6207733M91	▲	**1**	CJ. BASE	KIT, BOWL	JUEGO TAZA
6	6207730M91		**1**	CJ. ALAVANCA	KIT, LEVER	JUEGO, PALANCA
7	6207729M91		**1**	JG. SAPATA	KIT, SHOE	JUEGO ZAPATAS
8	6207732M91	▼	**1**	CJ. BASE	KIT, BOWL	JUEGO TAZA
9	6207727M91		**1**	CJ. SUSPENSÃO	KIT, SUSPENSION	JUEGO SUSPENSION
10	6207725M91		**1**	CJ. ESTRUTURA	STRUCTURE	ESTRUCTURA

Assento
Seat
Asiento

105-45

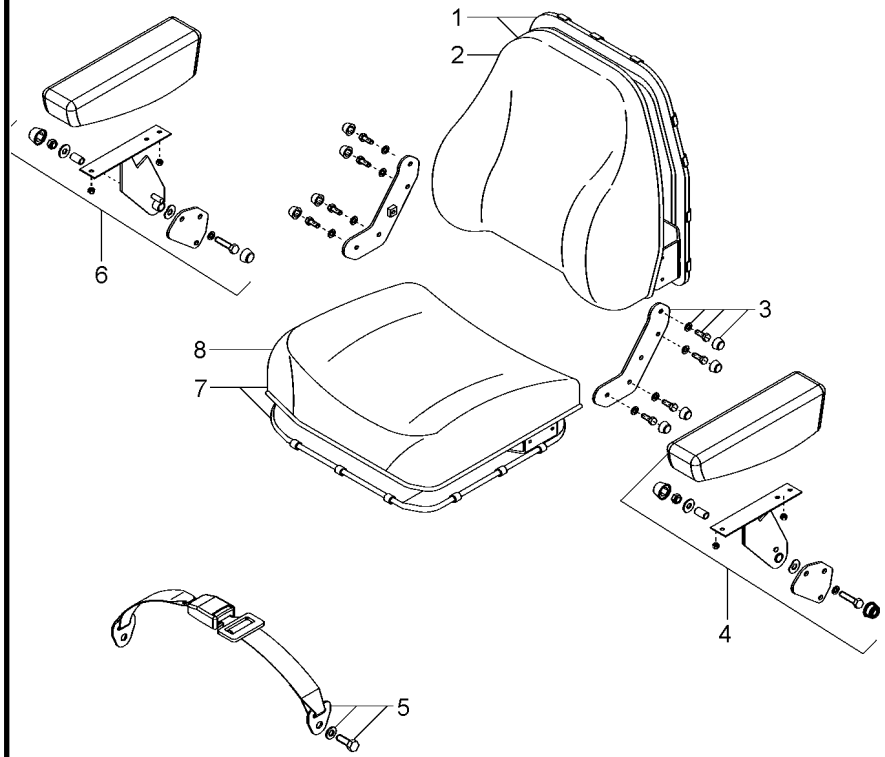

1	6207738M91		**1**	CJ. ENCOSTO	KIT, ABUTMENT	JG. CONTRAFUERTE
2	6207739M91		**1**	ENCOSTO	ABUTMENT	CONTRAFUERTE
3	6207735M91		**1**	CJ. SUPORTE	KIT, BRACKET	JUEGO SOPORTE
4	6207741M91	◀	**1**	CJ. APOIO BRAÇO	KIT, ARMREST	JUEGO APOYABRAZO
5	6207714M91		**1**	CJ. CINTO SEGURA	KIT, SAFETY BELT	JG. CINT. DE SEG
6	6207740M91	▶	**1**	CJ. APOIO BRAÇO	KIT, ARMREST	JUEGO APOYABRAZO
7	6207736M91		**1**	CJ. ASSENTO	KIT, SEAT	ASIENTO JUEGO
8	6207737M91		**1**	ASSENTO	SEAT	ASIENTO

Assento
Seat
Asiento

S/Apoio Braço & S/Cinto Segurança
Without Base & Without Seat Belt
Sim Apoyo & Sim Cinturon

105-50

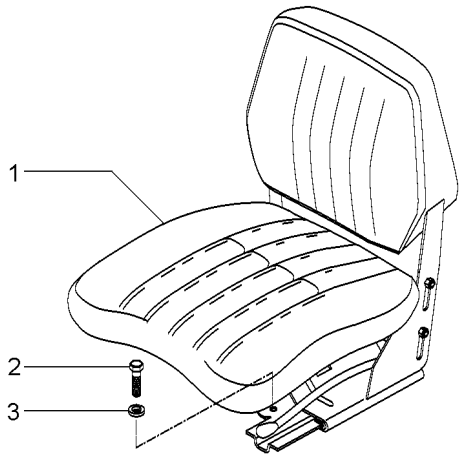

1	069046N1	**1**	CJ. ASSENTO	KIT, SEAT	ASIENTO JUEGO
2	339401X1	**4**	PARAFUSO	BOLT	PERNO
3	339376X1	**4**	ARRUELA	WASHER	ARANDELA

Assento
Seat
Asiento

S/Apoio Braço & S/Cinto Segurança
Without Base & Without Seat Belt
Sim Apoyo & Sim Cinturon

105-55

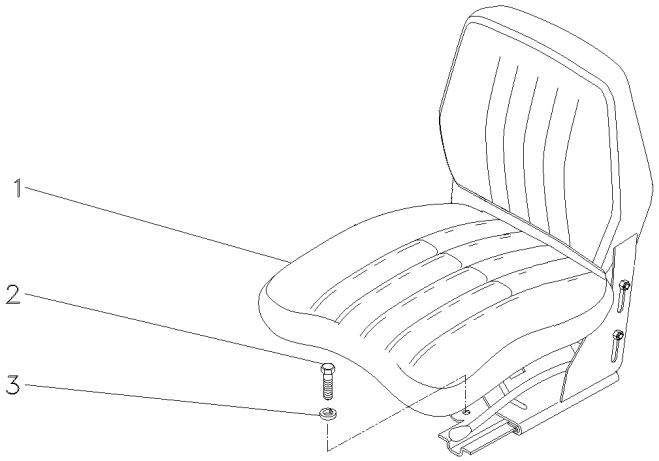

1	059483N1	**1**	CJ. ASSENTO	KIT, SEAT	ASIENTO JUEGO
2	339401X1	**4**	PARAFUSO	BOLT	PERNO
3	339376X1	**4**	ARRUELA	WASHER	ARANDELA

Pedais Do Freio E Embreagem
Brake Pedals And Clutch
Pedales De Freno Y Embrague

2 Rodas Motrizes
2 Wheels Drive
2 Ruedas Motriz

105-60

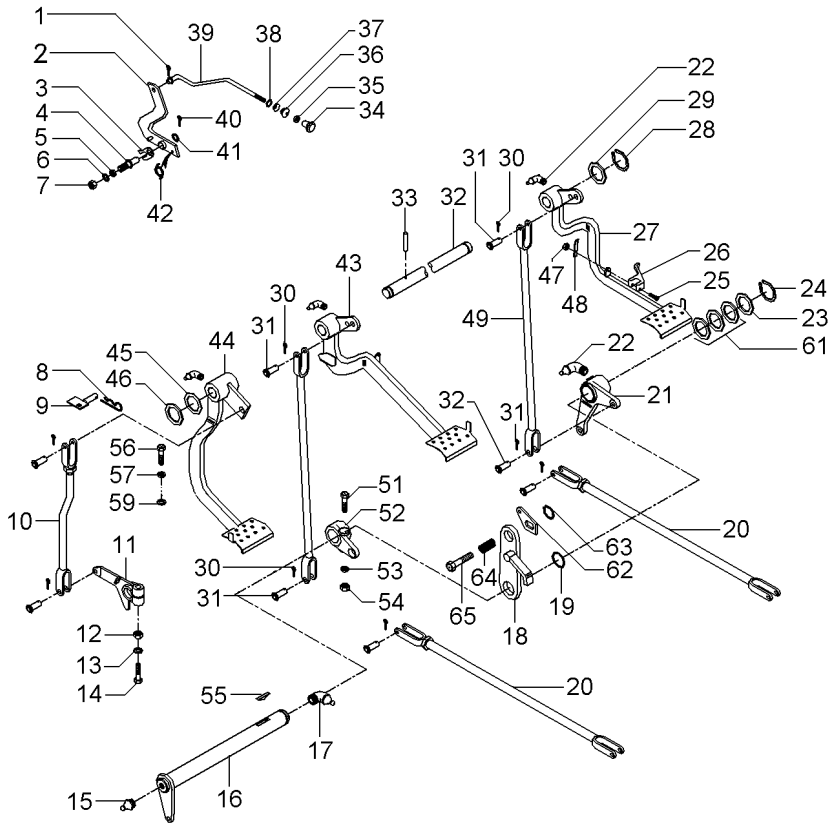

REV.02

T0211021 **EL89Z004** **C026504 E01 (1)** **08/08** **105-60**

1	361332X1	1/16 L3/8	**1**	CUPILHA	COTTER PIN	PASADOR DOUBLE
2	3589508M91		**1**	ALAVANCA	LEVER	PALANCA
3	181150M1		**1**	TRAVA	LOCK	RETENEDOR
4	3588673M1		**1**	PINO	PIN	PASADOR
5	339376X1	18,1X10,1X2,2	**1**	ARRUELA	WASHER	ARANDELA
6	353753X1	1/2X7/32X1/16	**1**	ARRUELA	WASHER	ARANDELA
7	339402X1	M10X1,50	**1**	PORCA	NUT	TUERCA
8	1753018M1		**1**	GRAMPO	CRAMP	PASADOR
9	027511S1		**1**	BATENTE	STOP	PARO
10	026648N1	105-90 No	**1**	CJ. TIRANTE	KIT, ROD	JUEGO DE BIELAS
11	058425P1		**1**	BRAÇO	ARM	BRAZO
12	353437X1	1/2X20	**1**	PORCA	NUT	TUERCA
13	353439X1	7/8X17/32X1/8	**1**	ARRUELA PRESSÃO	PRESSURE WASHER	LAVADOR PRESION
14	353888X1		**1**	PARAFUSO	BOLT	PERNO
15	13811X	1/4"-28	**1**	GRAXEIRA	GREASER	ENGRASADOR
16	3409161M91		**1**	ALAVANCA	LEVER	PALANCA
17	850778M1		**1**	GRAXEIRA	GREASER	ENGRASADOR
18	2800888M91		**1**	SUPORTE	BRACKET	SOPORTE
19	1001489M1		**2**	ANEL "O"	O RING	JUNTA TORICA
20	3146699M91	105-170 No	**2**	CJ. TIRANTE	KIT, ROD	JUEGO DE BIELAS
21	2802114M91	105-105 No ▶	**1**	ALAVANCA	LEVER	PALANCA
22	29951X		**4**	GRAXEIRA	GREASER	ENGRASADOR
23	1482670M1		**3**	ARRUELA	WASHER	ARANDELA
24	339469X1		**1**	ANEL TRAVA	CIRCLIP	CIRCULITO
25	361203X1	5/16X24X1.3/4	**1**	PARAFUSO	BOLT	PERNO
26	3589503M1		**1**	TRAVA	LOCK	RETENEDOR
27	027960N1	105-110 No ▶	**1**	PEDAL	PEDAL	PEDAL
28	352438X1		**2**	ANEL TRAVA	CIRCLIP	CIRCULITO
29	3145369M1	2"X1"X1/8	**2**	ARRUELA	WASHER	ARANDELA
30	354059X1	1X1/8	**10**	CONTRAPINO	DOWEL	CENTRAJE
31	832813M1	3/8 L1-3/16	**10**	PINO	PIN	PASADOR
32	3589498M1		**1**	EIXO	SHAFT	ARBOL
33	339248X1		**1**	PINO	PIN	PASADOR
34	6237536M1		**1**	MANÍPULO	KNOB	POMO
35	357515X1	10X32	**1**	PORCA	NUT	TUERCA
36	2801075M1		**1**	PASSADOR	COTTER	PASADOR ABIERTO
37	2801172M1	3/4X17/32X7/32	**1**	ARRUELA	WASHER	ARANDELA
38	2801154M1		**1**	ANEL	RING	ARO
39	3589513M1		**1**	TIRANTE	ROD	VARILLA
40	354048X1	3/4X3/32	**1**	CUPILHA	COTTER PIN	PASADOR DOUBLE
41	391166X1	17,0X9,0X1,5	**1**	ARRUELA	WASHER	ARANDELA
42	2802224M1		**1**	MOLA	SPRING	RESORTE
43	027958N2	105-115 No ◀	**1**	PEDAL	PEDAL	PEDAL
44	022532N1	105-120 No	**1**	PEDAL	PEDAL	PEDAL
45	1669096M2		**4**	ARRUELA	WASHER	ARANDELA
46	180812M1		**X**	ARRUELA	WASHER	ARANDELA
47	195663M1	5/16X24	**1**	PORCA	NUT	TUERCA

Pedais Do Freio E Embreagem
Brake Pedals And Clutch
Pedales De Freno Y Embrague

2 Rodas Motrizes
2 Wheels Drive
2 Ruedas Motriz

105-60

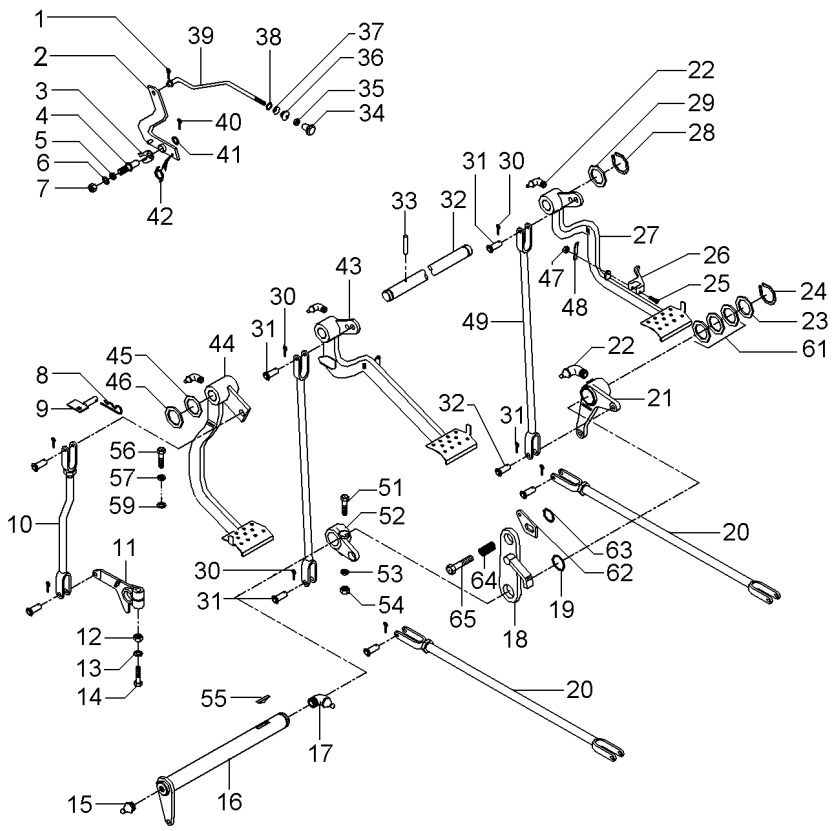

REV.02

48	181958M1		**1**	MOLA	SPRING	RESORTE
49	022524S1	▶	**2**	TIRANTE	ROD	VARILLA
51	377563X1	7/16X20X2.3/4	**1**	PARAFUSO	BOLT	PERNO
52	2800894M1	◀	**1**	ALAVANCA	LEVER	PALANCA
53	353432X1		**1**	ARRUELA PRESSÃO	PRESSURE WASHER	LAVADOR PRESION
54	353426X1	7/16X20	**1**	PORCA	NUT	TUERCA
55	12501X		**1**	CHAVETA	KEY	CLAVE
56	377184X1	7/16X14X1.3/4	**1**	PARAFUSO	BOLT	PERNO
57	353432X1	25/32X15/32X7/6	**1**	ARRUELA PRESSÃO	PRESSURE WASHER	LAVADOR PRESION
59	022842P1		**1**	ESPAÇADOR	SPACER	PIEZA DISTANCIA
61	1482675M1		**3**	CALÇO	SHIM	CALCE
61	1482676M1		**3**	CALÇO	SHIM	CALCE
61	1482677M1		**3**	CALÇO	SHIM	CALCE
62	058423P1		**1**	PLACA	PLATE	PLATO
63	352438X1		**1**	ANEL TRAVA	CIRCLIP	CIRCULITO
64	3700585M1		**1**	MOLA	SPRING	RESORTE
65	3145868M1		**1**	PARAFUSO	BOLT	PERNO

Pedais De Embreagem E Freio
Clutch And Brake Pedals
Pedales De Embrayage Y Del Freno

105-65

2 Rodas Motrizes - 8x8 Velocidades Sincronizado
2 Wheels Drive - 8x8 Syncro Shuttle
2 Ruedas Motriz - 8x8 Velocidades Sincronizado

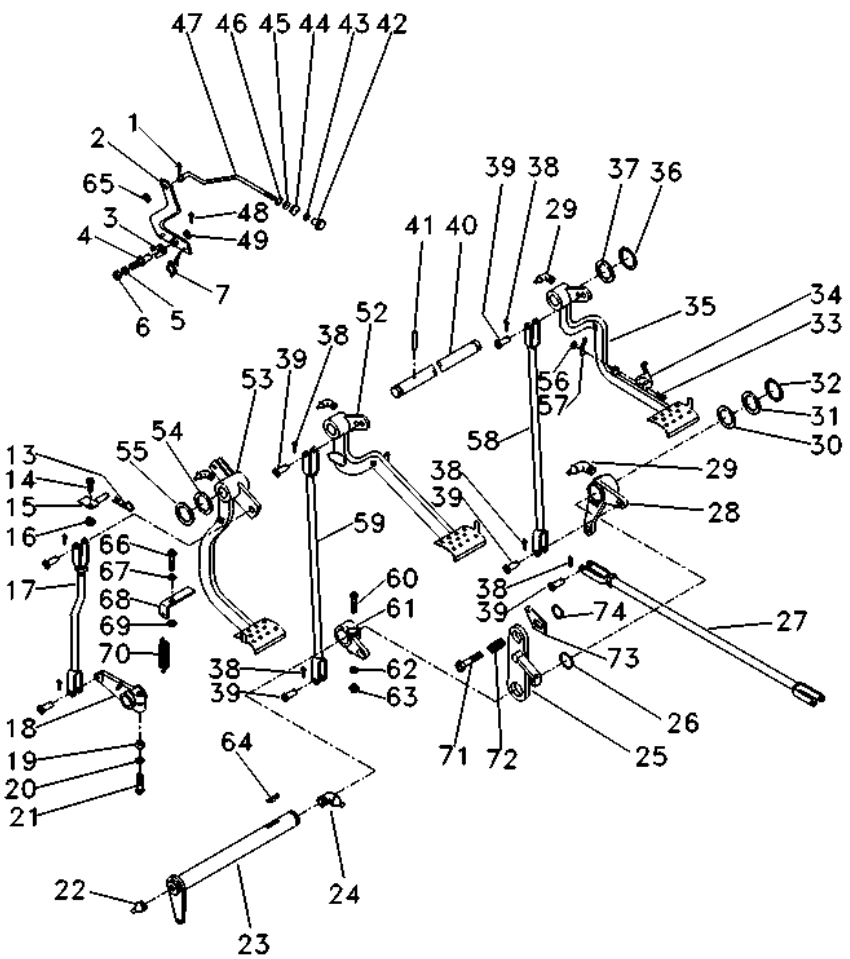

1	361332X1	1/16 L3/8	**1** CUPILHA	COTTER PIN	PASADOR DOUBLE
2	3589508M91		**1** ALAVANCA	LEVER	PALANCA
3	181150M1		**1** TRAVA	LOCK	RETENEDOR
4	3588673M1		**1** PINO	PIN	PASADOR
5	339376X1	18,1X10,1X2,2	**1** ARRUELA	WASHER	ARANDELA
6	339402X1	M10X1,50	**1** PORCA	NUT	TUERCA
7	2802224M1		**1** MOLA	SPRING	RESORTE
13	195708M1		**1** GRAMPO	CRAMP	PASADOR
14	353540X1	3/8X24X1.1/4	**1** PARAFUSO	BOLT	PERNO
15	027511S1		**1** BATENTE	STOP	PARO
16	353430X1	3/8X24	**1** PORCA	NUT	TUERCA
17	6215582M91		**1** TIRANTE	ROD	VARILLA
18	058425P1		**1** BRAÇO	ARM	BRAZO
19	353437X1		**1** PORCA	NUT	TUERCA
20	353439X1	7/8X17/32X1/8	**1** ARRUELA PRESSÃO	PRESSURE WASHER	LAVADOR PRESION
21	353888X1	1/2X20X2.3/4	**1** PARAFUSO	BOLT	PERNO
22	13811X	1/4"-28	**1** GRAXEIRA	GREASER	ENGRASADOR
23	036854S1		**1** ALAVANCA	LEVER	PALANCA
24	850778M1		**1** GRAXEIRA	GREASER	ENGRASADOR
25	2800888M91		**1** SUPORTE	BRACKET	SOPORTE
26	1001489M1		**2** ANEL "O"	O RING	JUNTA TORICA
27	3146699M91		**2** CJ. TIRANTE	KIT, ROD	JUEGO DE BIELAS
28	2802114M91		**1** ALAVANCA	LEVER	PALANCA
29	29951X		**4** GRAXEIRA	GREASER	ENGRASADOR
30	1482675M1		**X** CALÇO	SHIM	CALCE
30	1482676M1		**X** CALÇO	SHIM	CALCE
30	1482677M1		**X** CALÇO	SHIM	CALCE
31	1482670M1		**3** ARRUELA	WASHER	ARANDELA
32	339469X1		**1** ANEL TRAVA	CIRCLIP	CIRCULITO
33	361203X1	3/16X24X1.3/4	**1** PARAFUSO	BOLT	PERNO
34	3589503M1		**1** TRAVA	LOCK	RETENEDOR
35	027960N1	▶ 👁 105-110 No	**1** PEDAL	PEDAL	PEDAL
36	352438X1		**2** ANEL TRAVA	CIRCLIP	CIRCULITO
37	3145369M1	2"X1"X1/8	**2** ARRUELA	WASHER	ARANDELA
38	354059X1	1X1/8	**10** CONTRAPINO	DOWEL	CENTRAJE
39	832813M1	3/8L1-3/16	**10** PINO	PIN	PASADOR
40	3409161M91		**1** ALAVANCA	LEVER	PALANCA
41	339248X1		**1** PINO	PIN	PASADOR
42	6237536M1		**1** MANÍPULO	KNOB	POMO
43	357515X1	10X32	**1** PORCA	NUT	TUERCA
44	2801075M1		**1** PASSADOR	COTTER	PASADOR ABIERTO
45	2801172M1	3/4X17/32X7/32	**1** ARRUELA	WASHER	ARANDELA
46	2801154M1		**1** ANEL	RING	ARO
47	3589513M1		**1** TIRANTE	ROD	VARILLA
48	354048X1	3/4X3/32	**1** CUPILHA	COTTER PIN	PASADOR DOUBLE
49	391166X1	17,0X9,0X1,5	**1** ARRUELA	WASHER	ARANDELA
52	027958N2	◀ 👁 105-115 No	**1** PEDAL	PEDAL	PEDAL
53	022532N1	👁 105-120 No	**1** PEDAL	PEDAL	PEDAL

Pedais De Embreagem E Freio
Clutch And Brake Pedals
Pedales De Embrayage Y Del Freno

105-65

2 Rodas Motrizes - 8x8 Velocidades Sincronizado
2 Wheels Drive - 8x8 Syncro Shuttle
2 Ruedas Motriz - 8x8 Velocidades Sincronizado

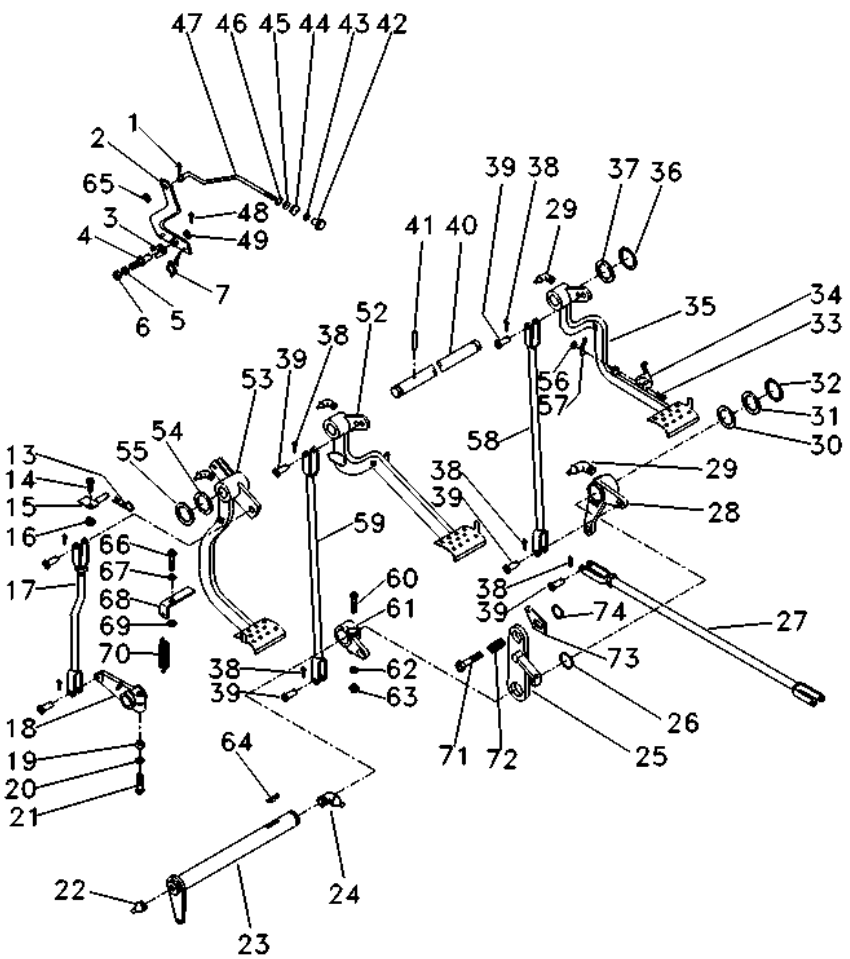

54	1669096M2		**4**	ARRUELA	WASHER	ARANDELA
55	180812M1	1.7/8X1.035"	**X**	ARRUELA	WASHER	ARANDELA
56	195663M1	5/16X24	**1**	PORCA	NUT	TUERCA
57	181958M1		**1**	MOLA	SPRING	RESORTE
58	022524S1	▶	**2**	TIRANTE	ROD	VARILLA
59	048833S1	◀	**1**	TIRANTE	ROD	VARILLA
60	377563X1	7/16X20X2.3/4	**1**	PARAFUSO	BOLT	PERNO
61	2800894M1	◀	**1**	ALAVANCA	LEVER	PALANCA
62	353432X1	25/32X15/32X7/64	**1**	ARRUELA PRESSÃO	PRESSURE WASHER	LAVADOR PRESION
63	353426X1	7/16X20	**1**	PORCA	NUT	TUERCA
64	12501X	1/4X1AC	**1**	CHAVETA	KEY	CLAVE
65	353753X1	1/2X7/32X1/16	**1**	ARRUELA	WASHER	ARANDELA
66	377184X1	7/16X14X1.3/4	**1**	PARAFUSO	BOLT	PERNO
67	353432X1		**1**	ARRUELA PRESSÃO	PRESSURE WASHER	LAVADOR PRESION
68	022529P1		**1**	SUPORTE	BRACKET	SOPORTE
69	022842P1		**1**	ESPAÇADOR	SPACER	PIEZA DISTANCIA
70	3145414M1		**1**	MOLA	SPRING	RESORTE
71	3145868M1	7/16X14X1.1/4	**1**	PARAFUSO	BOLT	PERNO
72	3700585M1		**1**	MOLA	SPRING	RESORTE
73	058423P1		**1**	PLACA	PLATE	PLATO
74	352438X1		**1**	ANEL TRAVA	CIRCLIP	CIRCULITO

Pedais De Embreagem E Freio
Clutch And Brake Pedals
Pedales De Embrayage Y Del Freno

105-70

Tração Lateral
Side Drive
Traccion Lateral

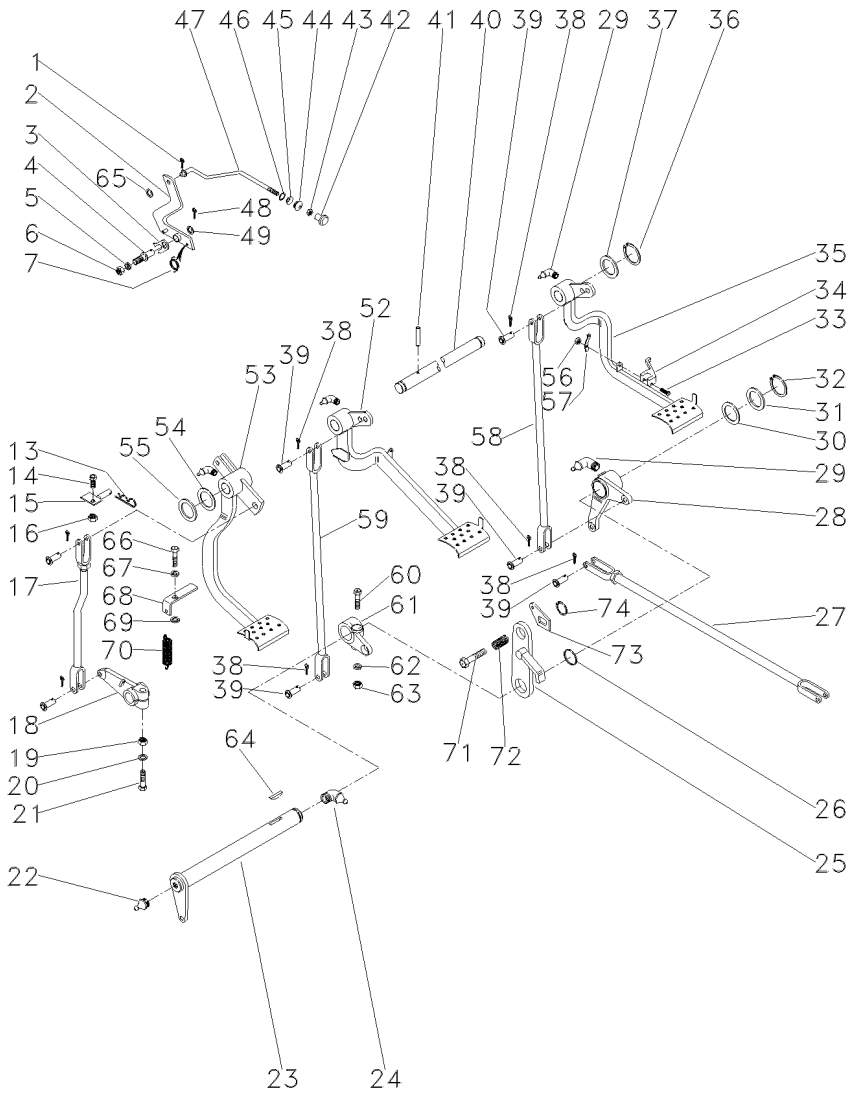

1	361332X1	1/16 L3/8	**1**	CUPILHA	COTTER PIN	PASADOR DOUBLE
2	3589508M91		**1**	ALAVANCA	LEVER	PALANCA
3	181150M1		**1**	TRAVA	LOCK	RETENEDOR
4	3588673M1		**1**	PINO	PIN	PASADOR
5	339376X1	18,1X10,1X2,2	**1**	ARRUELA	WASHER	ARANDELA
6	339402X1	M10X1,50	**1**	PORCA	NUT	TUERCA
7	2802224M1		**1**	MOLA	SPRING	RESORTE
13	195708M1		**1**	GRAMPO	CRAMP	PASADOR
14	353540X1	3/8X24X1.1/4	**1**	PARAFUSO	BOLT	PERNO
15	027511S1		**1**	BATENTE	STOP	PARO
16	353430X1	3/8X24	**1**	PORCA	NUT	TUERCA
17	026648N1	👁 105-90 No	**1**	CJ. TIRANTE	KIT, ROD	JUEGO DE BIELAS
18	058425P1		**1**	BRAÇO	ARM	BRAZO
19	353437X1		**1**	PORCA	NUT	TUERCA
20	353439X1	7/8X17/32X1/8	**1**	ARRUELA PRESSÃO	PRESSURE WASHER	LAVADOR PRESION
21	353888X1	1/2X20X2.3/4	**1**	PARAFUSO	BOLT	PERNO
22	13811X	1/4"-28	**1**	GRAXEIRA	GREASER	ENGRASADOR
23	036854S1		**1**	ALAVANCA	LEVER	PALANCA
24	850778M1		**1**	GRAXEIRA	GREASER	ENGRASADOR
25	2800888M91		**1**	SUPORTE	BRACKET	SOPORTE
26	1001489M1		**2**	ANEL "O"	O RING	JUNTA TORICA
27	054364N1	👁 105-175 No	**2**	CJ. TIRANTE	KIT, ROD	JUEGO DE BIELAS
28	036857N1	👁 105-100 No	**1**	ALAVANCA	LEVER	PALANCA
29	29951X		**4**	GRAXEIRA	GREASER	ENGRASADOR
30	1482675M1		**X**	CALÇO	SHIM	CALCE
30	1482676M1		**X**	CALÇO	SHIM	CALCE
30	1482677M1		**X**	CALÇO	SHIM	CALCE
31	1482670M1		**3**	ARRUELA	WASHER	ARANDELA
32	339469X1		**1**	ANEL TRAVA	CIRCLIP	CIRCULITO
33	361203X1	3/16X24X1.3/4	**1**	PARAFUSO	BOLT	PERNO
34	3589503M1		**1**	TRAVA	LOCK	RETENEDOR
35	027960N1	▶ 👁 105-110 No	**1**	PEDAL	PEDAL	PEDAL
36	352438X1		**2**	ANEL TRAVA	CIRCLIP	CIRCULITO
37	3145369M1	2"X1"X1/8	**2**	ARRUELA	WASHER	ARANDELA
38	354059X1	1X1/8	**10**	CONTRAPINO	DOWEL	CENTRAJE
39	832813M1	3/8L1-3/16	**10**	PINO	PIN	PASADOR
40	3589498M1		**1**	EIXO	SHAFT	ARBOL
41	339248X1		**1**	PINO	PIN	PASADOR
42	6237536M1		**1**	MANÍPULO	KNOB	POMO
43	357515X1	10X32	**1**	PORCA	NUT	TUERCA
44	2801075M1		**1**	PASSADOR	COTTER	PASADOR ABIERTO
45	2801172M1	3/4X17/32X7/32	**1**	ARRUELA	WASHER	ARANDELA
46	2801154M1		**1**	ANEL	RING	ARO
47	3589513M1		**1**	TIRANTE	ROD	VARILLA
48	354048X1	3/4X3/32	**1**	CUPILHA	COTTER PIN	PASADOR DOUBLE
49	391166X1	17,0X9,0X1,5	**1**	ARRUELA	WASHER	ARANDELA
52	027958N2	◀ 👁 105-115 No	**1**	PEDAL	PEDAL	PEDAL
53	022532N1	👁 105-120 No	**1**	PEDAL	PEDAL	PEDAL

Pedais De Embreagem E Freio
Clutch And Brake Pedals
Pedales De Embrayage Y Del Freno

105-70

Tração Lateral
Side Drive
Traccion Lateral

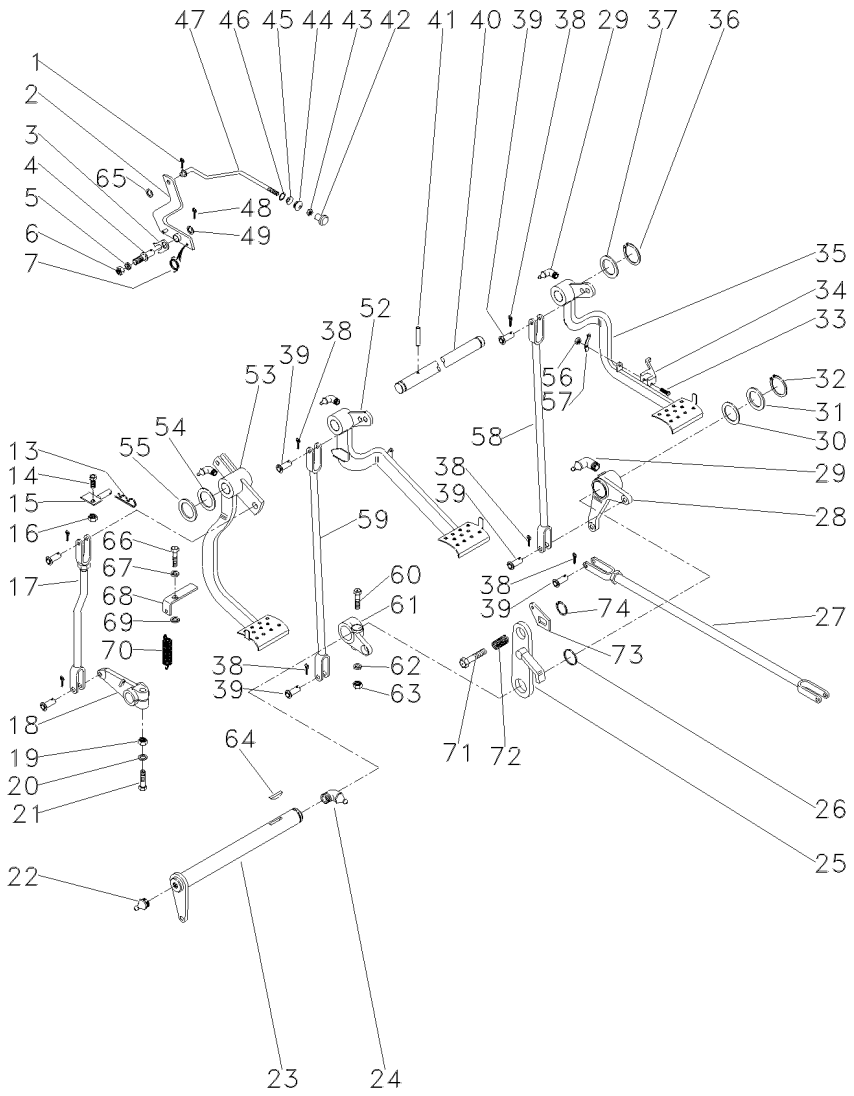

54	1669096M2		**4**	ARRUELA	WASHER	ARANDELA
55	180812M1	1.7/8X1.035"	**X**	ARRUELA	WASHER	ARANDELA
56	195663M1	5/16X24	**1**	PORCA	NUT	TUERCA
57	181958M1		**1**	MOLA	SPRING	RESORTE
58	022524S1	▶	**2**	TIRANTE	ROD	VARILLA
59	048833S1	◀	**1**	TIRANTE	ROD	VARILLA
60	377563X1	7/16X20X2.3/4	**1**	PARAFUSO	BOLT	PERNO
61	2800894M1	◀	**1**	ALAVANCA	LEVER	PALANCA
62	353432X1	25/32X15/32X7/64	**1**	ARRUELA PRESSÃO	PRESSURE WASHER	LAVADOR PRESION
63	353426X1	7/16X20	**1**	PORCA	NUT	TUERCA
64	12501X	1/4X1AC	**1**	CHAVETA	KEY	CLAVE
65	353753X1	1/2X7/32X1/16	**1**	ARRUELA	WASHER	ARANDELA
66	377184X1	7/16X14X1.3/4	**1**	PARAFUSO	BOLT	PERNO
67	353432X1		**1**	ARRUELA PRESSÃO	PRESSURE WASHER	LAVADOR PRESION
68	022529P1		**1**	SUPORTE	BRACKET	SOPORTE
69	022842P1		**1**	ESPAÇADOR	SPACER	PIEZA DISTANCIA
70	3145414M1		**1**	MOLA	SPRING	RESORTE
71	3145868M1	7/16X14X1.1/4	**1**	PARAFUSO	BOLT	PERNO
72	3700585M1		**1**	MOLA	SPRING	RESORTE
73	058423P1		**1**	PLACA	PLATE	PLATO
74	352438X1		**1**	ANEL TRAVA	CIRCLIP	CIRCULITO

Pedais De Embreagem E Freio
Clutch And Brake Pedals
Pedales De Embrayage Y Del Freno

105-75

Tração Lateral - 8x8 Velocidades Sincronizado
Side Drive - 8x8 Syncro Shuttle
Traccion Lateral - 8x8 Velocidades Sincronizado

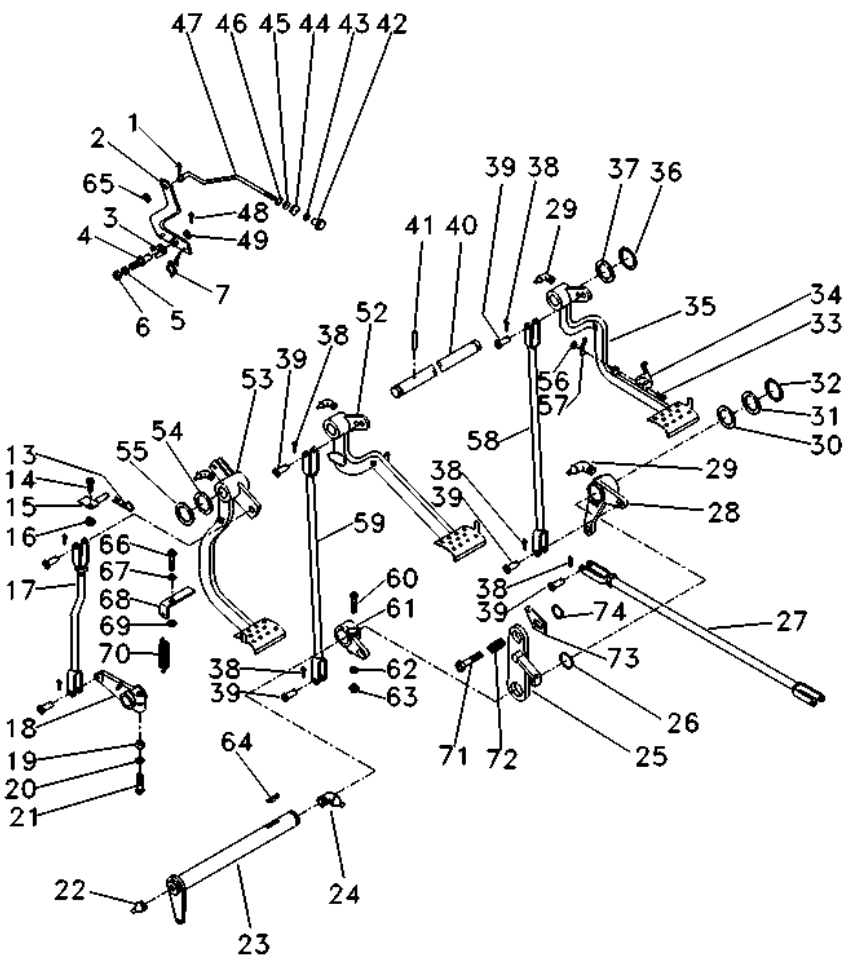

1	361332X1	1/16 L3/8	**1** CUPILHA	COTTER PIN	PASADOR DOUBLE
2	3589508M91		**1** ALAVANCA	LEVER	PALANCA
3	181150M1		**1** TRAVA	LOCK	RETENEDOR
4	3588673M1		**1** PINO	PIN	PASADOR
5	339376X1	18,1X10,1X2,2	**1** ARRUELA	WASHER	ARANDELA
6	339402X1	M10X1,50	**1** PORCA	NUT	TUERCA
7	2802224M1		**1** MOLA	SPRING	RESORTE
13	195708M1		**1** GRAMPO	CRAMP	PASADOR
14	353540X1	3/8X24X1.1/4	**1** PARAFUSO	BOLT	PERNO
15	027511S1		**1** BATENTE	STOP	PARO
16	353430X1	3/8X24	**1** PORCA	NUT	TUERCA
17	6215582M91		**1** TIRANTE	ROD	VARILLA
18	058425P1		**1** BRAÇO	ARM	BRAZO
19	353437X1		**1** PORCA	NUT	TUERCA
20	353439X1	7/8X17/32X1/8	**1** ARRUELA PRESSÃO	PRESSURE WASHER	LAVADOR PRESION
21	353888X1	1/2X20X2.3/4	**1** PARAFUSO	BOLT	PERNO
22	13811X	1/4"-28	**1** GRAXEIRA	GREASER	ENGRASADOR
23	036854S1		**1** ALAVANCA	LEVER	PALANCA
24	850778M1		**1** GRAXEIRA	GREASER	ENGRASADOR
25	2800888M91		**1** SUPORTE	BRACKET	SOPORTE
26	1001489M1		**2** ANEL "O"	O RING	JUNTA TORICA
27	054364N1	👁 105-175 No	**2** CJ. TIRANTE	KIT, ROD	JUEGO DE BIELAS
28	036857N1	👁 105-100 No	**1** ALAVANCA	LEVER	PALANCA
29	29951X		**4** GRAXEIRA	GREASER	ENGRASADOR
30	1482675M1		**X** CALÇO	SHIM	CALCE
30	1482676M1		**X** CALÇO	SHIM	CALCE
30	1482677M1		**X** CALÇO	SHIM	CALCE
31	1482670M1		**3** ARRUELA	WASHER	ARANDELA
32	339469X1		**1** ANEL TRAVA	CIRCLIP	CIRCULITO
33	361203X1	3/16X24X1.3/4	**1** PARAFUSO	BOLT	PERNO
34	3589503M1		**1** TRAVA	LOCK	RETENEDOR
35	027960N1	▶ 👁 105-110 No	**1** PEDAL	PEDAL	PEDAL
36	352438X1		**2** ANEL TRAVA	CIRCLIP	CIRCULITO
37	3145369M1	2"X1"X1/8	**2** ARRUELA	WASHER	ARANDELA
38	354059X1	1X1/8	**10** CONTRAPINO	DOWEL	CENTRAJE
39	832813M1	3/8L1-3/16	**10** PINO	PIN	PASADOR
40	3589498M1		**1** EIXO	SHAFT	ARBOL
41	339248X1		**1** PINO	PIN	PASADOR
42	6237536M1		**1** MANÍPULO	KNOB	POMO
43	357515X1	10X32	**1** PORCA	NUT	TUERCA
44	2801075M1		**1** PASSADOR	COTTER	PASADOR ABIERTO
45	2801172M1	3/4X17/32X7/32	**1** ARRUELA	WASHER	ARANDELA
46	2801154M1		**1** ANEL	RING	ARO
47	3589513M1		**1** TIRANTE	ROD	VARILLA
48	354048X1	3/4X3/32	**1** CUPILHA	COTTER PIN	PASADOR DOUBLE
49	391166X1	17,0X9,0X1,5	**1** ARRUELA	WASHER	ARANDELA
52	027958N2	◀ 👁 105-115 No	**1** PEDAL	PEDAL	PEDAL
53	022532N1	👁 105-120 No	**1** PEDAL	PEDAL	PEDAL

Pedais De Embreagem E Freio
Clutch And Brake Pedals
Pedales De Embrayage Y Del Freno

105-75

Tração Lateral - 8x8 Velocidades Sincronizado
Side Drive - 8x8 Syncro Shuttle
Traccion Lateral - 8x8 Velocidades Sincronizado

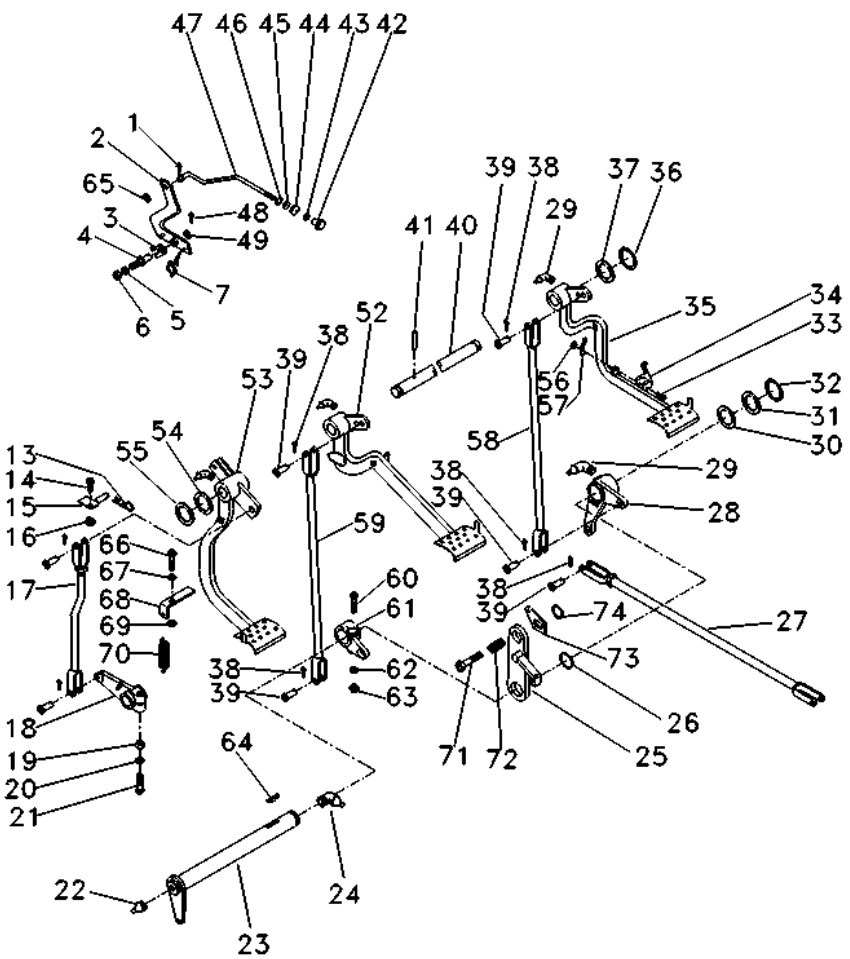

54	1669096M2		**4**	ARRUELA	WASHER	ARANDELA
55	180812M1	1.7/8X1.035"	**X**	ARRUELA	WASHER	ARANDELA
56	195663M1	5/16X24	**1**	PORCA	NUT	TUERCA
57	181958M1		**1**	MOLA	SPRING	RESORTE
58	022524S1	▶	**2**	TIRANTE	ROD	VARILLA
59	048833S1	◀	**1**	TIRANTE	ROD	VARILLA
60	377563X1	7/16X20X2.3/4	**1**	PARAFUSO	BOLT	PERNO
61	2800894M1	◀	**1**	ALAVANCA	LEVER	PALANCA
62	353432X1	25/32X15/32X7/64	**1**	ARRUELA PRESSÃO	PRESSURE WASHER	LAVADOR PRESION
63	353426X1	7/16X20	**1**	PORCA	NUT	TUERCA
64	12501X	1/4X1AC	**1**	CHAVETA	KEY	CLAVE
65	353753X1	1/2X7/32X1/16	**1**	ARRUELA	WASHER	ARANDELA
66	377184X1	7/16X14X1.3/4	**1**	PARAFUSO	BOLT	PERNO
67	353432X1		**1**	ARRUELA PRESSÃO	PRESSURE WASHER	LAVADOR PRESION
68	022529P1		**1**	SUPORTE	BRACKET	SOPORTE
69	022842P1		**1**	ESPAÇADOR	SPACER	PIEZA DISTANCIA
70	3145414M1		**1**	MOLA	SPRING	RESORTE
71	3145868M1	7/16X14X1.1/4	**1**	PARAFUSO	BOLT	PERNO
72	3700585M1		**1**	MOLA	SPRING	RESORTE
73	058423P1		**1**	PLACA	PLATE	PLATO
74	352438X1		**1**	ANEL TRAVA	CIRCLIP	CIRCULITO

Pedais Do Freio E Embreagem
Brake Pedals And Clutch
Pedales De Freno Y Embrague

105-80

Tração Central
Central Traction
Tracción Central

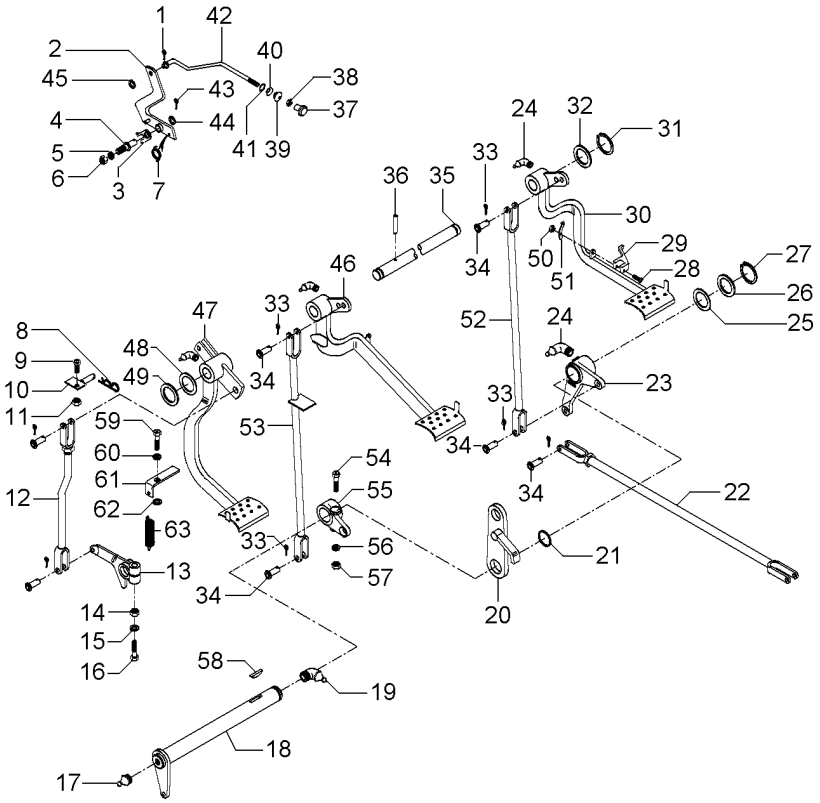

1	361332X1		1	CUPILHA	COTTER PIN	PASADOR DOUBLE
2	3589508M91		1	ALAVANCA	LEVER	PALANCA
3	181150M1		1	TRAVA	LOCK	RETENEDOR
4	3588673M1		1	PINO	PIN	PASADOR
5	339376X1		1	ARRUELA	WASHER	ARANDELA
6	339402X1		1	PORCA	NUT	TUERCA
7	2802224M1		1	MOLA	SPRING	RESORTE
8	195708M1		1	GRAMPO	CRAMP	PASADOR
9	353540X1		1	PARAFUSO	BOLT	PERNO
10	027511S1		1	BATENTE	STOP	PARO
11	353430X1		1	PORCA	NUT	TUERCA
12	026648N1	105-90 No	1	CJ. TIRANTE	KIT, ROD	JUEGO DE BIELAS
14	353437X1		1	PORCA	NUT	TUERCA
15	353439X1		1	ARRUELA PRESSÃO	PRESSURE WASHER	LAVADOR PRESION
16	353888X1		1	PARAFUSO	BOLT	PERNO
17	13811X		1	GRAXEIRA	GREASER	ENGRASADOR
19	850778M1		1	GRAXEIRA	GREASER	ENGRASADOR
20	2800888M91		1	SUPORTE	BRACKET	SOPORTE
21	1001489M1		2	ANEL "O"	O RING	JUNTA TORICA
22	187661M91	105-95 No	2	CJ. TIRANTE	KIT, ROD	JUEGO DE BIELAS
23	2802114M91	▶ 105-105 No	1	ALAVANCA	LEVER	PALANCA
24	29951X		4	GRAXEIRA	GREASER	ENGRASADOR
25	1482675M1		X	CALÇO	SHIM	CALCE
25	1482676M1		X	CALÇO	SHIM	CALCE
25	1482677M1		X	CALÇO	SHIM	CALCE
26	1482670M1		3	ARRUELA	WASHER	ARANDELA
27	339469X1		1	ANEL TRAVA	CIRCLIP	CIRCULITO
28	361203X1		1	PARAFUSO	BOLT	PERNO
29	3589503M1		1	TRAVA	LOCK	RETENEDOR
30	027960N1	▶ 105-110 No	1	PEDAL	PEDAL	PEDAL
31	352438X1		2	ANEL TRAVA	CIRCLIP	CIRCULITO
32	3145369M1		2	ARRUELA	WASHER	ARANDELA
33	354059X1		10	CONTRAPINO	DOWEL	CENTRAJE
34	832813M1		10	PINO	PIN	PASADOR
35	3589498M1		1	EIXO	SHAFT	ARBOL
36	339248X1		1	PINO	PIN	PASADOR
37	487096M1		1	BOTÃO	BUTTON	PULSADOR
38	357515X1		1	PORCA	NUT	TUERCA
39	2801075M1		1	PASSADOR	COTTER	PASADOR ABIERTO
40	2801172M1		1	ARRUELA	WASHER	ARANDELA
41	2801154M1		1	ANEL	RING	ARO
42	3589513M1		1	TIRANTE	ROD	VARILLA
43	354048X1		1	CUPILHA	COTTER PIN	PASADOR DOUBLE
44	391166X1		1	ARRUELA	WASHER	ARANDELA
45	353753X1		1	ARRUELA	WASHER	ARANDELA
46	027958N2	◀ 105-115 No	1	PEDAL	PEDAL	PEDAL
47	022532N1	105-120 No	1	PEDAL	PEDAL	PEDAL

Pedais Do Freio E Embreagem
Brake Pedals And Clutch
Pedales De Freno Y Embrague

105-80

Tração Central
Central Traction
Tracción Central

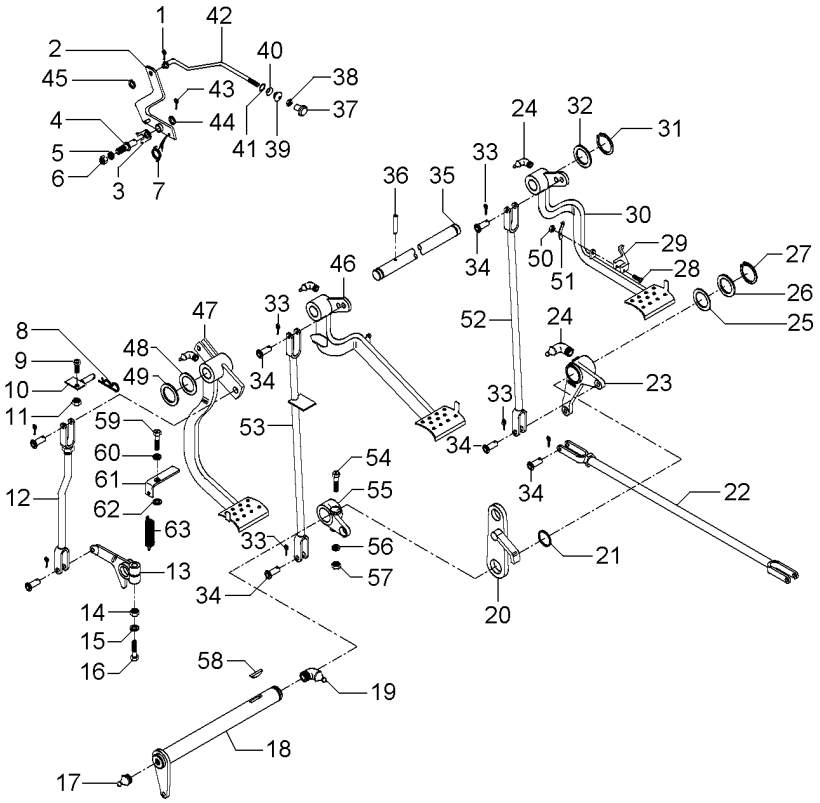

48	1669096M2		**4**	ARRUELA	WASHER	ARANDELA
49	180812M1		**3**	ARRUELA	WASHER	ARANDELA
50	195663M1		**1**	PORCA	NUT	TUERCA
51	181958M1		**1**	MOLA	SPRING	RESORTE
52	022524S1	▶	**1**	TIRANTE	ROD	VARILLA
53	048833S1	◀	**1**	TIRANTE	ROD	VARILLA
54	377563X1		**1**	PARAFUSO	BOLT	PERNO
55	2800894M1	◀	**1**	ALAVANCA	LEVER	PALANCA
56	353432X1		**1**	ARRUELA PRESSÃO	PRESSURE WASHER	LAVADOR PRESION
57	353426X1		**1**	PORCA	NUT	TUERCA
58	12501X		**1**	CHAVETA	KEY	CLAVE
59	377184X1		**1**	PARAFUSO	BOLT	PERNO
60	353432X1		**1**	ARRUELA PRESSÃO	PRESSURE WASHER	LAVADOR PRESION
61	022529P1		**1**	SUPORTE	BRACKET	SOPORTE
62	022842P1		**1**	ESPAÇADOR	SPACER	PIEZA DISTANCIA
63	058423P1		**1**	PLACA	PLATE	PLATO

Pedais
Pedals
Pedales

105-85

Tração Central - 8x8 Velocidades Sincronizado
Central Traction - 8x8 Syncro Shuttle
Tracción Central - 8x8 Velocidades Sincronizado

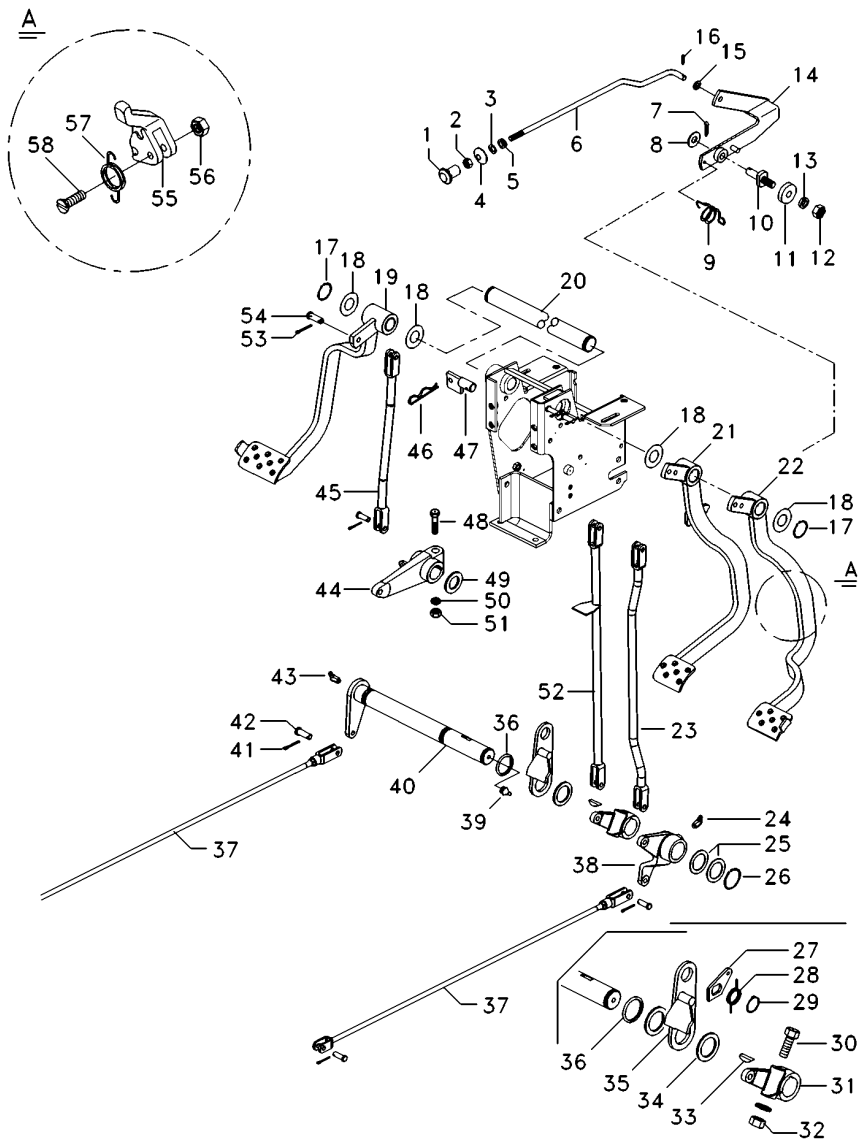

1	487096M1	**1**	BOTÃO	BUTTON	PULSADOR
2	357515X1	**1**	PORCA	NUT	TUERCA
3	2801154M1	**1**	ANEL	RING	ARO
4	2801172M1	**1**	ARRUELA	WASHER	ARANDELA
5	2801075M1	**1**	PASSADOR	COTTER	PASADOR ABIERTO
6	3589513M1	**1**	TIRANTE	ROD	VARILLA
7	354048X1	**1**	CUPILHA	COTTER PIN	PASADOR DOUBLE
8	391166X1	**1**	ARRUELA	WASHER	ARANDELA
9	2802224M1	**1**	MOLA	SPRING	RESORTE
10	3588673M1	**1**	PINO	PIN	PASADOR
11	181150M1	**1**	TRAVA	LOCK	RETENEDOR
12	339402X1	**1**	PORCA	NUT	TUERCA
13	339376X1	**1**	ARRUELA	WASHER	ARANDELA
14	3589508M91	**1**	ALAVANCA	LEVER	PALANCA
15	353753X1	**1**	ARRUELA	WASHER	ARANDELA
16	361332X1	**1**	CUPILHA	COTTER PIN	PASADOR DOUBLE
17	352438X1	**2**	ANEL TRAVA	CIRCLIP	CIRCULITO
18	1669096M2	**4**	ARRUELA	WASHER	ARANDELA
18	180812M1	**3**	ARRUELA	WASHER	ARANDELA
18	3145369M1	**2**	ARRUELA	WASHER	ARANDELA
18	20400531	**2**	ARRUELA	WASHER	ARANDELA
19	022532N1	**1**	PEDAL	PEDAL	PEDAL
20	3589498M1	**1**	EIXO	SHAFT	ARBOL
21	027958N2	**1**	PEDAL	PEDAL	PEDAL
22	027960N1	**1**	PEDAL	PEDAL	PEDAL
23	022524S1	**1**	TIRANTE	ROD	VARILLA
24	29951X	**4**	GRAXEIRA	GREASER	ENGRASADOR
25	1482675M1	**X**	CALÇO	SHIM	CALCE
25	1482676M1	**X**	CALÇO	SHIM	CALCE
25	1482677M1	**X**	CALÇO	SHIM	CALCE
26	339469X1	**1**	ANEL TRAVA	CIRCLIP	CIRCULITO
27	058423P1	**1**	PLACA	PLATE	PLATO
28	3700585M1	**1**	MOLA	SPRING	RESORTE
29	352438X1	**1**	ANEL TRAVA	CIRCLIP	CIRCULITO
30	377563X1	**1**	PARAFUSO	BOLT	PERNO
31	2800894M1	**1**	ALAVANCA	LEVER	PALANCA
32	353426X1	**1**	PORCA	NUT	TUERCA
33	12501X	**1**	CHAVETA	KEY	CLAVE
34	1482670M1	**3**	ARRUELA	WASHER	ARANDELA
35	2800888M91	**1**	SUPORTE	BRACKET	SOPORTE
36	1001489M1	**2**	ANEL "O"	O RING	JUNTA TORICA
37	3146699M91	**2**	CJ. TIRANTE	KIT, ROD	JUEGO DE BIELAS
38	2802114M91	**1**	ALAVANCA	LEVER	PALANCA
39	850778M1	**1**	GRAXEIRA	GREASER	ENGRASADOR
40	3409161M91	**1**	ALAVANCA	LEVER	PALANCA
41	354059X1	**7**	CONTRAPINO	DOWEL	CENTRAJE
42	832813M1	**7**	PINO	PIN	PASADOR
43	13811X	**1**	GRAXEIRA	GREASER	ENGRASADOR
44	058425P1	**1**	BRAÇO	ARM	BRAZO
45	6215582M91	**1**	TIRANTE	ROD	VARILLA

Pedais
Pedals
Pedales

105-85

Tração Central - 8x8 Velocidades Sincronizado
Central Traction - 8x8 Syncro Shuttle
Tracción Central - 8x8 Velocidades Sincronizado

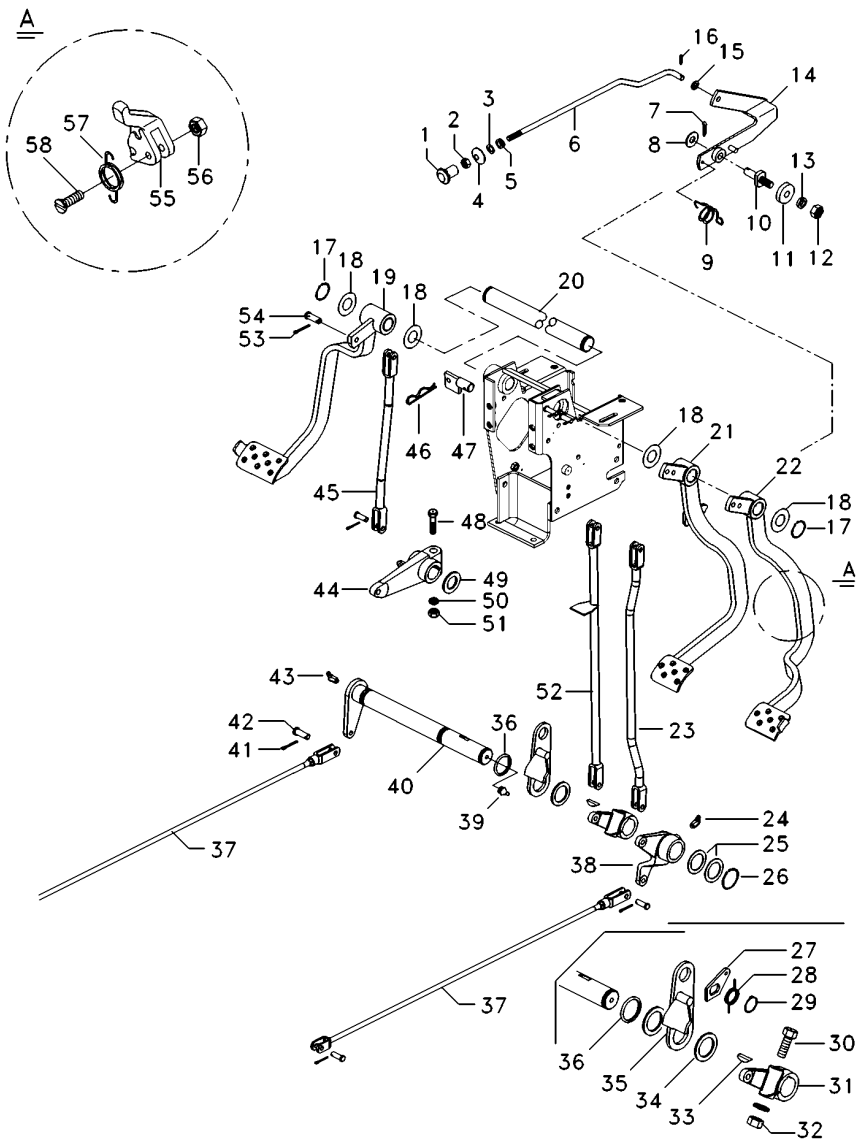

46	195708M1	**1**	GRAMPO	CRAMP	PASADOR
47	027511S1	**1**	BATENTE	STOP	PARO
48	353888X1	**1**	PARAFUSO	BOLT	PERNO
49	20400531	**1**	ARRUELA	WASHER	ARANDELA
50	353439X1	**1**	ARRUELA PRESSÃO	PRESSURE WASHER	LAVADOR PRESION
51	353437X1	**1**	PORCA	NUT	TUERCA
52	048833S1	**1**	TIRANTE	ROD	VARILLA
53	354059X1	**3**	CONTRAPINO	DOWEL	CENTRAJE
54	832813M1	**3**	PINO	PIN	PASADOR
55	3589503M1	**1**	TRAVA	LOCK	RETENEDOR
56	195663M1	**1**	PORCA	NUT	TUERCA
57	181958M1	**1**	MOLA	SPRING	RESORTE
58	361203X1	**1**	PARAFUSO	BOLT	PERNO

Tirante
Rod
Varilla

Embreagem
Clutch
Embrague

105-90

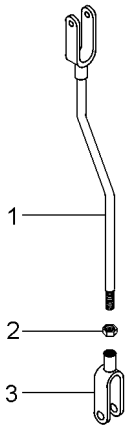

1	026646S1		**1** TIRANTE	ROD	VARILLA
2	353430X1	3/8X24	**1** PORCA	NUT	TUERCA
3	195270M1		**1** GARFO	FORK	HORQUILLA

Tirante
Rod
Varilla

105-95

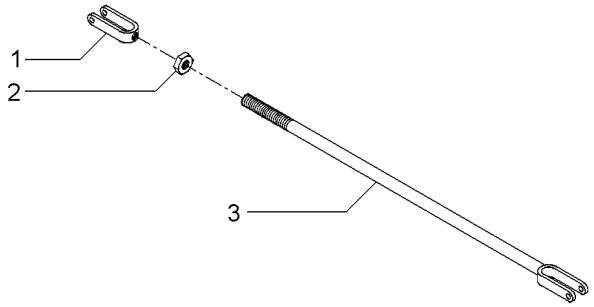

1	195270M1		**1** GARFO	FORK	HORQUILLA
2	353430X1	3/8x24	**1** PORCA	NUT	TUERCA
3	184174M91		**1** TIRANTE	ROD	VARILLA

Alavanca Do Freio
Lever
Palanca

Lado Direito
Right Hand
Lado Derecho

105-100

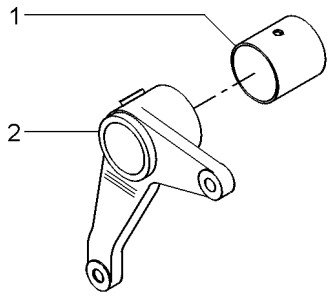

1	195910M1	**1** BUCHA	BUSH	CASQUILLO
2	036858P1	**1** ALAVANCA	LEVER	PALANCA

Alavanca Do Freio
Lever Kit
Juego De Palanca

105-105

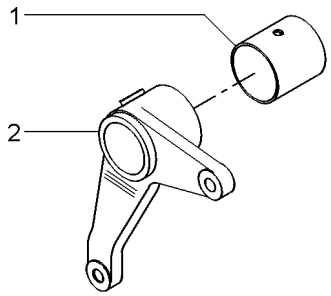

1	195910M1		**1**	BUCHA	BUSH	CASQUILLO
2	2800895M1	▶	**1**	ALAVANCA	LEVER	PALANCA

Pedal De Freio
Brake Pedal
Pedal De Freno

Lado Direito
Right Hand
Lado Derecho

105-110

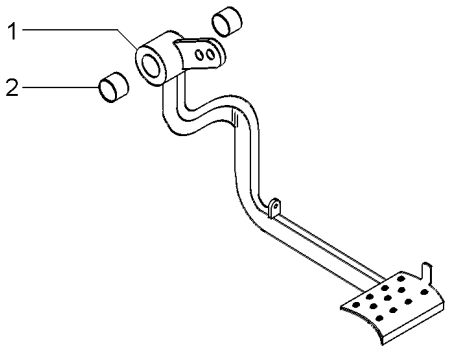

1		027960N1	**1** PEDAL	PEDAL	PEDAL
2	6227779M1		**2** BUCHA	BUSH	CASQUILLO

Pedal Do Freio
Brake Pedal
Pedal De Freno

Lado Esquerdo
Left Hand
Lado Izquierdo

105-115

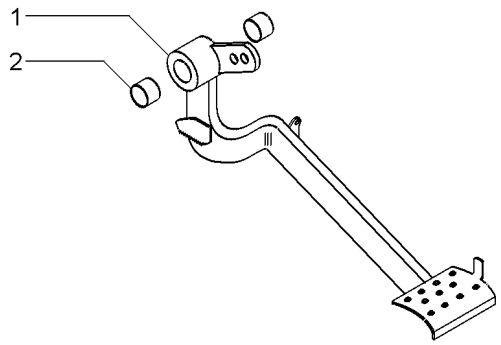

1		027958N2	**1** PEDAL	PEDAL	PEDAL
2	6227779M1		**2** BUCHA	BUSH	CASQUILLO

Embreagem	Pedal
Clutch	Pedal
Embrague	Pedal

105-120

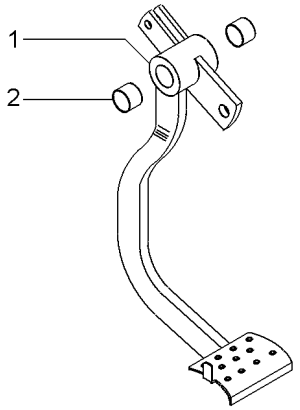

1		022532N1	**1** PEDAL	PEDAL	PEDAL
2	6227779M1		**2** BUCHA	BUSH	CASQUILLO

Soleira
Footstep
Estribos

105-125

12 Velocidades
12 Speed
12 Velocidades

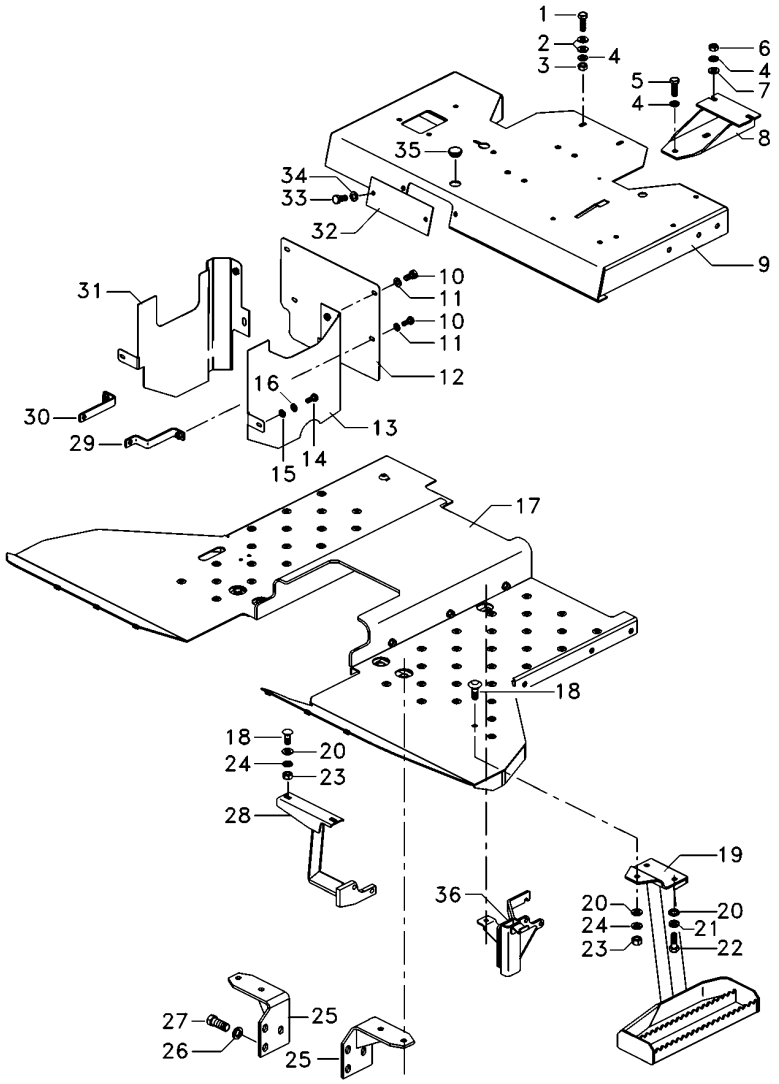

1	339761X1		**2**	PARAFUSO	BOLT	PERNO
2	339024X1		**4**	ARRUELA	WASHER	ARANDELA
3	339169X1		**2**	PORCA	NUT	TUERCA
4	353432X1		**8**	ARRUELA PRESSÃO	PRESSURE WASHER	LAVADOR PRESION
5	353699X1		**1**	PARAFUSO	BOLT	PERNO
6	353426X1		**1**	PORCA	NUT	TUERCA
7	829185M1		**1**	ARRUELA	WASHER	ARANDELA
8	062957S1		**1**	SUPORTE	BRACKET	SOPORTE
9	6220493M91		**1**	CJ. PLATAFORMA	KIT, PLATFORM	JUEGO PLATAFORMA
10	353676X1		**4**	PARAFUSO	BOLT	PERNO
11	353446X1		**4**	ARRUELA	WASHER	ARANDELA
12	061896P1		**1**	CHAPA	PLATE	CHAPA
13	067074S1		**1**	CHAPA	PLATE	CHAPA
14	353666X1		**2**	PARAFUSO	BOLT	PERNO
15	339692X1		**2**	ARRUELA	WASHER	ARANDELA
16	353441X1		**2**	ARRUELA	WASHER	ARANDELA
17	6215729M91		**1**	CJ. SOLEIRA	FOOTSTEP	CHAPAS DE PISO
18	353810X1		**3**	PARAFUSO	BOLT	PERNO
19	6226038M91		**1**	CJ. ESCADA	KIT, LADDER	JUEGO ESCALERA
20	353756X1		**5**	ARRUELA	WASHER	ARANDELA
21	353434X1		**2**	ARRUELA	WASHER	ARANDELA
22	339401X1		**2**	PARAFUSO	BOLT	PERNO
23	353431X1		**3**	PORCA	NUT	TUERCA
24	339376X1		**3**	ARRUELA	WASHER	ARANDELA
25	6204022M91	▶	**1**	SUPORTE	CLEVIS	GANCHO SEGURI.
25	6213361M91	◀	**1**	SUPORTE	CLEVIS	GANCHO SEGURI.
26	339026X1		**6**	ARRUELA	WASHER	ARANDELA
27	353700X1		**6**	PARAFUSO	BOLT	PERNO
28	036864S1		**1**	SUPORTE	BRACKET	SOPORTE
29	067072S1		**1**	SUPORTE	BRACKET	SOPORTE
30	061894S1		**1**	SUPORTE	BRACKET	SOPORTE
31	061899S1		**1**	CHAPA	PLATE	CHAPA
32	068513P1		**1**	TAMPA	COVER	CUBIERTA
33	339123X1		**2**	PARAFUSO	BOLT	PERNO
34	339374X1		**4**	ARRUELA	WASHER	ARANDELA
35	021460P1		**1**	TAMPÃO	PAD	ALMOHADILLA
36	6217911M91		**1**	SUPORTE TRASEIRO	REAR FRAME	CAJA ENGRANAJES

Cj. Soleira
Footsteps
Chapas De Piso

105-130

12 Velocidades - Com Redutor De Velocidade
12 Speed - With Creeper
12 Velocidades - Con Reducción De Velociad

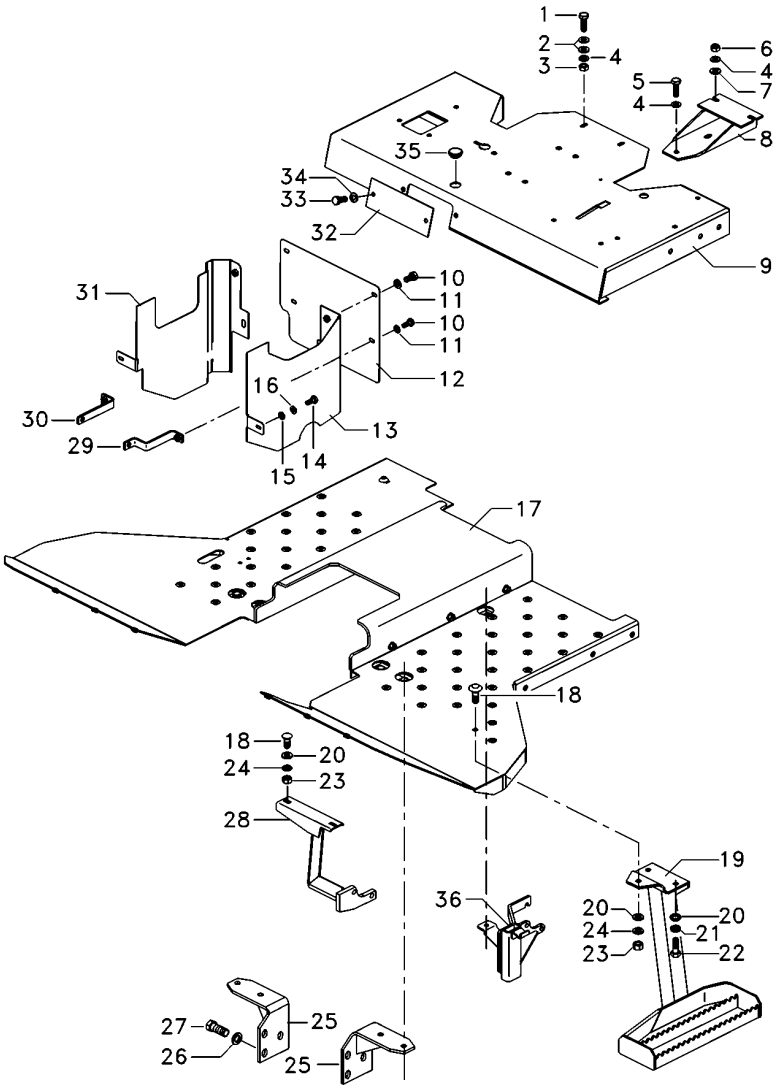

1	339761X1		**2**	PARAFUSO	BOLT	PERNO
2	339024X1		**4**	ARRUELA	WASHER	ARANDELA
3	339169X1		**2**	PORCA	NUT	TUERCA
4	353432X1		**8**	ARRUELA PRESSÃO	PRESSURE WASHER	LAVADOR PRESION
5	353699X1		**1**	PARAFUSO	BOLT	PERNO
6	353426X1		**1**	PORCA	NUT	TUERCA
7	829185M1		**1**	ARRUELA	WASHER	ARANDELA
8	062957S1		**1**	SUPORTE	BRACKET	SOPORTE
9	6220493M91		**1**	CJ. PLATAFORMA	KIT, PLATFORM	JUEGO PLATAFORMA
10	353676X1		**4**	PARAFUSO	BOLT	PERNO
11	353446X1		**4**	ARRUELA	WASHER	ARANDELA
12	061896P1		**11**	CHAPA	PLATE	CHAPA
13	067074S1		**1**	CHAPA	PLATE	CHAPA
14	353666X1		**2**	PARAFUSO	BOLT	PERNO
15	339692X1		**2**	ARRUELA	WASHER	ARANDELA
16	353441X1		**2**	ARRUELA	WASHER	ARANDELA
17	6223318M91		**1**	SOLEIRA	FOOT REST	REPOSAPIES
18	353810X1		**3**	PARAFUSO	BOLT	PERNO
19	6226038M91		**1**	CJ. ESCADA	KIT, LADDER	JUEGO ESCALERA
20	353756X1		**5**	ARRUELA	WASHER	ARANDELA
21	353434X1		**2**	ARRUELA	WASHER	ARANDELA
22	339401X1		**2**	PARAFUSO	BOLT	PERNO
23	353431X1		**3**	PORCA	NUT	TUERCA
24	339376X1		**3**	ARRUELA	WASHER	ARANDELA
25	6204022M91	▶	**1**	SUPORTE	CLEVIS	GANCHO SEGURI.
25	6213361M91	◀	**1**	SUPORTE	CLEVIS	GANCHO SEGURI.
26	339026X1		**6**	ARRUELA	WASHER	ARANDELA
27	353700X1		**6**	PARAFUSO	BOLT	PERNO
28	036864S1		**1**	SUPORTE	BRACKET	SOPORTE
29	067072S1		**1**	SUPORTE	BRACKET	SOPORTE
30	061894S1		**1**	SUPORTE	BRACKET	SOPORTE
31	061899S1		**1**	CHAPA	PLATE	CHAPA
32	068513P1		**1**	TAMPA	COVER	CUBIERTA
33	339123X1		**2**	PARAFUSO	BOLT	PERNO
34	339374X1		**4**	ARRUELA	WASHER	ARANDELA
35	021460P1		**1**	TAMPÃO	PAD	ALMOHADILLA
36	6217911M91		**1**	SUPORTE TRASEIRO	REAR FRAME	CAJA ENGRANAJES

Cj. Soleira
Footsteps
Chapas De Piso

105-135

8 Velocidades
8 Speed
8 Velocidades

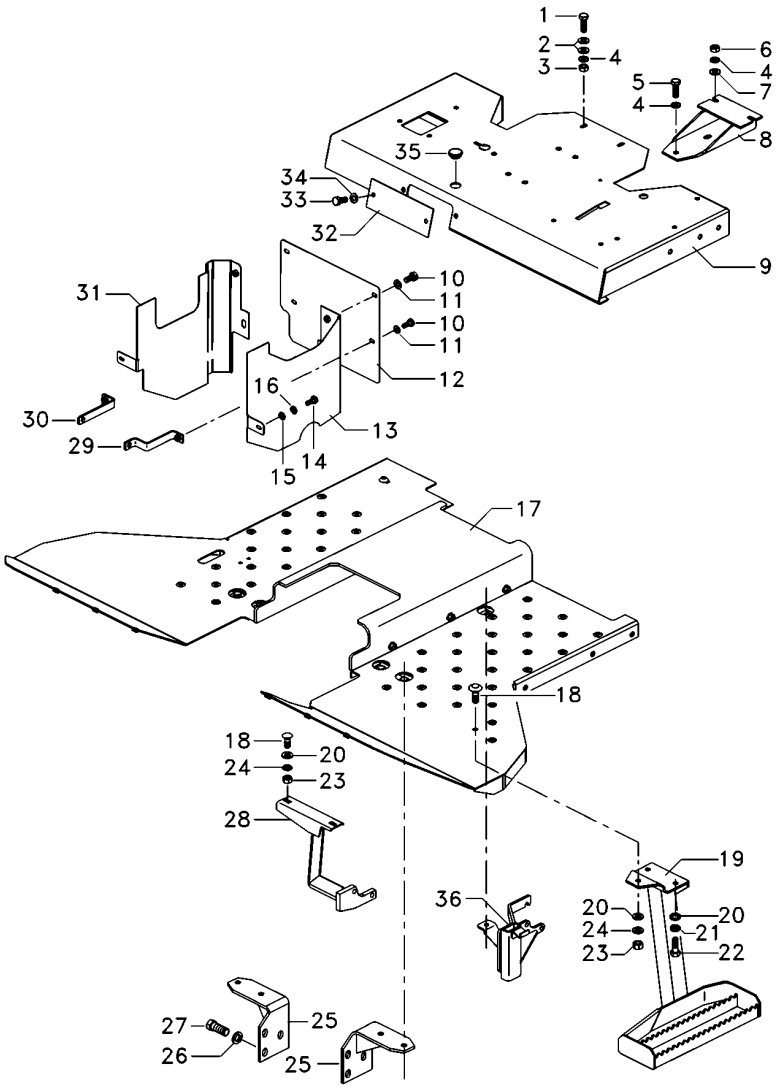

1	339761X1		**2**	PARAFUSO	BOLT	PERNO
2	339024X1		**4**	ARRUELA	WASHER	ARANDELA
3	339169X1		**2**	PORCA	NUT	TUERCA
4	353432X1		**8**	ARRUELA PRESSÃO	PRESSURE WASHER	LAVADOR PRESION
5	353699X1		**1**	PARAFUSO	BOLT	PERNO
6	353426X1		**1**	PORCA	NUT	TUERCA
7	829185M1		**1**	ARRUELA	WASHER	ARANDELA
8	062957S1		**1**	SUPORTE	BRACKET	SOPORTE
9	6220493M91		**1**	CJ. PLATAFORMA	KIT, PLATFORM	JUEGO PLATAFORMA
10	353676X1		**4**	PARAFUSO	BOLT	PERNO
11	353446X1		**4**	ARRUELA	WASHER	ARANDELA
12	061896P1		**1**	CHAPA	PLATE	CHAPA
13	067074S1		**1**	CHAPA	PLATE	CHAPA
14	353666X1		**2**	PARAFUSO	BOLT	PERNO
15	339692X1		**2**	ARRUELA	WASHER	ARANDELA
16	353441X1		**2**	ARRUELA	WASHER	ARANDELA
17	6217384M91		**1**	CJ. SOLEIRA	FOOTSTEP	CHAPAS DE PISO
18	353810X1		**3**	PARAFUSO	BOLT	PERNO
19	6226038M91		**1**	CJ. ESCADA	KIT, LADDER	JUEGO ESCALERA
20	353756X1		**5**	ARRUELA	WASHER	ARANDELA
21	339376X1		**3**	ARRUELA	WASHER	ARANDELA
22	339401X1		**2**	PARAFUSO	BOLT	PERNO
23	353431X1		**3**	PORCA	NUT	TUERCA
24	353434X1		**2**	ARRUELA	WASHER	ARANDELA
25	6204022M91	▶	**1**	SUPORTE	CLEVIS	GANCHO SEGURI.
25	6213361M91	◀	**1**	SUPORTE	CLEVIS	GANCHO SEGURI.
26	339026X1		**6**	ARRUELA	WASHER	ARANDELA
27	353700X1		**6**	PARAFUSO	BOLT	PERNO
28	036864S1		**1**	SUPORTE	BRACKET	SOPORTE
29	067072S1		**1**	SUPORTE	BRACKET	SOPORTE
30	061894S1		**1**	SUPORTE	BRACKET	SOPORTE
31	061899S1		**1**	CHAPA	PLATE	CHAPA
32	068513P1		**1**	TAMPA	COVER	CUBIERTA
33	339123X1		**2**	PARAFUSO	BOLT	PERNO
34	339374X1		**4**	ARRUELA	WASHER	ARANDELA
35	021460P1		**1**	TAMPÃO	PAD	ALMOHADILLA
36	6217911M91		**1**	SUPORTE TRASEIRO	REAR FRAME	CAJA ENGRANAJES

Soleira
Footstep
Estribos

105-140

8 Velocidades - Com Redutor De Velocidade
8 Speed - With Creeper
8 Velocidades - Con Reducción De Velociad

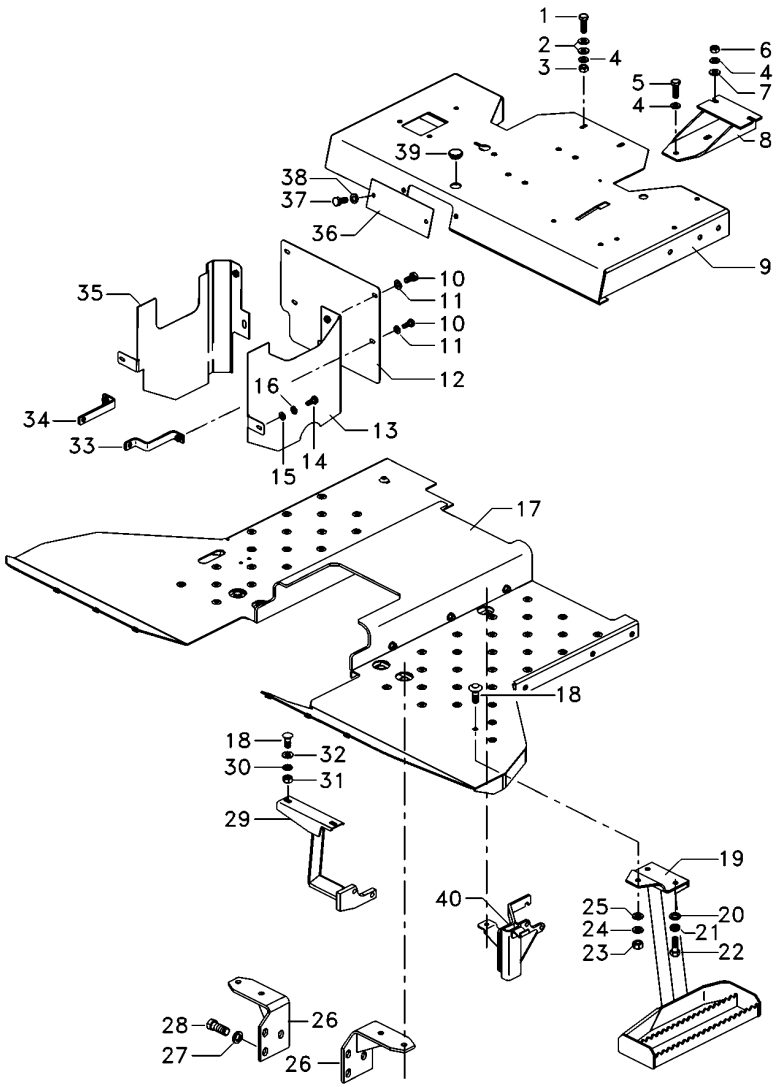

1	339761X1		**2**	PARAFUSO	BOLT	PERNO
2	339024X1		**4**	ARRUELA	WASHER	ARANDELA
3	339169X1		**2**	PORCA	NUT	TUERCA
4	353432X1		**8**	ARRUELA PRESSÃO	PRESSURE WASHER	LAVADOR PRESION
5	353699X1		**1**	PARAFUSO	BOLT	PERNO
6	353426X1		**6**	PORCA	NUT	TUERCA
7	829185M1		**1**	ARRUELA	WASHER	ARANDELA
8	062957S1		**1**	SUPORTE	BRACKET	SOPORTE
9	6220493M91		**1**	CJ. PLATAFORMA	KIT, PLATFORM	JUEGO PLATAFORMA
10	353676X1		**4**	PARAFUSO	BOLT	PERNO
11	353446X1		**4**	ARRUELA	WASHER	ARANDELA
12	061896P1		**1**	CHAPA	PLATE	CHAPA
13	067074S1		**1**	CHAPA	PLATE	CHAPA
14	353666X1		**2**	PARAFUSO	BOLT	PERNO
15	339692X1		**2**	ARRUELA	WASHER	ARANDELA
16	353441X1		**2**	ARRUELA	WASHER	ARANDELA
17	6223317M91		**1**	CJ. SOLEIRA	FOOTSTEP	CHAPAS DE PISO
18	353810X1		**3**	PARAFUSO	BOLT	PERNO
19	6226038M91		**1**	CJ. ESCADA	KIT, LADDER	JUEGO ESCALERA
22	339401X1		**2**	PARAFUSO	BOLT	PERNO
24	339376X1		**3**	ARRUELA	WASHER	ARANDELA
26	6213361M91	◀	**1**	SUPORTE	CLEVIS	GANCHO SEGURI.
26	6204022M91	▶	**1**	SUPORTE	CLEVIS	GANCHO SEGURI.
27	339026X1		**6**	ARRUELA	WASHER	ARANDELA
28	353700X1		**6**	PARAFUSO	BOLT	PERNO
29	036864S1		**1**	SUPORTE	BRACKET	SOPORTE
30	353434X1		**2**	ARRUELA	WASHER	ARANDELA
31	353431X1		**3**	PORCA	NUT	TUERCA
32	353756X1		**5**	ARRUELA	WASHER	ARANDELA
33	067072S1		**1**	SUPORTE	BRACKET	SOPORTE
34	061894S1		**1**	SUPORTE	BRACKET	SOPORTE
35	061899S1		**1**	CHAPA	PLATE	CHAPA
36	068513P1		**1**	TAMPA	COVER	CUBIERTA
37	339123X1		**2**	PARAFUSO	BOLT	PERNO
38	339374X1		**4**	ARRUELA	WASHER	ARANDELA
39	021460P1		**1**	TAMPÃO	PAD	ALMOHADILLA
40	6217911M91		**1**	SUPORTE TRASEIRO	REAR FRAME	CAJA ENGRANAJES

Suporte
Support
Soporte

Para-Lama
Mudguard
Guardabarros

105-145

Sem Estrutura De Segurança
Without Safety Frame
Sim Bastidor De Seguridad

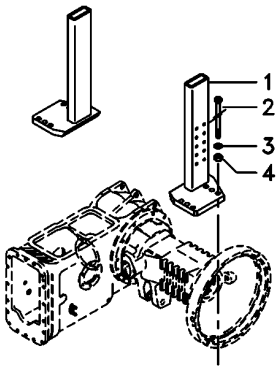

1	063609S1	▶	**1**	SUPORTE	CLEVIS	GANCHO SEGURI.
1	6222701M91	◀	**1**	SUPORTE	CLEVIS	GANCHO SEGURI.
2	373686X1		**8**	PARAFUSO	BOLT	PERNO
3	353775X1		**8**	ARRUELA	WASHER	ARANDELA
4	366957X1		**8**	PORCA	NUT	TUERCA

Estrutura De Segurança
Safety Frame
Bastidor De Seguridad

105-150

Rígido
Rigid
Rígido

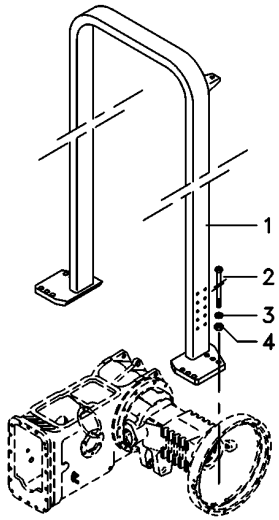

1	6222767M91	**1** ESTRUTURA	STRUCTURE	ESTRUCTURA
2	373686X1	**8** PARAFUSO	BOLT	PERNO
3	353775X1	**8** ARRUELA	WASHER	ARANDELA
4	366957X1	**8** PORCA	NUT	TUERCA

Estrutura De Proteção
Safety Frame
Bastidor De Seguridad

105-155

Basculante
Inclinable
Inclinable

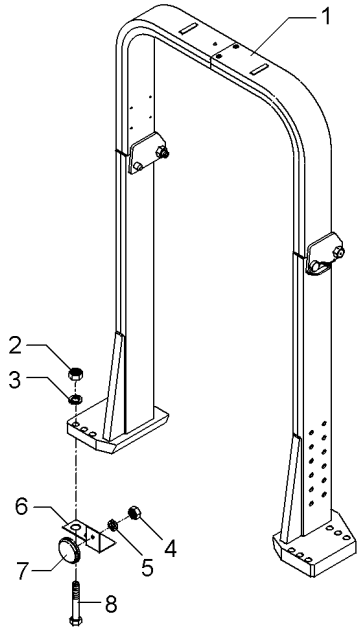

1	6218921M91		**1**	ESTRUTURA	STRUCTURE	ESTRUCTURA
2	366957X1	3/4X10	**8**	PORCA	NUT	TUERCA
3	353775X1	1.1/2X13/16X7/32	**8**	ARRUELA	WASHER	ARANDELA
4	339030X1	M6X1,0	**2**	PORCA	NUT	TUERCA
5	339375X1	12,1X6,1X1,6	**2**	ARRUELA	WASHER	ARANDELA
6	3587343M1	◀	**1**	SUPORTE	BRACKET	SOPORTE
6	3587344M1	▶	**1**	SUPORTE	BRACKET	SOPORTE
7	3587400M91		**2**	REFLETOR	REFLECTOR	CATADIOPTRICO
8	368547X1		**8**	PARAFUSO	BOLT	PERNO

Toldo
Canopy
Toldo

105-160

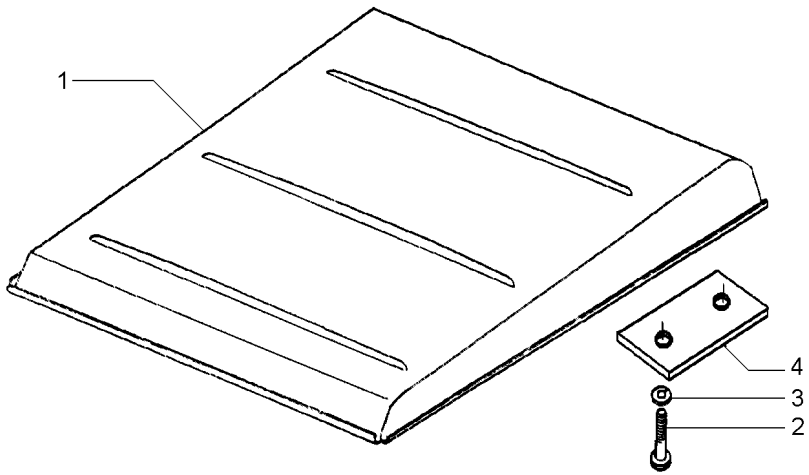

1	047162S1		**1**	TOLDO	CANOPY	DOSEL
2	1441368X1	M12x1,25x45	**4**	PARAFUSO	BOLT	PERNO
3	339369X1		**4**	ARRUELA	WASHER	ARANDELA
4	044808P1		**2**	FIXADOR	ATTACHMENT	ADITAMENTO

Caixa De Ferramentas
Tools Box
Caja De Herramientas

105-165

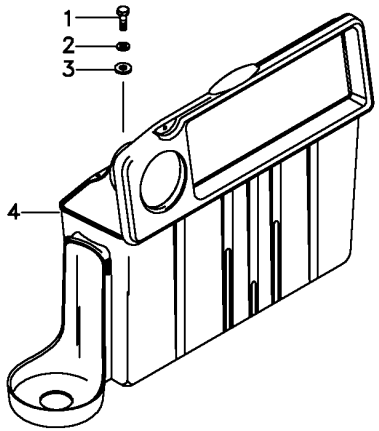

1	391931X1			
2	339374X1			
3	339056X1			
4	6218625M91			
3	PARAFUSO	BOLT	PERNO
3	ARRUELA	WASHER	ARANDELA
3	ARRUELA	WASHER	ARANDELA
1	CX. FERRAMENTAS	TOOL BOX	CAJA HERRAMIENTA

Tirante
Rod
Varilla

105-170

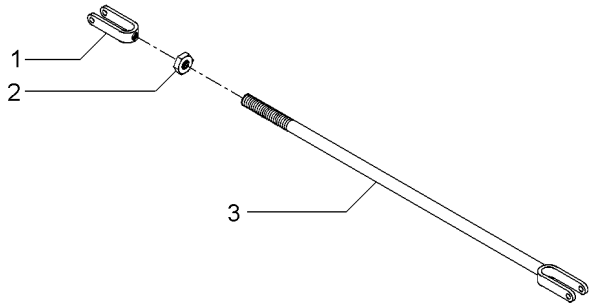

1	195270M1	**1** GARFO	FORK	HORQUILLA
2	353430X1	**1** PORCA	NUT	TUERCA
3	3146704M91	**1** CJ. TIRANTE	KIT, ROD	JUEGO DE BIELAS

Tirante
Rod
Varilla

105-175

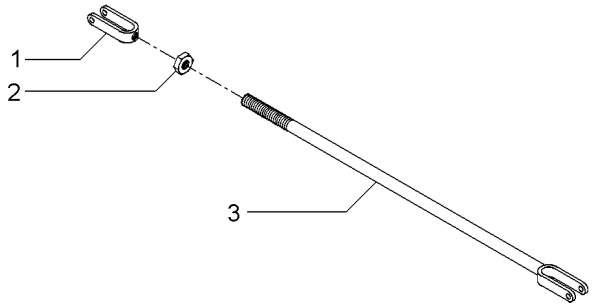

1	195270M1		**1** GARFO	FORK	HORQUILLA
2	353430X1	3/8X24	**2** PORCA	NUT	TUERCA
3	054365S1		**1** TIRANTE	ROD	VARILLA

Pedais Do Freio E Embreagem
Brake Pedals And Clutch
Pedales De Freno Y Embrague

4 Rodas Motrizes
4 Wheels Drive
4 Ruedas Motriz

105-180

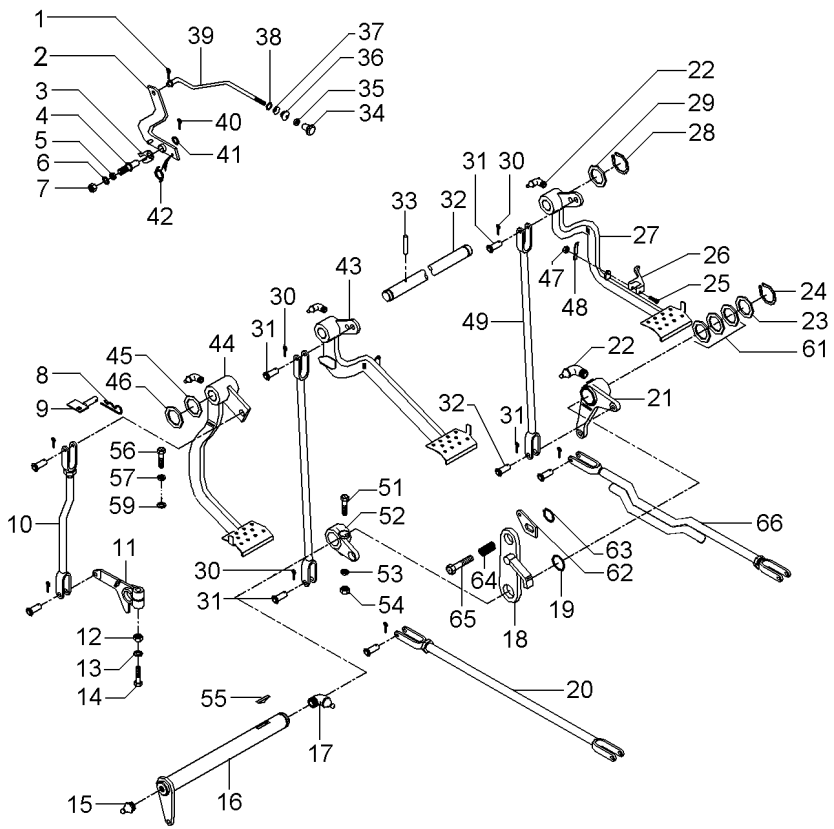

REV.02

1	361332X1	1/16 L3/8	**1**	CUPILHA	COTTER PIN	PASADOR DOUBLE
2	3589508M91		**1**	ALAVANCA	LEVER	PALANCA
3	181150M1		**1**	TRAVA	LOCK	RETENEDOR
4	3588673M1		**1**	PINO	PIN	PASADOR
5	339376X1	18,1X10,1X2,2	**1**	ARRUELA	WASHER	ARANDELA
6	353753X1	1/2X7/32X1/16	**1**	ARRUELA	WASHER	ARANDELA
7	339402X1	M10X1,50	**1**	PORCA	NUT	TUERCA
8	1753018M1		**1**	GRAMPO	CRAMP	PASADOR
9	027511S1		**1**	BATENTE	STOP	PARO
10	026648N1	105-90 No	**1**	CJ. TIRANTE	KIT, ROD	JUEGO DE BIELAS
11	058425P1		**1**	BRAÇO	ARM	BRAZO
12	353437X1	1/2X20	**1**	PORCA	NUT	TUERCA
13	353439X1	7/8X17/32X1/8	**1**	ARRUELA PRESSÃO	PRESSURE WASHER	LAVADOR PRESION
14	353888X1		**1**	PARAFUSO	BOLT	PERNO
15	13811X	1/4"-28	**1**	GRAXEIRA	GREASER	ENGRASADOR
16	3409161M91		**1**	ALAVANCA	LEVER	PALANCA
17	850778M1		**1**	GRAXEIRA	GREASER	ENGRASADOR
18	2800888M91		**1**	SUPORTE	BRACKET	SOPORTE
19	1001489M1		**2**	ANEL "O"	O RING	JUNTA TORICA
20	6222133M91	105-185 No	**1**	TIRANTE	ROD	VARILLA
21	2802114M91	105-105 No ▶	**1**	ALAVANCA	LEVER	PALANCA
22	29951X		**4**	GRAXEIRA	GREASER	ENGRASADOR
23	1482670M1		**3**	ARRUELA	WASHER	ARANDELA
24	339469X1		**1**	ANEL TRAVA	CIRCLIP	CIRCULITO
25	361203X1	5/16X24X1.3/4	**1**	PARAFUSO	BOLT	PERNO
26	3589503M1		**1**	TRAVA	LOCK	RETENEDOR
27	027960N1	105-110 No ▶	**1**	PEDAL	PEDAL	PEDAL
28	352438X1		**2**	ANEL TRAVA	CIRCLIP	CIRCULITO
29	3145369M1	2"X1"X1/8	**2**	ARRUELA	WASHER	ARANDELA
30	354059X1	1X1/8	**10**	CONTRAPINO	DOWEL	CENTRAJE
31	832813M1	3/8 L1-3/16	**10**	PINO	PIN	PASADOR
32	3589498M1		**1**	EIXO	SHAFT	ARBOL
33	339248X1		**1**	PINO	PIN	PASADOR
34	6237536M1		**1**	MANÍPULO	KNOB	POMO
35	357515X1	10X32	**1**	PORCA	NUT	TUERCA
36	2801075M1		**1**	PASSADOR	COTTER	PASADOR ABIERTO
37	2801172M1	3/4X17/32X7/32	**1**	ARRUELA	WASHER	ARANDELA
38	2801154M1		**1**	ANEL	RING	ARO
39	3589513M1		**1**	TIRANTE	ROD	VARILLA
40	354048X1	3/4X3/32	**1**	CUPILHA	COTTER PIN	PASADOR DOUBLE
41	391166X1	17,0X9,0X1,5	**1**	ARRUELA	WASHER	ARANDELA
42	2802224M1		**1**	MOLA	SPRING	RESORTE
43	027958N2	105-115 No ◀	**1**	PEDAL	PEDAL	PEDAL
44	022532N1	105-120 No	**1**	PEDAL	PEDAL	PEDAL
45	1669096M2		**4**	ARRUELA	WASHER	ARANDELA
46	180812M1		**X**	ARRUELA	WASHER	ARANDELA
47	195663M1	5/16X24	**1**	PORCA	NUT	TUERCA

Pedais Do Freio E Embreagem
Brake Pedals And Clutch
Pedales De Freno Y Embrague

4 Rodas Motrizes
4 Wheels Drive
4 Ruedas Motriz

105-180

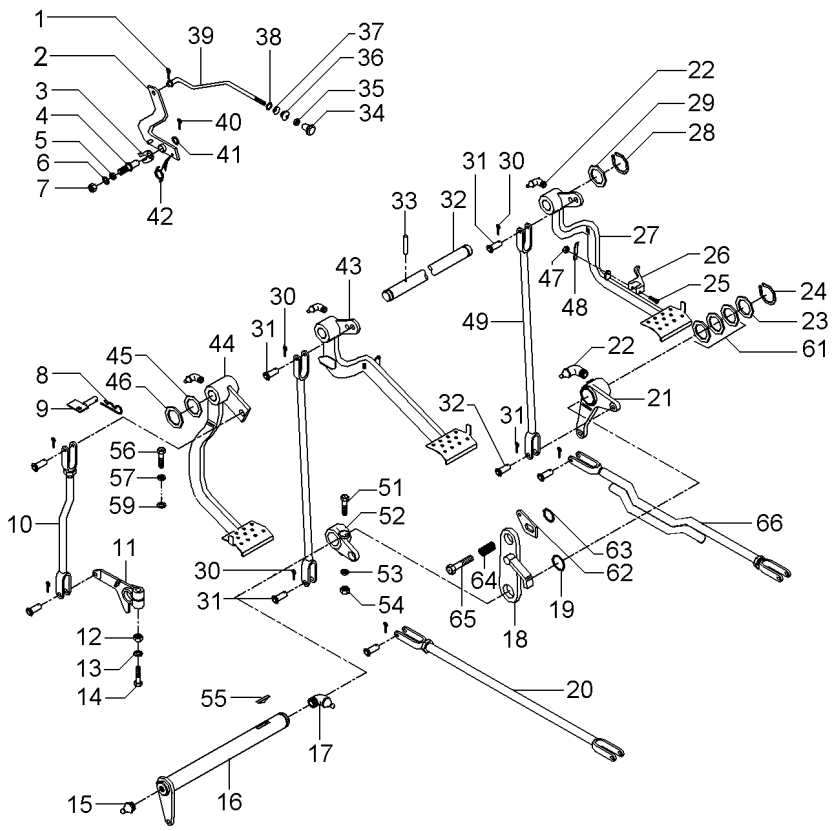

REV.02

48	181958M1		**1**	MOLA	SPRING	RESORTE
49	022524S1	▶	**1**	TIRANTE	ROD	VARILLA
49	048833S1	◀	**1**	TIRANTE	ROD	VARILLA
51	377563X1	7/16X20X2.3/4	**1**	PARAFUSO	BOLT	PERNO
52	2800894M1	◀	**1**	ALAVANCA	LEVER	PALANCA
53	353432X1		**1**	ARRUELA PRESSÃO	PRESSURE WASHER	LAVADOR PRESION
54	353426X1	7/16X20	**1**	PORCA	NUT	TUERCA
55	12501X		**1**	CHAVETA	KEY	CLAVE
56	377184X1	7/16X14X1.3/4	**1**	PARAFUSO	BOLT	PERNO
57	353432X1	25/32X15/32X7/6	**1**	ARRUELA PRESSÃO	PRESSURE WASHER	LAVADOR PRESION
59	022842P1		**1**	ESPAÇADOR	SPACER	PIEZA DISTANCIA
61	1482675M1		**3**	CALÇO	SHIM	CALCE
61	1482676M1		**3**	CALÇO	SHIM	CALCE
61	1482677M1		**3**	CALÇO	SHIM	CALCE
62	058423P1		**1**	PLACA	PLATE	PLATO
63	352438X1		**1**	ANEL TRAVA	CIRCLIP	CIRCULITO
64	3700585M1		**1**	MOLA	SPRING	RESORTE
65	3145868M1		**1**	PARAFUSO	BOLT	PERNO
66	6214866M91		**1**	CJ. TIRANTE	KIT, ROD	JUEGO DE BIELAS

Cj. Tirante
Rod
Varilla

105-185

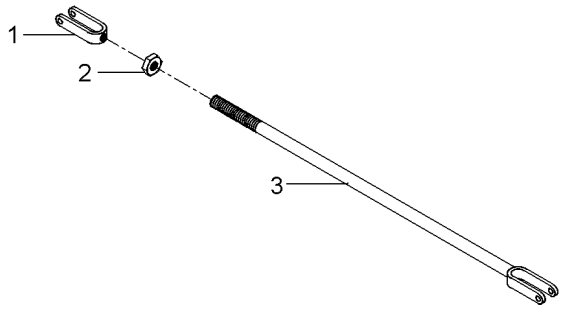

1	195270M1	**1**	GARFO	FORK	HORQUILLA
2	353430X1	**1**	PORCA	NUT	TUERCA
3	6222134M91	**1**	TIRANTE	ROD	VARILLA

Escada
Ladder
Escalera

105-190

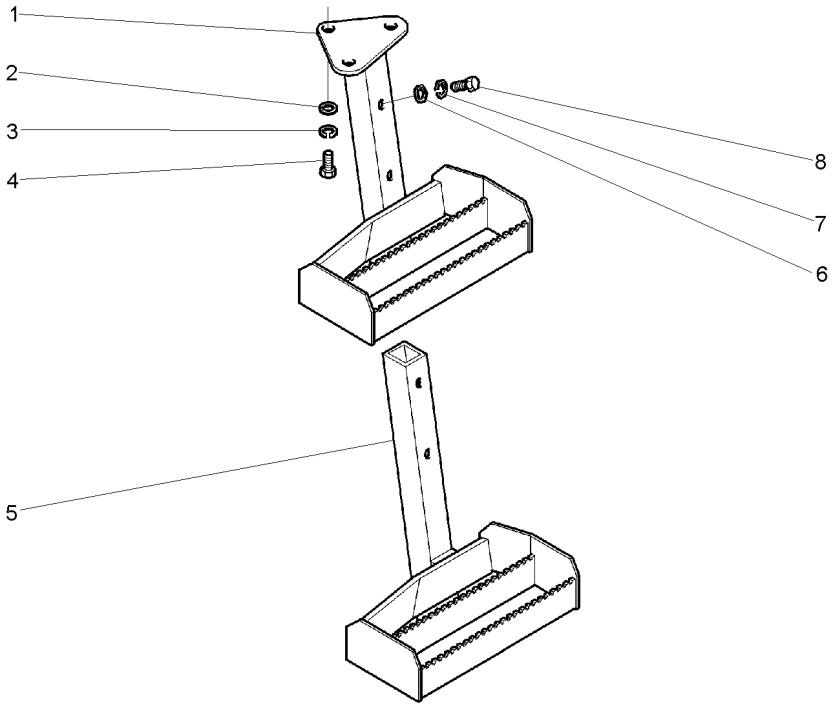

1	065654S1	◀	**1**	ESCADA	LADDER	ESCALERA
2	339025X1		**3**	ARRUELA	WASHER	ARANDELA
3	339376X1		**3**	ARRUELA	WASHER	ARANDELA
4	339451X1		**3**	PARAFUSO	BOLT	PERNO
5	3810624M91	◀	**1**	ESCADA	LADDER	ESCALERA
6	339025X1		**2**	ARRUELA	WASHER	ARANDELA
7	339376X1		**2**	ARRUELA	WASHER	ARANDELA
8	3009491X1		**2**	PARAFUSO	BOLT	PERNO

Alavanca Auxiliar Do Hidráulico
Hydraulic Auxiliary Lever
Palanca Auxiliar Del Hidráulico

105-195

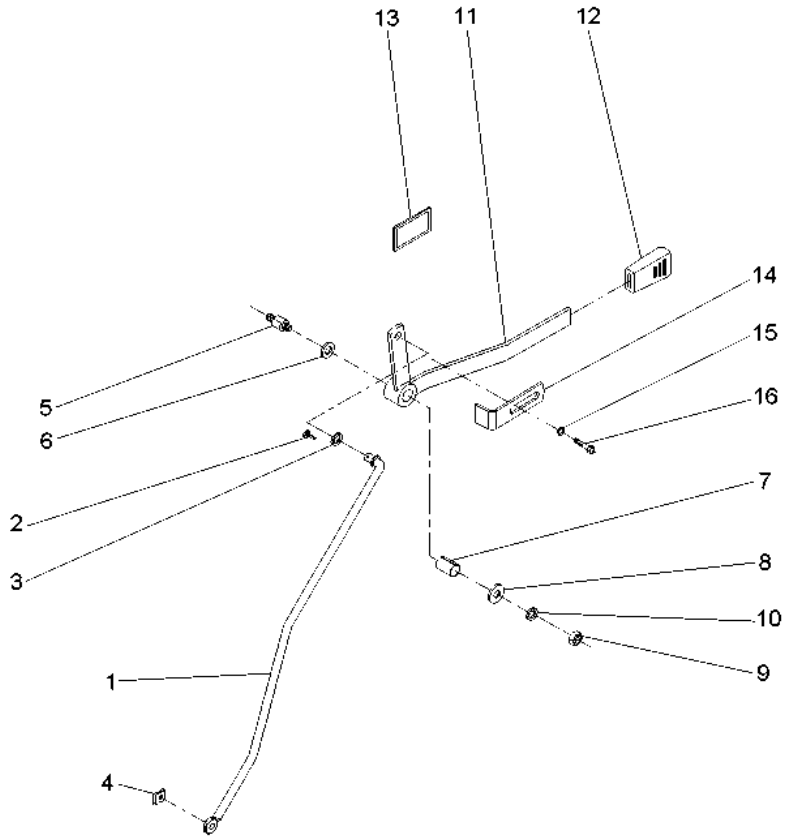

1	059225S1	**1** TIRANTE	ROD	VARILLA
2	354048X1	**1** CUPILHA	COTTER PIN	PASADOR DOUBLE
3	339025X1	**1** ARRUELA	WASHER	ARANDELA
4	354345X1	**1** ANEL TRAVA	CIRCLIP	CIRCULITO
5	3712956M3	**1** EIXO	SHAFT	ARBOL
6	3386514M1	**2** DISCO	DISC	DISCO
7	3713905M1	**1** BUCHA	BUSH	CASQUILLO
8	339024X1	**1** ARRUELA	WASHER	ARANDELA
9	391056X1	**1** PORCA	NUT	TUERCA
10	053733P1	**1** ARRUELA	WASHER	ARANDELA
11	059228S1	**1** ALAVANCA	LEVER	PALANCA
12	035972P1	**1** MANÍPULO	KNOB	POMO
13	061074P1	**1** DECAL	DECAL	CALCOMANIA
14	6203901M1	**1** BATENTE	RETAINER	RETENEDOR
15	339024X1	**1** ARRUELA	WASHER	ARANDELA
16	339123X1	**1** PARAFUSO	BOLT	PERNO

Alavanca Auxiliar Do Hidráulico
Hydraulic Auxiliary Lever
Palanca Auxiliar Del Hidráulico

105-200

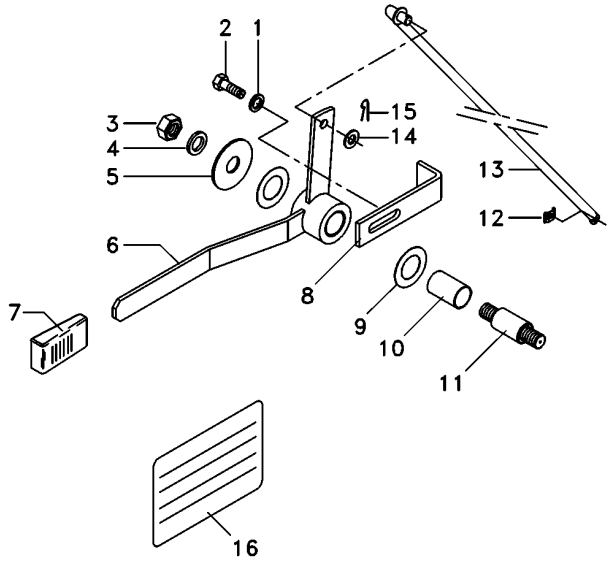

1	339024X1	**1** ARRUELA	WASHER	ARANDELA
2	339123X1	**1** PARAFUSO	BOLT	PERNO
3	391056X1	**1** PORCA	NUT	TUERCA
4	339024X1	**1** ARRUELA	WASHER	ARANDELA
5	053733P1	**1** ARRUELA	WASHER	ARANDELA
6	059228S1	**1** ALAVANCA	LEVER	PALANCA
7	035972P1	**1** MANÍPULO	KNOB	POMO
8	6203901M1	**1** BATENTE	RETAINER	RETENEDOR
9	3386514M1	**2** DISCO	DISC	DISCO
10	3713905M1	**1** BUCHA	BUSH	CASQUILLO
11	3712956M3	**1** EIXO	SHAFT	ARBOL
12	354345X1	**1** ANEL TRAVA	CIRCLIP	CIRCULITO
13	059225S1	**1** TIRANTE	ROD	VARILLA
14	339025X1	**1** ARRUELA	WASHER	ARANDELA
15	354048X1	**1** CUPILHA	COTTER PIN	PASADOR DOUBLE
16	061075P1	**1** DECAL	DECAL	CALCOMANIA

Alavanca Auxiliar Do Hidráulico
Hydraulic Auxiliary Lever
Palanca Auxiliar Del Hidráulico

105-205

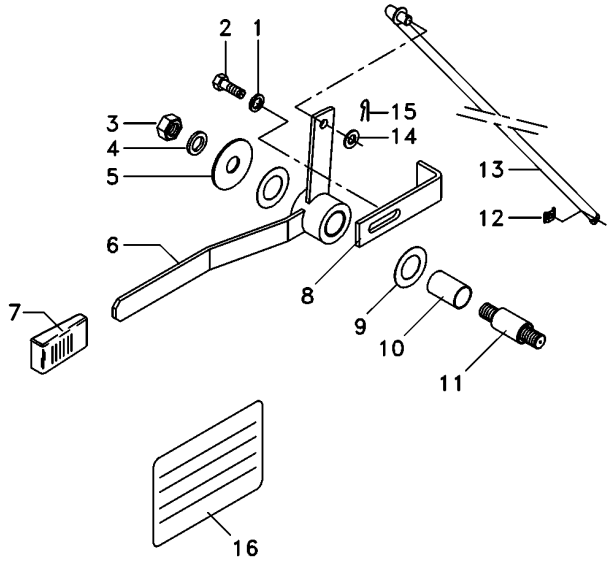

1	339024X1	**1** ARRUELA	WASHER	ARANDELA
2	339123X1	**1** PARAFUSO	BOLT	PERNO
3	391056X1	**1** PORCA	NUT	TUERCA
4	339024X1	**1** ARRUELA	WASHER	ARANDELA
5	053733P1	**1** ARRUELA	WASHER	ARANDELA
6	059228S1	**1** ALAVANCA	LEVER	PALANCA
7	035972P1	**1** MANÍPULO	KNOB	POMO
8	6203901M1	**1** BATENTE	RETAINER	RETENEDOR
9	3386514M1	**2** DISCO	DISC	DISCO
10	3713905M1	**1** BUCHA	BUSH	CASQUILLO
11	3712956M3	**1** EIXO	SHAFT	ARBOL
12	354345X1	**1** ANEL TRAVA	CIRCLIP	CIRCULITO
13	059225S1	**1** TIRANTE	ROD	VARILLA
14	339025X1	**1** ARRUELA	WASHER	ARANDELA
15	354048X1	**1** CUPILHA	COTTER PIN	PASADOR DOUBLE
16	061076P1	**1** DECAL	DECAL	CALCOMANIA

Alavanca Auxiliar Do Hidráulico
Hydraulic Auxiliary Lever
Palanca Auxiliar Del Hidráulico

105-210

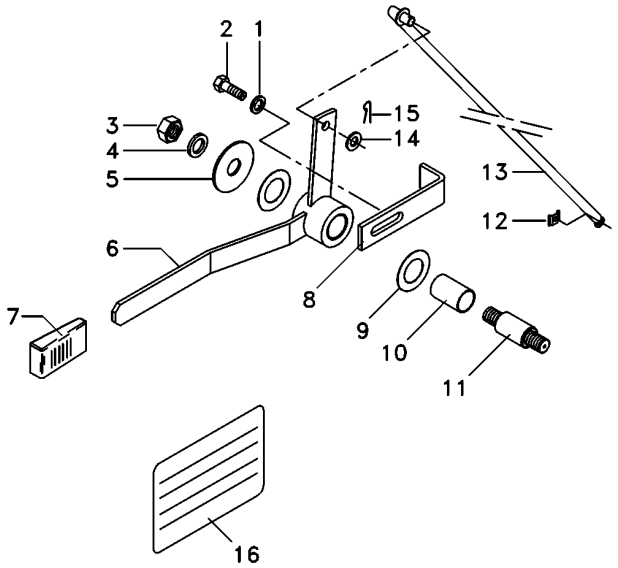

1	339024X1	**1** ARRUELA	WASHER	ARANDELA
2	339123X1	**1** PARAFUSO	BOLT	PERNO
3	391056X1	**1** PORCA	NUT	TUERCA
4	339024X1	**1** ARRUELA	WASHER	ARANDELA
5	053733P1	**1** ARRUELA	WASHER	ARANDELA
6	059228S1	**1** ALAVANCA	LEVER	PALANCA
7	035972P1	**1** MANÍPULO	KNOB	POMO
8	6203901M1	**1** BATENTE	RETAINER	RETENEDOR
9	3386514M1	**2** DISCO	DISC	DISCO
10	3713905M1	**1** BUCHA	BUSH	CASQUILLO
11	3712956M3	**1** EIXO	SHAFT	ARBOL
12	1679932M2	**1** GRAMPO	CRAMP	PASADOR
13	059225S1	**1** TIRANTE	ROD	VARILLA
14	339025X1	**1** ARRUELA	WASHER	ARANDELA
15	354048X1	**1** CUPILHA	COTTER PIN	PASADOR DOUBLE
16	061077P1	**1** DECAL	DECAL	CALCOMANIA

Pedais Do Freio E Embreagem
Foot Pedals And Linkage
Pedales Y Varillaje

105-215

➡ **MF34S 100408+376**

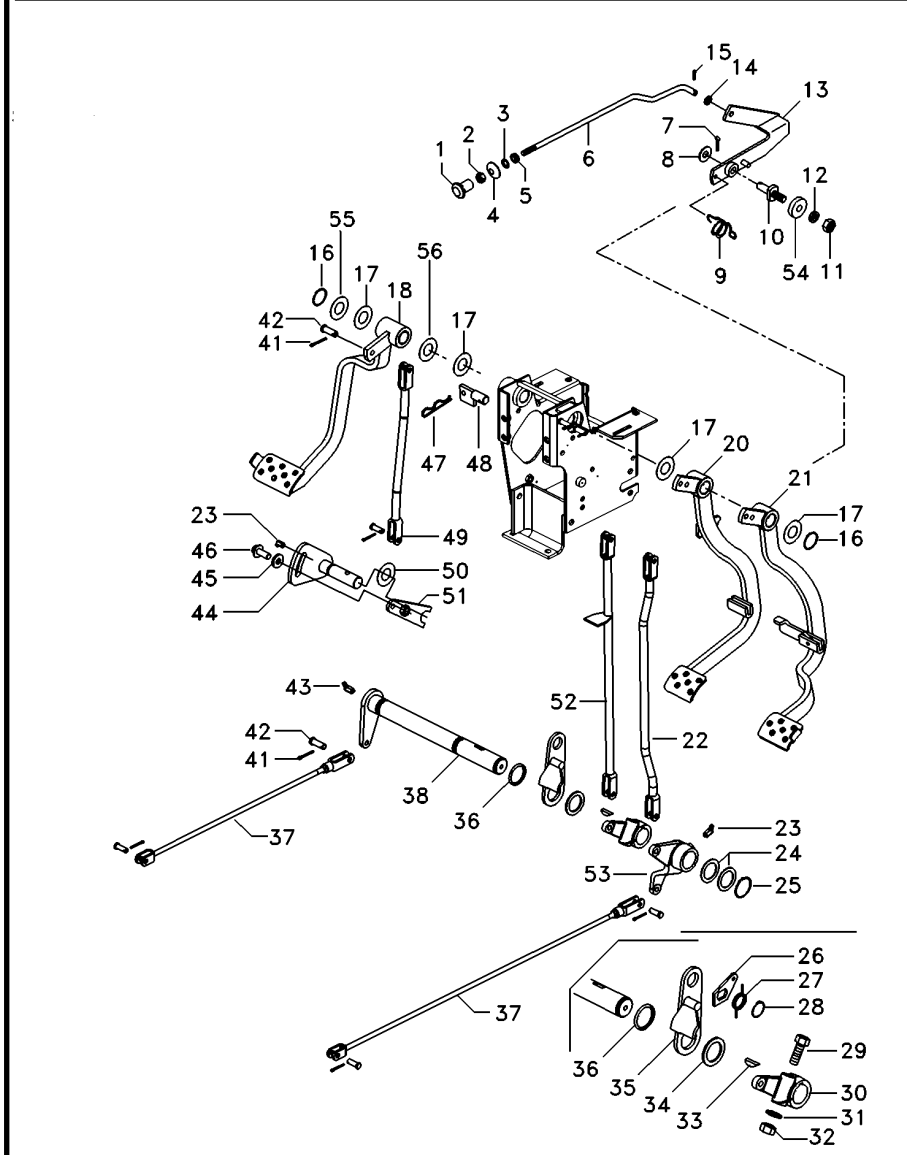

1	487096M1	**1**	BOTÃO	BUTTON	PULSADOR
2	357515X1	**1**	PORCA	NUT	TUERCA
3	2801154M1	**1**	ANEL	RING	ARO
4	2801172M1	**1**	ARRUELA	WASHER	ARANDELA
5	2801075M1	**1**	PASSADOR	COTTER	PASADOR ABIERTO
6	3589513M1	**1**	TIRANTE	ROD	VARILLA
7	354048X1	**1**	CUPILHA	COTTER PIN	PASADOR DOUBLE
8	391166X1	**1**	ARRUELA	WASHER	ARANDELA
9	2802224M1	**1**	MOLA	SPRING	RESORTE
10	3588673M1	**1**	PINO	PIN	PASADOR
11	339402X1	**1**	PORCA	NUT	TUERCA
12	339376X1	**1**	ARRUELA	WASHER	ARANDELA
13	3589508M91	**1**	ALAVANCA	LEVER	PALANCA
14	353753X1	**1**	ARRUELA	WASHER	ARANDELA
15	361332X1	**1**	CUPILHA	COTTER PIN	PASADOR DOUBLE
16	352438X1	**2**	ANEL TRAVA	CIRCLIP	CIRCULITO
17	1669096M2	**4**	ARRUELA	WASHER	ARANDELA
18	6218611M91	**1**	PEDAL	PEDAL	PEDAL
20	6218800M91	**1**	PEDAL	PEDAL	PEDAL
21	6218803M91	**1**	PEDAL	PEDAL	PEDAL
22	6219277M91	**1**	TIRANTE	ROD	VARILLA
23	29951X	**4**	GRAXEIRA	GREASER	ENGRASADOR
24	1482675M1	**X**	CALÇO	SHIM	CALCE
24	1482676M1	**X**	CALÇO	SHIM	CALCE
24	1482677M1	**X**	CALÇO	SHIM	CALCE
25	339469X1	**1**	ANEL TRAVA	CIRCLIP	CIRCULITO
26	058423P1	**1**	PLACA	PLATE	PLATO
27	3700585M1	**1**	MOLA	SPRING	RESORTE
28	352438X1	**1**	ANEL TRAVA	CIRCLIP	CIRCULITO
29	377563X1	**1**	PARAFUSO	BOLT	PERNO
30	2800894M1	**1**	ALAVANCA	LEVER	PALANCA
31	353432X1	**1**	ARRUELA PRESSÃO	PRESSURE WASHER	LAVADOR PRESION
32	353426X1	**1**	PORCA	NUT	TUERCA
33	12501X	**1**	CHAVETA	KEY	CLAVE
34	1482670M1	**3**	ARRUELA	WASHER	ARANDELA
35	2800888M91	**1**	SUPORTE	BRACKET	SOPORTE
36	1001489M1	**2**	ANEL "O"	O RING	JUNTA TORICA
37	187661M91	**2**	CJ. TIRANTE	KIT, ROD	JUEGO DE BIELAS
38	3409161M91	**1**	ALAVANCA	LEVER	PALANCA
41	354059X1	**11**	CONTRAPINO	DOWEL	CENTRAJE
42	832813M1	**11**	PINO	PIN	PASADOR
43	850778M1	**1**	GRAXEIRA	GREASER	ENGRASADOR
44	6218645M91	**1**	EIXO	SHAFT	ARBOL
45	3759973M2	**1**	ARRUELA	WASHER	ARANDELA
46	3009220X1	**1**	PARAFUSO	BOLT	PERNO
47	195708M1	**1**	GRAMPO	CRAMP	PASADOR
48	027511S1	**1**	BATENTE	STOP	PARO
49	6218558M91	**1**	TIRANTE	ROD	VARILLA
51	6218648M91	**1**	PEDAL	PEDAL	PEDAL
52	048833S1	**1**	TIRANTE	ROD	VARILLA

Pedais Do Freio E Embreagem
Foot Pedals And Linkage
Pedales Y Varillaje

105-215

➡ **MF34S 100408+376**

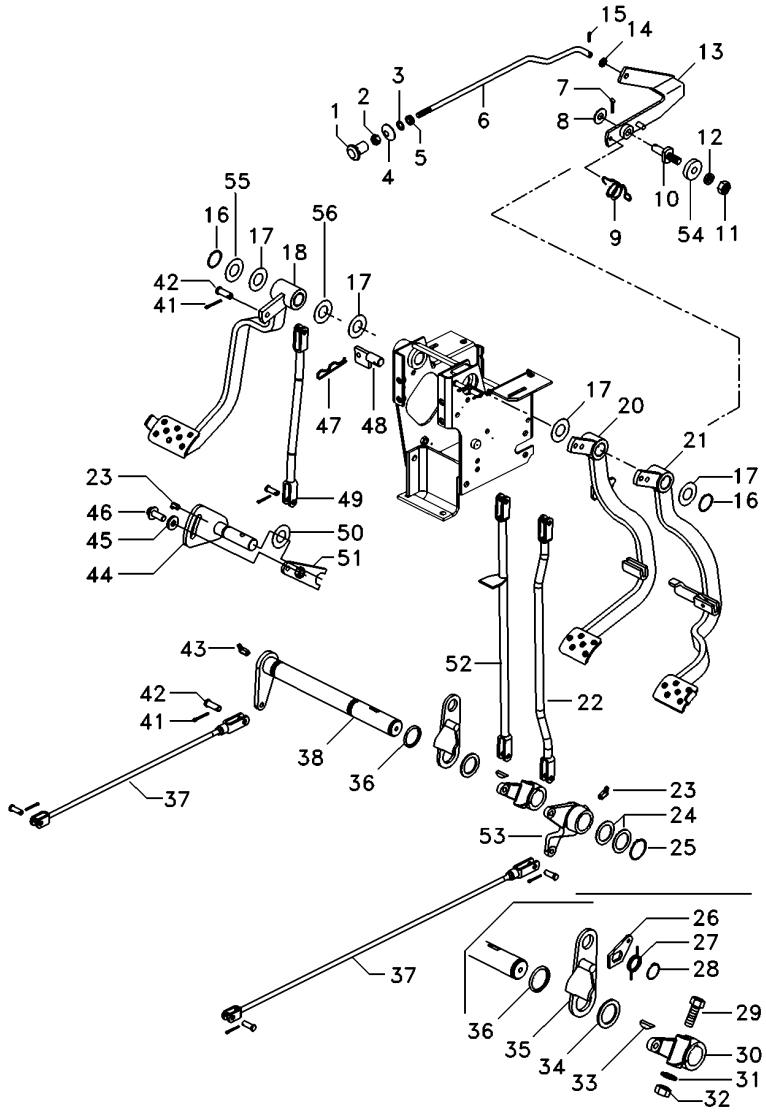

53	28000895M1	**1**	ALAVANCA FREIO	BRAKE LEVER	PALANCA DE FRENO
54	181150M1	**1**	TRAVA	LOCK	RETENEDOR
55	180812M1	**3**	ARRUELA	WASHER	ARANDELA
56	3145369M1	**2**	ARRUELA	WASHER	ARANDELA

Espelho
Mirror
Espejo

105-220

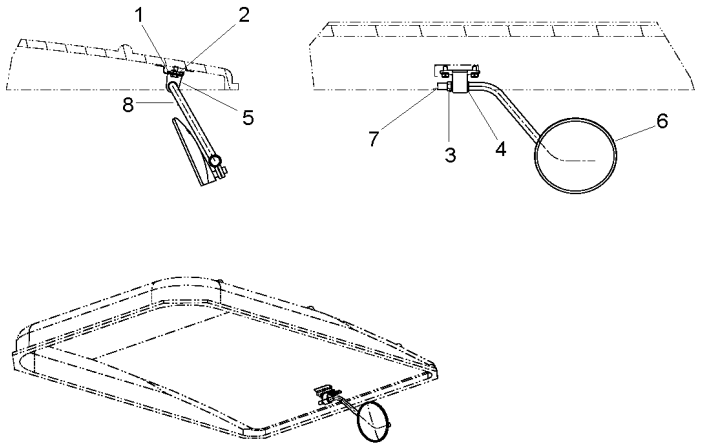

1	339124X1	**2**	PARAFUSO	BOLT	PERNO
2	339374X1	**2**	ARRUELA	WASHER	ARANDELA
3	339402X1	**1**	PORCA	NUT	TUERCA
4	391158X1	**2**	ARRUELA	WASHER	ARANDELA
5	6236524M91	**1**	COXIM	MOUNTING	MONTANTE
6	6236542M91	**1**	ESPELHO	MIRROR	RETROVISOR
7	6236556M1	**1**	TAMPÃO	PAD	ALMOHADILLA
8	6239514M91	**1**	HASTE	RAIL	RIEL

Controle De Aceleração
Throttle Controls
Controles De Aceleración

110-10

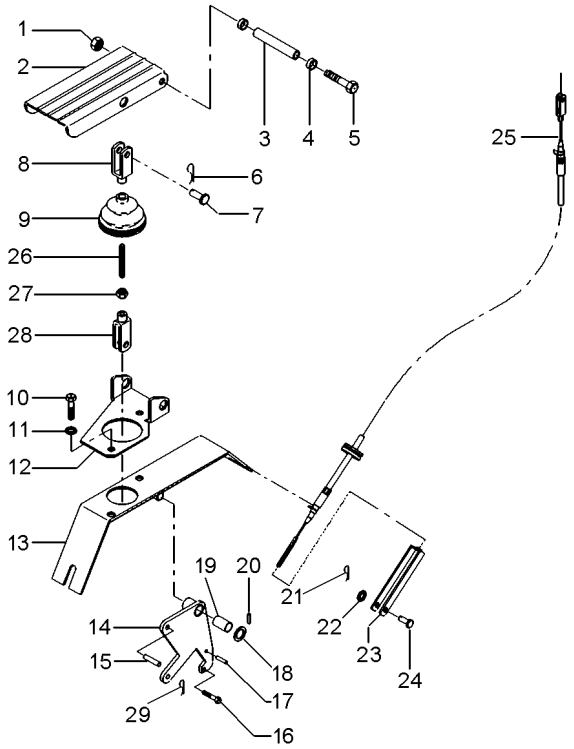

1	1441461X1		**1**	PORCA	NUT	TUERCA
2	3712851M91		**1**	PEDAL	PEDAL	PEDAL
3	3712867M1		**1**	BUCHA	BUSH	CASQUILLO
4	3385913M2		**2**	BUCHA	BUSH	CASQUILLO
5	391288X1		**1**	PARAFUSO	BOLT	PERNO
6	357145X1		**1**	CONTRAPINO	DOWEL	CENTRAJE
7	392235X1		**1**	PINO	PIN	PASADOR
8	3009130X1		**1**	GARFO	FORK	HORQUILLA
9	3712886M1		**1**	COIFA	BELLOWS	FUELLE
10	339124X1		**4**	PARAFUSO	BOLT	PERNO
11	339374X1		**2**	ARRUELA	WASHER	ARANDELA
11	390972X1		**2**	ARRUELA	WASHER	ARANDELA
12	3712852M2		**1**	SUPORTE	BRACKET	SOPORTE
13	057702S1		**1**	SUPORTE	BRACKET	SOPORTE
14	057706S1		**1**	ALAVANCA	LEVER	PALANCA
15	392235X1		**1**	PINO	PIN	PASADOR
16	391883X1		**1**	PARAFUSO	BOLT	PERNO
17	339548X1		**1**	PINO	PIN	PASADOR
18	1444351X1		**1**	ARRUELA	WASHER	ARANDELA
19	3385913M2		**2**	BUCHA	BUSH	CASQUILLO
20	1442994X1		**1**	PINO	PIN	PASADOR
21	357145X1		**1**	CONTRAPINO	DOWEL	CENTRAJE
22	390971X1		**2**	ARRUELA	WASHER	ARANDELA
23	3616399M1		**1**	GARFO	FORK	HORQUILLA
24	832297M1		**1**	PINO	PIN	PASADOR
25	068894T1	◄► 1680 mm	**1**	CABO	CABLE	CABLE
26	3712866M2		**1**	TIRANTE	ROD	VARILLA
27	339030X1		**1**	PORCA	NUT	TUERCA
28	392463X1		**1**	GARFO	FORK	HORQUILLA
29	354041X1		**1**	CUPILHA	COTTER PIN	PASADOR DOUBLE

REV.03

Controle Remoto Remote Control Control Remoto	Alavanca Lever Palanca	110-15	Tratores Com Cabine Tractors With Cab Tractores Con Cabina

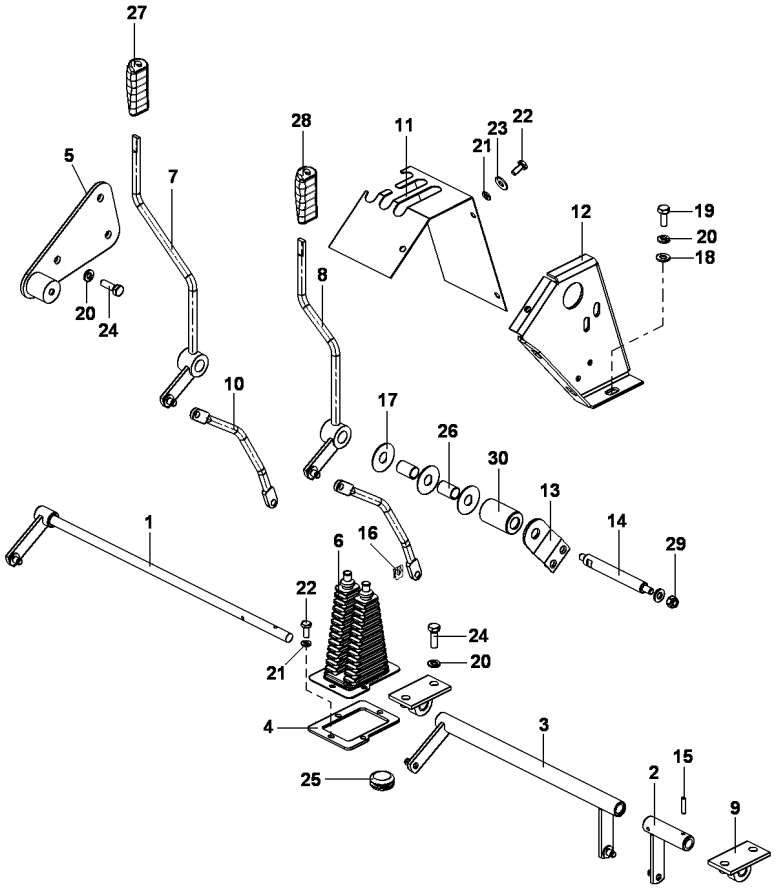

1	067965S1		1	ALAVANCA	LEVER	PALANCA
2	068454S1		1	TUBO	PIPE	CANO
3	068455N1		1	CJ. ALAVANCA	KIT, LEVER	JUEGO, PALANCA
4	069938P1		1	BASE	BOWL	TAZA
5	069966S1		1	CJ. CHAPA	KIT, PLATE	JUEGO DE PLATO
6	069967P1		1	COIFA	BELLOWS	FUELLE
7	069986S1		1	CJ. ALAVANCA	KIT, LEVER	JUEGO, PALANCA
8	069987S1		1	CJ. ALAVANCA	KIT, LEVER	JUEGO, PALANCA
9	070106N1		2	CJ. SUPORTE	KIT, BRACKET	JUEGO SOPORTE
10	070574P1		2	TIRANTE	ROD	VARILLA
11	072165P1		1	FECHAMENTO	COVER	CUBIERTA
12	072166S1		1	CJ. SUPORTE	KIT, BRACKET	JUEGO SOPORTE
13	072169S1		1	CJ. SUPORTE	KIT, BRACKET	JUEGO SOPORTE
14	072220P1		1	EIXO	SHAFT	ARBOL
15	1441311X1	4X22	2	PINO ELÁSTICO	ROLL PIN	PASADOR ELASTICO
16	1679932M2		4	GRAMPO	CRAMP	PASADOR
17	3386514M1		3	DISCO	DISC	DISCO
18	339024X1	17X8.4X2	6	ARRUELA	WASHER	ARANDELA
19	339123X1	M8X1.25X20	5	PARAFUSO	BOLT	PERNO
20	339374X1		12	ARRUELA	WASHER	ARANDELA
21	339375X1		7	ARRUELA	WASHER	ARANDELA
22	339560X1	M6X1X16	7	PARAFUSO	BOLT	PERNO
23	339588X1	18X6.5X1.5	3	ARRUELA	WASHER	ARANDELA
24	339761X1		7	PARAFUSO	BOLT	PERNO
25	3713587M1		1	BUJÃO	PLUG	TAPON
26	3713905M1		2	BUCHA	BUSH	CASQUILLO
27	3715491M91		1	MANÍPULO	KNOB	POMO
28	3715492M91		1	MANÍPULO	KNOB	POMO
29	391056X1	M8	1	PORCA	NUT	TUERCA
30	6200103M1		1	BUCHA	BUSH	CASQUILLO

Assento
Seat
Asiento

110-20

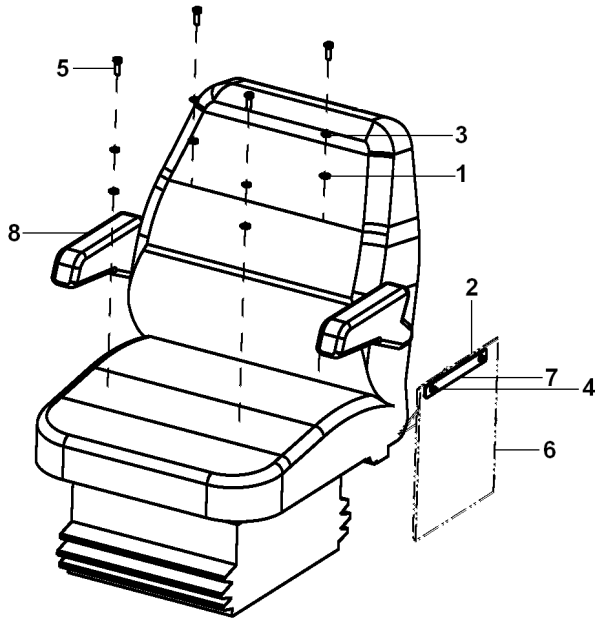

1	339024X1	**4** ARRUELA	WASHER	ARANDELA
2	390050X1	**2** ARRUELA	WASHER	ARANDELA
3	339374X1	**4** ARRUELA	WASHER	ARANDELA
4	6211347M1	**2** PARAFUSO ALLEN	ALLEN BOLT	TORNILLO ALLEN
5	339761X1	**4** PARAFUSO	BOLT	PERNO
6	059060P1	**1** BOLSA	POCKET	BOLSA
7	057749P1	**1** PLACA	PLATE	PLATO
8	6201631M91	**1** ASSENTO	SEAT	ASIENTO

Sistema De Direção
Steering System
Sistema De Direccion

110-25

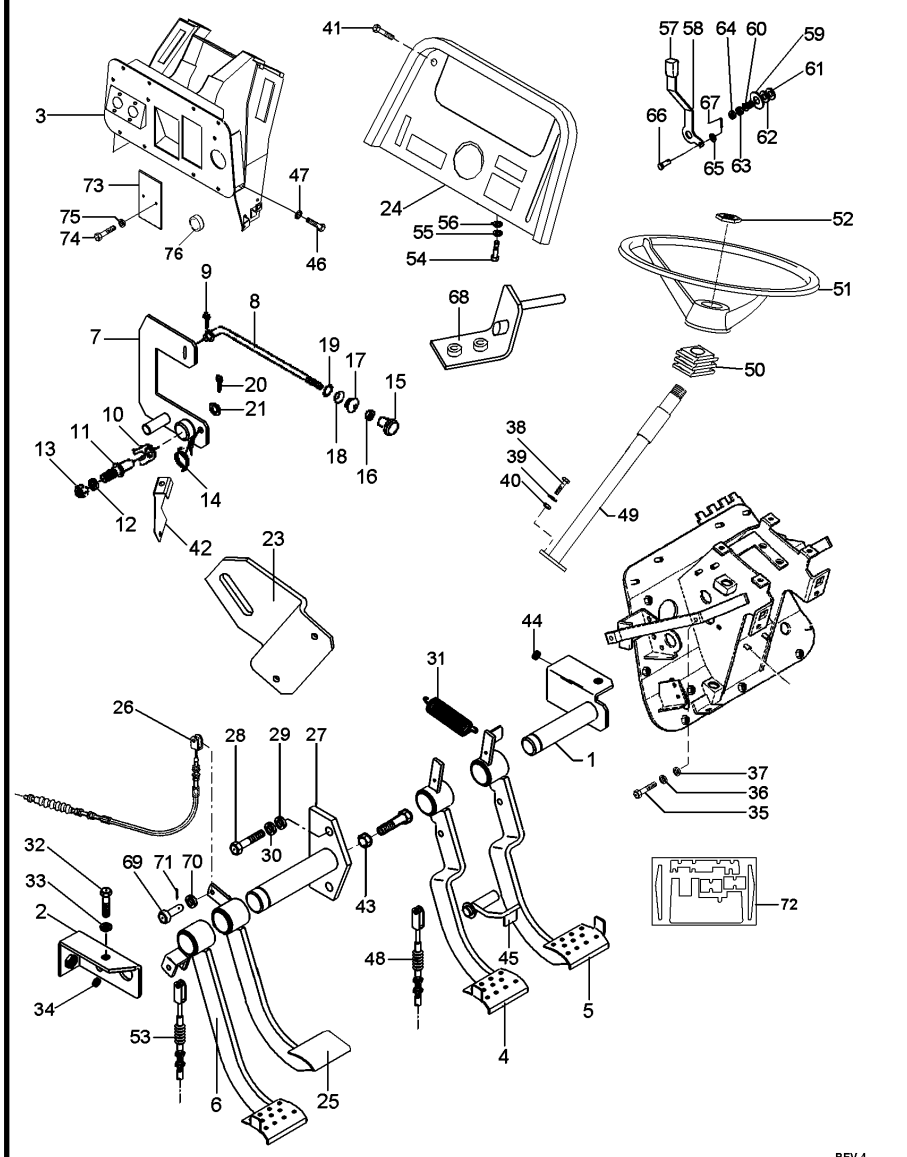

REV.4

6220899M91 EL91Z013 C026504 E01 (1) 08/08 110-25

1	052872S2		**1**	EIXO	SHAFT	ARBOL
2	052875S1		**2**	SUPORTE	BRACKET	SOPORTE
3	6220900M91		**1**	SUPORTE	CLEVIS	GANCHO SEGURI.
4	063789N1	◀	**1**	PEDAL	PEDAL	PEDAL
5	063791N1	▶	**1**	PEDAL	PEDAL	PEDAL
6	065987N1	[A]	**1**	PEDAL	PEDAL	PEDAL
7	068520S1		**1**	ALAVAN.FREIO MÃO	HAND BRAKE LEVER	HAND BRAKE LEVER
8	6217400M1		**1**	TIRANTE	ROD	VARILLA
9	361332X1		**1**	CUPILHA	COTTER PIN	PASADOR DOUBLE
10	181150M1		**1**	TRAVA	LOCK	RETENEDOR
11	3588673M1		**1**	PINO	PIN	PASADOR
12	339376X1		**1**	ARRUELA	WASHER	ARANDELA
13	339402X1		**1**	PORCA	NUT	TUERCA
14	2802224M1		**1**	MOLA	SPRING	RESORTE
15	6237536M1		**1**	MANÍPULO	KNOB	POMO
16	357515X1		**1**	PORCA	NUT	TUERCA
17	2801075M1		**1**	PASSADOR	COTTER	PASADOR ABIERTO
18	2801172M1		**1**	ARRUELA	WASHER	ARANDELA
19	2801154M1		**1**	ANEL	RING	ARO
20	354048X1		**1**	CUPILHA	COTTER PIN	PASADOR DOUBLE
21	391166X1		**1**	ARRUELA	WASHER	ARANDELA
23	6231596M1		**1**	SUPORTE	SUPPORT	DISPOS.DE SOSTEN
24	6219321M91		**1**	MOLDURA	MOULDING	BORDON
25	052829N1	[B]	**1**	PEDAL	PEDAL	PEDAL
26	052481T1	[C]	**1**	CABO	CABLE	CABLE
27	052868S1		**1**	EIXO	SHAFT	ARBOL
28	339761X1		**2**	PARAFUSO	BOLT	PERNO
29	339374X1		**2**	ARRUELA	WASHER	ARANDELA
30	352438X1		**1**	ANEL TRAVA	CIRCLIP	CIRCULITO
31	184171M1		**2**	MOLA	SPRING	RESORTE
32	339761X1		**2**	PARAFUSO	BOLT	PERNO
33	339374X1		**2**	ARRUELA	WASHER	ARANDELA
34	1669096M2		**X**	ARRUELA	WASHER	ARANDELA
35	339761X1		**2**	PARAFUSO	BOLT	PERNO
36	339374X1		**2**	ARRUELA	WASHER	ARANDELA
37	339024X1		**2**	ARRUELA	WASHER	ARANDELA
38	339814X1		**2**	PARAFUSO	BOLT	PERNO
39	339024X1		**2**	ARRUELA	WASHER	ARANDELA
40	339402X1		**2**	PORCA	NUT	TUERCA
41	392440X1		**4**	PARAFUSO	BOLT	PERNO
42	6217399M1		**1**	SUPORTE	CLEVIS	GANCHO SEGURI.
43	339402X1		**2**	PORCA	NUT	TUERCA
44	352438X1		**1**	ANEL TRAVA	CIRCLIP	CIRCULITO
45	052878S1		**1**	TRAVA	LOCK	RETENEDOR
46	339761X1		**8**	PARAFUSO	BOLT	PERNO
47	339374X1		**8**	ARRUELA	WASHER	ARANDELA
48	065027T1		**2**	CABO	CABLE	CABLE
49	064187T1		**1**	COLUNA DIREÇÃO	STEERING COLUMN	COLUMNA DIRECC
50	2801323M1		**1**	COLAR	COLLAR	COLLAR
51	6200469M1		**1**	VOLANTE	FLYWHEEL	VOLANTE

Sistema De Direção
Steering System
Sistema De Direccion

110-25

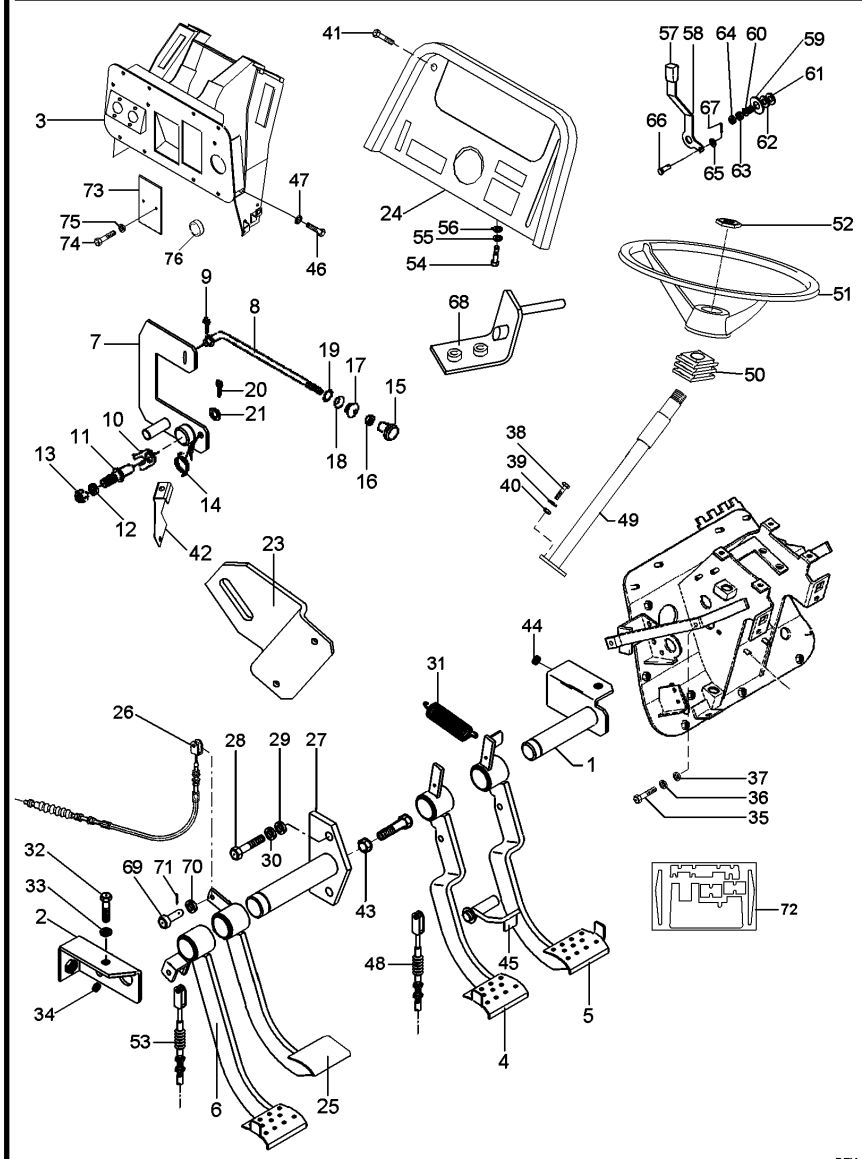

REV.4

6220899M91 EL91Z013 C026504 E01 (1) 08/08 110-25

52	061181T1		
53	6225537M1	[A]	
54	339761X1		
55	339374X1		
56	339024X1		
57	067632P3		
58	068908P1		
59	044206P1		
60	037594P1		
61	490434M1		
62	353756X1		
63	353430X1		
64	353431X1		
65	353753X1		
66	354186X1		
67	354041X1		
68	063886S1		
69	070063P1		
70	353756X1		
71	354059X1		
72	6221037M91		
73	052828P1		
74	339560X1		
75	339375X1		
76	3146456M1		

[A] EMBREAGEM
CLUTCH
EMBRAGUE

[B] BLOQUEIO DIFERENCIAL
DIFFERENTIAL LOCK
BLOQUEO DIFERENCIAL

[C] BLOQUEIO
BLOCKAGE
BLOQUEO

1	EMBLEMA	EMBLEM	EMBLEMA
1	CABO	CABLE	CABLE
2	PARAFUSO	BOLT	PERNO
2	ARRUELA	WASHER	ARANDELA
2	ARRUELA	WASHER	ARANDELA
1	MANÍPULO	KNOB	POMO
1	ALAVANCA	LEVER	PALANCA
1	ESPAÇADOR	SPACER	PIEZA DISTANCIA
1	MOLA	SPRING	RESORTE
2	ARRUELA	WASHER	ARANDELA
1	ARRUELA	WASHER	ARANDELA
1	PORCA	NUT	TUERCA
1	PORCA	NUT	TUERCA
3	ARRUELA	WASHER	ARANDELA
2	PINO	PIN	PASADOR
2	CUPILHA	COTTER PIN	PASADOR DOUBLE
1	SUPORTE	SUPPORT	DISPOS.DE SOSTEN
4	PINO	PIN	PASADOR
4	ARRUELA	WASHER	ARANDELA
4	CONTRAPINO	DOWEL	CENTRAJE
1	ISOLANTE	INSULATOR	PROD.AISLANTE
2	TAMPA	COVER	CUBIERTA
4	PARAFUSO	BOLT	PERNO
4	ARRUELA	WASHER	ARANDELA
1	TAMPÃO	PAD	ALMOHADILLA

Cj. Tampa
Cover
Tapa

110-30

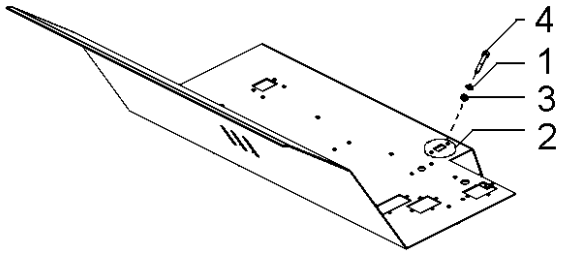

1	339374X1	**2**	ARRUELA	WASHER	ARANDELA
2	6208670M1	**1**	TAMPÃO	PAD	ALMOHADILLA
3	339169X1	**2**	PORCA	NUT	TUERCA
4	339124X1	**2**	PARAFUSO	BOLT	PERNO

Caixa De Ferramentas
Tools Box
Caja De Herramientas

110-35

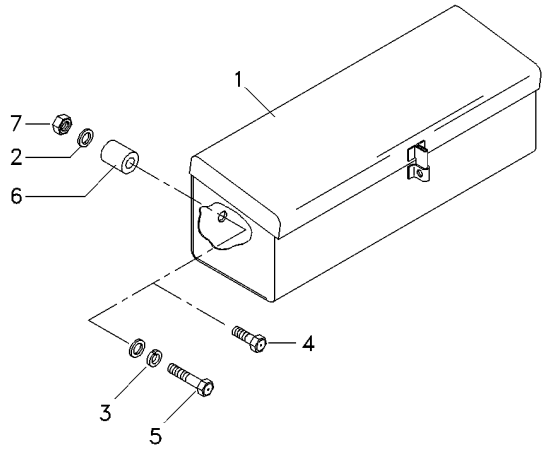

1	3587610M91	**1**	CAIXA	BOX	CAJA
2	390972X1	**3**	ARRUELA	WASHER	ARANDELA
3	6211360M1	**2**	ARRUELA	WASHER	ARANDELA
4	339761X1	**1**	PARAFUSO	BOLT	PERNO
5	391982X1	**1**	PARAFUSO	BOLT	PERNO
6	066275T1	**1**	BUCHA	INSERT	INSERCION
7	339169X1	**1**	PORCA	NUT	TUERCA

Fechamento
Stopping
Cerramento

110-40

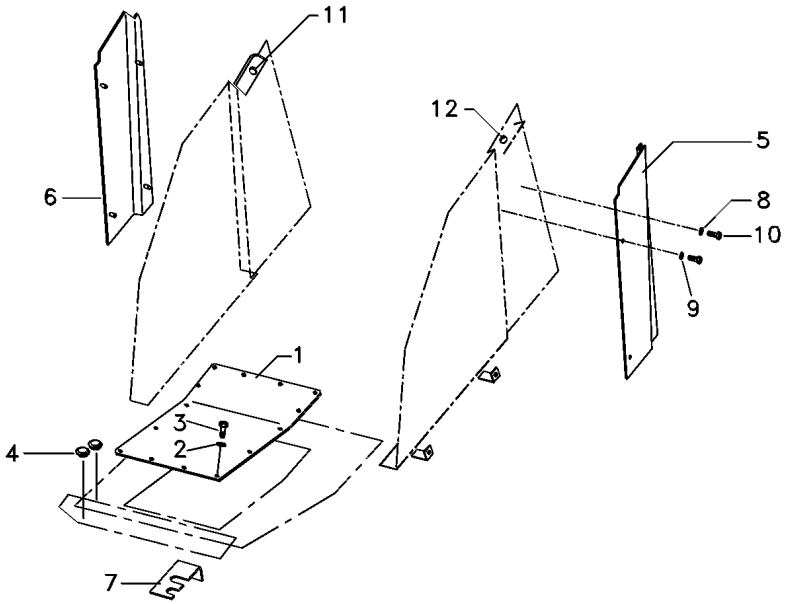

1	6206342M91		**1**	CJ. TAMPA	KIT, CAP	JUEGO DE TAPON
2	6211360M1		**16**	ARRUELA	WASHER	ARANDELA
3	339761X1		**16**	PARAFUSO	BOLT	PERNO
4	066360T1		**2**	TAMPÃO	PAD	ALMOHADILLA
5	066076P1	◀	**1**	FECHAMENTO	COVER	CUBIERTA
6	066077P1	▶	**1**	FECHAMENTO	COVER	CUBIERTA
7	053947P1		**1**	SUPORTE	BRACKET	SOPORTE
8	391038X1		**8**	ARRUELA	WASHER	ARANDELA
9	6211359M1		**4**	ARRUELA	WASHER	ARANDELA
10	339666X1		**8**	PARAFUSO	BOLT	PERNO
11	6214930M1		**3**	PASSA-FIO	GROMMET	PASACABLE
12	6211287M1		**1**	PASSA-FIO	GROMMET	PASACABLE

Janela E Vidro Traseiro Da Cabine
Rear Window And Glass Of The Cab
Ventana Y Vidrio Trasero De La Cabina

110-45

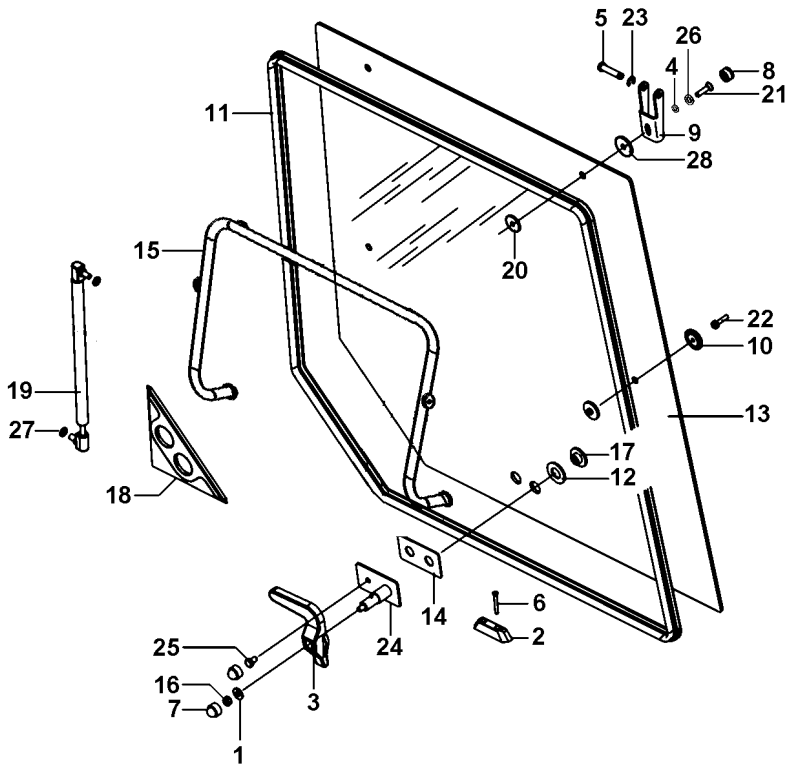

1	339056X1	8.5X20X2.5	**1** ARRUELA	WASHER	ARANDELA
2	6228688M1		**1** TRAVA	LOCK	RETENEDOR
3	6228685M1		**1** MANÍPULO	KNOB	POMO
4	81649500		**2** ARRUELA	WASHER	ARANDELA
5	3902137M1		**2** PINO	PIN	PASADOR
6	6228689M1		**2** PARAFUSO	BOLT	PERNO
7	3616277M1		**2** CAPA	CAP	TAPA
8	32604400		**2** TAMPA	COVER	CUBIERTA
9	3902136M2		**2** GANCHO	HOOK	GANCHO
10	3902145M1		**2** COXIM	MOUNTING	MONTANTE
11	066103T1		**1** VEDAÇÃO	SEALING	VEDACION
12	6228686M1		**2** ARRUELA	WASHER	ARANDELA
13	6223763M1		**1** VIDRO	GLASS	CRISTAL
14	3619906M1		**1** JUNTA	GASKET	EMPAQUETADURA.
15	066309S1		**1** SUPORTE	CLEVIS	GANCHO SEGURI.
16	394367X1	M8	**1** PORCA	NUT	TUERCA
17	6228687M1		**2** PORCA	NUT	TUERCA
18	3806376M1		**1** VEDANTE	SEAL	RETEN
19	3902140M1		**2** CILINDRO	CYLINDER	CILINDRO
20	3902365M1		**4** ARRUELA	WASHER	ARANDELA
21	HC9322		**2** PARAFUSO	SCREW	TORNILLO
22	3010775X1	M6X25	**2** PARAFUSO	BOLT	PERNO
23	1440988X1		**2** ANEL TRAVA	CIRCLIP	CIRCULITO
24	6228656M91		**1** CJ. SUPORTE	KIT, BRACKET	JUEGO SOPORTE
25	339228X1	M8X12	**1** PARAFUSO	BOLT	PERNO
26	32667000		**2** TRAVA	LOCK	RETENEDOR
27	391025X1		**4** ARRUELA	WASHER	ARANDELA
28	625540		**2** ARRUELA	WASHER	ARANDELA

Porta
Door
Puerta

110-50

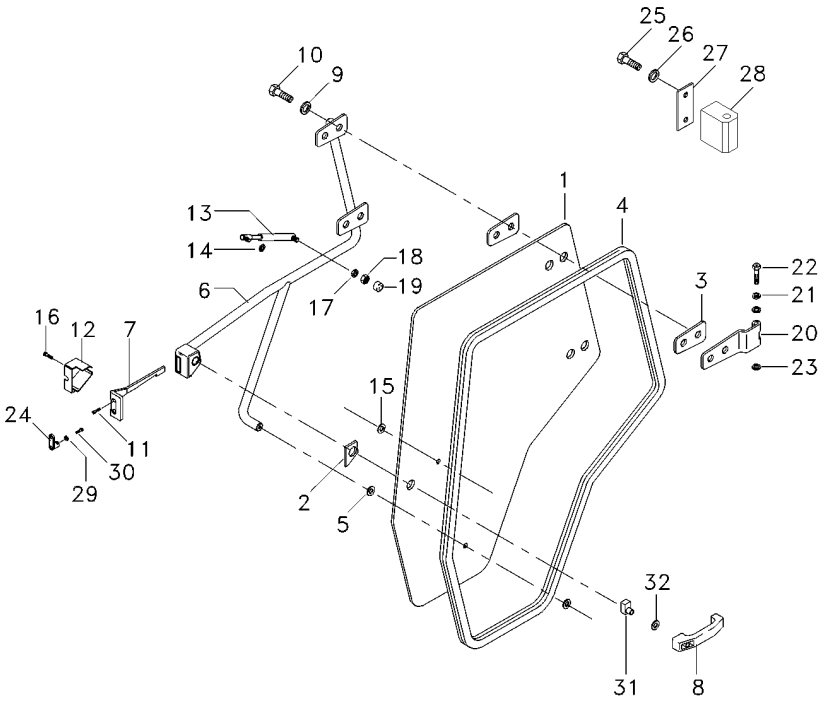

REV.04

6213468M91 **N130Z007** **C026504 E01 (1)** **08/08** **110-50**

1	066083T1	**1**	VIDRO	GLASS	CRISTAL
2	6200042M1	**1**	JUNTA	JOINT	JUNTA
3	066198T1	**4**	JUNTA	GASKET	EMPAQUETADURA.
4	6211284M1	**1**	GUARNIÇÃO	FOAM	ESPUMA
5	3902365M1	**1**	ARRUELA	WASHER	ARANDELA
6	6204325M91	**1**	MAÇANETA	HANDLE	MANETA
7	3804663M1	**1**	TRINCO	LATCH	CERROJO
8	3902356M91	**1**	MAÇANETA	HANDLE	MANETA
9	390734X1	**12**	ARRUELA	WASHER	ARANDELA
10	3009491X1	**4**	PARAFUSO	BOLT	PERNO
11	3009432X1	**4**	PARAFUSO	BOLT	PERNO
12	3804661M1	**1**	TAMPA	COVER	CUBIERTA
13	6217483M1	**1**	AMORTECEDOR	DAMPER	AMORTIGUADOR
14	391025X1	**1**	ARRUELA	WASHER	ARANDELA
15	3902145M1	**2**	COXIM	MOUNTING	MONTANTE
16	3009431X1	**1**	PARAFUSO	BOLT	PERNO
17	6211360M1	**1**	ARRUELA	WASHER	ARANDELA
18	339169X1	**1**	PORCA	NUT	TUERCA
19	3616277M1	**1**	CAPA	CAP	TAPA
20	6213470M91	**2**	DOBRADIÇA	HINGE	BISAGRA
21	6211315M1	**4**	ARRUELA	WASHER	ARANDELA
22	6214931M1	**2**	PINO	PIN	PASADOR
23	1440988X1	**2**	ANEL TRAVA	CIRCLIP	CIRCULITO
24	3902372M1	**1**	TRINCO	LATCH	CERROJO
25	339123X1	**4**	PARAFUSO	BOLT	PERNO
26	6203540M1	**4**	ARRUELA	WASHER	ARANDELA
27	6214907M1	**2**	CHAPA	PLATE	CHAPA
28	6213469M1	**8**	MANCAL	BEARING	COJINETE
29	6207323M1	**2**	ARRUELA	WASHER	ARANDELA
30	6211348M1	**2**	PARAFUSO	BOLT	PERNO
31	6228675M91	**1**	BIELETA	LINK	CONEXION
32	391056X1	**1**	PORCA	NUT	TUERCA

Cabine
Cab
Cabina

110-55

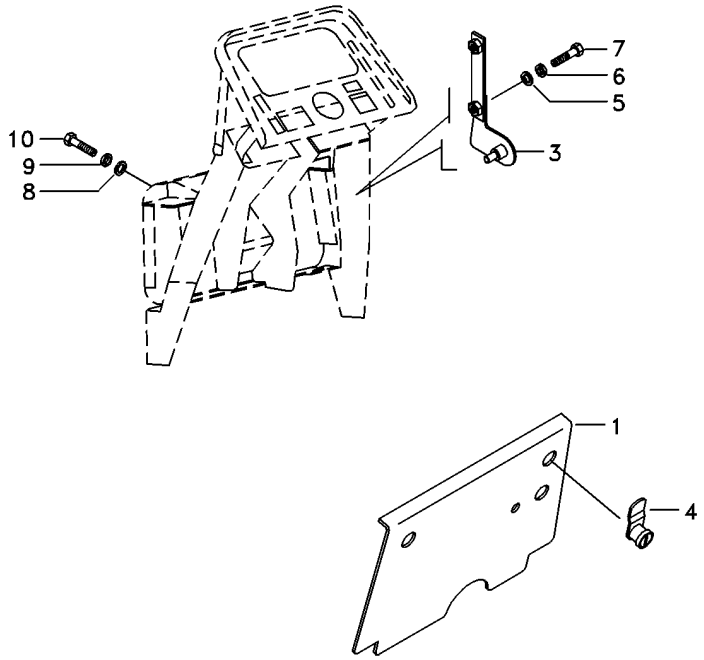

1	066318S1		**1**	TAMPA	COVER	CUBIERTA
3	066323S1	▶	**1**	SUPORTE	BRACKET	SOPORTE
3	066322S1	◀	**1**	SUPORTE	BRACKET	SOPORTE
4	6200081M1		**2**	TRAVA	LOCK	RETENEDOR
5	391038X1		**4**	ARRUELA	WASHER	ARANDELA
6	376718X1		**4**	ARRUELA	WASHER	ARANDELA
7	339666X1		**4**	PARAFUSO	BOLT	PERNO
8	390972X1		**8**	ARRUELA	WASHER	ARANDELA
9	6211360M1		**8**	ARRUELA	WASHER	ARANDELA
10	339123X1		**8**	PARAFUSO	BOLT	PERNO

Revestimento
Cladding
Revestimiento

110-60

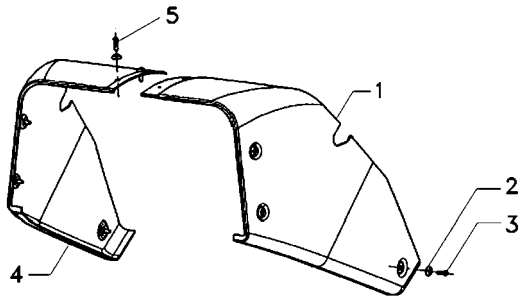

1	6214932M1	▶	**1**	REVESTIMENTO	MAT	ALFOMBRA
2	6200065M1		**8**	ARRUELA	WASHER	ARANDELA
3	6211348M1		**6**	PARAFUSO	BOLT	PERNO
4	6214933M1	◀	**1**	REVESTIMENTO	MAT	ALFOMBRA
5	6207322M1		**2**	PARAFUSO ALLEN	ALLEN BOLT	TORNILLO ALLEN

Cabine
Cab
Cabina

Revestimento
Cladding
Revestimiento

110-65

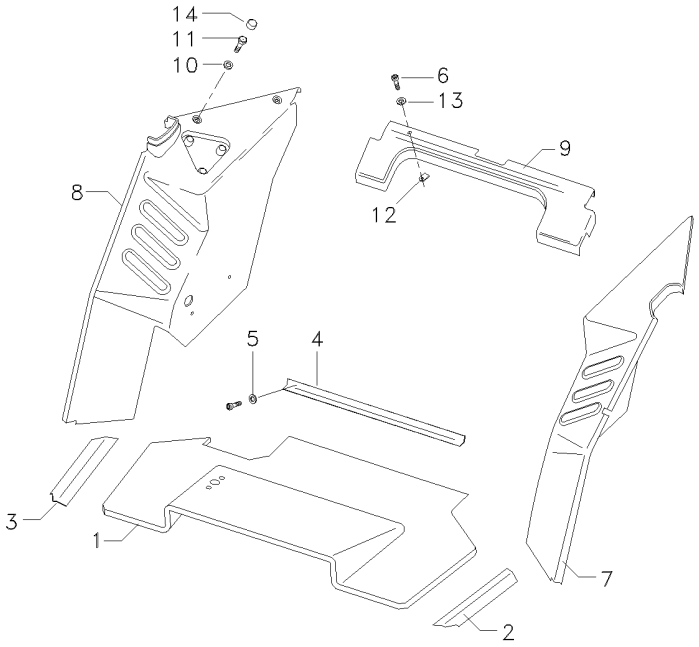

1	066172T1	**1** TAPETE	MATTING	ESTERA
2	066363T1	**1** SOLEIRA	FOOT REST	REPOSAPIES
3	066334T1	**1** SOLEIRA	FOOT REST	REPOSAPIES
4	066362T1	**1** CHAPA	PLATE	CHAPA
5	6207323M1	**9** ARRUELA	WASHER	ARANDELA
6	6211348M1	**29** PARAFUSO	BOLT	PERNO
7	6211299M1	**1** REVESTIMENTO	MAT	ALFOMBRA
8	6211304M1	**1** REVESTIMENTO	MAT	ALFOMBRA
9	066176T1	**1** REVESTIMENTO	LAGGING	REVESTIMIENTO
10	390734X1	**3** ARRUELA	WASHER	ARANDELA
11	3009491X1	**3** PARAFUSO	BOLT	PERNO
12	6200086M1	**20** PRESILHA	STAPLE	GRAPA
13	6200065M1	**20** ARRUELA	WASHER	ARANDELA
14	3619609M1	**3** CAPA	CAP	TAPA

Retrovisor Externo
External Rear-View Mirror
Retrovisor Externo

110-70

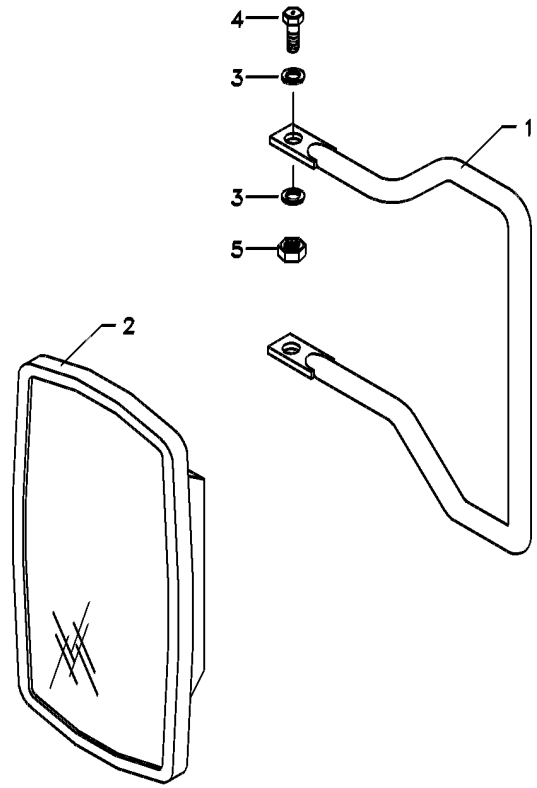

1	066204P1	**1**	SUPORTE ESPELHO	MIRROR ARM ASSY	CJT.BRAZO ESPEJO
2	6200052M1	**1**	ESPELHO	MIRROR	RETROVISOR
3	390972X1	**4**	ARRUELA	WASHER	ARANDELA
4	339123X1	**2**	PARAFUSO	BOLT	PERNO
5	391056X1	**2**	PORCA	NUT	TUERCA

REV.02

Cabine
Cab
Cabina

110-75

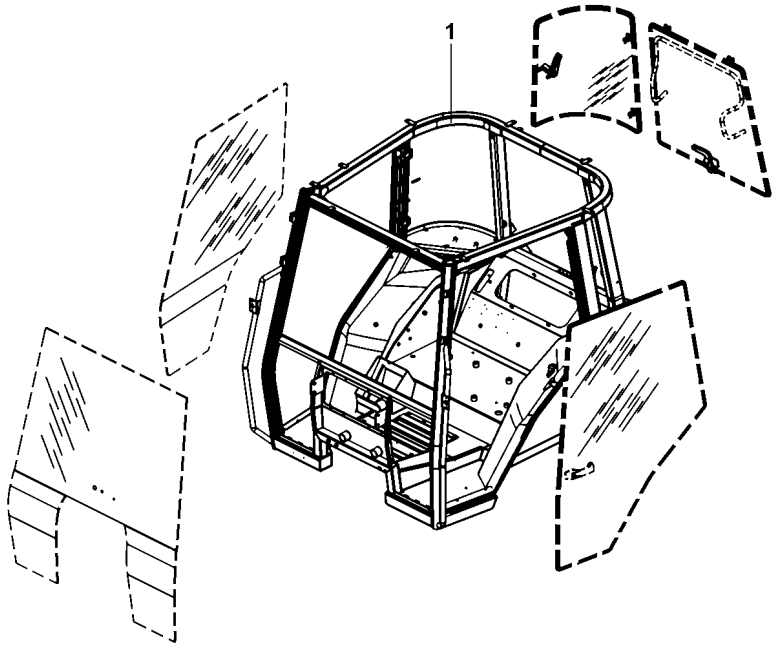

1	6227611M91	**1** CJ. ESTRUTURA	STRUCTURE	ESTRUCTURA

Limpador De Parabrisa
Windscreen Wiper
Varillaje De Limpiaparabrisas

110-80

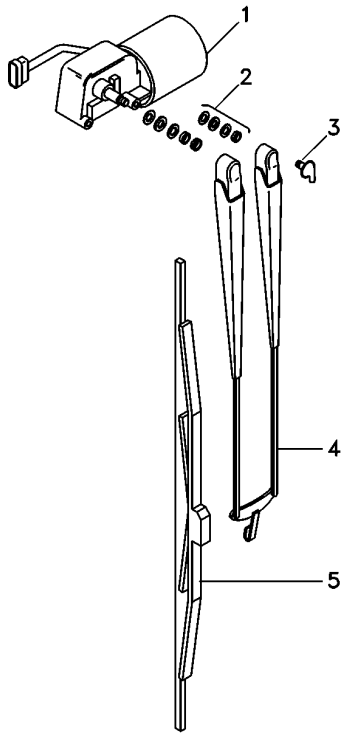

1	6227673M1	**1** MOTOR LIMP.PARAB	WIPER MOTOR	MOTOR L PARABRIS
2	6230081M1	**1** CJ. FIXAÇÃO	KIT, CATCH	JUEGO FIJADOR
3	6229680M1	**1** CONEXÃO	CONNECTION	CONEXION
4	6227674M1	**1** BRAÇO	ARM	BRAZO
5	6227675M1	**1** PALHETA	VANE	PALETA

Para-Lama
Fender
Guardabarros

110-85

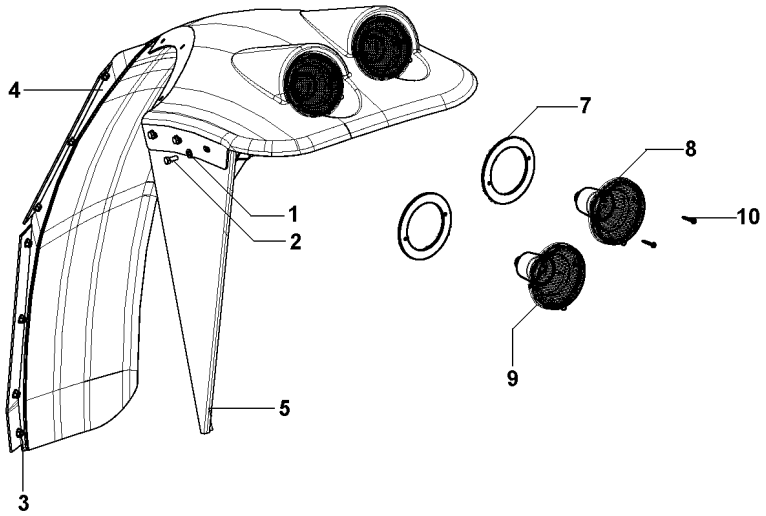

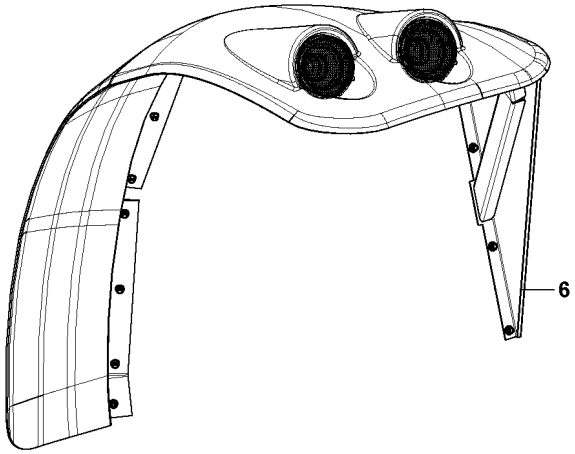

1	6203540M1	17X9	
2	339123X1	M8X1.25X20	
3	391056X1	M8	
4	6228631M91		◀
4	6228630M91		▶
5	6228629M91		◀
6	6228628M91		▶
7	6234105M1	4	
8	6233239M91	4	
9	6233240M91	4	
10	HN6815	4	

38	ARRUELA	WASHER	ARANDELA
10	PARAFUSO	BOLT	PERNO
38	PORCA	NUT	TUERCA
1	KIT PÁRA-LAMA	FENDER, KIT	KIT GUARDABARRO
1	KIT PÁRA-LAMA	FENDER, KIT	KIT GUARDABARRO
1	CJ. SUPORTE	KIT, BRACKET	JUEGO SOPORTE
1	CJ. SUPORTE	KIT, BRACKET	JUEGO SOPORTE
4	JUNTA	JOINT	JUNTA
2	SINALEIRA	SIGNAL	AVISADOR
2	SINALEIRA	SIGNAL	AVISADOR
8	PARAFUSO	SCREW	TORNILLO

Reservatório
Container
Deposito

110-90

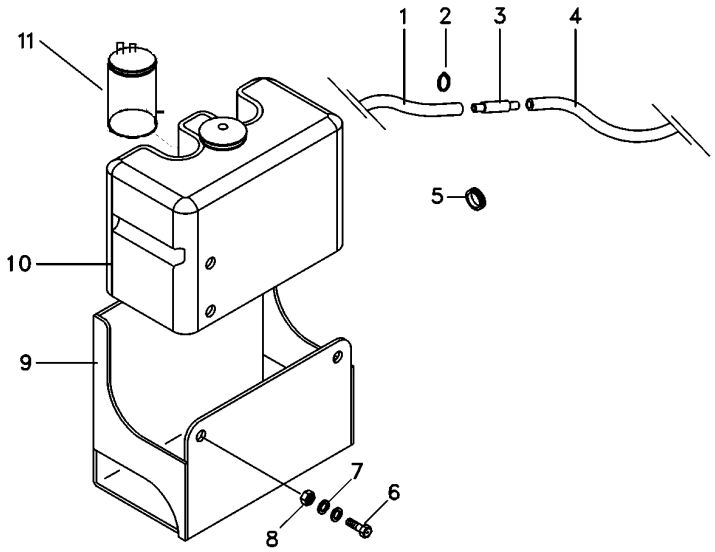

1	066419P1		**1**	MANGUEIRA	HOSE	FLEXIBLE
2	6200084M1		**10**	BRAÇADEIRA	CLAMP	ABRAZADERA
3	6204268M1		**1**	VÁLVULA	VALVE	VALVULA
4	066420P1		**1**	MANGUEIRA	HOSE	FLEXIBLE
5	6222658M1		**2**	TAMPÃO	PAD	ALMOHADILLA
6	339123X1		**2**	PARAFUSO	BOLT	PERNO
7	390972X1		**4**	ARRUELA	WASHER	ARANDELA
8	339169X1		**2**	PORCA	NUT	TUERCA
9	6227633M91		**1**	SUPORTE	CLEVIS	GANCHO SEGURI.
10	6228324M91		**1**	RESERVATÓRIO	CONTAINER	CONTENEDOR
11	6228326M1	10	**1**	BOMBA D'ÁGUA	WATER PUMP	BOMBA DE AGUA

Teto Da Cabina
Cab Roof
Techo De La Cabina

110-95

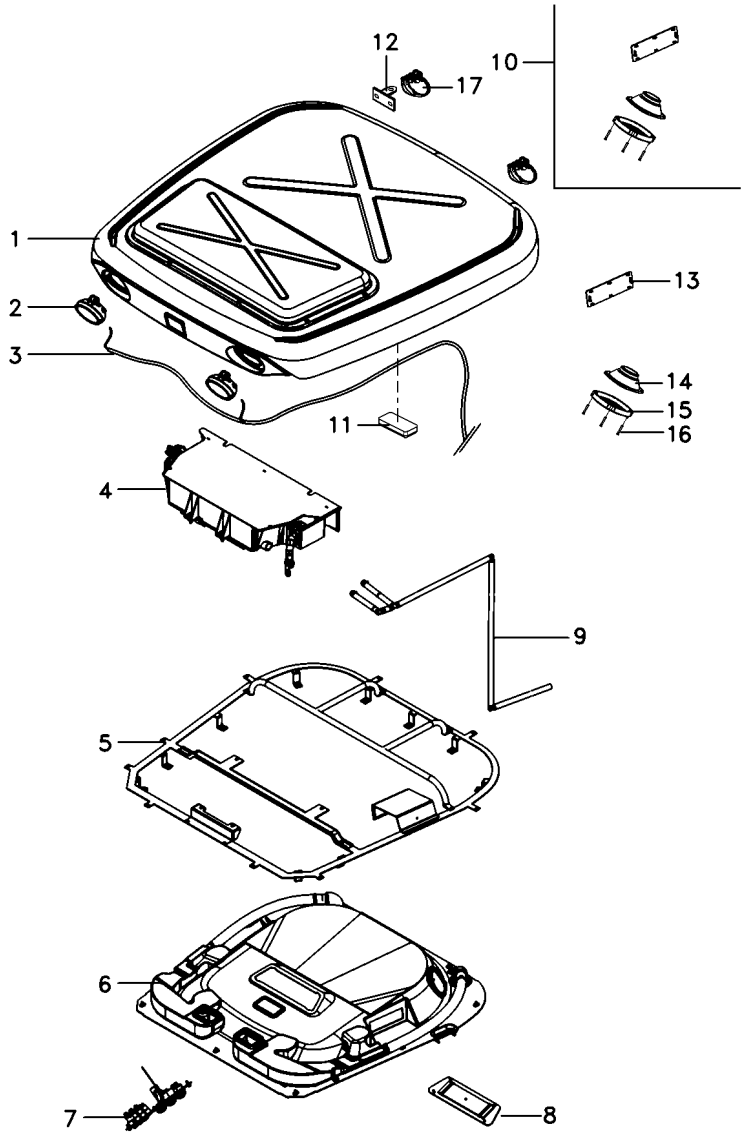

REV.01

1	6226660M91	110-100 No	**1**	CJ. TETO	ROOF ASY	CJTO. TECHO
2	3786664M91		**2**	FAROL DIANTEIRO	FRONT LIGHT	FRONT LIGHT
3	6225997M1		**1**	CHICOTE	HARNESS	MAZO CABLES
4	6212041M91	110-130 No	**1**	CONDICIONADOR AR	AIR CONDITIONER	ACONDIC.DE AIRE
5	6233695M91		**1**	CJ. ESTRUTURA	STRUCTURE	ESTRUCTURA
6	6234039M91	110-120 No	**1**	CJ. REVESTIMENTO	KIT, MAT	JUEGO ALFOMBRA
7	6212544M91	110-110 No	**1**	CJ. PAINEL	KIT, PANEL	JUEGO DE PANEL
8	6214694M91		**1**	DIFUSOR	BAFFLE	DIFUSOR
9	6214901M91	110-105 No	**1**	CJ. MANGUEIRA	HOSE ASSY	CON.DE MANGUERA
10	6223312M91		**1**	ALTO-FALANTE	SPEAKER	ALTOVOZ
11	6214892M1		**1**	LANTERNA	LAMP	FARO
11	6204121M1		**1**	LÂMPADA	BULB	LAMPARA
12	6228218M1		**2**	SUPORTE	BRACKET	SOPORTE
13	6203550M1	10	**1**	TAMPA	COVER	CUBIERTA
14	066074T1	10	**2**	ALTO-FALANTE	SPEAKER	ALTOVOZ
15	066075T1	10	**2**	PROTEÇÃO	GUARD	DEFENSA
16	6204120M1	10	**8**	PARAFUSO	BOLT	PERNO
17	3788699M93		**2**	FAROL	LIGHT	ALUMBRADO

Teto Da Cabina
Cab Roof
Techo De La Cabina

110-100

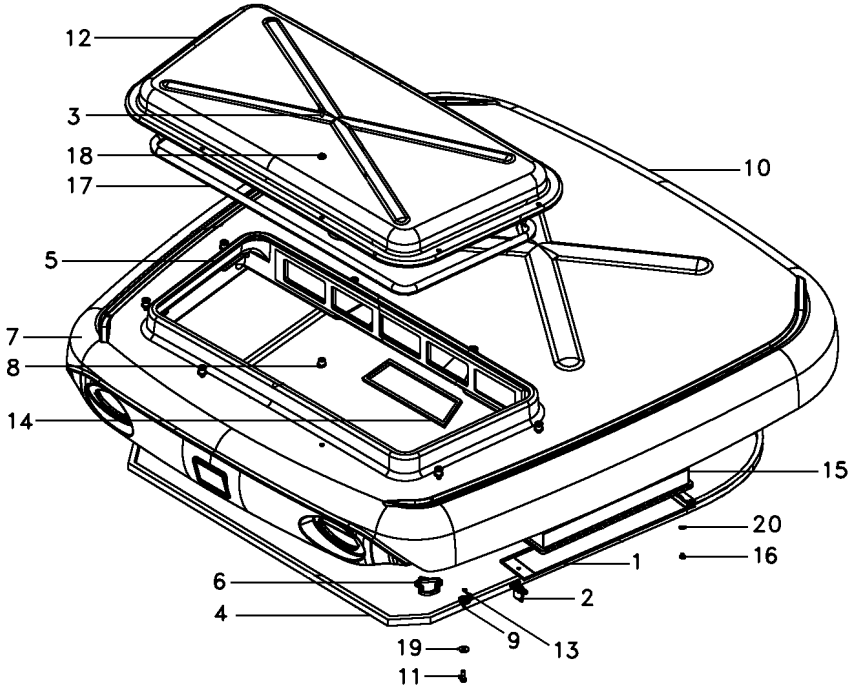

1	6214967M1		**1**	TAMPA	COVER	CUBIERTA
2	6214968M2		**1**	FECHADURA	LOCK	CERRADURA
3	6211347M1		**8**	PARAFUSO ALLEN	ALLEN BOLT	TORNILLO ALLEN
4	6214956M1		**1**	GUARNIÇÃO	FOAM	ESPUMA
5	6214964M1		**1**	GUARNIÇÃO	FOAM	ESPUMA
6	6214962M1	◀	**1**	GUARNIÇÃO	FOAM	ESPUMA
7	6214963M1	▶	**1**	GUARNIÇÃO	FOAM	ESPUMA
8	6214958M1		**8**	BUCHA	BUSH	CASQUILLO
9	6214957M1		**9**	ARRUELA	WASHER	ARANDELA
10	6226674M91		**1**	CJ. TETO	ROOF ASY	CJTO. TECHO
11	339761X1		**9**	PARAFUSO	BOLT	PERNO
12	6214959M1		**1**	TAMPA	COVER	CUBIERTA
13	6211360M1		**9**	ARRUELA	WASHER	ARANDELA
14	6214965M1		**1**	GUARNIÇÃO	FOAM	ESPUMA
15	6214966M1		**1**	ELEMENTO	ELEMENT	ELEMENTO
15	6218158M1	[A]	**1**	ELEMENTO	ELEMENT	ELEMENTO
16	340343X1		**1**	REBITE	RIVET	REMACHE
17	6214960M1		**1**	PERFIL	PROFILE	PERFIL
18	6214961M1		**8**	ARRUELA	WASHER	ARANDELA
19	6203540M1		**9**	ARRUELA	WASHER	ARANDELA
20	6220962M1		**1**	ARRUELA	WASHER	ARANDELA

[A] CARVÃO ATIVADO
CARBON FILTER
CARVÃO ATIVADO

REV.02

Dreno
Drain
Dreno

110-105

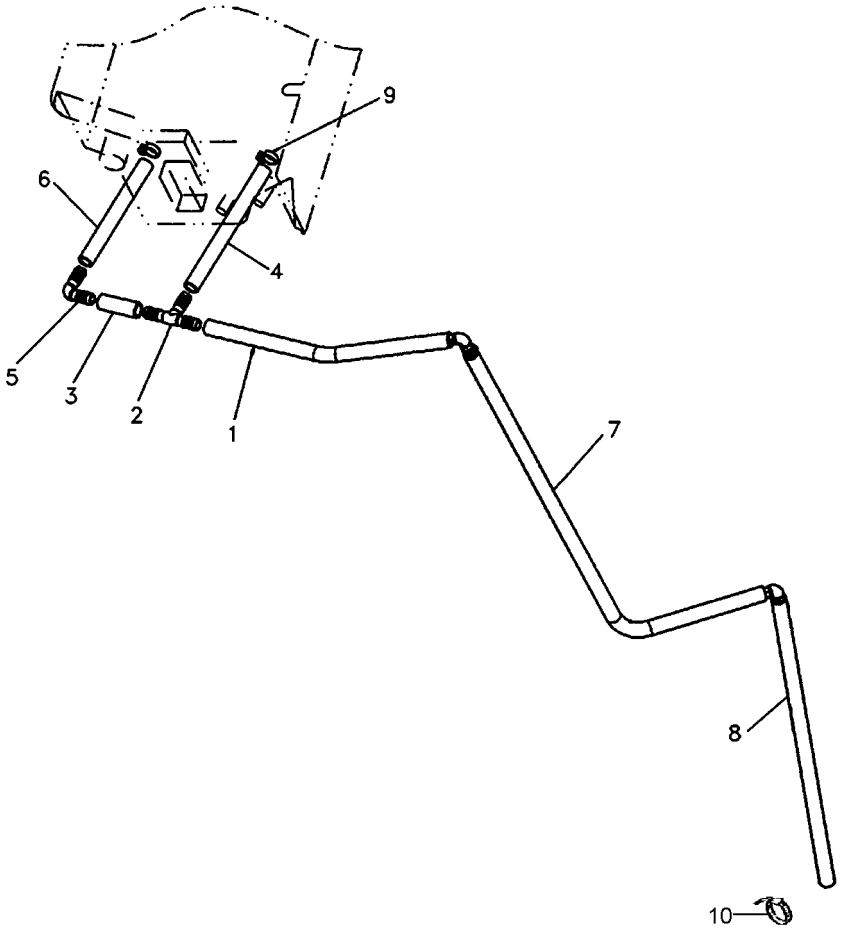

REV.03

1	6204358M1	**1** MANGUEIRA	HOSE	FLEXIBLE
2	066402T1	**1** CONEXÃO "T"	CONNECTION T	CONEXION T
3	6214902M1	**1** MANGUEIRA	HOSE	FLEXIBLE
4	6214903M1	**1** MANGUEIRA	HOSE	FLEXIBLE
5	6200093M1	**3** CONEXÃO	CONNECTION	CONEXION
6	6214904M1	**1** MANGUEIRA	HOSE	FLEXIBLE
7	6214905M1	**1** MANGUEIRA	HOSE	FLEXIBLE
8	6214906M1	**1** MANGUEIRA	HOSE	FLEXIBLE
9	6200083M1	**2** BRAÇADEIRA	CLAMP	ABRAZADERA
10	6204276M1	**5** BRAÇADEIRA	CLAMP	ABRAZADERA

Painel De Controle
Control Panel
Tablero De Control

110-110

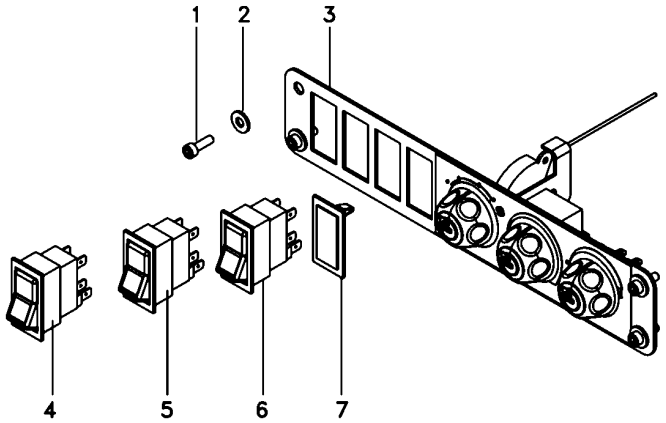

1	6207322M1	**4**	PARAFUSO ALLEN	ALLEN BOLT	TORNILLO ALLEN
2	6207323M1	**4**	ARRUELA	WASHER	ARANDELA
3	6212545M91	**1**	CJ. PAINEL	KIT, PANEL	JUEGO DE PANEL
4	6220262M1	**1**	BOTÃO	BUTTON	PULSADOR
5	6220260M1	**1**	BOTÃO	BUTTON	PULSADOR
6	6220263M1	**1**	BOTÃO	BUTTON	PULSADOR
7	042603T1	**1**	TAMPA	COVER	CUBIERTA

Painel De Controle
Control Panel
Tablero De Control

110-115

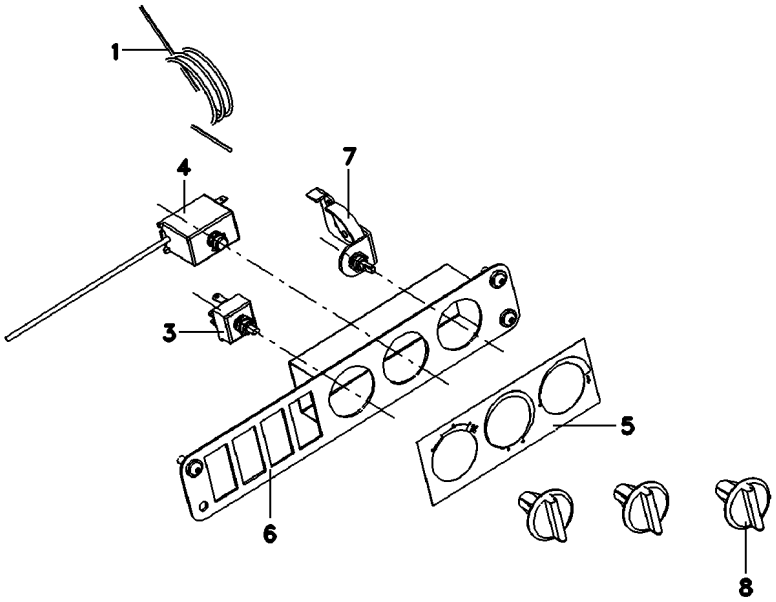

1	6214882M1	**1** CABO	CABLE	CABLE
3	6214880M1	**1** CHAVE INTERRUPT.	KEY SWITCH	LLAVE INTERRUPT.
4	6214881M1	**1** TERMOSTATO	THERMOSTAT	TERMOSTATO
5	6214879M1	**1** ADESIVO	ADHESIVE	ADHESIVO
6	6214877M1	**1** ESTRUTURA	STRUCTURE	ESTRUCTURA
7	6214883M1	**1** CJ. COMANDO	KIT, ACTUATOR	JUEGO ACTUADOR
8	6214878M1	**3** MANÍPULO	KNOB	POMO

Revestimento
Cladding
Revestimiento

110-120

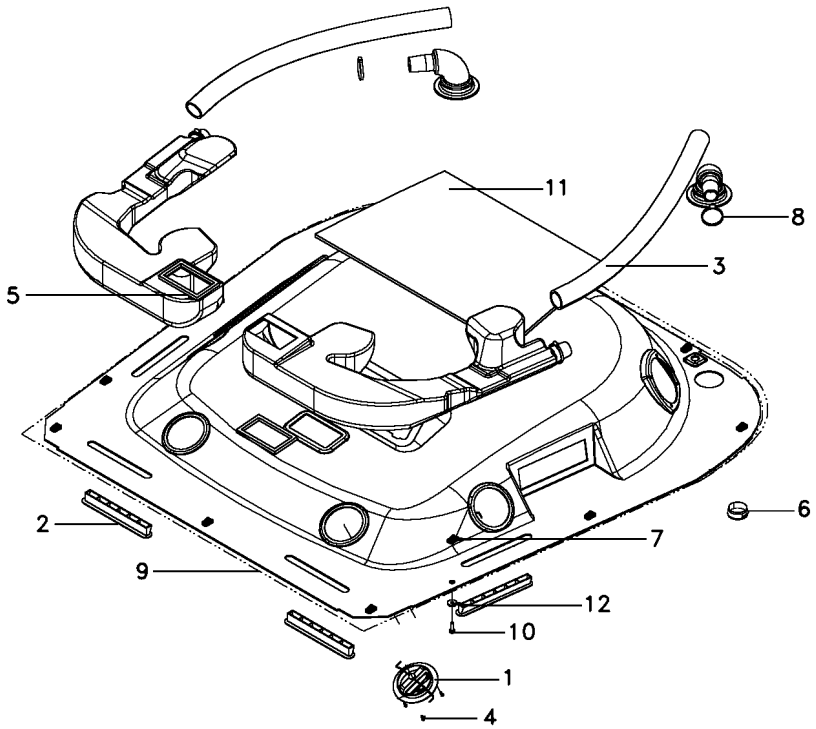

1	6233247M1		**4**	DIFUSOR	DIFFUSER	DIFUSOR
2	6214890M1		**4**	DIFUSOR	BAFFLE	DIFUSOR
3	6212039M1		**2**	MANGUEIRA	HOSE	FLEXIBLE
4	6220982M1		**12**	PARAFUSO	BOLT	PERNO
5	6214926M1		**2**	GUARNIÇÃO	FOAM	ESPUMA
6	6214908M1		**2**	DIFUSOR	BAFFLE	DIFUSOR
7	6200086M1		**12**	PRESILHA	STAPLE	GRAPA
8	6214891M1		**4**	BRAÇADEIRA	CLAMP	ABRAZADERA
9	6234040M91	110-125 No	**1**	CJ. REVESTIMENTO	KIT, MAT	JUEGO ALFOMBRA
10	6211348M1		**12**	PARAFUSO	BOLT	PERNO
11	6204118M1		**1**	PROTEÇÃO	GUARD	DEFENSA
12	6200065M1		**12**	ARRUELA	WASHER	ARANDELA

Revestimento
Cladding
Revestimiento

110-125

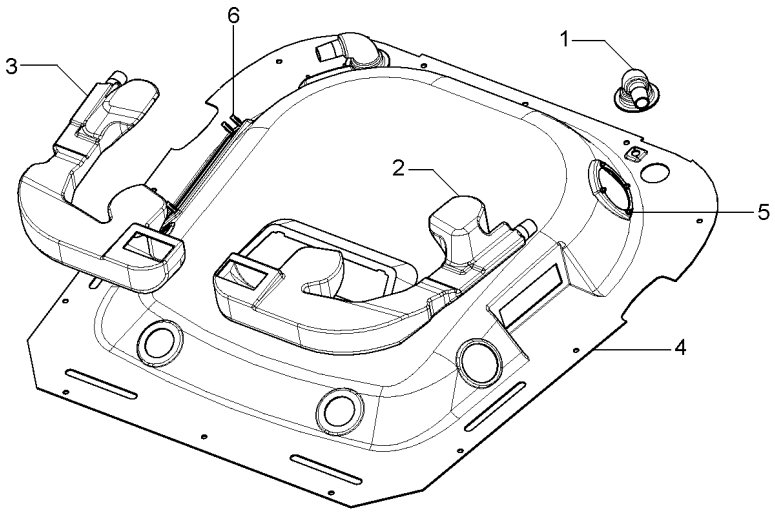

1	6227165M1		**2**	TUBO	PIPE	CANO
2	6227164M1	◀	**1**	TUBO	PIPE	CANO
3	6227163M1	▶	**1**	TUBO	PIPE	CANO
4	6234041M1		**1**	REVESTIMENTO CAB	CLADDING	CHAQUETA
5	3713803M1		**8**	PORCA	NUT	TUERCA
6	6232752M1		**4**	REBITE	RIVET	REMACHE

Ar Condicionado
Air Conditioner
Aire Acondionado

110-130

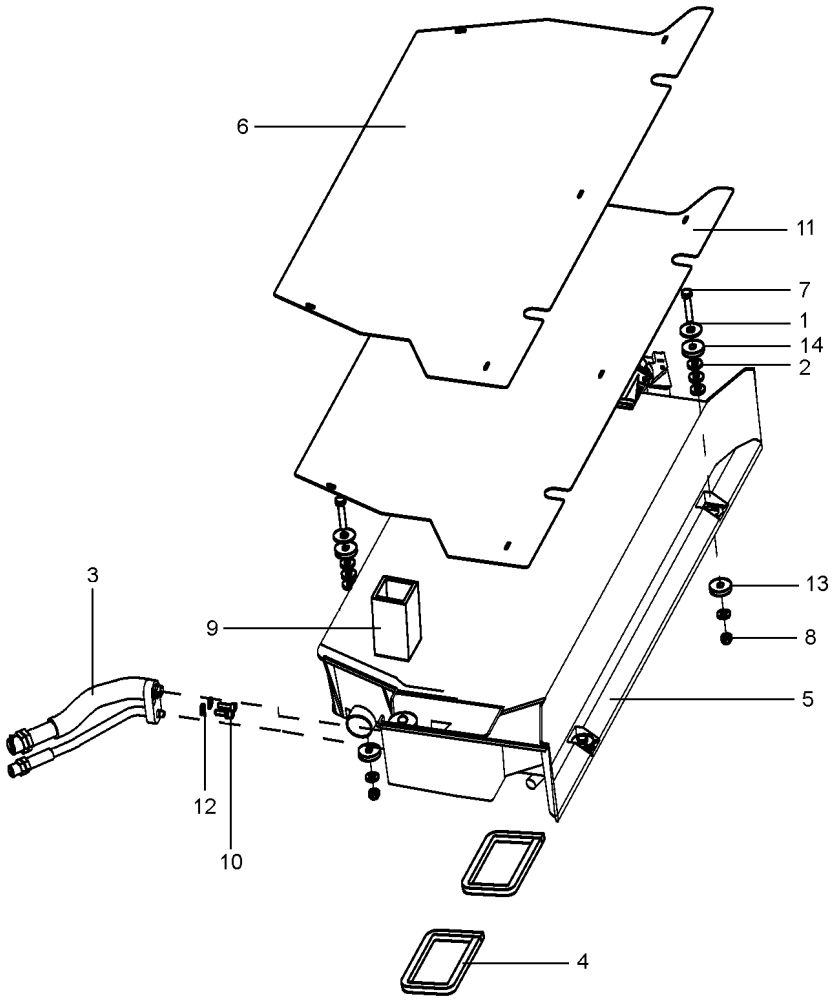

REV.05

1	390597X1		**4**	ARRUELA	WASHER	ARANDELA
2	339056X1		**12**	ARRUELA	WASHER	ARANDELA
3	6214952M1		**1**	ADAPTADOR	ADAPTOR	ADAPTADOR
4	6220963M1		**2**	GUARNIÇÃO	FOAM	ESPUMA
5	6216236M91	110-135 No	**1**	CONDICIONADOR AR	AIR CONDITIONER	ACONDIC.DE AIRE
6	6204250M1		**1**	TAMPA	COVER	CUBIERTA
7	339745X1		**2**	PARAFUSO	BOLT	PERNO
8	394367X1		**4**	PORCA	NUT	TUERCA
9	6203562M1		**1**	PERFIL	PROFILE	PERFIL
10	6211348M1		**2**	PARAFUSO	BOLT	PERNO
11	6211308M1		**1**	PROTEÇÃO	GUARD	DEFENSA
12	6207323M1		**2**	ARRUELA	WASHER	ARANDELA
13	6211357M1		**4**	ARRUELA	WASHER	ARANDELA
14	050637P1		**8**	ARRUELA	WASHER	ARANDELA

Cabine
Cab
Cabina

Ar Condicionado
Air Conditioner
Aire Acondionado

110-135

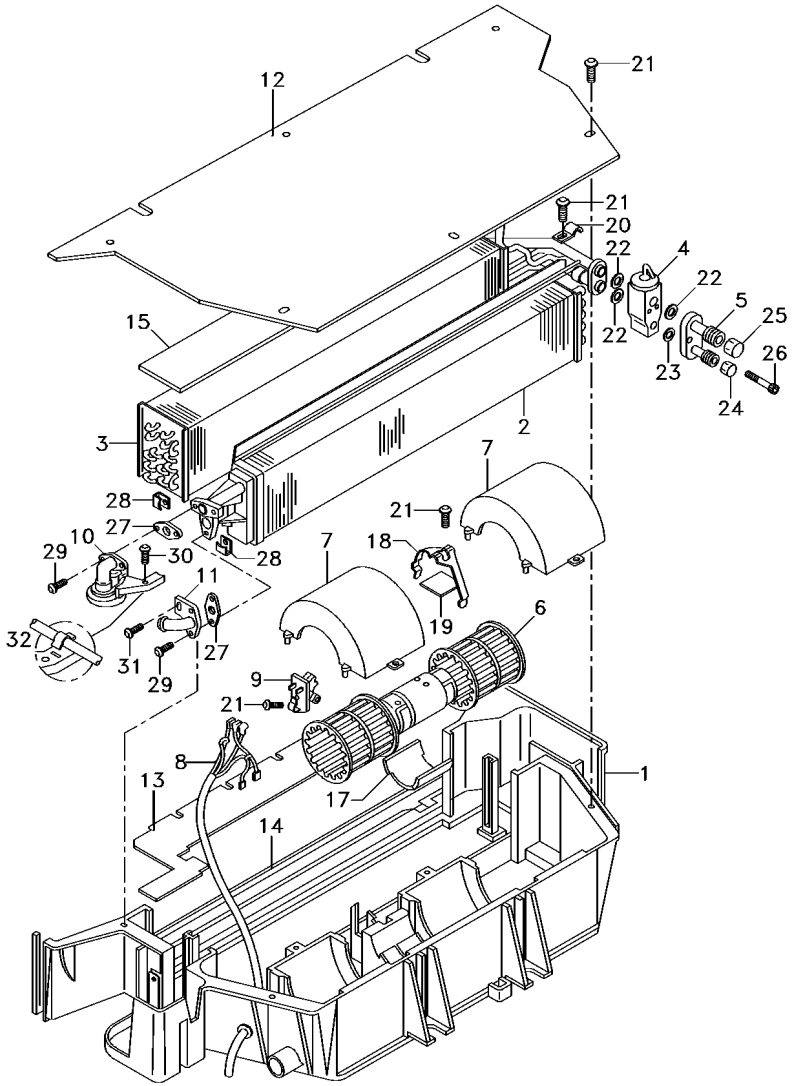

REV.01

6216236M91 **EL44Z005** **C026504 E01 (1)** **08/08** **110-135**

1	6211272M1	**1**	CAIXA	BOX	CAJA
2	3310827M92	**1**	RADIADOR	RADIATOR	RADIADOR
3	3902331M92	**1**	EVAPORADOR	EVAPORATOR	EVAPORADOR
4	3902334M91	**1**	REGULADOR	REGULATOR	REGULADOR
5	6211277M1	**1**	CONEXÃO	CONNECTION	CONEXION
6	3310831M91	**1**	MOTOR	ENGINE	MOTOR
7	3310833M1	**2**	TAMPA	COVER	CUBIERTA
8	6216235M1	**1**	CHICOTE	HARNESS	MAZO CABLES
9	3304510M92	**1**	RESISTOR	RESISTOR	RESISTENCIA
10	6211276M1	**1**	VÁLVULA	VALVE	VALVULA
11	3310946M1	**1**	CONEXÃO	CONNECTION	CONEXION
12	6204250M1	**1**	TAMPA	COVER	CUBIERTA
13	3902329M2	**1**	FECHAMENTO	COVER	CUBIERTA
14	3902322M1	**1**	GUARNIÇÃO	FOAM	ESPUMA
15	3902332M1	**1**	GUARNIÇÃO	FOAM	ESPUMA
16	3310849M1	**1**	GUARNIÇÃO	FOAM	ESPUMA
17	6211260M1	**1**	CALÇO	SHIM	CALCE
18	3902320M1	**1**	PRESILHA	STAPLE	GRAPA
19	6211274M1	**1**	SUPORTE	CLEVIS	GANCHO SEGURI.
20	6211271M1	**1**	PRESILHA	STAPLE	GRAPA
21	6211343M1	**11**	PARAFUSO	BOLT	PERNO
22	6211346M1	**3**	ANEL "O"	O RING	JUNTA TORICA
23	3902550M1	**1**	ANEL "O"	O RING	JUNTA TORICA
24	6211265M1	**1**	CONEXÃO	CONNECTION	CONEXION
25	6211266M1	**1**	CONEXÃO	CONNECTION	CONEXION
26	880009310258	**2**	PARAFUSO	BOLT	PERNO
27	3902327M1	**2**	JUNTA	GASKET	EMPAQUETADURA.
28	6211268M1	**4**	SUPORTE	CLEVIS	GANCHO SEGURI.
29	3001254X1	**4**	PARAFUSO	BOLT	PERNO
30	6211300M1	**1**	PARAFUSO	BOLT	PERNO
31	6211326M1	**1**	PARAFUSO	BOLT	PERNO
32	6211344M1	**1**	PINO	PIN	PASADOR

Conjunto Para-Sol
Sun-Shield Assy
Conjunto Dosel

110-140

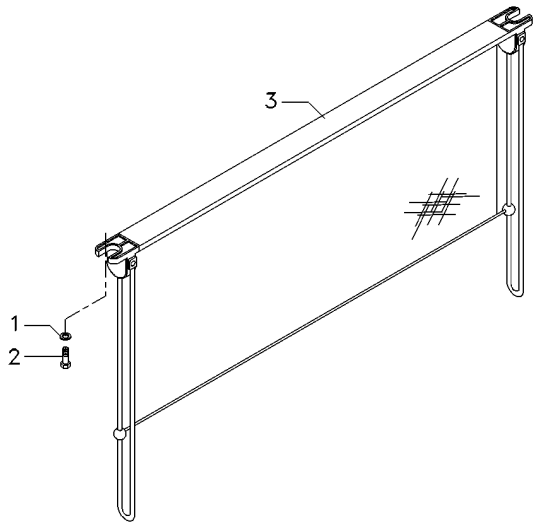

1	353769X1			
2	6211347M1	**2**	ARRUELA	WASHER	ARANDELA
3	6214876M1	**2**	PARAFUSO ALLEN	ALLEN BOLT	TORNILLO ALLEN
		1	VENEZIANA	SHUTTER	OBTURADOR

Acabamento Interno Da Cabina
Internal Finish Of The Cabin
Acabado Interior De La Cabaña

Revestimento Piso
Floor Cladding
Revestimiento De Piso

110-145

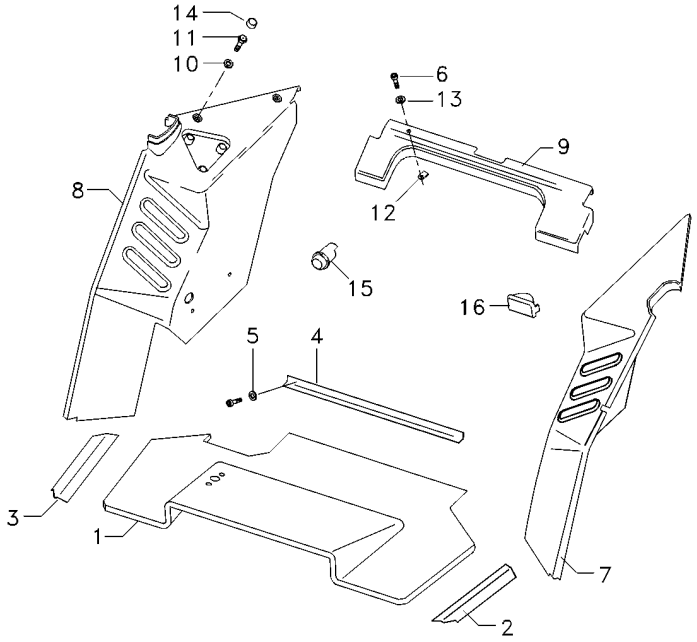

1	066172T1	**1** TAPETE	MATTING	ESTERA
2	066363T1	**1** SOLEIRA	FOOT REST	REPOSAPIES
3	066334T1	**1** SOLEIRA	FOOT REST	REPOSAPIES
4	066362T1	**1** CHAPA	PLATE	CHAPA
5	6207323M1	**9** ARRUELA	WASHER	ARANDELA
6	6211348M1	**29** PARAFUSO	BOLT	PERNO
7	066173T1	**1** REVESTIMENTO	LAGGING	REVESTIMIENTO
8	6200066M1	**1** REVESTIMENTO	LAGGING	REVESTIMIENTO
9	066176T1	**1** REVESTIMENTO	LAGGING	REVESTIMIENTO
10	390734X1	**3** ARRUELA	WASHER	ARANDELA
11	3009491X1	**3** PARAFUSO	BOLT	PERNO
12	6200086M1	**20** PRESILHA	STAPLE	GRAPA
13	6200065M1	**20** ARRUELA	WASHER	ARANDELA
14	3619609M1	**3** CAPA	CAP	TAPA
15	6200085M1	**1** ACENDEDOR	LIGHTER	ENCENDEDOR
16	6211323M1	**1** CINZEIRO	ASHTRAY	CENICERO

Cj. Mangueira
Hose
Manguera

110-150

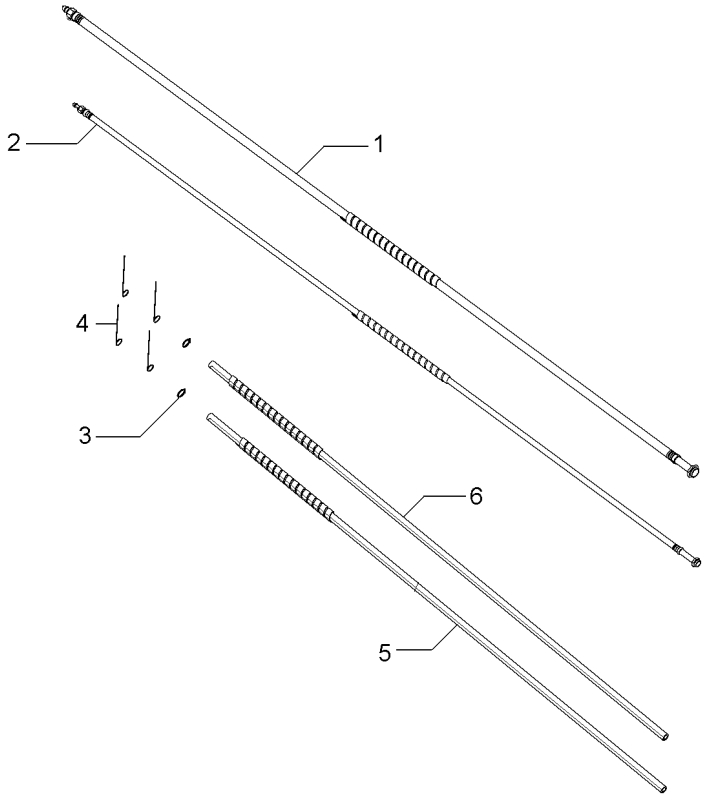

1	6229094M1	**1** MANGUEIRA	HOSE	FLEXIBLE
2	6229093M1	**1** MANGUEIRA	HOSE	FLEXIBLE
3	6211324M1	**2** BRAÇADEIRA	CLAMP	ABRAZADERA
4	6204276M1	**4** BRAÇADEIRA	CLAMP	ABRAZADERA
5	6229095M1	**1** MANGUEIRA	HOSE	FLEXIBLE
6	6229096M1	**1** MANGUEIRA	HOSE	FLEXIBLE

Teto Da Cabina
Cab Roof
Techo De La Cabina

110-155

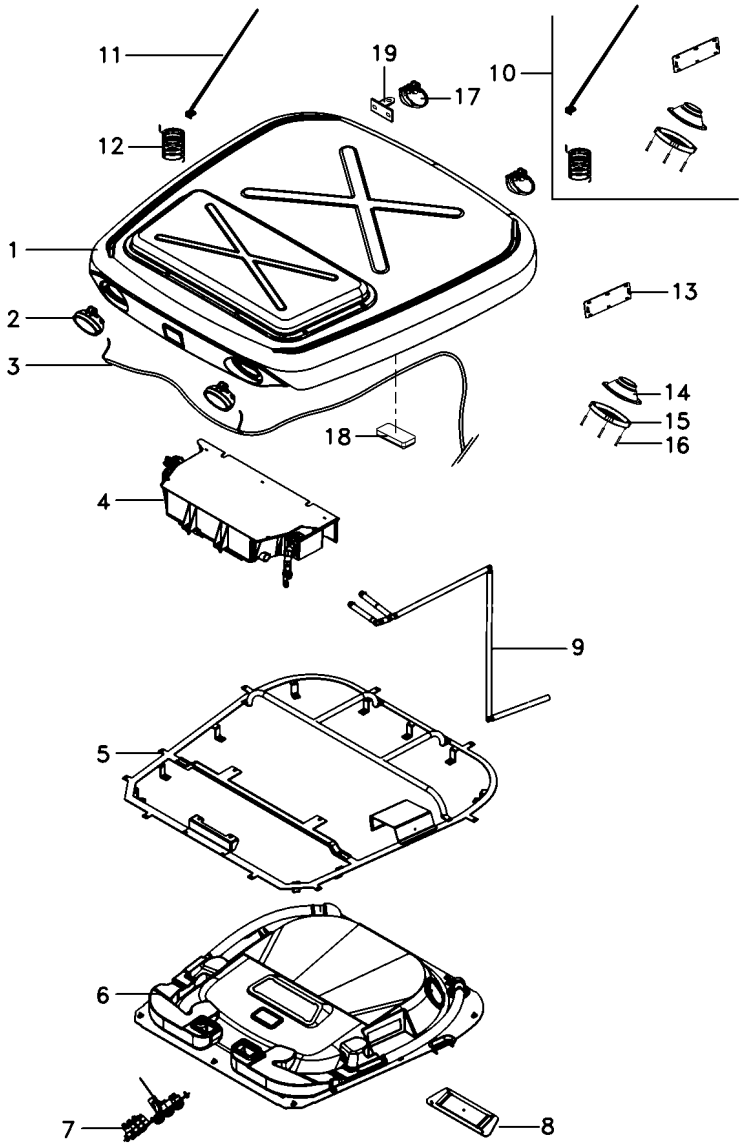

REV.01

1	6226660M91	110-100 No	**1**	CJ. TETO	ROOF ASY	CJTO. TECHO
2	3786664M91		**2**	FAROL DIANTEIRO	FRONT LIGHT	FRONT LIGHT
3	6225997M1		**1**	CHICOTE	HARNESS	MAZO CABLES
4	6212041M91	110-130 No	**1**	CONDICIONADOR AR	AIR CONDITIONER	ACONDIC.DE AIRE
5	6233695M91		**1**	CJ. ESTRUTURA	STRUCTURE	ESTRUCTURA
6	6234039M91	110-120 No	**1**	CJ. REVESTIMENTO	KIT, MAT	JUEGO ALFOMBRA
7	6212544M91	110-110 No	**1**	CJ. PAINEL	KIT, PANEL	JUEGO DE PANEL
8	6214694M91		**1**	DIFUSOR	BAFFLE	DIFUSOR
9	6214901M91	110-105 No	**1**	CJ. MANGUEIRA	HOSE ASSY	CON.DE MANGUERA
10	6226666M91		**1**	KIT EQUIP. SOM	SOUND EQUIP. KIT	KIT EQUIPO SOM
11	6204266M1	10	**1**	ANTENA	ANTENNA	ANTENA
12	6211296M1	10	**1**	EXTENSÃO	EXTENSION	EXTENSION
13	6203550M1	10	**1**	TAMPA	COVER	CUBIERTA
14	066074T1	10	**2**	ALTO-FALANTE	SPEAKER	ALTOVOZ
15	066075T1	10	**2**	PROTEÇÃO	GUARD	DEFENSA
16	6204120M1	10	**8**	PARAFUSO	BOLT	PERNO
17	3788699M93		**2**	FAROL	LIGHT	ALUMBRADO
18	6214892M1		**1**	LANTERNA	LAMP	FARO
18	6204121M1		**1**	LÂMPADA	BULB	LAMPARA
19	6228218M1		**2**	SUPORTE	BRACKET	SOPORTE

Sistema De Direção
Steering System
Sistema De Direccion

110-160

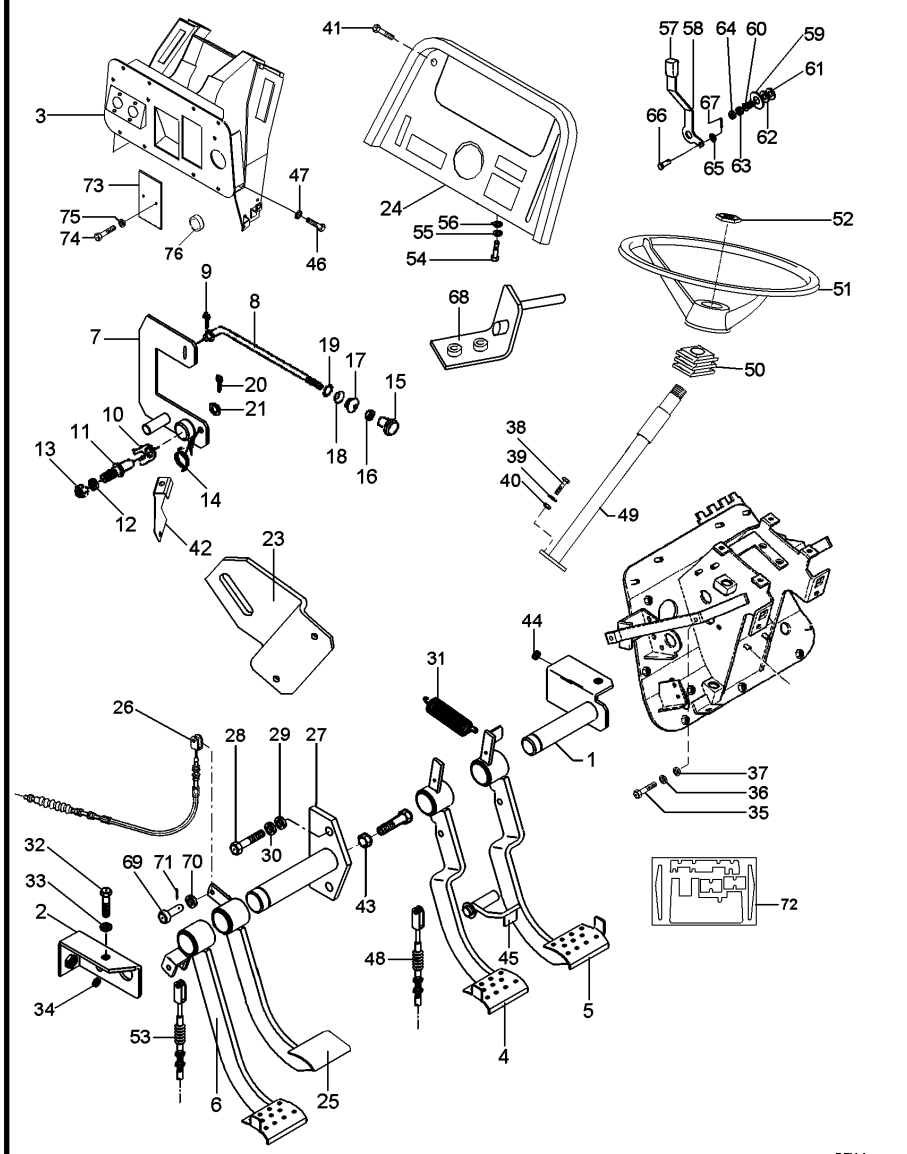

REV.4

6220898M91 EL91Z014 C026504 E01 (1) 08/08 110-160

1	052872S2		**1**	EIXO	SHAFT	ARBOL
2	052875S1		**2**	SUPORTE	BRACKET	SOPORTE
3	6220900M91		**1**	SUPORTE	CLEVIS	GANCHO SEGURI.
4	063789N1	◀	**1**	PEDAL	PEDAL	PEDAL
5	063791N1	▶	**1**	PEDAL	PEDAL	PEDAL
6	6210670M91	[A]	**1**	PEDAL	PEDAL	PEDAL
7	068520S1		**1**	ALAVAN.FREIO MÃO	HAND BRAKE LEVER	HAND BRAKE LEVER
8	6217400M1		**1**	TIRANTE	ROD	VARILLA
9	361332X1		**1**	CUPILHA	COTTER PIN	PASADOR DOUBLE
10	181150M1		**1**	TRAVA	LOCK	RETENEDOR
11	3588673M1		**1**	PINO	PIN	PASADOR
12	339376X1		**1**	ARRUELA	WASHER	ARANDELA
13	339402X1		**1**	PORCA	NUT	TUERCA
14	2802224M1		**1**	MOLA	SPRING	RESORTE
15	6237536M1		**1**	MANÍPULO	KNOB	POMO
16	357515X1		**1**	PORCA	NUT	TUERCA
17	2801075M1		**1**	PASSADOR	COTTER	PASADOR ABIERTO
18	2801172M1		**1**	ARRUELA	WASHER	ARANDELA
19	2801154M1		**1**	ANEL	RING	ARO
20	354048X1		**1**	CUPILHA	COTTER PIN	PASADOR DOUBLE
21	391166X1		**1**	ARRUELA	WASHER	ARANDELA
23	6231596M1		**1**	SUPORTE	SUPPORT	DISPOS.DE SOSTEN
24	6220902M91		**1**	CJ. PAINEL	KIT, PANEL	JUEGO DE PANEL
25	052829N1	[B]	**1**	PEDAL	PEDAL	PEDAL
26	052481T1	[C]	**1**	CABO	CABLE	CABLE
27	052868S1		**1**	EIXO	SHAFT	ARBOL
28	339761X1		**2**	PARAFUSO	BOLT	PERNO
29	339374X1		**2**	ARRUELA	WASHER	ARANDELA
30	352438X1		**1**	ANEL TRAVA	CIRCLIP	CIRCULITO
31	184171M1		**2**	MOLA	SPRING	RESORTE
32	339761X1		**2**	PARAFUSO	BOLT	PERNO
33	339374X1		**2**	ARRUELA	WASHER	ARANDELA
34	1669096M2		**x**	ARRUELA	WASHER	ARANDELA
35	339761X1		**2**	PARAFUSO	BOLT	PERNO
36	339374X1		**2**	ARRUELA	WASHER	ARANDELA
37	339024X1		**2**	ARRUELA	WASHER	ARANDELA
38	339814X1		**2**	PARAFUSO	BOLT	PERNO
39	339024X1		**2**	ARRUELA	WASHER	ARANDELA
40	339402X1		**2**	PORCA	NUT	TUERCA
41	392440X1		**4**	PARAFUSO	BOLT	PERNO
42	6217399M1		**1**	SUPORTE	CLEVIS	GANCHO SEGURI.
43	339402X1		**2**	PORCA	NUT	TUERCA
44	352438X1		**1**	ANEL TRAVA	CIRCLIP	CIRCULITO
45	052878S1		**1**	TRAVA	LOCK	RETENEDOR
46	339761X1		**8**	PARAFUSO	BOLT	PERNO
47	339374X1		**8**	ARRUELA	WASHER	ARANDELA
48	065027T1		**2**	CABO	CABLE	CABLE
49	064187T1		**1**	COLUNA DIREÇÃO	STEERING COLUMN	COLUMNA DIRECC
50	2801323M1		**1**	COLAR	COLLAR	COLLAR
51	6200469M1		**1**	VOLANTE	FLYWHEEL	VOLANTE

Sistema De Direção
Steering System
Sistema De Direccion

110-160

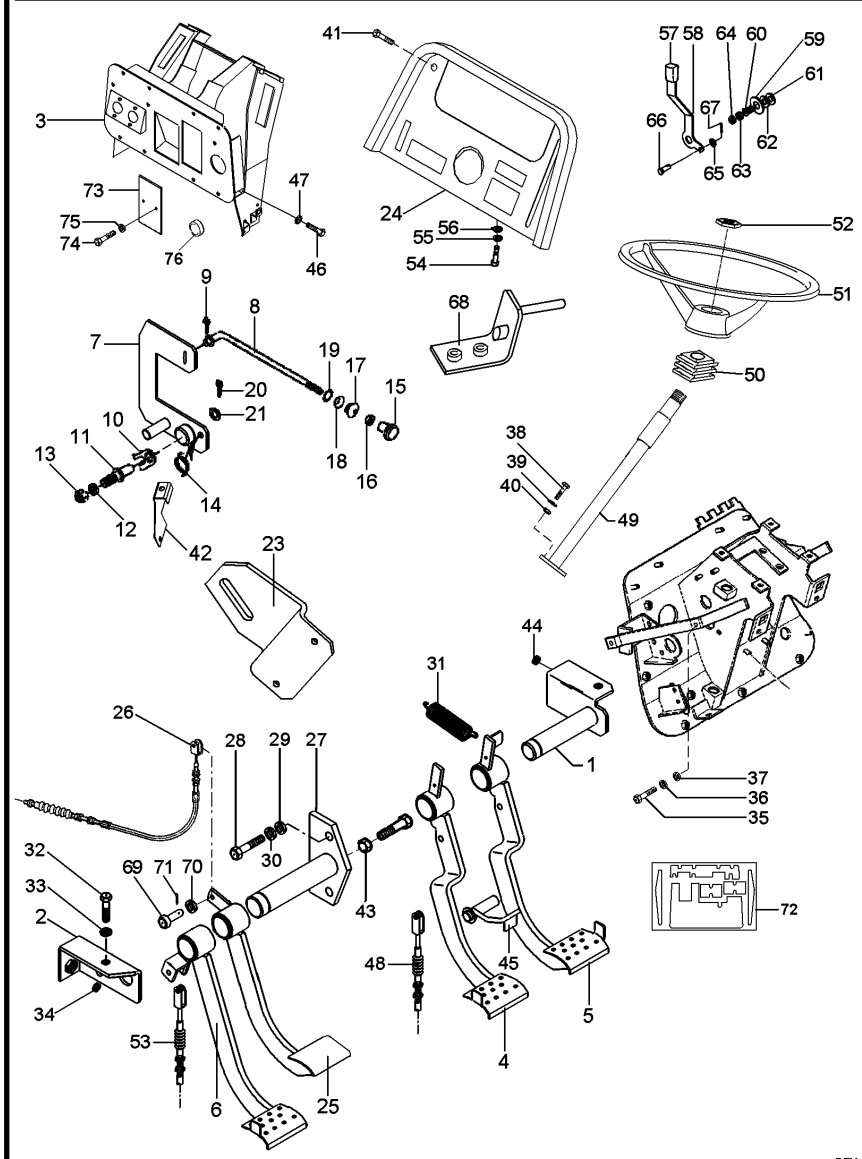

REV.4

6220898M91 **EL91Z014** **C026504 E01 (1)** **08/08** **110-160**

52	061181T1		**1**	EMBLEMA	EMBLEM	EMBLEMA
53	6225537M1	[A]	**1**	CABO	CABLE	CABLE
54	339761X1		**2**	PARAFUSO	BOLT	PERNO
55	339374X1		**2**	ARRUELA	WASHER	ARANDELA
56	339024X1		**2**	ARRUELA	WASHER	ARANDELA
57	067632P3		**1**	MANÍPULO	KNOB	POMO
58	068908P1		**1**	ALAVANCA	LEVER	PALANCA
59	044206P1		**1**	ESPAÇADOR	SPACER	PIEZA DISTANCIA
60	037594P1		**1**	MOLA	SPRING	RESORTE
61	490434M1		**2**	ARRUELA	WASHER	ARANDELA
62	353756X1		**1**	ARRUELA	WASHER	ARANDELA
63	353430X1		**1**	PORCA	NUT	TUERCA
64	353431X1		**1**	PORCA	NUT	TUERCA
65	353753X1		**3**	ARRUELA	WASHER	ARANDELA
66	354186X1		**2**	PINO	PIN	PASADOR
67	354041X1		**2**	CUPILHA	COTTER PIN	PASADOR DOUBLE
68	063886S1		**1**	SUPORTE	SUPPORT	DISPOS.DE SOSTEN
69	070063P1		**4**	PINO	PIN	PASADOR
70	353756X1		**4**	ARRUELA	WASHER	ARANDELA
71	354059X1		**4**	CONTRAPINO	DOWEL	CENTRAJE
72	6221037M91		**1**	ISOLANTE	INSULATOR	PROD.AISLANTE
73	052828P1		**2**	TAMPA	COVER	CUBIERTA
74	339560X1		**4**	PARAFUSO	BOLT	PERNO
75	339375X1		**4**	ARRUELA	WASHER	ARANDELA

[A] EMBREAGEM
CLUTCH
EMBRAGUE

[B] BLOQUEIO DIFERENCIAL
DIFFERENTIAL LOCK
BLOQUEO DIFERENCIAL

[C] BLOQUEIO
BLOCKAGE
BLOQUEO

Tampa E Alavancas
Cover And Levers
Tapa Y Palancas

110-165

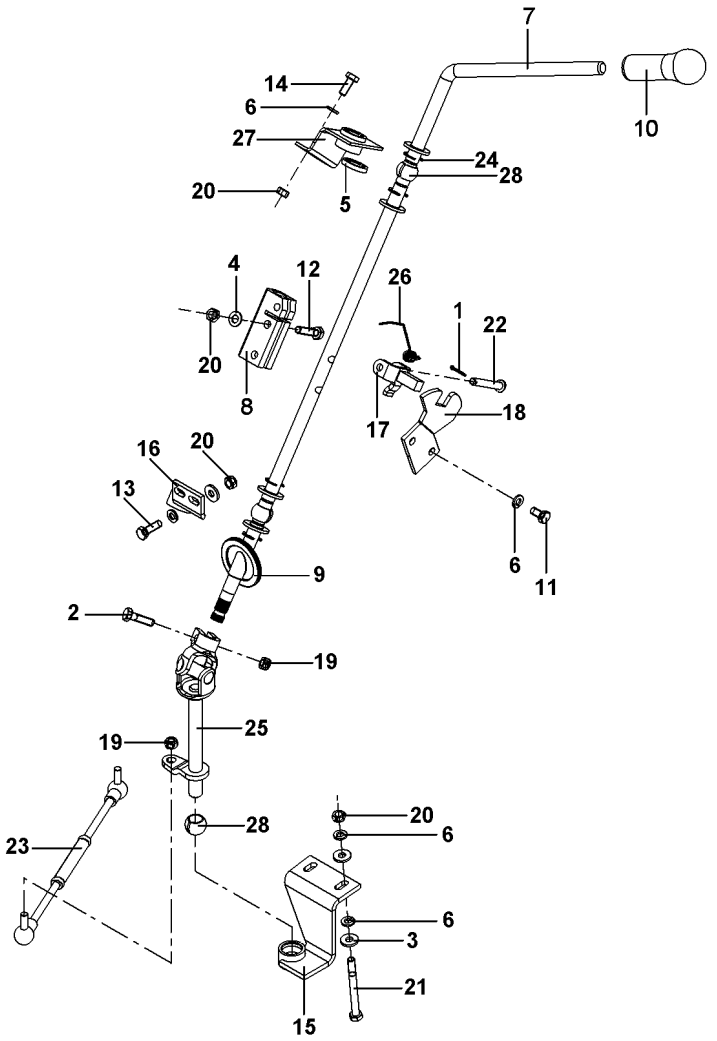

1	1442961X1	**1**	CONTRAPINO	DOWEL	CENTRAJE
2	339337X1	**1**	PARAFUSO	BOLT	PERNO
3	339056X1	**8**	ARRUELA	WASHER	ARANDELA
4	391166X1	**2**	ARRUELA	WASHER	ARANDELA
5	339027X1	**4**	ARRUELA	WASHER	ARANDELA
6	339374X1	**10**	ARRUELA	WASHER	ARANDELA
7	6207058M1	**1**	ALAVANCA	LEVER	PALANCA
8	3805287M1	**1**	CONECTOR	CONNECTOR	CONECTOR
9	6207066M1	**1**	TAMPÃO	PAD	ALMOHADILLA
10	6222329M1	**1**	BOTÃO	BUTTON	PULSADOR
11	339124X1	**2**	PARAFUSO	BOLT	PERNO
12	339009X1	**2**	PARAFUSO	BOLT	PERNO
13	391931X1	**2**	PARAFUSO	BOLT	PERNO
14	339123X1	**2**	PARAFUSO	BOLT	PERNO
15	6207064M91	**1**	SUPORTE	CLEVIS	GANCHO SEGURI.
16	6207828M91	**1**	SUPORTE	CLEVIS	GANCHO SEGURI.
17	3806286M92	**1**	TRAVA	LOCK	RETENEDOR
18	6207065M1	**1**	TRAVA	LOCK	RETENEDOR
19	394367X1	**2**	PORCA	NUT	TUERCA
20	339169X1	**8**	PORCA	NUT	TUERCA
21	339891X1	**2**	PARAFUSO	BOLT	PERNO
22	3813645M1	**1**	PINO	PIN	PASADOR
23	6220915M91	**1**	TIRANTE	ROD	VARILLA
24	390702X1	**4**	ANEL	RING	ARO
25	6207310M91	**1**	TERMINAL	END	EXTREMO
26	3820318M1	**1**	MOLA	SPRING	RESORTE
27	6207060M91	**1**	SUPORTE	CLEVIS	GANCHO SEGURI.
28	3613813M2	**3**	BUCHA	INSERT	INSERCION

REV.01

Sistema De Calefação Da Cabina
Cab Heating System
Sistema De Calefaccion De Cabina

110-170

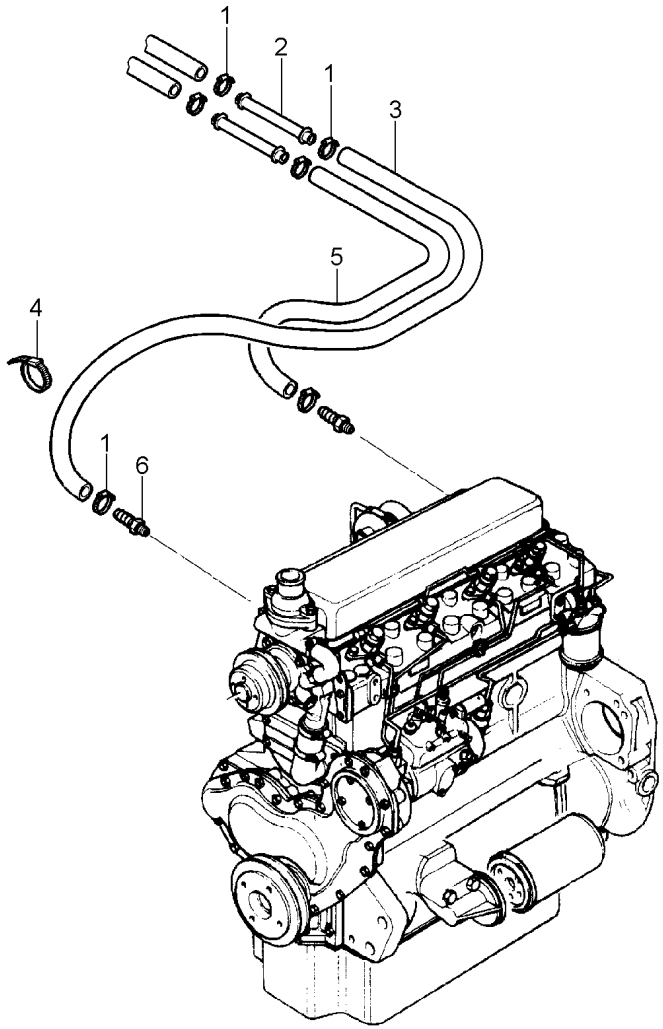

1	3019564X1	**6**	BRAÇADEIRA	CLAMP	ABRAZADERA
2	3713469M1	**2**	TUBO	PIPE	CANO
3	3779739M1	**1**	MANGUEIRA	HOSE	FLEXIBLE
4	3225356M1	**4**	BRAÇADEIRA	CLAMP	ABRAZADERA
5	3779742M1	**1**	MANGUEIRA	HOSE	FLEXIBLE
6	069607P1	**2**	CONEXÃO	CONNECTION	CONEXION

Suporte
Support
Soporte

110-175

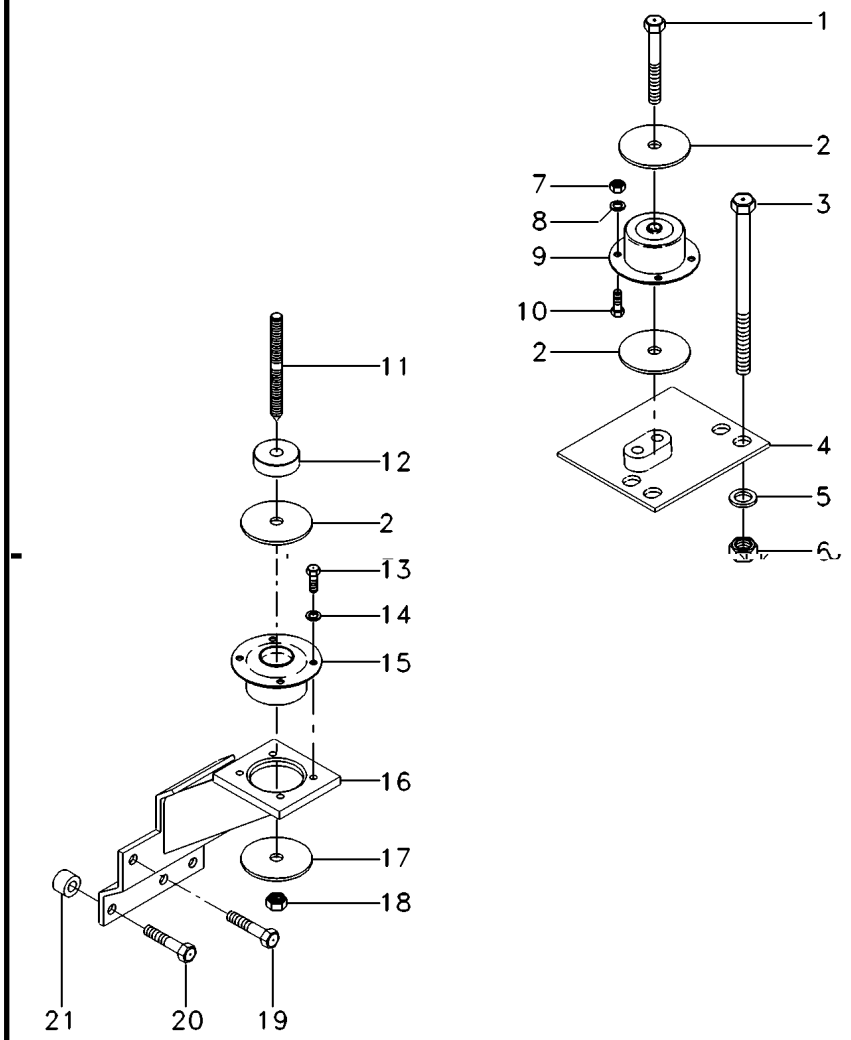

1	339616X1		**2**	PARAFUSO	BOLT	PERNO
2	3388272M1		**4**	ARRUELA	WASHER	ARANDELA
3	373686X1		**8**	PARAFUSO	BOLT	PERNO
4	067586S1	[B] ◀	**1**	SUPORTE	CLEVIS	GANCHO SEGURI.
4	067587S1	[B] ▶	**1**	SUPORTE	CLEVIS	GANCHO SEGURI.
5	353775X1		**8**	ARRUELA	WASHER	ARANDELA
6	366957X1		**8**	PORCA	NUT	TUERCA
7	3009693X1		**8**	PORCA	NUT	TUERCA
8	339376X1		**8**	ARRUELA	WASHER	ARANDELA
9	3715926M1	[B]	**2**	COXIM	MOUNTING	MONTANTE
10	3009492X1		**8**	PARAFUSO	BOLT	PERNO
11	069882P1		**2**	PRISIONEIRO	STUD	ESPARRAGO
12	057313P1		**2**	ESPAÇADOR	SPACER	PIEZA DISTANCIA
13	3009492X1		**8**	PARAFUSO	BOLT	PERNO
14	390734X1		**8**	ARRUELA	WASHER	ARANDELA
15	3712693M1	[A]	**2**	COXIM	MOUNTING	MONTANTE
16	065875S2	[A] ◀	**1**	CJ. SUPORTE	KIT, BRACKET	JUEGO SOPORTE
16	065877S1	[A] ▶	**1**	SUPORTE	CLEVIS	GANCHO SEGURI.
17	059377P1		**4**	ARRUELA	WASHER	ARANDELA
18	339034X1		**2**	PORCA	NUT	TUERCA
19	353901X1		**2**	PARAFUSO	BOLT	PERNO
20	354285X1		**6**	PARAFUSO	BOLT	PERNO
21	1683182M1		**6**	ESPAÇADOR	SPACER	PIEZA DISTANCIA

[A] TRASEIRO
REAR
TRASERO

[B] DIANTEIRO
FRONT
DELANTERO

Limpador De Parabrisa
Windscreen Wiper
Varillaje De Limpiaparabrisas

110-180

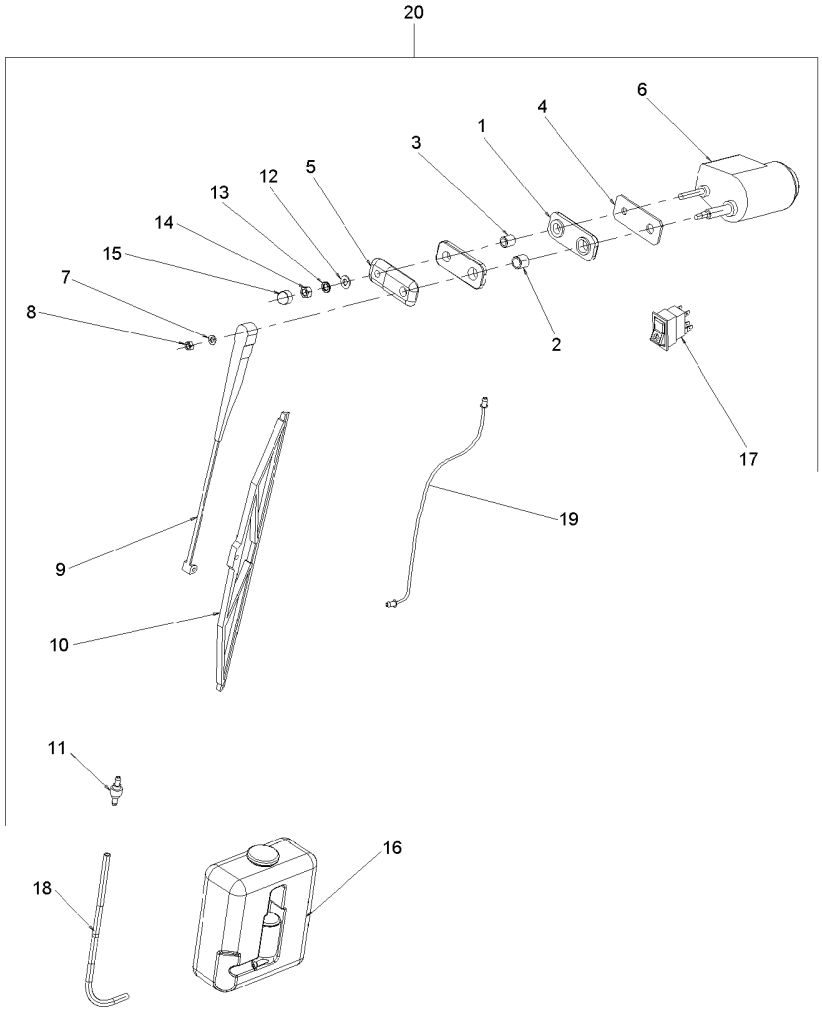

1	6204258M1	**2**	CALÇO	SHIM	CALCE
2	6204273M1	**1**	ESPAÇADOR	SPACER	PIEZA DISTANCIA
3	6204274M1	**1**	ESPAÇADOR	SPACER	PIEZA DISTANCIA
4	6204279M1	**1**	CHAPA	PLATE	CHAPA
5	6204269M1	**1**	ESPAÇADOR	SPACER	PIEZA DISTANCIA
6	6204263M1	**1**	MOTOR	ENGINE	MOTOR
7	6211359M1	**1**	ARRUELA	WASHER	ARANDELA
8	6211353M1	**1**	PORCA	NUT	TUERCA
9	6204260M1	**1**	BRAÇO	ARM	BRAZO
10	6204261M1	**1**	PALHETA	VANE	PALETA
11	6204268M1	**1**	VÁLVULA	VALVE	VALVULA
12	390972X1	**1**	ARRUELA	WASHER	ARANDELA
13	6211360M1	**1**	ARRUELA	WASHER	ARANDELA
14	339169X1	**1**	PORCA	NUT	TUERCA
15	3616277M1	**1**	CAPA	CAP	TAPA
16	6204262M1	**1**	RESERVATÓRIO	CONTAINER	CONTENEDOR
17	6211298M1	**1**	BOTÃO	BUTTON	PULSADOR
18	066420P1	**1**	MANGUEIRA	HOSE	FLEXIBLE
19	6214938M1	**1**	ESGUICHO	JET	SURTIDOR
20	6210681M91	**1**	LAVADOR TRASEIRO	REARSCREENWASHER	LAVAVIDRIO TRAS.

Ar Condicionado
Air Conditioner
Aire Acondionado

Motor
Engine
Motor

110-185

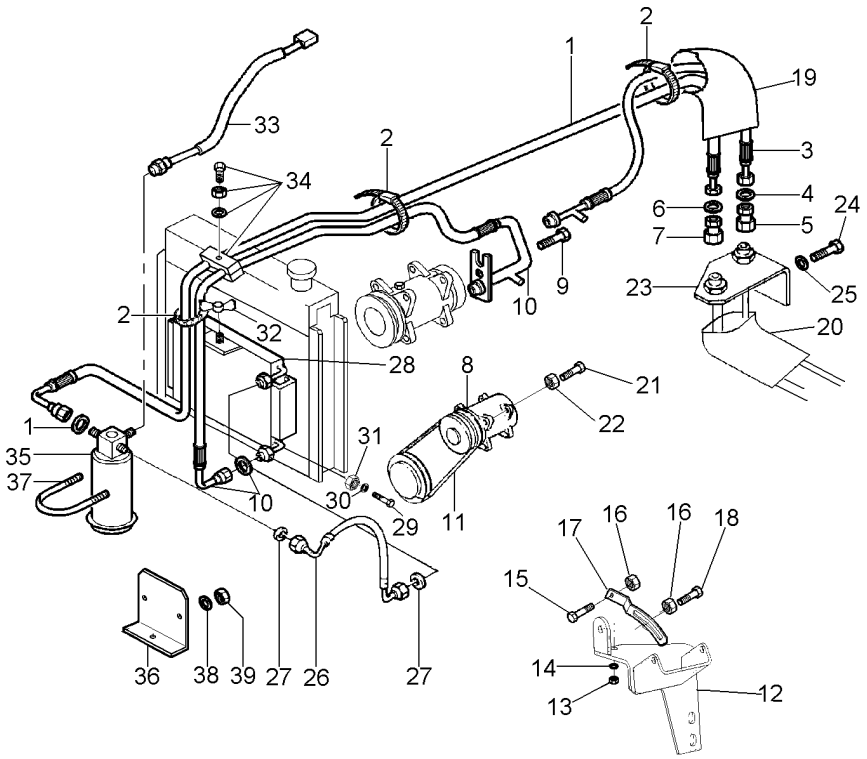

1	068333T1	**1**	MANGUEIRA	HOSE	FLEXIBLE
1	3010471X1	**1**	ANEL "O"	O RING	JUNTA TORICA
2	517587M1	**5**	BRAÇADEIRA	CLAMP	ABRAZADERA
3	068334T1	**1**	MANGUEIRA	HOSE	FLEXIBLE
4	3010474X1	**1**	ANEL "O"	O RING	JUNTA TORICA
5	368543X1	**1**	CONEXÃO	CONNECTION	CONEXION
6	3010502X1	**1**	ANEL "O"	O RING	JUNTA TORICA
7	368524X1	**1**	CONEXÃO	CONNECTION	CONEXION
8	3782613M2	**1**	COMPRESSOR	COMPRESSOR	COMPRESOR
9	358139X1	**1**	PARAFUSO ALLEN	ALLEN BOLT	TORNILLO ALLEN
10	069523T1	**1**	MANGUEIRA	HOSE	FLEXIBLE
10	3010472X1	**1**	ANEL "O"	O RING	JUNTA TORICA
11	487802M2	**1**	CORREIA	BELT	CORREA
12	069936S1	**1**	SUPORTE	BRACKET	SOPORTE
13	353431X1	**1**	PORCA	NUT	TUERCA
14	353434X1	**1**	ARRUELA	WASHER	ARANDELA
15	3009493X1	**1**	PARAFUSO	BOLT	PERNO
16	1441932X1	**2**	PORCA	NUT	TUERCA
17	3619519M3	**1**	TENSOR	TIGHTENER	TENSADOR
18	385375X1	**1**	PARAFUSO	BOLT	PERNO
19	072867P1	**1**	MANGUEIRA	HOSE	FLEXIBLE
20	040368P1	**1**	MANGUEIRA	HOSE	FLEXIBLE
21	3009493X1	**2**	PARAFUSO	BOLT	PERNO
22	1441932X1	**2**	PORCA	NUT	TUERCA
23	072854P1	**1**	SUPORTE	BRACKET	SOPORTE
24	339123X1	**2**	PARAFUSO	BOLT	PERNO
25	339374X1	**2**	ARRUELA	WASHER	ARANDELA
26	069522T1	**1**	MANGUEIRA	HOSE	FLEXIBLE
27	3010471X1	**2**	ANEL "O"	O RING	JUNTA TORICA
28	3784061M1	**1**	CONDENSADOR	CONDENSER	CONDENSADOR
29	339761X1	**2**	PARAFUSO	BOLT	PERNO
30	070232P1	**2**	ESPAÇADOR	SPACER	PIEZA DISTANCIA
31	339169X1	**2**	PORCA	NUT	TUERCA
32	880003150120	**1**	PORCA	NUT	TUERCA
33	3712526M1	**1**	PRESSOSTATO	PRESS	PRENSA
34	3146897M1	**1**	REFORÇO	REINFORCEMENT	REFUERZO
34	3585143M1	**2**	BRAÇADEIRA	CLAMP	ABRAZADERA
34	353679X1	**1**	PARAFUSO	BOLT	PERNO
34	353446X1	**1**	ARRUELA	WASHER	ARANDELA
35	3712495M1	**1**	FILTRO	FILTER	FILTRO
36	069229P1	**1**	SUPORTE	BRACKET	SOPORTE
37	3383977X1	**1**	BRAÇADEIRA	CLAMP	ABRAZADERA
38	390971X1	**2**	ARRUELA	WASHER	ARANDELA
39	339030X1	**2**	PORCA	NUT	TUERCA

Rodas Dianteiras	**7.50-16f2 (6l)**
Front Wheels	**7.50-16f2 (6l)**
Ruedas Delanteras	**7.50-16f2 (6l)**

130-10

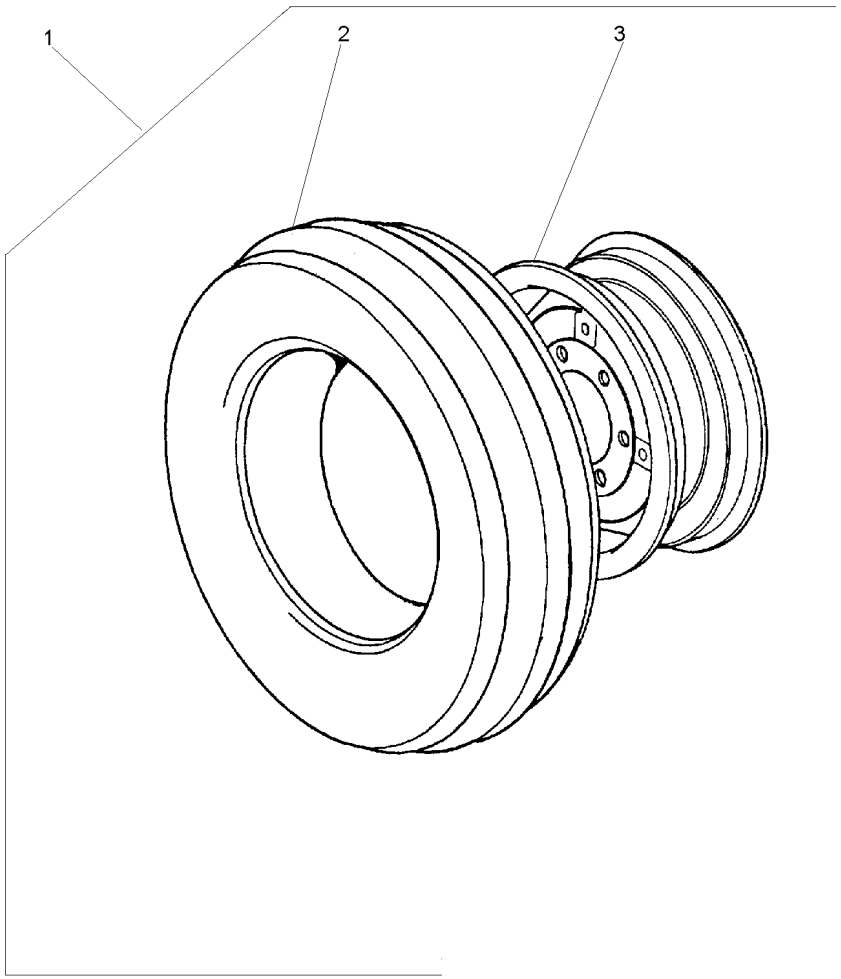

1		2801498M91	**1**	RODAGEM	WHEELS	RODAJE
2	488030M92	1 7.50X16	**1**	CJ.PNEU E CÂMARA	TYRE AND TUBE	NEUM.Y.CAMARA
		130-40 No				
3	488334M91	1	**1**	RODA	WHEEL	RUEDA

Rodas Dianteiras	**9.00-16f2 (6l)**	**130-15**
Front Wheels	**9.00-16f2 (6l)**	
Ruedas Delanteras	**9.00-16f2 (6l)**	

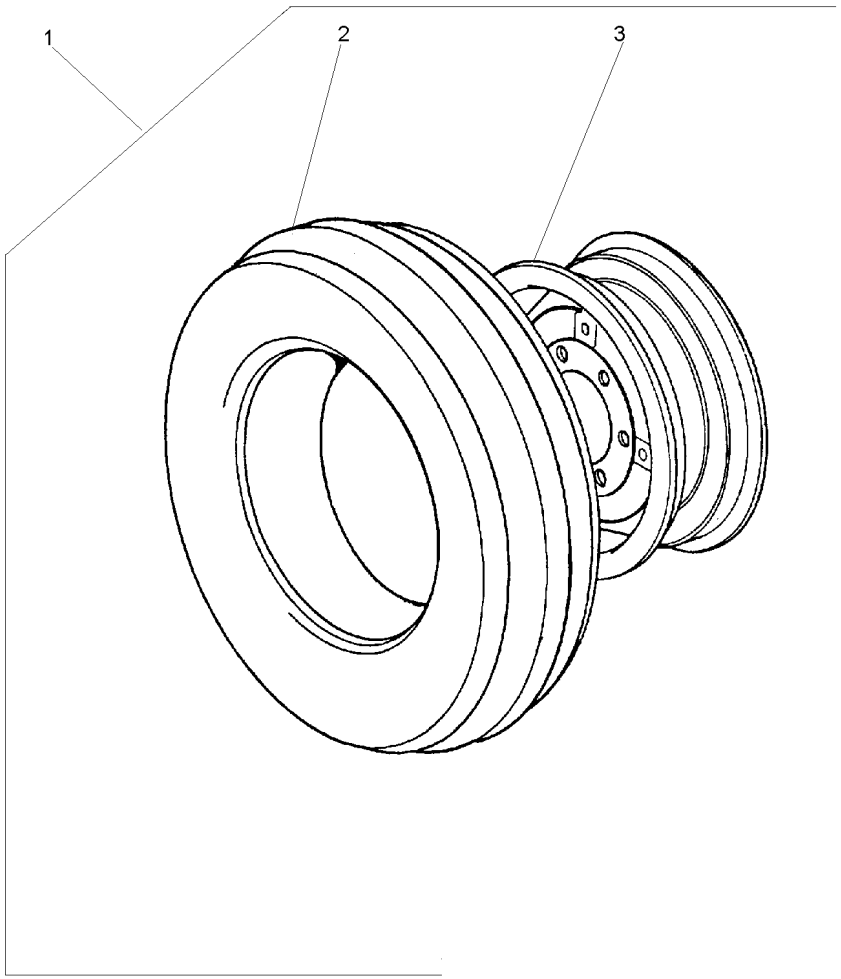

1		3149799M91	**2**	CJ. RODAGEM	WHEELS	RODAJE
2	3146503M91	1 130-45 No	**1**	CJ.PNEU E CÂMARA	TYRE AND TUBE	NEUM.Y.CAMARA
3	489331M91	1 650X16	**1**	ARO	RIM	LLANTA

Rodas Dianteiras	**7.50-16f2 (6l)**	**130-20**
Front Wheels	**7.50-16f2 (6l)**	
Ruedas Delanteras	**7.50-16f2 (6l)**	

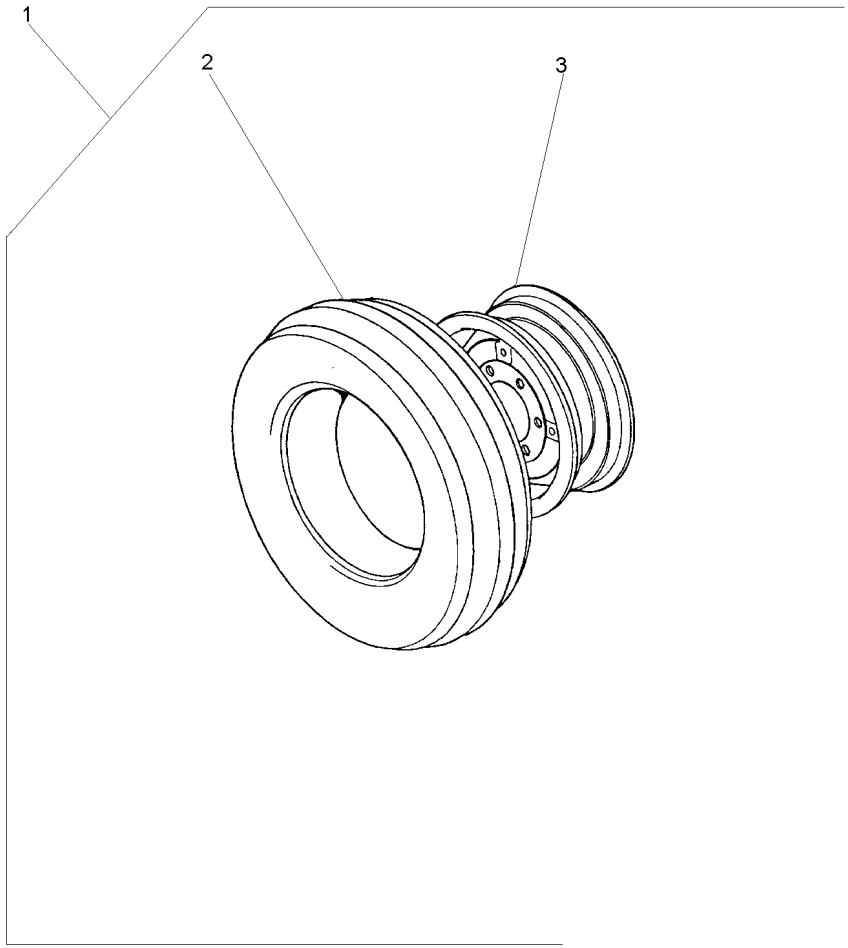

1		3145661M91	**1**	CJ. RODAGEM	WHEELS	RODAJE
2	488030M92	1 130-40 No	**1**	CJ.PNEU E CÂMARA	TYRE AND TUBE	NEUM.Y.CAMARA
3	3147067M91	1	**1**	RODA	WHEEL	RUEDA

Rodas Dianteiras	**12.4-24 R1 (6l)**	**130-25**
Front Wheels	**12.4-24 R1 (6l)**	
Ruedas Delanteras	**12.4-24 R1 (6l)**	

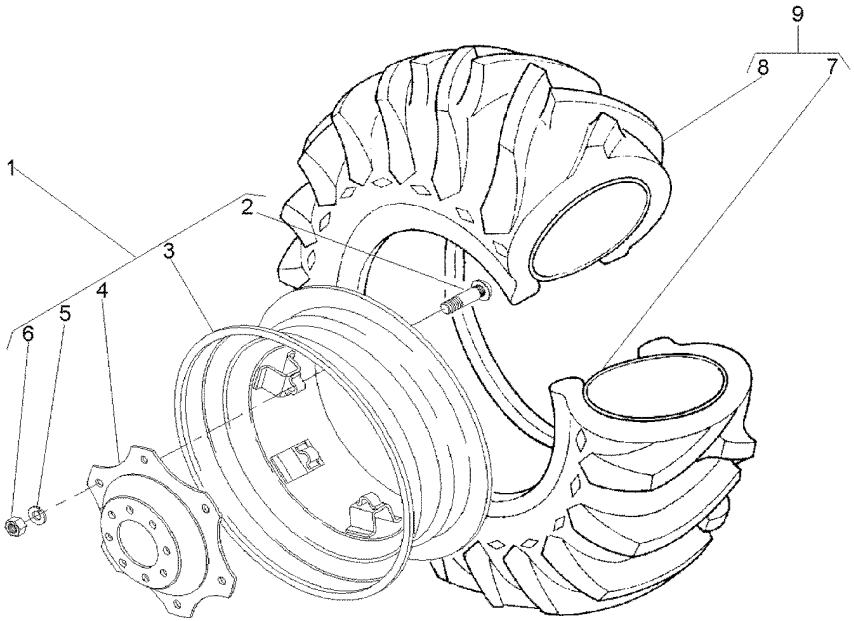

1	3411239M91		**1**	CJ. RODA	KIT, WHEEL	JUEGO DE RUEDA
2	3408246M1	1	**6**	PARAFUSO	BOLT	PERNO
3	3408340M91	1	**1**	ARO	RIM	LLANTA
4	3411240M1	1	**1**	DISCO	DISC	DISCO
5	027646P1	1	**6**	ARRUELA	WASHER	ARANDELA
6	353427X1	1	**6**	PORCA	NUT	TUERCA
7	3408326M1	9	**1**	CÂMARA	CHAMBER	CAMARA
8	3408327M1	9	**1**	PNEU	TYRE	NEUMATICO
9	3408345M91	6L	**1**	CJ.PNEU E CÂMARA	TYRE AND TUBE	NEUM.Y.CAMARA

Rodas Dianteiras	**14.9-24r1 (6l)**
Front Wheels	**14.9-24r1 (6l)**
Ruedas Delanteras	**14.9-24r1 (6l)**

130-30

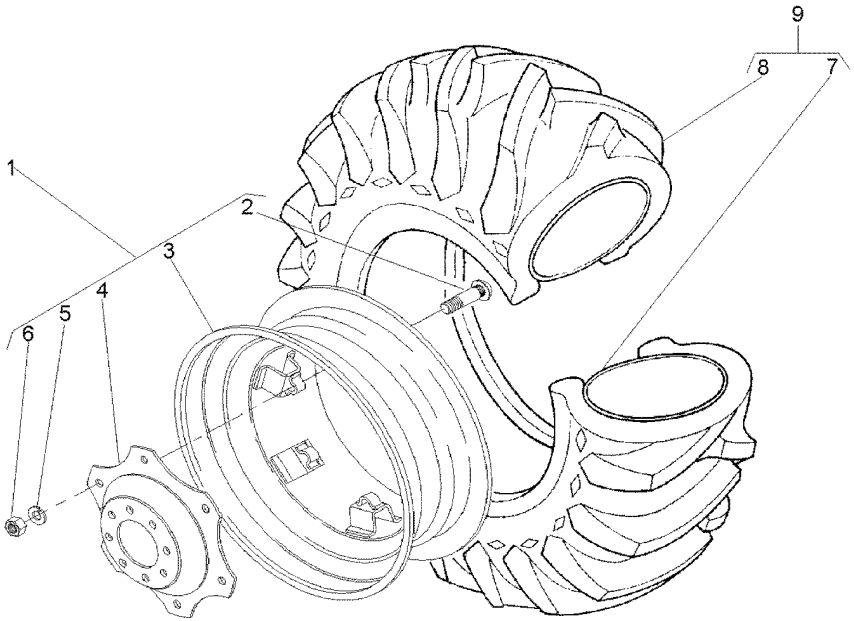

1	3411241M91		**1**	RODA	WHEEL	RUEDA
2	3408246M1	1	**6**	PARAFUSO	BOLT	PERNO
3	487150M92	1	**1**	ARO	RIM	LLANTA
4	3411240M1	1	**1**	DISCO	DISC	DISCO
5	027646P1	1	**8**	ARRUELA	WASHER	ARANDELA
6	353427X1	1	**6**	PORCA	NUT	TUERCA
7	182578M1	9 13X24	**1**	CÂMARA	CHAMBER	CAMARA
8	831521M1	9 14.9/13X24	**1**	PNEU	TYRE	NEUMATICO
9	831522M91		**1**	CJ.PNEU E CÂMARA	TYRE AND TUBE	NEUM.Y.CAMARA

Rodas Dianteiras	**8.30-24r1 (6l)**
Front Wheels	**8.30-24r1 (6l)**
Ruedas Delanteras	**8.30-24r1 (6l)**

130-35

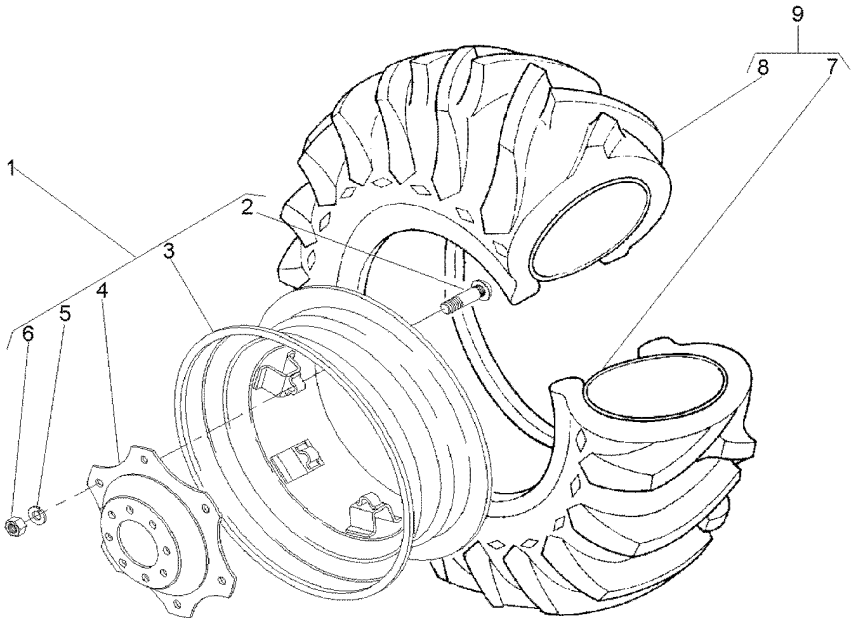

1	037008N1		**1**	RODA	WHEEL	RUEDA
2	3408246M1	1	**6**	PARAFUSO	BOLT	PERNO
3	037009S1	1	**1**	ARO	RIM	LLANTA
4	037010P1	1	**1**	DISCO	DISC	DISCO
5	353774X1	1	**6**	ARRUELA	WASHER	ARANDELA
6	353427X1	1	**6**	PORCA	NUT	TUERCA
7	036996P1	9	**1**	CÂMARA	CHAMBER	CAMARA
8	036995P1	9	**1**	PNEU	TYRE	NEUMATICO
9	036994N1	8.3X24	**1**	CJ.PNEU E CÂMARA	TYRE AND TUBE	NEUM.Y.CAMARA

Pneu & Câmara	**7.50-16f2 (6l)**	**130-40**	**2 Rodas Motrizes**
Tyre & Chamber	**7.50-16f2 (6l)**		**2 Wheels Drive**
Neum & Camara	**7.50-16f2 (6l)**		**2 Ruedas Motriz**

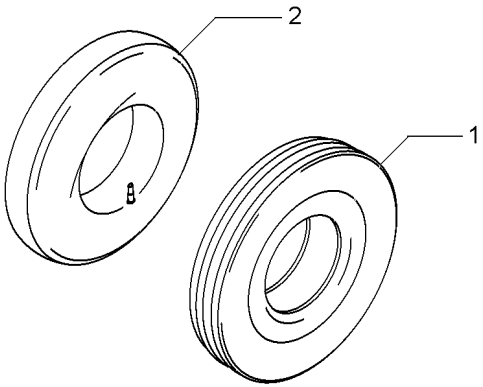

1	3149495M1	7.50X16L8	**1** PNEU	TYRE	NEUMATICO
2	488036M1	7.50X16	**1** CÂMARA	CHAMBER	CAMARA

Pneu & Câmara	**9.00-16f2 (6l)**	**130-45**
Tyre & Chamber	**9.00-16f2 (6l)**	
Neum & Camara	**9.00-16f2 (6l)**	

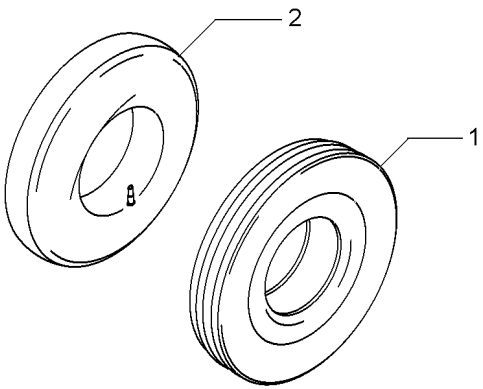

1	3146504M1	9.00X16 10L	**1** PNEU	TYRE	NEUMATICO
2	880481M1	9.00 X 16	**1** CÂMARA	CHAMBER	CAMARA

Rodas Traseiras	**23.1-26r2 (8l)**	**130-50**
Rear Wheels	**23.1-26r2 (8l)**	
Ruedas Traseras	**23.1-26r2 (8l)**	

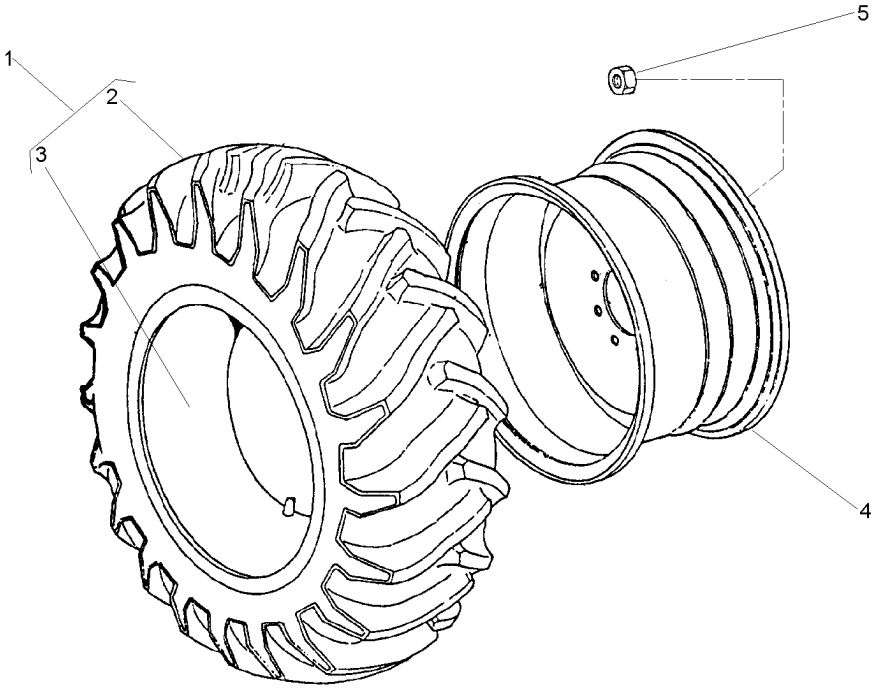

1	490215M91		
2	490216M1	1	
3	490217M1	1	23.1/18X26
4	1481017M92		DW20X26
5	847417M1		
5	3410536M1		

2	CJ.PNEU E CÂMARA	TYRE AND TUBE	NEUM.Y.CAMARA
1	PNEU	TYRE	NEUMATICO
1	CÂMARA	CHAMBER	CAMARA
2	ARO	RIM	LLANTA
16	PORCA	NUT	TUERCA
16	ARRUELA	WASHER	ARANDELA

Rodas Traseiras	**18.4-30r2 (6l)**
Rear Wheels	**18.4-30r2 (6l)**
Ruedas Traseras	**18.4-30r2 (6l)**

130-55

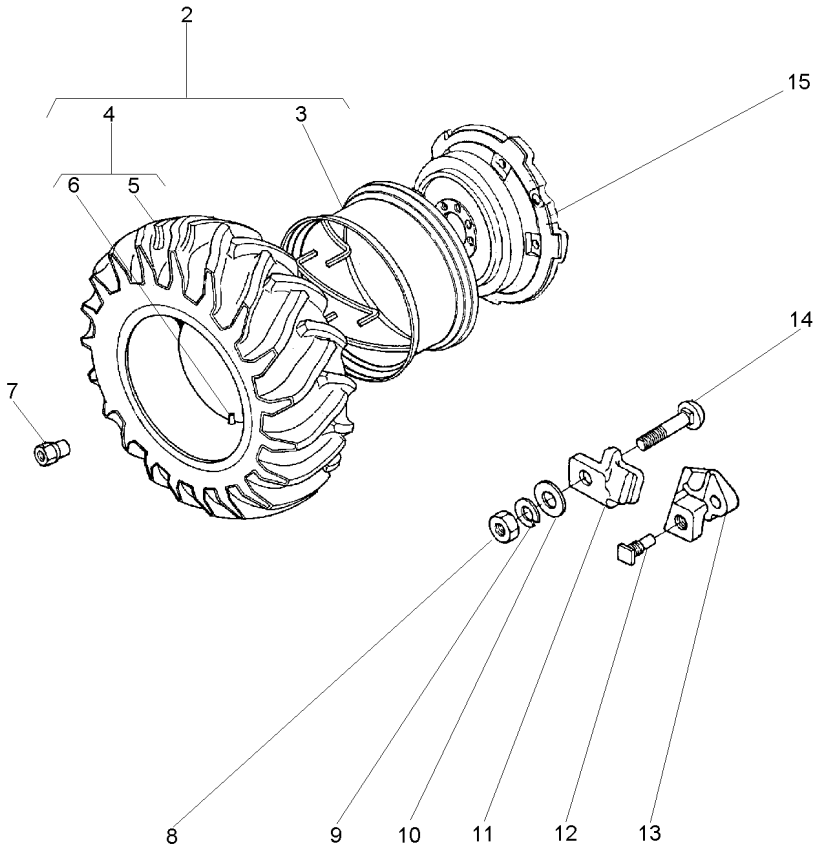

2	1481659M91		**1**	CJ. RODA	KIT, WHEEL	JUEGO DE RUEDA
3	897721M91	2 14X30 PAVT	**1**	ARO	RIM	LLANTA
4	487870M91	2	**1**	CJ.PNEU E CÂMARA	TYRE AND TUBE	NEUM.Y.CAMARA
5	487868M1	4	**1**	PNEU	TYRE	NEUMATICO
6	487869M1	4	**1**	CÂMARA	CHAMBER	CAMARA
7	1481045M1		**8**	PORCA	NUT	TUERCA
8	1484541M1		**5**	PORCA	NUT	TUERCA
9	353440X1		**5**	ARRUELA	WASHER	ARANDELA
10	353775X1		**5**	ARRUELA	WASHER	ARANDELA
11	898021M1		**5**	GRAMPO	CRAMP	PASADOR
12	1751403M1		**2**	PARAFUSO	BOLT	PERNO
13	898022M2		**2**	LIMITADOR RODA	LIMITATION WHEEL	LIMITATION WHEEL
14	363296X1		**5**	PARAFUSO	BOLT	PERNO
15	3147093M1		**1**	DISCO	DISC	DISCO

Rodas Traseiras	**18.4-30 R1 (10l)**
Rear Wheels	**18.4-30 R1 (10l)**
Ruedas Traseras	**18.4-30 R1 (10l)**

130-60

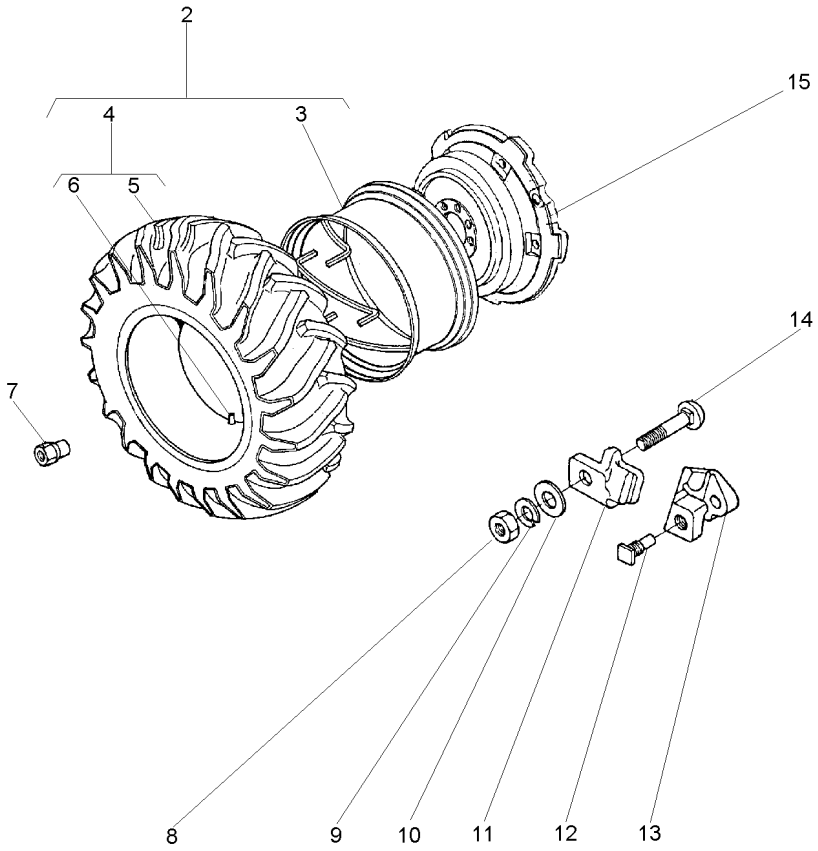

2	1481920M91		
3	897721M91	2	PAVT
4	488092M91	2	3149641M91
5	487951M1	4	3149493M1
6	487869M1	4	
7	1481045M1		
8	1484541M1		
9	353440X1		
10	353775X1		
11	898021M1		
12	1751403M1		
13	898022M2		
14	363296X1		
15	3147093M1		

1	CJ. RODA	KIT, WHEEL	JUEGO DE RUEDA
1	ARO	RIM	LLANTA
1	CJ.PNEU E CÂMARA	TYRE AND TUBE	NEUM.Y.CAMARA
1	PNEU	TYRE	NEUMATICO
1	CÂMARA	CHAMBER	CAMARA
8	PORCA	NUT	TUERCA
5	PORCA	NUT	TUERCA
5	ARRUELA	WASHER	ARANDELA
5	ARRUELA	WASHER	ARANDELA
5	GRAMPO	CRAMP	PASADOR
2	PARAFUSO	BOLT	PERNO
2	LIMITADOR RODA	LIMITATION WHEEL	LIMITATION WHEEL
5	PARAFUSO	BOLT	PERNO
1	DISCO	DISC	DISCO

Rodas Traseiras	**18.4-30 R1 (10 L)**
Rear Wheels	**18.4-30 R1 (10 L)**
Ruedas Traseras	**18.4-30 R1 (10 L)**

130-65

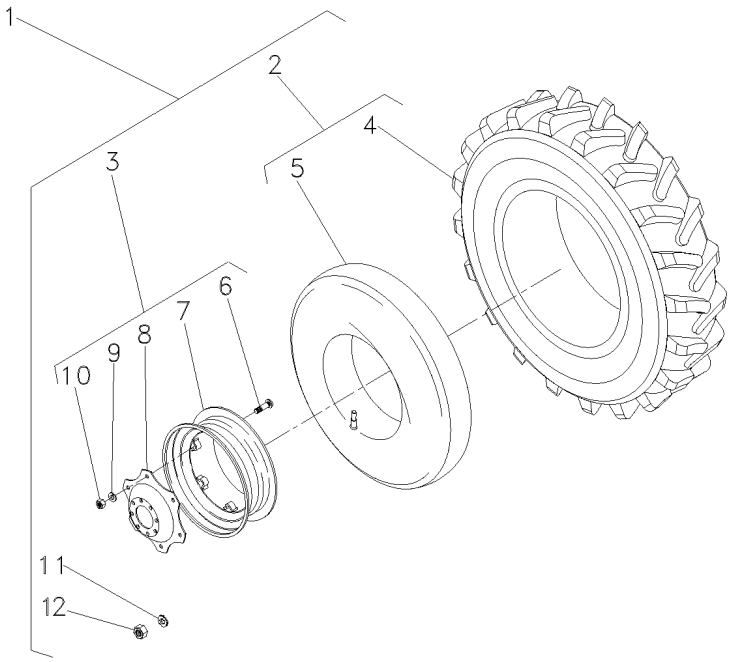

1			3408329M91	**1**	RODAGEM	WHEELS	RODAJE
2	488092M91	1	10L	**2**	CJ.PNEU E CÂMARA	TYRE AND TUBE	NEUM.Y.CAMARA
3	3587146M91	1		**2**	RODA	WHEEL	RUEDA
4	487951M1	2	3149493M1	**2**	PNEU	TYRE	NEUMATICO
5	487869M1	2		**1**	CÂMARA	CHAMBER	CAMARA
6	3149812M1	3		**8**	PARAFUSO	BOLT	PERNO
7	3408526M91	3		**1**	ARO	RIM	LLANTA
8	3587145M1	3		**1**	DISCO	DISC	DISCO
9	027646P1	3		**8**	ARRUELA	WASHER	ARANDELA
10	353427X1	3		**8**	PORCA	NUT	TUERCA
11	3410536M1	1		**16**	ARRUELA	WASHER	ARANDELA
12	847417M1	1		**16**	PORCA	NUT	TUERCA

Rodas Traseiras	**18.4-30r2 (6l)**
Rear Wheels	**18.4-30r2 (6l)**
Ruedas Traseras	**18.4-30r2 (6l)**

130-70

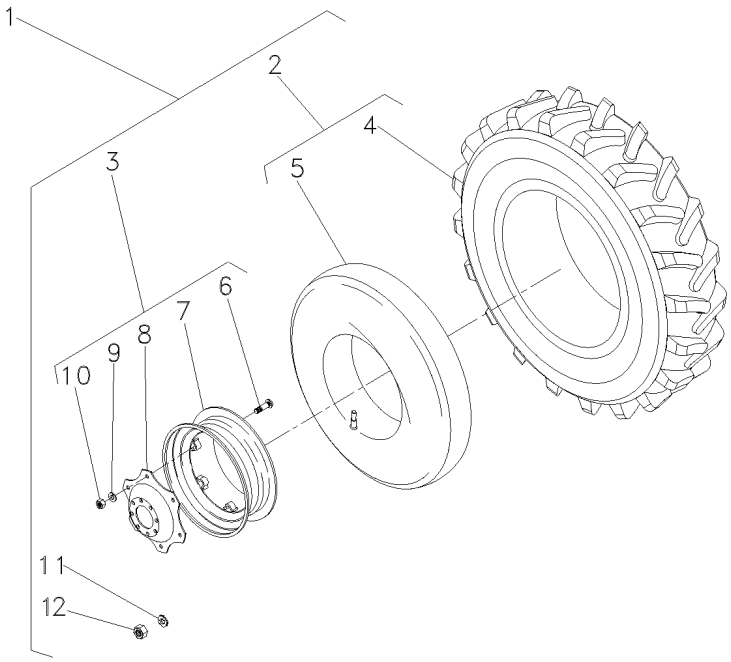

1			3408621M91
2	487870M91	5	6L
3	3587146M91	5	
4	487868M1		
5	487869M1		
6	3149812M1	3	
7	3408526M91	3	
8	3587145M1	3	
9	027646P1	3	
10	353427X1	3	
11	3410536M1	5	
12	847417M1	5	

1	RODAGEM	WHEELS	RODAJE
2	CJ.PNEU E CÂMARA	TYRE AND TUBE	NEUM.Y.CAMARA
2	RODA	WHEEL	RUEDA
2	PNEU	TYRE	NEUMATICO
2	CÂMARA	CHAMBER	CAMARA
8	PARAFUSO	BOLT	PERNO
1	ARO	RIM	LLANTA
1	DISCO	DISC	DISCO
8	ARRUELA	WASHER	ARANDELA
8	PORCA	NUT	TUERCA
16	ARRUELA	WASHER	ARANDELA
16	PORCA	NUT	TUERCA

Rodas Traseiras	**18.4-30r2 (6l)**
Rear Wheels	**18.4-30r2 (6l)**
Ruedas Traseras	**18.4-30r2 (6l)**

130-75

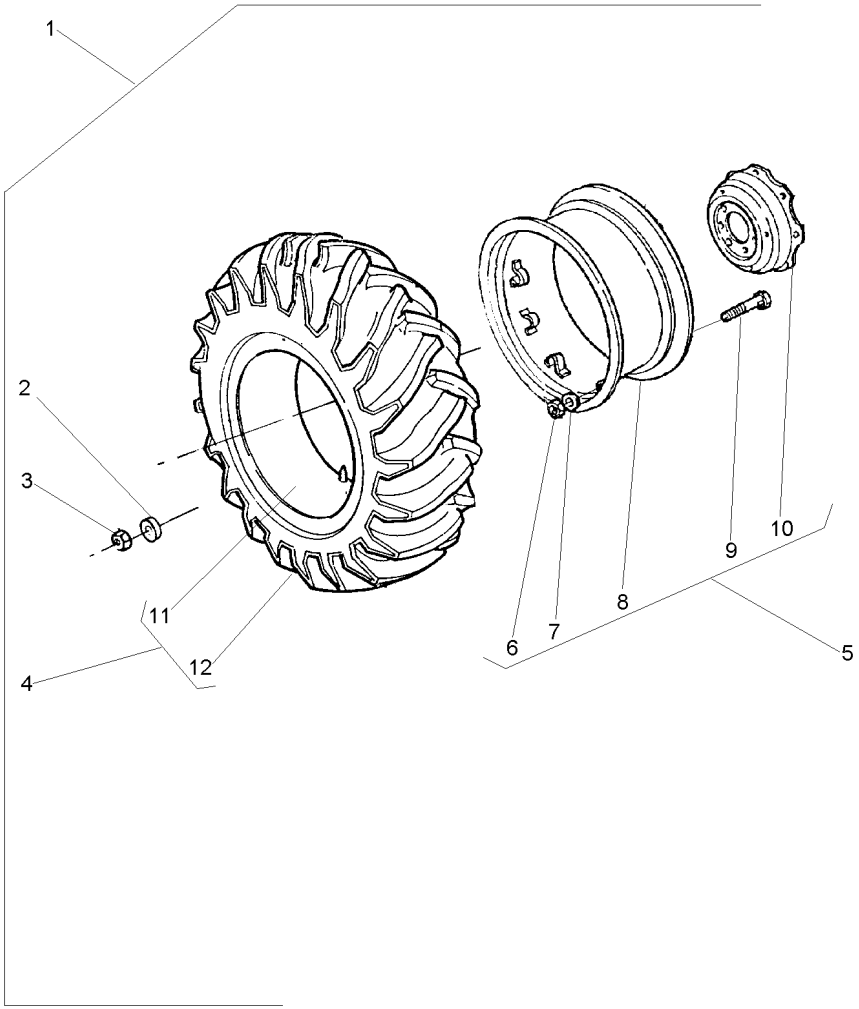

1			3410964M91	**1**	RODAGEM	WHEELS	RODAJE
2	3410536M1	1		**16**	ARRUELA	WASHER	ARANDELA
3	847417M1	1		**16**	PORCA	NUT	TUERCA
4	487870M91	1	6L	**1**	CJ.PNEU E CÂMARA	TYRE AND TUBE	NEUM.Y.CAMARA
5	3149151M92		265208C003854	**1**	ARO	RIM	LLANTA
5	6235494M91		265208C003855	**1**	CJ. RODA	KIT, WHEEL	JUEGO DE RUEDA
			130-180 No				
5	3149151M92		265408C001879	**1**	ARO	RIM	LLANTA
5	6235494M91		265408C001880	**1**	CJ. RODA	KIT, WHEEL	JUEGO DE RUEDA
5	6235494M91		695408C000211	**1**	CJ. RODA	KIT, WHEEL	JUEGO DE RUEDA
6	353427X1	5		**8**	PORCA	NUT	TUERCA
7	3585377M1	5		**8**	ARRUELA	WASHER	ARANDELA
8	882230M92	5		**1**	ARO	RIM	LLANTA
9	3149812M1	5	3149914M1	**8**	PARAFUSO	BOLT	PERNO
10	3587145M1	5		**1**	DISCO	DISC	DISCO
11	487869M1	4		**1**	CÂMARA	CHAMBER	CAMARA
12	487868M1	4		**1**	PNEU	TYRE	NEUMATICO

Rodas Traseiras	**18.4-30 R1 (10l)**
Rear Wheels	**18.4-30 R1 (10l)**
Ruedas Traseras	**18.4-30 R1 (10l)**

130-80

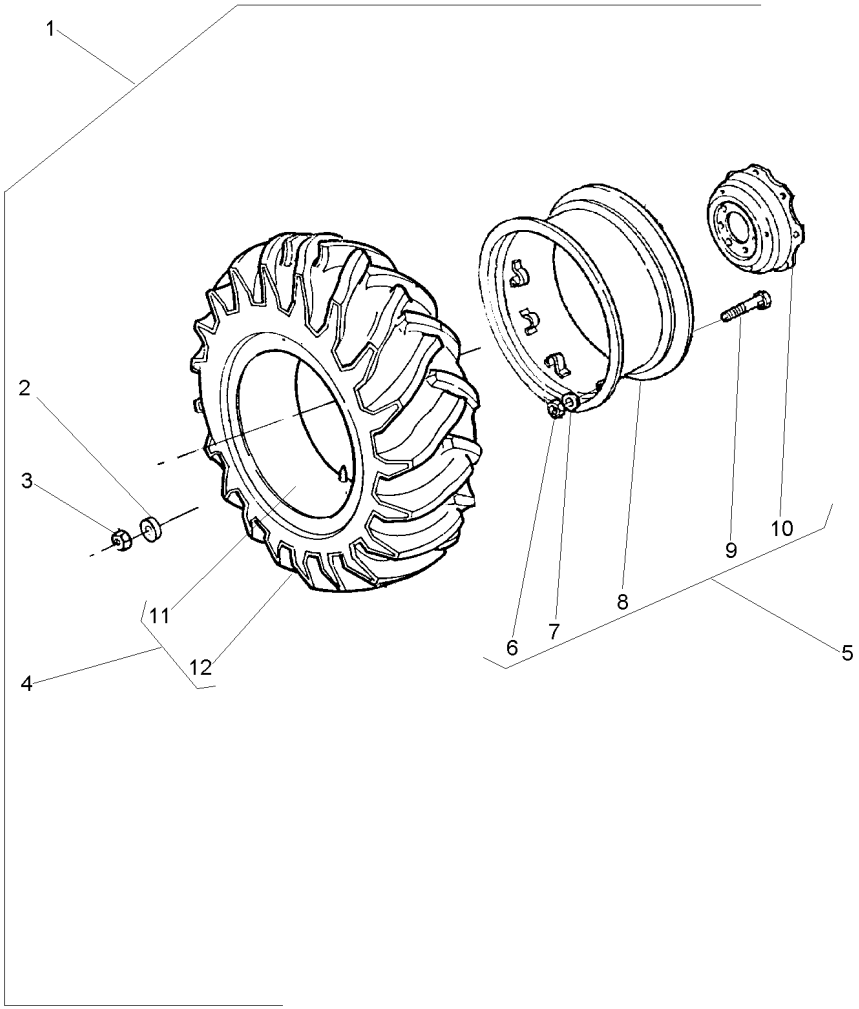

1			3410965M91	**1**	RODAGEM	WHEELS	RODAJE
2	3410536M1	1		**16**	ARRUELA	WASHER	ARANDELA
3	847417M1	1		**16**	PORCA	NUT	TUERCA
4	488092M91	1	10L	**1**	CJ.PNEU E CÂMARA	TYRE AND TUBE	NEUM.Y.CAMARA
5	3149151M92		265208C003854	**1**	ARO	RIM	LLANTA
5	6235494M91		265208C003855	**1**	CJ. RODA	KIT, WHEEL	JUEGO DE RUEDA
			130-180 No				
5	3149151M92		265408C001879	**1**	ARO	RIM	LLANTA
5	6235494M91		265408C001880	**1**	CJ. RODA	KIT, WHEEL	JUEGO DE RUEDA
5	6235494M91		695408C000211	**1**	CJ. RODA	KIT, WHEEL	JUEGO DE RUEDA
6	353427X1	5		**8**	PORCA	NUT	TUERCA
7	3585377M1	5		**8**	ARRUELA	WASHER	ARANDELA
8	882230M92	5		**1**	ARO	RIM	LLANTA
9	3149812M1	5	3149914M1	**8**	PARAFUSO	BOLT	PERNO
10	3587145M1	5		**1**	DISCO	DISC	DISCO
11	487869M1	4		**1**	CÂMARA	CHAMBER	CAMARA
12	487951M1	4	3149493M1	**1**	PNEU	TYRE	NEUMATICO

Rodas Traseiras	**14.9-28r1 (6l)**
Rear Wheels	**14.9-28r1 (6l)**
Ruedas Traseras	**14.9-28r1 (6l)**

130-85

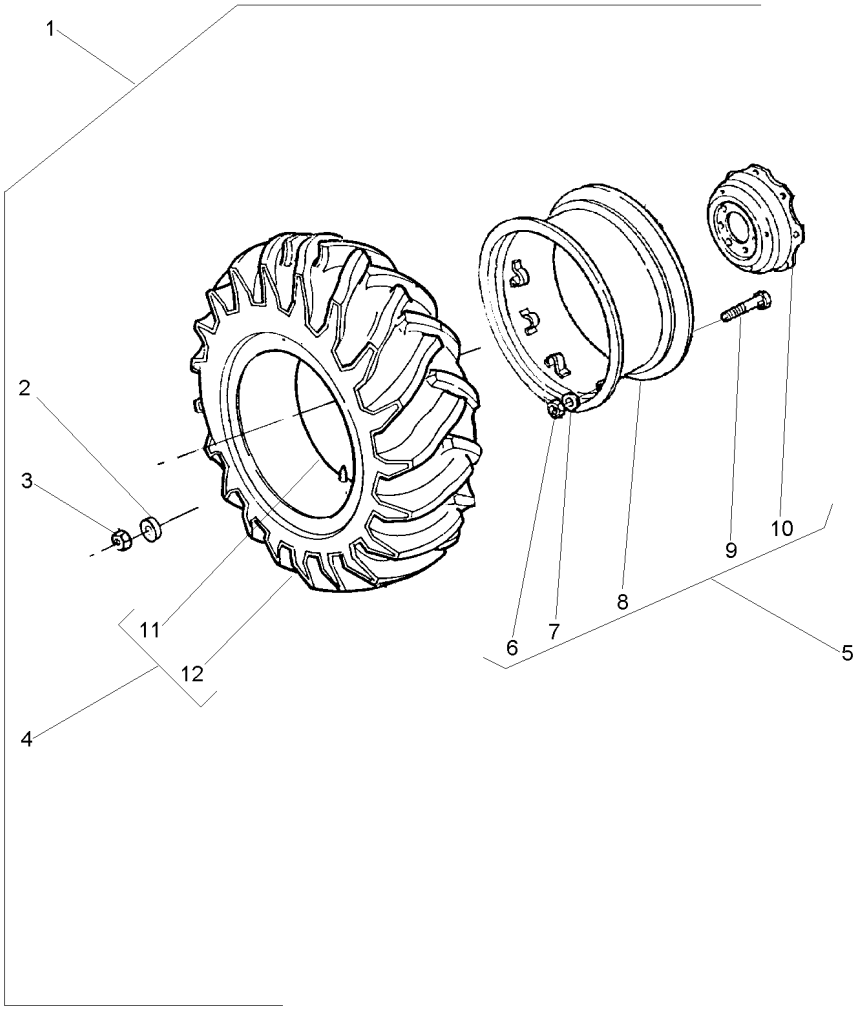

1		3410966M91	
2	3410536M1	1	
3	847417M1	1	
4	828537M91	1	
5	033901T1		
6	353427X1	5	
7	027646P1	5	
8	3408283M91	5	
8	487308M91	5	
9	3149812M1	5	
10	3149172M1	5	
11	828539M1	4	
12	828538M1	4	

1	RODAGEM	WHEELS	RODAJE
16	ARRUELA	WASHER	ARANDELA
16	PORCA	NUT	TUERCA
1	CJ.PNEU E CÂMARA	TYRE AND TUBE	NEUM.Y.CAMARA
1	ARO	RIM	LLANTA
8	PORCA	NUT	TUERCA
8	ARRUELA	WASHER	ARANDELA
1	ARO	RIM	LLANTA
1	ARO	RIM	LLANTA
8	PARAFUSO	BOLT	PERNO
1	DISCO	DISC	DISCO
1	CÂMARA	CHAMBER	CAMARA
1	PNEU	TYRE	NEUMATICO

Rodas Traseiras	**13.6-38r1 (6l)**	**130-90**
Rear Wheels	**13.6-38r1 (6l)**	
Ruedas Traseras	**13.6-38r1 (6l)**	

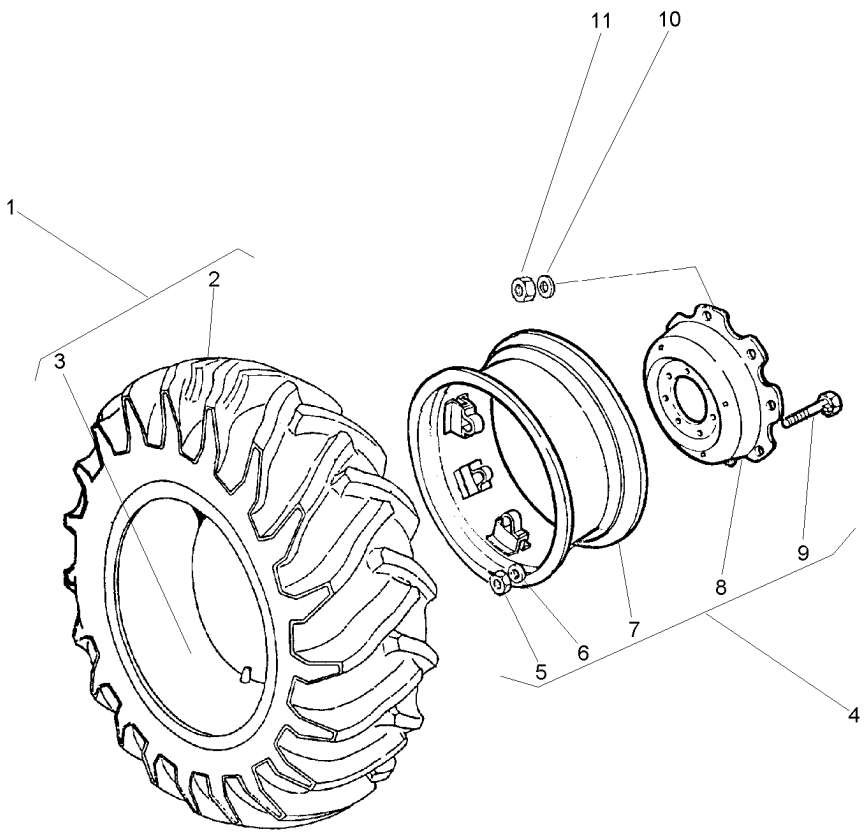

1	488006M91	6L	
2	488007M1	1	
3	488008M1	1	
4	3149148M91	11 X 38	
5	353427X1	4	
6	027646P1	4	
7	488004M91	4	
8	3149172M1	4	
9	3149812M1	4	3149914M1
10	3410536M1		
11	847417M1		

1	CJ.PNEU E CÂMARA	TYRE AND TUBE	NEUM.Y.CAMARA
1	PNEU	TYRE	NEUMATICO
1	CÂMARA	CHAMBER	CAMARA
1	RODA	WHEEL	RUEDA
8	PORCA	NUT	TUERCA
8	ARRUELA	WASHER	ARANDELA
1	ARO	RIM	LLANTA
1	DISCO	DISC	DISCO
8	PARAFUSO	BOLT	PERNO
16	ARRUELA	WASHER	ARANDELA
16	PORCA	NUT	TUERCA

Rodas Traseiras	**18.4-30r1 (6l)**
Rear Wheels	**18.4-30r1 (6l)**
Ruedas Traseras	**18.4-30r1 (6l)**

130-95

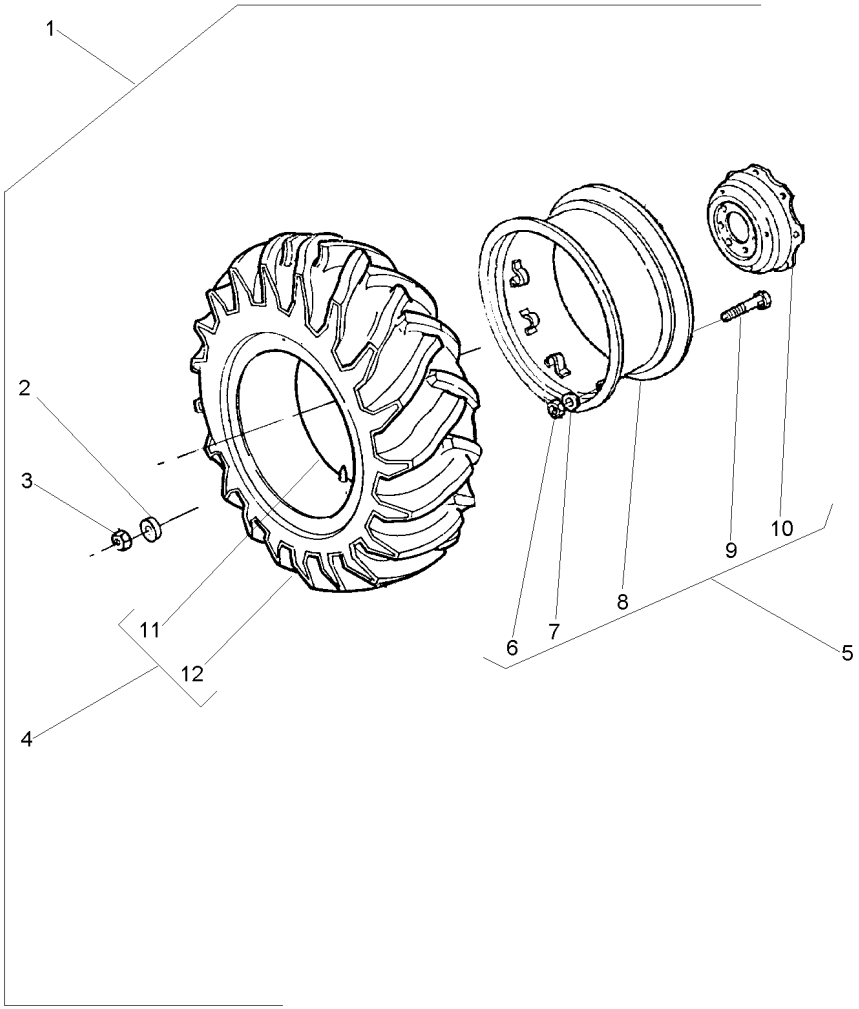

1		3587143M92	
2	3410536M1	1	
3	847417M1	1	
4	058704N1	1	
5	3587146M91	16 X 30	
6	353427X1	5	
7	027646P1	5	
8	3408526M91	5	
9	3149812M1	5	
10	3587145M1	5	
11	058699T1	4	
12	058697T1	4	

1	RODAGEM	WHEELS	RODAJE
16	ARRUELA	WASHER	ARANDELA
16	PORCA	NUT	TUERCA
1	CJ.PNEU E CÂMARA	TYRE AND TUBE	NEUM.Y.CAMARA
1	RODA	WHEEL	RUEDA
8	PORCA	NUT	TUERCA
8	ARRUELA	WASHER	ARANDELA
1	ARO	RIM	LLANTA
8	PARAFUSO	BOLT	PERNO
1	DISCO	DISC	DISCO
1	CÂMARA	CHAMBER	CAMARA
1	PNEU	TYRE	NEUMATICO

Rodas Traseiras	**14.9-28r2 (6l)**
Rear Wheels	**14.9-28r2 (6l)**
Ruedas Traseras	**14.9-28r2 (6l)**

130-100

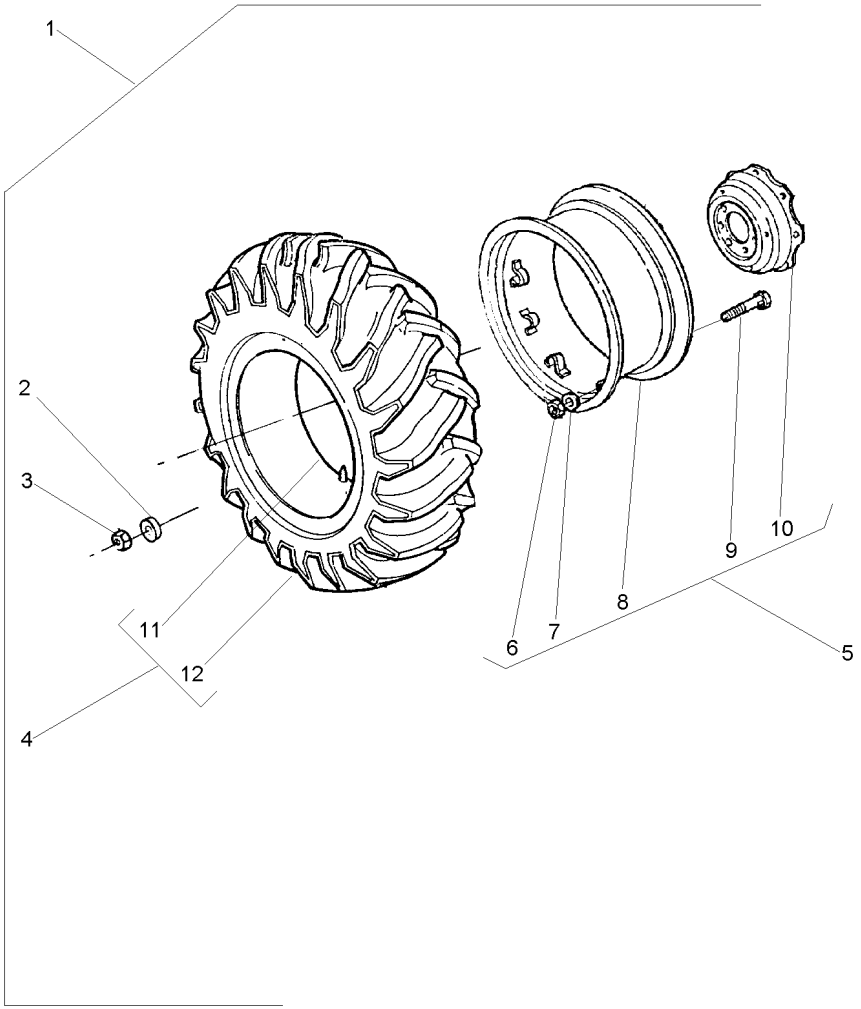

1		026866N1	**1**	RODAGEM	WHEELS	RODAJE
2	3410536M1	1	**16**	ARRUELA	WASHER	ARANDELA
3	847417M1	1	**16**	PORCA	NUT	TUERCA
4	487540M91	1	**1**	CJ.PNEU E CÂMARA	TYRE AND TUBE	NEUM.Y.CAMARA
5	033901T1		**1**	ARO	RIM	LLANTA
6	353427X1	5	**8**	PORCA	NUT	TUERCA
7	027646P1	5	**8**	ARRUELA	WASHER	ARANDELA
8	3408283M91	5	**1**	ARO	RIM	LLANTA
8	487308M91	5	**1**	ARO	RIM	LLANTA
9	3149812M1	5	**8**	PARAFUSO	BOLT	PERNO
10	3149172M1	5	**1**	DISCO	DISC	DISCO
11	828539M1	4	**1**	CÂMARA	CHAMBER	CAMARA
12	487539M1	4	**1**	PNEU	TYRE	NEUMATICO

Rodas Traseiras	**16.9-30r1 (6l)**
Rear Wheels	**16.9-30r1 (6l)**
Ruedas Traseras	**16.9-30r1 (6l)**

130-105

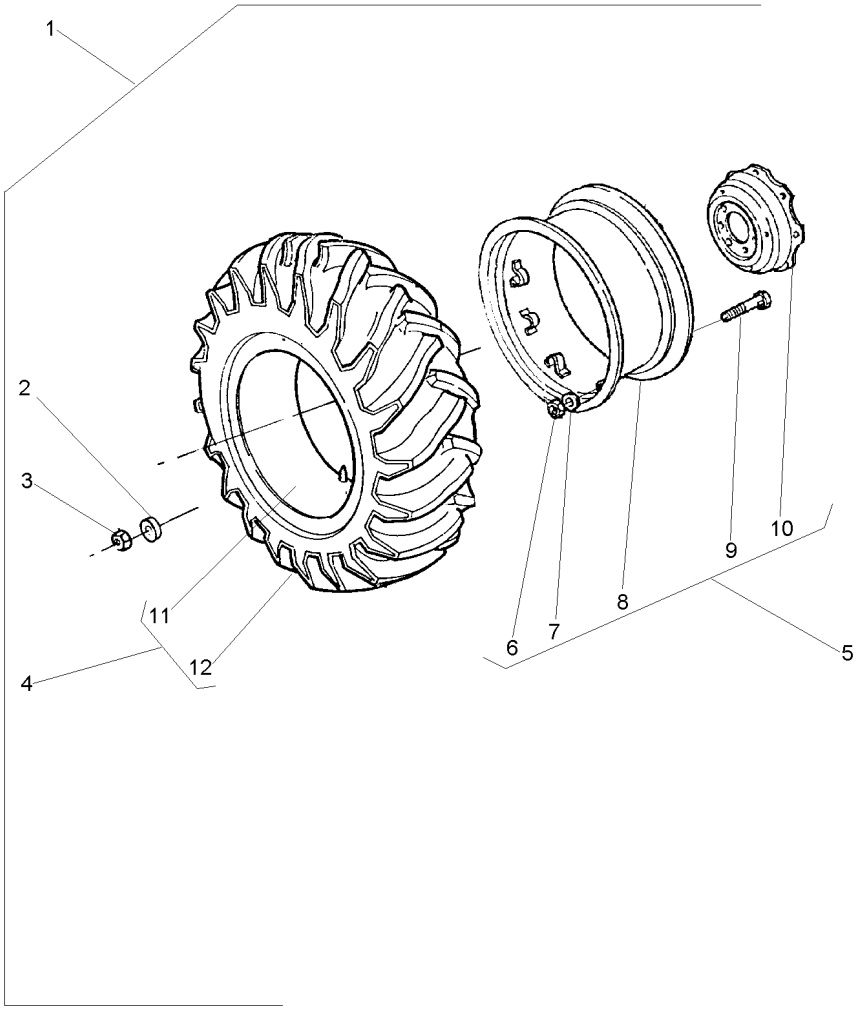

1			027386N1	**1** RODAGEM	WHEELS	RODAJE
2	3410536M1	1		**16** ARRUELA	WASHER	ARANDELA
3	847417M1	1		**16** PORCA	NUT	TUERCA
4	3098141M91	1		**1** CJ.PNEU E CÂMARA	TYRE AND TUBE	NEUM.Y.CAMARA
5	3149151M92		265208C003854	**1** ARO	RIM	LLANTA
5	6235494M91		265208C003855	**1** CJ. RODA	KIT, WHEEL	JUEGO DE RUEDA
			130-180 No			
5	6235494M91		695208C000114	**1** CJ. RODA	KIT, WHEEL	JUEGO DE RUEDA
6	353427X1	5		**8** PORCA	NUT	TUERCA
7	3585377M1	5		**8** ARRUELA	WASHER	ARANDELA
8	882230M92	5		**1** ARO	RIM	LLANTA
9	3149812M1	5	3149914M1	**8** PARAFUSO	BOLT	PERNO
10	3587145M1	5		**1** DISCO	DISC	DISCO
11	487869M1	4		**1** CÂMARA	CHAMBER	CAMARA
12	3098142M1	4		**1** PNEU	TYRE	NEUMATICO

Peso Da Roda Dianteira	**2 + 2 X 15 Kgf**
Front Wheel Weights	**2 + 2 X 15 Kgf**
Contrapesos De La Roda Delantera	**2 + 2 X 15 Kgf**

130-110

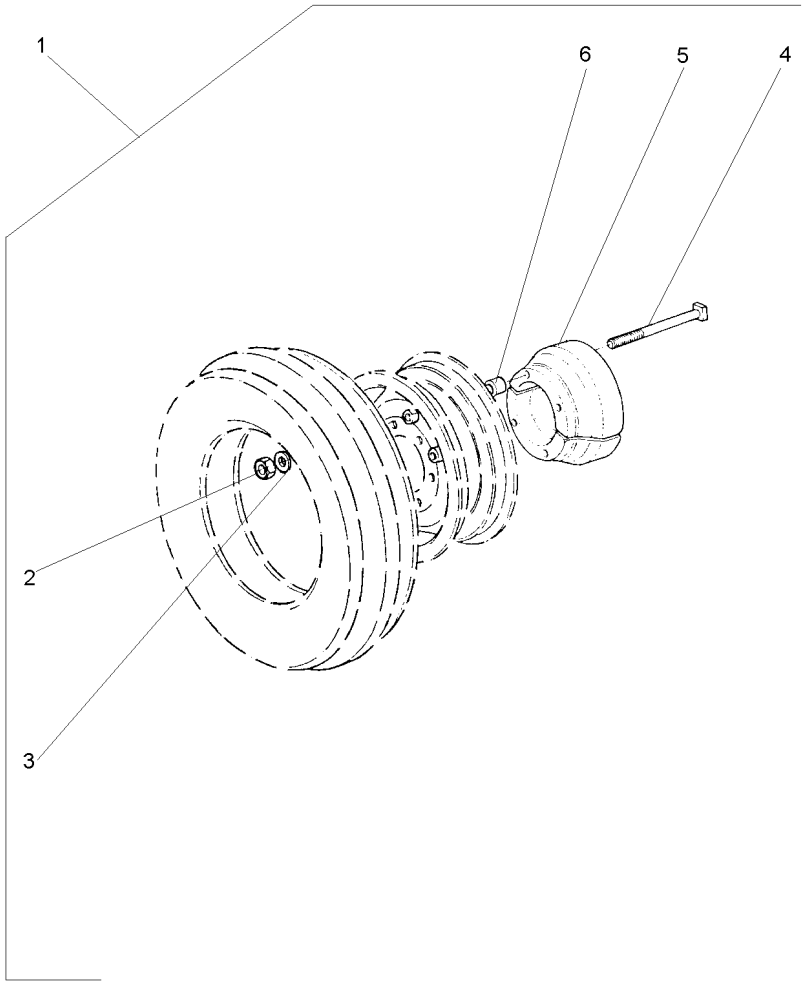

1		3147070M91	**1**	CJ. PESO	WEIGHT	PESA
2	353437X1	1	**8**	PORCA	NUT	TUERCA
3	353439X1	1	**8**	ARRUELA PRESSÃO	PRESSURE WASHER	LAVADOR PRESION
4	3147068M1	1	**8**	PARAFUSO	BOLT	PERNO
5	2801582M2	1	**4**	PESO	WEIGHT	PESA
6	3147071M1	1	**8**	ESPAÇADOR	SPACER	PIEZA DISTANCIA

Pesos Dianteiros	**8 X 25 Kgf**
Front Wheight	**8 X 25 Kgf**
Pesos Delanteros	**8 X 25 Kgf**

130-115

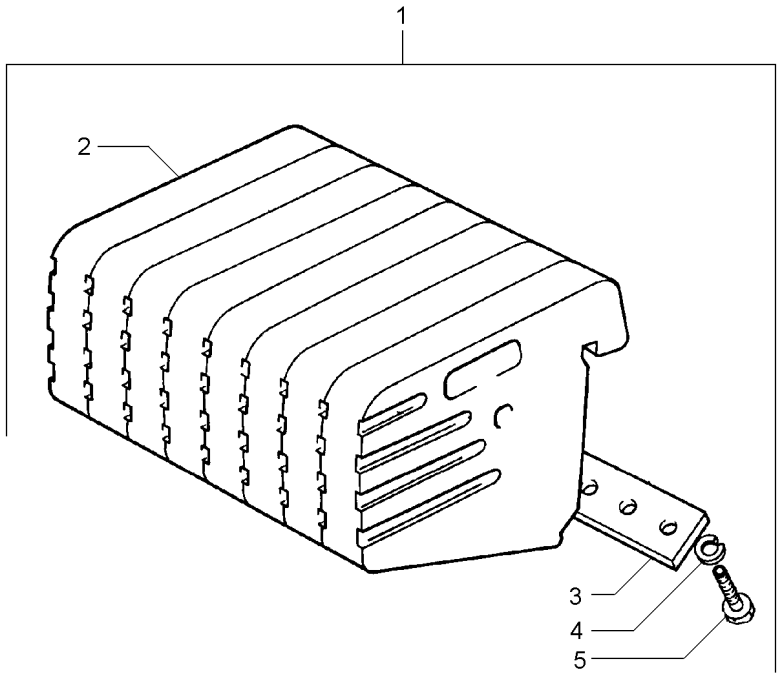

1		2801587M91	**1** CJ. PESO	WEIGHT	PESA
2	049191P1	1	**8** PESO	WEIGHT	PESA
3	3148437M1	1	**2** PLACA	PLATE	PLATO
4	353433X1	1	**8** ARRUELA	WASHER	ARANDELA
5	353726X1	1	5/8x11x1.1/2	**8** PARAFUSO	BOLT	PERNO

Pesos Dianteiros	**8 X 35 Kgf**
Front Wheight	**8 X 35 Kgf**
Pesos Delanteros	**8 X 35 Kgf**

130-120

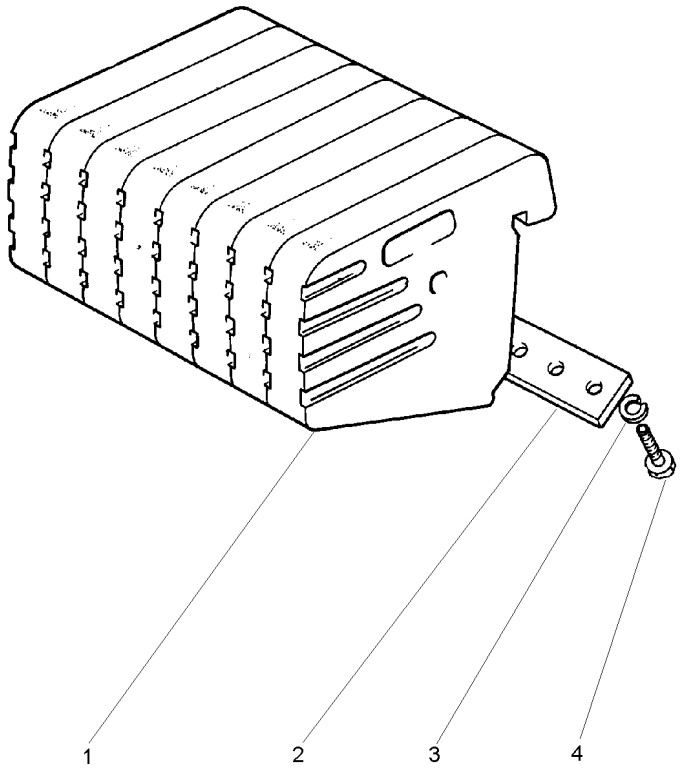

1	049192P1	**8**	PESO	WEIGHT	PESA
2	3148437M1	**2**	PLACA	PLATE	PLATO
3	353433X1	**8**	ARRUELA	WASHER	ARANDELA
4	353726X1	**8**	PARAFUSO	BOLT	PERNO

Peso Da Roda Traseira	**2 + 2 X 52 Kgf**
Rear Wheel Weights	**2 + 2 X 52 Kgf**
Contrapesos De La Roda Trasera	**2 + 2 X 52 Kgf**

130-125

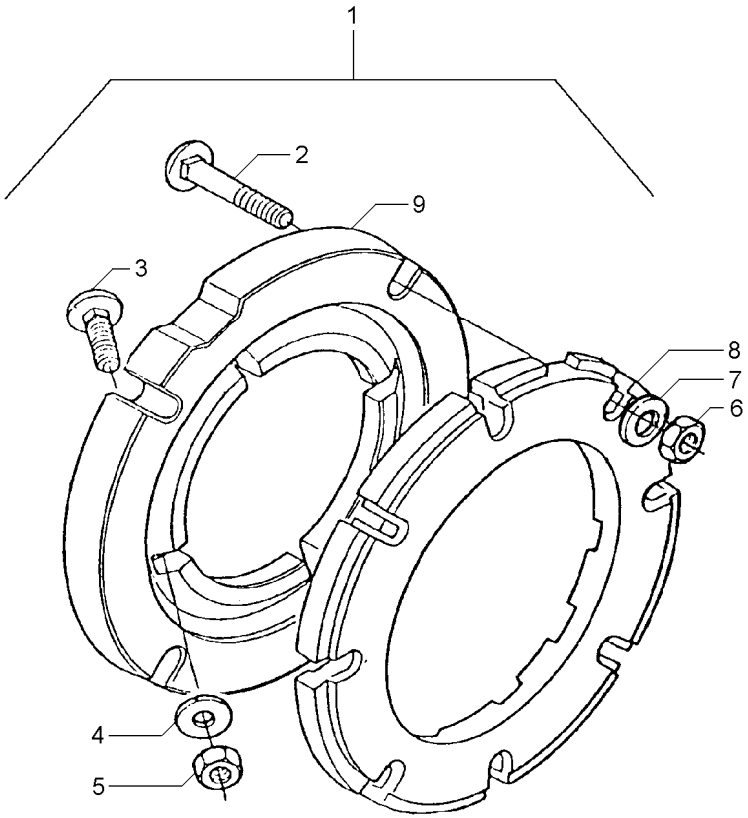

1		3149180M91	**1**	PESO	WEIGHT	PESA
2	353870X1	1 5/8x18x3"	**16**	PARAFUSO	BOLT	PERNO
3	353864X1	1 5/8x18x1.3/4	**8**	PARAFUSO	BOLT	PERNO
4	3585377M1	1 33.5X17X3.75	**16**	ARRUELA	WASHER	ARANDELA
5	353429X1	1 5/8x18	**8**	PORCA	NUT	TUERCA
6	353429X1	1 5/8x18	**16**	PORCA	NUT	TUERCA
7	3585377M1	1 33.5X17X3.75	**16**	ARRUELA	WASHER	ARANDELA
8	2801403M1	1	**4**	PESO	WEIGHT	PESA
9	3149851M1	1	**2**	ADAPTADOR	ADAPTOR	ADAPTADOR

Peso Da Roda Traseira	**1 + 1 X 72 Kg**
Rear Wheel Weights	**1 + 1 X 72 Kg**
Contrapesos De La Roda Traseira	**1 + 1 X 72 Kg**

130-130

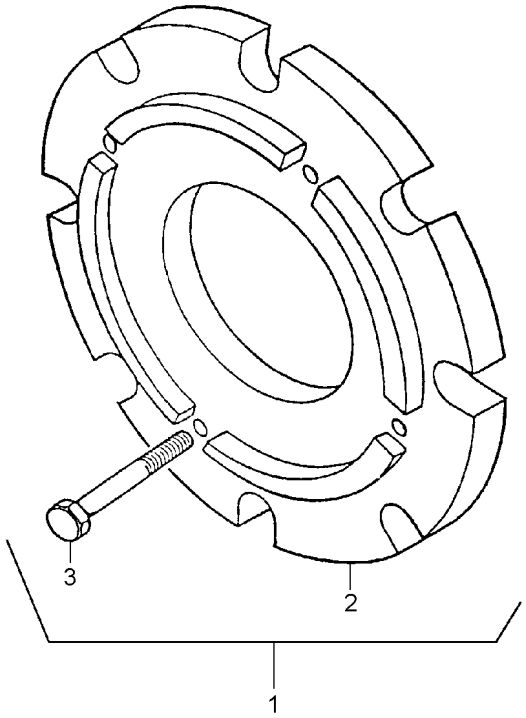

1		3408347M91	**1**	CJ. PESO	WEIGHT	PESA
2	3408287M1	1	**2**	PESO	WEIGHT	PESA
3	354285X1	1	**8**	PARAFUSO	BOLT	PERNO

Peso Da Roda Traseira	**2 + 2 X 52 Kgf**
Rear Wheel Weights	**2 + 2 X 52 Kgf**
Contrapesos De La Roda Trasera	**2 + 2 X 52 Kgf**

130-135

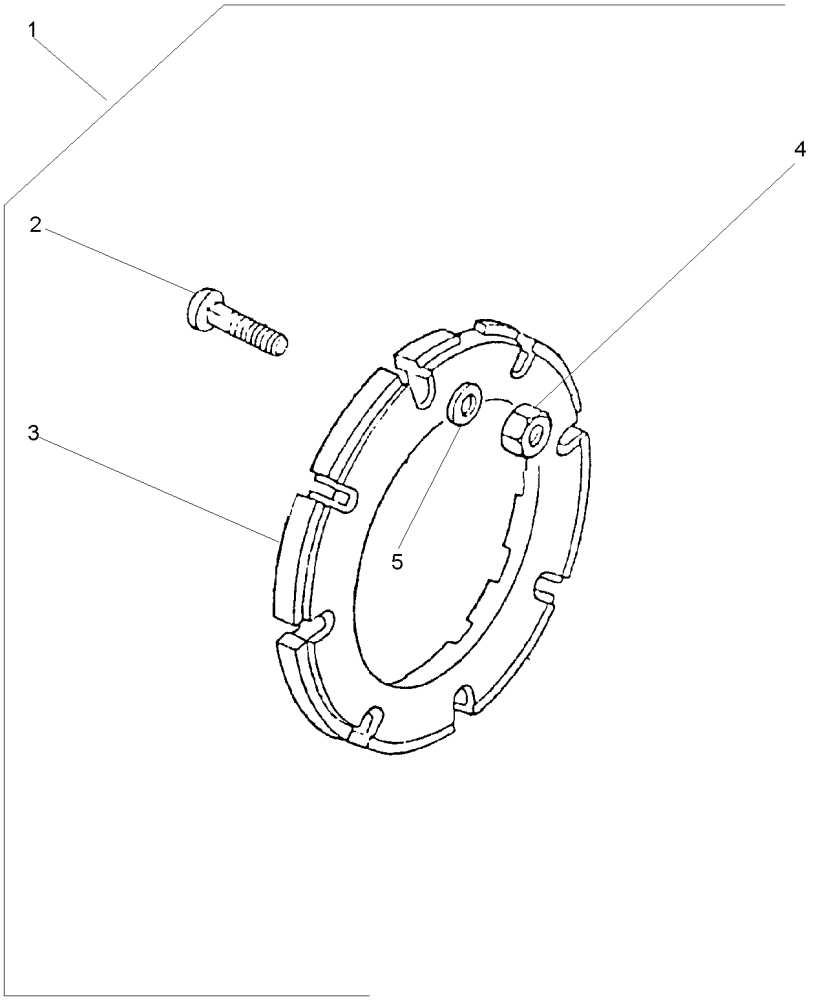

1		3408894M91	**1**	PESO	WEIGHT	PESA
2	353870X1	1 5/8x18x3"	**16**	PARAFUSO	BOLT	PERNO
3	2801403M1	1	**4**	PESO	WEIGHT	PESA
4	353429X1	1 5/8x18	**16**	PORCA	NUT	TUERCA
5	3585377M1	1	**16**	ARRUELA	WASHER	ARANDELA

Peso Da Roda Traseira	**1 + 1 X 40 Kgf**
Rear Wheel Weights	**1 + 1 X 40 Kgf**
Contrapesos De La Roda Traseira	**1 + 1 X 40 Kgf**

130-140

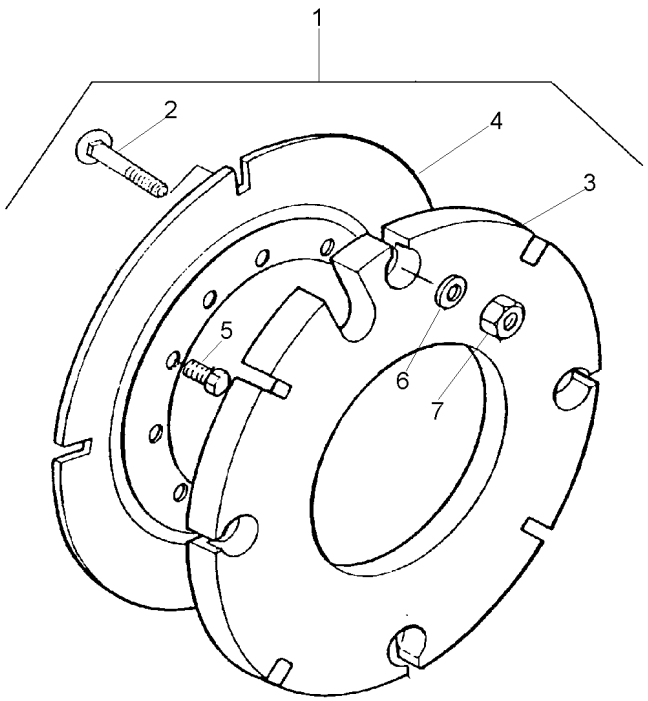

1			027967N1	**1** PESO	WEIGHT	PESA
2	3315210M1	1	M16X2,0X58	**8** PARAFUSO	BOLT	PERNO
3	2801392M2	1	40 kg	**2** CONTRA PESO	COUNTERWEIGHT	CONTRAPESO
4	2801394M2	1		**2** PLACA	PLATE	PLATO
5	353613X1	1	5/8x18x1.3/4	**8** PARAFUSO	BOLT	PERNO
6	3585377M1	1	33.5X17X3.75	**8** ARRUELA	WASHER	ARANDELA
7	880009362160	1	M16	**8** PORCA	NUT	TUERCA

Pesos Traseiro	**2 + 2 X 40 Kg**
Rear Weights	**2 + 2 X 40 Kg**
Contrapesos Traseras	**2 + 2 X 40 Kg**

130-145

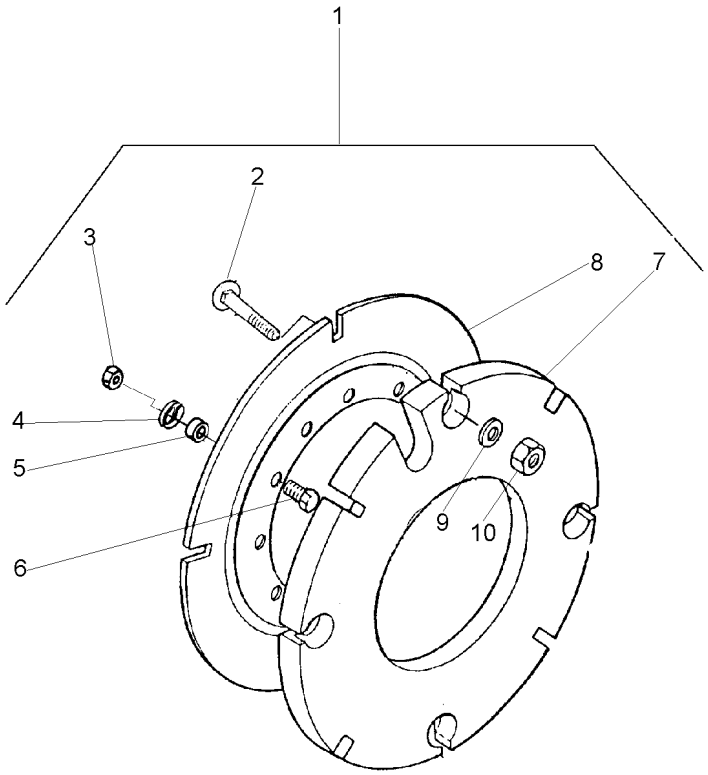

1			3589296M91
2	3315210M1	1	M16X2,0X58
3	353427X1	1	5/8x18
4	3585377M1	1	
5	3589297M1	1	
6	353617X1	1	5/8x18x2.1/4
7	2801392M2	1	
8	2801394M2	1	
9	3585377M1	1	
10	3904660M1	1	M16

1	PESO	WEIGHT	PESA
16	PARAFUSO	BOLT	PERNO
8	PORCA	NUT	TUERCA
8	ARRUELA	WASHER	ARANDELA
8	ESPAÇADOR	SPACER	PIEZA DISTANCIA
8	PARAFUSO	BOLT	PERNO
4	CONTRA PESO	COUNTERWEIGHT	CONTRAPESO
2	PLACA	PLATE	PLATO
16	ARRUELA	WASHER	ARANDELA
16	PORCA	NUT	TUERCA

Peso Da Roda Traseira	**1 + 1 X 52 Kgf**
Rear Wheel Weights	**1 + 1 X 52 Kgf**
Contrapesos De La Roda Trasera	**1 + 1 X 52 Kgf**

130-150

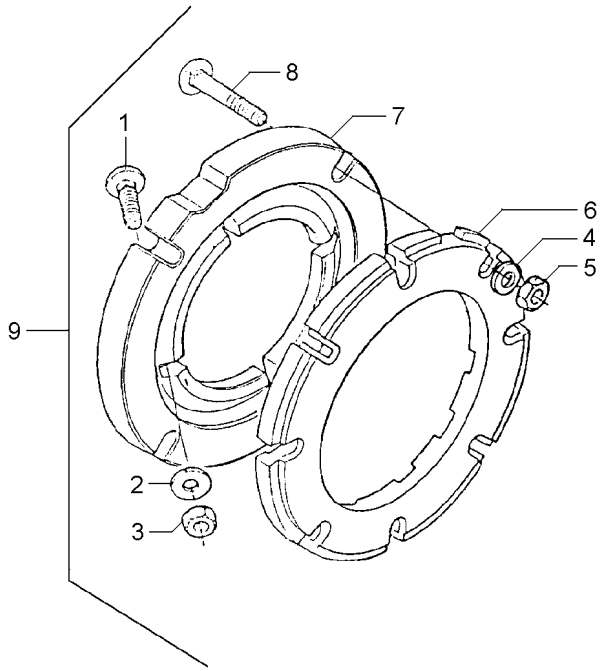

1	353864X1	9	5/8x18x1.3/4	**8**	PARAFUSO	BOLT	PERNO
2	3585377M1	9		**8**	ARRUELA	WASHER	ARANDELA
3	353429X1	9	5/8x18	**8**	PORCA	NUT	TUERCA
4	3585377M1	9		**8**	ARRUELA	WASHER	ARANDELA
5	353429X1	9	5/8x18	**8**	PORCA	NUT	TUERCA
6	2801403M1	9		**2**	PESO	WEIGHT	PESA
7	3149851M1	9		**2**	ADAPTADOR	ADAPTOR	ADAPTADOR
8	353870X1	9	5/8x18x3"	**8**	PARAFUSO	BOLT	PERNO
9			027908N1	**1**	PESO	WEIGHT	PESA

Peso Da Roda Traseira
Rear Wheel Weights
Contrapesos De La Roda Trasera

130-155

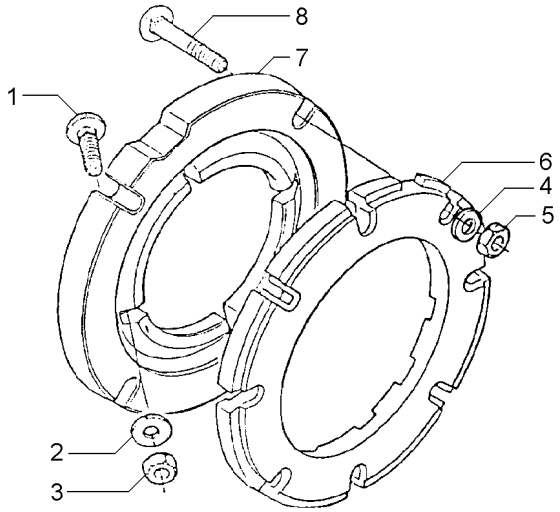

1	353864X1	5/8x18x1.3/4	**8**	PARAFUSO	BOLT	PERNO
2	3585377M1		**8**	ARRUELA	WASHER	ARANDELA
3	353429X1	5/8x18	**8**	PORCA	NUT	TUERCA
4	3585377M1		**24**	ARRUELA	WASHER	ARANDELA
5	353429X1	5/8x18x3"	**24**	PORCA	NUT	TUERCA
6	2801403M1		**6**	PESO	WEIGHT	PESA
7	3149851M1		**2**	ADAPTADOR	ADAPTOR	ADAPTADOR
8	353870X1	5/8x18x3"	**24**	PARAFUSO	BOLT	PERNO

Peso Da Roda Traseira
Rear Wheel Weights
Contrapesos De La Roda Trasera

130-160

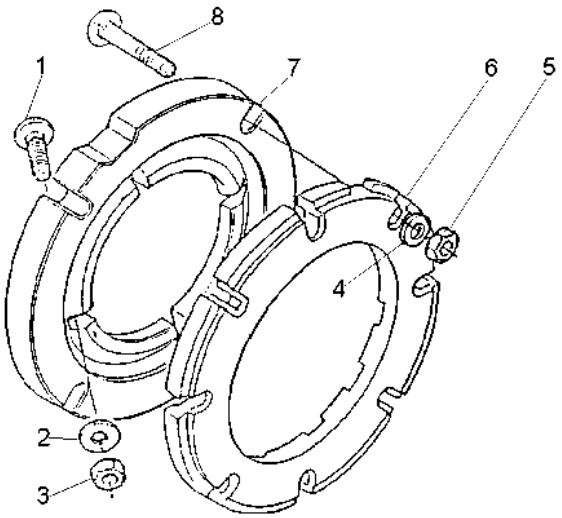

1	353864X1			
2	3585377M1			
3	353429X1			
4	3585377M1			
5	353429X1			
6	2801403M1			
7	3149851M1			
8	353870X1			
8	PARAFUSO	BOLT	PERNO
8	ARRUELA	WASHER	ARANDELA
8	PORCA	NUT	TUERCA
32	ARRUELA	WASHER	ARANDELA
32	PORCA	NUT	TUERCA
8	PESO	WEIGHT	PESA
2	ADAPTADOR	ADAPTOR	ADAPTADOR
32	PARAFUSO	BOLT	PERNO

Peso Da Roda Traseira	**2 + 2 X 72 Kg**
Rear Wheel Weights	**2 + 2 X 72 Kg**
Contrapesos De La Roda Trasera	**2 + 2 X 72 Kg**

130-165

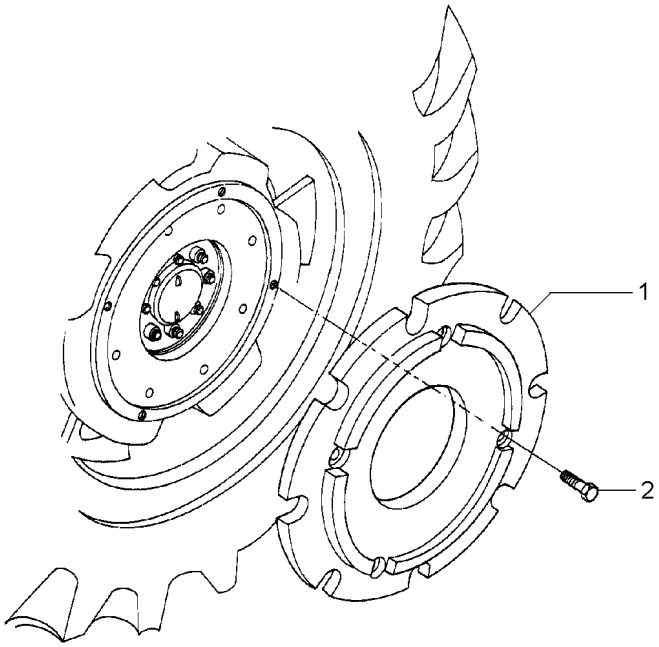

1	3408287M1	**4**	PESO	WEIGHT	PESA
2	354285X1	**16**	PARAFUSO	BOLT	PERNO

Peso Da Roda Traseira
Rear Wheel Weights
Contrapesos De La Roda Trasera

130-170

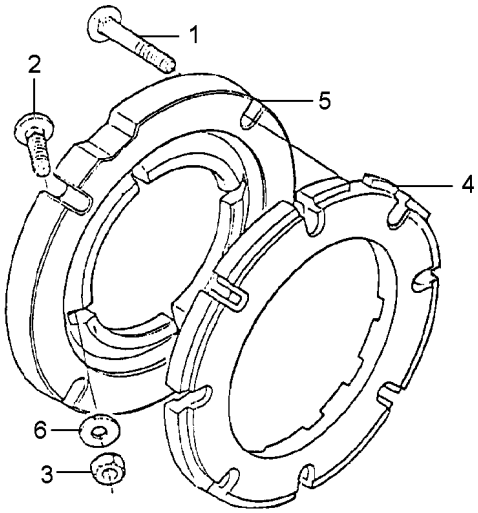

1	353870X1	5/8x18x1.3/4	**8**	PARAFUSO	BOLT	PERNO
2	6220418M1		**8**	PARAFUSO ESPEC.	SCREW SPECIAL	TORNILLO ESPEC.
3	353429X1	5/8x18	**16**	PORCA	NUT	TUERCA
4	2801403M1		**2**	PESO	WEIGHT	PESA
5	6217883M1	5/8x18x3"	**5**	PESO	WEIGHT	PESA
6	3585377M1		**16**	ARRUELA	WASHER	ARANDELA

Peso Da Roda Traseira
Rear Wheel Weights
Contrapesos De La Roda Trasera

130-175

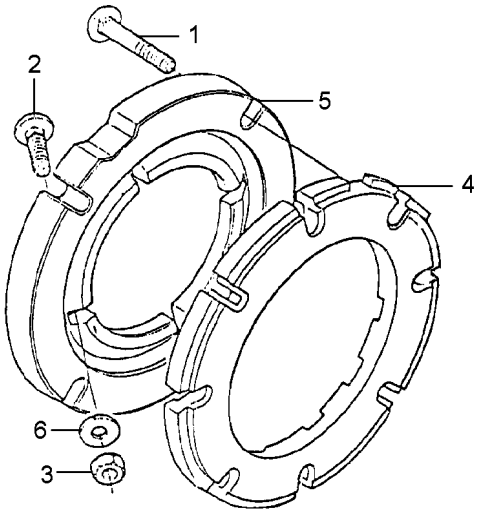

1	353870X1	5/8x18x1.3/4	**8**	PARAFUSO	BOLT	PERNO
2	6220418M1		**8**	PARAFUSO ESPEC.	SCREW SPECIAL	TORNILLO ESPEC.
3	353429X1	5/8x18	**24**	PORCA	NUT	TUERCA
4	2801403M1		**4**	PESO	WEIGHT	PESA
5	6217883M1	5/8x18x3"	**5**	PESO	WEIGHT	PESA
6	3585377M1		**24**	ARRUELA	WASHER	ARANDELA

Rodas Traseiras
Rear Wheels
Ruedas Traseras

130-180

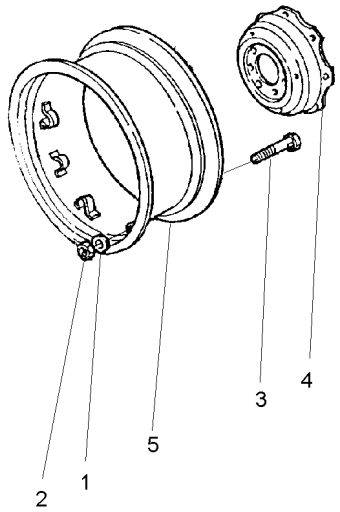

1	6235569M1			
2	6235570M1			
3	6235568M1			
4	6235567M1			
5	6235564M91			
8	ARRUELA	WASHER	ARANDELA
8	PORCA	NUT	TUERCA
8	PARAFUSO	BOLT	PERNO
1	DISCO	DISC	DISCO
1	ARO	RIM	LLANTA

Polia Tomada De Força
Power Take-Off Pulley
Polea Toma De Potencia

140-10

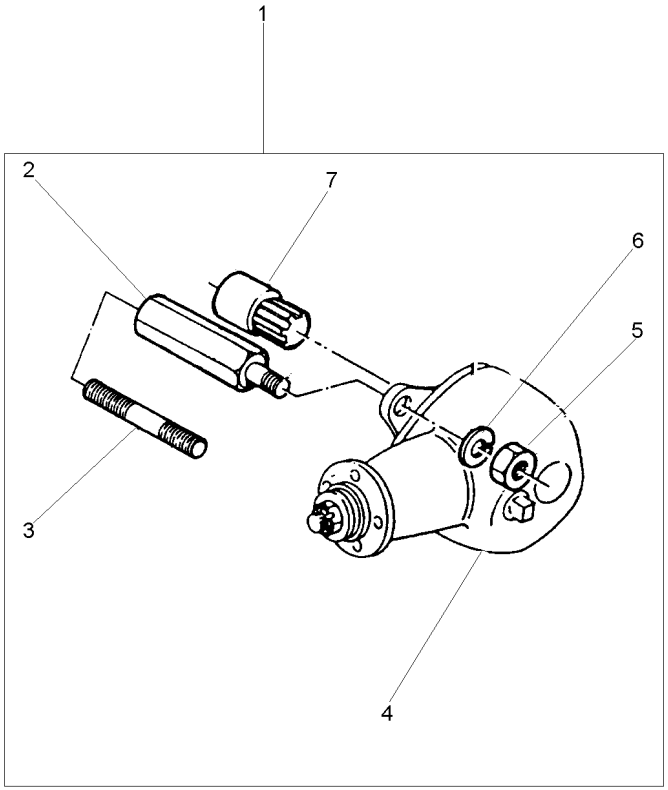

1			[A]	**1**	CJ. POLIA	KIT, PULLEY	JUEGO DE POLEA
			2802418M91				
2	2802411M1	1		**4**	PRISIONEIRO	STUD	ESPARRAGO
3	1860900M1	1		**4**	PRISIONEIRO	STUD	ESPARRAGO
4	2802397M91	1	[B]	**1**	CJ. POLIA	KIT, PULLEY	JUEGO DE POLEA
4	487867M91	1	[A]	**1**	CJ. POLIA	KIT, PULLEY	JUEGO DE POLEA
			140-20 No				
5	353437X1	1	1/2x20	**4**	PORCA	NUT	TUERCA
6	353439X1	1		**4**	ARRUELA PRESSÃO	PRESSURE WASHER	LAVADOR PRESION
7	2802412M91	1		**1**	CJ. LUVA	KIT, SLEEVE	JUEGO MANGUITOS

[A] SERVIÇO LEVE
NORMAL DUTY
TIPO NORMALE

[B] SERVIÇO PESADO
HEAVY DUTY
SERVICIO PESADO

Polia Tomada De Força Hd
Power Take-Off Pulley Hd
Polea Toma De Potencia Hd

140-15

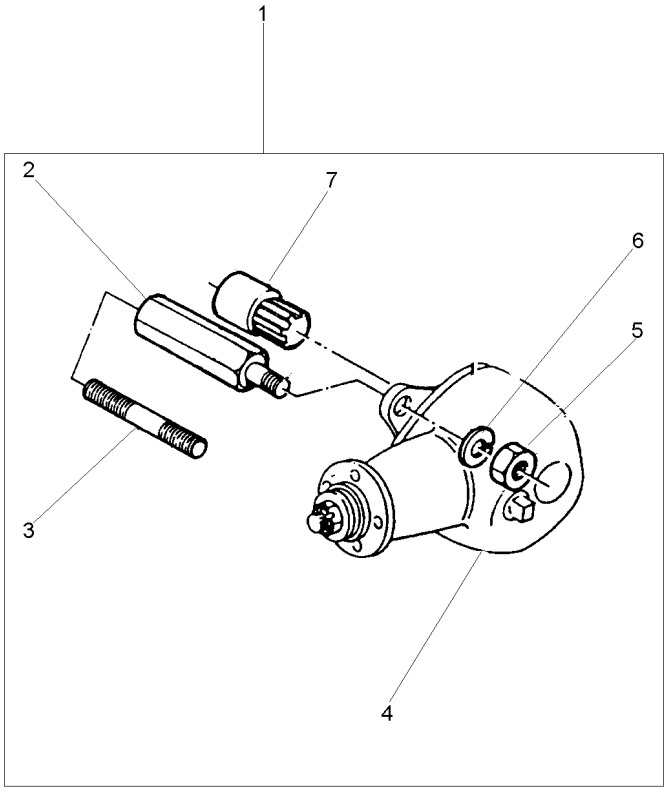

1		2802419M91	**1**	CJ. POLIA	KIT, PULLEY	JUEGO DE POLEA
2	2802411M1	1	**4**	PRISIONEIRO	STUD	ESPARRAGO
3	1860900M1	1	**4**	PRISIONEIRO	STUD	ESPARRAGO
4	2802397M91	1	**1**	CJ. POLIA	KIT, PULLEY	JUEGO DE POLEA
5	353437X1	1 1/2x20	**4**	PORCA	NUT	TUERCA
6	353439X1	1	**4**	ARRUELA PRESSÃO	PRESSURE WASHER	LAVADOR PRESION
7	2802412M91	1	**1**	CJ. LUVA	KIT, SLEEVE	JUEGO MANGUITOS

Polia
Pulley
Polea

140-20

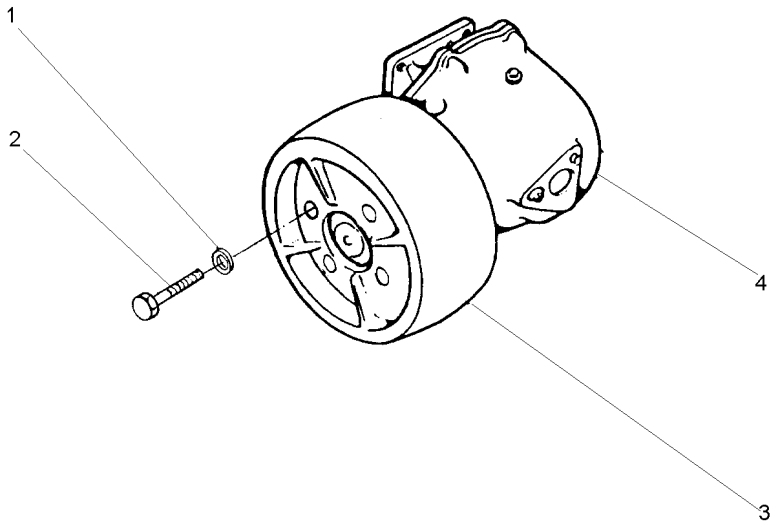

1	353432X1		**4**	ARRUELA PRESSÃO	PRESSURE WASHER	LAVADOR PRESION
2	353560X1	7/16x20x1.1/8	**4**	PARAFUSO	BOLT	PERNO
3	180552M1		**1**	POLIA	PULLEY	POLEA
4	2800044M91	[B]	**1**	CJ. POLIA	KIT, PULLEY	JUEGO DE POLEA
4	487666M94	[A]	**1**	CJ. POLIA	KIT, PULLEY	JUEGO DE POLEA

[A] SERVIÇO LEVE
NORMAL DUTY
TIPO NORMALE

[B] SERVIÇO PESADO
HEAVY DUTY
SERVICIO PESADO

Caixa De Redução De Velocidades **Rangebox** **Caja Cambio Gama**	**Redutor De Velocidade** **Creeper** **Reducción De Velocidad**	**140-25**

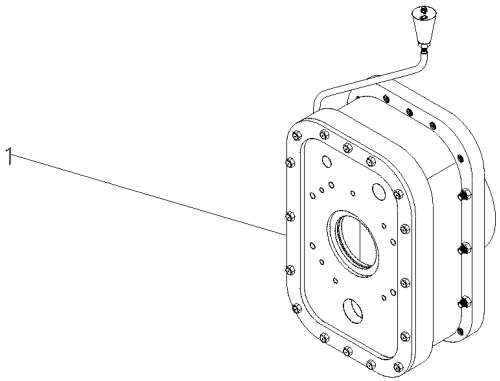

1	055830N1	140-40 No	**1**	CJ. REDUTOR	KIT, CARRIER	JUEGO PORTADOR

Caixa De Redução De Velocidades
Rangebox
Caja Cambio Gama

Redutor De Velocidade
Creeper
Reducción De Velocidad

140-30

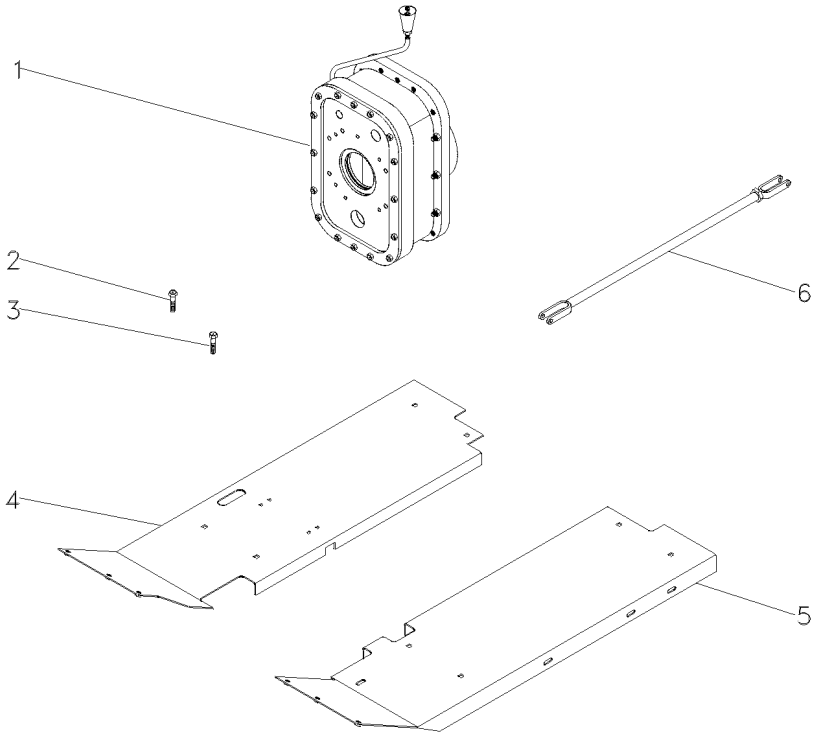

1	3698329M91		**1**	CJ. REDUTOR	KIT, CARRIER	JUEGO PORTADOR
2	377825X1		**2**	PARAFUSO	BOLT	PERNO
3	377622X1		**3**	PARAFUSO	BOLT	PERNO
4	033591S1	▶	**1**	SOLEIRA	FOOT REST	REPOSAPIES
5	027352S1	◀	**1**	SOLEIRA	FOOT REST	REPOSAPIES
6	3146699M91		**2**	CJ. TIRANTE	KIT, ROD	JUEGO DE BIELAS

140-35 No

Caixa De Redução De Velocidades
Rangebox
Caja Cambio Gama

Redutor De Velocidade
Creeper
Reducción De Velocidad

140-35

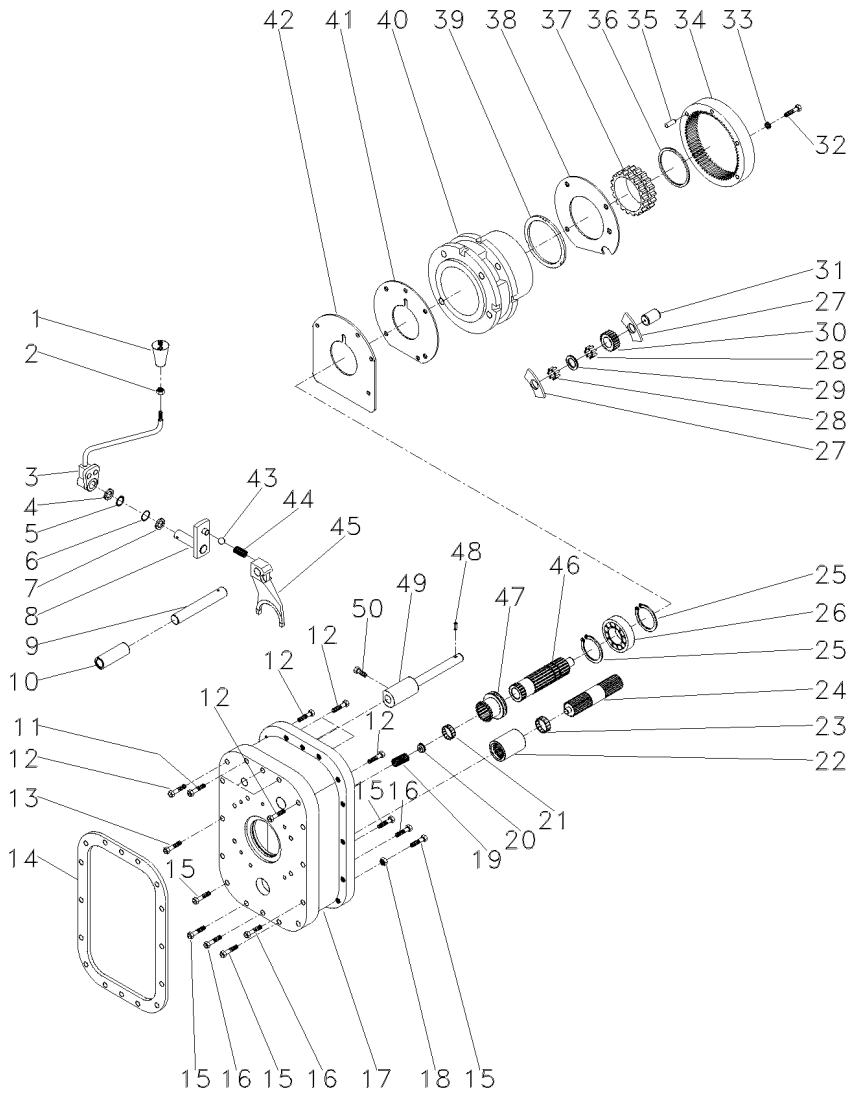

1	052430R1	**1**	MANÍPULO	KNOB	POMO
2	353916X1	**1**	PORCA	NUT	TUERCA
3	052429R1	**1**	ALAVANCA	LEVER	PALANCA
4	966142M1	**1**	ARRUELA	WASHER	ARANDELA
5	1441970X1	**1**	ANEL	RING	ARO
6	832276M1	**1**	ANEL "O"	O RING	JUNTA TORICA
7	961966M1	**1**	ARRUELA	WASHER	ARANDELA
8	907120M91	**1**	INVERSOR	REVERSING DEVICE	INVERSOR
9	052426R1	**1**	PINO	PIN	PASADOR
10	907960M1	**1**	BUCHA	BUSH	CASQUILLO
11	377820X1	**3**	PARAFUSO	BOLT	PERNO
12	377562X1	**7**	PARAFUSO	BOLT	PERNO
13	361538X1	**14**	PARAFUSO	BOLT	PERNO
14	1861986M2	**1**	JUNTA	GASKET	EMPAQUETADURA.
15	377560X1	**5**	PARAFUSO	BOLT	PERNO
16	377557X1	**3**	PARAFUSO	BOLT	PERNO
17	052424R1	**1**	CARCAÇA	HOUSING	ALOJAMIENTO
18	377185X1	**19**	PORCA	NUT	TUERCA
19	886352M1	**1**	MOLA	SPRING	RESORTE
20	886353M1	**1**	ASSENTO	SEAT	ASIENTO
21	195513M1	**1**	ROLAMENTO AGULHA	BEARING NEEDLE	COJINETA AGUJAS
22	1868538M4	**1**	LUVA	SLEEVE	MANCHA
23	195453M1	**1**	ROLAMENTO AGULHA	BEARING NEEDLE	COJINETA AGUJAS
24	1868539M1	**1**	EIXO	SHAFT	ARBOL
25	195363M1	**2**	ANEL TRAVA	CIRCLIP	CIRCULITO
26	907970M1	**1**	ROLAMENTO	BEARING	COJINETE
27	897020M1	**9**	ARRUELA	WASHER	ARANDELA
28	897025M1	**162**	ROLETE	ROLLER	RODILLO
29	184750M2	**6**	ARRUELA	WASHER	ARANDELA
30	897711M1	**3**	ENGRENAGEM	GEAR	ENGRANAJE
31	897019M1	**3**	EIXO	SHAFT	ARBOL
32	362463X1	**4**	PARAFUSO	BOLT	PERNO
33	353432X1	**4**	ARRUELA PRESSÃO	PRESSURE WASHER	LAVADOR PRESION
34	1671558M1	**1**	COROA	SPROCKET	RUEDA DE CADENA
35	180409M1	**2**	PINO	PIN	PASADOR
36	1860307M1	**1**	ANEL	RING	ARO
37	1860306M3	**1**	ANEL	RING	ARO
38	184012M4	**1**	PLACA	PLATE	PLATO
39	897367M1	**2**	ARRUELA	WASHER	ARANDELA
40	1872507M1	**1**	PORTA ENGRENAGEM	CARRIER	PORTADOR
41	180408M2	**1**	PLACA	PLATE	PLATO
42	184011M1	**1**	CALÇO	SHIM	CALCE
43	052428R1	**1**	ESFERA	BALL	BOLA
44	907130M1	**1**	MOLA	SPRING	RESORTE
45	052425R1	**1**	GARFO	FORK	HORQUILLA
46	052427R1	**1**	EIXO	SHAFT	ARBOL
47	184770M3	**1**	LUVA	SLEEVE	MANCHA
48	180765M1	**2**	ARAME	WIRE	HILO
49	907962M91	**1**	EIXO	SHAFT	ARBOL
50	881144M1	**2**	PARAFUSO	BOLT	PERNO

Caixa De Redução De Velocidades
Rangebox
Caja Cambio Gama

Redutor De Velocidade
Creeper
Reducción De Velocidad

140-40

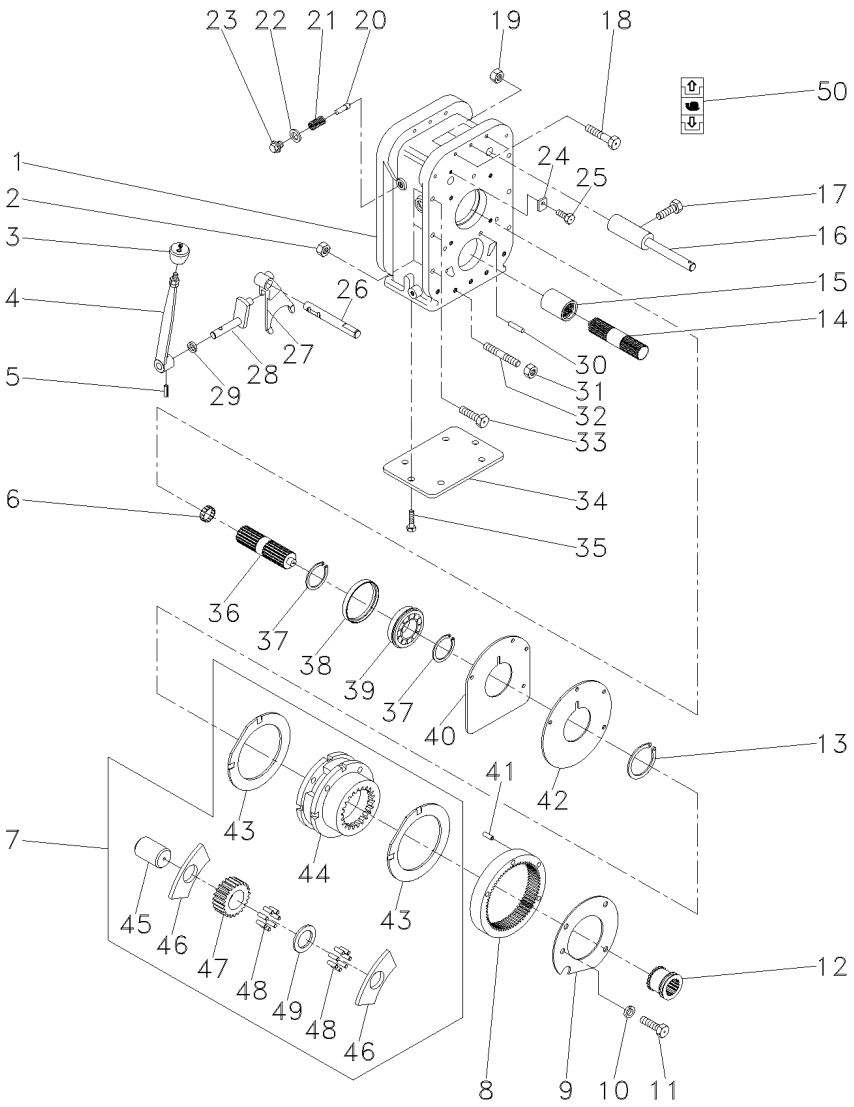

1	055831P1		**1**	CARCAÇA	HOUSING	ALOJAMIENTO
2	3589412M1		**6**	PORCA	NUT	TUERCA
3	6234518M1		**1**	MANÍPULO	KNOB	POMO
4	051650S1		**1**	ALAVANCA	LEVER	PALANCA
5	357659X1		**1**	PINO	PIN	PASADOR
6	195513M1		**1**	ROLAMENTO AGULHA	BEARING NEEDLE	COJINETA AGUJAS
7	518938M92		**1**	CJ. REDUTOR	KIT, CARRIER	JUEGO PORTADOR
8	1865530M1		**1**	COROA	ANNULAR GEAR	ENGRANAJE ANULAR
9	184012M4		**1**	PLACA	PLATE	PLATO
10	353434X1		**3**	ARRUELA	WASHER	ARANDELA
11	362686X1		**4**	PARAFUSO	BOLT	PERNO
12	184770M2		**1**	LUVA	SLEEVE	MANCHA
13	366317X1		**1**	ANEL TRAVA	CIRCLIP	CIRCULITO
14	1868539M1		**1**	EIXO	SHAFT	ARBOL
15	1868538M4		**1**	LUVA	SLEEVE	MANCHA
16	907962M91		**1**	EIXO	SHAFT	ARBOL
17	180002M1		**2**	PARAFUSO	BOLT	PERNO
18	3408222M1		**3**	PARAFUSO	BOLT	PERNO
19	3589412M1		**3**	PORCA	NUT	TUERCA
20	180418M2		**1**	PINO	PIN	PASADOR
21	3585797M1		**1**	MOLA	SPRING	RESORTE
22	3409613M1		**1**	ARRUELA	WASHER	ARANDELA
23	1692580M1		**1**	BUJÃO	PLUG	TAPON
24	051655P1		**1**	TRAVA	LOCK	RETENEDOR
25	339124X1		**1**	PARAFUSO	BOLT	PERNO
26	055833P2		**1**	EIXO	SHAFT	ARBOL
27	055832P1		**1**	GARFO	FORK	HORQUILLA
28	3410533M92		**1**	ALAVANCA	LEVER	PALANCA
29	894307M1		**1**	RETENTOR	OIL SEAL	BUJE RETENACEITE
30	191314P1		**2**	PINO	PIN	PASADOR
31	3589412M1		**7**	PORCA	NUT	TUERCA
32	3589429M1		**7**	PRISIONEIRO	STUD	ESPARRAGO
33	377561X1		**6**	PARAFUSO	BOLT	PERNO
34	039434P1		**1**	TAMPA	COVER	CUBIERTA
35	339139X1		**6**	PARAFUSO	BOLT	PERNO
36	051372P1		**1**	EIXO	SHAFT	ARBOL
37	195363M1		**2**	ANEL TRAVA	CIRCLIP	CIRCULITO
38	051653P1		**1**	BUCHA	BUSH	CASQUILLO
39	3410432M1		**1**	ROLAMENTO	BEARING	COJINETE
40	180403M1		**1**	CALÇO	SHIM	CALCE
41	180409M1		**2**	PINO	PIN	PASADOR
42	180408M2		**1**	PLACA	PLATE	PLATO
43	518414M1	7	**2**	ARRUELA	WASHER	ARANDELA
44	1860308M91	7	**1**	CJ. REDUTOR	KIT, CARRIER	JUEGO PORTADOR
45	518415M1	7	**3**	EIXO	SHAFT	ARBOL
46	516526M1	7	**6**	ARRUELA	WASHER	ARANDELA
47	516509M1	7	**3**	ENGRENAGEM	GEAR	ENGRANAJE
48	834211M1	7	**144**	ROLETE	ROLLER	RODILLO
49	897020M1	7	**3**	ARRUELA	WASHER	ARANDELA
50	6203307M1		**1**	DECAL	DECAL	CALCOMANIA

Kit Da Tdp	**540/1000 Rpm**	**140-45**
Tdp Kit	**540/1000 Rpm**	
Tdp Kit	**540/1000 Rpm**	

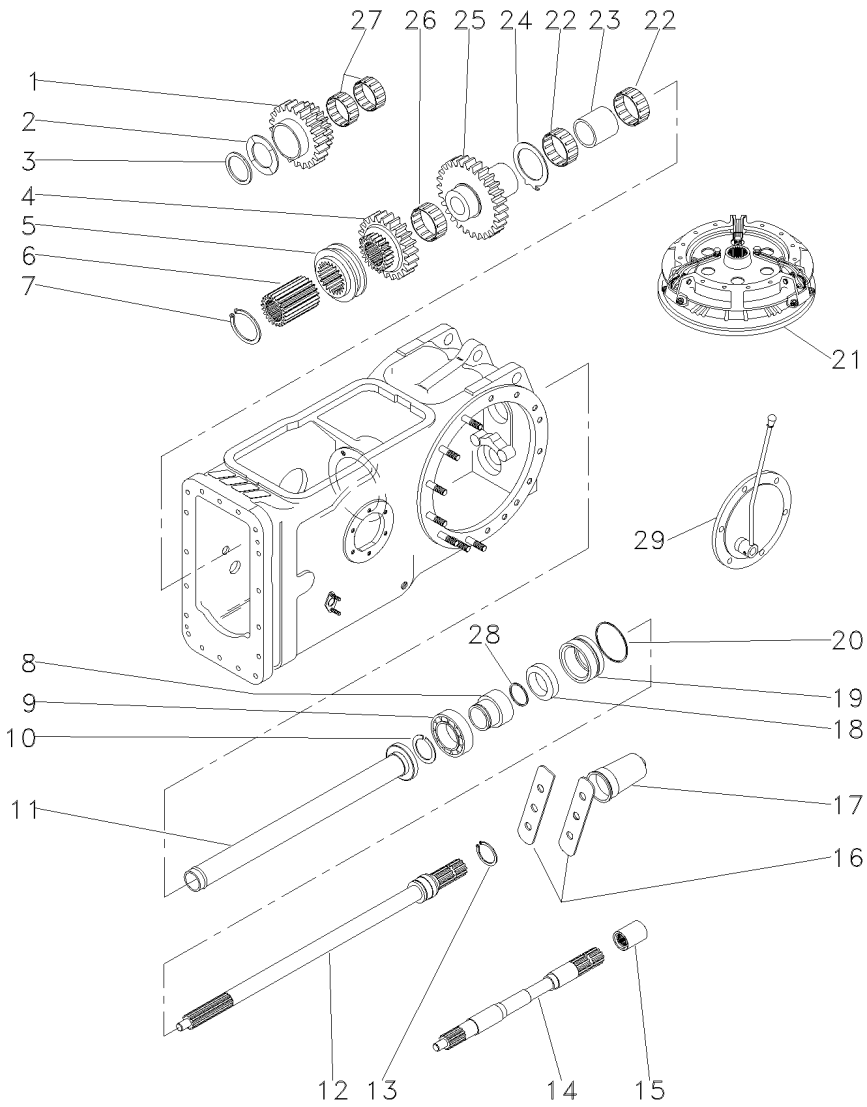

1	1679310M1		**1**	ENGRENAGEM	GEAR	ENGRANAJE
2	532882M1		**1**	ARRUELA	WASHER	ARANDELA
3	339470X1		**1**	ANEL	RING	ARO
4	1660713M1		**1**	ENGRENAGEM	GEAR	ENGRANAJE
5	532889M1		**1**	COLAR	COLLAR	COLLAR
6	532891M1		**1**	CUBO	HUB	CUBO
7	352699X1		**1**	ANEL TRAVA	CIRCLIP	CIRCULITO
8	6216126M1		**1**	LUVA	SLEEVE	MANCHA
9	391162X1		**1**	ROLAMENTO	BEARING	COJINETE
10	831581M2		**1**	ANEL TRAVA	CIRCLIP	CIRCULITO
11	532877M92		**1**	TUBO	PIPE	CANO
12	3599000M1		**1**	EIXO	SHAFT	ARBOL
13	1662726M2		**1**	ANEL	RING	ARO
14	028362N1		**1**	CJ. EIXO	KIT, AXLE	JUEGO DE EJE
15	1868538M4		**1**	LUVA	SLEEVE	MANCHA
16	3149348M1		**2**	CHAPA	PLATE	CHAPA
17	035678T1		**1**	TAMPA	COVER	CUBIERTA
18	3611135M1		**1**	RETENTOR	SEAL	RETEN
19	3611134M93		**1**	LUVA	SLEEVE	MANCHA
20	1004633M1		**1**	ANEL "O"	O RING	JUNTA TORICA
21		1868003M91	**1**	EMBREAGEM	CLUTCH	EMBRAGUE
22	831220M1	022199T1	**2**	ROLAMENTO	BEARING	COJINETE
23	532876M2		**1**	ESPAÇADOR	SPACER	PIEZA DISTANCIA
24	1663312M2		**1**	ARRUELA	WASHER	ARANDELA
25	1679306M1		**1**	ENGRENAGEM	GEAR	ENGRANAJE
26	842921M1		**1**	ROLAMENTO	BEARING	COJINETE
27	842922M1		**2**	ROLAMENTO	BEARING	COJINETE
28	3008359X1		**1**	ANEL "O"	O RING	JUNTA TORICA
29		022346N1	**1**	CJ. TAMPA	KIT, CAP	JUEGO DE TAPON

Kit Da Tdp	**540 Rpm**
Tdp Kit	**540 Rpm**
Tdp Kit	**540 Rpm**

140-50

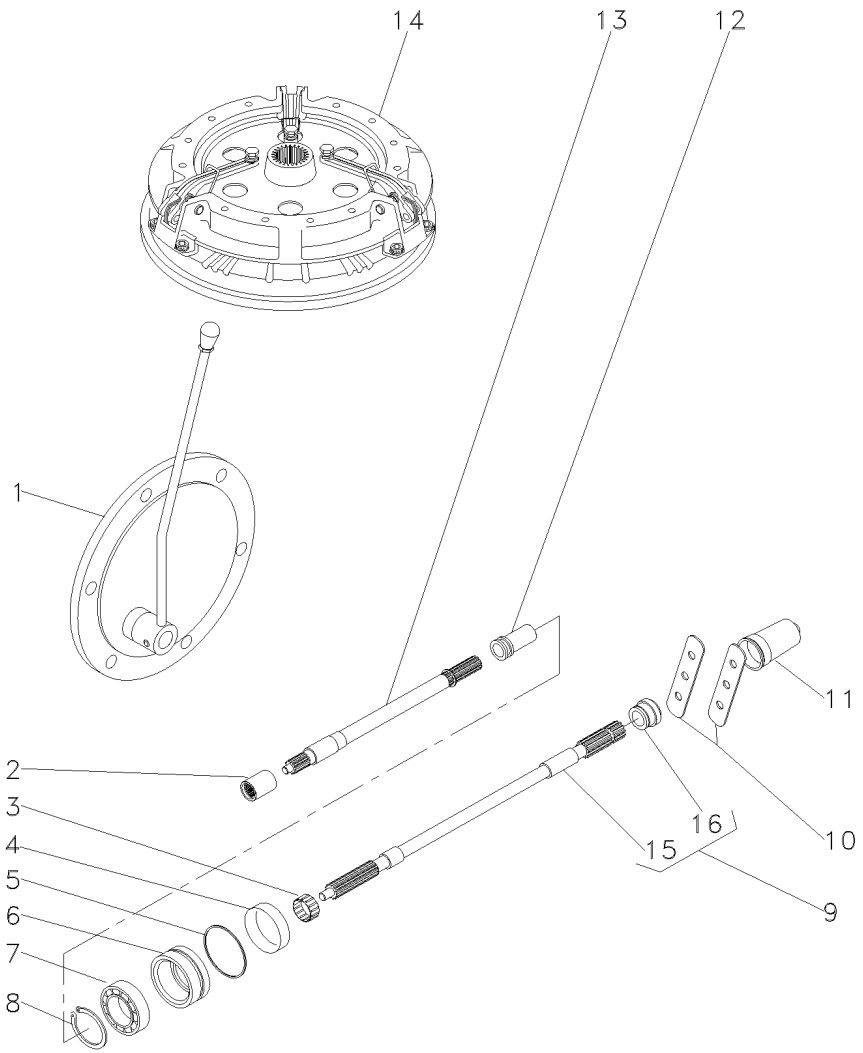

1		3145778M91	**1** CJ. TAMPA	KIT, CAP	JUEGO DE TAPON
2	1868538M4		**1** LUVA	SLEEVE	MANCHA
3	195453M1		**1** ROLAMENTO AGULHA	BEARING NEEDLE	COJINETA AGUJAS
4	3611135M1		**1** RETENTOR	SEAL	RETEN
5	1004633M1		**1** ANEL "O"	O RING	JUNTA TORICA
6	3611134M93		**1** LUVA	SLEEVE	MANCHA
7	391162X1		**1** ROLAMENTO	BEARING	COJINETE
8	831581M2		**1** ANEL TRAVA	CIRCLIP	CIRCULITO
9	3599003M92		**1** EIXO	SHAFT	ARBOL
10	3149348M1		**2** CHAPA	PLATE	CHAPA
11	035678T1		**1** TAMPA	COVER	CUBIERTA
12	532898M1		**1** LUVA	SLEEVE	MANCHA
13	028362N1		**1** CJ. EIXO	KIT, AXLE	JUEGO DE EJE
14		1868003M91	**1** EMBREAGEM	CLUTCH	EMBRAGUE
15		9 3599003M92	**1** EIXO	SHAFT	ARBOL
16	072295P1	9	**1** COLAR	COLLAR	COLLAR

Kit Sistema Hidráulico Do Levante
Kit Lift Hydraulic System
Kit Sistema De Levante Hidraulico

140-55

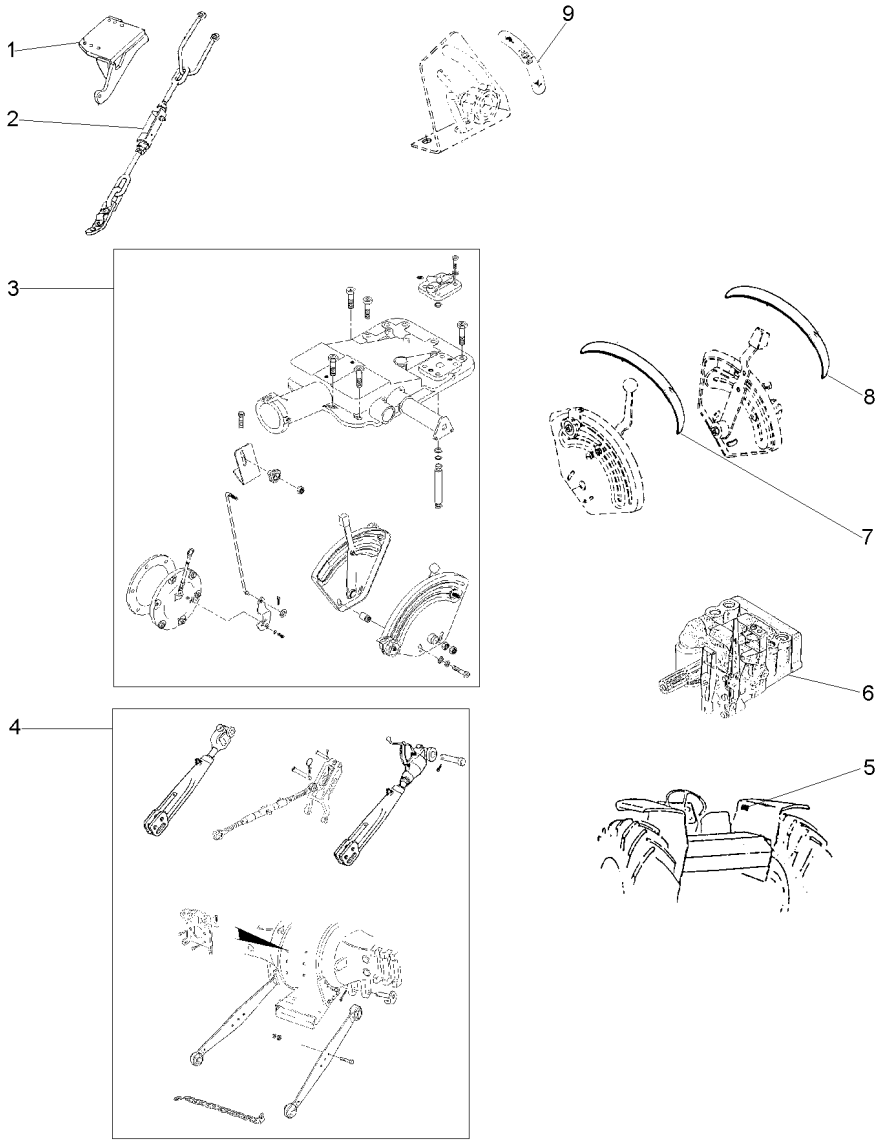

1	037591S1	▶	**1**	SUPORTE	BRACKET	SOPORTE
1	037592S1	◀	**1**	SUPORTE	BRACKET	SOPORTE
2	3146035M91	▶	**1**	ESTABILIZADOR	STABILISER	ESTABILIZADOR
2	3146036M91	◀	**1**	ESTABILIZADOR	STABILISER	ESTABILIZADOR
3	026943N1		**1**	LEVANTE	LIFT	LEVANTE
4	3147373M91		**1**	BRAÇO	ARM	BRAZO
5	3148171M1		**1**	DECAL	DECAL	CALCOMANIA
6		T0289002	**1**	BOMBA	PUMP	BOMBA
7	022651P3		**1**	DECAL	DECAL	CALCOMANIA
8	022656P2		**1**	DECAL	DECAL	CALCOMANIA
9	3148214M1		**1**	EMBLEMA	EMBLEM	EMBLEMA

Aquecedor De Partida
Starting Heater
Calentador De Partida

140-60

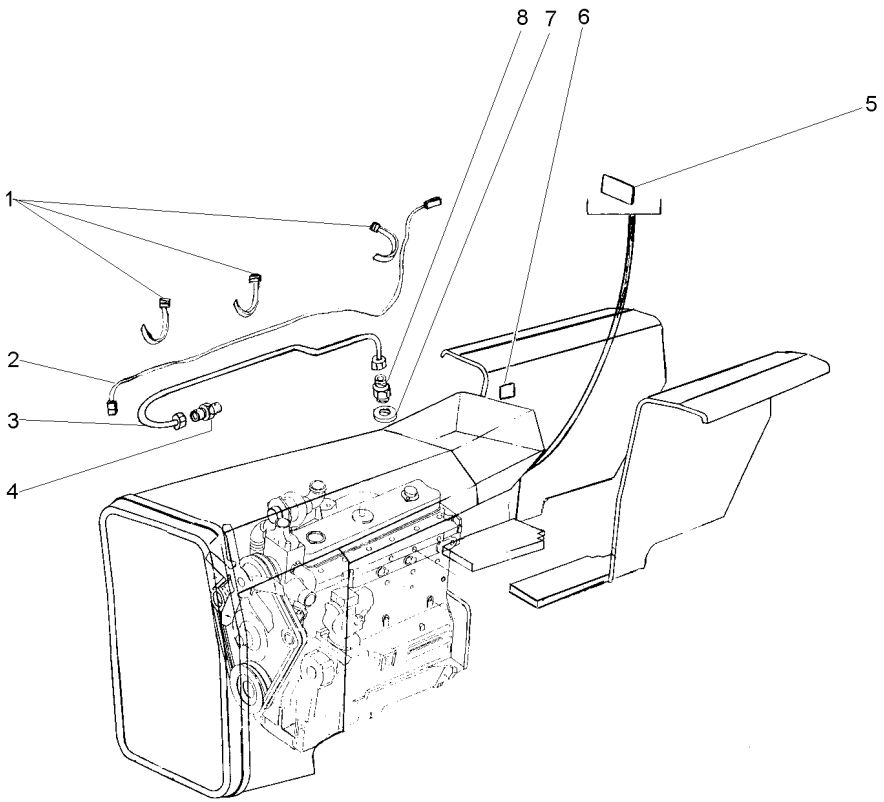

1	3225356M1	**3**	BRAÇADEIRA	CLAMP	ABRAZADERA
2	2802836M91	**1**	CABO	CABLE	CABLE
3	3587619M91	**1**	CJ. TUBO	TUBE ASSY	CONJ.DE TUBO
4	2802106M1	**1**	VELA AQUECEDORA	INTAKE HEATER	CALENTADOR ADM
5	3146487M1	**1**	DECAL	DECAL	CALCOMANIA
6	3149938M1	**1**	DECAL	DECAL	CALCOMANIA
7	3147545M1	**1**	ARRUELA	WASHER	ARANDELA
8	3587617M91	**1**	VÁLVULA	VALVE	VALVULA

Tomada De Óleo Carreta
Kit Oil Pipe
Toma De Aceite

140-65

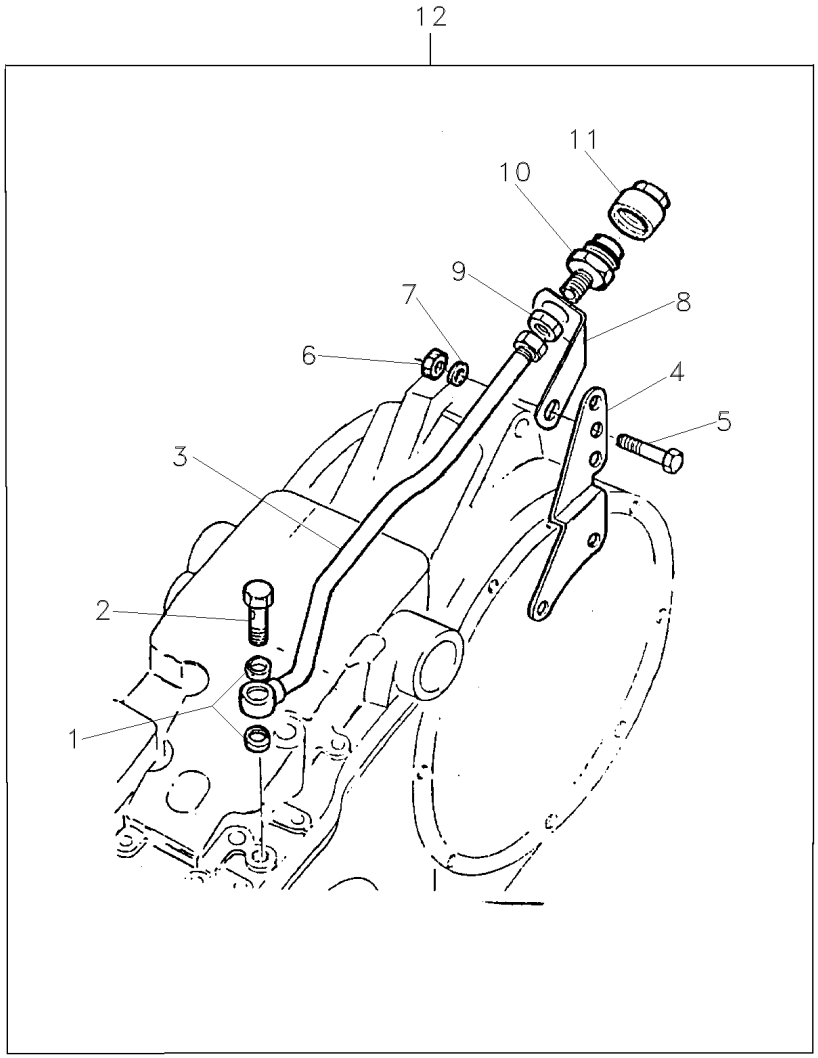

1	826238M1	12	**2**	ARRUELA	WASHER	ARANDELA
2	812561M1	12	**1**	PARAFUSO	BOLT	PERNO
3	872190M92	12	**1**	TUBO	PIPE	CANO
4	888722M1	12	**1**	SUPORTE	BRACKET	SOPORTE
5	353560X1	12 7/16x20x1.1/8	**1**	PARAFUSO	BOLT	PERNO
6	376760X1	12	**1**	PORCA	NUT	TUERCA
7	353757X1	12	**1**	ARRUELA	WASHER	ARANDELA
8	1861989M1	12	**1**	SUPORTE	BRACKET	SOPORTE
9	812560M1	12	**1**	PORCA	NUT	TUERCA
10	646670M91	12	**1**	CONEXÃO	CONNECTION	CONEXION
11	646669M1	12	**1**	TERMINAL	END	EXTREMO
12		➡ 1861988M92	**1**	TOMADA	INTAKE	ENTRADA

Chaves De Roda
Spanner
Llave Rueda

140-70

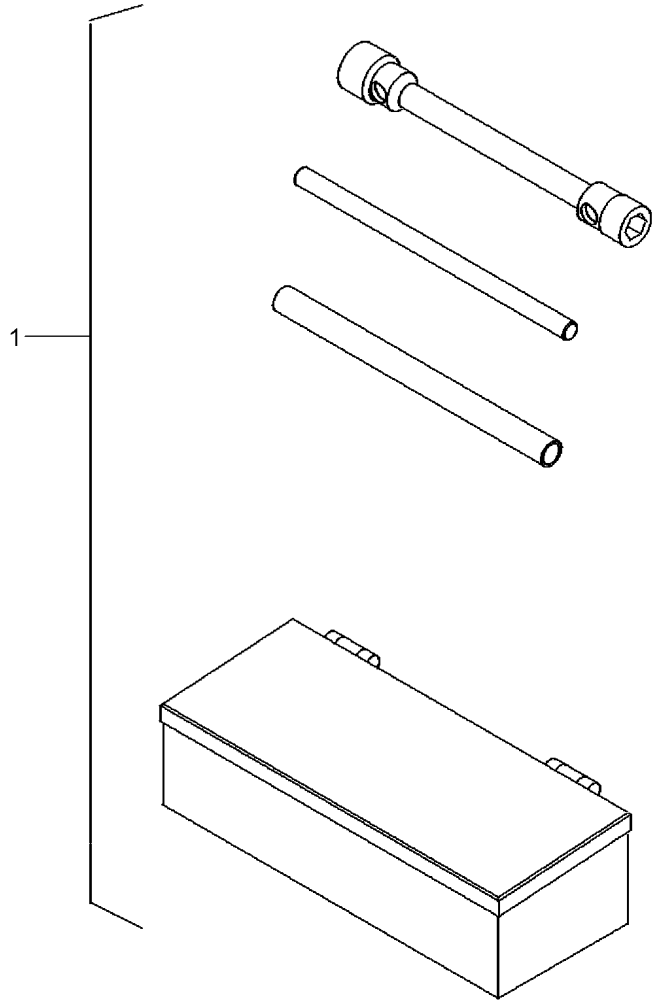

1	070797N1	140-110 No	**1**	KIT FERRAMENTAS	KIT, TOOL	JGO.HERRAMIENTAS

Caixa De Ferramentas
Tools Box
Caja De Herramientas

140-75

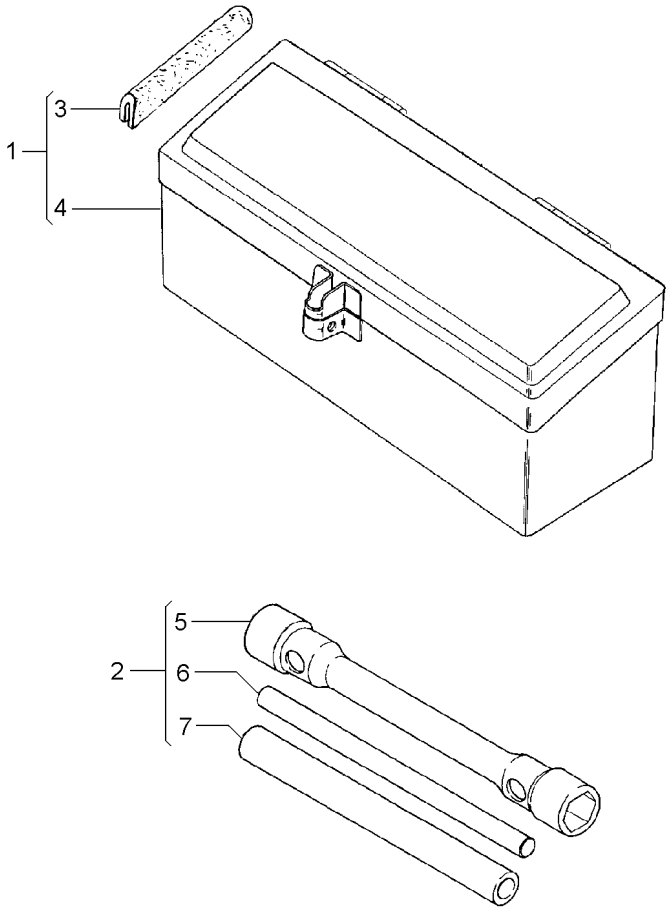

1	027964N1	
2	3149635M93	
3	027998P1	1
4	3587610M91	1
5	3149636M2	2
6	3149804M1	2
7	3149803M1	2

1	CX. FERRAMENTAS	TOOL BOX	CAJA HERRAMIENTA
1	CHAVE DE RODA	WHEEL KEY	LLAVE DE RUEDA
2	GUARNIÇÃO	FOAM	ESPUMA
1	CAIXA	BOX	CAJA
1	CHAVE DE RODA	WHEEL KEY	LLAVE DE RUEDA
1	BARRA	BAR	BARRA
1	TUBO	PIPE	CANO

Chaves De Roda
Spanner
Llave Rueda

140-80

4 Rodas Motrizes
4 Wheels Drive
4 Ruedas Motriz

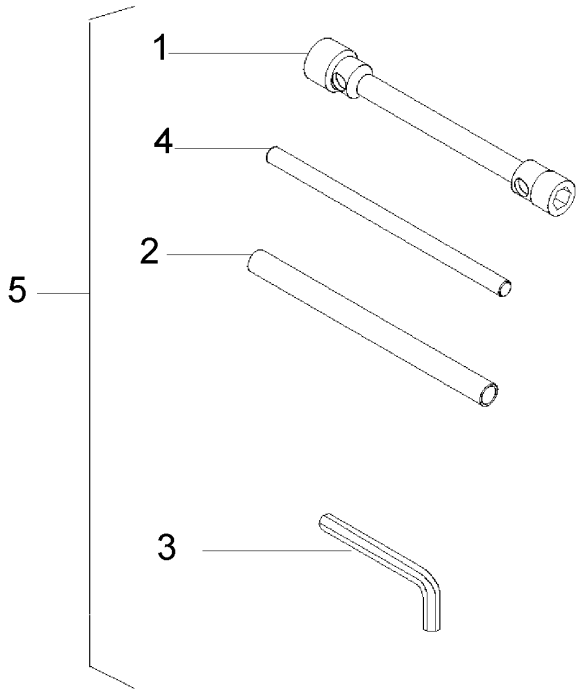

1	055394P1	24x33	**1**	CHAVE DE RODA	WHEEL KEY	LLAVE DE RUEDA
1	3149636M2	27 X 33	**1**	CHAVE DE RODA	WHEEL KEY	LLAVE DE RUEDA
2	3149803M1		**1**	TUBO	PIPE	CANO
3	049332T1		**1**	CHAVE ALLEN	ALLEN KEY	LLAVE ALLEN
4	3149804M1		**1**	BARRA	BAR	BARRA
5	T0289191		**1**	KIT CHAVE RODA	KIT WHEEL KEY	KIT LLAVE RUEDA

Caixa De Ferramentas
Tools Box
Caja De Herramientas

140-85

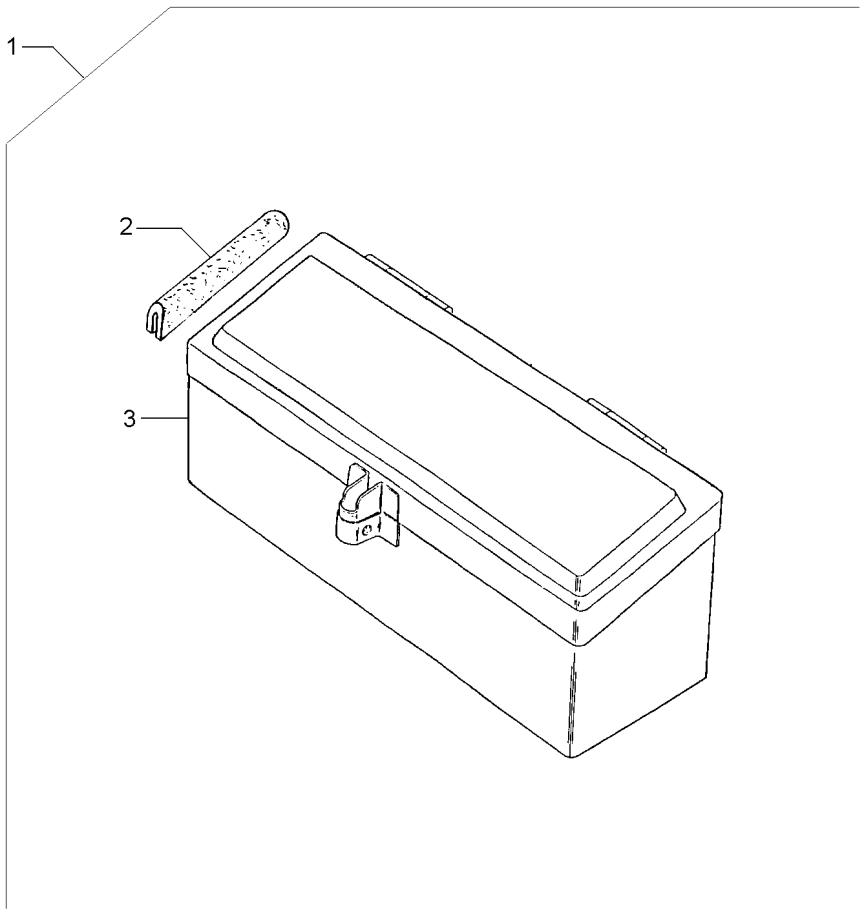

1		027964N1	**1**	CJ. CAIXA	KIT, BOX	JUEGO DE CAJA
2	027998P1	1	**2**	GUARNIÇÃO	FOAM	ESPUMA
3	3587610M91	1	**1**	CAIXA	BOX	CAJA

Caixa De Ferramentas
Tools Box
Caja De Herramientas

140-90

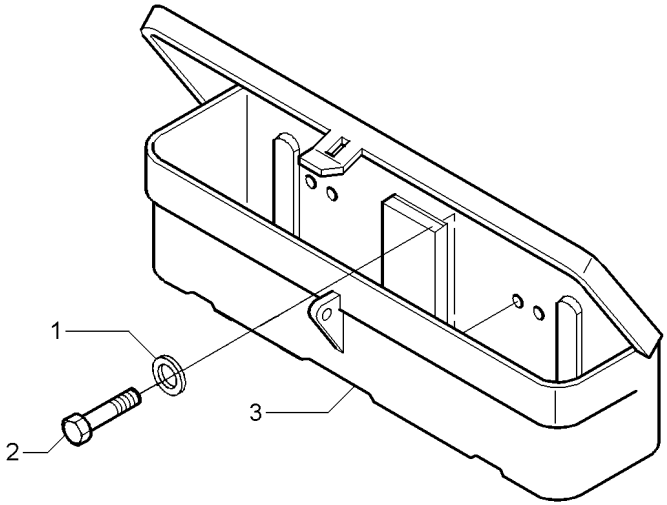

1	353753X1	**2**	ARRUELA	WASHER	ARANDELA
2	3019942X1	**2**	PARAFUSO	BOLT	PERNO
3	1696186M93	**1**	CAIXA	BOX	CAJA

Kit De Ferramentas
Tools
Herramientas

140-95

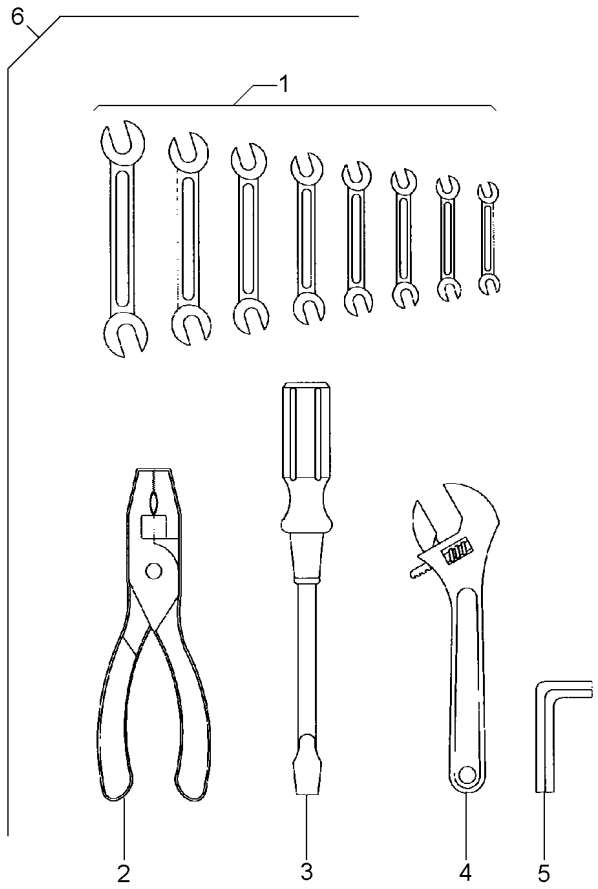

1	3145880M1	6	**1**	CHAVE DE BOCA	SPANNER	LLAVE DE RUEDA
1	3145881M1	6	**1**	CHAVE DE BOCA	SPANNER	LLAVE DE RUEDA
1	3145882M1	6	**1**	CHAVE DE BOCA	SPANNER	LLAVE DE RUEDA
1	3145883M1	6	**1**	CHAVE DE BOCA	SPANNER	LLAVE DE RUEDA
1	3145884M1	6	**1**	CHAVE DE BOCA	SPANNER	LLAVE DE RUEDA
1	3145885M1	6	**1**	CHAVE DE BOCA	SPANNER	LLAVE DE RUEDA
1	3145886M1	6	**1**	CHAVE DE BOCA	SPANNER	LLAVE DE RUEDA
1	3145887M1	6	**1**	CHAVE DE BOCA	SPANNER	LLAVE DE RUEDA
2	3145888M1	6	**1**	ALICATE	PLIERS	PINZAS
3	3145890M1	6	**1**	CHAVE DE FENDA	SCREWDRIVER	DESTORNILLADOR
4	3145889M1	6	**1**	CHAVE DE BOCA	SPANNER	LLAVE DE RUEDA
5	1437379M1	6	**1**	CHAVE ALLEN	ALLEN KEY	LLAVE ALLEN
6		3145959M91	**1**	KIT FERRAMENTAS	KIT, TOOL	JGO.HERRAMIENTAS

Engraxadeira
Greaser
Engrasadera

140-100

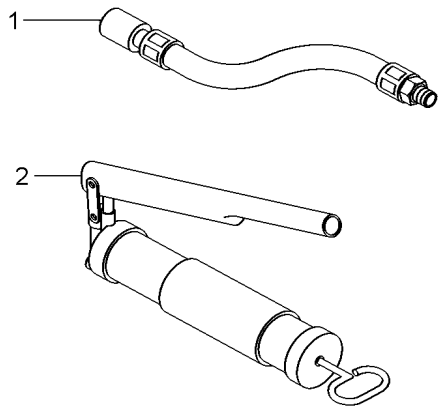

1	036336T1	**1** MANGUEIRA	HOSE	FLEXIBLE
2	036335T1	**1** ENGRAXADEIRA	SHOES	ZAPATAS

Protetor Auricular
Protector
Protetor

140-105

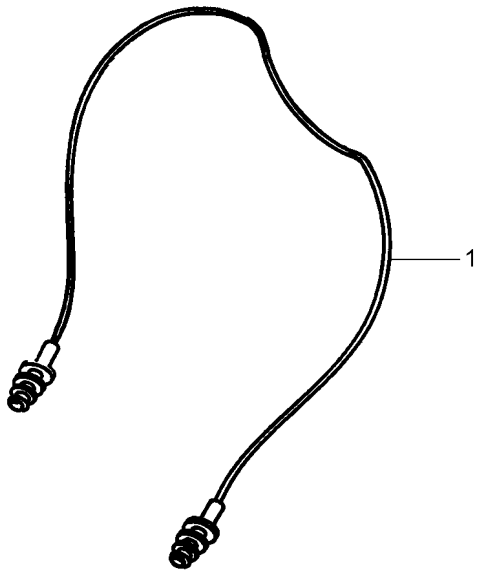

1	T0289054	**1** PROTETOR	PROTECTOR	PROTECTOR

Kit De Ferramentas
Tools
Herramientas

140-110

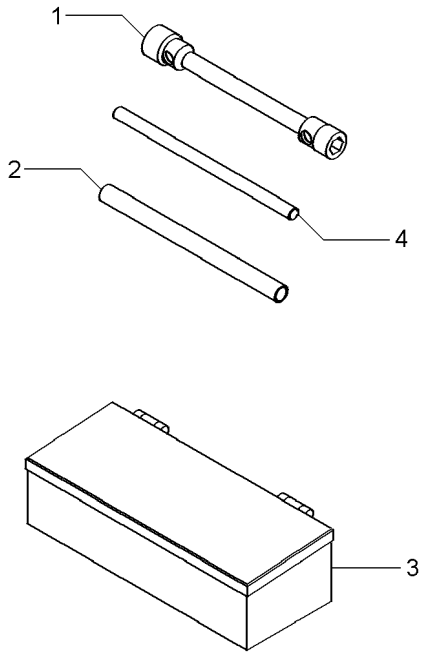

1	876500M1	**1** CHAVE DE BOCA	SPANNER	LLAVE DE RUEDA
2	3149803M1	**1** TUBO	PIPE	CANO
3	070798T1	**1** CAIXA	BOX	CAJA
4	3149804M1	**1** BARRA	BAR	BARRA

Kit De Ferramentas
Tools
Herramientas

140-115

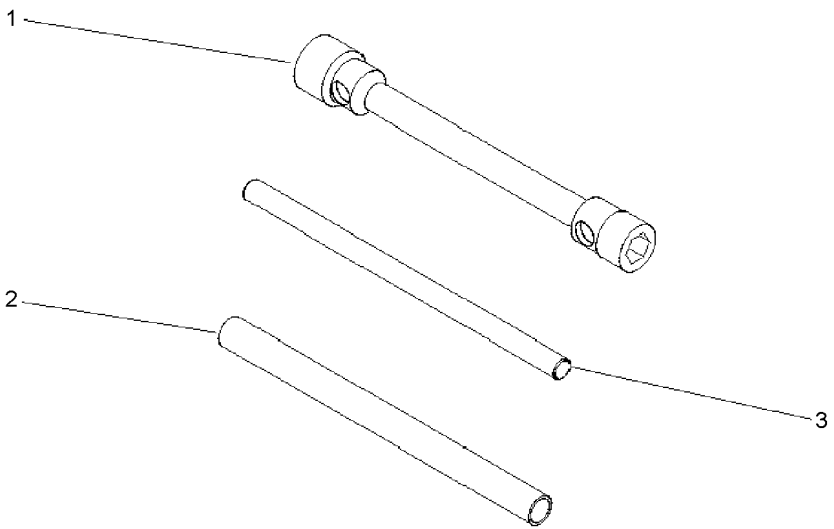

1	3149636M2	**1** CHAVE DE RODA	WHEEL KEY	LLAVE DE RUEDA
2	3149803M1	**1** TUBO	PIPE	CANO
3	3149804M1	**1** BARRA	BAR	BARRA

Kit De Ferramentas
Tools
Herramientas

140-120

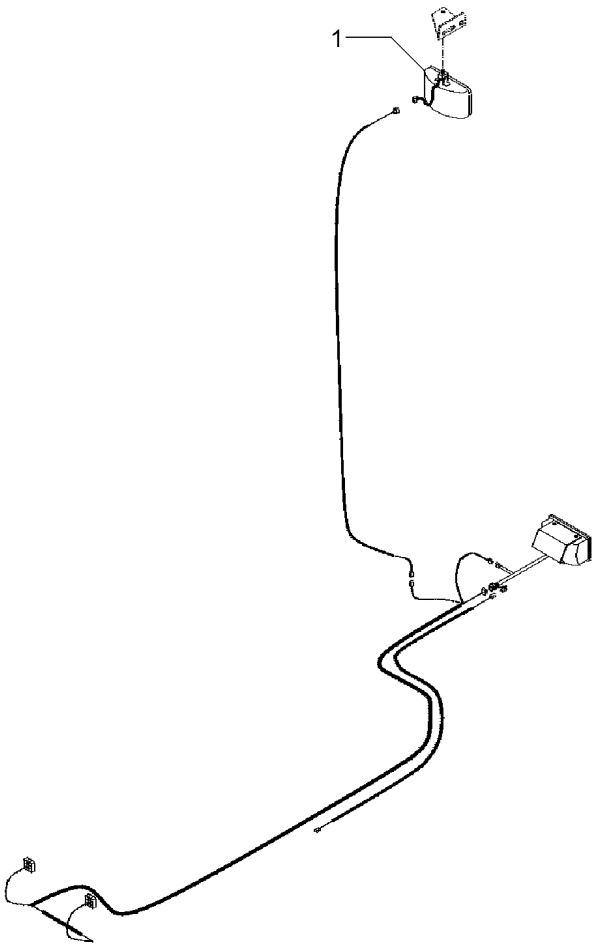

1	024393T1	**1** FAROL	LIGHT	ALUMBRADO

Triângulo De Advertência
Warning Triangle
Triángulo De Advertencia

140-125

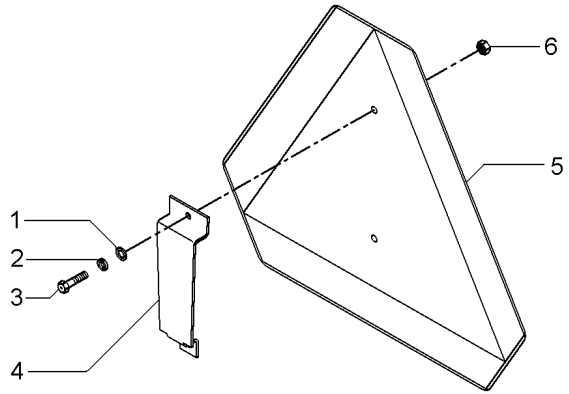

1	353753X1	**2**	ARRUELA	WASHER	ARANDELA
2	353445X1	**2**	ARRUELA	WASHER	ARANDELA
3	355125X1	**2**	PARAFUSO	BOLT	PERNO
4	062989P1	**1**	SUPORTE	BRACKET	SOPORTE
5	057778P1	**1**	TRIÂNGULO	TRIANGLE	TRIANGULO
6	354120X1	**2**	PORCA	NUT	TUERCA

Kit Creeper Epicíclico Leve Com Controle Remoto
Kit Creeper Epicyclic Light With Remot Control
Kit Creeper Epicicloidal Leve Con Control Remoto

Advanced 2 Rm Sem Espaçador
Advanced 2 Wd Without Spacer
Advanced 2 Rm Sin Espaciador

140-130

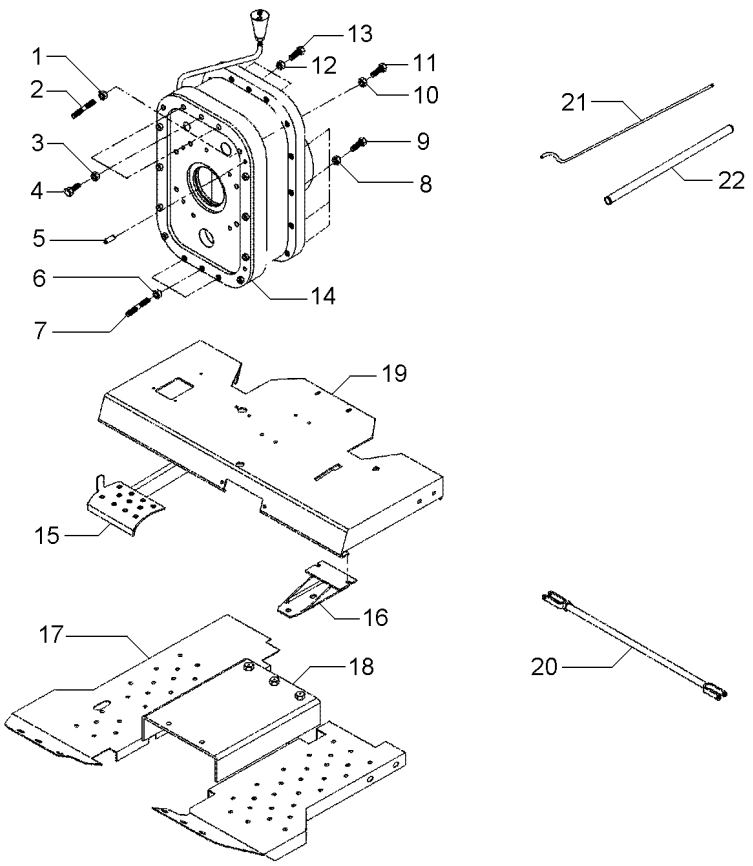

1	069676X1		**2**	PORCA	NUT	TUERCA
2	3589429M1		**2**	PRISIONEIRO	STUD	ESPARRAGO
3	069676X1		**3**	PORCA	NUT	TUERCA
4	3408222M1		**3**	PARAFUSO	BOLT	PERNO
5	191314M1		**2**	PINO	PIN	PASADOR
6	069676X1		**3**	PORCA	NUT	TUERCA
7	3589429M1		**3**	PRISIONEIRO	STUD	ESPARRAGO
8	069676X1		**18**	PORCA	NUT	TUERCA
9	377561X1		**18**	PARAFUSO	BOLT	PERNO
10	069676X1		**2**	PORCA	NUT	TUERCA
11	3589428M1		**2**	PRISIONEIRO	STUD	ESPARRAGO
12	069676X1		**3**	PORCA	NUT	TUERCA
13	377563X1		**3**	PARAFUSO	BOLT	PERNO
14	055830N1		**1**	CJ. REDUTOR	KIT, CARRIER	JUEGO PORTADOR
15	062924S1		**1**	PEDAL	PEDAL	PEDAL
16	062957S1		**1**	SUPORTE	BRACKET	SOPORTE
17	052348S1	◀	**1**	SOLEIRA	FOOT REST	REPOSAPIES
17	033591S1	▶	**1**	SOLEIRA	FOOT REST	REPOSAPIES
18	057785P1		**1**	SOLEIRA	FOOT REST	REPOSAPIES
19	069223S1		**1**	PLATAFORMA	TABLE	MESA
20	3146699M91	[A]	**2**	CJ. TIRANTE	KIT, ROD	JUEGO DE BIELAS
21	058976P1		**1**	TUBO	TUBE	TUBO
22	063323P1		**1**	TUBO	PIPE	CANO

[A] FREIO
BRAKE
FRENO

Kit Creeper Epicíclico Leve Com Controle Remoto
Kit Creeper Epicyclic Light With Remot Control
Kit Creeper Epicicloidal Leve Con Control Remoto

Advanced 4 Rm Sem Espaçador
Advanced 4 Wd Without Spacer
Advanced 4 Rm Sin Espaciador

140-135

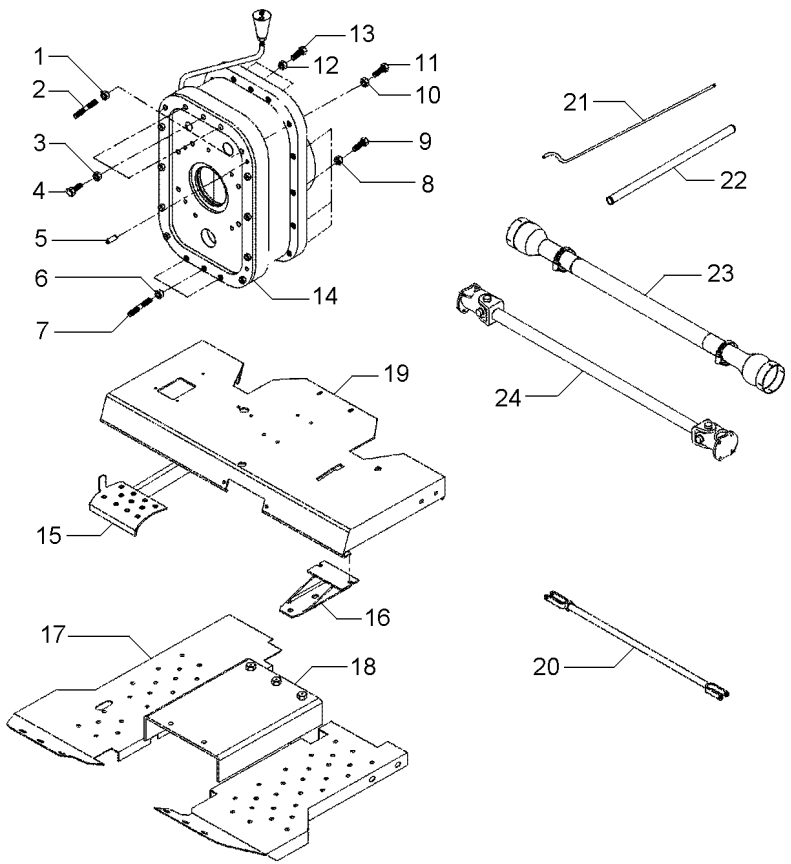

1	069676X1		**2**	PORCA	NUT	TUERCA
2	3589429M1		**2**	PRISIONEIRO	STUD	ESPARRAGO
3	069676X1		**3**	PORCA	NUT	TUERCA
4	3408222M1		**3**	PARAFUSO	BOLT	PERNO
5	191314M1		**2**	PINO	PIN	PASADOR
6	069676X1		**3**	PORCA	NUT	TUERCA
7	3589429M1		**3**	PRISIONEIRO	STUD	ESPARRAGO
8	069676X1		**18**	PORCA	NUT	TUERCA
9	377561X1		**18**	PARAFUSO	BOLT	PERNO
10	069676X1		**2**	PORCA	NUT	TUERCA
11	3589428M1		**2**	PRISIONEIRO	STUD	ESPARRAGO
12	069676X1		**3**	PORCA	NUT	TUERCA
13	377563X1		**3**	PARAFUSO	BOLT	PERNO
14	055830N1		**1**	CJ. REDUTOR	KIT, CARRIER	JUEGO PORTADOR
15	062924S1		**1**	PEDAL	PEDAL	PEDAL
16	062957S1		**1**	SUPORTE	BRACKET	SOPORTE
17	052348S1	◀	**1**	SOLEIRA	FOOT REST	REPOSAPIES
17	033591S1	▶	**1**	SOLEIRA	FOOT REST	REPOSAPIES
18	057785P1		**1**	SOLEIRA	FOOT REST	REPOSAPIES
19	069223S1		**1**	PLATAFORMA	TABLE	MESA
20	054364N1	[A]	**2**	CJ. TIRANTE	KIT, ROD	JUEGO DE BIELAS
21	058976P1		**1**	TUBO	TUBE	TUBO
22	063323P1		**1**	TUBO	PIPE	CANO
23	054361P1		**1**	PROTEÇÃO	GUARD	DEFENSA

[A] FREIO
BRAKE
FRENO

Kit Creeper Epicíclico Leve Sem Controle Remoto
Kit Creeper Epicyclic Light Without Remot Control
Kit Creeper Epicicloidal Leve Sin Control Remoto

Advanced 4 Rm Sem Espaçador
Advanced 4 Wd Without Spacer
Advanced 4 Rm Sin Espaciador

140-140

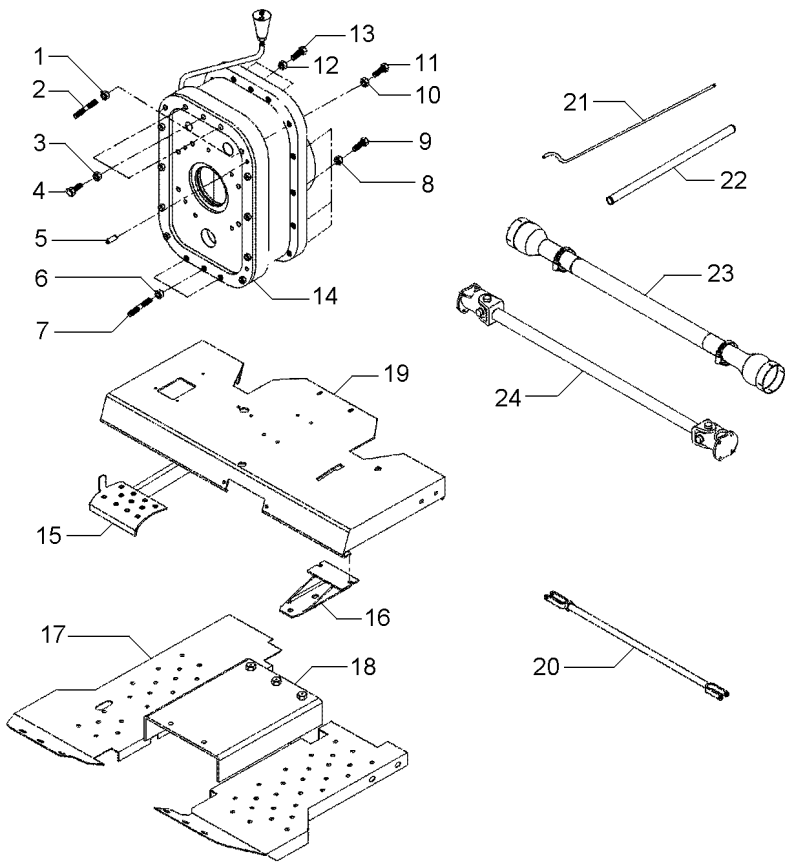

1	069676X1		**2**	PORCA	NUT	TUERCA
2	3589429M1		**2**	PRISIONEIRO	STUD	ESPARRAGO
3	069676X1		**3**	PORCA	NUT	TUERCA
4	3408222M1		**3**	PARAFUSO	BOLT	PERNO
5	191314M1		**2**	PINO	PIN	PASADOR
6	069676X1		**3**	PORCA	NUT	TUERCA
7	3589429M1		**3**	PRISIONEIRO	STUD	ESPARRAGO
8	069676X1		**18**	PORCA	NUT	TUERCA
9	377561X1		**18**	PARAFUSO	BOLT	PERNO
10	069676X1		**2**	PORCA	NUT	TUERCA
11	3589428M1		**2**	PRISIONEIRO	STUD	ESPARRAGO
12	069676X1		**3**	PORCA	NUT	TUERCA
13	377563X1		**3**	PARAFUSO	BOLT	PERNO
14	055830N1		**1**	CJ. REDUTOR	KIT, CARRIER	JUEGO PORTADOR
15	062924S1		**1**	PEDAL	PEDAL	PEDAL
16	062957S1		**1**	SUPORTE	BRACKET	SOPORTE
17	052348S1	◀	**1**	SOLEIRA	FOOT REST	REPOSAPIES
17	033591S1	▶	**1**	SOLEIRA	FOOT REST	REPOSAPIES
18	057785P1		**1**	SOLEIRA	FOOT REST	REPOSAPIES
19	069223S1		**1**	PLATAFORMA	TABLE	MESA
20	054364N1	[A]	**1**	CJ. TIRANTE	KIT, ROD	JUEGO DE BIELAS
21	063325P1		**1**	TUBO	PIPE	CANO
22	063323P1		**1**	TUBO	PIPE	CANO
23	054361P1		**1**	PROTEÇÃO	GUARD	DEFENSA

[A] FREIO
BRAKE
FRENO

Kit Creeper Epicíclico Leve Com Controle Remoto — **Não Advanced, 2rm E Sem Espaçador**
Kit Creeper Epicyclic Light With Remot Control — **Not Advanced, 2wd Without Spacer**
Kit Creeper Epicicloidal Leve Con Control Remoto — **No Advanced, 2rm Y Sin Espaciado**

140-145

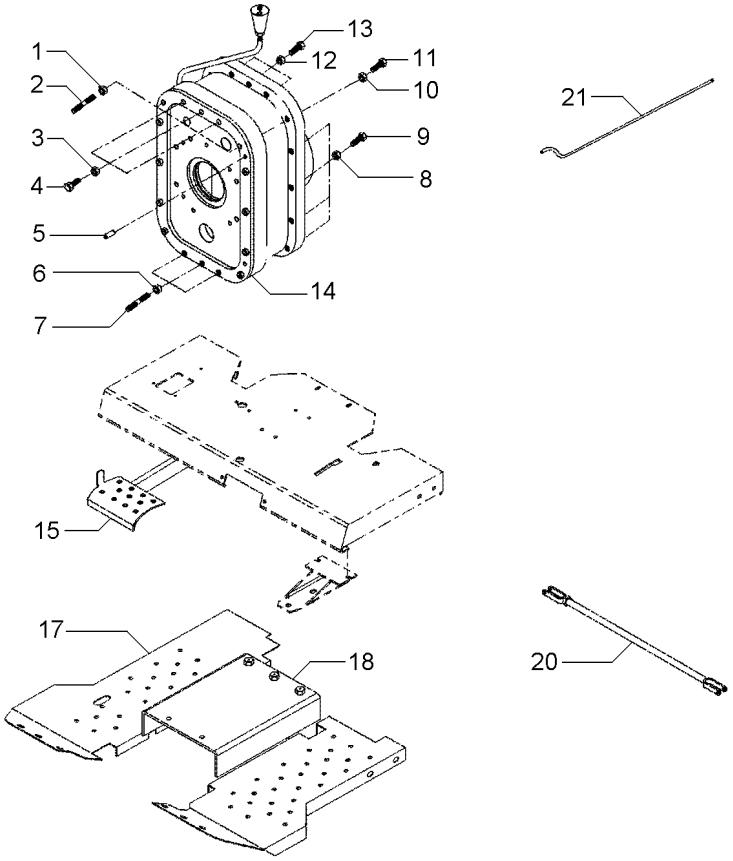

1	069676X1		**2**	PORCA	NUT	TUERCA
2	3589429M1		**2**	PRISIONEIRO	STUD	ESPARRAGO
3	069676X1		**3**	PORCA	NUT	TUERCA
4	3408222M1		**3**	PARAFUSO	BOLT	PERNO
5	191314M1		**2**	PINO	PIN	PASADOR
6	069676X1		**3**	PORCA	NUT	TUERCA
7	3589429M1		**3**	PRISIONEIRO	STUD	ESPARRAGO
8	069676X1		**18**	PORCA	NUT	TUERCA
9	377561X1		**18**	PARAFUSO	BOLT	PERNO
10	069676X1		**2**	PORCA	NUT	TUERCA
11	3589428M1		**2**	PRISIONEIRO	STUD	ESPARRAGO
12	069676X1		**3**	PORCA	NUT	TUERCA
13	377563X1		**3**	PARAFUSO	BOLT	PERNO
14	055830N1		**1**	CJ. REDUTOR	KIT, CARRIER	JUEGO PORTADOR
15	062924S1		**1**	PEDAL	PEDAL	PEDAL
17	052348S1	◀	**1**	SOLEIRA	FOOT REST	REPOSAPIES
17	033591S1	▶	**1**	SOLEIRA	FOOT REST	REPOSAPIES
18	057785P1		**1**	SOLEIRA	FOOT REST	REPOSAPIES
20	3146699M91	[A]	**2**	CJ. TIRANTE	KIT, ROD	JUEGO DE BIELAS
21	058976P1		**1**	TUBO	TUBE	TUBO
22	063323P1		**1**	TUBO	PIPE	CANO

[A] FREIO
BRAKE
FRENO

Kit Creeper Epicíclico Leve Com Controle Remoto — **Não Advanced, 4rm E Sem Espaçador**
Kit Creeper Epicyclic Light With Remot Control — **Not Advanced, 4wd Without Spacer**
Kit Creeper Epicicloidal Leve Con Control Remoto — **No Advanced, 4rm Y Sin Espaciado**

140-150

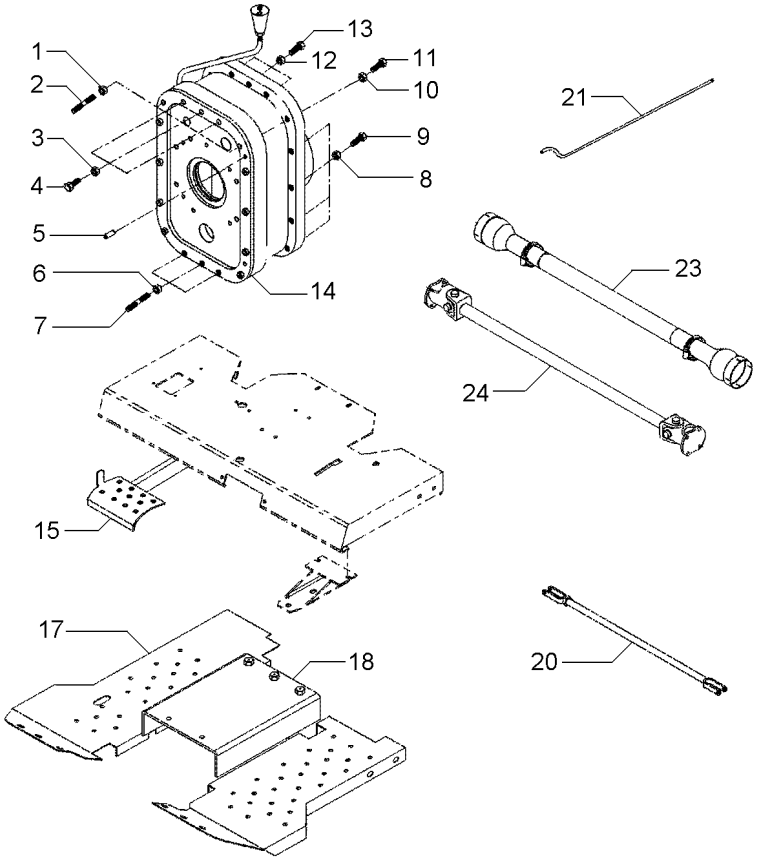

1	069676X1		**2**	PORCA	NUT	TUERCA
2	3589429M1		**2**	PRISIONEIRO	STUD	ESPARRAGO
3	069676X1		**3**	PORCA	NUT	TUERCA
4	3408222M1		**3**	PARAFUSO	BOLT	PERNO
5	191314M1		**2**	PINO	PIN	PASADOR
6	069676X1		**3**	PORCA	NUT	TUERCA
7	3589429M1		**3**	PRISIONEIRO	STUD	ESPARRAGO
8	069676X1		**18**	PORCA	NUT	TUERCA
9	377561X1		**18**	PARAFUSO	BOLT	PERNO
10	069676X1		**2**	PORCA	NUT	TUERCA
11	3589428M1		**2**	PRISIONEIRO	STUD	ESPARRAGO
12	069676X1		**3**	PORCA	NUT	TUERCA
13	377563X1		**3**	PARAFUSO	BOLT	PERNO
14	055830N1		**1**	CJ. REDUTOR	KIT, CARRIER	JUEGO PORTADOR
15	062924S1		**1**	PEDAL	PEDAL	PEDAL
17	052348S1	◀	**1**	SOLEIRA	FOOT REST	REPOSAPIES
17	033591S1	▶	**1**	SOLEIRA	FOOT REST	REPOSAPIES
18	057785P1		**1**	SOLEIRA	FOOT REST	REPOSAPIES
20	054364N1	[A]	**2**	CJ. TIRANTE	KIT, ROD	JUEGO DE BIELAS
21	058976P1		**1**	TUBO	TUBE	TUBO
22	063323P1		**1**	TUBO	PIPE	CANO
23	054361P1		**1**	PROTEÇÃO	GUARD	DEFENSA

[A] FREIO
BRAKE
FRENO

Kit Creeper Epicíclico Leve Sem Controle Remoto — **Não Advanced, 2rm E Sem Espaçador**
Kit Creeper Epicyclic Light Without Remot Control — **Not Advanced, 2wd Without Spacer**
Kit Creeper Epicicloidal Leve Sin Control Remoto — **No Advanced, 2rm Y Sin Espaciado**

140-155

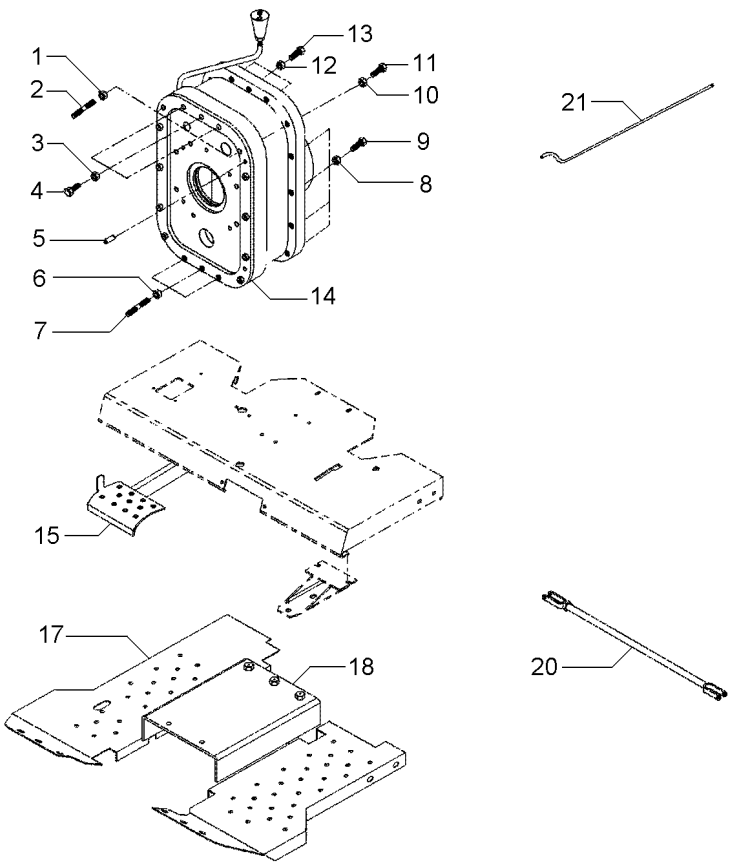

1	069676X1		**2**	PORCA	NUT	TUERCA
2	3589429M1		**2**	PRISIONEIRO	STUD	ESPARRAGO
3	069676X1		**3**	PORCA	NUT	TUERCA
4	3408222M1		**3**	PARAFUSO	BOLT	PERNO
5	191314M1		**2**	PINO	PIN	PASADOR
6	069676X1		**3**	PORCA	NUT	TUERCA
7	3589429M1		**3**	PRISIONEIRO	STUD	ESPARRAGO
8	069676X1		**18**	PORCA	NUT	TUERCA
9	377561X1		**18**	PARAFUSO	BOLT	PERNO
10	069676X1		**2**	PORCA	NUT	TUERCA
11	3589428M1		**2**	PRISIONEIRO	STUD	ESPARRAGO
12	069676X1		**3**	PORCA	NUT	TUERCA
13	377563X1		**3**	PARAFUSO	BOLT	PERNO
14	055830N1		**1**	CJ. REDUTOR	KIT, CARRIER	JUEGO PORTADOR
15	062924S1		**1**	PEDAL	PEDAL	PEDAL
16	062957S1		**1**	SUPORTE	BRACKET	SOPORTE
17	052348S1	◀	**1**	SOLEIRA	FOOT REST	REPOSAPIES
17	033591S1	▶	**1**	SOLEIRA	FOOT REST	REPOSAPIES
18	057785P1		**1**	SOLEIRA	FOOT REST	REPOSAPIES
19	069223S1		**1**	PLATAFORMA	TABLE	MESA
20	054364N1	[A]	**2**	CJ. TIRANTE	KIT, ROD	JUEGO DE BIELAS
21	063325P1		**1**	TUBO	PIPE	CANO
23	054361P1		**1**	PROTEÇÃO	GUARD	DEFENSA
24	057380T1		**1**	CJ. EIXO	KIT, AXLE	JUEGO DE EJE

[A] FREIO
BRAKE
FRENO

Kit Creeper Epicíclico Leve Sem Controle Remoto — **Não Advanced, 4rm E Sem Espaçador**
Kit Creeper Epicyclic Light Without Remot Control — **Not Advanced, 4wd Without Spacer**
Kit Creeper Epicicloidal Leve Sin Control Remoto — **No Advanced, 4rm Y Sin Espaciado**

140-160

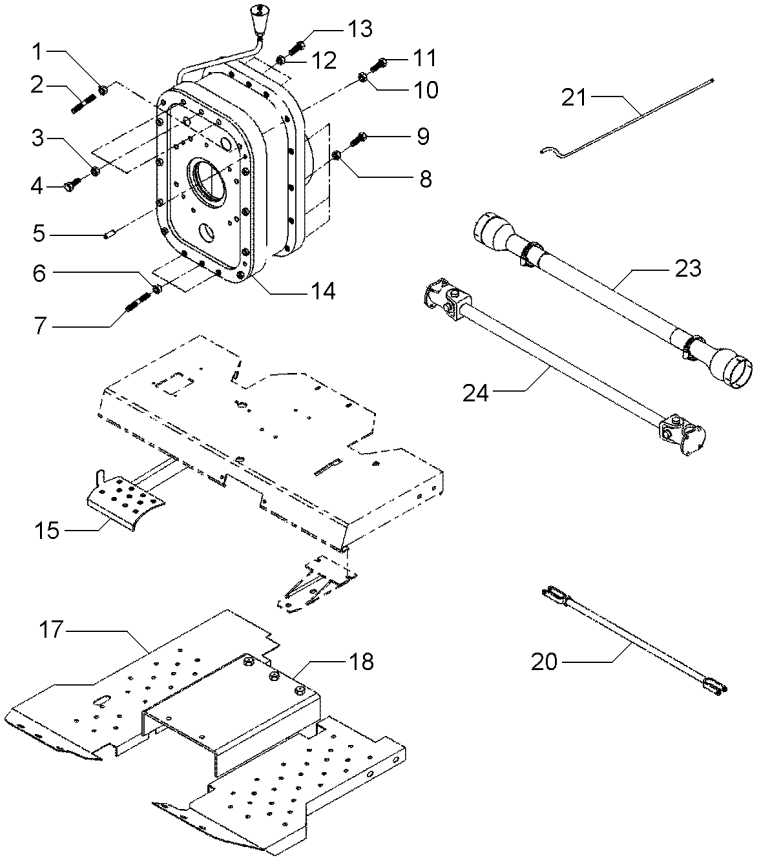

1	069676X1		**2**	PORCA	NUT	TUERCA
2	3589429M1		**2**	PRISIONEIRO	STUD	ESPARRAGO
3	069676X1		**3**	PORCA	NUT	TUERCA
4	3408222M1		**3**	PARAFUSO	BOLT	PERNO
5	191314M1		**2**	PINO	PIN	PASADOR
6	069676X1		**3**	PORCA	NUT	TUERCA
7	3589429M1		**3**	PRISIONEIRO	STUD	ESPARRAGO
8	069676X1		**18**	PORCA	NUT	TUERCA
9	377561X1		**18**	PARAFUSO	BOLT	PERNO
10	069676X1		**2**	PORCA	NUT	TUERCA
11	3589428M1		**2**	PRISIONEIRO	STUD	ESPARRAGO
12	069676X1		**3**	PORCA	NUT	TUERCA
13	377563X1		**3**	PARAFUSO	BOLT	PERNO
14	055830N1		**1**	CJ. REDUTOR	KIT, CARRIER	JUEGO PORTADOR
15	062924S1		**1**	PEDAL	PEDAL	PEDAL
17	052348S1	◀	**1**	SOLEIRA	FOOT REST	REPOSAPIES
17	033591S1	▶	**1**	SOLEIRA	FOOT REST	REPOSAPIES
18	057785P1		**1**	SOLEIRA	FOOT REST	REPOSAPIES
20	054364N1	[A]	**2**	CJ. TIRANTE	KIT, ROD	JUEGO DE BIELAS
21	063325P1		**1**	TUBO	PIPE	CANO
23	054361P1		**1**	PROTEÇÃO	GUARD	DEFENSA

[A] FREIO
BRAKE
FRENO

Chaves De Roda
Spanner
Llave Rueda

140-165

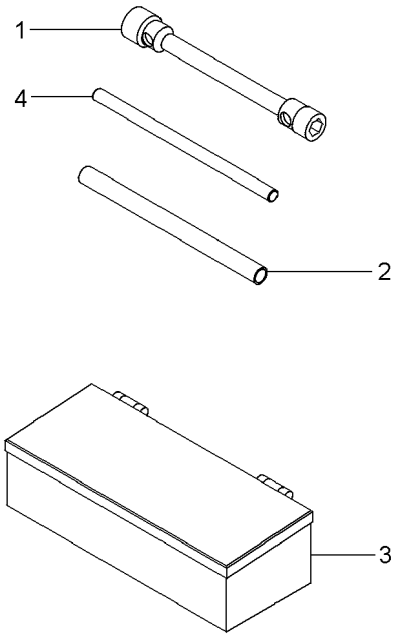

1	876500M1	**1** CHAVE DE BOCA	SPANNER	LLAVE DE RUEDA
2	3149803M1	**1** TUBO	PIPE	CANO
3	070798T1	**1** CAIXA	BOX	CAJA
4	3149804M1	**1** BARRA	BAR	BARRA

Caixa De Redução De Velocidades
Rangebox
Caja Cambio Gama

Redutor De Velocidade
Creeper
Reducción De Velocidad

140-170

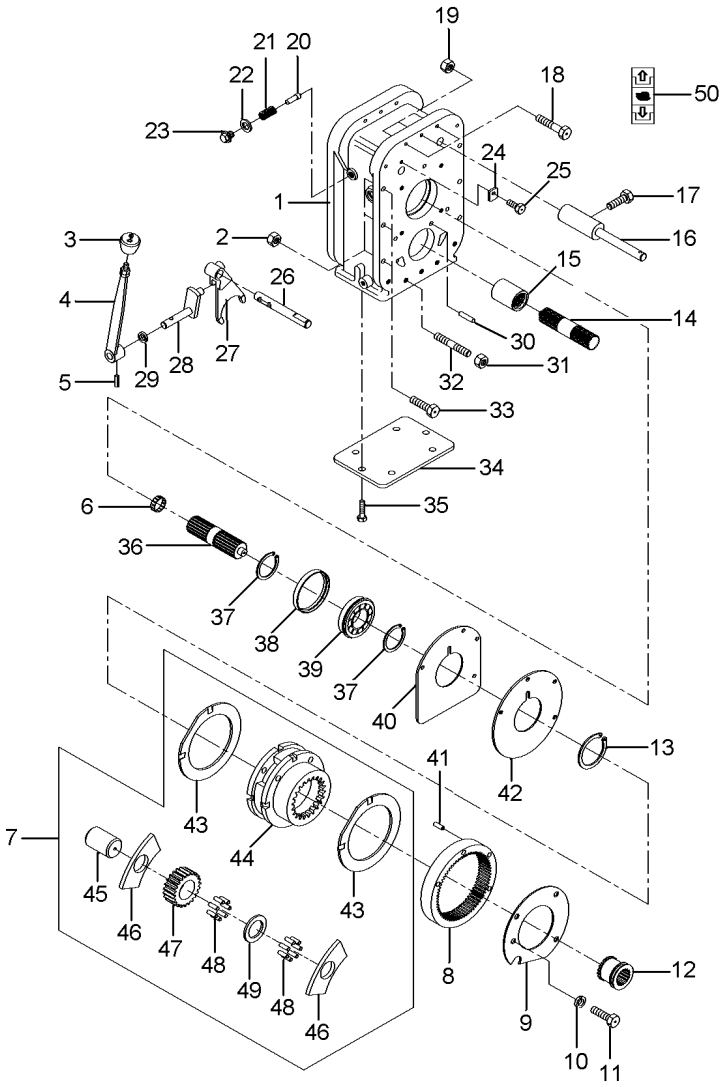

1	055831P1		**1**	CARCAÇA	HOUSING	ALOJAMIENTO
2	3589412M1		**6**	PORCA	NUT	TUERCA
3	6234518M1		**1**	MANÍPULO	KNOB	POMO
4	051650S1		**1**	ALAVANCA	LEVER	PALANCA
5	357659X1		**1**	PINO	PIN	PASADOR
6	195513M1		**1**	ROLAMENTO AGULHA	BEARING NEEDLE	COJINETA AGUJAS
7	518938M92		**1**	CJ. REDUTOR	KIT, CARRIER	JUEGO PORTADOR
8	1865530M1		**1**	COROA	ANNULAR GEAR	ENGRANAJE ANULAR
9	184012M4		**1**	PLACA	PLATE	PLATO
10	353434X1		**3**	ARRUELA	WASHER	ARANDELA
11	362686X1		**4**	PARAFUSO	BOLT	PERNO
12	184770M2		**1**	LUVA	SLEEVE	MANCHA
13	366317X1		**1**	ANEL TRAVA	CIRCLIP	CIRCULITO
14	1868539M1		**1**	EIXO	SHAFT	ARBOL
15	1868538M4		**1**	LUVA	SLEEVE	MANCHA
16	907962M91		**1**	EIXO	SHAFT	ARBOL
17	180002M1		**2**	PARAFUSO	BOLT	PERNO
18	3408222M1		**3**	PARAFUSO	BOLT	PERNO
19	3589412M1		**3**	PORCA	NUT	TUERCA
20	180418M2		**1**	PINO	PIN	PASADOR
21	3585797M1		**1**	MOLA	SPRING	RESORTE
22	3409613M1		**1**	ARRUELA	WASHER	ARANDELA
23	1692580M1		**1**	BUJÃO	PLUG	TAPON
24	051655P1		**1**	TRAVA	LOCK	RETENEDOR
25	339124X1		**1**	PARAFUSO	BOLT	PERNO
26	055833P2		**1**	EIXO	SHAFT	ARBOL
27	055832P1		**1**	GARFO	FORK	HORQUILLA
28	3410533M92		**1**	ALAVANCA	LEVER	PALANCA
29	894307M1		**1**	RETENTOR	OIL SEAL	BUJE RETENACEITE
30	191314P1		**2**	PINO	PIN	PASADOR
31	3589412M1		**7**	PORCA	NUT	TUERCA
32	3589429M1		**7**	PRISIONEIRO	STUD	ESPARRAGO
33	377561X1		**6**	PARAFUSO	BOLT	PERNO
34	039434P1		**1**	TAMPA	COVER	CUBIERTA
35	339139X1		**6**	PARAFUSO	BOLT	PERNO
36	051372P1		**1**	EIXO	SHAFT	ARBOL
37	195363M1		**2**	ANEL TRAVA	CIRCLIP	CIRCULITO
38	051653P1		**1**	BUCHA	BUSH	CASQUILLO
39	3410432M1		**1**	ROLAMENTO	BEARING	COJINETE
40	180403M1		**1**	CALÇO	SHIM	CALCE
41	180409M1		**2**	PINO	PIN	PASADOR
42	180408M2		**1**	PLACA	PLATE	PLATO
43	518414M1	7	**2**	ARRUELA	WASHER	ARANDELA
44	1860308M91	7	**1**	CJ. REDUTOR	KIT, CARRIER	JUEGO PORTADOR
45	518415M1	7	**3**	EIXO	SHAFT	ARBOL
46	516526M1	7	**6**	ARRUELA	WASHER	ARANDELA
47	516509M1	7	**3**	ENGRENAGEM	GEAR	ENGRANAJE
48	834211M1	7	**144**	ROLETE	ROLLER	RODILLO
49	897020M1	7	**3**	ARRUELA	WASHER	ARANDELA
50	6203307M1		**1**	DECAL	DECAL	CALCOMANIA

Triângulo De Advertência
Warning Triangle
Triángulo De Advertencia

140-175

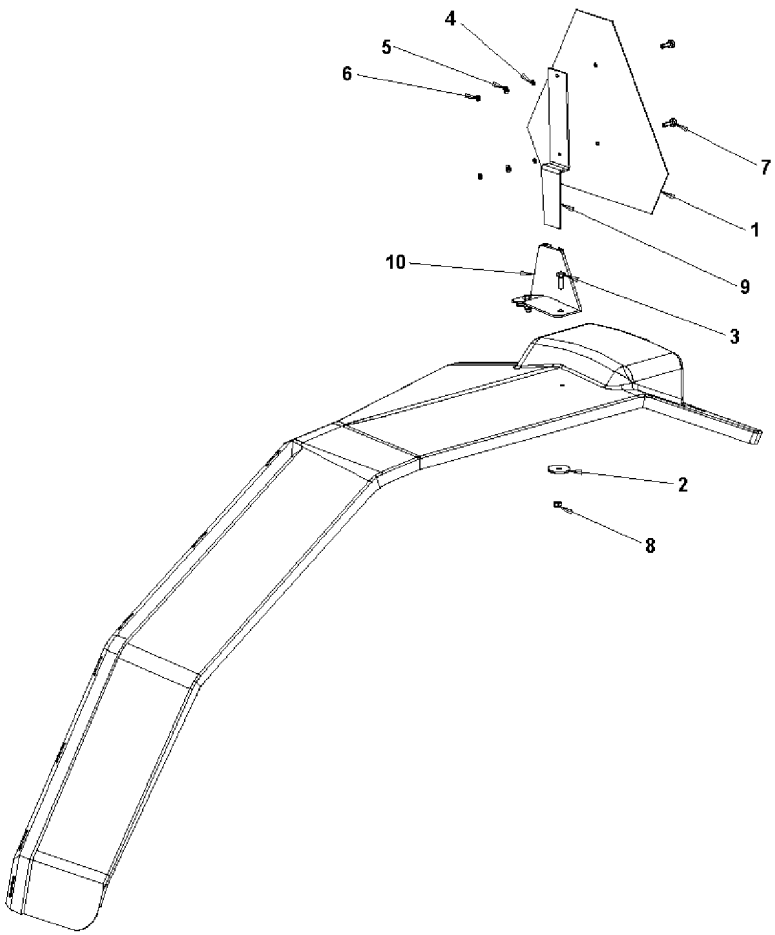

1	057778P1	**1** TRIÂNGULO	TRIANGLE	TRIANGULO
2	061037P1	**2** ARRUELA	WASHER	ARANDELA
3	339761X1	**2** PARAFUSO	BOLT	PERNO
4	353445X1	**2** ARRUELA	WASHER	ARANDELA
5	353753X1	**2** ARRUELA	WASHER	ARANDELA
6	354120X1	**2** PORCA	NUT	TUERCA
7	355125X1	**2** PARAFUSO	BOLT	PERNO
8	391056X1	**2** PORCA	NUT	TUERCA
9	6201371M1	**1** SUPORTE	BRACKET	SOPORTE
10	6201372M91	**1** CJ. SUPORTE	KIT, BRACKET	JUEGO SOPORTE

Luz De Advertência
Warning Light
Luz De Advertencia

140-180

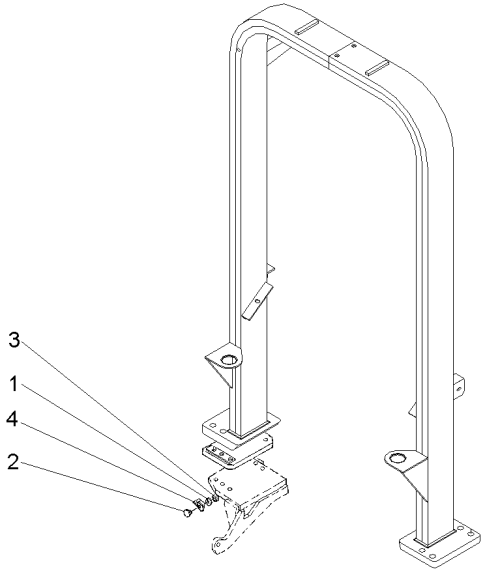

1	353441X1		**2**	ARRUELA	WASHER	ARANDELA
2	3587400M91		**2**	REFLETOR	REFLECTOR	CATADIOPTRICO
3	339030X1		**2**	PORCA	NUT	TUERCA
4	3587343M1	◀	**1**	SUPORTE	BRACKET	SOPORTE
4	3587344M1	▶	**1**	SUPORTE	BRACKET	SOPORTE