Motor
Engine
Motor

265

2005

2 Rm
2 Wd
2 Rm

10-10

Escapamento Vertical
Vertical Exhaust
Descarga Vertical

MASSEY FERGUSON

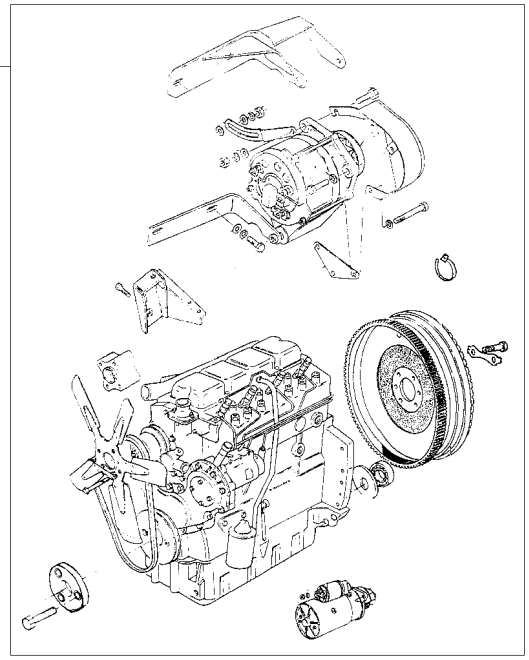

1	022017N1	10-40 No	**1**	MOTOR	ENGINE	MOTOR
2	3148405M91	25-30 No	**1**	FIXAÇÃO	FASTENER	CIERRE
3	2801053M91	60-10 No	**1**	FIXAÇÃO	FASTENER	CIERRE

DEZEMBRO 2005

Fixação Do Motor **Fixation Engine** **Fixacion Motor**	**4rm** **4wd** **4rm**	**10-15**

Escapamento Vertical
Vertical Exhaust
Descarga Vertical

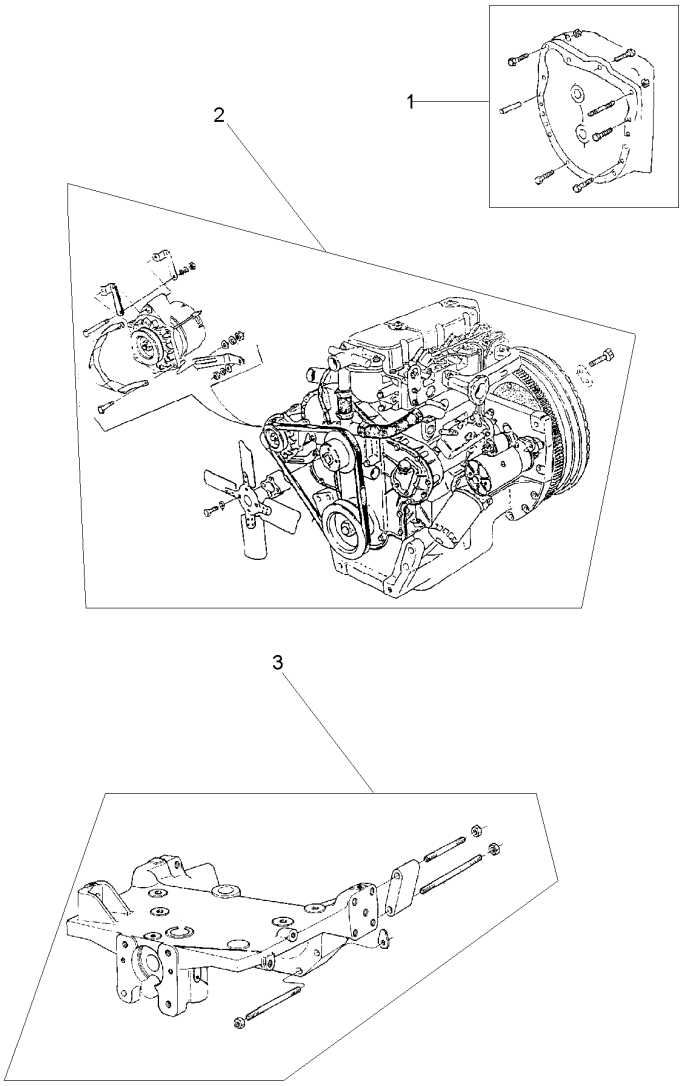

1	048510N1	25-25 No	**1** FIXAÇÃO	FASTENER	CIERRE
2	022017N1	10-40 No	**1** MOTOR	ENGINE	MOTOR
3	049207N1	60-20 No	**1** FIXAÇÃO	FASTENER	CIERRE

Fixação Do Motor
Fixation Engine
Fixacion Motor

10-20

4 Rodas Motrizes - Escapamento Horizontal
4 Wheels Drive - Horizontal Exhaust
4 Ruedas Motriz - Descarga Horizontal

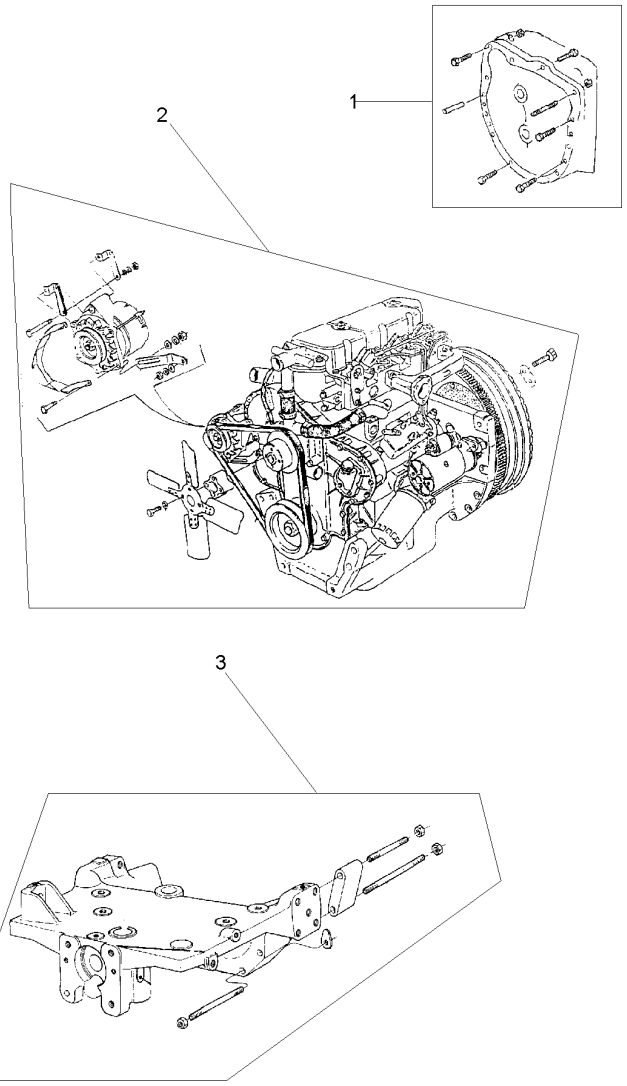

1	048510N1	25-25 No	**1** FIXAÇÃO	FASTENER	CIERRE
2	022648N1	10-45 No	**1** MOTOR	ENGINE	MOTOR
3	049207N1	60-20 No	**1** FIXAÇÃO	FASTENER	CIERRE

Fixação Do Motor
Fixation Engine
Fixacion Motor

10-25

4 Rodas Motrizes - Tração Central
4 Wheels Drive - Central Traction
4 Ruedas Motriz - Tracción Central

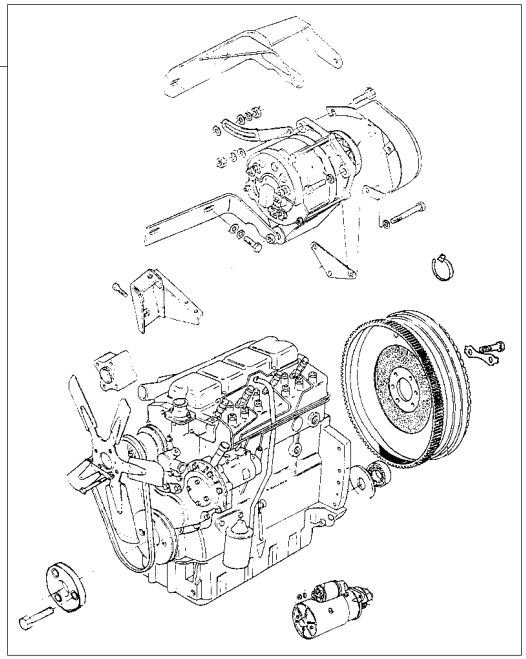

1	022017N1	10-40 No	**1**	MOTOR	ENGINE	MOTOR
2	3148405M91	25-30 No	**1**	FIXAÇÃO	FASTENER	CIERRE
3	3585700M91	60-15 No	**1**	FIXAÇÃO	FASTENER	CIERRE

Fixação Do Motor
Fixation Engine
Fixacion Motor

10-30

2 Rodas Motrizes - Escapamento Horizontal
2 Wheels Drive - Horizontal Exhaust
2 Ruedas Motriz - Descarga Horizontal

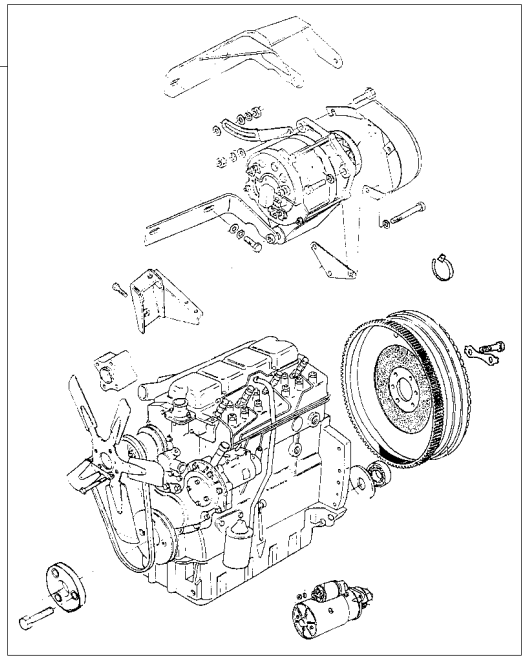

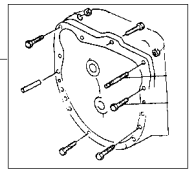

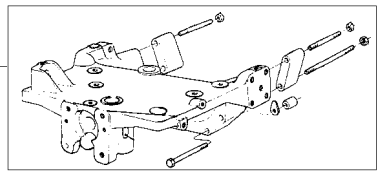

1	022648N1	10-45 No	**1**	MOTOR	ENGINE	MOTOR
2	3148405M91	25-30 No	**1**	FIXAÇÃO	FASTENER	CIERRE
3	2801053M91	60-10 No	**1**	FIXAÇÃO	FASTENER	CIERRE

Motor Aspirado	**4.236**	**10-35**
Aspirated Engine	**4.236**	
Motor Aspiracion	**4.236**	

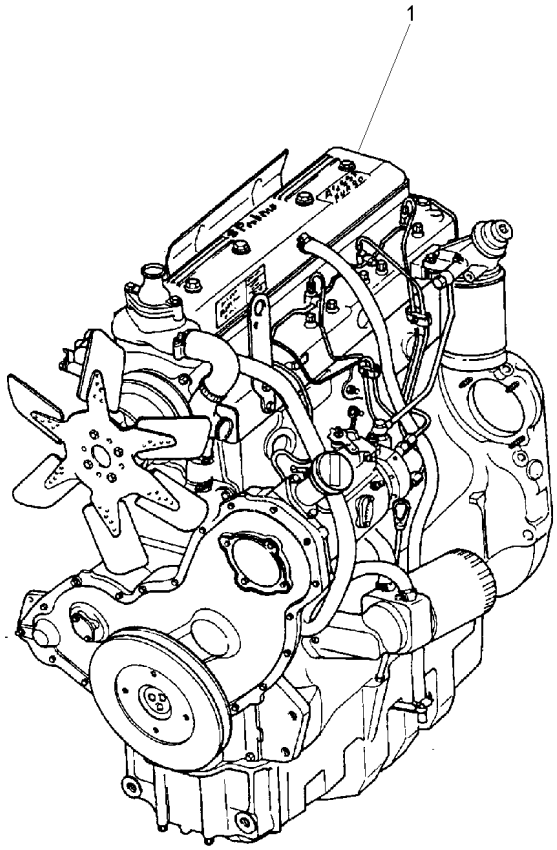

1	054558T1	**1** CJ. MOTOR	KIT, MOTOR	JUEGO MOTOR

Motor
Engine
Motor

10-40

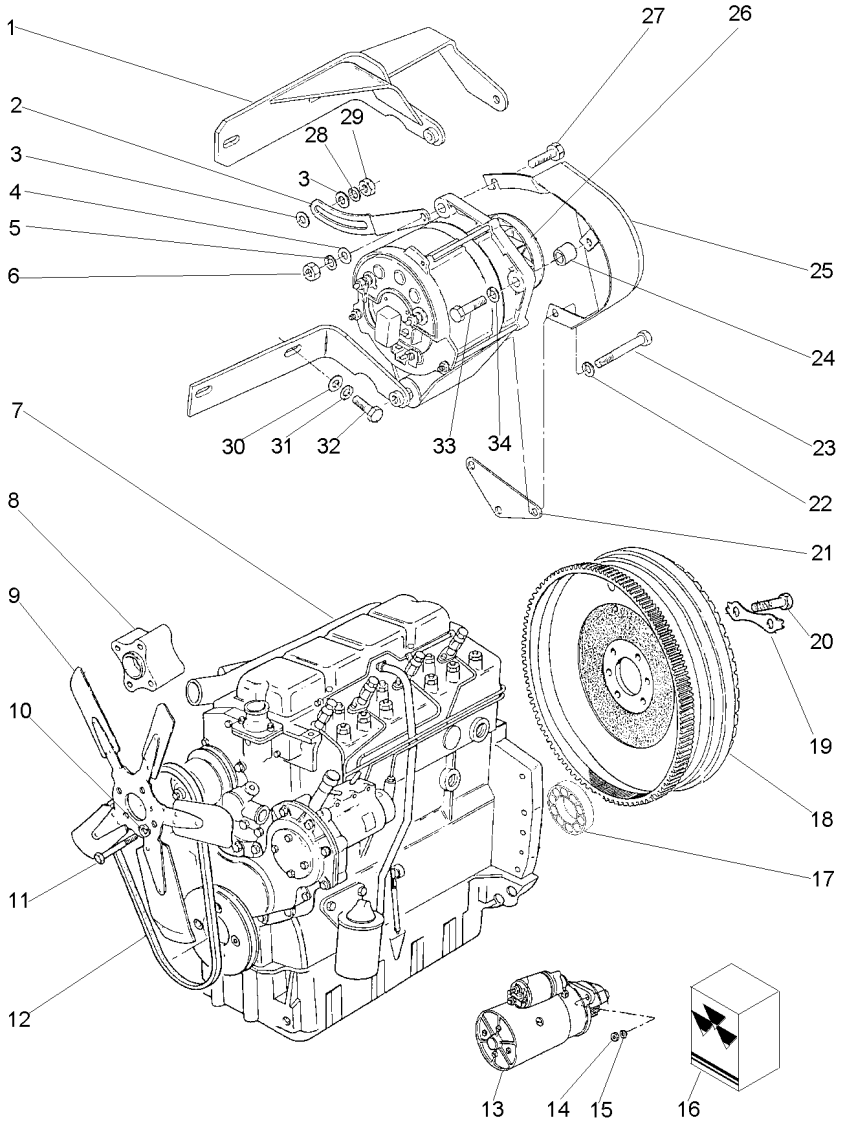

1	3408100M92		**1**	SUPORTE	BRACKET	SOPORTE
2	3149888M1		**1**	ESTICADOR	TURNBUCKLE	TORNIQUETE
3	353756X1		**2**	ARRUELA	WASHER	ARANDELA
4	353757X1		**1**	ARRUELA	WASHER	ARANDELA
5	353432X1		**1**	ARRUELA	WASHER	ARANDELA
6	353426X1		**1**	PORCA	NUT	TUERCA
7	054558T1	10-35 No	**1**	CJ. MOTOR	KIT, MOTOR	JUEGO MOTOR
8	3408374M1		**1**	EXTENSÃO	EXTENSION	EXTENSION
9	3408373M91		**1**	HÉLICE	FAN	VENTILADOR
10	353446X1		**4**	ARRUELA	WASHER	ARANDELA
11	353525X1		**4**	PARAFUSO	BOLT	PERNO
12	2801859M1		**1**	CORREIA	BELT	CORREA
13	1482841M92	10-200 No	**1**	MOTOR PARTIDA	STARTERMOTOR	MOTOR ARRANQUE
14	353431X1		**3**	PORCA	NUT	TUERCA
15	353434X1		**3**	ARRUELA	WASHER	ARANDELA
16	3176060M91	13	**1**	JG. REPARO	KIT, REPAIR	JUEGO REPARACION
17	488952M4		**1**	ROLAMENTO	BEARING	COJINETE
18	3408361M91	10-215 No	**1**	CJ. VOLANTE	FLYWHEEL ASSY.	CJTO.DE VOLANTE
19	3408355M1		**3**	TRAVA	LOCK	RETENEDOR
20	361563X1		**6**	PARAFUSO	BOLT	PERNO
21	3408102M2		**1**	SUPORTE	BRACKET	SOPORTE
22	353434X1		**1**	ARRUELA	WASHER	ARANDELA
23	354513X1		**1**	PARAFUSO	BOLT	PERNO
24	3145137M1		**1**	ESPAÇADOR	SPACER	PIEZA DISTANCIA
25	049202T1		**1**	PROTEÇÃO	GUARD	DEFENSA
26	3589435M91	10-210 No	**1**	ALTERNADOR	ALTERNATOR	ALTERNADOR
27	3145869M1		**1**	PARAFUSO	BOLT	PERNO
28	353434X1		**1**	ARRUELA	WASHER	ARANDELA
29	353430X1		**1**	PORCA	NUT	TUERCA
30	353756X1		**2**	ARRUELA	WASHER	ARANDELA
31	353434X1		**2**	ARRUELA	WASHER	ARANDELA
32	353536X1		**2**	PARAFUSO	BOLT	PERNO
33	354262X1		**1**	PARAFUSO	BOLT	PERNO
34	353756X1		**1**	ARRUELA	WASHER	ARANDELA

Motor
Engine
Motor

10-45

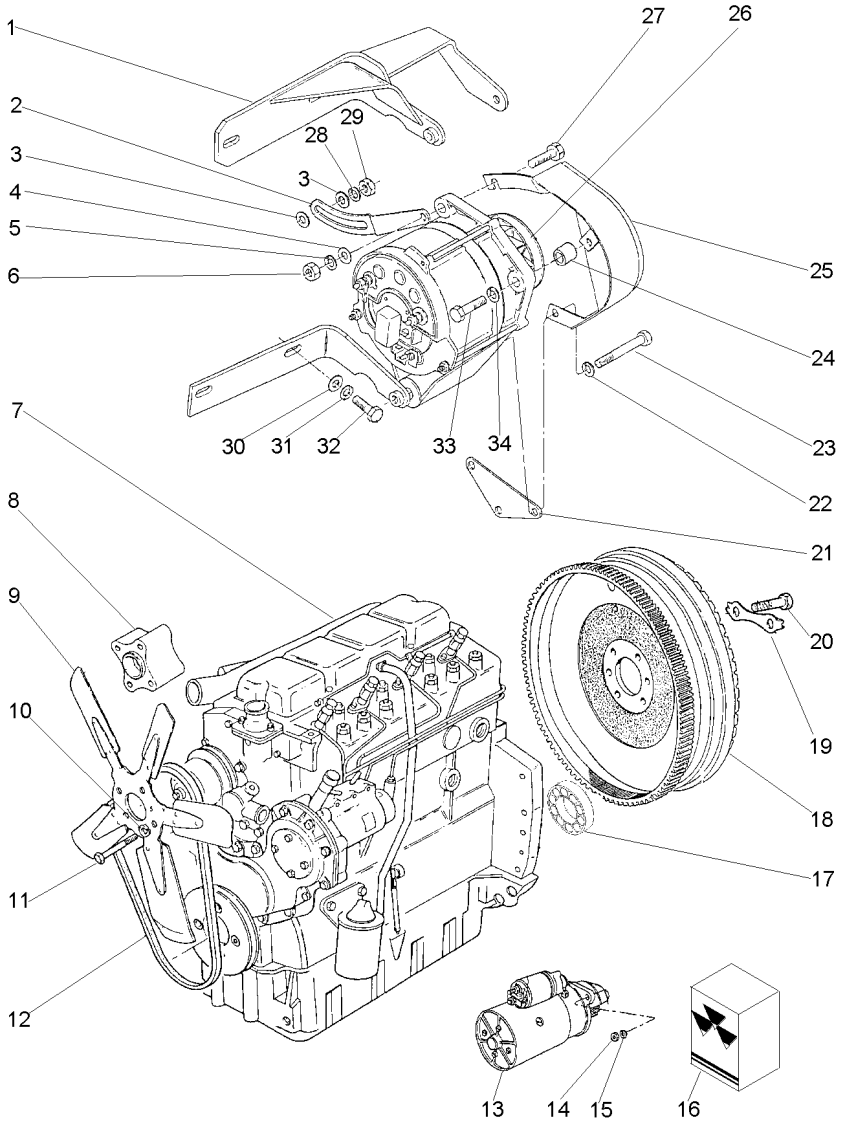

1	3408100M92			**1**	SUPORTE	BRACKET	SOPORTE
2	3149888M1			**1**	ESTICADOR	TURNBUCKLE	TORNIQUETE
3	353756X1			**2**	ARRUELA	WASHER	ARANDELA
4	353757X1			**1**	ARRUELA	WASHER	ARANDELA
5	353432X1			**1**	ARRUELA	WASHER	ARANDELA
6	353426X1			**1**	PORCA	NUT	TUERCA
7	054559T1			**1**	CJ. MOTOR	KIT, MOTOR	JUEGO MOTOR
8	3408374M1			**1**	EXTENSÃO	EXTENSION	EXTENSION
9	3408373M91			**1**	HÉLICE	FAN	VENTILADOR
10	353446X1			**4**	ARRUELA	WASHER	ARANDELA
11	353525X1			**4**	PARAFUSO	BOLT	PERNO
12	2801859M1			**1**	CORREIA	BELT	CORREA
13	1482841M92		10-200 No	**1**	MOTOR PARTIDA	STARTERMOTOR	MOTOR ARRANQUE
14	353431X1			**3**	PORCA	NUT	TUERCA
15	353434X1			**3**	ARRUELA	WASHER	ARANDELA
16	3176060M91	13		**1**	JG. REPARO	KIT, REPAIR	JUEGO REPARACION
17	488952M4			**1**	ROLAMENTO	BEARING	COJINETE
18	3408361M91		10-215 No	**1**	CJ. VOLANTE	FLYWHEEL ASSY.	CJTO.DE VOLANTE
19	3408355M1			**3**	TRAVA	LOCK	RETENEDOR
20	361563X1			**6**	PARAFUSO	BOLT	PERNO
21	3408102M2			**1**	SUPORTE	BRACKET	SOPORTE
22	353434X1			**1**	ARRUELA	WASHER	ARANDELA
23	354513X1			**1**	PARAFUSO	BOLT	PERNO
24	3145137M1			**1**	ESPAÇADOR	SPACER	PIEZA DISTANCIA
25	049202T1			**1**	PROTEÇÃO	GUARD	DEFENSA
26	3589435M91		10-210 No	**1**	ALTERNADOR	ALTERNATOR	ALTERNADOR
27	3145869M1			**1**	PARAFUSO	BOLT	PERNO
28	353434X1			**1**	ARRUELA	WASHER	ARANDELA
29	353430X1			**1**	PORCA	NUT	TUERCA
30	353756X1			**2**	ARRUELA	WASHER	ARANDELA
31	353434X1			**2**	ARRUELA	WASHER	ARANDELA
32	353536X1			**2**	PARAFUSO	BOLT	PERNO
33	354262X1			**1**	PARAFUSO	BOLT	PERNO
34	353756X1			**1**	ARRUELA	WASHER	ARANDELA

Bloco De Cilindros
Cylinder Block
Bloque De Cilindros

10-50

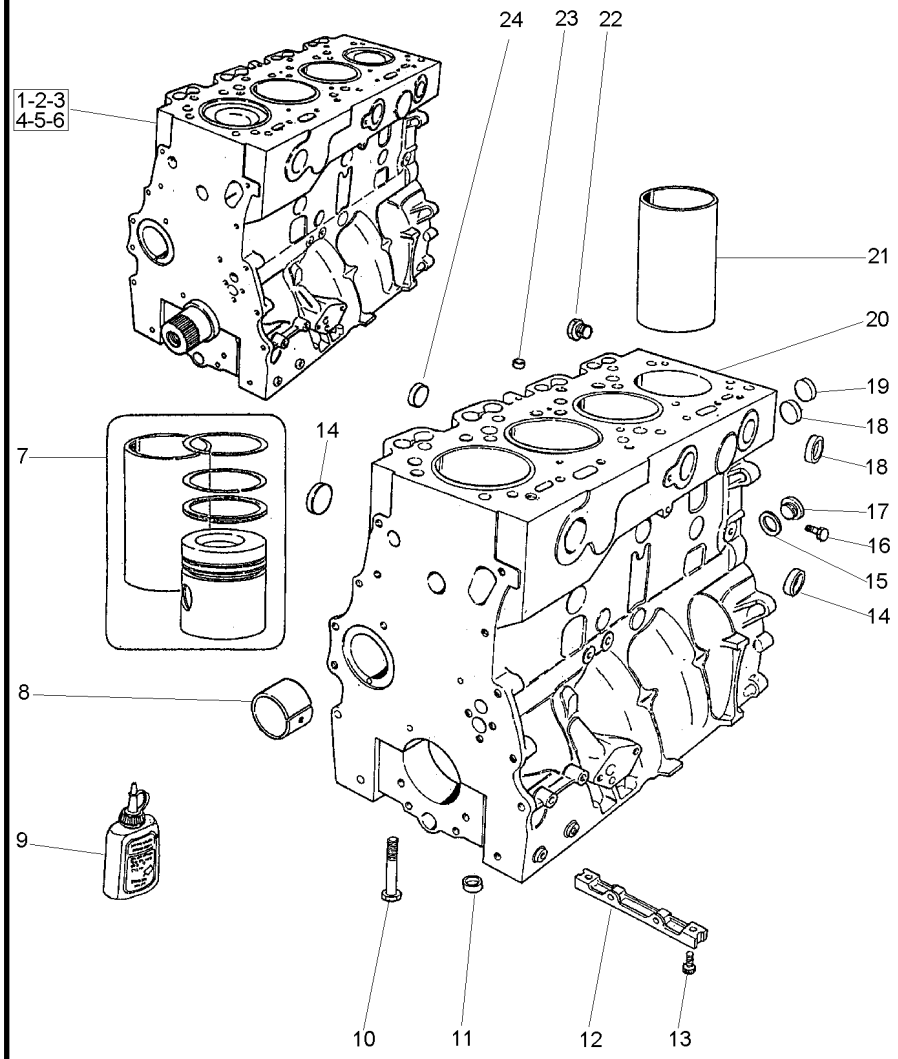

1	4236226		603005E	**1**	MOTOR PARCIAL	SHORT ENGINE	BLOQUE EMBIELADO
1	4236278		603006E	**1**	MOTOR PARCIAL	SHORT ENGINE	BLOQUE EMBIELADO
2	70993358	1		**1**	BLOCO	BLOCK	BLOQUE
3	424827	1		**1**	EIXO	SHAFT	ARBOL
4	423646	1		**4**	PISTÃO	PISTON	PISTON
5	424804	1		**4**	BIELA	CONROD	BIELA
6	4236151	1		**4**	JG. ANÉIS	KIT, RING	AROS JUEGO
7	4236143	[A]		**1**	CONJUNTO	KIT	JUEGO
			523617A				
7	4236247	[A]		**1**	CONJUNTO	KIT	JUEGO
			523618A				
8	70998033	20		**1**	BUCHA	BUSH	CASQUILLO
9	70490279			**1**	JUNTA	GASKET	EMPAQUETADURA.
10	32166329	20		**10**	PARAFUSO	BOLT	PERNO
11	33142111	20		**10**	ANEL	RING	ARO
12	3627P011		603005E	**1**	PLACA	PLATE	PLATO
12	3627P013		603006E	**1**	PLACA	PLATE	PLATO
13	70740062			**2**	PARAFUSO	BOLT	PERNO
14	70650077	20		**4**	BUJÃO	PLUG	TAPON
15	70920065	20		**1**	ARRUELA	WASHER	ARANDELA
16	70650109	20		**1**	BUJÃO	PLUG	TAPON
17	0650582	20		**1**	BUJÃO	PLUG	TAPON
18	70650075	20		**8**	BUJÃO	PLUG	TAPON
19	70650068	20		**1**	BUJÃO	PLUG	TAPON
20	4236279		603006E	**1**	BLOCO CILINDROS	CYLINDER BLOCK	BLOQUE CILINDROS
20	4236188		603005E	**1**	BLOCO	BLOCK	BLOQUE
21	70530028	20	523618A	**4**	CAMISA	LINER	CAMISA
21	31358393		523617A	**X**	CAMISA	LINER	CAMISA
22	70650014	20		**1**	BUJÃO	PLUG	TAPON
23	70650079	20		**1**	BUJÃO	PLUG	TAPON
24	70650076	20		**4**	BUJÃO	PLUG	TAPON

[A] KIT CAMISA, PISTÃO E ANÉIS
KIT LINER, PISTON AND RINGS
KIT CAMISA, PISTON Y ANILLOS

Virabrequim
Crankshaft
Cigüeñal

10-55

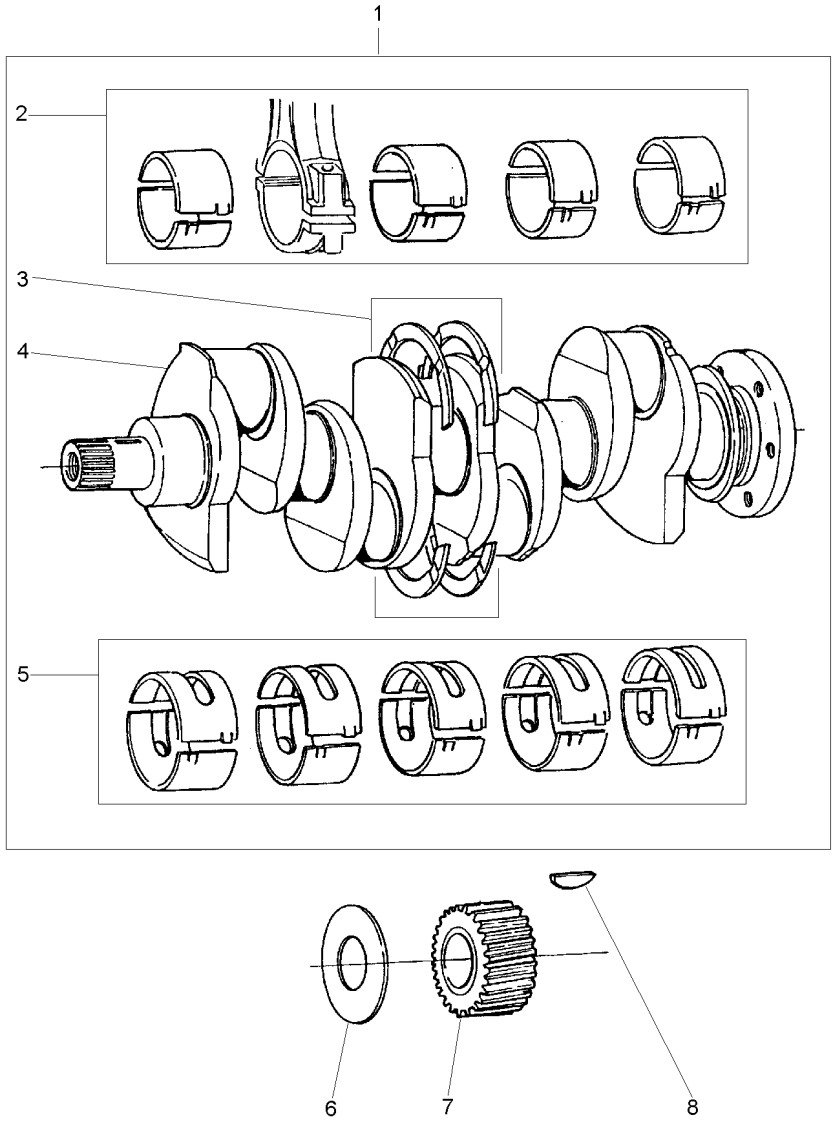

1	S4004			**1**	EIXO	SHAFT	ARBOL
2	423670	1	STD	**1**	JOGO CASQUILHOS	BEARING KIT	JUEGO COJINETES
2	423670A	⧗	+.010"	**X**	JOGO CASQUILHOS	BEARING KIT	JUEGO COJINETES
2	423670B	⧗	+.020"	**X**	JOGO CASQUILHOS	BEARING KIT	JUEGO COJINETES
2	423670C	⧗	+.030"	**X**	JOGO CASQUILHOS	BEARING KIT	JUEGO COJINETES
3	424808	1	STD	**1**	JG. ARRUELAS	KIT, WASHER	JUEGO ARANDELAS
3	424808A	⧗	+.0075"	**X**	JG. ARRUELAS	KIT, WASHER	JUEGO ARANDELAS
4	70998009	1		**1**	VIRABREQUIM	CRANKSHAFT	CIGUENAL
5	423669	1	STD	**1**	JOGO CASQUILHOS	BEARING KIT	JUEGO COJINETES
5	423669A	⧗	+.010"	**X**	JOGO CASQUILHOS	BEARING KIT	JUEGO COJINETES
5	423669B	⧗	+.020"	**X**	JOGO CASQUILHOS	BEARING KIT	JUEGO COJINETES
5	423669C	⧗	+.030"	**X**	JOGO CASQUILHOS	BEARING KIT	JUEGO COJINETES
6	33125416			**1**	ARRUELA	WASHER	ARANDELA
7	31171681			**1**	ENGRENAGEM	GEAR	ENGRANAJE
8	0500012			**1**	CHAVETA	KEY	CLAVE

Pistões E Bielas
Pistons And Connecting Rods
Pistones Y Bielas

10-60

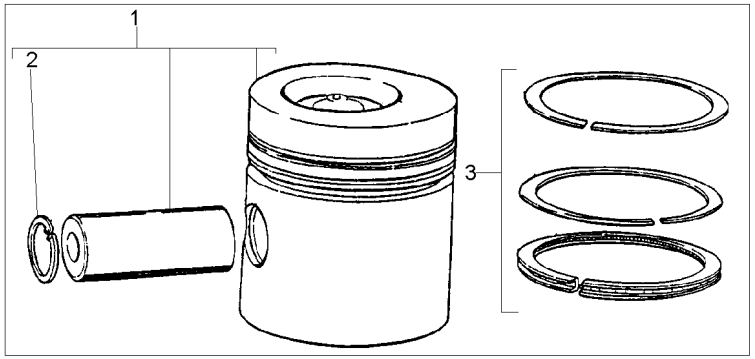

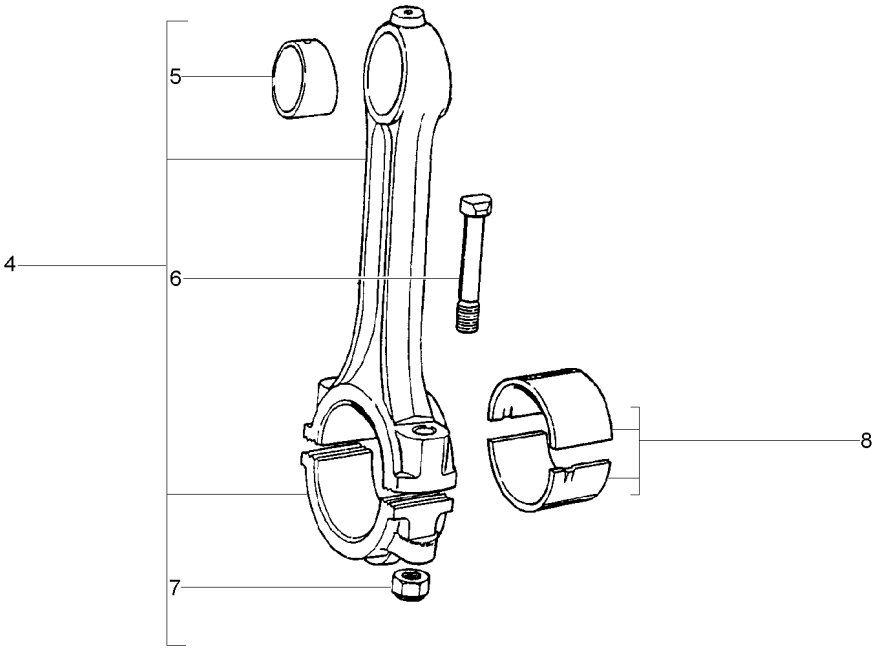

1	423646		**4**	PISTÃO	PISTON	PISTON
2	70170026	1	**8**	ANEL TRAVA	CIRCLIP	CIRCULITO
3	4236151		**4**	JG. ANÉIS	KIT, RING	AROS JUEGO
4	424804		**4**	BIELA	CONROD	BIELA
5	70998085	4	**4**	BUCHA	BUSH	CASQUILLO
6	32762116	4	**8**	PARAFUSO	BOLT	PERNO
7	70570094	4	**8**	PORCA	NUT	TUERCA
8	423670	STD	**1**	JOGO CASQUILHOS	BEARING KIT	JUEGO COJINETES
8	423670A	⧗ +.010"	**X**	JOGO CASQUILHOS	BEARING KIT	JUEGO COJINETES
8	423670B	⧗ +.020"	**X**	JOGO CASQUILHOS	BEARING KIT	JUEGO COJINETES
8	423670C	⧗ +.030"	**X**	JOGO CASQUILHOS	BEARING KIT	JUEGO COJINETES

Tampa Do Cabeçote
Cylinder Head Cover
Tapa De Válvulas

10-65

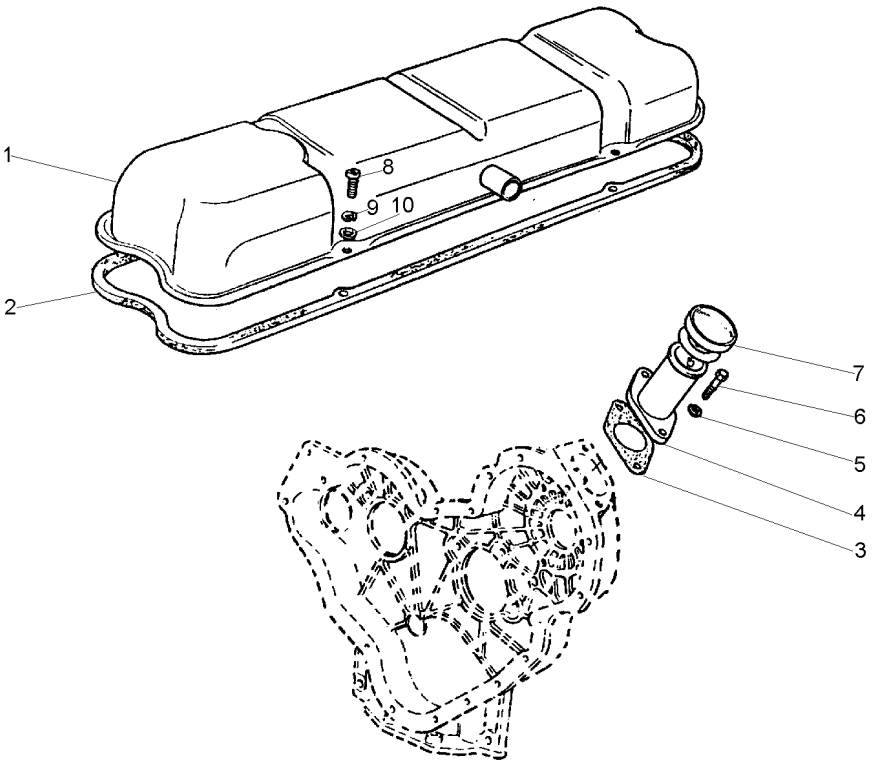

1	70991157		**1**	TAMPA	COVER	CUBIERTA
2	70490266		**1**	JUNTA	GASKET	EMPAQUETADURA.
3	36862138		**1**	JUNTA	GASKET	EMPAQUETADURA.
4	70991630		**1**	BOCAL	FILLER	RELLENADOR
5	70920112	●○ 0920108	**2**	ARRUELA	WASHER	ARANDELA
6	0746254		**2**	PARAFUSO	BOLT	PERNO
7	70150038		**1**	TAMPA	COVER	CUBIERTA
8	2172513		**4**	PARAFUSO	BOLT	PERNO
9	0920052		**4**	ARRUELA	WASHER	ARANDELA
10	0920002		**4**	ARRUELA	WASHER	ARANDELA

Respiro Do Motor
Engine Breather
Respiradero Del Motor

10-70

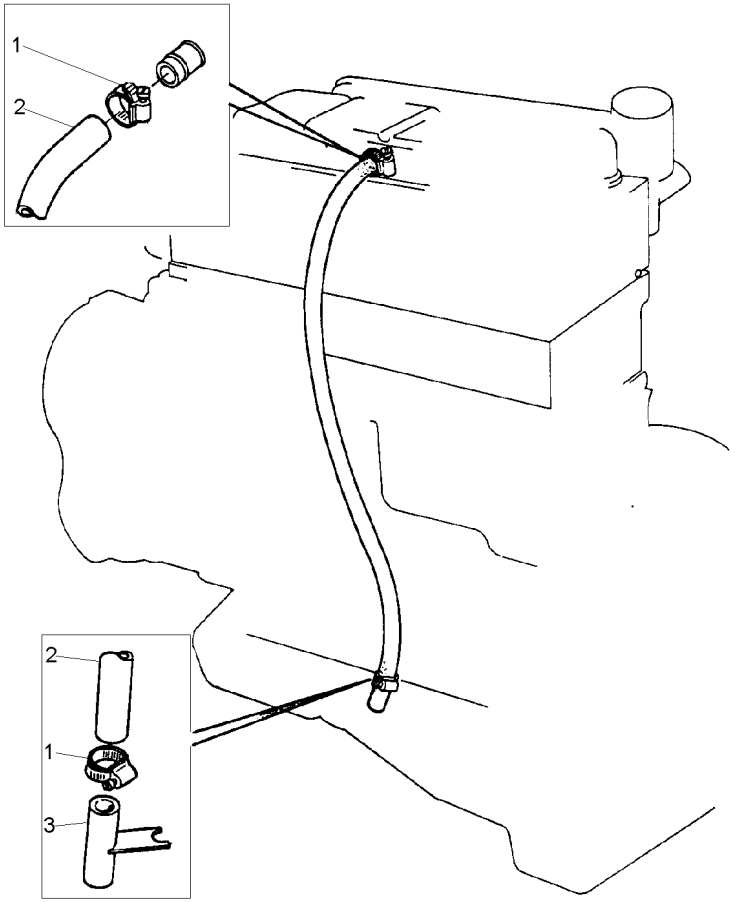

1	70180153	**2** BRAÇADEIRA	CLAMP	ABRAZADERA
2	70620711	**1** MANGUEIRA	HOSE	FLEXIBLE
3	35731144	**1** TUBO	PIPE	CANO

Válvulas E Balanceiros
Valves And Rockershafts
Válvulas Y Balancines

10-75

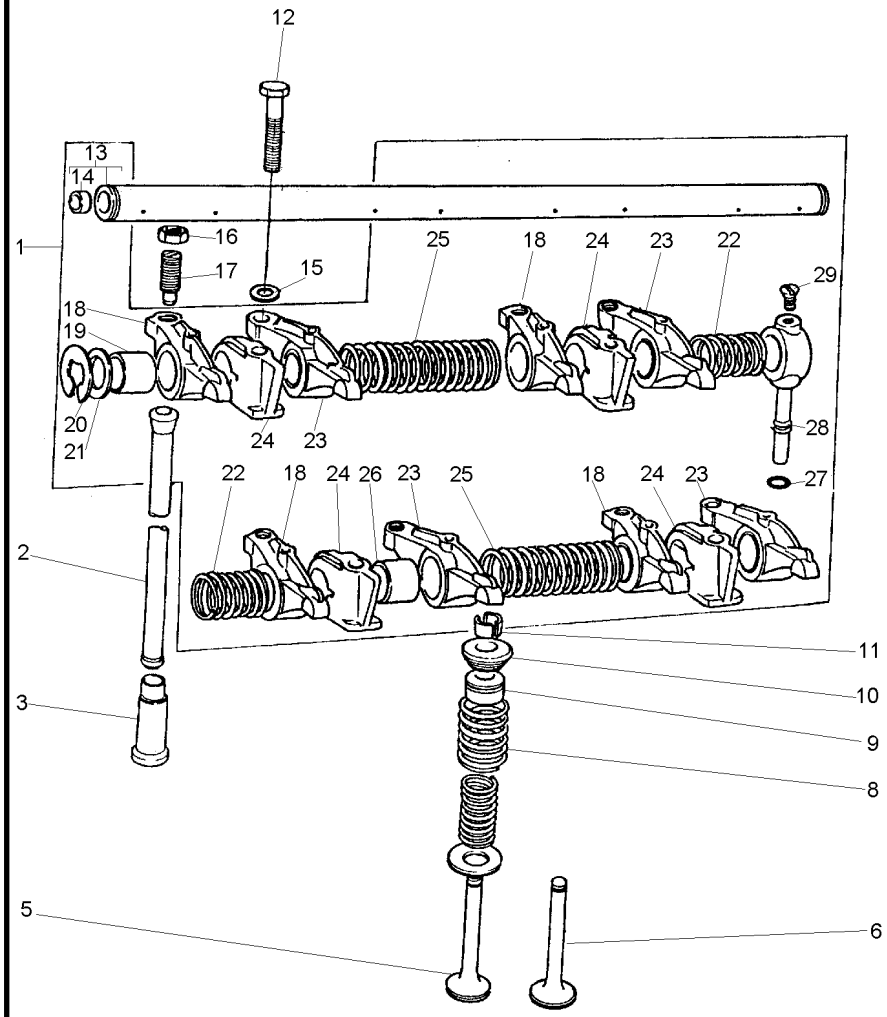

1	424823		
2	70998041		
3	31434163		
5	70998162		
6	70998163		
8	70998136		
9	70730051		
10	70998121		
11	70230010		
12	0096634		
13	424807	1	
14	0650507	13	
15	0920006		
16	0576052		
17	0720579		
18	70998095	1 ▶	
19	2511425	18	
20	0170151	1	
21	33117415	1	
22	31743108	1	
23	70998096	1 ◀	
24	70100716	1 ●○	70100544
25	31744123	1	
26	2511425	23	
27	33811113		
28	35511111	1	
29	0726504	1	

1	EIXO BALANCEIRO	ROCKER SHAFT	EJE BALANCINES
8	VARETA	ROD	VARILLA
8	TUCHO	TAPPET	TAQUET
4	VÁLVULA ADMISSÃO	VALVE INLET	VALVULA ADMISION
4	VÁLVULA ESCAPE	VALVE EXHAUST	VALVULA ESCAPE
8	MOLA	SPRING	RESORTE
8	VEDADOR	SEAL	RETEN
8	CAPA	CAP	TAPA
16	TRAVA	LOCK	RETENEDOR
4	PARAFUSO	BOLT	PERNO
1	EIXO	SHAFT	ARBOL
2	BUJÃO	PLUG	TAPON
4	ARRUELA	WASHER	ARANDELA
8	PORCA	NUT	TUERCA
8	PARAFUSO	BOLT	PERNO
4	BALANCEIRO	ROCKER	BALANCIN
4	BUCHA	BUSH	CASQUILLO
2	ANEL TRAVA	CIRCLIP	CIRCULITO
2	ARRUELA	WASHER	ARANDELA
2	MOLA	SPRING	RESORTE
4	BALANCEIRO	ROCKER	BALANCIN
4	SUPORTE	BRACKET	SOPORTE
2	MOLA	SPRING	RESORTE
4	BUCHA	BUSH	CASQUILLO
1	OLIVA	OLIVE	OLIVA
1	TUBO	PIPE	CANO
1	PARAFUSO	BOLT	PERNO

Cabeçote
Cylinder Head
Culata

10-80

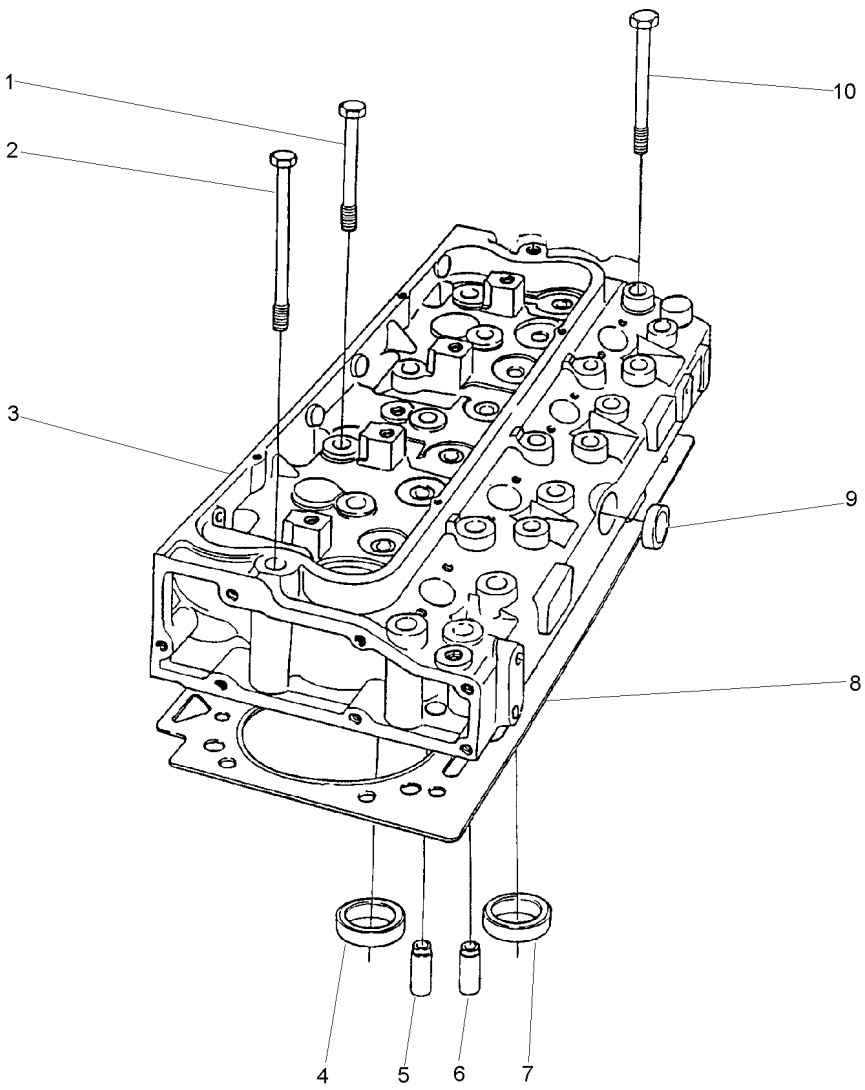

1	32166337		
2	32166339		
3	4236205		
4	33152153	3	STD
4	33152153A		+.010"
4	33152153B		+.020"
4	33152153C		+.030"
5	33261752		
6	33261732		
7	70470053	3	STD
7	33152155A		+.010"
7	33152155B		+.020"
7	33152155C		+.030"
8	3681E034		
9	70650075	3	
10	32166338		

2	PARAFUSO	BOLT	PERNO
8	PARAFUSO	BOLT	PERNO
1	CABEÇOTE	CYLINDER HEAD	CULATA CILINDRO
4	SEDE ESCAPE	INSERT EXHAUST	INSERTO ESCAPE
X	SEDE ESCAPE	INSERT EXHAUST	INSERTO ESCAPE
X	SEDE ESCAPE	INSERT EXHAUST	INSERTO ESCAPE
X	SEDE ESCAPE	INSERT EXHAUST	INSERTO ESCAPE
4	GUIA ESCAPE	EXHAUST GUIDE	GUIA ESCAPE
4	GUIA ADMISSÃO	INLET GUIDE	GUIA ADMISION
4	SEDE ADMISSÃO	INLET INSERT	INSERTO ADMISIÓN
X	SEDE VÁLVULA	VALVE SEAT	ASIENTO VALVULA
X	SEDE VÁLVULA	VALVE SEAT	ASIENTO VALVULA
X	SEDE VÁLVULA	VALVE SEAT	ASIENTO VALVULA
1	JUNTA CABEÇOTE	HEAD GASKET	JUNTA DE CULATA
1	BUJÃO	PLUG	TAPON
12	PARAFUSO	BOLT	PERNO

Tampa Do Cabeçote
Cylinder Head Cover
Tapa De Válvulas

10-85

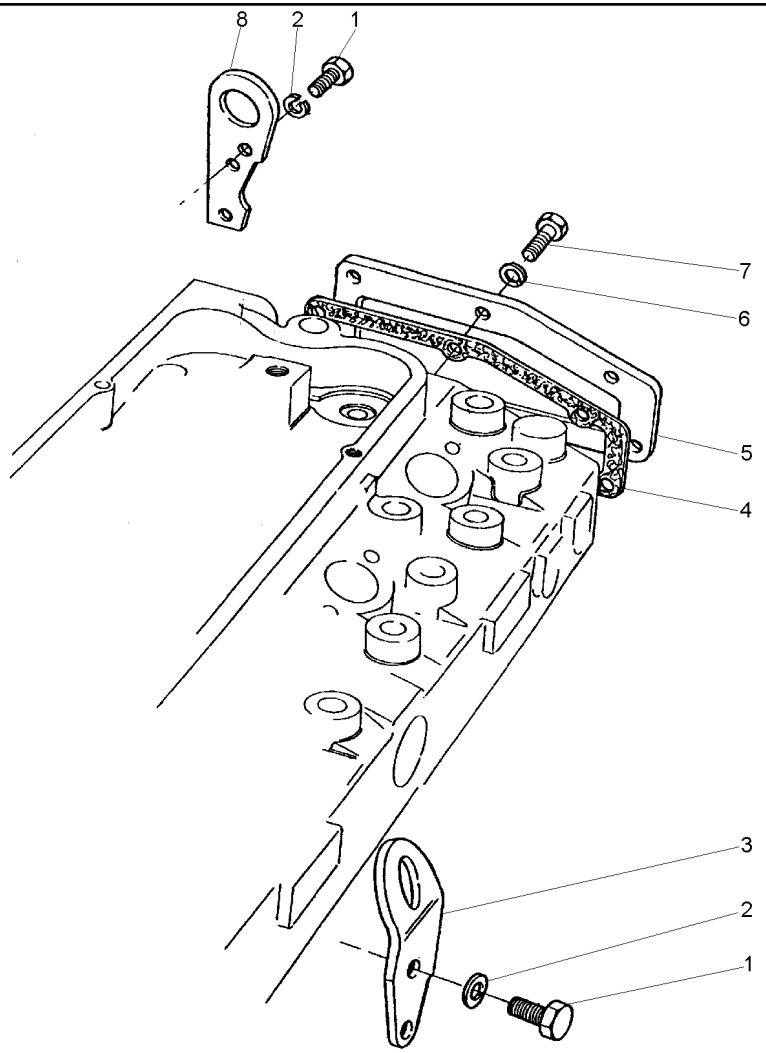

1	0746453	**4** PARAFUSO	BOLT	PERNO
2	0920054	**4** ARRUELA	WASHER	ARANDELA
3	0940913	**1** ALÇA	STRAP	FAJA
4	36851409	**1** JUNTA	GASKET	EMPAQUETADURA.
5	36212152	**1** TAMPA	COVER	CUBIERTA
6	0920053	**6** ARRUELA	WASHER	ARANDELA
7	0746255	**6** PARAFUSO	BOLT	PERNO
8	36177111	**1** ALÇA	STRAP	FAJA

Caixa De Distribuição
Timing Case
Caja De Distribución

10-90

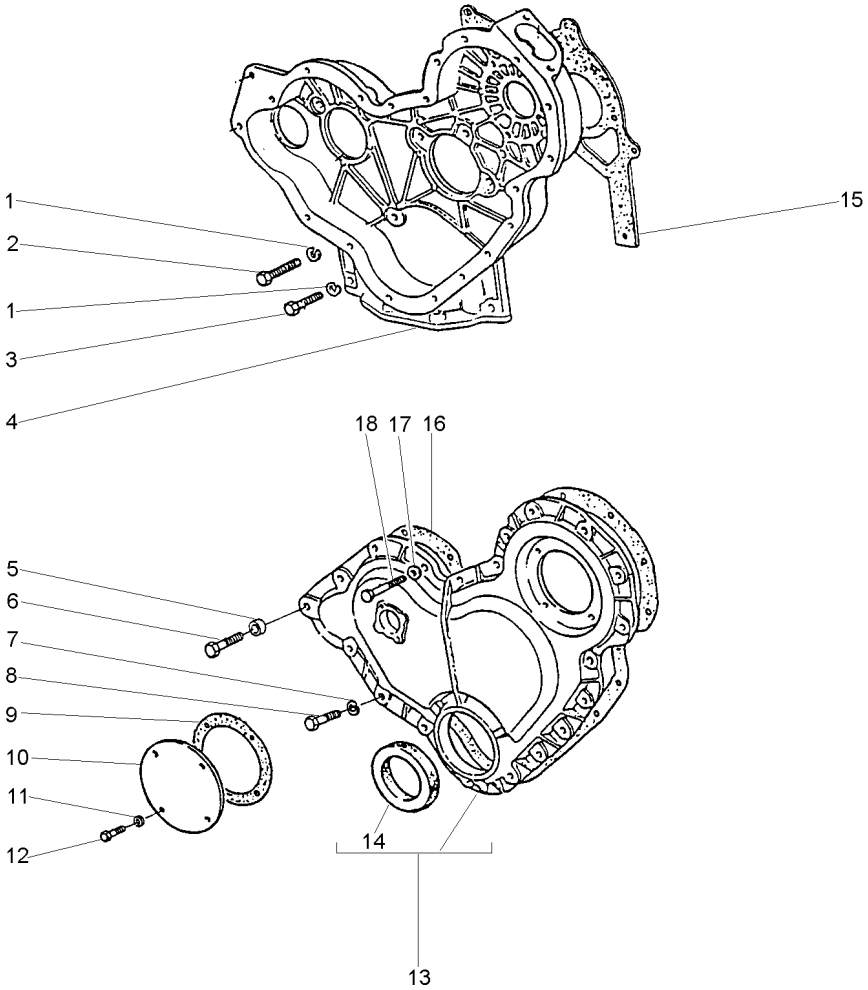

1	0920053		**9**	ARRUELA	WASHER	ARANDELA
2	0746211		**7**	PARAFUSO	BOLT	PERNO
3	0746255		**2**	PARAFUSO	BOLT	PERNO
4	4236256	●○ 70250036	**1**	CARCAÇA	HOUSING	ALOJAMIENTO
5	70330050		**1**	ESPAÇADOR	SPACER	PIEZA DISTANCIA
6	0096239		**1**	PARAFUSO	BOLT	PERNO
7	0920053		**14**	ARRUELA	WASHER	ARANDELA
8	0746211		**14**	PARAFUSO	BOLT	PERNO
9	36825107		**1**	JUNTA	GASKET	EMPAQUETADURA.
10	37556117		**1**	TAMPA	COVER	CUBIERTA
11	70920112	●○ 0920108	**4**	ARRUELA	WASHER	ARANDELA
12	0746252		**4**	PARAFUSO	BOLT	PERNO
13	70992825		**1**	TAMPA	COVER	CUBIERTA
14	70730043	13	**1**	RETENTOR	SEAL	RETEN
15	36814127		**1**	JUNTA	GASKET	EMPAQUETADURA.
16	36813137		**1**	JUNTA	GASKET	EMPAQUETADURA.
17	70920112	●○ 0920108	**4**	ARRUELA	WASHER	ARANDELA
18	0096238		**3**	PARAFUSO	BOLT	PERNO

Engrenagens Da Distribuição
Idler Gears
Engrenajes De La Distribuición

10-95

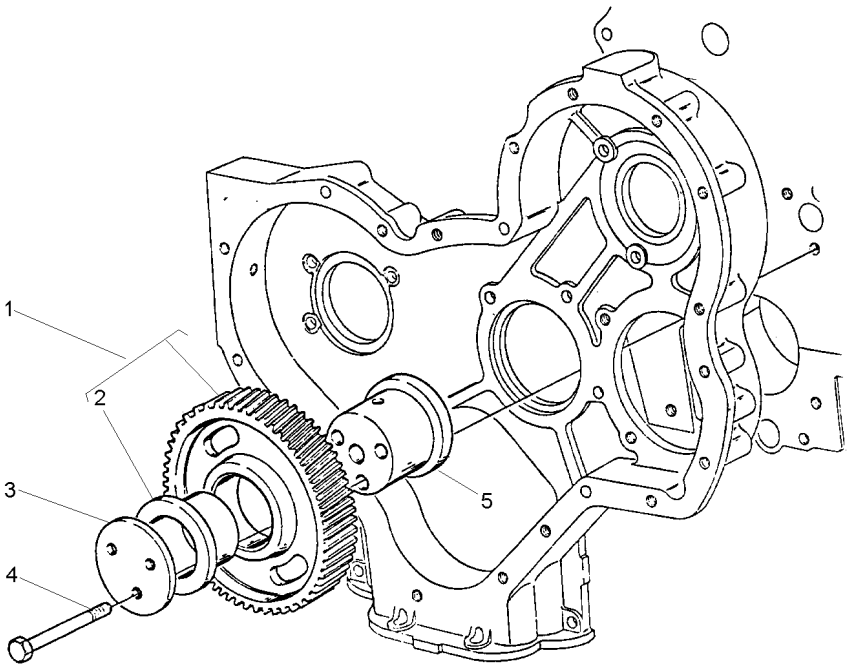

1	41115018	**1**	ENGRENAGEM	GEAR	ENGRANAJE
2	0050345	**2**	BUCHA	BUSH	CASQUILLO
3	70940151	**1**	PLACA	PLATE	PLATO
4	70740189	**3**	PARAFUSO	BOLT	PERNO
5	70998001	**1**	CUBO	HUB	CUBO

5 ●○ 0941082

Árvore De Comando Das Válvulas
Camshaft
Arbol De Levas

10-100

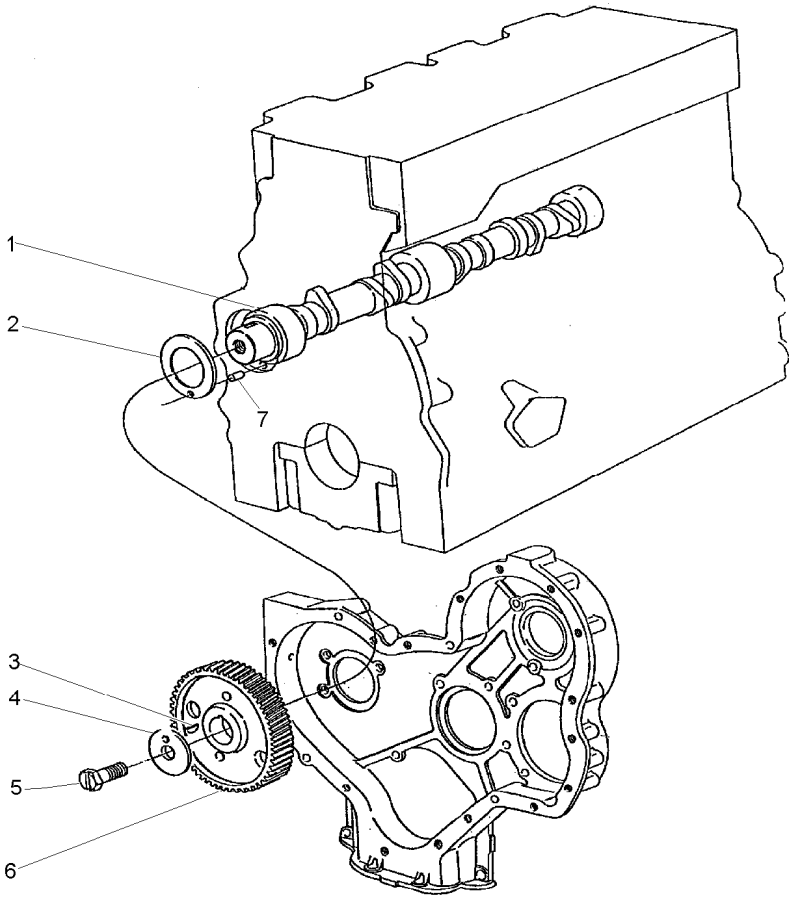

1	31415371	**1** EIXO	SHAFT	ARBOL
2	33153121	**1** ARRUELA	WASHER	ARANDELA
3	0500012	**1** CHAVETA	KEY	CLAVE
4	70920103	**1** ARRUELA	WASHER	ARANDELA
5	70740323	**1** PARAFUSO	BOLT	PERNO
6	31171931	**1** ENGRENAGEM	GEAR	ENGRANAJE
7	0610844	**1** PINO	PIN	PASADOR

Filtro De Óleo Lubrificante
Lubrificating Oil Filter
Filtro De Aceite Lubrificante

10-105

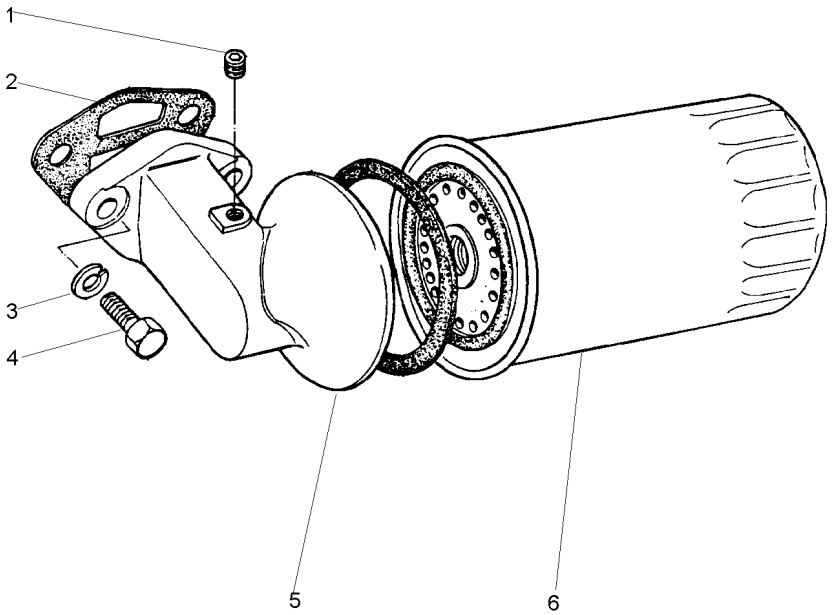

1	70650116		**1**	BUJÃO	PLUG	TAPON
2	36862517		**1**	JUNTA	GASKET	EMPAQUETADURA.
3	0920055		**2**	ARRUELA	WASHER	ARANDELA
4	0746610		**2**	PARAFUSO	BOLT	PERNO
5	70997145		**1**	CABEÇOTE FILTRO	FILTER HEAD	CABEZA DE FILTRO
6	1447048M1	⊸ 71057 E 71056	**1**	ELEMENTO DE ÓLEO	OIL FILTER	FILTRO DE ACEITE

Carter De Óleo
Oil Sump
Cárter De Aceite

10-110

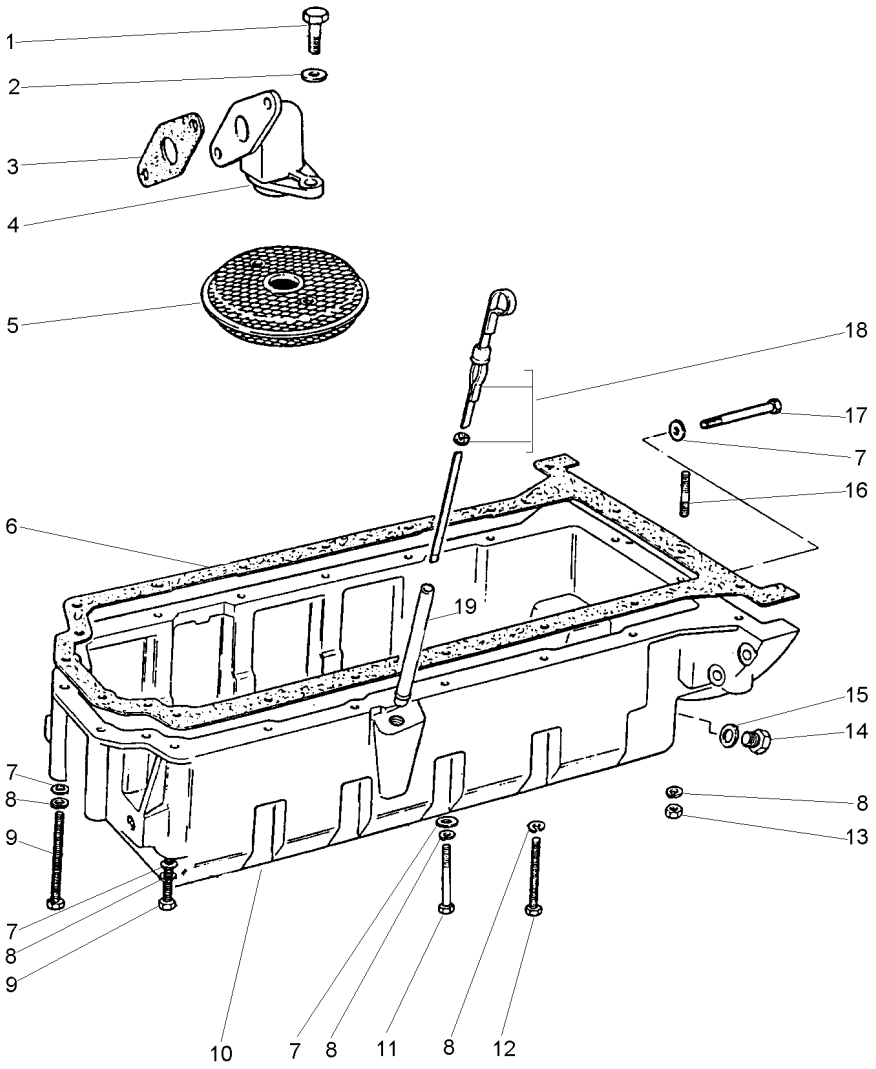

1	0746052		**2**	PARAFUSO	BOLT	PERNO
2	0920052		**2**	ARRUELA	WASHER	ARANDELA
3	36832409		**1**	JUNTA	GASKET	EMPAQUETADURA.
4	37738261		**1**	CONEXÃO	CONNECTION	CONEXION
5	70998076		**1**	PENEIRA	SIEVE	ZARANDA
6	36815721		**1**	JUNTA	GASKET	EMPAQUETADURA.
7	0920003		**11**	ARRUELA	WASHER	ARANDELA
8	0920053		**20**	ARRUELA	WASHER	ARANDELA
9	2184435		**6**	PARAFUSO	BOLT	PERNO
10	70830133		**1**	CÁRTER	SUMP	CARTER
11	0096215		**1**	PARAFUSO	BOLT	PERNO
12	0096241		**9**	PARAFUSO	BOLT	PERNO
13	0576002		**2**	PORCA	NUT	TUERCA
14	2487004		**1**	BUJÃO	PLUG	TAPON
15	70920109	●○ 70920008	**1**	ARRUELA	WASHER	ARANDELA
16	70820063		**2**	PRISIONEIRO	STUD	ESPARRAGO
17	0096214		**2**	PARAFUSO	BOLT	PERNO
18	70320078		**1**	VARETA	ROD	VARILLA
19	70992820		**1**	TUBO	PIPE	CANO

Válvulas E Balanceiros
Valves And Rockershafts
Válvulas Y Balancines

10-115

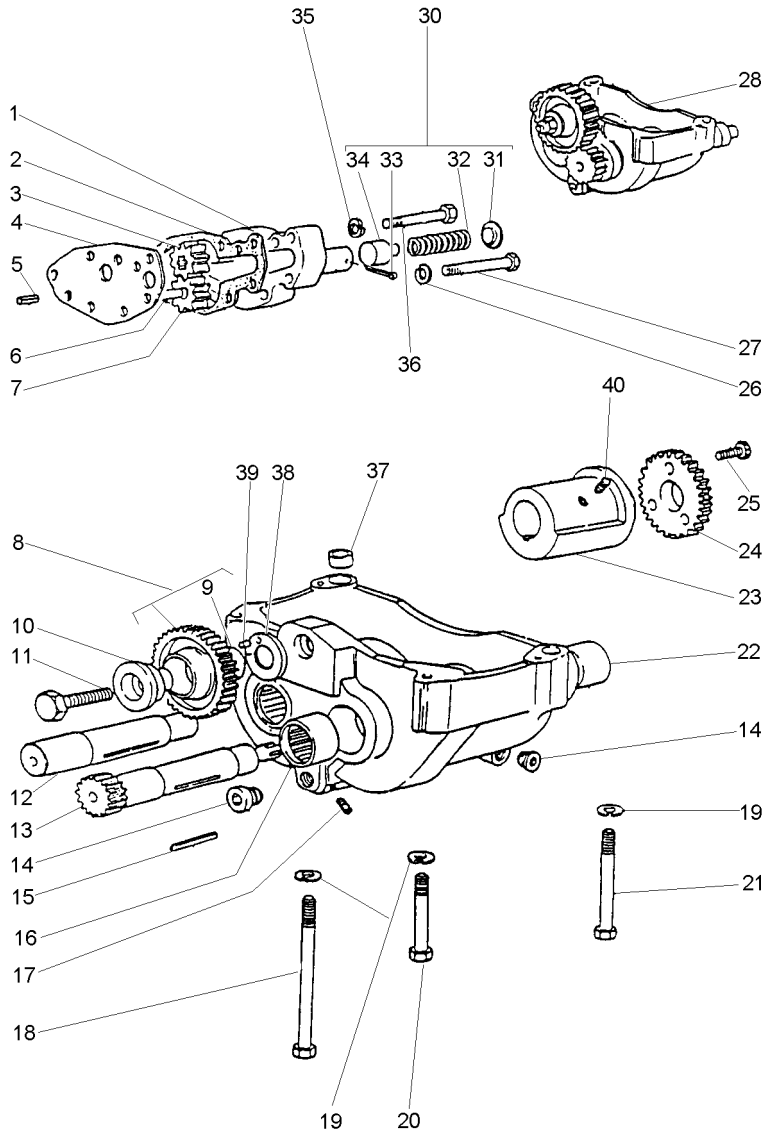

1	37714234	28		**1** CORPO	BODY	CUERPO
2	36866722	28		**1** JUNTA	GASKET	EMPAQUETADURA.
3	70998129	28	31165531	**1** ENGRENAGEM	GEAR	ENGRANAJE
4	36237156	28		**1** PLACA	PLATE	PLATO
5	0350005	28		**2** PINO	PIN	PASADOR
6	32455123	28		**1** EIXO	SHAFT	ARBOL
7	70998128	28	31165461	**1** ENGRENAGEM	GEAR	ENGRANAJE
8	70991042	28		**1** ENGRENAGEM	GEAR	ENGRANAJE
9	70050113	8		**1** BUCHA	BUSH	CASQUILLO
10	33451801	28		**1** CUBO	HUB	CUBO
11	0096633	28		**1** PARAFUSO	BOLT	PERNO
12	70750045	28		**1** EIXO	SHAFT	ARBOL
13	70750043	28		**1** EIXO	SHAFT	ARBOL
14	70650116	28	2431131	**2** BUJÃO	PLUG	TAPON
15	2576675	28		**2** CHAVETA	KEY	CLAVE
16	70998103	28		**2** BUCHA	BUSH	CASQUILLO
17	70650117	28	2431A051	**5** BUJÃO	PLUG	TAPON
18	2184546			**1** PARAFUSO	BOLT	PERNO
19	0920054			**4** ARRUELA	WASHER	ARANDELA
20	0096439			**2** PARAFUSO	BOLT	PERNO
21	0096441			**1** PARAFUSO	BOLT	PERNO
22	70998104	28		**2** BUCHA	BUSH	CASQUILLO
23	70430001	28		**2** CONTRA PESO	COUNTERWEIGHT	CONTRAPESO
24	31164581	28		**2** ENGRENAGEM	GEAR	ENGRANAJE
25	2172513	28		**6** PARAFUSO	BOLT	PERNO
26	0920053			**2** ARRUELA	WASHER	ARANDELA
27	0096237			**2** PARAFUSO	BOLT	PERNO
28	70998135		70991809	**1** BALANCEADOR	BALANCER	BALANCEADOR
30	424819	28		**1** JG. REPARO	KIT, REPAIR	JUEGO REPARACION
31		30		**1** CAPA	BOOT	PROTECCION
32		30		**1** MOLA	SPRING	RESORTE
33	0610012	30		**1** CUPILHA	COTTER PIN	PASADOR DOUBLE
34		30		**1** ÊMBOLO	PLUNGER	EMBOLO
35	0920053	28		**5** ARRUELA	WASHER	ARANDELA
36	0096236	28		**5** PARAFUSO	BOLT	PERNO
37	33137408	28		**2** ANEL	RING	ARO
38	33153133	28		**1** PLACA	PLATE	PLATO
39	0610879	28		**1** PINO	PIN	PASADOR
40	2171225	28		**4** PARAFUSO	BOLT	PERNO

Bomba D'Água
Water Pump
Bomba Del Agua

10-120

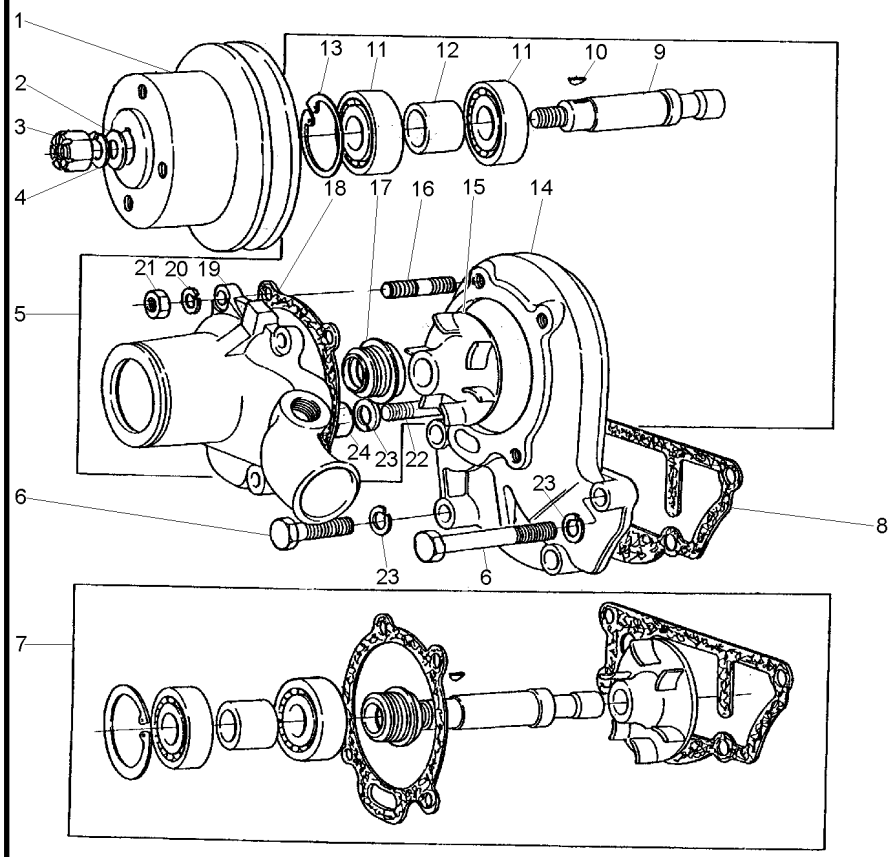

1	70670091		**1**	POLIA	PULLEY	POLEA
2	0920009		**1**	ARRUELA	WASHER	ARANDELA
3	0576007		**1**	PORCA	NUT	TUERCA
4	0920058		**1**	ARRUELA	WASHER	ARANDELA
5	4236253		**1**	BOMBA D'ÁGUA	WATER PUMP	BOMBA DE AGUA
6	0096434		**3**	PARAFUSO	BOLT	PERNO
7	424857	5	**1**	JG. REPARO	KIT, REPAIR	JUEGO REPARACION
8	70490146	7	**1**	JUNTA	GASKET	EMPAQUETADURA.
9		7	**1**	EIXO	SHAFT	ARBOL
10	0500006	7	**1**	CHAVETA	KEY	CLAVE
11		7	**2**	ROLAMENTO	BEARING	COJINETE
12		7	**1**	ESPAÇADOR	SPACER	PIEZA DISTANCIA
13	0170040	7	**1**	ANEL	RING	ARO
14	4236252		**1**	CORPO	BODY	CUERPO
15		7	**1**	ROTOR	ROTOR	ROTOR
16	70820084		**4**	PRISIONEIRO	STUD	ESPARRAGO
17		7	**1**	VEDADOR	SEAL	RETEN
18	36866721	7	**1**	JUNTA	GASKET	EMPAQUETADURA.
19		5	**1**	CORPO	BODY	CUERPO
20	0920053		**4**	ARRUELA	WASHER	ARANDELA
21	0576002		**4**	PORCA	NUT	TUERCA
22	70820048		**1**	PRISIONEIRO	STUD	ESPARRAGO
23	0920054		**4**	ARRUELA	WASHER	ARANDELA
24	0576052		**1**	PORCA	NUT	TUERCA

Termostato E Carcaça
Thermostato And Housing
Termostato Y Carter

10-125

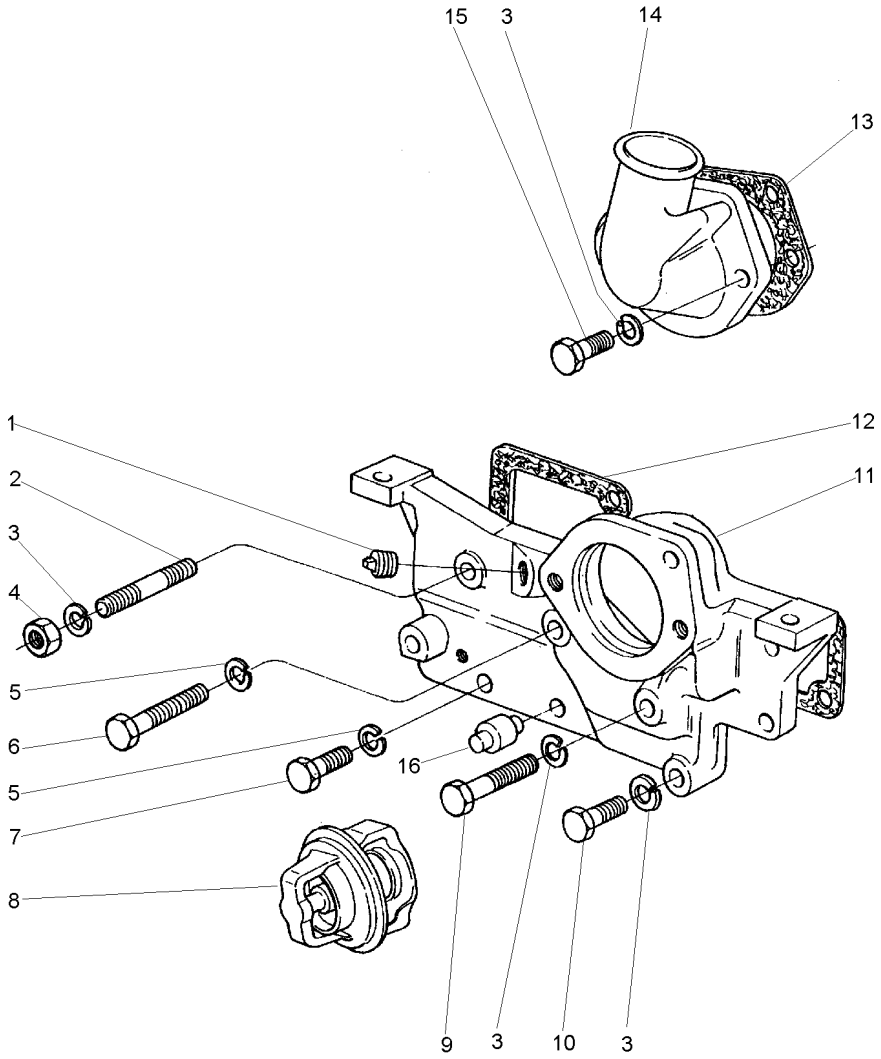

1	70650119	●○ 2431154	**2**	BUJÃO	PLUG	TAPON
2	0826467		**1**	PRISIONEIRO	STUD	ESPARRAGO
3	0920054		**6**	ARRUELA	WASHER	ARANDELA
4	0576051		**1**	PORCA	NUT	TUERCA
5	0920053		**3**	ARRUELA	WASHER	ARANDELA
6	0096238		**1**	PARAFUSO	BOLT	PERNO
7	0746255		**2**	PARAFUSO	BOLT	PERNO
8	70998003		**1**	TERMOSTATO	THERMOSTAT	TERMOSTATO
9	0096439		**1**	PARAFUSO	BOLT	PERNO
10	0096434		**2**	PARAFUSO	BOLT	PERNO
11	70440170		**1**	CARCAÇA	HOUSING	ALOJAMIENTO
12	36853514		**1**	JUNTA	GASKET	EMPAQUETADURA.
13	36862151		**1**	JUNTA	GASKET	EMPAQUETADURA.
14	37735651		**1**	CONEXÃO	CONNECTION	CONEXION
15	0096433		**2**	PARAFUSO	BOLT	PERNO
16	2485791		**1**	RESPIRO	BREATHER	RESPIRADERO

Conexão De Entrada D'Água
Water Inlet Connection
Conexión De Entrada De Água

10-130

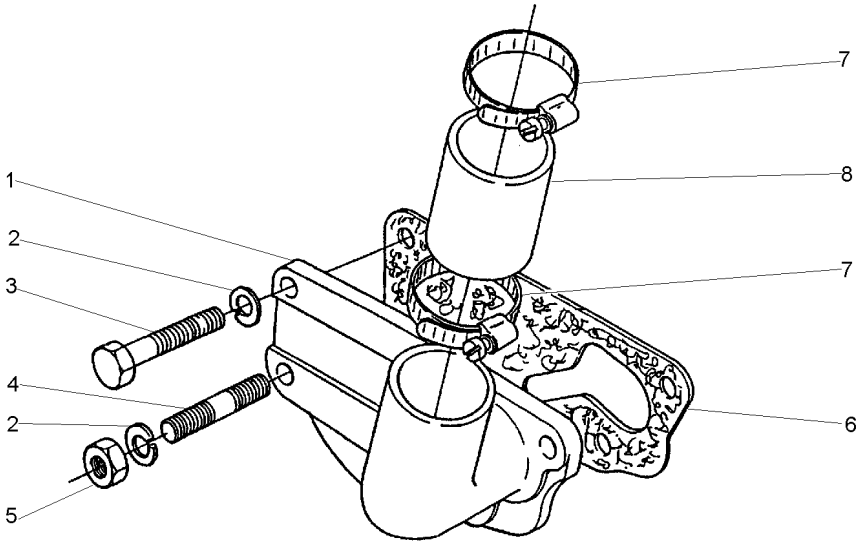

1	70200451	**1** CONEXÃO	CONNECTION	CONEXION
2	0920054	**4** ARRUELA	WASHER	ARANDELA
3	0746453	**3** PARAFUSO	BOLT	PERNO
4	70820052	**1** PRISIONEIRO	STUD	ESPARRAGO
5	0576051	**1** PORCA	NUT	TUERCA
6	70490276	**1** JUNTA	GASKET	EMPAQUETADURA.
7	70180157	**2** BRAÇADEIRA	CLAMP	ABRAZADERA
8	33814311	**1** MANGUEIRA	HOSE	FLEXIBLE

Sistema De Admissão De Ar
Ayr System Admission
Sistema De Admission De Aire

10-135

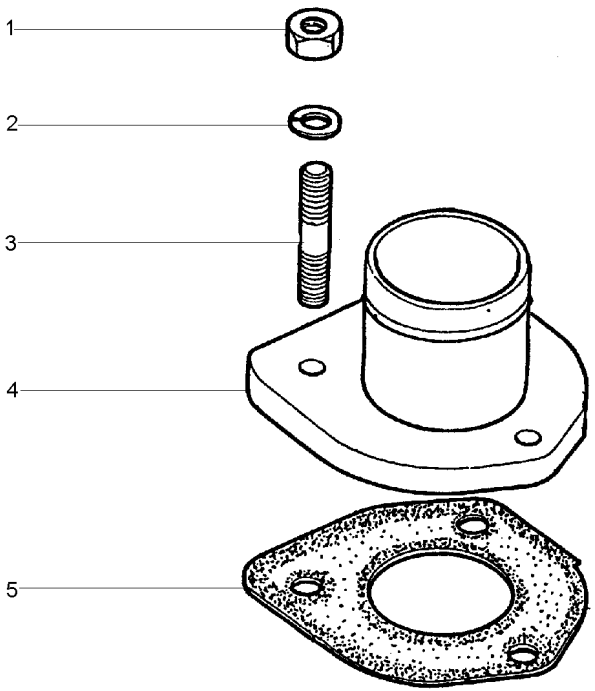

1	0576002	**3** PORCA	NUT	TUERCA
2	0920053	**3** ARRUELA	WASHER	ARANDELA
3	0826201	**3** PRISIONEIRO	STUD	ESPARRAGO
4	70992283	**1** CONEXÃO	CONNECTION	CONEXION
5	70490166	**1** JUNTA	GASKET	EMPAQUETADURA.

Acionamento Do Taquímetro
Tachometer Drive
Mando Del Taquímetro

10-140

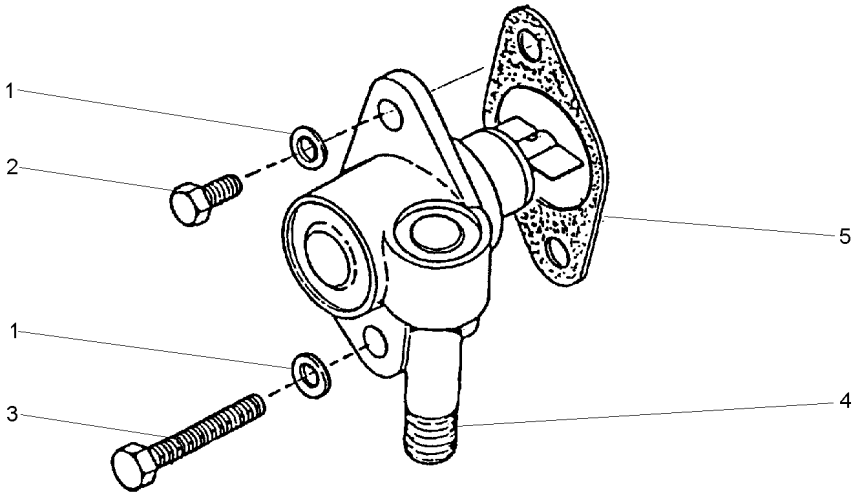

1	0920052	**2** ARRUELA	WASHER	ARANDELA
2	0746053	**1** PARAFUSO	BOLT	PERNO
3	0096034	**1** PARAFUSO	BOLT	PERNO
4	73071	**1** ACIONADOR	DRIVE	TRASMISION
5	36833119	**1** JUNTA	GASKET	EMPAQUETADURA.

Coletor De Admissão
Induction Manifold
Multiple De Admisión

10-145

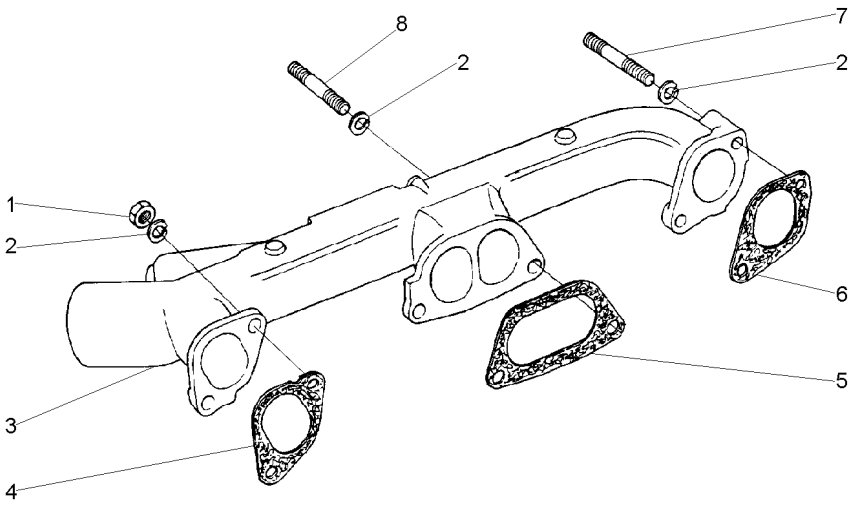

1	0576051	**6** PORCA	NUT	TUERCA
2	0920054	**6** ARRUELA	WASHER	ARANDELA
3	70540063	**1** COLETOR	COLLECTOR	COLECTOR
4	36866462	**1** JUNTA	GASKET	EMPAQUETADURA.
5	36862133	**1** JUNTA	GASKET	EMPAQUETADURA.
6	36862131	**1** JUNTA	GASKET	EMPAQUETADURA.
7	0826509	**1** PRISIONEIRO	STUD	ESPARRAGO
8	0826403	**5** PRISIONEIRO	STUD	ESPARRAGO

Coletor De Escape
Exhaust Manifold
Multiple De Escape

10-150

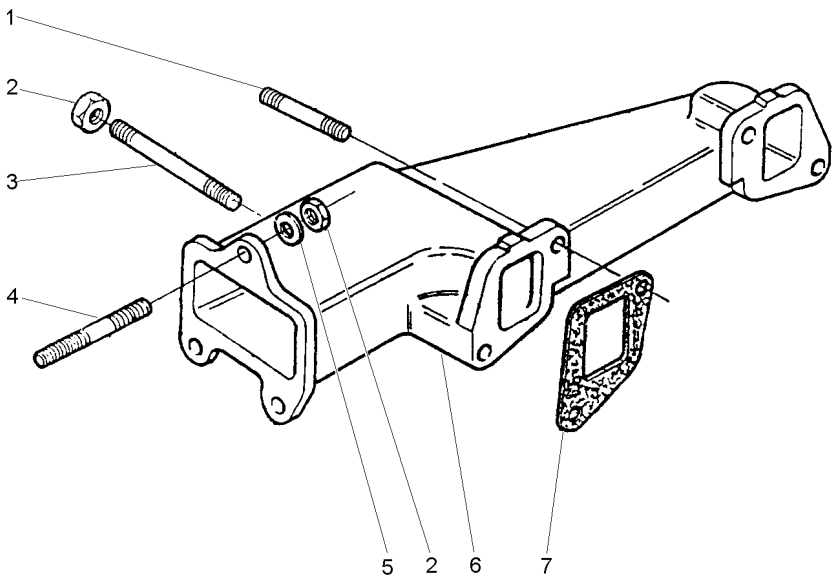

1	0826403	**3** PRISIONEIRO	STUD	ESPARRAGO
2	70570064	**7** PORCA	NUT	TUERCA
3	0826526	**1** PRISIONEIRO	STUD	ESPARRAGO
4	0826412	**3** PRISIONEIRO	STUD	ESPARRAGO
5	0920005	**3** ARRUELA	WASHER	ARANDELA
6	70540061	**1** COLETOR	COLLECTOR	COLECTOR
7	36862134	**2** JUNTA	GASKET	EMPAQUETADURA.

Bomba Injetora De Combustível
Fuel Injection Pump
Bomba De Inyección De Combustible

10-155

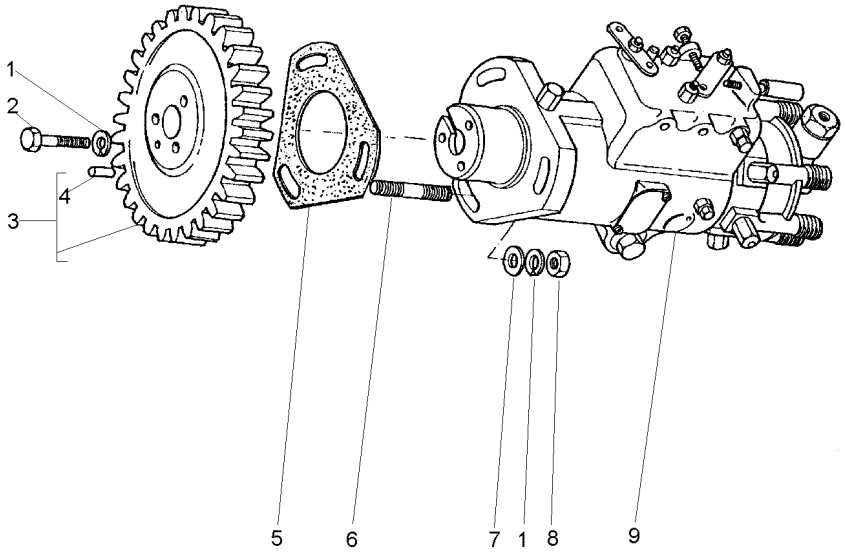

1	0920053		**6**	ARRUELA	WASHER	ARANDELA
2	0746254		**3**	PARAFUSO	BOLT	PERNO
3	41115127		**1**	ENGRENAGEM	GEAR	ENGRANAJE
4	0350010	3	**1**	PINO	PIN	PASADOR
5	70490280		**1**	JUNTA	GASKET	EMPAQUETADURA.
6	2215574		**3**	PRISIONEIRO	STUD	ESPARRAGO
7	0920003		**3**	ARRUELA	WASHER	ARANDELA
8	0576002		**3**	PORCA	NUT	TUERCA
9	77511	[A] ➡ 656681	**1**	BOMBA INJETORA	INJECTION PUMP	BOMBA INYECTORA
9	77551	[A] ➡ 656682	**1**	BOMBA INJETORA	INJECTION PUMP	BOMBA INYECTORA

[A] NÚMERO DE SÉRIE DO MOTOR
ENGINE SERIAL NUMBER
NÚMERO DE SERIE DEL MOTOR

Tubos De Injeção E Injetores
Fuel Injection System
Equipo De Inyección

10-160

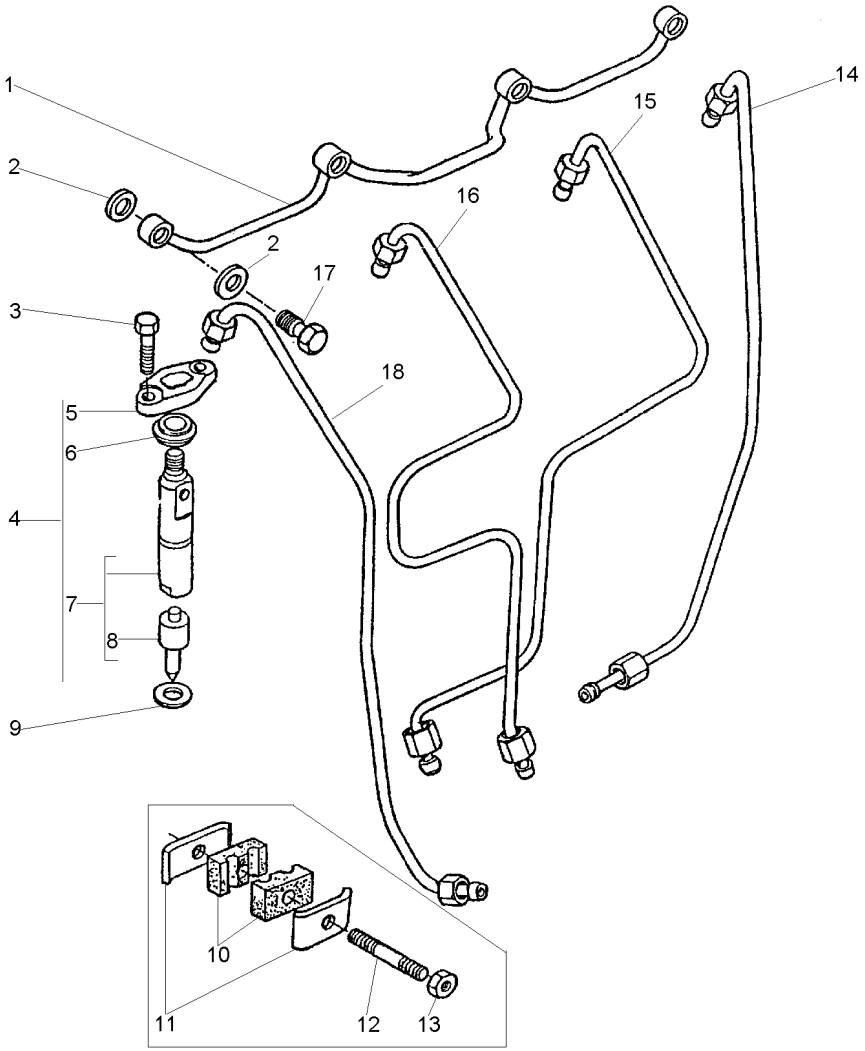

1	3558X011		
2	70920083		
3	0096231		
4	77339		
5	37462401	4	
6	70730019		
7	77340	4	
8	77341	7	
9	70920081		
10	36854103		
11	36516119		
12	0826017		
13	70576101		
14	70993223	[D]	
15	70993222	[C]	
16	70993221	[B]	
17	0095315		
18	70993220	[A]	

[A] CILINDRO N° 1
CYLINDER N° 1
CILINDRO N° 1

[B] CILINDRO N° 2
CYLINDER N° 2
CILINDRO N° 2

[C] CILINDRO N° 3
CYLINDER N° 3
CILINDRO N° 3

[D] CILINDRO N° 4
CYLINDER N° 4
CILINDRO N° 4

1	TUBO	PIPE	CANO
8	ARRUELA	WASHER	ARANDELA
8	PARAFUSO	BOLT	PERNO
4	CJ. INJETOR	KIT, ATOMISER	JUEGO ATOMIZADOR
4	FLANGE	FLANGE	PLETINA
4	VEDADOR	SEAL	RETEN
4	INJETOR	ATOMISER	ATOMIZADOR
4	BICO INJETOR	NOZZLE	TOBERA
4	ARRUELA	WASHER	ARANDELA
2	ALMOFADA	CUSHION	COJIN
2	PRESILHA	STAPLE	GRAPA
2	PRISIONEIRO	STUD	ESPARRAGO
2	PORCA	NUT	TUERCA
1	TUBO	PIPE	CANO
1	TUBO	PIPE	CANO
1	TUBO	PIPE	CANO
3	PARAFUSO BANJO	BANJO BOLT	TORNILLO DIFER
1	TUBO	PIPE	CANO

Bomba Alimentadora E Filtro De Combustível
Fuel Oil Lift Pump And Filter
Bomba Y Filtro De Combustible

10-165

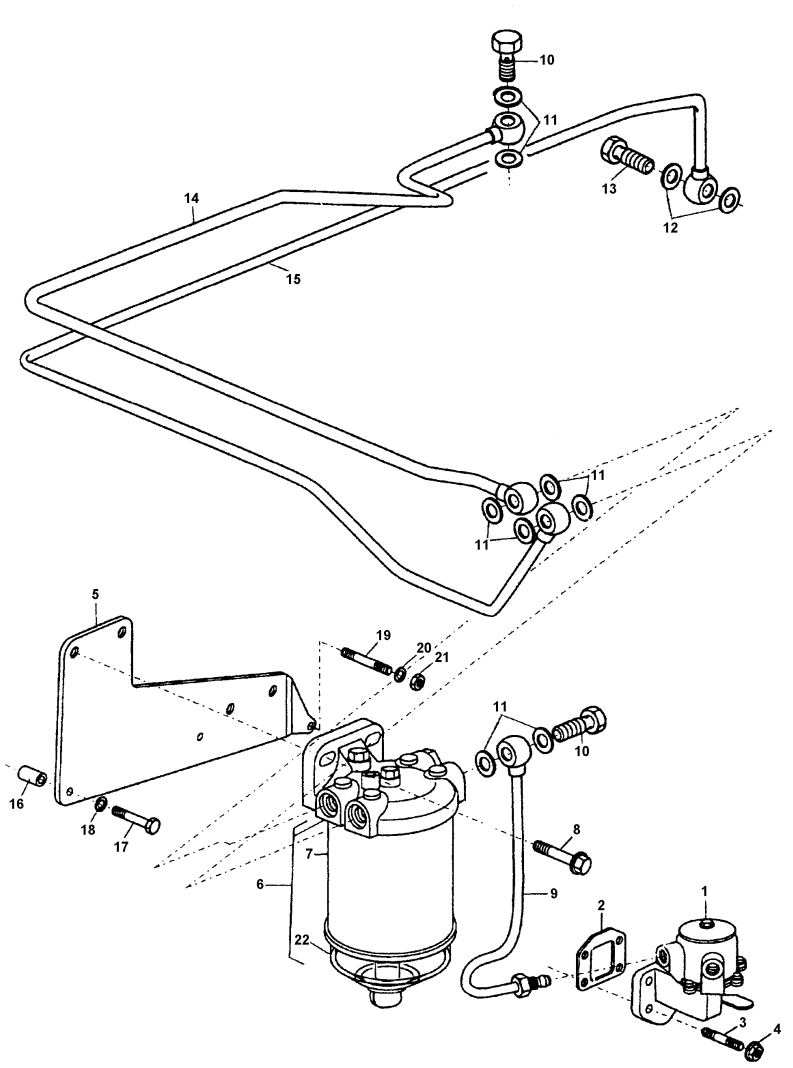

1	72111		**1**	BOMBA	PUMP	BOMBA
2	70490333		**1**	JUNTA	GASKET	EMPAQUETADURA.
3	70820083		**4**	PRISIONEIRO	STUD	ESPARRAGO
4	70570073		**4**	PORCA	NUT	TUERCA
5	70100814		**1**	SUPORTE	BRACKET	SOPORTE
6	72130		**1**	CJ. FILTRO	KIT, FILTER	JUEGO FILTRO
7	1896287M91	6	**1**	ELEMENTO	ELEMENT	ELEMENTO
8	70740178		**2**	PARAFUSO	BOLT	PERNO
9	70998197		**1**	TUBO	PIPE	CANO
10	70740343		**4**	PARAFUSO	BOLT	PERNO
11	70920115		**10**	ARRUELA	WASHER	ARANDELA
12	70920120		**2**	ARRUELA	WASHER	ARANDELA
13	70740740		**1**	PARAFUSO BANJO	BANJO BOLT	TORNILLO DIFER
14	70998198		**1**	TUBO	PIPE	CANO
15	70993430		**1**	TUBO	PIPE	CANO
16	70760024		**1**	ESPAÇADOR	SPACER	PIEZA DISTANCIA
17	0096437		**2**	PARAFUSO	BOLT	PERNO
18	0920054		**2**	ARRUELA	WASHER	ARANDELA
19	0826222		**1**	PRISIONEIRO	STUD	ESPARRAGO
20	0920053		**1**	ARRUELA	WASHER	ARANDELA
21	0576002		**1**	PORCA	NUT	TUERCA
22	70840054	6	**1**	COPO	CUP	CUBETA

Controles
Controls
Controles

10-170

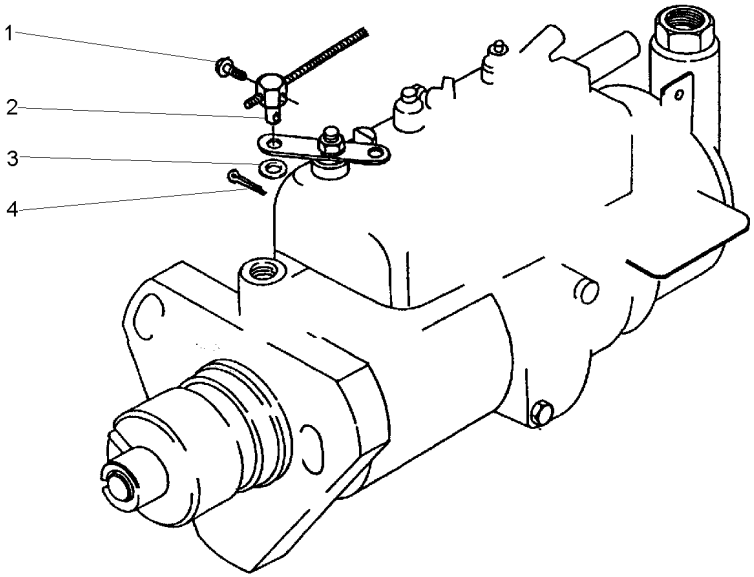

1	0726504	**1**	PARAFUSO	BOLT	PERNO
2	70610010	**1**	PINO	PIN	PASADOR
3	0920024	**1**	ARRUELA	WASHER	ARANDELA
4	0610031	**1**	CUPILHA	COTTER PIN	PASADOR DOUBLE

Sistema De Combustível
Fuel System
Sistema De Combustivel

10-175

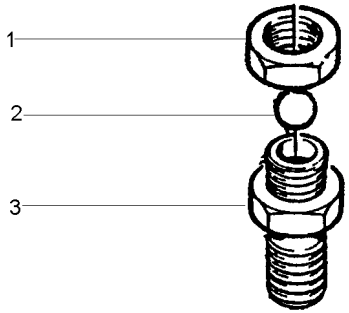

1	0576111	**1** PORCA	NUT	TUERCA
2	0020005	**1** ESFERA	BALL	BOLA
3	0201526	**1** CONEXÃO	CONNECTION	CONEXION

Filtro
Filter
Filtro

10-180

Sedimentador
Sedimenter
Sedimentador

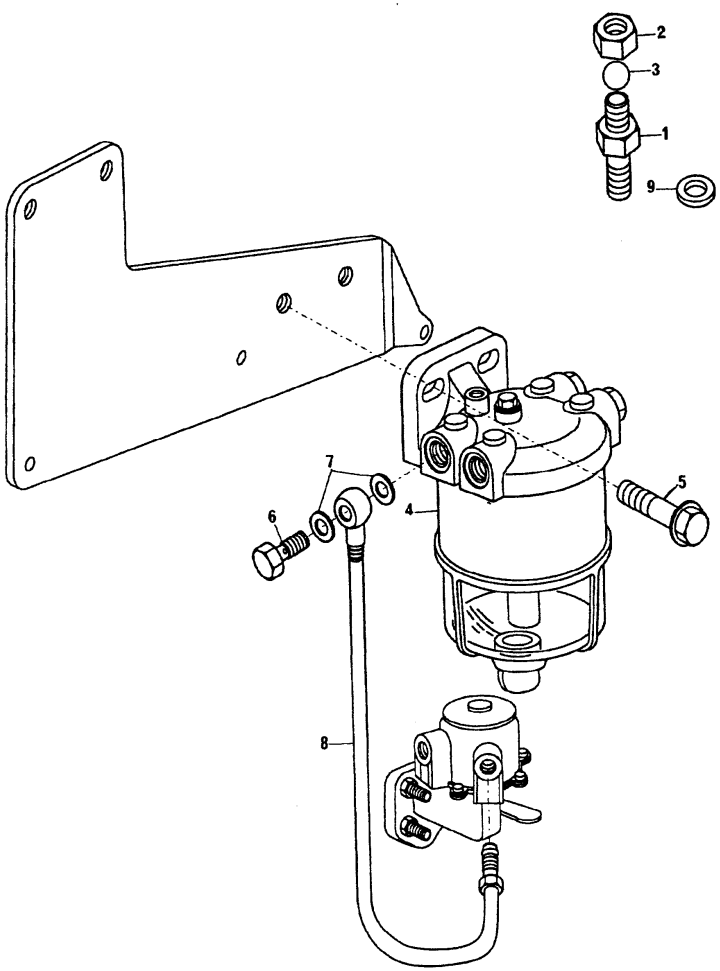

1	0201526	**1** CONEXÃO	CONNECTION	CONEXION
2	0576111	**1** PORCA	NUT	TUERCA
3	0020005	**1** ESFERA	BALL	BOLA
4	72113	**1** FILTRO	FILTER	FILTRO
5	70740178	**2** PARAFUSO	BOLT	PERNO
6	70740343	**1** PARAFUSO	BOLT	PERNO
7	70920115	**2** ARRUELA	WASHER	ARANDELA
8	70998196	**1** TUBO	PIPE	CANO
9	70920083	**2** ARRUELA	WASHER	ARANDELA

Retentor Árvore De Manivelas
Crankshaft Oil Seal
Sello De Aceite

10-185

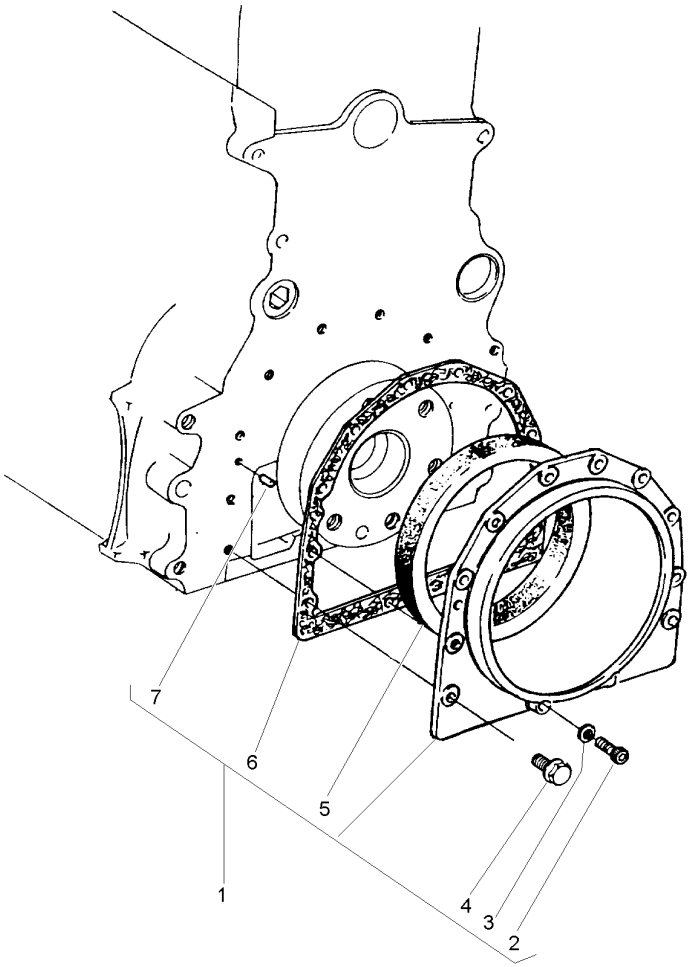

1	424828	
2	2172530	1
3	33112111	1
4	70740130	1
5	70730050	1
6	36817157	1
7	0350009	1

1	CJ. RETENTOR	KIT, SEAL	RETENES JUEGO
2	PARAFUSO	BOLT	PERNO
2	ARRUELA	WASHER	ARANDELA
10	PARAFUSO	BOLT	PERNO
1	RETENTOR	SEAL	RETEN
1	JUNTA	GASKET	EMPAQUETADURA.
2	PINO	PIN	PASADOR

Polia Da Árvore De Manivelas
Crankshaft Pulley
Polea Del Cigueñal

10-190

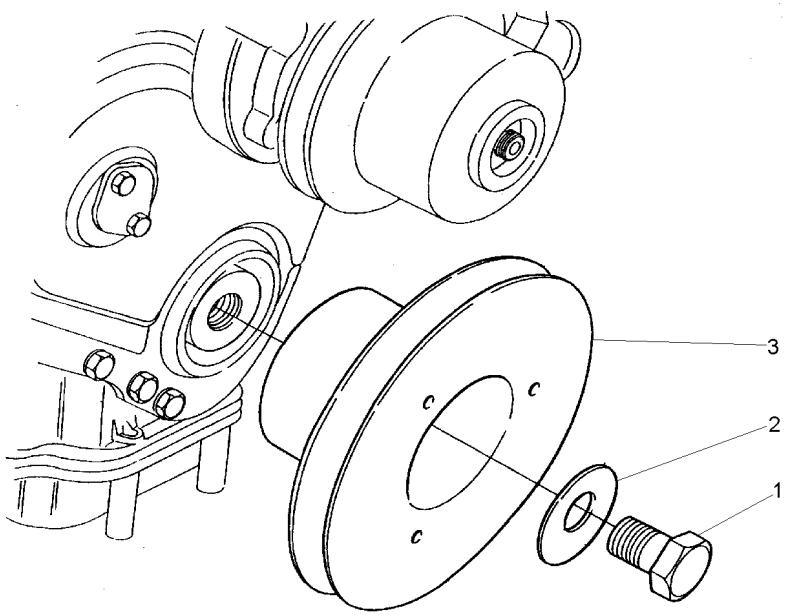

1	32162319	**1** PARAFUSO	BOLT	PERNO
2	33125124	**1** ARRUELA	WASHER	ARANDELA
3	70670168	**1** POLIA	PULLEY	POLEA

Ventilador E Extensão
Fan And Extension
Ventilador Y Extensión

10-195

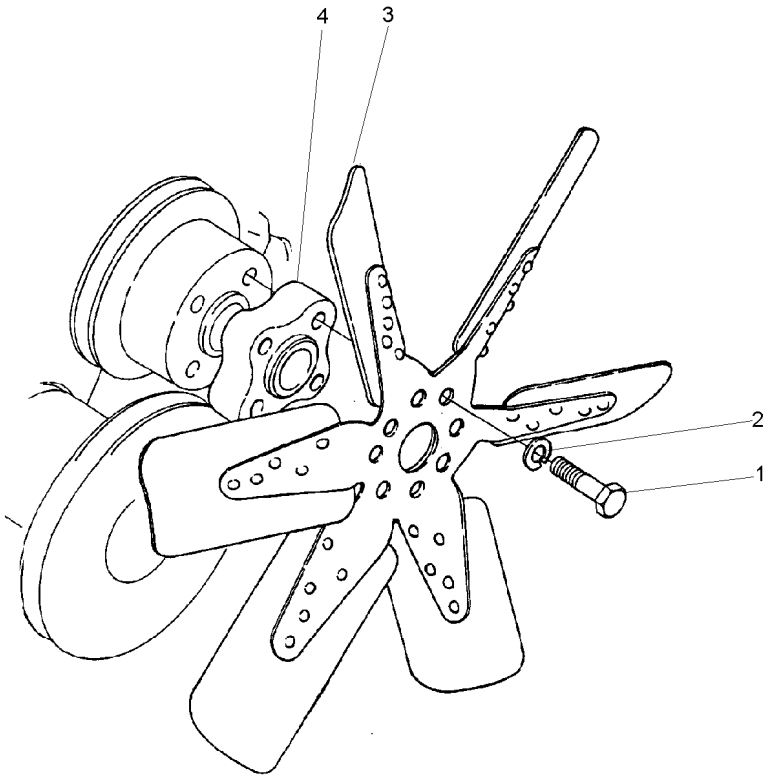

1	0096236		**4** PARAFUSO	BOLT	PERNO
2	0920053		**4** ARRUELA	WASHER	ARANDELA
3	70991937	[A]	**1** HÉLICE	FAN	VENTILADOR
4	70330075		**1** ESPAÇADOR	SPACER	PIEZA DISTANCIA

[A] 6 PÁS
6 BLADE
6 PALETA

Motor De Partida
Starter Motor
Motor De Partida

10-200

Prestolite
Prestolite
Prestolite

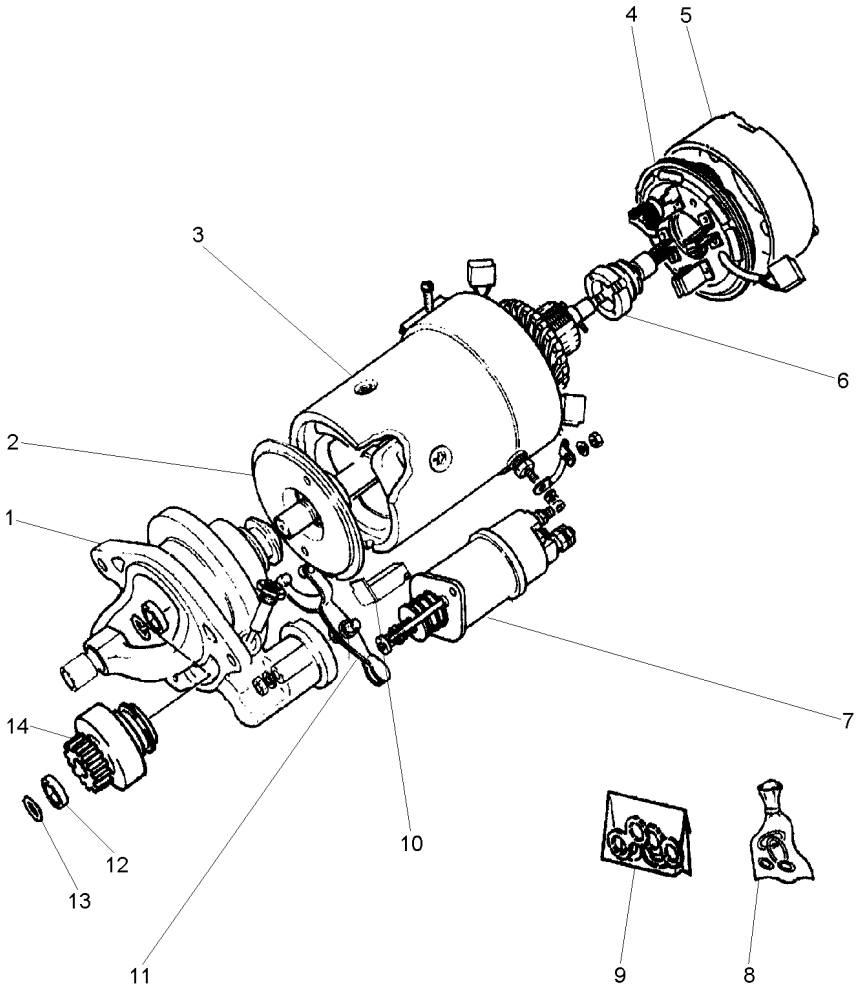

1	070962R1	**1**	MANCAL	BEARING	COJINETE
2	070970R1	**1**	EIXO	SHAFT	ARBOL
3	070964R1	**1**	BOBINA	COIL	BOBINA
4	070968R1	**1**	CJ. PLACA ESCOVA	KIT, BRUSH PLATE	JGO.PLACA ESCOB.
5	070966R1	**1**	TAMPA	COVER	CUBIERTA
6	070957R1	**1**	INDUZIDO	ARMATURE	INDUCIDO
7	070955R1	**1**	SOLENÓIDE	SOLENOID	SOLENOIDE
8	070973R1	**1**	REPARO	REPAIR	REPARO
9	070976R1	**1**	RETENTOR	SEAL	RETEN
10	070978R1	**1**	JUNTA	JOINT	JUNTA
11	070979R1	**1**	CJ. ALAVANCA	KIT, LEVER	JUEGO, PALANCA
12	071025R1	**1**	RETENTOR	SEAL	RETEN
13	070980R1	**1**	ANEL	RING	ARO
14	070959R1	**1**	IMPULSOR	IMPELLER	TURBINA IMPULS.

Alternador
Alternator
Alternador

10-205

Bosch
Bosch
Bosch

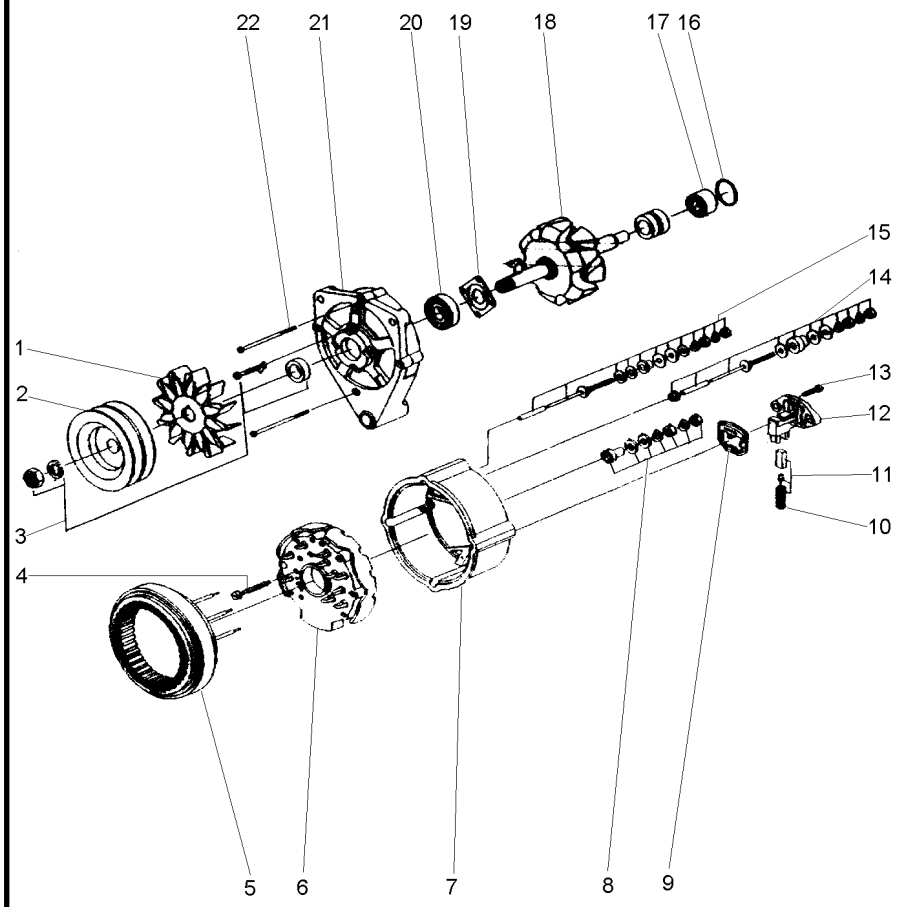

1	059067R1	**1** HÉLICE	FAN	VENTILADOR
2	059066R1	**1** POLIA	PULLEY	POLEA
3	059064R1	**1** CJ. POLIA	KIT, PULLEY	JUEGO DE POLEA
4	059076R1	**3** PARAFUSO	BOLT	PERNO
5	059075R1	**1** ESTATOR	STATOR	ESTATOR
6	059077R1	**1** RETIFICADOR	RECTIFIER	RECTIFICADOR
7	059078R1	**1** CARCAÇA	HOUSING	ALOJAMIENTO
8	059085R1	**1** JG. REPARO	KIT, REPAIR	JUEGO REPARACION
9	059084R1	**1** GUARNIÇÃO	FOAM	ESPUMA
10	059083R1	**1** MOLA	SPRING	RESORTE
11	059082R1	**1** ESCOVA	BRUSH	ESCOBILLA
12	059081R1	**1** REGULADOR	REGULATOR	REGULADOR
13	059068R1	**2** PARAFUSO	BOLT	PERNO
14	059080R1	**1** JG. REPARO	KIT, REPAIR	JUEGO REPARACION
15	059079R1	**1** JG. REPARO	KIT, REPAIR	JUEGO REPARACION
16	059074R1	**1** ANEL "O"	O RING	JUNTA TORICA
17	059073R1	**1** ROLAMENTO	BEARING	COJINETE
18	059072R1	**1** ROTOR	ROTOR	ROTOR
19	059071R1	**1** PLACA	PLATE	PLATO
20	059070R1	**1** ROLAMENTO	BEARING	COJINETE
21	059069R1	**1** MANCAL	BEARING	COJINETE
22	059065R1	**3** PARAFUSO	BOLT	PERNO

Alternador
Alternator
Alternador

10-210

Prestolite
Prestolite
Prestolite

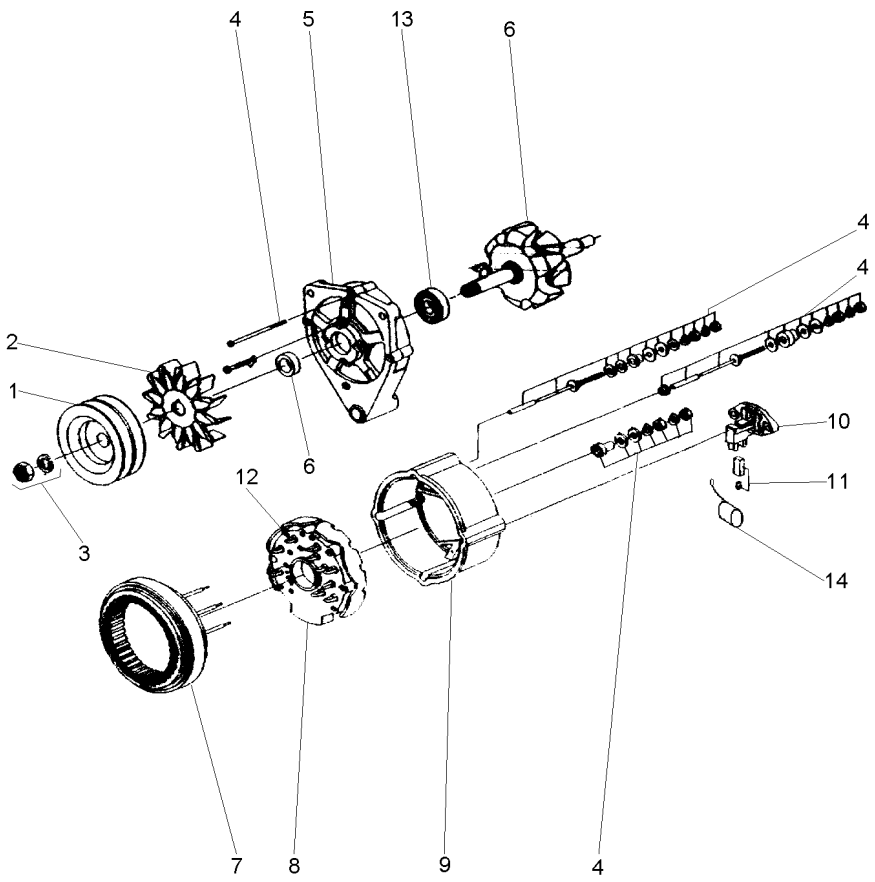

1	071205R1		**1**	POLIA ALTERNADOR	PULLEY,ALTERNATR	POLEA ALTERNADOR
1	053711P1	Dupla	**1**	POLIA	PULLEY	POLEA
2	071200R1		**1**	HÉLICE	FAN	VENTILADOR
3	071199R1		**1**	FIXAÇÃO	FASTENER	CIERRE
4	071191R1		**1**	REPARO	REPAIR	REPARO
5	071196R1		**1**	TAMPA	COVER	CUBIERTA
6	071190R1		**1**	CJ. ROTOR	KIT, ROTOR ASSY.	JGO.CJTO.ROTOR
7	071198R1		**1**	ESTATOR	STATOR	ESTATOR
8	071201R1		**1**	RETIFICADOR	RECTIFIER	RECTIFICADOR
9	071195R1		**1**	TAMPA	COVER	CUBIERTA
10	071193R1		**1**	REGULADOR	REGULATOR	REGULADOR
11	071197R1		**1**	CJ. ESCOVA	KIT, BRUSH	ESCOBILLAS JUEGO
12	071189R1		**1**	PORTA DIODO	DIODE	PORTA DIODO
13	071194R1		**1**	ROLAMENTO	BEARING	COJINETE
14	071206R1		**1**	CAPACITOR	CAPACITOR	CAPACITOR

Volante
Flywheel
Volante De Inercia

10-215

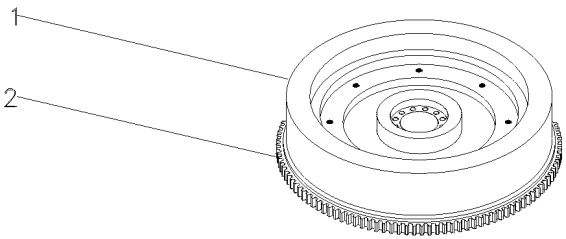

1			3408361M91	**1** VOLANTE MOTOR	FLYWHEEL	VOLANTE MOTOR
2	3408357M1	1		**1** CREMALHEIRA	STARTER RING	ARO DE ARRANQUE

Tomada De Potência
Power Take-Off
Toma De Potencia

10-220

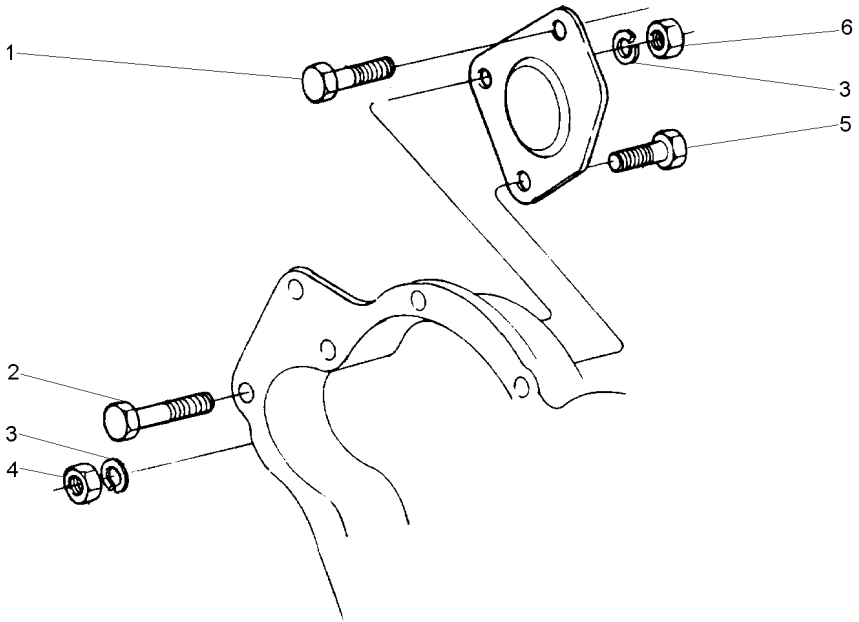

1	70740059		**1**	PARAFUSO	BOLT	PERNO
2	2232151		**1**	PARAFUSO	BOLT	PERNO
3	0920054		**3**	ARRUELA	WASHER	ARANDELA
4	0576051		**1**	PORCA	NUT	TUERCA
5	0096435	●○ 0748505	**1**	PARAFUSO	BOLT	PERNO
6	2238153		**2**	PORCA	NUT	TUERCA

Jogo De Juntas Do Cabeçote
Cylinder Head Gasket Set
Juego De Juntas De La Culata

10-225

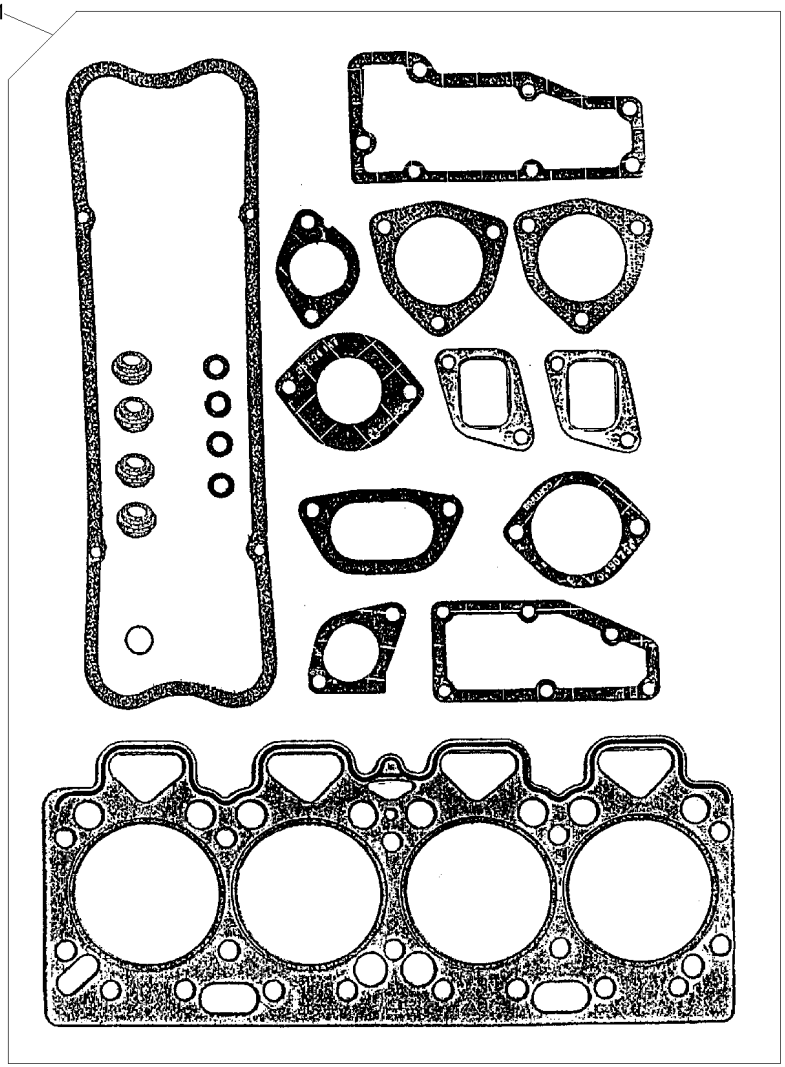

1	4236129	**1**	JG.JUNTAS	KIT, GASKET	JGO.EMPAQUETAD.

Jogo De Juntas Do Bloco
Cylinder Block Gasket Set
Juego De Juntas Del Bloque

10-230

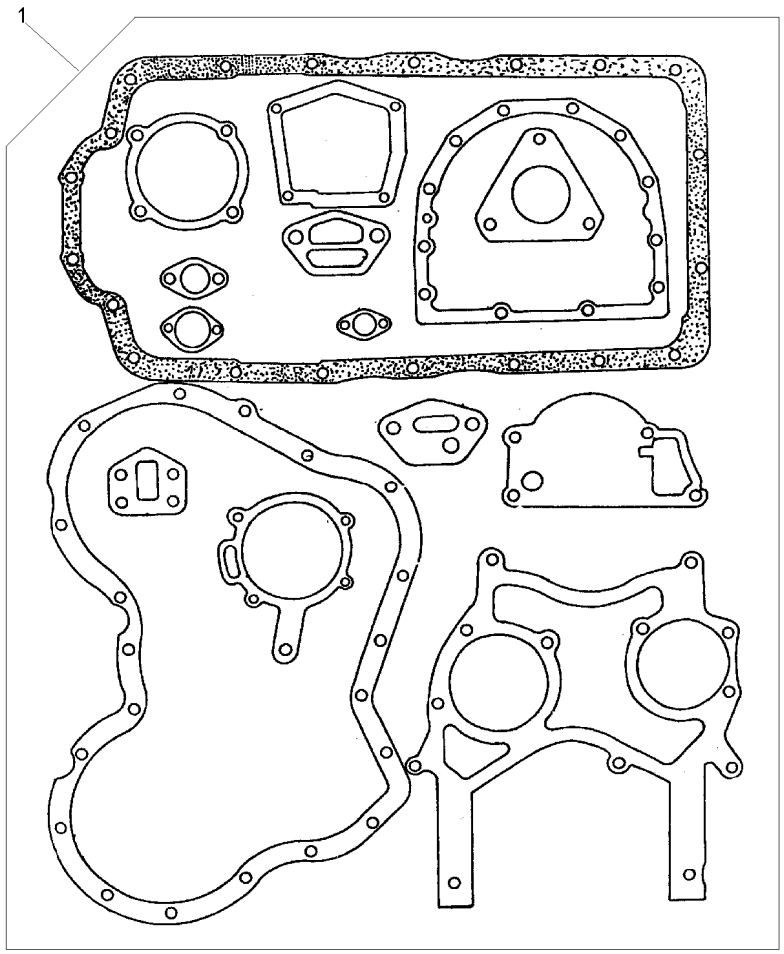

1	4236195	**1**	JG.JUNTAS	KIT, GASKET	JGO.EMPAQUETAD.

Filtro De Ar
Air Cleaner
Filtro De Aire

10-235

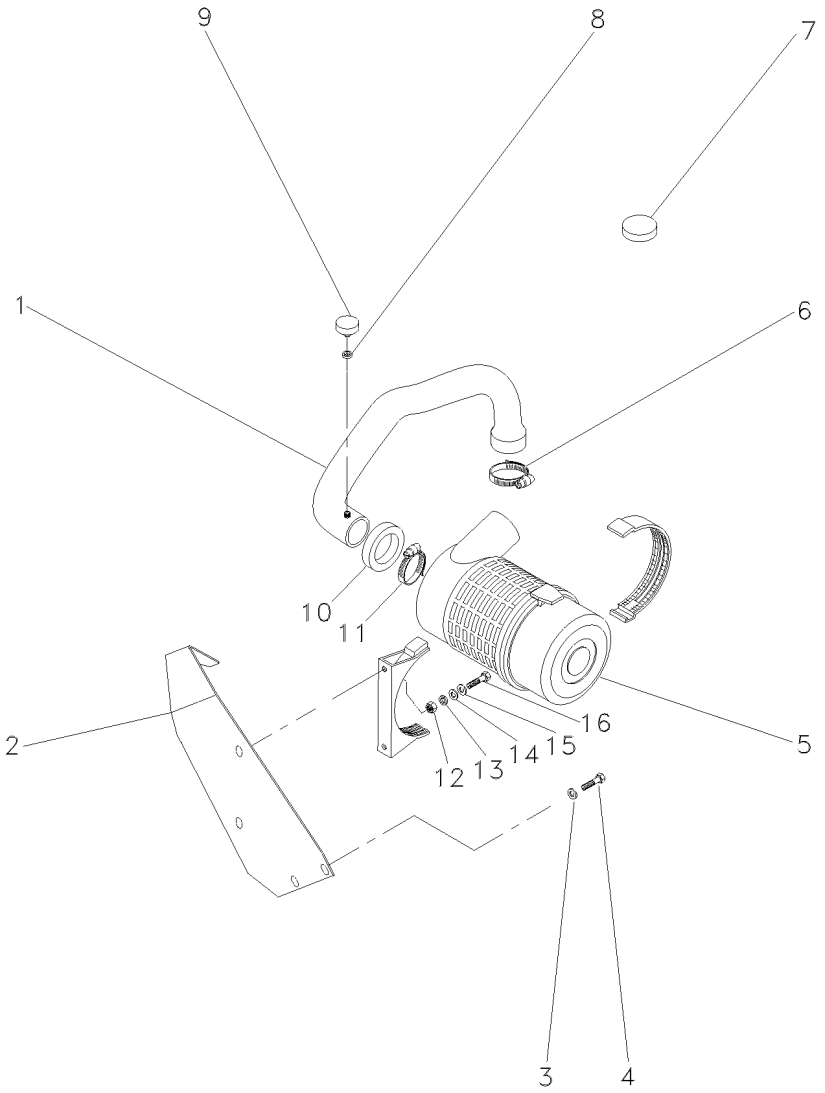

1	068089N1	10-245 No	**1**	CJ. MANGUEIRA	HOSE ASSY	CON.DE MANGUERA
2	067689S1		**1**	SUPORTE	CLEVIS	GANCHO SEGURI.
3	353446X1		**2**	ARRUELA	WASHER	ARANDELA
4	353679X1		**2**	PARAFUSO	BOLT	PERNO
5	3801034M1	10-240 No	**1**	FILTRO AR	AIR FILTER	FILTRO DE AIRE
6	2801096M1		**1**	BRAÇADEIRA	CLAMP	ABRAZADERA
7	3149289M1		**1**	BUJÃO	PLUG	TAPON
8	1440993X1	10X13,5X1	**1**	ANEL	RING	ARO
9	3587008M91		**1**	INTERRUPTOR	SWITCH	INTERRUPTOR
10	020079P1		**1**	GUARNIÇÃO	FOAM	ESPUMA
11	2801710M1		**1**	BRAÇADEIRA	CLAMP	ABRAZADERA
12	339169X1	M8X1,25	**2**	PORCA	NUT	TUERCA
13	339374X1	15,2X8,1X2,0	**2**	ARRUELA	WASHER	ARANDELA
14	339056X1	20,0X8,5X2,5	**2**	ARRUELA	WASHER	ARANDELA
15	339056X1		**2**	ARRUELA	WASHER	ARANDELA
16	391176X1	M8X1,25X40	**2**	PARAFUSO	BOLT	PERNO

Filtro De Ar
Air Filter
Filtro De Aire

Elemento Seco
Dry Element
Elemento Seco

10-240

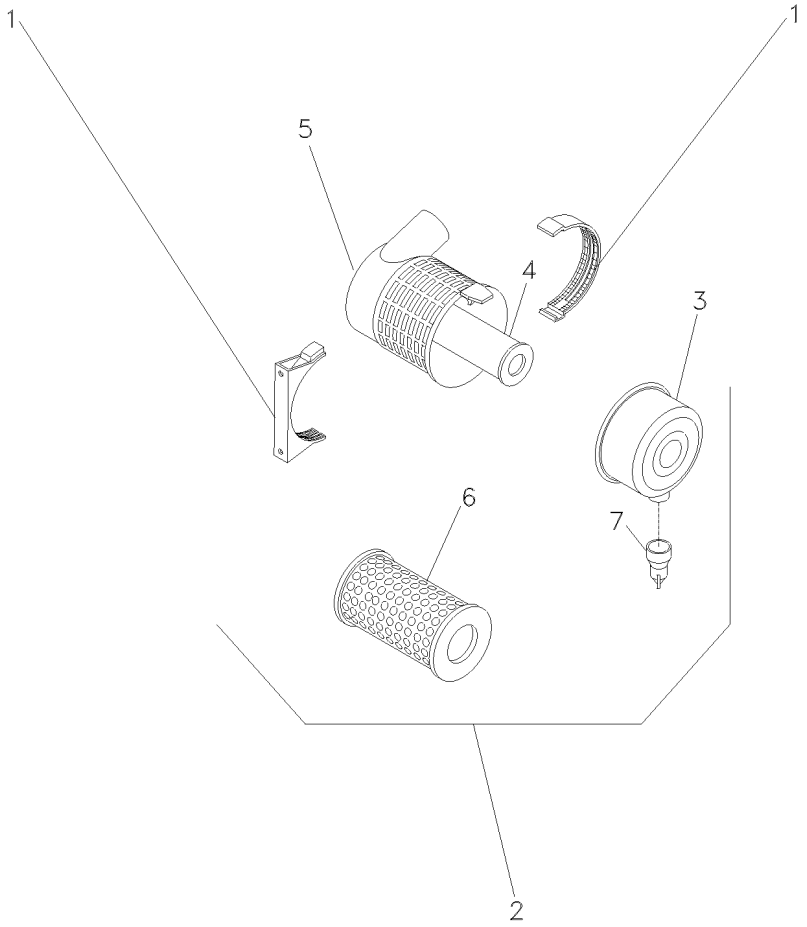

1	055121R1		**1**	BRAÇADEIRA	CLAMP	ABRAZADERA
2	055618R1	6m3/min	**1**	CJ. FILTRO	KIT, FILTER	JUEGO FILTRO
3	055118R1	2	**1**	TAMPA	COVER	CUBIERTA
4	055120R1	2 [A]	**1**	ELEMENTO	ELEMENT	ELEMENTO
5		⇨ 055618R1	**1**	FILTRO	FILTER	FILTRO
6	055119R1	2 [B]	**1**	ELEMENTO	ELEMENT	ELEMENTO
7	055115R1	2	**1**	VÁLVULA	VALVE	VALVULA

[A] INTERNO
INNER
INTERNO

[B] EXTERNO
OUTER
EXTERNO

Cj. Mangueira
Hose
Manguera

10-245

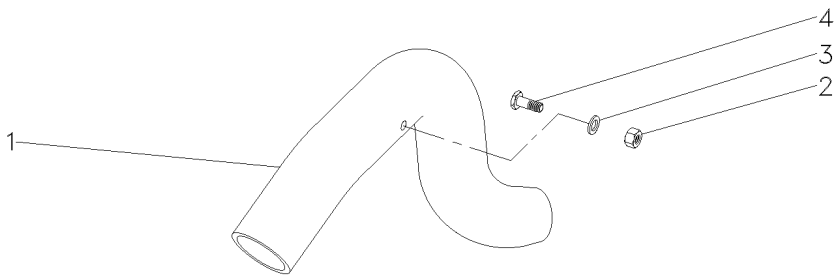

1	068043P1	**1** MANGUEIRA	HOSE	FLEXIBLE
2	390332X1	**1** PORCA	NUT	TUERCA
3	390734X1	**1** ARRUELA	WASHER	ARANDELA
4	050386P1	**1** CONEXÃO	CONNECTION	CONEXION

Filtro De Ar
Air Cleaner
Filtro De Aire

10-250

A Partir Da Serie 000t265203c000850
From Serial 000t265203c000850
Desde De La Serie 000t265203c000850

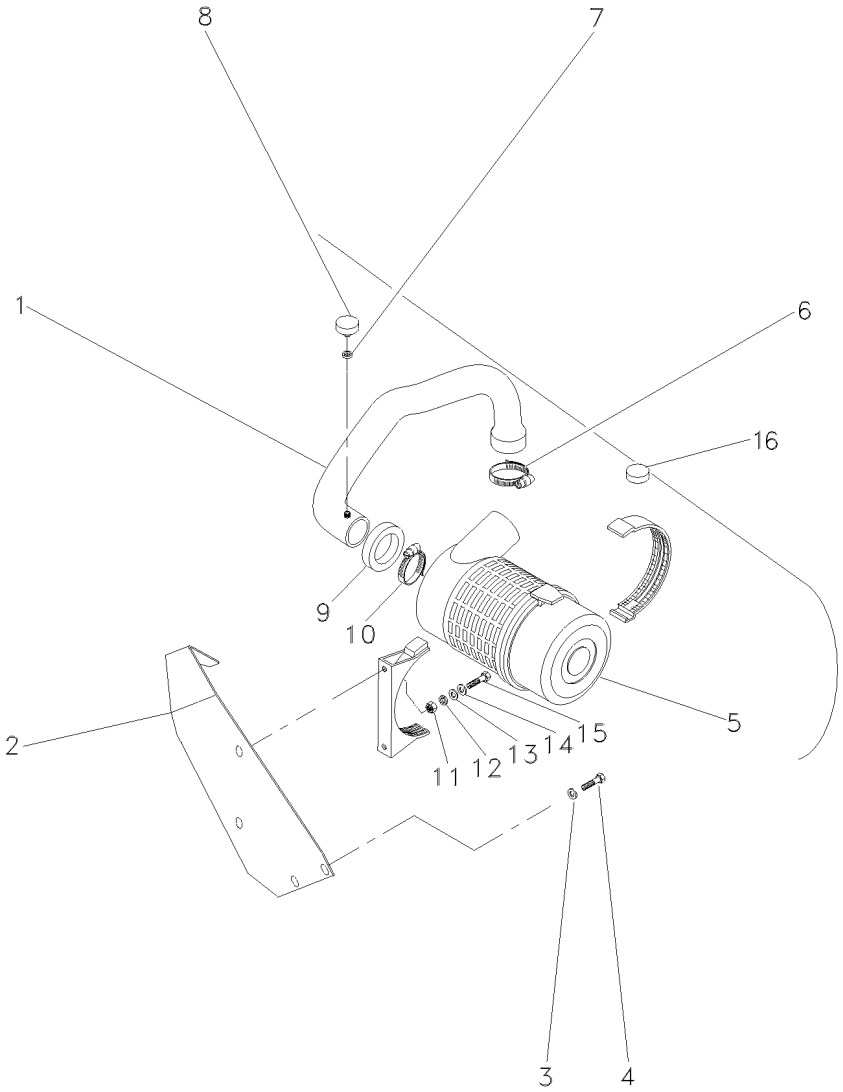

1	071752N1	10-255 No	**1**	CJ. MANGUEIRA	HOSE ASSY	CON.DE MANGUERA
2	071694S1		**1**	SUPORTE	BRACKET	SOPORTE
3	353446X1		**2**	ARRUELA	WASHER	ARANDELA
4	353679X1		**2**	PARAFUSO	BOLT	PERNO
5	3801034M1	10-240 No	**1**	FILTRO AR	AIR FILTER	FILTRO DE AIRE
6	2801096M1		**1**	BRAÇADEIRA	CLAMP	ABRAZADERA
7	1440993X1	10X13,5X1	**1**	ANEL	RING	ARO
8	3587008M91		**1**	INTERRUPTOR	SWITCH	INTERRUPTOR
9	020079P1		**1**	GUARNIÇÃO	FOAM	ESPUMA
10	2801710M1		**1**	BRAÇADEIRA	CLAMP	ABRAZADERA
11	339169X1	M8X1,25	**2**	PORCA	NUT	TUERCA
12	339374X1	15,2X8,1X2,0	**2**	ARRUELA	WASHER	ARANDELA
13	339056X1	20,0X8,5X2,5	**2**	ARRUELA	WASHER	ARANDELA
14	339056X1		**2**	ARRUELA	WASHER	ARANDELA
15	391176X1	M8X1,25X40	**2**	PARAFUSO	BOLT	PERNO
16	054277P1		**1**	TAMPÃO	PAD	ALMOHADILLA

Cj. Mangueira
Hose
Manguera

10-255

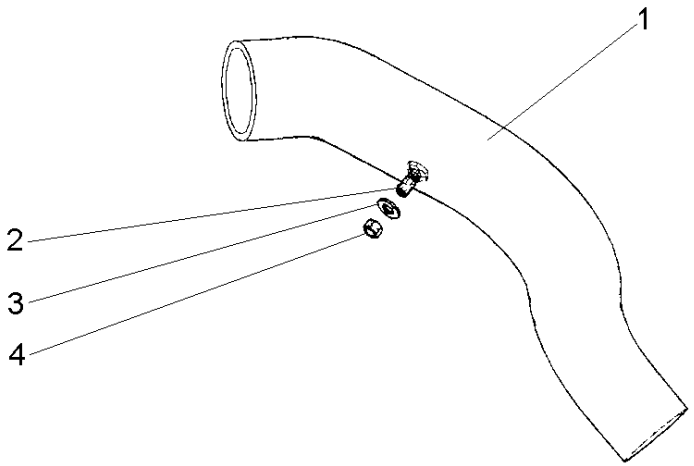

1	071732P1	**1** MANGUEIRA	HOSE	FLEXIBLE
2	050386P1	**1** CONEXÃO	CONNECTION	CONEXION
3	390734X1	**1** ARRUELA	WASHER	ARANDELA
4	339402X1	**1** PORCA	NUT	TUERCA

Pré-Filtro De Ar
Air Pre Filter
Prefiltro De Aire

10-260

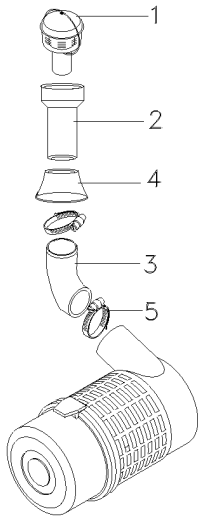

1	067383T1	**1** PRÉ-FILTRO	PRE FILTER	PRE FILTRO
2	067386P1	**1** TUBO	PIPE,OIL	MANGUITO ACEITE
3	067388P1	**1** MANGUEIRA	HOSE	FLEXIBLE
4	067391P1	**1** VEDADOR	SEAL	RETEN
5	3468400M1	**2** BRAÇADEIRA	CLAMP	ABRAZADERA

Pré-Filtro De Ar
Air Pre Filter
Prefiltro De Aire

10-265

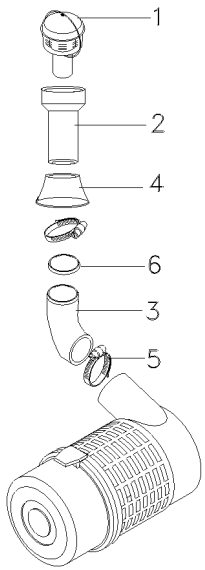

1	022188T1	**1** PRÉ-FILTRO	PRE FILTER	PRE FILTRO
2	067384P1	**1** TUBO	PIPE	CANO
3	071606P1	**1** MANGUEIRA	HOSE	FLEXIBLE
4	1682800M1	**1** COLAR	COLLAR	COLLAR
5	2801096M1	**2** BRAÇADEIRA	CLAMP	ABRAZADERA
6	071958P1	**1** GALÃO	PAD	CIERRE

Escapamento
Exhaust
Escape

10-270

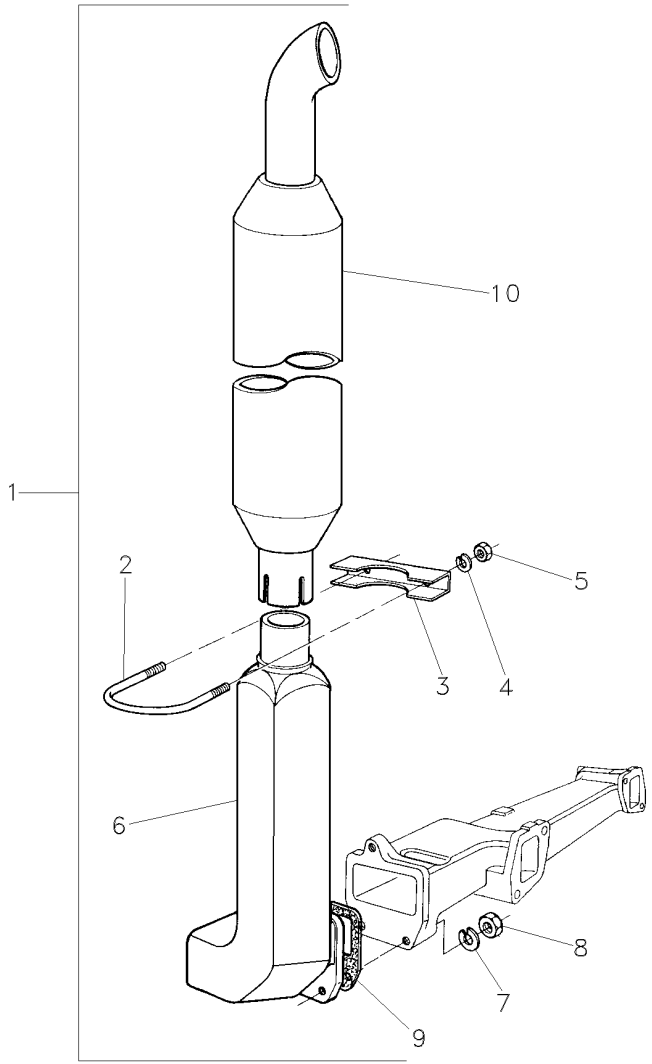

1			1484550M91	**1**	CJ. ESCAPAMENTO	PIPE,EXHAUST	MANGUITO ESCAPE
2	2800189M2	1		**1**	PARAFUSO "U"	U BOLT	BRIDA EN U
3	2800191M1	1		**1**	BRAÇADEIRA	CLAMP	ABRAZADERA
4	353446X1	1		**2**	ARRUELA	WASHER	ARANDELA
5	355565X1	1		**2**	PORCA	NUT	TUERCA
6	1874771M2	1		**1**	COTOVELO	ELBOW	CODO
7	353756X1	1		**3**	ARRUELA	WASHER	ARANDELA
8	375718X1	1		**3**	PORCA	NUT	TUERCA
9	1876671M4	1		**1**	JUNTA	GASKET	EMPAQUETADURA.
10	1484528M94	1		**1**	SILENCIOSO	SILENCER	SILENCIADOR

Escapamento
Exhaust
Escape

10-275

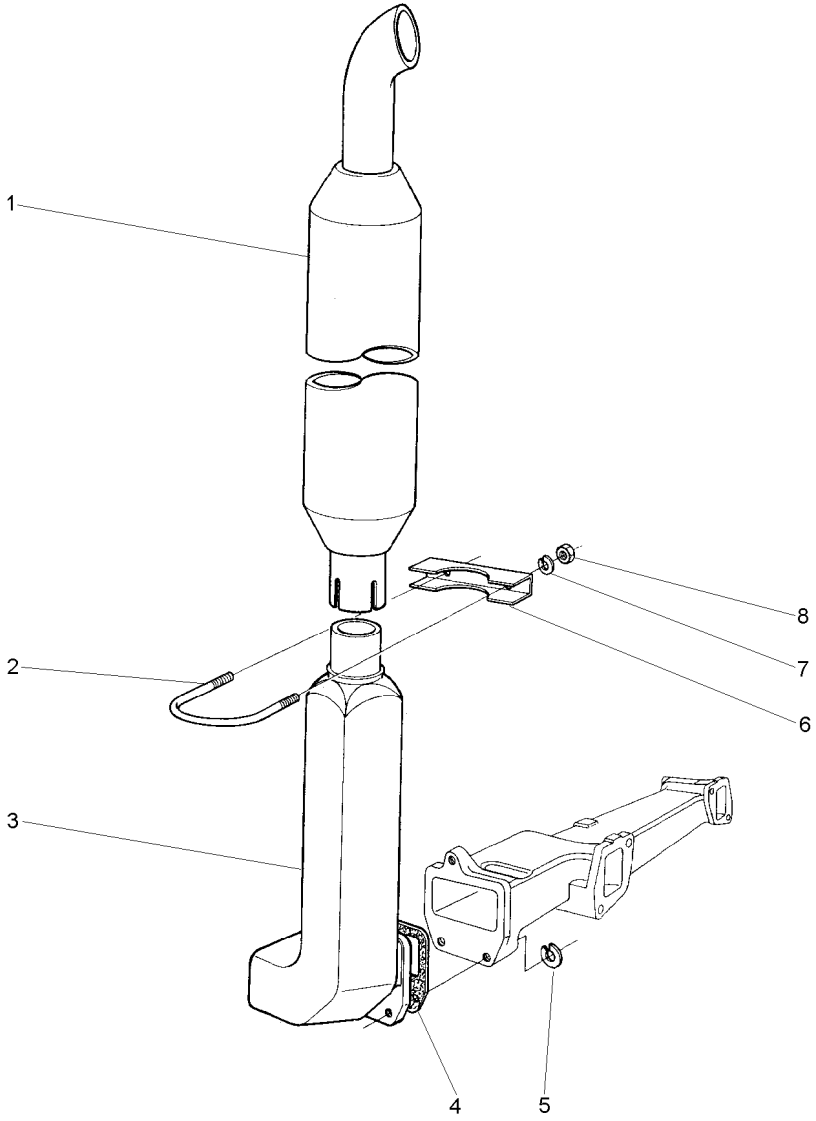

1	1484528M94	**1**	SILENCIOSO	SILENCER	SILENCIADOR
2	2800189M2	**1**	PARAFUSO "U"	U BOLT	BRIDA EN U
3	1874771M2	**1**	COTOVELO	ELBOW	CODO
4	1876671M4	**1**	JUNTA	GASKET	EMPAQUETADURA.
5	353756X1	**3**	ARRUELA	WASHER	ARANDELA
6	2800191M1	**1**	BRAÇADEIRA	CLAMP	ABRAZADERA
7	353446X1	**2**	ARRUELA	WASHER	ARANDELA
8	355565X1	**2**	PORCA	NUT	TUERCA

Escapamento Horizontal
Horizontal Exhaust
Descarga Horizontal

10-280

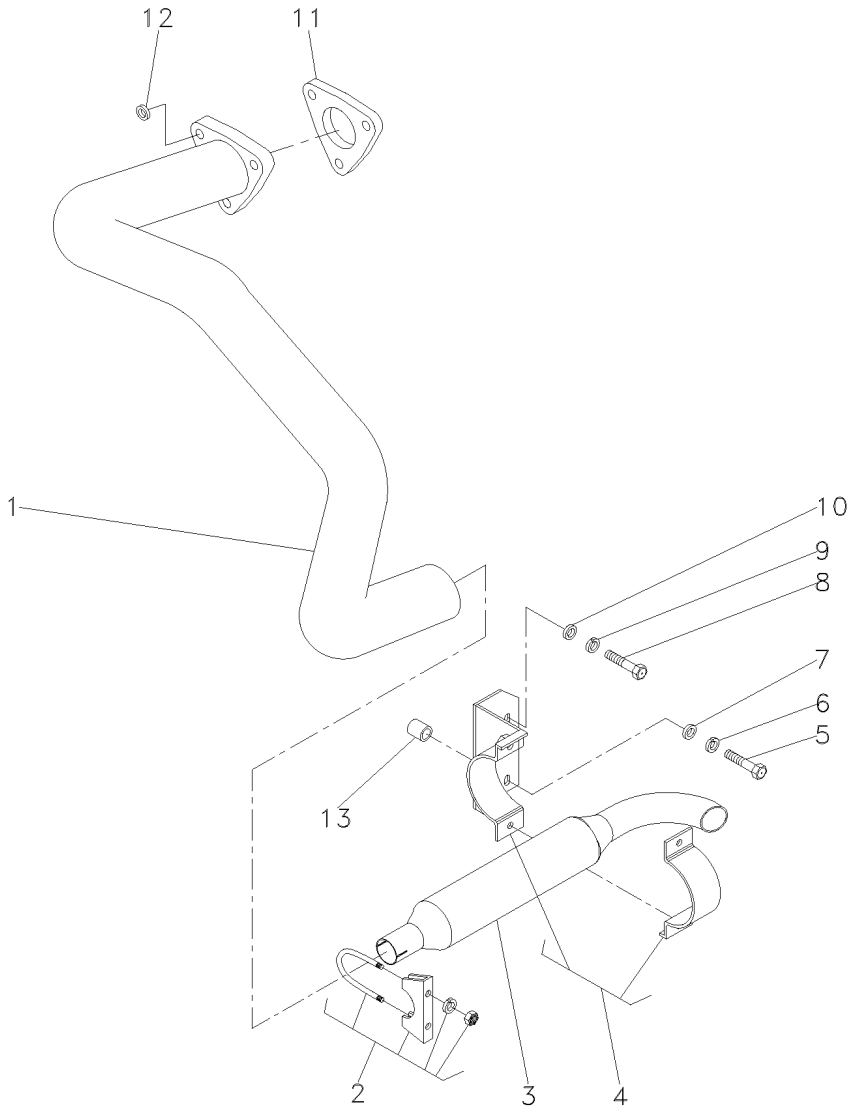

1	027210S1	**1** TUBO	PIPE	CANO
2	042779N1	**1** BRAÇADEIRA	CLAMP	ABRAZADERA
3	1484494M94	**1** SILENCIOSO	SILENCER	SILENCIADOR
4	3411895M91	**1** BRAÇADEIRA	CLAMP	ABRAZADERA
5	354290X1	**1** PARAFUSO	BOLT	PERNO
6	353433X1	**1** ARRUELA	WASHER	ARANDELA
7	353760X1	**1** ARRUELA	WASHER	ARANDELA
8	353726X1	**1** PARAFUSO	BOLT	PERNO
9	353433X1	**1** ARRUELA	WASHER	ARANDELA
10	353760X1	**1** ARRUELA	WASHER	ARANDELA
11	194742M1	**1** JUNTA	GASKET	EMPAQUETADURA.
12	353756X1	**3** ARRUELA	WASHER	ARANDELA
13	036981P1	**1** ESPAÇADOR	SPACER	PIEZA DISTANCIA

Sistema De Arrefecimento
Cooling System
Sistema De Enfriamiento

10-285

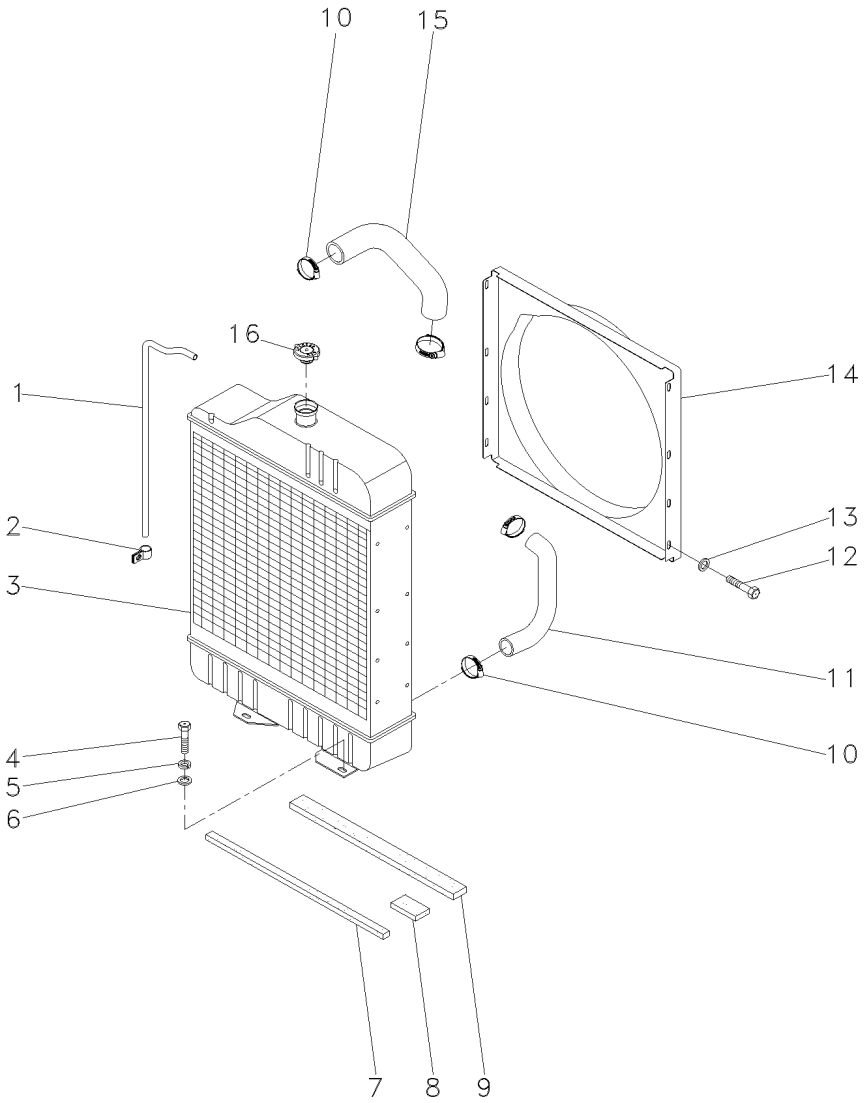

1	2801087M1	**1** TUBO	PIPE	CANO
2	2800985M1	**2** PRESILHA	STAPLE	GRAPA
3	067323T1	**1** RADIADOR	RADIATOR	RADIADOR
4	353698X1	**4** PARAFUSO	BOLT	PERNO
5	353432X1	**4** ARRUELA	WASHER	ARANDELA
6	353757X1	**4** ARRUELA	WASHER	ARANDELA
7	068139P1	**1** VEDAÇÃO	SEALING	VEDACION
8	068140P1	**1** VEDAÇÃO	SEALING	VEDACION
9	068138P1	**1** VEDAÇÃO	SEALING	VEDACION
10	490802M1	**4** BRAÇADEIRA	CLAMP	ABRAZADERA
11	2800304M1	**1** MANGUEIRA	HOSE	FLEXIBLE
12	391074X1	**8** PARAFUSO	BOLT	PERNO
13	355617X1	**8** ARRUELA	WASHER	ARANDELA
14	067380P1	**1** DEFLETOR	DEFLECTOR	DEFLECTOR
15	885563M2	**1** MANGUEIRA	HOSE	FLEXIBLE
16	188462M91	**1** TAMPA	COVER	CUBIERTA

Sistema De Arrefecimento
Cooling System
Sistema De Enfriamiento

10-290

4 Rodas Motrizes
4 Wheels Drive
4 Ruedas Motriz

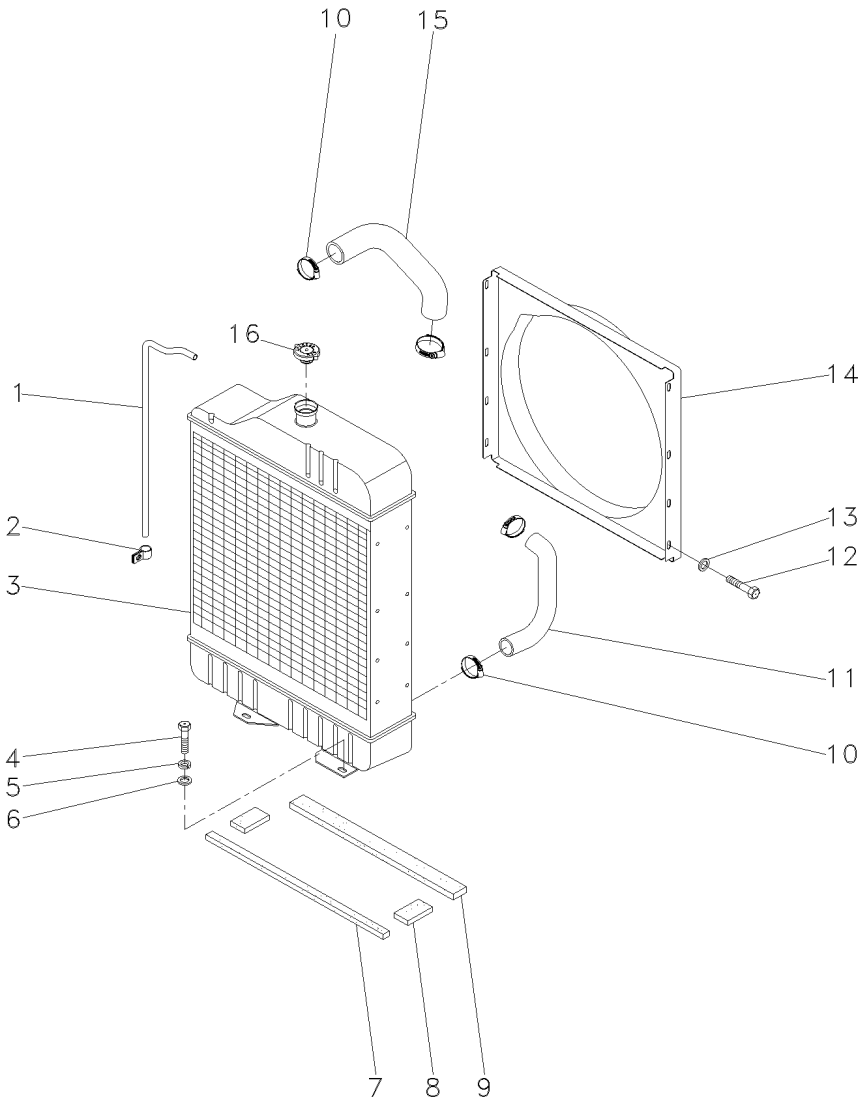

1	2801087M1	**1**	TUBO	PIPE	CANO
2	2800985M1	**2**	PRESILHA	STAPLE	GRAPA
3	067323T1	**1**	RADIADOR	RADIATOR	RADIADOR
4	353698X1	**4**	PARAFUSO	BOLT	PERNO
5	353432X1	**4**	ARRUELA	WASHER	ARANDELA
6	353757X1	**4**	ARRUELA	WASHER	ARANDELA
7	068139P1	**1**	VEDAÇÃO	SEALING	VEDACION
8	068140P1	**2**	VEDAÇÃO	SEALING	VEDACION
9	068138P1	**1**	VEDAÇÃO	SEALING	VEDACION
10	490802M1	**4**	BRAÇADEIRA	CLAMP	ABRAZADERA
11	885563M2	**1**	MANGUEIRA	HOSE	FLEXIBLE
12	391074X1	**8**	PARAFUSO	BOLT	PERNO
13	355617X1	**8**	ARRUELA	WASHER	ARANDELA
14	067380P1	**1**	DEFLETOR	DEFLECTOR	DEFLECTOR
15	2800304M1	**1**	MANGUEIRA	HOSE	FLEXIBLE
16	188462M91	**1**	TAMPA	COVER	CUBIERTA

Tanque De Combustível
Fuel Tank
Tanque De Combustible

10-295

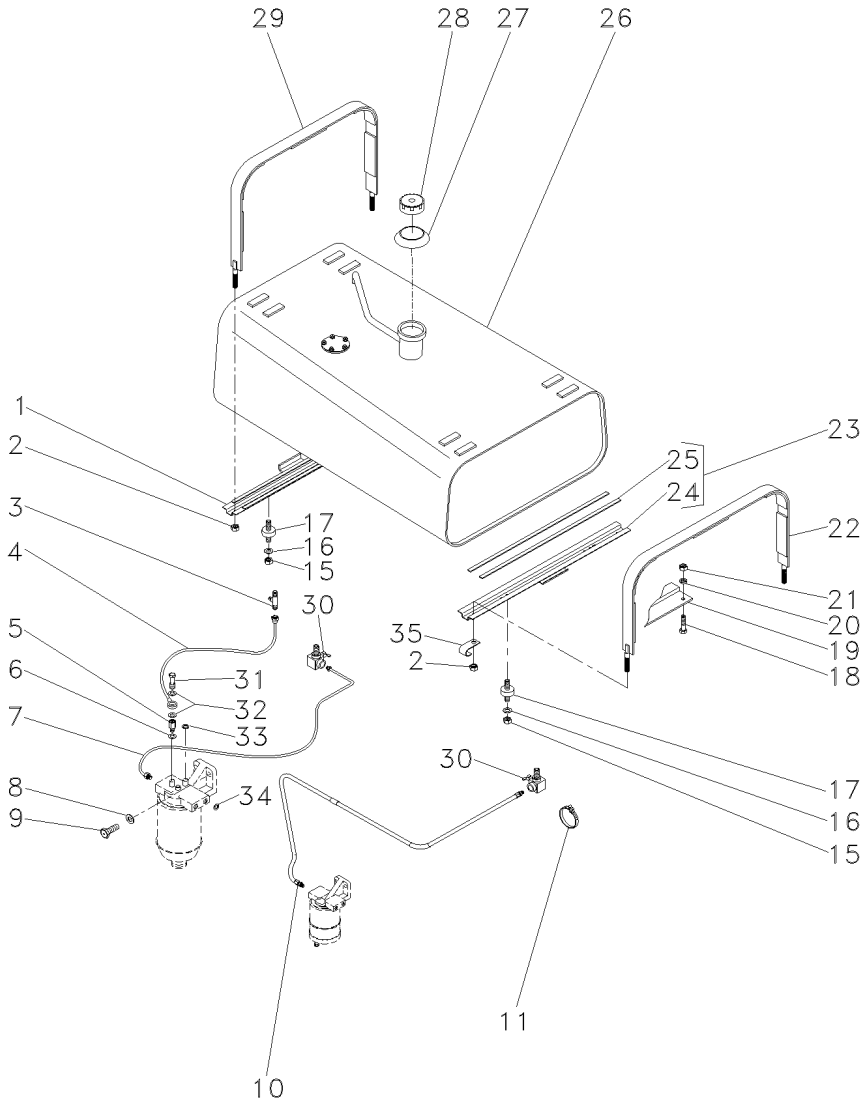

1	067446N1	10-300 No	**1**	SUPORTE	BRACKET	SOPORTE
2	826760M1		**4**	PORCA	NUT	TUERCA
3	2800852M1		**1**	CONEXÃO "T"	CONNECTION T	CONEXION T
4	2802599M91		**1**	CJ. TUBO	TUBE ASSY	CONJ.DE TUBO
5	890972M91		**1**	VÁLVULA	VALVE	VALVULA
6	3147545M1		**1**	ARRUELA	WASHER	ARANDELA
7	1484958M92		**1**	CJ. TUBO	TUBE ASSY	CONJ.DE TUBO
8	353434X1		**4**	ARRUELA	WASHER	ARANDELA
9	353540X1		**4**	PARAFUSO	BOLT	PERNO
10	068508N1		**1**	MANGUEIRA	HOSE	FLEXIBLE
11	3225356M1		**3**	BRAÇADEIRA	CLAMP	ABRAZADERA
15	358657X1		**8**	PORCA	NUT	TUERCA
16	829185M1		**2**	ARRUELA	WASHER	ARANDELA
17	3148108M1		**4**	AMORTECEDOR	DAMPER	AMORTIGUADOR
18	353677X1		**1**	PARAFUSO	BOLT	PERNO
19	068511S1		**1**	SUPORTE	BRACKET	SOPORTE
20	353446X1		**1**	ARRUELA	WASHER	ARANDELA
21	355565X1		**1**	PORCA	NUT	TUERCA
22	067450N1	10-305 No	**1**	CINTA	SURROUND	ENVOLVENTE
23	067443N1		**1**	SUPORTE	BRACKET	SOPORTE
24	067444S1	23	**1**	SUPORTE	BRACKET	SOPORTE
25	3149251M1	23	**2**	GUARNIÇÃO	FOAM	ESPUMA
26	068530N1	10-310 No	**1**	TANQUE	TANK	TANQUE
27	3589016M1		**1**	VEDADOR	SEAL	RETEN
28	3149550M92		**1**	TAMPA	COVER	CUBIERTA
29	067451N1		**1**	CINTA	SURROUND	ENVOLVENTE
30	490353M91		**2**	TORNEIRA COMB.	FAUCET FUEL	GRIFO COMBUST.
31	731352M1		**1**	PARAFUSO	BOLT	PERNO
32	3147545M1		**2**	ARRUELA	WASHER	ARANDELA
33	3147545M1		**1**	ARRUELA	WASHER	ARANDELA
34	1480517M1		**1**	ARRUELA	WASHER	ARANDELA
35	506293M1		**1**	PRESILHA	STAPLE	GRAPA

Suporte
Support
Soporte

10-300

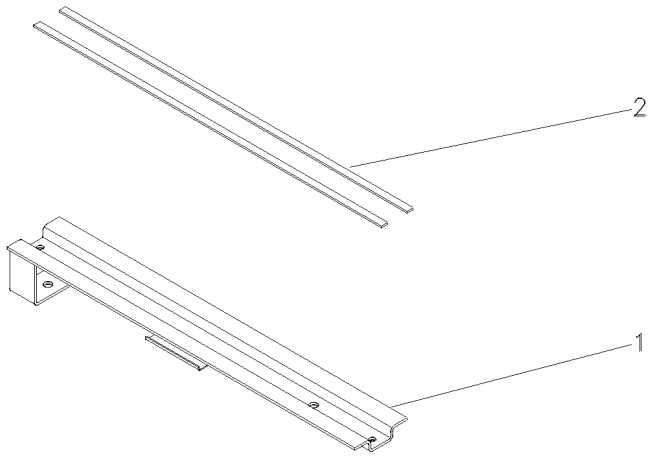

1	067447S1	**1** SUPORTE	BRACKET	SOPORTE
2	3149251M1	**2** GUARNIÇÃO	FOAM	ESPUMA

Cinta
Strap
Tira

10-305

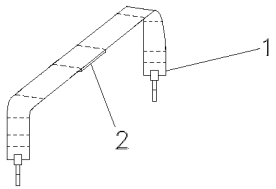

1	067453S1	**1** CINTA	SURROUND	ENVOLVENTE
2	888764M1	**5** GUARNIÇÃO	FOAM	ESPUMA

Tanque De Combustível
Fuel Tank
Tanque De Combustible

10-310

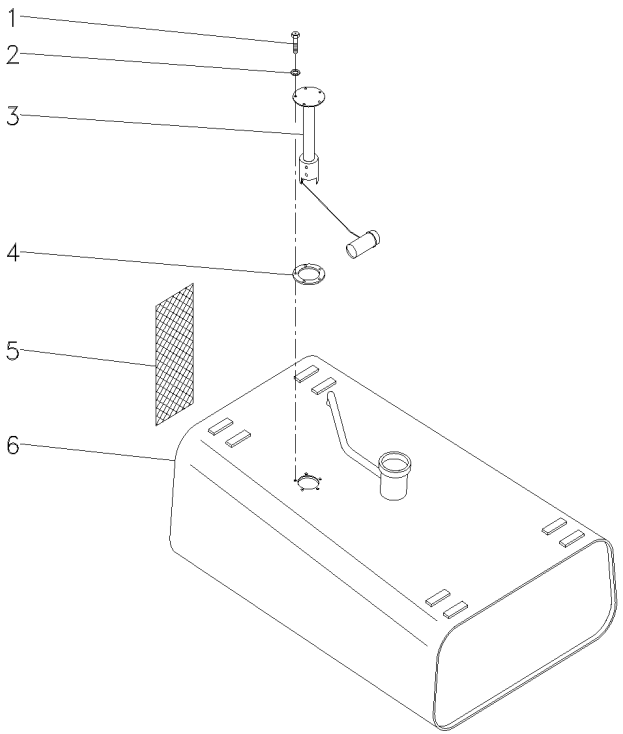

1	353984X1			
2	3587711M1			
3	3587525M91			
4	3145402M1			
5	068497P1	**5**	PARAFUSO	BOLT	PERNO
6	067505S1	**5**	ARRUELA	WASHER	ARANDELA
		1	SENSOR	SENDER	EMISOR
		1	JUNTA	GASKET	EMPAQUETADURA.
		1	CJ. PROTEÇÃO	KIT, GUARD	PROTECTOR JUEGO
		1	TANQUE	TANK	TANQUE

Embreagem Split Torque	**12" - Nd - 21 Estrias**	**20-10**
Clutch Split Torque	**12" - Nd - 21 Furrow**	
Embrague Split Torque	**12" - Nd - 21 Estrias**	

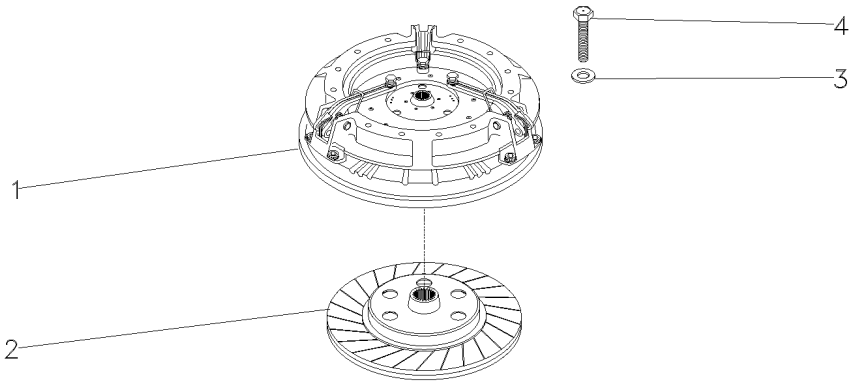

1	026566T3	20-15 No	**1** CJ. EMBREAGEM	KIT, CLUTCH	EMBRAGUE JUEGO
2	048438T1	[A]	**1** DISCO	DISC	DISCO
3	19752X		**6** ARRUELA	WASHER	ARANDELA
4	887892M1	5/16x18x1.47/64	**6** PARAFUSO	BOLT	PERNO

[A] 21 ESTRIAS
21 FURROW
21 ESTRIAS

Embreagem Split Torque
Clutch Split Torque
Embrague Split Torque

20-15

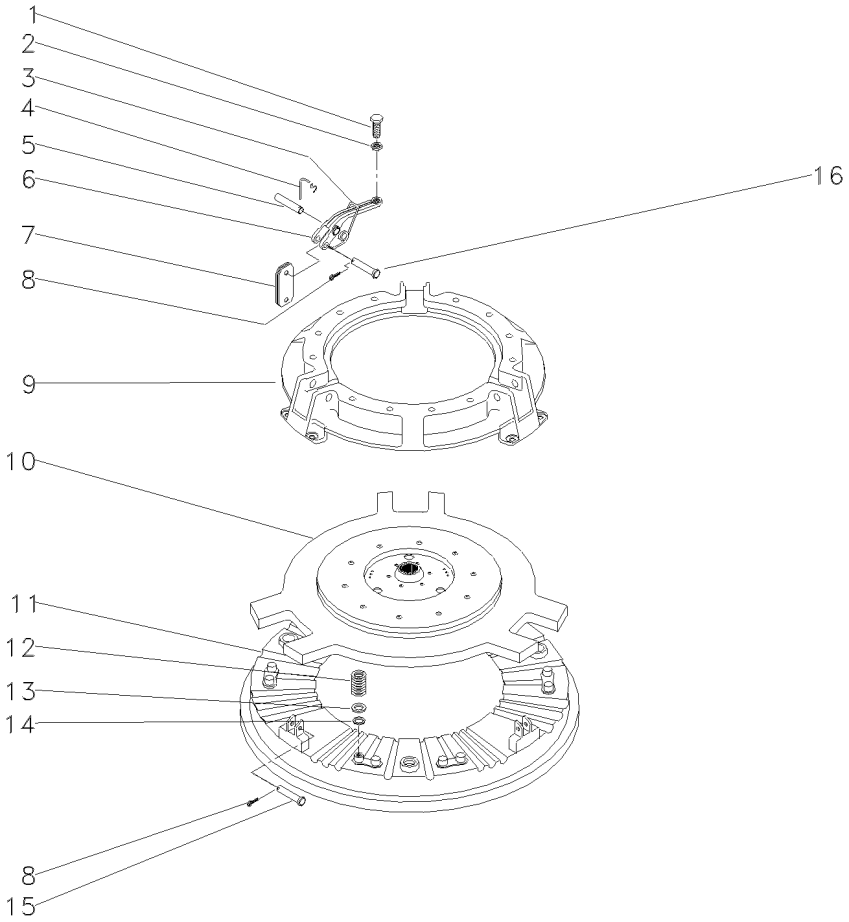

1	3147178M1		**3**	PARAFUSO	BOLT	PERNO
2	353430X1	3/8x24	**3**	PORCA	NUT	TUERCA
3	887910M2		**3**	MOLA	SPRING	RESORTE
4	891827M1		**3**	GRAMPO	CRAMP	PASADOR
5	891826M1		**3**	PINO	PIN	PASADOR
6	887898M1		**3**	ALAVANCA	LEVER	PALANCA
7	022634R1		**18**	BIELETA	LINK	CONEXION
8	354048X1		**6**	CUPILHA	COTTER PIN	PASADOR DOUBLE
9	033204R1		**1**	COBERTURA	BONNET	CAPOT
10	033206R2		**1**	PLACA	PLATE	PLATO
11	887907M1		**1**	PLATÔ	PLATE	PLATO
12	3176865M1		**12**	MOLA	SPRING	RESORTE
13	1753751M1		**12**	ARRUELA	WASHER	ARANDELA
14	3175517M1		**12**	ARRUELA	WASHER	ARANDELA
15	887893M1		**3**	PINO	PIN	PASADOR
16	887897M1		**3**	PINO	PIN	PASADOR

Embreagem Dupla
Dual Clutch
Embrague Doble

20-20

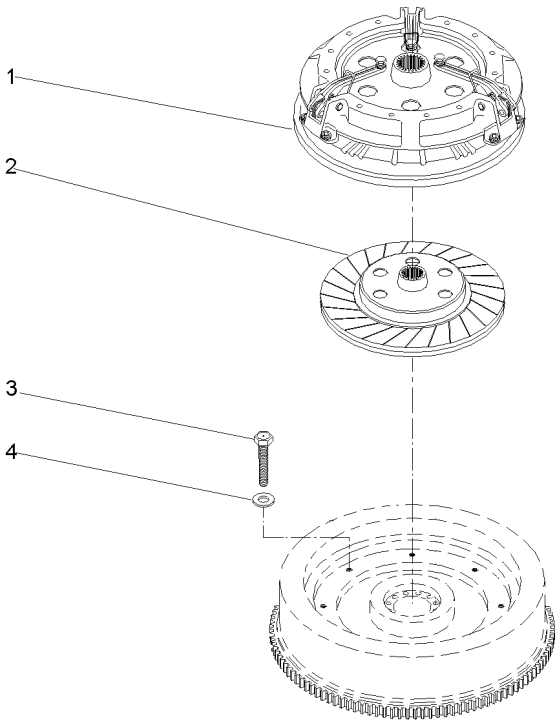

1	1868005M92	20-25 No	**1**	CJ. EMBREAGEM	KIT, CLUTCH	EMBRAGUE JUEGO
2	048438T1	[A]	**1**	DISCO	DISC	DISCO
3	887892M1	5/16X18X1.47/64	**6**	PARAFUSO	BOLT	PERNO
4	19752X	19/32X21/64X5/64	**6**	ARRUELA	WASHER	ARANDELA

[A] 21 ESTRIAS
21 FURROW
21 ESTRIAS

Embreagem Dupla
Dual Clutch
Embrague Doble

20-25

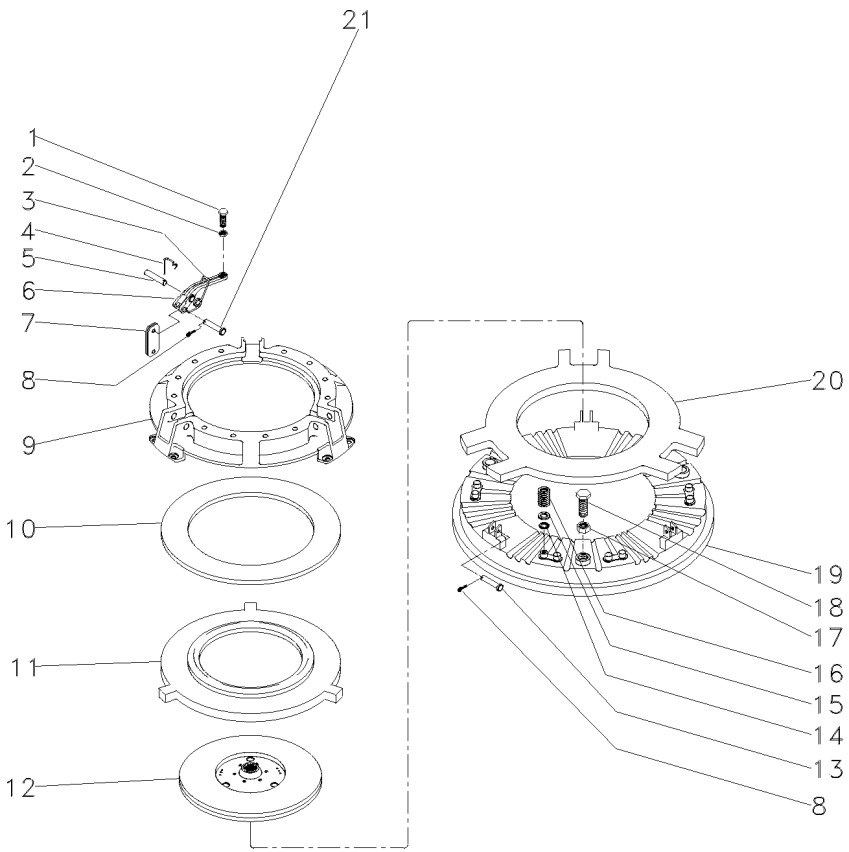

1	3147178M1		**3**	PARAFUSO	BOLT	PERNO
2	353430X1	3/8X24	**3**	PORCA	NUT	TUERCA
3	887910M2		**3**	MOLA	SPRING	RESORTE
4	891827M1		**3**	GRAMPO	CRAMP	PASADOR
5	891826M1		**3**	PINO	PIN	PASADOR
6	887898M1		**3**	ALAVANCA	LEVER	PALANCA
7	022634R1		**18**	BIELETA	LINK	CONEXION
8	354048X1	3/4X3/32	**6**	CUPILHA	COTTER PIN	PASADOR DOUBLE
9	3176859M91		**1**	COBERTURA	BONNET	CAPOT
10	887906M1		**1**	MOLA PRATO	SPRING PLATE	PLETINA MUELLE
11	3176863M1		**1**	PLACA	PLATE	PLATO
12	1865836M91		**1**	DISCO	DISC	DISCO
13	887893M1		**3**	PINO	PIN	PASADOR
14	3175517M1		**12**	ARRUELA	WASHER	ARANDELA
15	1753751M1		**12**	ARRUELA	WASHER	ARANDELA
16	3176865M1		**12**	MOLA	SPRING	RESORTE
17	353916X1	5/16X24	**3**	PORCA	NUT	TUERCA
18	181124M1	5/16	**3**	PARAFUSO	BOLT	PERNO
19	887907M1	12"	**1**	PLATÔ	PLATE	PLATO
20	887902M1		**1**	PLACA	PLATE	PLATO
21	887897M1		**3**	PINO	PIN	PASADOR

Alavancas De Câmbio
Shift Lever
Palanca Del Cambio

25-10

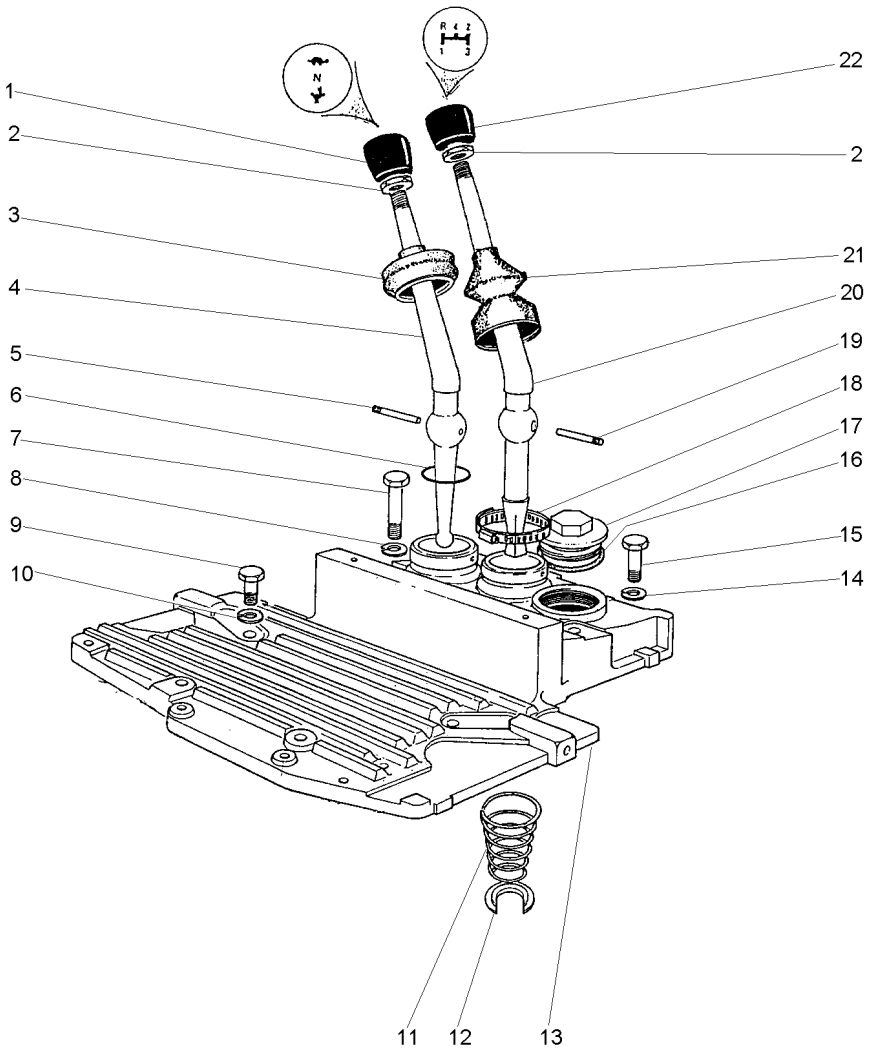

1	490703M2		**1**	MANÍPULO	KNOB	POMO
2	353430X1	3/8X24	**2**	PORCA	NUT	TUERCA
3	180579M6		**1**	CAPA	BOOT	PROTECCION
4	2801130M1		**1**	ALAVANCA	LEVER	PALANCA
5	180581M1		**1**	PINO	PIN	PASADOR
6	831527M1		**1**	ANEL "O"	O RING	JUNTA TORICA
7	353714X1	7/16X14X3"	**2**	PARAFUSO	BOLT	PERNO
8	353432X1	25/32X15/32X7/64	**2**	ARRUELA	WASHER	ARANDELA
9	353699X1	7/16X14X1.1/8	**4**	PARAFUSO	BOLT	PERNO
10	353432X1		**2**	ARRUELA	WASHER	ARANDELA
11	192007M1		**1**	MOLA	SPRING	RESORTE
12	022345T1		**1**	ANEL TRAVA	CIRCLIP	CIRCULITO
13	027732P1		**1**	TAMPA	COVER	CUBIERTA
14	353432X1		**3**	ARRUELA	WASHER	ARANDELA
15	377825X1	7/16X14X2.1/4	**4**	PARAFUSO	BOLT	PERNO
16	359134X1	1/8X17/8	**1**	ANEL "O"	O RING	JUNTA TORICA
17	768300M1		**1**	BUJÃO	PLUG	TAPON
18	490804M1	21/4	**1**	BRAÇADEIRA	CLAMP	ABRAZADERA
19	180581M1		**1**	PINO	PIN	PASADOR
20	022344P1		**1**	ALAVANCA	LEVER	PALANCA
21	1678565M3		**1**	CAPA	BOOT	PROTECCION
22	1484780M1		**1**	MANÍPULO	KNOB	POMO

Suporte E Alavancas / **Bracket And Levers** / **Soporte Y Palancas**

8 Velocidades / **8 Speeds** / **8 Velocidades**

25-15

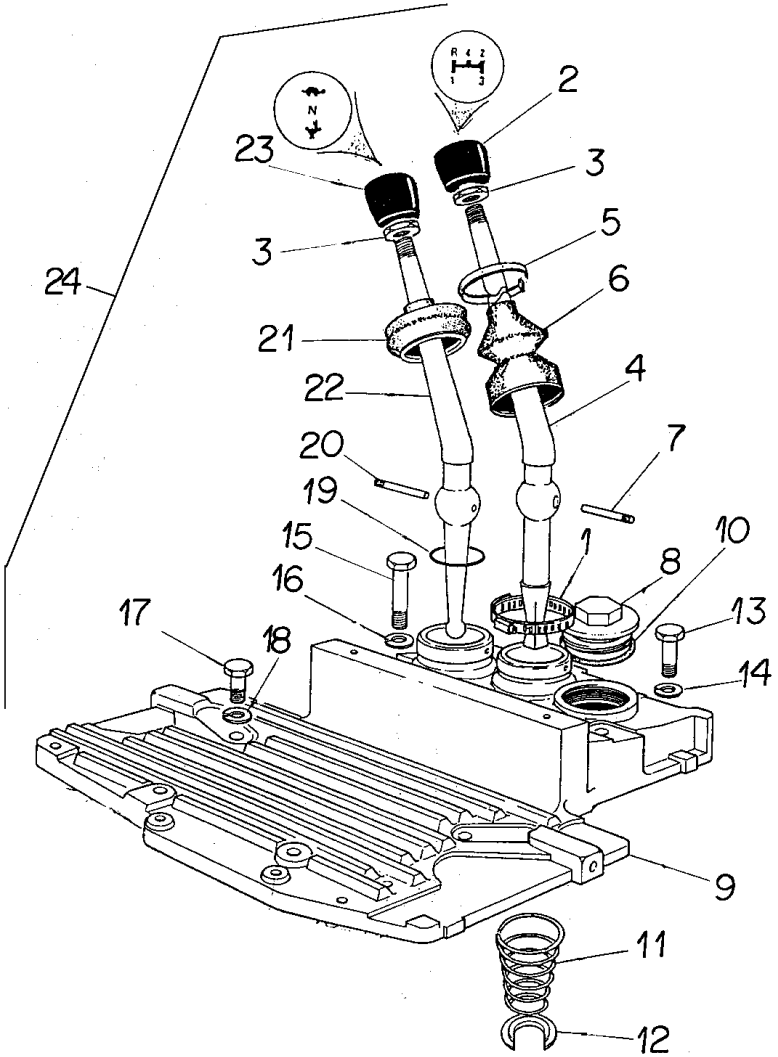

1	490804M1	24	**1**	BRAÇADEIRA	CLAMP	ABRAZADERA
2	1484780M1	24	**1**	MANÍPULO	KNOB	POMO
3	353430X1	24	**2**	PORCA	NUT	TUERCA
4	022344P1	24	**1**	ALAVANCA	LEVER	PALANCA
5	3225356M1	24	**1**	BRAÇADEIRA	CLAMP	ABRAZADERA
6	1678565M3	24	**1**	CAPA	BOOT	PROTECCION
7	180581M1	24	**1**	PINO	PIN	PASADOR
8	768300M1	24	**1**	BUJÃO	PLUG	TAPON
9	2800277M4	24	**1**	SUPORTE	BRACKET	SOPORTE
10	359134X1	24	**1**	ANEL "O"	O RING	JUNTA TORICA
11	192007M1	24	**1**	MOLA	SPRING	RESORTE
12	022345T1	24	**1**	ANEL TRAVA	CIRCLIP	CIRCULITO
13	377825X1	24	**4**	PARAFUSO	BOLT	PERNO
14	353432X1	24	**2**	ARRUELA	WASHER	ARANDELA
15	353714X1	24	**2**	PARAFUSO	BOLT	PERNO
16	353432X1	24	**2**	ARRUELA	WASHER	ARANDELA
17	353699X1	24	**4**	PARAFUSO	BOLT	PERNO
18	353432X1	24	**2**	ARRUELA	WASHER	ARANDELA
19	831527M1	24	**1**	ANEL "O"	O RING	JUNTA TORICA
20	180581M1	24	**1**	PINO	PIN	PASADOR
21	180579M6	24	**1**	CAPA	BOOT	PROTECCION
22	2801130M1	24	**1**	ALAVANCA	LEVER	PALANCA
23	490703M2	24	**1**	MANÍPULO	KNOB	POMO
24		➡ 2801128M95	**1**	CJ. ALAVANCA	KIT, LEVER	JUEGO, PALANCA

Suporte E Alavancas / **Bracket And Levers** / **Soporte Y Palancas**

12 Velocidades / **12 Speed** / **12 Velocidades**

25-20

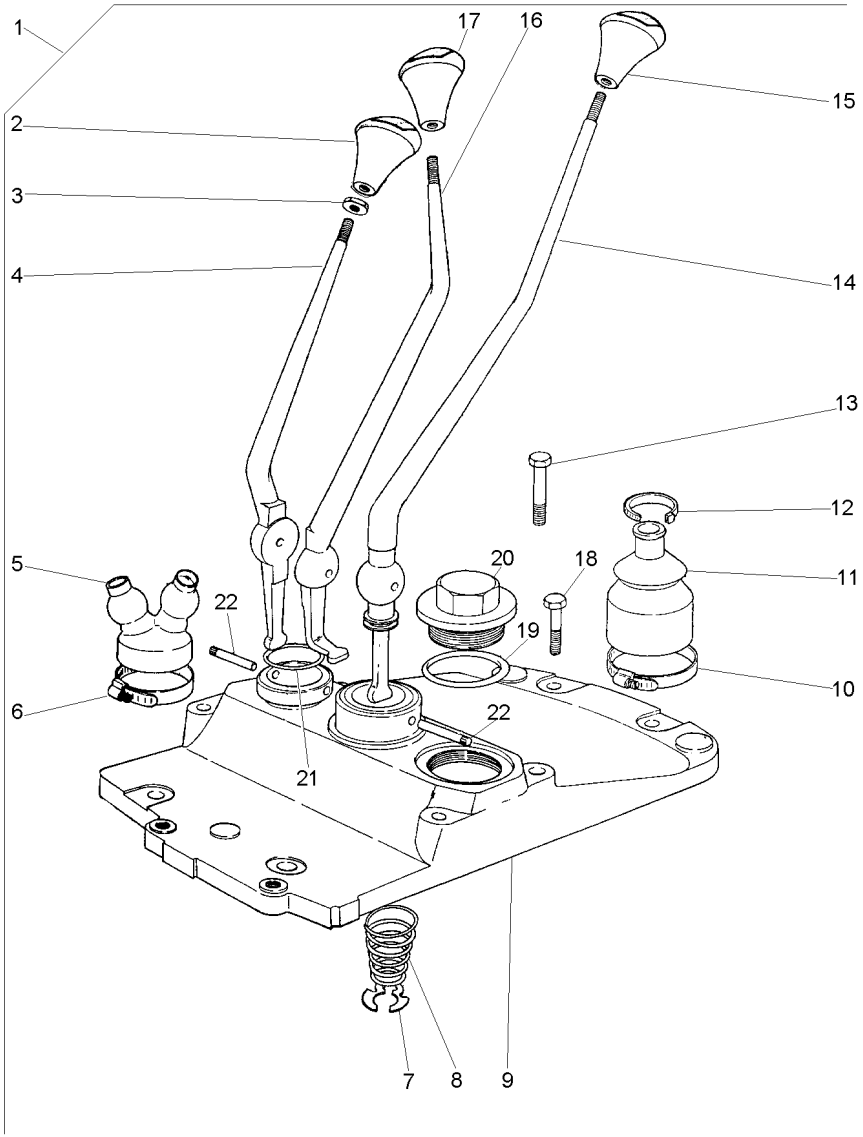

1			022004N1	**1**	CJ. ALAVANCA	KIT, LEVER	JUEGO, PALANCA
2	027659P1	1		**1**	MANÍPULO	KNOB	POMO
3	339402X1	1		**3**	PORCA	NUT	TUERCA
4	022006P1	1		**1**	ALAVANCA	LEVER	PALANCA
5	022008P1	1		**1**	CAPA	CAP	TAPA
6	1440858X1	1		**1**	BRAÇADEIRA	CLAMP	ABRAZADERA
7	368233X1	1		**1**	ANEL	RING	ARO
8	192007M1	1		**1**	MOLA	SPRING	RESORTE
9	022007P1	1		**1**	TAMPA	COVER	CUBIERTA
10	490804M1	1		**1**	BRAÇADEIRA	CLAMP	ABRAZADERA
11	1678565M3	1		**1**	CAPA	BOOT	PROTECCION
12	3225356M1	1		**1**	BRAÇADEIRA	CLAMP	ABRAZADERA
13	3145868M1	1		**3**	PARAFUSO	BOLT	PERNO
14	022005P1	1		**1**	ALAVANCA	LEVER	PALANCA
15	027658P1	1		**1**	MANÍPULO	KNOB	POMO
16	022633P1	1		**1**	ALAVANCA	LEVER	PALANCA
17	027655P1	1		**1**	MANÍPULO	KNOB	POMO
18	377825X1	1		**2**	PARAFUSO	BOLT	PERNO
19	359134X1	1		**1**	ANEL "O"	O RING	JUNTA TORICA
20	768300M1	1		**1**	BUJÃO	PLUG	TAPON
21	831527M1	1		**1**	ANEL "O"	O RING	JUNTA TORICA
22	180581M1	1		**2**	PINO	PIN	PASADOR

Fixação Do Motor Na Transmissão
Transmission Link Housing
Caja De La Articulation De Transmision

25-25

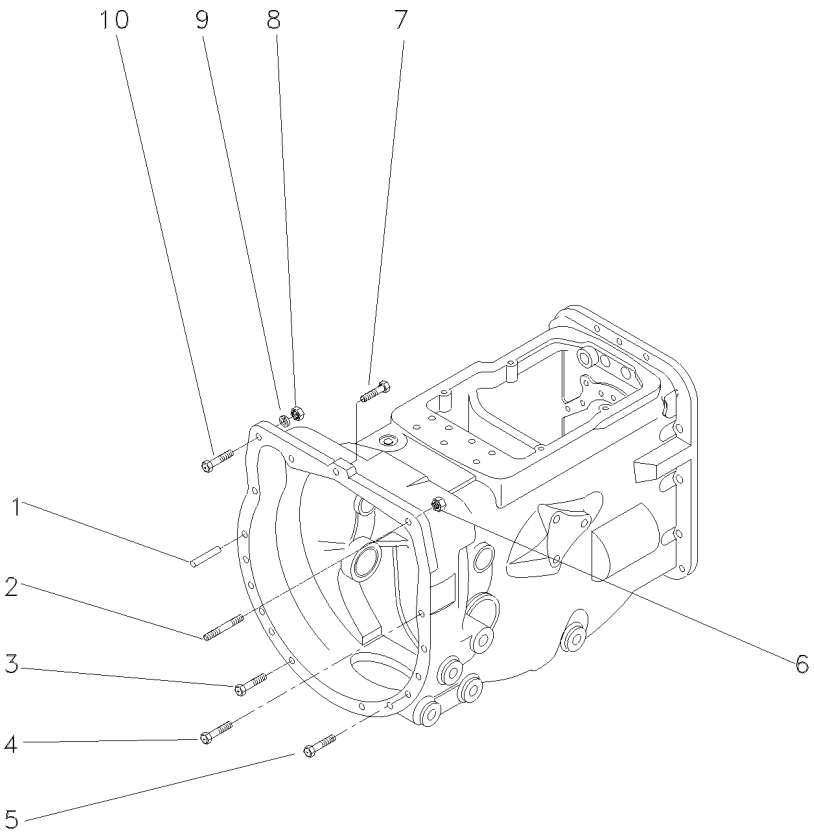

1	191314M1		**2** PINO	PIN	PASADOR
2	023493P1	7/16"	**1** PRISIONEIRO	STUD	ESPARRAGO
3	377184X1	7/16X14X1.3/4	**2** PARAFUSO	BOLT	PERNO
4	377825X1	7/16X14X2.1/4	**5** PARAFUSO	BOLT	PERNO
5	353711X1	7/16X14X2.5/8	**4** PARAFUSO	BOLT	PERNO
6	069676T1	7/16X20	**1** PORCA	NUT	TUERCA
7	3010006X1		**1** PARAFUSO ALLEN	ALLEN BOLT	TORNILLO ALLEN
8	069676T1	7/16X20	**1** PORCA	NUT	TUERCA
9	353432X1	25/32X15/32X7/64	**1** ARRUELA	WASHER	ARANDELA
10	353565X1	7/16X20X1.3/4	**1** PARAFUSO	BOLT	PERNO

Fixação Motor - Transmissão
Fixation Engine - Transmission
Fixation Motor - Transmisión

25-30

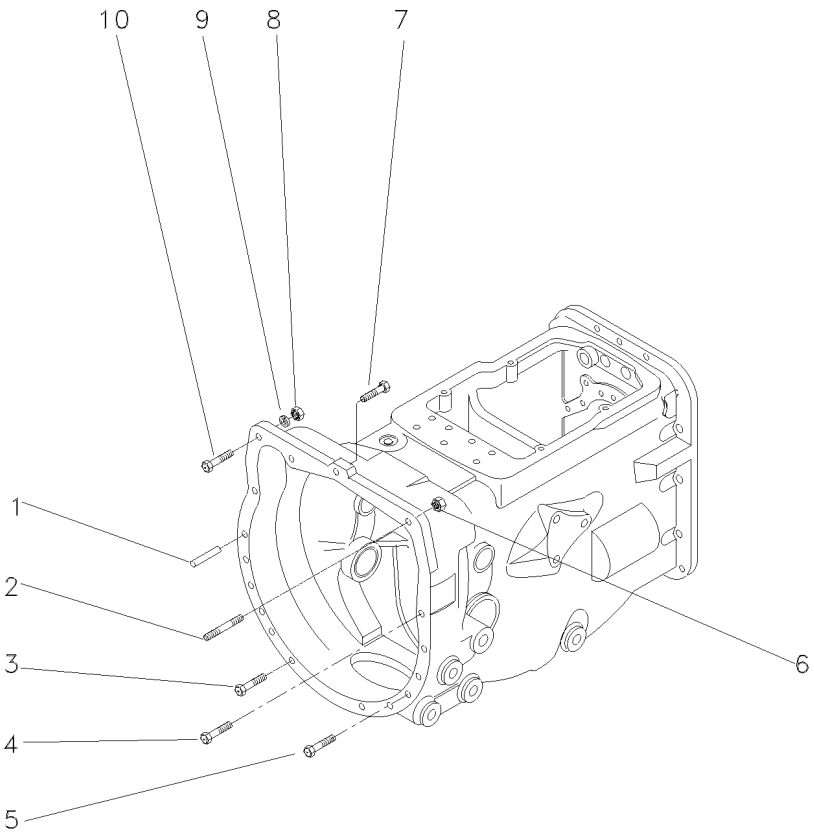

1	191314M1	**2**	PINO	PIN	PASADOR
2	023493P1	**1**	PRISIONEIRO	STUD	ESPARRAGO
3	377184X1	**2**	PARAFUSO	BOLT	PERNO
4	377825X1	**5**	PARAFUSO	BOLT	PERNO
5	353711X1	**4**	PARAFUSO	BOLT	PERNO
6	069676T1	**1**	PORCA	NUT	TUERCA
7	362479X1	**1**	PARAFUSO	BOLT	PERNO
8	069676T1	**1**	PORCA	NUT	TUERCA
9	353432X1	**1**	ARRUELA	WASHER	ARANDELA
10	353565X1	**1**	PARAFUSO	BOLT	PERNO

Transmissão 12 Velocidades — **Constant Mesh**
12 Speed Transmission — **Constant Mesh**
Transmision 12 Velocidades — **Constant Mesh**

25-35

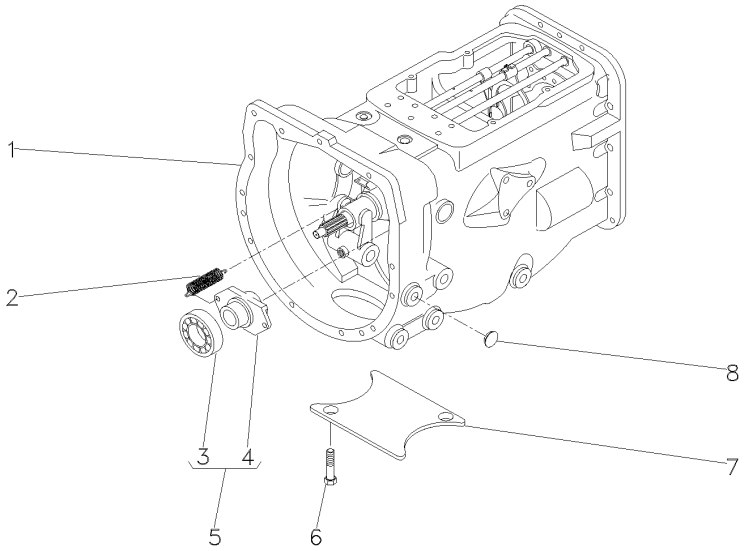

1	063272N1	25-45 No	**1**	CX. TRANSMISSÃO	TRANSMISSION	TRANSMISION
1		25-50 No	**1**	CX. TRANSMISSÃO	TRANSMISSION	TRANSMISION
1		25-55 No	**1**	CX. TRANSMISSÃO	TRANSMISSION	TRANSMISION
1		25-60 No	**1**	CX. TRANSMISSÃO	TRANSMISSION	TRANSMISION
1		25-65 No	**1**	CX. TRANSMISSÃO	TRANSMISSION	TRANSMISION
1		25-70 No	**1**	CX. TRANSMISSÃO	TRANSMISSION	TRANSMISION
2	3700450M1		**2**	MOLA	SPRING	RESORTE
3	3700527M1		**1**	ROLAMENTO	BEARING	COJINETE
4	886727M2		**1**	COLAR	COLLAR	COLLAR
5	063142N1		**1**	PORTA ROLAMENTO	BEARING FLANGE	BEARING FLANGE
6	354441X1		**2**	PARAFUSO	BOLT	PERNO
7	021020P2		**1**	TAMPA	COVER	CUBIERTA
8	027014P1		**4**	TAMPÃO	PAD	ALMOHADILLA

Carcaça
Housing
Carter

25-40

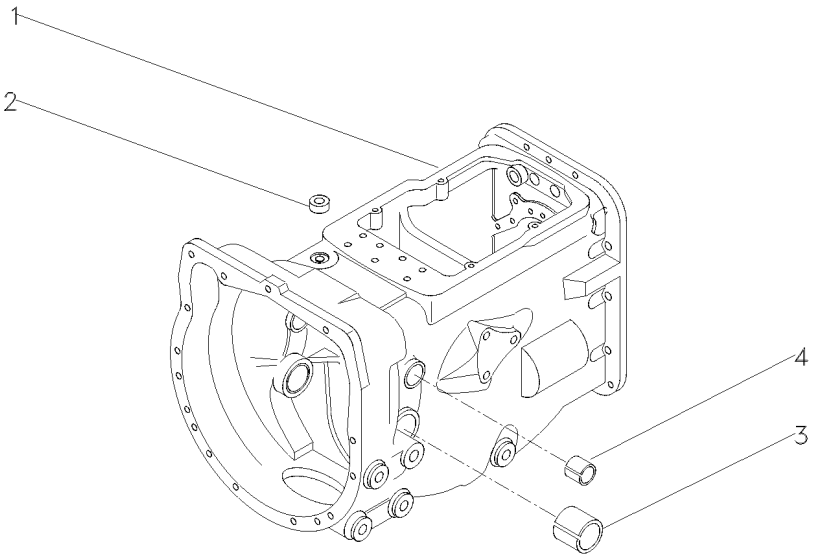

1	052462P1	**1**	CARCAÇA	HOUSING	ALOJAMIENTO
2	183071M1	**1**	BUJÃO	PLUG	TAPON
3	180801M1	**2**	BUCHA	BUSH	CASQUILLO
4	184592M1	**2**	BUCHA	BUSH	CASQUILLO

Transmissão 12 Velocidades-C. Mesh
12 Speed Transmission - C. Mesh
Transmision 12 Velocidades-C. Mesh

Carcaça
Housing
Caja

25-45

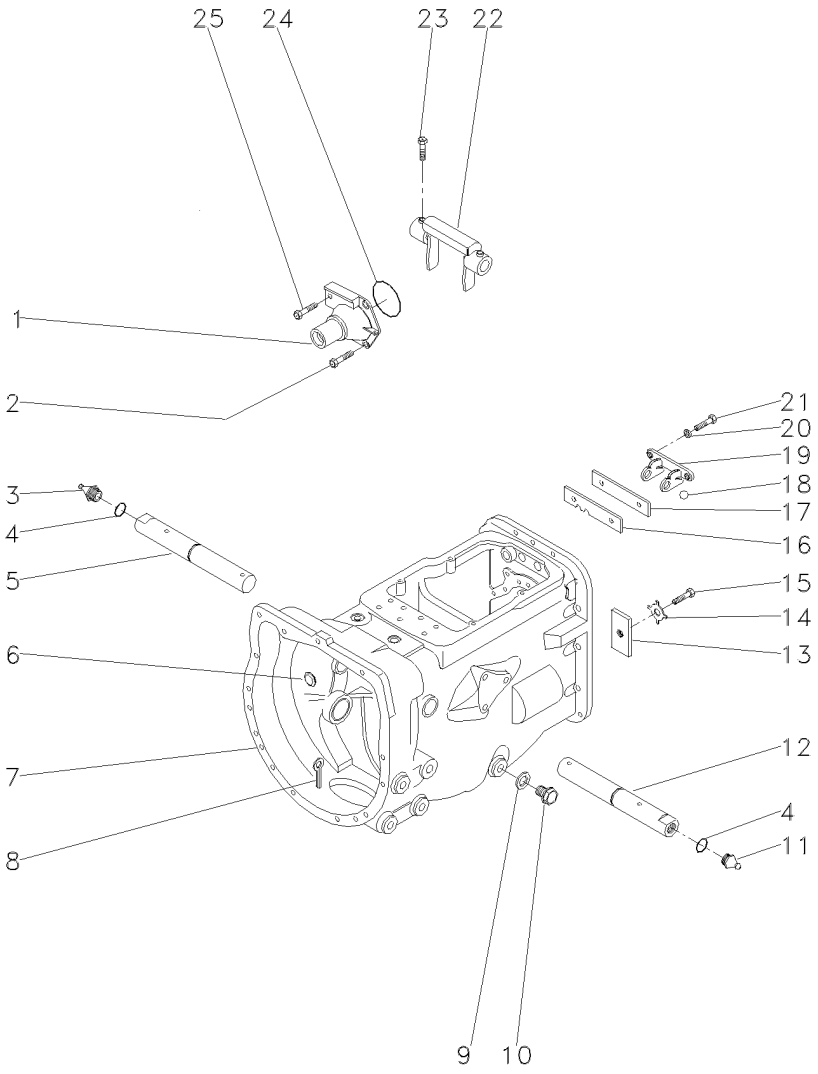

1	1860890M91		**1**	FLANGE	FLANGE	PLETINA
2	377477X1		**3**	PARAFUSO	BOLT	PERNO
3	29951X	▶	**1**	GRAXEIRA	GREASER	ENGRASADOR
4	364784X1		**2**	ANEL "O"	O RING	JUNTA TORICA
5	058424P1		**1**	EIXO	SHAFT	ARBOL
6	2950X		**1**	BUJÃO	PLUG	TAPON
7	488156M97	25-40 No	**1**	CJ. CARCAÇA	HOUSE ASSY	CONJ. CARTER
8	354076X1		**1**	CUPILHA	COTTER PIN	PASADOR DOUBLE
9	180474M1		**1**	ARRUELA	WASHER	ARANDELA
10	050698T1		**1**	BUJÃO	PLUG	TAPON
11	13811X	◀	**1**	GRAXEIRA	GREASER	ENGRASADOR
12	058424P1		**1**	EIXO	SHAFT	ARBOL
13	184789M1		**1**	TRAVA	LOCK	RETENEDOR
14	828020M1		**1**	ARRUELA	WASHER	ARANDELA
15	353691X1		**1**	PARAFUSO	BOLT	PERNO
16	1860764M2		**1**	PLACA	PLATE	PLATO
17	1860765M1		**1**	ESPAÇADOR	SPACER	PIEZA DISTANCIA
18	391838X1	∅ 12MM	**1**	ESFERA	BALL	BOLA
19	1860761M1		**1**	SUPORTE	CLEVIS	GANCHO SEGURI.
20	353434X1		**2**	ARRUELA	WASHER	ARANDELA
21	362443X1		**2**	PARAFUSO	BOLT	PERNO
22	886719M1		**1**	GARFO	FORK	HORQUILLA
23	180002M1		**2**	PARAFUSO	BOLT	PERNO
24	886089M1		**1**	ANEL "O"	O RING	JUNTA TORICA
25	377480X1		**1**	PARAFUSO	BOLT	PERNO

Transmissão 12 Velocidades-C. Mesh
12 Speed Transmission - C. Mesh
Transmision 12 Velocidades-C. Mesh

Carcaça
Housing
Caja

25-50

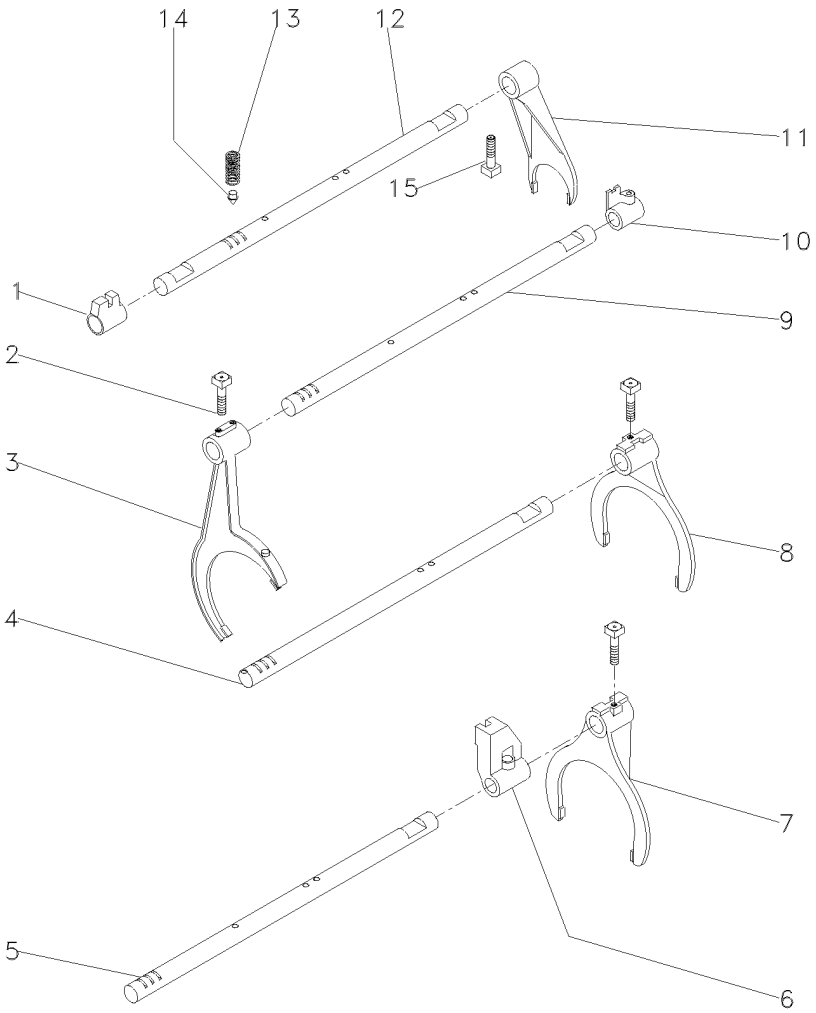

1	023416R1	**1** SELETOR	SELECTOR	SELECTOR
2	1675367M2	**4** PARAFUSO	BOLT	PERNO
3	027923P1	**1** GARFO	FORK	HORQUILLA
4	1693824M1	**2** EIXO	SHAFT	ARBOL
5	027920P2	**1** EIXO	SHAFT	ARBOL
6	023417R1	**1** SELETOR	SELECTOR	SELECTOR
7	027922P1	**1** GARFO	FORK	HORQUILLA
8	039404P1	**1** GARFO	FORK	HORQUILLA
9	027919P2	**1** EIXO	SHAFT	ARBOL
10	023425R1	**1** SELETOR	SELECTOR	SELECTOR
11	897065M2	**1** GARFO	FORK	HORQUILLA
12	1693818M1	**1** EIXO	SHAFT	ARBOL
13	191221M2	**4** MOLA	SPRING	RESORTE
14	180418M2	**4** PINO	PIN	PASADOR
15	180002M1	**4** PARAFUSO	BOLT	PERNO

Transmissão 12 Velocidades-C. Mesh
12 Speed Transmission - C. Mesh
Transmision 12 Velocidades-C. Mesh

Árvore De Entrada
Input Shaft
Arbol De Entrada

25-55

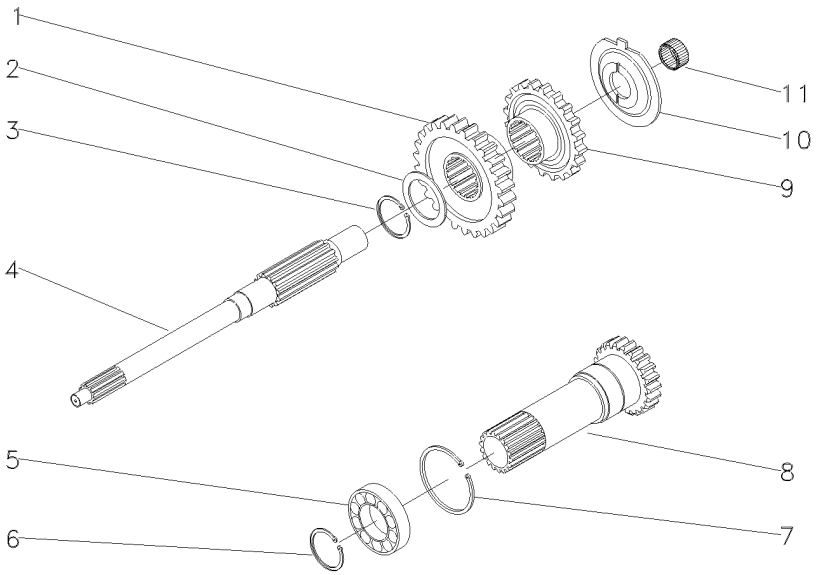

1	054184P1	30	**1**	ENGRENAGEM	GEAR	ENGRANAJE
2	1677742M1		**1**	ARRUELA	WASHER	ARANDELA
3	358969X1		**1**	ANEL TRAVA	CIRCLIP	CIRCULITO
4	039423P1		**1**	EIXO	SHAFT	ARBOL
5	3761292M1		**1**	ROLAMENTO	BEARING	COJINETE
6	762101M1		**1**	ANEL TRAVA	CIRCLIP	CIRCULITO
7	377631X1		**1**	ANEL TRAVA	CIRCLIP	CIRCULITO
8	1677746M92	PTO/1000RPM 25-125 No	**1**	CJ. EIXO	KIT, AXLE	JUEGO DE EJE
9	054183P1	26	**1**	ENGRENAGEM	GEAR	ENGRANAJE
10	1674668M3		**1**	ESPAÇADOR	SPACER	PIEZA DISTANCIA
11	2700273M1		**1**	ROLAMENTO AGULHA	BEARING NEEDLE	COJINETA AGUJAS

Transmissão 12 Velocidades-C. Mesh
12 Speed Transmission - C. Mesh
Transmision 12 Velocidades-C. Mesh

Árvore Principal
Main Shaft
Eje Principale

25-60

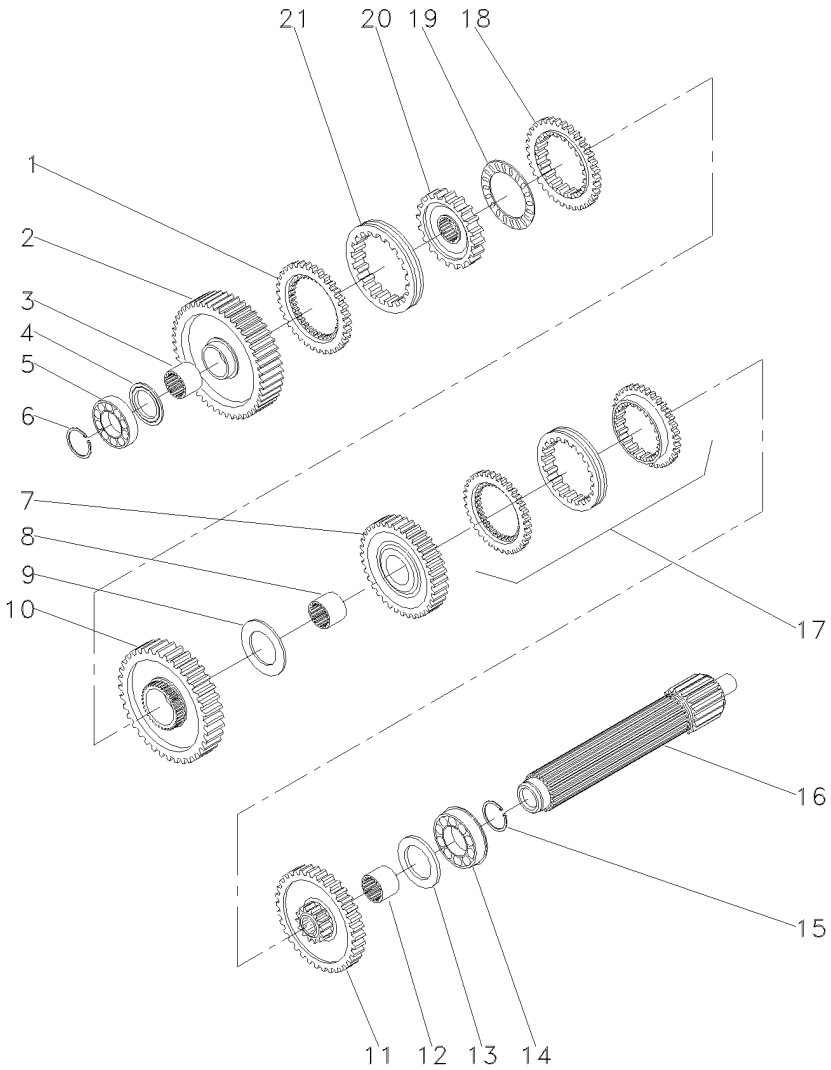

1	1686458M1		**1**	ANEL	RING	ARO
2	049163N1	56	**1**	ENGRENAGEM	GEAR	ENGRANAJE
3	039397P1		**1**	LUVA	SLEEVE	MANCHA
4	1671888M2	4,14-4,19MM	**X**	CALÇO	SHIM	CALCE
4	1671889M1	4,39-4,45MM	**X**	ARRUELA	WASHER	ARANDELA
4	1671890M2	4,62-4,67MM	**X**	ARRUELA	WASHER	ARANDELA
4	1671891M2	4,85-4,90MM	**X**	ARRUELA	WASHER	ARANDELA
5	039544R1		**1**	ROLAMENTO	BEARING	COJINETE
6	039545R1		**1**	ANEL TRAVA	CIRCLIP	CIRCULITO
7	053354N1	35	**1**	CJ. ENGRENAGEM	KIT, GEAR	ENGRANAJES JUEGO
8	039398P1		**1**	LUVA	SLEEVE	MANCHA
9	023422R1		**1**	ARRUELA	WASHER	ARANDELA
10	053355N1	51	**1**	CJ. ENGRENAGEM	KIT, GEAR	ENGRANAJES JUEGO
11	053352N1	46	**1**	CJ. ENGRENAGEM	KIT, GEAR	ENGRANAJES JUEGO
12	039396P1		**1**	LUVA	SLEEVE	MANCHA
13	1867259M1		**1**	ARRUELA	WASHER	ARANDELA
14	3761291M1		**1**	ROLAMENTO	BEARING	COJINETE
15	195363M1		**1**	ANEL TRAVA	CIRCLIP	CIRCULITO
16	039543P1		**1**	EIXO	SHAFT	ARBOL
17	039440N1	25-75 No	**1**	CJ. SINCRONIZADO	SYNCHRO UNIT	SINCRONIZ ADORA
18	1686459M1		**1**	ANEL	RING	ARO
19	1663796M1		**1**	ROLAMENTO	BEARING	COJINETE
20	039402P1		**1**	CUBO	HUB	CUBO
21	039425P1		**1**	LUVA	SLEEVE	MANCHA

Transmissão 12 Velocidades-C. Mesh
12 Speed Transmission - C. Mesh
Transmision 12 Velocidades-C. Mesh

Árvore Secundária
Secundary Shaft
Eje Secundaria

25-65

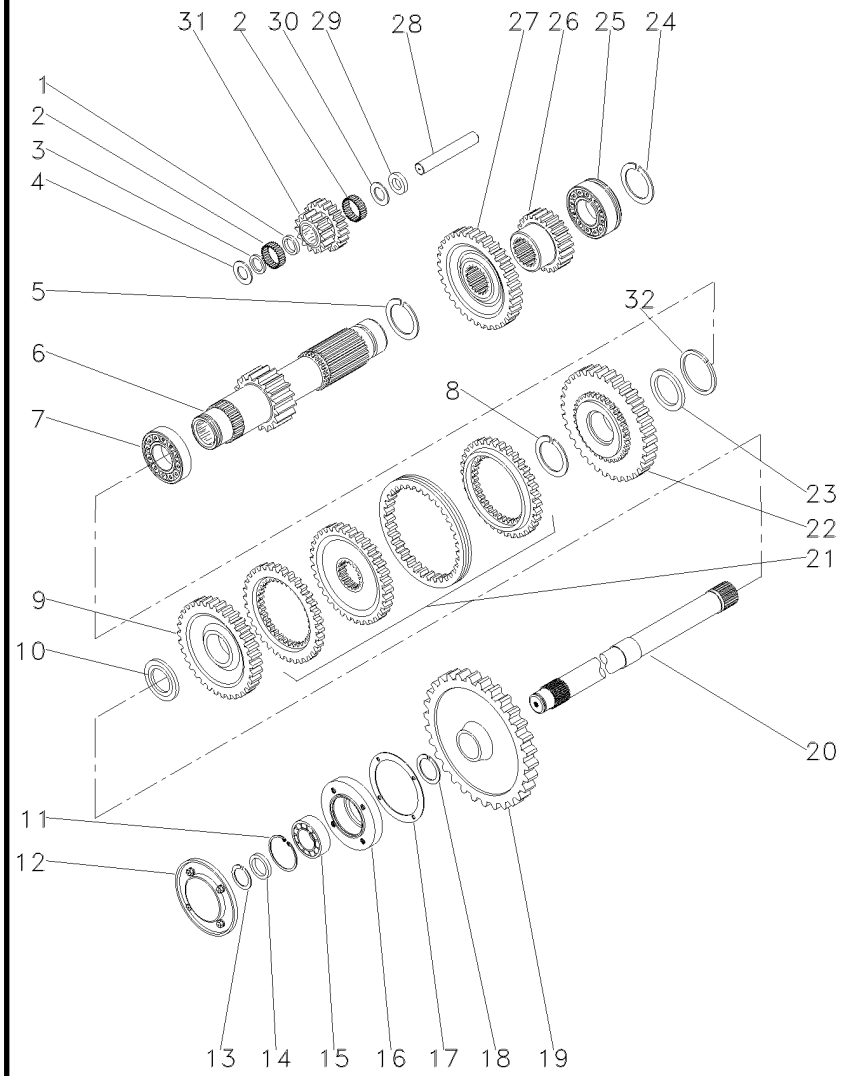

1	1688131M1		**1**	ESPAÇADOR	SPACER	PIEZA DISTANCIA
2	183039M1		**56**	ROLETE	ROLLER	RODILLO
3	183037M1		**1**	ARRUELA	WASHER	ARANDELA
4	1688132M1		**2**	ARRUELA	WASHER	ARANDELA
5	195500M1		**1**	ANEL TRAVA	CIRCLIP	CIRCULITO
6	049165N1	19	**1**	EIXO	SHAFT	ARBOL
7	3003372X1		**1**	ROLAMENTO	BEARING	COJINETE
8	1440873X1		**1**	ANEL TRAVA	CIRCLIP	CIRCULITO
9	054180N1	34	**1**	ENGRENAGEM	GEAR	ENGRANAJE
10	039408P1		**1**	ARRUELA	WASHER	ARANDELA
10	039409P1		**1**	ARRUELA	WASHER	ARANDELA
11	355988X1		**1**	ANEL TRAVA	CIRCLIP	CIRCULITO
12	1683386M91		**1**	TAMPA	COVER	CUBIERTA
13	899385M1		**1**	ANEL	RING	ARO
14	881122M2		**1**	ANEL	RING	ARO
15	899377M2		**1**	ROLAMENTO	BEARING	COJINETE
16	899331M1		**1**	FLANGE	FLANGE	PLETINA
17	180432M1		**1**	JUNTA	GASKET	EMPAQUETADURA.
18	358913X1		**1**	ANEL TRAVA	CIRCLIP	CIRCULITO
19	9004882M1	[A] 53	**1**	ENGRENAGEM	GEAR	ENGRANAJE
20	1868533M2	[A]	**1**	EIXO	SHAFT	ARBOL
21	039439N1	25-80 No	**1**	CJ. SINCRONIZADO	SYNCHRO UNIT	SINCRONIZ ADORA
22	054182N1	42	**1**	ENGRENAGEM	GEAR	ENGRANAJE
23	039413P1		**1**	ARRUELA	WASHER	ARANDELA
24	195363M1		**1**	ANEL TRAVA	CIRCLIP	CIRCULITO
25	3761291M1		**1**	ROLAMENTO	BEARING	COJINETE
26	053314P1	23	**1**	ENGRENAGEM	GEAR	ENGRANAJE
27	053312P1	43	**1**	ENGRENAGEM	GEAR	ENGRANAJE
28	180445M1		**1**	EIXO	SHAFT	ARBOL
29	1688130M1		**1**	ARRUELA	WASHER	ARANDELA
30	1688129M1		**1**	MOLA PRATO	SPRING PLATE	PLETINA MUELLE
31	053310P1	15/20	**1**	ENGRENAGEM	GEAR	ENGRANAJE
32	831581M2		**1**	ANEL TRAVA	CIRCLIP	CIRCULITO

Transmissão 12 Velocidades-C. Mesh
12 Speed Transmission - C. Mesh
Transmision 12 Velocidades-C. Mesh

Redutor Epicicloidal
Epicyclic Unit
Unidad Epicicloidal

25-70

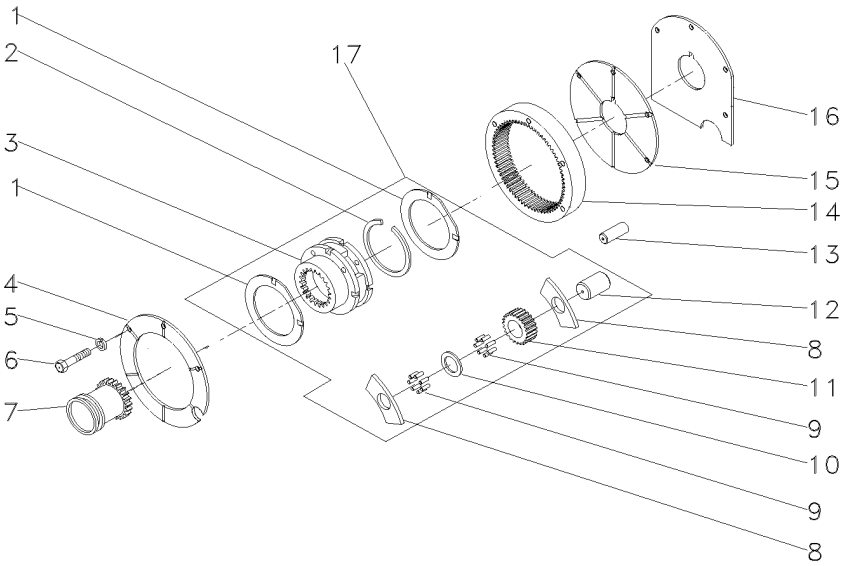

1	518414M1	17	**2**	ARRUELA	WASHER	ARANDELA
2	366317X1	17	**1**	ANEL TRAVA	CIRCLIP	CIRCULITO
3		17 ➡ 022638N1	**1**	CJ. REDUTOR	KIT, CARRIER	JUEGO PORTADOR
4	184012M4		**1**	PLACA	PLATE	PLATO
5	353434X1		**3**	ARRUELA	WASHER	ARANDELA
6	362684X1		**4**	PARAFUSO	BOLT	PERNO
7	184770M2		**1**	LUVA	SLEEVE	MANCHA
8	516526M1	17	**6**	ARRUELA	WASHER	ARANDELA
9	834211M1	17	**144**	ROLETE	ROLLER	RODILLO
10	518415M1	17	**3**	EIXO	SHAFT	ARBOL
11	516509M1	17	**3**	ENGRENAGEM	GEAR	ENGRANAJE
12	897020M1	17	**3**	ARRUELA	WASHER	ARANDELA
13	180409M1		**2**	PINO	PIN	PASADOR
14	1865530M1		**1**	COROA	ANNULAR GEAR	ENGRANAJE ANULAR
15	180408M2		**1**	PLACA	PLATE	PLATO
16	1867426M1		**1**	CALÇO	SHIM	CALCE
17	022638N1		**1**	CJ. REDUTOR	KIT, CARRIER	JUEGO PORTADOR

Luva E Cubo
Sleeve And Hub
Manguito Y Cubo

25-75

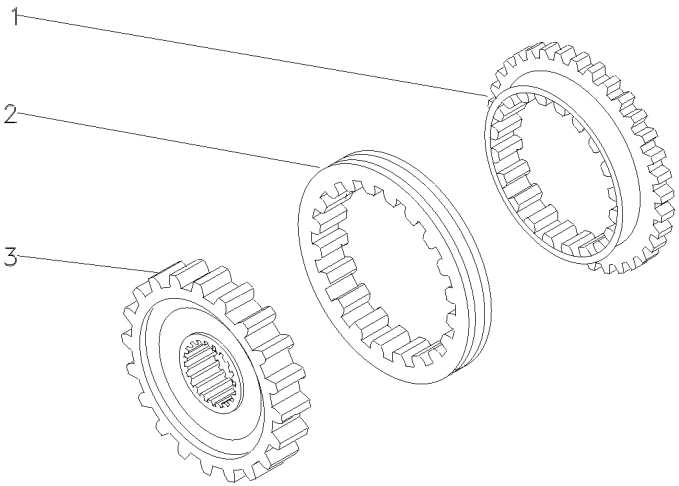

1	027925P1	**2** ANEL	RING	ARO
2	027924P1	**1** LUVA	SLEEVE	MANCHA
3	040751P1	**1** CUBO	HUB	CUBO

Luva E Cubo
Sleeve And Hub
Manguito Y Cubo

25-80

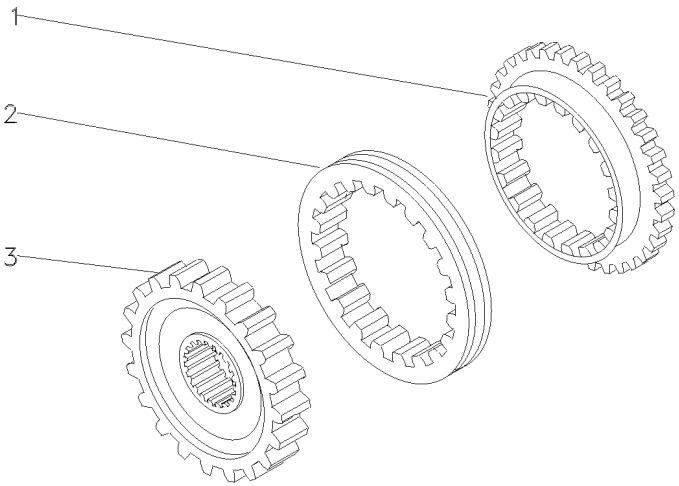

1	027925P1	**2** ANEL	RING	ARO
2	027924P1	**1** LUVA	SLEEVE	MANCHA
3	027927P1	**1** CUBO	HUB	CUBO

Transmissão 12 Velocidades — **Constant Mesh**
12 Speed Transmission — **Constant Mesh**
Transmision 12 Velocidades — **Constant Mesh**

25-85

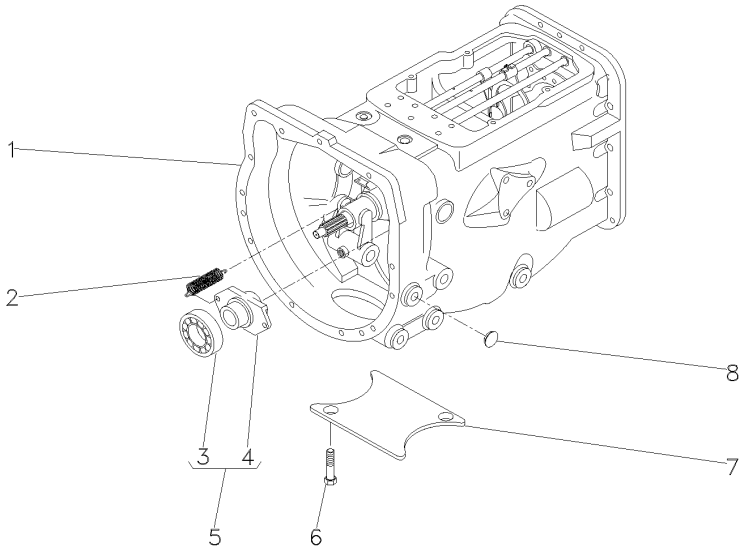

1	063273N1		25-90 No	**1**	CX. TRANSMISSÃO	TRANSMISSION	TRANSMISION
1			25-95 No	**1**	CX. TRANSMISSÃO	TRANSMISSION	TRANSMISION
1			25-100 No	**1**	CX. TRANSMISSÃO	TRANSMISSION	TRANSMISION
1			25-105 No	**1**	CX. TRANSMISSÃO	TRANSMISSION	TRANSMISION
1			25-110 No	**1**	CX. TRANSMISSÃO	TRANSMISSION	TRANSMISION
1			25-115 No	**1**	CX. TRANSMISSÃO	TRANSMISSION	TRANSMISION
2	3700450M1			**2**	MOLA	SPRING	RESORTE
3	3700527M1	5		**1**	ROLAMENTO	BEARING	COJINETE
4	886727M2	5		**1**	COLAR	COLLAR	COLLAR
5	063142N1			**1**	PORTA ROLAMENTO	BEARING FLANGE	BEARING FLANGE
6	354441X1			**2**	PARAFUSO	BOLT	PERNO
7	021020P2			**1**	TAMPA	COVER	CUBIERTA
8	027014P1			**4**	TAMPÃO	PAD	ALMOHADILLA

Transmissão 12 Velocidades-C. Mesh
12 Speed Transmission - C. Mesh
Transmision 12 Velocidades-C. Mesh

Carcaça
Housing
Caja

25-90

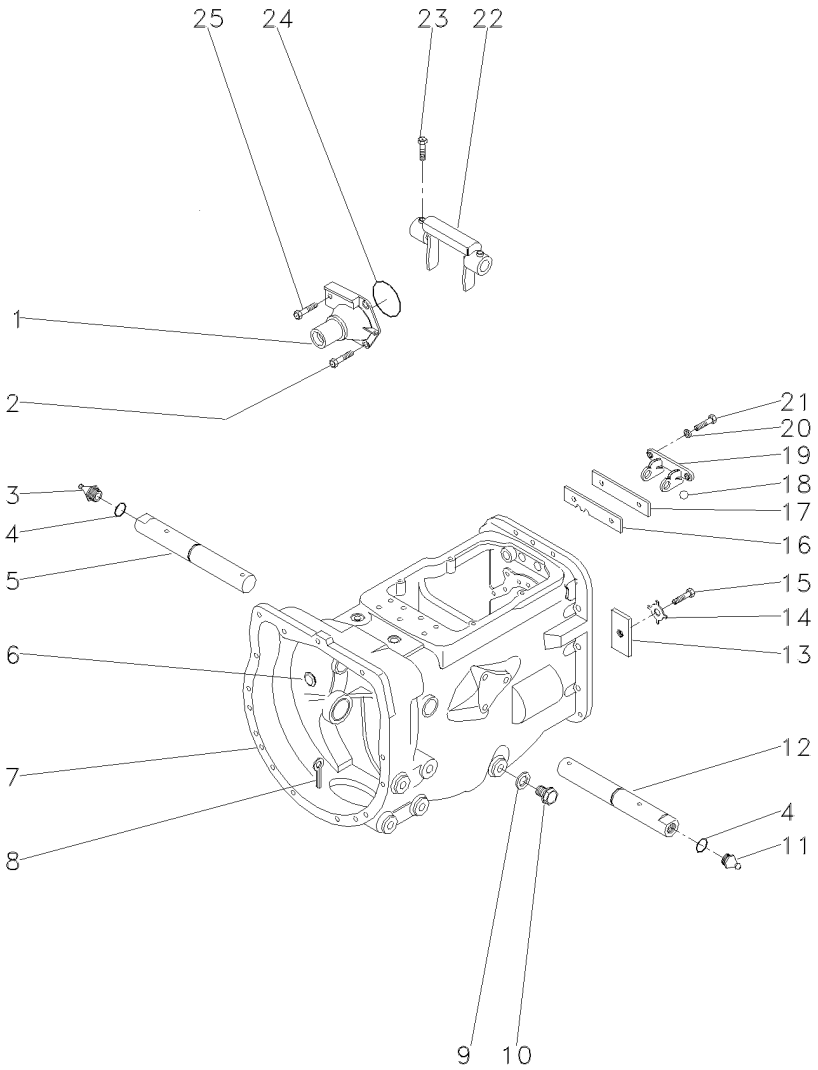

1	1860890M91		**1**	FLANGE	FLANGE	PLETINA
2	377477X1		**3**	PARAFUSO	BOLT	PERNO
3	29951X		**1**	GRAXEIRA	GREASER	ENGRASADOR
4	364784X1		**2**	ANEL "O"	O RING	JUNTA TORICA
5	058424P1		**1**	EIXO	SHAFT	ARBOL
6	2950X		**1**	BUJÃO	PLUG	TAPON
7	488156M97	25-40 No	**1**	CJ. CARCAÇA	HOUSE ASSY	CONJ. CARTER
8	354076X1		**1**	CUPILHA	COTTER PIN	PASADOR DOUBLE
9	180474M1		**1**	ARRUELA	WASHER	ARANDELA
10	050698T1		**1**	BUJÃO	PLUG	TAPON
11	13811X		**1**	GRAXEIRA	GREASER	ENGRASADOR
12	058424P1		**1**	EIXO	SHAFT	ARBOL
13	184789M1		**1**	TRAVA	LOCK	RETENEDOR
14	828020M1		**1**	ARRUELA	WASHER	ARANDELA
15	353691X1		**1**	PARAFUSO	BOLT	PERNO
16	1860764M2		**1**	PLACA	PLATE	PLATO
17	1860765M1		**1**	ESPAÇADOR	SPACER	PIEZA DISTANCIA
18	391838X1	∅ 12MM	**1**	ESFERA	BALL	BOLA
19	1860761M1		**1**	SUPORTE	CLEVIS	GANCHO SEGURI.
20	353434X1		**2**	ARRUELA	WASHER	ARANDELA
21	362443X1		**2**	PARAFUSO	BOLT	PERNO
22	886719M1		**1**	GARFO	FORK	HORQUILLA
23	180002M1		**2**	PARAFUSO	BOLT	PERNO
24	886089M1		**1**	ANEL "O"	O RING	JUNTA TORICA
25	377480X1		**1**	PARAFUSO	BOLT	PERNO

Transmissão 12 Velocidades-C. Mesh
12 Speed Transmission - C. Mesh
Transmision 12 Velocidades-C. Mesh

Carcaça
Housing
Caja

25-95

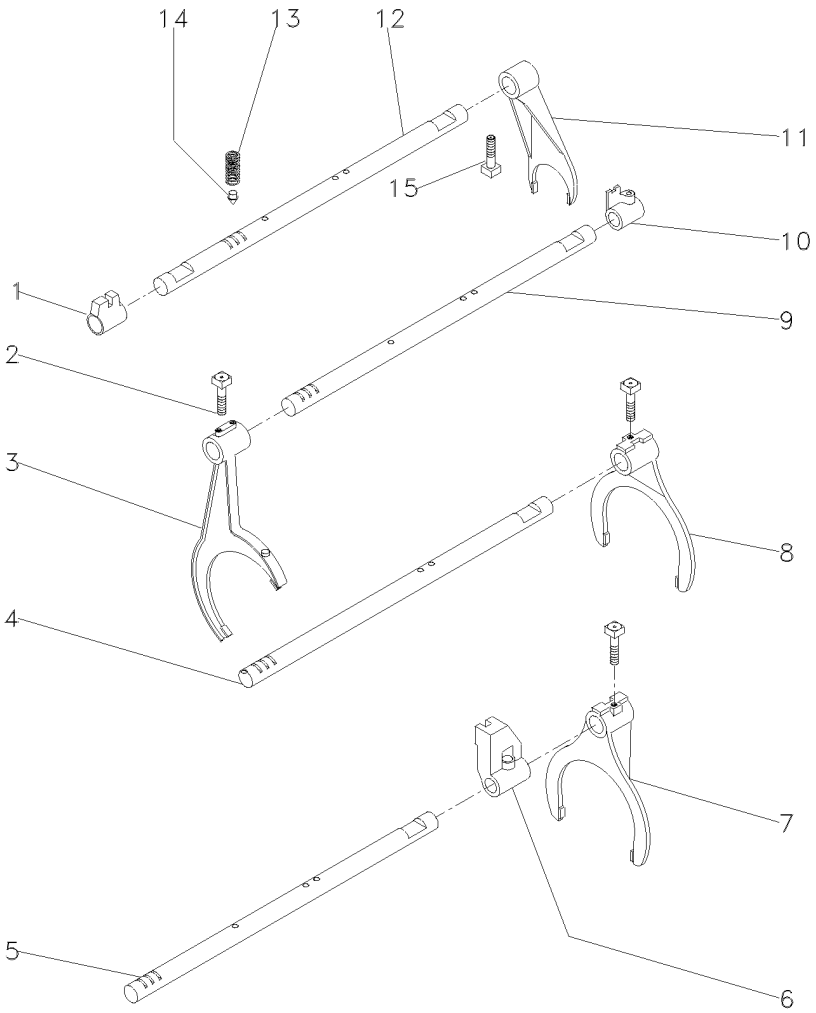

1	023416R1	**1** SELETOR	SELECTOR	SELECTOR
2	1675367M2	**4** PARAFUSO	BOLT	PERNO
3	027923P1	**1** GARFO	FORK	HORQUILLA
4	1693824M1	**2** EIXO	SHAFT	ARBOL
5	027920P2	**1** EIXO	SHAFT	ARBOL
6	023417R1	**1** SELETOR	SELECTOR	SELECTOR
7	027922P1	**1** GARFO	FORK	HORQUILLA
8	039404P1	**1** GARFO	FORK	HORQUILLA
9	027919P2	**1** EIXO	SHAFT	ARBOL
10	023425R1	**1** SELETOR	SELECTOR	SELECTOR
11	897065M2	**1** GARFO	FORK	HORQUILLA
12	1693818M1	**1** EIXO	SHAFT	ARBOL
13	191221M2	**4** MOLA	SPRING	RESORTE
14	180418M2	**4** PINO	PIN	PASADOR
15	180002M1	**4** PARAFUSO	BOLT	PERNO

Transmissão 12 Velocidades-C. Mesh
12 Speed Transmission - C. Mesh
Transmision 12 Velocidades-C. Mesh

Árvore De Entrada
Input Shaft
Arbol De Entrada

25-100

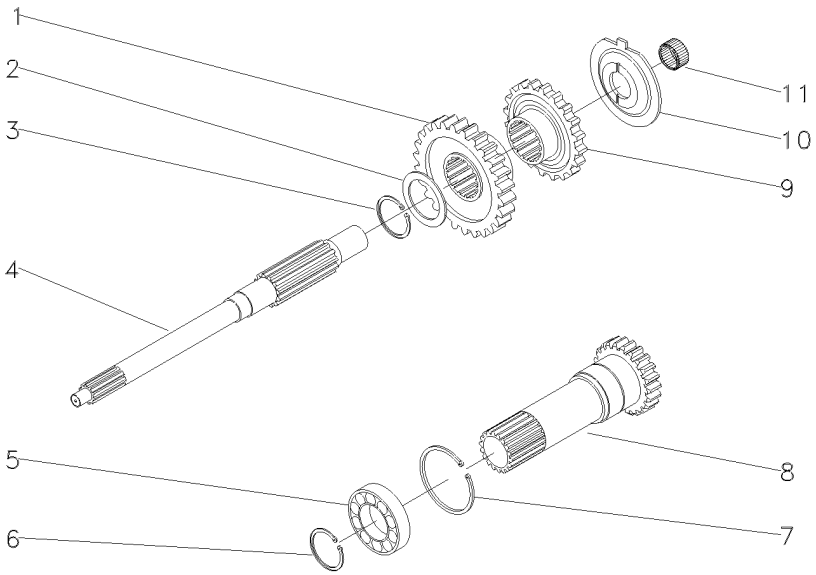

1	054184P1	30	**1**	ENGRENAGEM	GEAR	ENGRANAJE
2	1677742M1		**1**	ARRUELA	WASHER	ARANDELA
3	358969X1		**1**	ANEL TRAVA	CIRCLIP	CIRCULITO
4	039423P1		**1**	EIXO	SHAFT	ARBOL
5	3761292M1		**1**	ROLAMENTO	BEARING	COJINETE
6	762101M1		**1**	ANEL TRAVA	CIRCLIP	CIRCULITO
7	377631X1		**1**	ANEL TRAVA	CIRCLIP	CIRCULITO
8	1677746M92	PTO/1000RPM 25-125 No	**1**	CJ. EIXO	KIT, AXLE	JUEGO DE EJE
9	054183P1	26	**1**	ENGRENAGEM	GEAR	ENGRANAJE
10	1674668M3		**1**	ESPAÇADOR	SPACER	PIEZA DISTANCIA
11	2700273M1		**1**	ROLAMENTO AGULHA	BEARING NEEDLE	COJINETA AGUJAS

Transmissão 12 Velocidades-C. Mesh
12 Speed Transmission - C. Mesh
Transmision 12 Velocidades-C. Mesh

Árvore Principal
Main Shaft
Eje Principale

25-105

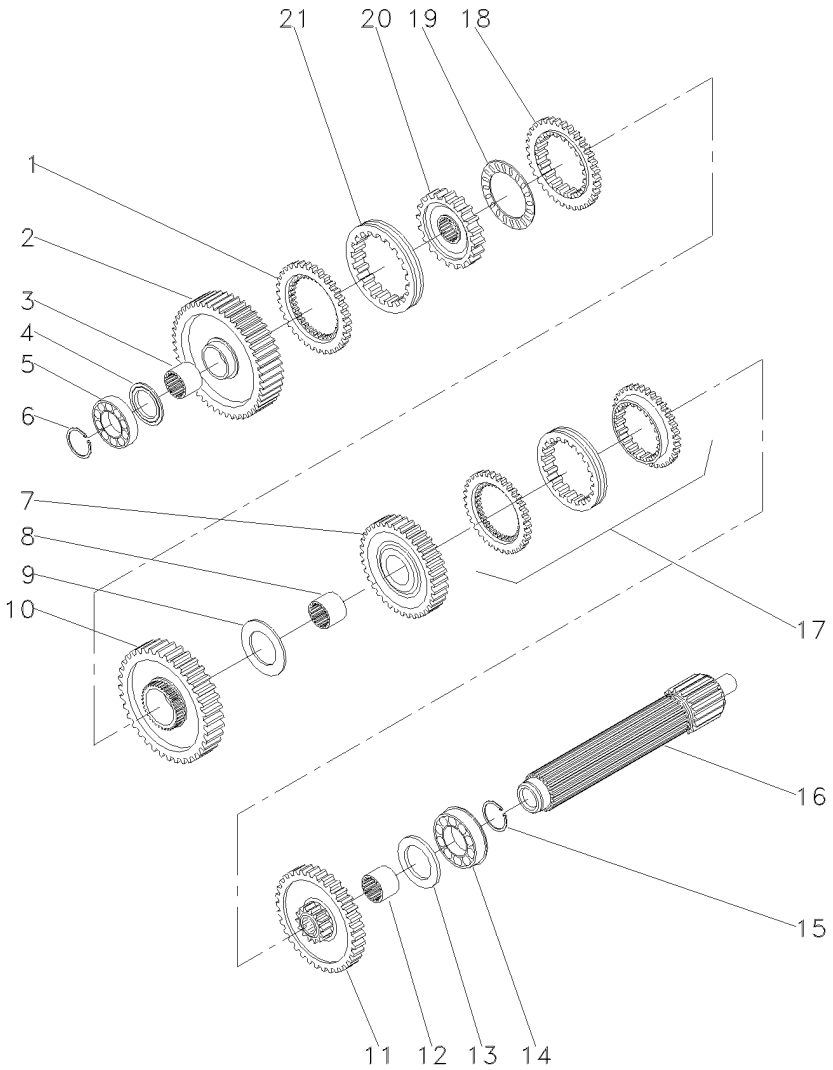

1	1686458M1		**1**	ANEL	RING	ARO
2	049163N1	56	**1**	ENGRENAGEM	GEAR	ENGRANAJE
3	039397P1		**1**	LUVA	SLEEVE	MANCHA
4	1671888M2	4,14-4,19MM	**X**	CALÇO	SHIM	CALCE
4	1671889M1	4,39-4,45MM	**X**	ARRUELA	WASHER	ARANDELA
4	1671890M2	4,62-4,67MM	**X**	ARRUELA	WASHER	ARANDELA
4	1671891M2	4,85-4,90MM	**X**	ARRUELA	WASHER	ARANDELA
5	039544R1		**1**	ROLAMENTO	BEARING	COJINETE
6	039545R1		**1**	ANEL TRAVA	CIRCLIP	CIRCULITO
7	053354N1	35	**1**	CJ. ENGRENAGEM	KIT, GEAR	ENGRANAJES JUEGO
8	039398P1		**1**	LUVA	SLEEVE	MANCHA
9	023422R1		**1**	ARRUELA	WASHER	ARANDELA
10	053355N1	51	**1**	CJ. ENGRENAGEM	KIT, GEAR	ENGRANAJES JUEGO
11	053352N1	46	**1**	CJ. ENGRENAGEM	KIT, GEAR	ENGRANAJES JUEGO
12	039396P1		**1**	LUVA	SLEEVE	MANCHA
13	1867259M1		**1**	ARRUELA	WASHER	ARANDELA
14	3761291M1		**1**	ROLAMENTO	BEARING	COJINETE
15	195363M1		**1**	ANEL TRAVA	CIRCLIP	CIRCULITO
16	039543P1		**1**	EIXO	SHAFT	ARBOL
17	039440N1	25-75 No	**1**	CJ. SINCRONIZADO	SYNCHRO UNIT	SINCRONIZ ADORA
18	1686459M1		**1**	ANEL	RING	ARO
19	1663796M1		**1**	ROLAMENTO	BEARING	COJINETE
20	039402P1		**1**	CUBO	HUB	CUBO
21	039425P1		**1**	LUVA	SLEEVE	MANCHA

Transmissão 12 Velocidades-C. Mesh
12 Speed Transmission - C. Mesh
Transmision 12 Velocidades-C. Mesh

Árvore Secundária
Secundary Shaft
Eje Secundaria

25-110

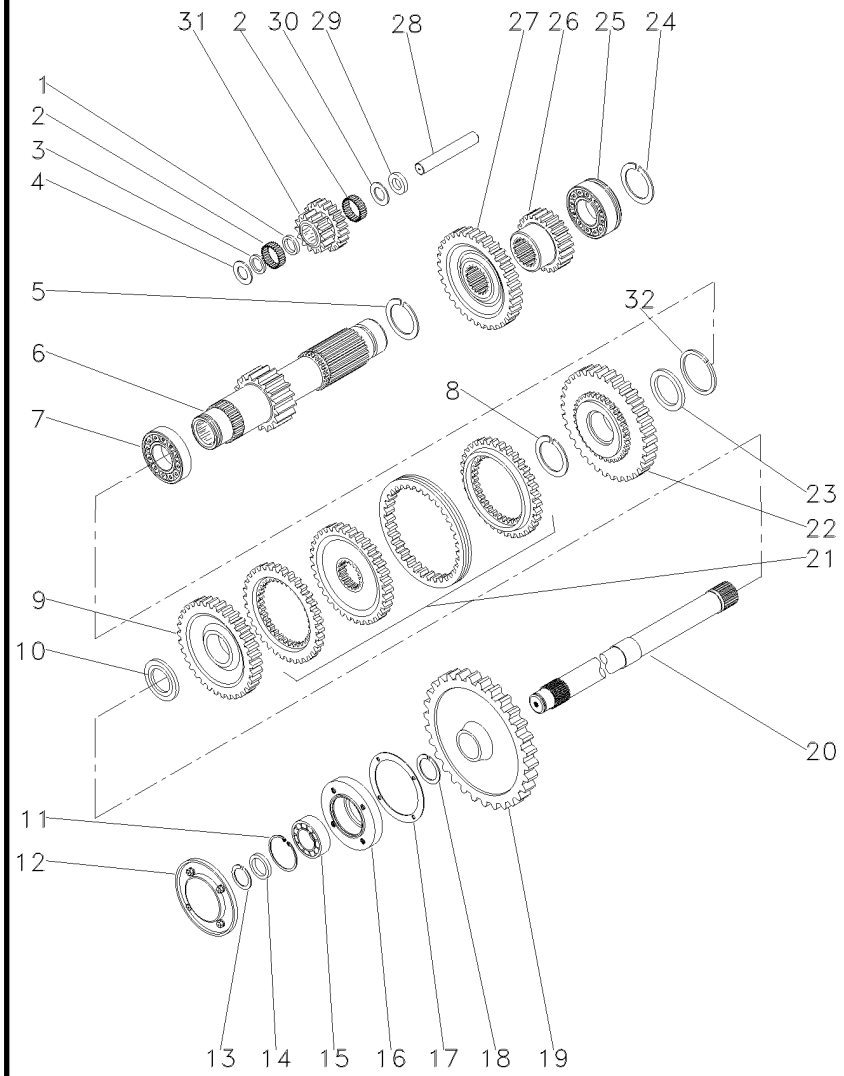

1	1688131M1		1	ESPAÇADOR	SPACER	PIEZA DISTANCIA
2	183039M1		56	ROLETE	ROLLER	RODILLO
3	183037M1		1	ARRUELA	WASHER	ARANDELA
4	1688132M1		2	ARRUELA	WASHER	ARANDELA
5	195500M1		1	ANEL TRAVA	CIRCLIP	CIRCULITO
6	049165N1	19	1	EIXO	SHAFT	ARBOL
7	3003372X1		1	ROLAMENTO	BEARING	COJINETE
8	1440873X1		1	ANEL TRAVA	CIRCLIP	CIRCULITO
9	054180N1	34	1	ENGRENAGEM	GEAR	ENGRANAJE
10	039408P1		1	ARRUELA	WASHER	ARANDELA
10	039409P1		1	ARRUELA	WASHER	ARANDELA
11	355988X1		1	ANEL TRAVA	CIRCLIP	CIRCULITO
12	1683386M91		1	TAMPA	COVER	CUBIERTA
13	899385M1		1	ANEL	RING	ARO
14	881122M2		1	ANEL	RING	ARO
15	899377M2		1	ROLAMENTO	BEARING	COJINETE
16	899331M1		1	FLANGE	FLANGE	PLETINA
17	180432M1		1	JUNTA	GASKET	EMPAQUETADURA.
18	358913X1		1	ANEL TRAVA	CIRCLIP	CIRCULITO
19	9004882M1	[A] 53	1	ENGRENAGEM	GEAR	ENGRANAJE
20	1869279M1	[A]	1	EIXO	SHAFT	ARBOL
21	039439N1	25-80 No	1	CJ. SINCRONIZADO	SYNCHRO UNIT	SINCRONIZ ADORA
22	054182N1	42	1	ENGRENAGEM	GEAR	ENGRANAJE
23	039413P1		1	ARRUELA	WASHER	ARANDELA
24	195363M1		1	ANEL TRAVA	CIRCLIP	CIRCULITO
25	3761291M1		1	ROLAMENTO	BEARING	COJINETE
26	053314P1	23	1	ENGRENAGEM	GEAR	ENGRANAJE
27	053312P1	43	1	ENGRENAGEM	GEAR	ENGRANAJE
28	180445M1		1	EIXO	SHAFT	ARBOL
29	1688130M1		1	ARRUELA	WASHER	ARANDELA
30	1688129M1		1	MOLA PRATO	SPRING PLATE	PLETINA MUELLE
31	053310P1		1	ENGRENAGEM	GEAR	ENGRANAJE
32	831581M2		1	ANEL TRAVA	CIRCLIP	CIRCULITO

[A] TDP
PTO
TDF

Transmissão 12 Velocidades-C. Mesh
12 Speed Transmission - C. Mesh
Transmision 12 Velocidades-C. Mesh

Redutor Epicicloidal
Epicyclic Unit
Unidad Epicicloidal

25-115

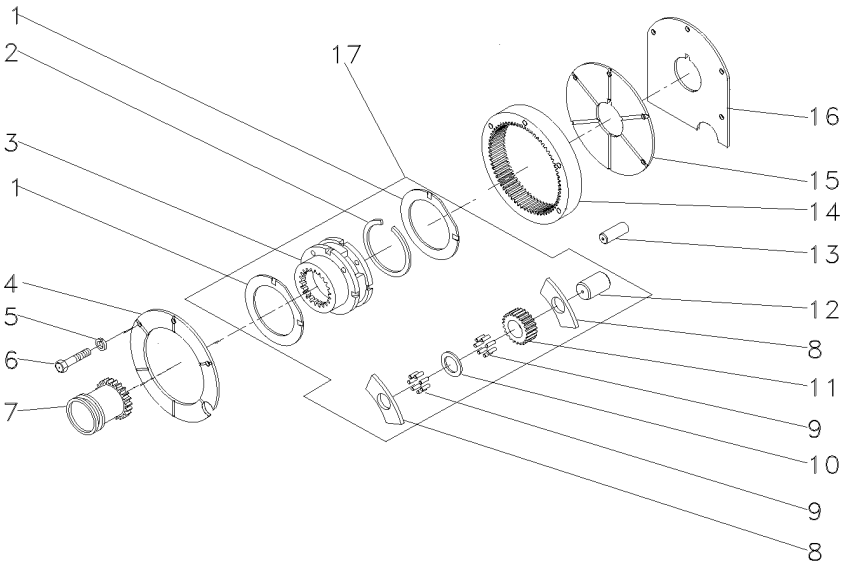

1	518414M1	17	**2**	ARRUELA	WASHER	ARANDELA
2	366317X1	17	**1**	ANEL TRAVA	CIRCLIP	CIRCULITO
3		17 ➡ 022638N1	**1**	CJ. REDUTOR	KIT, CARRIER	JUEGO PORTADOR
4	184012M4		**1**	PLACA	PLATE	PLATO
5	353434X1		**3**	ARRUELA	WASHER	ARANDELA
6	362684X1		**4**	PARAFUSO	BOLT	PERNO
7	184770M2		**1**	LUVA	SLEEVE	MANCHA
8	516526M1	17	**6**	ARRUELA	WASHER	ARANDELA
9	834211M1	17	**144**	ROLETE	ROLLER	RODILLO
10	518415M1	17	**3**	EIXO	SHAFT	ARBOL
11	516509M1	17	**3**	ENGRENAGEM	GEAR	ENGRANAJE
12	897020M1	17	**3**	ARRUELA	WASHER	ARANDELA
13	180409M1		**2**	PINO	PIN	PASADOR
14	1865530M1		**1**	COROA	ANNULAR GEAR	ENGRANAJE ANULAR
15	180408M2		**1**	PLACA	PLATE	PLATO
16	1867426M1		**1**	CALÇO	SHIM	CALCE
17	022638N1		**1**	CJ. REDUTOR	KIT, CARRIER	JUEGO PORTADOR

Transmissão 12 Velocidades — **Constant Mesh**
12 Speed Transmission — **Constant Mesh**
Transmision 12 Velocidades — **Constant Mesh**

25-120

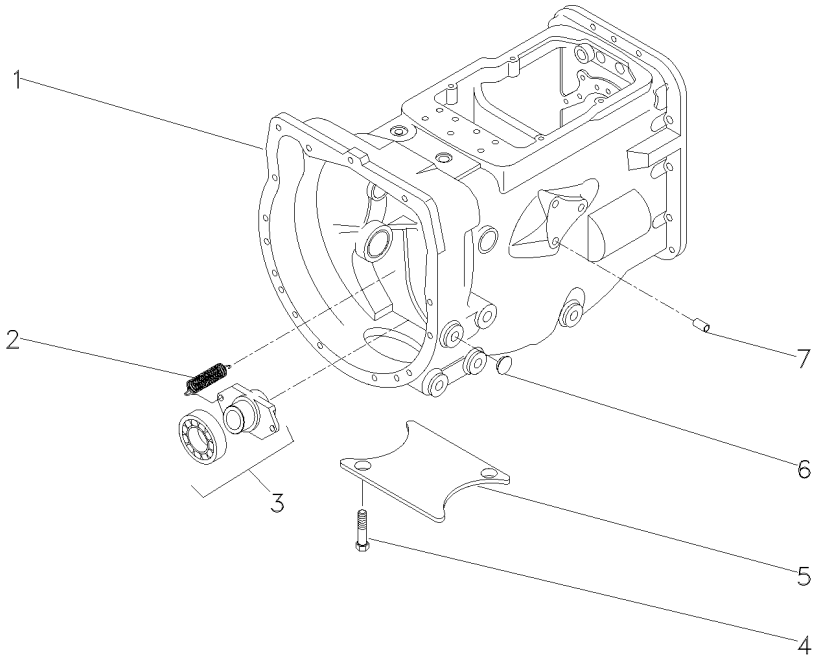

1	063274N1		**1**	CX. TRANSMISSÃO	TRANSMISSION	TRANSMISION
2	3700450M1		**2**	MOLA	SPRING	RESORTE
3	063142N1	25-360 No	**1**	PORTA ROLAMENTO	BEARING FLANGE	BEARING FLANGE
4	354441X1		**2**	PARAFUSO	BOLT	PERNO
5	021020P2		**1**	TAMPA	COVER	CUBIERTA
6	027014P1		**8**	TAMPÃO	PAD	ALMOHADILLA
7	899297M1		**1**	BUJÃO	PLUG	TAPON

Eixo Entrada
Inlet Shaft
Eje Entrada

25-125

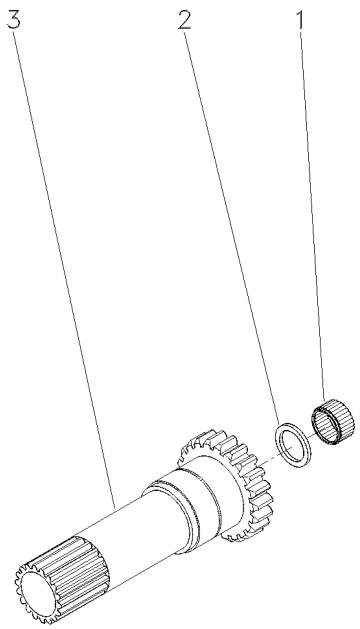

1	1677724M1		**1** ROLAMENTO	BEARING	COJINETE
2	883935M4		**1** RETENTOR	SEAL	RETEN
3	1677738M1	20	**1** EIXO	SHAFT	ARBOL

Tampa De Rolamento
Bearing Cover
Tapa De Cojinete

25-130

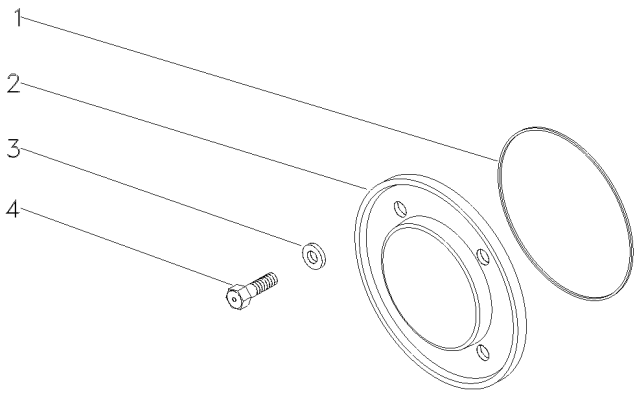

1	1004633M1	**1** ANEL "O"	O RING	JUNTA TORICA
2	883620M1	**1** TAMPA	COVER	CUBIERTA
3	376703X1	**4** ARRUELA	WASHER	ARANDELA
4	377479X1	**4** PARAFUSO	BOLT	PERNO

Transmissão 12 Velocidades-C. Mesh
12 Speed Transmission - C. Mesh
Transmision 12 Velocidades-C. Mesh

Carcaça
Housing
Caja

25-135

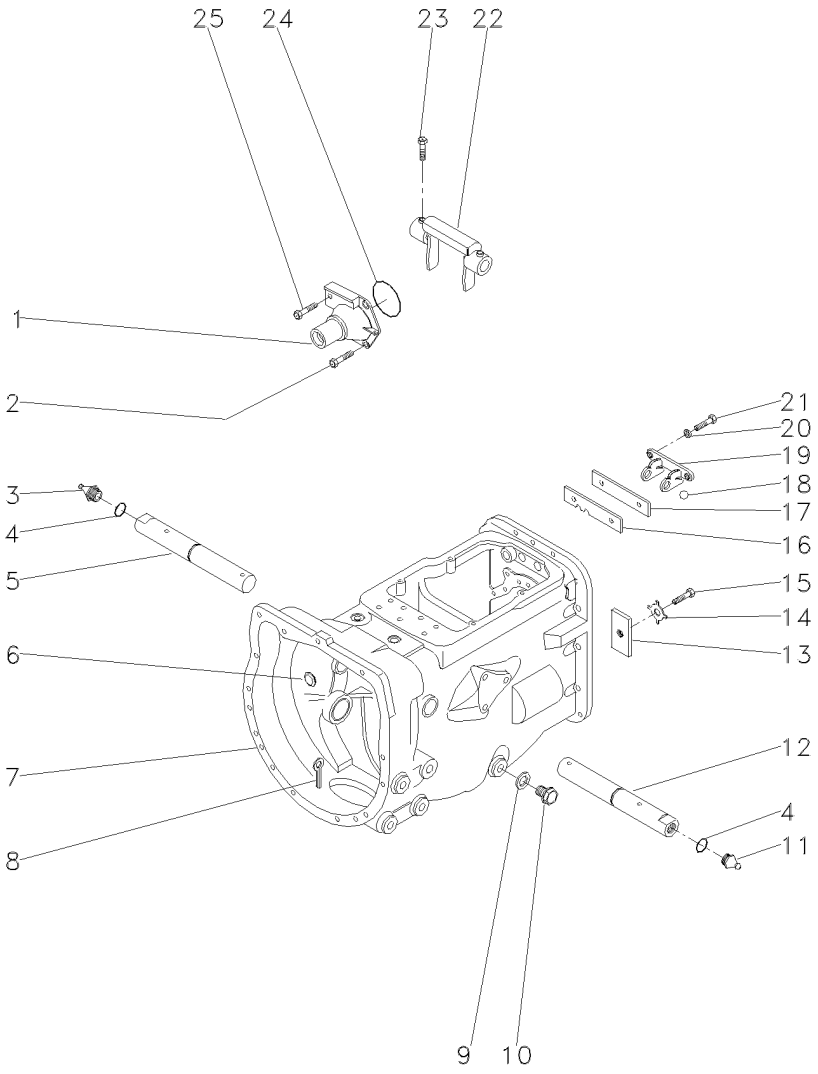

1	1860890M91		**1**	FLANGE	FLANGE	PLETINA
2	377477X1		**3**	PARAFUSO	BOLT	PERNO
3	29951X	▶	**1**	GRAXEIRA	GREASER	ENGRASADOR
4	364784X1		**2**	ANEL "O"	O RING	JUNTA TORICA
5	058424P1		**1**	EIXO	SHAFT	ARBOL
6	2950X		**1**	BUJÃO	PLUG	TAPON
7	488156M97	25-40 No	**1**	CJ. CARCAÇA	HOUSE ASSY	CONJ. CARTER
8	354076X1		**1**	CUPILHA	COTTER PIN	PASADOR DOUBLE
9	180474M1		**1**	ARRUELA	WASHER	ARANDELA
10	050698T1		**1**	BUJÃO	PLUG	TAPON
11	13811X	◀	**1**	GRAXEIRA	GREASER	ENGRASADOR
12	058424P1		**1**	EIXO	SHAFT	ARBOL
13	184789M1		**1**	TRAVA	LOCK	RETENEDOR
14	828020M1		**1**	ARRUELA	WASHER	ARANDELA
15	353691X1		**1**	PARAFUSO	BOLT	PERNO
16	1860764M2		**1**	PLACA	PLATE	PLATO
17	1860765M1		**1**	ESPAÇADOR	SPACER	PIEZA DISTANCIA
18	391838X1	∅ 12MM	**1**	ESFERA	BALL	BOLA
19	1860761M1		**1**	SUPORTE	CLEVIS	GANCHO SEGURI.
20	353434X1		**2**	ARRUELA	WASHER	ARANDELA
21	362443X1		**2**	PARAFUSO	BOLT	PERNO
22	886719M1		**1**	GARFO	FORK	HORQUILLA
23	180002M1		**2**	PARAFUSO	BOLT	PERNO
24	886089M1		**1**	ANEL "O"	O RING	JUNTA TORICA
25	377480X1		**1**	PARAFUSO	BOLT	PERNO

Transmissão 12 Velocidades-C. Mesh
12 Speed Transmission - C. Mesh
Transmision 12 Velocidades-C. Mesh

Carcaça
Housing
Caja

25-140

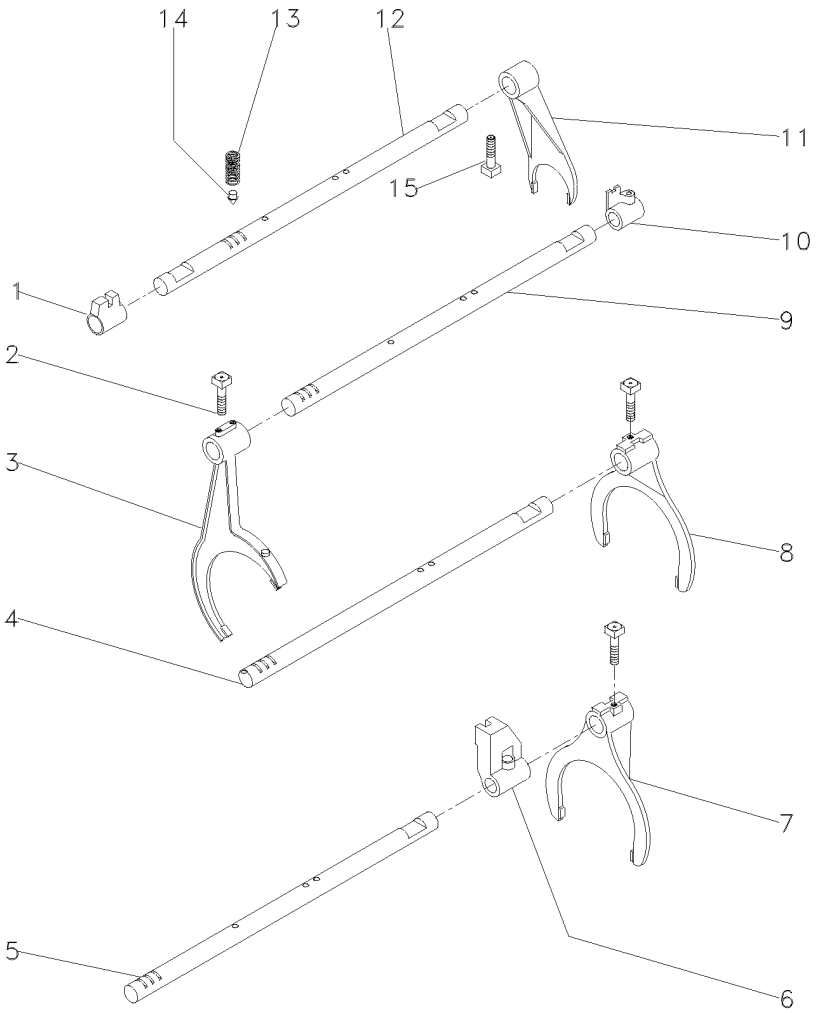

1	023416R1	**1** SELETOR	SELECTOR	SELECTOR
2	1675367M2	**4** PARAFUSO	BOLT	PERNO
3	027923P1	**1** GARFO	FORK	HORQUILLA
4	1693824M1	**2** EIXO	SHAFT	ARBOL
5	027920P2	**1** EIXO	SHAFT	ARBOL
6	023417R1	**1** SELETOR	SELECTOR	SELECTOR
7	027922P1	**1** GARFO	FORK	HORQUILLA
8	039404P1	**1** GARFO	FORK	HORQUILLA
9	027919P2	**1** EIXO	SHAFT	ARBOL
10	023425R1	**1** SELETOR	SELECTOR	SELECTOR
11	897065M2	**1** GARFO	FORK	HORQUILLA
12	1693818M1	**1** EIXO	SHAFT	ARBOL
13	191221M2	**4** MOLA	SPRING	RESORTE
14	180418M2	**4** PINO	PIN	PASADOR
15	180002M1	**4** PARAFUSO	BOLT	PERNO

Transmissão 12 Velocidades-C. Mesh
12 Speed Transmission - C. Mesh
Transmision 12 Velocidades-C. Mesh

Árvore De Entrada
Input Shaft
Arbol De Entrada

25-145

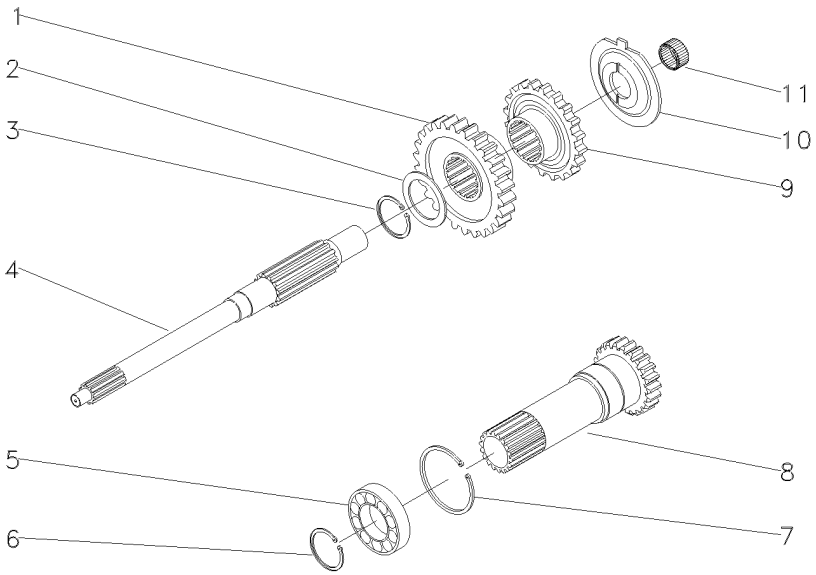

1	054184P1	30	**1**	ENGRENAGEM	GEAR	ENGRANAJE
2	1677742M1		**1**	ARRUELA	WASHER	ARANDELA
3	358969X1		**1**	ANEL TRAVA	CIRCLIP	CIRCULITO
4	039423P1		**1**	EIXO	SHAFT	ARBOL
5	3761292M1		**1**	ROLAMENTO	BEARING	COJINETE
6	762101M1		**1**	ANEL TRAVA	CIRCLIP	CIRCULITO
7	377631X1		**1**	ANEL TRAVA	CIRCLIP	CIRCULITO
8	049834N1	PTO/540RPM	**1**	CJ. EIXO	KIT, AXLE	JUEGO DE EJE
9	054183P1	26	**1**	ENGRENAGEM	GEAR	ENGRANAJE
10	1674668M3		**1**	ESPAÇADOR	SPACER	PIEZA DISTANCIA
11	2700273M1		**1**	ROLAMENTO AGULHA	BEARING NEEDLE	COJINETA AGUJAS

Transmissão 12 Velocidades-C. Mesh
12 Speed Transmission - C. Mesh
Transmision 12 Velocidades-C. Mesh

Árvore Principal
Main Shaft
Eje Principale

25-150

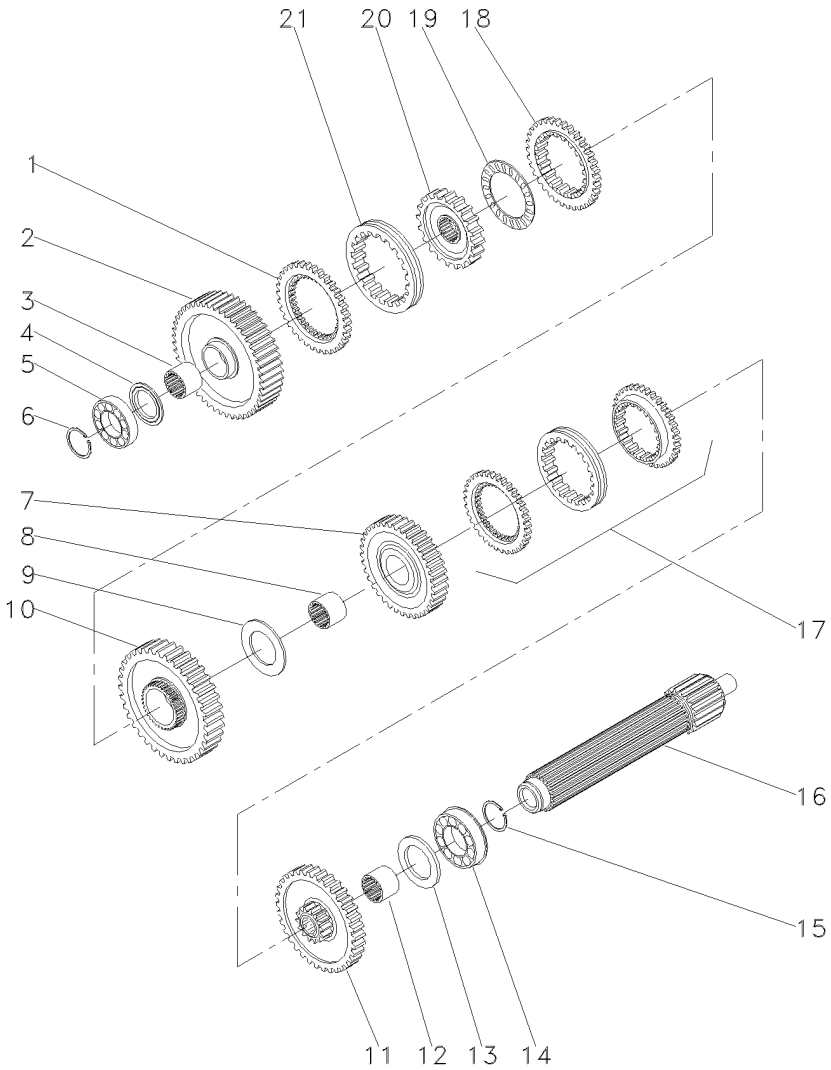

1	1686458M1		**1**	ANEL	RING	ARO
2	049163N1	56	**1**	ENGRENAGEM	GEAR	ENGRANAJE
3	039397P1		**1**	LUVA	SLEEVE	MANCHA
4	1671888M2	4,14-4,19MM	**X**	CALÇO	SHIM	CALCE
4	1671889M1	4,39-4,45MM	**X**	ARRUELA	WASHER	ARANDELA
4	1671890M2	4,62-4,67MM	**X**	ARRUELA	WASHER	ARANDELA
4	1671891M2	4,85-4,90MM	**X**	ARRUELA	WASHER	ARANDELA
5	039544R1		**1**	ROLAMENTO	BEARING	COJINETE
6	039545R1		**1**	ANEL TRAVA	CIRCLIP	CIRCULITO
7	053354N1	35	**1**	CJ. ENGRENAGEM	KIT, GEAR	ENGRANAJES JUEGO
8	039398P1		**1**	LUVA	SLEEVE	MANCHA
9	023422R1		**1**	ARRUELA	WASHER	ARANDELA
10	053355N1	51	**1**	CJ. ENGRENAGEM	KIT, GEAR	ENGRANAJES JUEGO
11	053352N1	46	**1**	CJ. ENGRENAGEM	KIT, GEAR	ENGRANAJES JUEGO
12	039396P1		**1**	LUVA	SLEEVE	MANCHA
13	1867259M1		**1**	ARRUELA	WASHER	ARANDELA
14	3761291M1		**1**	ROLAMENTO	BEARING	COJINETE
15	195363M1		**1**	ANEL TRAVA	CIRCLIP	CIRCULITO
16	039543P1		**1**	EIXO	SHAFT	ARBOL
17	039440N1	25-75 No	**1**	CJ. SINCRONIZADO	SYNCHRO UNIT	SINCRONIZ ADORA
18	1686459M1		**1**	ANEL	RING	ARO
19	1663796M1		**1**	ROLAMENTO	BEARING	COJINETE
20	039402P1		**1**	CUBO	HUB	CUBO
21	039425P1		**1**	LUVA	SLEEVE	MANCHA

Transmissão 12 Velocidades-C. Mesh
12 Speed Transmission - C. Mesh
Transmision 12 Velocidades-C. Mesh

Árvore Secundária
Secundary Shaft
Eje Secundaria

25-155

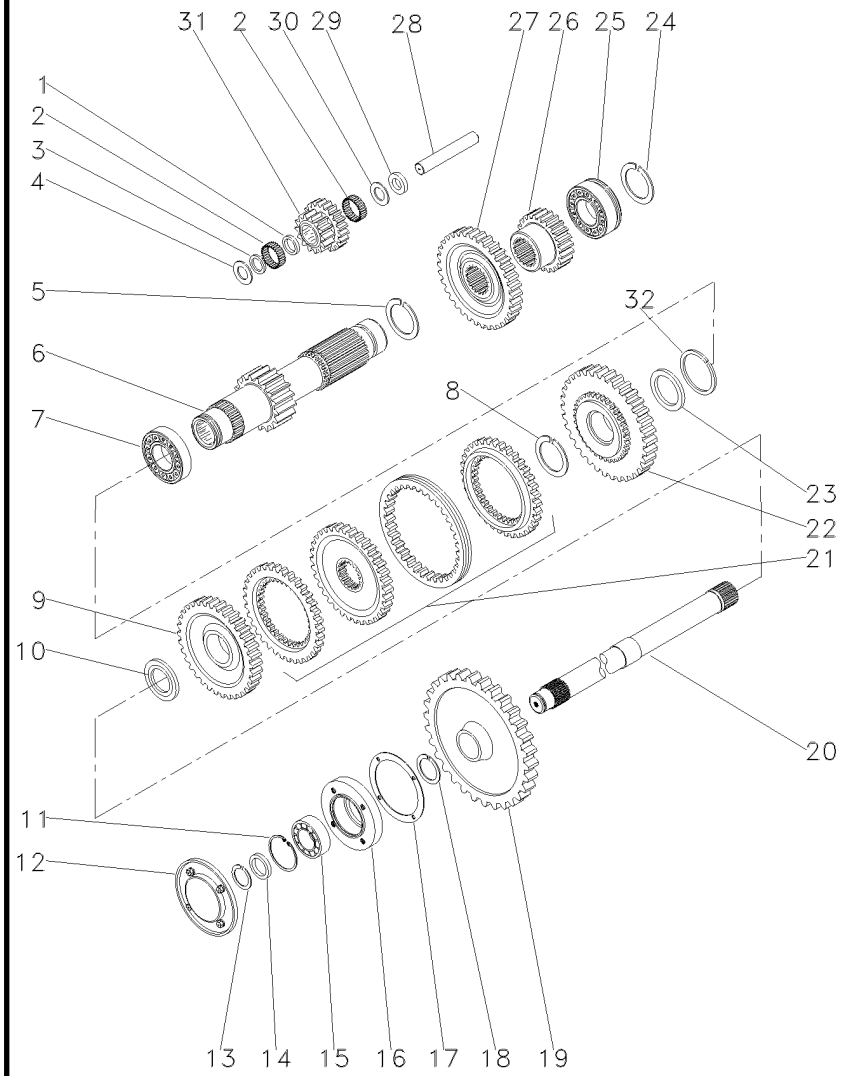

1	1688131M1		**1**	ESPAÇADOR	SPACER	PIEZA DISTANCIA
2	183039M1		**56**	ROLETE	ROLLER	RODILLO
3	183037M1		**1**	ARRUELA	WASHER	ARANDELA
4	1688132M1		**2**	ARRUELA	WASHER	ARANDELA
5	195500M1		**1**	ANEL TRAVA	CIRCLIP	CIRCULITO
6	049165N1	19	**1**	EIXO	SHAFT	ARBOL
7	3003372X1		**1**	ROLAMENTO	BEARING	COJINETE
8	1440873X1		**1**	ANEL TRAVA	CIRCLIP	CIRCULITO
9	054180N1	34	**1**	ENGRENAGEM	GEAR	ENGRANAJE
10	039408P1		**1**	ARRUELA	WASHER	ARANDELA
10	039409P1		**1**	ARRUELA	WASHER	ARANDELA
11	355988X1		**1**	ANEL TRAVA	CIRCLIP	CIRCULITO
12	1683386M91	[A]	**1**	TAMPA	COVER	CUBIERTA
13	899385M1		**1**	ANEL	RING	ARO
14	881122M2		**1**	ANEL	RING	ARO
15	899377M2		**1**	ROLAMENTO	BEARING	COJINETE
16	899331M1	[A]	**1**	FLANGE	FLANGE	PLETINA
17	180432M1		**1**	JUNTA	GASKET	EMPAQUETADURA.
18	358913X1		**1**	ANEL TRAVA	CIRCLIP	CIRCULITO
19	9004882M1	[A] 53	**1**	ENGRENAGEM	GEAR	ENGRANAJE
20	1868533M2	PTO1000RPM	**1**	EIXO	SHAFT	ARBOL
21	039439N1	25-80 No	**1**	CJ. SINCRONIZADO	SYNCHRO UNIT	SINCRONIZ ADORA
22	054182N1	42	**1**	ENGRENAGEM	GEAR	ENGRANAJE
23	039413P1		**1**	ARRUELA	WASHER	ARANDELA
24	195363M1		**1**	ANEL TRAVA	CIRCLIP	CIRCULITO
25	3761291M1		**1**	ROLAMENTO	BEARING	COJINETE
26	053314P1	23	**1**	ENGRENAGEM	GEAR	ENGRANAJE
27	053312P1	43	**1**	ENGRENAGEM	GEAR	ENGRANAJE
28	180445M1		**1**	EIXO	SHAFT	ARBOL
29	1688130M1		**1**	ARRUELA	WASHER	ARANDELA
30	1688129M1		**1**	MOLA PRATO	SPRING PLATE	PLETINA MUELLE
31	053310P1	15/20	**1**	ENGRENAGEM	GEAR	ENGRANAJE
32	831581M2		**1**	ANEL TRAVA	CIRCLIP	CIRCULITO

[A] TDP
PTO
TDF

Transmissão 12 Velocidades-C. Mesh
12 Speed Transmission - C. Mesh
Transmision 12 Velocidades-C. Mesh

Redutor Epicicloidal
Epicyclic Unit
Unidad Epicicloidal

25-160

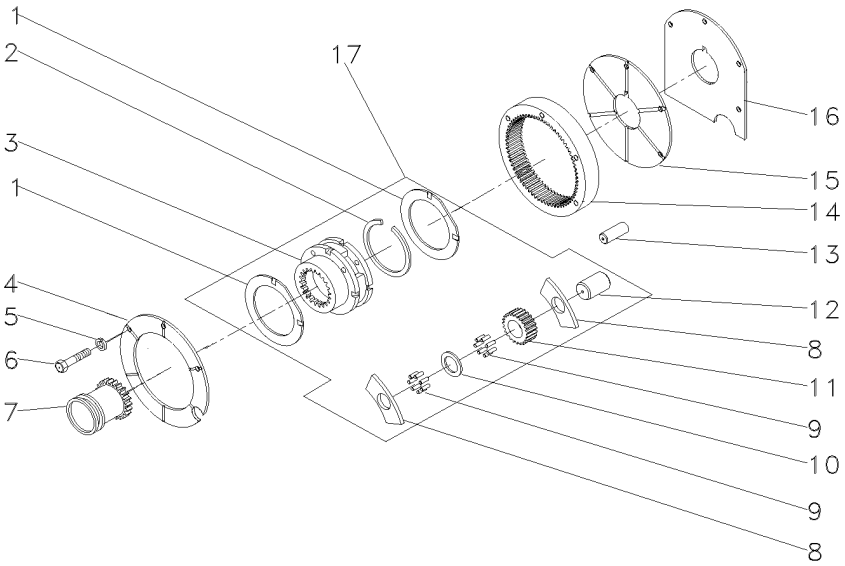

1	518414M1	17	
2	366317X1	17	
3		17	022638N1
4	184012M4		
5	353434X1		
6	362684X1		
7	184770M2		
8	516526M1	17	
9	834211M1	17	
10	897020M1	17	
11	516509M1	17	
12	518415M1	17	
13	180409M1		
14	1865530M1		
15	180408M2		
16	1867426M1		
17	022638N1		

2	ARRUELA	WASHER	ARANDELA
1	ANEL TRAVA	CIRCLIP	CIRCULITO
1	CJ. REDUTOR	KIT, CARRIER	JUEGO PORTADOR
1	PLACA	PLATE	PLATO
3	ARRUELA	WASHER	ARANDELA
4	PARAFUSO	BOLT	PERNO
1	LUVA	SLEEVE	MANCHA
6	ARRUELA	WASHER	ARANDELA
144	ROLETE	ROLLER	RODILLO
3	ARRUELA	WASHER	ARANDELA
3	ENGRENAGEM	GEAR	ENGRANAJE
3	EIXO	SHAFT	ARBOL
2	PINO	PIN	PASADOR
1	COROA	ANNULAR GEAR	ENGRANAJE ANULAR
1	PLACA	PLATE	PLATO
1	CALÇO	SHIM	CALCE
1	CJ. REDUTOR	KIT, CARRIER	JUEGO PORTADOR

Transmissão 12 Velocidades
12 Speed Transmission
Transmision 12 Velocidades

25-165

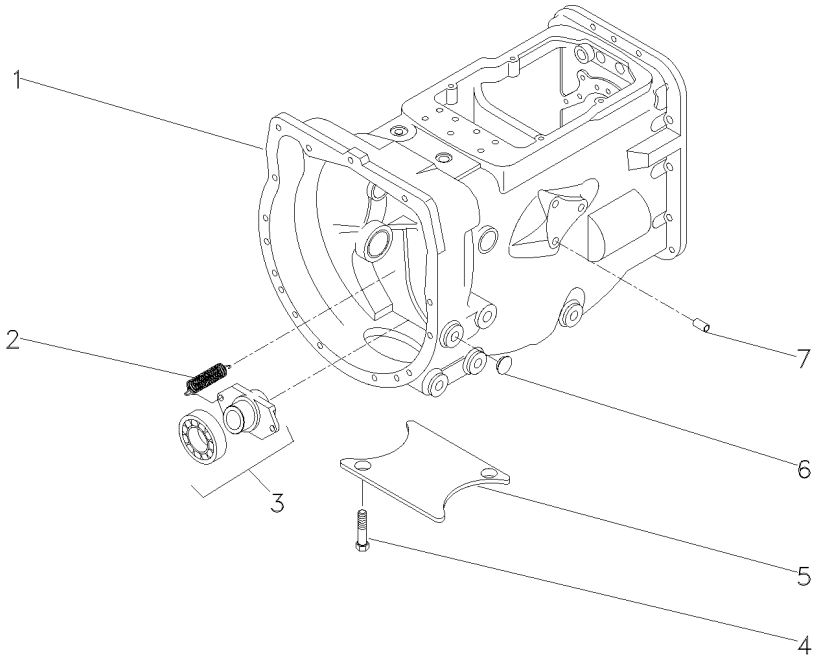

1	063275N1		**1**	CX. TRANSMISSÃO	TRANSMISSION	TRANSMISION
2	3700450M1		**2**	MOLA	SPRING	RESORTE
3	063142N1	25-360 No	**1**	PORTA ROLAMENTO	BEARING FLANGE	BEARING FLANGE
4	354441X1		**2**	PARAFUSO	BOLT	PERNO
5	021020P2		**1**	TAMPA	COVER	CUBIERTA
6	027014P1		**8**	TAMPÃO	PAD	ALMOHADILLA
7	899297M1		**1**	BUJÃO	PLUG	TAPON

Transmissão 12 Velocidades-C. Mesh
12 Speed Transmission - C. Mesh
Transmision 12 Velocidades-C. Mesh

Carcaça
Housing
Caja

25-170

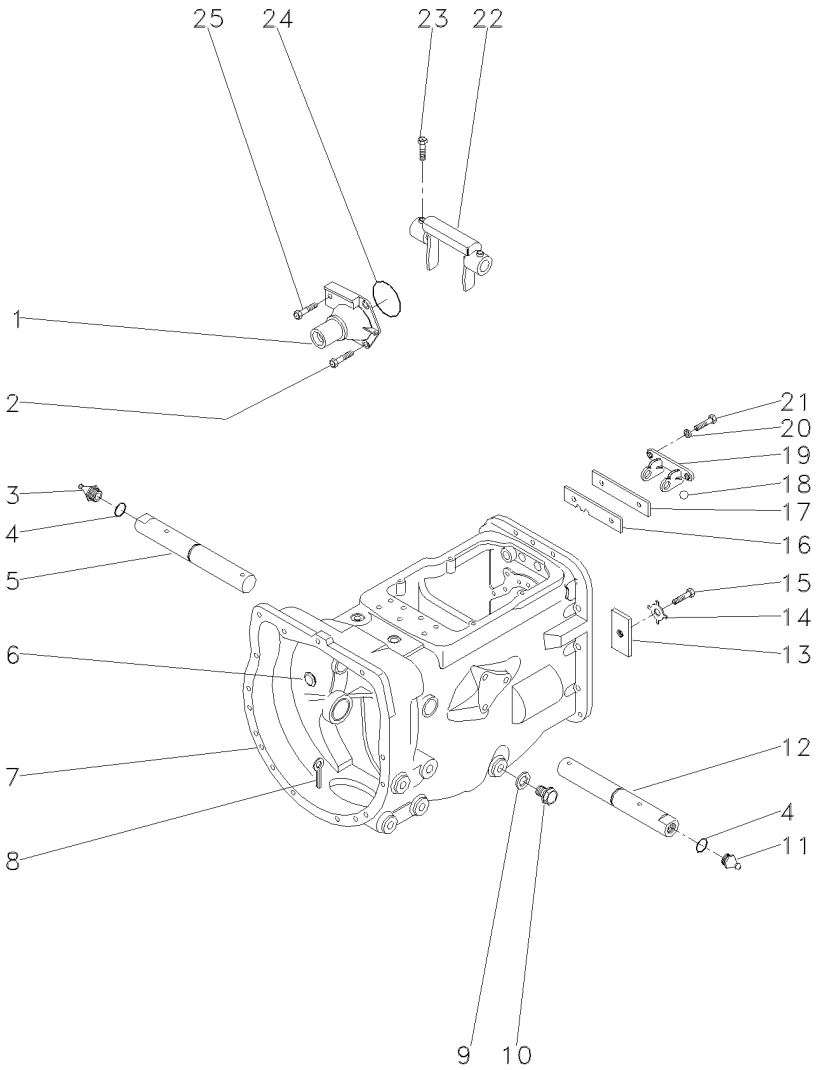

1	1860890M91		**1**	FLANGE	FLANGE	PLETINA
2	377477X1		**3**	PARAFUSO	BOLT	PERNO
3	29951X		**1**	GRAXEIRA	GREASER	ENGRASADOR
4	364784X1		**2**	ANEL "O"	O RING	JUNTA TORICA
5	058424P1		**1**	EIXO	SHAFT	ARBOL
6	2950X		**1**	BUJÃO	PLUG	TAPON
7	488156M97	25-40 No	**1**	CJ. CARCAÇA	HOUSE ASSY	CONJ. CARTER
8	354076X1		**1**	CUPILHA	COTTER PIN	PASADOR DOUBLE
9	180474M1		**1**	ARRUELA	WASHER	ARANDELA
10	050698T1		**1**	BUJÃO	PLUG	TAPON
11	13811X		**1**	GRAXEIRA	GREASER	ENGRASADOR
12	058424P1		**1**	EIXO	SHAFT	ARBOL
13	184789M1		**1**	TRAVA	LOCK	RETENEDOR
14	828020M1		**1**	ARRUELA	WASHER	ARANDELA
15	353691X1		**1**	PARAFUSO	BOLT	PERNO
16	1860764M2		**1**	PLACA	PLATE	PLATO
17	1860765M1		**1**	ESPAÇADOR	SPACER	PIEZA DISTANCIA
18	391838X1	∅ 12MM	**1**	ESFERA	BALL	BOLA
19	1860761M1		**1**	SUPORTE	CLEVIS	GANCHO SEGURI.
20	353434X1		**2**	ARRUELA	WASHER	ARANDELA
21	362443X1		**2**	PARAFUSO	BOLT	PERNO
22	886719M1		**1**	GARFO	FORK	HORQUILLA
23	180002M1		**2**	PARAFUSO	BOLT	PERNO
24	886089M1		**1**	ANEL "O"	O RING	JUNTA TORICA
25	377480X1		**1**	PARAFUSO	BOLT	PERNO

Transmissão 12 Velocidades-C. Mesh
12 Speed Transmission - C. Mesh
Transmision 12 Velocidades-C. Mesh

Carcaça
Housing
Caja

25-175

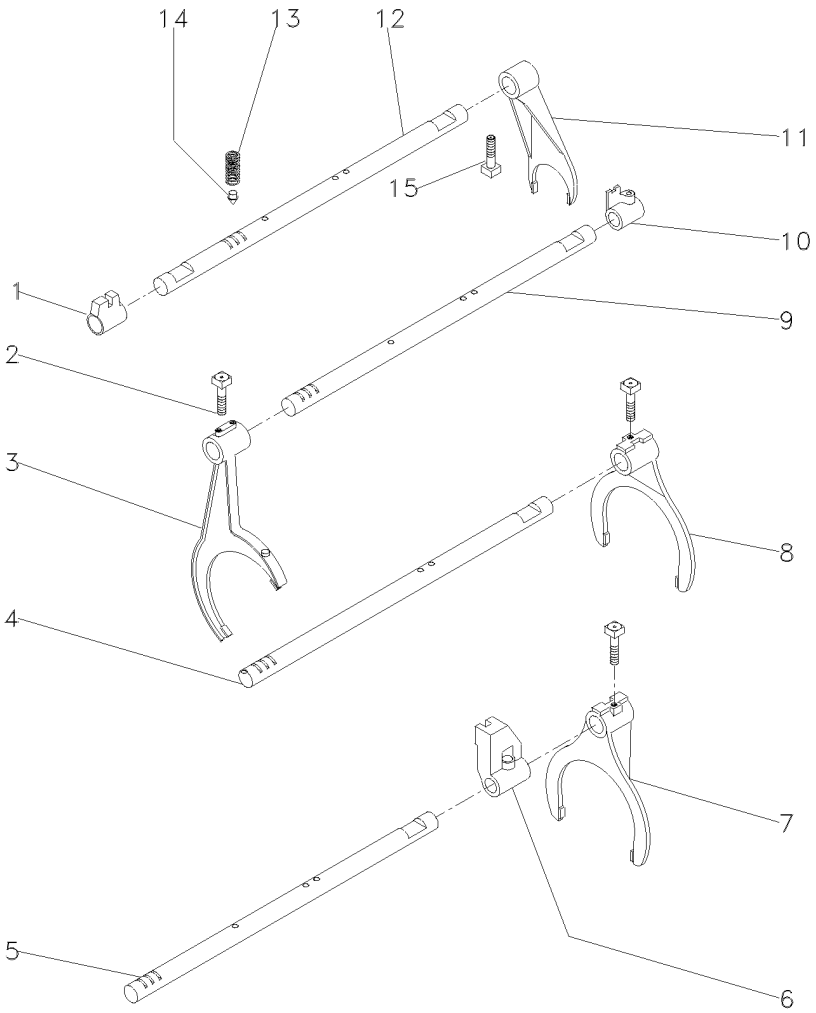

1	023416R1	**1** SELETOR	SELECTOR	SELECTOR
2	1675367M2	**4** PARAFUSO	BOLT	PERNO
3	027923P1	**1** GARFO	FORK	HORQUILLA
4	1693824M1	**2** EIXO	SHAFT	ARBOL
5	027920P2	**1** EIXO	SHAFT	ARBOL
6	023417R1	**1** SELETOR	SELECTOR	SELECTOR
7	027922P1	**1** GARFO	FORK	HORQUILLA
8	039404P1	**1** GARFO	FORK	HORQUILLA
9	027919P2	**1** EIXO	SHAFT	ARBOL
10	023425R1	**1** SELETOR	SELECTOR	SELECTOR
11	897065M2	**1** GARFO	FORK	HORQUILLA
12	1693818M1	**1** EIXO	SHAFT	ARBOL
13	191221M2	**4** MOLA	SPRING	RESORTE
14	180418M2	**4** PINO	PIN	PASADOR
15	180002M1	**2** PARAFUSO	BOLT	PERNO

Transmissão 12 Velocidades-C. Mesh
12 Speed Transmission - C. Mesh
Transmision 12 Velocidades-C. Mesh

Árvore De Entrada
Input Shaft
Arbol De Entrada

25-180

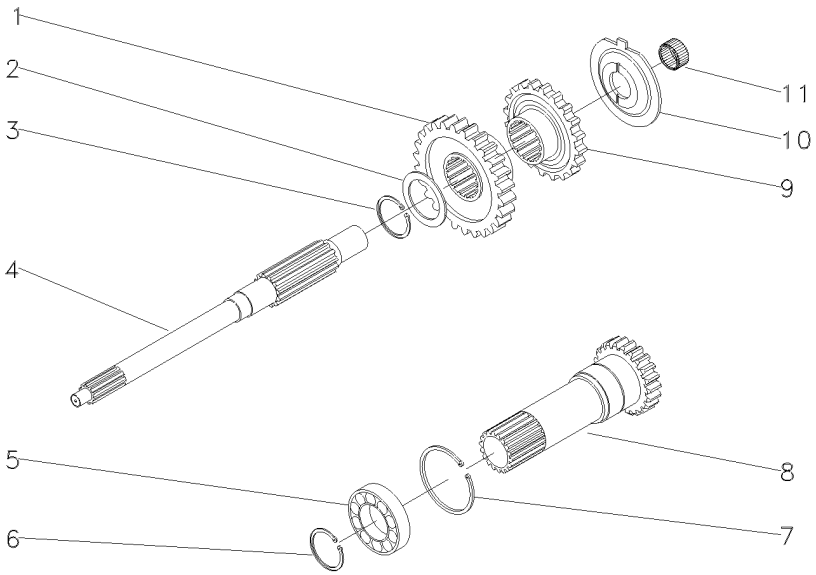

1	054184P1	30	**1**	ENGRENAGEM	GEAR	ENGRANAJE
2	1677742M1		**1**	ARRUELA	WASHER	ARANDELA
3	358969X1		**1**	ANEL TRAVA	CIRCLIP	CIRCULITO
4	039423P1		**1**	EIXO	SHAFT	ARBOL
5	3761292M1		**1**	ROLAMENTO	BEARING	COJINETE
6	762101M1		**1**	ANEL TRAVA	CIRCLIP	CIRCULITO
7	377631X1		**1**	ANEL TRAVA	CIRCLIP	CIRCULITO
8	049834N1	PTO/540RPM	**1**	CJ. EIXO	KIT, AXLE	JUEGO DE EJE
		25-320 No				
9	054183P1	26	**1**	ENGRENAGEM	GEAR	ENGRANAJE
10	1674668M3		**1**	ESPAÇADOR	SPACER	PIEZA DISTANCIA
11	2700273M1		**1**	ROLAMENTO AGULHA	BEARING NEEDLE	COJINETA AGUJAS

Transmissão 12 Velocidades-C. Mesh
12 Speed Transmission - C. Mesh
Transmision 12 Velocidades-C. Mesh

Árvore Principal
Main Shaft
Eje Principale

25-185

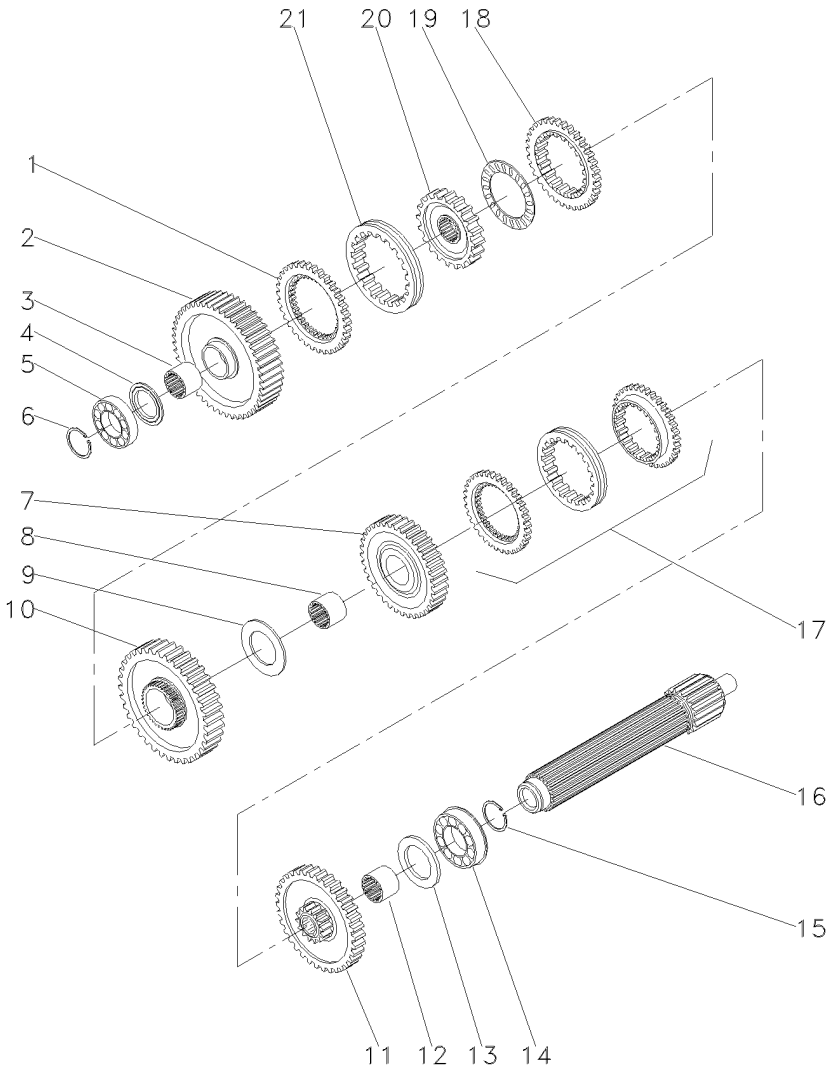

1	1686458M1		**1**	ANEL	RING	ARO
2	049163N1	56	**1**	ENGRENAGEM	GEAR	ENGRANAJE
3	039397P1		**1**	LUVA	SLEEVE	MANCHA
4	1671888M2	4,14-4,19MM	**X**	CALÇO	SHIM	CALCE
4	1671889M1	4,39-4,45MM	**X**	ARRUELA	WASHER	ARANDELA
4	1671890M2	4,62-4,67MM	**X**	ARRUELA	WASHER	ARANDELA
4	1671891M2	4,85-4,90MM	**X**	ARRUELA	WASHER	ARANDELA
5	039544R1		**1**	ROLAMENTO	BEARING	COJINETE
6	039545R1		**1**	ANEL TRAVA	CIRCLIP	CIRCULITO
7	053354N1	35	**1**	CJ. ENGRENAGEM	KIT, GEAR	ENGRANAJES JUEGO
8	039398P1		**1**	LUVA	SLEEVE	MANCHA
9	023422R1		**1**	ARRUELA	WASHER	ARANDELA
10	053355N1	51	**1**	CJ. ENGRENAGEM	KIT, GEAR	ENGRANAJES JUEGO
11	053352N1	46	**1**	CJ. ENGRENAGEM	KIT, GEAR	ENGRANAJES JUEGO
12	039396P1		**1**	LUVA	SLEEVE	MANCHA
13	1867259M1		**1**	ARRUELA	WASHER	ARANDELA
14	3761291M1		**1**	ROLAMENTO	BEARING	COJINETE
15	195363M1		**1**	ANEL TRAVA	CIRCLIP	CIRCULITO
16	039543P1		**1**	EIXO	SHAFT	ARBOL
17	039440N1	25-75 No	**1**	CJ. SINCRONIZADO	SYNCHRO UNIT	SINCRONIZ ADORA
18	1686459M1		**1**	ANEL	RING	ARO
19	1663796M1		**1**	ROLAMENTO	BEARING	COJINETE
20	039402P1		**1**	CUBO	HUB	CUBO
21	039425P1		**1**	LUVA	SLEEVE	MANCHA

Transmissão 12 Velocidades-C. Mesh
12 Speed Transmission - C. Mesh
Transmision 12 Velocidades-C. Mesh

Árvore Secundária
Secundary Shaft
Eje Secundaria

25-190

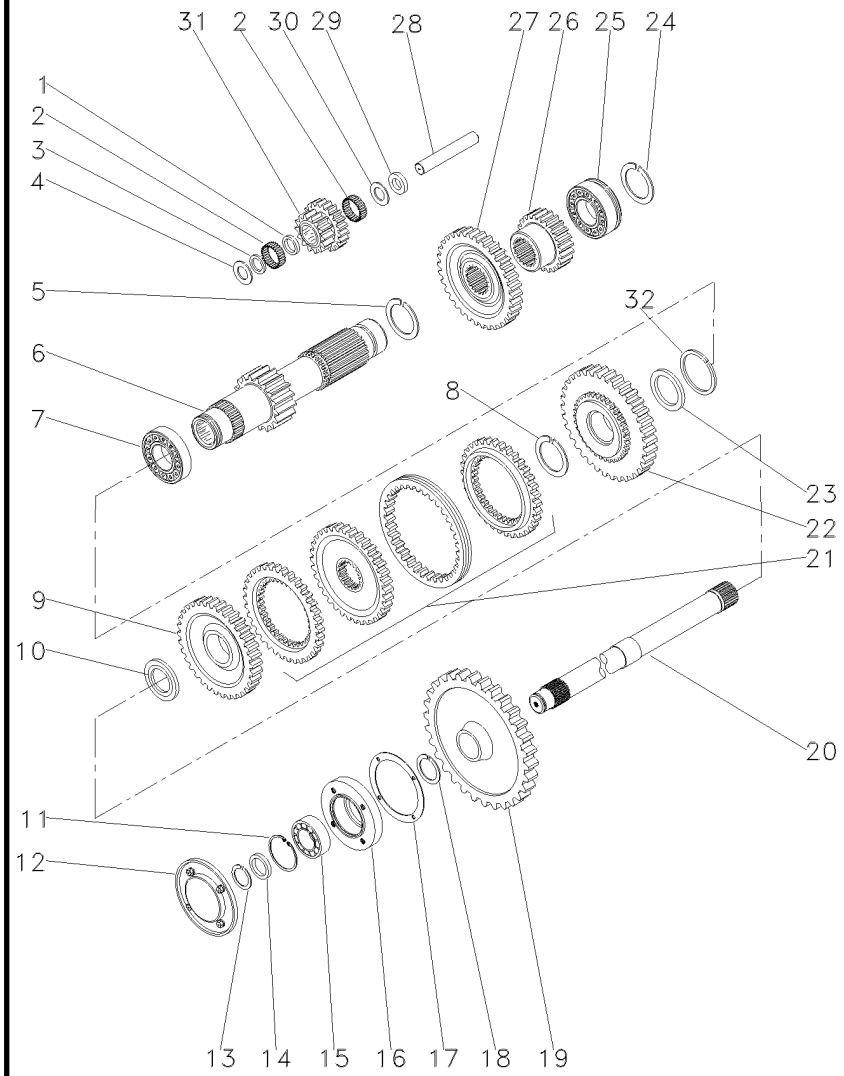

1	1688131M1		**1**	ESPAÇADOR	SPACER	PIEZA DISTANCIA
2	183039M1		**56**	ROLETE	ROLLER	RODILLO
3	183037M1		**1**	ARRUELA	WASHER	ARANDELA
4	1688132M1		**2**	ARRUELA	WASHER	ARANDELA
5	195500M1		**1**	ANEL TRAVA	CIRCLIP	CIRCULITO
6	049165N1	19	**1**	EIXO	SHAFT	ARBOL
7	3003372X1		**1**	ROLAMENTO	BEARING	COJINETE
8	1440873X1		**1**	ANEL TRAVA	CIRCLIP	CIRCULITO
9	054180N1	34	**1**	ENGRENAGEM	GEAR	ENGRANAJE
10	039408P1		**1**	ARRUELA	WASHER	ARANDELA
10	039409P1		**1**	ARRUELA	WASHER	ARANDELA
11	355988X1		**1**	ANEL TRAVA	CIRCLIP	CIRCULITO
12	1683386M91		**1**	TAMPA	COVER	CUBIERTA
13	899385M1		**1**	ANEL	RING	ARO
14	881122M2		**1**	ANEL	RING	ARO
15	899377M2		**1**	ROLAMENTO	BEARING	COJINETE
16	899331M1		**1**	FLANGE	FLANGE	PLETINA
17	180432M1		**1**	JUNTA	GASKET	EMPAQUETADURA.
18	358913X1		**1**	ANEL TRAVA	CIRCLIP	CIRCULITO
19	9004882M1	[A] 53	**1**	ENGRENAGEM	GEAR	ENGRANAJE
20	1869279M1	[A]	**1**	EIXO	SHAFT	ARBOL
21	039439N1	25-80 No	**1**	CJ. SINCRONIZADO	SYNCHRO UNIT	SINCRONIZ ADORA
22	054182N1	42	**1**	ENGRENAGEM	GEAR	ENGRANAJE
23	039413P1		**1**	ARRUELA	WASHER	ARANDELA
24	195363M1		**1**	ANEL TRAVA	CIRCLIP	CIRCULITO
25	3761291M1		**1**	ROLAMENTO	BEARING	COJINETE
26	053314P1	23	**1**	ENGRENAGEM	GEAR	ENGRANAJE
27	053312P1	43	**1**	ENGRENAGEM	GEAR	ENGRANAJE
28	180445M1		**1**	EIXO	SHAFT	ARBOL
29	1688130M1		**1**	ARRUELA	WASHER	ARANDELA
30	1688129M1		**1**	MOLA PRATO	SPRING PLATE	PLETINA MUELLE
31	053310P1		**1**	ENGRENAGEM	GEAR	ENGRANAJE
32	831581M2		**1**	ANEL TRAVA	CIRCLIP	CIRCULITO

[A] TDP
PTO
TDF

Transmissão 12 Velocidades-C. Mesh
12 Speed Transmission - C. Mesh
Transmision 12 Velocidades-C. Mesh

Redutor Epicicloidal
Epicyclic Unit
Unidad Epicicloidal

25-195

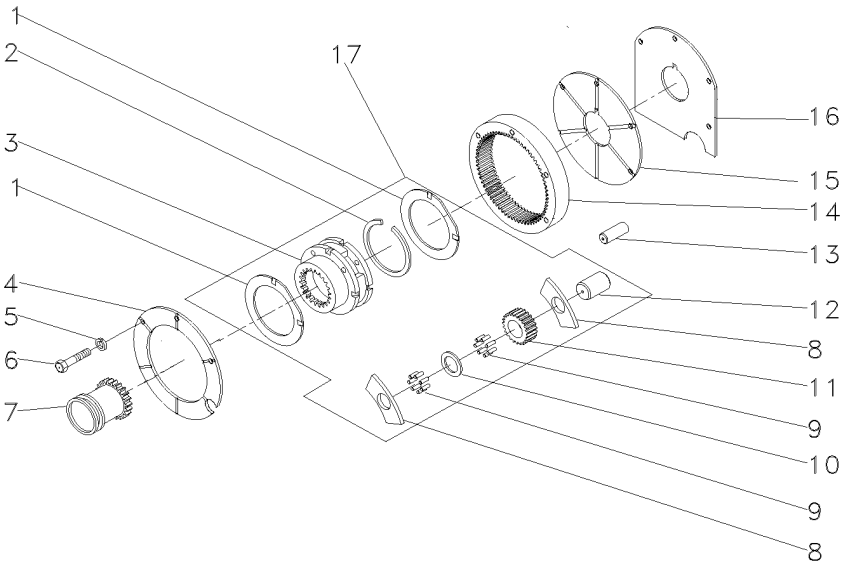

1	518414M1	17	**2**	ARRUELA	WASHER	ARANDELA
2	366317X1	17	**1**	ANEL TRAVA	CIRCLIP	CIRCULITO
3		17 ▰ 022638N1	**1**	CJ. REDUTOR	KIT, CARRIER	JUEGO PORTADOR
4	184012M4		**1**	PLACA	PLATE	PLATO
5	353434X1		**3**	ARRUELA	WASHER	ARANDELA
6	362684X1		**4**	PARAFUSO	BOLT	PERNO
7	184770M2		**1**	LUVA	SLEEVE	MANCHA
8	516526M1	17	**6**	ARRUELA	WASHER	ARANDELA
9	834211M1	17	**144**	ROLETE	ROLLER	RODILLO
10	518415M1	17	**3**	EIXO	SHAFT	ARBOL
11	516509M1	17	**3**	ENGRENAGEM	GEAR	ENGRANAJE
12	897020M1	17	**3**	ARRUELA	WASHER	ARANDELA
13	180409M1		**2**	PINO	PIN	PASADOR
14	1865530M1		**1**	COROA	ANNULAR GEAR	ENGRANAJE ANULAR
15	180408M2		**1**	PLACA	PLATE	PLATO
16	1867426M1		**1**	CALÇO	SHIM	CALCE
17	022638N1		**1**	CJ. REDUTOR	KIT, CARRIER	JUEGO PORTADOR

Transmissão 12 Velocidades **Sincronizada**
12 Speed Transmission **Syncromesh**
Transmision 12 Velocidades **Sincronizada**

25-200

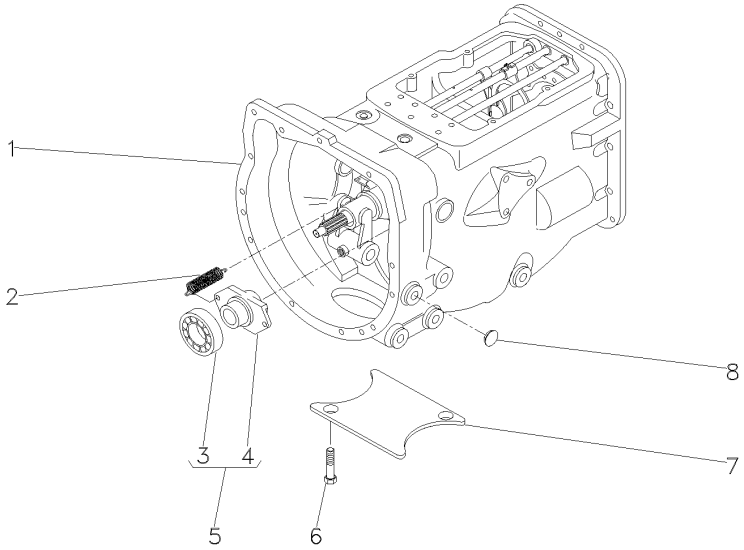

1	063276N1		25-205 No	**1**	CX. TRANSMISSÃO	TRANSMISSION	TRANSMISION
1			25-210 No	**1**	CX. TRANSMISSÃO	TRANSMISSION	TRANSMISION
1			25-215 No	**1**	CX. TRANSMISSÃO	TRANSMISSION	TRANSMISION
1			25-220 No	**1**	CX. TRANSMISSÃO	TRANSMISSION	TRANSMISION
1			25-225 No	**1**	CX. TRANSMISSÃO	TRANSMISSION	TRANSMISION
1			25-230 No	**1**	CX. TRANSMISSÃO	TRANSMISSION	TRANSMISION
2	3700450M1			**2**	MOLA	SPRING	RESORTE
3	3700527M1	5		**1**	ROLAMENTO	BEARING	COJINETE
4	886727M2	5		**1**	COLAR	COLLAR	COLLAR
5	063142N1			**1**	PORTA ROLAMENTO	BEARING FLANGE	BEARING FLANGE
6	354441X1			**2**	PARAFUSO	BOLT	PERNO
7	021020P2			**1**	TAMPA	COVER	CUBIERTA
8	027014P1			**4**	TAMPÃO	PAD	ALMOHADILLA

Transmissão 12 Velocidades-Sincronizada
12 Speed Transmission - Syncro
Transmision 12 Velocidades - Sincr

Carcaça
Housing
Caja

25-205

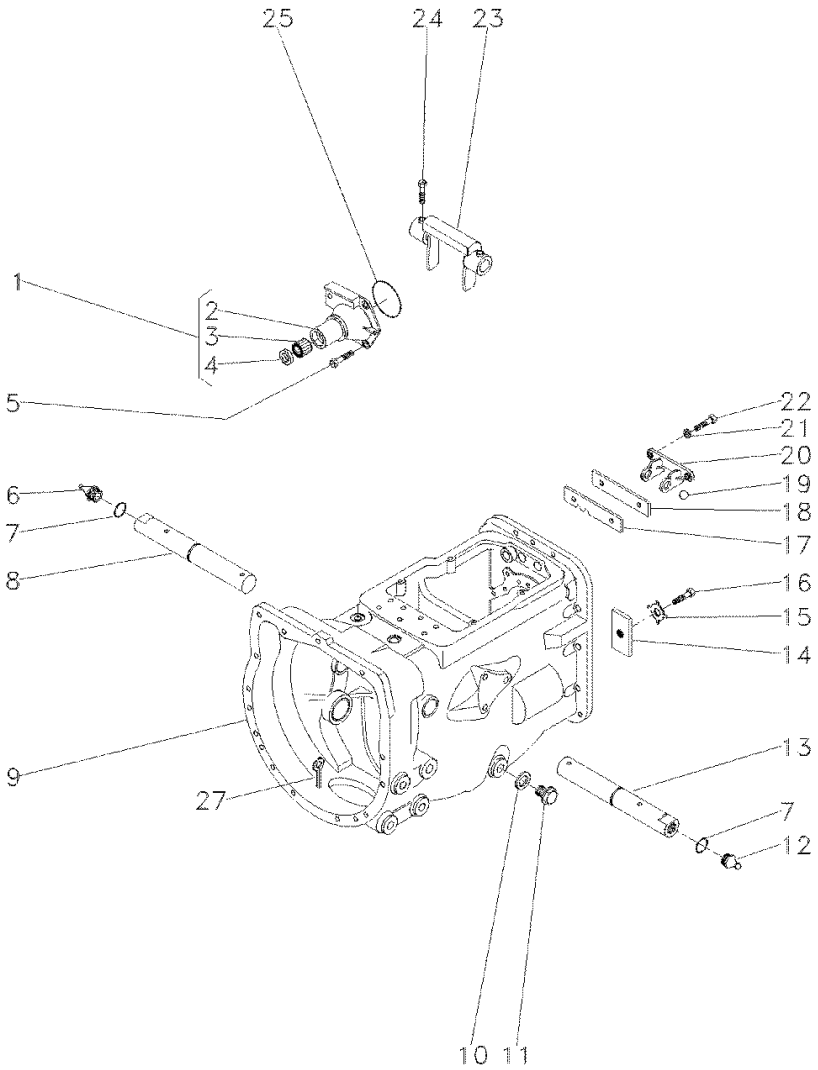

1	1860890M91		**1**	FLANGE	FLANGE	PLETINA
2	1860876M1	1	**1**	FLANGE	FLANGE	PLETINA
3	886668M1	1	**1**	ROLAMENTO	BEARING	COJINETE
4	1860867M3	1	**1**	RETENTOR	SEAL	RETEN
5	377477X1		**3**	PARAFUSO	BOLT	PERNO
5	377480X1		**1**	PARAFUSO	BOLT	PERNO
6	29951X		**1**	GRAXEIRA	GREASER	ENGRASADOR
7	364784X1		**2**	ANEL "O"	O RING	JUNTA TORICA
8	058424P1		**1**	EIXO	SHAFT	ARBOL
9	488156M97	👁 25-40 No	**1**	CJ. CARCAÇA	HOUSE ASSY	CONJ. CARTER
10	180474M1		**1**	ARRUELA	WASHER	ARANDELA
11	050698T1		**1**	BUJÃO	PLUG	TAPON
12	13811X		**1**	GRAXEIRA	GREASER	ENGRASADOR
13	058424P1		**1**	EIXO	SHAFT	ARBOL
14	184789M1		**1**	TRAVA	LOCK	RETENEDOR
15	828020M1		**1**	ARRUELA	WASHER	ARANDELA
16	353691X1		**1**	PARAFUSO	BOLT	PERNO
17	1860764M2		**1**	PLACA	PLATE	PLATO
18	1860765M1		**1**	ESPAÇADOR	SPACER	PIEZA DISTANCIA
19	391838X1	∅ 12MM	**1**	ESFERA	BALL	BOLA
20	1860761M1		**1**	SUPORTE	CLEVIS	GANCHO SEGURI.
21	353434X1		**2**	ARRUELA	WASHER	ARANDELA
22	362443X1		**2**	PARAFUSO	BOLT	PERNO
23	886719M1		**1**	GARFO	FORK	HORQUILLA
24	180002M1		**4**	PARAFUSO	BOLT	PERNO
25	886089M1		**1**	ANEL "O"	O RING	JUNTA TORICA
27	354076X1		**1**	CUPILHA	COTTER PIN	PASADOR DOUBLE

Transmissão 12 Velocidades-Sincronizada
12 Speed Transmission - Syncro
Transmision 12 Velocidades - Sincr

Eixos E Garfos
Shafts & Forks
Ejes Y Horquillas

25-210

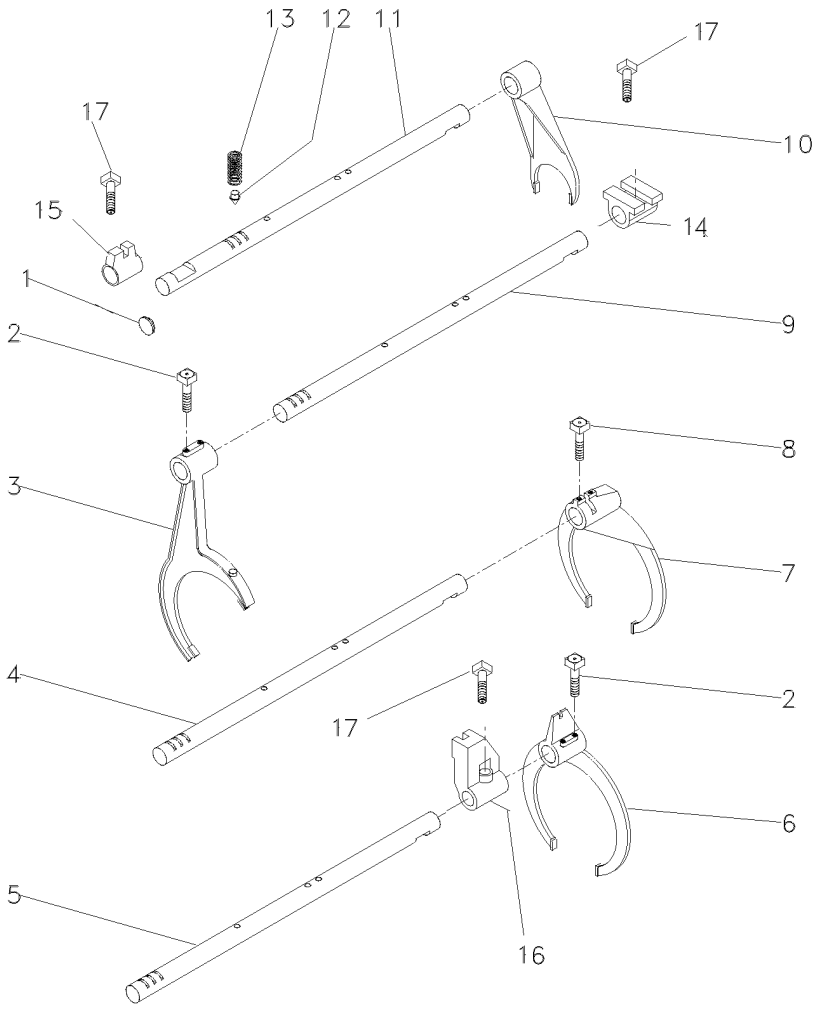

1	2950X	**1**	BUJÃO	PLUG	TAPON
2	1675367M2	**4**	PARAFUSO	BOLT	PERNO
3	023424R1	**1**	GARFO	FORK	HORQUILLA
4	1693824M1	**1**	EIXO	SHAFT	ARBOL
5	1693823M1	**1**	EIXO	SHAFT	ARBOL
6	023414R1	**1**	GARFO	FORK	HORQUILLA
7	039404P1	**1**	GARFO	FORK	HORQUILLA
8	180002M1	**2**	PARAFUSO	BOLT	PERNO
9	1693822M1	**1**	EIXO	SHAFT	ARBOL
10	897065M2	**1**	GARFO	FORK	HORQUILLA
11	023435R1	**1**	EIXO	SHAFT	ARBOL
12	180418M2	**4**	PINO	PIN	PASADOR
13	191221M1	**4**	MOLA	SPRING	RESORTE
14	023417R1	**1**	SELETOR	SELECTOR	SELECTOR
15	023416R1	**1**	SELETOR	SELECTOR	SELECTOR
16	023417R1	**1**	SELETOR	SELECTOR	SELECTOR
17	180002M1	**3**	PARAFUSO	BOLT	PERNO

Transmissão 12 Velocidades-Sincronizada
12 Speed Transmission - Syncro
Transmision 12 Velocidades - Sincr

Árvore De Entrada
Input Shaft
Arbol De Entrada

25-215

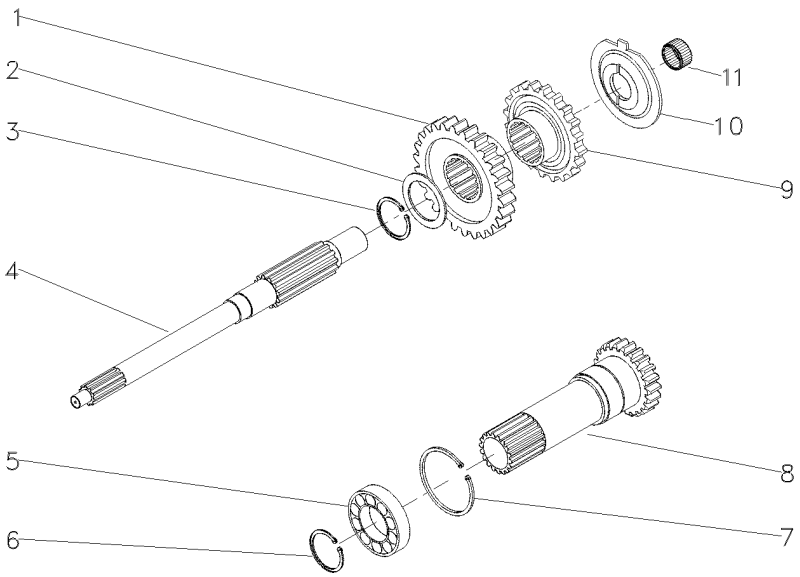

1	054184P1	26	**1**	ENGRENAGEM	GEAR	ENGRANAJE
2	1677742M1		**1**	ARRUELA	WASHER	ARANDELA
3	358969X1		**1**	ANEL TRAVA	CIRCLIP	CIRCULITO
4	039423P1		**1**	EIXO	SHAFT	ARBOL
5	3761292M1		**1**	ROLAMENTO	BEARING	COJINETE
6	762101M1		**1**	ANEL TRAVA	CIRCLIP	CIRCULITO
7	377631X1		**1**	ANEL TRAVA	CIRCLIP	CIRCULITO
8	1677747M92	PTO540RPM 17	**1**	CJ. EIXO	KIT, AXLE	JUEGO DE EJE
9	054183P1	26	**1**	ENGRENAGEM	GEAR	ENGRANAJE
10	1674668M3		**1**	ESPAÇADOR	SPACER	PIEZA DISTANCIA
11	2700273M1		**1**	ROLAMENTO AGULHA	BEARING NEEDLE	COJINETA AGUJAS

Transmissão 12 Velocidades-Sincronizada
12 Speed Transmission - Syncro
Transmision 12 Velocidades - Sincr

Árvore Principal
Main Shaft
Eje Principale

25-220

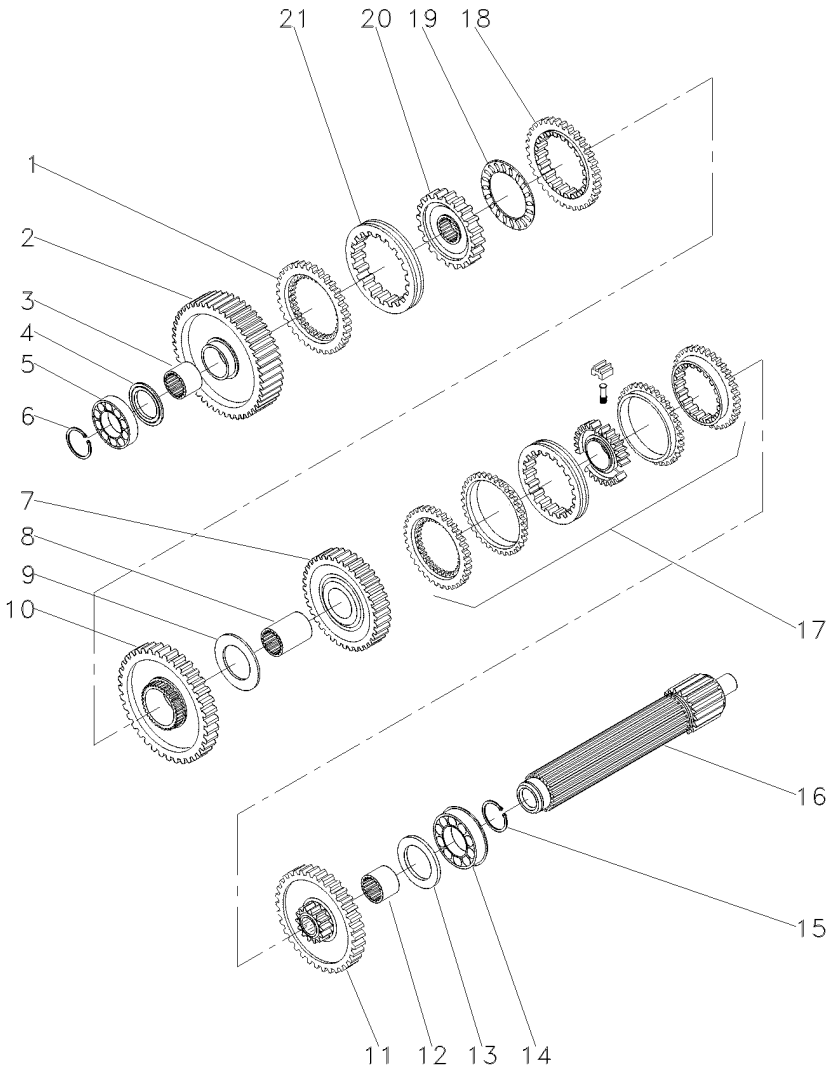

1	1686458M1		**1**	ANEL	RING	ARO
2	049163N1	56	**1**	ENGRENAGEM	GEAR	ENGRANAJE
3	039397P1		**1**	LUVA	SLEEVE	MANCHA
4	1671888M2	4.14-4.19MM	**1**	CALÇO	SHIM	CALCE
4	1671889M1	4,39-4,45MM	**1**	ARRUELA	WASHER	ARANDELA
4	1671890M2	4.62-4.67MM	**1**	ARRUELA	WASHER	ARANDELA
4	1671891M2	4.85-4.90MM	**1**	ARRUELA	WASHER	ARANDELA
5	039544R1		**1**	ROLAMENTO	BEARING	COJINETE
6	039545R1		**1**	ANEL TRAVA	CIRCLIP	CIRCULITO
7	039424N1	45	**1**	CJ. ENGRENAGEM	KIT, GEAR	ENGRANAJES JUEGO
8	039398P1		**1**	LUVA	SLEEVE	MANCHA
9	023422R1		**1**	ARRUELA	WASHER	ARANDELA
10	053355N1	51	**1**	CJ. ENGRENAGEM	KIT, GEAR	ENGRANAJES JUEGO
11	053352N1	40	**1**	CJ. ENGRENAGEM	KIT, GEAR	ENGRANAJES JUEGO
12	039396P1		**1**	LUVA	SLEEVE	MANCHA
13	1867259M1		**1**	ARRUELA	WASHER	ARANDELA
14	3761291M1		**2**	ROLAMENTO	BEARING	COJINETE
15	195363M1		**2**	ANEL TRAVA	CIRCLIP	CIRCULITO
16	039543P1		**1**	EIXO	SHAFT	ARBOL
17	039400N2	25-235 No	**1**	CJ. SINCRONIZADO	SYNCHRO UNIT	SINCRONIZ ADORA
18	1686459M1		**1**	ANEL	RING	ARO
19	1663796M1		**1**	ROLAMENTO	BEARING	COJINETE
20	039402P1		**1**	CUBO	HUB	CUBO
21	039425P1		**1**	LUVA	SLEEVE	MANCHA

Transmissão 12 Velocidades-Sincronizada
12 Speed Transmission - Syncro
Transmision 12 Velocidades - Sincr

Árvore Secundária
Secundary Shaft
Eje Secundaria

25-225

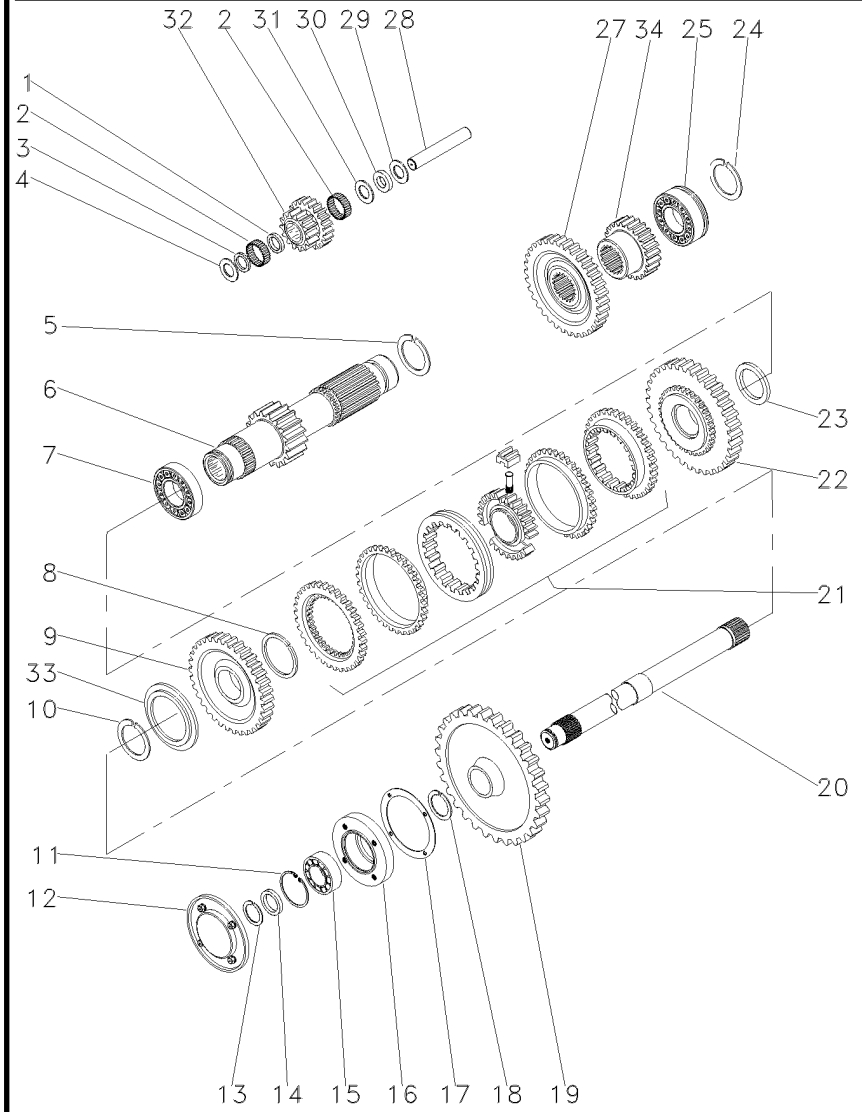

1	1688131M1		**1**	ESPAÇADOR	SPACER	PIEZA DISTANCIA
2	183039M1		**56**	ROLETE	ROLLER	RODILLO
3	183037M1		**1**	ARRUELA	WASHER	ARANDELA
4	1688132M1		**2**	ARRUELA	WASHER	ARANDELA
5	195500M1		**1**	ANEL TRAVA	CIRCLIP	CIRCULITO
6	049165N1	19	**1**	EIXO	SHAFT	ARBOL
7	3003372X1		**1**	ROLAMENTO	BEARING	COJINETE
8	1440873X1		**1**	ANEL TRAVA	CIRCLIP	CIRCULITO
9	054180N1	34	**1**	ENGRENAGEM	GEAR	ENGRANAJE
10	831581M2		**1**	ANEL TRAVA	CIRCLIP	CIRCULITO
11	355988X1		**1**	ANEL TRAVA	CIRCLIP	CIRCULITO
12	1683386M91	25-130 No	**1**	TAMPA	COVER	CUBIERTA
13	899385M1		**1**	ANEL	RING	ARO
14	881122M2		**1**	ANEL	RING	ARO
15	899377M2		**1**	ROLAMENTO	BEARING	COJINETE
16	899331M1		**1**	FLANGE	FLANGE	PLETINA
17	180432M1		**1**	JUNTA	GASKET	EMPAQUETADURA.
18	358913X1		**1**	ANEL TRAVA	CIRCLIP	CIRCULITO
19	1870200M1	53	**1**	ENGRENAGEM	GEAR	ENGRANAJE
20	1868533M2		**1**	EIXO	SHAFT	ARBOL
21	039410N2	25-240 No	**1**	CJ. SINCRONIZADO	SYNCHRO UNIT	SINCRONIZ ADORA
22	054182N1	42	**1**	ENGRENAGEM	GEAR	ENGRANAJE
23	039413P1		**1**	ARRUELA	WASHER	ARANDELA
24	195363M1		**2**	ANEL TRAVA	CIRCLIP	CIRCULITO
25	3761291M1		**1**	ROLAMENTO	BEARING	COJINETE
27	053312P1	42	**1**	ENGRENAGEM	GEAR	ENGRANAJE
28	180445M1		**1**	EIXO	SHAFT	ARBOL
29	1688130M1		**1**	ARRUELA	WASHER	ARANDELA
30	1688129M1		**1**	MOLA PRATO	SPRING PLATE	PLETINA MUELLE
31	1688128M1		**1**	ARRUELA	WASHER	ARANDELA
32	053310P1	20/15	**1**	ENGRENAGEM	GEAR	ENGRANAJE
33	039408P1		**1**	ARRUELA	WASHER	ARANDELA
33	039409P1		**1**	ARRUELA	WASHER	ARANDELA
34	053314P1	20	**1**	ENGRENAGEM	GEAR	ENGRANAJE

Transmissão 12 Velocidades-Sincronizada
12 Speed Transmission - Syncro
Transmision 12 Velocidades - Sincr

Redutor Epicicloidal
Epicyclic Unit
Unidad Epicicloidal

25-230

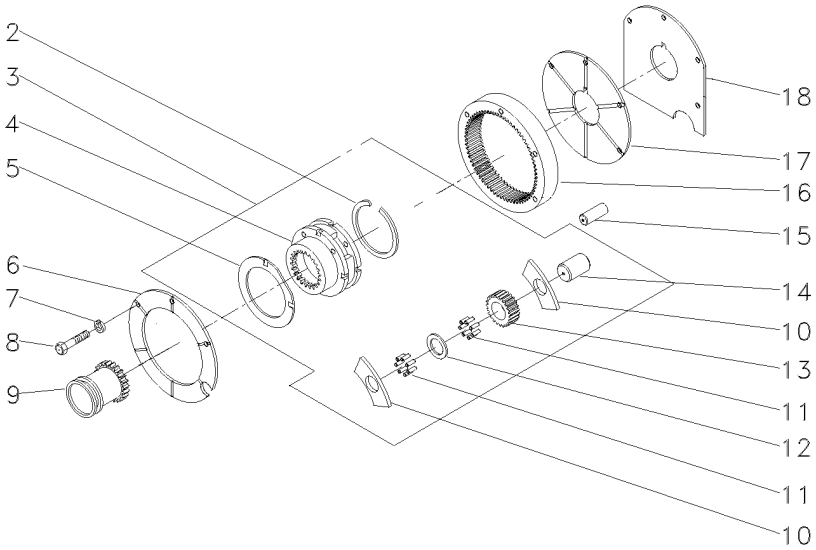

2	366317X1		**1**	ANEL TRAVA	CIRCLIP	CIRCULITO
3	022638N1		**1**	CJ. REDUTOR	KIT, CARRIER	JUEGO PORTADOR
4		3 022638N1	**1**	PORTA ENGRENAGEM	CARRIER	PORTADOR
5	518414M1	3	**2**	ARRUELA	WASHER	ARANDELA
6	1867423M1		**1**	PLACA	PLATE	PLATO
7	353434X1		**3**	ARRUELA	WASHER	ARANDELA
8	362684X1		**4**	PARAFUSO	BOLT	PERNO
9	184770M2		**1**	LUVA	SLEEVE	MANCHA
10	516526M1	3	**6**	ARRUELA	WASHER	ARANDELA
11	834211M1	3	**144**	ROLETE	ROLLER	RODILLO
12	897020M1	3	**3**	ARRUELA	WASHER	ARANDELA
13	516509M1	3 23	**3**	ENGRENAGEM	GEAR	ENGRANAJE
14	518415M1	3	**3**	EIXO	SHAFT	ARBOL
15	180409M1		**2**	PINO	PIN	PASADOR
16	1865530M1		**1**	COROA	ANNULAR GEAR	ENGRANAJE ANULAR
17	1867425M1		**1**	PLACA	PLATE	PLATO
18	1867426M1		**1**	CALÇO	SHIM	CALCE

Sincronizada
Syncromesh
Sincronizada

25-235

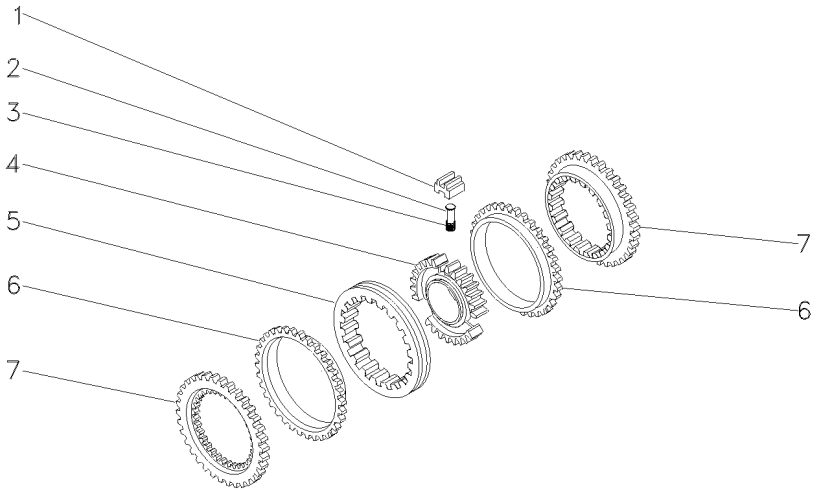

1	023485R1	**3** BLOCO	BLOCK	BLOQUE
2	023483R1	**3** PINO	PIN	PASADOR
3	023484R2	**3** MOLA	SPRING	RESORTE
4	040752P1	**1** CUBO	HUB	CUBO
5	023486R1	**1** LUVA	SLEEVE	MANCHA
6	023487R1	**2** ANEL	RING	ARO
7	023488R1	**2** CONE	CONE	CONO

Sincronizada
Syncromesh
Sincronizada

25-240

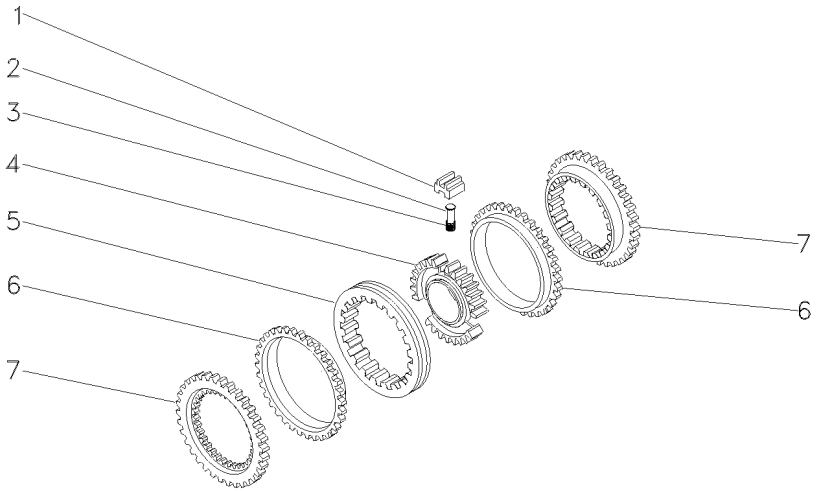

1	023485R1		**3** BLOCO	BLOCK	BLOQUE
2	023483R1		**3** PINO	PIN	PASADOR
3	023484R2		**3** MOLA	SPRING	RESORTE
4	040753P1		**1** CUBO	HUB	CUBO
5	023486R1		**1** LUVA	SLEEVE	MANCHA
6	023487R1		**2** ANEL	RING	ARO
7	023488R1		**2** CONE	CONE	CONO
		027341R1			

Transmissão 12 Velocidades **Sincronizada**
12 Speed Transmission **Syncromesh**
Transmision 12 Velocidades **Sincronizada**

25-245

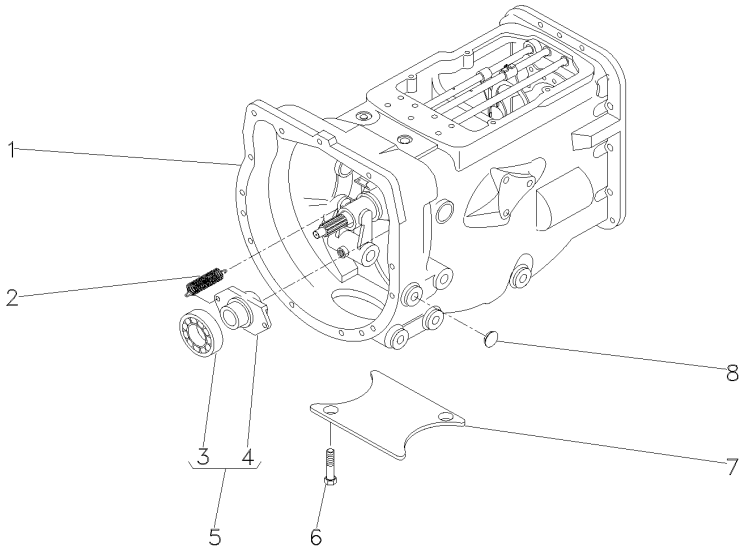

1	063277N1		25-250 No	**1**	CX. TRANSMISSÃO	TRANSMISSION	TRANSMISION
1			25-255 No	**1**	CX. TRANSMISSÃO	TRANSMISSION	TRANSMISION
1			25-260 No	**1**	CX. TRANSMISSÃO	TRANSMISSION	TRANSMISION
1			25-265 No	**1**	CX. TRANSMISSÃO	TRANSMISSION	TRANSMISION
1			25-270 No	**1**	CX. TRANSMISSÃO	TRANSMISSION	TRANSMISION
1			25-275 No	**1**	CX. TRANSMISSÃO	TRANSMISSION	TRANSMISION
2	3700450M1			**2**	MOLA	SPRING	RESORTE
3	3700527M1	5		**1**	ROLAMENTO	BEARING	COJINETE
4	886727M2	5		**1**	COLAR	COLLAR	COLLAR
5	063142N1			**1**	PORTA ROLAMENTO	BEARING FLANGE	BEARING FLANGE
6	354441X1			**2**	PARAFUSO	BOLT	PERNO
7	021020P2			**1**	TAMPA	COVER	CUBIERTA
8	027014P1			**4**	TAMPÃO	PAD	ALMOHADILLA

Transmissão 12 Velocidades-Sincronizada
12 Speed Transmission - Syncro
Transmision 12 Velocidades - Sincr

Carcaça
Housing
Caja

25-250

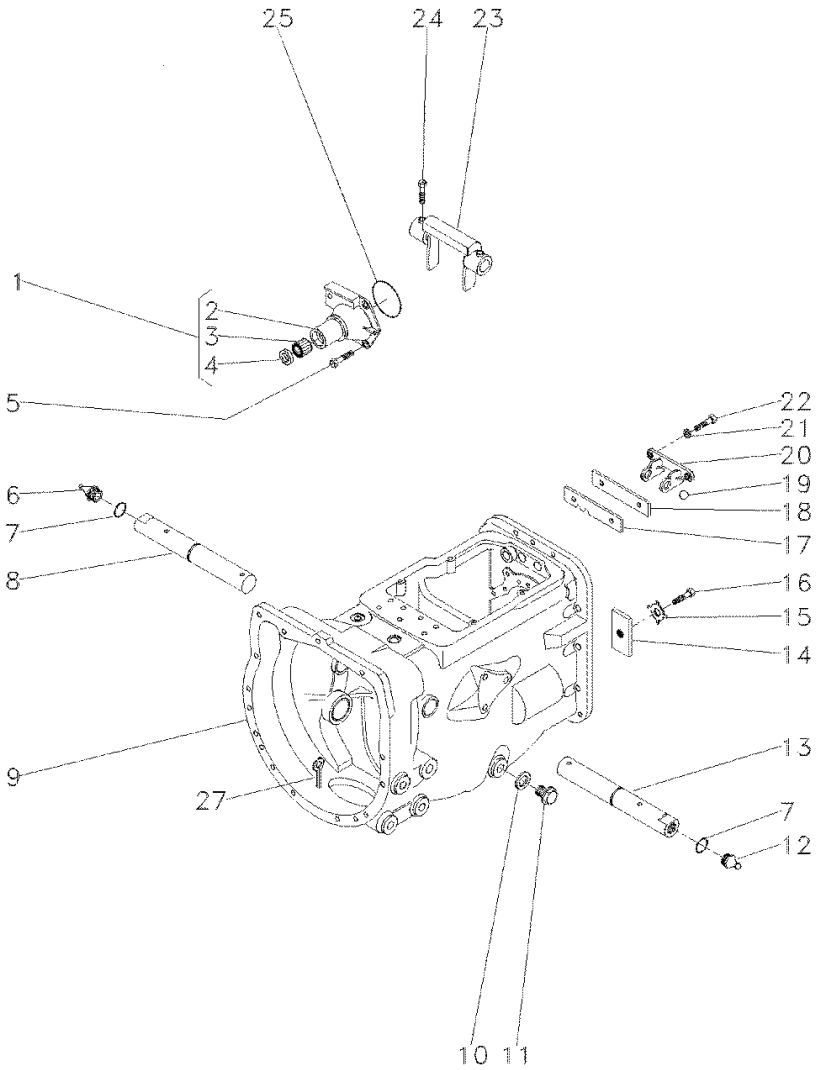

1	1860890M91		**1**	FLANGE	FLANGE	PLETINA
2	1860876M1	1	**1**	FLANGE	FLANGE	PLETINA
3	886668M1	1	**1**	ROLAMENTO	BEARING	COJINETE
4	1860867M3	1	**1**	RETENTOR	SEAL	RETEN
5	377477X1		**3**	PARAFUSO	BOLT	PERNO
5	377480X1		**1**	PARAFUSO	BOLT	PERNO
6	29951X		**1**	GRAXEIRA	GREASER	ENGRASADOR
7	364784X1		**2**	ANEL "O"	O RING	JUNTA TORICA
8	058424P1		**1**	EIXO	SHAFT	ARBOL
9	488156M97	👁 25-40 No	**1**	CJ. CARCAÇA	HOUSE ASSY	CONJ. CARTER
10	180474M1		**1**	ARRUELA	WASHER	ARANDELA
11	050698T1		**1**	BUJÃO	PLUG	TAPON
12	13811X		**1**	GRAXEIRA	GREASER	ENGRASADOR
13	058424P1		**1**	EIXO	SHAFT	ARBOL
14	184789M1		**1**	TRAVA	LOCK	RETENEDOR
15	828020M1		**1**	ARRUELA	WASHER	ARANDELA
16	353691X1		**1**	PARAFUSO	BOLT	PERNO
17	1860764M2		**1**	PLACA	PLATE	PLATO
18	1860765M1		**1**	ESPAÇADOR	SPACER	PIEZA DISTANCIA
19	391838X1	∅ 12MM	**1**	ESFERA	BALL	BOLA
20	1860761M1		**1**	SUPORTE	CLEVIS	GANCHO SEGURI.
21	353434X1		**2**	ARRUELA	WASHER	ARANDELA
22	362443X1		**2**	PARAFUSO	BOLT	PERNO
23	886719M1		**1**	GARFO	FORK	HORQUILLA
24	180002M1		**4**	PARAFUSO	BOLT	PERNO
25	886089M1		**1**	ANEL "O"	O RING	JUNTA TORICA
27	354076X1		**1**	CUPILHA	COTTER PIN	PASADOR DOUBLE

Transmissão 12 Velocidades-Sincronizada
12 Speed Transmission - Syncro
Transmision 12 Velocidades - Sincr

Eixos E Garfos
Shafts & Forks
Ejes Y Horquillas

25-255

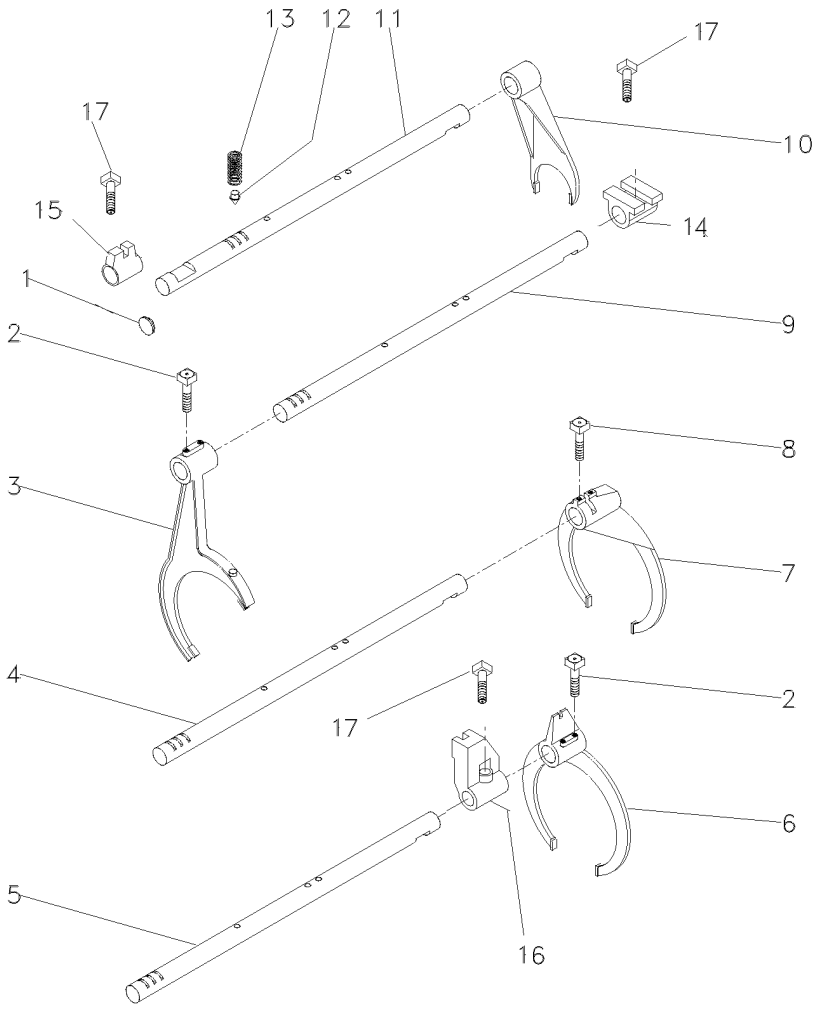

1	2950X	**1**	BUJÃO	PLUG	TAPON
2	1675367M2	**4**	PARAFUSO	BOLT	PERNO
3	023424R1	**1**	GARFO	FORK	HORQUILLA
4	1693824M1	**1**	EIXO	SHAFT	ARBOL
5	1693823M1	**1**	EIXO	SHAFT	ARBOL
6	023414R1	**1**	GARFO	FORK	HORQUILLA
7	039404P1	**1**	GARFO	FORK	HORQUILLA
8	180002M1	**2**	PARAFUSO	BOLT	PERNO
9	1693822M1	**1**	EIXO	SHAFT	ARBOL
10	897065M2	**1**	GARFO	FORK	HORQUILLA
11	023435R1	**1**	EIXO	SHAFT	ARBOL
12	180418M2	**4**	PINO	PIN	PASADOR
13	191221M1	**4**	MOLA	SPRING	RESORTE
14	023425R1	**1**	SELETOR	SELECTOR	SELECTOR
15	023416R1	**1**	SELETOR	SELECTOR	SELECTOR
16	023417R1	**1**	SELETOR	SELECTOR	SELECTOR
17	180002M1	**3**	PARAFUSO	BOLT	PERNO

Transmissão 12 Velocidades-Sincronizada
12 Speed Transmission - Syncro
Transmision 12 Velocidades - Sincr

Árvore De Entrada
Input Shaft
Arbol De Entrada

25-260

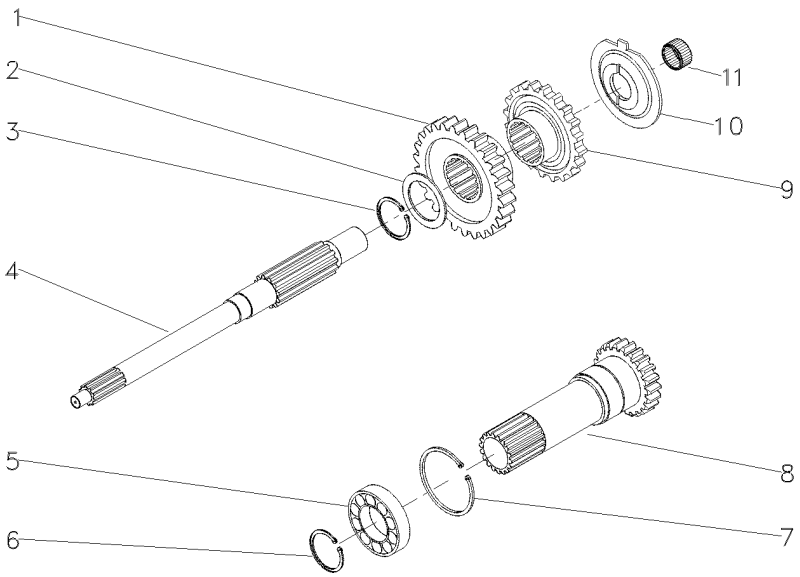

1	054184P1	26	**1** ENGRENAGEM	GEAR	ENGRANAJE
2	1677742M1		**1** ARRUELA	WASHER	ARANDELA
3	358969X1		**1** ANEL TRAVA	CIRCLIP	CIRCULITO
4	039423P1		**1** EIXO	SHAFT	ARBOL
5	3761292M1		**1** ROLAMENTO	BEARING	COJINETE
6	762101M1		**1** ANEL TRAVA	CIRCLIP	CIRCULITO
7	377631X1		**1** ANEL TRAVA	CIRCLIP	CIRCULITO
8	1677747M92	PTO540RPM 25-280 No	**1** CJ. EIXO	KIT, AXLE	JUEGO DE EJE
9	054183P1		**1** ENGRENAGEM	GEAR	ENGRANAJE
10	1674668M3		**1** ESPAÇADOR	SPACER	PIEZA DISTANCIA
11	2700273M1		**1** ROLAMENTO AGULHA	BEARING NEEDLE	COJINETA AGUJAS

Transmissão 12 Velocidades-Sincronizada
12 Speed Transmission - Syncro
Transmision 12 Velocidades - Sincr

Árvore Principal
Main Shaft
Eje Principale

25-265

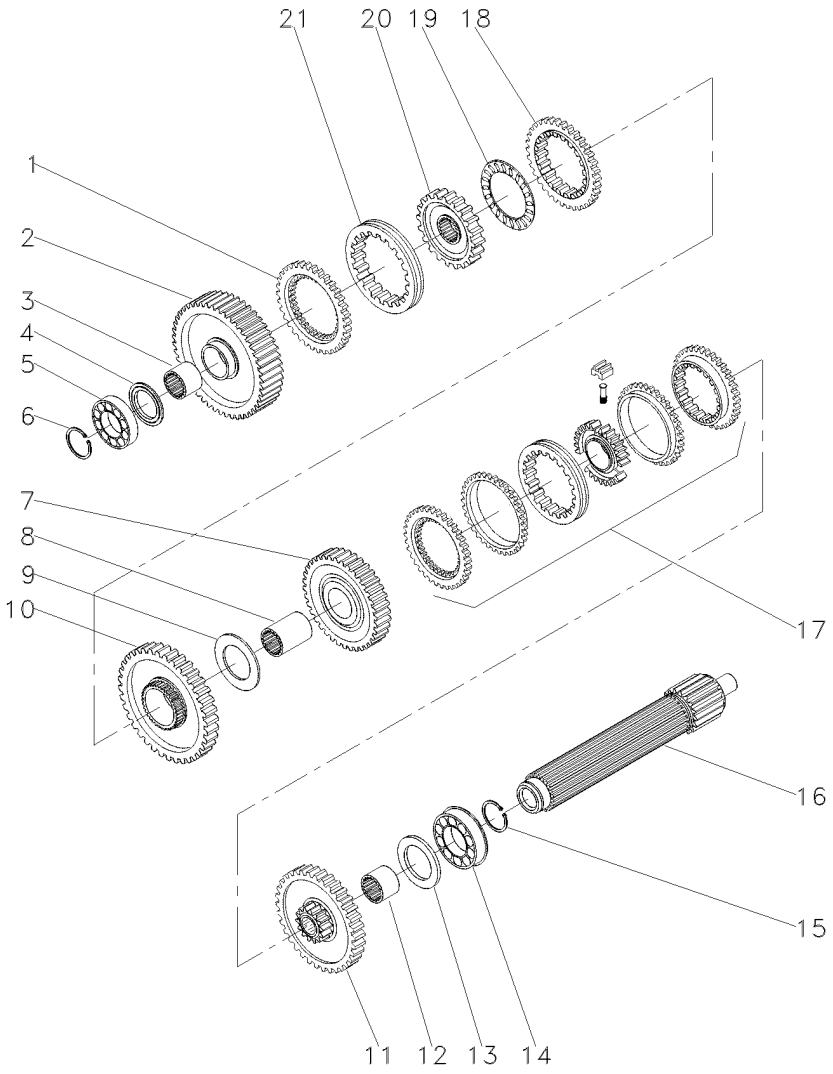

1	1686458M1		**1**	ANEL	RING	ARO
2	049163N1	56	**1**	ENGRENAGEM	GEAR	ENGRANAJE
3	039397P1		**1**	LUVA	SLEEVE	MANCHA
4	1671888M2	4.14-4.19MM	**1**	CALÇO	SHIM	CALCE
4	1671889M1	4,39-4,45MM	**1**	ARRUELA	WASHER	ARANDELA
4	1671890M2	4.62-4.67MM	**1**	ARRUELA	WASHER	ARANDELA
4	1671891M2	4.85-4.90MM	**1**	ARRUELA	WASHER	ARANDELA
5	039544R1		**1**	ROLAMENTO	BEARING	COJINETE
6	039545R1		**1**	ANEL TRAVA	CIRCLIP	CIRCULITO
7	039424N1	45	**1**	CJ. ENGRENAGEM	KIT, GEAR	ENGRANAJES JUEGO
8	039398P1		**1**	LUVA	SLEEVE	MANCHA
9	023422R1		**1**	ARRUELA	WASHER	ARANDELA
10	053355N1	51	**1**	CJ. ENGRENAGEM	KIT, GEAR	ENGRANAJES JUEGO
11	053352N1	40	**1**	CJ. ENGRENAGEM	KIT, GEAR	ENGRANAJES JUEGO
12	039396P1		**1**	LUVA	SLEEVE	MANCHA
13	1867259M1		**1**	ARRUELA	WASHER	ARANDELA
14	3761291M1		**2**	ROLAMENTO	BEARING	COJINETE
15	195363M1		**2**	ANEL TRAVA	CIRCLIP	CIRCULITO
16	039543P1		**1**	EIXO	SHAFT	ARBOL
17	039400N2	25-235 No	**1**	CJ. SINCRONIZADO	SYNCHRO UNIT	SINCRONIZ ADORA
18	1686459M1		**1**	ANEL	RING	ARO
19	1663796M1		**1**	ROLAMENTO	BEARING	COJINETE
20	039402P1		**1**	CUBO	HUB	CUBO
21	039425P1		**1**	LUVA	SLEEVE	MANCHA

Transmissão 12 Velocidades-Sincronizada
12 Speed Transmission - Syncro
Transmision 12 Velocidades - Sincr

Árvore Secundária
Secundary Shaft
Eje Secundaria

25-270

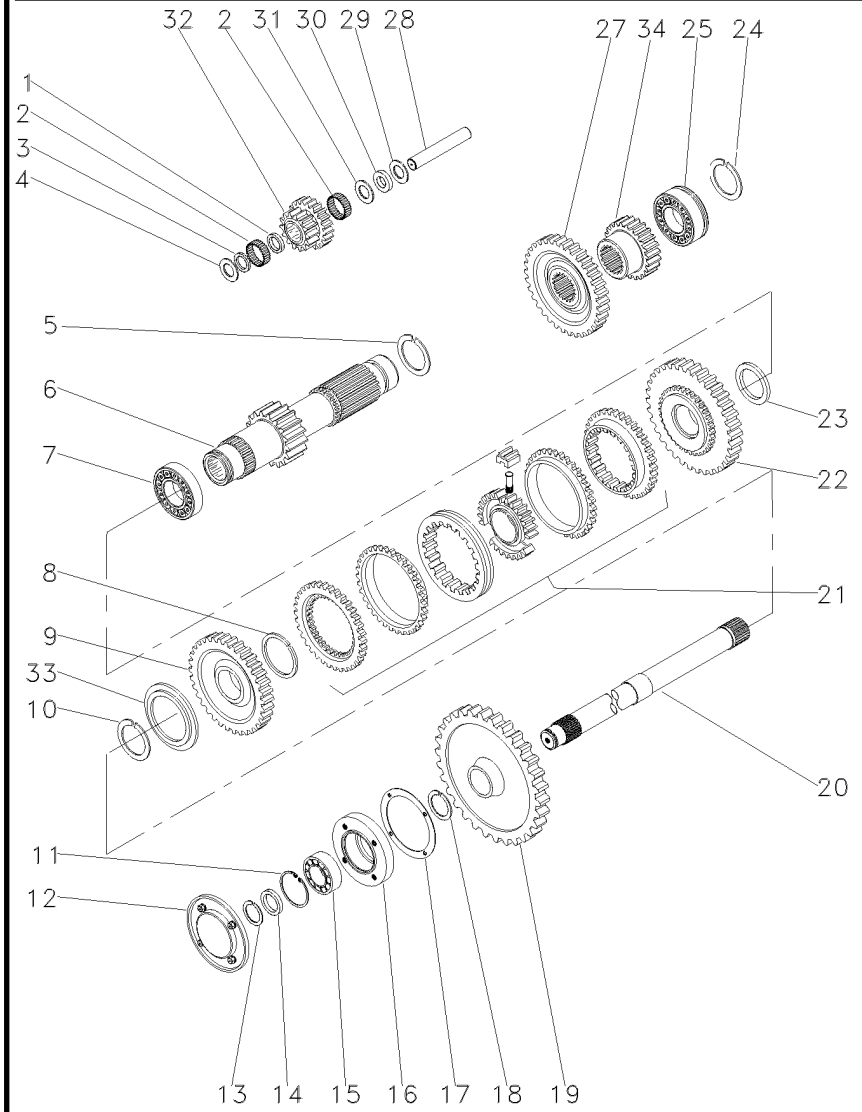

1	1688131M1		**1**	ESPAÇADOR	SPACER	PIEZA DISTANCIA
2	183039M1		**56**	ROLETE	ROLLER	RODILLO
3	183037M1		**1**	ARRUELA	WASHER	ARANDELA
4	1688132M1		**2**	ARRUELA	WASHER	ARANDELA
5	195500M1		**1**	ANEL TRAVA	CIRCLIP	CIRCULITO
6	049165N1	19	**1**	EIXO	SHAFT	ARBOL
7	3003372X1		**1**	ROLAMENTO	BEARING	COJINETE
8	1440873X1		**1**	ANEL TRAVA	CIRCLIP	CIRCULITO
9	054180N1	34	**1**	ENGRENAGEM	GEAR	ENGRANAJE
10	831581M2		**1**	ANEL TRAVA	CIRCLIP	CIRCULITO
11	355988X1		**1**	ANEL TRAVA	CIRCLIP	CIRCULITO
12	1683386M91	25-130 No	**1**	TAMPA	COVER	CUBIERTA
13	899385M1		**1**	ANEL	RING	ARO
14	881122M2		**1**	ANEL	RING	ARO
15	899377M2		**1**	ROLAMENTO	BEARING	COJINETE
16	899331M1		**1**	FLANGE	FLANGE	PLETINA
17	180432M1		**1**	JUNTA	GASKET	EMPAQUETADURA.
18	358913X1		**1**	ANEL TRAVA	CIRCLIP	CIRCULITO
19	1870200M1	53	**1**	ENGRENAGEM	GEAR	ENGRANAJE
20	1869279M1		**1**	EIXO	SHAFT	ARBOL
21	039410N2	25-240 No	**1**	CJ. SINCRONIZADO	SYNCHRO UNIT	SINCRONIZ ADORA
22	054182N1	42	**1**	ENGRENAGEM	GEAR	ENGRANAJE
23	039413P1		**1**	ARRUELA	WASHER	ARANDELA
24	195363M1		**2**	ANEL TRAVA	CIRCLIP	CIRCULITO
25	3761291M1		**1**	ROLAMENTO	BEARING	COJINETE
27	053312P1	42	**1**	ENGRENAGEM	GEAR	ENGRANAJE
28	180445M1		**1**	EIXO	SHAFT	ARBOL
29	1688130M1		**1**	ARRUELA	WASHER	ARANDELA
30	1688129M1		**1**	MOLA PRATO	SPRING PLATE	PLETINA MUELLE
31	1688128M1		**1**	ARRUELA	WASHER	ARANDELA
32	053310P1	20/15	**1**	ENGRENAGEM	GEAR	ENGRANAJE
33	039408P1		**1**	ARRUELA	WASHER	ARANDELA
33	039409P1		**1**	ARRUELA	WASHER	ARANDELA
34	053314P1	20	**1**	ENGRENAGEM	GEAR	ENGRANAJE

Transmissão 12 Velocidades-Sincronizada
12 Speed Transmission - Syncro
Transmision 12 Velocidades - Sincr

Redutor Epicicloidal
Epicyclic Unit
Unidad Epicicloidal

25-275

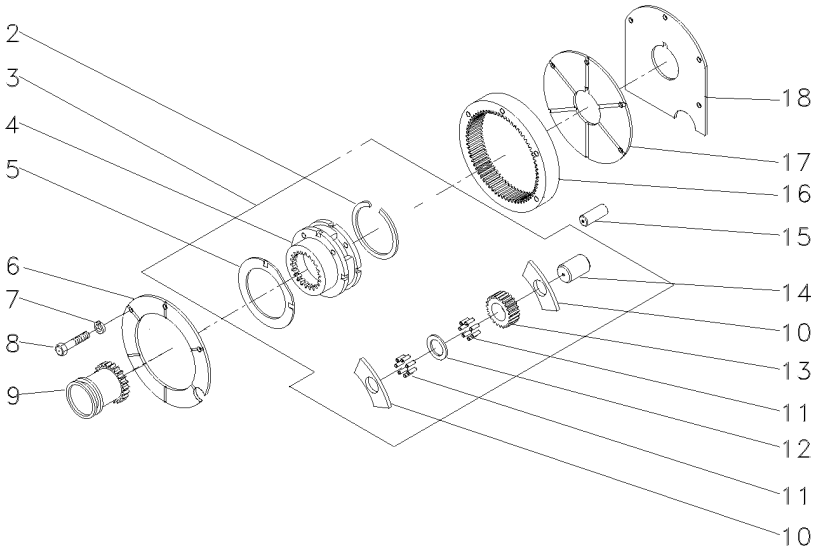

2	366317X1			**1**	ANEL TRAVA	CIRCLIP	CIRCULITO
3	022638N1			**1**	CJ. REDUTOR	KIT, CARRIER	JUEGO PORTADOR
4		3	022638N1	**1**	PORTA ENGRENAGEM	CARRIER	PORTADOR
5	518414M1	3		**2**	ARRUELA	WASHER	ARANDELA
6	1867423M1			**1**	PLACA	PLATE	PLATO
7	353434X1			**3**	ARRUELA	WASHER	ARANDELA
8	362684X1			**4**	PARAFUSO	BOLT	PERNO
9	184770M2			**1**	LUVA	SLEEVE	MANCHA
10	516526M1	3		**6**	ARRUELA	WASHER	ARANDELA
11	834211M1	3		**144**	ROLETE	ROLLER	RODILLO
12	897020M1	3		**3**	ARRUELA	WASHER	ARANDELA
13	516509M1	3	23	**3**	ENGRENAGEM	GEAR	ENGRANAJE
14	518415M1	3		**3**	EIXO	SHAFT	ARBOL
15	180409M1			**2**	PINO	PIN	PASADOR
16	1865530M1			**1**	COROA	ANNULAR GEAR	ENGRANAJE ANULAR
17	1867425M1			**1**	PLACA	PLATE	PLATO
18	1867426M1			**1**	CALÇO	SHIM	CALCE

Eixo Entrada
Inlet Shaft
Eje Entrada

Tdp (540 Rpm)
Pto (540 Rpm)
Tdf (540 Rpm)

25-280

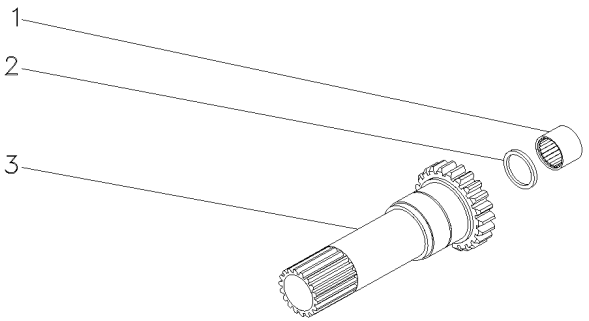

1	1677724M1		**1**	ROLAMENTO	BEARING	COJINETE
2	883935M4		**1**	RETENTOR	SEAL	RETEN
3	1677739M1	17	**1**	CJ. EIXO	KIT, AXLE	JUEGO DE EJE

Transmissão 12 Velocidades — **Sincronizada**
12 Speed Transmission — **Syncromesh**
Transmision 12 Velocidades — **Sincronizada**

25-285

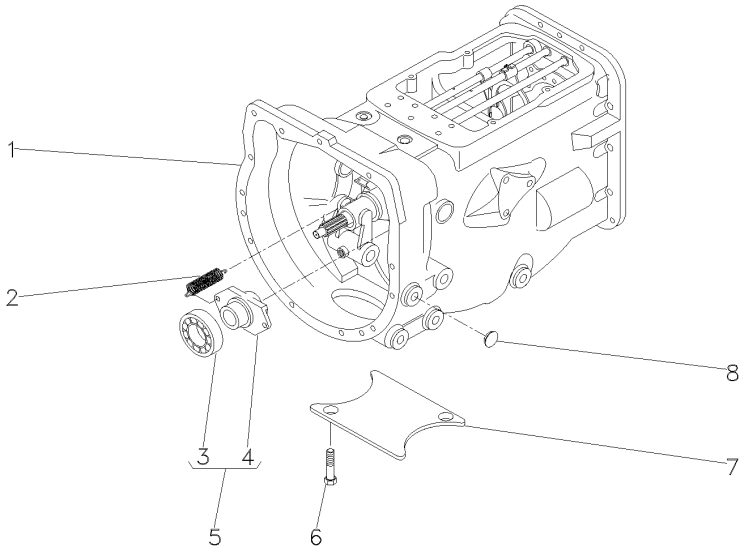

1	063278N1	25-290 No	**1**	CX. TRANSMISSÃO	TRANSMISSION	TRANSMISION
1		25-295 No	**1**	CX. TRANSMISSÃO	TRANSMISSION	TRANSMISION
1		25-300 No	**1**	CX. TRANSMISSÃO	TRANSMISSION	TRANSMISION
1		25-305 No	**1**	CX. TRANSMISSÃO	TRANSMISSION	TRANSMISION
1		25-310 No	**1**	CX. TRANSMISSÃO	TRANSMISSION	TRANSMISION
1		25-315 No	**1**	CX. TRANSMISSÃO	TRANSMISSION	TRANSMISION
2	3700450M1		**2**	MOLA	SPRING	RESORTE
3	3700527M1	5	**1**	ROLAMENTO	BEARING	COJINETE
4	886727M2	5	**1**	COLAR	COLLAR	COLLAR
5	063142N1		**1**	PORTA ROLAMENTO	BEARING FLANGE	BEARING FLANGE
6	354441X1		**2**	PARAFUSO	BOLT	PERNO
7	021020P2		**1**	TAMPA	COVER	CUBIERTA
8	027014P1		**4**	TAMPÃO	PAD	ALMOHADILLA

Transmissão 12 Velocidades-Sincronizada
12 Speed Transmission - Syncro
Transmision 12 Velocidades - Sincr

Carcaça
Housing
Caja

25-290

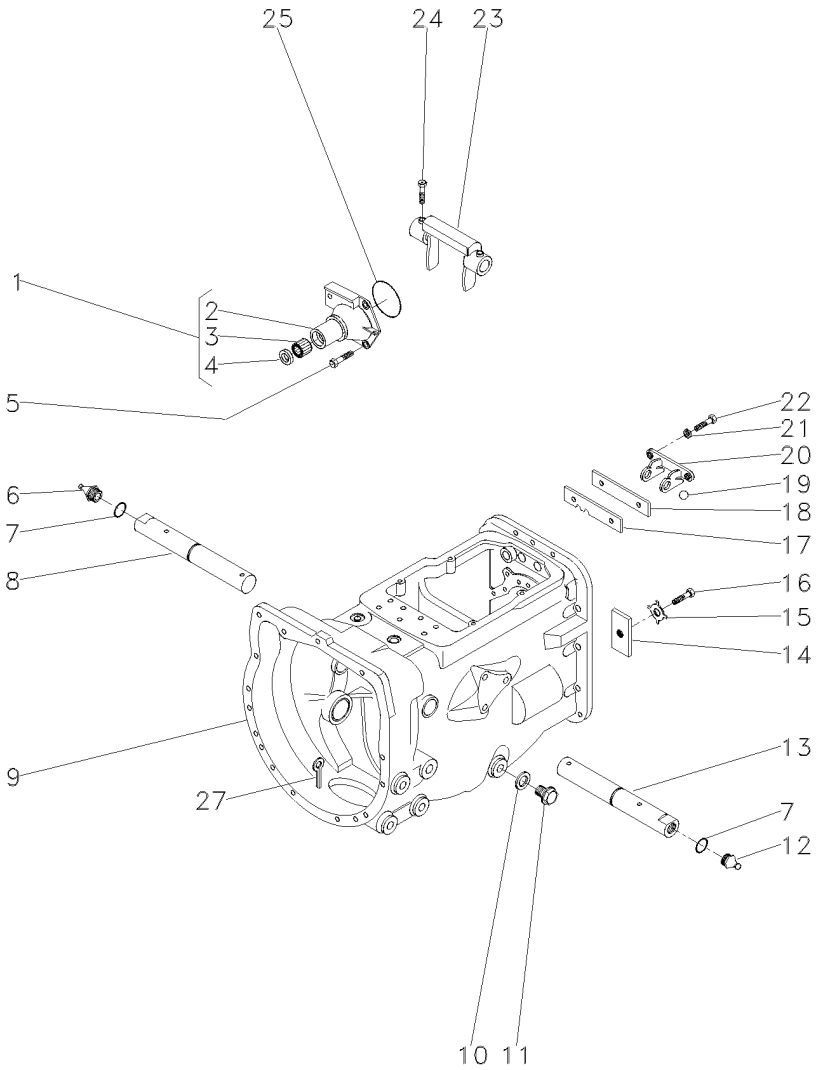

1	1860890M91			**1**	FLANGE	FLANGE	PLETINA
2	1860876M1	1		**1**	FLANGE	FLANGE	PLETINA
3	886668M1	1		**1**	ROLAMENTO	BEARING	COJINETE
4	1860867M3	1		**1**	RETENTOR	SEAL	RETEN
5	377477X1			**3**	PARAFUSO	BOLT	PERNO
5	377480X1			**1**	PARAFUSO	BOLT	PERNO
6	29951X			**1**	GRAXEIRA	GREASER	ENGRASADOR
7	364784X1			**2**	ANEL "O"	O RING	JUNTA TORICA
8	058424P1		▶	**1**	EIXO	SHAFT	ARBOL
9	488156M97		👁 25-40 No	**1**	CJ. CARCAÇA	HOUSE ASSY	CONJ. CARTER
10	180474M1			**1**	ARRUELA	WASHER	ARANDELA
11	050698T1			**1**	BUJÃO	PLUG	TAPON
12	13811X			**1**	GRAXEIRA	GREASER	ENGRASADOR
13	058424P1		◀	**1**	EIXO	SHAFT	ARBOL
14	184789M1			**1**	TRAVA	LOCK	RETENEDOR
15	828020M1			**1**	ARRUELA	WASHER	ARANDELA
16	353691X1			**1**	PARAFUSO	BOLT	PERNO
17	1860764M2			**1**	PLACA	PLATE	PLATO
18	1860765M1			**1**	ESPAÇADOR	SPACER	PIEZA DISTANCIA
19	391838X1		∅ 12MM	**1**	ESFERA	BALL	BOLA
20	1860761M1			**1**	SUPORTE	CLEVIS	GANCHO SEGURI.
21	353434X1			**2**	ARRUELA	WASHER	ARANDELA
22	362443X1			**2**	PARAFUSO	BOLT	PERNO
23	886719M1			**1**	GARFO	FORK	HORQUILLA
24	180002M1			**4**	PARAFUSO	BOLT	PERNO
25	886089M1			**1**	ANEL "O"	O RING	JUNTA TORICA
27	354076X1			**1**	CUPILHA	COTTER PIN	PASADOR DOUBLE

Transmissão 12 Velocidades-Sincronizada
12 Speed Transmission - Syncro
Transmision 12 Velocidades - Sincr

Eixos E Garfos
Shafts & Forks
Ejes Y Horquillas

25-295

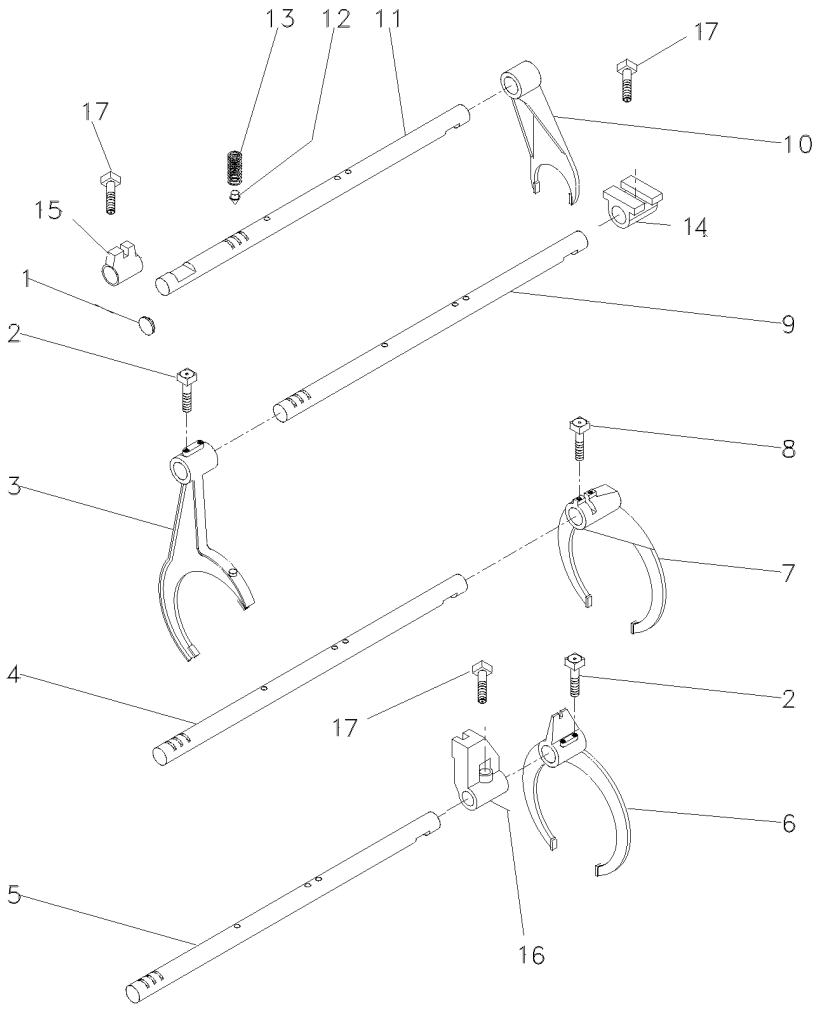

1	2950X	**1**	BUJÃO	PLUG	TAPON
2	1675367M2	**4**	PARAFUSO	BOLT	PERNO
3	023424R1	**1**	GARFO	FORK	HORQUILLA
4	1693824M1	**1**	EIXO	SHAFT	ARBOL
5	1693823M1	**1**	EIXO	SHAFT	ARBOL
6	023414R1	**1**	GARFO	FORK	HORQUILLA
7	039404P1	**1**	GARFO	FORK	HORQUILLA
8	180002M1	**2**	PARAFUSO	BOLT	PERNO
9	023435R1	**1**	EIXO	SHAFT	ARBOL
10	897065M2	**1**	GARFO	FORK	HORQUILLA
11	023435R1	**1**	EIXO	SHAFT	ARBOL
12	180418M2	**4**	PINO	PIN	PASADOR
13	191221M1	**4**	MOLA	SPRING	RESORTE
14	023425R1	**1**	SELETOR	SELECTOR	SELECTOR
15	023416R1	**1**	SELETOR	SELECTOR	SELECTOR
16	023417R1	**1**	SELETOR	SELECTOR	SELECTOR
17	180002M1	**3**	PARAFUSO	BOLT	PERNO

Transmissão 12 Velocidades-Sincronizada
12 Speed Transmission - Syncro
Transmision 12 Velocidades - Sincr

Árvore De Entrada
Input Shaft
Arbol De Entrada

25-300

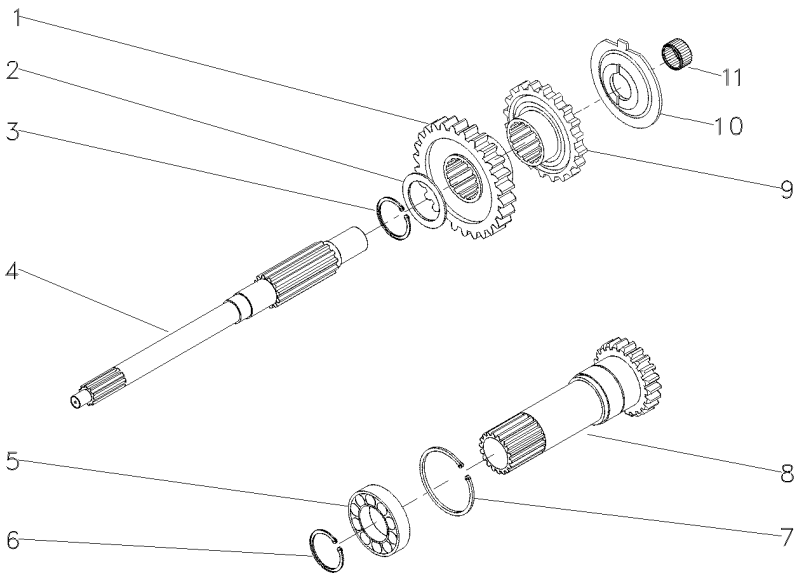

1	054184P1	26	**1**	ENGRENAGEM	GEAR	ENGRANAJE
2	1677742M1		**1**	ARRUELA	WASHER	ARANDELA
3	358969X1		**1**	ANEL TRAVA	CIRCLIP	CIRCULITO
4	039423P1		**1**	EIXO	SHAFT	ARBOL
5	3761292M1		**1**	ROLAMENTO	BEARING	COJINETE
6	762101M1		**1**	ANEL TRAVA	CIRCLIP	CIRCULITO
7	377631X1		**1**	ANEL TRAVA	CIRCLIP	CIRCULITO
8	049834N1	PTO540RPM	**1**	CJ. EIXO	KIT, AXLE	JUEGO DE EJE
9	054183P1	26	**1**	ENGRENAGEM	GEAR	ENGRANAJE
10	1674668M3		**1**	ESPAÇADOR	SPACER	PIEZA DISTANCIA
11	2700273M1		**1**	ROLAMENTO AGULHA	BEARING NEEDLE	COJINETA AGUJAS

Transmissão 12 Velocidades-Sincronizada
12 Speed Transmission - Syncro
Transmision 12 Velocidades - Sincr

Árvore Principal
Main Shaft
Eje Principale

25-305

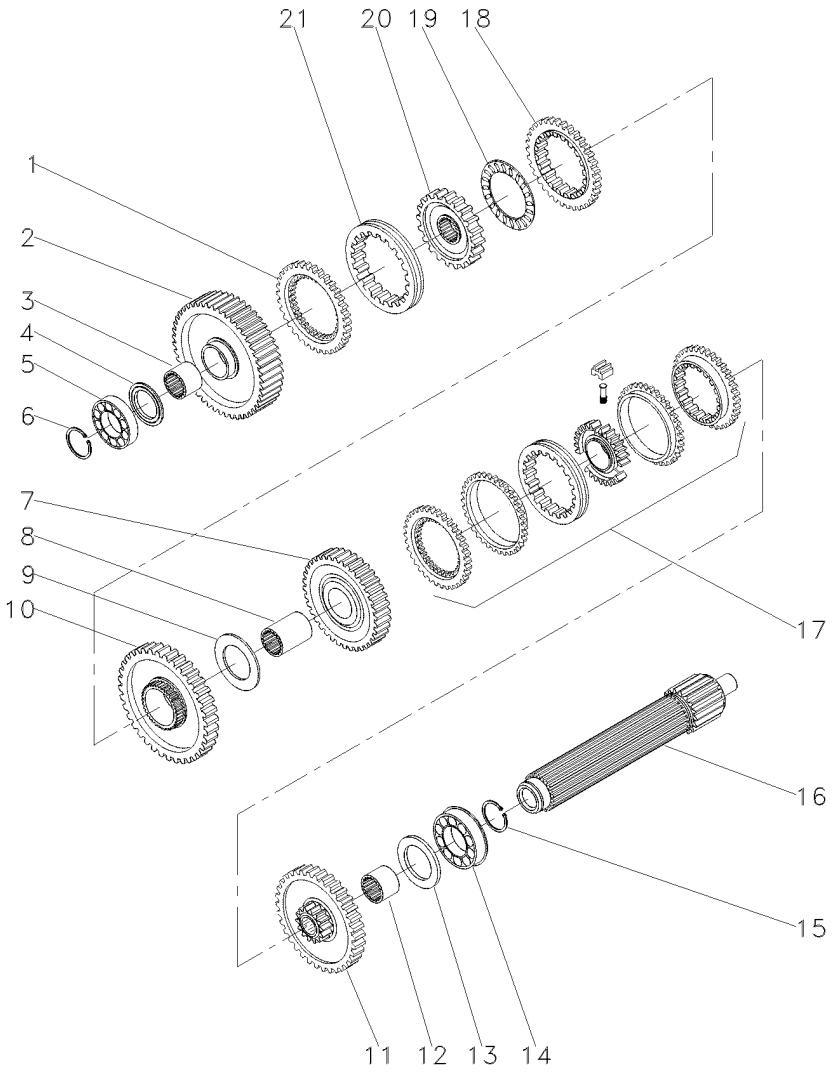

1	1686458M1		**1**	ANEL	RING	ARO
2	049163N1	56	**1**	ENGRENAGEM	GEAR	ENGRANAJE
3	039397P1		**1**	LUVA	SLEEVE	MANCHA
4	1671888M2	4.14-4.19MM	**1**	CALÇO	SHIM	CALCE
4	1671889M1	4,39-4,45MM	**1**	ARRUELA	WASHER	ARANDELA
4	1671890M2	4.62-4.67MM	**1**	ARRUELA	WASHER	ARANDELA
4	1671891M2	4.85-4.90MM	**1**	ARRUELA	WASHER	ARANDELA
5	039544R1		**1**	ROLAMENTO	BEARING	COJINETE
6	039545R1		**1**	ANEL TRAVA	CIRCLIP	CIRCULITO
7	039424N1	45	**1**	CJ. ENGRENAGEM	KIT, GEAR	ENGRANAJES JUEGO
8	039398P1		**1**	LUVA	SLEEVE	MANCHA
9	023422R1		**1**	ARRUELA	WASHER	ARANDELA
10	053355N1	51	**1**	CJ. ENGRENAGEM	KIT, GEAR	ENGRANAJES JUEGO
11	053352N1	40	**1**	CJ. ENGRENAGEM	KIT, GEAR	ENGRANAJES JUEGO
12	039396P1		**1**	LUVA	SLEEVE	MANCHA
13	1867259M1		**1**	ARRUELA	WASHER	ARANDELA
14	3761291M1		**2**	ROLAMENTO	BEARING	COJINETE
15	195363M1		**2**	ANEL TRAVA	CIRCLIP	CIRCULITO
16	039543P1		**1**	EIXO	SHAFT	ARBOL
17	039400N2	25-235 No	**1**	CJ. SINCRONIZADO	SYNCHRO UNIT	SINCRONIZ ADORA
18	1686459M1		**1**	ANEL	RING	ARO
19	1663796M1		**1**	ROLAMENTO	BEARING	COJINETE
20	039402P1		**1**	CUBO	HUB	CUBO
21	039425P1		**1**	LUVA	SLEEVE	MANCHA

Transmissão 12 Velocidades-Sincronizada
12 Speed Transmission - Syncro
Transmision 12 Velocidades - Sincr

Árvore Secundária
Secundary Shaft
Eje Secundaria

25-310

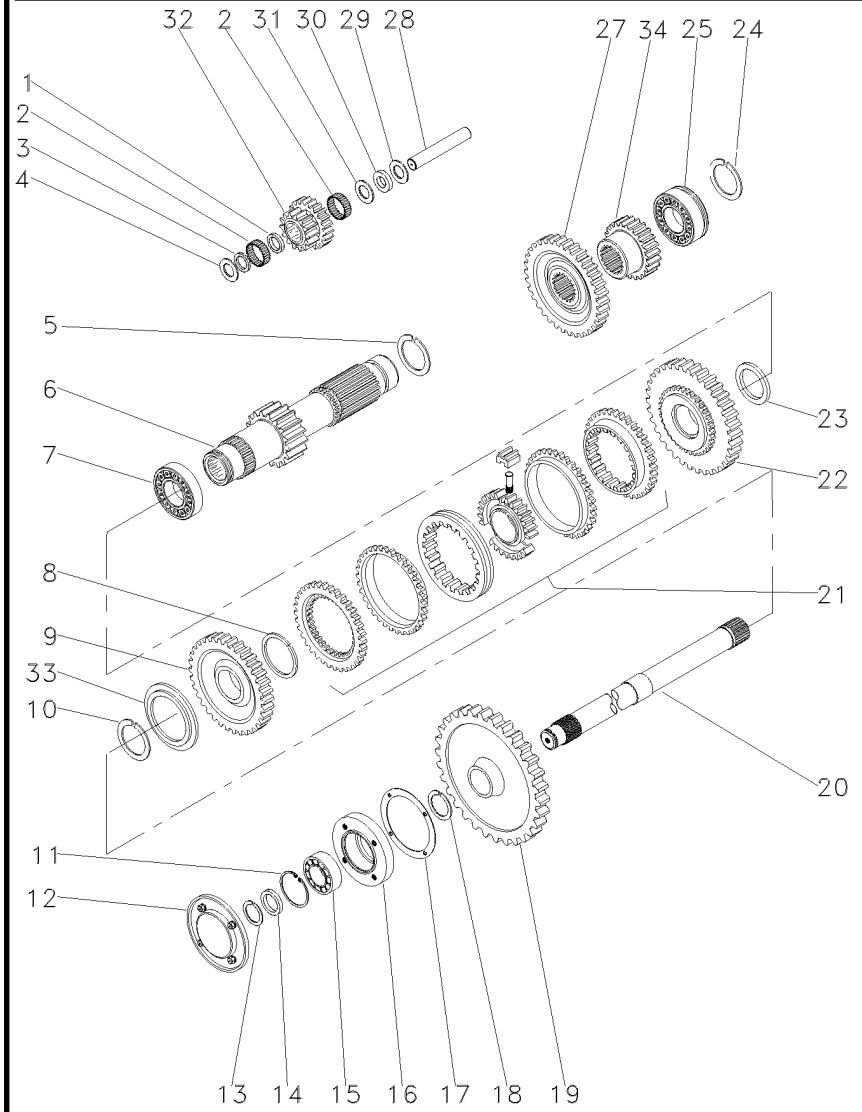

1	1688131M1		**1**	ESPAÇADOR	SPACER	PIEZA DISTANCIA
2	183039M1		**56**	ROLETE	ROLLER	RODILLO
3	183037M1		**1**	ARRUELA	WASHER	ARANDELA
4	1688132M1		**2**	ARRUELA	WASHER	ARANDELA
5	195500M1		**1**	ANEL TRAVA	CIRCLIP	CIRCULITO
6	049165N1	19	**1**	EIXO	SHAFT	ARBOL
7	3003372X1		**1**	ROLAMENTO	BEARING	COJINETE
8	1440873X1		**1**	ANEL TRAVA	CIRCLIP	CIRCULITO
9	054180N1	34	**1**	ENGRENAGEM	GEAR	ENGRANAJE
10	831581M2		**1**	ANEL TRAVA	CIRCLIP	CIRCULITO
11	355988X1		**1**	ANEL TRAVA	CIRCLIP	CIRCULITO
12	1683386M91	25-130 No	**1**	TAMPA	COVER	CUBIERTA
13	899385M1		**1**	ANEL	RING	ARO
14	881122M2		**1**	ANEL	RING	ARO
15	899377M2		**1**	ROLAMENTO	BEARING	COJINETE
16	899331M1		**1**	FLANGE	FLANGE	PLETINA
17	180432M1		**1**	JUNTA	GASKET	EMPAQUETADURA.
18	358913X1		**1**	ANEL TRAVA	CIRCLIP	CIRCULITO
19	9004882M1	53	**1**	ENGRENAGEM	GEAR	ENGRANAJE
20	1868533M2		**1**	EIXO	SHAFT	ARBOL
21	039410N2	25-240 No	**1**	CJ. SINCRONIZADO	SYNCHRO UNIT	SINCRONIZ ADORA
22	054182N1	42	**1**	ENGRENAGEM	GEAR	ENGRANAJE
23	039413P1		**1**	ARRUELA	WASHER	ARANDELA
24	195363M1		**2**	ANEL TRAVA	CIRCLIP	CIRCULITO
25	3761291M1		**1**	ROLAMENTO	BEARING	COJINETE
27	053312P1	42	**1**	ENGRENAGEM	GEAR	ENGRANAJE
28	180445M1		**1**	EIXO	SHAFT	ARBOL
29	1688130M1		**1**	ARRUELA	WASHER	ARANDELA
30	1688129M1		**1**	MOLA PRATO	SPRING PLATE	PLETINA MUELLE
31	1688128M1		**1**	ARRUELA	WASHER	ARANDELA
32	053310P1	20/15	**1**	ENGRENAGEM	GEAR	ENGRANAJE
33	039408P1		**1**	ARRUELA	WASHER	ARANDELA
33	039409P1		**1**	ARRUELA	WASHER	ARANDELA
34	053314P1	20	**1**	ENGRENAGEM	GEAR	ENGRANAJE

Transmissão 12 Velocidades-Sincronizada
12 Speed Transmission - Syncro
Transmision 12 Velocidades - Sincr

Redutor Epicicloidal
Epicyclic Unit
Unidad Epicicloidal

25-315

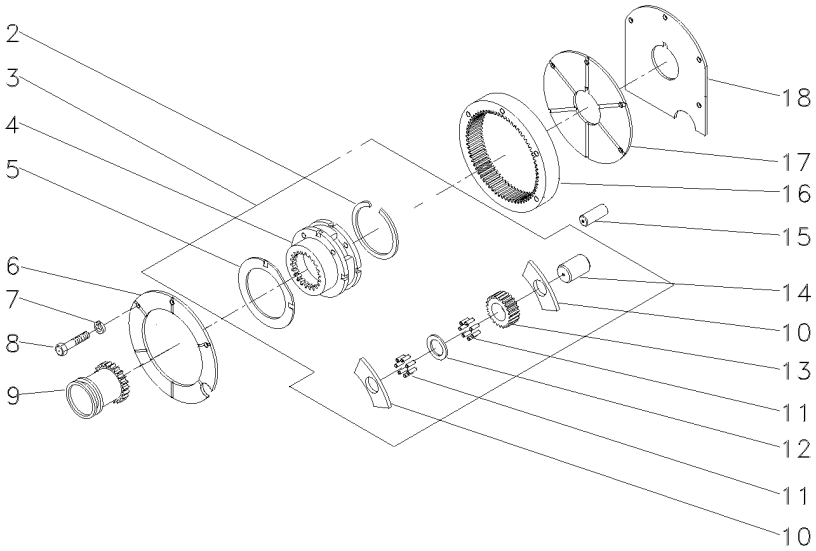

2	366317X1		**1**	ANEL TRAVA	CIRCLIP	CIRCULITO
3	022638N1		**1**	CJ. REDUTOR	KIT, CARRIER	JUEGO PORTADOR
4		3 022638N1	**1**	PORTA ENGRENAGEM	CARRIER	PORTADOR
5	518414M1	3	**2**	ARRUELA	WASHER	ARANDELA
6	1867423M1		**1**	PLACA	PLATE	PLATO
7	353434X1		**3**	ARRUELA	WASHER	ARANDELA
8	362684X1		**4**	PARAFUSO	BOLT	PERNO
9	184770M2		**1**	LUVA	SLEEVE	MANCHA
10	516526M1	3	**6**	ARRUELA	WASHER	ARANDELA
11	834211M1	3	**144**	ROLETE	ROLLER	RODILLO
12	897020M1	3	**3**	ARRUELA	WASHER	ARANDELA
13	516509M1	3 23	**3**	ENGRENAGEM	GEAR	ENGRANAJE
14	518415M1	3	**3**	EIXO	SHAFT	ARBOL
15	180409M1		**2**	PINO	PIN	PASADOR
16	1865530M1		**1**	COROA	ANNULAR GEAR	ENGRANAJE ANULAR
17	1867425M1		**1**	PLACA	PLATE	PLATO
18	1867426M1		**1**	CALÇO	SHIM	CALCE

Eixo Entrada
Inlet Shaft
Eje Entrada

25-320

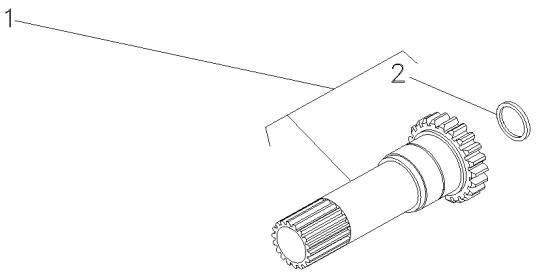

1		049834N1	**1**	EIXO	SHAFT	ARBOL
2	883935M4	1	**1**	RETENTOR	SEAL	RETEN

Transmissão 12 Velocidades — **Sincronizada**
12 Speed Transmission — **Syncromesh**
Transmision 12 Velocidades — **Sincronizada**

25-325

540 Rpm-Eixo Longo
540 Rpm- Long Axle
540 Rpm-Eje Largo

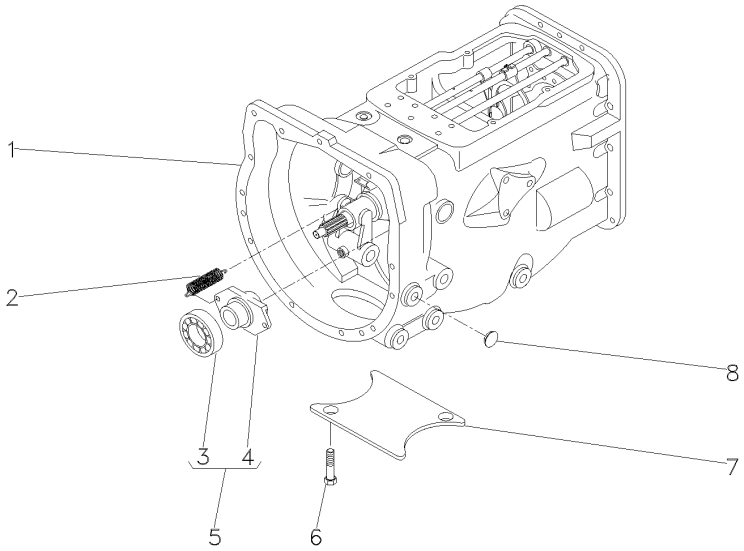

1	063279N1	25-330 No	**1**	CX. TRANSMISSÃO	TRANSMISSION	TRANSMISION
1		25-335 No	**1**	CX. TRANSMISSÃO	TRANSMISSION	TRANSMISION
1		25-340 No	**1**	CX. TRANSMISSÃO	TRANSMISSION	TRANSMISION
1		25-345 No	**1**	CX. TRANSMISSÃO	TRANSMISSION	TRANSMISION
1		25-350 No	**1**	CX. TRANSMISSÃO	TRANSMISSION	TRANSMISION
1		25-355 No	**1**	CX. TRANSMISSÃO	TRANSMISSION	TRANSMISION
2	3700450M1		**2**	MOLA	SPRING	RESORTE
3	3700527M1	5	**1**	ROLAMENTO	BEARING	COJINETE
4	886727M2	5	**1**	COLAR	COLLAR	COLLAR
5	063142N1		**1**	PORTA ROLAMENTO	BEARING FLANGE	BEARING FLANGE
6	354441X1		**2**	PARAFUSO	BOLT	PERNO
7	021020P2		**1**	TAMPA	COVER	CUBIERTA
8	027014P1		**4**	TAMPÃO	PAD	ALMOHADILLA

Transmissão 12 Velocidades-Sincronizada
12 Speed Transmission - Syncro
Transmision 12 Velocidades - Sincr

Carcaça
Housing
Caja

25-330

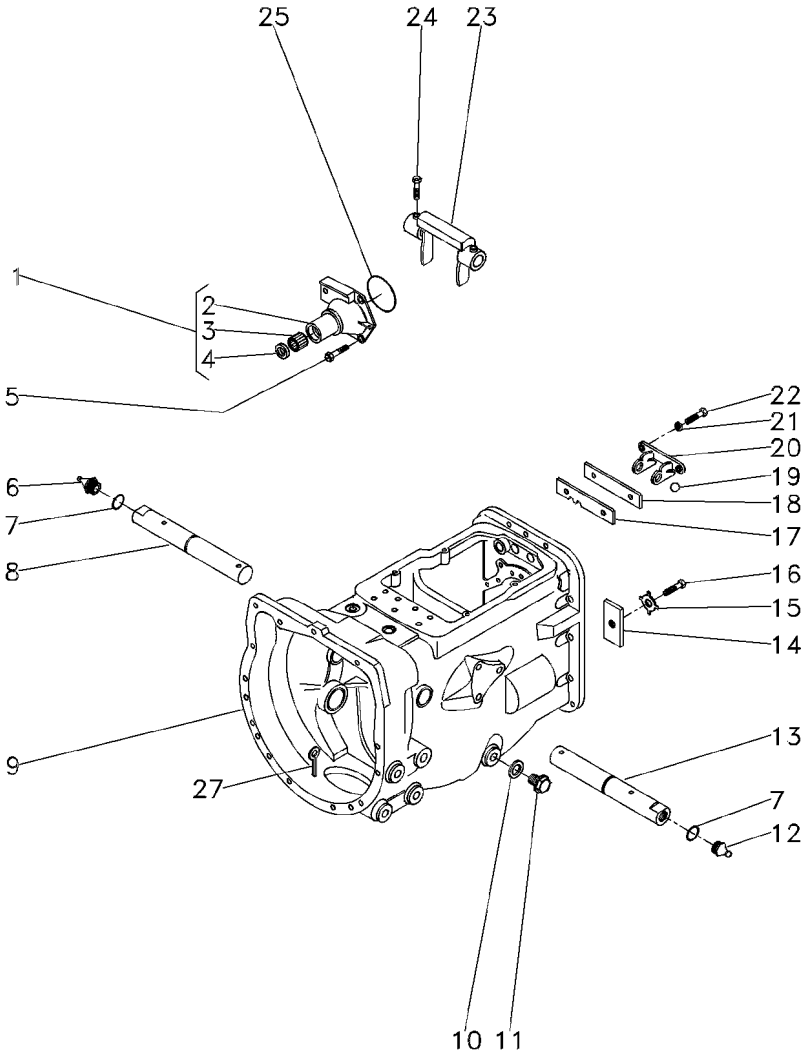

1	1860890M91			**1**	FLANGE	FLANGE	PLETINA
2	1860876M1	1		**1**	FLANGE	FLANGE	PLETINA
3	886668M1	1		**1**	ROLAMENTO	BEARING	COJINETE
4	1860867M3	1		**1**	RETENTOR	SEAL	RETEN
5	377477X1			**3**	PARAFUSO	BOLT	PERNO
5	377480X1			**1**	PARAFUSO	BOLT	PERNO
6	29951X			**1**	GRAXEIRA	GREASER	ENGRASADOR
7	364784X1			**2**	ANEL "O"	O RING	JUNTA TORICA
8	058424P1			**1**	EIXO	SHAFT	ARBOL
9	488156M97		25-40 No	**1**	CJ. CARCAÇA	HOUSE ASSY	CONJ. CARTER
10	180474M1			**1**	ARRUELA	WASHER	ARANDELA
11	050698T1			**1**	BUJÃO	PLUG	TAPON
12	13811X			**1**	GRAXEIRA	GREASER	ENGRASADOR
13	058424P1			**1**	EIXO	SHAFT	ARBOL
14	184789M1			**1**	TRAVA	LOCK	RETENEDOR
15	828020M1			**1**	ARRUELA	WASHER	ARANDELA
16	353691X1			**1**	PARAFUSO	BOLT	PERNO
17	1860764M2			**1**	PLACA	PLATE	PLATO
18	1860765M1			**1**	ESPAÇADOR	SPACER	PIEZA DISTANCIA
19	391838X1		∅ 12MM	**1**	ESFERA	BALL	BOLA
20	1860761M1			**1**	SUPORTE	CLEVIS	GANCHO SEGURI.
21	353434X1			**2**	ARRUELA	WASHER	ARANDELA
22	362443X1			**2**	PARAFUSO	BOLT	PERNO
23	886719M1			**1**	GARFO	FORK	HORQUILLA
24	180002M1			**4**	PARAFUSO	BOLT	PERNO
25	886089M1			**1**	ANEL "O"	O RING	JUNTA TORICA
27	354076X1			**1**	CUPILHA	COTTER PIN	PASADOR DOUBLE

Transmissão 12 Velocidades-Sincronizada
12 Speed Transmission - Syncro
Transmision 12 Velocidades - Sincr

Eixos E Garfos
Shafts & Forks
Ejes Y Horquillas

25-335

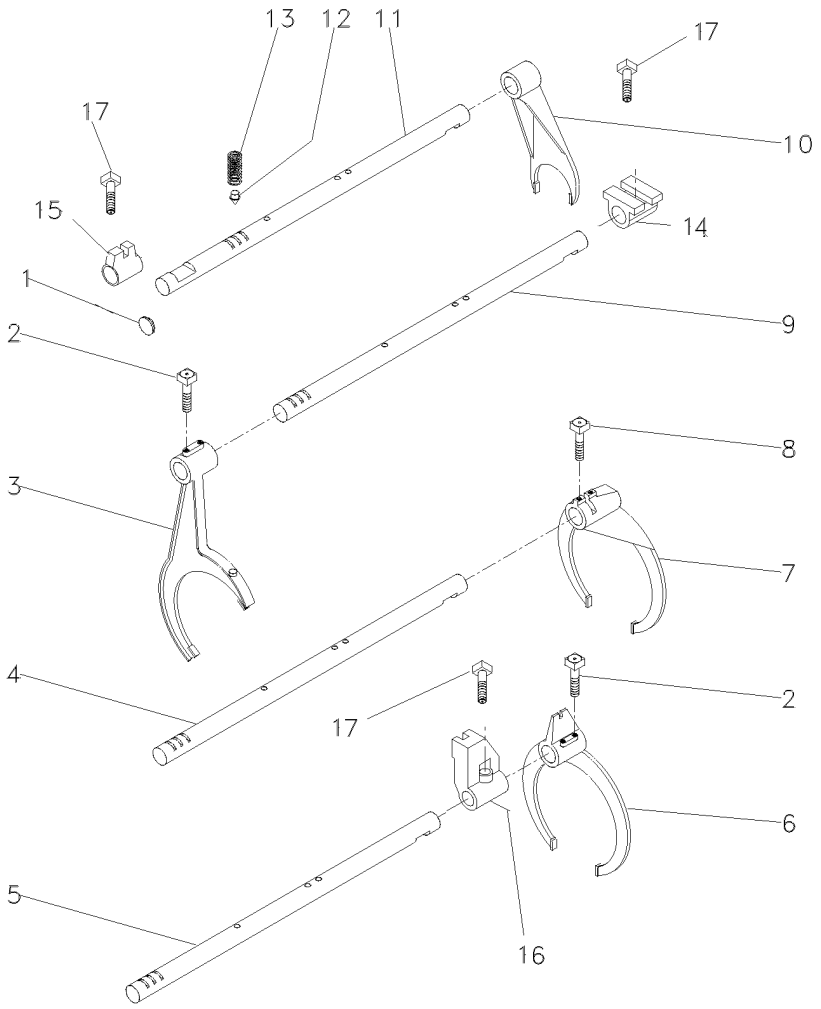

1	2950X	**1**	BUJÃO	PLUG	TAPON
2	1675367M2	**4**	PARAFUSO	BOLT	PERNO
3	023424R1	**1**	GARFO	FORK	HORQUILLA
4	1693824M1	**1**	EIXO	SHAFT	ARBOL
5	1693823M1	**1**	EIXO	SHAFT	ARBOL
6	023414R1	**1**	GARFO	FORK	HORQUILLA
7	039404P1	**1**	GARFO	FORK	HORQUILLA
8	180002M1	**2**	PARAFUSO	BOLT	PERNO
9	023435R1	**1**	EIXO	SHAFT	ARBOL
10	897065M2	**1**	GARFO	FORK	HORQUILLA
11	023435R1	**1**	EIXO	SHAFT	ARBOL
12	180418M2	**4**	PINO	PIN	PASADOR
13	191221M1	**4**	MOLA	SPRING	RESORTE
14	023417R1	**1**	SELETOR	SELECTOR	SELECTOR
15	023416R1	**1**	SELETOR	SELECTOR	SELECTOR
16	023417R1	**1**	SELETOR	SELECTOR	SELECTOR
17	180002M1	**3**	PARAFUSO	BOLT	PERNO

Transmissão 12 Velocidades-Sincronizada
12 Speed Transmission - Syncro
Transmision 12 Velocidades - Sincr

Árvore De Entrada
Input Shaft
Arbol De Entrada

25-340

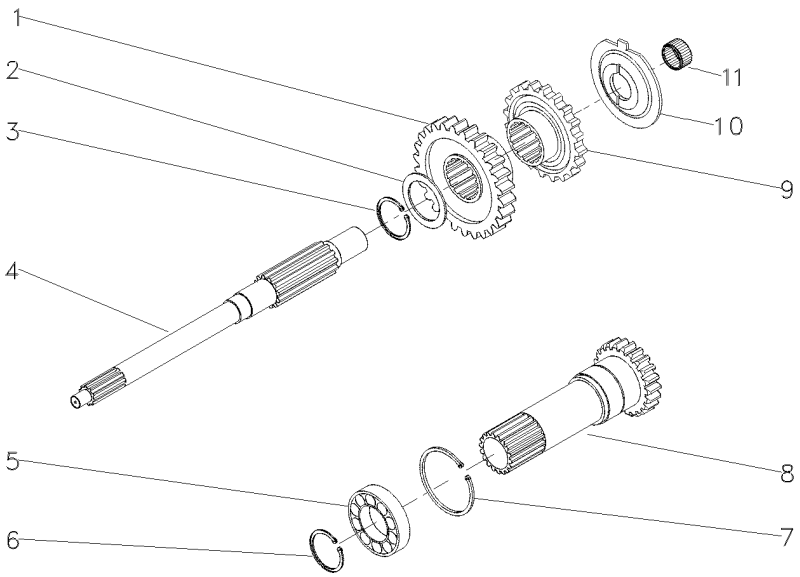

1	054184P1	26	**1**	ENGRENAGEM	GEAR	ENGRANAJE
2	1677742M1		**1**	ARRUELA	WASHER	ARANDELA
3	358969X1		**1**	ANEL TRAVA	CIRCLIP	CIRCULITO
4	039423P1		**1**	EIXO	SHAFT	ARBOL
5	3761292M1		**1**	ROLAMENTO	BEARING	COJINETE
6	762101M1		**1**	ANEL TRAVA	CIRCLIP	CIRCULITO
7	377631X1		**1**	ANEL TRAVA	CIRCLIP	CIRCULITO
8	049834N1	PTO540RPM	**1**	CJ. EIXO	KIT, AXLE	JUEGO DE EJE
9	054183P1	26	**1**	ENGRENAGEM	GEAR	ENGRANAJE
10	1674668M3		**1**	ESPAÇADOR	SPACER	PIEZA DISTANCIA
11	2700273M1		**1**	ROLAMENTO AGULHA	BEARING NEEDLE	COJINETA AGUJAS

Transmissão 12 Velocidades-Sincronizada
12 Speed Transmission - Syncro
Transmision 12 Velocidades - Sincr

Árvore Principal
Main Shaft
Eje Principale

25-345

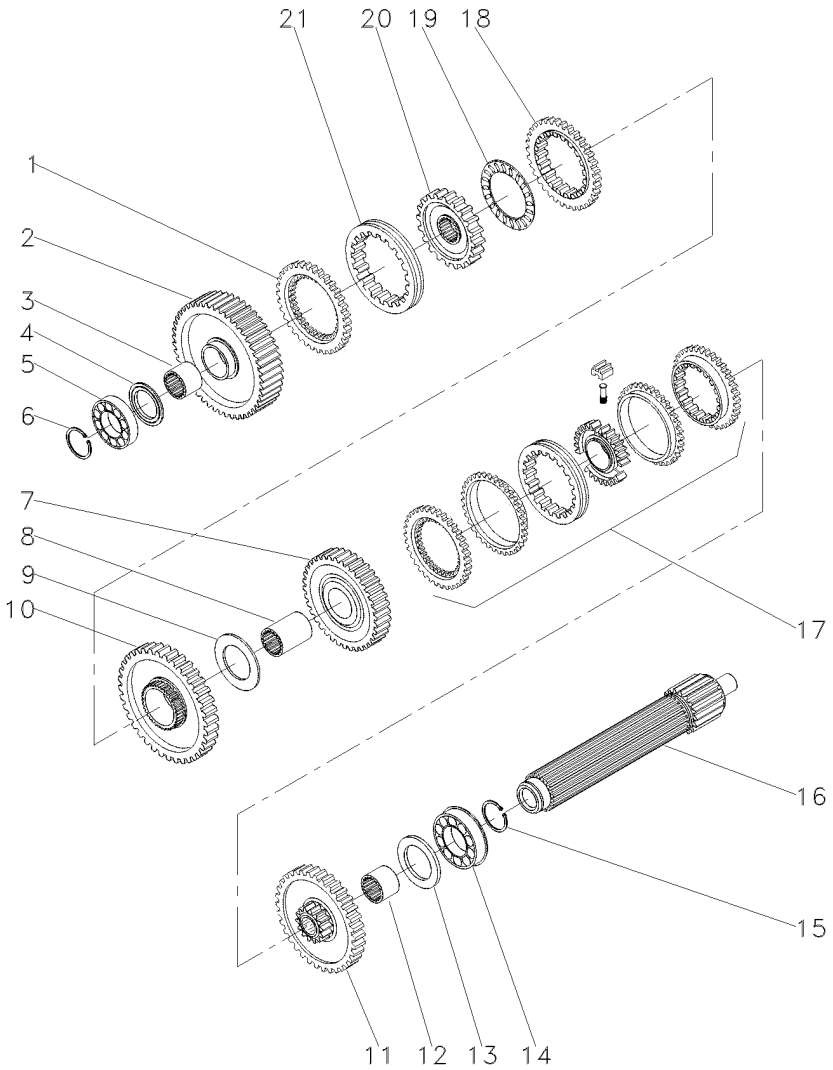

1	1686458M1		**1**	ANEL	RING	ARO
2	049163N1	56	**1**	ENGRENAGEM	GEAR	ENGRANAJE
3	039397P1		**1**	LUVA	SLEEVE	MANCHA
4	1671888M2	4.14-4.19MM	**1**	CALÇO	SHIM	CALCE
4	1671889M1	4,39-4,45MM	**1**	ARRUELA	WASHER	ARANDELA
4	1671890M2	4.62-4.67MM	**1**	ARRUELA	WASHER	ARANDELA
4	1671891M2	4.85-4.90MM	**1**	ARRUELA	WASHER	ARANDELA
5	039544R1		**1**	ROLAMENTO	BEARING	COJINETE
6	039545R1		**1**	ANEL TRAVA	CIRCLIP	CIRCULITO
7	039424N1	45	**1**	CJ. ENGRENAGEM	KIT, GEAR	ENGRANAJES JUEGO
8	039398P1		**1**	LUVA	SLEEVE	MANCHA
9	023422R1		**1**	ARRUELA	WASHER	ARANDELA
10	053355N1	51	**1**	CJ. ENGRENAGEM	KIT, GEAR	ENGRANAJES JUEGO
11	053352N1	40	**1**	CJ. ENGRENAGEM	KIT, GEAR	ENGRANAJES JUEGO
12	039396P1		**1**	LUVA	SLEEVE	MANCHA
13	1867259M1		**1**	ARRUELA	WASHER	ARANDELA
14	3761291M1		**2**	ROLAMENTO	BEARING	COJINETE
15	195363M1		**2**	ANEL TRAVA	CIRCLIP	CIRCULITO
16	039543P1		**1**	EIXO	SHAFT	ARBOL
17	039400N2	25-235 No	**1**	CJ. SINCRONIZADO	SYNCHRO UNIT	SINCRONIZ ADORA
18	1686459M1		**1**	ANEL	RING	ARO
19	1663796M1		**1**	ROLAMENTO	BEARING	COJINETE
20	039402P1		**1**	CUBO	HUB	CUBO
21	039425P1		**1**	LUVA	SLEEVE	MANCHA

Transmissão 12 Velocidades-Sincronizada
12 Speed Transmission - Syncro
Transmision 12 Velocidades - Sincr

Árvore Secundária
Secundary Shaft
Eje Secundaria

25-350

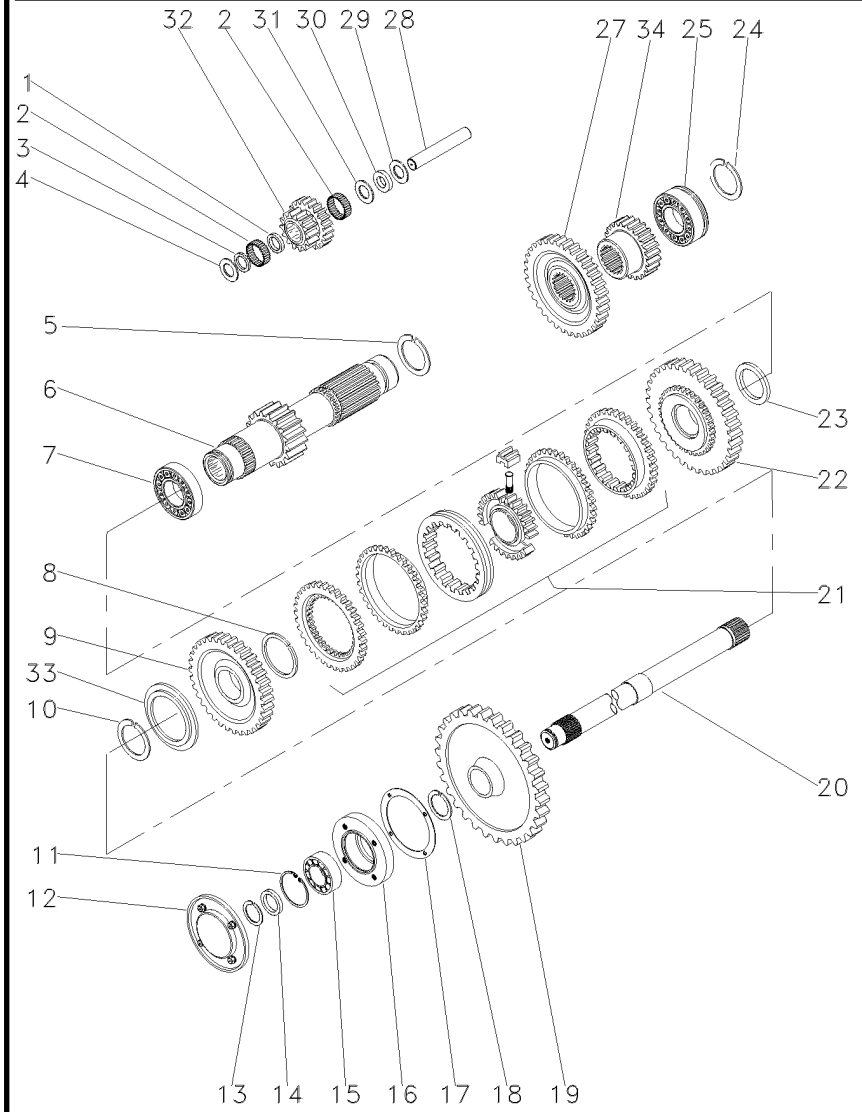

1	1688131M1		1	ESPAÇADOR	SPACER	PIEZA DISTANCIA
2	183039M1		56	ROLETE	ROLLER	RODILLO
3	183037M1		1	ARRUELA	WASHER	ARANDELA
4	1688132M1		2	ARRUELA	WASHER	ARANDELA
5	195500M1		1	ANEL TRAVA	CIRCLIP	CIRCULITO
6	049165N1	19	1	EIXO	SHAFT	ARBOL
7	3003372X1		1	ROLAMENTO	BEARING	COJINETE
8	1440873X1		1	ANEL TRAVA	CIRCLIP	CIRCULITO
9	054180N1	34	1	ENGRENAGEM	GEAR	ENGRANAJE
10	831581M2		1	ANEL TRAVA	CIRCLIP	CIRCULITO
11	355988X1		1	ANEL TRAVA	CIRCLIP	CIRCULITO
12	1683386M91	25-130 No	1	TAMPA	COVER	CUBIERTA
13	899385M1		1	ANEL	RING	ARO
14	881122M2		1	ANEL	RING	ARO
15	899377M2		1	ROLAMENTO	BEARING	COJINETE
16	899331M1		1	FLANGE	FLANGE	PLETINA
17	180432M1		1	JUNTA	GASKET	EMPAQUETADURA.
18	358913X1		1	ANEL TRAVA	CIRCLIP	CIRCULITO
19	9004882M1	53	1	ENGRENAGEM	GEAR	ENGRANAJE
20	1869279M1		1	EIXO	SHAFT	ARBOL
21	039410N2		1	CJ. SINCRONIZADO	SYNCHRO UNIT	SINCRONIZ ADORA
22	054182N1	42	1	ENGRENAGEM	GEAR	ENGRANAJE
23	039413P1		1	ARRUELA	WASHER	ARANDELA
24	195363M1		2	ANEL TRAVA	CIRCLIP	CIRCULITO
25	3761291M1		1	ROLAMENTO	BEARING	COJINETE
27	053312P1	42	1	ENGRENAGEM	GEAR	ENGRANAJE
28	180445M1		1	EIXO	SHAFT	ARBOL
29	1688130M1		1	ARRUELA	WASHER	ARANDELA
30	1688129M1		1	MOLA PRATO	SPRING PLATE	PLETINA MUELLE
31	1688128M1		1	ARRUELA	WASHER	ARANDELA
32	053310P1	20/15	1	ENGRENAGEM	GEAR	ENGRANAJE
33	039408P1		1	ARRUELA	WASHER	ARANDELA
33	039409P1		1	ARRUELA	WASHER	ARANDELA
34	053314P1	20	1	ENGRENAGEM	GEAR	ENGRANAJE

Transmissão 12 Velocidades-Sincronizada
12 Speed Transmission - Syncro
Transmision 12 Velocidades - Sincr

Redutor Epicicloidal
Epicyclic Unit
Unidad Epicicloidal

25-355

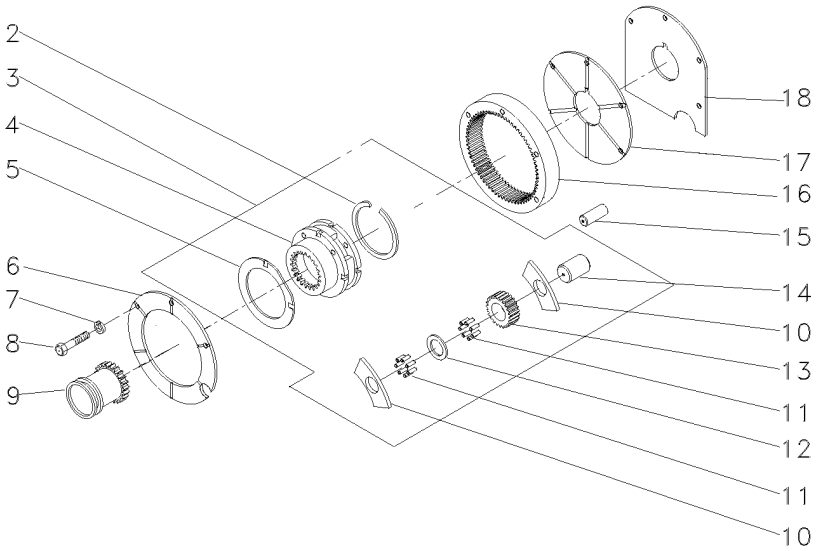

2	366317X1		**1**	ANEL TRAVA	CIRCLIP	CIRCULITO
3	022638N1		**1**	CJ. REDUTOR	KIT, CARRIER	JUEGO PORTADOR
4		3 022638N1	**1**	PORTA ENGRENAGEM	CARRIER	PORTADOR
5	518414M1	3	**2**	ARRUELA	WASHER	ARANDELA
6	1867423M1		**1**	PLACA	PLATE	PLATO
7	353434X1		**3**	ARRUELA	WASHER	ARANDELA
8	362684X1		**4**	PARAFUSO	BOLT	PERNO
9	184770M2		**1**	LUVA	SLEEVE	MANCHA
10	516526M1	3	**6**	ARRUELA	WASHER	ARANDELA
11	834211M1	3	**144**	ROLETE	ROLLER	RODILLO
12	897020M1	3	**3**	ARRUELA	WASHER	ARANDELA
13	516509M1	3 23	**3**	ENGRENAGEM	GEAR	ENGRANAJE
14	518415M1	3	**3**	EIXO	SHAFT	ARBOL
15	180409M1		**2**	PINO	PIN	PASADOR
16	1865530M1		**1**	COROA	ANNULAR GEAR	ENGRANAJE ANULAR
17	1867425M1		**1**	PLACA	PLATE	PLATO
18	1867426M1		**1**	CALÇO	SHIM	CALCE

Porta
Door
Puerta

25-360

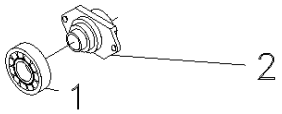

1	3700527M1	**1** ROLAMENTO	BEARING	COJINETE
2	886727M2	**1** COLAR	COLLAR	COLLAR

Transmissões **Transmission** **Transmisión**	**8 Velocidades - Deslizante** **8 Speed - Slip** **8 Velocidades - Deslizante**	**25-365**

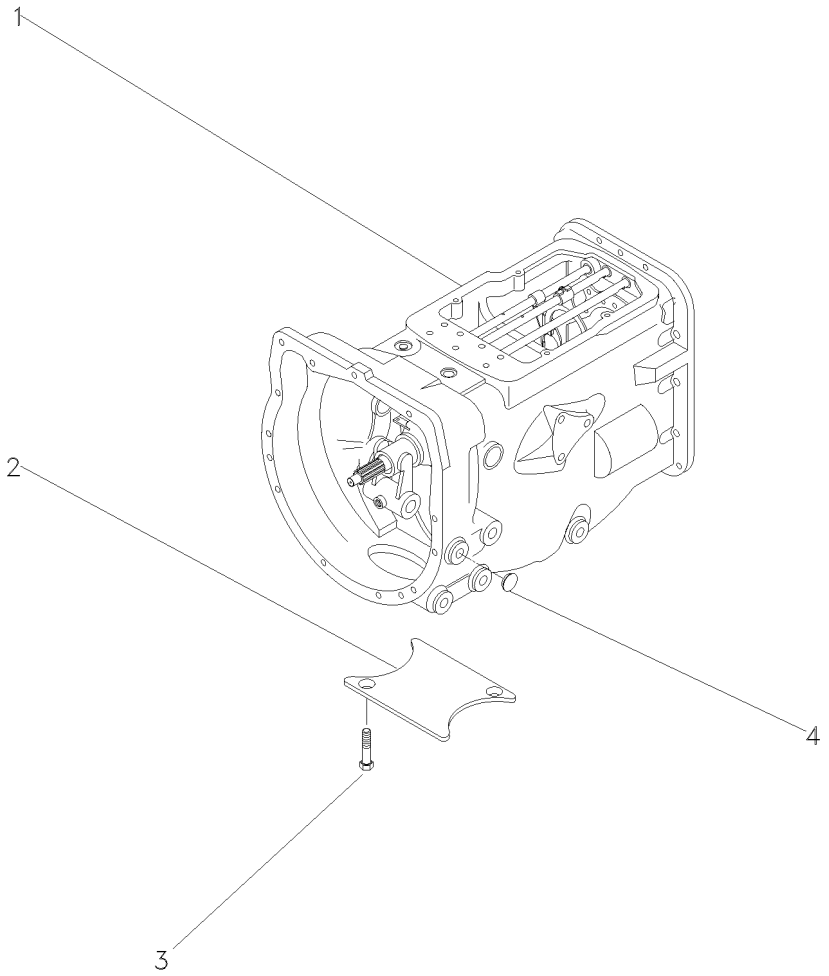

1	063280N2	25-370 No	**1**	CJ. TRANSMISSÃO	KIT,TRANSMISSION	JGO.TRANSMISION
1		25-375 No	**1**	CJ. TRANSMISSÃO	KIT,TRANSMISSION	JGO.TRANSMISION
1		25-380 No	**1**	CJ. TRANSMISSÃO	KIT,TRANSMISSION	JGO.TRANSMISION
1		25-385 No	**1**	CJ. TRANSMISSÃO	KIT,TRANSMISSION	JGO.TRANSMISION
2	021020P2		**1**	TAMPA	COVER	CUBIERTA
3	354441X1		**2**	PARAFUSO	BOLT	PERNO
4	027014P1		**8**	TAMPÃO	PAD	ALMOHADILLA

Transmissão
Transmission
Transmisión

25-370

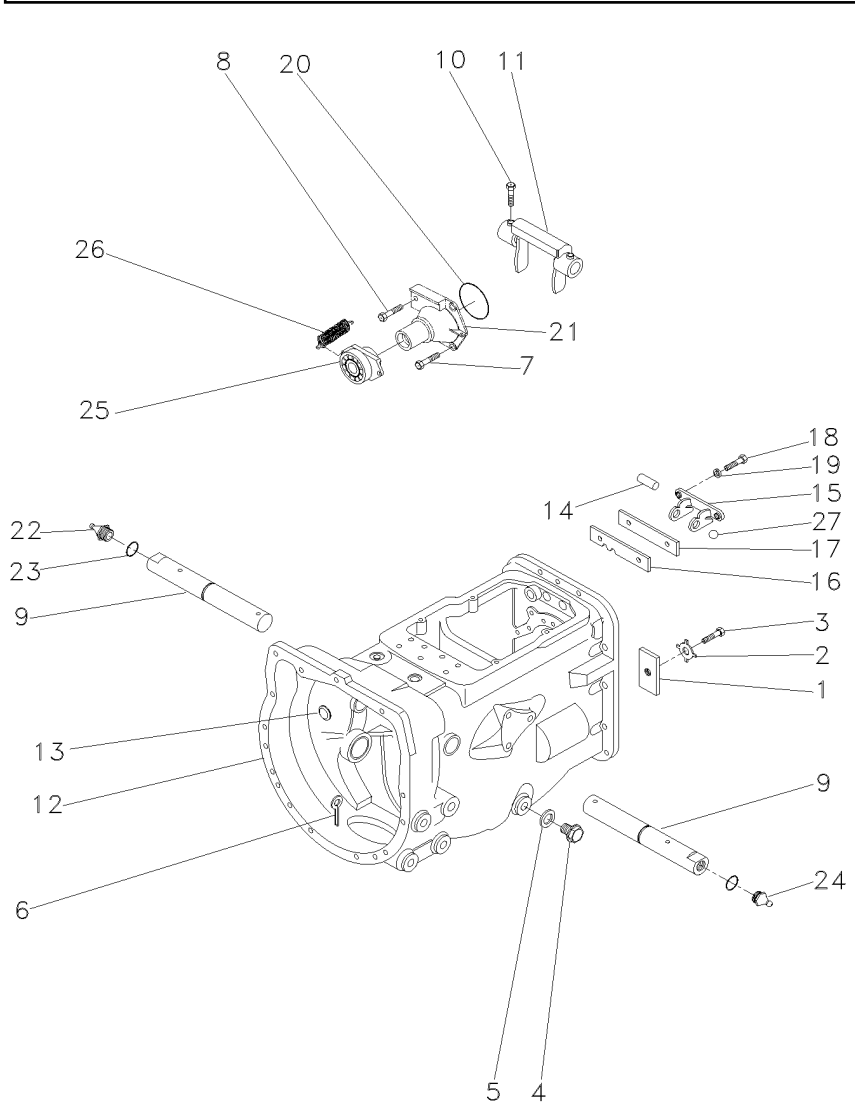

1	184789M1		**1**	TRAVA	LOCK	RETENEDOR
2	828020M1		**1**	ARRUELA	WASHER	ARANDELA
3	362433X1		**1**	PARAFUSO	BOLT	PERNO
4	050698T1		**1**	BUJÃO	PLUG	TAPON
5	180474M1		**1**	ARRUELA	WASHER	ARANDELA
6	354076X1		**1**	CUPILHA	COTTER PIN	PASADOR DOUBLE
7	377477X1		**3**	PARAFUSO	BOLT	PERNO
8	377480X1		**1**	PARAFUSO	BOLT	PERNO
9	058424P1		**2**	EIXO	SHAFT	ARBOL
10	180002M1		**2**	PARAFUSO	BOLT	PERNO
11	886719M1		**1**	GARFO	FORK	HORQUILLA
12	488156M97		**1**	CJ. CARCAÇA	HOUSE ASSY	CONJ. CARTER
13	2950X		**1**	BUJÃO	PLUG	TAPON
14	1860767M1		**1**	PINO	PIN	PASADOR
15	1860761M1		**1**	SUPORTE	CLEVIS	GANCHO SEGURI.
16	1860765M1		**1**	ESPAÇADOR	SPACER	PIEZA DISTANCIA
17	1860764M2		**1**	PLACA	PLATE	PLATO
18	362443X1		**2**	PARAFUSO	BOLT	PERNO
19	353434X1		**2**	ARRUELA	WASHER	ARANDELA
20	886089M1		**1**	ANEL "O"	O RING	JUNTA TORICA
21	1860890M91	25-420 No	**1**	FLANGE	FLANGE	PLETINA
22	13811X		**1**	GRAXEIRA	GREASER	ENGRASADOR
23	364784X1		**2**	ANEL "O"	O RING	JUNTA TORICA
24	29951X		**1**	GRAXEIRA	GREASER	ENGRASADOR
25	063142N1	25-360 No	**1**	PORTA ROLAMENTO	BEARING FLANGE	BEARING FLANGE
26	3700450M1		**2**	MOLA	SPRING	RESORTE
27	391838X1		**2**	ESFERA	BALL	BOLA

Transmissão
Transmission
Transmisión

25-375

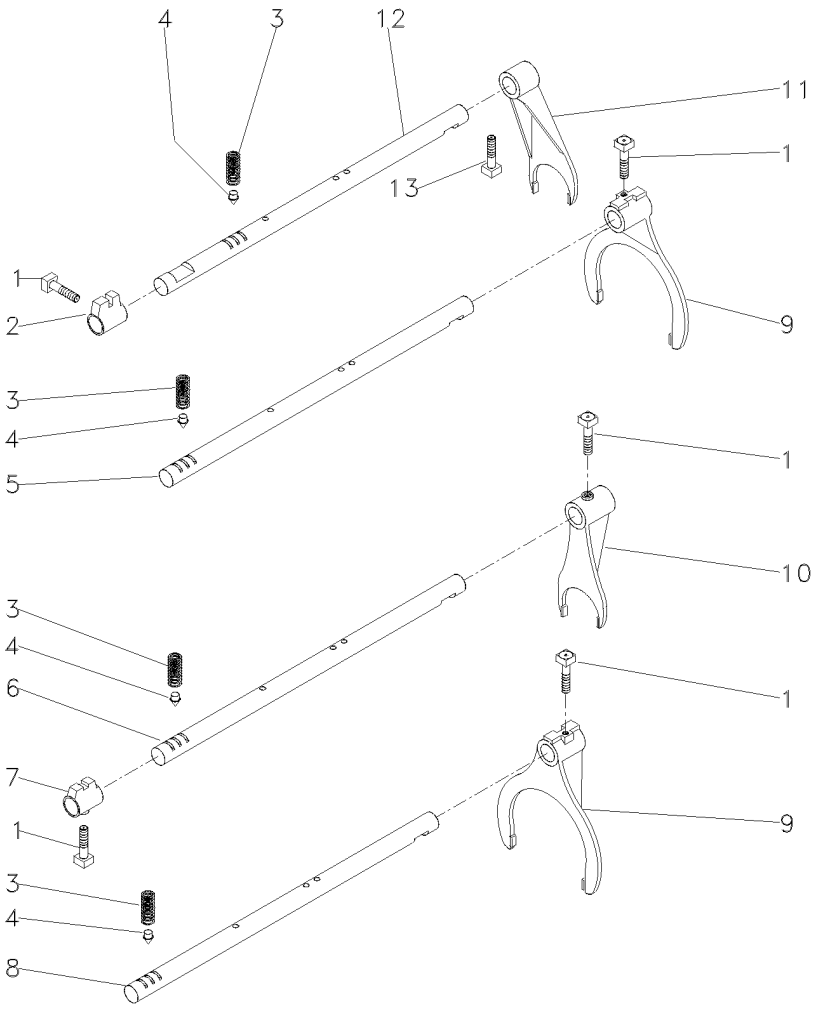

1	180002M1	**5**	PARAFUSO	BOLT	PERNO
2	180446M1	**1**	SELETOR	SELECTOR	SELECTOR
3	191221M1	**4**	MOLA	SPRING	RESORTE
4	180418M2	**4**	PINO	PIN	PASADOR
5	180442M2	**1**	EIXO	SHAFT	ARBOL
6	1862866M1	**1**	EIXO	SHAFT	ARBOL
7	1862868M2	**1**	SELETOR	SELECTOR	SELECTOR
8	180438M2	**1**	EIXO	SHAFT	ARBOL
9	1860773M1	**2**	GARFO	FORK	HORQUILLA
10	1873532M1	**1**	GARFO	FORK	HORQUILLA
11	897065M2	**1**	GARFO	FORK	HORQUILLA
12	894703M2	**1**	EIXO	SHAFT	ARBOL
13	180002M1	**1**	PARAFUSO	BOLT	PERNO

Transmissão
Transmission
Transmisión

25-380

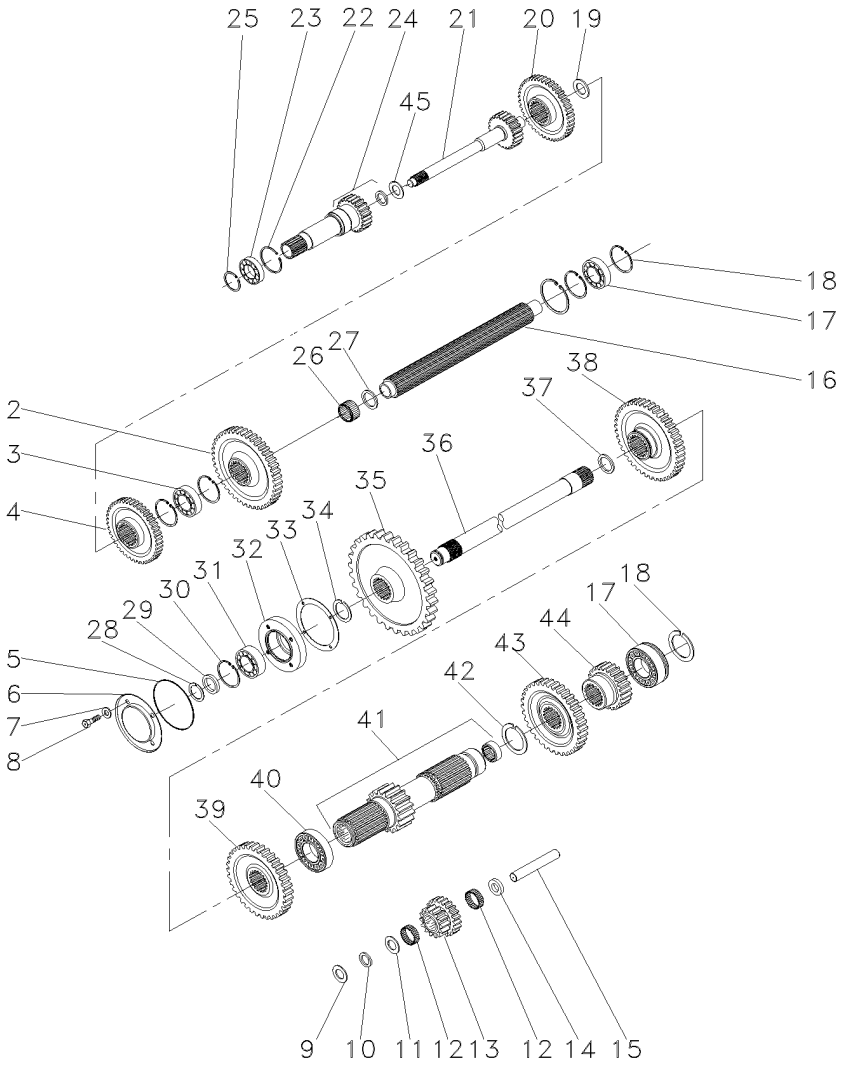

2	520700M2		**1**	ENGRENAGEM	GEAR	ENGRANAJE
3	3587731M2		**1**	ROLAMENTO	BEARING	COJINETE
4	071624P1		**1**	ENGRENAGEM	GEAR	ENGRANAJE
5	1004633M1		**1**	ANEL "O"	O RING	JUNTA TORICA
6	883620M1		**1**	TAMPA	COVER	CUBIERTA
7	376703X1		**4**	ARRUELA	WASHER	ARANDELA
8	362439X1		**4**	PARAFUSO	BOLT	PERNO
9	180458M1		**2**	ARRUELA	WASHER	ARANDELA
10	183037M1		**2**	ARRUELA	WASHER	ARANDELA
11	183038M1		**1**	ARRUELA	WASHER	ARANDELA
12	183039M1		**56**	ROLETE	ROLLER	RODILLO
13	183040M1		**1**	ENGRENAGEM	GEAR	ENGRANAJE
14	189449M1		**1**	ARRUELA	WASHER	ARANDELA
15	180445M1		**1**	EIXO	SHAFT	ARBOL
16	1687643M1		**1**	ÁRVORE	AXLE	EJE
17	3410432M1		**2**	ROLAMENTO	BEARING	COJINETE
18	195363M1		**5**	ANEL TRAVA	CIRCLIP	CIRCULITO
19	964944M1		**1**	ESPAÇADOR	SPACER	PIEZA DISTANCIA
20	071623P1		**1**	ENGRENAGEM	GEAR	ENGRANAJE
21	3604667M91	10/26	**1**	EIXO	SHAFT	ARBOL
21	1862423M2	21/26	**1**	EIXO	SHAFT	ARBOL
22	516503M1		**1**	ANEL TRAVA	CIRCLIP	CIRCULITO
23	834850M1		**1**	ROLAMENTO	BEARING	COJINETE
24	9004880M91		**1**	EIXO	SHAFT	ARBOL
25	762101M1		**1**	ANEL TRAVA	CIRCLIP	CIRCULITO
26	2700273M1		**1**	ROLAMENTO AGULHA	BEARING NEEDLE	COJINETA AGUJAS
27	2700274M1		**2**	ESPAÇADOR	SPACER	PIEZA DISTANCIA
28	899385M1		**1**	ANEL	RING	ARO
29	881122M2		**1**	ANEL	RING	ARO
30	355988X1		**1**	ANEL TRAVA	CIRCLIP	CIRCULITO
31	899377M2		**1**	ROLAMENTO	BEARING	COJINETE
32	899331M1		**1**	FLANGE	FLANGE	PLETINA
33	180432M1		**1**	JUNTA	GASKET	EMPAQUETADURA.
34	358913X1		**1**	ANEL TRAVA	CIRCLIP	CIRCULITO
35	9004882M1		**1**	ENGRENAGEM	GEAR	ENGRANAJE
36	1868533M2		**1**	EIXO	SHAFT	ARBOL
37	195499M1		**1**	ANEL TRAVA	CIRCLIP	CIRCULITO
38	1862422M1		**1**	ENGRENAGEM	GEAR	ENGRANAJE
39	071622P1		**1**	ENGRENAGEM	GEAR	ENGRANAJE
40	195507M1		**1**	ROLAMENTO	BEARING	COJINETE
41	906743M92		**1**	EIXO	SHAFT	ARBOL
42	195500M1		**1**	ANEL TRAVA	CIRCLIP	CIRCULITO
43	021020P2		**1**	TAMPA	COVER	CUBIERTA
44	072221P1		**1**	ENGRENAGEM	GEAR	ENGRANAJE
45	964929M1		**1**	ARRUELA	WASHER	ARANDELA

Transmissões 540 Rpm
Transmission 540 Rpm
Transmisión 540 Rpm

25-385

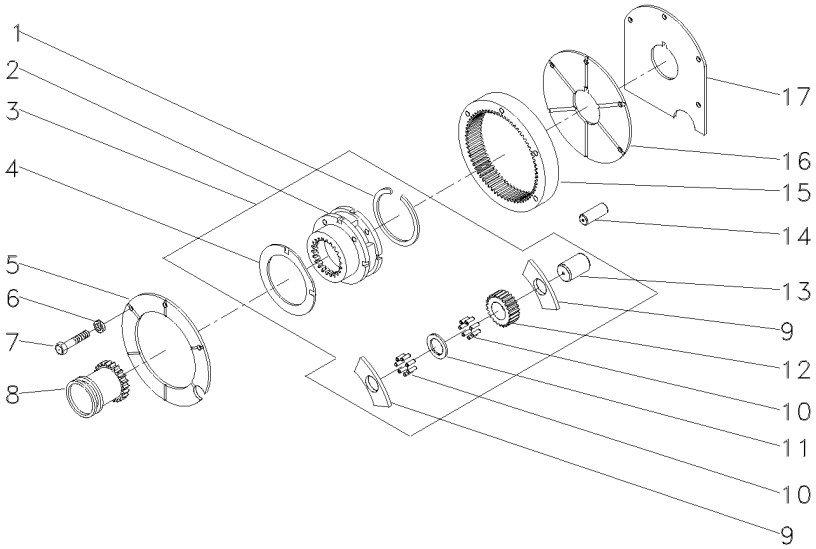

1	366317X1	3		**1**	ANEL TRAVA	CIRCLIP	CIRCULITO
2	1860308M91	3	518938M92	**1**	CJ. REDUTOR	KIT, CARRIER	JUEGO PORTADOR
3	518938M92			**1**	CJ. REDUTOR	KIT, CARRIER	JUEGO PORTADOR
4	518414M1	3		**2**	ARRUELA	WASHER	ARANDELA
5	184012M4			**1**	PLACA	PLATE	PLATO
6	353434X1			**3**	ARRUELA	WASHER	ARANDELA
7	362684X1			**4**	PARAFUSO	BOLT	PERNO
8	184770M2			**1**	LUVA	SLEEVE	MANCHA
9	516526M1	3		**6**	ARRUELA	WASHER	ARANDELA
10	834211M1	3		**144**	ROLETE	ROLLER	RODILLO
11	897020M1	3		**3**	ARRUELA	WASHER	ARANDELA
12	516509M1	3		**3**	ENGRENAGEM	GEAR	ENGRANAJE
13	518415M1	3		**3**	EIXO	SHAFT	ARBOL
14	180409M1			**2**	PINO	PIN	PASADOR
15	1865530M1		68	**1**	COROA	ANNULAR GEAR	ENGRANAJE ANULAR
16	180408M2			**1**	PLACA	PLATE	PLATO
17	180403M1			**1**	CALÇO	SHIM	CALCE

Transmissão (8 Vel. Deslizante)
Trnsmission (8. Speed)
Transmision (8. Vel. Deslizante)

25-390

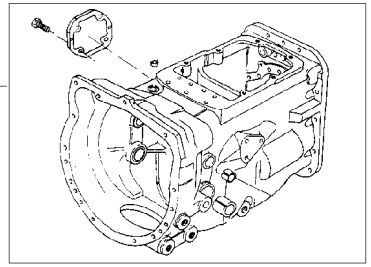

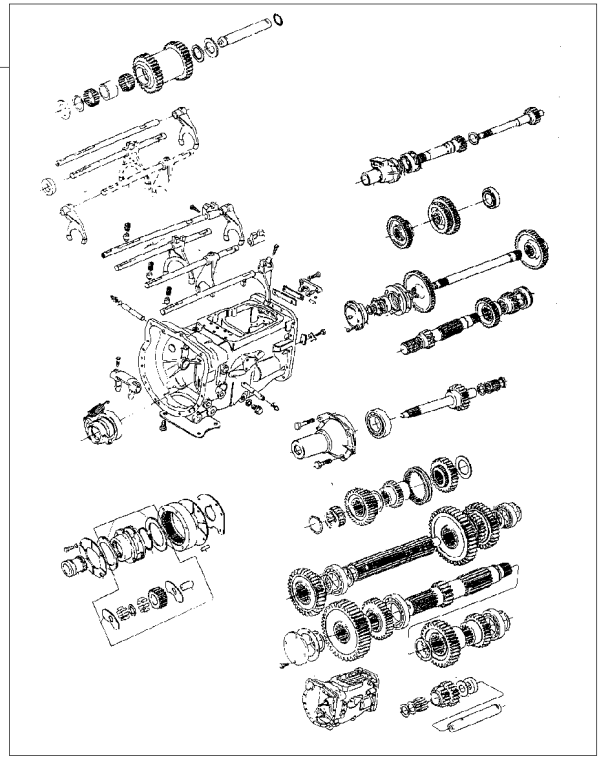

1	488156M97	25-40 No	**1**	CJ. CARCAÇA	HOUSE ASSY	CONJ. CARTER
2	063281N2	25-395 No	**1**	CJ. TRANSMISSÃO	KIT,TRANSMISSION	JGO.TRANSMISION
2		25-400 No	**1**	CJ. TRANSMISSÃO	KIT,TRANSMISSION	JGO.TRANSMISION
2		25-405 No	**1**	CJ. TRANSMISSÃO	KIT,TRANSMISSION	JGO.TRANSMISION
2		25-410 No	**1**	CJ. TRANSMISSÃO	KIT,TRANSMISSION	JGO.TRANSMISION

Transmissão 8 Velocidades
8 Speed Transmission
Transmision 8 Velocidades

Carcaça
Housing
Caja

25-395

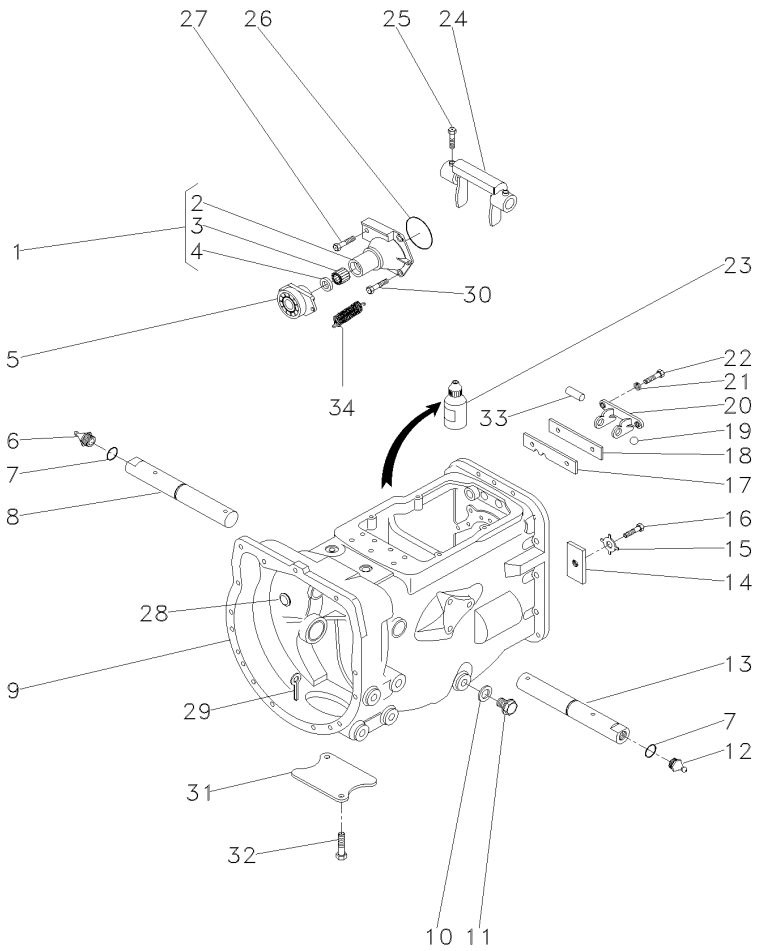

1	1860890M91			**1**	FLANGE	FLANGE	PLETINA
2	1860876M1	1		**1**	FLANGE	FLANGE	PLETINA
3	886668M1	1		**1**	ROLAMENTO	BEARING	COJINETE
4	1860867M3	1		**1**	RETENTOR	SEAL	RETEN
5	063142N1			**1**	PORTA ROLAMENTO	BEARING FLANGE	BEARING FLANGE
6	29951X			**1**	GRAXEIRA	GREASER	ENGRASADOR
7	364784X1			**2**	ANEL "O"	O RING	JUNTA TORICA
8	058424P1		▶	**1**	EIXO	SHAFT	ARBOL
9	488156M97		👁 25-40 No	**1**	CJ. CARCAÇA	HOUSE ASSY	CONJ. CARTER
10	180474M1			**1**	ARRUELA	WASHER	ARANDELA
11	050698T1			**1**	BUJÃO	PLUG	TAPON
12	13811X			**1**	GRAXEIRA	GREASER	ENGRASADOR
13	058424P1		◀	**1**	EIXO	SHAFT	ARBOL
14	184789M1			**1**	TRAVA	LOCK	RETENEDOR
15	828020M1			**1**	ARRUELA	WASHER	ARANDELA
16	362433X1			**1**	PARAFUSO	BOLT	PERNO
17	1860764M2			**1**	PLACA	PLATE	PLATO
18	1860765M1			**1**	ESPAÇADOR	SPACER	PIEZA DISTANCIA
19	391838X1			**2**	ESFERA	BALL	BOLA
20	1860761M1			**1**	SUPORTE	CLEVIS	GANCHO SEGURI.
21	353434X1			**2**	ARRUELA	WASHER	ARANDELA
22	362443X1			**2**	PARAFUSO	BOLT	PERNO
23	0710129			**1**	JUNTA	GASKET	EMPAQUETADURA.
24	886719M1			**1**	GARFO	FORK	HORQUILLA
25	180002M1			**2**	PARAFUSO	BOLT	PERNO
26	886089M1			**1**	ANEL "O"	O RING	JUNTA TORICA
27	377480X1			**1**	PARAFUSO	BOLT	PERNO
28	2950X			**1**	BUJÃO	PLUG	TAPON
29	354076X1			**1**	CUPILHA	COTTER PIN	PASADOR DOUBLE
30	377477X1			**3**	PARAFUSO	BOLT	PERNO
31	021020P2			**1**	TAMPA	COVER	CUBIERTA
32	354441X1			**2**	PARAFUSO	BOLT	PERNO
33	1860767M1			**1**	PINO	PIN	PASADOR
34	3700450M1			**2**	MOLA	SPRING	RESORTE

Transmissão 8 Velocidades
8 Speed Transmission
Transmision 8 Velocidades

Garfos E Hastes
Shafts & Forks
Ejes Y Horquillas

25-400

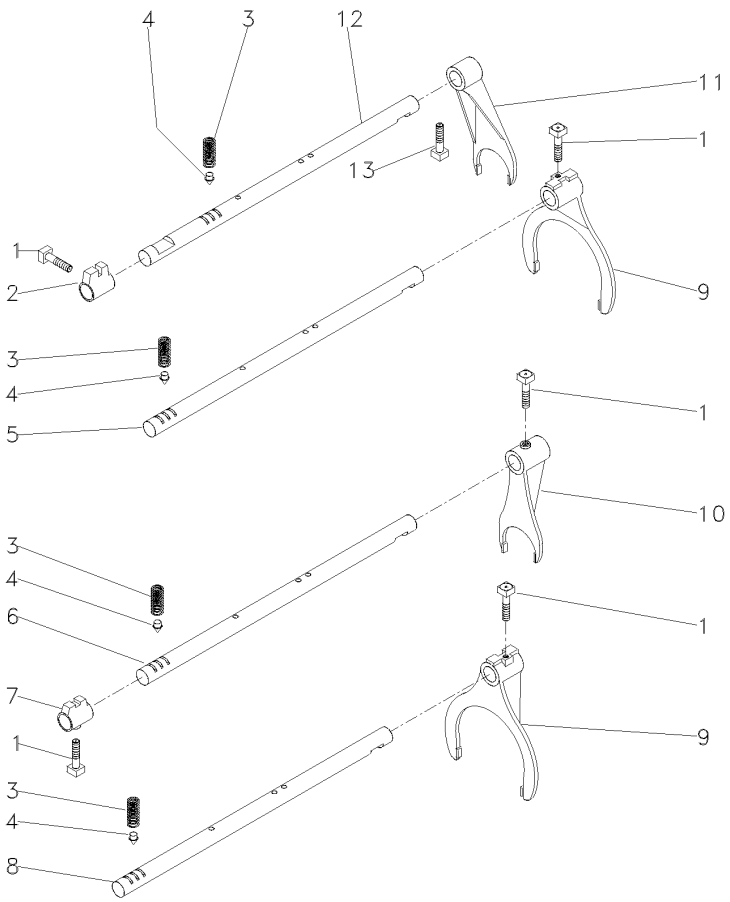

1	180002M1		**5**	PARAFUSO	BOLT	PERNO
2	180446M1		**1**	SELETOR	SELECTOR	SELECTOR
3	191221M1		**4**	MOLA	SPRING	RESORTE
4	180418M2		**4**	PINO	PIN	PASADOR
5	180442M2	[A]	**1**	EIXO	SHAFT	ARBOL
6	1862866M1	[B]	**1**	EIXO	SHAFT	ARBOL
7	1862868M2	[B]	**1**	SELETOR	SELECTOR	SELECTOR
8	180438M2	[C]	**1**	EIXO	SHAFT	ARBOL
9	1860773M1		**2**	GARFO	FORK	HORQUILLA
10	1873532M1	[B]	**1**	GARFO	FORK	HORQUILLA
11	897065M2		**1**	GARFO	FORK	HORQUILLA
12	894703M2		**1**	EIXO	SHAFT	ARBOL
13	180002M1		**1**	PARAFUSO	BOLT	PERNO

[A] 1ª E MARCHA RÉ
1 AND REVERSE SPEED
1ª Y MARCHA ATRÁS

[B] 4ª MARCHA
4 SPEED
4ª MARCHA

[C] 2ª E 3ª MARCHA
2 AND 3 SPEED
2ª Y 3ª VELOCIDAD

Transmissão 8 Velocidades
8 Speed Transmission
Transmision 8 Velocidades

25-405

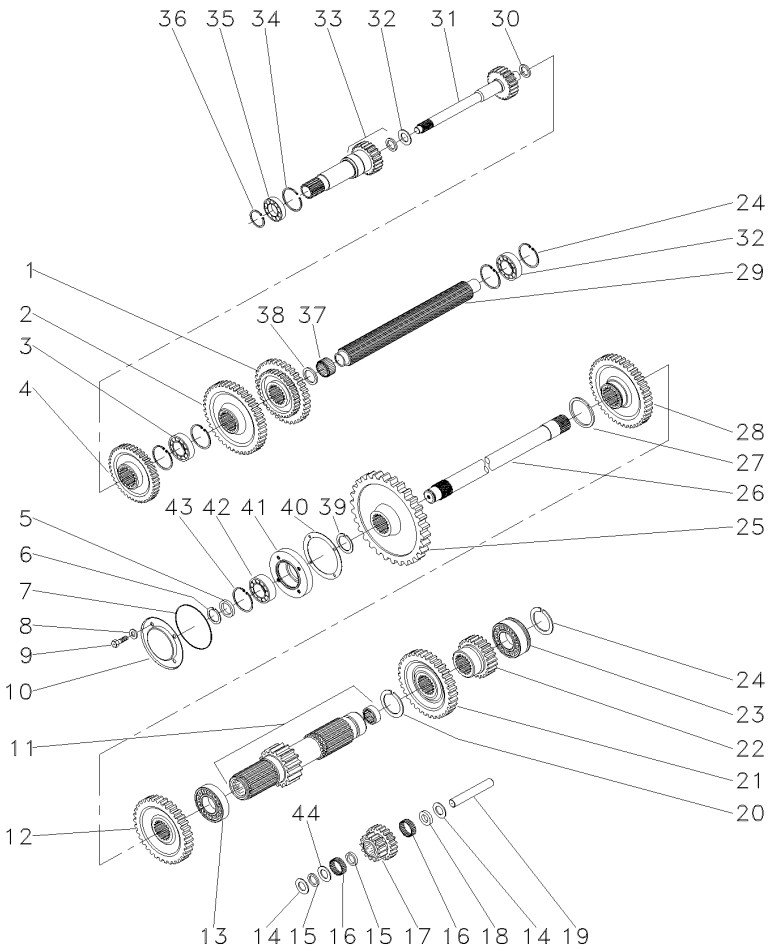

1	880957M1	[A]	**1**	ENGRENAGEM	GEAR	ENGRANAJE
2	520700M2	[B]	**1**	ENGRENAGEM	GEAR	ENGRANAJE
3	3587731M2		**1**	ROLAMENTO	BEARING	COJINETE
4	1660095M1	[C]	**1**	ENGRENAGEM	GEAR	ENGRANAJE
5	881122M2		**1**	ANEL	RING	ARO
6	899385M1		**1**	ANEL	RING	ARO
7	1004633M1		**1**	ANEL "O"	O RING	JUNTA TORICA
8	376703X1		**4**	ARRUELA	WASHER	ARANDELA
9	362439X1		**4**	PARAFUSO	BOLT	PERNO
10	883620M1		**1**	TAMPA	COVER	CUBIERTA
11	906743M92		**1**	EIXO	SHAFT	ARBOL
12	1868010M1	[C]	**1**	ENGRENAGEM	GEAR	ENGRANAJE
13	195507M1		**1**	ROLAMENTO	BEARING	COJINETE
14	180458M1		**2**	ARRUELA	WASHER	ARANDELA
15	183037M1		**2**	ARRUELA	WASHER	ARANDELA
16	183039M1		**56**	ROLETE	ROLLER	RODILLO
17	183040M1	[D]	**1**	ENGRENAGEM	GEAR	ENGRANAJE
18	189449M1		**1**	ARRUELA	WASHER	ARANDELA
19	180445M1		**1**	EIXO	SHAFT	ARBOL
20	195500M1		**1**	ANEL TRAVA	CIRCLIP	CIRCULITO
21	180415M1	[E]	**1**	ENGRENAGEM	GEAR	ENGRANAJE
22	180419M1	[F]	**1**	ENGRENAGEM	GEAR	ENGRANAJE
23	3410432M1		**2**	ROLAMENTO	BEARING	COJINETE
24	195363M1		**5**	ANEL TRAVA	CIRCLIP	CIRCULITO
25	1870200M1		**1**	ENGRENAGEM	GEAR	ENGRANAJE
26	1868533M2		**1**	EIXO	SHAFT	ARBOL
27	195499M1		**1**	ANEL TRAVA	CIRCLIP	CIRCULITO
28	1862422M1		**1**	ENGRENAGEM	GEAR	ENGRANAJE
29	1687642M1		**1**	ÁRVORE	AXLE	EJE
30	964944M1		**1**	ESPAÇADOR	SPACER	PIEZA DISTANCIA
31	3604667M91	10/26	**1**	EIXO	SHAFT	ARBOL
31	1862423M2	21/26	**1**	EIXO	SHAFT	ARBOL
32	964929M1		**1**	ARRUELA	WASHER	ARANDELA
33	1868530M91	25-415 No	**1**	CJ. EIXO	KIT, AXLE	JUEGO DE EJE
34	516503M1		**1**	ANEL TRAVA	CIRCLIP	CIRCULITO
35	834850M1		**1**	ROLAMENTO	BEARING	COJINETE
36	762101M1		**1**	ANEL TRAVA	CIRCLIP	CIRCULITO
37	2700273M1		**1**	ROLAMENTO AGULHA	BEARING NEEDLE	COJINETA AGUJAS
38	2700274M1		**2**	ESPAÇADOR	SPACER	PIEZA DISTANCIA
39	358913X1		**1**	ANEL TRAVA	CIRCLIP	CIRCULITO
40	180432M1		**1**	JUNTA	GASKET	EMPAQUETADURA.
41	899331M1		**1**	FLANGE	FLANGE	PLETINA
42	899377M2		**1**	ROLAMENTO	BEARING	COJINETE
43	355988X1		**1**	ANEL TRAVA	CIRCLIP	CIRCULITO
44	183038M1		**1**	ARRUELA	WASHER	ARANDELA

[A] 2ª E 3ª MARCHA
2 AND 3 SPEED
2ª Y 3ª VELOCIDAD

Transmissão 8 Velocidades
8 Speed Transmission
Transmision 8 Velocidades

25-405

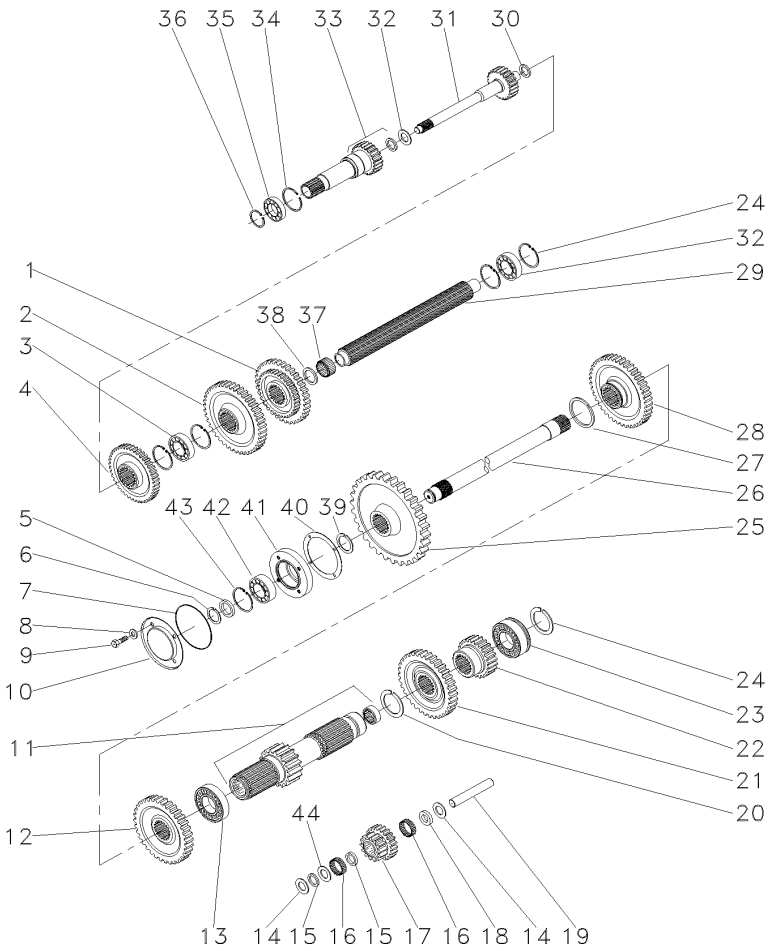

[B] 1ª MARCHA
1 SPEED
1ª MARCHA

[C] 4ª MARCHA
4 SPEED
4ª MARCHA

[D] MARCHA RÉ
REVERSE SPEED
MARCHA ATRÁS

[E] 3ª MARCHA
3 SPEED
3ª MARCHA

[F] 2ª MARCHA
2 SPEED
2ª MARCHA

Transmissão 8 Velocidades
8 Speed Transmission
Transmision 8 Velocidades

Redutor Epicicloidal
Epicyclic Unit
Unidad Epicicloidal

25-410

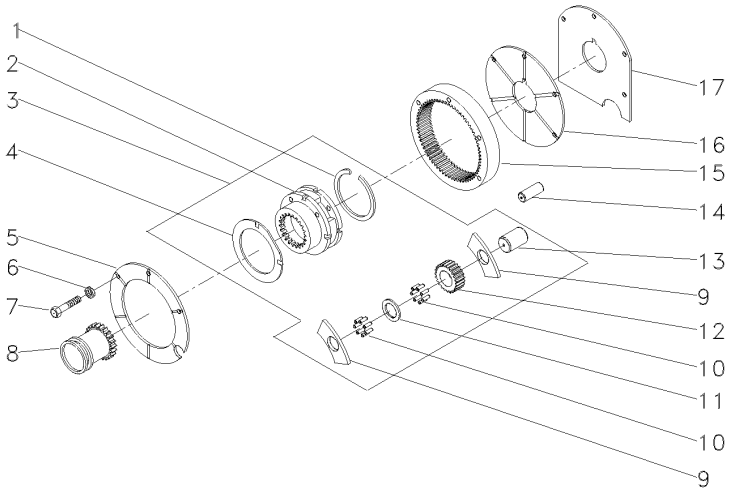

1	377424X1	3		**1**	ANEL TRAVA	CIRCLIP	CIRCULITO
2	023404N1	3	022638N1	**1**	PORTA ENGRENAGEM	CARRIER	PORTADOR
3	022638N1			**1**	CJ. REDUTOR	KIT, CARRIER	JUEGO PORTADOR
4	1866545M2	3		**2**	ARRUELA	WASHER	ARANDELA
5	1867423M1			**1**	PLACA	PLATE	PLATO
6	353434X1			**3**	ARRUELA	WASHER	ARANDELA
7	362684X1			**4**	PARAFUSO	BOLT	PERNO
8	1866557M1			**1**	LUVA	SLEEVE	MANCHA
9	1866542M1	3		**6**	ARRUELA	WASHER	ARANDELA
10	1866553M2	3		**96**	ROLETE	ROLLER	RODILLO
11	023406R1	3		**3**	ARRUELA	WASHER	ARANDELA
12	023405P1	3		**3**	ENGRENAGEM	GEAR	ENGRANAJE
13	1866538M2	3		**3**	EIXO	SHAFT	ARBOL
14	180409M1			**2**	PINO	PIN	PASADOR
15	1865530M1			**1**	COROA	ANNULAR GEAR	ENGRANAJE ANULAR
16	1867425M1			**1**	PLACA	PLATE	PLATO
17	1867426M1			**1**	CALÇO	SHIM	CALCE

Pinhão
Pinion
Pinion

25-415

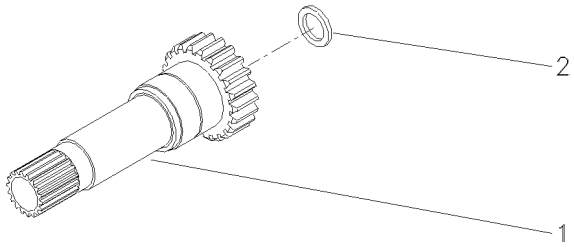

1	1868531M1		17	**1**	EIXO	SHAFT	ARBOL
2	1860011M1			**1**	RETENTOR	SEAL	RETEN

Flange Da Árvore Primária
Retainer Main Drive Shaft
Capa De Arbre Primare

25-420

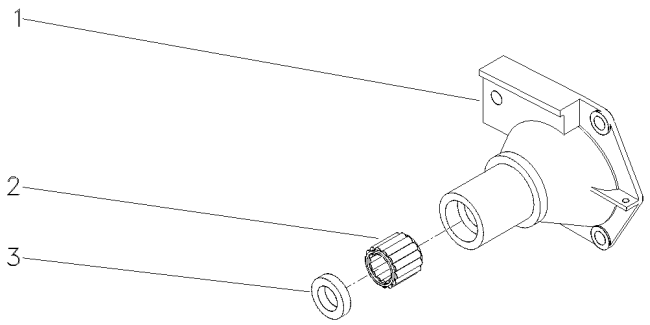

1	1860876M1	**1** FLANGE	FLANGE	PLETINA
2	886668M1	**1** ROLAMENTO	BEARING	COJINETE
3	1860867M3	**1** RETENTOR	SEAL	RETEN

Fixação Eixo Traseiro - Transmissão
Rear Axle - Transmission
Eje Trasero - Transmisión

30-10

8 Velocidades - 540 Rpm
8 Speed - 540 Rpm
8 Velocidades - 540 Rpm

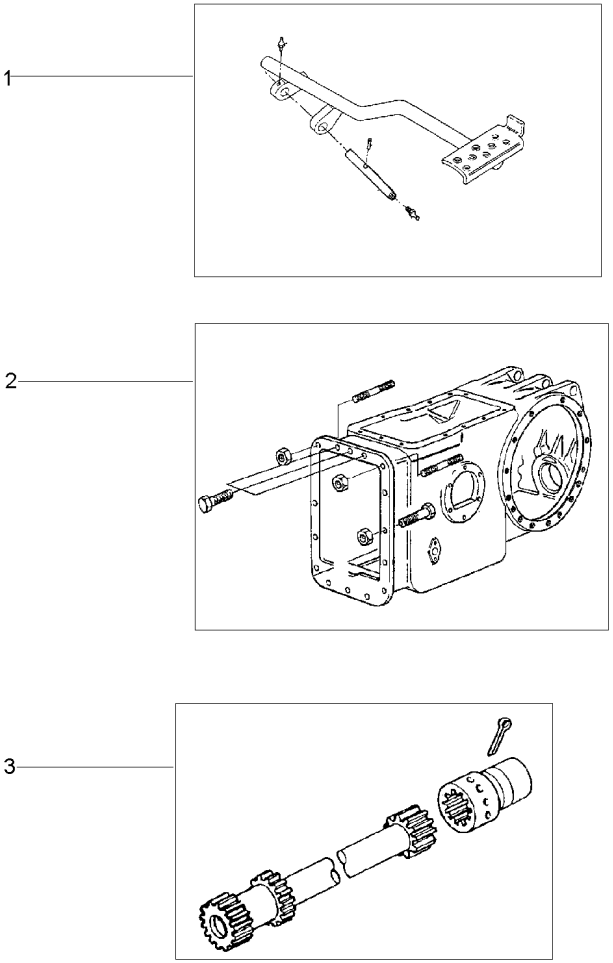

1	022956N1	30-15 No	**1** PEDAL	PEDAL	PEDAL
2	3589418M91	30-20 No	**1** FIXAÇÃO	FASTENER	CIERRE
3	034403N1	30-25 No	**1** ÁRVORE	AXLE	EJE

Pedal De Bloqueio Do Diferencial Eixo Traseiro
Rear Axle- Differential Lock Pedal
Eje Trasero Con Blocaje Diferencial-Pedal

30-15

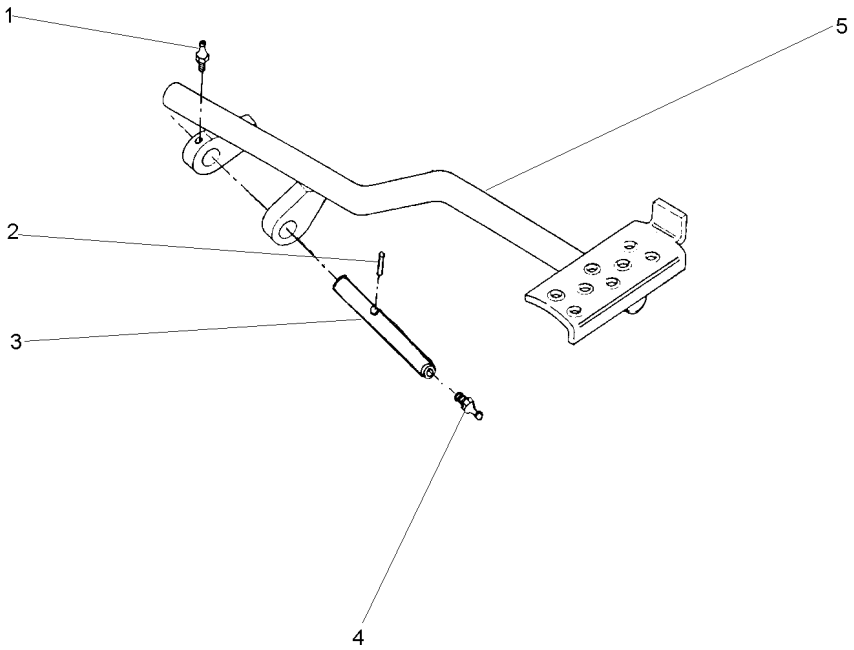

1	13811X	1/4"-28	**1** GRAXEIRA	GREASER	ENGRASADOR
2	357632X1		**1** PINO	PIN	PASADOR
3	072292P1		**1** EIXO	SHAFT	ARBOL
4	13811X	1/4"-28	**1** GRAXEIRA	GREASER	ENGRASADOR
5	022697S1		**1** PEDAL	PEDAL	PEDAL

Fixação Eixo Traseiro - Transmissão
Rear Axle - Transmission
Eje Trasero - Transmisión

30-20

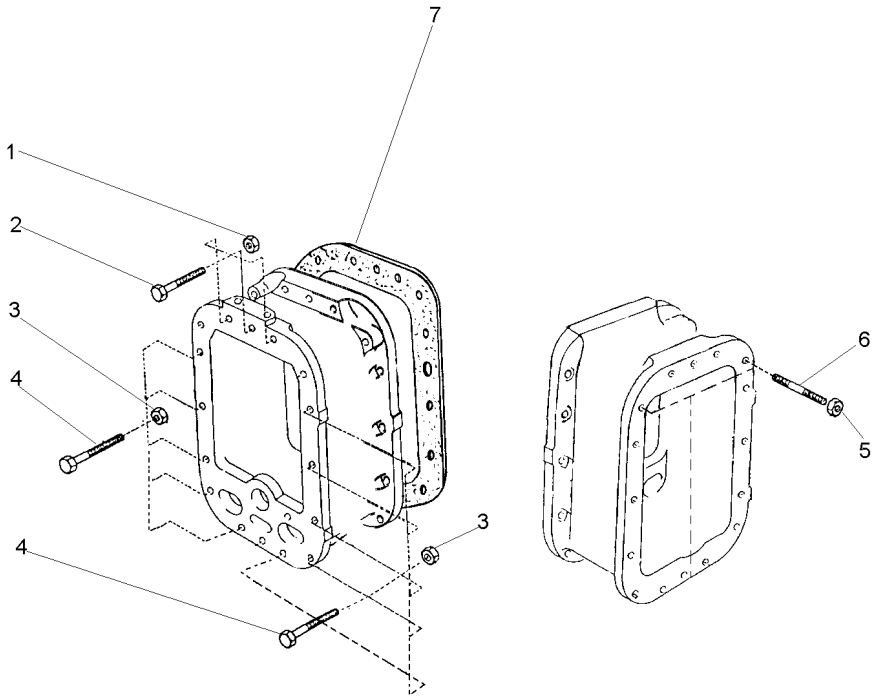

1	3589412M1	7/16x20	**3**	PORCA	NUT	TUERCA
2	377563X1	7/16x20x2.3/4	**3**	PARAFUSO	BOLT	PERNO
3	3589412M1	7/16x20	**10**	PORCA	NUT	TUERCA
4	377561X1	7/16x20x2"	**10**	PARAFUSO	BOLT	PERNO
5	3589412M1	7/16x20	**3**	PORCA	NUT	TUERCA
6	3589429M1		**3**	PRISIONEIRO	STUD	ESPARRAGO
7	521181M1		**1**	JUNTA	GASKET	EMPAQUETADURA.

Eixo Propulsor
Propeller Axle
Eje Propulsor

30-25

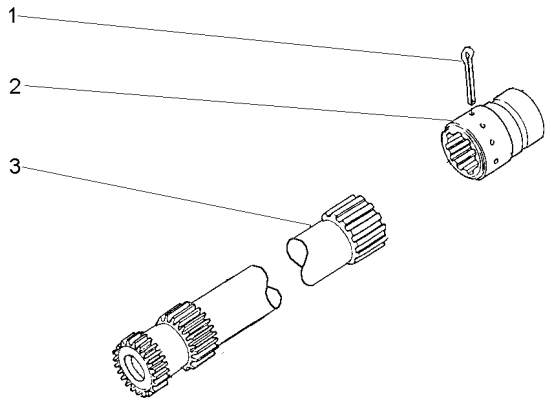

1	355342X1		**1** CUPILHA	COTTER PIN	PASADOR DOUBLE
2	3611473M1	➡ 400383 - MF265/4	**1** LUVA	SLEEVE	MANCHA
3	048386N1	➡ 400383 - MF265/4	**1** CJ. EIXO	KIT, AXLE	JUEGO DE EJE

Fixação Eixo Traseiro - Transmissão
Rear Axle - Transmission
Eje Trasero - Transmisión

30-30

4 Rodas Motrizes - 8 Velocidades
4 Wheels Drive - 8 Speed
4 Ruedas Motriz - 8 Velocidades

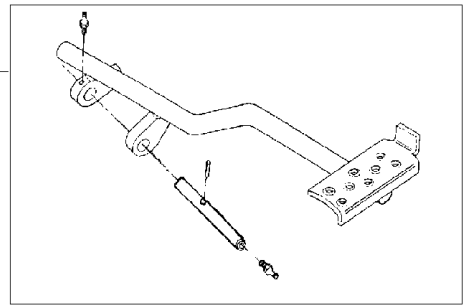

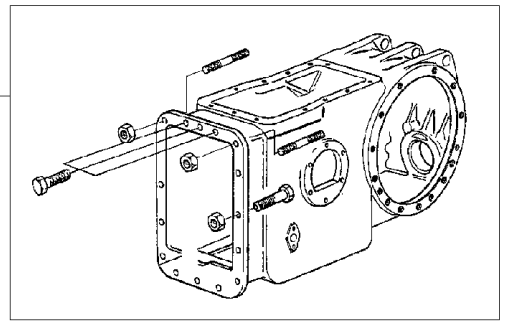

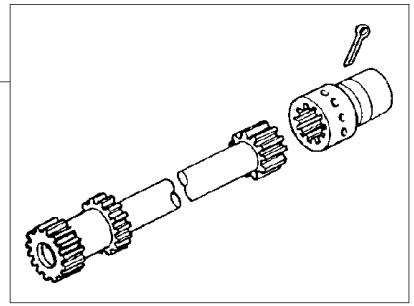

1	036978N1	30-35 No	**1**	PEDAL	PEDAL	PEDAL
2	048424N1	30-40 No	**1**	FIXAÇÃO	FASTENER	CIERRE
3	3146570M91	30-45 No	**1**	EIXO	SHAFT	ARBOL

Pedal De Bloqueio
Pedal
Pedal

30-35

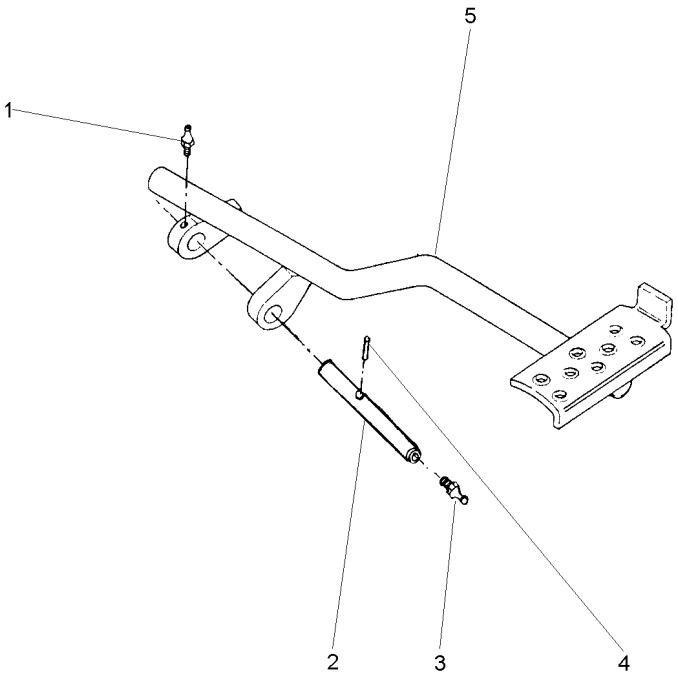

1	13811X	**1**	GRAXEIRA	GREASER	ENGRASADOR
2	072292P1	**1**	EIXO	SHAFT	ARBOL
3	13811X	**1**	GRAXEIRA	GREASER	ENGRASADOR
4	357632X1	**1**	PINO	PIN	PASADOR
5	036976S1	**1**	PEDAL	PEDAL	PEDAL

Fixação Eixo Traseiro - Transmissão
Rear Axle - Transmission
Eje Trasero - Transmisión

30-40

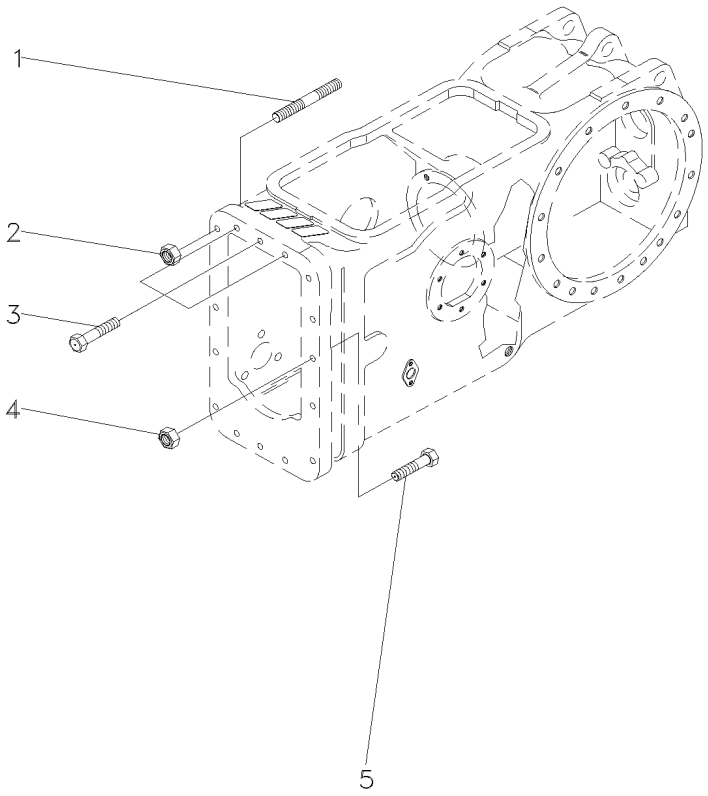

1	3589429M1		**4**	PRISIONEIRO	STUD	ESPARRAGO
2	069676T1	7/16x20	**4**	PORCA	NUT	TUERCA
3	377563X1	7/16x14x2.1/4	**3**	PARAFUSO	BOLT	PERNO
4	069676T1	7/16x20	**10**	PORCA	NUT	TUERCA
5	377561X1	7/16x20x2"	**10**	PARAFUSO	BOLT	PERNO

Eixo Propulsor
Propeller Axle
Eje Propulsor

30-45

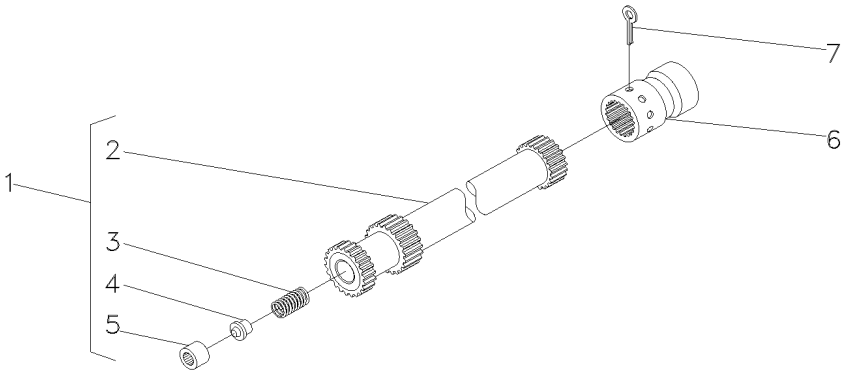

1	048386N1		**1**	CJ. EIXO	KIT, AXLE	JUEGO DE EJE
2	048383P1	1	**1**	EIXO	SHAFT	ARBOL
3	886352M1	1	**1**	MOLA	SPRING	RESORTE
4	886353M1	1	**1**	ASSENTO	SEAT	ASIENTO
5	195513M1	1	**1**	ROLAMENTO AGULHA	BEARING NEEDLE	COJINETA AGUJAS
6	3611473M1		**1**	LUVA	SLEEVE	MANCHA
7	355342X1		**1**	CUPILHA	COTTER PIN	PASADOR DOUBLE

Fixação Eixo Traseiro - Transmissão — **8 Velocidades**
Rear Axle - Transmission — **8 Speed**
Eje Trasero - Transmisión — **8 Velocidades**

30-50

2 Rm - Estreito
2 Wd - Narrow
2 Rm - Estrecho

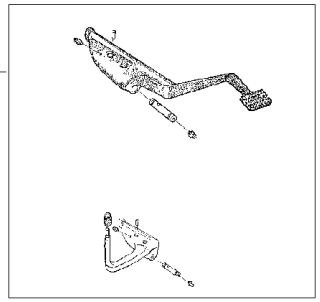

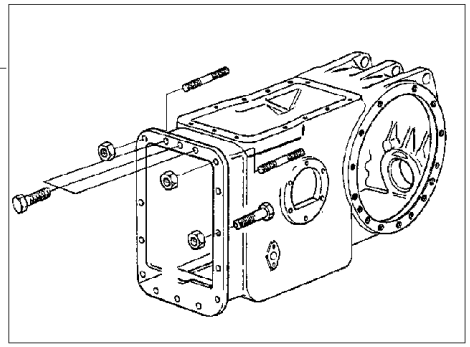

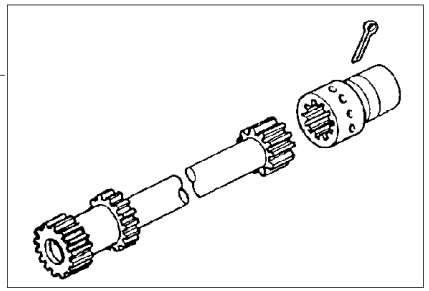

1	3146480M91	30-55 No	**1**	PEDAL	PEDAL	PEDAL
2	048424N1	30-40 No	**1**	FIXAÇÃO	FASTENER	CIERRE
3	3146561M91	30-60 No	**1**	EIXO	SHAFT	ARBOL

Pedal De Bloqueio / **Pedal** / **Pedal**

Diferencial / **Diferential** / **Diferencial**

30-55

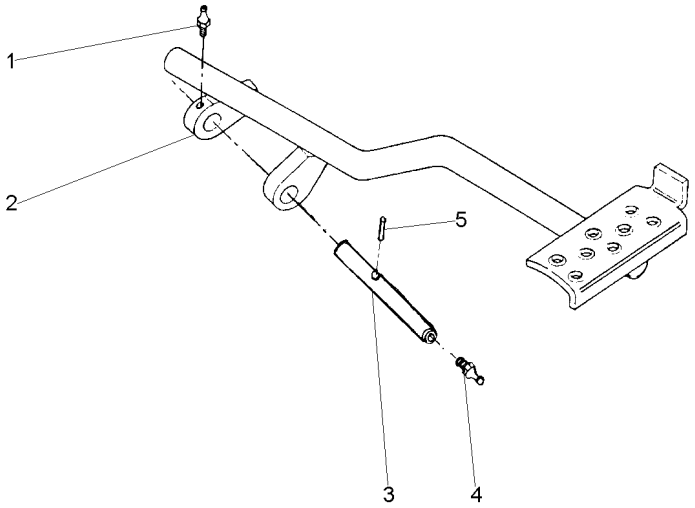

1	13811X	**1**	GRAXEIRA	GREASER	ENGRASADOR
2	036976S1	**1**	PEDAL	PEDAL	PEDAL
3	072292P1	**1**	EIXO	SHAFT	ARBOL
4	13811X	**1**	GRAXEIRA	GREASER	ENGRASADOR
5	357632X1	**1**	PINO	PIN	PASADOR

Eixo Propulsor
Propeller Axle
Eje Propulsor

30-60

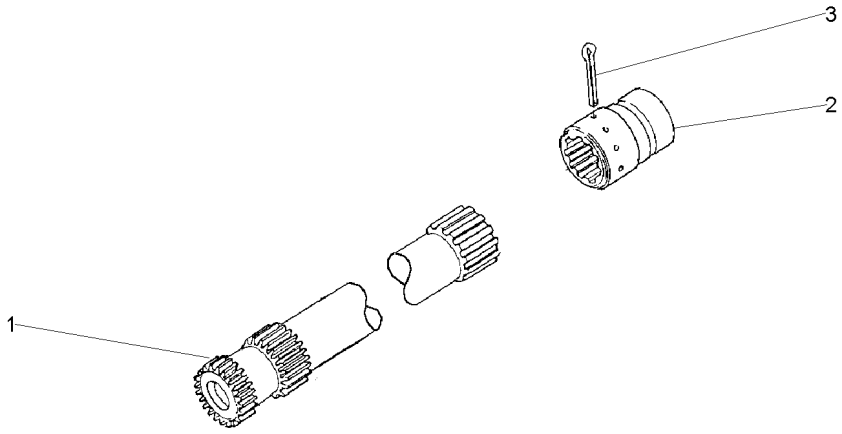

1	048385N1	30-325 No	**1** EIXO	SHAFT	ARBOL
2	3611473M1		**1** LUVA	SLEEVE	MANCHA
3	355342X1		**1** CUPILHA	COTTER PIN	PASADOR DOUBLE

Fixação Eixo Traseiro - Transmissão
Rear Axle - Transmission
Eje Trasero - Transmisión

30-65

Com Redutor De Velocidade
With Creeper
Con Reducción De Velociad

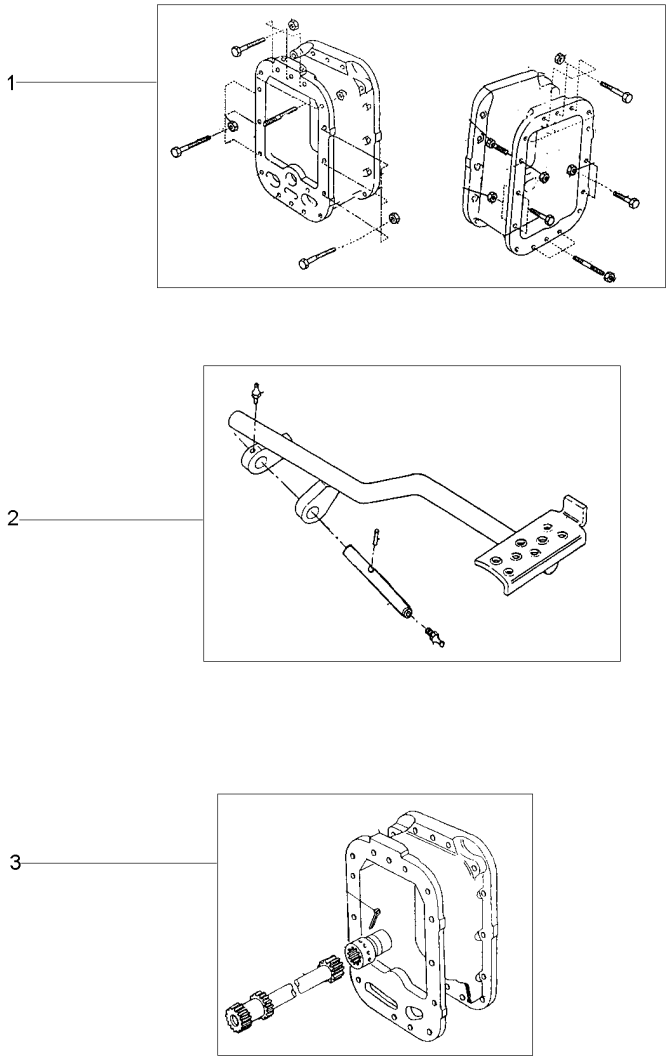

1	3589418M91	30-20 No	**1** FIXAÇÃO	FASTENER	CIERRE
2	022956N1	30-15 No	**1** PEDAL	PEDAL	PEDAL
3	034403N1	30-25 No	**1** ÁRVORE	AXLE	EJE

Carcaça Central
Middle Body
Carcaza Central

30-70

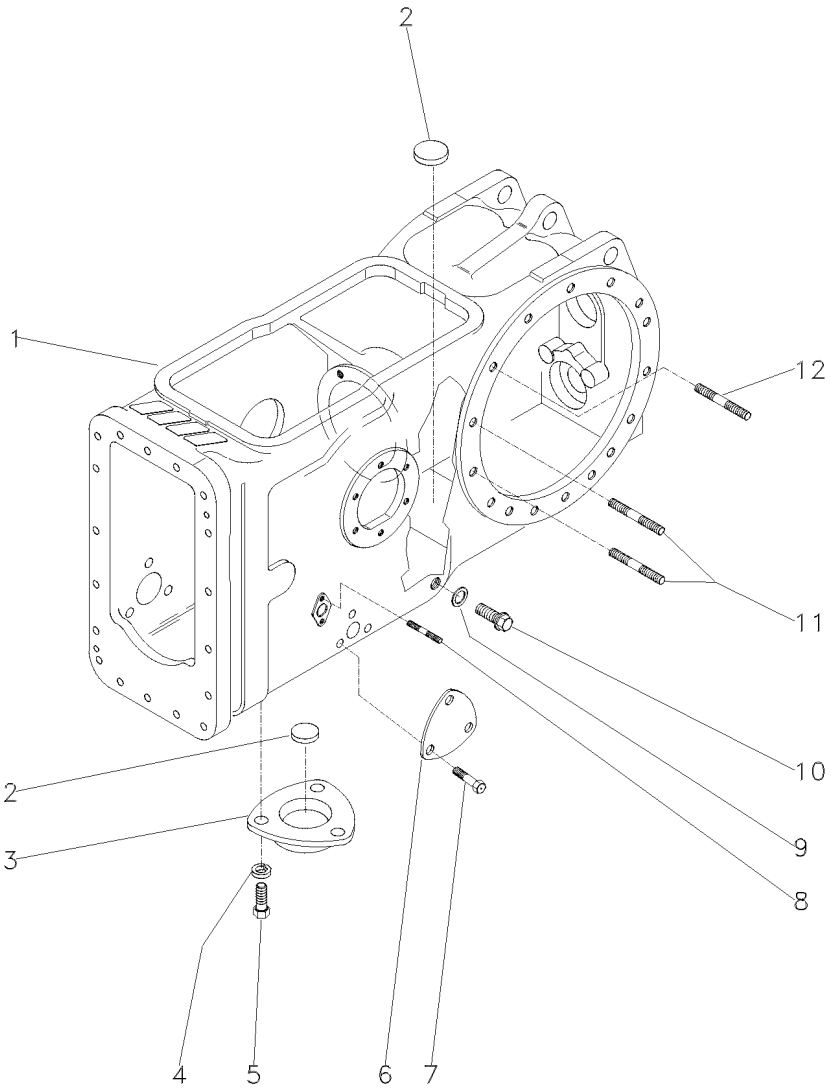

1	022334P4	**1**	CARCAÇA	HOUSING	ALOJAMIENTO
2	020468T1	**3**	MAGNÉTICO	MAGNET	IMAN
3	063207P1	**1**	TAMPA	COVER	CUBIERTA
4	353446X1	**3**	ARRUELA	WASHER	ARANDELA
5	353676X1	**3**	PARAFUSO	BOLT	PERNO
6	3411758M1	**2**	TAMPA	COVER	CUBIERTA
7	353691X1	**6**	PARAFUSO	BOLT	PERNO
8	195569M1	**4**	PRISIONEIRO	STUD	ESPARRAGO
9	180474M1	**1**	ARRUELA	WASHER	ARANDELA
10	3409712M1	**1**	BUJÃO	PLUG	TAPON
11	377616X1	**4**	PRISIONEIRO	STUD	ESPARRAGO
12	1860900M1	**26**	PRISIONEIRO	STUD	ESPARRAGO

Fixação Eixo Traseiro - Transmissão
Rear Axle - Transmission
Eje Trasero - Transmisión

30-75

Estreito
Narrow
Estrecho

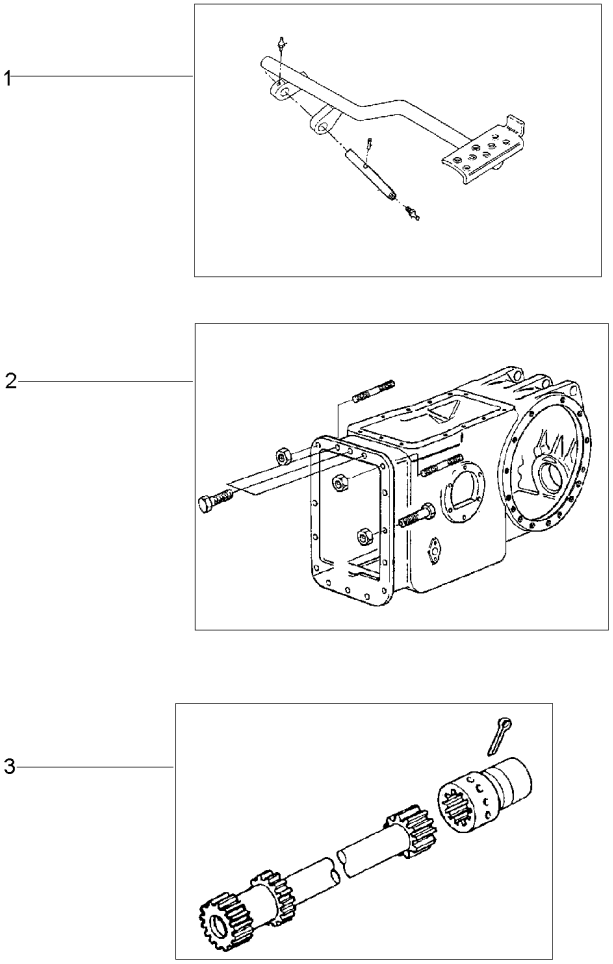

1	036978N1	30-35 No	**1** PEDAL	PEDAL	PEDAL
2	3589418M91	30-20 No	**1** FIXAÇÃO	FASTENER	CIERRE
3	034403N1	30-25 No	**1** ÁRVORE	AXLE	EJE

Luva/Anel
Pto Seal
Sello De Tdf

30-80

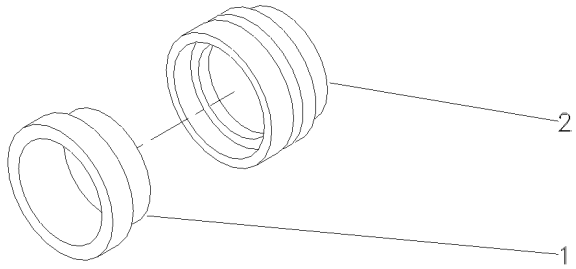

1	3699801M1	**1** RETENTOR	OIL SEAL	BUJE RETENACEITE
2	3599002M3	**1** LUVA	SLEEVE	MANCHA

Fixação Eixo Traseiro - Transmissão
Rear Axle - Transmission
Eje Trasero - Transmisión

30-85

Tração Central
Central Traction
Tracción Central

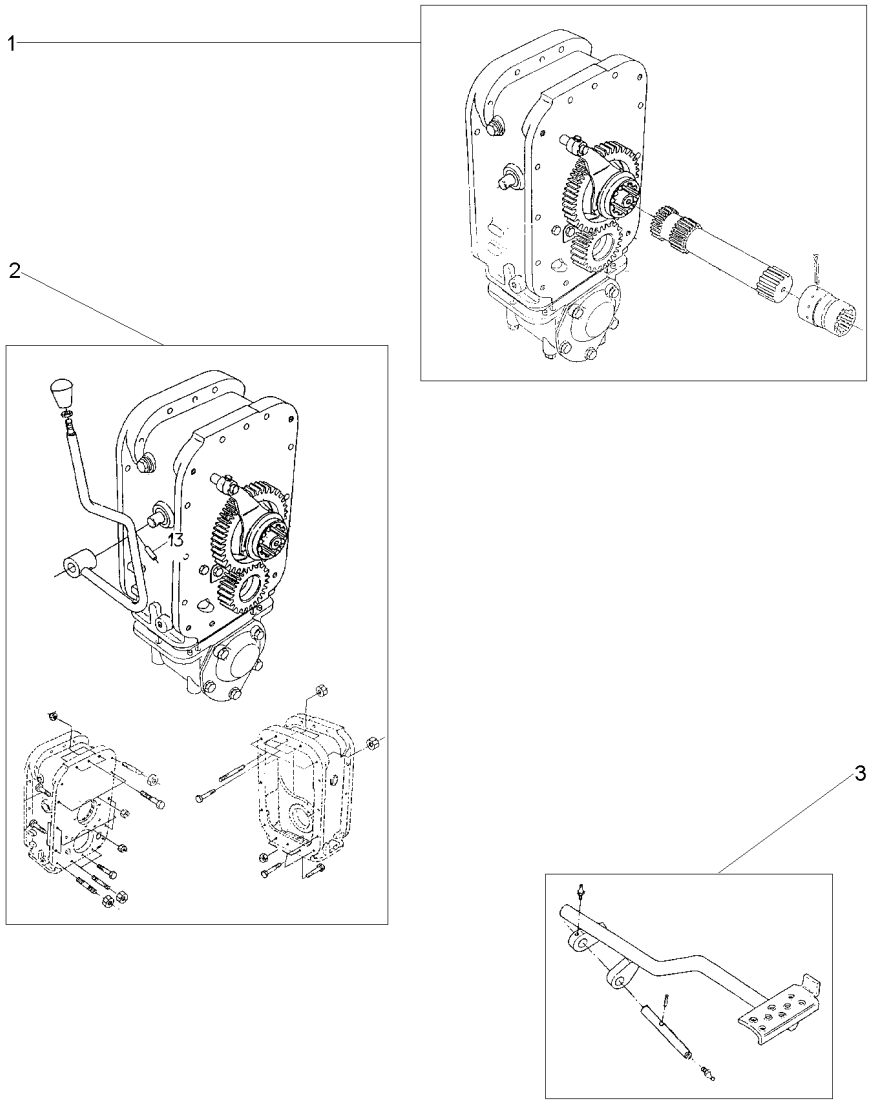

1	034404N1	30-90 No	**1** ÁRVORE	AXLE	EJE
2	3589417M91	30-95 No	**1** FIXAÇÃO	FASTENER	CIERRE
3	022956N1	30-15 No	**1** PEDAL	PEDAL	PEDAL

Eixo Propulsor Com Espaçador
Propeller Axle With Spacer
Eje Propulsor Con Espaciador

30-90

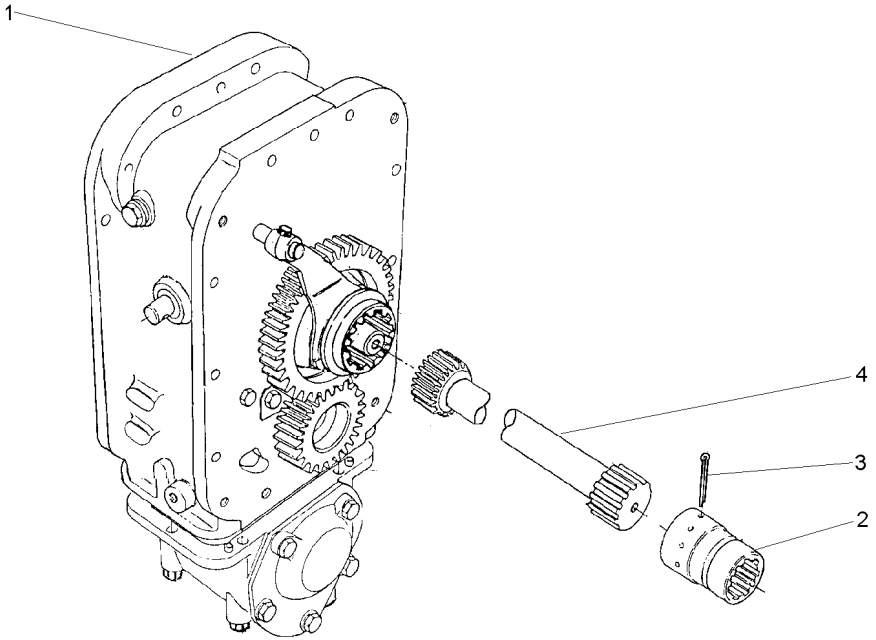

1	034449N1	30-100 No	**1**	CJ. ESPAÇADOR	KIT, SPACER	JUEGO ESPACIADOR
2	3611473M1		**1**	LUVA	SLEEVE	MANCHA
3	355342X1		**1**	CUPILHA	COTTER PIN	PASADOR DOUBLE
4	048389N1		**1**	CJ. EIXO	KIT, AXLE	JUEGO DE EJE

Fixação Eixo Traseiro
Rear Axle
Eje Trasero

30-95

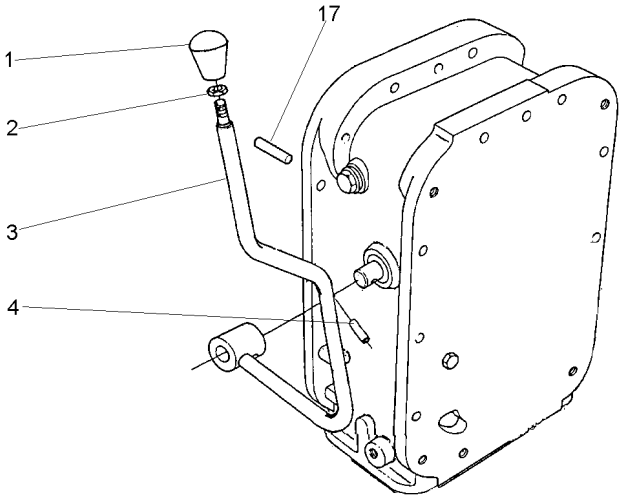

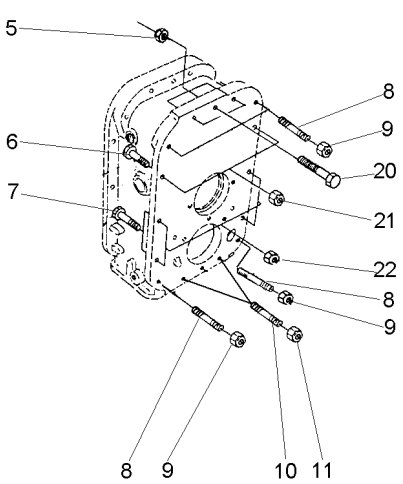

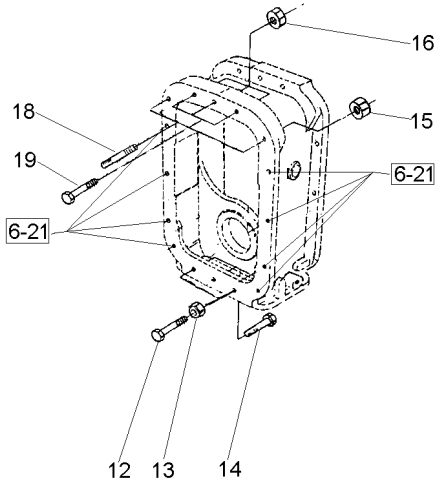

1	3410152M1	**1**	MANÍPULO	KNOB	POMO
2	353430X1	**1**	PORCA	NUT	TUERCA
3	027398S1	**1**	ALAVANCA	LEVER	PALANCA
4	357660X1	**1**	PINO	PIN	PASADOR
5	3589412M1	**3**	PORCA	NUT	TUERCA
6	377561X1	**10**	PARAFUSO	BOLT	PERNO
7	377565X1	**4**	PARAFUSO	BOLT	PERNO
8	3589429M1	**5**	PRISIONEIRO	STUD	ESPARRAGO
9	069676T1	**5**	PORCA	NUT	TUERCA
10	3589414M1	**2**	PRISIONEIRO	STUD	ESPARRAGO
11	069676T1	**2**	PORCA	NUT	TUERCA
12	3145869M1	**2**	PARAFUSO	BOLT	PERNO
13	069676T1	**2**	PORCA	NUT	TUERCA
14	377184X1	**1**	PARAFUSO	BOLT	PERNO
15	069676T1	**2**	PORCA	NUT	TUERCA
16	069676T1	**3**	PORCA	NUT	TUERCA
17	191314M1	**2**	PINO	PIN	PASADOR
18	3589428M1	**2**	PRISIONEIRO	STUD	ESPARRAGO
19	377563X1	**3**	PARAFUSO	BOLT	PERNO
20	3408222M1	**3**	PARAFUSO	BOLT	PERNO
21	069676T1	**10**	PORCA	NUT	TUERCA
22	069676T1	**4**	PORCA	NUT	TUERCA

Espaçador
Spacer
Espaciador

30-100

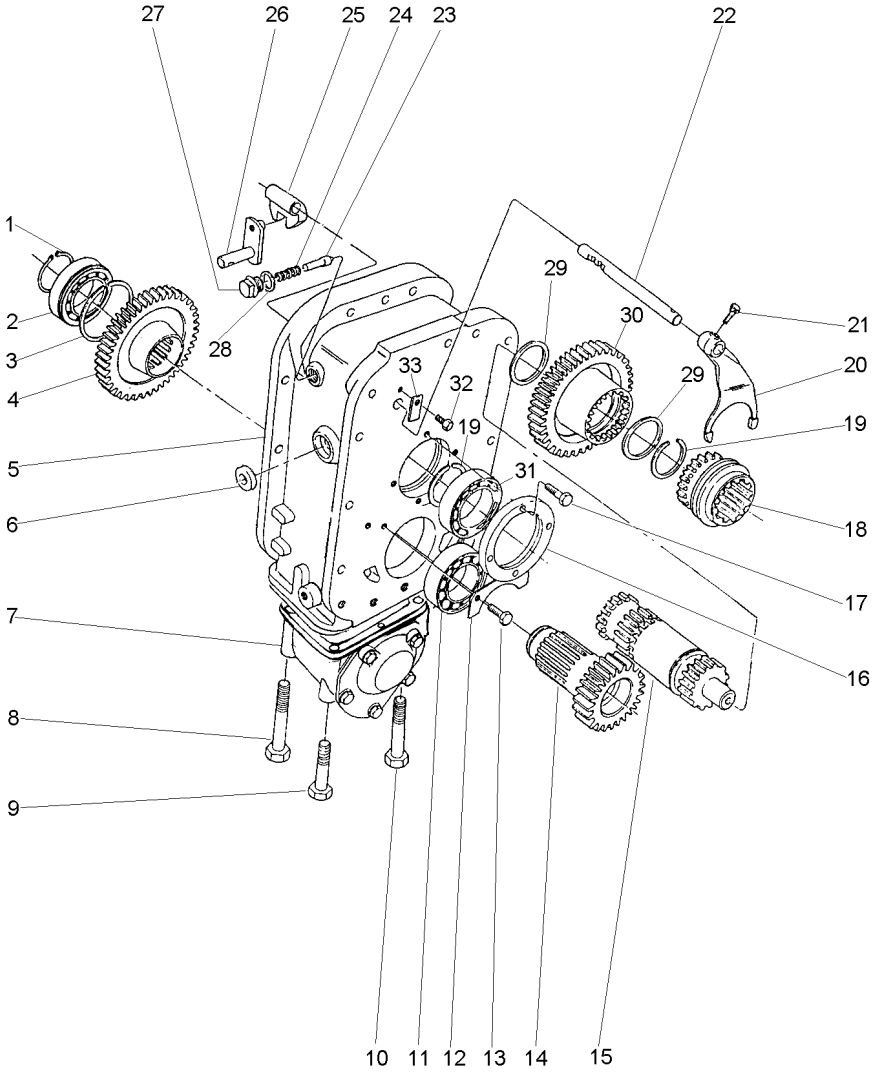

1	391129X1		**1**	ANEL TRAVA	CIRCLIP	CIRCULITO
2	1692592M1		**1**	ROLAMENTO	BEARING	COJINETE
3	1443565X1		**1**	ANEL	RING	ARO
4	3409711M2	37	**1**	ENGRENAGEM	GEAR	ENGRANAJE
5	3410421M1		**1**	CARCAÇA	HOUSING	ALOJAMIENTO
6	894307M1		**1**	RETENTOR	OIL SEAL	BUJE RETENACEITE
7	033846N1	30-110 No	**1**	CJ. CARCAÇA	HOUSE ASSY	CONJ. CARTER
8	391908X1		**1**	PARAFUSO	BOLT	PERNO
9	1444032X1		**1**	PARAFUSO	BOLT	PERNO
10	1444978X1		**4**	PARAFUSO	BOLT	PERNO
11	1692590M1		**1**	ROLAMENTO	BEARING	COJINETE
12	1692550M1		**1**	CHAPA	PLATE	CHAPA
13	339124X1		**2**	PARAFUSO	BOLT	PERNO
14	1692534M1	18	**1**	ENGRENAGEM	GEAR	ENGRANAJE
15	034448N1	30-105 No	**1**	CJ. EIXO	KIT, AXLE	JUEGO DE EJE
16	1692549M1		**1**	CAPA	CAP	TAPA
17	339761X1		**4**	PARAFUSO	BOLT	PERNO
18	3585343M3		**1**	LUVA	SLEEVE	MANCHA
19	339470X1		**2**	ANEL	RING	ARO
20	3585335M3		**1**	GARFO	FORK	HORQUILLA
21	180002M1		**2**	PARAFUSO	BOLT	PERNO
22	3585331M2		**1**	EIXO	SHAFT	ARBOL
23	180418M2		**1**	PINO	PIN	PASADOR
24	3585797M1		**1**	MOLA	SPRING	RESORTE
25	180446M1		**1**	SELETOR	SELECTOR	SELECTOR
26	3410533M92		**1**	ALAVANCA	LEVER	PALANCA
27	1692580M1		**1**	BUJÃO	PLUG	TAPON
28	3409613M1		**1**	ARRUELA	WASHER	ARANDELA
29	3585332M1		**2**	ANEL	RING	ARO
30	385333M1	41	**1**	ENGRENAGEM	GEAR	ENGRANAJE
31	1692601M1		**1**	ROLAMENTO	BEARING	COJINETE
32	339123X1		**1**	PARAFUSO	BOLT	PERNO
33	3410726M1		**1**	BATENTE	STOP	PARO

Eixo
Shaft
Eje

30-105

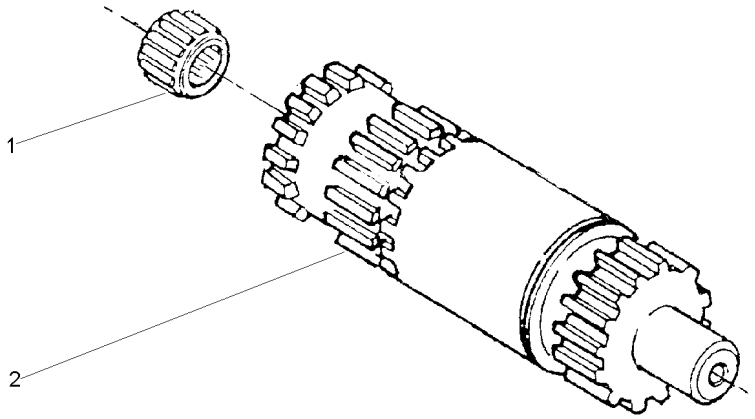

1	195513M1	**1** ROLAMENTO AGULHA	BEARING NEEDLE	COJINETA AGUJAS
2	034439P1	**1** EIXO	SHAFT	ARBOL

Carcaça
Housing
Caja

30-110

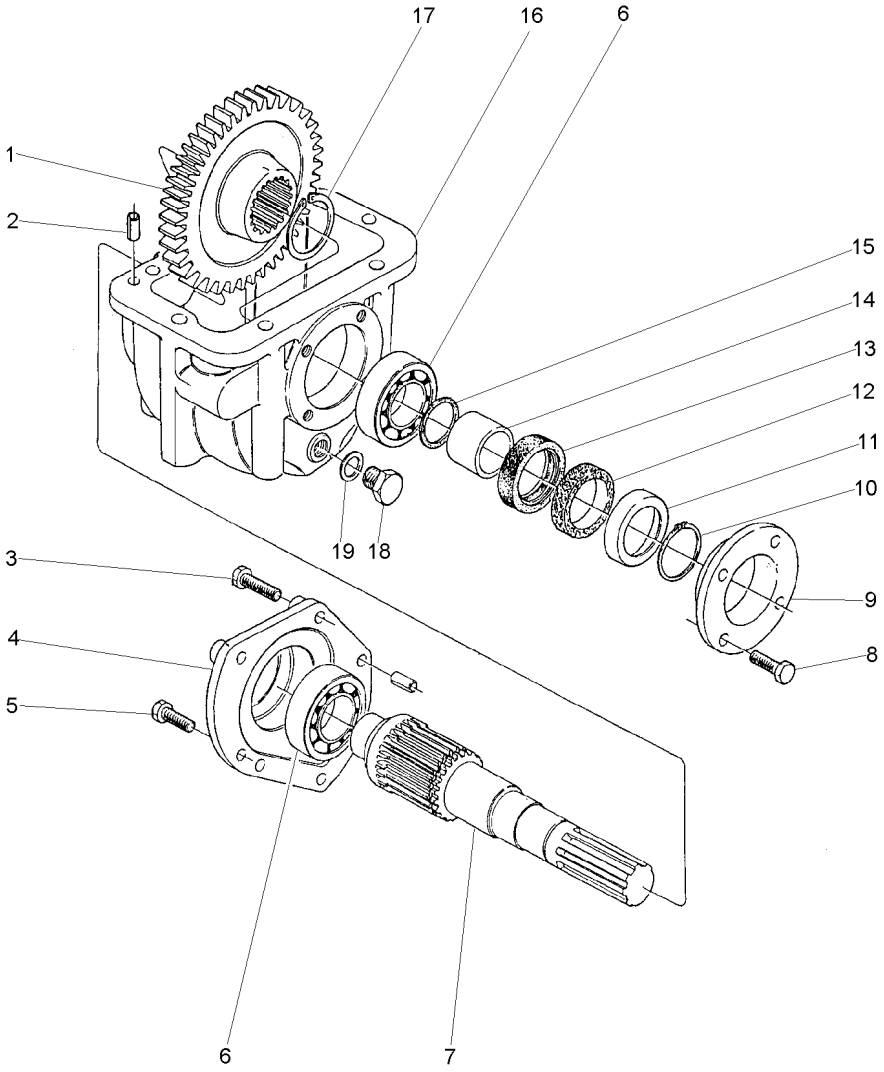

1	3412166M1	39	**1**	ENGRENAGEM	GEAR	ENGRANAJE
2	3409615M1		**4**	PINO	PIN	PASADOR
3	339814X1		**3**	PARAFUSO	BOLT	PERNO
4	3410525M1		**1**	TAMPA	COVER	CUBIERTA
5	339451X1		**2**	PARAFUSO	BOLT	PERNO
6	1692582M1		**2**	ROLAMENTO	BEARING	COJINETE
7	033063P1		**1**	EIXO	SHAFT	ARBOL
8	339761X1		**4**	PARAFUSO	BOLT	PERNO
9	1692553M1		**1**	CARCAÇA	HOUSING	ALOJAMIENTO
10	339469X1		**1**	ANEL TRAVA	CIRCLIP	CIRCULITO
11	1692603M1		**1**	ANEL	RING	ARO
12	1692604M1		**1**	FELTRO	FELT	FIELTRO
13	3409619M1		**1**	RETENTOR	SEAL	RETEN
14	1692554M1		**1**	COLAR	COLLAR	COLLAR
15	1441271X1		**1**	ANEL "O"	O RING	JUNTA TORICA
16	1692552M1		**1**	CARCAÇA	HOUSING	ALOJAMIENTO
17	339470X1		**1**	ANEL	RING	ARO
18	3409616M1		**1**	BUJÃO	PLUG	TAPON
19	3409614M1		**1**	ARRUELA	WASHER	ARANDELA

Caixa De Acionemento Lateral
Side Drive Box
Caja De Acionemento Laterale

Instalação
Installation
Instalacion

30-115

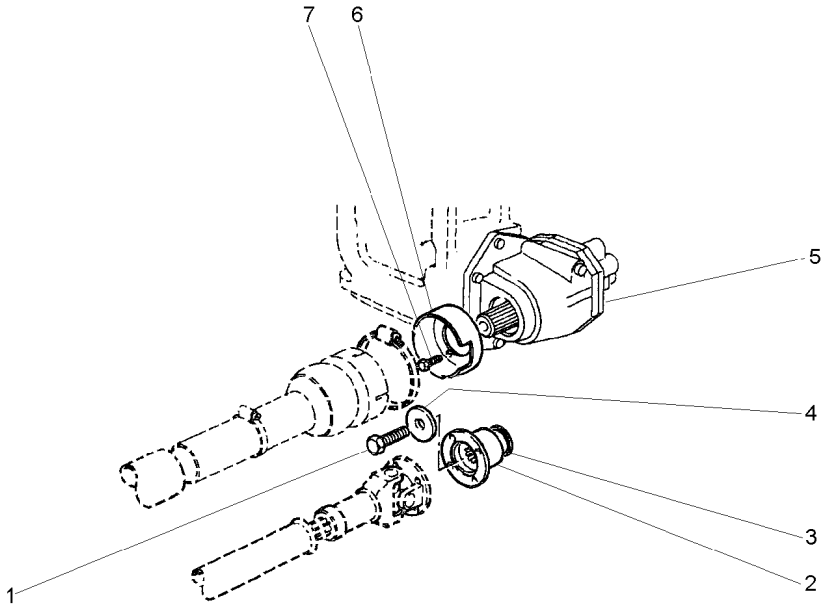

1	3009882X1		**1**	PARAFUSO	BOLT	PERNO
2	3599678M2		**1**	FLANGE	FLANGE	PLETINA
3	3699802M2		**1**	RETENTOR	OIL SEAL	BUJE RETENACEITE
4	1687354M2		**1**	ARRUELA	WASHER	ARANDELA
5	6201604M91	30-120 No	**1**	CX. ACIONAMENTO	DRIVE HOUSING	CAJA DE MANDO
6	1696555M2		**1**	MOLDURA	MOULDING	BORDON
7	391074X1		**3**	PARAFUSO	BOLT	PERNO

Caixa De Acionemento Lateral Side Drive Box Caja De Acionemento Laterale	Componentes Constituent Parts Componentes	30-120

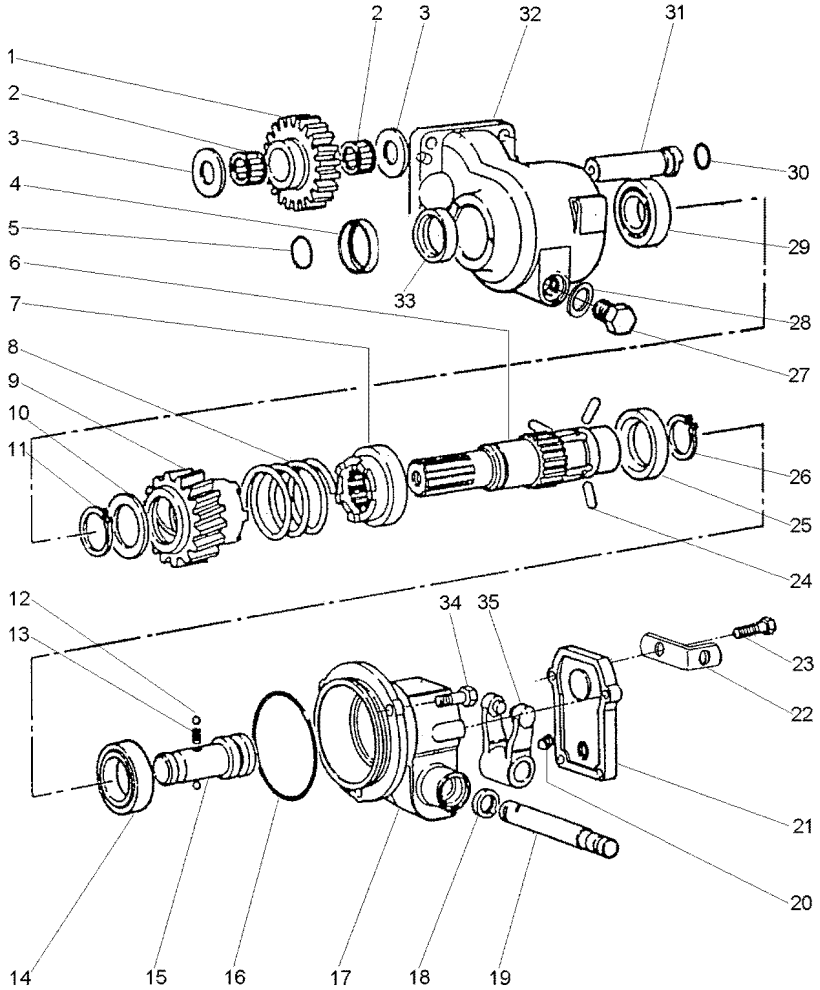

1	3698286M1		23	**1**	ENGRENAGEM	GEAR	ENGRANAJE
2	3697317M1			**2**	ROLAMENTO AGULHA	BEARING NEEDLE	COJINETA AGUJAS
3	6201717M1			**2**	ARRUELA	WASHER	ARANDELA
4	6203316M1			**1**	COLAR	COLLAR	COLLAR
5	831702M1			**1**	ANEL "O"	O RING	JUNTA TORICA
6	6203309M1			**1**	EIXO	SHAFT	ARBOL
7	3611837M2			**1**	ACOPLADOR	COUPLER	ACOPLADOR
8	3611858M1			**1**	MOLA	SPRING	RESORTE
9	3698275M91			**1**	ACOPLADOR	COUPLER	ACOPLADOR
10	3598855M1			**1**	ARRUELA	WASHER	ARANDELA
11	22608X			**1**	ANEL TRAVA	CIRCLIP	CIRCULITO
12	1444586X1			**2**	ESFERA	BALL	BOLA
13	1693592M1			**1**	MOLA	SPRING	RESORTE
14	1440825X1			**1**	ROLAMENTO	BEARING	COJINETE
15	3613029M1			**1**	EIXO	SHAFT	ARBOL
16	378232X1			**1**	ANEL "O"	O RING	JUNTA TORICA
17	6201736M1			**1**	CARCAÇA	HOUSING	ALOJAMIENTO
18	3009856X1			**1**	RETENTOR	SEAL	RETEN
19	3598854M1			**1**	EIXO	SHAFT	ARBOL
20	3009720X1	M10 x 16		**1**	PARAFUSO	BOLT	PERNO
21	3613036M2			**1**	TAMPA	COVER	CUBIERTA
22	3701532M1			**1**	SUPORTE	SUPPORT	DISPOS.DE SOSTEN
23	390991X1	M8x1,25x22		**4**	PARAFUSO	BOLT	PERNO
24	3611839M1			**3**	PINO	PIN	PASADOR
25	3611838M1			**1**	ANEL	RING	ARO
26	391129X1			**1**	ANEL TRAVA	CIRCLIP	CIRCULITO
27	884691M1			**1**	BUJÃO	PLUG	TAPON
28	180474M1			**1**	ARRUELA	WASHER	ARANDELA
29	1692582M1			**1**	ROLAMENTO	BEARING	COJINETE
30	3005500X1			**1**	ANEL "O"	O RING	JUNTA TORICA
31	3698287M1			**1**	EIXO	SHAFT	ARBOL
32	6201750M1			**1**	CARCAÇA	HOUSING	ALOJAMIENTO
33	3699802M2			**1**	RETENTOR	OIL SEAL	BUJE RETENACEITE
34	3009491X1	M10 x 20		**3**	PARAFUSO	BOLT	PERNO
35	3613033M91			**1**	GARFO	FORK	HORQUILLA

Carcaça Central Middle Body Carcaza Central	2 Rodas Motrizes 2 Wheels Drive 2 Ruedas Motriz	30-125	8 Velocidades - 540 Rpm 8 Speed - 540 Rpm 8 Velocidades - 540 Rpm

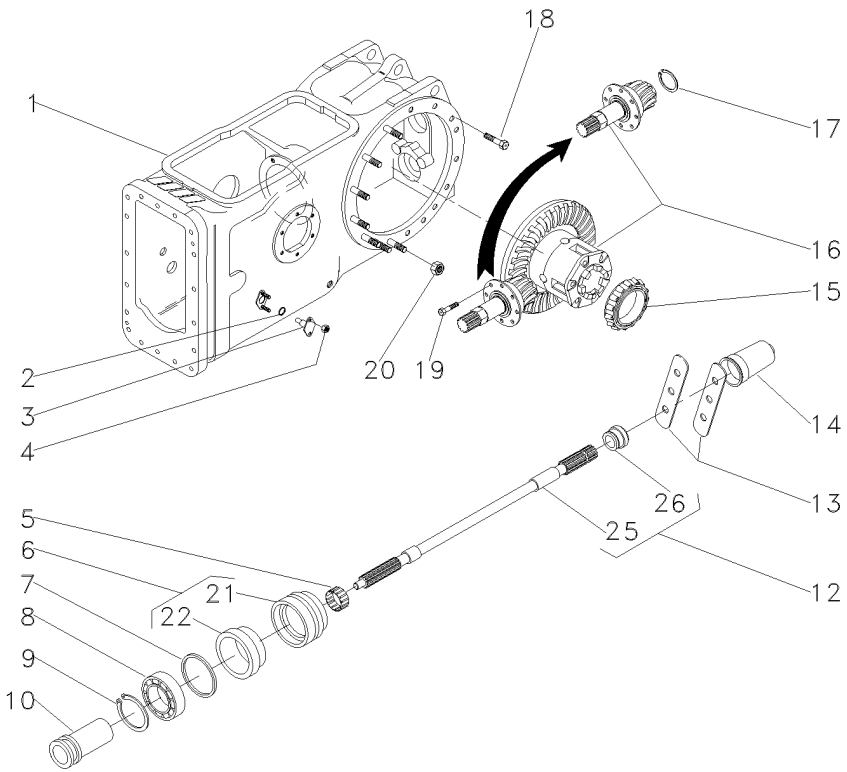

1	3585579M91		30-130 No	**1**	CJ. CARCAÇA	HOUSE ASSY	CONJ. CARTER
2	851258M1			**2**	ANEL "O"	O RING	JUNTA TORICA
3	898643M1			**2**	PINO	PIN	PASADOR
4	353916X1			**4**	PORCA	NUT	TUERCA
5	195453M1			**1**	ROLAMENTO AGULHA	BEARING NEEDLE	COJINETA AGUJAS
6	3611134M93			**1**	LUVA	SLEEVE	MANCHA
7	1004633M1			**1**	ANEL "O"	O RING	JUNTA TORICA
8	391162X1			**1**	ROLAMENTO	BEARING	COJINETE
9	831581M2			**1**	ANEL TRAVA	CIRCLIP	CIRCULITO
10	532898M1			**1**	LUVA	SLEEVE	MANCHA
12	3599003M92			**1**	EIXO	SHAFT	ARBOL
13	3149348M1			**2**	CHAPA	PLATE	CHAPA
14	035678T1			**1**	TAMPA	COVER	CUBIERTA
15	1850909M91			**1**	CJ. ROLAMENTO	BEARING ASSY	RODAMIENTO RAD
16	3146477M93		30-135 No	**1**	CJ. DIFERENCIAL	KIT,DIFFERENTIAL	JGO.DIFERENCIAL.
17	196097M1			**1**	ANEL	RING	ARO
18	377622X1			**16**	PARAFUSO	BOLT	PERNO
19	899199M1			**6**	PARAFUSO	BOLT	PERNO
20	353437X1			**14**	PORCA	NUT	TUERCA
21	3599002M3	6		**1**	LUVA	SLEEVE	MANCHA
22	3699801M1	6		**1**	RETENTOR	OIL SEAL	BUJE RETENACEITE
25		12	3599003M92	**1**	EIXO	SHAFT	ARBOL
26	072295P1	12		**1**	COLAR	COLLAR	COLLAR

Carcaça Central Eixo Traseiro
Rear Axle Centre Housing
Eje Central Carcasa

30-130

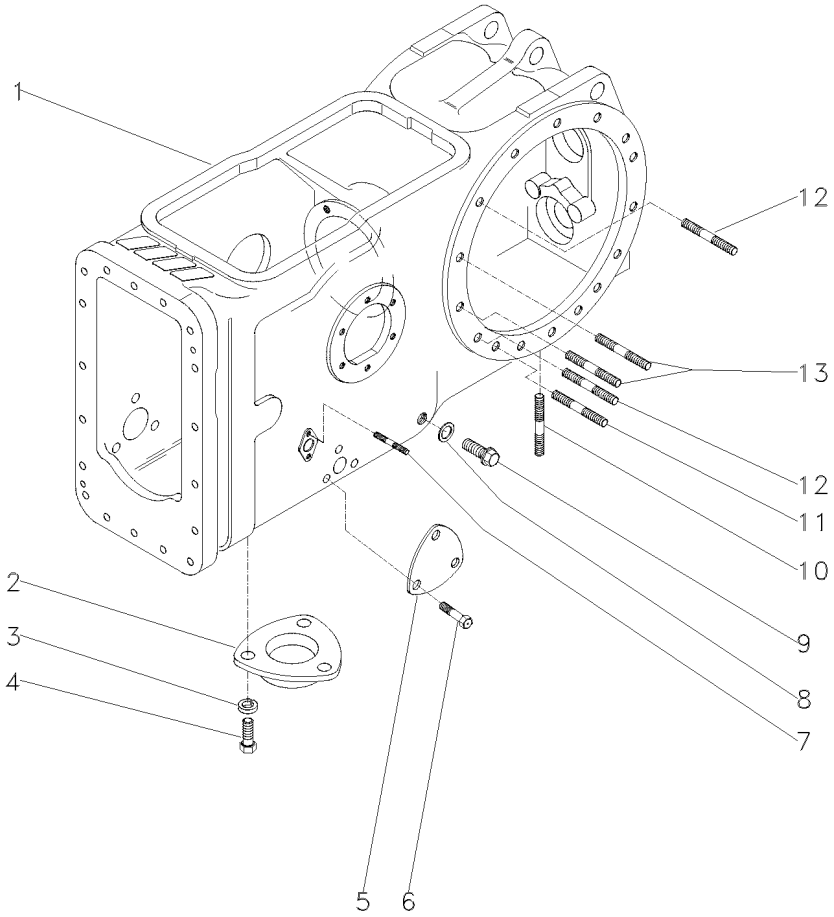

1	3585577M2		**1** CARCAÇA	HOUSING	ALOJAMIENTO
2	063207P1		**1** TAMPA	COVER	CUBIERTA
3	353446X1	19/32X21/64X5/64	**3** ARRUELA	WASHER	ARANDELA
4	353676X1	5/16X18X5/8	**3** PARAFUSO	BOLT	PERNO
5	3411758M1		**1** TAMPA	COVER	CUBIERTA
6	353691X1	3/8X16X1"	**3** PARAFUSO	BOLT	PERNO
7	195569M1	5/16"X11/16"	**4** PRISIONEIRO	STUD	ESPARRAGO
8	180474M1		**1** ARRUELA	WASHER	ARANDELA
9	3409712M1		**1** BUJÃO	PLUG	TAPON
10	490808M1	3/4"X2.1/2"	**4** PRISIONEIRO	STUD	ESPARRAGO
11	1860900M1	1/2"X2.5/8"	**2** PRISIONEIRO	STUD	ESPARRAGO
12	1860900M1		**8** PRISIONEIRO	STUD	ESPARRAGO
13	377616X1	1/2"X2.1/4"	**4** PRISIONEIRO	STUD	ESPARRAGO

Eixo Traseiro Rear Axle Eje Trasero	Diferencial Differential Diferencial	30-135	2 Rodas Motrizes 2 Wheels Drive 2 Ruedas Motriz

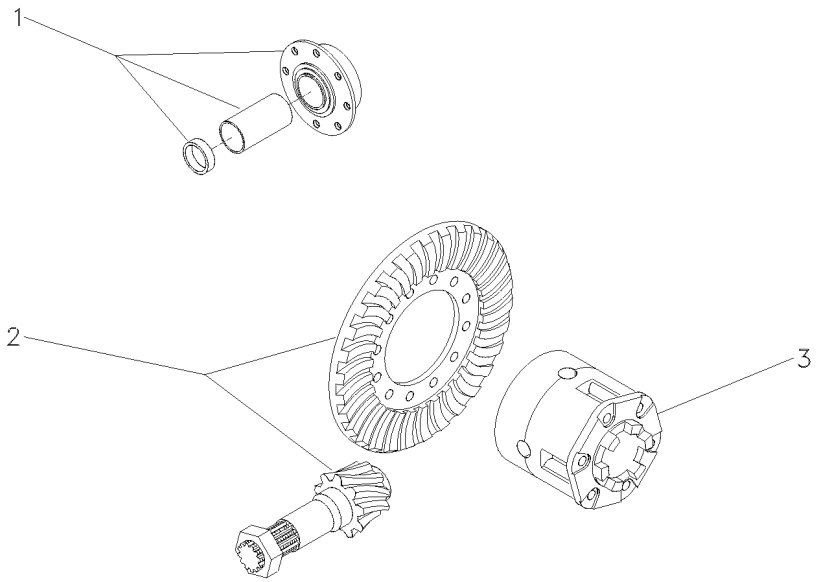

1	3146478M92	30-140 No	1 FLANGE	FLANGE	PLETINA
2	4200006M91	11/38	1 COROA E PINHÃO	KIT, BEVEL GEAR	CORONA Y PINON
3	2800791M93	30-145 No	1 CJ. DIFERENCIAL	KIT,DIFFERENTIAL	JGO.DIFERENCIAL.

Flange E Pinhão
Flange And Pinion
Pletina Y Piñon

30-140

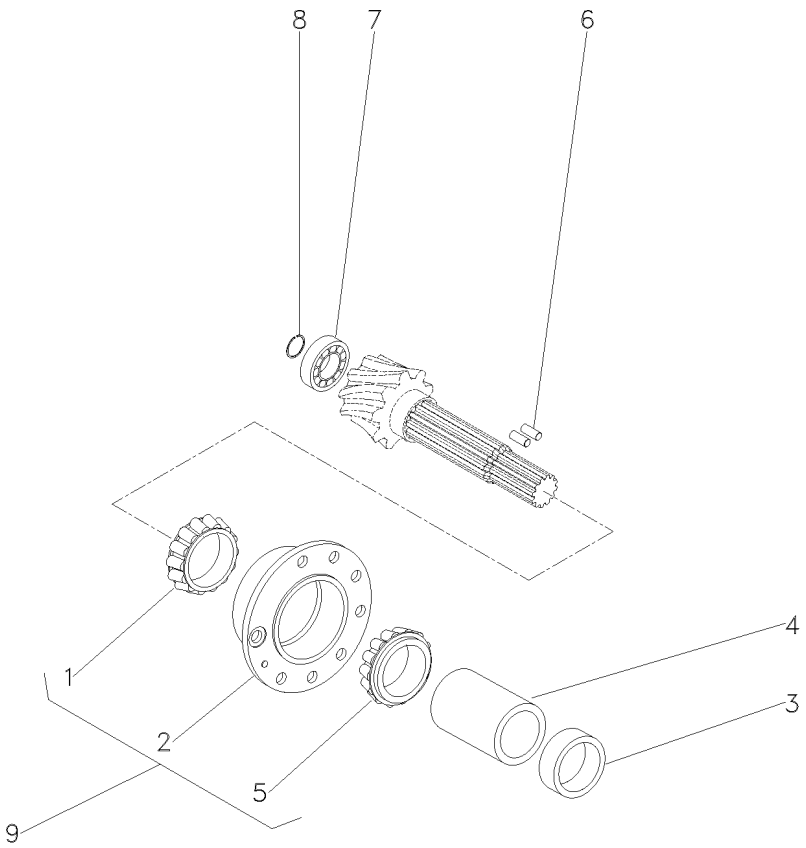

1	1850090M91	9		**1**	ROLAMENTO	BEARING	COJINETE
2		9	3604054M91	**1**	FLANGE	FLANGE	PLETINA
3	048363P2			**1**	ESPAÇADOR	SPACER	PIEZA DISTANCIA
4	1661065M2			**1**	ESPAÇADOR	SPACER	PIEZA DISTANCIA
5	1850090M91	9		**1**	ROLAMENTO	BEARING	COJINETE
6	3612442M1			**2**	ROLETE	ROLLER	RODILLO
7	191250M1			**1**	ROLAMENTO	BEARING	COJINETE
8	196097M1			**1**	ANEL	RING	ARO
9	3604054M91			**1**	FLANGE	FLANGE	PLETINA

Diferencial
Differential
Differencial

30-145

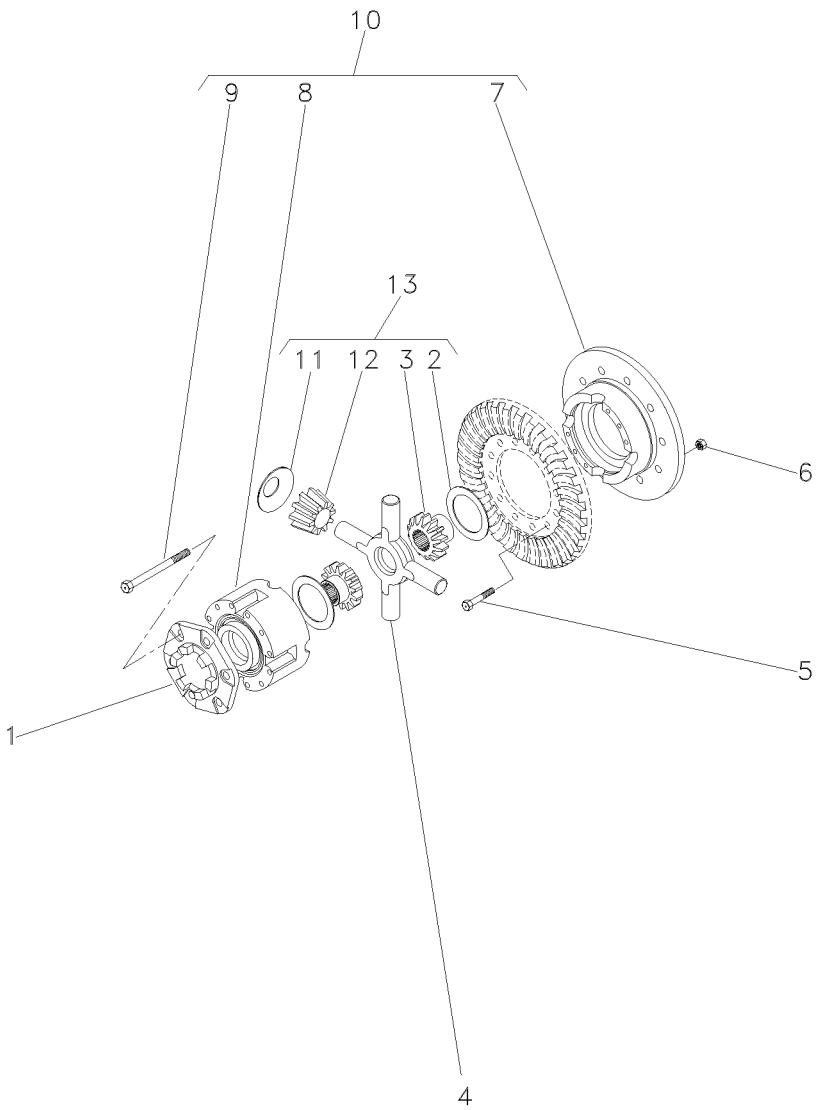

1	898712M2		**1**	FLANGE	FLANGE	PLETINA
2	897726M1	13	**2**	ARRUELA	WASHER	ARANDELA
3	072073P1	13 EATON	**2**	ENGRENAGEM	GEAR	ENGRANAJE
3	072072P1	13 RAYTON	**2**	ENGRENAGEM	GEAR	ENGRANAJE
4	894302M5	13	**1**	CRUZETA	SPIDER	CRUCETA
5	825776M1	1/2X20X1,720	**12**	PARAFUSO	BOLT	PERNO
6	891947M1	1/2X20	**12**	PORCA	NUT	TUERCA
7		10	**1**	MEIA CAIXA	STOCKING BOX	MEDIA CAJA
8		10	**1**	MEIA CAIXA	STOCKING BOX	MEDIA CAJA
9	490001M1	10 1/2X13X4"	**8**	PARAFUSO	BOLT	PERNO
10	2800781M92		**1**	CJ. CAIXA	KIT, BOX	JUEGO DE CAJA
11	038730P1	13	**4**	ARRUELA	WASHER	ARANDELA
12	072075P1	REF.13 EATON	**4**	SATÉLITE	SATELLITE	SATELITE
12	072074P1	REF.13 RAYTON	**4**	SATÉLITE	SATELLITE	SATELITE
13	4200009M91		**1**	CJ. ENGRENAGEM	KIT, GEAR	ENGRANAJES JUEGO

Carcaça Central
Middle Body
Carcaza Central

30-150

Tração Central
Central Traction
Tracción Central

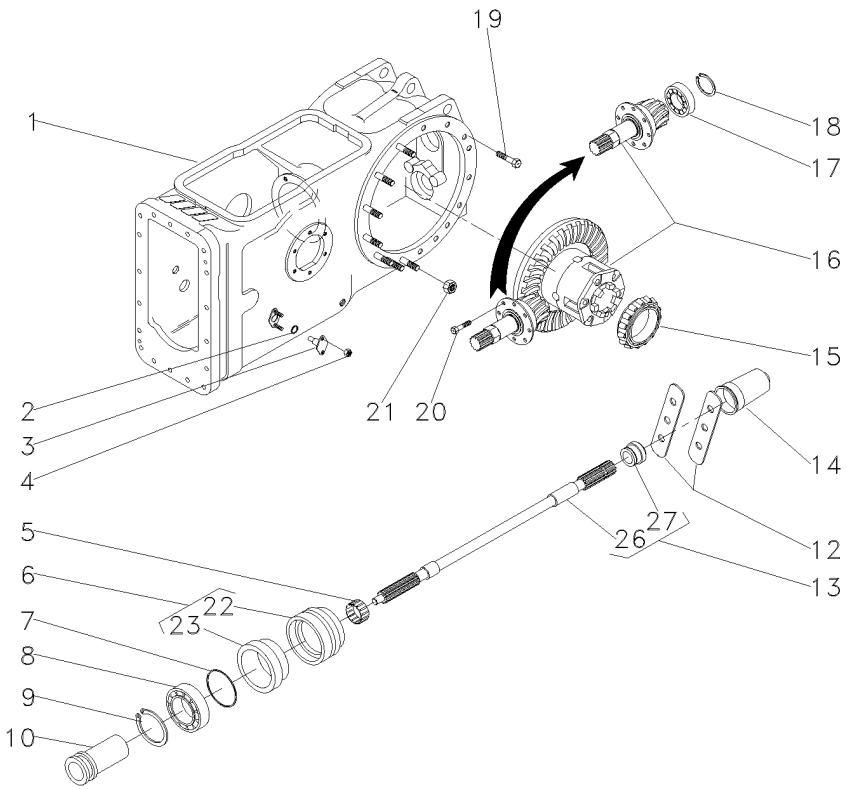

1	3585579M91		30-130 No	**1**	CJ. CARCAÇA	HOUSE ASSY	CONJ. CARTER
2	851258M1			**2**	ANEL "O"	O RING	JUNTA TORICA
3	898643M1			**2**	PINO	PIN	PASADOR
4	353916X1			**4**	PORCA	NUT	TUERCA
5	195453M1			**1**	ROLAMENTO AGULHA	BEARING NEEDLE	COJINETA AGUJAS
6	3611134M93			**1**	LUVA	SLEEVE	MANCHA
7	1004633M1			**1**	ANEL "O"	O RING	JUNTA TORICA
8	391162X1			**1**	ROLAMENTO	BEARING	COJINETE
9	831581M2			**1**	ANEL TRAVA	CIRCLIP	CIRCULITO
10	532898M1			**1**	LUVA	SLEEVE	MANCHA
12	3149348M1			**2**	CHAPA	PLATE	CHAPA
13	3599003M92			**1**	EIXO	SHAFT	ARBOL
14	035678T1			**1**	TAMPA	COVER	CUBIERTA
15	1850909M91			**1**	CJ. ROLAMENTO	BEARING ASSY	RODAMIENTO RAD
16	035426N1		30-155 No	**1**	DIFERENCIAL	DIFFERENTIAL	DIFERENCIAL
17	834733M1			**1**	ROLAMENTO	BEARING	COJINETE
18	196097M1			**1**	ANEL	RING	ARO
19	377622X1			**8**	PARAFUSO	BOLT	PERNO
20	899199M1			**6**	PARAFUSO	BOLT	PERNO
21	353437X1			**14**	PORCA	NUT	TUERCA
22	3599002M3	6		**1**	LUVA	SLEEVE	MANCHA
23	3699801M1	6		**1**	RETENTOR	OIL SEAL	BUJE RETENACEITE
26		13	3599003M92	**1**	EIXO	SHAFT	ARBOL
27	072295P1	13		**1**	COLAR	COLLAR	COLLAR

Pinhão E Diferencial
Pinion And Diferential
Piñon Y Diferencial

30-155

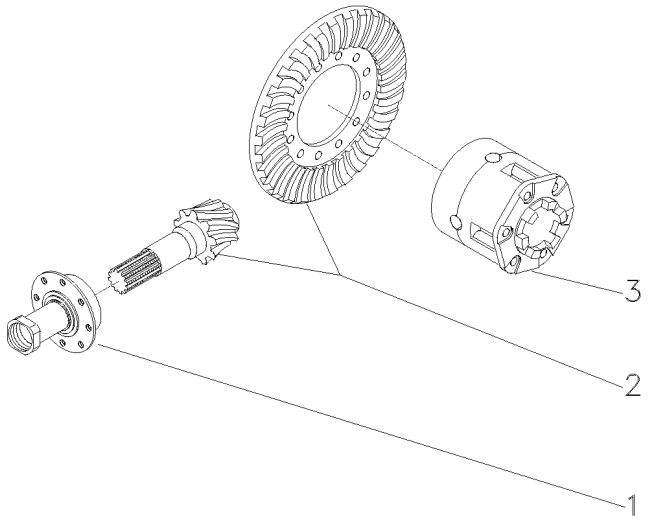

1	3147511M93	30-160 No	**1**	FLANGE	FLANGE	PLETINA
2	4200008M91	9/35	**1**	COROA E PINHÃO	KIT, BEVEL GEAR	CORONA Y PINON
3	1481423M94	30-165 No	**1**	CJ. DIFERENCIAL	KIT,DIFFERENTIAL	JGO.DIFERENCIAL.

Flange E Pinhão
Flange And Pinion
Pletina Y Piñon

30-160

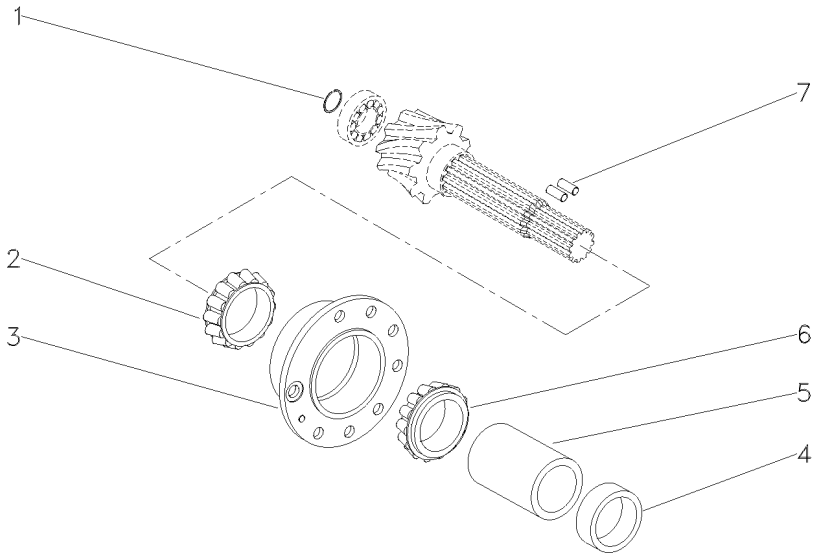

1	196097M1	**1** ANEL	RING	ARO
2	3176710M91	**1** ROLAMENTO	BEARING	COJINETE
3	507565M91	**1** FLANGE	FLANGE	PLETINA
4	048363P2	**1** ESPAÇADOR	SPACER	PIEZA DISTANCIA
5	1661065M2	**1** ESPAÇADOR	SPACER	PIEZA DISTANCIA
6	3176708M91	**1** ROLAMENTO	BEARING	COJINETE
7	3612442M1	**2** ROLETE	ROLLER	RODILLO

Diferencial
Differential
Differencial

30-165

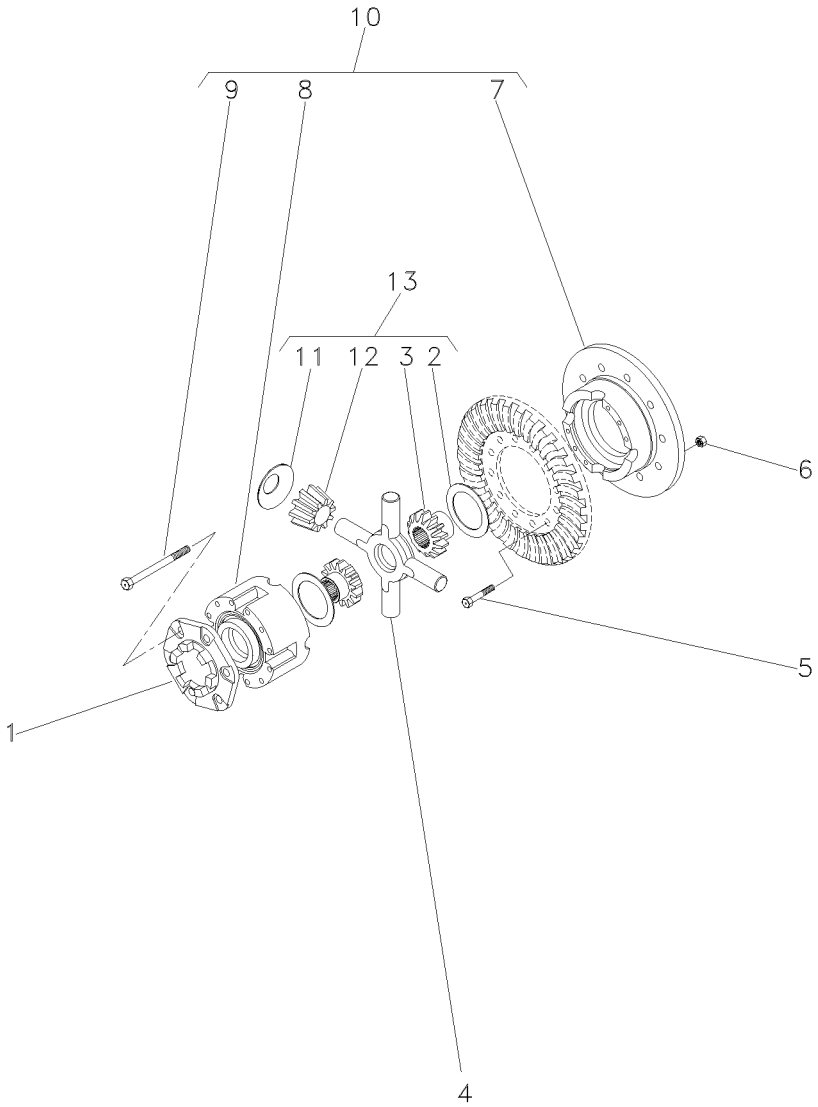

1	898712M2			**1**	FLANGE	FLANGE	PLETINA
2	897726M1	13		**2**	ARRUELA	WASHER	ARANDELA
3	072073P1	13	EATON	**2**	ENGRENAGEM	GEAR	ENGRANAJE
3	072072P1	13	RAYTON	**2**	ENGRENAGEM	GEAR	ENGRANAJE
4	894302M5			**1**	CRUZETA	SPIDER	CRUCETA
5	825776M1		1/2X20X1,720	**12**	PARAFUSO	BOLT	PERNO
6	891947M1		1/2X20	**12**	PORCA	NUT	TUERCA
7		10	10	**1**	MEIA CAIXA	STOCKING BOX	MEDIA CAJA
8		10	10	**1**	MEIA CAIXA	STOCKING BOX	MEDIA CAJA
9	490001M1	10	1/2X13X4"	**8**	PARAFUSO	BOLT	PERNO
10	2800781M92			**1**	CJ. CAIXA	KIT, BOX	JUEGO DE CAJA
11	038730P1	13		**4**	ARRUELA	WASHER	ARANDELA
12	072075P1	13	EATON	**4**	SATÉLITE	SATELLITE	SATELITE
12	072074P1	13	RAYTON	**4**	SATÉLITE	SATELLITE	SATELITE
13	4200009M91	10		**1**	CJ. ENGRENAGEM	KIT, GEAR	ENGRANAJES JUEGO

Carcaça Central	**540/1000 Rpm**	**Tração Central**
Middle Body	**540/1000 Rpm**	**Central Traction**
Carcaza Central	**540/1000 Rpm**	**Tracción Central**

30-170

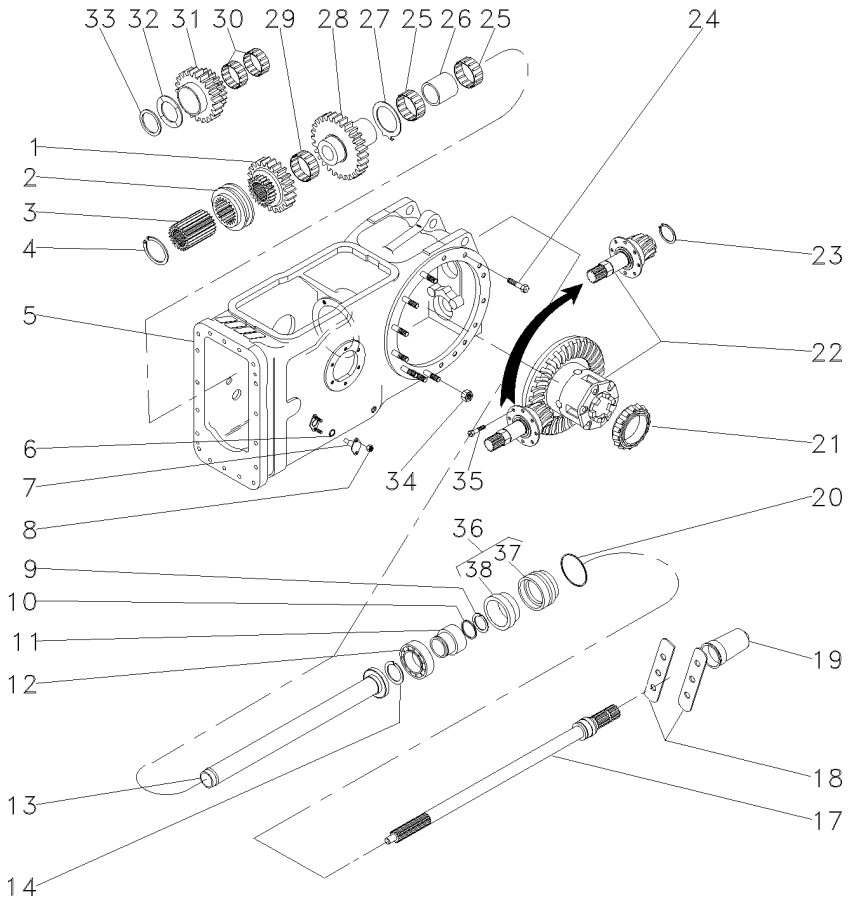

1	1660713M1		**1**	ENGRENAGEM	GEAR	ENGRANAJE
2	532889M1		**1**	COLAR	COLLAR	COLLAR
3	532891M1		**1**	CUBO	HUB	CUBO
4	352699X1		**1**	ANEL TRAVA	CIRCLIP	CIRCULITO
5	3585579M91	30-130 No	**1**	CJ. CARCAÇA	HOUSE ASSY	CONJ. CARTER
6	851258M1		**2**	ANEL "O"	O RING	JUNTA TORICA
7	898643M1		**2**	PINO	PIN	PASADOR
8	353916X1		**4**	PORCA	NUT	TUERCA
9	1662726M1		**1**	ANEL TRAVA	CIRCLIP	CIRCULITO
10	3008359X1		**1**	ANEL "O"	O RING	JUNTA TORICA
11	3598999M1		**1**	LUVA	SLEEVE	MANCHA
12	391162X1		**1**	ROLAMENTO	BEARING	COJINETE
13	532877M92		**1**	TUBO	PIPE	CANO
14	831581M2		**1**	ANEL TRAVA	CIRCLIP	CIRCULITO
17	3599000M1	540RPM	**1**	EIXO	SHAFT	ARBOL
18	3149348M1		**2**	CHAPA	PLATE	CHAPA
19	035678T1		**1**	TAMPA	COVER	CUBIERTA
20	1004633M1		**1**	ANEL "O"	O RING	JUNTA TORICA
21	1850909M91		**1**	CJ. ROLAMENTO	BEARING ASSY	RODAMIENTO RAD
22	035290N1	30-175 No	**1**	DIFERENCIAL	DIFFERENTIAL	DIFERENCIAL
23	366442X1		**1**	ANEL TRAVA	CIRCLIP	CIRCULITO
24	377622X1		**8**	PARAFUSO	BOLT	PERNO
25	022199T1		**2**	ROLAMENTO	BEARING	COJINETE
26	532876M2		**1**	ESPAÇADOR	SPACER	PIEZA DISTANCIA
27	1663312M2		**1**	ARRUELA	WASHER	ARANDELA
28	1679306M1		**1**	ENGRENAGEM	GEAR	ENGRANAJE
29	842921M1		**1**	ROLAMENTO	BEARING	COJINETE
30	842922M1		**2**	ROLAMENTO	BEARING	COJINETE
31	1679310M1		**1**	ENGRENAGEM	GEAR	ENGRANAJE
32	532882M1		**1**	ARRUELA	WASHER	ARANDELA
33	339470X1		**1**	ANEL	RING	ARO
34	353437X1		**14**	PORCA	NUT	TUERCA
35	899199M1		**6**	PARAFUSO	BOLT	PERNO
36	3611134M93		**1**	LUVA	SLEEVE	MANCHA
37	3599002M3	36	**1**	LUVA	SLEEVE	MANCHA
38	3699801M1	36	**1**	RETENTOR	OIL SEAL	BUJE RETENACEITE

Pinhão E Diferencial
Pinion And Diferential
Piñon Y Diferencial

30-175

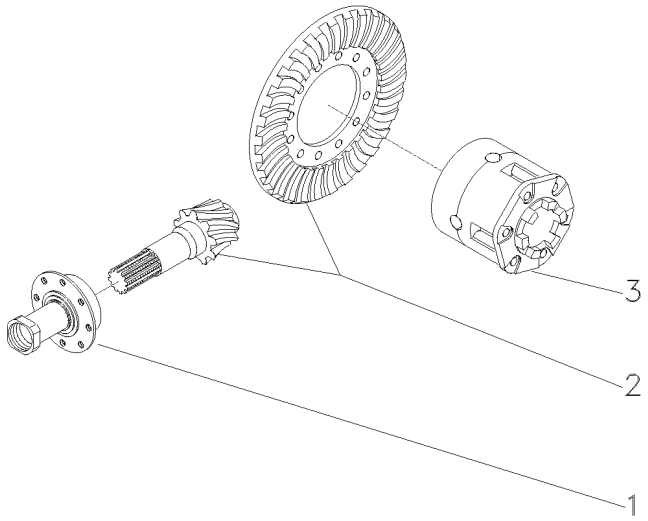

1	1872858M93	30-180 No	**1**	FLANGE	FLANGE	PLETINA
2	4200008M91	9/35	**1**	COROA E PINHÃO	KIT, BEVEL GEAR	CORONA Y PINON
3	1481423M94	30-165 No	**1**	CJ. DIFERENCIAL	KIT,DIFFERENTIAL	JGO.DIFERENCIAL.

Flange E Pinhão
Flange And Pinion
Pletina Y Piñon

30-180

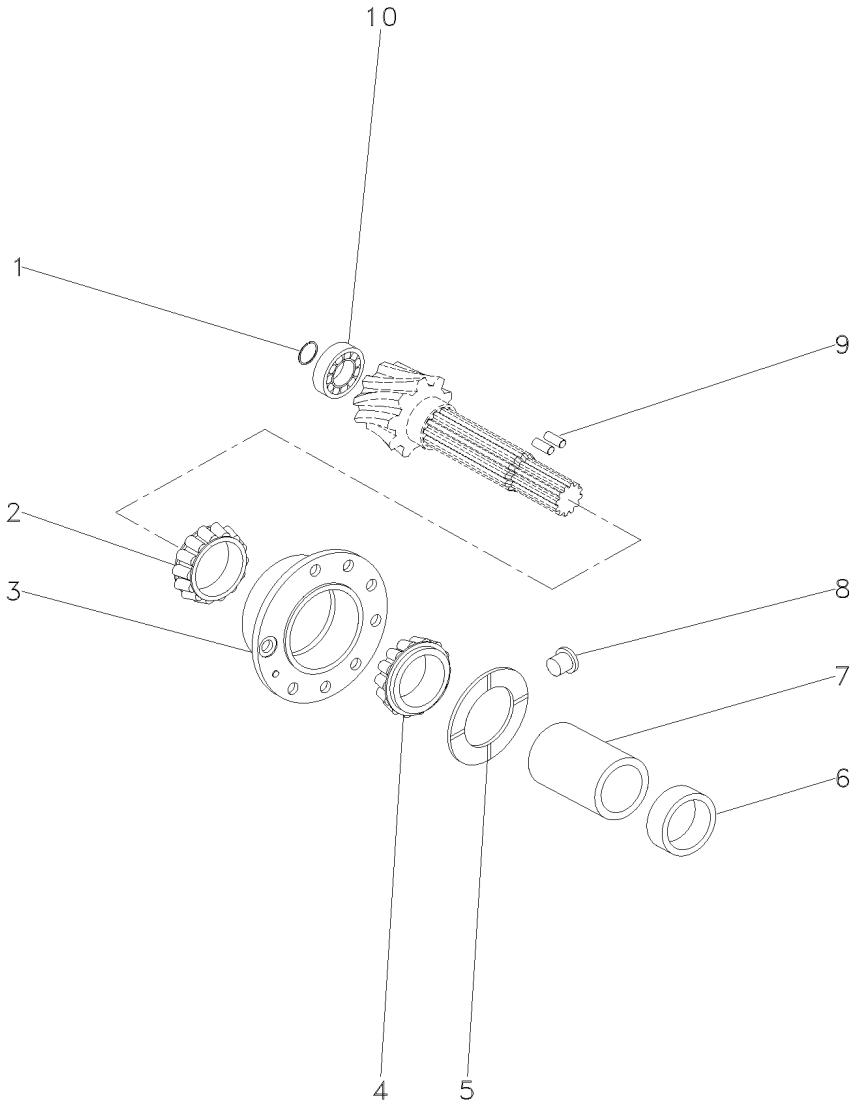

1	366442X1	**1**	ANEL TRAVA	CIRCLIP	CIRCULITO
2	3176710M91	**1**	ROLAMENTO	BEARING	COJINETE
3	507565M91	**1**	FLANGE	FLANGE	PLETINA
4	3176708M91	**1**	ROLAMENTO	BEARING	COJINETE
5	516377M1	**1**	ARRUELA	WASHER	ARANDELA
6	048363P2	**1**	ESPAÇADOR	SPACER	PIEZA DISTANCIA
7	532893M1	**1**	ESPAÇADOR	SPACER	PIEZA DISTANCIA
8	532910M1	**1**	TRAVA	LOCK	RETENEDOR
9	3612442M1	**2**	ROLETE	ROLLER	RODILLO
10	834733M1	**1**	ROLAMENTO	BEARING	COJINETE

Carcaça Central
Middle Body
Carcaza Central

30-185

Sem Tdp
Without Tdp
Sin Tdf

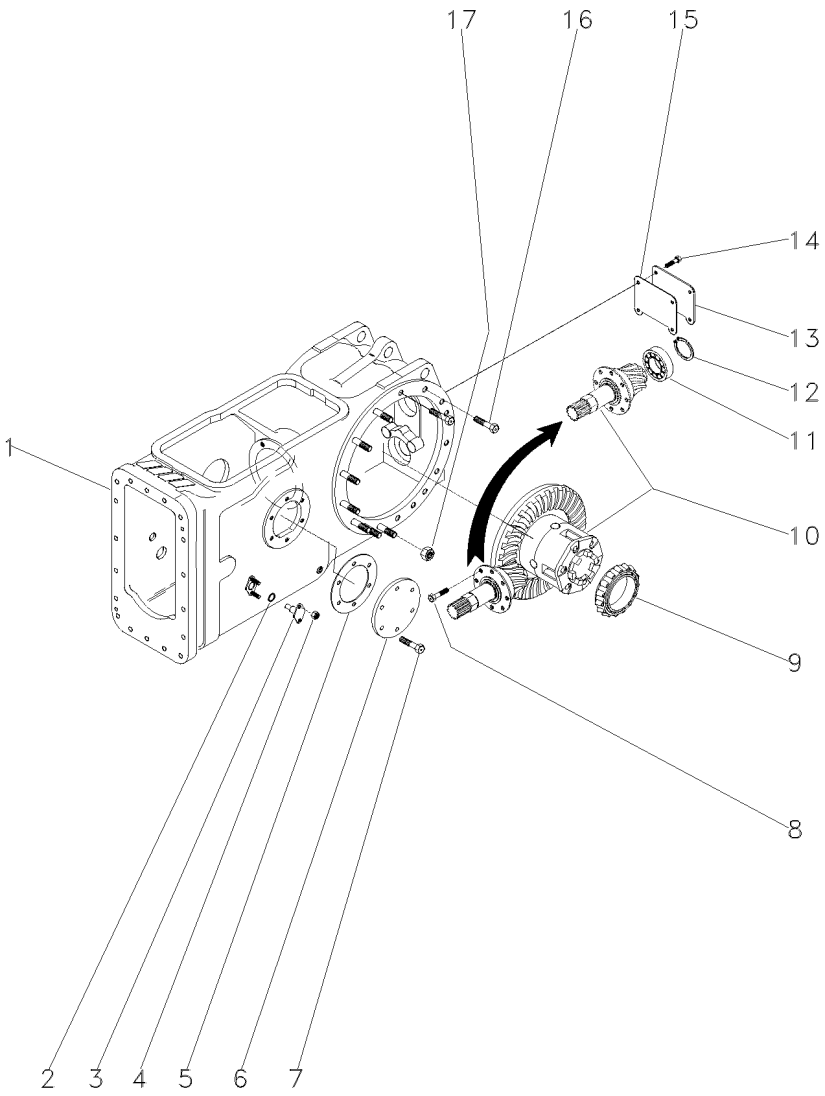

1	024304N2	30-70 No	**1**	CJ. CARCAÇA	HOUSE ASSY	CONJ. CARTER
2	851258M1		**2**	ANEL "O"	O RING	JUNTA TORICA
3	898643M1		**2**	PINO	PIN	PASADOR
4	353916X1		**4**	PORCA	NUT	TUERCA
5	181217M1		**1**	JUNTA	GASKET	EMPAQUETADURA.
6	489190M1		**1**	TAMPA	COVER	CUBIERTA
7	353698X1		**6**	PARAFUSO	BOLT	PERNO
8	899199M1		**6**	PARAFUSO	BOLT	PERNO
9	1850909M91		**1**	CJ. ROLAMENTO	BEARING ASSY	RODAMIENTO RAD
10	3146477M93	30-135 No	**1**	CJ. DIFERENCIAL	KIT,DIFFERENTIAL	JGO.DIFERENCIAL.
11	834733M1		**1**	ROLAMENTO	BEARING	COJINETE
12	196097M1		**1**	ANEL	RING	ARO
13	488253M4		**1**	TAMPA	COVER	CUBIERTA
14	353723X1		**4**	PARAFUSO	BOLT	PERNO
15	488254M2		**1**	JUNTA	GASKET	EMPAQUETADURA.
16	377622X1		**8**	PARAFUSO	BOLT	PERNO
17	353437X1		**30**	PORCA	NUT	TUERCA

Carcaça Central - 4 Rm Tração Lateral — **Tdp 540 Rpm**
Middle Body - 4 Wd Side Drive — **Pto 540 Rpm**
Carcaza Central - 4 Rm Traccion Lateral — **Tdf 540 Rpm**

30-190

Tração Lateral
Side Drive
Traccion Lateral

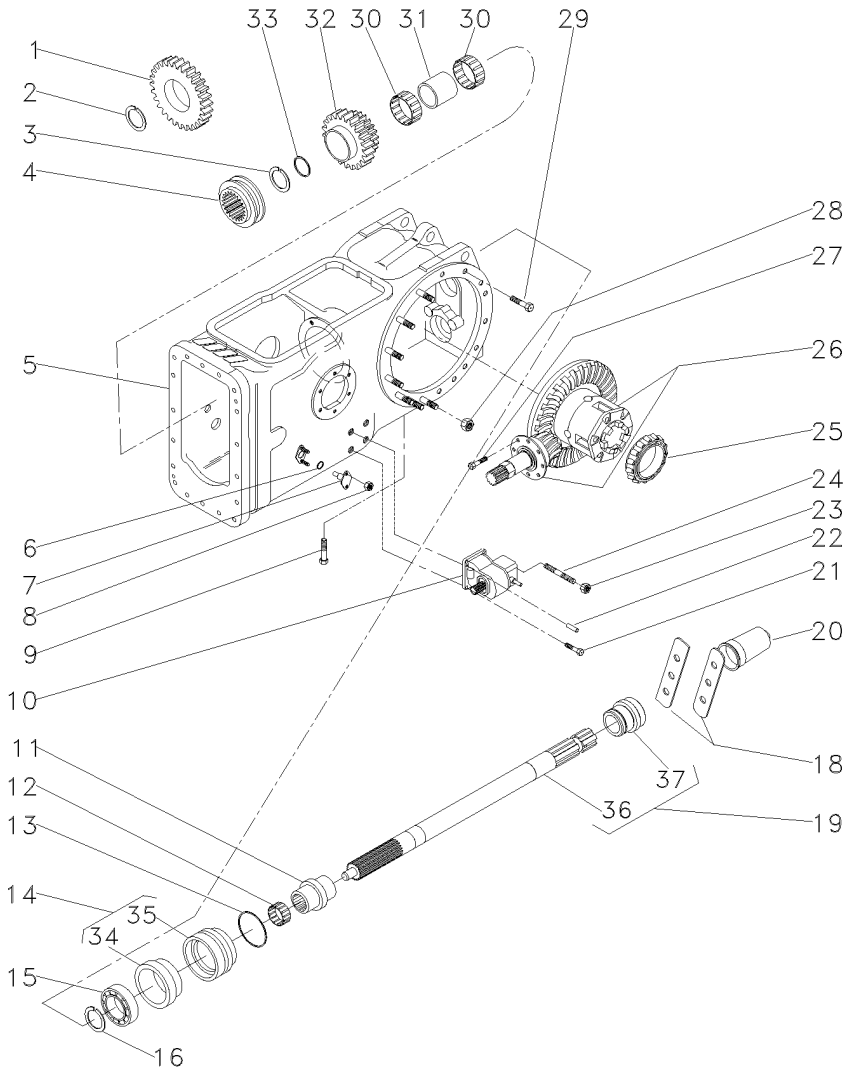

1	037804P1		25	**1**	ENGRENAGEM	GEAR	ENGRANAJE
2	1872362M1			**1**	ANEL TRAVA	CIRCLIP	CIRCULITO
3	390792X1			**1**	ANEL TRAVA	CIRCLIP	CIRCULITO
4	3698518M1			**1**	LUVA ACOPLAMENTO	COUPLING SLEEVE	COUPLING SLEEVE
5	037030N1		30-195 No	**1**	CJ. CARCAÇA	HOUSE ASSY	CONJ. CARTER
6	851258M1			**2**	ANEL "O"	O RING	JUNTA TORICA
7	898643M1			**2**	PINO	PIN	PASADOR
8	353916X1			**4**	PORCA	NUT	TUERCA
9	360776X1			**1**	PARAFUSO	BOLT	PERNO
10	4200027M91		30-115 No	**1**	CX. ACIONAMENTO	DRIVE HOUSING	CAJA DE MANDO
11	039087P1			**1**	LUVA	SLEEVE	MANCHA
12	195453M1			**1**	ROLAMENTO AGULHA	BEARING NEEDLE	COJINETA AGUJAS
13	1004633M1			**1**	ANEL "O"	O RING	JUNTA TORICA
14	3611134M93			**1**	LUVA	SLEEVE	MANCHA
15	391162X1			**1**	ROLAMENTO	BEARING	COJINETE
16	831581M2			**1**	ANEL TRAVA	CIRCLIP	CIRCULITO
18	3149348M1			**2**	CHAPA	PLATE	CHAPA
19	059900N1			**1**	EIXO	SHAFT	ARBOL
20	035678T1			**1**	TAMPA	COVER	CUBIERTA
21	353699X1			**3**	PARAFUSO	BOLT	PERNO
22	1441643X1			**2**	PINO	PIN	PASADOR
23	338600X1			**1**	PORCA	NUT	TUERCA
24	3146844M1			**1**	PRISIONEIRO	STUD	ESPARRAGO
25	1850909M91			**1**	CJ. ROLAMENTO	BEARING ASSY	RODAMIENTO RAD
26	037031N1		30-210 No	**1**	CJ. DIFERENCIAL	KIT,DIFFERENTIAL	JGO.DIFERENCIAL.
27	899199M1			**6**	PARAFUSO	BOLT	PERNO
28	353437X1			**14**	PORCA	NUT	TUERCA
29	377622X1			**16**	PARAFUSO	BOLT	PERNO
30	3698408M1			**2**	ROLAMENTO	BEARING	COJINETE
31	3698406M1			**1**	ESPAÇADOR	SPACER	PIEZA DISTANCIA
32	3698282M91		33/37	**1**	ENGRENAGEM	GEAR	ENGRANAJE
32	6200678M1		34/38	**1**	ENGRENAGEM	GEAR	ENGRANAJE
33	3698405M1			**1**	ARRUELA	WASHER	ARANDELA
34	3699801M2	14		**1**	RETENTOR	SEAL	RETEN
35	3599002M3	14		**1**	LUVA	SLEEVE	MANCHA
36	059899P1	19		**1**	EIXO	SHAFT	ARBOL
37	072295P1	19		**1**	COLAR	COLLAR	COLLAR

Carcaça Central Eixo Traseiro
Rear Axle Centre Housing
Eje Central Carcasa

30-195

4 Rodas Motrizes
4 Wheels Drive
4 Ruedas Motriz

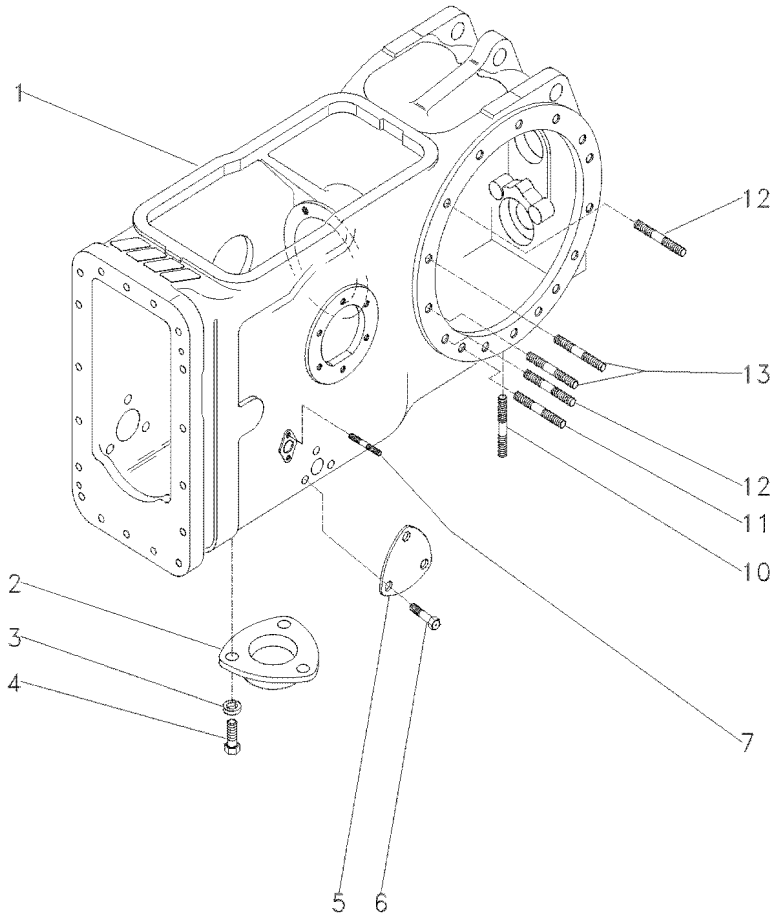

1	036315P2		**1** CARCAÇA	HOUSING	ALOJAMIENTO
2	063207P1		**1** TAMPA	COVER	CUBIERTA
3	353446X1	19/32X21/64X5/64	**3** ARRUELA	WASHER	ARANDELA
4	353676X1	5/16X18X5/8	**3** PARAFUSO	BOLT	PERNO
5	3411758M1		**1** TAMPA	COVER	CUBIERTA
6	353691X1	3/8X16X1"	**3** PARAFUSO	BOLT	PERNO
7	195569M1	5/16"X11/16"	**4** PRISIONEIRO	STUD	ESPARRAGO
10	490808M1	3/4"X2.1/2"	**4** PRISIONEIRO	STUD	ESPARRAGO
11	1860900M1	1/2"X2.5/8"	**2** PRISIONEIRO	STUD	ESPARRAGO
12	1860900M1	1/2"X2.5/8"	**8** PRISIONEIRO	STUD	ESPARRAGO
13	377616X1	1/2"X2.1/4	**4** PRISIONEIRO	STUD	ESPARRAGO

Carcaça Central
Middle Body
Carcaza Central

30-200

4 Rodas Motrizes Com Tração Lateral - Sem Tdp
4 Wheels Drive With Side Drive - Without Pto
4 Ruedas Motriz Con Traccion Lateral - Sin Tdf

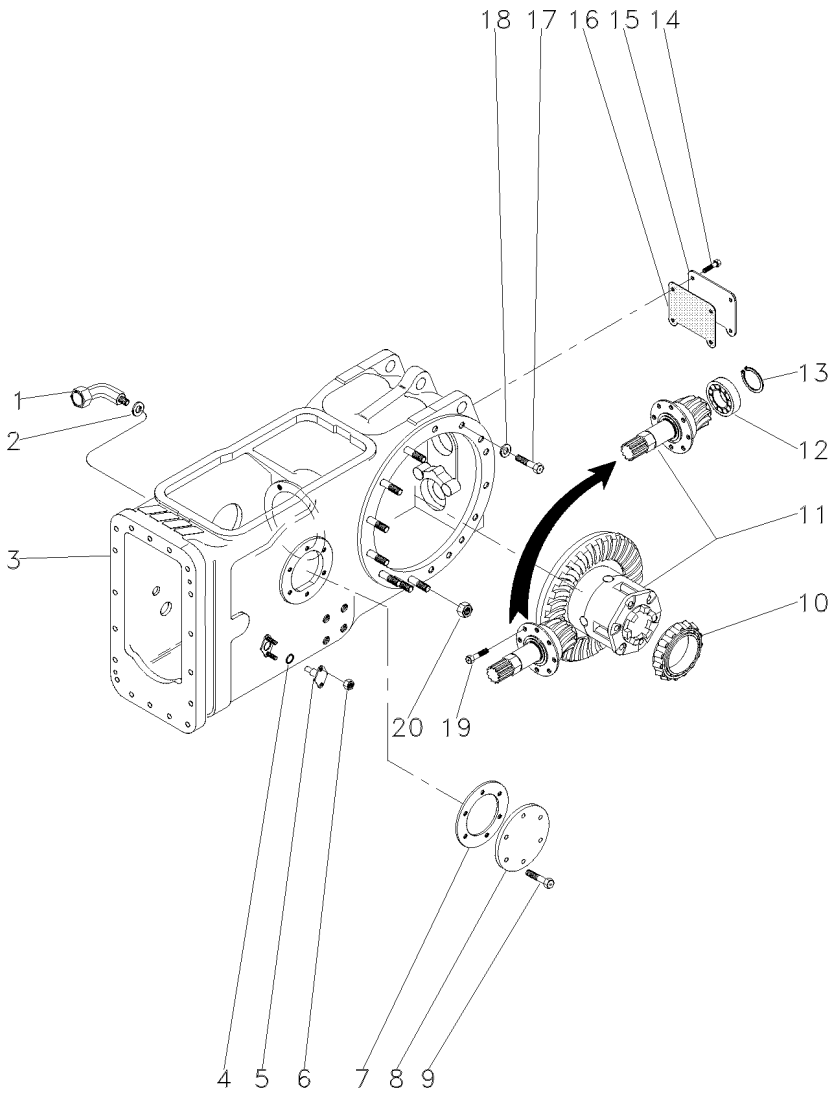

1	036590T1		**1**	CONEXÃO	CONNECTION	CONEXION
2	3409613M1		**1**	ARRUELA	WASHER	ARANDELA
3	037084N1	30-205 No	**1**	CARCAÇA	HOUSING	ALOJAMIENTO
4	851258M1		**2**	ANEL "O"	O RING	JUNTA TORICA
5	898643M1		**2**	PINO	PIN	PASADOR
6	353916X1		**4**	PORCA	NUT	TUERCA
7	181217M1		**1**	JUNTA	GASKET	EMPAQUETADURA.
8	022942P1		**1**	TAMPA	COVER	CUBIERTA
9	353698X1		**6**	PARAFUSO	BOLT	PERNO
10	1850909M91		**1**	CJ. ROLAMENTO	BEARING ASSY	RODAMIENTO RAD
11	035426N1	30-155 No	**1**	DIFERENCIAL	DIFFERENTIAL	DIFERENCIAL
12	834733M1		**1**	ROLAMENTO	BEARING	COJINETE
13	336442X1		**1**	ANEL	RING	ARO
14	353723X1		**4**	PARAFUSO	BOLT	PERNO
15	488253M4		**1**	TAMPA	COVER	CUBIERTA
16	488254M2		**1**	JUNTA	GASKET	EMPAQUETADURA.
17	354648X1		**2**	PARAFUSO	BOLT	PERNO
18	353439X1		**2**	ARRUELA	WASHER	ARANDELA
19	899199M1		**6**	PARAFUSO	BOLT	PERNO
20	353437X1		**14**	PORCA	NUT	TUERCA

Carcaça Central
Middle Body
Carcaza Central

30-205

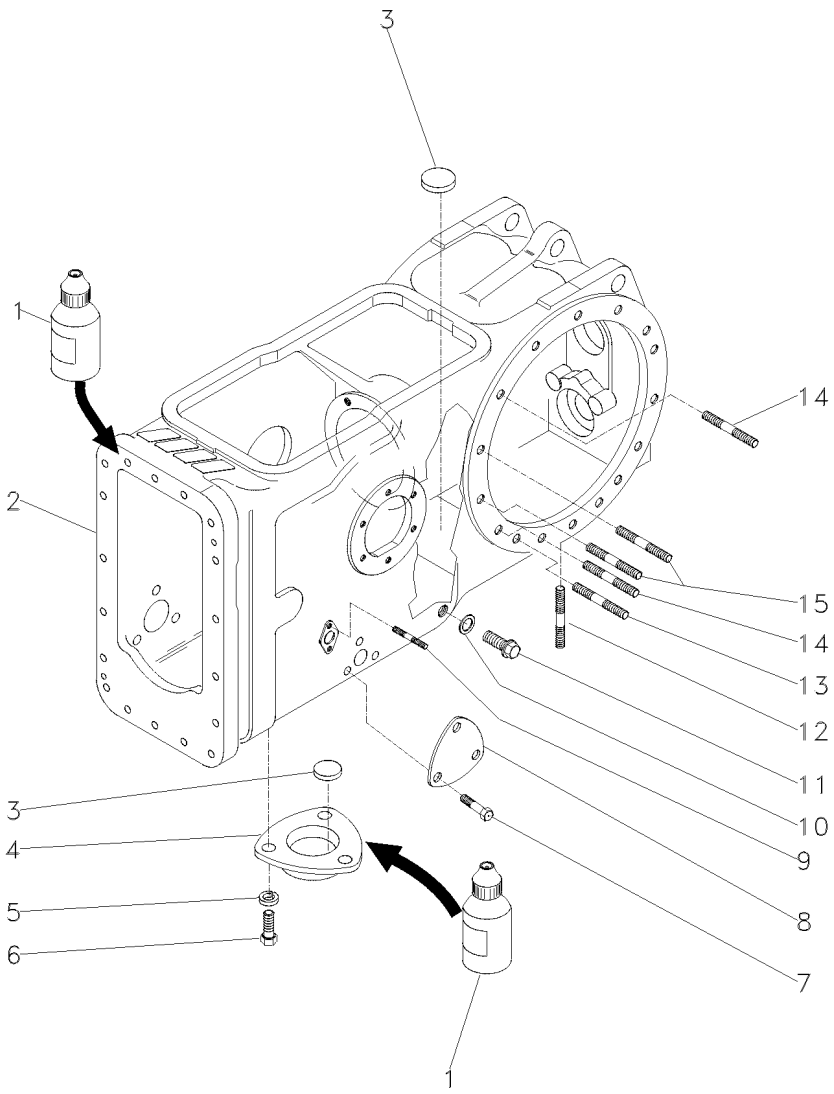

1	0710129	**1**	JUNTA	GASKET	EMPAQUETADURA.
2	022334P4	**1**	CARCAÇA	HOUSING	ALOJAMIENTO
3	020468T1	**3**	MAGNÉTICO	MAGNET	IMAN
4	1869491M1	**1**	TAMPA	COVER	CUBIERTA
5	353446X1	**3**	ARRUELA	WASHER	ARANDELA
6	353676X1	**3**	PARAFUSO	BOLT	PERNO
7	353691X1	**3**	PARAFUSO	BOLT	PERNO
8	3411758M1	**1**	TAMPA	COVER	CUBIERTA
9	195569M1	**4**	PRISIONEIRO	STUD	ESPARRAGO
10	180474M1	**1**	ARRUELA	WASHER	ARANDELA
11	3409712M1	**1**	BUJÃO	PLUG	TAPON
12	490808M1	**4**	PRISIONEIRO	STUD	ESPARRAGO
13	1860900M1	**2**	PRISIONEIRO	STUD	ESPARRAGO
14	1860900M1	**10**	PRISIONEIRO	STUD	ESPARRAGO
15	377616X1	**4**	PRISIONEIRO	STUD	ESPARRAGO

Eixo Traseiro Rear Axle Eje Trasero	Diferencial Differential Diferencial	30-210	4 Rodas Motrizes 4 Wheels Drive 4 Ruedas Motriz

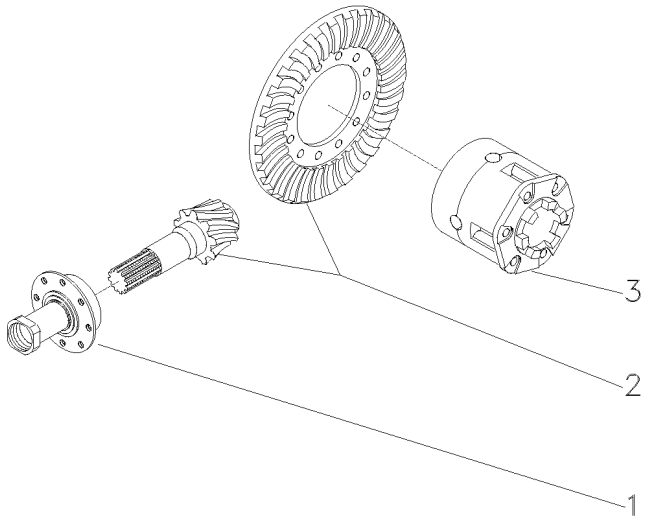

1	037032N1	30-215 No	**1** FLANGE	FLANGE	PLETINA
2	4200008M91	9/35	**1** COROA E PINHÃO	KIT, BEVEL GEAR	CORONA Y PINON
3	1481423M94	30-165 No	**1** CJ. DIFERENCIAL	KIT,DIFFERENTIAL	JGO.DIFERENCIAL.

Flange E Pinhão
Flange And Pinion
Pletina Y Piñon

30-215

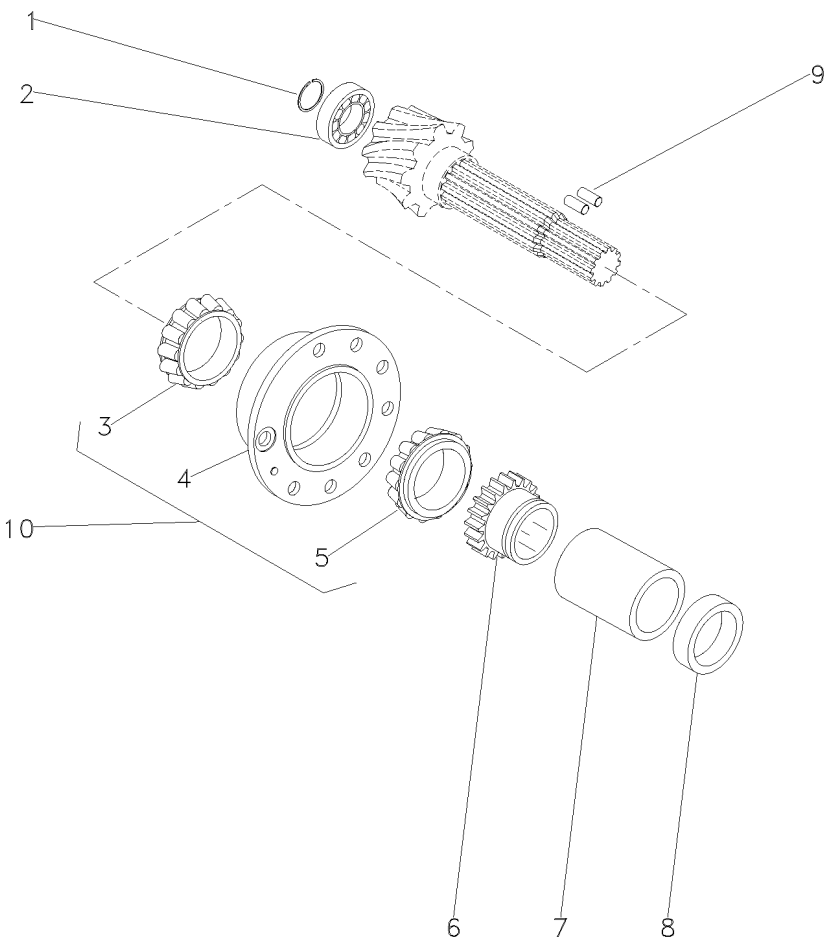

1	366442X1		**1**	ANEL TRAVA	CIRCLIP	CIRCULITO
2	834733M1		**1**	ROLAMENTO	BEARING	COJINETE
3	3176710M91	10	**1**	ROLAMENTO	BEARING	COJINETE
4	507565M91	10	**1**	FLANGE	FLANGE	PLETINA
5	3176708M91	10	**1**	ROLAMENTO	BEARING	COJINETE
6	037806P1		**1**	ENGRENAGEM	GEAR	ENGRANAJE
7	3697318M1		**1**	ESPAÇADOR	SPACER	PIEZA DISTANCIA
8	048363P2		**1**	ESPAÇADOR	SPACER	PIEZA DISTANCIA
9	3612442M1		**2**	ROLETE	ROLLER	RODILLO
10	3604055M91		**1**	FLANGE	FLANGE	PLETINA

Carcaça Central **Middle Body** **Carcaza Central**	**Tdp (540 Rpm) - 2 Rm** **Pto (540 Rpm) - 2 Wd** **Tdf (540 Rpm) - 2 Rm**	**30-220**	**Estreito** **Narrow** **Estrecho**

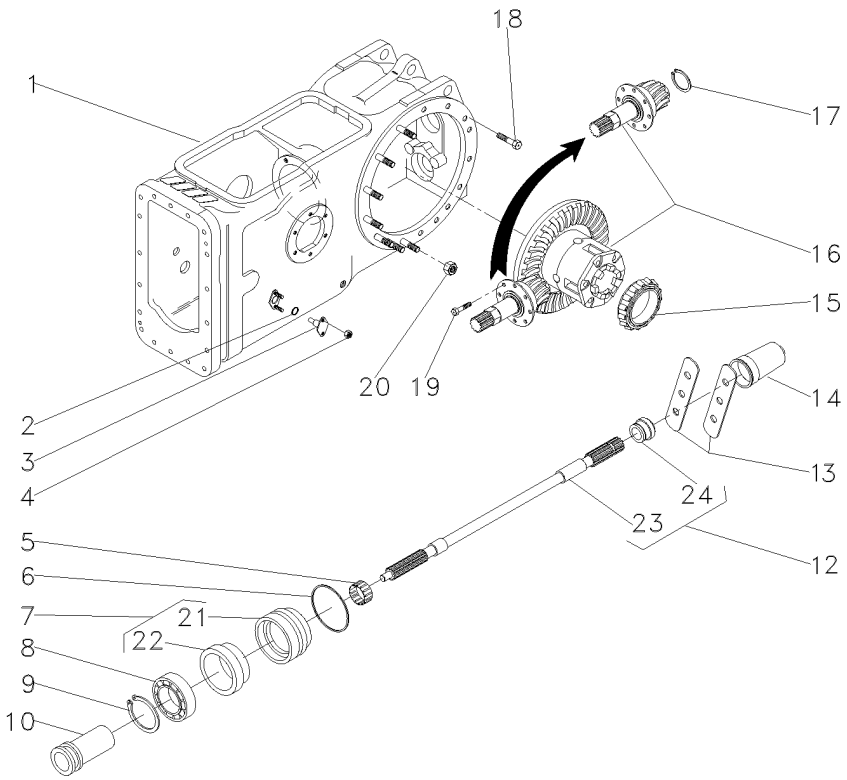

1	3585579M91		30-130 No	**1**	CJ. CARCAÇA	HOUSE ASSY	CONJ. CARTER
2	851258M1			**2**	ANEL "O"	O RING	JUNTA TORICA
3	898643M1			**2**	PINO	PIN	PASADOR
4	353916X1			**4**	PORCA	NUT	TUERCA
5	195453M1			**1**	ROLAMENTO AGULHA	BEARING NEEDLE	COJINETA AGUJAS
6	1004633M1			**1**	ANEL "O"	O RING	JUNTA TORICA
7	3611134M93			**1**	LUVA	SLEEVE	MANCHA
8	391162X1			**1**	ROLAMENTO	BEARING	COJINETE
9	831581M2			**1**	ANEL TRAVA	CIRCLIP	CIRCULITO
10	532898M1			**1**	LUVA	SLEEVE	MANCHA
12	3599003M92			**1**	EIXO	SHAFT	ARBOL
13	3149348M1			**2**	CHAPA	PLATE	CHAPA
14	035678T1			**1**	TAMPA	COVER	CUBIERTA
15	1850909M91			**1**	CJ. ROLAMENTO	BEARING ASSY	RODAMIENTO RAD
16	3146477M93		30-135 No	**1**	CJ. DIFERENCIAL	KIT,DIFFERENTIAL	JGO.DIFERENCIAL.
17	196097M1			**1**	ANEL	RING	ARO
18	377622X1			**8**	PARAFUSO	BOLT	PERNO
19	899199M1			**6**	PARAFUSO	BOLT	PERNO
20	353437X1			**14**	PORCA	NUT	TUERCA
21	3599002M3	7		**1**	LUVA	SLEEVE	MANCHA
22	3699801M1	7		**1**	RETENTOR	OIL SEAL	BUJE RETENACEITE
23		12	3599003M92	**1**	EIXO	SHAFT	ARBOL
24	072295P1	12		**1**	COLAR	COLLAR	COLLAR

Carcaça Central
Middle Body
Carcaza Central

30-225

Tdpi 540/1000 Rpm
Ipto 540/1000 Rpm
Tdfi 540/1000 Rpm

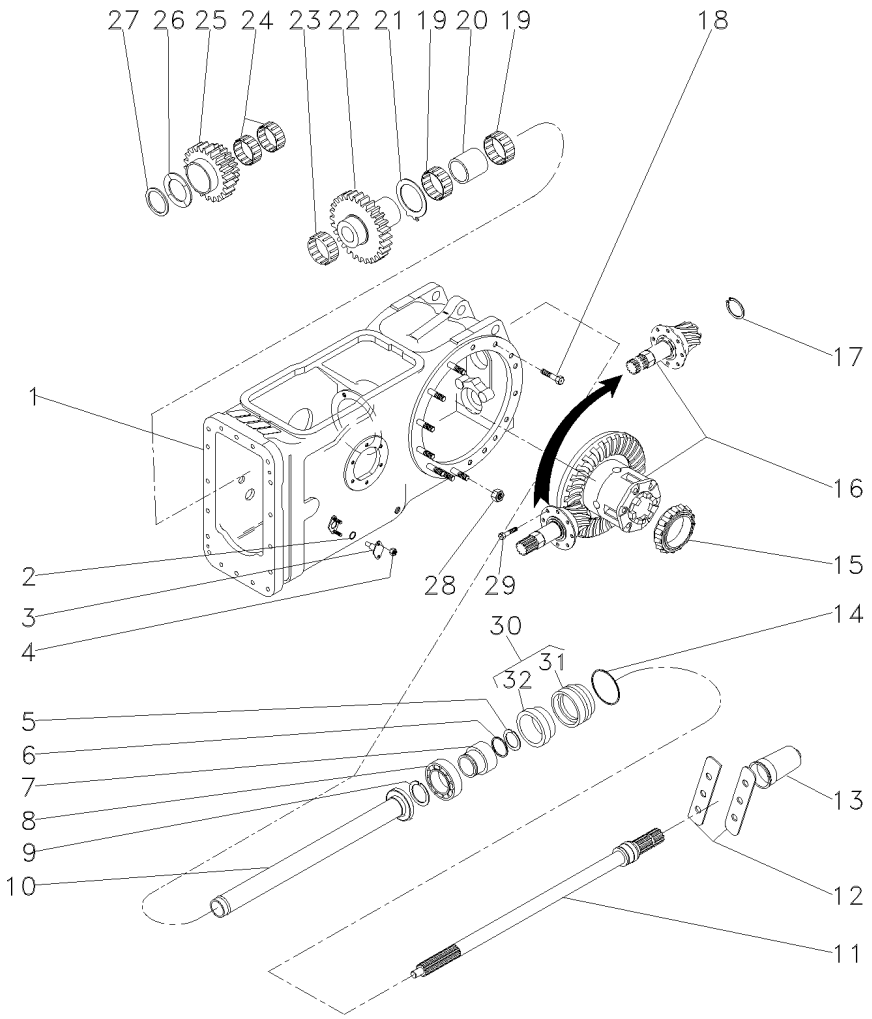

1	050481N1	30-230 No	**1**	CJ. CARCAÇA	HOUSE ASSY	CONJ. CARTER
2	851258M1		**2**	ANEL "O"	O RING	JUNTA TORICA
3	898643M1		**2**	PINO	PIN	PASADOR
4	353916X1		**4**	PORCA	NUT	TUERCA
5	1662726M1		**1**	ANEL TRAVA	CIRCLIP	CIRCULITO
6	3008359X1		**1**	ANEL "O"	O RING	JUNTA TORICA
7	3598999M1		**1**	LUVA	SLEEVE	MANCHA
8	391162X1		**1**	ROLAMENTO	BEARING	COJINETE
9	831581M2		**1**	ANEL TRAVA	CIRCLIP	CIRCULITO
10	532877M92		**1**	TUBO	PIPE	CANO
11	3599000M1	540 RPM	**1**	EIXO	SHAFT	ARBOL
12	3149348M1		**2**	CHAPA	PLATE	CHAPA
13	035678T1		**1**	TAMPA	COVER	CUBIERTA
14	1004633M1		**1**	ANEL "O"	O RING	JUNTA TORICA
15	1850909M91		**1**	CJ. ROLAMENTO	BEARING ASSY	RODAMIENTO RAD
16	035290N1	30-175 No	**1**	DIFERENCIAL	DIFFERENTIAL	DIFERENCIAL
17	366442X1		**1**	ANEL TRAVA	CIRCLIP	CIRCULITO
18	377622X1		**8**	PARAFUSO	BOLT	PERNO
19	022199T1		**2**	ROLAMENTO	BEARING	COJINETE
20	532876M2		**1**	ESPAÇADOR	SPACER	PIEZA DISTANCIA
21	1663312M2		**1**	ARRUELA	WASHER	ARANDELA
22	1679306M1		**1**	ENGRENAGEM	GEAR	ENGRANAJE
23	842921M1		**1**	ROLAMENTO	BEARING	COJINETE
24	842922M1		**2**	ROLAMENTO	BEARING	COJINETE
25	6200678M1		**1**	ENGRENAGEM	GEAR	ENGRANAJE
26	532882M1		**1**	ARRUELA	WASHER	ARANDELA
27	339470X1		**1**	ANEL	RING	ARO
28	353437X1		**14**	PORCA	NUT	TUERCA
29	899199M1		**6**	PARAFUSO	BOLT	PERNO
30	3611134M93		**1**	LUVA	SLEEVE	MANCHA
31	3599002M3	30	**1**	LUVA	SLEEVE	MANCHA
32	3699801M1	30	**1**	RETENTOR	OIL SEAL	BUJE RETENACEITE

Carcaça Central
Middle Body
Carcaza Central

30-230

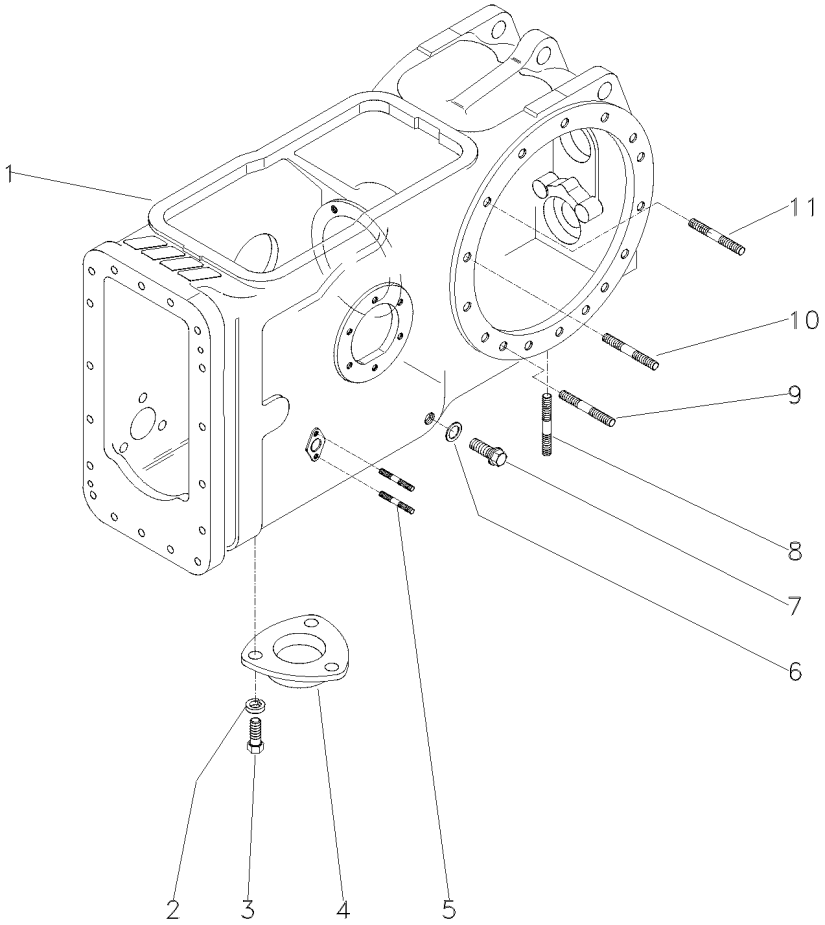

1	046950P1	**1** CARCAÇA	HOUSING	ALOJAMIENTO
2	353446X1	**3** ARRUELA	WASHER	ARANDELA
3	353676X1	**3** PARAFUSO	BOLT	PERNO
4	1869491M1	**1** TAMPA	COVER	CUBIERTA
5	195569M1	**4** PRISIONEIRO	STUD	ESPARRAGO
6	180474M1	**1** ARRUELA	WASHER	ARANDELA
7	3409712M1	**1** BUJÃO	PLUG	TAPON
8	490808M1	**4** PRISIONEIRO	STUD	ESPARRAGO
9	1860900M1	**2** PRISIONEIRO	STUD	ESPARRAGO
10	377616X1	**4** PRISIONEIRO	STUD	ESPARRAGO
11	1860900M1	**8** PRISIONEIRO	STUD	ESPARRAGO

Carcaça Central Middle Body Carcaza Central	2 Rodas Motrizes 2 Wheels Drive 2 Ruedas Motriz	30-235	Tdpi 540 Rpm - 2 Rodas Motrizes/12 Velocidades & 4 Rodas Motrizes/Tração Central Ipto 540 Rpm-2 Wheels Drive/12 Speed & 4 Wheels Drive Central Traction Tdfi 540 Rpm-2 Ruedas Motriz/12 Velocidades Y 4 Ruedas Motriz/Tracción Central

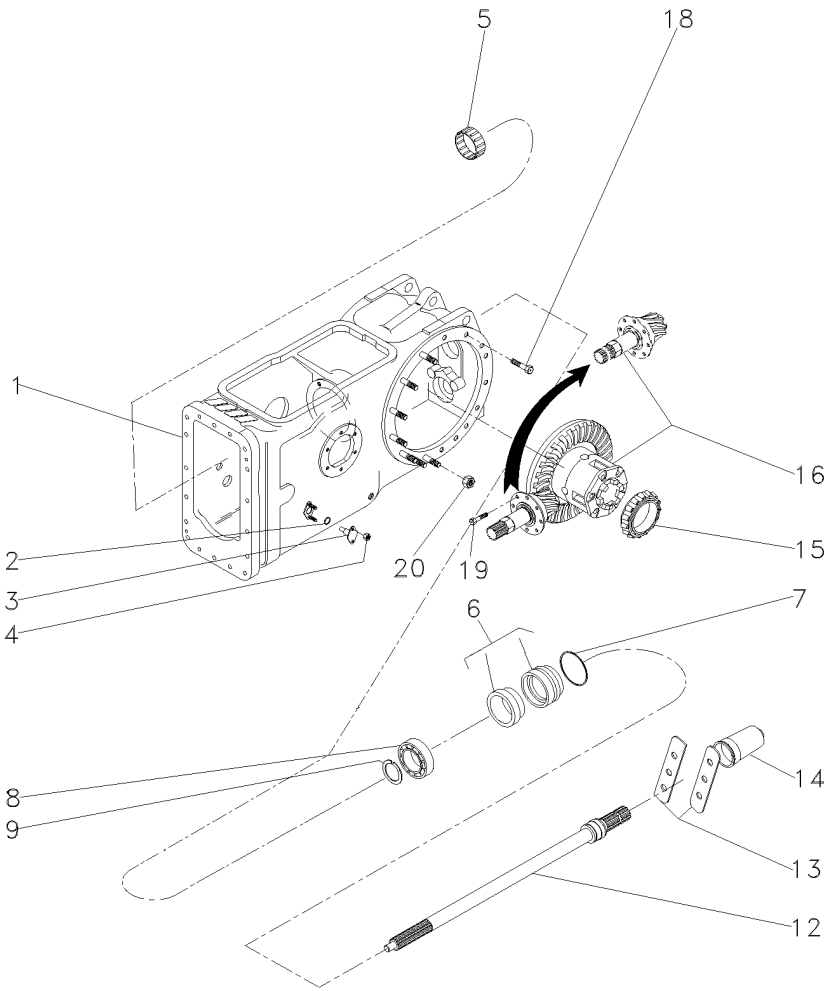

1	063781N1	30-240 No	1	CARCAÇA	HOUSING	ALOJAMIENTO
2	851258M1		2	ANEL "O"	O RING	JUNTA TORICA
3	898643M1		2	PINO	PIN	PASADOR
4	353916X1		4	PORCA	NUT	TUERCA
5	195453M1		1	ROLAMENTO AGULHA	BEARING NEEDLE	COJINETA AGUJAS
6	3611134M93		1	LUVA	SLEEVE	MANCHA
7	1004633M1		1	ANEL "O"	O RING	JUNTA TORICA
8	391162X1		1	ROLAMENTO	BEARING	COJINETE
9	831581M2		1	ANEL TRAVA	CIRCLIP	CIRCULITO
12	3599003M92		1	EIXO	SHAFT	ARBOL
13	3149348M1		2	CHAPA	PLATE	CHAPA
14	035678T1		1	TAMPA	COVER	CUBIERTA
15	1850909M91		1	CJ. ROLAMENTO	BEARING ASSY	RODAMIENTO RAD
16	035426N1	30-155 No	1	DIFERENCIAL	DIFFERENTIAL	DIFERENCIAL
18	377622X1		8	PARAFUSO	BOLT	PERNO
19	899199M1		6	PARAFUSO	BOLT	PERNO
20	353437X1		14	PORCA	NUT	TUERCA

Carcaça Central | **Tdp (540 Rpm)**
Middle Body | **Pto (540 Rpm)**
Carcaza Central | **Tdf (540 Rpm)**

30-240

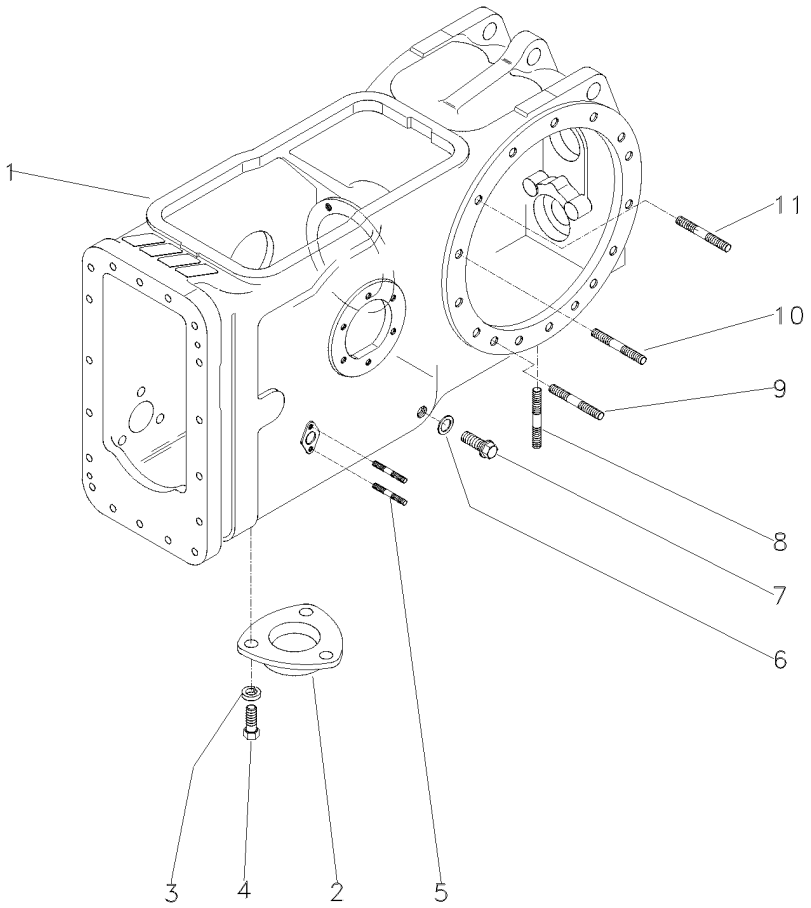

1	3585577M2	**1** CARCAÇA	HOUSING	ALOJAMIENTO
2	063207P1	**1** TAMPA	COVER	CUBIERTA
3	353446X1	**3** ARRUELA	WASHER	ARANDELA
4	353676X1	**3** PARAFUSO	BOLT	PERNO
5	195569M1	**4** PRISIONEIRO	STUD	ESPARRAGO
6	180474M1	**1** ARRUELA	WASHER	ARANDELA
7	3409712M1	**1** BUJÃO	PLUG	TAPON
8	490808M1	**4** PRISIONEIRO	STUD	ESPARRAGO
9	1860900M1	**2** PRISIONEIRO	STUD	ESPARRAGO
10	1860900M1	**8** PRISIONEIRO	STUD	ESPARRAGO
11	377616X1	**4** PRISIONEIRO	STUD	ESPARRAGO

Carcaça Central
Middle Body
Carcaza Central

30-245

2 Rodas Motrizes - Com Tdpi 540 Rpm
2 Wheels Drive - With Ipto 540 Rpm
2 Ruedas Motriz - Con Tdfi 540 Rpm

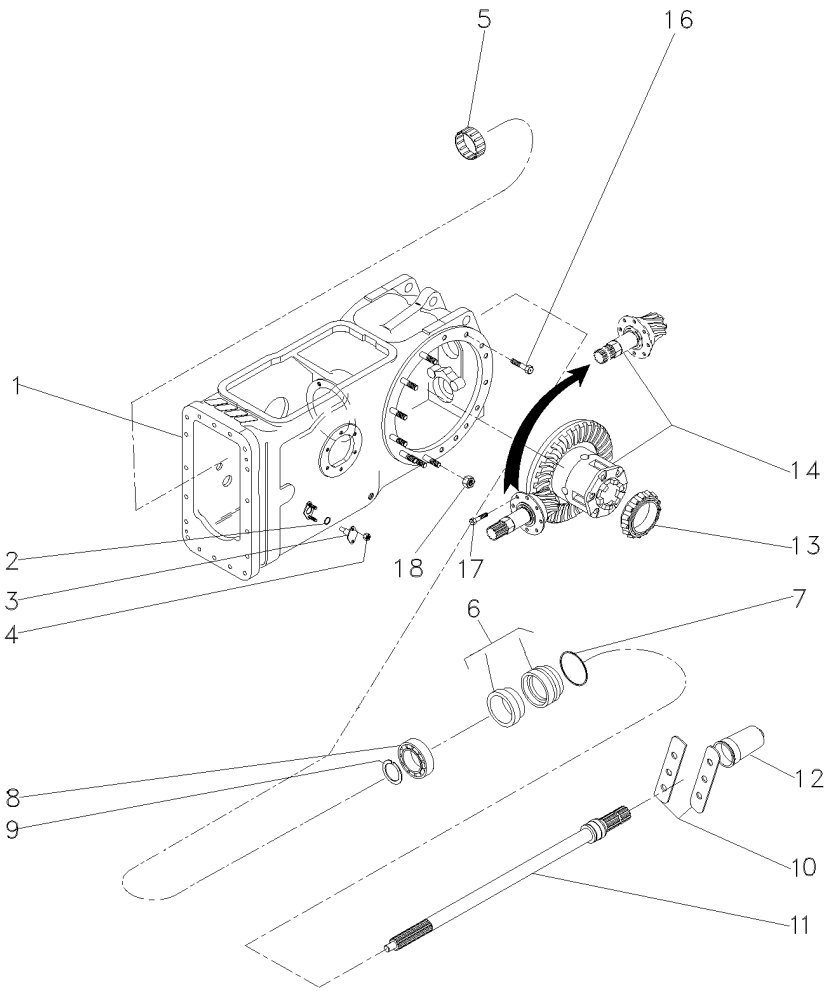

1	063781N1			1	CARCAÇA	HOUSING	ALOJAMIENTO
2	851258M1			2	ANEL "O"	O RING	JUNTA TORICA
3	898643M1			2	PINO	PIN	PASADOR
4	353916X1			4	PORCA	NUT	TUERCA
5	195453M1			1	ROLAMENTO AGULHA	BEARING NEEDLE	COJINETA AGUJAS
6	3611134M93			1	LUVA	SLEEVE	MANCHA
7	1004633M1			1	ANEL "O"	O RING	JUNTA TORICA
8	391162X1			1	ROLAMENTO	BEARING	COJINETE
9	831581M2			1	ANEL TRAVA	CIRCLIP	CIRCULITO
10	3149348M1			2	CHAPA	PLATE	CHAPA
11	3599003M92			1	EIXO	SHAFT	ARBOL
12	035678T1			1	TAMPA	COVER	CUBIERTA
13	1850909M91			1	CJ. ROLAMENTO	BEARING ASSY	RODAMIENTO RAD
14	3146477M93		30-135 No	1	CJ. DIFERENCIAL	KIT,DIFFERENTIAL	JGO.DIFERENCIAL.
16	377622X1			16	PARAFUSO	BOLT	PERNO
17	899199M1			6	PARAFUSO	BOLT	PERNO
18	353437X1			14	PORCA	NUT	TUERCA

Carcaça Central Middle Body Carcaza Central	Tdp (540 Rpm) Pto (540 Rpm) Tdf (540 Rpm)	30-250	2 Rodas Motrizes - Estreito 2 Wheels Drive - Narrow 2 Ruedas Motriz - Estrecho

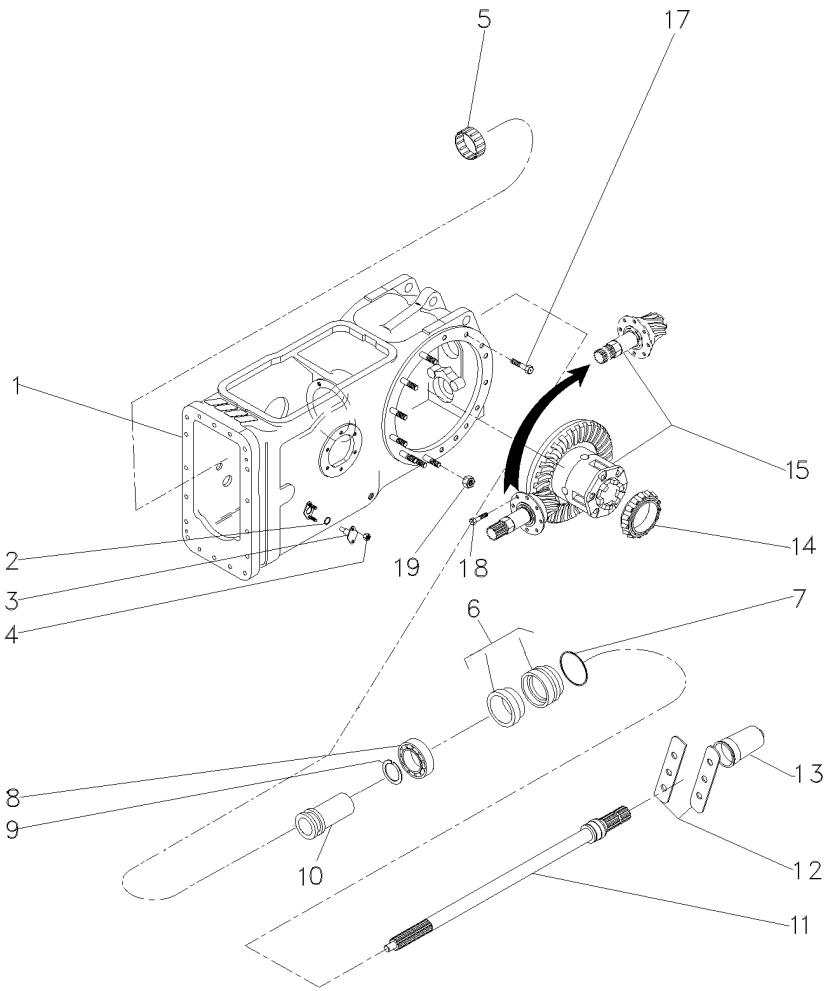

1	063781N1	30-240 No	**1**	CARCAÇA	HOUSING	ALOJAMIENTO
2	851258M1		**2**	ANEL "O"	O RING	JUNTA TORICA
3	898643M1		**2**	PINO	PIN	PASADOR
4	353916X1		**4**	PORCA	NUT	TUERCA
5	195453M1		**1**	ROLAMENTO AGULHA	BEARING NEEDLE	COJINETA AGUJAS
6	3611134M93		**1**	LUVA	SLEEVE	MANCHA
7	1004633M1		**1**	ANEL "O"	O RING	JUNTA TORICA
8	391162X1		**1**	ROLAMENTO	BEARING	COJINETE
9	831581M2		**1**	ANEL TRAVA	CIRCLIP	CIRCULITO
10	532898M1		**1**	LUVA	SLEEVE	MANCHA
11	3599003M92		**1**	EIXO	SHAFT	ARBOL
12	3149348M1		**2**	CHAPA	PLATE	CHAPA
13	035678T1		**1**	TAMPA	COVER	CUBIERTA
14	1850909M91		**1**	CJ. ROLAMENTO	BEARING ASSY	RODAMIENTO RAD
15	3146477M93	30-135 No	**1**	CJ. DIFERENCIAL	KIT,DIFFERENTIAL	JGO.DIFERENCIAL.
17	377622X1		**8**	PARAFUSO	BOLT	PERNO
18	899199M1		**6**	PARAFUSO	BOLT	PERNO
19	353437X1		**14**	PORCA	NUT	TUERCA

Carcaça Central
Middle Body
Carcaza Central

Tdpi 540 Rpm
Ipto 540 Rpm
Tdfi 540 Rpm

30-255

4 Rodas Motrizes - Tração Lateral
4 Wheels Drive - Side Drive
4 Ruedas Motriz - Traccion Lateral

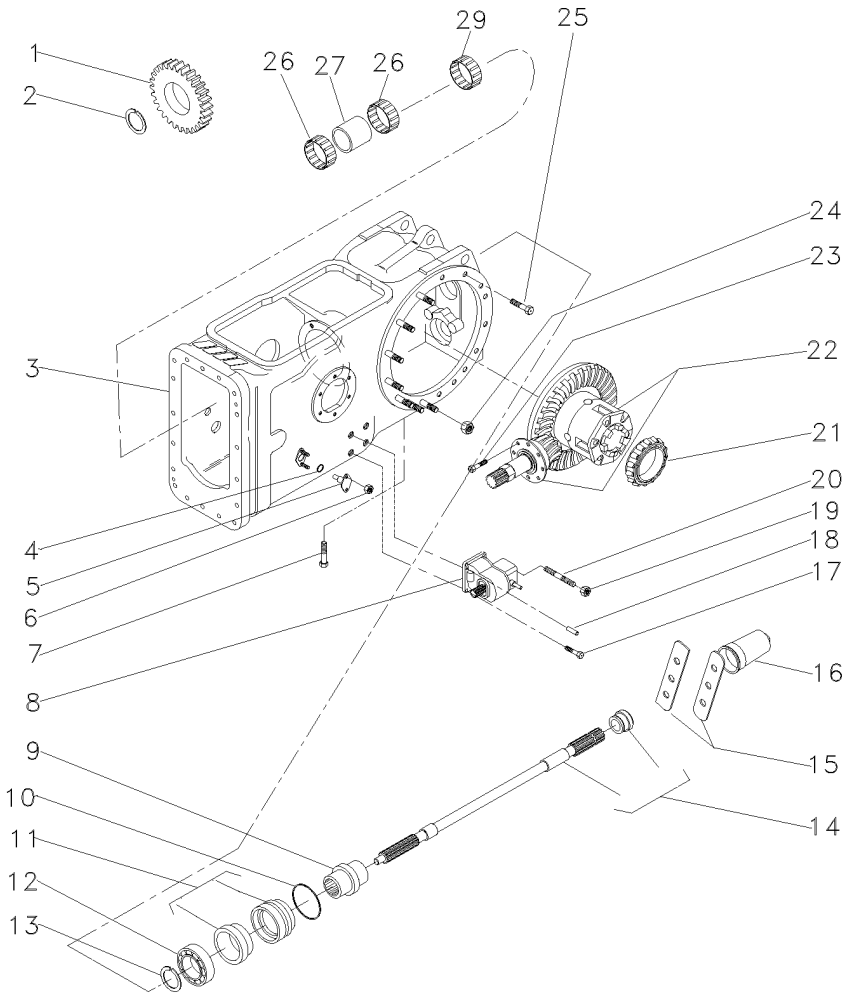

1	037804P1		25	**1**	ENGRENAGEM	GEAR	ENGRANAJE
2	1872362M1			**1**	ANEL TRAVA	CIRCLIP	CIRCULITO
3	063782N1	👁	30-260 No	**1**	CARCAÇA	HOUSING	ALOJAMIENTO
4	851258M1			**2**	ANEL "O"	O RING	JUNTA TORICA
5	898643M1			**2**	PINO	PIN	PASADOR
6	353916X1			**4**	PORCA	NUT	TUERCA
7	360776X1			**1**	PARAFUSO	BOLT	PERNO
8	4200027M91	👁	30-115 No	**1**	CX. ACIONAMENTO	DRIVE HOUSING	CAJA DE MANDO
9	039087P1			**1**	LUVA	SLEEVE	MANCHA
10	1004633M1			**1**	ANEL "O"	O RING	JUNTA TORICA
11	3611134M93			**1**	LUVA	SLEEVE	MANCHA
12	391162X1			**1**	ROLAMENTO	BEARING	COJINETE
13	831581M2			**1**	ANEL TRAVA	CIRCLIP	CIRCULITO
14	3599003M92			**1**	EIXO	SHAFT	ARBOL
15	3149348M1			**2**	CHAPA	PLATE	CHAPA
16	035678T1			**1**	TAMPA	COVER	CUBIERTA
17	353699X1			**3**	PARAFUSO	BOLT	PERNO
18	1444415X1			**2**	PINO	PIN	PASADOR
19	338600X1			**1**	PORCA	NUT	TUERCA
20	3146844M1			**1**	PRISIONEIRO	STUD	ESPARRAGO
21	1850909M91			**1**	CJ. ROLAMENTO	BEARING ASSY	RODAMIENTO RAD
22	037031N1	👁	30-210 No	**1**	CJ. DIFERENCIAL	KIT,DIFFERENTIAL	JGO.DIFERENCIAL.
23	899199M1			**6**	PARAFUSO	BOLT	PERNO
24	353437X1			**14**	PORCA	NUT	TUERCA
25	377622X1			**16**	PARAFUSO	BOLT	PERNO
26	3698408M1			**2**	ROLAMENTO	BEARING	COJINETE
27	3698406M1			**1**	ESPAÇADOR	SPACER	PIEZA DISTANCIA
29	195453M1			**1**	ROLAMENTO AGULHA	BEARING NEEDLE	COJINETA AGUJAS

Carcaça Central
Middle Body
Carcaza Central

30-260

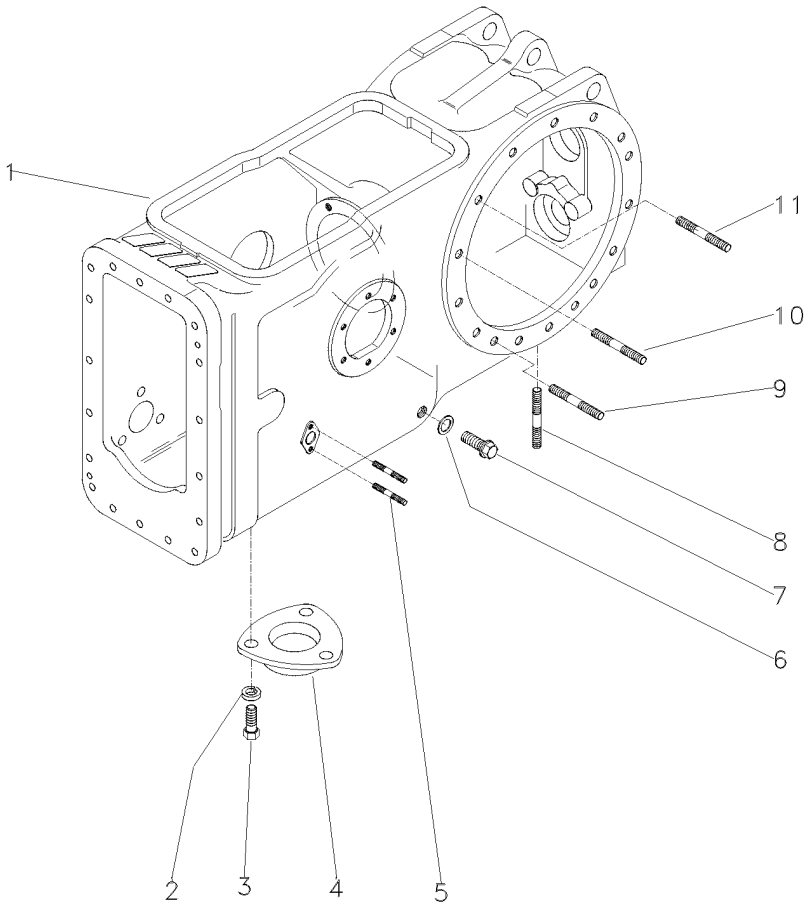

1	036315P2	**1** CARCAÇA	HOUSING	ALOJAMIENTO
2	353446X1	**3** ARRUELA	WASHER	ARANDELA
3	353676X1	**3** PARAFUSO	BOLT	PERNO
4	063207P1	**1** TAMPA	COVER	CUBIERTA
5	195569M1	**4** PRISIONEIRO	STUD	ESPARRAGO
6	180474M1	**1** ARRUELA	WASHER	ARANDELA
7	3409712M1	**1** BUJÃO	PLUG	TAPON
8	490808M1	**4** PRISIONEIRO	STUD	ESPARRAGO
9	1860900M1	**2** PRISIONEIRO	STUD	ESPARRAGO
10	377616X1	**4** PRISIONEIRO	STUD	ESPARRAGO
11	1860900M1	**8** PRISIONEIRO	STUD	ESPARRAGO

Tampa
Cover
Tapa

30-265

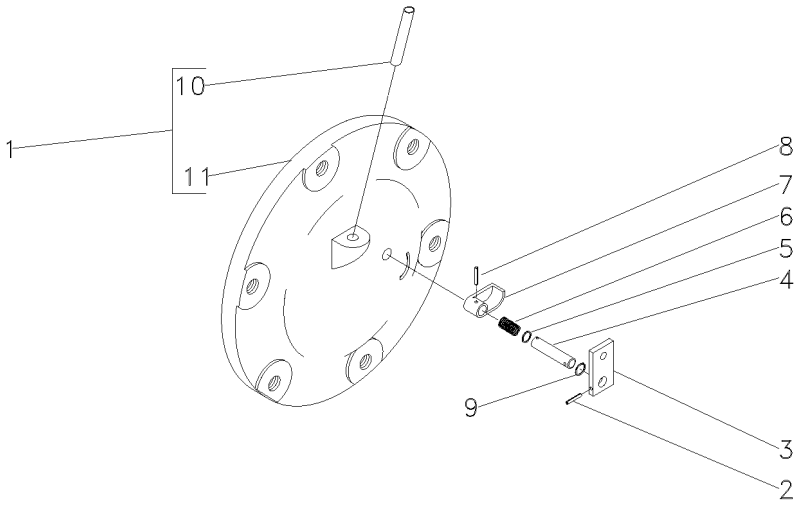

1	048707N1		**1** CJ. TAMPA	KIT, COVER	JUEGO DE TAPA
2	357616X1	3/32"x3/4"	**1** PINO	PIN	PASADOR
3	1869408M1		**1** PLACA	PLATE	PLATO
4	1869407M1		**1** EIXO	SHAFT	ARBOL
5	1001833M1	1/16	**1** ANEL "O"	O RING	JUNTA TORICA
6	1869136M1		**1** MOLA	SPRING	RESORTE
7	1869134M2		**1** ATUADOR	ACTUATOR	ACTUADOR
8	2801719M1	1/8x11/8	**1** PINO	PIN	PASADOR
9	377426X1		**1** ANEL TRAVA	CIRCLIP	CIRCULITO
10	049179P1	1	**1** TUBO	PIPE	CANO
11	048708P1	1	**1** TAMPA	COVER	CUBIERTA

Fixação Tampa Lateral
Fastener Side Cover
Fixacion Tapa Lateral

30-270

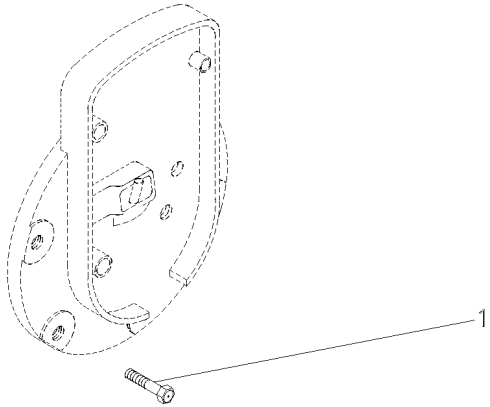

1	353698X1	2 7/16X14X1"	**8** PARAFUSO	BOLT	PERNO

Tampa
Cover
Tapa

30-275

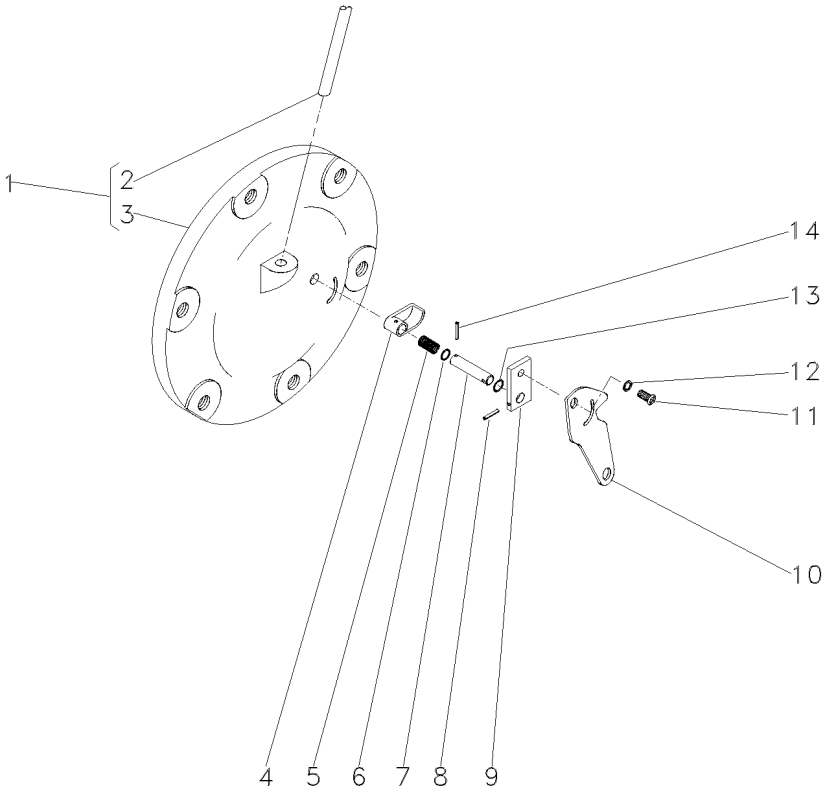

1	065247N1		**1**	CJ. TAMPA	KIT, CAP	JUEGO DE TAPON
2	049179P1	1	**1**	TUBO	PIPE	CANO
3		1 ➡ 065247N1	**1**	TAMPA	COVER	CUBIERTA
4	1869134M2		**1**	ATUADOR	ACTUATOR	ACTUADOR
5	1869136M1		**1**	MOLA	SPRING	RESORTE
6	1001833M1		**1**	ANEL "O"	O RING	JUNTA TORICA
7	1869407M1		**1**	EIXO	SHAFT	ARBOL
8	357616X1		**1**	PINO	PIN	PASADOR
9	1869408M1		**1**	PLACA	PLATE	PLATO
10	6209491M1		**1**	ALAVANCA	LEVER	PALANCA
11	1869138M1		**1**	PARAFUSO	BOLT	PERNO
12	353753X1		**1**	ARRUELA	WASHER	ARANDELA
13	377426X1		**1**	ANEL TRAVA	CIRCLIP	CIRCULITO
14	2801719M1		**1**	PINO	PIN	PASADOR

Tampa
Cover
Tapa

Sem Levante
Without Lift
Sin Levante

30-280

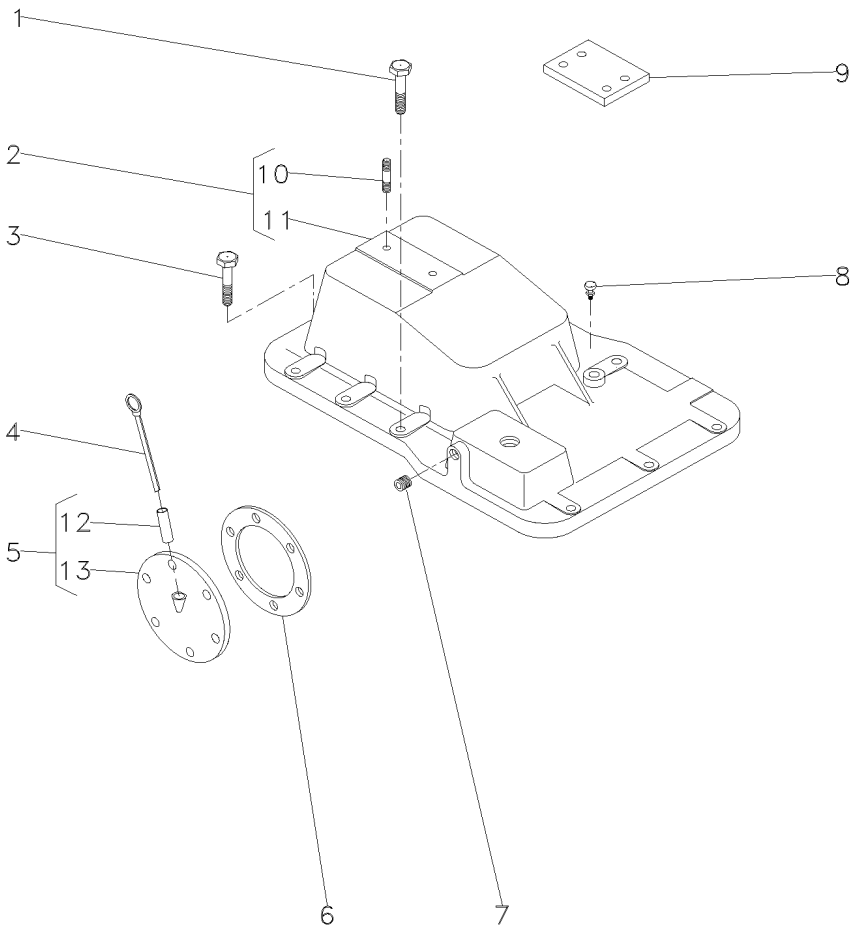

1	058281P1		**5**	PARAFUSO	BOLT	PERNO
2	3145272M92		**1**	TAMPA	COVER	CUBIERTA
3	058287P1		**8**	PARAFUSO	BOLT	PERNO
4	1665962M91		**1**	VARETA	ROD	VARILLA
5	181218M91		**1**	CJ. TAMPA	KIT, COVER	JUEGO DE TAPA
6	181217M1		**1**	JUNTA	GASKET	EMPAQUETADURA.
7	195387M1		**2**	BUJÃO	PLUG	TAPON
8	182099M91		**1**	RESPIRO	BREATHER	RESPIRADERO
9	022747P1		**2**	PLACA	PLATE	PLATO
10	3146844M1	2	**1**	PRISIONEIRO	STUD	ESPARRAGO
11	3145276M1	2	**1**	TAMPA	COVER	CUBIERTA
12	898207M1	5	**1**	TUBO	PIPE	CANO
13	181219M1	5	**1**	TAMPA	COVER	CUBIERTA

Menu

Símbolos

Redução Final Traseira
Rear Final Drive
Reduccion Final Trasera

30-285

2 Rodas Motrizes
2 Wheels Drive
2 Ruedas Motriz

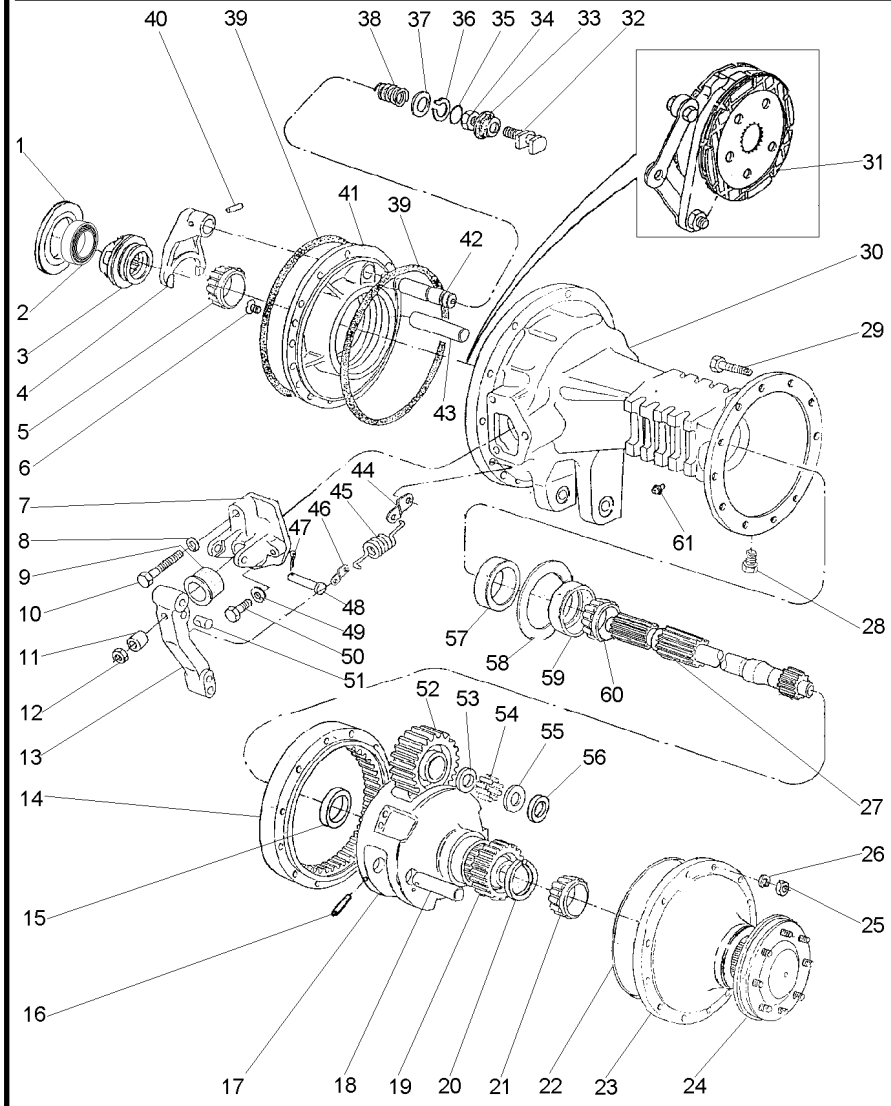

1	187689M1	⧗	0.73/0.78MM	X	CALÇO	SHIM	CALCE
1	521401M1	⧗	0.60/0.66MM	X	CALÇO	SHIM	CALCE
1	892170M1	⧗	1.24/1.29MM	X	CALÇO	SHIM	CALCE
1	892171M1	⧗	1.11/1.16MM	X	CALÇO	SHIM	CALCE
1	892172M1	⧗	0.99/1.04MM	X	CALÇO	SHIM	CALCE
1	892173M1	⧗	0.86/0.91MM	X	CALÇO	SHIM	CALCE
2		▰▸	1850909M91	1	ROLAMENTO	BEARING	COJINETE
3	897003M3			1	LUVA	SLEEVE	MANCHA
4	906807M1			1	GARFO	FORK	HORQUILLA
5		▰▸	1851533M91	1	ROLAMENTO	BEARING	COJINETE
		◀					
6	034013P1			4	PARAFUSO	BOLT	PERNO
7	1860970M1	◀		1	SUPORTE	BRACKET	SOPORTE
7	3409713M1	▶		1	SUPORTE	BRACKET	SOPORTE
8	353434X1			2	ARRUELA	WASHER	ARANDELA
9	1860959M1			2	CAPA	CAP	TAPA
10	354269X1			2	PARAFUSO	BOLT	PERNO
11	1865002M1			2	ESPAÇADOR	SPACER	PIEZA DISTANCIA
12	330797X1			2	PORCA	NUT	TUERCA
13	046808P1			2	ALAVANCA	LEVER	PALANCA
14	894772M2			2	COROA	ANNULAR GEAR	ENGRANAJE ANULAR
15	894778M1			2	BUCHA	BUSH	CASQUILLO
16	1864852M1			6	PINO	PIN	PASADOR
17	022516P3			2	PORTA ENGRENAGEM	CARRIER	PORTADOR
18	1864869M1			6	EIXO	SHAFT	ARBOL
19	897005M1			2	ENGRENAGEM	GEAR	ENGRANAJE
20	022351P1			2	ANEL TRAVA	CIRCLIP	CIRCULITO
21		▰▸	1860503M92	2	ROLAMENTO	BEARING	COJINETE
22	068135T1			X	ADESIVO	ADHESIVE	ADHESIVO
23	022356N1	👁	30-310 No	2	CJ. TAMPA	KIT, COVER	JUEGO DE TAPA
24	022355N3	👁	30-315 No	2	SEMI EIXO	HALF AXLE	SEMIEJES
25	338600X1			24	PORCA	NUT	TUERCA
26	353432X1			24	ARRUELA	WASHER	ARANDELA
27	3585916M1			2	EIXO	SHAFT	ARBOL
28	2412X			2	BUJÃO	PLUG	TAPON
29	361785X1			24	PARAFUSO	BOLT	PERNO
30	3147504M2	▶		1	CARCAÇA DO EIXO	AXLE HOUSING	CAJA DEL EJE
30	055999P2	◀		1	CARCAÇA DO EIXO	AXLE HOUSING	CAJA DEL EJE
31	3149891M91	👁	30-335 No	2	CJ. FREIO	KIT, BRAKE	FRENOS JUEGO
32	1865014M1			1	GARFO	FORK	HORQUILLA
33	906811M1			1	PROTETOR	PROTECTOR	PROTECTOR
34	353426X1			1	PORCA	NUT	TUERCA
35	851258M1			1	ANEL "O"	O RING	JUNTA TORICA
36	358950X1			1	ANEL TRAVA	CIRCLIP	CIRCULITO
37	1864764M1			1	ARRUELA	WASHER	ARANDELA
38	906808M1			1	MOLA	SPRING	RESORTE
39	1860838M2			4	ANEL "O"	O RING	JUNTA TORICA
40	420407M1			1	PINO	PIN	PASADOR
41	1660834M1	◀		1	PLACA	PLATE	PLATO
41	1660835M1	▶		1	PLACA	PLATE	PLATO

Redução Final Traseira
Rear Final Drive
Reduccion Final Trasera

30-285

2 Rodas Motrizes
2 Wheels Drive
2 Ruedas Motriz

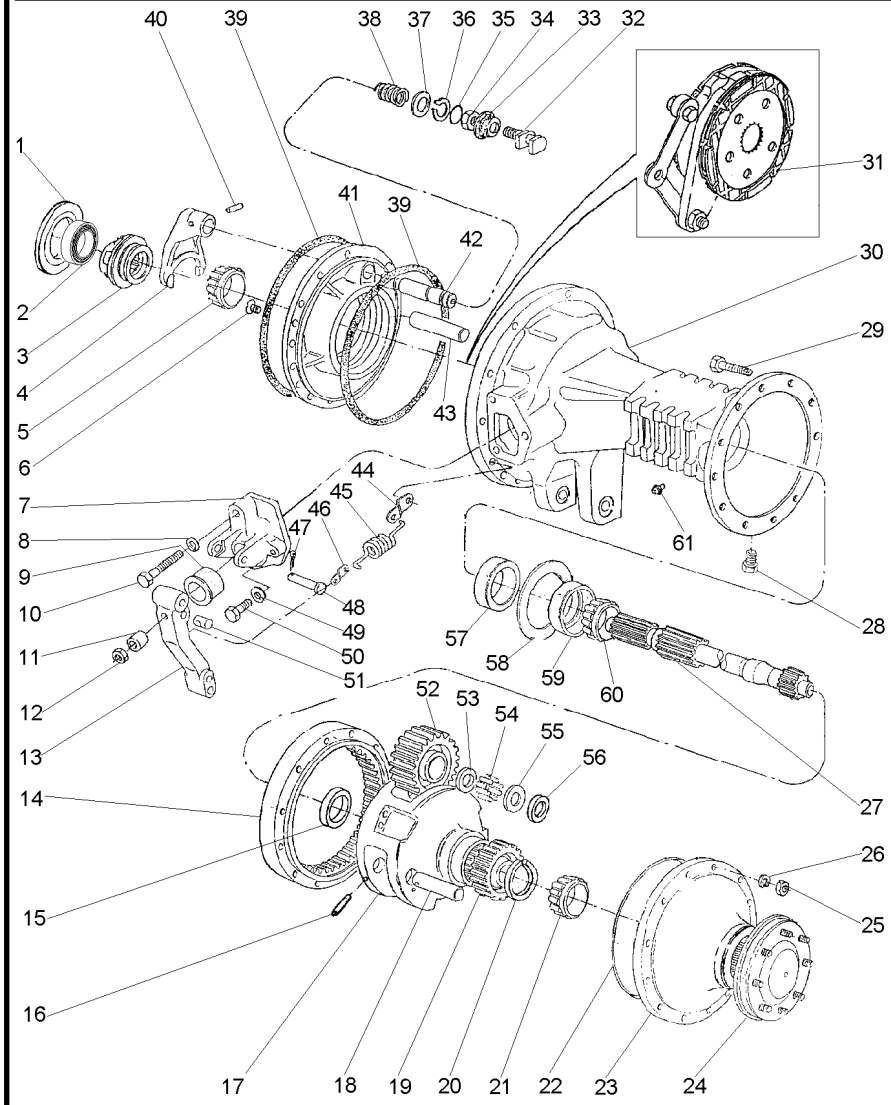

42	1864763M1		**1**	EIXO	SHAFT	ARBOL
43	1860956M1		**2**	EIXO	SHAFT	ARBOL
44	3699971M1		**2**	ALÇA	STRAP	FAJA
45	184171M1		**2**	MOLA	SPRING	RESORTE
46	052765P1		**2**	SUPORTE	BRACKET	SOPORTE
47	354059X1		**2**	CONTRAPINO	DOWEL	CENTRAJE
48	363459X1		**2**	PINO	PIN	PASADOR
49	353434X1		**4**	ARRUELA	WASHER	ARANDELA
50	362455X1		**4**	PARAFUSO	BOLT	PERNO
51	1865003M1		**2**	PINO	PIN	PASADOR
52	894769M1		**6**	ENGRENAGEM	GEAR	ENGRANAJE
53	184196M1		**6**	ARRUELA	WASHER	ARANDELA
54	184742M1		**348**	ROLETE	ROLLER	RODILLO
55	184441M1		**8**	ARRUELA	WASHER	ARANDELA
56	894867M1		**4**	ARRUELA	WASHER	ARANDELA
57	1860954M1		**2**	RETENTOR	OIL SEAL	BUJE RETENACEITE
58	894757M1	0.05MM	**X**	CALÇO	SHIM	CALCE
58	894758M1	0.10MM	**X**	CALÇO	SHIM	CALCE
58	894759M1	0.15MM	**X**	CALÇO	SHIM	CALCE
59		1881931M91	**2**	ROLAMENTO	BEARING	COJINETE
60		1881931M91	**2**	ROLAMENTO	BEARING	COJINETE
61	182099M91		**2**	RESPIRO	BREATHER	RESPIRADERO

Redução Final Traseira
Rear Final Drive
Reduccion Final Trasera

30-290

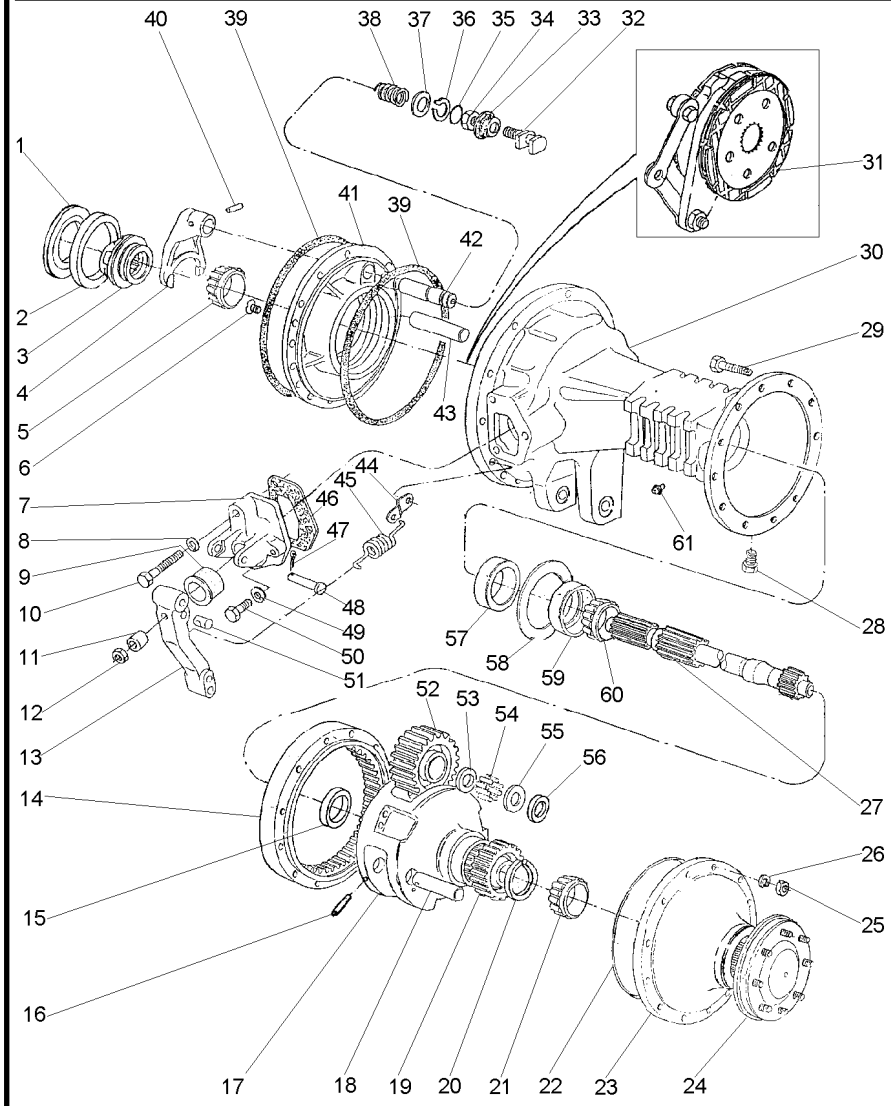

1	187689M1	⧗	0.73/0.78MM	X	CALÇO	SHIM	CALCE
1	521401M1	⧗	0.60/0.66MM	X	CALÇO	SHIM	CALCE
1	892170M1	⧗	1.24/1.29MM	X	CALÇO	SHIM	CALCE
1	892171M1	⧗	1.11/1.16MM	X	CALÇO	SHIM	CALCE
1	892172M1	⧗	0.99/1.04MM	X	CALÇO	SHIM	CALCE
1	892173M1	⧗	0.86/0.91MM	X	CALÇO	SHIM	CALCE
2		▰▸	1850909M91	1	ROLAMENTO	BEARING	COJINETE
3	897003M3			1	LUVA	SLEEVE	MANCHA
4	906807M1			1	GARFO	FORK	HORQUILLA
5		▰▸	1851533M91	1	ROLAMENTO	BEARING	COJINETE
		◀					
6	034013P1			4	PARAFUSO	BOLT	PERNO
7	1860970M1	◀		1	SUPORTE	BRACKET	SOPORTE
7	3409713M1	▶		1	SUPORTE	BRACKET	SOPORTE
8	353434X1			2	ARRUELA	WASHER	ARANDELA
9	1860959M1			2	CAPA	CAP	TAPA
10	354269X1			2	PARAFUSO	BOLT	PERNO
11	1865002M1			2	ESPAÇADOR	SPACER	PIEZA DISTANCIA
12	330797X1			2	PORCA	NUT	TUERCA
13	1861665M1	▶		1	ALAVANCA	LEVER	PALANCA
13	1861666M1	◀		1	ALAVANCA	LEVER	PALANCA
14	894772M2			2	COROA	ANNULAR GEAR	ENGRANAJE ANULAR
15	894778M1			2	BUCHA	BUSH	CASQUILLO
16	1864852M1			6	PINO	PIN	PASADOR
17	022516P3			2	PORTA ENGRENAGEM	CARRIER	PORTADOR
18	1864869M1			6	EIXO	SHAFT	ARBOL
19	897005M1			2	ENGRENAGEM	GEAR	ENGRANAJE
20	022351P1			2	ANEL TRAVA	CIRCLIP	CIRCULITO
21		▰▸	1860503M92	2	ROLAMENTO	BEARING	COJINETE
22	184182M3			4	JUNTA	GASKET	EMPAQUETADURA.
23	022356N1	👁	30-310 No	2	CJ. TAMPA	KIT, COVER	JUEGO DE TAPA
24	022424N3	👁	30-320 No	2	SEMI EIXO	HALF AXLE	SEMIEJES
25	338600X1			10	PORCA	NUT	TUERCA
26	353432X1			10	ARRUELA	WASHER	ARANDELA
27	3585913M1			2	EIXO	SHAFT	ARBOL
28	2412X			2	BUJÃO	PLUG	TAPON
29	361785X1			10	PARAFUSO	BOLT	PERNO
30	3411898M2	▶		1	CARCAÇA	HOUSING	ALOJAMIENTO
30	3411899M2	◀		1	CARCAÇA	HOUSING	ALOJAMIENTO
31	3149891M91	👁	30-335 No	2	CJ. FREIO	KIT, BRAKE	FRENOS JUEGO
32	1865014M1			1	GARFO	FORK	HORQUILLA
33	906811M1			1	PROTETOR	PROTECTOR	PROTECTOR
34	353426X1			1	PORCA	NUT	TUERCA
35	851258M1			1	ANEL "O"	O RING	JUNTA TORICA
36	358950X1			1	ANEL TRAVA	CIRCLIP	CIRCULITO
37	1864764M1			1	ARRUELA	WASHER	ARANDELA
38	906808M1			1	MOLA	SPRING	RESORTE
39	1860838M2			4	ANEL "O"	O RING	JUNTA TORICA
40	420407M1			1	PINO	PIN	PASADOR
41	1660834M1	◀		1	PLACA	PLATE	PLATO

Redução Final Traseira
Rear Final Drive
Reduccion Final Trasera

30-290

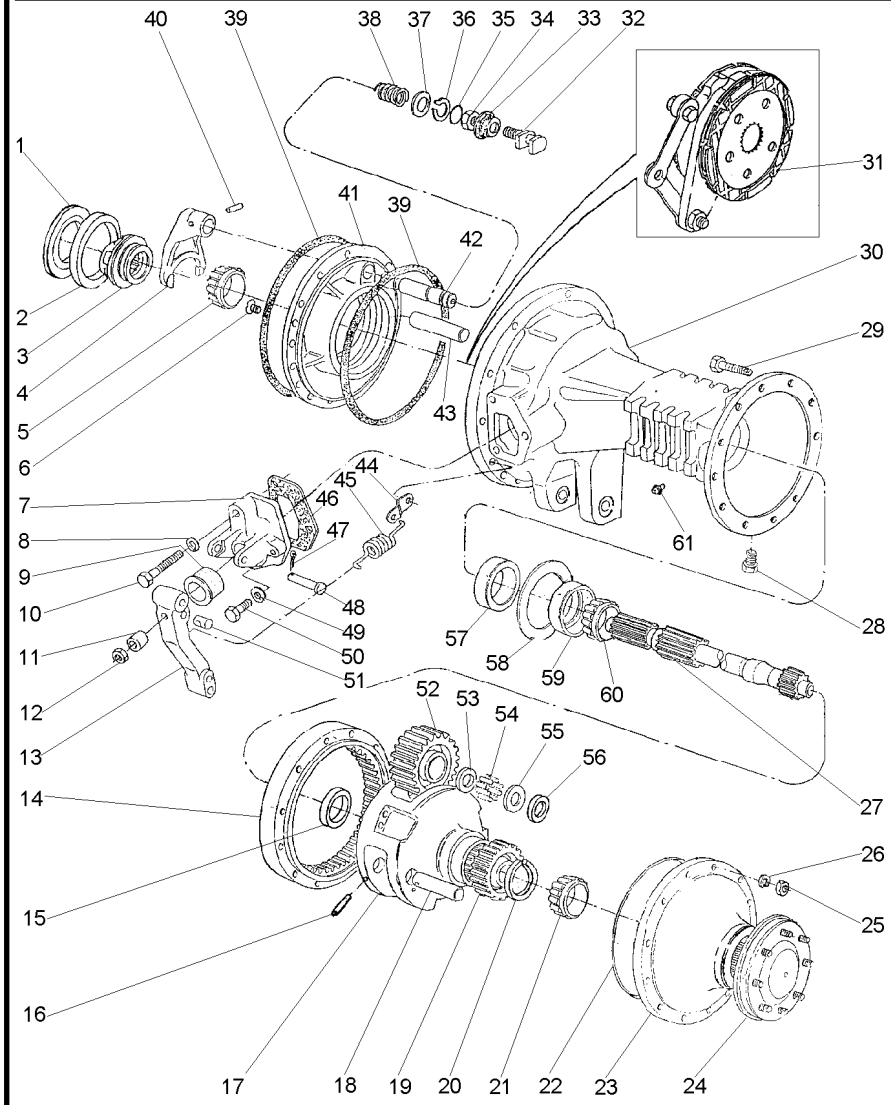

41	1660835M1	▶	**1**	PLACA	PLATE	PLATO
42	1864763M1		**1**	EIXO	SHAFT	ARBOL
43	1860956M1		**2**	EIXO	SHAFT	ARBOL
44	184310M1		**2**	ALÇA	STRAP	FAJA
45	184171M1		**2**	MOLA	SPRING	RESORTE
46	1860960M2		**2**	JUNTA	GASKET	EMPAQUETADURA.
47	354059X1		**2**	CONTRAPINO	DOWEL	CENTRAJE
48	363459X1		**2**	PINO	PIN	PASADOR
49	353434X1		**4**	ARRUELA	WASHER	ARANDELA
50	362455X1		**4**	PARAFUSO	BOLT	PERNO
51	1865003M1		**2**	PINO	PIN	PASADOR
52	894769M1		**6**	ENGRENAGEM	GEAR	ENGRANAJE
53	184196M1		**6**	ARRUELA	WASHER	ARANDELA
54	184742M1		**348**	ROLETE	ROLLER	RODILLO
55	184441M1		**8**	ARRUELA	WASHER	ARANDELA
56	894867M1		**4**	ARRUELA	WASHER	ARANDELA
57	1860954M1		**2**	RETENTOR	OIL SEAL	BUJE RETENACEITE
58	894757M1	⧗ 0.05MM	**X**	CALÇO	SHIM	CALCE
58	894758M1	⧗ 0.10MM	**X**	CALÇO	SHIM	CALCE
58	894759M1	⧗ 0.15MM	**X**	CALÇO	SHIM	CALCE
59		1881931M91	**2**	ROLAMENTO	BEARING	COJINETE
60		1881931M91	**2**	ROLAMENTO	BEARING	COJINETE
61	182099M91		**2**	RESPIRO	BREATHER	RESPIRADERO

Redução Final Traseira
Rear Final Drive
Reduccion Final Trasera

30-295

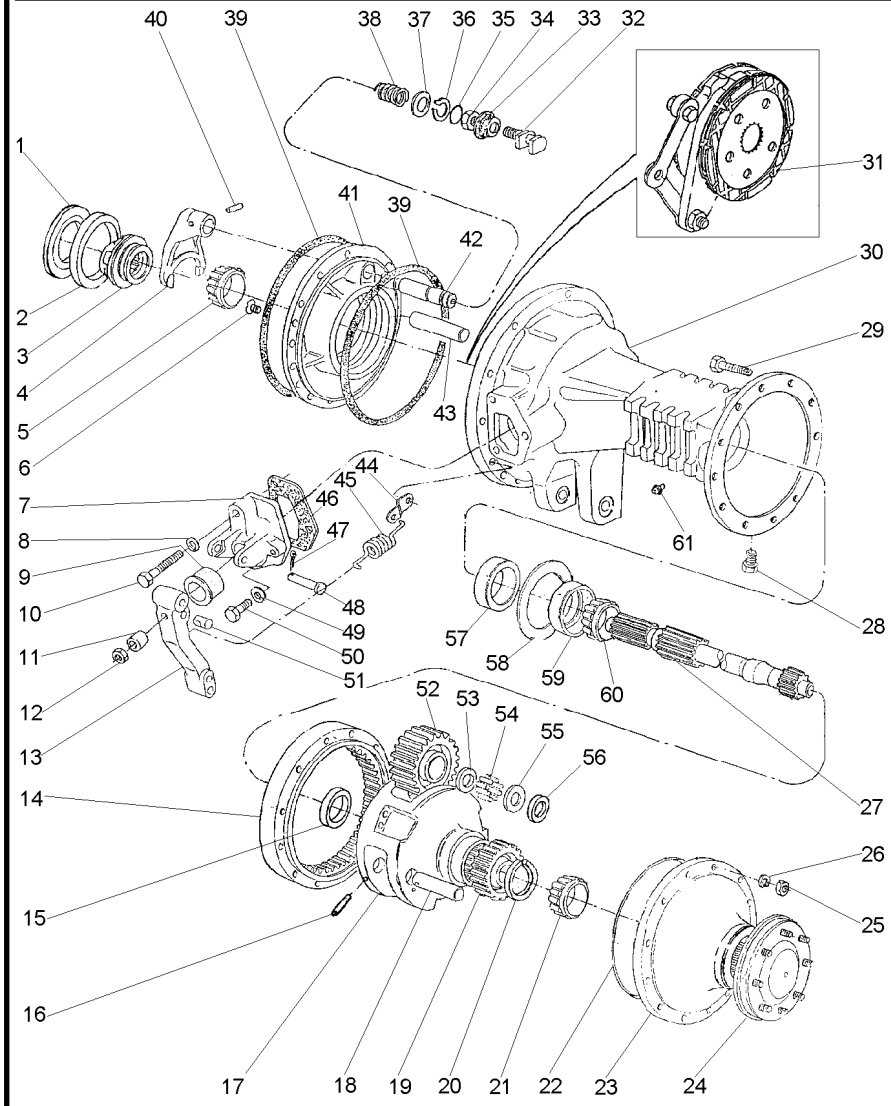

T0260007 EC63Z005 C026502 E03 (1) 12/05 30- 295

1	187689M1	⧗	0.73/0.78MM	X	CALÇO	SHIM	CALCE
1	521401M1	⧗	0.60/0.66MM	X	CALÇO	SHIM	CALCE
1	892170M1	⧗	1.24/1.29MM	X	CALÇO	SHIM	CALCE
1	892171M1	⧗	1.11/1.16MM	X	CALÇO	SHIM	CALCE
1	892172M1	⧗	0.99/1.04MM	X	CALÇO	SHIM	CALCE
1	892173M1	⧗	0.86/0.91MM	X	CALÇO	SHIM	CALCE
2		⯈	1850909M91	1	ROLAMENTO	BEARING	COJINETE
3	897003M3			1	LUVA	SLEEVE	MANCHA
4	906807M1			1	GARFO	FORK	HORQUILLA
5		⯈	1851533M91	1	ROLAMENTO	BEARING	COJINETE
6	034013P1		5/16X24X1"	4	PARAFUSO	BOLT	PERNO
7	1860970M1	◀		1	SUPORTE	BRACKET	SOPORTE
7	3409713M1	▶		1	SUPORTE	BRACKET	SOPORTE
8	353434X1		11/16X25/64X3/32	2	ARRUELA	WASHER	ARANDELA
9	1860959M1			2	CAPA	CAP	TAPA
10	354269X1		3/8X16X2.1/2	2	PARAFUSO	BOLT	PERNO
11	1865002M1			2	ESPAÇADOR	SPACER	PIEZA DISTANCIA
12	330797X1		7/16X20	2	PORCA	NUT	TUERCA
13	046808P1			2	ALAVANCA	LEVER	PALANCA
14	894772M2			2	COROA	ANNULAR GEAR	ENGRANAJE ANULAR
15	894778M1			2	BUCHA	BUSH	CASQUILLO
16	1864852M1			6	PINO	PIN	PASADOR
17	022516P3			2	PORTA ENGRENAGEM	CARRIER	PORTADOR
18	1864869M1			6	EIXO	SHAFT	ARBOL
19	897005M1			2	ENGRENAGEM	GEAR	ENGRANAJE
20	022351P1			2	ANEL TRAVA	CIRCLIP	CIRCULITO
21		⯈	1860503M92	2	ROLAMENTO	BEARING	COJINETE
22	068135T1			X	ADESIVO	ADHESIVE	ADHESIVO
23	022356N1	👁	30-310 No	2	CJ. TAMPA	KIT, COVER	JUEGO DE TAPA
24	022355N3	👁	30-315 No	2	SEMI EIXO	HALF AXLE	SEMIEJES
25	338600X1		7/16X20	24	PORCA	NUT	TUERCA
26	353432X1		25/32X15/32X7/64	24	ARRUELA	WASHER	ARANDELA
27	3585916M1			2	EIXO	SHAFT	ARBOL
28	2412X			2	BUJÃO	PLUG	TAPON
29	361785X1		7/16X20X3.7/8	24	PARAFUSO	BOLT	PERNO
30	3147504M2	▶		1	CARCAÇA DO EIXO	AXLE HOUSING	CAJA DEL EJE
30	055999P2	◀		1	CARCAÇA DO EIXO	AXLE HOUSING	CAJA DEL EJE
31	3148715M91	👁	30-330 No	2	CJ. FREIO	KIT, BRAKE	FRENOS JUEGO
32	1865014M1			1	GARFO	FORK	HORQUILLA
33	906811M1			1	PROTETOR	PROTECTOR	PROTECTOR
34	353426X1		7/16X20	1	PORCA	NUT	TUERCA
35	851258M1			1	ANEL "O"	O RING	JUNTA TORICA
36	358950X1		13/16"	1	ANEL TRAVA	CIRCLIP	CIRCULITO
37	1864764M1			1	ARRUELA	WASHER	ARANDELA
38	906808M1			1	MOLA	SPRING	RESORTE
39	1860838M2			4	ANEL "O"	O RING	JUNTA TORICA
40	420407M1			1	PINO	PIN	PASADOR
41	1860881M1	▶		1	PLACA	PLATE	PLATO
41	1860884M1	◀		1	PLACA	PLATE	PLATO
42	1864763M1			1	EIXO	SHAFT	ARBOL

Redução Final Traseira
Rear Final Drive
Reduccion Final Trasera

30-295

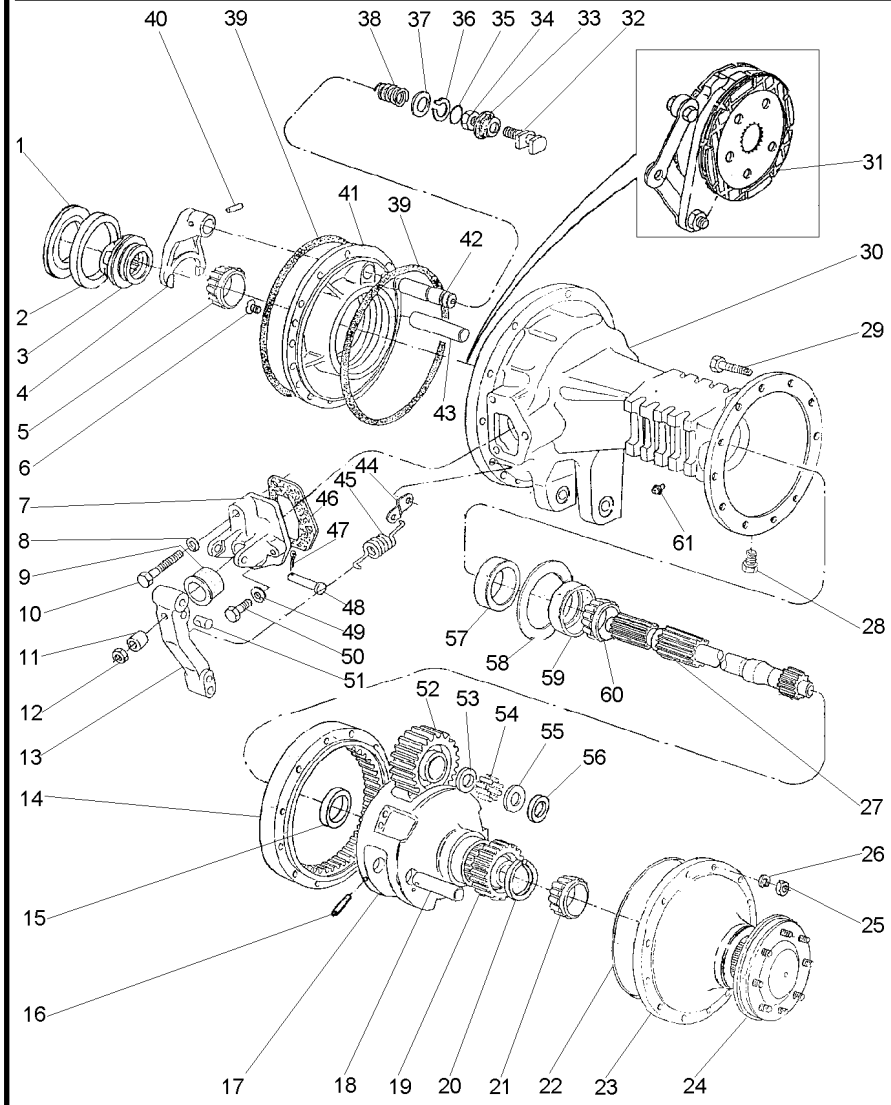

43	1860956M1		**2**	EIXO	SHAFT	ARBOL
44	184310M1		**2**	ALÇA	STRAP	FAJA
44	3699971M1		**2**	ALÇA	STRAP	FAJA
45	184171M1		**2**	MOLA	SPRING	RESORTE
46	1860960M2		**2**	JUNTA	GASKET	EMPAQUETADURA.
47	354059X1	1X1/8	**2**	CONTRAPINO	DOWEL	CENTRAJE
48	363459X1	∅ 9/64 7/16	**2**	PINO	PIN	PASADOR
49	353434X1		**4**	ARRUELA	WASHER	ARANDELA
50	362455X1	3/8X16X2.1/4	**4**	PARAFUSO	BOLT	PERNO
51	1865003M1		**2**	PINO	PIN	PASADOR
52	894769M1		**6**	ENGRENAGEM	GEAR	ENGRANAJE
53	184196M1		**6**	ARRUELA	WASHER	ARANDELA
54	184742M1		**348**	ROLETE	ROLLER	RODILLO
55	184441M1		**8**	ARRUELA	WASHER	ARANDELA
56	894867M1		**4**	ARRUELA	WASHER	ARANDELA
57	1860954M1		**2**	RETENTOR	OIL SEAL	BUJE RETENACEITE
58	894757M1	0.05MM	**X**	CALÇO	SHIM	CALCE
58	894758M1	0.10MM	**X**	CALÇO	SHIM	CALCE
58	894759M1	0.15MM	**X**	CALÇO	SHIM	CALCE
59		1881931M91	**2**	ROLAMENTO	BEARING	COJINETE
60		1881931M91	**2**	ROLAMENTO	BEARING	COJINETE
61	182099M91		**2**	RESPIRO	BREATHER	RESPIRADERO

Redução Final Traseira
Rear Final Drive
Reduccion Final Trasera

4 Rodas Motrizes
4 Wheels Drive
4 Ruedas Motriz

30-300

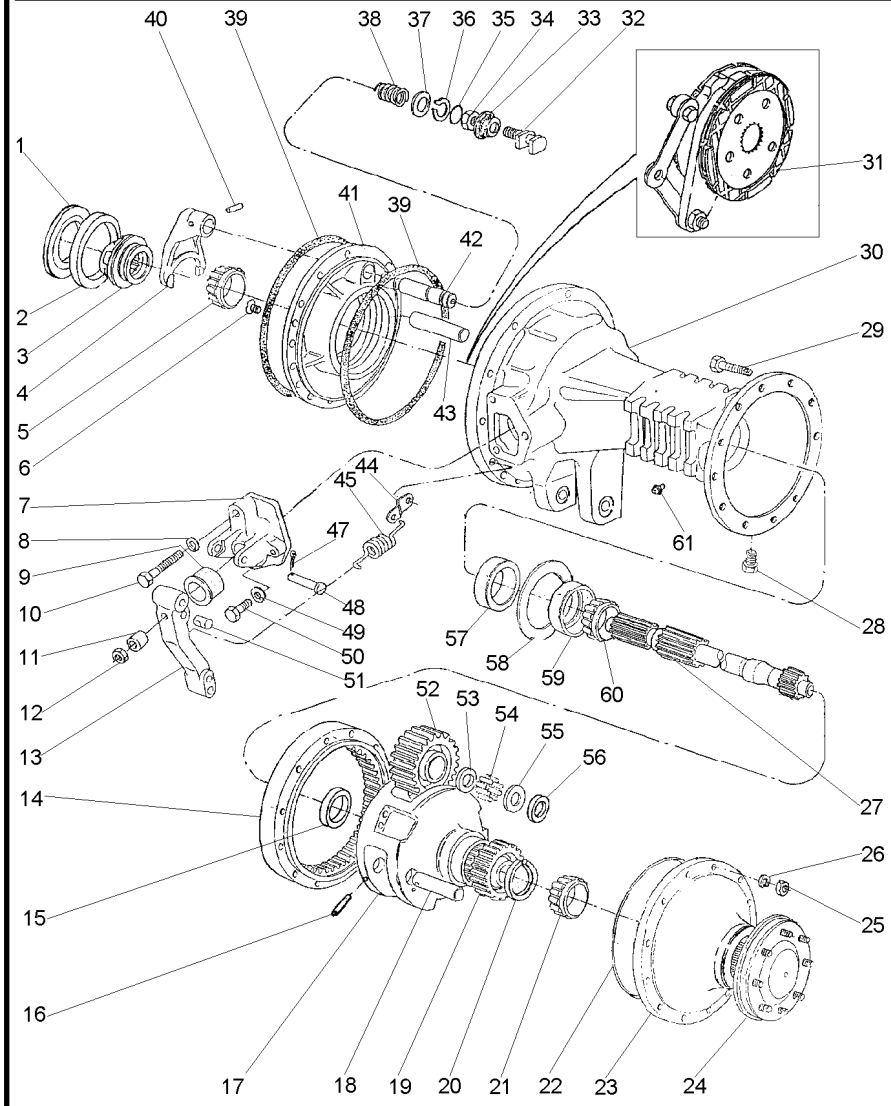

T0260023 **N067Z001** **C026502 E03 (1)** **12/05** **30- 300**

1	187689M1	⧗	0.73/0.78MM	**X**	CALÇO	SHIM	CALCE
1	521401M1	⧗	0.60/0.66MM	**X**	CALÇO	SHIM	CALCE
1	892170M1	⧗	1.24/1.29MM	**X**	CALÇO	SHIM	CALCE
1	892171M1	⧗	1.11/1.16MM	**X**	CALÇO	SHIM	CALCE
1	892172M1	⧗	0.99/1.04MM	**X**	CALÇO	SHIM	CALCE
1	892173M1	⧗	0.86/0.91MM	**X**	CALÇO	SHIM	CALCE
2		▰	1850909M91	**1**	ROLAMENTO	BEARING	COJINETE
3	897003M3			**1**	LUVA	SLEEVE	MANCHA
4	906807M1			**1**	GARFO	FORK	HORQUILLA
5		▰	1851533M91	**1**	ROLAMENTO	BEARING	COJINETE
		◀					
6	034013P1			**4**	PARAFUSO	BOLT	PERNO
7	1860970M1	◀		**1**	SUPORTE	BRACKET	SOPORTE
7	3409713M1	▶		**1**	SUPORTE	BRACKET	SOPORTE
8	353434X1			**2**	ARRUELA	WASHER	ARANDELA
9	1860959M1			**2**	CAPA	CAP	TAPA
10	354269X1			**2**	PARAFUSO	BOLT	PERNO
11	1865002M1			**2**	ESPAÇADOR	SPACER	PIEZA DISTANCIA
12	330797X1			**2**	PORCA	NUT	TUERCA
13	046808P1			**2**	ALAVANCA	LEVER	PALANCA
14	894772M2			**2**	COROA	ANNULAR GEAR	ENGRANAJE ANULAR
15	894778M1			**2**	BUCHA	BUSH	CASQUILLO
16	1864852M1			**6**	PINO	PIN	PASADOR
17	022516P3			**2**	PORTA ENGRENAGEM	CARRIER	PORTADOR
18	1864869M1			**6**	EIXO	SHAFT	ARBOL
19	897005M1			**2**	ENGRENAGEM	GEAR	ENGRANAJE
20	022351P1			**2**	ANEL TRAVA	CIRCLIP	CIRCULITO
21		▰	1860503M92	**2**	ROLAMENTO	BEARING	COJINETE
22	068135T1			**X**	ADESIVO	ADHESIVE	ADHESIVO
23	022356N1	👁	30-310 No	**2**	CJ. TAMPA	KIT, COVER	JUEGO DE TAPA
24	022355N3	👁	30-315 No	**2**	SEMI EIXO	HALF AXLE	SEMIEJES
25	338600X1			**24**	PORCA	NUT	TUERCA
26	353432X1			**24**	ARRUELA	WASHER	ARANDELA
27	3585916M1			**2**	EIXO	SHAFT	ARBOL
28	2412X			**2**	BUJÃO	PLUG	TAPON
29	361785X1			**24**	PARAFUSO	BOLT	PERNO
30	3147504M2	▶		**1**	CARCAÇA DO EIXO	AXLE HOUSING	CAJA DEL EJE
30	055999P2	◀		**1**	CARCAÇA DO EIXO	AXLE HOUSING	CAJA DEL EJE
31	3148715M91	👁	30-330 No	**2**	CJ. FREIO	KIT, BRAKE	FRENOS JUEGO
32	1865014M1			**1**	GARFO	FORK	HORQUILLA
33	906811M1			**1**	PROTETOR	PROTECTOR	PROTECTOR
34	353426X1			**1**	PORCA	NUT	TUERCA
35	851258M1			**1**	ANEL "O"	O RING	JUNTA TORICA
36	358950X1			**1**	ANEL TRAVA	CIRCLIP	CIRCULITO
37	1864764M1			**1**	ARRUELA	WASHER	ARANDELA
38	906808M1			**1**	MOLA	SPRING	RESORTE
39	1860838M2			**4**	ANEL "O"	O RING	JUNTA TORICA
40	420407M1			**1**	PINO	PIN	PASADOR
41	1860881M1	▶		**1**	PLACA	PLATE	PLATO
41	1860884M1	◀		**1**	PLACA	PLATE	PLATO

Redução Final Traseira
Rear Final Drive
Reduccion Final Trasera

4 Rodas Motrizes
4 Wheels Drive
4 Ruedas Motriz

30-300

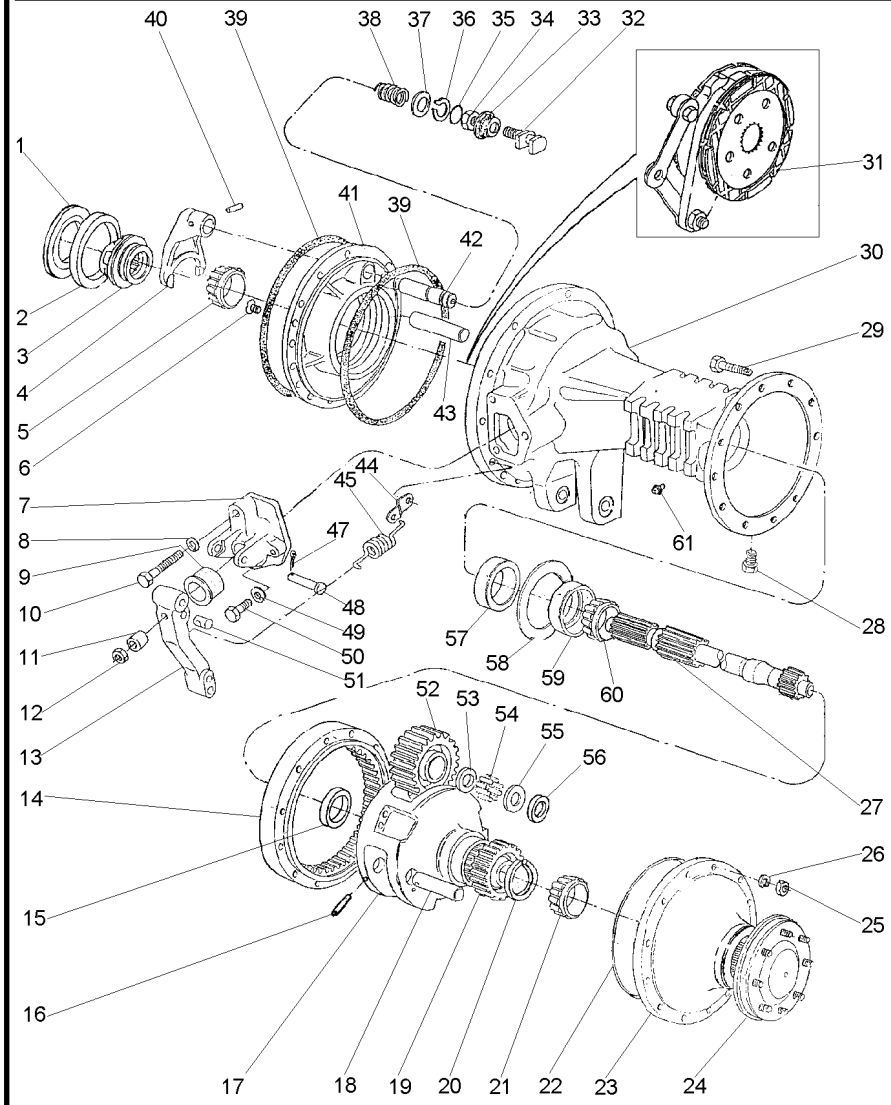

42	1864763M1		**1**	EIXO	SHAFT	ARBOL
43	1860956M1		**2**	EIXO	SHAFT	ARBOL
44	3699971M1		**2**	ALÇA	STRAP	FAJA
45	184171M1		**2**	MOLA	SPRING	RESORTE
47	354059X1		**2**	CONTRAPINO	DOWEL	CENTRAJE
48	363459X1		**2**	PINO	PIN	PASADOR
49	353434X1		**4**	ARRUELA	WASHER	ARANDELA
50	362455X1		**4**	PARAFUSO	BOLT	PERNO
51	1865003M1		**2**	PINO	PIN	PASADOR
52	894769M1		**6**	ENGRENAGEM	GEAR	ENGRANAJE
53	184196M1		**6**	ARRUELA	WASHER	ARANDELA
54	184742M1		**348**	ROLETE	ROLLER	RODILLO
55	184441M1		**8**	ARRUELA	WASHER	ARANDELA
56	894867M1		**4**	ARRUELA	WASHER	ARANDELA
57	1860954M1		**2**	RETENTOR	OIL SEAL	BUJE RETENACEITE
58	894757M1	0.05MM	**X**	CALÇO	SHIM	CALCE
58	894758M1	0.10MM	**X**	CALÇO	SHIM	CALCE
58	894759M1	0.15MM	**X**	CALÇO	SHIM	CALCE
59		1881931M91	**2**	ROLAMENTO	BEARING	COJINETE
60		1881931M91	**2**	ROLAMENTO	BEARING	COJINETE
61	182099M91		**2**	RESPIRO	BREATHER	RESPIRADERO

Redução Final Traseira
Rear Final Drive
Reduccion Final Trasera

4 Rodas Motrizes
4 Wheels Drive
4 Ruedas Motriz

30-305

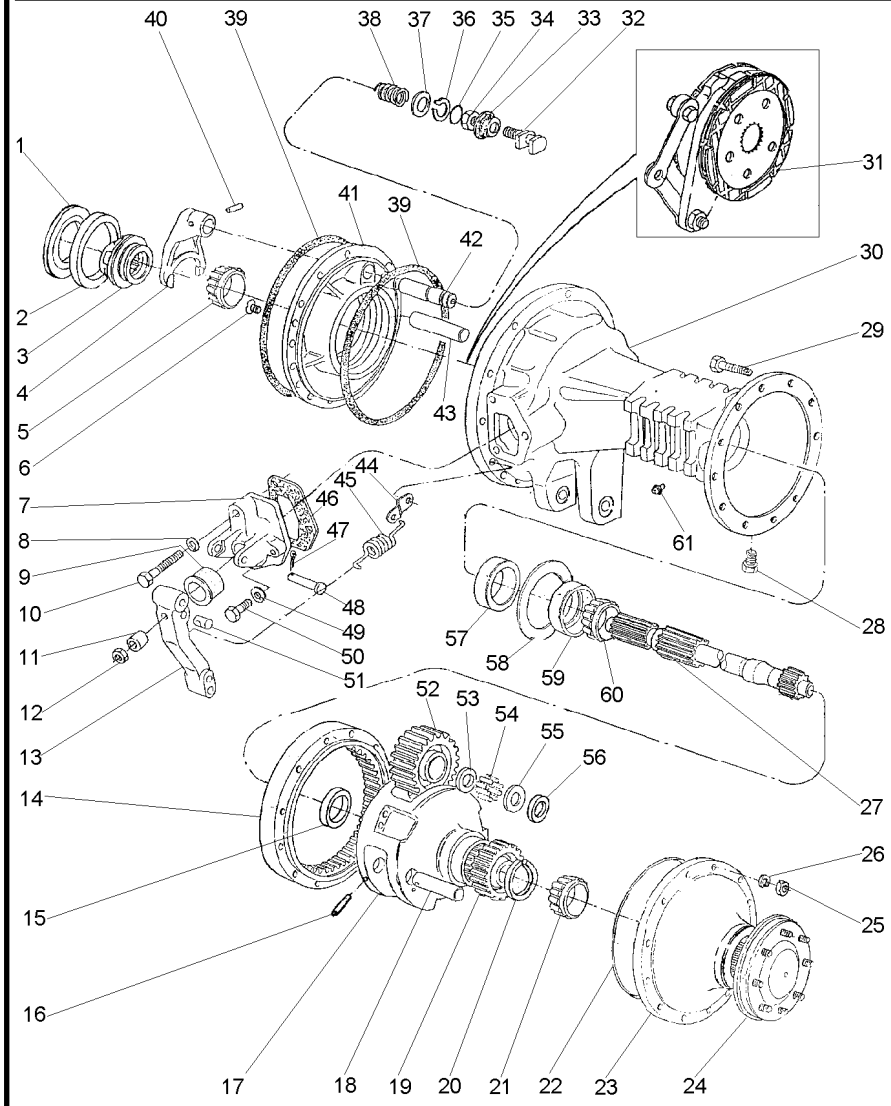

1	187689M1	⧗	0.73/0.78MM	X	CALÇO	SHIM	CALCE
1	521401M1	⧗	0.60/0.66MM	X	CALÇO	SHIM	CALCE
1	892170M1	⧗	1.24/1.29MM	X	CALÇO	SHIM	CALCE
1	892171M1	⧗	1.11/1.16MM	X	CALÇO	SHIM	CALCE
1	892172M1	⧗	0.99/1.04MM	X	CALÇO	SHIM	CALCE
1	892173M1	⧗	0.86/0.91MM	X	CALÇO	SHIM	CALCE
2		▰▸	1850909M91	1	ROLAMENTO	BEARING	COJINETE
3	897003M3			1	LUVA	SLEEVE	MANCHA
4	906807M1			1	GARFO	FORK	HORQUILLA
5		▰▸	1851533M91	1	CONE	CONE	CONO
6	034013P1			4	PARAFUSO	BOLT	PERNO
7	1860970M1	◀		1	SUPORTE	BRACKET	SOPORTE
7	3409713M1	▶		1	SUPORTE	BRACKET	SOPORTE
8	353434X1			2	ARRUELA	WASHER	ARANDELA
9	1860959M1			2	CAPA	CAP	TAPA
10	354269X1			2	PARAFUSO	BOLT	PERNO
11	1865002M1			2	ESPAÇADOR	SPACER	PIEZA DISTANCIA
12	330797X1			2	PORCA	NUT	TUERCA
13	046808P1			2	ALAVANCA	LEVER	PALANCA
14	894772M2			2	COROA	ANNULAR GEAR	ENGRANAJE ANULAR
15	894778M1			2	BUCHA	BUSH	CASQUILLO
16	1864852M1			6	PINO	PIN	PASADOR
17	022516P3			2	PORTA ENGRENAGEM	CARRIER	PORTADOR
18	1864869M1			6	EIXO	SHAFT	ARBOL
19	897005M1			2	ENGRENAGEM	GEAR	ENGRANAJE
20	022351P1			2	ANEL TRAVA	CIRCLIP	CIRCULITO
21		▰▸	1860503M92	2	CONE	CONE	CONO
22	184182M3			4	JUNTA	GASKET	EMPAQUETADURA.
23	022356N1	👁	30-310 No	2	CJ. TAMPA	KIT, COVER	JUEGO DE TAPA
24	022424N3	👁	30-320 No	2	SEMI EIXO	HALF AXLE	SEMIEJES
25	338600X1			10	PORCA	NUT	TUERCA
26	353432X1			10	ARRUELA	WASHER	ARANDELA
27	3585913M1			2	EIXO	SHAFT	ARBOL
28	2412X			2	BUJÃO	PLUG	TAPON
29	361785X1			10	PARAFUSO	BOLT	PERNO
30	3411898M2	▶		1	CARCAÇA	HOUSING	ALOJAMIENTO
30	3411899M2	◀		1	CARCAÇA	HOUSING	ALOJAMIENTO
31	3148715M91	👁	30-330 No	2	CJ. FREIO	KIT, BRAKE	FRENOS JUEGO
32	1865014M1			1	GARFO	FORK	HORQUILLA
33	906811M1			1	PROTETOR	PROTECTOR	PROTECTOR
34	353426X1			1	PORCA	NUT	TUERCA
35	851258M1			1	ANEL "O"	O RING	JUNTA TORICA
36	358950X1			1	ANEL TRAVA	CIRCLIP	CIRCULITO
37	1864764M1			1	ARRUELA	WASHER	ARANDELA
38	906808M1			1	MOLA	SPRING	RESORTE
39	1860838M2			4	ANEL "O"	O RING	JUNTA TORICA
40	420407M1			1	PINO	PIN	PASADOR
41	1860881M1	▶		1	PLACA	PLATE	PLATO
41	1860884M1	◀		1	PLACA	PLATE	PLATO
42	1864763M1			1	EIXO	SHAFT	ARBOL

Redução Final Traseira
Rear Final Drive
Reduccion Final Trasera

4 Rodas Motrizes
4 Wheels Drive
4 Ruedas Motriz

30-305

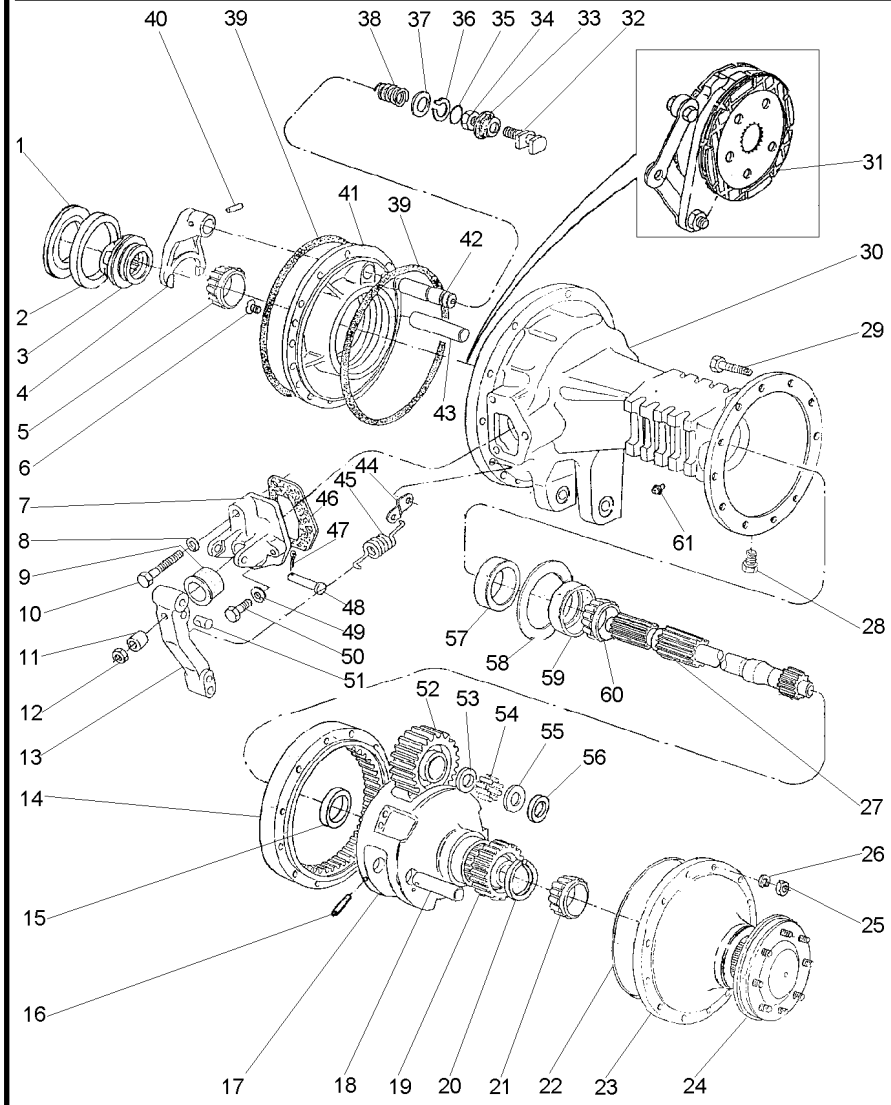

43	1860956M1		**2**	EIXO	SHAFT	ARBOL
44	3699971M1		**2**	ALÇA	STRAP	FAJA
45	184171M1		**2**	MOLA	SPRING	RESORTE
46	1860960M2		**2**	JUNTA	GASKET	EMPAQUETADURA.
47	354059X1		**2**	CONTRAPINO	DOWEL	CENTRAJE
48	363459X1		**2**	PINO	PIN	PASADOR
49	353434X1		**4**	ARRUELA	WASHER	ARANDELA
50	362455X1		**4**	PARAFUSO	BOLT	PERNO
51	1865003M1		**2**	PINO	PIN	PASADOR
52	894769M1		**6**	ENGRENAGEM	GEAR	ENGRANAJE
53	184196M1		**6**	ARRUELA	WASHER	ARANDELA
54	184742M1		**348**	ROLETE	ROLLER	RODILLO
55	184441M1		**8**	ARRUELA	WASHER	ARANDELA
56	894867M1		**4**	ARRUELA	WASHER	ARANDELA
57	1860954M1		**2**	RETENTOR	OIL SEAL	BUJE RETENACEITE
58	894757M1	0.05MM	**X**	CALÇO	SHIM	CALCE
58	894758M1	0.10MM	**X**	CALÇO	SHIM	CALCE
58	894759M1	0.15MM	**X**	CALÇO	SHIM	CALCE
59		1881931M91	**2**	ROLAMENTO	BEARING	COJINETE
60		1881931M91	**2**	ROLAMENTO	BEARING	COJINETE
61	182099M91		**2**	RESPIRO	BREATHER	RESPIRADERO

Tampa Da Redução Final
Cover Final Drive
Tapa Da Raduccion Final

30-310

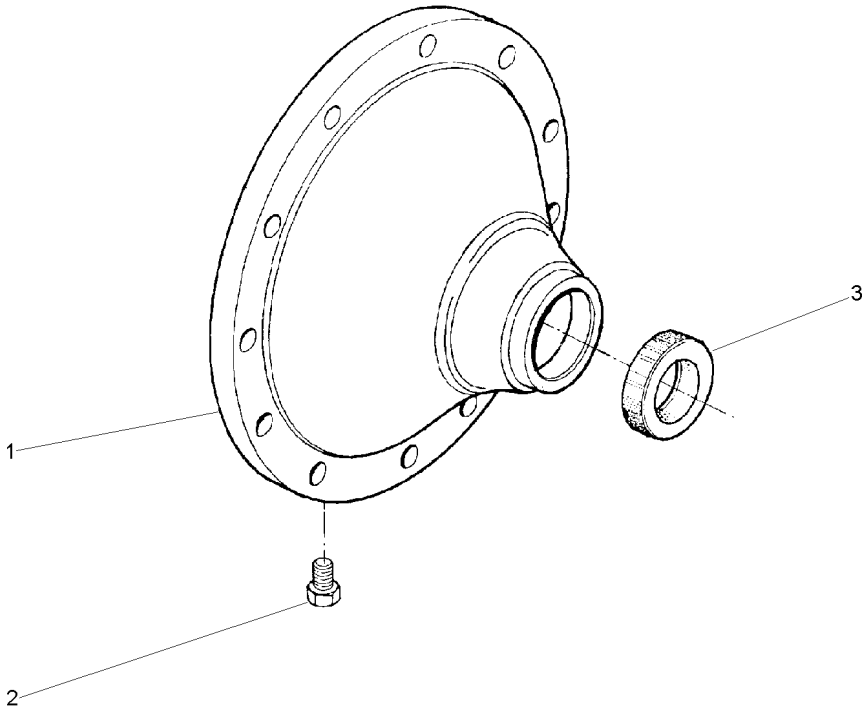

1	022513P2	**1** TAMPA	COVER	CUBIERTA
2	490075M1	**1** BUJÃO	PLUG	TAPON
3	022517P1	**1** RETENTOR	SEAL	RETEN

Semi-Árvore
Axle
Eje

30-315

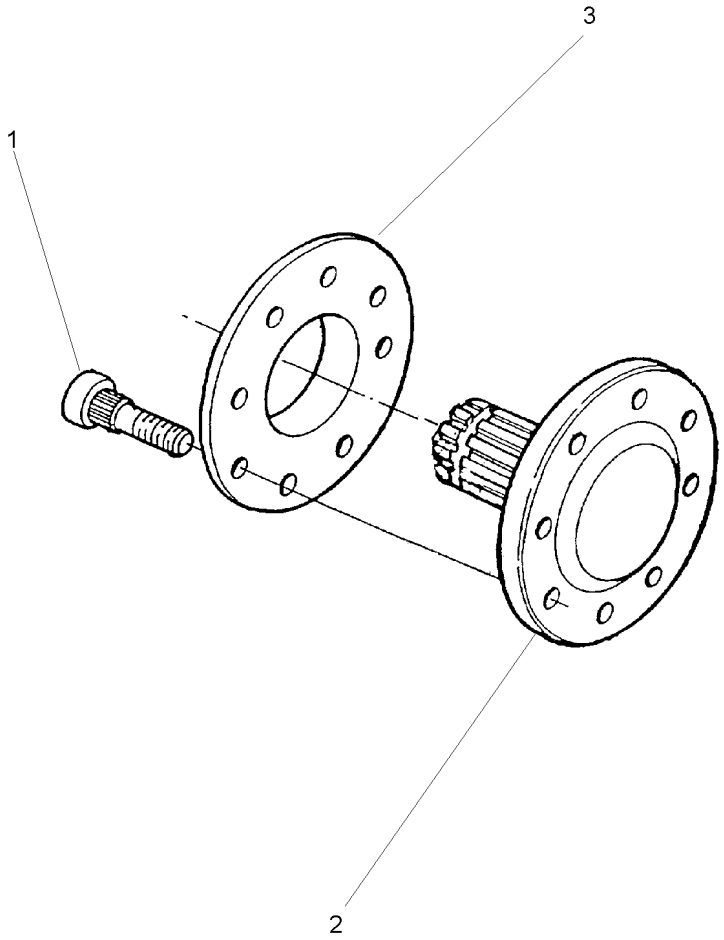

1	3412644M2	11/16X16X2.29/32	**8** PARAFUSO	BOLT	PERNO
2	022414P3		**1** SEMI EIXO	HALF AXLE	SEMIEJES
3	894756M1		**1** ESPAÇADOR	SPACER	PIEZA DISTANCIA

Eixo Terminal Da Roda
Wheel Axle Assembly
Eje Terminal De Roda

30-320

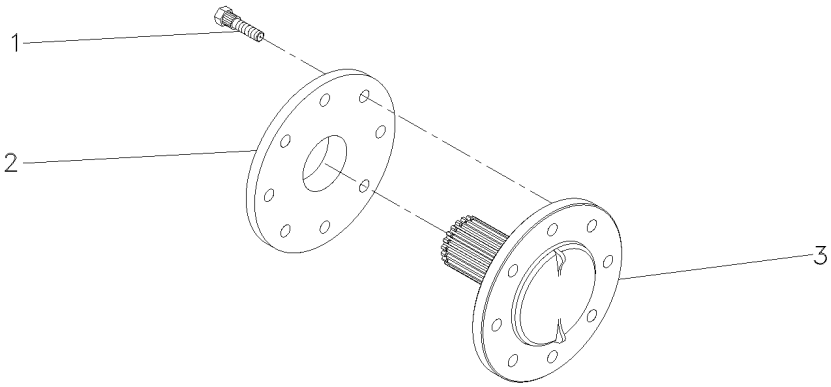

1	893017M2	**8** PARAFUSO	BOLT	PERNO
2	894756M1	**1** ESPAÇADOR	SPACER	PIEZA DISTANCIA
3	022414P3	**1** SEMI EIXO	HALF AXLE	SEMIEJES

Eixo Propulsor
Propeller Axle
Eje Propulsor

30-325

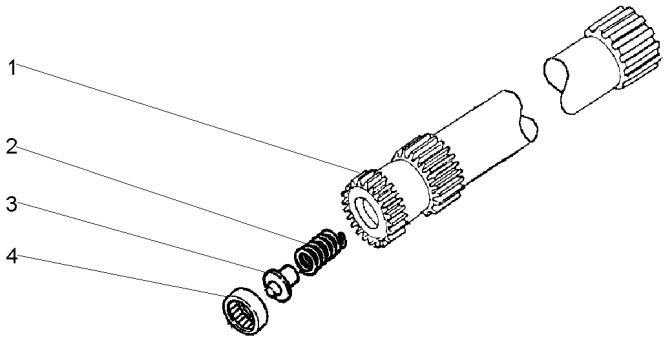

1	048381P1	[A] ➡ 900941 - MF265/2	**1** EIXO	SHAFT	ARBOL
2	886352M1		**1** MOLA	SPRING	RESORTE
3	886353M1		**1** ASSENTO	SEAT	ASIENTO
4	195513M1		**1** ROLAMENTO AGULHA	BEARING NEEDLE	COJINETA AGUJAS

[A] ESTREITO
NARROW
ESTRECHO

Freio
Brake
Freno

30-330

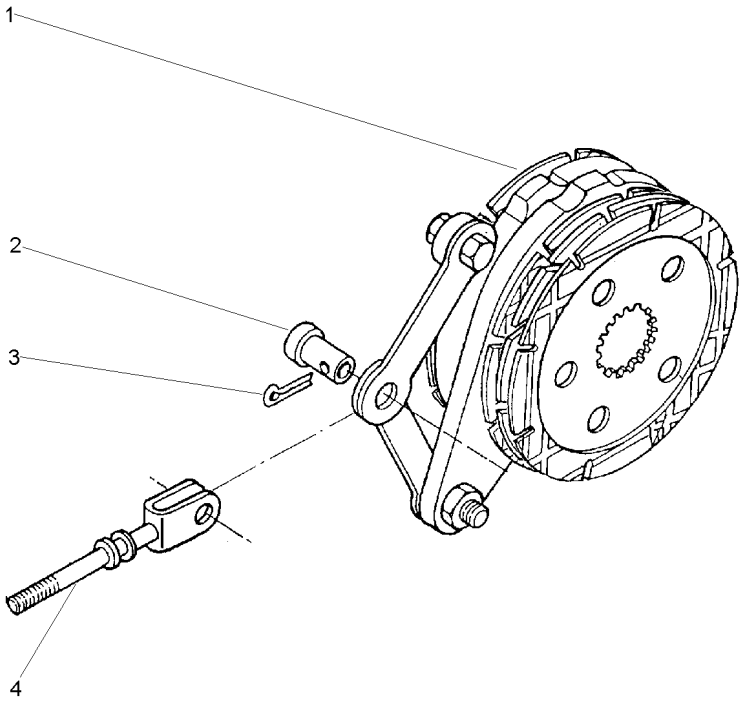

1	1861058M92	30-340 No	**1**	CJ. FREIO	KIT, BRAKE	FRENOS JUEGO
2	195348M1		**1**	PINO	PIN	PASADOR
3	354068X1	1.1/4X5/32	**1**	CONTRAPINO	DOWEL	CENTRAJE
4	1861676M91		**1**	TIRANTE	ROD	VARILLA

Freio
Brake
Freno

30-335

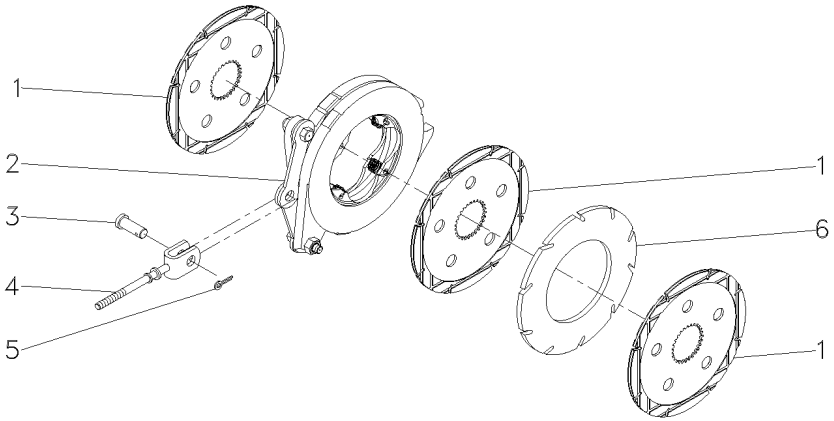

1	060429P1		**3**	DISCO	DISC	DISCO
2	1860963M91	30-345 No	**1**	CJ. COMANDO	KIT, ACTUATOR	JUEGO ACTUADOR
3	195348M1		**2**	PINO	PIN	PASADOR
4	1861676M91		**1**	TIRANTE	ROD	VARILLA
5	354068X1	1.1/4X5/32	**2**	CONTRAPINO	DOWEL	CENTRAJE
6	035670T1		**1**	DISCO	DISC	DISCO

Freio Brake Freno	Comando E Disco Drive Plate And Disc Mando E Disco	30-340	

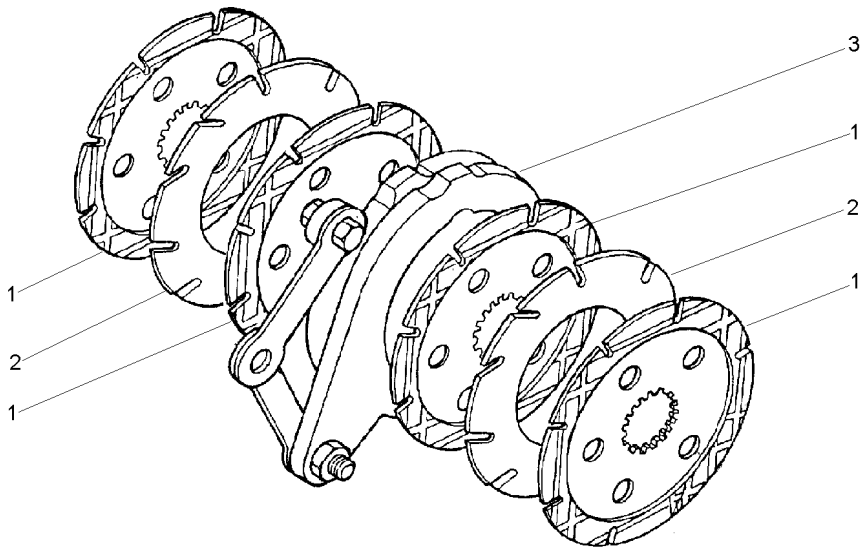

1	060429P2	1860964M2	**4** DISCO	DISC	DISCO
2	035670T1		**2** DISCO	DISC	DISCO
3	1860963M91	30-345 No	**1** CJ. COMANDO	KIT, ACTUATOR	JUEGO ACTUADOR

Comando Do Freio
Brake Drive
Mando De Freno

30-345

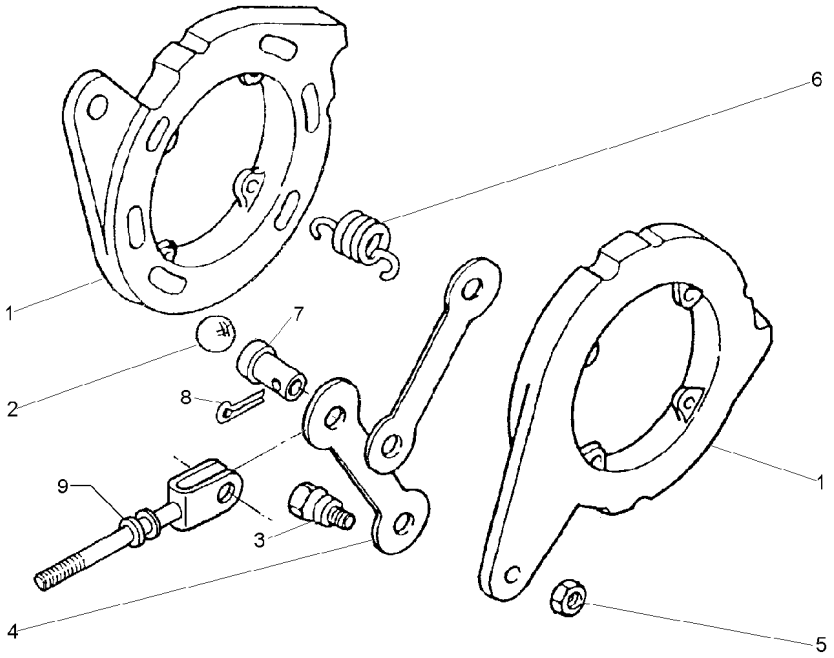

1		1860963M92	**2** DISCO	DISC	DISCO
2	16779X		**6** ESFERA	BALL	BOLA
3	1481654M1	1/2	**2** PARAFUSO	BOLT	PERNO
4	1481653M1		**2** BRAÇO	ARM	BRAZO
5	353438X1	1/2X20	**2** PORCA	NUT	TUERCA
6	1853148M1		**4** MOLA	SPRING	RESORTE
7	195348M1		**1** PINO	PIN	PASADOR
8	354068X1		**1** CONTRAPINO	DOWEL	CENTRAJE
9	1861676M91		**1** TIRANTE	ROD	VARILLA

Barra De Tração
Drawbar
Barra De Tiro

40-10

Oscilante
Oscillating
Oscilante

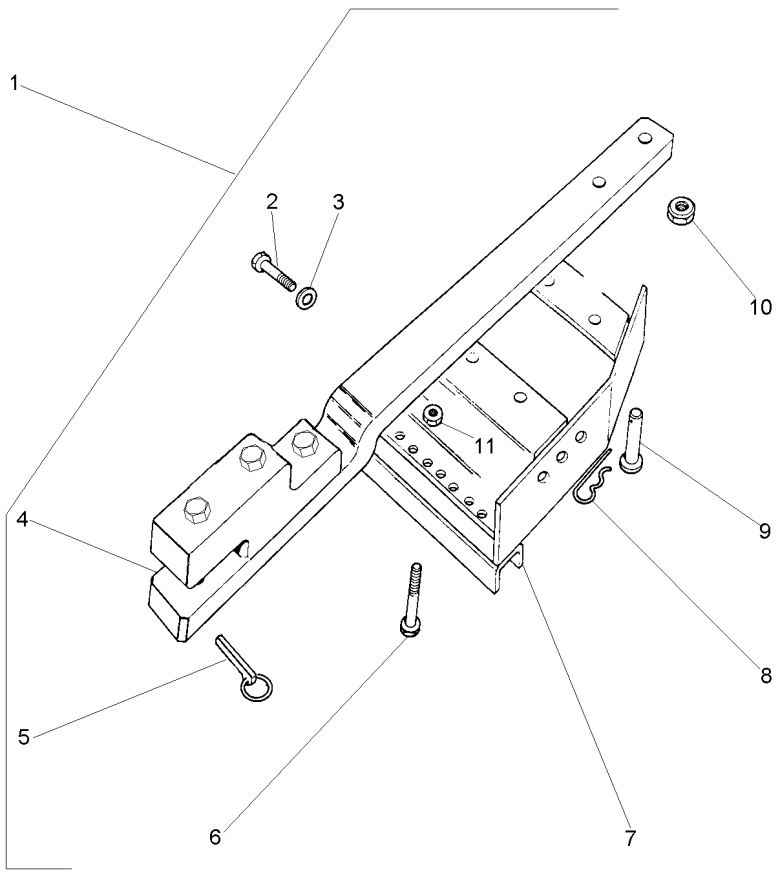

1			3146135M92	**1** BARRA DE TRAÇÃO	DRAWBAR	BARRA DE TIRO
2	354651X1	1	1/2X13X2.1/2	**8** PARAFUSO	SCREW	TORNILLO
3	353439X1	1	7/8X17/32X1/8	**8** ARRUELA	WASHER	ARANDELA
4	3146136M92	1	40-15 No	**1** BARRA DE TRAÇÃO	DRAWBAR	BARRA DE TIRO
5	810285M92	1		**1** PINO	PIN	PASADOR
6	354655X1	1	1/2X13X3"	**2** PARAFUSO	SCREW	TORNILLO
7	073481S1	1		**1** SUPORTE	BRACKET	SOPORTE
8	1753018M1	1		**1** GRAMPO	CRAMP	PASADOR
9	489785M2	1	25,4X84,1	**1** PINO	PIN	PASADOR
10	909718M1	1	3/4	**4** PORCA	NUT	TUERCA
11	375098X1	1	1/2X13	**2** PORCA	NUT	TUERCA

Barra De Tração
Drawbar
Barra De Tiro

40-15

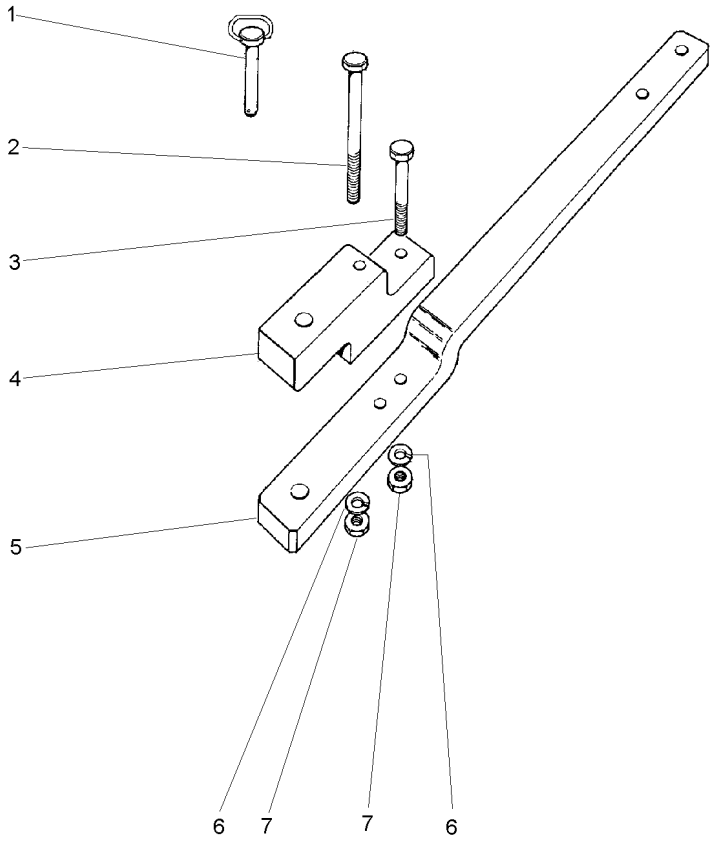

1	3146131M92		**1** PINO	PIN	PASADOR
2	080240H1	5/8X18X6.1/2	**1** PARAFUSO	BOLT	PERNO
3	080241H1	5/8X18X5"	**1** PARAFUSO	BOLT	PERNO
4	490059M4		**1** SUPORTE	CLEVIS	GANCHO SEGURI.
5	056606P2		**1** BARRA DE TRAÇÃO	DRAWBAR	BARRA DE TIRO
6	3585377M1	33,5X17X3,75	**2** ARRUELA	WASHER	ARANDELA
7	368123X1	5/8X18	**2** PORCA	NUT	TUERCA

Suporte Da Barra De Tração
Drawbar Bracket
Soporte Del Barra Tiro

40-20

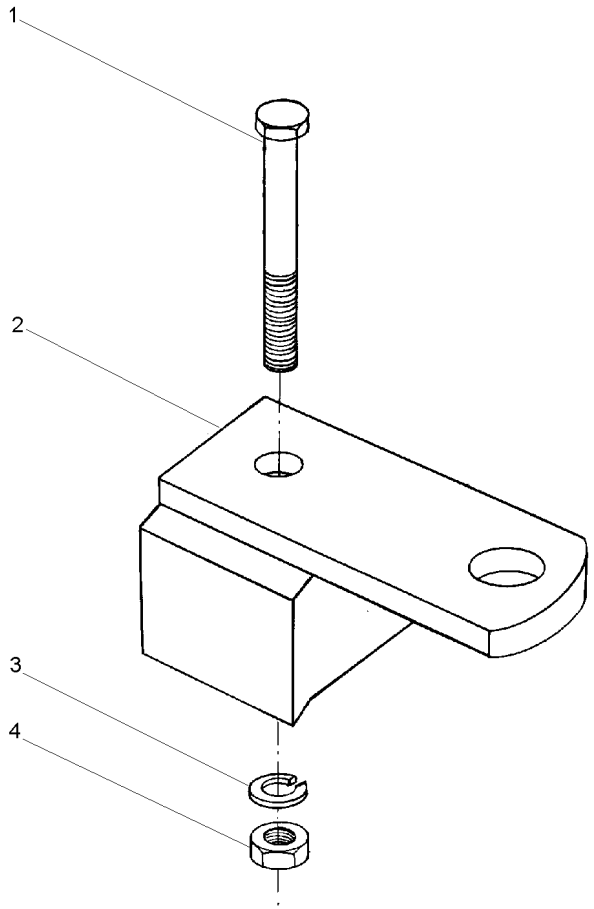

1	080240M1	5/8X18X6.1/2	**1** PARAFUSO	BOLT	PERNO
2	027994S1		**1** SUPORTE	CLEVIS	GANCHO SEGURI.
3	3585377M1	33,5X17,0X3,75	**1** ARRUELA	WASHER	ARANDELA
4	368123X1	5/8X18	**1** PORCA	NUT	TUERCA

Barra De Tração
Drawbar
Barra De Tiro

40-25

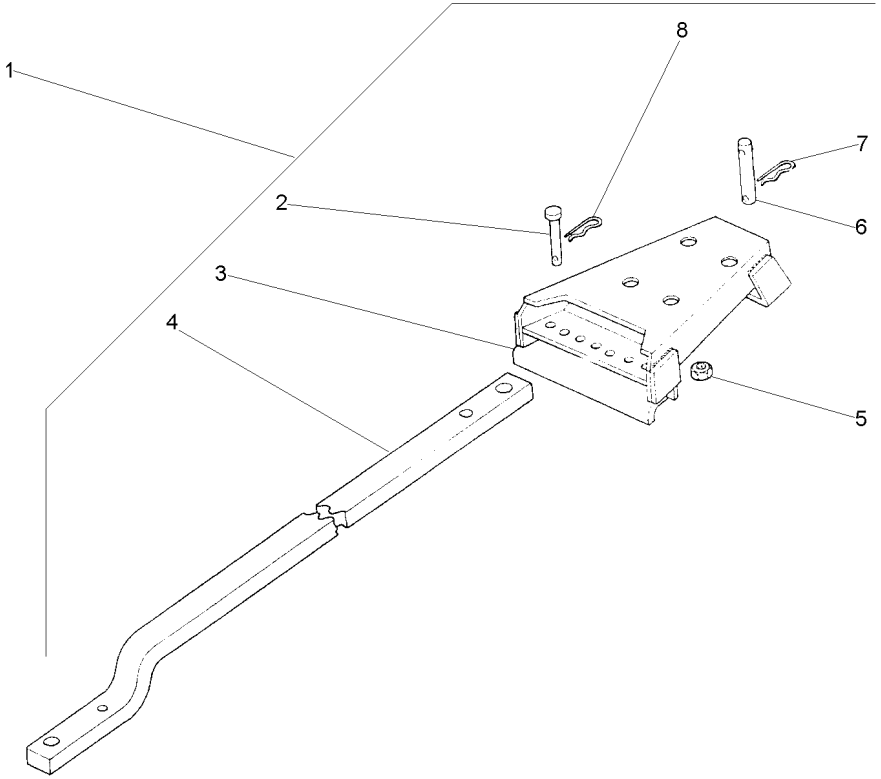

1			1484979M91	**1**	CJ. BARRA	KIT, DRAWBAR	JGO.BARRA TIRO
2	376398X1	1		**2**	PINO	PIN	PASADOR
3	062223S1	1		**1**	SUPORTE	BRACKET	SOPORTE
4	1484982M2	1		**1**	BARRA	BAR	BARRA
5	186809M1	1		**4**	PORCA	NUT	TUERCA
6	184632M91	1		**1**	PINO	PIN	PASADOR
7	195708M1	1		**1**	GRAMPO	CRAMP	PASADOR
8	195414M1	1		**2**	GRAMPO	CRAMP	PASADOR

Barra De Tração	**Standard**	
Drawbar	**Standard**	**40-30**
Barra De Tiro	**Standard**	

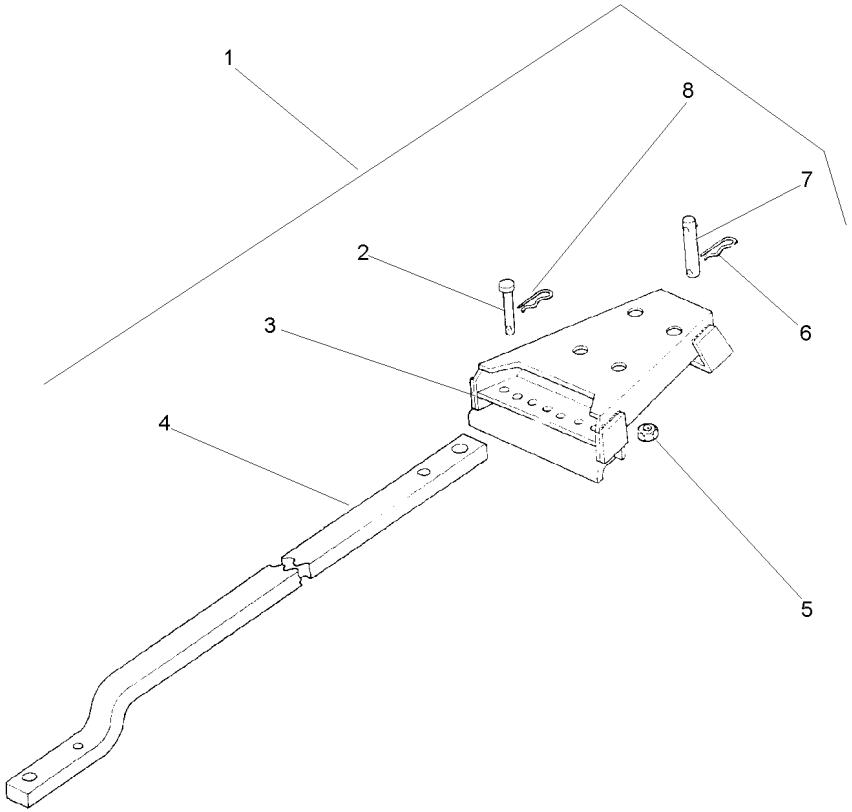

1			1484980M91	**1**	CJ. BARRA	KIT, DRAWBAR	JGO.BARRA TIRO
2	376398X1	1		**2**	PINO	PIN	PASADOR
3	062223S1	1		**1**	SUPORTE	BRACKET	SOPORTE
4	1484981M2	1		**1**	BARRA	BAR	BARRA
5	186809M1	1		**4**	PORCA	NUT	TUERCA
6	195708M1	1		**1**	GRAMPO	CRAMP	PASADOR
7	184632M91	1		**1**	PINO	PIN	PASADOR
8	195414M1	1		**2**	GRAMPO	CRAMP	PASADOR

Braços
Links
Brazos

40-35

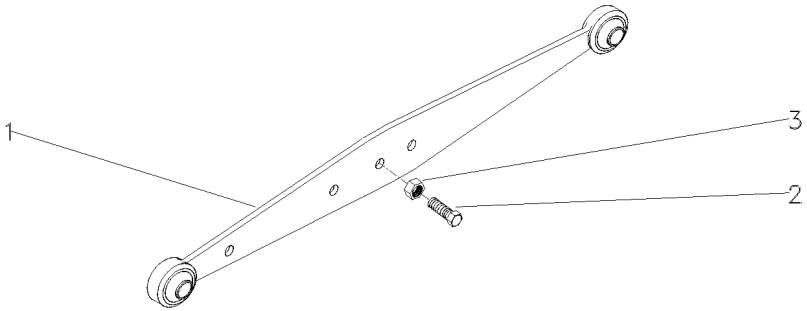

1	1660262M91	[A] ▶	**1**	CJ. BRAÇO	KIT, ARM	JUEGO DE BRAZO
1	1660263M91	[A] ◀	**1**	CJ. BRAÇO	KIT, ARM	JUEGO DE BRAZO
1	3408539M91	[B]	**2**	CJ. BRAÇO	KIT, ARM	JUEGO DE BRAZO
2	490481M1		**1**	PARAFUSO	BOLT	PERNO
3	353435X1		**1**	PORCA	NUT	TUERCA

[A] SERVIÇO PESADO
HEAVY DUTY
SERVICIO PESADO

[B] SERVIÇO LEVE
NORMAL DUTY
TIPO NORMALE

Braços Hidráulicos
Hydraulic Arms
Brazos Hidráulicos

40-40

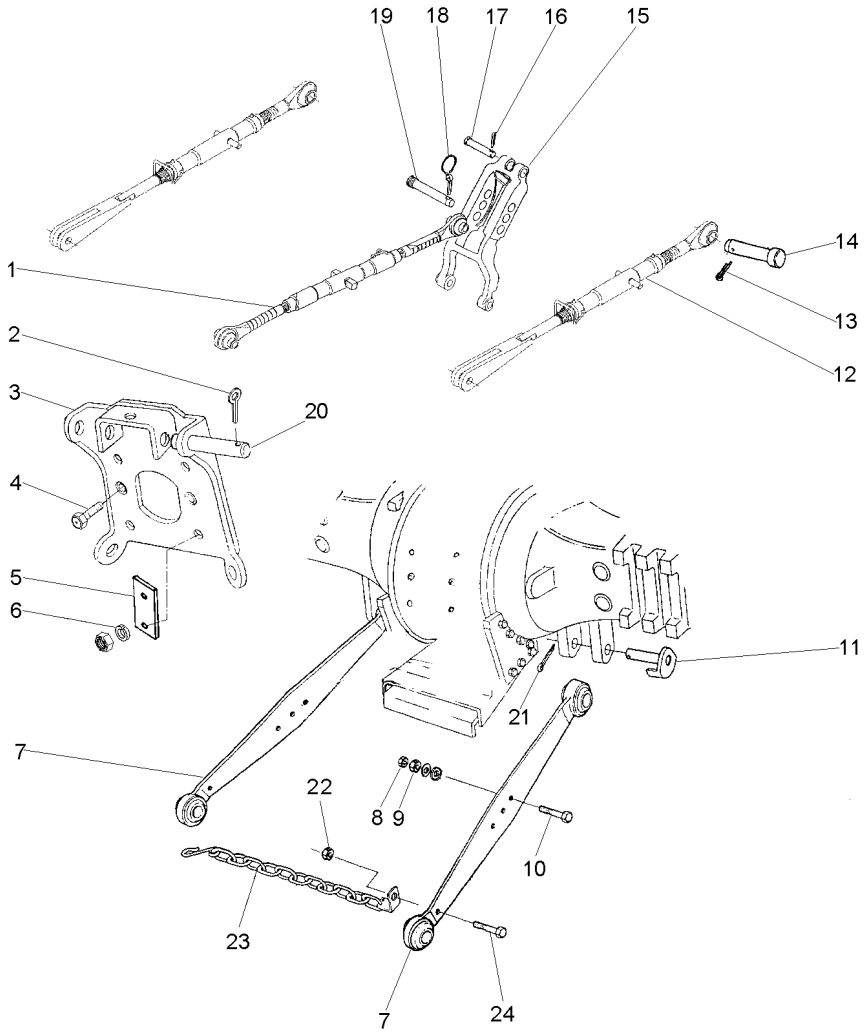

1	3147681M91	40-60 No	**1**	CJ. BRAÇO	KIT, ARM	JUEGO DE BRAZO
2	354089X1		**2**	CUPILHA	COTTER PIN	PASADOR DOUBLE
3	059367S1		**1**	SUPORTE	BRACKET	SOPORTE
4	353699X1		**2**	PARAFUSO	BOLT	PERNO
5	3149348M1		**2**	CHAPA	PLATE	CHAPA
6	354277X1		**4**	PARAFUSO	BOLT	PERNO
7	054881T1		**2**	CJ. BRAÇO	KIT, ARM	JUEGO DE BRAZO
8	353436X1		**2**	PORCA	NUT	TUERCA
9	353435X1		**2**	PORCA	NUT	TUERCA
10	354575X1		**2**	PARAFUSO	BOLT	PERNO
11	1482939M91		**2**	PINO	PIN	PASADOR
12	049209N1	[A] 40-65 No	**2**	CJ. BRAÇO	KIT, ARM	JUEGO DE BRAZO
13	354068X1		**2**	CONTRAPINO	DOWEL	CENTRAJE
14	893568M1		**2**	PINO	PIN	PASADOR
15	1863393M93	40-45 No	**1**	VIGA	BEAM	VIGA
16	354068X1		**1**	CONTRAPINO	DOWEL	CENTRAJE
17	893567M1		**1**	PINO	PIN	PASADOR
18	810285M92		**1**	PINO	PIN	PASADOR
19	035777P1		**1**	PINO	PIN	PASADOR
20	1481712M1		**2**	PINO	PIN	PASADOR
21	354092X1		**2**	CUPILHA	COTTER PIN	PASADOR DOUBLE
22	353435X1		**2**	PORCA	NUT	TUERCA
23	3148840M91		**2**	CJ. CORRENTE	KIT, CHAIN	CADENA JUEGO
24	490481M1		**2**	PARAFUSO	BOLT	PERNO

[A] COM ROSCA
WITH THREAD
CON ROSCA

Viga
Beam
Viga

40-45

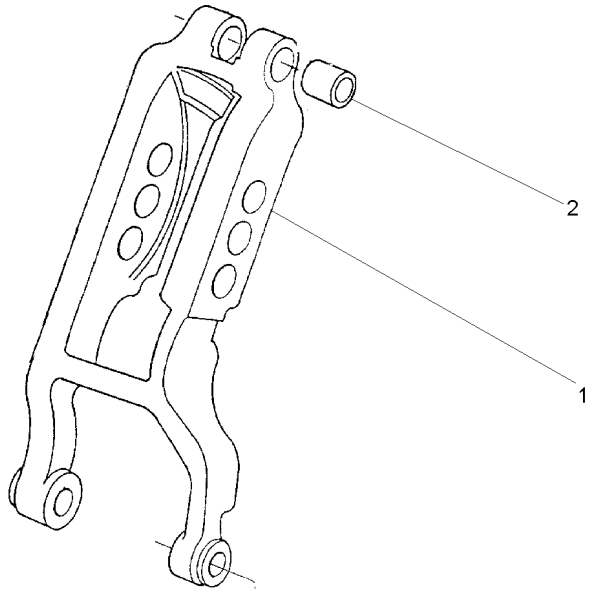

1	1863391M3	**1** VIGA	BEAM	VIGA
2	1860913M1	**2** BUCHA	BUSH	CASQUILLO

Braço Nivelador
Levelling Arm
Brazo Nivelación

40-50

Estreito
Narrow
Estrecho

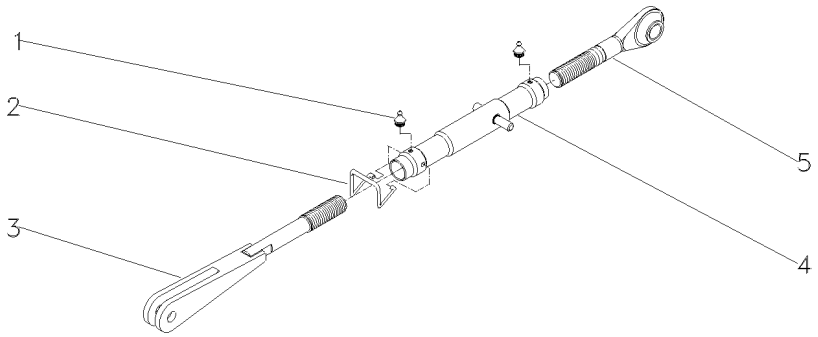

1	13811X			
2	183614M2	**2**	GRAXEIRA	GREASER	ENGRASADOR
3	039883S1	**1**	MOLA	SPRING	RESORTE
4	039882S1	**1**	GARFO	FORK	HORQUILLA
5	037637P1	**1**	TUBO	PIPE	CANO
		1	TERMINAL	END	EXTREMO

Braços Hidráulicos
Hydraulic Arms
Brazos Hidráulicos

Estreito
Narrow
Estrecho

40-55

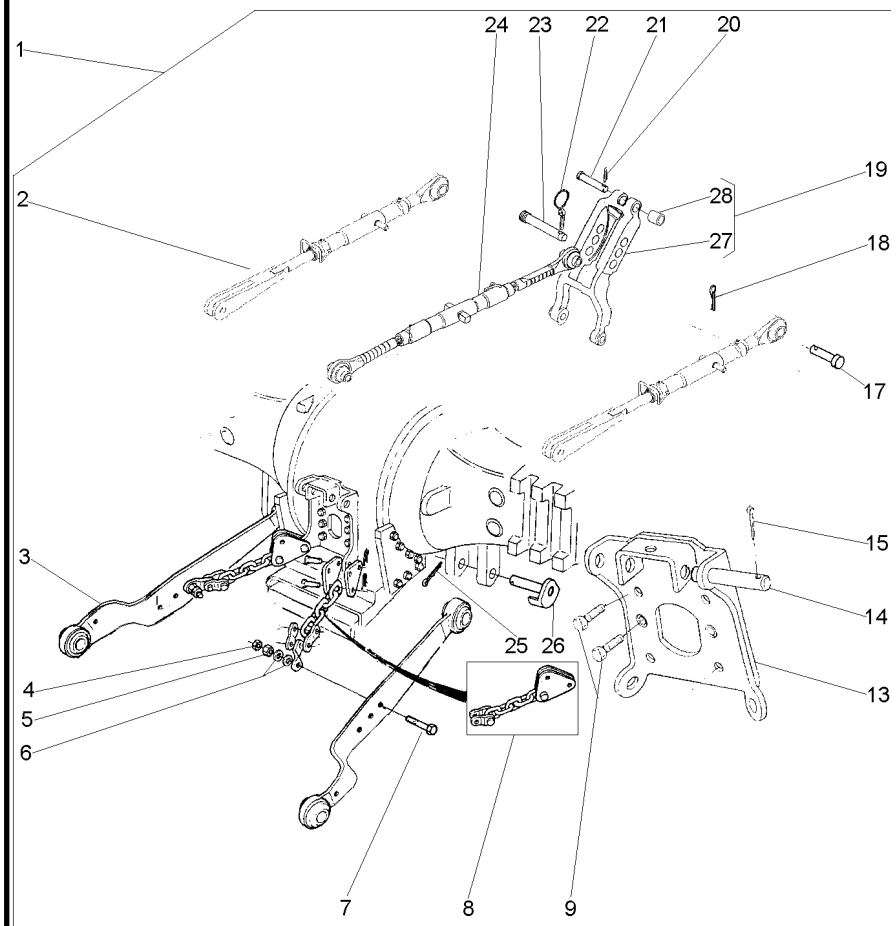

1			3411965M91	**1**	CJ. BRAÇO	KIT, ARM	JUEGO DE BRAZO
2	037467N1	1	40-50 No	**2**	CJ. BRAÇO	KIT, ARM	JUEGO DE BRAZO
3	3411960M91	1		**2**	CJ. BRAÇO	KIT, ARM	JUEGO DE BRAZO
4	353435X1	1	3/4x16	**2**	PORCA	NUT	TUERCA
5	353436X1	1	3/4x16	**2**	PORCA	NUT	TUERCA
6	353762X1	1	38.1X19.05	**4**	ARRUELA	WASHER	ARANDELA
7	353934X1	1	3/4x16x4"	**2**	PARAFUSO	BOLT	PERNO
8	3411966M91	1		**2**	CJ. CORRENTE	KIT, CHAIN	CADENA JUEGO
9	354277X1	1	1/2X13X1.3/8	**4**	PARAFUSO	BOLT	PERNO
13	059367S1	1		**1**	SUPORTE	BRACKET	SOPORTE
14	1481712M1	1		**2**	PINO	PIN	PASADOR
15	354089X1	1		**2**	CUPILHA	COTTER PIN	PASADOR DOUBLE
17	893568M1	1		**2**	PINO	PIN	PASADOR
18	354068X1	1		**2**	CONTRAPINO	DOWEL	CENTRAJE
19	1863393M93	1		**1**	VIGA	BEAM	VIGA
20	354068X1	1		**1**	CONTRAPINO	DOWEL	CENTRAJE
21	893567M1	1		**1**	PINO	PIN	PASADOR
22	810285M92	1		**1**	PINO	PIN	PASADOR
23	035777P1	1		**1**	PINO	PIN	PASADOR
24	3147681M91	1	40-60 No	**1**	CJ. BRAÇO	KIT, ARM	JUEGO DE BRAZO
25	354092X1	1		**2**	CUPILHA	COTTER PIN	PASADOR DOUBLE
26	1482939M91	1		**2**	PINO	PIN	PASADOR
27	1863391M3	19		**1**	VIGA	BEAM	VIGA
28	1860913M1	19		**2**	BUCHA	BUSH	CASQUILLO

Braço Do Terceiro Ponto
Arm Rest
Brazo De Apoyo

40-60

Estreito
Narrow
Estrecho

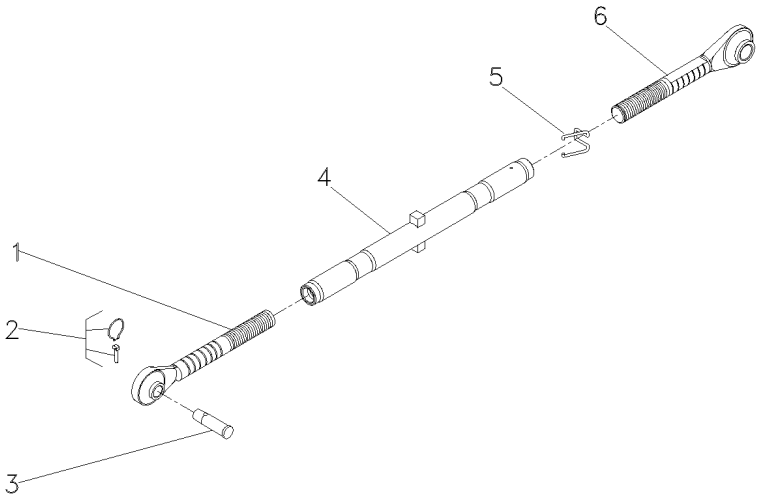

1	3147669M91	**1** TERMINAL	END	EXTREMO
2	810285M92	**1** PINO	PIN	PASADOR
3	035777P1	**1** PINO	PIN	PASADOR
4	3147678M91	**1** TUBO	TUBE	TUBO
5	183614M2	**1** MOLA	SPRING	RESORTE
6	3147676M91	**1** TERMINAL	END	EXTREMO

Braço Nivelador
Levelling Arm
Brazo Nivelación

40-65

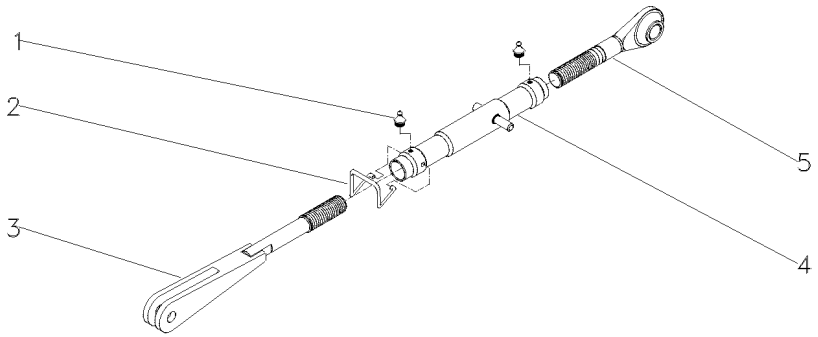

1	13811X			
2	183614M2	**2**	GRAXEIRA	GREASER	ENGRASADOR
3	039883S1	**1**	MOLA	SPRING	RESORTE
4	049210S1	**1**	GARFO	FORK	HORQUILLA
5	037637P1	**1**	TUBO	PIPE	CANO
		1	TERMINAL	END	EXTREMO

Braços Hidráulicos **Hd**
Hydraulic Arms **Hd**
Brazos Hidráulicos **Hd**

40-70

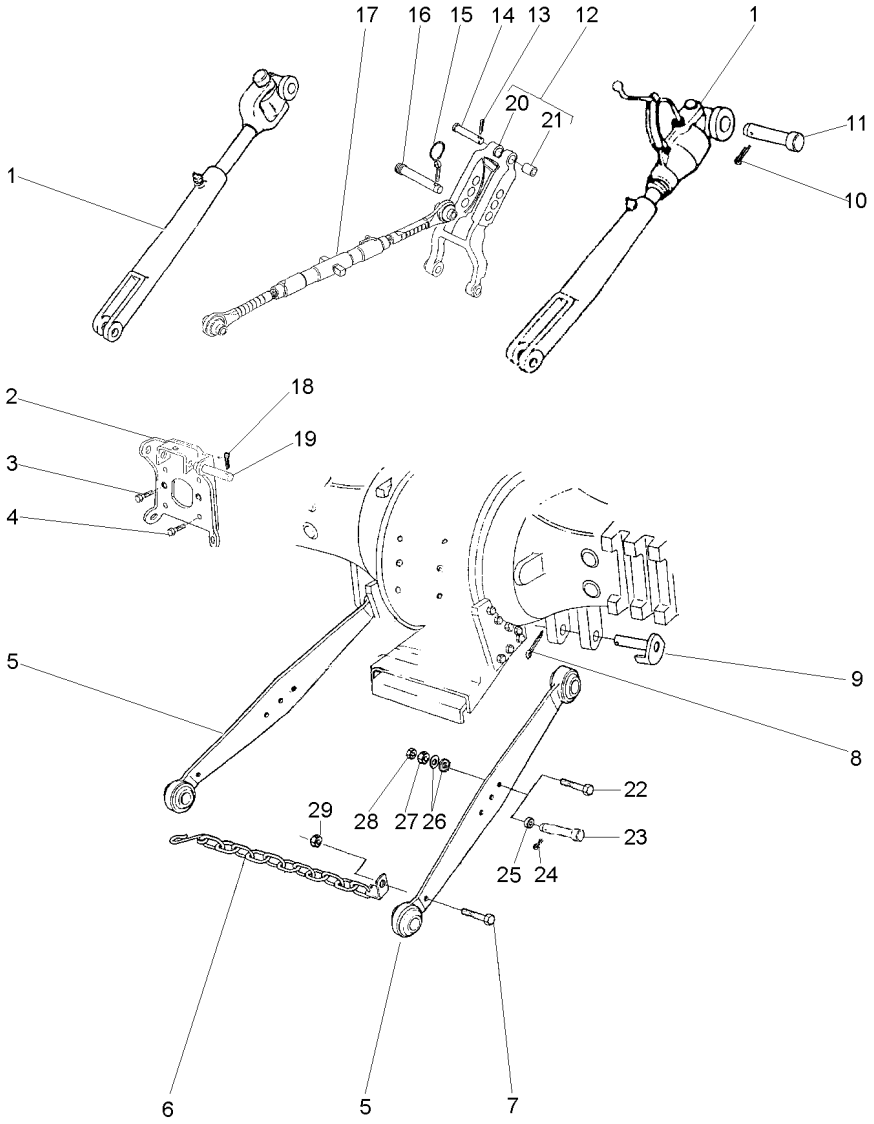

1	060679T1	ADVANCED 👁 40-95 No	**2**	CJ. BRAÇO	KIT, ARM	JUEGO DE BRAZO
2	059367S1		**1**	SUPORTE	BRACKET	SOPORTE
3	353699X1	7/16X14X1.1/8	**2**	PARAFUSO	BOLT	PERNO
4	354277X1	1/2X13X1.3/8	**4**	PARAFUSO	BOLT	PERNO
5	060682T1	▶	**1**	CJ. BRAÇO	KIT, ARM	JUEGO DE BRAZO
5	060683T1	◀	**1**	CJ. BRAÇO	KIT, ARM	JUEGO DE BRAZO
6	3148840M91		**2**	CJ. CORRENTE	KIT, CHAIN	CADENA JUEGO
7	490481M1		**2**	PARAFUSO	BOLT	PERNO
8	354092X1		**2**	CUPILHA	COTTER PIN	PASADOR DOUBLE
9	1482939M91		**2**	PINO	PIN	PASADOR
10	354068X1		**2**	CONTRAPINO	DOWEL	CENTRAJE
11	893568M1		**2**	PINO	PIN	PASADOR
12	1863393M93		**1**	VIGA	BEAM	VIGA
13	354068X1		**1**	CONTRAPINO	DOWEL	CENTRAJE
14	893567M1		**1**	PINO	PIN	PASADOR
15	810285M92		**1**	PINO	PIN	PASADOR
16	035777P1		**1**	PINO	PIN	PASADOR
17	1660050M94	👁 40-80 No	**1**	CJ. BRAÇO	KIT, ARM	JUEGO DE BRAZO
18	354089X1		**2**	CUPILHA	COTTER PIN	PASADOR DOUBLE
19	1481712M1		**2**	PINO	PIN	PASADOR
20	1863391M3	12	**1**	VIGA	BEAM	VIGA
21	1860913M1	12	**2**	BUCHA	BUSH	CASQUILLO
24	055517R1		**2**	PINO	PIN	PASADOR
25	055516R1		**2**	GUIA	GUIDE	GUIA
26	353775X1		**4**	ARRUELA	WASHER	ARANDELA
29	353435X1		**2**	PORCA	NUT	TUERCA

Braços Do Levante
Lift Arms
Brazos De Levante

Lado Direito
Right Hand
Lado Derecho

40-75

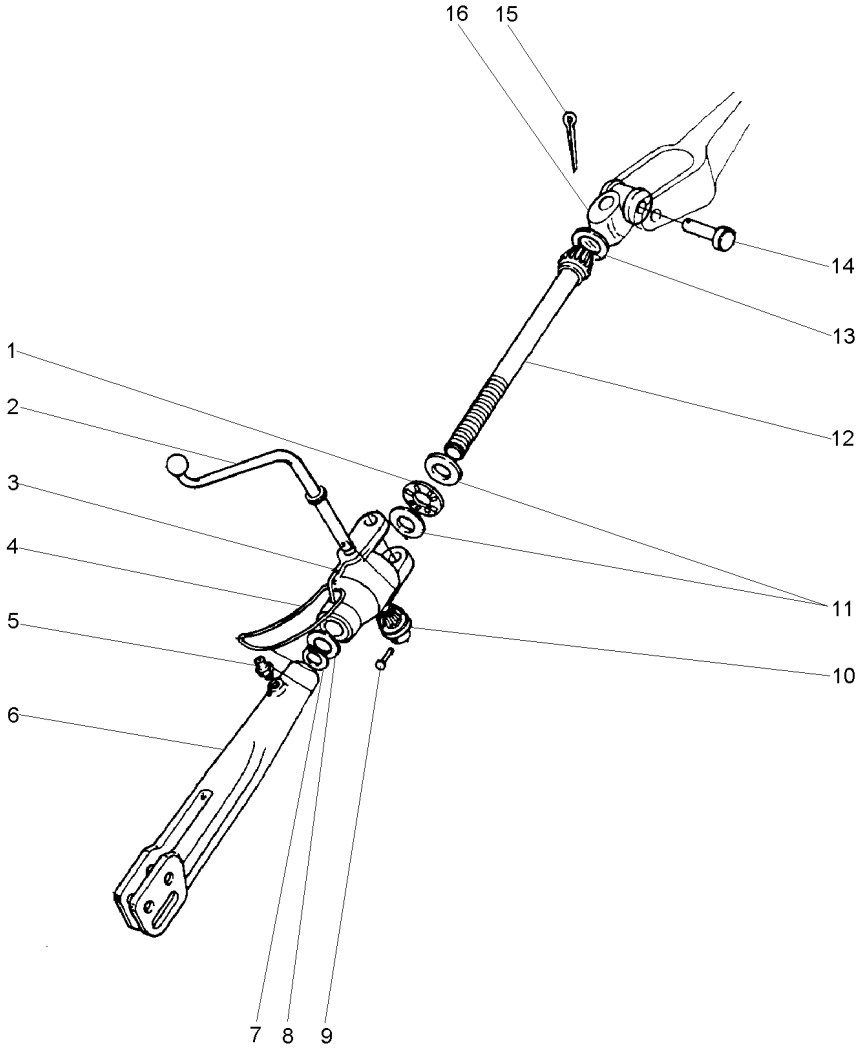

1	831263M1	**1** ROLAMENTO	BEARING	COJINETE
2	1482629M1	**1** MANIVELA	CRANK	MANIVELA
3	1860829M2	**1** CAIXA	BOX	CAJA
4	191263M1	**1** ANEL	RING	ARO
5	13811X	**2** GRAXEIRA	GREASER	ENGRASADOR
6	1863886M2	**1** GARFO	FORK	HORQUILLA
7	3145589M1	**1** ANEL	RING	ARO
8	1860834M2	**1** ARRUELA	WASHER	ARANDELA
9	195648M1	**1** REBITE	RIVET	REMACHE
10	181345M1	**1** ENGRENAGEM	GEAR	ENGRANAJE
11	072287P1	**2** ARRUELA	WASHER	ARANDELA
12	1863885M1	**1** EIXO	SHAFT	ARBOL
13	195644M1	**1** BUJÃO	PLUG	TAPON
14	893567M1	**1** PINO	PIN	PASADOR
15	354068X1	**1** CONTRAPINO	DOWEL	CENTRAJE
16	897653M2	**1** ARTICULAÇÃO	KNUCKLE	CHARNELA

Braço Do Terceiro Ponto
Arm Rest
Brazo De Apoyo

40-80

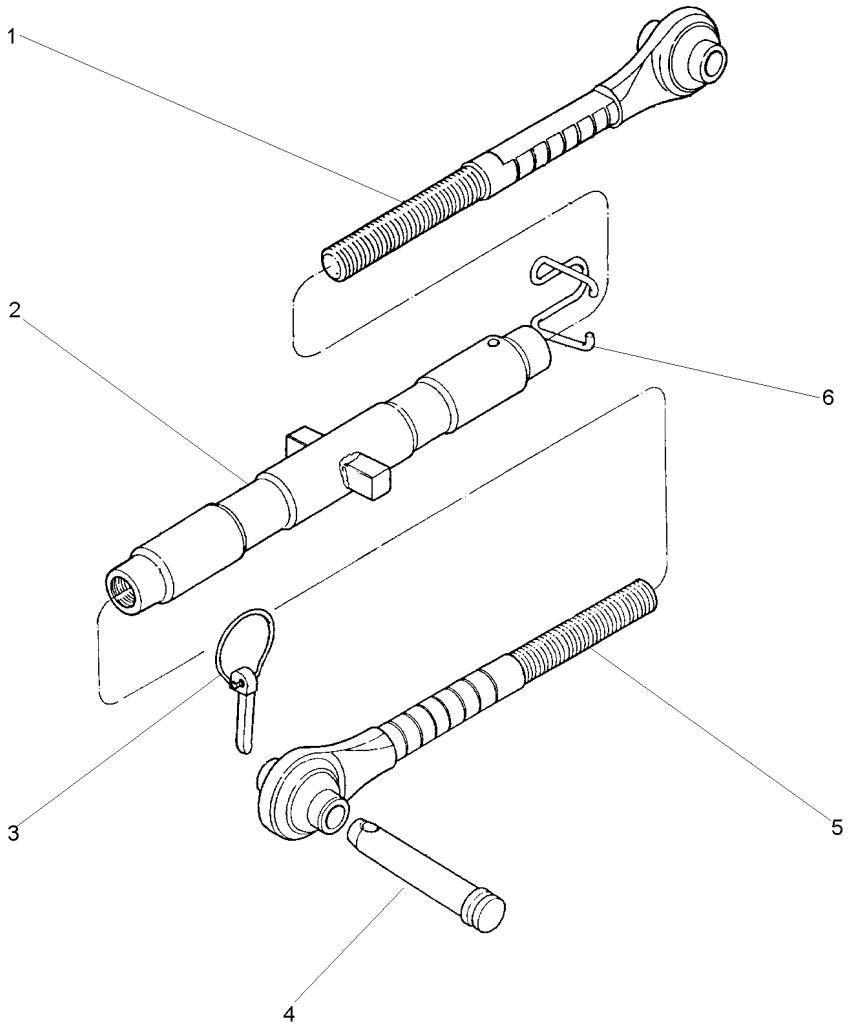

1	1660055M92	**1**	TERMINAL	END	EXTREMO
2	1660051M93	**1**	TUBO	PIPE	CANO
3	810285M92	**1**	PINO	PIN	PASADOR
4	035777P1	**1**	PINO	PIN	PASADOR
5	1660053M92	**1**	TERMINAL	END	EXTREMO
6	036609P1	**1**	MOLA	SPRING	RESORTE

Braços Do Levante
Lift Arms
Brazos De Levante

Lado Esquerdo
Left Hand
Lado Izquierdo

40-85

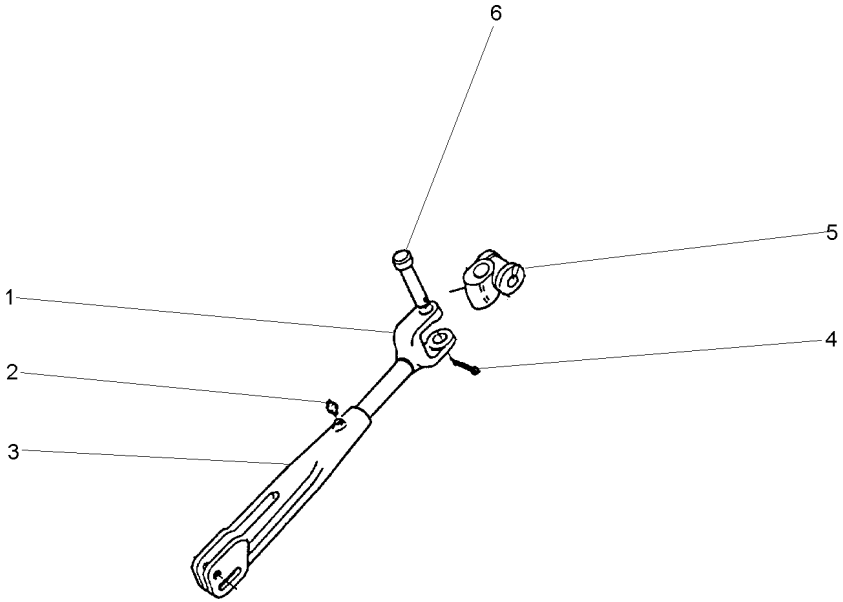

1	3149868M1	**1** GARFO	FORK	HORQUILLA
2	13811X	**1** GRAXEIRA	GREASER	ENGRASADOR
3	1863886M2	**1** GARFO	FORK	HORQUILLA
4	354068X1	**1** CONTRAPINO	DOWEL	CENTRAJE
5	897653M2	**1** ARTICULAÇÃO	KNUCKLE	CHARNELA
6	893567M1	**1** PINO	PIN	PASADOR

Braços Hidráulicos
Hydraulic Arms
Brazos Hidráulicos

40-90

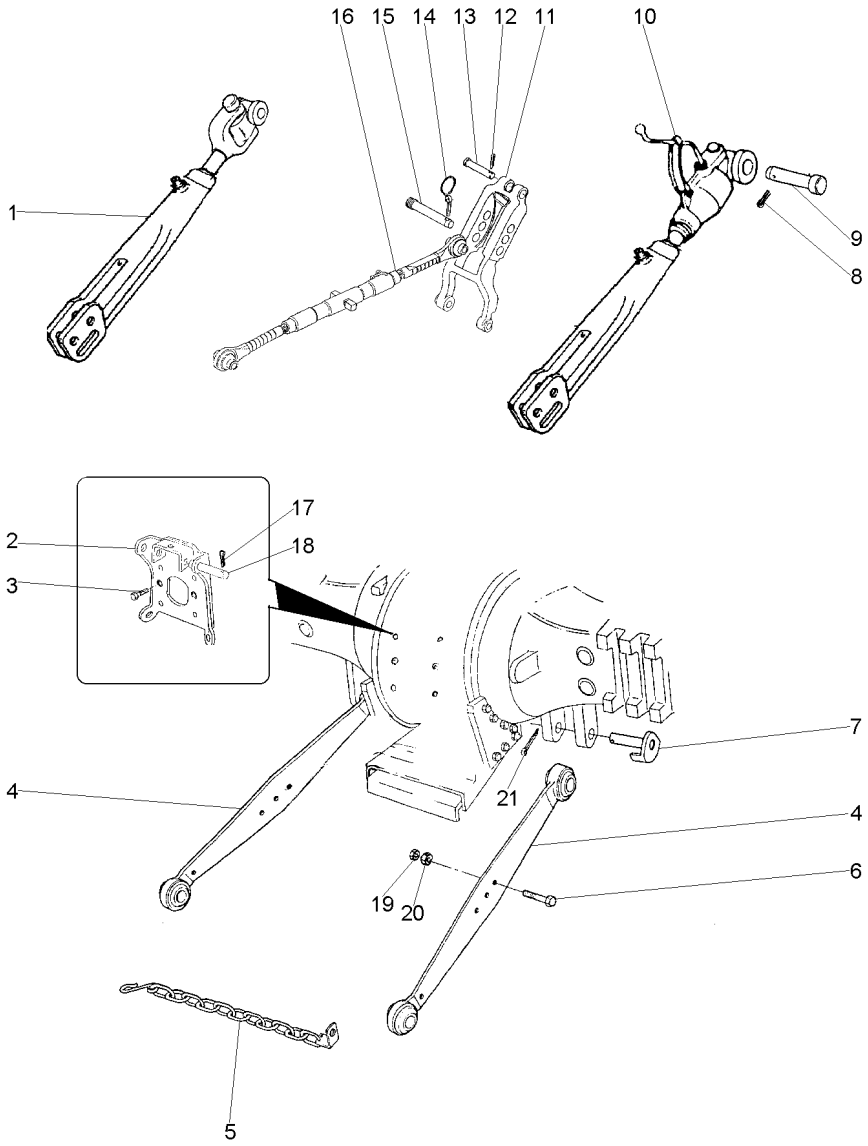

1	897654M91	40-100 No	**1**	CJ. BRAÇO	KIT, ARM	JUEGO DE BRAZO
2	059367S1		**1**	SUPORTE	BRACKET	SOPORTE
3	353699X1		**2**	PARAFUSO	BOLT	PERNO
4	3408541M91	3408540M91	**2**	CJ. BRAÇO	KIT, ARM	JUEGO DE BRAZO
5	3148840M91		**4**	CJ. CORRENTE	KIT, CHAIN	CADENA JUEGO
6	353934X1		**2**	PARAFUSO	BOLT	PERNO
7	1482939M91		**2**	PINO	PIN	PASADOR
8	354068X1		**2**	CONTRAPINO	DOWEL	CENTRAJE
9	893568M1		**2**	PINO	PIN	PASADOR
10	3147331M91	40-105 No	**1**	CJ. BRAÇO	KIT, ARM	JUEGO DE BRAZO
11	1863393M92		**1**	VIGA	BEAM	VIGA
12	354068X1		**1**	CONTRAPINO	DOWEL	CENTRAJE
13	893567M1		**1**	PINO	PIN	PASADOR
14	810285M92		**1**	PINO	PIN	PASADOR
15	892476M2		**1**	PINO	PIN	PASADOR
16	3147681M91	40-60 No	**1**	CJ. BRAÇO	KIT, ARM	JUEGO DE BRAZO
17	354089X1		**2**	CUPILHA	COTTER PIN	PASADOR DOUBLE
18	1481712M1		**2**	PINO	PIN	PASADOR
19	353436X1		**2**	PORCA	NUT	TUERCA
20	353435X1		**2**	PORCA	NUT	TUERCA
21	354092X1		**2**	CUPILHA	COTTER PIN	PASADOR DOUBLE

Braço Nivelador
Levelling Arm
Brazo Nivelación

40-95

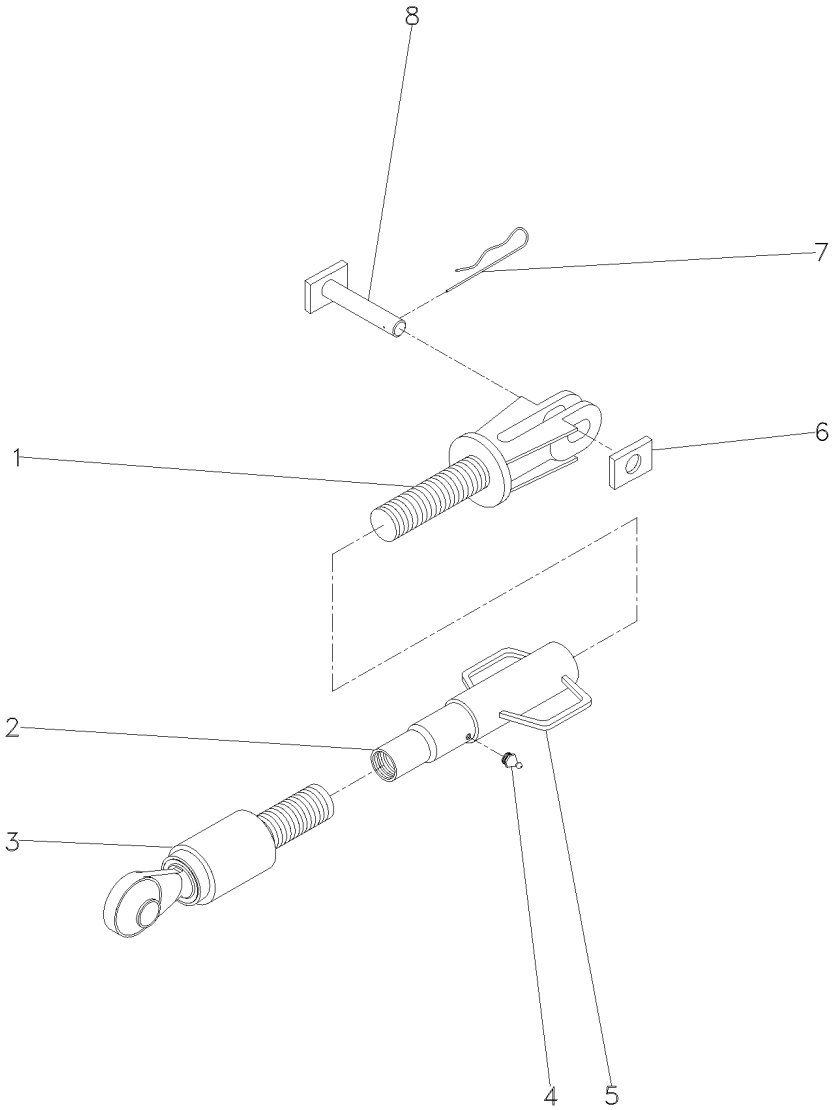

1	060688R1	**1** GARFO	FORK	HORQUILLA
2	060706R1	**1** TUBO	PIPE	CANO
3	055511R1	**1** TERMINAL	END	EXTREMO
4	055513R1	**1** GRAXEIRA	GREASER	ENGRASADOR
5	055514R1	**1** ALÇA	STRAP	FAJA
6	060666R1	**1** GUIA	GUIDE	GUIA
7	056632R1	**1** GRAMPO	CRAMP	PASADOR
8	060661R1	**1** PINO	PIN	PASADOR

Braço
Lift Arms
Brazos Elevador

40-100

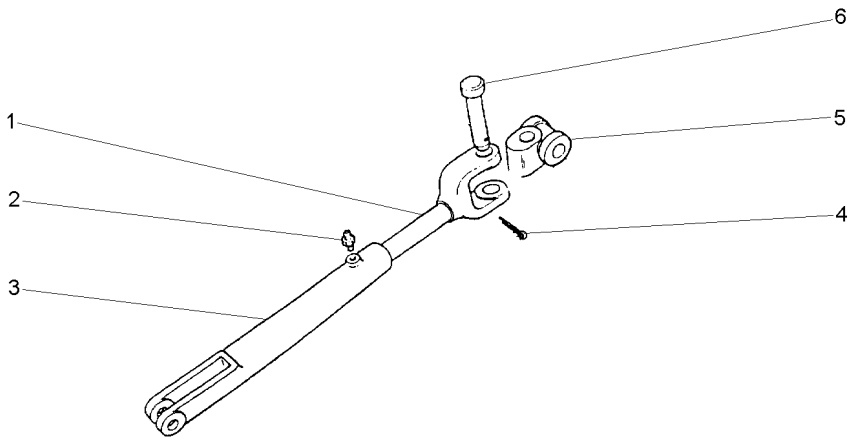

1	3149869M1		**1**	GARFO	FORK	HORQUILLA
2	13811X	1/4"-28	**1**	GRAXEIRA	GREASER	ENGRASADOR
3	893405M2		**1**	GARFO	FORK	HORQUILLA
4	354068X1	1.1/4X5/32	**1**	CONTRAPINO	DOWEL	CENTRAJE
5	897653M2		**1**	ARTICULAÇÃO	KNUCKLE	CHARNELA
6	893567M1		**1**	PINO	PIN	PASADOR

Braço
Lift Arms
Brazos Elevador

40-105

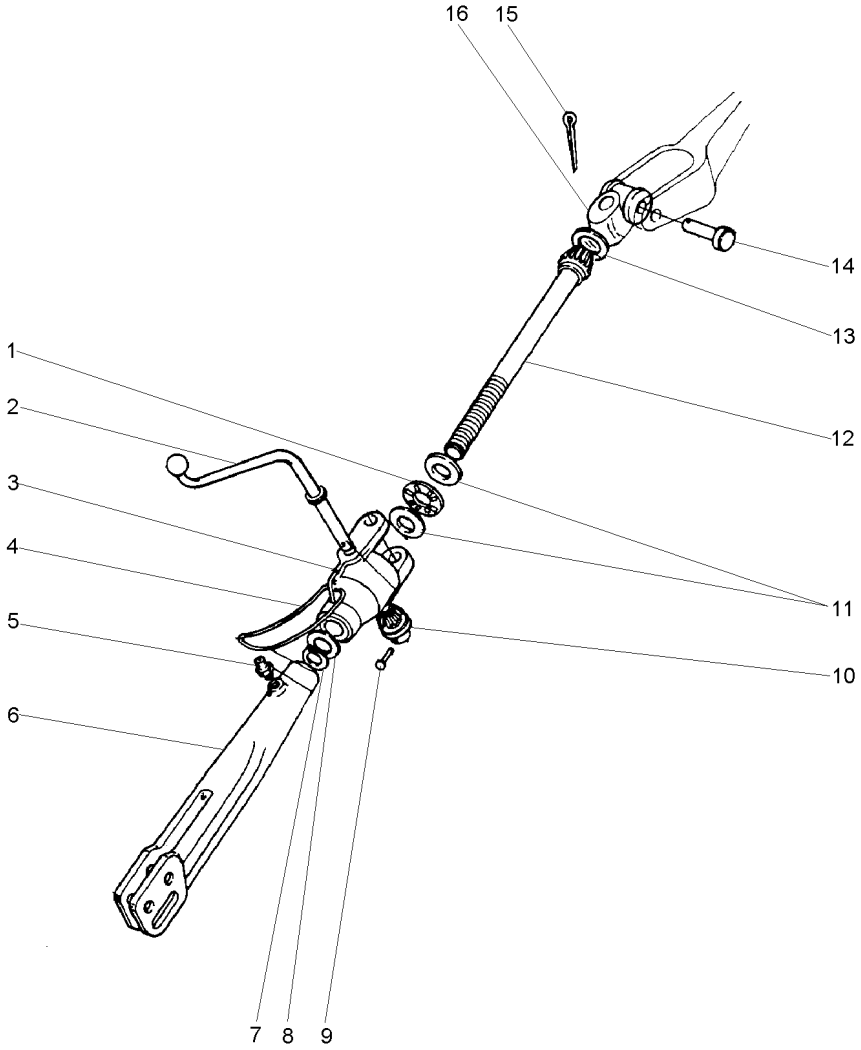

1	831263M1		**1** ROLAMENTO	BEARING	COJINETE
2	1482629M1		**1** MANIVELA	CRANK	MANIVELA
3	1860829M2		**1** CAIXA	BOX	CAJA
4	191263M1		**1** ANEL	RING	ARO
5	13811X	1/4"-28	**2** GRAXEIRA	GREASER	ENGRASADOR
6	893405M2		**1** GARFO	FORK	HORQUILLA
7	3145589M1		**1** ANEL	RING	ARO
8	1860834M2		**1** ARRUELA	WASHER	ARANDELA
9	195648M1	3/16 SAE 101	**1** REBITE	RIVET	REMACHE
10	181345M1		**1** ENGRENAGEM	GEAR	ENGRANAJE
11	072287P1		**2** ARRUELA	WASHER	ARANDELA
12	072288P1		**1** EIXO	SHAFT	ARBOL
13	195644M1		**1** BUJÃO	PLUG	TAPON
14	893567M1		**1** PINO	PIN	PASADOR
15	354068X1	1.1/4X5/32	**1** CONTRAPINO	DOWEL	CENTRAJE
16	897653M2		**1** ARTICULAÇÃO	KNUCKLE	CHARNELA

Estabilizador
Stabiliser
Estabilizador

40-110

1-2

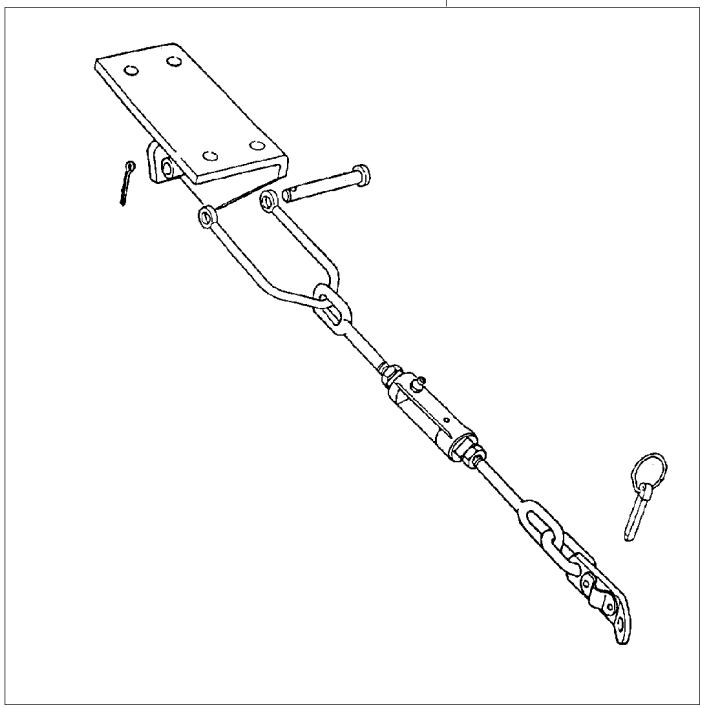

1	3146035M91	40-115 No	**1**	ESTABILIZADOR	STABILISER	ESTABILIZADOR
2	3146036M91	40-120 No	**1**	ESTABILIZADOR	STABILISER	ESTABILIZADOR

Conjunto Corrente Estabilizadora
Chain Stabiliser Kit
Juego De Cadenas Estabilizadoras

40-115

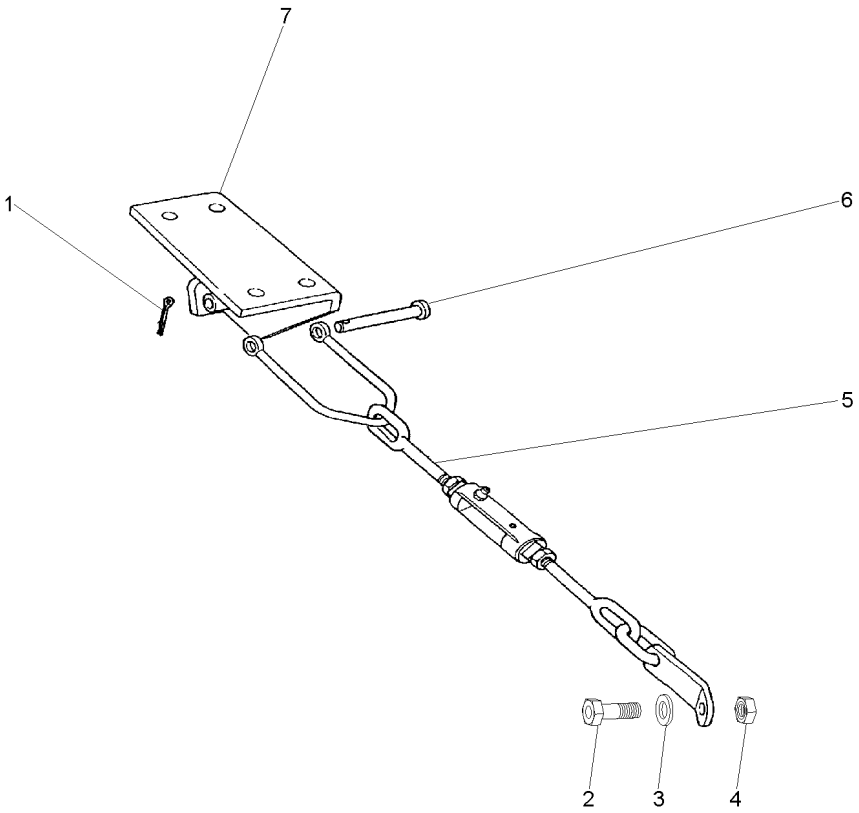

1	354089X1		**1**	CUPILHA	COTTER PIN	PASADOR DOUBLE
2	490481M1		**1**	PARAFUSO	BOLT	PERNO
3	353440X1		**1**	ARRUELA	WASHER	ARANDELA
4	353435X1		**1**	PORCA	NUT	TUERCA
5	3146037M91	40-125 No	**1**	CJ.ESTABILIZADOR	KIT, STABILISER	ESTABILIZAD JUEG
6	1481712M1	746 L27/8	**1**	PINO	PIN	PASADOR
7	037591S1	▶	**1**	SUPORTE	BRACKET	SOPORTE
7	037592S1	◀	**1**	SUPORTE	BRACKET	SOPORTE

Estabilizador
Stabiliser
Estabilizador

40-120

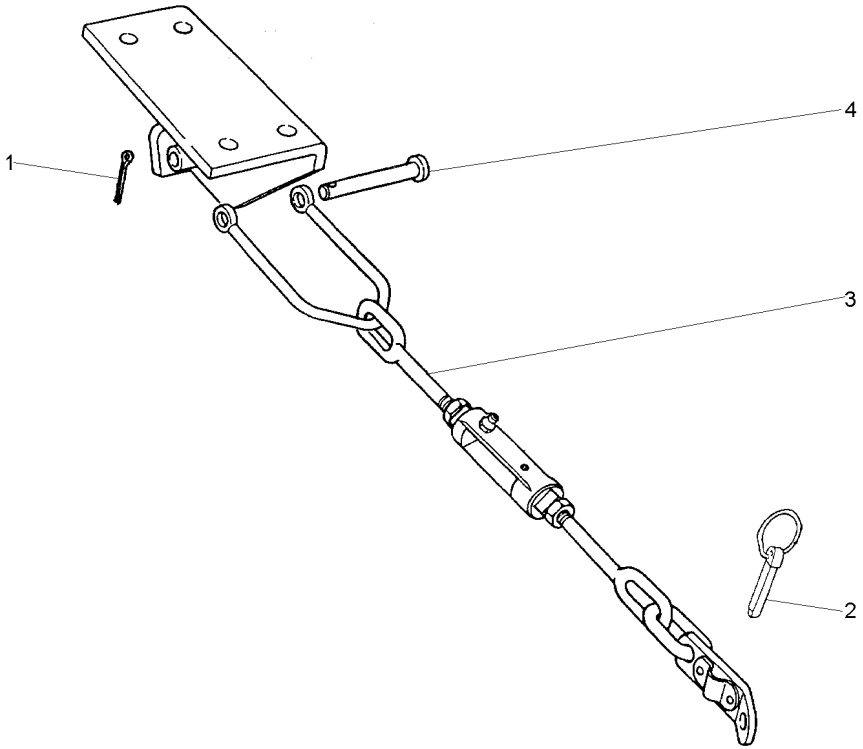

1	354089X1		**1** CUPILHA	COTTER PIN	PASADOR DOUBLE
2	810285M92		**1** PINO	PIN	PASADOR
3	3146037M91	40-125 No	**1** CJ.ESTABILIZADOR	KIT, STABILISER	ESTABILIZAD JUEG
4	1481712M1		**1** PINO	PIN	PASADOR

Conjunto Corrente Estabilizadora
Chain Stabiliser Kit
Juego De Cadenas Estabilizadoras

40-125

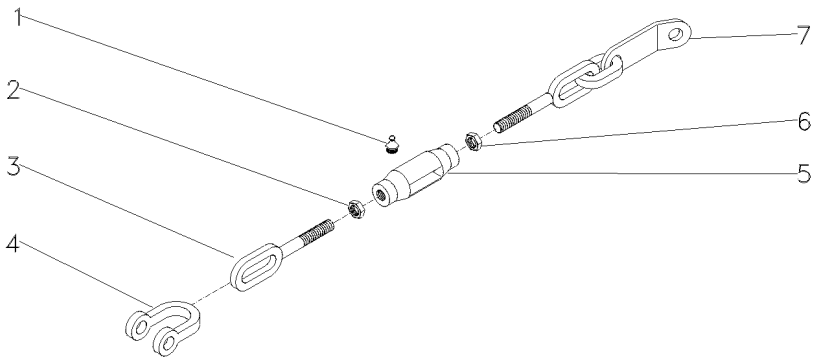

1	13811X	1/4"-28	**2**	GRAXEIRA	GREASER	ENGRASADOR
2	490532M1	3/4X10	**1**	PORCA	NUT	TUERCA
3	490522M1		**1**	TERMINAL	END	EXTREMO
4	490465M1		**1**	GARFO	FORK	HORQUILLA
5	490521M3		**1**	ARTICULAÇÃO	KNUCKLE	CHARNELA
6	375100X1	3/4X10	**1**	PORCA	NUT	TUERCA
7	3146038M91		**1**	TERMINAL	END	EXTREMO

Estabilizador
Stabiliser
Estabilizador

40-130

Estreito
Narrow
Estrecho

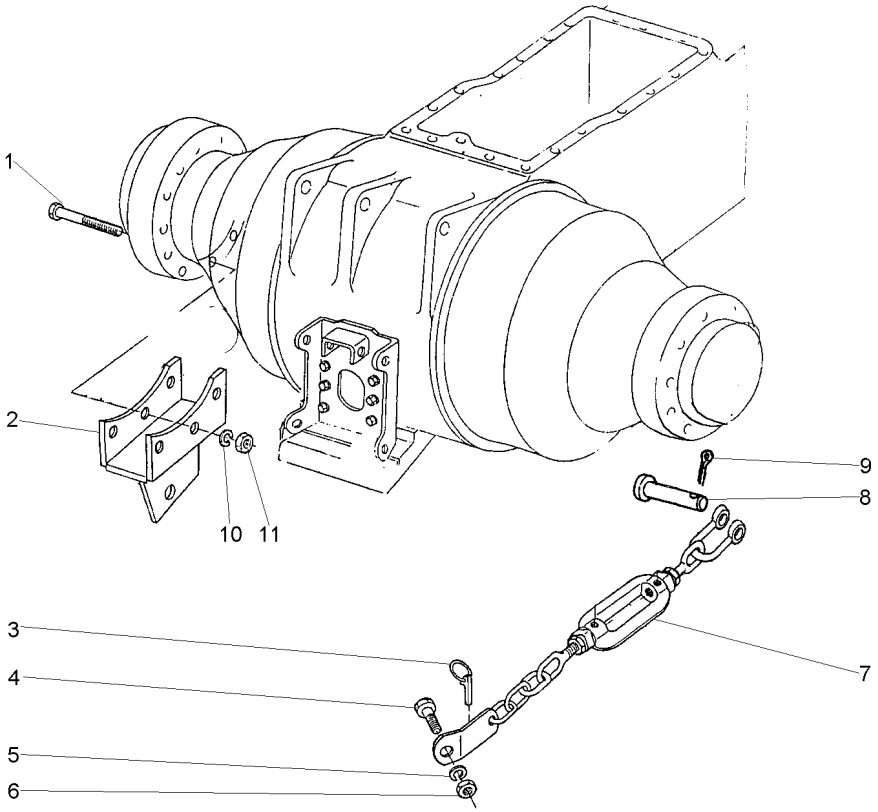

1	366908X1		**6**	PARAFUSO	BOLT	PERNO
2	039120S1	◀	**1**	SUPORTE	BRACKET	SOPORTE
2	039121S1	▶	**1**	SUPORTE	BRACKET	SOPORTE
3	810285M92		**2**	PINO	PIN	PASADOR
4	490481M1		**2**	PARAFUSO	BOLT	PERNO
5	353440X1		**2**	ARRUELA	WASHER	ARANDELA
6	353435X1		**2**	PORCA	NUT	TUERCA
7	039118N1	40-135 No	**1**	CJ.ESTABILIZADOR	KIT, STABILISER	ESTABILIZAD JUEG
8	1481712M1		**2**	PINO	PIN	PASADOR
9	354089X1		**2**	CUPILHA	COTTER PIN	PASADOR DOUBLE
10	353432X1		**6**	ARRUELA	WASHER	ARANDELA
11	338600X1		**6**	PORCA	NUT	TUERCA

Estabilizador
Stabiliser
Estabilizador

40-135

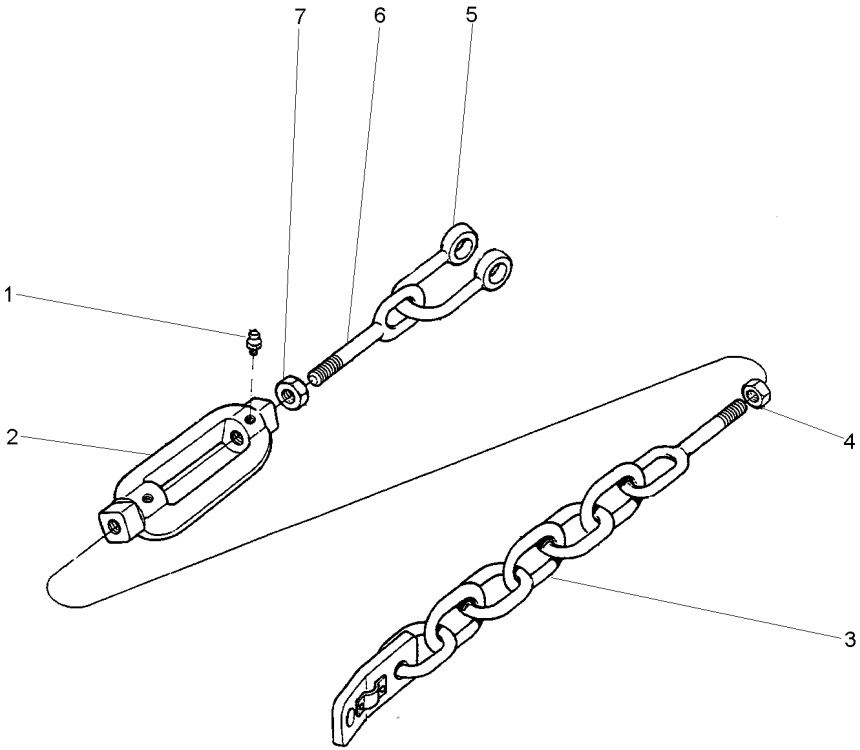

1	13811X				
2	490521M3	**2**	GRAXEIRA	GREASER	ENGRASADOR
3	3146038M91	**1**	ARTICULAÇÃO	KNUCKLE	CHARNELA
4	490532M1	**1**	TERMINAL	END	EXTREMO
5	039117P1	**1**	PORCA	NUT	TUERCA
6	490522M1	**1**	GARFO	FORK	HORQUILLA
7	375100X1	**1**	TERMINAL	END	EXTREMO
		1	PORCA	NUT	TUERCA

◀

Estabilizador
Stabiliser
Estabilizador

40-140

Telescópico
Telescopic
Telescópico

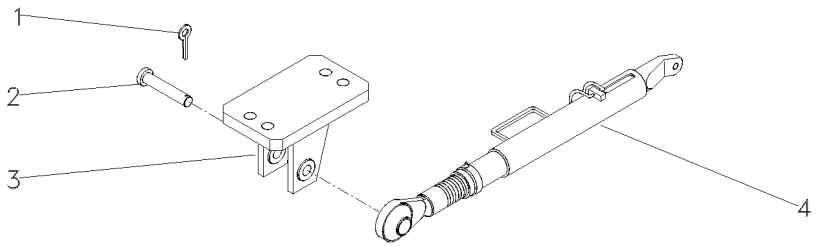

1	354068X1		**2**	CONTRAPINO	DOWEL	CENTRAJE
2	037549P1		**2**	PINO	PIN	PASADOR
3	045108S1	◀	**1**	SUPORTE	BRACKET	SOPORTE
3	045110S1	▶	**1**	SUPORTE	BRACKET	SOPORTE
4	038438T1	40-145 No	**2**	CJ.ESTABILIZADOR	KIT, STABILISER	ESTABILIZAD JUEG

Estabilizador Telescópico
Telescopic Stabiliser
Estabilizador Telescópico

40-145

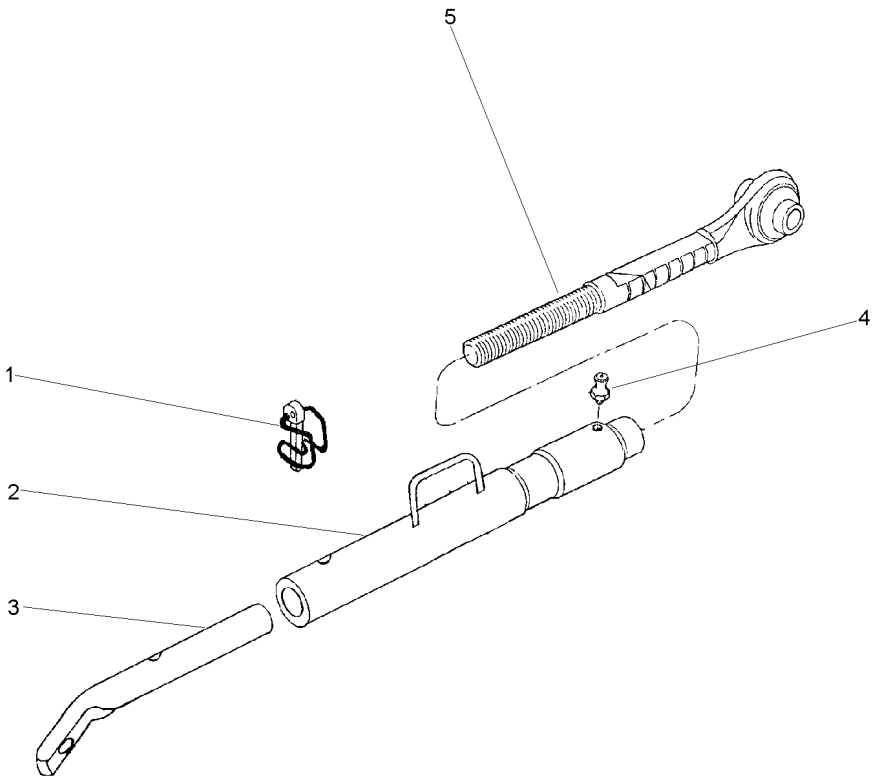

1	037676R1	**1** PINO	PIN	PASADOR
2	037685R1	**1** TUBO	PIPE	CANO
3	039057R1	**1** TERMINAL	END	EXTREMO
4	13811X	**1** GRAXEIRA	GREASER	ENGRASADOR
5	037682R1	**1** TERMINAL	END	EXTREMO

Tomada De Força Independente
Independent Power Take Off
Toma De Fuerza Independente

50-10

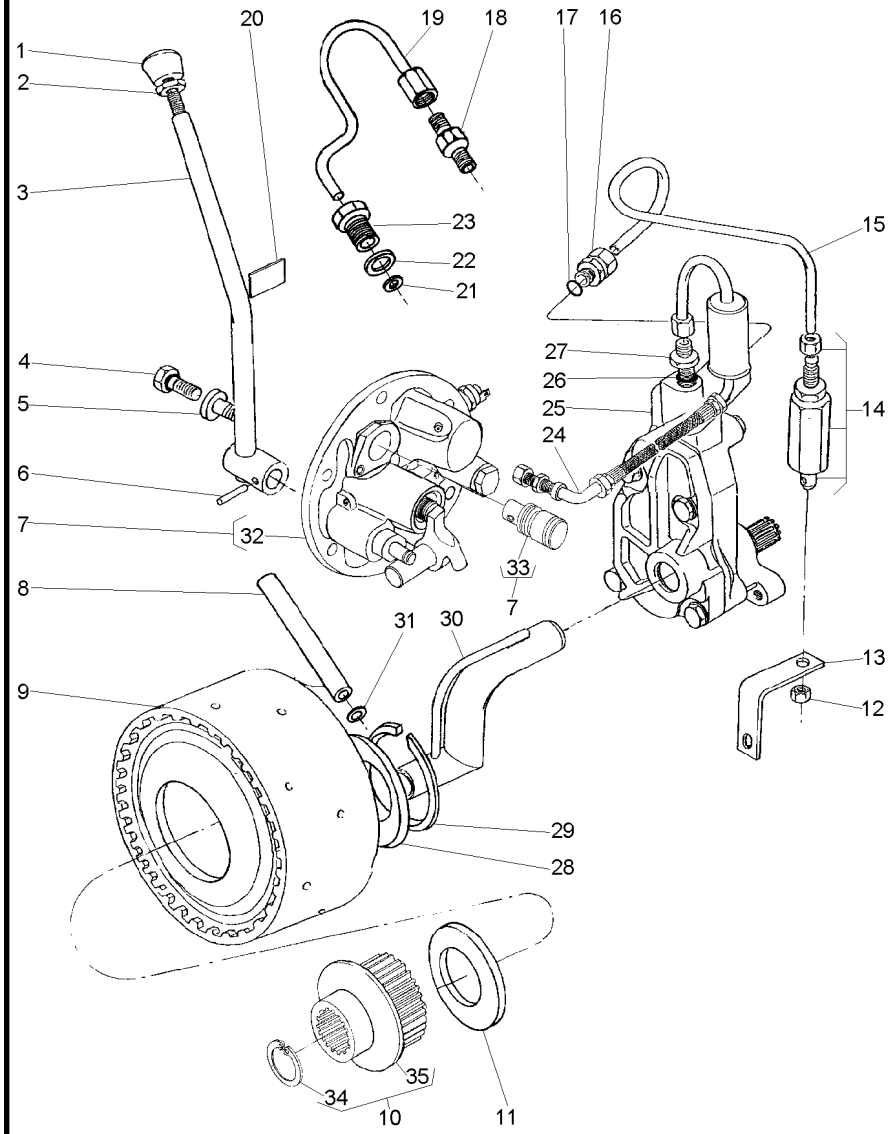

1	035972P1			**1**	MANÍPULO	KNOB	POMO
2	353430X1	3/8x24		**1**	PORCA	NUT	TUERCA
3	6202508M91			**1**	ALAVANCA	LEVER	PALANCA
4	358720X91			**1**	TAMPÃO	PAD	ALMOHADILLA
5	3697609M91			**1**	TAMPÃO	PAD	ALMOHADILLA
6	357660X1			**1**	PINO	PIN	PASADOR
7	038577N1			**1**	TAMPA	COVER	CUBIERTA
8	3610929M1			**1**	TUBO	PIPE	CANO
9	4200050M91		50-20 No	**1**	CJ. EMBREAGEM	KIT, CLUTCH	EMBRAGUE JUEGO
10	042256N1			**1**	CJ. CUBO	KIT, HUB	JUEGO DE CUBO
11	3613267M1			**1**	ARRUELA	WASHER	ARANDELA
12	355830X1	9/16x18		**1**	PORCA	NUT	TUERCA
13	026955P1			**1**	SUPORTE	BRACKET	SOPORTE
14	3401801M91			**1**	VÁLVULA	VALVE	VALVULA
15	3589457M1			**1**	TUBO	PIPE	CANO
16	3411947M91			**2**	CONEXÃO	CONNECTION	CONEXION
17	831452M1			**2**	ANEL "O"	O RING	JUNTA TORICA
18	037659T1			**1**	CONEXÃO	CONNECTION	CONEXION
19	037566P1			**1**	TUBO	PIPE	CANO
20	3149896M1			**1**	DECAL	DECAL	CALCOMANIA
21	3007188X1			**1**	ARRUELA	WASHER	ARANDELA
22	1440702X1			**1**	ARRUELA	WASHER	ARANDELA
23	037567P1			**1**	CONEXÃO	CONNECTION	CONEXION
24	037559N1		50-25 No	**1**	CJ. TUBO	TUBE ASSY	CONJ.DE TUBO
25	886821M94		50-30 No	**1**	CJ. BOMBA	KIT, PUMP	BOMBA JUEGO
26	831452M1			**1**	ANEL "O"	O RING	JUNTA TORICA
27	035828T1			**1**	CONEXÃO	CONNECTION	CONEXION
28	3613267M1			**1**	ARRUELA	WASHER	ARANDELA
29	352699X1			**1**	ANEL TRAVA	CIRCLIP	CIRCULITO
30	1872170M91			**1**	CJ. TUBO	TUBE ASSY	CONJ.DE TUBO
31	195561M1			**2**	ANEL "O"	O RING	JUNTA TORICA
32	3611290M94	7	50-35 No	**1**	CJ. TAMPA	KIT, COVER	JUEGO DE TAPA
33	037537P1	7		**1**	EIXO	SHAFT	ARBOL
34	391076X1	10		**1**	ANEL	RING	ARO
35	051384S1	10		**1**	CUBO	HUB	CUBO

Tomada De Força Independente
Independent Power Take Off
Toma De Fuerza Independente

50-15

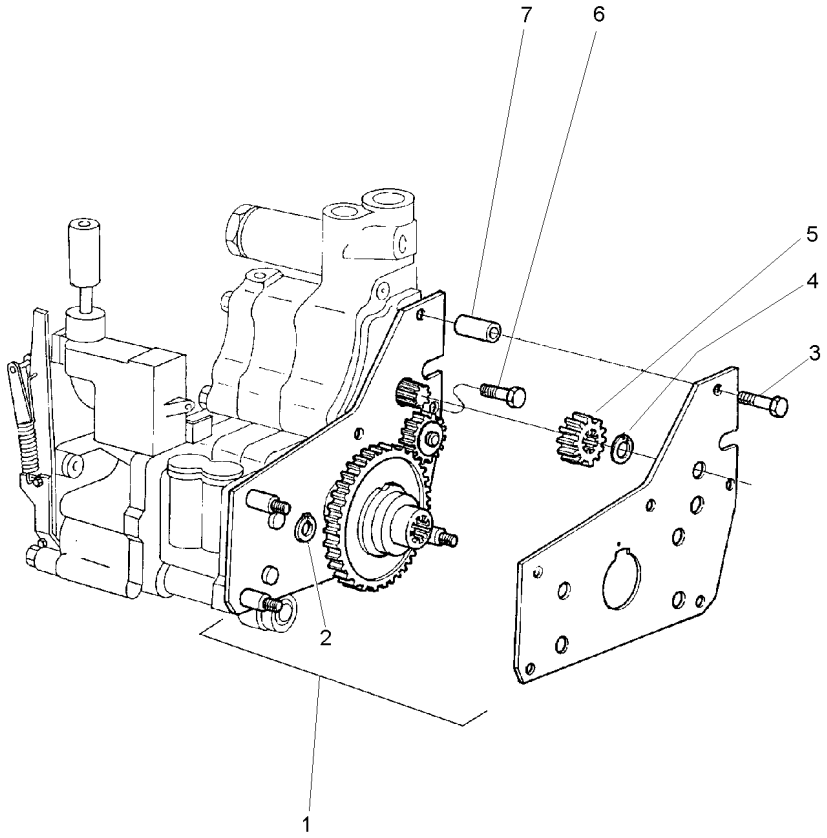

1	4200134M91		**1**	CJ. ENGRENAGEM	KIT, GEAR	ENGRANAJES JUEGO
2	377690X1	⊸ 390202X1	**2**	ANEL TRAVA	CIRCLIP	CIRCULITO
3	516259M2	3/8x16x1.3/4	**2**	PARAFUSO	BOLT	PERNO
4	353213X1		**1**	ANEL TRAVA	CIRCLIP	CIRCULITO
5	515961M1		**1**	ENGRENAGEM	GEAR	ENGRANAJE
6	357852X1	5/16x18x3/4	**1**	PARAFUSO	BOLT	PERNO
7	366045X1		**2**	ESPAÇADOR	SPACER	PIEZA DISTANCIA

Embreagem Da Tomada De Força Independente
Independent Power Take-Off Clutch
Embrague De La Toma De Fuerza Independente

50-20

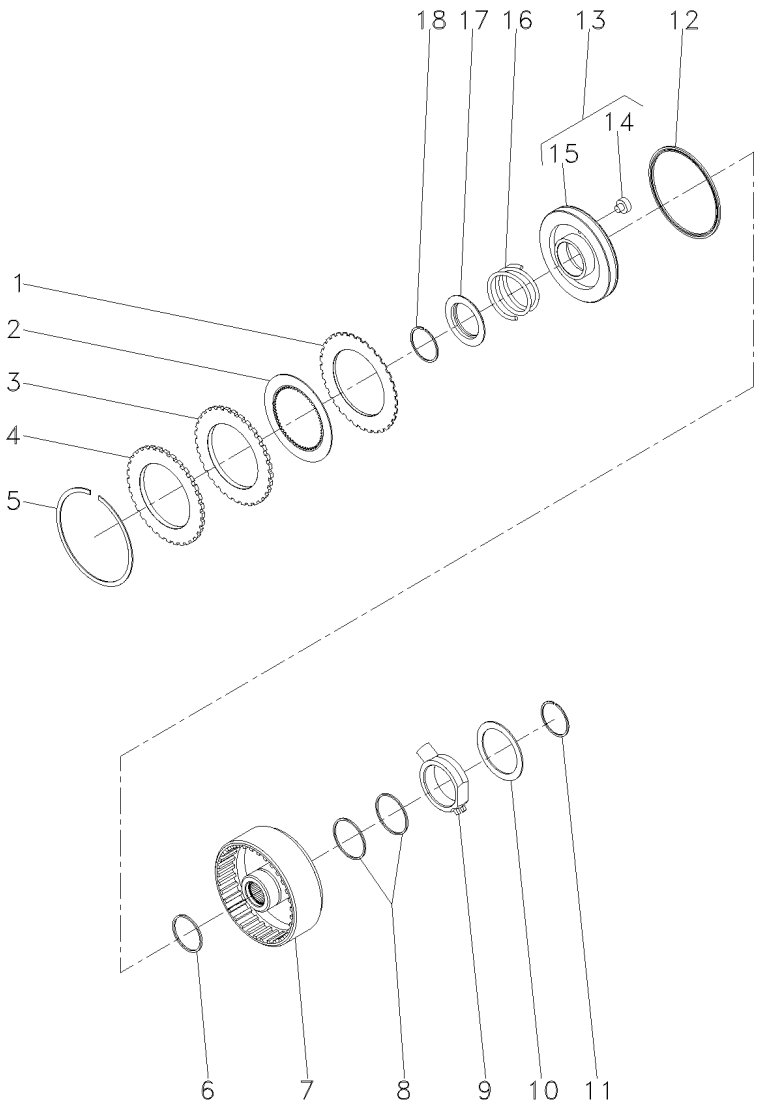

1	1870860M1			**7**	DISCO	DISC	DISCO
2	1688532M1			**7**	DISCO	DISC	DISCO
3	1870011M1			**1**	CALÇO	SHIM	CALCE
4	3699355M1			**1**	PLACA	PLATE	PLATO
5	364689X1			**1**	ANEL	RING	ARO
6	186198M1	⊸	3699909M1	**1**	ANEL	RING	ARO
7	3701442M1			**1**	CARCAÇA	HOUSING	ALOJAMIENTO
8	3612141M1			**2**	ANEL	RING	ARO
9	3610279M2			**1**	FLANGE	FLANGE	PLETINA
10	3699433M1			**1**	ARRUELA	WASHER	ARANDELA
11	391129X1			**1**	ANEL TRAVA	CIRCLIP	CIRCULITO
12	1870859M1			**1**	RETENTOR	SEAL	RETEN
13	3599601M93			**1**	CJ. PISTÃO	KIT, PISTON	JUEGO DE PISTON
14	3699353M1	13		**1**	BUJÃO	PLUG	TAPON
15	3699313M1	13		**1**	PISTÃO	PISTON	PISTON
16	3599507M2			**1**	MOLA	SPRING	RESORTE
17	1691307M2			**1**	ANEL	RING	ARO
18	1442512X1			**1**	ANEL	RING	ARO

Tubo E Filtro
Pipe And Filter
Tubo Y Filtro

50-25

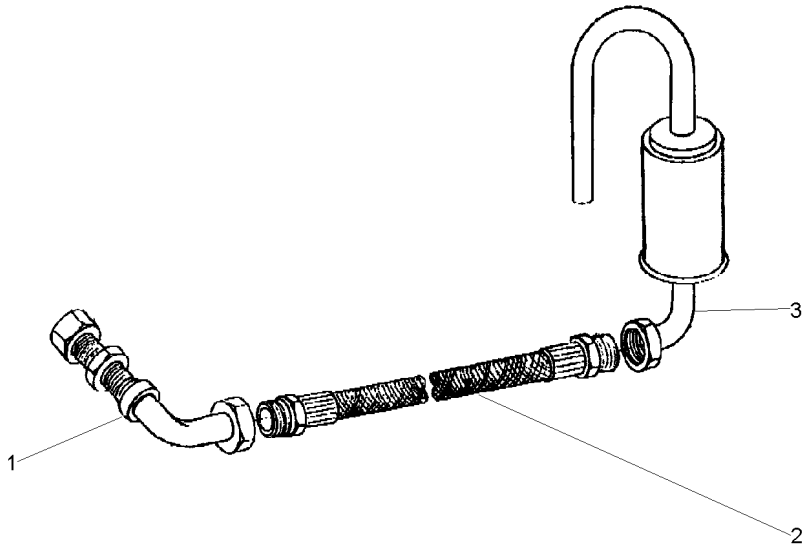

1	049037T1	**1** CJ. TUBO	KIT, PIPE	JUEGO CANO
2	049038T1	**1** MANGUEIRA	HOSE	FLEXIBLE
3	048709S1	**1** FILTRO	FILTER	FILTRO

Bomba Hidráulica Auxiliar
Hydraulic Pump Auxiliary
Bomba Hidráulica Auxiliar

50-30

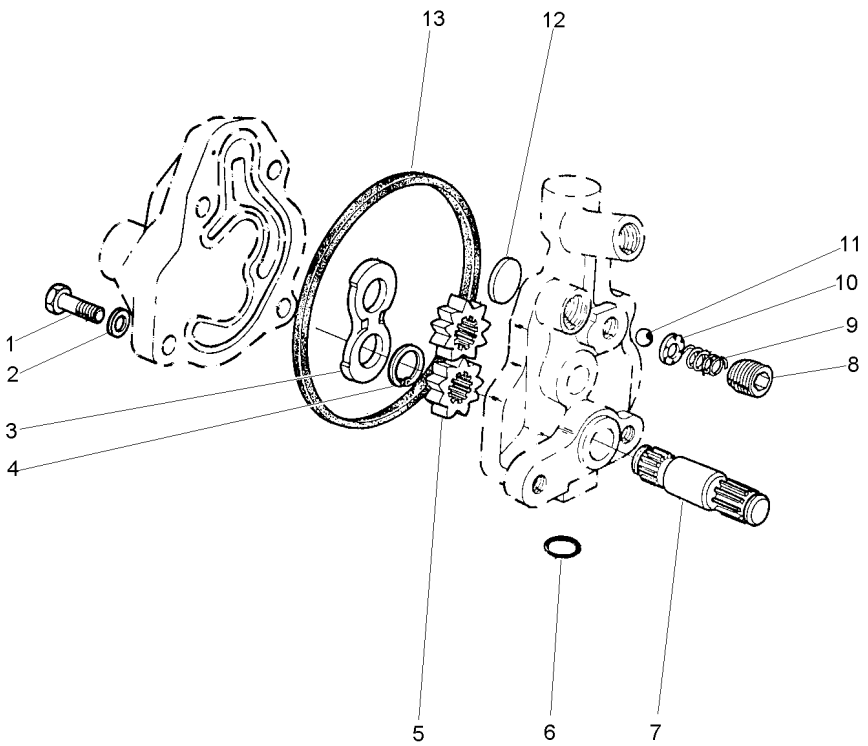

1	353517X1	5/16x24x3/4	**1**	PARAFUSO	BOLT	PERNO
2	353446X1		**4**	ARRUELA	WASHER	ARANDELA
3	1885307M1		**1**	PLACA	PLATE	PLATO
4	1885484M1		**1**	ANEL	RING	ARO
5		886821M94	**2**	ENGRENAGEM	GEAR	ENGRANAJE
6	359002X1		**1**	ANEL "O"	O RING	JUNTA TORICA
7		886821M94	**1**	EIXO	SHAFT	ARBOL
8	1885582M1		**1**	TAMPÃO	PAD	ALMOHADILLA
9	1886511M1		**1**	MOLA	SPRING	RESORTE
10	1885788M1		**1**	GUIA	GUIDE	GUIA
11	22206X		**1**	ESFERA	BALL	BOLA
12	1889318M1		**1**	PLACA	PLATE	PLATO
13	1885310M1		**1**	JUNTA	GASKET	EMPAQUETADURA.

Tampa E Controles
Cover And Controls
Tapa Y Mandos

50-35

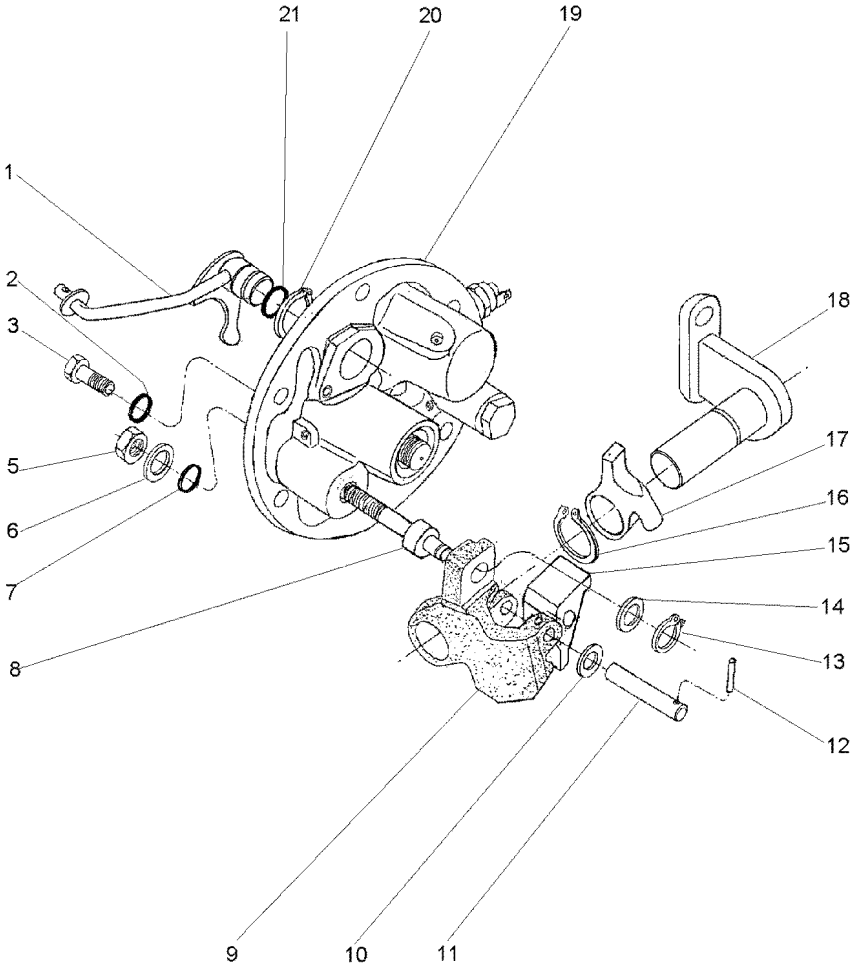

1	3760390M91		**1**	ALAVANCA	LEVER	PALANCA
2	369132X1		**2**	ANEL "O"	O RING	JUNTA TORICA
3	3009194X1		**2**	PARAFUSO	BOLT	PERNO
5	339402X1		**1**	PORCA	NUT	TUERCA
6	390734X1		**1**	ARRUELA	WASHER	ARANDELA
7	195562M1		**1**	ANEL "O"	O RING	JUNTA TORICA
8	3697950M2		**1**	EIXO	SHAFT	ARBOL
9	3614292M1		**1**	PIVÔ	PIVOT	PIVOTE
10	3697982M1		**1**	ARRUELA	WASHER	ARANDELA
11	3614294M1		**1**	PINO	PIN	PASADOR
12	3009322X1		**1**	PINO	PIN	PASADOR
13	339710X1		**1**	ANEL	RING	ARO
14	3699552M1		**1**	ARRUELA	WASHER	ARANDELA
15	3614290M1		**1**	ALAVANCA	LEVER	PALANCA
16	1440523X1		**1**	ANEL TRAVA	CIRCLIP	CIRCULITO
17	3614289M1		**1**	ALAVANCA	LEVER	PALANCA
18	3697956M91		**1**	SUPORTE	BRACKET	SOPORTE
19	061929N1	50-160 No	**1**	TAMPA	COVER	CUBIERTA
20	1440475X1		**2**	ANEL TRAVA	CIRCLIP	CIRCULITO
21	851258M1		**1**	ANEL "O"	O RING	JUNTA TORICA

Tampa Lateral
Cover
Tapa

50-40

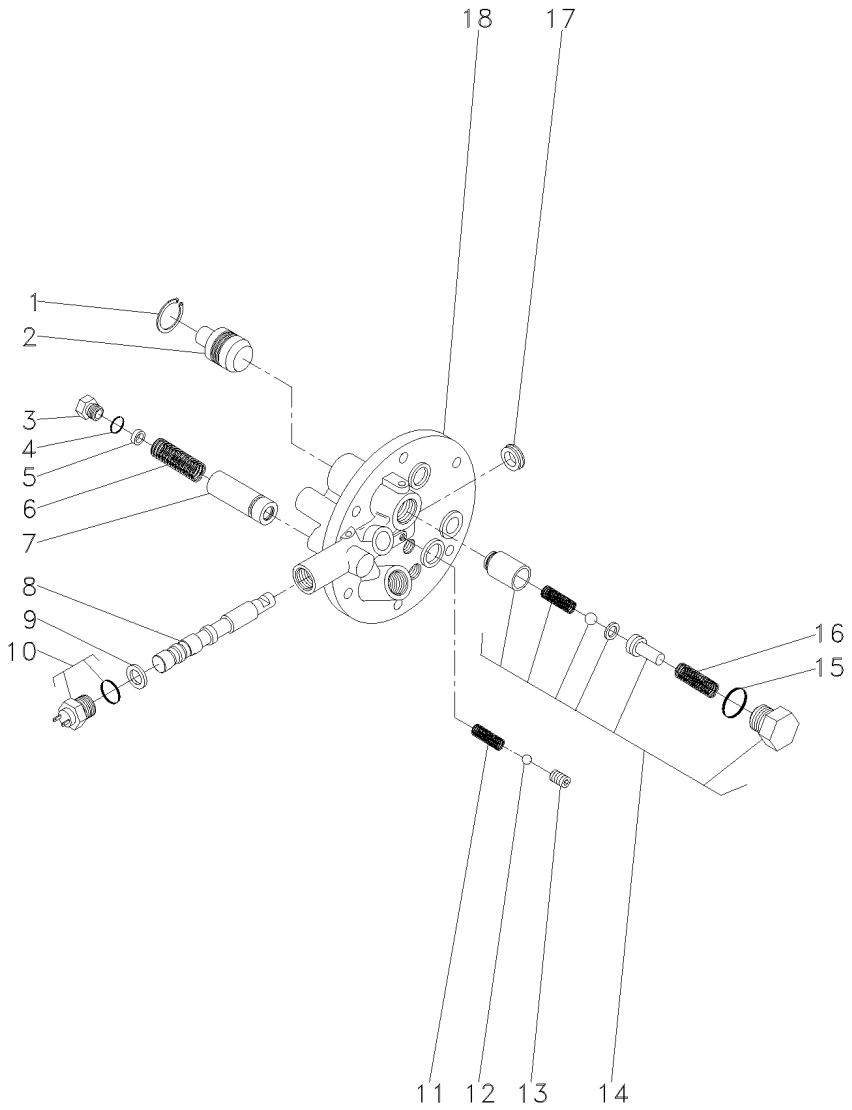

1	339361X1			**1**	ANEL	RING	ARO
2	3697275M1			**1**	PISTÃO	PISTON	PISTON
3	3610598M1			**1**	TAMPÃO	PAD	ALMOHADILLA
4	3019394X1			**1**	ANEL "O"	O RING	JUNTA TORICA
5	3610926M1			**X**	CALÇO	SHIM	CALCE
6	3610555M1			**1**	MOLA	SPRING	RESORTE
7	3610600M91			**1**	VÁLVULA	VALVE	VALVULA
8			3760527M93	**1**	EIXO	SHAFT	ARBOL
9	3019839X1			**1**	ANEL	RING	ARO
10	3761983M91			**1**	INTERRUPTOR	SWITCH	INTERRUPTOR
11	3610554M1			**1**	MOLA	SPRING	RESORTE
12	3003593X1			**1**	ESFERA	BALL	BOLA
13	3760739M1			**1**	PRISIONEIRO	STUD	ESPARRAGO
14	3762311M92			**1**	JG. REPARO	KIT, REPAIR	JUEGO REPARACION
15	3019398X1	14		**1**	ANEL "O"	O RING	JUNTA TORICA
16	3610923M1	14		**1**	MOLA	SPRING	RESORTE
17	3760738M1			**1**	RETENTOR	SEAL	RETEN
18			3760527M93	**1**	TAMPA	COVER	CUBIERTA

Tomada De Força Independente
Independent Power Take Off
Toma De Fuerza Independente

50-45

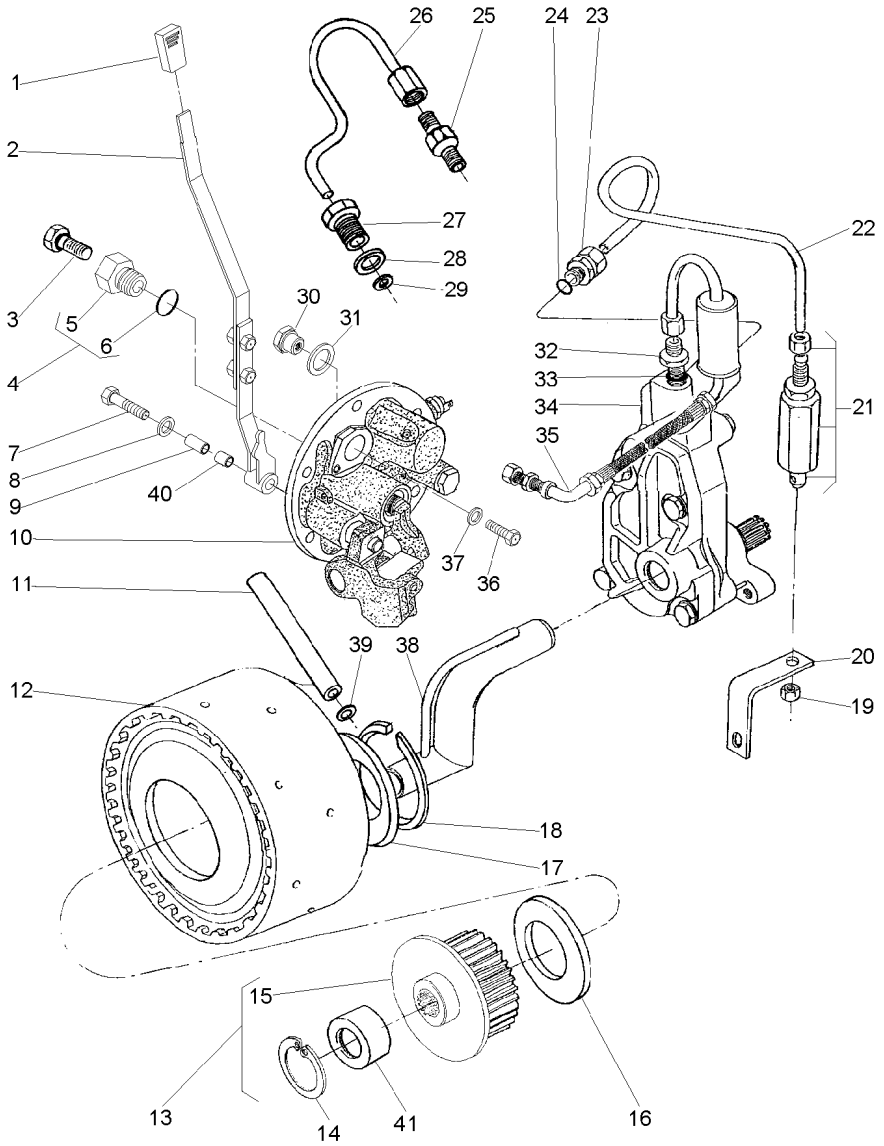

1	068078P1			**1**	MANÍPULO	KNOB	POMO
2	063423N1			**1**	CJ. ALAVANCA	KIT, LEVER	JUEGO, PALANCA
3	358720X91			**1**	TAMPÃO	PAD	ALMOHADILLA
4	3697609M91			**1**	TAMPÃO	PAD	ALMOHADILLA
5	3697608M1	4		**1**	BUJÃO	PLUG	TAPON
6	3019397X1	4		**1**	ANEL	RING	ARO
7	353714X1			**1**	PARAFUSO	BOLT	PERNO
8	390597X1			**1**	ARRUELA	WASHER	ARANDELA
9	061932P1			**1**	BUCHA	INSERT	INSERCION
10	061927N1		50-135 No	**1**	TAMPA	COVER	CUBIERTA
11	3610929M1			**1**	TUBO	PIPE	CANO
12	4200050M91		50-20 No	**1**	CJ. EMBREAGEM	KIT, CLUTCH	EMBRAGUE JUEGO
13	042256N1			**1**	CJ. CUBO	KIT, HUB	JUEGO DE CUBO
14	391076X1	13		**1**	ANEL	RING	ARO
15	051384S1	13		**1**	CUBO	HUB	CUBO
16	3613267M1			**1**	ARRUELA	WASHER	ARANDELA
17	037656P1			**1**	ARRUELA	WASHER	ARANDELA
18	352699X1			**1**	ANEL TRAVA	CIRCLIP	CIRCULITO
19	355830X1			**1**	PORCA	NUT	TUERCA
20	026955P1			**1**	SUPORTE	BRACKET	SOPORTE
21	3401801M91			**1**	VÁLVULA	VALVE	VALVULA
22	071659P1			**1**	TUBO	PIPE	CANO
23	039605N1			**2**	CONEXÃO	CONNECTION	CONEXION
24	831452M1			**2**	ANEL "O"	O RING	JUNTA TORICA
25	037659T1			**1**	CONEXÃO	CONNECTION	CONEXION
26	037566P1			**1**	TUBO	PIPE	CANO
27	037567P1			**1**	CONEXÃO	CONNECTION	CONEXION
28	1440702X1			**1**	ARRUELA	WASHER	ARANDELA
29	3007188X1			**1**	ARRUELA	WASHER	ARANDELA
30	061987P1			**1**	BUJÃO	PLUG	TAPON
31	3409614M1			**1**	ARRUELA	WASHER	ARANDELA
32	035828T1			**1**	CONEXÃO	CONNECTION	CONEXION
33	831452M1			**1**	ANEL "O"	O RING	JUNTA TORICA
34	886821M94		50-30 No	**1**	CJ. BOMBA	KIT, PUMP	BOMBA JUEGO
35	037559N1		50-25 No	**1**	CJ. TUBO	TUBE ASSY	CONJ.DE TUBO
36	339081X1			**1**	PARAFUSO	BOLT	PERNO
37	390597X1			**1**	ARRUELA	WASHER	ARANDELA
38	1872170M91			**1**	CJ. TUBO	TUBE ASSY	CONJ.DE TUBO
39	195561M1			**1**	ANEL "O"	O RING	JUNTA TORICA
40	068966P1			**1**	BUCHA	BUSH	CASQUILLO
41	039719P1	13		**1**	LUVA	SLEEVE	MANCHA

Tomada De Força Independente
Independent Power Take Off
Toma De Fuerza Independente

50-50

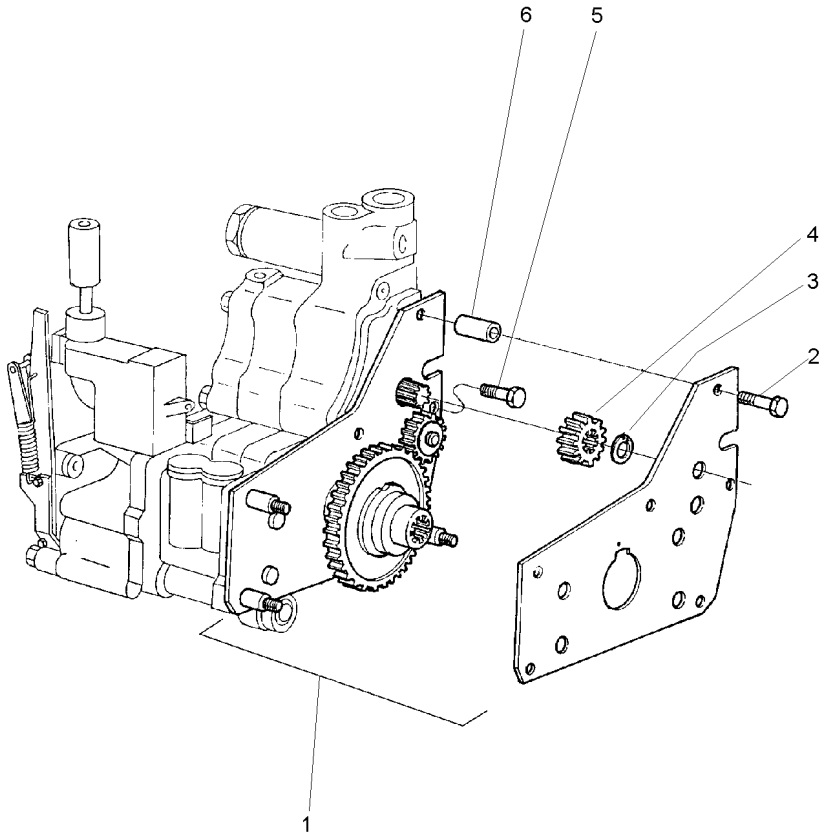

1	4200134M91	**1**	CJ. ENGRENAGEM	KIT, GEAR	ENGRANAJES JUEGO
2	516259M2	**2**	PARAFUSO	BOLT	PERNO
3	353213X1	**1**	ANEL TRAVA	CIRCLIP	CIRCULITO
4	515961M1	**1**	ENGRENAGEM	GEAR	ENGRANAJE
5	357852X1	**1**	PARAFUSO	BOLT	PERNO
6	366045X1	**2**	ESPAÇADOR	SPACER	PIEZA DISTANCIA

Tomada De Força Independente
Independent Power Take Off
Toma De Fuerza Independente

50-55

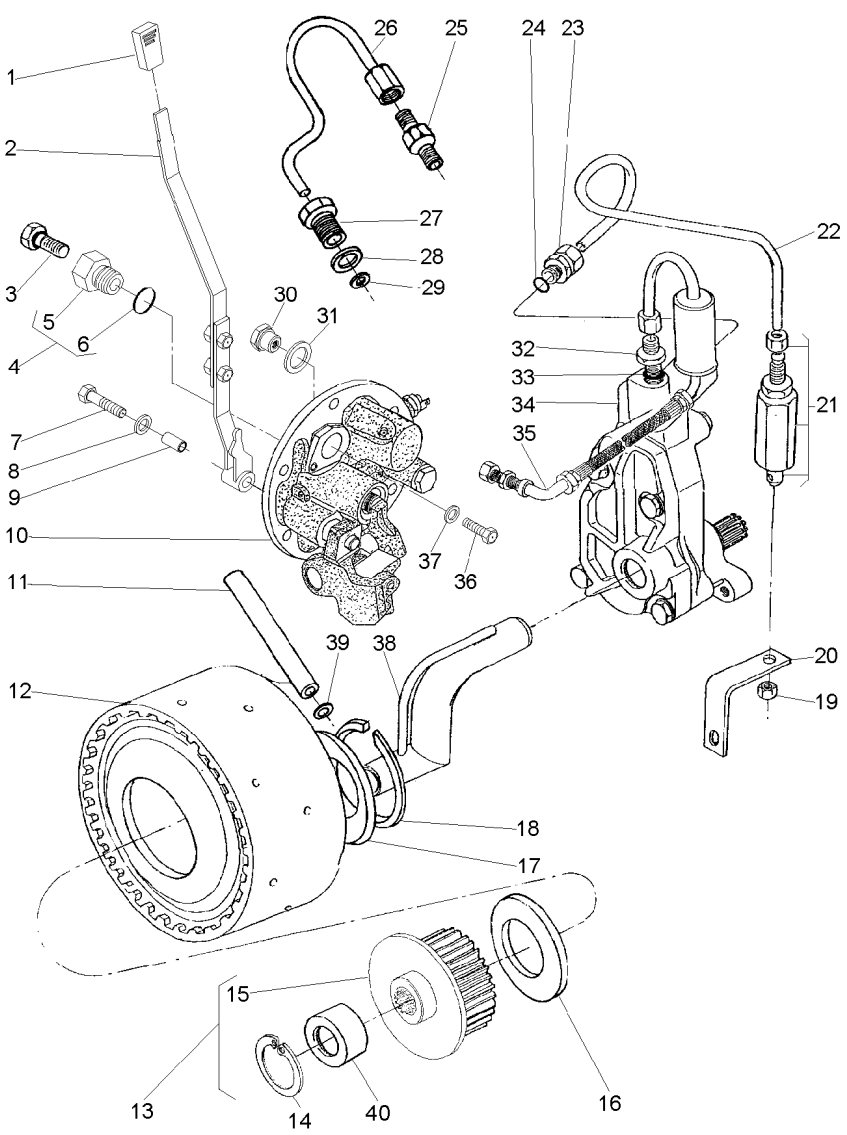

1	035972P1			**1**	MANÍPULO	KNOB	POMO
2	063423N1			**1**	CJ. ALAVANCA	KIT, LEVER	JUEGO, PALANCA
3	358720X91			**1**	TAMPÃO	PAD	ALMOHADILLA
4	3697609M91			**1**	TAMPÃO	PAD	ALMOHADILLA
5	3697608M1	4		**1**	BUJÃO	PLUG	TAPON
6	3019397X1	4		**1**	ANEL	RING	ARO
7	353714X1			**1**	PARAFUSO	BOLT	PERNO
8	390597X1			**1**	ARRUELA	WASHER	ARANDELA
9	061932P1			**1**	BUCHA	INSERT	INSERCION
10	064446N1		50-75 No	**1**	CJ. TAMPA	KIT, CAP	JUEGO DE TAPON
11	3610929M1			**1**	TUBO	PIPE	CANO
12	4200050M91		50-20 No	**1**	CJ. EMBREAGEM	KIT, CLUTCH	EMBRAGUE JUEGO
13	042256N1			**1**	CJ. CUBO	KIT, HUB	JUEGO DE CUBO
14	391076X1	13		**1**	ANEL	RING	ARO
15	051384S1	13		**1**	CUBO	HUB	CUBO
16	3613267M1			**1**	ARRUELA	WASHER	ARANDELA
17	037656P1			**1**	ARRUELA	WASHER	ARANDELA
18	352699X1			**1**	ANEL TRAVA	CIRCLIP	CIRCULITO
19	355830X1			**1**	PORCA	NUT	TUERCA
20	026955P1			**1**	SUPORTE	BRACKET	SOPORTE
21	3401801M91			**1**	VÁLVULA	VALVE	VALVULA
22	071659P1			**1**	TUBO	PIPE	CANO
23	039605N1			**2**	CONEXÃO	CONNECTION	CONEXION
24	831452M1			**2**	ANEL "O"	O RING	JUNTA TORICA
25	037659T1			**1**	CONEXÃO	CONNECTION	CONEXION
26	037566P1			**1**	TUBO	PIPE	CANO
27	037567P1			**1**	CONEXÃO	CONNECTION	CONEXION
28	1440702X1			**1**	ARRUELA	WASHER	ARANDELA
29	3007188X1			**1**	ARRUELA	WASHER	ARANDELA
30	061987P1			**1**	BUJÃO	PLUG	TAPON
31	3409614M1			**1**	ARRUELA	WASHER	ARANDELA
32	035828T1			**1**	CONEXÃO	CONNECTION	CONEXION
33	831452M1			**1**	ANEL "O"	O RING	JUNTA TORICA
34	886821M94		50-30 No	**1**	CJ. BOMBA	KIT, PUMP	BOMBA JUEGO
35	037559N1		50-25 No	**1**	CJ. TUBO	TUBE ASSY	CONJ.DE TUBO
36	339081X1			**1**	PARAFUSO	BOLT	PERNO
37	390597X1			**1**	ARRUELA	WASHER	ARANDELA
38	1872170M91			**1**	CJ. TUBO	TUBE ASSY	CONJ.DE TUBO
39	195561M1			**2**	ANEL "O"	O RING	JUNTA TORICA
40	039719P1	13		**1**	LUVA	SLEEVE	MANCHA

Tomada De Força Independente
Independent Power Take Off
Toma De Fuerza Independente

50-60

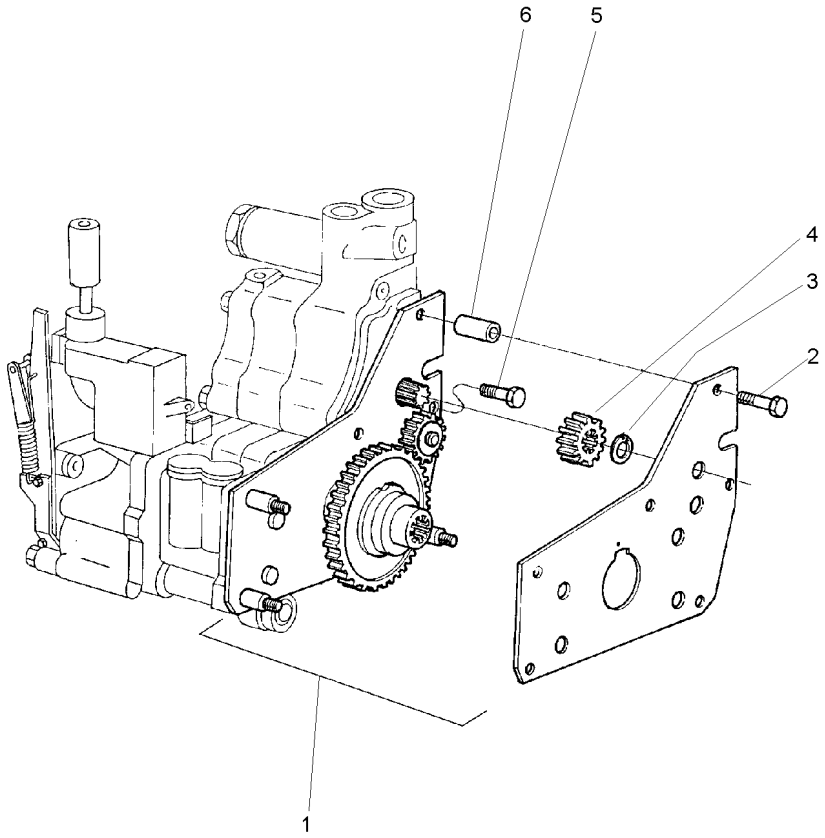

1	4200134M91	**1**	CJ. ENGRENAGEM	KIT, GEAR	ENGRANAJES JUEGO
2	516259M2	**2**	PARAFUSO	BOLT	PERNO
3	353213X1	**1**	ANEL TRAVA	CIRCLIP	CIRCULITO
4	515961M1	**1**	ENGRENAGEM	GEAR	ENGRANAJE
5	357852X1	**1**	PARAFUSO	BOLT	PERNO
6	366045X1	**2**	ESPAÇADOR	SPACER	PIEZA DISTANCIA

Trem De Engrenagens
Gear Train
Trem De Engrenajes

50-65

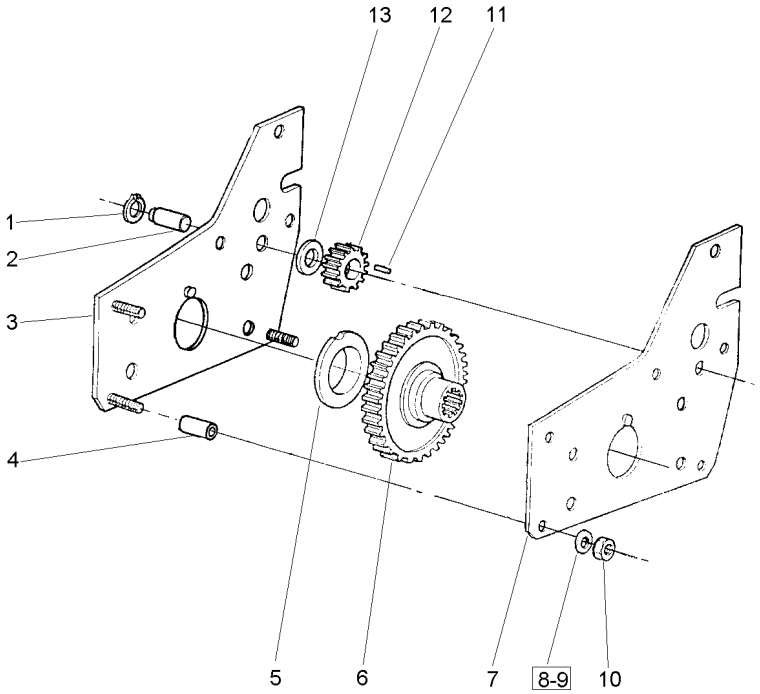

1	22042X		**1**	ANEL	RING	ARO
2	515963M3		**1**	EIXO	SHAFT	ARBOL
3	1661240M91		**1**	PLACA	PLATE	PLATO
4	366045X1		**3**	ESPAÇADOR	SPACER	PIEZA DISTANCIA
5	1661237M1		**2**	BUCHA	BUSH	CASQUILLO
6	1868540M1		**1**	ENGRENAGEM	GEAR	ENGRANAJE
7	1661235M1		**1**	PLACA	PLATE	PLATO
8	353434X1		**2**	ARRUELA	WASHER	ARANDELA
9	353756X1		**1**	ARRUELA	WASHER	ARANDELA
10	355566X1	3/8x16	**3**	PORCA	NUT	TUERCA
11	834167M1		**22**	ROLETE	ROLLER	RODILLO
12	515962M1		**1**	ENGRENAGEM	GEAR	ENGRANAJE
13	515966M1		**2**	ARRUELA	WASHER	ARANDELA

Tampa Da Tomada De Potência Independente
Independent Power Take Off Cover
Tapa De La Toma De Potencia Indenpendente

50-70

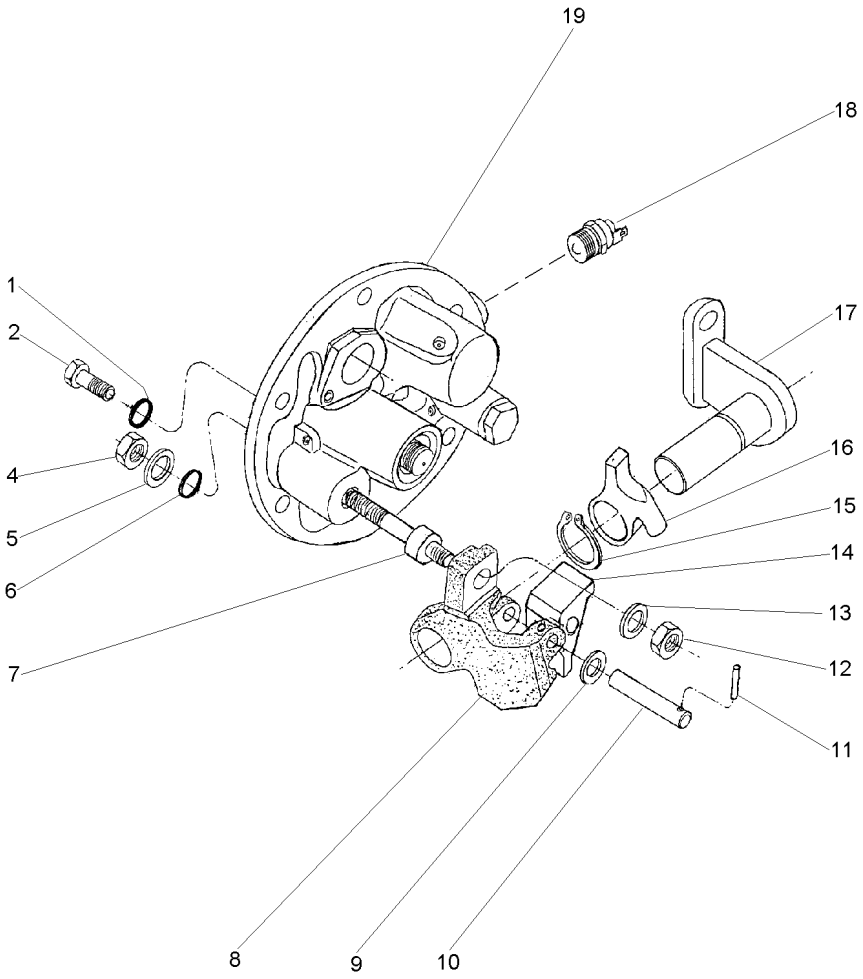

1	369132X1		**2**	ANEL "O"	O RING	JUNTA TORICA
2	3009194X1	M8	**2**	PARAFUSO	BOLT	PERNO
4	339402X1	M10	**1**	PORCA	NUT	TUERCA
5	390734X1	M10	**1**	ARRUELA	WASHER	ARANDELA
6	195562M1		**1**	ANEL "O"	O RING	JUNTA TORICA
7	063616P1		**1**	EIXO	SHAFT	ARBOL
8	3614292M1		**1**	PIVÔ	PIVOT	PIVOTE
9	3697982M1	M8X15X0,5	**1**	ARRUELA	WASHER	ARANDELA
10	3614294M1		**1**	PINO	PIN	PASADOR
11	3009322X1		**1**	PINO	PIN	PASADOR
12	1440329X1	M10	**1**	PORCA	NUT	TUERCA
13	3699552M1		**1**	ARRUELA	WASHER	ARANDELA
14	3614290M1		**1**	ALAVANCA	LEVER	PALANCA
15	1440523X1	∅ 22	**1**	ANEL TRAVA	CIRCLIP	CIRCULITO
16	3614289M1		**1**	ALAVANCA	LEVER	PALANCA
17	3697956M91		**1**	SUPORTE	BRACKET	SOPORTE
18	3761983M91		**1**	INTERRUPTOR	SWITCH	INTERRUPTOR
19	061929N1		**1**	TAMPA	COVER	CUBIERTA

Conjunto Tampa Lateral **540 Rpm**
Side Cover Assembly **540 Rpm**
Conjunto Cubierta Lateral **540 Rpm**

50-75

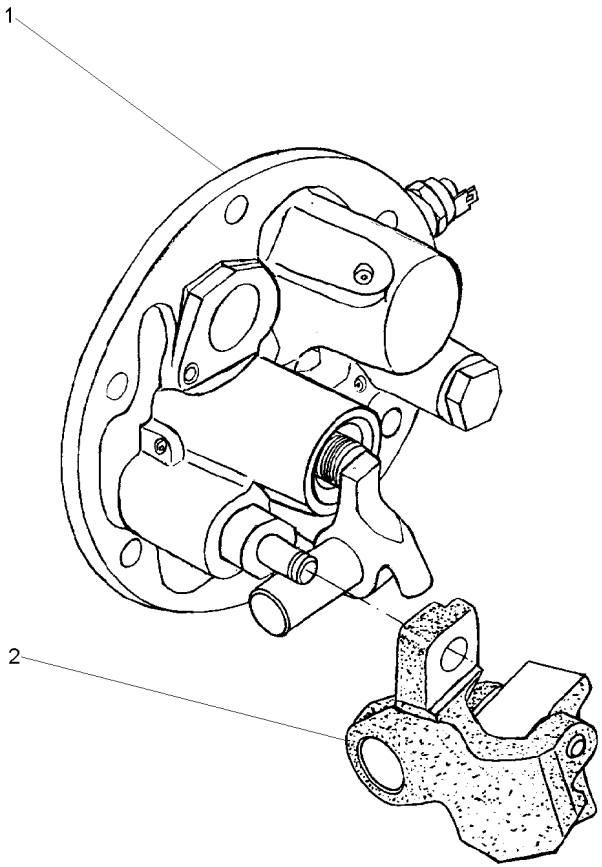

1	064445N1	**1** TAMPA	COVER	CUBIERTA
2	038383P1	**1** PIVÔ	PIVOT	PIVOTE

Tomada De Força Independente **540/1000 Rpm**
Independent Power Take Off **540/1000 Rpm**
Toma De Fuerza Independente **540/1000 Rpm**

50-80

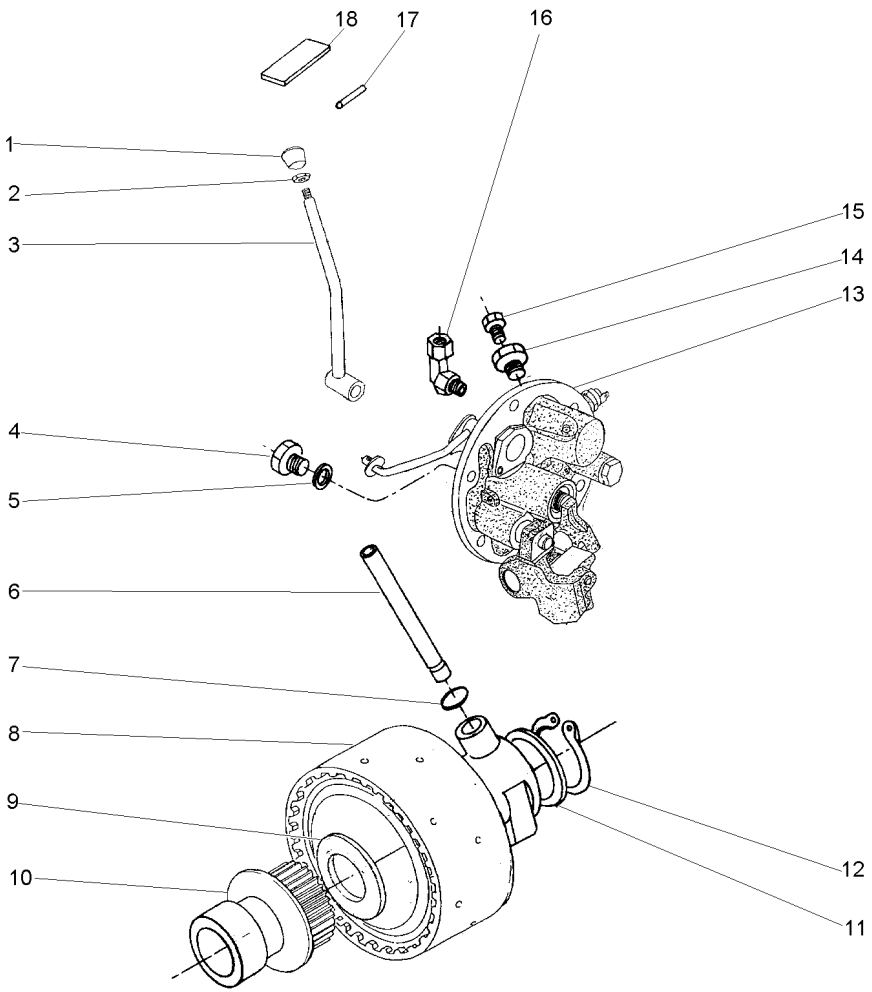

1	3585348M1		**1**	BOTÃO	BUTTON	PULSADOR
2	353430X1		**1**	PORCA	NUT	TUERCA
3	045000S1		**1**	ALAVANCA	LEVER	PALANCA
4	3409712M1		**1**	BUJÃO	PLUG	TAPON
5	1440702X1		**1**	ARRUELA	WASHER	ARANDELA
6	3610929M1		**1**	TUBO	PIPE	CANO
7	195561M1		**2**	ANEL "O"	O RING	JUNTA TORICA
8	4200050M91	50-20 No	**1**	CJ. EMBREAGEM	KIT, CLUTCH	EMBRAGUE JUEGO
9	3613267M1		**1**	ARRUELA	WASHER	ARANDELA
10	038083S1		**1**	TAMPA	COVER	CUBIERTA
11	037656P1		**1**	ARRUELA	WASHER	ARANDELA
12	352699X1		**1**	ANEL TRAVA	CIRCLIP	CIRCULITO
13	038578N1	50-85 No	**1**	CJ. TAMPA	KIT, CAP	JUEGO DE TAPON
14	3697609M91		**1**	TAMPÃO	PAD	ALMOHADILLA
15	358720X91		**1**	TAMPÃO	PAD	ALMOHADILLA
16	039605N1		**1**	CONEXÃO	CONNECTION	CONEXION
17	391290X1		**1**	PINO	PIN	PASADOR
18	049100P1		**1**	DECAL	DECAL	CALCOMANIA

Tampa
Cover
Tapa

50-85

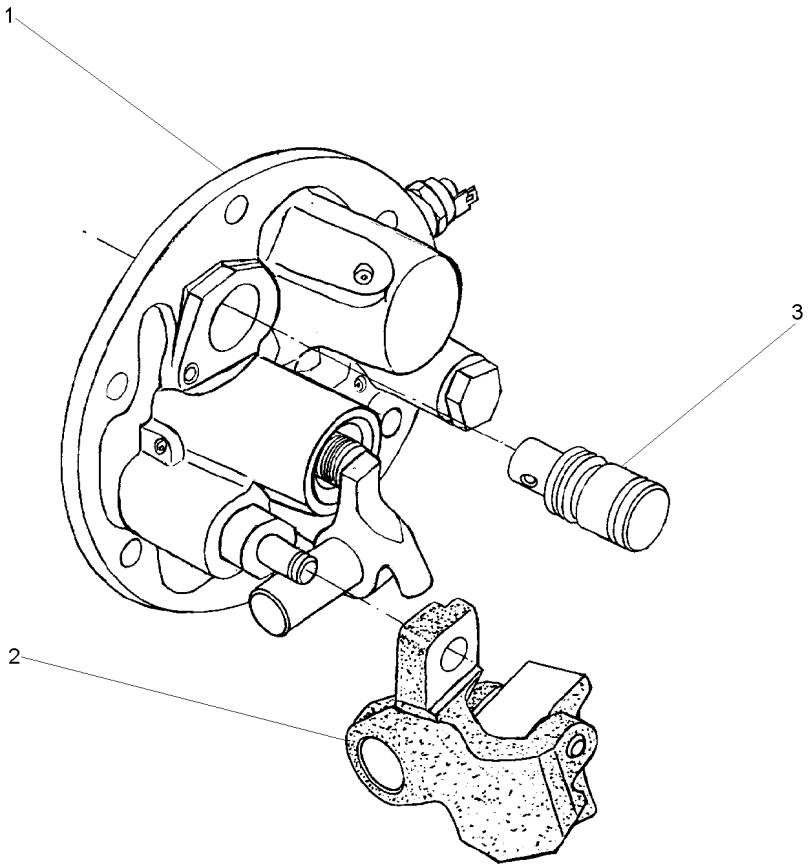

1	3611290M94	50-35 No 540/1000 RPM	**1** CJ. TAMPA	KIT, COVER	JUEGO DE TAPA
2	038383P1		**1** PIVÔ	PIVOT	PIVOTE
3	037537P1		**1** EIXO	SHAFT	ARBOL

Tampa E Alavanca Da Tdp / Tdpi
Cover And Lever Pto / Ipto
Tapa Y Palanca Tdf / Tdfi

50-90

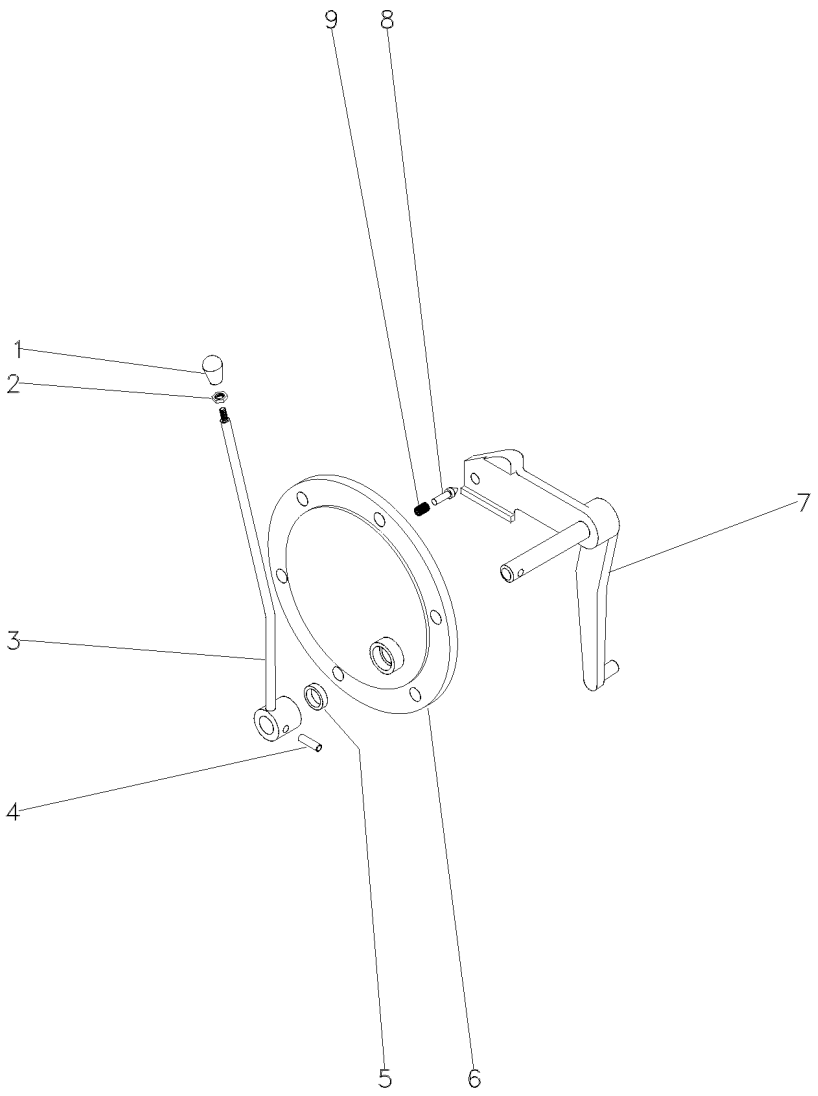

1	3585348M1	**1** BOTÃO	BUTTON	PULSADOR
2	353430X1	**1** PORCA	NUT	TUERCA
3	044948S1	**1** ALAVANCA	LEVER	PALANCA
4	357660X1	**1** PINO	PIN	PASADOR
5	894307M1	**1** RETENTOR	OIL SEAL	BUJE RETENACEITE
6	3149447M1	**1** TAMPA	COVER	CUBIERTA
7	033192S1	**1** ALAVANCA	LEVER	PALANCA
8	180418M2	**1** PINO	PIN	PASADOR
9	3585797M1	**1** MOLA	SPRING	RESORTE

Tampa E Alavancas
Cover And Levers
Tapa Y Palancas

50-95

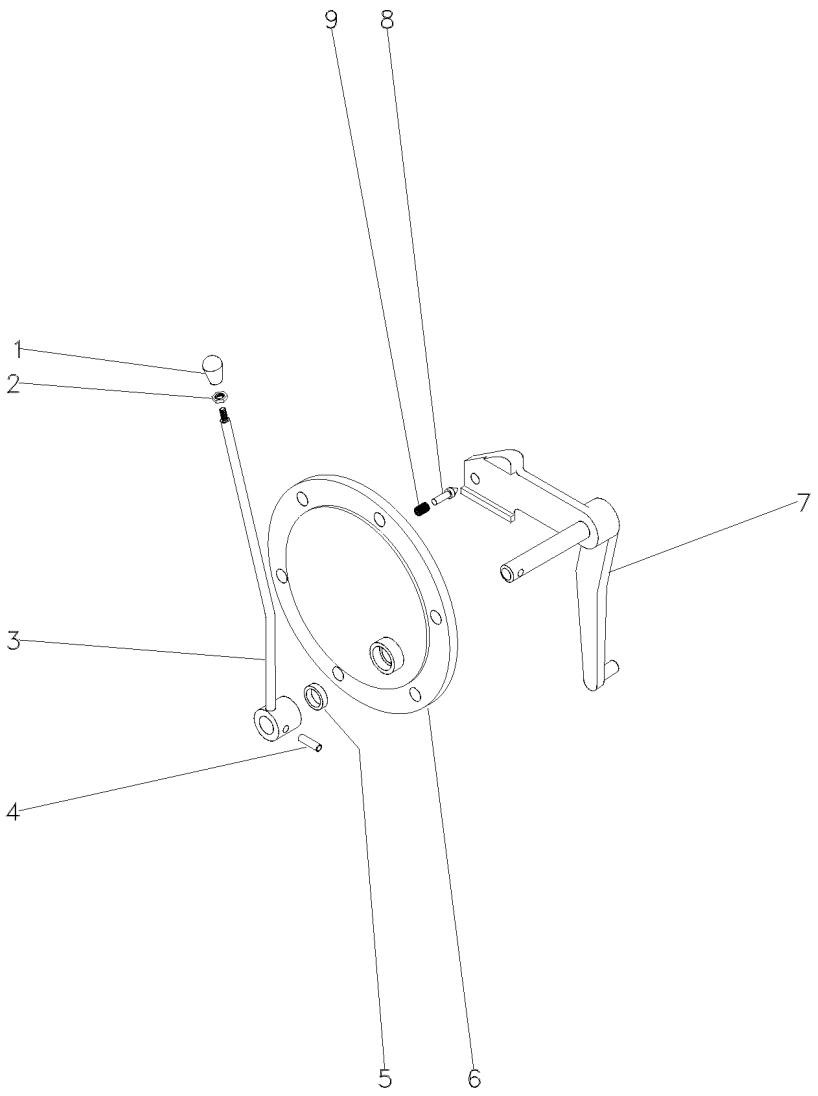

1	3585348M1	**1** BOTÃO	BUTTON	PULSADOR
2	353430X1	**1** PORCA	NUT	TUERCA
3	044948S1	**1** ALAVANCA	LEVER	PALANCA
4	357660X1	**1** PINO	PIN	PASADOR
5	894307M1	**1** RETENTOR	OIL SEAL	BUJE RETENACEITE
6	3149447M1	**1** TAMPA	COVER	CUBIERTA
7	022245S1	**1** ALAVANCA	LEVER	PALANCA
8	180418M2	**1** PINO	PIN	PASADOR
9	3585797M1	**1** MOLA	SPRING	RESORTE

Tampa E Alavancas
Cover And Levers
Tapa Y Palancas

50-100

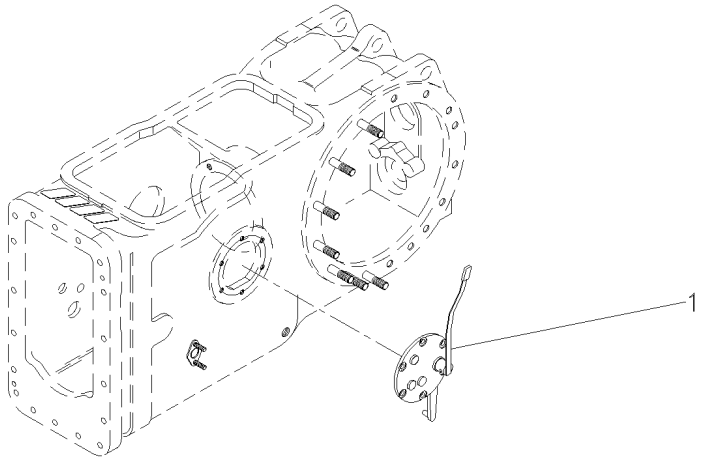

1	060043N1	50-110 No	**1** CJ. TAMPA	KIT, CAP	JUEGO DE TAPON

Tampa E Alavancas
Cover And Levers
Tapa Y Palancas

50-105

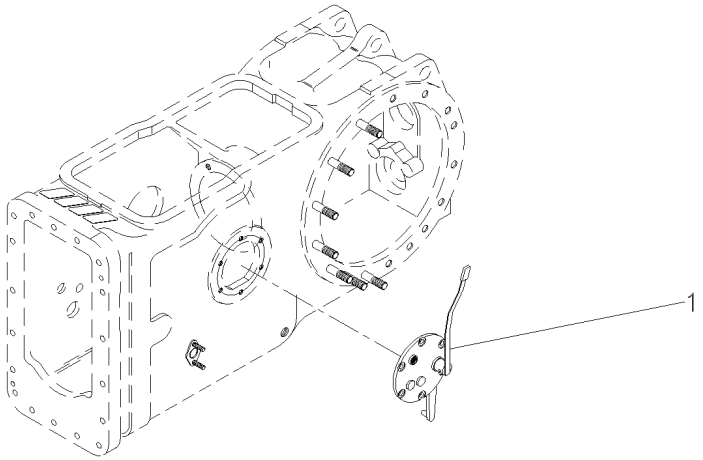

1	063858N1	50-115 No	**1**	TAMPA	COVER	CUBIERTA

Tampa Da Tomada De Potência
Power Take Off Cover
Tapa De La Toma De Potência

50-110

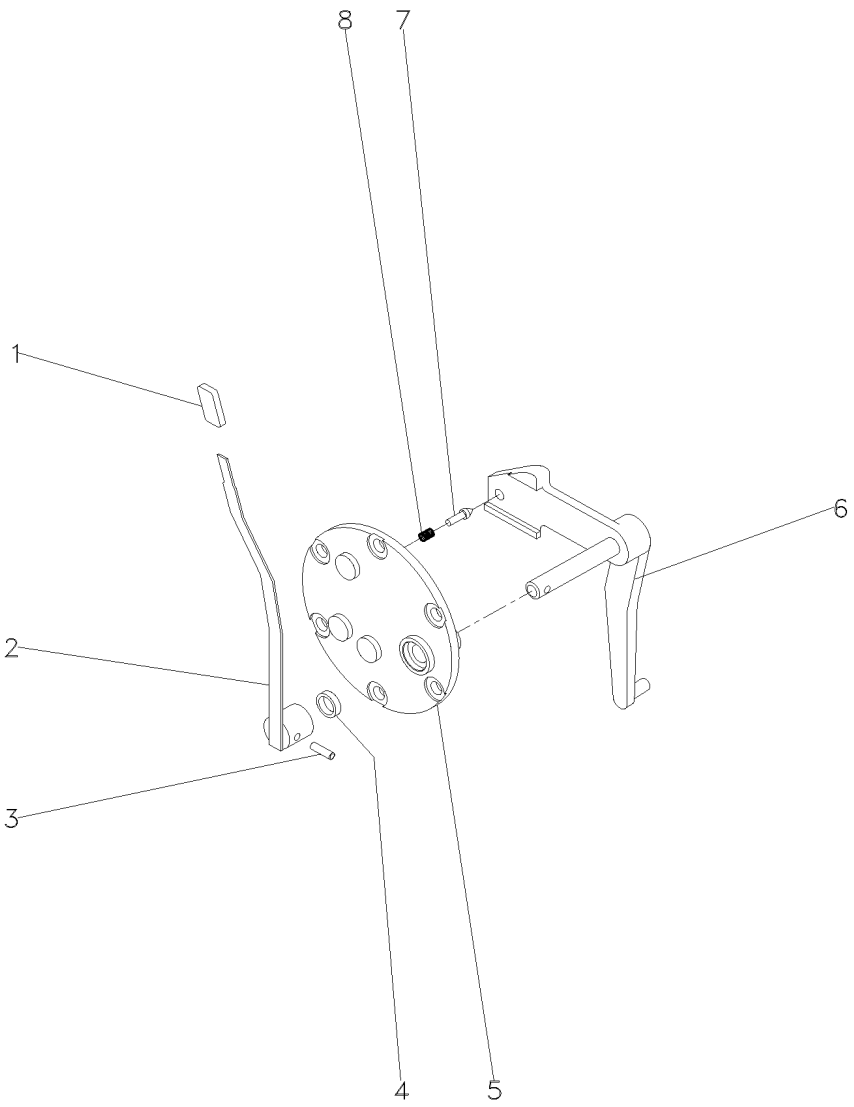

1	068078P1		**1**	MANÍPULO	KNOB	POMO
2	069516N1	50-155 No	**1**	CJ. ALAVANCA	KIT, LEVER	JUEGO, PALANCA
3	357660X1		**1**	PINO	PIN	PASADOR
4	894307M1		**1**	RETENTOR	OIL SEAL	BUJE RETENACEITE
5	3149447M92		**1**	TAMPA	COVER	CUBIERTA
6	022245S1		**1**	ALAVANCA	LEVER	PALANCA
7	180418M2		**1**	PINO	PIN	PASADOR
8	3585797M1		**1**	MOLA	SPRING	RESORTE

Tampa Da Tomada De Potência
Power Take Off Cover
Tapa De La Toma De Potência

50-115

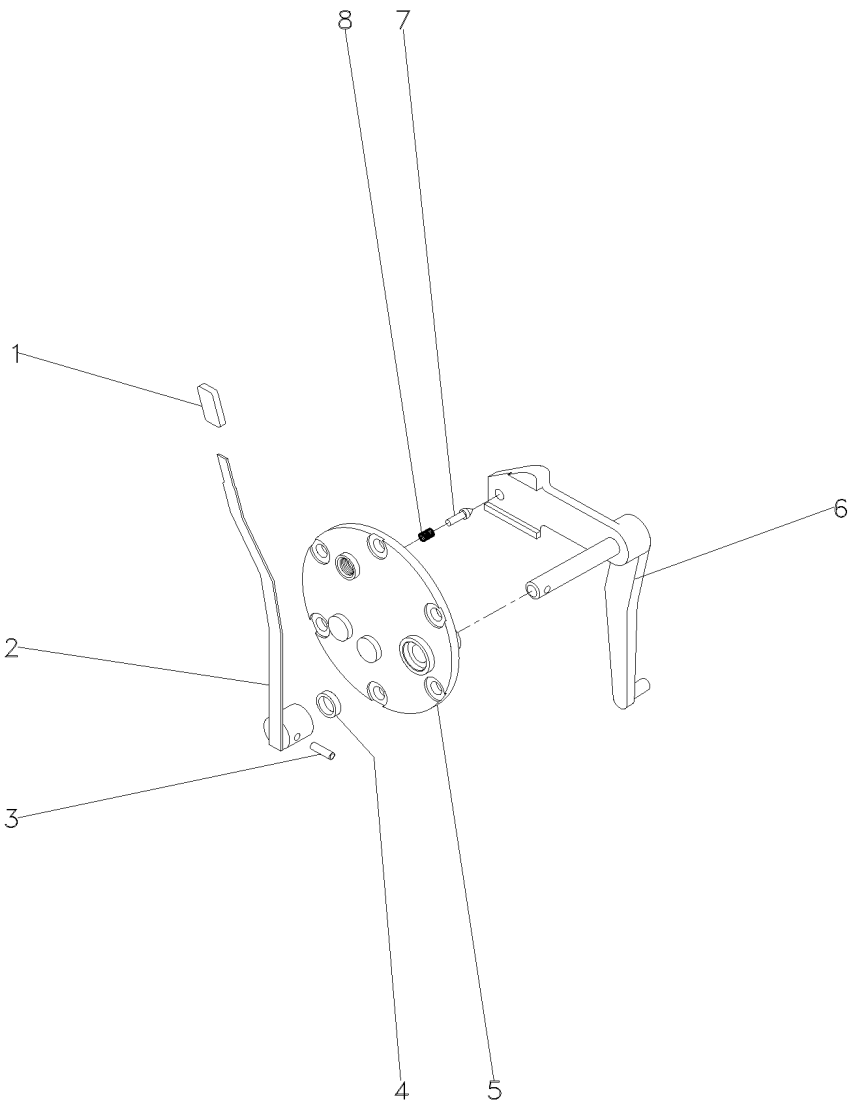

1	068078P1		**1**	MANÍPULO	KNOB	POMO
2	069516N1	50-155 No	**1**	CJ. ALAVANCA	KIT, LEVER	JUEGO, PALANCA
3	357660X1		**1**	PINO	PIN	PASADOR
4	894307M1		**1**	RETENTOR	OIL SEAL	BUJE RETENACEITE
5	3149447M92		**1**	TAMPA	COVER	CUBIERTA
6	069215S1		**1**	ALAVANCA	LEVER	PALANCA
7	180418M2		**1**	PINO	PIN	PASADOR
8	3585797M1		**1**	MOLA	SPRING	RESORTE

Tampa Da Tomada De Potência
Power Take Off Cover
Tapa De La Toma De Potência

50-120

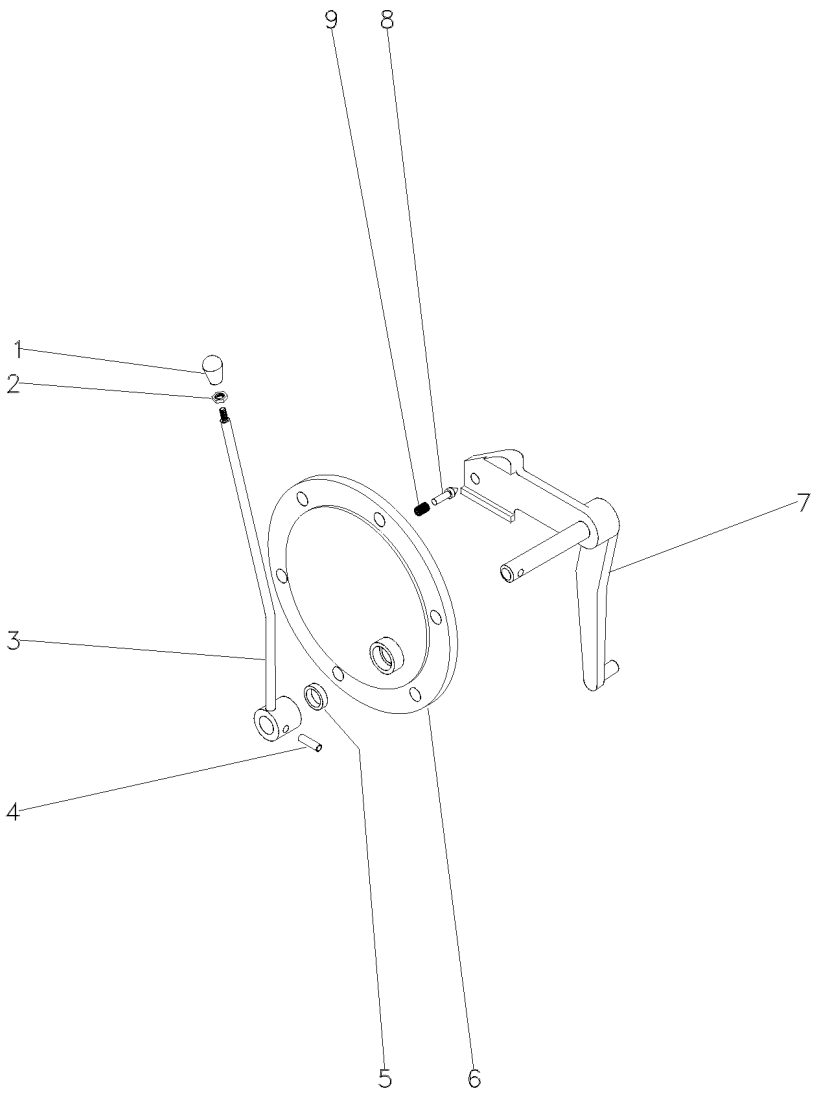

1	3585348M1		**1**	BOTÃO	BUTTON	PULSADOR
2	353430X1	3/8x24	**1**	PORCA	NUT	TUERCA
3	044948S1		**1**	ALAVANCA	LEVER	PALANCA
4	357660X1		**1**	PINO	PIN	PASADOR
5	894307M1		**1**	RETENTOR	OIL SEAL	BUJE RETENACEITE
6	3149447M1		**1**	TAMPA	COVER	CUBIERTA
7	033192S1		**1**	ALAVANCA	LEVER	PALANCA
8	180418M2		**1**	PINO	PIN	PASADOR
9	3585797M1		**1**	MOLA	SPRING	RESORTE

Eixo Da Tomada De Força	1000 Rpm
Power Take-Off Shaft	1000 Rpm
Eje De La Toma De Fuerza	1000 Rpm

50-125

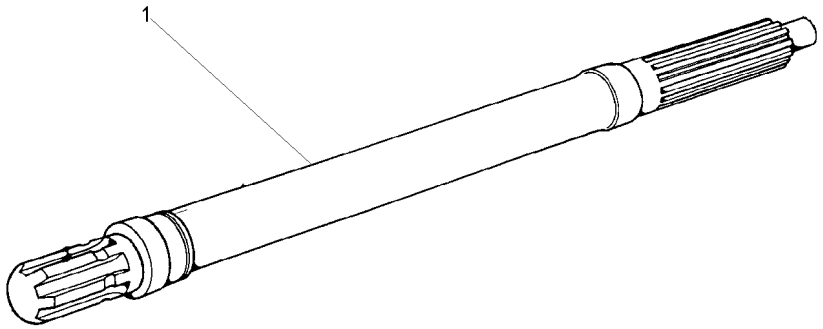

1	3610936M1	1000RPM	**1**	EIXO	SHAFT	ARBOL

Eixo Intermediário Da Tdp
Shaft
Eje

50-130

Com Tdp - Sem Hidráulico
With Tdp - Without Hydraulic
Con Tdf - Sin Hidraulico

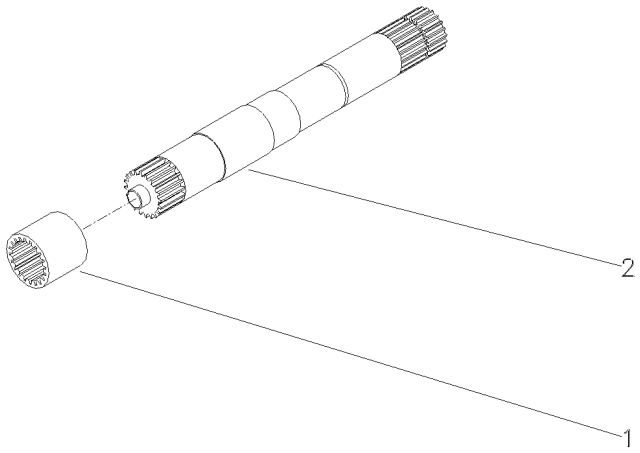

1	1868538M4	540 RPM	**1** LUVA	SLEEVE	MANCHA
1	3610189M1	540/1000 RPM	**1** LUVA	SLEEVE	MANCHA
2	028362N1	540 RPM	**1** CJ. EIXO	KIT, AXLE	JUEGO DE EJE
		👁 50-140 No			
2	049642N1	540/1000 RPM	**1** CJ. EIXO	KIT, AXLE	JUEGO DE EJE

Conjunto Tampa Lateral	540 Rpm
Side Cover Assembly	540 Rpm
Conjunto Cubierta Lateral	540 Rpm

50-135

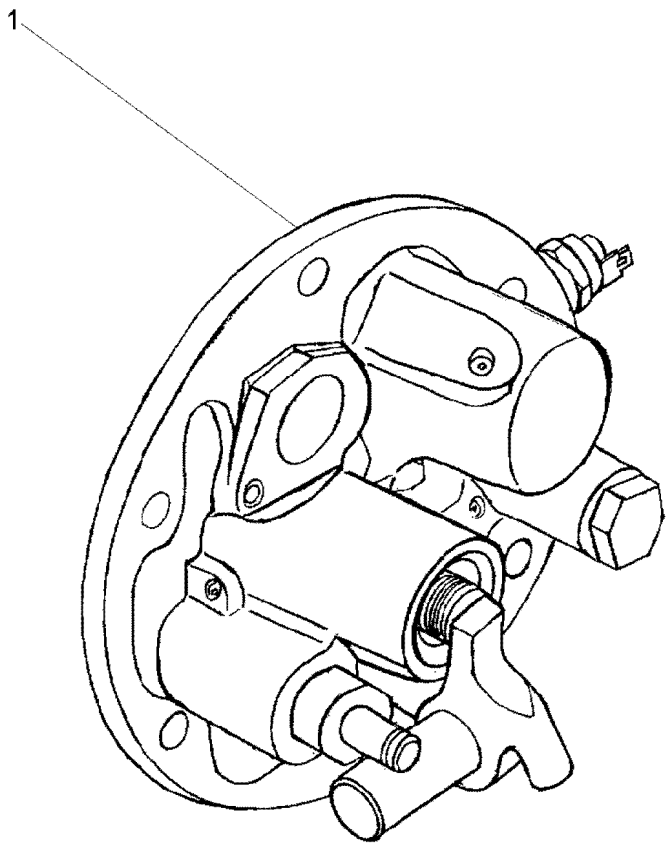

1	061928N1	50-70 No	**1** TAMPA	COVER	CUBIERTA

Eixo
Shaft
Eje

50-140

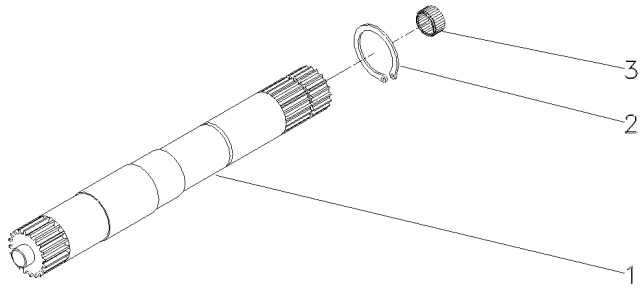

1	028363P2	540 RPM	**1** EIXO	SHAFT	ARBOL
1	046396P1	540/1000 RPM	**1** EIXO	SHAFT	ARBOL
2	352699X1		**1** ANEL TRAVA	CIRCLIP	CIRCULITO
3	1000251M1		**1** ROLAMENTO	BEARING	COJINETE

Protetor Da Tdpi / Tdp
Protector Ipto / Pto
Protetor Tdfi / Tdf

50-145

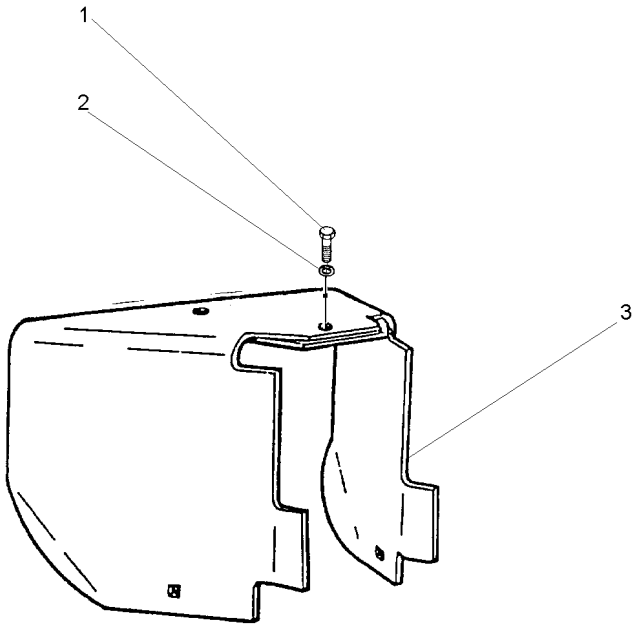

1	353560X1	7/16x20x1.1/8	**1** PARAFUSO	BOLT	PERNO
2	353432X1		**1** ARRUELA	WASHER	ARANDELA
3	1869009M95		**1** PROTEÇÃO	GUARD	DEFENSA

Proteção Guard Proteccion	Tomada De Potência Power Take Off Toma De Fuerza	50-150	

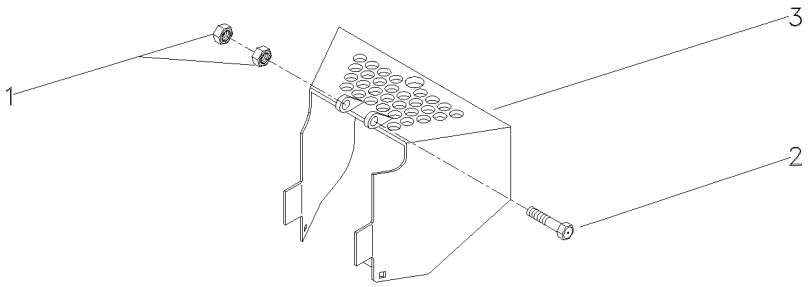

1	394367X1	M8X1,25	**2** PORCA	NUT	TUERCA
2	339761X1	M8X1,25X25	**2** PARAFUSO	BOLT	PERNO
3	058136S2		**1** PROTEÇÃO	GUARD	DEFENSA

Conjunto Alavanca
Lever Assembly
Conjunto Palanca

50-155

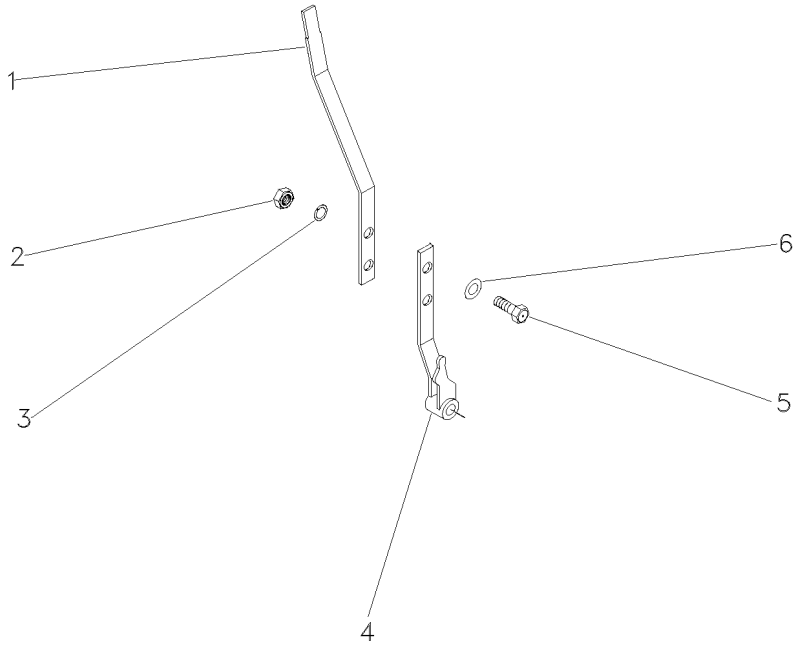

1	069095P1		**1** ALAVANCA	LEVER	PALANCA
2	339169X1		**2** PORCA	NUT	TUERCA
3	353446X1	12.1x6.1x1.6	**2** ARRUELA	WASHER	ARANDELA
4	068984S1		**1** ALAVANCA	LEVER	PALANCA
5	339123X1		**2** PARAFUSO	BOLT	PERNO
6	829185M1	12.5x6.4x1.0	**2** ARRUELA	WASHER	ARANDELA

Tampa E Controles
Cover And Controls
Tapa Y Mandos

50-160

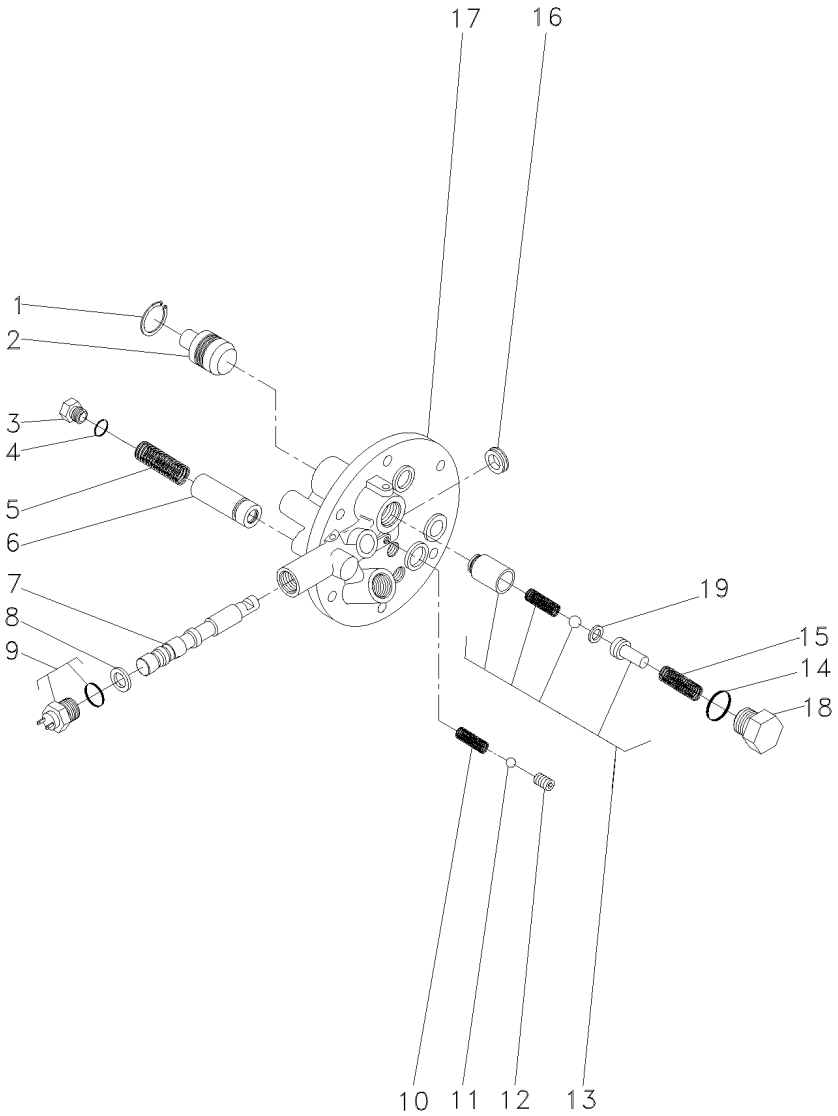

1	339361X1	**1** ANEL	RING	ARO
2	3697275M1	**1** PISTÃO	PISTON	PISTON
3	3762215M1	**1** TAMPÃO	PAD	ALMOHADILLA
4	3019398X1	**1** ANEL "O"	O RING	JUNTA TORICA
5	3610923M1	**1** MOLA	SPRING	RESORTE
6	3762216M92	**1** VÁLVULA	VALVE	VALVULA
7	3760735M1	**1** BOBINA	COIL	BOBINA
8	3019839X1	**1** ANEL	RING	ARO
9	3761983M91	**1** INTERRUPTOR	SWITCH	INTERRUPTOR
10	3610554M1	**1** MOLA	SPRING	RESORTE
11	3003593X1	**1** ESFERA	BALL	BOLA
12	3760739M1	**1** PRISIONEIRO	STUD	ESPARRAGO
13	3610600M91	**1** VÁLVULA	VALVE	VALVULA
14	3019394X1	**1** ANEL "O"	O RING	JUNTA TORICA
15	3610555M1	**1** MOLA	SPRING	RESORTE
16	3760738M1	**1** RETENTOR	SEAL	RETEN
17	3760736M1	**1** TAMPA	COVER	CUBIERTA
18	3610598M1	**1** TAMPÃO	PAD	ALMOHADILLA
19	3610926M1	**1** CALÇO	SHIM	CALCE

Fixação Do Eixo Dianteiro Front Axle Eje Delantero	2 Rm 2 Wd 2 Rm	60-10

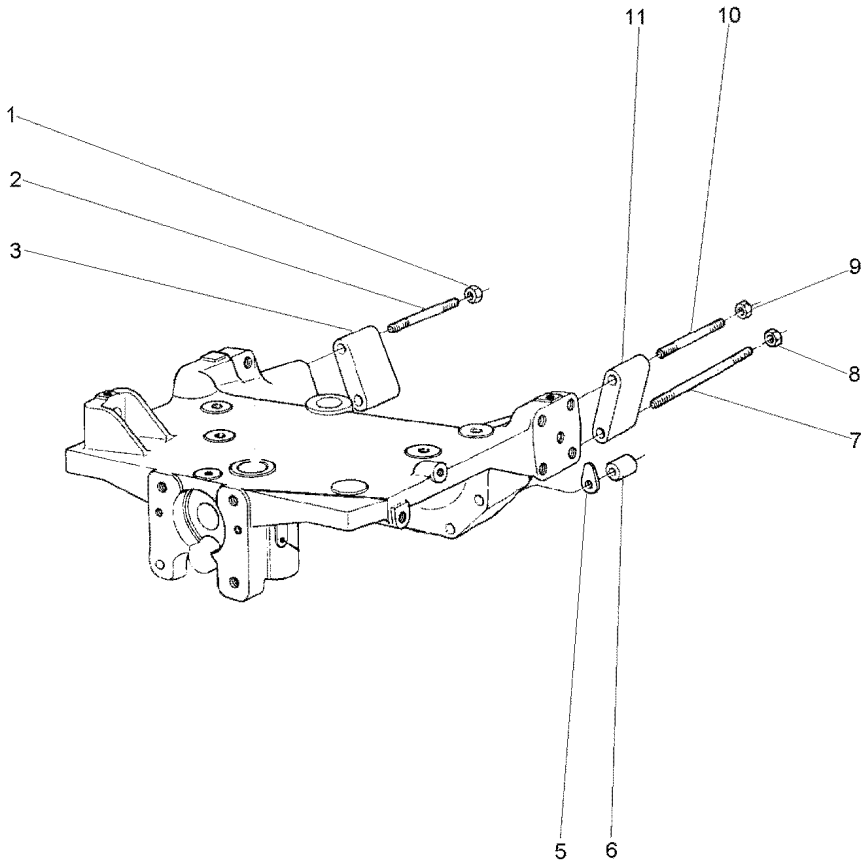

1	368748X1		**1** PORCA	NUT	TUERCA
2	2801086M1		**1** PRISIONEIRO	STUD	ESPARRAGO
3	885532M1	▶	**1** ESPAÇADOR	SPACER	PIEZA DISTANCIA
5	1660192M1	⧓ 0.10MM	**X** CALÇO	SHIM	CALCE
5	894825M1	⧓ 0.25MM	**X** CALÇO	SHIM	CALCE
5	894826M1	⧓ 0.50MM	**X** CALÇO	SHIM	CALCE
6	885533M1		**2** ESPAÇADOR	SPACER	PIEZA DISTANCIA
7	2801084M1		**2** PRISIONEIRO	STUD	ESPARRAGO
8	368748X1		**2** PORCA	NUT	TUERCA
9	368748X1		**1** PORCA	NUT	TUERCA
10	2801086M1		**1** PRISIONEIRO	STUD	ESPARRAGO
11	885531M1	◀	**1** ESPAÇADOR	SPACER	PIEZA DISTANCIA

Fixação Do Eixo Dianteiro
Front Axle
Eje Delantero

60-15

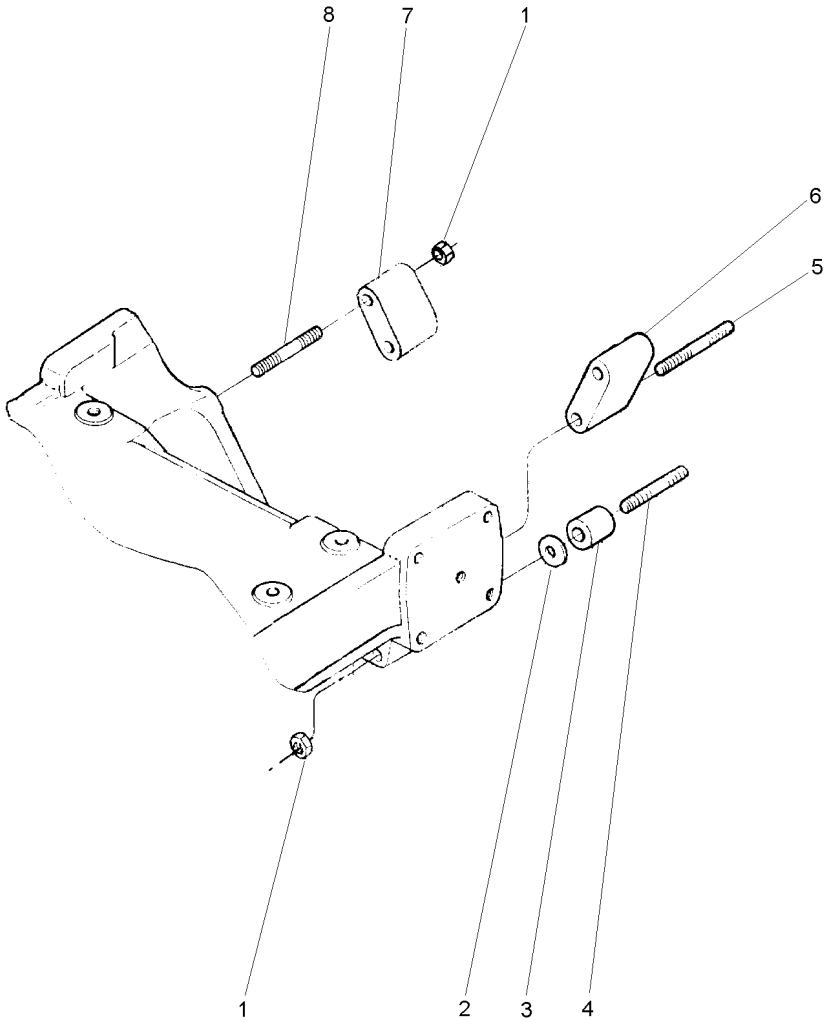

1	368748X1		**6**	PORCA	NUT	TUERCA
2	894825M1	⧗ 0,25MM	**X**	CALÇO	SHIM	CALCE
2	894826M1	⧗ 0,50MM	**X**	CALÇO	SHIM	CALCE
3	1484677M1		**2**	ESPAÇADOR	SPACER	PIEZA DISTANCIA
4	3587665M1		**2**	PRISIONEIRO	STUD	ESPARRAGO
5	3585548M1		**2**	PRISIONEIRO	STUD	ESPARRAGO
6	885532M1	▶	**1**	ESPAÇADOR	SPACER	PIEZA DISTANCIA
7	885531M1	◀	**1**	ESPAÇADOR	SPACER	PIEZA DISTANCIA
8	2801086M1		**2**	PRISIONEIRO	STUD	ESPARRAGO

Eixo Dianteiro
Front Axle
Eje Delantero

4 Rodas Motriz
4 Wheel Drive
4 Ruedas Motrices

60-20

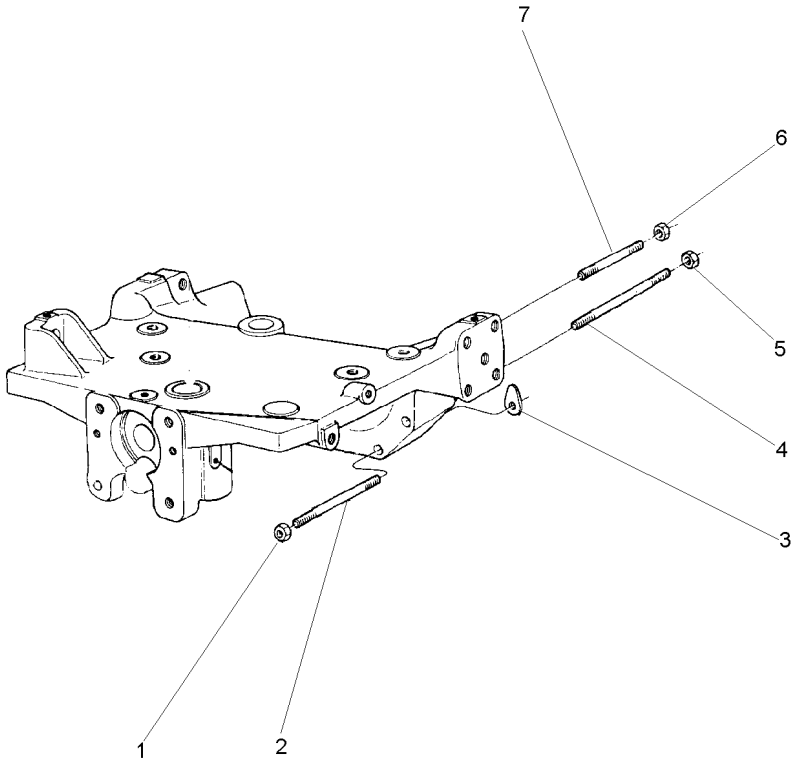

1	368748X1	5/8"-18 G8	**2**	PORCA	NUT	TUERCA
2	049212P1		**2**	PRISIONEIRO	STUD	ESPARRAGO
3	1660192M1	⧗ 0.10MM	**X**	CALÇO	SHIM	CALCE
3	894825M1	⧗ 0.25MM	**X**	CALÇO	SHIM	CALCE
3	894826M1	⧗ 0.50MM	**X**	CALÇO	SHIM	CALCE
4	049205P1		**2**	PRISIONEIRO	STUD	ESPARRAGO
5	368748X1		**2**	PORCA	NUT	TUERCA
6	368748X1		**2**	PORCA	NUT	TUERCA
7	3585546M1		**2**	PRISIONEIRO	STUD	ESPARRAGO

Eixo Dianteiro
Front Axle
Eje Delantero

60-25

2 Rodas Motrizes - Hd - Cubo Médio
2 Wheels Drive-Hd-Medium Hub
2 Ruedas Motriz-Hd-Cubo Medio

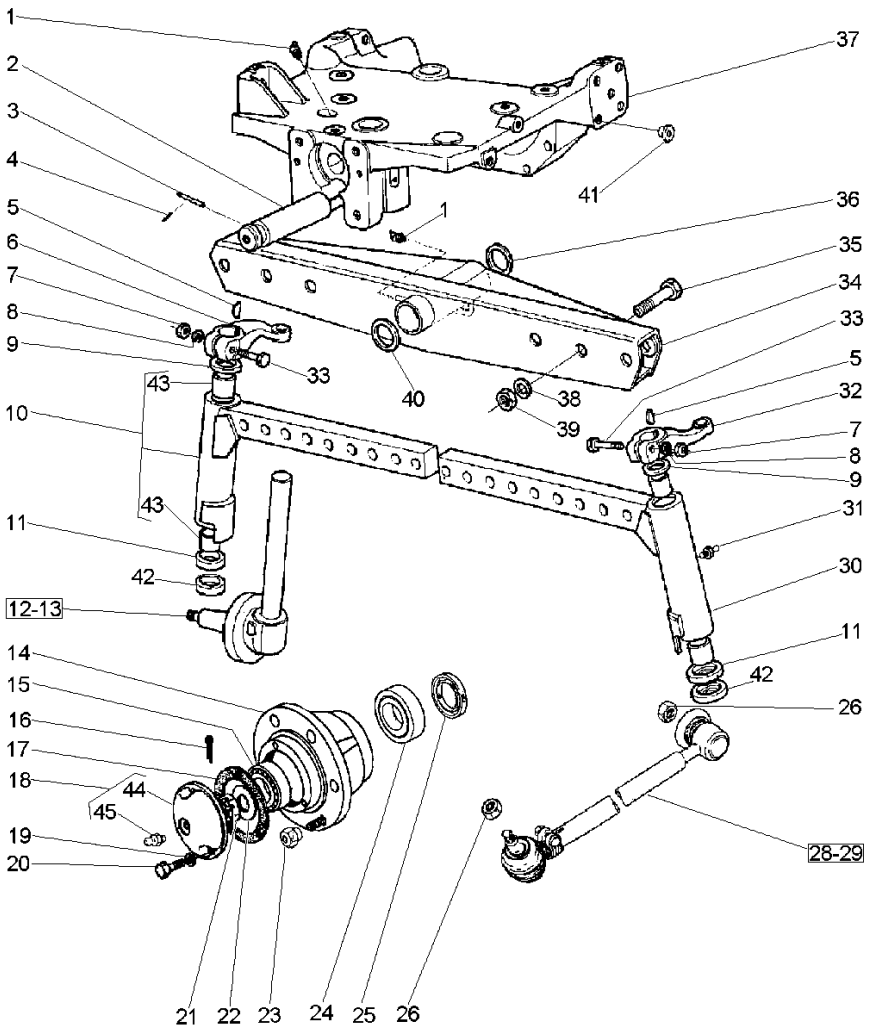

1	29951X		**1**	GRAXEIRA	GREASER	ENGRASADOR
2	033991P1		**1**	PINO	PIN	PASADOR
3	033992P1		**1**	PINO	PIN	PASADOR
4	195414M1	3/8	**1**	GRAMPO	CRAMP	PASADOR
5	350355X1	5/16X11/4A	**2**	CHAVETA	KEY	CLAVE
6	898342M1	▶	**1**	BRAÇO	ARM	BRAZO
7	353427X1	5/8X18	**2**	PORCA	NUT	TUERCA
8	353433X1	1.5/64X21/32	**2**	ARRUELA	WASHER	ARANDELA
9	183021M2		**2**	VEDADOR	SEAL	RETEN
10	3148818M91	▶	**1**	CJ. BRAÇO	KIT, ARM	JUEGO DE BRAZO
11	049731P1		**2**	ARRUELA	WASHER	ARANDELA
12	3146770M91	▶	**1**	PONTA EIXO	STEERING SPINDLE	MANGUETA DIRECC
13	3146771M91	◀	**1**	PONTA EIXO	STEERING SPINDLE	MANGUETA DIRECC
14	882254M1		**2**	CUBO	HUB	CUBO
15	645695M91		**2**	ROLAMENTO	BEARING	COJINETE
16	354415X1	5/32 L21/4	**2**	CUPILHA	COTTER PIN	PASADOR DOUBLE
17	882282M1		**2**	JUNTA	GASKET	EMPAQUETADURA.
18	489173M91		**2**	CALOTA	CAP	TAPA
19	353446X1	19/32X21/64X5/64	**8**	ARRUELA	WASHER	ARANDELA
20	353679X1	5/16X18X1"	**8**	PARAFUSO	BOLT	PERNO
21	882263M1	1.1/4X12	**2**	PORCA	NUT	TUERCA
22	881384M1		**2**	ARRUELA	WASHER	ARANDELA
23	881162M2	5/8X18	**12**	PORCA	NUT	TUERCA
24	882554M91		**2**	ROLAMENTO	BEARING	COJINETE
25	882261M1		**2**	RETENTOR	SEAL	RETEN
26	353429X1	5/8X18	**4**	PORCA	NUT	TUERCA
28	033906T1	▶ 👁 60-75 No	**1**	BARRA	BAR	BARRA
29	033907T1	◀ 👁 60-80 No	**1**	BARRA	BAR	BARRA
30	3148819M91	◀	**1**	CJ. BRAÇO	KIT, ARM	JUEGO DE BRAZO
31	13811X	1/4"-28	**2**	GRAXEIRA	GREASER	ENGRASADOR
32	898343M1	◀	**1**	BRAÇO	ARM	BRAZO
33	361859X1	5/8X18X3.1/2	**2**	PARAFUSO	BOLT	PERNO
34	3146788M93		**1**	VIGA	BEAM	VIGA
35	182501M1	3/4X16X3.1/4	**6**	PARAFUSO	BOLT	PERNO
36	898017M2		**1**	CALÇO	SHIM	CALCE
37	068166N1	👁 60-50 No	**1**	SUPORTE	BRACKET	SOPORTE
38	353440X1	1.9/32X25/32	**6**	ARRUELA	WASHER	ARANDELA
39	353435X1	3/4X16	**6**	PORCA	NUT	TUERCA
40	882868M2	⧗ 1.17"/1.12"	**X**	CALÇO	SHIM	CALCE
40	882869M2	⧗ 0.049"/0.051"	**X**	CALÇO	SHIM	CALCE
40	898018M2	⧗ 0.028"/0.030"	**X**	CALÇO	SHIM	CALCE
40	898019M2	⧗ 0.034"/0.036"	**X**	CALÇO	SHIM	CALCE
40	898020M2	⧗ 0.039"/0.041"	**X**	CALÇO	SHIM	CALCE
41	027030P1	⧗ 3/4	**15**	TAMPÃO	PAD	ALMOHADILLA
42	049730P1		**2**	ARRUELA	WASHER	ARANDELA
43	183086M1	10	**4**	BUCHA	BUSH	CASQUILLO
44	489172M1	18 5/8X18X1.7/8	**1**	CALOTA	CAP	TAPA
45	13811X	18	**1**	GRAXEIRA	GREASER	ENGRASADOR

Menu

Símbolos

Eixo Dianteiro
Front Axle
Eje Delantero

2 Rodas Motrizes
2 Wheels Drive
2 Ruedas Motriz

60-30

2 Rm - Estreito
2 Wd - Narrow
2 Rm - Estrecho

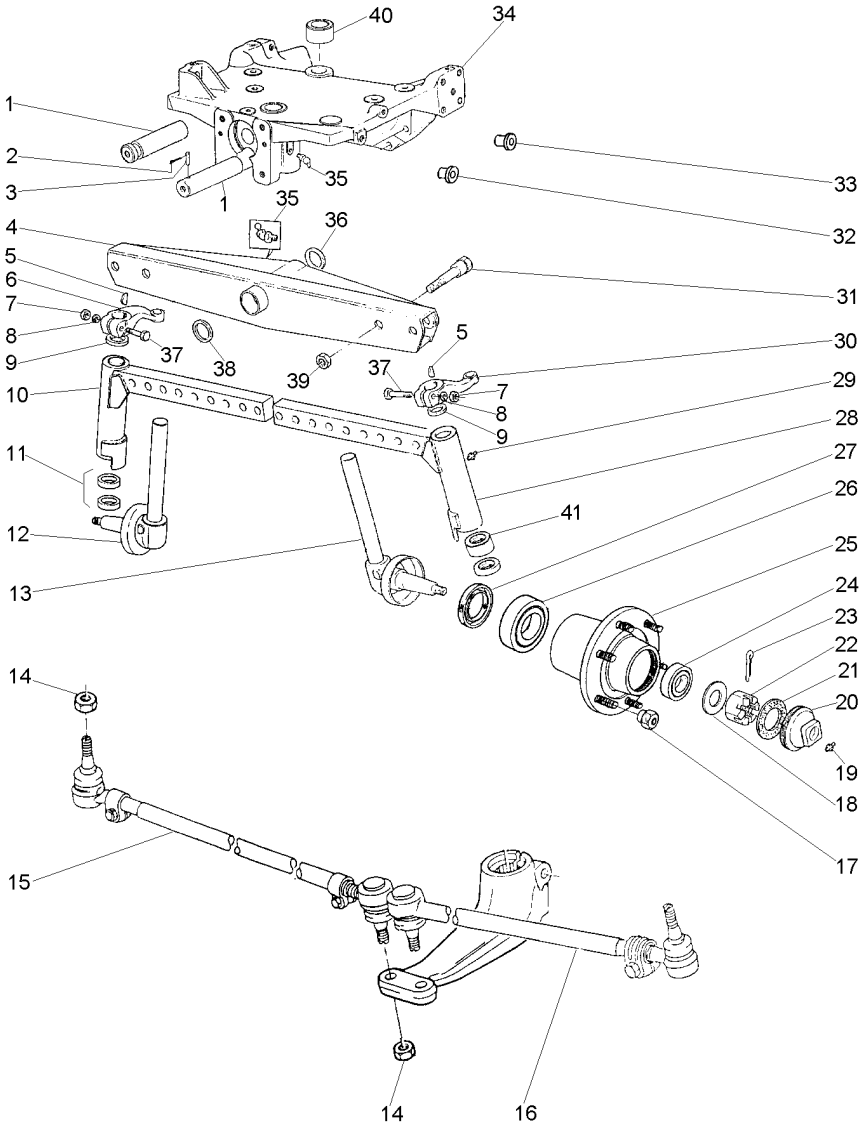

1	033991P1		1	PINO	PIN	PASADOR
2	195414M1		1	GRAMPO	CRAMP	PASADOR
3	033992P1		1	PINO	PIN	PASADOR
4	1482531M93		1	VIGA	BEAM	VIGA
5	350355X1		2	CHAVETA	KEY	CLAVE
6	049517P1	▶	1	BRAÇO	ARM	BRAZO
7	353427X1		2	PORCA	NUT	TUERCA
8	353433X1		2	ARRUELA	WASHER	ARANDELA
9	180355M2		2	VEDADOR	SEAL	RETEN
10	3147612M91	▶	1	CJ. BRAÇO	KIT, ARM	JUEGO DE BRAZO
11	048155P1		2	ARRUELA	WASHER	ARANDELA
11	048156P1		2	ARRUELA	WASHER	ARANDELA
12	1481392M91	▶	1	PONTA EIXO	STEERING SPINDLE	MANGUETA DIRECC
		👁 60-60 No				
13	1481393M91	◀	1	PONTA EIXO	STEERING SPINDLE	MANGUETA DIRECC
		👁 60-65 No				
14	353429X1		4	PORCA	NUT	TUERCA
15	033924T1	▶	1	BARRA	BAR	BARRA
16	033923T1	◀	1	BARRA	BAR	BARRA
17	195490M1		12	PORCA	NUT	TUERCA
18	180010M1		2	ARRUELA	WASHER	ARANDELA
19	13811X		2	GRAXEIRA	GREASER	ENGRASADOR
20	035675T1		2	CALOTA	CAP	TAPA
21	646059M1		2	JUNTA	GASKET	EMPAQUETADURA.
22	353928X1		2	PORCA	NUT	TUERCA
23	354068X1		2	CONTRAPINO	DOWEL	CENTRAJE
24	895322M91		2	CJ. ROLAMENTO	BEARING ASSY	RODAMIENTO RAD
25	894832M2		2	CUBO	HUB	CUBO
26	1851800M91		2	ROLAMENTO	BEARING	COJINETE
27	897242M1		2	RETENTOR	SEAL	RETEN
28	3147613M91	◀	1	CJ. BRAÇO	KIT, ARM	JUEGO DE BRAZO
29	13811X		2	GRAXEIRA	GREASER	ENGRASADOR
30	049518P1	◀	1	BRAÇO	ARM	BRAZO
31	354575M1		4	PARAFUSO	BOLT	PERNO
32	027031P1		2	TAMPÃO	PAD	ALMOHADILLA
33	027030P1		17	TAMPÃO	PAD	ALMOHADILLA
34	068166N1	👁 60-50 No	1	SUPORTE	BRACKET	SOPORTE
35	29951X		2	GRAXEIRA	GREASER	ENGRASADOR
36	898017M2		1	CALÇO	SHIM	CALCE
37	361859X1		2	PARAFUSO	BOLT	PERNO
38	882868M2	⧗ .044"/.046"	X	CALÇO	SHIM	CALCE
38	882869M2	⧗ .049"/.051"	X	CALÇO	SHIM	CALCE
38	898018M2	⧗ .028"/.030"	X	CALÇO	SHIM	CALCE
38	898019M2	⧗ .034"/.036"	X	CALÇO	SHIM	CALCE
38	898020M2	⧗ .039"/.041"	X	CALÇO	SHIM	CALCE
39	2800775M1		4	PORCA	NUT	TUERCA
40	897235M1		2	BUCHA	BUSH	CASQUILLO
41	183086M1		4	BUCHA	BUSH	CASQUILLO

Menu

Símbolos

Eixo Dianteiro
Front Axle
Eje Delantero

2 Rodas Motrizes
2 Wheels Drive
2 Ruedas Motriz

60-35

Cubo Pequeno
Small Hub
Cubo Pequeño

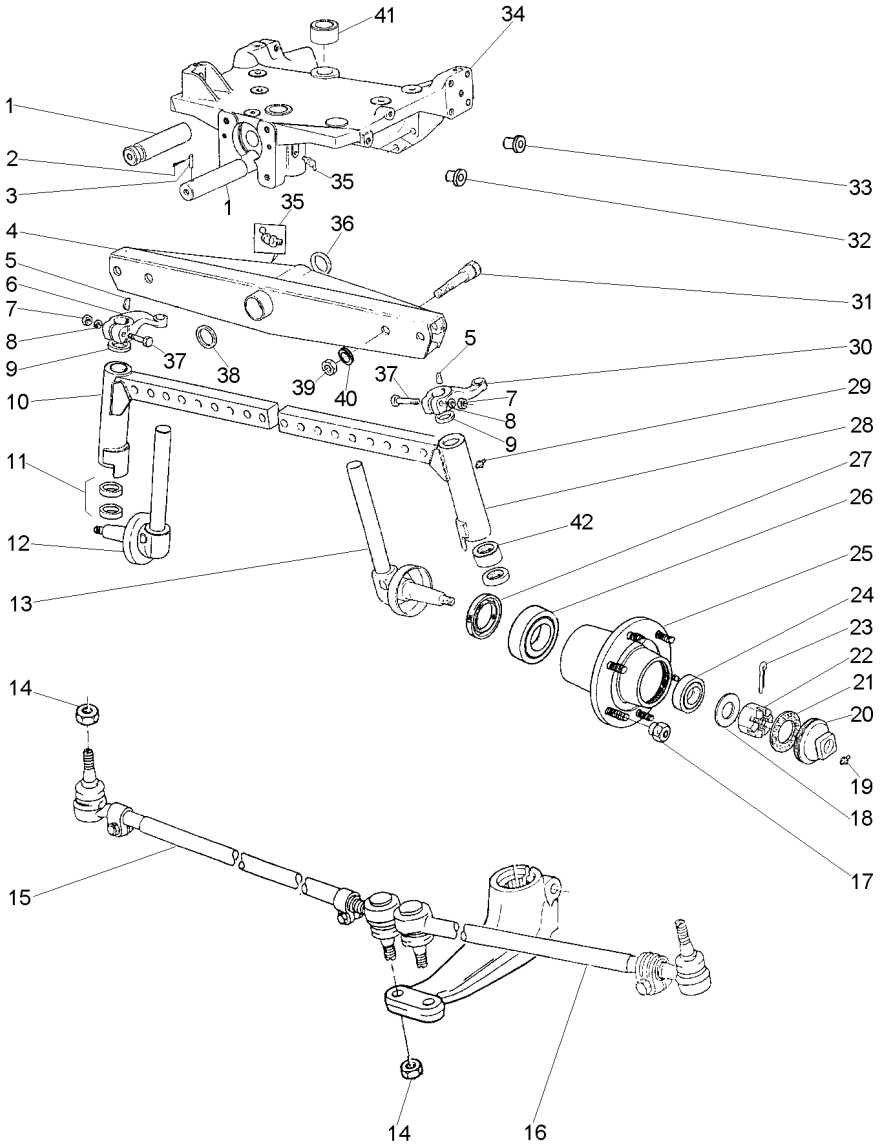

1	033991P1			1	PINO	PIN	PASADOR
2	195414M1			1	GRAMPO	CRAMP	PASADOR
3	033992P1			1	PINO	PIN	PASADOR
4	1481403M94	👁	60-45 No	1	VIGA	BEAM	VIGA
5	350355X1			2	CHAVETA	KEY	CLAVE
6	049517P1	▶		1	BRAÇO	ARM	BRAZO
7	353427X1			2	PORCA	NUT	TUERCA
8	353433X1			2	ARRUELA	WASHER	ARANDELA
9	180355M2			2	VEDADOR	SEAL	RETEN
10	3147574M91	▶		1	CJ. BRAÇO	KIT, ARM	JUEGO DE BRAZO
11	048156P1			2	ARRUELA	WASHER	ARANDELA
11	048155P1			2	ARRUELA	WASHER	ARANDELA
12	1481392M91	▶		1	PONTA EIXO	STEERING SPINDLE	MANGUETA DIRECC
		👁	60-60 No				
13	1481393M91	◀		1	PONTA EIXO	STEERING SPINDLE	MANGUETA DIRECC
		👁	60-65 No				
14	353429X1			4	PORCA	NUT	TUERCA
15	033906T1	▶		1	BARRA	BAR	BARRA
		👁	60-75 No				
16	033907T1	◀		1	BARRA	BAR	BARRA
		👁	60-80 No				
17	195490M1			12	PORCA	NUT	TUERCA
18	180010M1			2	ARRUELA	WASHER	ARANDELA
19	13811X			2	GRAXEIRA	GREASER	ENGRASADOR
20	035675T1			2	CALOTA	CAP	TAPA
21	646059M1			2	JUNTA	GASKET	EMPAQUETADURA.
22	353928X1			2	PORCA	NUT	TUERCA
23	354068X1			2	CONTRAPINO	DOWEL	CENTRAJE
24	895322M91			2	CJ. ROLAMENTO	BEARING ASSY	RODAMIENTO RAD
25	894832M2			2	CUBO	HUB	CUBO
26	1851800M91			2	ROLAMENTO	BEARING	COJINETE
27	897242M1			2	RETENTOR	SEAL	RETEN
28	3147575M91	◀		1	CJ. BRAÇO	KIT, ARM	JUEGO DE BRAZO
29	13811X			2	GRAXEIRA	GREASER	ENGRASADOR
30	049518P1	◀		1	BRAÇO	ARM	BRAZO
31	182501M1			4	PARAFUSO	BOLT	PERNO
32	027031P1			2	TAMPÃO	PAD	ALMOHADILLA
33	027030P1			17	TAMPÃO	PAD	ALMOHADILLA
34	068166N1	👁	60-50 No	1	SUPORTE	BRACKET	SOPORTE
35	29951X			2	GRAXEIRA	GREASER	ENGRASADOR
36	898017M2			1	CALÇO	SHIM	CALCE
37	361859X1			2	PARAFUSO	BOLT	PERNO
38	882868M2	◀◀	.044"/.046"	X	CALÇO	SHIM	CALCE
38	882869M2	◀◀	.049"/.051"	X	CALÇO	SHIM	CALCE
38	898018M2	◀◀	.028"/.030"	X	CALÇO	SHIM	CALCE
38	898019M2	◀◀	.034"/.036"	X	CALÇO	SHIM	CALCE
38	898020M2	◀◀	.039"/.041"	X	CALÇO	SHIM	CALCE
39	353435X1			4	PORCA	NUT	TUERCA
40	353440X1			4	ARRUELA	WASHER	ARANDELA
41	897235M1			2	BUCHA	BUSH	CASQUILLO

Eixo Dianteiro **Front Axle** **Eje Delantero**	**2 Rodas Motrizes** **2 Wheels Drive** **2 Ruedas Motriz**	**60-35**

Cubo Pequeno
Small Hub
Cubo Pequeño

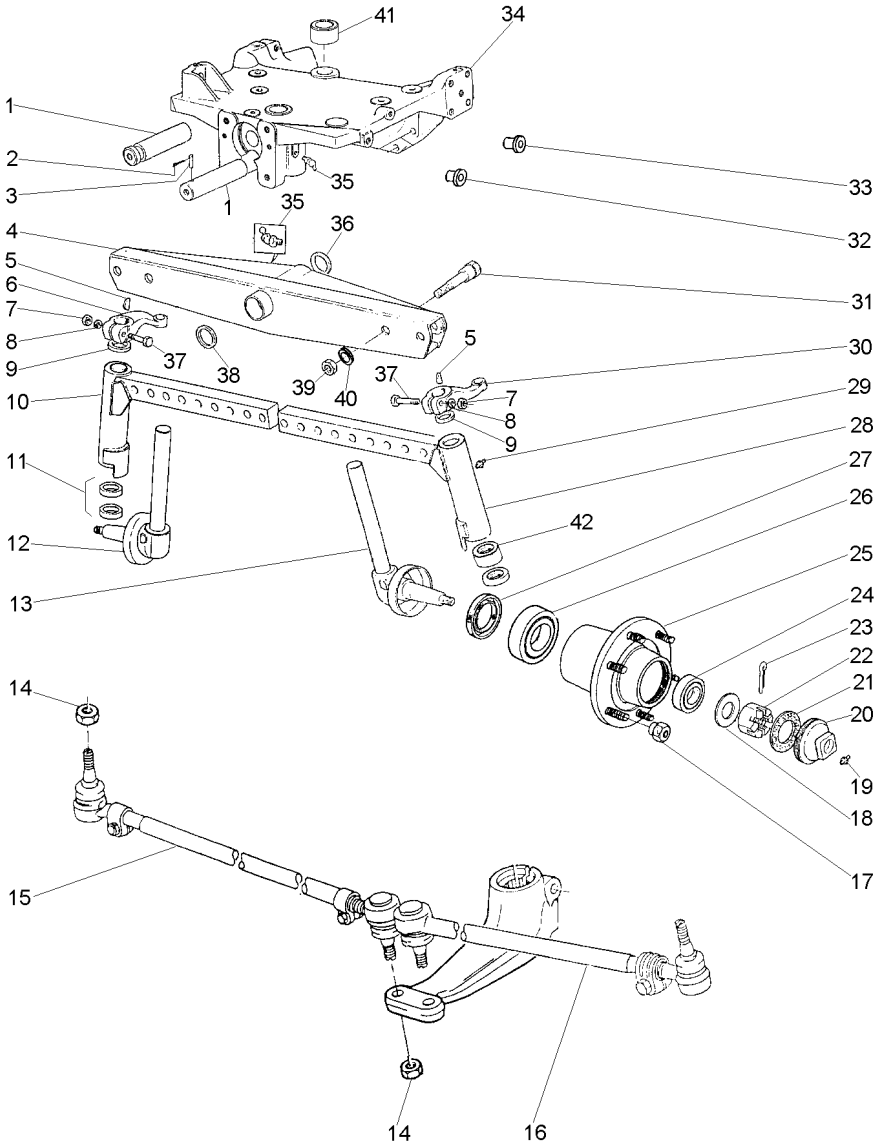

42	183086M1	**4** BUCHA	BUSH	CASQUILLO

Eixo Dianteiro **Front Axle** **Eje Delantero**	**2 Rm** **2 Wd** **2 Rm**	**60-40**

Nd - Cubo Pequeno
Nd - Small Hub
Nd - Cubo Pequeño

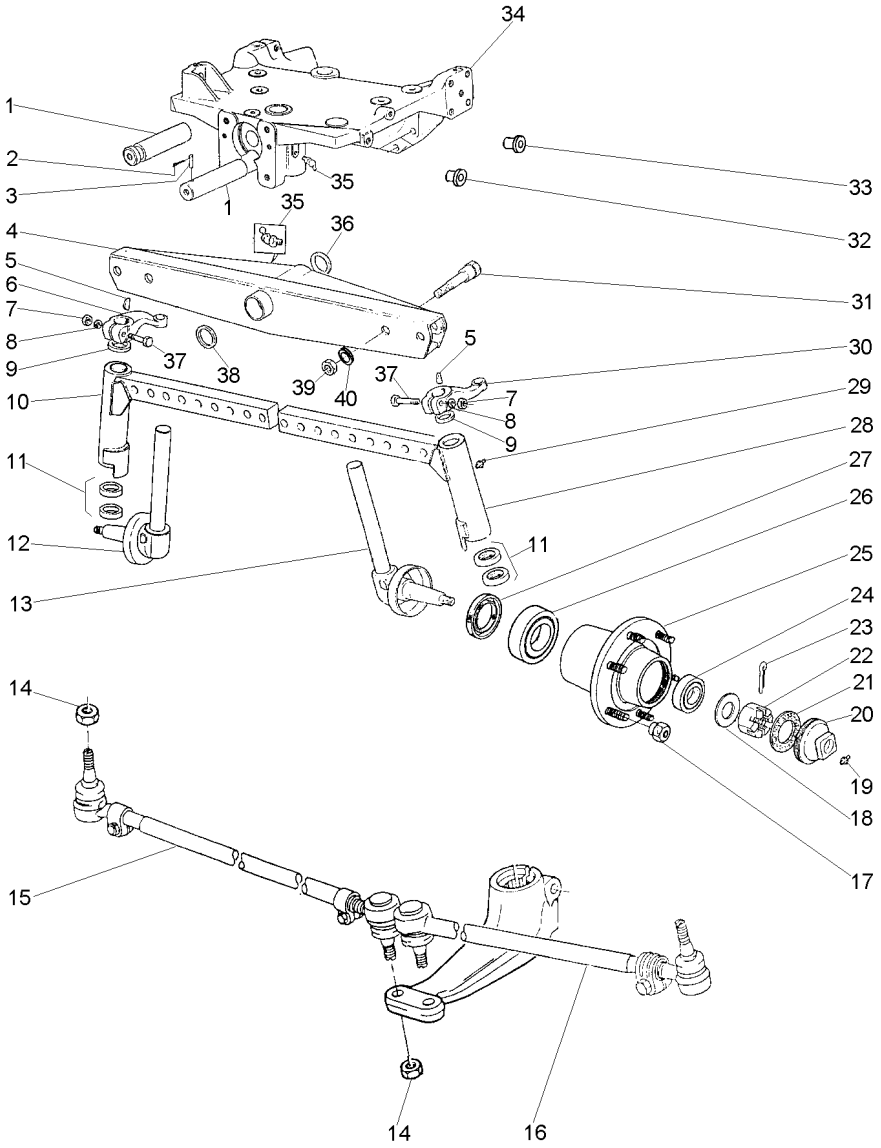

1	033991P1		**1**	PINO	PIN	PASADOR
2	195414M1		**1**	GRAMPO	CRAMP	PASADOR
3	033992P1		**1**	PINO	PIN	PASADOR
4	1481403M94	60-45 No	**1**	VIGA	BEAM	VIGA
5	350355X1		**2**	CHAVETA	KEY	CLAVE
6	049519P1	▶	**1**	BRAÇO	ARM	BRAZO
7	353427X1		**2**	PORCA	NUT	TUERCA
8	353433X1		**2**	ARRUELA	WASHER	ARANDELA
9	3410391M1		**2**	VEDADOR	SEAL	RETEN
10	3147616M91	▶	**1**	CJ. BRAÇO	KIT, ARM	JUEGO DE BRAZO
11	049730P1		**2**	ARRUELA	WASHER	ARANDELA
11	049731P1		**2**	ARRUELA	WASHER	ARANDELA
12	1481397M91	▶	**1**	PONTA EIXO	STEERING SPINDLE	MANGUETA DIRECC
		60-70 No				
13	1481398M91	◀	**1**	PONTA EIXO	STEERING SPINDLE	MANGUETA DIRECC
14	353429X1		**4**	PORCA	NUT	TUERCA
15	033906T1	▶	**1**	BARRA	BAR	BARRA
		60-75 No				
16	033907T1	◀	**1**	BARRA	BAR	BARRA
		60-80 No				
17	195490M1		**12**	PORCA	NUT	TUERCA
18	180010M1		**2**	ARRUELA	WASHER	ARANDELA
19	13811X		**2**	GRAXEIRA	GREASER	ENGRASADOR
20	141142M1		**2**	CALOTA	CAP	TAPA
21	646059M1		**2**	JUNTA	GASKET	EMPAQUETADURA.
22	353928X1		**2**	PORCA	NUT	TUERCA
23	354068X1		**2**	CONTRAPINO	DOWEL	CENTRAJE
24	895322M91		**2**	CJ. ROLAMENTO	BEARING ASSY	RODAMIENTO RAD
25	894832M2		**2**	CUBO	HUB	CUBO
26	1851800M91		**2**	ROLAMENTO	BEARING	COJINETE
27	897242M1		**2**	RETENTOR	SEAL	RETEN
28	3147617M91	◀	**1**	CJ. BRAÇO	KIT, ARM	JUEGO DE BRAZO
29	13811X		**2**	GRAXEIRA	GREASER	ENGRASADOR
30	049520P1	◀	**1**	BRAÇO	ARM	BRAZO
31	182501M1		**4**	PARAFUSO	BOLT	PERNO
32	027031P1		**2**	TAMPÃO	PAD	ALMOHADILLA
33	027030P1		**14**	TAMPÃO	PAD	ALMOHADILLA
34	068166N1	60-50 No	**1**	SUPORTE	BRACKET	SOPORTE
35	29951X		**2**	GRAXEIRA	GREASER	ENGRASADOR
36	898017M2		**1**	CALÇO	SHIM	CALCE
37	361859X1		**2**	PARAFUSO	BOLT	PERNO
38	882868M2	.044"/.046"	**X**	CALÇO	SHIM	CALCE
38	882869M2	.049"/.051"	**X**	CALÇO	SHIM	CALCE
38	898018M2	.028"/.030"	**X**	CALÇO	SHIM	CALCE
38	898019M2	.034"/.036"	**X**	CALÇO	SHIM	CALCE
38	898020M2	.039"/.041"	**X**	CALÇO	SHIM	CALCE
39	353435X1		**4**	PORCA	NUT	TUERCA
40	353440X1		**4**	ARRUELA	WASHER	ARANDELA

Eixo Dianteiro
Front Axle
Eje Delantero

60-45

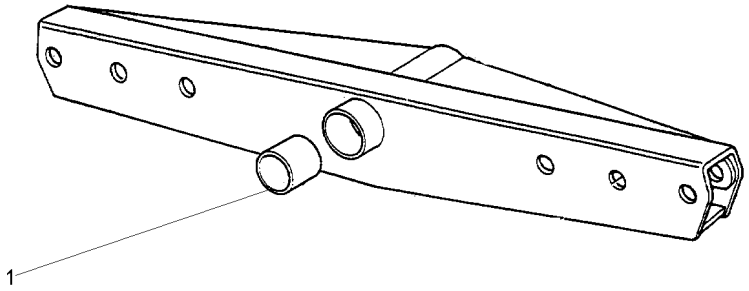

1	3148268M1	**2** BUCHA	BUSH	CASQUILLO

Eixo Dianteiro 2 Rodas Motrizes Front Axle 2 Wheel Drive Eje Delantero 2 Ruedas Motrices	Suporte Support Soporte	60-50	

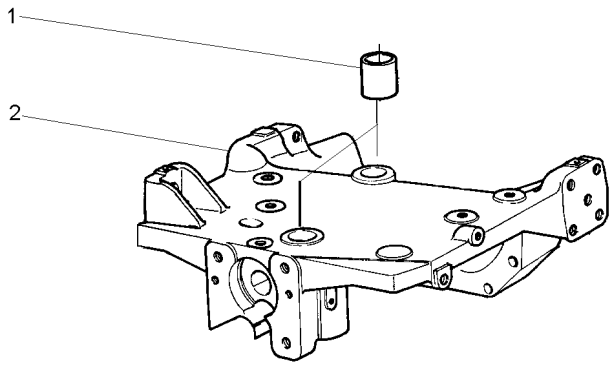

1	897235M1		**2** BUCHA	BUSH	CASQUILLO
2	067588P1	3147108M94	**1** SUPORTE	BRACKET	SOPORTE

Sistema De Direção
System Of Direction
Sistema De Dirección

Braço Do Cilíndro
Arm Of Cilinder
Brazo Del Cilíndro

60-55

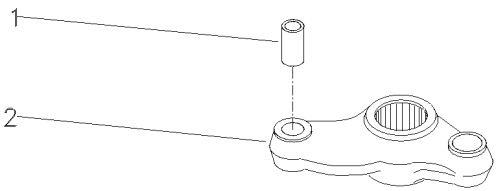

1	3148431M1		**1**	BUCHA	BUSH	CASQUILLO
2		042863N1	**1**	BRAÇO	ARM	BRAZO

Protetor
Protector
Protector

Lado Direito
Right Hand
Lado Derecho

60-60

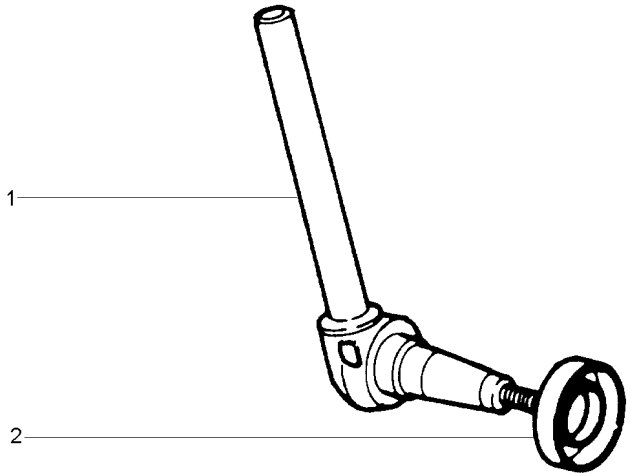

1	1481394M91	▶	**1**	PONTA EIXO	STEERING SPINDLE	MANGUETA DIRECC
2	881336M1		**1**	PROTETOR	PROTECTOR	PROTECTOR

Protetor
Protector
Protector

Lado Esquerdo
Left Hand
Lado Izquierdo

60-65

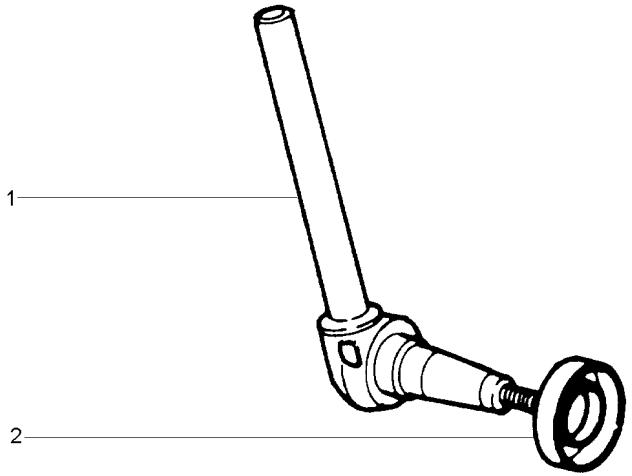

1	1481395M91	◀	**1**	PONTA EIXO	STEERING SPINDLE	MANGUETA DIRECC
2	881336M1		**1**	PROTETOR	PROTECTOR	PROTECTOR

Protetor
Protector
Protector

60-70

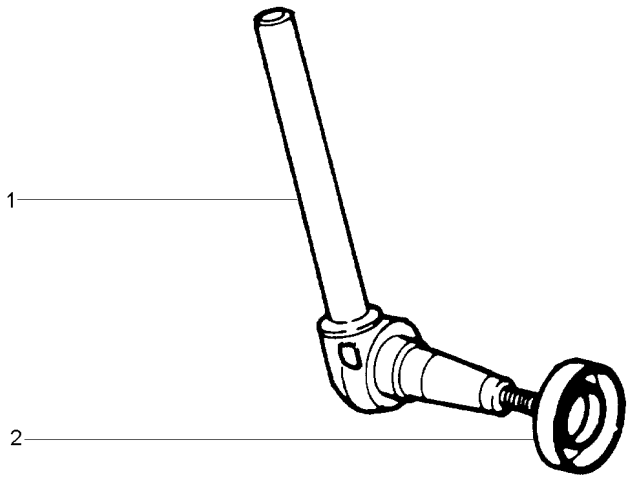

1	1481399M91	▶	**1** PONTA EIXO	STEERING SPINDLE	MANGUETA DIRECC
1	1481400M91	◀	**1** PONTA EIXO	STEERING SPINDLE	MANGUETA DIRECC
2	881336M1		**1** PROTETOR	PROTECTOR	PROTECTOR

Eixo Dianteiro 2 Rodas Motrizes
Front Axle 2 Wheel Drive
Eje Delantero 2 Ruedas Motrices

Barra De Direção
Tie Rods
Conexiones Direccion

60-75

Lado Direito
Right Hand
Derecha

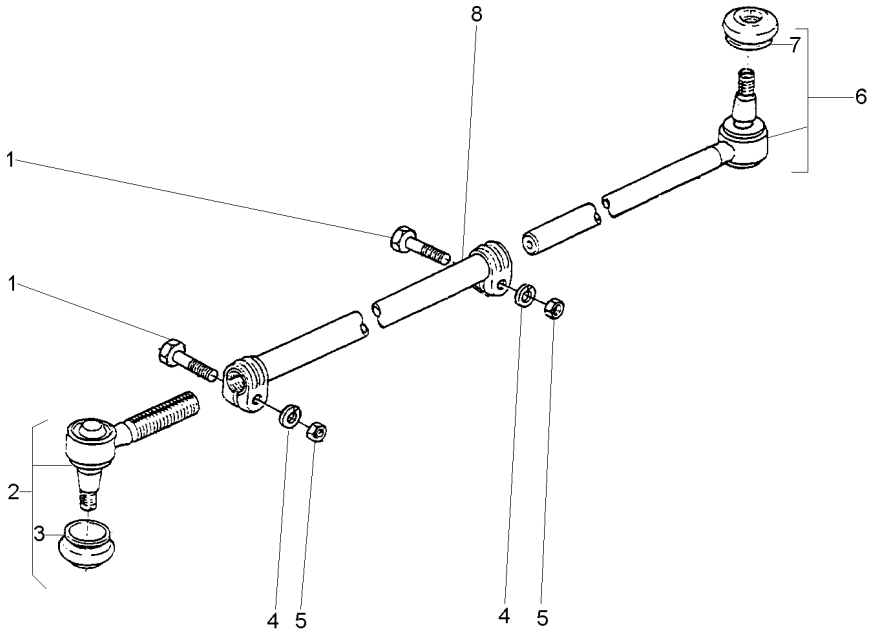

1	391918X1	M10X1,0X50	**2**	PARAFUSO	BOLT	PERNO
2	1482009M91		**1**	TERMINAL	TOGGLE	PERNO ENGANCHE
3	2710227M1	2	**1**	CAPA	CAP	TAPA
4	353434X1		**2**	ARRUELA	WASHER	ARANDELA
5	1440217X1		**2**	PORCA	NUT	TUERCA
6	1481537M93		**1**	TERMINAL	TOGGLE	PERNO ENGANCHE
7	2710227M1	6	**1**	CAPA	CAP	TAPA
8		033906T1	**1**	TUBO	PIPE	CANO

Eixo Dianteiro 2 Rodas Motrizes
Front Axle 2 Wheel Drive
Eje Delantero 2 Ruedas Motrices

Barra De Direção
Tie Rods
Conexiones Direccion

60-80

Lado Esquerdo
Left Hand
Izquierdo

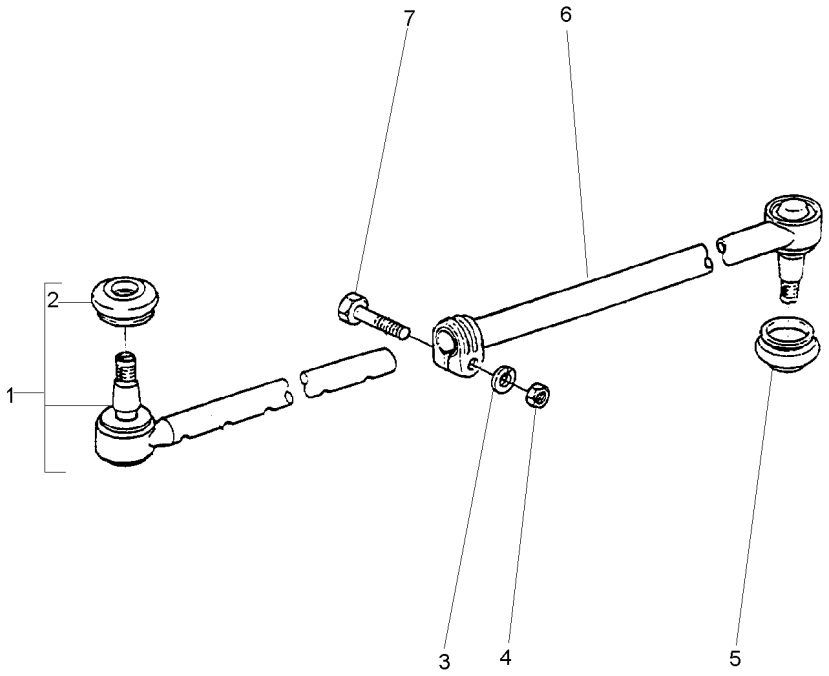

1	1481537M93		**1**	TERMINAL	TOGGLE	PERNO ENGANCHE
2	2710227M1	1	**1**	CAPA	CAP	TAPA
3	353434X1	11/16X25/64X3/32	**1**	ARRUELA	WASHER	ARANDELA
4	353431X1	3/8X24	**1**	PORCA	NUT	TUERCA
5	2710227M1		**1**	CAPA	CAP	TAPA
6		033907T1	**1**	TUBO	PIPE	CANO
7	353546X1	3/8X24X2	**1**	PARAFUSO	BOLT	PERNO

Sistema De Direção
System Of Direction
Sistema De Dirección

Pino Do Cilíndro
Pin Of Cilinder
Alfiler Del Cilindro

60-85

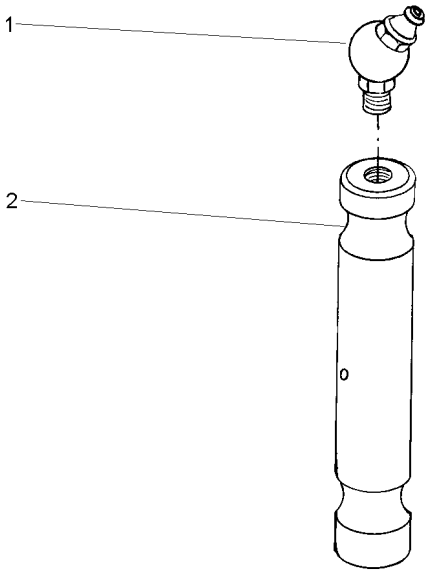

1	29951X	**1** GRAXEIRA	GREASER	ENGRASADOR
2	898363M1	**1** PINO	PIN	PASADOR

Eixo Dianteiro
Front Axle
Eje Delantero

60-90

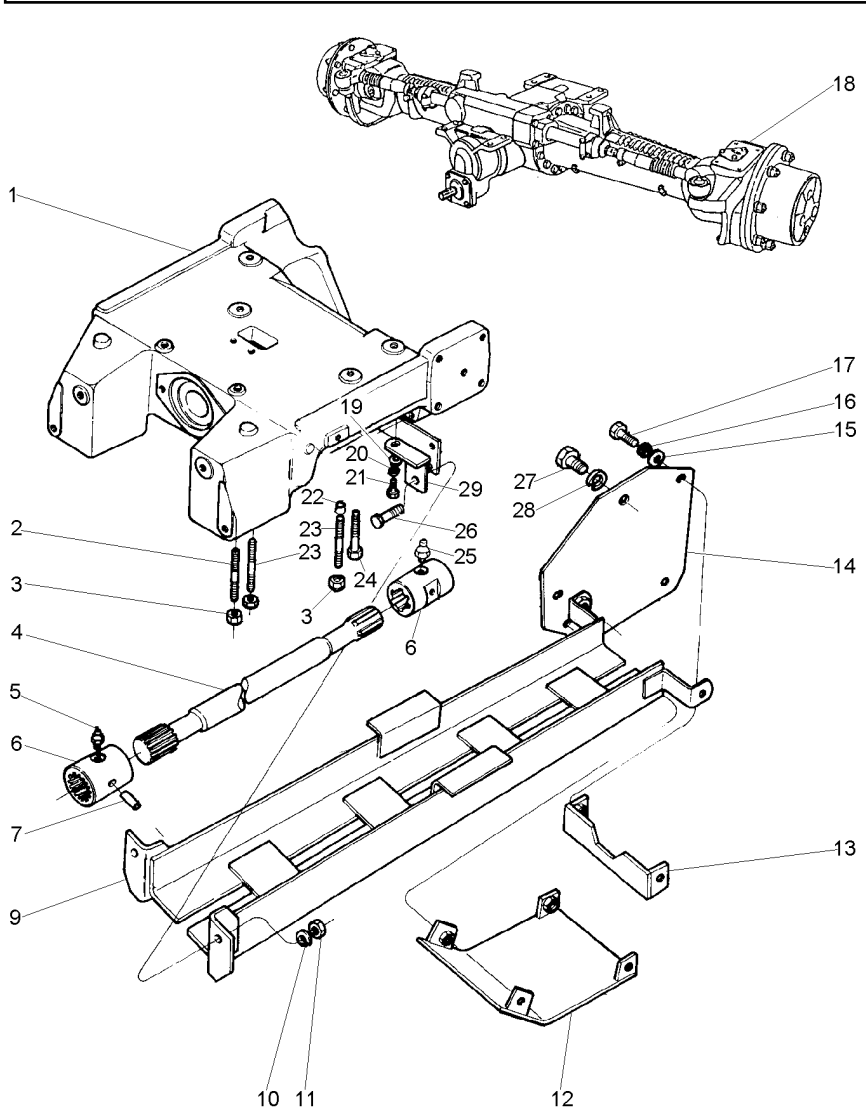

1	067589P1		**1**	SUPORTE	BRACKET	SOPORTE
2	3585532M1		**4**	PRISIONEIRO	STUD	ESPARRAGO
3	3410728M1		**6**	PORCA	NUT	TUERCA
4	033075P1		**1**	EIXO	SHAFT	ARBOL
5	13811X		**1**	GRAXEIRA	GREASER	ENGRASADOR
6	3409609M1		**2**	LUVA	SLEEVE	MANCHA
7	339194X1		**2**	PINO	PIN	PASADOR
9	3411846M91		**1**	PROTEÇÃO	GUARD	DEFENSA
10	353433X1		**2**	ARRUELA	WASHER	ARANDELA
11	363628X1		**2**	PORCA	NUT	TUERCA
12	3412351M91		**1**	TAMPA	COVER	CUBIERTA
13	3411849M91		**1**	SUPORTE	BRACKET	SOPORTE
14	3411843M91		**2**	SUPORTE	BRACKET	SOPORTE
15	353756X1		**6**	ARRUELA	WASHER	ARANDELA
16	353434X1		**6**	ARRUELA	WASHER	ARANDELA
17	353693X1		**6**	PARAFUSO	BOLT	PERNO
18	061355T1	CARRARO 👁 60-170 No	**1**	EIXO DIANTEIRO	FRONT AXLE	EJE DELANTERO
18	6203923M91	ZF 👁 60-265 No	**1**	EIXO DIANTEIRO	FRONT AXLE	EJE DELANTERO
19	353756X1		**2**	ARRUELA	WASHER	ARANDELA
20	353434X1		**2**	ARRUELA	WASHER	ARANDELA
21	353691X1		**2**	PARAFUSO	BOLT	PERNO
22	3411830M1		**4**	BUCHA	BUSH	CASQUILLO
23	3585615M1		**2**	PRISIONEIRO	STUD	ESPARRAGO
24	1442667X1		**2**	PARAFUSO	BOLT	PERNO
25	13811X		**1**	GRAXEIRA	GREASER	ENGRASADOR
26	353726X1		**2**	PARAFUSO	BOLT	PERNO
27	353723X1		**2**	PARAFUSO	BOLT	PERNO
28	353439X1		**2**	ARRUELA	WASHER	ARANDELA
29	3585345M91	◀	**1**	SUPORTE	BRACKET	SOPORTE
29	3585675M91	▶	**1**	SUPORTE	BRACKET	SOPORTE

Eixo Dianteiro
Front Axle
Eje Delantero

60-95

4 Rodas Motrizes Estreito Com Redutor De Velocidade
4 Wheels Drive Narrow With Creeper
4 Ruedas Motriz Estrecho Con Reducción De Velocidad

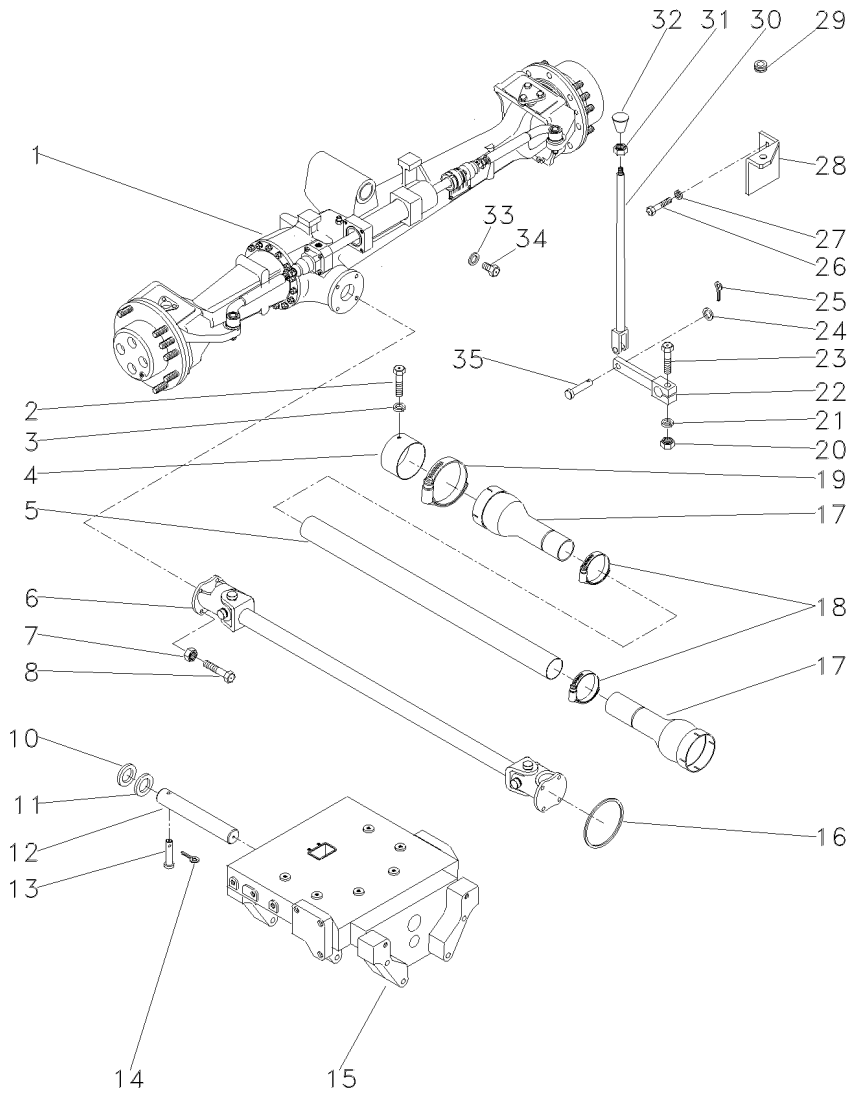

1	036917T1	👁	60-105 No	**1**	CJ. EIXO DIANT.	FRONT AXLE ASSY	CONJ. EJE DELANT
2	339124X1			**2**	PARAFUSO	BOLT	PERNO
3	353446X1			**2**	ARRUELA	WASHER	ARANDELA
4	036903P1			**1**	BLINDAGEM	SHIELD	BLINDAJE
5	036911P1			**1**	TUBO	PIPE	CANO
6	057380T1	👁	60-225 No	**1**	CJ. EIXO	KIT, AXLE	JUEGO DE EJE
7	353431X1			**8**	PORCA	NUT	TUERCA
8	353540X1			**4**	PARAFUSO	BOLT	PERNO
9	391120X1			**1**	PARAFUSO	BOLT	PERNO
10	898017M2			**2**	CALÇO	SHIM	CALCE
11	898018M2	⧗	0.73/0.67MM	**X**	CALÇO	SHIM	CALCE
11	898019M2	⧗	0.92/0.87MM	**X**	CALÇO	SHIM	CALCE
11	898020M2	⧗	1,04/0.99MM	**X**	CALÇO	SHIM	CALCE
11	882868M2	⧗	1.17/1.12MM	**X**	CALÇO	SHIM	CALCE
11	882869M2	⧗	1.30/1.25MM	**X**	CALÇO	SHIM	CALCE
12	042735P1			**1**	PINO	PIN	PASADOR
13	033992P1			**1**	PINO	PIN	PASADOR
14	195414M1			**1**	GRAMPO	CRAMP	PASADOR
15	050181P1			**1**	SUPORTE	SUPPORT	DISPOS.DE SOSTEN
16	1441271X1			**1**	ANEL "O"	O RING	JUNTA TORICA
17	1688236M93			**2**	PROTEÇÃO	GUARD	DEFENSA
18	490804M1			**2**	BRAÇADEIRA	CLAMP	ABRAZADERA
19	338623X1			**2**	BRAÇADEIRA	CLAMP	ABRAZADERA
20	355566X1			**1**	PORCA	NUT	TUERCA
21	353434X1			**1**	ARRUELA	WASHER	ARANDELA
22	036838S1			**1**	ALAVANCA	LEVER	PALANCA
23	354264X1			**1**	PARAFUSO	BOLT	PERNO
24	353756X1			**1**	ARRUELA	WASHER	ARANDELA
25	354059X1			**1**	CONTRAPINO	DOWEL	CENTRAJE
26	353677X1			**2**	PARAFUSO	BOLT	PERNO
27	353446X1			**2**	ARRUELA	WASHER	ARANDELA
28	037041P1			**1**	SUPORTE	BRACKET	SOPORTE
29	366195X1			**1**	PASSA-FIO	GROMMET	PASACABLE
30	184174M91			**1**	TIRANTE	ROD	VARILLA
31	353430X1			**1**	PORCA	NUT	TUERCA
32	3410152M1			**1**	MANÍPULO	KNOB	POMO
33	181142M1			**1**	ARRUELA	WASHER	ARANDELA
34	037045T1			**1**	BUJÃO	PLUG	TAPON
35	832813M1			**1**	PINO	PIN	PASADOR

Menu

Símbolos

Eixo Dianteiro
Front Axle
Eje Delantero

Zf-Apl335-Tração Lateral
Zf - Apl335-Side Drive
Zf - Apl335-Traccion Lateral

60-100

4 Rodas Motrizes - Estreito
4 Wheels Drive - Narrow
4 Ruedas Motriz - Estrecho

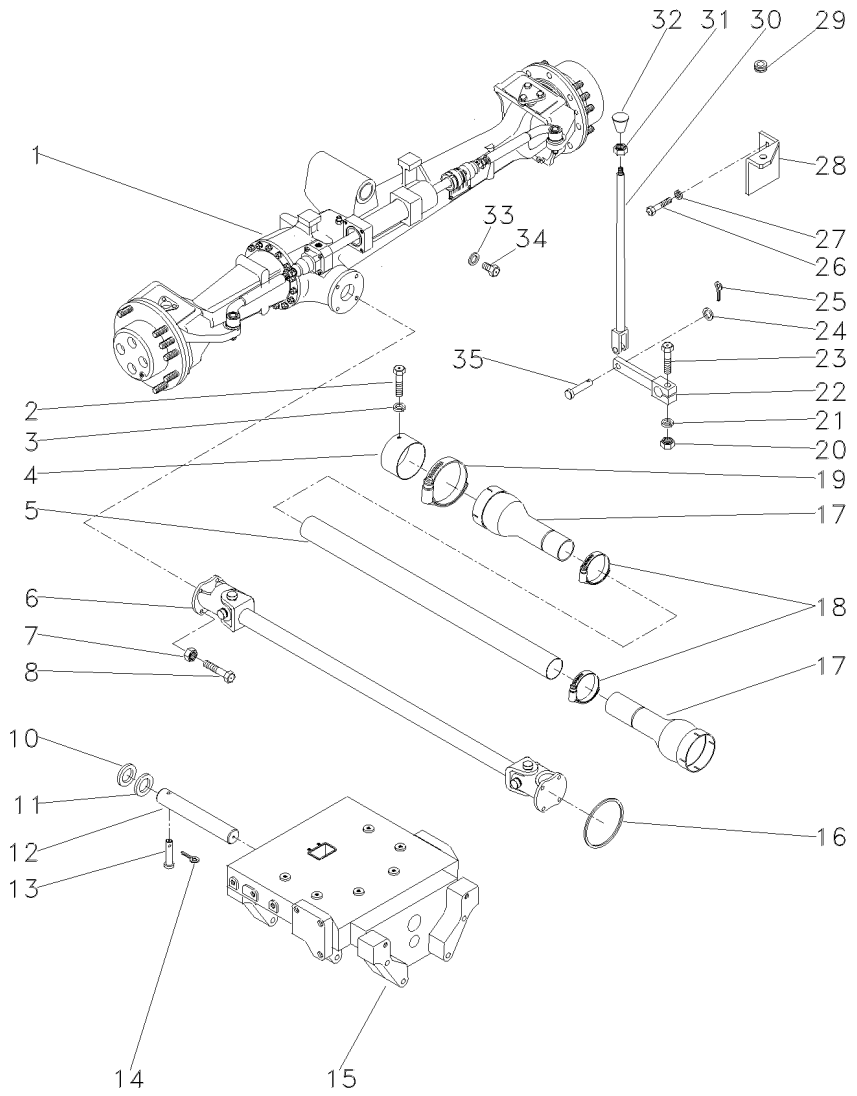

1	036917T1	ZF	**1**	CJ. EIXO DIANT.	FRONT AXLE ASSY	CONJ. EJE DELANT
		60-105 No				
1		60-115 No	**1**	CJ. EIXO DIANT.	FRONT AXLE ASSY	CONJ. EJE DELANT
1		60-120 No	**1**	CJ. EIXO DIANT.	FRONT AXLE ASSY	CONJ. EJE DELANT
1		60-125 No	**1**	CJ. EIXO DIANT.	FRONT AXLE ASSY	CONJ. EJE DELANT
1	061356T1	CARRARO	**1**	CJ. EIXO DIANT.	FRONT AXLE ASSY	CONJ. EJE DELANT
		60-195 No				
1		60-200 No	**1**	CJ. EIXO DIANT.	FRONT AXLE ASSY	CONJ. EJE DELANT
1		60-205 No	**1**	CJ. EIXO DIANT.	FRONT AXLE ASSY	CONJ. EJE DELANT
1		60-210 No	**1**	CJ. EIXO DIANT.	FRONT AXLE ASSY	CONJ. EJE DELANT
1		60-215 No	**1**	CJ. EIXO DIANT.	FRONT AXLE ASSY	CONJ. EJE DELANT
2	339124X1		**2**	PARAFUSO	BOLT	PERNO
3	353446X1		**2**	ARRUELA	WASHER	ARANDELA
4	036903P1		**1**	BLINDAGEM	SHIELD	BLINDAJE
5	036910P1		**1**	TUBO	PIPE	CANO
6	036908T1	60-220 No	**1**	CARDAN	DRIVE SHAFT	EJE DE MANDO
7	353431X1		**8**	PORCA	NUT	TUERCA
8	353540X1		**4**	PARAFUSO	BOLT	PERNO
9	355835X1		**1**	PARAFUSO	BOLT	PERNO
10	898017M2		**1**	CALÇO	SHIM	CALCE
11	882868M2	1.17/1.12MM	**X**	CALÇO	SHIM	CALCE
11	882869M2	1.30/1.25MM	**X**	CALÇO	SHIM	CALCE
11	898018M2	0.73/0.67MM	**X**	CALÇO	SHIM	CALCE
11	898019M2	0.92/0.87MM	**X**	CALÇO	SHIM	CALCE
11	898020M2	1,04/0.99MM	**X**	CALÇO	SHIM	CALCE
12	058456P1		**1**	PINO	PIN	PASADOR
13	033992P1		**1**	PINO	PIN	PASADOR
14	195414M1		**1**	GRAMPO	CRAMP	PASADOR
15	067590P1		**1**	SUPORTE	BRACKET	SOPORTE
16	1441271X1		**1**	ANEL "O"	O RING	JUNTA TORICA
17	1688236M93		**2**	PROTEÇÃO	GUARD	DEFENSA
18	490804M1		**2**	BRAÇADEIRA	CLAMP	ABRAZADERA
19	338623X1		**2**	BRAÇADEIRA	CLAMP	ABRAZADERA
20	355566X1		**1**	PORCA	NUT	TUERCA
21	353434X1		**1**	ARRUELA	WASHER	ARANDELA
22	036838S1		**1**	ALAVANCA	LEVER	PALANCA
23	354264X1		**1**	PARAFUSO	BOLT	PERNO
24	353756X1		**1**	ARRUELA	WASHER	ARANDELA
25	354059X1		**1**	CONTRAPINO	DOWEL	CENTRAJE
26	353677X1		**2**	PARAFUSO	BOLT	PERNO
27	353446X1		**2**	ARRUELA	WASHER	ARANDELA
28	037041P1		**1**	SUPORTE	BRACKET	SOPORTE
29	366195X1		**1**	PASSA-FIO	GROMMET	PASACABLE
30	184174M91		**1**	TIRANTE	ROD	VARILLA
31	353430X1		**1**	PORCA	NUT	TUERCA
32	3410152M1		**1**	MANÍPULO	KNOB	POMO
33	181142M1		**1**	ARRUELA	WASHER	ARANDELA
34	037045T1		**1**	BUJÃO	PLUG	TAPON
35	832813M1		**1**	PINO	PIN	PASADOR

Eixo Dianteiro Front Axle Eje Delantero	Zf-Apl335-Tração Lateral Zf - Apl335-Side Drive Zf - Apl335-Traccion Lateral	60-105	Estreito Narrow Estrecho

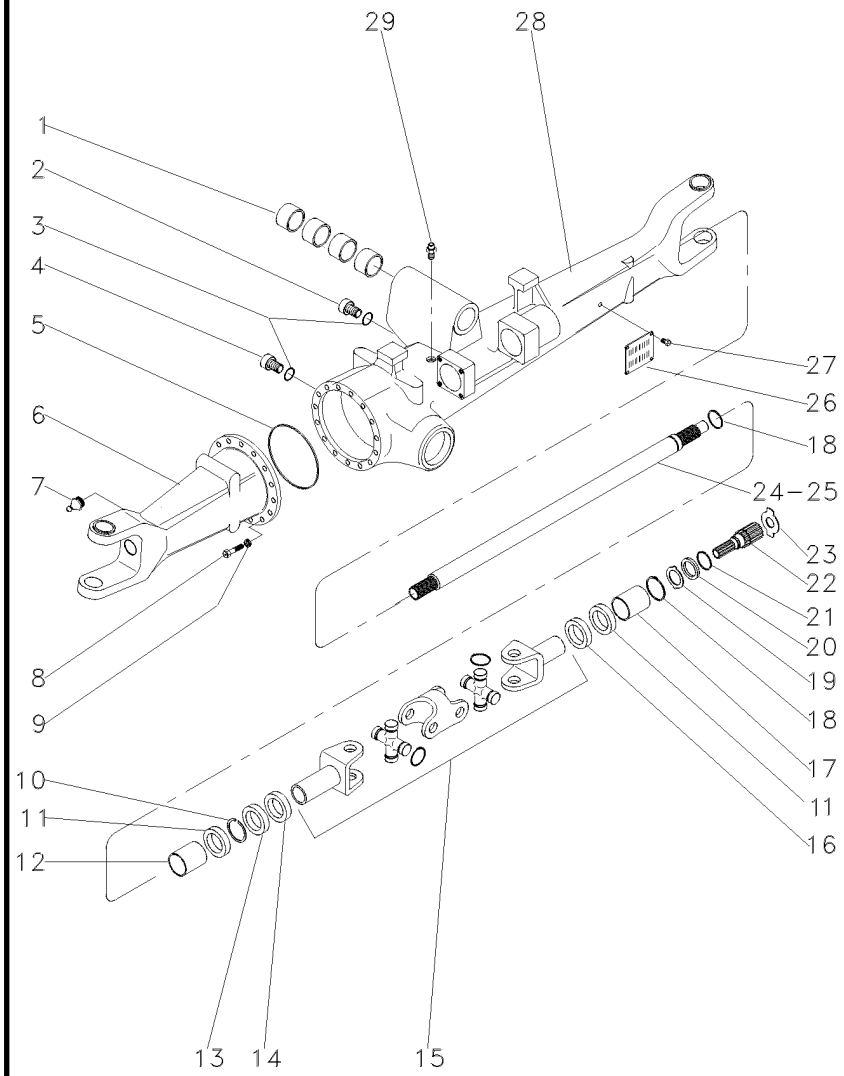

1	050646R1		4	BUCHA	BUSH	CASQUILLO
2	056600R1		1	BUJÃO	PLUG	TAPON
3	033556R1		2	ANEL "O"	O RING	JUNTA TORICA
4	3603226M1		1	BUJÃO	PLUG	TAPON
5	033718R1		1	ANEL "O"	O RING	JUNTA TORICA
6	041097R1	◀	1	CARCAÇA	HOUSING	ALOJAMIENTO
7	033606R1		2	GRAXEIRA	GREASER	ENGRASADOR
8	033717R1		16	PARAFUSO	BOLT	PERNO
9	033716R1		16	ARRUELA	WASHER	ARANDELA
10	027544R1		4	ANEL TRAVA	CIRCLIP	CIRCULITO
11	027536R1		4	RETENTOR	SEAL	RETEN
12	3603228M1		2	BUCHA	BUSH	CASQUILLO
13	027539R1		2	RETENTOR	OIL SEAL	BUJE RETENACEITE
14	033227R1		2	PROTETOR	PROTECTOR	PROTECTOR
15	040658R1	👁 60-110 No	2	ARTICULAÇÃO	KNUCKLE	CHARNELA
16	027537R1		1	RETENTOR	OIL SEAL	BUJE RETENACEITE
17	3603235M1		2	BUCHA	BUSH	CASQUILLO
18	033620R1		2	ANEL TRAVA	CIRCLIP	CIRCULITO
19	3170348M1		2	ARRUELA	WASHER	ARANDELA
20	3176337M1		2	ARRUELA	WASHER	ARANDELA
21	033549R1		2	ANEL TRAVA	CIRCLIP	CIRCULITO
22	6203949M1		2	EIXO	SHAFT	ARBOL
23	033618R1	⧗ 1,5 MM	X	ARRUELA	WASHER	ARANDELA
23	3176343M1	⧗ 1,5 MM	X	ARRUELA	WASHER	ARANDELA
23	3176344M1	⧗ 2,0 MM	X	ARRUELA	WASHER	ARANDELA
23	3603293M1	⧗ 2,5 MM	X	ARRUELA	WASHER	ARANDELA
23	3603294M1	⧗ 3,0 MM	X	ARRUELA	WASHER	ARANDELA
23	3603295M1	⧗ 1,7 MM	X	ARRUELA	WASHER	ARANDELA
23	3603296M1	⧗ 2,2 MM	X	ARRUELA	WASHER	ARANDELA
24	042982R1	▶	1	EIXO	SHAFT	ARBOL
25	041096R1	◀	1	EIXO	SHAFT	ARBOL
26	3588127M1		1	PLACA	PLATE	PLATO
27	3588126M1		4	REBITE	RIVET	REMACHE
28	041085R1	▶	1	CARCAÇA	HOUSING	ALOJAMIENTO
29	033609R1		1	VÁLVULA	CONTROL VALVE	VALVULA CONTROL

Jogo De Juntas
Joints And Gaskets
Juegos De Juntas

60-110

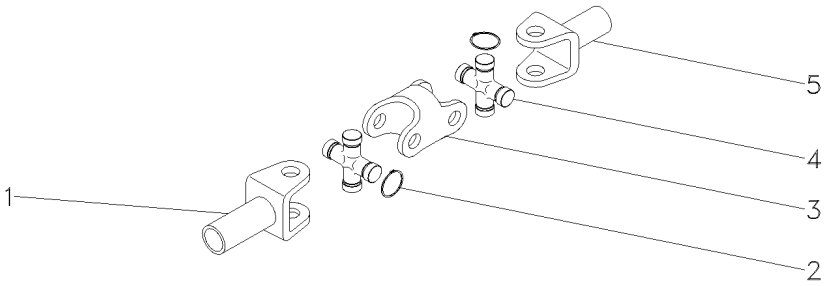

1	3604081M1		**1**	GARFO	FORK	HORQUILLA
2	3604082M1	⧗ 1,5MM	**X**	ANEL	RING	ARO
2	3604083M1	⧗ 1,3MM	**X**	ANEL	RING	ARO
2	3604084M1	⧗ 1,2MM	**X**	ANEL	RING	ARO
2	3604085M1	⧗ 1,7MM	**X**	ANEL	RING	ARO
3	3604086M1		**1**	GARFO	FORK	HORQUILLA
4	3603881M1		**1**	CRUZETA	SPIDER	CRUCETA
5	3604080M1		**1**	GARFO	FORK	HORQUILLA

Eixo Dianteiro Front Axle Eje Delantero	Zf-Apl335-Tração Lateral Zf - Apl335-Side Drive Zf - Apl335-Traccion Lateral	60-115	Estreito Narrow Estrecho

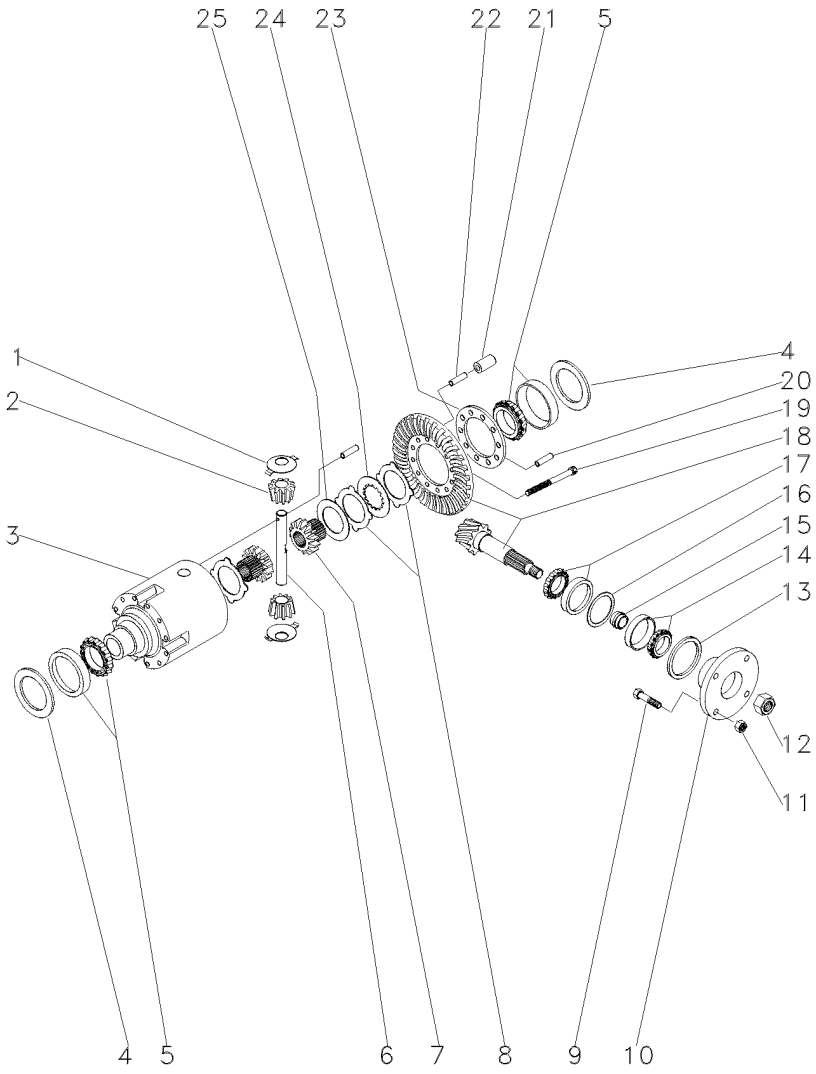

1	033681R1			2	ARRUELA	WASHER	ARANDELA
2	040662R1			2	ENGRENAGEM	GEAR	ENGRANAJE
3	033691R1			1	CARCAÇA	HOUSING	ALOJAMIENTO
4	033694R1	⧗	0,60 MM	X	CALÇO	SHIM	CALCE
4	033695R1	⧗	0,70 MM	X	CALÇO	SHIM	CALCE
4	033696R1	⧗	0,80 MM	X	CALÇO	SHIM	CALCE
4	033697R1	⧗	0,90 MM	X	CALÇO	SHIM	CALCE
4	033698R1	⧗	1,00 MM	X	CALÇO	SHIM	CALCE
4	033699R1	⧗	1,10 MM	X	CALÇO	SHIM	CALCE
4	033700R1	⧗	1,20 MM	X	CALÇO	SHIM	CALCE
4	033701R1	⧗	1,30 MM	X	CALÇO	SHIM	CALCE
4	033702R1	⧗	1,40 MM	X	CALÇO	SHIM	CALCE
4	033703R1	⧗	1,50 MM	X	CALÇO	SHIM	CALCE
4	033704R1	⧗	1,60 MM	X	CALÇO	SHIM	CALCE
4	033705R1	⧗	1,80 MM	X	CALÇO	SHIM	CALCE
4	033706R1	⧗	0,50 MM	X	CALÇO	SHIM	CALCE
4	033707R1	⧗	0,75 MM	X	CALÇO	SHIM	CALCE
4	033708R1	⧗	0,85 MM	X	CALÇO	SHIM	CALCE
4	033709R1	⧗	0,95 MM	X	CALÇO	SHIM	CALCE
4	033710R1	⧗	1,05 MM	X	CALÇO	SHIM	CALCE
4	033711R1	⧗	1,15 MM	X	CALÇO	SHIM	CALCE
4	033712R1	⧗	1,25 MM	X	CALÇO	SHIM	CALCE
4	033713R1	⧗	1,35 MM	X	CALÇO	SHIM	CALCE
5	033715R1			2	ROLAMENTO	BEARING	COJINETE
6	033690R1			1	EIXO	SHAFT	ARBOL
7	033688R1			2	ENGRENAGEM	GEAR	ENGRANAJE
8	033683R1	⧗	1,2 MM	1	DISCO	DISC	DISCO
8	033684R1	⧗	1,1 MM	1	DISCO	DISC	DISCO
8	033685R1	⧗	1,3 MM	1	DISCO	DISC	DISCO
8	033686R1	⧗	1,4 MM	1	DISCO	DISC	DISCO
9	040673R1			4	PARAFUSO	BOLT	PERNO
10	040671R1			1	FLANGE	FLANGE	PLETINA
11	040674R1			4	PORCA	NUT	TUERCA
12	033551R1			1	PORCA	NUT	TUERCA
13	040690R1			1	RETENTOR	OIL SEAL	BUJE RETENACEITE
14	040691R1			1	ROLAMENTO	BEARING	COJINETE
15	033641R1	⧗	11,30 MM	X	CALÇO	SHIM	CALCE
15	033642R1	⧗	11,33 MM	X	CALÇO	SHIM	CALCE
15	033643R1	⧗	11,36 MM	X	CALÇO	SHIM	CALCE
15	033644R1	⧗	11,39 MM	X	CALÇO	SHIM	CALCE
15	033645R1	⧗	11,42 MM	X	CALÇO	SHIM	CALCE
15	033646R1	⧗	11,45 MM	X	CALÇO	SHIM	CALCE
15	033647R1	⧗	11,48 MM	X	CALÇO	SHIM	CALCE
15	033648R1	⧗	11,51 MM	X	CALÇO	SHIM	CALCE
15	033649R1	⧗	11,54 MM	X	CALÇO	SHIM	CALCE
15	033650R1	⧗	11,57 MM	X	CALÇO	SHIM	CALCE
15	033651R1	⧗	11,60 MM	X	CALÇO	SHIM	CALCE
15	033652R1	⧗	11,63 MM	X	CALÇO	SHIM	CALCE
15	033653R1	⧗	11,66 MM	X	CALÇO	SHIM	CALCE
15	033654R1	⧗	11,69 MM	X	CALÇO	SHIM	CALCE

Eixo Dianteiro
Front Axle
Eje Delantero

Zf-Apl335-Tração Lateral
Zf - Apl335-Side Drive
Zf - Apl335-Traccion Lateral

60-115

Estreito
Narrow
Estrecho

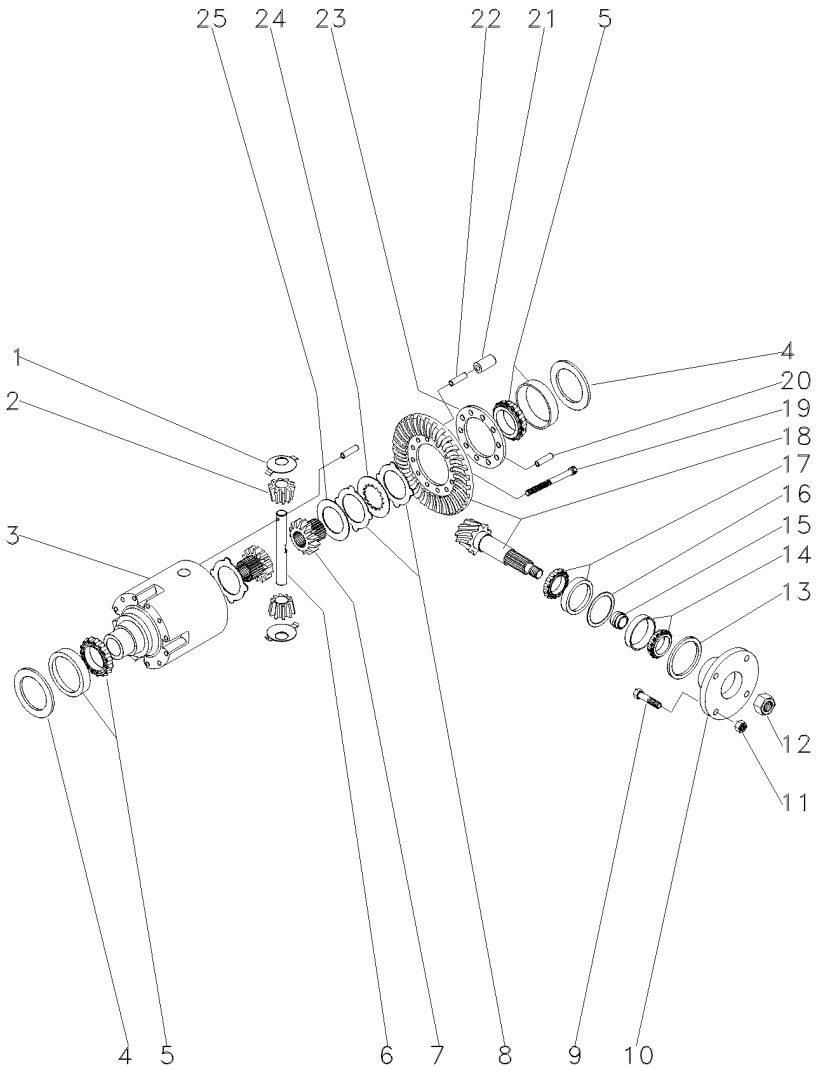

15	033656R1		11,72 MM	X	CALÇO	SHIM	CALCE
15	033657R1		11,75 MM	X	CALÇO	SHIM	CALCE
15	033658R1		11,78 MM	X	CALÇO	SHIM	CALCE
15	033659R1		11,81 MM	X	CALÇO	SHIM	CALCE
15	033660R1		11,87 MM	X	CALÇO	SHIM	CALCE
15	033661R1		11,90 MM	X	CALÇO	SHIM	CALCE
15	033662R1		11,93 MM	X	CALÇO	SHIM	CALCE
15	033663R1		11,96 MM	X	CALÇO	SHIM	CALCE
15	033664R1		11,99 MM	X	CALÇO	SHIM	CALCE
15	033665R1		12,02 MM	X	CALÇO	SHIM	CALCE
15	033666R1		12,05 MM	X	CALÇO	SHIM	CALCE
15	033667R1		12,08 MM	X	CALÇO	SHIM	CALCE
15	033668R1		12,11 MM	X	CALÇO	SHIM	CALCE
15	033669R1		12,14 MM	X	CALÇO	SHIM	CALCE
15	033670R1		12,17 MM	X	CALÇO	SHIM	CALCE
15	033671R1		12,20 MM	X	CALÇO	SHIM	CALCE
15	033672R1		12,23 MM	X	CALÇO	SHIM	CALCE
15	033673R1		12,26 MM	X	CALÇO	SHIM	CALCE
15	033674R1		12,29 MM	X	CALÇO	SHIM	CALCE
15	033675R1		12,32 MM	X	CALÇO	SHIM	CALCE
15	033676R1		12,35 MM	X	CALÇO	SHIM	CALCE
15	033677R1		12,38 MM	X	CALÇO	SHIM	CALCE
16	033625R1		0,50 MM	X	CALÇO	SHIM	CALCE
16	033626R1		0,60 MM	X	CALÇO	SHIM	CALCE
16	033627R1		0,70 MM	X	CALÇO	SHIM	CALCE
16	033628R1		0,80 MM	X	CALÇO	SHIM	CALCE
16	033629R1		0,90 MM	X	CALÇO	SHIM	CALCE
16	033630R1		1,00 MM	X	CALÇO	SHIM	CALCE
16	033631R1		1,10 MM	X	CALÇO	SHIM	CALCE
16	033632R1		1,30 MM	X	CALÇO	SHIM	CALCE
16	033633R1		1,40 MM	X	CALÇO	SHIM	CALCE
16	033634R1		1,50 MM	X	CALÇO	SHIM	CALCE
16	033635R1		0,65 MM	X	CALÇO	SHIM	CALCE
16	033636R1		0,75 MM	X	CALÇO	SHIM	CALCE
16	033637R1		0,85 MM	X	CALÇO	SHIM	CALCE
16	033638R1		0,95 MM	X	CALÇO	SHIM	CALCE
16	033639R1		1,05 MM	X	CALÇO	SHIM	CALCE
16	033640R1		1,15 MM	X	CALÇO	SHIM	CALCE
16	033789R1		1,20 MM	X	CALÇO	SHIM	CALCE
17	033678R1			1	ROLAMENTO	BEARING	COJINETE
18	040661R1		17/32	1	COROA E PINHÃO	KIT, CROWNWHEEL	JUEGO CORONA
19	033682R1			10	PARAFUSO	BOLT	PERNO
20	033782R1			1	PINO	PIN	PASADOR
21	033693R1			5	PINO	PIN	PASADOR
22	033692R1			5	PINO	PIN	PASADOR
23	033783R1			1	FLANGE	FLANGE	PLETINA
24	033687R1			8	DISCO	DISC	DISCO
25	033680R1			2	ARRUELA	WASHER	ARANDELA

Menu

Símbolos

Eixo Dianteiro Front Axle Eje Delantero	Zf-Apl335-Tração Lateral Zf - Apl335-Side Drive Zf - Apl335-Traccion Lateral	60-120	Estreito Narrow Estrecho

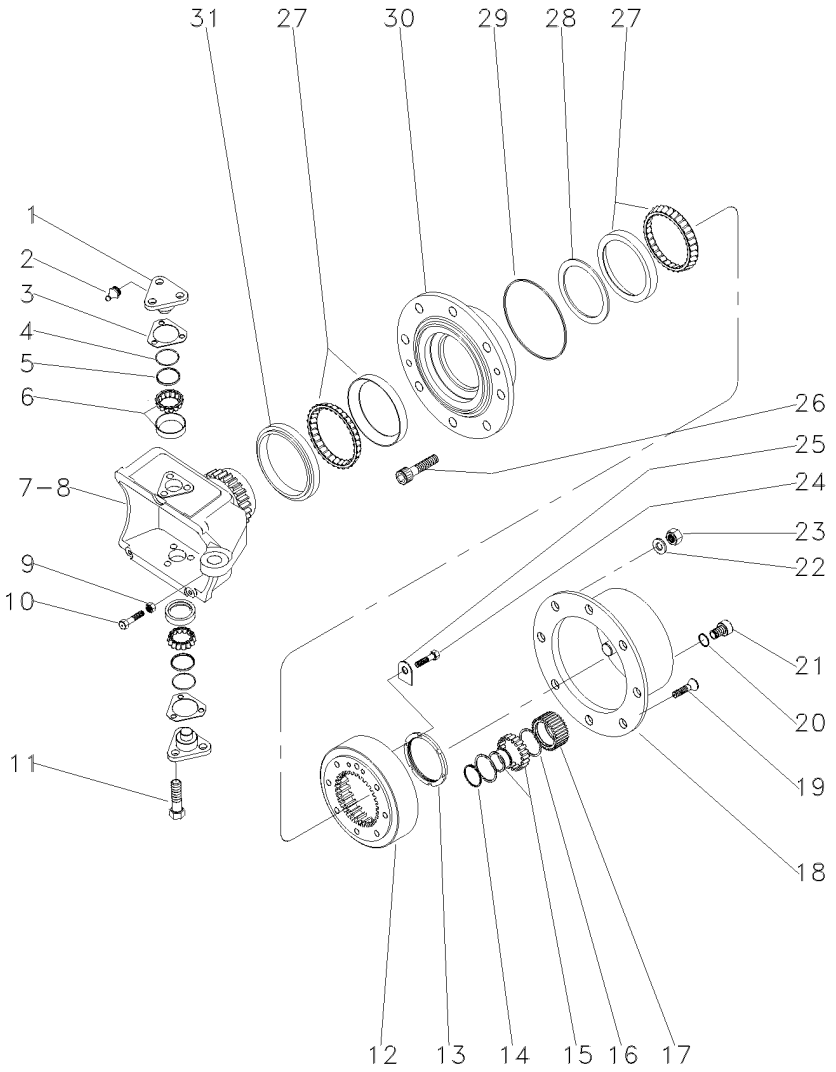

1	033725R1			4	PINO	PIN	PASADOR
2	3176390M1			4	GRAXEIRA	GREASER	ENGRASADOR
3	3176313M1	⧗	0,6 MM	X	CALÇO	SHIM	CALCE
3	3176314M1	⧗	1,0 MM	X	CALÇO	SHIM	CALCE
3	3176315M1	⧗	1,4 MM	X	CALÇO	SHIM	CALCE
3	3176319M1	⧗	0,4 MM	X	CALÇO	SHIM	CALCE
3	3176320M1	⧗	0,8 MM	X	CALÇO	SHIM	CALCE
3	3588106M1	⧗	0,2 MM	X	CALÇO	SHIM	CALCE
3	3588107M1	⧗	0,3 MM	X	CALÇO	SHIM	CALCE
4	033721R1			4	ANEL "O"	O RING	JUNTA TORICA
5	033722R1			4	CAPA	CAP	TAPA
6	040665R1			4	ROLAMENTO	BEARING	COJINETE
7	033726R1	▶		1	CARCAÇA	HOUSING	ALOJAMIENTO
8	033727R1	◀		1	CARCAÇA	HOUSING	ALOJAMIENTO
9	033608R1			2	PORCA	NUT	TUERCA
10	040689R1			2	PARAFUSO	BOLT	PERNO
11	3588113M1			12	PARAFUSO	BOLT	PERNO
12	033616R1			2	COROA	ANNULAR GEAR	ENGRANAJE ANULAR
13	033621R1			2	PORCA	NUT	TUERCA
14	3587936M1			6	ANEL TRAVA	CIRCLIP	CIRCULITO
15	3176341M1			6	ROLAMENTO	BEARING	COJINETE
16	3587938M1			12	ANEL TRAVA	CIRCLIP	CIRCULITO
17	3587932M91			6	ENGRENAGEM	GEAR	ENGRANAJE
18	3176339M1			2	CUBO	HUB	CUBO
19	3176347M1			4	PARAFUSO	BOLT	PERNO
20	3176364M1			2	ANEL "O"	O RING	JUNTA TORICA
21	3176345M1			2	BUJÃO	PLUG	TAPON
22	3176350M1			16	ARRUELA	WASHER	ARANDELA
23	3176351M1			16	PORCA	NUT	TUERCA
24	3176333M1			4	PARAFUSO	BOLT	PERNO
25	033617R1			2	PLACA	PLATE	PLATO
26	3176349M1			16	PARAFUSO	BOLT	PERNO
27	033615P1			4	ROLAMENTO	BEARING	COJINETE
28	033771R1	⧗	10,000 MM	X	CALÇO	SHIM	CALCE
28	033772R1	⧗	10,025 MM	X	CALÇO	SHIM	CALCE
28	033773R1	⧗	10,050 MM	X	CALÇO	SHIM	CALCE
28	033774R1	⧗	10,075 MM	X	CALÇO	SHIM	CALCE
28	033775R1	⧗	10,100 MM	X	CALÇO	SHIM	CALCE
28	033776R1	⧗	10,125 MM	X	CALÇO	SHIM	CALCE
28	033777R1	⧗	10,150 MM	X	CALÇO	SHIM	CALCE
28	033778R1	⧗	10,175 MM	X	CALÇO	SHIM	CALCE
28	033779R1	⧗	10,200 MM	X	CALÇO	SHIM	CALCE
28	033780R1	⧗	10,225 MM	X	CALÇO	SHIM	CALCE
28	033781R1	⧗	10,250 MM	X	CALÇO	SHIM	CALCE
28	040677R1			X	CALÇO	SHIM	CALCE
28	040678R1			X	CALÇO	SHIM	CALCE
28	040679R1			X	CALÇO	SHIM	CALCE
28	040680R1			X	CALÇO	SHIM	CALCE
28	040681R1			X	CALÇO	SHIM	CALCE
28	040682R1			X	CALÇO	SHIM	CALCE

Eixo Dianteiro Front Axle Eje Delantero	Zf-Apl335-Tração Lateral Zf - Apl335-Side Drive Zf - Apl335-Traccion Lateral	60-120	Estreito Narrow Estrecho

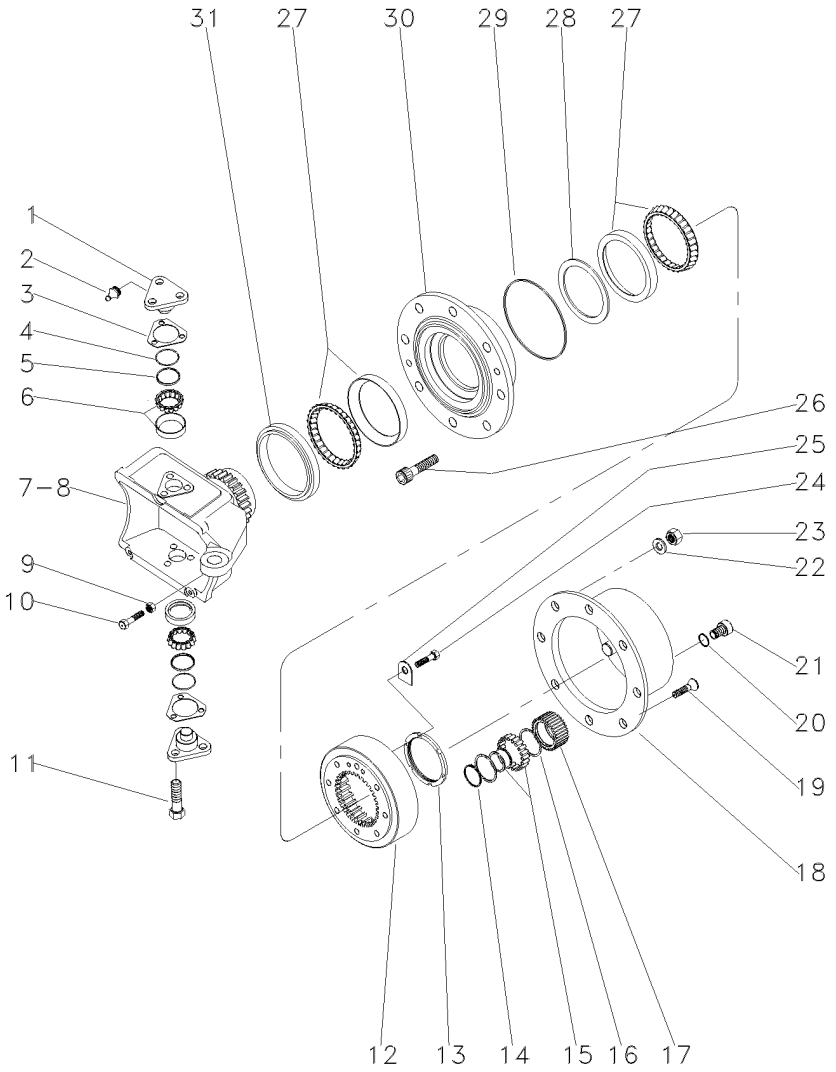

28	040683R1	X	CALÇO	SHIM	CALCE
28	040684R1	X	CALÇO	SHIM	CALCE
28	040685R1	X	CALÇO	SHIM	CALCE
28	040686R1	X	CALÇO	SHIM	CALCE
28	040687R1	X	CALÇO	SHIM	CALCE
29	3176332M1	2	ANEL "O"	O RING	JUNTA TORICA
30	033728R1	2	CUBO	HUB	CUBO
31	033614R1	2	RETENTOR	OIL SEAL	BUJE RETENACEITE

Eixo Dianteiro Front Axle Eje Delantero	Zf-Apl335-Tração Lateral Zf - Apl335-Side Drive Zf - Apl335-Traccion Lateral	60-125	Estreito Narrow Estrecho

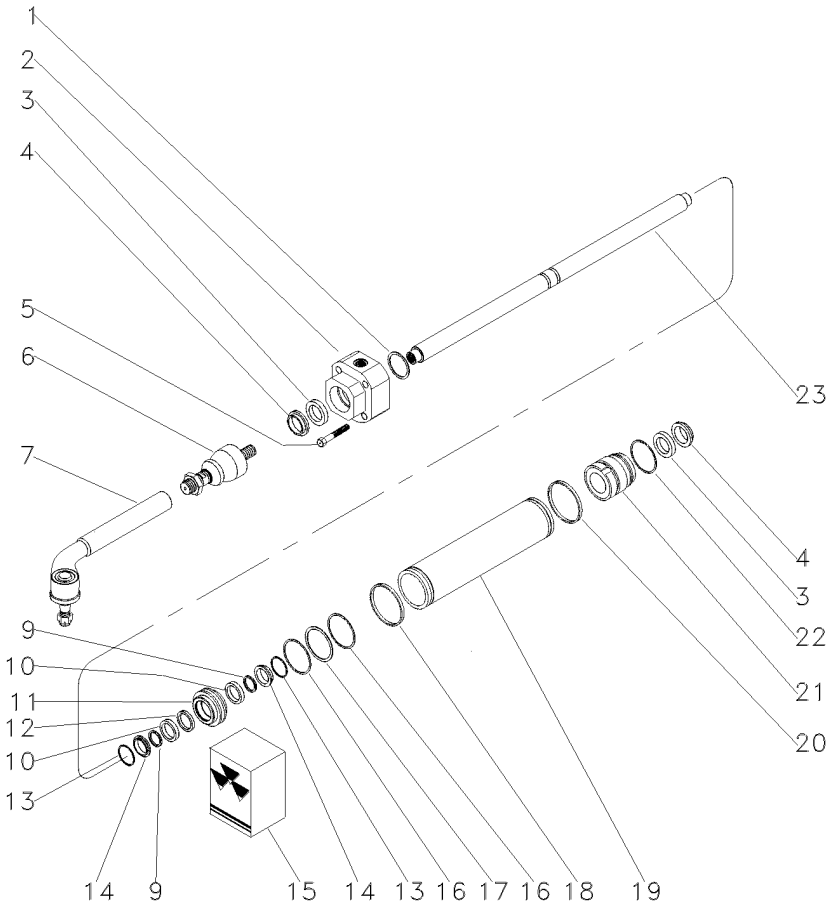

1	033736R1	⧗	1,0 MM	**1**	CALÇO	SHIM	CALCE
1	033737R1	⧗	1,1 MM	**1**	CALÇO	SHIM	CALCE
1	033738R1	⧗	1,2 MM	**1**	CALÇO	SHIM	CALCE
1	033739R1	⧗	1,3 MM	**1**	CALÇO	SHIM	CALCE
1	033740R1	⧗	1,4 MM	**1**	CALÇO	SHIM	CALCE
1	033741R1	⧗	1,5 MM	**1**	CALÇO	SHIM	CALCE
1	033742R1	⧗	1.6 MM	**1**	CALÇO	SHIM	CALCE
1	033743R1	⧗	1,7 MM	**1**	CALÇO	SHIM	CALCE
1	033744R1	⧗	1,8 MM	**1**	CALÇO	SHIM	CALCE
1	033745R1	⧗	0,9 MM	**1**	CALÇO	SHIM	CALCE
2	050642R1	◀		**1**	GUIA	GUIDE	GUIA
3	033730R1	15		**2**	ANEL "O"	O RING	JUNTA TORICA
4	033731R1	15		**2**	ANEL "O"	O RING	JUNTA TORICA
5	033759R1			**4**	PARAFUSO	BOLT	PERNO
6	050644R1			**2**	TERMINAL	END	EXTREMO
7	050645R1			**2**	TERMINAL	END	EXTREMO
9	033756R1	15		**2**	ANEL "O"	O RING	JUNTA TORICA
10	033748R1			**2**	ARRUELA	WASHER	ARANDELA
11	033750R1			**1**	PISTÃO	PISTON	PISTON
12	033757R1	15		**1**	ANEL "O"	O RING	JUNTA TORICA
13	033747R1			**2**	ANEL "O"	O RING	JUNTA TORICA
14	033755R1			**2**	ANEL "O"	O RING	JUNTA TORICA
15	038054R1			**1**	JG. REPARO	KIT, REPAIR	JUEGO REPARACION
16	033749R1	15		**2**	ANEL "O"	O RING	JUNTA TORICA
17	033754R1			**1**	ANEL "O"	O RING	JUNTA TORICA
18	033746R1	15		**1**	ANEL "O"	O RING	JUNTA TORICA
19	041222R1			**1**	CILINDRO	CYLINDER	CILINDRO
20	033746R1			**1**	ANEL "O"	O RING	JUNTA TORICA
21	050643R1	▶		**1**	GUIA	GUIDE	GUIA
22	033751R1			**1**	ANEL "O"	O RING	JUNTA TORICA
23	038651R1			**1**	HASTE	SPINDLE	MANGUETA

Eixo Dianteiro
Front Axle
Eje Delantero

60-130

Carraro - 20.14
Carraro - 20.14
Carraro - 20.14

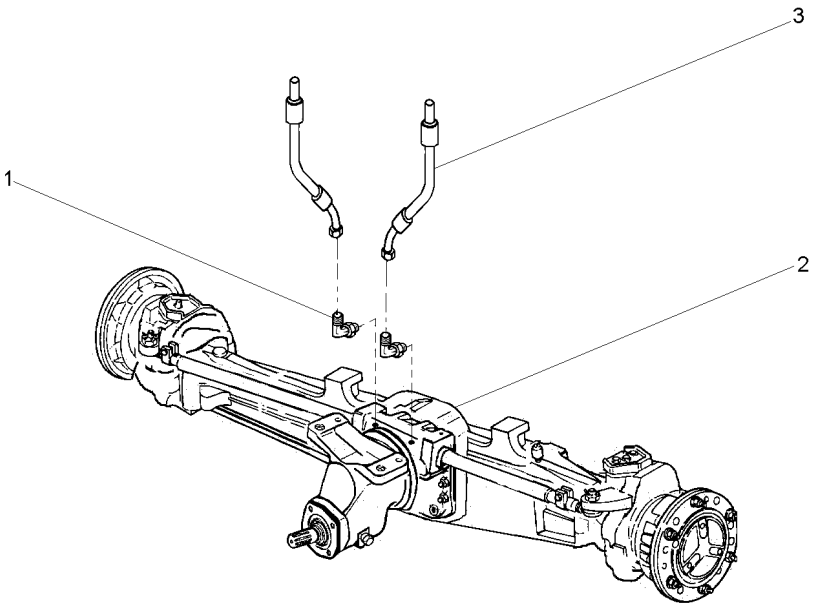

1	043030P1		**2**	CONEXÃO	CONNECTION	CONEXION
2	061360T1	60-145 No	**1**	CJ. EIXO DIANT.	FRONT AXLE ASSY	CONJ. EJE DELANT
2		60-150 No	**1**	CJ. EIXO DIANT.	FRONT AXLE ASSY	CONJ. EJE DELANT
2		60-155 No	**1**	CJ. EIXO DIANT.	FRONT AXLE ASSY	CONJ. EJE DELANT
2		60-160 No	**1**	CJ. EIXO DIANT.	FRONT AXLE ASSY	CONJ. EJE DELANT
2		60-165 No	**1**	CJ. EIXO DIANT.	FRONT AXLE ASSY	CONJ. EJE DELANT
3	3412609M91		**2**	MANGUEIRA	HOSE	FLEXIBLE

Eixo Dianteiro
Front Axle
Eje Delantero

60-135

Tração Lateral
Side Drive
Traccion Lateral

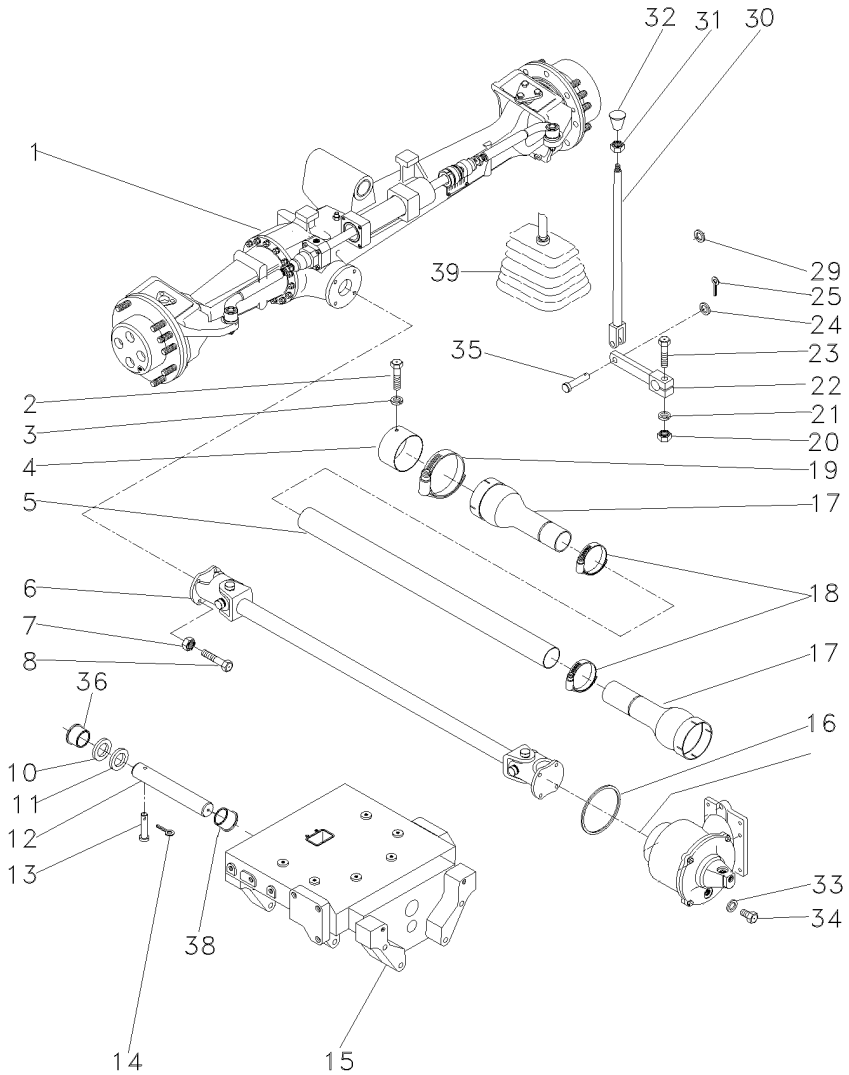

1	061358T1	👁 60-130 No CARRARO	**1**	CJ. EIXO DIANT.	FRONT AXLE ASSY	CONJ. EJE DELANT
2	339124X1		**2**	PARAFUSO	BOLT	PERNO
3	353446X1		**2**	ARRUELA	WASHER	ARANDELA
4	036903P1		**1**	BLINDAGEM	SHIELD	BLINDAJE
5	036911P1		**1**	TUBO	PIPE	CANO
6	036908T1	👁 60-220 No	**1**	CARDAN	DRIVE SHAFT	EJE DE MANDO
7	353431X1		**8**	PORCA	NUT	TUERCA
8	353540X1		**8**	PARAFUSO	BOLT	PERNO
10	898017M2		**1**	CALÇO	SHIM	CALCE
11	898018M2	⧗ 0.73/0.67MM	**X**	CALÇO	SHIM	CALCE
11	898019M2	⧗ 0.92/0.87MM	**X**	CALÇO	SHIM	CALCE
11	898020M2	⧗ 1,04/0.99MM	**X**	CALÇO	SHIM	CALCE
11	882868M2	⧗ 1.17/1.12MM	**X**	CALÇO	SHIM	CALCE
11	882869M2	⧗ 1.30/1.25MM	**X**	CALÇO	SHIM	CALCE
12	058456P1		**1**	PINO	PIN	PASADOR
13	033992P1		**1**	PINO	PIN	PASADOR
14	195414M1		**1**	GRAMPO	CRAMP	PASADOR
15	067590P1		**1**	SUPORTE	BRACKET	SOPORTE
16	1441271X1		**1**	ANEL "O"	O RING	JUNTA TORICA
17	1688236M93		**2**	PROTEÇÃO	GUARD	DEFENSA
18	490804M1		**2**	BRAÇADEIRA	CLAMP	ABRAZADERA
19	338623X1		**2**	BRAÇADEIRA	CLAMP	ABRAZADERA
20	355566X1		**1**	PORCA	NUT	TUERCA
21	353434X1		**1**	ARRUELA	WASHER	ARANDELA
22	036838S1		**1**	ALAVANCA	LEVER	PALANCA
23	354264X1		**1**	PARAFUSO	BOLT	PERNO
24	353756X1		**1**	ARRUELA	WASHER	ARANDELA
25	354059X1		**1**	CONTRAPINO	DOWEL	CENTRAJE
29	366195X1		**1**	PASSA-FIO	GROMMET	PASACABLE
30	184174M91		**1**	TIRANTE	ROD	VARILLA
31	353430X1		**1**	PORCA	NUT	TUERCA
32	3410152M1		**1**	MANÍPULO	KNOB	POMO
33	181142M1		**1**	ARRUELA	WASHER	ARANDELA
34	037045T1		**1**	BUJÃO	PLUG	TAPON
35	832813M1		**1**	PINO	PIN	PASADOR
36	058458P1		**1**	BUCHA	BUSH	CASQUILLO
38	058457P1		**1**	BUCHA	BUSH	CASQUILLO
39	069915P1		**1**	COIFA	BELLOWS	FUELLE

Eixo Dianteiro
Front Axle
Eje Delantero

60-140

4 Rodas Motrizes - Tração Lateral Com Redutor De Velocidade
4 Wheels Drive - Side Drive With Creeper
4 Ruedas Motriz - Traccion Lateral Con Reducción De Velociad

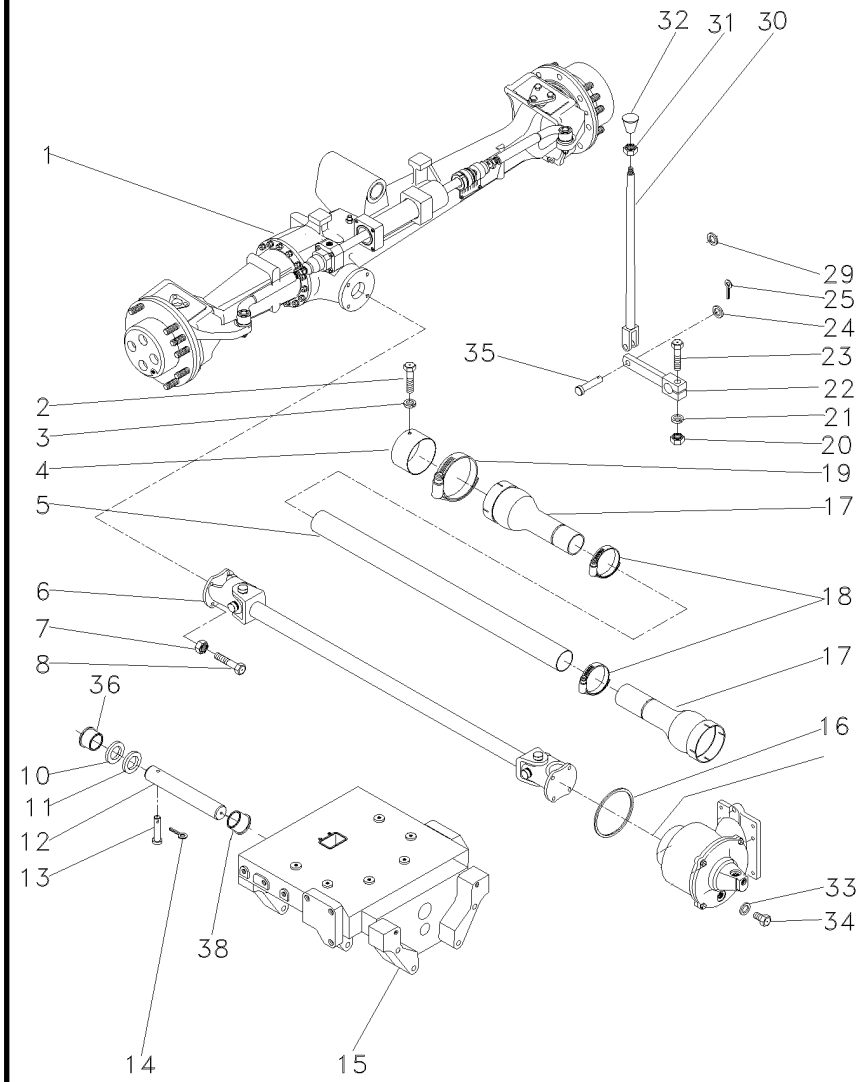

1	061358T1	👁 60-130 No CARRARO	**1**	CJ. EIXO DIANT.	FRONT AXLE ASSY	CONJ. EJE DELANT
2	339124X1		**2**	PARAFUSO	BOLT	PERNO
3	353446X1		**2**	ARRUELA	WASHER	ARANDELA
4	036903P1		**1**	BLINDAGEM	SHIELD	BLINDAJE
5	036911P1		**1**	TUBO	PIPE	CANO
6	057380T1	👁 60-225 No	**1**	CJ. EIXO	KIT, AXLE	JUEGO DE EJE
7	353431X1		**8**	PORCA	NUT	TUERCA
8	353540X1		**8**	PARAFUSO	BOLT	PERNO
10	898017M2		**1**	CALÇO	SHIM	CALCE
11	898018M2	⧗ 0.73/0.67MM	**X**	CALÇO	SHIM	CALCE
11	898019M2	⧗ 0.92/0.87MM	**X**	CALÇO	SHIM	CALCE
11	898020M2	⧗ 1,04/0.99MM	**X**	CALÇO	SHIM	CALCE
11	882868M2	⧗ 1.17/1.12MM	**X**	CALÇO	SHIM	CALCE
11	882869M2	⧗ 1.30/1.25MM	**X**	CALÇO	SHIM	CALCE
12	042735P1		**1**	PINO	PIN	PASADOR
13	033992P1		**1**	PINO	PIN	PASADOR
14	195414M1		**1**	GRAMPO	CRAMP	PASADOR
15	050181P2		**1**	SUPORTE	BRACKET	SOPORTE
16	1441271X1		**1**	ANEL "O"	O RING	JUNTA TORICA
17	1688236M93		**2**	PROTEÇÃO	GUARD	DEFENSA
18	490804M1		**2**	BRAÇADEIRA	CLAMP	ABRAZADERA
19	338623X1		**2**	BRAÇADEIRA	CLAMP	ABRAZADERA
20	355566X1		**1**	PORCA	NUT	TUERCA
21	353434X1		**1**	ARRUELA	WASHER	ARANDELA
22	036838S1		**1**	ALAVANCA	LEVER	PALANCA
23	354264X1		**1**	PARAFUSO	BOLT	PERNO
24	353756X1		**1**	ARRUELA	WASHER	ARANDELA
25	354059X1		**1**	CONTRAPINO	DOWEL	CENTRAJE
29	366195X1		**1**	PASSA-FIO	GROMMET	PASACABLE
30	184174M91		**1**	TIRANTE	ROD	VARILLA
31	353430X1		**1**	PORCA	NUT	TUERCA
32	3410152M1		**1**	MANÍPULO	KNOB	POMO
33	181142M1		**1**	ARRUELA	WASHER	ARANDELA
34	037045T1		**1**	BUJÃO	PLUG	TAPON
35	832813M1		**1**	PINO	PIN	PASADOR
36	058458P1		**1**	BUCHA	BUSH	CASQUILLO
38	058457P1		**1**	BUCHA	BUSH	CASQUILLO

Eixo Dianteiro — **Carraro - 20.14**
Front Axle — **Carraro - 20.14**
Eje Delantero — **Carraro - 20.14**

60-145

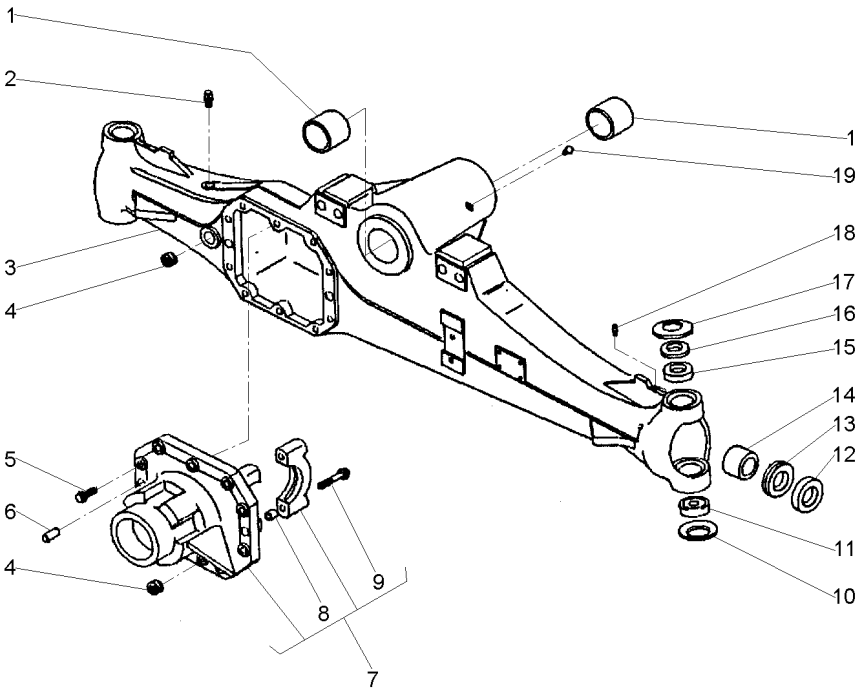

1	061265R1		**2**	BUCHA	BUSH	CASQUILLO
2	3475328M1		**1**	VÁLVULA	VALVE	VALVULA
3	061324R1		**1**	CARCAÇA	HOUSING	ALOJAMIENTO
4	053949R1		**2**	TAMPÃO	PAD	ALMOHADILLA
5	040961R1		**10**	PARAFUSO	BOLT	PERNO
6	3475341M1		**2**	PINO	PIN	PASADOR
7	061328R1		**1**	CJ. SUPORTE	KIT, BRACKET	JUEGO SOPORTE
8	3475335M1	7	**4**	BUCHA	BUSH	CASQUILLO
9	040962R1	7	**4**	PARAFUSO	BOLT	PERNO
10	061293R1		**2**	MOLA PRATO	SPRING PLATE	PLETINA MUELLE
11	061224R1		**2**	ROLAMENTO	BEARING	COJINETE
12	061219R1		**2**	RETENTOR	SEAL	RETEN
13	061342R1		**2**	RETENTOR	SEAL	RETEN
14	061264R1		**2**	BUCHA	BUSH	CASQUILLO
15	061272R1		**2**	BUCHA	BUSH	CASQUILLO
16	061303R1		**2**	ESPAÇADOR	SPACER	PIEZA DISTANCIA
17	061276R1		**2**	MOLA PRATO	SPRING PLATE	PLETINA MUELLE
18	040946R1		**2**	GRAXEIRA	GREASER	ENGRASADOR
19	061216R1		**1**	GRAXEIRA	GREASER	ENGRASADOR

Eixo Dianteiro — **Carraro - 20.14**
Front Axle — **Carraro - 20.14**
Eje Delantero — **Carraro - 20.14**

60-150

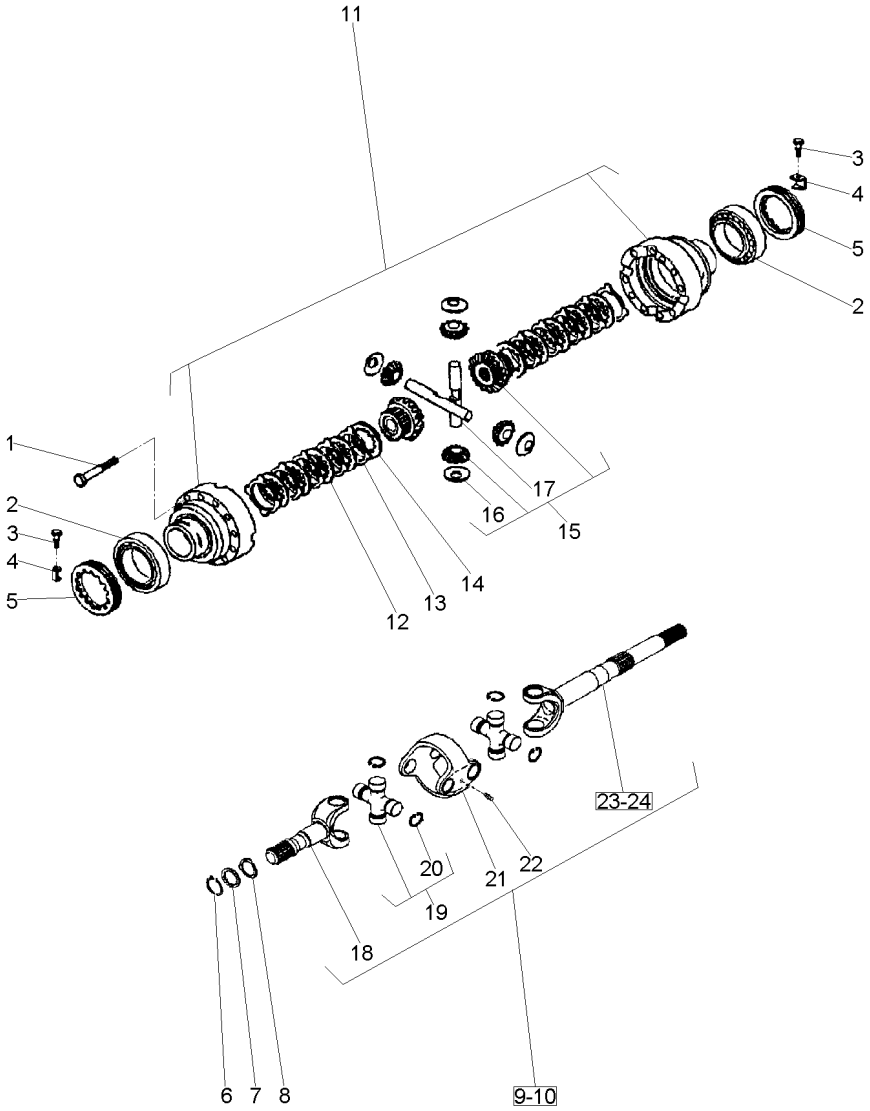

1	3475587M1		
2	061221R1		
3	040993R1		
4	3475583M1		
5	3475584M1		
6	053849R1		
7	061322R1		
8	061288R1		
9	061344R1		◀
10	061345R1		▶
11	061278R1		
12	041055R1		
13	041054R1		
14	061248R1		
15	061239R1		
16	061246R1	15	
17	061247R1	15	
18	066535R1		[A]
19	066530R1		
20	066531R1	19	
20	066532R1	19	
20	066533R1	19	
20	066534R1	19	
21	066528R1		
22	066529R1		
23	066537R1	9	[B]
24	066536R1	10	[B]

[A] CURTO
SHORT
CORTO

[B] LONGO
LOG
LARGO

12	PARAFUSO	BOLT	PERNO
2	ROLAMENTO	BEARING	COJINETE
2	PARAFUSO	BOLT	PERNO
2	CHAPA	PLATE	CHAPA
2	PORCA	NUT	TUERCA
2	ANEL	RING	ARO
2	ARRUELA	WASHER	ARANDELA
2	ARRUELA	WASHER	ARANDELA
1	CJ. EIXO	KIT, AXLE	JUEGO DE EJE
1	CJ. EIXO	KIT, AXLE	JUEGO DE EJE
1	CJ. CARCAÇA	HOUSE ASSY	CONJ. CARTER
8	DISCO	DISC	DISCO
10	DISCO	DISC	DISCO
2	DISCO	DISC	DISCO
1	CJ. ENGRENAGEM	KIT, GEAR	ENGRANAJES JUEGO
4	ARRUELA	WASHER	ARANDELA
2	EIXO	SHAFT	ARBOL
2	EIXO	SHAFT	ARBOL
4	CRUZETA	SPIDER	CRUCETA
16	ANEL TRAVA	CIRCLIP	CIRCULITO
16	ANEL TRAVA	CIRCLIP	CIRCULITO
16	ANEL TRAVA	CIRCLIP	CIRCULITO
16	ANEL TRAVA	CIRCLIP	CIRCULITO
2	GARFO	FORK	HORQUILLA
4	GRAXEIRA	GREASER	ENGRASADOR
1	EIXO	SHAFT	ARBOL
1	EIXO	SHAFT	ARBOL

Eixo Dianteiro — **Carraro - 20.14**
Front Axle — **Carraro - 20.14**
Eje Delantero — **Carraro - 20.14**

60-155

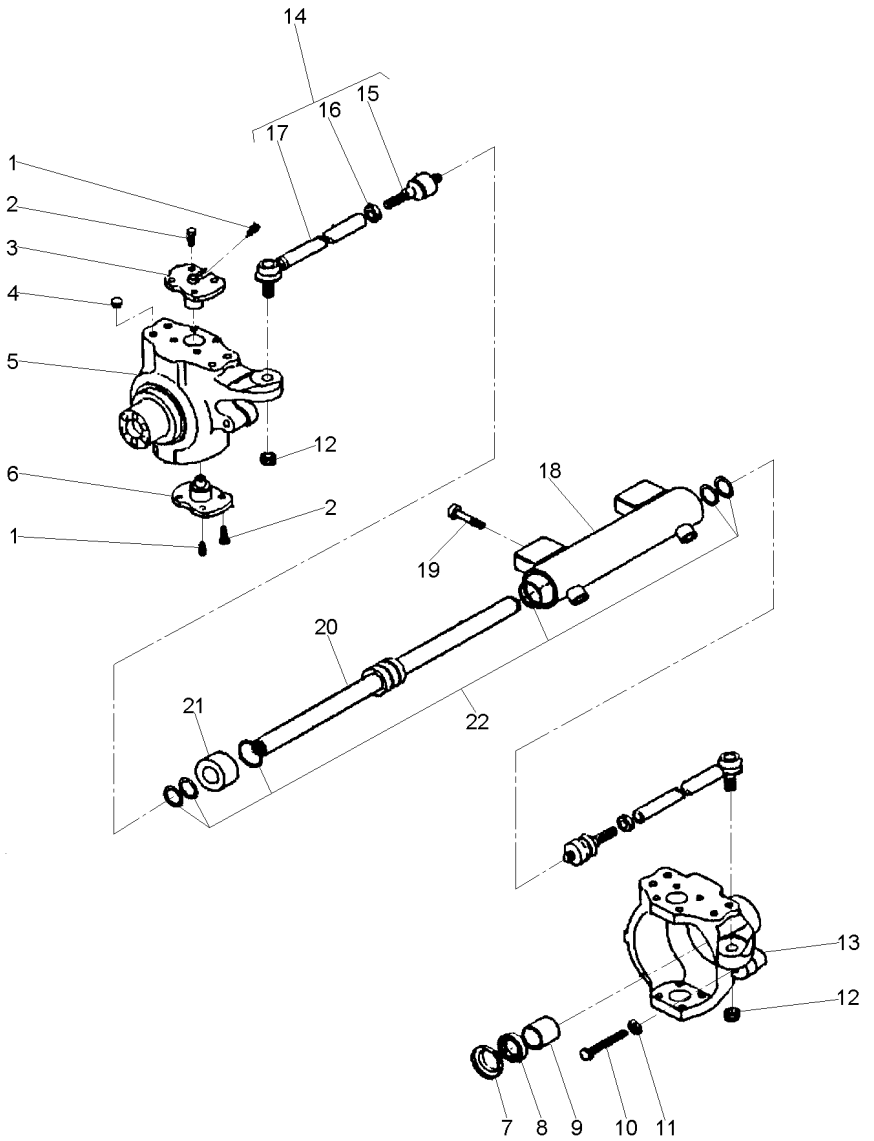

1	040944R1		**4**	GRAXEIRA	GREASER	ENGRASADOR
2	061287R1		**16**	PARAFUSO	BOLT	PERNO
3	061297R1		**2**	PINO	PIN	PASADOR
4	061231R1		**8**	TAMPÃO	PAD	ALMOHADILLA
5	061350R1	◀	**1**	CARCAÇA	HOUSING	ALOJAMIENTO
6	061296R1		**2**	PINO	PIN	PASADOR
7	061343R1		**2**	TAMPA	COVER	CUBIERTA
8	053965R1	70x45x14	**2**	RETENTOR	SEAL	RETEN
9	053966R1		**2**	BUCHA	BUSH	CASQUILLO
10	053967R1		**2**	PARAFUSO	BOLT	PERNO
11	053838R1		**1**	PORCA	NUT	TUERCA
12	061214R1		**2**	PORCA	NUT	TUERCA
13	061349R1	▶	**1**	CARCAÇA	HOUSING	ALOJAMIENTO
14	061267R1		**2**	CJ. BRAÇO	KIT, ARM	JUEGO DE BRAZO
15	061352R1	14	**1**	ARTICULAÇÃO	KNUCKLE	CHARNELA
16	061213R1	14	**1**	PORCA	NUT	TUERCA
17	061351R1	14	**1**	BRAÇO	ARM	BRAZO
18	061321R1		**1**	CILINDRO	CYLINDER	CILINDRO
19	061212R1		**4**	PARAFUSO	BOLT	PERNO
20	061234R1		**2**	HASTE	SPINDLE	MANGUETA
21	061232R1		**1**	GUIA	GUIDE	GUIA
22	061233R1		**1**	JG. REPARO	KIT, REPAIR	JUEGO REPARACION

Eixo Dianteiro	Carraro - 20.14	60-160	
Front Axle	Carraro - 20.14		
Eje Delantero	Carraro - 20.14		

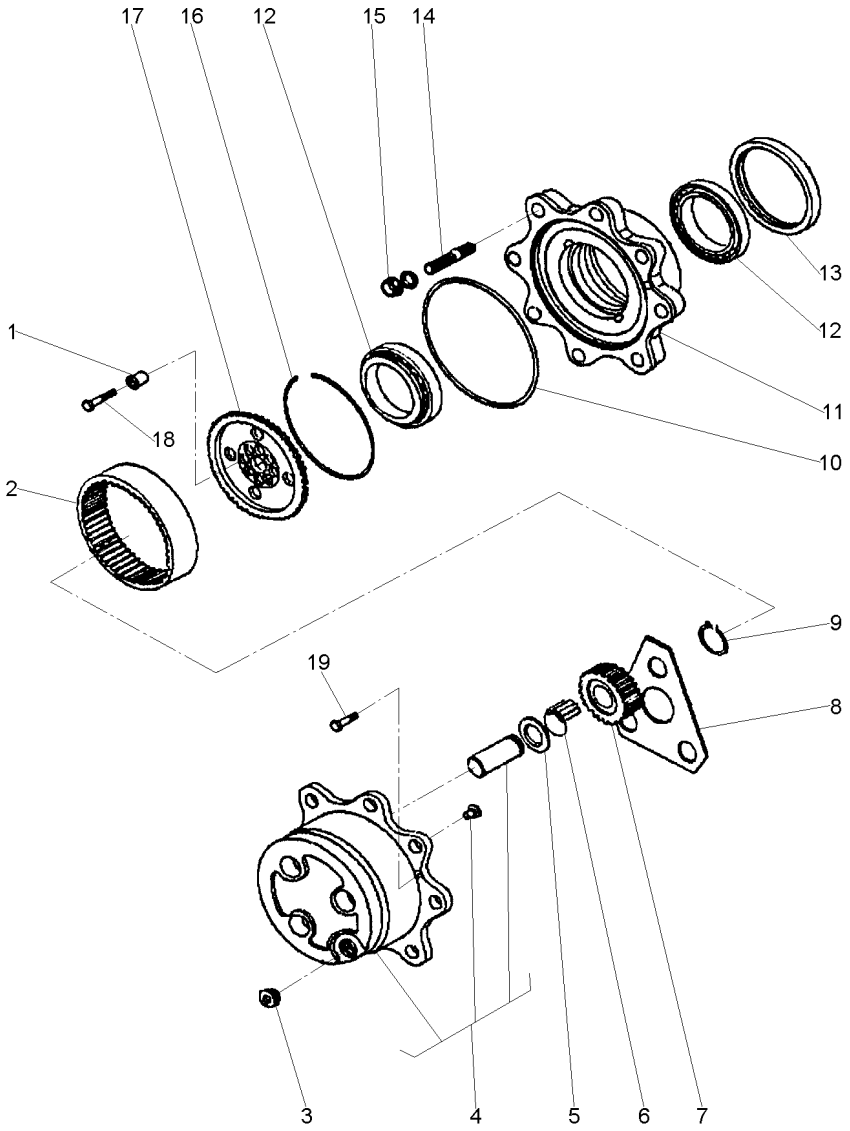

1	061291R1		**12**	BUCHA	INSERT	INSERCION
2	061273R1		**2**	COROA	SPROCKET	RUEDA DE CADENA
3	053857R1		**3**	TAMPÃO	PAD	ALMOHADILLA
4	061237R1		**2**	CUBO	HUB	CUBO
5	3475625M1		**6**	ARRUELA	WASHER	ARANDELA
6	061227R1		**18**	ROLETE	ROLLER	RODILLO
7	061274R1	23	**6**	ENGRENAGEM	GEAR	ENGRANAJE
8	061269R1		**2**	ARRUELA	WASHER	ARANDELA
9	040926R1		**6**	ANEL	RING	ARO
10	061229R1		**2**	ANEL "O"	O RING	JUNTA TORICA
11	061242R1		**2**	CUBO	HUB	CUBO
12	061249R1		**4**	ROLAMENTO	BEARING	COJINETE
13	053850R1	068383R1	**2**	RETENTOR	SEAL	RETEN
14	061290R1		**8**	PRISIONEIRO	STUD	ESPARRAGO
15	041088R1		**16**	PORCA	NUT	TUERCA
16	054030R1		**2**	ANEL	RING	ARO
17	061294R1		**2**	SUPORTE	BRACKET	SOPORTE
18	061295R1		**12**	PARAFUSO	BOLT	PERNO
19	053858R1		**4**	PARAFUSO	BOLT	PERNO

Eixo Dianteiro — **Carraro - 20.14**
Front Axle — **Carraro - 20.14**
Eje Delantero — **Carraro - 20.14**

60-165

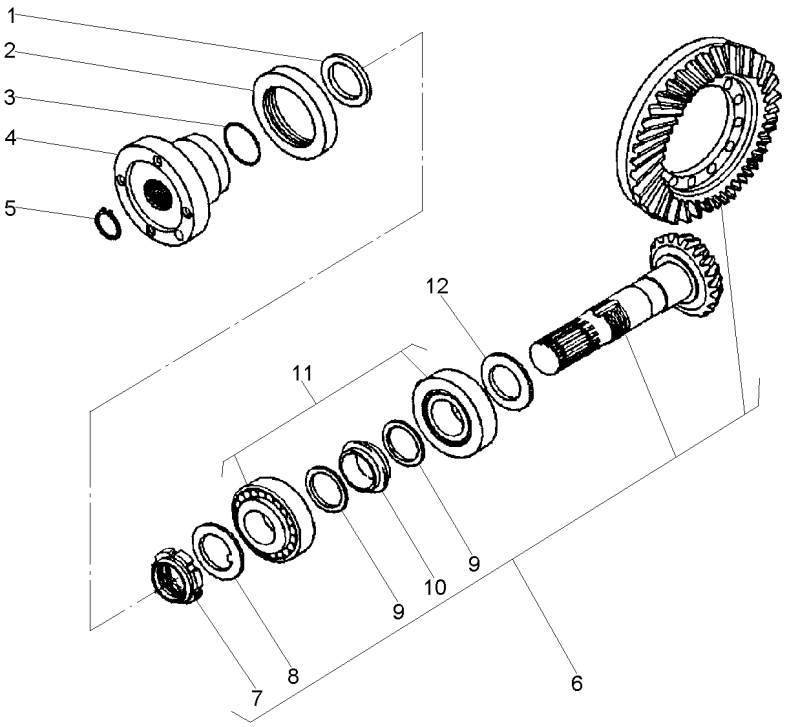

1	061270R1			**1**	ARRUELA	WASHER	ARANDELA
2	061320R1			**1**	RETENTOR	SEAL	RETEN
3	061226R1			**1**	ANEL "O"	O RING	JUNTA TORICA
4	061326R1			**1**	FLANGE	FLANGE	PLETINA
5	061218R1			**1**	ANEL	RING	ARO
6	061241R1		13/28	**1**	COROA E PINHÃO	KIT, BEVEL GEAR	CORONA Y PINON
7	061251R1	6		**1**	PORCA	NUT	TUERCA
8	061252R1	6		**1**	ARRUELA	WASHER	ARANDELA
9	061277R1	6		**2**	ARRUELA	WASHER	ARANDELA
10	061275R1	6		**2**	MOLA PRATO	SPRING PLATE	PLETINA MUELLE
11	061223R1			**2**	ROLAMENTO	BEARING	COJINETE
12	061305R1		2,50MM	**X**	CALÇO	SHIM	CALCE
12	061306R1		2,60MM	**X**	CALÇO	SHIM	CALCE
12	061307R1		2,70MM	**X**	CALÇO	SHIM	CALCE
12	061308R1		2,80MM	**X**	CALÇO	SHIM	CALCE
12	061309R1		2,90MM	**X**	CALÇO	SHIM	CALCE
12	061310R1		3,00MM	**X**	CALÇO	SHIM	CALCE
12	061311R1		3,10MM	**X**	CALÇO	SHIM	CALCE
12	061312R1		3,20MM	**X**	CALÇO	SHIM	CALCE
12	061313R1		3,30MM	**X**	CALÇO	SHIM	CALCE
12	061314R1		3,40MM	**X**	CALÇO	SHIM	CALCE

Eixo Dianteiro — **Carraro - 20.14**
Front Axle — **Carraro - 20.14**
Eje Delantero — **Carraro - 20.14**

60-170

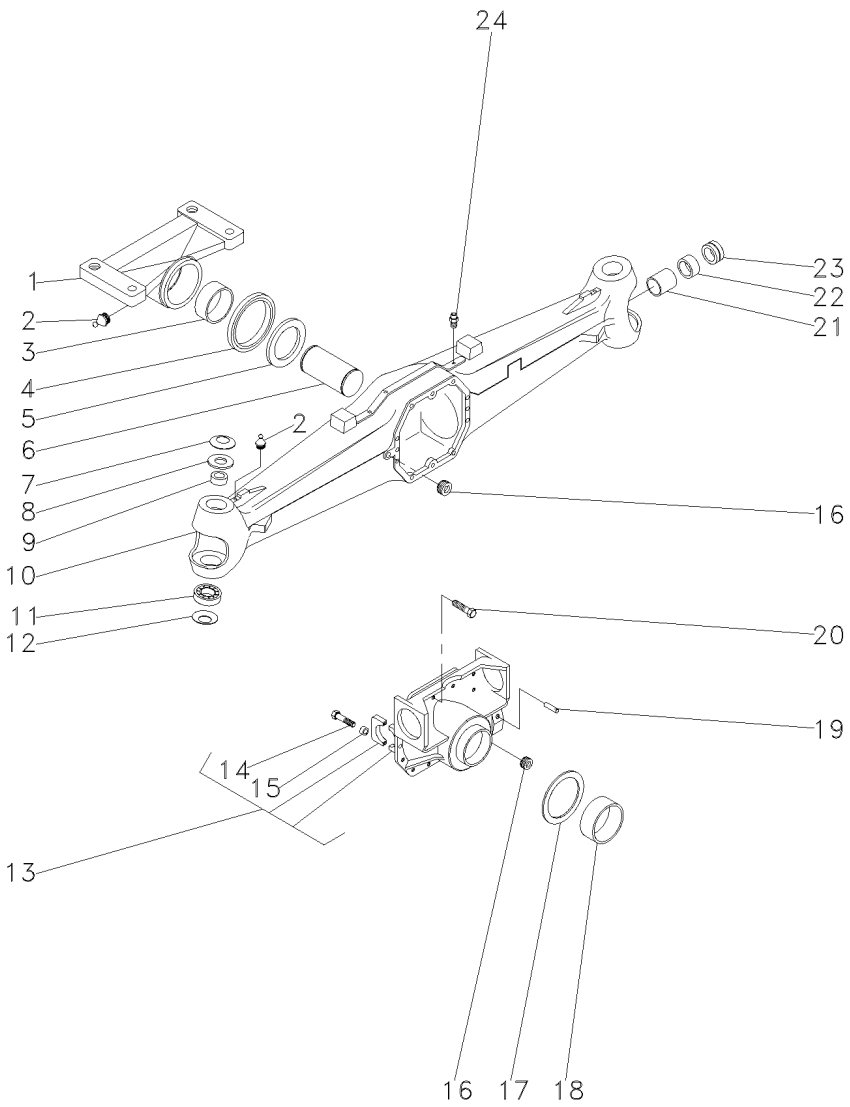

1	061334R1		**1**	SUPORTE	BRACKET	SOPORTE
2	040944R1		**2**	GRAXEIRA	GREASER	ENGRASADOR
3	061300R1		**1**	BUCHA	BUSH	CASQUILLO
4	061304R1		**1**	RETENTOR	SEAL	RETEN
5	061301R1		**1**	ARRUELA	WASHER	ARANDELA
6	061354R1		**1**	PINO	PIN	PASADOR
7	061275R1		**2**	MOLA PRATO	SPRING PLATE	PLETINA MUELLE
8	061303R1		**2**	ESPAÇADOR	SPACER	PIEZA DISTANCIA
9	061272R1		**2**	BUCHA	BUSH	CASQUILLO
10	061332R1		**1**	CARCAÇA	HOUSING	ALOJAMIENTO
11	061224R1		**2**	ROLAMENTO	BEARING	COJINETE
12	061293R1		**2**	MOLA PRATO	SPRING PLATE	PLETINA MUELLE
13	061292R1		**1**	CJ. SUPORTE	KIT, BRACKET	JUEGO SOPORTE
14	040962R1	13	**4**	PARAFUSO	BOLT	PERNO
15	3475335M1	13	**4**	BUCHA	BUSH	CASQUILLO
16	053949R1		**2**	TAMPÃO	PAD	ALMOHADILLA
17	040967R1		**1**	ARRUELA	WASHER	ARANDELA
18	061331R1		**1**	BUCHA	BUSH	CASQUILLO
19	3475341M1		**2**	PINO	PIN	PASADOR
20	040961R1		**10**	PARAFUSO	BOLT	PERNO
21	061264R1		**2**	BUCHA	BUSH	CASQUILLO
22	061219R1		**2**	RETENTOR	SEAL	RETEN
23	061342R1		**2**	RETENTOR	SEAL	RETEN
24	3475328M1		**1**	VÁLVULA	VALVE	VALVULA

Eixo Dianteiro — **Carraro - 20.14**
Front Axle — **Carraro - 20.14**
Eje Delantero — **Carraro - 20.14**

60-175

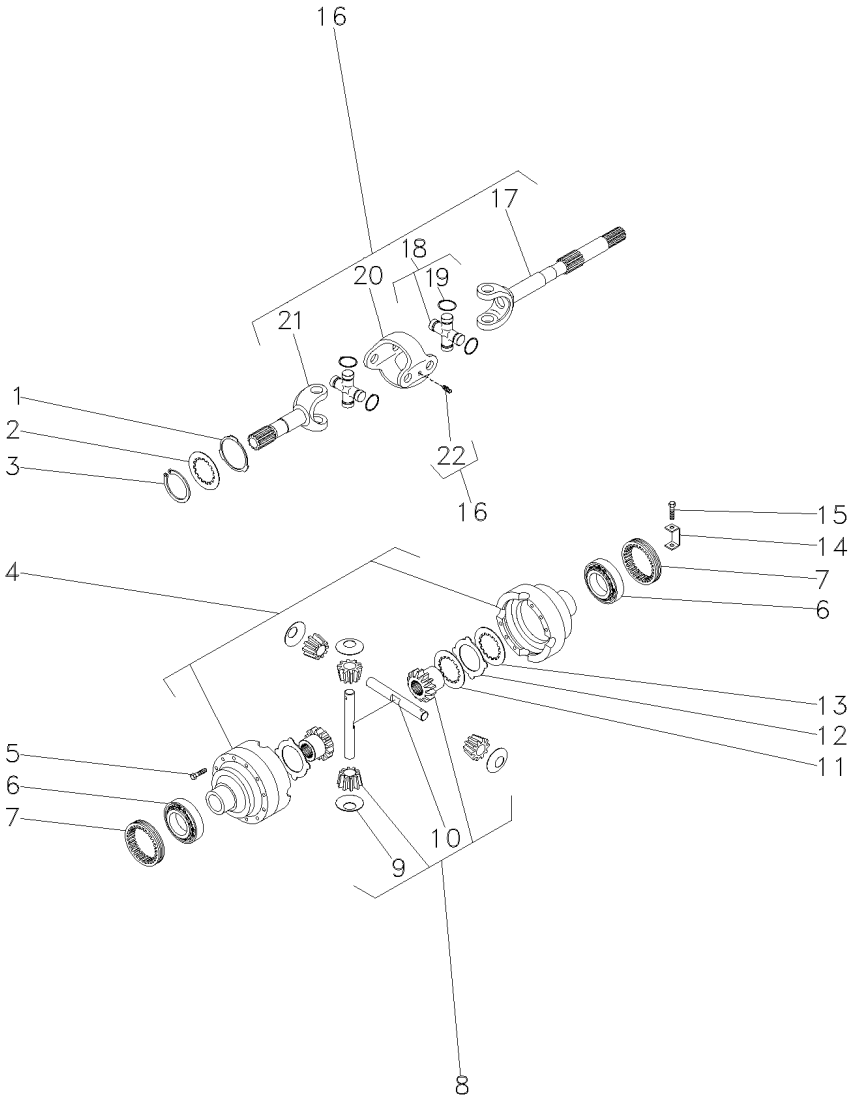

1	061288R1		**2**	ARRUELA	WASHER	ARANDELA
2	061322R1		**2**	ARRUELA	WASHER	ARANDELA
3	053849R1		**2**	ANEL	RING	ARO
4	061278R1		**1**	CJ. CARCAÇA	HOUSE ASSY	CONJ. CARTER
5	3475587M1		**12**	PARAFUSO	BOLT	PERNO
6	061222R1		**2**	ROLAMENTO	BEARING	COJINETE
7	3475584M1		**2**	PORCA	NUT	TUERCA
8	061238R1		**1**	CJ. DIFERENCIAL	KIT,DIFFERENTIAL	JGO.DIFERENCIAL.
9	061246R1	8	**4**	ARRUELA	WASHER	ARANDELA
10	061247R1	8	**2**	EIXO	SHAFT	ARBOL
11	061248R1		**2**	DISCO	DISC	DISCO
12	041054R1		**10**	DISCO	DISC	DISCO
13	041055R1		**8**	DISCO	DISC	DISCO
14	3475583M1		**2**	CHAPA	PLATE	CHAPA
15	040993R1		**2**	PARAFUSO	BOLT	PERNO
16	061348R1		**2**	CJ. EIXO	KIT, AXLE	JUEGO DE EJE
17	066538R1	16	**2**	GARFO	FORK	HORQUILLA
18	066530R1	16	**4**	CRUZETA	SPIDER	CRUCETA
19	066531R1	18	**16**	ANEL TRAVA	CIRCLIP	CIRCULITO
19	066532R1	18	**16**	ANEL TRAVA	CIRCLIP	CIRCULITO
19	066533R1	18	**16**	ANEL TRAVA	CIRCLIP	CIRCULITO
19	066534R1	18	**16**	ANEL TRAVA	CIRCLIP	CIRCULITO
20	066528R1	16	**2**	GARFO	FORK	HORQUILLA
21	066535R1	16	**2**	EIXO	SHAFT	ARBOL
22	066529R1	16	**4**	GRAXEIRA	GREASER	ENGRASADOR

Eixo Dianteiro — **Carraro - 20.14**
Front Axle — **Carraro - 20.14**
Eje Delantero — **Carraro - 20.14**

60-180

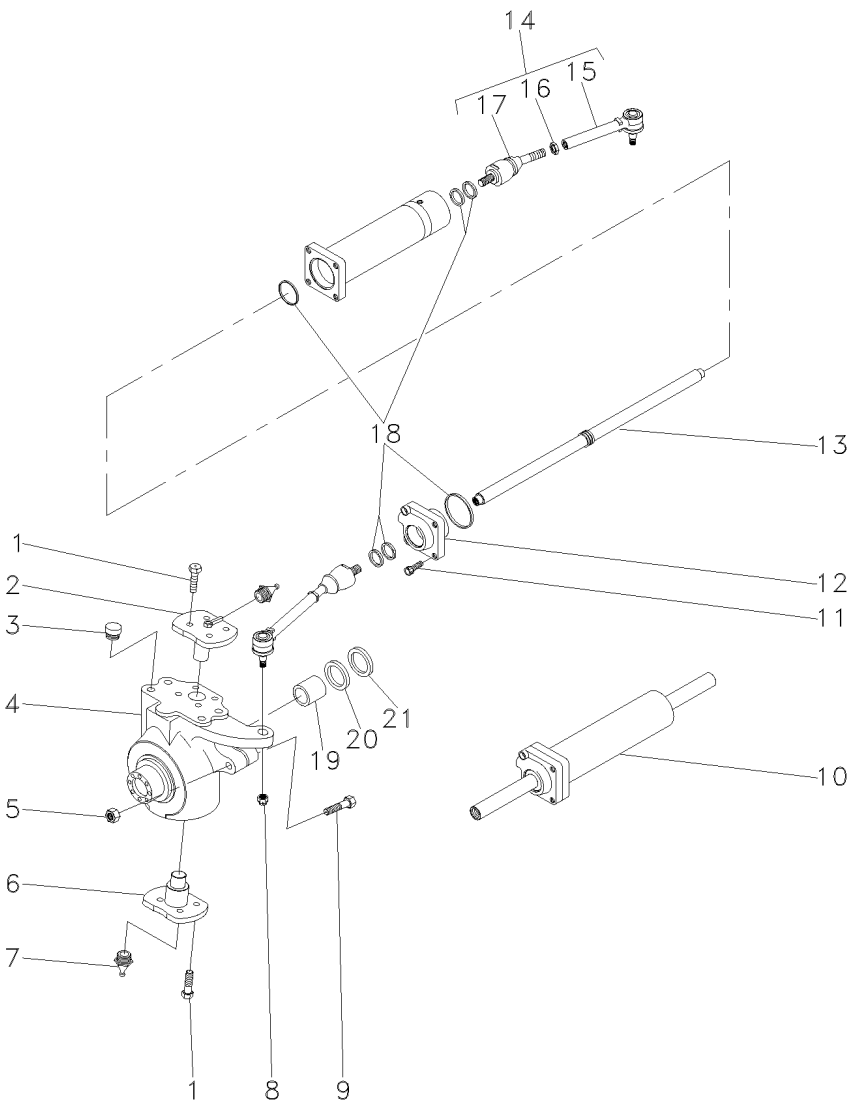

1	061287R1			**16**	PARAFUSO	BOLT	PERNO
2	061297R1			**2**	PINO	PIN	PASADOR
3	061231R1			**8**	TAMPÃO	PAD	ALMOHADILLA
4	061350R1		◀	**1**	CARCAÇA	HOUSING	ALOJAMIENTO
4	061349R1		▶	**1**	CARCAÇA	HOUSING	ALOJAMIENTO
5	053838R1			**2**	PORCA	NUT	TUERCA
6	061296R1			**2**	PINO	PIN	PASADOR
7	049944R1			**4**	GRAXEIRA	GREASER	ENGRASADOR
8	061214R1			**2**	PORCA	NUT	TUERCA
9	053967R1			**2**	PARAFUSO	BOLT	PERNO
10	061266R1			**1**	CILINDRO	CYLINDER	CILINDRO
11	041070R1			**4**	PARAFUSO	BOLT	PERNO
12	061236R1			**1**	GUIA	GUIDE	GUIA
13	061232R1			**1**	GUIA	GUIDE	GUIA
14	061289R1			**2**	CJ. BRAÇO	KIT, ARM	JUEGO DE BRAZO
15	061353R1	14		**1**	BRAÇO	ARM	BRAZO
16	061213R1	14		**1**	PORCA	NUT	TUERCA
17	061352R1	14		**1**	ARTICULAÇÃO	KNUCKLE	CHARNELA
18	061235R1			**1**	JG. REPARO	KIT, REPAIR	JUEGO REPARACION
19	053966R1			**2**	BUCHA	BUSH	CASQUILLO
20	053965R1	70x45x14		**2**	RETENTOR	SEAL	RETEN
21	061343R1			**2**	TAMPA	COVER	CUBIERTA

Eixo Dianteiro — **Carraro - 20.14**
Front Axle — **Carraro - 20.14**
Eje Delantero — **Carraro - 20.14**

60-185

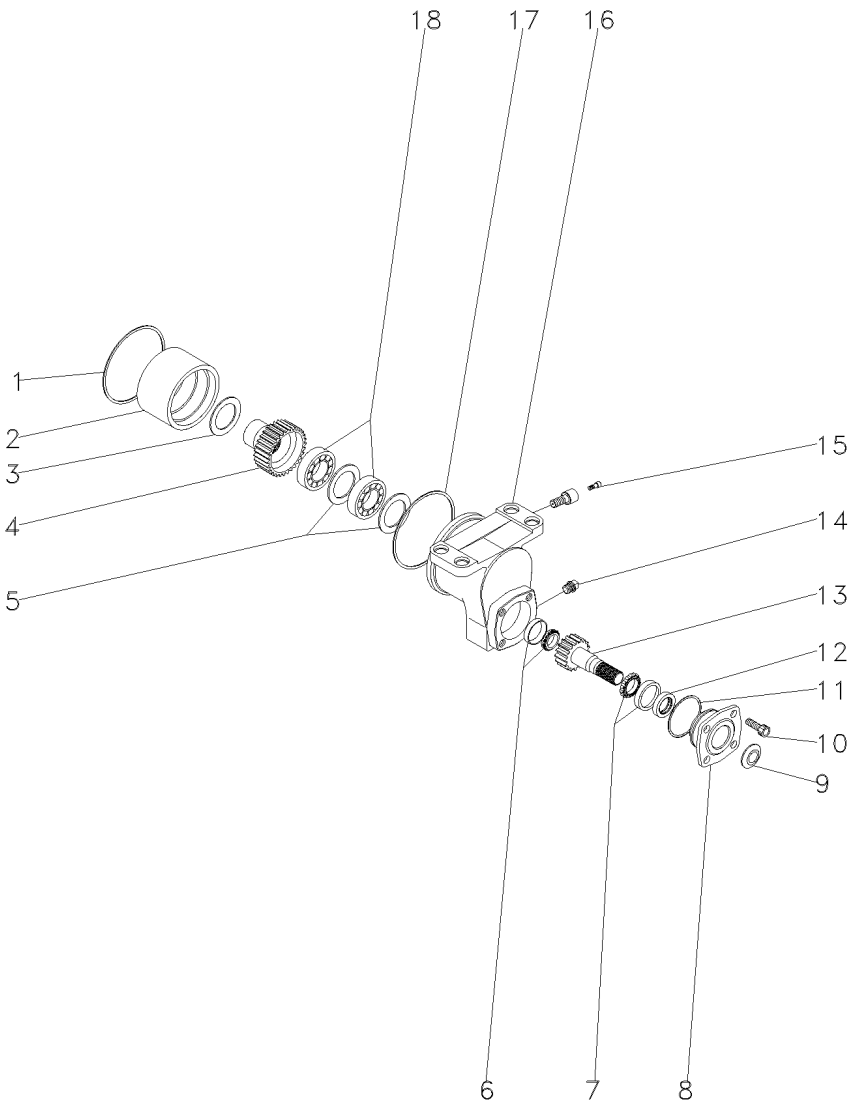

1	040918R1		**1**	RETENTOR	SEAL	RETEN
2	040942R1		**1**	BUCHA	BUSH	CASQUILLO
3	061339R1	⧗ 3.00MM	**1**	ARRUELA	WASHER	ARANDELA
4	061330R1	29	**1**	EIXO	SHAFT	ARBOL
5	040930R1		**2**	CALÇO	SHIM	CALCE
6	040923R1		**1**	ROLAMENTO	BEARING	COJINETE
7	040927R1		**1**	ROLAMENTO	BEARING	COJINETE
8	040933R1		**1**	PARAFUSO	BOLT	PERNO
9	040935R1		**1**	PLACA	PLATE	PLATO
10	040934R1		**4**	PARAFUSO	BOLT	PERNO
11	040937R1		**1**	ANEL "O"	O RING	JUNTA TORICA
12	061316R1		**1**	RETENTOR	SEAL	RETEN
13	061329R1	20	**1**	EIXO	SHAFT	ARBOL
14	040932R1		**1**	TAMPÃO	PAD	ALMOHADILLA
15	040944R1		**1**	GRAXEIRA	GREASER	ENGRASADOR
16	061335R1		**1**	CARCAÇA	HOUSING	ALOJAMIENTO
17	040922R1		**1**	ANEL "O"	O RING	JUNTA TORICA
18	040929R1		**2**	ROLAMENTO	BEARING	COJINETE

Eixo Dianteiro — **Carraro - 20.14**
Front Axle — **Carraro - 20.14**
Eje Delantero — **Carraro - 20.14**

60-190

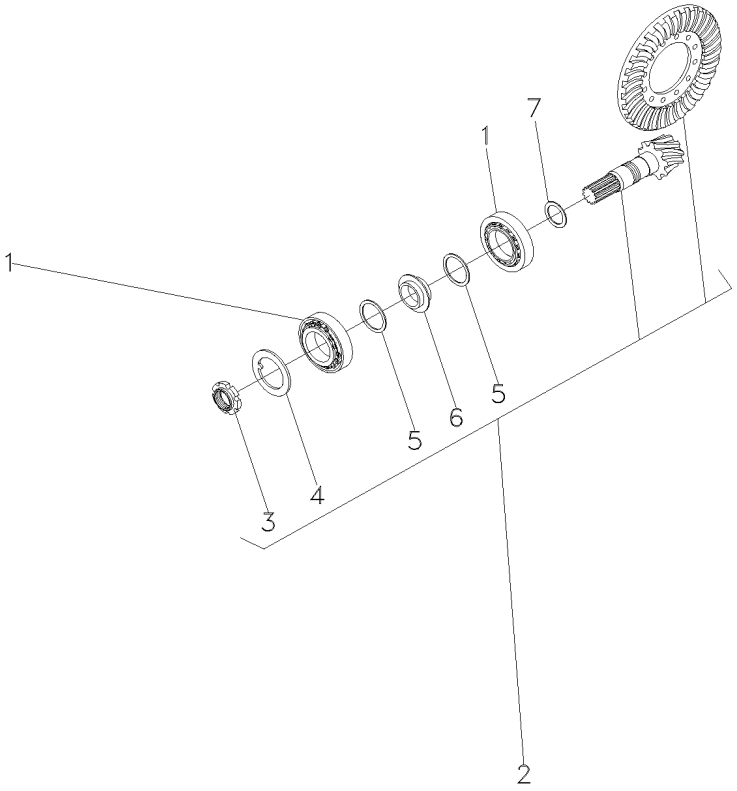

1	061223R1			**2**	ROLAMENTO	BEARING	COJINETE
2	061241R1		13/28	**1**	COROA E PINHÃO	KIT, BEVEL GEAR	CORONA Y PINON
3	061251R1	2		**1**	PORCA	NUT	TUERCA
4	061252R1	2		**1**	ARRUELA	WASHER	ARANDELA
5	061277R1	2		**2**	ARRUELA	WASHER	ARANDELA
6	061275R1	2		**1**	MOLA PRATO	SPRING PLATE	PLETINA MUELLE
7	061255R1		2.50MM	**X**	CALÇO	SHIM	CALCE
7	061256R1		2.60MM	**X**	CALÇO	SHIM	CALCE
7	061257R1		2.70MM	**X**	CALÇO	SHIM	CALCE
7	061258R1		2.80MM	**X**	CALÇO	SHIM	CALCE
7	061259R1		2.90MM	**X**	CALÇO	SHIM	CALCE
7	040930R1		3.00MM	**X**	CALÇO	SHIM	CALCE
7	061260R1		3.10MM	**X**	CALÇO	SHIM	CALCE
7	061261R1		3.20MM	**X**	CALÇO	SHIM	CALCE
7	061262R1		3.30MM	**X**	CALÇO	SHIM	CALCE
7	061263R1		3.40MM	**X**	CALÇO	SHIM	CALCE

Eixo Dianteiro	**Carraro - 20.14**	**4 Rodas Motrizes - Estreito**
Front Axle	**Carraro - 20.14**	**4 Wheels Drive - Narrow**
Eje Delantero	**Carraro - 20.14**	**4 Ruedas Motriz - Estrecho**

60-195

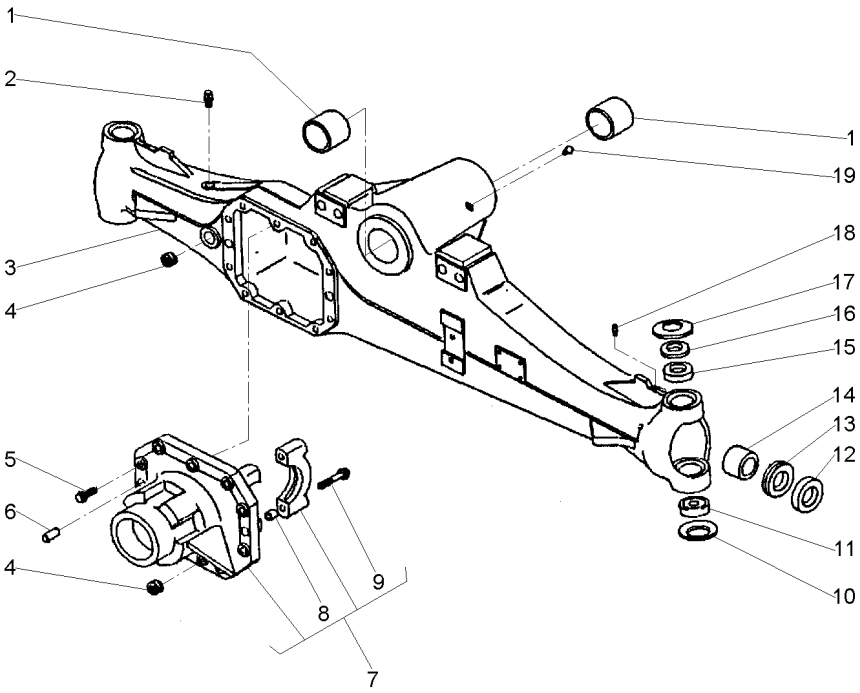

1	061265R1		**2**	BUCHA	BUSH	CASQUILLO
2	3475328M1		**1**	VÁLVULA	VALVE	VALVULA
3	061325R1		**1**	CARCAÇA	HOUSING	ALOJAMIENTO
4	053949R1		**2**	TAMPÃO	PAD	ALMOHADILLA
5	040961R1		**10**	PARAFUSO	BOLT	PERNO
6	3475341M1		**2**	PINO	PIN	PASADOR
7	061328R1		**1**	CJ. SUPORTE	KIT, BRACKET	JUEGO SOPORTE
8	3475335M1	7	**4**	BUCHA	BUSH	CASQUILLO
9	040962R1	7	**4**	PARAFUSO	BOLT	PERNO
10	061293R1		**2**	MOLA PRATO	SPRING PLATE	PLETINA MUELLE
11	061224R1		**2**	ROLAMENTO	BEARING	COJINETE
12	061219R1		**2**	RETENTOR	SEAL	RETEN
13	061342R1		**2**	RETENTOR	SEAL	RETEN
14	061264R1		**2**	BUCHA	BUSH	CASQUILLO
15	061272R1		**2**	BUCHA	BUSH	CASQUILLO
16	061303R1		**2**	ESPAÇADOR	SPACER	PIEZA DISTANCIA
17	061276R1		**2**	MOLA PRATO	SPRING PLATE	PLETINA MUELLE
18	040946R1		**2**	GRAXEIRA	GREASER	ENGRASADOR
19	061216R1		**1**	GRAXEIRA	GREASER	ENGRASADOR

Eixo Dianteiro — **Carraro - 20.14**
Front Axle — **Carraro - 20.14**
Eje Delantero — **Carraro - 20.14**

60-200

4 Rodas Motrizes - Estreito
4 Wheels Drive - Narrow
4 Ruedas Motriz - Estrecho

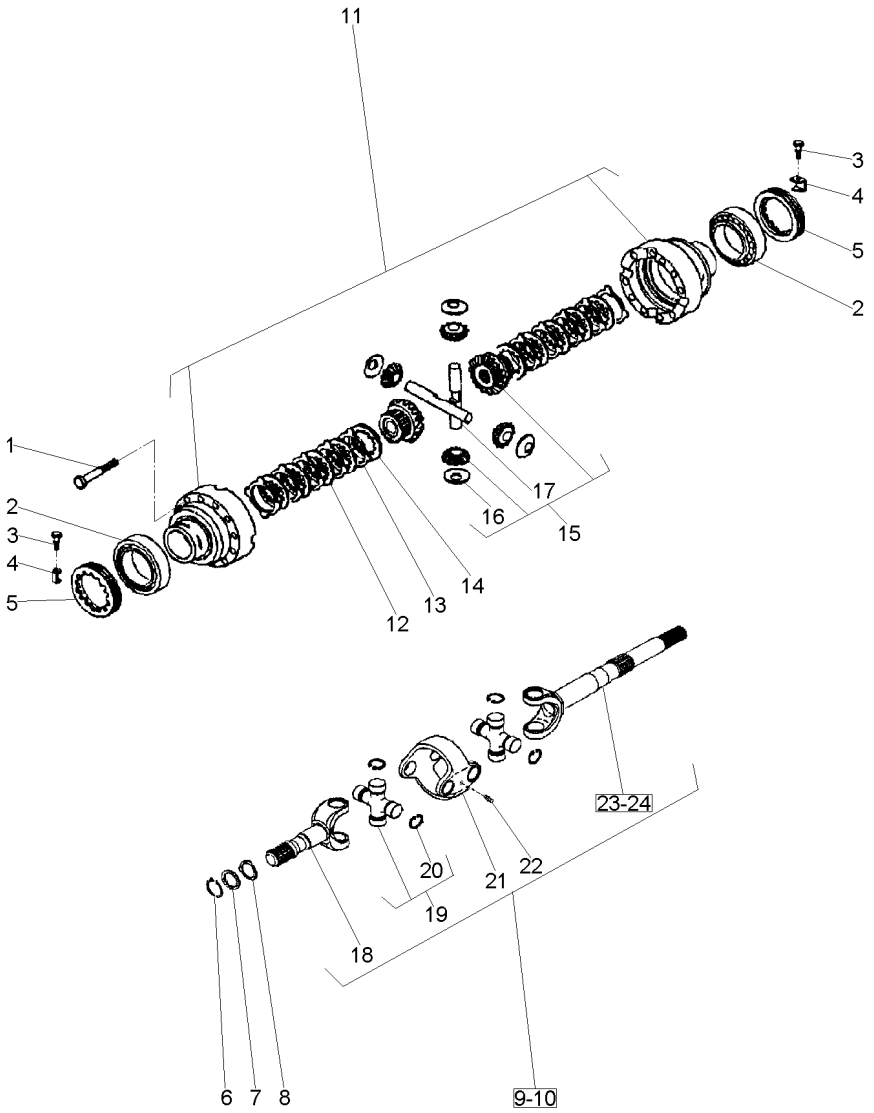

1	3475587M1		
2	061221R1		
3	040993R1		
4	3475583M1		
5	3475584M1		
6	053849R1		
7	061322R1		
8	061288R1		
9	061346R1	◀	
10	061347R1	▶	
11	061278R1		
12	041055R1		
13	041054R1		
14	061248R1		
15	061239R1		
16	061246R1	15	
17	061247R1	15	
18	066535R1		
19	066530R1		
20	066531R1	19	
20	066532R1	19	
20	066533R1	19	
20	066534R1	19	
21	066528R1		
22	066529R1		
23	066527R1	9 ▶	
24	066526R1	10 ◀	

12	PARAFUSO	BOLT	PERNO
2	ROLAMENTO	BEARING	COJINETE
2	PARAFUSO	BOLT	PERNO
2	CHAPA	PLATE	CHAPA
2	PORCA	NUT	TUERCA
2	ANEL	RING	ARO
2	ARRUELA	WASHER	ARANDELA
2	ARRUELA	WASHER	ARANDELA
1	CJ. EIXO	KIT, AXLE	JUEGO DE EJE
1	CJ. EIXO	KIT, AXLE	JUEGO DE EJE
1	CJ. CARCAÇA	HOUSE ASSY	CONJ. CARTER
8	DISCO	DISC	DISCO
10	DISCO	DISC	DISCO
2	DISCO	DISC	DISCO
1	CJ. ENGRENAGEM	KIT, GEAR	ENGRANAJES JUEGO
4	ARRUELA	WASHER	ARANDELA
2	EIXO	SHAFT	ARBOL
2	EIXO	SHAFT	ARBOL
4	CRUZETA	SPIDER	CRUCETA
16	ANEL TRAVA	CIRCLIP	CIRCULITO
16	ANEL TRAVA	CIRCLIP	CIRCULITO
16	ANEL TRAVA	CIRCLIP	CIRCULITO
16	ANEL TRAVA	CIRCLIP	CIRCULITO
2	GARFO	FORK	HORQUILLA
4	GRAXEIRA	GREASER	ENGRASADOR
1	GARFO	FORK	HORQUILLA
1	GARFO	FORK	HORQUILLA

Eixo Dianteiro	**Carraro - 20.14**	**4 Rodas Motrizes - Estreito**
Front Axle	**Carraro - 20.14**	**4 Wheels Drive - Narrow**
Eje Delantero	**Carraro - 20.14**	**4 Ruedas Motriz - Estrecho**

60-205

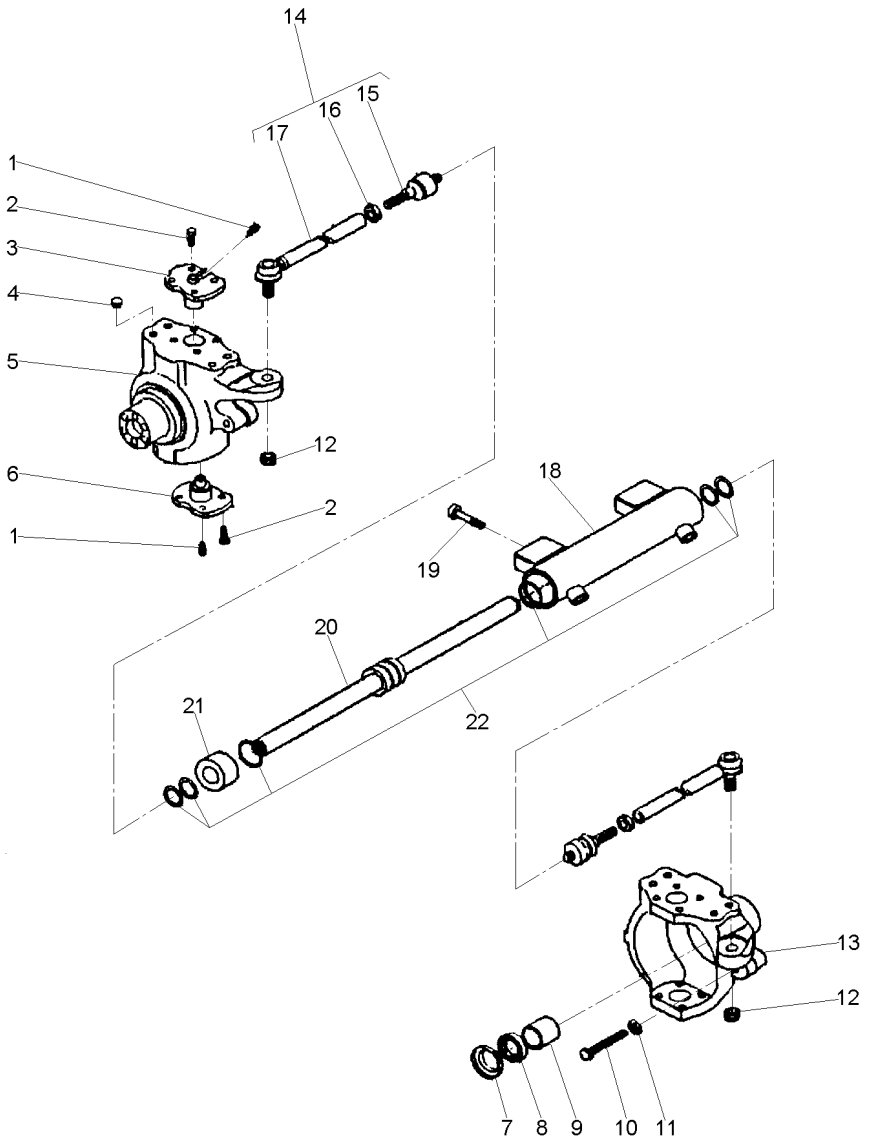

1	040944R1		**4**	GRAXEIRA	GREASER	ENGRASADOR
2	061287R1		**16**	PARAFUSO	BOLT	PERNO
3	061297R1		**2**	PINO	PIN	PASADOR
4	061231R1		**8**	TAMPÃO	PAD	ALMOHADILLA
5	061350R1	◀	**1**	CARCAÇA	HOUSING	ALOJAMIENTO
6	061296R1		**2**	PINO	PIN	PASADOR
7	061343R1		**2**	TAMPA	COVER	CUBIERTA
8	053965R1	70x45x14	**2**	RETENTOR	SEAL	RETEN
9	053966R1		**2**	BUCHA	BUSH	CASQUILLO
10	053967R1		**2**	PARAFUSO	BOLT	PERNO
11	053838R1		**1**	PORCA	NUT	TUERCA
12	061214R1		**2**	PORCA	NUT	TUERCA
13	061349R1	▶	**1**	CARCAÇA	HOUSING	ALOJAMIENTO
14	068832R1		**2**	CJ. BRAÇO	KIT, ARM	JUEGO DE BRAZO
15		14	**1**	ARTICULAÇÃO	KNUCKLE	CHARNELA
16		14	**1**	PORCA	NUT	TUERCA
17		14	**1**	BRAÇO	ARM	BRAZO
18	061321R1		**1**	CILINDRO	CYLINDER	CILINDRO
19	061212R1		**4**	PARAFUSO	BOLT	PERNO
20	061234R1		**1**	HASTE	SPINDLE	MANGUETA
21	061232R1		**1**	GUIA	GUIDE	GUIA
22	061233R1		**1**	JG. REPARO	KIT, REPAIR	JUEGO REPARACION

Eixo Dianteiro **Front Axle** **Eje Delantero**	**Carraro - 20.14** **Carraro - 20.14** **Carraro - 20.14**	**60-210**	**4 Rodas Motrizes - Estreito** **4 Wheels Drive - Narrow** **4 Ruedas Motriz - Estrecho**

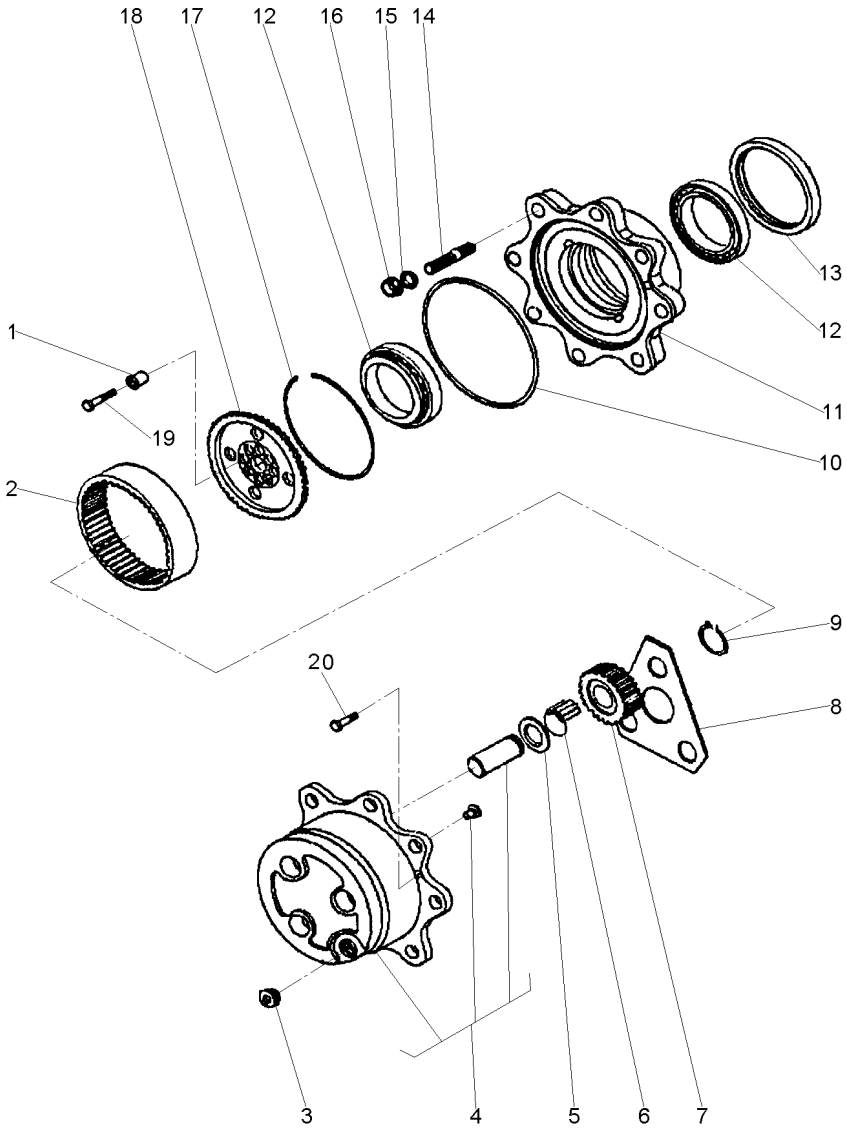

1	061291R1		**12**	BUCHA	INSERT	INSERCION
2	061273R1		**2**	COROA	SPROCKET	RUEDA DE CADENA
3	053857R1		**3**	TAMPÃO	PAD	ALMOHADILLA
4	061237R1		**2**	CUBO	HUB	CUBO
5	3475625M1		**6**	ARRUELA	WASHER	ARANDELA
6	061227R1		**18**	ROLETE	ROLLER	RODILLO
7	061274R1	23	**6**	ENGRENAGEM	GEAR	ENGRANAJE
8	061269R1		**2**	ARRUELA	WASHER	ARANDELA
9	040926R1		**6**	ANEL	RING	ARO
10	061229R1		**2**	ANEL "O"	O RING	JUNTA TORICA
11	061242R1		**2**	CUBO	HUB	CUBO
12	061249R1		**4**	ROLAMENTO	BEARING	COJINETE
13	068383R1		**2**	RETENTOR	SEAL	RETEN
14	061290R1		**8**	PRISIONEIRO	STUD	ESPARRAGO
15	041087R1		**16**	ARRUELA	WASHER	ARANDELA
16	041088R1		**16**	PORCA	NUT	TUERCA
17	054030R1		**2**	ANEL	RING	ARO
18	061294R1		**2**	SUPORTE	BRACKET	SOPORTE
19	061295R1	M10X45	**12**	PARAFUSO	BOLT	PERNO
20	053858R1	M8X20	**4**	PARAFUSO	BOLT	PERNO

Eixo Dianteiro	Carraro - 20.14	60-215	4 Rodas Motrizes - Estreito
Front Axle	Carraro - 20.14		4 Wheels Drive - Narrow
Eje Delantero	Carraro - 20.14		4 Ruedas Motriz - Estrecho

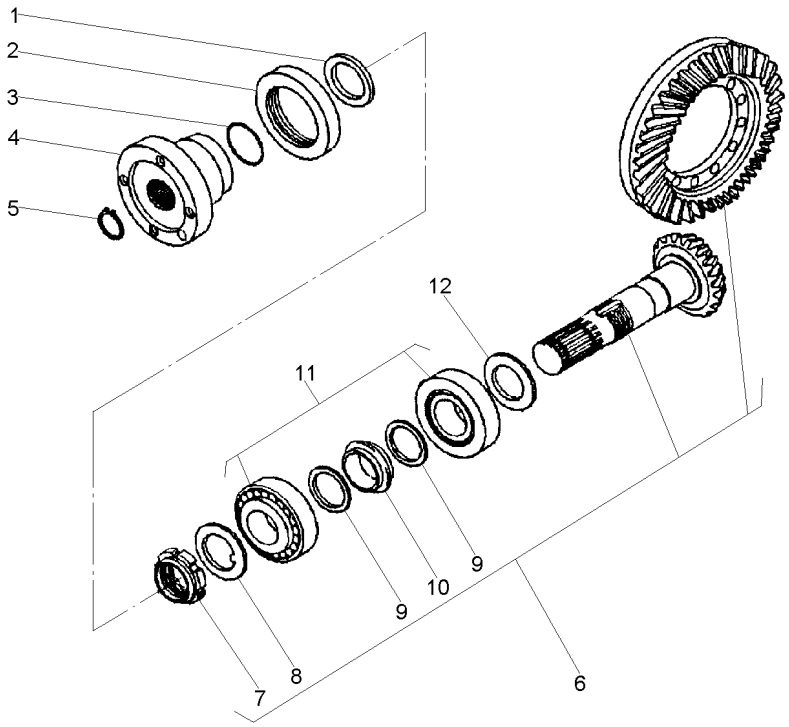

1	061270R1			1	ARRUELA	WASHER	ARANDELA
2	061320R1			1	RETENTOR	SEAL	RETEN
3	061226R1			1	ANEL "O"	O RING	JUNTA TORICA
4	061326R1			1	FLANGE	FLANGE	PLETINA
5	061218R1			1	ANEL	RING	ARO
6	061245R1		17/32	1	COROA E PINHÃO	KIT, BEVEL GEAR	CORONA Y PINON
7	061251R1	6	M35X1,5	1	PORCA	NUT	TUERCA
8	061252R1	6		1	ARRUELA	WASHER	ARANDELA
9	061277R1	6		2	ARRUELA	WASHER	ARANDELA
10	061275R1	6		2	MOLA PRATO	SPRING PLATE	PLETINA MUELLE
11	061223R1			2	ROLAMENTO	BEARING	COJINETE
12	061305R1		2,50MM	X	CALÇO	SHIM	CALCE
12	061306R1		2,60MM	X	CALÇO	SHIM	CALCE
12	061307R1		2,70MM	X	CALÇO	SHIM	CALCE
12	061308R1		2,80MM	X	CALÇO	SHIM	CALCE
12	061309R1		2,90MM	X	CALÇO	SHIM	CALCE
12	061310R1		3,00MM	X	CALÇO	SHIM	CALCE
12	061311R1		3,10MM	X	CALÇO	SHIM	CALCE
12	061312R1		3,20MM	X	CALÇO	SHIM	CALCE
12	061313R1		3,30MM	X	CALÇO	SHIM	CALCE
12	061314R1		3,40MM	X	CALÇO	SHIM	CALCE

Eixo Cardan
Tail Shaft
Eje Cardan

60-220

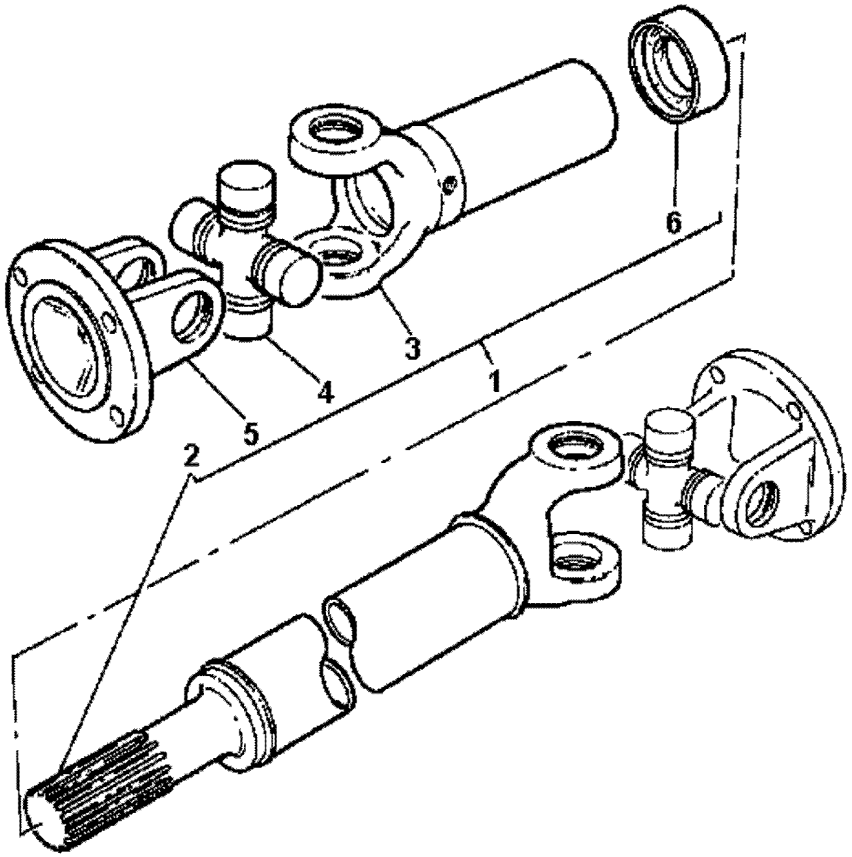

1	036908T1		**1**	CARDAN	DRIVE SHAFT	EJE DE MANDO
2		1	**1**	GARFO	FORK	HORQUILLA
3		1	**1**	GARFO	FORK	HORQUILLA
4	056018T1		**2**	CRUZETA	SPIDER	CRUCETA
5	056019T1		**2**	FLANGE	FLANGE	PLETINA
6	6210262M91		**1**	LUVA	SLEEVE	MANCHA

Eixo Cardan
Tail Shaft
Eje Cardan

60-225

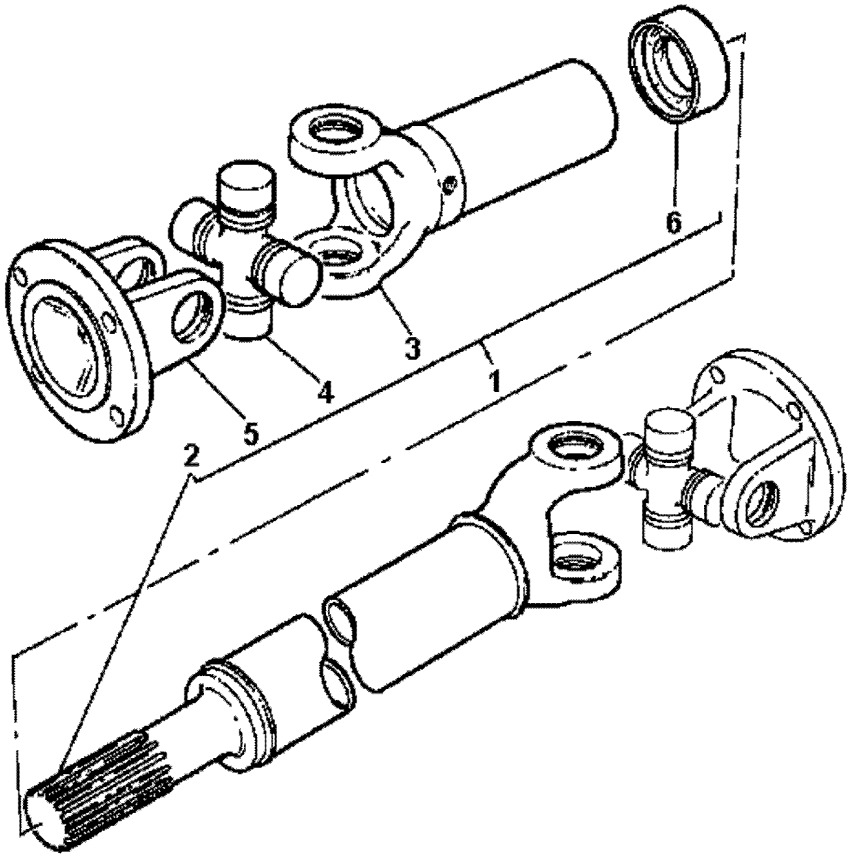

1	057380T1		**1**	CJ. EIXO	KIT, AXLE	JUEGO DE EJE
2		1	**1**	GARFO	FORK	HORQUILLA
3		1	**1**	GARFO	FORK	HORQUILLA
4	056018T1		**2**	CRUZETA	SPIDER	CRUCETA
5	056019T1		**2**	FLANGE	FLANGE	PLETINA
6	6210262M91		**1**	LUVA	SLEEVE	MANCHA

Eixo Dianteiro
Front Axle
Eje Delantero

60-230

Sem Creeper
Without Creeper
Sin Creeper

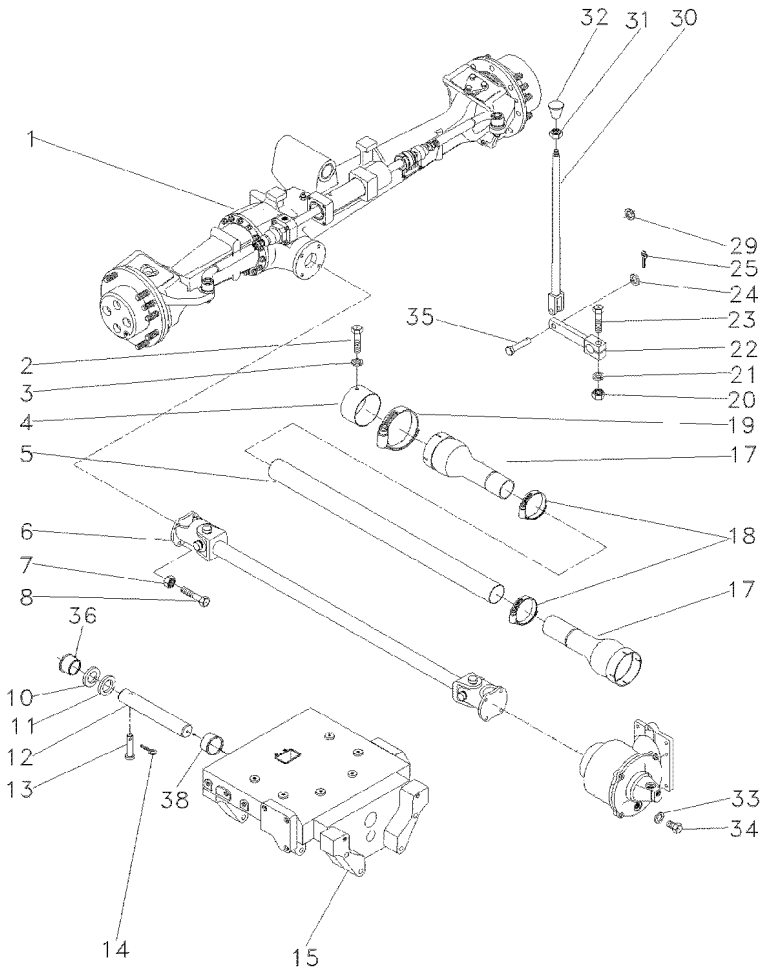

1	063124N1	ZF	**1**	CJ. EIXO	KIT, AXLE	JUEGO DE EJE
		👁 60-235 No				
2	339124X1		**2**	PARAFUSO	BOLT	PERNO
3	353446X1		**2**	ARRUELA	WASHER	ARANDELA
4	036903P1		**1**	BLINDAGEM	SHIELD	BLINDAJE
5	054361P1		**1**	PROTEÇÃO	GUARD	DEFENSA
6	036908T1	👁 60-220 No	**1**	CARDAN	DRIVE SHAFT	EJE DE MANDO
7	353431X1		**8**	PORCA	NUT	TUERCA
8	353540X1		**8**	PARAFUSO	BOLT	PERNO
9	3412609M91		**2**	MANGUEIRA	HOSE	FLEXIBLE
10	898017M2		**1**	CALÇO	SHIM	CALCE
11	898018M2	⧗ 0.73/0.67MM	**X**	CALÇO	SHIM	CALCE
11	898019M2	⧗ 0.92/0.87MM	**X**	CALÇO	SHIM	CALCE
11	898020M2	⧗ 1,04/0.99MM	**X**	CALÇO	SHIM	CALCE
11	882868M2	⧗ 1.17/1.12MM	**X**	CALÇO	SHIM	CALCE
11	882869M2	⧗ 1.30/1.25MM	**X**	CALÇO	SHIM	CALCE
12	058456P1		**1**	PINO	PIN	PASADOR
13	033992P1		**1**	PINO	PIN	PASADOR
14	195414M1		**1**	GRAMPO	CRAMP	PASADOR
15	067590P1		**1**	SUPORTE	BRACKET	SOPORTE
17	1688236M93		**2**	PROTEÇÃO	GUARD	DEFENSA
18	490804M1		**2**	BRAÇADEIRA	CLAMP	ABRAZADERA
19	338623X1		**2**	BRAÇADEIRA	CLAMP	ABRAZADERA
20	355566X1		**1**	PORCA	NUT	TUERCA
21	353434X1		**1**	ARRUELA	WASHER	ARANDELA
22	036838S1		**1**	ALAVANCA	LEVER	PALANCA
23	354264X1		**1**	PARAFUSO	BOLT	PERNO
24	353756X1		**1**	ARRUELA	WASHER	ARANDELA
25	354059X1		**1**	CONTRAPINO	DOWEL	CENTRAJE
29	366195X1		**1**	PASSA-FIO	GROMMET	PASACABLE
30	184174M91		**1**	TIRANTE	ROD	VARILLA
31	353430X1		**1**	PORCA	NUT	TUERCA
32	3410152M1		**1**	MANÍPULO	KNOB	POMO
33	181142M1		**1**	ARRUELA	WASHER	ARANDELA
34	037045T1		**1**	BUJÃO	PLUG	TAPON
35	832813M1		**1**	PINO	PIN	PASADOR
36	058458P1		**1**	BUCHA	BUSH	CASQUILLO
38	058457P1		**1**	BUCHA	BUSH	CASQUILLO

Eixo Dianteiro Front Axle Eje Delantero	Zf-Apl335-Tração Lateral Zf - Apl335-Side Drive Zf - Apl335-Traccion Lateral	60-235	

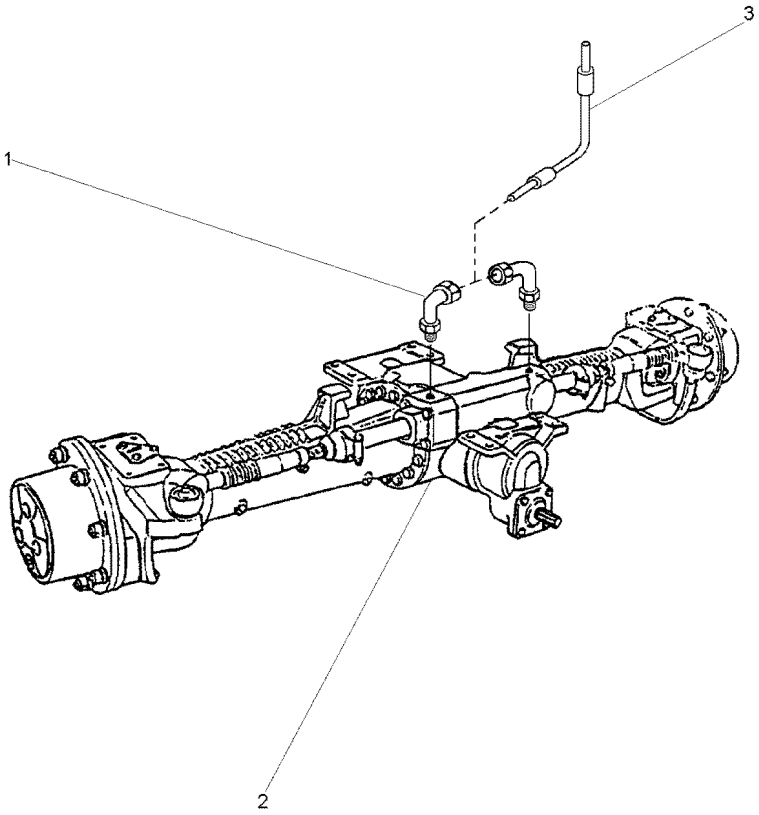

1	3411947M91			
2	6203926M91	**2**	CONEXÃO	CONNECTION	CONEXION
3	022313T2	**1**	CJ. EIXO	KIT, AXLE	JUEGO DE EJE
		2	MANGUEIRA	HOSE	FLEXIBLE

Eixo Dianteiro 4 Rodas Motrizes
Front Axle 4 Wheel Drive
Eje Delantero 4 Ruedas Motrices

60-240

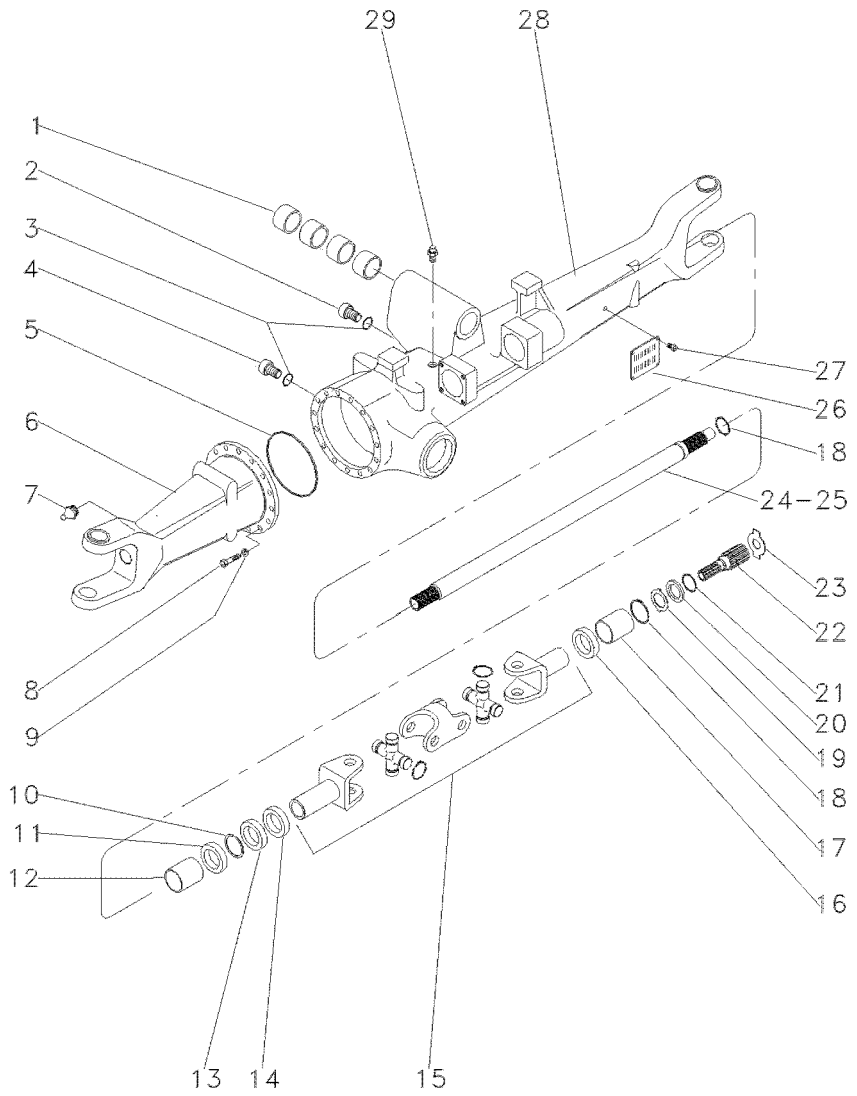

1	050646R1		4	BUCHA	BUSH	CASQUILLO
2	056600R1		1	BUJÃO	PLUG	TAPON
3	033556R1		2	ANEL "O"	O RING	JUNTA TORICA
4	3603226M1		1	BUJÃO	PLUG	TAPON
5	033718R1		1	ANEL "O"	O RING	JUNTA TORICA
6	040663R1	◀	1	CARCAÇA	HOUSING	ALOJAMIENTO
7	033606R1		2	GRAXEIRA	GREASER	ENGRASADOR
8	033717R1		16	PARAFUSO	BOLT	PERNO
9	033716R1		16	ARRUELA	WASHER	ARANDELA
10	027544R1		4	ANEL TRAVA	CIRCLIP	CIRCULITO
11	027536R1		4	RETENTOR	SEAL	RETEN
12	3603228M1		2	BUCHA	BUSH	CASQUILLO
13	027539R1		2	RETENTOR	OIL SEAL	BUJE RETENACEITE
14	033227R1		2	PROTETOR	PROTECTOR	PROTECTOR
15	040658R1		2	ARTICULAÇÃO	KNUCKLE	CHARNELA
16	040675R1		1	RETENTOR	OIL SEAL	BUJE RETENACEITE
17	3603235M1		2	BUCHA	BUSH	CASQUILLO
18	033620R1		2	ANEL TRAVA	CIRCLIP	CIRCULITO
19	3176337M1		2	ARRUELA	WASHER	ARANDELA
20	3176337M1		2	ARRUELA	WASHER	ARANDELA
21	033549R1		2	ANEL TRAVA	CIRCLIP	CIRCULITO
22	033619R1		2	EIXO	SHAFT	ARBOL
23	020842R1	⧓ 3,0MM	X	CALÇO	SHIM	CALCE
23	020843R1	⧓ 1,7MM	X	CALÇO	SHIM	CALCE
23	033618R1	⧓ 2,2MM	X	ARRUELA	WASHER	ARANDELA
23	3176343M1	⧓ 1,5MM	X	ARRUELA	WASHER	ARANDELA
23	3176344M1	⧓ 2,0MM	X	ARRUELA	WASHER	ARANDELA
23	3603293M1	⧓ 2,5MM	X	ARRUELA	WASHER	ARANDELA
24	040659R1	▶	1	EIXO	SHAFT	ARBOL
25	040688R1	◀	1	EIXO	SHAFT	ARBOL
26	3588127M1		1	PLACA	PLATE	PLATO
27	3588126M1		4	REBITE	RIVET	REMACHE
28	040664R1	▶	1	CARCAÇA	HOUSING	ALOJAMIENTO
29	033609R1		1	VÁLVULA	CONTROL VALVE	VALVULA CONTROL

Eixo Dianteiro 4 Rodas Motrizes — **Diferencial**
Front Axle 4 Wheel Drive — **Differential**
Eje Delantero 4 Ruedas Motrices — **Diferencial**

60-245

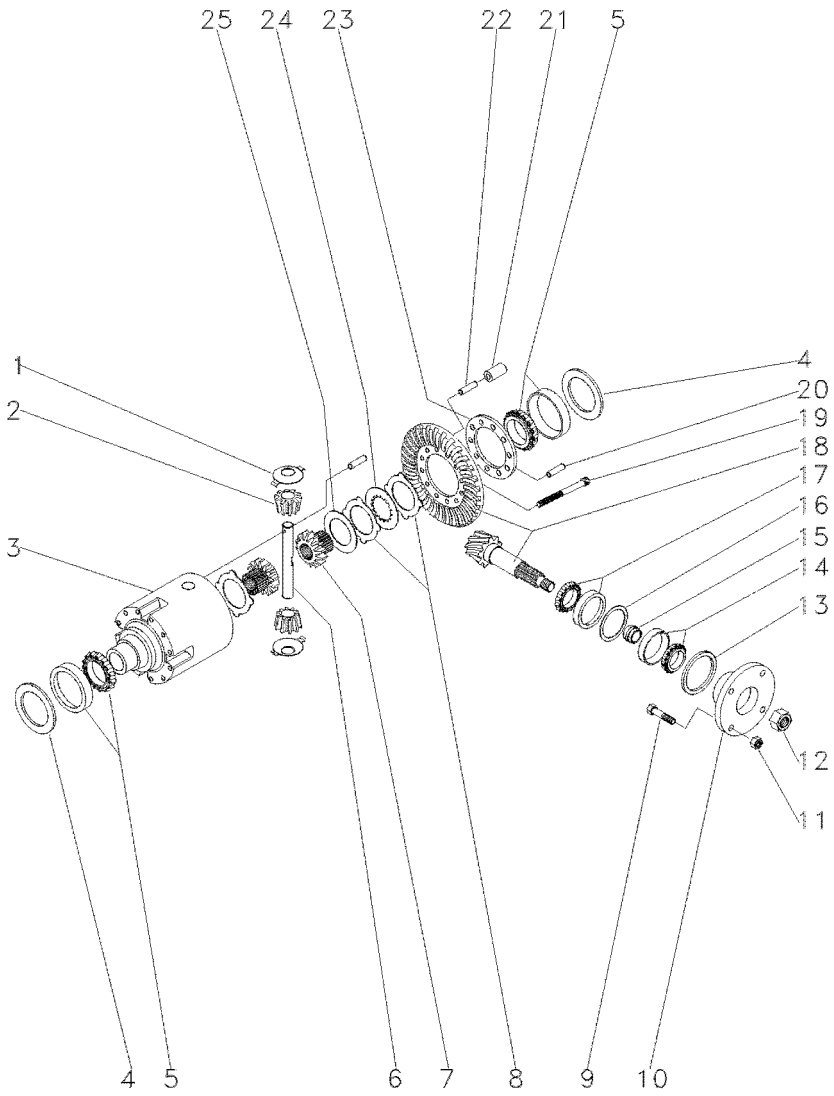

1	033681R1			**2**	ARRUELA	WASHER	ARANDELA
2	040662R1			**2**	ENGRENAGEM	GEAR	ENGRANAJE
3	033691R1			**1**	CARCAÇA	HOUSING	ALOJAMIENTO
4	033694R1	⧗	0,60MM	**2**	CALÇO	SHIM	CALCE
4	033695R1	⧗	0,70MM	**2**	CALÇO	SHIM	CALCE
4	033696R1	⧗	0,80MM	**2**	CALÇO	SHIM	CALCE
4	033697R1	⧗	0,90MM	**2**	CALÇO	SHIM	CALCE
4	033698R1	⧗	1,0MM	**2**	CALÇO	SHIM	CALCE
4	033700R1	⧗	1,20MM	**2**	CALÇO	SHIM	CALCE
4	033701R1	⧗	1,30MM	**2**	CALÇO	SHIM	CALCE
4	033702R1	⧗	1,40MM	**2**	CALÇO	SHIM	CALCE
4	033703R1	⧗	1,50MM	**2**	CALÇO	SHIM	CALCE
4	033704R1	⧗	1,60MM	**2**	CALÇO	SHIM	CALCE
4	033705R1	⧗	1,80MM	**2**	CALÇO	SHIM	CALCE
4	033706R1	⧗	0,50MM	**2**	CALÇO	SHIM	CALCE
4	033707R1	⧗	0,75MM	**2**	CALÇO	SHIM	CALCE
4	033708R1	⧗	0,85MM	**2**	CALÇO	SHIM	CALCE
4	033709R1	⧗	0,95MM	**2**	CALÇO	SHIM	CALCE
4	033710R1	⧗	1,05MM	**2**	CALÇO	SHIM	CALCE
4	033711R1	⧗	1,15MM	**2**	CALÇO	SHIM	CALCE
4	033712R1	⧗	1,25MM	**2**	CALÇO	SHIM	CALCE
5	033715R1			**2**	ROLAMENTO	BEARING	COJINETE
6	033690R1			**1**	EIXO	SHAFT	ARBOL
7	033688R1			**2**	ENGRENAGEM	GEAR	ENGRANAJE
8	033683R1	⧗	1,2MM	**1**	DISCO	DISC	DISCO
8	033684R1	⧗	1,1MM	**1**	DISCO	DISC	DISCO
8	033685R1	⧗	1,3MM	**1**	DISCO	DISC	DISCO
8	033686R1	⧗	1,4MM	**1**	DISCO	DISC	DISCO
9	040673R1			**4**	PARAFUSO	BOLT	PERNO
10	040671R1			**1**	FLANGE	FLANGE	PLETINA
11	040674R1			**4**	PORCA	NUT	TUERCA
12	033551R1			**1**	PORCA	NUT	TUERCA
13	040690R1			**1**	RETENTOR	OIL SEAL	BUJE RETENACEITE
14	040691R1			**1**	ROLAMENTO	BEARING	COJINETE
15	033641R1	⧗	11,30MM	**1**	CALÇO	SHIM	CALCE
15	033642R1	⧗	11,33MM	**1**	CALÇO	SHIM	CALCE
15	033643R1	⧗	11,36MM	**1**	CALÇO	SHIM	CALCE
15	033644R1	⧗	11,39MM	**1**	CALÇO	SHIM	CALCE
15	033645R1	⧗	11,42MM	**1**	CALÇO	SHIM	CALCE
15	033646R1	⧗	11,45MM	**1**	CALÇO	SHIM	CALCE
15	033647R1	⧗	11,48MM	**1**	CALÇO	SHIM	CALCE
15	033648R1	⧗	11,51MM	**1**	CALÇO	SHIM	CALCE
15	033649R1	⧗	11,54MM	**1**	CALÇO	SHIM	CALCE
15	033650R1	⧗	11,57MM	**1**	CALÇO	SHIM	CALCE
15	033651R1	⧗	11,60MM	**1**	CALÇO	SHIM	CALCE
15	033652R1	⧗	11,63MM	**1**	CALÇO	SHIM	CALCE
15	033653R1	⧗	11,66MM	**1**	CALÇO	SHIM	CALCE
15	033654R1	⧗	11,69MM	**1**	CALÇO	SHIM	CALCE
15	033656R1	⧗	11,75MM	**1**	CALÇO	SHIM	CALCE
15	033657R1	⧗	11,78MM	**1**	CALÇO	SHIM	CALCE

Eixo Dianteiro 4 Rodas Motrizes — **Diferencial**
Front Axle 4 Wheel Drive — **Differential**
Eje Delantero 4 Ruedas Motrices — **Diferencial**

60-245

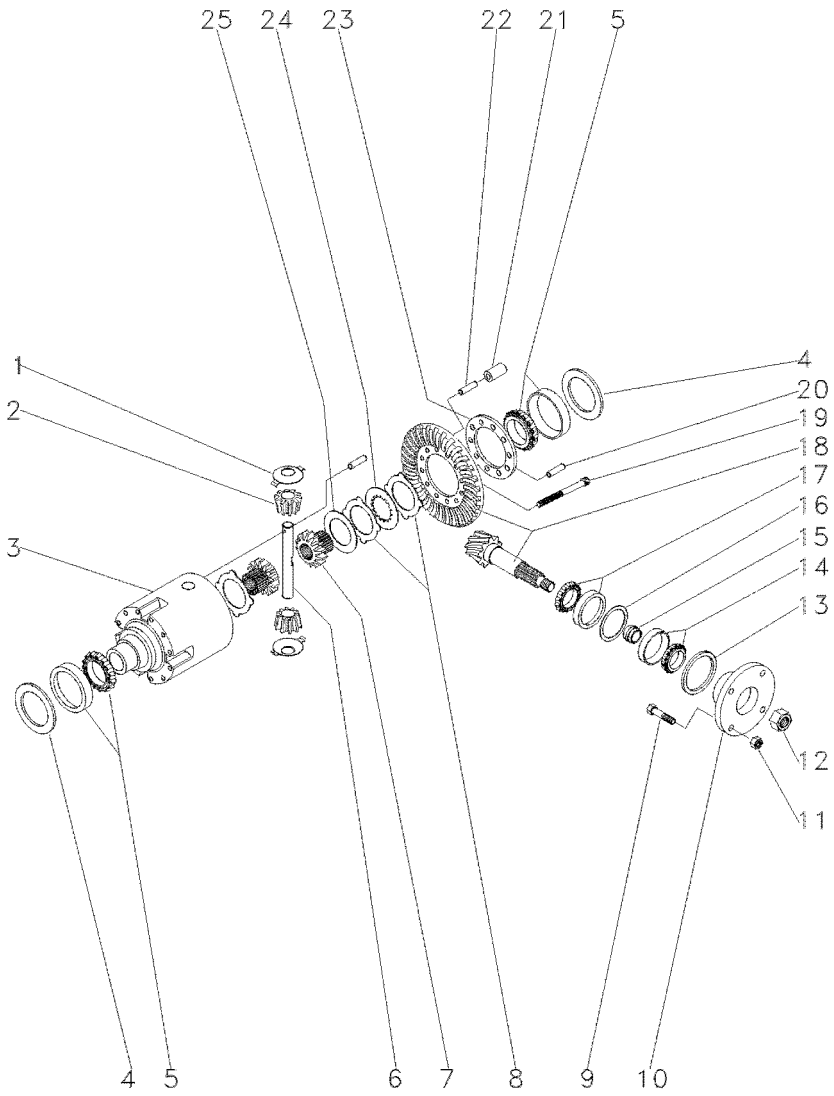

15	033658R1	⧗	11,81MM	**1**	CALÇO	SHIM	CALCE
15	033659R1	⧗	11,84MM	**1**	CALÇO	SHIM	CALCE
15	033660R1	⧗	11,87MM	**1**	CALÇO	SHIM	CALCE
15	033661R1	⧗	11,90MM	**1**	CALÇO	SHIM	CALCE
15	033662R1	⧗	11,93MM	**1**	CALÇO	SHIM	CALCE
15	033663R1	⧗	11,96MM	**1**	CALÇO	SHIM	CALCE
15	033664R1	⧗	11,99MM	**1**	CALÇO	SHIM	CALCE
15	033665R1	⧗	12,02MM	**1**	CALÇO	SHIM	CALCE
15	033666R1	⧗	12,05MM	**1**	CALÇO	SHIM	CALCE
15	033667R1	⧗	12,08MM	**1**	CALÇO	SHIM	CALCE
15	033668R1	⧗	12,11MM	**1**	CALÇO	SHIM	CALCE
15	033669R1	⧗	12,14MM	**1**	CALÇO	SHIM	CALCE
15	033670R1	⧗	12,17MM	**1**	CALÇO	SHIM	CALCE
15	033671R1	⧗	12,20MM	**1**	CALÇO	SHIM	CALCE
15	033672R1	⧗	12,23MM	**1**	CALÇO	SHIM	CALCE
15	033673R1	⧗	12,26MM	**1**	CALÇO	SHIM	CALCE
15	033674R1	⧗	12,29MM	**1**	CALÇO	SHIM	CALCE
15	033675R1	⧗	12,32MM	**1**	CALÇO	SHIM	CALCE
15	033676R1	⧗	12,35MM	**1**	CALÇO	SHIM	CALCE
15	033677R1	⧗	12,38MM	**1**	CALÇO	SHIM	CALCE
16	033625R1	⧗	0,50MM	**1**	CALÇO	SHIM	CALCE
16	033626R1	⧗	0,60MM	**1**	CALÇO	SHIM	CALCE
16	033627R1	⧗	0,70MM	**1**	CALÇO	SHIM	CALCE
16	033628R1	⧗	0,80MM	**1**	CALÇO	SHIM	CALCE
16	033629R1	⧗	0,90MM	**1**	CALÇO	SHIM	CALCE
16	033630R1	⧗	1,00MM	**1**	CALÇO	SHIM	CALCE
16	033631R1	⧗	1,10MM	**1**	CALÇO	SHIM	CALCE
16	033632R1	⧗	1,30MM	**1**	CALÇO	SHIM	CALCE
16	033633R1	⧗	1,40MM	**1**	CALÇO	SHIM	CALCE
16	033634R1	⧗	1,50MM	**1**	CALÇO	SHIM	CALCE
16	033635R1	⧗	0,65MM	**1**	CALÇO	SHIM	CALCE
16	033637R1	⧗	0,85MM	**1**	CALÇO	SHIM	CALCE
16	033638R1	⧗	0,95MM	**1**	CALÇO	SHIM	CALCE
16	033639R1	⧗	1,05MM	**1**	CALÇO	SHIM	CALCE
16	033640R1	⧗	1,15MM	**1**	CALÇO	SHIM	CALCE
16	033789R1	⧗	1,20MM	**1**	CALÇO	SHIM	CALCE
17	033678R1			**1**	ROLAMENTO	BEARING	COJINETE
18	040660R1	⧗	13/28	**1**	COROA E PINHÃO	KIT, BEVEL GEAR	CORONA Y PINON
19	033682R1			**10**	PARAFUSO	BOLT	PERNO
20	033782R1			**1**	PINO	PIN	PASADOR
21	033693R1			**5**	PINO	PIN	PASADOR
22	033692R1			**5**	PINO	PIN	PASADOR
23	033783R1			**1**	FLANGE	FLANGE	PLETINA
24	033687R1			**8**	DISCO	DISC	DISCO
25	033680R1	⧗	3,2MM	**2**	ARRUELA	WASHER	ARANDELA

Eixo Dianteiro 4 Rodas Motrizes
Front Axle 4 Wheel Drive
Eje Delantero 4 Ruedas Motrices

Redução Final
Final Drive
Accionamiento Final

60-250

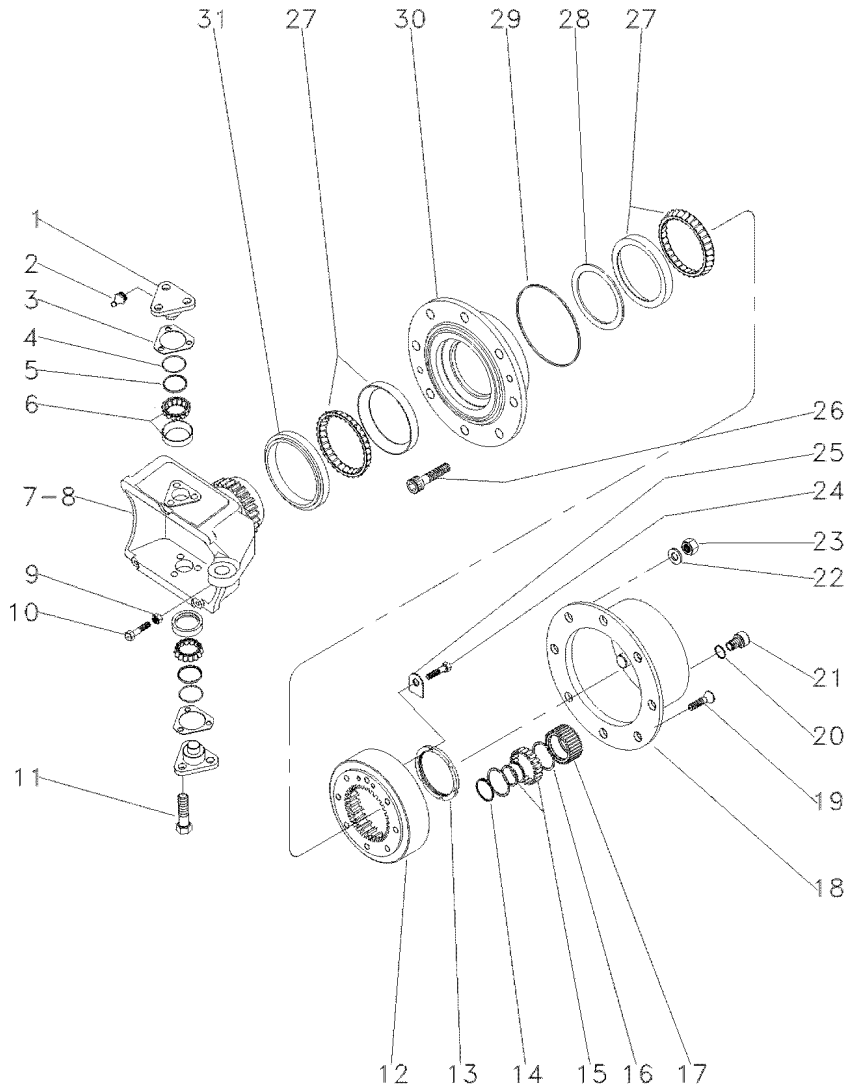

1	3176321M1		4	PINO	PIN	PASADOR
2	3176390M1		4	GRAXEIRA	GREASER	ENGRASADOR
3	3176313M1	⧗ 0,6MM	4	CALÇO	SHIM	CALCE
3	3176314M1	⧗ 1,0MM	4	CALÇO	SHIM	CALCE
3	3176315M1	⧗ 1,4MM	4	CALÇO	SHIM	CALCE
3	3176319M1	⧗ 0,4MM	4	CALÇO	SHIM	CALCE
3	3176320M1	⧗ 0,8MM	4	CALÇO	SHIM	CALCE
3	3588106M1	⧗ 0,2MM	4	CALÇO	SHIM	CALCE
3	3588107M1	⧗ 0,3MM	4	CALÇO	SHIM	CALCE
4	033721R1		4	ANEL "O"	O RING	JUNTA TORICA
5	033722R1		4	CAPA	CAP	TAPA
6	040665R1		4	ROLAMENTO	BEARING	COJINETE
7	6207052M1	▶	1	CARCAÇA	HOUSING	ALOJAMIENTO
8	6207053M1	◀	1	CARCAÇA	HOUSING	ALOJAMIENTO
9	033608R1		2	PORCA	NUT	TUERCA
10	040689R1		2	PARAFUSO	BOLT	PERNO
11	3588113M1		12	PARAFUSO	BOLT	PERNO
12	033616R1		2	COROA	ANNULAR GEAR	ENGRANAJE ANULAR
13	033621R1		2	PORCA	NUT	TUERCA
14	3587936M1		6	ANEL TRAVA	CIRCLIP	CIRCULITO
15	3176341M1		6	ROLAMENTO	BEARING	COJINETE
16	3176342M1		12	ANEL	RING	ARO
17	3176340M1		6	ENGRENAGEM	GEAR	ENGRANAJE
18	3176339M1		2	CUBO	HUB	CUBO
19	3176347M1		4	PARAFUSO	BOLT	PERNO
20	3176364M1	1.3	2	ANEL "O"	O RING	JUNTA TORICA
21	3176345M1		2	BUJÃO	PLUG	TAPON
22	3176350M1		16	ARRUELA	WASHER	ARANDELA
23	3176351M1		16	PORCA	NUT	TUERCA
24	3176333M1		4	PARAFUSO	BOLT	PERNO
25	033617R1		2	PLACA	PLATE	PLATO
26	3176349M1		16	PARAFUSO	BOLT	PERNO
27	3176330M1		2	ROLAMENTO	BEARING	COJINETE
28	033580R1	⧗ 10,00MM	1	ANEL	RING	ARO
28	033579R1	⧗ 10,025MM	1	ANEL	RING	ARO
28	3603757M1	⧗ 10,050MM	1	ARRUELA	WASHER	ARANDELA
28	033577R1	⧗ 10,075MM	1	ANEL	RING	ARO
28	033562R1	⧗ 10,100MM	1	ANEL	RING	ARO
28	033575R1	⧗ 10,125MM	1	ANEL	RING	ARO
28	033574R1	⧗ 10,175MM	1	ANEL	RING	ARO
28	033573R1	⧗ 10,200MM	1	ANEL	RING	ARO
28	033565R1	⧗ 10,225MM	1	ANEL	RING	ARO
28	033572R1	⧗ 10,250MM	1	ANEL	RING	ARO
28	040677R1	12,000MM	1	CALÇO	SHIM	CALCE
28	040678R1	12,025MM	1	CALÇO	SHIM	CALCE
28	040679R1	12,050	1	CALÇO	SHIM	CALCE
28	040680R1	12,075MM	1	CALÇO	SHIM	CALCE
28	040681R1	12,100MM	1	CALÇO	SHIM	CALCE
28	033570R1	14,439MM	1	ANEL	RING	ARO
28	033569R1	14,464MM	1	ANEL	RING	ARO

Eixo Dianteiro 4 Rodas Motrizes
Front Axle 4 Wheel Drive
Eje Delantero 4 Ruedas Motrices

Redução Final
Final Drive
Accionamiento Final

60-250

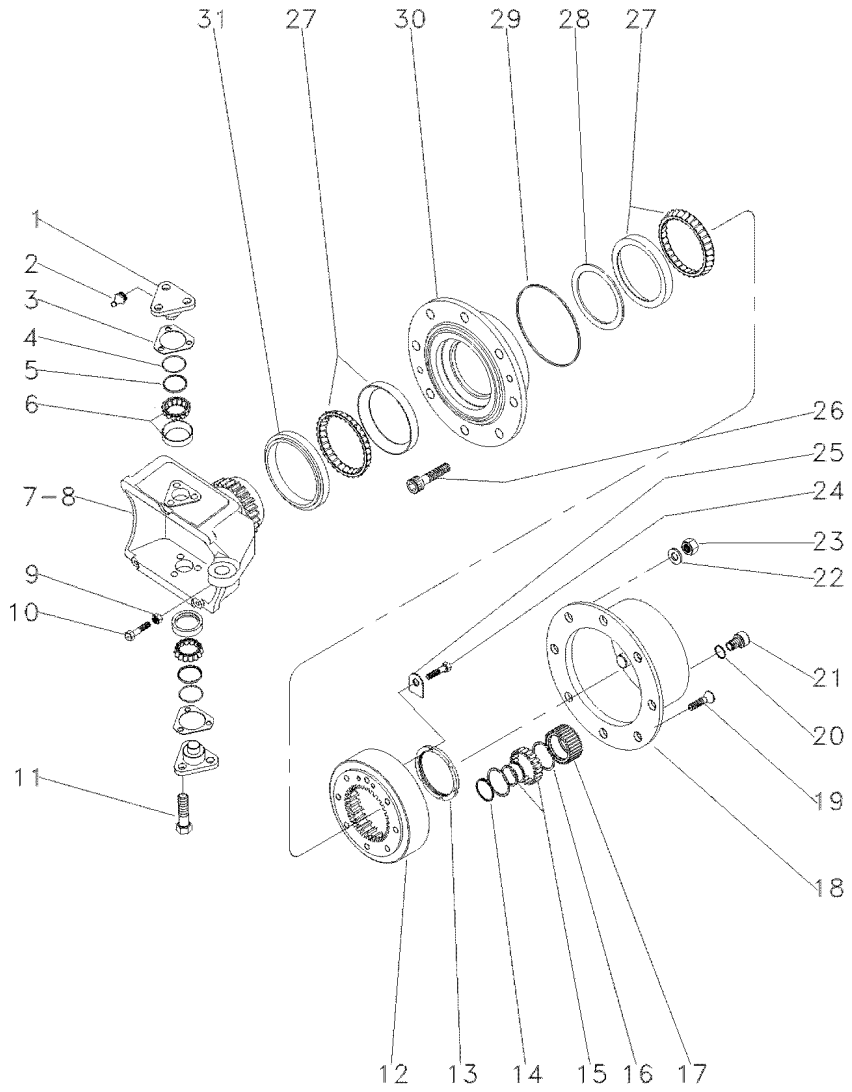

28	033567R1	14,514MM	**1** ANEL	RING	ARO
28	033566R1	14,539MM	**1** ANEL	RING	ARO
28	040682R1	12,125MM	**1** CALÇO	SHIM	CALCE
28	033563R1	14,614MM	**1** ANEL	RING	ARO
28	033562R1	14,639MM	**1** ANEL	RING	ARO
28	033561R1	14,664MM	**1** ANEL	RING	ARO
28	033560R1	14,689MM	**1** ANEL	RING	ARO
28	040683R1	12,150MM	**1** CALÇO	SHIM	CALCE
28	040684R1	12,175MM	**1** CALÇO	SHIM	CALCE
28	040685R1	12,200MM	**1** CALÇO	SHIM	CALCE
28	040686R1	12,225MM	**1** CALÇO	SHIM	CALCE
28	040687R1	12,250MM	**1** CALÇO	SHIM	CALCE
28	033571R1	14,414MM	**1** ANEL	RING	ARO
29	3176331M1		**2** ANEL "O"	O RING	JUNTA TORICA
30	033728R1		**2** CUBO	HUB	CUBO
31	033548R1		**2** RETENTOR	SEAL	RETEN

Eixo Dianteiro 4 Rodas Motrizes
Front Axle 4 Wheel Drive
Doble Traccion Del Eje Frontal

Cilíndro De Direção
Steering Cylinders
Cilindros De Direccion

60-255

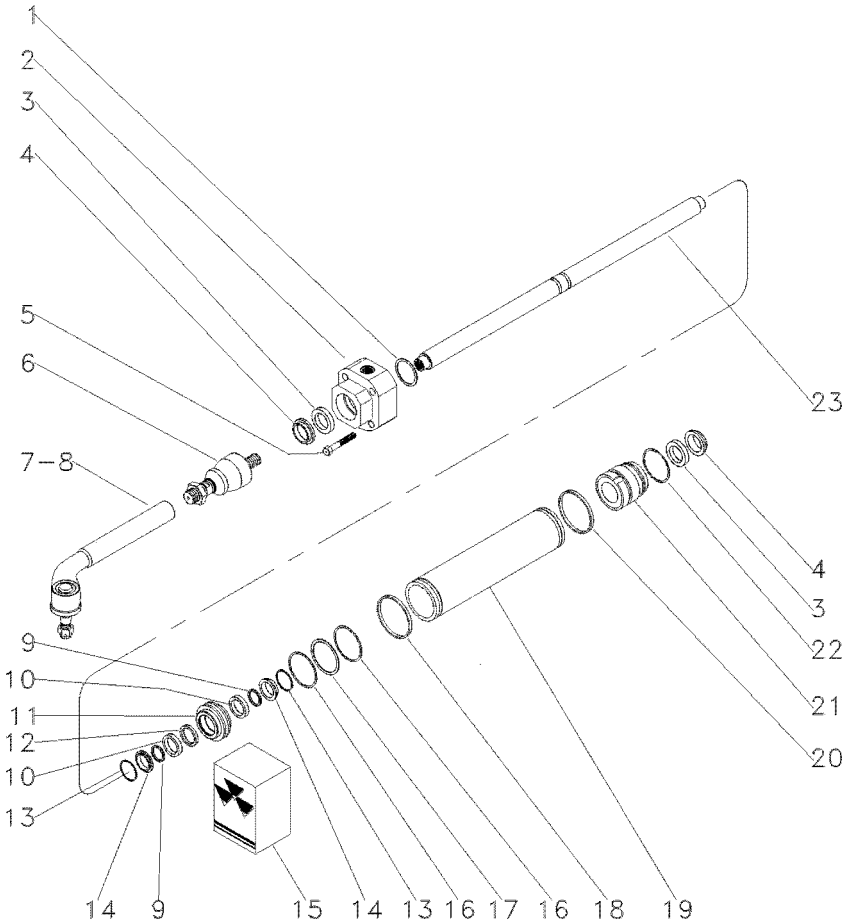

1	033736R1	⧗	1,0MM	**1**	CALÇO	SHIM	CALCE
1	033737R1	⧗	1,1MM	**1**	CALÇO	SHIM	CALCE
1	033738R1	⧗	1,2MM	**1**	CALÇO	SHIM	CALCE
1	033739R1	⧗	1,3MM	**1**	CALÇO	SHIM	CALCE
1	033740R1	⧗	1,4MM	**1**	CALÇO	SHIM	CALCE
1	033741R1	⧗	1,5MM	**1**	CALÇO	SHIM	CALCE
1	033742R1	⧗	1,6MM	**1**	CALÇO	SHIM	CALCE
1	033743R1	⧗	1,7MM	**1**	CALÇO	SHIM	CALCE
1	033744R1	⧗	1,8MM	**1**	CALÇO	SHIM	CALCE
1	033745R1	⧗	0,9MM	**1**	CALÇO	SHIM	CALCE
2	040666R1	◀		**1**	GUIA	GUIDE	GUIA
3		▰	15	**2**	ANEL "O"	O RING	JUNTA TORICA
4		▰	15	**2**	ANEL "O"	O RING	JUNTA TORICA
5	033759R1			**4**	PARAFUSO	BOLT	PERNO
6	050655R1			**2**	TERMINAL	BALL JOINT	UNION ROTULA
7	050656R1	▶		**1**	TERMINAL	BALL JOINT	UNION ROTULA
8	050657R1	◀		**1**	TERMINAL	BALL JOINT	UNION ROTULA
9		▰	15	**2**	ANEL "O"	O RING	JUNTA TORICA
10	033748R1			**2**	ARRUELA	WASHER	ARANDELA
11	033750R1			**1**	PISTÃO	PISTON	PISTON
12		▰	15	**1**	ANEL "O"	O RING	JUNTA TORICA
13	033747R1		15	**2**	ANEL "O"	O RING	JUNTA TORICA
14	033755R1			**2**	ANEL "O"	O RING	JUNTA TORICA
15	038054R1			**1**	JG. REPARO	KIT, REPAIR	JUEGO REPARACION
16		▰	15	**2**	ANEL "O"	O RING	JUNTA TORICA
17	033754R1		15	**1**	ANEL "O"	O RING	JUNTA TORICA
18		▰	15	**1**	ANEL "O"	O RING	JUNTA TORICA
19	033733R1			**1**	CILINDRO	CYLINDER	CILINDRO
20		▰	15	**1**	ANEL "O"	O RING	JUNTA TORICA
21	033734R1	▶		**1**	GUIA	GUIDE	GUIA
22	033751R1			**1**	ANEL "O"	O RING	JUNTA TORICA
23	033732R1			**1**	HASTE CILINDRO	CYLINDER ROD	BIELA DE CILINDR

Eixo Dianteiro
Front Axle
Eje Delantero

60-260

Com Creeper
With Creeper
Con Creeper

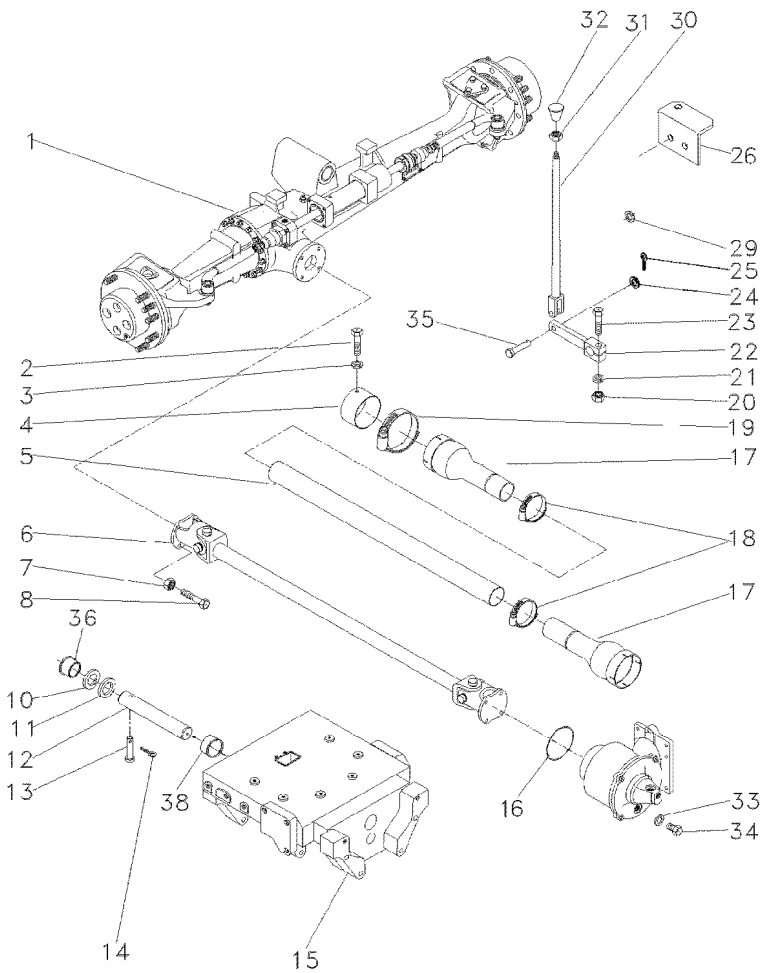

1	063124N1	ZF 60-235 No	**1**	CJ. EIXO	KIT, AXLE	JUEGO DE EJE
2	339124X1		**2**	PARAFUSO	BOLT	PERNO
3	353446X1		**2**	ARRUELA	WASHER	ARANDELA
4	036903P1		**1**	BLINDAGEM	SHIELD	BLINDAJE
5	054361P1		**1**	PROTEÇÃO	GUARD	DEFENSA
6	057380T1	60-225 No	**1**	CJ. EIXO	KIT, AXLE	JUEGO DE EJE
7	353431X1		**8**	PORCA	NUT	TUERCA
8	353540X1		**8**	PARAFUSO	BOLT	PERNO
9	3412609M91		**2**	MANGUEIRA	HOSE	FLEXIBLE
10	898017M2		**1**	CALÇO	SHIM	CALCE
11	898018M2	0.73/0.67MM	**X**	CALÇO	SHIM	CALCE
11	898019M2	0.92/0.87MM	**X**	CALÇO	SHIM	CALCE
11	898020M2	1,04/0.99MM	**X**	CALÇO	SHIM	CALCE
11	882868M2	1.17/1.12MM	**X**	CALÇO	SHIM	CALCE
11	882869M2	1.30/1.25MM	**X**	CALÇO	SHIM	CALCE
12	058456P1		**1**	PINO	PIN	PASADOR
13	033992P1		**1**	PINO	PIN	PASADOR
14	195414M1		**1**	GRAMPO	CRAMP	PASADOR
15	067590P1		**1**	SUPORTE	BRACKET	SOPORTE
16	1441271X1		**1**	ANEL "O"	O RING	JUNTA TORICA
17	1688236M93		**2**	PROTEÇÃO	GUARD	DEFENSA
18	490804M1		**2**	BRAÇADEIRA	CLAMP	ABRAZADERA
19	338623X1		**2**	BRAÇADEIRA	CLAMP	ABRAZADERA
20	355566X1		**1**	PORCA	NUT	TUERCA
21	353434X1		**1**	ARRUELA	WASHER	ARANDELA
22	036838S1		**1**	ALAVANCA	LEVER	PALANCA
23	354264X1		**1**	PARAFUSO	BOLT	PERNO
24	353756X1		**1**	ARRUELA	WASHER	ARANDELA
25	354059X1		**1**	CONTRAPINO	DOWEL	CENTRAJE
26	036836P1		**1**	SUPORTE	BRACKET	SOPORTE
29	366195X1		**1**	PASSA-FIO	GROMMET	PASACABLE
30	184174M91		**1**	TIRANTE	ROD	VARILLA
31	353430X1		**1**	PORCA	NUT	TUERCA
32	3410152M1		**1**	MANÍPULO	KNOB	POMO
33	181142M1		**1**	ARRUELA	WASHER	ARANDELA
34	037045T1		**1**	BUJÃO	PLUG	TAPON
35	832813M1		**1**	PINO	PIN	PASADOR
36	058458P1		**1**	BUCHA	BUSH	CASQUILLO
38	058457P1		**1**	BUCHA	BUSH	CASQUILLO

Eixo Dianteiro
Front Axle
Eje Delantero

Zf - Apl335 - Tração Central
Zf - Apl335 - Middle Drive
Zf - Apl335 - Tracción Central

60-265

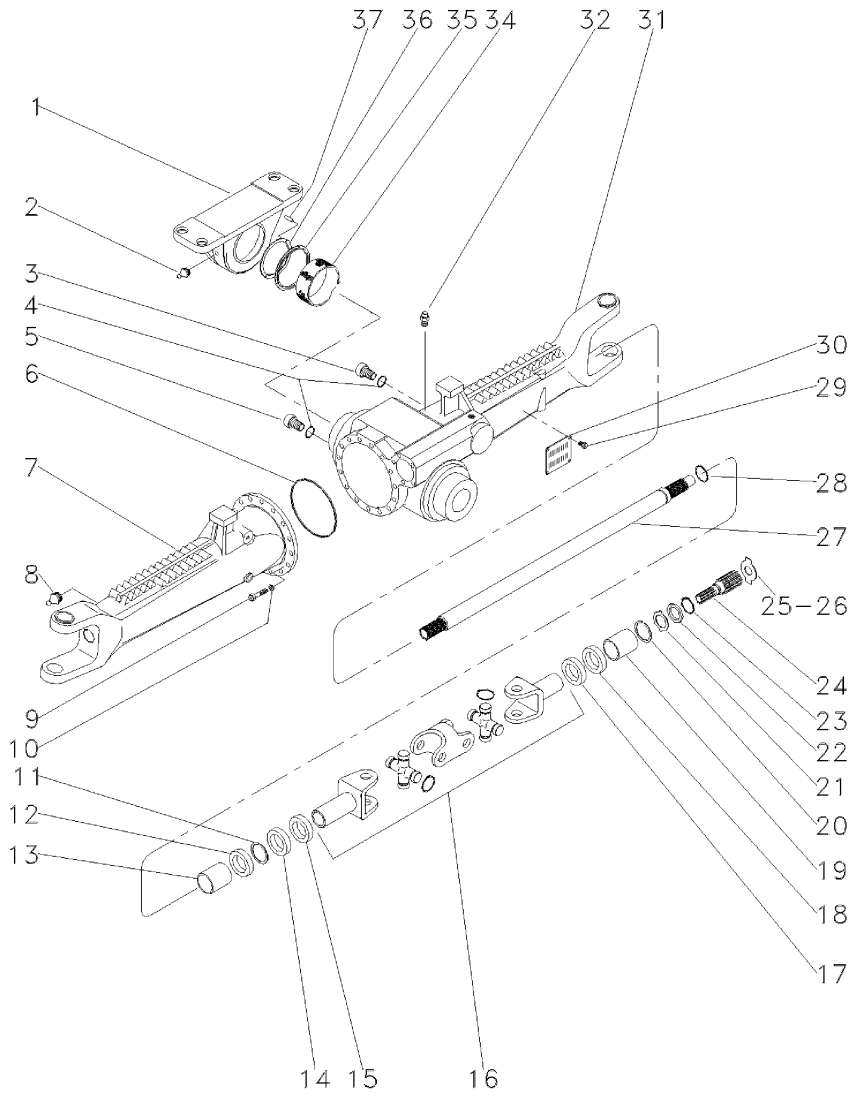

1	3603231M1		**1**	SUPORTE	BRACKET	SOPORTE
2	3603229M1		**1**	GRAXEIRA	GREASER	ENGRASADOR
3	056600R1		**1**	BUJÃO	PLUG	TAPON
4	033556R1		**2**	ANEL "O"	O RING	JUNTA TORICA
5	3603226M1		**1**	BUJÃO	PLUG	TAPON
6	033718R1		**1**	ANEL "O"	O RING	JUNTA TORICA
7	048289R1	◀	**1**	CARCAÇA	HOUSING	ALOJAMIENTO
8	033606R1		**2**	GRAXEIRA	GREASER	ENGRASADOR
9	033717R1		**16**	PARAFUSO	BOLT	PERNO
10	033716R1		**16**	ARRUELA	WASHER	ARANDELA
11	027544R1		**2**	ANEL TRAVA	CIRCLIP	CIRCULITO
12	027536R1		**4**	RETENTOR	SEAL	RETEN
13	3603228M1		**2**	BUCHA	BUSH	CASQUILLO
14	027539R1		**2**	RETENTOR	OIL SEAL	BUJE RETENACEITE
15	033227R1		**2**	PROTETOR	PROTECTOR	PROTECTOR
16	040658R1	👁 60-110 No	**2**	ARTICULAÇÃO	KNUCKLE	CHARNELA
17	027537R1		**2**	RETENTOR	OIL SEAL	BUJE RETENACEITE
18	027536R1		**4**	RETENTOR	SEAL	RETEN
19	3603235M1		**2**	BUCHA	BUSH	CASQUILLO
20	033620R1		**4**	ANEL TRAVA	CIRCLIP	CIRCULITO
21	3176348M1		**2**	ARRUELA	WASHER	ARANDELA
22	3176337M1		**2**	ARRUELA	WASHER	ARANDELA
23	033549R1		**2**	ANEL TRAVA	CIRCLIP	CIRCULITO
24	6207055M1		**2**	EIXO	SHAFT	ARBOL
25	033618R1	⧗ 2.2MM	**X**	ARRUELA	WASHER	ARANDELA
26	3176343M1	⧗ 1,5MM	**X**	ARRUELA	WASHER	ARANDELA
26	3176344M1	⧗ 2,0MM	**X**	ARRUELA	WASHER	ARANDELA
26	3603293M1	⧗ 2,5MM	**X**	ARRUELA	WASHER	ARANDELA
26	3603294M1	⧗ 3,0MM	**X**	ARRUELA	WASHER	ARANDELA
26	3603295M1	⧗ 1,7MM	**X**	ARRUELA	WASHER	ARANDELA
26	3603296M1	⧗ 2,2MM	**X**	ARRUELA	WASHER	ARANDELA
27	050839R1		**2**	EIXO	SHAFT	ARBOL
28	033620R1		**4**	ANEL TRAVA	CIRCLIP	CIRCULITO
29	3588126M1		**4**	REBITE	RIVET	REMACHE
30	3588127M1		**1**	PLACA	PLATE	PLATO
31	048288R1	▶	**1**	CARCAÇA	HOUSING	ALOJAMIENTO
32	033609R1		**1**	VÁLVULA	CONTROL VALVE	VALVULA CONTROL
34	3603232M1		**1**	BUCHA	BUSH	CASQUILLO
35	020606R1		**1**	ANEL	RING	ARO
36	3603245M1	⧗ 3,85MM	**1**	CALÇO	SHIM	CALCE
36	3603246M1	⧗ 3,95MM	**1**	CALÇO	SHIM	CALCE
36	3603247M1	⧗ 4,05MM	**1**	CALÇO	SHIM	CALCE
36	3603248M1	⧗ 4,15MM	**1**	CALÇO	SHIM	CALCE
36	3603249M1	⧗ 4,25MM	**1**	CALÇO	SHIM	CALCE
36	3603250M1	⧗ 4,35MM	**1**	CALÇO	SHIM	CALCE
36	3603251M1	⧗ 4,45MM	**1**	CALÇO	SHIM	CALCE
36	3603252M1	⧗ 4,55MM	**1**	CALÇO	SHIM	CALCE
36	3603253M1	⧗ 4,60MM	**1**	CALÇO	SHIM	CALCE
37	3588079M1		**4**	PINO	PIN	PASADOR

Eixo Dianteiro
Front Axle
Eje Delantero

Zf - Apl335 - Tração Central
Zf - Apl335 - Middle Drive
Zf - Apl335 - Tracción Central

60-270

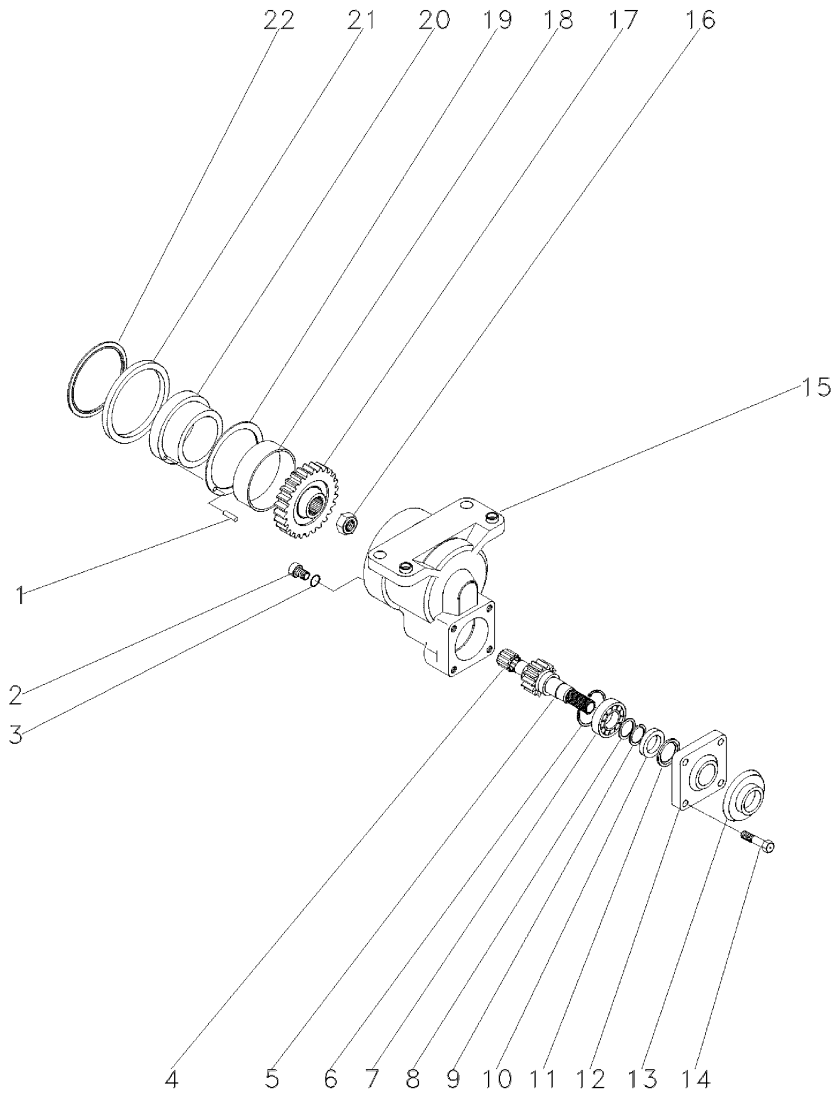

1	3588079M1		**4**	PINO	PIN	PASADOR
2	048254R1		**1**	BUJÃO	PLUG	TAPON
3	3603223M1		**1**	ANEL "O"	O RING	JUNTA TORICA
4	3588135M1		**1**	ROLAMENTO	BEARING	COJINETE
5	3603220M1	21	**1**	EIXO	SHAFT	ARBOL
6	3588138M1		**1**	ANEL	RING	ARO
7	354920X1		**1**	ROLAMENTO	BEARING	COJINETE
8	3588148M1		**1**	ARRUELA	WASHER	ARANDELA
9	3588140M1		**1**	ANEL	RING	ARO
10	048429R1		**1**	RETENTOR	SEAL	RETEN
11	048428R1		**1**	RETENTOR	SEAL	RETEN
12	3176218M1		**1**	TAMPA	COVER	CUBIERTA
13	048430R1		**1**	PLACA	PLATE	PLATO
14	3176219M1		**4**	PARAFUSO	BOLT	PERNO
15	3603211M2		**1**	CARCAÇA	HOUSING	ALOJAMIENTO
16	048361R1		**1**	PORCA	NUT	TUERCA
17	3603217M1	30	**1**	ENGRENAGEM	GEAR	ENGRANAJE
18	3603215M1		**1**	BUCHA	BUSH	CASQUILLO
19	3588024M1		**1**	ARRUELA	WASHER	ARANDELA
20	3588025M2		**1**	BUCHA	BUSH	CASQUILLO
21	3176203M2		**1**	ANEL	RING	ARO
22	3176269M1		**1**	ANEL	RING	ARO

Eixo Dianteiro
Front Axle
Eje Delantero

Zf - Apl335 - Tração Central
Zf - Apl335 - Middle Drive
Zf - Apl335 - Tracción Central

60-275

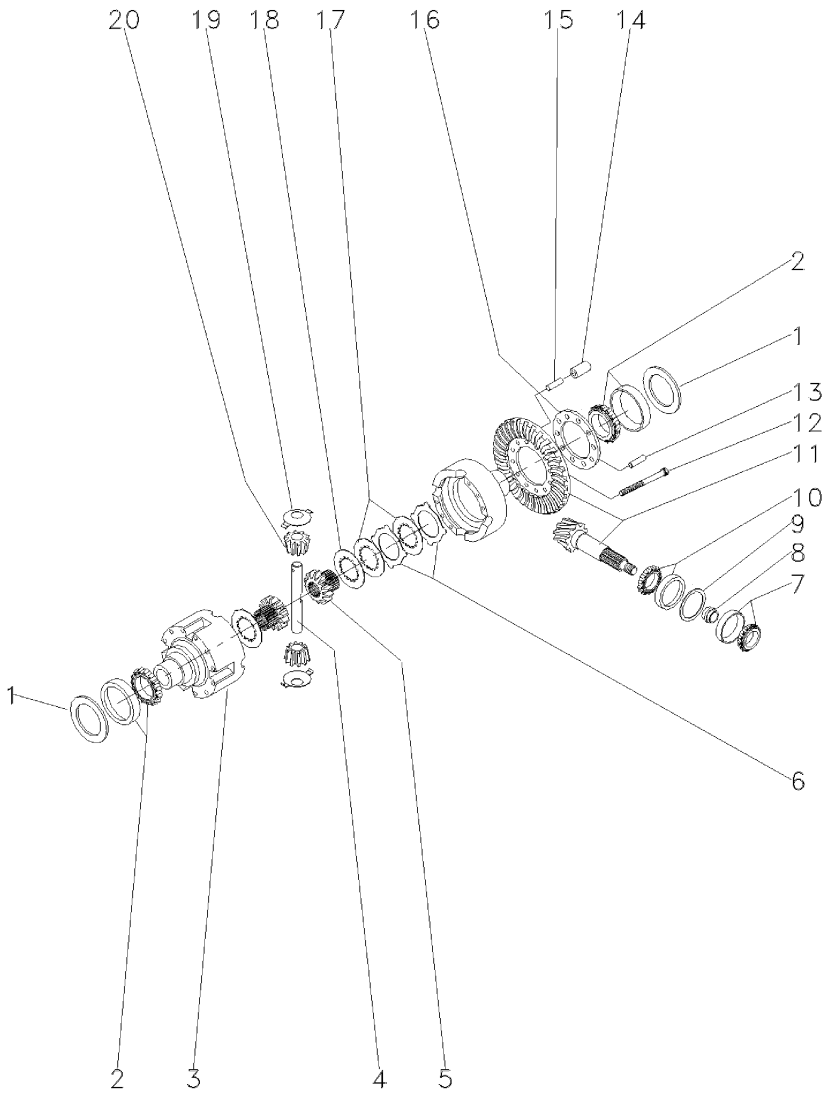

1	033694R1	⧗	0,60MM	X	CALÇO	SHIM	CALCE
1	033695R1	⧗	0,70MM	X	CALÇO	SHIM	CALCE
1	033696R1	⧗	0,80MM	X	CALÇO	SHIM	CALCE
1	033697R1	⧗	0,90MM	X	CALÇO	SHIM	CALCE
1	033698R1	⧗	1,00MM	X	CALÇO	SHIM	CALCE
1	033699R1	⧗	1,10MM	X	CALÇO	SHIM	CALCE
1	033700R1	⧗	1,20MM	X	CALÇO	SHIM	CALCE
1	033701R1	⧗	1,30MM	X	CALÇO	SHIM	CALCE
1	033702R1	⧗	1,40MM	X	CALÇO	SHIM	CALCE
1	033703R1	⧗	1,50MM	X	CALÇO	SHIM	CALCE
1	033704R1	⧗	1,60MM	X	CALÇO	SHIM	CALCE
1	033705R1	⧗	1,80MM	X	CALÇO	SHIM	CALCE
1	033706R1	⧗	0,50MM	X	CALÇO	SHIM	CALCE
1	033707R1	⧗	0,75MM	X	CALÇO	SHIM	CALCE
1	033708R1	⧗	0,85MM	X	CALÇO	SHIM	CALCE
1	033709R1	⧗	0,95MM	X	CALÇO	SHIM	CALCE
1	033710R1	⧗	1,05MM	X	CALÇO	SHIM	CALCE
1	033711R1	⧗	1,15MM	X	CALÇO	SHIM	CALCE
1	033712R1	⧗	1,25MM	X	CALÇO	SHIM	CALCE
1	033713R1	⧗	1,35MM	X	CALÇO	SHIM	CALCE
2	033715R1			2	ROLAMENTO	BEARING	COJINETE
3	033691R1			1	CARCAÇA	HOUSING	ALOJAMIENTO
4	033690R1			1	EIXO	SHAFT	ARBOL
5	033688R1			2	ENGRENAGEM	GEAR	ENGRANAJE
6	033683R1	⧗	1,2MM	X	DISCO	DISC	DISCO
6	033684R1	⧗	1,1MM	X	DISCO	DISC	DISCO
6	033685R1	⧗	1,3MM	X	DISCO	DISC	DISCO
6	033686R1	⧗	1,4MM	X	DISCO	DISC	DISCO
7	048302R1			1	ROLAMENTO	BEARING	COJINETE
8	033641R1	⧗	11,30MM	X	CALÇO	SHIM	CALCE
8	033642R1	⧗	11,33MM	X	CALÇO	SHIM	CALCE
8	033643R1	⧗	11,36MM	X	CALÇO	SHIM	CALCE
8	033644R1	⧗	11,39MM	X	CALÇO	SHIM	CALCE
8	033645R1	⧗	11,42MM	X	CALÇO	SHIM	CALCE
8	033646R1	⧗	11,45MM	X	CALÇO	SHIM	CALCE
8	033647R1	⧗	11,48MM	X	CALÇO	SHIM	CALCE
8	033648R1	⧗	11,51MM	X	CALÇO	SHIM	CALCE
8	033649R1	⧗	11,54MM	X	CALÇO	SHIM	CALCE
8	033650R1	⧗	11,57MM	X	CALÇO	SHIM	CALCE
8	033651R1	⧗	11,60MM	X	CALÇO	SHIM	CALCE
8	033652R1	⧗	11,63MM	X	CALÇO	SHIM	CALCE
8	033653R1	⧗	11,66MM	X	CALÇO	SHIM	CALCE
8	033654R1	⧗	11,69MM	X	CALÇO	SHIM	CALCE
8	033655R1	⧗	11,72MM	X	CALÇO	SHIM	CALCE
8	033656R1	⧗	11,75MM	X	CALÇO	SHIM	CALCE
8	033657R1	⧗	11,78MM	X	CALÇO	SHIM	CALCE
8	033658R1	⧗	11,81MM	X	CALÇO	SHIM	CALCE
8	033659R1	⧗	11,84MM	X	CALÇO	SHIM	CALCE
8	033660R1	⧗	11,87MM	X	CALÇO	SHIM	CALCE
8	033661R1	⧗	11,90MM	X	CALÇO	SHIM	CALCE

Eixo Dianteiro
Front Axle
Eje Delantero

Zf - Apl335 - Tração Central
Zf - Apl335 - Middle Drive
Zf - Apl335 - Tracción Central

60-275

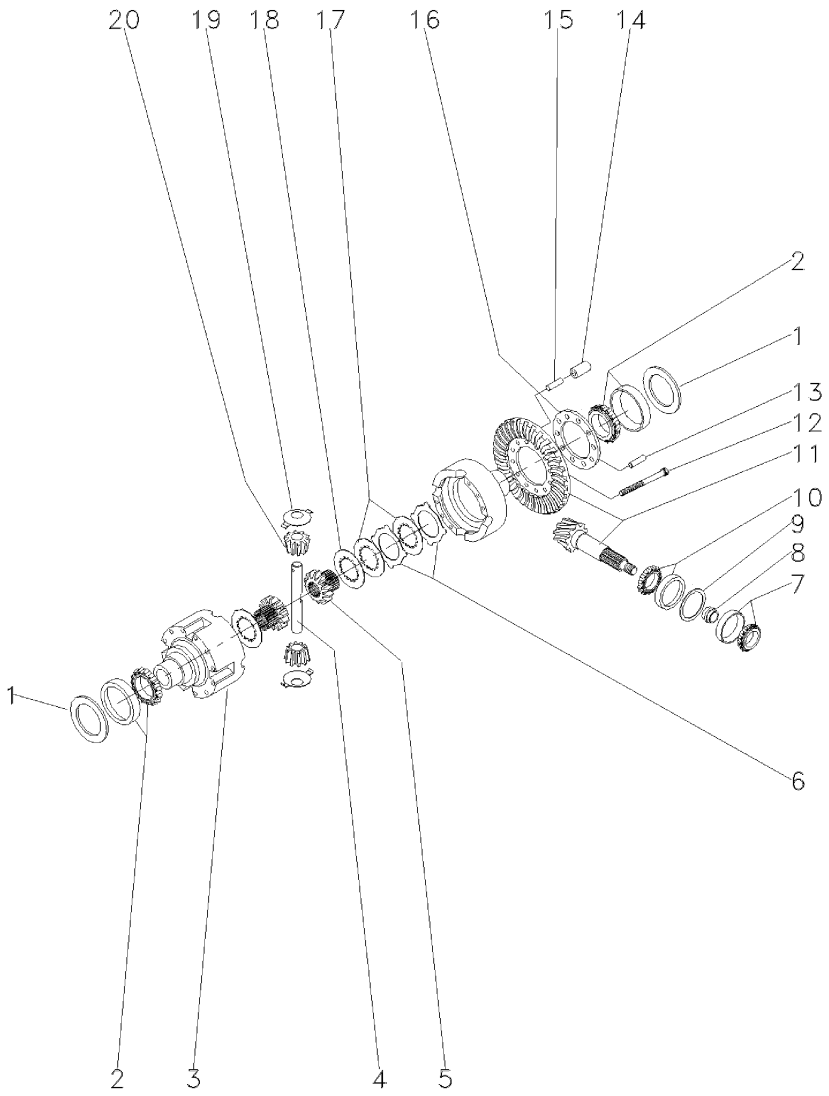

8	033662R1	⧗	11,93MM	X	CALÇO	SHIM	CALCE
8	033663R1	⧗	11,96MM	X	CALÇO	SHIM	CALCE
8	033664R1	⧗	11,99MM	X	CALÇO	SHIM	CALCE
8	033665R1	⧗	12,02MM	X	CALÇO	SHIM	CALCE
8	033666R1	⧗	12,05MM	X	CALÇO	SHIM	CALCE
8	033667R1	⧗	12,08MM	X	CALÇO	SHIM	CALCE
8	033668R1	⧗	12,11MM	X	CALÇO	SHIM	CALCE
8	033669R1	⧗	12,14MM	X	CALÇO	SHIM	CALCE
8	033670R1	⧗	12,17MM	X	CALÇO	SHIM	CALCE
8	033671R1	⧗	12,20MM	X	CALÇO	SHIM	CALCE
8	033672R1	⧗	12,23MM	X	CALÇO	SHIM	CALCE
8	033673R1	⧗	12,26MM	X	CALÇO	SHIM	CALCE
8	033674R1	⧗	12,29MM	X	CALÇO	SHIM	CALCE
8	033675R1	⧗	12,32MM	X	CALÇO	SHIM	CALCE
8	033676R1	⧗	12,35MM	X	CALÇO	SHIM	CALCE
8	033677R1	⧗	12,38MM	X	CALÇO	SHIM	CALCE
9	033625R1	⧗	0,50MM	X	CALÇO	SHIM	CALCE
9	033626R1	⧗	0,60MM	X	CALÇO	SHIM	CALCE
9	033627R1	⧗	0,70MM	X	CALÇO	SHIM	CALCE
9	033628R1	⧗	0,80MM	X	CALÇO	SHIM	CALCE
9	033629R1	⧗	0,90MM	X	CALÇO	SHIM	CALCE
9	033630R1	⧗	1,00MM	X	CALÇO	SHIM	CALCE
9	033631R1	⧗	1,10MM	X	CALÇO	SHIM	CALCE
9	033632R1	⧗	1,30MM	X	CALÇO	SHIM	CALCE
9	033633R1	⧗	1,40MM	X	CALÇO	SHIM	CALCE
9	033634R1	⧗	1,50MM	X	CALÇO	SHIM	CALCE
9	033635R1	⧗	0,65MM	X	CALÇO	SHIM	CALCE
9	033636R1	⧗	0,75MM	X	CALÇO	SHIM	CALCE
9	033637R1	⧗	0,85MM	X	CALÇO	SHIM	CALCE
9	033638R1	⧗	0,95MM	X	CALÇO	SHIM	CALCE
9	033639R1	⧗	1,05MM	X	CALÇO	SHIM	CALCE
9	033640R1	⧗	1,15MM	X	CALÇO	SHIM	CALCE
9	033789R1	⧗	1,20MM	X	CALÇO	SHIM	CALCE
10	033678R1			1	ROLAMENTO	BEARING	COJINETE
11	048252R1	⛭	28/13	1	COROA E PINHÃO	KIT, CROWNWHEEL	JUEGO CORONA
12	033682R1			10	PARAFUSO	BOLT	PERNO
13	033782R1			1	PINO	PIN	PASADOR
14	033692R1			5	PINO	PIN	PASADOR
15	033693R1			5	PINO	PIN	PASADOR
16	033783R1			1	FLANGE	FLANGE	PLETINA
17	033687R1			8	DISCO	DISC	DISCO
18	033680R1	⧗	3,2MM	2	ARRUELA	WASHER	ARANDELA
19	033694R1			2	CALÇO	SHIM	CALCE
20	040662R1			2	ENGRENAGEM	GEAR	ENGRANAJE

Eixo Dianteiro
Front Axle
Eje Delantero

Zf - Apl335 - Tração Central
Zf - Apl335 - Middle Drive
Zf - Apl335 - Tracción Central

60-280

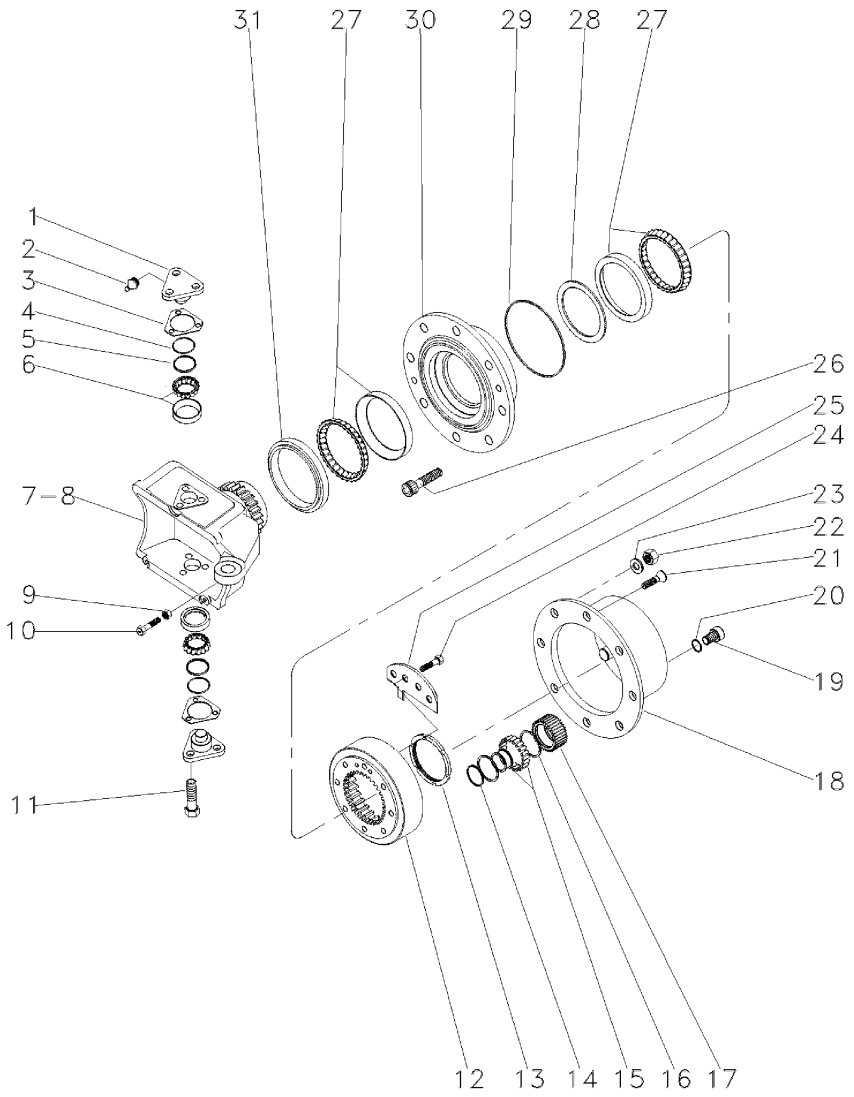

1	033725R1			4	PINO	PIN	PASADOR
2	3176390M1			4	GRAXEIRA	GREASER	ENGRASADOR
3	3176313M1	⧗	0,6MM	X	CALÇO	SHIM	CALCE
3	3176314M1	⧗	1,0MM	X	CALÇO	SHIM	CALCE
3	3176315M1	⧗	1,4MM	X	CALÇO	SHIM	CALCE
3	3176319M1	⧗	0,4MM	X	CALÇO	SHIM	CALCE
3	3176320M1	⧗	0,8MM	X	CALÇO	SHIM	CALCE
3	3588106M1	⧗	0,2MM	X	CALÇO	SHIM	CALCE
3	3588107M1	⧗	0,3MM	X	CALÇO	SHIM	CALCE
4	033721R1			4	ANEL "O"	O RING	JUNTA TORICA
5	033722R1			4	CAPA	CAP	TAPA
6	040665R1			4	ROLAMENTO	BEARING	COJINETE
7	6207053M1	▶		1	CARCAÇA	HOUSING	ALOJAMIENTO
8	6207052M1	◀		1	CARCAÇA	HOUSING	ALOJAMIENTO
9	033608R1			2	PORCA	NUT	TUERCA
10	048431R1			2	PARAFUSO	BOLT	PERNO
11	3588113M1			12	PARAFUSO	BOLT	PERNO
12	3176335M1			2	ENGRENAGEM	GEAR	ENGRANAJE
13	3176334M1			2	PORCA	NUT	TUERCA
14	3587936M1			6	ANEL TRAVA	CIRCLIP	CIRCULITO
15	3176341M1			6	ROLAMENTO	BEARING	COJINETE
16	3587938M1			12	ANEL TRAVA	CIRCLIP	CIRCULITO
17	3587932M91			6	ENGRENAGEM	GEAR	ENGRANAJE
18	3176339M1			2	CUBO	HUB	CUBO
19	3176345M1			2	BUJÃO	PLUG	TAPON
20	3176364M1			2	ANEL "O"	O RING	JUNTA TORICA
21	3176347M1			4	PARAFUSO	BOLT	PERNO
22	3176351M1			16	PORCA	NUT	TUERCA
23	3176350M1			16	ARRUELA	WASHER	ARANDELA
24	3176333M1			4	PARAFUSO	BOLT	PERNO
25	3176342M1			2	ANEL	RING	ARO
26	3176349M1			16	PARAFUSO	BOLT	PERNO
27	3176330M1			4	ROLAMENTO	BEARING	COJINETE
28	033559R1	⧗	14,714mm	X	ANEL	RING	ARO
28	033560R1	⧗	14,689mm	X	ANEL	RING	ARO
28	033561R1	⧗	114,664mm	X	ANEL	RING	ARO
28	033562R1	⧗	14,639mm	X	ANEL	RING	ARO
28	033563R1	⧗	14,614mm	X	ANEL	RING	ARO
28	033564R1	⧗	14,589mm	X	ANEL	RING	ARO
28	033565R1	⧗	14,564mm	X	ANEL	RING	ARO
28	033566R1	⧗	14,539mm	X	ANEL	RING	ARO
28	033567R1	⧗	14,514mm	X	ANEL	RING	ARO
28	033568R1	⧗	14,489mm	X	ANEL	RING	ARO
28	033569R1	⧗	14,464mm	X	ANEL	RING	ARO
28	033570R1	⧗	14,439mm	X	ANEL	RING	ARO
28	033571R1	⧗	14,414mm	X	ANEL	RING	ARO
28	033572R1	⧗	14,389mm	X	ANEL	RING	ARO
28	033573R1	⧗	14,364mm	X	ANEL	RING	ARO
28	033574R1	⧗	14,339mm	X	ANEL	RING	ARO
28	033575R1	⧗	14,314mm	X	ANEL	RING	ARO

Eixo Dianteiro
Front Axle
Eje Delantero

Zf - Apl335 - Tração Central
Zf - Apl335 - Middle Drive
Zf - Apl335 - Tracción Central

60-280

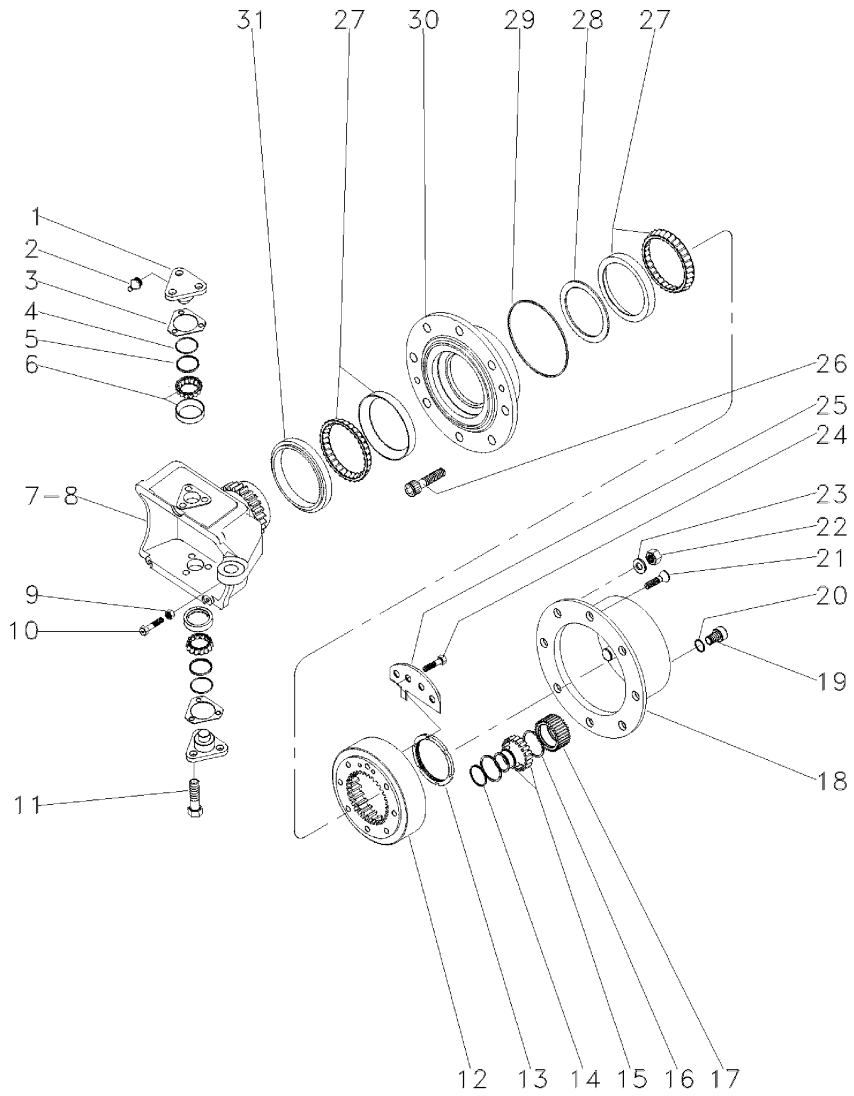

28	033576R1	14,289mm	X	ANEL	RING	ARO
28	033577R1	14,264mm	X	ANEL	RING	ARO
28	033578R1	14,239mm	X	ANEL	RING	ARO
28	033579R1	14,214mm	X	ANEL	RING	ARO
28	033580R1	14,189mm	X	ANEL	RING	ARO
29	3176332M1		2	ANEL "O"	O RING	JUNTA TORICA
30	6207054M1		2	CUBO	HUB	CUBO
31	033548R1		2	RETENTOR	SEAL	RETEN

Eixo Dianteiro
Front Axle
Eje Delantero

Zf - Apl335 - Tração Central
Zf - Apl335 - Middle Drive
Zf - Apl335 - Tracción Central

60-285

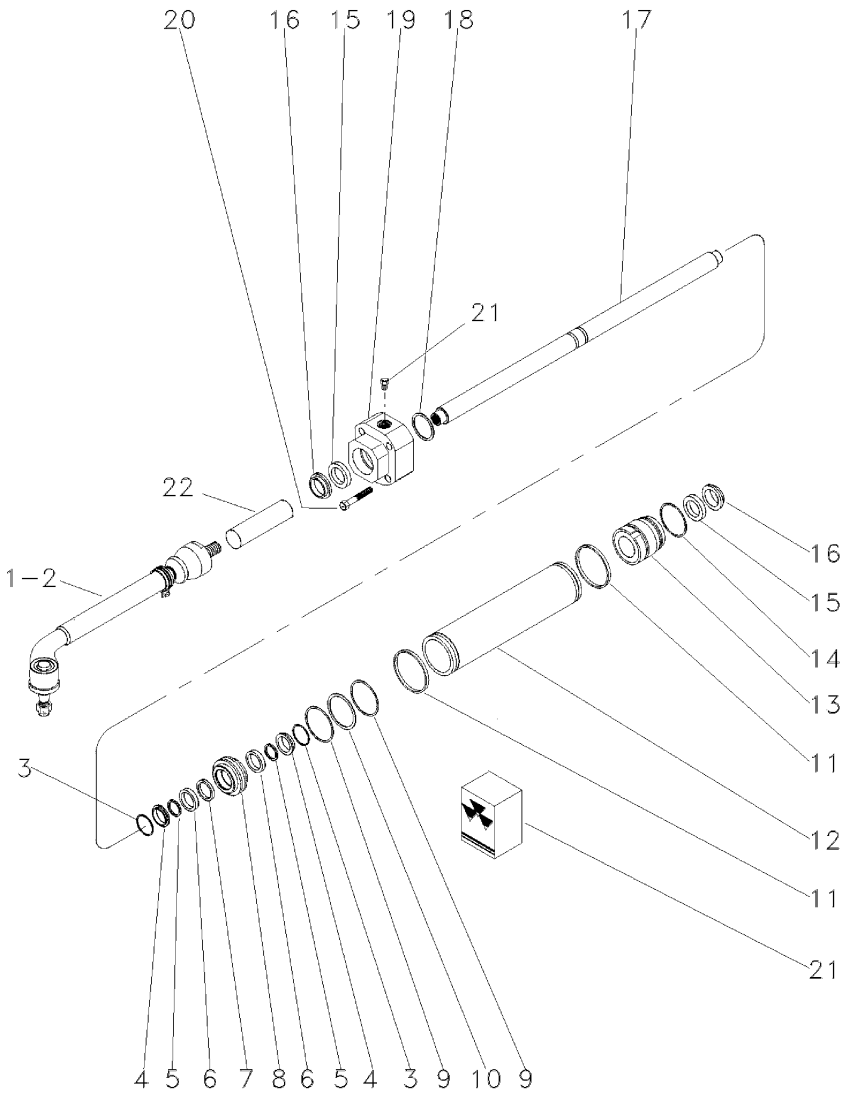

1	040668R1	▶		**1**	BARRA	BAR	BARRA
2	040669R1	◀		**1**	BARRA	BAR	BARRA
3	033747R1			**2**	ANEL "O"	O RING	JUNTA TORICA
4	033755R1			**2**	ANEL "O"	O RING	JUNTA TORICA
5	033756R1	21		**2**	ANEL "O"	O RING	JUNTA TORICA
6	033748R1			**2**	ARRUELA	WASHER	ARANDELA
7	033757R1	21		**1**	ANEL "O"	O RING	JUNTA TORICA
8	033750R1			**1**	PISTÃO	PISTON	PISTON
9	033749R1	21		**2**	ANEL "O"	O RING	JUNTA TORICA
10	033754R1			**1**	ANEL "O"	O RING	JUNTA TORICA
11	033746R1	21		**2**	ANEL "O"	O RING	JUNTA TORICA
12	033733R1			**1**	CILINDRO	CYLINDER	CILINDRO
13	033734R1			**1**	GUIA	GUIDE	GUIA
14	033751R1			**1**	ANEL "O"	O RING	JUNTA TORICA
15	033730R1	21		**2**	ANEL "O"	O RING	JUNTA TORICA
16	033731R1	21		**2**	ANEL "O"	O RING	JUNTA TORICA
17	033732R1			**1**	HASTE CILINDRO	CYLINDER ROD	BIELA DE CILINDR
18	033736R1		1,0MM	**X**	CALÇO	SHIM	CALCE
18	033737R1		1,1MM	**X**	CALÇO	SHIM	CALCE
18	033738R1		1,2MM	**X**	CALÇO	SHIM	CALCE
18	033739R1		1,3MM	**X**	CALÇO	SHIM	CALCE
18	033740R1		1,4MM	**X**	CALÇO	SHIM	CALCE
18	033741R1		1,5MM	**X**	CALÇO	SHIM	CALCE
18	033742R1		1,6MM	**X**	CALÇO	SHIM	CALCE
18	033743R1		1,7MM	**X**	CALÇO	SHIM	CALCE
18	033744R1		1,8MM	**X**	CALÇO	SHIM	CALCE
18	033745R1		0,9MM	**X**	CALÇO	SHIM	CALCE
19	033734R1			**1**	GUIA	GUIDE	GUIA
20	033759R1			**5**	PARAFUSO	BOLT	PERNO
21	040667R1			**2**	TAMPÃO	PAD	ALMOHADILLA
22	033729R1			**2**	TUBO	PIPE	CANO

Sistema De Direção System Of Direction Sistema De Dirección	Completo Complete Completo	70-10	4 Rodas Motrizes - Tração Lateral 4 Wheels Drive - Side Drive 4 Ruedas Motriz - Traccion Lateral

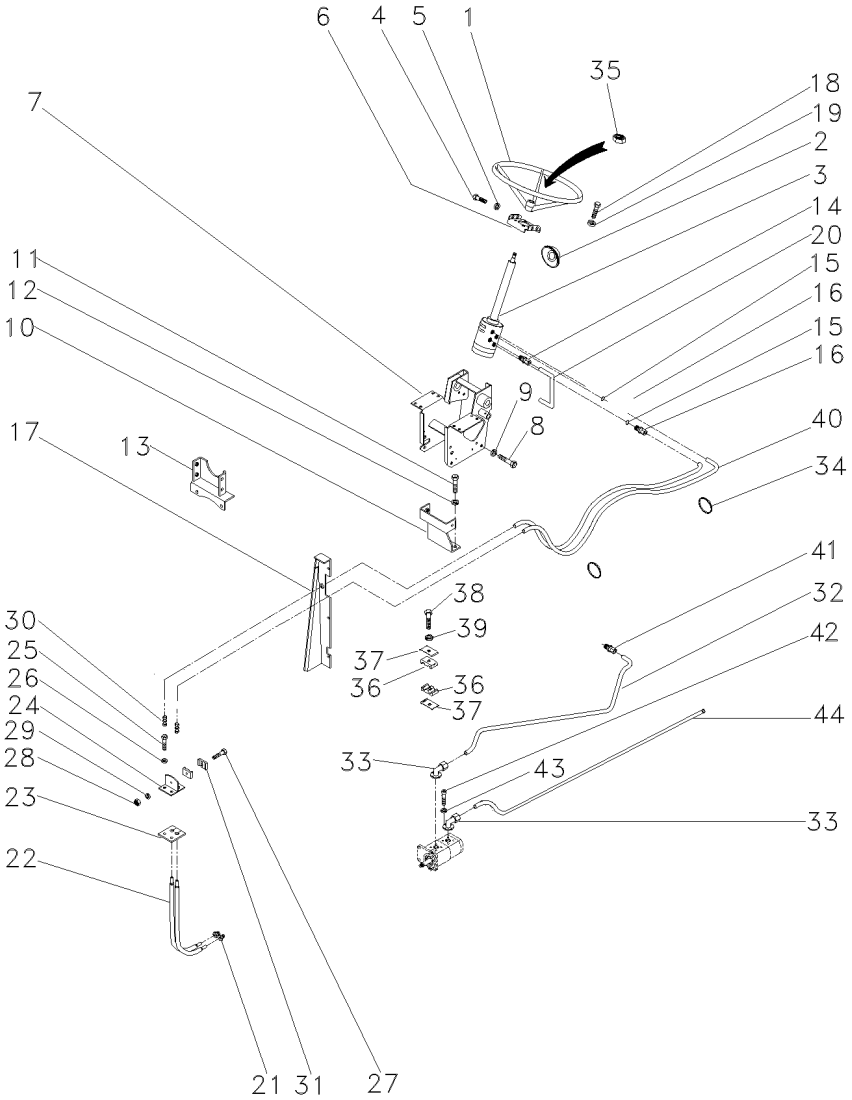

1	040341T1		1	VOLANTE	FLYWHEEL	VOLANTE
2	2801323M1		1	COLAR	COLLAR	COLLAR
3	047152N1	👁 70-150 No	1	DIREÇÃO	STEERING	DIRECCION
4	353691X1	3/8"X16X7/8"	2	PARAFUSO	BOLT	PERNO
4	353897X1	3/8"X16X2"	2	PARAFUSO	BOLT	PERNO
5	353434X1	◀	4	ARRUELA	WASHER	ARANDELA
6	047181S1		1	SUPORTE	BRACKET	SOPORTE
7	047174S1		1	ESTRUTURA	STRUCTURE	ESTRUCTURA
8	339451X1	M10X1,5X30	2	PARAFUSO	BOLT	PERNO
9	339376X1		2	ARRUELA	WASHER	ARANDELA
10	064897S1		1	BASE	BOWL	TAZA
11	353698X1	7/16X14X1"	2	PARAFUSO	BOLT	PERNO
12	353432X1	25/32X15/32X7/64	2	ARRUELA	WASHER	ARANDELA
13	033927S1	M6X1,0	1	SUPORTE	BRACKET	SOPORTE
14	047154T1		2	CONEXÃO	CONNECTION	CONEXION
15	1441115X1		2	ANEL "O"	O RING	JUNTA TORICA
16	047155T1	10XM18X1,5	2	CONEXÃO	CONNECTION	CONEXION
17	067683S1	◀	1	PAINEL	PANEL	PANEL
17	067686S1	▶	1	PAINEL	PANEL	PANEL
17	391074X1		8	PARAFUSO	BOLT	PERNO
17	355617X1	M18X1,5	8	ARRUELA	WASHER	ARANDELA
17	339375X1	12,1X6,1X1,6	8	ARRUELA	WASHER	ARANDELA
18	339814X1	M10X1,5X35	4	PARAFUSO	BOLT	PERNO
19	339376X1	18,1X10,1X2,2	4	ARRUELA	WASHER	ARANDELA
20	063216P1		1	TUBO	PIPE,OIL	MANGUITO ACEITE
21	3412001M91		2	CONEXÃO	CONNECTION	CONEXION
22	022313T2		2	MANGUEIRA	HOSE	FLEXIBLE
23	3585072M1		1	PROTETOR	PROTECTOR	PROTECTOR
24	3585070M91		1	SUPORTE	BRACKET	SOPORTE
25	353691X1		2	PARAFUSO	BOLT	PERNO
26	353434X1		2	ARRUELA	WASHER	ARANDELA
27	3468414M1	M6X1,0X35	1	PARAFUSO	BOLT	PERNO
28	339030X1	M6X1,0	1	PORCA	NUT	TUERCA
29	339375X1	12,1X6,1X1,6	1	ARRUELA	WASHER	ARANDELA
30	3412001M91		2	CONEXÃO	CONNECTION	CONEXION
31	6204710M1		2	BRAÇADEIRA	CLAMP	ABRAZADERA
32	048840P1		1	TUBO	PIPE	CANO
33	3411940M91		2	CONEXÃO	CONNECTION	CONEXION
34	3148223M1		4	BRAÇADEIRA	CLAMP	ABRAZADERA
35	339617X1		1	PORCA	NUT	TUERCA
36	3585143M1		2	BRAÇADEIRA	CLAMP	ABRAZADERA
37	3146897M1		1	REFORÇO	REINFORCEMENT	REFUERZO
38	353685X1		1	PARAFUSO	BOLT	PERNO
39	353446X1		1	ARRUELA	WASHER	ARANDELA
40	067905T1		2	MANGUEIRA	HOSE	FLEXIBLE
41	3412195M91		1	CONEXÃO	CONNECTION	CONEXION
42	391979X1		8	PARAFUSO	BOLT	PERNO
43	339375X1		8	ARRUELA	WASHER	ARANDELA
44	063213P1		1	TUBO	PIPE	CANO

Sistema De Direção System Of Direction Sistema De Dirección	Completo Complete Completo	70-15	4 Rodas Motrizes - Tração Lateral 4 Wheels Drive - Side Drive 4 Ruedas Motriz - Traccion Lateral

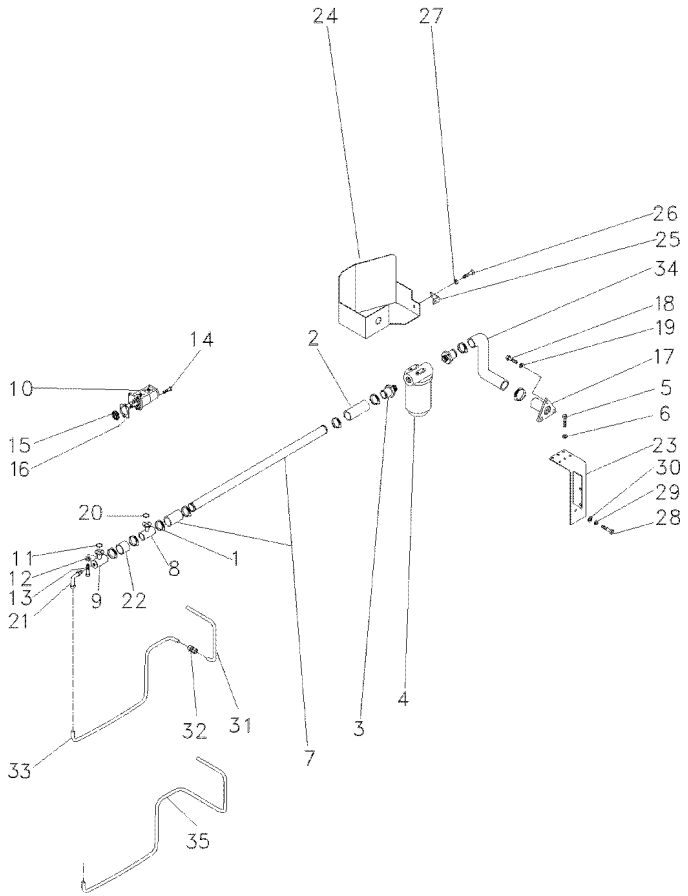

1	490803M1		**10**	BRAÇADEIRA	CLAMP	ABRAZADERA
2	036732P1		**2**	MANGUEIRA	HOSE	FLEXIBLE
3	020529P1		**2**	CONEXÃO	CONNECTION	CONEXION
4	020388T2	👁 70-60 No	**1**	CJ. FILTRO	KIT, FILTER	JUEGO FILTRO
5	353677X1		**4**	PARAFUSO	BOLT	PERNO
6	353446X1		**4**	ARRUELA	WASHER	ARANDELA
7	063198P1		**1**	TUBO	PIPE,OIL	MANGUITO ACEITE
8	039479S1		**1**	FLANGE	FLANGE	PLETINA
9	039478S1		**1**	FLANGE	FLANGE	PLETINA
10	052107T1		**1**	BOMBA HIDRÁULICA	HYDRAULIC PUMP	BOMBA HIDRAULICA
11	3585217M1		**1**	ANEL "O"	O RING	JUNTA TORICA
12	339375X1	12,1X6,1X1,6	**4**	ARRUELA	WASHER	ARANDELA
13	391979X1	M6X1,0X20	**4**	PARAFUSO	BOLT	PERNO
14	362443X1		**1**	PARAFUSO	BOLT	PERNO
15	3412000M1		**1**	ENGRENAGEM	GEAR	ENGRANAJE
16	1687018M2		**1**	JUNTA	GASKET	EMPAQUETADURA.
17	020380S1		**1**	FLANGE	FLANGE	PLETINA
18	353691X1		**3**	PARAFUSO	BOLT	PERNO
19	353434X1		**3**	ARRUELA	WASHER	ARANDELA
20	3585217M1		**1**	ANEL "O"	O RING	JUNTA TORICA
21	3412604M91		**1**	CONEXÃO	CONNECTION	CONEXION
22	039509P1		**1**	MANGUEIRA	HOSE	FLEXIBLE
23	051323S1		**1**	SUPORTE	BRACKET	SOPORTE
24	051326S1		**1**	PROTEÇÃO	GUARD	DEFENSA
25	051330P1		**1**	SUPORTE	BRACKET	SOPORTE
26	353651X1		**1**	PARAFUSO	BOLT	PERNO
27	353434X1		**1**	ARRUELA	WASHER	ARANDELA
28	354276X1	1/2X13X1.1/4	**1**	PARAFUSO	BOLT	PERNO
29	353439X1	7/8X17/32X1/8	**1**	ARRUELA	WASHER	ARANDELA
30	353758X1	1.1/16X1/2X3/32	**1**	ARRUELA	WASHER	ARANDELA
31	051962P1	➡ 4C000623	**1**	TUBO	PIPE	CANO
31	051962P1		**1**	TUBO	PIPE	CANO
32	3412195M91	➡ 4C000623	**1**	CONEXÃO	CONNECTION	CONEXION
32	3412195M91		**1**	CONEXÃO	CONNECTION	CONEXION
33	051963P1	➡ 4C000623	**1**	CJ. TUBO	TUBE ASSY	CONJ.DE TUBO
34	051320P1	13/4	**1**	MANGUEIRA	HOSE	FLEXIBLE
35	6207552M1	➡ 4C000624	**1**	TUBO	PIPE	CANO
35	6207552M1		**1**	TUBO	PIPE	CANO

Direção E Controle Remoto
Remote Control And Steering
Dirección Y Controle Remoto

70-20

Com Redutor De Velocidade
With Creeper
Con Reducción De Velociad

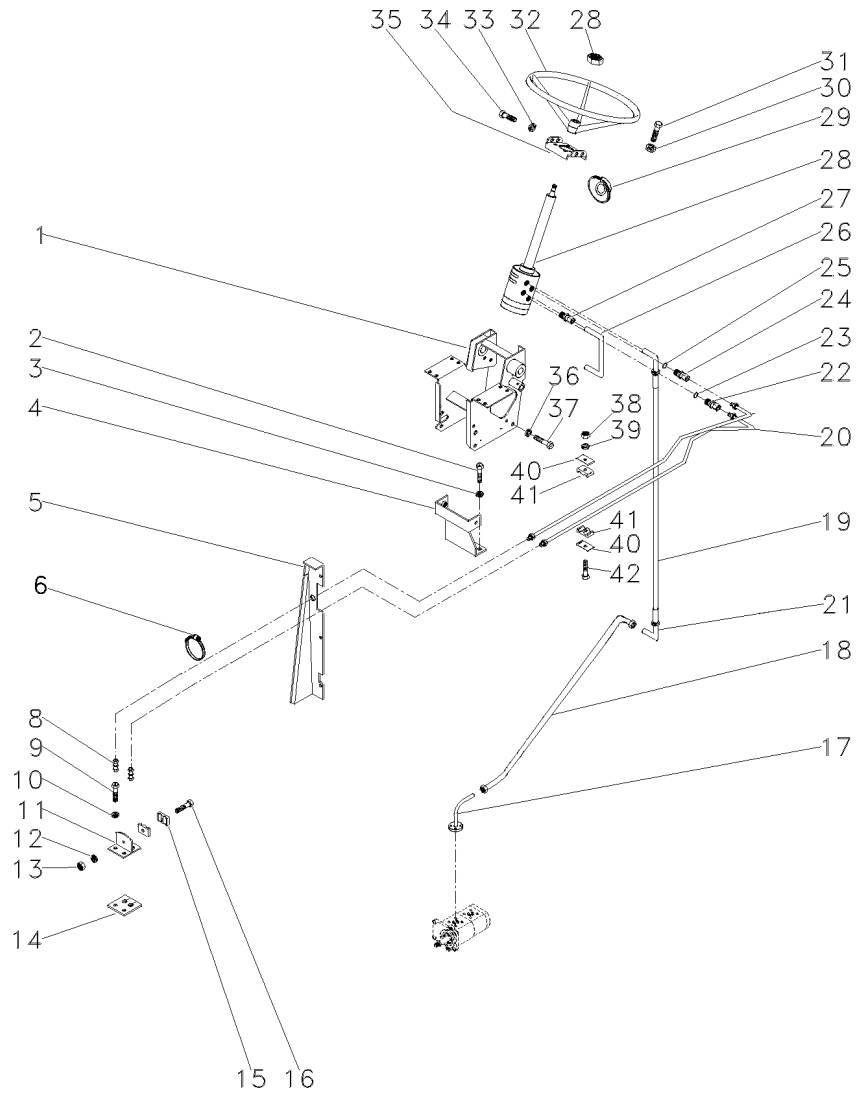

1	047174S1		**1**	ESTRUTURA	STRUCTURE	ESTRUCTURA
2	353698X1		**2**	PARAFUSO	BOLT	PERNO
3	353432X1		**2**	ARRUELA	WASHER	ARANDELA
4	033922S1		**1**	SUPORTE	BRACKET	SOPORTE
5	067686S1	▶	**1**	PAINEL	PANEL	PANEL
5	067683S1	◀	**1**	PAINEL	PANEL	PANEL
6	033212P1		**2**	BRAÇADEIRA	CLAMP	ABRAZADERA
8	3412001M91		**2**	CONEXÃO	CONNECTION	CONEXION
9	353691X1		**2**	PARAFUSO	BOLT	PERNO
10	353434X1		**2**	ARRUELA	WASHER	ARANDELA
11	3585070M91		**1**	SUPORTE	BRACKET	SOPORTE
12	339375X1		**1**	ARRUELA	WASHER	ARANDELA
13	339030X1		**1**	PORCA	NUT	TUERCA
14	3585072M1		**1**	PROTETOR	PROTECTOR	PROTECTOR
15	033212P1		**2**	BRAÇADEIRA	CLAMP	ABRAZADERA
16	3468414M1		**1**	PARAFUSO	BOLT	PERNO
17	3411940M91		**1**	CONEXÃO	CONNECTION	CONEXION
18	063216P1		**1**	TUBO	PIPE,OIL	MANGUITO ACEITE
19	050483T1		**1**	MANGUEIRA	HOSE	FLEXIBLE
20	067905T1		**2**	MANGUEIRA	HOSE	FLEXIBLE
21	3412195M91		**1**	CONEXÃO	CONNECTION	CONEXION
22	047155T1		**2**	CONEXÃO	CONNECTION	CONEXION
23	1441115X1		**2**	ANEL "O"	O RING	JUNTA TORICA
24	3019383X1		**1**	ADAPTADOR	ADAPTOR	ADAPTADOR
25	1441115X1		**2**	ANEL "O"	O RING	JUNTA TORICA
26	050411P1		**1**	TUBO	PIPE	CANO
27	047154T1		**2**	CONEXÃO	CONNECTION	CONEXION
28	047152N1	70-150 No	**1**	DIREÇÃO	STEERING	DIRECCION
29	2801323M1		**1**	COLAR	COLLAR	COLLAR
30	339376X1		**4**	ARRUELA	WASHER	ARANDELA
31	339814X1		**4**	PARAFUSO	BOLT	PERNO
32	040341T1		**1**	VOLANTE	FLYWHEEL	VOLANTE
33	353434X1		**4**	ARRUELA	WASHER	ARANDELA
34	353691X1		**2**	PARAFUSO	BOLT	PERNO
34	353897X1		**2**	PARAFUSO	BOLT	PERNO
35	047181S1		**1**	SUPORTE	BRACKET	SOPORTE
36	339376X1		**2**	ARRUELA	WASHER	ARANDELA
37	339451X1		**2**	PARAFUSO	BOLT	PERNO
38	353918X1		**1**	PORCA	NUT	TUERCA
39	353446X1		**1**	ARRUELA	WASHER	ARANDELA
40	3146897M1		**2**	REFORÇO	REINFORCEMENT	REFUERZO
41	3585143M1		**2**	BRAÇADEIRA	CLAMP	ABRAZADERA
42	353685X1		**1**	PARAFUSO	BOLT	PERNO

Direção E Controle Remoto
Remote Control And Steering
Dirección Y Controle Remoto

70-25

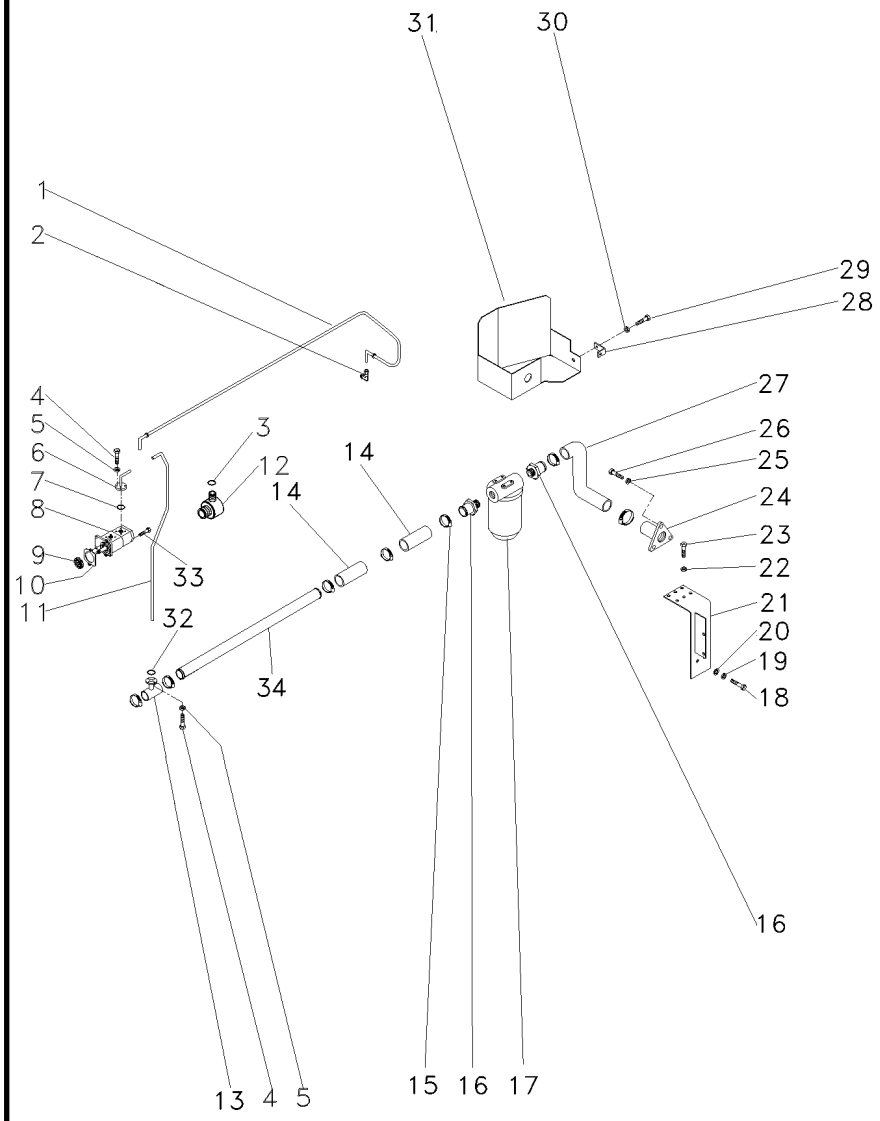

1	065107P1		**1**	TUBO	PIPE,OIL	MANGUITO ACEITE
2	3412195M91		**1**	CONEXÃO	CONNECTION	CONEXION
3	390855X1		**1**	ARRUELA	WASHER	ARANDELA
4	391979X1		**8**	PARAFUSO	BOLT	PERNO
5	339375X1		**8**	ARRUELA	WASHER	ARANDELA
6	6203985M1		**1**	CONEXÃO	CONNECTION	CONEXION
7	3585217M1		**1**	ANEL "O"	O RING	JUNTA TORICA
8	052207T1		**1**	BOMBA HIDRÁULICA	HYDRAULIC PUMP	BOMBA HIDRAULICA
9	3412000M1	16	**1**	ENGRENAGEM	GEAR	ENGRANAJE
10	1687018M2		**1**	JUNTA	GASKET	EMPAQUETADURA.
11	065103P1		**1**	TUBO	PIPE	CANO
12	835087M91		**1**	BUJÃO	PLUG	TAPON
13	039478S1		**1**	FLANGE	FLANGE	PLETINA
14	036732P1		**2**	MANGUEIRA	HOSE	FLEXIBLE
15	490802M1		**8**	BRAÇADEIRA	CLAMP	ABRAZADERA
16	020529P1		**2**	CONEXÃO	CONNECTION	CONEXION
17	020388T2	70-60 No	**1**	CJ. FILTRO	KIT, FILTER	JUEGO FILTRO
18	354276X1		**1**	PARAFUSO	BOLT	PERNO
19	353439X1		**1**	ARRUELA	WASHER	ARANDELA
20	353758X1		**1**	ARRUELA	WASHER	ARANDELA
21	051323S1		**1**	SUPORTE	BRACKET	SOPORTE
22	353446X1		**4**	ARRUELA	WASHER	ARANDELA
23	353677X1		**4**	PARAFUSO	BOLT	PERNO
24	020380S1		**1**	FLANGE	FLANGE	PLETINA
25	353434X1		**3**	ARRUELA	WASHER	ARANDELA
26	353691X1		**3**	PARAFUSO	BOLT	PERNO
27	051320P1		**1**	MANGUEIRA	HOSE	FLEXIBLE
28	051330P1		**1**	SUPORTE	BRACKET	SOPORTE
29	353651X1		**1**	PARAFUSO	BOLT	PERNO
30	353434X1		**1**	ARRUELA	WASHER	ARANDELA
31	051326S1		**1**	PROTEÇÃO	GUARD	DEFENSA
32	3585217M1		**1**	ANEL "O"	O RING	JUNTA TORICA
33	362443X1		**1**	PARAFUSO	BOLT	PERNO
34	063324P1		**1**	TUBO	PIPE,OIL	MANGUITO ACEITE

Sistema De Direção System Of Direction Sistema De Dirección	Completo Complete Completo	**70-30**	2 Rodas Motrizes 2 Wheels Drive 2 Ruedas Motriz

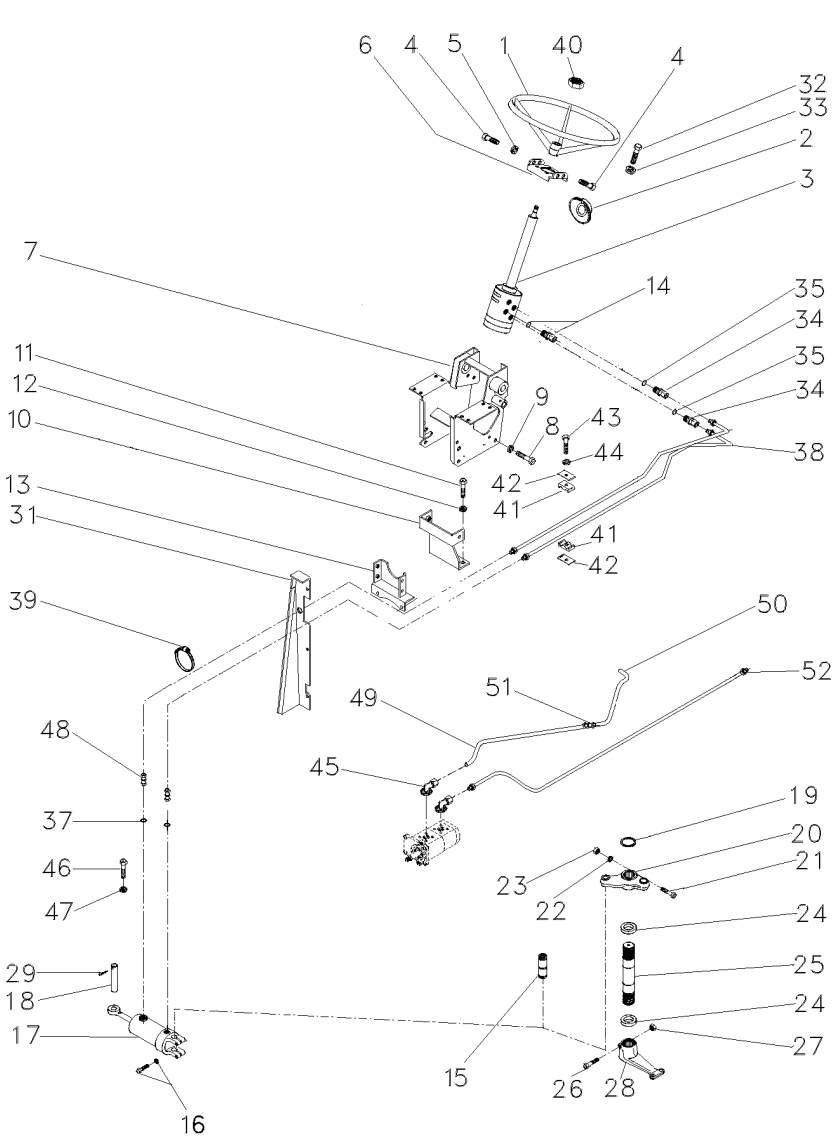

1	040341T1		1	VOLANTE	FLYWHEEL	VOLANTE
2	2801323M1	7/16X14X1"	1	COLAR	COLLAR	COLLAR
3	047182N1	👁 70-155 No	1	DIREÇÃO	STEERING	DIRECCION
4	353691X1		2	PARAFUSO	BOLT	PERNO
4	353897X1		2	PARAFUSO	BOLT	PERNO
5	353434X1		4	ARRUELA	WASHER	ARANDELA
6	047181S1	◀	1	SUPORTE	BRACKET	SOPORTE
7	047174S1		1	ESTRUTURA	STRUCTURE	ESTRUCTURA
8	339451X1		2	PARAFUSO	BOLT	PERNO
9	339376X1		2	ARRUELA	WASHER	ARANDELA
10	033922S1		1	SUPORTE	BRACKET	SOPORTE
11	353698X1		2	PARAFUSO	BOLT	PERNO
12	353432X1		2	ARRUELA	WASHER	ARANDELA
13	033927S1		1	SUPORTE	BRACKET	SOPORTE
14	047154T1		2	CONEXÃO	CONNECTION	CONEXION
14	1441115X1		2	ANEL "O"	O RING	JUNTA TORICA
15	489720M91	👁 60-85 No	1	PINO	PIN	PASADOR
16	353725X1		2	PARAFUSO	BOLT	PERNO
16	353439X1		2	ARRUELA	WASHER	ARANDELA
17	3148318M91	👁 70-65 No	1	CJ. CILINDRO	KIT, CYLINDER	JUEGO DE CILINDR
18	3148787M2		1	PINO	PIN	PASADOR
19	355917X1		1	ANEL TRAVA	CIRCLIP	CIRCULITO
20	042863N1	👁 60-55 No	1	CJ. BRAÇO	KIT, ARM	JUEGO DE BRAZO
21	353622X1		1	PARAFUSO	BOLT	PERNO
22	353433X1		1	ARRUELA	WASHER	ARANDELA
23	353427X1		1	PORCA	NUT	TUERCA
24	196079M1		2	VEDADOR	SEAL	RETEN
25	1676666M1		1	EIXO	SHAFT	ARBOL
26	361859X1		1	PARAFUSO	BOLT	PERNO
27	195556M2		1	PORCA	NUT	TUERCA
28	1676664M1		1	BRAÇO	ARM	BRAZO
29	375090X1		1	CUPILHA	COTTER PIN	PASADOR DOUBLE
31	067683S1	◀	1	PAINEL	PANEL	PANEL
31	067686S1	▶	1	PAINEL	PANEL	PANEL
31	391074X1		8	PARAFUSO	BOLT	PERNO
31	355617X1		8	ARRUELA	WASHER	ARANDELA
31	339375X1		8	ARRUELA	WASHER	ARANDELA
32	339814X1		4	PARAFUSO	BOLT	PERNO
33	339376X1		4	ARRUELA	WASHER	ARANDELA
34	047155T1		2	CONEXÃO	CONNECTION	CONEXION
35	1441115X1		2	ANEL "O"	O RING	JUNTA TORICA
37	831452M1	M10X1,5X30	2	ANEL "O"	O RING	JUNTA TORICA
38	067905T1		2	MANGUEIRA	HOSE	FLEXIBLE
39	3148223M1	M18X1,5	4	BRAÇADEIRA	CLAMP	ABRAZADERA
40	339617X1		1	PORCA	NUT	TUERCA
41	3585143M1		2	BRAÇADEIRA	CLAMP	ABRAZADERA
42	3146897M1		1	REFORÇO	REINFORCEMENT	REFUERZO
43	353685X1		1	PARAFUSO	BOLT	PERNO
44	353446X1		1	ARRUELA	WASHER	ARANDELA
45	3411940M91		2	CONEXÃO	CONNECTION	CONEXION

Sistema De Direção **System Of Direction** **Sistema De Dirección**	**Completo** **Complete** **Completo**	**70-30**

2 Rodas Motrizes
2 Wheels Drive
2 Ruedas Motriz

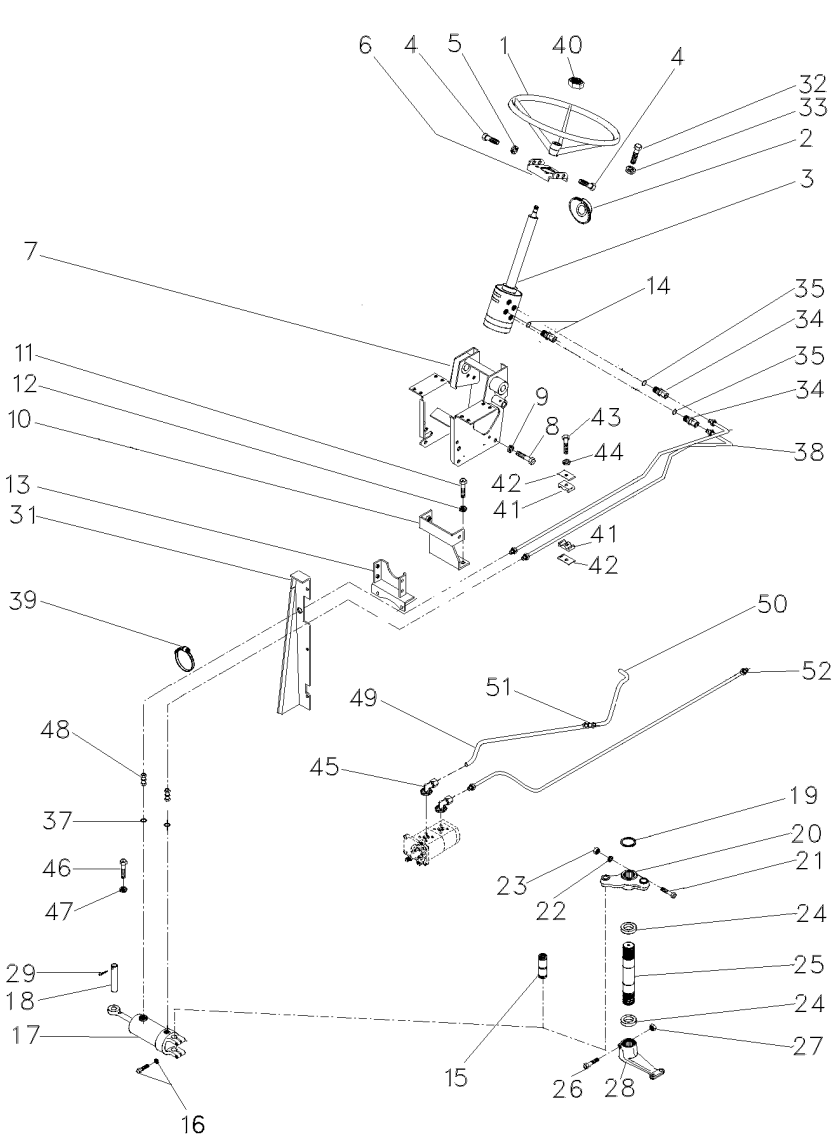

46	353691X1	**2**	PARAFUSO	BOLT	PERNO
47	353434X1	**2**	ARRUELA	WASHER	ARANDELA
48	3412001M91	**2**	CONEXÃO	CONNECTION	CONEXION
49	063213P1	**1**	TUBO	PIPE	CANO
50	063216P1	**1**	TUBO	PIPE,OIL	MANGUITO ACEITE
51	3412195M91	**1**	CONEXÃO	CONNECTION	CONEXION
52	057886P1	**2**	TUBO	PIPE	CANO

Sistema De Direção — **Completo**
System Of Direction — **Complete**
Sistema De Dirección — **Completo**

70-35

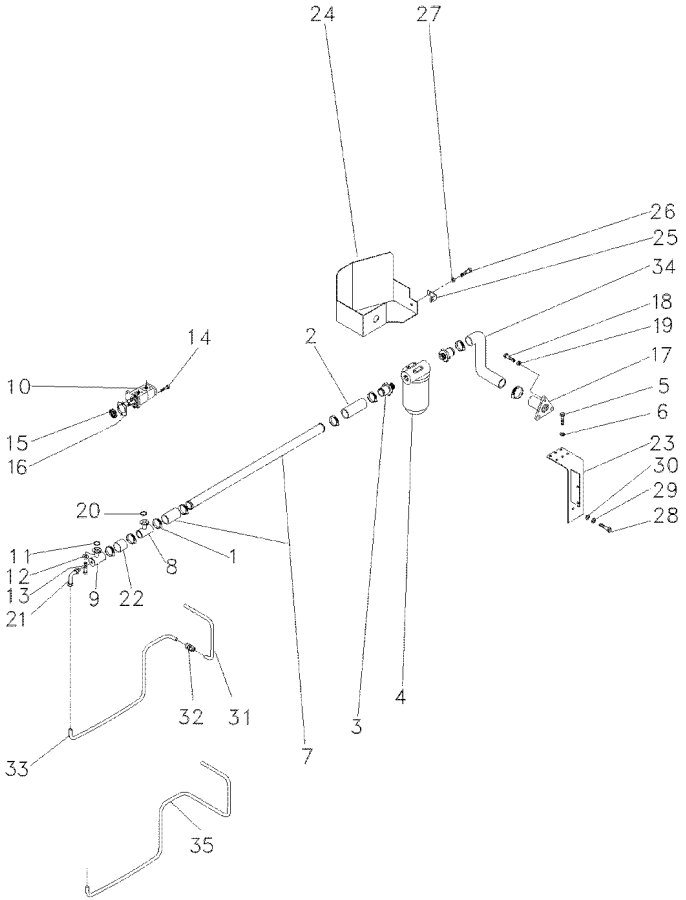

1	490802M1		**8**	BRAÇADEIRA	CLAMP	ABRAZADERA
2	036732P1		**2**	MANGUEIRA	HOSE	FLEXIBLE
3	020529P1		**2**	CONEXÃO	CONNECTION	CONEXION
4	020388T2	70-60 No	**1**	CJ. FILTRO	KIT, FILTER	JUEGO FILTRO
5	353677X1		**4**	PARAFUSO	BOLT	PERNO
6	353446X1		**4**	ARRUELA	WASHER	ARANDELA
7	063198P1		**1**	TUBO	PIPE,OIL	MANGUITO ACEITE
8	039479S1		**1**	FLANGE	FLANGE	PLETINA
9	039478S1		**1**	FLANGE	FLANGE	PLETINA
10	052107T1	[C]	**1**	BOMBA HIDRÁULICA	HYDRAULIC PUMP	BOMBA HIDRAULICA
11	3585217M1		**1**	ANEL "O"	O RING	JUNTA TORICA
12	339375X1	12,1X6,1X1,6	**16**	ARRUELA	WASHER	ARANDELA
13	391979X1		**16**	PARAFUSO	BOLT	PERNO
14	362443X1		**1**	PARAFUSO	BOLT	PERNO
15	3412000M1	16	**1**	ENGRENAGEM	GEAR	ENGRANAJE
16	1687018M2		**1**	JUNTA	GASKET	EMPAQUETADURA.
17	020380S1		**1**	FLANGE	FLANGE	PLETINA
18	353691X1		**3**	PARAFUSO	BOLT	PERNO
19	353434X1	1/2X13X1.1/4	**3**	ARRUELA	WASHER	ARANDELA
20	3585217M1		**2**	ANEL "O"	O RING	JUNTA TORICA
21	3412604M91		**1**	CONEXÃO	CONNECTION	CONEXION
22	039509P1		**1**	MANGUEIRA	HOSE	FLEXIBLE
23	051323S1	19/32X21/64X5/64	**1**	SUPORTE	BRACKET	SOPORTE
24	051326S1		**1**	PROTEÇÃO	GUARD	DEFENSA
25	051330P1		**1**	SUPORTE	BRACKET	SOPORTE
26	353651X1		**1**	PARAFUSO	BOLT	PERNO
27	353434X1		**1**	ARRUELA	WASHER	ARANDELA
28	354276X1		**1**	PARAFUSO	BOLT	PERNO
29	353439X1		**1**	ARRUELA	WASHER	ARANDELA
30	353758X1		**1**	ARRUELA	WASHER	ARANDELA
31	051962P1	4C001600	**1**	TUBO	PIPE	CANO
31	051962P1		**1**	TUBO	PIPE	CANO
32	3412195M91	4C001600	**1**	CONEXÃO	CONNECTION	CONEXION
32	3412195M91		**1**	CONEXÃO	CONNECTION	CONEXION
33	051963P1	4C001600	**1**	CJ. TUBO	TUBE ASSY	CONJ.DE TUBO
34	051320P1	13/4	**1**	MANGUEIRA	HOSE	FLEXIBLE
35	6207552M1	4C001601	**1**	TUBO	PIPE	CANO
35	6207552M1		**1**	TUBO	PIPE	CANO

[C] DUPLA
DOUBLE
DUPLO

Direção E Controle Remoto	2 Rm
Remote Control And Steering	2 Wd
Dirección Y Controle Remoto	2 Rm

70-40

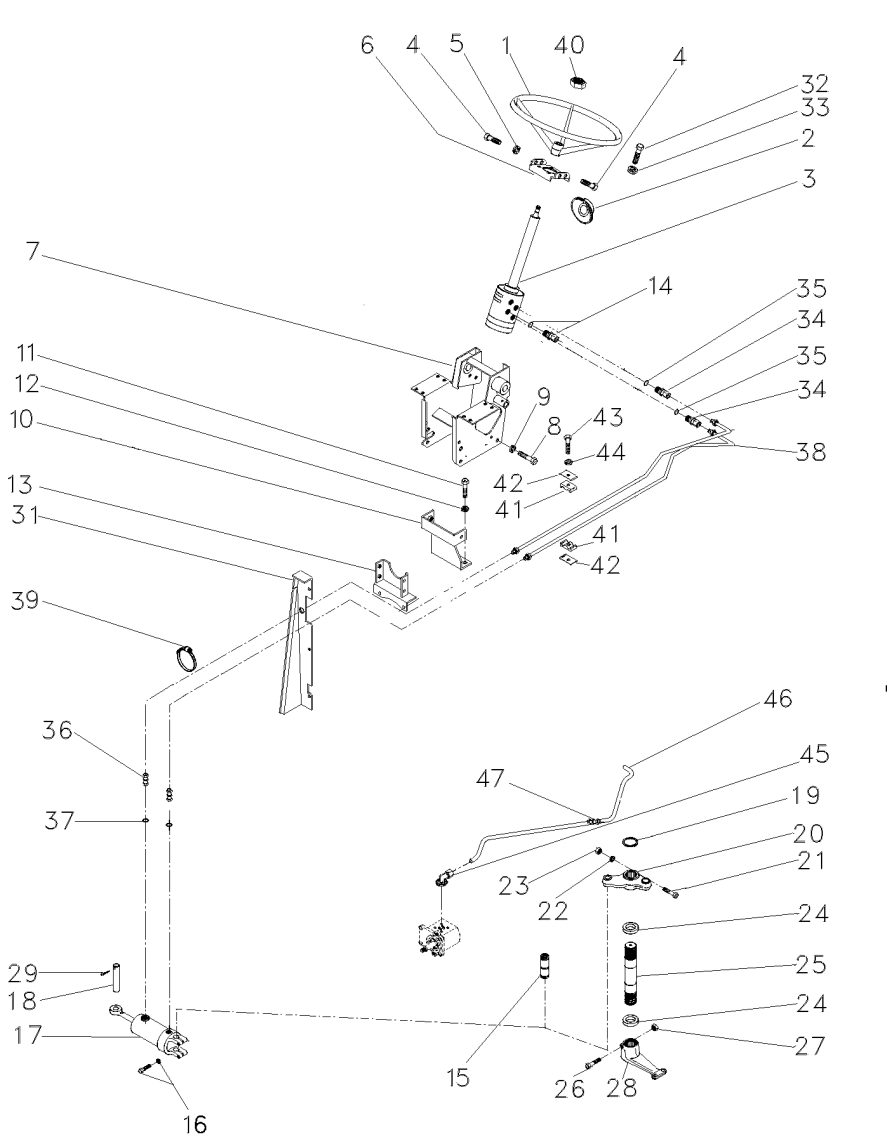

1	040341T1		1	VOLANTE	FLYWHEEL	VOLANTE
2	2801323M1		1	COLAR	COLLAR	COLLAR
3	047182N1		1	DIREÇÃO	STEERING	DIRECCION
4	353691X1		2	PARAFUSO	BOLT	PERNO
4	353897X1		2	PARAFUSO	BOLT	PERNO
5	353434X1		4	ARRUELA	WASHER	ARANDELA
6	047181S1		1	SUPORTE	BRACKET	SOPORTE
7	047174S1		1	ESTRUTURA	STRUCTURE	ESTRUCTURA
8	339451X1		2	PARAFUSO	BOLT	PERNO
9	339376X1		2	ARRUELA	WASHER	ARANDELA
10	033922S1		1	SUPORTE	BRACKET	SOPORTE
11	353698X1		2	PARAFUSO	BOLT	PERNO
12	353432X1		2	ARRUELA	WASHER	ARANDELA
13	033927S1		1	SUPORTE	BRACKET	SOPORTE
14	047154T1		2	CONEXÃO	CONNECTION	CONEXION
14	1441115X1		2	ANEL "O"	O RING	JUNTA TORICA
15	489720M91	60-85 No	1	PINO	PIN	PASADOR
16	353725X1		2	PARAFUSO	BOLT	PERNO
16	353439X1		2	ARRUELA	WASHER	ARANDELA
17	3148318M91		1	CJ. CILINDRO	KIT, CYLINDER	JUEGO DE CILINDR
18	3148787M2		1	PINO	PIN	PASADOR
19	355917X1		1	ANEL TRAVA	CIRCLIP	CIRCULITO
20	042863N1		1	CJ. BRAÇO	KIT, ARM	JUEGO DE BRAZO
21	353622X1		1	PARAFUSO	BOLT	PERNO
22	353433X1		1	ARRUELA	WASHER	ARANDELA
23	353427X1		1	PORCA	NUT	TUERCA
24	196079M1		2	VEDADOR	SEAL	RETEN
25	1676666M1		1	EIXO	SHAFT	ARBOL
26	361859X1		1	PARAFUSO	BOLT	PERNO
27	195556M2		1	PORCA	NUT	TUERCA
28	1676664M1		1	BRAÇO	ARM	BRAZO
29	375090X1		1	CUPILHA	COTTER PIN	PASADOR DOUBLE
31	067683S1	◀	1	PAINEL	PANEL	PANEL
31	067686S1	▶	1	PAINEL	PANEL	PANEL
31	391074X1		8	PARAFUSO	BOLT	PERNO
31	355617X1		8	ARRUELA	WASHER	ARANDELA
31	339375X1		8	ARRUELA	WASHER	ARANDELA
32	339814X1		4	PARAFUSO	BOLT	PERNO
33	339376X1		4	ARRUELA	WASHER	ARANDELA
34	047155T1		2	CONEXÃO	CONNECTION	CONEXION
35	1441115X1		2	ANEL "O"	O RING	JUNTA TORICA
36	3411947M91		2	CONEXÃO	CONNECTION	CONEXION
37	831452M1		2	ANEL "O"	O RING	JUNTA TORICA
38	067905T1		2	MANGUEIRA	HOSE	FLEXIBLE
39	3148223M1		4	BRAÇADEIRA	CLAMP	ABRAZADERA
40	339617X1		1	PORCA	NUT	TUERCA
41	3585143M1		2	BRAÇADEIRA	CLAMP	ABRAZADERA
42	3146897M1		1	REFORÇO	REINFORCEMENT	REFUERZO
43	353685X1		1	PARAFUSO	BOLT	PERNO
44	353446X1		1	ARRUELA	WASHER	ARANDELA

Direção E Controle Remoto	2 Rm
Remote Control And Steering	2 Wd
Dirección Y Controle Remoto	2 Rm

70-40

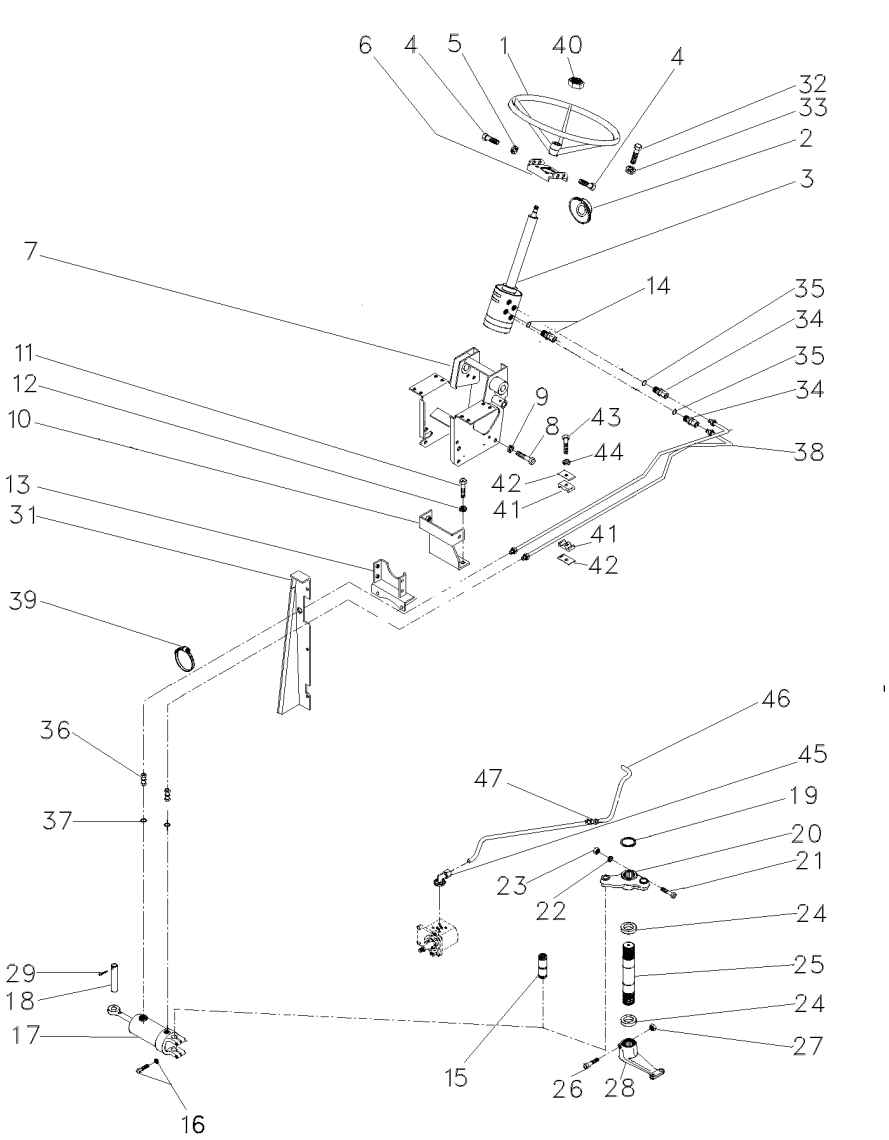

45	3411940M91	**2**	CONEXÃO	CONNECTION	CONEXION
46	063213P1	**1**	TUBO	PIPE	CANO
47	3412195M91	**1**	CONEXÃO	CONNECTION	CONEXION

Direção E Controle Remoto	2 Rm
Remote Control And Steering	2 Wd
Dirección Y Controle Remoto	2 Rm

70-45

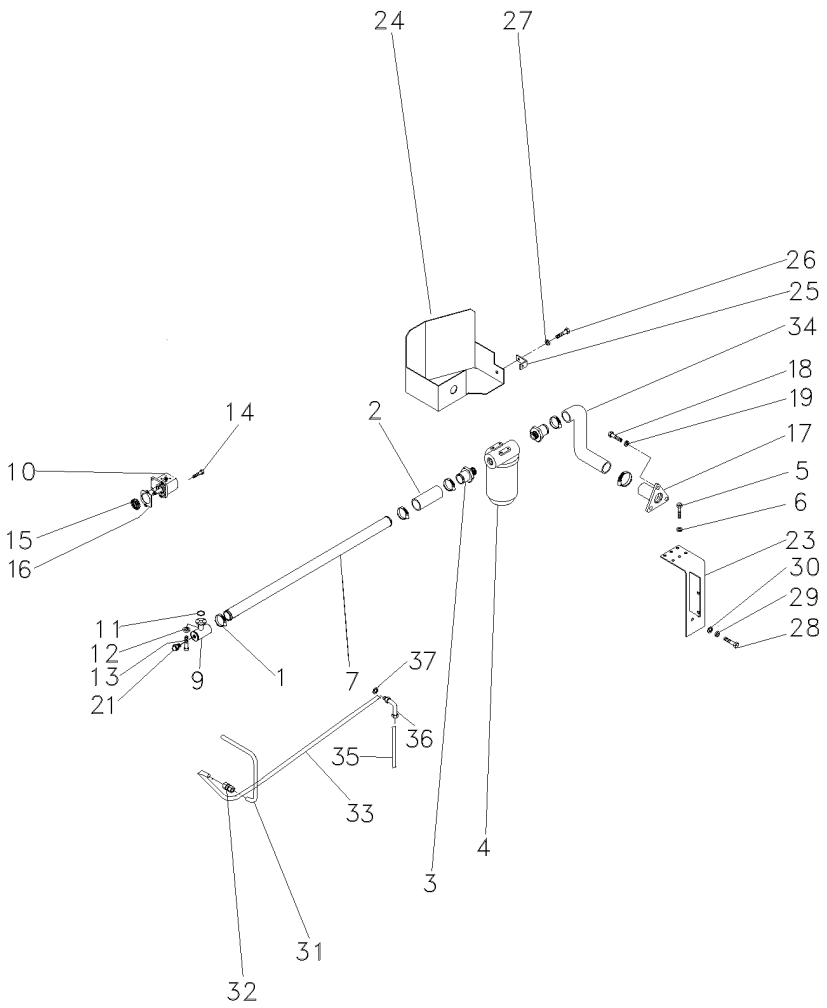

1	490802M1	**6**	BRAÇADEIRA	CLAMP	ABRAZADERA
2	036732P1	**2**	MANGUEIRA	HOSE	FLEXIBLE
3	020529P1	**2**	CONEXÃO	CONNECTION	CONEXION
4	020388T2	**1**	CJ. FILTRO	KIT, FILTER	JUEGO FILTRO
5	353677X1	**4**	PARAFUSO	BOLT	PERNO
6	353446X1	**4**	ARRUELA	WASHER	ARANDELA
7	063324P1	**1**	TUBO	PIPE,OIL	MANGUITO ACEITE
9	039478S1	**1**	FLANGE	FLANGE	PLETINA
10	052207T1	**1**	BOMBA HIDRÁULICA	HYDRAULIC PUMP	BOMBA HIDRAULICA
11	3585217M1	**1**	ANEL "O"	O RING	JUNTA TORICA
12	339375X1	**8**	ARRUELA	WASHER	ARANDELA
13	391979X1	**8**	PARAFUSO	BOLT	PERNO
14	362443X1	**1**	PARAFUSO	BOLT	PERNO
15	3412000M1	**1**	ENGRENAGEM	GEAR	ENGRANAJE
16	1687018M2	**1**	JUNTA	GASKET	EMPAQUETADURA.
17	020380S1	**1**	FLANGE	FLANGE	PLETINA
18	353691X1	**3**	PARAFUSO	BOLT	PERNO
19	353434X1	**3**	ARRUELA	WASHER	ARANDELA
21	835087M91	**1**	BUJÃO	PLUG	TAPON
23	051323S1	**1**	SUPORTE	BRACKET	SOPORTE
24	051326S1	**1**	PROTEÇÃO	GUARD	DEFENSA
25	051330P1	**1**	SUPORTE	BRACKET	SOPORTE
26	353651X1	**1**	PARAFUSO	BOLT	PERNO
27	353434X1	**1**	ARRUELA	WASHER	ARANDELA
28	354276X1	**1**	PARAFUSO	BOLT	PERNO
29	353439X1	**1**	ARRUELA	WASHER	ARANDELA
30	353758X1	**1**	ARRUELA	WASHER	ARANDELA
31	051962P1	**1**	TUBO	PIPE	CANO
32	3412195M91	**1**	CONEXÃO	CONNECTION	CONEXION
33	065107P1	**1**	TUBO	PIPE,OIL	MANGUITO ACEITE
34	051320P1	**1**	MANGUEIRA	HOSE	FLEXIBLE
35	065103P1	**1**	TUBO	PIPE	CANO
36	6203985M1	**1**	CONEXÃO	CONNECTION	CONEXION
37	390855X1	**1**	ARRUELA	WASHER	ARANDELA

Direção E Controle Remoto	**2 Rm**	**70-50**	**4 Rodas Motrizes/Estreito - Tração Lateral**
Remote Control And Steering	**2 Wd**		**4 Wheels Drive/Narrow - Side Drive**
Dirección Y Controle Remoto	**2 Rm**		**4 Ruedas Motriz/Estrecho - Tracción Lateral**

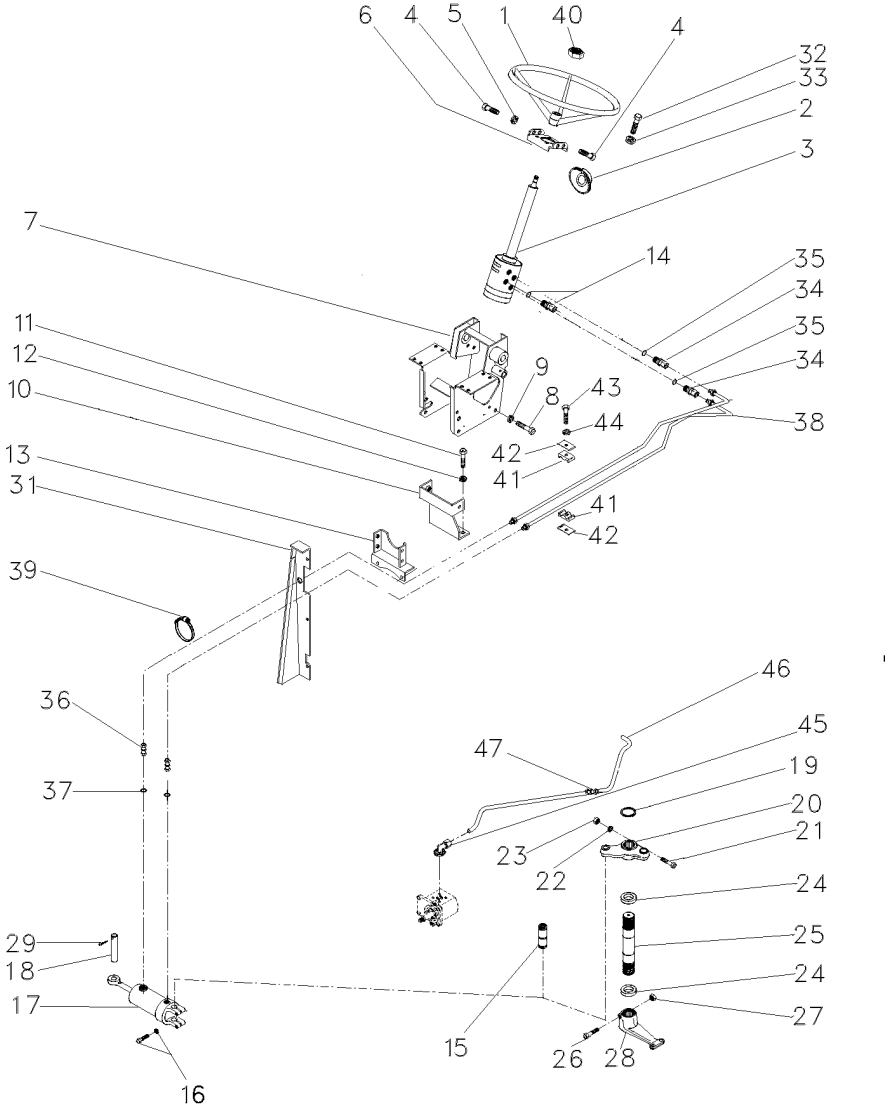

T0216097A **EK55Z014** **C026502 E03 (1)** **12/05** **70- 50**

1	040341T1		**1**	VOLANTE	FLYWHEEL	VOLANTE
2	2801323M1		**1**	COLAR	COLLAR	COLLAR
3	047182N1		**1**	DIREÇÃO	STEERING	DIRECCION
4	353691X1		**2**	PARAFUSO	BOLT	PERNO
4	353897X1		**2**	PARAFUSO	BOLT	PERNO
5	353434X1		**4**	ARRUELA	WASHER	ARANDELA
6	047181S1		**1**	SUPORTE	BRACKET	SOPORTE
7	047174S1		**1**	ESTRUTURA	STRUCTURE	ESTRUCTURA
8	339451X1		**2**	PARAFUSO	BOLT	PERNO
9	339376X1		**2**	ARRUELA	WASHER	ARANDELA
10	033922S1		**1**	SUPORTE	BRACKET	SOPORTE
11	353698X1		**2**	PARAFUSO	BOLT	PERNO
12	353432X1		**2**	ARRUELA	WASHER	ARANDELA
13	033927S1		**1**	SUPORTE	BRACKET	SOPORTE
14	047154T1		**2**	CONEXÃO	CONNECTION	CONEXION
14	1441115X1		**2**	ANEL "O"	O RING	JUNTA TORICA
15	489720M91	60-85 No	**1**	PINO	PIN	PASADOR
16	353725X1		**2**	PARAFUSO	BOLT	PERNO
16	353439X1		**2**	ARRUELA	WASHER	ARANDELA
17	3148318M91		**1**	CJ. CILINDRO	KIT, CYLINDER	JUEGO DE CILINDR
18	3148787M2		**1**	PINO	PIN	PASADOR
19	355917X1		**1**	ANEL TRAVA	CIRCLIP	CIRCULITO
20	042863N1		**1**	CJ. BRAÇO	KIT, ARM	JUEGO DE BRAZO
21	353622X1		**1**	PARAFUSO	BOLT	PERNO
22	353433X1		**1**	ARRUELA	WASHER	ARANDELA
23	353427X1		**1**	PORCA	NUT	TUERCA
24	196079M1		**2**	VEDADOR	SEAL	RETEN
25	1676666M1		**1**	EIXO	SHAFT	ARBOL
26	361859X1		**1**	PARAFUSO	BOLT	PERNO
27	195556M2		**1**	PORCA	NUT	TUERCA
28	1676664M1		**1**	BRAÇO	ARM	BRAZO
29	375090X1		**1**	CUPILHA	COTTER PIN	PASADOR DOUBLE
31	067683S1	◀	**1**	PAINEL	PANEL	PANEL
31	067686S1	▶	**1**	PAINEL	PANEL	PANEL
31	391074X1		**8**	PARAFUSO	BOLT	PERNO
31	355617X1		**8**	ARRUELA	WASHER	ARANDELA
31	339375X1		**8**	ARRUELA	WASHER	ARANDELA
32	339814X1		**4**	PARAFUSO	BOLT	PERNO
33	339376X1		**4**	ARRUELA	WASHER	ARANDELA
34	047155T1		**2**	CONEXÃO	CONNECTION	CONEXION
35	1441115X1		**2**	ANEL "O"	O RING	JUNTA TORICA
36	3411947M91		**2**	CONEXÃO	CONNECTION	CONEXION
37	831452M1		**2**	ANEL "O"	O RING	JUNTA TORICA
38	067905T1		**2**	MANGUEIRA	HOSE	FLEXIBLE
39	3148223M1		**4**	BRAÇADEIRA	CLAMP	ABRAZADERA
40	339617X1		**1**	PORCA	NUT	TUERCA
41	3585143M1		**2**	BRAÇADEIRA	CLAMP	ABRAZADERA
42	3146897M1		**1**	REFORÇO	REINFORCEMENT	REFUERZO
43	353685X1		**1**	PARAFUSO	BOLT	PERNO
44	353446X1		**1**	ARRUELA	WASHER	ARANDELA

Direção E Controle Remoto	2 Rm
Remote Control And Steering	2 Wd
Dirección Y Controle Remoto	2 Rm

70-50

4 Rodas Motrizes/Estreito - Tração Lateral
4 Wheels Drive/Narrow - Side Drive
4 Ruedas Motriz/Estrecho - Tracción Lateral

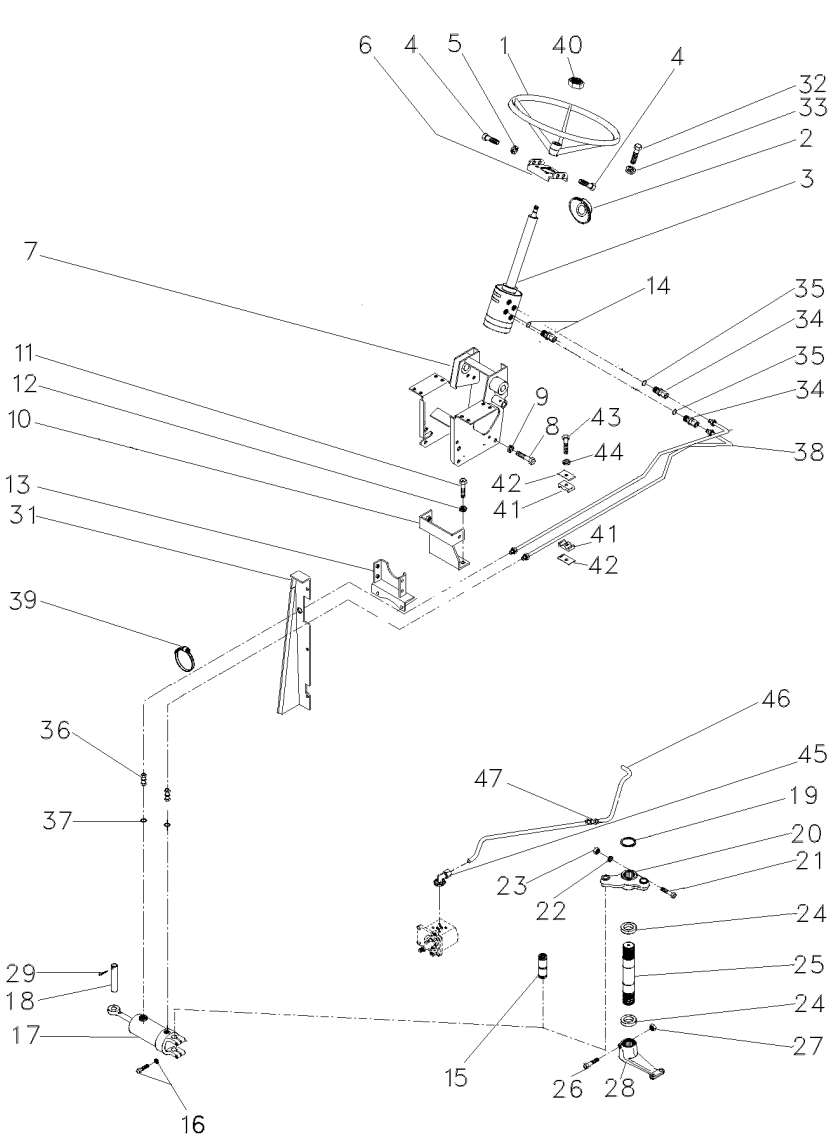

45	3411940M91	**2**	CONEXÃO	CONNECTION	CONEXION
46	063213P1	**1**	TUBO	PIPE	CANO
47	3412195M91	**1**	CONEXÃO	CONNECTION	CONEXION

Direção E Controle Remoto	2 Rm
Remote Control And Steering	2 Wd
Dirección Y Controle Remoto	2 Rm

70-55

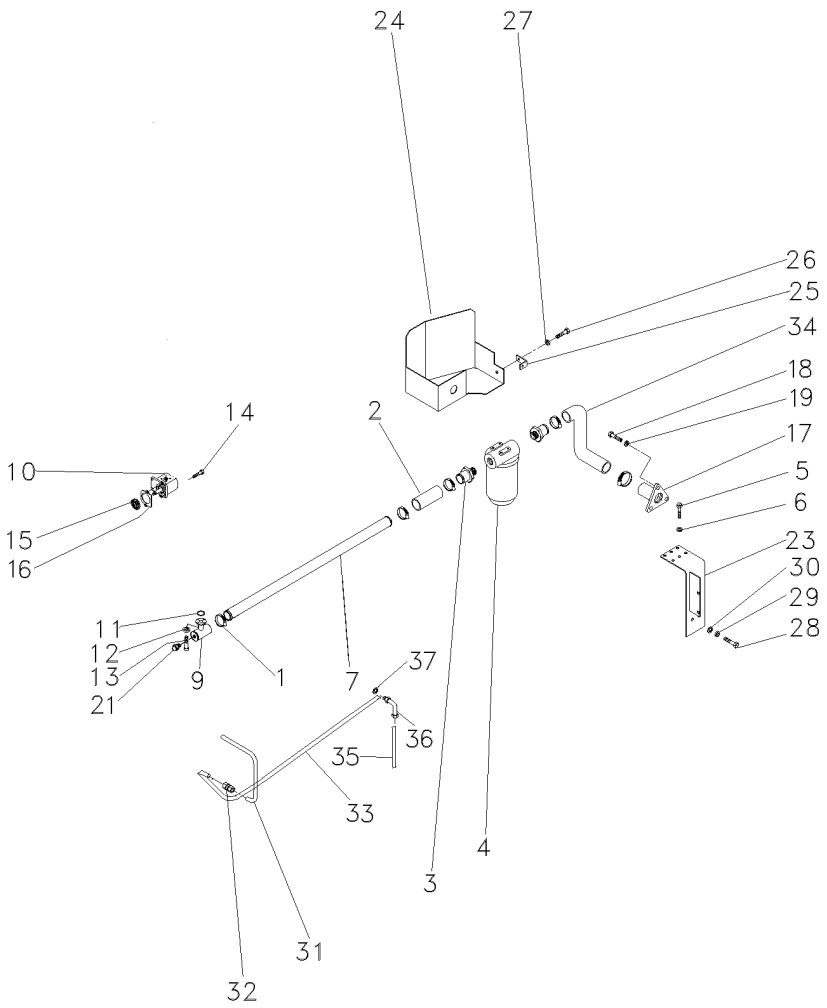

1	490802M1	**6**	BRAÇADEIRA	CLAMP	ABRAZADERA
2	036732P1	**2**	MANGUEIRA	HOSE	FLEXIBLE
3	020529P1	**2**	CONEXÃO	CONNECTION	CONEXION
4	020388T2	**1**	CJ. FILTRO	KIT, FILTER	JUEGO FILTRO
5	353677X1	**4**	PARAFUSO	BOLT	PERNO
6	353446X1	**4**	ARRUELA	WASHER	ARANDELA
7	063325P1	**1**	TUBO	PIPE	CANO
9	039478S1	**1**	FLANGE	FLANGE	PLETINA
10	052207T1	**1**	BOMBA HIDRÁULICA	HYDRAULIC PUMP	BOMBA HIDRAULICA
11	3585217M1	**1**	ANEL "O"	O RING	JUNTA TORICA
12	339375X1	**8**	ARRUELA	WASHER	ARANDELA
13	391979X1	**8**	PARAFUSO	BOLT	PERNO
14	362443X1	**1**	PARAFUSO	BOLT	PERNO
15	3412000M1	**1**	ENGRENAGEM	GEAR	ENGRANAJE
16	1687018M2	**1**	JUNTA	GASKET	EMPAQUETADURA.
17	020380S1	**1**	FLANGE	FLANGE	PLETINA
18	353691X1	**3**	PARAFUSO	BOLT	PERNO
19	353434X1	**3**	ARRUELA	WASHER	ARANDELA
21	835087M91	**1**	BUJÃO	PLUG	TAPON
23	051323S1	**1**	SUPORTE	BRACKET	SOPORTE
24	051326S1	**1**	PROTEÇÃO	GUARD	DEFENSA
25	051330P1	**1**	SUPORTE	BRACKET	SOPORTE
26	353651X1	**1**	PARAFUSO	BOLT	PERNO
27	353434X1	**1**	ARRUELA	WASHER	ARANDELA
28	354276X1	**1**	PARAFUSO	BOLT	PERNO
29	353439X1	**1**	ARRUELA	WASHER	ARANDELA
30	353758X1	**1**	ARRUELA	WASHER	ARANDELA
31	051962P1	**1**	TUBO	PIPE	CANO
32	3412195M91	**1**	CONEXÃO	CONNECTION	CONEXION
33	065107P1	**1**	TUBO	PIPE,OIL	MANGUITO ACEITE
34	051320P1	**1**	MANGUEIRA	HOSE	FLEXIBLE
35	065103P1	**1**	TUBO	PIPE	CANO
36	6203985M1	**1**	CONEXÃO	CONNECTION	CONEXION
37	390855X1	**1**	ARRUELA	WASHER	ARANDELA

Filtro
Filter
Filtro

70-60

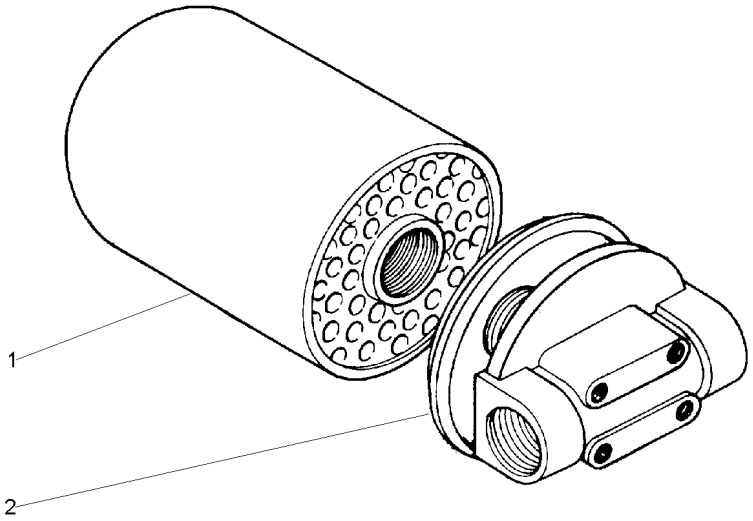

1	034391T1	**1** ELEMENTO	ELEMENT	ELEMENTO
2	020389R1	**1** CABEÇOTE FILTRO	FILTER HEAD	CABEZA DE FILTRO

Cilindro Hidráulico Da Direção
Steering Cylinder
Cilindro Direccion

70-65

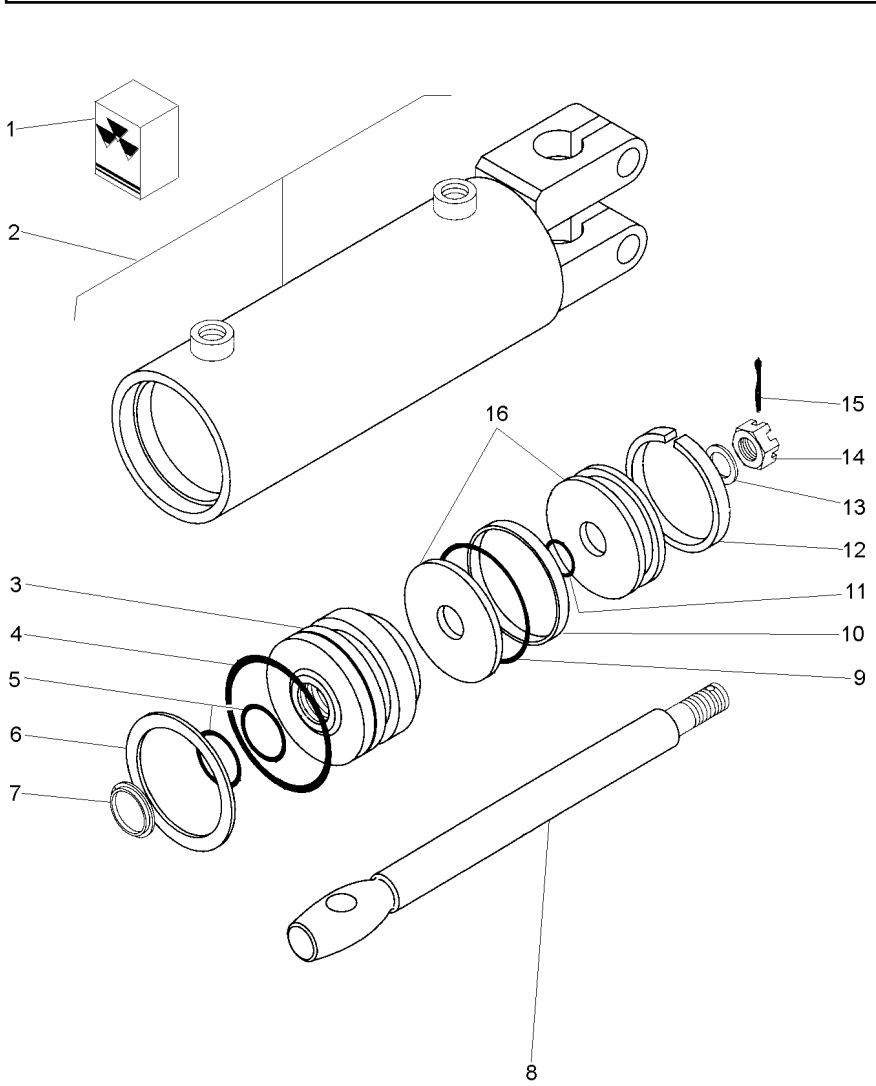

1	2730954M91			**1**	JG. REPARO	KIT, REPAIR	JUEGO REPARACION
2			3148318M91	**1**	CJ. CARCAÇA	HOUSE ASSY	CONJ. CARTER
3	2730952M1	2		**1**	GUIA	GUIDE	GUIA
4		1		**1**	ANEL "O"	O RING	JUNTA TORICA
5		1		**2**	ANEL "O"	O RING	JUNTA TORICA
6	2730385M1	2		**1**	ANEL	RING	ARO
7		1		**1**	ANEL	RING	ARO
8	2730372M1	2		**1**	HASTE CILINDRO	CYLINDER ROD	BIELA DE CILINDR
9		1		**1**	ANEL "O"	O RING	JUNTA TORICA
10		1		**1**	ANEL	RING	ARO
11		1		**1**	ANEL "O"	O RING	JUNTA TORICA
12		1		**1**	ANEL	RING	ARO
13	2730371M1	2		**1**	ARRUELA	WASHER	ARANDELA
14	2730368M1	2		**1**	PORCA	NUT	TUERCA
15	354059X1	2	1X1/8	**1**	CONTRAPINO	DOWEL	CENTRAJE
16	2730951M91	2		**1**	PISTÃO	PISTON	PISTON

Direção E Controle Remoto	**2 Rm**	**4 Rodas Motrizes/Estreito - Tração Lateral**
Remote Control And Steering	**2 Wd**	**4 Wheels Drive/Narrow - Side Drive**
Dirección Y Controle Remoto	**2 Rm**	**4 Ruedas Motriz/Estrecho - Tracción Lateral**

70-70

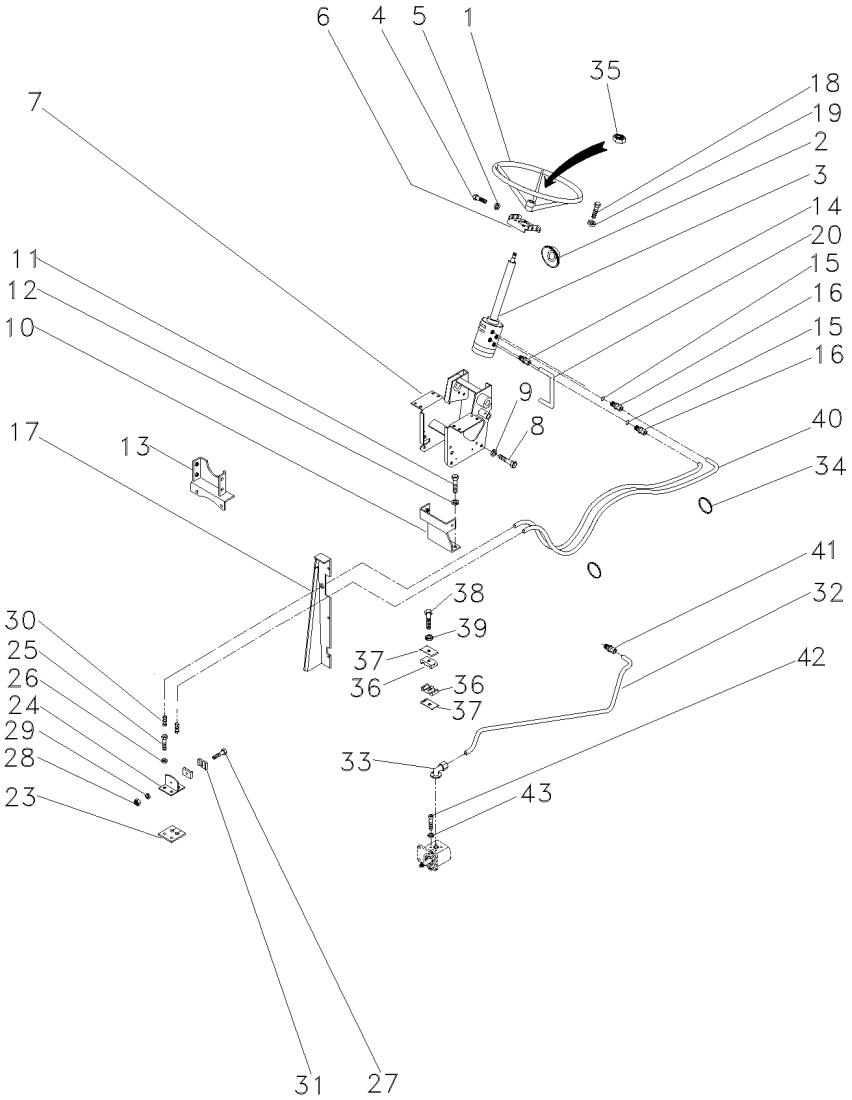

1	040341T1		**1**	VOLANTE	FLYWHEEL	VOLANTE
2	2801323M1		**1**	COLAR	COLLAR	COLLAR
3	047157N1		**1**	UN. HIDROSTÁTICA	STEERING UNIT	UNIDAD DIRECCION
4	353691X1		**2**	PARAFUSO	BOLT	PERNO
4	353897X1		**2**	PARAFUSO	BOLT	PERNO
5	353434X1		**4**	ARRUELA	WASHER	ARANDELA
6	047181S1		**1**	SUPORTE	BRACKET	SOPORTE
7	047174S1		**1**	ESTRUTURA	STRUCTURE	ESTRUCTURA
8	339451X1	▶	**2**	PARAFUSO	BOLT	PERNO
9	339376X1	◀	**2**	ARRUELA	WASHER	ARANDELA
10	033922S1		**1**	SUPORTE	BRACKET	SOPORTE
11	353698X1		**2**	PARAFUSO	BOLT	PERNO
12	353432X1		**2**	ARRUELA	WASHER	ARANDELA
13	033927S1		**1**	SUPORTE	BRACKET	SOPORTE
14	047154T1		**2**	CONEXÃO	CONNECTION	CONEXION
15	1441115X1		**2**	ANEL "O"	O RING	JUNTA TORICA
16	047155T1		**2**	CONEXÃO	CONNECTION	CONEXION
17	067683S1	◀	**1**	PAINEL	PANEL	PANEL
17	067686S1	▶	**1**	PAINEL	PANEL	PANEL
17	391074X1		**8**	PARAFUSO	BOLT	PERNO
17	355617X1		**8**	ARRUELA	WASHER	ARANDELA
17	339375X1		**8**	ARRUELA	WASHER	ARANDELA
18	339814X1		**4**	PARAFUSO	BOLT	PERNO
19	339376X1		**4**	ARRUELA	WASHER	ARANDELA
20	063216P1		**1**	TUBO	PIPE,OIL	MANGUITO ACEITE
23	3585072M1		**1**	PROTETOR	PROTECTOR	PROTECTOR
24	3585070M91		**1**	SUPORTE	BRACKET	SOPORTE
25	353691X1		**2**	PARAFUSO	BOLT	PERNO
26	353434X1		**2**	ARRUELA	WASHER	ARANDELA
27	3468414M1		**1**	PARAFUSO	BOLT	PERNO
28	339030X1		**1**	PORCA	NUT	TUERCA
29	339375X1		**1**	ARRUELA	WASHER	ARANDELA
30	3412001M91		**2**	CONEXÃO	CONNECTION	CONEXION
31	033212P1		**2**	BRAÇADEIRA	CLAMP	ABRAZADERA
32	063213P1		**1**	TUBO	PIPE	CANO
33	3411940M91		**2**	CONEXÃO	CONNECTION	CONEXION
34	3148223M1		**4**	BRAÇADEIRA	CLAMP	ABRAZADERA
35	339617X1		**1**	PORCA	NUT	TUERCA
36	3585143M1		**2**	BRAÇADEIRA	CLAMP	ABRAZADERA
37	3146897M1		**1**	REFORÇO	REINFORCEMENT	REFUERZO
38	353685X1		**1**	PARAFUSO	BOLT	PERNO
39	353446X1		**1**	ARRUELA	WASHER	ARANDELA
40	067905T1		**2**	MANGUEIRA	HOSE	FLEXIBLE
41	3412195M91		**1**	CONEXÃO	CONNECTION	CONEXION
42	391979X1		**8**	PARAFUSO	BOLT	PERNO
43	339375X1		**8**	ARRUELA	WASHER	ARANDELA

Direção E Controle Remoto	2 Rm
Remote Control And Steering	2 Wd
Dirección Y Controle Remoto	2 Rm

70-75

Com Controle Remoto
With Remote Control
Con Controle Remoto

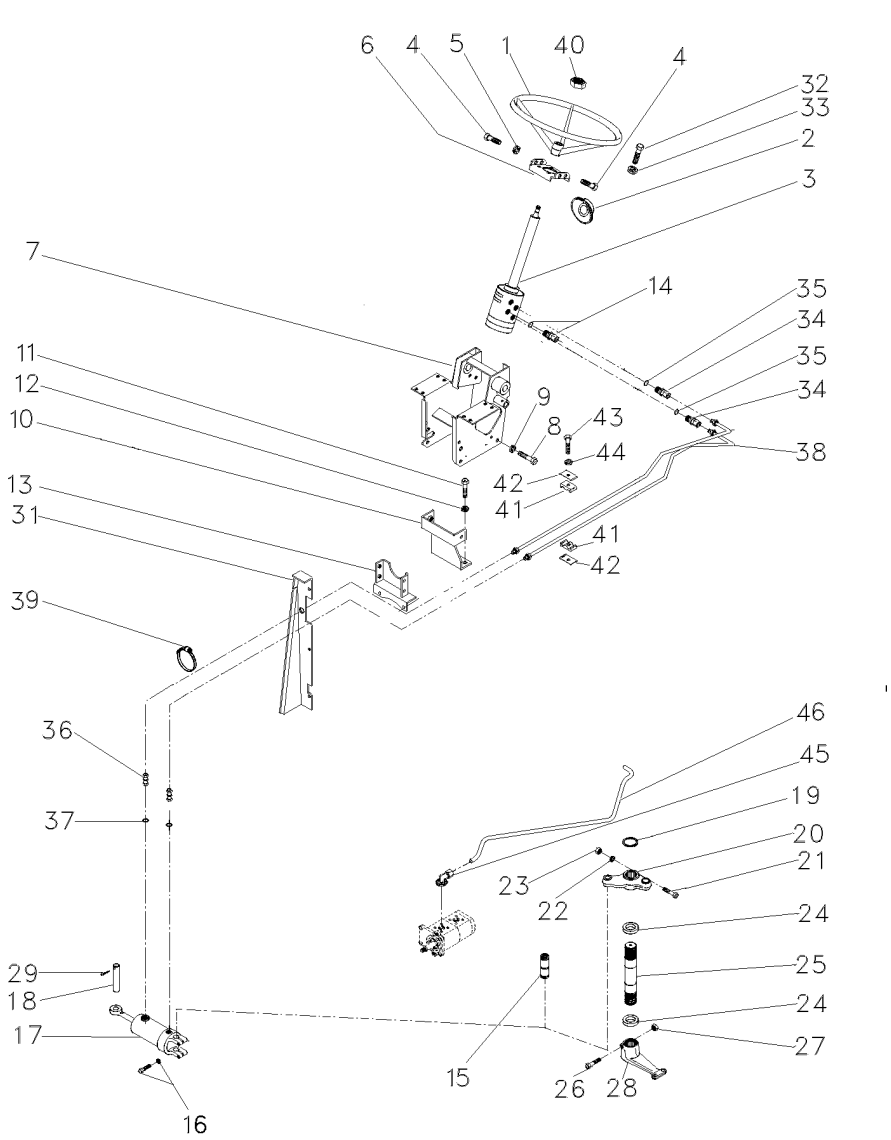

1	040341T1		1	VOLANTE	FLYWHEEL	VOLANTE
2	2801323M1		1	COLAR	COLLAR	COLLAR
3	047182N1	70-155 No	1	DIREÇÃO	STEERING	DIRECCION
4	353691X1		2	PARAFUSO	BOLT	PERNO
4	353897X1		2	PARAFUSO	BOLT	PERNO
5	353434X1		4	ARRUELA	WASHER	ARANDELA
6	047181S1		1	SUPORTE	BRACKET	SOPORTE
7	047174S1		1	ESTRUTURA	STRUCTURE	ESTRUCTURA
8	339451X1		2	PARAFUSO	BOLT	PERNO
9	339376X1		2	ARRUELA	WASHER	ARANDELA
10	033922S1		1	SUPORTE	BRACKET	SOPORTE
11	353698X1		2	PARAFUSO	BOLT	PERNO
12	353432X1		2	ARRUELA	WASHER	ARANDELA
13	033927S1		1	SUPORTE	BRACKET	SOPORTE
14	047154T1		2	CONEXÃO	CONNECTION	CONEXION
14	1441115X1		2	ANEL "O"	O RING	JUNTA TORICA
15	489720M91	60-85 No	1	PINO	PIN	PASADOR
16	353725X1		2	PARAFUSO	BOLT	PERNO
16	353439X1		2	ARRUELA	WASHER	ARANDELA
17	3148318M91	70-65 No	1	CJ. CILINDRO	KIT, CYLINDER	JUEGO DE CILINDR
18	3148787M2		1	PINO	PIN	PASADOR
19	355917X1		1	ANEL TRAVA	CIRCLIP	CIRCULITO
20	042863N1	60-55 No	1	CJ. BRAÇO	KIT, ARM	JUEGO DE BRAZO
21	353622X1		1	PARAFUSO	BOLT	PERNO
22	353433X1		1	ARRUELA	WASHER	ARANDELA
23	353427X1		1	PORCA	NUT	TUERCA
24	196079M1		2	VEDADOR	SEAL	RETEN
25	1676666M1		1	EIXO	SHAFT	ARBOL
26	361859X1		1	PARAFUSO	BOLT	PERNO
27	195556M2		1	PORCA	NUT	TUERCA
28	1676664M1		2	BRAÇO	ARM	BRAZO
29	375090X1		1	CUPILHA	COTTER PIN	PASADOR DOUBLE
31	067683S1	◀	1	PAINEL	PANEL	PANEL
31	067686S1	▶	1	PAINEL	PANEL	PANEL
31	391074X1		8	PARAFUSO	BOLT	PERNO
31	355617X1		8	ARRUELA	WASHER	ARANDELA
31	339375X1		8	ARRUELA	WASHER	ARANDELA
32	339814X1		4	PARAFUSO	BOLT	PERNO
33	339376X1		4	ARRUELA	WASHER	ARANDELA
34	047155T1		2	CONEXÃO	CONNECTION	CONEXION
35	1441115X1		2	ANEL "O"	O RING	JUNTA TORICA
36	3412001M91		2	CONEXÃO	CONNECTION	CONEXION
37	831452M1		2	ANEL "O"	O RING	JUNTA TORICA
38	067905T1		2	MANGUEIRA	HOSE	FLEXIBLE
39	3148223M1		4	BRAÇADEIRA	CLAMP	ABRAZADERA
40	339617X1		1	PORCA	NUT	TUERCA
41	3585143M1		2	BRAÇADEIRA	CLAMP	ABRAZADERA
42	3146897M1		1	REFORÇO	REINFORCEMENT	REFUERZO
43	353685X1		1	PARAFUSO	BOLT	PERNO
44	353446X1		1	ARRUELA	WASHER	ARANDELA

Direção E Controle Remoto Remote Control And Steering Dirección Y Controle Remoto	2 Rm 2 Wd 2 Rm	70-75	Com Controle Remoto With Remote Control Con Controle Remoto

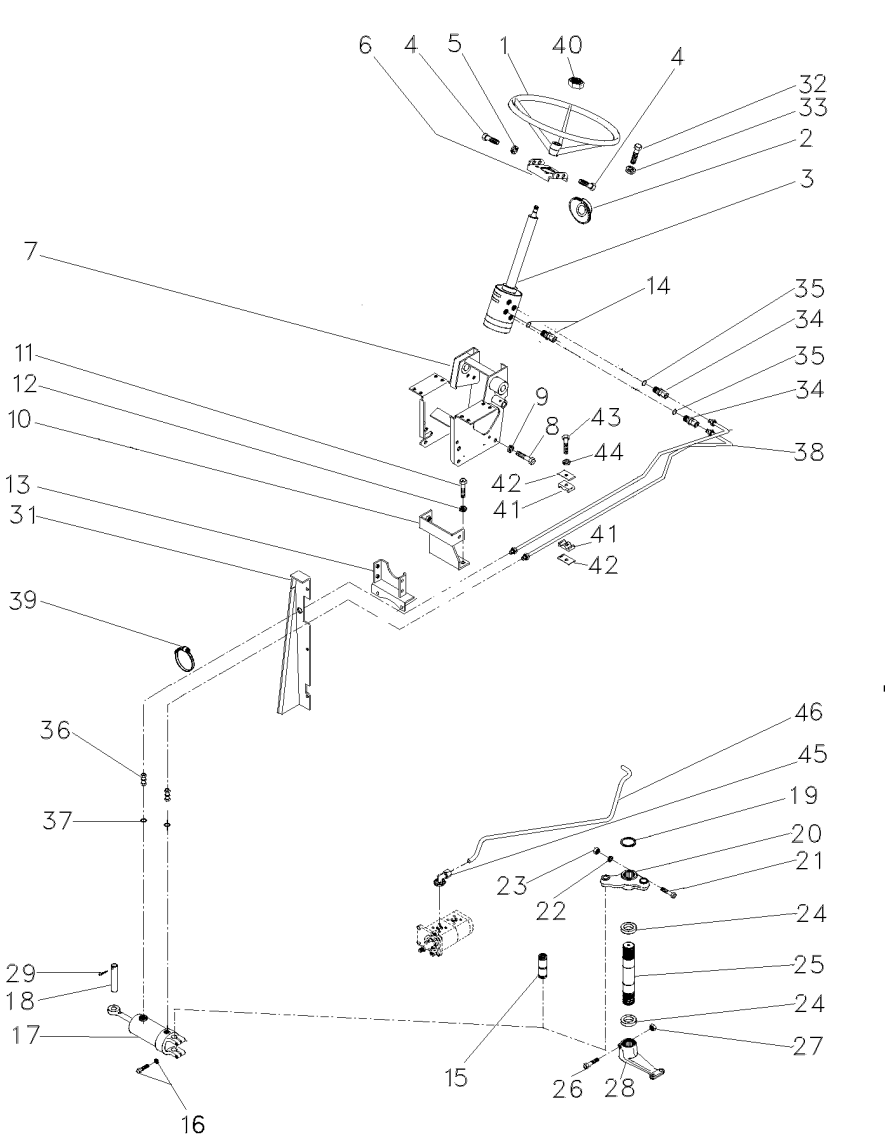

45	3411940M91	**2**	CONEXÃO	CONNECTION	CONEXION
46	063216P1	**1**	TUBO	PIPE,OIL	MANGUITO ACEITE

Direção E Controle Remoto	2 Rm
Remote Control And Steering	2 Wd
Dirección Y Controle Remoto	2 Rm

70-80

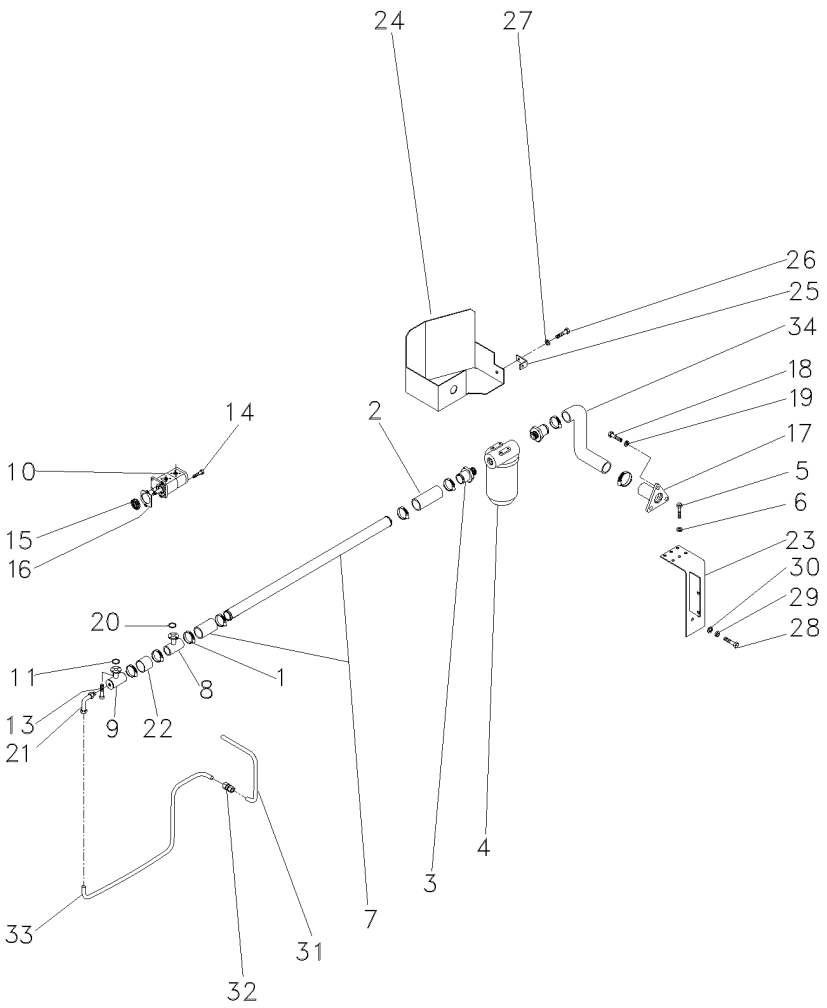

1	490802M1	**8**	BRAÇADEIRA	CLAMP	ABRAZADERA
2	036732P1	**2**	MANGUEIRA	HOSE	FLEXIBLE
3	020529P1	**2**	CONEXÃO	CONNECTION	CONEXION
4	020388T2	**1**	CJ. FILTRO	KIT, FILTER	JUEGO FILTRO
5	353677X1	**4**	PARAFUSO	BOLT	PERNO
6	353446X1	**4**	ARRUELA	WASHER	ARANDELA
7	058976P1	**1**	TUBO	TUBE	TUBO
8	039479S1	**1**	FLANGE	FLANGE	PLETINA
9	039478S1	**1**	FLANGE	FLANGE	PLETINA
10	052107T1	**1**	BOMBA HIDRÁULICA	HYDRAULIC PUMP	BOMBA HIDRAULICA
11	3585217M1	**1**	ANEL "O"	O RING	JUNTA TORICA
13	391979X1	**16**	PARAFUSO	BOLT	PERNO
14	362443X1	**1**	PARAFUSO	BOLT	PERNO
15	3412000M1	**1**	ENGRENAGEM	GEAR	ENGRANAJE
16	1687018M2	**1**	JUNTA	GASKET	EMPAQUETADURA.
17	020380S1	**1**	FLANGE	FLANGE	PLETINA
18	353691X1	**3**	PARAFUSO	BOLT	PERNO
19	353434X1	**3**	ARRUELA	WASHER	ARANDELA
20	3585217M1	**2**	ANEL "O"	O RING	JUNTA TORICA
21	3412604M91	**1**	CONEXÃO	CONNECTION	CONEXION
22	039509P1	**1**	MANGUEIRA	HOSE	FLEXIBLE
23	051323S1	**1**	SUPORTE	BRACKET	SOPORTE
24	051326S1	**1**	PROTEÇÃO	GUARD	DEFENSA
25	051330P1	**1**	SUPORTE	BRACKET	SOPORTE
26	353651X1	**1**	PARAFUSO	BOLT	PERNO
27	353434X1	**1**	ARRUELA	WASHER	ARANDELA
28	354276X1	**1**	PARAFUSO	BOLT	PERNO
29	353439X1	**1**	ARRUELA	WASHER	ARANDELA
30	353758X1	**1**	ARRUELA	WASHER	ARANDELA
31	051962P1	**1**	TUBO	PIPE	CANO
32	3412195M91	**1**	CONEXÃO	CONNECTION	CONEXION
33	051963P1	**1**	CJ. TUBO	TUBE ASSY	CONJ.DE TUBO
34	051320P1	**1**	MANGUEIRA	HOSE	FLEXIBLE

Direção Hidrostática **Hydrostatic Steering** **Direccion Hidrostática**	**4 Rodas Motrizes** **4 Wheels Drive** **4 Ruedas Motriz**	**70-85**

Com Redutor De Velocidade
With Creeper
Con Reducción De Velociad

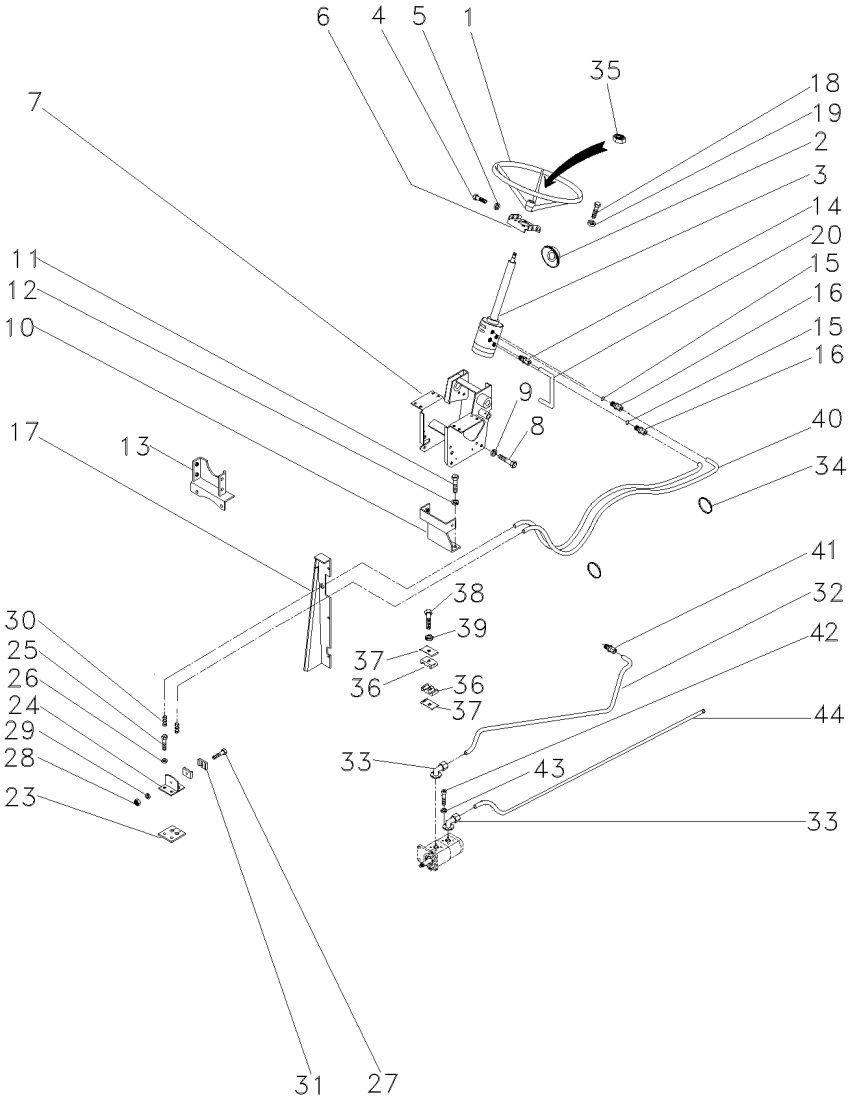

1	040341T1		1	VOLANTE	FLYWHEEL	VOLANTE
2	2801323M1		1	COLAR	COLLAR	COLLAR
3	047152N1	70-150 No	1	DIREÇÃO	STEERING	DIRECCION
4	353691X1		2	PARAFUSO	BOLT	PERNO
4	353897X1		2	PARAFUSO	BOLT	PERNO
5	353434X1		4	ARRUELA	WASHER	ARANDELA
6	047181S1		1	SUPORTE	BRACKET	SOPORTE
7	047174S1		1	ESTRUTURA	STRUCTURE	ESTRUCTURA
8	339451X1		2	PARAFUSO	BOLT	PERNO
9	339376X1		2	ARRUELA	WASHER	ARANDELA
10	064897S1		1	BASE	BOWL	TAZA
11	353698X1		2	PARAFUSO	BOLT	PERNO
12	353432X1		2	ARRUELA	WASHER	ARANDELA
13	033927S1		1	SUPORTE	BRACKET	SOPORTE
14	047154T1		2	CONEXÃO	CONNECTION	CONEXION
15	1441115X1		2	ANEL "O"	O RING	JUNTA TORICA
16	047155T1		2	CONEXÃO	CONNECTION	CONEXION
17	067683S1	◀	1	PAINEL	PANEL	PANEL
17	067686S1	▶	1	PAINEL	PANEL	PANEL
17	391074X1		8	PARAFUSO	BOLT	PERNO
17	355617X1		8	ARRUELA	WASHER	ARANDELA
17	339375X1		8	ARRUELA	WASHER	ARANDELA
18	339814X1		4	PARAFUSO	BOLT	PERNO
19	339376X1		4	ARRUELA	WASHER	ARANDELA
20	063216P1		1	TUBO	PIPE,OIL	MANGUITO ACEITE
23	3585072M1		1	PROTETOR	PROTECTOR	PROTECTOR
24	3585070M91		1	SUPORTE	BRACKET	SOPORTE
25	353691X1		2	PARAFUSO	BOLT	PERNO
26	353434X1		2	ARRUELA	WASHER	ARANDELA
27	3468414M1		1	PARAFUSO	BOLT	PERNO
28	339030X1		1	PORCA	NUT	TUERCA
29	339375X1		1	ARRUELA	WASHER	ARANDELA
30	3412001M91		2	CONEXÃO	CONNECTION	CONEXION
31	6204710M1		2	BRAÇADEIRA	CLAMP	ABRAZADERA
32	063213P1		1	TUBO	PIPE	CANO
33	3411940M91		2	CONEXÃO	CONNECTION	CONEXION
34	3148223M1		4	BRAÇADEIRA	CLAMP	ABRAZADERA
35	339617X1		1	PORCA	NUT	TUERCA
36	3585143M1		2	BRAÇADEIRA	CLAMP	ABRAZADERA
37	3146897M1		1	REFORÇO	REINFORCEMENT	REFUERZO
38	353685X1		1	PARAFUSO	BOLT	PERNO
39	353446X1		1	ARRUELA	WASHER	ARANDELA
40	067905T1		2	MANGUEIRA	HOSE	FLEXIBLE
41	3412195M91		1	CONEXÃO	CONNECTION	CONEXION
42	391979X1		8	PARAFUSO	BOLT	PERNO
43	339375X1		8	ARRUELA	WASHER	ARANDELA
44	063323P1		1	TUBO	PIPE,OIL	MANGUITO ACEITE

Direção Hidrostática
Hydrostatic Steering
Direccion Hidrostática

4 Rodas Motrizes
4 Wheels Drive
4 Ruedas Motriz

70-90

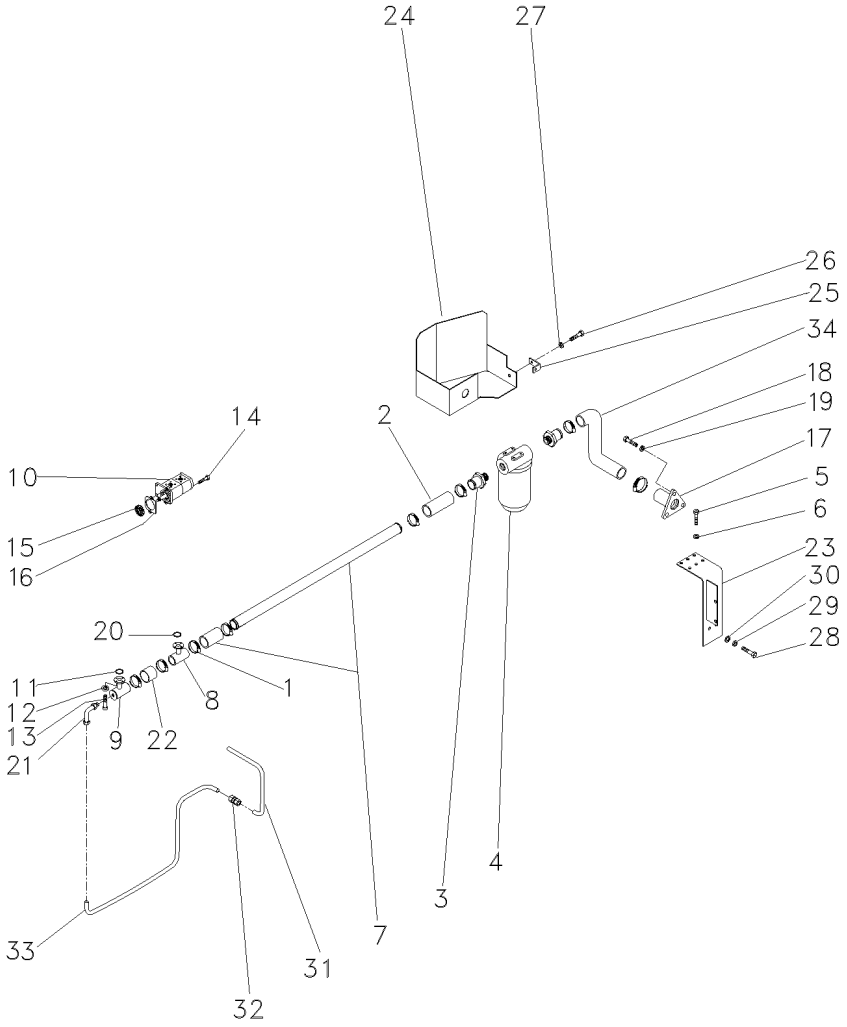

1	490802M1	**8**	BRAÇADEIRA	CLAMP	ABRAZADERA
2	036732P1	**2**	MANGUEIRA	HOSE	FLEXIBLE
3	020529P1	**2**	CONEXÃO	CONNECTION	CONEXION
4	020388T2	**1**	CJ. FILTRO	KIT, FILTER	JUEGO FILTRO
5	353677X1	**4**	PARAFUSO	BOLT	PERNO
6	353446X1	**4**	ARRUELA	WASHER	ARANDELA
7	058976P1	**1**	TUBO	TUBE	TUBO
8	039479S1	**1**	FLANGE	FLANGE	PLETINA
9	039478S1	**1**	FLANGE	FLANGE	PLETINA
10	052107T1	**1**	BOMBA HIDRÁULICA	HYDRAULIC PUMP	BOMBA HIDRAULICA
11	3585217M1	**2**	ANEL "O"	O RING	JUNTA TORICA
12	339375X1	**16**	ARRUELA	WASHER	ARANDELA
13	391979X1	**16**	PARAFUSO	BOLT	PERNO
14	362443X1	**1**	PARAFUSO	BOLT	PERNO
15	3412000M1	**1**	ENGRENAGEM	GEAR	ENGRANAJE
16	1687018M2	**1**	JUNTA	GASKET	EMPAQUETADURA.
17	020380S1	**1**	FLANGE	FLANGE	PLETINA
18	353691X1	**3**	PARAFUSO	BOLT	PERNO
19	353434X1	**3**	ARRUELA	WASHER	ARANDELA
20	3585217M1	**2**	ANEL "O"	O RING	JUNTA TORICA
21	3412604M91	**1**	CONEXÃO	CONNECTION	CONEXION
22	039509P1	**1**	MANGUEIRA	HOSE	FLEXIBLE
23	051323S1	**1**	SUPORTE	BRACKET	SOPORTE
24	051326S1	**1**	PROTEÇÃO	GUARD	DEFENSA
25	051330P1	**1**	SUPORTE	BRACKET	SOPORTE
26	353651X1	**1**	PARAFUSO	BOLT	PERNO
27	353434X1	**1**	ARRUELA	WASHER	ARANDELA
28	354276X1	**1**	PARAFUSO	BOLT	PERNO
29	353439X1	**1**	ARRUELA	WASHER	ARANDELA
30	353758X1	**1**	ARRUELA	WASHER	ARANDELA
31	051962P1	**1**	TUBO	PIPE	CANO
32	3412195M91	**1**	CONEXÃO	CONNECTION	CONEXION
33	051963P1	**1**	CJ. TUBO	TUBE ASSY	CONJ.DE TUBO
34	051320P1	**1**	MANGUEIRA	HOSE	FLEXIBLE

Direção Hidrostática
Hydrostatic Steering
Direccion Hidrostática

4 Rodas Motrizes
4 Wheels Drive
4 Ruedas Motriz

70-95

Sem Controle Remoto
Without Remote Control
Sin Controle Remoto

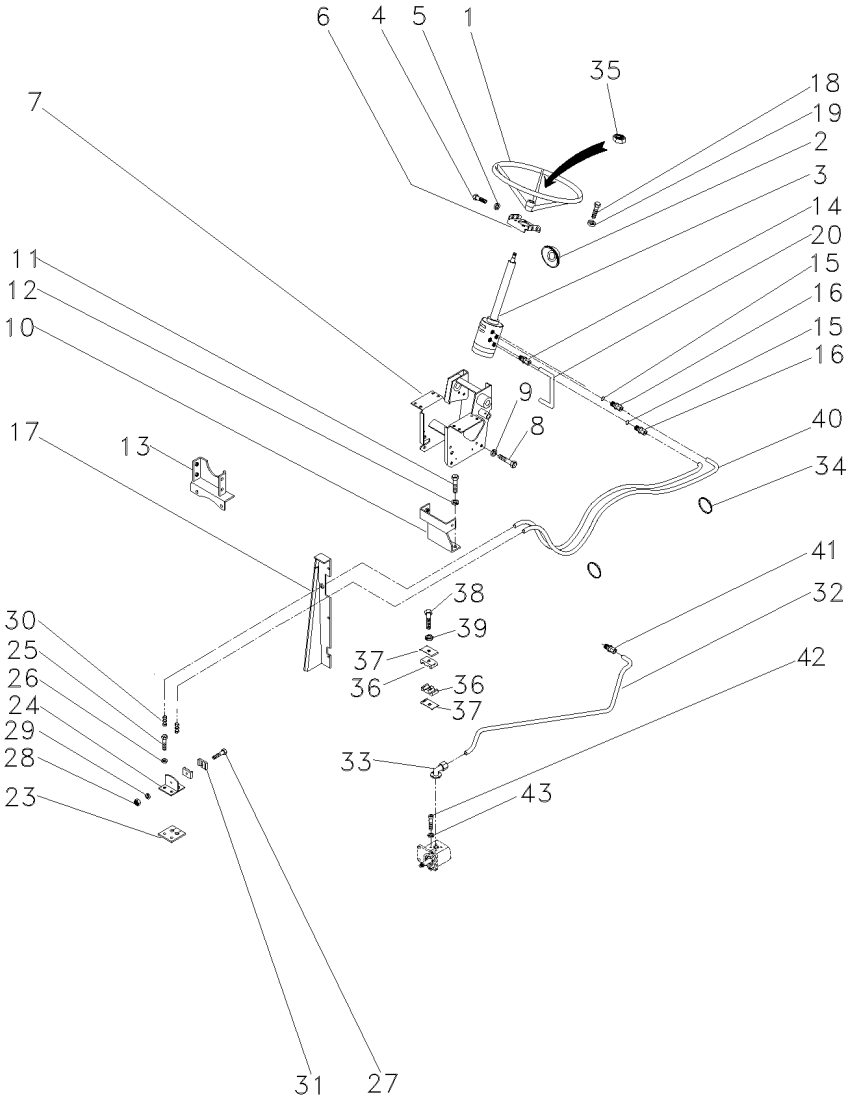

1	040341T1		**1**	VOLANTE	FLYWHEEL	VOLANTE
2	2801323M1		**1**	COLAR	COLLAR	COLLAR
3	047152N1	70-150 No	**1**	DIREÇÃO	STEERING	DIRECCION
4	353691X1		**2**	PARAFUSO	BOLT	PERNO
4	353897X1		**2**	PARAFUSO	BOLT	PERNO
5	353434X1		**4**	ARRUELA	WASHER	ARANDELA
6	047181S1		**1**	SUPORTE	BRACKET	SOPORTE
7	047174S1		**1**	ESTRUTURA	STRUCTURE	ESTRUCTURA
8	339451X1		**2**	PARAFUSO	BOLT	PERNO
9	339376X1		**2**	ARRUELA	WASHER	ARANDELA
10	033922S1		**1**	SUPORTE	BRACKET	SOPORTE
11	353698X1		**2**	PARAFUSO	BOLT	PERNO
12	353432X1		**2**	ARRUELA	WASHER	ARANDELA
13	033927S1		**1**	SUPORTE	BRACKET	SOPORTE
14	047154T1		**2**	CONEXÃO	CONNECTION	CONEXION
15	1441115X1		**2**	ANEL "O"	O RING	JUNTA TORICA
16	047155T1		**2**	CONEXÃO	CONNECTION	CONEXION
17	067683S1	◀	**1**	PAINEL	PANEL	PANEL
17	067686S1	▶	**1**	PAINEL	PANEL	PANEL
17	391074X1		**8**	PARAFUSO	BOLT	PERNO
17	355617X1		**8**	ARRUELA	WASHER	ARANDELA
17	339375X1		**8**	ARRUELA	WASHER	ARANDELA
18	339814X1		**4**	PARAFUSO	BOLT	PERNO
19	339376X1		**4**	ARRUELA	WASHER	ARANDELA
20	063216P1		**1**	TUBO	PIPE,OIL	MANGUITO ACEITE
23	3585072M1		**1**	PROTETOR	PROTECTOR	PROTECTOR
24	3585070M91		**1**	SUPORTE	BRACKET	SOPORTE
25	353691X1		**2**	PARAFUSO	BOLT	PERNO
26	353434X1		**2**	ARRUELA	WASHER	ARANDELA
27	3468414M1		**1**	PARAFUSO	BOLT	PERNO
28	339030X1		**1**	PORCA	NUT	TUERCA
29	339375X1		**1**	ARRUELA	WASHER	ARANDELA
30	3412001M91		**2**	CONEXÃO	CONNECTION	CONEXION
31	033212P1		**2**	BRAÇADEIRA	CLAMP	ABRAZADERA
32	063213P1		**1**	TUBO	PIPE	CANO
33	3411940M91		**2**	CONEXÃO	CONNECTION	CONEXION
34	3148223M1		**4**	BRAÇADEIRA	CLAMP	ABRAZADERA
35	339617X1		**1**	PORCA	NUT	TUERCA
36	3585143M1		**2**	BRAÇADEIRA	CLAMP	ABRAZADERA
37	3146897M1		**1**	REFORÇO	REINFORCEMENT	REFUERZO
38	353685X1		**1**	PARAFUSO	BOLT	PERNO
39	353446X1		**1**	ARRUELA	WASHER	ARANDELA
40	067905T1		**2**	MANGUEIRA	HOSE	FLEXIBLE
41	3412195M91		**1**	CONEXÃO	CONNECTION	CONEXION
42	391979X1		**8**	PARAFUSO	BOLT	PERNO
43	339375X1		**8**	ARRUELA	WASHER	ARANDELA

Direção Hidrostática
Hydrostatic Steering
Direccion Hidrostática

4 Rodas Motrizes
4 Wheels Drive
4 Ruedas Motriz

70-100

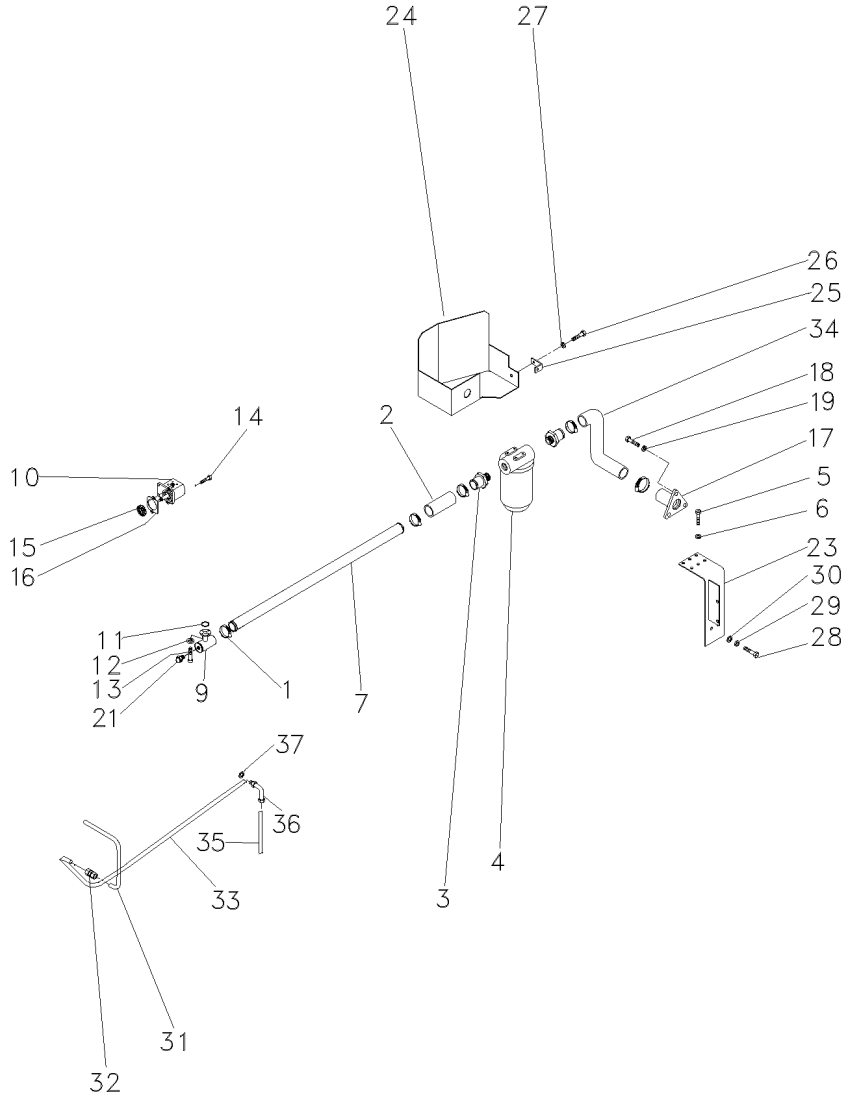

1	490802M1	**6**	BRAÇADEIRA	CLAMP	ABRAZADERA
2	036732P1	**2**	MANGUEIRA	HOSE	FLEXIBLE
3	020529P1	**2**	CONEXÃO	CONNECTION	CONEXION
4	020388T2	**1**	CJ. FILTRO	KIT, FILTER	JUEGO FILTRO
5	353677X1	**4**	PARAFUSO	BOLT	PERNO
6	353446X1	**4**	ARRUELA	WASHER	ARANDELA
7	063325P1	**1**	TUBO	PIPE	CANO
9	039478S1	**1**	FLANGE	FLANGE	PLETINA
10	052207T1	**1**	BOMBA HIDRÁULICA	HYDRAULIC PUMP	BOMBA HIDRAULICA
11	3585217M1	**1**	ANEL "O"	O RING	JUNTA TORICA
12	339375X1	**8**	ARRUELA	WASHER	ARANDELA
13	391979X1	**8**	PARAFUSO	BOLT	PERNO
14	362443X1	**1**	PARAFUSO	BOLT	PERNO
15	3412000M1	**1**	ENGRENAGEM	GEAR	ENGRANAJE
16	1687018M2	**1**	JUNTA	GASKET	EMPAQUETADURA.
17	020380S1	**1**	FLANGE	FLANGE	PLETINA
18	353691X1	**3**	PARAFUSO	BOLT	PERNO
19	353434X1	**3**	ARRUELA	WASHER	ARANDELA
21	835087M91	**1**	BUJÃO	PLUG	TAPON
23	051323S1	**1**	SUPORTE	BRACKET	SOPORTE
24	051326S1	**1**	PROTEÇÃO	GUARD	DEFENSA
25	051330P1	**1**	SUPORTE	BRACKET	SOPORTE
26	353651X1	**1**	PARAFUSO	BOLT	PERNO
27	353434X1	**1**	ARRUELA	WASHER	ARANDELA
28	354276X1	**1**	PARAFUSO	BOLT	PERNO
29	353439X1	**1**	ARRUELA	WASHER	ARANDELA
30	353758X1	**1**	ARRUELA	WASHER	ARANDELA
31	051962P1	**1**	TUBO	PIPE	CANO
32	3412195M91	**1**	CONEXÃO	CONNECTION	CONEXION
33	065106P1	**1**	TUBO	PIPE	CANO
34	051320P1	**1**	MANGUEIRA	HOSE	FLEXIBLE
35	065103P1	**1**	TUBO	PIPE	CANO
36	6203985M1	**1**	CONEXÃO	CONNECTION	CONEXION
37	390855X1	**1**	ARRUELA	WASHER	ARANDELA

Direção E Controle Remoto Remote Control And Steering Dirección Y Controle Remoto	4 Rm 4 Wd 4 Rm	70-105	Estreito Narrow Estrecho

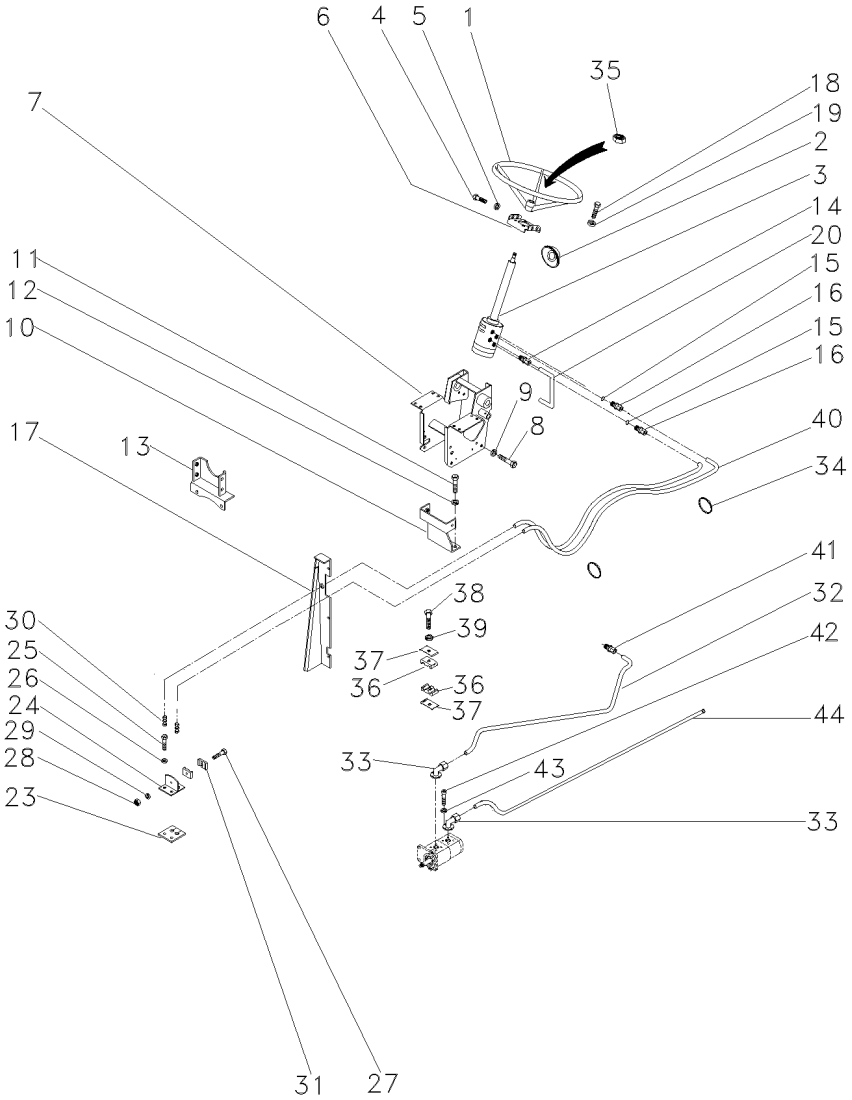

1	040341T1		1	VOLANTE	FLYWHEEL	VOLANTE
2	2801323M1		1	COLAR	COLLAR	COLLAR
3	047157N1		1	UN. HIDROSTÁTICA	STEERING UNIT	UNIDAD DIRECCION
4	353691X1		2	PARAFUSO	BOLT	PERNO
4	353897X1		2	PARAFUSO	BOLT	PERNO
5	353434X1	▶	4	ARRUELA	WASHER	ARANDELA
6	047181S1		1	SUPORTE	BRACKET	SOPORTE
7	047174S1		1	ESTRUTURA	STRUCTURE	ESTRUCTURA
8	339451X1		2	PARAFUSO	BOLT	PERNO
9	339376X1		2	ARRUELA	WASHER	ARANDELA
10	033922S1		1	SUPORTE	BRACKET	SOPORTE
11	353698X1		2	PARAFUSO	BOLT	PERNO
12	353432X1		2	ARRUELA	WASHER	ARANDELA
13	033927S1		1	SUPORTE	BRACKET	SOPORTE
14	047154T1		2	CONEXÃO	CONNECTION	CONEXION
15	1441115X1		2	ANEL "O"	O RING	JUNTA TORICA
16	047155T1		2	CONEXÃO	CONNECTION	CONEXION
17	067683S1	◀	1	PAINEL	PANEL	PANEL
17	067686S1	▶	1	PAINEL	PANEL	PANEL
17	391074X1		8	PARAFUSO	BOLT	PERNO
17	355618X1		8	ARRUELA	WASHER	ARANDELA
17	339375X1		8	ARRUELA	WASHER	ARANDELA
18	339814X1		4	PARAFUSO	BOLT	PERNO
19	339376X1		4	ARRUELA	WASHER	ARANDELA
20	063216P1		1	TUBO	PIPE,OIL	MANGUITO ACEITE
23	3585072M1		1	PROTETOR	PROTECTOR	PROTECTOR
24	3585070M91		1	SUPORTE	BRACKET	SOPORTE
25	353691X1		2	PARAFUSO	BOLT	PERNO
26	353434X1		2	ARRUELA	WASHER	ARANDELA
27	3468414M1		1	PARAFUSO	BOLT	PERNO
28	339030X1		1	PORCA	NUT	TUERCA
29	339375X1		1	ARRUELA	WASHER	ARANDELA
30	3412001M91		2	CONEXÃO	CONNECTION	CONEXION
31	033212P1		2	BRAÇADEIRA	CLAMP	ABRAZADERA
32	063213P1		1	TUBO	PIPE	CANO
33	3411940M91		2	CONEXÃO	CONNECTION	CONEXION
34	3148223M1		4	BRAÇADEIRA	CLAMP	ABRAZADERA
35	339617X1		1	PORCA	NUT	TUERCA
36	3585143M1		2	BRAÇADEIRA	CLAMP	ABRAZADERA
37	3146897M1		1	REFORÇO	REINFORCEMENT	REFUERZO
38	353685X1		1	PARAFUSO	BOLT	PERNO
39	353446X1		1	ARRUELA	WASHER	ARANDELA
40	067905T1		2	MANGUEIRA	HOSE	FLEXIBLE
41	3412195M91		1	CONEXÃO	CONNECTION	CONEXION
42	391979X1		8	PARAFUSO	BOLT	PERNO
43	339375X1		8	ARRUELA	WASHER	ARANDELA
44	063323P1		1	TUBO	PIPE,OIL	MANGUITO ACEITE

Direção E Controle Remoto	4 Rm
Remote Control And Steering	4 Wd
Dirección Y Controle Remoto	4 Rm

70-110

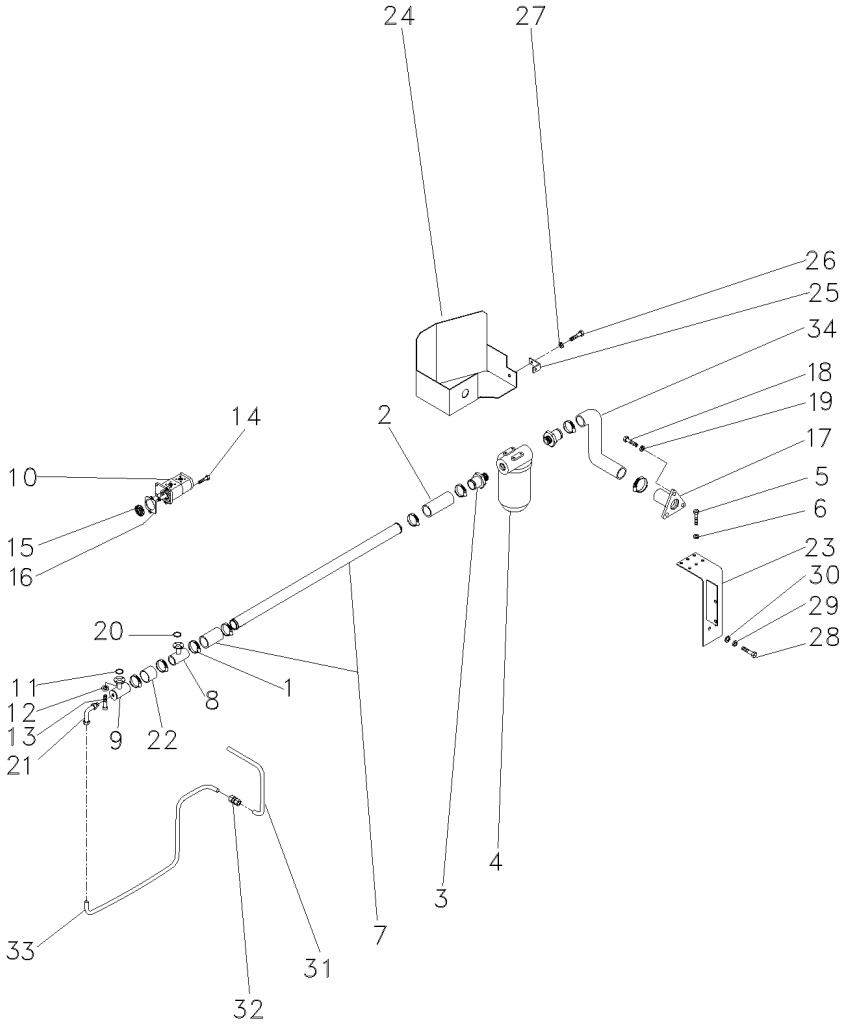

1	490802M1	**8**	BRAÇADEIRA	CLAMP	ABRAZADERA
2	036732P1	**2**	MANGUEIRA	HOSE	FLEXIBLE
3	020529P1	**2**	CONEXÃO	CONNECTION	CONEXION
4	020388T2	**1**	CJ. FILTRO	KIT, FILTER	JUEGO FILTRO
5	353677X1	**4**	PARAFUSO	BOLT	PERNO
6	353446X1	**4**	ARRUELA	WASHER	ARANDELA
7	058976P1	**1**	TUBO	TUBE	TUBO
8	039479S1	**1**	FLANGE	FLANGE	PLETINA
9	039478S1	**1**	FLANGE	FLANGE	PLETINA
10	052107T1	**1**	BOMBA HIDRÁULICA	HYDRAULIC PUMP	BOMBA HIDRAULICA
11	3585217M1	**2**	ANEL "O"	O RING	JUNTA TORICA
12	339375X1	**16**	ARRUELA	WASHER	ARANDELA
13	391979X1	**16**	PARAFUSO	BOLT	PERNO
14	362443X1	**1**	PARAFUSO	BOLT	PERNO
15	3412000M1	**1**	ENGRENAGEM	GEAR	ENGRANAJE
16	1687018M2	**1**	JUNTA	GASKET	EMPAQUETADURA.
17	020380S1	**1**	FLANGE	FLANGE	PLETINA
18	353691X1	**3**	PARAFUSO	BOLT	PERNO
19	353434X1	**3**	ARRUELA	WASHER	ARANDELA
20	3585217M1	**2**	ANEL "O"	O RING	JUNTA TORICA
21	3412604M91	**1**	CONEXÃO	CONNECTION	CONEXION
22	039509P1	**1**	MANGUEIRA	HOSE	FLEXIBLE
23	051323S1	**1**	SUPORTE	BRACKET	SOPORTE
24	051326S1	**1**	PROTEÇÃO	GUARD	DEFENSA
25	051330P1	**1**	SUPORTE	BRACKET	SOPORTE
26	353651X1	**1**	PARAFUSO	BOLT	PERNO
27	353434X1	**1**	ARRUELA	WASHER	ARANDELA
28	354276X1	**1**	PARAFUSO	BOLT	PERNO
29	353439X1	**1**	ARRUELA	WASHER	ARANDELA
30	353758X1	**1**	ARRUELA	WASHER	ARANDELA
31	051962P1	**1**	TUBO	PIPE	CANO
32	3412195M91	**1**	CONEXÃO	CONNECTION	CONEXION
33	051963P1	**1**	CJ. TUBO	TUBE ASSY	CONJ.DE TUBO
34	051320P1	**1**	MANGUEIRA	HOSE	FLEXIBLE

Direção E Controle Remoto Remote Control And Steering Dirección Y Controle Remoto	4 Rm 4 Wd 4 Rm	70-115	Estreito Narrow Estrecho

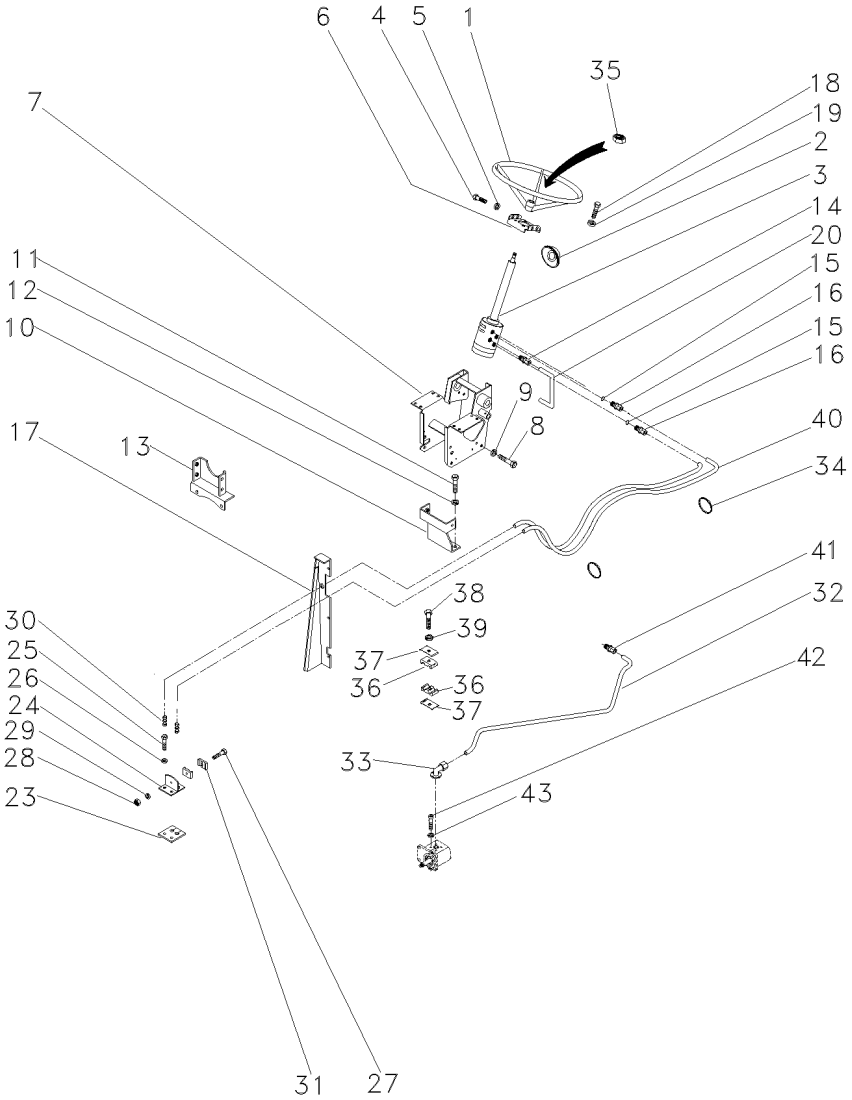

1	040341T1		1 VOLANTE	FLYWHEEL	VOLANTE
2	2801323M1		1 COLAR	COLLAR	COLLAR
3	047157N1		1 UN. HIDROSTÁTICA	STEERING UNIT	UNIDAD DIRECCION
4	353691X1		2 PARAFUSO	BOLT	PERNO
4	353897X1		2 PARAFUSO	BOLT	PERNO
5	353434X1		4 ARRUELA	WASHER	ARANDELA
6	047181S1		1 SUPORTE	BRACKET	SOPORTE
7	047174S1		1 ESTRUTURA	STRUCTURE	ESTRUCTURA
8	339451X1		2 PARAFUSO	BOLT	PERNO
9	339376X1		2 ARRUELA	WASHER	ARANDELA
10	033922S1		1 SUPORTE	BRACKET	SOPORTE
11	353698X1		2 PARAFUSO	BOLT	PERNO
12	353432X1		2 ARRUELA	WASHER	ARANDELA
13	033927S1		1 SUPORTE	BRACKET	SOPORTE
14	047154T1		2 CONEXÃO	CONNECTION	CONEXION
15	1441115X1		2 ANEL "O"	O RING	JUNTA TORICA
16	047155T1		2 CONEXÃO	CONNECTION	CONEXION
17	067683S1	◀	1 PAINEL	PANEL	PANEL
17	067686S1	▶	1 PAINEL	PANEL	PANEL
17	391074X1		8 PARAFUSO	BOLT	PERNO
17	355617X1		8 ARRUELA	WASHER	ARANDELA
17	339375X1		8 ARRUELA	WASHER	ARANDELA
18	339814X1		4 PARAFUSO	BOLT	PERNO
19	339376X1		4 ARRUELA	WASHER	ARANDELA
20	063216P1		1 TUBO	PIPE,OIL	MANGUITO ACEITE
23	3585072M1		1 PROTETOR	PROTECTOR	PROTECTOR
24	3585070M91		1 SUPORTE	BRACKET	SOPORTE
25	353691X1		2 PARAFUSO	BOLT	PERNO
26	353434X1		2 ARRUELA	WASHER	ARANDELA
27	3468414M1		1 PARAFUSO	BOLT	PERNO
28	339030X1		1 PORCA	NUT	TUERCA
29	339375X1		1 ARRUELA	WASHER	ARANDELA
30	3412001M91		2 CONEXÃO	CONNECTION	CONEXION
31	033212P1		2 BRAÇADEIRA	CLAMP	ABRAZADERA
32	063213P1		1 TUBO	PIPE	CANO
33	3411940M91		2 CONEXÃO	CONNECTION	CONEXION
34	3148223M1		4 BRAÇADEIRA	CLAMP	ABRAZADERA
35	339617X1		1 PORCA	NUT	TUERCA
36	3585143M1		2 BRAÇADEIRA	CLAMP	ABRAZADERA
37	3146897M1		1 REFORÇO	REINFORCEMENT	REFUERZO
38	353685X1		1 PARAFUSO	BOLT	PERNO
39	353446X1		1 ARRUELA	WASHER	ARANDELA
40	067905T1		2 MANGUEIRA	HOSE	FLEXIBLE
41	3412195M91		1 CONEXÃO	CONNECTION	CONEXION
42	391979X1		8 PARAFUSO	BOLT	PERNO
43	339375X1		8 ARRUELA	WASHER	ARANDELA

Direção E Controle Remoto Remote Control And Steering Dirección Y Controle Remoto	4 Rm 4 Wd 4 Rm	70-120

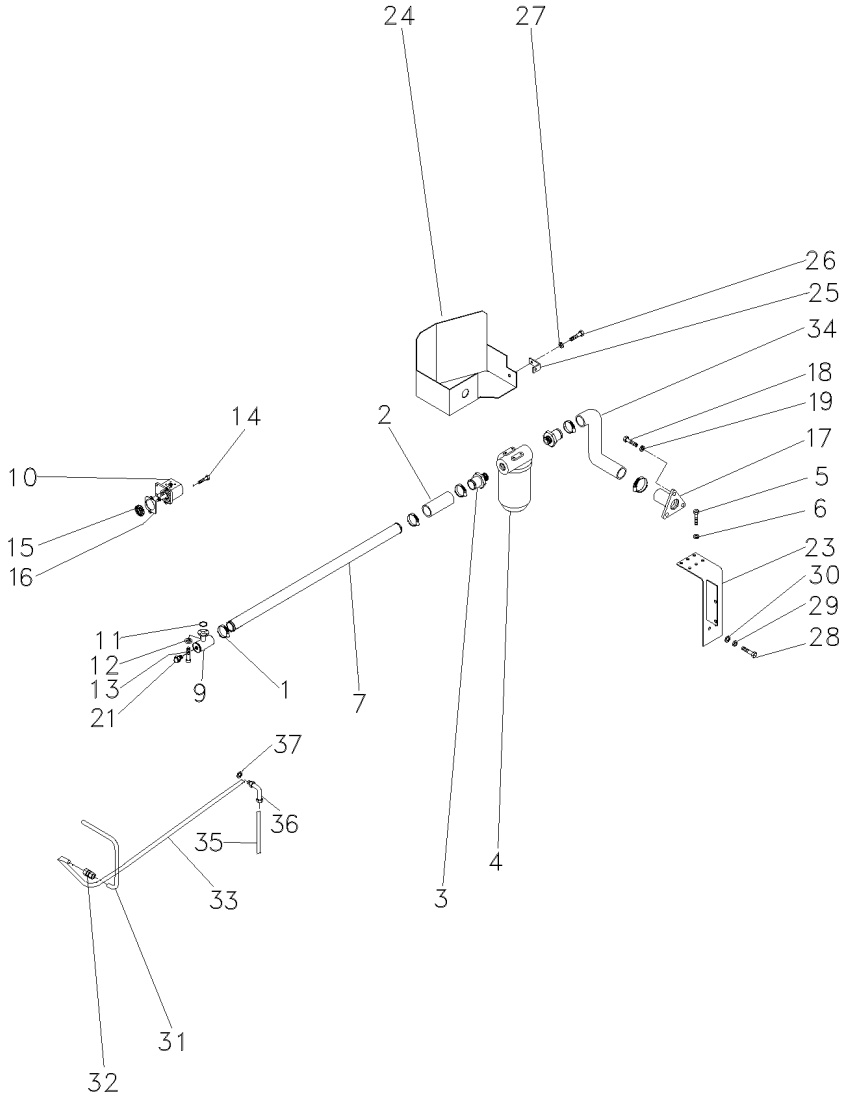

1	490802M1	**6**	BRAÇADEIRA	CLAMP	ABRAZADERA
2	036732P1	**2**	MANGUEIRA	HOSE	FLEXIBLE
3	020529P1	**2**	CONEXÃO	CONNECTION	CONEXION
4	020388T2	**1**	CJ. FILTRO	KIT, FILTER	JUEGO FILTRO
5	353677X1	**4**	PARAFUSO	BOLT	PERNO
6	353446X1	**4**	ARRUELA	WASHER	ARANDELA
7	063325P1	**1**	TUBO	PIPE	CANO
9	039478S1	**1**	FLANGE	FLANGE	PLETINA
10	052207T1	**1**	BOMBA HIDRÁULICA	HYDRAULIC PUMP	BOMBA HIDRAULICA
11	3585217M1	**1**	ANEL "O"	O RING	JUNTA TORICA
12	339375X1	**8**	ARRUELA	WASHER	ARANDELA
13	391979X1	**8**	PARAFUSO	BOLT	PERNO
14	362443X1	**1**	PARAFUSO	BOLT	PERNO
15	3412000M1	**1**	ENGRENAGEM	GEAR	ENGRANAJE
16	1687018M2	**1**	JUNTA	GASKET	EMPAQUETADURA.
17	020380S1	**1**	FLANGE	FLANGE	PLETINA
18	353691X1	**3**	PARAFUSO	BOLT	PERNO
19	353434X1	**3**	ARRUELA	WASHER	ARANDELA
21	835087M91	**1**	BUJÃO	PLUG	TAPON
23	051323S1	**1**	SUPORTE	BRACKET	SOPORTE
24	051326S1	**1**	PROTEÇÃO	GUARD	DEFENSA
25	051330P1	**1**	SUPORTE	BRACKET	SOPORTE
26	353651X1	**1**	PARAFUSO	BOLT	PERNO
27	353434X1	**1**	ARRUELA	WASHER	ARANDELA
28	354276X1	**1**	PARAFUSO	BOLT	PERNO
29	353439X1	**1**	ARRUELA	WASHER	ARANDELA
30	353758X1	**1**	ARRUELA	WASHER	ARANDELA
31	051962P1	**1**	TUBO	PIPE	CANO
32	3412195M91	**1**	CONEXÃO	CONNECTION	CONEXION
33	065107P1	**1**	TUBO	PIPE,OIL	MANGUITO ACEITE
34	051320P1	**1**	MANGUEIRA	HOSE	FLEXIBLE
35	065103P1	**1**	TUBO	PIPE	CANO
36	6203985M1	**1**	CONEXÃO	CONNECTION	CONEXION
37	390855X1	**1**	ARRUELA	WASHER	ARANDELA

Direção E Controle Remoto **Remote Control And Steering** **Dirección Y Controle Remoto**	**4 Rm** **4 Wd** **4 Rm**	**70-125**	**Estreito** **Narrow** **Estrecho**

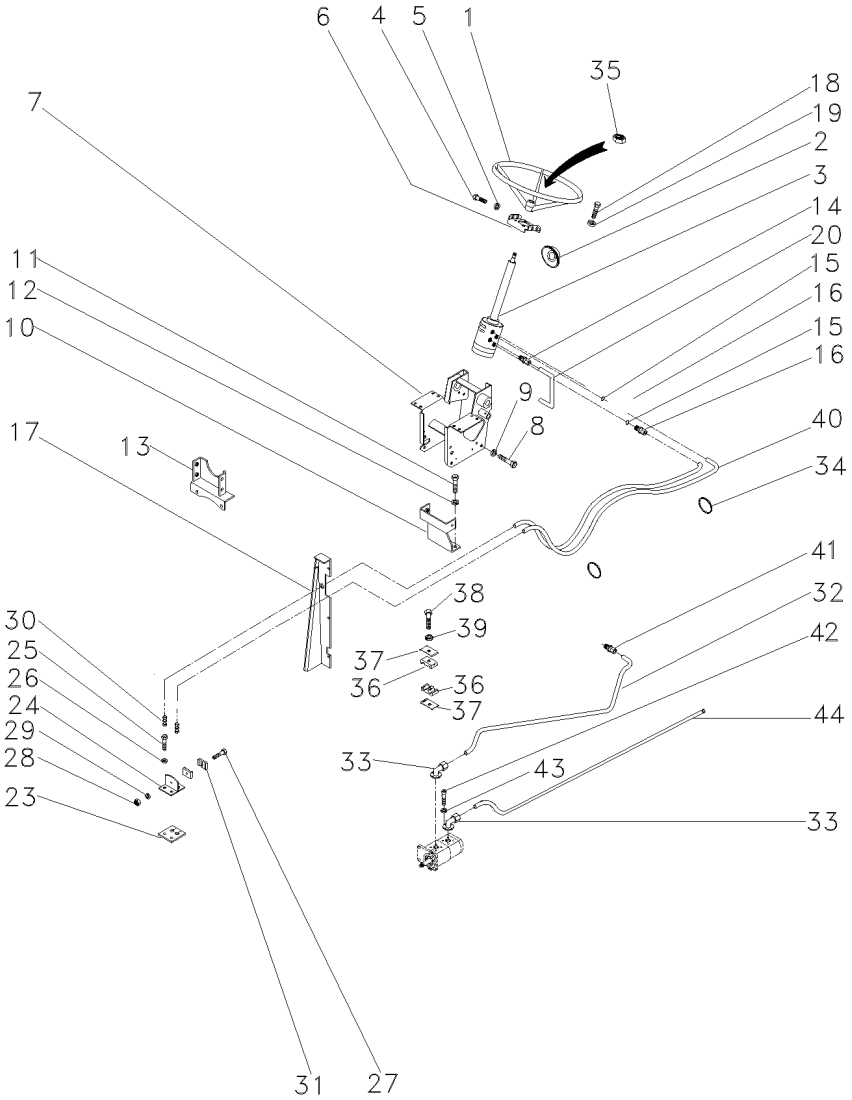

1	040341T1	**1**	VOLANTE	FLYWHEEL	VOLANTE
2	2801323M1	**1**	COLAR	COLLAR	COLLAR
3	047157N1	**1**	UN. HIDROSTÁTICA	STEERING UNIT	UNIDAD DIRECCION
4	353691X1	**2**	PARAFUSO	BOLT	PERNO
4	353897X1	**2**	PARAFUSO	BOLT	PERNO
5	353434X1	**4**	ARRUELA	WASHER	ARANDELA
6	047181S1	**1**	SUPORTE	BRACKET	SOPORTE
7	047174S1	**1**	ESTRUTURA	STRUCTURE	ESTRUCTURA
8	339451X1	**2**	PARAFUSO	BOLT	PERNO
9	339376X1	**2**	ARRUELA	WASHER	ARANDELA
10	033922S1	**1**	SUPORTE	BRACKET	SOPORTE
11	353698X1	**2**	PARAFUSO	BOLT	PERNO
12	353432X1	**2**	ARRUELA	WASHER	ARANDELA
13	033927S1	**1**	SUPORTE	BRACKET	SOPORTE
14	047154T1	**2**	CONEXÃO	CONNECTION	CONEXION
15	1441115X1	**2**	ANEL "O"	O RING	JUNTA TORICA
16	047155T1	**2**	CONEXÃO	CONNECTION	CONEXION
17	067683S1 ◀	**1**	PAINEL	PANEL	PANEL
17	067686S1 ▶	**1**	PAINEL	PANEL	PANEL
17	391074X1	**8**	PARAFUSO	BOLT	PERNO
17	355617X1	**8**	ARRUELA	WASHER	ARANDELA
17	339375X1	**8**	ARRUELA	WASHER	ARANDELA
18	339814X1	**4**	PARAFUSO	BOLT	PERNO
19	339376X1	**4**	ARRUELA	WASHER	ARANDELA
20	063216P1	**1**	TUBO	PIPE,OIL	MANGUITO ACEITE
23	3585072M1	**1**	PROTETOR	PROTECTOR	PROTECTOR
24	3585070M91	**1**	SUPORTE	BRACKET	SOPORTE
25	353691X1	**2**	PARAFUSO	BOLT	PERNO
26	353434X1	**2**	ARRUELA	WASHER	ARANDELA
27	3468414M1	**1**	PARAFUSO	BOLT	PERNO
28	339030X1	**1**	PORCA	NUT	TUERCA
29	339375X1	**1**	ARRUELA	WASHER	ARANDELA
30	3412001M91	**2**	CONEXÃO	CONNECTION	CONEXION
31	033212P1	**2**	BRAÇADEIRA	CLAMP	ABRAZADERA
32	048840P1	**1**	TUBO	PIPE	CANO
33	3411940M91	**2**	CONEXÃO	CONNECTION	CONEXION
34	3148223M1	**4**	BRAÇADEIRA	CLAMP	ABRAZADERA
35	339617X1	**1**	PORCA	NUT	TUERCA
36	3585143M1	**2**	BRAÇADEIRA	CLAMP	ABRAZADERA
37	3146897M1	**1**	REFORÇO	REINFORCEMENT	REFUERZO
38	353685X1	**1**	PARAFUSO	BOLT	PERNO
39	353446X1	**1**	ARRUELA	WASHER	ARANDELA
40	067905T1	**2**	MANGUEIRA	HOSE	FLEXIBLE
41	3412195M91	**1**	CONEXÃO	CONNECTION	CONEXION
42	391979X1	**8**	PARAFUSO	BOLT	PERNO
43	339375X1	**8**	ARRUELA	WASHER	ARANDELA
44	063213P1	**1**	TUBO	PIPE	CANO

Direção E Controle Remoto	4 Rm
Remote Control And Steering	4 Wd
Dirección Y Controle Remoto	4 Rm

70-130

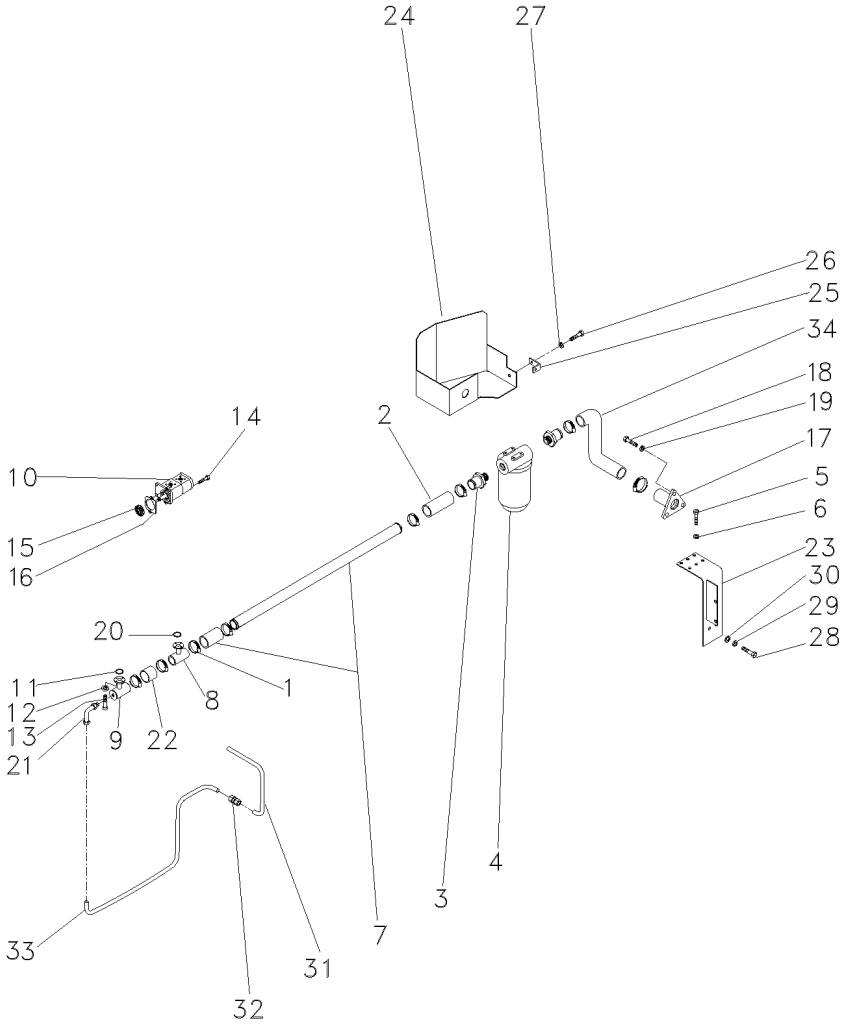

1	490802M1	**8**	BRAÇADEIRA	CLAMP	ABRAZADERA
2	036732P1	**2**	MANGUEIRA	HOSE	FLEXIBLE
3	020529P1	**2**	CONEXÃO	CONNECTION	CONEXION
4	020388T2	**1**	CJ. FILTRO	KIT, FILTER	JUEGO FILTRO
5	353677X1	**4**	PARAFUSO	BOLT	PERNO
6	353446X1	**4**	ARRUELA	WASHER	ARANDELA
7	063198P1	**1**	TUBO	PIPE,OIL	MANGUITO ACEITE
8	039479S1	**1**	FLANGE	FLANGE	PLETINA
9	039478S1	**1**	FLANGE	FLANGE	PLETINA
10	052107T1	**1**	BOMBA HIDRÁULICA	HYDRAULIC PUMP	BOMBA HIDRAULICA
11	3585217M1	**2**	ANEL "O"	O RING	JUNTA TORICA
12	339375X1	**16**	ARRUELA	WASHER	ARANDELA
13	391979X1	**16**	PARAFUSO	BOLT	PERNO
14	362443X1	**1**	PARAFUSO	BOLT	PERNO
15	3412000M1	**1**	ENGRENAGEM	GEAR	ENGRANAJE
16	1687018M2	**1**	JUNTA	GASKET	EMPAQUETADURA.
17	020380S1	**1**	FLANGE	FLANGE	PLETINA
18	353691X1	**3**	PARAFUSO	BOLT	PERNO
19	353434X1	**3**	ARRUELA	WASHER	ARANDELA
20	3585217M1	**1**	ANEL "O"	O RING	JUNTA TORICA
21	3412604M91	**1**	CONEXÃO	CONNECTION	CONEXION
22	039509P1	**1**	MANGUEIRA	HOSE	FLEXIBLE
23	051323S1	**1**	SUPORTE	BRACKET	SOPORTE
24	051326S1	**1**	PROTEÇÃO	GUARD	DEFENSA
25	051330P1	**1**	SUPORTE	BRACKET	SOPORTE
26	353651X1	**1**	PARAFUSO	BOLT	PERNO
27	353434X1	**1**	ARRUELA	WASHER	ARANDELA
28	354276X1	**1**	PARAFUSO	BOLT	PERNO
29	353439X1	**1**	ARRUELA	WASHER	ARANDELA
30	353758X1	**1**	ARRUELA	WASHER	ARANDELA
31	051962P1	**1**	TUBO	PIPE	CANO
32	3412195M91	**1**	CONEXÃO	CONNECTION	CONEXION
33	051963P1	**1**	CJ. TUBO	TUBE ASSY	CONJ.DE TUBO
34	051320P1	**1**	MANGUEIRA	HOSE	FLEXIBLE

Kit Danfoss
Kit Danfoss
Kit Danfoss

70-135

2 Rodas Motrizes
2 Wheels Drive
2 Ruedas Motriz

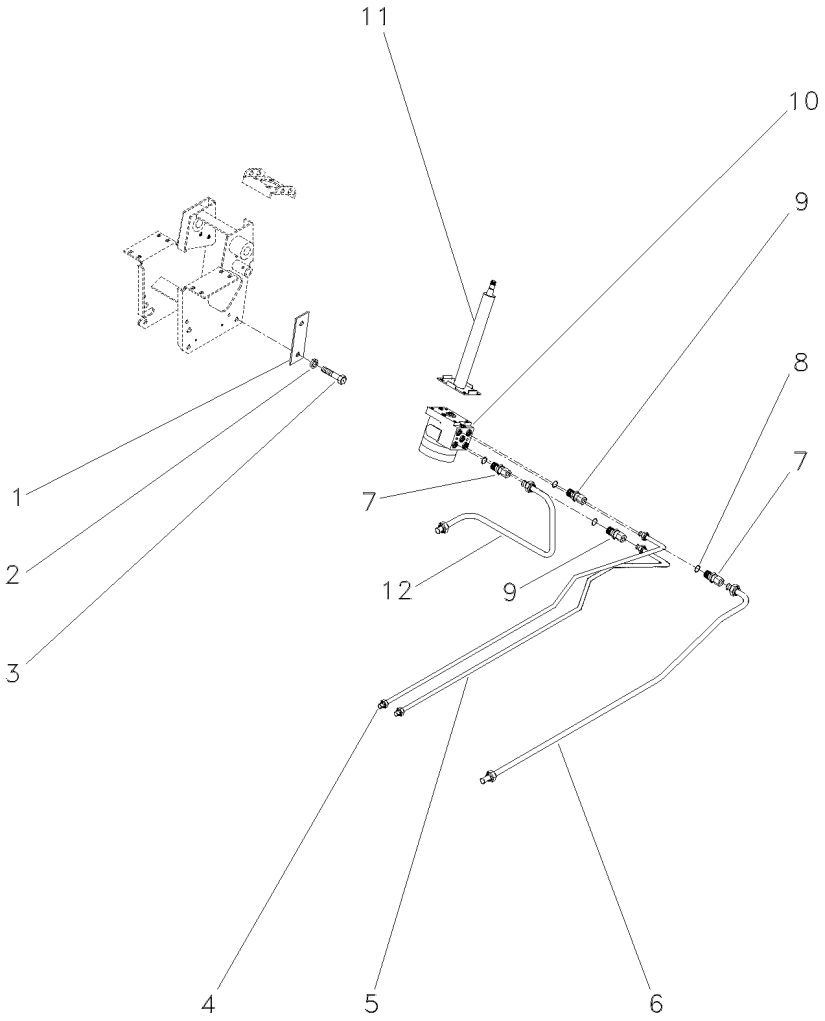

1	052148R1		**1**	REFORÇO	REINFORCEMENT	REFUERZO
2	339376X1		**4**	ARRUELA	WASHER	ARANDELA
3	339814X1		**4**	PARAFUSO	BOLT	PERNO
4	047333N1	◀	**1**	TUBO	PIPE	CANO
5	047334N1	▶	**1**	CJ. TUBO	KIT, PIPE	JUEGO CANO
6	047332N1		**1**	CJ. TUBO	KIT, PIPE	JUEGO CANO
7	3019384X1		**2**	CONEXÃO	CONNECTION	CONEXION
8	1441115X1		**4**	ANEL "O"	O RING	JUNTA TORICA
9	3019602X1		**2**	CONEXÃO	CONNECTION	CONEXION
10	047161T1		**1**	UN. HIDROSTÁTICA	STEERING UNIT	UNIDAD DIRECCION
11	047811T1		**1**	COLUNA DIREÇÃO	STEERING COLUMN	COLUMNA DIRECC
12	047331N1		**1**	TUBO	PIPE	CANO

Kit Danfoss
Kit Danfoss
Kit Danfoss

70-140

4 Rodas Motrizes
4 Wheels Drive
4 Ruedas Motriz

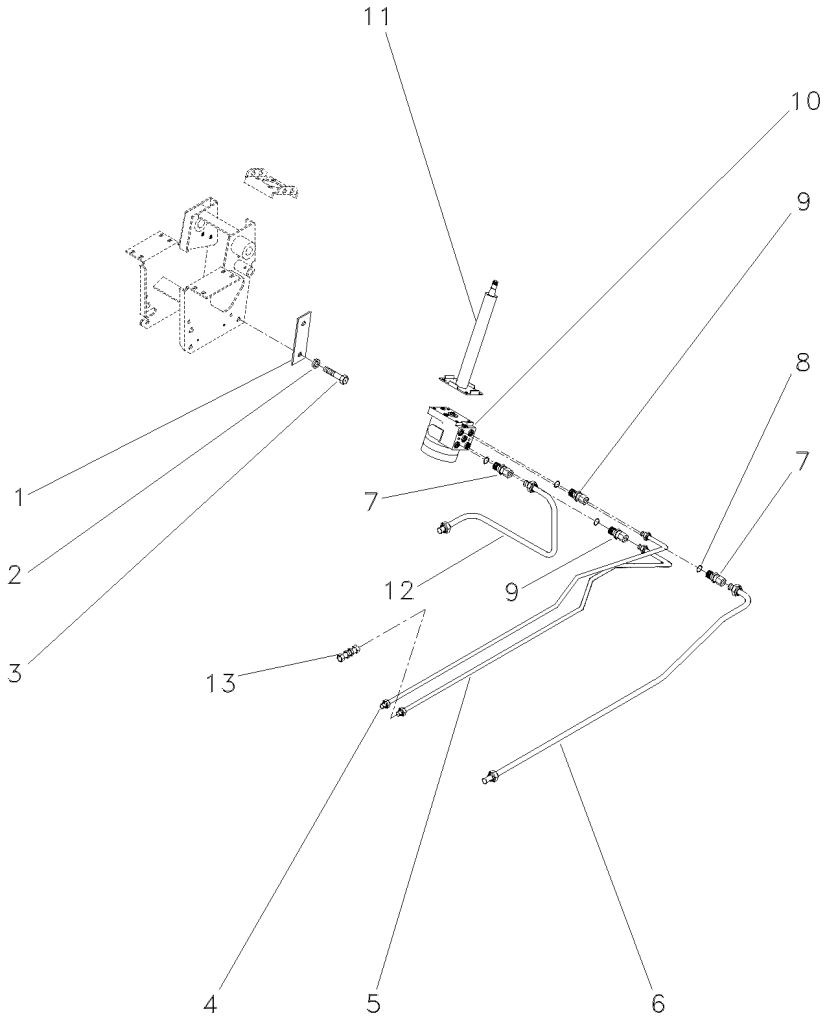

1	052148R1		**1**	REFORÇO	REINFORCEMENT	REFUERZO
2	339376X1		**4**	ARRUELA	WASHER	ARANDELA
3	339814X1		**4**	PARAFUSO	BOLT	PERNO
4	047355P1	◀	**1**	TUBO	PIPE	CANO
5	047360P1	▶	**1**	TUBO	PIPE	CANO
6	047332N1		**1**	CJ. TUBO	KIT, PIPE	JUEGO CANO
7	3019384X1		**2**	CONEXÃO	CONNECTION	CONEXION
8	1441115X1		**2**	ANEL "O"	O RING	JUNTA TORICA
9	047155T1		**2**	CONEXÃO	CONNECTION	CONEXION
10	047153T1		**1**	UN. HIDROSTÁTICA	STEERING UNIT	UNIDAD DIRECCION
11	047811T1		**1**	COLUNA DIREÇÃO	STEERING COLUMN	COLUMNA DIRECC
12	047331N1		**1**	TUBO	PIPE	CANO
13	3412001M91		**1**	CONEXÃO	CONNECTION	CONEXION

Kit Danfoss
Kit Danfoss
Kit Danfoss

70-145

4 Rodas Motrizes - Estreito
4 Wheels Drive - Narrow
4 Ruedas Motriz - Estrecho

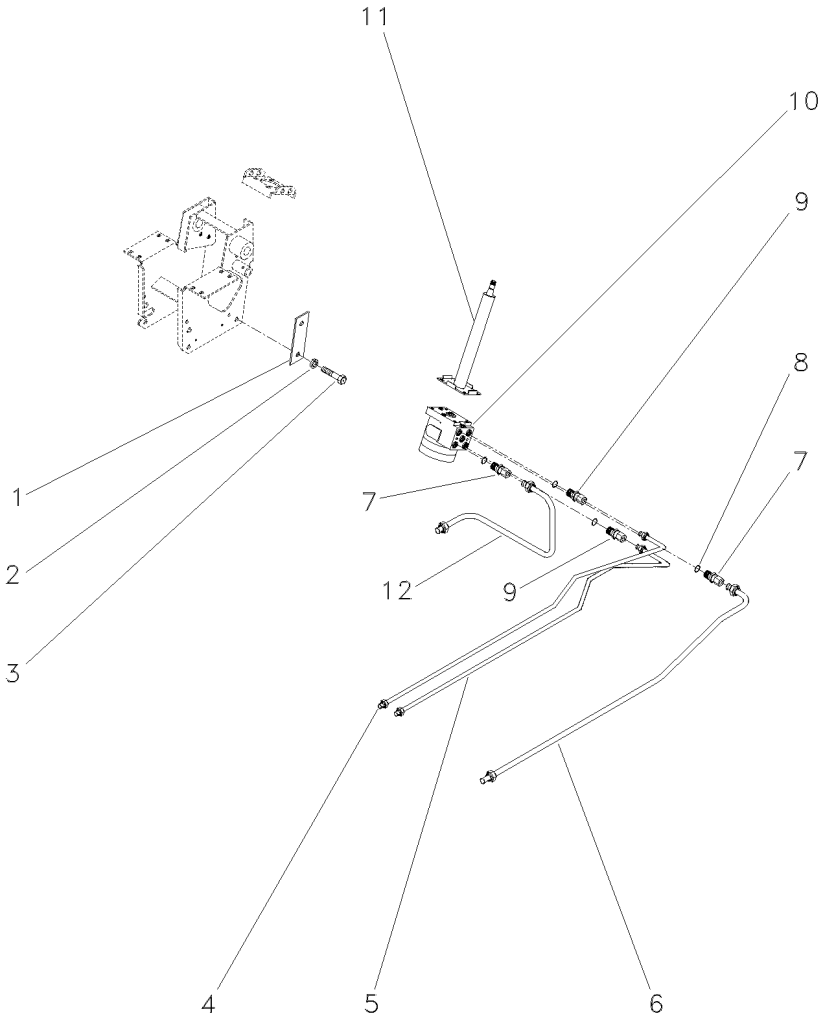

1	052148R1		**1**	REFORÇO	REINFORCEMENT	REFUERZO
2	339376X1		**4**	ARRUELA	WASHER	ARANDELA
3	339814X1		**4**	PARAFUSO	BOLT	PERNO
4	047355P1	◀	**1**	TUBO	PIPE	CANO
5	047360P1	▶	**1**	TUBO	PIPE	CANO
6	047332N1		**1**	CJ. TUBO	KIT, PIPE	JUEGO CANO
7	3019384X1		**2**	CONEXÃO	CONNECTION	CONEXION
8	1441115X1		**2**	ANEL "O"	O RING	JUNTA TORICA
9	047155T1		**2**	CONEXÃO	CONNECTION	CONEXION
10	047158T1		**1**	UN. HIDROSTÁTICA	STEERING UNIT	UNIDAD DIRECCION
11	047811T1		**1**	COLUNA DIREÇÃO	STEERING COLUMN	COLUMNA DIRECC
12	047331N1		**1**	TUBO	PIPE	CANO

Sistema De Direção System Of Direction Sistema De Dirección	Coluna E Hidrostática Column And Hidrostatic Columna E Hidrostatica	70-150	4 Rodas Motrizes 4 Wheels Drive 4 Ruedas Motriz

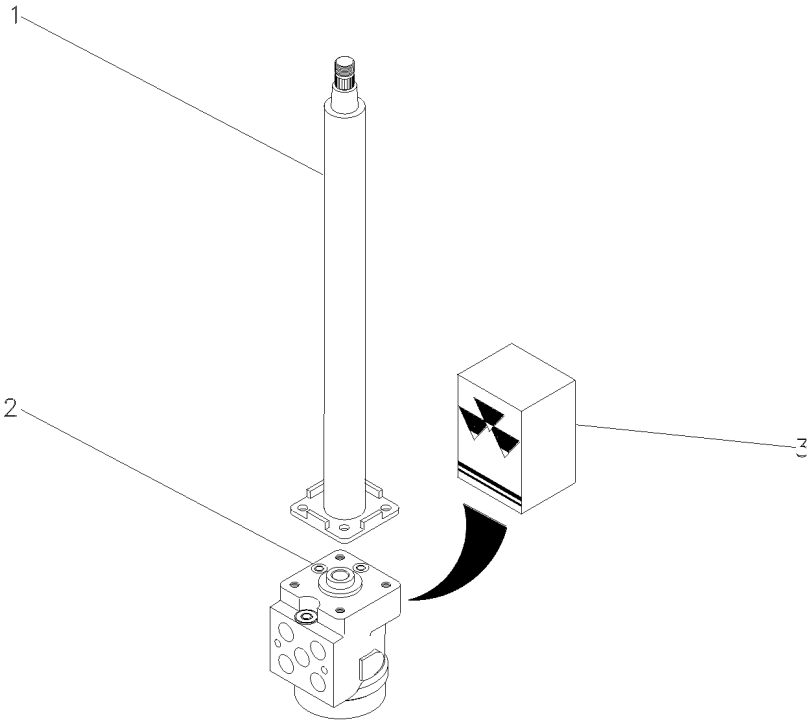

1	047811T1		**1**	COLUNA DIREÇÃO	STEERING COLUMN	COLUMNA DIRECC
2	047153T1		**1**	UN. HIDROSTÁTICA	STEERING UNIT	UNIDAD DIRECCION
3	048831R1		**1**	JG. REPARO	KIT, REPAIR	JUEGO REPARACION

Sistema De Direção System Of Direction Sistema De Dirección	Coluna E Hidrostática Column And Hidrostatic Columna E Hidrostatica	70-155	2 Rodas Motrizes 2 Wheels Drive 2 Ruedas Motriz

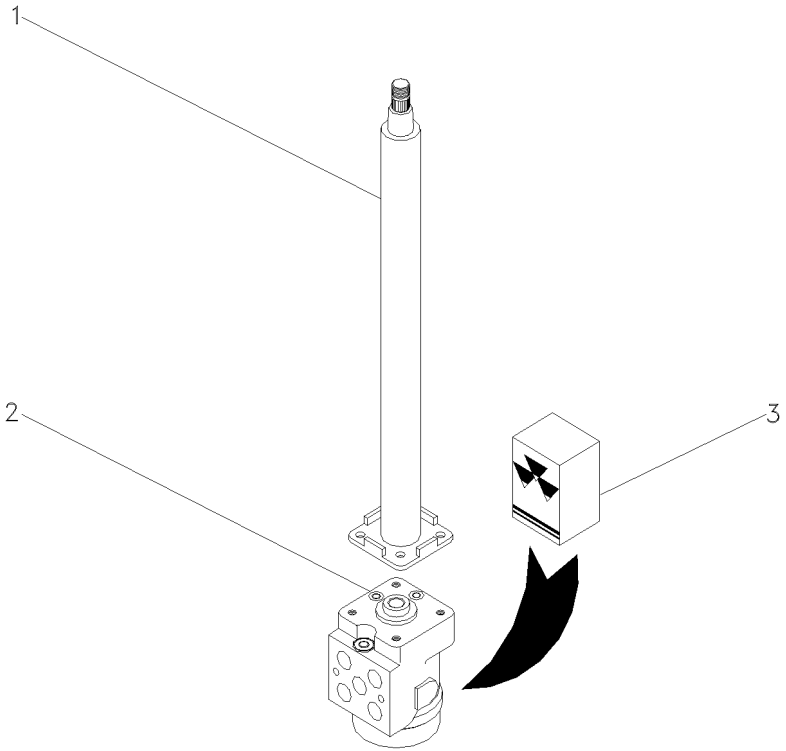

1	047811T1		**1**	COLUNA DIREÇÃO	STEERING COLUMN	COLUMNA DIRECC
2	047161T1		**1**	UN. HIDROSTÁTICA	STEERING UNIT	UNIDAD DIRECCION
3	048831R1		**1**	JG. REPARO	KIT, REPAIR	JUEGO REPARACION

Sistema De Direção System Of Direction Sistema De Dirección	Coluna E Hidrostática Column And Hidrostatic Columna E Hidrostatica	70-160	4 Rodas Motrizes 4 Wheels Drive 4 Ruedas Motriz

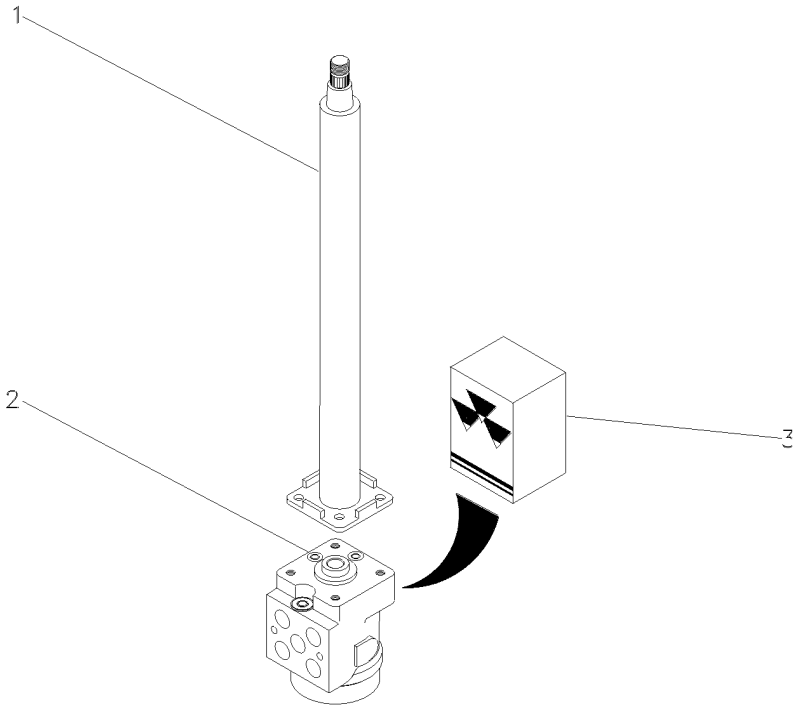

1	047811T1		**1**	COLUNA DIREÇÃO	STEERING COLUMN	COLUMNA DIRECC
2	047158T1		**1**	UN. HIDROSTÁTICA	STEERING UNIT	UNIDAD DIRECCION
3	048831R1		**1**	JG. REPARO	KIT, REPAIR	JUEGO REPARACION

Sistema De Direção System Of Direction Sistema De Dirección	Completo Complete Completo	70-165	2 Rodas Motrizes 2 Wheels Drive 2 Ruedas Motriz

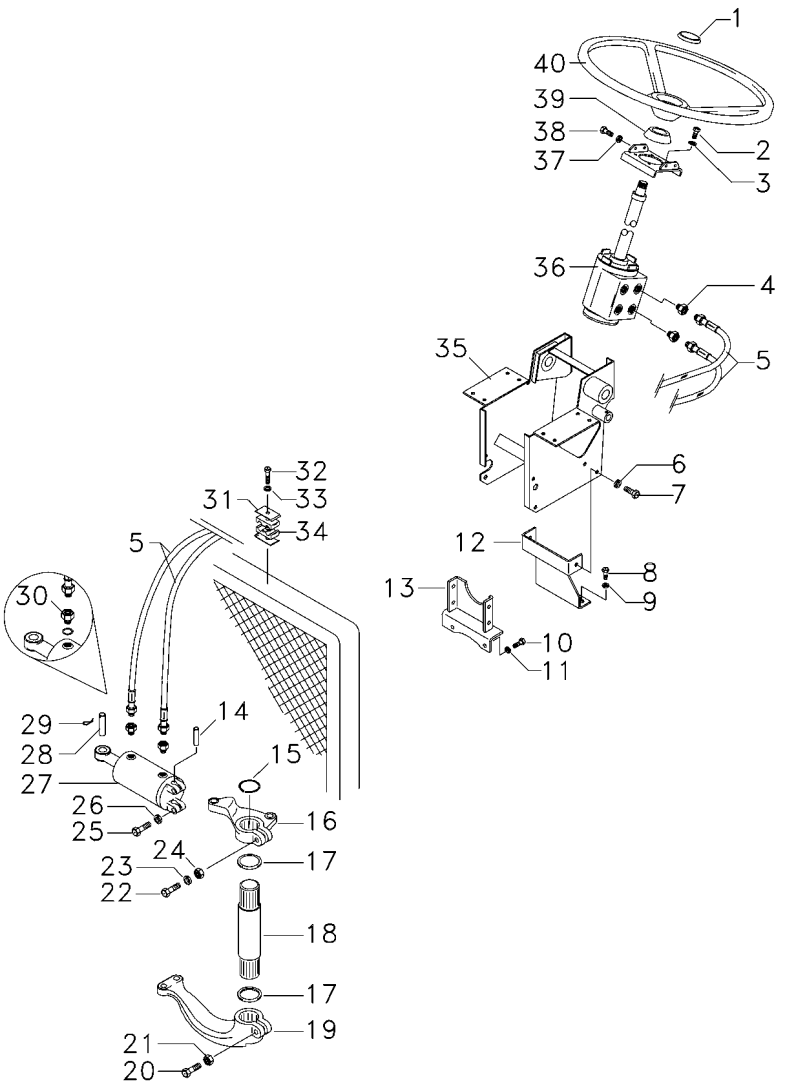

1	061181T1		1	EMBLEMA	EMBLEM	EMBLEMA
1	037892T1		1	TAMPA	COVER	CUBIERTA
2	339814X1		4	PARAFUSO	BOLT	PERNO
3	339376X1		4	ARRUELA	WASHER	ARANDELA
4	047154T1		2	CONEXÃO	CONNECTION	CONEXION
5	067905T1		2	MANGUEIRA	HOSE	FLEXIBLE
6	339376X1		1	ARRUELA	WASHER	ARANDELA
7	339451X1		2	PARAFUSO	BOLT	PERNO
8	353698X1		2	PARAFUSO	BOLT	PERNO
9	353432X1		2	ARRUELA	WASHER	ARANDELA
10	353698X1		2	PARAFUSO	BOLT	PERNO
11	353432X1		2	ARRUELA	WASHER	ARANDELA
12	033922S1		1	SUPORTE	BRACKET	SOPORTE
13	033927S1		1	SUPORTE	BRACKET	SOPORTE
14	489720M91	60-85 No	1	PINO	PIN	PASADOR
15	355917X1		1	ANEL TRAVA	CIRCLIP	CIRCULITO
16	042863N1	60-55 No	1	CJ. BRAÇO	KIT, ARM	JUEGO DE BRAZO
17	072293P1		2	VEDADOR	SEAL	RETEN
18	1676666M1		1	EIXO	SHAFT	ARBOL
19	1676664M1		1	BRAÇO	ARM	BRAZO
20	361859X1		1	PARAFUSO	BOLT	PERNO
21	195556M2		1	PORCA	NUT	TUERCA
22	353622X1		1	PARAFUSO	BOLT	PERNO
23	353433X1		1	ARRUELA	WASHER	ARANDELA
24	353427X1		1	PORCA	NUT	TUERCA
25	353725X1		2	PARAFUSO	BOLT	PERNO
26	353439X1		2	ARRUELA	WASHER	ARANDELA
27	3148318M92	70-465 No	1	CILINDRO	CYLINDER	CILINDRO
28	3148787M2		11	PINO	PIN	PASADOR
29	375090X1		1	CUPILHA	COTTER PIN	PASADOR DOUBLE
30	3411947M91		2	CONEXÃO	CONNECTION	CONEXION
30	831452M1		2	ANEL "O"	O RING	JUNTA TORICA
31	3146897M1		1	REFORÇO	REINFORCEMENT	REFUERZO
32	353685X1		1	PARAFUSO	BOLT	PERNO
33	353446X1		1	ARRUELA	WASHER	ARANDELA
34	3585143M1		2	BRAÇADEIRA	CLAMP	ABRAZADERA
35	047174S1		1	ESTRUTURA	STRUCTURE	ESTRUCTURA
36	047182N1	70-155 No	1	DIREÇÃO	STEERING	DIRECCION
37	353434X1		4	ARRUELA	WASHER	ARANDELA
38	353691X1		2	PARAFUSO	BOLT	PERNO
38	353897X1		2	PARAFUSO	BOLT	PERNO
39	2801323M1		1	COLAR	COLLAR	COLLAR
40	058019P1		1	VOLANTE DIREÇÃO	STEERING WHEEL	VOLANT DIRECCION

Sistema De Direção System Of Direction Sistema De Dirección	Completo Complete Completo	70-170

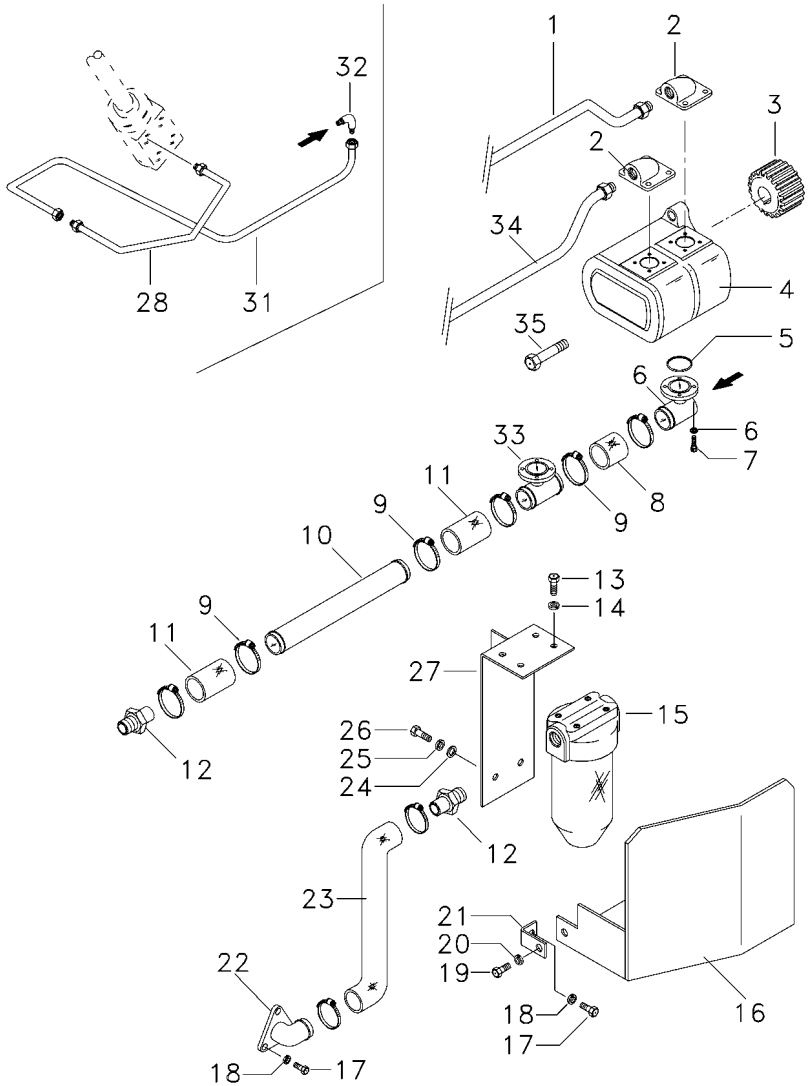

1	6207551M1		1	TUBO	PIPE	CANO
2	3411940M91		1	CONEXÃO	CONNECTION	CONEXION
3	3412000M1		1	ENGRENAGEM	GEAR	ENGRANAJE
4	052107T1		1	BOMBA HIDRÁULICA	HYDRAULIC PUMP	BOMBA HIDRAULICA
5	3585217M1		2	ANEL "O"	O RING	JUNTA TORICA
6	339375X1		16	ARRUELA	WASHER	ARANDELA
7	391979X1		12	PARAFUSO	BOLT	PERNO
7	3000257X1		4	PARAFUSO	BOLT	PERNO
8	039509P1		1	MANGUEIRA	HOSE	FLEXIBLE
9	490802M1		8	BRAÇADEIRA	CLAMP	ABRAZADERA
10	063198P1		1	TUBO	PIPE,OIL	MANGUITO ACEITE
11	036732P1		2	MANGUEIRA	HOSE	FLEXIBLE
12	020529P1		2	CONEXÃO	CONNECTION	CONEXION
13	353677X1		4	PARAFUSO	BOLT	PERNO
14	353446X1		4	ARRUELA	WASHER	ARANDELA
15	020388T2	70-60 No	1	CJ. FILTRO	KIT, FILTER	JUEGO FILTRO
16	051326S1		1	PROTEÇÃO	GUARD	DEFENSA
17	353691X1		3	PARAFUSO	BOLT	PERNO
18	353434X1		3	ARRUELA	WASHER	ARANDELA
19	353651X1		1	PARAFUSO	BOLT	PERNO
20	353434X1		1	ARRUELA	WASHER	ARANDELA
21	051330P1		1	SUPORTE	BRACKET	SOPORTE
22	020380S1		1	FLANGE	FLANGE	PLETINA
23	051320P1		1	MANGUEIRA	HOSE	FLEXIBLE
24	353758X1		1	ARRUELA	WASHER	ARANDELA
25	353439X1		1	ARRUELA	WASHER	ARANDELA
26	354276X1		1	PARAFUSO	BOLT	PERNO
27	051323S1		1	SUPORTE	BRACKET	SOPORTE
28	6207552M1		1	TUBO	PIPE	CANO
31	044395N1		1	TUBO	PIPE	CANO
32	3412604M91		1	CONEXÃO	CONNECTION	CONEXION
33	039479S1		1	FLANGE	FLANGE	PLETINA
34	057886P1		1	TUBO	PIPE	CANO
35	362443X1		1	PARAFUSO	BOLT	PERNO

Direção Hidrostática
Hydrostatic Steering
Direccion Hidrostática

70-175

2 Rodas Motrizes - Estreito
2 Wheels Drive - Narrow
2 Ruedas Motriz - Estrecho

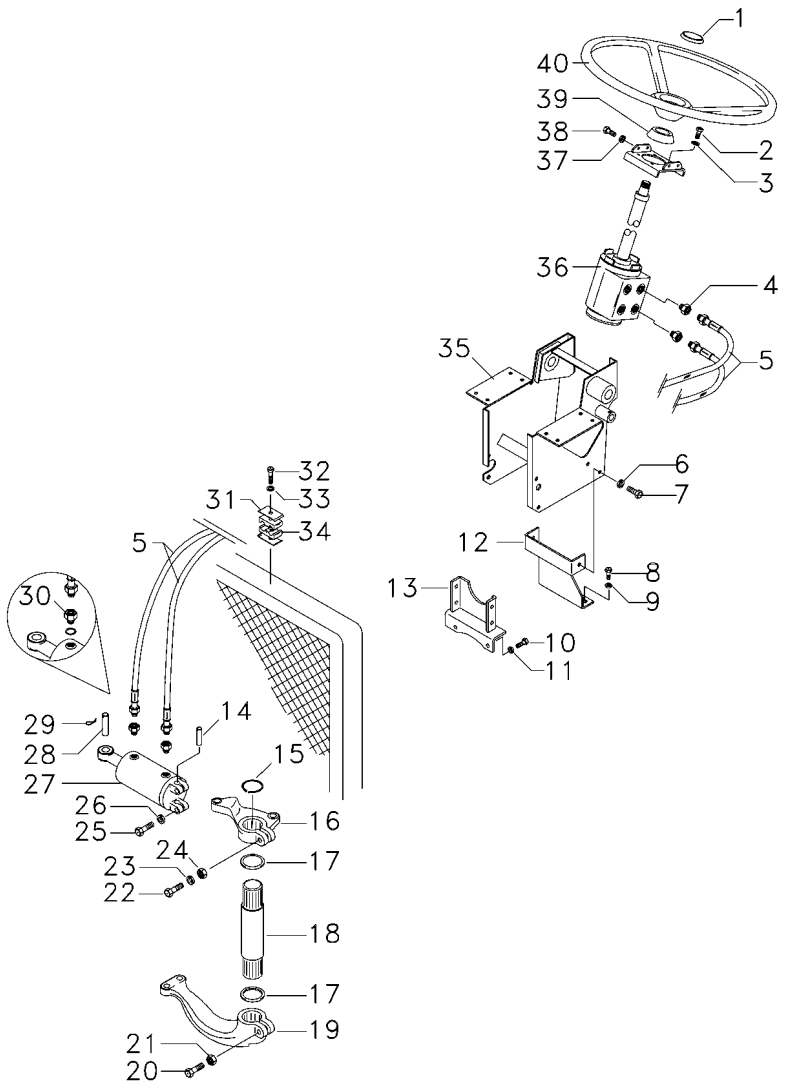

1	061181T1		**1**	EMBLEMA	EMBLEM	EMBLEMA
1	037892T1		**1**	TAMPA	COVER	CUBIERTA
2	339814X1		**4**	PARAFUSO	BOLT	PERNO
3	339376X1		**4**	ARRUELA	WASHER	ARANDELA
4	047154T1		**2**	CONEXÃO	CONNECTION	CONEXION
5	067905T1		**2**	MANGUEIRA	HOSE	FLEXIBLE
6	339376X1		**1**	ARRUELA	WASHER	ARANDELA
7	339451X1		**2**	PARAFUSO	BOLT	PERNO
8	353698X1		**2**	PARAFUSO	BOLT	PERNO
9	353432X1		**2**	ARRUELA	WASHER	ARANDELA
10	353698X1		**2**	PARAFUSO	BOLT	PERNO
11	353432X1		**2**	ARRUELA	WASHER	ARANDELA
12	033922S1		**1**	SUPORTE	BRACKET	SOPORTE
13	033927S1		**1**	SUPORTE	BRACKET	SOPORTE
14	489720M91		**1**	PINO	PIN	PASADOR
15	355917X1		**1**	ANEL TRAVA	CIRCLIP	CIRCULITO
16	042863N1	60-55 No	**1**	CJ. BRAÇO	KIT, ARM	JUEGO DE BRAZO
17	072293P1		**1**	VEDADOR	SEAL	RETEN
18	1676666M1		**1**	EIXO	SHAFT	ARBOL
19	1676664M1		**1**	BRAÇO	ARM	BRAZO
20	361859X1		**1**	PARAFUSO	BOLT	PERNO
21	195556M2		**1**	PORCA	NUT	TUERCA
22	353622X1		**1**	PARAFUSO	BOLT	PERNO
23	353433X1		**1**	ARRUELA	WASHER	ARANDELA
24	353427X1		**1**	PORCA	NUT	TUERCA
25	353725X1		**2**	PARAFUSO	BOLT	PERNO
26	353439X1		**2**	ARRUELA	WASHER	ARANDELA
27	3148318M92	70-465 No	**1**	CILINDRO	CYLINDER	CILINDRO
28	3148787M2		**1**	PINO	PIN	PASADOR
29	375090X1		**1**	CUPILHA	COTTER PIN	PASADOR DOUBLE
30	3411947M91		**2**	CONEXÃO	CONNECTION	CONEXION
30	831452M1		**2**	ANEL "O"	O RING	JUNTA TORICA
31	3146897M1		**1**	REFORÇO	REINFORCEMENT	REFUERZO
32	353685X1		**1**	PARAFUSO	BOLT	PERNO
33	353446X1		**1**	ARRUELA	WASHER	ARANDELA
34	3585143M1		**2**	BRAÇADEIRA	CLAMP	ABRAZADERA
35	047174S1		**1**	ESTRUTURA	STRUCTURE	ESTRUCTURA
36	047182N1	70-155 No	**1**	DIREÇÃO	STEERING	DIRECCION
37	353434X1		**4**	ARRUELA	WASHER	ARANDELA
38	353691X1		**2**	PARAFUSO	BOLT	PERNO
38	353897X1		**2**	PARAFUSO	BOLT	PERNO
39	2801323M1		**1**	COLAR	COLLAR	COLLAR
40	058019P1		**1**	VOLANTE DIREÇÃO	STEERING WHEEL	VOLANT DIRECCION

Direção Hidrostática
Hydrostatic Steering
Direccion Hidrostática

70-180

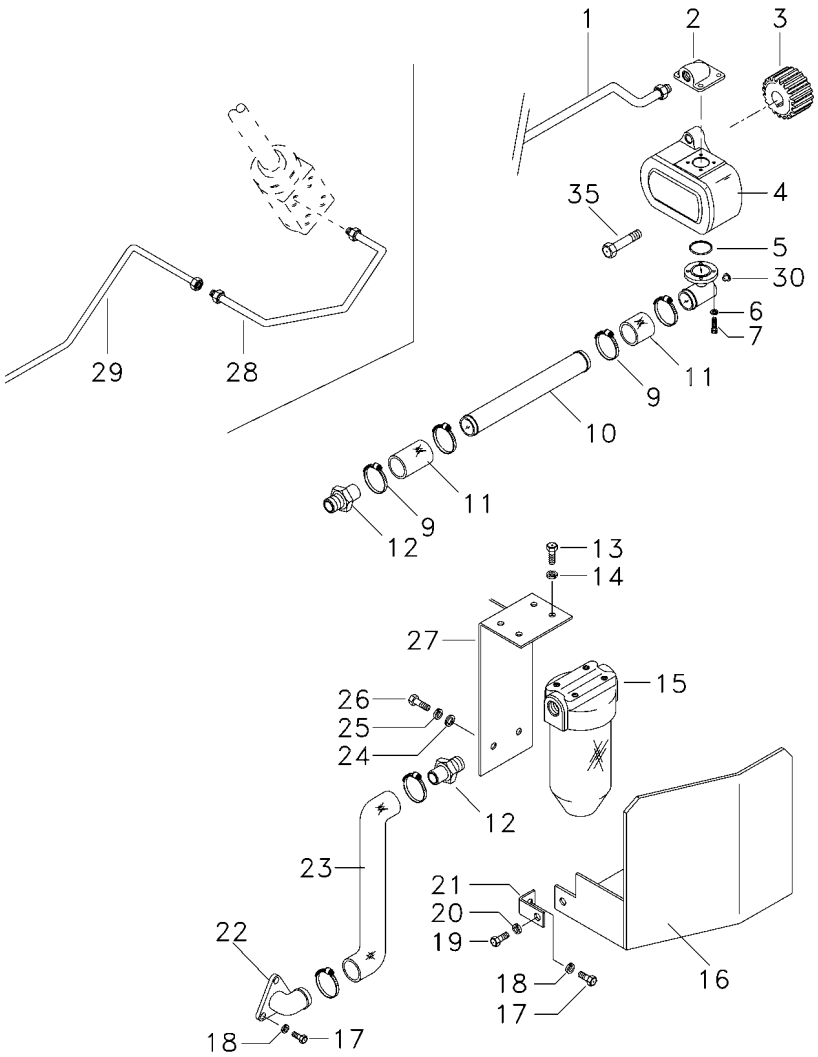

1	6207551M1		**1**	TUBO	PIPE	CANO
2	3411940M91		**1**	CONEXÃO	CONNECTION	CONEXION
3	3412000M1		**1**	ENGRENAGEM	GEAR	ENGRANAJE
4	052207T1		**1**	BOMBA HIDRÁULICA	HYDRAULIC PUMP	BOMBA HIDRAULICA
5	3585217M1		**1**	ANEL "O"	O RING	JUNTA TORICA
6	339375X1		**8**	ARRUELA	WASHER	ARANDELA
7	391979X1		**6**	PARAFUSO	BOLT	PERNO
7	3000257X1		**2**	PARAFUSO	BOLT	PERNO
9	490802M1		**6**	BRAÇADEIRA	CLAMP	ABRAZADERA
10	063324P1		**1**	TUBO	PIPE,OIL	MANGUITO ACEITE
11	036732P1		**2**	MANGUEIRA	HOSE	FLEXIBLE
12	020529P1		**2**	CONEXÃO	CONNECTION	CONEXION
13	353677X1		**4**	PARAFUSO	BOLT	PERNO
14	353446X1		**4**	ARRUELA	WASHER	ARANDELA
15	020388T2	70-60 No	**1**	CJ. FILTRO	KIT, FILTER	JUEGO FILTRO
16	051326S1		**1**	PROTEÇÃO	GUARD	DEFENSA
17	353691X1		**3**	PARAFUSO	BOLT	PERNO
18	353434X1		**3**	ARRUELA	WASHER	ARANDELA
19	353651X1		**1**	PARAFUSO	BOLT	PERNO
20	353434X1		**1**	ARRUELA	WASHER	ARANDELA
21	051330P1		**1**	SUPORTE	BRACKET	SOPORTE
22	020380S1		**1**	FLANGE	FLANGE	PLETINA
23	051320P1		**1**	MANGUEIRA	HOSE	FLEXIBLE
24	353758X1		**1**	ARRUELA	WASHER	ARANDELA
25	353439X1		**1**	ARRUELA	WASHER	ARANDELA
26	354276X1		**1**	PARAFUSO	BOLT	PERNO
27	051323S1		**1**	SUPORTE	BRACKET	SOPORTE
28	6207552M1		**1**	TUBO	PIPE	CANO
29	065107P1		**1**	TUBO	PIPE,OIL	MANGUITO ACEITE
30	835087M91		**1**	BUJÃO	PLUG	TAPON
35	362443X1		**1**	PARAFUSO	BOLT	PERNO

Direção E Controle Remoto Remote Control And Steering Dirección Y Controle Remoto	4 Rm 4 Wd 4 Rm	70-185	Estreito Narrow Estrecho

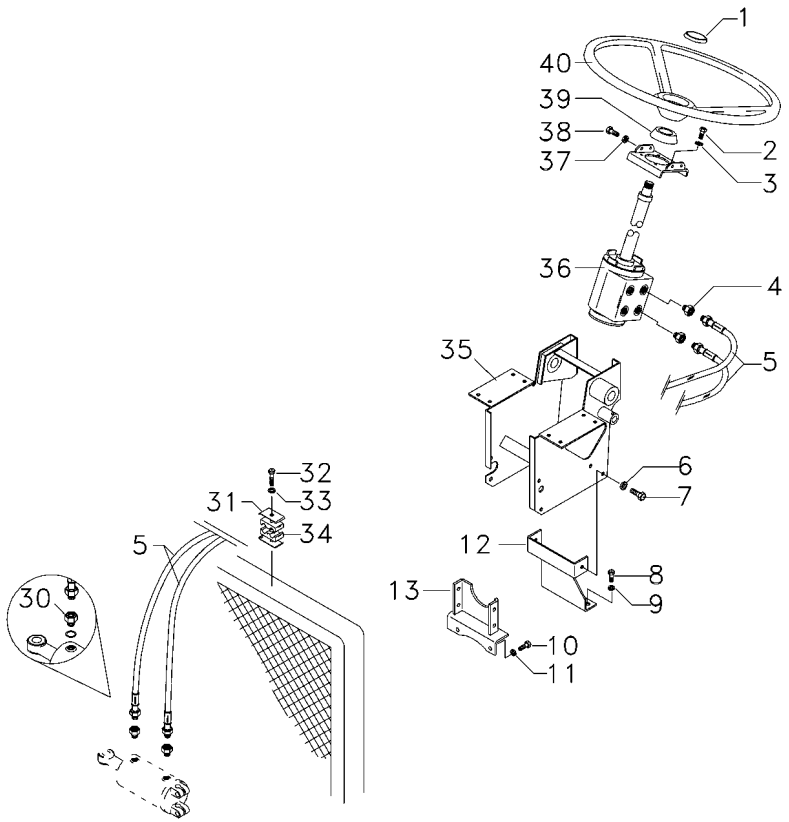

1	061181T1		**1**	EMBLEMA	EMBLEM	EMBLEMA
1	037892T1		**1**	TAMPA	COVER	CUBIERTA
2	339814X1		**4**	PARAFUSO	BOLT	PERNO
3	339376X1		**4**	ARRUELA	WASHER	ARANDELA
4	047154T1		**2**	CONEXÃO	CONNECTION	CONEXION
5	067905T1		**2**	MANGUEIRA	HOSE	FLEXIBLE
6	339376X1		**1**	ARRUELA	WASHER	ARANDELA
7	339451X1		**2**	PARAFUSO	BOLT	PERNO
8	353698X1		**2**	PARAFUSO	BOLT	PERNO
9	353432X1		**2**	ARRUELA	WASHER	ARANDELA
10	353698X1		**2**	PARAFUSO	BOLT	PERNO
11	353432X1		**2**	ARRUELA	WASHER	ARANDELA
12	033922S1		**1**	SUPORTE	BRACKET	SOPORTE
13	033927S1		**1**	SUPORTE	BRACKET	SOPORTE
30	3412001M91		**2**	CONEXÃO	CONNECTION	CONEXION
31	3146897M1		**1**	REFORÇO	REINFORCEMENT	REFUERZO
32	353685X1		**1**	PARAFUSO	BOLT	PERNO
33	353446X1		**1**	ARRUELA	WASHER	ARANDELA
34	3585143M1		**2**	BRAÇADEIRA	CLAMP	ABRAZADERA
35	047174S1		**1**	ESTRUTURA	STRUCTURE	ESTRUCTURA
36	047157N1	70-160 No	**1**	UN. HIDROSTÁTICA	STEERING UNIT	UNIDAD DIRECCION
37	353434X1		**4**	ARRUELA	WASHER	ARANDELA
38	353691X1		**2**	PARAFUSO	BOLT	PERNO
38	353897X1		**2**	PARAFUSO	BOLT	PERNO
39	2801323M1		**1**	COLAR	COLLAR	COLLAR
40	058019P1		**1**	VOLANTE DIREÇÃO	STEERING WHEEL	VOLANT DIRECCION

Direção E Controle Remoto	4 Rm
Remote Control And Steering	4 Wd
Dirección Y Controle Remoto	4 Rm

70-190

Estreito
Narrow
Estrecho

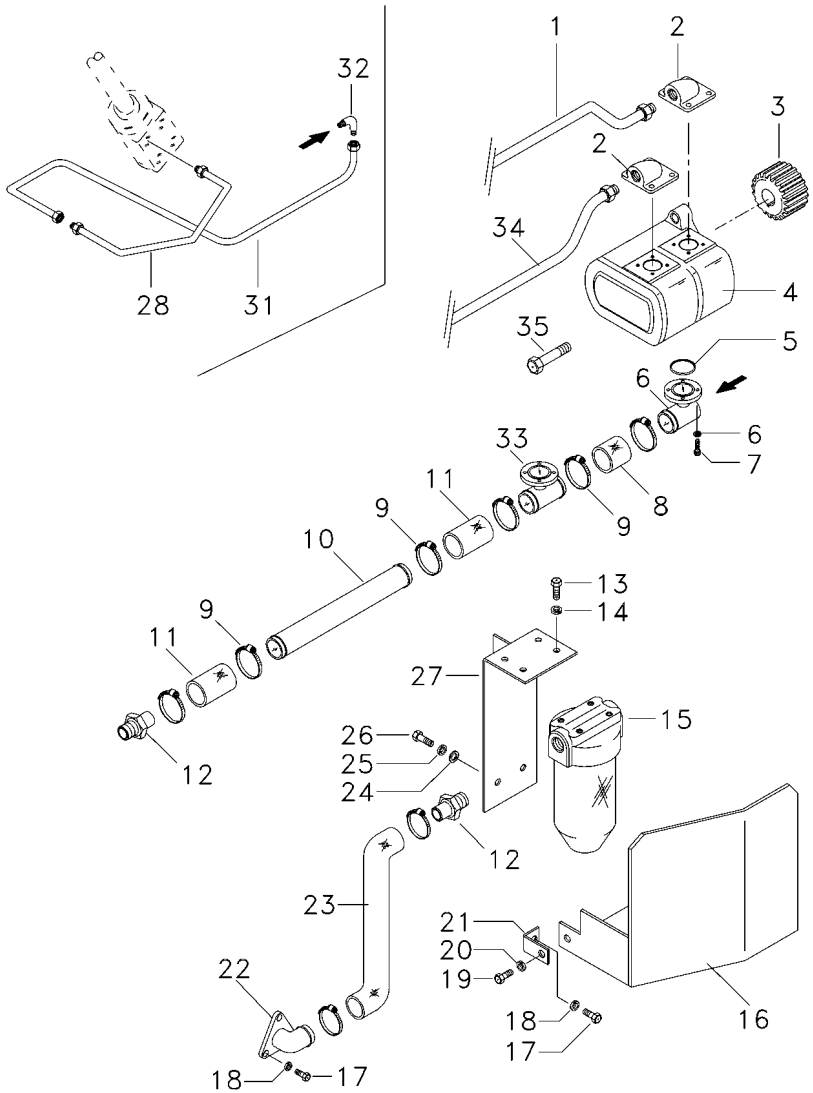

1	6207551M1		**1**	TUBO	PIPE	CANO
2	3411940M91		**1**	CONEXÃO	CONNECTION	CONEXION
3	3412000M1		**1**	ENGRENAGEM	GEAR	ENGRANAJE
4	052107T1		**1**	BOMBA HIDRÁULICA	HYDRAULIC PUMP	BOMBA HIDRAULICA
5	3585217M1		**2**	ANEL "O"	O RING	JUNTA TORICA
6	339375X1		**16**	ARRUELA	WASHER	ARANDELA
7	391979X1		**12**	PARAFUSO	BOLT	PERNO
7	3000257X1		**4**	PARAFUSO	BOLT	PERNO
8	039509P1		**1**	MANGUEIRA	HOSE	FLEXIBLE
9	490802M1		**8**	BRAÇADEIRA	CLAMP	ABRAZADERA
10	063198P1		**1**	TUBO	PIPE,OIL	MANGUITO ACEITE
11	036732P1		**2**	MANGUEIRA	HOSE	FLEXIBLE
12	020529P1		**2**	CONEXÃO	CONNECTION	CONEXION
13	353677X1		**4**	PARAFUSO	BOLT	PERNO
14	353446X1		**4**	ARRUELA	WASHER	ARANDELA
15	020388T2	70-60 No	**1**	CJ. FILTRO	KIT, FILTER	JUEGO FILTRO
16	051326S1		**1**	PROTEÇÃO	GUARD	DEFENSA
17	353691X1		**3**	PARAFUSO	BOLT	PERNO
18	353434X1		**3**	ARRUELA	WASHER	ARANDELA
19	353651X1		**1**	PARAFUSO	BOLT	PERNO
20	353434X1		**1**	ARRUELA	WASHER	ARANDELA
21	051330P1		**1**	SUPORTE	BRACKET	SOPORTE
22	020380S1		**1**	FLANGE	FLANGE	PLETINA
23	051320P1		**1**	MANGUEIRA	HOSE	FLEXIBLE
24	353758X1		**1**	ARRUELA	WASHER	ARANDELA
25	353439X1		**1**	ARRUELA	WASHER	ARANDELA
26	354276X1		**1**	PARAFUSO	BOLT	PERNO
27	051323S1		**1**	SUPORTE	BRACKET	SOPORTE
28	6207552M1		**1**	TUBO	PIPE	CANO
31	044395N1		**1**	TUBO	PIPE	CANO
32	3412604M91		**1**	CONEXÃO	CONNECTION	CONEXION
33	039479S1		**1**	FLANGE	FLANGE	PLETINA
34	057886P1		**1**	TUBO	PIPE	CANO
35	362443X1		**1**	PARAFUSO	BOLT	PERNO

Direção Hidrostática Hydrostatic Steering Direccion Hidrostática	S/ Controle Remoto Without Remote Control Sin Controle Remoto	70-195	Estreito Narrow Estrecho

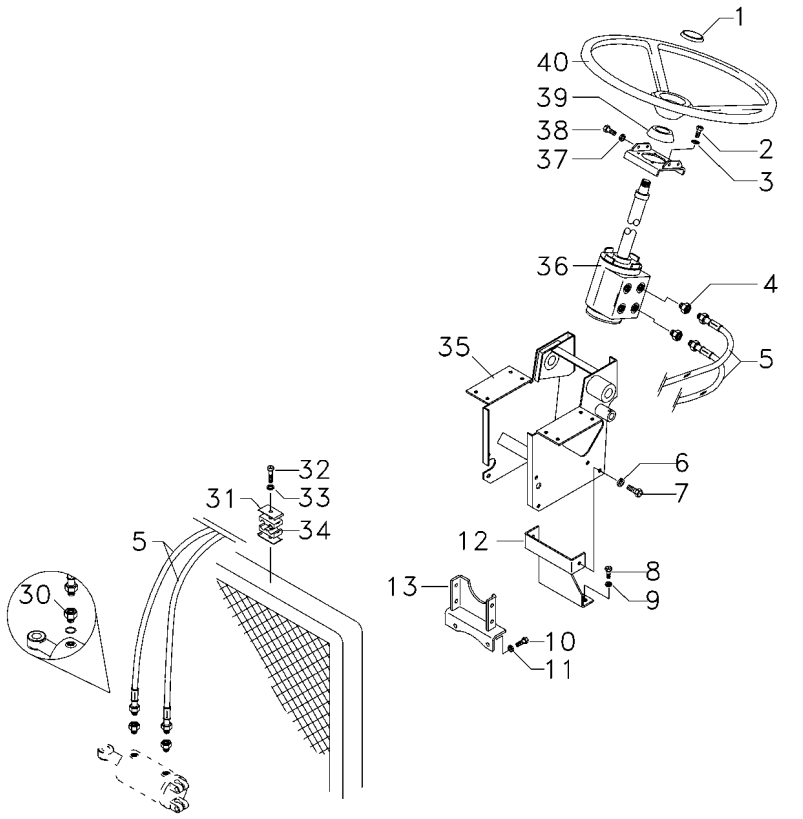

1	061181T1	**1**	EMBLEMA	EMBLEM	EMBLEMA
1	037892T1	**1**	TAMPA	COVER	CUBIERTA
2	339814X1	**4**	PARAFUSO	BOLT	PERNO
3	339376X1	**4**	ARRUELA	WASHER	ARANDELA
4	047154T1	**2**	CONEXÃO	CONNECTION	CONEXION
5	067905T1	**2**	MANGUEIRA	HOSE	FLEXIBLE
6	339376X1	**1**	ARRUELA	WASHER	ARANDELA
7	339451X1	**2**	PARAFUSO	BOLT	PERNO
8	353698X1	**2**	PARAFUSO	BOLT	PERNO
9	353432X1	**2**	ARRUELA	WASHER	ARANDELA
10	353698X1	**2**	PARAFUSO	BOLT	PERNO
11	353432X1	**2**	ARRUELA	WASHER	ARANDELA
12	033922S1	**1**	SUPORTE	BRACKET	SOPORTE
13	033927S1	**1**	SUPORTE	BRACKET	SOPORTE
30	3412001M91	**2**	CONEXÃO	CONNECTION	CONEXION
31	3146897M1	**1**	REFORÇO	REINFORCEMENT	REFUERZO
32	353685X1	**1**	PARAFUSO	BOLT	PERNO
33	353446X1	**1**	ARRUELA	WASHER	ARANDELA
34	3585143M1	**2**	BRAÇADEIRA	CLAMP	ABRAZADERA
35	047174S1	**1**	ESTRUTURA	STRUCTURE	ESTRUCTURA
36	047157N1	**1**	UN. HIDROSTÁTICA	STEERING UNIT	UNIDAD DIRECCION
37	353434X1	**4**	ARRUELA	WASHER	ARANDELA
38	353691X1	**2**	PARAFUSO	BOLT	PERNO
38	353897X1	**2**	PARAFUSO	BOLT	PERNO
39	2801323M1	**1**	COLAR	COLLAR	COLLAR
40	058019P1	**1**	VOLANTE DIREÇÃO	STEERING WHEEL	VOLANT DIRECCION

Direção Hidrostática Hydrostatic Steering Direccion Hidrostática	S/ Controle Remoto Without Remote Control Sin Controle Remoto	70-200	Estreito Narrow Estrecho

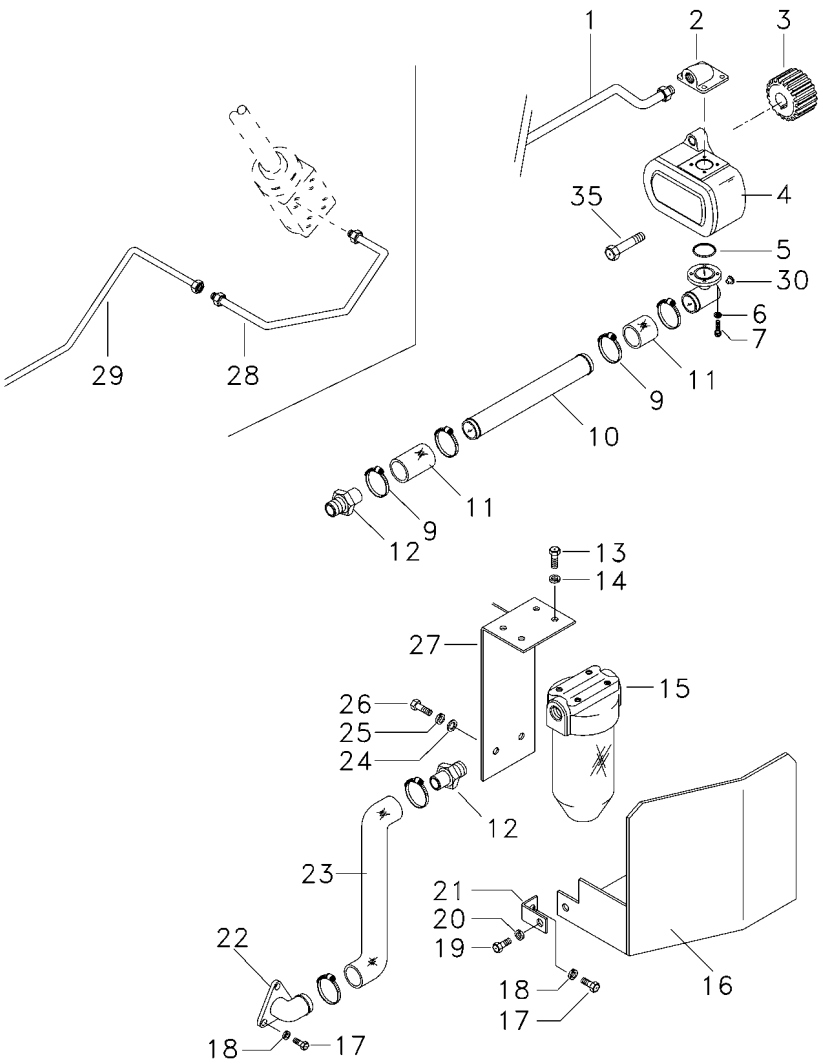

1	6207551M1	**1**	TUBO	PIPE	CANO
2	3411940M91	**1**	CONEXÃO	CONNECTION	CONEXION
3	3412000M1	**1**	ENGRENAGEM	GEAR	ENGRANAJE
4	052207T1	**1**	BOMBA HIDRÁULICA	HYDRAULIC PUMP	BOMBA HIDRAULICA
5	3585217M1	**1**	ANEL "O"	O RING	JUNTA TORICA
6	339375X1	**8**	ARRUELA	WASHER	ARANDELA
7	391979X1	**6**	PARAFUSO	BOLT	PERNO
7	3000257X1	**2**	PARAFUSO	BOLT	PERNO
9	490802M1	**6**	BRAÇADEIRA	CLAMP	ABRAZADERA
10	063324P1	**1**	TUBO	PIPE,OIL	MANGUITO ACEITE
11	036732P1	**2**	MANGUEIRA	HOSE	FLEXIBLE
12	020529P1	**2**	CONEXÃO	CONNECTION	CONEXION
13	353677X1	**4**	PARAFUSO	BOLT	PERNO
14	353446X1	**4**	ARRUELA	WASHER	ARANDELA
15	020388T2	**1**	CJ. FILTRO	KIT, FILTER	JUEGO FILTRO
16	051326S1	**1**	PROTEÇÃO	GUARD	DEFENSA
17	353691X1	**3**	PARAFUSO	BOLT	PERNO
18	353434X1	**3**	ARRUELA	WASHER	ARANDELA
19	353651X1	**1**	PARAFUSO	BOLT	PERNO
20	353434X1	**1**	ARRUELA	WASHER	ARANDELA
21	051330P1	**1**	SUPORTE	BRACKET	SOPORTE
22	020380S1	**1**	FLANGE	FLANGE	PLETINA
23	051320P1	**1**	MANGUEIRA	HOSE	FLEXIBLE
24	353758X1	**1**	ARRUELA	WASHER	ARANDELA
25	353439X1	**1**	ARRUELA	WASHER	ARANDELA
26	354276X1	**1**	PARAFUSO	BOLT	PERNO
27	051323S1	**1**	SUPORTE	BRACKET	SOPORTE
28	6207552M1	**1**	TUBO	PIPE	CANO
29	065107P1	**1**	TUBO	PIPE,OIL	MANGUITO ACEITE
30	835087M91	**1**	BUJÃO	PLUG	TAPON
35	362443X1	**1**	PARAFUSO	BOLT	PERNO

Direção Hidrostática
Hydrostatic Steering
Direccion Hidrostática

70-205

2 Rm - Estreito - Com Redutor De Velocidade
2 Wd - Narrow - With Creeper
2 Rm - Estrecho - Con Reducción De Velociad

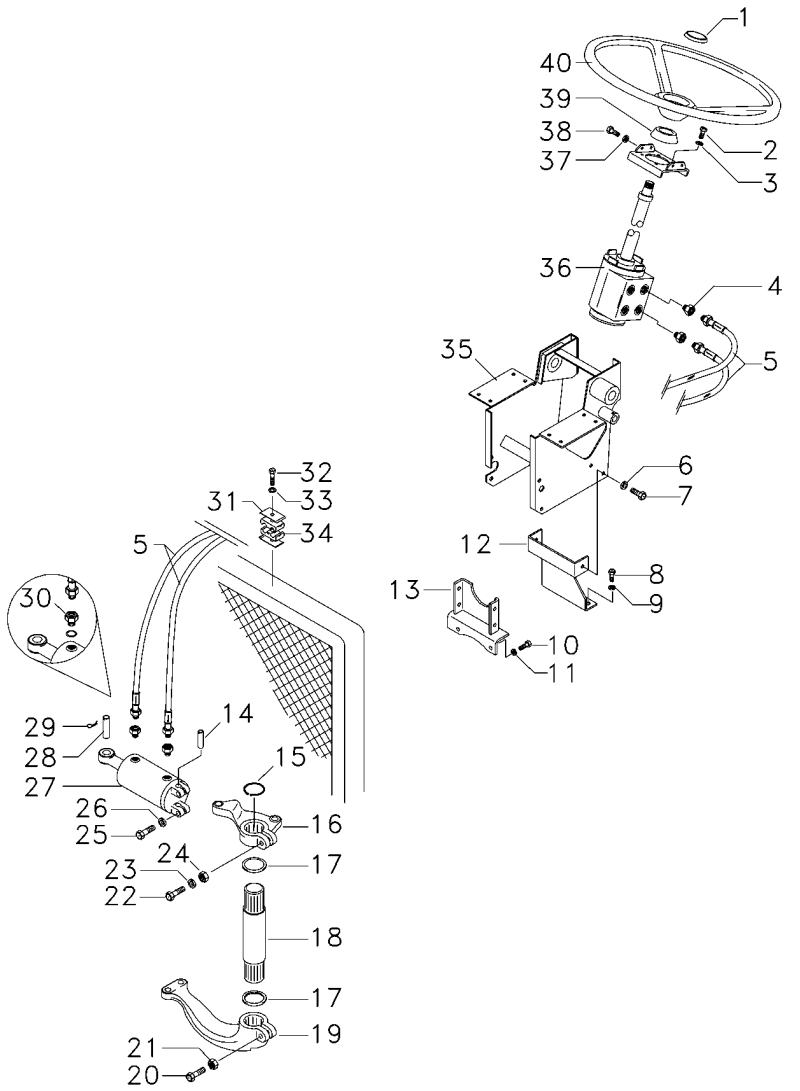

1	061181T1	**1**	EMBLEMA	EMBLEM	EMBLEMA
1	037892T1	**1**	TAMPA	COVER	CUBIERTA
2	339814X1	**4**	PARAFUSO	BOLT	PERNO
3	339376X1	**4**	ARRUELA	WASHER	ARANDELA
4	047154T1	**2**	CONEXÃO	CONNECTION	CONEXION
5	067905T1	**2**	MANGUEIRA	HOSE	FLEXIBLE
6	339376X1	**1**	ARRUELA	WASHER	ARANDELA
7	339451X1	**2**	PARAFUSO	BOLT	PERNO
8	353698X1	**2**	PARAFUSO	BOLT	PERNO
9	353432X1	**2**	ARRUELA	WASHER	ARANDELA
10	353698X1	**2**	PARAFUSO	BOLT	PERNO
11	353432X1	**2**	ARRUELA	WASHER	ARANDELA
12	033922S1	**1**	SUPORTE	BRACKET	SOPORTE
13	033927S1	**1**	SUPORTE	BRACKET	SOPORTE
14	489720M91	**1**	PINO	PIN	PASADOR
15	355917X1	**1**	ANEL TRAVA	CIRCLIP	CIRCULITO
16	042863N1	**1**	CJ. BRAÇO	KIT, ARM	JUEGO DE BRAZO
17	196079M1	**2**	VEDADOR	SEAL	RETEN
18	1676666M1	**1**	EIXO	SHAFT	ARBOL
19	1676664M1	**1**	BRAÇO	ARM	BRAZO
20	361859X1	**1**	PARAFUSO	BOLT	PERNO
21	195556M2	**1**	PORCA	NUT	TUERCA
22	353622X1	**1**	PARAFUSO	BOLT	PERNO
23	353433X1	**1**	ARRUELA	WASHER	ARANDELA
24	353427X1	**1**	PORCA	NUT	TUERCA
25	353725X1	**2**	PARAFUSO	BOLT	PERNO
26	353439X1	**2**	ARRUELA	WASHER	ARANDELA
27	3148318M92	**1**	CILINDRO	CYLINDER	CILINDRO
28	3148787M2	**1**	PINO	PIN	PASADOR
29	375090X1	**1**	CUPILHA	COTTER PIN	PASADOR DOUBLE
30	3411947M91	**2**	CONEXÃO	CONNECTION	CONEXION
30	831452M1	**2**	ANEL "O"	O RING	JUNTA TORICA
31	3146897M1	**1**	REFORÇO	REINFORCEMENT	REFUERZO
32	353685X1	**1**	PARAFUSO	BOLT	PERNO
33	353446X1	**1**	ARRUELA	WASHER	ARANDELA
34	3585143M1	**2**	BRAÇADEIRA	CLAMP	ABRAZADERA
35	047174S1	**1**	ESTRUTURA	STRUCTURE	ESTRUCTURA
36	047182N1	**1**	DIREÇÃO	STEERING	DIRECCION
37	353434X1	**4**	ARRUELA	WASHER	ARANDELA
38	353691X1	**2**	PARAFUSO	BOLT	PERNO
38	353897X1	**2**	PARAFUSO	BOLT	PERNO
39	2801323M1	**1**	COLAR	COLLAR	COLLAR
40	058019P1	**1**	VOLANTE DIREÇÃO	STEERING WHEEL	VOLANT DIRECCION

Quadrante E Alavanca De Profundidade
Quadrant And Depth Levers
Cuadrante Y Palanca Deprofundidade

70-210

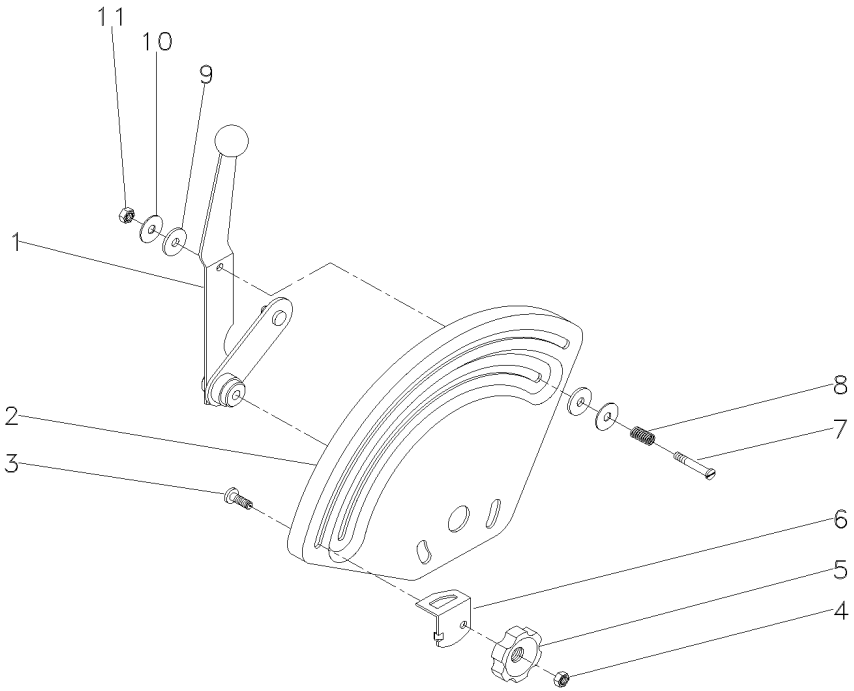

1	061477N1		**1**	ALAVANCA	LEVER	PALANCA
2	033545P1		**1**	QUADRANTE	QUADRANT	CUADRANTE
3	898183M1		**1**	PARAFUSO	BOLT	PERNO
4	353918X1	1/4X28	**1**	PORCA	NUT	TUERCA
5	1860402M1		**1**	MANÍPULO	KNOB	POMO
6	884387M1		**1**	BATENTE	STOP	PARO
7	377607X1	1/4X28	**1**	PARAFUSO	BOLT	PERNO
8	1872240M1		**1**	MOLA	SPRING	RESORTE
9	3408797M1		**2**	ARRUELA	WASHER	ARANDELA
10	377581X1		**2**	ARRUELA	WASHER	ARANDELA
11	353919X1	1/4X28	**1**	PORCA	NUT	TUERCA

Direção Hidrostática
Hydrostatic Steering
Direccion Hidrostática

70-215

2 Rm - Estreito - Com Redutor De Velocidade
2 Wd - Narrow - With Creeper
2 Rm - Estrecho - Con Reducción De Velociad

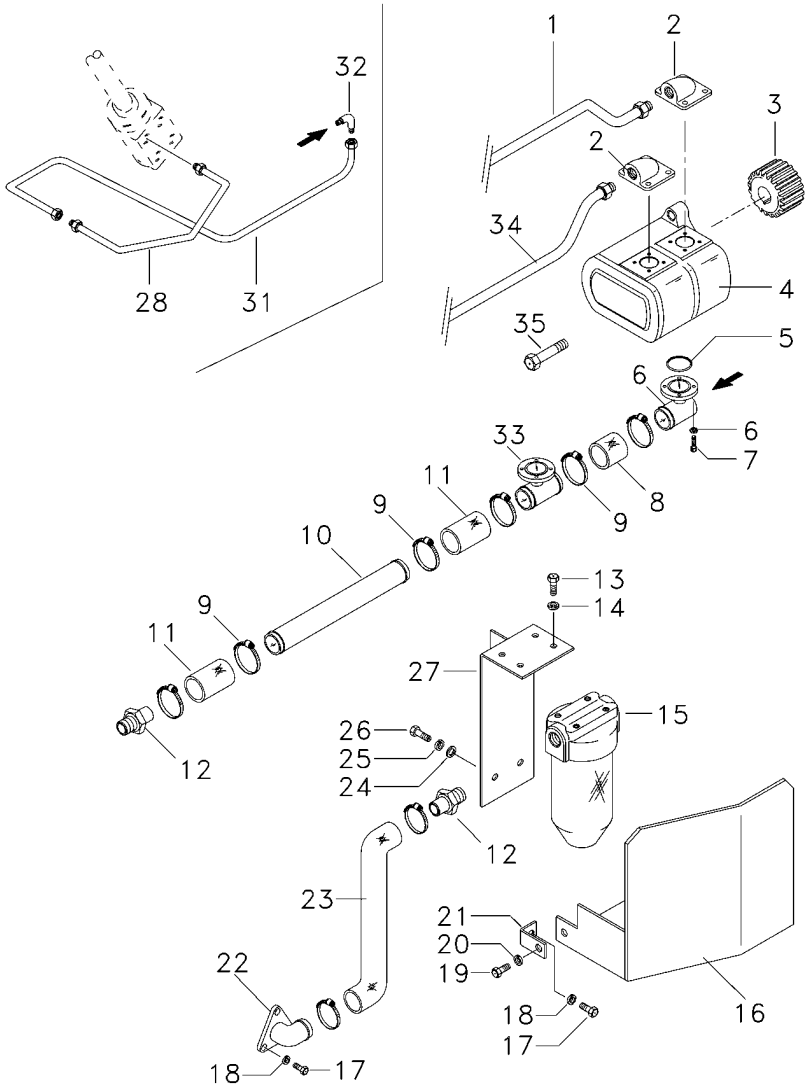

1	6207551M1	**1**	TUBO	PIPE	CANO
2	3411940M91	**1**	CONEXÃO	CONNECTION	CONEXION
3	3412000M1	**1**	ENGRENAGEM	GEAR	ENGRANAJE
4	052107T1	**1**	BOMBA HIDRÁULICA	HYDRAULIC PUMP	BOMBA HIDRAULICA
5	3585217M1	**2**	ANEL "O"	O RING	JUNTA TORICA
6	339375X1	**16**	ARRUELA	WASHER	ARANDELA
7	391979X1	**12**	PARAFUSO	BOLT	PERNO
7	3000257X1	**4**	PARAFUSO	BOLT	PERNO
8	039509P1	**1**	MANGUEIRA	HOSE	FLEXIBLE
9	490802M1	**8**	BRAÇADEIRA	CLAMP	ABRAZADERA
10	058976P1	**1**	TUBO	TUBE	TUBO
11	036732P1	**2**	MANGUEIRA	HOSE	FLEXIBLE
12	020529P1	**2**	CONEXÃO	CONNECTION	CONEXION
13	353677X1	**4**	PARAFUSO	BOLT	PERNO
14	353446X1	**4**	ARRUELA	WASHER	ARANDELA
15	020388T2	**1**	CJ. FILTRO	KIT, FILTER	JUEGO FILTRO
16	051326S1	**1**	PROTEÇÃO	GUARD	DEFENSA
17	353691X1	**3**	PARAFUSO	BOLT	PERNO
18	353434X1	**3**	ARRUELA	WASHER	ARANDELA
19	353651X1	**1**	PARAFUSO	BOLT	PERNO
20	353434X1	**1**	ARRUELA	WASHER	ARANDELA
21	051330P1	**1**	SUPORTE	BRACKET	SOPORTE
22	020380S1	**1**	FLANGE	FLANGE	PLETINA
23	051320P1	**1**	MANGUEIRA	HOSE	FLEXIBLE
24	353758X1	**1**	ARRUELA	WASHER	ARANDELA
25	353439X1	**1**	ARRUELA	WASHER	ARANDELA
26	354276X1	**1**	PARAFUSO	BOLT	PERNO
27	051323S1	**1**	SUPORTE	BRACKET	SOPORTE
28	6207552M1	**1**	TUBO	PIPE	CANO
31	044395N1	**1**	TUBO	PIPE	CANO
32	3412604M91	**1**	CONEXÃO	CONNECTION	CONEXION
33	039479S1	**1**	FLANGE	FLANGE	PLETINA
34	063323P1	**1**	TUBO	PIPE,OIL	MANGUITO ACEITE
35	362443X1	**1**	PARAFUSO	BOLT	PERNO

Direção Hidrostática
Hydrostatic Steering
Direccion Hidrostática

70-220

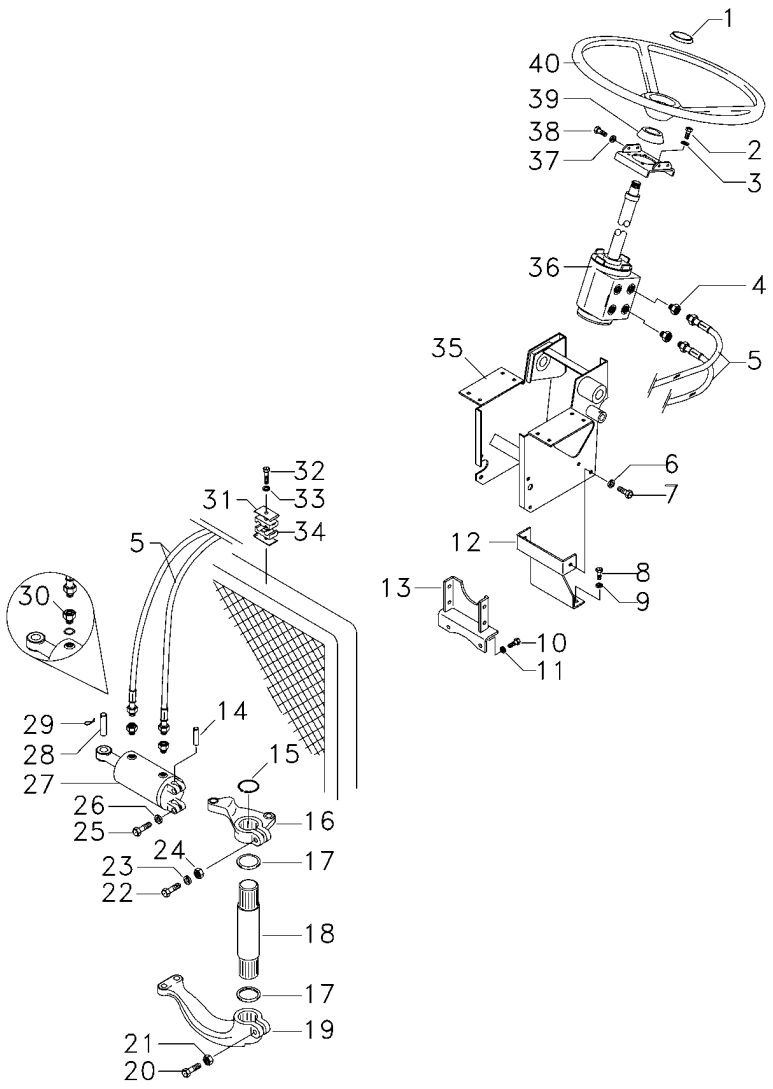

1	061181T1	**1**	EMBLEMA	EMBLEM	EMBLEMA
1	037892T1	**1**	TAMPA	COVER	CUBIERTA
2	339814X1	**4**	PARAFUSO	BOLT	PERNO
3	339376X1	**4**	ARRUELA	WASHER	ARANDELA
4	047154T1	**2**	CONEXÃO	CONNECTION	CONEXION
5	067905T1	**2**	MANGUEIRA	HOSE	FLEXIBLE
6	339376X1	**1**	ARRUELA	WASHER	ARANDELA
7	339451X1	**2**	PARAFUSO	BOLT	PERNO
8	353698X1	**2**	PARAFUSO	BOLT	PERNO
9	353432X1	**2**	ARRUELA	WASHER	ARANDELA
10	353698X1	**2**	PARAFUSO	BOLT	PERNO
11	353432X1	**2**	ARRUELA	WASHER	ARANDELA
12	033922S1	**1**	SUPORTE	BRACKET	SOPORTE
13	033927S1	**1**	SUPORTE	BRACKET	SOPORTE
14	489720M91	**1**	PINO	PIN	PASADOR
15	355917X1	**1**	ANEL TRAVA	CIRCLIP	CIRCULITO
16	042863N1	**1**	CJ. BRAÇO	KIT, ARM	JUEGO DE BRAZO
17	196079M1	**1**	VEDADOR	SEAL	RETEN
18	1676666M1	**1**	EIXO	SHAFT	ARBOL
19	1676664M1	**1**	BRAÇO	ARM	BRAZO
20	361859X1	**1**	PARAFUSO	BOLT	PERNO
21	195556M2	**1**	PORCA	NUT	TUERCA
22	353622X1	**1**	PARAFUSO	BOLT	PERNO
23	353433X1	**1**	ARRUELA	WASHER	ARANDELA
24	353427X1	**1**	PORCA	NUT	TUERCA
25	353725X1	**2**	PARAFUSO	BOLT	PERNO
26	353439X1	**2**	ARRUELA	WASHER	ARANDELA
27	3148318M92	**1**	CILINDRO	CYLINDER	CILINDRO
28	3148787M2	**1**	PINO	PIN	PASADOR
29	375090X1	**1**	CUPILHA	COTTER PIN	PASADOR DOUBLE
30	3411947M91	**2**	CONEXÃO	CONNECTION	CONEXION
30	831452M1	**2**	ANEL "O"	O RING	JUNTA TORICA
31	3146897M1	**1**	REFORÇO	REINFORCEMENT	REFUERZO
32	353685X1	**1**	PARAFUSO	BOLT	PERNO
33	353446X1	**1**	ARRUELA	WASHER	ARANDELA
34	3585143M1	**2**	BRAÇADEIRA	CLAMP	ABRAZADERA
35	047174S1	**1**	ESTRUTURA	STRUCTURE	ESTRUCTURA
36	047182N1	**1**	DIREÇÃO	STEERING	DIRECCION
37	353434X1	**4**	ARRUELA	WASHER	ARANDELA
38	353691X1	**2**	PARAFUSO	BOLT	PERNO
38	353897X1	**2**	PARAFUSO	BOLT	PERNO
39	2801323M1	**1**	COLAR	COLLAR	COLLAR
40	058019P1	**1**	VOLANTE DIREÇÃO	STEERING WHEEL	VOLANT DIRECCION

Direção Hidrostática
Hydrostatic Steering
Direccion Hidrostática

70-225

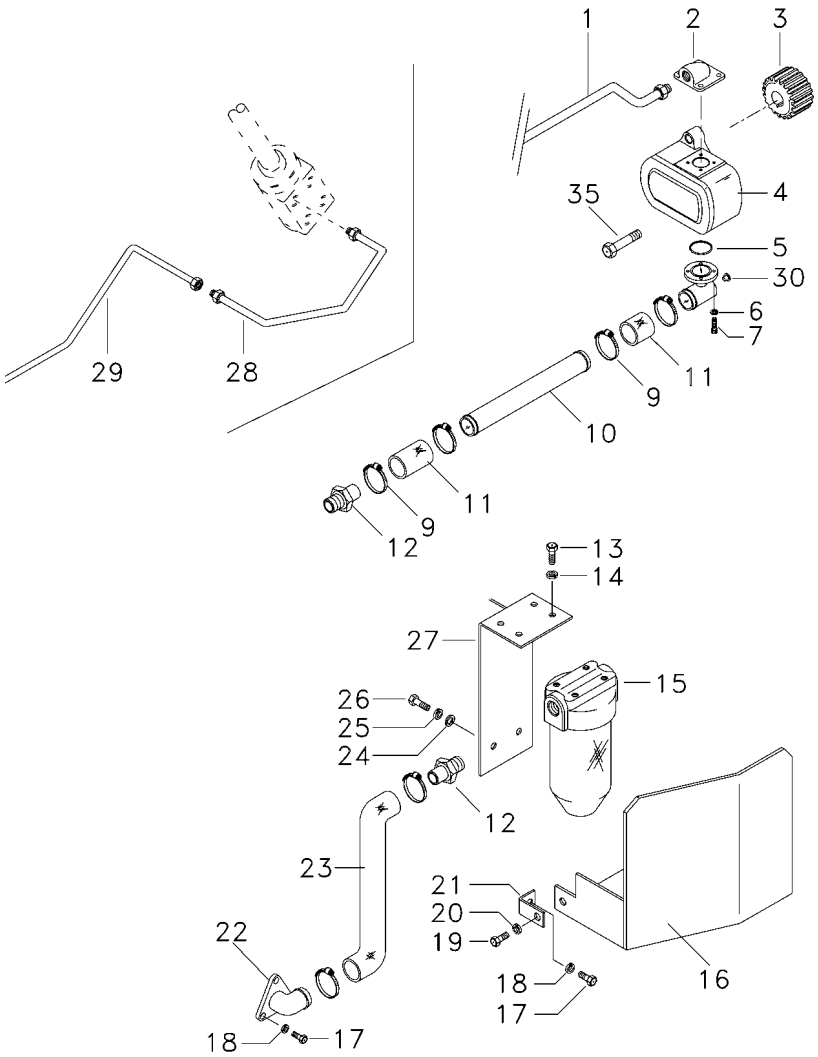

1	6207551M1	**1**	TUBO	PIPE	CANO
2	3411940M91	**1**	CONEXÃO	CONNECTION	CONEXION
3	3412000M1	**1**	ENGRENAGEM	GEAR	ENGRANAJE
4	052207T1	**1**	BOMBA HIDRÁULICA	HYDRAULIC PUMP	BOMBA HIDRAULICA
5	3585217M1	**1**	ANEL "O"	O RING	JUNTA TORICA
6	339375X1	**8**	ARRUELA	WASHER	ARANDELA
7	391979X1	**6**	PARAFUSO	BOLT	PERNO
7	3000257X1	**2**	PARAFUSO	BOLT	PERNO
9	490802M1	**6**	BRAÇADEIRA	CLAMP	ABRAZADERA
10	063325P1	**1**	TUBO	PIPE	CANO
11	036732P1	**2**	MANGUEIRA	HOSE	FLEXIBLE
12	020529P1	**2**	CONEXÃO	CONNECTION	CONEXION
13	353677X1	**4**	PARAFUSO	BOLT	PERNO
14	353446X1	**4**	ARRUELA	WASHER	ARANDELA
15	020388T2	**1**	CJ. FILTRO	KIT, FILTER	JUEGO FILTRO
16	051326S1	**1**	PROTEÇÃO	GUARD	DEFENSA
17	353691X1	**3**	PARAFUSO	BOLT	PERNO
18	353434X1	**3**	ARRUELA	WASHER	ARANDELA
19	353651X1	**1**	PARAFUSO	BOLT	PERNO
20	353434X1	**1**	ARRUELA	WASHER	ARANDELA
21	051330P1	**1**	SUPORTE	BRACKET	SOPORTE
22	020380S1	**1**	FLANGE	FLANGE	PLETINA
23	051320P1	**1**	MANGUEIRA	HOSE	FLEXIBLE
24	353758X1	**1**	ARRUELA	WASHER	ARANDELA
25	353439X1	**1**	ARRUELA	WASHER	ARANDELA
26	354276X1	**1**	PARAFUSO	BOLT	PERNO
27	051323S1	**1**	SUPORTE	BRACKET	SOPORTE
28	6207552M1	**1**	TUBO	PIPE	CANO
29	065106P1	**1**	TUBO	PIPE	CANO
30	835087M91	**1**	BUJÃO	PLUG	TAPON
35	362443X1	**1**	PARAFUSO	BOLT	PERNO

Direção Hidrostática
Hydrostatic Steering
Direccion Hidrostática

70-230

4 Rodas Motrizes Estreito Com Redutor De Velocidade
4 Wheels Drive Narrow With Creeper
4 Ruedas Motriz Estrecho Con Reducción De Velocidad

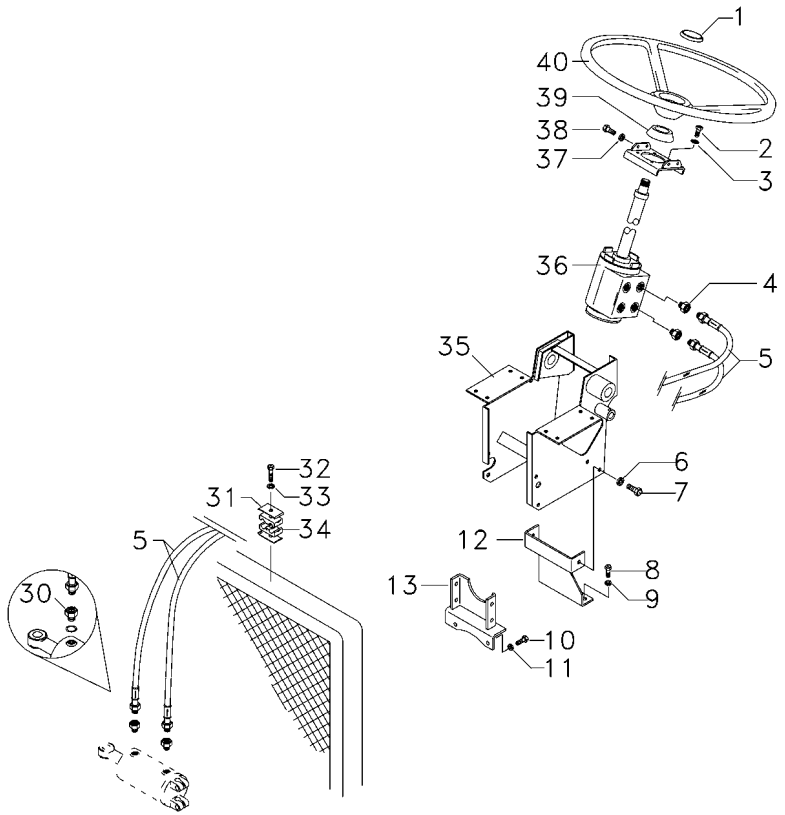

1	061181T1	**1**	EMBLEMA	EMBLEM	EMBLEMA
1	037892T1	**1**	TAMPA	COVER	CUBIERTA
2	339814X1	**4**	PARAFUSO	BOLT	PERNO
3	339376X1	**4**	ARRUELA	WASHER	ARANDELA
4	047154T1	**2**	CONEXÃO	CONNECTION	CONEXION
5	067905T1	**2**	MANGUEIRA	HOSE	FLEXIBLE
6	339376X1	**1**	ARRUELA	WASHER	ARANDELA
7	339451X1	**2**	PARAFUSO	BOLT	PERNO
8	353698X1	**2**	PARAFUSO	BOLT	PERNO
9	353432X1	**2**	ARRUELA	WASHER	ARANDELA
10	353698X1	**2**	PARAFUSO	BOLT	PERNO
11	353432X1	**2**	ARRUELA	WASHER	ARANDELA
12	033922S1	**1**	SUPORTE	BRACKET	SOPORTE
13	033927S1	**1**	SUPORTE	BRACKET	SOPORTE
30	3412001M91	**2**	CONEXÃO	CONNECTION	CONEXION
31	3146897M1	**1**	REFORÇO	REINFORCEMENT	REFUERZO
32	353685X1	**1**	PARAFUSO	BOLT	PERNO
33	353446X1	**1**	ARRUELA	WASHER	ARANDELA
34	3585143M1	**2**	BRAÇADEIRA	CLAMP	ABRAZADERA
35	047174S1	**1**	ESTRUTURA	STRUCTURE	ESTRUCTURA
36	047157N1	**1**	UN. HIDROSTÁTICA	STEERING UNIT	UNIDAD DIRECCION
37	353434X1	**4**	ARRUELA	WASHER	ARANDELA
38	353691X1	**2**	PARAFUSO	BOLT	PERNO
38	353897X1	**2**	PARAFUSO	BOLT	PERNO
39	2801323M1	**1**	COLAR	COLLAR	COLLAR
40	058019P1	**1**	VOLANTE DIREÇÃO	STEERING WHEEL	VOLANT DIRECCION

Direção Hidrostática
Hydrostatic Steering
Direccion Hidrostática

70-235

4 Rodas Motrizes Estreito Com Redutor De Velocidade
4 Wheels Drive Narrow With Creeper
4 Ruedas Motriz Estrecho Con Reducción De Velocidad

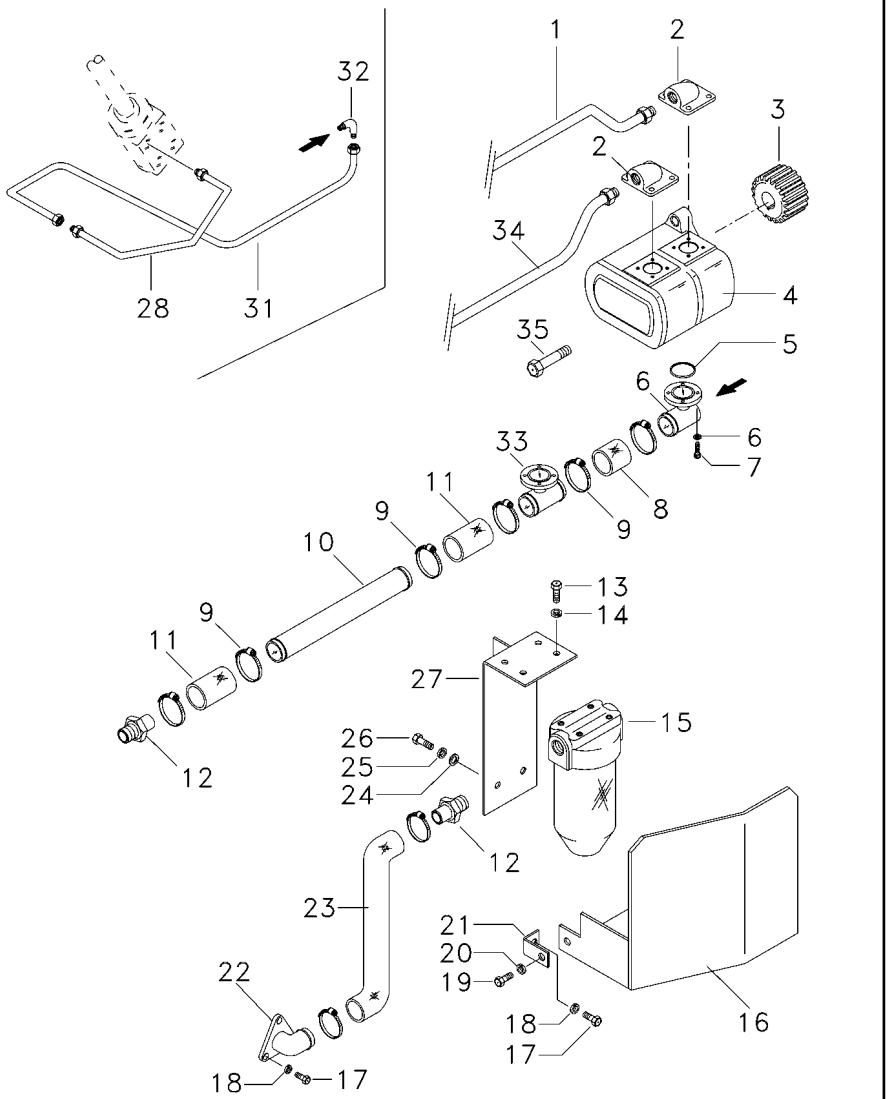

1	6207551M1
2	3411940M91
3	3412000M1
4	052107T1
5	3585217M1
6	339375X1
7	391979X1
7	3000257X1
8	039509P1
9	490802M1
10	058976P1
11	036732P1
12	020529P1
13	353677X1
14	353446X1
15	020388T2
16	051326S1
17	353691X1
18	353434X1
19	353651X1
20	353434X1
21	051330P1
22	020380S1
23	051320P1
24	353758X1
25	353439X1
26	354276X1
27	051323S1
28	6207552M1
31	044395N1
32	3412604M91
33	039479S1
34	063323P1
35	362443X1

1	TUBO	PIPE	CANO
1	CONEXÃO	CONNECTION	CONEXION
1	ENGRENAGEM	GEAR	ENGRANAJE
1	BOMBA HIDRÁULICA	HYDRAULIC PUMP	BOMBA HIDRAULICA
2	ANEL "O"	O RING	JUNTA TORICA
16	ARRUELA	WASHER	ARANDELA
12	PARAFUSO	BOLT	PERNO
4	PARAFUSO	BOLT	PERNO
1	MANGUEIRA	HOSE	FLEXIBLE
8	BRAÇADEIRA	CLAMP	ABRAZADERA
1	TUBO	TUBE	TUBO
2	MANGUEIRA	HOSE	FLEXIBLE
2	CONEXÃO	CONNECTION	CONEXION
4	PARAFUSO	BOLT	PERNO
4	ARRUELA	WASHER	ARANDELA
1	CJ. FILTRO	KIT, FILTER	JUEGO FILTRO
1	PROTEÇÃO	GUARD	DEFENSA
3	PARAFUSO	BOLT	PERNO
3	ARRUELA	WASHER	ARANDELA
1	PARAFUSO	BOLT	PERNO
1	ARRUELA	WASHER	ARANDELA
1	SUPORTE	BRACKET	SOPORTE
1	FLANGE	FLANGE	PLETINA
1	MANGUEIRA	HOSE	FLEXIBLE
1	ARRUELA	WASHER	ARANDELA
1	ARRUELA	WASHER	ARANDELA
1	PARAFUSO	BOLT	PERNO
1	SUPORTE	BRACKET	SOPORTE
1	TUBO	PIPE	CANO
1	TUBO	PIPE	CANO
1	CONEXÃO	CONNECTION	CONEXION
1	FLANGE	FLANGE	PLETINA
1	TUBO	PIPE,OIL	MANGUITO ACEITE
1	PARAFUSO	BOLT	PERNO

Direção Hidrostática
Hydrostatic Steering
Direccion Hidrostática

70-240

4 Rm - Sem Hidráulico - Com Creeper
4 Wd - Without Hydraulic - With Creeper
4 Rm - Sin Hidraulico - Con Creeper

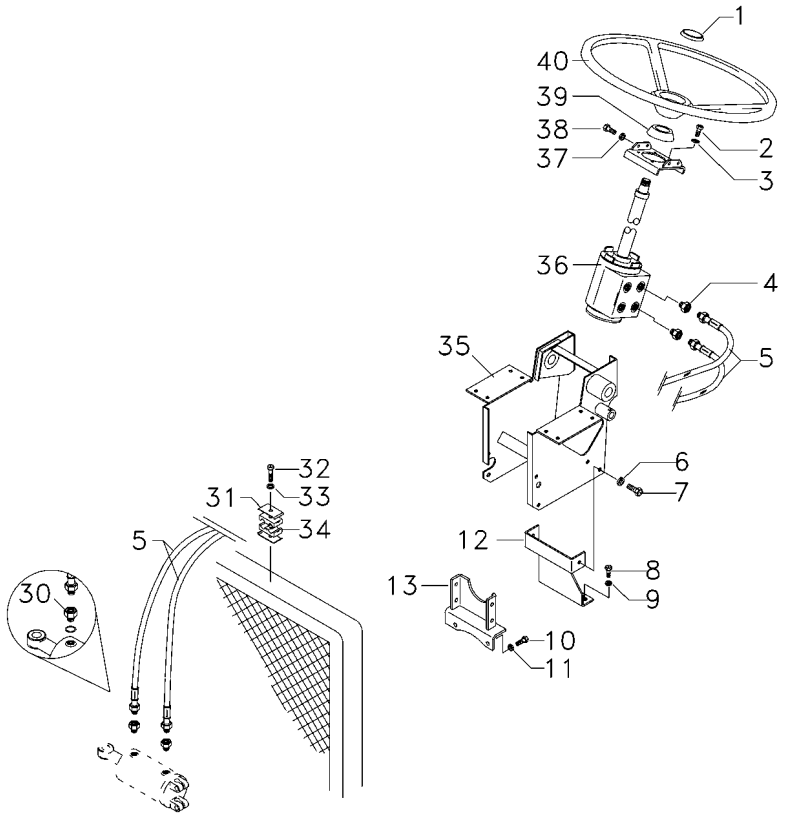

1	061181T1	**1**	EMBLEMA	EMBLEM	EMBLEMA
1	037892T1	**1**	TAMPA	COVER	CUBIERTA
2	339814X1	**4**	PARAFUSO	BOLT	PERNO
3	339376X1	**4**	ARRUELA	WASHER	ARANDELA
4	047154T1	**2**	CONEXÃO	CONNECTION	CONEXION
5	067905T1	**2**	MANGUEIRA	HOSE	FLEXIBLE
6	339376X1	**1**	ARRUELA	WASHER	ARANDELA
7	339451X1	**2**	PARAFUSO	BOLT	PERNO
8	353698X1	**2**	PARAFUSO	BOLT	PERNO
9	353432X1	**2**	ARRUELA	WASHER	ARANDELA
10	353698X1	**2**	PARAFUSO	BOLT	PERNO
11	353432X1	**2**	ARRUELA	WASHER	ARANDELA
12	033922S1	**1**	SUPORTE	BRACKET	SOPORTE
13	033927S1	**1**	SUPORTE	BRACKET	SOPORTE
30	3412001M91	**2**	CONEXÃO	CONNECTION	CONEXION
31	3146897M1	**1**	REFORÇO	REINFORCEMENT	REFUERZO
32	353685X1	**1**	PARAFUSO	BOLT	PERNO
33	353446X1	**1**	ARRUELA	WASHER	ARANDELA
34	3585143M1	**2**	BRAÇADEIRA	CLAMP	ABRAZADERA
35	047174S1	**1**	ESTRUTURA	STRUCTURE	ESTRUCTURA
36	047157N1	**1**	UN. HIDROSTÁTICA	STEERING UNIT	UNIDAD DIRECCION
37	353434X1	**4**	ARRUELA	WASHER	ARANDELA
38	353691X1	**2**	PARAFUSO	BOLT	PERNO
38	353897X1	**2**	PARAFUSO	BOLT	PERNO
39	2801323M1	**1**	COLAR	COLLAR	COLLAR
40	058019P1	**1**	VOLANTE DIREÇÃO	STEERING WHEEL	VOLANT DIRECCION

Direção Hidrostática
Hydrostatic Steering
Direccion Hidrostática

70-245

4 Rm - Sem Hidráulico - Com Creeper
4 Wd - Without Hydraulic - With Creeper
4 Rm - Sin Hidraulico - Con Creeper

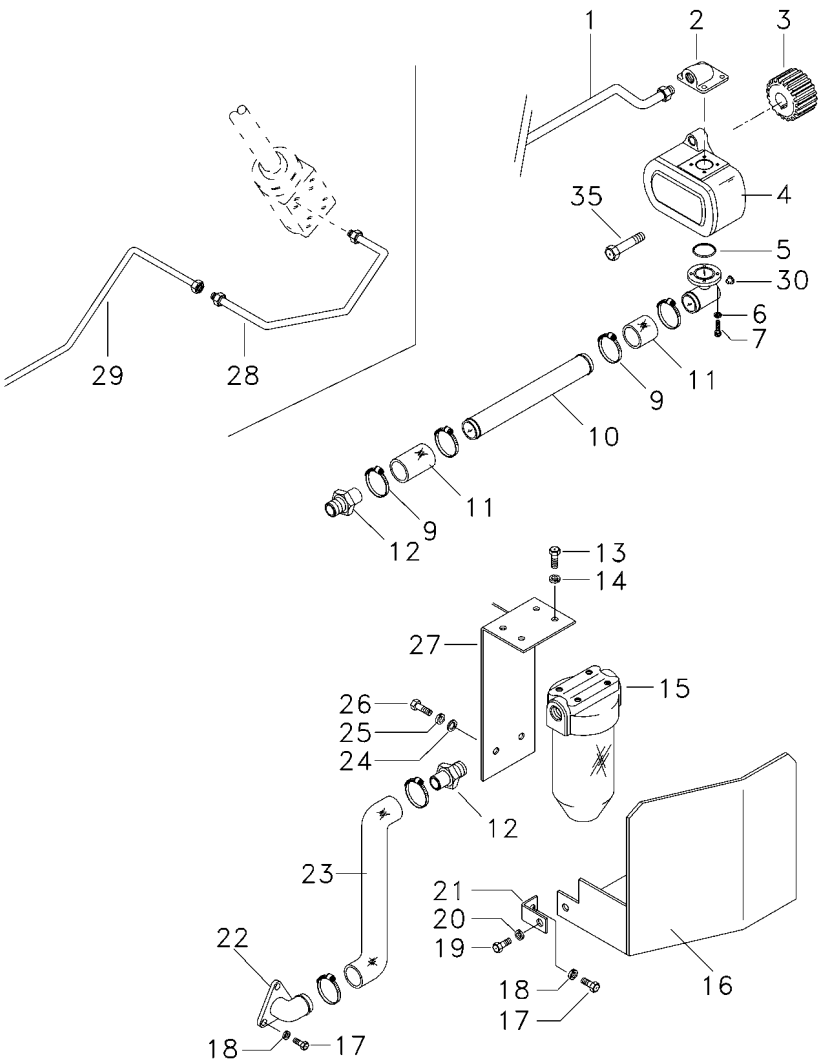

1	6207551M1	**1**	TUBO	PIPE	CANO
2	3411940M91	**1**	CONEXÃO	CONNECTION	CONEXION
3	3412000M1	**1**	ENGRENAGEM	GEAR	ENGRANAJE
4	052207T1	**1**	BOMBA HIDRÁULICA	HYDRAULIC PUMP	BOMBA HIDRAULICA
5	3585217M1	**1**	ANEL "O"	O RING	JUNTA TORICA
6	339375X1	**8**	ARRUELA	WASHER	ARANDELA
7	391979X1	**6**	PARAFUSO	BOLT	PERNO
7	3000257X1	**2**	PARAFUSO	BOLT	PERNO
9	490802M1	**6**	BRAÇADEIRA	CLAMP	ABRAZADERA
10	063325P1	**1**	TUBO	PIPE	CANO
11	036732P1	**2**	MANGUEIRA	HOSE	FLEXIBLE
12	020529P1	**2**	CONEXÃO	CONNECTION	CONEXION
13	353677X1	**4**	PARAFUSO	BOLT	PERNO
14	353446X1	**4**	ARRUELA	WASHER	ARANDELA
15	020388T2	**1**	CJ. FILTRO	KIT, FILTER	JUEGO FILTRO
16	051326S1	**1**	PROTEÇÃO	GUARD	DEFENSA
17	353691X1	**3**	PARAFUSO	BOLT	PERNO
18	353434X1	**3**	ARRUELA	WASHER	ARANDELA
19	353651X1	**1**	PARAFUSO	BOLT	PERNO
20	353434X1	**1**	ARRUELA	WASHER	ARANDELA
21	051330P1	**1**	SUPORTE	BRACKET	SOPORTE
22	020380S1	**1**	FLANGE	FLANGE	PLETINA
23	051320P1	**1**	MANGUEIRA	HOSE	FLEXIBLE
24	353758X1	**1**	ARRUELA	WASHER	ARANDELA
25	353439X1	**1**	ARRUELA	WASHER	ARANDELA
26	354276X1	**1**	PARAFUSO	BOLT	PERNO
27	051323S1	**1**	SUPORTE	BRACKET	SOPORTE
28	6207552M1	**1**	TUBO	PIPE	CANO
29	065107P1	**1**	TUBO	PIPE,OIL	MANGUITO ACEITE
30	835087M91	**1**	BUJÃO	PLUG	TAPON
35	362443X1	**1**	PARAFUSO	BOLT	PERNO

Tampa Do Levante Hidráulico
Hydraulic Lift Cover
Tapa Levante Hidraulico

70-250

2500 Kgf
2500 Kgf
2500 Kgf

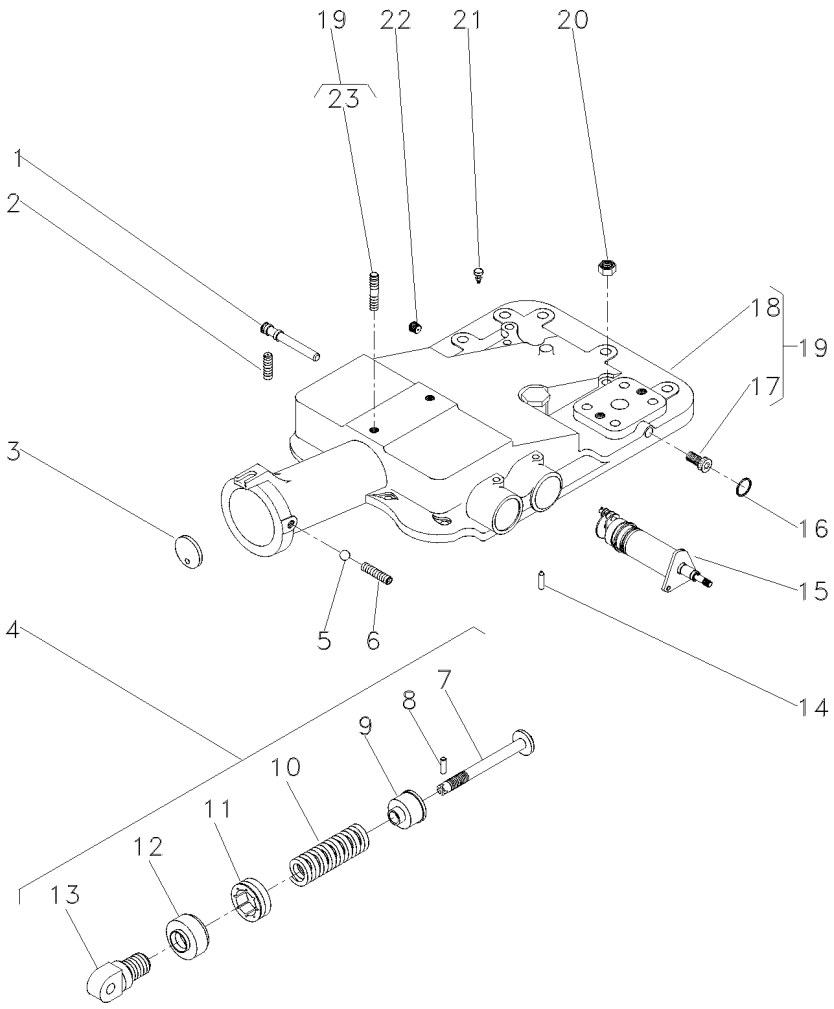

1	180997M2			**1**	EIXO	SHAFT	ARBOL
2	355286X1			**1**	PARAFUSO ALLEN	ALLEN BOLT	TORNILLO ALLEN
3	180981M1			**1**	DISCO	DISC	DISCO
4	2800150M91			**1**	CJ. MOLA	KIT, SPRING	RESORTE JUEGO
5	882451M1			**1**	ESFERA	BALL	BOLA
6	355286X1			**1**	PARAFUSO ALLEN	ALLEN BOLT	TORNILLO ALLEN
7	886348M2	4		**1**	PINO	PIN	PASADOR
8	1442142X1	4		**1**	PINO	PIN	PASADOR
9	886351M2	4		**1**	ASSENTO	SEAT	ASIENTO
10	519070M1	4		**1**	MOLA	SPRING	RESORTE
11	180979M2	4		**1**	PORCA	NUT	TUERCA
12	180980M2	4		**1**	CAPA	BOOT	PROTECCION
13	1863389M1	4		**1**	ARTICULADOR	HEAD	CULATA
14	1869074M1			**1**	PINO	PIN	PASADOR
15	1870306M93		70-300 No	**1**	CJ. SUPORTE	KIT, BRACKET	JUEGO SOPORTE
16	195562M1			**1**	ANEL "O"	O RING	JUNTA TORICA
17	195387M1	19		**2**	BUJÃO	PLUG	TAPON
18	2802511M4	19		**1**	TAMPA	COVER	CUBIERTA
19			2802494M95	**1**	CJ. TAMPA	KIT, COVER	JUEGO DE TAPA
20	377765X1			**2**	PORCA	NUT	TUERCA
21	182099M91			**1**	RESPIRO	BREATHER	RESPIRADERO
22	195387M1			**1**	BUJÃO	PLUG	TAPON
23	3146844M1	19		**1**	PRISIONEIRO	STUD	ESPARRAGO

Menu

Símbolos

Tampa Do Levante Hidráulico
Hydraulic Lift Cover
Tapa Levante Hidraulico

70-255

2100 Kgf
2100 Kgf
2100 Kgf

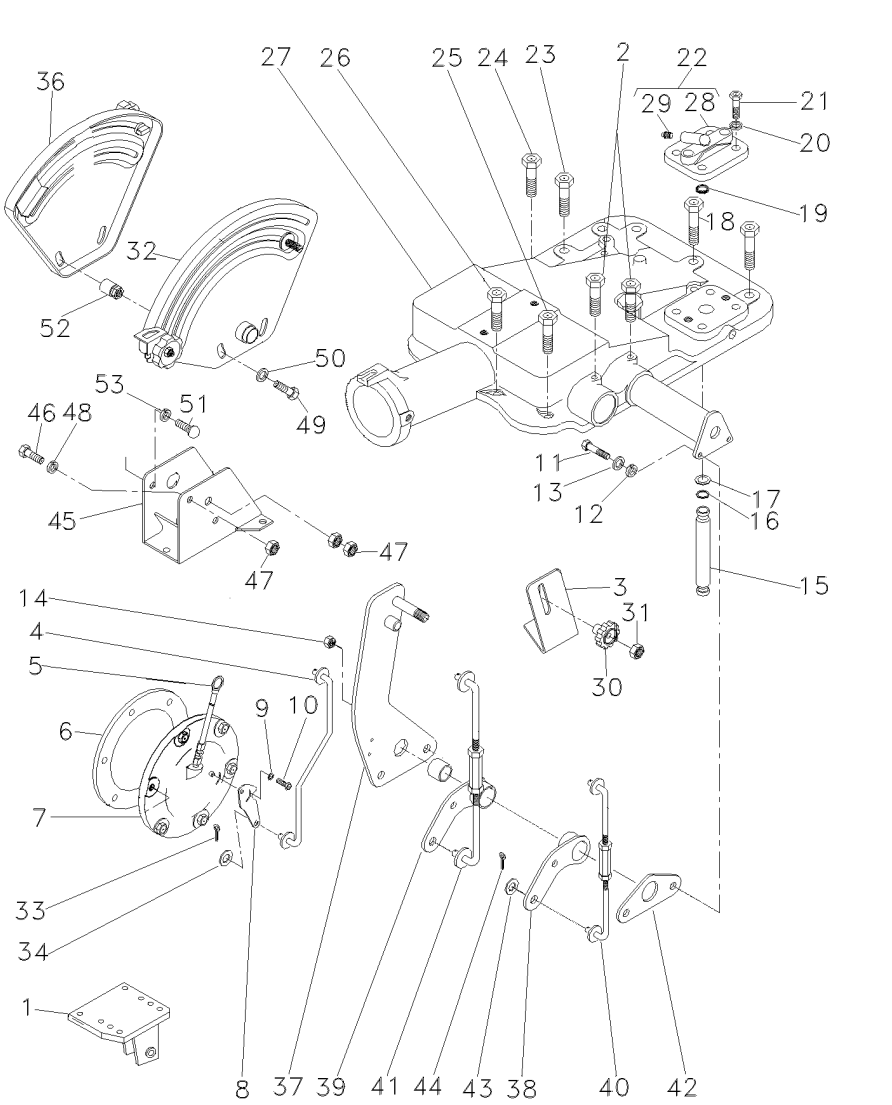

1	022750S1	▶	1	SUPORTE	BRACKET	SOPORTE
1	022749S1	◀	1	SUPORTE	BRACKET	SOPORTE
2	058292P1		2	PARAFUSO	SCREW	TORNILLO
3	061381P1		1	SUPORTE	BRACKET	SOPORTE
4	061405S1		1	TIRANTE	ROD	VARILLA
5	046115T1		1	VARETA	ROD	VARILLA
6	181217M1		1	JUNTA	GASKET	EMPAQUETADURA.
7	065249N1	[C]	1	CJ. TAMPA	KIT, CAP	JUEGO DE TAPON
8	6209491M1		1	ALAVANCA	LEVER	PALANCA
9	353753X1		1	ARRUELA	WASHER	ARANDELA
10	1869138M1		1	PARAFUSO	BOLT	PERNO
11	353537X1		2	PARAFUSO	BOLT	PERNO
12	353434X1		2	ARRUELA	WASHER	ARANDELA
13	353756X1		2	ARRUELA	WASHER	ARANDELA
14	353430X1		2	PORCA	NUT	TUERCA
15	3808400M1		1	TUBO	PIPE	CANO
16	195561M1		2	ANEL "O"	O RING	JUNTA TORICA
17	195874M1		2	ARRUELA	WASHER	ARANDELA
18	058282P1		5	PARAFUSO	BOLT	PERNO
19	195562M1		1	ANEL "O"	O RING	JUNTA TORICA
20	353432X1		2	ARRUELA	WASHER	ARANDELA
21	362479X1		2	PARAFUSO	BOLT	PERNO
22	182373M91		1	TAMPA	COVER	CUBIERTA
23	058283P1		4	PARAFUSO	BOLT	PERNO
24	058289P1		1	PARAFUSO	BOLT	PERNO
25	058292P1		3	PARAFUSO	SCREW	TORNILLO
26	058291P1		2	PARAFUSO	BOLT	PERNO
27	026945N1	70-285 No	1	CJ. TAMPA	KIT, COVER	JUEGO DE TAPA
28	180908M1		1	TAMPA	COVER	CUBIERTA
29	1482137M1		1	TAMPÃO	PAD	ALMOHADILLA
30	1860403M1		1	MANÍPULO	KNOB	POMO
31	353918X1		1	PORCA	NUT	TUERCA
32	061474N1	70-290 No	1	CJ. QUADRANTE	KIT, QUADRANT	JUEGO CUADRANTE
33	354041X1		1	CUPILHA	COTTER PIN	PASADOR DOUBLE
34	353754X1		1	ARRUELA	WASHER	ARANDELA
36	061475N1	70-210 No	1	CJ. QUADRANTE	KIT, QUADRANT	JUEGO CUADRANTE
37	061420S1		1	SUPORTE	BRACKET	SOPORTE
38	049461P1		1	ALAVANCA	LEVER	PALANCA
39	049460P1		1	ALAVANCA	LEVER	PALANCA
40	061443S1		1	TIRANTE	ROD	VARILLA
41	061444S1		1	TIRANTE	ROD	VARILLA
42	044137P1		1	PLACA	PLATE	PLATO
43	339024X1		4	ARRUELA	WASHER	ARANDELA
44	195414M1		4	GRAMPO	CRAMP	PASADOR
45	1696971M91		1	SUPORTE	BRACKET	SOPORTE
46	385368X1		4	PARAFUSO	BOLT	PERNO
47	339169X1		4	PORCA	NUT	TUERCA
48	339374X1		1	ARRUELA	WASHER	ARANDELA
49	339891X1		1	PARAFUSO	BOLT	PERNO
50	355617X1		1	ARRUELA	WASHER	ARANDELA

Tampa Do Levante Hidráulico
Hydraulic Lift Cover
Tapa Levante Hidraulico

70-255

2100 Kgf
2100 Kgf
2100 Kgf

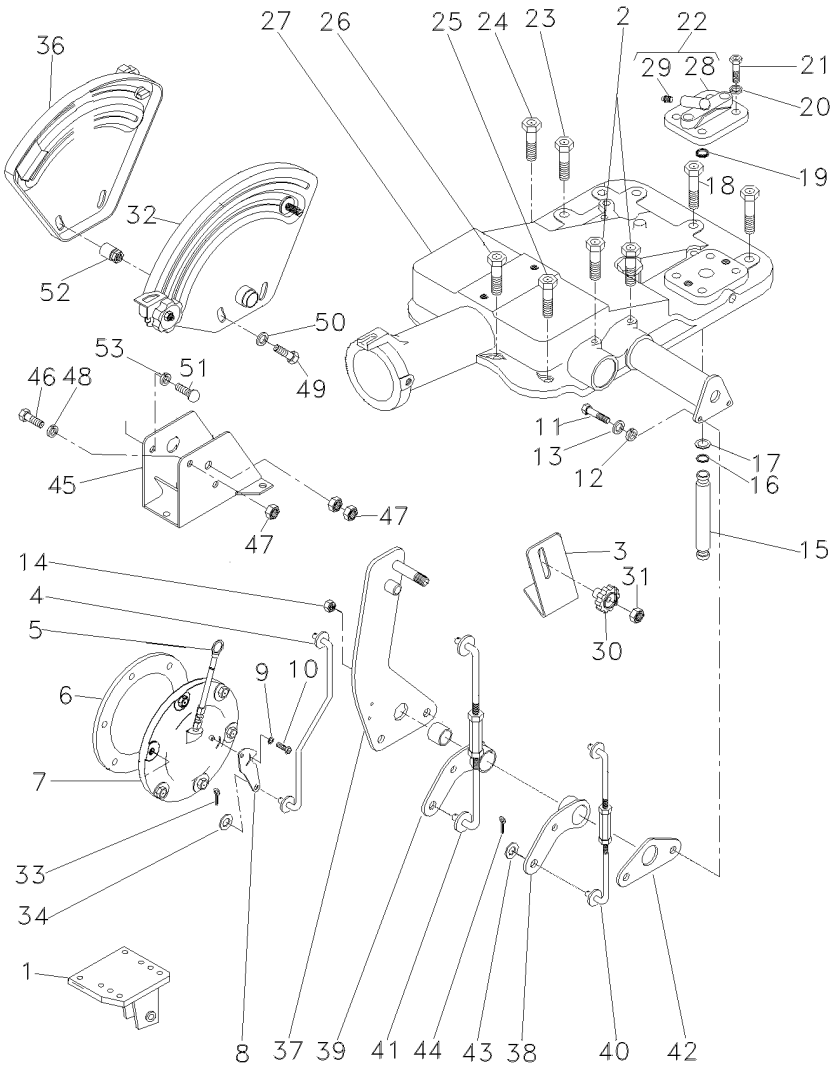

51	339123X1	**3**	PARAFUSO	BOLT	PERNO
52	2802212M91	**1**	ESPAÇADOR	SPACER	PIEZA DISTANCIA
53	353446X1	**7**	ARRUELA	WASHER	ARANDELA

[C] SEM CONTROLE REMOTO
WITHOUT REMOTE CONTROL
SIN CONTROL REMOTO

Tampa Do Levante Hidráulico
Hydraulic Lift Cover
Tapa Levante Hidraulico

70-260

2500 Kgf Sem Controle Remoto
2500 Kgf Without Remote Control
2500 Kgf Sin Controle Remoto

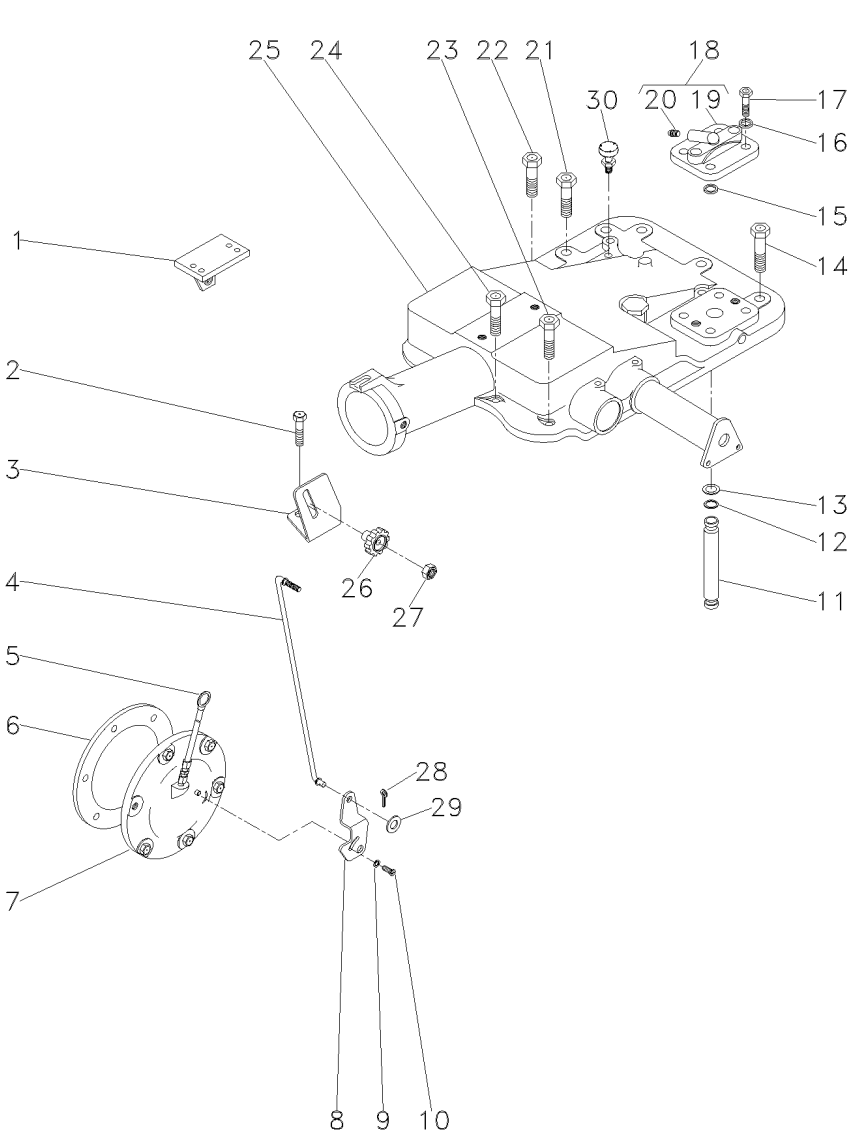

1	022750S1	▶	**1**	SUPORTE	BRACKET	SOPORTE
1	022749S1	◀	**1**	SUPORTE	BRACKET	SOPORTE
2	058292P1		**2**	PARAFUSO	SCREW	TORNILLO
3	061381P1		**1**	SUPORTE	BRACKET	SOPORTE
4	061405S1		**1**	TIRANTE	ROD	VARILLA
5	046115T1		**1**	VARETA	ROD	VARILLA
6	181217M1		**1**	JUNTA	GASKET	EMPAQUETADURA.
7	065249N1	30-275 No	**1**	CJ. TAMPA	KIT, CAP	JUEGO DE TAPON
8	6209491M1		**1**	ALAVANCA	LEVER	PALANCA
9	353753X1		**1**	ARRUELA	WASHER	ARANDELA
10	1869138M1		**1**	PARAFUSO	BOLT	PERNO
11	3808400M1		**1**	TUBO	PIPE	CANO
12	195561M1		**2**	ANEL "O"	O RING	JUNTA TORICA
13	195874M1		**2**	ARRUELA	WASHER	ARANDELA
14	058282P1		**5**	PARAFUSO	BOLT	PERNO
15	195562M1		**1**	ANEL "O"	O RING	JUNTA TORICA
16	353432X1		**2**	ARRUELA	WASHER	ARANDELA
17	362479X1		**2**	PARAFUSO	BOLT	PERNO
18	182373M91		**1**	TAMPA	COVER	CUBIERTA
19	180908M1	18	**1**	TAMPA	COVER	CUBIERTA
20	1482137M1	18	**1**	TAMPÃO	PAD	ALMOHADILLA
21	058283P1		**4**	PARAFUSO	BOLT	PERNO
22	058289P1		**1**	PARAFUSO	BOLT	PERNO
23	058292P1		**3**	PARAFUSO	SCREW	TORNILLO
24	058291P1		**2**	PARAFUSO	BOLT	PERNO
25	2802493M94	70-250 No	**1**	CJ. TAMPA	KIT, COVER	JUEGO DE TAPA
25		70-305 No	**1**	CJ. TAMPA	KIT, CAP	JUEGO DE TAPON
26	1860403M1		**1**	MANÍPULO	KNOB	POMO
27	353918X1		**1**	PORCA	NUT	TUERCA
28	354041X1		**1**	CUPILHA	COTTER PIN	PASADOR DOUBLE
29	353754X1		**1**	ARRUELA	WASHER	ARANDELA
30	182099M91		**1**	RESPIRO	BREATHER	RESPIRADERO

Levante Hidráulico Hydraulic Lift Elevador Hidraulico	Quadrante Quadrant Cuadrante	70-265	2500 Kgf Sem Controle Remoto 2500 Kgf Without Remote Control 2500 Kgf Sin Controle Remoto

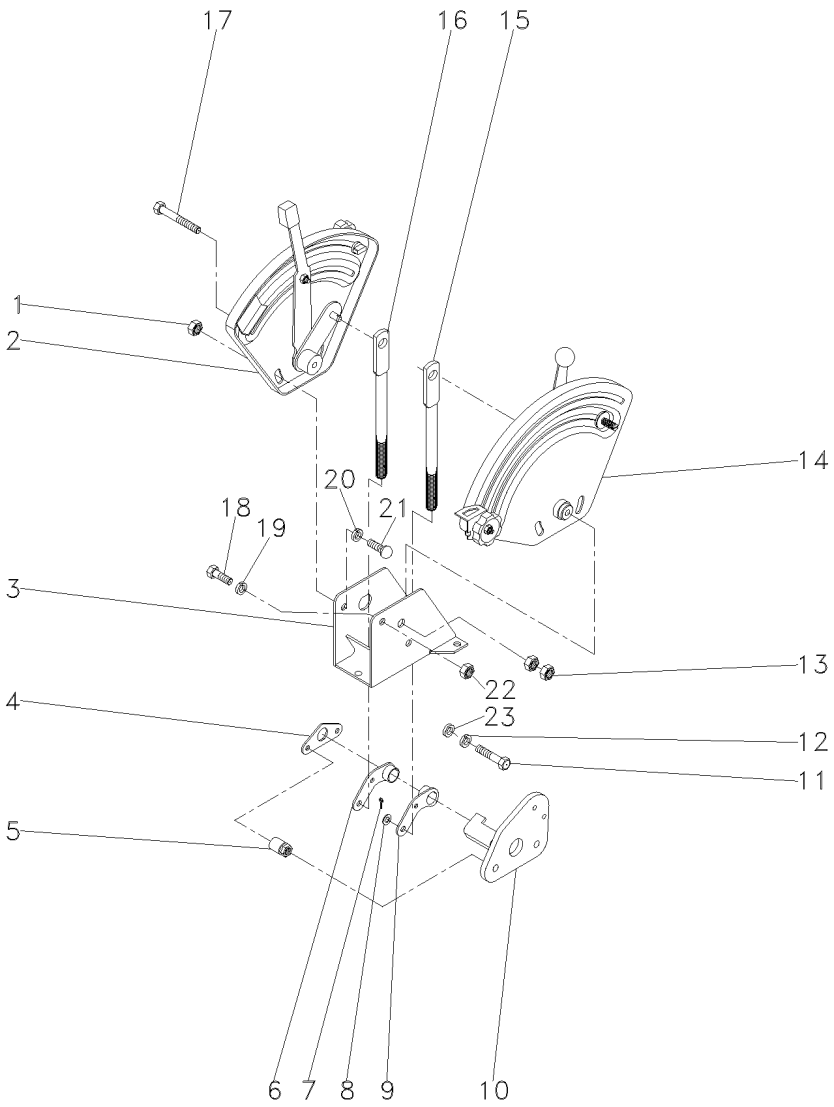

1	339169X1		**4**	PORCA	NUT	TUERCA
2	061474N1	[A]	**1**	CJ. QUADRANTE	KIT, QUADRANT	JUEGO CUADRANTE
		70-290 No				
3	1696971M91		**1**	SUPORTE	BRACKET	SOPORTE
4	044137P1		**1**	PLACA	PLATE	PLATO
5	2802212M91		**2**	ESPAÇADOR	SPACER	PIEZA DISTANCIA
6	049461P1		**1**	ALAVANCA	LEVER	PALANCA
7	195414M1		**4**	GRAMPO	CRAMP	PASADOR
8	339024X1		**4**	ARRUELA	WASHER	ARANDELA
9	049460P1		**1**	ALAVANCA	LEVER	PALANCA
10	061420S1		**1**	SUPORTE	BRACKET	SOPORTE
11	353537X1		**2**	PARAFUSO	BOLT	PERNO
12	353434X1		**2**	ARRUELA	WASHER	ARANDELA
13	353430X1		**2**	PORCA	NUT	TUERCA
14	061475N1	[B]	**1**	CJ. QUADRANTE	KIT, QUADRANT	JUEGO CUADRANTE
		70-210 No				
15	6200687M1	[A]	**1**	TIRANTE	ROD	VARILLA
16	6200688M1	[B]	**1**	TIRANTE	ROD	VARILLA
17	339891X1		**1**	PARAFUSO	BOLT	PERNO
18	339123X1		**3**	PARAFUSO	BOLT	PERNO
19	355617X1		**1**	ARRUELA	WASHER	ARANDELA
20	339374X1		**1**	ARRUELA	WASHER	ARANDELA
21	385368X1		**4**	PARAFUSO	BOLT	PERNO
22	394367X1		**1**	PORCA	NUT	TUERCA
23	353756X1		**3**	ARRUELA	WASHER	ARANDELA

[A] CONTROLE DE POSIÇÃO
POSITION CONTROL
CONTROL DE POSICION

[B] CONTROLE DE PROFUNDIDADE
DEPTH CONTROL
CONTROL DE PROFUNDIDAD

Tampa Do Levante Hidráulico **2100 Kgf**
Hydraulic Lift Cover **2100 Kgf**
Tapa Levante Hidraulico **2100 Kgf**

70-270

Com Controle Remoto
With Remote Control
Con Controle Remoto

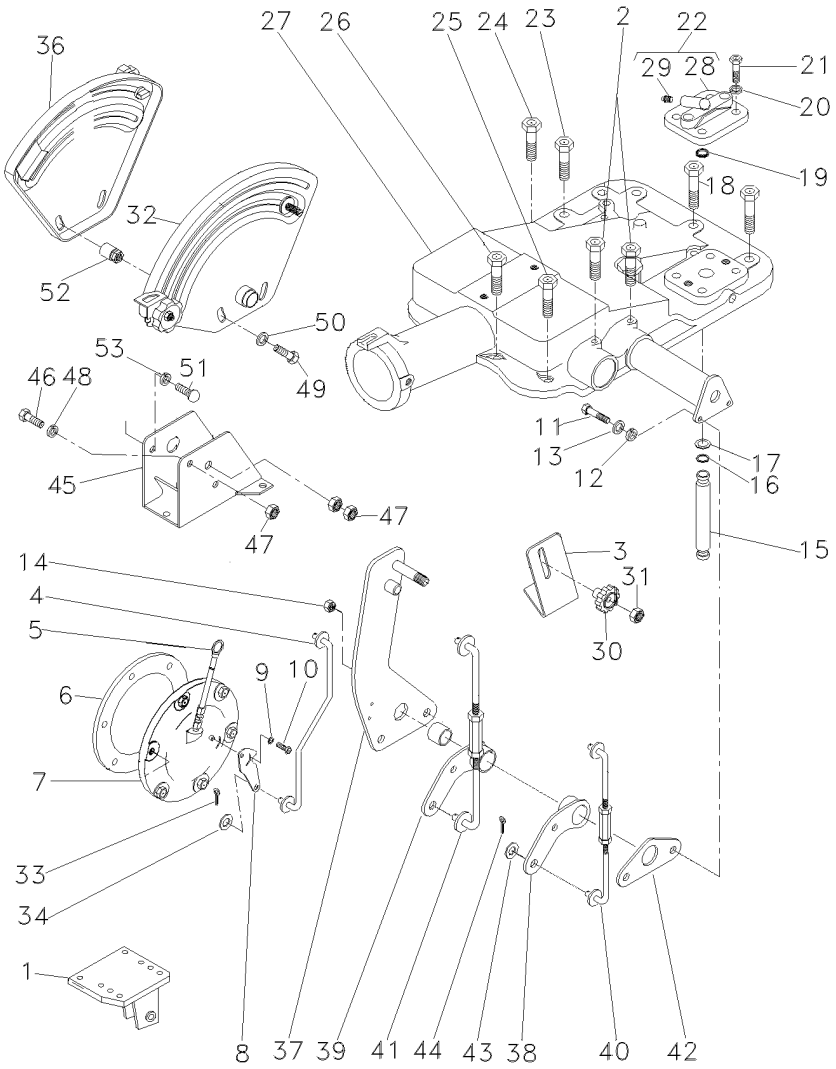

1	022750S1	▶	**1**	SUPORTE	BRACKET	SOPORTE
1	022749S1	◀	**1**	SUPORTE	BRACKET	SOPORTE
2	058292P1		**2**	PARAFUSO	SCREW	TORNILLO
3	061381P1		**1**	SUPORTE	BRACKET	SOPORTE
4	061405S1		**1**	TIRANTE	ROD	VARILLA
5	046115T1		**1**	VARETA	ROD	VARILLA
6	181217M1		**1**	JUNTA	GASKET	EMPAQUETADURA.
7	063253N2	👁 70-460 No	**1**	CJ. TAMPA	KIT, COVER	JUEGO DE TAPA
8	6209491M1		**1**	ALAVANCA	LEVER	PALANCA
9	353753X1		**1**	ARRUELA	WASHER	ARANDELA
10	1869138M1		**1**	PARAFUSO	BOLT	PERNO
11	353537X1		**2**	PARAFUSO	BOLT	PERNO
12	353434X1		**2**	ARRUELA	WASHER	ARANDELA
13	353756X1		**2**	ARRUELA	WASHER	ARANDELA
14	353430X1		**2**	PORCA	NUT	TUERCA
15	3808400M1		**1**	TUBO	PIPE	CANO
16	195561M1		**2**	ANEL "O"	O RING	JUNTA TORICA
17	195874M1		**2**	ARRUELA	WASHER	ARANDELA
18	058282P1		**5**	PARAFUSO	BOLT	PERNO
19	195562M1		**1**	ANEL "O"	O RING	JUNTA TORICA
20	353432X1		**2**	ARRUELA	WASHER	ARANDELA
21	362479X1		**2**	PARAFUSO	BOLT	PERNO
22	182373M91		**1**	TAMPA	COVER	CUBIERTA
23	058283P1		**4**	PARAFUSO	BOLT	PERNO
24	058289P1		**4**	PARAFUSO	BOLT	PERNO
25	058292P1		**3**	PARAFUSO	SCREW	TORNILLO
26	058291P1		**2**	PARAFUSO	BOLT	PERNO
27	026945N1	👁 70-285 No	**1**	CJ. TAMPA	KIT, COVER	JUEGO DE TAPA
28	180908M1	22	**1**	TAMPA	COVER	CUBIERTA
29	1482137M1	22	**1**	TAMPÃO	PAD	ALMOHADILLA
30	1860403M1		**1**	MANÍPULO	KNOB	POMO
31	353918X1		**1**	PORCA	NUT	TUERCA
32	061474N1	[A] 👁 70-290 No	**1**	CJ. QUADRANTE	KIT, QUADRANT	JUEGO CUADRANTE
33	354041X1		**1**	CUPILHA	COTTER PIN	PASADOR DOUBLE
34	353754X1		**1**	ARRUELA	WASHER	ARANDELA
36	061475N1	[B] 👁 70-210 No	**1**	CJ. QUADRANTE	KIT, QUADRANT	JUEGO CUADRANTE
37	061420S1		**1**	SUPORTE	BRACKET	SOPORTE
38	049461P1		**1**	ALAVANCA	LEVER	PALANCA
39	049460P1		**1**	ALAVANCA	LEVER	PALANCA
40	061443S1		**1**	TIRANTE	ROD	VARILLA
41	061444S1		**1**	TIRANTE	ROD	VARILLA
42	044137P1		**1**	PLACA	PLATE	PLATO
43	339024X1		**4**	ARRUELA	WASHER	ARANDELA
44	195414M1		**4**	GRAMPO	CRAMP	PASADOR
45	1696971M91		**1**	SUPORTE	BRACKET	SOPORTE
46	385368X1		**4**	PARAFUSO	BOLT	PERNO
47	339169X1		**1**	PORCA	NUT	TUERCA
48	339374X1		**1**	ARRUELA	WASHER	ARANDELA

Tampa Do Levante Hidráulico **Hydraulic Lift Cover** **Tapa Levante Hidraulico**	**2100 Kgf** **2100 Kgf** **2100 Kgf**	**70-270**	**Com Controle Remoto** **With Remote Control** **Con Controle Remoto**

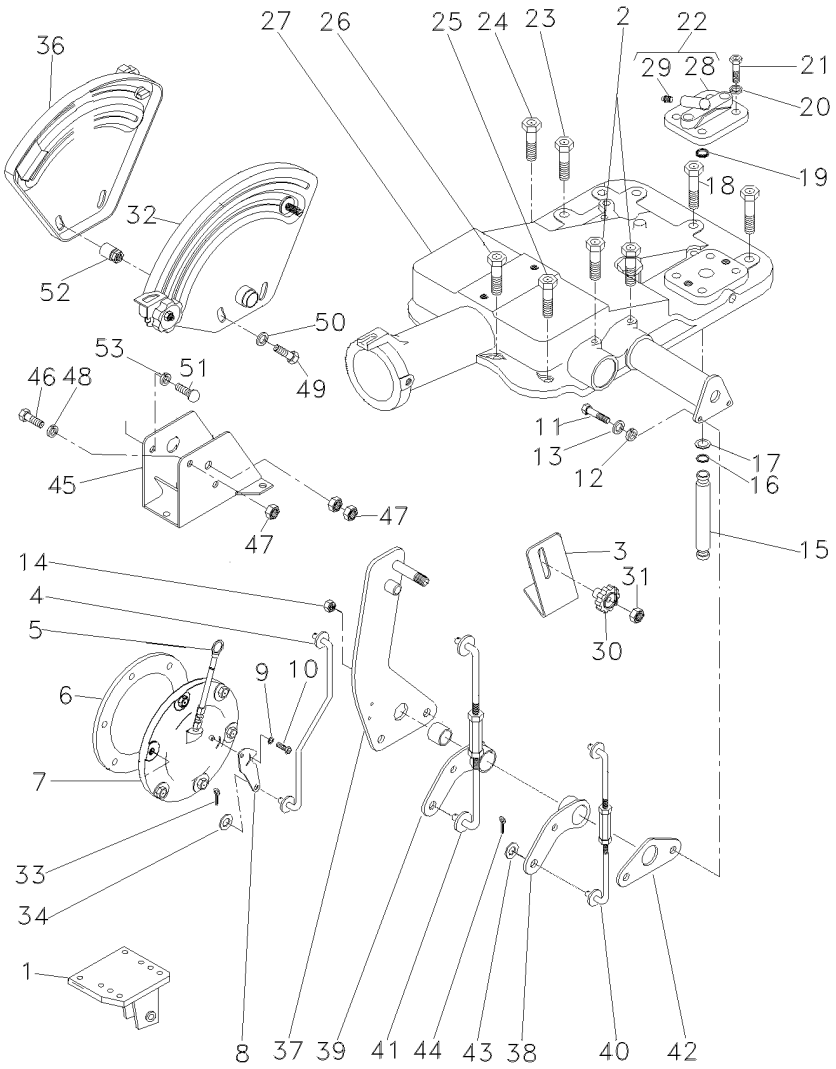

49	339891X1	**1**	PARAFUSO	BOLT	PERNO
50	355617X1	**1**	ARRUELA	WASHER	ARANDELA
51	339123X1	**3**	PARAFUSO	BOLT	PERNO
52	2802212M91	**2**	ESPAÇADOR	SPACER	PIEZA DISTANCIA
53	353446X1	**3**	ARRUELA	WASHER	ARANDELA

[A] POSIÇÃO
POSITION
POSICION

[B] PROFUNDIDADE
DEPTH
PROFUNDIDAD

Tampa Do Levante Hidráulico
Hydraulic Lift Cover
Tapa Levante Hidraulico

70-275

2500 Kgf Com Controle Remoto
2500 Kgf With Remote Control
2500 Kgf Con Controle Remoto

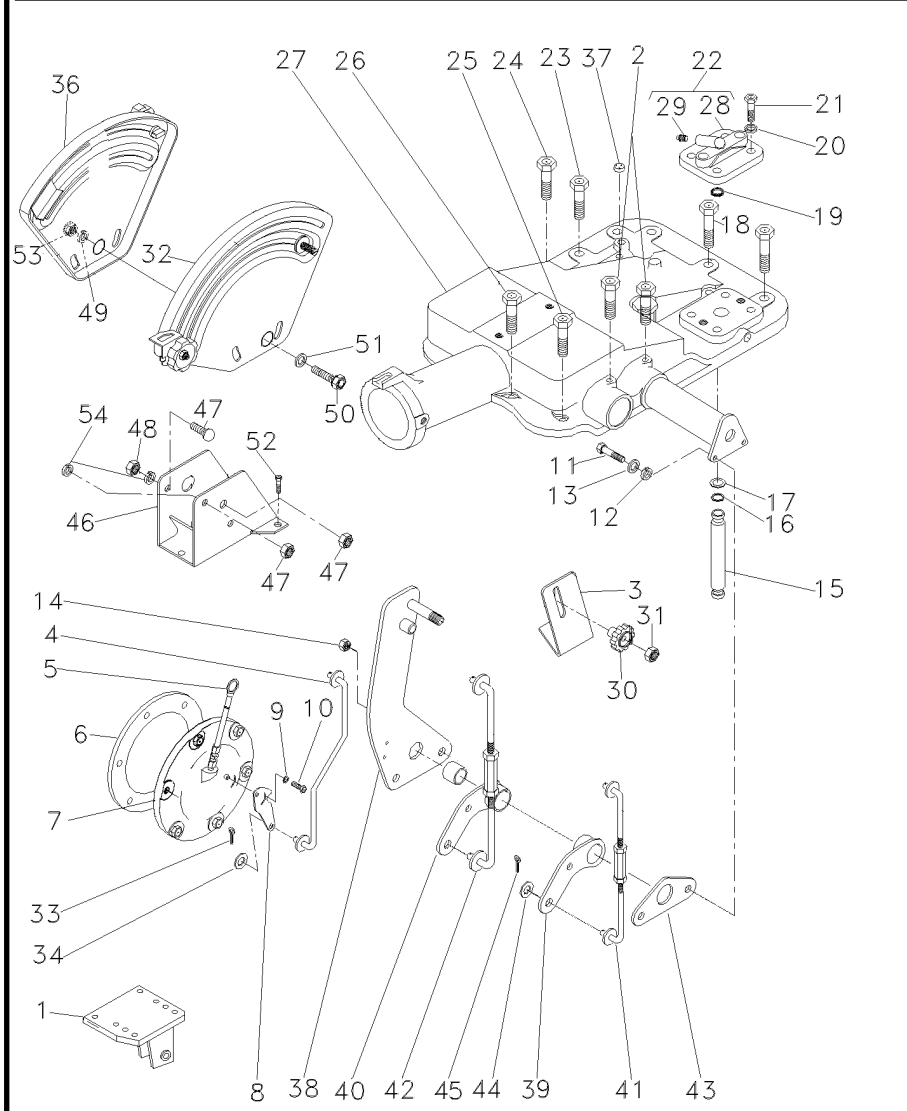

1	022750S1	▶	**1**	SUPORTE	BRACKET	SOPORTE
1	022749S1	◀	**1**	SUPORTE	BRACKET	SOPORTE
2	058292P1		**2**	PARAFUSO	SCREW	TORNILLO
3	061381P1		**1**	SUPORTE	BRACKET	SOPORTE
4	061405S1		**1**	TIRANTE	ROD	VARILLA
5	046115T1		**1**	VARETA	ROD	VARILLA
6	181217M1		**1**	JUNTA	GASKET	EMPAQUETADURA.
7	063253N2	👁 70-460 No	**1**	CJ. TAMPA	KIT, COVER	JUEGO DE TAPA
8	6209491M1		**1**	ALAVANCA	LEVER	PALANCA
9	353753X1		**1**	ARRUELA	WASHER	ARANDELA
10	1869138M1		**1**	PARAFUSO	BOLT	PERNO
11	353537X1		**2**	PARAFUSO	BOLT	PERNO
12	353434X1		**2**	ARRUELA	WASHER	ARANDELA
13	353756X1		**2**	ARRUELA	WASHER	ARANDELA
14	353430X1		**2**	PORCA	NUT	TUERCA
15	3808400M1		**1**	TUBO	PIPE	CANO
16	195561M1		**2**	ANEL "O"	O RING	JUNTA TORICA
17	195874M1		**2**	ARRUELA	WASHER	ARANDELA
18	058282P1		**5**	PARAFUSO	BOLT	PERNO
19	195562M1		**1**	ANEL "O"	O RING	JUNTA TORICA
20	353432X1		**2**	ARRUELA	WASHER	ARANDELA
21	362479X1		**2**	PARAFUSO	BOLT	PERNO
22	182373M91		**1**	TAMPA	COVER	CUBIERTA
23	058283P1		**4**	PARAFUSO	BOLT	PERNO
24	058289P1		**1**	PARAFUSO	BOLT	PERNO
25	058292P1		**3**	PARAFUSO	SCREW	TORNILLO
26	058291P1		**2**	PARAFUSO	BOLT	PERNO
27	2802493M94	👁 70-250 No	**1**	CJ. TAMPA	KIT, COVER	JUEGO DE TAPA
27		👁 70-305 No	**1**	CJ. TAMPA	KIT, CAP	JUEGO DE TAPON
28	180908M1	22	**1**	TAMPA	COVER	CUBIERTA
29	1482137M1	22	**1**	TAMPÃO	PAD	ALMOHADILLA
30	1860403M1		**1**	MANÍPULO	KNOB	POMO
31	353918X1		**1**	PORCA	NUT	TUERCA
32	061474N1	[A]	**1**	CJ. QUADRANTE	KIT, QUADRANT	JUEGO CUADRANTE
		👁 70-290 No				
33	354041X1		**1**	CUPILHA	COTTER PIN	PASADOR DOUBLE
34	353754X1		**1**	ARRUELA	WASHER	ARANDELA
36	061475N1	[B]	**1**	CJ. QUADRANTE	KIT, QUADRANT	JUEGO CUADRANTE
		👁 70-210 No				
37	182099M91		**1**	RESPIRO	BREATHER	RESPIRADERO
38	061420S1		**1**	SUPORTE	BRACKET	SOPORTE
39	049461P1		**1**	ALAVANCA	LEVER	PALANCA
40	049460P1		**1**	ALAVANCA	LEVER	PALANCA
41	061443S1		**1**	TIRANTE	ROD	VARILLA
42	061444S1		**1**	TIRANTE	ROD	VARILLA
43	044137P1		**1**	PLACA	PLATE	PLATO
44	339024X1		**4**	ARRUELA	WASHER	ARANDELA
45	195414M1		**4**	GRAMPO	CRAMP	PASADOR
46	1696971M91		**1**	SUPORTE	BRACKET	SOPORTE
47	385368X1		**4**	PARAFUSO	BOLT	PERNO

Tampa Do Levante Hidráulico
Hydraulic Lift Cover
Tapa Levante Hidraulico

70-275

2500 Kgf Com Controle Remoto
2500 Kgf With Remote Control
2500 Kgf Con Controle Remoto

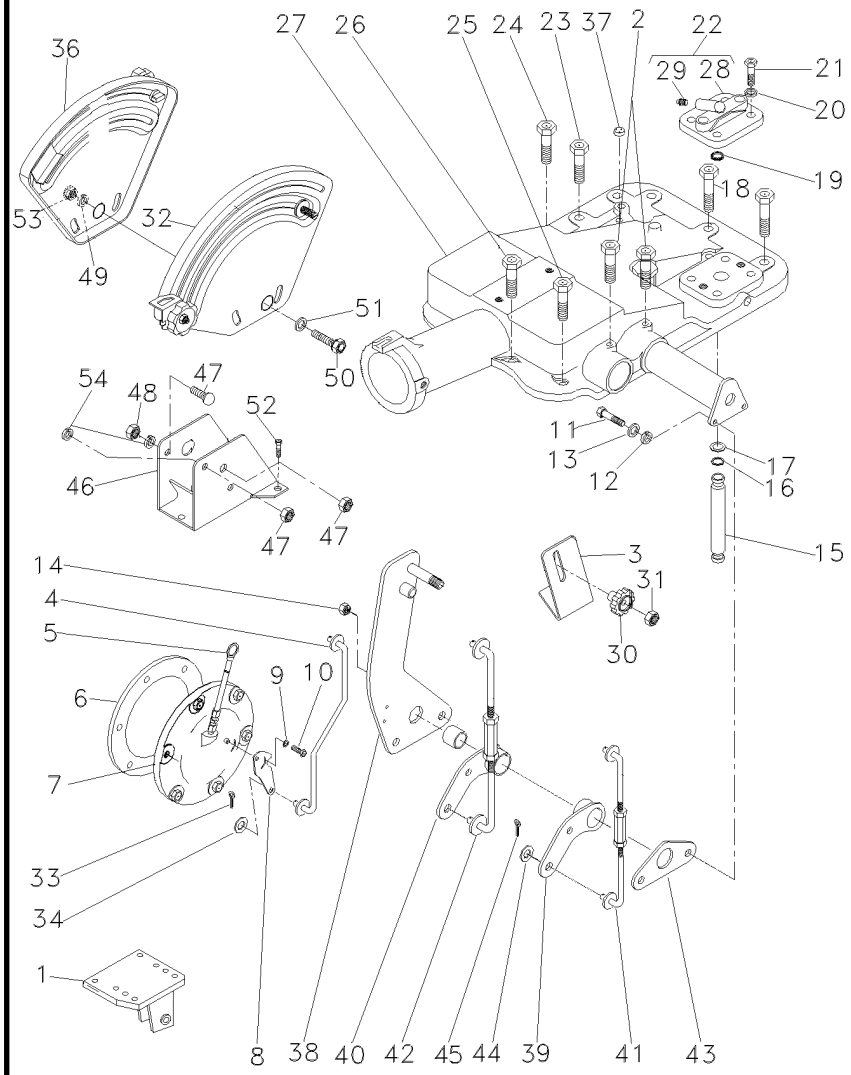

48	339169X1	**4**	PORCA	NUT	TUERCA
49	339374X1	**1**	ARRUELA	WASHER	ARANDELA
50	339891X1	**1**	PARAFUSO	BOLT	PERNO
51	355617X1	**1**	ARRUELA	WASHER	ARANDELA
52	339123X1	**3**	PARAFUSO	BOLT	PERNO
53	394367X1	**1**	PORCA	NUT	TUERCA
54	353446X1	**7**	ARRUELA	WASHER	ARANDELA

[A] POSIÇÃO
POSITION
POSICION

[B] PROFUNDIDADE
DEPTH
PROFUNDIDAD

Tampa Do Levante Hidráulico
Hydraulic Lift Cover
Tapa Levante Hidraulico

70-280

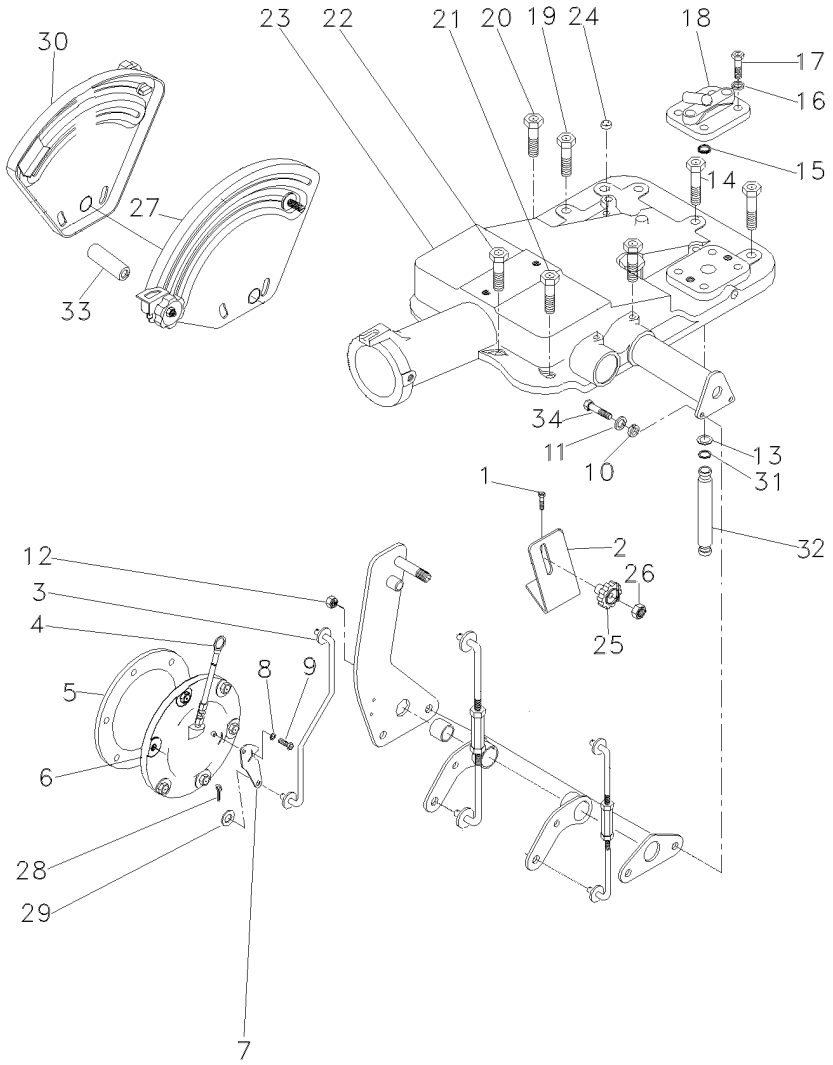

1	058292P1		**2**	PARAFUSO	SCREW	TORNILLO
2	051897P1		**1**	SUPORTE	BRACKET	SOPORTE
3	051898S1		**1**	TIRANTE	ROD	VARILLA
4	1665962M91		**1**	VARETA	ROD	VARILLA
5	181217M1		**1**	JUNTA	GASKET	EMPAQUETADURA.
6	063253N2	70-460 No	**1**	CJ. TAMPA	KIT, COVER	JUEGO DE TAPA
7	6209491M1		**1**	ALAVANCA	LEVER	PALANCA
8	353753X1		**1**	ARRUELA	WASHER	ARANDELA
9	1869138M1		**1**	PARAFUSO	BOLT	PERNO
10	353434X1		**2**	ARRUELA	WASHER	ARANDELA
11	353756X1		**2**	ARRUELA	WASHER	ARANDELA
12	353430X1		**2**	PORCA	NUT	TUERCA
13	195874M1		**2**	ARRUELA	WASHER	ARANDELA
14	058282P1		**5**	PARAFUSO	BOLT	PERNO
15	195562M1		**1**	ANEL "O"	O RING	JUNTA TORICA
16	353432X1		**2**	ARRUELA	WASHER	ARANDELA
17	362479X1		**2**	PARAFUSO	BOLT	PERNO
18	182373M91		**1**	TAMPA	COVER	CUBIERTA
19	058283P1		**1**	PARAFUSO	BOLT	PERNO
20	058289P1		**1**	PARAFUSO	BOLT	PERNO
21	058292P1		**3**	PARAFUSO	SCREW	TORNILLO
22	058291P1		**2**	PARAFUSO	BOLT	PERNO
23	026946N1	70-320 No	**1**	CJ. TAMPA	KIT, COVER	JUEGO DE TAPA
23		70-325 No	**1**	CJ. TAMPA	KIT, CAP	JUEGO DE TAPON
24	182099M91		**1**	RESPIRO	BREATHER	RESPIRADERO
25	1860403M1		**1**	MANÍPULO	KNOB	POMO
26	353918X1		**1**	PORCA	NUT	TUERCA
27	026796N1	[A] 70-310 No	**1**	CJ. QUADRANTE	KIT, QUADRANT	JUEGO CUADRANTE
28	354041X1		**1**	CUPILHA	COTTER PIN	PASADOR DOUBLE
29	353754X1		**1**	ARRUELA	WASHER	ARANDELA
30	026792N1	[B] 70-315 No	**1**	CJ. QUADRANTE	KIT, QUADRANT	JUEGO CUADRANTE
31	195561M1		**2**	ANEL "O"	O RING	JUNTA TORICA
32	3808400M1		**1**	TUBO	PIPE	CANO
33	067058P1		**2**	ESPAÇADOR	SPACER	PIEZA DISTANCIA
34	353898X1		**2**	PARAFUSO	BOLT	PERNO

[A] POSIÇÃO
POSITION
POSICION

[B] PROFUNDIDADE
DEPTH
PROFUNDIDAD

Tampa Do Levante Hidráulico
Hydraulic Lift Cover
Tapa Levante Hidraulico

70-285

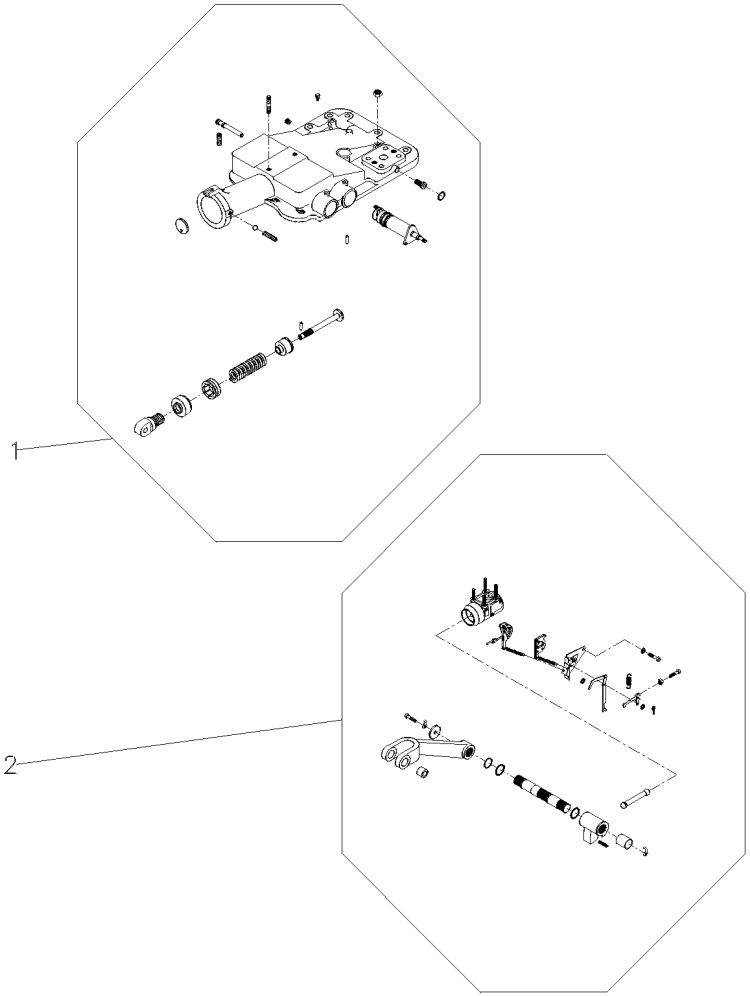

1	026945N1		**1** CJ. TAMPA	KIT, COVER	JUEGO DE TAPA
2		REF.1	**1** CJ. CILINDRO	KIT, CYLINDER	JUEGO DE CILINDR

Quadrante E Alavancas De Posição
Quadrant And Position And Lever
Cuadrant Y Palancas De Posición

70-290

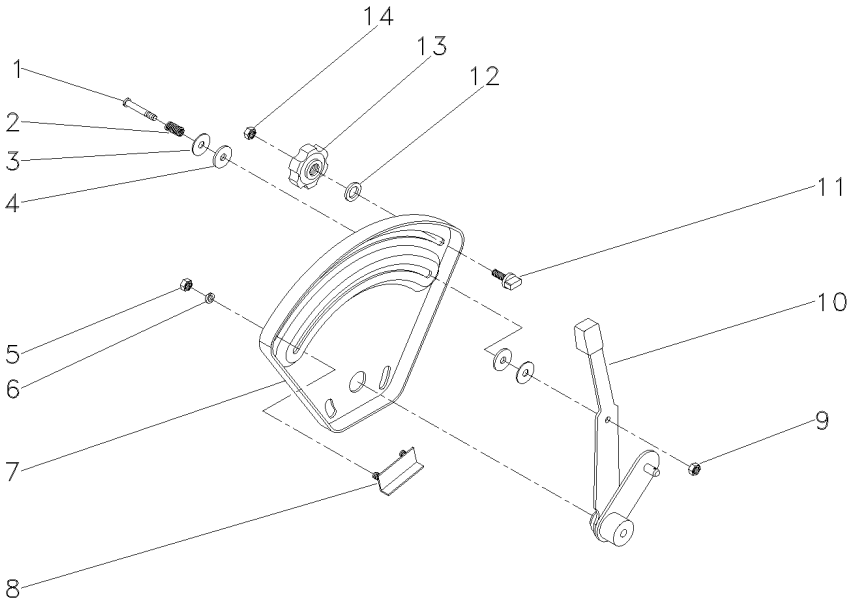

1	377607X1		**1** PARAFUSO	BOLT	PERNO
2	1872240M1		**1** MOLA	SPRING	RESORTE
3	377581X1		**2** ARRUELA	WASHER	ARANDELA
4	3408797M1		**2** ARRUELA	WASHER	ARANDELA
5	355564X1	1/4X28	**2** PORCA	NUT	TUERCA
6	353441X1	1/2X1/4X1/16	**2** ARRUELA	WASHER	ARANDELA
7	026528P1		**1** QUADRANTE	QUADRANT	CUADRANTE
8	898198M91		**1** BATENTE	STOP	PARO
9	353919X1	1/4X28	**1** PORCA	NUT	TUERCA
10	061476N1		**1** ALAVANCA	LEVER	PALANCA
11	026795P1		**1** BATENTE	STOP	PARO
12	355617X1	3/4X5/16X1/16	**1** ARRUELA	WASHER	ARANDELA
13	1860402M1		**1** MANÍPULO	KNOB	POMO
14	353918X1	1/4X28	**1** PORCA	NUT	TUERCA

Tampa Do Levante Hidráulico
Hydraulic Lift Cover
Tapa Levante Hidraulico

70-295

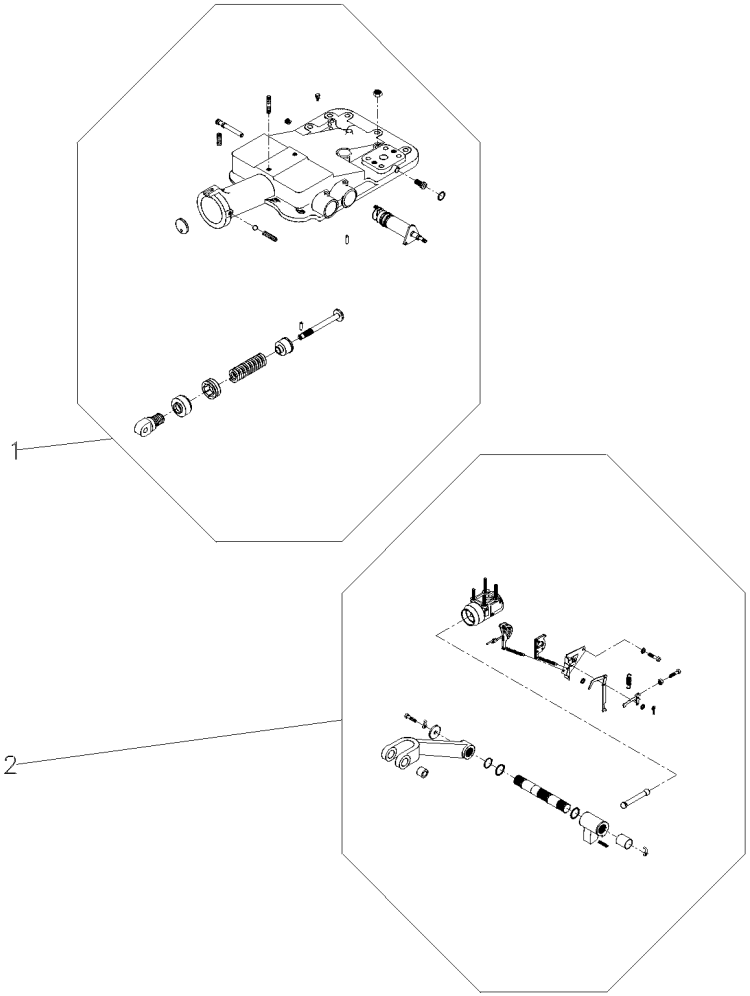

1	2802493M94	70-250 No	**1** CJ. TAMPA	KIT, COVER	JUEGO DE TAPA
2		70-305 No	**1** CJ. CILINDRO	KIT, CYLINDER	JUEGO DE CILINDR

Levante Hidráulico
Hydraulic Lift
Elevador Hidraulico

Suporte Do Quadrante
Quadrant Support
Soporte Cuadrante

70-300

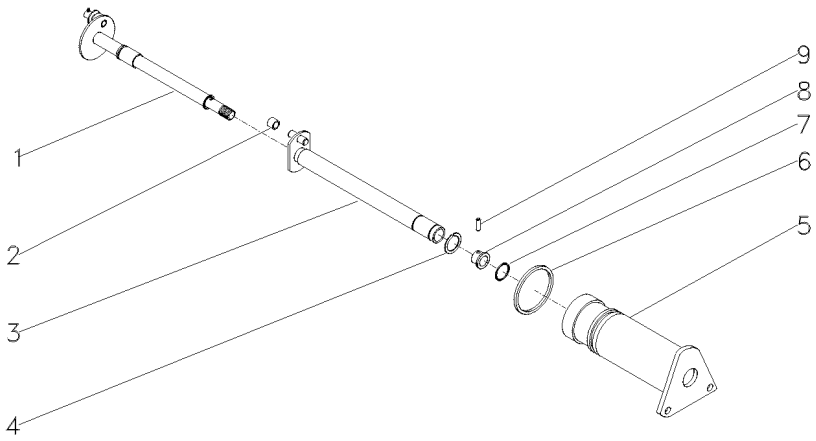

1	1870243M92		**1**	EIXO	SHAFT	ARBOL
2	898189M2		**1**	ROLETE	ROLLER	RODILLO
3	1870219M93		**1**	EIXO	SHAFT	ARBOL
4	358945X1	11/16	**1**	ANEL TRAVA	CIRCLIP	CIRCULITO
5	1870240M1		**1**	SUPORTE	SUPPORT	DISPOS.DE SOSTEN
6	364281X1	17/8	**1**	ANEL "O"	O RING	JUNTA TORICA
7	762026M1	11/16	**1**	ANEL "O"	O RING	JUNTA TORICA
8	1870225M1		**1**	BUCHA	BUSH	CASQUILLO
9	1870244M1		**1**	PINO	PIN	PASADOR

Tampa Do Levante Hidráulico
Hydraulic Lift Cover
Tapa Levante Hidraulico

70-305

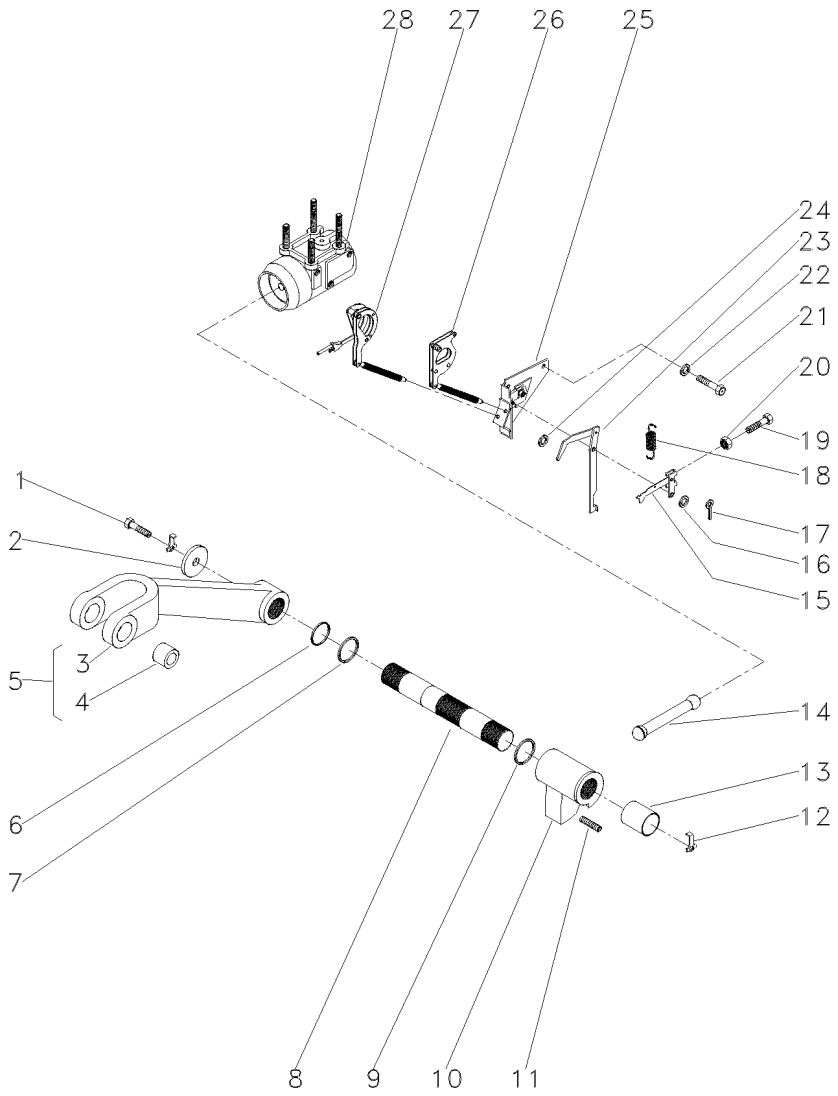

1	353560X1			**2**	PARAFUSO	BOLT	PERNO
2	897580M1			**2**	ARRUELA	WASHER	ARANDELA
3	3408250M1	5		**1**	BRAÇO	ARM	BRAZO
4	885455M1	5		**2**	BUCHA	BUSH	CASQUILLO
5	3408251M91			**2**	CJ. BRAÇO	KIT, ARM	JUEGO DE BRAZO
6	3611557M1			**2**	ANEL "O"	O RING	JUNTA TORICA
7	033928T1			**2**	ANEL "O"	O RING	JUNTA TORICA
8	897567M3			**1**	EIXO	SHAFT	ARBOL
9	2801012M1	⧗	0.20"	**X**	CALÇO	SHIM	CALCE
9	2801013M1	⧗	0.40"	**X**	CALÇO	SHIM	CALCE
9	2801014M1	⧗	0.60"	**X**	CALÇO	SHIM	CALCE
10	886404M2			**1**	BRAÇO	ARM	BRAZO
11	887076M2			**1**	PARAFUSO	BOLT	PERNO
12	897581M3			**2**	PRESILHA	STAPLE	GRAPA
13	3611558M1			**2**	BUCHA	BUSH	CASQUILLO
14	886410M1			**1**	BIELA	CONROD	BIELA
15	1661547M92			**1**	ALAVANCA	LEVER	PALANCA
16	355617X1			**1**	ARRUELA	WASHER	ARANDELA
17	361332X1			**1**	CUPILHA	COTTER PIN	PASADOR DOUBLE
18	898137M1			**1**	MOLA	SPRING	RESORTE
19	2802251M1			**1**	PARAFUSO	BOLT	PERNO
20	354120X1			**1**	PORCA	NUT	TUERCA
21	353688X1			**2**	PARAFUSO	BOLT	PERNO
22	390287X1			**2**	ARRUELA	WASHER	ARANDELA
23	1869093M93			**1**	ALAVANCA	LEVER	PALANCA
24	355617X1			**X**	ARRUELA	WASHER	ARANDELA
25	1870190M92	👁	70-355 No	**1**	SUPORTE	SUPPORT	DISPOS.DE SOSTEN
26	1661918M91			**1**	ARTICULAÇÃO	KNUCKLE	CHARNELA
27		▰	1660324M91	**1**	ARTICULAÇÃO	KNUCKLE	CHARNELA
28	034617N1	👁	70-345 No	**1**	CJ. CILINDRO	KIT, CYLINDER	JUEGO DE CILINDR

Levante Hidráulico
Hydraulic Lift
Elevador Hidraulico

Quadrante De Posição
Position Quadrant
Cuadrant De Posición

70-310

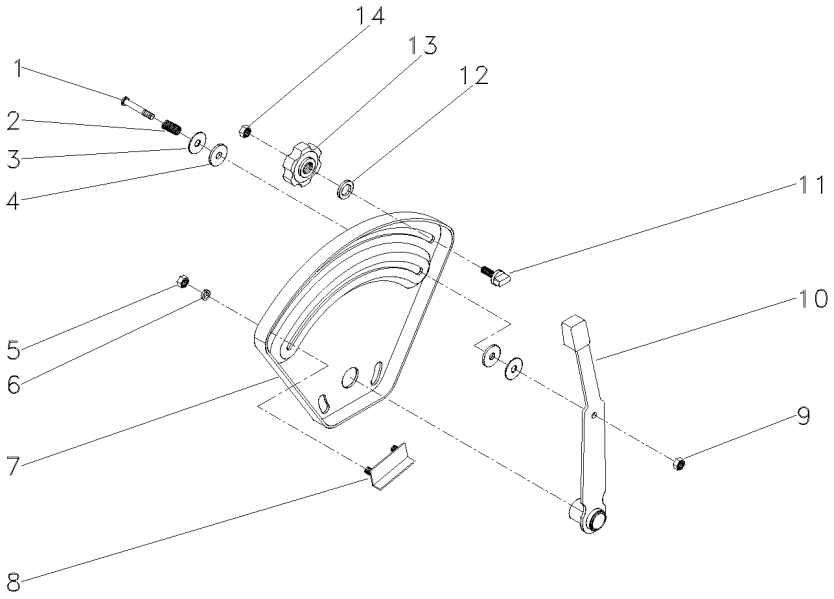

1	377607X1	1/4X15X1.5/8	**1**	PARAFUSO	BOLT	PERNO
2	1872240M1		**1**	MOLA	SPRING	RESORTE
3	377581X1	22,2X6,35X1,2	**2**	ARRUELA	WASHER	ARANDELA
4	3408797M1		**2**	ARRUELA	WASHER	ARANDELA
5	355564X1	1/4X20	**2**	PORCA	NUT	TUERCA
6	353441X1	1/2X1/4X1/16	**2**	ARRUELA	WASHER	ARANDELA
7	026528P1		**1**	QUADRANTE	QUADRANT	CUADRANTE
8	898198M91		**1**	BATENTE	STOP	PARO
9	353919X1	1/4X28	**1**	PORCA	NUT	TUERCA
10	1870341M92		**1**	ALAVANCA	LEVER	PALANCA
11	026795P1		**1**	BATENTE	STOP	PARO
12	355617X1	3/4X5/16X1/16	**1**	ARRUELA	WASHER	ARANDELA
13	1860402M1		**1**	MANÍPULO	KNOB	POMO
14	353918X1	1/4X28	**1**	PORCA	NUT	TUERCA

Levante Hidráulico
Hydraulic Lift
Elevador Hidraulico

Quadrante De Profundidade
Depth Quadrant
Cuadrant De Profundidad

70-315

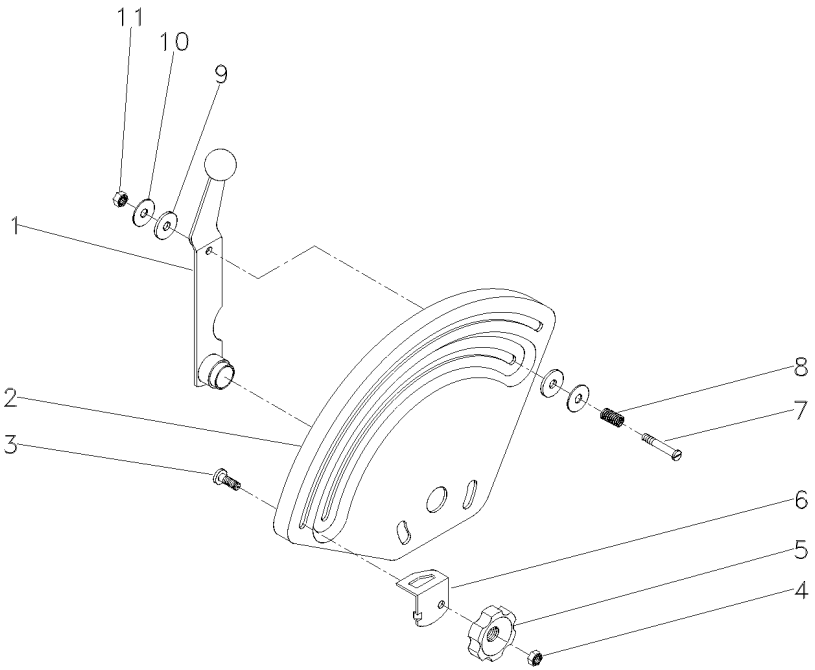

1	026793S1		**1**	ALAVANCA	LEVER	PALANCA
2	033545P1		**1**	QUADRANTE	QUADRANT	CUADRANTE
3	898183M1		**1**	PARAFUSO	BOLT	PERNO
4	353918X1	1/4X28	**1**	PORCA	NUT	TUERCA
5	1860402M1		**1**	MANÍPULO	KNOB	POMO
6	884387M1		**1**	BATENTE	STOP	PARO
7	377607X1	1/4X15X1.5/8	**1**	PARAFUSO	BOLT	PERNO
8	1872240M1		**1**	MOLA	SPRING	RESORTE
9	3408797M1		**2**	ARRUELA	WASHER	ARANDELA
10	377581X1	22,2X6,35X1,2	**2**	ARRUELA	WASHER	ARANDELA
11	353919X1	1/4X28	**1**	PORCA	NUT	TUERCA

Tampa Do Levante Hidráulico
Hydraulic Lift Cover
Tapa Levante Hidraulico

Super Estreito
Super Narrow
Super Estrecho

70-320

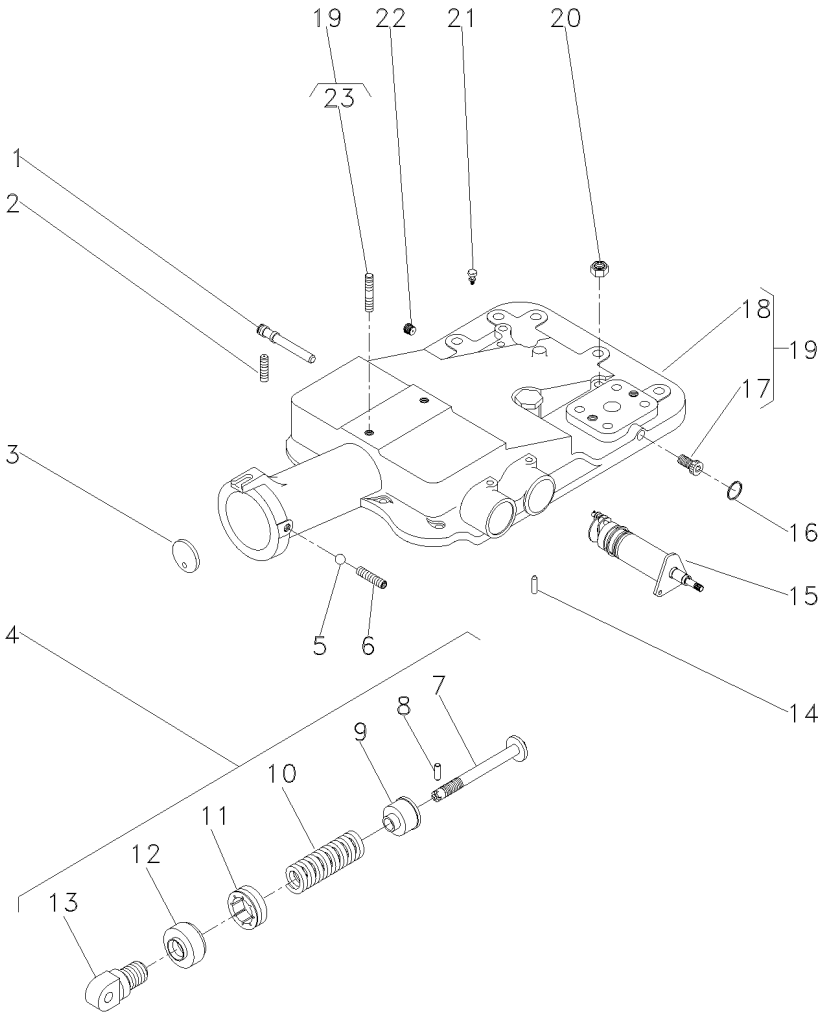

1	180997M2			**1**	EIXO	SHAFT	ARBOL
2	355286X1			**1**	PARAFUSO ALLEN	ALLEN BOLT	TORNILLO ALLEN
3	180981M1			**1**	DISCO	DISC	DISCO
4	1863388M92			**1**	CJ. MOLA	KIT, SPRING	RESORTE JUEGO
5	882451M1			**1**	ESFERA	BALL	BOLA
6	355286X1			**1**	PARAFUSO ALLEN	ALLEN BOLT	TORNILLO ALLEN
7	886348M2	4		**1**	PINO	PIN	PASADOR
8	1442142X1	4		**1**	PINO	PIN	PASADOR
9	886351M2	4		**1**	ASSENTO	SEAT	ASIENTO
10	182582M1	4		**1**	MOLA	SPRING	RESORTE
11	180979M2	4		**1**	PORCA	NUT	TUERCA
12	180980M2	4		**1**	CAPA	BOOT	PROTECCION
13	1863389M1	4		**1**	ARTICULADOR	HEAD	CULATA
14	1869074M1			**1**	PINO	PIN	PASADOR
15	3148425M91		70-340 No	**1**	SUPORTE	BRACKET	SOPORTE
16	195562M1			**1**	ANEL "O"	O RING	JUNTA TORICA
17	195387M1	19		**2**	BUJÃO	PLUG	TAPON
18	2802511M4	19		**1**	TAMPA	COVER	CUBIERTA
19	2802494M95			**1**	CJ. TAMPA	KIT, COVER	JUEGO DE TAPA
20	377765X1			**2**	PORCA	NUT	TUERCA
21	182099M91			**1**	RESPIRO	BREATHER	RESPIRADERO
22	195387M1			**1**	BUJÃO	PLUG	TAPON
23	3146844M1	19		**1**	PRISIONEIRO	STUD	ESPARRAGO

Tampa Do Levante Hidráulico
Hydraulic Lift Cover
Tapa Levante Hidraulico

Super Estreito
Super Narrow
Super Estrecho

70-325

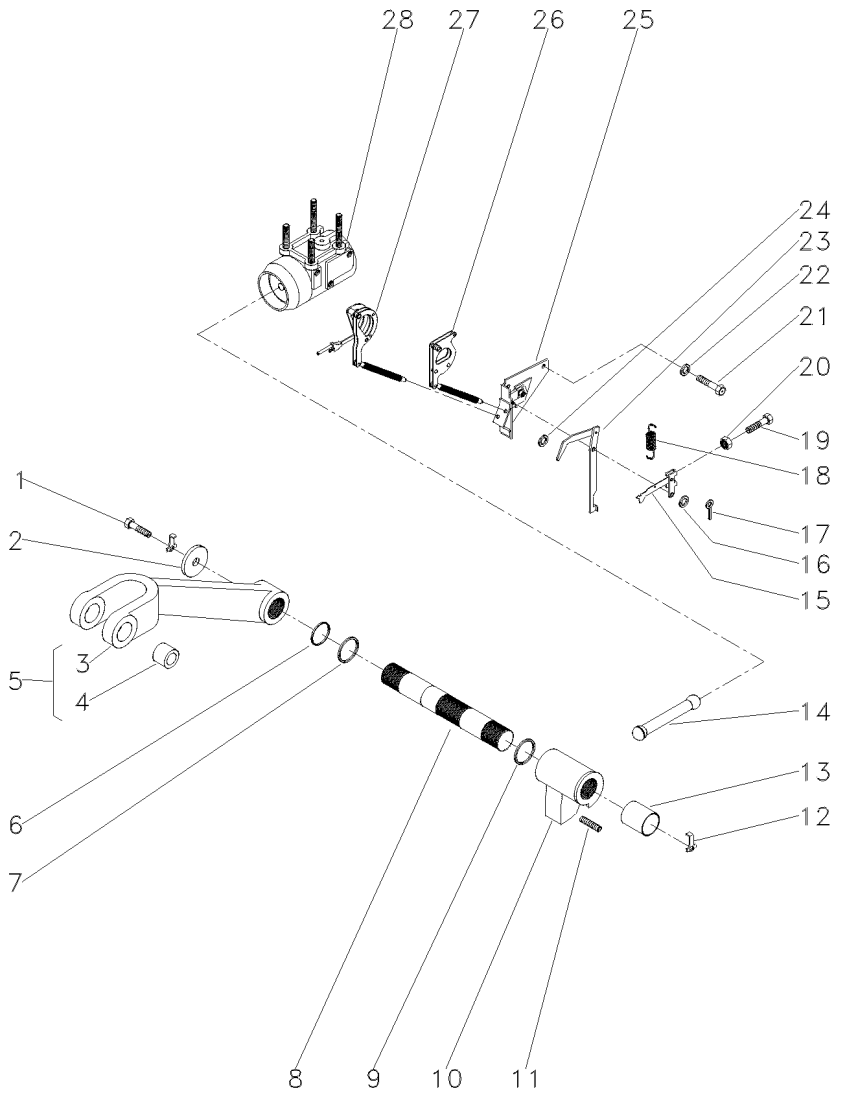

1	353560X1			**2**	PARAFUSO	BOLT	PERNO
2	897580M1			**2**	ARRUELA	WASHER	ARANDELA
3	3408250M1	5		**1**	BRAÇO	ARM	BRAZO
4	885455M1	5		**2**	BUCHA	BUSH	CASQUILLO
5	3408251M91	◀		**1**	CJ. BRAÇO	KIT, ARM	JUEGO DE BRAZO
6	3611557M1			**2**	ANEL "O"	O RING	JUNTA TORICA
7	033928T1			**2**	ANEL "O"	O RING	JUNTA TORICA
8	897567M3			**1**	EIXO	SHAFT	ARBOL
9	2801012M1	⧗	0.020"	**X**	CALÇO	SHIM	CALCE
9	2801013M1	⧗	0.040"	**X**	CALÇO	SHIM	CALCE
9	2801014M1	⧗	0.060"	**X**	CALÇO	SHIM	CALCE
10	886404M2			**1**	BRAÇO	ARM	BRAZO
11	887076M2			**1**	PARAFUSO	BOLT	PERNO
12	897581M3			**2**	PRESILHA	STAPLE	GRAPA
13	3611558M1			**2**	BUCHA	BUSH	CASQUILLO
14	886410M1			**1**	BIELA	CONROD	BIELA
15	1661547M92			**1**	ALAVANCA	LEVER	PALANCA
16	355617X1			**1**	ARRUELA	WASHER	ARANDELA
17	361332X1			**1**	CUPILHA	COTTER PIN	PASADOR DOUBLE
18	898137M1			**1**	MOLA	SPRING	RESORTE
19	2802251M1			**1**	PARAFUSO	BOLT	PERNO
20	354120X1			**1**	PORCA	NUT	TUERCA
21	353688X1			**2**	PARAFUSO	BOLT	PERNO
22	390287X1			**2**	ARRUELA	WASHER	ARANDELA
23	1869093M93			**1**	ALAVANCA	LEVER	PALANCA
24	355617X1			**X**	ARRUELA	WASHER	ARANDELA
25	1870190M92	👁	70-355 No	**1**	SUPORTE	SUPPORT	DISPOS.DE SOSTEN
26	1661918M91			**1**	ARTICULAÇÃO	KNUCKLE	CHARNELA
27	1660324M91			**1**	ARTICULAÇÃO	KNUCKLE	CHARNELA
28	897593M96	👁	70-335 No	**1**	CJ. CILINDRO	KIT, CYLINDER	JUEGO DE CILINDR

Tampa Do Levante Hidráulico
Hydraulic Lift Cover
Tapa Levante Hidraulico

70-330

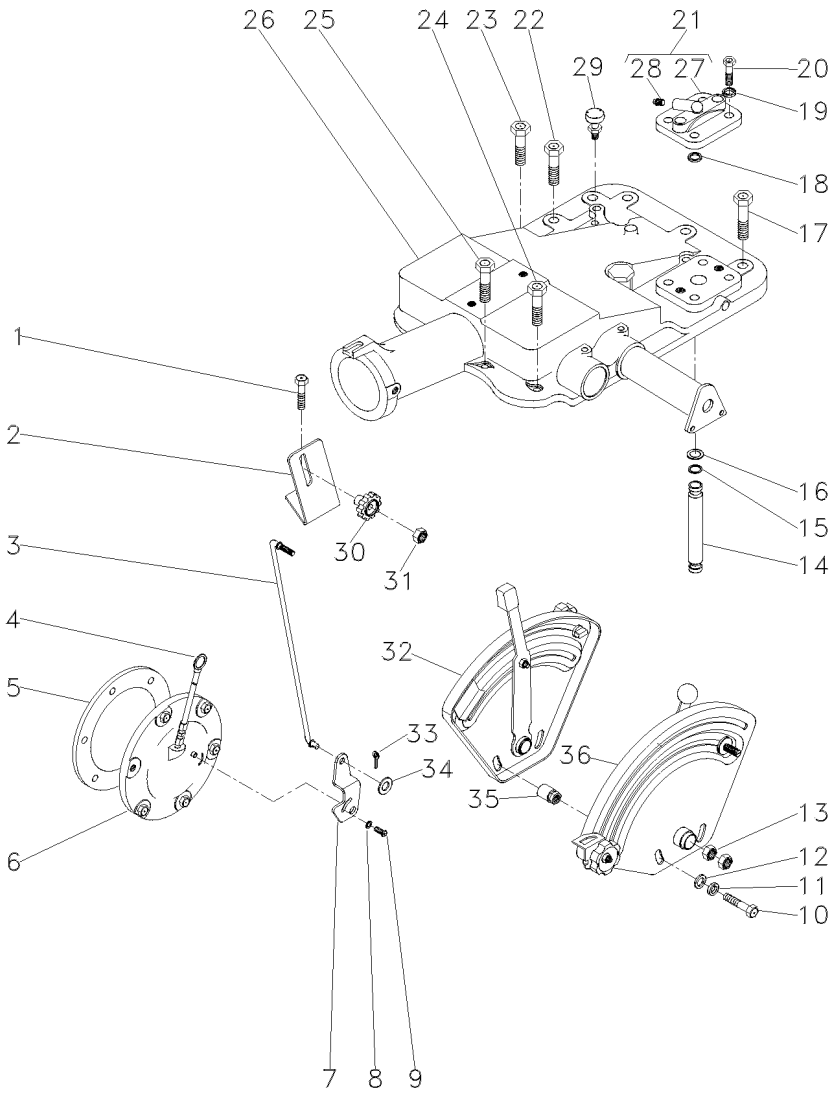

1	376460X1		**2**	PARAFUSO	BOLT	PERNO
2	051897P1		**1**	SUPORTE	BRACKET	SOPORTE
3	051898S1		**1**	TIRANTE	ROD	VARILLA
4	1665962M91		**1**	VARETA	ROD	VARILLA
5	181217M1		**1**	JUNTA	GASKET	EMPAQUETADURA.
6	3147469M91	30-265 No	**1**	CJ. TAMPA	KIT, COVER	JUEGO DE TAPA
7	6209491M1		**1**	ALAVANCA	LEVER	PALANCA
8	353753X1		**1**	ARRUELA	WASHER	ARANDELA
9	1869138M1		**1**	PARAFUSO	BOLT	PERNO
10	353537X1		**2**	PARAFUSO	BOLT	PERNO
11	353434X1		**2**	ARRUELA	WASHER	ARANDELA
12	353756X1		**2**	ARRUELA	WASHER	ARANDELA
13	353430X1		**2**	PORCA	NUT	TUERCA
14	3808400M1		**1**	TUBO	PIPE	CANO
15	195561M1		**2**	ANEL "O"	O RING	JUNTA TORICA
16	195874M1		**2**	ARRUELA	WASHER	ARANDELA
17	377622X1		**5**	PARAFUSO	BOLT	PERNO
18	195562M1		**1**	ANEL "O"	O RING	JUNTA TORICA
19	353432X1		**2**	ARRUELA	WASHER	ARANDELA
20	362479X1		**2**	PARAFUSO	BOLT	PERNO
21	182373M91		**1**	TAMPA	COVER	CUBIERTA
22	354648X1		**1**	PARAFUSO	BOLT	PERNO
23	377825X1		**1**	PARAFUSO	BOLT	PERNO
24	376460X1		**3**	PARAFUSO	BOLT	PERNO
25	353714X1		**2**	PARAFUSO	BOLT	PERNO
26	026945N1		**1**	CJ. TAMPA	KIT, COVER	JUEGO DE TAPA
27	180908M1	21	**1**	TAMPA	COVER	CUBIERTA
28	1482137M1	21	**1**	TAMPÃO	PAD	ALMOHADILLA
29	182099M91		**1**	RESPIRO	BREATHER	RESPIRADERO
30	1860403M1		**1**	MANÍPULO	KNOB	POMO
31	353918X1		**1**	PORCA	NUT	TUERCA
32	026796N1	[A]	**1**	CJ. QUADRANTE	KIT, QUADRANT	JUEGO CUADRANTE
33	354048X1		**1**	CUPILHA	COTTER PIN	PASADOR DOUBLE
34	353754X1		**1**	ARRUELA	WASHER	ARANDELA
35	2802212M91		**2**	ESPAÇADOR	SPACER	PIEZA DISTANCIA
36	026792N1	[B]	**1**	CJ. QUADRANTE	KIT, QUADRANT	JUEGO CUADRANTE

[A] POSIÇÃO
POSITION
POSICION

[B] PROFUNDIDADE
DEPTH
PROFUNDIDAD

Cilindro Hidráulico
Hydraulic Cylinder
Cilindro Hidráulico

70-335

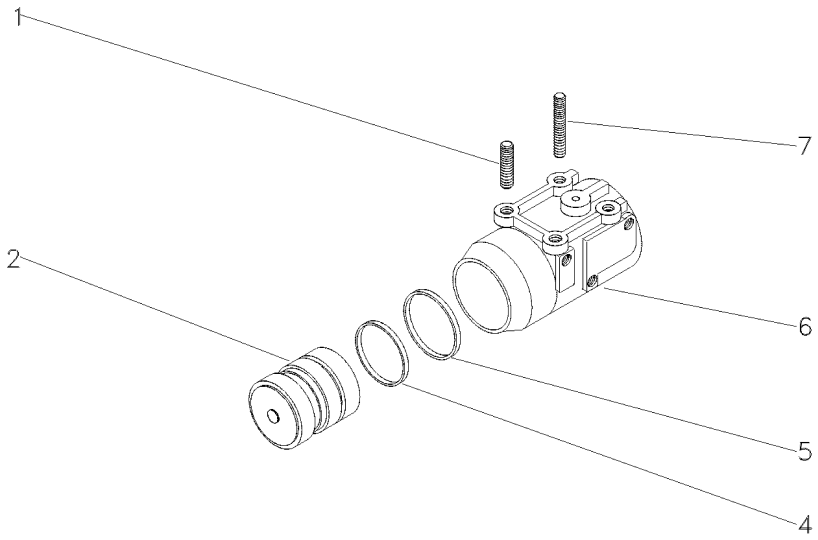

1	1481941M2		**2**	PRISIONEIRO	STUD	ESPARRAGO
2	3412386M91	2100 KGF	**1**	PISTÃO	PISTON	PISTON
4	3412141M1	2100 KGF	**1**	ANEL "O"	O RING	JUNTA TORICA
5	3412379M1	2100 KGF	**1**	ANEL	RING	ARO
6	897594M6	2100 KGF	**1**	CILINDRO	CYLINDER	CILINDRO
7	1667580M1		**2**	PRISIONEIRO	STUD	ESPARRAGO

Levante Hidráulico
Hydraulic Lift
Elevador Hidraulico

Suporte Do Quadrante
Quadrant Support
Soporte Cuadrante

70-340

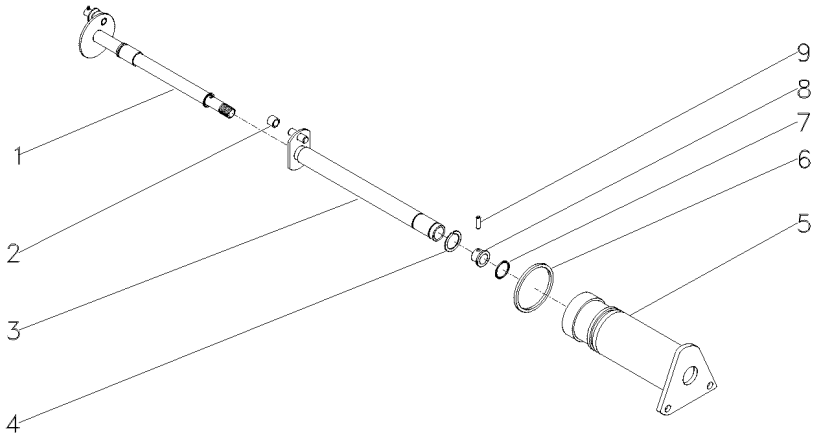

1	3148426M91	70-350 No	**1**	ÁRVORE	AXLE	EJE
2	898189M2		**1**	ROLETE	ROLLER	RODILLO
3	3148428M91		**1**	EIXO	SHAFT	ARBOL
4	358945X1		**1**	ANEL TRAVA	CIRCLIP	CIRCULITO
5	3148429M1		**1**	SUPORTE	BRACKET	SOPORTE
6	364281X1		**1**	ANEL "O"	O RING	JUNTA TORICA
7	762026M1		**1**	ANEL "O"	O RING	JUNTA TORICA
8	1870225M1		**1**	BUCHA	BUSH	CASQUILLO
9	1870244M1		**1**	PINO	PIN	PASADOR

Cilindro Hidráulico
Hydraulic Cylinder
Cilindro Hidráulico

Levante Hidráulico
Hydraulic Lift
Levante Hidráulico

70-345

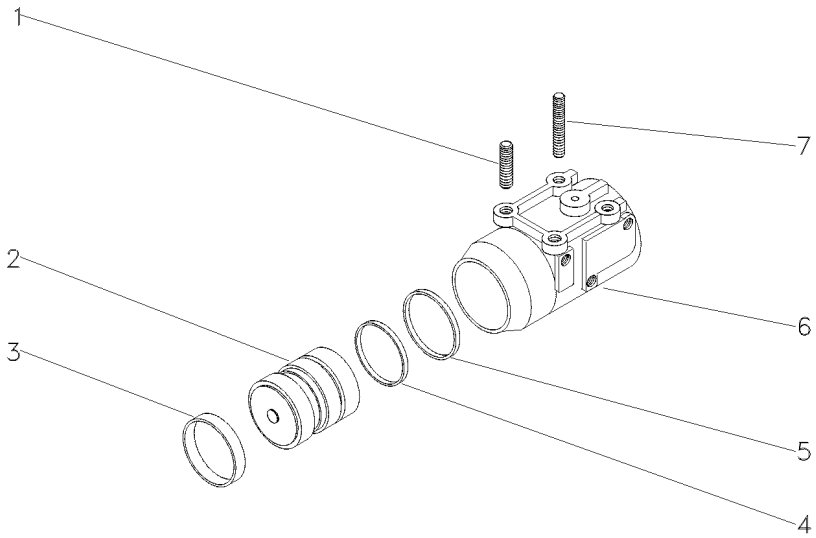

1	1667580M1	**2**	PRISIONEIRO	STUD	ESPARRAGO
2	034604N1	**1**	PISTÃO	PISTON	PISTON
3	034615P1	**1**	ANEL	RING	ARO
4	3412140M1	**1**	ANEL "O"	O RING	JUNTA TORICA
5	3412380M1	**1**	ANEL	RING	ARO
6	516571M3	**1**	CILINDRO	CYLINDER	CILINDRO
7	1481941M2	**2**	PRISIONEIRO	STUD	ESPARRAGO

Levante Hidráulico
Hydraulic Lift
Elevador Hidraulico

Eixo Do Quadrante
Quadrant Shaft
Eje Cuadrante

70-350

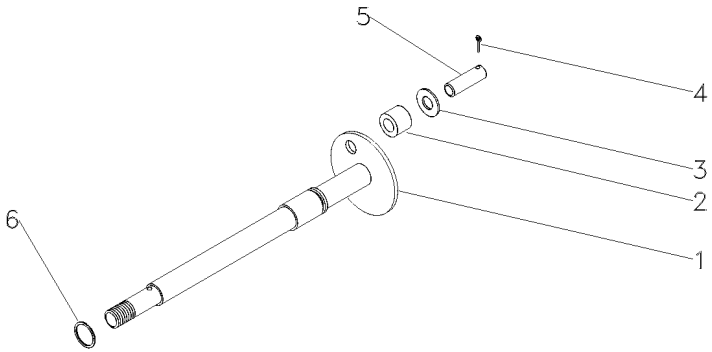

1	3148427M1	**1** ÁRVORE	AXLE	EJE
2	898196M2	**1** ROLETE	ROLLER	RODILLO
3	339588X1	**1** ARRUELA	WASHER	ARANDELA
4	354039X1	**1** CUPILHA	COTTER PIN	PASADOR DOUBLE
5	898194M1	**1** PINO	PIN	PASADOR
6	195561M1	**1** ANEL "O"	O RING	JUNTA TORICA

Levante Hidráulico
Hydraulic Lift
Elevador Hidraulico

Suporte Da Articulação
Hinge Support
Soporte Articulación

70-355

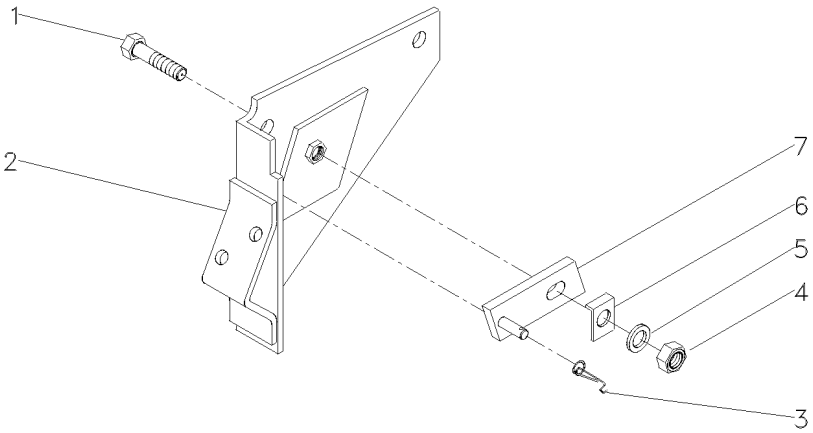

1	361448X1	5/16	**1**	PARAFUSO	BOLT	PERNO
2	1661617M91		**1**	SUPORTE	BRACKET	SOPORTE
3	1872044M1		**1**	MOLA	SPRING	RESORTE
4	353916X1	5/16X24	**1**	PORCA	NUT	TUERCA
5	376702X1	5/16	**1**	ARRUELA	WASHER	ARANDELA
6	1869107M1		**1**	ARRUELA	WASHER	ARANDELA
7	1869104M91		**1**	PIVÔ	PIVOT	PIVOTE

Bomba Hidráulica Do Levante
Hydraulic Lift Pump
Bomba Hidraulica Elevador

Isyp - Com Tdp
Isyp - With Ipto
Isyp - Con Tdf

70-360

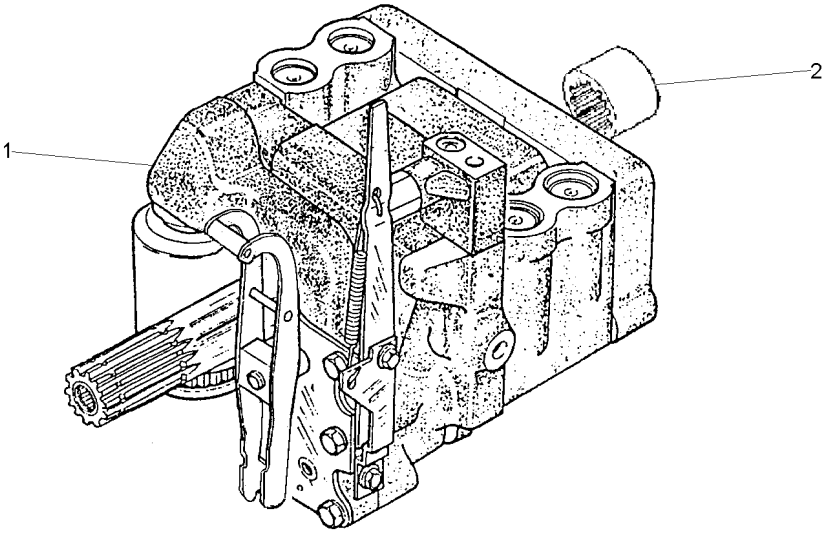

1	3773700M92	UK	**1** CJ. BOMBA	KIT, PUMP	BOMBA JUEGO
		70-370 No			
2	1868538M4		**1** LUVA	SLEEVE	MANCHA

Bomba Hidráulica
Hydraulic Pump
Bomba Hidraulica

C/Levante - S/Tdp
With Lift - Without Ipto
C/ Levante - S/Tdf

70-365

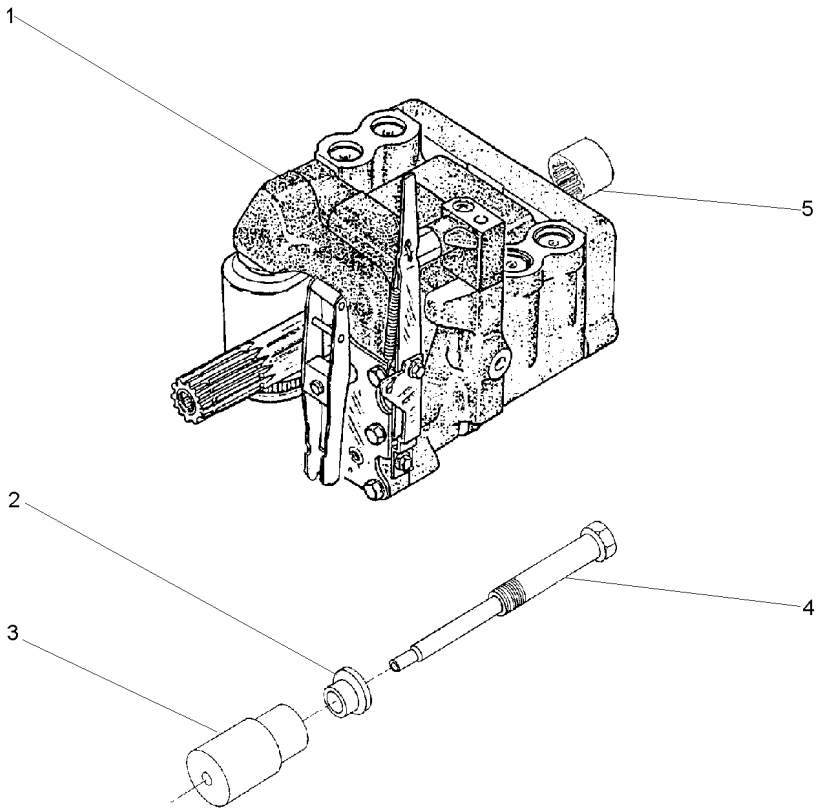

1	3773700M92	70-370 No	**1**	CJ. BOMBA	KIT, PUMP	BOMBA JUEGO
2	532926M1		**1**	ARRUELA	WASHER	ARANDELA
3	532927M1		**1**	SUPORTE	BRACKET	SOPORTE
4	532928M1		**1**	PINO	PIN	PASADOR
5	1868538M4		**1**	LUVA	SLEEVE	MANCHA

Bomba Hidráulica
Hydraulic Pump
Bomba Hidraulica

Coletor E Luva
Collector And Glove
Colecionador Y Guante

70-370

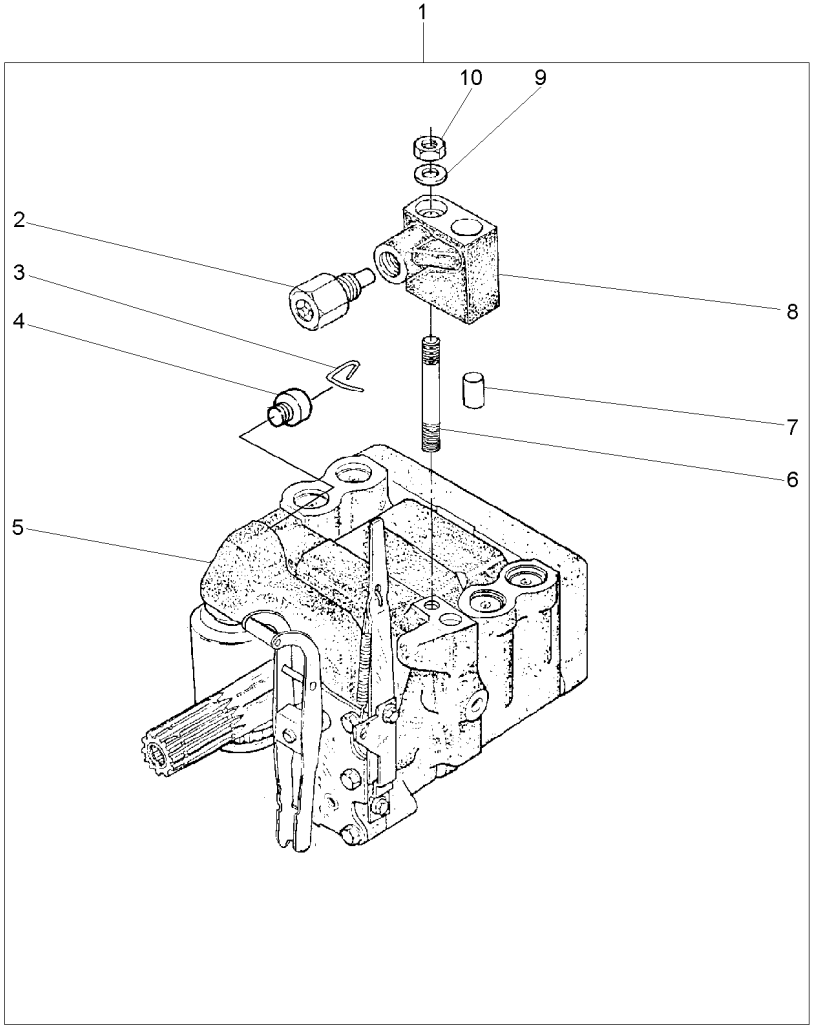

1		3773700M92	**1**	BOMBA	PUMP	BOMBA
2	038639T1	8	**1**	VÁLVULA	VALVE	VALVULA
3	1870819M1	1	**1**	PRESILHA	STAPLE	GRAPA
4	1870820M1	1	**1**	BUJÃO	PLUG	TAPON
5	3773701M92	1 U.K.	**1**	CJ. BOMBA	KIT, PUMP	BOMBA JUEGO
		70-375 No				
6	1694381M1	1	**1**	PRISIONEIRO	STUD	ESPARRAGO
7	377605X1	8	**1**	PINO	PIN	PASADOR
8	3808924M91	1	**1**	COLETOR	COLLECTOR	COLECTOR
9	353756X1	1	**1**	ARRUELA	WASHER	ARANDELA
10	195258M1	1	**1**	PORCA	NUT	TUERCA

Bomba Hidráulica
Hydraulic Pump
Bomba Hidraulica

70-375

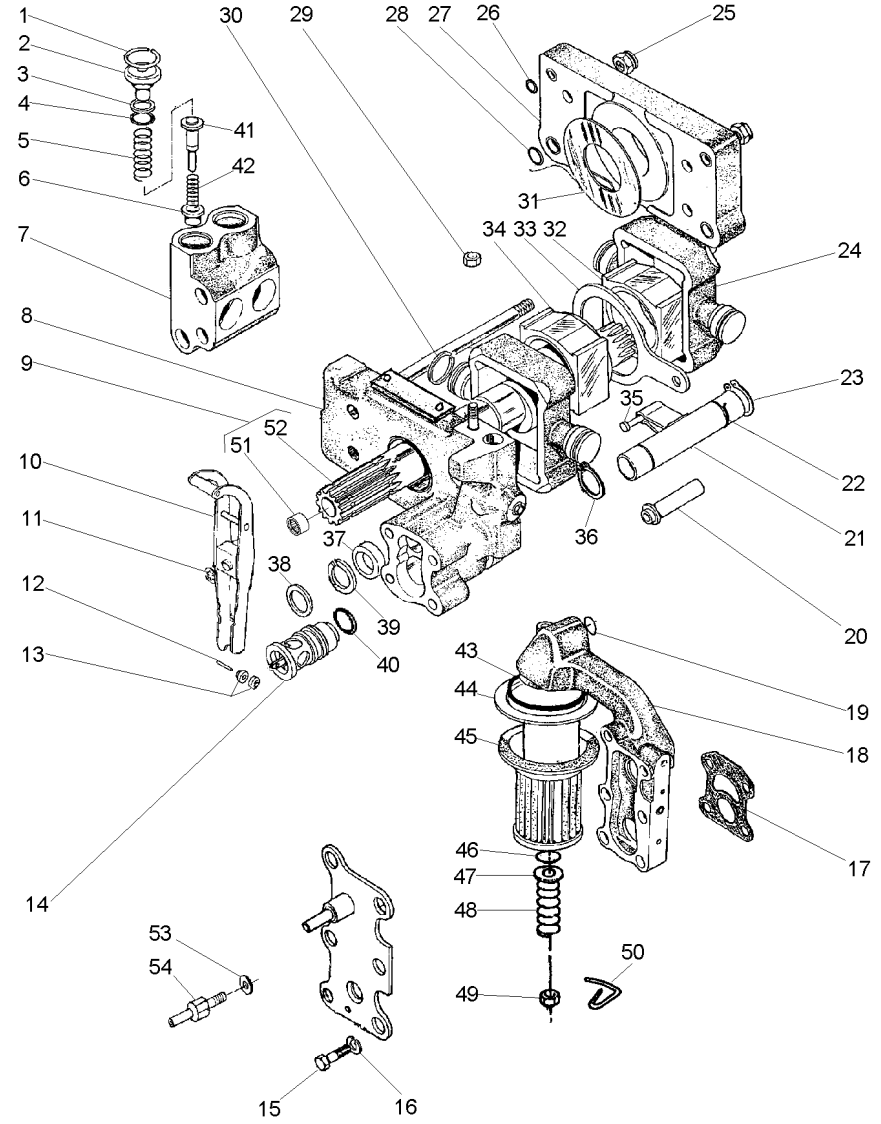

1	1868743M1		4	ANEL TRAVA	CIRCLIP	CIRCULITO
2	1868741M1		4	BUJÃO	PLUG	TAPON
3	1870849M1		4	ARRUELA	WASHER	ARANDELA
4	1868742M1		4	ANEL "O"	O RING	JUNTA TORICA
5	180928M2		4	MOLA	SPRING	RESORTE
6	1660116M1	[A]	4	VÁLVULA	VALVE	VALVULA
7	1868435M3		2	CÂMARA	CHAMBER	CAMARA
8	3808617M91	70-385 No	1	CORPO	BODY	CUERPO
9	1871781M93		1	EIXO	SHAFT	ARBOL
10	3610175M91		1	ALAVANCA	LEVER	PALANCA
11	377493X1		1	ANEL TRAVA	CIRCLIP	CIRCULITO
12	897504M1		1	PINO	PIN	PASADOR
13	897599M1		2	ROLETE	ROLLER	RODILLO
14	3611085M91		1	VÁLVULA	VALVE	VALVULA
15	362403X1		4	PARAFUSO	BOLT	PERNO
16	366719X1		4	ARRUELA	WASHER	ARANDELA
17	1869529M2		1	JUNTA	GASKET	EMPAQUETADURA.
18	3611141M91	70-390 No	1	CARCAÇA	HOUSING	ALOJAMIENTO
19	851134M1		1	ANEL "O"	O RING	JUNTA TORICA
20	1686740M1		1	TUBO	PIPE	CANO
21	1681790M91	70-395 No	1	OSCILADOR	OSCILLATOR	OSCILADOR
22	1671699M1		1	ANEL TRAVA	CIRCLIP	CIRCULITO
23	3000361X1		1	ANEL TRAVA	CIRCLIP	CIRCULITO
24	3148071M1		2	PISTÃO	PISTON	PISTON
25	1871659M1	3/8	2	PORCA	NUT	TUERCA
25	1871660M1		2	PORCA	NUT	TUERCA
26	377494X1		4	ANEL "O"	O RING	JUNTA TORICA
27	1665499M91		1	CORPO	BODY	CUERPO
28	831533M1		4	ANEL "O"	O RING	JUNTA TORICA
29	376448X1	3/8	1	PORCA	NUT	TUERCA
		195258M1				
30	897493M1		4	ANEL	RING	ARO
31	1664589M1		2	ARRUELA	WASHER	ARANDELA
32	180924M2		1	BLOCO	BLOCK	BLOQUE
33	180933M1		1	SEGUIDOR	FOLLOWER	IMPULSOR
34	180925M2		1	BLOCO	BLOCK	BLOQUE
35	831130M1		1	PINO	PIN	PASADOR
36	195946M1		2	ANEL TRAVA	CIRCLIP	CIRCULITO
37	1868486M1		1	ESPAÇADOR	SPACER	PIEZA DISTANCIA
38	377543X1		1	ARRUELA	WASHER	ARANDELA
39	1868485M1		1	ARRUELA	WASHER	ARANDELA
40	377502X1		1	ANEL "O"	O RING	JUNTA TORICA
41	180930M2	[B]	4	VÁLVULA	VALVE	VALVULA
42	180927M2		4	MOLA	SPRING	RESORTE
43	195876M1		1	ANEL "O"	O RING	JUNTA TORICA
44	1671633M1		1	TUBO	PIPE	CANO
45	1870199M92		1	FILTRO	FILTER	FILTRO
46	1007240M1		1	ANEL "O"	O RING	JUNTA TORICA
47	377499X1		1	ARRUELA	WASHER	ARANDELA
48	1868469M1		1	MOLA	SPRING	RESORTE

Bomba Hidráulica
Hydraulic Pump
Bomba Hidraulica

70-375

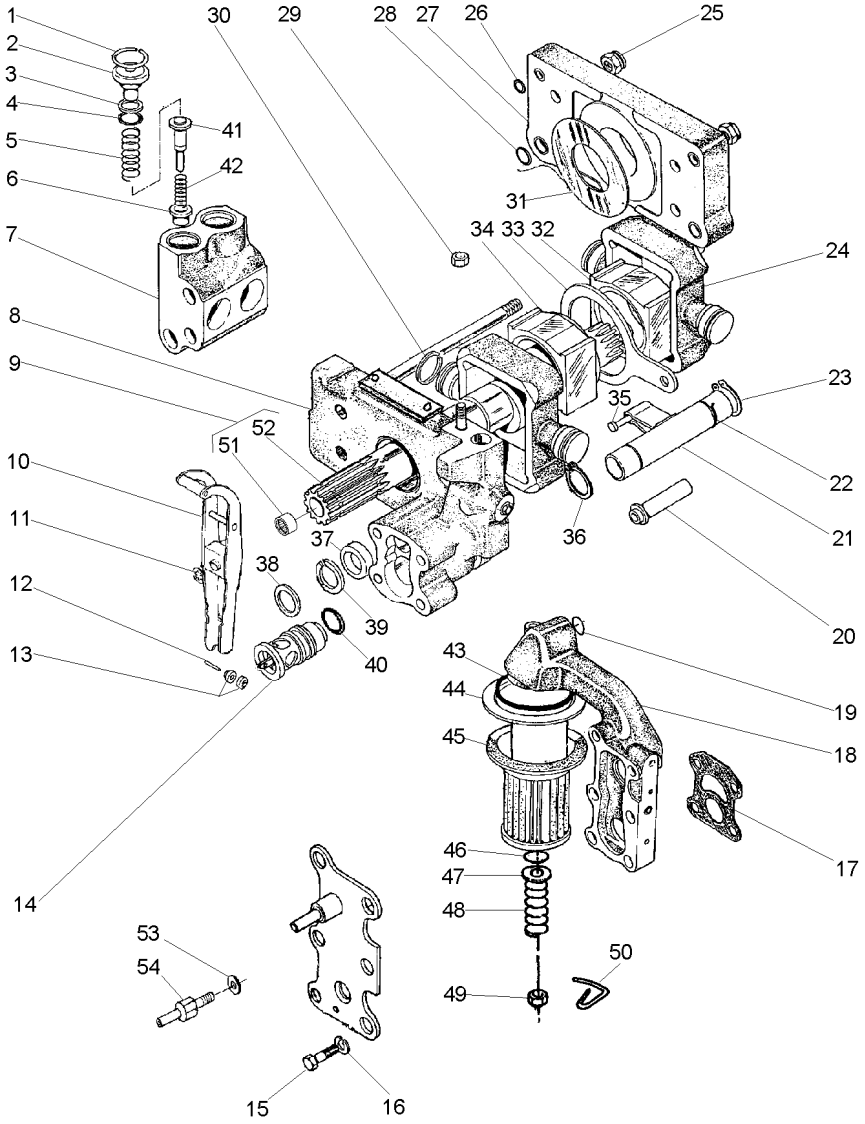

49	375109X1	3/8X16	**1**	PORCA	NUT	TUERCA
50	1870089M1		**1**	PRESILHA	STAPLE	GRAPA
51	1000251M1	9	**1**	ROLAMENTO	BEARING	COJINETE
52	1871782M3	9	**1**	EIXO	SHAFT	ARBOL
53	376719X1		**1**	ARRUELA	WASHER	ARANDELA
54	3610280M1		**1**	PARAFUSO	BOLT	PERNO

[A] ADMISSÃO
INLET
ADMISIÓN

[B] RETORNO
RETURN
RETORNO

Engate	2 Válvulas
Coupler	2 Valves
Acoplador	2 Valvulas

70-380

Controle Remoto 2 Corpos / Com Hydrotronic
With 2 Boddy Remote Control / With Hydrotronic
Con Contr. Remoto 2 Cuerpos / Con Hydrotronic

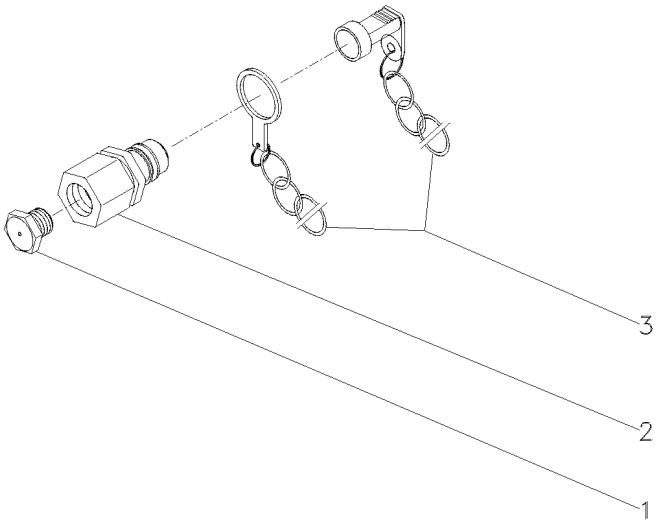

1	3410414M1			
2	3410419M91			
3	2410415M91			
4	BUJÃO	PLUG	TAPON
4	ENGATE	COUPLER	ACOPLADOR
4	PROTETOR	PROTECTOR	PROTECTOR

Corpo
Body
Cuerpo

70-385

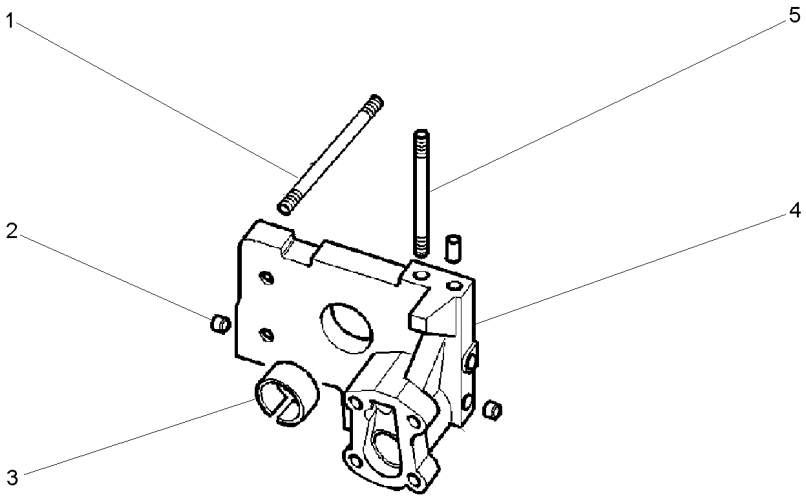

1	377528X1		**4**	PRISIONEIRO	STUD	ESPARRAGO
2	1868431M3		**2**	BUJÃO	PLUG	TAPON
3	1664491M2		**1**	BUCHA	BUSH	CASQUILLO
4		3808617M91	**1**	CORPO	BODY	CUERPO
5	377528X1		**1**	PRISIONEIRO	STUD	ESPARRAGO

Bomba Do Levante Hidráulico
Hydraulic Lift Pump
Bomba Hidraulica Elevador

Suporte Filtro
Strainer Unit
Soporte Filtro

70-390

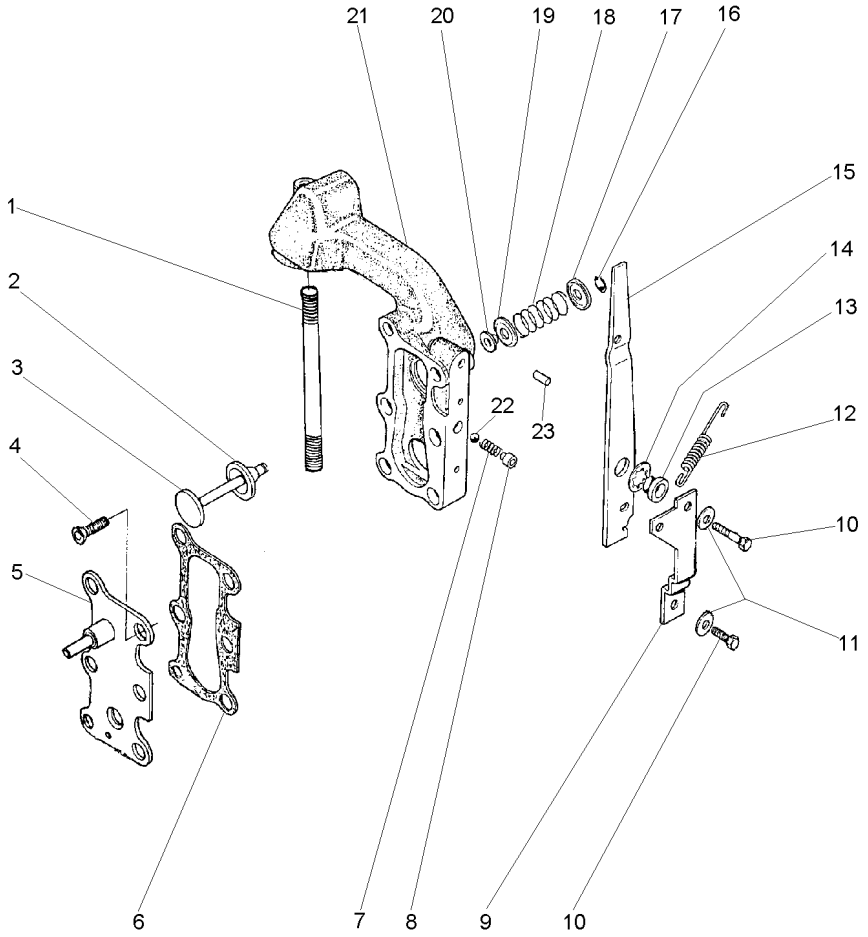

1	377531X1	**1** PRISIONEIRO	STUD	ESPARRAGO
2	1870810M1	**1** ANEL "O"	O RING	JUNTA TORICA
3	1870811M1	**1** VÁLVULA	VALVE	VALVULA
4	358334X1	**2** PARAFUSO	BOLT	PERNO
5	3599748M91	**1** TAMPA	COVER	CUBIERTA
6	1868456M1	**2** JUNTA	GASKET	EMPAQUETADURA.
7	1868452M1	**1** MOLA	SPRING	RESORTE
8	1868451M2	**1** BUCHA	BUSH	CASQUILLO
9	1869831M1	**1** SUPORTE	SUPPORT	DISPOS.DE SOSTEN
10	362352X1	**2** PARAFUSO	BOLT	PERNO
11	359004X1	**2** ARRUELA	WASHER	ARANDELA
12	1868454M2	**1** MOLA	SPRING	RESORTE
13	1868444M1	**1** BUCHA	BUSH	CASQUILLO
14	377500X1	**1** ARRUELA	WASHER	ARANDELA
15	1868453M2	**1** ALAVANCA	LEVER	PALANCA
16	377501X1	**1** ANEL TRAVA	CIRCLIP	CIRCULITO
17	1868464M1	**1** ASSENTO	SEAT	ASIENTO
18	1868465M1	**1** MOLA	SPRING	RESORTE
19	1868460M1	**1** ASSENTO	SEAT	ASIENTO
20	1868466M1	**1** RETENTOR	SEAL	RETEN
21	3599949M1	**1** CARCAÇA	HOUSING	ALOJAMIENTO
22	361023X1	**1** ESFERA	BALL	BOLA
23	377489X1	**1** PINO	PIN	PASADOR

Bomba Do Levante Hidráulico
Hydraulic Pump
Bomba Hidralica

Válvula Osciladora
Oscillator Valve
Valvula Osciladora

70-395

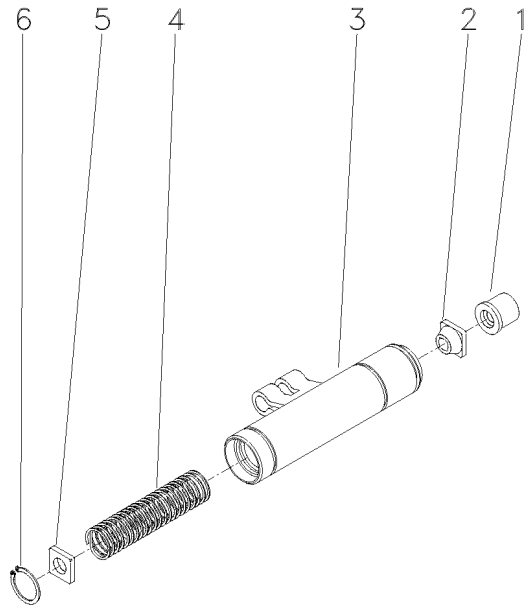

1	1681786M1	**1**	COLAR	COLLAR	COLLAR
2	1862576M2	**1**	GUIA	GUIDE	GUIA
3	1869826M93	**1**	OSCILADOR	OSCILLATOR	OSCILADOR
4	180940M1	**1**	MOLA	SPRING	RESORTE
5	1869830M2	**1**	DISCO	DISC	DISCO
6	1442466X1	**1**	ANEL	RING	ARO

Controle Remoto	1 Corpo
Remote Control	1 Body
Control Remoto	1 Cuerpo

70-400

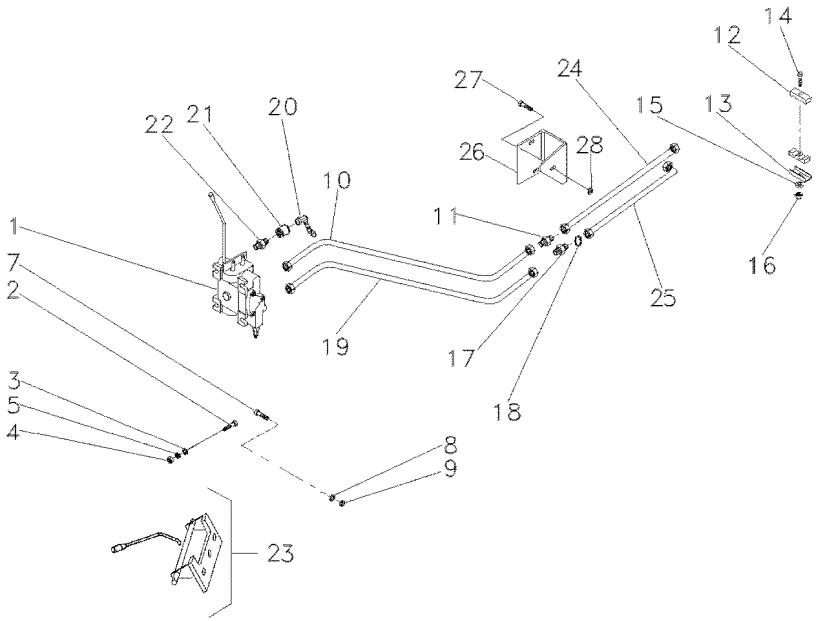

1	072487T1		**1**	CJ. COMANDO	KIT, ACTUATOR	JUEGO ACTUADOR
2	353685X1		**3**	PARAFUSO	BOLT	PERNO
3	829185M1		**6**	ARRUELA	WASHER	ARANDELA
4	355565X1		**3**	PORCA	NUT	TUERCA
5	353446X1		**3**	ARRUELA	WASHER	ARANDELA
7	339451X1		**2**	PARAFUSO	BOLT	PERNO
8	339376X1		**2**	ARRUELA	WASHER	ARANDELA
9	390734X1		**2**	ARRUELA	WASHER	ARANDELA
10	071594P1		**1**	TUBO	PIPE	CANO
11	3412195M91		**1**	CONEXÃO	CONNECTION	CONEXION
12	3585143M1		**2**	BRAÇADEIRA	CLAMP	ABRAZADERA
13	3146897M1		**2**	REFORÇO	REINFORCEMENT	REFUERZO
14	353685X1		**1**	PARAFUSO	BOLT	PERNO
15	353446X1		**1**	ARRUELA	WASHER	ARANDELA
16	355565X1		**1**	PORCA	NUT	TUERCA
17	047154T1		**1**	CONEXÃO	CONNECTION	CONEXION
18	1441115X1		**1**	ANEL "O"	O RING	JUNTA TORICA
19	071595P1		**1**	TUBO RETORNO	LEAK-OFF PIPE	TUBO DE ESCAPE.
20	3611673M1		**2**	TAMPA	COVER	CUBIERTA
21	3772942M1		**2**	VÁLVULA FÊMEA	FEMALE COUPLER	ACOPLADOR HEMBRA
22	3411941M91		**2**	CONEXÃO	CONNECTION	CONEXION
23	6201365M91	70-470 No	**1**	CJ. ALAVANCA	KIT, LEVER	JUEGO, PALANCA
24	070822T1		**1**	MANGUEIRA	HOSE	FLEXIBLE
25	070823T1		**1**	MANGUEIRA	HOSE	FLEXIBLE
26	070849P1		**1**	SUPORTE	CLEVIS	GANCHO SEGURI.
27	339401X1		**1**	PARAFUSO	BOLT	PERNO
28	339376X1		**1**	ARRUELA	WASHER	ARANDELA

Controle Remoto — **2 Corpos**
Remote Control — **2 Boddys**
Control Remoto — **2 Cuerpos**

70-405

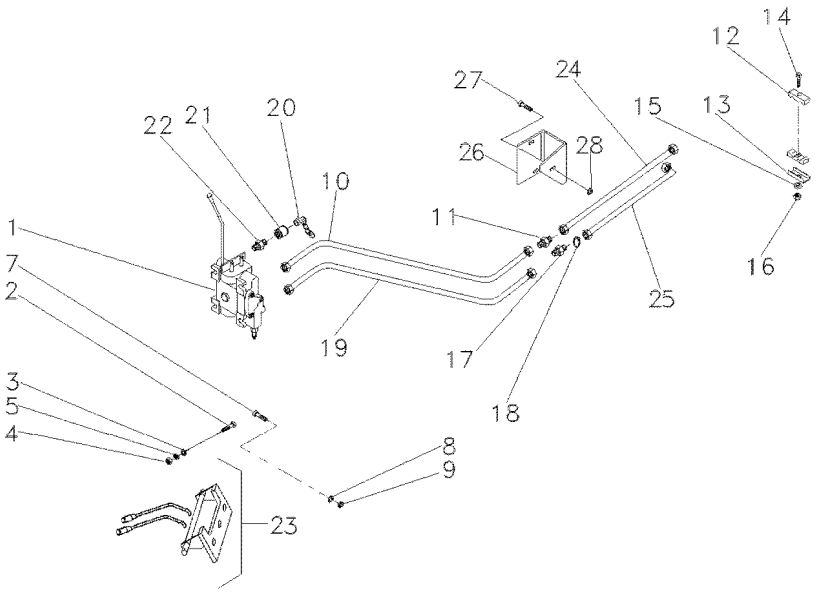

1	072488T1		**1**	CJ. COMANDO	KIT, ACTUATOR	JUEGO ACTUADOR
2	353685X1		**3**	PARAFUSO	BOLT	PERNO
3	829185M1		**6**	ARRUELA	WASHER	ARANDELA
4	355565X1		**3**	PORCA	NUT	TUERCA
5	353446X1		**3**	ARRUELA	WASHER	ARANDELA
6	070809P1		**1**	SUPORTE	BRACKET	SOPORTE
7	339451X1		**2**	PARAFUSO	BOLT	PERNO
8	339376X1		**2**	ARRUELA	WASHER	ARANDELA
9	390734X1		**2**	ARRUELA	WASHER	ARANDELA
10	071594P1		**1**	TUBO	PIPE	CANO
11	3412195M91		**1**	CONEXÃO	CONNECTION	CONEXION
12	3585143M1		**2**	BRAÇADEIRA	CLAMP	ABRAZADERA
13	3146897M1		**2**	REFORÇO	REINFORCEMENT	REFUERZO
14	353685X1		**1**	PARAFUSO	BOLT	PERNO
15	353446X1		**1**	ARRUELA	WASHER	ARANDELA
16	355565X1		**1**	PORCA	NUT	TUERCA
17	047154T1		**1**	CONEXÃO	CONNECTION	CONEXION
18	1441115X1		**1**	ANEL "O"	O RING	JUNTA TORICA
19	071595P1		**1**	TUBO RETORNO	LEAK-OFF PIPE	TUBO DE ESCAPE.
20	3611673M1		**4**	TAMPA	COVER	CUBIERTA
21	3772942M1		**4**	VÁLVULA FÊMEA	FEMALE COUPLER	ACOPLADOR HEMBRA
22	3411941M91		**2**	CONEXÃO	CONNECTION	CONEXION
23	6201366M91	👁 70-475 No [A]	**1**	CJ. ALAVANCA	KIT, LEVER	JUEGO, PALANCA
24	070822T1		**1**	MANGUEIRA	HOSE	FLEXIBLE
25	070823T1		**1**	MANGUEIRA	HOSE	FLEXIBLE
26	070849P1		**1**	SUPORTE	CLEVIS	GANCHO SEGURI.
27	339401X1		**1**	PARAFUSO	BOLT	PERNO
28	339376X1		**1**	ARRUELA	WASHER	ARANDELA

[A] PRESSÃO
PRESSURE
PRESSION

Controle Remoto — **1 Corpo**
Remote Control — **1 Body**
Control Remoto — **1 Cuerpo**

70-410

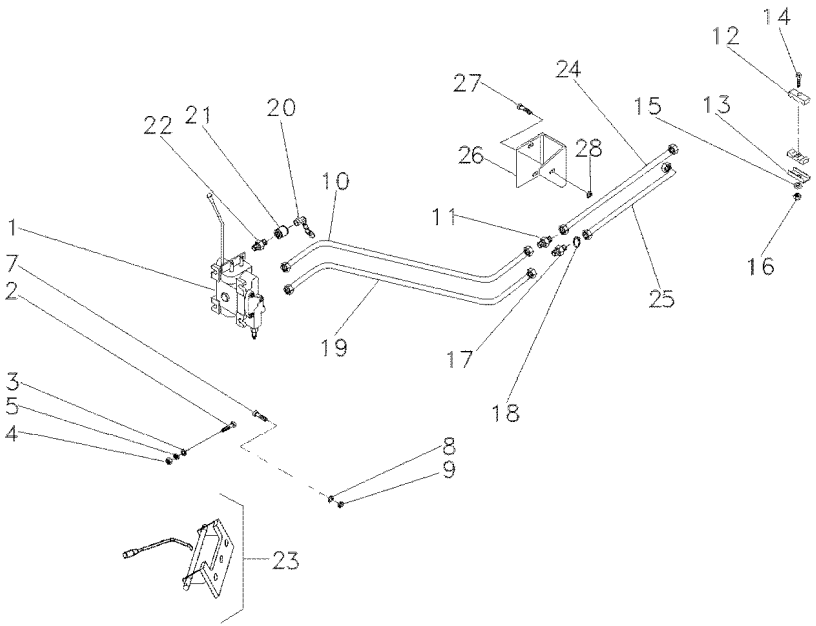

1	072489T1	[A]	**1**	CJ. COMANDO	KIT, ACTUATOR	JUEGO ACTUADOR
2	353685X1		**3**	PARAFUSO	BOLT	PERNO
3	829185M1		**6**	ARRUELA	WASHER	ARANDELA
4	355565X1		**3**	PORCA	NUT	TUERCA
5	353446X1		**3**	ARRUELA	WASHER	ARANDELA
7	339451X1		**2**	PARAFUSO	BOLT	PERNO
8	339376X1		**2**	ARRUELA	WASHER	ARANDELA
9	390734X1		**2**	ARRUELA	WASHER	ARANDELA
10	071594P1		**1**	TUBO	PIPE	CANO
11	3412195M91		**1**	CONEXÃO	CONNECTION	CONEXION
12	3585143M1		**2**	BRAÇADEIRA	CLAMP	ABRAZADERA
13	3146896M1		**2**	BRAÇADEIRA	CLAMP	ABRAZADERA
14	353685X1		**1**	PARAFUSO	BOLT	PERNO
15	353446X1		**1**	ARRUELA	WASHER	ARANDELA
16	355565X1		**1**	PORCA	NUT	TUERCA
17	047154T1		**1**	CONEXÃO	CONNECTION	CONEXION
18	1441115X1		**1**	ANEL "O"	O RING	JUNTA TORICA
19	071595P1		**1**	TUBO RETORNO	LEAK-OFF PIPE	TUBO DE ESCAPE.
20	3611673M1		**2**	TAMPA	COVER	CUBIERTA
21	3772942M1		**2**	VÁLVULA FÊMEA	FEMALE COUPLER	ACOPLADOR HEMBRA
22	3411941M91		**2**	CONEXÃO	CONNECTION	CONEXION
23	6201365M91	70-470 No	**1**	CJ. ALAVANCA	KIT, LEVER	JUEGO, PALANCA
24	070822T1		**1**	MANGUEIRA	HOSE	FLEXIBLE
25	070823T1		**1**	MANGUEIRA	HOSE	FLEXIBLE
26	070849P1		**1**	SUPORTE	CLEVIS	GANCHO SEGURI.
27	339401X1		**1**	PARAFUSO	BOLT	PERNO
28	339376X1		**1**	ARRUELA	WASHER	ARANDELA

[A] SIMPLES COM DETENTE
SIMPLE WITH DETAIN
SIMPLE CON DETENEDOR

Menu

Símbolos

Controle Remoto **Remote Control** **Control Remoto**	**2 Corpos** **2 Boddys** **2 Cuerpos**	**70-415**

Com Controle Remoto 2 Corpos, Detente E Reg. Vazão
With 2 Boddy Remote Control, Detain And Variable F Low
Con Contr. Remoto 2 Cuerpos, Detenedor Y Reg.Vazió N

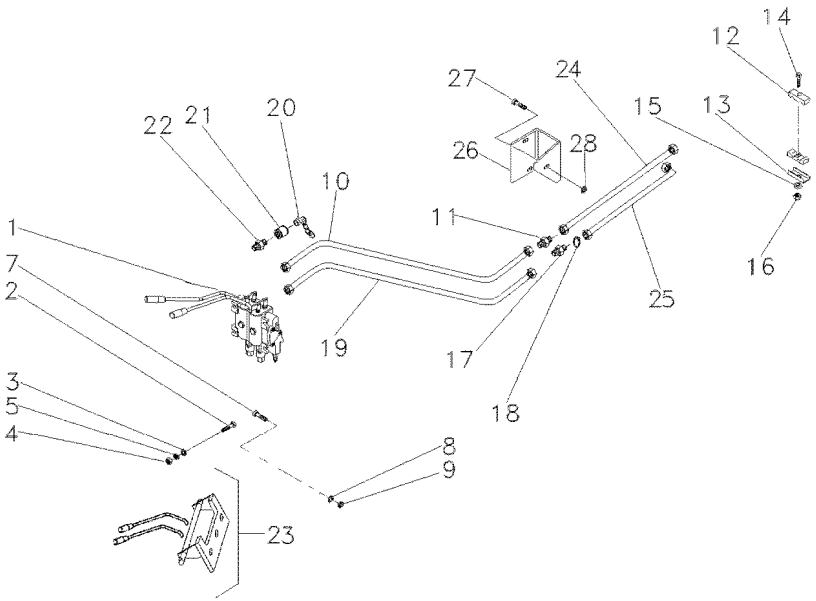

1	072490T1		**1**	CJ. COMANDO	KIT, ACTUATOR	JUEGO ACTUADOR
2	353685X1		**3**	PARAFUSO	BOLT	PERNO
3	829185M1		**6**	ARRUELA	WASHER	ARANDELA
4	355565X1		**3**	PORCA	NUT	TUERCA
5	353446X1		**3**	ARRUELA	WASHER	ARANDELA
7	339451X1		**2**	PARAFUSO	BOLT	PERNO
8	339376X1		**2**	ARRUELA	WASHER	ARANDELA
9	390734X1		**2**	ARRUELA	WASHER	ARANDELA
10	071594P1		**1**	TUBO	PIPE	CANO
11	3412195M91		**1**	CONEXÃO	CONNECTION	CONEXION
12	3585143M1		**2**	BRAÇADEIRA	CLAMP	ABRAZADERA
13	3146897M1		**2**	REFORÇO	REINFORCEMENT	REFUERZO
14	353685X1		**1**	PARAFUSO	BOLT	PERNO
15	353446X1		**1**	ARRUELA	WASHER	ARANDELA
16	355565X1		**1**	PORCA	NUT	TUERCA
17	047154T1		**1**	CONEXÃO	CONNECTION	CONEXION
18	1441115X1		**1**	ANEL "O"	O RING	JUNTA TORICA
19	071595P1		**1**	TUBO RETORNO	LEAK-OFF PIPE	TUBO DE ESCAPE.
20	3611673M1		**4**	TAMPA	COVER	CUBIERTA
21	3772942M1		**4**	VÁLVULA FÊMEA	FEMALE COUPLER	ACOPLADOR HEMBRA
22	3411941M91		**2**	CONEXÃO	CONNECTION	CONEXION
23	6201366M91	70-475 No	**1**	CJ. ALAVANCA	KIT, LEVER	JUEGO, PALANCA
24	070822T1		**1**	MANGUEIRA	HOSE	FLEXIBLE
25	070823T1		**1**	MANGUEIRA	HOSE	FLEXIBLE
26	070849P1		**1**	SUPORTE	CLEVIS	GANCHO SEGURI.
27	339401X1		**1**	PARAFUSO	BOLT	PERNO
28	339376X1		**1**	ARRUELA	WASHER	ARANDELA

Controle Remoto **Remote Control** **Control Remoto**	**1 Corpo** **1 Boddy** **1 Cuerpo**	**70-420**	**Estreito** **Narrow** **Estrecho**

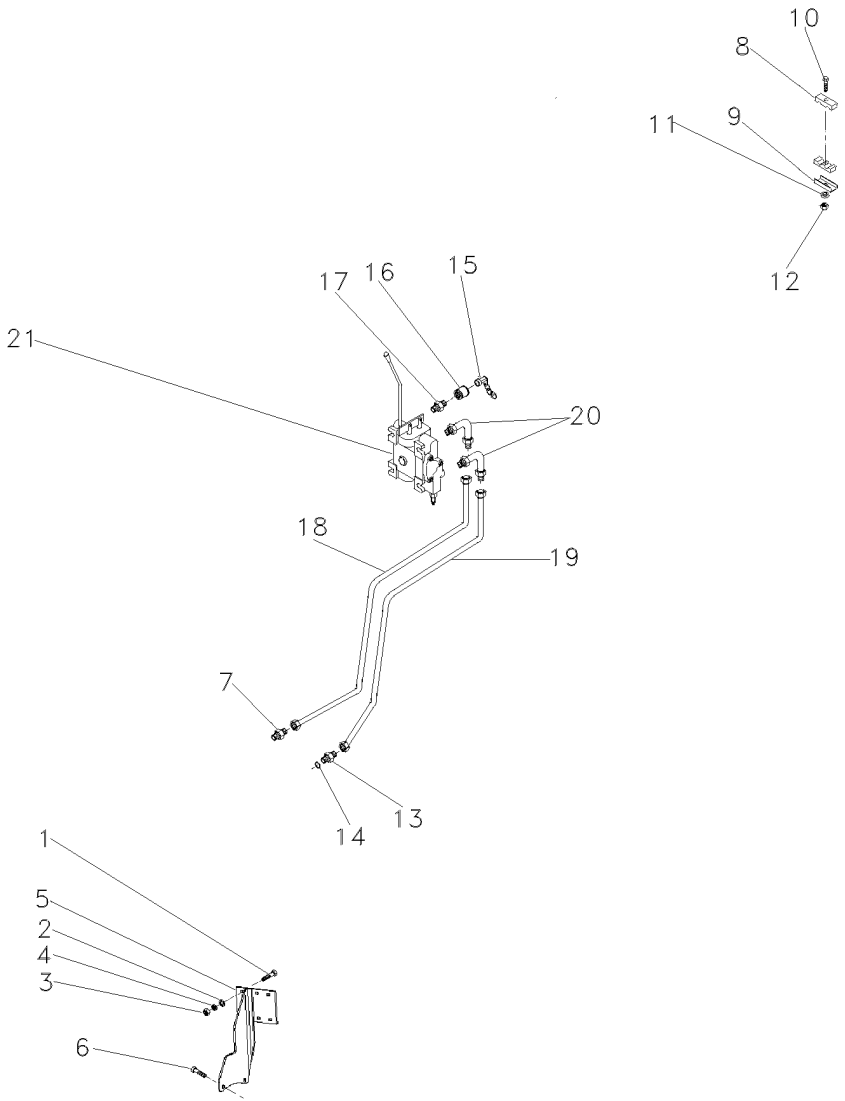

1	353683X1	**3**	PARAFUSO	BOLT	PERNO
2	829185M1	**6**	ARRUELA	WASHER	ARANDELA
3	355565X1	**3**	PORCA	NUT	TUERCA
4	353446X1	**3**	ARRUELA	WASHER	ARANDELA
5	071242S1	**1**	SUPORTE	BRACKET	SOPORTE
6	354651X1	**2**	PARAFUSO	SCREW	TORNILLO
7	3412195M91	**1**	CONEXÃO	CONNECTION	CONEXION
8	3585143M1	**2**	BRAÇADEIRA	CLAMP	ABRAZADERA
9	3146897M1	**2**	REFORÇO	REINFORCEMENT	REFUERZO
10	353685X1	**1**	PARAFUSO	BOLT	PERNO
11	353446X1	**1**	ARRUELA	WASHER	ARANDELA
12	355565X1	**1**	PORCA	NUT	TUERCA
13	047154T1	**1**	CONEXÃO	CONNECTION	CONEXION
14	1441115X1	**1**	ANEL "O"	O RING	JUNTA TORICA
15	3611673M1	**2**	TAMPA	COVER	CUBIERTA
16	3772942M1	**2**	VÁLVULA FÊMEA	FEMALE COUPLER	ACOPLADOR HEMBRA
17	3411941M91	**2**	CONEXÃO	CONNECTION	CONEXION
18	064509P1	**1**	TUBO	PIPE	CANO
19	064510P1	**1**	TUBO	PIPE	CANO
20	3412002M91	**2**	CONEXÃO	CONNECTION	CONEXION
21	064129T1	**1**	CJ. COMANDO	DISTRIBUTOR	DISTRIBUIDOR

Controle Remoto
Remote Control
Control Remoto

1 Corpo
1 Body
1 Cuerpo

70-425

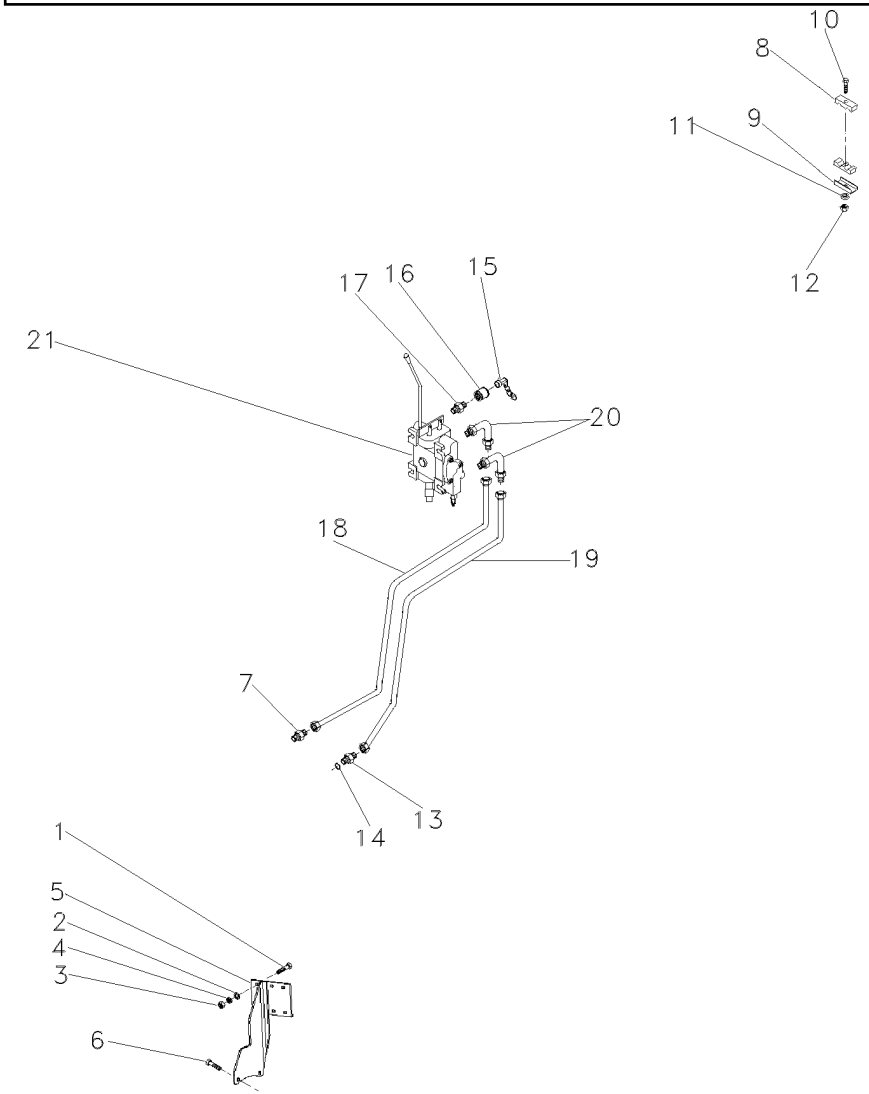

1	353683X1	**3**	PARAFUSO	BOLT	PERNO
2	829185M1	**6**	ARRUELA	WASHER	ARANDELA
3	355565X1	**3**	PORCA	NUT	TUERCA
4	353446X1	**3**	ARRUELA	WASHER	ARANDELA
5	071242S1	**1**	SUPORTE	BRACKET	SOPORTE
6	354651X1	**2**	PARAFUSO	SCREW	TORNILLO
7	3412195M91	**1**	CONEXÃO	CONNECTION	CONEXION
8	3585143M1	**2**	BRAÇADEIRA	CLAMP	ABRAZADERA
9	3146897M1	**2**	REFORÇO	REINFORCEMENT	REFUERZO
10	353685X1	**1**	PARAFUSO	BOLT	PERNO
11	353446X1	**1**	ARRUELA	WASHER	ARANDELA
12	355565X1	**1**	PORCA	NUT	TUERCA
13	047154T1	**1**	CONEXÃO	CONNECTION	CONEXION
14	1441115X1	**1**	ANEL "O"	O RING	JUNTA TORICA
15	3611673M1	**2**	TAMPA	COVER	CUBIERTA
16	3772942M1	**2**	VÁLVULA FÊMEA	FEMALE COUPLER	ACOPLADOR HEMBRA
17	3411941M91	**2**	CONEXÃO	CONNECTION	CONEXION
18	064509P1	**1**	TUBO	PIPE	CANO
19	064510P1	**1**	TUBO	PIPE	CANO
20	3412002M91	**2**	CONEXÃO	CONNECTION	CONEXION
21	064130T1	**1**	CJ. COMANDO	DISTRIBUTOR	DISTRIBUIDOR

Engate
Coupler
Acoplador

70-430

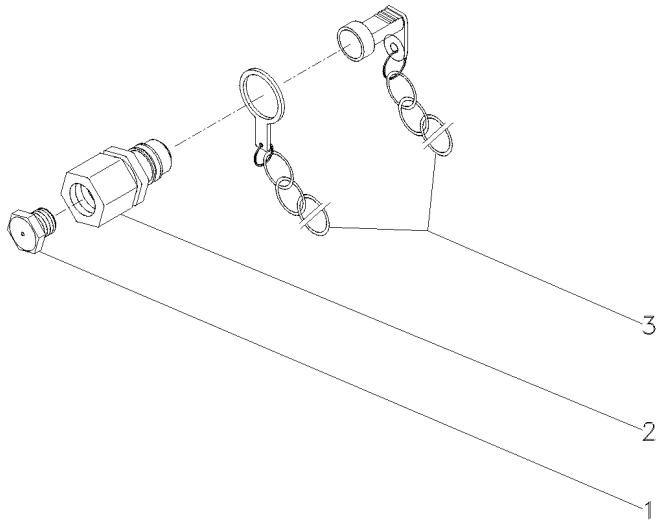

1	3410414M1			
2	3410419M91			
3	2410415M91			
2	BUJÃO	PLUG	TAPON
2	ENGATE	COUPLER	ACOPLADOR
2	PROTETOR	PROTECTOR	PROTECTOR

Engate
Coupler
Acoplador

70-435

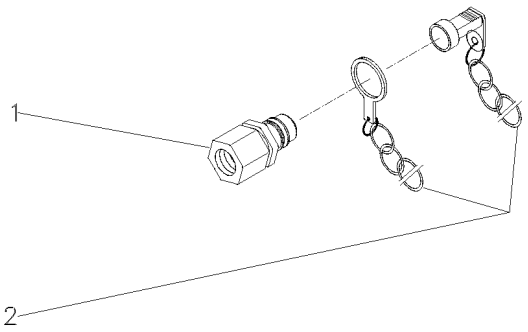

1	3410420M91	**1** ENGATE	COUPLER	ACOPLADOR
2	3410416M91	**1** PROTETOR	PROTECTOR	PROTECTOR

Controle Remoto **Remote Control** **Control Remoto**	**2 Corpos** **2 Boddys** **2 Cuerpos**	**70-440**	**Citrus** **Citrus** **Citrus**

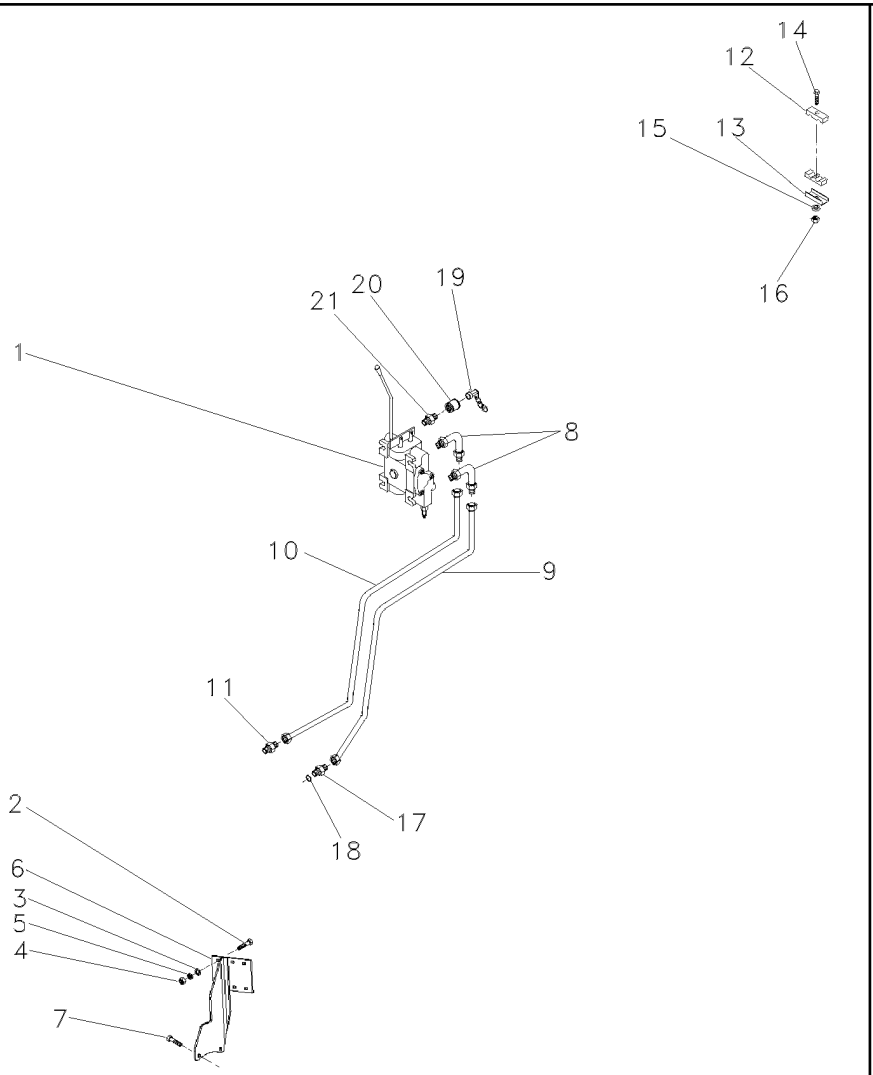

1	062964T1	[A]	**1**	CJ. COMANDO	KIT, ACTUATOR	JUEGO ACTUADOR
2	353683X1		**3**	PARAFUSO	BOLT	PERNO
3	829185M1		**6**	ARRUELA	WASHER	ARANDELA
4	355565X1		**3**	PORCA	NUT	TUERCA
5	353446X1		**3**	ARRUELA	WASHER	ARANDELA
6	071242S1		**1**	SUPORTE	BRACKET	SOPORTE
7	354651X1		**2**	PARAFUSO	SCREW	TORNILLO
8	3412002M91		**2**	CONEXÃO	CONNECTION	CONEXION
9	064510P1		**1**	TUBO	PIPE	CANO
10	071155P1		**1**	TUBO	PIPE	CANO
11	3412195M91		**1**	CONEXÃO	CONNECTION	CONEXION
12	3585143M1		**2**	BRAÇADEIRA	CLAMP	ABRAZADERA
13	3146897M1		**2**	REFORÇO	REINFORCEMENT	REFUERZO
14	353685X1		**1**	PARAFUSO	BOLT	PERNO
15	353446X1		**1**	ARRUELA	WASHER	ARANDELA
16	355565X1		**1**	PORCA	NUT	TUERCA
17	047154T1		**1**	CONEXÃO	CONNECTION	CONEXION
18	1441115X1		**1**	ANEL "O"	O RING	JUNTA TORICA
19	3611673M1		**4**	TAMPA	COVER	CUBIERTA
20	3772942M1		**4**	VÁLVULA FÊMEA	FEMALE COUPLER	ACOPLADOR HEMBRA
21	3411941M91		**2**	CONEXÃO	CONNECTION	CONEXION

[A] CONTROLE REMOTO - 2 VÁLVULAS
REMOTE CONTROL - 2 VALVES
CONTROL REMOTO - 2 VALVULAS

Controle Remoto	2 Corpos	70-445	Citrus
Remote Control	2 Boddys		Citrus
Control Remoto	2 Cuerpos		Citrus

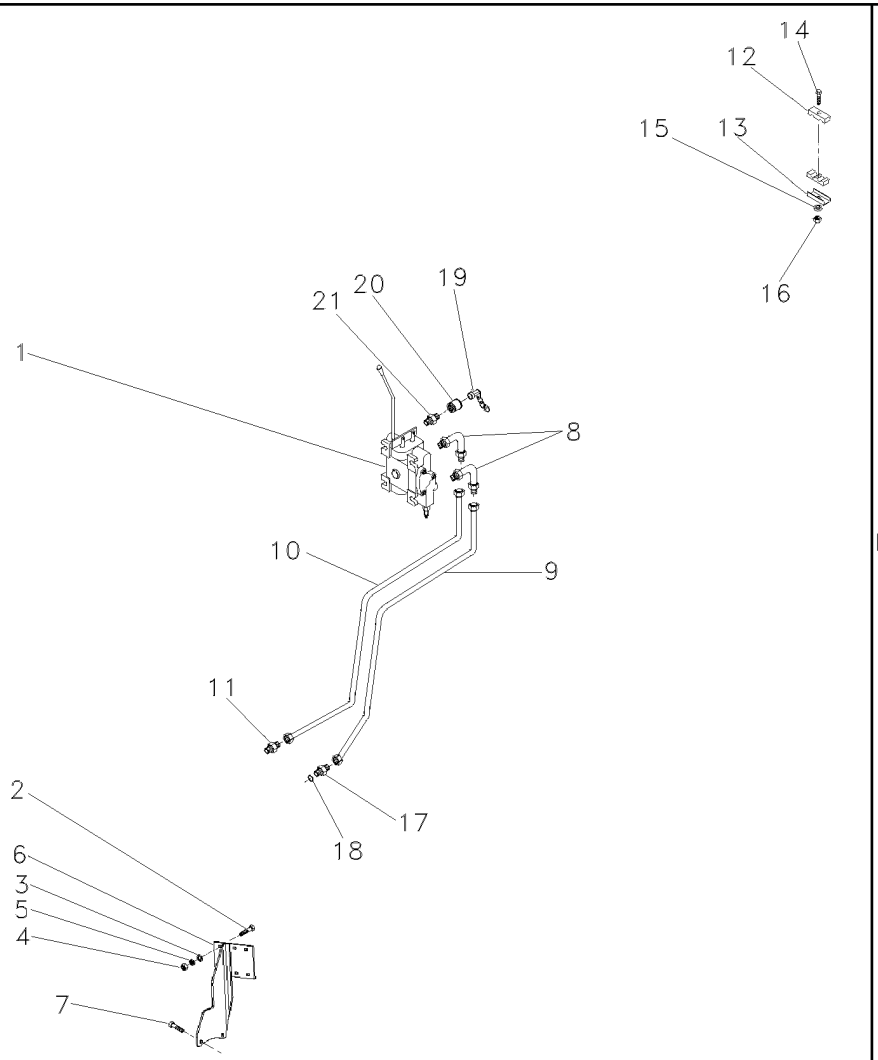

1	062966T1	[A]	**1**	CJ. COMANDO	KIT, ACTUATOR	JUEGO ACTUADOR
2	353683X1		**3**	PARAFUSO	BOLT	PERNO
3	829185M1		**6**	ARRUELA	WASHER	ARANDELA
4	355565X1		**3**	PORCA	NUT	TUERCA
5	353446X1		**3**	ARRUELA	WASHER	ARANDELA
6	071242S1		**1**	SUPORTE	BRACKET	SOPORTE
7	354651X1		**2**	PARAFUSO	SCREW	TORNILLO
8	3412002M91		**2**	CONEXÃO	CONNECTION	CONEXION
9	064510P1		**1**	TUBO	PIPE	CANO
10	071155P1		**1**	TUBO	PIPE	CANO
11	3412195M91		**1**	CONEXÃO	CONNECTION	CONEXION
12	3585143M1		**2**	BRAÇADEIRA	CLAMP	ABRAZADERA
13	3146897M1		**2**	REFORÇO	REINFORCEMENT	REFUERZO
14	353685X1		**1**	PARAFUSO	BOLT	PERNO
15	353446X1		**1**	ARRUELA	WASHER	ARANDELA
16	355565X1		**1**	PORCA	NUT	TUERCA
17	047154T1		**1**	CONEXÃO	CONNECTION	CONEXION
18	1441115X1		**1**	ANEL "O"	O RING	JUNTA TORICA
19	3611673M1		**4**	TAMPA	COVER	CUBIERTA
20	3772942M1		**4**	VÁLVULA FÊMEA	FEMALE COUPLER	ACOPLADOR HEMBRA
21	3411941M91		**2**	CONEXÃO	CONNECTION	CONEXION

[A] CONTROLE REMOTO - 2 VÁLVULAS
REMOTE CONTROL - 2 VALVES
CONTROL REMOTO - 2 VALVULAS

Controle Remoto
Remote Control
Control Remoto

Alavanca
Lever
Palanca

70-450

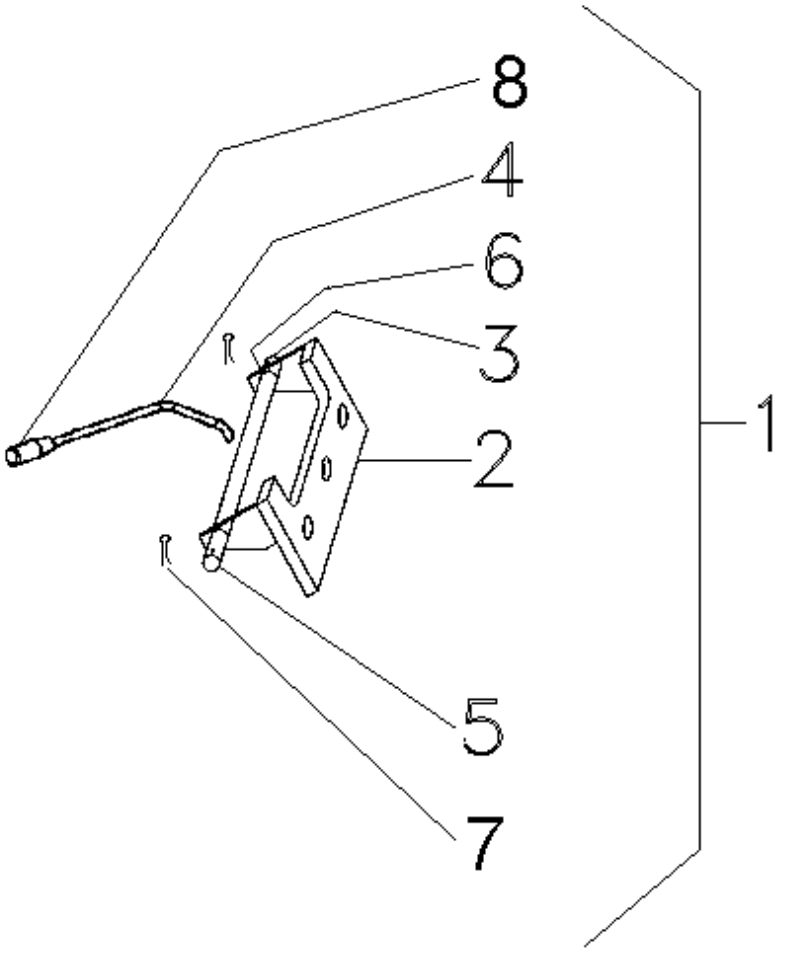

1	072262N1	**1** CJ. ALAVANCA	KIT, LEVER	JUEGO, PALANCA
2	070591S1	**1** SUPORTE	BRACKET	SOPORTE
3	070592P1	**1** PINO	PIN	PASADOR
4	070593S1	**1** ALAVANCA	LEVER	PALANCA
5	070839P1	**1** LUVA	SLEEVE	MANCHA
6	071471P1	**1** BUCHA	BUSH	CASQUILLO
7	354059X1	**2** CONTRAPINO	DOWEL	CENTRAJE
8	6203802M91	**1** MANÍPULO	KNOB	POMO

Alavanca De Controle
Control Levier
Palanca De Controle

70-455

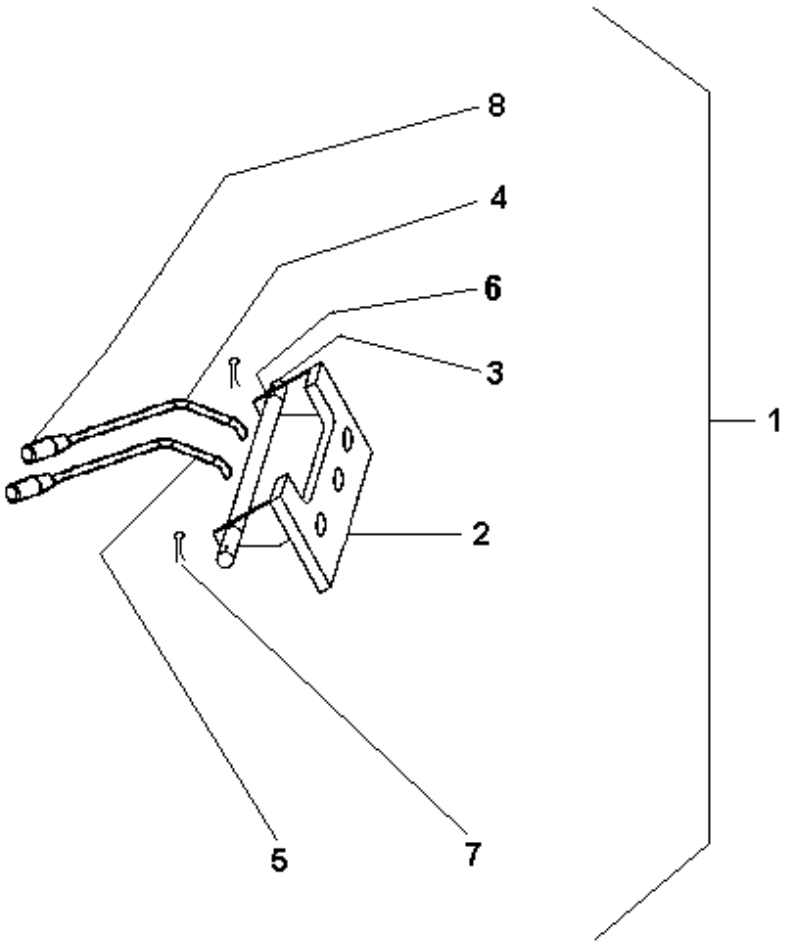

1	072260N1	**1**	CJ. ALAVANCA	KIT, LEVER	JUEGO, PALANCA
2	070591S1	**1**	SUPORTE	BRACKET	SOPORTE
3	070592P1	**1**	PINO	PIN	PASADOR
4	070593S1	**1**	ALAVANCA	LEVER	PALANCA
5	070835S1	**1**	ALAVANCA	LEVER	PALANCA
6	071471P1	**2**	BUCHA	BUSH	CASQUILLO
7	195414M1	**2**	GRAMPO	CRAMP	PASADOR
8	6203802M91	**2**	MANÍPULO	KNOB	POMO

Cj. Tampa
Cover
Tapa

70-460

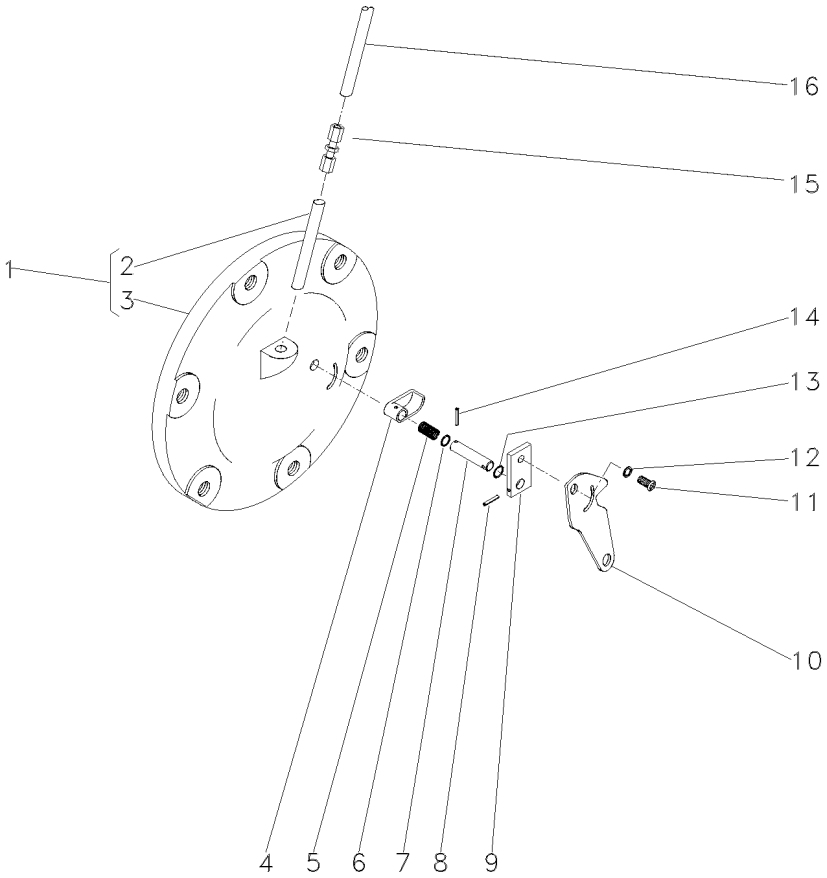

1	063254N2		**1**	CJ. TAMPA	KIT, CAP	JUEGO DE TAPON
2	049179P1	1	**1**	TUBO	PIPE	CANO
3		1 ➡ 065247N1	**1**	TAMPA	COVER	CUBIERTA
4	1869134M2		**1**	ATUADOR	ACTUATOR	ACTUADOR
5	1869136M1		**1**	MOLA	SPRING	RESORTE
6	1001833M1		**1**	ANEL "O"	O RING	JUNTA TORICA
7	1869407M1		**1**	EIXO	SHAFT	ARBOL
8	357616X1		**1**	PINO	PIN	PASADOR
9	1869408M1		**1**	PLACA	PLATE	PLATO
10	6209491M1		**1**	ALAVANCA	LEVER	PALANCA
11	1869138M1		**1**	PARAFUSO	BOLT	PERNO
12	353753X1		**1**	ARRUELA	WASHER	ARANDELA
13	377426X1		**1**	ANEL TRAVA	CIRCLIP	CIRCULITO
14	2801719M1		**1**	PINO	PIN	PASADOR
15	3412001M91		**1**	CONEXÃO	CONNECTION	CONEXION
16	046213P1		**1**	TUBO	PIPE	CANO

Cilindro Hidráulico Da Direção
Steering Cylinder
Cilindro Direccion

70-465

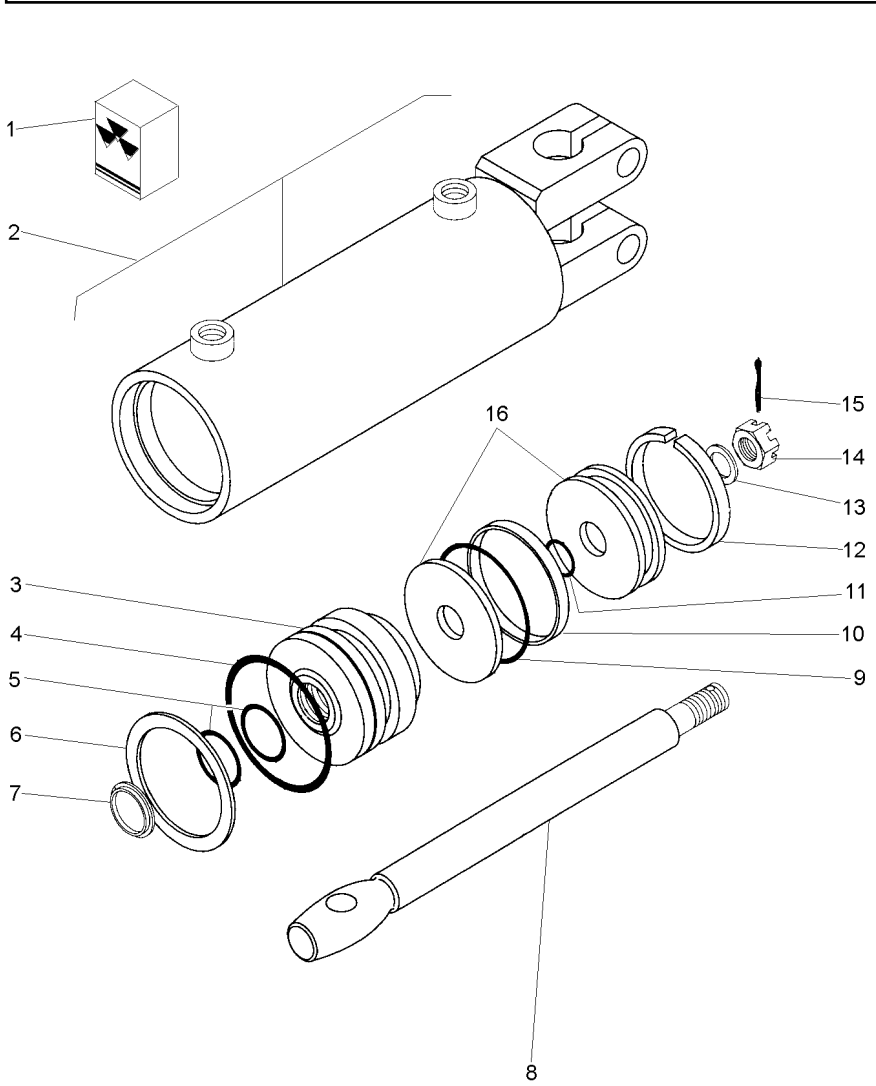

1	2730954M91			**1**	JG. REPARO	KIT, REPAIR	JUEGO REPARACION
2			3148318M91	**1**	CJ. CARCAÇA	HOUSE ASSY	CONJ. CARTER
3	2730952M1	2		**1**	GUIA	GUIDE	GUIA
4		1		**1**	ANEL "O"	O RING	JUNTA TORICA
5		1		**2**	ANEL "O"	O RING	JUNTA TORICA
6	2730385M1	2		**1**	ANEL	RING	ARO
7		1		**1**	ANEL	RING	ARO
8	2730372M1	2		**1**	HASTE CILINDRO	CYLINDER ROD	BIELA DE CILINDR
9		1		**1**	ANEL "O"	O RING	JUNTA TORICA
10		1		**1**	ANEL	RING	ARO
11		1		**1**	ANEL "O"	O RING	JUNTA TORICA
12		1		**1**	ANEL	RING	ARO
13	2730371M1	2		**1**	ARRUELA	WASHER	ARANDELA
14	2730368M1	2		**1**	PORCA	NUT	TUERCA
15	354059X1	2	1X1/8	**1**	CONTRAPINO	DOWEL	CENTRAJE
16	2730951M91	2		**1**	PISTÃO	PISTON	PISTON

Controle Remoto
Remote Control
Control Remoto

Alavanca
Lever
Palanca

70-470

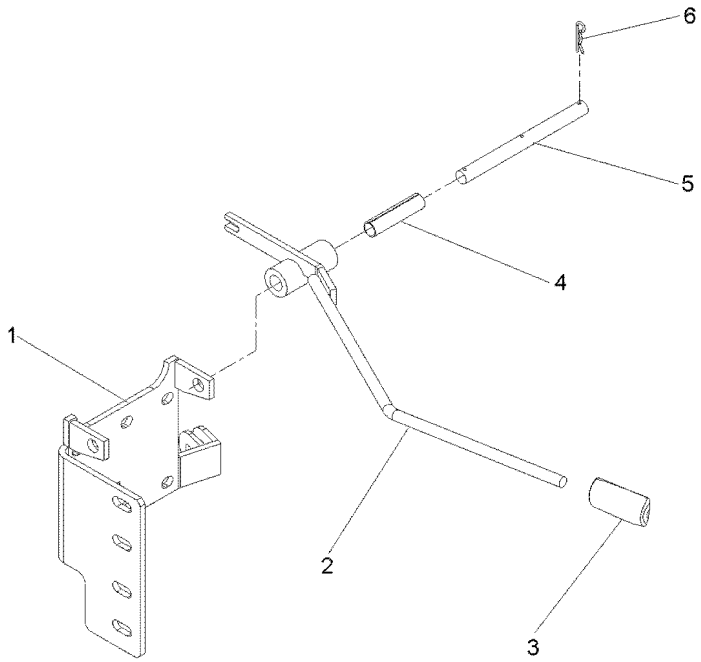

1	6207531M91	**1** SUPORTE	CLEVIS	GANCHO SEGURI.
2	070835S1	**1** ALAVANCA	LEVER	PALANCA
3	6203802M91	**1** MANÍPULO	KNOB	POMO
4	071471P1	**1** BUCHA	BUSH	CASQUILLO
5	070592P1	**1** PINO	PIN	PASADOR
6	195414M1	**3** GRAMPO	CRAMP	PASADOR

Controle Remoto
Remote Control
Control Remoto

Alavanca
Lever
Palanca

70-475

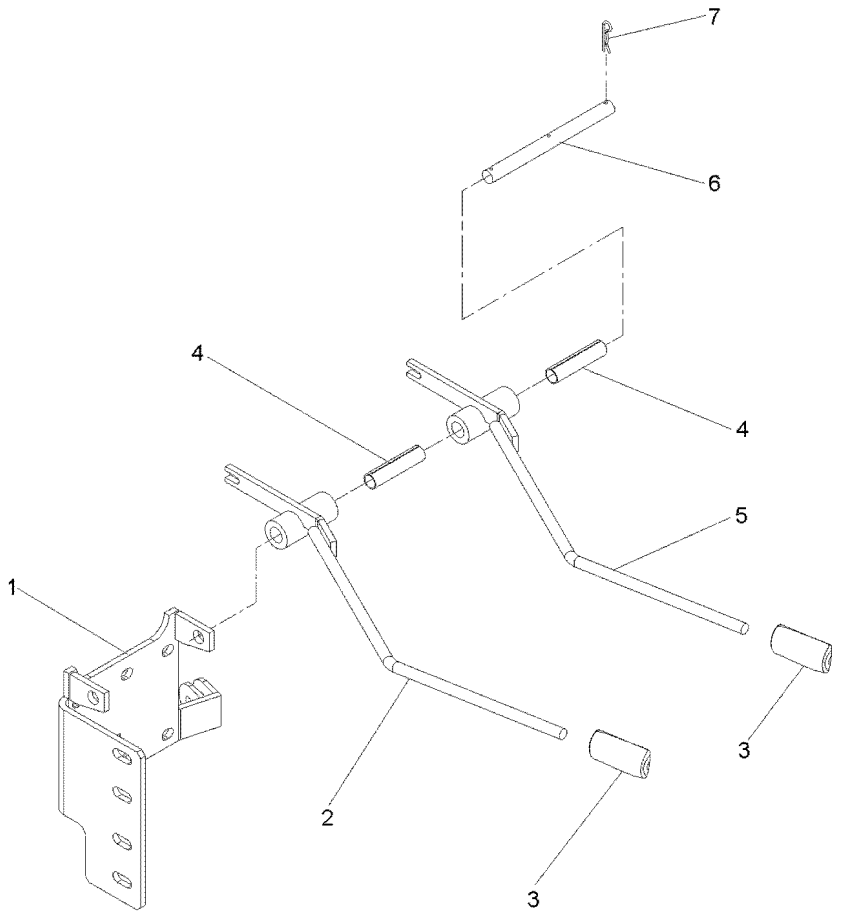

1	6207531M91	**1** SUPORTE	CLEVIS	GANCHO SEGURI.
2	070593S1	**1** ALAVANCA	LEVER	PALANCA
3	6203802M91	**2** MANÍPULO	KNOB	POMO
4	071471P1	**2** BUCHA	BUSH	CASQUILLO
5	070835S1	**1** ALAVANCA	LEVER	PALANCA
6	070592P1	**1** PINO	PIN	PASADOR
7	195414M1	**2** GRAMPO	CRAMP	PASADOR

Bateria
Battery
Bateria

80-10

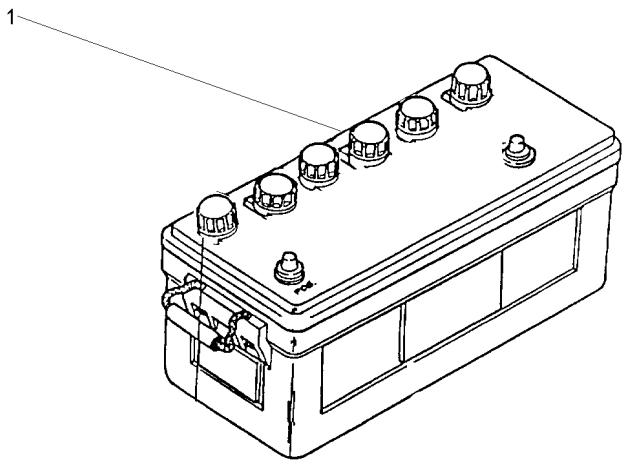

1	487161M93	**1** BATERIA	BATTERY	BATERIA

Bateria	Seca
Battery	Seca
Bateria	Seca

80-15

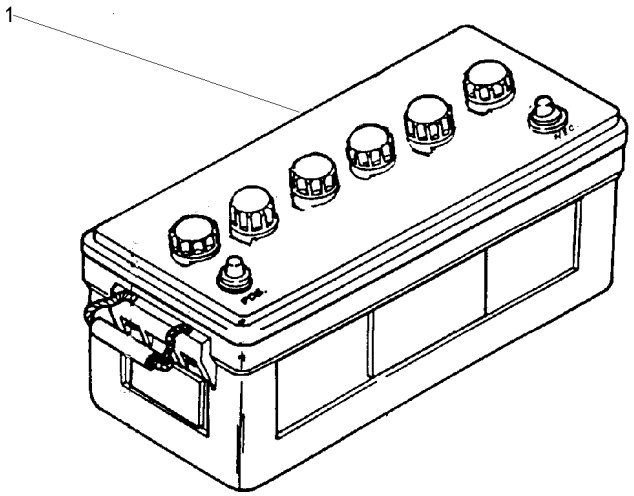

1	487161M93	**1** BATERIA	BATTERY	BATERIA

Bateria
Battery
Bateria

80-20

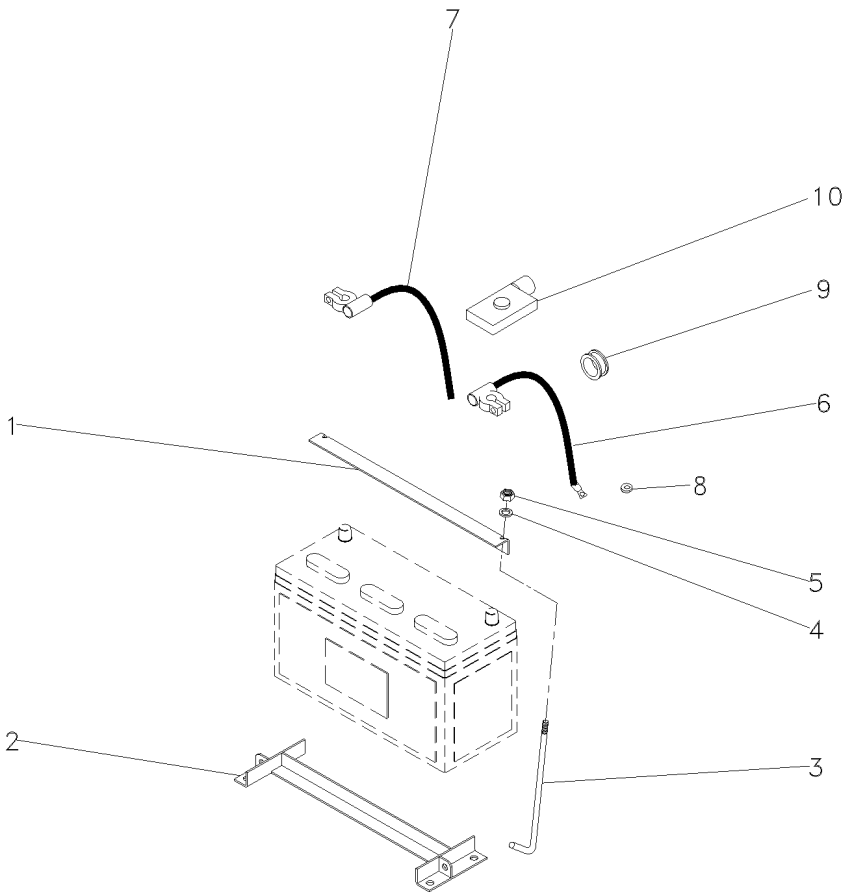

1	027788P2		**1**	FIXADOR	ATTACHMENT	ADITAMENTO
2	060357S1		**1**	SUPORTE	BRACKET	SOPORTE
3	027789P1		**2**	TIRANTE	ROD	VARILLA
4	355617X1		**2**	ARRUELA	WASHER	ARANDELA
5	826760M1		**2**	PORCA	NUT	TUERCA
6	3411541M91	(+)	**1**	CABO	CABLE	CABLE
7	3148351M91	(-)	**1**	CABO	CABLE	CABLE
8	829185M1		**1**	ARRUELA	WASHER	ARANDELA
9	366195X1		**1**	PASSA-FIO	GROMMET	PASACABLE
10	2801383M1		**1**	CAPA	CAP	TAPA

Sistema Elétrico Dianteiro
Front Electric System
Sistema Electrico Delantero

80-25

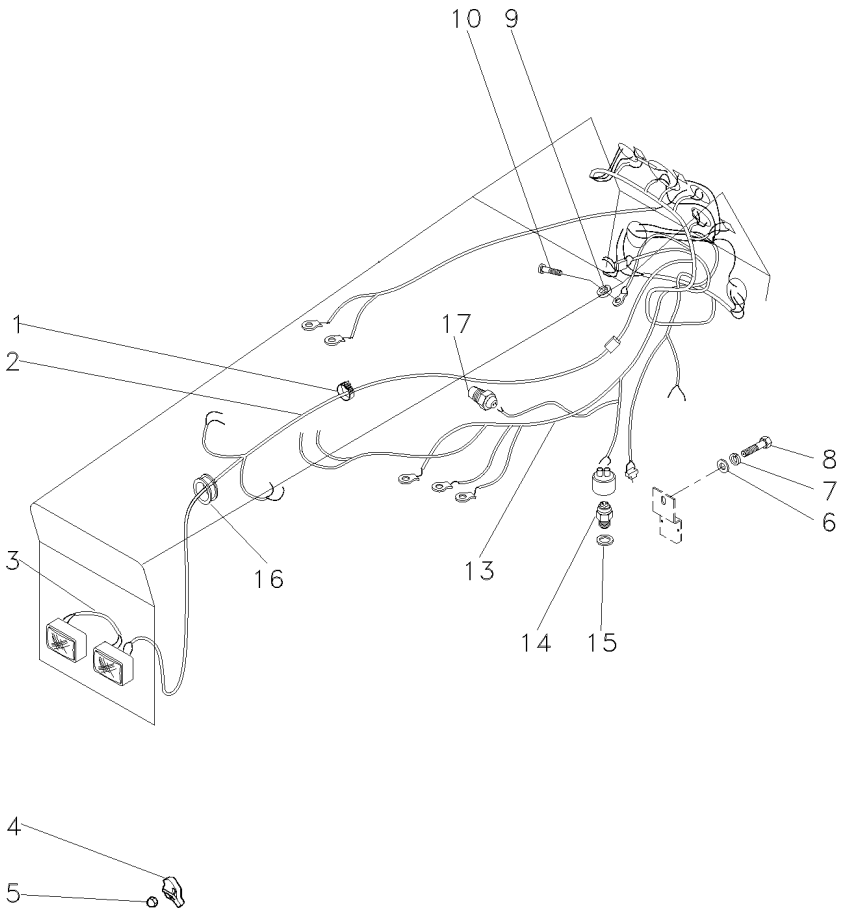

1	3225356M1	**20**	BRAÇADEIRA	CLAMP	ABRAZADERA
2	054617T3	**1**	CHICOTE	HARNESS	MAZO CABLES
3	052109P2	**1**	CHICOTE	HARNESS	MAZO CABLES
4	3786093M1	**1**	PROTEÇÃO	GUARD	DEFENSA
5	3786092M1	**1**	PORCA	NUT	TUERCA
6	353756X1	**4**	ARRUELA	WASHER	ARANDELA
7	353434X1	**4**	ARRUELA	WASHER	ARANDELA
8	353691X1	**4**	PARAFUSO	BOLT	PERNO
9	353445X1	**3**	ARRUELA	WASHER	ARANDELA
10	355125X1	**3**	PARAFUSO	BOLT	PERNO
13	067200N2	**1**	CHICOTE	HARNESS	MAZO CABLES
14	3761983M91	**1**	INTERRUPTOR	SWITCH	INTERRUPTOR
15	181142M1	**1**	ARRUELA	WASHER	ARANDELA
16	832882M1	**1**	PASSA-FIO	GROMMET	PASACABLE
17	026697T1	**1**	SENSOR	SENDER	EMISOR

Suporte Da Bateria
Battery Support
Soporte De La Bateria

80-30

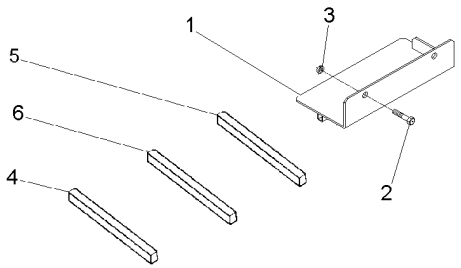

1	038581S1	**1** PLACA	PLATE	PLATO
2	353723X1	**2** PARAFUSO	BOLT	PERNO
3	353439X1	**2** ARRUELA	WASHER	ARANDELA
4	050658P1	**1** GUARNIÇÃO	FOAM	ESPUMA
5	3149668M1	**1** GUARNIÇÃO	FOAM	ESPUMA
6	3412754M1	**1** GUARNIÇÃO	FOAM	ESPUMA

Painel De Instrumentos
Instrument Panel
Tablero De Instrumentos

80-35

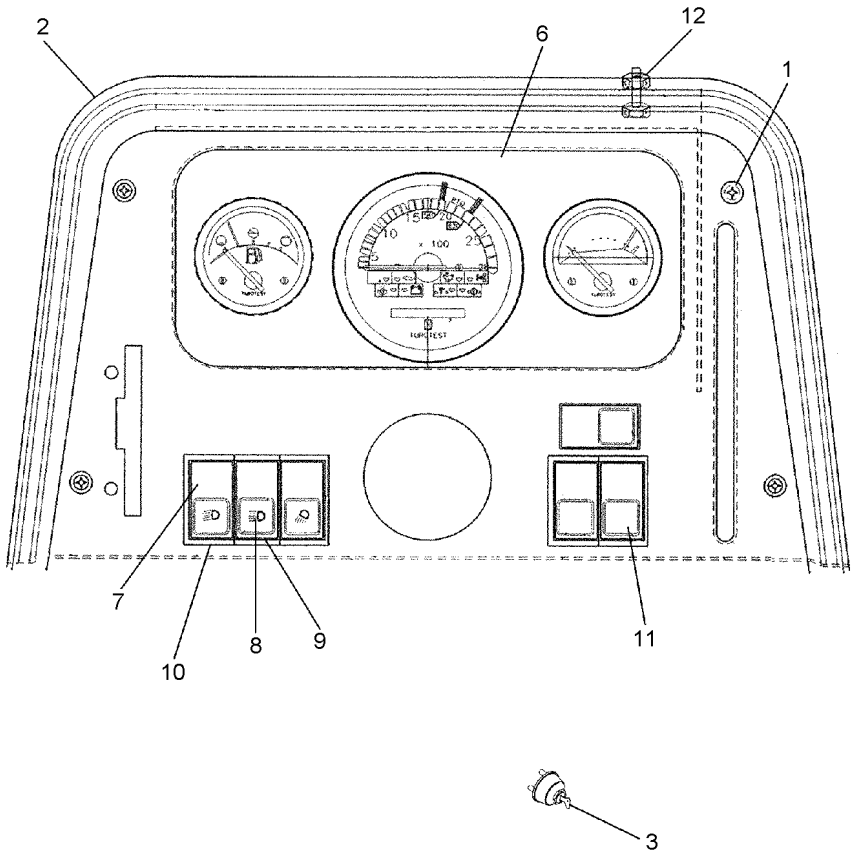

1	355863X1		**4**	PARAFUSO	BOLT	PERNO
2	062778S1		**1**	PAINEL	PANEL	PANEL
3	1874535M3		**1**	INTERRUPTOR	SWITCH	INTERRUPTOR
3	3019881X1		**1**	ARRUELA	WASHER	ARANDELA
3	052437P1		**1**	PORCA	NUT	TUERCA
3	3813361M1		**2**	CHAVE INTERRUPT.	KEY SWITCH	LLAVE INTERRUPT.
6	067264T1		**1**	PAINEL INSTRUM.	INSTRUMENT PANEL	PANEL INSTRUMENT
7	042610T1	[A]	**1**	INTERRUPTOR	SWITCH	INTERRUPTOR
8	042609T1	[B]	**1**	INTERRUPTOR	SWITCH	INTERRUPTOR
9	049173T1		**1**	MOLDURA	MOULDING	BORDON
10	049174T1		**4**	MOLDURA	MOULDING	BORDON
11	042603T1		**1**	TAMPA	COVER	CUBIERTA
12	3408768M1		**4**	PARAFUSO	BOLT	PERNO
12	354120X1		**4**	PORCA	NUT	TUERCA
12	353445X1		**4**	ARRUELA	WASHER	ARANDELA

[A] SINALEIRA / FAROL
LAMP / LANTERN
SENALADORA / FAROL

[B] FAROL ALTO
HIGHT LIGHT
FARO ALTO

Painel De Instrumentos
Instruments Panel
Tablero De Instrumentos

80-40

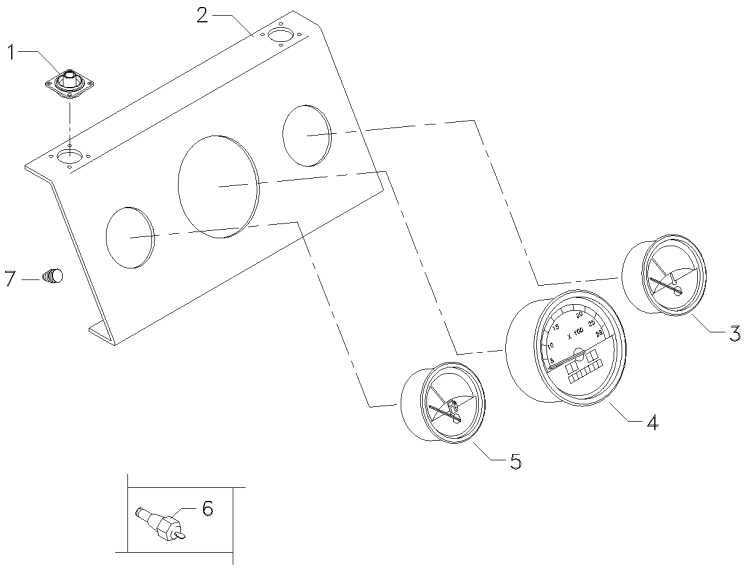

1	3408984M1	**4**	COXIM	MOUNTING	MONTANTE
2	062784R1	**1**	PAINEL	PANEL	PANEL
3	062782R1	**1**	TERMÔMETRO	THERMOMETER	TERMOMETRO
4	067265R1	**1**	TRATÔMETRO	TRACTORMETER	TRACTOMETRO
5	069105R1	**1**	INDICADOR	GAUGE	APARAT INDICADOR
6	3147425M1	**1**	SENSOR	SENDER	EMISOR
7	067268R1	**10**	FIXADOR	ATTACHMENT	ADITAMENTO

Bloco Ótico
Headlamp
Faro

80-45

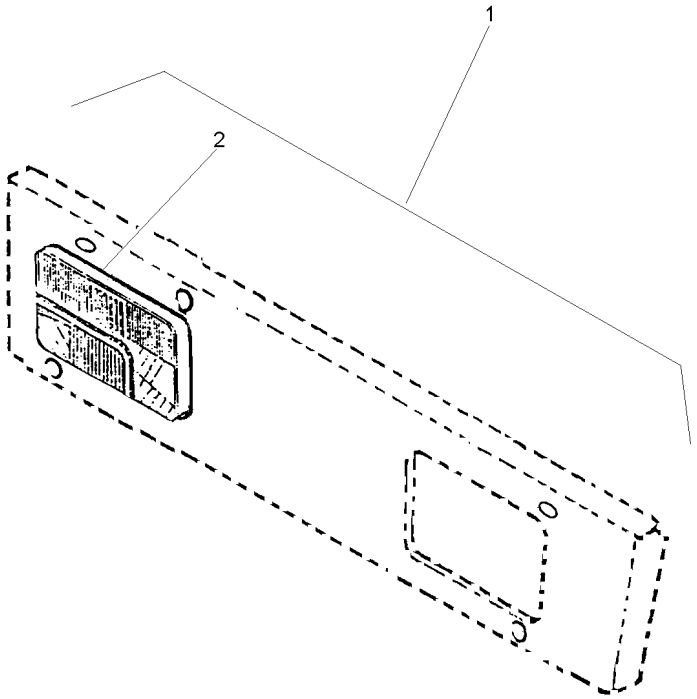

1		022359N1	**1** BLOCO ÓTICO	KIT, LAMP	JUEGO LAMPARA
2	022335N1	1 80-55 No	**2** FAROL DIANTEIRO	FRONT LIGHT	FRONT LIGHT

Bloco Ótico
Headlamp
Bloco Ocular

Foco Lado Esquerdo
Left Hand Light
Foco Lado Izquierdo

80-50

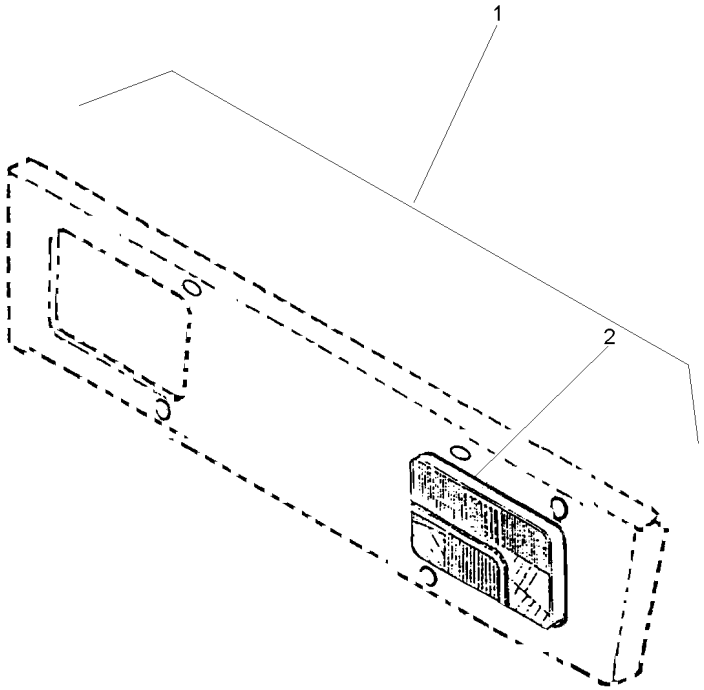

1			022360N1	**1** BLOCO ÓTICO	KIT, LAMP	JUEGO LAMPARA
2	022336N1	1	80-60 No	**2** FAROL DIANTEIRO	FRONT LIGHT	FRONT LIGHT

Bloco Ótico
Headlamp
Faro

80-55

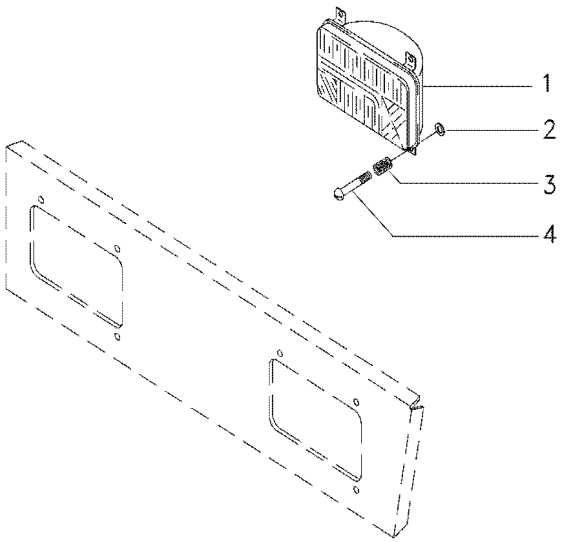

1	3410451M91		**2**	BLOCO ÓTICO	KIT, LAMP	JUEGO LAMPARA
2	963442M1		**6**	ANEL TRAVA	CIRCLIP	CIRCULITO
3	963441M1		**6**	MOLA	SPRING	RESORTE
4	2802112M1	10X32X1.3/8	**6**	PARAFUSO	BOLT	PERNO

Bloco Ótico
Headlamp
Bloco Ocular

80-60

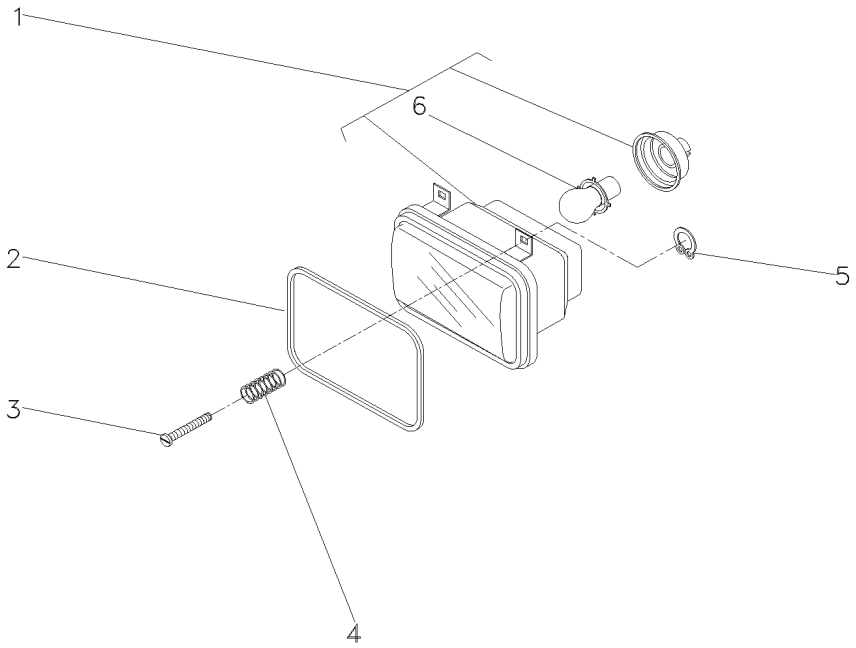

1	3410474M91		**1**	BLOCO ÓTICO	KIT, LAMP	JUEGO LAMPARA
2	3410450M1		**2**	GUARNIÇÃO	FOAM	ESPUMA
3	2802112M1	10x32x1.3/8	**6**	PARAFUSO	BOLT	PERNO
4	963441M1		**6**	MOLA	SPRING	RESORTE
5	963442M1		**6**	ANEL TRAVA	CIRCLIP	CIRCULITO
6	2710838M1	1	**1**	LÂMPADA	BULB	LAMPARA

Sistema Elétrico
Electrical System
Sistema Electrico

Suporte E Relé Do Pisca
Bracket And Warning Relay
Soporte Y Rele Intermitente

80-65

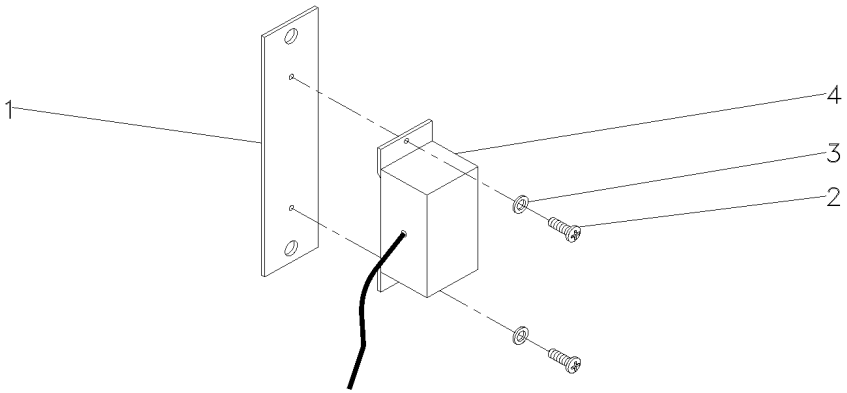

1	062298T1		**1** SUPORTE	BRACKET	SOPORTE
2	3009536X1	M5x0.8	**2** PARAFUSO	BOLT	PERNO
3	390469X1		**2** ARRUELA	WASHER	ARANDELA
4	062299T2		**1** RELÉ	RELAY	RELE

Iluminação Traseira
Lighting Rear
Iluminacion Trasera

80-70

Sem Pisca Alerta E Sem Seta Direcional
Without Hazard Light And Without Turn Light
Sin La Luz De Riesgo Y Sin La Luz Del Giro

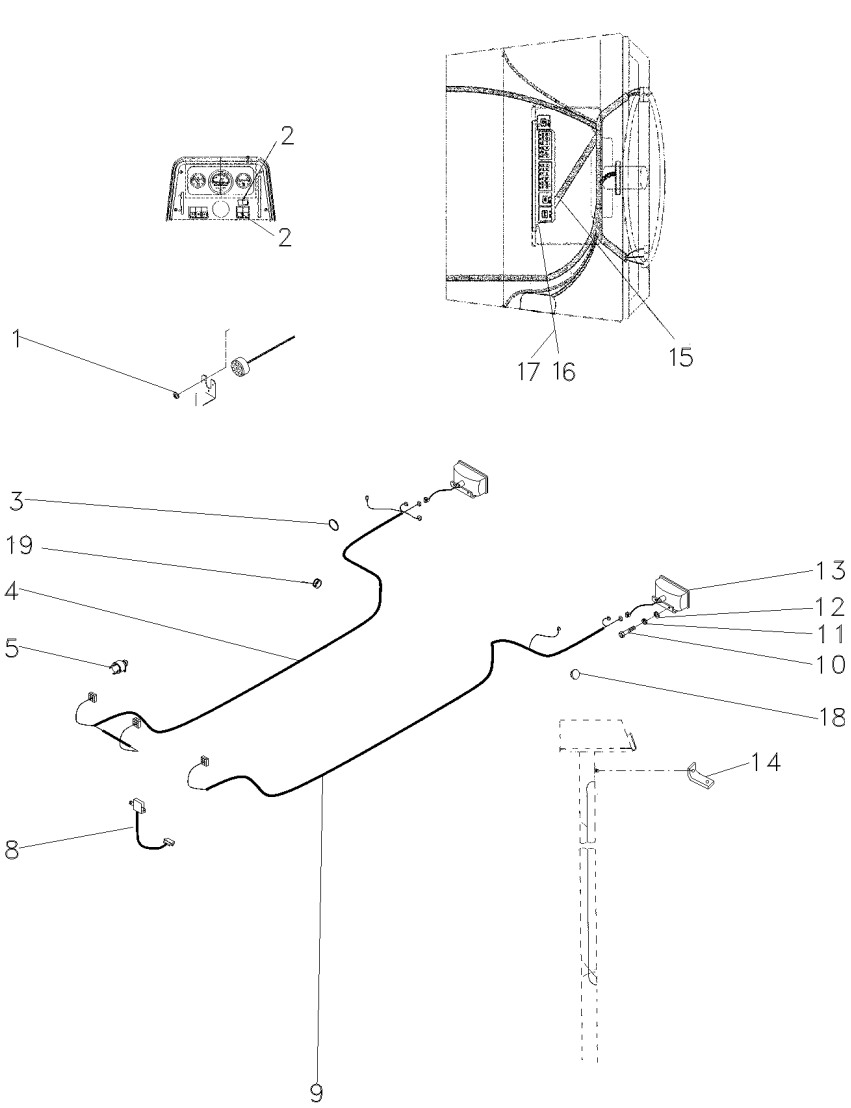

1	3010597X1		**1**	ARRUELA	WASHER	ARANDELA
2	042603T1		**2**	TAMPA	COVER	CUBIERTA
3	3225356M1		**10**	BRAÇADEIRA	CLAMP	ABRAZADERA
4	063343N1		**1**	CHICOTE	HARNESS	MAZO CABLES
5	832882M1		**2**	PASSA-FIO	GROMMET	PASACABLE
8	062297N2	80-65 No	**1**	RELÉ	RELAY	RELE
9	063337T1		**1**	CHICOTE	HARNESS	MAZO CABLES
10	353666X1		**4**	PARAFUSO	BOLT	PERNO
11	353441X1		**4**	ARRUELA	WASHER	ARANDELA
12	3010597X1		**2**	ARRUELA	WASHER	ARANDELA
13	022182T1		**2**	LANTERNA	LAMP	FARO
14	033089P1		**1**	SUPORTE	BRACKET	SOPORTE
15	063265N2	80-105 No	**1**	CJ. CHICOTE	KIT, HARNESS	JUEGO DE ARNES
16	390995X1		**2**	PORCA	NUT	TUERCA
17	390469X1		**2**	ARRUELA	WASHER	ARANDELA
18	2801324M1		**3**	BUJÃO	PLUG	TAPON
19	834096M1		**1**	PASSA-FIO	GROMMET	PASACABLE

Sistema Elétrico Electric System Sistema Eléctrico	Traseiro Rear Trasero	80-75	Com Pisca Alerta E Com Seta Direcional With Hazard Light And With Turn Light Con La Luz De Riesgo Y Con La Luz Del Giro

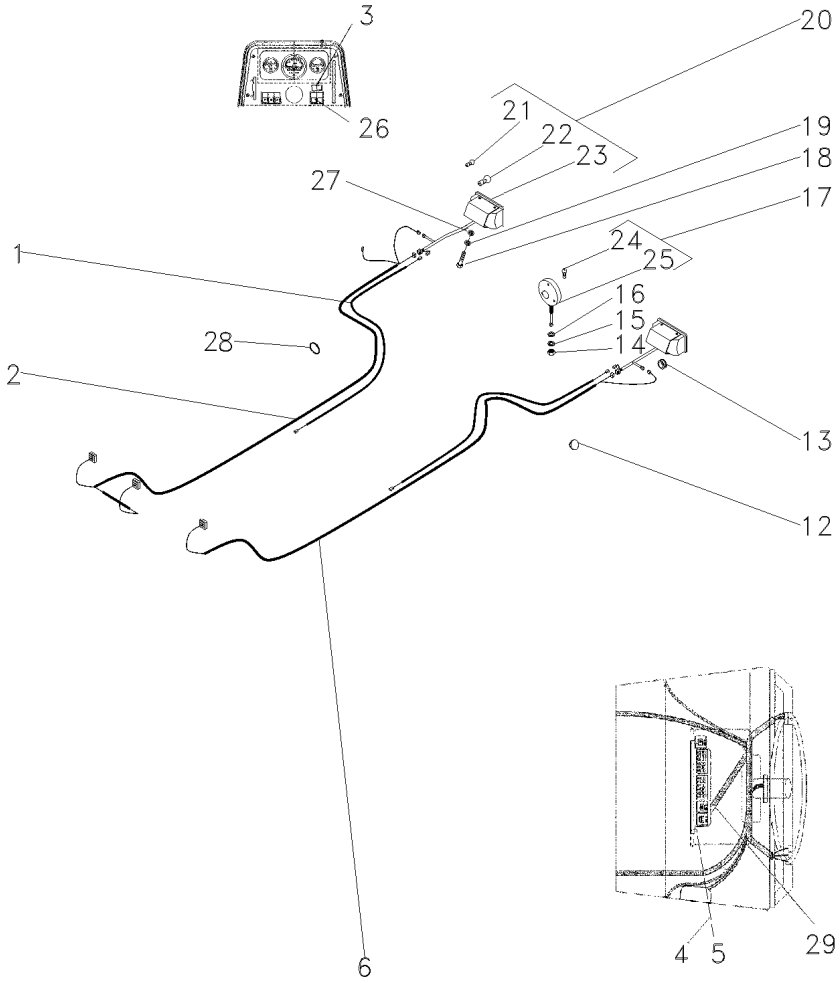

1	052591P1		
2	063343T1		
3	042604T1		
4	390995X1		
5	390469X1		
6	063337T1		
12	2801324M1		
13	832882M1		
14	339054X1	M12x1,75	
15	339763X1		
16	3147503M1		
17	022197T1		
18	353666X1	1/4x20x5/8	
19	353441X1		
20	022182T1		
21	2801348M1	20	
22	3175270M1	20	
23		REF.20	
24	2710837M1	17	
25		REF.17	
26	042602T1		
27	3010597X1		
28	3225356M1		
29	063268N1		

2	CHICOTE	HARNESS	MAZO CABLES
1	CHICOTE	HARNESS	MAZO CABLES
1	INTERRUPTOR	SWITCH	INTERRUPTOR
1	PORCA	NUT	TUERCA
1	ARRUELA	WASHER	ARANDELA
1	CHICOTE	HARNESS	MAZO CABLES
3	BUJÃO	PLUG	TAPON
2	PASSA-FIO	GROMMET	PASACABLE
2	PORCA	NUT	TUERCA
2	ARRUELA	WASHER	ARANDELA
2	ARRUELA	WASHER	ARANDELA
2	CJ. LANTERNA	LANTERN	LINTERNA
4	PARAFUSO	BOLT	PERNO
4	ARRUELA	WASHER	ARANDELA
2	LANTERNA	LAMP	FARO
2	LÂMPADA	BULB	LAMPARA
2	LÂMPADA	BULB	LAMPARA
2	CJ. LANTERNA	LANTERN	LINTERNA
1	LÂMPADA	BULB	LAMPARA
2	CJ. LANTERNA	LANTERN	LINTERNA
1	INDICADOR	INDICATOR	INDICADOR
2	ARRUELA	WASHER	ARANDELA
10	BRAÇADEIRA	CLAMP	ABRAZADERA
1	CJ. CHICOTE	KIT, HARNESS	JUEGO DE ARNES

Iluminação Traseira
Lighting Rear
Iluminacion Trasera

80-80

Sem Pisca Alerta & Sem Seta Direcional - Estreito
Without Hazard Light And Without Turn Light - Narrow
Sin La Luz De Riesgo Y Sin La Luz Del Giro - Estrecho

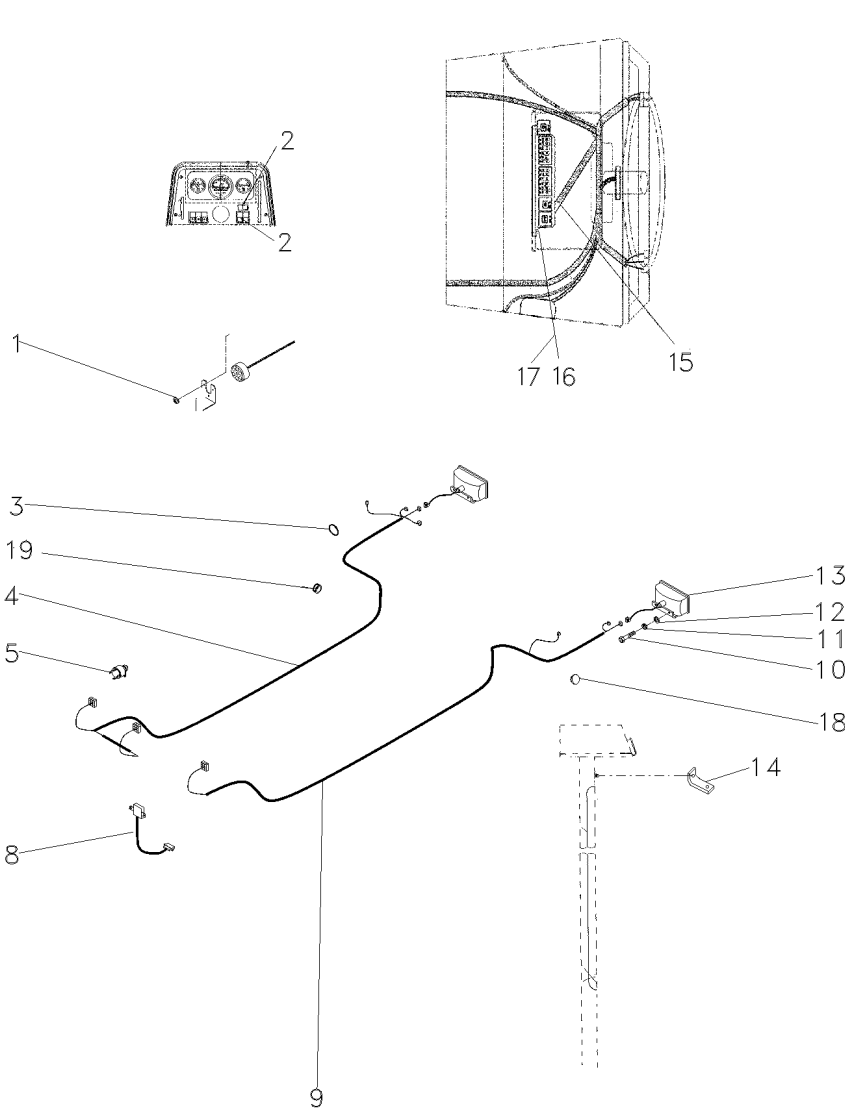

1	3010597X1		**1**	ARRUELA	WASHER	ARANDELA
2	042603T1		**2**	TAMPA	COVER	CUBIERTA
3	3225356M1		**10**	BRAÇADEIRA	CLAMP	ABRAZADERA
4	063343N1		**1**	CHICOTE	HARNESS	MAZO CABLES
5	832882M1		**2**	PASSA-FIO	GROMMET	PASACABLE
8	062297N2	80-65 No	**1**	RELÉ	RELAY	RELE
9	063337T1		**1**	CHICOTE	HARNESS	MAZO CABLES
10	353666X1		**4**	PARAFUSO	BOLT	PERNO
11	353441X1		**4**	ARRUELA	WASHER	ARANDELA
12	3010597X1		**2**	ARRUELA	WASHER	ARANDELA
13	022182T1		**2**	LANTERNA	LAMP	FARO
14	033089P1		**1**	SUPORTE	BRACKET	SOPORTE
15	063265N2	80-105 No	**1**	CJ. CHICOTE	KIT, HARNESS	JUEGO DE ARNES
16	390995X1		**2**	PORCA	NUT	TUERCA
17	390469X1		**2**	ARRUELA	WASHER	ARANDELA
18	2801324M1		**3**	BUJÃO	PLUG	TAPON
19	834096M1		**1**	PASSA-FIO	GROMMET	PASACABLE

Iluminação Traseira
Lighting Rear
Iluminacion Trasera

80-85

Estreito
Narrow
Estrecho

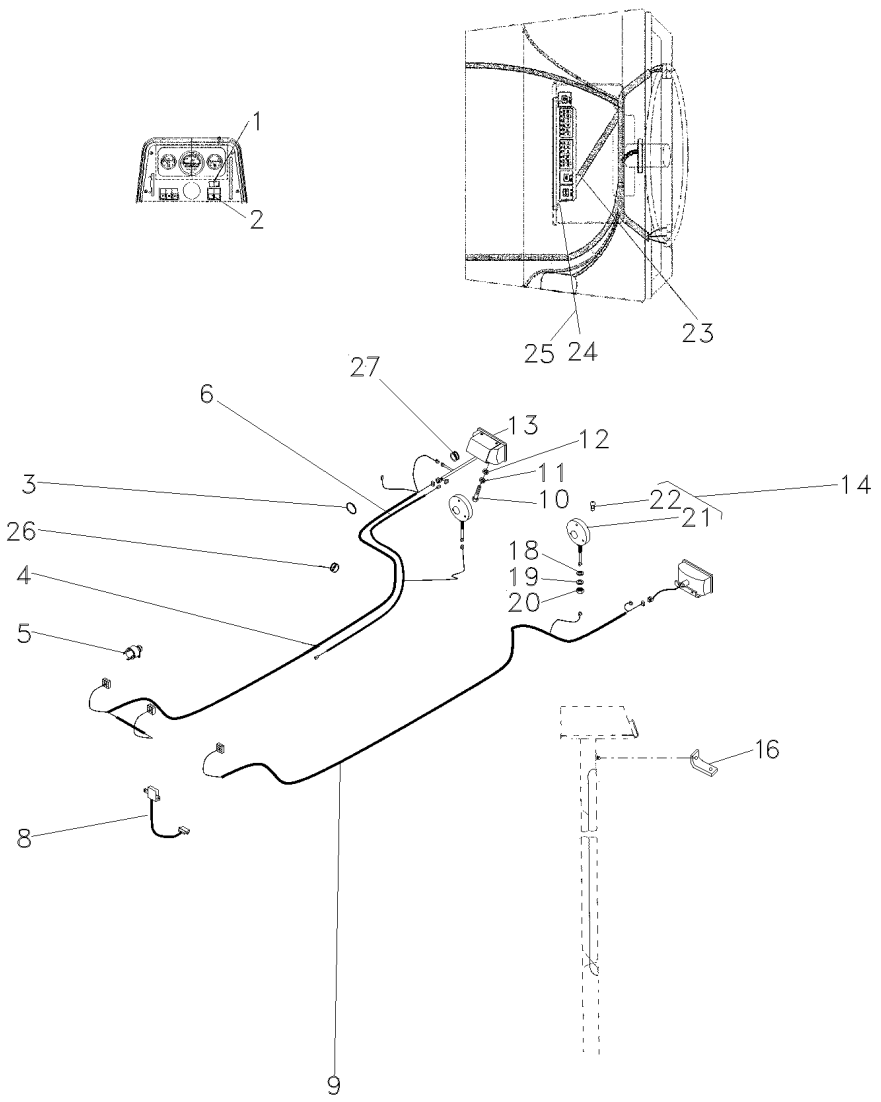

1	042602T1		**1**	INDICADOR	INDICATOR	INDICADOR
2	042604T1		**1**	INTERRUPTOR	SWITCH	INTERRUPTOR
3	3225356M1		**10**	BRAÇADEIRA	CLAMP	ABRAZADERA
4	063343N1		**1**	CHICOTE	HARNESS	MAZO CABLES
5	832882M1		**2**	PASSA-FIO	GROMMET	PASACABLE
6	052591P1		**1**	CHICOTE	HARNESS	MAZO CABLES
8	062297N2	80-65 No	**1**	RELÉ	RELAY	RELE
9	063337T1		**1**	CHICOTE	HARNESS	MAZO CABLES
10	353666X1		**4**	PARAFUSO	BOLT	PERNO
11	353441X1		**4**	ARRUELA	WASHER	ARANDELA
12	3010597X1		**2**	ARRUELA	WASHER	ARANDELA
13	022182T1		**2**	LANTERNA	LAMP	FARO
14	022197T1		**2**	CJ. LANTERNA	LANTERN	LINTERNA
16	033089P1		**1**	SUPORTE	BRACKET	SOPORTE
18	3147503M1		**2**	ARRUELA	WASHER	ARANDELA
19	339763X1		**2**	ARRUELA	WASHER	ARANDELA
20	339054X1		**2**	PORCA	NUT	TUERCA
21		022197T1	**2**	CJ. LANTERNA	LANTERN	LINTERNA
22	2710837M1	14	**1**	LÂMPADA	BULB	LAMPARA
23	063268N1		**1**	CJ. CHICOTE	KIT, HARNESS	JUEGO DE ARNES
24	390995X1		**2**	PORCA	NUT	TUERCA
25	390469X1		**2**	ARRUELA	WASHER	ARANDELA
26	2801324M1		**1**	BUJÃO	PLUG	TAPON
27	834096M1		**1**	PASSA-FIO	GROMMET	PASACABLE

Iluminação Traseira
Lighting Rear
Iluminacion Trasera

80-90

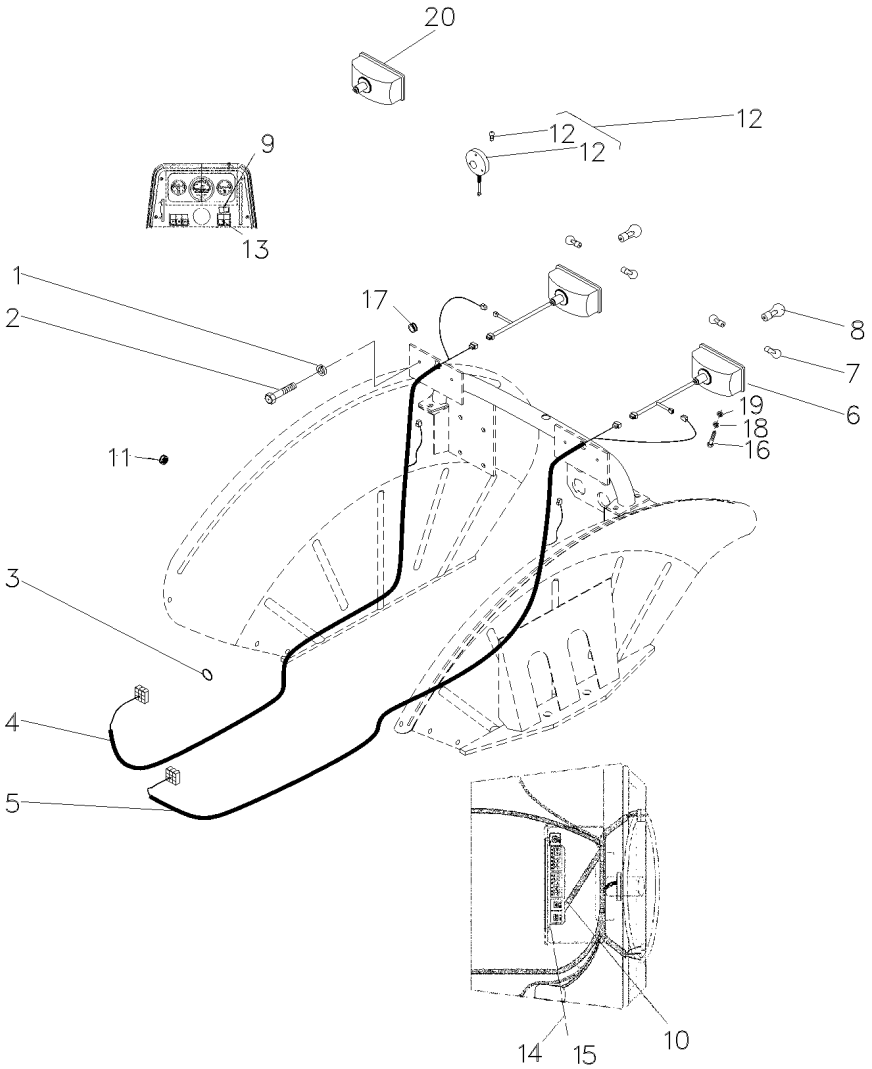

1	1441100X1		
2	355125X1		
3	3225356M1		
4	063365N1		
5	063337T1		
6	45077100		
6	45077300		
7	45080600		
8	45080700		
9	042602T1		
10	063268N2	80-100 No	
11	2801324M1		
12	022197T1		
12		022197T1	
12	2710837M1		
13	042604T1		
14	390995X1		
15	390469X1		
16	353666X1		
17	832882M1		
18	353441X1		
19	3010597X1		
20	024393T1	[A]	

[A] FAROL SERVIÇO
SERVING LANTERN
FAROL SERVICIO

4	ARRUELA	WASHER	ARANDELA
4	PARAFUSO	BOLT	PERNO
10	BRAÇADEIRA	CLAMP	ABRAZADERA
1	CHICOTE	HARNESS	MAZO CABLES
1	CHICOTE	HARNESS	MAZO CABLES
1	LANTERNA	LAMP	FARO
1	LANTERNA	LAMP	FARO
4	LÂMPADA	BULB	LAMPARA
2	LÂMPADA	BULB	LAMPARA
1	INDICADOR	INDICATOR	INDICADOR
1	CJ. CHICOTE	KIT, HARNESS	JUEGO DE ARNES
1	BUJÃO	PLUG	TAPON
2	CJ. LANTERNA	LANTERN	LINTERNA
2	CJ. LANTERNA	LANTERN	LINTERNA
2	LÂMPADA	BULB	LAMPARA
1	INTERRUPTOR	SWITCH	INTERRUPTOR
2	PORCA	NUT	TUERCA
2	ARRUELA	WASHER	ARANDELA
2	PARAFUSO	BOLT	PERNO
4	PASSA-FIO	GROMMET	PASACABLE
2	ARRUELA	WASHER	ARANDELA
2	ARRUELA	WASHER	ARANDELA
2	FAROL	LIGHT	ALUMBRADO

Sistema Elétrico / **Main Wiring Harness** / **Sistema De Cable Principal**

Traseiro / **Rear** / **Trasera**

80-95

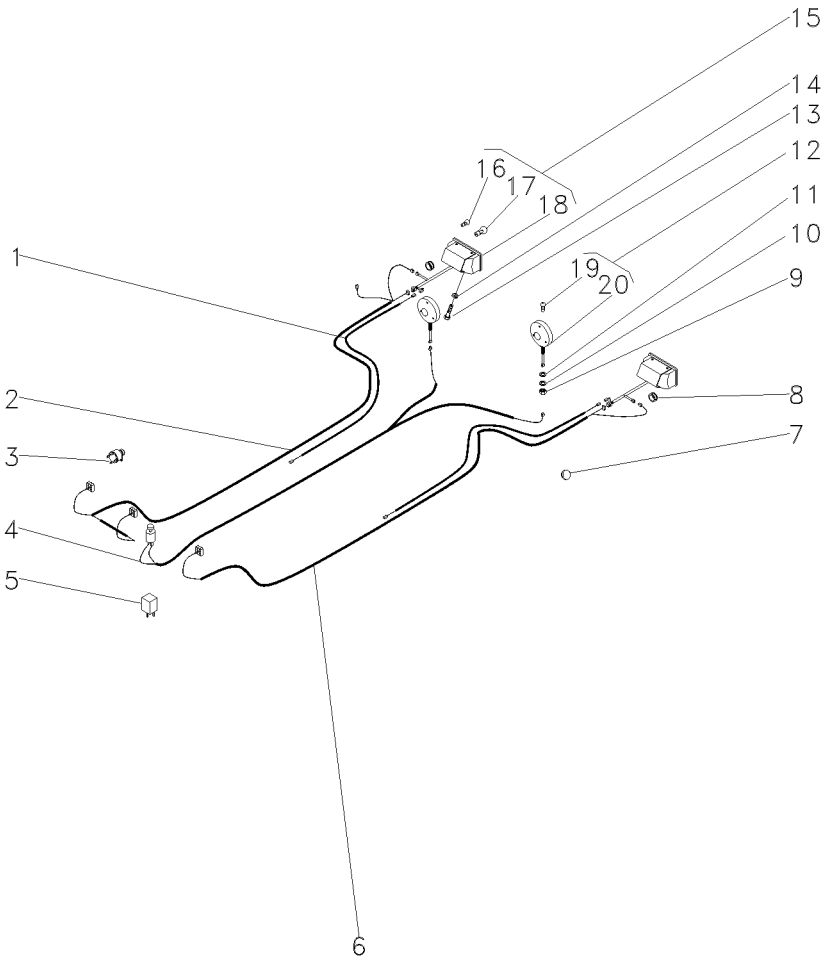

1	052591P1		
2	052117P1	▶	
3	3412847M91		
4	052123N1		
5	3412137M1		
6	052118P1	◀	
7	2801324M1		
8	832882M1		
9	339054X1		
10	339763X1		
11	3147503M1		
12	022197T1		
13	353666X1		
14	353441X1		
15	027127T1		
16	2801348M1	15	
17	3175270M1	15	
18		⇨	15
19	2710837M1	12	
20		⇨	12

2	CHICOTE	HARNESS	MAZO CABLES
1	CHICOTE	HARNESS	MAZO CABLES
1	INTERRUPTOR	SWITCH	INTERRUPTOR
1	CHICOTE	HARNESS	MAZO CABLES
1	RELÉ	RELAY	RELE
1	CHICOTE	HARNESS	MAZO CABLES
1	BUJÃO	PLUG	TAPON
2	PASSA-FIO	GROMMET	PASACABLE
2	PORCA	NUT	TUERCA
2	ARRUELA	WASHER	ARANDELA
2	ARRUELA	WASHER	ARANDELA
2	CJ. LANTERNA	LANTERN	LINTERNA
4	PARAFUSO	BOLT	PERNO
4	ARRUELA	WASHER	ARANDELA
2	CJ. LANTERNA	LANTERN	LINTERNA
1	LÂMPADA	BULB	LAMPARA
1	LÂMPADA	BULB	LAMPARA
2	LANTERNA	LAMP	FARO
1	LÂMPADA	BULB	LAMPARA
1	LANTERNA	LAMP	FARO

Cj. Chicote Harness Mazo Cables	Minicapuz Minihood Minicapó	80-100	Com Pisca Alerta E Com Seta Direcional With Hazard Light And With Turn Light Con La Luz De Riesgo Y Con La Luz Del Giro

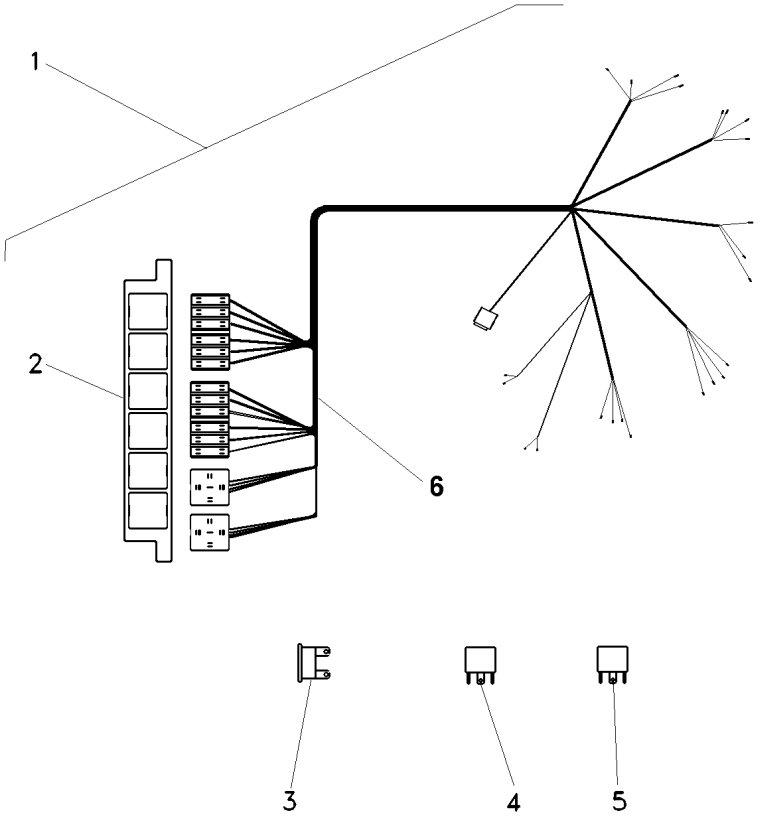

1	063268N2		**1**	CJ. CHICOTE	KIT, HARNESS	JUEGO DE ARNES
2	067279T1		**1**	CX. FUSÍVEIS	FUSE BOX	CAJA FUSIBLES
3	038734T1	5A	**2**	FUSÍVEL	FUSE	FUSIBLE
3	036756T1	10A	**8**	FUSÍVEL	FUSE	FUSIBLE
3	036757T1	15A	**2**	FUSÍVEL	FUSE	FUSIBLE
4	059787T1	[A] 40A	**1**	RELÉ	RELAY	RELE
5	054987T1	[B]	**1**	RELÉ	RELAY	RELE
6		063268N2	**1**	CHICOTE	HARNESS	MAZO CABLES

[A] FAROL
LIGHTHOUSE
FAROL

[B] PISCA
AUXILIAR
INTERMITENTE

Cj. Chicote Harness Mazo Cables	Minicapuz Minihood Minicapó	80-105	Sem Pisca Alerta E Sem Seta Direcional Without Hazard Light And Without Turn Light Sin La Luz De Riesgo Y Sin La Luz Del Giro

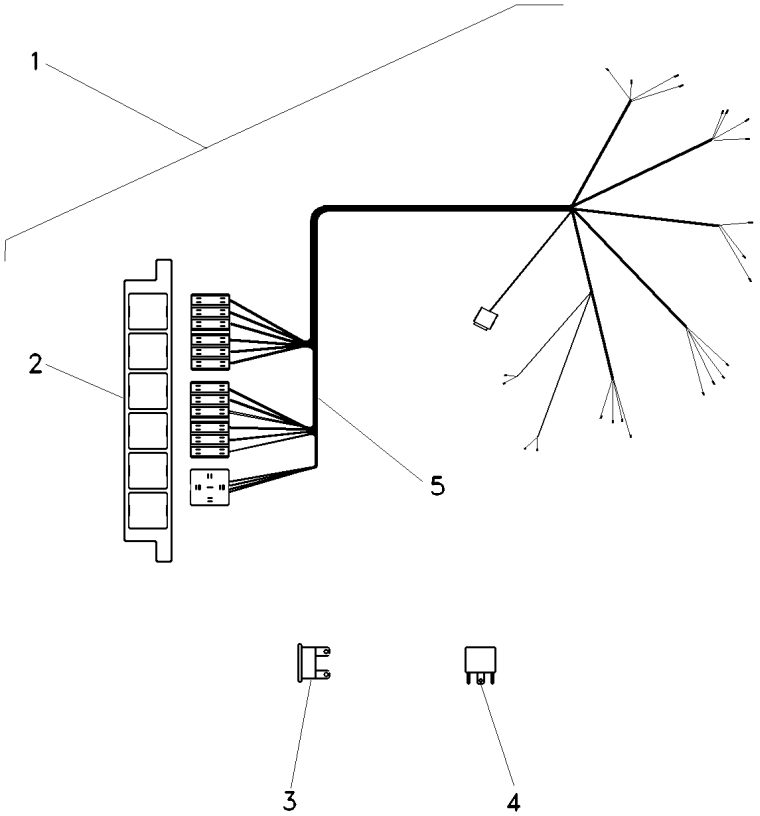

1	063265N2		**1**	CJ. CHICOTE	KIT, HARNESS	JUEGO DE ARNES
2	067279T1		**1**	CX. FUSÍVEIS	FUSE BOX	CAJA FUSIBLES
3	038734T1	5A	**2**	FUSÍVEL	FUSE	FUSIBLE
3	036756T1	10A	**8**	FUSÍVEL	FUSE	FUSIBLE
3	036757T1	15A	**2**	FUSÍVEL	FUSE	FUSIBLE
4	059787T1	[A] 40A	**1**	RELÉ	RELAY	RELE
5		➡ 063265N2	**1**	CHICOTE	HARNESS	MAZO CABLES

[A] FAROL
LIGHTHOUSE
FAROL

Lataria
Bodywork
Carroceria

100-10

4 Rodas Motrizes - Escapamento Vertical
4 Wheels Drive - Vertical Exhaust
4 Ruedas Motriz - Descarga Vertical

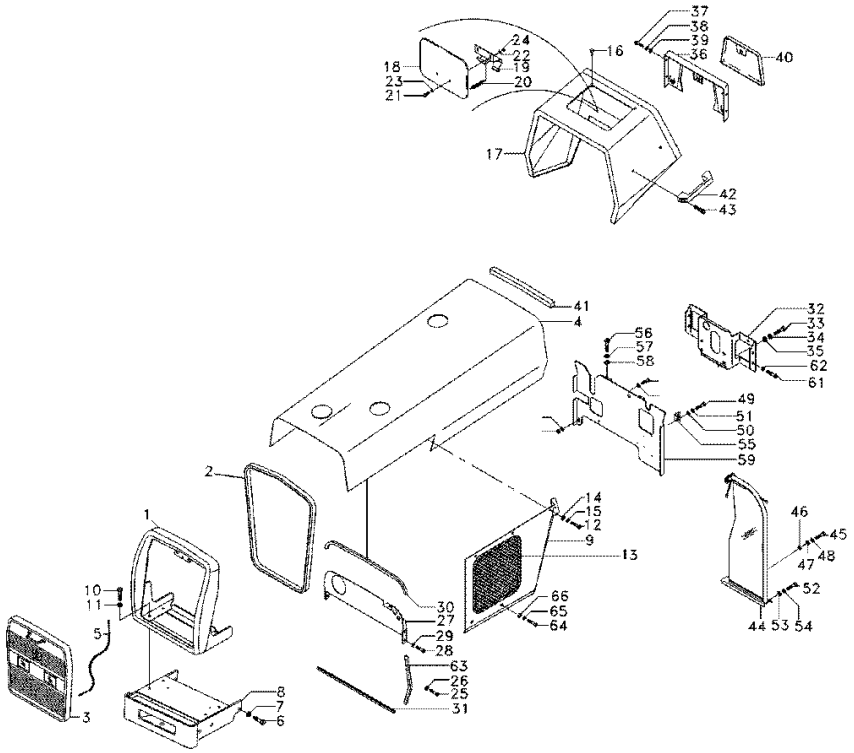

1	068290N1		**1**	ENVOLTÓRIO	NOSE	NARIZ
2	068305P1		**1**	GALÃO	PAD	CIERRE
3	068285N1	100-35 No	**1**	GRADE	GRILLE	REJILLA
4	067980S1	C000316	**1**	CAPUZ	HOOD	CAPO
4	071019S1	C000316	**1**	CAPUZ	HOOD	CAPO
5	022625N1		**1**	CABO	CABLE	CABLE
6	353726X1		**6**	PARAFUSO	BOLT	PERNO
7	353433X1		**6**	ARRUELA	WASHER	ARANDELA
8	065650S1		**1**	SUPORTE PESOS	WEIGHT FRAME	BASTIDOR P.PESAS
9	065736S1	◀	**1**	LATERAL	BOARD	TABLERO
9	065737S1	▶	**1**	LATERAL	BOARD	TABLERO
10	353691X1		**4**	PARAFUSO	BOLT	PERNO
11	353434X1		**4**	ARRUELA	WASHER	ARANDELA
12	353676X1		**10**	PARAFUSO	BOLT	PERNO
13	353679X1		**2**	PARAFUSO	BOLT	PERNO
14	829185M1		**12**	ARRUELA	WASHER	ARANDELA
15	353446X1		**12**	ARRUELA	WASHER	ARANDELA
16	490742M1		**5**	AMORTECEDOR	DAMPER	AMORTIGUADOR
17	067410S1		**1**	MINICAPUZ	MINIHOOD	MINICAPÓ
18	067956S1		**1**	TAMPA	COVER	CUBIERTA
19	027852S1		**1**	DOBRADIÇA	HINGE	BISAGRA
20	1706116M1		**1**	MOLA	SPRING	RESORTE
21	1442175X1		**2**	PARAFUSO	BOLT	PERNO
22	829185M1		**2**	ARRUELA	WASHER	ARANDELA
23	353441X1		**2**	ARRUELA	WASHER	ARANDELA
24	339030X1		**2**	PORCA	NUT	TUERCA
25	391074X1		**8**	PARAFUSO	BOLT	PERNO
26	355617X1		**8**	ARRUELA	WASHER	ARANDELA
27	067679S1		**1**	PAINEL	PANEL	PANEL
28	353677X1		**4**	PARAFUSO	BOLT	PERNO
29	353446X1		**4**	ARRUELA	WASHER	ARANDELA
30	067979P1		**1**	GALÃO	PAD	CIERRE
31	068318P1		**2**	GALÃO	PAD	CIERRE
32	068122S1		**1**	SUPORTE	BRACKET	SOPORTE
33	353693X1		**4**	PARAFUSO	BOLT	PERNO
34	353434X1		**4**	ARRUELA	WASHER	ARANDELA
35	353756X1		**4**	ARRUELA	WASHER	ARANDELA
36	062785S1		**1**	PAINEL	PANEL	PANEL
37	353666X1		**4**	PARAFUSO	BOLT	PERNO
38	353441X1		**4**	ARRUELA	WASHER	ARANDELA
39	355617X1		**4**	ARRUELA	WASHER	ARANDELA
40	3149352M91	100-40 No	**1**	TAMPA	COVER	CUBIERTA
41	2801689M2		**1**	GUARNIÇÃO	FOAM	ESPUMA
42	3589241M1		**1**	ALÇA	STRAP	FAJA
43	360826X1		**2**	PARAFUSO	BOLT	PERNO
44	037159N1	▶	**1**	DEFLETOR	DEFLECTOR	DEFLECTOR
		100-45 No				
44	037160N1	◀	**1**	DEFLETOR	DEFLECTOR	DEFLECTOR
45	353667X1		**2**	PARAFUSO	BOLT	PERNO
46	355564X1		**2**	PORCA	NUT	TUERCA

Lataria
Bodywork
Carroceria

100-10

4 Rodas Motrizes - Escapamento Vertical
4 Wheels Drive - Vertical Exhaust
4 Ruedas Motriz - Descarga Vertical

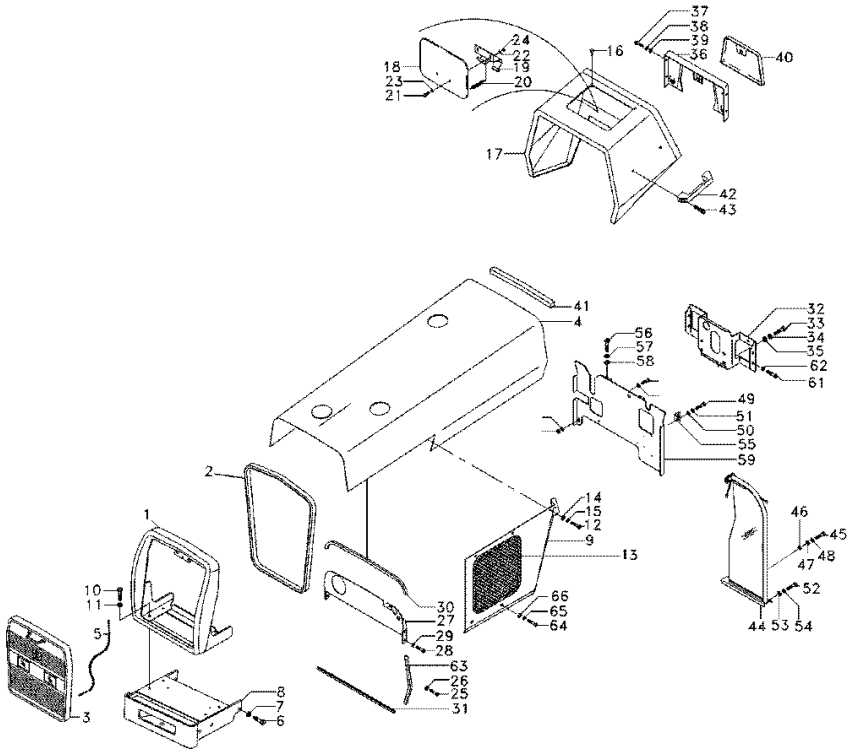

47	355617X1	**4**	ARRUELA	WASHER	ARANDELA
48	353441X1	**2**	ARRUELA	WASHER	ARANDELA
49	353667X1	**2**	PARAFUSO	BOLT	PERNO
50	355617X1	**2**	ARRUELA	WASHER	ARANDELA
51	353441X1	**2**	ARRUELA	WASHER	ARANDELA
52	353667X1	**6**	PARAFUSO	BOLT	PERNO
53	355617X1	**6**	ARRUELA	WASHER	ARANDELA
54	353441X1	**6**	ARRUELA	WASHER	ARANDELA
55	026409P1	**2**	SUPORTE	BRACKET	SOPORTE
56	353691X1	**2**	PARAFUSO	BOLT	PERNO
57	353434X1	**2**	ARRUELA	WASHER	ARANDELA
58	353756X1	**2**	ARRUELA	WASHER	ARANDELA
59	6200896M91	**1**	DEFLETOR	DEFLECTOR	DEFLECTOR
61	353688X1	**4**	PARAFUSO	BOLT	PERNO
62	353434X1	**4**	ARRUELA	WASHER	ARANDELA
63	068496P1	**2**	GALÃO	PAD	CIERRE
64	353679X1	**4**	PARAFUSO	BOLT	PERNO
65	353446X1	**4**	ARRUELA	WASHER	ARANDELA
66	829185M1	**4**	ARRUELA	WASHER	ARANDELA

Lataria
Bodywork
Carroceria

100-15

2 Rodas Motrizes
2 Wheels Drive
2 Ruedas Motriz

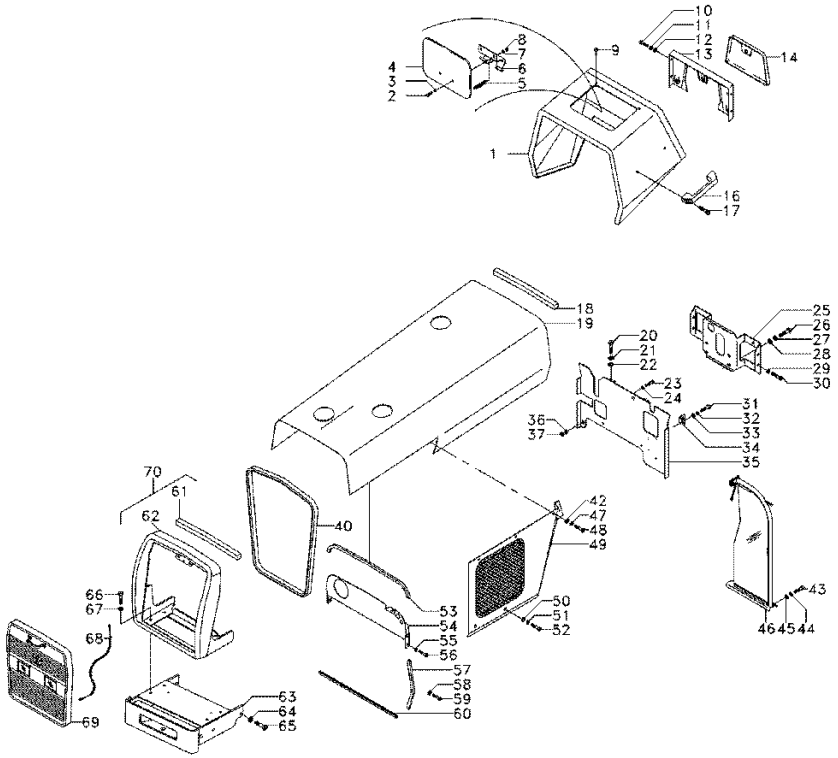

1	067410S1		**1**	MINICAPUZ	MINIHOOD	MINICAPÓ
2	1442175X1		**2**	PARAFUSO	BOLT	PERNO
3	829185M1		**2**	ARRUELA	WASHER	ARANDELA
4	067956S1		**1**	TAMPA	COVER	CUBIERTA
5	1706116M1		**1**	MOLA	SPRING	RESORTE
6	027852S1		**1**	DOBRADIÇA	HINGE	BISAGRA
7	353441X1		**2**	ARRUELA	WASHER	ARANDELA
8	339030X1		**2**	PORCA	NUT	TUERCA
9	490742M1		**5**	AMORTECEDOR	DAMPER	AMORTIGUADOR
10	353666X1		**4**	PARAFUSO	BOLT	PERNO
11	353441X1		**4**	ARRUELA	WASHER	ARANDELA
12	355617X1		**4**	ARRUELA	WASHER	ARANDELA
13	062785S1		**1**	PAINEL	PANEL	PANEL
14	3149352M91		**1**	TAMPA	COVER	CUBIERTA
16	3589241M1		**1**	ALÇA	STRAP	FAJA
17	360826X1		**2**	PARAFUSO	BOLT	PERNO
18	2801689M2		**1**	GUARNIÇÃO	FOAM	ESPUMA
19	071019S1		**1**	CAPUZ	HOOD	CAPO
20	353691X1		**2**	PARAFUSO	BOLT	PERNO
21	353434X1		**2**	ARRUELA	WASHER	ARANDELA
22	353756X1		**2**	ARRUELA	WASHER	ARANDELA
23	353667X1		**2**	PARAFUSO	BOLT	PERNO
24	355617X1		**4**	ARRUELA	WASHER	ARANDELA
25	068122S1		**1**	SUPORTE	BRACKET	SOPORTE
26	353693X1		**4**	PARAFUSO	BOLT	PERNO
27	353434X1		**4**	ARRUELA	WASHER	ARANDELA
28	353756X1		**4**	ARRUELA	WASHER	ARANDELA
29	353434X1		**4**	ARRUELA	WASHER	ARANDELA
30	353688X1		**4**	PARAFUSO	BOLT	PERNO
31	353667X1		**2**	PARAFUSO	BOLT	PERNO
32	355617X1		**2**	ARRUELA	WASHER	ARANDELA
33	353441X1		**2**	ARRUELA	WASHER	ARANDELA
34	026409P1		**2**	SUPORTE	BRACKET	SOPORTE
35	6200896M91		**1**	DEFLETOR	DEFLECTOR	DEFLECTOR
36	353441X1		**2**	ARRUELA	WASHER	ARANDELA
37	355564X1		**2**	PORCA	NUT	TUERCA
40	068305P1		**1**	GALÃO	PAD	CIERRE
42	353446X1		**12**	ARRUELA	WASHER	ARANDELA
43	353667X1		**6**	PARAFUSO	BOLT	PERNO
44	353441X1		**6**	ARRUELA	WASHER	ARANDELA
45	355617X1		**6**	ARRUELA	WASHER	ARANDELA
46	037159N1	▶	**1**	DEFLETOR	DEFLECTOR	DEFLECTOR
		👁 100-45 No				
46	037160N1	◀	**1**	DEFLETOR	DEFLECTOR	DEFLECTOR
47	829185M1		**12**	ARRUELA	WASHER	ARANDELA
48	353676X1	5/16X18X5/8	**10**	PARAFUSO	BOLT	PERNO
48	353679X1	5/16X18X1"	**2**	PARAFUSO	BOLT	PERNO
49	065736S1	◀	**1**	LATERAL	BOARD	TABLERO
49	065737S1	▶	**1**	LATERAL	BOARD	TABLERO
50	829185M1		**4**	ARRUELA	WASHER	ARANDELA

Lataria
Bodywork
Carroceria

100-15

2 Rodas Motrizes
2 Wheels Drive
2 Ruedas Motriz

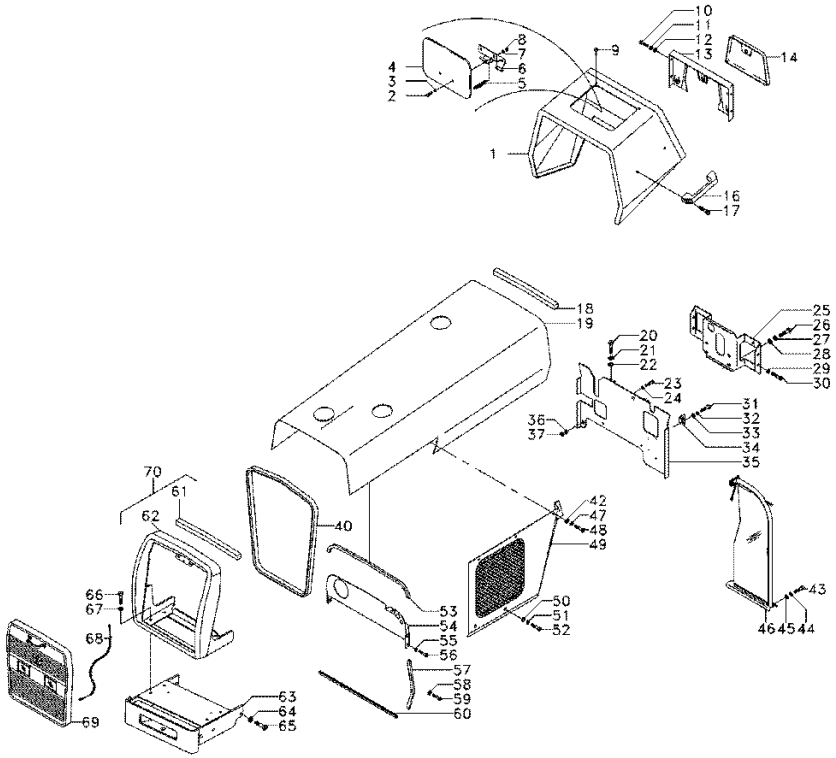

51	353446X1		**4**	ARRUELA	WASHER	ARANDELA
52	353679X1		**4**	PARAFUSO	BOLT	PERNO
53	067979P1		**1**	GALÃO	PAD	CIERRE
54	067679S1		**1**	PAINEL	PANEL	PANEL
55	353446X1		**4**	ARRUELA	WASHER	ARANDELA
56	353677X1		**4**	PARAFUSO	BOLT	PERNO
57	068496P1		**2**	GALÃO	PAD	CIERRE
58	355617X1		**8**	ARRUELA	WASHER	ARANDELA
59	391074X1		**8**	PARAFUSO	BOLT	PERNO
60	068318P1		**2**	GALÃO	PAD	CIERRE
61	068242P1		**1**	GUARNIÇÃO	FOAM	ESPUMA
62	065580S1		**1**	ENVOLTÓRIO	NOSE	NARIZ
63	065586S1		**1**	SUPORTE PESOS	WEIGHT FRAME	BASTIDOR P.PESAS
64	353433X1		**6**	ARRUELA	WASHER	ARANDELA
65	353726X1		**6**	PARAFUSO	BOLT	PERNO
66	354264X1		**4**	PARAFUSO	BOLT	PERNO
67	353434X1		**4**	ARRUELA	WASHER	ARANDELA
68	022625N1		**1**	CABO	CABLE	CABLE
69	068285N1	100-35 No	**1**	GRADE	GRILLE	REJILLA
70	068290N1		**1**	ENVOLTÓRIO	NOSE	NARIZ

Lataria
Bodywork
Carroceria

100-20

Estreito
Narrow
Estrecho

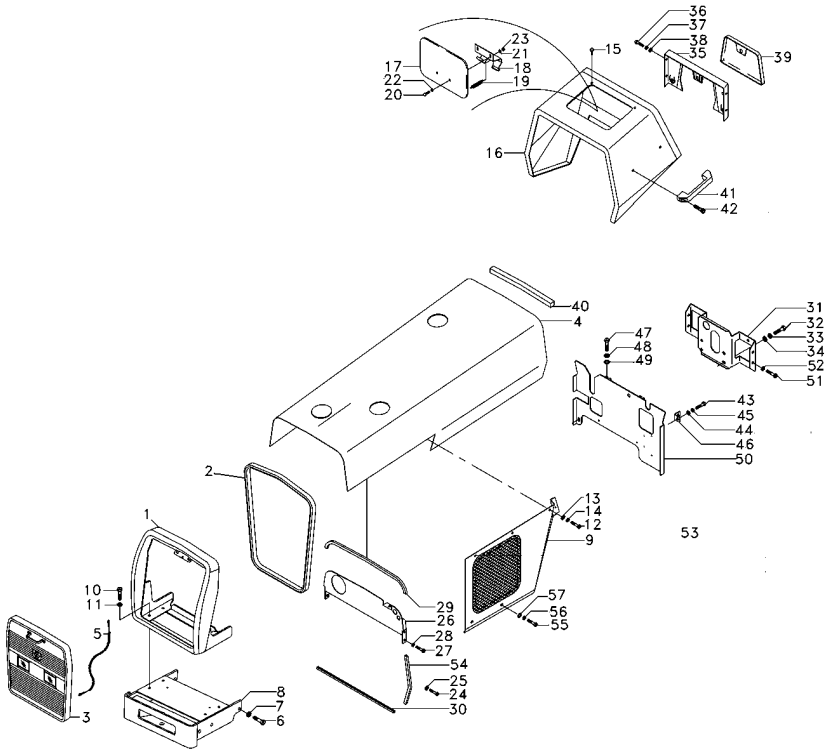

1	068290N1		**1**	ENVOLTÓRIO	NOSE	NARIZ
2	068305P1		**1**	GALÃO	PAD	CIERRE
3	068285N1	👁 100-35 No	**1**	GRADE	GRILLE	REJILLA
4	065741S1		**1**	CAPUZ	HOOD	CAPO
5	022625N1		**1**	CABO	CABLE	CABLE
6	353726X1		**6**	PARAFUSO	BOLT	PERNO
7	353433X1		**6**	ARRUELA	WASHER	ARANDELA
8	065586S1		**1**	SUPORTE PESOS	WEIGHT FRAME	BASTIDOR P.PESAS
9	065736S1	◀	**1**	LATERAL	BOARD	TABLERO
9	065737S1	▶	**1**	LATERAL	BOARD	TABLERO
10	354264X1		**4**	PARAFUSO	BOLT	PERNO
11	353434X1		**4**	ARRUELA	WASHER	ARANDELA
12	353676X1		**12**	PARAFUSO	BOLT	PERNO
13	829185M1		**12**	ARRUELA	WASHER	ARANDELA
14	353446X1		**12**	ARRUELA	WASHER	ARANDELA
15	490742M1		**5**	AMORTECEDOR	DAMPER	AMORTIGUADOR
16	067410S1		**1**	MINICAPUZ	MINIHOOD	MINICAPÓ
17	067956S1		**1**	TAMPA	COVER	CUBIERTA
18	027852S1		**1**	DOBRADIÇA	HINGE	BISAGRA
19	1706116M1		**1**	MOLA	SPRING	RESORTE
20	1442175X1		**2**	PARAFUSO	BOLT	PERNO
21	829185M1		**2**	ARRUELA	WASHER	ARANDELA
22	353441X1		**2**	ARRUELA	WASHER	ARANDELA
23	339030X1		**2**	PORCA	NUT	TUERCA
24	391074X1		**8**	PARAFUSO	BOLT	PERNO
25	355617X1		**8**	ARRUELA	WASHER	ARANDELA
26	067679S1		**1**	PAINEL	PANEL	PANEL
27	353677X1		**4**	PARAFUSO	BOLT	PERNO
28	353446X1		**4**	ARRUELA	WASHER	ARANDELA
29	067979P1		**1**	GALÃO	PAD	CIERRE
30	068318P1		**2**	GALÃO	PAD	CIERRE
31	068122S1		**1**	SUPORTE	BRACKET	SOPORTE
32	353693X1		**4**	PARAFUSO	BOLT	PERNO
33	353434X1		**4**	ARRUELA	WASHER	ARANDELA
34	353756X1		**4**	ARRUELA	WASHER	ARANDELA
35	062785S1		**1**	PAINEL	PANEL	PANEL
36	353666X1		**4**	PARAFUSO	BOLT	PERNO
37	353441X1		**4**	ARRUELA	WASHER	ARANDELA
38	355617X1		**4**	ARRUELA	WASHER	ARANDELA
39	3149352M91	👁 100-40 No	**1**	TAMPA	COVER	CUBIERTA
40	2801689M2		**1**	GUARNIÇÃO	FOAM	ESPUMA
41	3589241M1		**1**	ALÇA	STRAP	FAJA
42	360826X1		**2**	PARAFUSO	BOLT	PERNO
43	353667X1		**2**	PARAFUSO	BOLT	PERNO
44	355617X1		**2**	ARRUELA	WASHER	ARANDELA
45	353441X1		**2**	ARRUELA	WASHER	ARANDELA
46	026409P1		**2**	SUPORTE	BRACKET	SOPORTE
47	353691X1		**2**	PARAFUSO	BOLT	PERNO
48	353434X1		**2**	ARRUELA	WASHER	ARANDELA
49	353756X1		**2**	ARRUELA	WASHER	ARANDELA

Lataria
Bodywork
Carroceria

100-20

Estreito
Narrow
Estrecho

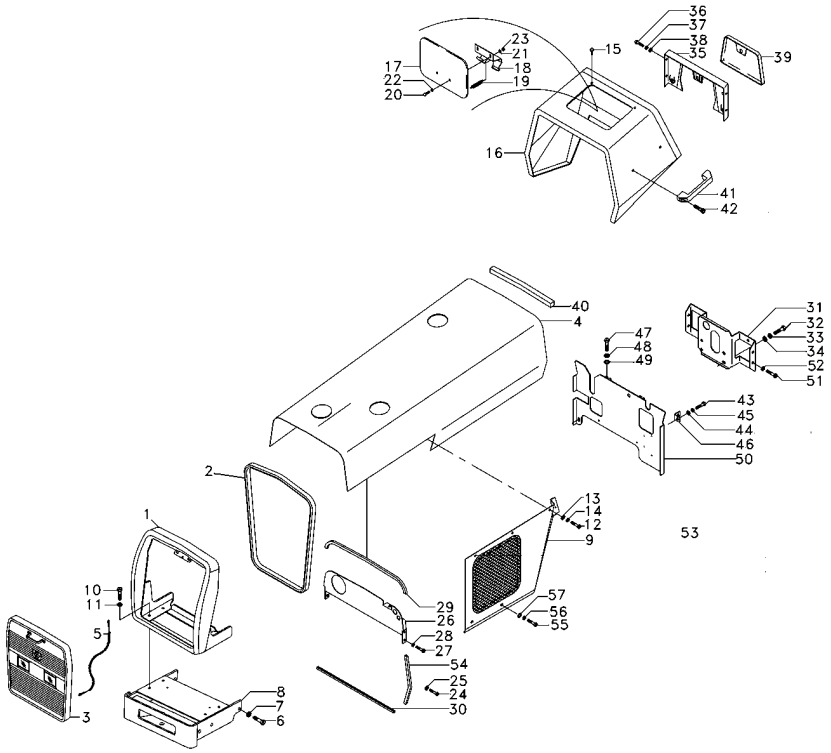

50	6200896M91	**1**	DEFLETOR	DEFLECTOR	DEFLECTOR
51	353688X1	**4**	PARAFUSO	BOLT	PERNO
52	353688X1	**4**	PARAFUSO	BOLT	PERNO
53	353434X1	**4**	ARRUELA	WASHER	ARANDELA
54	068496P1	**2**	GALÃO	PAD	CIERRE
55	353679X1	**4**	PARAFUSO	BOLT	PERNO
56	353446X1	**4**	ARRUELA	WASHER	ARANDELA
57	829185M1	**4**	ARRUELA	WASHER	ARANDELA

Lataria
Bodywork
Carroceria

100-25

Estreito
Narrow
Estrecho

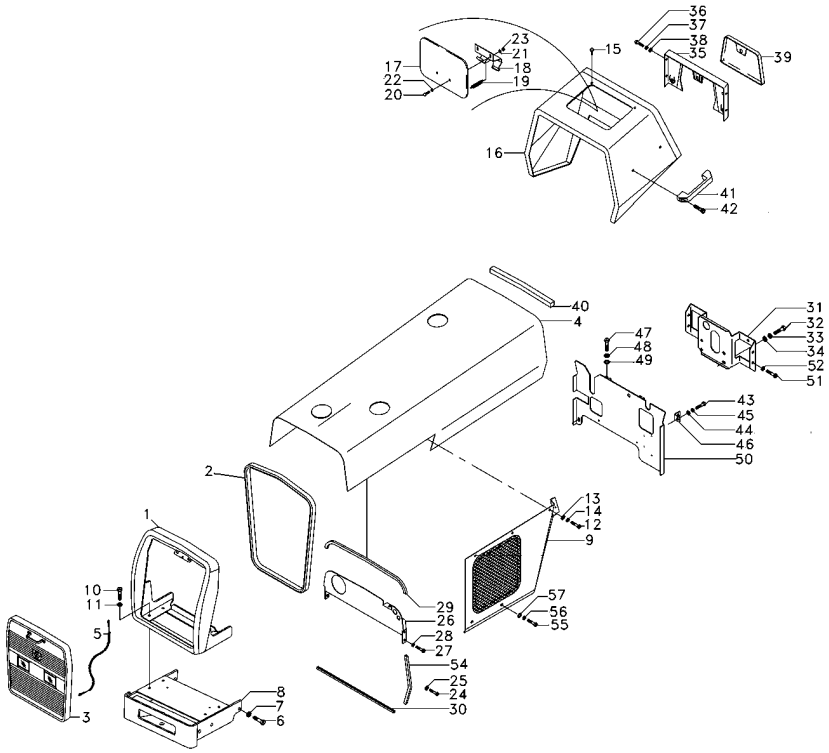

1	068290N1		**1**	ENVOLTÓRIO	NOSE	NARIZ
2	068305P1		**1**	GALÃO	PAD	CIERRE
3	068285N1	100-35 No	**1**	GRADE	GRILLE	REJILLA
4	065741S1	C000850	**1**	CAPUZ	HOOD	CAPO
4	071203S1	C000850	**1**	CAPUZ	HOOD	CAPO
4	065741S1	C000316	**1**	CAPUZ	HOOD	CAPO
4	071203S1	C000316	**1**	CAPUZ	HOOD	CAPO
5	022624N1		**1**	CABO	CABLE	CABLE
6	353726X1		**6**	PARAFUSO	BOLT	PERNO
7	353433X1		**6**	ARRUELA	WASHER	ARANDELA
8	065586S1		**1**	SUPORTE PESOS	WEIGHT FRAME	BASTIDOR P.PESAS
9	065736S1	◀	**1**	LATERAL	BOARD	TABLERO
9	065737S1	▶	**1**	LATERAL	BOARD	TABLERO
10	354264X1		**4**	PARAFUSO	BOLT	PERNO
11	353434X1		**4**	ARRUELA	WASHER	ARANDELA
12	353676X1		**12**	PARAFUSO	BOLT	PERNO
13	829185M1		**12**	ARRUELA	WASHER	ARANDELA
14	353446X1		**12**	ARRUELA	WASHER	ARANDELA
15	490742M1		**5**	AMORTECEDOR	DAMPER	AMORTIGUADOR
16	067410S1		**1**	MINICAPUZ	MINIHOOD	MINICAPÓ
17	067956S1		**1**	TAMPA	COVER	CUBIERTA
18	027852S1		**1**	DOBRADIÇA	HINGE	BISAGRA
19	1706116M1		**1**	MOLA	SPRING	RESORTE
20	1442175X1		**2**	PARAFUSO	BOLT	PERNO
21	829185M1		**2**	ARRUELA	WASHER	ARANDELA
22	353441X1		**2**	ARRUELA	WASHER	ARANDELA
23	339030X1		**2**	PORCA	NUT	TUERCA
24	391074X1		**8**	PARAFUSO	BOLT	PERNO
25	355617X1		**8**	ARRUELA	WASHER	ARANDELA
26	067679S1		**1**	PAINEL	PANEL	PANEL
27	353677X1		**4**	PARAFUSO	BOLT	PERNO
28	353446X1		**4**	ARRUELA	WASHER	ARANDELA
29	067979P1		**1**	GALÃO	PAD	CIERRE
30	068318P1		**2**	GALÃO	PAD	CIERRE
31	068122S1		**1**	SUPORTE	BRACKET	SOPORTE
32	353693X1		**4**	PARAFUSO	BOLT	PERNO
33	353434X1		**4**	ARRUELA	WASHER	ARANDELA
34	353756X1		**4**	ARRUELA	WASHER	ARANDELA
35	062785S1		**1**	PAINEL	PANEL	PANEL
36	353666X1		**4**	PARAFUSO	BOLT	PERNO
37	353441X1		**4**	ARRUELA	WASHER	ARANDELA
38	355617X1		**4**	ARRUELA	WASHER	ARANDELA
39	3149352M91	100-40 No	**1**	TAMPA	COVER	CUBIERTA
40	2801689M2		**1**	GUARNIÇÃO	FOAM	ESPUMA
41	3589241M1		**1**	ALÇA	STRAP	FAJA
42	360826X1		**2**	PARAFUSO	BOLT	PERNO
43	353667X1		**2**	PARAFUSO	BOLT	PERNO
44	355617X1		**2**	ARRUELA	WASHER	ARANDELA
45	353441X1		**2**	ARRUELA	WASHER	ARANDELA
46	026409P1		**2**	SUPORTE	BRACKET	SOPORTE

Lataria
Bodywork
Carroceria

100-25

Estreito
Narrow
Estrecho

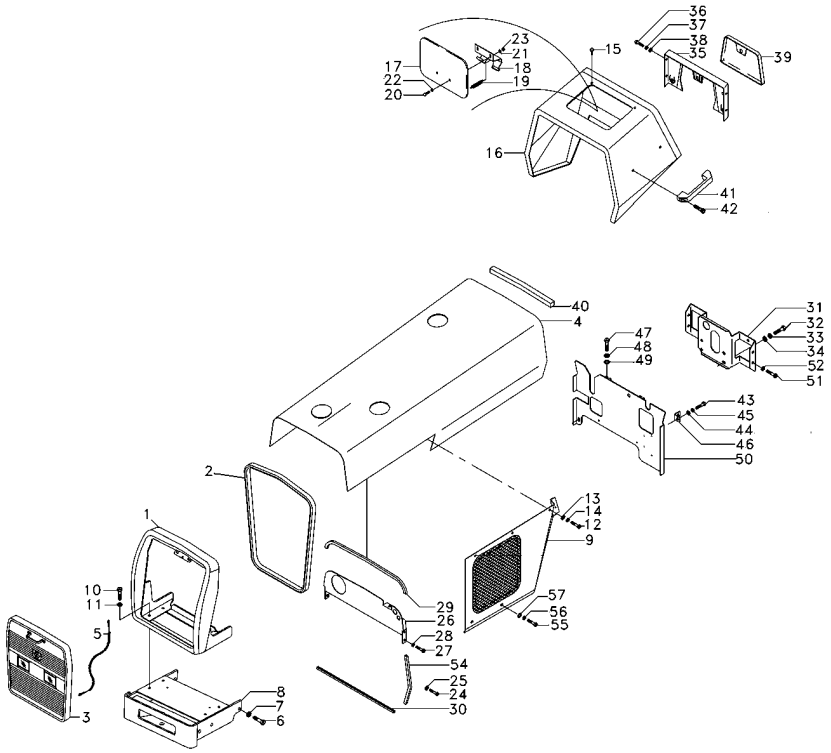

47	353691X1	**2**	PARAFUSO	BOLT	PERNO
48	353434X1	**2**	ARRUELA	WASHER	ARANDELA
49	353756X1	**2**	ARRUELA	WASHER	ARANDELA
50	6200896M91	**1**	DEFLETOR	DEFLECTOR	DEFLECTOR
51	2801324M1	**1**	BUJÃO	PLUG	TAPON
52	353688X1	**4**	PARAFUSO	BOLT	PERNO
54	068496P1	**2**	GALÃO	PAD	CIERRE
55	353679X1	**4**	PARAFUSO	BOLT	PERNO
56	353446X1	**4**	ARRUELA	WASHER	ARANDELA
57	829185M1	**4**	ARRUELA	WASHER	ARANDELA

Lataria
Bodywork
Carroceria

100-30

Escapamento Horizontal
Horizontal Exhaust
Descarga Horizontal

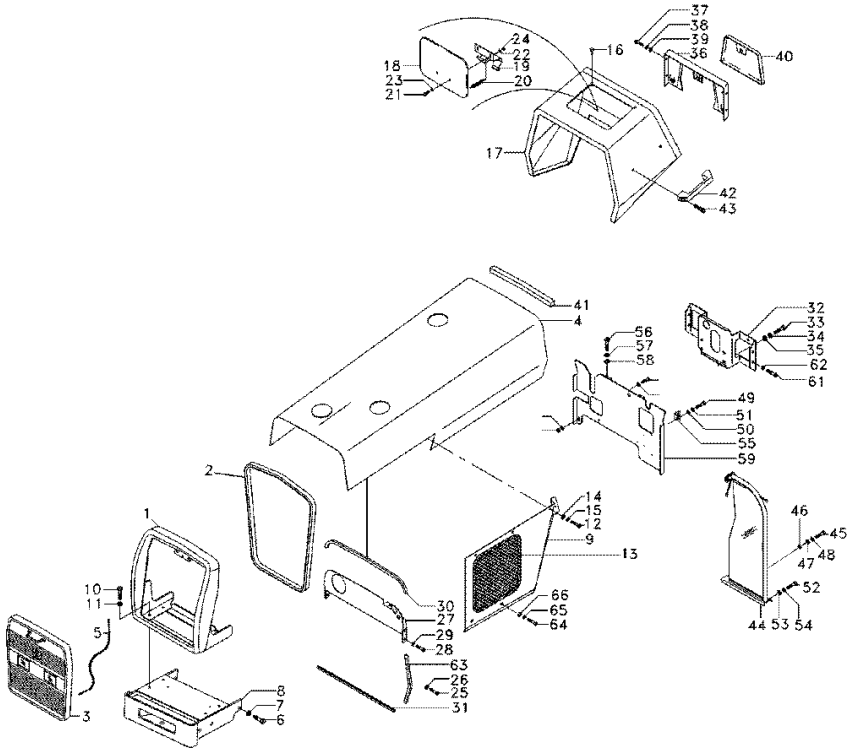

			Qty	Description		
1	068290N1		1	ENVOLTÓRIO	NOSE	NARIZ
2	068305P1		1	GALÃO	PAD	CIERRE
3	068285N1	100-35 No	1	GRADE	GRILLE	REJILLA
4	067980S1	C001654	1	CAPUZ	HOOD	CAPO
5	022625N1		1	CABO	CABLE	CABLE
6	353726X1		6	PARAFUSO	BOLT	PERNO
7	353433X1		6	ARRUELA	WASHER	ARANDELA
8	065586S1		1	SUPORTE PESOS	WEIGHT FRAME	BASTIDOR P.PESAS
9	065736S1	◀	1	LATERAL	BOARD	TABLERO
9	065737S1	▶	1	LATERAL	BOARD	TABLERO
10	354264X1		4	PARAFUSO	BOLT	PERNO
11	353434X1		4	ARRUELA	WASHER	ARANDELA
12	353676X1		10	PARAFUSO	BOLT	PERNO
13	353679X1		2	PARAFUSO	BOLT	PERNO
14	829185M1		12	ARRUELA	WASHER	ARANDELA
15	353446X1		12	ARRUELA	WASHER	ARANDELA
16	490742M1		5	AMORTECEDOR	DAMPER	AMORTIGUADOR
17	067410S1		1	MINICAPUZ	MINIHOOD	MINICAPÓ
18	067956S1		1	TAMPA	COVER	CUBIERTA
19	027852S1		1	DOBRADIÇA	HINGE	BISAGRA
20	1706116M1		1	MOLA	SPRING	RESORTE
21	1442175X1		2	PARAFUSO	BOLT	PERNO
22	829185M1		2	ARRUELA	WASHER	ARANDELA
23	353441X1		2	ARRUELA	WASHER	ARANDELA
24	339030X1		2	PORCA	NUT	TUERCA
25	391074X1		8	PARAFUSO	BOLT	PERNO
26	355617X1		8	ARRUELA	WASHER	ARANDELA
27	067679S1		1	PAINEL	PANEL	PANEL
28	353677X1		4	PARAFUSO	BOLT	PERNO
29	353446X1		4	ARRUELA	WASHER	ARANDELA
30	067979P1		1	GALÃO	PAD	CIERRE
31	068318P1		2	GALÃO	PAD	CIERRE
32	068122S1		1	SUPORTE	BRACKET	SOPORTE
33	353693X1		4	PARAFUSO	BOLT	PERNO
34	353434X1		4	ARRUELA	WASHER	ARANDELA
35	353756X1		4	ARRUELA	WASHER	ARANDELA
36	062785S1		1	PAINEL	PANEL	PANEL
37	353666X1		4	PARAFUSO	BOLT	PERNO
38	353441X1		4	ARRUELA	WASHER	ARANDELA
39	355617X1		4	ARRUELA	WASHER	ARANDELA
40	3149352M91	100-40 No	1	TAMPA	COVER	CUBIERTA
41	2801689M2		1	GUARNIÇÃO	FOAM	ESPUMA
42	3589241M1		1	ALÇA	STRAP	FAJA
43	360826X1		2	PARAFUSO	BOLT	PERNO
44	037159N1	▶	1	DEFLETOR	DEFLECTOR	DEFLECTOR
		100-45 No				
44	037160N1	◀	1	DEFLETOR	DEFLECTOR	DEFLECTOR
45	353667X1		2	PARAFUSO	BOLT	PERNO
46	355564X1		2	PORCA	NUT	TUERCA
47	355617X1		4	ARRUELA	WASHER	ARANDELA

Lataria
Bodywork
Carroceria

100-30

Escapamento Horizontal
Horizontal Exhaust
Descarga Horizontal

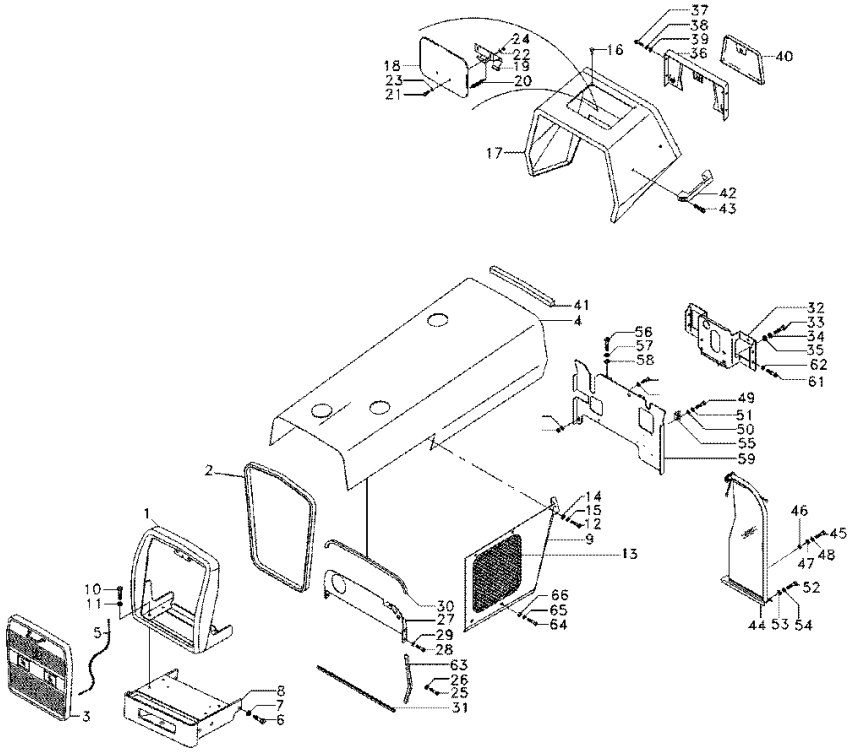

48	353441X1	**2**	ARRUELA	WASHER	ARANDELA
49	353667X1	**2**	PARAFUSO	BOLT	PERNO
50	355617X1	**2**	ARRUELA	WASHER	ARANDELA
51	353441X1	**2**	ARRUELA	WASHER	ARANDELA
52	353667X1	**6**	PARAFUSO	BOLT	PERNO
53	355617X1	**6**	ARRUELA	WASHER	ARANDELA
54	353441X1	**6**	ARRUELA	WASHER	ARANDELA
55	026409P1	**2**	SUPORTE	BRACKET	SOPORTE
56	353691X1	**2**	PARAFUSO	BOLT	PERNO
57	353434X1	**2**	ARRUELA	WASHER	ARANDELA
58	353756X1	**2**	ARRUELA	WASHER	ARANDELA
59	6200896M91	**1**	DEFLETOR	DEFLECTOR	DEFLECTOR
61	353688X1	**4**	PARAFUSO	BOLT	PERNO
62	353434X1	**4**	ARRUELA	WASHER	ARANDELA
63	068496P1	**2**	GALÃO	PAD	CIERRE
64	353679X1	**4**	PARAFUSO	BOLT	PERNO
65	353446X1	**4**	ARRUELA	WASHER	ARANDELA
66	829185M1	**4**	ARRUELA	WASHER	ARANDELA

Grade Frontal
Front Grille
Rejilla Delantera

100-35

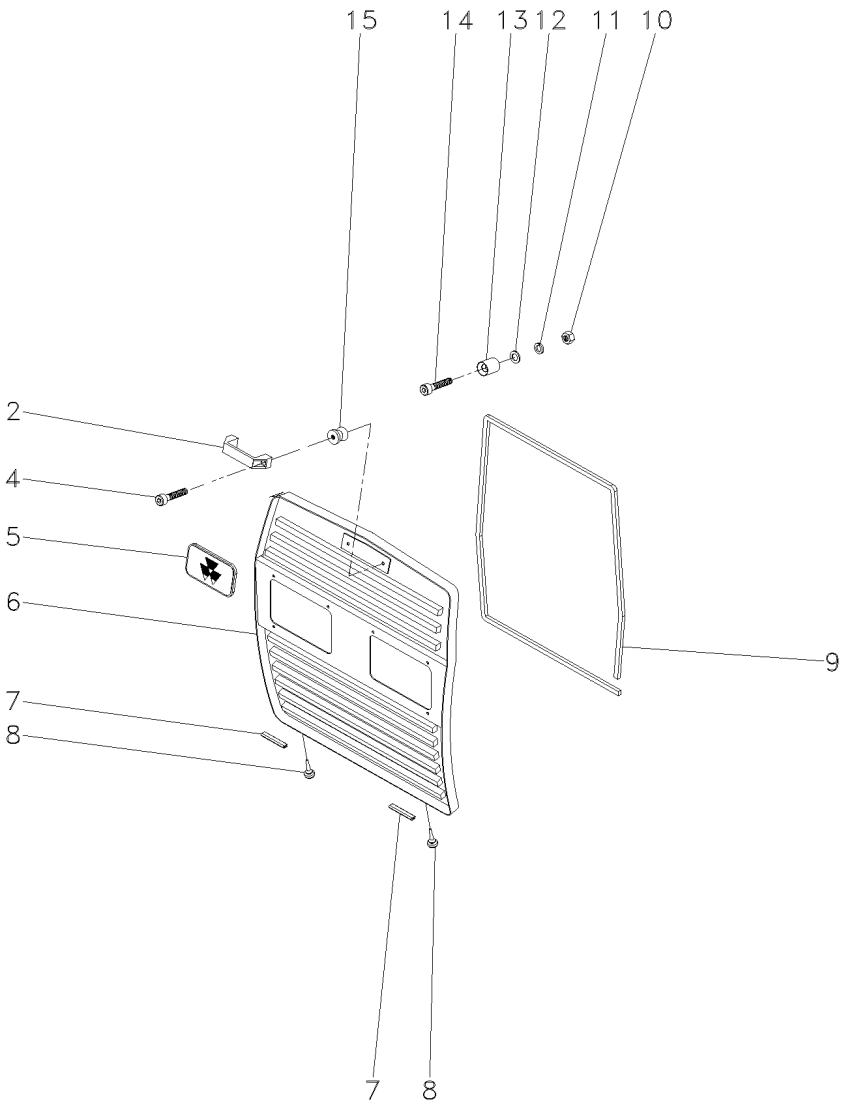

2	6201892M1	**1** ALÇA	STRAP	FAJA
4	3009257X1	**2** PARAFUSO ALLEN	ALLEN BOLT	TORNILLO ALLEN
5	3587203M1	**1** EMBLEMA	EMBLEM	EMBLEMA
6	065635S1	**1** GRADE	GRILLE	REJILLA
7	068502P1	**2** GALÃO	PAD	CIERRE
8	490742M1	**2** AMORTECEDOR	DAMPER	AMORTIGUADOR
9	068242P1	**1** GUARNIÇÃO	FOAM	ESPUMA
10	355565X1	**2** PORCA	NUT	TUERCA
11	353446X1	**2** ARRUELA	WASHER	ARANDELA
12	829185M1	**2** ARRUELA	WASHER	ARANDELA
13	04003413/000	**2** FIXADOR	ATTACHMENT	ADITAMENTO
14	360826X1	**2** PARAFUSO	BOLT	PERNO
15	04003412/000	**2** PINO	PIN	PASADOR

Tampa
Cover
Tapa

100-40

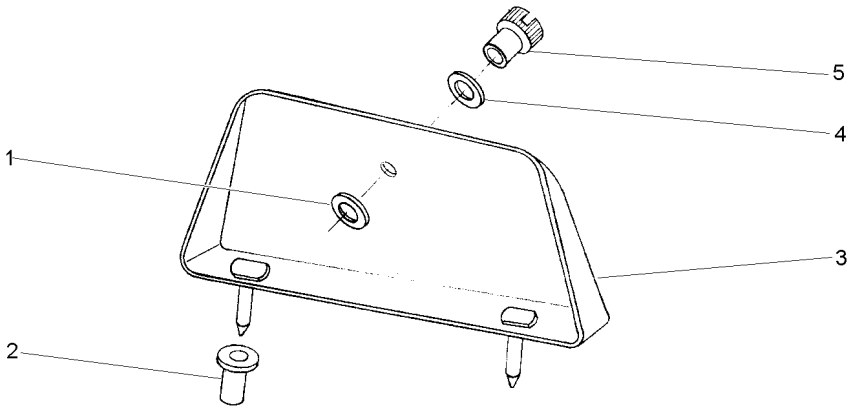

1	829185M1	11/16X3/8X1/16	**1** ARRUELA	WASHER	ARANDELA
2	829251M1		**1** LUVA	SLEEVE	MANCHA
3	3149353M91		**1** TAMPA	COVER	CUBIERTA
4	353756X1	13/16X13/32X1/16	**1** ARRUELA	WASHER	ARANDELA
5	487426M1	1/4X20	**1** PORCA	NUT	TUERCA

Defletor
Deflector
Deflector

100-45

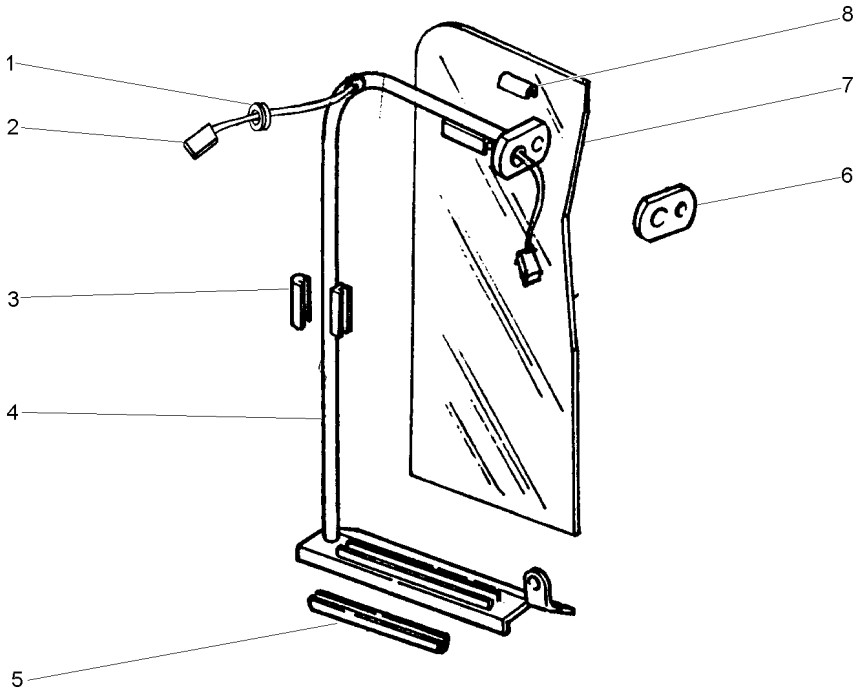

1	033091P1		**1**	PASSA-FIO	GROMMET	PASACABLE
2	027687P1		**1**	CHICOTE	HARNESS	MAZO CABLES
3	026495P1		**1**	GUARNIÇÃO	FOAM	ESPUMA
4	022947S1	▶	**1**	TUBO	PIPE	CANO
4	022949S1	◀	**1**	TUBO	PIPE	CANO
5	026497P1		**1**	GUARNIÇÃO	FOAM	ESPUMA
6	026492P1		**1**	LUVA	SLEEVE	MANCHA
7	022993P1		**1**	DEFLETOR	DEFLECTOR	DEFLECTOR
8	026494P1		**1**	GUARNIÇÃO	FOAM	ESPUMA

Decalcomania
Decal
Calcomania

100-50

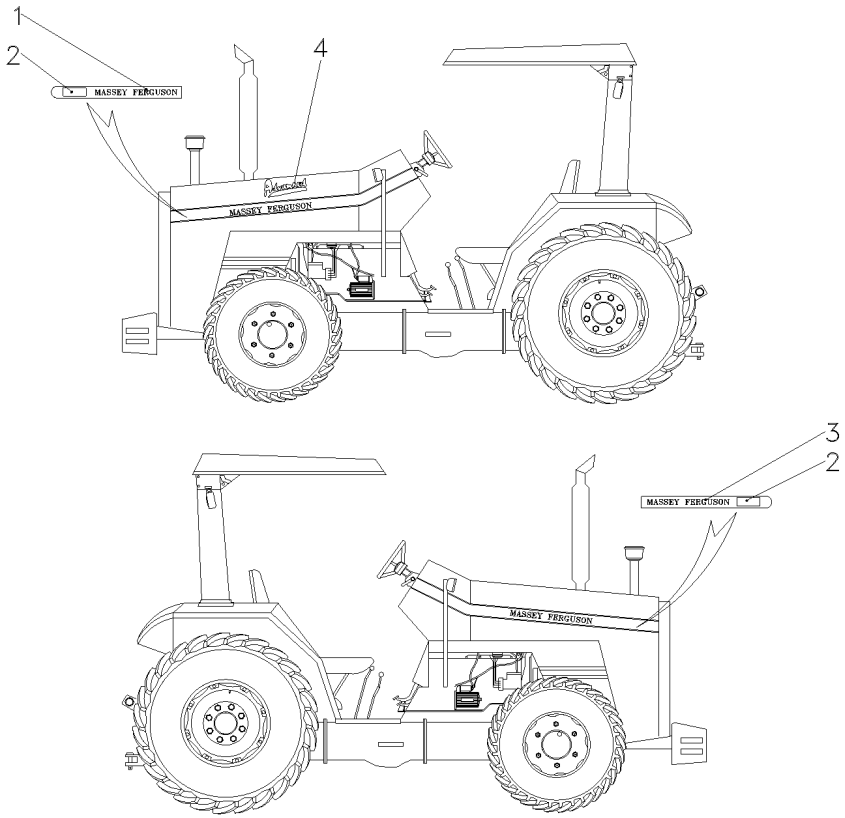

1	069073P1	◀	**1**	DECAL	DECAL CALCOMANIA
2	069083P1		**2**	DECAL	DECAL CALCOMANIA
3	069067P1	▶	**1**	DECAL	DECAL CALCOMANIA
4	068802P1		**1**	DECAL	DECAL CALCOMANIA

Emblemas | **Português**
Emblems | **Portuguese**
Emblemas | **Português**

100-55

Sem Hidráulico
Without Hydraulic
Sin Hidraulico

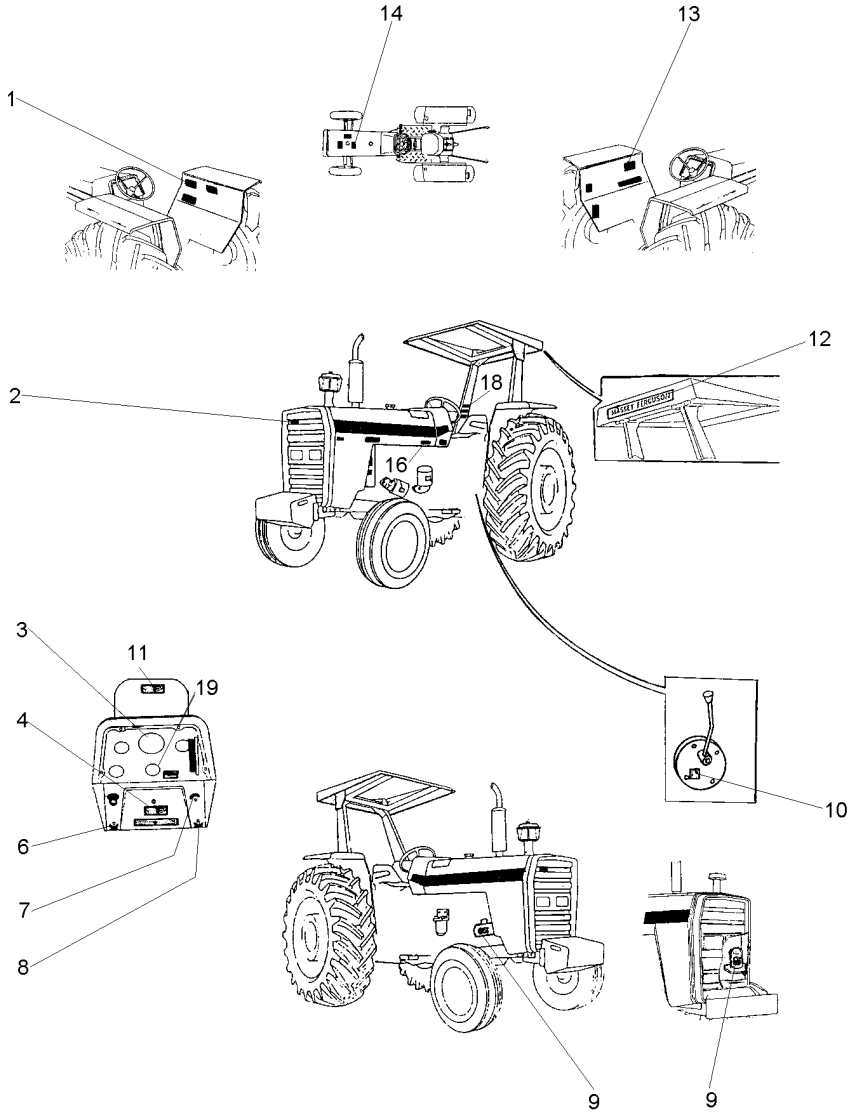

1	049101P1	**1**	DECAL	CALCOMANIA
2	3787203M1	**X**	EMBLEMA	EMBLEMA
3	2800862M1	**1**	DECAL	CALCOMANIA
4	3410238M1	**X**	DECAL	CALCOMANIA
6	3410244M1	**1**	EMBLEMA	EMBLEMA
7	068136P1	**1**	DECAL	CALCOMANIA
8	3410245M1	**1**	EMBLEMA	EMBLEMA
9	3146752M1	**1**	DECAL	CALCOMANIA
10	3149896M1	**X**	DECAL	CALCOMANIA
11	067209P1	**1**	DECAL	CALCOMANIA
12	3149677M1	**X**	DECAL	CALCOMANIA
13	022100P2	**1**	DECAL	CALCOMANIA
14	3146834M1	**1**	DECAL	CALCOMANIA
16	022091P1	**1**	DECAL	CALCOMANIA
18	022083P1	**1**	DECAL	CALCOMANIA
19	1875315M1	**X**	EMBLEMA	EMBLEMA

Emblemas
Emblems
Emblemas

100-60

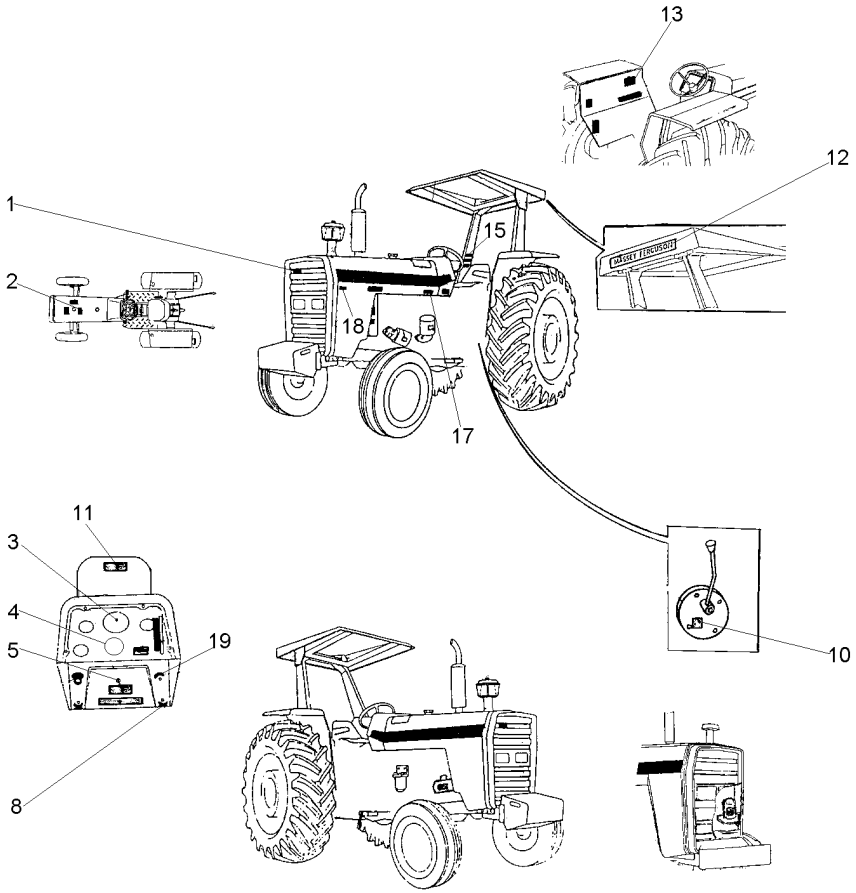

1	3787203M1	**X**	EMBLEMA	EMBLEM	EMBLEMA
2	022096P1	**1**	DECAL	DECAL	CALCOMANIA
3	3410241M1	**1**	DECAL	DECAL	CALCOMANIA
4	1875315M1	**X**	EMBLEMA	EMBLEM	EMBLEMA
5	3410238M1	**X**	DECAL	DECAL	CALCOMANIA
8	3410245M1	**1**	EMBLEMA	EMBLEM	EMBLEMA
10	3149896M1	**X**	DECAL	DECAL	CALCOMANIA
11	067309P1	**1**	DECAL	DECAL	CALCOMANIA
12	3149677M1	**X**	DECAL	DECAL	CALCOMANIA
13	022101P2	**1**	DECAL	DECAL	CALCOMANIA
15	022084P1	**1**	DECAL	DECAL	CALCOMANIA
17	022092P1	**1**	DECAL	DECAL	CALCOMANIA
18	022672P1	**1**	DECAL	DECAL	CALCOMANIA
19	068136P1	**1**	DECAL	DECAL	CALCOMANIA

Emblemas
Emblems
Emblemas

100-65

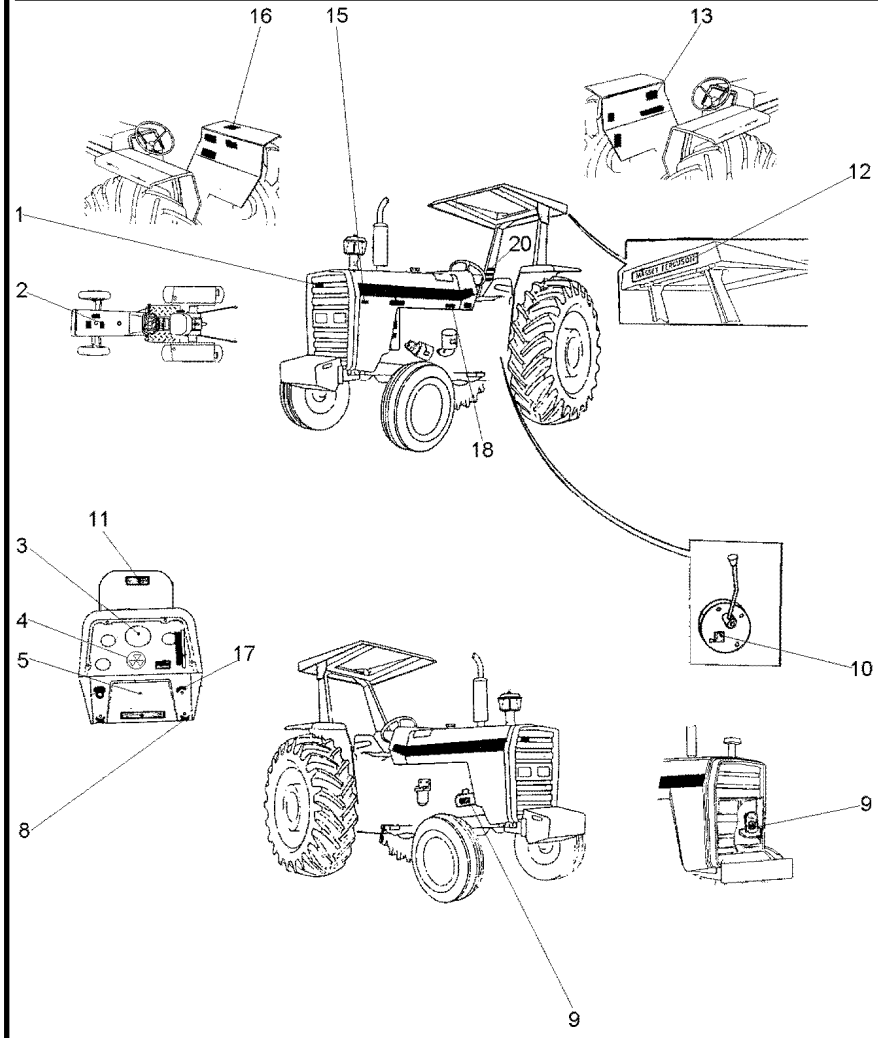

1	3787203M1	**X**	EMBLEMA	EMBLEM	EMBLEMA
2	022098P1	**1**	DECAL	DECAL	CALCOMANIA
3	3408126M1	**1**	DECAL	DECAL	CALCOMANIA
4	1875315M1	**X**	EMBLEMA	EMBLEM	EMBLEMA
5	3410238M1	**X**	DECAL	DECAL	CALCOMANIA
8	3410245M1	**1**	EMBLEMA	EMBLEM	EMBLEMA
9	3408125M1	**1**	DECAL	DECAL	CALCOMANIA
10	3149896M1	**X**	DECAL	DECAL	CALCOMANIA
11	067309P1	**1**	DECAL	DECAL	CALCOMANIA
12	3149677M1	**X**	DECAL	DECAL	CALCOMANIA
13	022103P2	**1**	DECAL	DECAL	CALCOMANIA
15	022672P1	**1**	DECAL	DECAL	CALCOMANIA
16	049101P1	**1**	DECAL	DECAL	CALCOMANIA
17	068136P1	**1**	DECAL	DECAL	CALCOMANIA
18	022094P1	**1**	DECAL	DECAL	CALCOMANIA
20	022085P1	**1**	DECAL	DECAL	CALCOMANIA

Emblemas
Emblems
Emblemas

100-70

Inglês - Sem Hidráulico
English - Without Hydraulic
Inglés - Sin Hidraulico

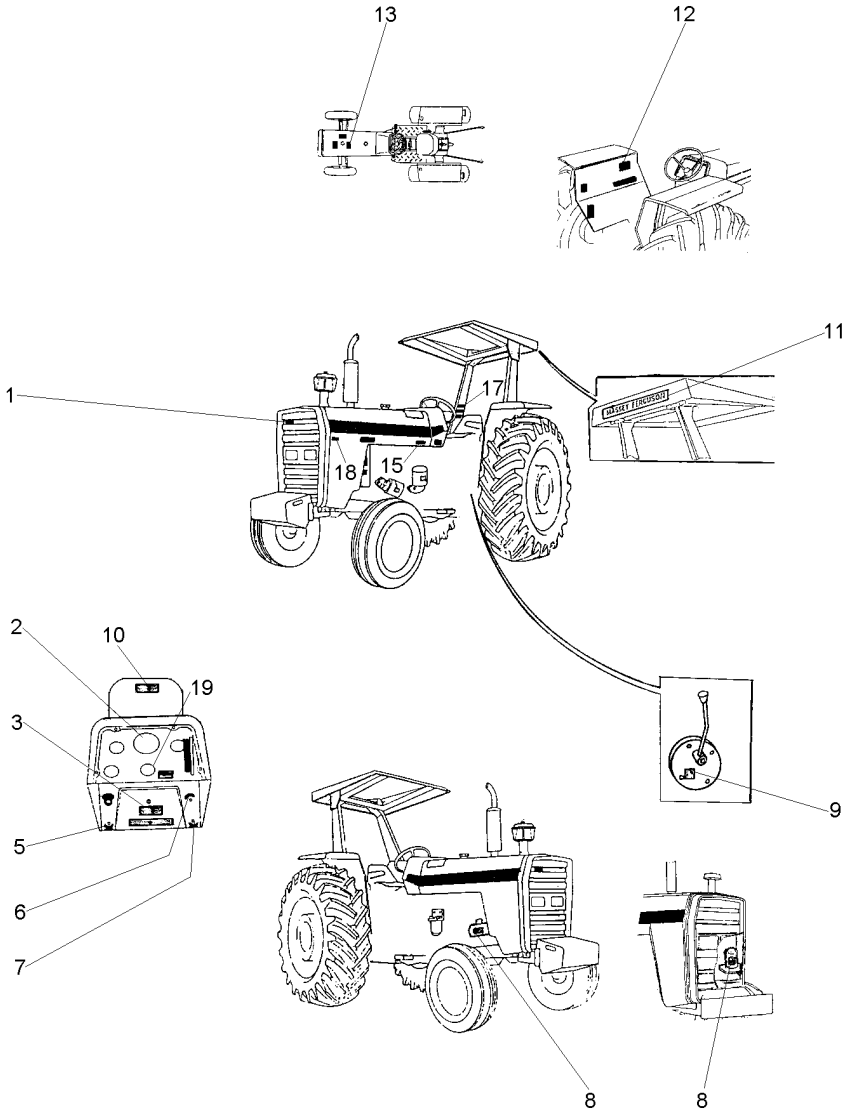

1	3787203M1	**X**	EMBLEMA	EMBLEM	EMBLEMA
2	3411432M1	**1**	DECAL	DECAL	CALCOMANIA
3	3410238M1	**X**	DECAL	DECAL	CALCOMANIA
5	3410244M1	**1**	EMBLEMA	EMBLEM	EMBLEMA
6	068136P1	**1**	DECAL	DECAL	CALCOMANIA
7	3410245M1	**1**	EMBLEMA	EMBLEM	EMBLEMA
8	3146754M1	**1**	DECAL	DECAL	CALCOMANIA
9	3149896M1	**X**	DECAL	DECAL	CALCOMANIA
10	067309P1	**1**	DECAL	DECAL	CALCOMANIA
11	3149677M1	**X**	DECAL	DECAL	CALCOMANIA
12	022102P2	**1**	DECAL	DECAL	CALCOMANIA
13	022097P1	**1**	DECAL	DECAL	CALCOMANIA
15	022093P1	**1**	DECAL	DECAL	CALCOMANIA
17	3595689M1	**1**	DECAL	DECAL	CALCOMANIA
18	022672P1	**1**	DECAL	DECAL	CALCOMANIA
19	1875315M1	**X**	EMBLEMA	EMBLEM	EMBLEMA

Emblemas
Emblems
Emblemas

100-80

Espanhol - Com Hidráulico
Spanish - With Hydraulic
Español - Con Hidraulico

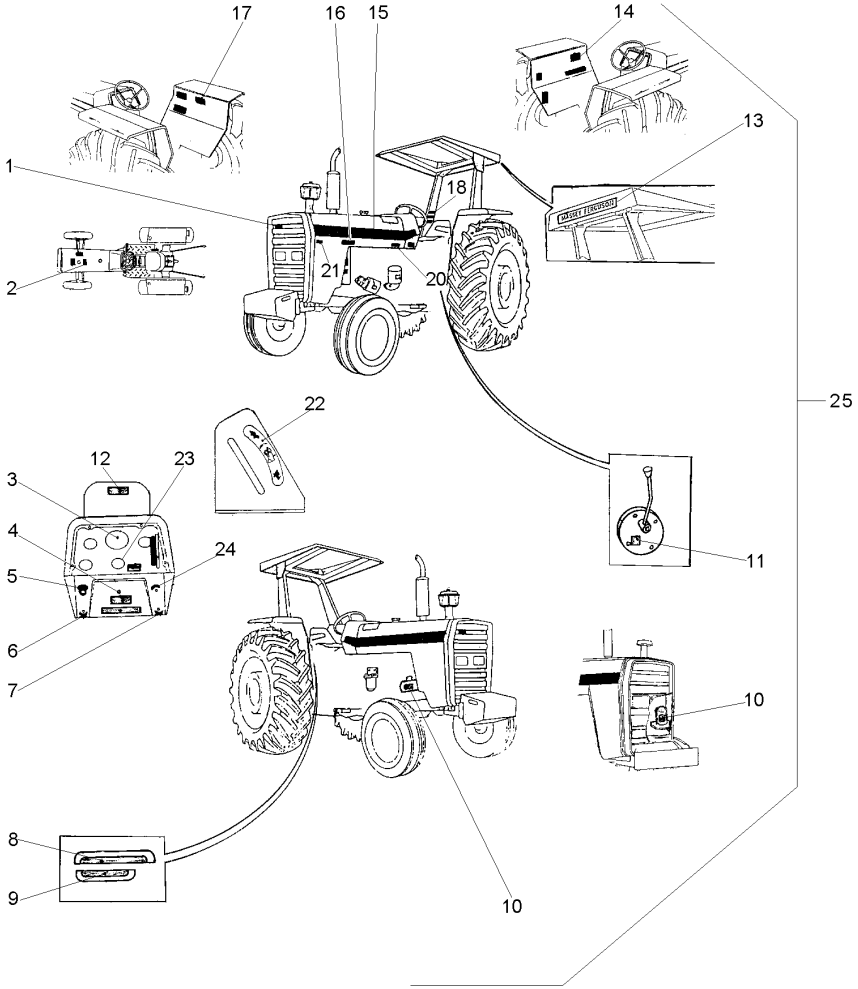

1	3787203M1		**X**	EMBLEMA	EMBLEM	EMBLEMA
2	022096P1		**1**	DECAL	DECAL	CALCOMANIA
3	3410241M1		**1**	DECAL	DECAL	CALCOMANIA
4	3410238M1		**X**	DECAL	DECAL	CALCOMANIA
5	2801186M1		**1**	EMBLEMA	EMBLEM	EMBLEMA
6	3410244M1		**1**	EMBLEMA	EMBLEM	EMBLEMA
7	3410245M1		**1**	EMBLEMA	EMBLEM	EMBLEMA
8	022654P3		**1**	DECAL	DECAL	CALCOMANIA
9	022659P2		**1**	DECAL	DECAL	CALCOMANIA
10	3146299M1		**1**	DECAL	DECAL	CALCOMANIA
11	3149896M1		**X**	DECAL	DECAL	CALCOMANIA
12	067210P1		**1**	DECAL	DECAL	CALCOMANIA
13	3149677M1		**X**	DECAL	DECAL	CALCOMANIA
14	022101P2		**1**	DECAL	DECAL	CALCOMANIA
15	022081P1		**2**	DECAL	DECAL	CALCOMANIA
16	022672P1		**1**	DECAL	DECAL	CALCOMANIA
17	3146334M2		**1**	DECAL	DECAL	CALCOMANIA
18	022084P1		**1**	DECAL	DECAL	CALCOMANIA
20	022092P1		**1**	DECAL	DECAL	CALCOMANIA
21	022672P1		**1**	DECAL	DECAL	CALCOMANIA
22	3148214M1		**1**	EMBLEMA	EMBLEM	EMBLEMA
23	1875315M1		**X**	EMBLEMA	EMBLEM	EMBLEMA
24	068136P1		**1**	DECAL	DECAL	CALCOMANIA
25		022029N1	**1**	CJ. DECAL	KIT, DECAL	CALCOMANIA JUEGO

Emblemas
Emblems
Emblemas

100-85

Inglês - Com Hidráulico
English - With Hydraulic
Inglés - Con Hidraulico

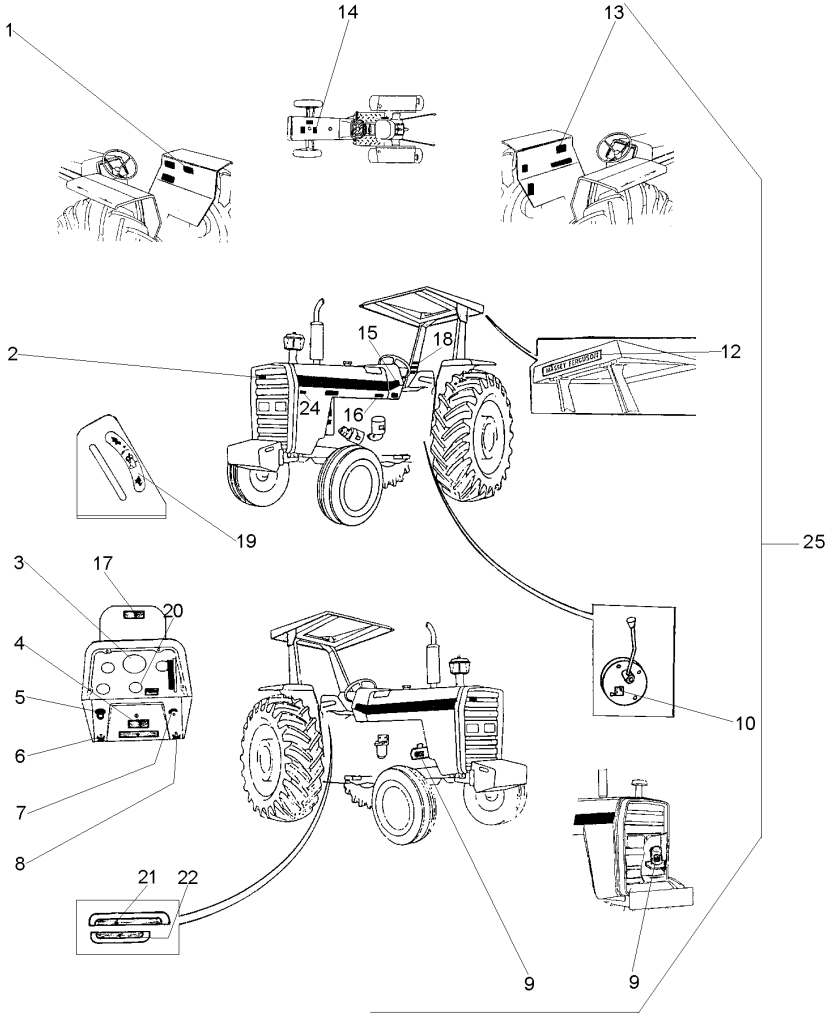

1	3410239M1		**1**	DECAL	DECAL	CALCOMANIA
2	3587203M1		**X**	EMBLEMA	EMBLEM	EMBLEMA
3	3408126M1		**1**	DECAL	DECAL	CALCOMANIA
4	3410238M1		**X**	DECAL	DECAL	CALCOMANIA
5	2801186M1		**1**	EMBLEMA	EMBLEM	EMBLEMA
6	3410244M1		**1**	EMBLEMA	EMBLEM	EMBLEMA
7	068136P1		**1**	DECAL	DECAL	CALCOMANIA
8	3410245M1		**1**	EMBLEMA	EMBLEM	EMBLEMA
9	3146754M1		**1**	DECAL	DECAL	CALCOMANIA
10	3149896M1		**X**	DECAL	DECAL	CALCOMANIA
12	3149677M1		**X**	DECAL	DECAL	CALCOMANIA
13	022102P2		**1**	DECAL	DECAL	CALCOMANIA
14	022097P1		**1**	DECAL	DECAL	CALCOMANIA
15	022081P1		**2**	DECAL	DECAL	CALCOMANIA
16	022093P1		**1**	DECAL	DECAL	CALCOMANIA
17	067210P1		**1**	DECAL	DECAL	CALCOMANIA
18	3595689M1		**1**	DECAL	DECAL	CALCOMANIA
19	3148214M1		**1**	EMBLEMA	EMBLEM	EMBLEMA
20	1875315M1		**X**	EMBLEMA	EMBLEM	EMBLEMA
21	022652P3		**1**	DECAL	DECAL	CALCOMANIA
22	022657P2		**1**	DECAL	DECAL	CALCOMANIA
23	048210P1		**2**	DECAL	DECAL	CALCOMANIA
24	022672P1		**1**	DECAL	DECAL	CALCOMANIA
25		022048N1	**1**	CJ. DECAL	KIT, DECAL	CALCOMANIA JUEGO

Emblemas
Emblems
Emblemas

100-90

Francês - Com Hidráulico
French - With Hydraulic
Francés - Con Hidraulico

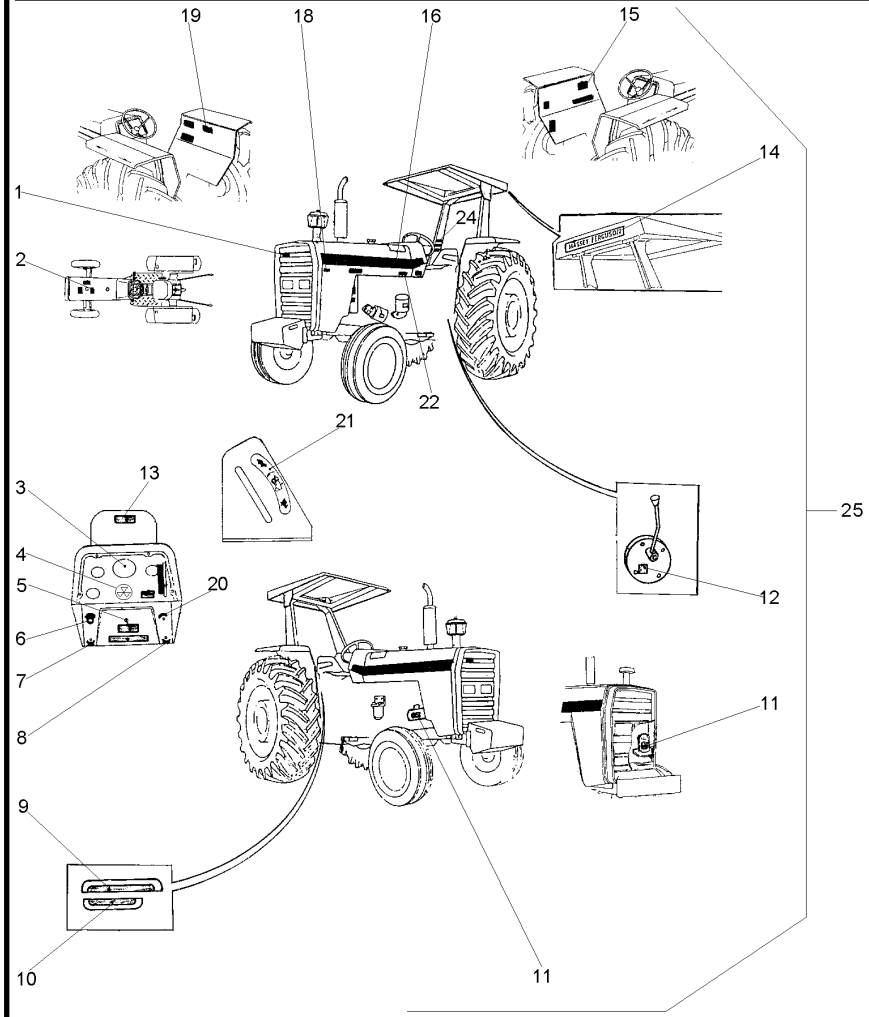

1	3787203M1		X	EMBLEMA	EMBLEM	EMBLEMA
2	022098P1		1	DECAL	DECAL	CALCOMANIA
3	3408126M1		1	DECAL	DECAL	CALCOMANIA
4	1875315M1		X	EMBLEMA	EMBLEM	EMBLEMA
5	3410238M1		X	DECAL	DECAL	CALCOMANIA
6	2801186M1		1	EMBLEMA	EMBLEM	EMBLEMA
7	3410244M1		1	EMBLEMA	EMBLEM	EMBLEMA
8	3410245M1		1	EMBLEMA	EMBLEM	EMBLEMA
9	022653P3		1	DECAL	DECAL	CALCOMANIA
10	022658P2		1	DECAL	DECAL	CALCOMANIA
11	3408125M1		1	DECAL	DECAL	CALCOMANIA
12	3149896M1		X	DECAL	DECAL	CALCOMANIA
13	067210P1		1	DECAL	DECAL	CALCOMANIA
14	3149677M1		X	DECAL	DECAL	CALCOMANIA
15	022103P2		1	DECAL	DECAL	CALCOMANIA
16	022081P1		2	DECAL	DECAL	CALCOMANIA
18	022672P1		1	DECAL	DECAL	CALCOMANIA
19	3408130M1		1	DECAL	DECAL	CALCOMANIA
20	068136P1		1	DECAL	DECAL	CALCOMANIA
21	3148214M1		1	EMBLEMA	EMBLEM	EMBLEMA
22	022094P1		1	DECAL	DECAL	CALCOMANIA
24	022085P1		1	DECAL	DECAL	CALCOMANIA
25		022050N1	1	CJ. DECAL	KIT, DECAL	CALCOMANIA JUEGO

Decalcomania
Decal
Calcomania

100-95

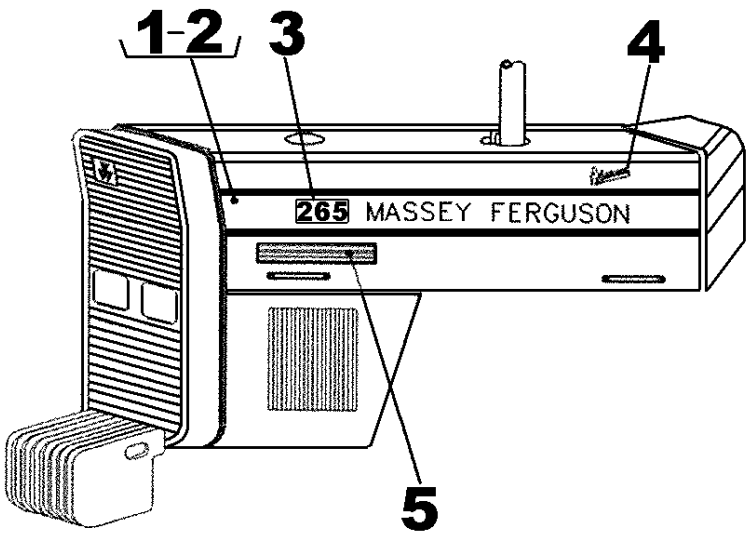

1	069067P1	▶	**1**	DECAL	DECAL CALCOMANIA
2	069073P1	◀	**1**	DECAL	DECAL CALCOMANIA
3	069083P1		**2**	DECAL	DECAL CALCOMANIA
4	068802P1		**1**	DECAL	DECAL CALCOMANIA
5	073214P1		**1**	DECAL	DECAL CALCOMANIA

Escala De Velocidades
Velocity Scale
Escala De Velocidades

100-100

1

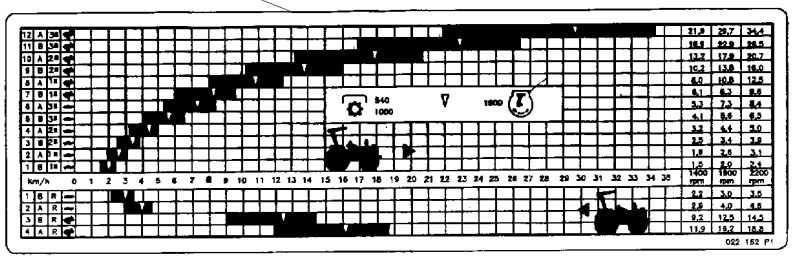

1	022249P1	14.9 X 28 R1 13.6 X 38 R1 18.4 X 30 R1 23.1 X 26 R2	**1**	DECAL	CALCOMANIA

Escala De Velocidades
Velocity Scale
Escala De Velocidades

8 Velocidades
8 Speed
8 Velocidades

100-105

1

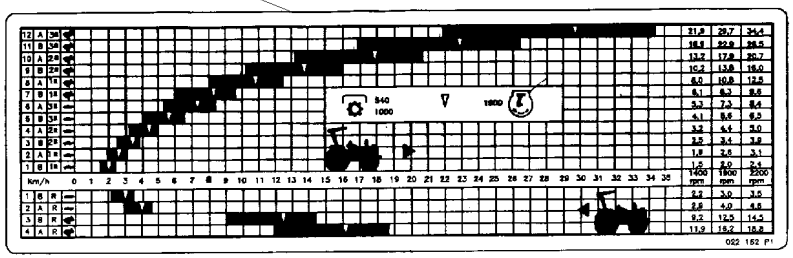

1	022342P1	14.9 X 28 R1 14.9 X 28 R2	**1** DECAL	DECAL	CALCOMANIA

Escala De Velocidades
Velocity Scale
Escala De Velocidades

100-110

1

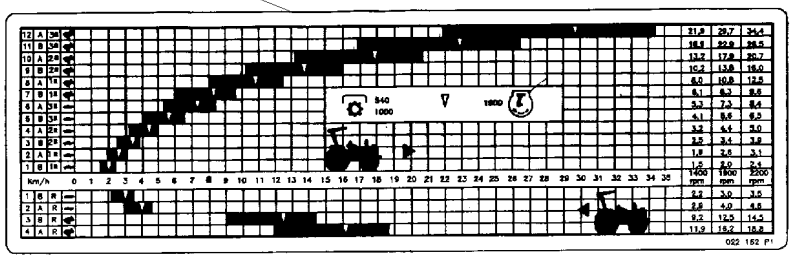

1	022161P1	13.6 X 38 R1 16.9 X30 R1 18.4 X 30 R1 18.4 X 30 R2 23.1 X 26 R2	**1** DECAL	DECAL	CALCOMANIA

Escala De Velocidades Velocity Scale Escala De Velocidades	12 Velocidades 12 Speed 12 Velocidades	100-115

1

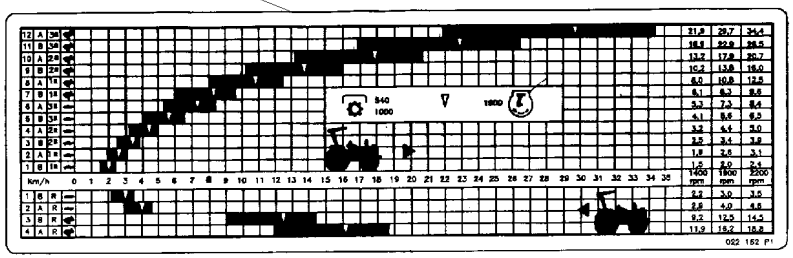

1	022341P1	23.1 X 26 R2	**1** DECAL	DECAL	CALCOMANIA

Escala De Velocidades
Velocity Scale
Escala De Velocidades

100-120

1

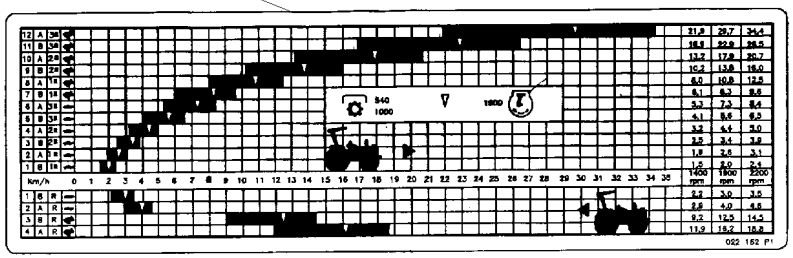

1	022160P1	13.6 X 38 R1 16.9 X 30 R1 18.4 X 30 R1 18.4 X 30 R2	**1** DECAL	DECAL	CALCOMANIA

Escala De Velocidades Velocity Scale Escala De Velocidades	12 Velocidades / Estreito 12 Speeds / Narrow 12 Velocidades / Estrecho	100-125

1

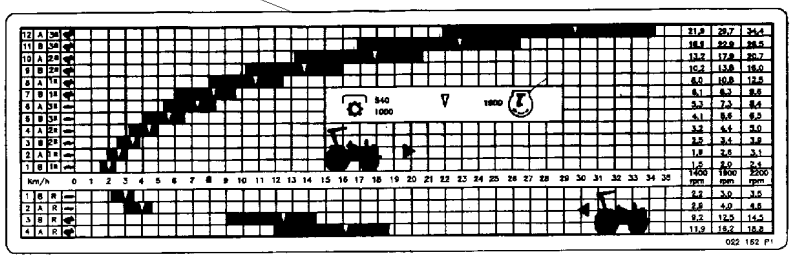

1	022340P1	14.9 X 28 R1	**1** DECAL	DECAL	CALCOMANIA

Escala De Velocidades Velocity Scale Escala De Velocidades	12 Velocidades 12 Speed 12 Velocidades	100-130

1

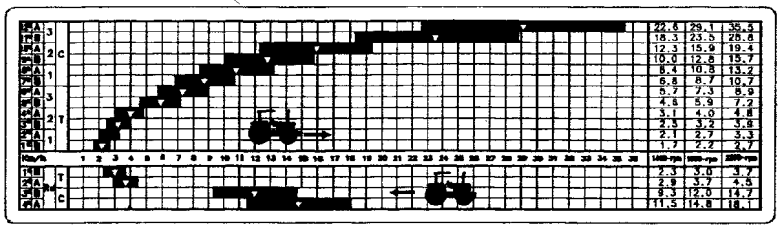

1	049605P1	13.6 X 38 R1 14.9 X 28 R1 14.9 X 28 R2 16.9 X 30 R1 18.4 X 30 R1 18.4 X 30 R2 23.1 X 26 R2	**1** DECAL	DECAL	CALCOMANIA

Escala De Velocidades Velocity Scale Escala De Velocidades	100-135	Arabe Arabic Árabe

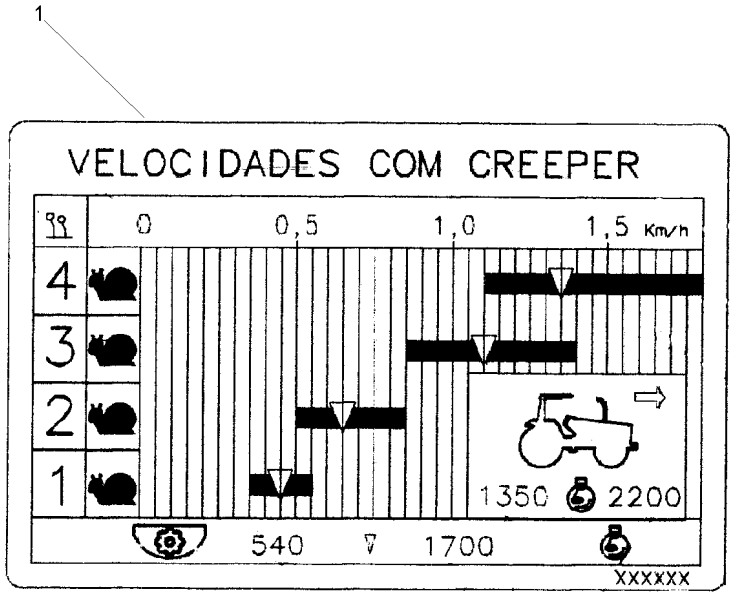

1	054362P1	13.6 X 38 16.9 X 30 18.4 X 30 18.4 X 34	**1** DECAL	DECAL	CALCOMANIA

Escala De Velocidades Velocity Scale Escala De Velocidades	100-140	12 Velocidades 12 Speed 12 Velocidades

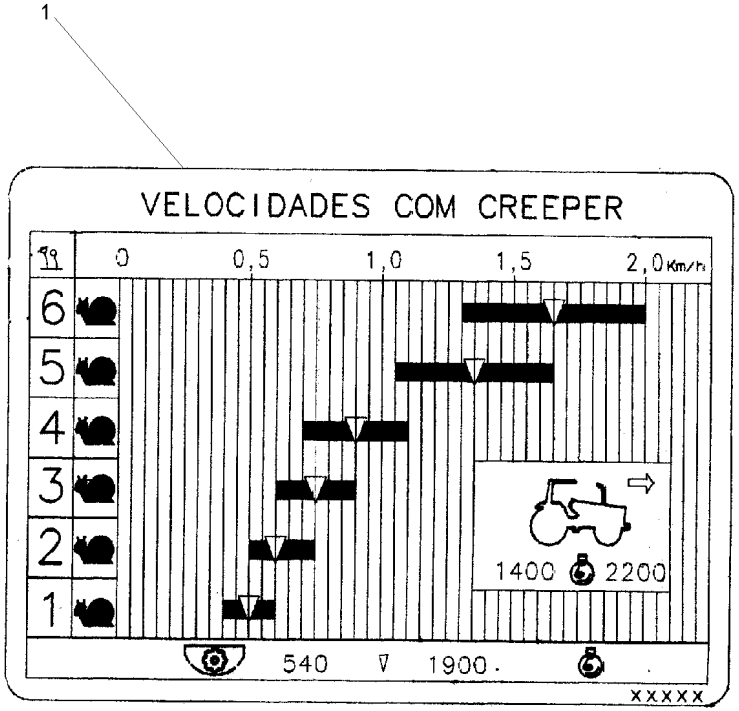

1	054363P1	13.6 X 38 16.9 X 30 18.4 X 30 18.4 X 34	**1** DECAL	DECAL	CALCOMANIA

Escala De Velocidades
Velocity Scale
Escala De Velocidades

100-145

1

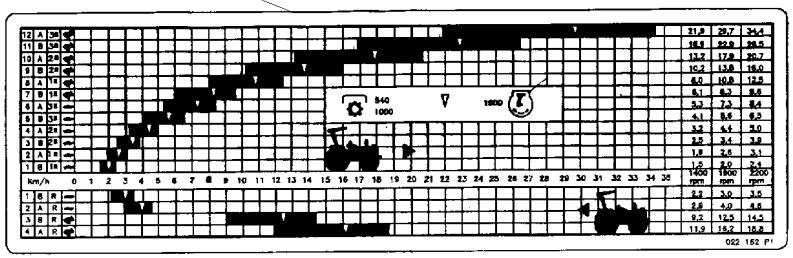

1	037057P1	**1**	DECAL	DECAL	CALCOMANIA

Escala De Velocidades
Velocity Scale
Escala De Velocidades

100-150

1

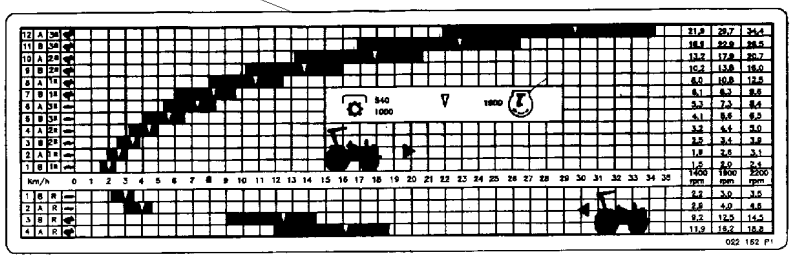

1	3408158M1	**1** DECAL	DECAL	CALCOMANIA	

Acelerador
Throttle
Acelerador

105-10

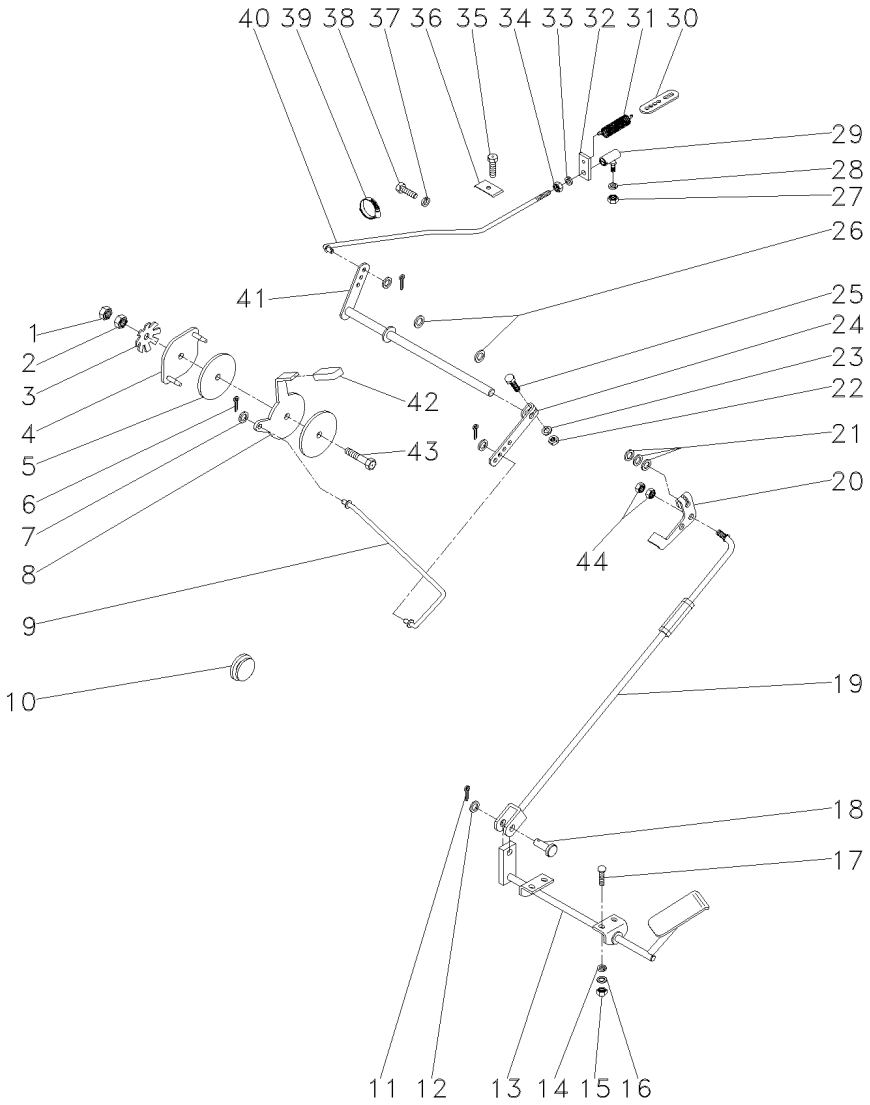

1	353430X1		**1**	PORCA	NUT	TUERCA
2	353431X1		**1**	PORCA	NUT	TUERCA
3	184150M2		**1**	MOLA	SPRING	RESORTE
4	2800299M91		**1**	PLACA	PLATE	PLATO
5	184149M3		**2**	DISCO	DISC	DISCO
6	354041X1		**3**	CUPILHA	COTTER PIN	PASADOR DOUBLE
7	355617X1		**3**	ARRUELA	WASHER	ARANDELA
8	050043P1		**1**	ALAVANCA	LEVER	PALANCA
9	3589461M91		**1**	CJ. TIRANTE	KIT, ROD	JUEGO DE BIELAS
10	2801324M1		**1**	BUJÃO	PLUG	TAPON
11	354059X1		**1**	CONTRAPINO	DOWEL	CENTRAJE
12	353756X1		**1**	ARRUELA	WASHER	ARANDELA
13	027983S1		**1**	PEDAL	PEDAL	PEDAL
14	353441X1		**4**	ARRUELA	WASHER	ARANDELA
15	339030X1		**4**	PORCA	NUT	TUERCA
16	390971X1		**4**	ARRUELA	WASHER	ARANDELA
17	1442175X1		**4**	PARAFUSO	BOLT	PERNO
18	832813M1		**1**	PINO	PIN	PASADOR
19	033794N1	105-30 No	**1**	TIRANTE	ROD	VARILLA
20	3146871M2		**1**	ALAVANCA	LEVER	PALANCA
21	353756X1		**3**	ARRUELA	WASHER	ARANDELA
22	353918X1		**1**	PORCA	NUT	TUERCA
23	353441X1		**1**	ARRUELA	WASHER	ARANDELA
24	2800006M1		**1**	ALAVANCA	LEVER	PALANCA
25	353671X1		**1**	PARAFUSO	BOLT	PERNO
26	196010M1		**2**	ARRUELA	WASHER	ARANDELA
27	353918X1		**1**	PORCA	NUT	TUERCA
28	353441X1		**1**	ARRUELA	WASHER	ARANDELA
29	3589565M91	487077M91 105-20 No	**1**	CONECTOR	CONNECTOR	CONECTOR
30	3145926M1		**1**	SUPORTE	BRACKET	SOPORTE
31	893713M1		**1**	MOLA	SPRING	RESORTE
32	3145925M1		**1**	SUPORTE	BRACKET	SOPORTE
33	353441X1		**1**	ARRUELA	WASHER	ARANDELA
34	353918X1		**1**	PORCA	NUT	TUERCA
35	2802251M1		**1**	PARAFUSO	BOLT	PERNO
36	3148712M1		**1**	PRESILHA	STAPLE	GRAPA
37	353441X1		**2**	ARRUELA	WASHER	ARANDELA
38	353501X1		**2**	PARAFUSO	BOLT	PERNO
39	3225356M1		**1**	BRAÇADEIRA	CLAMP	ABRAZADERA
40	027579N1		**1**	CJ. TIRANTE	KIT, ROD	JUEGO DE BIELAS
41	1484499M93		**1**	EIXO	SHAFT	ARBOL
42	035972P1		**1**	MANÍPULO	KNOB	POMO
43	353540X1		**1**	PARAFUSO	BOLT	PERNO
44	375109X1		**2**	PORCA	NUT	TUERCA

Controle De Aceleração
Throttle Controls
Controles De Aceleración

Estreito
Narrow
Estrecho

105-15

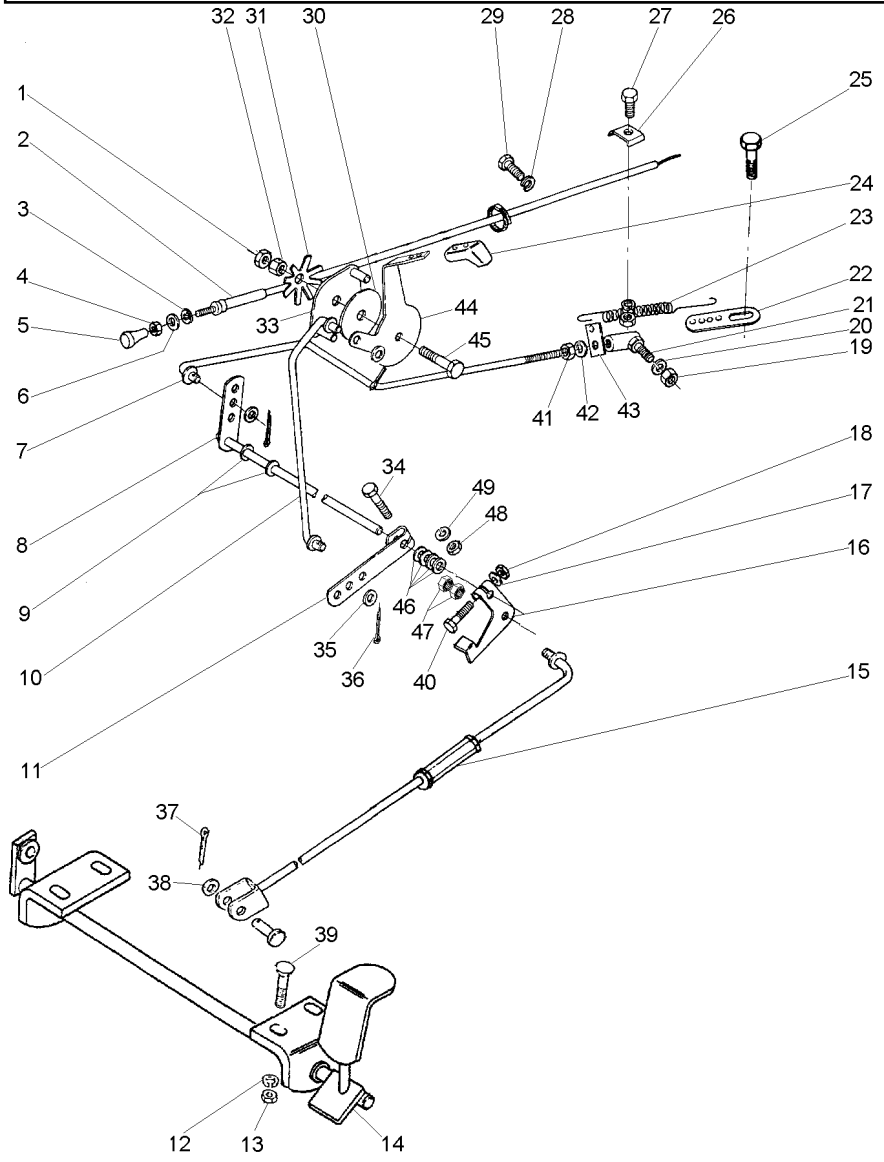

1	353430X1		**1**	PORCA	NUT	TUERCA
2	3148142M91		**1**	CJ. CABO	KIT, CABLE	CABLES JUEGO
3	2801154M1		**1**	ANEL	RING	ARO
4	357515X1		**1**	PORCA	NUT	TUERCA
5	487096M1		**1**	BOTÃO	BUTTON	PULSADOR
6	2801172M1		**1**	ARRUELA	WASHER	ARANDELA
7	027579N1		**1**	CJ. TIRANTE	KIT, ROD	JUEGO DE BIELAS
8	1484499M93		**1**	EIXO	SHAFT	ARBOL
9	196010M1		**2**	ARRUELA	WASHER	ARANDELA
10	2800001M91		**1**	CJ. TIRANTE	KIT, ROD	JUEGO DE BIELAS
11	2800006M1		**1**	ALAVANCA	LEVER	PALANCA
12	353441X1		**4**	ARRUELA	WASHER	ARANDELA
13	339030X1		**4**	PORCA	NUT	TUERCA
14	027983S1		**1**	PEDAL	PEDAL	PEDAL
15	033794N1	105-30 No	**1**	TIRANTE	ROD	VARILLA
16	3146871M2		**1**	ALAVANCA	LEVER	PALANCA
17	353441X1		**1**	ARRUELA	WASHER	ARANDELA
18	353564X1		**1**	PARAFUSO	BOLT	PERNO
19	353918X1		**1**	PORCA	NUT	TUERCA
20	353441X1		**1**	ARRUELA	WASHER	ARANDELA
21	3589565M91	487077M91 105-20 No	**1**	CONECTOR	CONNECTOR	CONECTOR
22	489002M1		**1**	SUPORTE	BRACKET	SOPORTE
23	893713M1		**1**	MOLA	SPRING	RESORTE
24	035972P1		**1**	MANÍPULO	KNOB	POMO
25	355125X1		**1**	PARAFUSO	BOLT	PERNO
26	3148712M1		**1**	PRESILHA	STAPLE	GRAPA
27	2802251M1		**1**	PARAFUSO	BOLT	PERNO
28	353441X1		**2**	ARRUELA	WASHER	ARANDELA
29	353501X1		**2**	PARAFUSO	BOLT	PERNO
30	184149M3		**2**	DISCO	DISC	DISCO
31	184150M2		**1**	MOLA	SPRING	RESORTE
32	353431X1		**1**	PORCA	NUT	TUERCA
33	2800299M91		**1**	PLACA	PLATE	PLATO
34	353671X1		**1**	PARAFUSO	BOLT	PERNO
35	355617X1		**4**	ARRUELA	WASHER	ARANDELA
36	354041X1		**4**	CUPILHA	COTTER PIN	PASADOR DOUBLE
37	354041X1		**2**	CUPILHA	COTTER PIN	PASADOR DOUBLE
38	355617X1		**2**	ARRUELA	WASHER	ARANDELA
39	1442175X1		**4**	PARAFUSO	BOLT	PERNO
40	353671X1		**1**	PARAFUSO	BOLT	PERNO
41	355564X1		**1**	PORCA	NUT	TUERCA
42	353441X1		**1**	ARRUELA	WASHER	ARANDELA
43	3145925M1		**1**	SUPORTE	BRACKET	SOPORTE
44	050043P1		**1**	ALAVANCA	LEVER	PALANCA
45	353540X1		**1**	PARAFUSO	BOLT	PERNO
46	353756X1		**4**	ARRUELA	WASHER	ARANDELA
47	375109X1		**2**	PORCA	NUT	TUERCA
48	355564X1		**1**	PORCA	NUT	TUERCA
49	353441X1		**1**	ARRUELA	WASHER	ARANDELA

Conector
Ball Joint
Conector

105-20

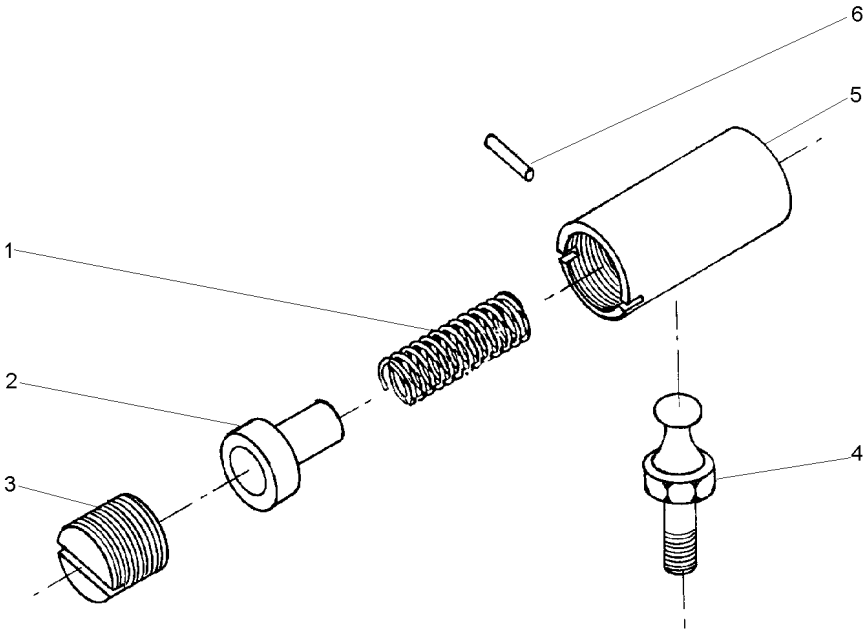

1	487082M1	**1** MOLA	SPRING	RESORTE
2	487081M1	**1** ASSENTO	SEAT	ASIENTO
3	3589563M1	**1** ASSENTO	SEAT	ASIENTO
4	487079M1	**1** PRISIONEIRO	STUD	ESPARRAGO
5	3589564M1	**1** CORPO	BODY	CUERPO
6	354039X1	**1** CUPILHA	COTTER PIN	PASADOR DOUBLE

Acelerador
Throttle
Acelerador

105-25

Citrus
Citrus
Citrus

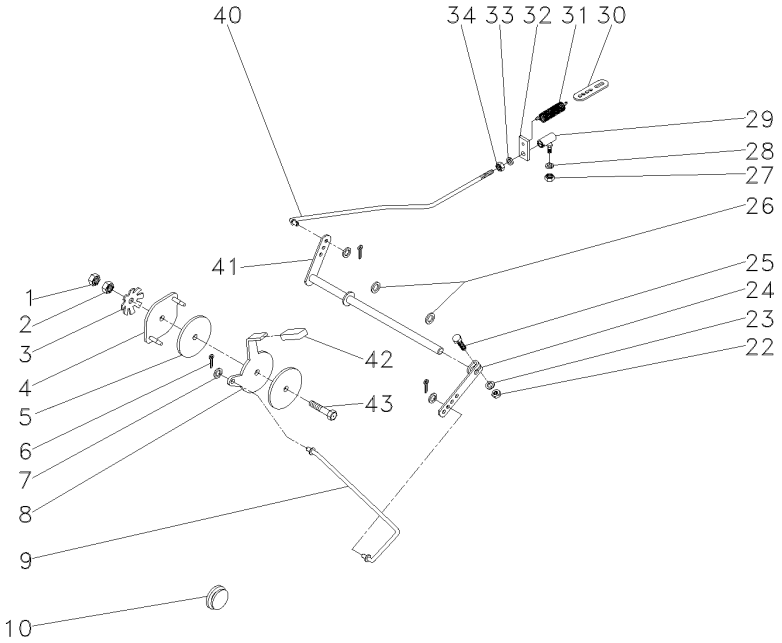

1	353430X1		**1**	PORCA	NUT	TUERCA
2	353431X1		**1**	PORCA	NUT	TUERCA
3	184150M2		**1**	MOLA	SPRING	RESORTE
4	2800299M91		**1**	PLACA	PLATE	PLATO
5	184149M3		**2**	DISCO	DISC	DISCO
6	354041X1		**3**	CUPILHA	COTTER PIN	PASADOR DOUBLE
7	355617X1		**3**	ARRUELA	WASHER	ARANDELA
8	050043P1		**1**	ALAVANCA	LEVER	PALANCA
9	3589461M91		**1**	CJ. TIRANTE	KIT, ROD	JUEGO DE BIELAS
10	2801324M1		**1**	BUJÃO	PLUG	TAPON
22	355564X1		**1**	PORCA	NUT	TUERCA
23	353441X1		**1**	ARRUELA	WASHER	ARANDELA
24	2800006M1		**1**	ALAVANCA	LEVER	PALANCA
25	353671X1		**1**	PARAFUSO	BOLT	PERNO
26	196010M1		**2**	ARRUELA	WASHER	ARANDELA
27	353918X1		**1**	PORCA	NUT	TUERCA
28	353441X1		**1**	ARRUELA	WASHER	ARANDELA
29	487077M91	1850559M91	**1**	CONECTOR	CONNECTOR	CONECTOR
30	3145926M1		**1**	SUPORTE	BRACKET	SOPORTE
31	893713M1		**1**	MOLA	SPRING	RESORTE
32	3145925M1		**1**	SUPORTE	BRACKET	SOPORTE
33	353441X1		**1**	ARRUELA	WASHER	ARANDELA
34	353918X1		**1**	PORCA	NUT	TUERCA
40	027579N1		**1**	CJ. TIRANTE	KIT, ROD	JUEGO DE BIELAS
41	1484499M93		**1**	EIXO	SHAFT	ARBOL
42	035972P1		**1**	MANÍPULO	KNOB	POMO
43	353540X1		**1**	PARAFUSO	BOLT	PERNO

Tirante
Rod
Varilla

105-30

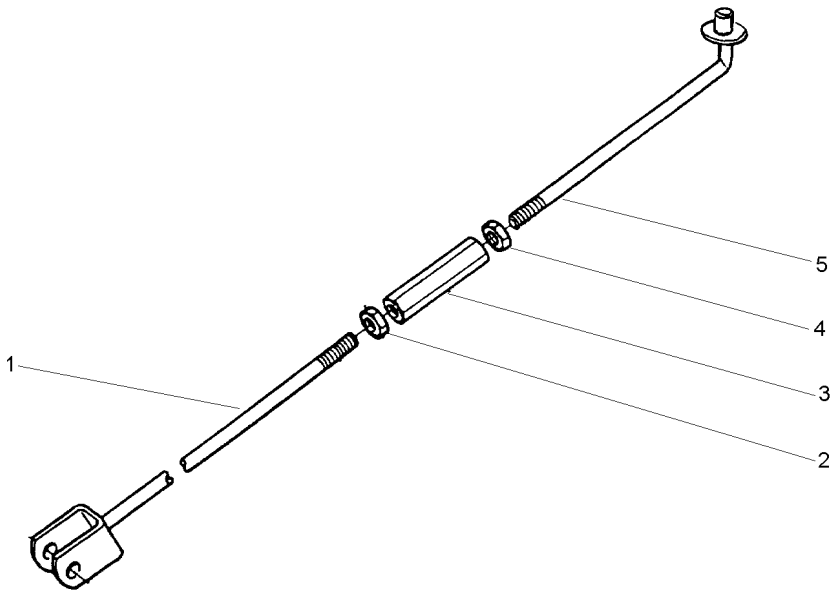

1	033796S1		**1** TIRANTE	ROD	VARILLA
2	3146867M1	3/8X16	**1** PORCA	NUT	TUERCA
3	3146866M1		**1** CONECTOR	CONNECTOR	CONECTOR
4	375109X1	3/8X16	**1** PORCA	NUT	TUERCA
5	022368S1		**1** TIRANTE	ROD	VARILLA

Assento Seat Asiento	C/Apoio Braço & C/Cinto Segurança With Base & With Seat Belt Con Apoyo & Con Cinturon	105-35

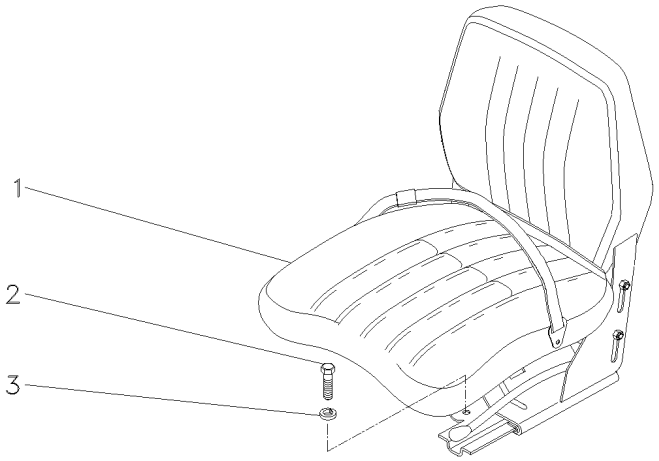

1	069045N1	[A]	**1**	CJ. ASSENTO	KIT, SEAT	ASIENTO JUEGO
2	339401X1		**4**	PARAFUSO	BOLT	PERNO
3	339376X1		**4**	ARRUELA	WASHER	ARANDELA

[A] COM CINTO DE SEGURANÇA RETRÁTIL
WITH SEAT BEALT RETRACTOR
CON CINTURON DE SEGURIDAD RETRACTIL

Assento
Seat
Asiento

Sem Cinto De Segurança
Without Seat Belt
Sim Cinturon

105-40

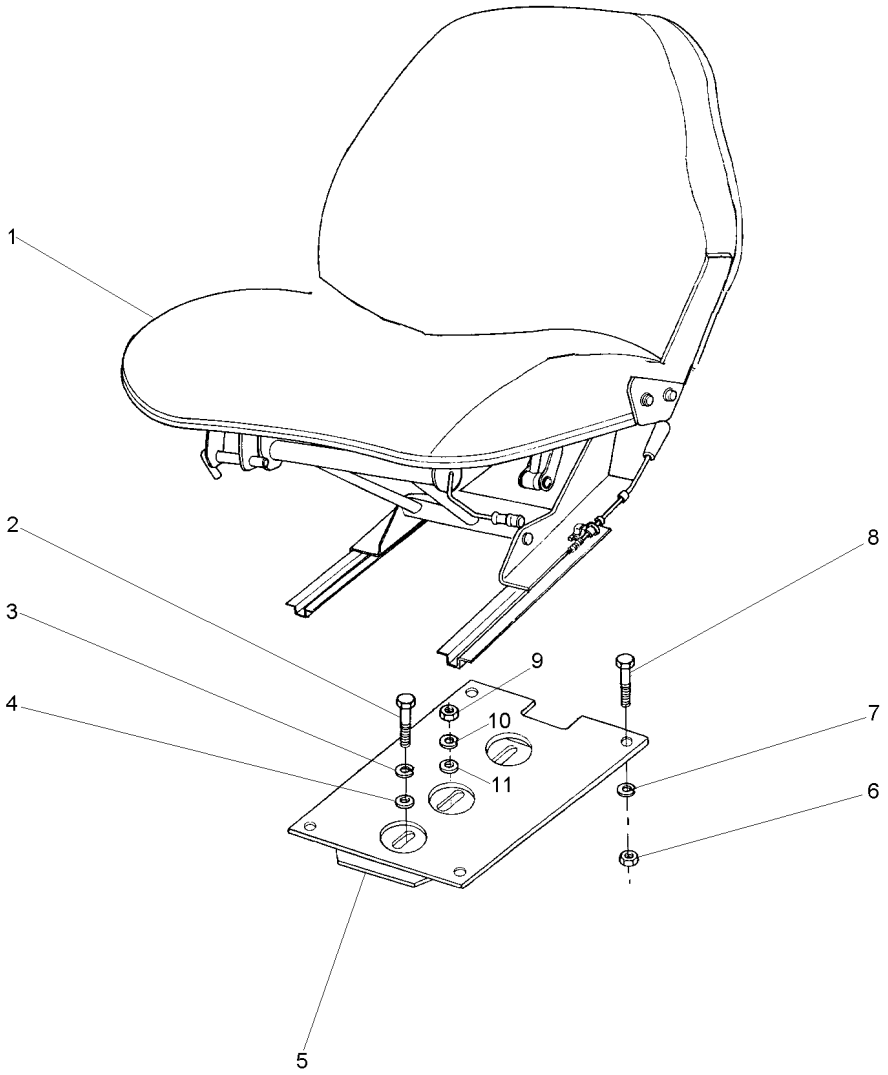

1	051582N1		**1**	CJ. ASSENTO	KIT, SEAT	ASIENTO JUEGO
2	339401X1	M10X1,5X25	**4**	PARAFUSO	BOLT	PERNO
3	353432X1		**1**	ARRUELA	WASHER	ARANDELA
4	353432X1		**1**	ARRUELA	WASHER	ARANDELA
5	057787S1		**1**	SUPORTE	BRACKET	SOPORTE
6	355565X1	5/16x18	**4**	PORCA	NUT	TUERCA
7	353446X1		**4**	ARRUELA	WASHER	ARANDELA
8	353677X1	5/16x18x3/4	**4**	PARAFUSO	BOLT	PERNO
9	353426X1	7/16x20	**1**	PORCA	NUT	TUERCA
10	339376X1		**4**	ARRUELA	WASHER	ARANDELA
11	353756X1		**4**	ARRUELA	WASHER	ARANDELA

Assento
Seat
Asiento

105-45

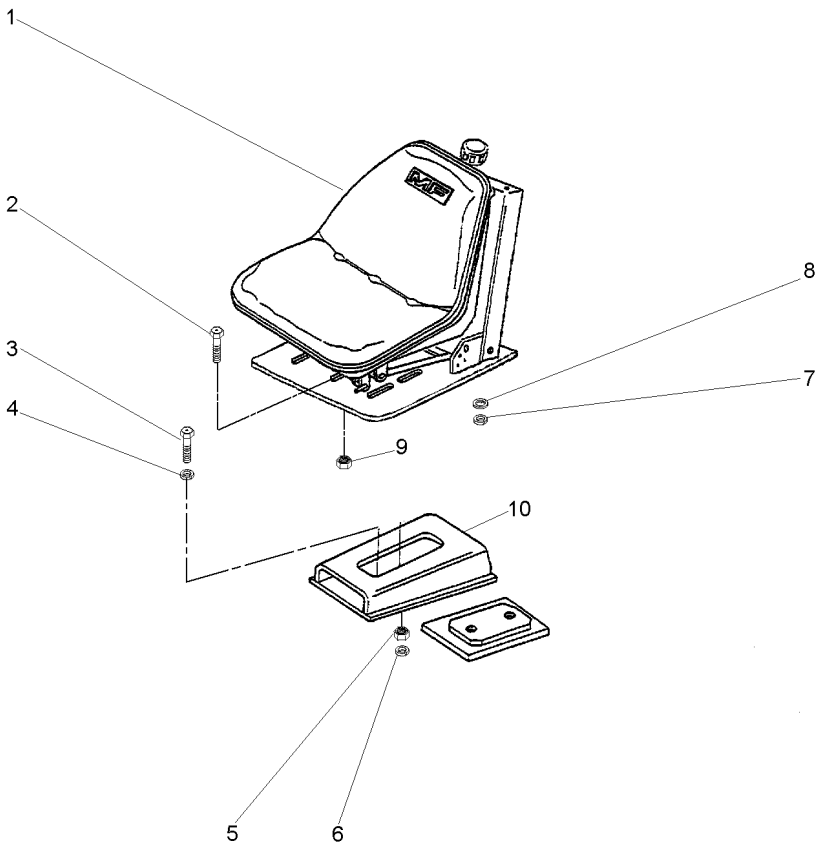

1	059483N1	**1** CJ. ASSENTO	KIT, SEAT	ASIENTO JUEGO
2	353677X1	**4** PARAFUSO	BOLT	PERNO
3	353699X1	**1** PARAFUSO	BOLT	PERNO
4	353432X1	**1** ARRUELA	WASHER	ARANDELA
5	353426X1	**1** PORCA	NUT	TUERCA
6	353432X1	**1** ARRUELA	WASHER	ARANDELA
7	353446X1	**4** ARRUELA	WASHER	ARANDELA
8	829185M1	**4** ARRUELA	WASHER	ARANDELA
9	355565X1	**4** PORCA	NUT	TUERCA
10	057787S1	**1** SUPORTE	BRACKET	SOPORTE

Assento
Seat
Asiento

C/Apoio Braço & C/Cinto Segurança
With Base & With Seat Belt
Con Apoyo & Con Cinturon

105-50

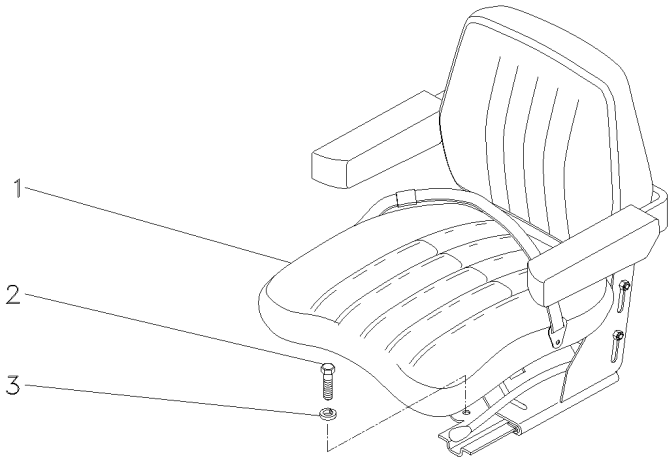

1	059477N1	[A]	**1** ASSENTO	SEAT	ASIENTO
2	339401X1	M10X1,5X25	**4** PARAFUSO	BOLT	PERNO
3	339376X1	18,1X10,1X2,2	**4** ARRUELA	WASHER	ARANDELA

[A] NÃO RETRÁTIL
NO RETRACTOR
NO RETRACTIL

Assento
Seat
Asiento

Estreito
Narrow
Estrecho

105-55

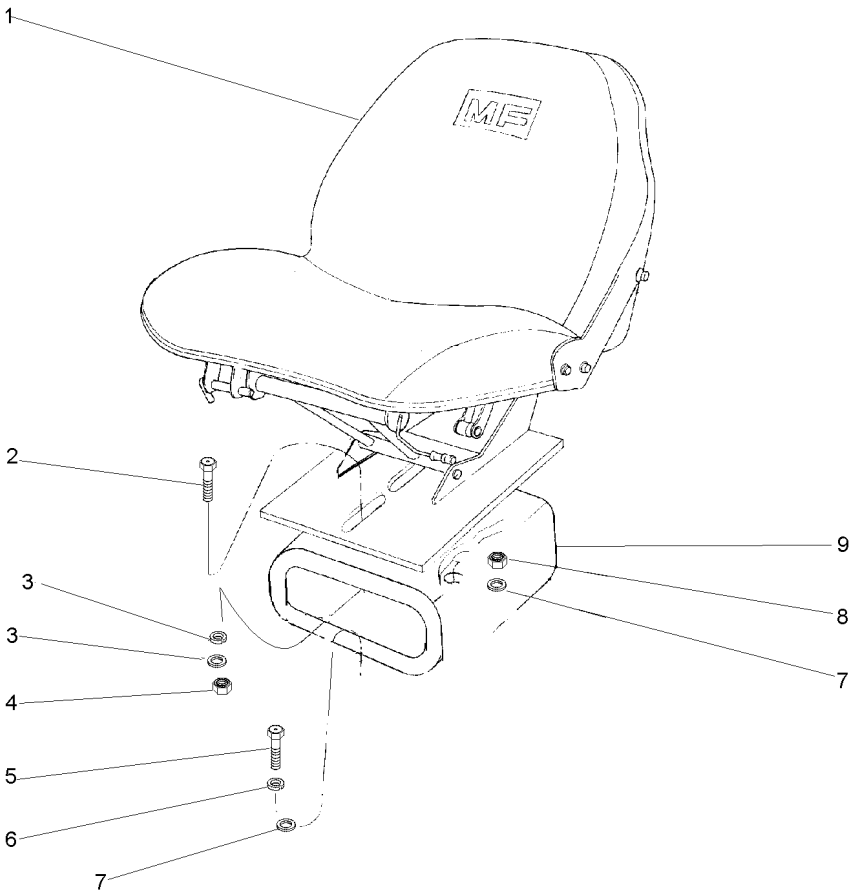

1		059483N1	**1** CJ. ASSENTO	KIT, SEAT	ASIENTO JUEGO
2	353699X1	7/16x20x1.1/8	**1** PARAFUSO	BOLT	PERNO
3	353432X1		**1** ARRUELA	WASHER	ARANDELA
3	355619X1		**4** ARRUELA	WASHER	ARANDELA
4	353426X1	7/16x20	**1** PORCA	NUT	TUERCA
5	339401X1	7/16x14x1.1/8	**4** PARAFUSO	BOLT	PERNO
6	339376X1		**4** ARRUELA	WASHER	ARANDELA
7	355619X1		**1** ARRUELA	WASHER	ARANDELA
7	353432X1		**1** ARRUELA	WASHER	ARANDELA
8	353426X1		**1** PORCA	NUT	TUERCA
9	057787S1	7/16x20	**1** SUPORTE	BRACKET	SOPORTE

Assento
Seat
Asiento

S/Apoio Braço & S/Cinto Segurança
Without Base & Without Seat Belt
Sim Apoyo & Sim Cinturon

105-60

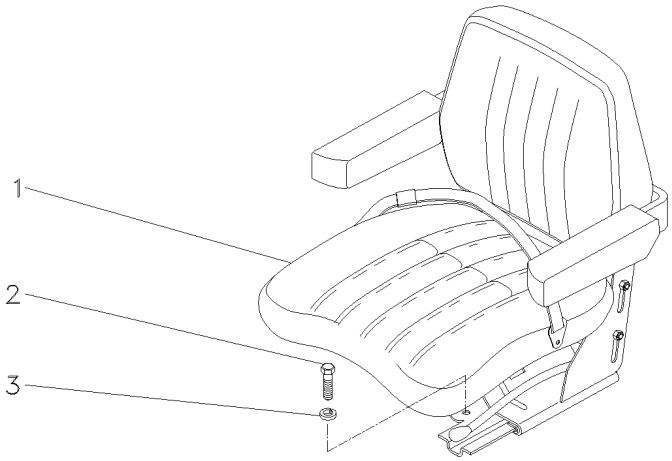

1	059483N1	**1** CJ. ASSENTO	KIT, SEAT	ASIENTO JUEGO
2	339401X1	**4** PARAFUSO	BOLT	PERNO
3	339376X1	**4** ARRUELA	WASHER	ARANDELA

Assento
Seat
Asiento

S/Apoio Braço & S/Cinto Segurança
Without Base & Without Seat Belt
Sim Apoyo & Sim Cinturon

105-65

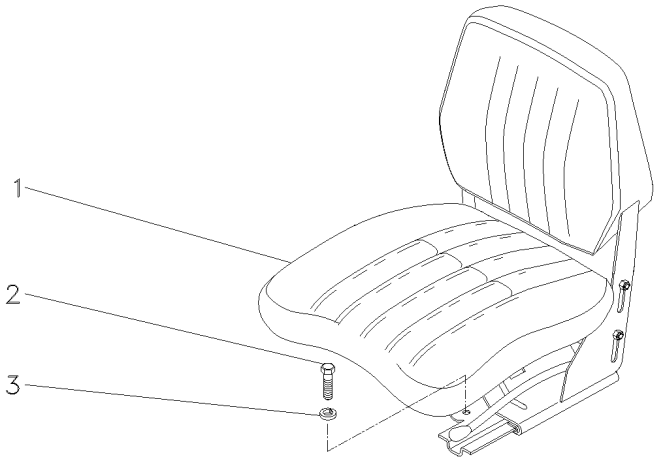

1	069046N1	**1** CJ. ASSENTO	KIT, SEAT	ASIENTO JUEGO
2	339401X1	**4** PARAFUSO	BOLT	PERNO
3	339376X1	**4** ARRUELA	WASHER	ARANDELA

Pedais Do Freio E Embreagem
Brake Pedals And Clutch
Pedales De Freno Y Embrague

4 Rodas Motrizes
4 Wheels Drive
4 Ruedas Motriz

105-70

Tração Lateral
Side Drive
Traccion Lateral

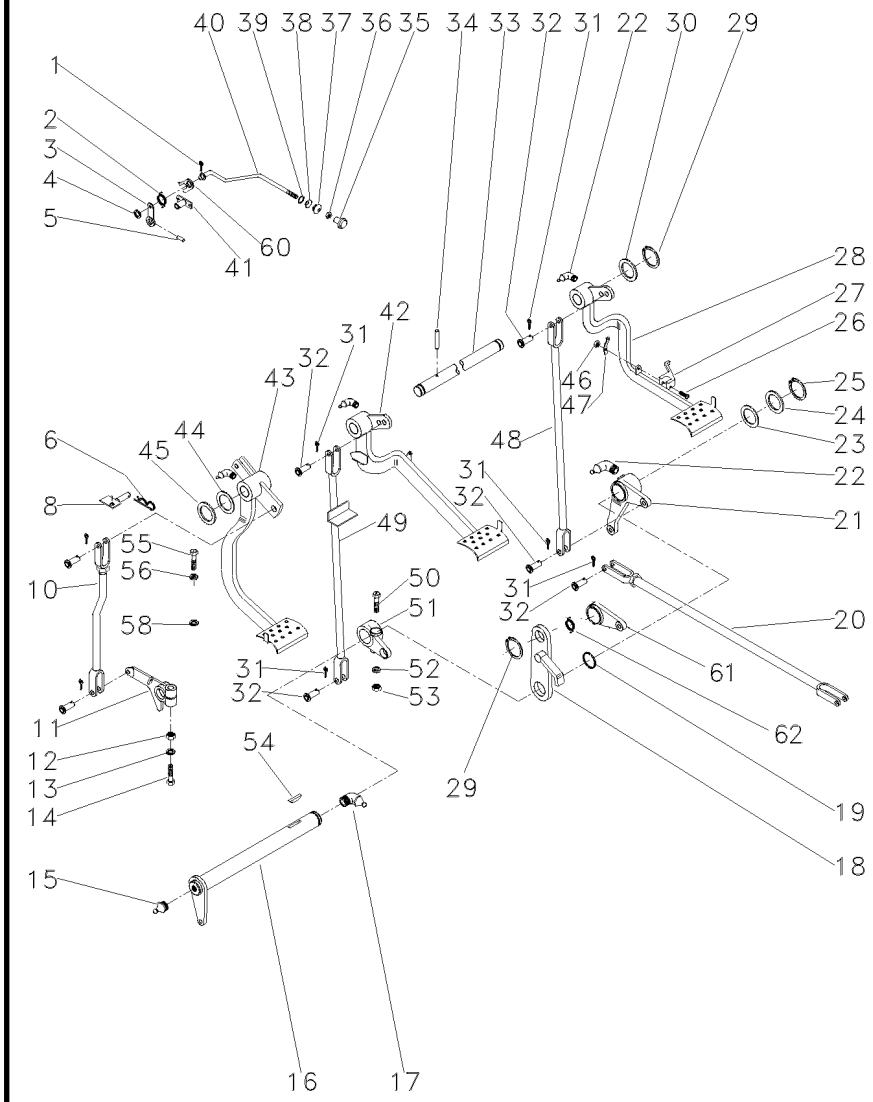

1	361332X1		**1**	CUPILHA	COTTER PIN	PASADOR DOUBLE
2	2802224M1		**1**	MOLA	SPRING	RESORTE
3	027948S1		**1**	ALAVANCA	LEVER	PALANCA
4	353753X1		**1**	ARRUELA	WASHER	ARANDELA
5	375090X1		**1**	CUPILHA	COTTER PIN	PASADOR DOUBLE
6	195708M1		**1**	GRAMPO	CRAMP	PASADOR
8	059043S1		**1**	BATENTE	STOP	PARO
10	026648N1	👁 105-125 No	**1**	CJ. TIRANTE	KIT, ROD	JUEGO DE BIELAS
11	058425P1		**1**	BRAÇO	ARM	BRAZO
12	353437X1	1/2X20	**1**	PORCA	NUT	TUERCA
13	353439X1		**1**	ARRUELA	WASHER	ARANDELA
14	353888X1	1/2x20x2.3/4	**1**	PARAFUSO	BOLT	PERNO
15	13811X		**1**	GRAXEIRA	GREASER	ENGRASADOR
16	036854S1		**1**	ALAVANCA	LEVER	PALANCA
17	850778M1		**1**	GRAXEIRA	GREASER	ENGRASADOR
18	2800888M91		**1**	SUPORTE	BRACKET	SOPORTE
19	1001489M1		**2**	ANEL "O"	O RING	JUNTA TORICA
20	037033N1	👁 105-115 No	**2**	CJ. TIRANTE	KIT, ROD	JUEGO DE BIELAS
21	036857N1	👁 105-135 No ▶	**1**	ALAVANCA	LEVER	PALANCA
22	29951X		**4**	GRAXEIRA	GREASER	ENGRASADOR
23	1482675M1		**X**	CALÇO	SHIM	CALCE
23	1482676M1		**X**	CALÇO	SHIM	CALCE
23	1482677M1		**X**	CALÇO	SHIM	CALCE
24	1482670M1		**3**	ARRUELA	WASHER	ARANDELA
25	339469X1		**1**	ANEL TRAVA	CIRCLIP	CIRCULITO
26	361203X1	5/16x24x1.3/4	**1**	PARAFUSO	BOLT	PERNO
27	3589503M1		**1**	TRAVA	LOCK	RETENEDOR
28	027960N1	👁 105-150 No ▶	**1**	PEDAL	PEDAL	PEDAL
29	352438X1		**2**	ANEL TRAVA	CIRCLIP	CIRCULITO
30	3145369M1		**2**	ARRUELA	WASHER	ARANDELA
31	354059X1		**10**	CONTRAPINO	DOWEL	CENTRAJE
32	832813M1		**10**	PINO	PIN	PASADOR
33	3589498M1		**1**	EIXO	SHAFT	ARBOL
34	339248X1		**1**	PINO	PIN	PASADOR
35	487096M1		**1**	BOTÃO	BUTTON	PULSADOR
36	357515X1	10X32	**1**	PORCA	NUT	TUERCA
37	2801075M1		**1**	PASSADOR	COTTER	PASADOR ABIERTO
38	2801172M1		**1**	ARRUELA	WASHER	ARANDELA
39	2801154M1		**1**	ANEL	RING	ARO
40	3589513M1		**1**	TIRANTE	ROD	VARILLA
41	027951S1		**1**	ARTICULADOR	HEAD	CULATA
42	027958N2	◀ 👁 105-140 No	**1**	PEDAL	PEDAL	PEDAL
43	022532N1	👁 105-155 No	**1**	PEDAL	PEDAL	PEDAL
44	1669096M2		**4**	CALÇO	SHIM	CALCE
45	180812M1		**X**	ARRUELA	WASHER	ARANDELA
46	195663M1	5/16x24	**1**	PORCA	NUT	TUERCA
47	181958M1		**1**	MOLA	SPRING	RESORTE

Pedais Do Freio E Embreagem
Brake Pedals And Clutch
Pedales De Freno Y Embrague

4 Rodas Motrizes
4 Wheels Drive
4 Ruedas Motriz

105-70

Tração Lateral
Side Drive
Traccion Lateral

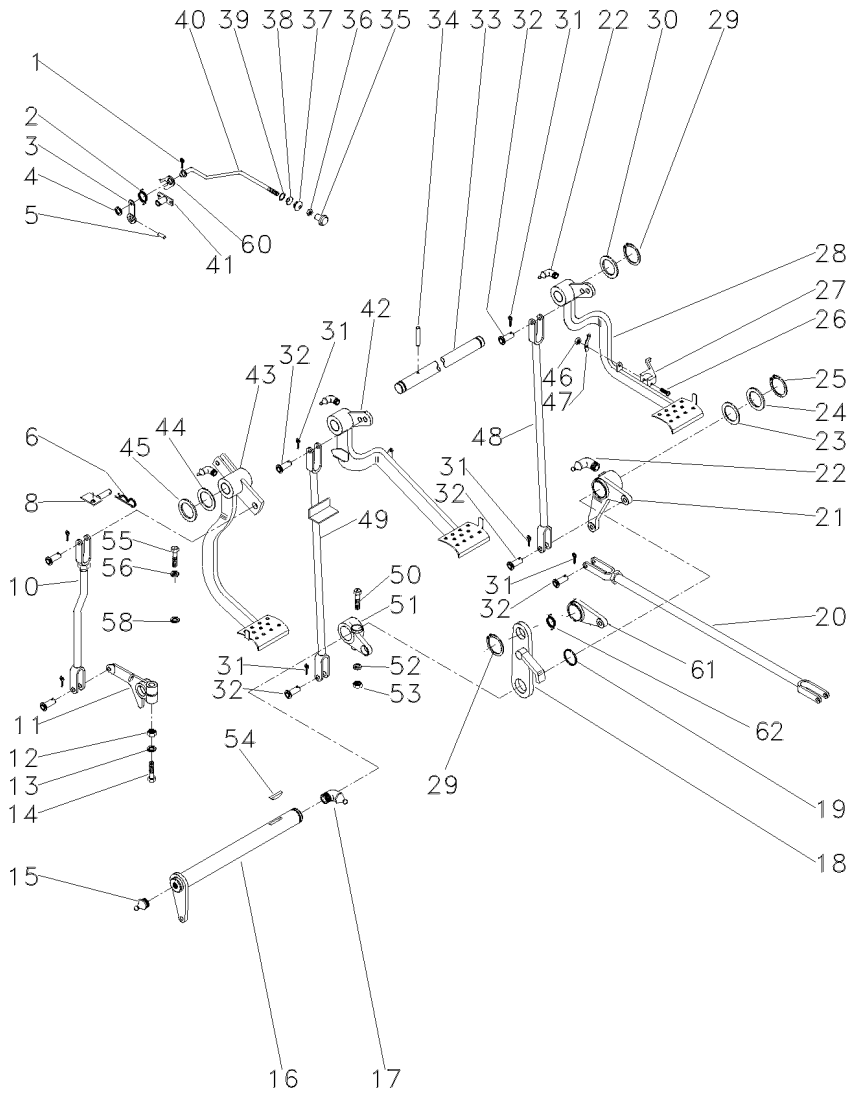

48	022524S1	▶	**1**	TIRANTE	ROD	VARILLA
49	048533S1	◀	**1**	TIRANTE	ROD	VARILLA
50	377563X1	7/16x20x2.3/4	**1**	PARAFUSO	BOLT	PERNO
51	2800894M1		**1**	ALAVANCA	LEVER	PALANCA
52	353432X1		**1**	ARRUELA	WASHER	ARANDELA
53	353426X1	7/16x20	**1**	PORCA	NUT	TUERCA
54	12501X		**1**	CHAVETA	KEY	CLAVE
55	377184X1	7/16x14x1.3/4	**1**	PARAFUSO	BOLT	PERNO
56	353432X1		**1**	ARRUELA	WASHER	ARANDELA
58	022842P1		**1**	ESPAÇADOR	SPACER	PIEZA DISTANCIA
60	181150M1		**1**	TRAVA	LOCK	RETENEDOR
61	058423P1		**1**	PLACA	PLATE	PLATO
62	3700585M1		**1**	MOLA	SPRING	RESORTE

Menu

Símbolos

Pedais Do Freio E Embreagem
Brake Pedals And Clutch
Pedales De Freno Y Embrague

105-75

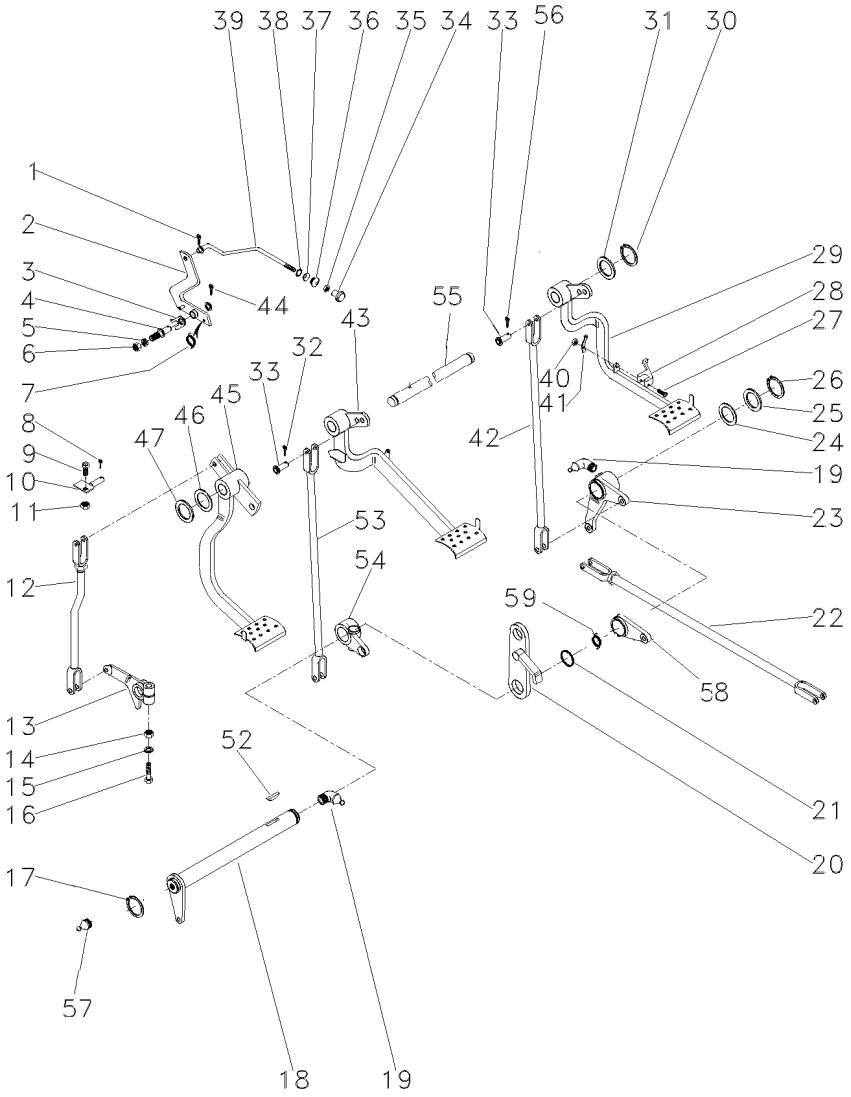

1	361332X1		1	CUPILHA	COTTER PIN	PASADOR DOUBLE
2	3589508M91		1	ALAVANCA	LEVER	PALANCA
3	181150M1		1	TRAVA	LOCK	RETENEDOR
4	3588673M1		1	PINO	PIN	PASADOR
5	339376X1		1	ARRUELA	WASHER	ARANDELA
6	339402X1		1	PORCA	NUT	TUERCA
7	2802224M1		1	MOLA	SPRING	RESORTE
8	195708M1		1	GRAMPO	CRAMP	PASADOR
9	353540X1		1	PARAFUSO	BOLT	PERNO
10	027511S1		1	BATENTE	STOP	PARO
11	353430X1		1	PORCA	NUT	TUERCA
12	026648N1	105-125 No	1	CJ. TIRANTE	KIT, ROD	JUEGO DE BIELAS
13	058425P1		1	BRAÇO	ARM	BRAZO
14	353437X1		1	PORCA	NUT	TUERCA
15	353439X1		1	ARRUELA	WASHER	ARANDELA
16	353888X1		1	PARAFUSO	BOLT	PERNO
17	352438X1		1	ANEL TRAVA	CIRCLIP	CIRCULITO
18	3409161M91		1	ALAVANCA	LEVER	PALANCA
19	29951X1		4	ENGRAXADEIRA	SHOES	ZAPATAS
20	2800888M91		1	SUPORTE	BRACKET	SOPORTE
21	1001489M1		2	ANEL "O"	O RING	JUNTA TORICA
22	3146699M91	105-120 No	2	CJ. TIRANTE	KIT, ROD	JUEGO DE BIELAS
23	2802114M91	105-130 No	1	ALAVANCA	LEVER	PALANCA
24	1482675M1		X	CALÇO	SHIM	CALCE
24	1482677M1		X	CALÇO	SHIM	CALCE
25	1482670M1		3	ARRUELA	WASHER	ARANDELA
26	339469X1		1	ANEL TRAVA	CIRCLIP	CIRCULITO
27	361203X1		1	PARAFUSO	BOLT	PERNO
28	3589503M1		1	TRAVA	LOCK	RETENEDOR
29	027960N1	▶ 105-150 No	1	PEDAL	PEDAL	PEDAL
30	352438X1		2	ANEL TRAVA	CIRCLIP	CIRCULITO
31	3145369M1		2	ARRUELA	WASHER	ARANDELA
32	354059X1		10	CONTRAPINO	DOWEL	CENTRAJE
33	832813M1		10	PINO	PIN	PASADOR
34	487096M1		1	BOTÃO	BUTTON	PULSADOR
35	357515X1		1	PORCA	NUT	TUERCA
36	2801075M1		1	PASSADOR	COTTER	PASADOR ABIERTO
37	2801172M1		1	ARRUELA	WASHER	ARANDELA
38	2801154M1		1	ANEL	RING	ARO
39	027955P1		1	TIRANTE	ROD	VARILLA
40	195663M1		1	PORCA	NUT	TUERCA
41	181958M1		1	MOLA	SPRING	RESORTE
42	022524S1	▶	1	TIRANTE	ROD	VARILLA
43	027958N2	◀ 105-140 No	1	PEDAL	PEDAL	PEDAL
44	354055X1		1	CUPILHA	COTTER PIN	PASADOR DOUBLE
45	022532N2		1	PEDAL	PEDAL	PEDAL
46	1669096M2		4	CALÇO	SHIM	CALCE
47	180812M1		X	ARRUELA	WASHER	ARANDELA

Pedais Do Freio E Embreagem
Brake Pedals And Clutch
Pedales De Freno Y Embrague

105-75

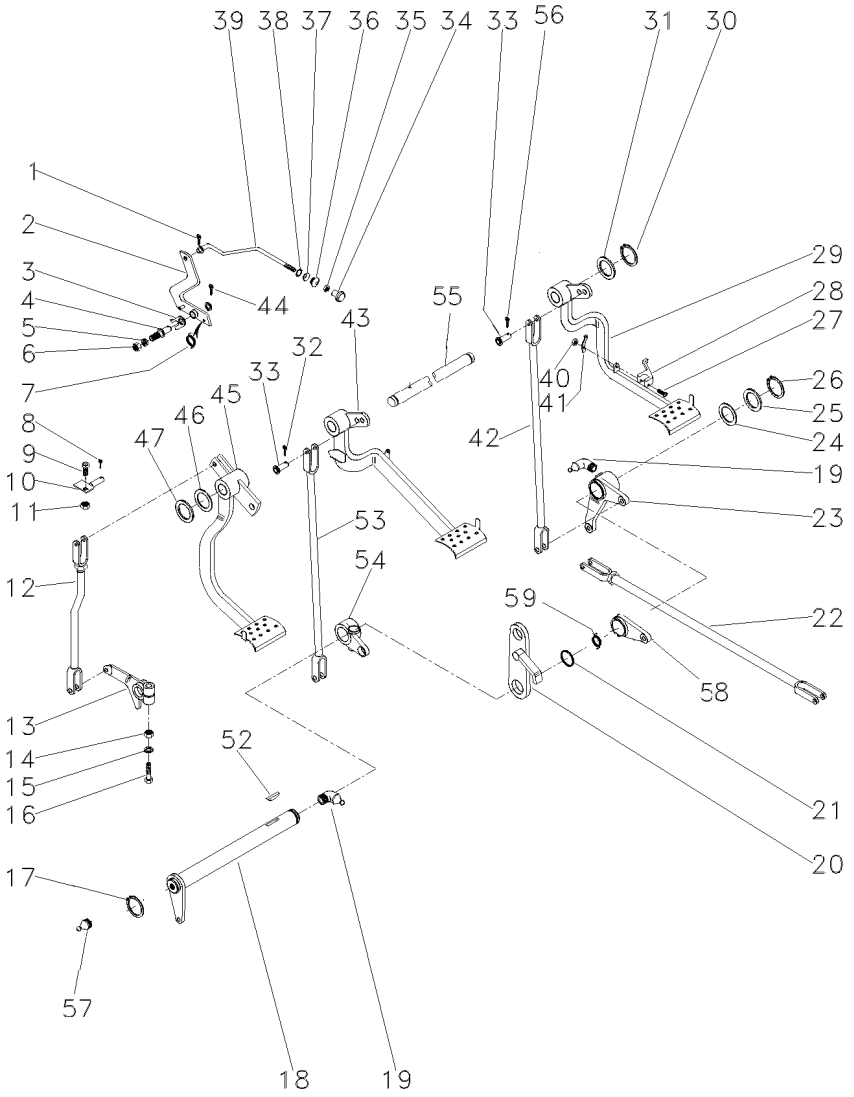

52	12501X		**1**	CHAVETA	KEY	CLAVE
53	048833S1	◀	**1**	TIRANTE	ROD	VARILLA
54	2800894M1	◀	**1**	ALAVANCA	LEVER	PALANCA
55	3589498M1		**1**	EIXO	SHAFT	ARBOL
56	339248X1		**1**	PINO	PIN	PASADOR
57	13811X1		**1**	ENGRAXADEIRA	SHOES	ZAPATAS
58	058423P1		**1**	PLACA	PLATE	PLATO
59	3700585M1		**1**	MOLA	SPRING	RESORTE

Menu

Símbolos

Pedais Do Freio E Embreagem
Brake Pedals And Clutch
Pedales De Freno Y Embrague

2 Rodas Motrizes
2 Wheels Drive
2 Ruedas Motriz

105-80

Estreito
Narrow
Estrecho

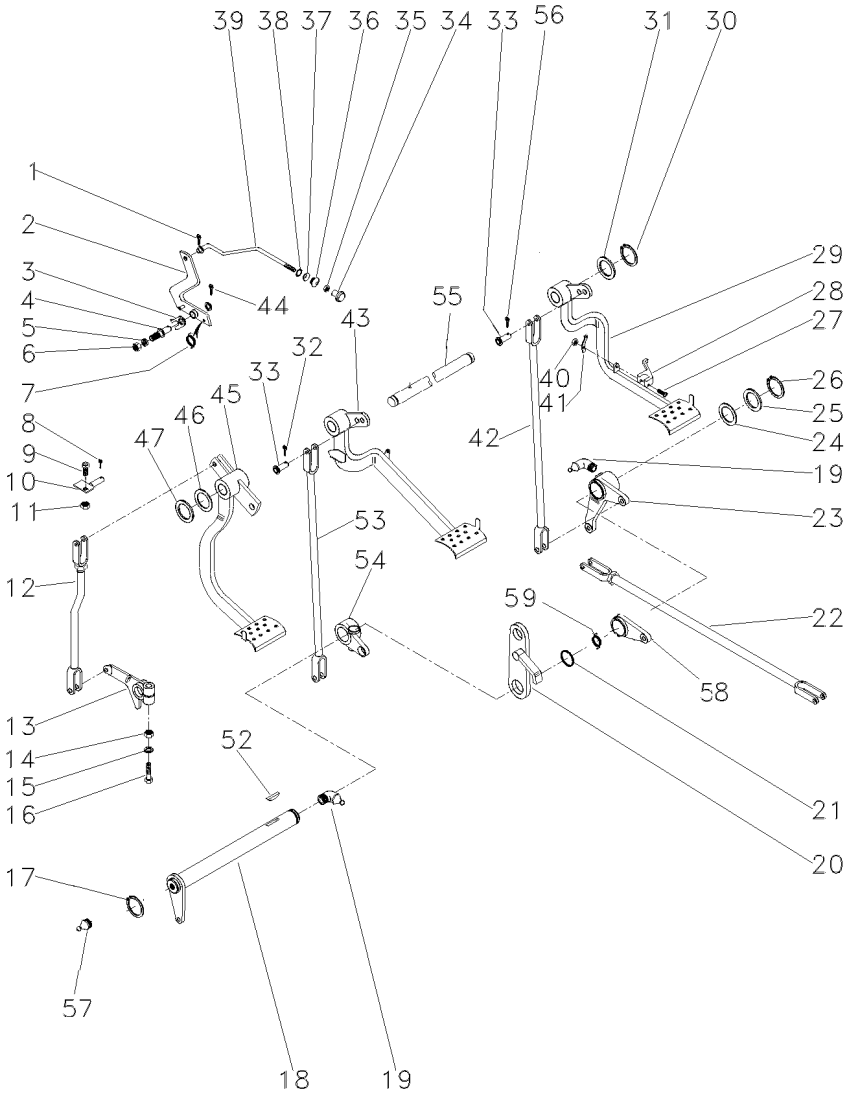

1	361332X1		1	CUPILHA	COTTER PIN	PASADOR DOUBLE
2	027948S1		1	ALAVANCA	LEVER	PALANCA
3	181150M1		1	TRAVA	LOCK	RETENEDOR
4	3588673M1		1	PINO	PIN	PASADOR
5	339376X1		1	ARRUELA	WASHER	ARANDELA
6	339402X1		1	PORCA	NUT	TUERCA
7	2802224M1		1	MOLA	SPRING	RESORTE
8	195708M1		1	GRAMPO	CRAMP	PASADOR
9	353540X1		1	PARAFUSO	BOLT	PERNO
10	027511S1		1	BATENTE	STOP	PARO
11	353430X1		1	PORCA	NUT	TUERCA
12	026648N1	105-125 No	1	CJ. TIRANTE	KIT, ROD	JUEGO DE BIELAS
13	058425P1		1	BRAÇO	ARM	BRAZO
14	353437X1		1	PORCA	NUT	TUERCA
15	353439X1		1	ARRUELA	WASHER	ARANDELA
16	353888X1		1	PARAFUSO	BOLT	PERNO
17	352438X1		1	ANEL TRAVA	CIRCLIP	CIRCULITO
18	3409161M91		1	ALAVANCA	LEVER	PALANCA
19	29951X1		4	ENGRAXADEIRA	SHOES	ZAPATAS
20	2800888M91		1	SUPORTE	BRACKET	SOPORTE
21	1001489M1		2	ANEL "O"	O RING	JUNTA TORICA
22	054364N1	105-110 No	2	CJ. TIRANTE	KIT, ROD	JUEGO DE BIELAS
23	2802114M91	105-130 No	1	ALAVANCA	LEVER	PALANCA
24	1482675M1		X	CALÇO	SHIM	CALCE
24	1482677M1		X	CALÇO	SHIM	CALCE
25	1482670M1		3	ARRUELA	WASHER	ARANDELA
26	339469X1		1	ANEL TRAVA	CIRCLIP	CIRCULITO
27	361203X1		2	PARAFUSO	BOLT	PERNO
28	3589503M1		1	TRAVA	LOCK	RETENEDOR
29	027960N1	▶ 105-150 No	1	PEDAL	PEDAL	PEDAL
30	352438X1		2	ANEL TRAVA	CIRCLIP	CIRCULITO
31	3145369M1		2	ARRUELA	WASHER	ARANDELA
32	354059X1		10	CONTRAPINO	DOWEL	CENTRAJE
33	832813M1		10	PINO	PIN	PASADOR
34	487096M1		1	BOTÃO	BUTTON	PULSADOR
35	357515X1		1	PORCA	NUT	TUERCA
36	2801075M1		1	PASSADOR	COTTER	PASADOR ABIERTO
37	2801172M1		1	ARRUELA	WASHER	ARANDELA
38	2801154M1		1	ANEL	RING	ARO
39	027955P1		1	TIRANTE	ROD	VARILLA
40	195663M1		1	PORCA	NUT	TUERCA
41	181958M1		1	MOLA	SPRING	RESORTE
42	022524S1	▶	1	TIRANTE	ROD	VARILLA
43	027958N2	◀ 105-140 No	1	PEDAL	PEDAL	PEDAL
44	354055X1		1	CUPILHA	COTTER PIN	PASADOR DOUBLE
45	027750N2		1	PEDAL	PEDAL	PEDAL
46	1669096M2		4	CALÇO	SHIM	CALCE
47	180812M1		X	ARRUELA	WASHER	ARANDELA

Pedais Do Freio E Embreagem
Brake Pedals And Clutch
Pedales De Freno Y Embrague

2 Rodas Motrizes
2 Wheels Drive
2 Ruedas Motriz

105-80

Estreito
Narrow
Estrecho

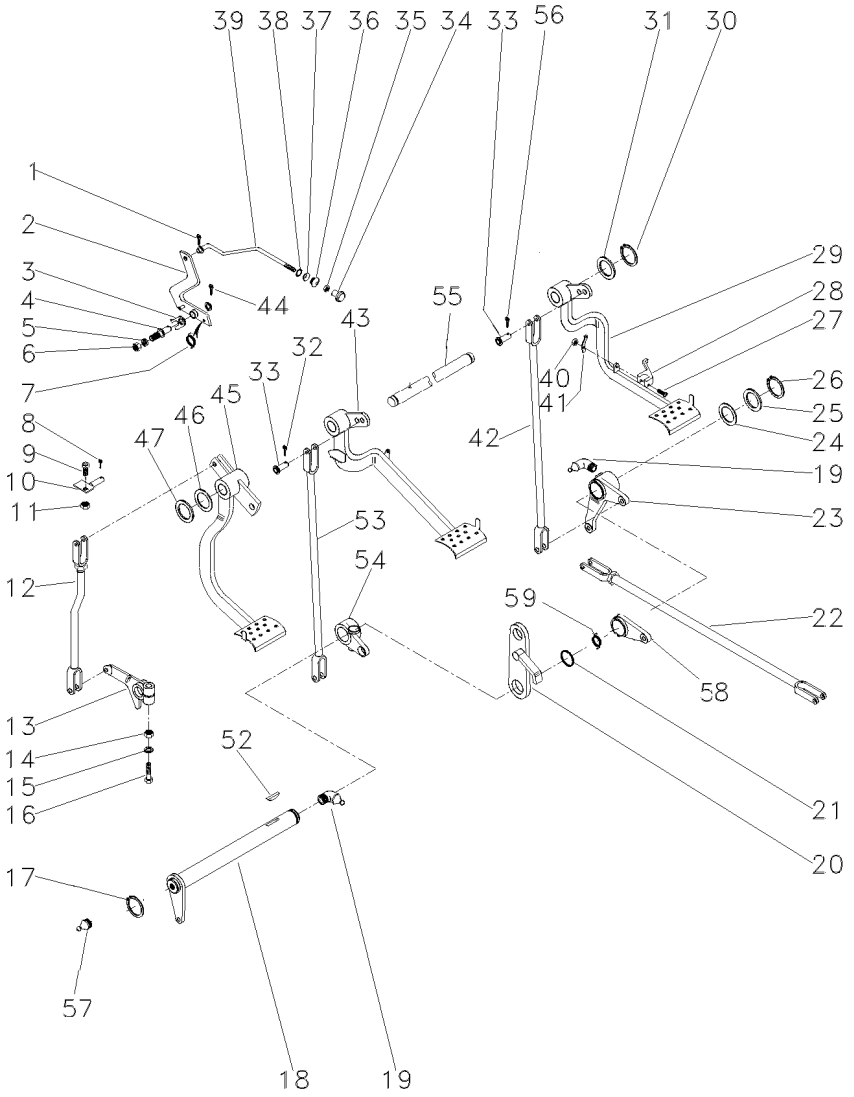

52	12501X		**1**	CHAVETA	KEY	CLAVE
53	048833S1	◀	**1**	TIRANTE	ROD	VARILLA
54	2800894M1	◀	**1**	ALAVANCA	LEVER	PALANCA
55	3589498M1		**1**	EIXO	SHAFT	ARBOL
56	339248X1		**1**	PINO	PIN	PASADOR
57	13811X1		**1**	ENGRAXADEIRA	SHOES	ZAPATAS
58	058423P1		**1**	PLACA	PLATE	PLATO
59	3700585M1		**1**	MOLA	SPRING	RESORTE

Pedais
Pedals
Pedales

105-85

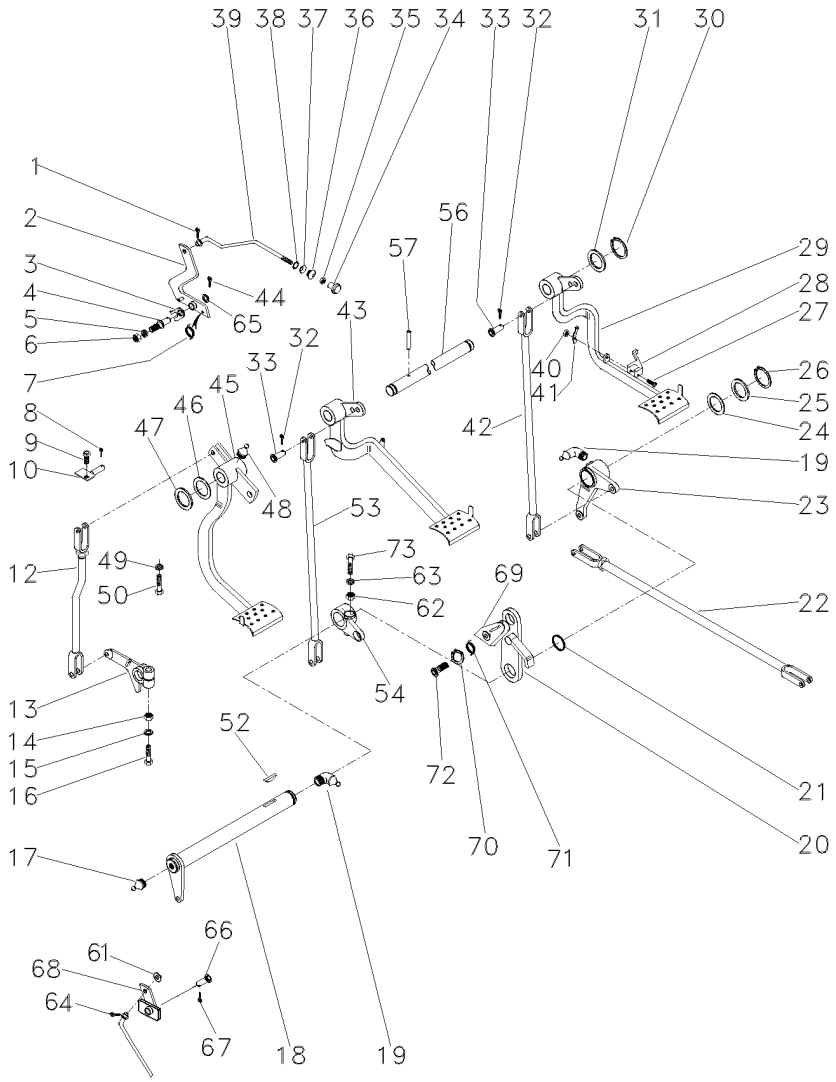

1	361332X1		**1**	CUPILHA	COTTER PIN	PASADOR DOUBLE
2	3589508M91		**1**	ALAVANCA	LEVER	PALANCA
3	181150M1		**1**	TRAVA	LOCK	RETENEDOR
4	3588673M1		**1**	PINO	PIN	PASADOR
5	339376X1		**1**	ARRUELA	WASHER	ARANDELA
6	339402X1		**1**	PORCA	NUT	TUERCA
7	2802224M1		**1**	MOLA	SPRING	RESORTE
8	195708M1		**1**	GRAMPO	CRAMP	PASADOR
9	353540X1		**1**	PARAFUSO	BOLT	PERNO
10	027511S1		**1**	BATENTE	STOP	PARO
12	026648N1	105-125 No	**1**	CJ. TIRANTE	KIT, ROD	JUEGO DE BIELAS
13	058425P1		**1**	BRAÇO	ARM	BRAZO
14	353437X1		**1**	PORCA	NUT	TUERCA
15	353439X1		**1**	ARRUELA	WASHER	ARANDELA
16	353888X1		**1**	PARAFUSO	BOLT	PERNO
17	13811X		**1**	GRAXEIRA	GREASER	ENGRASADOR
18	3409161M91		**1**	ALAVANCA	LEVER	PALANCA
19	850778M1		**1**	GRAXEIRA	GREASER	ENGRASADOR
20	2800888M91		**1**	SUPORTE	BRACKET	SOPORTE
21	1001489M1		**2**	ANEL "O"	O RING	JUNTA TORICA
22	187661M91	105-105 No	**2**	CJ. TIRANTE	KIT, ROD	JUEGO DE BIELAS
23	2802114M91	▶	**1**	ALAVANCA	LEVER	PALANCA
		105-130 No				
24	1482675M1		**X**	CALÇO	SHIM	CALCE
24	1482676M1		**X**	CALÇO	SHIM	CALCE
24	1482677M1		**X**	CALÇO	SHIM	CALCE
25	1482670M1		**3**	ARRUELA	WASHER	ARANDELA
26	339469X1		**1**	ANEL TRAVA	CIRCLIP	CIRCULITO
27	361203X1		**1**	PARAFUSO	BOLT	PERNO
28	3589503M1		**1**	TRAVA	LOCK	RETENEDOR
29	027960N1	▶	**1**	PEDAL	PEDAL	PEDAL
		105-150 No				
30	352438X1		**2**	ANEL TRAVA	CIRCLIP	CIRCULITO
31	3145369M1		**2**	ARRUELA	WASHER	ARANDELA
32	354059X1		**10**	CONTRAPINO	DOWEL	CENTRAJE
33	832813M1		**10**	PINO	PIN	PASADOR
34	487096M1		**1**	BOTÃO	BUTTON	PULSADOR
35	357515X1		**1**	PORCA	NUT	TUERCA
36	2801075M1		**1**	PASSADOR	COTTER	PASADOR ABIERTO
37	2801172M1		**1**	ARRUELA	WASHER	ARANDELA
38	2801154M1		**1**	ANEL	RING	ARO
39	3589513M1		**1**	TIRANTE	ROD	VARILLA
40	195663M1		**1**	PORCA	NUT	TUERCA
41	181958M1		**1**	MOLA	SPRING	RESORTE
42	022524S1	▶	**1**	TIRANTE	ROD	VARILLA
43	027958N2	◀	**1**	PEDAL	PEDAL	PEDAL
		105-140 No				
44	354048X1		**1**	CUPILHA	COTTER PIN	PASADOR DOUBLE
45	027750N2	105-145 No	**1**	PEDAL	PEDAL	PEDAL
46	1669096M2		**4**	CALÇO	SHIM	CALCE

Pedais
Pedals
Pedales

105-85

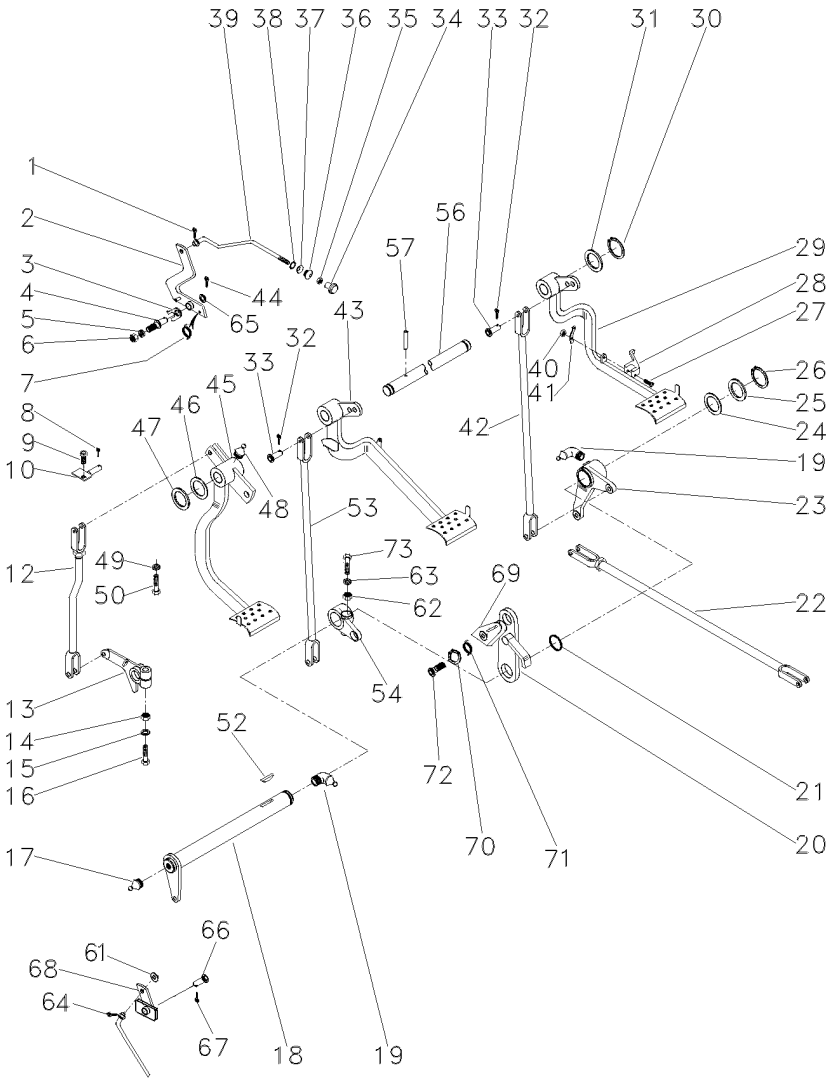

47	180812M1		**X**	ARRUELA	WASHER	ARANDELA
48	29951X		**4**	GRAXEIRA	GREASER	ENGRASADOR
49	353432X1		**1**	ARRUELA	WASHER	ARANDELA
50	377184X1		**1**	PARAFUSO	BOLT	PERNO
52	12501X		**1**	CHAVETA	KEY	CLAVE
53	048833S1	◀	**1**	TIRANTE	ROD	VARILLA
54	2800894M1	◀	**1**	ALAVANCA	LEVER	PALANCA
56	3589498M1		**1**	EIXO	SHAFT	ARBOL
57	339248X1		**1**	PINO	PIN	PASADOR
61	353753X1		**1**	ARRUELA	WASHER	ARANDELA
62	353426X1		**1**	PORCA	NUT	TUERCA
63	353432X1		**1**	ARRUELA	WASHER	ARANDELA
64	361332X1		**1**	CUPILHA	COTTER PIN	PASADOR DOUBLE
65	391166X1		**1**	ARRUELA	WASHER	ARANDELA
66	027951S1		**1**	ARTICULADOR	HEAD	CULATA
67	375090X1		**1**	CUPILHA	COTTER PIN	PASADOR DOUBLE
68	027948S1		**1**	ALAVANCA	LEVER	PALANCA
69	058423P1		**1**	PLACA	PLATE	PLATO
70	352438X1		**1**	ANEL TRAVA	CIRCLIP	CIRCULITO
71	3700585M1		**1**	MOLA	SPRING	RESORTE
72	3145868M1		**1**	PARAFUSO	BOLT	PERNO
73	377563X1		**1**	PARAFUSO	BOLT	PERNO

Pedais Do Freio E Embreagem
Brake Pedals And Clutch
Pedales De Freno Y Embrague

2 Rodas Motrizes
2 Wheels Drive
2 Ruedas Motriz

105-90

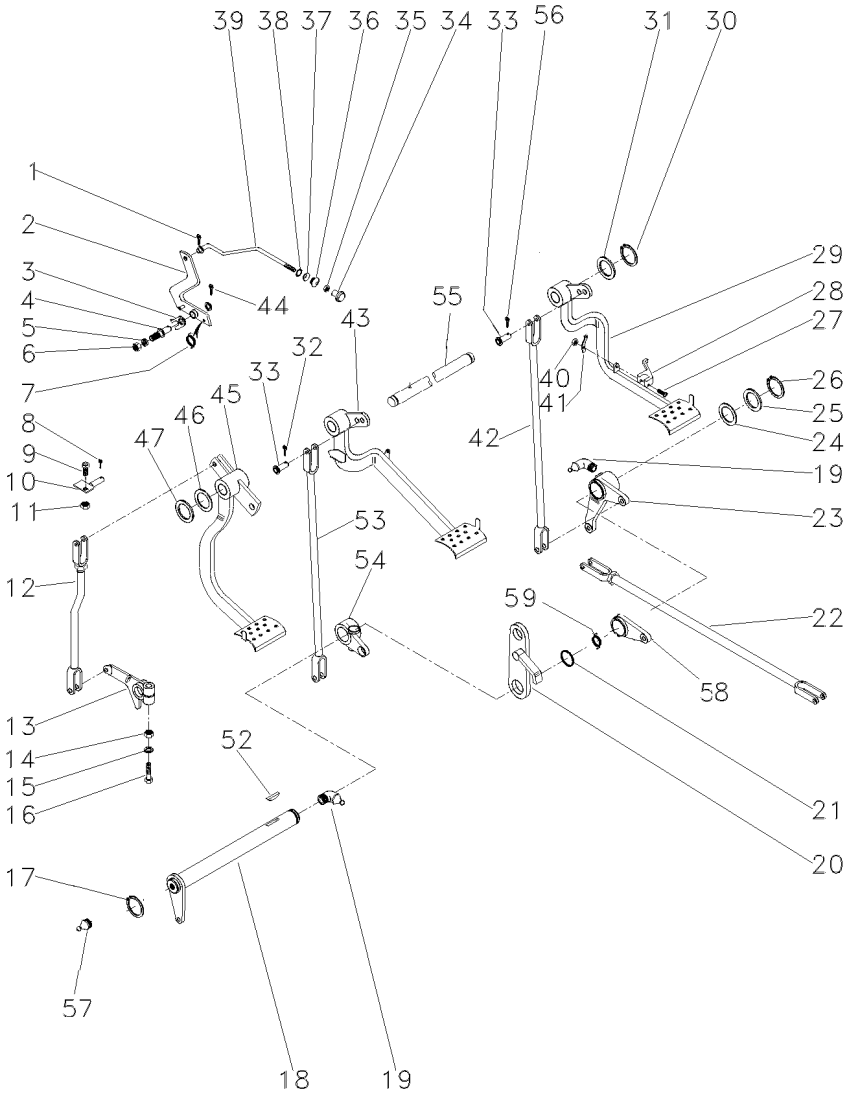

1	361332X1		1	CUPILHA	COTTER PIN	PASADOR DOUBLE
2	027948S1		1	ALAVANCA	LEVER	PALANCA
3	181150M1		1	TRAVA	LOCK	RETENEDOR
4	3588673M1		1	PINO	PIN	PASADOR
5	339376X1		1	ARRUELA	WASHER	ARANDELA
6	339402X1		1	PORCA	NUT	TUERCA
7	2802224M1		1	MOLA	SPRING	RESORTE
8	195708M1		1	GRAMPO	CRAMP	PASADOR
9	353540X1		1	PARAFUSO	BOLT	PERNO
10	027511S1		1	BATENTE	STOP	PARO
11	353430X1		1	PORCA	NUT	TUERCA
12	026648N1	105-125 No	1	CJ. TIRANTE	KIT, ROD	JUEGO DE BIELAS
13	058425P1		1	BRAÇO	ARM	BRAZO
14	353437X1		1	PORCA	NUT	TUERCA
15	353439X1		1	ARRUELA	WASHER	ARANDELA
16	353888X1		1	PARAFUSO	BOLT	PERNO
17	352438X1		1	ANEL TRAVA	CIRCLIP	CIRCULITO
18	036854S1		1	ALAVANCA	LEVER	PALANCA
19	29951X1		4	ENGRAXADEIRA	SHOES	ZAPATAS
20	2800888M91		1	SUPORTE	BRACKET	SOPORTE
21	1001489M1		2	ANEL "O"	O RING	JUNTA TORICA
22	3146699M91	105-120 No	2	CJ. TIRANTE	KIT, ROD	JUEGO DE BIELAS
23	2802114M91	105-130 No	1	ALAVANCA	LEVER	PALANCA
24	1482675M1		X	CALÇO	SHIM	CALCE
24	1482677M1		X	CALÇO	SHIM	CALCE
25	1482670M1		3	ARRUELA	WASHER	ARANDELA
26	339469X1		1	ANEL TRAVA	CIRCLIP	CIRCULITO
27	361203X1		2	PARAFUSO	BOLT	PERNO
28	3589503M1		1	TRAVA	LOCK	RETENEDOR
29	027960N1	▶ 105-150 No	1	PEDAL	PEDAL	PEDAL
30	352438X1		2	ANEL TRAVA	CIRCLIP	CIRCULITO
31	3145369M1		2	ARRUELA	WASHER	ARANDELA
32	354059X1		10	CONTRAPINO	DOWEL	CENTRAJE
33	832813M1		10	PINO	PIN	PASADOR
34	487096M1		1	BOTÃO	BUTTON	PULSADOR
35	357515X1		1	PORCA	NUT	TUERCA
36	2801075M1		1	PASSADOR	COTTER	PASADOR ABIERTO
37	2801172M1		1	ARRUELA	WASHER	ARANDELA
38	2801154M1		1	ANEL	RING	ARO
39	027955P1		1	TIRANTE	ROD	VARILLA
40	195663M1		1	PORCA	NUT	TUERCA
41	181958M1		1	MOLA	SPRING	RESORTE
42	022524S1	▶	1	TIRANTE	ROD	VARILLA
43	027958N2	◀ 105-140 No	1	PEDAL	PEDAL	PEDAL
44	354055X1		1	CUPILHA	COTTER PIN	PASADOR DOUBLE
45	027750N2		1	PEDAL	PEDAL	PEDAL
46	1669096M2		4	CALÇO	SHIM	CALCE
47	180812M1		X	ARRUELA	WASHER	ARANDELA

Pedais Do Freio E Embreagem
Brake Pedals And Clutch
Pedales De Freno Y Embrague

2 Rodas Motrizes
2 Wheels Drive
2 Ruedas Motriz

105-90

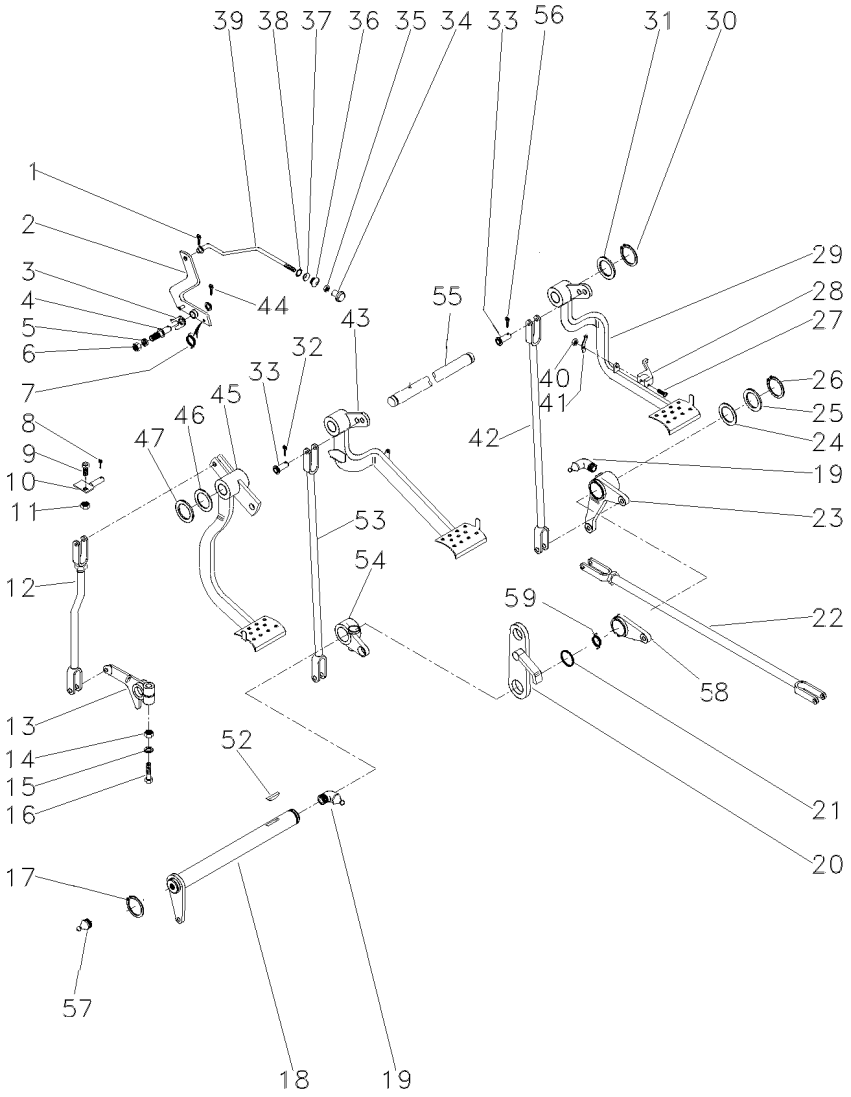

52	12501X		**1**	CHAVETA	KEY	CLAVE
53	048833S1	◀	**1**	TIRANTE	ROD	VARILLA
54	2800894M1	◀	**1**	ALAVANCA	LEVER	PALANCA
55	3589498M1		**1**	EIXO	SHAFT	ARBOL
56	339248X1		**1**	PINO	PIN	PASADOR
57	13811X1		**1**	ENGRAXADEIRA	SHOES	ZAPATAS
58	058423P1		**1**	PLACA	PLATE	PLATO
59	3700585M1		**1**	MOLA	SPRING	RESORTE

Pedais Do Freio E Embreagem
Brake Pedals And Clutch
Pedales De Freno Y Embrague

105-95

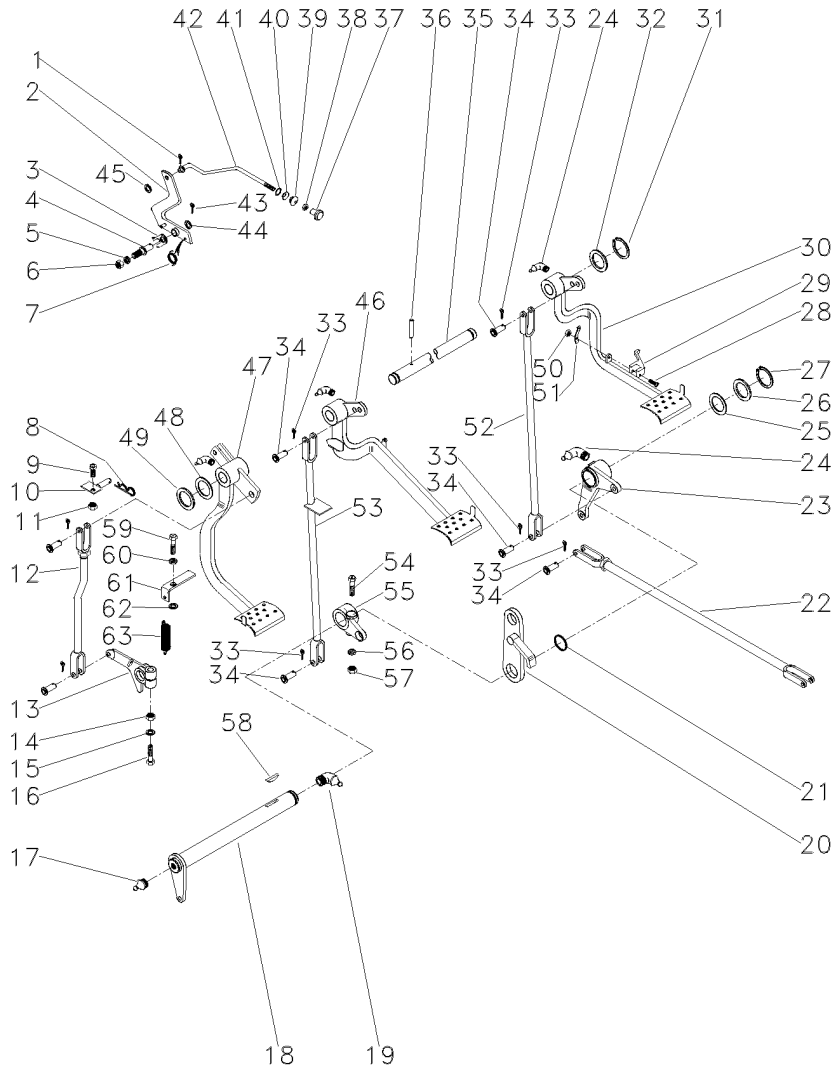

1	361332X1		**1**	CUPILHA	COTTER PIN	PASADOR DOUBLE
2	3589508M91		**1**	ALAVANCA	LEVER	PALANCA
3	181150M1		**1**	TRAVA	LOCK	RETENEDOR
4	3588673M1		**1**	PINO	PIN	PASADOR
5	339376X1		**1**	ARRUELA	WASHER	ARANDELA
6	339402X1		**1**	PORCA	NUT	TUERCA
7	2802224M1		**1**	MOLA	SPRING	RESORTE
8	195708M1		**1**	GRAMPO	CRAMP	PASADOR
9	353540X1		**1**	PARAFUSO	BOLT	PERNO
10	027511S1		**1**	BATENTE	STOP	PARO
11	353430X1		**1**	PORCA	NUT	TUERCA
12	026648N1	105-125 No	**1**	CJ. TIRANTE	KIT, ROD	JUEGO DE BIELAS
13	058425P1		**1**	BRAÇO	ARM	BRAZO
14	353437X1		**1**	PORCA	NUT	TUERCA
15	353439X1		**1**	ARRUELA	WASHER	ARANDELA
16	353888X1		**1**	PARAFUSO	BOLT	PERNO
17	13811X		**1**	GRAXEIRA	GREASER	ENGRASADOR
18	036854S1		**1**	ALAVANCA	LEVER	PALANCA
19	850778M1		**1**	GRAXEIRA	GREASER	ENGRASADOR
20	2800888M91		**1**	SUPORTE	BRACKET	SOPORTE
21	1001489M1		**2**	ANEL "O"	O RING	JUNTA TORICA
22	187661M91	105-105 No	**2**	CJ. TIRANTE	KIT, ROD	JUEGO DE BIELAS
23	2802114M91	▶ 105-130 No	**1**	ALAVANCA	LEVER	PALANCA
24	29951X		**4**	GRAXEIRA	GREASER	ENGRASADOR
25	1482675M1		**X**	CALÇO	SHIM	CALCE
25	1482676M1		**X**	CALÇO	SHIM	CALCE
25	1482677M1		**X**	CALÇO	SHIM	CALCE
26	1482670M1		**3**	ARRUELA	WASHER	ARANDELA
27	339469X1		**1**	ANEL TRAVA	CIRCLIP	CIRCULITO
28	361203X1		**1**	PARAFUSO	BOLT	PERNO
29	3589503M1		**1**	TRAVA	LOCK	RETENEDOR
30	027960N1	▶ 105-150 No	**1**	PEDAL	PEDAL	PEDAL
31	352438X1		**2**	ANEL TRAVA	CIRCLIP	CIRCULITO
32	3145369M1		**2**	ARRUELA	WASHER	ARANDELA
33	354059X1		**10**	CONTRAPINO	DOWEL	CENTRAJE
34	832813M1		**10**	PINO	PIN	PASADOR
35	3589498M1		**1**	EIXO	SHAFT	ARBOL
36	339248X1		**1**	PINO	PIN	PASADOR
37	487096M1		**1**	BOTÃO	BUTTON	PULSADOR
38	357515X1		**1**	PORCA	NUT	TUERCA
39	2801075M1		**1**	PASSADOR	COTTER	PASADOR ABIERTO
40	2801172M1		**1**	ARRUELA	WASHER	ARANDELA
41	2801154M1		**1**	ANEL	RING	ARO
42	3589513M1		**1**	TIRANTE	ROD	VARILLA
43	354048X1		**1**	CUPILHA	COTTER PIN	PASADOR DOUBLE
44	391166X1		**1**	ARRUELA	WASHER	ARANDELA
45	353753X1		**1**	ARRUELA	WASHER	ARANDELA

Pedais Do Freio E Embreagem
Brake Pedals And Clutch
Pedales De Freno Y Embrague

105-95

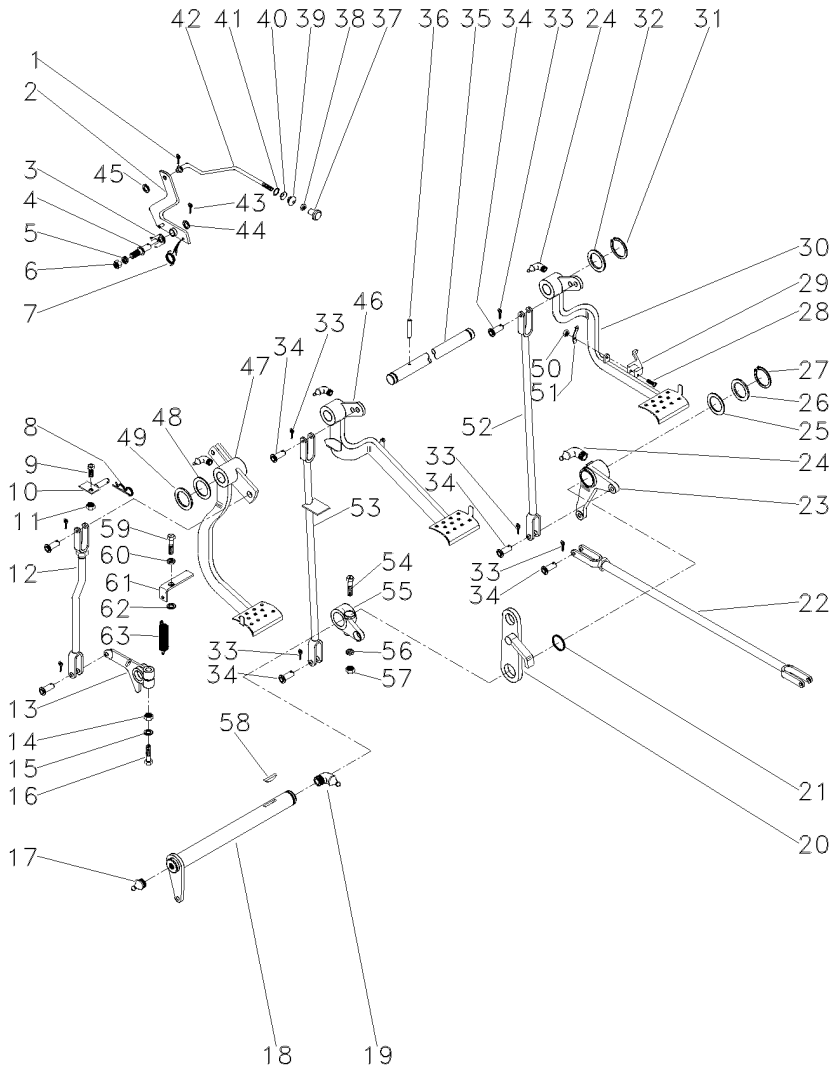

46	027958N2	◀	**1**	PEDAL	PEDAL	PEDAL
		105-140 No				
47	022532N1	105-155 No	**1**	PEDAL	PEDAL	PEDAL
48	1669096M2		**4**	CALÇO	SHIM	CALCE
49	180812M1		**3**	ARRUELA	WASHER	ARANDELA
50	195663M1		**1**	PORCA	NUT	TUERCA
51	181958M1		**1**	MOLA	SPRING	RESORTE
52	022524S1	▶	**1**	TIRANTE	ROD	VARILLA
53	048833S1	◀	**1**	TIRANTE	ROD	VARILLA
54	377563X1		**1**	PARAFUSO	BOLT	PERNO
55	2800894M1	◀	**1**	ALAVANCA	LEVER	PALANCA
56	353432X1		**1**	ARRUELA	WASHER	ARANDELA
57	353426X1		**1**	PORCA	NUT	TUERCA
58	12501X		**1**	CHAVETA	KEY	CLAVE
59	377184X1		**1**	PARAFUSO	BOLT	PERNO
60	353432X1		**1**	ARRUELA	WASHER	ARANDELA
61	022529P1		**1**	SUPORTE	BRACKET	SOPORTE
62	022842P1		**1**	ESPAÇADOR	SPACER	PIEZA DISTANCIA
63	058423P1		**1**	PLACA	PLATE	PLATO

Menu

Símbolos

Pedais Do Freio E Embreagem
Brake Pedals And Clutch
Pedales De Freno Y Embrague

2 Rodas Motrizes
2 Wheels Drive
2 Ruedas Motriz

105-100

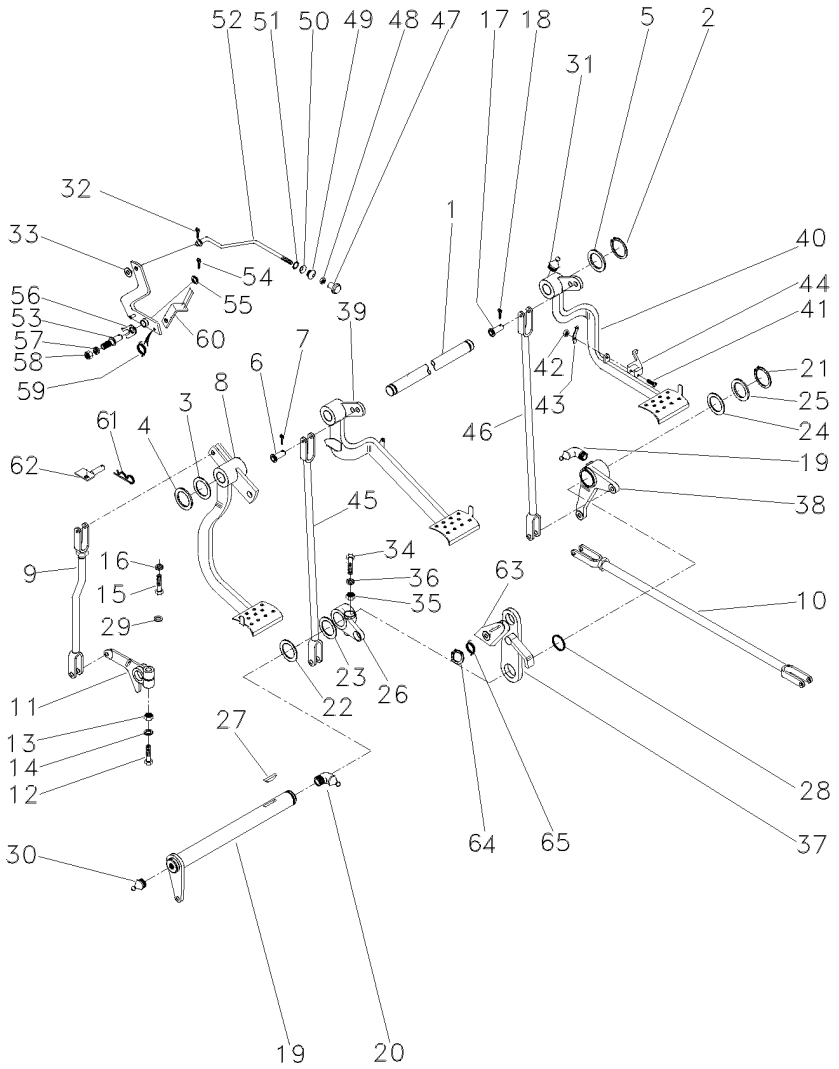

1	3589498M1			1	EIXO	SHAFT	ARBOL
2	352438X1			2	ANEL TRAVA	CIRCLIP	CIRCULITO
3	1669096M2			4	CALÇO	SHIM	CALCE
4	180812M1			X	ARRUELA	WASHER	ARANDELA
5	3145369M1			2	ARRUELA	WASHER	ARANDELA
6	832813M1			3	PINO	PIN	PASADOR
7	354059X1			3	CONTRAPINO	DOWEL	CENTRAJE
8	022532N1	👁	105-155 No	1	PEDAL	PEDAL	PEDAL
9	026648N1	👁	105-125 No	1	CJ. TIRANTE	KIT, ROD	JUEGO DE BIELAS
10	187661M91	👁	105-105 No	2	CJ. TIRANTE	KIT, ROD	JUEGO DE BIELAS
11	058425P1			1	BRAÇO	ARM	BRAZO
12	353888X1			1	PARAFUSO	BOLT	PERNO
13	353437X1			1	PORCA	NUT	TUERCA
14	353439X1			1	ARRUELA	WASHER	ARANDELA
15	377184X1			1	PARAFUSO	BOLT	PERNO
16	353432X1			1	ARRUELA	WASHER	ARANDELA
17	832813M1			7	PINO	PIN	PASADOR
18	354059X1			7	CONTRAPINO	DOWEL	CENTRAJE
19	3409161M91			1	ALAVANCA	LEVER	PALANCA
20	850778M1			1	GRAXEIRA	GREASER	ENGRASADOR
21	339469X1			1	ANEL TRAVA	CIRCLIP	CIRCULITO
22	1482670M1			3	ARRUELA	WASHER	ARANDELA
23	1482675M1			X	CALÇO	SHIM	CALCE
24	1482676M1			X	CALÇO	SHIM	CALCE
25	1482677M1			X	CALÇO	SHIM	CALCE
26	2800894M1			1	ALAVANCA	LEVER	PALANCA
27	12501X			1	CHAVETA	KEY	CLAVE
28	1001489M1			2	ANEL "O"	O RING	JUNTA TORICA
29	022842P1			1	ESPAÇADOR	SPACER	PIEZA DISTANCIA
30	13811X			1	GRAXEIRA	GREASER	ENGRASADOR
31	29951X			4	GRAXEIRA	GREASER	ENGRASADOR
32	361332X1			2	CUPILHA	COTTER PIN	PASADOR DOUBLE
33	353753X1			1	ARRUELA	WASHER	ARANDELA
34	377563X1			1	PARAFUSO	BOLT	PERNO
35	353426X1			1	PORCA	NUT	TUERCA
36	353432X1			1	ARRUELA	WASHER	ARANDELA
37	2800888M91			1	SUPORTE	BRACKET	SOPORTE
38	2802114M91	👁	105-130 No	1	ALAVANCA	LEVER	PALANCA
39	027958N2	👁	105-140 No	1	PEDAL	PEDAL	PEDAL
		◀					
40	027960N1	👁	105-150 No	1	PEDAL	PEDAL	PEDAL
		▶					
41	361203X1			1	PARAFUSO	BOLT	PERNO
42	195663M1			1	PORCA	NUT	TUERCA
43	181958M1			1	MOLA	SPRING	RESORTE
44	3589503M1			1	TRAVA	LOCK	RETENEDOR
45	048833S1			1	TIRANTE	ROD	VARILLA
46	022524S1	▶		1	TIRANTE	ROD	VARILLA
47	487096M1			1	BOTÃO	BUTTON	PULSADOR
48	357515X1			1	PORCA	NUT	TUERCA

Pedais Do Freio E Embreagem
Brake Pedals And Clutch
Pedales De Freno Y Embrague

2 Rodas Motrizes
2 Wheels Drive
2 Ruedas Motriz

105-100

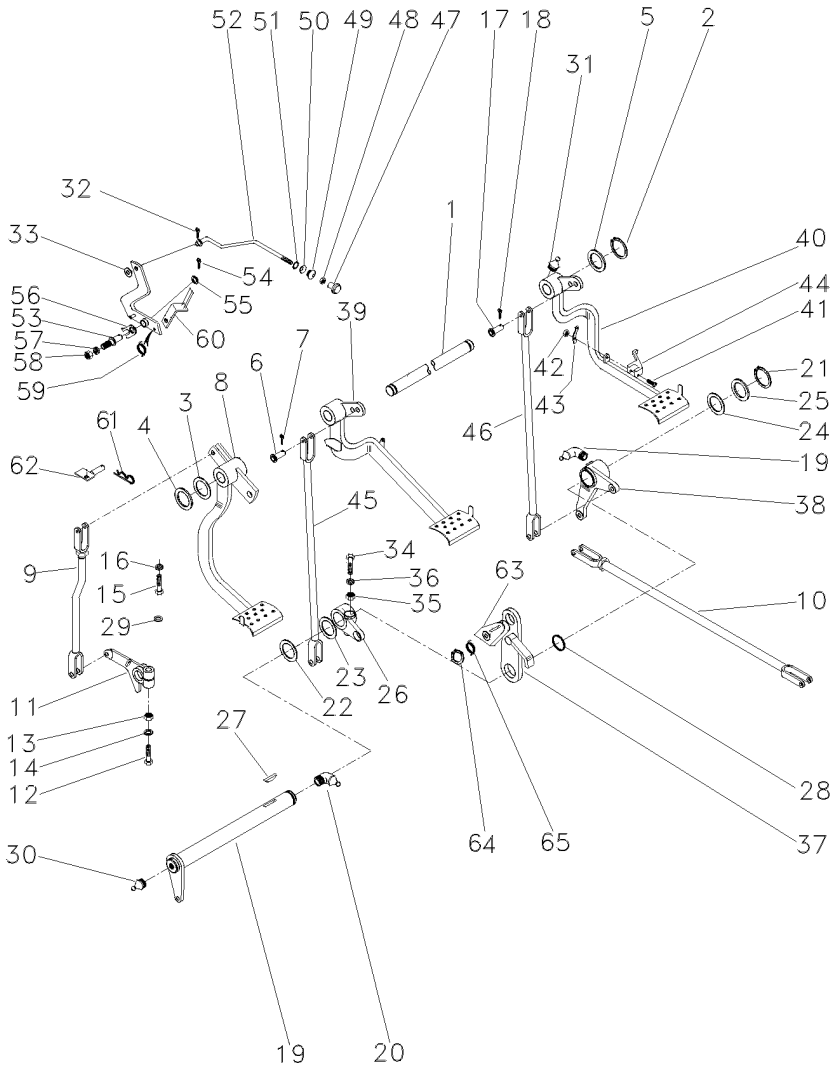

49	2801075M1	**1**	PASSADOR	COTTER	PASADOR ABIERTO
50	2801172M1	**1**	ARRUELA	WASHER	ARANDELA
51	2801154M1	**1**	ANEL	RING	ARO
52	3589513M1	**1**	TIRANTE	ROD	VARILLA
53	3588673M1	**1**	PINO	PIN	PASADOR
54	354048X1	**1**	CUPILHA	COTTER PIN	PASADOR DOUBLE
55	391166X1	**1**	ARRUELA	WASHER	ARANDELA
56	181150M1	**1**	TRAVA	LOCK	RETENEDOR
57	339376X1	**1**	ARRUELA	WASHER	ARANDELA
58	339402X1	**1**	PORCA	NUT	TUERCA
59	2802224M1	**1**	MOLA	SPRING	RESORTE
60	3589508M91	**1**	ALAVANCA	LEVER	PALANCA
61	195708M1	**1**	GRAMPO	CRAMP	PASADOR
62	027511S1	**1**	BATENTE	STOP	PARO
63	058423P1	**1**	PLACA	PLATE	PLATO
64	352438X1	**1**	ANEL TRAVA	CIRCLIP	CIRCULITO
65	3700585M1	**1**	MOLA	SPRING	RESORTE

Tirante
Rod
Varilla

105-105

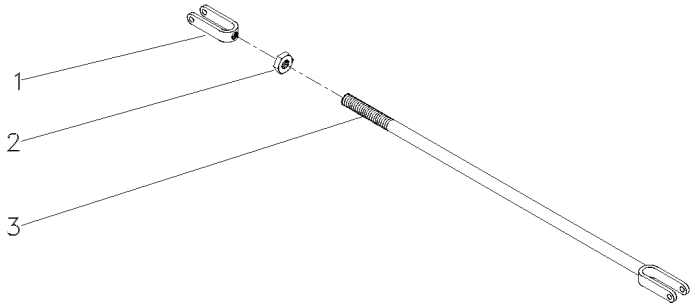

1	195270M1		**1** GARFO	FORK	HORQUILLA
2	353430X1	3/8x24	**1** PORCA	NUT	TUERCA
3	184174M91		**1** TIRANTE	ROD	VARILLA

Tirante
Rod
Varilla

105-110

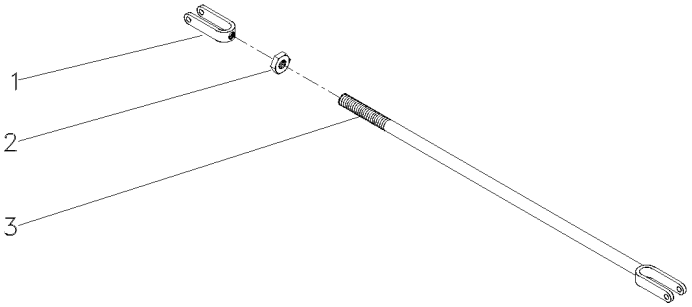

1	195270M1		**1** GARFO	FORK	HORQUILLA
2	353430X1	3/8X24	**2** PORCA	NUT	TUERCA
3	054365S1		**1** TIRANTE	ROD	VARILLA

Tirante Rod Varilla	Freio Brake Freno	105-115	

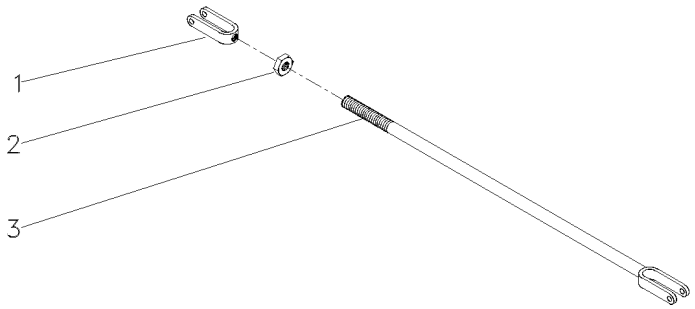

1	195270M1		**1** GARFO	FORK	HORQUILLA
2	353430X1	3/8X24	**1** PORCA	NUT	TUERCA
3	036852S1		**1** TIRANTE	ROD	VARILLA

Tirante
Rod
Varilla

105-120

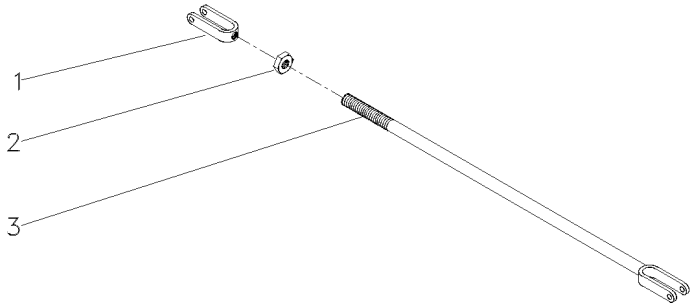

1	195270M1	**1** GARFO	FORK	HORQUILLA
2	353430X1	**1** PORCA	NUT	TUERCA
3	3146704M91	**1** CJ. TIRANTE	KIT, ROD	JUEGO DE BIELAS

Tirante
Rod
Varilla

Embreagem
Clutch
Embrague

105-125

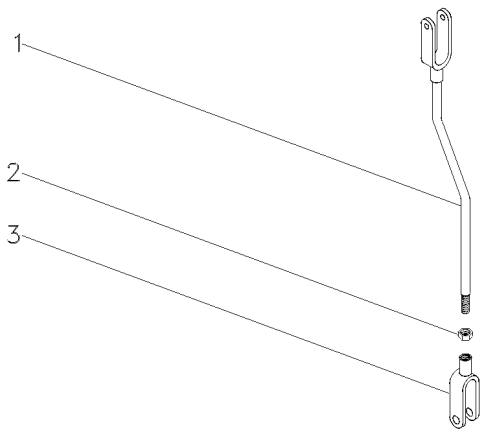

1	026646S1		**1** TIRANTE	ROD	VARILLA
2	353430X1	3/8X24	**1** PORCA	NUT	TUERCA
3	195270M1		**1** GARFO	FORK	HORQUILLA

Alavanca Do Freio
Lever Kit
Juego De Palanca

105-130

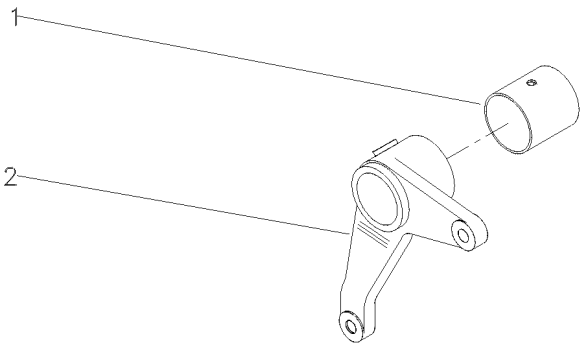

1	195910M1		**1**	BUCHA	BUSH	CASQUILLO
2	2800895M1	▶	**1**	ALAVANCA	LEVER	PALANCA

Alavanca Do Freio
Lever
Palanca

Lado Direito
Right Hand
Lado Derecho

105-135

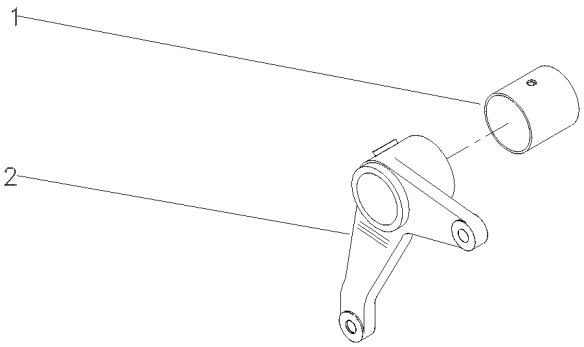

1	195910M1	**1** BUCHA	BUSH	CASQUILLO
2	036858P1	**1** ALAVANCA	LEVER	PALANCA

Pedal Do Freio
Brake Pedal
Pedal De Freno

Lado Esquerdo
Left Hand
Lado Izquierdo

105-140

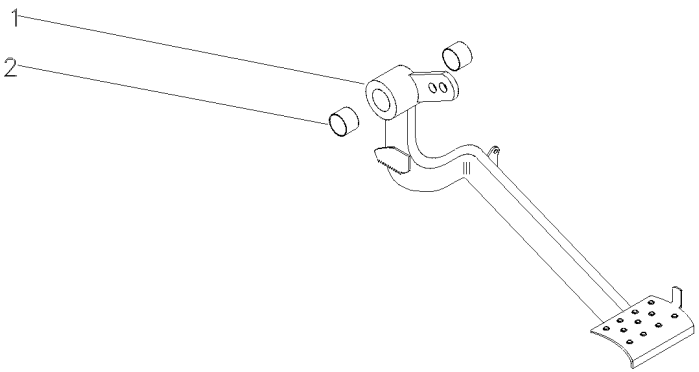

1		027958N2	**1** PEDAL	PEDAL	PEDAL
2	184592M1		**2** BUCHA	BUSH	CASQUILLO

Embreagem **Pedal**
Clutch **Pedal**
Embrague **Pedal**

105-145

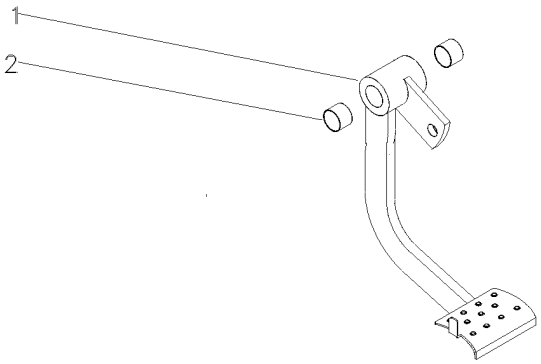

1	027751S2	**1** PEDAL	PEDAL	PEDAL
2	184592M1	**2** BUCHA	BUSH	CASQUILLO

Pedal De Freio
Brake Pedal
Pedal De Freno

Lado Direito
Right Hand
Lado Derecho

105-150

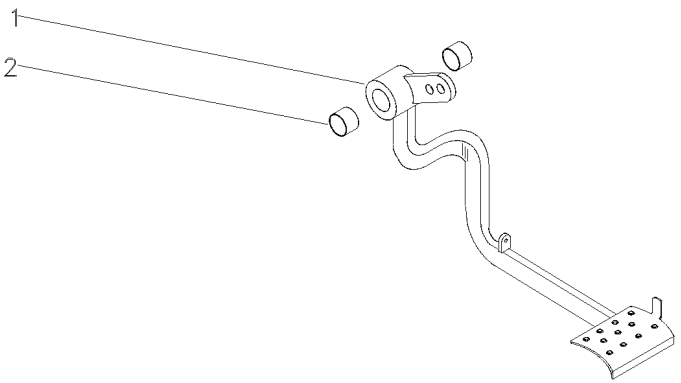

1		027960N1	**1** PEDAL	PEDAL	PEDAL
2	184592M1		**2** BUCHA	BUSH	CASQUILLO

Embreagem	Pedal
Clutch	Pedal
Embrague	Pedal

105-155

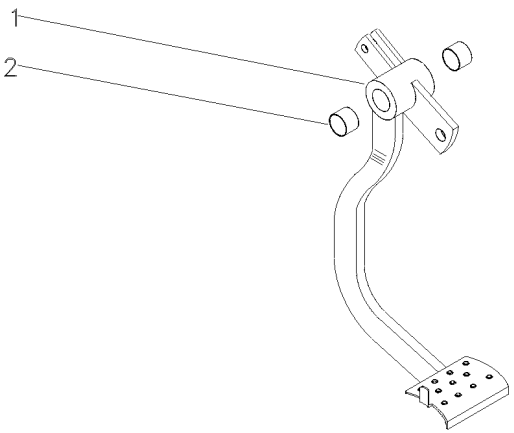

1		022532N1	**1** PEDAL	PEDAL	PEDAL
2	184592M1		**2** BUCHA	BUSH	CASQUILLO

Para-Lama
Mudguard
Guardabarros

105-160

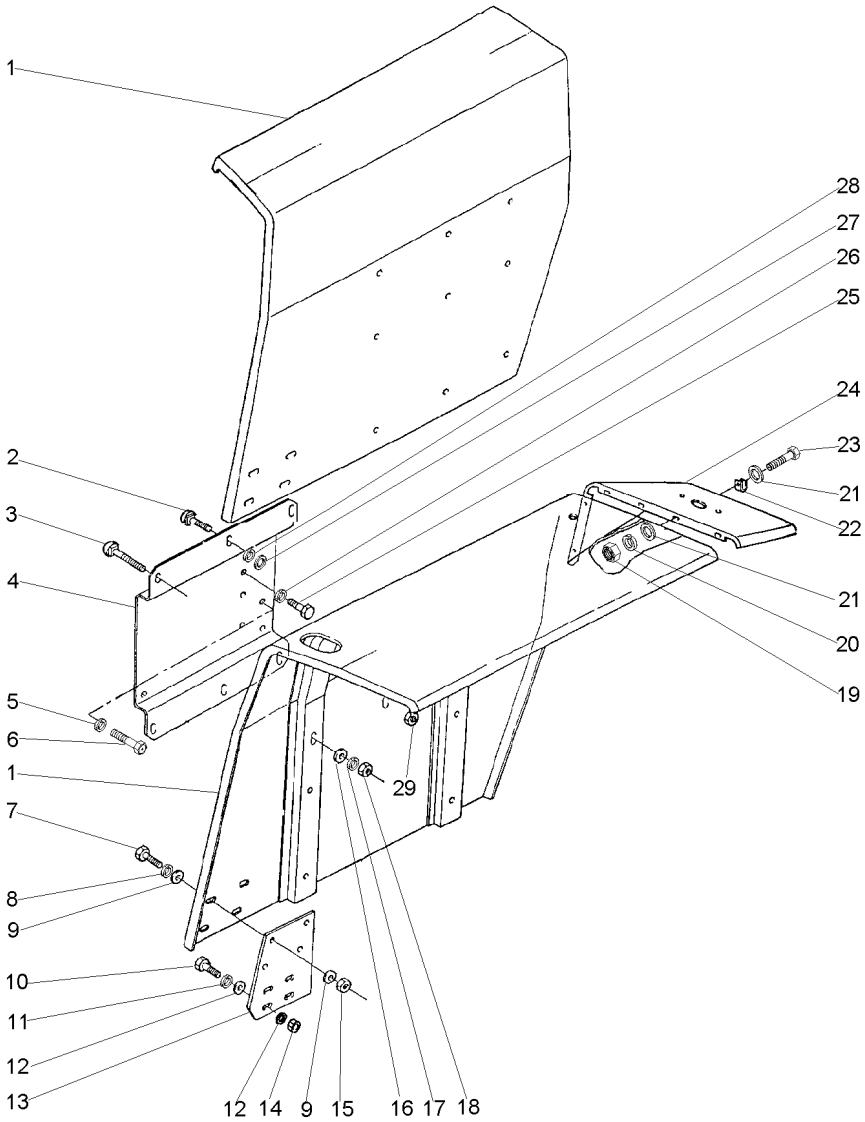

1	022888S1	◀	**1**	PÁRA-LAMA	FENDER	GUARDABARRO
1	022889S1	▶	**1**	PÁRA-LAMA	FENDER	GUARDABARRO
2	353810X1		**4**	PARAFUSO	BOLT	PERNO
3	353816X1		**8**	PARAFUSO	BOLT	PERNO
4	022884S2	◀	**1**	SUPORTE	BRACKET	SOPORTE
4	061203S1	▶	**1**	SUPORTE	BRACKET	SOPORTE
5	339369X1		**2**	ARRUELA	WASHER	ARANDELA
6	391375X1		**2**	PARAFUSO	BOLT	PERNO
7	353677X1		**8**	PARAFUSO	BOLT	PERNO
8	353446X1		**8**	ARRUELA	WASHER	ARANDELA
9	829185M1		**16**	ARRUELA	WASHER	ARANDELA
10	353679X1		**4**	PARAFUSO	BOLT	PERNO
11	353446X1		**4**	ARRUELA	WASHER	ARANDELA
12	829185M1		**8**	ARRUELA	WASHER	ARANDELA
13	071754P1		**2**	EXTENSÃO	EXTENSION	EXTENSION
14	355565X1		**4**	PORCA	NUT	TUERCA
15	355565X1		**8**	PORCA	NUT	TUERCA
16	339534X1		**8**	ARRUELA	WASHER	ARANDELA
17	353434X1		**8**	ARRUELA	WASHER	ARANDELA
18	353431X1		**8**	PORCA	NUT	TUERCA
19	355564X1		**10**	PORCA	NUT	TUERCA
20	353441X1		**10**	ARRUELA	WASHER	ARANDELA
21	355617X1		**20**	ARRUELA	WASHER	ARANDELA
22	506293M1		**2**	PRESILHA	STAPLE	GRAPA
23	353666X1		**10**	PARAFUSO	BOLT	PERNO
24	022886P2	▶	**1**	EXTENSÃO	EXTENSION	EXTENSION
24	022887P2	◀	**1**	EXTENSÃO	EXTENSION	EXTENSION
25	339139X1		**12**	PARAFUSO	BOLT	PERNO
26	339369X1		**12**	ARRUELA	WASHER	ARANDELA
27	339534X1		**4**	ARRUELA	WASHER	ARANDELA
28	353434X1		**4**	ARRUELA	WASHER	ARANDELA
29	353431X1		**4**	PORCA	NUT	TUERCA

Para-Lama
Mudguard
Guardabarros

105-170

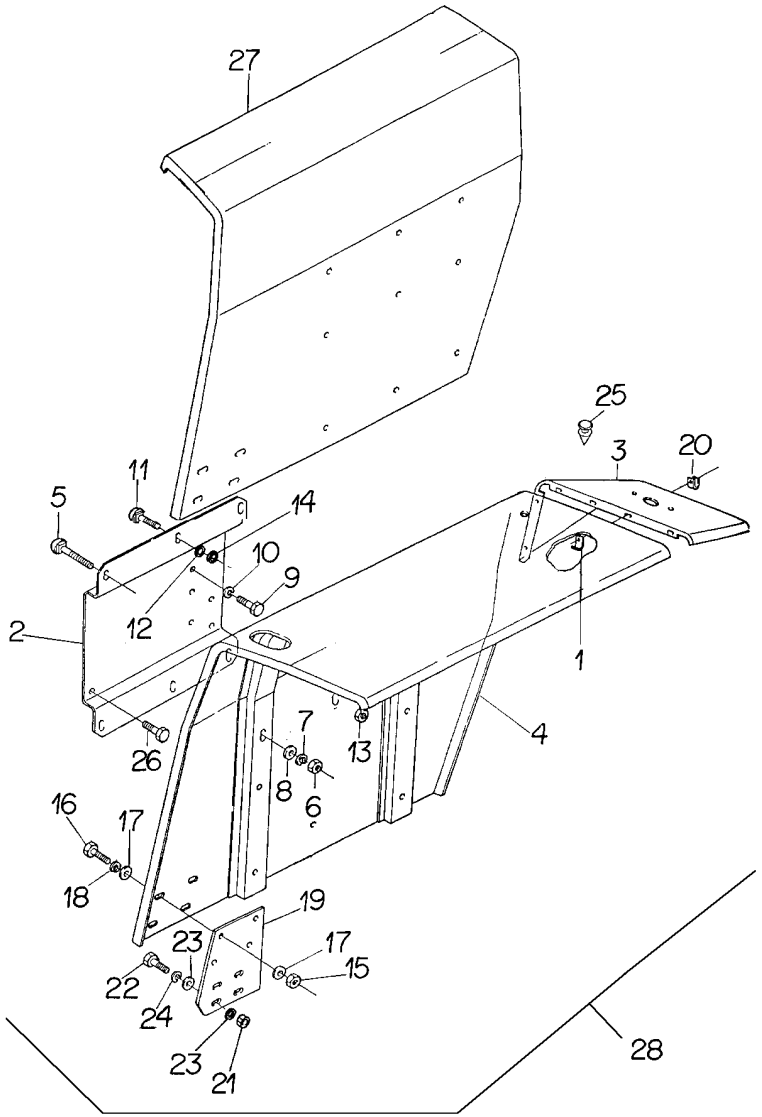

1	022891S1	▶	**1**	PÁRA-LAMA	FENDER	GUARDABARRO
1	022892S1	◀	**1**	PÁRA-LAMA	FENDER	GUARDABARRO
2	353810X1		**4**	PARAFUSO	BOLT	PERNO
3	353816X1		**8**	PARAFUSO	BOLT	PERNO
4	022880S2	◀	**1**	SUPORTE	BRACKET	SOPORTE
4	022881S3	▶	**1**	SUPORTE	SUPPORT	DISPOS.DE SOSTEN
5	353677X1		**8**	PARAFUSO	BOLT	PERNO
6	353446X1		**8**	ARRUELA	WASHER	ARANDELA
7	829185M1		**16**	ARRUELA	WASHER	ARANDELA
8	353679X1		**4**	PARAFUSO	BOLT	PERNO
9	353446X1		**4**	ARRUELA	WASHER	ARANDELA
10	829185M1		**8**	ARRUELA	WASHER	ARANDELA
11	071754P1		**2**	EXTENSÃO	EXTENSION	EXTENSION
12	355565X1		**4**	PORCA	NUT	TUERCA
13	355565X1		**8**	PORCA	NUT	TUERCA
14	339534X1		**8**	ARRUELA	WASHER	ARANDELA
15	353434X1		**8**	ARRUELA	WASHER	ARANDELA
16	353431X1		**8**	PORCA	NUT	TUERCA
17	355564X1		**10**	PORCA	NUT	TUERCA
18	353441X1		**10**	ARRUELA	WASHER	ARANDELA
19	355617X1		**20**	ARRUELA	WASHER	ARANDELA
20	506293M1		**2**	PRESILHA	STAPLE	GRAPA
21	353666X1		**10**	PARAFUSO	BOLT	PERNO
22	022886P2	▶	**1**	EXTENSÃO	EXTENSION	EXTENSION
22	022887P2	◀	**1**	EXTENSÃO	EXTENSION	EXTENSION
23	022894P1		**4**	TAMPÃO	PAD	ALMOHADILLA
24	339139X1		**12**	PARAFUSO	BOLT	PERNO
25	339369X1		**12**	ARRUELA	WASHER	ARANDELA
26	339534X1		**4**	ARRUELA	WASHER	ARANDELA
27	353434X1		**4**	ARRUELA	WASHER	ARANDELA
28	353431X1		**4**	PORCA	NUT	TUERCA

Para-Lama
Mudguard
Guardabarros

105-175

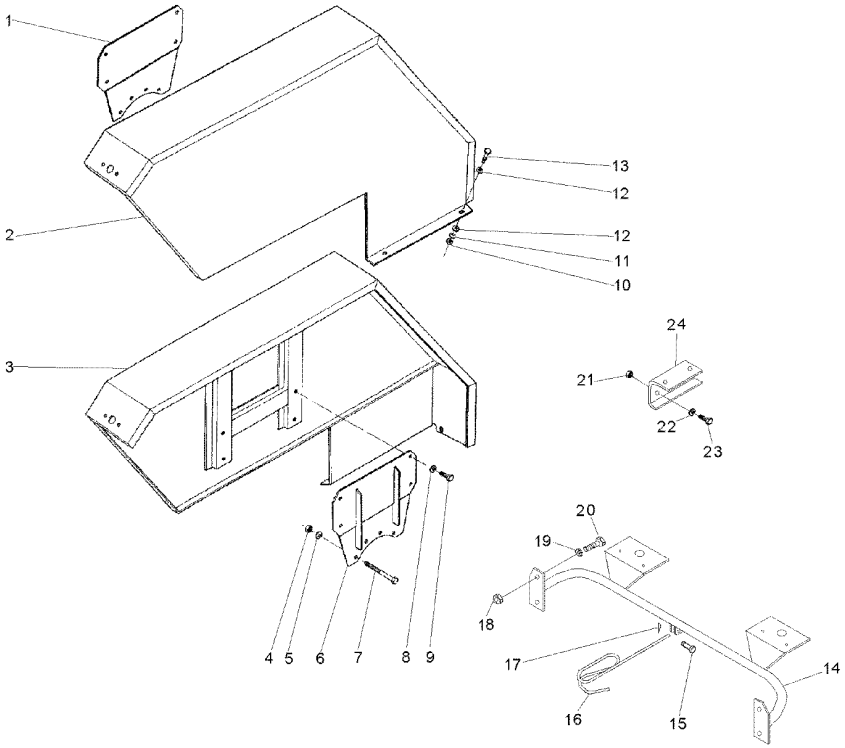

1	071069S1	◀	**1**	SUPORTE	BRACKET	SOPORTE
2	072843S1	◀	**1**	PÁRA-LAMA	FENDER	GUARDABARRO
3	072842S1	▶	**1**	PÁRA-LAMA	FENDER	GUARDABARRO
4	338600X1		**8**	PORCA	NUT	TUERCA
5	353432X1		**8**	ARRUELA	WASHER	ARANDELA
6	071068S1	▶	**1**	SUPORTE	BRACKET	SOPORTE
7	361791X1		**8**	PARAFUSO	BOLT	PERNO
8	353439X1		**8**	ARRUELA	WASHER	ARANDELA
9	353723X1		**8**	PARAFUSO	BOLT	PERNO
10	355565X1		**4**	PORCA	NUT	TUERCA
11	353446X1		**4**	ARRUELA	WASHER	ARANDELA
12	829185M1		**8**	ARRUELA	WASHER	ARANDELA
13	353677X1		**4**	PARAFUSO	BOLT	PERNO
14	072830S1		**1**	CJ. TUBO	KIT, PIPE	JUEGO CANO
15	832813M1		**1**	PINO	PIN	PASADOR
16	3808593M1		**1**	GANCHO	HOOK	GANCHO
17	354059X1		**1**	CONTRAPINO	DOWEL	CENTRAJE
18	339402X1		**4**	PORCA	NUT	TUERCA
19	339376X1		**4**	ARRUELA	WASHER	ARANDELA
20	339401X1		**4**	PARAFUSO	BOLT	PERNO
21	339169X1		**4**	PORCA	NUT	TUERCA
22	339374X1		**4**	ARRUELA	WASHER	ARANDELA
23	339124X1		**4**	PARAFUSO	BOLT	PERNO
24	072811P1		**2**	SUPORTE	BRACKET	SOPORTE

Para-Lama
Mudguard
Guardabarros

105-180

Estreito
Narrow
Estrecho

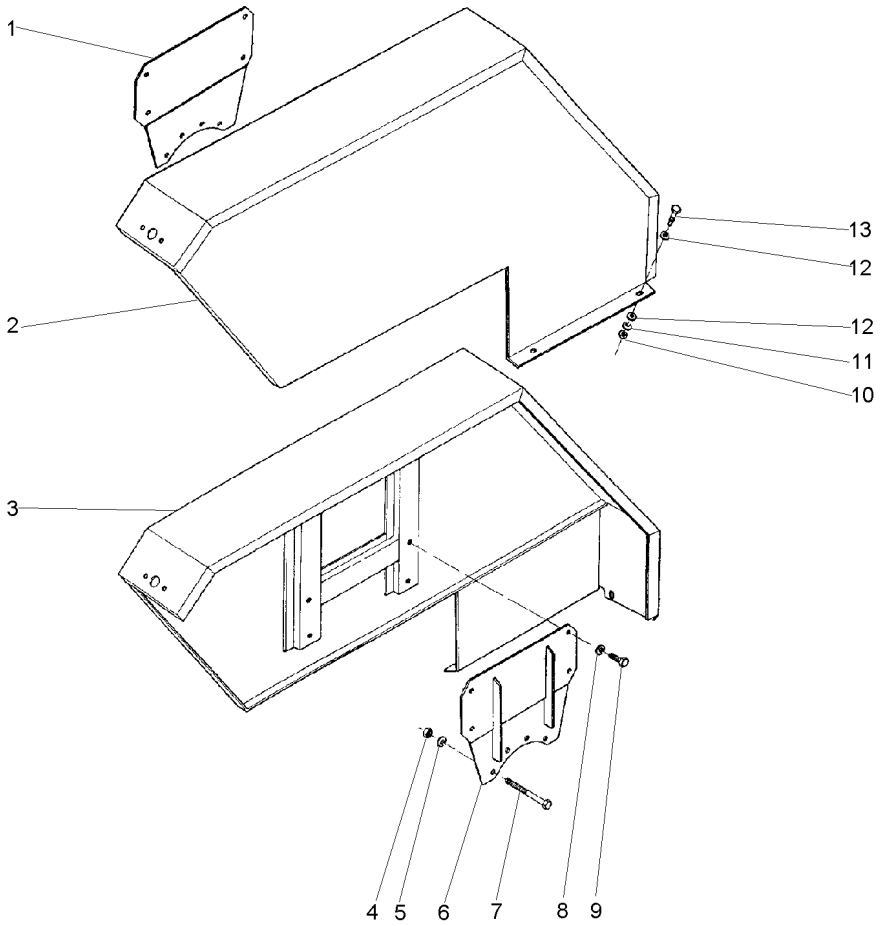

1	068113S1	◀	**1**	SUPORTE	BRACKET	SOPORTE
2	036935S1	◀	**1**	PÁRA-LAMA	FENDER	GUARDABARRO
3	036934S1	▶	**1**	PÁRA-LAMA	FENDER	GUARDABARRO
4	338600X1		**8**	PORCA	NUT	TUERCA
5	353432X1		**8**	ARRUELA	WASHER	ARANDELA
6	068034S1	▶	**1**	SUPORTE	BRACKET	SOPORTE
7	377563X1		**8**	PARAFUSO	BOLT	PERNO
8	353439X1		**8**	ARRUELA	WASHER	ARANDELA
9	353723X1		**8**	PARAFUSO	BOLT	PERNO
10	355565X1		**4**	PORCA	NUT	TUERCA
11	353446X1		**4**	ARRUELA	WASHER	ARANDELA
12	829185M1		**8**	ARRUELA	WASHER	ARANDELA
13	353677X1		**4**	PARAFUSO	BOLT	PERNO

Suporte
Support
Soporte

Paralama
Fender
Guardafangos

105-185

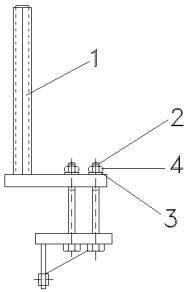

1	063609S1	▶	**1**	SUPORTE	CLEVIS	GANCHO SEGURI.
1	063610S1	◀	**1**	SUPORTE	CLEVIS	GANCHO SEGURI.
2	368547X1		**8**	PARAFUSO	BOLT	PERNO
3	353775X1		**8**	ARRUELA	WASHER	ARANDELA
4	366957X1		**8**	PORCA	NUT	TUERCA

Soleira E Estribo
Footsteps
Chapas De Piso

105-190

2 Rm - Estreito - Com Redutor De Velocidade
2 Wd - Narrow - With Creeper
2 Rm - Estrecho - Con Reducción De Velociad

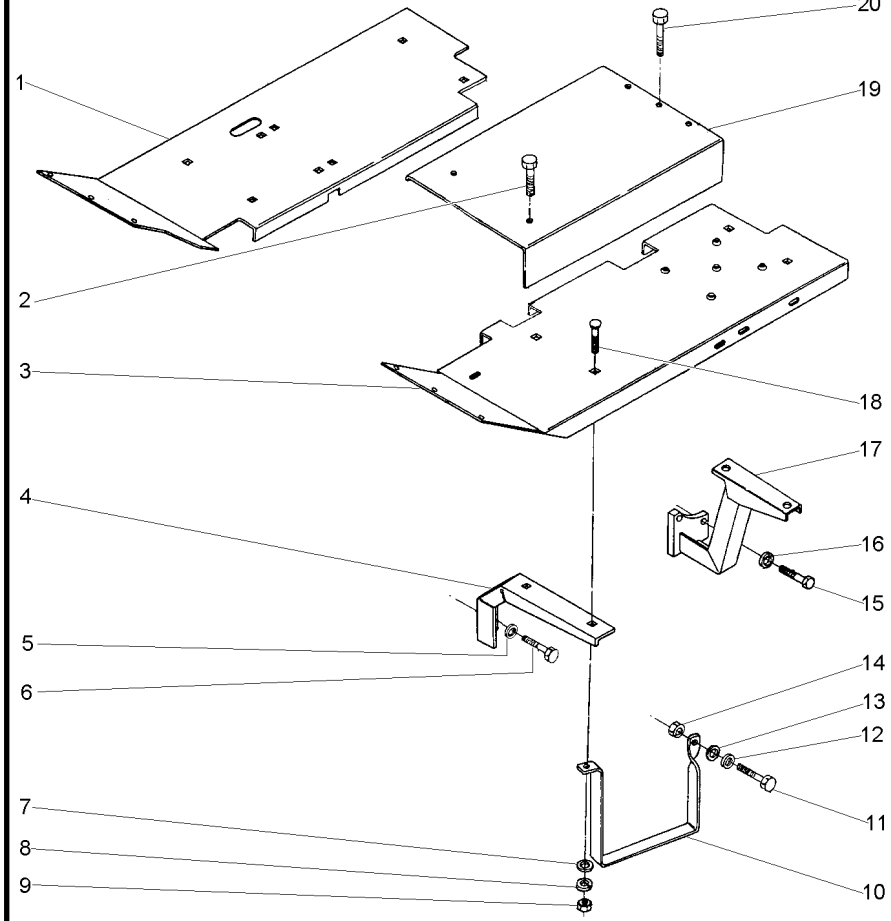

1	033591S1	▶	**1**	SOLEIRA	FOOT REST	REPOSAPIES
2	377825X1		**2**	PARAFUSO	BOLT	PERNO
3	027352S1	◀	**1**	SOLEIRA	FOOT REST	REPOSAPIES
4	027368P1		**2**	SUPORTE	BRACKET	SOPORTE
5	353432X1		**4**	ARRUELA	WASHER	ARANDELA
6	353698X1		**4**	PARAFUSO	BOLT	PERNO
7	353756X1		**7**	ARRUELA	WASHER	ARANDELA
8	353434X1		**8**	ARRUELA	WASHER	ARANDELA
9	353431X1		**8**	PORCA	NUT	TUERCA
10	037902P1		**1**	ESTRIBO	FOOT BOARD	ESTRIBO
11	353518X1		**1**	PARAFUSO	BOLT	PERNO
12	829185M1		**1**	ARRUELA	WASHER	ARANDELA
13	353446X1		**1**	ARRUELA	WASHER	ARANDELA
14	353916X1		**1**	PORCA	NUT	TUERCA
15	377184X1		**4**	PARAFUSO	BOLT	PERNO
16	353432X1		**4**	ARRUELA	WASHER	ARANDELA
17	027355S1	◀	**1**	SUPORTE	BRACKET	SOPORTE
17	027356S1	▶	**1**	SUPORTE	BRACKET	SOPORTE
18	353810X1		**8**	PARAFUSO	BOLT	PERNO
19	027349P1		**1**	SOLEIRA	FOOT REST	REPOSAPIES
20	377622X1		**3**	PARAFUSO	BOLT	PERNO

Soleira
Footstep
Estribos

105-195

Estreito
Narrow
Estrecho

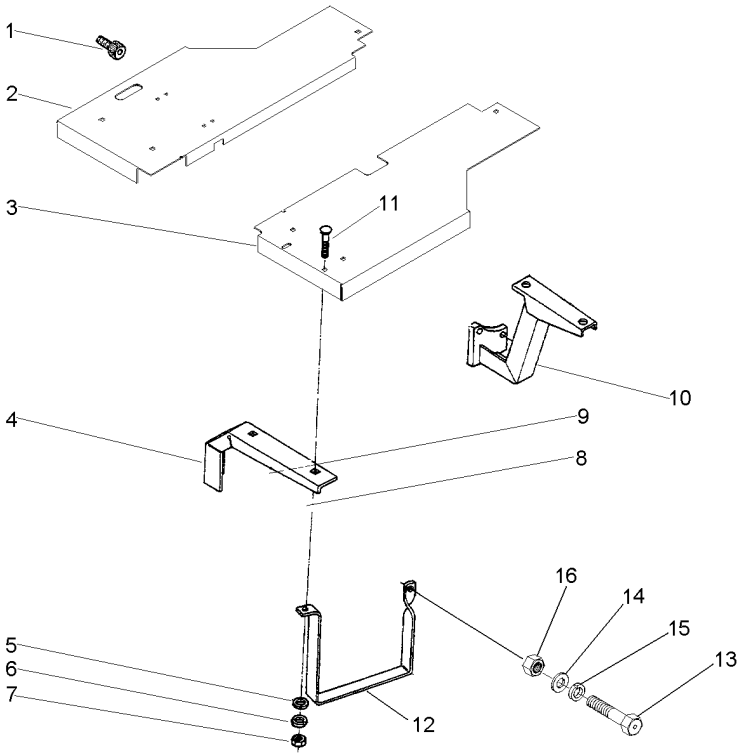

1	354138X1		**1** PARAFUSO	BOLT	PERNO
2	052834S1	▶	**1** SOLEIRA	FOOT REST	REPOSAPIES
3	052835S1	◀	**1** SOLEIRA	FOOT REST	REPOSAPIES
4	027368P1		**2** SUPORTE	BRACKET	SOPORTE
5	353756X1		**6** ARRUELA	WASHER	ARANDELA
6	353434X1		**6** ARRUELA	WASHER	ARANDELA
7	353431X1		**6** PORCA	NUT	TUERCA
8	353698X1		**4** PARAFUSO	BOLT	PERNO
9	353432X1		**3** ARRUELA	WASHER	ARANDELA
10	036925S1	▶	**1** SUPORTE	BRACKET	SOPORTE
10	036924S1	◀	**1** SUPORTE	BRACKET	SOPORTE
11	353810X1		**6** PARAFUSO	BOLT	PERNO
12	037902P1		**1** ESTRIBO	FOOT BOARD	ESTRIBO
13	353518X1		**1** PARAFUSO	BOLT	PERNO
14	829185M1		**1** ARRUELA	WASHER	ARANDELA
15	353446X1		**1** ARRUELA	WASHER	ARANDELA
16	353916X1		**1** PORCA	NUT	TUERCA

Soleira E Estribo **4rm**
Footsteps **4wd**
Chapas De Piso **4rm**

105-200

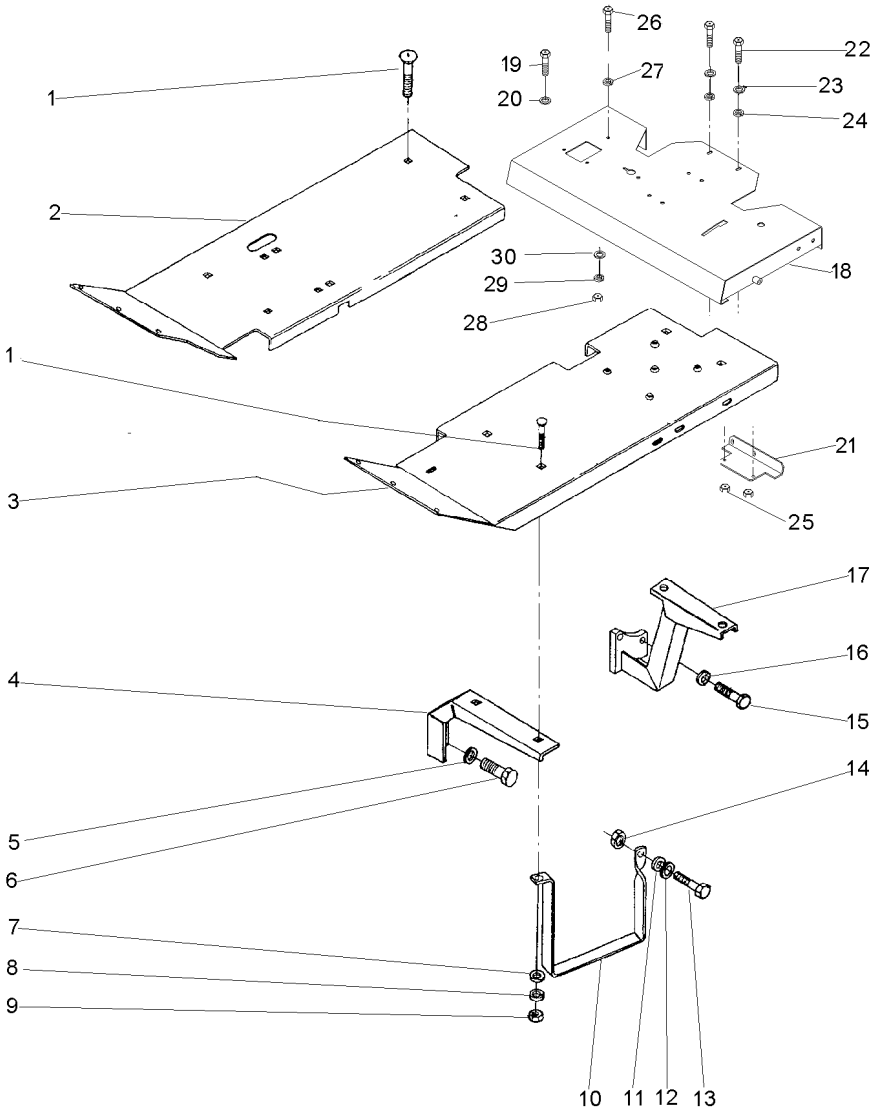

1	353810X1		**8**	PARAFUSO	BOLT	PERNO
2	027349P1	▶	**1**	SOLEIRA	FOOT REST	REPOSAPIES
3	027349P1	◀	**1**	SOLEIRA	FOOT REST	REPOSAPIES
4	027368P1		**2**	SUPORTE	BRACKET	SOPORTE
5	353432X1		**4**	ARRUELA	WASHER	ARANDELA
6	353698X1		**4**	PARAFUSO	BOLT	PERNO
7	353756X1		**7**	ARRUELA	WASHER	ARANDELA
8	353434X1		**8**	ARRUELA	WASHER	ARANDELA
9	353431X1		**8**	PORCA	NUT	TUERCA
10	037902P1		**1**	ESTRIBO	FOOT BOARD	ESTRIBO
11	353446X1		**1**	ARRUELA	WASHER	ARANDELA
12	829185M1		**1**	ARRUELA	WASHER	ARANDELA
13	353517X1		**1**	PARAFUSO	BOLT	PERNO
14	353916X1		**1**	PORCA	NUT	TUERCA
15	377184X1		**4**	PARAFUSO	BOLT	PERNO
16	353432X1		**4**	ARRUELA	WASHER	ARANDELA
17	036863S1	◀	**1**	SUPORTE	BRACKET	SOPORTE
17	036864S1	▶	**1**	SUPORTE	BRACKET	SOPORTE
18	069221S1		**1**	PLATAFORMA	TABLE	MESA
19	339401X1		**4**	PARAFUSO	BOLT	PERNO
20	339376X1		**4**	ARRUELA	WASHER	ARANDELA
21	062960S1		**1**	SUPORTE	CLEVIS	GANCHO SEGURI.
22	339761X1		**2**	PARAFUSO	BOLT	PERNO
23	339024X1		**4**	ARRUELA	WASHER	ARANDELA
24	339374X1		**2**	ARRUELA	WASHER	ARANDELA
25	339169X1		**2**	PORCA	NUT	TUERCA
26	353699X1		**1**	PARAFUSO	BOLT	PERNO
27	353432X1		**1**	ARRUELA	WASHER	ARANDELA
28	353426X1		**1**	PORCA	NUT	TUERCA
29	353432X1		**1**	ARRUELA	WASHER	ARANDELA
30	355619X1		**1**	ARRUELA	WASHER	ARANDELA

Soleira E Estribo / **Footsteps** / **Chapas De Piso**

Estreito / **Narrow** / **Estrecho**

105-205

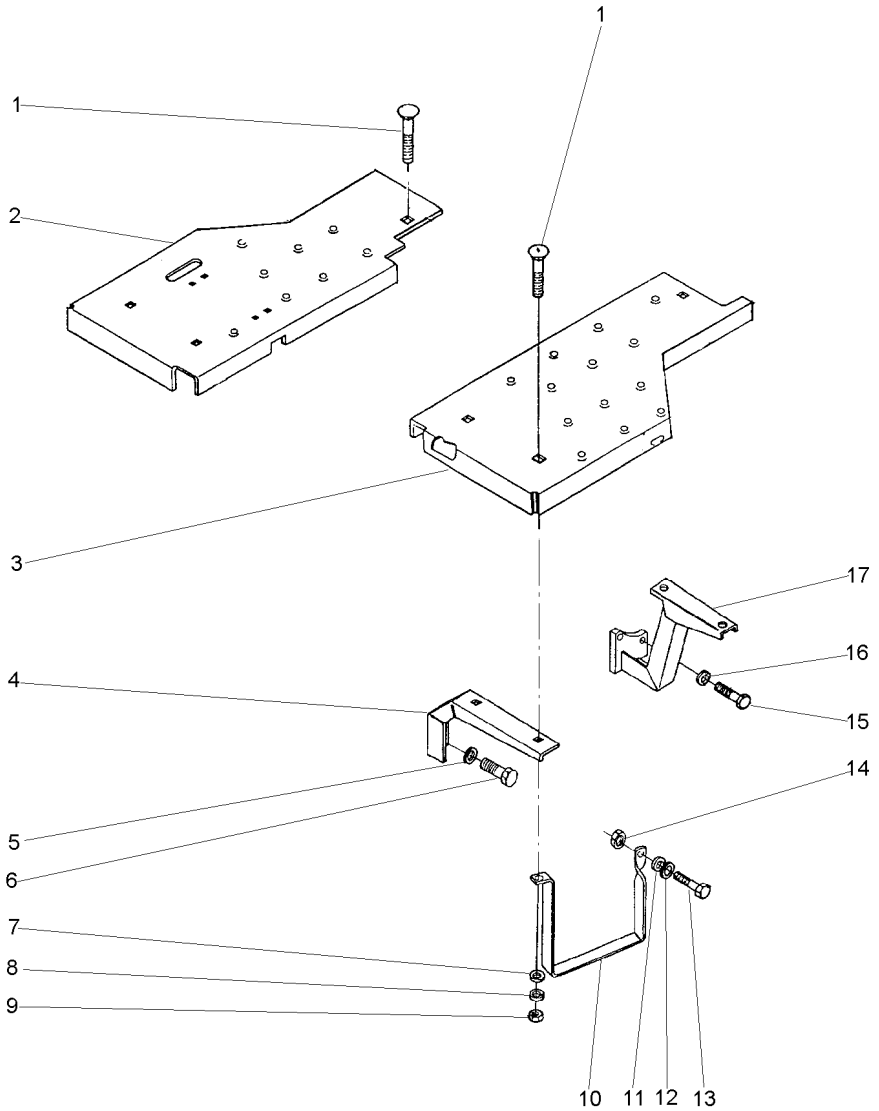

1	353810X1	3/8x24x1.1/4	**9** PARAFUSO	BOLT	PERNO
2	037587S1	▶	**1** SOLEIRA	FOOT REST	REPOSAPIES
3	037589S1	◀	**1** SOLEIRA	FOOT REST	REPOSAPIES
4	027368P1		**2** SUPORTE	BRACKET	SOPORTE
5	353432X1		**4** ARRUELA	WASHER	ARANDELA
6	353698X1	7/16x14x1"	**4** PARAFUSO	BOLT	PERNO
7	353756X1		**8** ARRUELA	WASHER	ARANDELA
8	353434X1		**9** ARRUELA	WASHER	ARANDELA
9	353431X1	3/8x24	**9** PORCA	NUT	TUERCA
10	037902P1		**1** ESTRIBO	FOOT BOARD	ESTRIBO
11	353446X1		**1** ARRUELA	WASHER	ARANDELA
12	829185M1		**1** ARRUELA	WASHER	ARANDELA
13	353517X1	5/16x24x3/4	**1** PARAFUSO	BOLT	PERNO
14	353916X1	5/16x24	**1** PORCA	NUT	TUERCA
15	377184X1	7/16x14x1.3/4	**4** PARAFUSO	BOLT	PERNO
16	353432X1		**4** ARRUELA	WASHER	ARANDELA
17	036924S1	◀	**1** SUPORTE	BRACKET	SOPORTE
17	036925S1	▶	**1** SUPORTE	BRACKET	SOPORTE

Soleira
Footsteps
Chapas De Piso

105-210

2 Rodas Motrizes - Estreito
2 Wheels Drive - Narrow
2 Ruedas Motriz - Estrecho

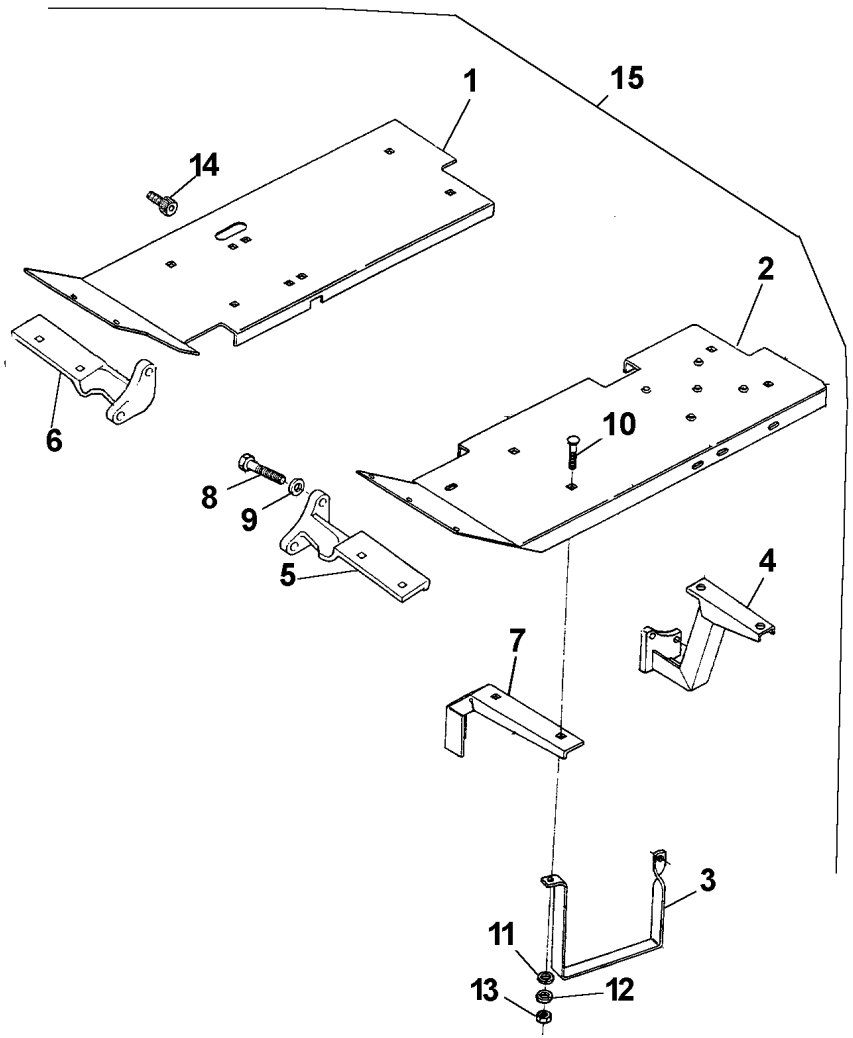

1	037587S1	15 ▶	**1**	SOLEIRA	FOOT REST	REPOSAPIES
2	037589S1	15 ◀	**1**	SOLEIRA	FOOT REST	REPOSAPIES
3	037902P1	15 ▶	**1**	ESTRIBO	FOOT BOARD	ESTRIBO
4	036924S1	15 ▶	**1**	SUPORTE	BRACKET	SOPORTE
4	036925S1	15 ◀	**1**	SUPORTE	BRACKET	SOPORTE
5	2802236M3	15 ◀	**1**	SUPORTE	BRACKET	SOPORTE
6	2802237M3	15 ▶	**1**	SUPORTE	BRACKET	SOPORTE
7	027368P1	15	**2**	SUPORTE	BRACKET	SOPORTE
8	353698X1	15	**4**	PARAFUSO	BOLT	PERNO
9	353432X1	15	**4**	ARRUELA	WASHER	ARANDELA
10	353810X1	15	**6**	PARAFUSO	BOLT	PERNO
11	353756X1	15	**4**	ARRUELA	WASHER	ARANDELA
12	353434X1	15	**6**	ARRUELA	WASHER	ARANDELA
13	353431X1	15	**6**	PORCA	NUT	TUERCA
14	354138X1	15	**1**	PARAFUSO	BOLT	PERNO
15		3411708M91	**1**	CJ. SOLEIRA	FOOTSTEP	CHAPAS DE PISO

Soleira E Estribo	2rm
Footsteps	2wd
Chapas De Piso	2rm

105-215

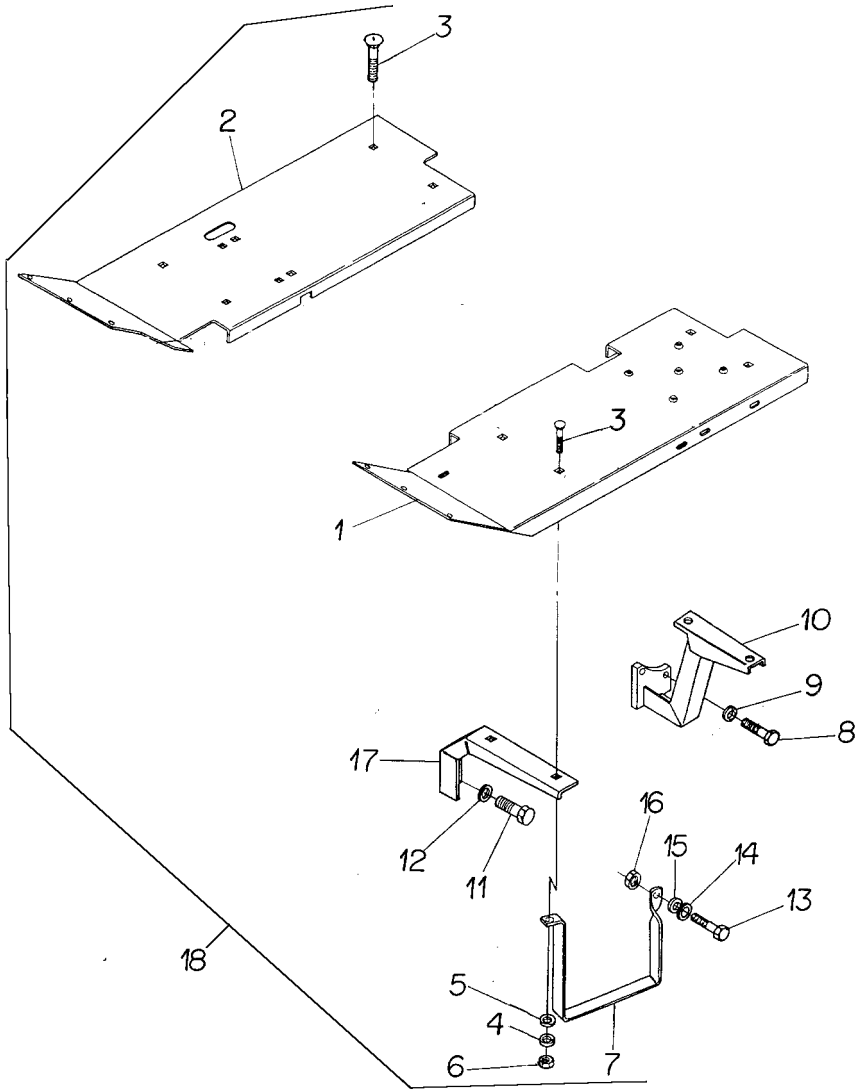

1	027351S1	18 ◀	**1**	SOLEIRA	FOOT REST	REPOSAPIES
2	033590S1	18 ▶	**1**	SOLEIRA	FOOT REST	REPOSAPIES
3	353810X1	18	**8**	PARAFUSO	BOLT	PERNO
4	353434X1	18	**8**	ARRUELA	WASHER	ARANDELA
5	353756X1	18	**7**	ARRUELA	WASHER	ARANDELA
6	353431X1	18	**8**	PORCA	NUT	TUERCA
7	886086M1	18	**1**	DEGRAU	STEP	ESCALON
8	377184X1	18	**4**	PARAFUSO	BOLT	PERNO
9	353432X1	18	**4**	ARRUELA	WASHER	ARANDELA
10	027355S1	18 ◀	**1**	SUPORTE	BRACKET	SOPORTE
10	027356S1	18 ▶	**1**	SUPORTE	BRACKET	SOPORTE
11	353698X1	18	**4**	PARAFUSO	BOLT	PERNO
12	353432X1	18	**4**	ARRUELA	WASHER	ARANDELA
13	353518X1	18	**1**	PARAFUSO	BOLT	PERNO
14	829185M1	18	**1**	ARRUELA	WASHER	ARANDELA
15	353446X1	18	**1**	ARRUELA	WASHER	ARANDELA
16	353916X1	18	**1**	PORCA	NUT	TUERCA
17	027368P1	18	**2**	SUPORTE	BRACKET	SOPORTE
18		027389N1	**1**	CJ. SOLEIRA	FOOTSTEP	CHAPAS DE PISO

Soleira E Estribo
Footsteps
Chapas De Piso

105-220

4 Rodas Motrizes - Tração Central
4 Wheels Drive - Central Traction
4 Ruedas Motriz - Tracción Central

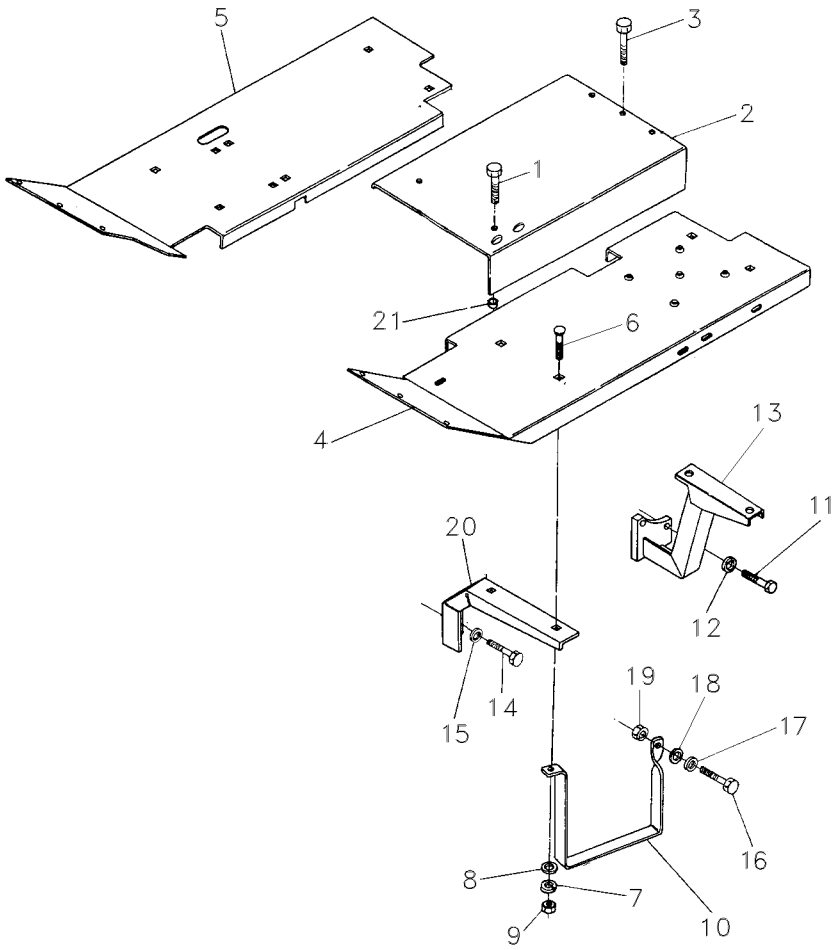

1	377825X1		**2**	PARAFUSO	BOLT	PERNO
2	027349P1		**1**	SOLEIRA	FOOT REST	REPOSAPIES
3	377622X1		**3**	PARAFUSO	BOLT	PERNO
4	027352S1	◀	**1**	SOLEIRA	FOOT REST	REPOSAPIES
5	033591S1	▶	**1**	SOLEIRA	FOOT REST	REPOSAPIES
6	353810X1		**8**	PARAFUSO	BOLT	PERNO
7	353434X1		**8**	ARRUELA	WASHER	ARANDELA
8	353756X1		**7**	ARRUELA	WASHER	ARANDELA
9	353431X1		**8**	PORCA	NUT	TUERCA
10	886086M1		**1**	DEGRAU	STEP	ESCALON
11	377184X1		**4**	PARAFUSO	BOLT	PERNO
12	353432X1		**4**	ARRUELA	WASHER	ARANDELA
13	027355S1		**1**	SUPORTE	BRACKET	SOPORTE
13	027356S1		**1**	SUPORTE	BRACKET	SOPORTE
14	353698X1		**4**	PARAFUSO	BOLT	PERNO
15	353432X1		**4**	ARRUELA	WASHER	ARANDELA
16	353518X1		**1**	PARAFUSO	BOLT	PERNO
17	829185M1		**1**	ARRUELA	WASHER	ARANDELA
18	353446X1		**1**	ARRUELA	WASHER	ARANDELA
19	353916X1		**1**	PORCA	NUT	TUERCA
20	027368P1		**2**	SUPORTE	BRACKET	SOPORTE
21	1869272M1		**3**	ESPAÇADOR	SPACER	PIEZA DISTANCIA

Soleira
Footsteps
Chapas De Piso

105-225

Citrus
Citrus
Citrus

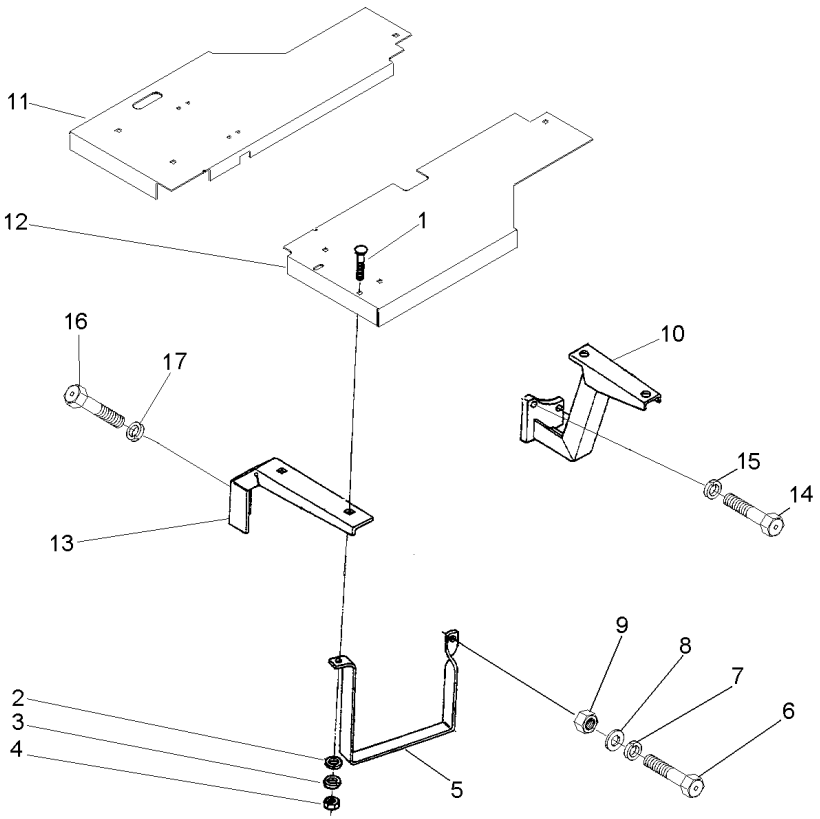

1	353810X1		**8**	PARAFUSO	BOLT	PERNO
2	353434X1		**8**	ARRUELA	WASHER	ARANDELA
3	353756X1		**7**	ARRUELA	WASHER	ARANDELA
4	353431X1		**8**	PORCA	NUT	TUERCA
5	037902P1		**1**	ESTRIBO	FOOT BOARD	ESTRIBO
6	353518X1		**1**	PARAFUSO	BOLT	PERNO
7	353446X1		**1**	ARRUELA	WASHER	ARANDELA
8	829185M1		**1**	ARRUELA	WASHER	ARANDELA
9	353916X1		**1**	PORCA	NUT	TUERCA
10	036924S1	◀	**1**	SUPORTE	BRACKET	SOPORTE
10	036925S1	▶	**1**	SUPORTE	BRACKET	SOPORTE
11	071053S1	▶	**1**	SOLEIRA	FOOT REST	REPOSAPIES
12	071054S1	◀	**1**	SOLEIRA	FOOT REST	REPOSAPIES
13	027368P1		**2**	SUPORTE	BRACKET	SOPORTE
14	377184X1		**4**	PARAFUSO	BOLT	PERNO
15	353432X1		**4**	ARRUELA	WASHER	ARANDELA
16	353698X1		**4**	PARAFUSO	BOLT	PERNO
17	353432X1		**4**	ARRUELA	WASHER	ARANDELA

Soleira
Footsteps
Chapas De Piso

105-230

Com Creeper / Citrus
With Creeper / Citrus
Con Creeper / Citrus

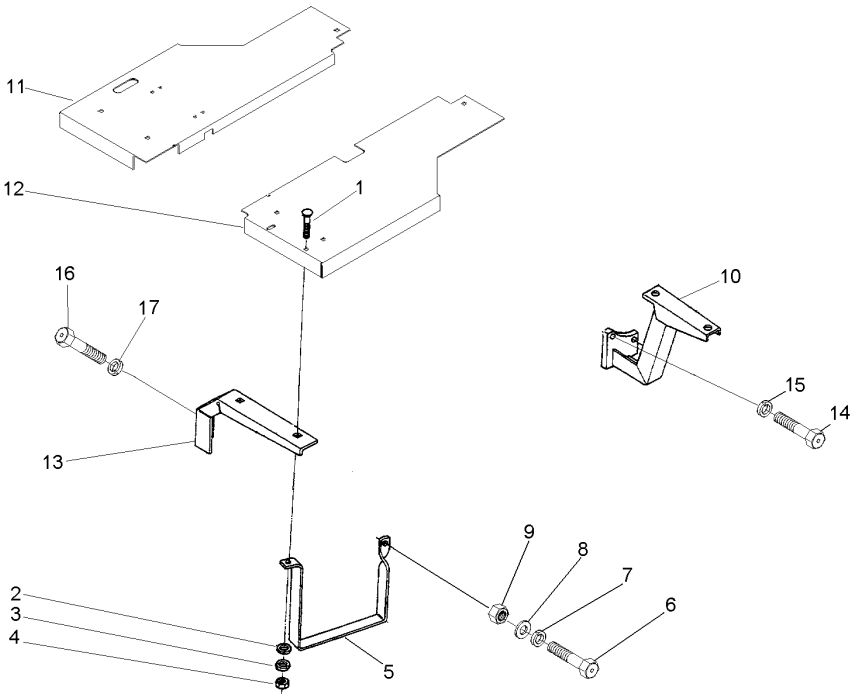

1	353810X1		**8**	PARAFUSO	BOLT	PERNO
2	353434X1		**8**	ARRUELA	WASHER	ARANDELA
3	353756X1		**7**	ARRUELA	WASHER	ARANDELA
4	353431X1		**8**	PORCA	NUT	TUERCA
5	037902P1		**1**	ESTRIBO	FOOT BOARD	ESTRIBO
6	353518X1		**1**	PARAFUSO	BOLT	PERNO
7	353446X1		**1**	ARRUELA	WASHER	ARANDELA
8	829185M1		**1**	ARRUELA	WASHER	ARANDELA
9	353916X1		**1**	PORCA	NUT	TUERCA
10	036924S1	◀	**1**	SUPORTE	BRACKET	SOPORTE
10	036925S1	▶	**1**	SUPORTE	BRACKET	SOPORTE
11	071561S1	▶	**1**	SOLEIRA	FOOT REST	REPOSAPIES
12	071563S1	◀	**1**	SOLEIRA	FOOT REST	REPOSAPIES
13	027368P1		**2**	SUPORTE	BRACKET	SOPORTE
14	377184X1		**4**	PARAFUSO	BOLT	PERNO
15	353432X1		**4**	ARRUELA	WASHER	ARANDELA
16	353698X1		**4**	PARAFUSO	BOLT	PERNO
17	353432X1		**4**	ARRUELA	WASHER	ARANDELA

Estrutura De Proteção
Roll- Over Protective
Estructura De Protecion

105-235

Basculante
Inclinable
Inclinable

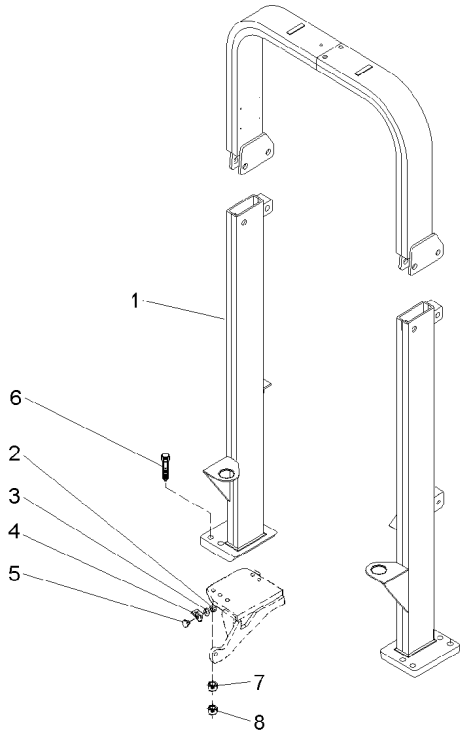

1	063361N1	105-250 No	**1**	ESTRUTURA	STRUCTURE	ESTRUCTURA
2	339030X1		**2**	PORCA	NUT	TUERCA
3	339375X1		**2**	ARRUELA	WASHER	ARANDELA
4	3587343M1	◀	**1**	SUPORTE	BRACKET	SOPORTE
4	3587344M1	▶	**1**	SUPORTE	BRACKET	SOPORTE
5	3587400M91		**2**	REFLETOR	REFLECTOR	CATADIOPTRICO
6	373686X1		**8**	PARAFUSO	BOLT	PERNO
7	353775X1		**8**	ARRUELA	WASHER	ARANDELA
8	366957X1		**8**	PORCA	NUT	TUERCA

Estrutura De Proteção
Roll- Over Protective
Estructura De Protecion

105-240

Rígido
Rigid
Rígido

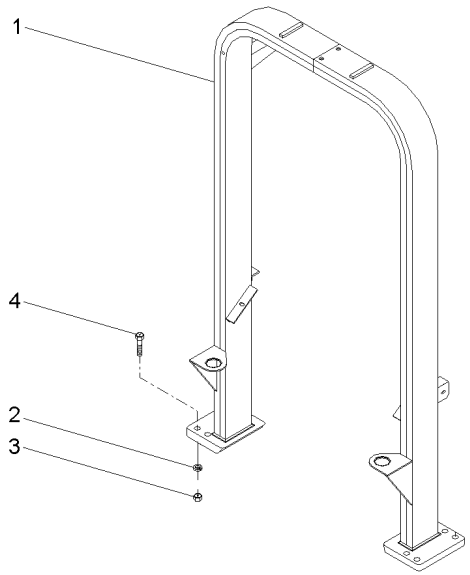

1	062910S1	**1** ESTRUTURA	STRUCTURE	ESTRUCTURA
2	353775X1	**8** ARRUELA	WASHER	ARANDELA
3	366957X1	**8** PORCA	NUT	TUERCA
4	373686X1	**8** PARAFUSO	BOLT	PERNO

Estrutura De Proteção
Roll- Over Protective
Estructura De Protecion

Rops Basculante
Rops Inclinable
Rops Inclinable

105-245

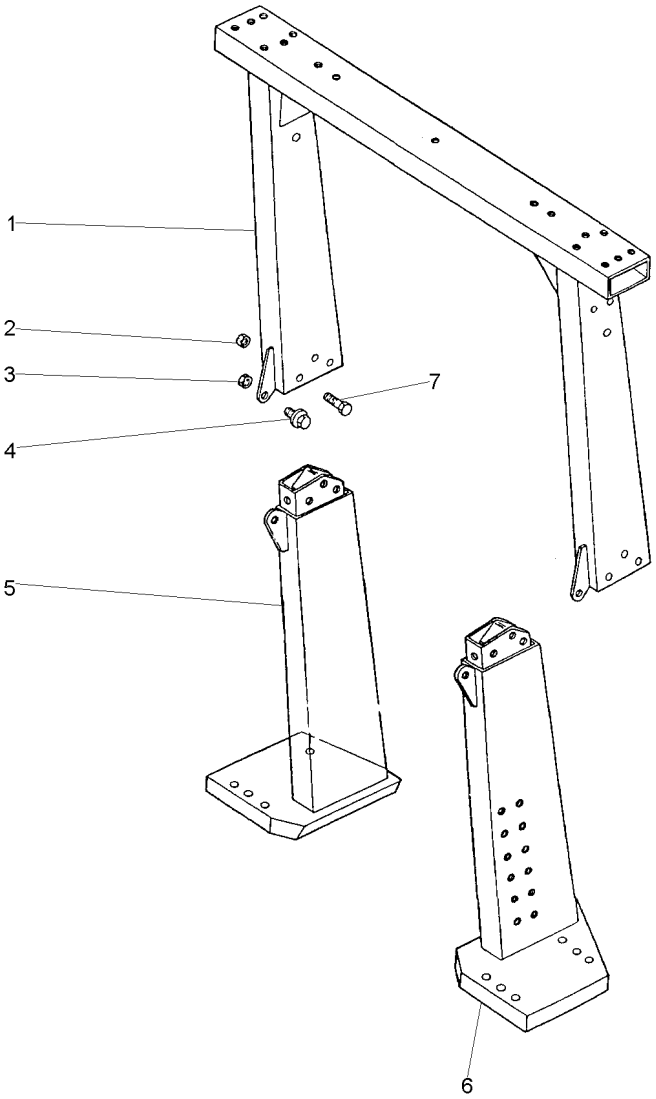

1	022759S1		**1**	TRAVESSA	BRIDGE PIECE	CODO DE CRUCE
2	339034X1		**6**	PORCA	NUT	TUERCA
3	339035X1		**2**	PORCA	NUT	TUERCA
4	3009255X1		**2**	PARAFUSO	BOLT	PERNO
5	022758S1	▶	**1**	COLUNA	COLUMN	COLUMNA
6	022757S1	◀	**1**	COLUNA	COLUMN	COLUMNA
7	390864X1		**6**	PARAFUSO	BOLT	PERNO

Estrutura De Proteção
Roll - Over Protective
Estructura De Protecion

105-250

Basculante
Inclinable
Inclinable

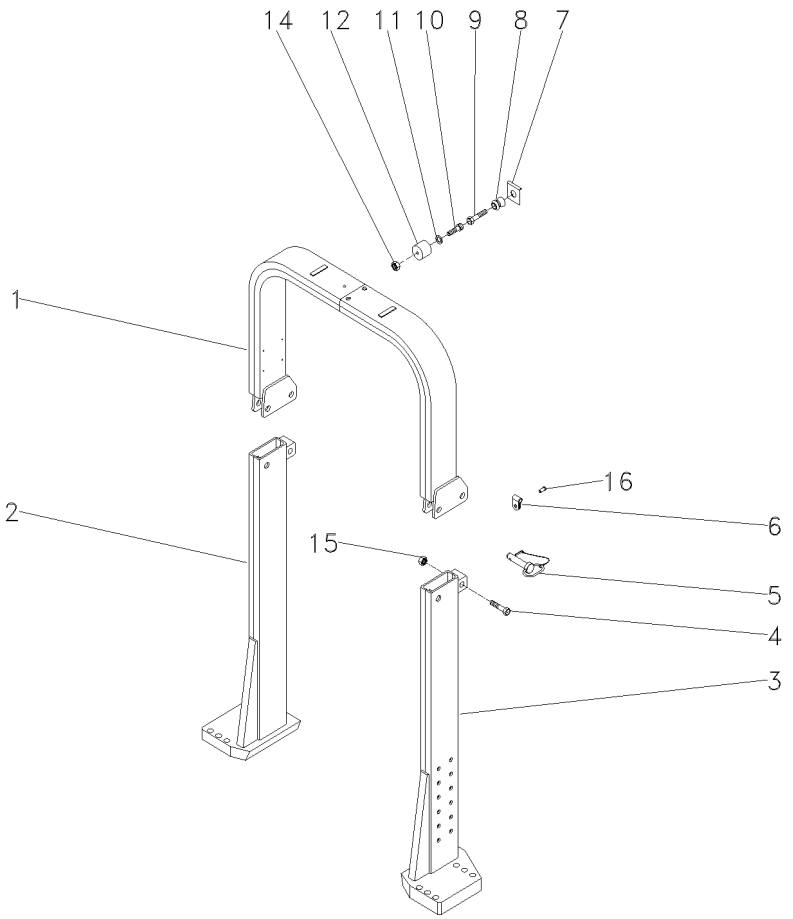

1	063537S1		**1** TUBO	PIPE	CANO
2	063553S1	▶	**1** COLUNA	COLUMN	COLUMNA
3	063554S1	◀	**1** COLUNA	COLUMN	COLUMNA
4	391332X1	M20x2.5x100	**2** PARAFUSO	BOLT	PERNO
5	057930N1		**2** PINO	PIN	PASADOR
6	057931P1		**2** PRESILHA	STAPLE	GRAPA
7	368897X1	5/16x18	**1** PORCA	NUT	TUERCA
8	026638P1		**1** PINO	PIN	PASADOR
9	353681X1	3/8x16x1 1/4	**1** PARAFUSO	BOLT	PERNO
10	360826X1	5/16x18x3/4	**1** PARAFUSO	BOLT	PERNO
11	829185M1	11/16x3/8x1 1/16	**1** ARRUELA	WASHER	ARANDELA
12	026637P1		**1** FIXAÇÃO	FASTENER	CIERRE
14	368897X1	5/16x18	**1** PORCA	NUT	TUERCA
15	1442552X1	M20x2.5	**2** PORCA	NUT	TUERCA
16	2833960M1		**2** REBITE	RIVET	REMACHE

Toldo
Canopy
Toldo

105-255

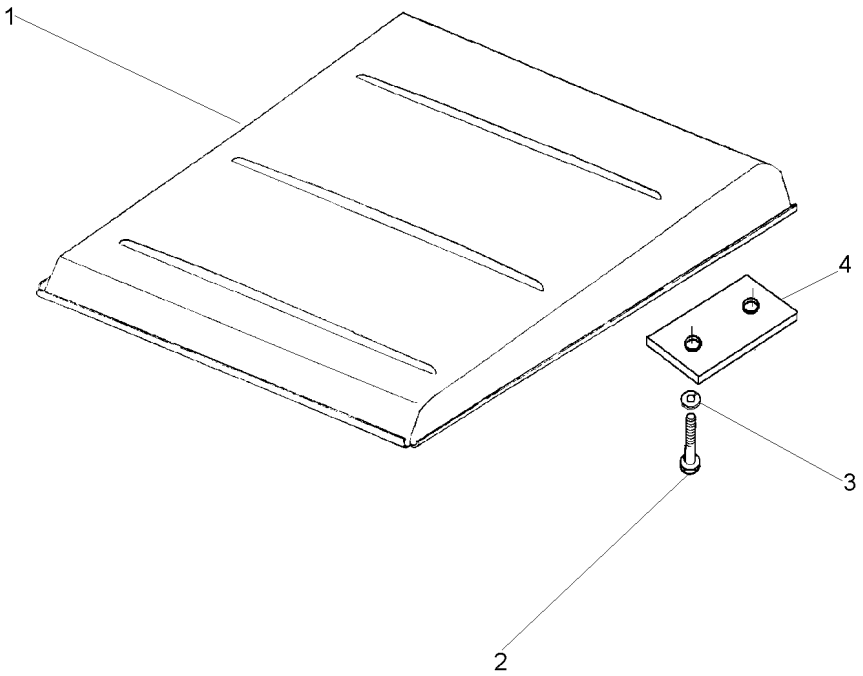

1	047162S1		**1** TOLDO	CANOPY	DOSEL
2	1441368X1	M12x1,25x45	**4** PARAFUSO	BOLT	PERNO
3	339369X1		**4** ARRUELA	WASHER	ARANDELA
4	044808P1		**2** FIXADOR	ATTACHMENT	ADITAMENTO

Rodas Dianteiras	**7.50-16f2 (6l)**	**130-10**
Front Wheels	**7.50-16f2 (6l)**	
Ruedas Delanteras	**7.50-16f2 (6l)**	

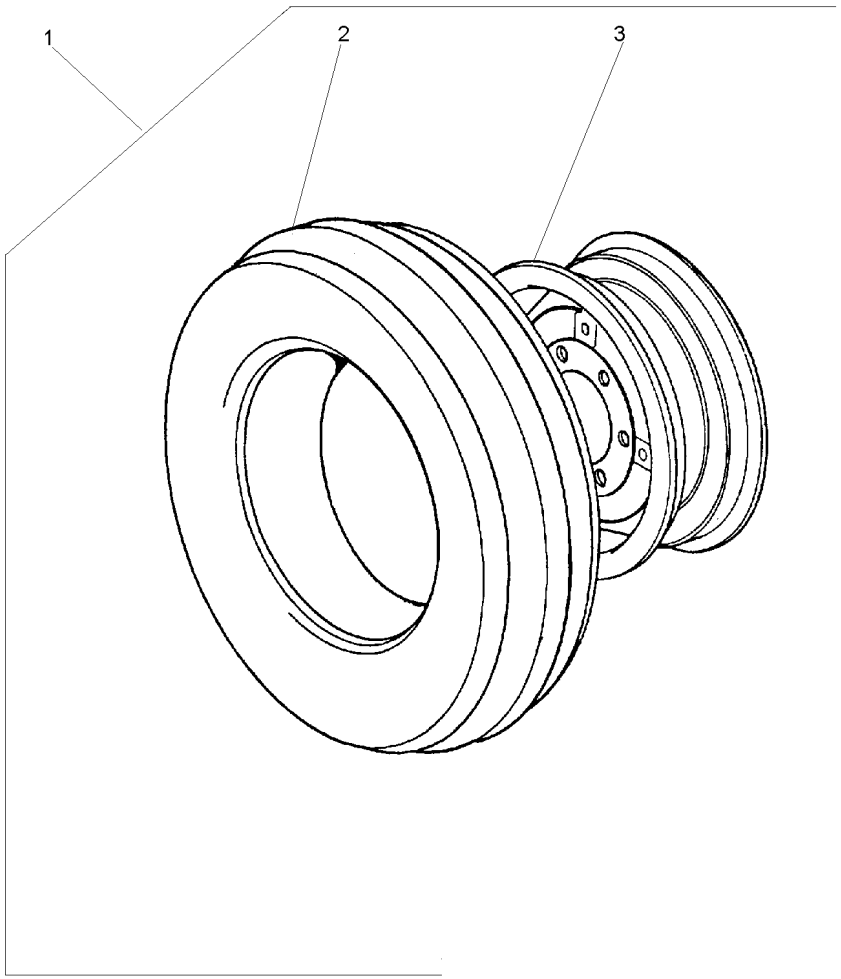

1		2801498M91	**1**	RODAGEM	WHEELS	RODAJE
2	488030M92	1 7.50X16	**1**	CJ.PNEU E CÂMARA	TYRE AND TUBE	NEUM.Y.CAMARA
		130-55 No				
3	488334M91	1	**1**	RODA	WHEEL	RUEDA

Rodas Dianteiras	**9.00-16f2 (6l)**	**130-15**
Front Wheels	**9.00-16f2 (6l)**	
Ruedas Delanteras	**9.00-16f2 (6l)**	

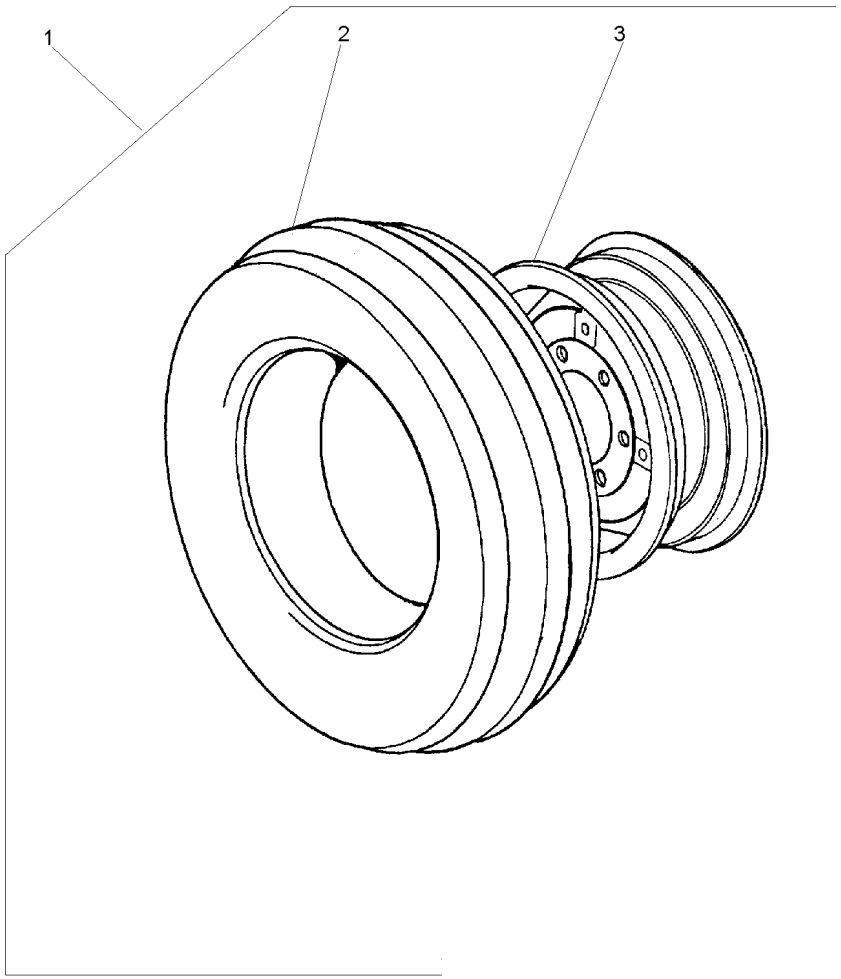

1		3149799M91	**2**	CJ. RODAGEM	WHEELS	RODAJE
2	3146503M91	1 130-60 No	**1**	CJ.PNEU E CÂMARA	TYRE AND TUBE	NEUM.Y.CAMARA
3	489331M91	1 650X16	**1**	ARO	RIM	LLANTA

Rodas Dianteiras	**7.50-16f2 (6l)**	**130-20**
Front Wheels	**7.50-16f2 (6l)**	
Ruedas Delanteras	**7.50-16f2 (6l)**	

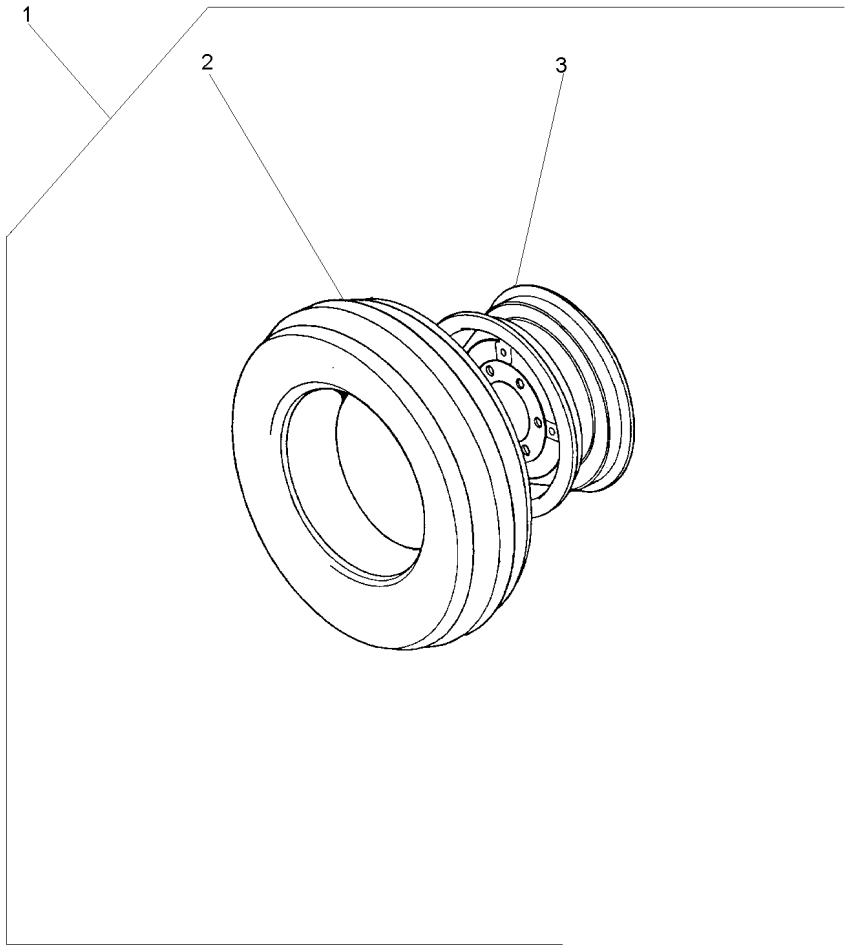

1		3145661M91	**1**	CJ. RODAGEM	WHEELS	RODAJE
2	488030M92	1 130-55 No	**1**	CJ.PNEU E CÂMARA	TYRE AND TUBE	NEUM.Y.CAMARA
3	3147067M91	1	**1**	RODA	WHEEL	RUEDA

Rodagem	**6.00 X 16**
Wheels	**6.00 X 16**
Ruedas	**6.00 X 16**

130-25

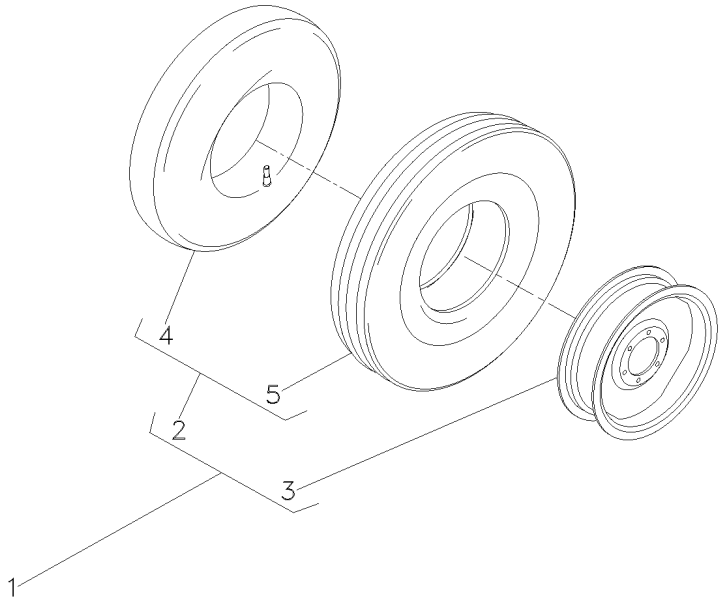

1		3145665M91	**1**	RODAGEM	WHEELS	RODAJE
2	3145680M91	1 6.00X16	**2**	CJ.PNEU E CÂMARA	TYRE AND TUBE	NEUM.Y.CAMARA
3	488506M91	1	**2**	RODA	WHEEL	RUEDA
4	2801455M1	2	**1**	CÂMARA	CHAMBER	CAMARA
5	3145681M1	2 6.00X16-6L	**1**	PNEU	TYRE	NEUMATICO

Rodas Dianteiras	**12.4-24 R1 (6l)**	**130-30**
Front Wheels	**12.4-24 R1 (6l)**	
Ruedas Delanteras	**12.4-24 R1 (6l)**	

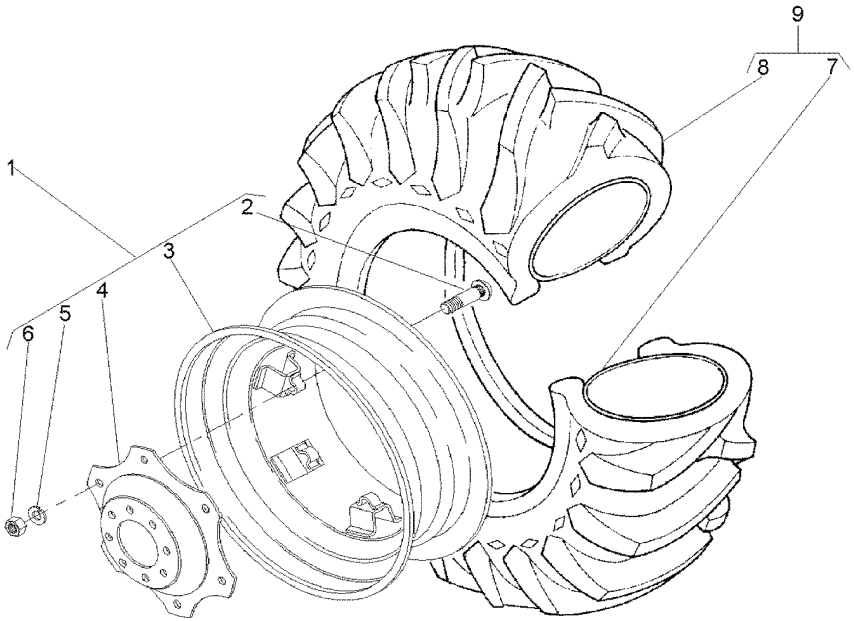

1	3411239M91		**1**	CJ. RODA	KIT, WHEEL	JUEGO DE RUEDA
2	3408246M1	1	**6**	PARAFUSO	BOLT	PERNO
3	3408340M91	1	**1**	ARO	RIM	LLANTA
4	3411240M1	1	**1**	DISCO	DISC	DISCO
5	027646P1	1	**6**	ARRUELA	WASHER	ARANDELA
6	353427X1	1	**6**	PORCA	NUT	TUERCA
7	3408326M1	9	**1**	CÂMARA	CHAMBER	CAMARA
8	3408327M1	9	**1**	PNEU	TYRE	NEUMATICO
9	3408345M91	6L	**1**	CJ.PNEU E CÂMARA	TYRE AND TUBE	NEUM.Y.CAMARA

Rodas Dianteiras	**14.9-24r1 (6l)**	**130-35**
Front Wheels	**14.9-24r1 (6l)**	
Ruedas Delanteras	**14.9-24r1 (6l)**	

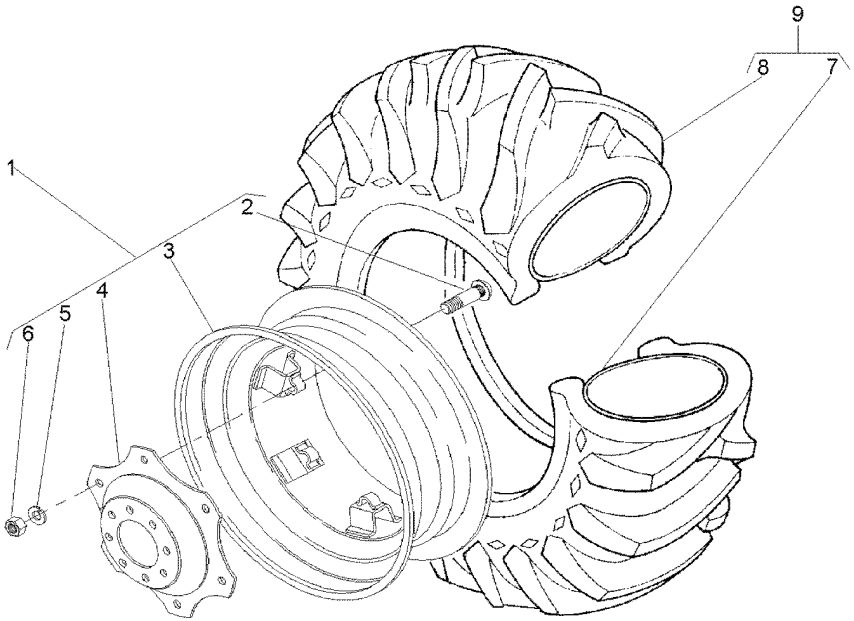

1	3411241M91		**1**	RODA	WHEEL	RUEDA
2	3408246M1	1	**6**	PARAFUSO	BOLT	PERNO
3	487150M92	1	**1**	ARO	RIM	LLANTA
4	3411240M1	1	**1**	DISCO	DISC	DISCO
5	027646P1	1	**8**	ARRUELA	WASHER	ARANDELA
6	353427X1	1	**6**	PORCA	NUT	TUERCA
7	182578M1	9 13X24	**1**	CÂMARA	CHAMBER	CAMARA
8	831521M1	9 14.9/13X24	**1**	PNEU	TYRE	NEUMATICO
9	831522M91		**1**	CJ.PNEU E CÂMARA	TYRE AND TUBE	NEUM.Y.CAMARA

Rodas Dianteiras	**8.30-24r1 (6l)**	**130-40**
Front Wheels	**8.30-24r1 (6l)**	
Ruedas Delanteras	**8.30-24r1 (6l)**	

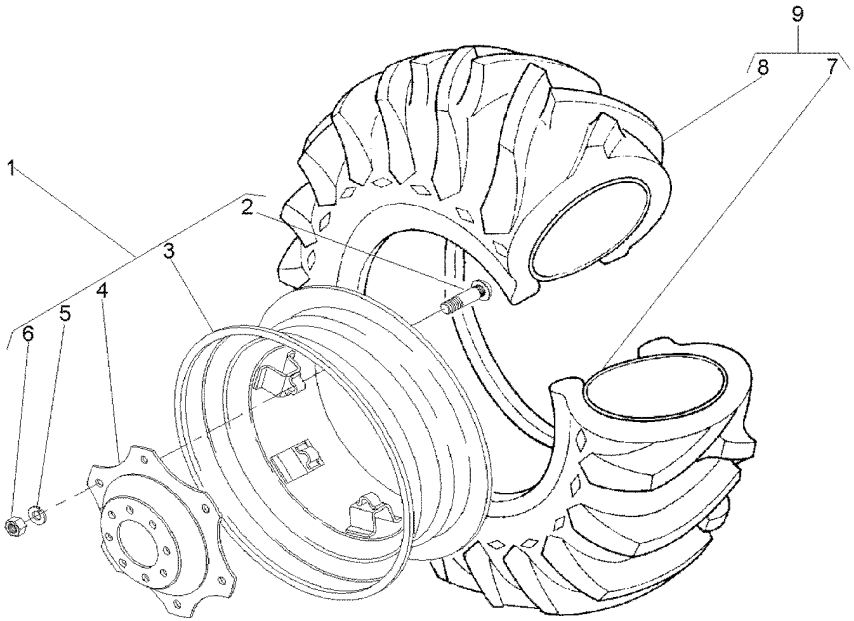

1	037008N1		**1**	RODA	WHEEL	RUEDA
2	3408246M1	1	**6**	PARAFUSO	BOLT	PERNO
3	037009S1	1	**1**	ARO	RIM	LLANTA
4	037010P1	1	**1**	DISCO	DISC	DISCO
5	353774X1	1	**6**	ARRUELA	WASHER	ARANDELA
6	353427X1	1	**6**	PORCA	NUT	TUERCA
7	036996P1	9	**1**	CÂMARA	CHAMBER	CAMARA
8	036995P1	9	**1**	PNEU	TYRE	NEUMATICO
9	036994N1	8.3X24	**1**	CJ.PNEU E CÂMARA	TYRE AND TUBE	NEUM.Y.CAMARA

Rodas Dianteiras
Front Wheels
Ruedas Delanteras

130-45

4rm - Estreito - 7.00-18r1
4wd - Narrow - 7.00-18r1
4rm - Estrecho - 7.00-18r1

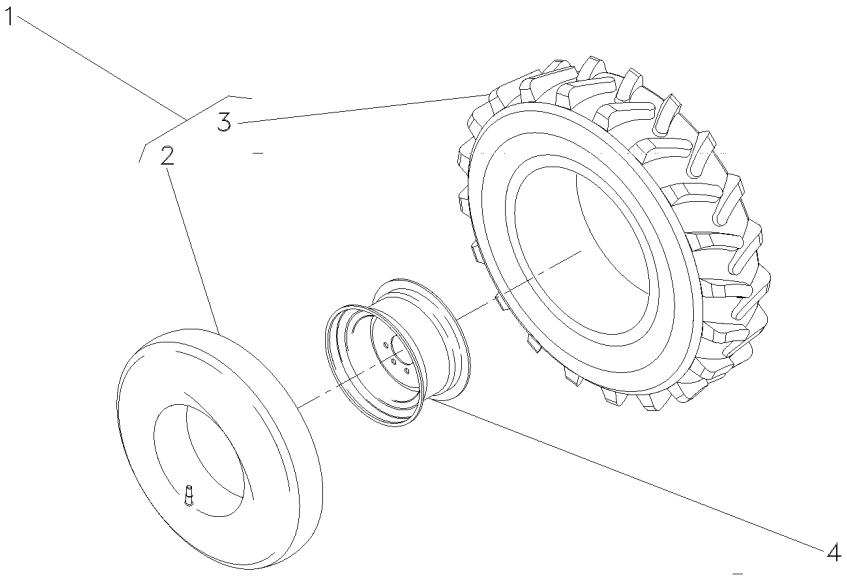

1	036997N1		**2**	CJ.PNEU E CÂMARA	TYRE AND TUBE	NEUM.Y.CAMARA
2	036999P1	1	**2**	CÂMARA	CHAMBER	CAMARA
3	036998P1	1 7.00X18	**2**	PNEU	TYRE	NEUMATICO
4	036938S1		**1**	RODA	WHEEL	RUEDA

Rodagem	**8.00 X 18 R1**
Wheels	**8.00 X 18 R1**
Ruedas	**8.00 X 18 R1**

130-50

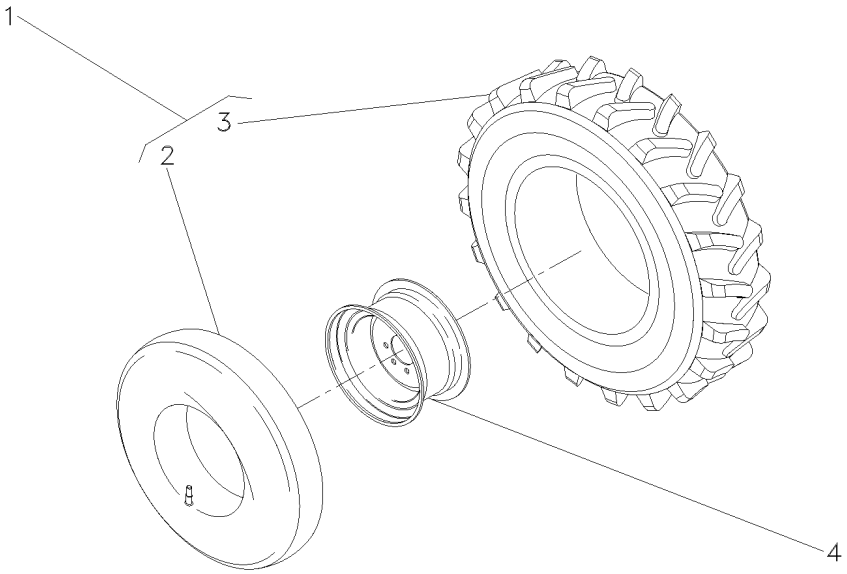

1	036939N1	8.00X18	**2**	CJ.PNEU E CÂMARA	TYRE AND TUBE	NEUM.Y.CAMARA
2	036941P1	1	**1**	CÂMARA	CHAMBER	CAMARA
3	036940P1	1	**1**	PNEU	TYRE	NEUMATICO
4	036938S1		**2**	RODA	WHEEL	RUEDA

Pneu & Câmara	**7.50-16f2 (6l)**	**130-55**	**2 Rodas Motrizes**
Tyre & Chamber	**7.50-16f2 (6l)**		**2 Wheels Drive**
Neum & Camara	**7.50-16f2 (6l)**		**2 Ruedas Motriz**

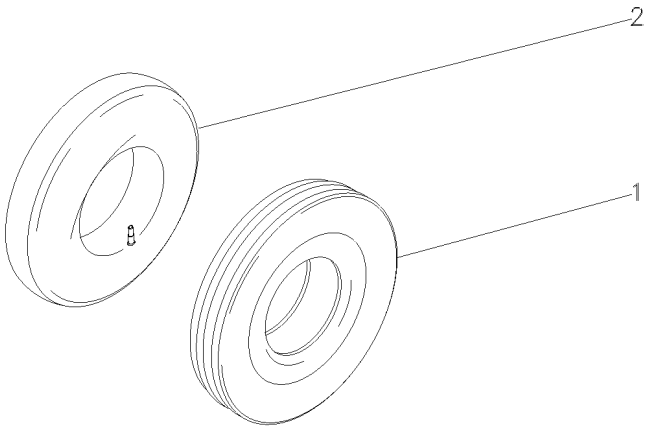

1	3149495M1	7.50X16L8	**1** PNEU	TYRE	NEUMATICO
2	488036M1	7.50X16	**1** CÂMARA	CHAMBER	CAMARA

Pneu & Câmara	**9.00-16f2 (6l)**	**130-60**
Tyre & Chamber	**9.00-16f2 (6l)**	
Neum & Camara	**9.00-16f2 (6l)**	

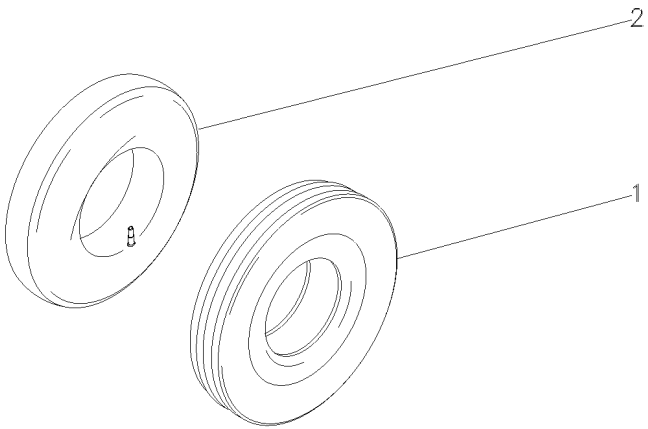

1	3146504M1	9.00X16 10L	**1** PNEU	TYRE	NEUMATICO
2	880481M1	9.00 X 16	**1** CÂMARA	CHAMBER	CAMARA

Rodas Traseiras	**23.1-26r2 (8l)**	**130-65**
Rear Wheels	**23.1-26r2 (8l)**	
Ruedas Traseras	**23.1-26r2 (8l)**	

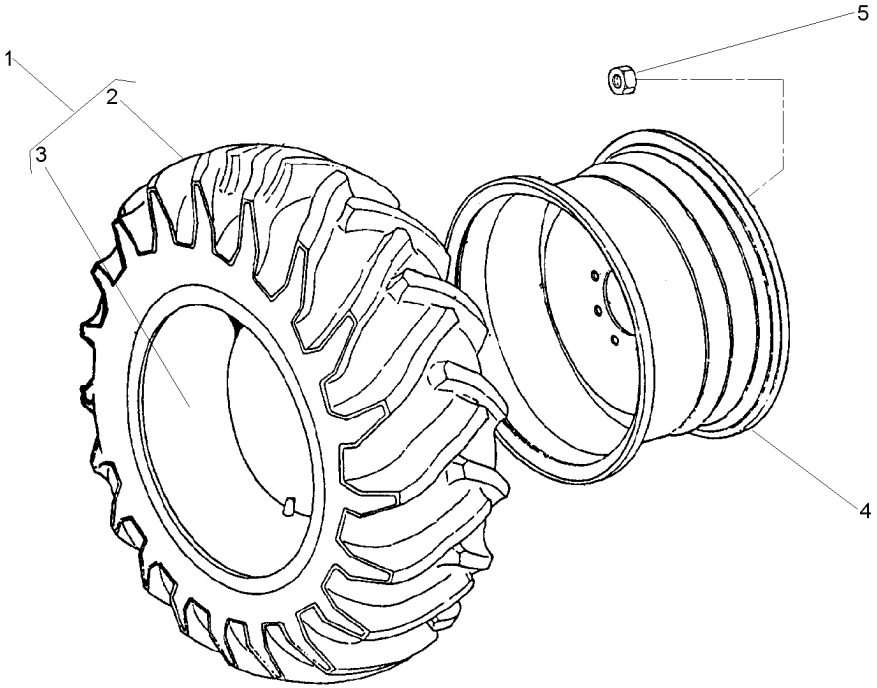

1	490215M91		**2**	CJ.PNEU E CÂMARA	TYRE AND TUBE	NEUM.Y.CAMARA
2	490216M1	1	**1**	PNEU	TYRE	NEUMATICO
3	490217M1	1 23.1/18X26	**1**	CÂMARA	CHAMBER	CAMARA
4	1481017M92	DW20X26	**2**	ARO	RIM	LLANTA
5	847417M1		**16**	PORCA	NUT	TUERCA
5	3410536M1		**16**	ARRUELA	WASHER	ARANDELA

Rodas Traseiras	**18.4-30r2 (6l)**	**130-70**
Rear Wheels	**18.4-30r2 (6l)**	
Ruedas Traseras	**18.4-30r2 (6l)**	

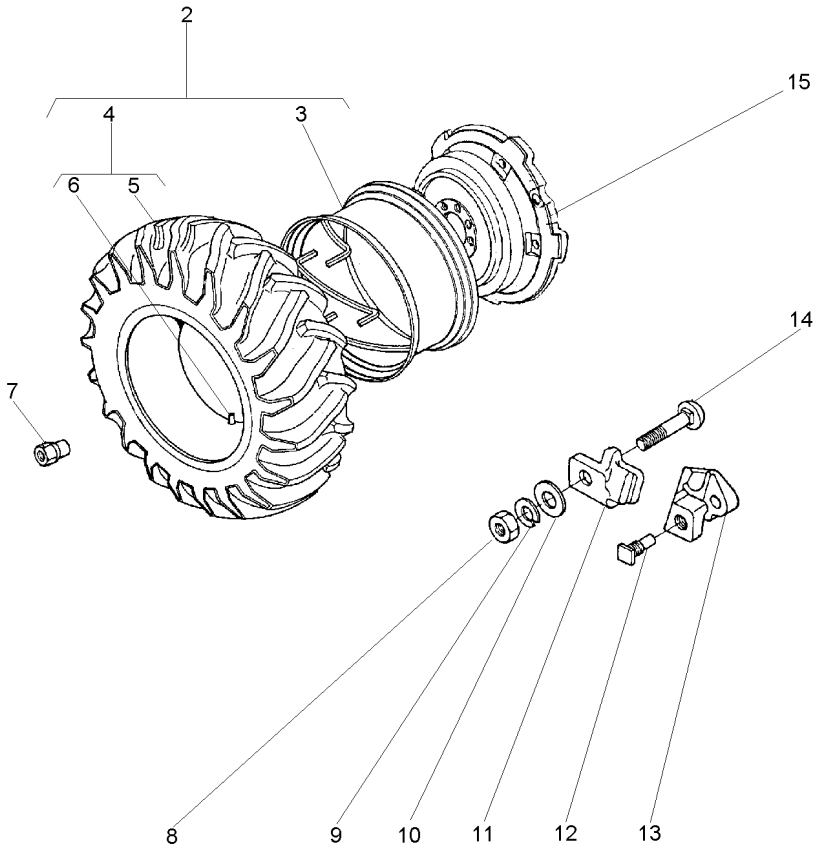

2	1481659M91		**1**	CJ. RODA	KIT, WHEEL	JUEGO DE RUEDA
3	897721M91	2 14X30 PAVT	**1**	ARO	RIM	LLANTA
4	487870M91	2	**1**	CJ.PNEU E CÂMARA	TYRE AND TUBE	NEUM.Y.CAMARA
5	487868M1	4	**1**	PNEU	TYRE	NEUMATICO
6	487869M1	4	**1**	CÂMARA	CHAMBER	CAMARA
7	1481045M1		**8**	PORCA	NUT	TUERCA
8	1484541M1		**5**	PORCA	NUT	TUERCA
9	353440X1		**5**	ARRUELA	WASHER	ARANDELA
10	353775X1		**5**	ARRUELA	WASHER	ARANDELA
11	898021M1		**5**	GRAMPO	CRAMP	PASADOR
12	1751403M1		**2**	PARAFUSO	BOLT	PERNO
13	898022M2		**2**	LIMITADOR RODA	LIMITATION WHEEL	LIMITATION WHEEL
14	363296X1		**5**	PARAFUSO	BOLT	PERNO
15	3147093M1		**1**	DISCO	DISC	DISCO

Rodas Traseiras	**18.4-30 R1 (10l)**
Rear Wheels	**18.4-30 R1 (10l)**
Ruedas Traseras	**18.4-30 R1 (10l)**

130-75

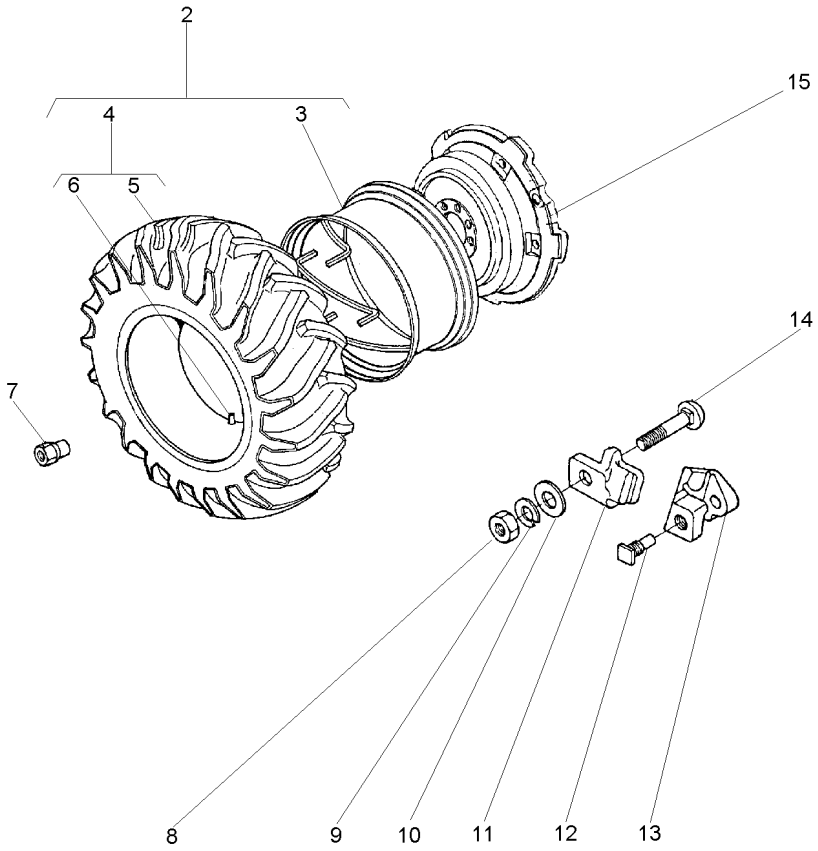

2	1481920M91		
3	897721M91	2	PAVT
4	488092M91	2	3149641M91
5	487951M1	4	3149493M1
6	487869M1	4	
7	1481045M1		
8	1484541M1		
9	353440X1		
10	353775X1		
11	898021M1		
12	1751403M1		
13	898022M2		
14	363296X1		
15	3147093M1		

1	CJ. RODA	KIT, WHEEL	JUEGO DE RUEDA
1	ARO	RIM	LLANTA
1	CJ.PNEU E CÂMARA	TYRE AND TUBE	NEUM.Y.CAMARA
1	PNEU	TYRE	NEUMATICO
1	CÂMARA	CHAMBER	CAMARA
8	PORCA	NUT	TUERCA
5	PORCA	NUT	TUERCA
5	ARRUELA	WASHER	ARANDELA
5	ARRUELA	WASHER	ARANDELA
5	GRAMPO	CRAMP	PASADOR
2	PARAFUSO	BOLT	PERNO
2	LIMITADOR RODA	LIMITATION WHEEL	LIMITATION WHEEL
5	PARAFUSO	BOLT	PERNO
1	DISCO	DISC	DISCO

Rodas Traseiras	**18.4-30 R1 (10 L)**
Rear Wheels	**18.4-30 R1 (10 L)**
Ruedas Traseras	**18.4-30 R1 (10 L)**

130-80

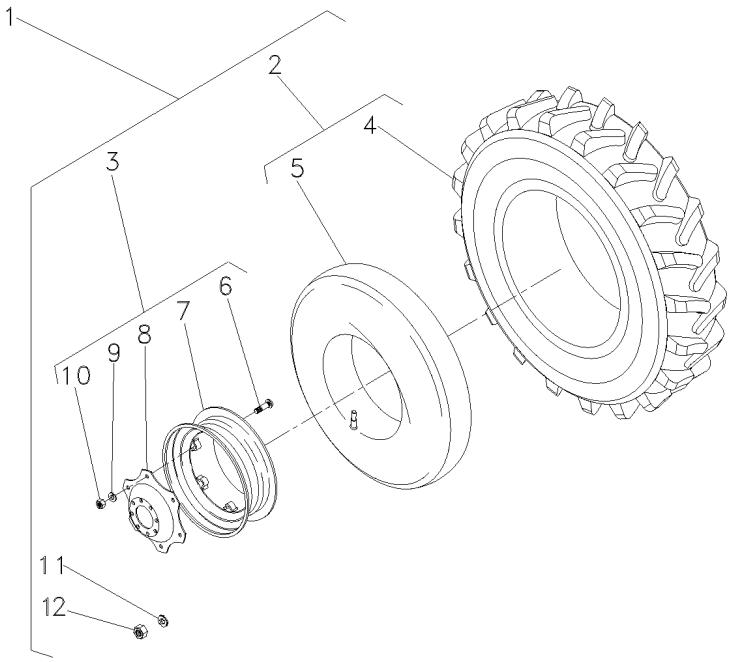

1			3408329M91	**1**	RODAGEM	WHEELS	RODAJE
2	488092M91	1	10L	**2**	CJ.PNEU E CÂMARA	TYRE AND TUBE	NEUM.Y.CAMARA
3	3587146M91	1		**2**	RODA	WHEEL	RUEDA
4	487951M1	2	3149493M1	**2**	PNEU	TYRE	NEUMATICO
5	487869M1	2		**1**	CÂMARA	CHAMBER	CAMARA
6	3149812M1	3		**8**	PARAFUSO	BOLT	PERNO
7	3408526M91	3		**1**	ARO	RIM	LLANTA
8	3587145M1	3		**1**	DISCO	DISC	DISCO
9	027646P1	3		**8**	ARRUELA	WASHER	ARANDELA
10	353427X1	3		**8**	PORCA	NUT	TUERCA
11	3410536M1	1		**16**	ARRUELA	WASHER	ARANDELA
12	847417M1	1		**16**	PORCA	NUT	TUERCA

Rodas Traseiras	**18.4-30r2 (6l)**	**130-85**
Rear Wheels	**18.4-30r2 (6l)**	
Ruedas Traseras	**18.4-30r2 (6l)**	

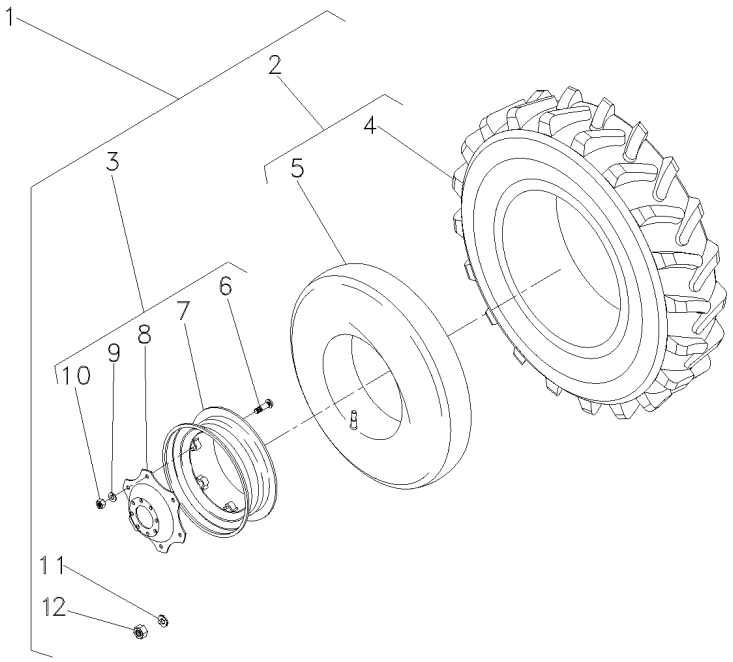

1			3408621M91	**1**	RODAGEM	WHEELS	RODAJE
2	487870M91	5	6L	**2**	CJ.PNEU E CÂMARA	TYRE AND TUBE	NEUM.Y.CAMARA
3	3587146M91	5		**2**	RODA	WHEEL	RUEDA
4	487868M1			**2**	PNEU	TYRE	NEUMATICO
5	487869M1			**2**	CÂMARA	CHAMBER	CAMARA
6	3149812M1	3		**8**	PARAFUSO	BOLT	PERNO
7	3408526M91	3		**1**	ARO	RIM	LLANTA
8	3587145M1	3		**1**	DISCO	DISC	DISCO
9	027646P1	3		**8**	ARRUELA	WASHER	ARANDELA
10	353427X1	3		**8**	PORCA	NUT	TUERCA
11	3410536M1	5		**16**	ARRUELA	WASHER	ARANDELA
12	847417M1	5		**16**	PORCA	NUT	TUERCA

Rodas Traseiras	**18.4-30r2 (6l)**	**130-90**
Rear Wheels	**18.4-30r2 (6l)**	
Ruedas Traseras	**18.4-30r2 (6l)**	

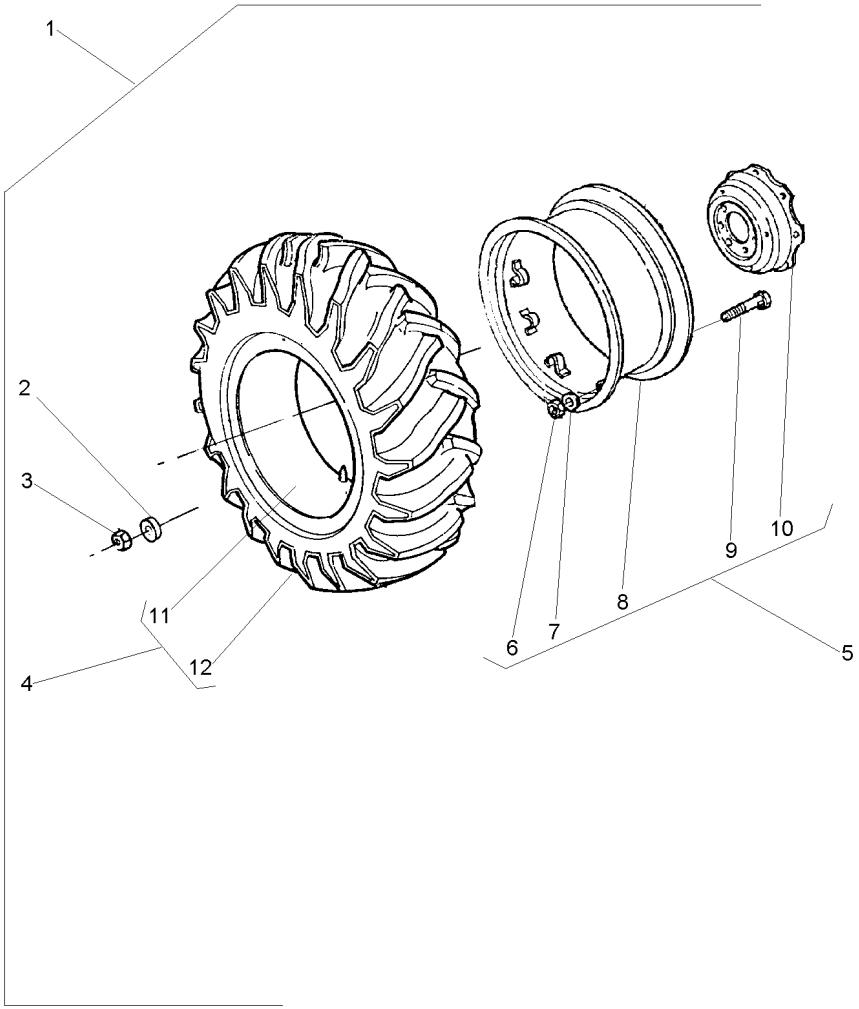

1			3410964M91	**1**	RODAGEM	WHEELS	RODAJE
2	3410536M1	1		**16**	ARRUELA	WASHER	ARANDELA
3	847417M1	1		**16**	PORCA	NUT	TUERCA
4	487870M91	1	6L	**1**	CJ.PNEU E CÂMARA	TYRE AND TUBE	NEUM.Y.CAMARA
5	3149151M92		14X30	**1**	ARO	RIM	LLANTA
6	353427X1	5		**8**	PORCA	NUT	TUERCA
7	3585377M1	5		**8**	ARRUELA	WASHER	ARANDELA
8	882230M92	5		**1**	ARO	RIM	LLANTA
9	3149812M1	5	3149914M1	**8**	PARAFUSO	BOLT	PERNO
10	3587145M1	5		**1**	DISCO	DISC	DISCO
11	487869M1	4		**1**	CÂMARA	CHAMBER	CAMARA
12	487868M1	4		**1**	PNEU	TYRE	NEUMATICO

Rodas Traseiras	**18.4-30 R1 (10l)**	**130-95**
Rear Wheels	**18.4-30 R1 (10l)**	
Ruedas Traseras	**18.4-30 R1 (10l)**	

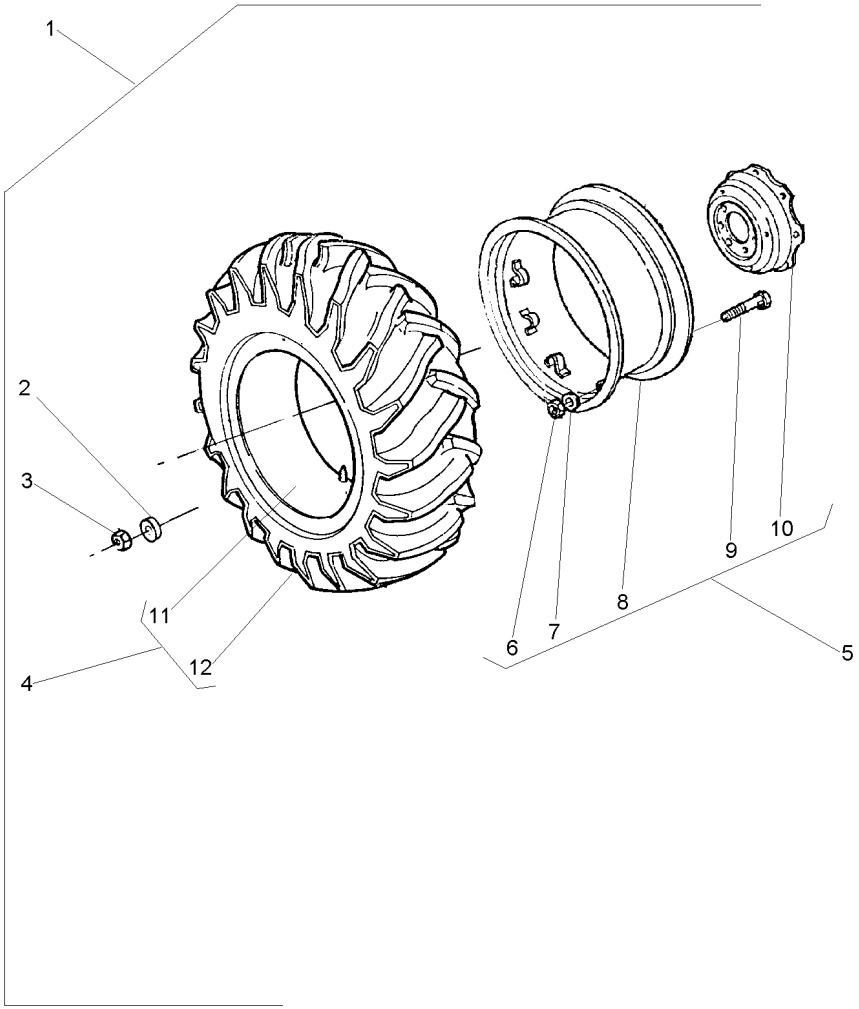

1			3410965M91	**1**	RODAGEM	WHEELS	RODAJE
2	3410536M1	1		**16**	ARRUELA	WASHER	ARANDELA
3	847417M1	1		**16**	PORCA	NUT	TUERCA
4	488092M91	1	10L	**1**	CJ.PNEU E CÂMARA	TYRE AND TUBE	NEUM.Y.CAMARA
5	3149151M92		14X30	**1**	ARO	RIM	LLANTA
6	353427X1	5		**8**	PORCA	NUT	TUERCA
7	3585377M1	5		**8**	ARRUELA	WASHER	ARANDELA
8	882230M92	5		**1**	ARO	RIM	LLANTA
9	3149812M1	5	3149914M1	**8**	PARAFUSO	BOLT	PERNO
10	3587145M1	5		**1**	DISCO	DISC	DISCO
11	487869M1	4		**1**	CÂMARA	CHAMBER	CAMARA
12	487951M1	4	3149493M1	**1**	PNEU	TYRE	NEUMATICO

Rodas Traseiras	**14.9-28r1 (6l)**	**130-100**
Rear Wheels	**14.9-28r1 (6l)**	
Ruedas Traseras	**14.9-28r1 (6l)**	

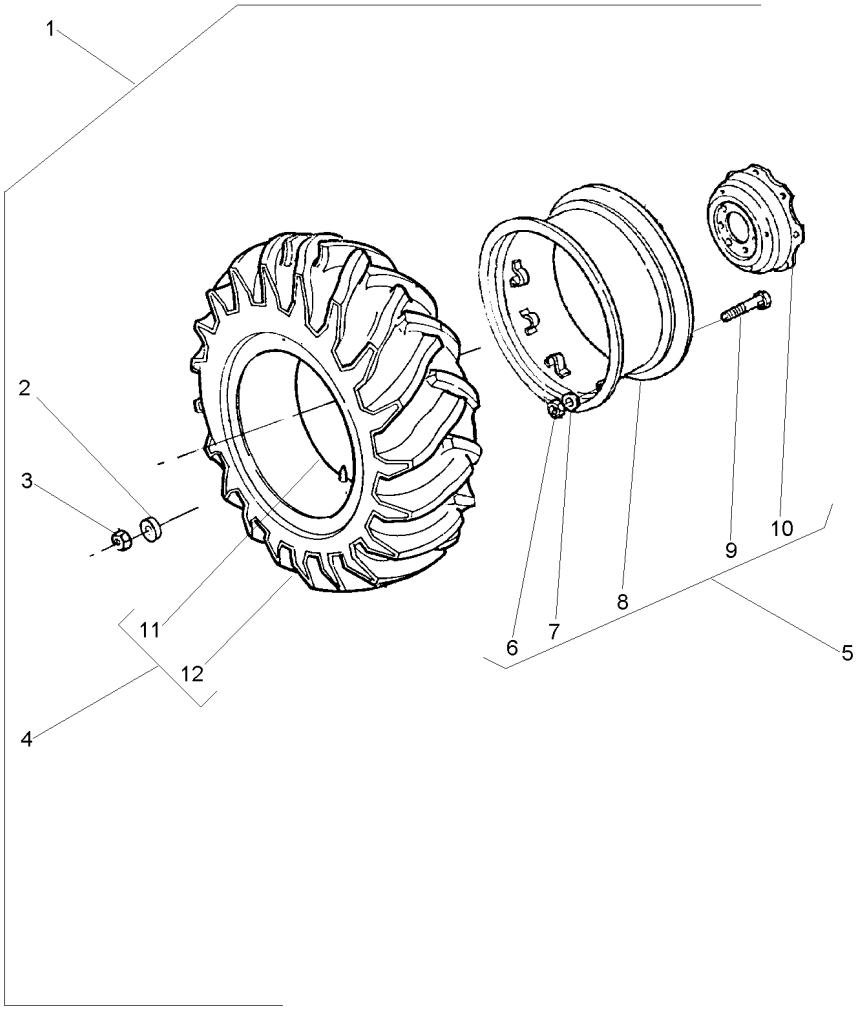

1			3410966M91	**1**	RODAGEM	WHEELS	RODAJE
2	3410536M1	1		**16**	ARRUELA	WASHER	ARANDELA
3	847417M1	1		**16**	PORCA	NUT	TUERCA
4	828537M91	1		**1**	CJ.PNEU E CÂMARA	TYRE AND TUBE	NEUM.Y.CAMARA
5	033901T1			**1**	ARO	RIM	LLANTA
6	353427X1	5		**8**	PORCA	NUT	TUERCA
7	027646P1	5		**8**	ARRUELA	WASHER	ARANDELA
8	3408283M91	5		**1**	ARO	RIM	LLANTA
8	487308M91	5		**1**	ARO	RIM	LLANTA
9	3149812M1	5		**8**	PARAFUSO	BOLT	PERNO
10	3149172M1	5		**1**	DISCO	DISC	DISCO
11	828539M1	4		**1**	CÂMARA	CHAMBER	CAMARA
12	828538M1	4		**1**	PNEU	TYRE	NEUMATICO

Rodas Traseiras	**13.6-38r1 (6l)**	**130-105**
Rear Wheels	**13.6-38r1 (6l)**	
Ruedas Traseras	**13.6-38r1 (6l)**	

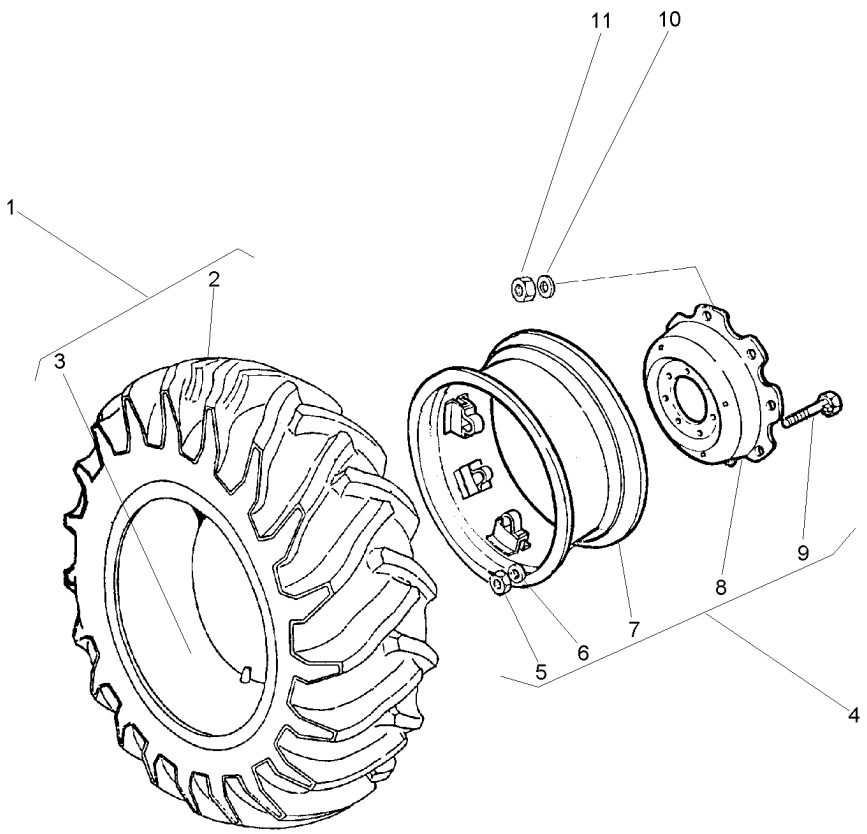

1	488006M91	6L	
2	488007M1	1	
3	488008M1	1	
4	3149148M91	11 X 38	
5	353427X1	4	
6	027646P1	4	
7	488004M91	4	
8	3149172M1	4	
9	3149812M1	4	3149914M1
10	3410536M1		
11	847417M1		

1	CJ.PNEU E CÂMARA	TYRE AND TUBE	NEUM.Y.CAMARA
1	PNEU	TYRE	NEUMATICO
1	CÂMARA	CHAMBER	CAMARA
1	RODA	WHEEL	RUEDA
8	PORCA	NUT	TUERCA
8	ARRUELA	WASHER	ARANDELA
1	ARO	RIM	LLANTA
1	DISCO	DISC	DISCO
8	PARAFUSO	BOLT	PERNO
16	ARRUELA	WASHER	ARANDELA
16	PORCA	NUT	TUERCA

Rodas Traseiras	**12.4 X 28 R1**
Rear Wheels	**12.4 X 28 R1**
Ruedas Traseras	**12.4 X 28 R1**

130-110

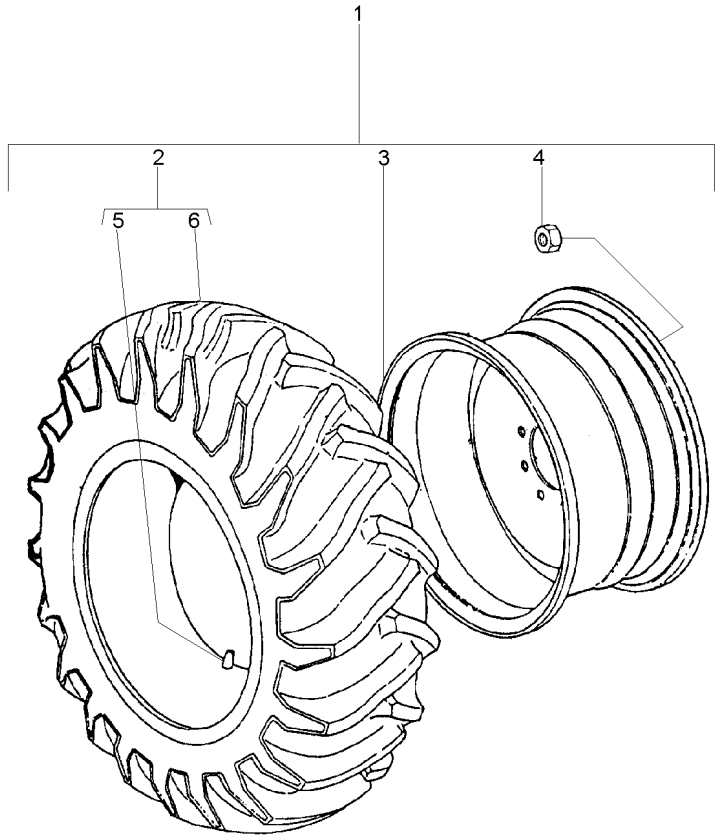

1			3412278M91	**1**	RODAGEM	WHEELS	RODAJE
2	3410293M91	1	6L	**2**	CJ.PNEU E CÂMARA	TYRE AND TUBE	NEUM.Y.CAMARA
3	033916T1	1		**2**	ARO	RIM	LLANTA
4	881162M2	1	5/8x18	**16**	PORCA	NUT	TUERCA
5	180380M1	2		**2**	CÂMARA	CHAMBER	CAMARA
6	3410294M91	2		**2**	PNEU	TYRE	NEUMATICO

Rodas Traseiras	**14.9 X 24 R1**
Rear Wheels	**14.9 X 24 R1**
Ruedas Traseras	**14.9 X 24 R1**

130-115

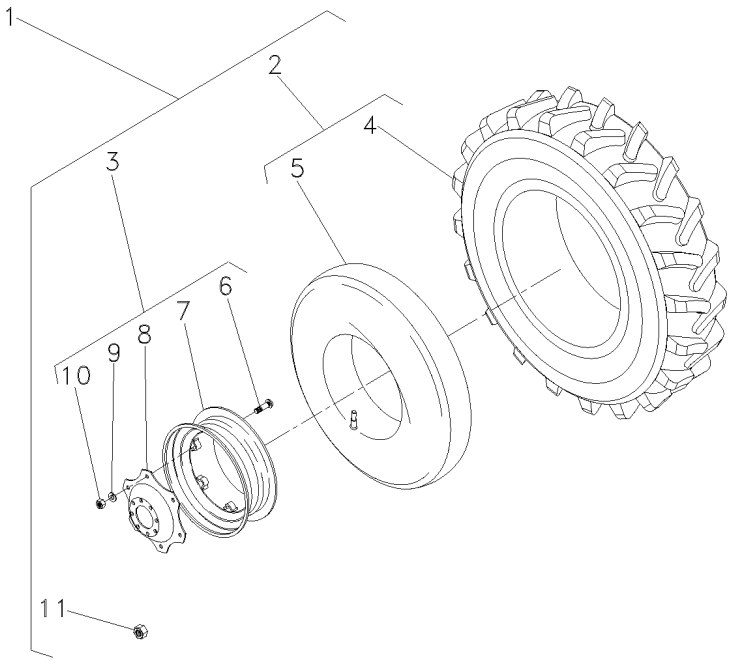

1		➡ 3412983M91	
2	831522M91	1	14.8X24R16L
3	3412980M92	1	11X38
4	831521M1	2	5/8x18
5	182578M1	2	13x24
6	3408246M1	3	
7	487150M92	3	
8	3412697M2	3	
9	027646P1	3	
10	353427X1	3	
11	881162M2	1	5/8x18

1	RODAGEM	WHEELS	RODAJE
2	CJ.PNEU E CÂMARA	TYRE AND TUBE	NEUM.Y.CAMARA
2	RODA	WHEEL	RUEDA
1	PNEU	TYRE	NEUMATICO
1	CÂMARA	CHAMBER	CAMARA
5	PARAFUSO	BOLT	PERNO
1	ARO	RIM	LLANTA
1	DISCO	DISC	DISCO
8	ARRUELA	WASHER	ARANDELA
8	PORCA	NUT	TUERCA
16	PORCA	NUT	TUERCA

Rodas Traseiras	**18.4-30r1 (6l)**	**130-120**
Rear Wheels	**18.4-30r1 (6l)**	
Ruedas Traseras	**18.4-30r1 (6l)**	

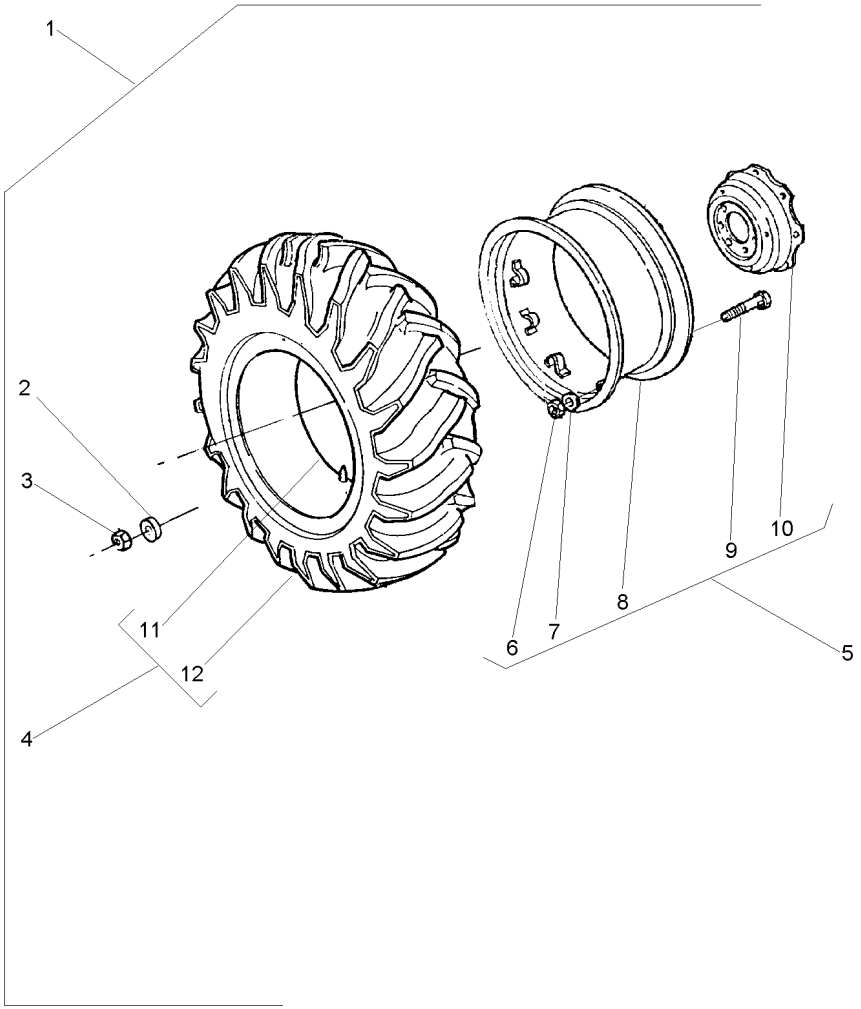

1		3587143M92	**1**	RODAGEM	WHEELS	RODAJE
2	3410536M1	1	**16**	ARRUELA	WASHER	ARANDELA
3	847417M1	1	**16**	PORCA	NUT	TUERCA
4	3587140M91	1	**1**	CJ.PNEU E CÂMARA	TYRE AND TUBE	NEUM.Y.CAMARA
5	3587146M91	16 X 30	**1**	RODA	WHEEL	RUEDA
6	353427X1	5	**8**	PORCA	NUT	TUERCA
7	027646P1	5	**8**	ARRUELA	WASHER	ARANDELA
8	3408526M91	5	**1**	ARO	RIM	LLANTA
9	3149812M1	5	**8**	PARAFUSO	BOLT	PERNO
10	3587145M1	5	**1**	DISCO	DISC	DISCO
11	487869M1	4	**1**	CÂMARA	CHAMBER	CAMARA
12	3587139M1	4	**1**	PNEU	TYRE	NEUMATICO

Rodas Traseiras	**14.9-28r2 (6l)**	**130-125**
Rear Wheels	**14.9-28r2 (6l)**	
Ruedas Traseras	**14.9-28r2 (6l)**	

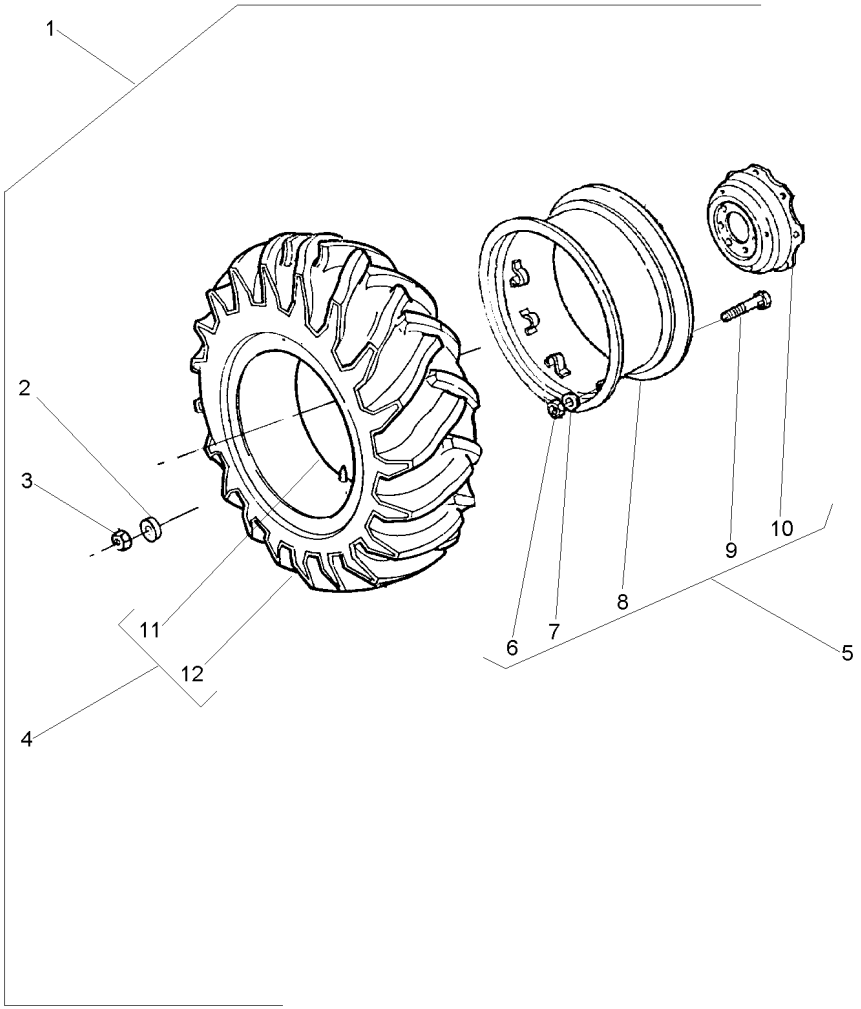

1		026866N1	**1**	RODAGEM	WHEELS	RODAJE
2	3410536M1	1	**16**	ARRUELA	WASHER	ARANDELA
3	847417M1	1	**16**	PORCA	NUT	TUERCA
4	487540M91	1	**1**	CJ.PNEU E CÂMARA	TYRE AND TUBE	NEUM.Y.CAMARA
5	033901T1		**1**	ARO	RIM	LLANTA
6	353427X1	5	**8**	PORCA	NUT	TUERCA
7	027646P1	5	**8**	ARRUELA	WASHER	ARANDELA
8	3408283M91	5	**1**	ARO	RIM	LLANTA
8	487308M91	5	**1**	ARO	RIM	LLANTA
9	3149812M1	5	**8**	PARAFUSO	BOLT	PERNO
10	3149172M1	5	**1**	DISCO	DISC	DISCO
11	828539M1	4	**1**	CÂMARA	CHAMBER	CAMARA
12	487539M1	4	**1**	PNEU	TYRE	NEUMATICO

Rodas Traseiras	**16.9-30r1 (6l)**	**130-130**
Rear Wheels	**16.9-30r1 (6l)**	
Ruedas Traseras	**16.9-30r1 (6l)**	

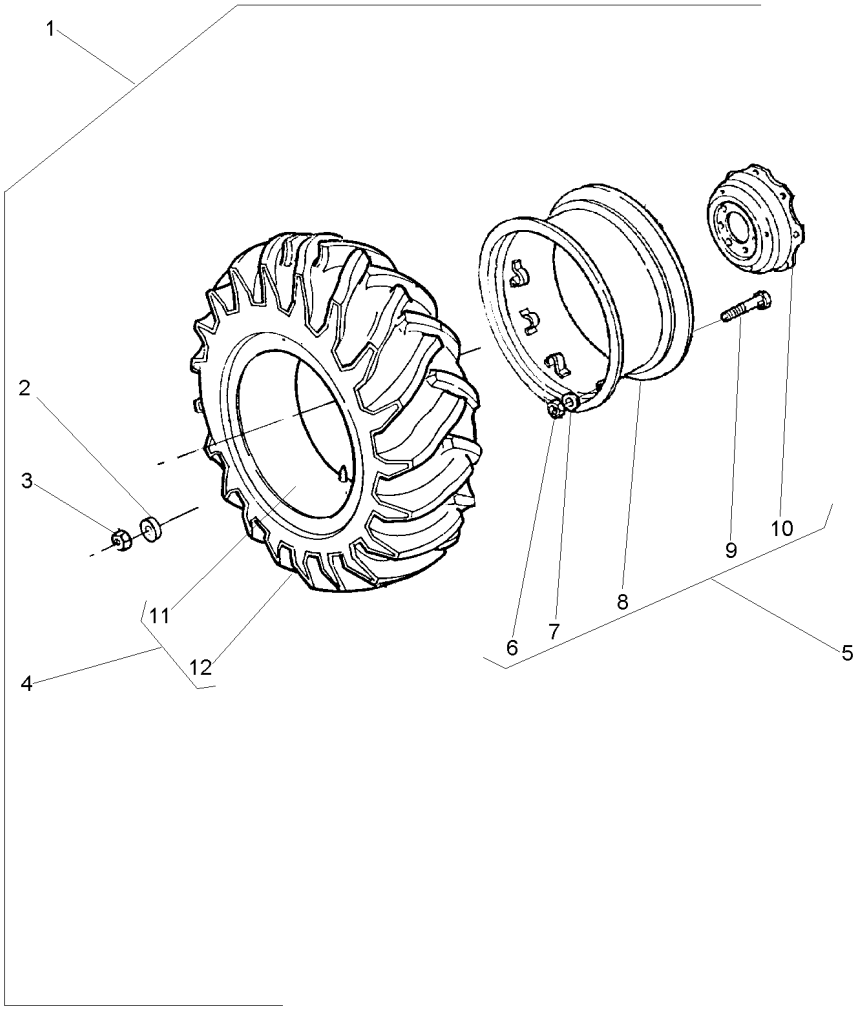

1			027386N1	**1**	RODAGEM	WHEELS	RODAJE
2	3410536M1	1		**16**	ARRUELA	WASHER	ARANDELA
3	847417M1	1		**16**	PORCA	NUT	TUERCA
4	3098141M91	1		**1**	CJ.PNEU E CÂMARA	TYRE AND TUBE	NEUM.Y.CAMARA
5	3149151M92			**1**	ARO	RIM	LLANTA
6	353427X1	5		**8**	PORCA	NUT	TUERCA
7	3585377M1	5		**8**	ARRUELA	WASHER	ARANDELA
8	882230M92	5		**1**	ARO	RIM	LLANTA
9	3149812M1	5	3149914M1	**8**	PARAFUSO	BOLT	PERNO
10	3587145M1	5		**1**	DISCO	DISC	DISCO
11	487869M1	4		**1**	CÂMARA	CHAMBER	CAMARA
12	3098142M1	4		**1**	PNEU	TYRE	NEUMATICO

Peso Da Roda Dianteira	**2 + 2 X 15 Kgf**
Front Wheel Weights	**2 + 2 X 15 Kgf**
Contrapesos De La Roda Delantera	**2 + 2 X 15 Kgf**

130-135

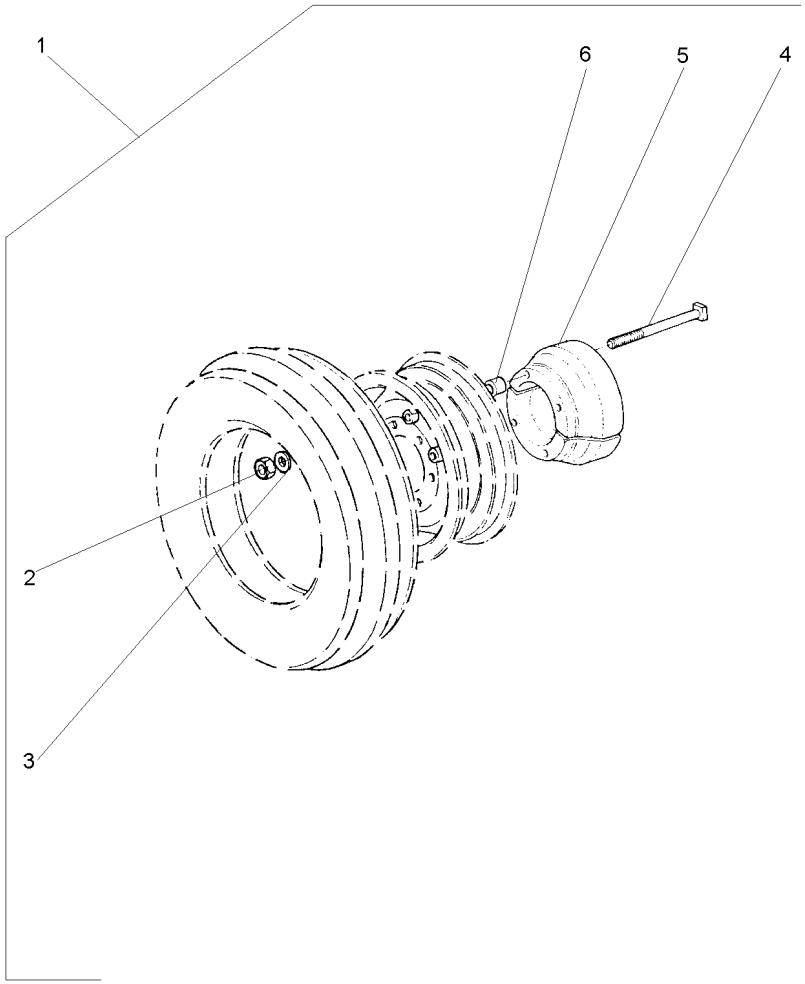

1		3147070M91	**1**	CJ. PESO	WEIGHT	PESA
2	353437X1	1	**8**	PORCA	NUT	TUERCA
3	353439X1	1	**8**	ARRUELA	WASHER	ARANDELA
4	3147068M1	1	**8**	PARAFUSO	BOLT	PERNO
5	2801582M2	1	**4**	PESO	WEIGHT	PESA
6	3147071M1	1	**8**	ESPAÇADOR	SPACER	PIEZA DISTANCIA

Pesos Dianteiros	**8 X 25 Kgf**	**130-140**
Front Wheight	**8 X 25 Kgf**	
Pesos Delanteros	**8 X 25 Kgf**	

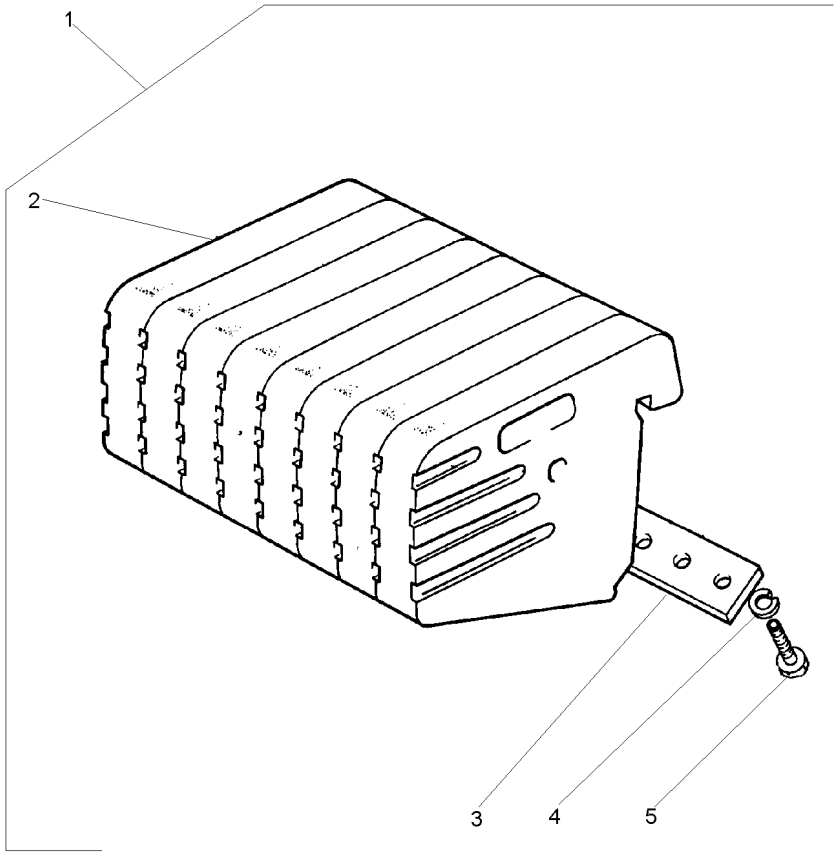

1		2801587M91	**1**	CJ. PESO	WEIGHT	PESA
2	049191P1	1	**8**	PESO	WEIGHT	PESA
3	3148437M1	1	**2**	PLACA	PLATE	PLATO
4	353433X1	1	**8**	ARRUELA	WASHER	ARANDELA
5	353726X1	1 5/8x11x1.1/2	**8**	PARAFUSO	BOLT	PERNO

Pesos Dianteiros	**8 X 35 Kgf**
Front Wheight	**8 X 35 Kgf**
Pesos Delanteros	**8 X 35 Kgf**

130-145

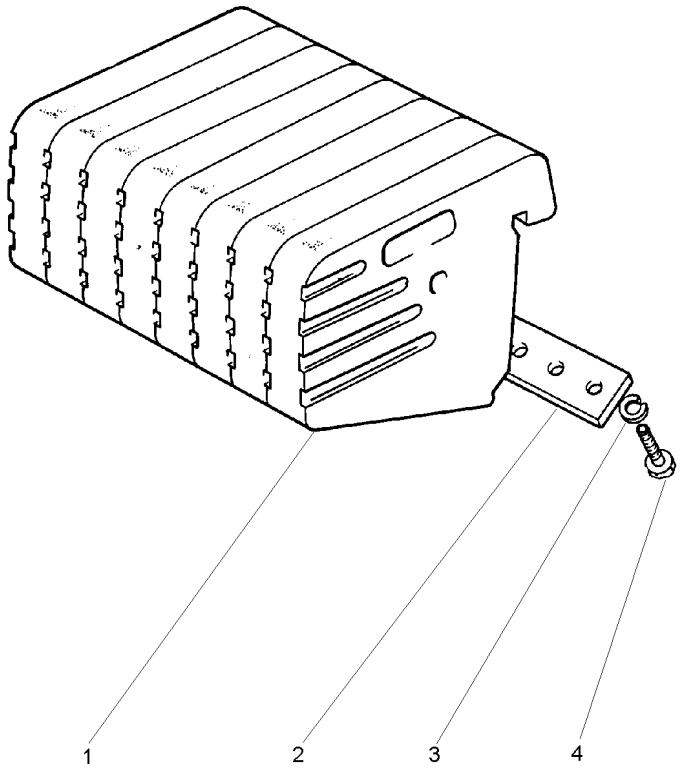

1	049192P1	**8**	PESO	WEIGHT	PESA
2	3148437M1	**2**	PLACA	PLATE	PLATO
3	353433X1	**8**	ARRUELA	WASHER	ARANDELA
4	353726X1	**8**	PARAFUSO	BOLT	PERNO

Peso Da Roda Dianteira	**2 + 2 X 21 Kgf**
Front Wheel Weight	**2 + 2 X 21 Kgf**
Peso De La Rueda Delantera	**2 + 2 X 21 Kgf**

130-150

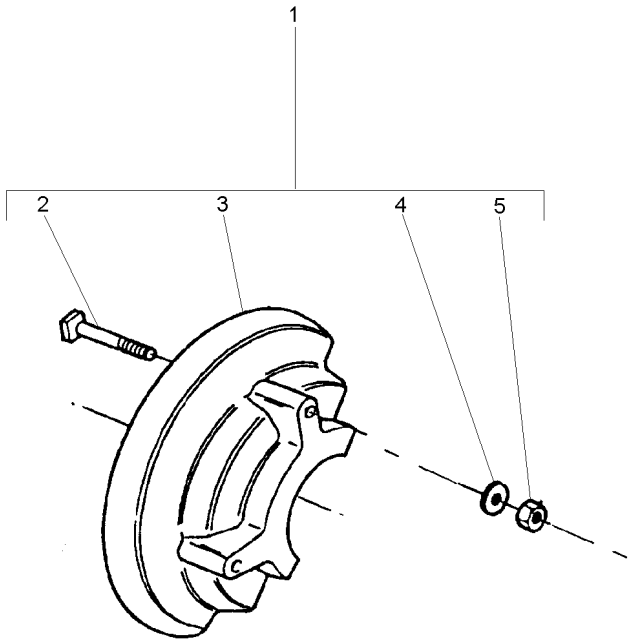

1		2801399M91	**1**	PESO	WEIGHT	PESA
2	824194M1	1	**8**	PARAFUSO	BOLT	PERNO
3	2801393M1	1	**4**	PESO	WEIGHT	PESA
4	353439X1	1	**8**	ARRUELA	WASHER	ARANDELA
5	353437X1	1 1/2x20	**8**	PORCA	NUT	TUERCA

Peso Da Roda Traseira	**2 + 2 X 52 Kgf**
Rear Wheel Weights	**2 + 2 X 52 Kgf**
Contrapesos De La Roda Trasera	**2 + 2 X 52 Kgf**

130-155

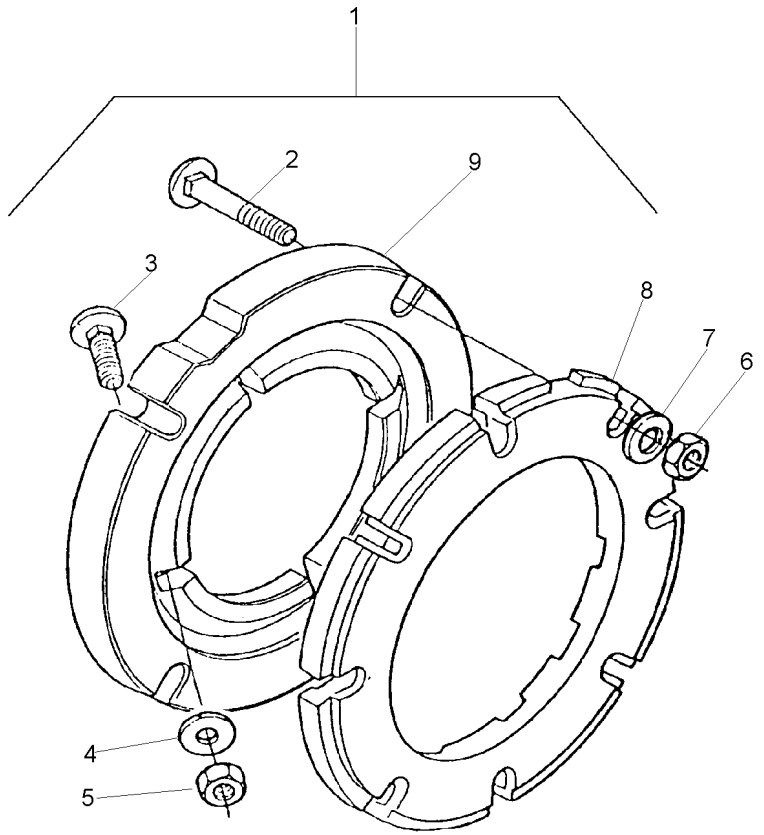

1		3149180M91	**1**	PESO	WEIGHT	PESA
2	353870X1	1 5/8x18x3"	**16**	PARAFUSO	BOLT	PERNO
3	353864X1	1 5/8x18x1.3/4	**8**	PARAFUSO	BOLT	PERNO
4	3585377M1	1 33.5X17X3.75	**16**	ARRUELA	WASHER	ARANDELA
5	353429X1	1 5/8x18	**8**	PORCA	NUT	TUERCA
6	353429X1	1 5/8x18	**16**	PORCA	NUT	TUERCA
7	3585377M1	1 33.5X17X3.75	**16**	ARRUELA	WASHER	ARANDELA
8	2801403M1	1	**4**	PESO	WEIGHT	PESA
9	3149851M1	1	**2**	ADAPTADOR	ADAPTOR	ADAPTADOR

Peso Da Roda Traseira	**1 + 1 X 72 Kg**
Rear Wheel Weights	**1 + 1 X 72 Kg**
Contrapesos De La Roda Trasera	**1 + 1 X 72 Kg**

130-160

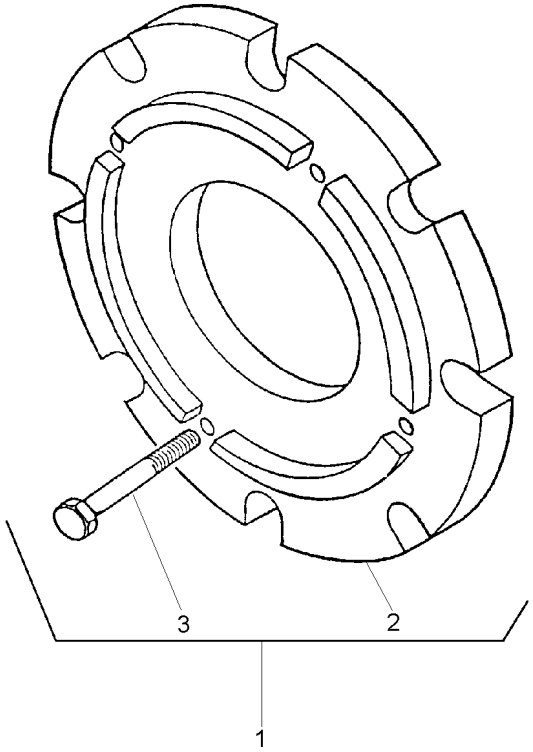

1		3408347M91	**1**	CJ. PESO	WEIGHT	PESA
2	3408287M1	1	**2**	PESO	WEIGHT	PESA
3	354285X1	1	**8**	PARAFUSO	BOLT	PERNO

Peso Da Roda Traseira	**2 + 2 X 52 Kgf**
Rear Wheel Weights	**2 + 2 X 52 Kgf**
Contrapesos De La Roda Trasera	**2 + 2 X 52 Kgf**

130-165

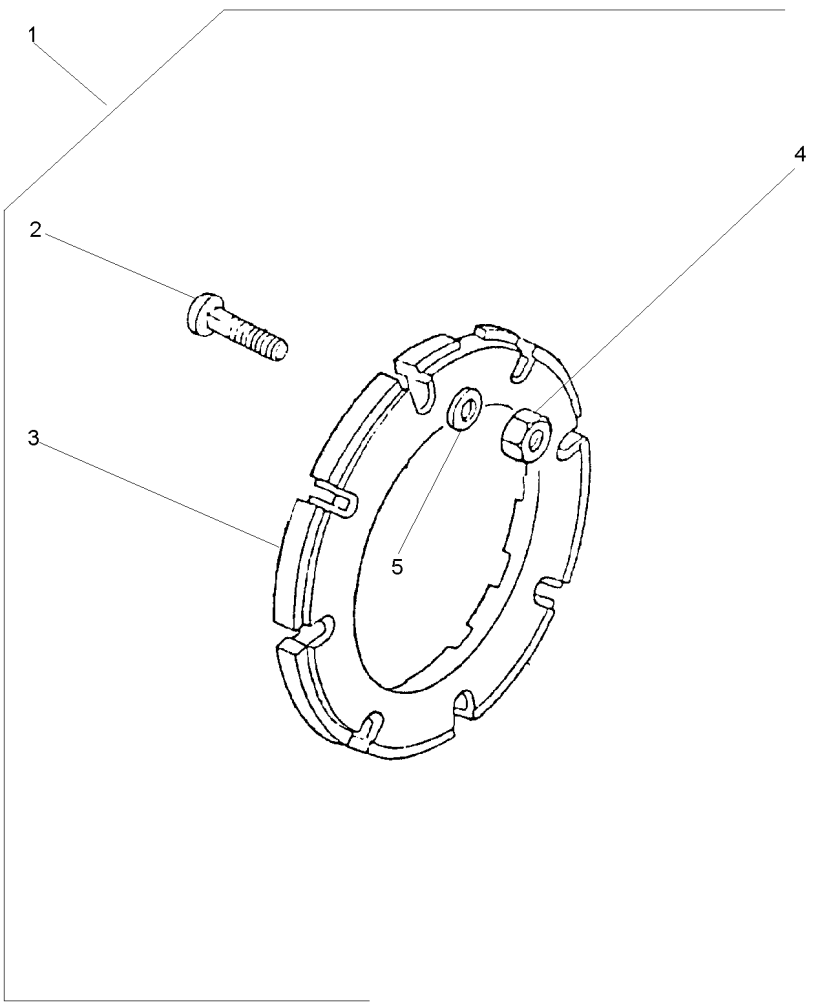

1		3408894M91	**1**	PESO	WEIGHT	PESA
2	353870X1	1 5/8x18x3"	**16**	PARAFUSO	BOLT	PERNO
3	2801403M1	1	**4**	PESO	WEIGHT	PESA
4	353429X1	1 5/8x18	**16**	PORCA	NUT	TUERCA
5	3585377M1	1	**16**	ARRUELA	WASHER	ARANDELA

Peso Da Roda Traseira	**1 + 1 X 40 Kgf**
Rear Wheel Weights	**1 + 1 X 40 Kgf**
Contrapesos De La Roda Trasera	**1 + 1 X 40 Kgf**

130-170

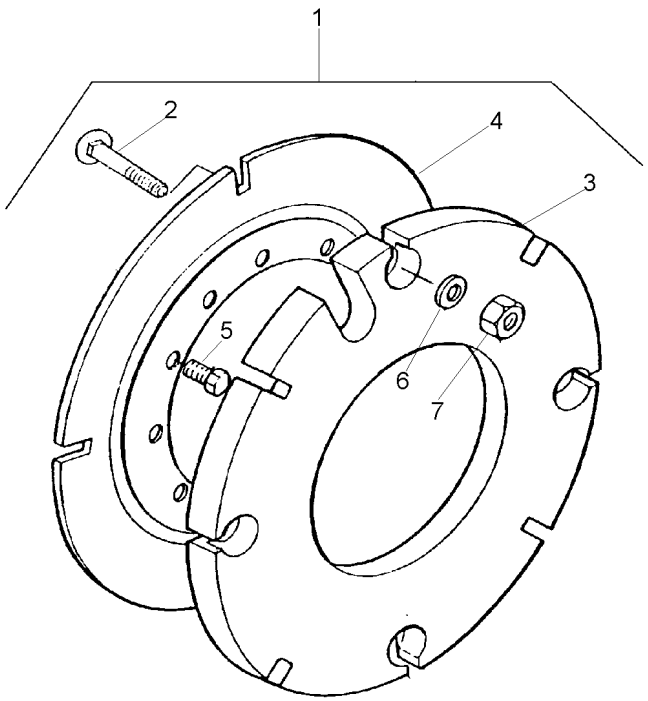

1			027967N1	**1** PESO	WEIGHT	PESA
2	3315210M1	1	M16X2,0X58	**8** PARAFUSO	BOLT	PERNO
3	2801392M2	1	40 kg	**2** CONTRA PESO	COUNTERWEIGHT	CONTRAPESO
4	2801394M2	1		**2** PLACA	PLATE	PLATO
5	353613X1	1	5/8x18x1.3/4	**8** PARAFUSO	BOLT	PERNO
6	3585377M1	1	33.5X17X3.75	**8** ARRUELA	WASHER	ARANDELA
7	880009362160	1	M16	**8** PORCA	NUT	TUERCA

Pesos Traseiro	**2 + 2 X 40 Kg**
Rear Weights	**2 + 2 X 40 Kg**
Contrapesos Traseras	**2 + 2 X 40 Kg**

130-175

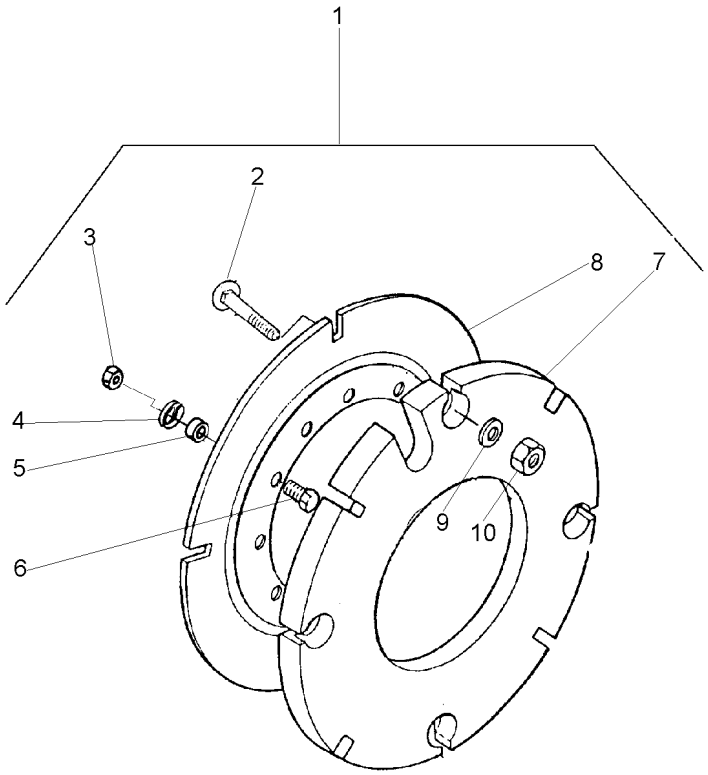

1			3589296M91
2	3315210M1	1	M16X2,0X58
3	353427X1	1	5/8x18
4	3585377M1	1	
5	3589297M1	1	
6	353617X1	1	5/8x18x2.1/4
7	2801392M2	1	
8	2801394M2	1	
9	3585377M1	1	
10	3904660M1	1	M16

1	PESO	WEIGHT	PESA
16	PARAFUSO	BOLT	PERNO
8	PORCA	NUT	TUERCA
8	ARRUELA	WASHER	ARANDELA
8	ESPAÇADOR	SPACER	PIEZA DISTANCIA
8	PARAFUSO	BOLT	PERNO
4	CONTRA PESO	COUNTERWEIGHT	CONTRAPESO
2	PLACA	PLATE	PLATO
16	ARRUELA	WASHER	ARANDELA
16	PORCA	NUT	TUERCA

Peso Da Roda Traseira	**1 + 1 X 52 Kgf**
Rear Wheel Weights	**1 + 1 X 52 Kgf**
Contrapesos De La Roda Trasera	**1 + 1 X 52 Kgf**

130-180

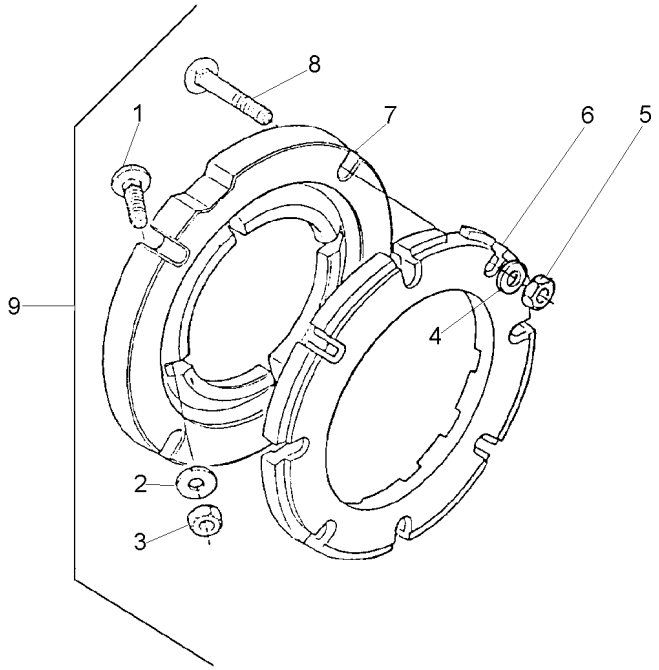

1	353864X1	9	5/8x18x1.3/4	**8**	PARAFUSO	BOLT	PERNO
2	3585377M1	9		**8**	ARRUELA	WASHER	ARANDELA
3	353429X1	9	5/8x18	**8**	PORCA	NUT	TUERCA
4	3585377M1	9		**8**	ARRUELA	WASHER	ARANDELA
5	353429X1	9	5/8x18	**8**	PORCA	NUT	TUERCA
6	2801403M1	9		**2**	PESO	WEIGHT	PESA
7	3149851M1	9		**2**	ADAPTADOR	ADAPTOR	ADAPTADOR
8	353870X1	9	5/8x18x3"	**8**	PARAFUSO	BOLT	PERNO
9			027908N1	**1**	PESO	WEIGHT	PESA

Polia Tomada De Força
Power Take-Off Pulley
Polea Toma De Potencia

140-10

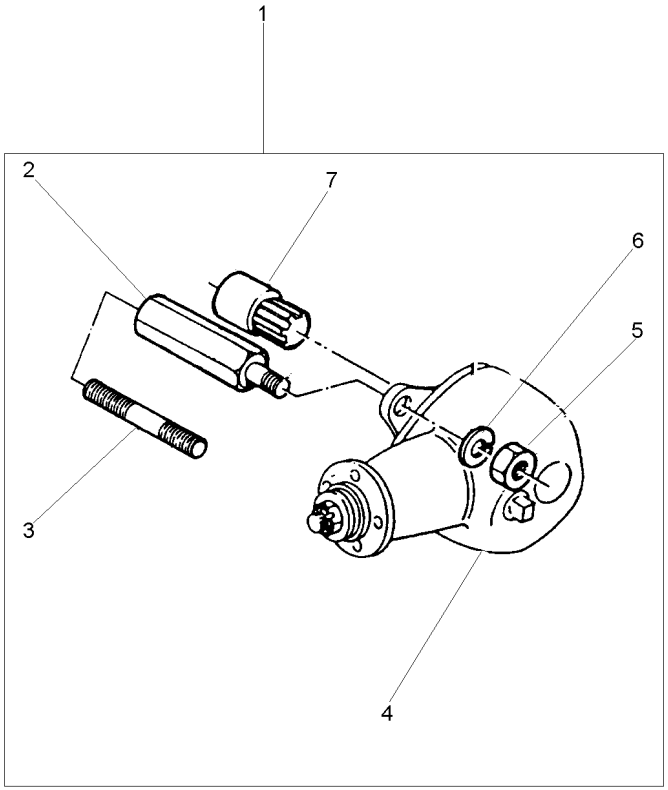

1			[A]	**1**	CJ. POLIA	KIT, PULLEY	JUEGO DE POLEA
			2802418M91				
2	2802411M1	1		**4**	PRISIONEIRO	STUD	ESPARRAGO
3	1860900M1	1		**4**	PRISIONEIRO	STUD	ESPARRAGO
4	2802397M91	1	[B]	**1**	CJ. POLIA	KIT, PULLEY	JUEGO DE POLEA
4	487867M91	1	[A]	**1**	CJ. POLIA	KIT, PULLEY	JUEGO DE POLEA
			140-20 No				
5	353437X1	1	1/2x20	**4**	PORCA	NUT	TUERCA
6	353439X1	1		**4**	ARRUELA	WASHER	ARANDELA
7	2802412M91	1		**1**	CJ. LUVA	KIT, SLEEVE	JUEGO MANGUITOS

[A] SERVIÇO LEVE
NORMAL DUTY
TIPO NORMALE

[B] SERVIÇO PESADO
HEAVY DUTY
SERVICIO PESADO

Polia Tomada De Força Hd
Power Take-Off Pulley Hd
Polea Toma De Potencia Hd

140-15

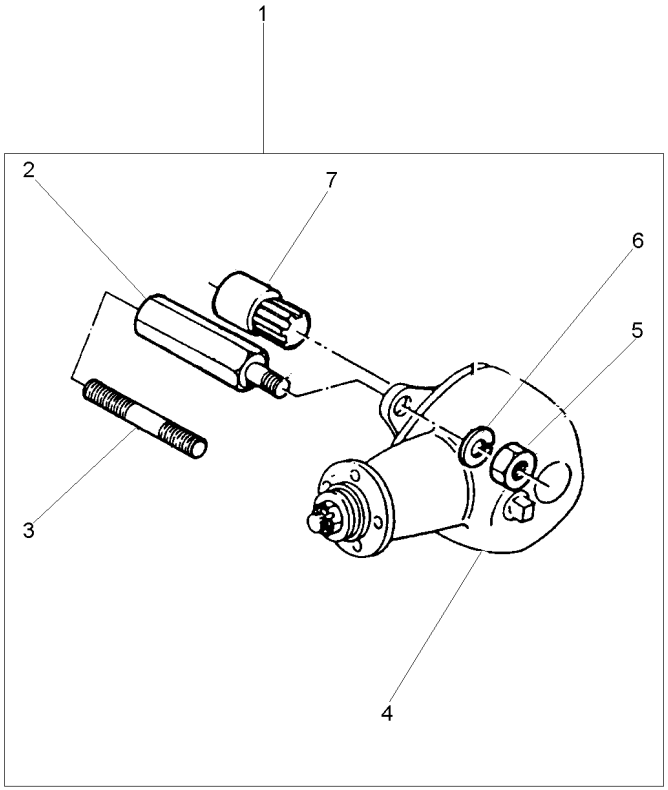

1		2802419M91	**1**	CJ. POLIA	KIT, PULLEY	JUEGO DE POLEA
2	2802411M1	1	**4**	PRISIONEIRO	STUD	ESPARRAGO
3	1860900M1	1	**4**	PRISIONEIRO	STUD	ESPARRAGO
4	2802397M91	1	**1**	CJ. POLIA	KIT, PULLEY	JUEGO DE POLEA
5	353437X1	1 1/2x20	**4**	PORCA	NUT	TUERCA
6	353439X1	1	**4**	ARRUELA	WASHER	ARANDELA
7	2802412M91	1	**1**	CJ. LUVA	KIT, SLEEVE	JUEGO MANGUITOS

Polia
Pulley
Polea

140-20

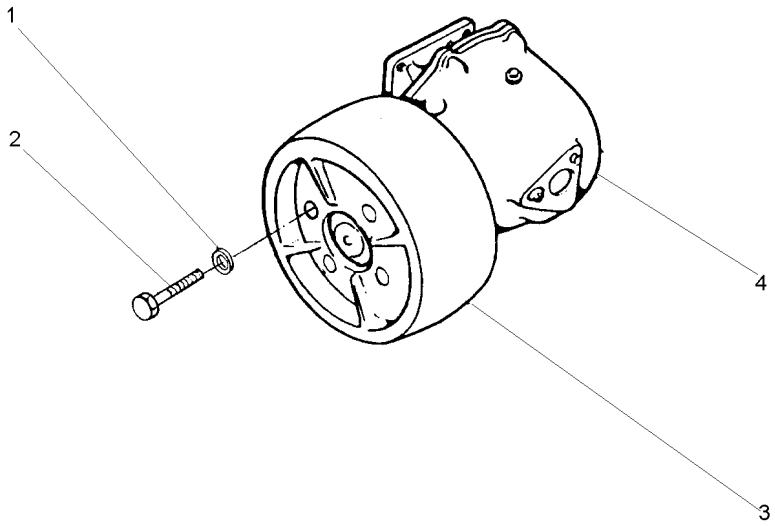

1	353432X1		**4** ARRUELA	WASHER	ARANDELA
2	353560X1	7/16x20x1.1/8	**4** PARAFUSO	BOLT	PERNO
3	180552M1		**1** POLIA	PULLEY	POLEA
4	2800044M91	[B]	**1** CJ. POLIA	KIT, PULLEY	JUEGO DE POLEA
4	487666M94	[A]	**1** CJ. POLIA	KIT, PULLEY	JUEGO DE POLEA

[A] SERVIÇO LEVE
NORMAL DUTY
TIPO NORMALE

[B] SERVIÇO PESADO
HEAVY DUTY
SERVICIO PESADO

Caixa De Redução De Velocidades Rangebox Caja Cambio Gama	Redutor De Velocidade Creeper Reducción De Velocidad	140-25

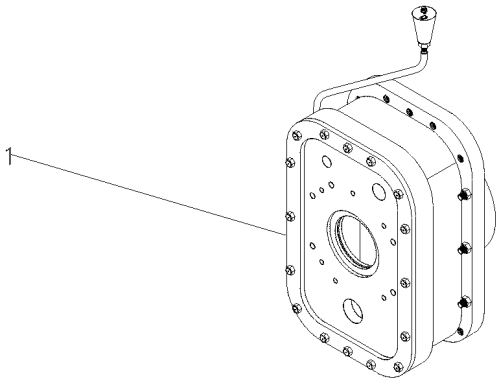

1	055830N1	140-40 No	**1**	CJ. REDUTOR	KIT, CARRIER	JUEGO PORTADOR

Caixa De Redução De Velocidades
Rangebox
Caja Cambio Gama

Redutor De Velocidade
Creeper
Reducción De Velocidad

140-30

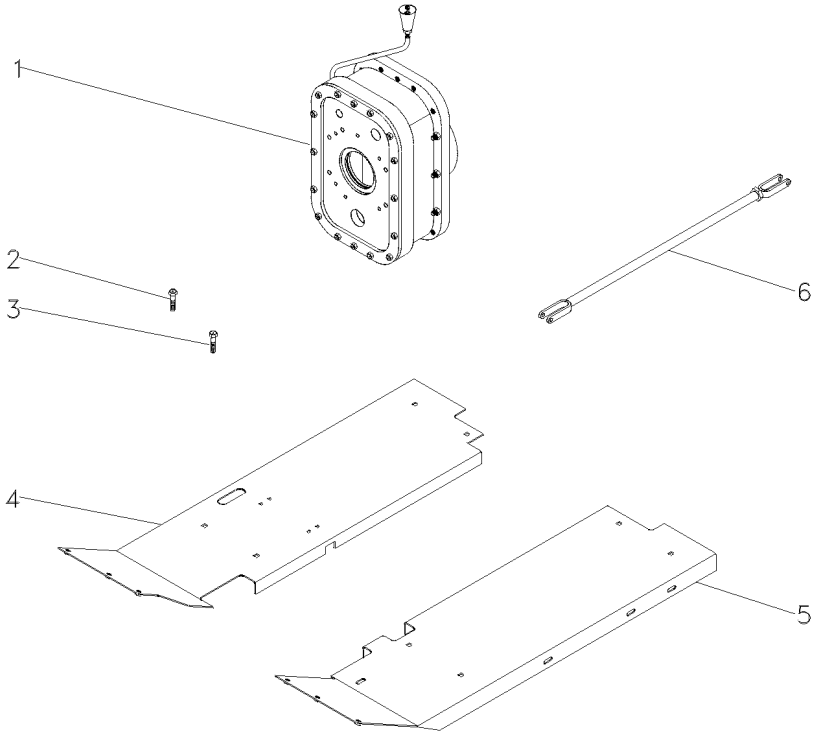

1	3698329M91	👁	140-35 No	**1**	CJ. REDUTOR	KIT, CARRIER	JUEGO PORTADOR
2	377825X1			**2**	PARAFUSO	BOLT	PERNO
3	377622X1			**3**	PARAFUSO	BOLT	PERNO
4	033591S1	▶		**1**	SOLEIRA	FOOT REST	REPOSAPIES
5	027352S1	◀		**1**	SOLEIRA	FOOT REST	REPOSAPIES
6	3146699M91	👁	105-120 No	**2**	CJ. TIRANTE	KIT, ROD	JUEGO DE BIELAS

Caixa De Redução De Velocidades
Rangebox
Caja Cambio Gama

Redutor De Velocidade
Creeper
Reducción De Velocidad

140-35

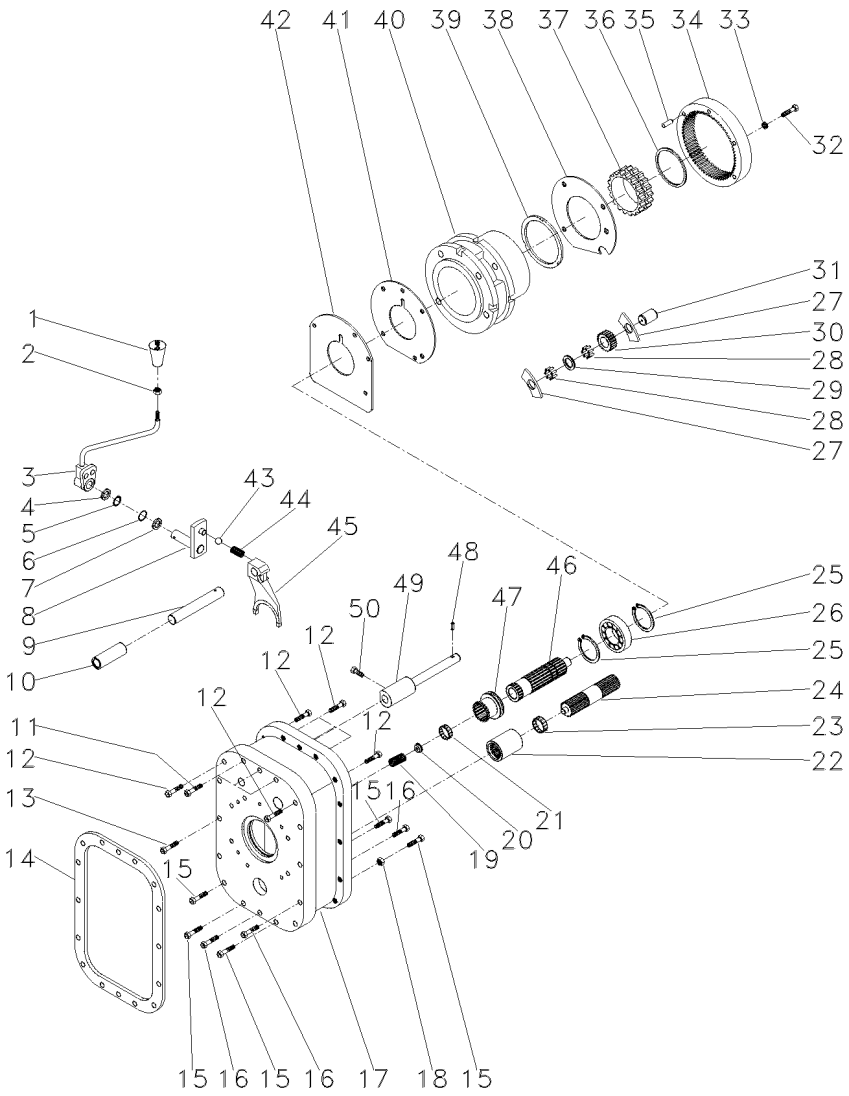

1	052430R1	**1**	MANÍPULO	KNOB	POMO
2	353916X1	**1**	PORCA	NUT	TUERCA
3	052429R1	**1**	ALAVANCA	LEVER	PALANCA
4	966142M1	**1**	ARRUELA	WASHER	ARANDELA
5	1441970X1	**1**	ANEL	RING	ARO
6	832276M1	**1**	ANEL "O"	O RING	JUNTA TORICA
7	961966M1	**1**	ARRUELA	WASHER	ARANDELA
8	907120M91	**1**	INVERSOR	REVERSING DEVICE	INVERSOR
9	052426R1	**1**	PINO	PIN	PASADOR
10	907960M1	**1**	BUCHA	BUSH	CASQUILLO
11	377820X1	**3**	PARAFUSO	BOLT	PERNO
12	377562X1	**7**	PARAFUSO	BOLT	PERNO
13	361538X1	**14**	PARAFUSO	BOLT	PERNO
14	1861986M2	**1**	JUNTA	GASKET	EMPAQUETADURA.
15	377560X1	**5**	PARAFUSO	BOLT	PERNO
16	377557X1	**3**	PARAFUSO	BOLT	PERNO
17	052424R1	**1**	CARCAÇA	HOUSING	ALOJAMIENTO
18	377185X1	**19**	PORCA	NUT	TUERCA
19	886352M1	**1**	MOLA	SPRING	RESORTE
20	886353M1	**1**	ASSENTO	SEAT	ASIENTO
21	195513M1	**1**	ROLAMENTO AGULHA	BEARING NEEDLE	COJINETA AGUJAS
22	1868538M4	**1**	LUVA	SLEEVE	MANCHA
23	195453M1	**1**	ROLAMENTO AGULHA	BEARING NEEDLE	COJINETA AGUJAS
24	1868539M1	**1**	EIXO	SHAFT	ARBOL
25	195363M1	**2**	ANEL TRAVA	CIRCLIP	CIRCULITO
26	907970M1	**1**	ROLAMENTO	BEARING	COJINETE
27	897020M1	**9**	ARRUELA	WASHER	ARANDELA
28	897025M1	**162**	ROLETE	ROLLER	RODILLO
29	184750M2	**6**	ARRUELA	WASHER	ARANDELA
30	897711M1	**3**	ENGRENAGEM	GEAR	ENGRANAJE
31	897019M1	**3**	EIXO	SHAFT	ARBOL
32	362463X1	**4**	PARAFUSO	BOLT	PERNO
33	353432X1	**4**	ARRUELA	WASHER	ARANDELA
34	1671558M1	**1**	COROA	SPROCKET	RUEDA DE CADENA
35	180409M1	**2**	PINO	PIN	PASADOR
36	1860307M1	**1**	ANEL	RING	ARO
37	1860306M3	**1**	ANEL	RING	ARO
38	184012M4	**1**	PLACA	PLATE	PLATO
39	897367M1	**2**	ARRUELA	WASHER	ARANDELA
40	1872507M1	**1**	PORTA ENGRENAGEM	CARRIER	PORTADOR
41	180408M2	**1**	PLACA	PLATE	PLATO
42	184011M1	**1**	CALÇO	SHIM	CALCE
43	052428R1	**1**	ESFERA	BALL	BOLA
44	907130M1	**1**	MOLA	SPRING	RESORTE
45	052425R1	**1**	GARFO	FORK	HORQUILLA
46	052427R1	**1**	EIXO	SHAFT	ARBOL
47	184770M3	**1**	LUVA	SLEEVE	MANCHA
48	180765M1	**2**	PINO	PIN	PASADOR
49	907962M91	**1**	EIXO	SHAFT	ARBOL
50	881144M1	**2**	PARAFUSO	BOLT	PERNO

Caixa De Redução De Velocidades
Rangebox
Caja Cambio Gama

Redutor De Velocidade
Creeper
Reducción De Velocidad

140-40

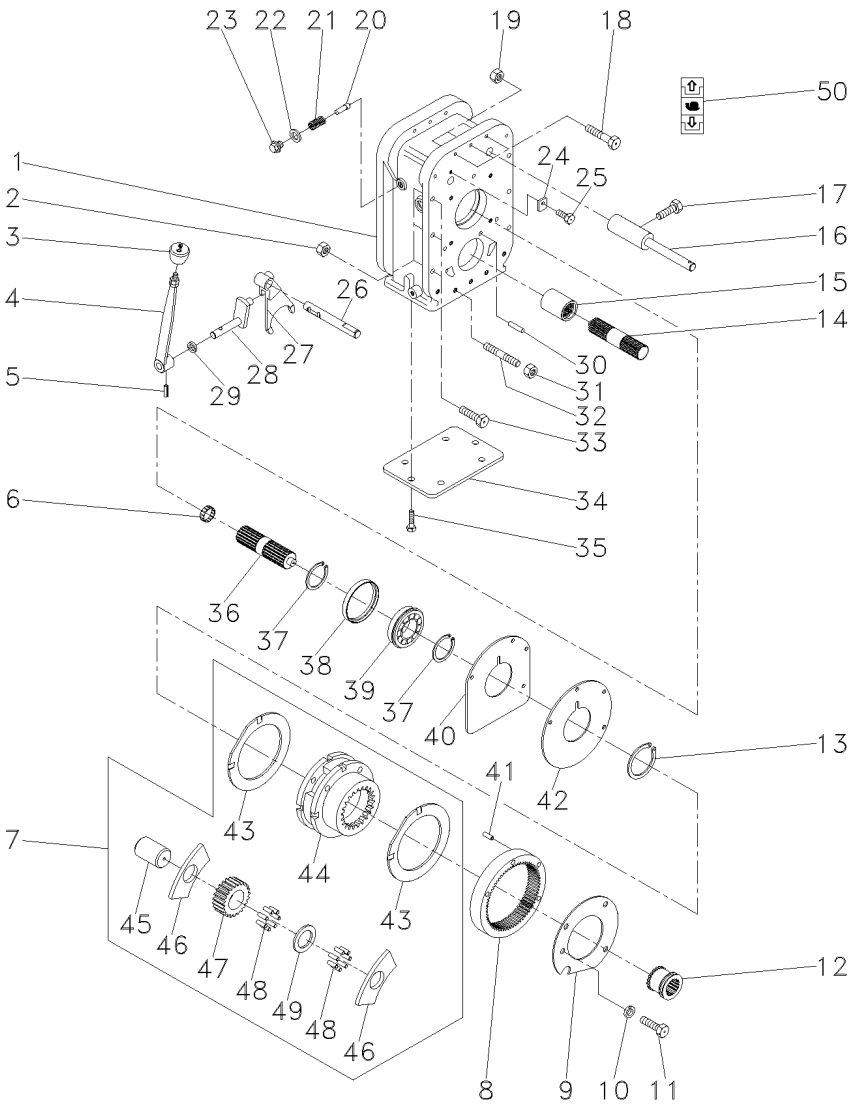

1	055831P1		**1**	CARCAÇA	HOUSING	ALOJAMIENTO
2	3589412M1		**6**	PORCA	NUT	TUERCA
3	3585348M1		**1**	BOTÃO	BUTTON	PULSADOR
4	051650S1		**1**	ALAVANCA	LEVER	PALANCA
5	357659X1		**1**	PINO	PIN	PASADOR
6	195513M1		**1**	ROLAMENTO AGULHA	BEARING NEEDLE	COJINETA AGUJAS
7	518938M92		**1**	CJ. REDUTOR	KIT, CARRIER	JUEGO PORTADOR
8	1865530M1		**1**	COROA	ANNULAR GEAR	ENGRANAJE ANULAR
9	184012M4		**1**	PLACA	PLATE	PLATO
10	353434X1		**3**	ARRUELA	WASHER	ARANDELA
11	362686X1		**4**	PARAFUSO	BOLT	PERNO
12	184770M2		**1**	LUVA	SLEEVE	MANCHA
13	366317X1		**1**	ANEL TRAVA	CIRCLIP	CIRCULITO
14	1868539M1		**1**	EIXO	SHAFT	ARBOL
15	1868538M4		**1**	LUVA	SLEEVE	MANCHA
16	907962M91		**1**	EIXO	SHAFT	ARBOL
17	180002M1		**2**	PARAFUSO	BOLT	PERNO
18	3408222M1		**3**	PARAFUSO	BOLT	PERNO
19	3589412M1		**3**	PORCA	NUT	TUERCA
20	180418M2		**1**	PINO	PIN	PASADOR
21	3585797M1		**1**	MOLA	SPRING	RESORTE
22	3409613M1		**1**	ARRUELA	WASHER	ARANDELA
23	1692580M1		**1**	BUJÃO	PLUG	TAPON
24	051655P1		**1**	TRAVA	LOCK	RETENEDOR
25	339124X1		**1**	PARAFUSO	BOLT	PERNO
26	055833P1		**1**	EIXO	SHAFT	ARBOL
27	055832P1		**1**	GARFO	FORK	HORQUILLA
28	3410533M92		**1**	ALAVANCA	LEVER	PALANCA
29	894307M1		**1**	RETENTOR	OIL SEAL	BUJE RETENACEITE
30	191314P1		**2**	PINO	PIN	PASADOR
31	3589412M1		**7**	PORCA	NUT	TUERCA
32	3589429M1		**7**	PRISIONEIRO	STUD	ESPARRAGO
33	377561X1		**6**	PARAFUSO	BOLT	PERNO
34	039434P1		**1**	TAMPA	COVER	CUBIERTA
35	339139X1		**6**	PARAFUSO	BOLT	PERNO
36	051372P1		**1**	EIXO	SHAFT	ARBOL
37	195363M1		**2**	ANEL TRAVA	CIRCLIP	CIRCULITO
38	051653P1		**1**	BUCHA	BUSH	CASQUILLO
39	3410432M1		**1**	ROLAMENTO	BEARING	COJINETE
40	180403M1		**1**	CALÇO	SHIM	CALCE
41	180409M1		**2**	PINO	PIN	PASADOR
42	180408M2		**1**	PLACA	PLATE	PLATO
43	518414M1	7	**2**	ARRUELA	WASHER	ARANDELA
44	1860308M91	7	**1**	CJ. REDUTOR	KIT, CARRIER	JUEGO PORTADOR
45	518415M1	7	**3**	EIXO	SHAFT	ARBOL
46	516526M1	7	**6**	ARRUELA	WASHER	ARANDELA
47	516509M1	7	**3**	ENGRENAGEM	GEAR	ENGRANAJE
48	834211M1	7	**144**	ROLETE	ROLLER	RODILLO
49	897020M1	7	**3**	ARRUELA	WASHER	ARANDELA
50	6203307M1		**1**	DECAL	DECAL	CALCOMANIA

Kit Da Tdp **540/1000 Rpm**
Tdp Kit **540/1000 Rpm**
Tdp Kit **540/1000 Rpm**

140-45

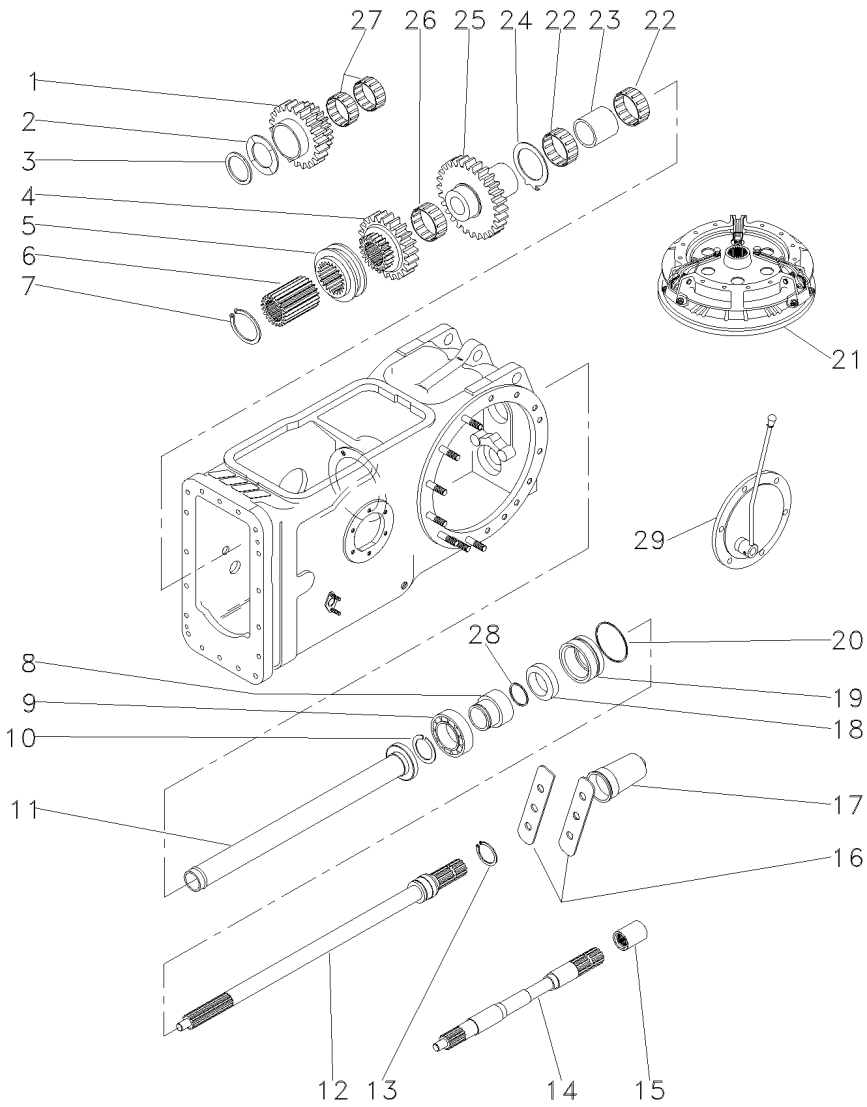

1	1679310M1		**1**	ENGRENAGEM	GEAR	ENGRANAJE
2	532882M1		**1**	ARRUELA	WASHER	ARANDELA
3	339470X1		**1**	ANEL	RING	ARO
4	1660713M1		**1**	ENGRENAGEM	GEAR	ENGRANAJE
5	532889M1		**1**	COLAR	COLLAR	COLLAR
6	532891M1		**1**	CUBO	HUB	CUBO
7	352699X1		**1**	ANEL TRAVA	CIRCLIP	CIRCULITO
8	3598999M1		**1**	LUVA	SLEEVE	MANCHA
9	391162X1		**1**	ROLAMENTO	BEARING	COJINETE
10	831581M2		**1**	ANEL TRAVA	CIRCLIP	CIRCULITO
11	532877M92		**1**	TUBO	PIPE	CANO
12	3599000M1		**1**	EIXO	SHAFT	ARBOL
13	1662726M1		**1**	ANEL TRAVA	CIRCLIP	CIRCULITO
14	028362N1	50-140 No	**1**	CJ. EIXO	KIT, AXLE	JUEGO DE EJE
15	1868538M4		**1**	LUVA	SLEEVE	MANCHA
16	3149348M1		**2**	CHAPA	PLATE	CHAPA
17	035678T1		**1**	TAMPA	COVER	CUBIERTA
18	3611135M1		**1**	RETENTOR	SEAL	RETEN
19	3611134M93	30-80 No	**1**	LUVA	SLEEVE	MANCHA
20	1004633M1		**1**	ANEL "O"	O RING	JUNTA TORICA
21		1868003M91	**1**	EMBREAGEM	CLUTCH	EMBRAGUE
22	831220M1	022199T1	**2**	ROLAMENTO	BEARING	COJINETE
23	532876M2		**1**	ESPAÇADOR	SPACER	PIEZA DISTANCIA
24	1663312M1		**1**	ARRUELA	WASHER	ARANDELA
25	1679306M1		**1**	ENGRENAGEM	GEAR	ENGRANAJE
26	842921M1		**1**	ROLAMENTO	BEARING	COJINETE
27	842922M1		**2**	ROLAMENTO	BEARING	COJINETE
28	3008359X1		**1**	ANEL "O"	O RING	JUNTA TORICA
29		022346N1	**1**	CJ. TAMPA	KIT, CAP	JUEGO DE TAPON

Kit Da Tdp	540 Rpm
Tdp Kit	540 Rpm
Tdp Kit	540 Rpm

140-50

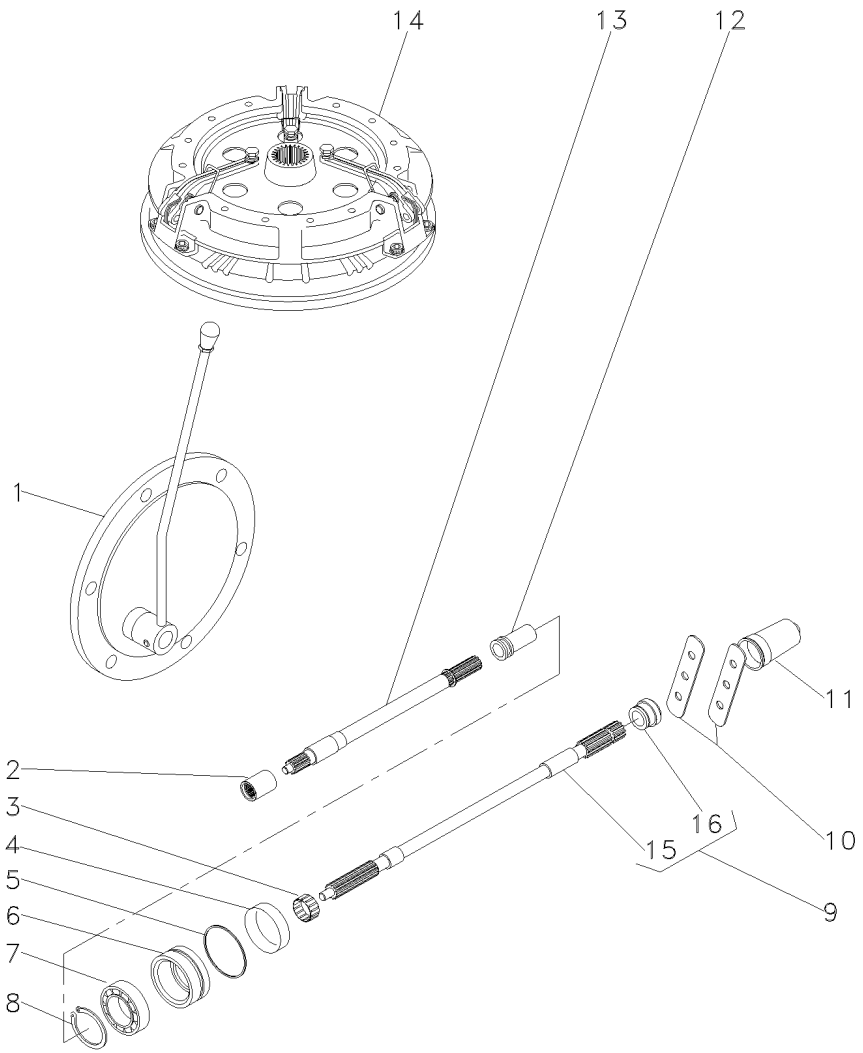

1		3145778M91	**1**	CJ. TAMPA	KIT, CAP	JUEGO DE TAPON
2	1868538M4		**1**	LUVA	SLEEVE	MANCHA
3	195453M1		**1**	ROLAMENTO AGULHA	BEARING NEEDLE	COJINETA AGUJAS
4	3611135M1		**1**	RETENTOR	SEAL	RETEN
5	1004633M1		**1**	ANEL "O"	O RING	JUNTA TORICA
6	3611134M93	30-80 No	**1**	LUVA	SLEEVE	MANCHA
7	391162X1		**1**	ROLAMENTO	BEARING	COJINETE
8	831581M2		**1**	ANEL TRAVA	CIRCLIP	CIRCULITO
9	3599003M92		**1**	EIXO	SHAFT	ARBOL
10	3149348M1		**2**	CHAPA	PLATE	CHAPA
11	035678T1		**1**	TAMPA	COVER	CUBIERTA
12	532898M1		**1**	LUVA	SLEEVE	MANCHA
13	028362N1	50-140 No	**1**	CJ. EIXO	KIT, AXLE	JUEGO DE EJE
14		1868003M91	**1**	EMBREAGEM	CLUTCH	EMBRAGUE
15		9 3599003M92	**1**	EIXO	SHAFT	ARBOL
16	072295P1	9	**1**	COLAR	COLLAR	COLLAR

Kit Sistema Hidráulico Do Levante
Kit Lift Hydraulic System
Kit Sistema De Levante Hidraulico

140-55

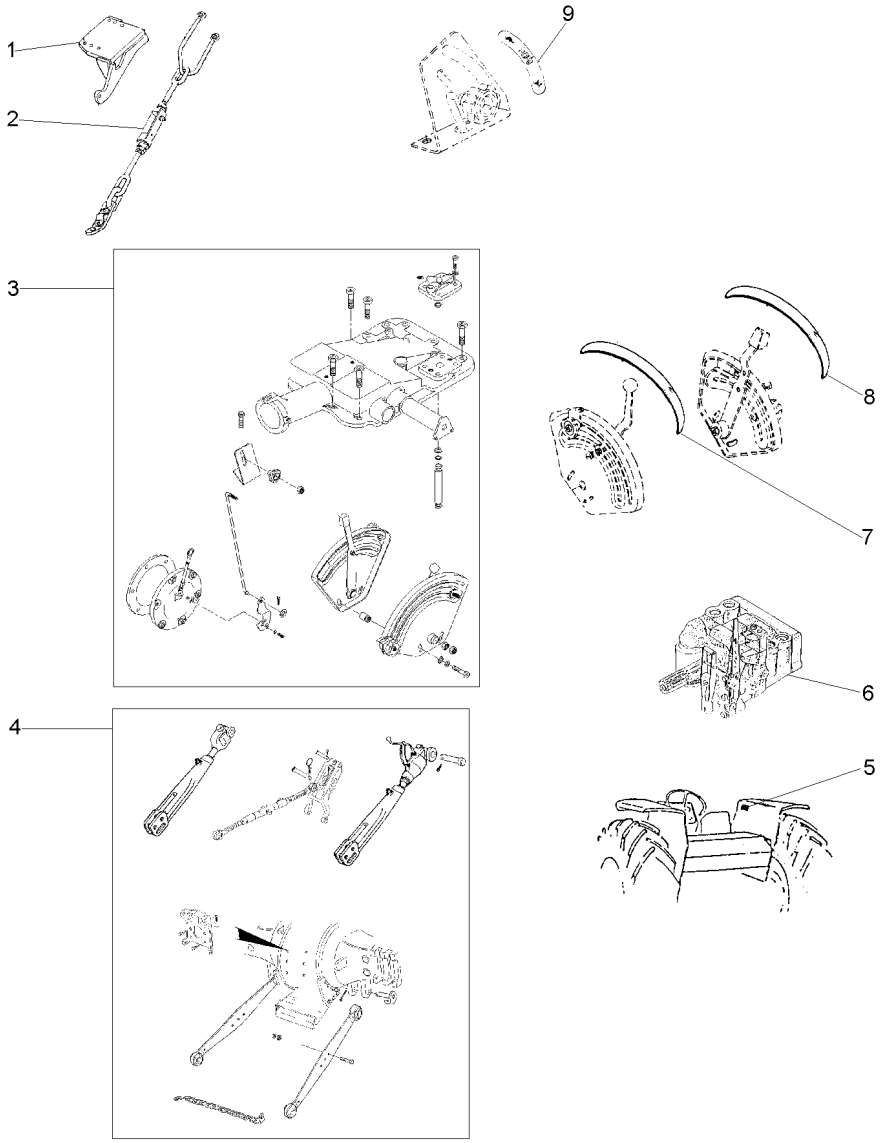

1	037591S1	▶	**1** SUPORTE	BRACKET	SOPORTE
1	037592S1	◀	**1** SUPORTE	BRACKET	SOPORTE
2	3146035M91	▶	**1** ESTABILIZADOR	STABILISER	ESTABILIZADOR
		40-115 No			
2	3146036M91	◀	**1** ESTABILIZADOR	STABILISER	ESTABILIZADOR
		40-120 No			
3	026943N1		**1** LEVANTE	LIFT	LEVANTE
4	3147373M91		**1** BRAÇO	ARM	BRAZO
5	3148171M1		**1** DECAL	DECAL	CALCOMANIA
6		T0289002	**1** BOMBA	PUMP	BOMBA
7	022651P3		**1** DECAL	DECAL	CALCOMANIA
8	022656P2		**1** DECAL	DECAL	CALCOMANIA
9	3148214M1		**1** EMBLEMA	EMBLEM	EMBLEMA

Instalação Da Buzina
Horn Assy
Instalación Bocina

140-60

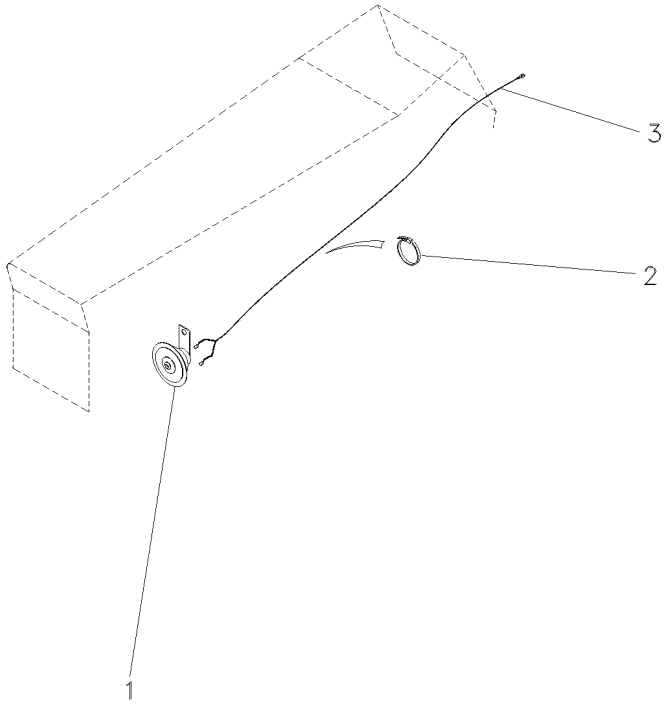

1	2802862M91	**1**	BUZINA	HORN	BOCINA
2	3225536M1	**6**	BRAÇADEIRA	CLAMP	ABRAZADERA
3	063368N1	**1**	CHICOTE	HARNESS	MAZO CABLES

Aquecedor De Partida
Starting Heater
Calentador De Partida

140-65

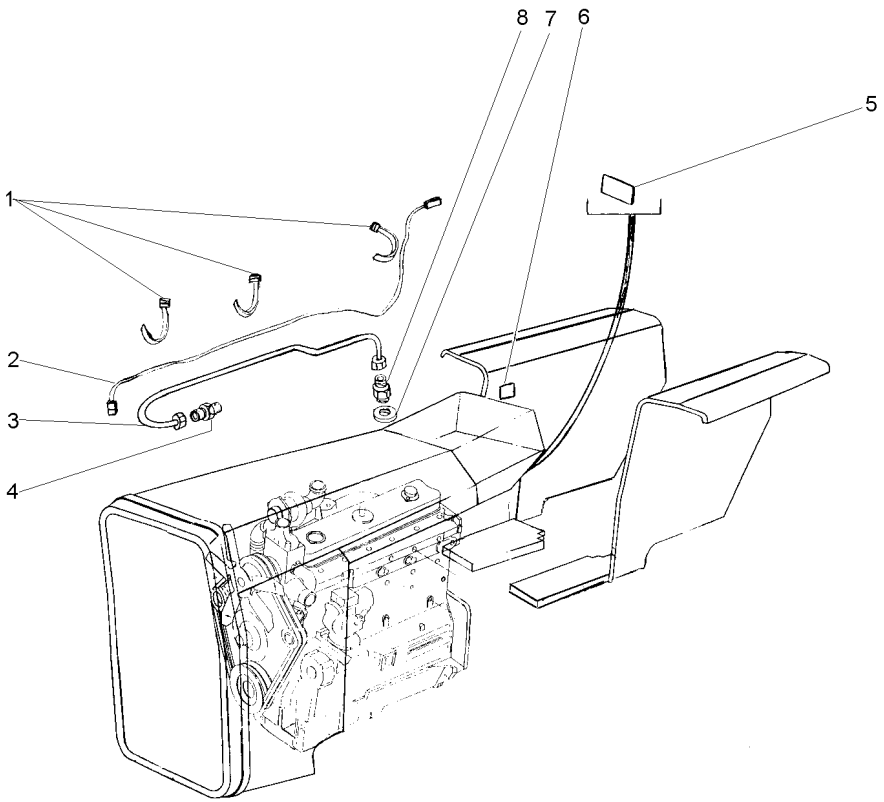

1	3225356M1	**3** BRAÇADEIRA	CLAMP	ABRAZADERA
2	2802836M91	**1** CABO	CABLE	CABLE
3	3587619M91	**1** CJ. TUBO	TUBE ASSY	CONJ.DE TUBO
4	2802106M1	**1** VELA AQUECEDORA	INTAKE HEATER	CALENTADOR ADM
5	3146487M1	**1** DECAL	DECAL	CALCOMANIA
6	3149938M1	**1** DECAL	DECAL	CALCOMANIA
7	3147545M1	**1** ARRUELA	WASHER	ARANDELA
8	1447011M91	**1** VÁLVULA	VALVE	VALVULA

Tomada De Óleo Carreta
Kit Oil Pipe
Toma De Aceite

140-70

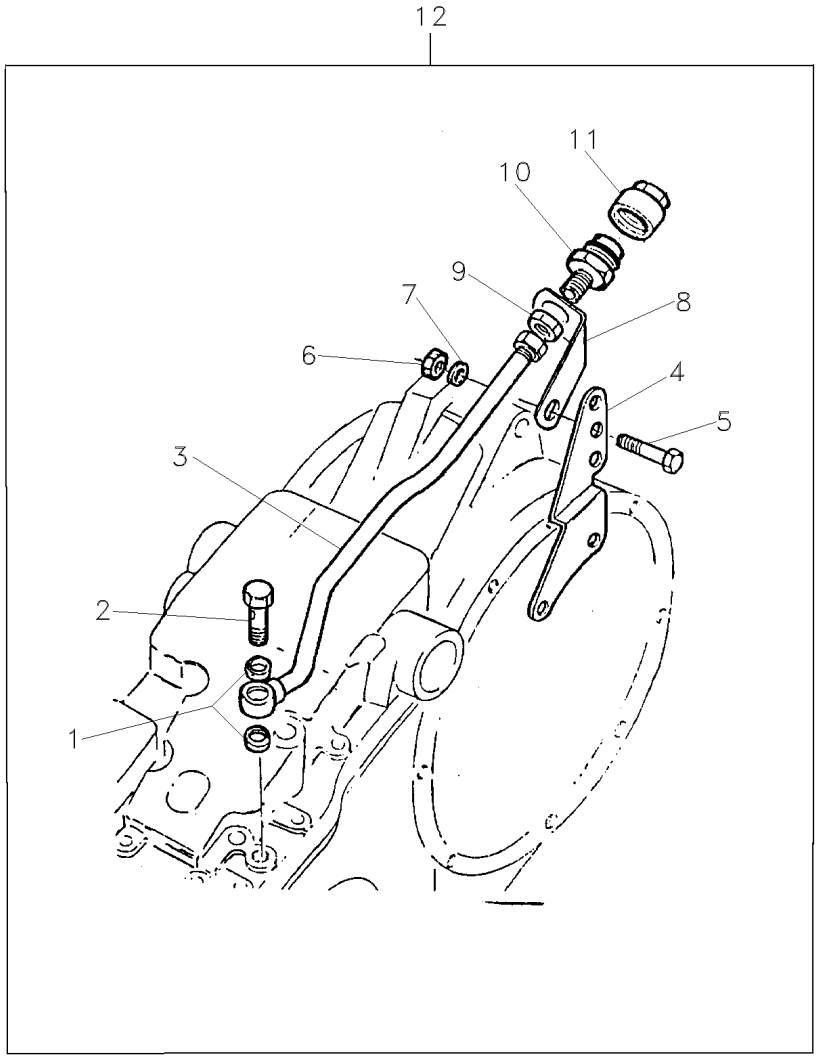

1	826238M1	12	**2**	ARRUELA	WASHER	ARANDELA
2	812561M1	12	**1**	PARAFUSO	BOLT	PERNO
3	872190M92	12	**1**	TUBO	PIPE	CANO
4	888722M1	12	**1**	SUPORTE	BRACKET	SOPORTE
5	353560X1	12 7/16x20x1.1/8	**1**	PARAFUSO	BOLT	PERNO
6	376760X1	12	**1**	PORCA	NUT	TUERCA
7	353757X1	12	**1**	ARRUELA	WASHER	ARANDELA
8	1861989M1	12	**1**	SUPORTE	BRACKET	SOPORTE
9	812560M1	12	**1**	PORCA	NUT	TUERCA
10	646670M91	12	**1**	CONEXÃO	CONNECTION	CONEXION
11	646669M1	12	**1**	TERMINAL	END	EXTREMO
12		➡ 1861988M92	**1**	TOMADA	INTAKE	ENTRADA

Farol De Serviço
Headlamp
Faro

140-75

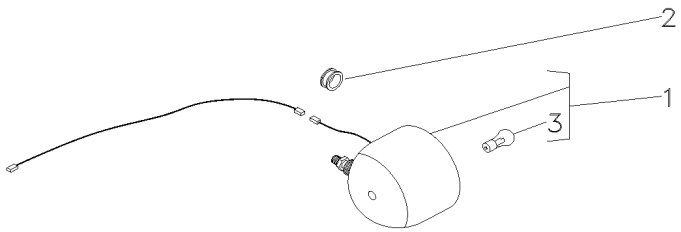

1	3146342M92		**1**	FAROL	LIGHT	ALUMBRADO
2	834096M1		**1**	PASSA-FIO	GROMMET	PASACABLE
3	487387M1	1	**1**	LÂMPADA	BULB	LAMPARA

Suporte Iluminação Da Placa
Ilumination Plate Bracket
Soporte Iluminación Placa

140-80

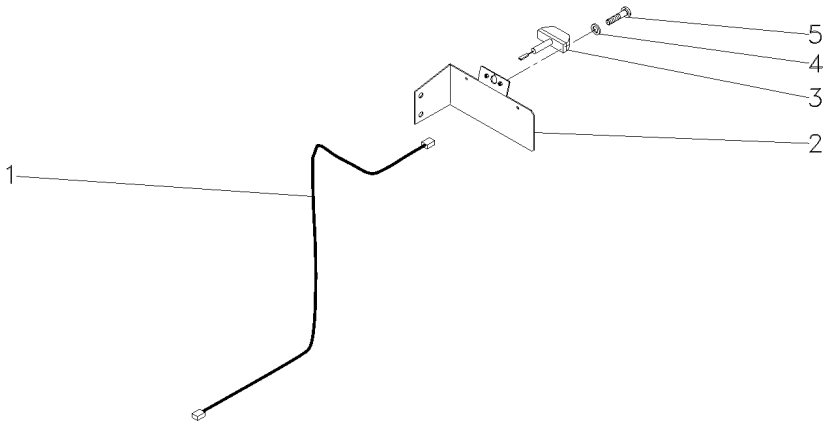

1	022836P1	**1** CHICOTE	HARNESS	MAZO CABLES
2	062987S1	**1** SUPORTE	SUPPORT	DISPOS.DE SOSTEN
3	058340T1	**1** SINALEIRA	SIGNAL	AVISADOR
4	353445X1	**2** ARRUELA	WASHER	ARANDELA
5	355125X1	**2** PARAFUSO	BOLT	PERNO

Suporte Iluminação Da Placa
Ilumination Plate Bracket
Soporte Iluminación Placa

140-85

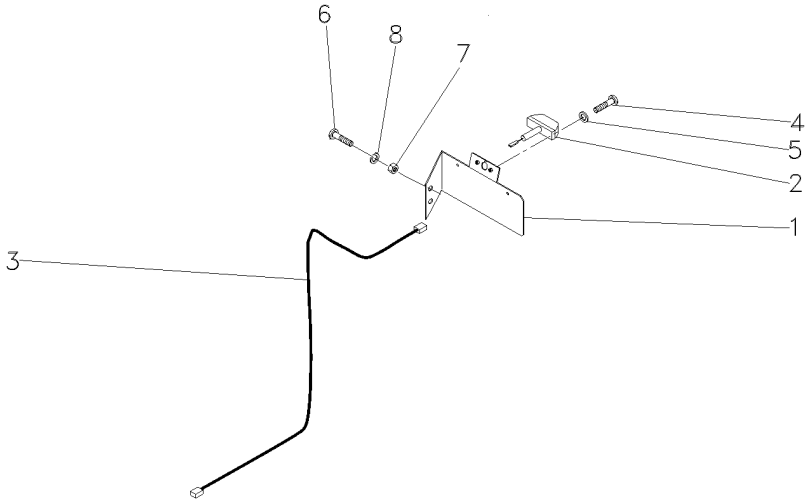

1	064213S1	**1** SUPORTE	SUPPORT	DISPOS.DE SOSTEN
2	058340T1	**1** SINALEIRA	SIGNAL	AVISADOR
3	022836P1	**1** CHICOTE	HARNESS	MAZO CABLES
4	355125X1	**2** PARAFUSO	BOLT	PERNO
5	353445X1	**2** ARRUELA	WASHER	ARANDELA
6	339123X1	**2** PARAFUSO	BOLT	PERNO
7	339169X1	**2** PORCA	NUT	TUERCA
8	339374X1	**2** ARRUELA	WASHER	ARANDELA

Tomada De Luz Da Carreta
Lighting System
Sistema De Iluminación

140-90

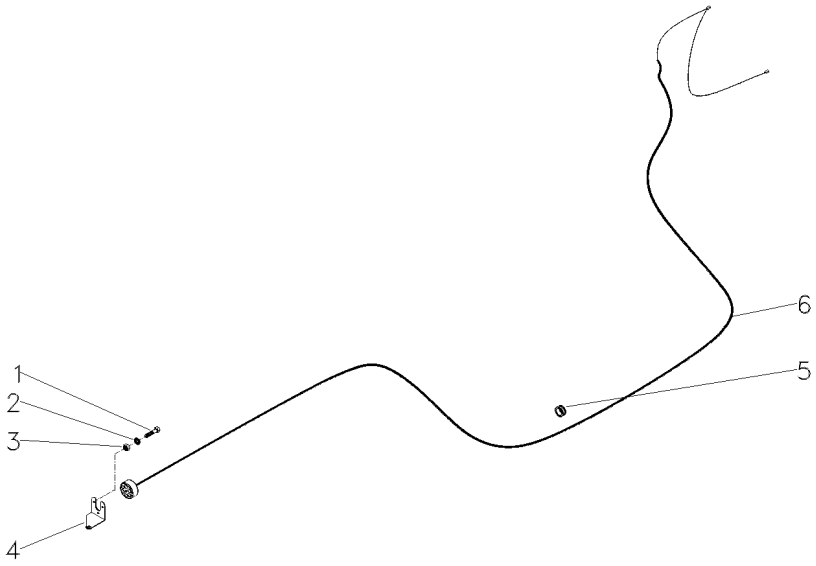

1	3009535X1			
2	3006154X1			
3	339111X1			
4	063706P1			
4	OX19468			
5	3225356M1			
6	052122N3			
3	PARAFUSO	BOLT	PERNO
3	ARRUELA	WASHER	ARANDELA
3	PORCA	NUT	TUERCA
1	SUPORTE	BRACKET	SOPORTE
1	SUPORTE	BRACKET	SOPORTE
1	BRAÇADEIRA	CLAMP	ABRAZADERA
1	CHICOTE	HARNESS	MAZO CABLES

Farol
Head Lamp
Farol

140-95

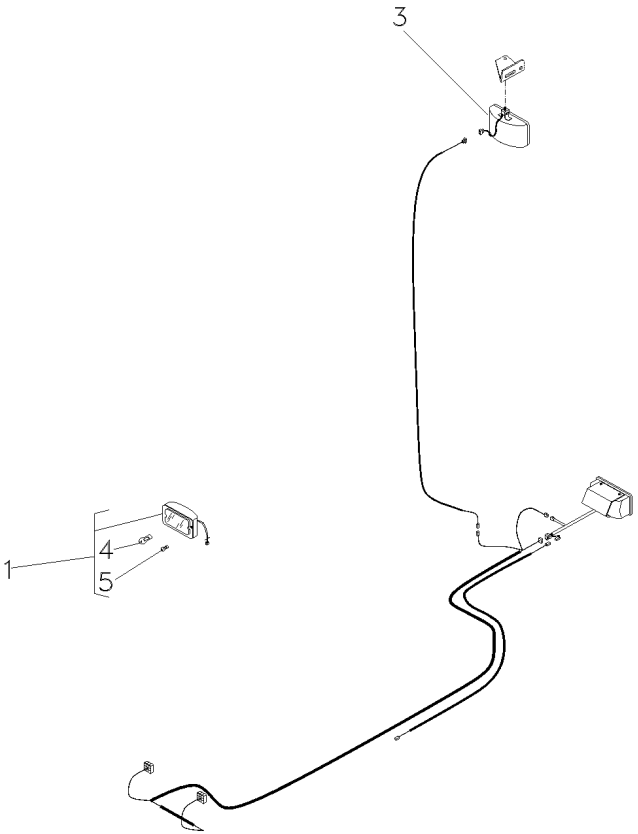

1	022661T1		[A]
3	024393T1		[B]
4	3603706M1	1	
5	2801348M1	1	

[A] FAROL AUXILIAR
AUXILIARY LANTERN
FAROL AUXILIAR

[B] FAROL SERVIÇO
SERVING LANTERN
FAROL SERVICIO

2	FAROL DIANTEIRO	FRONT LIGHT	FRONT LIGHT
1	FAROL	LIGHT	ALUMBRADO
1	LÂMPADA	BULB	LAMPARA
1	LÂMPADA	BULB	LAMPARA

Farol
Head Lamp
Farol

140-100

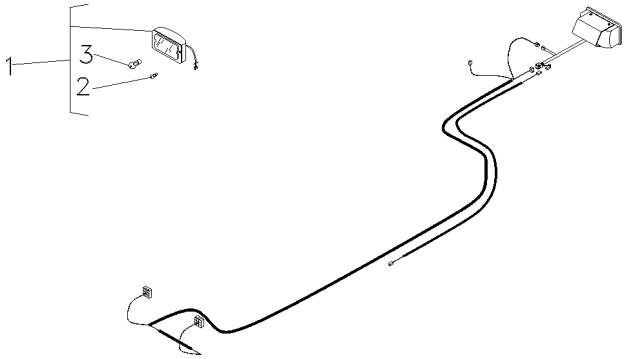

1	022661T1	[A]	**2**	FAROL DIANTEIRO	FRONT LIGHT	FRONT LIGHT
2	2801348M1		**2**	LÂMPADA	BULB	LAMPARA
3	3603706M1	1	**2**	LÂMPADA	BULB	LAMPARA

[A] FAROL AUXILIAR
AUXILIARY LANTERN
FAROL AUXILIAR

Farol De Serviço
Headlamp
Faro

140-105

Montado No Pára-Lama
Mounted In The Fender
Montado En El Guardabarros

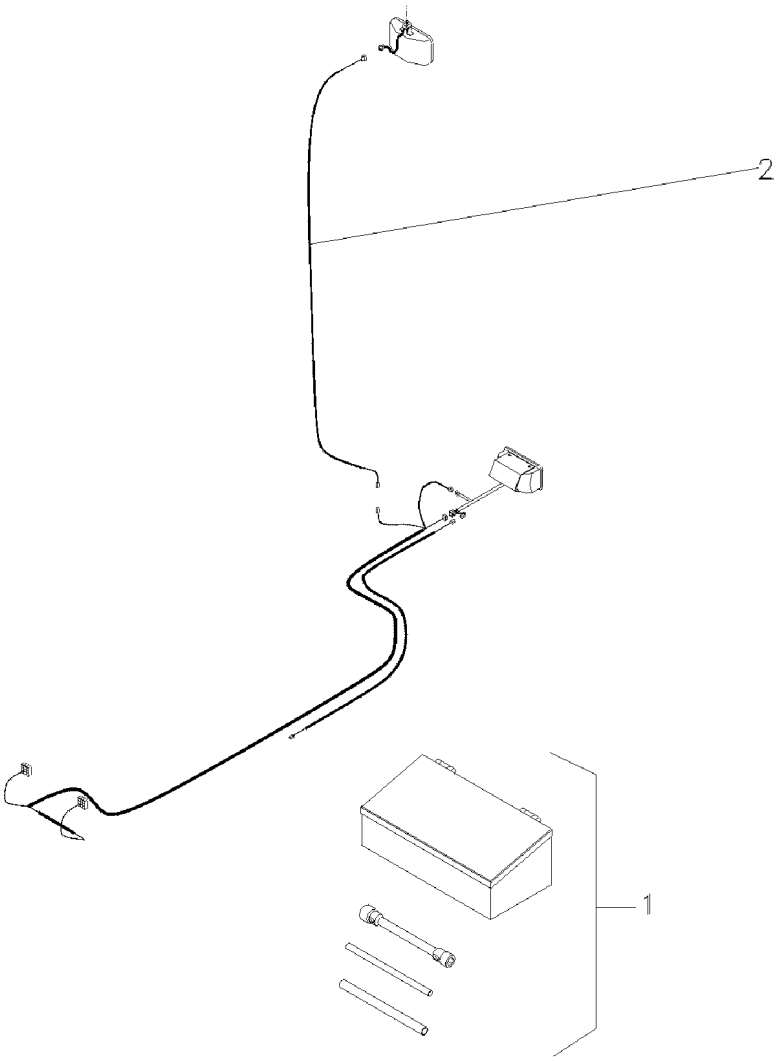

1	049072N1	140-180 No	**1**	KIT FERRAMENTAS	KIT, TOOL	JGO.HERRAMIENTAS
2	022836P1		**1**	CHICOTE	HARNESS	MAZO CABLES

Farol Auxiliar De Serviço
Serving Auxiliary Lantern
Farol Auxiliar De Servicio

140-110

Montado No Rops
Mounted In The Rops
Montado En El Rops

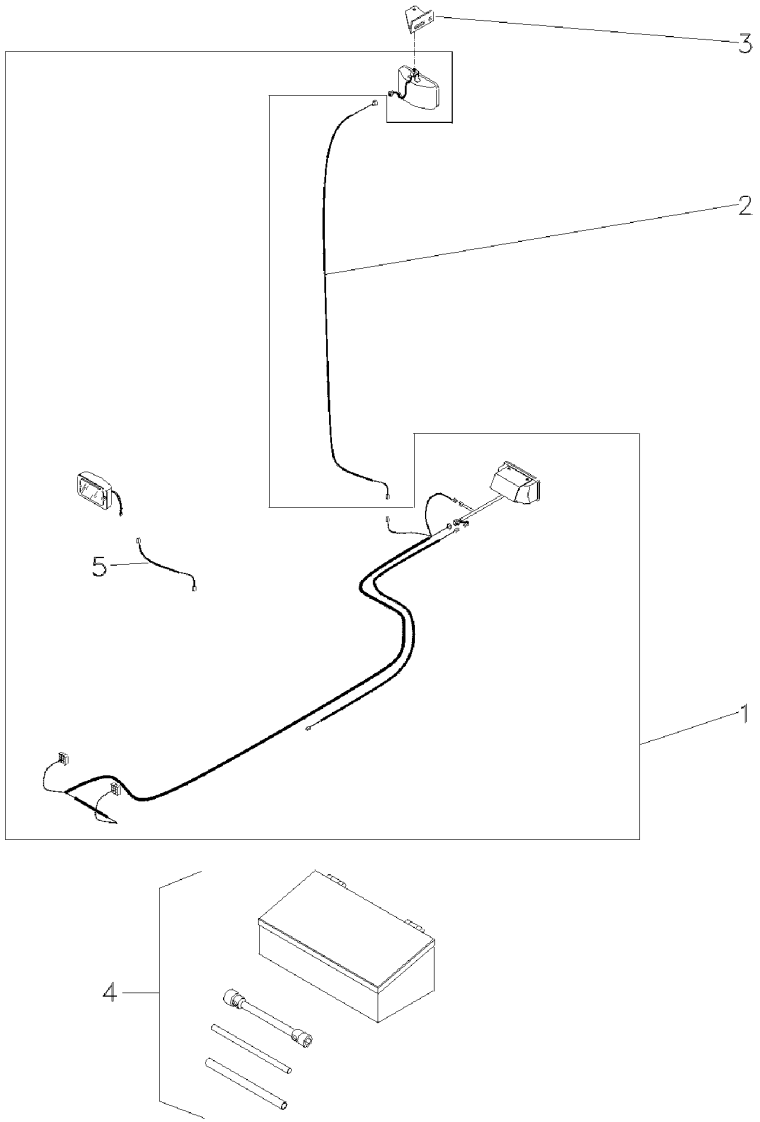

1	049071N1	140-95 No	**1**	FAROL	LIGHT	ALUMBRADO
2	022836P1		**1**	CHICOTE	HARNESS	MAZO CABLES
3	033089P1		**1**	SUPORTE	BRACKET	SOPORTE
4	070797N1	140-170 No	**1**	KIT FERRAMENTAS	KIT, TOOL	JGO.HERRAMIENTAS
5	052120N1		**1**	CHICOTE	HARNESS	MAZO CABLES

Farol Auxiliar De Serviço
Serving Auxiliary Lantern
Farol Auxiliar De Servicio

140-115

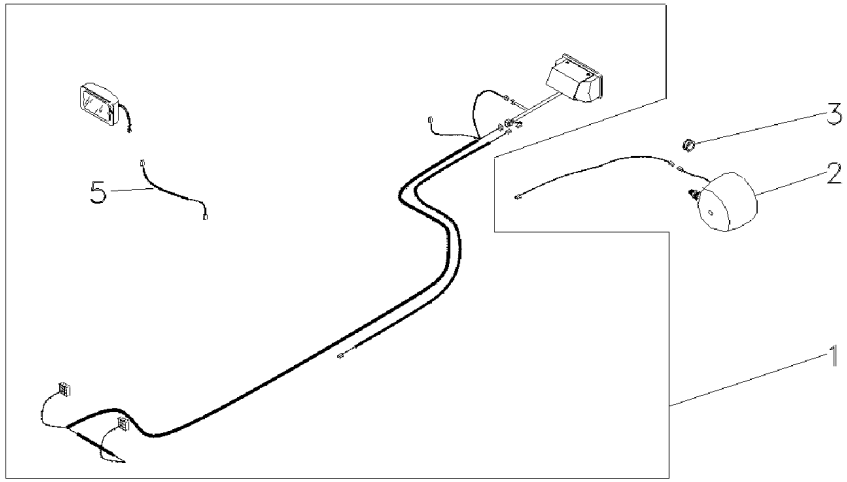

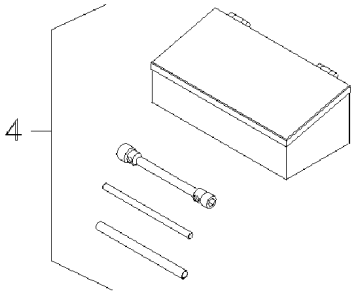

1	049349N1	140-100 No	**1**	FAROL	LIGHT	ALUMBRADO
2	3146342M92		**1**	FAROL	LIGHT	ALUMBRADO
3	834096M1	7/16"	**1**	PASSA-FIO	GROMMET	PASACABLE
4	070797N1	140-170 No	**1**	KIT FERRAMENTAS	KIT, TOOL	JGO.HERRAMIENTAS
5	052120N1		**1**	CHICOTE	HARNESS	MAZO CABLES

Chaves De Roda
Spanner
Llave Rueda

140-120

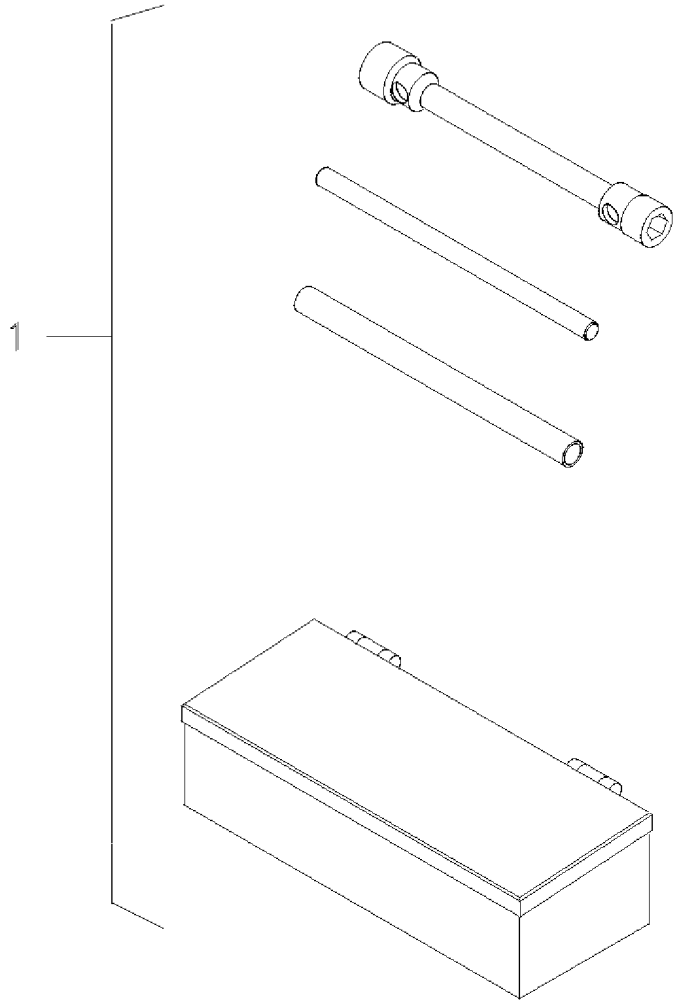

1	070797N1	140-170 No	**1** KIT FERRAMENTAS	KIT, TOOL	JGO.HERRAMIENTAS

Caixa De Ferramentas
Tools Box
Caja De Herramientas

140-125

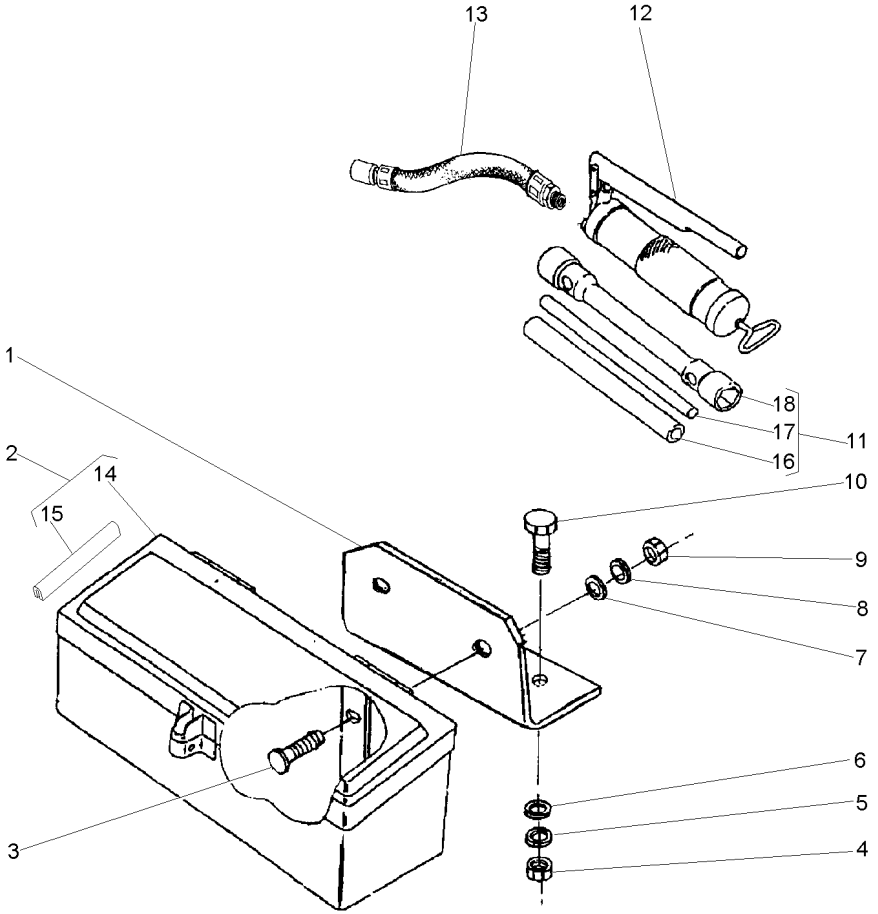

1	036983P1		**1**	SUPORTE	BRACKET	SOPORTE
2	027964N1		**1**	CX. FERRAMENTAS	TOOL BOX	CAJA HERRAMIENTA
3	353810X1	3/8x24x1.1/4	**2**	PARAFUSO	BOLT	PERNO
4	355566X1	3/8x16	**2**	PORCA	NUT	TUERCA
5	353434X1		**2**	ARRUELA	WASHER	ARANDELA
6	353756X1		**2**	ARRUELA	WASHER	ARANDELA
7	339534X1		**2**	ARRUELA	WASHER	ARANDELA
8	353434X1		**2**	ARRUELA	WASHER	ARANDELA
9	339402X1	M10x1,50	**2**	PORCA	NUT	TUERCA
10	353691X1	3/8x16x1"	**2**	PARAFUSO	BOLT	PERNO
11	3149635M93		**1**	CHAVE DE RODA	WHEEL KEY	LLAVE DE RUEDA
12	036335T1		**1**	ENGRAXADEIRA	SHOES	ZAPATAS
13	036336T1		**1**	MANGUEIRA	HOSE	FLEXIBLE
14	3587610M91	2	**1**	CAIXA	BOX	CAJA
15	027988P1	2	**2**	GUARNIÇÃO	FOAM	ESPUMA
16	3149803M1	11	**1**	TUBO	PIPE	CANO
17	3149804M1	11	**1**	BARRA	BAR	BARRA
18	3149636M2	11	**1**	CHAVE DE RODA	WHEEL KEY	LLAVE DE RUEDA

Caixa De Ferramentas
Tools Box
Caja De Herramientas

140-130

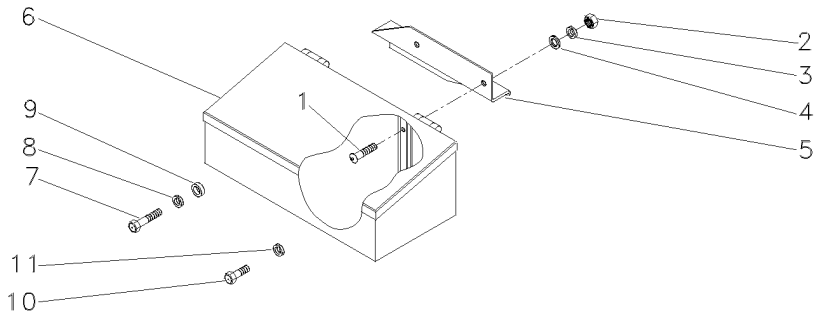

1	390809X1	**2** PARAFUSO	BOLT	PERNO
2	339402X1	**2** PORCA	NUT	TUERCA
3	339376X1	**2** ARRUELA	WASHER	ARANDELA
4	390734X1	**2** ARRUELA	WASHER	ARANDELA
5	059566P1	**1** SUPORTE	SUPPORT	DISPOS.DE SOSTEN
6	027964N1	**1** CX. FERRAMENTAS	TOOL BOX	CAJA HERRAMIENTA
7	3145222M1	**1** PARAFUSO	BOLT	PERNO
8	353433X1	**1** ARRUELA	WASHER	ARANDELA
9	037716P1	**1** ESPAÇADOR	SPACER	PIEZA DISTANCIA
10	354441X1	**1** PARAFUSO	BOLT	PERNO
11	353433X1	**1** ARRUELA	WASHER	ARANDELA

Caixa De Ferramentas
Tools Box
Caja De Herramientas

140-135

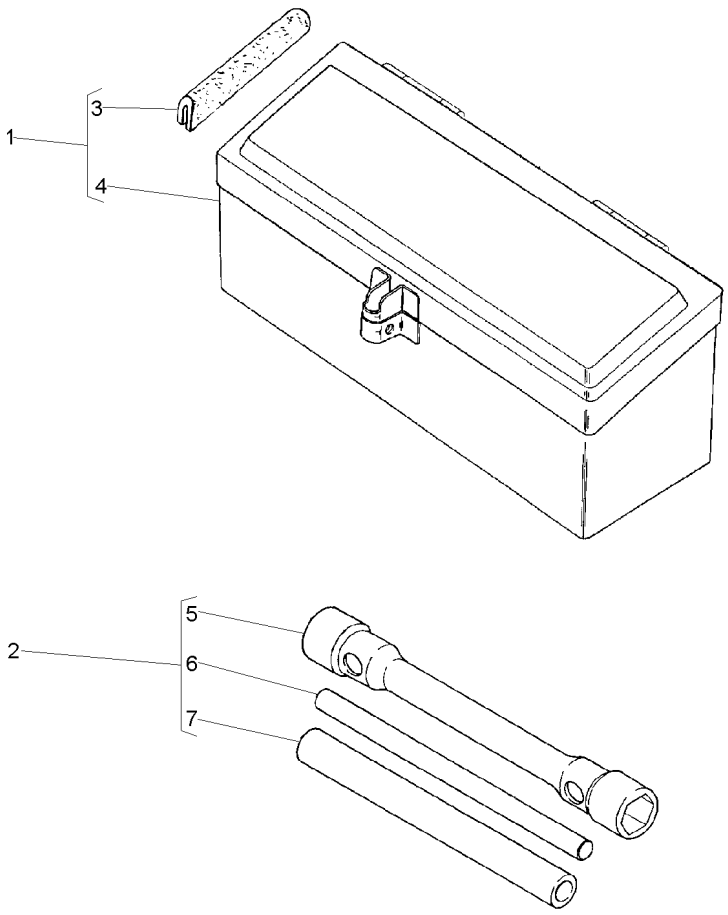

1	027964N1		**1**	CX. FERRAMENTAS	TOOL BOX	CAJA HERRAMIENTA
2	3149635M93		**1**	CHAVE DE RODA	WHEEL KEY	LLAVE DE RUEDA
3	027998P1	1	**2**	GUARNIÇÃO	FOAM	ESPUMA
4	3587610M91	1	**1**	CAIXA	BOX	CAJA
5	3149636M2	2	**1**	CHAVE DE RODA	WHEEL KEY	LLAVE DE RUEDA
6	3149804M1	2	**1**	BARRA	BAR	BARRA
7	3149803M1	2	**1**	TUBO	PIPE	CANO

Chaves De Roda
Spanner
Llave Rueda

140-140

4 Rodas Motrizes
4 Wheels Drive
4 Ruedas Motriz

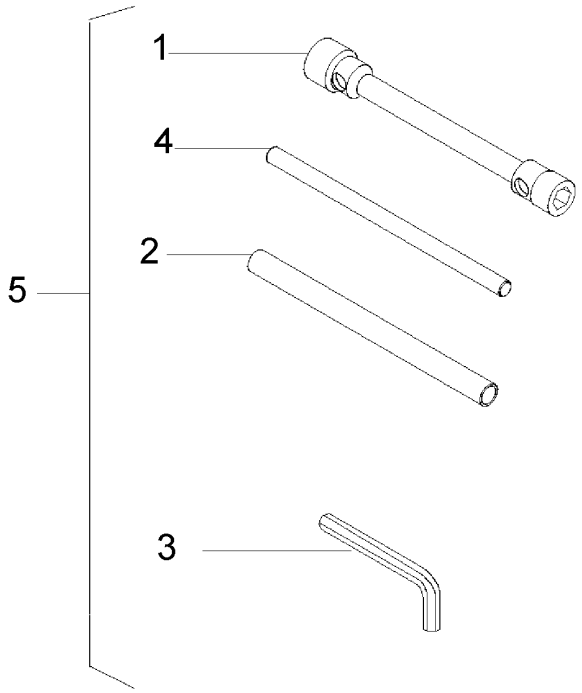

1	055394P1	24x33	**1**	CHAVE DE RODA	WHEEL KEY	LLAVE DE RUEDA
1	3149636M2	27 X 33	**1**	CHAVE DE RODA	WHEEL KEY	LLAVE DE RUEDA
2	3149803M1		**1**	TUBO	PIPE	CANO
3	049332T1		**1**	CHAVE ALLEN	ALLEN KEY	LLAVE ALLEN
4	3149804M1		**1**	BARRA	BAR	BARRA
5	T0289191		**1**	KIT CHAVE RODA	KIT WHEEL KEY	KIT LLAVE RUEDA

Caixa De Ferramentas
Tools Box
Caja De Herramientas

140-145

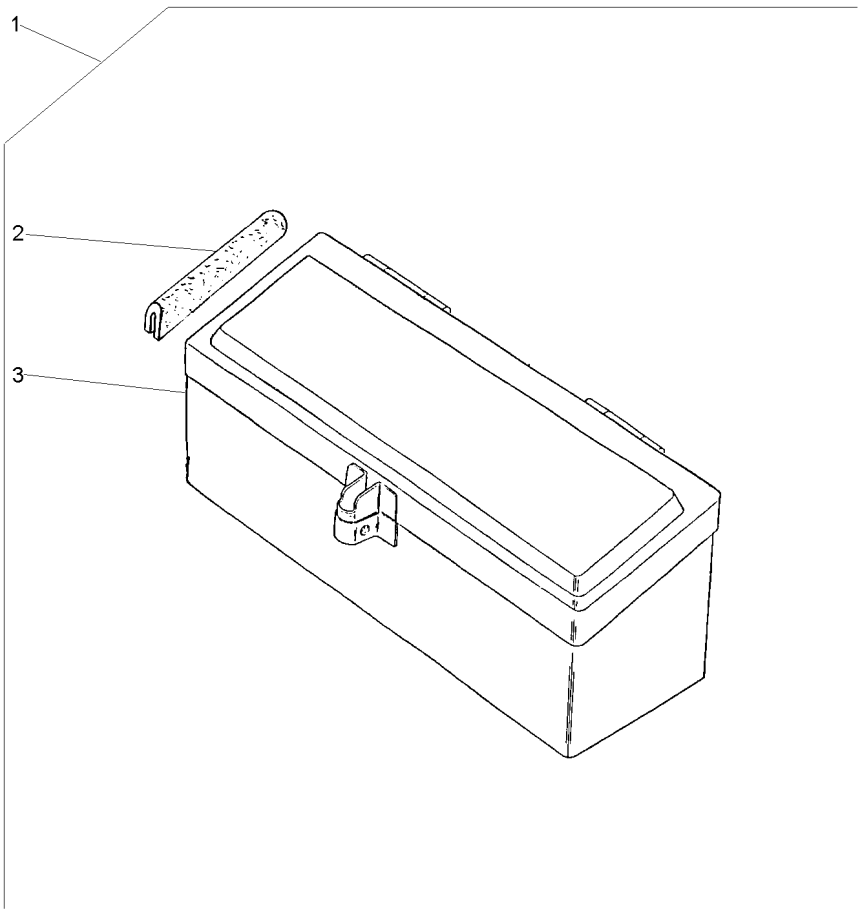

1			027964N1	**1**	CJ. CAIXA	KIT, BOX	JUEGO DE CAJA
2	027998P1	1		**2**	GUARNIÇÃO	FOAM	ESPUMA
3	3587610M91	1		**1**	CAIXA	BOX	CAJA

Caixa De Ferramentas
Tools Box
Caja De Herramientas

140-150

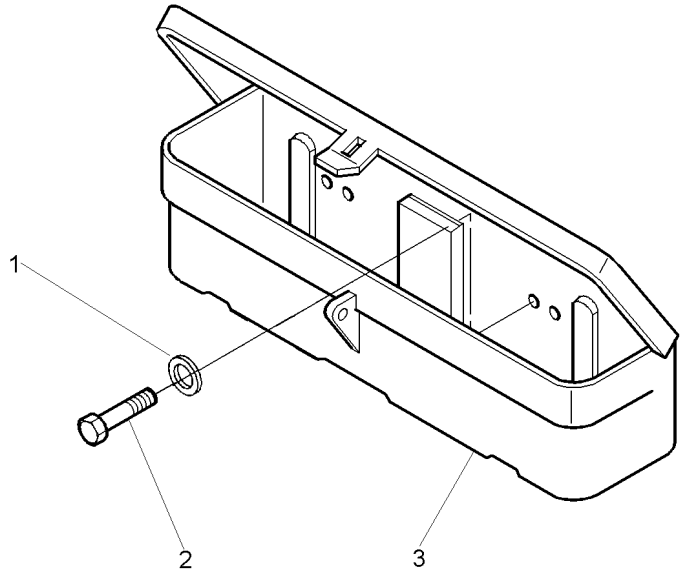

1	353753X1			
2	3019942X1	**2** ARRUELA	WASHER	ARANDELA
3	1696186M93	**2** PARAFUSO	BOLT	PERNO
		1 CAIXA	BOX	CAJA

Kit De Ferramentas
Tools
Herramientas

140-155

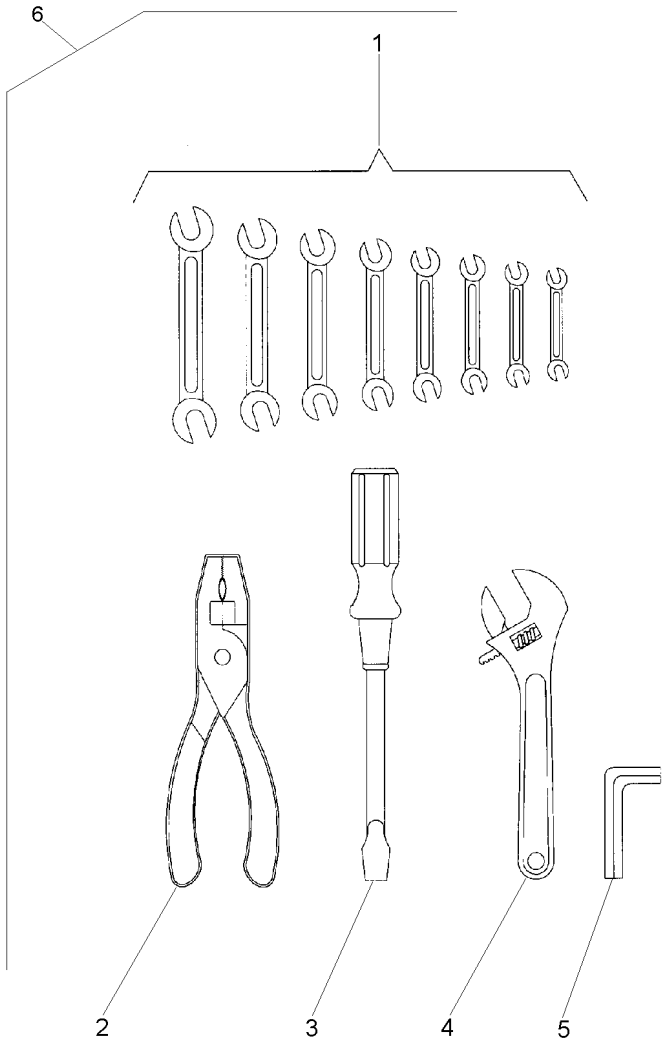

1	3145880M1	6	**1**	CHAVE DE BOCA	SPANNER	LLAVE DE RUEDA
1	3145881M1	6	**1**	CHAVE DE BOCA	SPANNER	LLAVE DE RUEDA
1	3145882M1	6	**1**	CHAVE DE BOCA	SPANNER	LLAVE DE RUEDA
1	3145883M1	6	**1**	CHAVE DE BOCA	SPANNER	LLAVE DE RUEDA
1	3145884M1	6	**1**	CHAVE DE BOCA	SPANNER	LLAVE DE RUEDA
1	3145885M1	6	**1**	CHAVE DE BOCA	SPANNER	LLAVE DE RUEDA
1	3145886M1	6	**1**	CHAVE DE BOCA	SPANNER	LLAVE DE RUEDA
1	3145887M1	6	**1**	CHAVE DE BOCA	SPANNER	LLAVE DE RUEDA
2	3145888M1	6	**1**	ALICATE	PLIERS	PINZAS
3	3145890M1	6	**1**	CHAVE DE FENDA	SCREWDRIVER	DESTORNILLADOR
4	3145889M1	6	**1**	CHAVE DE BOCA	SPANNER	LLAVE DE RUEDA
5	1437379M1	6	**1**	CHAVE ALLEN	ALLEN KEY	LLAVE ALLEN
6		3145959M91	**1**	KIT FERRAMENTAS	KIT, TOOL	JGO.HERRAMIENTAS

Engraxadeira
Greaser
Engrasadera

140-160

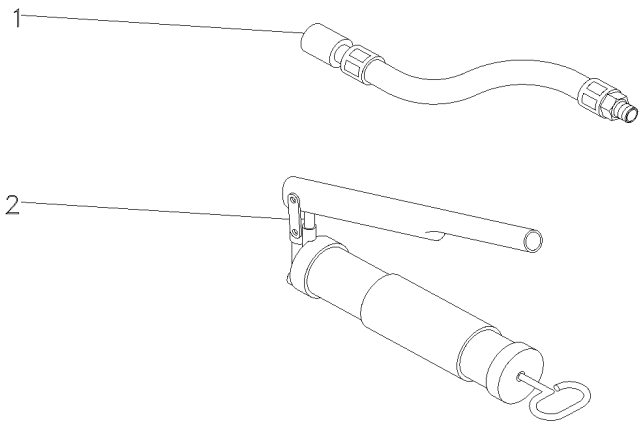

1	036336T1	**1** MANGUEIRA	HOSE	FLEXIBLE
2	036335T1	**1** ENGRAXADEIRA	SHOES	ZAPATAS

Protetor Auricular
Protector
Protetor

140-165

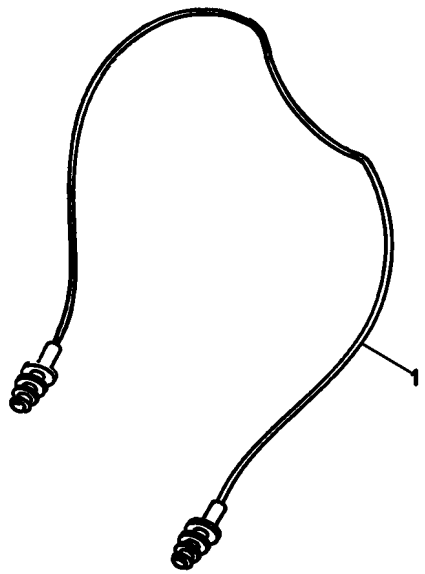

1	T0289054	**1** PROTETOR	PROTECTOR	PROTECTOR

Kit De Ferramentas
Tools
Herramientas

140-170

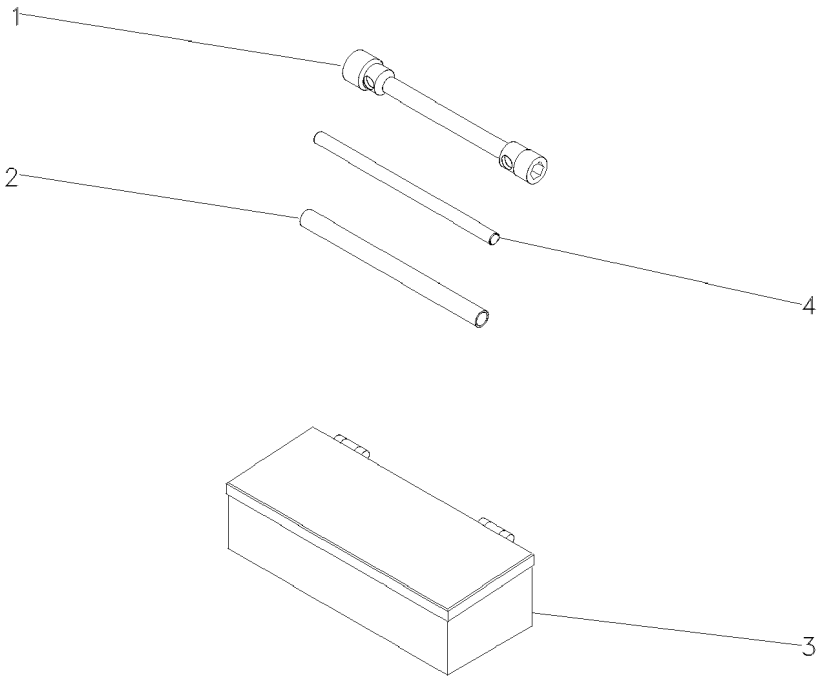

1	876500M1	**1** CHAVE DE BOCA	SPANNER	LLAVE DE RUEDA
2	3149803M1	**1** TUBO	PIPE	CANO
3	070798T1	**1** CAIXA	BOX	CAJA
4	3149804M1	**1** BARRA	BAR	BARRA

Kit De Ferramentas
Tools
Herramientas

140-175

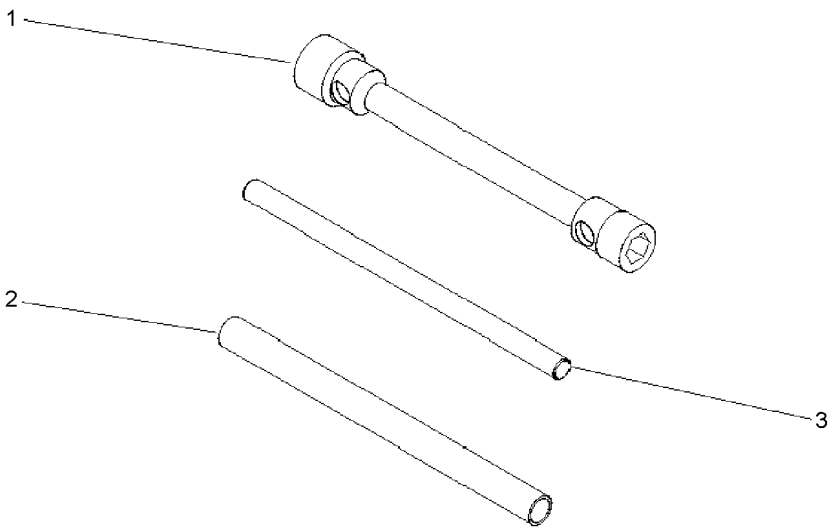

1	3149636M2	**1** CHAVE DE RODA	WHEEL KEY	LLAVE DE RUEDA
2	3149803M1	**1** TUBO	PIPE	CANO
3	3149804M1	**1** BARRA	BAR	BARRA

Kit De Ferramentas
Tools
Herramientas

140-180

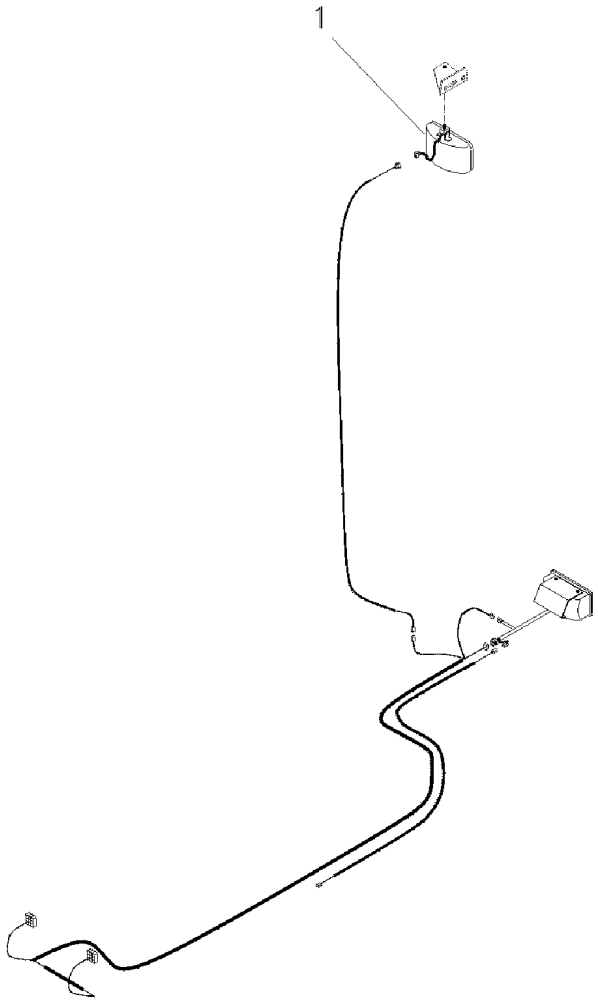

1	024393T1	**1** FAROL	LIGHT	ALUMBRADO

Triângulo De Advertência
Warning Triangle
Triángulo De Advertencia

140-185

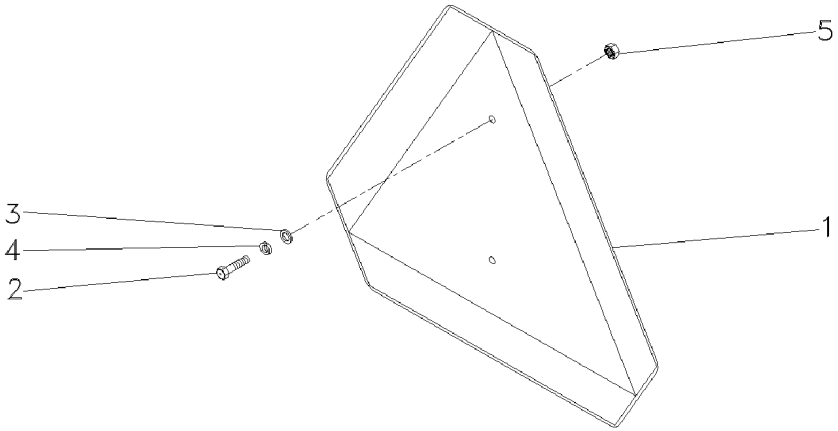

1	057778P1	**1**	TRIÂNGULO	TRIANGLE	TRIANGULO
2	355125X1	**2**	PARAFUSO	BOLT	PERNO
3	353753X1	**2**	ARRUELA	WASHER	ARANDELA
4	353445X1	**2**	ARRUELA	WASHER	ARANDELA
5	354120X1	**2**	PORCA	NUT	TUERCA

Triângulo De Advertência
Warning Triangle
Triángulo De Advertencia

140-190

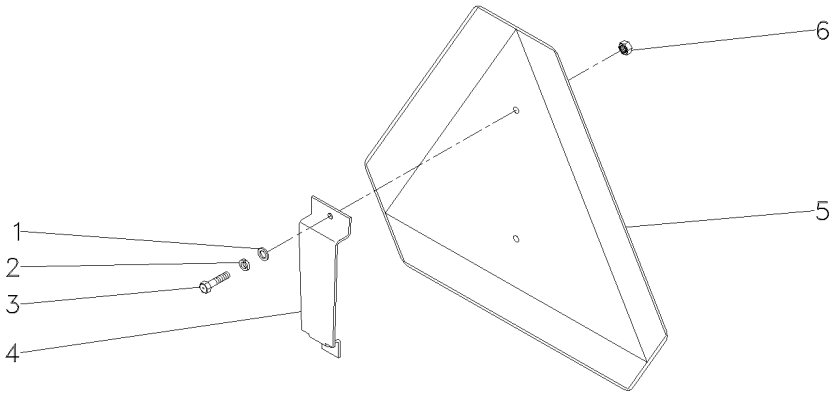

1	353753X1	**2**	ARRUELA	WASHER	ARANDELA
2	353445X1	**2**	ARRUELA	WASHER	ARANDELA
3	355125X1	**2**	PARAFUSO	BOLT	PERNO
4	062989P1	**1**	SUPORTE	BRACKET	SOPORTE
5	057778P1	**1**	TRIÂNGULO	TRIANGLE	TRIANGULO
6	354120X1	**2**	PORCA	NUT	TUERCA

Kit Creeper Epicíclico Leve Com Controle Remoto — **Advanced 2 Rm Sem Espaçador**
Kit Creeper Epicyclic Light With Remot Control — **Advanced 2 Wd Without Spacer**
Kit Creeper Epicicloidal Leve Con Control Remoto — **Advanced 2 Rm Sin Espaciador**

140-195

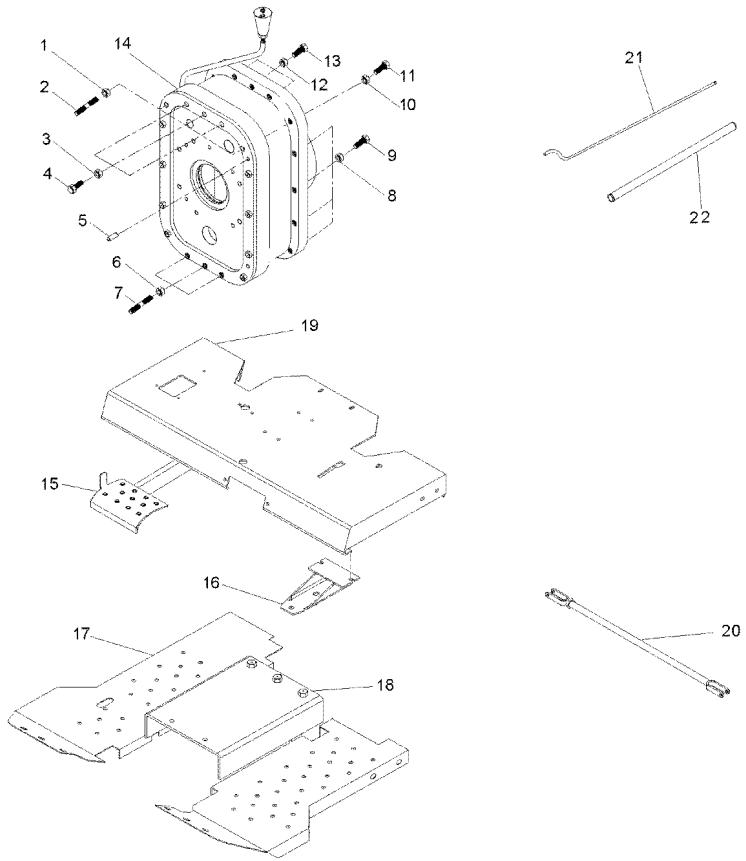

1	069676X1		**2**	PORCA	NUT	TUERCA
2	3589429M1		**2**	PRISIONEIRO	STUD	ESPARRAGO
3	069676X1		**3**	PORCA	NUT	TUERCA
4	3408222M1		**3**	PARAFUSO	BOLT	PERNO
5	191314M1		**2**	PINO	PIN	PASADOR
6	069676X1		**3**	PORCA	NUT	TUERCA
7	3589429M1		**3**	PRISIONEIRO	STUD	ESPARRAGO
8	069676X1		**18**	PORCA	NUT	TUERCA
9	377561X1		**18**	PARAFUSO	BOLT	PERNO
10	069676X1		**2**	PORCA	NUT	TUERCA
11	3589428M1		**2**	PRISIONEIRO	STUD	ESPARRAGO
12	069676X1		**3**	PORCA	NUT	TUERCA
13	377563X1		**3**	PARAFUSO	BOLT	PERNO
14	055830N1		**1**	CJ. REDUTOR	KIT, CARRIER	JUEGO PORTADOR
15	062924S1		**1**	PEDAL	PEDAL	PEDAL
16	062957S1		**1**	SUPORTE	BRACKET	SOPORTE
17	052348S1	◀	**1**	SOLEIRA	FOOT REST	REPOSAPIES
17	033591S1	▶	**1**	SOLEIRA	FOOT REST	REPOSAPIES
18	057785P1		**1**	SOLEIRA	FOOT REST	REPOSAPIES
19	069223S1		**1**	PLATAFORMA	TABLE	MESA
20	3146699M91	[A]	**2**	CJ. TIRANTE	KIT, ROD	JUEGO DE BIELAS
21	058976P1		**1**	TUBO	TUBE	TUBO
22	063323P1		**1**	TUBO	PIPE,OIL	MANGUITO ACEITE

[A] FREIO
BRAKE
FRENO

Kit Creeper Epicíclico Leve Com Controle Remoto
Kit Creeper Epicyclic Light With Remot Control
Kit Creeper Epicicloidal Leve Con Control Remoto

Advanced 4 Rm Sem Espaçador
Advanced 4 Wd Without Spacer
Advanced 4 Rm Sin Espaciador

140-200

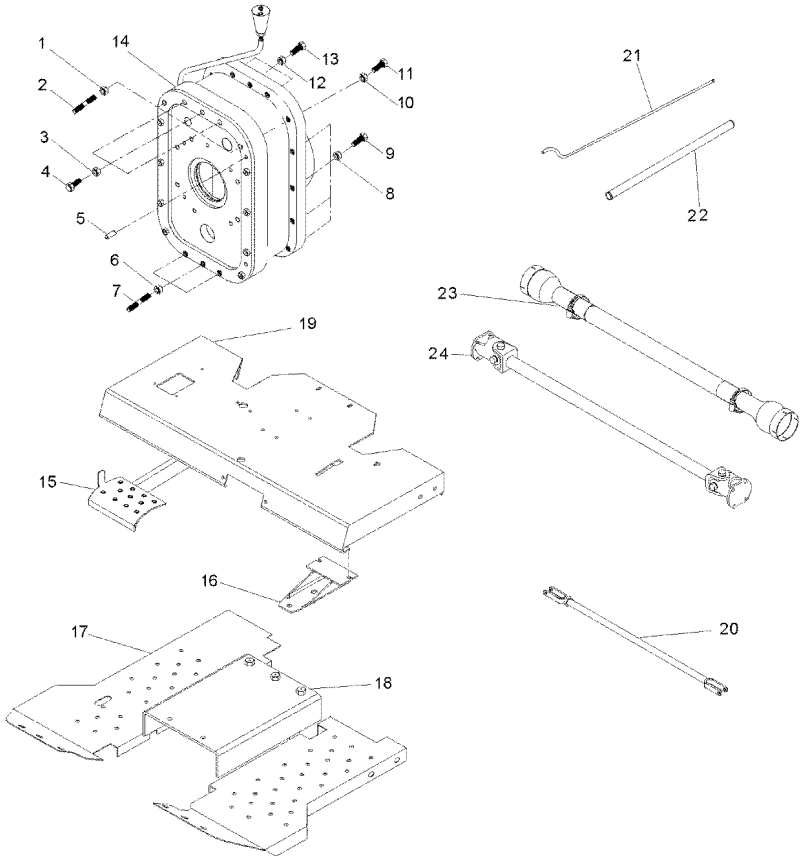

1	069676X1		**2**	PORCA	NUT	TUERCA
2	3589429M1		**2**	PRISIONEIRO	STUD	ESPARRAGO
3	069676X1		**3**	PORCA	NUT	TUERCA
4	3408222M1		**3**	PARAFUSO	BOLT	PERNO
5	191314M1		**2**	PINO	PIN	PASADOR
6	069676X1		**3**	PORCA	NUT	TUERCA
7	3589429M1		**3**	PRISIONEIRO	STUD	ESPARRAGO
8	069676X1		**18**	PORCA	NUT	TUERCA
9	377561X1		**18**	PARAFUSO	BOLT	PERNO
10	069676X1		**2**	PORCA	NUT	TUERCA
11	3589428M1		**2**	PRISIONEIRO	STUD	ESPARRAGO
12	069676X1		**3**	PORCA	NUT	TUERCA
13	377563X1		**3**	PARAFUSO	BOLT	PERNO
14	055830N1		**1**	CJ. REDUTOR	KIT, CARRIER	JUEGO PORTADOR
15	062924S1		**1**	PEDAL	PEDAL	PEDAL
16	062957S1		**1**	SUPORTE	BRACKET	SOPORTE
17	052348S1	◀	**1**	SOLEIRA	FOOT REST	REPOSAPIES
17	033591S1	▶	**1**	SOLEIRA	FOOT REST	REPOSAPIES
18	057785P1		**1**	SOLEIRA	FOOT REST	REPOSAPIES
19	069223S1		**1**	PLATAFORMA	TABLE	MESA
20	054364N1	[A]	**2**	CJ. TIRANTE	KIT, ROD	JUEGO DE BIELAS
21	058976P1		**1**	TUBO	TUBE	TUBO
22	063323P1		**1**	TUBO	PIPE,OIL	MANGUITO ACEITE
23	054361P1		**1**	PROTEÇÃO	GUARD	DEFENSA
24	057380T1		**1**	CJ. EIXO	KIT, AXLE	JUEGO DE EJE

[A] FREIO
BRAKE
FRENO

Kit Creeper Epicíclico Leve Sem Controle Remoto
Kit Creeper Epicyclic Light Without Remot Control
Kit Creeper Epicicloidal Leve Sin Control Remoto

Advanced 2 Rm Sem Espaçador
Advanced 2 Wd Without Spacer
Advanced 2 Rm Sin Espaciador

140-205

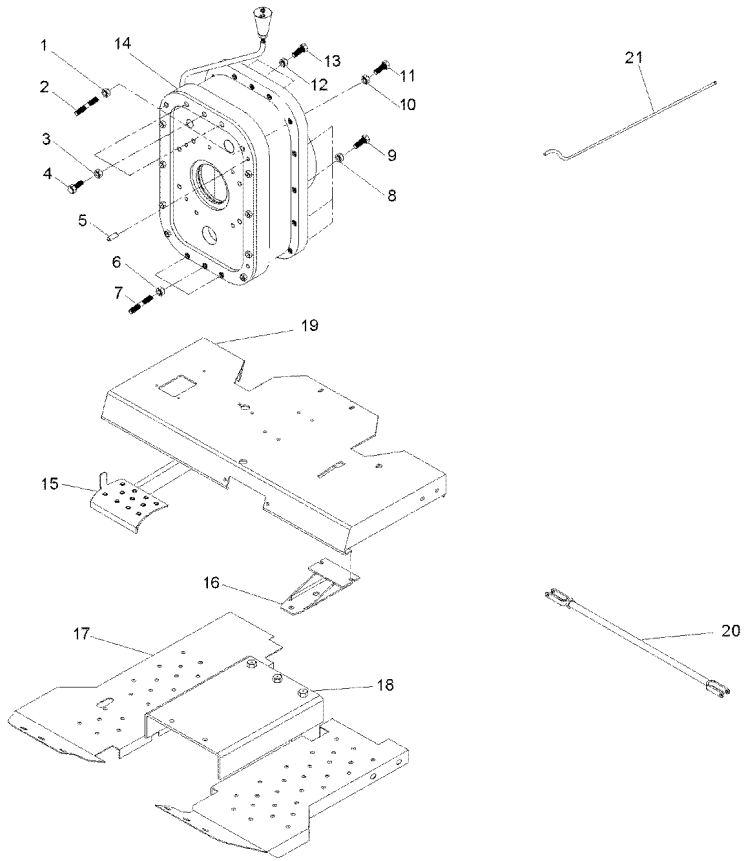

1	069676X1		**2**	PORCA	NUT	TUERCA
2	3589429M1		**2**	PRISIONEIRO	STUD	ESPARRAGO
3	069676X1		**3**	PORCA	NUT	TUERCA
4	3408222M1		**3**	PARAFUSO	BOLT	PERNO
5	191314M1		**2**	PINO	PIN	PASADOR
6	069676X1		**3**	PORCA	NUT	TUERCA
7	3589429M1		**3**	PRISIONEIRO	STUD	ESPARRAGO
8	069676X1		**18**	PORCA	NUT	TUERCA
9	377561X1		**18**	PARAFUSO	BOLT	PERNO
10	069676X1		**2**	PORCA	NUT	TUERCA
11	3589428M1		**2**	PRISIONEIRO	STUD	ESPARRAGO
12	069676X1		**3**	PORCA	NUT	TUERCA
13	377563X1		**3**	PARAFUSO	BOLT	PERNO
14	055830N1		**1**	CJ. REDUTOR	KIT, CARRIER	JUEGO PORTADOR
15	062924S1		**1**	PEDAL	PEDAL	PEDAL
16	062957S1		**1**	SUPORTE	BRACKET	SOPORTE
17	052348S1	◀	**1**	SOLEIRA	FOOT REST	REPOSAPIES
17	033591S1	▶	**1**	SOLEIRA	FOOT REST	REPOSAPIES
18	057785P1		**1**	SOLEIRA	FOOT REST	REPOSAPIES
19	069223S1		**1**	PLATAFORMA	TABLE	MESA
20	054364N1	[A]	**2**	CJ. TIRANTE	KIT, ROD	JUEGO DE BIELAS
21	063325P1		**1**	TUBO	PIPE	CANO
23	054361P1		**1**	PROTEÇÃO	GUARD	DEFENSA
24	057380T1		**1**	CJ. EIXO	KIT, AXLE	JUEGO DE EJE

[A] FREIO
BRAKE
FRENO

Kit Creeper Epicíclico Leve Sem Controle Remoto
Kit Creeper Epicyclic Light Without Remot Control
Kit Creeper Epicicloidal Leve Sin Control Remoto

Advanced 4 Rm Sem Espaçador
Advanced 4 Wd Without Spacer
Advanced 4 Rm Sin Espaciador

140-210

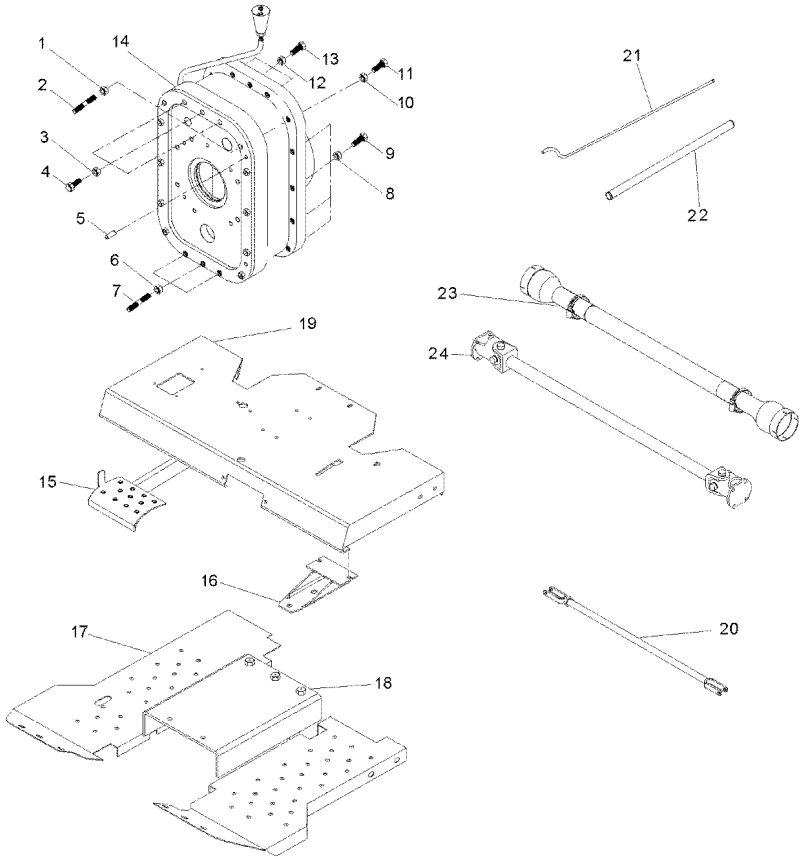

1	069676X1		**2**	PORCA	NUT	TUERCA
2	3589429M1		**2**	PRISIONEIRO	STUD	ESPARRAGO
3	069676X1		**3**	PORCA	NUT	TUERCA
4	3408222M1		**3**	PARAFUSO	BOLT	PERNO
5	191314M1		**2**	PINO	PIN	PASADOR
6	069676X1		**3**	PORCA	NUT	TUERCA
7	3589429M1		**3**	PRISIONEIRO	STUD	ESPARRAGO
8	069676X1		**18**	PORCA	NUT	TUERCA
9	377561X1		**18**	PARAFUSO	BOLT	PERNO
10	069676X1		**2**	PORCA	NUT	TUERCA
11	3589428M1		**2**	PRISIONEIRO	STUD	ESPARRAGO
12	069676X1		**3**	PORCA	NUT	TUERCA
13	377563X1		**3**	PARAFUSO	BOLT	PERNO
14	055830N1		**1**	CJ. REDUTOR	KIT, CARRIER	JUEGO PORTADOR
15	062924S1		**1**	PEDAL	PEDAL	PEDAL
16	062957S1		**1**	SUPORTE	BRACKET	SOPORTE
17	052348S1	◀	**1**	SOLEIRA	FOOT REST	REPOSAPIES
17	033591S1	▶	**1**	SOLEIRA	FOOT REST	REPOSAPIES
18	057785P1		**1**	SOLEIRA	FOOT REST	REPOSAPIES
19	069223S1		**1**	PLATAFORMA	TABLE	MESA
20	054364N1	[A]	**1**	CJ. TIRANTE	KIT, ROD	JUEGO DE BIELAS
21	063325P1		**1**	TUBO	PIPE	CANO
22	063323P1		**1**	TUBO	PIPE,OIL	MANGUITO ACEITE
23	054361P1		**1**	PROTEÇÃO	GUARD	DEFENSA
24	057380T1		**1**	CJ. EIXO	KIT, AXLE	JUEGO DE EJE

[A] FREIO
BRAKE
FRENO

Kit Creeper Epicíclico Leve Com Controle Remoto — **Não Advanced, 2rm E Sem Espaçador**
Kit Creeper Epicyclic Light With Remot Control — **Not Advanced, 2wd Without Spacer**
Kit Creeper Epicicloidal Leve Con Control Remoto — **No Advanced, 2rm Y Sin Espaciado**

140-215

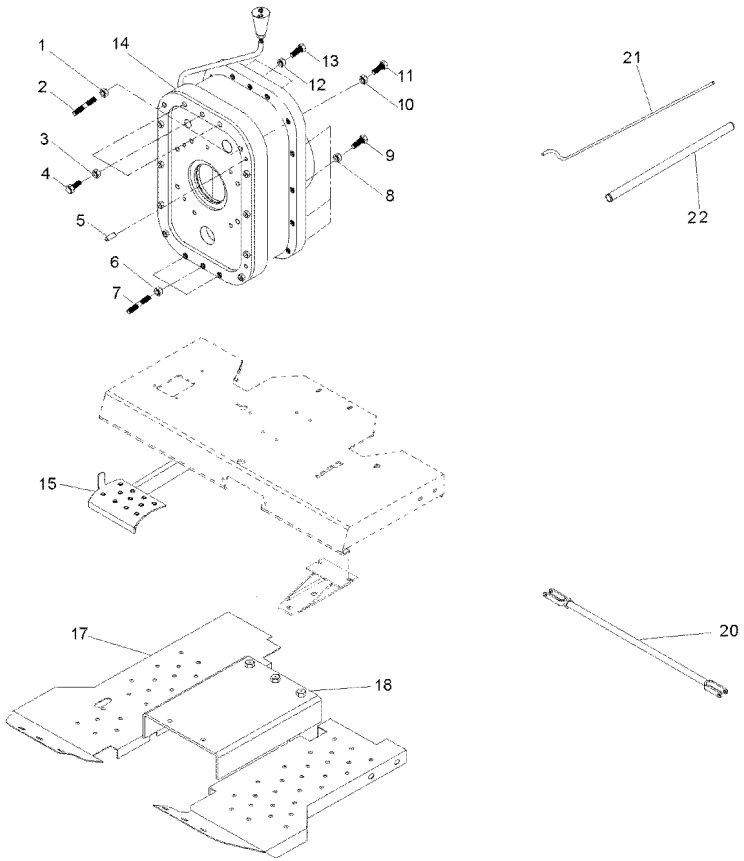

1	069676X1		**2**	PORCA	NUT	TUERCA
2	3589429M1		**2**	PRISIONEIRO	STUD	ESPARRAGO
3	069676X1		**3**	PORCA	NUT	TUERCA
4	3408222M1		**3**	PARAFUSO	BOLT	PERNO
5	191314M1		**2**	PINO	PIN	PASADOR
6	069676X1		**3**	PORCA	NUT	TUERCA
7	3589429M1		**3**	PRISIONEIRO	STUD	ESPARRAGO
8	069676X1		**18**	PORCA	NUT	TUERCA
9	377561X1		**18**	PARAFUSO	BOLT	PERNO
10	069676X1		**2**	PORCA	NUT	TUERCA
11	3589428M1		**2**	PRISIONEIRO	STUD	ESPARRAGO
12	069676X1		**3**	PORCA	NUT	TUERCA
13	377563X1		**3**	PARAFUSO	BOLT	PERNO
14	055830N1		**1**	CJ. REDUTOR	KIT, CARRIER	JUEGO PORTADOR
15	062924S1		**1**	PEDAL	PEDAL	PEDAL
17	052348S1	◀	**1**	SOLEIRA	FOOT REST	REPOSAPIES
17	033591S1	▶	**1**	SOLEIRA	FOOT REST	REPOSAPIES
18	057785P1		**1**	SOLEIRA	FOOT REST	REPOSAPIES
20	3146699M91	[A]	**2**	CJ. TIRANTE	KIT, ROD	JUEGO DE BIELAS
21	058976P1		**1**	TUBO	TUBE	TUBO
22	063323P1		**1**	TUBO	PIPE,OIL	MANGUITO ACEITE

[A] FREIO
BRAKE
FRENO

Kit Creeper Epicíclico Leve Com Controle Remoto — **Não Advanced, 4rm E Sem Espaçador**
Kit Creeper Epicyclic Light With Remot Control — **Not Advanced, 4wd Without Spacer**
Kit Creeper Epicicloidal Leve Con Control Remoto — **No Advanced, 4rm Y Sin Espaciado**

140-220

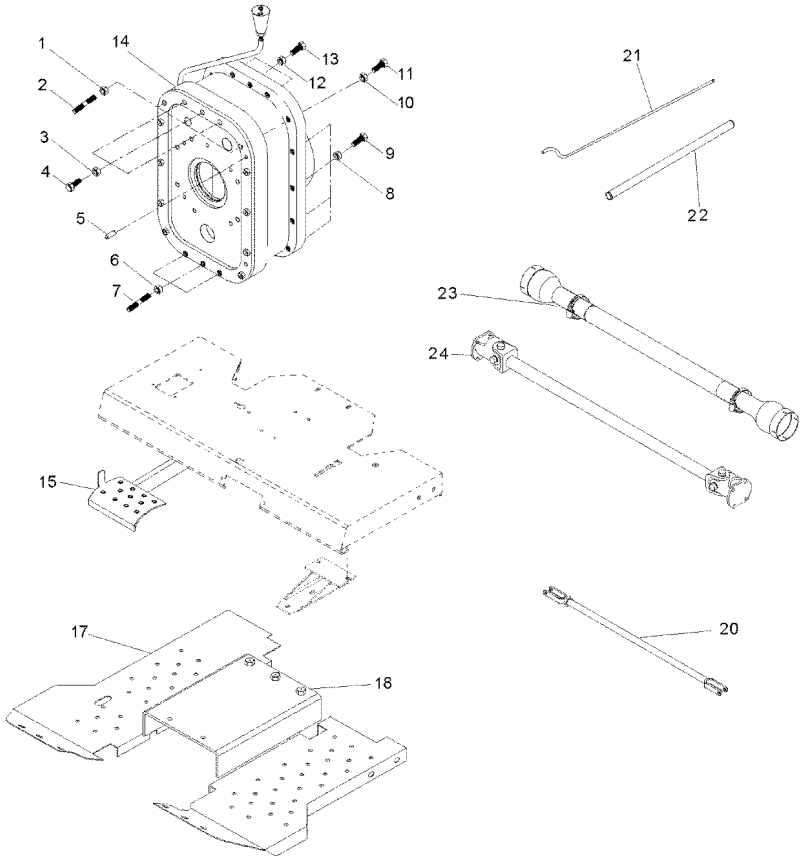

1	069676X1		**2**	PORCA	NUT	TUERCA
2	3589429M1		**2**	PRISIONEIRO	STUD	ESPARRAGO
3	069676X1		**3**	PORCA	NUT	TUERCA
4	3408222M1		**3**	PARAFUSO	BOLT	PERNO
5	191314M1		**2**	PINO	PIN	PASADOR
6	069676X1		**3**	PORCA	NUT	TUERCA
7	3589429M1		**3**	PRISIONEIRO	STUD	ESPARRAGO
8	069676X1		**18**	PORCA	NUT	TUERCA
9	377561X1		**18**	PARAFUSO	BOLT	PERNO
10	069676X1		**2**	PORCA	NUT	TUERCA
11	3589428M1		**2**	PRISIONEIRO	STUD	ESPARRAGO
12	069676X1		**3**	PORCA	NUT	TUERCA
13	377563X1		**3**	PARAFUSO	BOLT	PERNO
14	055830N1		**1**	CJ. REDUTOR	KIT, CARRIER	JUEGO PORTADOR
15	062924S1		**1**	PEDAL	PEDAL	PEDAL
17	052348S1	◀	**1**	SOLEIRA	FOOT REST	REPOSAPIES
17	033591S1	▶	**1**	SOLEIRA	FOOT REST	REPOSAPIES
18	057785P1		**1**	SOLEIRA	FOOT REST	REPOSAPIES
20	054364N1	[A]	**2**	CJ. TIRANTE	KIT, ROD	JUEGO DE BIELAS
21	058976P1		**1**	TUBO	TUBE	TUBO
22	063323P1		**1**	TUBO	PIPE,OIL	MANGUITO ACEITE
23	054361P1		**1**	PROTEÇÃO	GUARD	DEFENSA
24	057380T1		**1**	CJ. EIXO	KIT, AXLE	JUEGO DE EJE

[A] FREIO
BRAKE
FRENO

Kit Creeper Epicíclico Leve Sem Controle Remoto — **Não Advanced, 2rm E Sem Espaçador**
Kit Creeper Epicyclic Light Without Remot Control — **Not Advanced, 2wd Without Spacer**
Kit Creeper Epicicloidal Leve Sin Control Remoto — **No Advanced, 2rm Y Sin Espaciado**

140-225

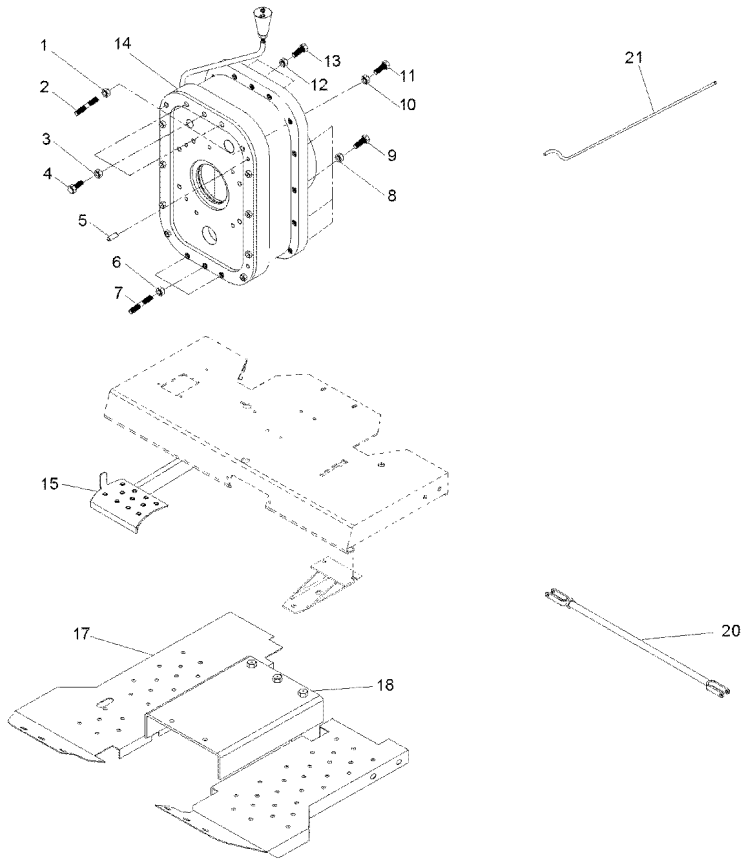

1	069676X1		**2**	PORCA	NUT	TUERCA
2	3589429M1		**2**	PRISIONEIRO	STUD	ESPARRAGO
3	069676X1		**3**	PORCA	NUT	TUERCA
4	3408222M1		**3**	PARAFUSO	BOLT	PERNO
5	191314M1		**2**	PINO	PIN	PASADOR
6	069676X1		**3**	PORCA	NUT	TUERCA
7	3589429M1		**3**	PRISIONEIRO	STUD	ESPARRAGO
8	069676X1		**18**	PORCA	NUT	TUERCA
9	377561X1		**18**	PARAFUSO	BOLT	PERNO
10	069676X1		**2**	PORCA	NUT	TUERCA
11	3589428M1		**2**	PRISIONEIRO	STUD	ESPARRAGO
12	069676X1		**3**	PORCA	NUT	TUERCA
13	377563X1		**3**	PARAFUSO	BOLT	PERNO
14	055830N1		**1**	CJ. REDUTOR	KIT, CARRIER	JUEGO PORTADOR
15	062924S1		**1**	PEDAL	PEDAL	PEDAL
16	062957S1		**1**	SUPORTE	BRACKET	SOPORTE
17	052348S1	◀	**1**	SOLEIRA	FOOT REST	REPOSAPIES
17	033591S1	▶	**1**	SOLEIRA	FOOT REST	REPOSAPIES
18	057785P1		**1**	SOLEIRA	FOOT REST	REPOSAPIES
19	069223S1		**1**	PLATAFORMA	TABLE	MESA
20	054364N1	[A]	**2**	CJ. TIRANTE	KIT, ROD	JUEGO DE BIELAS
21	063325P1		**1**	TUBO	PIPE	CANO
23	054361P1		**1**	PROTEÇÃO	GUARD	DEFENSA
24	057380T1		**1**	CJ. EIXO	KIT, AXLE	JUEGO DE EJE

[A] FREIO
BRAKE
FRENO

Kit Creeper Epicíclico Leve Sem Controle Remoto — **Não Advanced, 4rm E Sem Espaçador**
Kit Creeper Epicyclic Light Without Remot Control — **Not Advanced, 4wd Without Spacer**
Kit Creeper Epicicloidal Leve Sin Control Remoto — **No Advanced, 4rm Y Sin Espaciado**

140-230

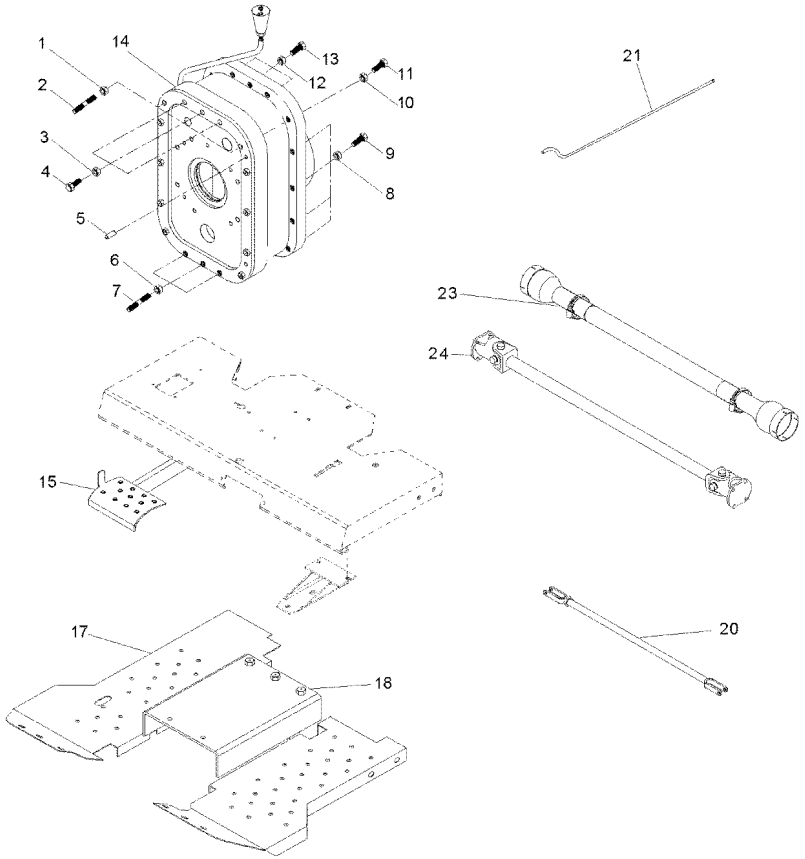

1	069676X1		**2**	PORCA	NUT	TUERCA
2	3589429M1		**2**	PRISIONEIRO	STUD	ESPARRAGO
3	069676X1		**3**	PORCA	NUT	TUERCA
4	3408222M1		**3**	PARAFUSO	BOLT	PERNO
5	191314M1		**2**	PINO	PIN	PASADOR
6	069676X1		**3**	PORCA	NUT	TUERCA
7	3589429M1		**3**	PRISIONEIRO	STUD	ESPARRAGO
8	069676X1		**18**	PORCA	NUT	TUERCA
9	377561X1		**18**	PARAFUSO	BOLT	PERNO
10	069676X1		**2**	PORCA	NUT	TUERCA
11	3589428M1		**2**	PRISIONEIRO	STUD	ESPARRAGO
12	069676X1		**3**	PORCA	NUT	TUERCA
13	377563X1		**3**	PARAFUSO	BOLT	PERNO
14	055830N1		**1**	CJ. REDUTOR	KIT, CARRIER	JUEGO PORTADOR
15	062924S1		**1**	PEDAL	PEDAL	PEDAL
17	052348S1	◀	**1**	SOLEIRA	FOOT REST	REPOSAPIES
17	033591S1	▶	**1**	SOLEIRA	FOOT REST	REPOSAPIES
18	057785P1		**1**	SOLEIRA	FOOT REST	REPOSAPIES
20	054364N1	[A]	**2**	CJ. TIRANTE	KIT, ROD	JUEGO DE BIELAS
21	063325P1		**1**	TUBO	PIPE	CANO
23	054361P1		**1**	PROTEÇÃO	GUARD	DEFENSA
24	057380T1		**1**	CJ. EIXO	KIT, AXLE	JUEGO DE EJE

[A] FREIO
BRAKE
FRENO