Motor 2 Rm
Motor 2 Wd
Motor 2 Rm

275-04

10-10

Escapamento Horizontal
Horizontal Exhaust
Descarga Horizontal

MASSEY FERGUSON

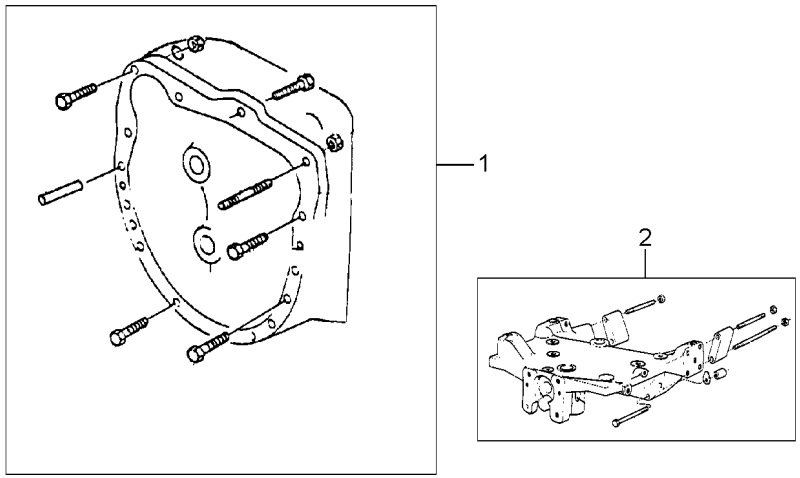

1	048510N1	25-350 No	1 FIXAÇÃO	FASTENER	CIERRE
2	048500N1	60-15 No	1 FIXAÇÃO	FASTENER	CIERRE
3	068811N1	10-40 No	1 MOTOR	ENGINE	MOTOR

AGOSTO 2008

Motor	2 Rm
Engine	2 Wd
Motor	2 Rm

10-15

Escapamento Vertical
Vertical Exhaust
Descarga Vertical

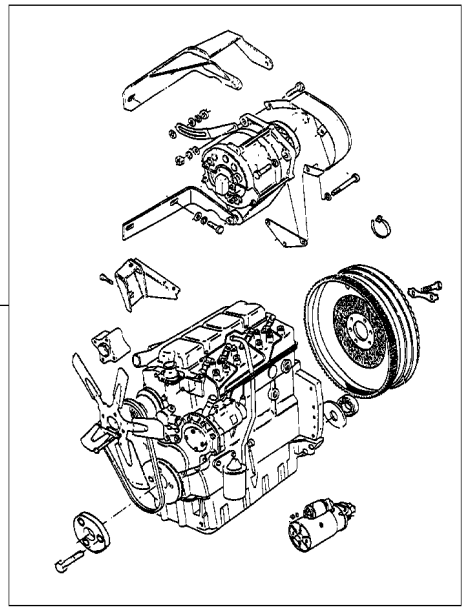

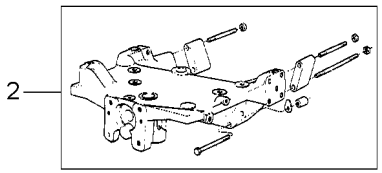

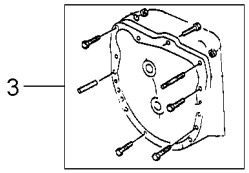

1	041218N1	10-50 No	**1** MOTOR	ENGINE	MOTOR
2	048500N1	60-15 No	**1** FIXAÇÃO	FASTENER	CIERRE
3	048510N1	25-350 No	**1** FIXAÇÃO	FASTENER	CIERRE

Motor	**2 Rm**	**Escapamento Vertical - Com Cabine**
Engine	**2 Wd**	**Vertical Exhaust - With Cab**
Motor	**2 Rm**	**Descarga Vertical - Con Cabina**

10-20

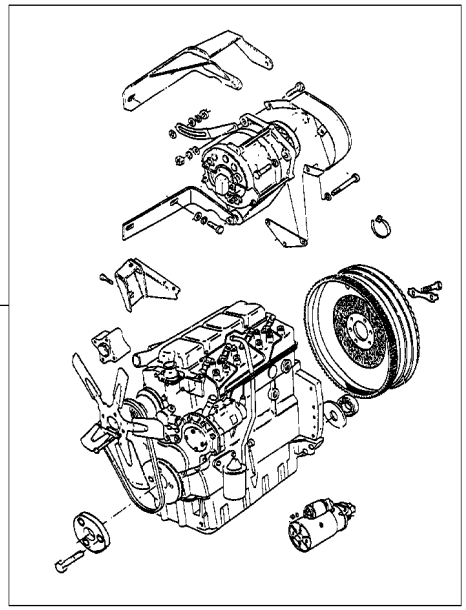

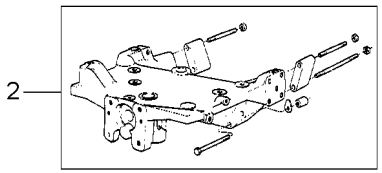

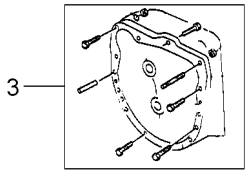

1	071062N1	10-45 No	**1** CJ. MOTOR	KIT, MOTOR	JUEGO MOTOR
2	048500N1	60-15 No	**1** FIXAÇÃO	FASTENER	CIERRE
3	048510N1	25-350 No	**1** FIXAÇÃO	FASTENER	CIERRE

Motor
Engine
Motor

10-25

4 Rodas Motrizes - Escapamento Horizontal
4 Wheels Drive - Horizontal Exhaust
4 Ruedas Motriz - Descarga Horizontal

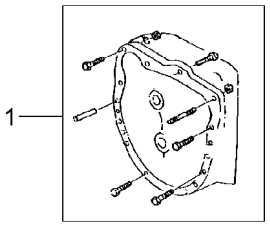

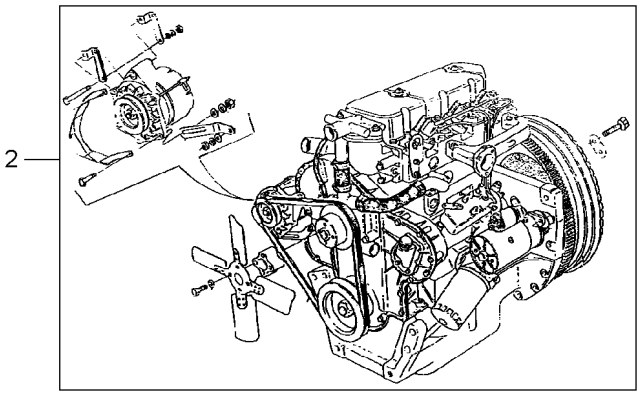

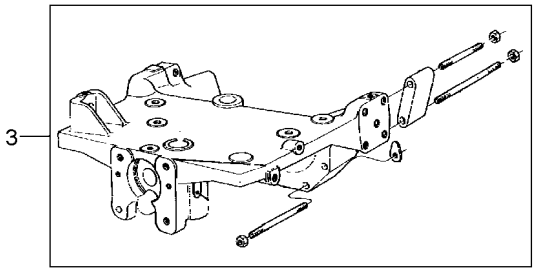

1	3148405M91	25-345 No	**1** FIXAÇÃO	FASTENER	CIERRE
2	068811N1	10-40 No	**1** MOTOR	ENGINE	MOTOR
3	049207N1	60-20 No	**1** FIXAÇÃO	FASTENER	CIERRE

Motor	**4 Rm**	**Tração Central - Escapamento Vertical**
Engine	**4 Wd**	**Central Traction - Vertical Exhaust**
Motor	**4 Rm**	**Tracción Central - Descarga Vertical**

10-30

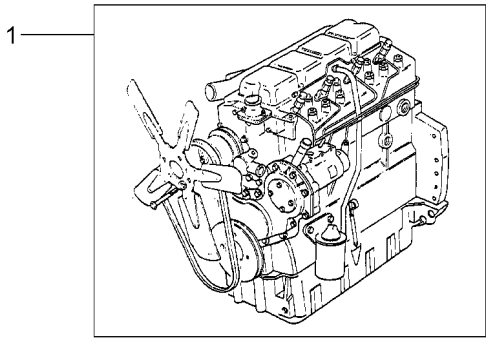

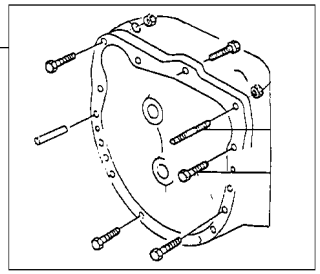

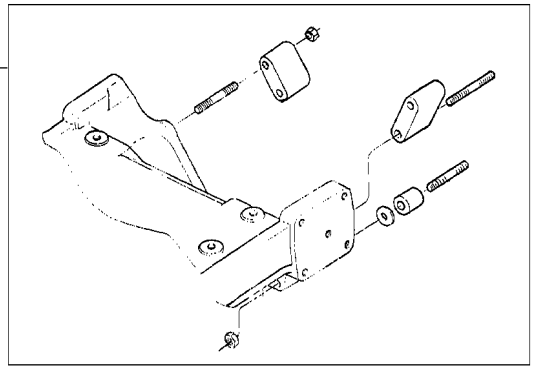

1	041218N1	10-50 No	**1** MOTOR	ENGINE	MOTOR
2	048510N1	25-350 No	**1** FIXAÇÃO	FASTENER	CIERRE
3	048498N1	60-30 No	**1** FIXAÇÃO	FASTENER	CIERRE

Motor
Engine
Motor

10-35

Escapamento Horizontal - 2rm
Horizontal Exhaust - 2rm
Descarga Horizontal - 2rm

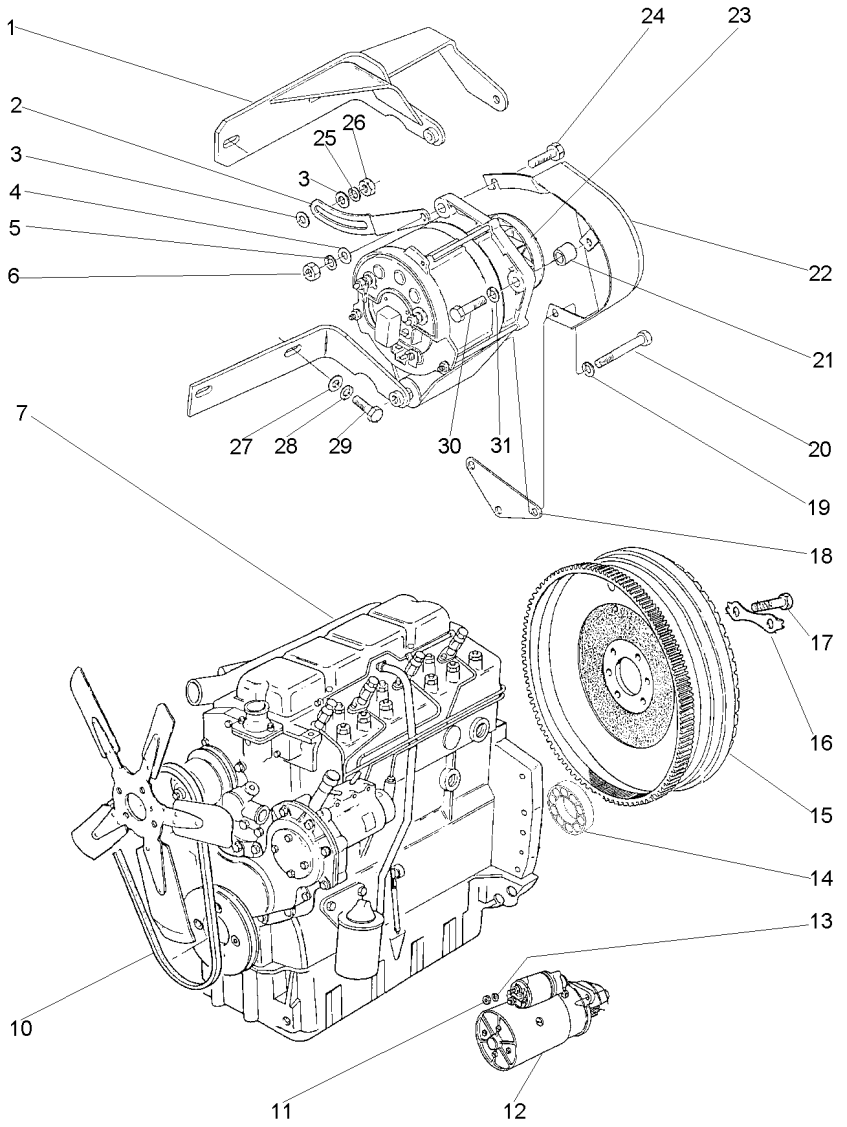

1	3408100M92		**1**	SUPORTE	BRACKET	SOPORTE
2	3149888M1		**1**	ESTICADOR	TURNBUCKLE	TORNIQUETE
3	353771X1		**2**	ARRUELA	WASHER	ARANDELA
4	353757X1		**1**	ARRUELA	WASHER	ARANDELA
5	353432X1		**1**	ARRUELA PRESSÃO	PRESSURE WASHER	LAVADOR PRESION
6	353426X1		**1**	PORCA	NUT	TUERCA
7	054557T1	10-55 No	**1**	CJ. MOTOR	KIT, MOTOR	JUEGO MOTOR
10	2801859M1		**1**	CORREIA	BELT	CORREA
11	353431X1		**3**	PORCA	NUT	TUERCA
12	1482841M92	10-220 No	**1**	MOTOR PARTIDA	STARTERMOTOR	MOTOR ARRANQUE
13	353434X1		**3**	ARRUELA	WASHER	ARANDELA
14	488952M4		**1**	ROLAMENTO	BEARING	COJINETE
15	3408361M91	20-30 No	**1**	CJ. VOLANTE	FLYWHEEL ASSY.	CJTO.DE VOLANTE
16	3408355M1		**3**	TRAVA	LOCK	RETENEDOR
17	361563X1		**6**	PARAFUSO	BOLT	PERNO
18	3408102M2		**1**	SUPORTE	BRACKET	SOPORTE
19	353434X1		**1**	ARRUELA	WASHER	ARANDELA
20	354513X1		**1**	PARAFUSO	BOLT	PERNO
21	3145137M1		**1**	ESPAÇADOR	SPACER	PIEZA DISTANCIA
22	049202T2		**1**	PROTEÇÃO	GUARD	DEFENSA
23	3589435M91	10-230 No	**1**	ALTERNADOR	ALTERNATOR	ALTERNADOR
24	3145869M1		**1**	PARAFUSO	BOLT	PERNO
25	353434X1		**1**	ARRUELA	WASHER	ARANDELA
26	353430X1		**1**	PORCA	NUT	TUERCA
27	353756X1		**2**	ARRUELA	WASHER	ARANDELA
28	353434X1		**2**	ARRUELA	WASHER	ARANDELA
29	353536X1		**2**	PARAFUSO	BOLT	PERNO
30	354262X1		**1**	PARAFUSO	BOLT	PERNO
31	353756X1		**1**	ARRUELA	WASHER	ARANDELA

Motor
Engine
Motor

10-40

Escapamento Horizontal - 4rm
Horizontal Exhaust - 4rm
Descarga Horizontal - 4rm

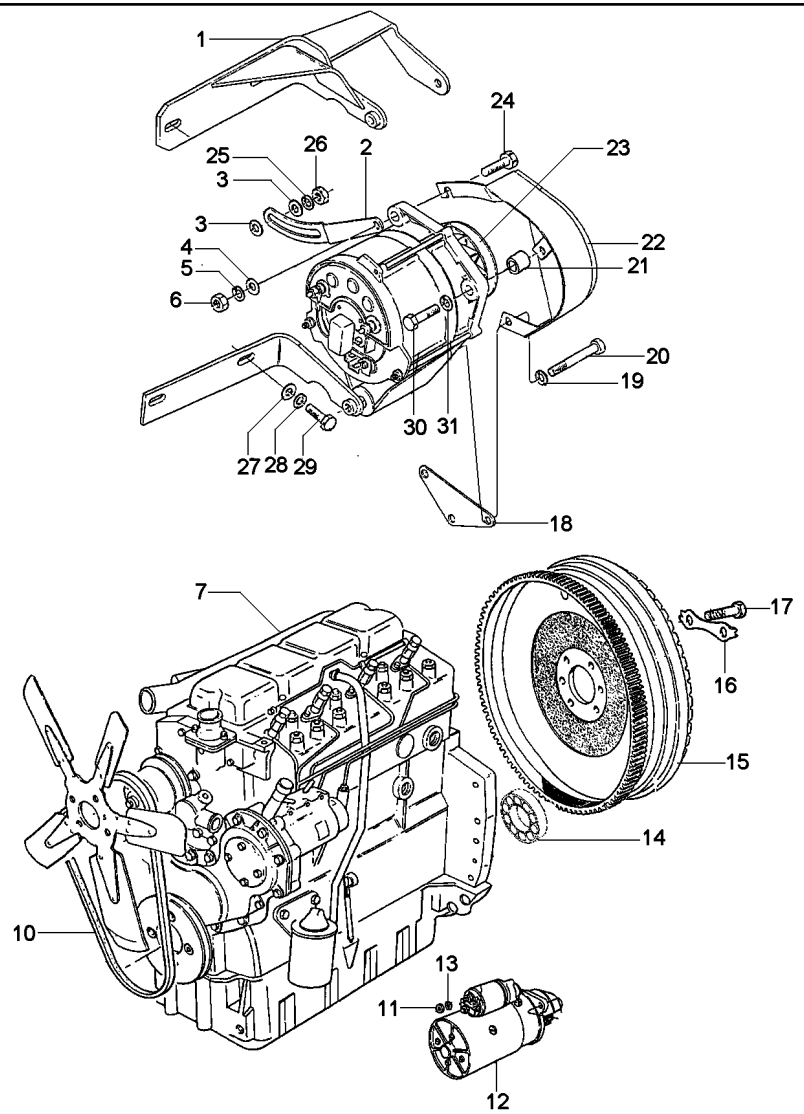

1	3408100M92		**1**	SUPORTE	BRACKET	SOPORTE
2	3149888M1		**1**	ESTICADOR	TURNBUCKLE	TORNIQUETE
3	353771X1		**2**	ARRUELA	WASHER	ARANDELA
4	353757X1		**1**	ARRUELA	WASHER	ARANDELA
5	353432X1		**1**	ARRUELA PRESSÃO	PRESSURE WASHER	LAVADOR PRESION
6	353426X1		**1**	PORCA	NUT	TUERCA
7	054557T1	10-55 No	**1**	CJ. MOTOR	KIT, MOTOR	JUEGO MOTOR
10	2801859M1		**1**	CORREIA	BELT	CORREA
11	353431X1		**3**	PORCA	NUT	TUERCA
12	1482841M92	10-220 No PRESTOLITE	**1**	MOTOR PARTIDA	STARTERMOTOR	MOTOR ARRANQUE
13	353434X1		**3**	ARRUELA	WASHER	ARANDELA
14	488952M4		**1**	ROLAMENTO	BEARING	COJINETE
15	3408361M91	20-30 No	**1**	CJ. VOLANTE	FLYWHEEL ASSY.	CJTO.DE VOLANTE
16	3408355M1		**3**	TRAVA	LOCK	RETENEDOR
17	361563X1		**6**	PARAFUSO	BOLT	PERNO
18	3408102M2		**1**	SUPORTE	BRACKET	SOPORTE
19	353434X1		**1**	ARRUELA	WASHER	ARANDELA
20	354513X1		**1**	PARAFUSO	BOLT	PERNO
21	3145137M1		**1**	ESPAÇADOR	SPACER	PIEZA DISTANCIA
22	049202T2		**1**	PROTEÇÃO	GUARD	DEFENSA
23	3589435M91	10-225 No BOSCH	**1**	ALTERNADOR	ALTERNATOR	ALTERNADOR
23		10-230 No PRESTOLITE	**1**	ALTERNADOR	ALTERNATOR	ALTERNADOR
24	3145869M1		**1**	PARAFUSO	BOLT	PERNO
25	353434X1		**1**	ARRUELA	WASHER	ARANDELA
26	353430X1		**1**	PORCA	NUT	TUERCA
27	353756X1		**2**	ARRUELA	WASHER	ARANDELA
28	353434X1		**2**	ARRUELA	WASHER	ARANDELA
29	353536X1		**2**	PARAFUSO	BOLT	PERNO
30	354262X1		**1**	PARAFUSO	BOLT	PERNO
31	353756X1		**1**	ARRUELA	WASHER	ARANDELA

Cj. Motor
Motor
Motor

10-45

Escapamento Vertical - Com Cabine
Vertical Exhaust - With Cab
Descarga Vertical - Con Cabina

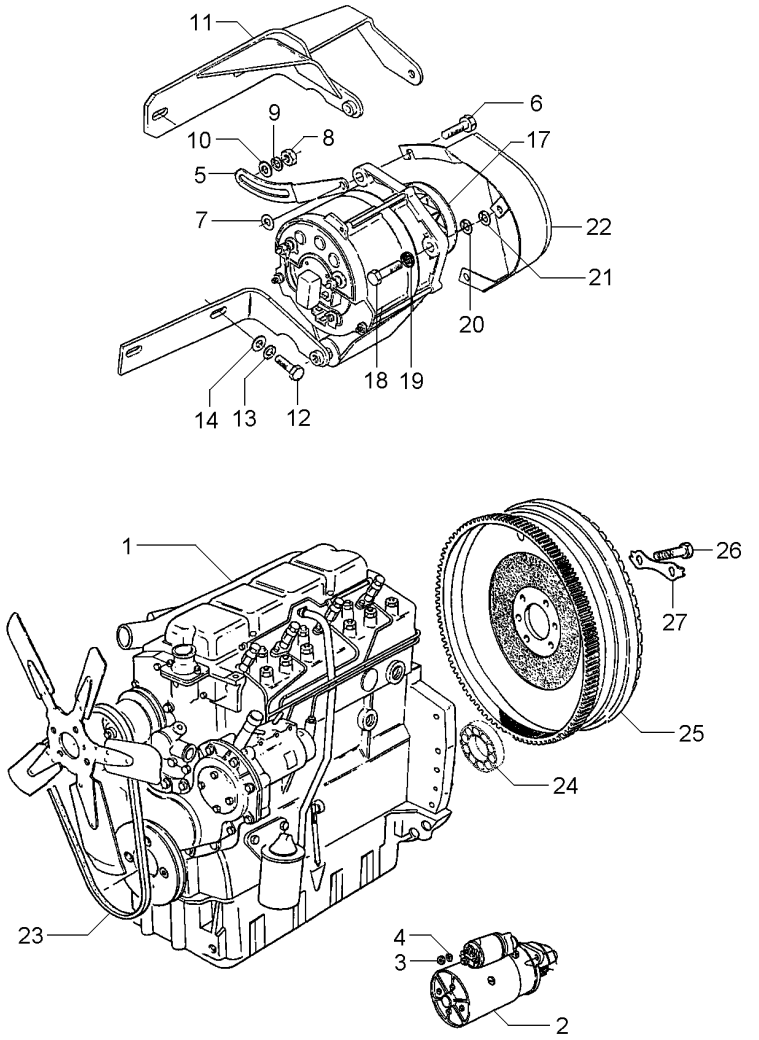

1	070320T1		**1** CJ. MOTOR	KIT, MOTOR	JUEGO MOTOR
2	1482841M92	10-220 No 275208C008062	**1** MOTOR PARTIDA	STARTERMOTOR	MOTOR ARRANQUE
2	6229400M91	10-180 No 275208C008063	**1** MOTOR PARTIDA	STARTERMOTOR	MOTOR ARRANQUE
2	1482841M92	10-220 No 275408C009273	**1** MOTOR PARTIDA	STARTERMOTOR	MOTOR ARRANQUE
2	6229400M91	10-180 No 275408C009274	**1** MOTOR PARTIDA	STARTERMOTOR	MOTOR ARRANQUE
3	353431X1		**3** PORCA	NUT	TUERCA
4	353434X1		**3** ARRUELA	WASHER	ARANDELA
5	069993P1		**1** ESTICADOR	TURNBUCKLE	TORNIQUETE
6	339761X1		**1** PARAFUSO	BOLT	PERNO
7	339374X1		**1** ARRUELA	WASHER	ARANDELA
8	353431X1		**1** PORCA	NUT	TUERCA
9	353756X1		**2** ARRUELA	WASHER	ARANDELA
10	353434X1		**1** ARRUELA	WASHER	ARANDELA
11	069918S1		**1** SUPORTE	BRACKET	SOPORTE
12	353536X1		**2** PARAFUSO	BOLT	PERNO
13	353434X1		**3** ARRUELA	WASHER	ARANDELA
14	355566X1		**1** PORCA	NUT	TUERCA
17	060189N1	10-185 No 275405C004547	**1** ALTERNADOR	ALTERNATOR	ALTERNADOR
17	6201693M91	10-190 No 275405C004548	**1** ALTERNADOR	ALTERNATOR	ALTERNADOR
18	353683X1		**2** PARAFUSO	BOLT	PERNO
19	355565X1		**2** PORCA	NUT	TUERCA
20	353446X1		**2** ARRUELA	WASHER	ARANDELA
21	829185M1		**3** ARRUELA	WASHER	ARANDELA
22	070296S1		**1** PROTEÇÃO	GUARD	DEFENSA
23	069998T1		**1** KIT CORREIAS	KIT, BELT	CORREAS JUEGO
24	488952M4		**1** ROLAMENTO	BEARING	COJINETE
25	3408361M91		**1** CJ. VOLANTE	FLYWHEEL ASSY.	CJTO.DE VOLANTE
26	361563X1		**6** PARAFUSO	BOLT	PERNO
27	3408355M1		**3** TRAVA	LOCK	RETENEDOR

Motor
Engine
Motor

10-50

Escapamento Vertical - 2rm E 4rm
Vertical Exhaust - 2rm E 4rm
Descarga Vertical - 2rm E 4rm

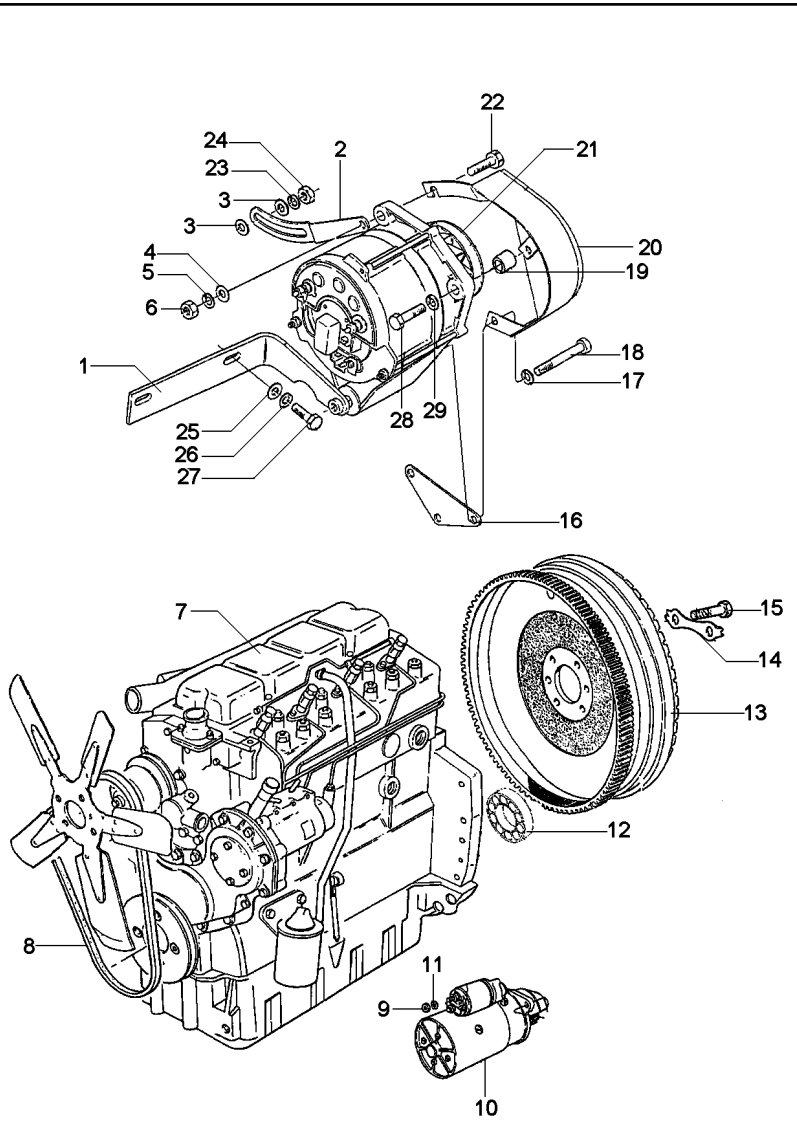

1	3408100M92		**1**	SUPORTE	BRACKET	SOPORTE
2	3149888M1		**1**	ESTICADOR	TURNBUCKLE	TORNIQUETE
3	353771X1		**2**	ARRUELA	WASHER	ARANDELA
4	353757X1		**1**	ARRUELA	WASHER	ARANDELA
5	353432X1		**1**	ARRUELA PRESSÃO	PRESSURE WASHER	LAVADOR PRESION
6	353426X1		**1**	PORCA	NUT	TUERCA
7	054557T1	10-55 No	**1**	CJ. MOTOR	KIT, MOTOR	JUEGO MOTOR
8	2801859M1		**1**	CORREIA	BELT	CORREA
9	353431X1		**3**	PORCA	NUT	TUERCA
10	1482841M92	10-220 No 275408C009273	**1**	MOTOR PARTIDA	STARTERMOTOR	MOTOR ARRANQUE
10	6229400M91	10-180 No 275408C009274	**1**	MOTOR PARTIDA	STARTERMOTOR	MOTOR ARRANQUE
11	353434X1		**3**	ARRUELA	WASHER	ARANDELA
12	488952M4		**1**	ROLAMENTO	BEARING	COJINETE
13	3408361M91	20-30 No	**1**	CJ. VOLANTE	FLYWHEEL ASSY.	CJTO.DE VOLANTE
14	3408355M1		**3**	TRAVA	LOCK	RETENEDOR
15	361563X1		**6**	PARAFUSO	BOLT	PERNO
16	3408102M2		**1**	SUPORTE	BRACKET	SOPORTE
17	353434X1		**1**	ARRUELA	WASHER	ARANDELA
18	354513X1		**1**	PARAFUSO	BOLT	PERNO
19	3145137M1		**1**	ESPAÇADOR	SPACER	PIEZA DISTANCIA
20	049202T2		**1**	PROTEÇÃO	GUARD	DEFENSA
21	3589435M91	10-230 No 275408C009280	**1**	ALTERNADOR	ALTERNATOR	ALTERNADOR
21	6228051M91	10-195 No 275408C009281	**1**	ALTERNADOR	ALTERNATOR	ALTERNADOR
22	3145869M1		**1**	PARAFUSO	BOLT	PERNO
23	353434X1		**1**	ARRUELA	WASHER	ARANDELA
24	353430X1		**1**	PORCA	NUT	TUERCA
25	353756X1		**2**	ARRUELA	WASHER	ARANDELA
26	353434X1		**2**	ARRUELA	WASHER	ARANDELA
27	353536X1		**2**	PARAFUSO	BOLT	PERNO
28	354262X1		**1**	PARAFUSO	BOLT	PERNO
29	353756X1		**1**	ARRUELA	WASHER	ARANDELA

Motor
Engine
Motor

10-55

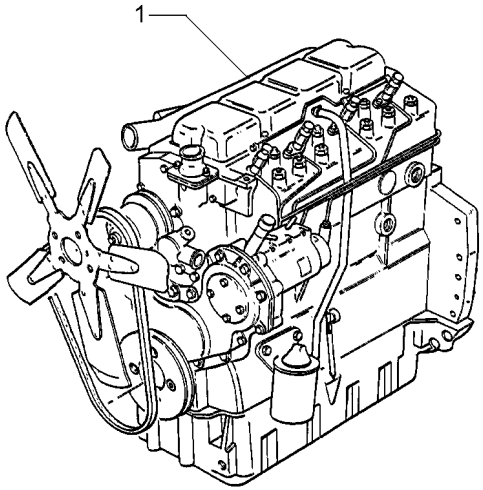

1	054557T1	**1**	CJ. MOTOR	KIT, MOTOR	JUEGO MOTOR

Cj. Motor
Motor
Motor

10-60

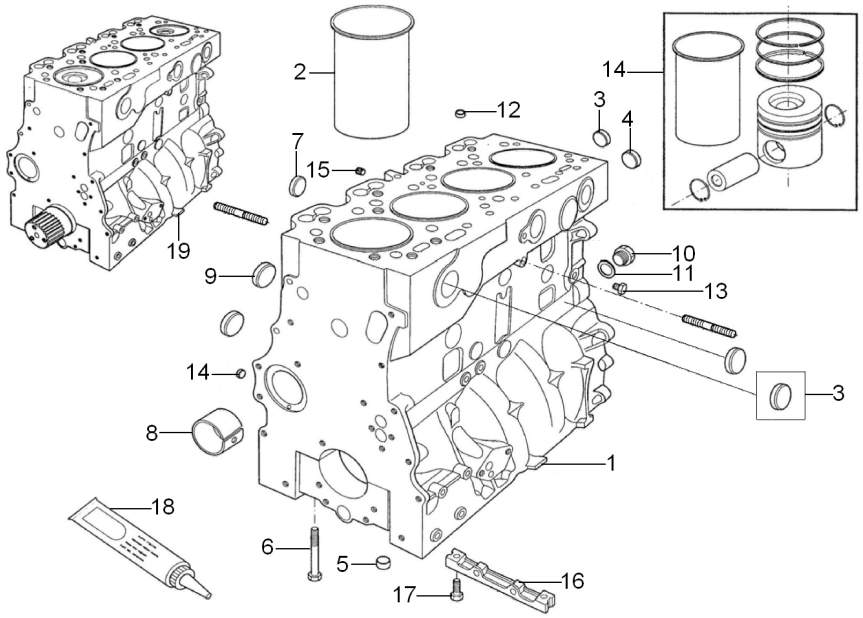

1	P4005		**1**	BLOCO	BLOCK	BLOQUE
2	70530022		**4**	CAMISA	LINER	CAMISA
3	70650075		**8**	BUJÃO	PLUG	TAPON
4	70650068		**1**	BUJÃO	PLUG	TAPON
5	33142111		**10**	ANEL	RING	ARO
6	32166329		**10**	PARAFUSO	BOLT	PERNO
7	70650076		**4**	BUJÃO	PLUG	TAPON
8	70998033		**1**	BUCHA	BUSH	CASQUILLO
9	70650077		**4**	BUJÃO	PLUG	TAPON
10	0650582		**1**	BUJÃO	PLUG	TAPON
11	70920065		**1**	ARRUELA	WASHER	ARANDELA
12	70650079		**1**	BUJÃO	PLUG	TAPON
13	70650109		**1**	BUJÃO	PLUG	TAPON
14	141013	[A]	**3**	KIT PISTÃO ANÉIS	KIT, PISTON/RING	JUEGO PISTONAROS
14	141014	[B]	**1**	KIT PISTÃO ANÉIS	KIT, PISTON/RING	JUEGO PISTONAROS
14	IT41013		**1**	KIT PISTÃO ANÉIS	KIT, PISTON/RING	JUEGO PISTONAROS
15	70650083		**1**	BUJÃO	PLUG	TAPON
16	3627P013		**1**	PLACA	PLATE	PLATO
17	2172514		**2**	PARAFUSO	SCREW	TORNILLO
18	70490279		**1**	JUNTA	GASKET	EMPAQUETADURA.
19	P4002		**1**	MOTOR	ENGINE	MOTOR

[A] UTILIZADO NOS CILINDROS 1, 2 E 3
TO BE USED ON CYLINDERS 1, 2 AND 3
PARA LOS CILINDROS 1, 2 Y 3

[B] UTILIZADO NO CILINDRO 4
TO BE USED ON CYLINDER 4
PARA EL CILINDRO 4

Cj. Motor
Motor
Motor

10-65

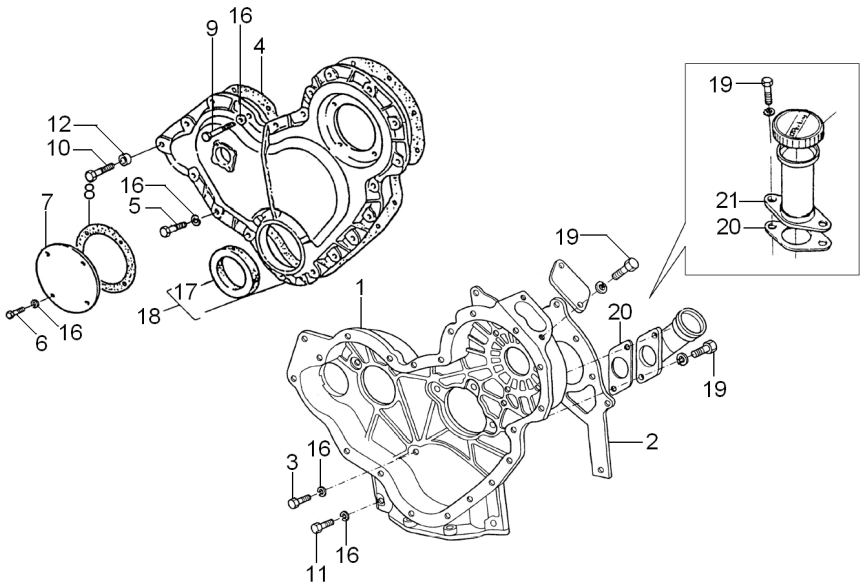

1	4236256	**1** CARCAÇA	HOUSING	ALOJAMIENTO
2	70490369	**1** JUNTA	GASKET	EMPAQUETADURA.
3	0746211	**7** PARAFUSO	BOLT	PERNO
4	70490311	**1** JUNTA	GASKET	EMPAQUETADURA.
5	0746211	**14** PARAFUSO	BOLT	PERNO
6	0746252	**4** PARAFUSO	BOLT	PERNO
7	37556117	**1** TAMPA	COVER	CUBIERTA
8	36825107	**1** JUNTA	GASKET	EMPAQUETADURA.
9	096239	**1** PARAFUSO	BOLT	PERNO
10	2232151	**1** PARAFUSO	BOLT	PERNO
11	0746255	**2** PARAFUSO	BOLT	PERNO
12	0920054	**2** ARRUELA	WASHER	ARANDELA
13	70540059	**1** PARAFUSO	BOLT	PERNO
14	2238153	**2** PORCA	NUT	TUERCA
15	0096238	**3** PARAFUSO	BOLT	PERNO
16	0920053	**28** ARRUELA	WASHER	ARANDELA
17	70730043	**1** RETENTOR	SEAL	RETEN
18	70993553	**1** TAMPA	COVER	CUBIERTA
19	0746254	**2** PARAFUSO	BOLT	PERNO
20	70490320	**1** JUNTA	GASKET	EMPAQUETADURA.
21	70991630	**1** BOCAL	FILLER	RELLENADOR

Cj. Motor
Motor
Motor

10-70

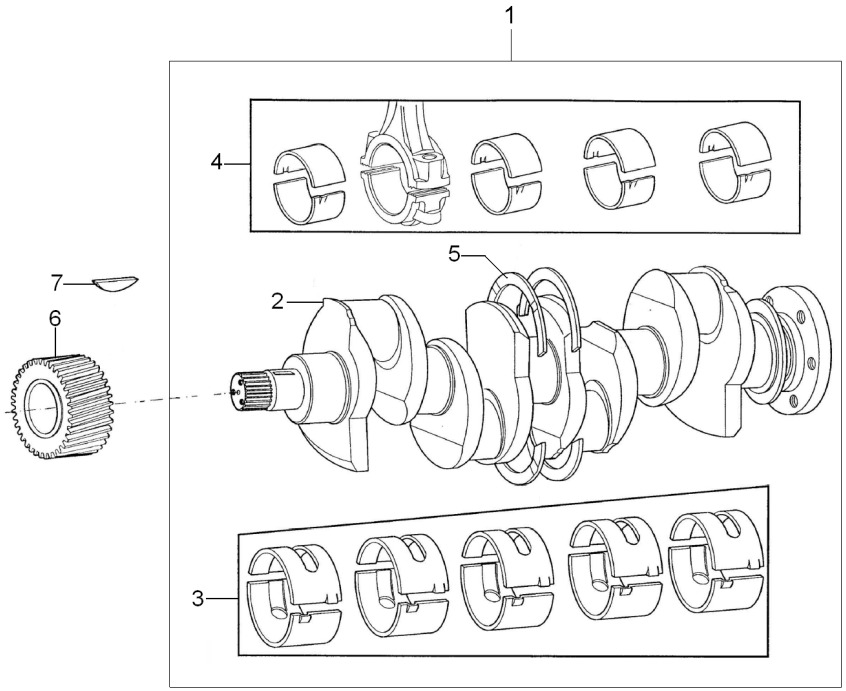

1	S4004		**1**	EIXO	SHAFT	ARBOL
2	70998009		**1**	VIRABREQUIM	CRANKSHAFT	CIGUENAL
3	423669	STD	**1**	JOGO CASQUILHOS	BEARING KIT	JUEGO COJINETES
3	423669A	⧗ 0,25MM	**1**	JOGO CASQUILHOS	BEARING KIT	JUEGO COJINETES
3	423669B	⧗ 0,50MM	**1**	JOGO CASQUILHOS	BEARING KIT	JUEGO COJINETES
3	423669C	⧗ 0,75MM	**1**	JOGO CASQUILHOS	BEARING KIT	JUEGO COJINETES
4	423670	STD	**1**	JOGO CASQUILHOS	BEARING KIT	JUEGO COJINETES
4	423670A	0,25MM	**1**	JOGO CASQUILHOS	BEARING KIT	JUEGO COJINETES
4	423670B	0,50MM	**1**	JOGO CASQUILHOS	BEARING KIT	JUEGO COJINETES
4	423670C	0,75MM	**1**	JOGO CASQUILHOS	BEARING KIT	JUEGO COJINETES
5	424808	STD	**1**	JG. ARRUELAS	KIT, WASHER	JUEGO ARANDELAS
5	424808A	⧗ 0,20MM	**1**	JG. ARRUELAS	KIT, WASHER	JUEGO ARANDELAS
6	31171681		**1**	ENGRENAGEM	GEAR	ENGRANAJE
7	0500012		**1**	CHAVETA	KEY	CLAVE

Cj. Motor
Motor
Motor

10-75

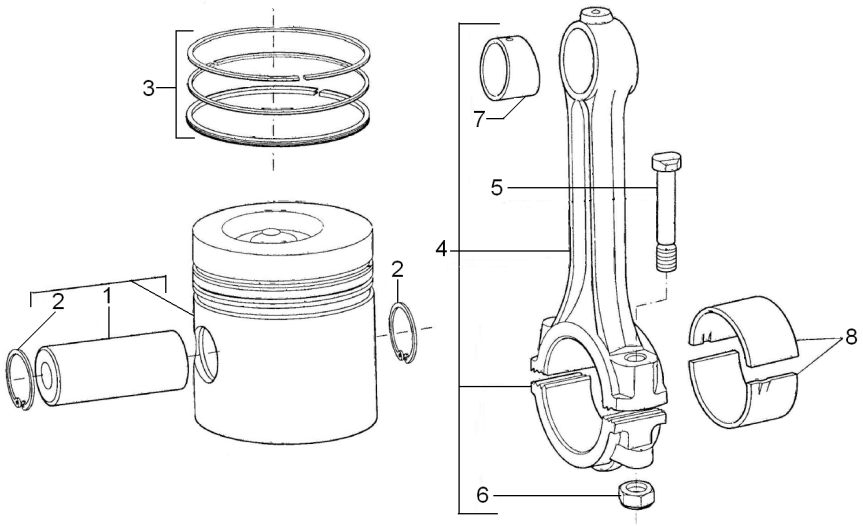

1	70993696		**3** PISTÃO	PISTON	PISTON
1	70993997		**1** PISTÃO	PISTON	PISTON
2	70170026		**2** ANEL TRAVA	CIRCLIP	CIRCULITO
3	70993698		**4** KIT ANÉIS	KIT, RETAINER	JUEGO RETENEDOR
4	424804		**4** BIELA	CONROD	BIELA
5	32762116		**2** PARAFUSO	BOLT	PERNO
6	70570094		**2** PORCA	NUT	TUERCA
7	70998085		**2** BUCHA	BUSH	CASQUILLO
8	423670	STD	**1** JOGO CASQUILHOS	BEARING KIT	JUEGO COJINETES
8	423670A	0,25MM	**1** JOGO CASQUILHOS	BEARING KIT	JUEGO COJINETES
8	423670B	0,50MM	**1** JOGO CASQUILHOS	BEARING KIT	JUEGO COJINETES
8	423670C	0,75MM	**1** JOGO CASQUILHOS	BEARING KIT	JUEGO COJINETES

Cj. Motor
Motor
Motor

10-80

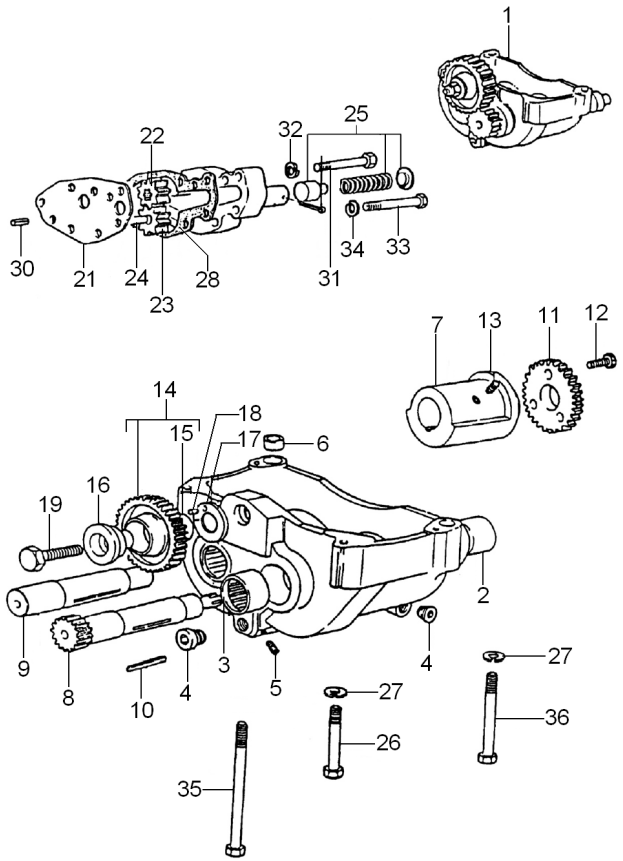

1	70991809	**1**	BALANCEADOR	BALANCER	BALANCEADOR
2	70998104	**2**	BUCHA	BUSH	CASQUILLO
3	70998103	**2**	BUCHA	BUSH	CASQUILLO
4	70650116	**2**	BUJÃO	PLUG	TAPON
5	2431A051	**5**	BUJÃO	PLUG	TAPON
6	33137408	**2**	ANEL	RING	ARO
7	70430001	**2**	CONTRA PESO	COUNTERWEIGHT	CONTRAPESO
8	70750043	**1**	EIXO	SHAFT	ARBOL
9	70750045	**1**	EIXO	SHAFT	ARBOL
10	2576675	**2**	CHAVETA	KEY	CLAVE
11	70998174	**2**	ENGRENAGEM	GEAR	ENGRANAJE
12	2172513	**6**	PARAFUSO	BOLT	PERNO
13	2171225	**4**	PARAFUSO	BOLT	PERNO
14	70991042	**1**	ENGRENAGEM	GEAR	ENGRANAJE
15	70050113	**1**	BUCHA	BUSH	CASQUILLO
16	33451801	**1**	CUBO	HUB	CUBO
17	33153133	**1**	PLACA	PLATE	PLATO
18	0610879	**1**	PINO	PIN	PASADOR
19	0096633	**1**	PARAFUSO	BOLT	PERNO
20	37714234	**1**	CORPO	BODY	CUERPO
21	36237156	**1**	PLACA	PLATE	PLATO
22	70998129	**1**	ENGRENAGEM	GEAR	ENGRANAJE
23	70998128	**1**	ENGRENAGEM	GEAR	ENGRANAJE
24	32455123	**1**	EIXO	SHAFT	ARBOL
25	424819	**1**	JG. REPARO	KIT, REPAIR	JUEGO REPARACION
26	0096439	**2**	PARAFUSO	BOLT	PERNO
27	0920054	**4**	ARRUELA	WASHER	ARANDELA
28	36866722	**1**	JUNTA	GASKET	EMPAQUETADURA.
29	0610012	**1**	CUPILHA	COTTER PIN	PASADOR DOUBLE
30	0350005	**2**	PINO	PIN	PASADOR
31	0096236	**5**	PARAFUSO	BOLT	PERNO
32	0920053	**5**	ARRUELA	WASHER	ARANDELA
33	0096237	**2**	PARAFUSO	BOLT	PERNO
34	0920053	**2**	ARRUELA	WASHER	ARANDELA
35	2184545	**1**	PARAFUSO	BOLT	PERNO
36	0096441	**1**	PARAFUSO	BOLT	PERNO

Cj. Motor
Motor
Motor

10-85

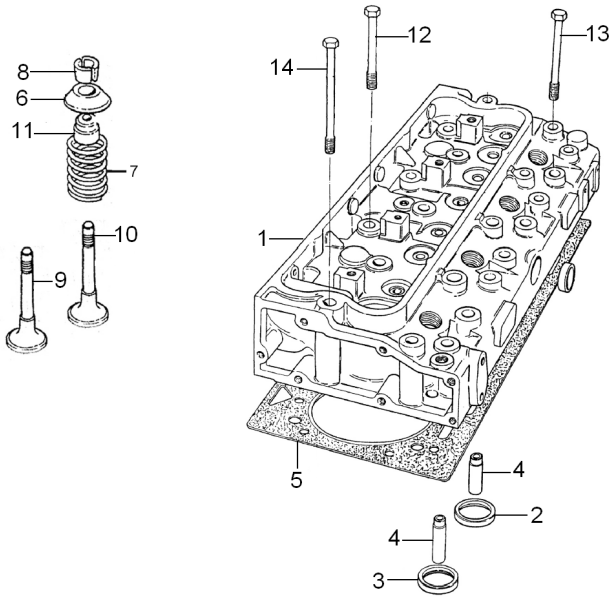

1	70993216	**1**	CABEÇOTE	HEAD	CULATA
2	70470096	**4**	SEDE ESCAPE	INSERT EXHAUST	INSERTO ESCAPE
3	70470095	**4**	SEDE VÁLVULA	VALVE SEAT	ASIENTO VALVULA
4	70420018	**4**	GUIA	GUIDE	GUIA
5	70490304	**1**	JUNTA	GASKET	EMPAQUETADURA.
6	70150047	**8**	CAPA	CAP	TAPA
7	70998136	**8**	MOLA	SPRING	RESORTE
8	70230010	**16**	TRAVA	LOCK	RETENEDOR
9	70910035	**4**	VÁLVULA ADMISSÃO	VALVE INLET	VALVULA ADMISION
10	70910036	**4**	VÁLVULA ESCAPE	VALVE EXHAUST	VALVULA ESCAPE
11	70730051	**8**	VEDANTE	SEAL	RETEN
12	70740853	**2**	PARAFUSO	BOLT	PERNO
13	70740854	**12**	PARAFUSO	BOLT	PERNO
14	70740855	**8**	PARAFUSO	BOLT	PERNO

Cj. Motor
Motor
Motor

10-90

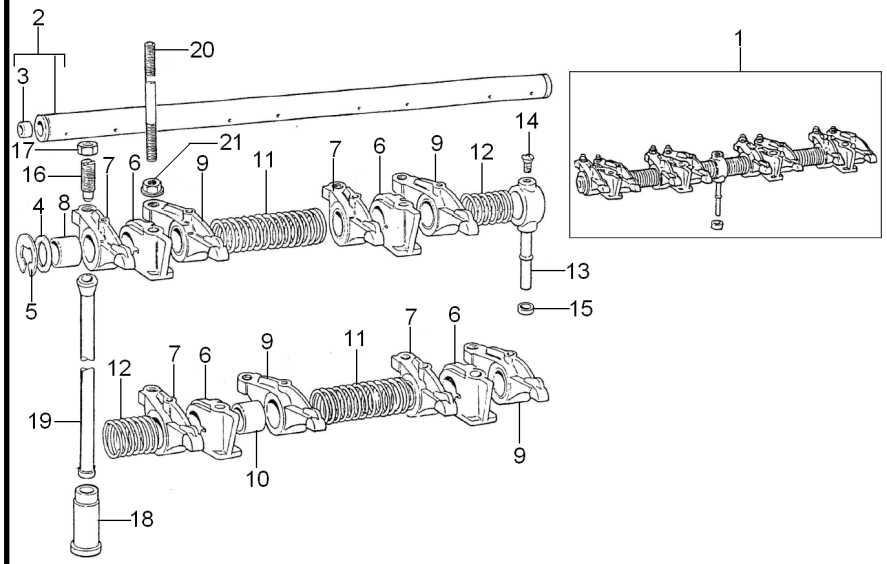

1	424823	**1**	EIXO BALANCEIRO	ROCKER SHAFT	EJE BALANCINES
2	424807	**1**	EIXO	SHAFT	ARBOL
3	0650507	**2**	BUJÃO	PLUG	TAPON
4	33117415	**2**	ARRUELA	WASHER	ARANDELA
5	0170151	**2**	ANEL TRAVA	CIRCLIP	CIRCULITO
6	70100716	**4**	SUPORTE	BRACKET	SOPORTE
7	70992757	**4**	BALANCEIRO	ROCKER	BALANCIN
8	2511425	**1**	BUCHA	BUSH	CASQUILLO
9	70992758	**1**	BALANCEIRO	ROCKER	BALANCIN
10	2511425	**1**	BUCHA	BUSH	CASQUILLO
11	31744123	**2**	MOLA	SPRING	RESORTE
12	31743108	**2**	MOLA	SPRING	RESORTE
13	35511111	**1**	TUBO	PIPE	CANO
14	0726504	**1**	PARAFUSO	BOLT	PERNO
15	33811113	**1**	OLIVA	OLIVE	OLIVA
16	0720579	**8**	PARAFUSO	BOLT	PERNO
17	0576052	**8**	PORCA	NUT	TUERCA
18	70870001	**8**	TUCHO	TAPPET	TAQUET
19	70998041	**8**	VARETA	ROD	VARILLA
20	70820105	**4**	PRISIONEIRO	STUD	ESPARRAGO
21	70570075	**4**	PORCA	NUT	TUERCA

Cj. Motor
Motor
Motor

10-95

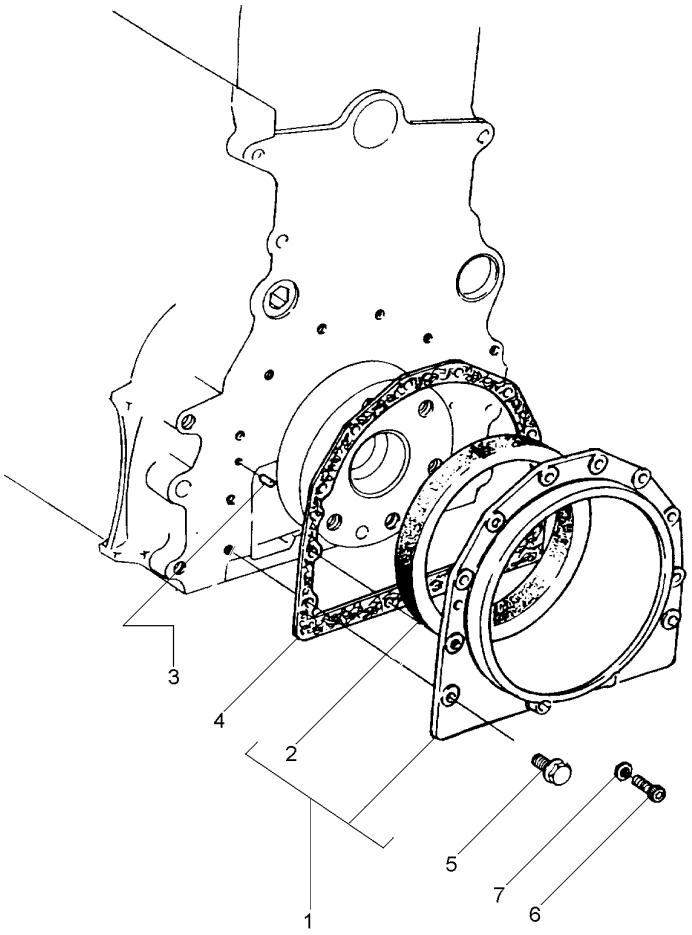

1	70993401	**1** ALOJAMENTO	ATOMISER BODY	CUERPO ATOMIZ.
2	70730050	**1** RETENTOR	SEAL	RETEN
3	0350009	**2** PINO	PIN	PASADOR
4	36817181	**1** JUNTA	GASKET	EMPAQUETADURA.
5	70740130	**12** PARAFUSO	BOLT	PERNO
6	2172530	**2** PARAFUSO	BOLT	PERNO
7	33112111	**2** ARRUELA	WASHER	ARANDELA

Cj. Motor
Motor
Motor

10-100

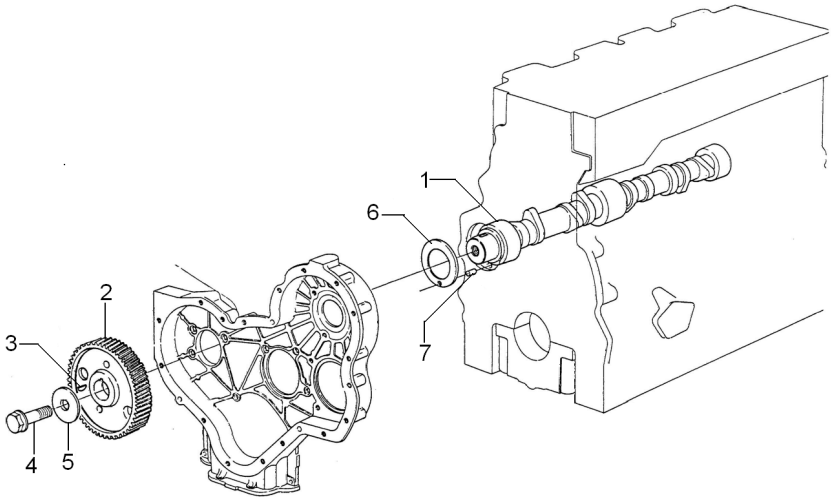

1	70140017	**1**	ÁRVORE COMANDO	CAMSHAFT	ARBOL DE LEVAS
2	31171931	**1**	ENGRENAGEM	GEAR	ENGRANAJE
3	0500012	**1**	CHAVETA	KEY	CLAVE
4	70740323	**1**	PARAFUSO	BOLT	PERNO
5	70920103	**1**	ARRUELA	WASHER	ARANDELA
6	33153121	**1**	ARRUELA	WASHER	ARANDELA
7	0614844	**1**	PINO	PIN	PASADOR

Cj. Motor
Motor
Motor

10-105

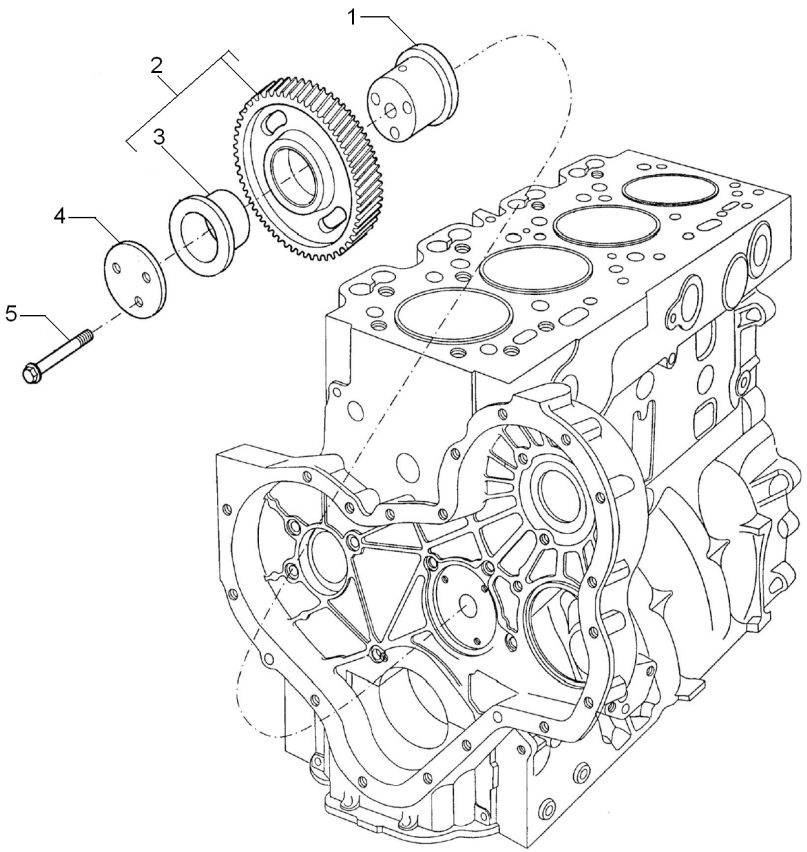

1	70450035	**1**	CUBO	HUB	CUBO
2	41115018	**1**	ENGRENAGEM	GEAR	ENGRANAJE
3	0050345	**1**	BUCHA	BUSH	CASQUILLO
4	70940151	**1**	PLACA	PLATE	PLATO
5	70740189	**3**	PARAFUSO	BOLT	PERNO

Cj. Motor
Motor
Motor

10-110

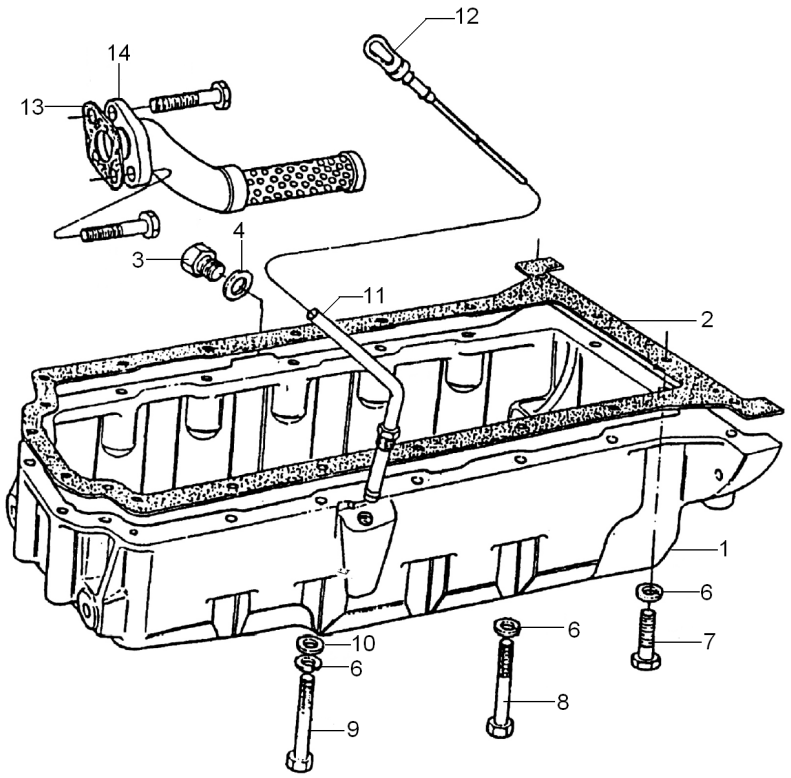

1	70830133	**1**	CÁRTER	SUMP	CARTER
2	70490698	**1**	JUNTA	GASKET	EMPAQUETADURA.
3	70650008	**1**	BUJÃO	PLUG	TAPON
4	70920008	**1**	ARRUELA	WASHER	ARANDELA
5	2184435	**6**	PARAFUSO	BOLT	PERNO
6	0920053	**20**	ARRUELA	WASHER	ARANDELA
7	0096214	**2**	PARAFUSO	BOLT	PERNO
8	0096241	**11**	PARAFUSO	BOLT	PERNO
9	0096215	**1**	PARAFUSO	BOLT	PERNO
10	0920003	**9**	ARRUELA	WASHER	ARANDELA
11	70992820	**1**	TUBO	PIPE	CANO
12	70320078	**1**	VARETA	ROD	VARILLA
13	70490377	**1**	JUNTA	GASKET	EMPAQUETADURA.
14	37738261	**1**	CONEXÃO	CONNECTION	CONEXION

Cj. Motor
Motor
Motor

10-115

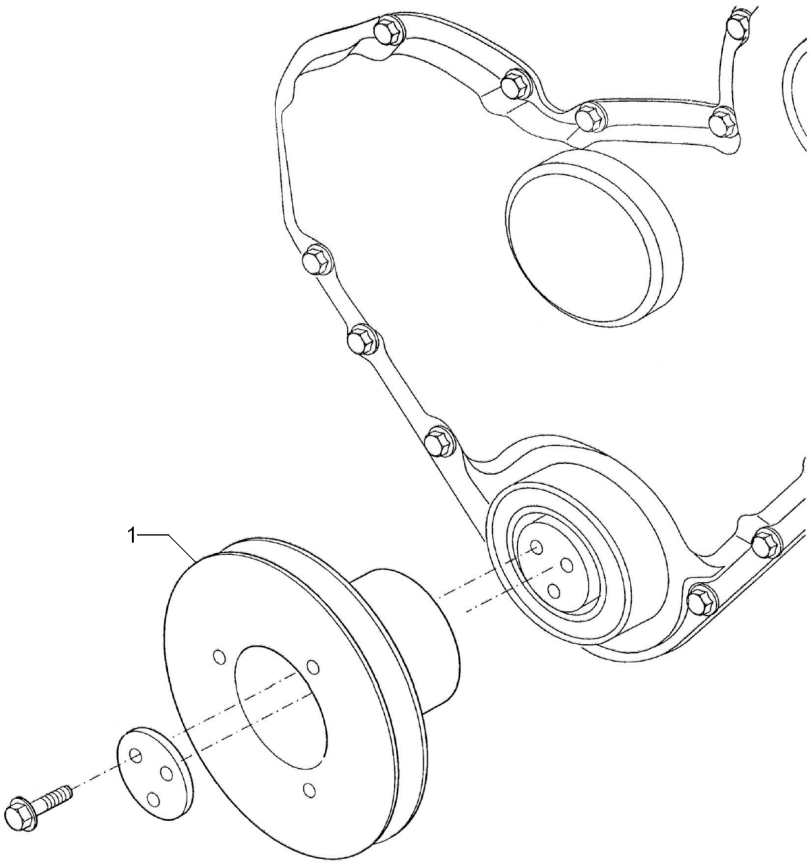

1	70670168	**1** POLIA	PULLEY	POLEA

Cj. Motor
Motor
Motor

10-120

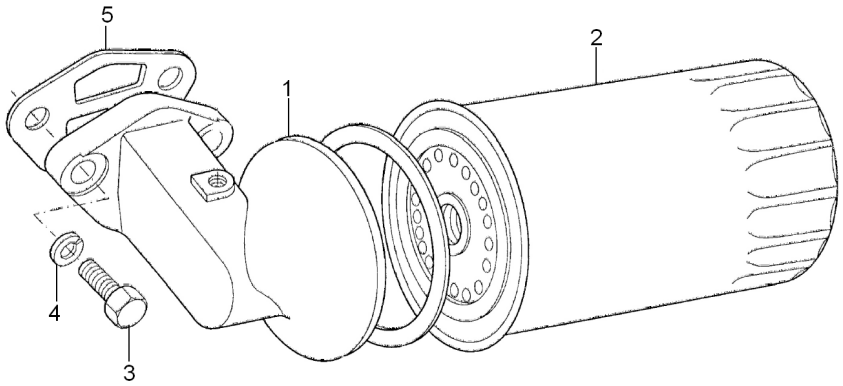

1	70997148	**1**	CABEÇOTE FILTRO	FILTER HEAD	CABEZA DE FILTRO
2	1447048M1	**1**	ELEMENTO DE ÓLEO	OIL FILTER	FILTRO DE ACEITE
3	0746610	**2**	PARAFUSO	BOLT	PERNO
4	0920055	**2**	ARRUELA	WASHER	ARANDELA
5	70490383	**1**	JUNTA	GASKET	EMPAQUETADURA.

Cj. Motor
Motor
Motor

10-125

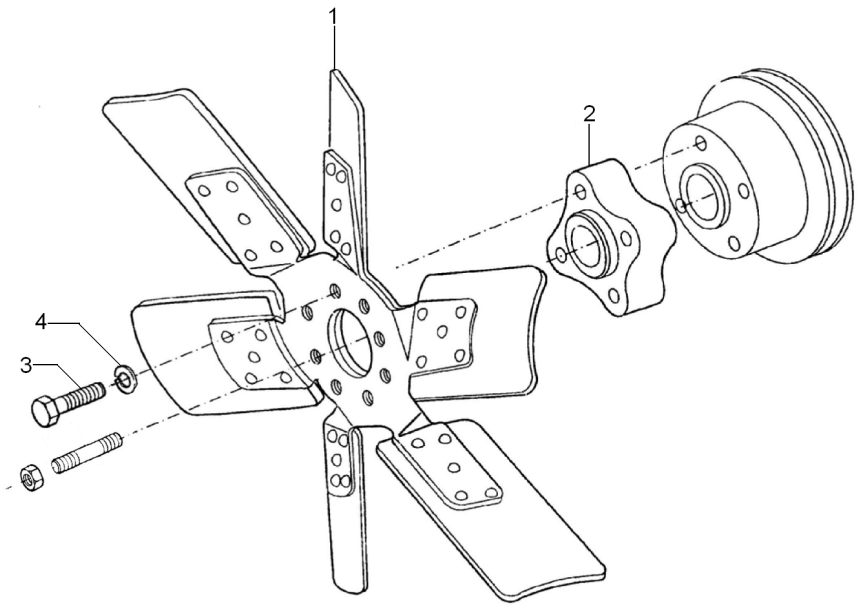

1	70991937	**1**	HÉLICE	FAN	VENTILADOR
2	0360027	**1**	ESPAÇADOR	SPACER	PIEZA DISTANCIA
3	0096234	**4**	PARAFUSO	BOLT	PERNO
4	0920053	**4**	ARRUELA	WASHER	ARANDELA

Cj. Motor
Motor
Motor

10-130

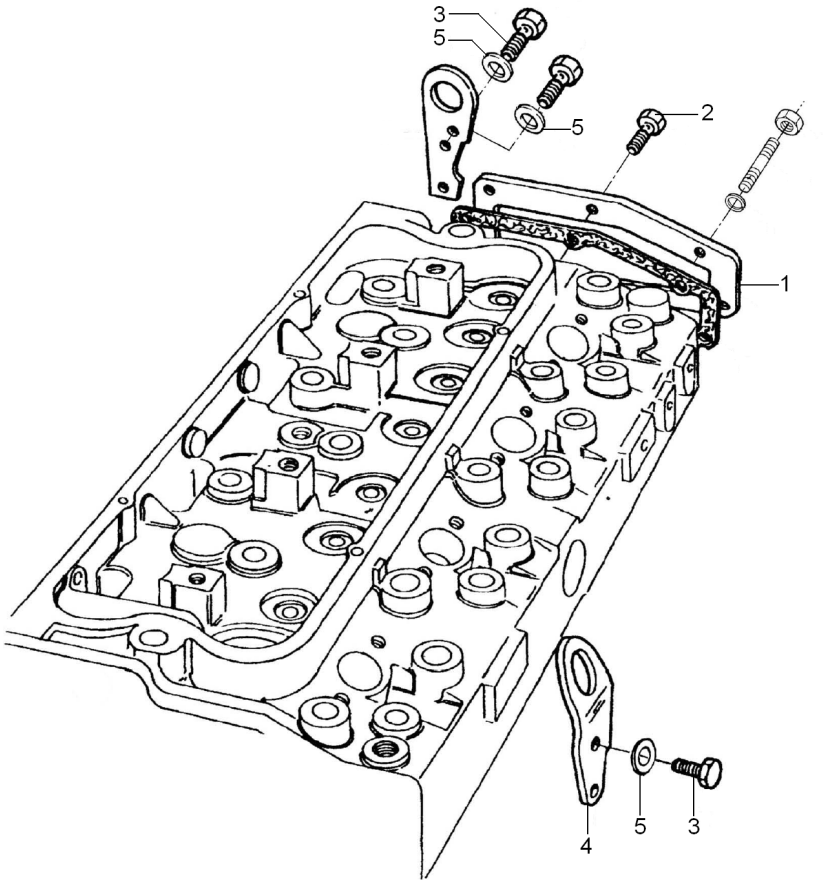

1	3621252	**1** TAMPA	COVER	CUBIERTA
2	70740130	**6** PARAFUSO	BOLT	PERNO
3	0746453	**4** PARAFUSO	BOLT	PERNO
4	0940913	**1** ALÇA	STRAP	FAJA
5	0920054	**4** ARRUELA	WASHER	ARANDELA

Cj. Motor
Motor
Motor

10-135

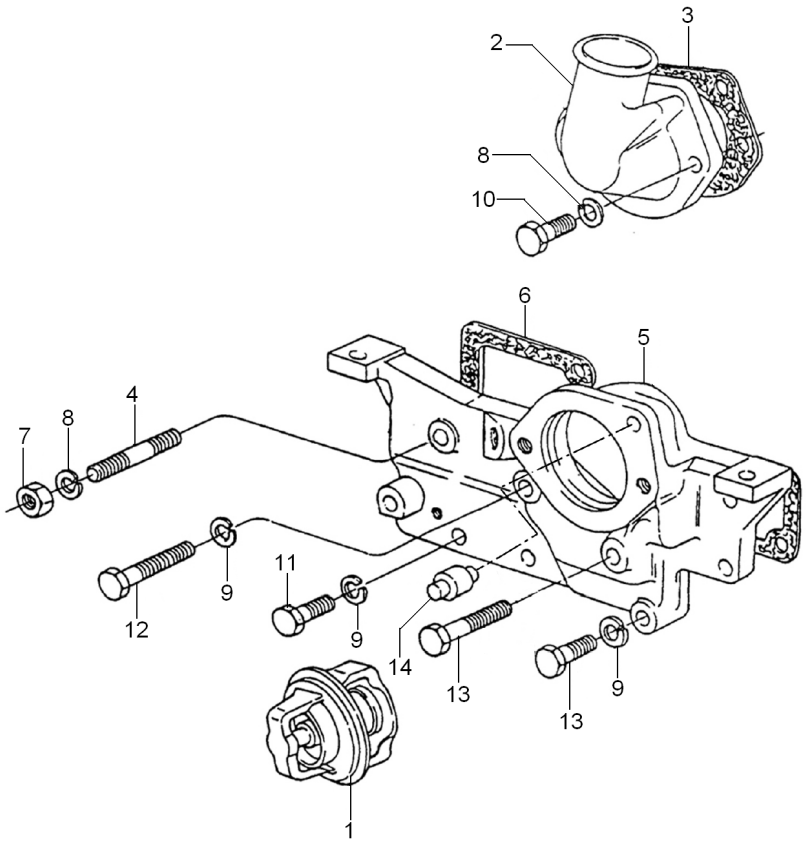

1	70998003	**1**	TERMOSTATO	THERMOSTAT	TERMOSTATO
2	37735651	**1**	CONEXÃO	CONNECTION	CONEXION
3	70490380	**1**	JUNTA	GASKET	EMPAQUETADURA.
4	0826467	**1**	PRISIONEIRO	STUD	ESPARRAGO
5	70440185	**1**	CARCAÇA	HOUSING	ALOJAMIENTO
6	70490408	**1**	JUNTA	GASKET	EMPAQUETADURA.
7	0576051	**1**	PORCA	NUT	TUERCA
8	0920054	**6**	ARRUELA	WASHER	ARANDELA
9	0920053	**3**	ARRUELA	WASHER	ARANDELA
10	0096433	**2**	PARAFUSO	BOLT	PERNO
11	0746255	**2**	PARAFUSO	BOLT	PERNO
12	0096238	**1**	PARAFUSO	BOLT	PERNO
13	0096434	**2**	PARAFUSO	BOLT	PERNO
14	2485791	**1**	RESPIRO	BREATHER	RESPIRADERO

Cj. Motor
Motor
Motor

10-140

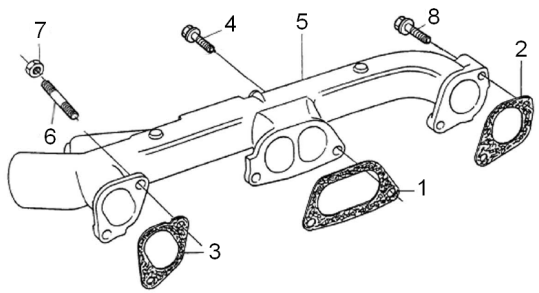

1	3688C002	**1** JUNTA	GASKET	EMPAQUETADURA.
2	3688C003	**1** JUNTA	GASKET	EMPAQUETADURA.
3	3688C001	**1** JUNTA	GASKET	EMPAQUETADURA.
4	70740177	**4** PARAFUSO	BOLT	PERNO
5	70540063	**1** COLETOR	COLLECTOR	COLECTOR
6	826422	**1** PRISIONEIRO	STUD	ESPARRAGO
7	70570074	**2** PORCA	NUT	TUERCA
8	70740188	**1** PARAFUSO	BOLT	PERNO

Cj. Motor
Motor
Motor

10-145

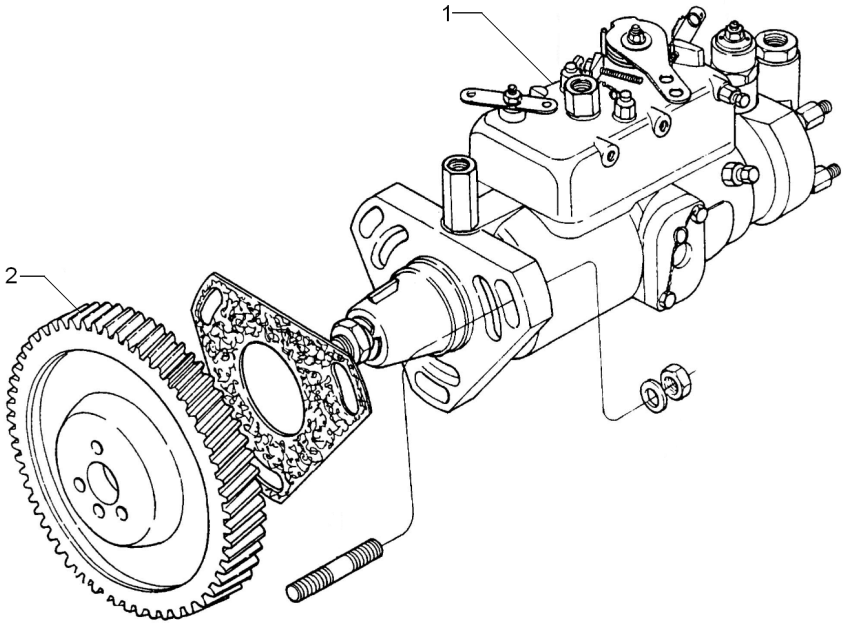

1	77547	**1**	BOMBA INJETORA	INJECTION PUMP	BOMBA INYECTORA
2	70993772	**1**	ENGRENAGEM	GEAR	ENGRANAJE

Cj. Motor
Motor
Motor

10-150

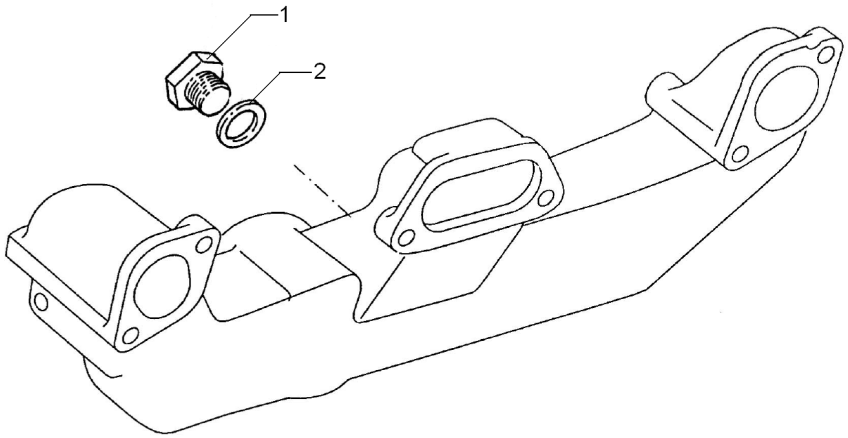

1	80650722	**1** BUJÃO	PLUG	TAPON
2	70920065	**1** ARRUELA	WASHER	ARANDELA

Cj. Motor
Motor
Motor

10-155

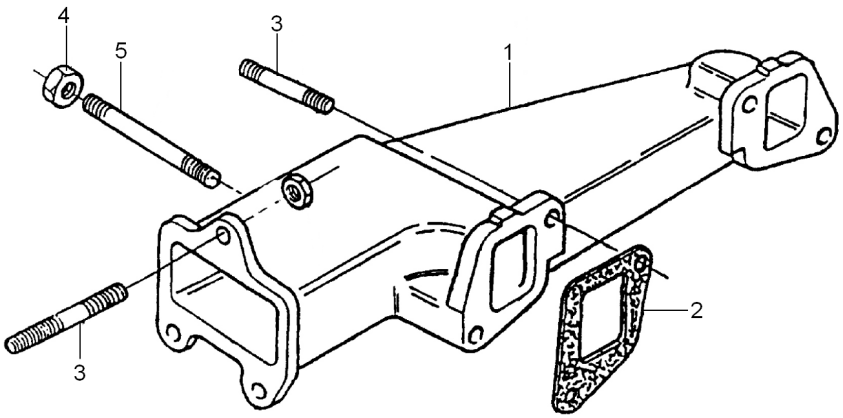

1	70540061	**1**	COLETOR	COLLECTOR	COLECTOR
2	70490319	**2**	JUNTA	GASKET	EMPAQUETADURA.
3	0826408	**6**	PRISIONEIRO	STUD	ESPARRAGO
4	70570082	**7**	PORCA	NUT	TUERCA
5	0826526	**1**	PRISIONEIRO	STUD	ESPARRAGO

Cj. Motor
Motor
Motor

10-160

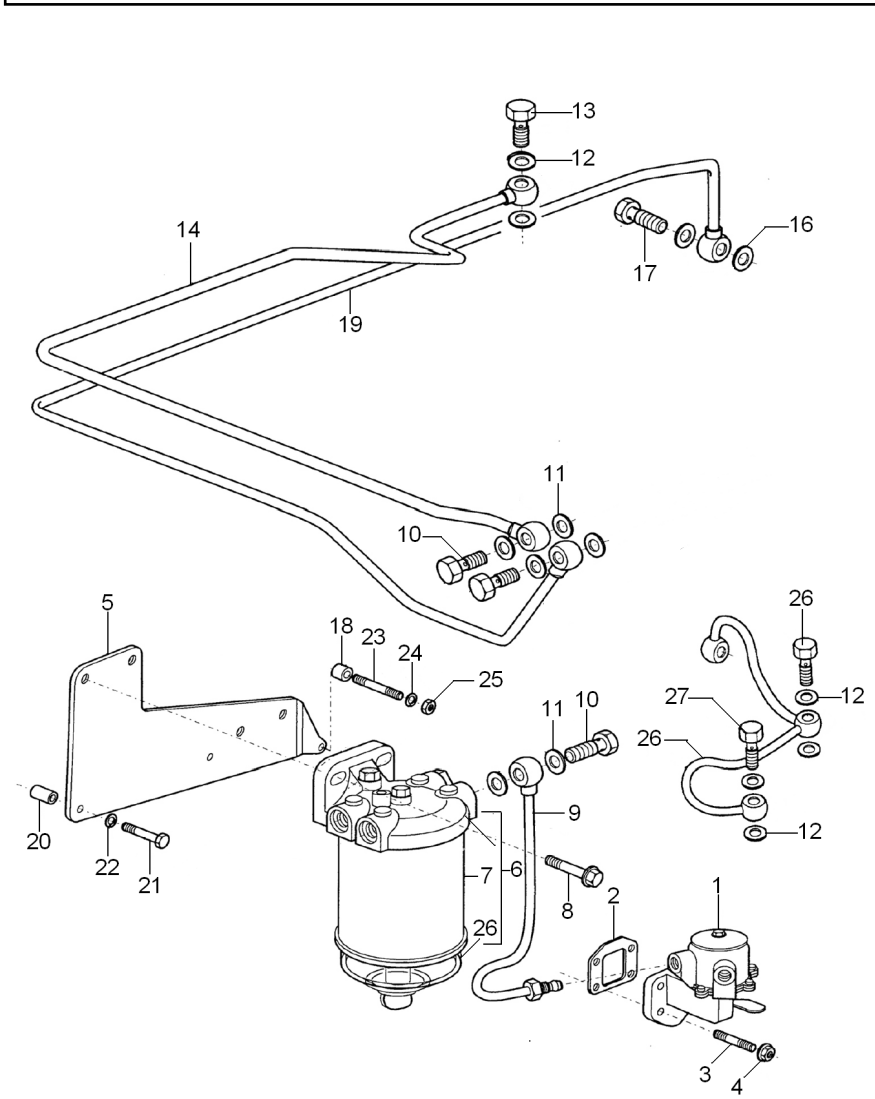

1	72111	**1**	BOMBA	PUMP	BOMBA
2	70490333	**1**	JUNTA	GASKET	EMPAQUETADURA.
3	70820083	**4**	PRISIONEIRO	STUD	ESPARRAGO
4	70570073	**4**	PORCA	NUT	TUERCA
5	70100814	**1**	SUPORTE	BRACKET	SOPORTE
6	72130	**1**	CJ. FILTRO	KIT, FILTER	JUEGO FILTRO
7	1896287M91	**1**	ELEMENTO	ELEMENT	ELEMENTO
8	70740178	**2**	PARAFUSO	BOLT	PERNO
9	70998197	**1**	TUBO	PIPE	CANO
10	70740343	**3**	PARAFUSO	BOLT	PERNO
11	70920115	**9**	ARRUELA	WASHER	ARANDELA
12	70920120	**6**	ARRUELA	WASHER	ARANDELA
13	70740334	**1**	PARAFUSO	BOLT	PERNO
14	70998198	**1**	TUBO	PIPE	CANO
15	70840054	**1**	COPO	CUP	CUBETA
16	70920127	**2**	ARRUELA	WASHER	ARANDELA
17	70740757	**1**	PARAFUSO	BOLT	PERNO
18	70330045	**1**	ESPAÇADOR	SPACER	PIEZA DISTANCIA
19	70993430	**1**	TUBO	PIPE	CANO
20	70760024	**2**	ESPAÇADOR	SPACER	PIEZA DISTANCIA
21	0096437	**2**	PARAFUSO	BOLT	PERNO
22	0920054	**2**	ARRUELA	WASHER	ARANDELA
23	0826222	**1**	PRISIONEIRO	STUD	ESPARRAGO
24	0920053	**1**	ARRUELA	WASHER	ARANDELA
25	0576002	**1**	PORCA	NUT	TUERCA
26	70993290	**1**	TUBO	PIPE	CANO
27	70740740	**1**	PARAFUSO BANJO	BANJO BOLT	TORNILLO DIFER
28	70740346	**1**	PARAFUSO	BOLT	PERNO

Cj. Motor
Motor
Motor

10-165

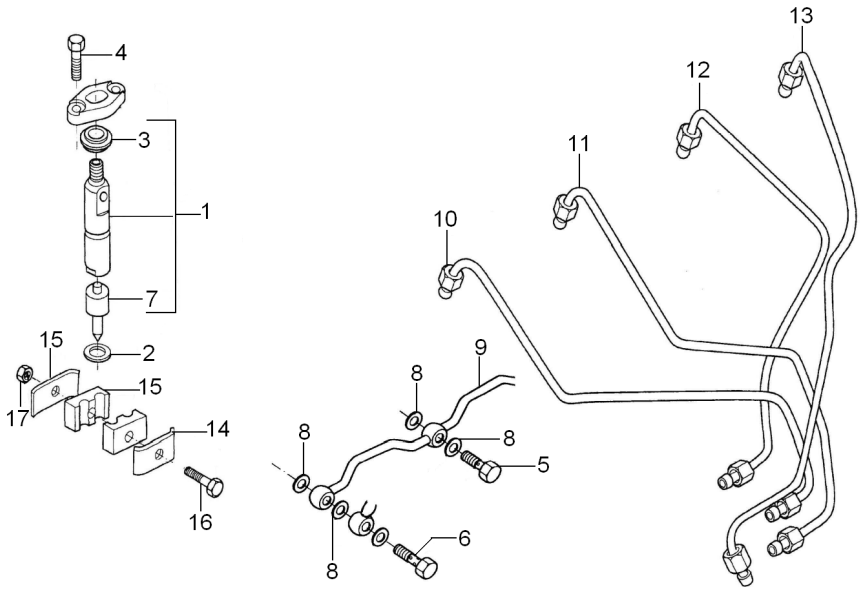

1	77489	
2	70920081	
3	70730019	
4	0096231	
5	0095315	
6	70090010	
7	77496	
8	70920083	
9	3558X011	
10	70993220	[A]
11	70993221	[B]
12	70993222	[C]
13	70993223	[D]
14	36516119	
15	70600001	
16	70740838	
17	70576100	

[A] CILINDRO N° 1
CYLINDER N° 1
CILINDRO N° 1

[B] CILINDRO N° 2
CYLINDER N° 2
CILINDRO N° 2

[C] CILINDRO N° 3
CYLINDER N° 3
CILINDRO N° 3

[D] CILINDRO N° 4
CYLINDER N° 4
CILINDRO N° 4

4	CJ. INJETOR	KIT, ATOMISER	JUEGO ATOMIZADOR
4	ARRUELA	WASHER	ARANDELA
4	VEDANTE	SEAL	RETEN
8	PARAFUSO	BOLT	PERNO
3	PARAFUSO BANJO	BANJO BOLT	TORNILLO DIFER
1	PARAFUSO BANJO	BANJO BOLT	TORNILLO DIFER
1	BICO INJETOR	NOZZLE	TOBERA
9	ARRUELA	WASHER	ARANDELA
1	TUBO	PIPE	CANO
1	TUBO	PIPE	CANO
1	TUBO	PIPE	CANO
1	TUBO	PIPE	CANO
1	TUBO	PIPE	CANO
4	PRESILHA	STAPLE	GRAPA
4	ALMOFADA	CUSHION	COJIN
2	PARAFUSO	BOLT	PERNO
2	PORCA	NUT	TUERCA

Cj. Motor
Motor
Motor

10-170

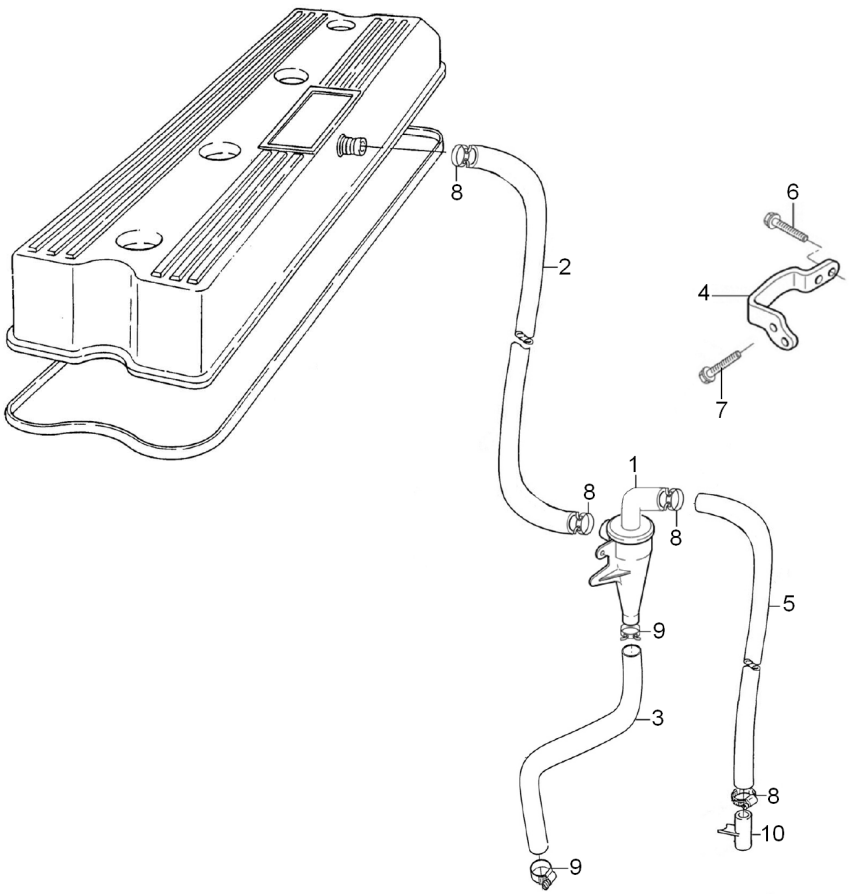

1	70910068	**1** VÁLVULA	VALVE	VALVULA
2	70200959	**1** MANGUEIRA	HOSE	FLEXIBLE
3	70200960	**1** MANGUEIRA	HOSE	FLEXIBLE
4	70100865	**1** SUPORTE	CLEVIS	GANCHO SEGURI.
5	70200961	**1** MANGUEIRA	HOSE	FLEXIBLE
6	FS106161	**1** PARAFUSO	BOLT	PERNO
7	70740174	**2** PARAFUSO	BOLT	PERNO
8	70180154	**4** BRAÇADEIRA	CLAMP	ABRAZADERA
9	70180153	**2** BRAÇADEIRA	CLAMP	ABRAZADERA
10	35731144	**1** TUBO	PIPE	CANO

Cj. Motor
Motor
Motor

10-175

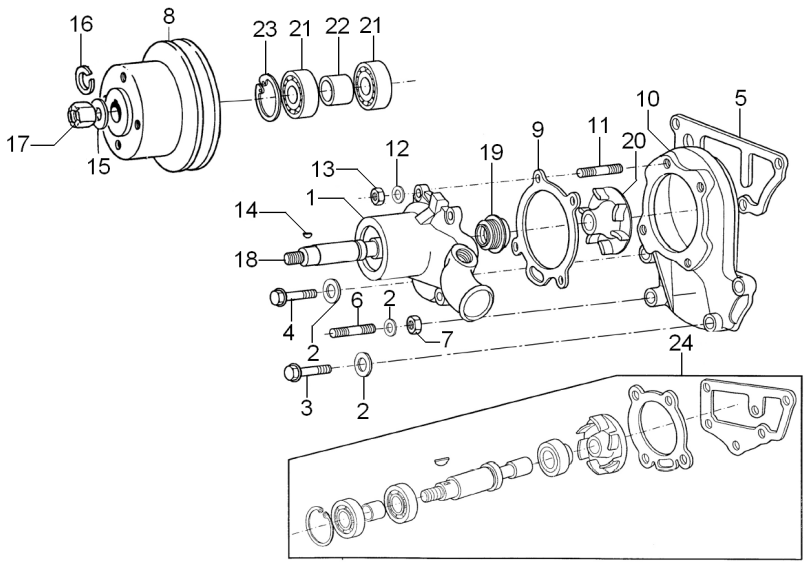

1	4236253	**1**	BOMBA D'ÁGUA	WATER PUMP	BOMBA DE AGUA
2	0920054	**4**	ARRUELA	WASHER	ARANDELA
3	0096434	**2**	PARAFUSO	BOLT	PERNO
4	0096439	**1**	PARAFUSO	BOLT	PERNO
5	70490412	**1**	JUNTA	GASKET	EMPAQUETADURA.
6	70820048	**1**	PRISIONEIRO	STUD	ESPARRAGO
7	0576052	**1**	PORCA	NUT	TUERCA
8	70670098	**1**	POLIA	PULLEY	POLEA
9	70490341	**1**	JUNTA	GASKET	EMPAQUETADURA.
10	4236252	**1**	CORPO	BODY	CUERPO
11	70820084	**4**	PRISIONEIRO	STUD	ESPARRAGO
12	0920053	**4**	ARRUELA	WASHER	ARANDELA
13	0576002	**4**	PORCA	NUT	TUERCA
14	0500006	**1**	CHAVETA	KEY	CLAVE
15	0920009	**1**	ARRUELA	WASHER	ARANDELA
16	0920058	**1**	ARRUELA	WASHER	ARANDELA
17	0576007	**1**	PORCA	NUT	TUERCA
18	70750066	**1**	EIXO	SHAFT	ARBOL
19	70650066	**1**	BUJÃO	PLUG	TAPON
20	70998105	**1**	ROTOR	ROTOR	ROTOR
21	70040024	**2**	ROLAMENTO	BEARING	COJINETE
22	3312K011	**1**	ESPAÇADOR	SPACER	PIEZA DISTANCIA
23	0170040	**1**	ANEL	RING	ARO
24	424857	**1**	JG. REPARO	KIT, REPAIR	JUEGO REPARACION

Motor De Partida	**Iskra**	**10-180**
Starter Motor	**Iskra**	
Motor Arranque	**Iskra**	

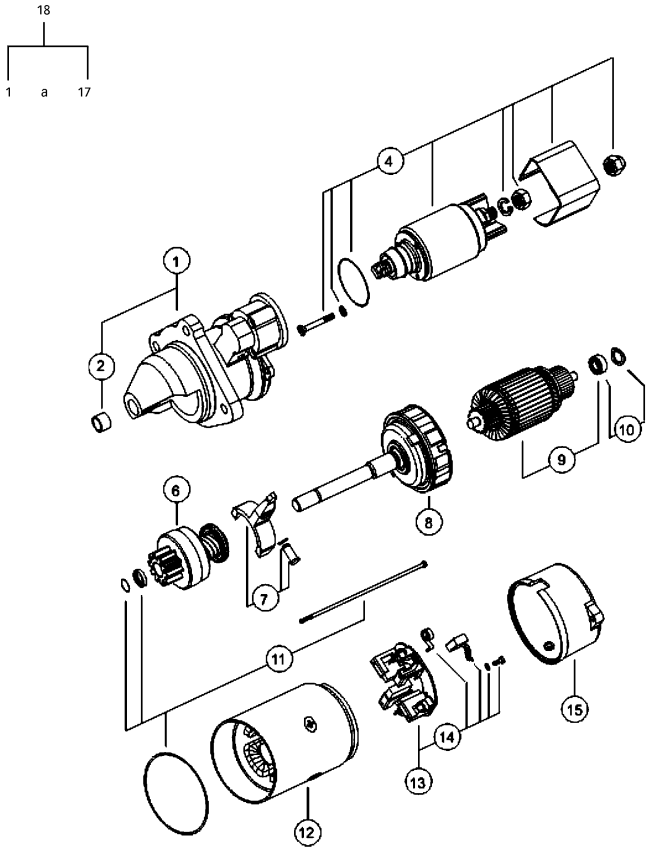

1	6231020M1		**1**	MANCAL	BEARING	COJINETE
2	6230903M1		**1**	ROLAMENTO	BEARING	COJINETE
3			**1**	MANCAL	BEARING	COJINETE
4	6230905M91		**1**	CJ. SOLENÓIDE	KIT, SOLENOID	JGO SOLENOIDE
5			**1**	RELÉ	RELAY	RELE
6	6231021M1		**1**	IMPULSOR	IMPELLER	TURBINA IMPULS.
7	6231022M1		**1**	ALAVANCA	LEVER	PALANCA
8	6231023M1		**1**	REDUTOR	REDUCER	REDUCTOR
9	6231024M1		**1**	INDUZIDO	ARMATURE	INDUCIDO
10	6231025M91		**1**	CJ. ROLAMENTO	BEARING ASSY	RODAMIENTO RAD
11	6231026M91		**1**	KIT PARAFUSOS	KIT, BOLT	TORNILLOS JUEGO
12	6231027M91		**1**	ESTATOR	STATOR	ESTATOR
13	6231028M91		**1**	CJ. PLACA ESCOVA	KIT, BRUSH PLATE	JGO.PLACA ESCOB.
14	6231029M91		**1**	CJ. MOLA	KIT, SPRING	RESORTE JUEGO
15	6231030M1		**1**	TAMPA	COVER	CUBIERTA
16			**1**	PROTETOR	PROTECTOR	PROTECTOR
17			**1**	PINHÃO	PINION	PINON
18	6229400M91	12V - 3,2 kW	**1**	MOTOR PARTIDA	STARTERMOTOR	MOTOR ARRANQUE

Alternador
Alternator
Alternador

10-185

Bosch
Bosch
Bosch

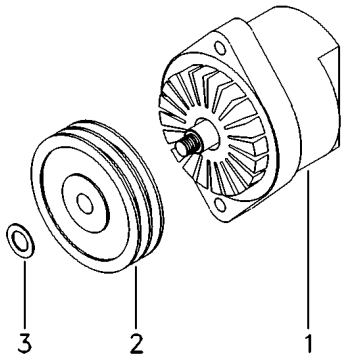

1	060074T1	10-200 No	**1**	ALTERNADOR	ALTERNATOR	ALTERNADOR
2	053711P1		**1**	POLIA	PULLEY	POLEA
3	390346X1		**1**	ARRUELA	WASHER	ARANDELA

Alternador
Alternator
Alternador

10-190

Iskra
Iskra
Iskra

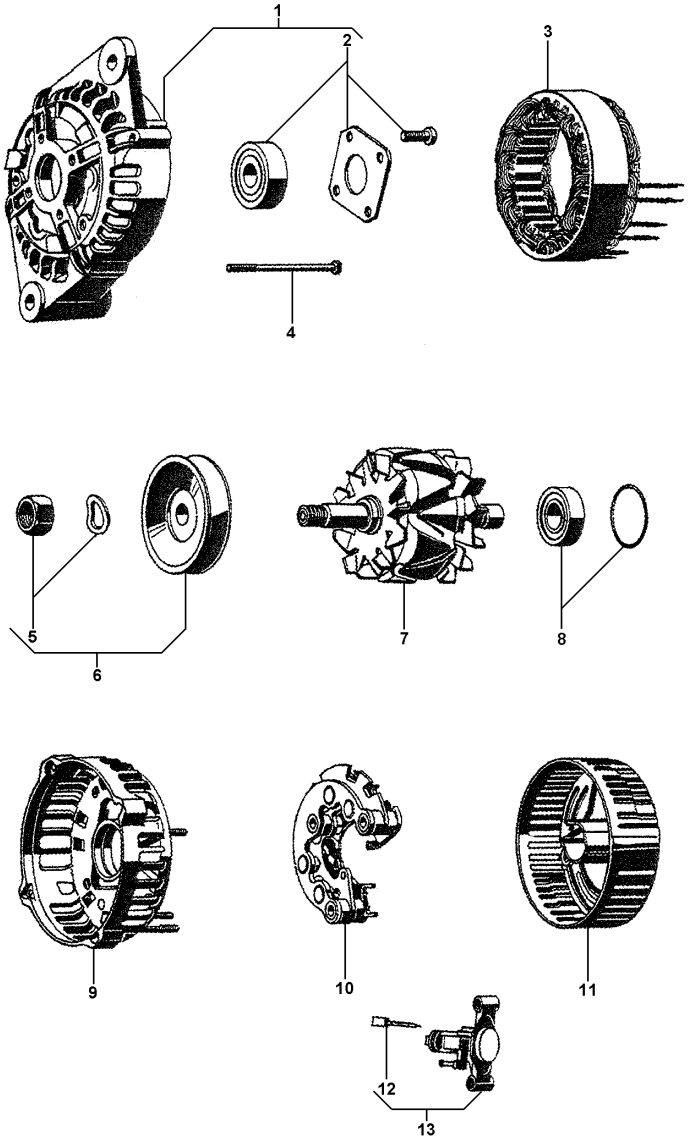

1	6201694M1		**1**	TAMPA	COVER	CUBIERTA
2	6201695M91		**1**	CJ. ROLAMENTO	BEARING ASSY	RODAMIENTO RAD
3	6201696M91		**1**	ESTATOR	STATOR	ESTATOR
4	3904380M91		**4**	PARAFUSO	BOLT	PERNO
5	6201705M1		**1**	POLIA ALTERNADOR	PULLEY,ALTERNATR	POLEA ALTERNADOR
6	6201706M91		**1**	PORCA	NUT	TUERCA
7	6201697M91		**1**	ROTOR	ROTOR	ROTOR
8	3904382M91		**1**	CJ. ROLAMENTO	BEARING ASSY	RODAMIENTO RAD
9	6201699M91		**1**	TAMPA	COVER	CUBIERTA
10	6201698M91		**1**	RETIFICADOR	RECTIFIER	RECTIFICADOR
11	3904384M1		**1**	TAMPA	COVER	CUBIERTA
12	6201700M91		**1**	CJ. ESCOVA	KIT, BRUSH	ESCOBILLAS JUEGO
13	6201701M91	[A]	**1**	REGULADOR	REGULATOR	REGULADOR

[A] VOLTAGEM
VOLTAGE
VOLTAJE

Alternador
Alternator
Alternador

10-195

Iskra
Iskra
Iskra

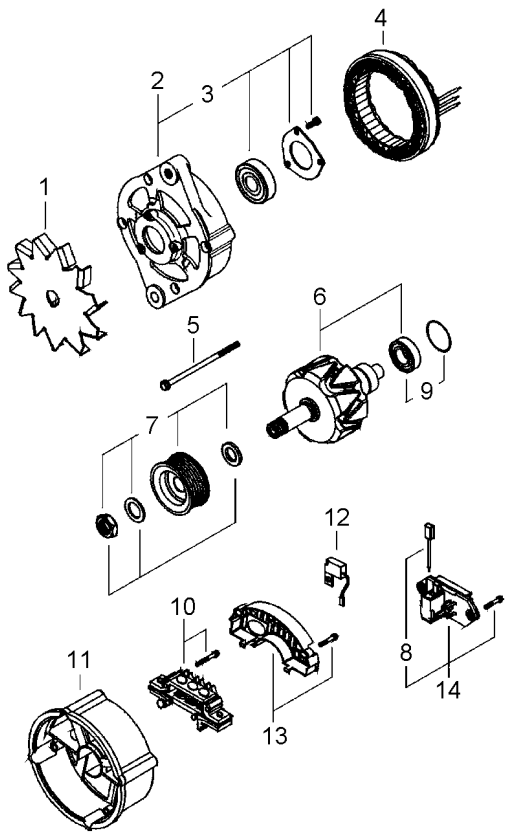

1	6230922M1	**1** CJ. VENTILADOR	KIT, FAN	JUEGO VENTILADOR
2	6230923M1	**1** MANCAL	BEARING	COJINETE
3	6230924M91	**1** ROLAMENTO	BEARING	COJINETE
4	6230925M1	**1** ESTATOR	STATOR	ESTATOR
5	6230926M91	**1** KIT PARAFUSOS	KIT, BOLT	TORNILLOS JUEGO
6	6230927M1	**1** ROTOR	ROTOR	ROTOR
7	6230928M91	**1** POLIA	PULLEY	POLEA
8	6230937M91	**1** CJ. ESCOVA	KIT, BRUSH	ESCOBILLAS JUEGO
9	6230930M91	**1** CJ. ROLAMENTO	BEARING ASSY	RODAMIENTO RAD
10	6230931M91	**1** RETIFICADOR	RECTIFIER	RECTIFICADOR
11	6230932M1	**1** MANCAL	BEARING	COJINETE
12	6230933M1	**1** CAPACITOR	CAPACITOR	CAPACITOR
13	6230934M1	**1** CAPUZ	HOOD	CAPO
14	6230936M91	**1** CJ. ESCOVA	KIT, BRUSH	ESCOBILLAS JUEGO

Alternador — **Bosch**
Alternator — **Bosch**
Alternador — **Bosch**

10-200

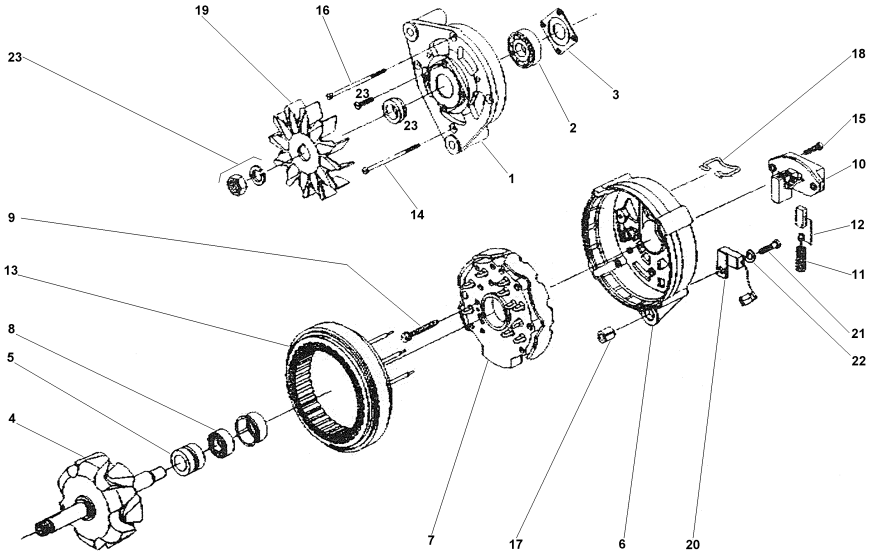

1	072242R1	**1** MANCAL	BEARING	COJINETE
2	072243R1	**1** ROLAMENTO	BEARING	COJINETE
3	072244R1	**1** PLACA	PLATE	PLATO
4	072245R1	**1** ROTOR	ROTOR	ROTOR
5	072246R1	**1** ROLAMENTO	BEARING	COJINETE
6	072247R1	**1** MANCAL	BEARING	COJINETE
7	072248R1	**1** RETIFICADOR	RECTIFIER	RECTIFICADOR
8	072249R1	**1** ANEL	RING	ARO
9	072250R1	**4** PARAFUSO	BOLT	PERNO
10	072251R1	**1** REGULADOR	REGULATOR	REGULADOR
11	072252R1	**2** MOLA	SPRING	RESORTE
12	072253R1	**1** CJ. ESCOVA	KIT, BRUSH	ESCOBILLAS JUEGO
13	072254R1	**1** ESTATOR	STATOR	ESTATOR
14	072255R1	**3** PARAFUSO	BOLT	PERNO
15	072256R1	**2** PARAFUSO	BOLT	PERNO
16	072255R1	**1** PARAFUSO	BOLT	PERNO
17	072258R1	**1** BUCHA	BUSH	CASQUILLO
18	072259R1	**1** GRAMPO	CRAMP	PASADOR
19	072260R1	**1** HÉLICE	FAN	VENTILADOR
20	072261R1	**1** CAPACITOR	CAPACITOR	CAPACITOR
21	072262R1	**1** PARAFUSO	BOLT	PERNO
22	072263R1	**1** ARRUELA	WASHER	ARANDELA
23	072264R1	**1** FIXAÇÃO	FASTENER	CIERRE

Sistema De Combustível
Fuel System
Sistema De Combustivel

10-205

Pré Filtro - Sedimentador
Pre Filter - Sediment
Pré Filtro - Sedimentador

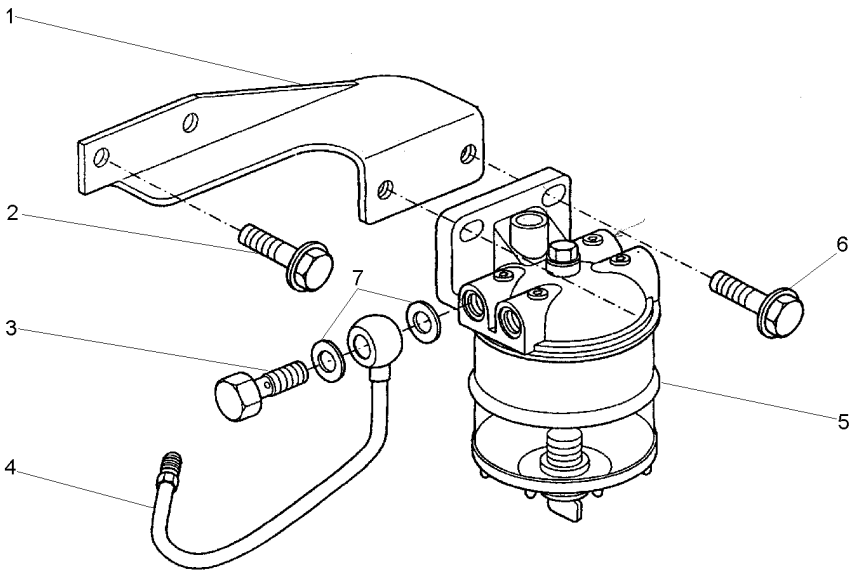

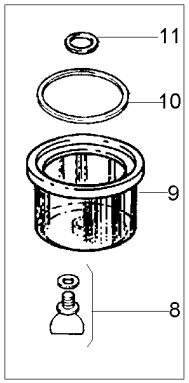

1	70100806	**1** SUPORTE	BRACKET	SOPORTE
2	70740175	**2** PARAFUSO	BOLT	PERNO
3	70740343	**2** PARAFUSO	BOLT	PERNO
4	70993339	**1** TUBO	PIPE	CANO
5	72113	**1** FILTRO	FILTER	FILTRO
6	70740178	**2** PARAFUSO	BOLT	PERNO
7	70920115	**2** ARRUELA	WASHER	ARANDELA
8	359248X1	**1** ANEL "O"	O RING	JUNTA TORICA
9	1024386M1	**1** COPO	CUP	CUBETA
10	1851891M1	**1** ANEL "O"	O RING	JUNTA TORICA
11	1851889M1	**1** ARRUELA	WASHER	ARANDELA

Cj. Motor
Motor
Motor

10-210

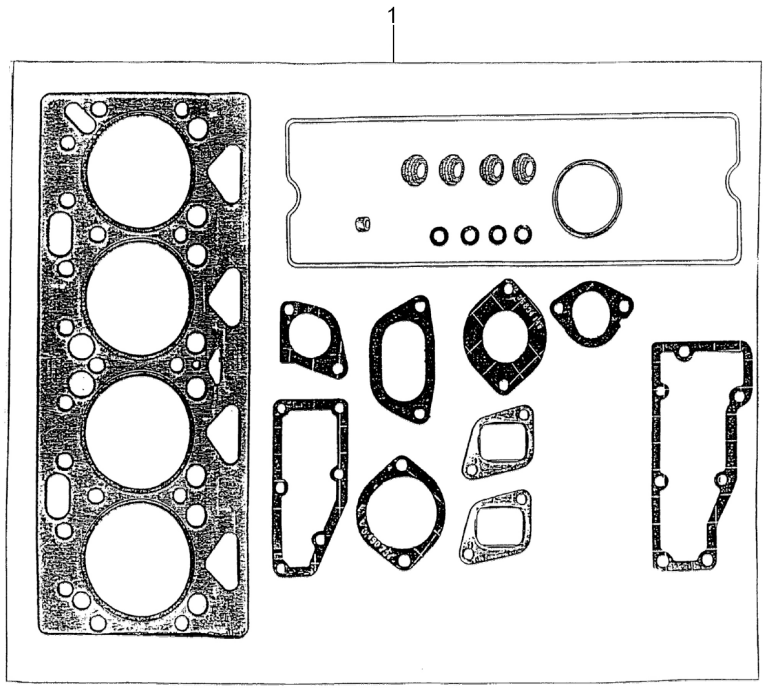

1	P4007	**1**	JG.JUNTAS	KIT, GASKET	JGO.EMPAQUETAD.

Jogo De Juntas Do Bloco
Cylinder Block Gasket Set
Juego De Juntas Del Bloque

10-215

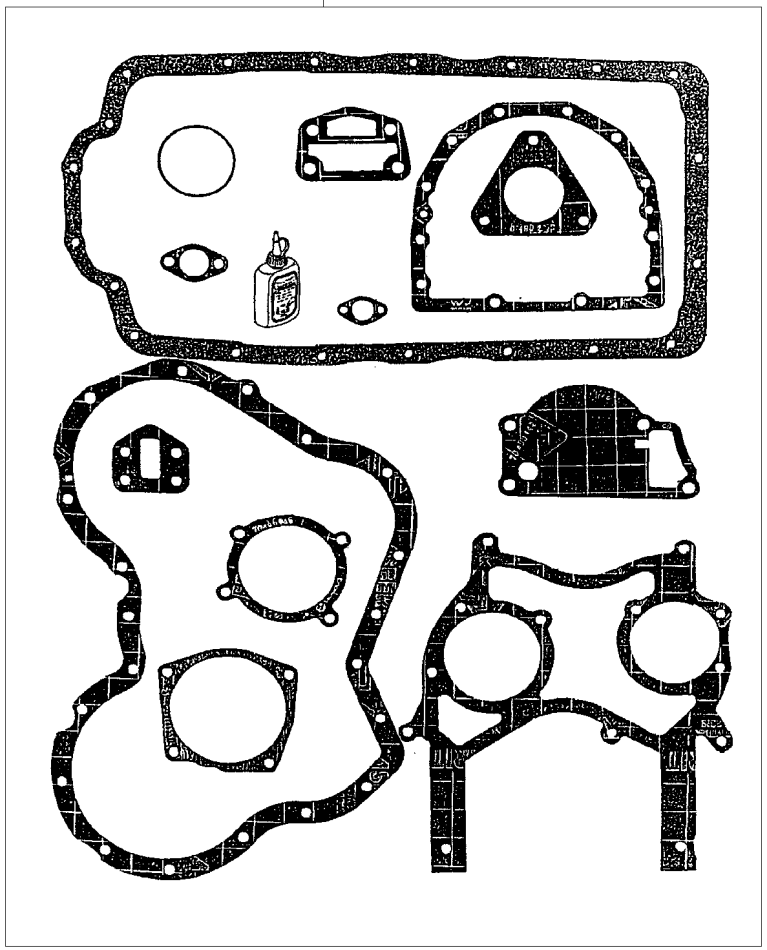

1	P4006	**1** JG.JUNTAS	KIT, GASKET	JGO.EMPAQUETAD.

Motor De Partida
Starter Motor
Motor De Partida

10-220

Prestolite
Prestolite
Prestolite

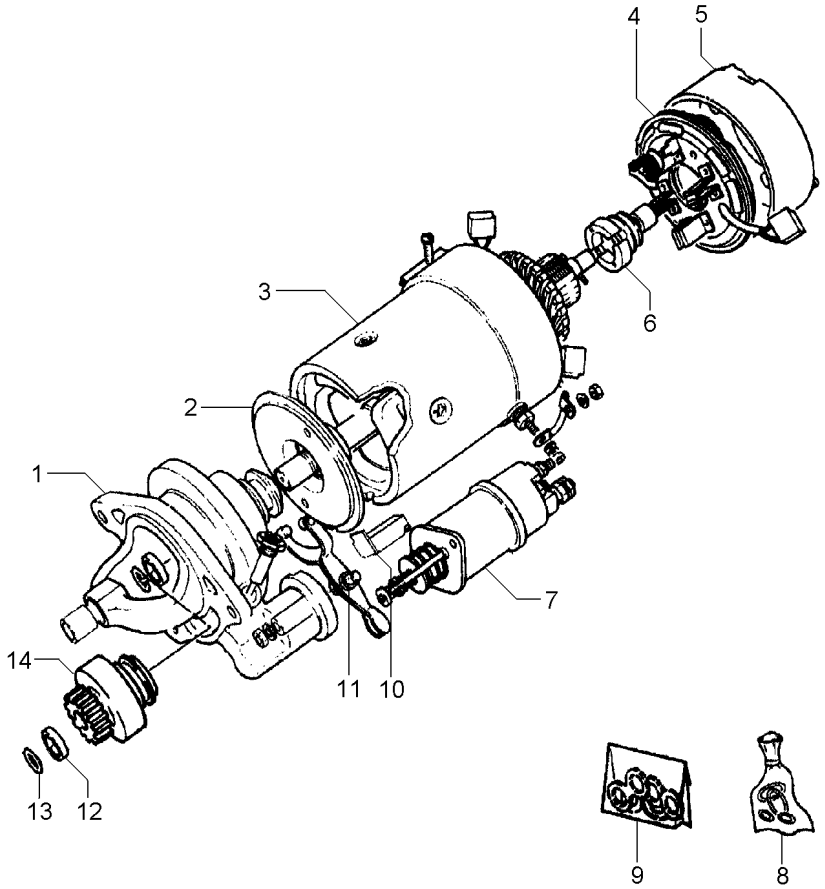

1	070962R1	**1**	MANCAL	BEARING	COJINETE
2	070970R1	**1**	EIXO	SHAFT	ARBOL
3	070964R1	**1**	BOBINA	COIL	BOBINA
4	070968R1	**1**	CJ. PLACA ESCOVA	KIT, BRUSH PLATE	JGO.PLACA ESCOB.
5	070966R1	**1**	TAMPA	COVER	CUBIERTA
6	070957R1	**1**	INDUZIDO	ARMATURE	INDUCIDO
7	070955R1	**1**	SOLENÓIDE	SOLENOID	SOLENOIDE
8	070973R1	**1**	REPARO	REPAIR	REPARO
9	070976R1	**1**	RETENTOR	SEAL	RETEN
10	070978R1	**1**	JUNTA	JOINT	JUNTA
11	070979R1	**1**	CJ. ALAVANCA	KIT, LEVER	JUEGO, PALANCA
12	071025R1	**1**	RETENTOR	SEAL	RETEN
13	070980R1	**1**	ANEL	RING	ARO
14	070959R1	**1**	IMPULSOR	IMPELLER	TURBINA IMPULS.

Alternador
Alternator
Alternador

10-225

Bosch
Bosch
Bosch

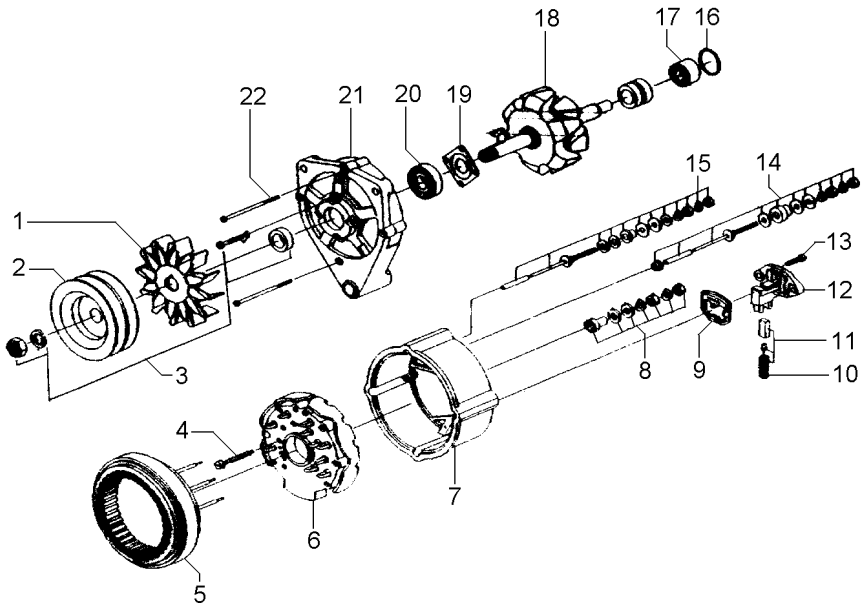

1	059067R1	**1** HÉLICE	FAN	VENTILADOR
2	059066R1	**1** POLIA	PULLEY	POLEA
3	059064R1	**1** CJ. POLIA	KIT, PULLEY	JUEGO DE POLEA
4	059076R1	**3** PARAFUSO	BOLT	PERNO
5	059075R1	**1** ESTATOR	STATOR	ESTATOR
6	059077R1	**1** RETIFICADOR	RECTIFIER	RECTIFICADOR
7	059078R1	**1** CARCAÇA	HOUSING	ALOJAMIENTO
8	059085R1	**1** JG. REPARO	KIT, REPAIR	JUEGO REPARACION
9	059084R1	**1** GUARNIÇÃO	FOAM	ESPUMA
10	059083R1	**1** MOLA	SPRING	RESORTE
11	059082R1	**1** ESCOVA	BRUSH	ESCOBILLA
12	059081R1	**1** REGULADOR	REGULATOR	REGULADOR
13	059068R1	**2** PARAFUSO	BOLT	PERNO
14	059080R1	**1** JG. REPARO	KIT, REPAIR	JUEGO REPARACION
15	059079R1	**1** JG. REPARO	KIT, REPAIR	JUEGO REPARACION
16	059074R1	**1** ANEL "O"	O RING	JUNTA TORICA
17	059073R1	**1** ROLAMENTO	BEARING	COJINETE
18	059072R1	**1** ROTOR	ROTOR	ROTOR
19	059071R1	**1** PLACA	PLATE	PLATO
20	059070R1	**1** ROLAMENTO	BEARING	COJINETE
21	059069R1	**1** MANCAL	BEARING	COJINETE
22	059065R1	**3** PARAFUSO	BOLT	PERNO

Alternador
Alternator
Alternador

10-230

Prestolite
Prestolite
Prestolite

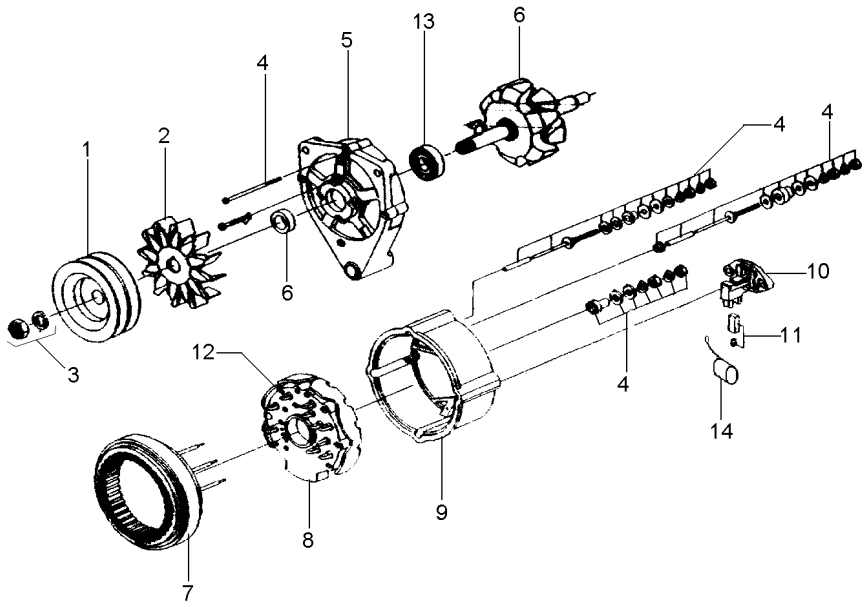

1	071205R1		**1**	POLIA ALTERNADOR	PULLEY,ALTERNATR	POLEA ALTERNADOR
1	053711P1	[A]	**1**	POLIA	PULLEY	POLEA
2	071200R1		**1**	HÉLICE	FAN	VENTILADOR
3	071199R1		**1**	FIXAÇÃO	FASTENER	CIERRE
4	071191R1		**1**	REPARO	REPAIR	REPARO
5	071196R1		**1**	TAMPA	COVER	CUBIERTA
6	071190R1		**1**	CJ. ROTOR	KIT, ROTOR ASSY.	JGO.CJTO.ROTOR
7	071198R1		**1**	ESTATOR	STATOR	ESTATOR
8	071201R1		**1**	RETIFICADOR	RECTIFIER	RECTIFICADOR
9	071195R1		**1**	TAMPA	COVER	CUBIERTA
10	071193R1		**1**	REGULADOR	REGULATOR	REGULADOR
11	071197R1		**1**	CJ. ESCOVA	KIT, BRUSH	ESCOBILLAS JUEGO
12	071189R1		**1**	PORTA DIODO	DIODE	PORTA DIODO
13	071194R1		**1**	ROLAMENTO	BEARING	COJINETE
14	071206R1		**1**	CAPACITOR	CAPACITOR	CAPACITOR

[A] DUPLA
DOUBLE
DUPLO

Filtro De Ar
Air Cleaner
Filtro De Aire

10-235

Tratores Com Plataforma Do Operador
Tractors With Operator Plataform
Tractores Con Plataforma Del Operador

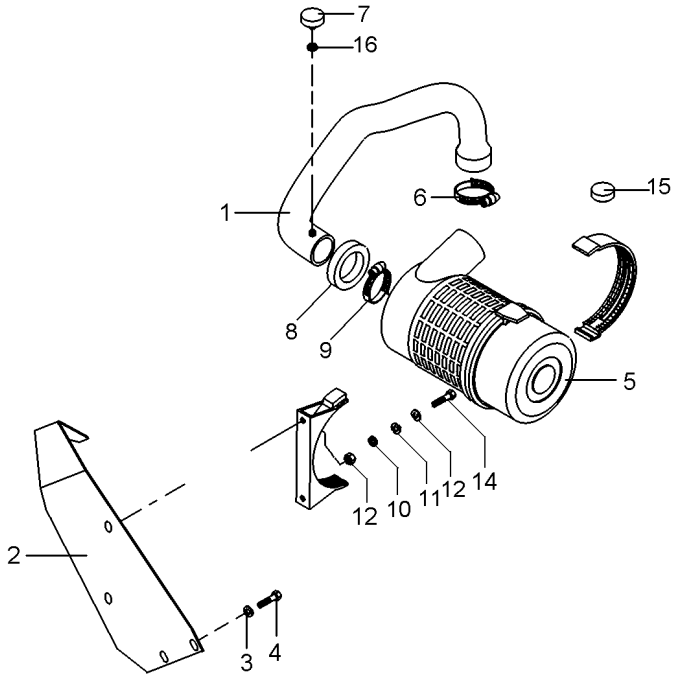

1	071752N1	10-245 No	**1**	CJ. MANGUEIRA	HOSE ASSY	CON.DE MANGUERA
2	071694S1		**1**	SUPORTE	BRACKET	SOPORTE
3	353446X1		**2**	ARRUELA	WASHER	ARANDELA
4	353679X1		**2**	PARAFUSO	BOLT	PERNO
5	3801034M1	10-255 No	**1**	FILTRO DE AR	AIR FILTER	FILTRO DE AIRE
6	2801096M1		**1**	BRAÇADEIRA	CLAMP	ABRAZADERA
7	3587008M91		**1**	INTERRUPTOR	SWITCH	INTERRUPTOR
8	020079P1		**1**	GUARNIÇÃO	FOAM	ESPUMA
9	2801710M1		**1**	BRAÇADEIRA	CLAMP	ABRAZADERA
10	339169X1	M8X1,25	**2**	PORCA	NUT	TUERCA
11	339374X1	15,2X8,1X2,0	**2**	ARRUELA	WASHER	ARANDELA
12	339056X1	20,0X8,5X2,5	**2**	ARRUELA	WASHER	ARANDELA
13	339056X1		**2**	ARRUELA	WASHER	ARANDELA
14	391176X1	M8X1,25X40	**2**	PARAFUSO	BOLT	PERNO
15	054277P1		**1**	TAMPÃO	PAD	ALMOHADILLA
16	1440993X1	10X13,5X1	**1**	ANEL	RING	ARO

Filtro De Ar
Air Cleaner
Filtro De Aire

10-240

Tratores Com Cabine
Tractors With Cab
Tractores Con Cabina

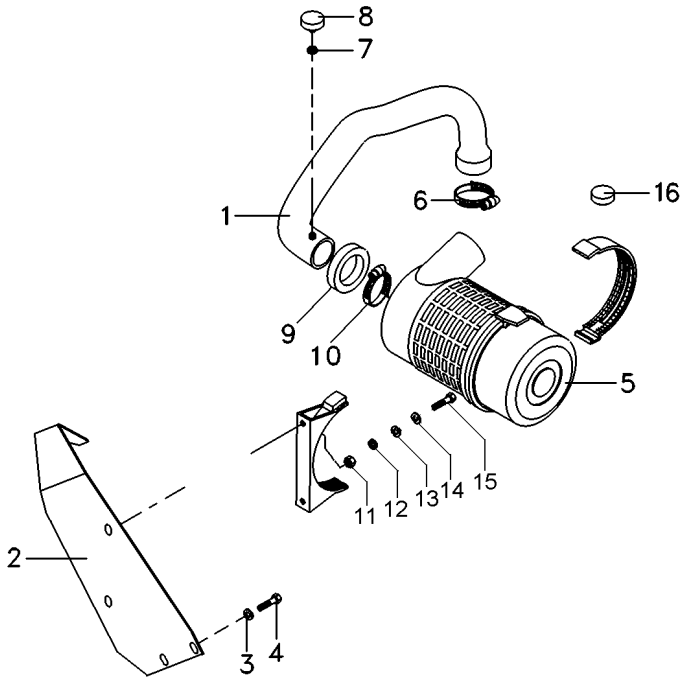

1	068089N1	10-240 No	**1**	CJ. MANGUEIRA	HOSE ASSY	CON.DE MANGUERA
2	067689S1		**1**	SUPORTE	CLEVIS	GANCHO SEGURI.
3	353446X1		**2**	ARRUELA	WASHER	ARANDELA
4	353679X1		**2**	PARAFUSO	BOLT	PERNO
5	3801034M1	10-255 No	**1**	FILTRO DE AR	AIR FILTER	FILTRO DE AIRE
6	2801096M1		**1**	BRAÇADEIRA	CLAMP	ABRAZADERA
7	1440993X1	10X13,5X1	**1**	ANEL	RING	ARO
8	3587008M91		**1**	INTERRUPTOR	SWITCH	INTERRUPTOR
9	020079P1		**1**	GUARNIÇÃO	FOAM	ESPUMA
10	2801710M1		**1**	BRAÇADEIRA	CLAMP	ABRAZADERA
11	339169X1	M8X1,25	**2**	PORCA	NUT	TUERCA
12	339374X1	15,2X8,1X2,0	**2**	ARRUELA	WASHER	ARANDELA
13	339056X1	20,0X8,5X2,5	**2**	ARRUELA	WASHER	ARANDELA
14	339056X1		**2**	ARRUELA	WASHER	ARANDELA
15	391176X1	M8X1,25X40	**2**	PARAFUSO	BOLT	PERNO
16	054277P1		**1**	TAMPÃO	PAD	ALMOHADILLA

Cj. Mangueira
Hose
Manguera

10-245

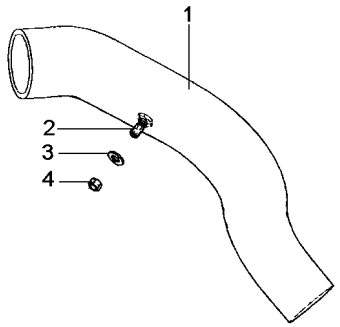

1	071732P1	**1**	MANGUEIRA	HOSE	FLEXIBLE
2	050386P1	**1**	CONEXÃO	CONNECTION	CONEXION
3	390734X1	**1**	ARRUELA	WASHER	ARANDELA
4	339402X1	**1**	PORCA	NUT	TUERCA

Cj. Mangueira
Hose
Manguera

10-250

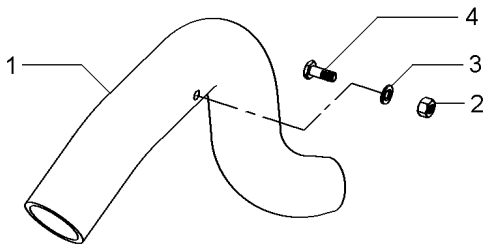

1	068043P1	**1** MANGUEIRA	HOSE	FLEXIBLE
2	390332X1	**1** PORCA	NUT	TUERCA
3	390734X1	**1** ARRUELA	WASHER	ARANDELA
4	050386P1	**1** CONEXÃO	CONNECTION	CONEXION

Filtro De Ar
Air Filter
Filtro De Aire

Elemento Seco
Dry Element
Elemento Seco

10-255

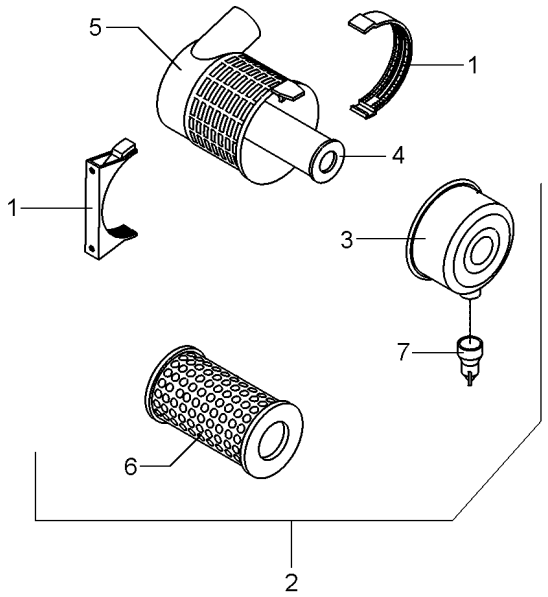

1	055121R1		**1**	BRAÇADEIRA	CLAMP	ABRAZADERA
2	055618R1	6m3/min	**1**	CJ. FILTRO	KIT, FILTER	JUEGO FILTRO
3	055118R1	2	**1**	TAMPA	COVER	CUBIERTA
4	055120R1	2 [A]	**1**	ELEMENTO	ELEMENT	ELEMENTO
5		⇨ 055618R1	**1**	FILTRO	FILTER	FILTRO
6	055119R1	2 [B]	**1**	ELEMENTO	ELEMENT	ELEMENTO
7	055115R1	2	**1**	VÁLVULA	VALVE	VALVULA

[A] INTERNO
INNER
INTERNO

[B] EXTERNO
OUTER
EXTERNO

Pré-Filtro De Ar
Air Pre Filter
Prefiltro De Aire

10-260

Sem Pré Filtro
Without Pre Filter
Sin Pré Filtro

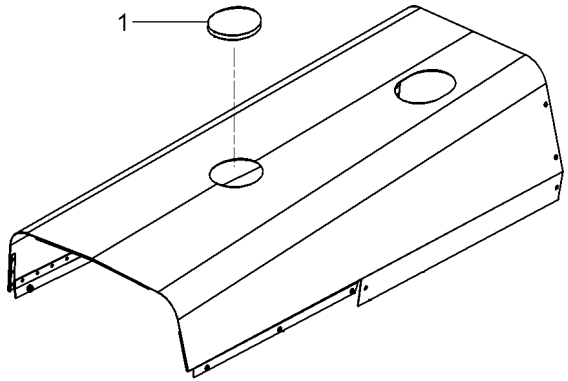

1	054277P1	**1** TAMPÃO	PAD	ALMOHADILLA

Pré-Filtro De Ar
Air Pre Filter
Prefiltro De Aire

10-265

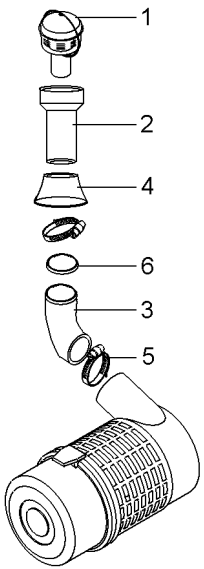

1	022188T1	10-270 No	**1**	PRÉ-FILTRO	PRE FILTER	PRE FILTRO
2	067384P1		**1**	TUBO	PIPE	CANO
3	071606P1		**1**	MANGUEIRA	HOSE	FLEXIBLE
4	1682800M1		**1**	COLAR	COLLAR	COLLAR
5	2801096M1		**2**	BRAÇADEIRA	CLAMP	ABRAZADERA
6	071958P1		**1**	GALÃO	PAD	CIERRE

Pré-Filtro De Ar
Air Pre Filter
Prefiltro De Aire

10-270

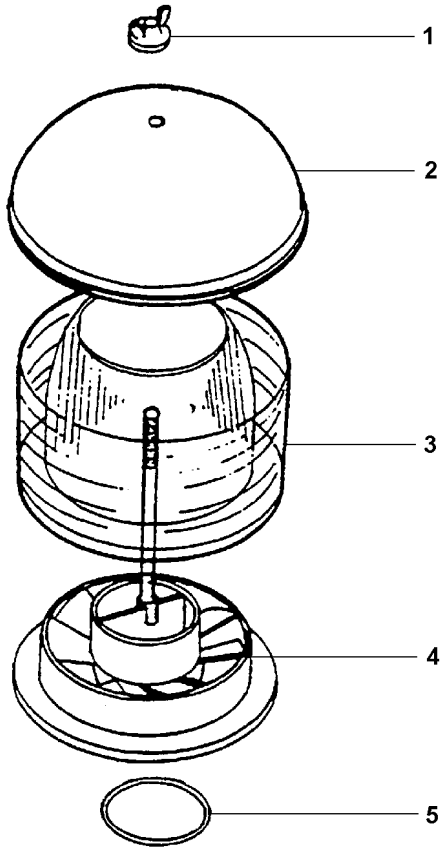

1	6219607M1	**1** BORBOLETA	BUTTERFLY	MARIPOSA
2	6219606M1	**1** TAMPA	COVER	CUBIERTA
3	3603691M1	**1** CARCAÇA	HOUSING	ALOJAMIENTO
4	6219608M1	**1** SUPORTE FILTRO	FILTER SUPPORT	FILTER SUPPORT
5	2801710M1	**1** BRAÇADEIRA	CLAMP	ABRAZADERA

Pré-Filtro
Pre-Filter
Pré-Filtro

10-275

Com Ejetor De Poeira
With Nozzle Dust
Con Tobera Polvo

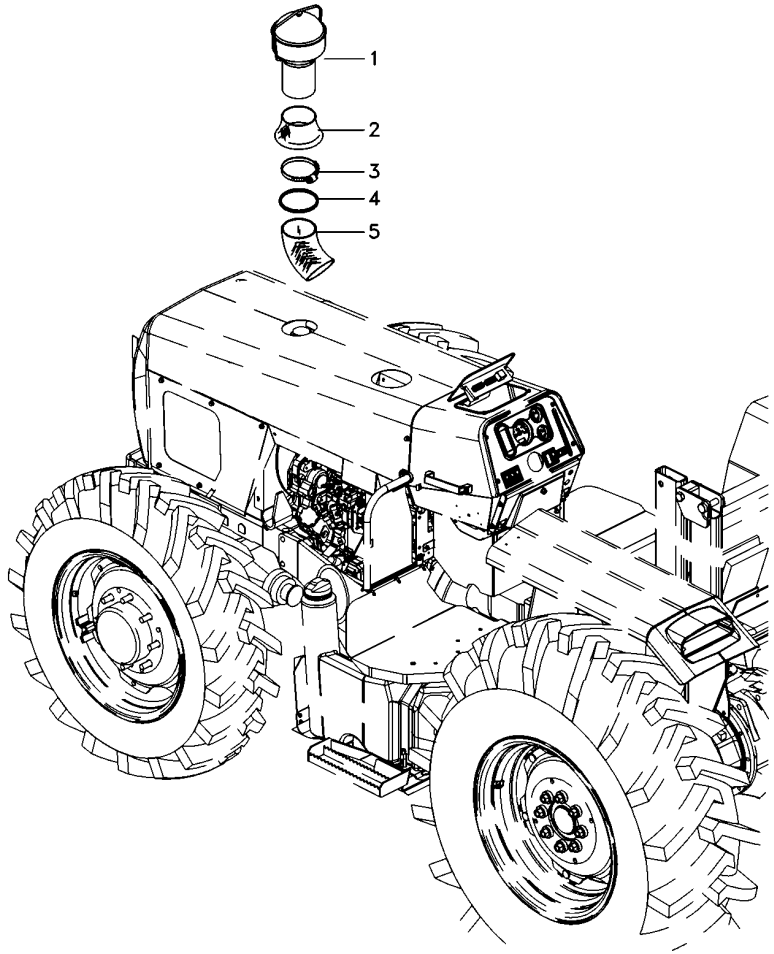

1	6224530M91	**1** PRÉ-FILTRO	PRE FILTER	PRE FILTRO
2	6218675M1	**1** COLAR	COLLAR	COLLAR
3	2801096M1	**2** BRAÇADEIRA	CLAMP	ABRAZADERA
4	071958P1	**1** GALÃO	PAD	CIERRE
5	071606P1	**1** MANGUEIRA	HOSE	FLEXIBLE

Escapamento
Exhaust
Escape

10-280

Escapamento Vertical
Vertical Exhaust
Descarga Vertical

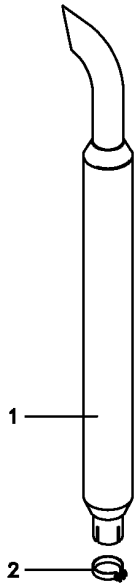

1	6218542M91	**1** SILENCIADOR	MUFFLER	APAGA-RUIDOS
2	042778N1	**1** BRAÇADEIRA	CLAMP	ABRAZADERA

Escapamento Horizontal
Horizontal Exhaust
Descarga Horizontal

10-285

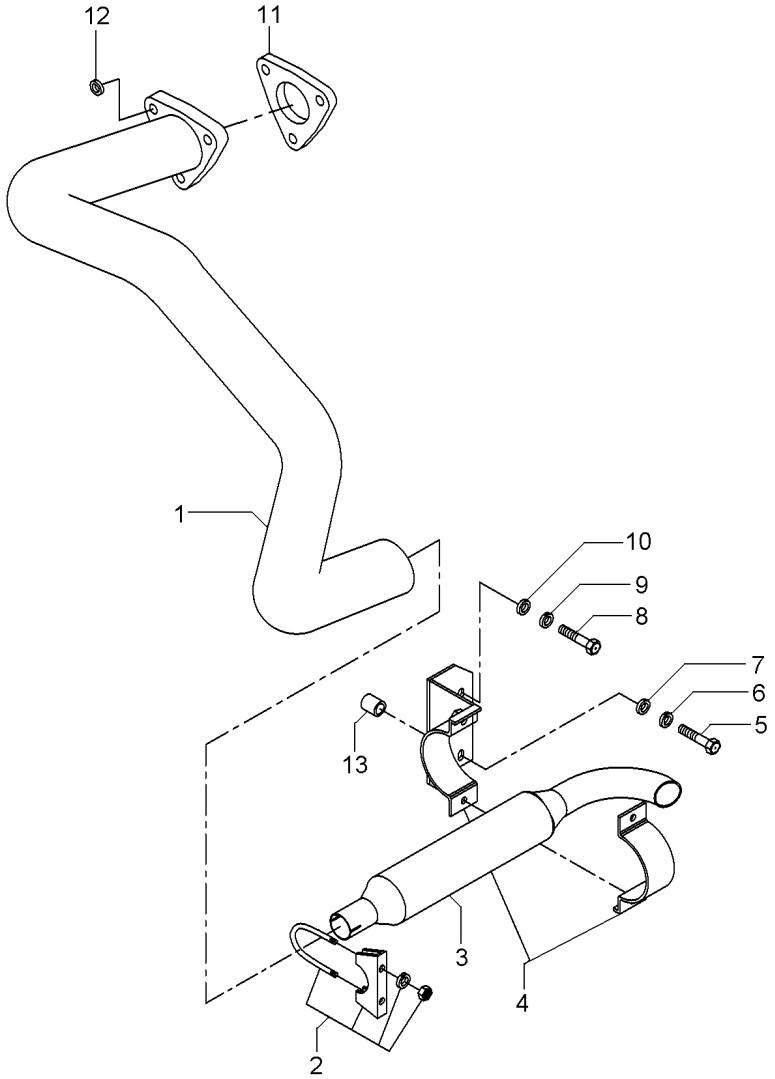

1	027210S1	**1** TUBO	PIPE	CANO
2	042779N1	**1** BRAÇADEIRA	CLAMP	ABRAZADERA
3	1484494M94	**1** SILENCIOSO	SILENCER	SILENCIADOR
4	3411895M91	**1** BRAÇADEIRA	CLAMP	ABRAZADERA
5	354290X1	**1** PARAFUSO	BOLT	PERNO
6	353433X1	**1** ARRUELA	WASHER	ARANDELA
7	353760X1	**1** ARRUELA	WASHER	ARANDELA
8	353726X1	**1** PARAFUSO	BOLT	PERNO
9	353433X1	**1** ARRUELA	WASHER	ARANDELA
10	353760X1	**1** ARRUELA	WASHER	ARANDELA
11	194742M1	**1** JUNTA	GASKET	EMPAQUETADURA.
12	353756X1	**3** ARRUELA	WASHER	ARANDELA
13	036981P1	**1** ESPAÇADOR	SPACER	PIEZA DISTANCIA

Sistema De Arrefecimento
Cooling System
Sistema De Enfriamiento

10-290

2 Rodas Motrizes - Com Plataforma Do Operador
2 Wheels Drive - With Operator Plataform
2 Ruedas Motriz - Con Plataforma Del Operador

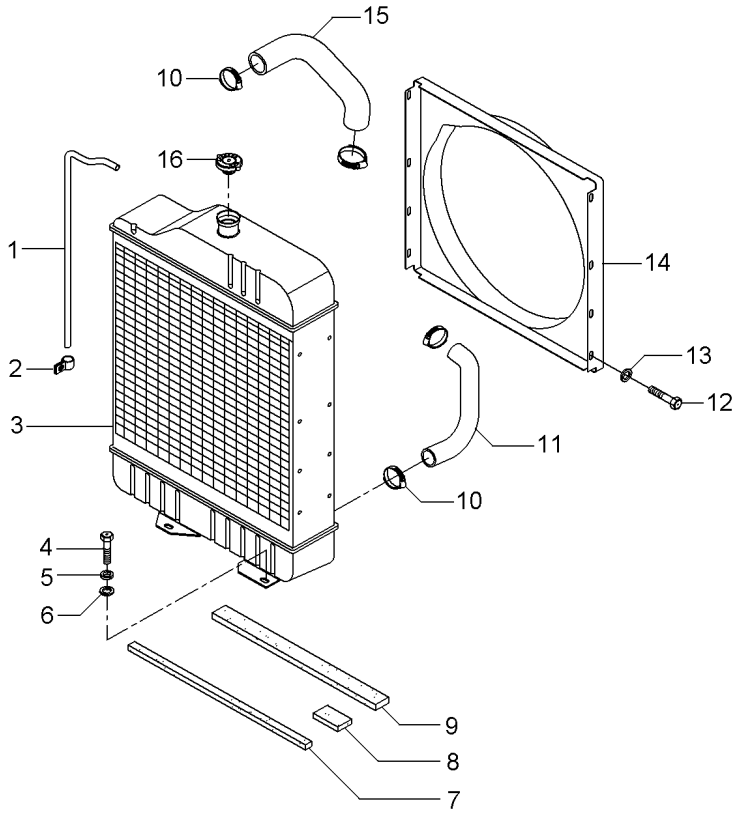

1	2801087M1	**1** TUBO	PIPE	CANO
2	2800985M1	**2** PRESILHA	STAPLE	GRAPA
3	067323T1	**1** RADIADOR	RADIATOR	RADIADOR
4	353698X1	**4** PARAFUSO	BOLT	PERNO
5	353432X1	**4** ARRUELA PRESSÃO	PRESSURE WASHER	LAVADOR PRESION
6	353757X1	**4** ARRUELA	WASHER	ARANDELA
7	068139P1	**1** VEDAÇÃO	SEALING	VEDACION
8	068140P1	**1** VEDAÇÃO	SEALING	VEDACION
9	068138P1	**1** VEDAÇÃO	SEALING	VEDACION
10	490802M1	**4** BRAÇADEIRA	CLAMP	ABRAZADERA
11	2800304M1	**1** MANGUEIRA	HOSE	FLEXIBLE
12	391074X1	**8** PARAFUSO	BOLT	PERNO
13	355617X1	**8** ARRUELA	WASHER	ARANDELA
14	067380P1	**1** DEFLETOR	DEFLECTOR	DEFLECTOR
15	885563M2	**1** MANGUEIRA	HOSE	FLEXIBLE
16	188462M91	**1** TAMPA	COVER	CUBIERTA

Sistema De Arrefecimento
Cooling System
Sistema De Enfriamiento

10-295

2 Rodas Motrizes - Com Cabina
2 Wheels Drive - With Cab
2 Ruedas Motriz - Con Cabina

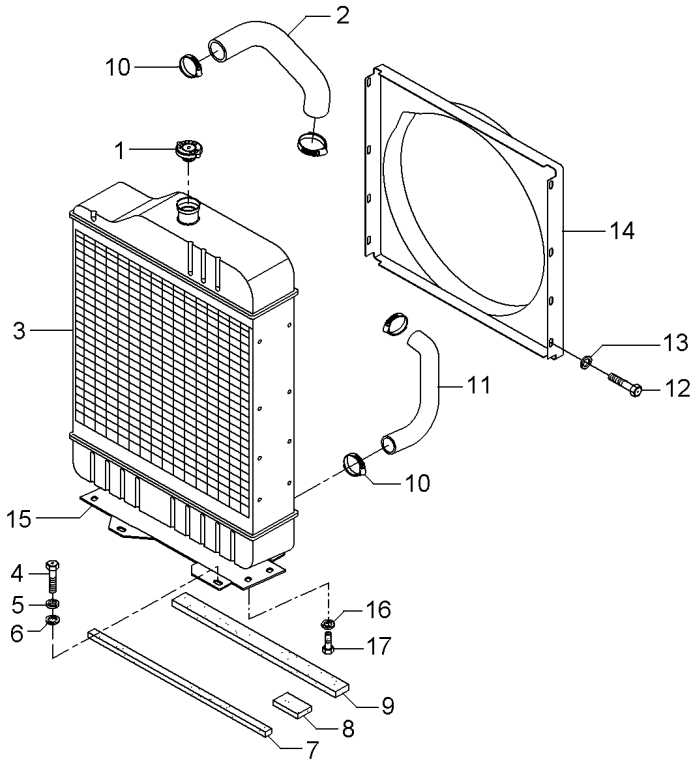

1	188462M91	**1**	TAMPA	COVER	CUBIERTA
2	885563M2	**1**	MANGUEIRA	HOSE	FLEXIBLE
4	353698X1	**4**	PARAFUSO	BOLT	PERNO
5	353432X1	**4**	ARRUELA PRESSÃO	PRESSURE WASHER	LAVADOR PRESION
6	353757X1	**4**	ARRUELA	WASHER	ARANDELA
7	068139P1	**1**	VEDAÇÃO	SEALING	VEDACION
8	068140P1	**1**	VEDAÇÃO	SEALING	VEDACION
9	068138P1	**1**	VEDAÇÃO	SEALING	VEDACION
10	490802M1	**4**	BRAÇADEIRA	CLAMP	ABRAZADERA
11	049126P1	**1**	MANGUEIRA	HOSE	FLEXIBLE
12	391074X1	**8**	PARAFUSO	BOLT	PERNO
13	355617X1	**8**	ARRUELA	WASHER	ARANDELA
14	067379P1	**1**	DEFLETOR	DEFLECTOR	DEFLECTOR
15	067365P1	**1**	SUPORTE	BRACKET	SOPORTE
16	353434X1	**4**	ARRUELA	WASHER	ARANDELA
17	353691X1	**4**	PARAFUSO	BOLT	PERNO

Sistema De Arrefecimento
Cooling System
Sistema De Enfriamiento

10-300

4 Rodas Motrizes
4 Wheels Drive
4 Ruedas Motriz

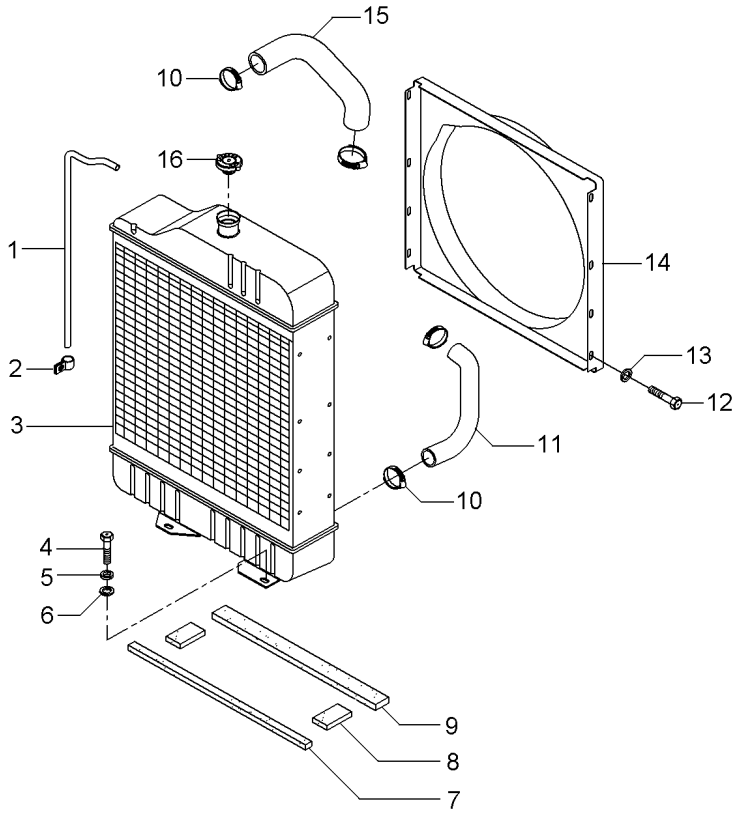

1	2801087M1	**1**	TUBO	PIPE	CANO
2	2800985M1	**2**	PRESILHA	STAPLE	GRAPA
3	067323T1	**1**	RADIADOR	RADIATOR	RADIADOR
4	353698X1	**4**	PARAFUSO	BOLT	PERNO
5	353432X1	**4**	ARRUELA PRESSÃO	PRESSURE WASHER	LAVADOR PRESION
6	353757X1	**4**	ARRUELA	WASHER	ARANDELA
7	068139P1	**1**	VEDAÇÃO	SEALING	VEDACION
8	068140P1	**2**	VEDAÇÃO	SEALING	VEDACION
9	068138P1	**1**	VEDAÇÃO	SEALING	VEDACION
10	490802M1	**4**	BRAÇADEIRA	CLAMP	ABRAZADERA
11	885563M2	**1**	MANGUEIRA	HOSE	FLEXIBLE
12	391074X1	**8**	PARAFUSO	BOLT	PERNO
13	355617X1	**8**	ARRUELA	WASHER	ARANDELA
14	067380P1	**1**	DEFLETOR	DEFLECTOR	DEFLECTOR
15	2800304M1	**1**	MANGUEIRA	HOSE	FLEXIBLE
16	188462M91	**1**	TAMPA	COVER	CUBIERTA

Sistema De Arrefecimento
Cooling System
Sistema De Enfriamiento

10-305

4 Rodas Motrizes - Com Cabina
4 Wheels Drive - With Cab
4 Ruedas Motriz - Con Cabina

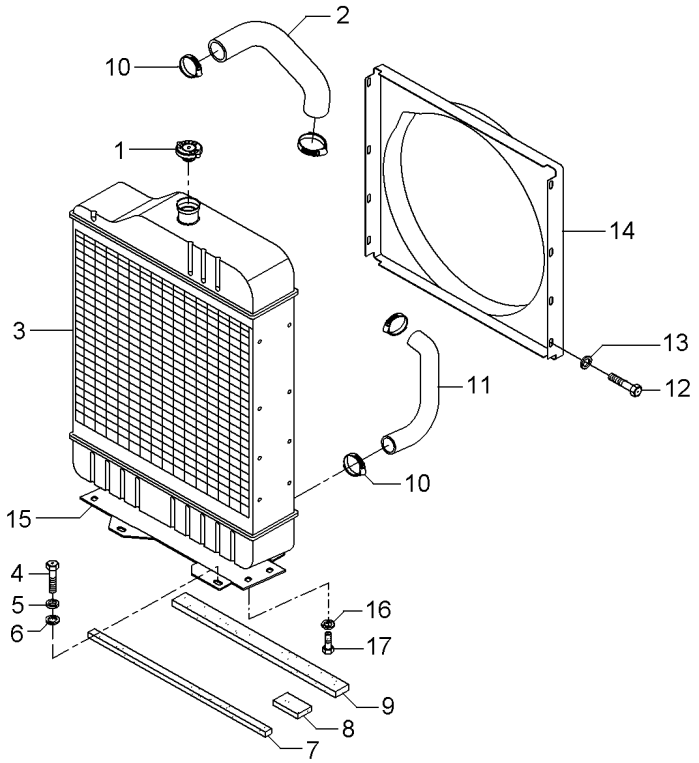

1	188462M91	**1**	TAMPA	COVER	CUBIERTA
2	885563M2	**1**	MANGUEIRA	HOSE	FLEXIBLE
4	353698X1	**4**	PARAFUSO	BOLT	PERNO
5	353432X1	**4**	ARRUELA PRESSÃO	PRESSURE WASHER	LAVADOR PRESION
6	353757X1	**4**	ARRUELA	WASHER	ARANDELA
7	068139P1	**1**	VEDAÇÃO	SEALING	VEDACION
8	068140P1	**2**	VEDAÇÃO	SEALING	VEDACION
9	068138P1	**1**	VEDAÇÃO	SEALING	VEDACION
10	490802M1	**4**	BRAÇADEIRA	CLAMP	ABRAZADERA
11	049126P1	**1**	MANGUEIRA	HOSE	FLEXIBLE
12	391074X1	**8**	PARAFUSO	BOLT	PERNO
13	355617X1	**8**	ARRUELA	WASHER	ARANDELA
14	067379P1	**1**	DEFLETOR	DEFLECTOR	DEFLECTOR
15	067365P1	**1**	SUPORTE	BRACKET	SOPORTE
16	353434X1	**4**	ARRUELA	WASHER	ARANDELA
17	353691X1	**4**	PARAFUSO	BOLT	PERNO

Sistema De Combustível
Fuel System
Sistema De Combustivel

10-310

Plástico
Plastic
Plastico

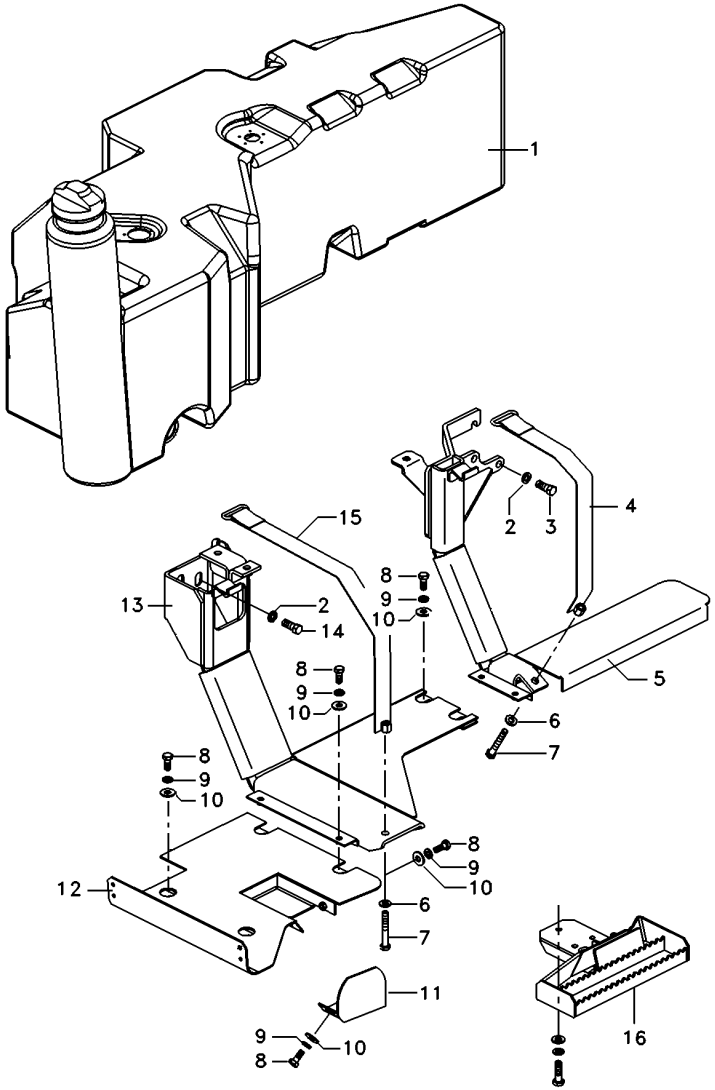

1	6218434M92	10-320 No	**1**	TANQUE	TANK	TANQUE
2	353432X1		**6**	ARRUELA PRESSÃO	PRESSURE WASHER	LAVADOR PRESION
3	353700X1		**3**	PARAFUSO	BOLT	PERNO
4	6208430M91		**1**	CINTA	SURROUND	ENVOLVENTE
5	6218448M91		**1**	SUPORTE	CLEVIS	GANCHO SEGURI.
6	339025X1		**5**	ARRUELA	WASHER	ARANDELA
7	1441865X1		**2**	PARAFUSO	BOLT	PERNO
8	339123X1		**8**	PARAFUSO	BOLT	PERNO
9	391577X1		**8**	ARRUELA	WASHER	ARANDELA
10	391577X1		**8**	ARRUELA	WASHER	ARANDELA
11	069661S1		**1**	PROTEÇÃO	GUARD	DEFENSA
12	6206700M92		**1**	PROTEÇÃO	GUARD	DEFENSA
13	6218447M91		**1**	SUPORTE	CLEVIS	GANCHO SEGURI.
14	353699X1		**3**	PARAFUSO	BOLT	PERNO
15	6218449M91		**1**	SUPORTE	CLEVIS	GANCHO SEGURI.
15	3585377M1		**2**	ARRUELA	WASHER	ARANDELA
15	354285X1		**1**	PARAFUSO	BOLT	PERNO
16	073207S1		**1**	DEGRAU	STEP	ESCALON
16	339376X1		**3**	ARRUELA	WASHER	ARANDELA
16	3009494X1		**3**	PARAFUSO	BOLT	PERNO

Sistema De Combustível
Fuel System
Sistema De Combustivel

10-315

Tratores Com Plataforma Do Operador
Tractors With Operator Plataform
Tractores Con Plataforma Del Operador

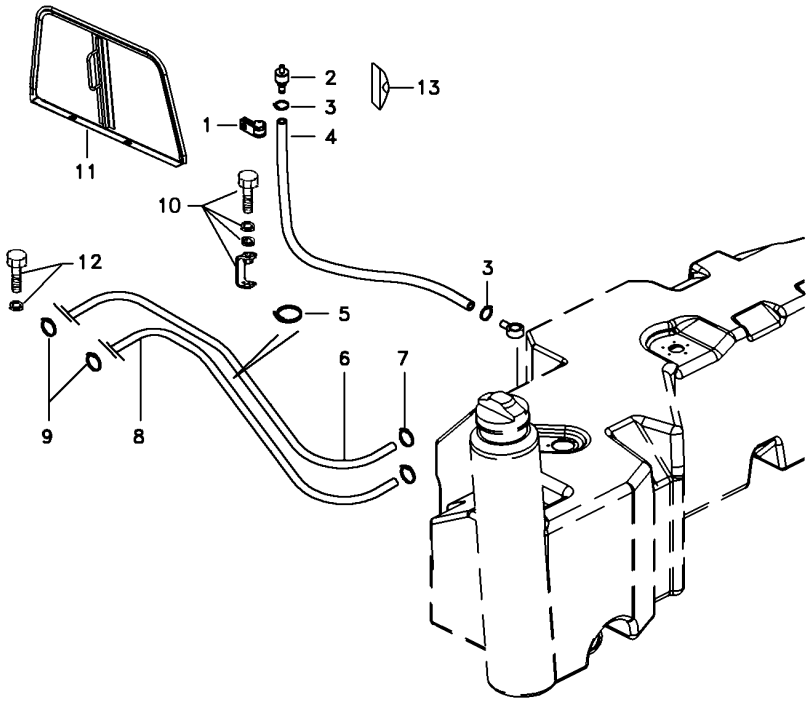

1	6222002M91	**1** SUPORTE	BRACKET	SOPORTE
2	022673N1	**1** FILTRO	FILTER	FILTRO
3	1696473M1	**2** BRAÇADEIRA	CLAMP	ABRAZADERA
4	069552P1	**1** MANGUEIRA	HOSE	FLEXIBLE
5	3225356M1	**3** BRAÇADEIRA	CLAMP	ABRAZADERA
6	6231003M91	**1** MANGUEIRA	HOSE	FLEXIBLE
7	391087X1	**2** BRAÇADEIRA	CLAMP	ABRAZADERA
8	6231002M91	**1** MANGUEIRA	HOSE	FLEXIBLE
9	890025533016	**2** BRAÇADEIRA	CLAMP	ABRAZADERA
10	353691X1	**2** PARAFUSO	BOLT	PERNO
10	353756X1	**2** ARRUELA	WASHER	ARANDELA
10	353434X1	**2** ARRUELA	WASHER	ARANDELA
10	026490S1	**2** SUPORTE	BRACKET	SOPORTE
11	026483N1	**1** PLACA	PLATE	PLATO
11	073313P1	**1** FECHAMENTO	COVER	CUBIERTA
12	1481691M1	**1** PARAFUSO	BOLT	PERNO
12	1480517M1	**2** ARRUELA	WASHER	ARANDELA
13	3800373M1	**1** TAMPA	COVER	CUBIERTA

Tanque De Combustível
Fuel Tank
Tanque De Combustible

10-320

Plástico
Plastic
Plastico

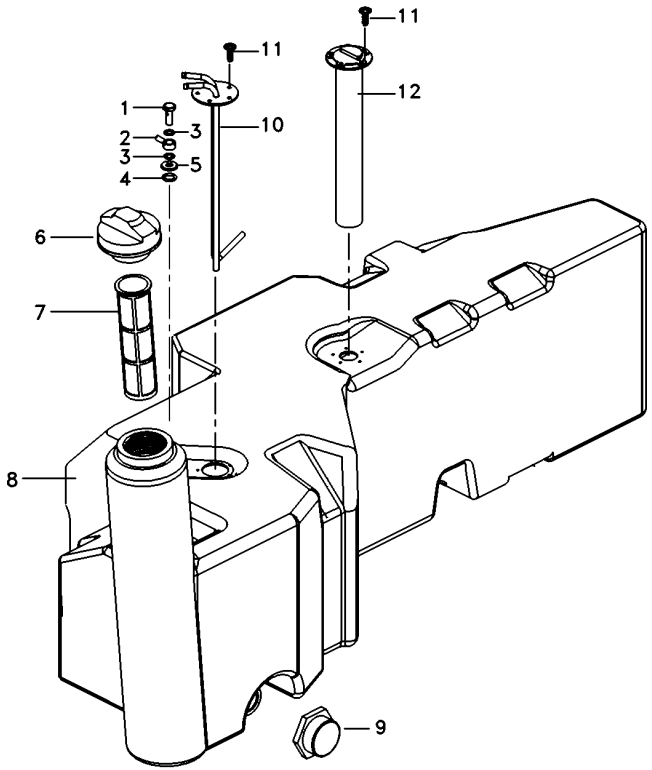

1	6204540M1	**1** PARAFUSO BANJO	BANJO BOLT	TORNILLO DIFER
2	6204535M1	**1** ARRUELA	WASHER	ARANDELA
3	6216955M1	**2** ARRUELA	WASHER	ARANDELA
4	6216957M1	**1** ANEL "O"	O RING	JUNTA TORICA
5	6216956M1	**1** ARRUELA	WASHER	ARANDELA
6	073217N1	**1** TAMPA	COVER	CUBIERTA
7	6209575M1	**1** FILTRO	FILTER	FILTRO
8	6218432M1	**1** TANQUE COMBUST.	FUEL TANK	DEPOSITO GAS OIL
9	053240R1	**1** TAMPA	COVER	CUBIERTA
10	6217558M91	**1** TUBO	PIPE	CANO
11	3001163X1	**10** PARAFUSO	BOLT	PERNO
12	057330T1	**1** SENSOR	SENDER	EMISOR

Tanque De Combustível
Fuel Tank
Tanque De Combustible

10-325

Tratores Com Plataforma Do Operador
Tractors With Operator Plataform
Tractores Con Plataforma Del Operador

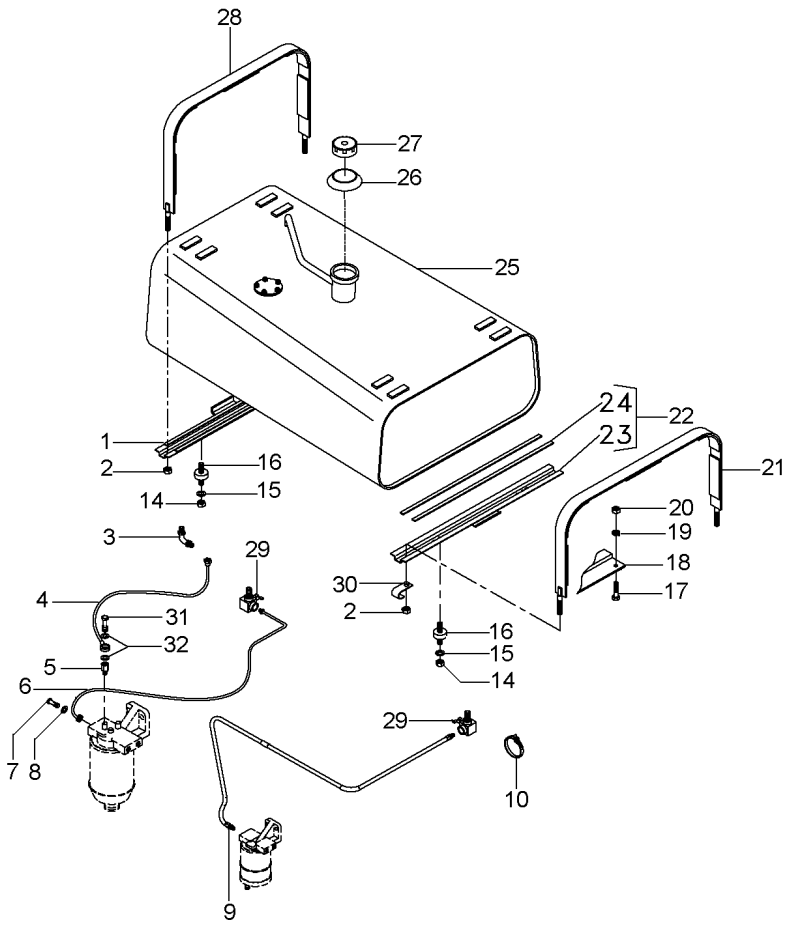

1	067446N1	10-330 No	**1**	SUPORTE	BRACKET	SOPORTE
2	826760M1		**4**	PORCA	NUT	TUERCA
3	059488P1		**2**	CONECTOR	CONNECTOR	CONECTOR
4	2802599M91		**1**	CJ. TUBO	TUBE ASSY	CONJ.DE TUBO
5	890972M91		**1**	VÁLVULA	VALVE	VALVULA
6	1484958M92		**1**	CJ. TUBO	TUBE ASSY	CONJ.DE TUBO
7	1481691M1		**2**	PARAFUSO	BOLT	PERNO
8	1480517M1		**4**	ARRUELA	WASHER	ARANDELA
9	068508N1		**1**	MANGUEIRA	HOSE	FLEXIBLE
10	3225356M1		**3**	BRAÇADEIRA	CLAMP	ABRAZADERA
14	358657X1		**8**	PORCA	NUT	TUERCA
15	829185M1		**2**	ARRUELA	WASHER	ARANDELA
16	6201714M1		**4**	AMORTECEDOR	DAMPER	AMORTIGUADOR
17	353677X1		**1**	PARAFUSO	BOLT	PERNO
18	068511S1		**1**	SUPORTE	BRACKET	SOPORTE
19	353446X1		**1**	ARRUELA	WASHER	ARANDELA
20	355565X1		**1**	PORCA	NUT	TUERCA
21	067450N1	10-335 No	**1**	CINTA	SURROUND	ENVOLVENTE
22	067443N1	10-340 No	**1**	SUPORTE	BRACKET	SOPORTE
23	067444S1	22	**1**	SUPORTE	BRACKET	SOPORTE
24	3149251M1	22	**2**	GUARNIÇÃO	FOAM	ESPUMA
25	068530N1	10-345 No	**1**	TANQUE	TANK	TANQUE
26	3589016M1		**1**	VEDANTE	SEAL	RETEN
27	3149550M92		**1**	TAMPA	COVER	CUBIERTA
28	067451N1		**1**	CINTA	SURROUND	ENVOLVENTE
29	490353M91		**2**	TORNEIRA COMB.	FAUCET FUEL	GRIFO COMBUST.
30	506293M1		**1**	PRESILHA	STAPLE	GRAPA
31	731352M1		**1**	PARAFUSO	BOLT	PERNO
32	3147545M1		**2**	ARRUELA	WASHER	ARANDELA

Suporte
Support
Soporte

10-330

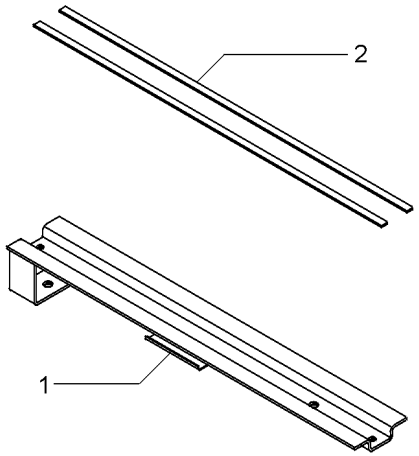

1	067447S1	**1** SUPORTE	BRACKET	SOPORTE
2	3149251M1	**2** GUARNIÇÃO	FOAM	ESPUMA

Cinta
Strap
Tira

10-335

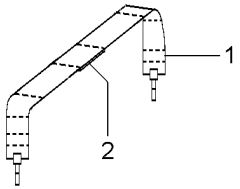

1	067453S1	**1**	CINTA	SURROUND ENVOLVENTE
2	888764M1	**5**	GUARNIÇÃO	FOAM ESPUMA

Suporte
Support
Soporte

10-340

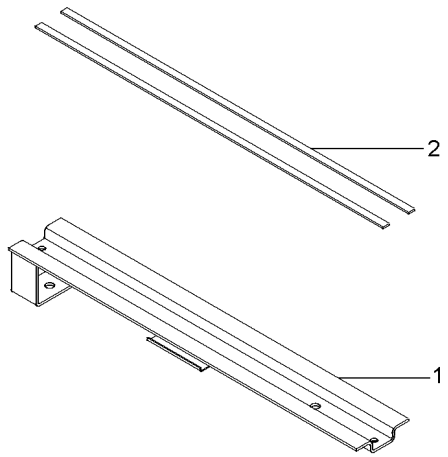

1	067444S1	**1** SUPORTE	BRACKET	SOPORTE
2	3149251M1	**2** GUARNIÇÃO	FOAM	ESPUMA

Tanque De Combustível
Fuel Tank
Tanque De Combustible

10-345

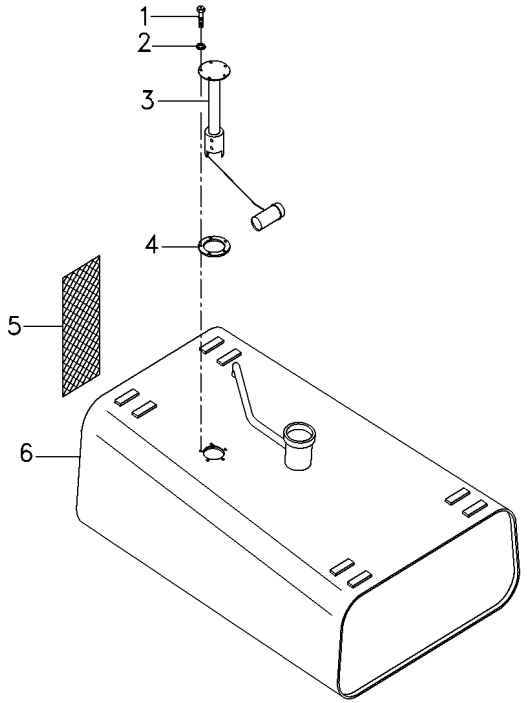

1	353984X1			
2	3587711M1			
3	6239272M91			
4	3145402M1			
5	068497P1	**5**	PARAFUSO	BOLT	PERNO
6	067505S1	**5**	ARRUELA	WASHER	ARANDELA
		1	SENSOR	SENDER	EMISOR
		1	JUNTA	GASKET	EMPAQUETADURA.
		1	CJ. PROTEÇÃO	KIT, GUARD	PROTECTOR JUEGO
		1	TANQUE	TANK	TANQUE

Sistema De Combustível
Fuel System
Sistema De Combustivel

10-350

Tratores Com Cabine
Tractors With Cab
Tractores Con Cabina

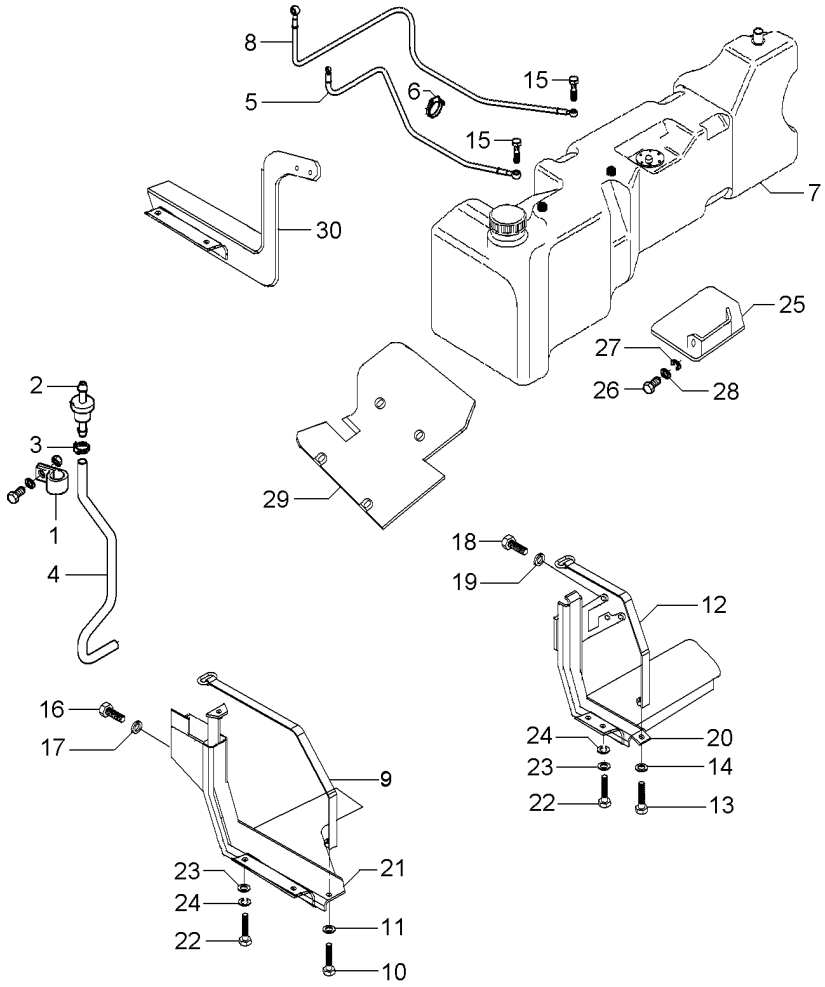

1	1696473M1		**1**	BRAÇADEIRA	CLAMP	ABRAZADERA
2	3808023M91		**1**	RESPIRO	BREATHER	RESPIRADERO
3	391087X1		**2**	BRAÇADEIRA	CLAMP	ABRAZADERA
4	069552P1		**1**	MANGUEIRA	HOSE	FLEXIBLE
5	064627T1		**1**	MANGUEIRA	HOSE	FLEXIBLE
6	3225356M1		**3**	BRAÇADEIRA	CLAMP	ABRAZADERA
7	068493N1	◀ 10-355 No	**1**	TANQUE	TANK	TANQUE
8	070050T1		**1**	MANGUEIRA	HOSE	FLEXIBLE
9	053204S1		**1**	CINTA	SURROUND	ENVOLVENTE
10	1441865X1		**1**	PARAFUSO	BOLT	PERNO
11	339025X1		**1**	ARRUELA	WASHER	ARANDELA
12	070302S1		**1**	CINTA	SURROUND	ENVOLVENTE
13	1441865X1		**1**	PARAFUSO	BOLT	PERNO
14	339025X1		**1**	ARRUELA	WASHER	ARANDELA
15	055177P1		**2**	PARAFUSO BANJO	BANJO BOLT	TORNILLO DIFER
16	353699X1		**3**	PARAFUSO	BOLT	PERNO
17	353432X1		**3**	ARRUELA PRESSÃO	PRESSURE WASHER	LAVADOR PRESION
18	353700X1		**3**	PARAFUSO	BOLT	PERNO
19	353432X1		**3**	ARRUELA PRESSÃO	PRESSURE WASHER	LAVADOR PRESION
20	065898S1		**1**	SUPORTE	BRACKET	SOPORTE
21	065904S1		**1**	SUPORTE	BRACKET	SOPORTE
22	339123X1		**6**	PARAFUSO	BOLT	PERNO
23	391577X1		**6**	ARRUELA	WASHER	ARANDELA
24	339374X1		**6**	ARRUELA	WASHER	ARANDELA
25	069661S1		**1**	PROTEÇÃO	GUARD	DEFENSA
26	339124X1		**2**	PARAFUSO	BOLT	PERNO
27	339374X1		**2**	ARRUELA	WASHER	ARANDELA
28	391577X1		**2**	ARRUELA	WASHER	ARANDELA
29	069660S1		**1**	PROTEÇÃO	GUARD	DEFENSA
30	069654S1		**1**	SUPORTE	BRACKET	SOPORTE

Tanque De Combustível **Fuel Tank** **Tanque De Combustible**	**Lado Esquerdo** **Left Hand** **Lado Izquierdo**	**10-355**

Tratores Com Cabine
Tractors With Cab
Tractores Con Cabina

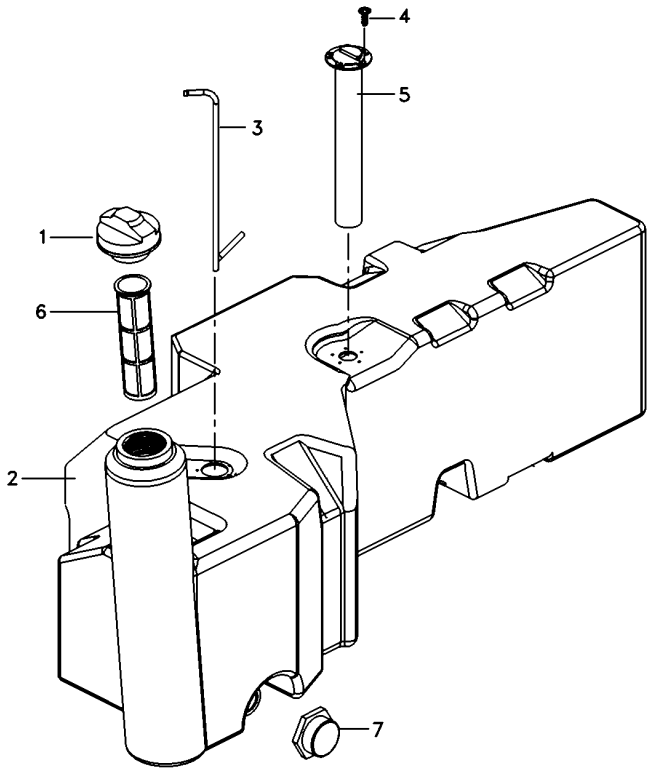

1	073217N1	**1**	TAMPA	COVER	CUBIERTA
2		**1**	TANQUE	TANK	TANQUE
3	055822T1	**2**	TUBO	PIPE	CANO
4	6210630M1	**5**	PARAFUSO BANJO	BANJO BOLT	TORNILLO DIFER
5	057330T1	**1**	SENSOR	SENDER	EMISOR
6	980574M3	**1**	ELEMENTO	ELEMENT	ELEMENTO
7	053240R1	**1**	TAMPA	COVER	CUBIERTA

Embreagem Dupla
Dual Clutch
Embrague Doble

20-10

Tratores Com Plataforma Do Operador
Tractors With Operator Plataform
Tractores Con Plataforma Del Operador

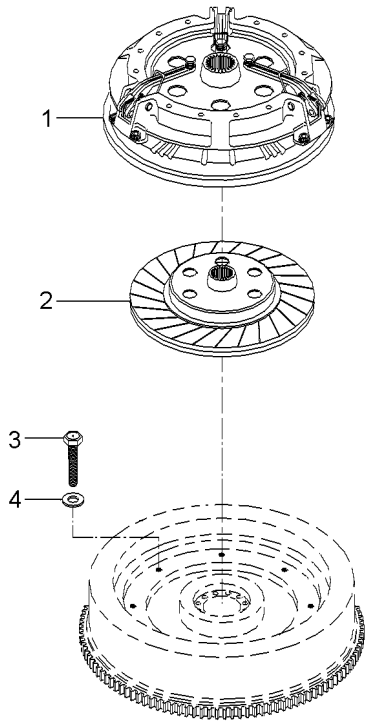

1	1868005M92	20-15 No	**1** CJ. EMBREAGEM	KIT, CLUTCH	EMBRAGUE JUEGO
2	048438T1	[A]	**1** DISCO	DISC	DISCO
3	887892M1	5/16X18X1.47/64	**6** PARAFUSO	BOLT	PERNO
4	19752X	19/32X21/64X5/64	**6** ARRUELA	WASHER	ARANDELA

[A] 21 ESTRIAS
21 FURROW
21 ESTRIAS

Embreagem Dupla
Dual Clutch
Embrague Doble

20-15

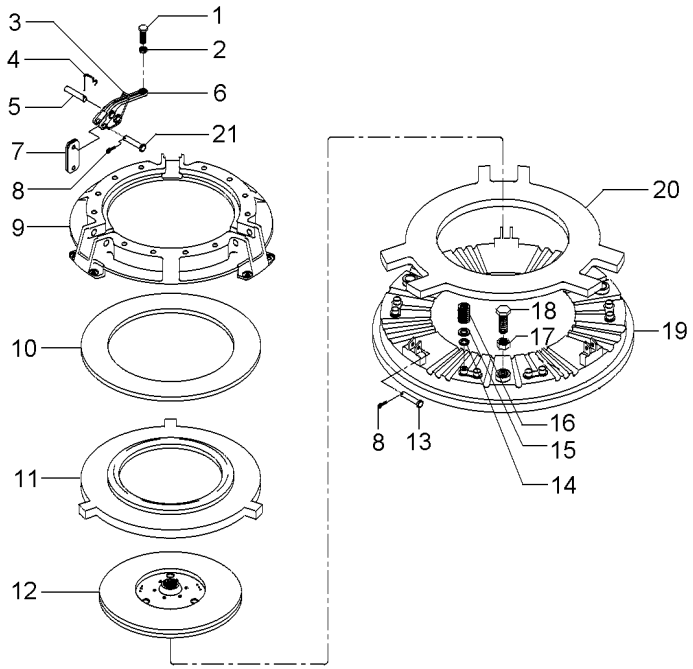

1	3147178M1		**3**	PARAFUSO	BOLT	PERNO
2	353430X1	3/8X24	**3**	PORCA	NUT	TUERCA
3	887910M2		**3**	MOLA	SPRING	RESORTE
4	891827M1		**3**	GRAMPO	CRAMP	PASADOR
5	891826M1		**3**	PINO	PIN	PASADOR
6	887898M1		**3**	ALAVANCA	LEVER	PALANCA
7	022634R1		**18**	BIELETA	LINK	CONEXION
8	354048X1	3/4X3/32	**6**	CUPILHA	COTTER PIN	PASADOR DOUBLE
9	3176859M91		**1**	COBERTURA	BONNET	CAPOT
10	887906M1		**1**	MOLA PRATO	SPRING PLATE	PLETINA MUELLE
11	3176863M1		**1**	PLACA	PLATE	PLATO
12	1865836M91		**1**	DISCO	DISC	DISCO
13	887893M1		**3**	PINO	PIN	PASADOR
14	3175517M1		**12**	ARRUELA	WASHER	ARANDELA
15	1753751M1		**12**	ARRUELA	WASHER	ARANDELA
16	3176865M1		**12**	MOLA	SPRING	RESORTE
17	353916X1	5/16X24	**3**	PORCA	NUT	TUERCA
18	181124M1	5/16	**3**	PARAFUSO	BOLT	PERNO
19	887907M1	12"	**1**	PLATÔ	PLATE	PLATO
20	887902M1		**1**	PLACA	PLATE	PLATO
21	887897M1		**3**	PINO	PIN	PASADOR

Embreagem Split Torque	**12" - Nd - 21 Estrias**	**20-20**
Clutch Split Torque	**12" - Nd - 21 Furrow**	
Embrague Split Torque	**12" - Nd - 21 Estrias**	

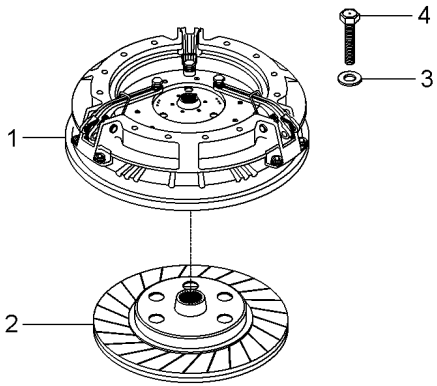

1	026566T3	20-25 No	**1**	CJ. EMBREAGEM	KIT, CLUTCH	EMBRAGUE JUEGO
2	048438T1	[A]	**1**	DISCO	DISC	DISCO
3	19752X		**6**	ARRUELA	WASHER	ARANDELA
4	887892M1	5/16x18x1.47/64	**6**	PARAFUSO	BOLT	PERNO

[A] 21 ESTRIAS
21 FURROW
21 ESTRIAS

Embreagem Split Torque
Clutch Split Torque
Embrague Split Torque

20-25

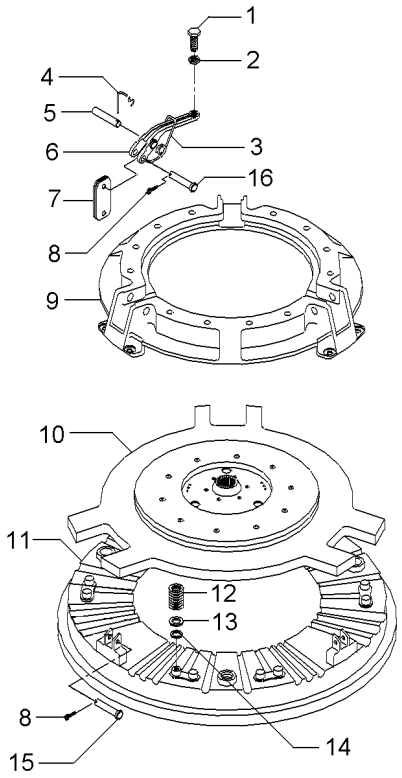

1	3147178M1		**3**	PARAFUSO	BOLT	PERNO
2	353430X1	3/8x24	**3**	PORCA	NUT	TUERCA
3	887910M2		**3**	MOLA	SPRING	RESORTE
4	891827M1		**3**	GRAMPO	CRAMP	PASADOR
5	891826M1		**3**	PINO	PIN	PASADOR
6	887898M1		**3**	ALAVANCA	LEVER	PALANCA
7	3900547M1		**18**	BIELETA	LINK	CONEXION
8	354048X1		**6**	CUPILHA	COTTER PIN	PASADOR DOUBLE
9	033204R1		**1**	COBERTURA	BONNET	CAPOT
10	033206R2		**1**	PLACA	PLATE	PLATO
11	887907M1		**1**	PLATÔ	PLATE	PLATO
12	3176865M1		**12**	MOLA	SPRING	RESORTE
13	1753751M1		**12**	ARRUELA	WASHER	ARANDELA
14	3175517M1		**12**	ARRUELA	WASHER	ARANDELA
15	887893M1		**3**	PINO	PIN	PASADOR
16	887897M1		**3**	PINO	PIN	PASADOR

Volante
Flywheel
Volante De Inercia

20-30

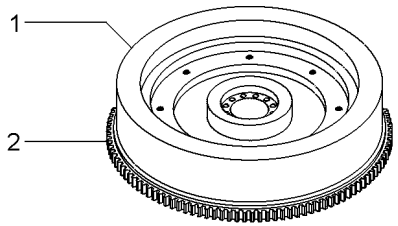

1			3408361M91	**1** VOLANTE MOTOR	FLYWHEEL	VOLANTE MOTOR
2	3408357M1	1		**1** CREMALHEIRA	STARTER RING	ARO DE ARRANQUE

Suporte E Alavancas
Bracket And Levers
Soporte Y Palancas

25-10

Com Transmissão 8x2 V
With Transmission 8x2 Speed
Con Trans. 8x2 V

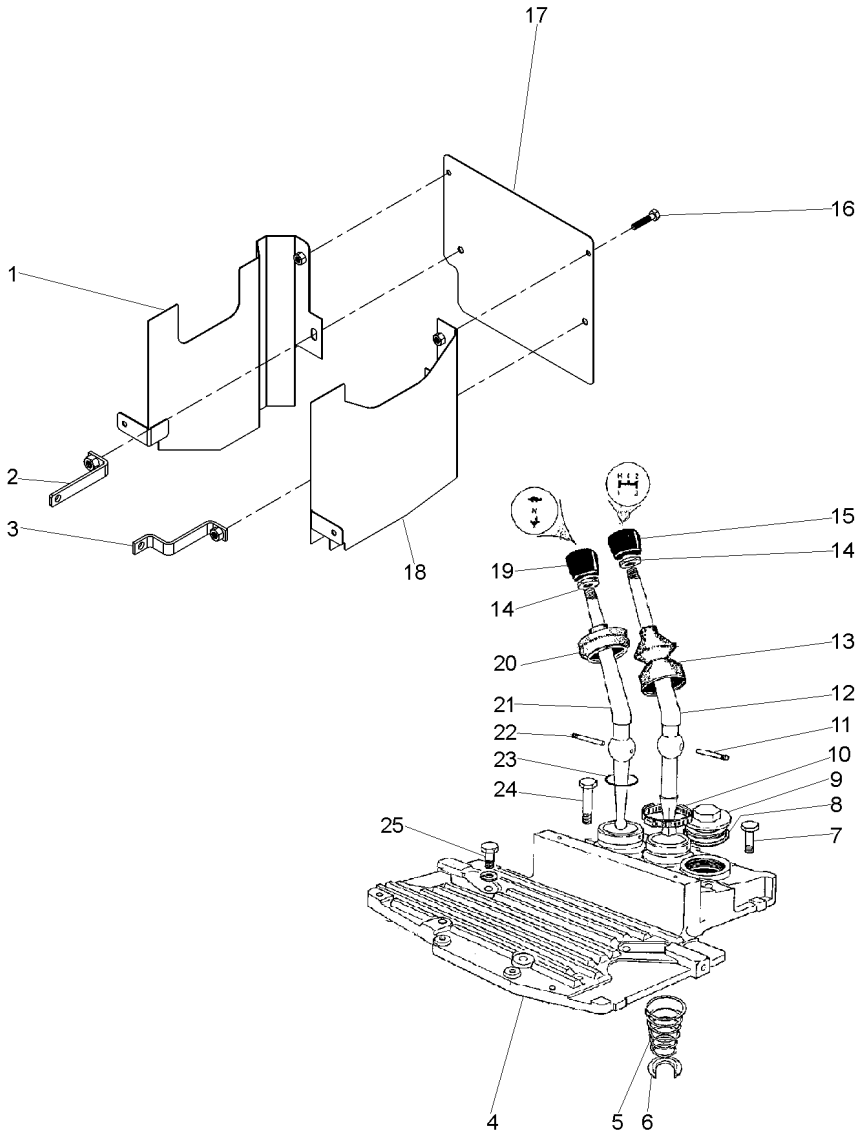

1	061899S1		**1**	CHAPA	PLATE	CHAPA
2	061894S1		**1**	SUPORTE	BRACKET	SOPORTE
3	067072S1		**1**	SUPORTE	BRACKET	SOPORTE
4	027732P1		**1**	TAMPA	COVER	CUBIERTA
5	192007M1		**1**	MOLA	SPRING	RESORTE
6	022345T1		**1**	ANEL TRAVA	CIRCLIP	CIRCULITO
7	058289P1	7/16X14X2.1/4	**4**	PARAFUSO	BOLT	PERNO
8	359134X1	1/8X17/8	**1**	ANEL "O"	O RING	JUNTA TORICA
9	768300M1		**1**	BUJÃO	PLUG	TAPON
10	490804M1	21/4	**1**	BRAÇADEIRA	CLAMP	ABRAZADERA
11	180581M1		**1**	PINO	PIN	PASADOR
12	022344P1		**1**	ALAVANCA	LEVER	PALANCA
13	6234299M1		**1**	COIFA	BELLOWS	FUELLE
14	353430X1	3/8X24	**2**	PORCA	NUT	TUERCA
15	6234519M1		**1**	MANÍPULO	KNOB	POMO
16	353676X1		**4**	PARAFUSO	BOLT	PERNO
17	061896P1		**1**	CHAPA	PLATE	CHAPA
18	067074S1		**1**	CHAPA	PLATE	CHAPA
19	6234515M1		**1**	MANÍPULO	KNOB	POMO
20	180579M6		**1**	COIFA	BELLOWS	FUELLE
21	2801130M1		**1**	ALAVANCA	LEVER	PALANCA
22	180581M1		**1**	PINO	PIN	PASADOR
23	831527M1		**1**	ANEL "O"	O RING	JUNTA TORICA
24	058291P1	7/16X14X3'	**2**	PARAFUSO	BOLT	PERNO
25	058286P1	7/16X14X1.1/8	**4**	PARAFUSO	BOLT	PERNO

Tampa E Alavancas
Cover And Levers
Tapa Y Palancas

25-15

Sem Cabine E 8x8 Velocidades - A Partir Da Serie Bp28052
Without Cab And 8x8 Speed - From Serial Bp28052
Sin Cabina Y 8x8 Velocidades - Desde De La Serie Bp28052

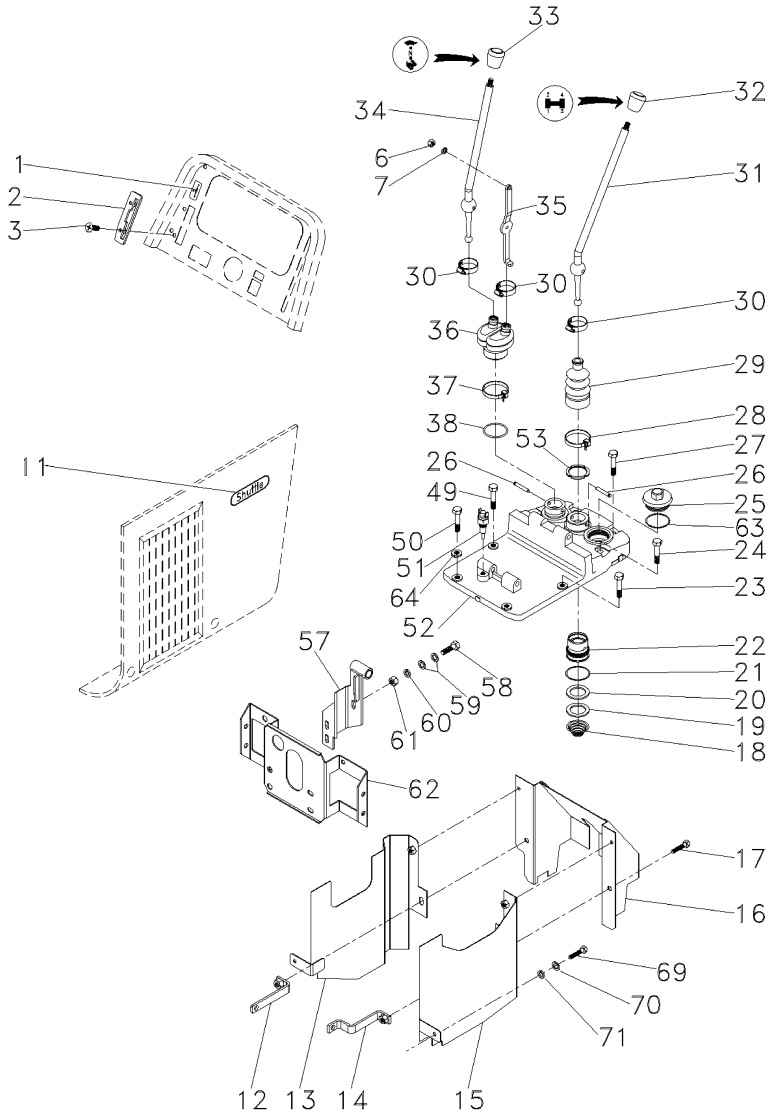

1	6219328M1		**1**	DECAL	CALCOMANIA
2	067902S1		**1**	FECHAMENTO	COVER	CUBIERTA
3	355863X1	1/4x20x1/2	**2**	PARAFUSO	BOLT	PERNO
11	068320P1		**2**	DECAL	DECAL	CALCOMANIA
12	061894S1	▶	**1**	SUPORTE	BRACKET	SOPORTE
13	061899S1	▶	**1**	CHAPA	PLATE	CHAPA
14	067072S1	◀	**1**	SUPORTE	BRACKET	SOPORTE
15	067074S1	◀	**1**	CHAPA	PLATE	CHAPA
16	067039S1		**1**	PROTEÇÃO	GUARD	DEFENSA
17	353676X1	5/16x18x5/8	**4**	PARAFUSO	BOLT	PERNO
18	3698630M1		**1**	MOLA	SPRING	RESORTE
19	3614872M1		**1**	ARRUELA	WASHER	ARANDELA
20	3614895M1		**1**	ARRUELA	WASHER	ARANDELA
21	3612576M1		**1**	ANEL "O"	O RING	JUNTA TORICA
22	3614852M1		**1**	LUVA	SLEEVE	MANCHA
23	058286P1		**4**	PARAFUSO	BOLT	PERNO
24	058291P1		**2**	PARAFUSO	BOLT	PERNO
25	768300M1		**1**	BUJÃO	PLUG	TAPON
26	1678440M1		**2**	PINO	PIN	PASADOR
27	058289P1		**2**	PARAFUSO	BOLT	PERNO
28	3008816X1		**1**	PRESILHA	STAPLE	GRAPA
29	1694127M4		**1**	COIFA	BELLOWS	FUELLE
30	3701640M1		**3**	BRAÇADEIRA	CLAMP	ABRAZADERA
31	1688964M1		**1**	ALAVANCA	LEVER	PALANCA
32	6234514M1		**1**	MANÍPULO	KNOB	POMO
33	6220306M1		**1**	MANÍPULO	KNOB	POMO
34	3596486M2		**1**	ALAVANCA	LEVER	PALANCA
35	3610586M1		**1**	ALAVANCA	LEVER	PALANCA
36	1694126M4		**1**	COIFA	BELLOWS	FUELLE
37	14400858X1		**1**	PRESILHA	STAPLE	GRAPA
38	831527M1		**1**	ANEL "O"	O RING	JUNTA TORICA
49	058286P1		**1**	PARAFUSO	BOLT	PERNO
50	058286P1		**1**	PARAFUSO	BOLT	PERNO
51	3763719M1		**1**	INTERRUPTOR	SWITCH	INTERRUPTOR
52	3759248M2		**1**	TAMPA	COVER	CUBIERTA
53	827211M1		**1**	PORCA	NUT	TUERCA
57	066717N1		**1**	SUPORTE	BRACKET	SOPORTE
58	353679X1	5/16x18x1"	**1**	PARAFUSO	BOLT	PERNO
59	355617X1		**2**	ARRUELA	WASHER	ARANDELA
60	339374X1		**1**	ARRUELA	WASHER	ARANDELA
61	355565X1	5/16x18	**1**	PORCA	NUT	TUERCA
62	068122S1		**1**	SUPORTE	BRACKET	SOPORTE
63	068393P1		**1**	ANEL	RING	ARO
64	3409613M1		**4**	ARRUELA	WASHER	ARANDELA
69	353666X1	1/4x20x5/8	**2**	PARAFUSO	BOLT	PERNO
70	353441X1		**2**	ARRUELA	WASHER	ARANDELA
71	339692X1		**2**	ARRUELA	WASHER	ARANDELA

Tampa E Alavancas
Cover And Levers
Tapa Y Palancas

25-20

Sem Cabine E 8x8 Velocidades - A Partir Da Serie Bp28052
Without Cab And 8x8 Speed - From Serial Bp28052
Sin Cabina Y 8x8 Velocidades - Desde De La Serie Bp28052

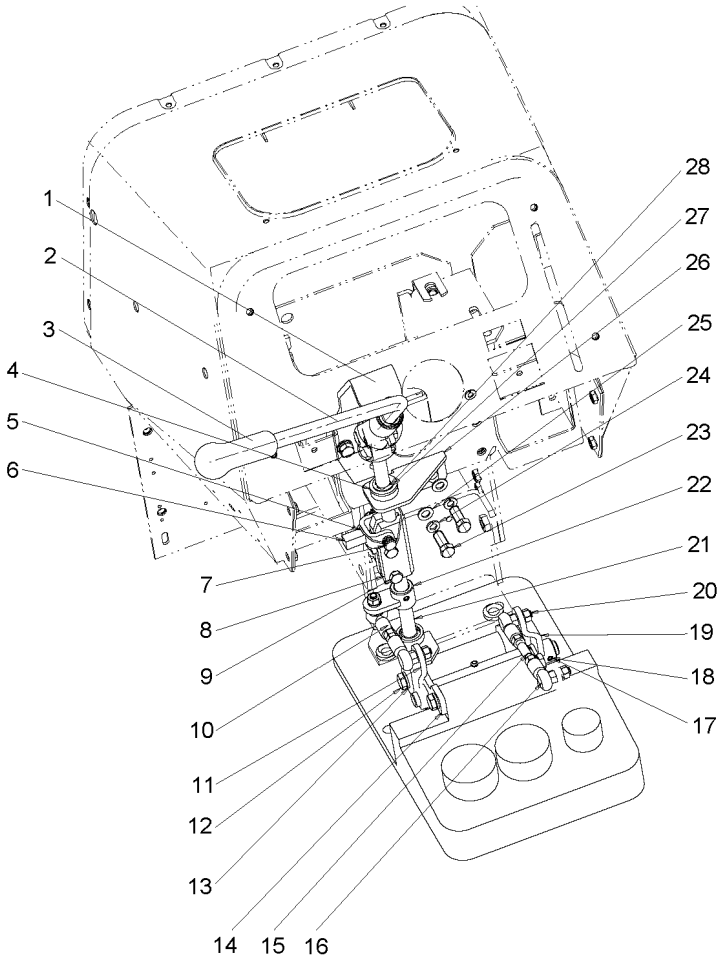

1	6215492M91	**1**	MANCAL	BEARING	COJINETE
2	6215525M2	**1**	ALAVANCA	LEVER	PALANCA
3	6219252M1	**1**	MANÍPULO	KNOB	POMO
4	339027X1	**2**	ARRUELA	WASHER	ARANDELA
5	3820318M1	**1**	MOLA	SPRING	RESORTE
6	6216198M91	**1**	TRAVA	LOCK	RETENEDOR
7	3813645M1	**1**	PINO	PIN	PASADOR
8	3805287M1	**1**	CONECTOR	CONNECTOR	CONECTOR
9	339009X1	**2**	PARAFUSO	BOLT	PERNO
10	6215509M1	**1**	TIRANTE	ROD	VARILLA
11	6215501M92	**1**	EIXO	SHAFT	ARBOL
12	339451X1	**4**	PARAFUSO	BOLT	PERNO
13	339376X1	**4**	ARRUELA	WASHER	ARANDELA
14	6216075M91	**1**	SUPORTE	CLEVIS	GANCHO SEGURI.
15	6215508M1	**1**	TIRANTE	ROD	VARILLA
16	035120T2	**4**	TERMINAL	END	EXTREMO
17	880014810493	**2**	PINO	PIN	PASADOR
18	880014810373	**2**	PINO	PIN	PASADOR
19	6215528M92	**1**	ALAVANCA	LEVER	PALANCA
20	353916X1	**8**	PORCA	NUT	TUERCA
21	6215566M91	**1**	TERMINAL	END	EXTREMO
22	6215483M91	**1**	ALAVANCA	LEVER	PALANCA
23	353691X1	**4**	PARAFUSO	BOLT	PERNO
24	353446X1	**12**	ARRUELA	WASHER	ARANDELA
25	829185M1	**8**	ARRUELA	WASHER	ARANDELA
26	6215481M91	**1**	GUIA	GUIDE	GUIA
27	390702X1	**2**	ANEL	RING	ARO
28	3613813M2	**3**	BUCHA	INSERT	INSERCION

Suporte E Alavancas — **12 Velocidades**
Bracket And Levers — **12 Speed**
Soporte Y Palancas — **12 Velocidades**

25-25

Tdp 540 Rpm
Pto 540 Rpm
Tdf 540 Rpm

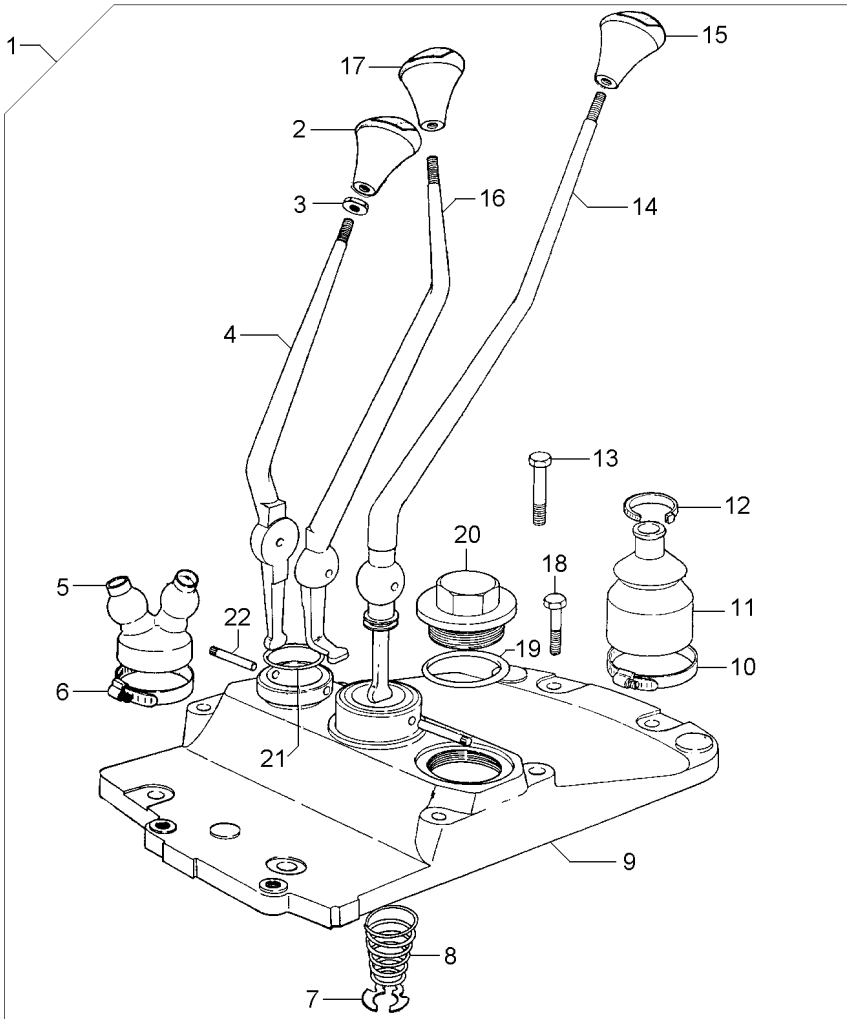

1			022004N1	**1**	CJ. ALAVANCA	KIT, LEVER	JUEGO, PALANCA
2	6234503M1	1		**1**	MANÍPULO	KNOB	POMO
3	339402X1	1		**3**	PORCA	NUT	TUERCA
4	022006P1	1		**1**	ALAVANCA	LEVER	PALANCA
5	022008P1	1		**1**	COIFA	BELLOWS	FUELLE
6	1440858X1	1		**1**	BRAÇADEIRA	CLAMP	ABRAZADERA
7	368233X1	1		**1**	ANEL	RING	ARO
8	192007M1	1		**1**	MOLA	SPRING	RESORTE
9	022007P1	1		**1**	TAMPA	COVER	CUBIERTA
10	490804M1	1		**1**	BRAÇADEIRA	CLAMP	ABRAZADERA
11	6234299M1	1		**1**	COIFA	BELLOWS	FUELLE
12	3225356M1	1		**1**	BRAÇADEIRA	CLAMP	ABRAZADERA
13	3145868M1	1		**3**	PARAFUSO	BOLT	PERNO
14	022005P1	1		**1**	ALAVANCA	LEVER	PALANCA
15	6234502M1	1		**1**	MANÍPULO	KNOB	POMO
16	022633P1	1		**1**	ALAVANCA	LEVER	PALANCA
17	6234500M1	1		**1**	MANÍPULO	KNOB	POMO
18	377825X1	1		**2**	PARAFUSO	BOLT	PERNO
19	359134X1	1		**1**	ANEL "O"	O RING	JUNTA TORICA
20	768300M1	1		**1**	BUJÃO	PLUG	TAPON
21	831527M1	1		**1**	ANEL "O"	O RING	JUNTA TORICA
22	180581M1	1		**2**	PINO	PIN	PASADOR

Suporte E Alavancas **Bracket And Levers** **Soporte Y Palancas**	**12 Velocidades** **12 Speed** **12 Velocidades**	**25-30**

Tdp 540/1000 Rpm
Pto 540/1000 Rpm
Tdf 540/1000 Rpm

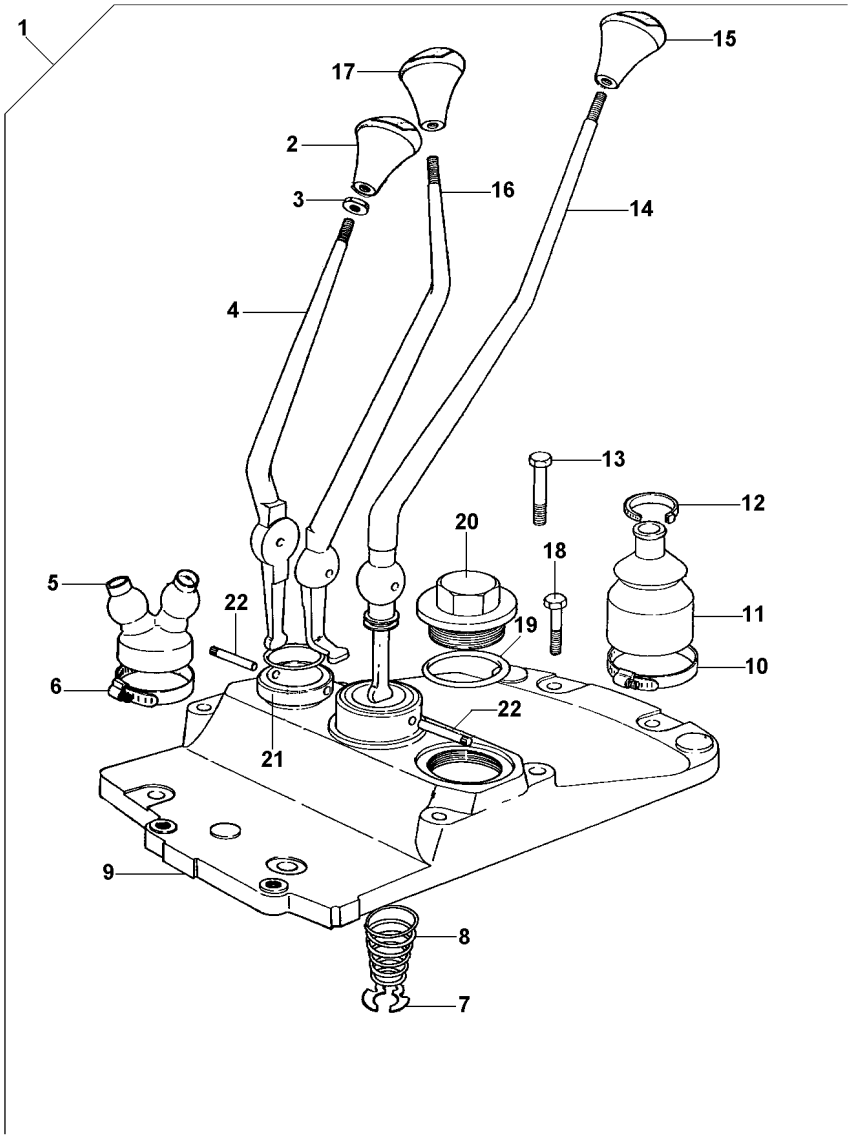

1			**1**	CJ. ALAVANCA	KIT, LEVER	JUEGO, PALANCA
2	6234510M1	1	**1**	MANÍPULO	KNOB	POMO
3	339402X1	1	**3**	PORCA	NUT	TUERCA
4	022006P1	1	**1**	ALAVANCA	LEVER	PALANCA
5	022008P1	1	**1**	COIFA	BELLOWS	FUELLE
6	1440858X1	1	**1**	BRAÇADEIRA	CLAMP	ABRAZADERA
7	368233X1	1	**1**	ANEL	RING	ARO
8	192007M1	1	**1**	MOLA	SPRING	RESORTE
9	022007P1	1	**1**	TAMPA	COVER	CUBIERTA
10	490804M1	1	**1**	BRAÇADEIRA	CLAMP	ABRAZADERA
11	6234299M1	1	**1**	COIFA	BELLOWS	FUELLE
12	3225356M1	1	**1**	BRAÇADEIRA	CLAMP	ABRAZADERA
13	058286P1	1	**3**	PARAFUSO	BOLT	PERNO
14	022005P1	1	**1**	ALAVANCA	LEVER	PALANCA
15	6234502M1	1	**1**	MANÍPULO	KNOB	POMO
16	022633P1	1	**1**	ALAVANCA	LEVER	PALANCA
17	6234511M1	1	**1**	MANÍPULO	KNOB	POMO
18	058289P1	1	**4**	PARAFUSO	BOLT	PERNO
19	359134X1	1	**1**	ANEL "O"	O RING	JUNTA TORICA
20	768300M1	1	**1**	BUJÃO	PLUG	TAPON
21	831527M1	1	**1**	ANEL "O"	O RING	JUNTA TORICA
22	180581M1	1	**2**	PINO	PIN	PASADOR

Alavanca De Câmbio
Shift Levers
Palanca De Cambio

25-35

12 Velocidades - Com Cabine
12 Speed - With Cab
12 Velocidades - Con Cabina

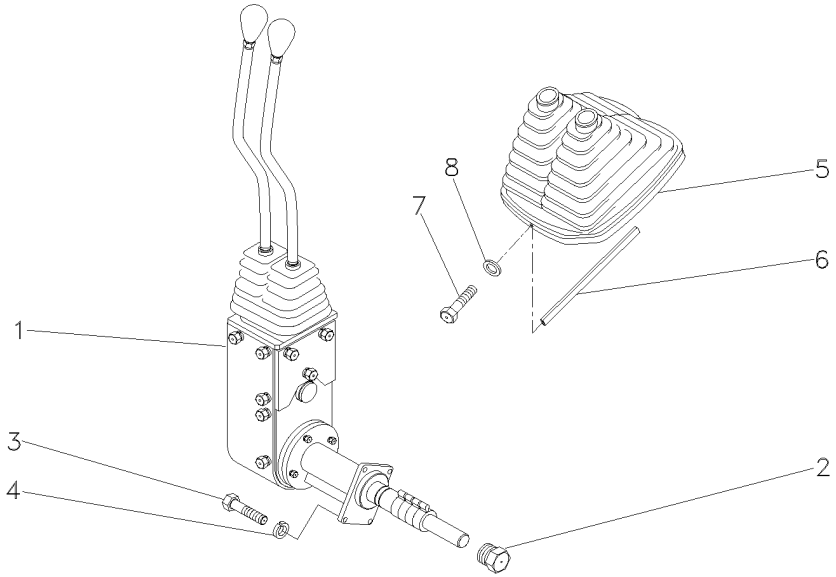

1	6201491M91	25-40 No	**1**	CJ. ALAVANCA	KIT, LEVER	JUEGO, PALANCA
2	046851N1		**1**	BUJÃO	PLUG	TAPON
3	339761X1		**4**	PARAFUSO	BOLT	PERNO
4	339374X1		**4**	ARRUELA	WASHER	ARANDELA
5	060003N1		**1**	COIFA	BELLOWS	FUELLE
6	060017P1		**1**	GUARNIÇÃO	BEADING	GUARNICION
7	3580257M1		**2**	PARAFUSO	BOLT	PERNO
8	1427000M1		**2**	ARRUELA	WASHER	ARANDELA

Conjunto De Acionamento
Drive Assembly
Conjunto De Accionamiento

25-40

12 Velocidades - Com Cabine
12 Speed - With Cab
12 Velocidades - Con Cabina

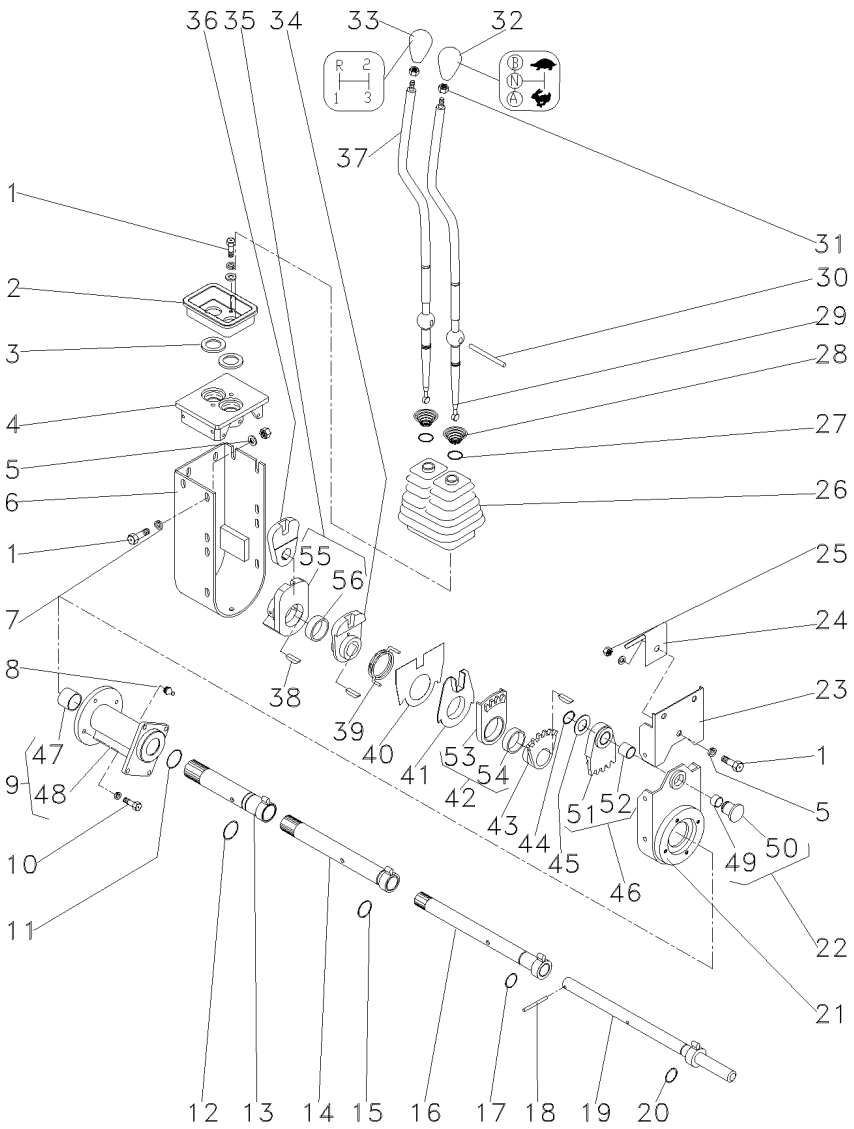

1	339123X1		**18**	PARAFUSO	BOLT	PERNO
2	046097P1	▲	**1**	PLACA	PLATE	PLATO
3	023701P1		**2**	ARRUELA	WASHER	ARANDELA
4	046096P1		**1**	MANCAL	BEARING	COJINETE
5	339024X1		**2**	ARRUELA	WASHER	ARANDELA
6	046092S1		**1**	PROTEÇÃO	GUARD	DEFENSA
7	339374X1		**22**	ARRUELA	WASHER	ARANDELA
8	29951X		**1**	GRAXEIRA	GREASER	ENGRASADOR
9	046061N1		**1**	KIT DE BRONZINAS	KIT, BEARING	JUEGO COJINETES
10	339337X1		**4**	PARAFUSO	BOLT	PERNO
11	390948X1		**1**	ANEL	RING	ARO
12	373215X1		**1**	ANEL "O"	O RING	JUNTA TORICA
13	046079S1		**1**	TUBO	PIPE	CANO
14	053270S1		**1**	TUBO	PIPE	CANO
15	832038M1		**1**	ANEL "O"	O RING	JUNTA TORICA
16	046073S1		**1**	TUBO	PIPE	CANO
17	364101X1		**1**	ANEL "O"	O RING	JUNTA TORICA
18	390383X1		**1**	PINO	PIN	PASADOR
19	046070S1		**1**	EIXO	SHAFT	ARBOL
20	196174M1		**12**	ANEL "O"	O RING	JUNTA TORICA
21	053278P1		**1**	BASE	BOWL	TAZA
22	046069P1		**1**	PINO	PIN	PASADOR
23	046090S1		**1**	PROTEÇÃO	GUARD	DEFENSA
24	049162P1		**1**	MOLA	SPRING	RESORTE
25	339169X1		**1**	PORCA	NUT	TUERCA
26	049175P1		**1**	PROTEÇÃO	GUARD	DEFENSA
27	368233X1		**2**	ANEL	RING	ARO
28	192007M1		**2**	MOLA	SPRING	RESORTE
29	064439P1		**1**	ALAVANCA	LEVER	PALANCA
30	046105P1		**1**	PINO	PIN	PASADOR
31	353430X1		**2**	PORCA	NUT	TUERCA
32	6234509M1		**1**	MANÍPULO	KNOB	POMO
33	6234502M1		**1**	MANÍPULO	KNOB	POMO
34	046087P1		**1**	ALAVANCA	LEVER	PALANCA
35	046088N1		**1**	ALAVANCA	LEVER	PALANCA
36	046089P1		**1**	ALAVANCA	LEVER	PALANCA
37	064438P1		**1**	ALAVANCA	LEVER	PALANCA
38	044374P1		**4**	CHAVETA	KEY	CLAVE
39	046086P1		**1**	MOLA	SPRING	RESORTE
40	046669P1		**1**	PLACA	PLATE	PLATO
41	046085P1		**1**	ANEL	RING	ARO
42	046084N1	▼	**1**	SEGMENTO	SEGMENT	SEGMENTO
43	046083P1		**1**	ALAVANCA	LEVER	PALANCA
44	352438X1		**1**	ANEL TRAVA	CIRCLIP	CIRCULITO
45	1669096M2		**1**	ARRUELA	WASHER	ARANDELA
46	046082N1	▲	**1**	SEGMENTO	SEGMENT	SEGMENTO
47	044012P1	9	**2**	BUCHA	BUSH	CASQUILLO
48	046062P1	9	**1**	MANCAL	BEARING	COJINETE
49	023767P1	22	**1**	BUCHA	BUSH	CASQUILLO
50	046852P1	22	**1**	BUJÃO	PLUG	TAPON

Conjunto De Acionamento
Drive Assembly
Conjunto De Accionamiento

25-40

12 Velocidades - Com Cabine
12 Speed - With Cab
12 Velocidades - Con Cabina

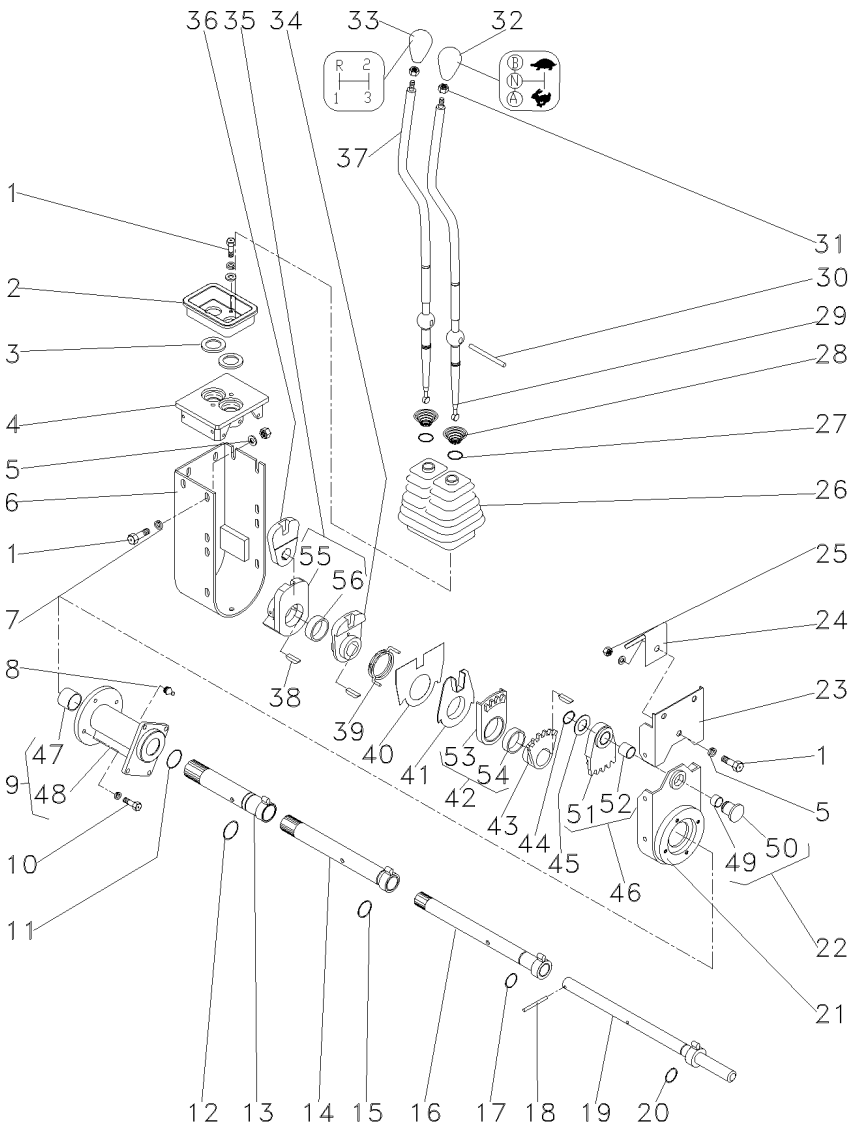

51	046820P1	46	**1** SEGMENTO	SEGMENT	SEGMENTO
52	046819P1	46	**1** BUCHA	BUSH	CASQUILLO
53	046818P1	42	**1** SEGMENTO	SEGMENT	SEGMENTO
54	046817P1	42	**1** BUCHA	BUSH	CASQUILLO
55	046816P1	35	**1** ALAVANCA	LEVER	PALANCA
56	050193P1	35	**1** ESPAÇADOR	SPACER	PIEZA DISTANCIA

Transmissão 8 Velocidades
8 Speed Transmission
Transmision 8 Velocidades

25-45

8 Velocidades - Tdp 540 Rpm
8 Speed - Pto 540 Rpm
8 Velocidades - Tdp 540 Rpm

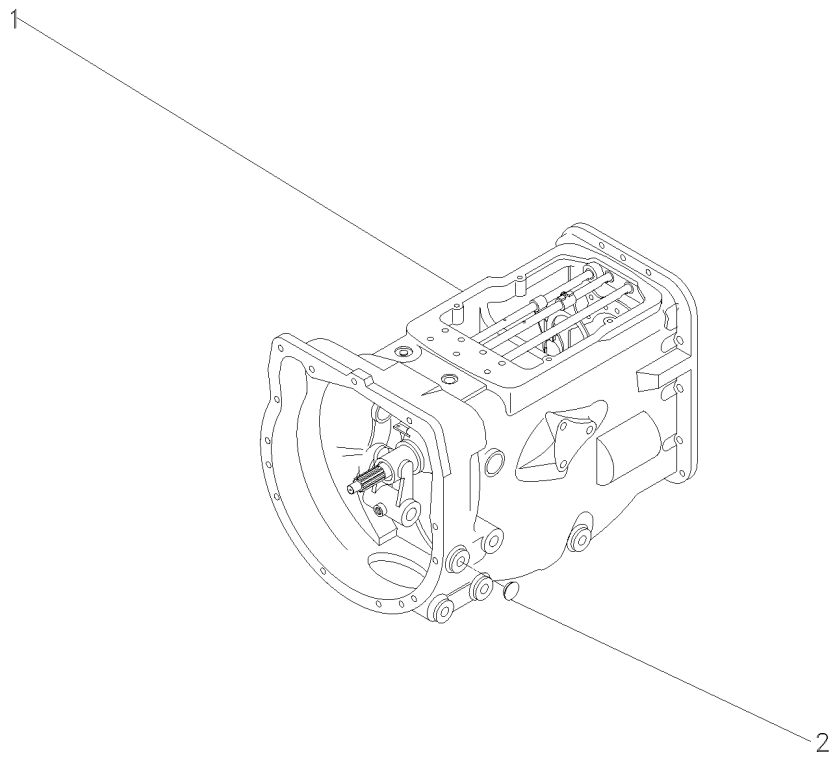

1	057728N3	25-50 No	**1** CJ. TRANSMISSÃO	KIT,TRANSMISSION	JGO.TRANSMISION
1		25-55 No	**1** CJ. TRANSMISSÃO	KIT,TRANSMISSION	JGO.TRANSMISION
1		25-60 No	**1** CJ. TRANSMISSÃO	KIT,TRANSMISSION	JGO.TRANSMISION
1		25-65 No	**1** CJ. TRANSMISSÃO	KIT,TRANSMISSION	JGO.TRANSMISION
2	027014P1		**4** TAMPÃO	PAD	ALMOHADILLA

Transmissão
Transmission
Transmision

25-50

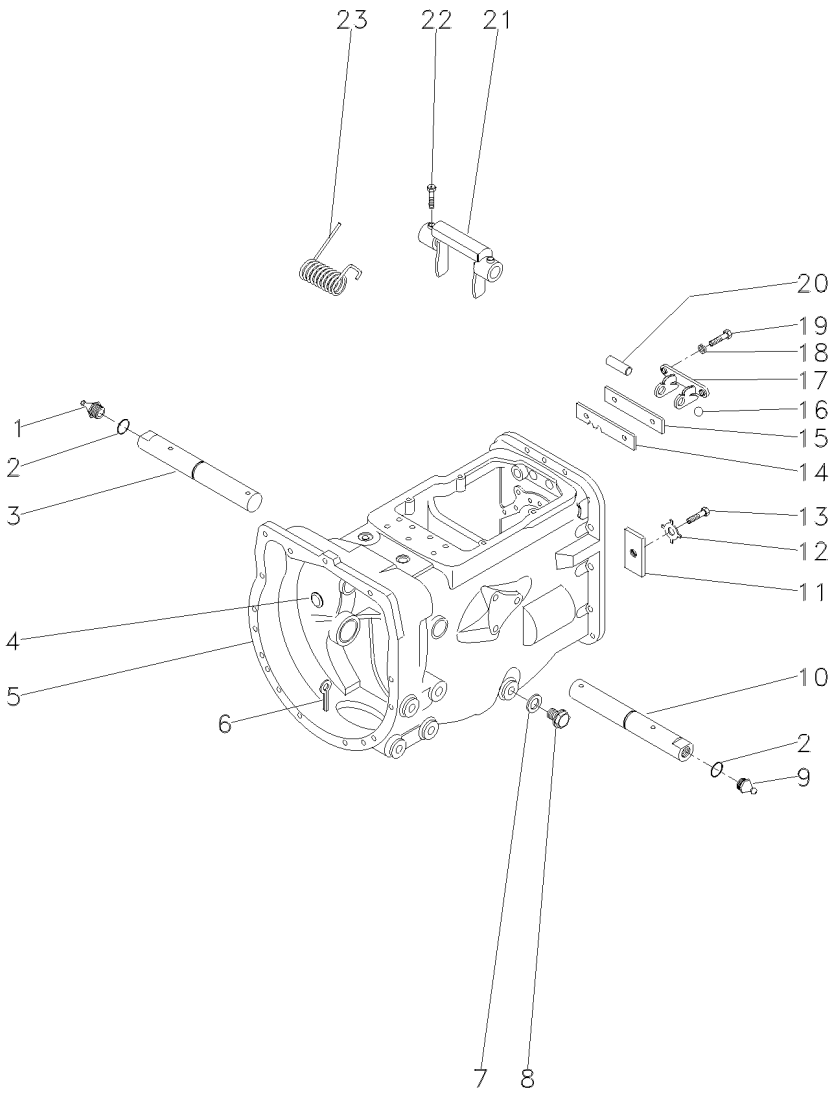

1	29951X		**1**	GRAXEIRA	GREASER	ENGRASADOR
2	364784X1		**2**	ANEL "O"	O RING	JUNTA TORICA
3	058424P1		**1**	EIXO	SHAFT	ARBOL
4	3614857M1		**1**	BUJÃO	PLUG	TAPON
5	488156M97	👁 25-340 No	**1**	CJ. CARCAÇA	HOUSE ASSY	CONJ. CARTER
6	354076X1		**1**	CUPILHA	COTTER PIN	PASADOR DOUBLE
7	180474M1		**1**	ARRUELA	WASHER	ARANDELA
8	050698T1		**1**	BUJÃO	PLUG	TAPON
9	13811X	1/4"-28	**1**	GRAXEIRA	GREASER	ENGRASADOR
10	058424P1		**1**	EIXO	SHAFT	ARBOL
11	184789M1		**1**	TRAVA	LOCK	RETENEDOR
12	828020M1	1/4X28	**1**	ARRUELA	WASHER	ARANDELA
13	362433X1		**1**	PARAFUSO	BOLT	PERNO
14	1860764M2		**1**	PLACA	PLATE	PLATO
15	1860765M1		**1**	ESPAÇADOR	SPACER	PIEZA DISTANCIA
16	391838X1		**2**	ESFERA	BALL	BOLA
17	1860761M1		**1**	SUPORTE	CLEVIS	GANCHO SEGURI.
18	353434X1	11/16X25/64X3/32	**2**	ARRUELA	WASHER	ARANDELA
19	362443X1		**2**	PARAFUSO	BOLT	PERNO
20	1860767M1		**1**	PINO	PIN	PASADOR
21	886719M1		**1**	GARFO	FORK	HORQUILLA
22	180002M1		**2**	PARAFUSO	BOLT	PERNO
23	3700585M1		**1**	MOLA	SPRING	RESORTE

Transmissão
Transmission
Transmision

25-55

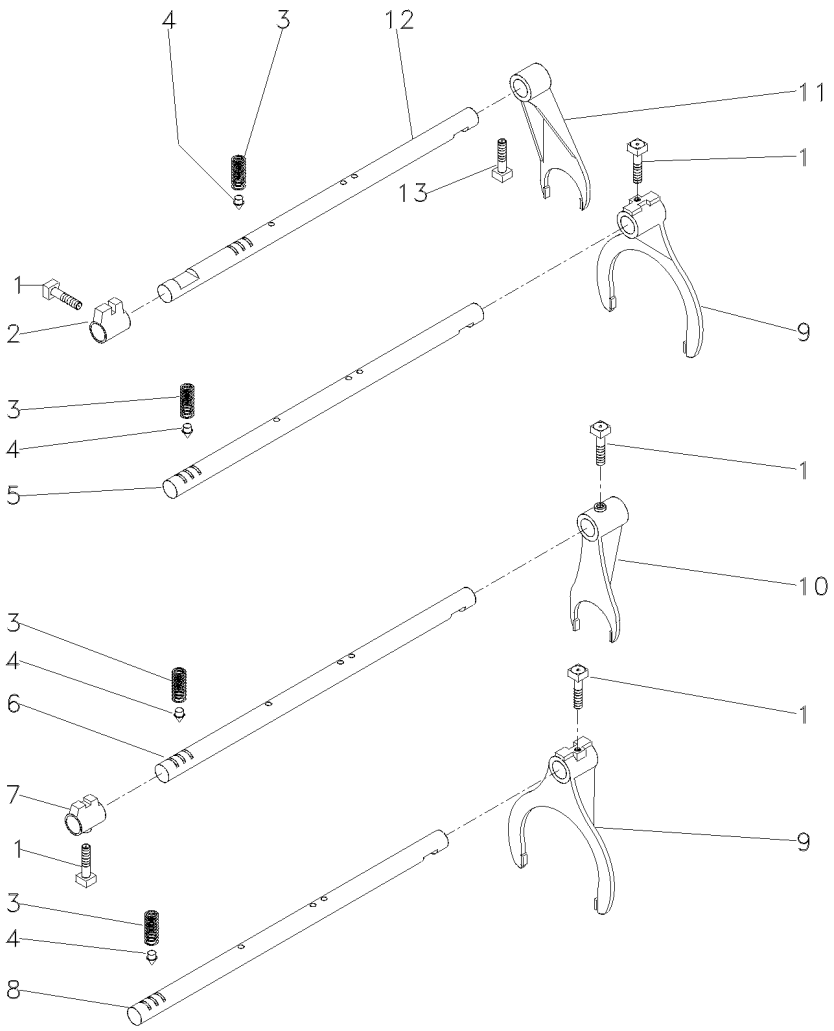

1	180002M1	
2	180446M1	
3	191221M1	
4	180418M2	
5	180442M3	[A]
6	1862866M2	[B]
7	1862868M2	[B]
8	180438M3	[C]
9	1860773M1	[DC]
10	1873532M1	[B]
11	897065M2	
12	3697277M1	
13	180002M1	

[A] 1ª E MARCHA RÉ
1 AND REVERSE SPEED
1ª Y MARCHA ATRÁS

[B] 4ª MARCHA
4 SPEED
4ª MARCHA

[C] 2ª E 3ª MARCHA
2 AND 3 SPEED
2ª Y 3ª VELOCIDAD

[D] 1ª MARCHA
1 SPEED
1ª MARCHA

5	PARAFUSO	BOLT	PERNO
1	SELETOR	SELECTOR	SELECTOR
4	MOLA	SPRING	RESORTE
4	PINO	PIN	PASADOR
1	EIXO	SHAFT	ARBOL
1	EIXO	SHAFT	ARBOL
1	SELETOR	SELECTOR	SELECTOR
1	EIXO	SHAFT	ARBOL
2	GARFO	FORK	HORQUILLA
1	GARFO	FORK	HORQUILLA
1	GARFO	FORK	HORQUILLA
1	EIXO	SHAFT	ARBOL
1	PARAFUSO	BOLT	PERNO

Transmissão
Transmission
Transmision

25-60

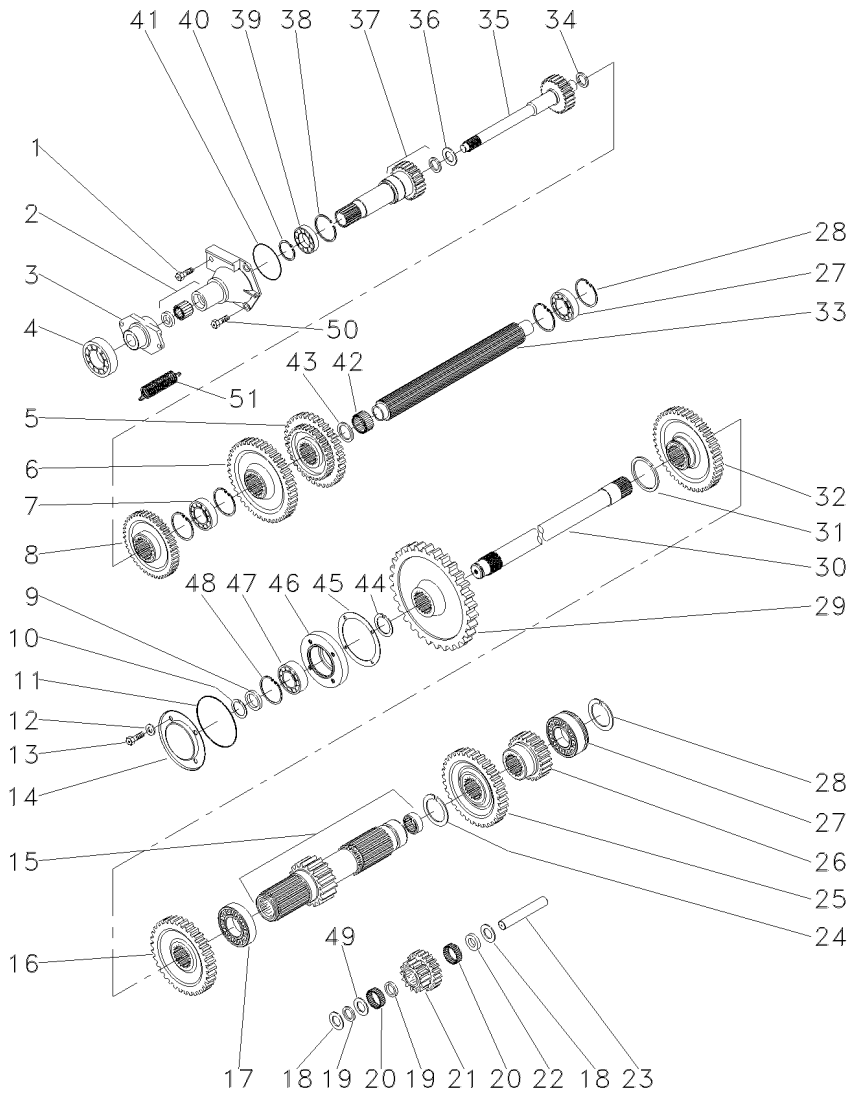

1	354265X1		**1**	PARAFUSO	BOLT	PERNO
2	1860890M91		**1**	FLANGE	FLANGE	PLETINA
3	886727M2		**1**	COLAR	COLLAR	COLLAR
4	3700527M1		**1**	ROLAMENTO	BEARING	COJINETE
5	880957M1	[A]	**1**	ENGRENAGEM	GEAR	ENGRANAJE
6	520700M2	[B]	**1**	ENGRENAGEM	GEAR	ENGRANAJE
7	3587730M2		**1**	ROLAMENTO	BEARING	COJINETE
8	1660095M1	[C]	**1**	ENGRENAGEM	GEAR	ENGRANAJE
9	881122M2		**1**	ANEL	RING	ARO
10	899385M1		**1**	ANEL	RING	ARO
11	1004633M1		**1**	ANEL "O"	O RING	JUNTA TORICA
12	376703X1		**4**	ARRUELA	WASHER	ARANDELA
13	353693X1		**4**	PARAFUSO	BOLT	PERNO
14	883620M1		**1**	TAMPA	COVER	CUBIERTA
15	906743M92	15	**1**	EIXO	SHAFT	ARBOL
16	1868010M1	[C]	**1**	ENGRENAGEM	GEAR	ENGRANAJE
17	195507M1		**1**	ROLAMENTO	BEARING	COJINETE
18	180458M1		**2**	ARRUELA	WASHER	ARANDELA
19	183037M1		**2**	ARRUELA	WASHER	ARANDELA
20	183039M1		**56**	ROLETE	ROLLER	RODILLO
21	183040M1	[D]	**1**	ENGRENAGEM	GEAR	ENGRANAJE
22	189449M1		**1**	ARRUELA	WASHER	ARANDELA
23	180445M1		**1**	EIXO	SHAFT	ARBOL
24	195500M1		**1**	ANEL TRAVA	CIRCLIP	CIRCULITO
25	180415M1	[E]	**1**	ENGRENAGEM	GEAR	ENGRANAJE
26	180419M1	[F]	**1**	ENGRENAGEM	GEAR	ENGRANAJE
27	3410432M1		**2**	ROLAMENTO	BEARING	COJINETE
28	195363M1		**5**	ANEL TRAVA	CIRCLIP	CIRCULITO
29	9004882M1		**1**	ENGRENAGEM	GEAR	ENGRANAJE
30	1869279M1	21	**1**	EIXO	SHAFT	ARBOL
31	195499M1		**1**	ANEL TRAVA	CIRCLIP	CIRCULITO
32	906469M1		**1**	ENGRENAGEM	GEAR	ENGRANAJE
33	1687643M1		**1**	ÁRVORE	AXLE	EJE
34	964944M1		**1**	ESPAÇADOR	SPACER	PIEZA DISTANCIA
35	051259P1		**1**	EIXO	SHAFT	ARBOL
36	964929M1		**1**	ARRUELA	WASHER	ARANDELA
37	9004880M91	25-70 No	**1**	EIXO	SHAFT	ARBOL
38	516503M1		**1**	ANEL TRAVA	CIRCLIP	CIRCULITO
39	834850M1		**1**	ROLAMENTO	BEARING	COJINETE
40	762101M1		**1**	ANEL TRAVA	CIRCLIP	CIRCULITO
41	886089M1		**1**	ANEL "O"	O RING	JUNTA TORICA
42	2700273M1		**1**	ROLAMENTO AGULHA	BEARING NEEDLE	COJINETA AGUJAS
43	2700274M1		**2**	ESPAÇADOR	SPACER	PIEZA DISTANCIA
44	358913X1		**1**	ANEL TRAVA	CIRCLIP	CIRCULITO
45	180432M1		**1**	JUNTA	GASKET	EMPAQUETADURA.
46	899331M1		**1**	FLANGE	FLANGE	PLETINA
47	899377M2		**1**	ROLAMENTO	BEARING	COJINETE
48	355988X1		**1**	ANEL TRAVA	CIRCLIP	CIRCULITO
49	183038M1		**1**	ARRUELA	WASHER	ARANDELA
50	377477X1		**3**	PARAFUSO	BOLT	PERNO

Transmissão
Transmission
Transmision

25-60

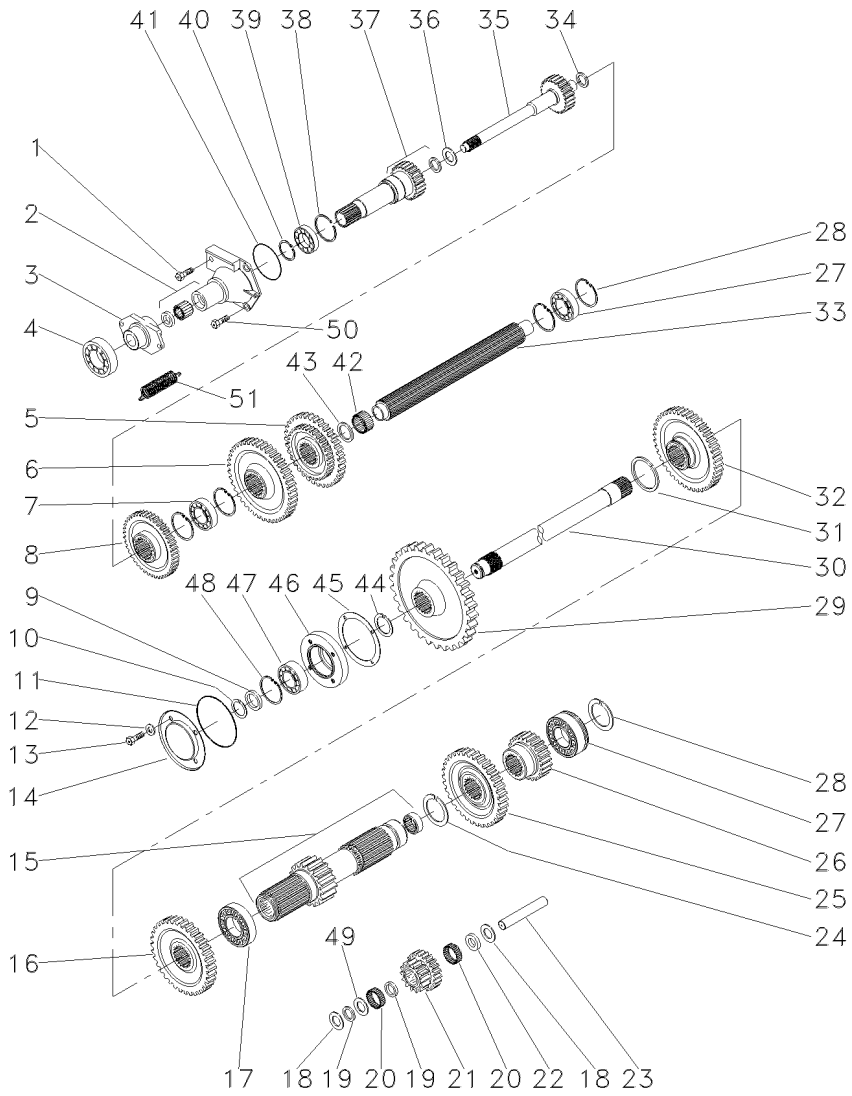

51 3700450M1 **2** MOLA SPRING RESORTE

[A] 2ª E 3ª MARCHA
2 AND 3 SPEED
2ª Y 3ª VELOCIDAD

[B] 1ª MARCHA
1 SPEED
1ª MARCHA

[C] 4ª MARCHA
4 SPEED
4ª MARCHA

[D] MARCHA RÉ
REVERSE SPEED
MARCHA ATRÁS

[E] 3ª MARCHA
3 SPEED
3ª MARCHA

[F] 2ª MARCHA
2 SPEED
2ª MARCHA

Transmissão
Transmission
Transmision

25-65

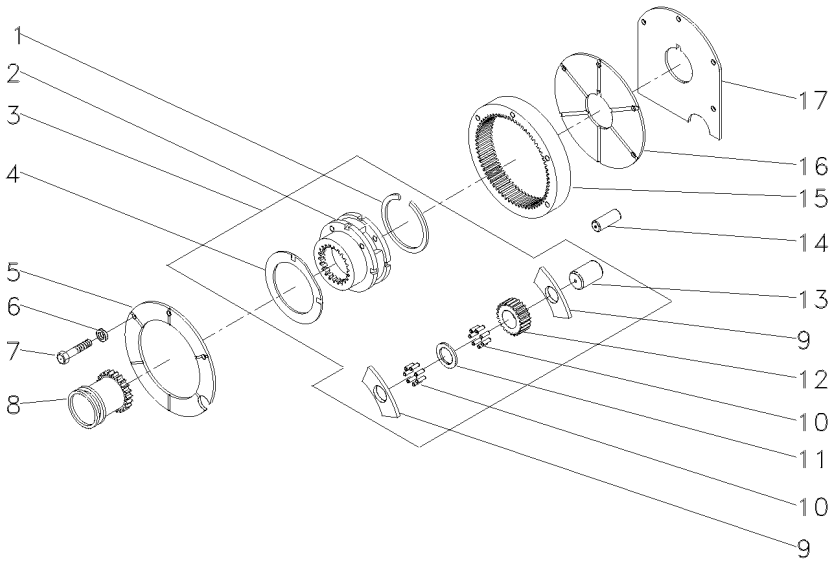

1	366317X1	3		**1**	ANEL TRAVA	CIRCLIP	CIRCULITO
2			REF.3	**1**	PORTA ENGRENAGEM	CARRIER	PORTADOR
3	518938M92			**1**	CJ. REDUTOR	KIT, CARRIER	JUEGO PORTADOR
4	518414M1	3		**2**	ARRUELA	WASHER	ARANDELA
5	184012M4			**1**	PLACA	PLATE	PLATO
6	353434X1		11/16X25/64X3/32	**3**	ARRUELA	WASHER	ARANDELA
7	362684X1			**4**	PARAFUSO	BOLT	PERNO
8	184770M2			**1**	LUVA	SLEEVE	MANCHA
9	516526M1	3		**6**	ARRUELA	WASHER	ARANDELA
10	834211M1	3		**144**	ROLETE	ROLLER	RODILLO
11	897020M1	3		**3**	ARRUELA	WASHER	ARANDELA
12	516509M1	3		**3**	ENGRENAGEM	GEAR	ENGRANAJE
13	518415M1	3		**3**	EIXO	SHAFT	ARBOL
14	180409M1			**2**	PINO	PIN	PASADOR
15	1865530M1			**1**	COROA	ANNULAR GEAR	ENGRANAJE ANULAR
16	180408M2			**1**	PLACA	PLATE	PLATO
17	180403M1			**1**	CALÇO	SHIM	CALCE

Pinhão
Pinion
Pinion

25-70

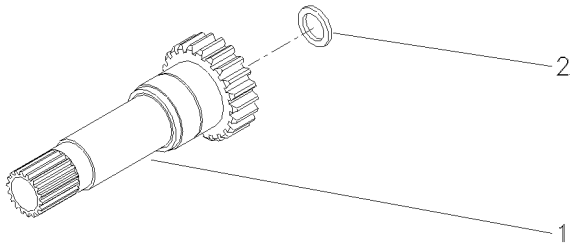

1		9004880M91	**1** EIXO	SHAFT	ARBOL
2	1860011M1		**1** RETENTOR	SEAL	RETEN

Transmissão 8 Velocidades
8 Speed Transmission
Transmision 8 Velocidades

25-75

8x8 Velocidades
8x8 Speed
8x8 Velocidades

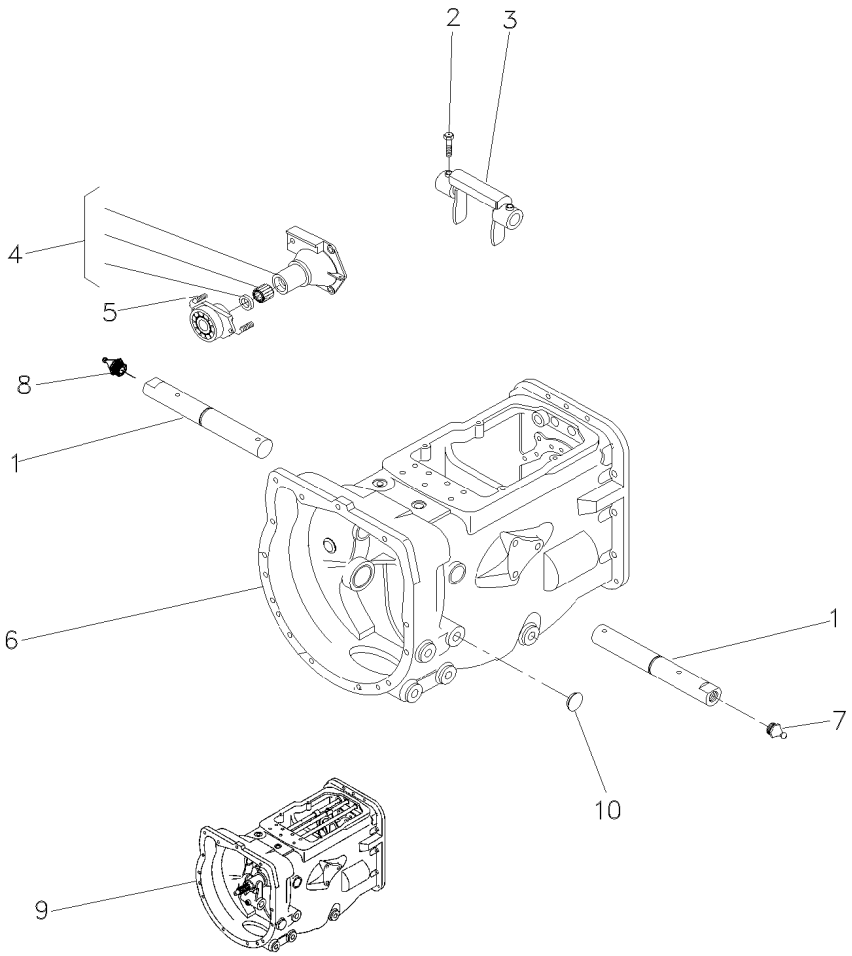

1	058424P1		**2**	EIXO	SHAFT	ARBOL
2	180002M1		**2**	PARAFUSO	BOLT	PERNO
3	886719M1		**1**	GARFO	FORK	HORQUILLA
4	063142N1		**1**	PORTA ROLAMENTO	BEARING FLANGE	BEARING FLANGE
5	3700450M1		**2**	MOLA	SPRING	RESORTE
6	6201746M91		**1**	CJ. CARCAÇA	HOUSE ASSY	CONJ. CARTER
7	13811X		**1**	GRAXEIRA	GREASER	ENGRASADOR
8	29951X		**1**	GRAXEIRA	GREASER	ENGRASADOR
9	072546N1	25-80 No	**1**	CJ. TRANSMISSÃO	KIT,TRANSMISSION	JGO.TRANSMISION
9		25-85 No	**1**	CJ. TRANSMISSÃO	KIT,TRANSMISSION	JGO.TRANSMISION
9		25-90 No	**1**	CJ. TRANSMISSÃO	KIT,TRANSMISSION	JGO.TRANSMISION
9		25-95 No	**1**	CJ. TRANSMISSÃO	KIT,TRANSMISSION	JGO.TRANSMISION
9		25-100 No	**1**	CJ. TRANSMISSÃO	KIT,TRANSMISSION	JGO.TRANSMISION
10	027014P1		**4**	TAMPÃO	PAD	ALMOHADILLA

Transmissão 8x8
8x8 Transmission
Transmision 8x8

25-80

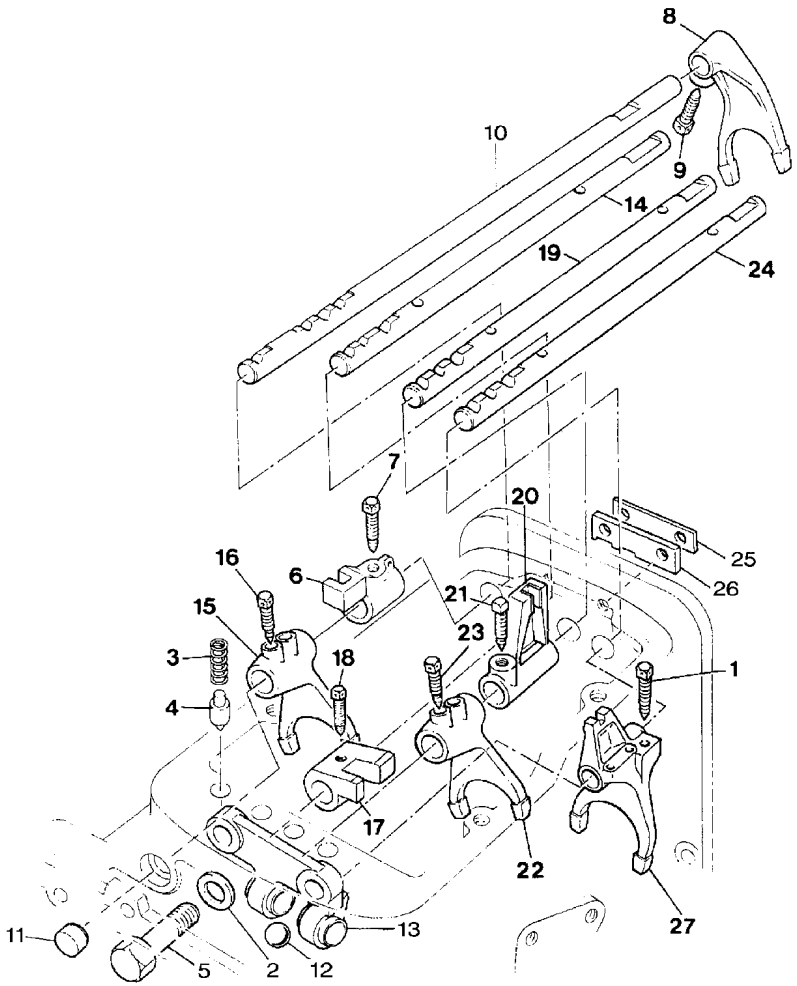

1	1675367M2	**2**	PARAFUSO	BOLT	PERNO
2	353434X1	**2**	ARRUELA	WASHER	ARANDELA
3	3610591M3	**4**	MOLA	SPRING	RESORTE
4	3610589M2	**4**	PINO	PIN	PASADOR
5	354262X1	**2**	PARAFUSO	BOLT	PERNO
6	1674536M1	**1**	SELETOR	SELECTOR	SELECTOR
7	3771408M1	**1**	PARAFUSO	BOLT	PERNO
8	897065M2	**1**	GARFO	FORK	HORQUILLA
9	3771408M1	**1**	PARAFUSO	BOLT	PERNO
10	3697277M1	**1**	EIXO	SHAFT	ARBOL
11	3614857M1	**1**	BUJÃO	PLUG	TAPON
12	391838X1	**1**	ESFERA	BALL	BOLA
13	1860761M1	**1**	SUPORTE	CLEVIS	GANCHO SEGURI.
14	3772247M1	**1**	EIXO	SHAFT	ARBOL
15	1693831M3	**1**	GARFO	FORK	HORQUILLA
16	1675367M2	**2**	PARAFUSO	BOLT	PERNO
17	1693830M1	**1**	SELETOR	SELECTOR	SELECTOR
18	3771408M1	**1**	PARAFUSO	BOLT	PERNO
19	3610006M1	**1**	EIXO	SHAFT	ARBOL
20	3599662M1	**1**	SELETOR	SELECTOR	SELECTOR
21	3771408M1	**1**	PARAFUSO	BOLT	PERNO
22	3599652M1	**1**	GARFO	FORK	HORQUILLA
23	1675367M2	**2**	PARAFUSO	BOLT	PERNO
24	1672783M3	**1**	EIXO	SHAFT	ARBOL
25	1860765M2	**1**	ESPAÇADOR	SPACER	PIEZA DISTANCIA
26	1860764M3	**1**	PLACA	PLATE	PLATO
27	1674652M4	**1**	GARFO	FORK	HORQUILLA

Transmissão 8x8
8x8 Transmission
Transmision 8x8

25-85

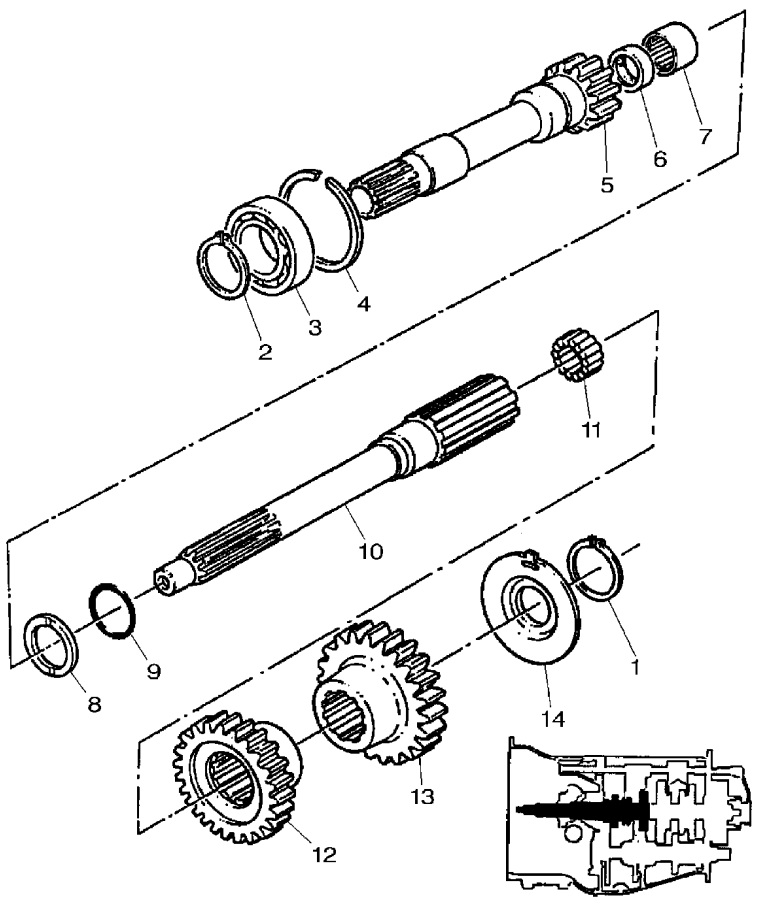

1	762101M1	**1** ANEL TRAVA	CIRCLIP	CIRCULITO
2	762101M1	**1** ANEL TRAVA	CIRCLIP	CIRCULITO
3	GK2151	**1** ROLAMENTO	BEARING	COJINETE
4	377631X1	**1** ANEL TRAVA	CIRCLIP	CIRCULITO
5	1677748M92	**1** ÁRVORE	AXLE	EJE
6	3612710M92	**1** LUVA	SLEEVE	MANCHA
7	1677724M1	**1** ROLAMENTO	BEARING	COJINETE
8	1677742M2	**1** ARRUELA	WASHER	ARANDELA
9	358969X1	**1** ANEL TRAVA	CIRCLIP	CIRCULITO
10	1692502M2	**1** EIXO	SHAFT	ARBOL
11	2700273M1	**1** ROLAMENTO AGULHA	BEARING NEEDLE	COJINETA AGUJAS
12	3599607M1	**1** PINHÃO	PINION	PINON
13	3612048M1	**1** PINHÃO	PINION	PINON
14	3599429M2	**1** ESPAÇADOR	SPACER	PIEZA DISTANCIA

Transmissão 8x8
8x8 Transmission
Transmision 8x8

25-90

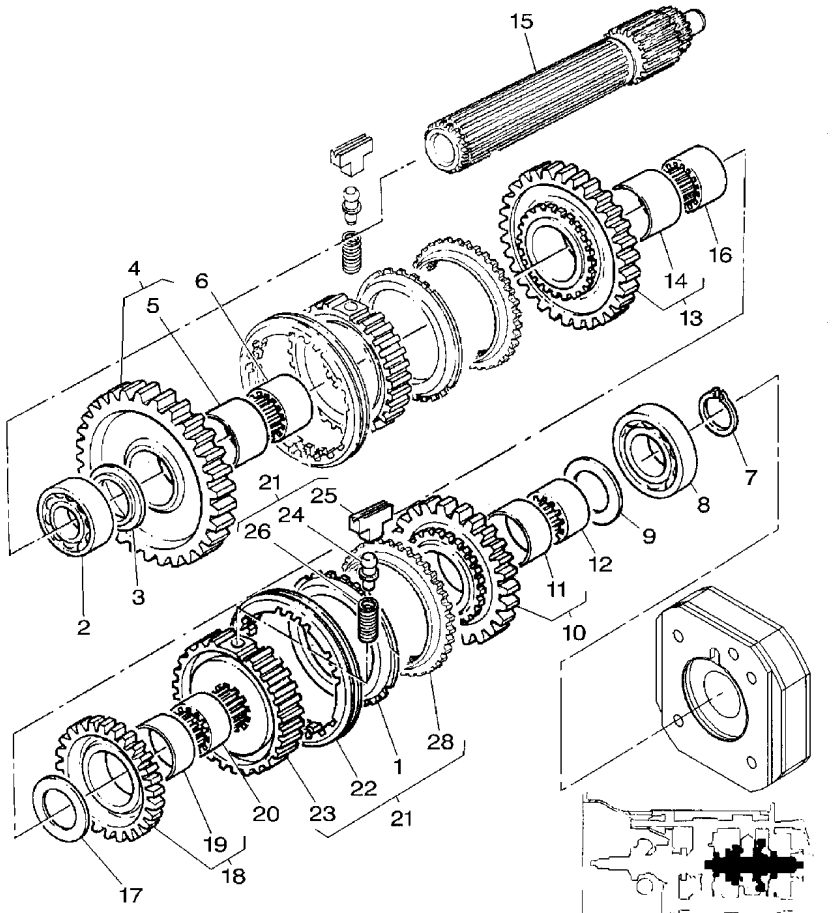

1	3771363M1	**2**	ANEL	RING	ARO
2	338552X1	**1**	ROLAMENTO	BEARING	COJINETE
3	1671888M2	**X**	CALÇO	SHIM	CALCE
3	1671889M2	**X**	ARRUELA	WASHER	ARANDELA
3	3598643M1	**X**	CALÇO	SHIM	CALCE
3	3598644M1	**X**	CALÇO	SHIM	CALCE
4	3598365M91	**1**	CJ. ENGRENAGEM	KIT, GEAR	ENGRANAJES JUEGO
5	3598367M1	**1**	LUVA	SLEEVE	MANCHA
6	3598654M1	**1**	LUVA	SLEEVE	MANCHA
7	195363M1	**1**	ANEL TRAVA	CIRCLIP	CIRCULITO
8	3761291M1	**1**	ROLAMENTO	BEARING	COJINETE
9	1867259M1	**1**	ARRUELA	WASHER	ARANDELA
10	3612053M91	**1**	ENGRENAGEM	GEAR	ENGRANAJE
11	1867246M1	**1**	BUCHA	BUSH	CASQUILLO
12	1617894M1	**1**	LUVA	SLEEVE	MANCHA
13	3612050M91	**1**	ENGRENAGEM	GEAR	ENGRANAJE
14	3598370M1	**1**	LUVA	SLEEVE	MANCHA
15	1671459M2	**1**	EIXO	SHAFT	ARBOL
16	3599945M1	**1**	LUVA	SLEEVE	MANCHA
17	1867259M1	**1**	ARRUELA	WASHER	ARANDELA
18	3612056M91	**1**	ENGRENAGEM	GEAR	ENGRANAJE
19	1867250M1	**1**	BUCHA	BUSH	CASQUILLO
20	3599946M1	**1**	LUVA	SLEEVE	MANCHA
21	3771346M91	**X**	CJ. SINCRONIZADO	SYNCHRO UNIT	SINCRONIZ ADORA
22	3771359M1	**1**	LUVA	SLEEVE	MANCHA
23	3771367M1	**1**	CUBO	HUB	CUBO
24	3771353M1	**3**	PINO	PIN	PASADOR
25	3771355M1	**3**	BLOCO	BLOCK	BLOQUE
26	3771354M1	**3**	MOLA	SPRING	RESORTE
28	3771370M1	**2**	ANEL	RING	ARO

Transmissão 8x8
8x8 Transmission
Transmision 8x8

25-95

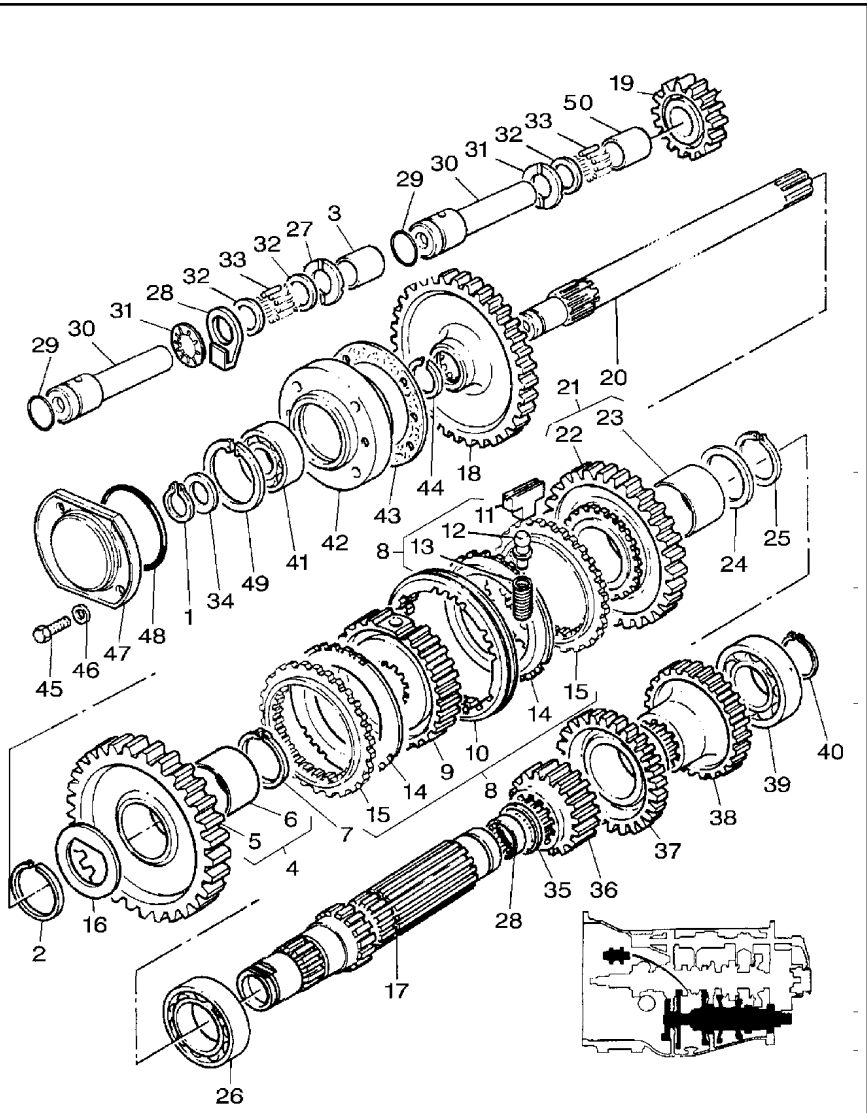

1	899385M1	**1**	ANEL	RING	ARO
2	831581M2	**1**	ANEL TRAVA	CIRCLIP	CIRCULITO
3	3771498M1	**1**	ESPAÇADOR	SPACER	PIEZA DISTANCIA
4	3599605M93	**1**	ENGRENAGEM	GEAR	ENGRANAJE
5		**1**	ENGRENAGEM	GEAR	ENGRANAJE
6	3697899M2	**1**	BUCHA	BUSH	CASQUILLO
7	1440873X1	**1**	ANEL TRAVA	CIRCLIP	CIRCULITO
8	3771350M91	**X**	CJ. SINCRONIZADO	SYNCHRO UNIT	SINCRONIZ ADORA
9	3771367M1	**1**	CUBO	HUB	CUBO
10	3771359M1	**1**	LUVA	SLEEVE	MANCHA
11	3771355M1	**3**	BLOCO	BLOCK	BLOQUE
12	3771353M1	**3**	PINO	PIN	PASADOR
13	3771354M1	**3**	MOLA	SPRING	RESORTE
14	3771363M1	**2**	ANEL	RING	ARO
15	3771370M1	**2**	ANEL	RING	ARO
16	3613276M1	**1**	ARRUELA AJUSTE	ADJUST WASHER	ARRUELA AJUSTE
17	3614588M2	**1**	EIXO	SHAFT	ARBOL
18	1671706M4	**1**	ENGRENAGEM	GEAR	ENGRANAJE
19	3599606M1	**1**	PINHÃO	PINION	PINON
20	1869279M1	**1**	EIXO	SHAFT	ARBOL
21	3614720M91	**1**	ENGRENAGEM	GEAR	ENGRANAJE
22		**1**	ENGRENAGEM	GEAR	ENGRANAJE
23	3612301M1	**1**	BUCHA	BUSH	CASQUILLO
24	3612291M1	**1**	ARRUELA AJUSTE	ADJUST WASHER	ARRUELA AJUSTE
25	339470X1	**1**	ANEL	RING	ARO
26	3003372X1	**1**	ROLAMENTO	BEARING	COJINETE
27	189904M1	**1**	ARRUELA AJUSTE	ADJUST WASHER	ARRUELA AJUSTE
28	3763523M1	**1**	PLACA	PLATE	PLATO
29	3762561M1	**1**	ANEL "O"	O RING	JUNTA TORICA
30	3612693M2	**1**	EIXO	SHAFT	ARBOL
31	3771857M1	**1**	MOLA DISCO	DISC SPRING	DISC SPRING
32	3612559M2	**2**	ARRUELA	WASHER	ARANDELA
33	3614399M1	**23**	ROLAMENTO AGULHA	BEARING NEEDLE	COJINETA AGUJAS
34	881122M2	**1**	ANEL	RING	ARO
35	195500M1	**1**	ANEL TRAVA	CIRCLIP	CIRCULITO
36	3612049M1	**1**	PINHÃO	PINION	PINON
37	3612055M1	**1**	PINHÃO	PINION	PINON
38	3612052M1	**1**	PINHÃO	PINION	PINON
39	3761291M1	**1**	ROLAMENTO	BEARING	COJINETE
40	195363M1	**1**	ANEL TRAVA	CIRCLIP	CIRCULITO
41	899377M2	**1**	ROLAMENTO	BEARING	COJINETE
42	899331M1	**1**	FLANGE	FLANGE	PLETINA
43	180432M1	**1**	JUNTA	GASKET	EMPAQUETADURA.
44	358913X1	**1**	ANEL TRAVA	CIRCLIP	CIRCULITO
45	353693X1	**4**	PARAFUSO	BOLT	PERNO
46	353771X1	**4**	ARRUELA	WASHER	ARANDELA
47	1683386M91	**1**	TAMPA	COVER	CUBIERTA
48	1004633M1	**1**	ANEL "O"	O RING	JUNTA TORICA
49	355988X1	**1**	ANEL TRAVA	CIRCLIP	CIRCULITO
50	3771498M1	**1**	ESPAÇADOR	SPACER	PIEZA DISTANCIA

Transmissão 8x8
8x8 Transmission
Transmision 8x8

25-100

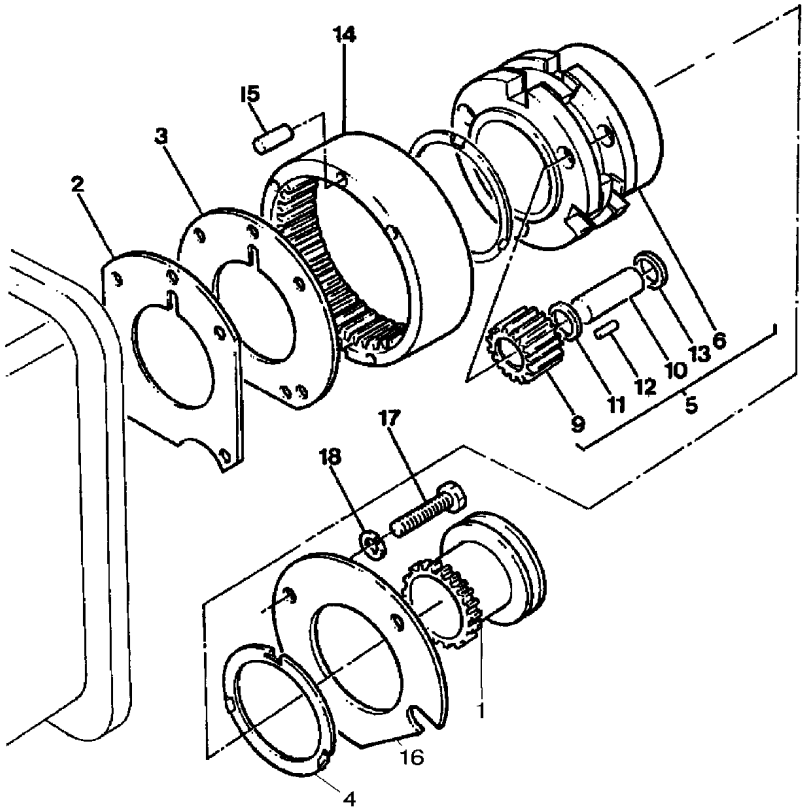

1	184770M3	**1**	LUVA	SLEEVE	MANCHA
2	184011M1	**1**	CALÇO	SHIM	CALCE
3	180408M2	**1**	PLACA	PLATE	PLATO
4	897367M1	**2**	ARRUELA	WASHER	ARANDELA
5	897711M93	**1**	CJ. REDUTOR	KIT, CARRIER	JUEGO PORTADOR
6		**1**	PORTA ENGRENAGEM	CARRIER	PORTADOR
9	897018M1	**3**	ENGRENAGEM	GEAR	ENGRANAJE
10	897019M1	**3**	EIXO	SHAFT	ARBOL
11	897020M1	**9**	ARRUELA	WASHER	ARANDELA
12	897025M1	**162**	ROLETE	ROLLER	RODILLO
13	184750M2	**6**	ARRUELA	WASHER	ARANDELA
14	1671558M1	**1**	COROA	SPROCKET	RUEDA DE CADENA
15	180409M1	**2**	PINO	PIN	PASADOR
16	184012M4	**1**	PLACA	PLATE	PLATO
17	354271X1	**X**	PARAFUSO	BOLT	PERNO
18	353434X1	**X**	ARRUELA	WASHER	ARANDELA

Transmissão
Transmission
Transmision

25-105

Tratores Com Cabine E 8x8 Velocidades
Tractors With Cab And 8x8 Speed
Tractores Con Cabina Y 8x8 Velocidades

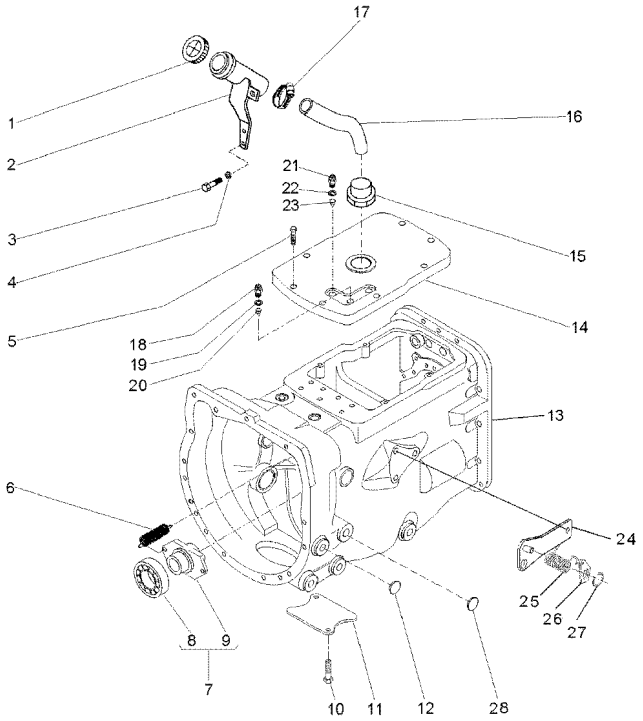

1	3149550M92		**1**	TAMPA	COVER	CUBIERTA
2	069645S1		**1**	BOCAL	FILLER	RELLENADOR
3	339123X1		**2**	PARAFUSO	BOLT	PERNO
4	353446X1		**2**	ARRUELA	WASHER	ARANDELA
5	058286P1		**8**	PARAFUSO	BOLT	PERNO
6	3700450M1		**2**	MOLA	SPRING	RESORTE
7	063142N1		**1**	PORTA ROLAMENTO	BEARING FLANGE	BEARING FLANGE
8	3700527M1		**1**	ROLAMENTO	BEARING	COJINETE
9	886727M2		**1**	COLAR	COLLAR	COLLAR
10	354441X1		**4**	PARAFUSO	BOLT	PERNO
11	180482M1		**1**	TAMPA	COVER	CUBIERTA
12	027014P1		**4**	TAMPÃO	PAD	ALMOHADILLA
13	6200456M91	25-110 No	**1**	CJ. TRANSMISSÃO	KIT,TRANSMISSION	JGO.TRANSMISION
13		25-115 No	**1**	CJ. TRANSMISSÃO	KIT,TRANSMISSION	JGO.TRANSMISION
13		25-120 No	**1**	CJ. TRANSMISSÃO	KIT,TRANSMISSION	JGO.TRANSMISION
13		25-125 No	**1**	CJ. TRANSMISSÃO	KIT,TRANSMISSION	JGO.TRANSMISION
13		25-130 No	**1**	CJ. TRANSMISSÃO	KIT,TRANSMISSION	JGO.TRANSMISION
14	6200500M91		**1**	TAMPA	COVER	CUBIERTA
15	6201687M91		**1**	BOCAL	FILLER	RELLENADOR
16	064933P1		**1**	MANGUEIRA	HOSE	FLEXIBLE
17	490802M1		**1**	BRAÇADEIRA	CLAMP	ABRAZADERA
18	037171T2		**2**	INTERRUPTOR	SWITCH	INTERRUPTOR
19	181142M1		**2**	ARRUELA	WASHER	ARANDELA
20	046569P1		**2**	EXTENSÃO	EXTENSION	EXTENSION
21	3761983M91		**1**	INTERRUPTOR	SWITCH	INTERRUPTOR
22	181142M1		**1**	ARRUELA	WASHER	ARANDELA
23	046569P1		**1**	EXTENSÃO	EXTENSION	EXTENSION
24	073529S1		**1**	CJ. SUPORTE	KIT, BRACKET	JUEGO SOPORTE
25	3700585M1		**1**	MOLA	SPRING	RESORTE
26	058423P1		**1**	PLACA	PLATE	PLATO
27	352438X1		**1**	ANEL TRAVA	CIRCLIP	CIRCULITO
28	036310P1		**2**	BUJÃO	PLUG	TAPON

Transmissão 8x8
8x8 Transmission
Transmision 8x8

25-110

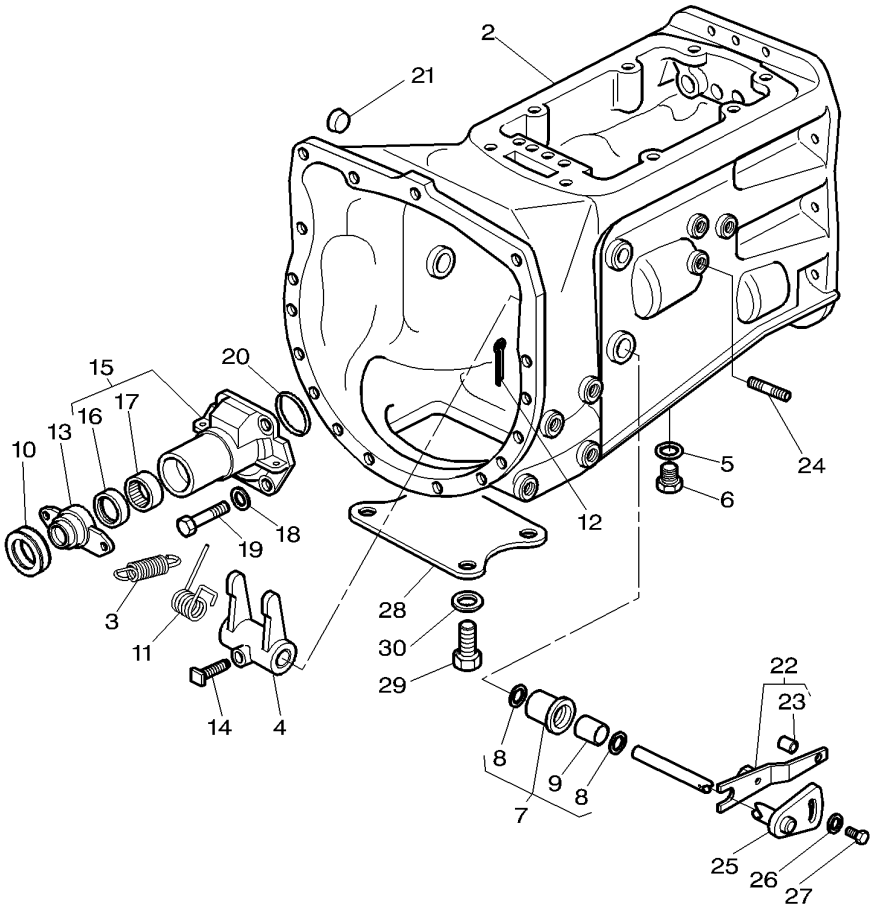

2	6201746M91	**1**	CJ. CARCAÇA	HOUSE ASSY	CONJ. CARTER
3	3700450M1	**2**	MOLA	SPRING	RESORTE
4	886719M1	**1**	GARFO	FORK	HORQUILLA
5	180474M1	**1**	ARRUELA	WASHER	ARANDELA
6	884691M1	**1**	BUJÃO	PLUG	TAPON
7	3771461M91	**2**	BUCHA	BUSH	CASQUILLO
8	195908M1	**2**	ANEL	RING	ARO
9	3771462M1	**1**	BUCHA	BUSH	CASQUILLO
10	3700527M1	**1**	ROLAMENTO	BEARING	COJINETE
11	3700585M1	**1**	MOLA	SPRING	RESORTE
12	354076X1	**1**	CUPILHA	COTTER PIN	PASADOR DOUBLE
13	886727M4	**1**	COLAR	COLLAR	COLLAR
14	3771408M1	**1**	PARAFUSO	BOLT	PERNO
15	3612710M92	**1**	LUVA	SLEEVE	MANCHA
16	1860867M5	**1**	RETENTOR	SEAL	RETEN
17	886668M1	**1**	ROLAMENTO	BEARING	COJINETE
18	385362X1	**1**	ARRUELA	WASHER	ARANDELA
19	377477X1	**4**	PARAFUSO	BOLT	PERNO
20	886089M1	**1**	ANEL "O"	O RING	JUNTA TORICA
21	1875185M1	**2**	BUJÃO	PLUG	TAPON
22	068428S1	**1**	ALAVANCA	LEVER	PALANCA
23	054279P1	**1**	BUCHA	BUSH	CASQUILLO
24	3811249M2	**1**	PRISIONEIRO	STUD	ESPARRAGO
25	3814627M91	**1**	EIXO	SHAFT	ARBOL
26	3759973M2	**1**	ARRUELA	WASHER	ARANDELA
27	3818907M1	**1**	PARAFUSO	BOLT	PERNO
28	180482M1	**1**	TAMPA	COVER	CUBIERTA
29	354441X1	**4**	PARAFUSO	BOLT	PERNO
30	353433X1	**4**	ARRUELA	WASHER	ARANDELA

Transmissão 8x8
8x8 Transmission
Transmision 8x8

25-115

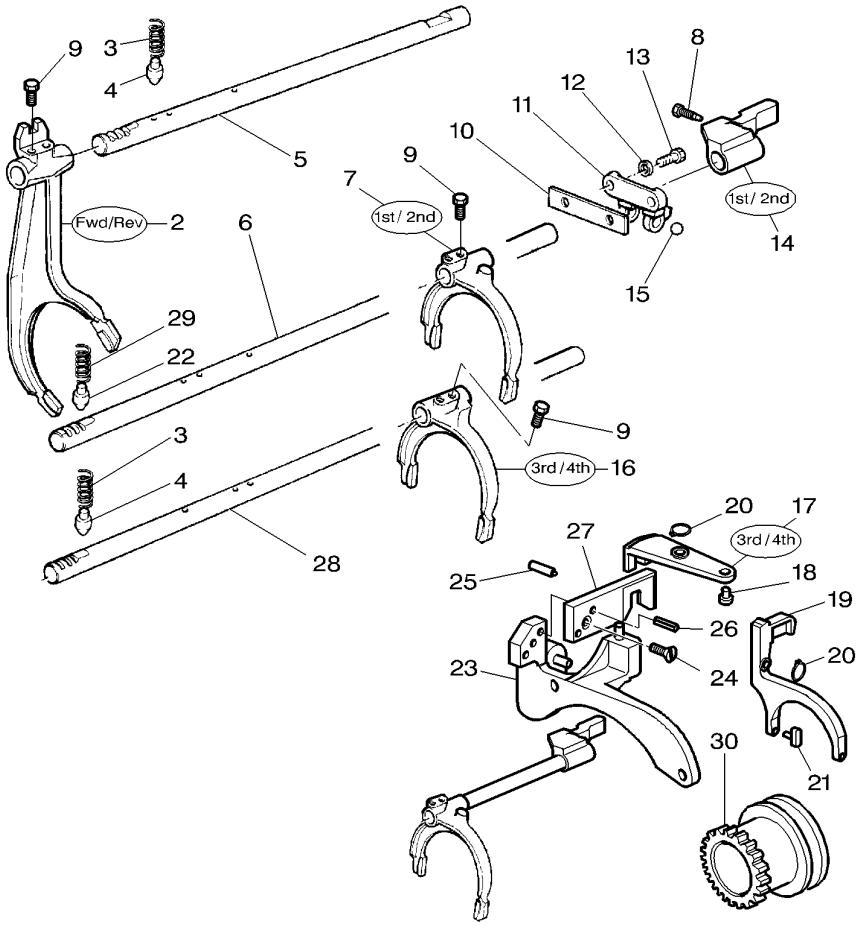

2	3697242M2	**1**	GARFO	FORK	HORQUILLA
3	191221M1	**2**	MOLA	SPRING	RESORTE
4	180418M2	**2**	PINO	PIN	PASADOR
5	3610870M3	**1**	EIXO	SHAFT	ARBOL
6	3808865M1	**1**	EIXO	SHAFT	ARBOL
7	3599652M1	**1**	GARFO	FORK	HORQUILLA
8	3810902M1	**1**	PARAFUSO	BOLT	PERNO
9	1675367M2	**6**	PARAFUSO	BOLT	PERNO
10	3809342M1	**1**	PLACA	PLATE	PLATO
11	1860761M1	**1**	SUPORTE	CLEVIS	GANCHO SEGURI.
12	353434X1	**2**	ARRUELA	WASHER	ARANDELA
13	354262X1	**2**	PARAFUSO	BOLT	PERNO
14	3807536M1	**1**	SELETOR	SELECTOR	SELECTOR
15	391838X1	**1**	ESFERA	BALL	BOLA
16	1674654M3	**1**	GARFO	FORK	HORQUILLA
17	3810851M1	**1**	ALAVANCA	LEVER	PALANCA
18	3807525M1	**1**	PINO	PIN	PASADOR
19	6200656M1	**1**	GARFO	FORK	HORQUILLA
20	1440474X1	**2**	ANEL TRAVA	CIRCLIP	CIRCULITO
21	3811154M1	**2**	PINO	PIN	PASADOR
22	3610589M2	**1**	PINO	PIN	PASADOR
23	3811332M92	**1**	CJ. SUPORTE	KIT, BRACKET	JUEGO SOPORTE
24	3009431X1	**1**	PARAFUSO	BOLT	PERNO
25	3811062M1	**1**	ADAPTADOR	ADAPTOR	ADAPTADOR
26	3019304X1	**2**	PINO	PIN	PASADOR
27	3807529M1	**1**	PLACA	PLATE	PLATO
28	3808864M1	**1**	EIXO	SHAFT	ARBOL
29	3610591M3	**1**	MOLA	SPRING	RESORTE
30	3807729M1	**1**	LUVA ACOPLAMENTO	COUPLING SLEEVE	COUPLING SLEEVE

Transmissão 8x8
8x8 Transmission
Transmision 8x8

25-120

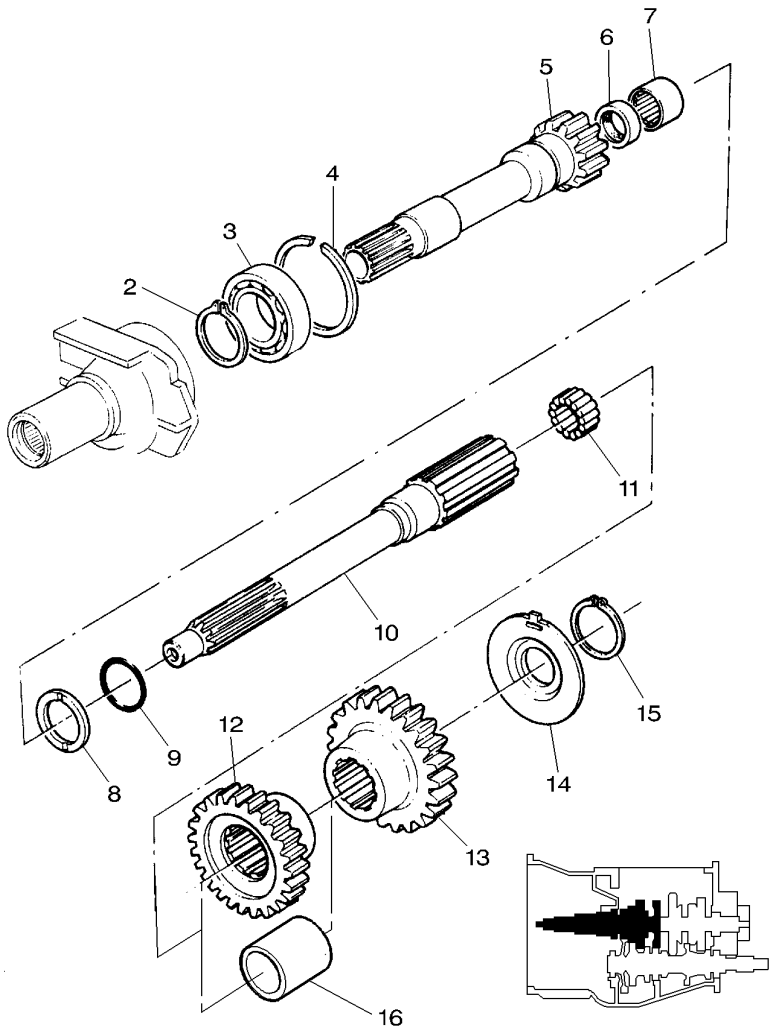

2	762101M1	**1** ANEL TRAVA	CIRCLIP	CIRCULITO
3	3761291M1	**1** ROLAMENTO	BEARING	COJINETE
4	377631X1	**1** ANEL TRAVA	CIRCLIP	CIRCULITO
5	1677748M92	**1** ÁRVORE	AXLE	EJE
6	883935M4	**1** RETENTOR	SEAL	RETEN
7	1677724M1	**1** ROLAMENTO	BEARING	COJINETE
8	1677742M2	**1** ARRUELA	WASHER	ARANDELA
9	358969X1	**1** ANEL TRAVA	CIRCLIP	CIRCULITO
10	1692502M2	**1** EIXO	SHAFT	ARBOL
11	2700273M1	**1** ROLAMENTO AGULHA	BEARING NEEDLE	COJINETA AGUJAS
12	3599607M1	**1** PINHÃO	PINION	PINON
13	3599417M1	**1** ENGRENAGEM	GEAR	ENGRANAJE
14	3599429M2	**1** ESPAÇADOR	SPACER	PIEZA DISTANCIA
15	762101M1	**1** ANEL TRAVA	CIRCLIP	CIRCULITO
16	3599430M1	**1** ESPAÇADOR	SPACER	PIEZA DISTANCIA

Transmissão 8x8
8x8 Transmission
Transmision 8x8

25-125

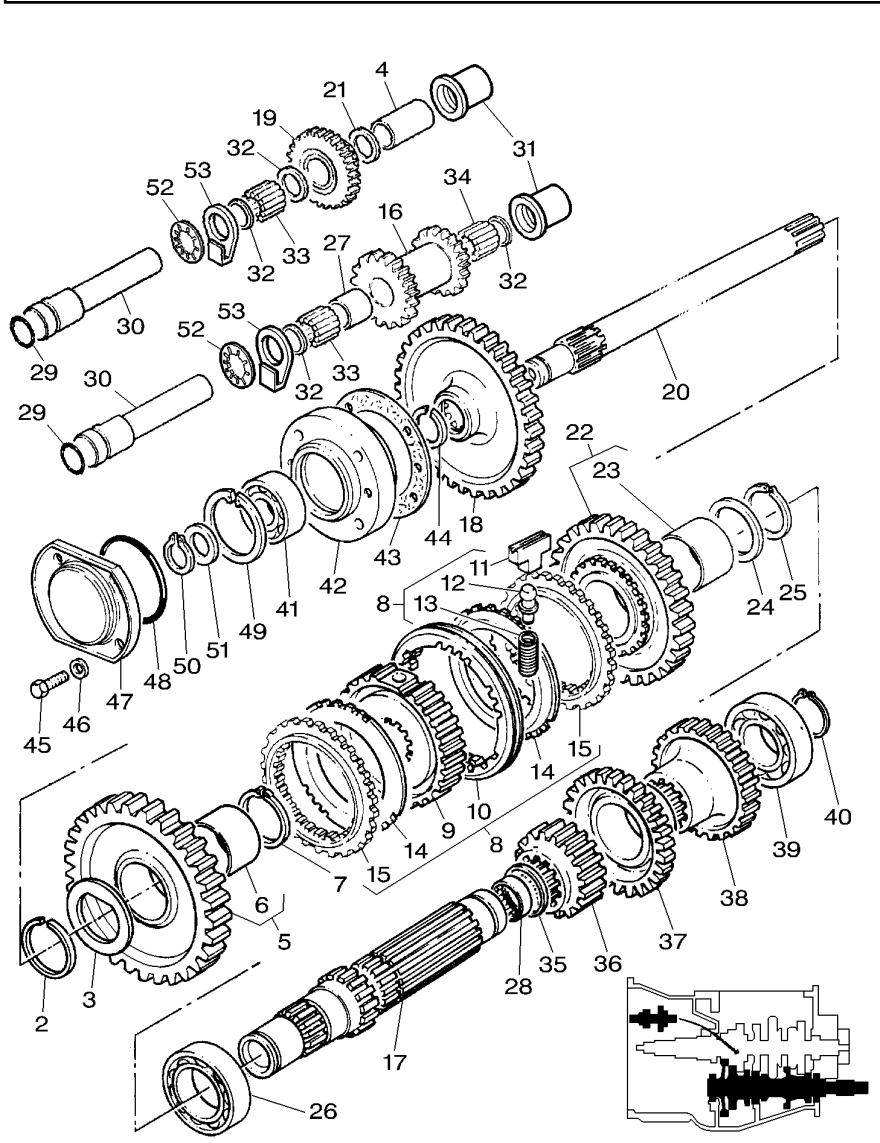

6200456M91D N010Z037 C027507 E01 (1) 08/08 25-125

2	831581M2		**1**	ANEL TRAVA	CIRCLIP	CIRCULITO
3	3613276M1		**1**	ARRUELA AJUSTE	ADJUST WASHER	ARRUELA AJUSTE
4	3771498M1		**1**	ESPAÇADOR	SPACER	PIEZA DISTANCIA
5	3599605M93		**1**	ENGRENAGEM	GEAR	ENGRANAJE
6	3697899M2		**1**	BUCHA	BUSH	CASQUILLO
7	1440873X1		**1**	ANEL TRAVA	CIRCLIP	CIRCULITO
8	3771350M91		**1**	CJ. SINCRONIZADO	SYNCHRO UNIT	SINCRONIZ ADORA
9	3771367M1		**1**	CUBO	HUB	CUBO
10	3771359M1		**1**	LUVA	SLEEVE	MANCHA
11	3771355M1		**3**	BLOCO	BLOCK	BLOQUE
12	3771353M1		**3**	PINO	PIN	PASADOR
13	3771354M1		**3**	MOLA	SPRING	RESORTE
14	3771363M1		**2**	ANEL	RING	ARO
15	3771370M1		**2**	ANEL	RING	ARO
16	3612048M1		**1**	PINHÃO	PINION	PINON
17	3614588M2		**1**	EIXO	SHAFT	ARBOL
18	1671706M4		**1**	ENGRENAGEM	GEAR	ENGRANAJE
19	3599606M1		**1**	PINHÃO	PINION	PINON
20	1869279M1		**1**	EIXO	SHAFT	ARBOL
20	3811148M1	I H	**1**	EIXO	SHAFT	ARBOL
21	189904M1		**1**	ARRUELA AJUSTE	ADJUST WASHER	ARRUELA AJUSTE
22	3614720M91		**1**	ENGRENAGEM	GEAR	ENGRANAJE
23	3612301M1		**1**	BUCHA	BUSH	CASQUILLO
24	3612291M1		**1**	ARRUELA AJUSTE	ADJUST WASHER	ARRUELA AJUSTE
25	339470X1		**1**	ANEL	RING	ARO
26	3003372X1		**1**	ROLAMENTO	BEARING	COJINETE
27	369985X1		**1**	ESPAÇADOR	SPACER	PIEZA DISTANCIA
28	195453M1		**1**	ROLAMENTO AGULHA	BEARING NEEDLE	COJINETA AGUJAS
29	3762561M1		**1**	ANEL "O"	O RING	JUNTA TORICA
30	3612693M2		**1**	EIXO	SHAFT	ARBOL
31	3763502M1		**1**	BUCHA	BUSH	CASQUILLO
32	3612559M2		**2**	ARRUELA	WASHER	ARANDELA
33	3614399M1		**23**	ROLAMENTO AGULHA	BEARING NEEDLE	COJINETA AGUJAS
34	3614399M1		**23**	ROLAMENTO AGULHA	BEARING NEEDLE	COJINETA AGUJAS
35	195500M1		**1**	ANEL TRAVA	CIRCLIP	CIRCULITO
36	3612049M1		**1**	PINHÃO	PINION	PINON
37	3612055M1		**1**	PINHÃO	PINION	PINON
38	3612052M1		**1**	PINHÃO	PINION	PINON
39	3761291M1		**1**	ROLAMENTO	BEARING	COJINETE
40	195363M1		**1**	ANEL TRAVA	CIRCLIP	CIRCULITO
41	3760514M1		**1**	ROLAMENTO	BEARING	COJINETE
42	899331M1		**1**	FLANGE	FLANGE	PLETINA
43	180432M1		**1**	JUNTA	GASKET	EMPAQUETADURA.
44	358913X1		**1**	ANEL TRAVA	CIRCLIP	CIRCULITO
45	353693X1		**4**	PARAFUSO	BOLT	PERNO
46	353771X1		**4**	ARRUELA	WASHER	ARANDELA
47	883620M1		**1**	TAMPA	COVER	CUBIERTA
48	1004633M1		**1**	ANEL "O"	O RING	JUNTA TORICA
49	355988X1		**1**	ANEL TRAVA	CIRCLIP	CIRCULITO
50	899385M1		**1**	ANEL	RING	ARO

Transmissão 8x8
8x8 Transmission
Transmision 8x8

25-125

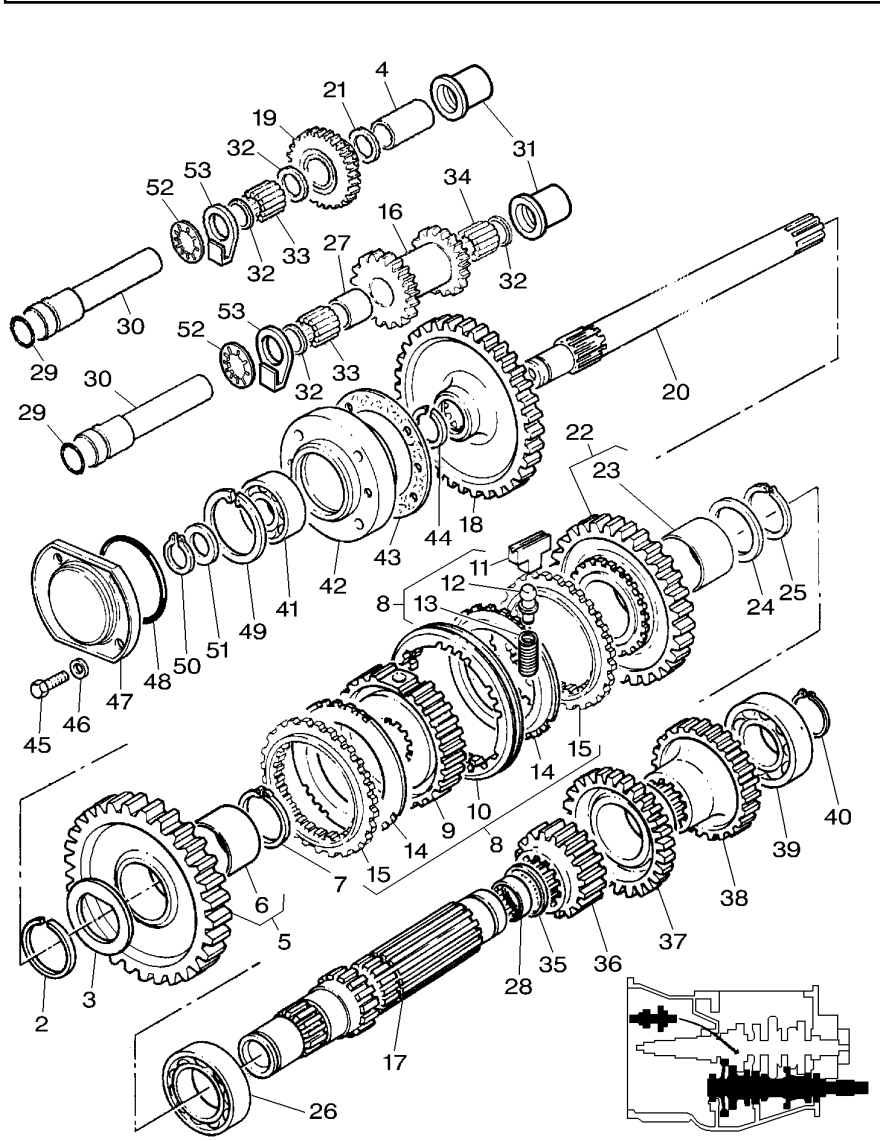

51	881122M2	**1**	ANEL	RING	ARO
52	3771857M1	**1**	MOLA DISCO	DISC SPRING	DISC SPRING
53	3763523M1	**1**	PLACA	PLATE	PLATO

Transmissão 8x8
8x8 Transmission
Transmision 8x8

25-130

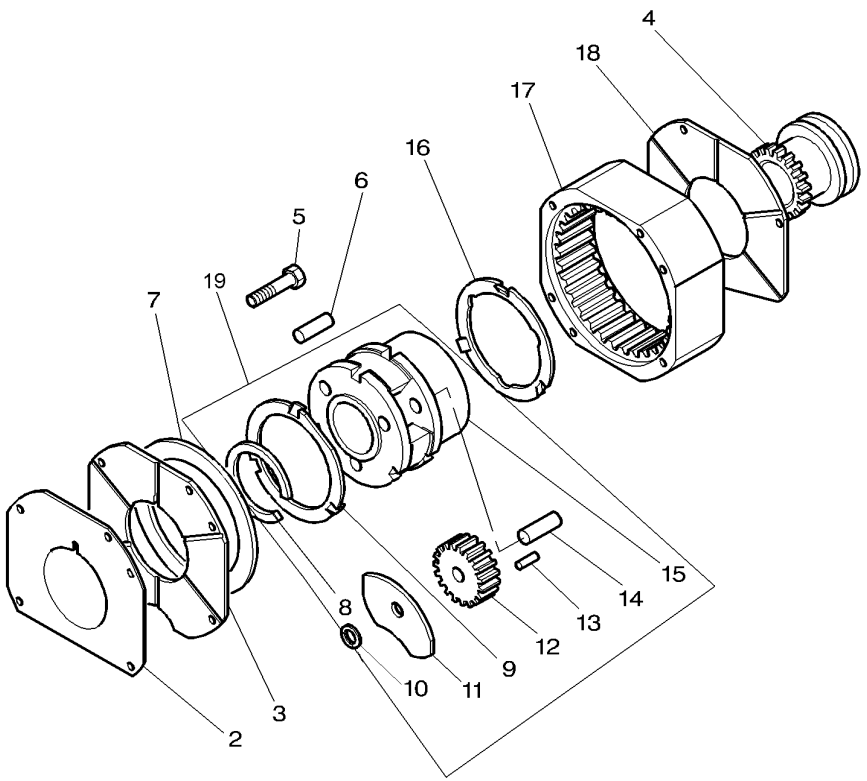

2	1867426M1	**1**	CALÇO	SHIM	CALCE
3	1867425M1	**1**	PLACA	PLATE	PLATO
4	3807729M1	**1**	LUVA ACOPLAMENTO	COUPLING SLEEVE	COUPLING SLEEVE
5	354271X1	**2**	PARAFUSO	BOLT	PERNO
6	180409M1	**2**	PINO	PIN	PASADOR
7	1661953M1	**1**	MOLA	SPRING	RESORTE
8	377424X1	**1**	ANEL TRAVA	CIRCLIP	CIRCULITO
9	1866545M2	**1**	ARRUELA	WASHER	ARANDELA
10	1866543M1	**3**	ARRUELA	WASHER	ARANDELA
11	1866542M1	**6**	ARRUELA	WASHER	ARANDELA
12	1866552M1	**3**	ENGRENAGEM	GEAR	ENGRANAJE
13	1866553M2	**96**	ROLETE	ROLLER	RODILLO
14	1866538M2	**3**	EIXO	SHAFT	ARBOL
15	3811067M91	**1**	PORTA ENGRENAGEM	CARRIER	PORTADOR
16	1866545M2	**1**	ARRUELA	WASHER	ARANDELA
17	1867424M2	**1**	COROA	ANNULAR GEAR	ENGRANAJE ANULAR
18	1867423M1	**1**	PLACA	PLATE	PLATO
19	022638N1	**1**	CJ. REDUTOR	KIT, CARRIER	JUEGO PORTADOR

Transmissão 12 Velocidades	**Sincronizada**	**540 Rpm**
12 Speed Transmission	**Syncromesh**	**540 Rpm**
Transmision 12 Velocidades	**Sincronizada**	**540 Rpm**

25-135

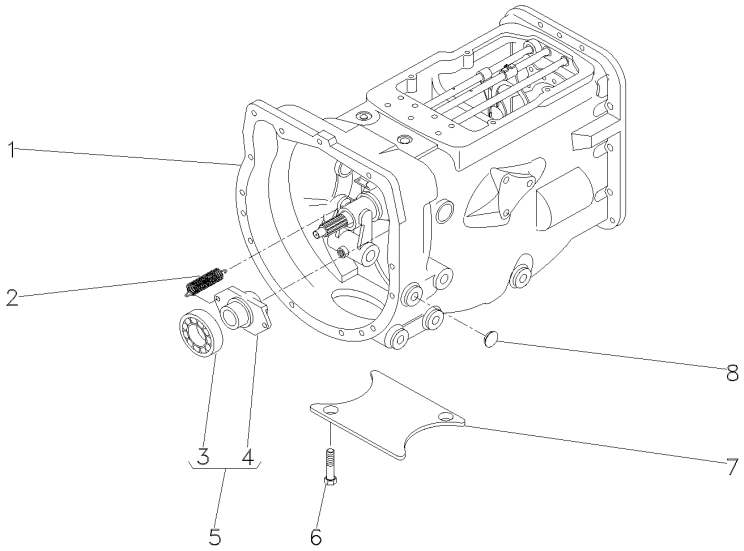

1	063279N1	25-140 No	**1**	CX. TRANSMISSÃO	TRANSMISSION	TRANSMISION
1		25-145 No	**1**	CX. TRANSMISSÃO	TRANSMISSION	TRANSMISION
1		25-150 No	**1**	CX. TRANSMISSÃO	TRANSMISSION	TRANSMISION
1		25-155 No	**1**	CX. TRANSMISSÃO	TRANSMISSION	TRANSMISION
1		25-160 No	**1**	CX. TRANSMISSÃO	TRANSMISSION	TRANSMISION
1		25-165 No	**1**	CX. TRANSMISSÃO	TRANSMISSION	TRANSMISION
2	3700450M1		**2**	MOLA	SPRING	RESORTE
3	3700527M1	5	**1**	ROLAMENTO	BEARING	COJINETE
4	886727M2	5	**1**	COLAR	COLLAR	COLLAR
5	063142N1		**1**	PORTA ROLAMENTO	BEARING FLANGE	BEARING FLANGE
6	354441X1		**2**	PARAFUSO	BOLT	PERNO
7	021020P2		**1**	TAMPA	COVER	CUBIERTA
8	027014P1		**4**	TAMPÃO	PAD	ALMOHADILLA

Transmissão 12 Velocidades-Sincronizada
12 Speed Transmission - Syncro
Transmision 12 Velocidades - Sincr

Carcaça
Housing
Caja

25-140

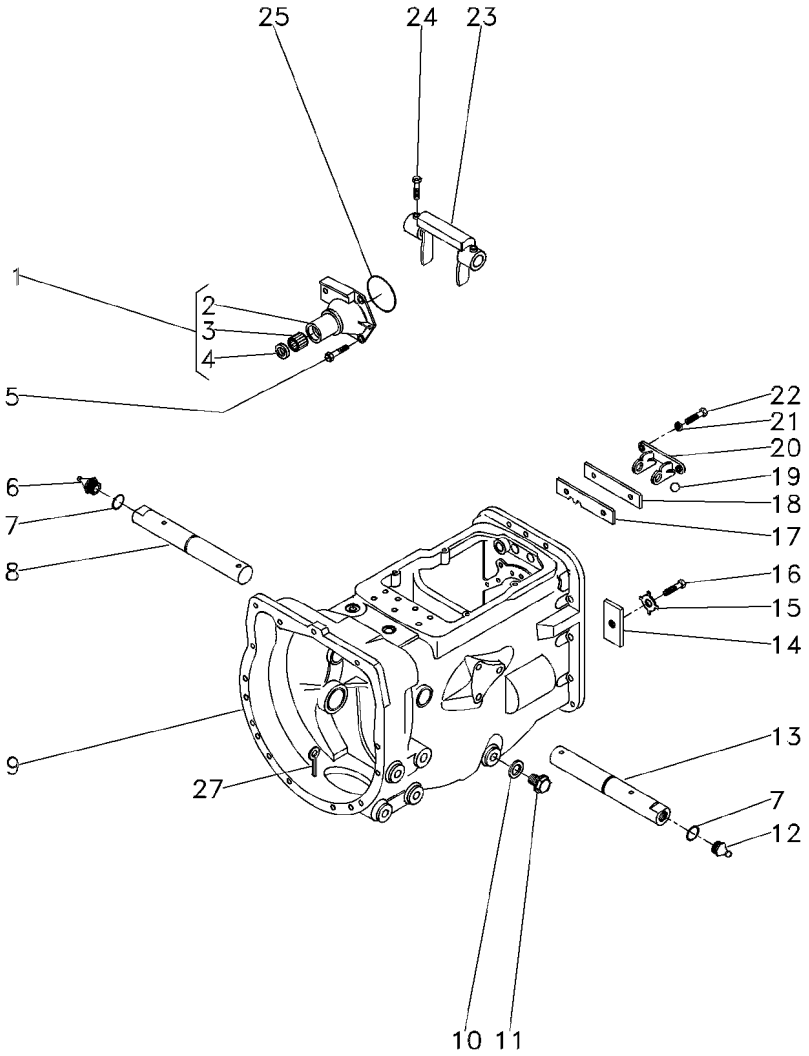

1	1860890M91			**1**	FLANGE	FLANGE	PLETINA
2	1860876M1	1		**1**	FLANGE	FLANGE	PLETINA
3	886668M1	1		**1**	ROLAMENTO	BEARING	COJINETE
4	1860867M3	1		**1**	RETENTOR	SEAL	RETEN
5	377477X1			**3**	PARAFUSO	BOLT	PERNO
5	377480X1			**1**	PARAFUSO	BOLT	PERNO
6	29951X			**1**	GRAXEIRA	GREASER	ENGRASADOR
7	364784X1			**2**	ANEL "O"	O RING	JUNTA TORICA
8	058424P1			**1**	EIXO	SHAFT	ARBOL
9	488156M97		25-340 No	**1**	CJ. CARCAÇA	HOUSE ASSY	CONJ. CARTER
10	180474M1			**1**	ARRUELA	WASHER	ARANDELA
11	050698T1			**1**	BUJÃO	PLUG	TAPON
12	13811X			**1**	GRAXEIRA	GREASER	ENGRASADOR
13	058424P1			**1**	EIXO	SHAFT	ARBOL
14	184789M1			**1**	TRAVA	LOCK	RETENEDOR
15	828020M1			**1**	ARRUELA	WASHER	ARANDELA
16	353691X1			**1**	PARAFUSO	BOLT	PERNO
17	1860764M2			**1**	PLACA	PLATE	PLATO
18	1860765M1			**1**	ESPAÇADOR	SPACER	PIEZA DISTANCIA
19	391838X1		∅ 12MM	**1**	ESFERA	BALL	BOLA
20	1860761M1			**1**	SUPORTE	CLEVIS	GANCHO SEGURI.
21	353434X1			**2**	ARRUELA	WASHER	ARANDELA
22	362443X1			**2**	PARAFUSO	BOLT	PERNO
23	886719M1			**1**	GARFO	FORK	HORQUILLA
24	180002M1			**4**	PARAFUSO	BOLT	PERNO
25	886089M1			**1**	ANEL "O"	O RING	JUNTA TORICA
27	354076X1			**1**	CUPILHA	COTTER PIN	PASADOR DOUBLE

Transmissão 12 Velocidades-Sincronizada
12 Speed Transmission - Syncro
Transmision 12 Velocidades - Sincr

Eixos E Garfos
Shafts & Forks
Ejes Y Horquillas

25-145

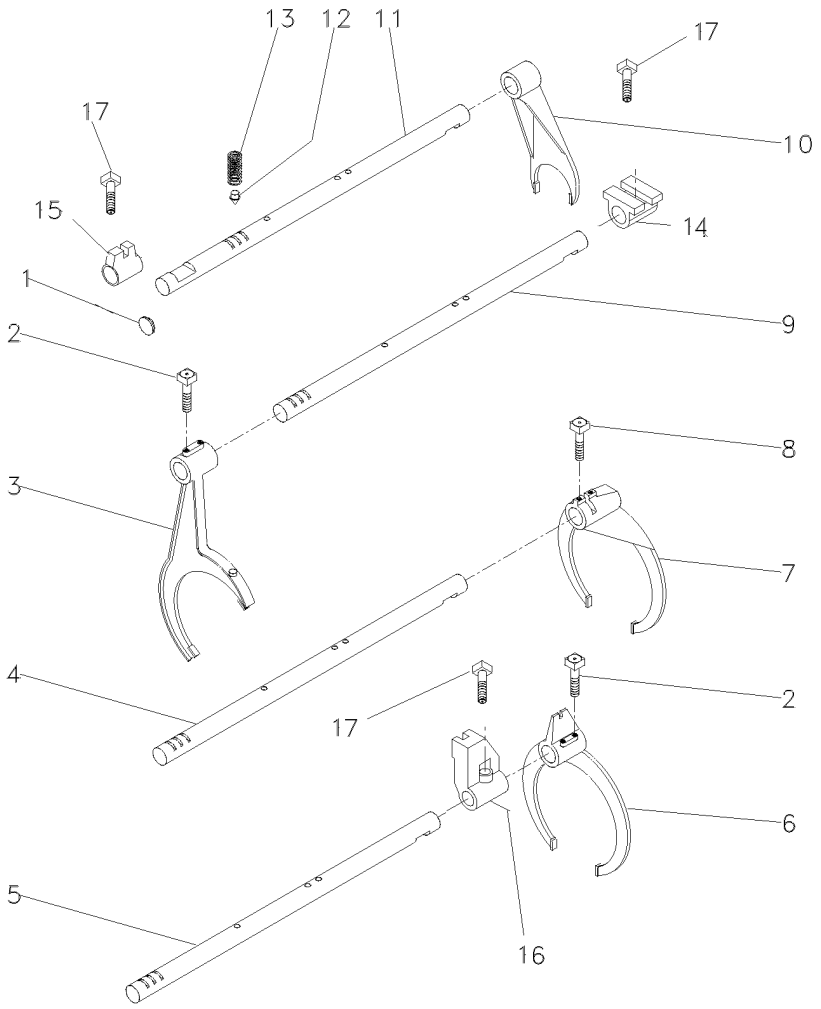

1	2950X	**1**	BUJÃO	PLUG	TAPON
2	1675367M2	**4**	PARAFUSO	BOLT	PERNO
3	023424R2	**1**	GARFO	FORK	HORQUILLA
4	1693824M2	**1**	EIXO	SHAFT	ARBOL
5	1693823M1	**1**	EIXO	SHAFT	ARBOL
6	023414R2	**1**	GARFO	FORK	HORQUILLA
7	039404P2	**1**	GARFO	FORK	HORQUILLA
8	180002M1	**2**	PARAFUSO	BOLT	PERNO
9	023435R1	**1**	EIXO	SHAFT	ARBOL
10	897065M2	**1**	GARFO	FORK	HORQUILLA
12	180418M2	**4**	PINO	PIN	PASADOR
13	191221M1	**4**	MOLA	SPRING	RESORTE
14	023417R1	**1**	SELETOR	SELECTOR	SELECTOR
15	023416R1	**1**	SELETOR	SELECTOR	SELECTOR
16	023417R1	**1**	SELETOR	SELECTOR	SELECTOR
17	180002M1	**3**	PARAFUSO	BOLT	PERNO

Transmissão 12 Velocidades-Sincronizada
12 Speed Transmission - Syncro
Transmision 12 Velocidades - Sincr

Árvore De Entrada
Input Shaft
Arbol De Entrada

25-150

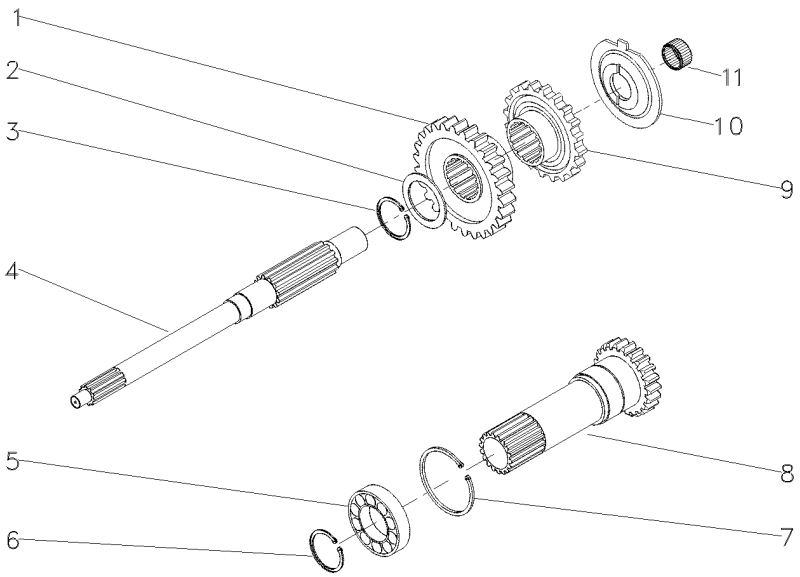

1	054184P1	26	**1**	ENGRENAGEM	GEAR	ENGRANAJE
2	1677742M1		**1**	ARRUELA	WASHER	ARANDELA
3	358969X1		**1**	ANEL TRAVA	CIRCLIP	CIRCULITO
4	039423P1		**1**	EIXO	SHAFT	ARBOL
5	3761292M1		**1**	ROLAMENTO	BEARING	COJINETE
6	762101M1		**1**	ANEL TRAVA	CIRCLIP	CIRCULITO
7	377631X1		**1**	ANEL TRAVA	CIRCLIP	CIRCULITO
8	049834N2	15 PTO 540 RPM 25-255 No	**1**	CJ. EIXO	KIT, AXLE	JUEGO DE EJE
9	054183P1	26	**1**	ENGRENAGEM	GEAR	ENGRANAJE
10	1674668M3		**1**	ESPAÇADOR	SPACER	PIEZA DISTANCIA
11	2700273M1		**1**	ROLAMENTO AGULHA	BEARING NEEDLE	COJINETA AGUJAS

Transmissão 12 Velocidades-Sincronizada
12 Speed Transmission - Syncro
Transmision 12 Velocidades - Sincr

Árvore Principal
Main Shaft
Eje Principale

25-155

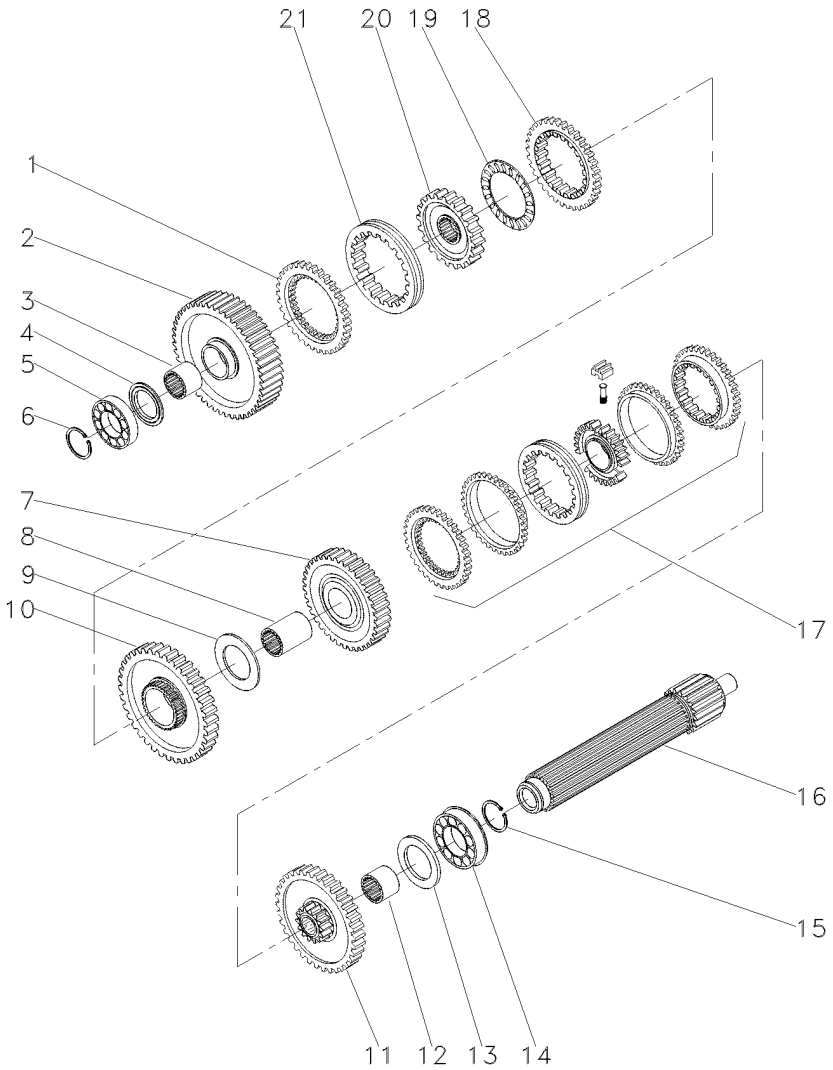

1	1686458M1		**1** ANEL	RING	ARO
2	049163N1	56	**1** ENGRENAGEM	GEAR	ENGRANAJE
3	039397P1		**1** LUVA	SLEEVE	MANCHA
4	1671888M2	4.14-4.19MM	**1** CALÇO	SHIM	CALCE
4	1671889M1	4,39-4,45MM	**1** ARRUELA	WASHER	ARANDELA
4	1671890M2	4.62-4.67MM	**1** ARRUELA	WASHER	ARANDELA
4	1671891M2	4.85-4.90MM	**1** ARRUELA	WASHER	ARANDELA
5	039544R1		**1** ROLAMENTO	BEARING	COJINETE
6	039545R1		**1** ANEL TRAVA	CIRCLIP	CIRCULITO
7	039424N1	45	**1** CJ. ENGRENAGEM	KIT, GEAR	ENGRANAJES JUEGO
8	039398P1		**1** LUVA	SLEEVE	MANCHA
9	023422R1		**1** ARRUELA	WASHER	ARANDELA
11	053352N1	40	**1** CJ. ENGRENAGEM	KIT, GEAR	ENGRANAJES JUEGO
12	039396P1		**1** LUVA	SLEEVE	MANCHA
13	1867259M1		**1** ARRUELA	WASHER	ARANDELA
14	3761291M1		**2** ROLAMENTO	BEARING	COJINETE
15	195363M1		**2** ANEL TRAVA	CIRCLIP	CIRCULITO
16	039543P1		**1** EIXO	SHAFT	ARBOL
17	039400N2	25-210 No	**1** CJ. SINCRONIZADO	SYNCHRO UNIT	SINCRONIZ ADORA
18	1686459M1		**1** ANEL	RING	ARO
19	1663796M1		**1** ROLAMENTO	BEARING	COJINETE
20	039402P1		**1** CUBO	HUB	CUBO
21	039425P1		**1** LUVA	SLEEVE	MANCHA

Transmissão 12 Velocidades-Sincronizada
12 Speed Transmission - Syncro
Transmision 12 Velocidades - Sincr

Árvore Secundária
Secundary Shaft
Eje Secundaria

25-160

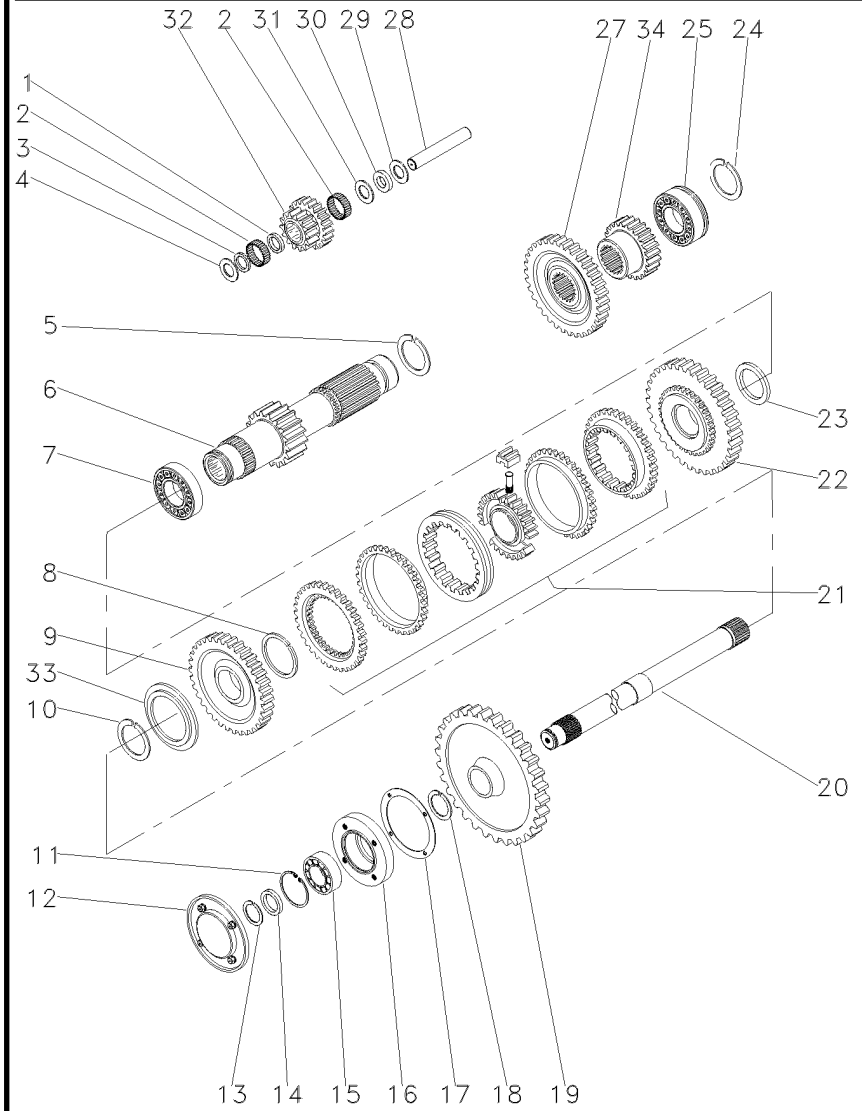

1	1688131M1		1	ESPAÇADOR	SPACER	PIEZA DISTANCIA
2	183039M1		56	ROLETE	ROLLER	RODILLO
3	183037M1		1	ARRUELA	WASHER	ARANDELA
4	1688132M1		2	ARRUELA	WASHER	ARANDELA
5	195500M1		1	ANEL TRAVA	CIRCLIP	CIRCULITO
6	049165N1	19	1	EIXO	SHAFT	ARBOL
7	3003372X1		1	ROLAMENTO	BEARING	COJINETE
8	1440873X1		1	ANEL TRAVA	CIRCLIP	CIRCULITO
9	054180N1	34	1	ENGRENAGEM	GEAR	ENGRANAJE
10	831581M2		1	ANEL TRAVA	CIRCLIP	CIRCULITO
11	355988X1		1	ANEL TRAVA	CIRCLIP	CIRCULITO
12	1683386M91	25-260 No	1	TAMPA	COVER	CUBIERTA
13	899385M1		1	ANEL	RING	ARO
14	881122M2		1	ANEL	RING	ARO
15	899377M2		1	ROLAMENTO	BEARING	COJINETE
16	899331M1		1	FLANGE	FLANGE	PLETINA
17	180432M1		1	JUNTA	GASKET	EMPAQUETADURA.
18	358913X1		1	ANEL TRAVA	CIRCLIP	CIRCULITO
19	9004882M1	53	1	ENGRENAGEM	GEAR	ENGRANAJE
20	1869279M1		1	EIXO	SHAFT	ARBOL
21	039410N2	25-215 No	1	CJ. SINCRONIZADO	SYNCHRO UNIT	SINCRONIZ ADORA
22	054182N1	42	1	ENGRENAGEM	GEAR	ENGRANAJE
23	039413P1		1	ARRUELA	WASHER	ARANDELA
24	195363M1		2	ANEL TRAVA	CIRCLIP	CIRCULITO
25	3761291M1		1	ROLAMENTO	BEARING	COJINETE
27	053312P1	42	1	ENGRENAGEM	GEAR	ENGRANAJE
28	180445M1		1	EIXO	SHAFT	ARBOL
29	1688130M1		1	ARRUELA	WASHER	ARANDELA
30	1688129M1		1	MOLA PRATO	SPRING PLATE	PLETINA MUELLE
31	1688128M1		1	ARRUELA	WASHER	ARANDELA
32	053310P1	20/15	1	ENGRENAGEM	GEAR	ENGRANAJE
33	039408P1		1	ARRUELA	WASHER	ARANDELA
33	039409P1		1	ARRUELA	WASHER	ARANDELA
34	053314P1	20	1	ENGRENAGEM	GEAR	ENGRANAJE

Transmissão 12 Velocidades-Sincronizada
12 Speed Transmission - Syncro
Transmision 12 Velocidades - Sincr

Redutor Epicicloidal
Epicyclic Unit
Unidad Epicicloidal

25-165

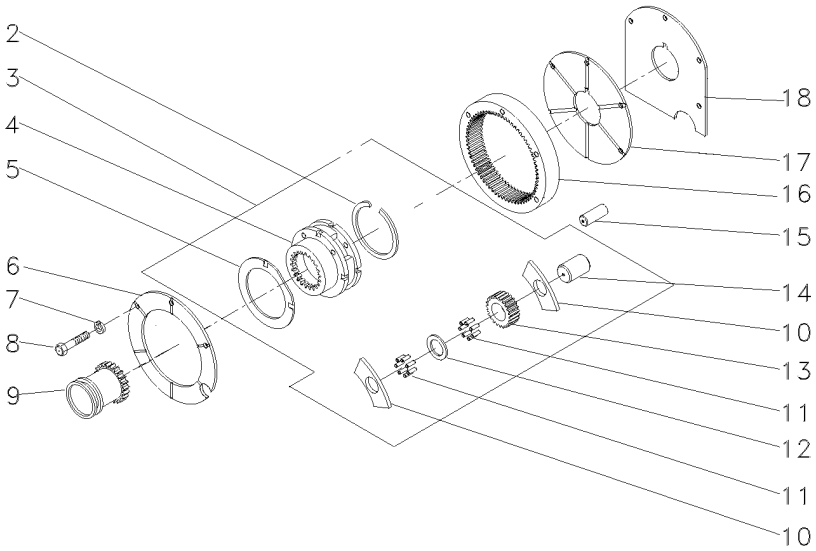

2	366317X1		
3	022638N1		
4		3	022638N1
5	518414M1	3	
6	1867423M1		
7	353434X1		
8	362684X1		
9	184770M2		
10	516526M1	3	
11	834211M1	3	
12	897020M1	3	
13	516509M1	3	23
14	518415M1	3	
15	180409M1		
16	1865530M1		
17	1867425M1		
18	1867426M1		

1	ANEL TRAVA	CIRCLIP	CIRCULITO
1	CJ. REDUTOR	KIT, CARRIER	JUEGO PORTADOR
1	PORTA ENGRENAGEM	CARRIER	PORTADOR
2	ARRUELA	WASHER	ARANDELA
1	PLACA	PLATE	PLATO
3	ARRUELA	WASHER	ARANDELA
4	PARAFUSO	BOLT	PERNO
1	LUVA	SLEEVE	MANCHA
6	ARRUELA	WASHER	ARANDELA
144	ROLETE	ROLLER	RODILLO
3	ARRUELA	WASHER	ARANDELA
3	ENGRENAGEM	GEAR	ENGRANAJE
3	EIXO	SHAFT	ARBOL
2	PINO	PIN	PASADOR
1	COROA	ANNULAR GEAR	ENGRANAJE ANULAR
1	PLACA	PLATE	PLATO
1	CALÇO	SHIM	CALCE

Transmissão 12 Velocidades	**Sincronizada**	**540 / 1000 Rpm**
12 Speed Transmission	**Syncromesh**	**540 / 1000 Rpm**
Transmision 12 Velocidades	**Sincronizada**	**540 / 1000 Rpm**

25-170

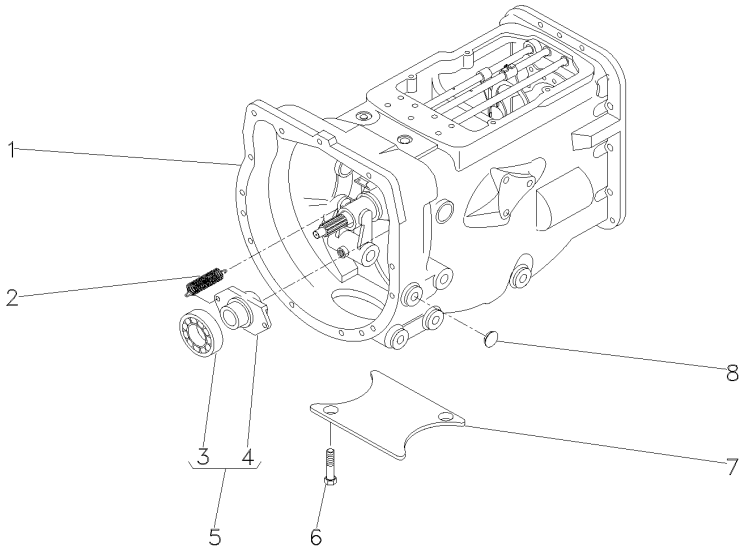

1	063277N1	25-180 No	**1**	CX. TRANSMISSÃO	TRANSMISSION	TRANSMISION
1		25-185 No	**1**	CX. TRANSMISSÃO	TRANSMISSION	TRANSMISION
1		25-190 No	**1**	CX. TRANSMISSÃO	TRANSMISSION	TRANSMISION
1		25-195 No	**1**	CX. TRANSMISSÃO	TRANSMISSION	TRANSMISION
1		25-200 No	**1**	CX. TRANSMISSÃO	TRANSMISSION	TRANSMISION
1		25-205 No	**1**	CX. TRANSMISSÃO	TRANSMISSION	TRANSMISION
2	3700450M1		**2**	MOLA	SPRING	RESORTE
3	3700527M1	5	**1**	ROLAMENTO	BEARING	COJINETE
4	886727M2	5	**1**	COLAR	COLLAR	COLLAR
5	063142N1		**1**	PORTA ROLAMENTO	BEARING FLANGE	BEARING FLANGE
6	354441X1		**4**	PARAFUSO	BOLT	PERNO
7	021020P2		**1**	TAMPA	COVER	CUBIERTA
8	027014P1		**4**	TAMPÃO	PAD	ALMOHADILLA

Transmissão 12 Velocidades-Sincronizada
12 Speed Transmission - Syncro
Transmision 12 Velocidades - Sincr

Carcaça
Housing
Caja

25-175

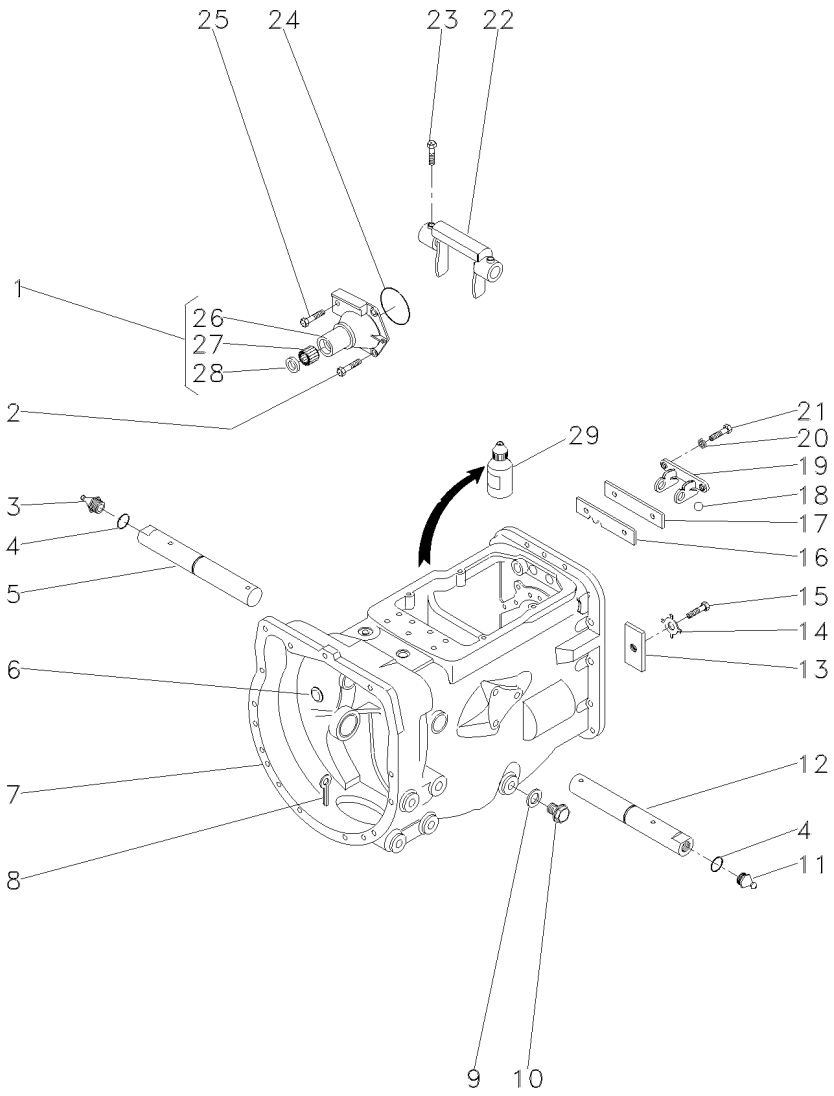

1	1860890M91		**1**	FLANGE	FLANGE	PLETINA
2	377477X1		**3**	PARAFUSO	BOLT	PERNO
3	29951X		**1**	GRAXEIRA	GREASER	ENGRASADOR
4	364784X1		**2**	ANEL "O"	O RING	JUNTA TORICA
5	3409164M1	▶	**1**	EIXO	SHAFT	ARBOL
6	2950X		**1**	BUJÃO	PLUG	TAPON
7	488156M97	👁 25-340 No	**1**	CJ. CARCAÇA	HOUSE ASSY	CONJ. CARTER
8	354076X1		**1**	CUPILHA	COTTER PIN	PASADOR DOUBLE
9	180474M1		**1**	ARRUELA	WASHER	ARANDELA
10	050698T1		**1**	BUJÃO	PLUG	TAPON
11	13811X		**1**	GRAXEIRA	GREASER	ENGRASADOR
12	3409165M1	◀	**1**	EIXO	SHAFT	ARBOL
13	184789M1		**1**	TRAVA	LOCK	RETENEDOR
14	828020M1		**1**	ARRUELA	WASHER	ARANDELA
15	353691X1		**1**	PARAFUSO	BOLT	PERNO
16	1860764M2		**1**	PLACA	PLATE	PLATO
17	1860765M1		**1**	ESPAÇADOR	SPACER	PIEZA DISTANCIA
18	391838X1	∅ 12MM	**1**	ESFERA	BALL	BOLA
19	1860761M1		**1**	SUPORTE	CLEVIS	GANCHO SEGURI.
20	353434X1		**2**	ARRUELA	WASHER	ARANDELA
21	362443X1		**2**	PARAFUSO	BOLT	PERNO
22	886719M1		**1**	GARFO	FORK	HORQUILLA
23	180002M1		**2**	PARAFUSO	BOLT	PERNO
24	886089M1		**1**	ANEL "O"	O RING	JUNTA TORICA
25	377480X1		**1**	PARAFUSO	BOLT	PERNO
26	1860876M1	1	**1**	FLANGE	FLANGE	PLETINA
27	886668M1	1	**1**	ROLAMENTO	BEARING	COJINETE
28	1860867M3	1	**1**	RETENTOR	SEAL	RETEN
29	0710129		**1**	JUNTA	GASKET	EMPAQUETADURA.

Transmissão 12 Velocidades-Sincronizada
12 Speed Transmission - Syncro
Transmision 12 Velocidades - Sincr

Carcaça
Housing
Caja

25-180

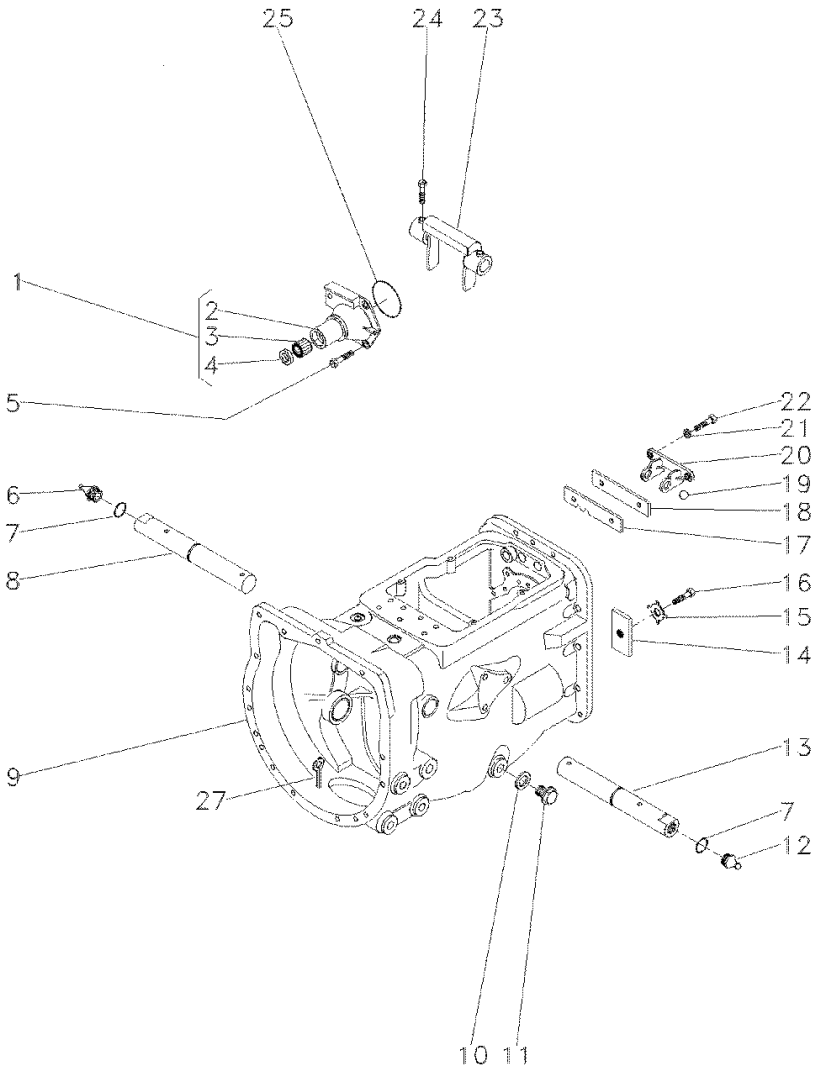

1	1860890M91			**1**	FLANGE	FLANGE	PLETINA
2	1860876M1	1		**1**	FLANGE	FLANGE	PLETINA
3	886668M1	1		**1**	ROLAMENTO	BEARING	COJINETE
4	1860867M3	1		**1**	RETENTOR	SEAL	RETEN
5	377477X1			**3**	PARAFUSO	BOLT	PERNO
5	377480X1			**1**	PARAFUSO	BOLT	PERNO
6	29951X			**1**	GRAXEIRA	GREASER	ENGRASADOR
7	364784X1			**2**	ANEL "O"	O RING	JUNTA TORICA
8	058424P1			**1**	EIXO	SHAFT	ARBOL
9	488156M97		25-340 No	**1**	CJ. CARCAÇA	HOUSE ASSY	CONJ. CARTER
10	180474M1			**1**	ARRUELA	WASHER	ARANDELA
11	050698T1			**1**	BUJÃO	PLUG	TAPON
12	13811X			**1**	GRAXEIRA	GREASER	ENGRASADOR
13	058424P1			**1**	EIXO	SHAFT	ARBOL
14	184789M1			**1**	TRAVA	LOCK	RETENEDOR
15	828020M1			**1**	ARRUELA	WASHER	ARANDELA
16	353691X1			**1**	PARAFUSO	BOLT	PERNO
17	1860764M2			**1**	PLACA	PLATE	PLATO
18	1860765M1			**1**	ESPAÇADOR	SPACER	PIEZA DISTANCIA
19	391838X1		∅ 12MM	**1**	ESFERA	BALL	BOLA
20	1860761M1			**1**	SUPORTE	CLEVIS	GANCHO SEGURI.
21	353434X1			**2**	ARRUELA	WASHER	ARANDELA
22	362443X1			**2**	PARAFUSO	BOLT	PERNO
23	886719M1			**1**	GARFO	FORK	HORQUILLA
24	180002M1			**4**	PARAFUSO	BOLT	PERNO
25	886089M1			**1**	ANEL "O"	O RING	JUNTA TORICA
27	354076X1			**1**	CUPILHA	COTTER PIN	PASADOR DOUBLE

Transmissão 12 Velocidades-Sincronizada
12 Speed Transmission - Syncro
Transmision 12 Velocidades - Sincr

Eixos E Garfos
Shafts & Forks
Ejes Y Horquillas

25-185

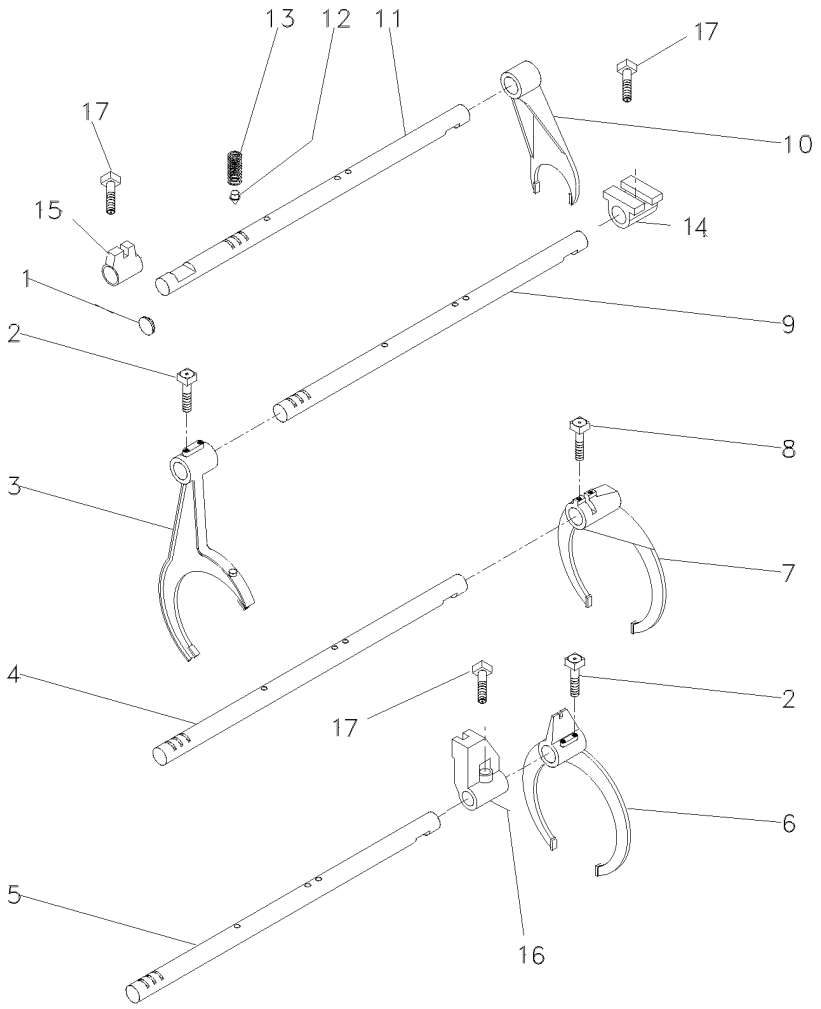

1	2950X	**1**	BUJÃO	PLUG	TAPON
2	1675367M2	**4**	PARAFUSO	BOLT	PERNO
3	023424R2	**1**	GARFO	FORK	HORQUILLA
4	1693824M2	**1**	EIXO	SHAFT	ARBOL
5	1693823M1	**1**	EIXO	SHAFT	ARBOL
6	023414R2	**1**	GARFO	FORK	HORQUILLA
7	039404P2	**1**	GARFO	FORK	HORQUILLA
8	180002M1	**2**	PARAFUSO	BOLT	PERNO
9	1693822M1	**1**	EIXO	SHAFT	ARBOL
10	897065M2	**1**	GARFO	FORK	HORQUILLA
11	6212634M1 ➡ 275206C005783	**1**	EIXO	SHAFT	ARBOL
12	180418M2	**4**	PINO	PIN	PASADOR
13	191221M1	**4**	MOLA	SPRING	RESORTE
14	023425R1	**1**	SELETOR	SELECTOR	SELECTOR
15	023416R1	**1**	SELETOR	SELECTOR	SELECTOR
16	023417R1	**1**	SELETOR	SELECTOR	SELECTOR
17	180002M1	**3**	PARAFUSO	BOLT	PERNO

Transmissão 12 Velocidades-Sincronizada
12 Speed Transmission - Syncro
Transmision 12 Velocidades - Sincr

Árvore De Entrada
Input Shaft
Arbol De Entrada

25-190

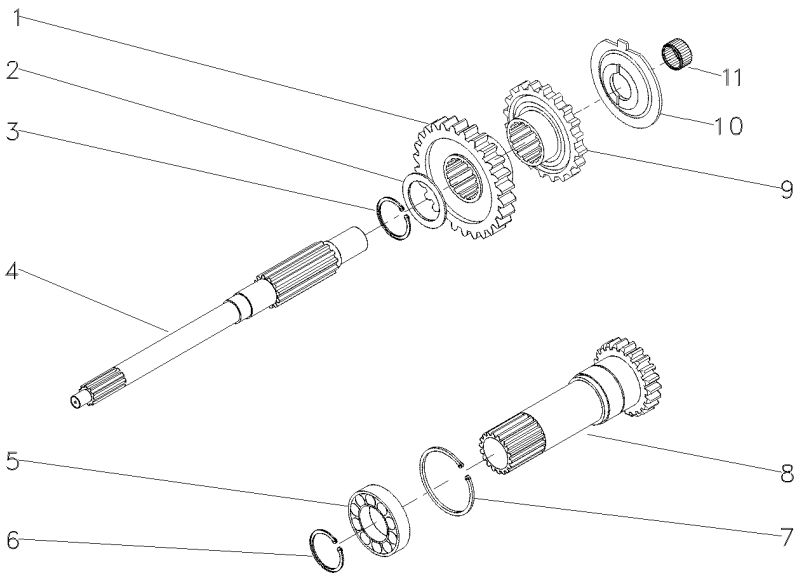

1	054184P1		26	**1**	ENGRENAGEM	GEAR	ENGRANAJE
2	1677742M1			**1**	ARRUELA	WASHER	ARANDELA
3	358969X1			**1**	ANEL TRAVA	CIRCLIP	CIRCULITO
4	039423P1			**1**	EIXO	SHAFT	ARBOL
5	3761292M1			**1**	ROLAMENTO	BEARING	COJINETE
6	762101M1			**1**	ANEL TRAVA	CIRCLIP	CIRCULITO
7	377631X1			**1**	ANEL TRAVA	CIRCLIP	CIRCULITO
8	6203588M91	➡	275206C005783	**1**	CJ. EIXO	KIT, AXLE	JUEGO DE EJE
9	054183P1			**1**	ENGRENAGEM	GEAR	ENGRANAJE
10	1674668M3			**1**	ESPAÇADOR	SPACER	PIEZA DISTANCIA
11	2700273M1			**1**	ROLAMENTO AGULHA	BEARING NEEDLE	COJINETA AGUJAS

Transmissão 12 Velocidades-Sincronizada
12 Speed Transmission - Syncro
Transmision 12 Velocidades - Sincr

Árvore Principal
Main Shaft
Eje Principale

25-195

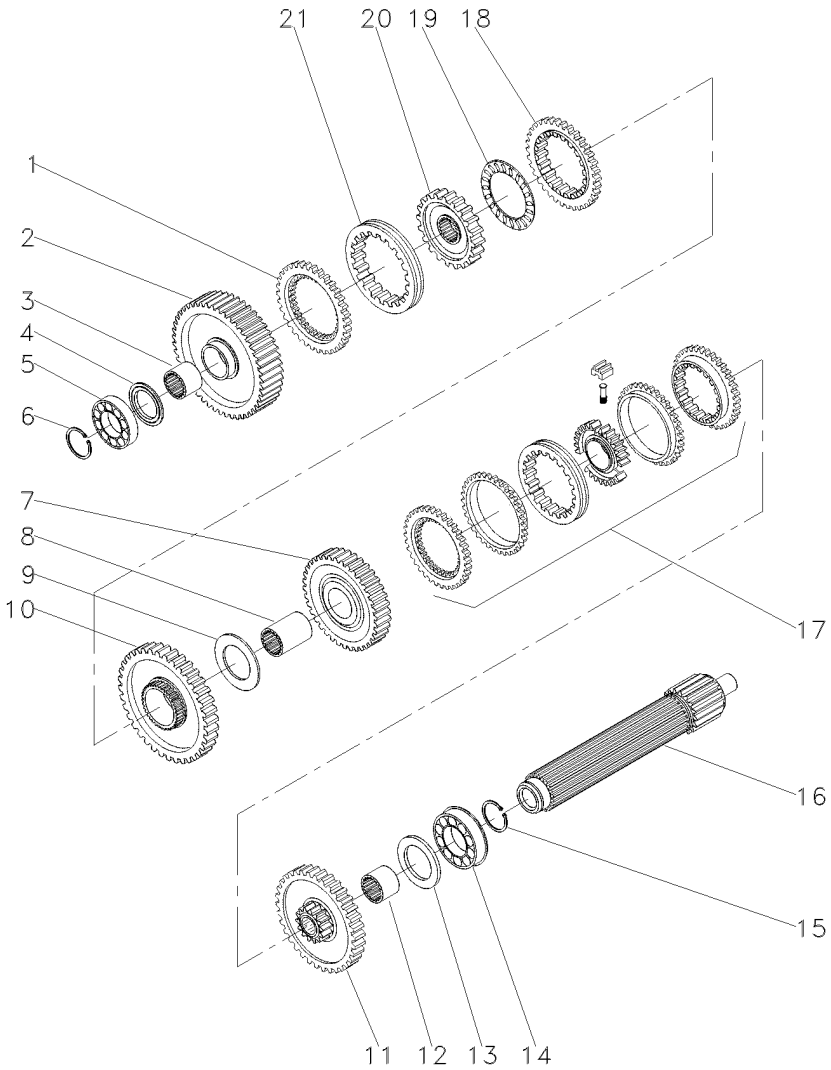

1	1686458M1		**1** ANEL	RING	ARO
2	049163N1	56	**1** ENGRENAGEM	GEAR	ENGRANAJE
3	039397P1		**1** LUVA	SLEEVE	MANCHA
4	1671888M2	4.14-4.19MM	**1** CALÇO	SHIM	CALCE
4	1671889M1	4,39-4,45MM	**1** ARRUELA	WASHER	ARANDELA
4	1671890M2	4.62-4.67MM	**1** ARRUELA	WASHER	ARANDELA
4	1671891M2	4.85-4.90MM	**1** ARRUELA	WASHER	ARANDELA
5	039544R1		**1** ROLAMENTO	BEARING	COJINETE
6	039545R1		**1** ANEL TRAVA	CIRCLIP	CIRCULITO
7	039424N1	45	**1** CJ. ENGRENAGEM	KIT, GEAR	ENGRANAJES JUEGO
8	039398P1		**1** LUVA	SLEEVE	MANCHA
9	023422R1		**1** ARRUELA	WASHER	ARANDELA
11	053352N1	40	**1** CJ. ENGRENAGEM	KIT, GEAR	ENGRANAJES JUEGO
12	039396P1		**1** LUVA	SLEEVE	MANCHA
13	1867259M1		**1** ARRUELA	WASHER	ARANDELA
14	3761291M1		**2** ROLAMENTO	BEARING	COJINETE
15	195363M1		**2** ANEL TRAVA	CIRCLIP	CIRCULITO
16	039543P1		**1** EIXO	SHAFT	ARBOL
17	039400N2	25-210 No	**1** CJ. SINCRONIZADO	SYNCHRO UNIT	SINCRONIZ ADORA
18	1686459M1		**1** ANEL	RING	ARO
19	1663796M1		**1** ROLAMENTO	BEARING	COJINETE
20	039402P1		**1** CUBO	HUB	CUBO
21	039425P1		**1** LUVA	SLEEVE	MANCHA

Transmissão 12 Velocidades-Sincronizada
12 Speed Transmission - Syncro
Transmision 12 Velocidades - Sincr

Árvore Secundária
Secundary Shaft
Eje Secundaria

25-200

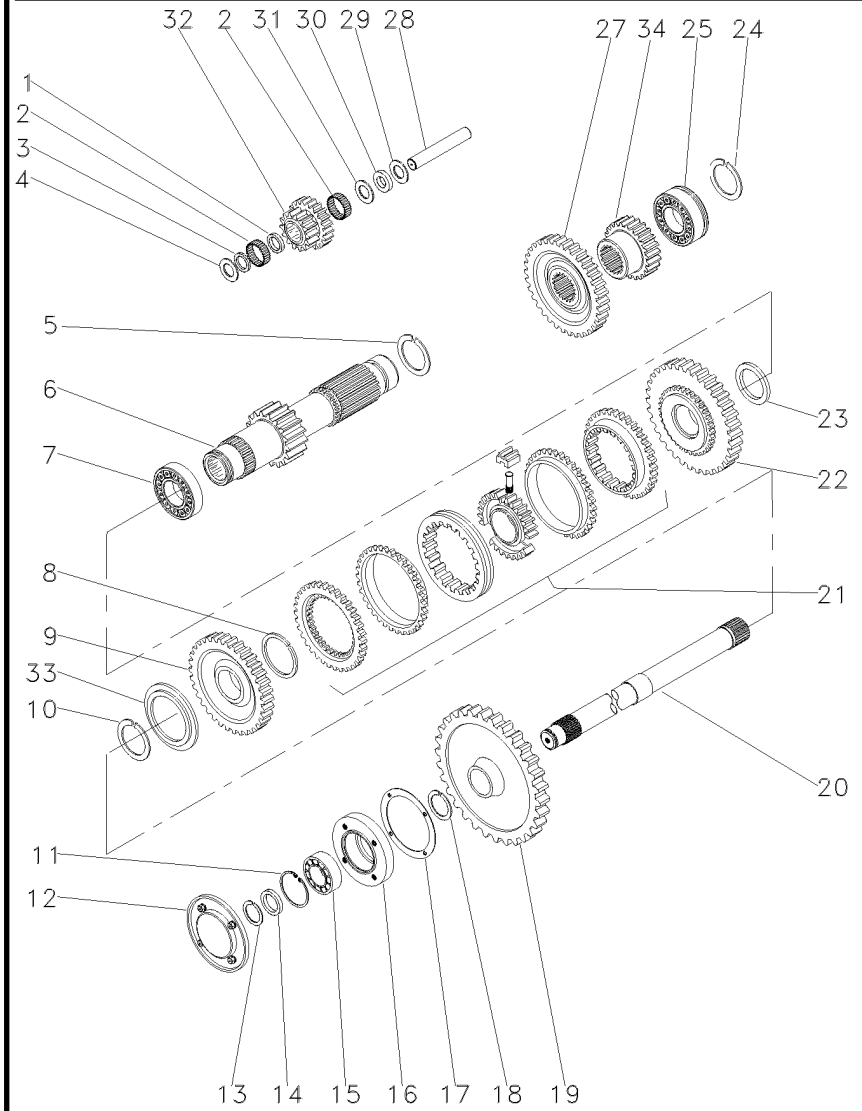

1	1688131M1		1	ESPAÇADOR	SPACER	PIEZA DISTANCIA
2	183039M1		56	ROLETE	ROLLER	RODILLO
3	183037M1		1	ARRUELA	WASHER	ARANDELA
4	1688132M1		2	ARRUELA	WASHER	ARANDELA
5	195500M1		1	ANEL TRAVA	CIRCLIP	CIRCULITO
6	049165N1	19	1	EIXO	SHAFT	ARBOL
7	3003372X1		1	ROLAMENTO	BEARING	COJINETE
8	1440873X1		1	ANEL TRAVA	CIRCLIP	CIRCULITO
9	054180N1	34	1	ENGRENAGEM	GEAR	ENGRANAJE
10	831581M2		1	ANEL TRAVA	CIRCLIP	CIRCULITO
11	355988X1		1	ANEL TRAVA	CIRCLIP	CIRCULITO
12	1683386M91	25-260 No	1	TAMPA	COVER	CUBIERTA
13	899385M1		1	ANEL	RING	ARO
14	881122M2		1	ANEL	RING	ARO
15	899377M2		1	ROLAMENTO	BEARING	COJINETE
16	899331M1		1	FLANGE	FLANGE	PLETINA
17	180432M1		1	JUNTA	GASKET	EMPAQUETADURA.
18	358913X1		1	ANEL TRAVA	CIRCLIP	CIRCULITO
19	1870200M1	53	1	ENGRENAGEM	GEAR	ENGRANAJE
20	1869279M1		1	EIXO	SHAFT	ARBOL
21	039410N2	25-215 No	1	CJ. SINCRONIZADO	SYNCHRO UNIT	SINCRONIZ ADORA
22	054182N1	42	1	ENGRENAGEM	GEAR	ENGRANAJE
23	039413P1		1	ARRUELA	WASHER	ARANDELA
24	195363M1		2	ANEL TRAVA	CIRCLIP	CIRCULITO
25	3761291M1		1	ROLAMENTO	BEARING	COJINETE
27	053312P1	42	1	ENGRENAGEM	GEAR	ENGRANAJE
28	180445M1		1	EIXO	SHAFT	ARBOL
29	1688130M1		1	ARRUELA	WASHER	ARANDELA
30	1688129M1		1	MOLA PRATO	SPRING PLATE	PLETINA MUELLE
31	1688128M1		1	ARRUELA	WASHER	ARANDELA
32	053310P1	20/15	1	ENGRENAGEM	GEAR	ENGRANAJE
33	039408P1		1	ARRUELA	WASHER	ARANDELA
33	039409P1		1	ARRUELA	WASHER	ARANDELA
34	053314P1	20	1	ENGRENAGEM	GEAR	ENGRANAJE

Transmissão 12 Velocidades-Sincronizada
12 Speed Transmission - Syncro
Transmision 12 Velocidades - Sincr

Redutor Epicicloidal
Epicyclic Unit
Unidad Epicicloidal

25-205

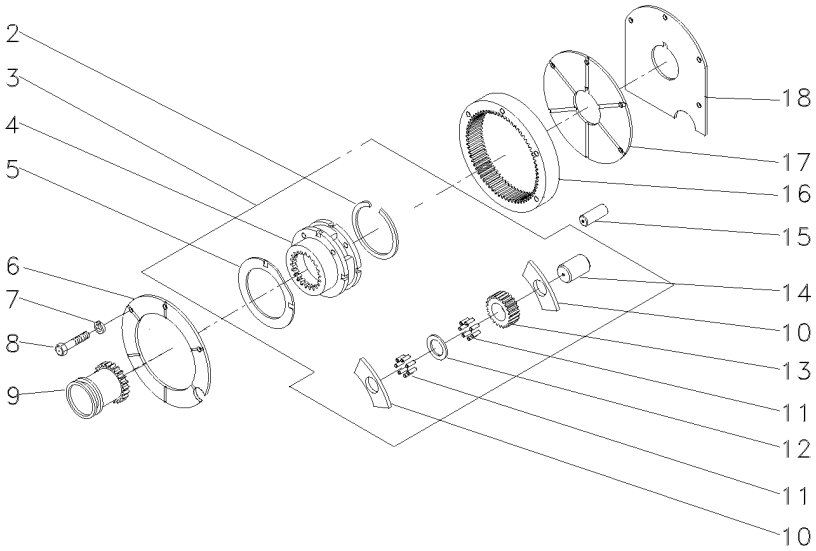

2	366317X1			**1**	ANEL TRAVA	CIRCLIP	CIRCULITO
3	022638N1			**1**	CJ. REDUTOR	KIT, CARRIER	JUEGO PORTADOR
4		3	022638N1	**1**	PORTA ENGRENAGEM	CARRIER	PORTADOR
5	518414M1	3		**2**	ARRUELA	WASHER	ARANDELA
6	1867423M1			**1**	PLACA	PLATE	PLATO
7	353434X1			**3**	ARRUELA	WASHER	ARANDELA
8	362684X1			**4**	PARAFUSO	BOLT	PERNO
9	184770M2			**1**	LUVA	SLEEVE	MANCHA
10	516526M1	3		**6**	ARRUELA	WASHER	ARANDELA
11	834211M1	3		**144**	ROLETE	ROLLER	RODILLO
12	897020M1	3		**3**	ARRUELA	WASHER	ARANDELA
13	516509M1	3	23	**3**	ENGRENAGEM	GEAR	ENGRANAJE
14	518415M1	3		**3**	EIXO	SHAFT	ARBOL
15	180409M1			**2**	PINO	PIN	PASADOR
16	1865530M1			**1**	COROA	ANNULAR GEAR	ENGRANAJE ANULAR
17	1867425M1			**1**	PLACA	PLATE	PLATO
18	1867426M1			**1**	CALÇO	SHIM	CALCE

Sincronizada
Syncromesh
Sincronizada

25-210

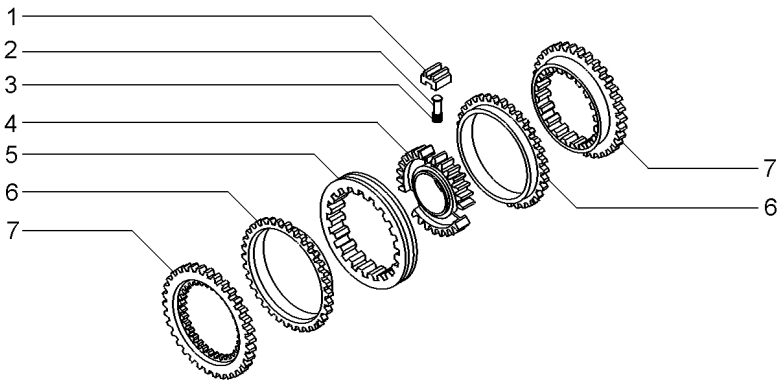

1	023485R1	**3** BLOCO	BLOCK	BLOQUE
2	023483R1	**3** PINO	PIN	PASADOR
3	023484R2	**3** MOLA	SPRING	RESORTE
4	040752P1	**1** CUBO	HUB	CUBO
5	023486R1	**1** LUVA	SLEEVE	MANCHA
6	023487R1	**2** ANEL	RING	ARO
7	023488R1	**2** CONE	CONE	CONO

Sincronizada
Syncromesh
Sincronizada

25-215

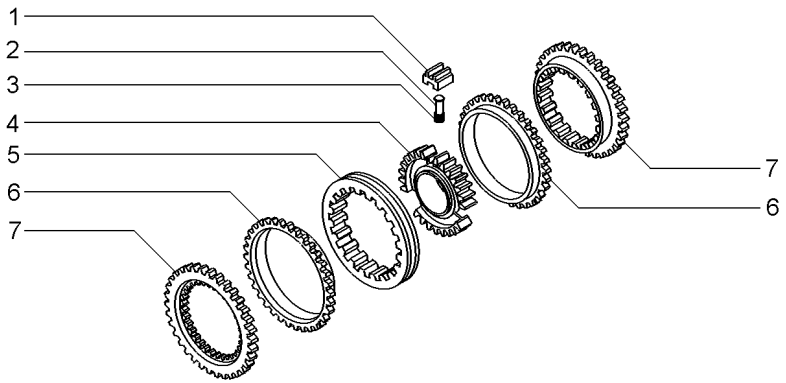

1	023485R1		**3** BLOCO	BLOCK	BLOQUE
2	023483R1		**3** PINO	PIN	PASADOR
3	023484R2		**3** MOLA	SPRING	RESORTE
4	040753P1		**1** CUBO	HUB	CUBO
5	023486R1		**1** LUVA	SLEEVE	MANCHA
6	023487R1		**2** ANEL	RING	ARO
7	023488R1		**2** CONE	CONE	CONO
		027341R1			

Transmissão
Transmission
Transmision

25-220

12 Velocidades - Com Cabine
12 Speed - With Cab
12 Velocidades - Con Cabina

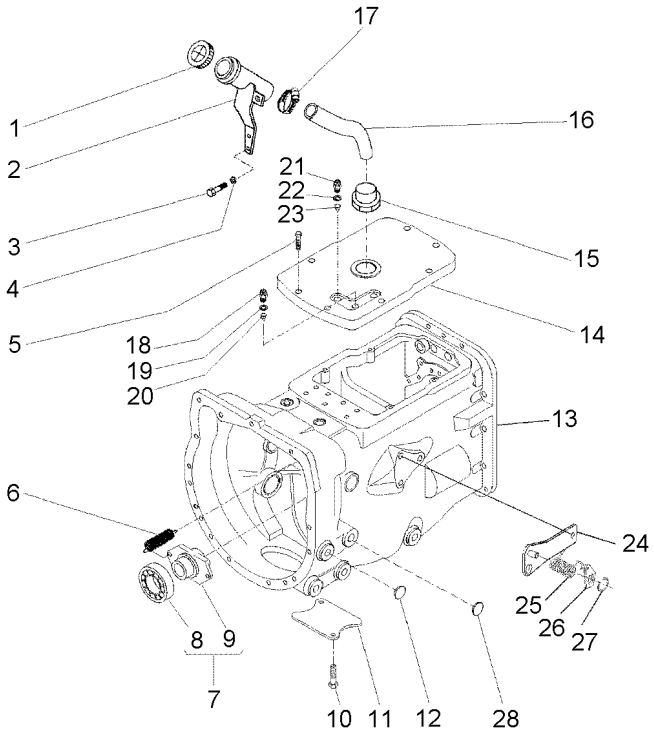

1	3149550M92		**1**	TAMPA	COVER	CUBIERTA
2	069645S1		**1**	BOCAL	FILLER	RELLENADOR
3	339123X1		**2**	PARAFUSO	BOLT	PERNO
4	353446X1		**2**	ARRUELA	WASHER	ARANDELA
5	058286P1		**8**	PARAFUSO	BOLT	PERNO
6	3700450M1		**2**	MOLA	SPRING	RESORTE
7	063142N1		**1**	PORTA ROLAMENTO	BEARING FLANGE	BEARING FLANGE
8	3700527M1		**1**	ROLAMENTO	BEARING	COJINETE
9	886727M2		**1**	COLAR	COLLAR	COLLAR
10	354441X1		**2**	PARAFUSO	BOLT	PERNO
11	021020P2		**1**	TAMPA	COVER	CUBIERTA
12	027014P1		**4**	TAMPÃO	PAD	ALMOHADILLA
13	6201470M91	25-225 No	**1**	CJ. TRANSMISSÃO	KIT,TRANSMISSION	JGO.TRANSMISION
13		25-230 No	**1**	CJ. TRANSMISSÃO	KIT,TRANSMISSION	JGO.TRANSMISION
13		25-235 No	**1**	CJ. TRANSMISSÃO	KIT,TRANSMISSION	JGO.TRANSMISION
13		25-240 No	**1**	CJ. TRANSMISSÃO	KIT,TRANSMISSION	JGO.TRANSMISION
13		25-245 No	**1**	CJ. TRANSMISSÃO	KIT,TRANSMISSION	JGO.TRANSMISION
13		25-250 No	**1**	CJ. TRANSMISSÃO	KIT,TRANSMISSION	JGO.TRANSMISION
14	044157P1		**1**	TAMPA	COVER	CUBIERTA
15	064932P1		**1**	CONEXÃO	CONNECTION	CONEXION
16	064933P1		**1**	MANGUEIRA	HOSE	FLEXIBLE
17	490802M1		**1**	BRAÇADEIRA	CLAMP	ABRAZADERA
18	037171T2		**2**	INTERRUPTOR	SWITCH	INTERRUPTOR
19	181142M1		**2**	ARRUELA	WASHER	ARANDELA
20	046569P1		**2**	EXTENSÃO	EXTENSION	EXTENSION
21	3761983M91		**1**	INTERRUPTOR	SWITCH	INTERRUPTOR
22	181142M1		**1**	ARRUELA	WASHER	ARANDELA
23	046569P1		**1**	EXTENSÃO	EXTENSION	EXTENSION
24	073529S1		**1**	CJ. SUPORTE	KIT, BRACKET	JUEGO SOPORTE
25	3700585M1		**1**	MOLA	SPRING	RESORTE
26	058423P1		**1**	PLACA	PLATE	PLATO
27	352438X1		**1**	ANEL TRAVA	CIRCLIP	CIRCULITO
28	036310P1		**2**	BUJÃO	PLUG	TAPON

Transmissão 12 Velocidades-Sincronizada | **Carcaça**
12 Speed Transmission - Syncro | **Housing**
Transmision 12 Velocidades - Sincr | **Caja**

25-225

12 Velocidades - Com Cabine
12 Speed - With Cab
12 Velocidades - Con Cabina

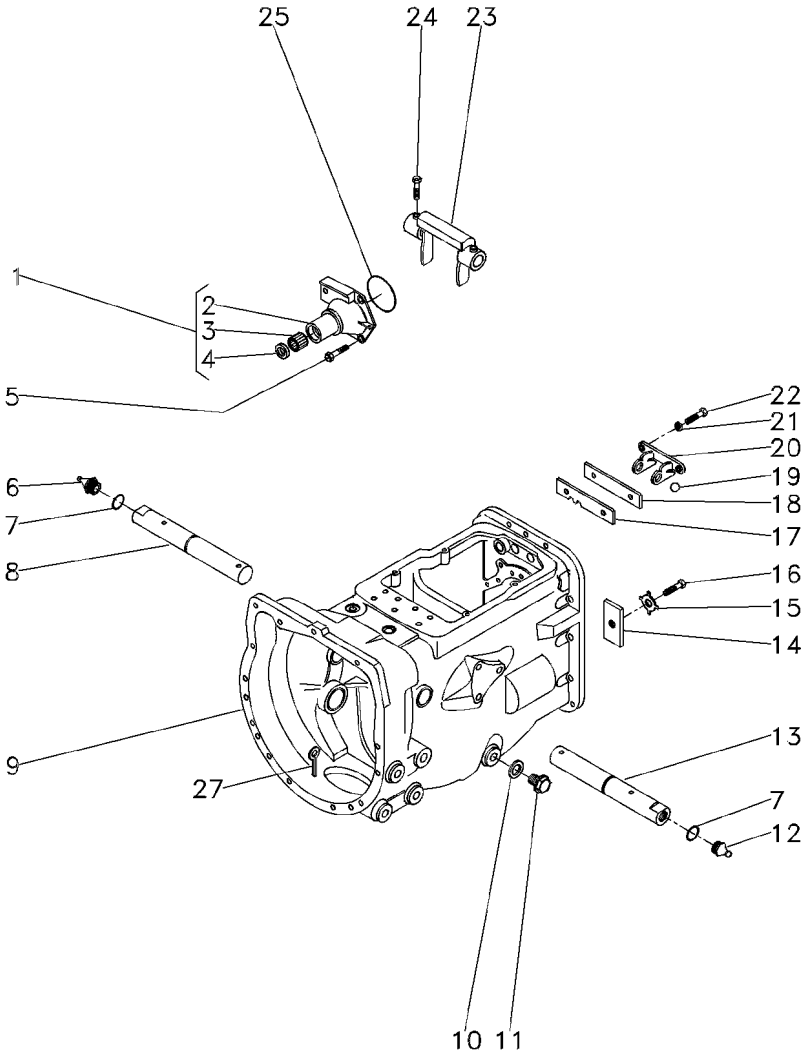

1	1860890M91			**1**	FLANGE	FLANGE	PLETINA
2	1860876M1	1		**1**	FLANGE	FLANGE	PLETINA
3	886668M1	1		**1**	ROLAMENTO	BEARING	COJINETE
4	1860867M3	1		**1**	RETENTOR	SEAL	RETEN
5	377477X1			**3**	PARAFUSO	BOLT	PERNO
5	377480X1			**1**	PARAFUSO	BOLT	PERNO
6	29951X			**1**	GRAXEIRA	GREASER	ENGRASADOR
7	364784X1			**2**	ANEL "O"	O RING	JUNTA TORICA
8	068424S1			**1**	EIXO	SHAFT	ARBOL
9	488156M97		25-340 No	**1**	CJ. CARCAÇA	HOUSE ASSY	CONJ. CARTER
10	180474M1			**1**	ARRUELA	WASHER	ARANDELA
11	050698T1			**1**	BUJÃO	PLUG	TAPON
12	13811X			**1**	GRAXEIRA	GREASER	ENGRASADOR
13	068424S1			**1**	EIXO	SHAFT	ARBOL
14	184789M1			**1**	TRAVA	LOCK	RETENEDOR
15	828020M1			**1**	ARRUELA	WASHER	ARANDELA
16	353691X1			**1**	PARAFUSO	BOLT	PERNO
17	1860764M2			**1**	PLACA	PLATE	PLATO
18	1860765M1			**1**	ESPAÇADOR	SPACER	PIEZA DISTANCIA
19	391838X1		∅ 12MM	**1**	ESFERA	BALL	BOLA
20	1860761M1			**1**	SUPORTE	CLEVIS	GANCHO SEGURI.
21	353434X1			**2**	ARRUELA	WASHER	ARANDELA
22	362443X1			**2**	PARAFUSO	BOLT	PERNO
23	886719M1			**1**	GARFO	FORK	HORQUILLA
24	180002M1			**4**	PARAFUSO	BOLT	PERNO
25	886089M1			**1**	ANEL "O"	O RING	JUNTA TORICA
27	354076X1			**1**	CUPILHA	COTTER PIN	PASADOR DOUBLE

Transmissão 12 Velocidades-Sincronizada
12 Speed Transmission - Syncro
Transmision 12 Velocidades - Sincr

Eixos E Garfos
Shafts & Forks
Ejes Y Horquillas

25-230

12 Velocidades - Com Cabine
12 Speed - With Cab
12 Velocidades - Con Cabina

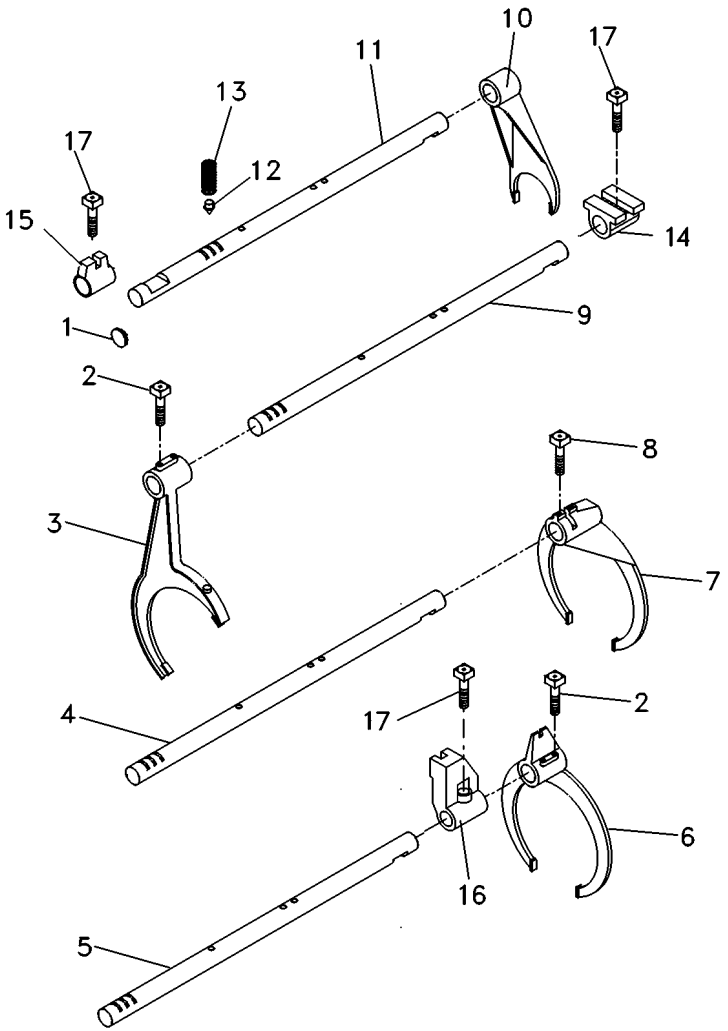

1	2950X		**1**	BUJÃO	PLUG	TAPON
2	1675367M2		**4**	PARAFUSO	BOLT	PERNO
3	023424R1		**1**	GARFO	FORK	HORQUILLA
4	3774051M1	➡ BR20003	**1**	EIXO	SHAFT	ARBOL
4	6216488M1	➡ BR20004	**1**	EIXO	SHAFT	ARBOL
5	3774050M1	➡ BR20003	**1**	EIXO	SHAFT	ARBOL
5	6216489M1	➡ BR20004	**1**	EIXO	SHAFT	ARBOL
6	023414R1		**1**	GARFO	FORK	HORQUILLA
7	039404P2		**1**	GARFO	FORK	HORQUILLA
8	180002M1		**2**	PARAFUSO	BOLT	PERNO
9	3774048M1	➡ BR20003	**1**	EIXO	SHAFT	ARBOL
9	6216485M1	➡ BR20004	**1**	EIXO	SHAFT	ARBOL
10	897065M2		**1**	GARFO	FORK	HORQUILLA
11	6201420M1	➡ BR20003	**1**	EIXO	SHAFT	ARBOL
11	6216486M1	➡ BR20004		EIXO	SHAFT	ARBOL
12	180418M2		**4**	PINO	PIN	PASADOR
13	191221M1		**4**	MOLA	SPRING	RESORTE
14	023417R1		**1**	SELETOR	SELECTOR	SELECTOR
15	023416R1		**1**	SELETOR	SELECTOR	SELECTOR
16	023417R1		**1**	SELETOR	SELECTOR	SELECTOR
17	180002M1		**3**	PARAFUSO	BOLT	PERNO

Transmissão 12 Velocidades-Sincronizada
12 Speed Transmission - Syncro
Transmision 12 Velocidades - Sincr

Árvore De Entrada
Input Shaft
Arbol De Entrada

25-235

12 Velocidades - Com Cabine
12 Speed - With Cab
12 Velocidades - Con Cabina

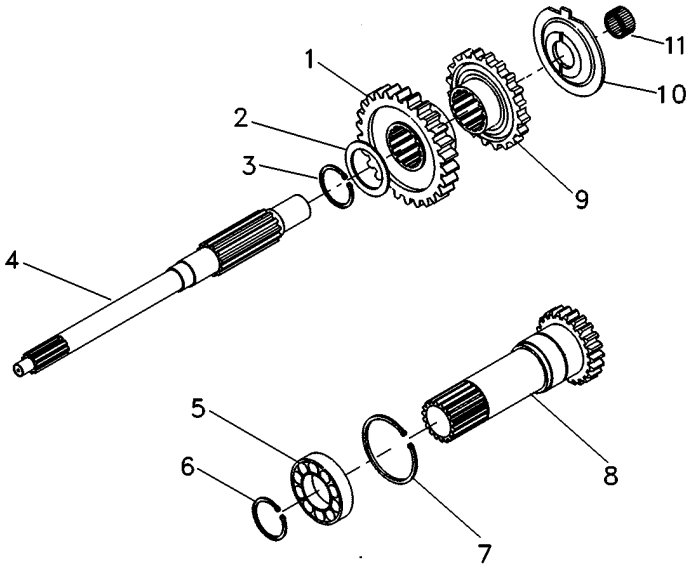

1	054184P1	30	**1** ENGRENAGEM	GEAR	ENGRANAJE
2	1677742M1		**1** ARRUELA	WASHER	ARANDELA
3	358969X1		**1** ANEL TRAVA	CIRCLIP	CIRCULITO
4	039423P1		**1** EIXO	SHAFT	ARBOL
5	3761292M1		**1** ROLAMENTO	BEARING	COJINETE
6	762101M1		**1** ANEL TRAVA	CIRCLIP	CIRCULITO
7	377631X1		**1** ANEL TRAVA	CIRCLIP	CIRCULITO
8	049834N2	15 PTO 540 RPM 25-255 No	**1** CJ. EIXO	KIT, AXLE	JUEGO DE EJE
9	054183P1	26	**1** ENGRENAGEM	GEAR	ENGRANAJE
10	1674668M3		**1** ESPAÇADOR	SPACER	PIEZA DISTANCIA
11	2700273M1		**1** ROLAMENTO AGULHA	BEARING NEEDLE	COJINETA AGUJAS

Transmissão 12 Velocidades-Sincronizada
12 Speed Transmission - Syncro
Transmision 12 Velocidades - Sincr

Árvore Principal
Main Shaft
Eje Principale

25-240

12 Velocidades - Com Cabine
12 Speed - With Cab
12 Velocidades - Con Cabina

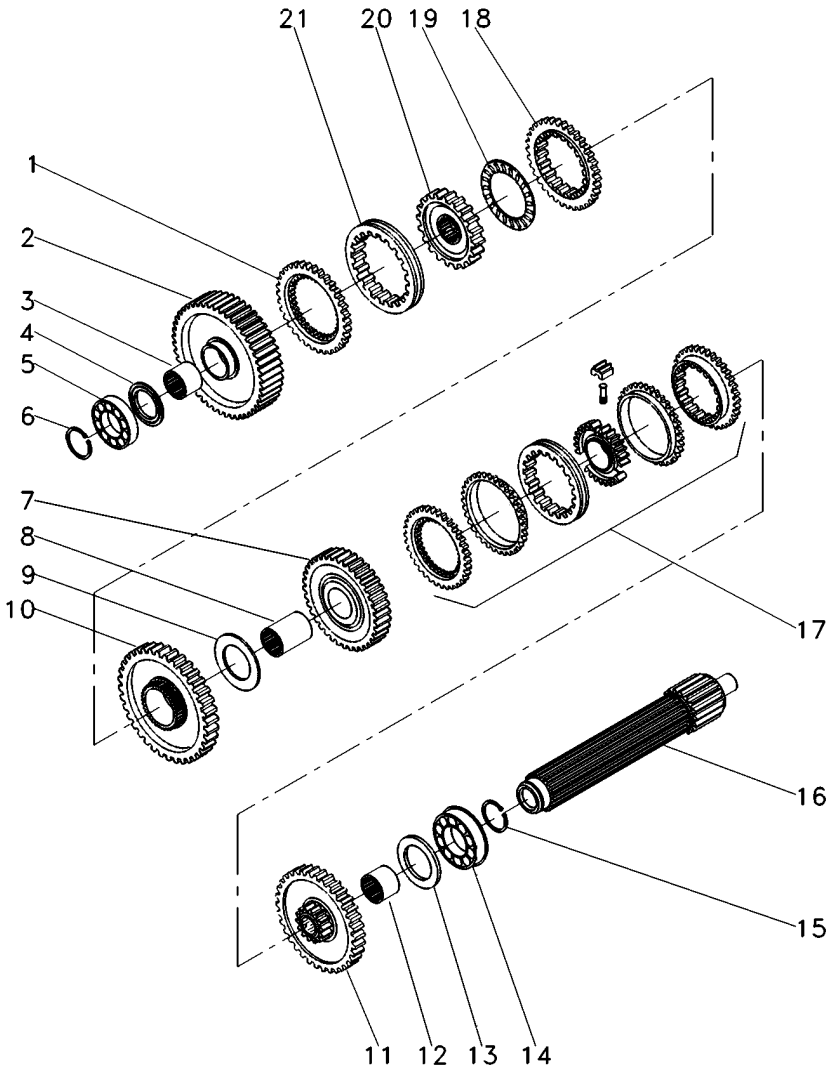

1	1686458M1		**1** ANEL	RING	ARO
2	049163N1	56	**1** ENGRENAGEM	GEAR	ENGRANAJE
3	039397P1		**1** LUVA	SLEEVE	MANCHA
4	1671888M2	4.14-4.19MM	**1** CALÇO	SHIM	CALCE
4	1671889M1	4,39-4,45MM	**1** ARRUELA	WASHER	ARANDELA
4	1671890M2	4.62-4.67MM	**1** ARRUELA	WASHER	ARANDELA
4	1671891M2	4.85-4.90MM	**1** ARRUELA	WASHER	ARANDELA
5	039544R1		**1** ROLAMENTO	BEARING	COJINETE
6	039545R1		**1** ANEL TRAVA	CIRCLIP	CIRCULITO
7	039424N1	45	**1** CJ. ENGRENAGEM	KIT, GEAR	ENGRANAJES JUEGO
8	039398P1		**1** LUVA	SLEEVE	MANCHA
9	023422R1		**1** ARRUELA	WASHER	ARANDELA
10	053355N1	51 BR20003	**1** CJ. ENGRENAGEM	KIT, GEAR	ENGRANAJES JUEGO
10	6216641M91	51 BR20004	**1** ENGRENAGEM	GEAR	ENGRANAJE
11	053352N1	46	**1** CJ. ENGRENAGEM	KIT, GEAR	ENGRANAJES JUEGO
12	039396P1		**1** LUVA	SLEEVE	MANCHA
13	1867259M1		**1** ARRUELA	WASHER	ARANDELA
14	3761291M1		**2** ROLAMENTO	BEARING	COJINETE
15	195363M1		**2** ANEL TRAVA	CIRCLIP	CIRCULITO
16	039543P1		**1** EIXO	SHAFT	ARBOL
17	039400N2	25-210 No	**1** CJ. SINCRONIZADO	SYNCHRO UNIT	SINCRONIZ ADORA
18	1686459M1		**1** ANEL	RING	ARO
19	1663796M1		**1** ROLAMENTO	BEARING	COJINETE
20	039402P1		**1** CUBO	HUB	CUBO
21	039425P1		**1** LUVA	SLEEVE	MANCHA

Transmissão 12 Velocidades-Sincronizada
12 Speed Transmission - Syncro
Transmision 12 Velocidades - Sincr

Árvore Secundária
Secundary Shaft
Eje Secundaria

25-245

12 Velocidades - Com Cabine
12 Speed - With Cab
12 Velocidades - Con Cabina

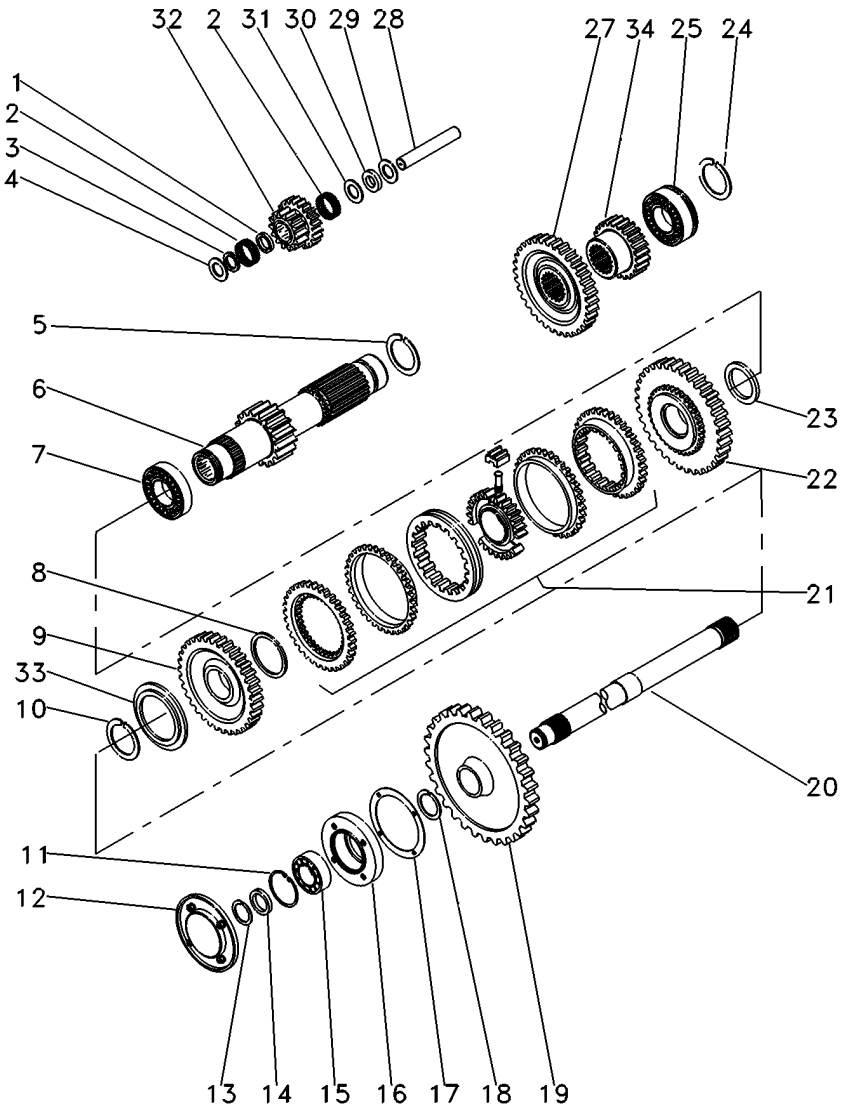

1	1688131M1		1	ESPAÇADOR	SPACER	PIEZA DISTANCIA
2	183039M1		56	ROLETE	ROLLER	RODILLO
3	183037M1		1	ARRUELA	WASHER	ARANDELA
4	1688132M1		2	ARRUELA	WASHER	ARANDELA
5	195500M1		1	ANEL TRAVA	CIRCLIP	CIRCULITO
6	049165N1	19	1	EIXO	SHAFT	ARBOL
7	3003372X1		1	ROLAMENTO	BEARING	COJINETE
8	1440873X1		1	ANEL TRAVA	CIRCLIP	CIRCULITO
9	054180N1	34	1	ENGRENAGEM	GEAR	ENGRANAJE
10	831581M2		1	ANEL TRAVA	CIRCLIP	CIRCULITO
11	355988X1		1	ANEL TRAVA	CIRCLIP	CIRCULITO
12	1683386M91	25-260 No	1	TAMPA	COVER	CUBIERTA
13	899385M1		1	ANEL	RING	ARO
14	881122M2		1	ANEL	RING	ARO
15	899377M2		1	ROLAMENTO	BEARING	COJINETE
16	899331M1		1	FLANGE	FLANGE	PLETINA
17	180432M1		1	JUNTA	GASKET	EMPAQUETADURA.
18	358913X1		1	ANEL TRAVA	CIRCLIP	CIRCULITO
19	9004882M1	53	1	ENGRENAGEM	GEAR	ENGRANAJE
20	1869279M1		1	EIXO	SHAFT	ARBOL
21	039410N2	25-215 No	1	CJ. SINCRONIZADO	SYNCHRO UNIT	SINCRONIZ ADORA
22	054182N1	42	1	ENGRENAGEM	GEAR	ENGRANAJE
23	039413P1		1	ARRUELA	WASHER	ARANDELA
24	195363M1		2	ANEL TRAVA	CIRCLIP	CIRCULITO
25	3761291M1		1	ROLAMENTO	BEARING	COJINETE
27	053312P1	33	1	ENGRENAGEM	GEAR	ENGRANAJE
28	180445M1		1	EIXO	SHAFT	ARBOL
29	1688130M1		1	ARRUELA	WASHER	ARANDELA
30	1688129M1		1	MOLA PRATO	SPRING PLATE	PLETINA MUELLE
31	1688128M1		1	ARRUELA	WASHER	ARANDELA
32	053310P1	20/15	1	ENGRENAGEM	GEAR	ENGRANAJE
33	039408P1		1	ARRUELA	WASHER	ARANDELA
33	039409P1		1	ARRUELA	WASHER	ARANDELA
34	053314P1	23	1	ENGRENAGEM	GEAR	ENGRANAJE

Transmissão 12 Velocidades-Sincronizada
12 Speed Transmission - Syncro
Transmision 12 Velocidades - Sincr

Redutor Epicicloidal
Epicyclic Unit
Unidad Epicicloidal

25-250

12 Velocidades - Com Cabine
12 Speed - With Cab
12 Velocidades - Con Cabina

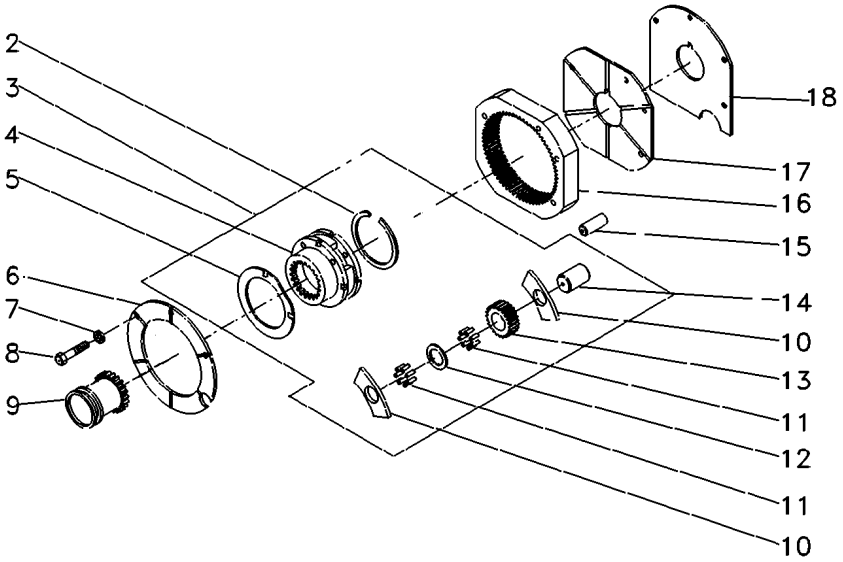

2	366317X1		**1**	ANEL TRAVA	CIRCLIP	CIRCULITO
3	022638N1		**1**	CJ. REDUTOR	KIT, CARRIER	JUEGO PORTADOR
4		3 022638N1	**1**	PORTA ENGRENAGEM	CARRIER	PORTADOR
5	518414M1	3	**2**	ARRUELA	WASHER	ARANDELA
6	1867423M1		**1**	PLACA	PLATE	PLATO
7	353434X1		**3**	ARRUELA	WASHER	ARANDELA
8	362684X1		**4**	PARAFUSO	BOLT	PERNO
9	184770M2		**1**	LUVA	SLEEVE	MANCHA
10	516526M1		**6**	ARRUELA	WASHER	ARANDELA
11	834211M1		**144**	ROLETE	ROLLER	RODILLO
12	897020M1		**3**	ARRUELA	WASHER	ARANDELA
13	516509M1	17	**3**	ENGRENAGEM	GEAR	ENGRANAJE
14	518415M1		**3**	EIXO	SHAFT	ARBOL
15	180409M1		**2**	PINO	PIN	PASADOR
16	1867424M2	68	**1**	COROA	ANNULAR GEAR	ENGRANAJE ANULAR
17	1867425M1		**1**	PLACA	PLATE	PLATO
18	1867426M1		**1**	CALÇO	SHIM	CALCE

Eixo Entrada
Inlet Shaft
Eje Entrada

25-255

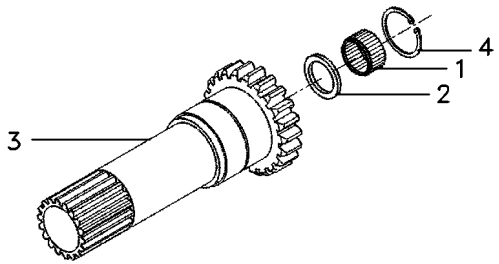

1	1677724M1	**1** ROLAMENTO	BEARING	COJINETE
2	6231386M1	**1** RETENTOR	SEAL	RETEN
3	049835P2	**1** EIXO TDP 540	PTO SHAFT 540	EJE TDF 540
4	6212982M1	**1** ANEL TRAVA	CIRCLIP	CIRCULITO

Tampa De Rolamento
Bearing Cover
Tapa De Cojinete

25-260

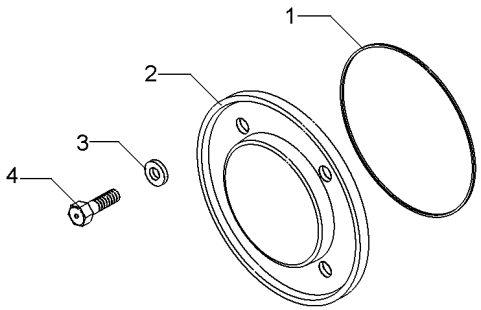

1	1004633M1	**1** ANEL "O"	O RING	JUNTA TORICA
2	883620M1	**1** TAMPA	COVER	CUBIERTA
3	376703X1	**4** ARRUELA	WASHER	ARANDELA
4	377479X1	**4** PARAFUSO	BOLT	PERNO

Transmissão 12 Velocidades
12 Speed Transmission
Transmision 12 Velocidades

25-265

Constant Mesh - 540 Rpm
Constant Mesh - 540 Rpm
Constant Mesh - 540 Rpm

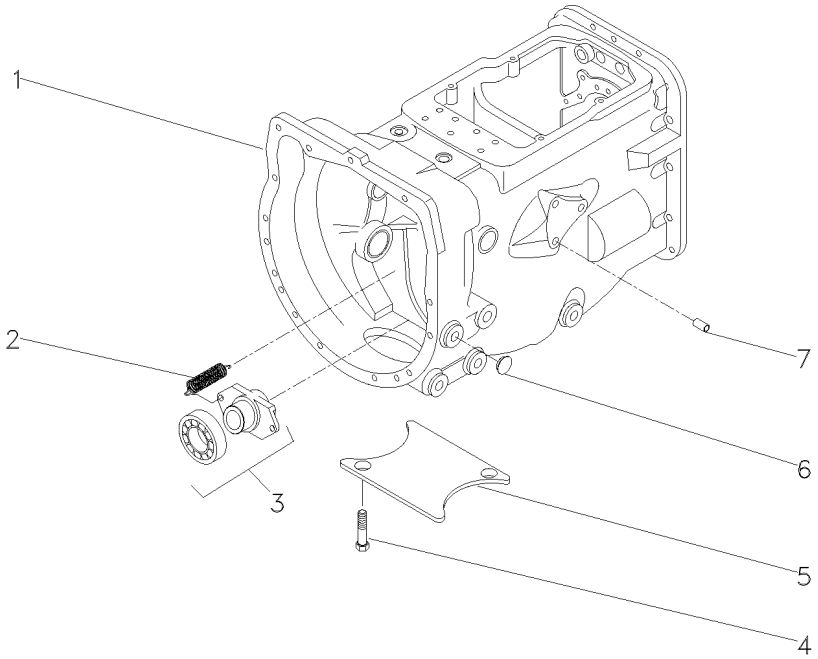

1	063275N1		**1**	CX. TRANSMISSÃO	TRANSMISSION	TRANSMISION
2	3700450M1		**2**	MOLA	SPRING	RESORTE
3	063142N1	25-335 No	**1**	PORTA ROLAMENTO	BEARING FLANGE	BEARING FLANGE
4	354441X1		**4**	PARAFUSO	BOLT	PERNO
5	021020P2		**1**	TAMPA	COVER	CUBIERTA
6	027014P1		**8**	TAMPÃO	PAD	ALMOHADILLA
7	899297M1		**1**	BUJÃO	PLUG	TAPON

Transmissão 12 Velocidades-C. Mesh
12 Speed Transmission - C. Mesh
Transmision 12 Velocidades-C. Mesh

Carcaça
Housing
Caja

25-270

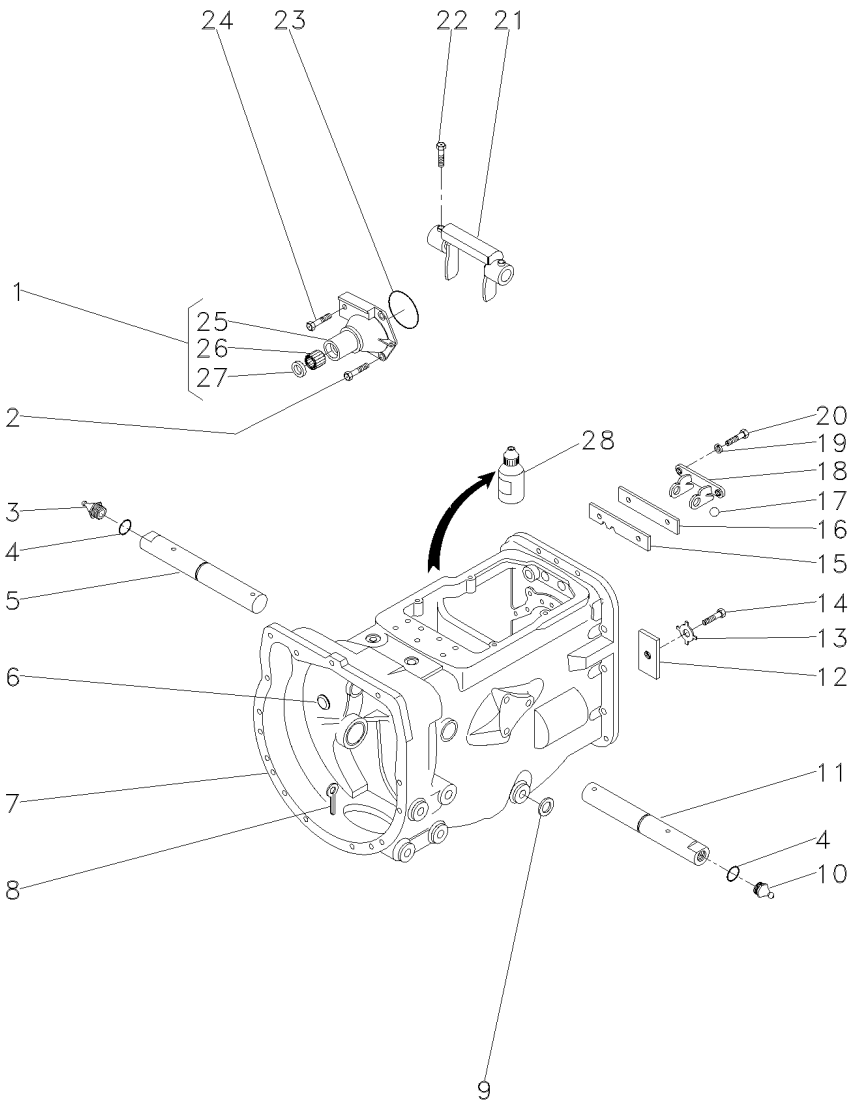

1	1860890M91		**1**	FLANGE	FLANGE	PLETINA
2	377477X1		**3**	PARAFUSO	BOLT	PERNO
3	29951X		**1**	GRAXEIRA	GREASER	ENGRASADOR
4	364784X1		**2**	ANEL "O"	O RING	JUNTA TORICA
5	3409165M1	▶	**1**	EIXO	SHAFT	ARBOL
6	2950X		**1**	BUJÃO	PLUG	TAPON
7	488156M97	👁 25-340 No	**1**	CJ. CARCAÇA	HOUSE ASSY	CONJ. CARTER
8	354076X1		**1**	CUPILHA	COTTER PIN	PASADOR DOUBLE
9	180474M1		**1**	ARRUELA	WASHER	ARANDELA
10	13811X		**1**	GRAXEIRA	GREASER	ENGRASADOR
11	3409164M1	◀	**1**	EIXO	SHAFT	ARBOL
12	184789M1		**1**	TRAVA	LOCK	RETENEDOR
13	828020M1		**1**	ARRUELA	WASHER	ARANDELA
14	353691X1		**1**	PARAFUSO	BOLT	PERNO
15	1860764M2		**1**	PLACA	PLATE	PLATO
16	1860765M1		**1**	ESPAÇADOR	SPACER	PIEZA DISTANCIA
17	391838X1	∅ 12MM	**1**	ESFERA	BALL	BOLA
18	1860761M1		**1**	SUPORTE	CLEVIS	GANCHO SEGURI.
19	353434X1		**2**	ARRUELA	WASHER	ARANDELA
20	362443X1		**2**	PARAFUSO	BOLT	PERNO
21	886719M1		**1**	GARFO	FORK	HORQUILLA
22	180002M1		**2**	PARAFUSO	BOLT	PERNO
23	886089M1		**1**	ANEL "O"	O RING	JUNTA TORICA
24	377480X1		**1**	PARAFUSO	BOLT	PERNO
25	1860876M1	1	**1**	FLANGE	FLANGE	PLETINA
26	886668M1	1	**1**	ROLAMENTO	BEARING	COJINETE
27	1860867M3	1	**1**	RETENTOR	SEAL	RETEN
28	0710129		**1**	JUNTA	GASKET	EMPAQUETADURA.

Transmissão 12 Velocidades-C. Mesh
12 Speed Transmission - C. Mesh
Transmision 12 Velocidades-C. Mesh

Carcaça
Housing
Caja

25-275

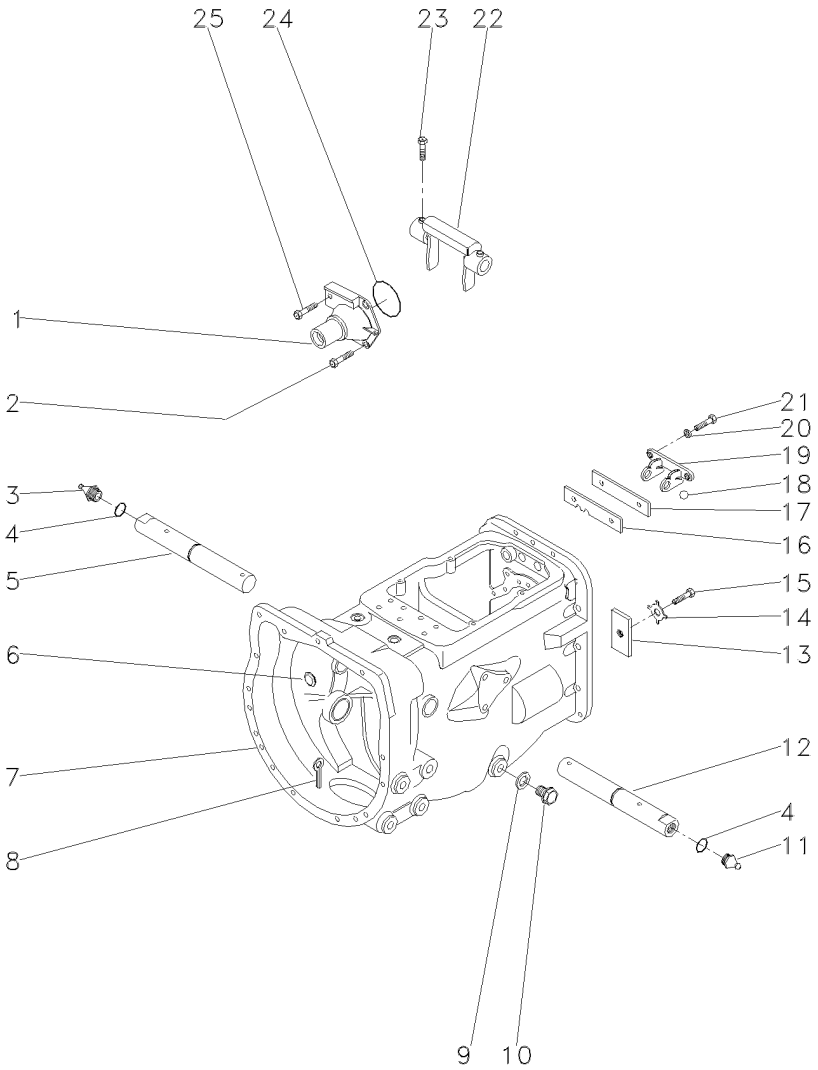

1	1860890M91		**1**	FLANGE	FLANGE	PLETINA
2	377477X1		**3**	PARAFUSO	BOLT	PERNO
3	29951X		**1**	GRAXEIRA	GREASER	ENGRASADOR
4	364784X1		**2**	ANEL "O"	O RING	JUNTA TORICA
5	058424P1		**1**	EIXO	SHAFT	ARBOL
6	2950X		**1**	BUJÃO	PLUG	TAPON
7	488156M97	25-340 No	**1**	CJ. CARCAÇA	HOUSE ASSY	CONJ. CARTER
8	354076X1		**1**	CUPILHA	COTTER PIN	PASADOR DOUBLE
9	180474M1		**1**	ARRUELA	WASHER	ARANDELA
10	050698T1		**1**	BUJÃO	PLUG	TAPON
11	13811X		**1**	GRAXEIRA	GREASER	ENGRASADOR
12	058424P1		**1**	EIXO	SHAFT	ARBOL
13	184789M1		**1**	TRAVA	LOCK	RETENEDOR
14	828020M1		**1**	ARRUELA	WASHER	ARANDELA
15	353691X1		**1**	PARAFUSO	BOLT	PERNO
16	1860764M2		**1**	PLACA	PLATE	PLATO
17	1860765M1		**1**	ESPAÇADOR	SPACER	PIEZA DISTANCIA
18	391838X1	∅ 12MM	**1**	ESFERA	BALL	BOLA
19	1860761M1		**1**	SUPORTE	CLEVIS	GANCHO SEGURI.
20	353434X1		**2**	ARRUELA	WASHER	ARANDELA
21	362443X1		**2**	PARAFUSO	BOLT	PERNO
22	886719M1		**1**	GARFO	FORK	HORQUILLA
23	180002M1		**2**	PARAFUSO	BOLT	PERNO
24	886089M1		**1**	ANEL "O"	O RING	JUNTA TORICA
25	377480X1		**1**	PARAFUSO	BOLT	PERNO

Transmissão 12 Velocidades	**Constant Mesh**	**540 / 1000 Rpm**
12 Speed Transmission	**Constant Mesh**	**540 / 1000 Rpm**
Transmision 12 Velocidades	**Constant Mesh**	**540 / 1000 Rpm**

25-280

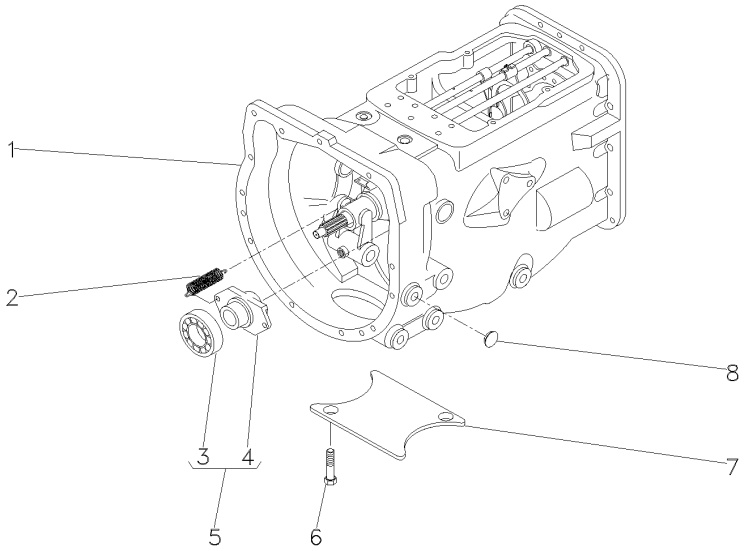

1	063273N1	25-290 No	**1**	CX. TRANSMISSÃO	TRANSMISSION	TRANSMISION
1		25-295 No	**1**	CX. TRANSMISSÃO	TRANSMISSION	TRANSMISION
1		25-300 No	**1**	CX. TRANSMISSÃO	TRANSMISSION	TRANSMISION
1		25-305 No	**1**	CX. TRANSMISSÃO	TRANSMISSION	TRANSMISION
1		25-310 No	**1**	CX. TRANSMISSÃO	TRANSMISSION	TRANSMISION
1		25-315 No	**1**	CX. TRANSMISSÃO	TRANSMISSION	TRANSMISION
2	3700450M1		**2**	MOLA	SPRING	RESORTE
3	3700527M1	5	**1**	ROLAMENTO	BEARING	COJINETE
4	886727M2	5	**1**	COLAR	COLLAR	COLLAR
5	063142N1		**1**	PORTA ROLAMENTO	BEARING FLANGE	BEARING FLANGE
6	354441X1		**4**	PARAFUSO	BOLT	PERNO
7	021020P2		**1**	TAMPA	COVER	CUBIERTA
8	027014P1		**4**	TAMPÃO	PAD	ALMOHADILLA

Transmissão 12 Velocidades-C. Mesh — **Carcaça**
12 Speed Transmission - C. Mesh — **Housing**
Transmision 12 Velocidades-C. Mesh — **Caja**

25-285

540 / 1000 Rpm
540 / 1000 Rpm
540 / 1000 Rpm

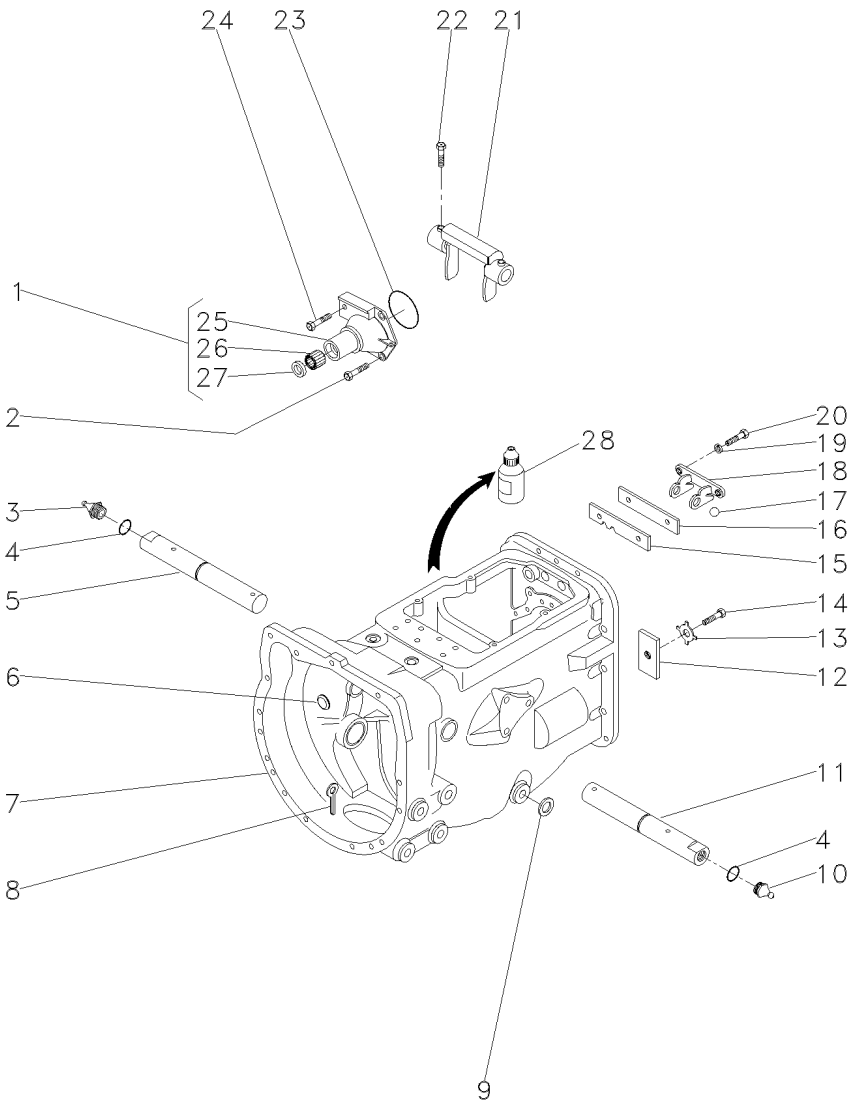

1	1860890M91		**1**	FLANGE	FLANGE	PLETINA
2	377477X1		**3**	PARAFUSO	BOLT	PERNO
3	29951X		**1**	GRAXEIRA	GREASER	ENGRASADOR
4	364784X1		**2**	ANEL "O"	O RING	JUNTA TORICA
5	3409165M1	▶	**1**	EIXO	SHAFT	ARBOL
6	2950X		**1**	BUJÃO	PLUG	TAPON
7	488156M97	👁 25-340 No	**1**	CJ. CARCAÇA	HOUSE ASSY	CONJ. CARTER
8	354076X1		**1**	CUPILHA	COTTER PIN	PASADOR DOUBLE
9	180474M1		**1**	ARRUELA	WASHER	ARANDELA
10	13811X		**1**	GRAXEIRA	GREASER	ENGRASADOR
11	3409164M1	◀	**1**	EIXO	SHAFT	ARBOL
12	184789M1		**1**	TRAVA	LOCK	RETENEDOR
13	828020M1		**1**	ARRUELA	WASHER	ARANDELA
14	353691X1		**1**	PARAFUSO	BOLT	PERNO
15	1860764M2		**1**	PLACA	PLATE	PLATO
16	1860765M1		**1**	ESPAÇADOR	SPACER	PIEZA DISTANCIA
17	391838X1	∅ 12MM	**1**	ESFERA	BALL	BOLA
18	1860761M1		**1**	SUPORTE	CLEVIS	GANCHO SEGURI.
19	353434X1		**2**	ARRUELA	WASHER	ARANDELA
20	362443X1		**2**	PARAFUSO	BOLT	PERNO
21	886719M1		**1**	GARFO	FORK	HORQUILLA
22	180002M1		**2**	PARAFUSO	BOLT	PERNO
23	886089M1		**1**	ANEL "O"	O RING	JUNTA TORICA
24	377480X1		**1**	PARAFUSO	BOLT	PERNO
25	1860876M1	1	**1**	FLANGE	FLANGE	PLETINA
26	886668M1	1	**1**	ROLAMENTO	BEARING	COJINETE
27	1860867M3	1	**1**	RETENTOR	SEAL	RETEN
28	0710129		**1**	JUNTA	GASKET	EMPAQUETADURA.

Transmissão 12 Velocidades-C. Mesh
12 Speed Transmission - C. Mesh
Transmision 12 Velocidades-C. Mesh

Carcaça
Housing
Caja

25-290

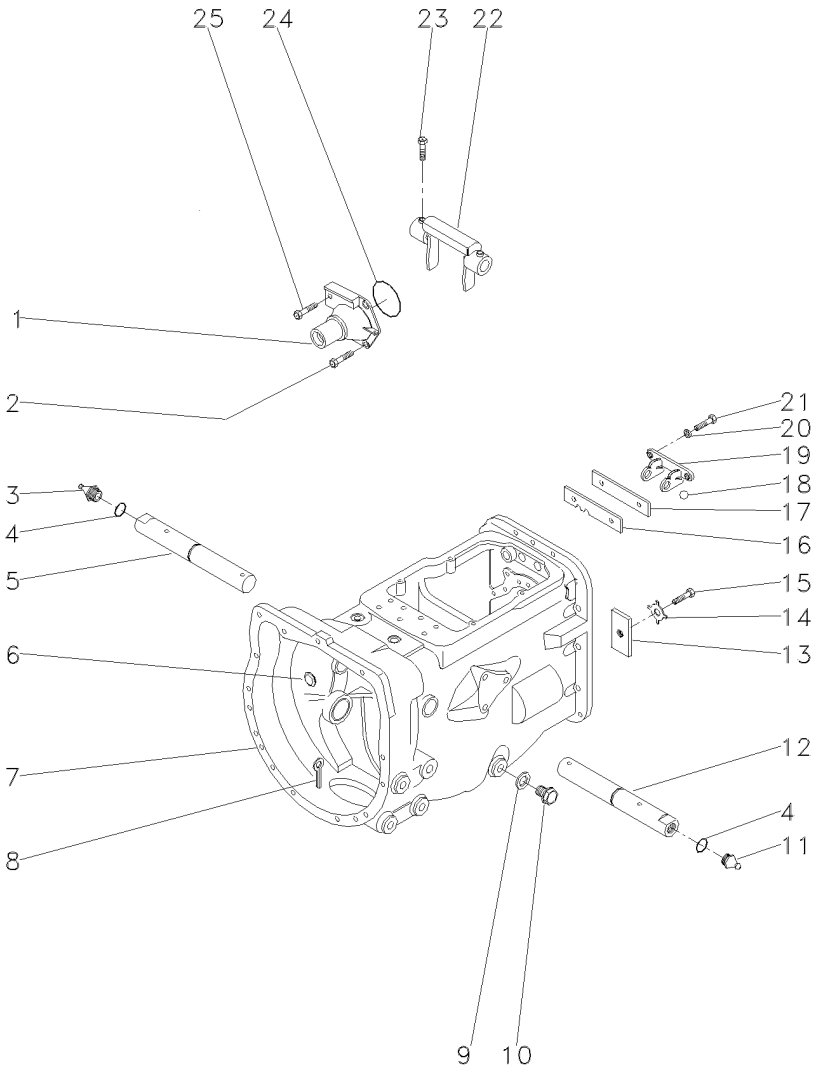

1	1860890M91		**1**	FLANGE	FLANGE	PLETINA
2	377477X1		**3**	PARAFUSO	BOLT	PERNO
3	29951X		**1**	GRAXEIRA	GREASER	ENGRASADOR
4	364784X1		**2**	ANEL "O"	O RING	JUNTA TORICA
5	058424P1		**1**	EIXO	SHAFT	ARBOL
6	2950X		**1**	BUJÃO	PLUG	TAPON
7	488156M97	25-340 No	**1**	CJ. CARCAÇA	HOUSE ASSY	CONJ. CARTER
8	354076X1		**1**	CUPILHA	COTTER PIN	PASADOR DOUBLE
9	180474M1		**1**	ARRUELA	WASHER	ARANDELA
10	050698T1		**1**	BUJÃO	PLUG	TAPON
11	13811X		**1**	GRAXEIRA	GREASER	ENGRASADOR
12	058424P1		**1**	EIXO	SHAFT	ARBOL
13	184789M1		**1**	TRAVA	LOCK	RETENEDOR
14	828020M1		**1**	ARRUELA	WASHER	ARANDELA
15	353691X1		**1**	PARAFUSO	BOLT	PERNO
16	1860764M2		**1**	PLACA	PLATE	PLATO
17	1860765M1		**1**	ESPAÇADOR	SPACER	PIEZA DISTANCIA
18	391838X1	∅ 12MM	**1**	ESFERA	BALL	BOLA
19	1860761M1		**1**	SUPORTE	CLEVIS	GANCHO SEGURI.
20	353434X1		**2**	ARRUELA	WASHER	ARANDELA
21	362443X1		**2**	PARAFUSO	BOLT	PERNO
22	886719M1		**1**	GARFO	FORK	HORQUILLA
23	180002M1		**2**	PARAFUSO	BOLT	PERNO
24	886089M1		**1**	ANEL "O"	O RING	JUNTA TORICA
25	377480X1		**1**	PARAFUSO	BOLT	PERNO

Transmissão 12 Velocidades-C. Mesh
12 Speed Transmission - C. Mesh
Transmision 12 Velocidades-C. Mesh

Carcaça
Housing
Caja

25-295

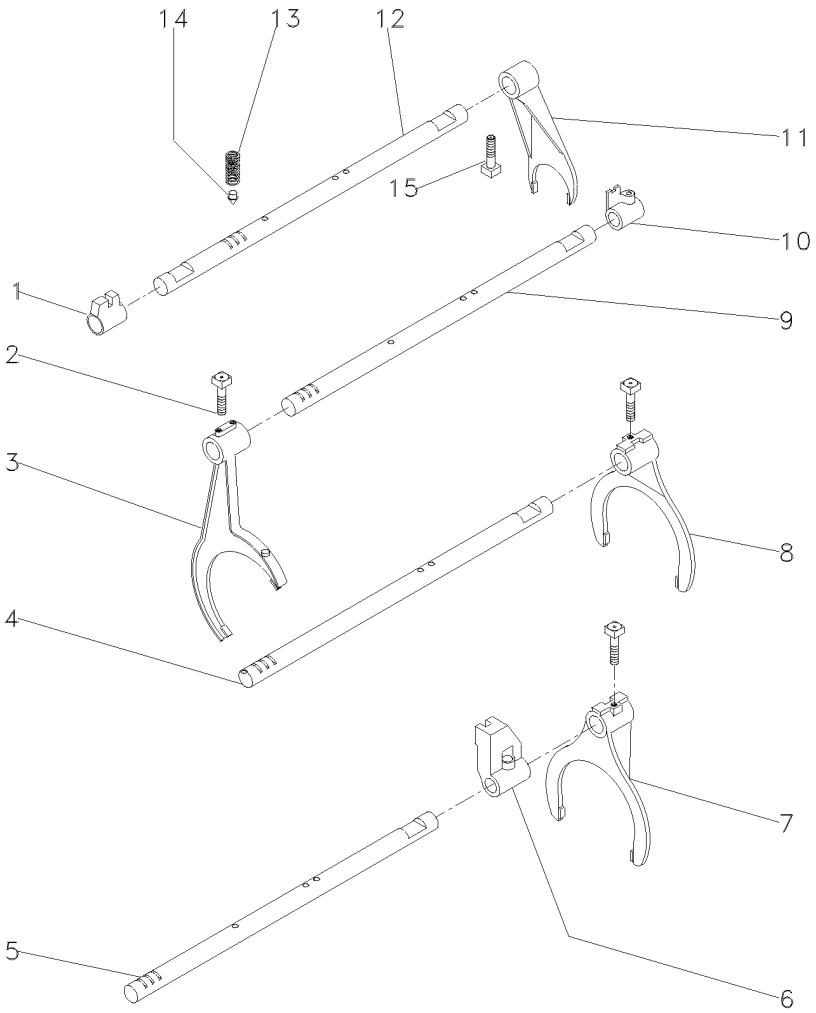

1	023416R1	**1** SELETOR	SELECTOR	SELECTOR
2	1675367M2	**4** PARAFUSO	BOLT	PERNO
3	027923P1	**1** GARFO	FORK	HORQUILLA
4	1693824M1	**2** EIXO	SHAFT	ARBOL
5	027920P2	**1** EIXO	SHAFT	ARBOL
6	023417R1	**1** SELETOR	SELECTOR	SELECTOR
7	027922P1	**1** GARFO	FORK	HORQUILLA
8	039404P2	**1** GARFO	FORK	HORQUILLA
9	027919P2	**1** EIXO	SHAFT	ARBOL
10	023425R1	**1** SELETOR	SELECTOR	SELECTOR
11	897065M2	**1** GARFO	FORK	HORQUILLA
12	1693818M1	**1** EIXO	SHAFT	ARBOL
13	191221M2	**4** MOLA	SPRING	RESORTE
14	180418M2	**4** PINO	PIN	PASADOR
15	180002M1	**4** PARAFUSO	BOLT	PERNO

Transmissão 12 Velocidades-C. Mesh
12 Speed Transmission - C. Mesh
Transmision 12 Velocidades-C. Mesh

Árvore De Entrada
Input Shaft
Arbol De Entrada

25-300

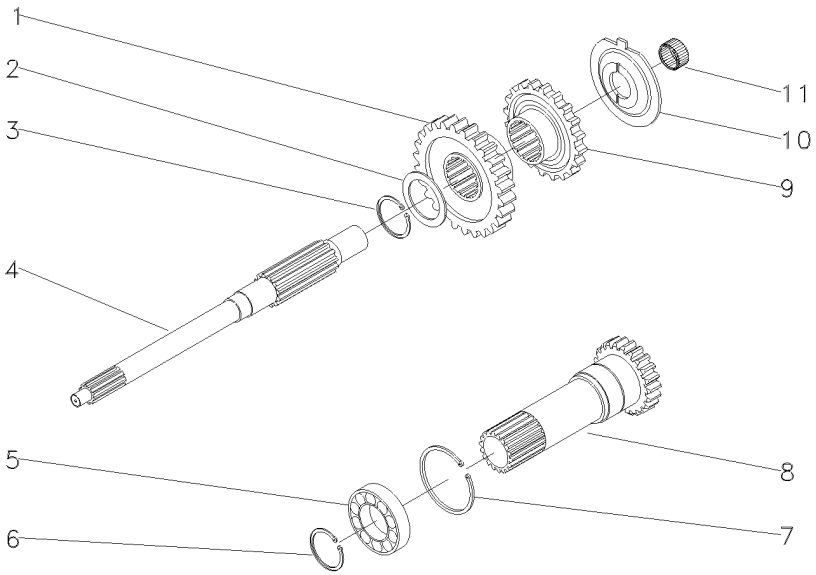

1	054184P1	30	**1**	ENGRENAGEM	GEAR	ENGRANAJE
2	1677742M1		**1**	ARRUELA	WASHER	ARANDELA
3	358969X1		**1**	ANEL TRAVA	CIRCLIP	CIRCULITO
4	039423P1		**1**	EIXO	SHAFT	ARBOL
5	3761292M1		**1**	ROLAMENTO	BEARING	COJINETE
6	762101M1		**1**	ANEL TRAVA	CIRCLIP	CIRCULITO
7	377631X1		**1**	ANEL TRAVA	CIRCLIP	CIRCULITO
8	1677746M92	PTO/1000RPM 25-320 No	**1**	CJ. EIXO	KIT, AXLE	JUEGO DE EJE
9	054183P1	26	**1**	ENGRENAGEM	GEAR	ENGRANAJE
10	1674668M3		**1**	ESPAÇADOR	SPACER	PIEZA DISTANCIA
11	2700273M1		**1**	ROLAMENTO AGULHA	BEARING NEEDLE	COJINETA AGUJAS

Transmissão 12 Velocidades-C. Mesh
12 Speed Transmission - C. Mesh
Transmision 12 Velocidades-C. Mesh

Árvore Principal
Main Shaft
Eje Principale

25-305

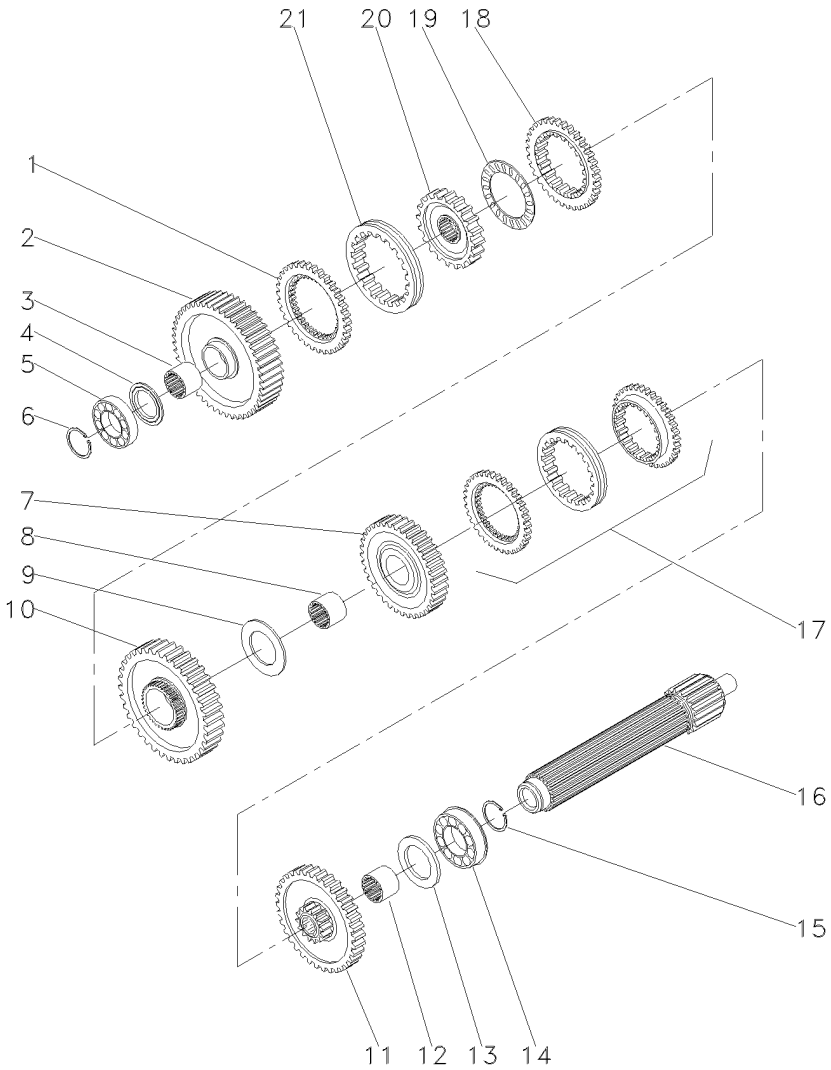

1	1686458M1		**1**	ANEL	RING	ARO
2	049163N1	56	**1**	ENGRENAGEM	GEAR	ENGRANAJE
3	039397P1		**1**	LUVA	SLEEVE	MANCHA
4	1671888M2	4,14-4,19MM	**X**	CALÇO	SHIM	CALCE
4	1671889M1	4,39-4,45MM	**X**	ARRUELA	WASHER	ARANDELA
4	1671890M2	4,62-4,67MM	**X**	ARRUELA	WASHER	ARANDELA
4	1671891M2	4,85-4,90MM	**X**	ARRUELA	WASHER	ARANDELA
5	039544R1		**1**	ROLAMENTO	BEARING	COJINETE
6	039545R1		**1**	ANEL TRAVA	CIRCLIP	CIRCULITO
7	053354N1	35	**1**	CJ. ENGRENAGEM	KIT, GEAR	ENGRANAJES JUEGO
8	039398P1		**1**	LUVA	SLEEVE	MANCHA
9	023422R1		**1**	ARRUELA	WASHER	ARANDELA
10	053355N1	51	**1**	CJ. ENGRENAGEM	KIT, GEAR	ENGRANAJES JUEGO
11	053352N1	46	**1**	CJ. ENGRENAGEM	KIT, GEAR	ENGRANAJES JUEGO
12	039396P1		**1**	LUVA	SLEEVE	MANCHA
13	1867259M1		**1**	ARRUELA	WASHER	ARANDELA
14	3761291M1		**1**	ROLAMENTO	BEARING	COJINETE
15	195363M1		**1**	ANEL TRAVA	CIRCLIP	CIRCULITO
16	039543P1		**1**	EIXO	SHAFT	ARBOL
17	039440N1	25-325 No	**1**	CJ. SINCRONIZADO	SYNCHRO UNIT	SINCRONIZ ADORA
18	1686459M1		**1**	ANEL	RING	ARO
19	1663796M1		**1**	ROLAMENTO	BEARING	COJINETE
20	039402P1		**1**	CUBO	HUB	CUBO
21	039425P1		**1**	LUVA	SLEEVE	MANCHA

Transmissão 12 Velocidades-C. Mesh
12 Speed Transmission - C. Mesh
Transmision 12 Velocidades-C. Mesh

Árvore Secundária
Secundary Shaft
Eje Secundaria

25-310

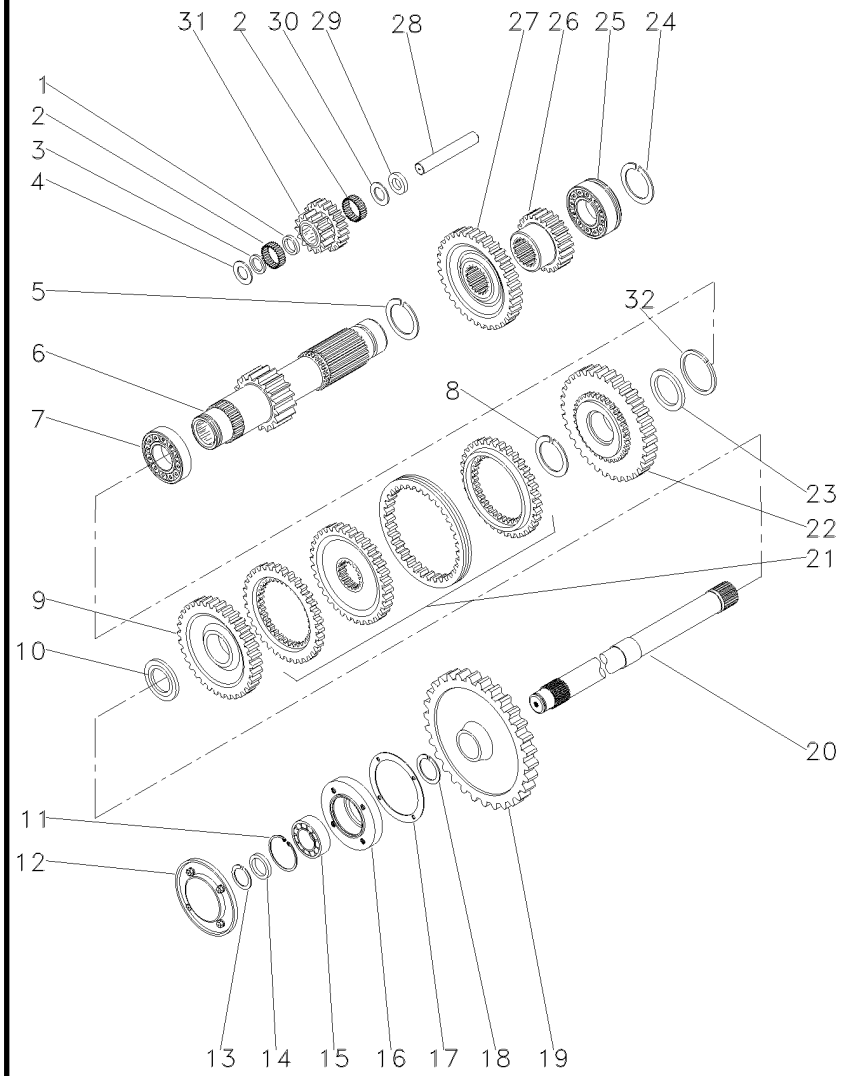

1	1688131M1		**1**	ESPAÇADOR	SPACER	PIEZA DISTANCIA
2	183039M1		**56**	ROLETE	ROLLER	RODILLO
3	183037M1		**1**	ARRUELA	WASHER	ARANDELA
4	1688132M1		**2**	ARRUELA	WASHER	ARANDELA
5	195500M1		**1**	ANEL TRAVA	CIRCLIP	CIRCULITO
6	049165N1	19	**1**	EIXO	SHAFT	ARBOL
7	3003372X1		**1**	ROLAMENTO	BEARING	COJINETE
8	1440873X1		**1**	ANEL TRAVA	CIRCLIP	CIRCULITO
9	054180N1	34	**1**	ENGRENAGEM	GEAR	ENGRANAJE
10	039408P1		**1**	ARRUELA	WASHER	ARANDELA
10	039409P1		**1**	ARRUELA	WASHER	ARANDELA
11	355988X1		**1**	ANEL TRAVA	CIRCLIP	CIRCULITO
12	1683386M91		**1**	TAMPA	COVER	CUBIERTA
13	899385M1		**1**	ANEL	RING	ARO
14	881122M2		**1**	ANEL	RING	ARO
15	899377M2		**1**	ROLAMENTO	BEARING	COJINETE
16	899331M1		**1**	FLANGE	FLANGE	PLETINA
17	180432M1		**1**	JUNTA	GASKET	EMPAQUETADURA.
18	358913X1		**1**	ANEL TRAVA	CIRCLIP	CIRCULITO
19	9004882M1	[A] 53	**1**	ENGRENAGEM	GEAR	ENGRANAJE
20	1869279M1	[A]	**1**	EIXO	SHAFT	ARBOL
21	039439N1	25-330 No	**1**	CJ. SINCRONIZADO	SYNCHRO UNIT	SINCRONIZ ADORA
22	054182N1	42	**1**	ENGRENAGEM	GEAR	ENGRANAJE
23	039413P1		**1**	ARRUELA	WASHER	ARANDELA
24	195363M1		**1**	ANEL TRAVA	CIRCLIP	CIRCULITO
25	3761291M1		**1**	ROLAMENTO	BEARING	COJINETE
26	053314P1	23	**1**	ENGRENAGEM	GEAR	ENGRANAJE
27	053312P1	43	**1**	ENGRENAGEM	GEAR	ENGRANAJE
28	180445M1		**1**	EIXO	SHAFT	ARBOL
29	1688130M1		**1**	ARRUELA	WASHER	ARANDELA
30	1688129M1		**1**	MOLA PRATO	SPRING PLATE	PLETINA MUELLE
31	053310P1		**1**	ENGRENAGEM	GEAR	ENGRANAJE
32	831581M2		**1**	ANEL TRAVA	CIRCLIP	CIRCULITO

[A] TDP
PTO
TDF

Transmissão 12 Velocidades-C. Mesh
12 Speed Transmission - C. Mesh
Transmision 12 Velocidades-C. Mesh

Redutor Epicicloidal
Epicyclic Unit
Unidad Epicicloidal

25-315

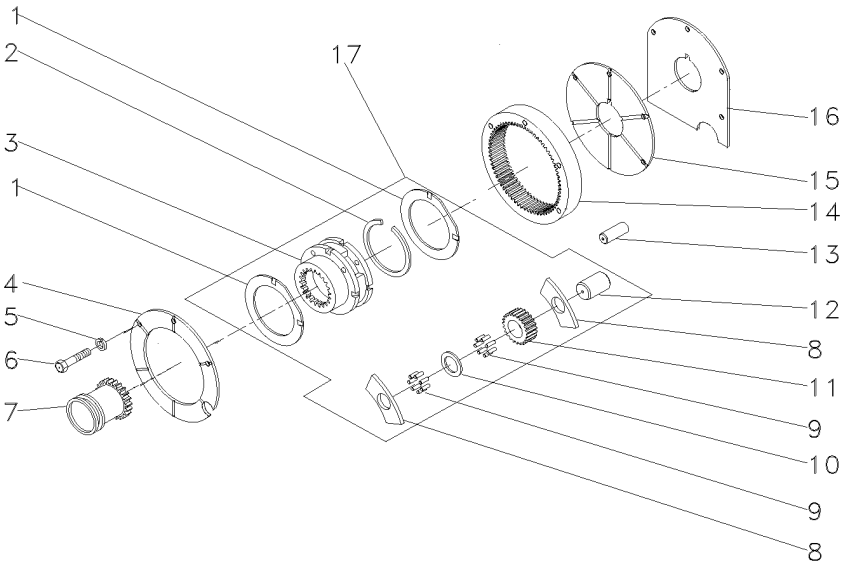

1	518414M1	17	
2	366317X1	17	
3		17	022638N1
4	184012M4		
5	353434X1		
6	362684X1		
7	184770M2		
8	516526M1	17	
9	834211M1	17	
10	518415M1	17	
11	516509M1	17	
12	897020M1	17	
13	180409M1		
14	1865530M1		
15	180408M2		
16	1867426M1		
17	022638N1		

2	ARRUELA	WASHER	ARANDELA
1	ANEL TRAVA	CIRCLIP	CIRCULITO
1	CJ. REDUTOR	KIT, CARRIER	JUEGO PORTADOR
1	PLACA	PLATE	PLATO
3	ARRUELA	WASHER	ARANDELA
4	PARAFUSO	BOLT	PERNO
1	LUVA	SLEEVE	MANCHA
6	ARRUELA	WASHER	ARANDELA
144	ROLETE	ROLLER	RODILLO
3	EIXO	SHAFT	ARBOL
3	ENGRENAGEM	GEAR	ENGRANAJE
3	ARRUELA	WASHER	ARANDELA
2	PINO	PIN	PASADOR
1	COROA	ANNULAR GEAR	ENGRANAJE ANULAR
1	PLACA	PLATE	PLATO
1	CALÇO	SHIM	CALCE
1	CJ. REDUTOR	KIT, CARRIER	JUEGO PORTADOR

Eixo Entrada
Inlet Shaft
Eje Entrada

25-320

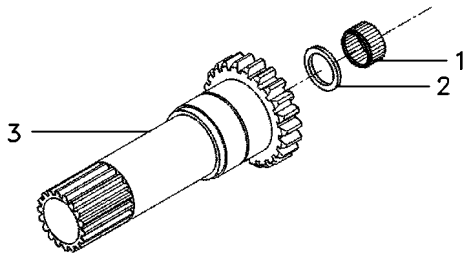

1	1677724M1		**1**	ROLAMENTO	BEARING	COJINETE
2	883935M4		**1**	RETENTOR	SEAL	RETEN
3	1677738M1	20	**1**	EIXO	SHAFT	ARBOL

Luva E Cubo
Sleeve And Hub
Manguito Y Cubo

25-325

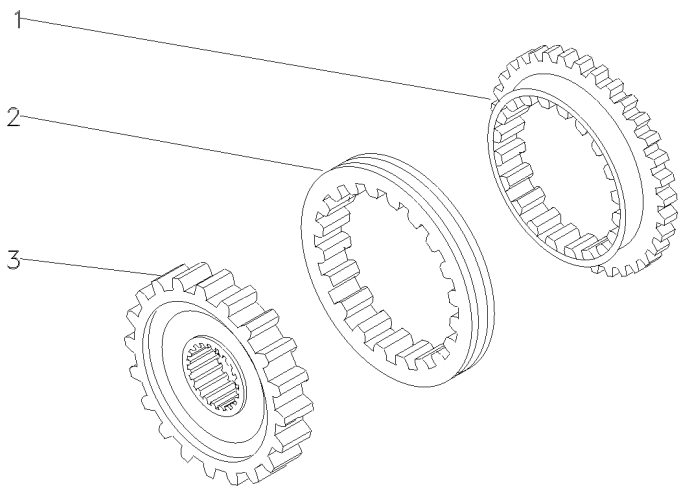

1	027925P1	**2** ANEL	RING	ARO
2	027924P1	**1** LUVA	SLEEVE	MANCHA
3	040751P1	**1** CUBO	HUB	CUBO

Luva E Cubo
Sleeve And Hub
Manguito Y Cubo

25-330

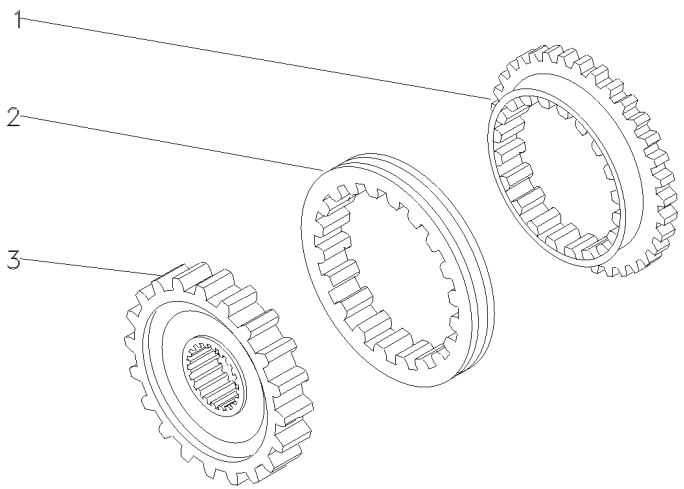

1	027925P1	**2** ANEL	RING	ARO
2	027924P1	**1** LUVA	SLEEVE	MANCHA
3	027927P1	**1** CUBO	HUB	CUBO

Porta
Door
Puerta

25-335

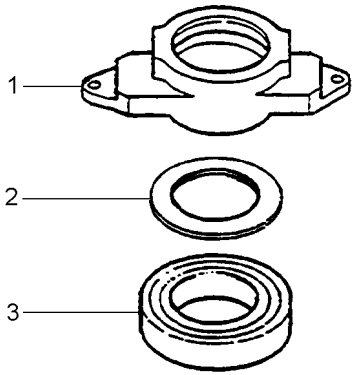

1	886727M4	**1** COLAR	COLLAR	COLLAR
2	3700527M1	**1** ROLAMENTO	BEARING	COJINETE

Carcaça
Housing
Carter

25-340

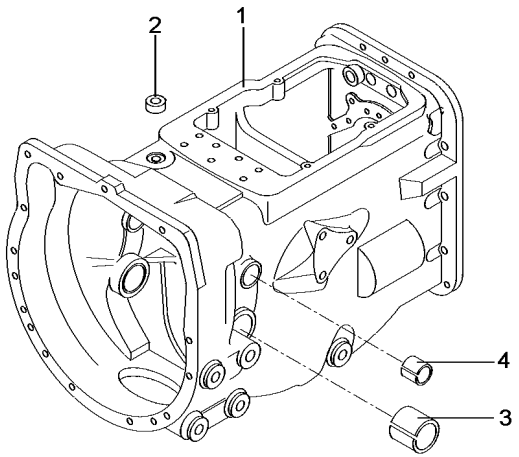

1	052462P1	**1**	CARCAÇA	HOUSING	ALOJAMIENTO
2	183071M1	**1**	BUJÃO	PLUG	TAPON
3	180801M1	**2**	BUCHA	BUSH	CASQUILLO
4	6227779M1	**2**	BUCHA	BUSH	CASQUILLO

Fixação Motor - Transmissão
Fixation Engine - Transmission
Fixation Motor - Transmisión

25-345

4 Rodas Motrizes - Tração Lateral
4 Wheels Drive - Side Drive
4 Ruedas Motriz - Traccion Lateral

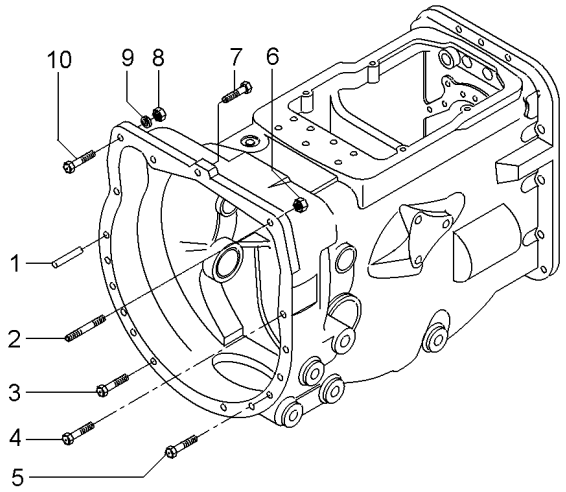

1	191314M1	**2**	PINO	PIN	PASADOR
2	033849P1	**1**	PRISIONEIRO	STUD	ESPARRAGO
3	377184X1	**2**	PARAFUSO	BOLT	PERNO
4	377825X1	**5**	PARAFUSO	BOLT	PERNO
5	353711X1	**4**	PARAFUSO	BOLT	PERNO
6	069676T1	**1**	PORCA	NUT	TUERCA
7	362479X1	**1**	PARAFUSO	BOLT	PERNO
8	069676T1	**1**	PORCA	NUT	TUERCA
9	353432X1	**1**	ARRUELA PRESSÃO	PRESSURE WASHER	LAVADOR PRESION
10	353565X1	**1**	PARAFUSO	BOLT	PERNO

Fixação Do Motor Na Transmissão
Transmission Link Housing
Caja De La Articulation De Transmision

25-350

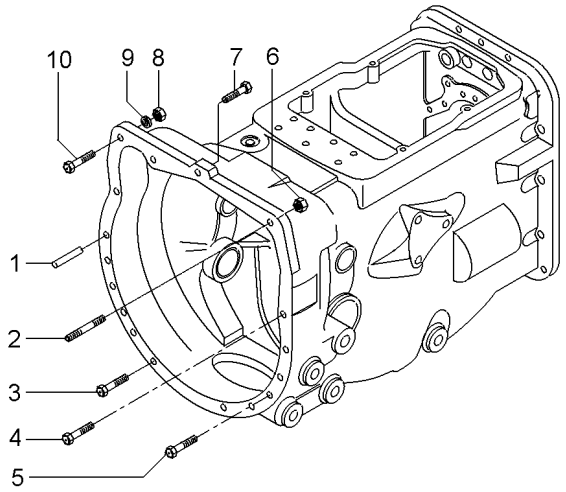

1	191314M1		**2**	PINO	PIN	PASADOR
2	033849P1	7/16"	**1**	PRISIONEIRO	STUD	ESPARRAGO
3	377184X1	7/16X14X1.3/4	**2**	PARAFUSO	BOLT	PERNO
4	377825X1	7/16X14X2.1/4	**5**	PARAFUSO	BOLT	PERNO
5	353711X1	7/16X14X2.5/8	**4**	PARAFUSO	BOLT	PERNO
6	069676T1	7/16X20	**1**	PORCA	NUT	TUERCA
7	3010006X1		**1**	PARAFUSO ALLEN	ALLEN BOLT	TORNILLO ALLEN
8	069676T1	7/16X20	**1**	PORCA	NUT	TUERCA
9	353432X1	25/32X15/32X7/64	**1**	ARRUELA PRESSÃO	PRESSURE WASHER	LAVADOR PRESION
10	353565X1	7/16X20X1.3/4	**1**	PARAFUSO	BOLT	PERNO

Carcaça Central
Middle Body
Carcaza Central

30-10

2 Rodas Motrizes - Sem Tdp
2 Wheels Drive - Without Tdp
2 Ruedas Motriz - Sim Tdf

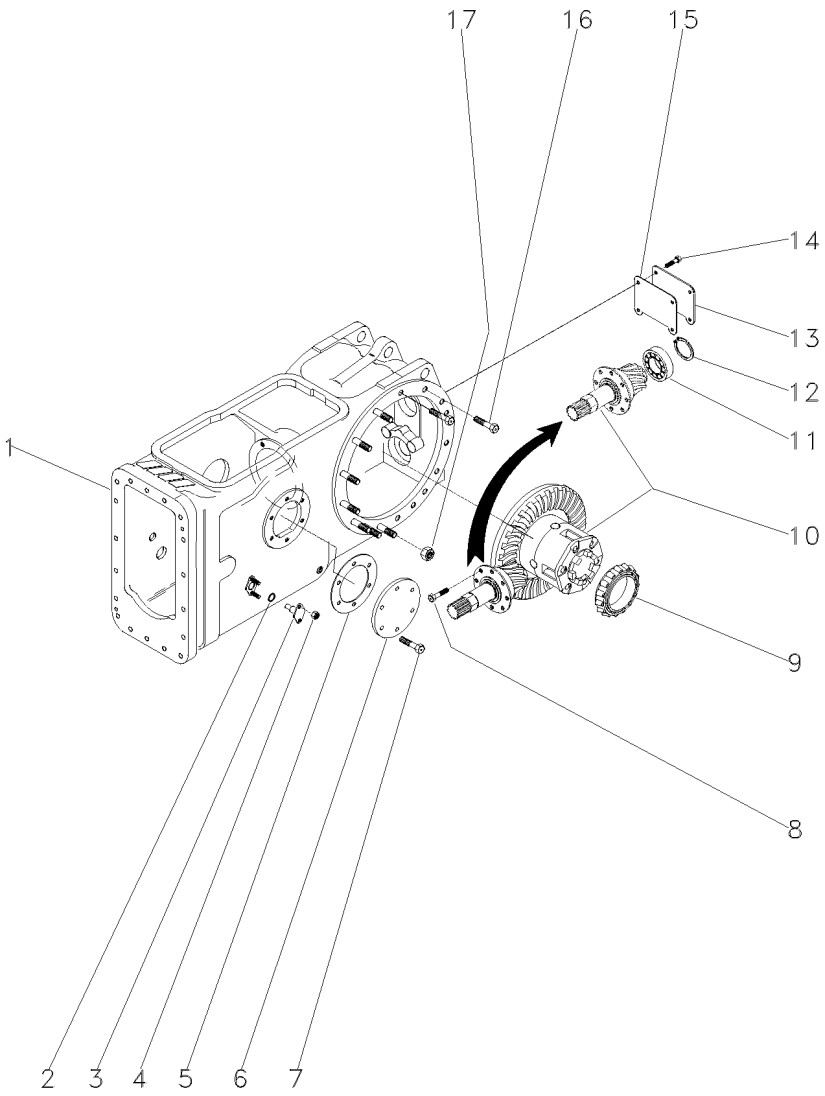

1	024304N2	30-80 No	**1**	CJ. CARCAÇA	HOUSE ASSY	CONJ. CARTER
2	851258M1		**2**	ANEL "O"	O RING	JUNTA TORICA
3	898643M1		**2**	PINO	PIN	PASADOR
4	353916X1		**4**	PORCA	NUT	TUERCA
5	181217M1		**1**	JUNTA	GASKET	EMPAQUETADURA.
6	489190M1		**1**	TAMPA	COVER	CUBIERTA
7	353698X1		**6**	PARAFUSO	BOLT	PERNO
8	899199M1		**6**	PARAFUSO	BOLT	PERNO
9	1850909M91		**1**	CJ. ROLAMENTO	BEARING ASSY	RODAMIENTO RAD
10	3146477M93	30-135 No	**1**	CJ. DIFERENCIAL	KIT,DIFFERENTIAL	JGO.DIFERENCIAL.
11	834733M1		**1**	ROLAMENTO	BEARING	COJINETE
12	196097M1		**1**	ANEL	RING	ARO
13	488253M4		**1**	TAMPA	COVER	CUBIERTA
14	353723X1		**4**	PARAFUSO	BOLT	PERNO
15	488254M2		**1**	JUNTA	GASKET	EMPAQUETADURA.
16	377622X1		**8**	PARAFUSO	BOLT	PERNO
17	353437X1		**30**	PORCA	NUT	TUERCA

Carcaça Central
Middle Body
Carcaza Central

30-15

4 Rodas Motrizes - Sem Tdp
4 Wheels Drive - Without Tdp
4 Ruedas Motriz - Sim Tdf

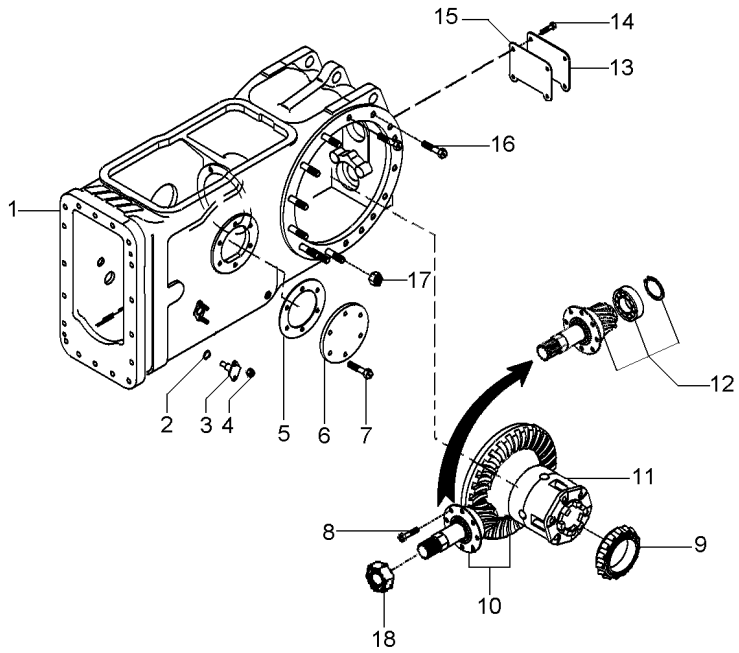

1	024304N2	30-80 No	**1**	CJ. CARCAÇA	HOUSE ASSY	CONJ. CARTER
2	851258M1		**2**	ANEL "O"	O RING	JUNTA TORICA
3	898643M1		**2**	PINO	PIN	PASADOR
4	353916X1		**4**	PORCA	NUT	TUERCA
5	181217M1		**1**	JUNTA	GASKET	EMPAQUETADURA.
6	489190M1		**1**	TAMPA	COVER	CUBIERTA
7	353698X1		**6**	PARAFUSO	BOLT	PERNO
8	899199M1		**6**	PARAFUSO	BOLT	PERNO
9	1850909M91		**1**	CJ. ROLAMENTO	BEARING ASSY	RODAMIENTO RAD
10	4200008M91	9/35	**1**	COROA E PINHÃO	KIT, BEVEL GEAR	CORONA Y PINON
11	1481423M94	30-185 No	**1**	CJ. DIFERENCIAL	KIT,DIFFERENTIAL	JGO.DIFERENCIAL.
12	3146478M92		**1**	FLANGE	FLANGE	PLETINA
13	488253M4		**1**	TAMPA	COVER	CUBIERTA
14	353723X1		**4**	PARAFUSO	BOLT	PERNO
15	488254M2		**1**	JUNTA	GASKET	EMPAQUETADURA.
16	377622X1		**8**	PARAFUSO	BOLT	PERNO
17	353437X1		**30**	PORCA	NUT	TUERCA
18	532956M1		**1**	PORCA	NUT	TUERCA

Carcaça Central
Middle Body
Carcaza Central

30-20

4 Rodas Motrizes Com Tração Lateral - Sem Tdp
4 Wheels Drive With Side Drive - Without Pto
4 Ruedas Motriz Con Traccion Lateral - Sin Tdf

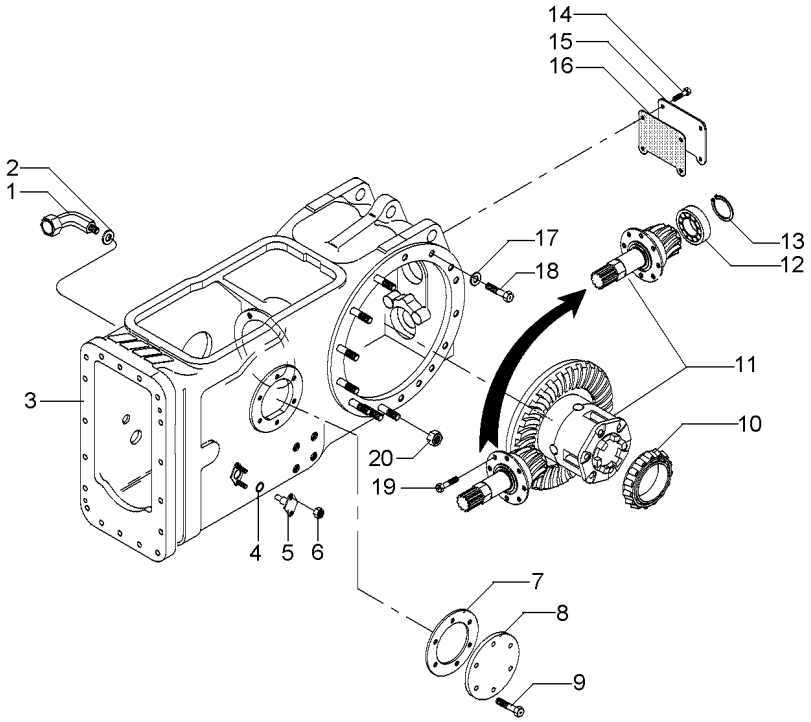

1	036590T1		**1**	CONEXÃO	CONNECTION	CONEXION
2	3409613M1		**1**	ARRUELA	WASHER	ARANDELA
3	037084N1	30-85 No	**1**	CARCAÇA	HOUSING	ALOJAMIENTO
4	851258M1		**2**	ANEL "O"	O RING	JUNTA TORICA
5	898643M1		**2**	PINO	PIN	PASADOR
6	353916X1		**4**	PORCA	NUT	TUERCA
7	181217M1		**1**	JUNTA	GASKET	EMPAQUETADURA.
8	022942P1		**1**	TAMPA	COVER	CUBIERTA
9	353698X1		**6**	PARAFUSO	BOLT	PERNO
10	1850909M91		**1**	CJ. ROLAMENTO	BEARING ASSY	RODAMIENTO RAD
11	035426N1	30-140 No	**1**	DIFERENCIAL	DIFFERENTIAL	DIFERENCIAL
12	834733M1		**1**	ROLAMENTO	BEARING	COJINETE
13	336442X1		**1**	ANEL	RING	ARO
14	353723X1		**4**	PARAFUSO	BOLT	PERNO
15	488253M4		**1**	TAMPA	COVER	CUBIERTA
16	488254M2		**1**	JUNTA	GASKET	EMPAQUETADURA.
17	354648X1		**2**	PARAFUSO	BOLT	PERNO
18	353439X1		**2**	ARRUELA PRESSÃO	PRESSURE WASHER	LAVADOR PRESION
19	899199M1		**6**	PARAFUSO	BOLT	PERNO
20	353437X1		**14**	PORCA	NUT	TUERCA

Carcaça Central Middle Body Carcaza Central	2 Rodas Motrizes 2 Wheels Drive 2 Ruedas Motriz	**30-25**	8 Velocidades - 540 Rpm 8 Speed - 540 Rpm 8 Velocidades - 540 Rpm

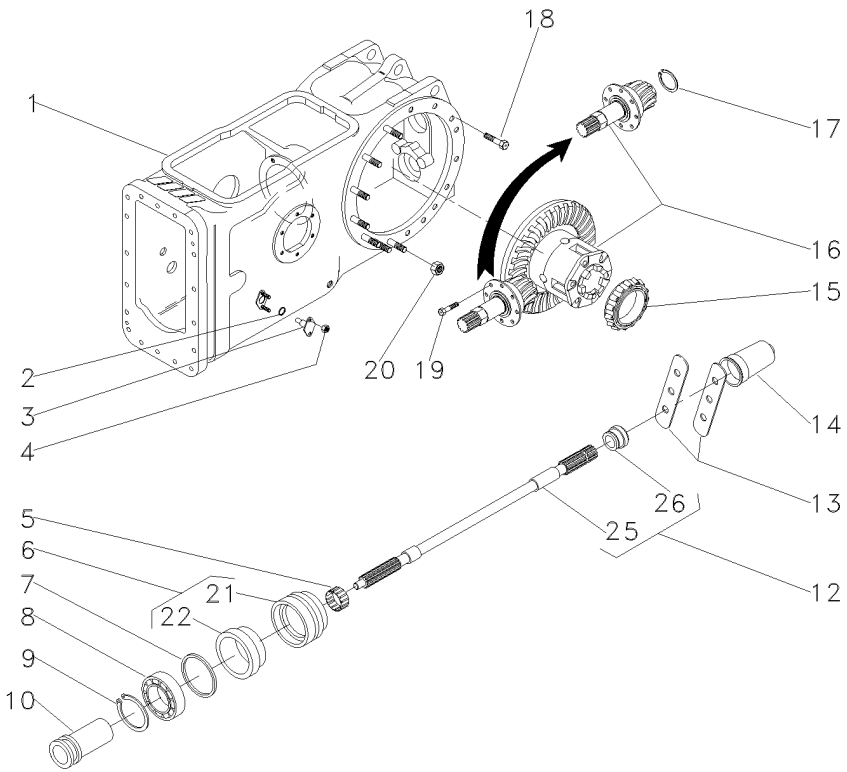

1	022350N2		30-90 No	**1**	CARCAÇA	HOUSING	ALOJAMIENTO
2	851258M1			**2**	ANEL "O"	O RING	JUNTA TORICA
3	898643M1			**2**	PINO	PIN	PASADOR
4	353916X1			**4**	PORCA	NUT	TUERCA
5	195453M1			**1**	ROLAMENTO AGULHA	BEARING NEEDLE	COJINETA AGUJAS
6	3611134M93			**1**	LUVA	SLEEVE	MANCHA
7	1004633M1			**1**	ANEL "O"	O RING	JUNTA TORICA
8	391162X1			**1**	ROLAMENTO	BEARING	COJINETE
9	831581M2			**1**	ANEL TRAVA	CIRCLIP	CIRCULITO
10	532898M1			**1**	LUVA	SLEEVE	MANCHA
12	3599003M92			**1**	EIXO	SHAFT	ARBOL
13	3149348M1			**2**	CHAPA	PLATE	CHAPA
14	035678T1			**1**	TAMPA	COVER	CUBIERTA
15	1850909M91			**1**	CJ. ROLAMENTO	BEARING ASSY	RODAMIENTO RAD
16	3146477M93		30-135 No	**1**	CJ. DIFERENCIAL	KIT,DIFFERENTIAL	JGO.DIFERENCIAL.
17	196097M1			**1**	ANEL	RING	ARO
18	377622X1			**16**	PARAFUSO	BOLT	PERNO
19	899199M1			**6**	PARAFUSO	BOLT	PERNO
20	353437X1			**14**	PORCA	NUT	TUERCA
21	3599002M3	6		**1**	LUVA	SLEEVE	MANCHA
22	3699801M1	6		**1**	RETENTOR	OIL SEAL	BUJE RETENACEITE
25		12	3599003M92	**1**	EIXO	SHAFT	ARBOL
26	072295P1	12		**1**	COLAR	COLLAR	COLLAR

Carcaça Central
Middle Body
Carcaza Central

4 Rodas Motrizes
4 Wheels Drive
4 Ruedas Motriz

30-30

8 Velocidades - 540 Rpm
8 Speed - 540 Rpm
8 Velocidades - 540 Rpm

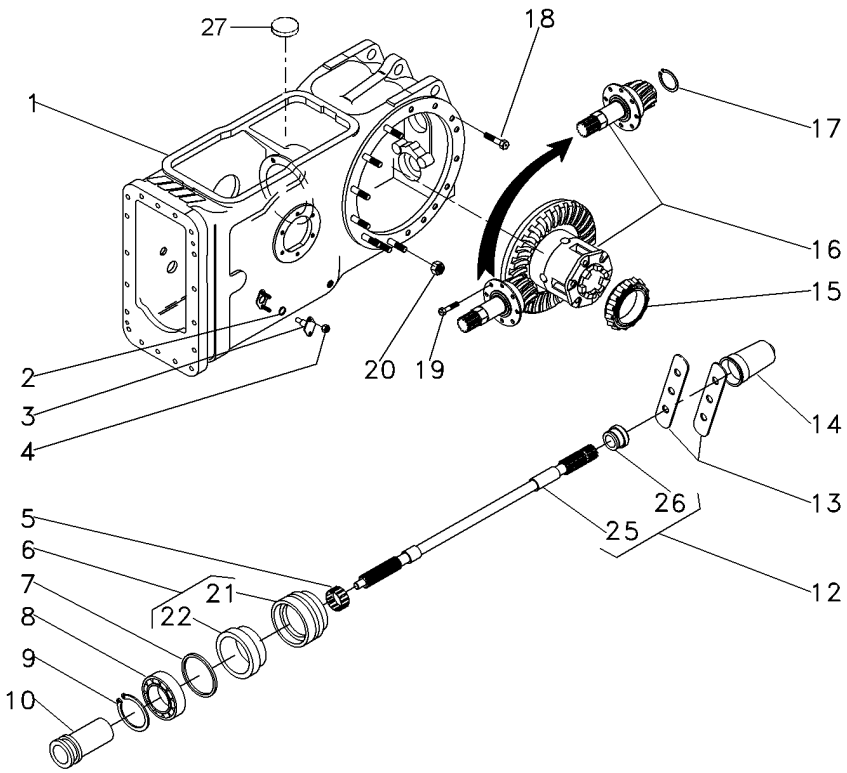

1	022350N2		30-90 No	**1**	CARCAÇA	HOUSING	ALOJAMIENTO
2	851258M1			**2**	ANEL "O"	O RING	JUNTA TORICA
3	898643M1			**2**	PINO	PIN	PASADOR
4	353916X1			**4**	PORCA	NUT	TUERCA
5	195453M1			**1**	ROLAMENTO AGULHA	BEARING NEEDLE	COJINETA AGUJAS
6	3611134M93			**1**	LUVA	SLEEVE	MANCHA
7	1004633M1			**1**	ANEL "O"	O RING	JUNTA TORICA
8	391162X1			**1**	ROLAMENTO	BEARING	COJINETE
9	831581M2			**1**	ANEL TRAVA	CIRCLIP	CIRCULITO
10	532898M1			**1**	LUVA	SLEEVE	MANCHA
12	3599003M92			**1**	EIXO	SHAFT	ARBOL
13	3149348M1			**2**	CHAPA	PLATE	CHAPA
14	035678T1			**1**	TAMPA	COVER	CUBIERTA
15	1850909M91			**1**	CJ. ROLAMENTO	BEARING ASSY	RODAMIENTO RAD
16	3146477M93		30-135 No	**1**	CJ. DIFERENCIAL	KIT,DIFFERENTIAL	JGO.DIFERENCIAL.
17	196097M1			**1**	ANEL	RING	ARO
18	377622X1			**16**	PARAFUSO	BOLT	PERNO
19	899199M1			**6**	PARAFUSO	BOLT	PERNO
20	353437X1			**14**	PORCA	NUT	TUERCA
21	3599002M3	6		**1**	LUVA	SLEEVE	MANCHA
22	3699801M1	6		**1**	RETENTOR	OIL SEAL	BUJE RETENACEITE
25		12	3599003M92	**1**	EIXO	SHAFT	ARBOL
26	072295P1	12		**1**	COLAR	COLLAR	COLLAR
27	020468T1			**1**	MAGNÉTICO	MAGNET	IMAN

Carcaça Central
Middle Body
Carcaza Central

30-35

8 Velocidades - Tdpi 540 Rpm
8 Speed - I Pto 540 Rpm
8 Velocidades - Tdpi 540 Rpm

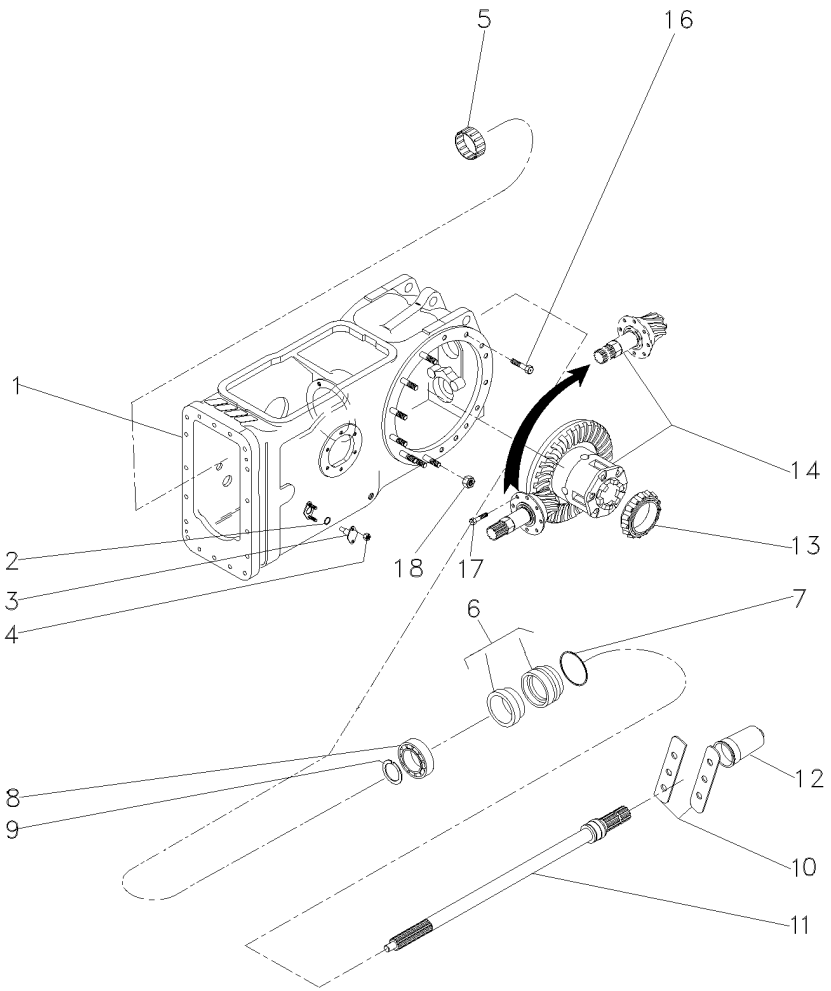

1	063781N1	30-95 No	**1**	CARCAÇA	HOUSING	ALOJAMIENTO
2	851258M1		**2**	ANEL "O"	O RING	JUNTA TORICA
3	898643M1		**2**	PINO	PIN	PASADOR
4	353916X1		**4**	PORCA	NUT	TUERCA
5	195453M1		**1**	ROLAMENTO AGULHA	BEARING NEEDLE	COJINETA AGUJAS
6	3611134M93		**1**	LUVA	SLEEVE	MANCHA
7	1004633M1		**1**	ANEL "O"	O RING	JUNTA TORICA
8	391162X1		**1**	ROLAMENTO	BEARING	COJINETE
9	831581M2		**1**	ANEL TRAVA	CIRCLIP	CIRCULITO
10	3149348M1		**2**	CHAPA	PLATE	CHAPA
11	3599003M92		**1**	EIXO	SHAFT	ARBOL
12	035678T1		**1**	TAMPA	COVER	CUBIERTA
13	1850909M91		**1**	CJ. ROLAMENTO	BEARING ASSY	RODAMIENTO RAD
14	3146477M93	30-135 No	**1**	CJ. DIFERENCIAL	KIT,DIFFERENTIAL	JGO.DIFERENCIAL.
16	377622X1		**16**	PARAFUSO	BOLT	PERNO
17	899199M1		**6**	PARAFUSO	BOLT	PERNO
18	353437X1		**14**	PORCA	NUT	TUERCA

Carcaça Central
Middle Body
Carcaza Central

30-40

Com Cabine - 2 Rodas Motrizes - 8 Velocidades
With Cab - 2 Wheels Drive - 8 Speed
Con Cabina - 2 Ruedas Motriz - 8 Velocidades

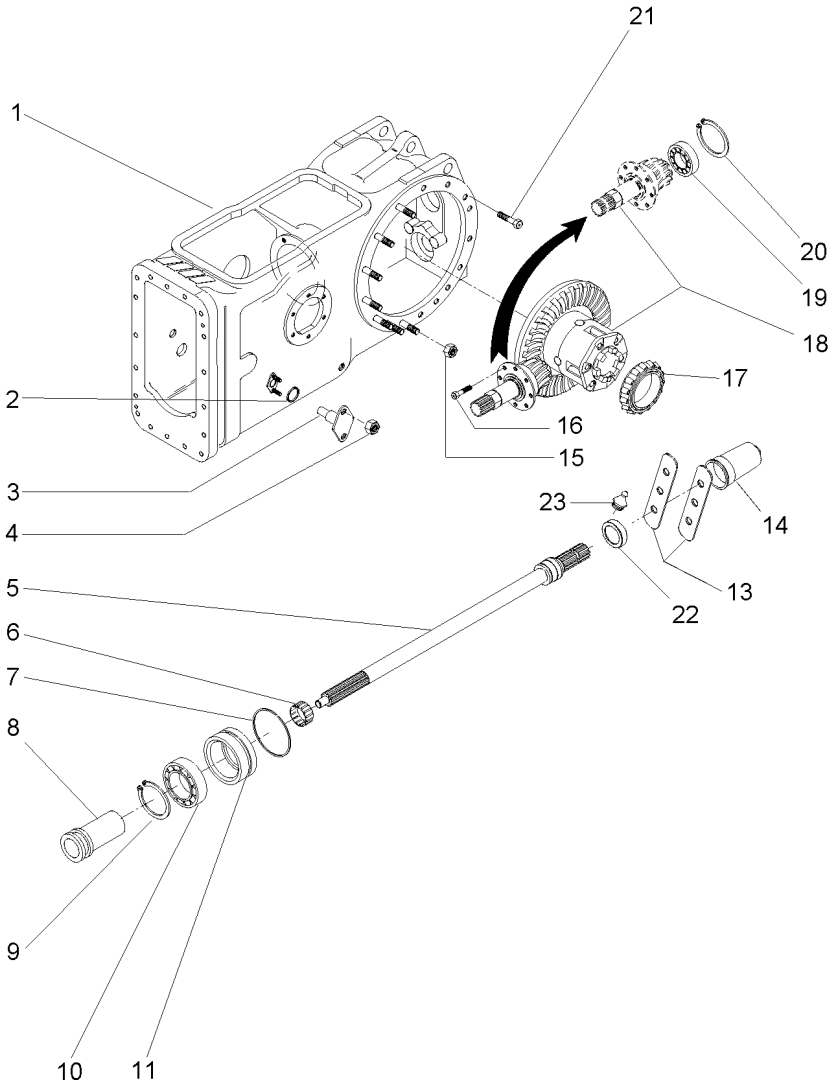

1	063781N1	30-95 No	**1**	CARCAÇA	HOUSING	ALOJAMIENTO
2	851258M1		**2**	ANEL "O"	O RING	JUNTA TORICA
3	898643M1		**2**	PINO	PIN	PASADOR
4	353916X1		**4**	PORCA	NUT	TUERCA
5	3599003M92	30-110 No	**1**	EIXO	SHAFT	ARBOL
		T275207C006380				
5	6219214M91	T275207C006381	**1**	CJ. EIXO	KIT, AXLE	JUEGO DE EJE
		30-115 No				
6	195453M1		**1**	ROLAMENTO AGULHA	BEARING NEEDLE	COJINETA AGUJAS
7	1004633M1		**1**	ANEL "O"	O RING	JUNTA TORICA
8	532898M1	T275207C006380	**1**	LUVA	SLEEVE	MANCHA
9	831581M2		**1**	ANEL TRAVA	CIRCLIP	CIRCULITO
10	391162X1	T275207C006380	**1**	ROLAMENTO	BEARING	COJINETE
10	6218855M1	T275207C006381	**1**	ROLAMENTO	BEARING	COJINETE
11	6218852M91	T275207C006381	**1**	CJ. RETENTOR	KIT, SEAL	RETENES JUEGO
		30-125 No				
13	3149348M1		**2**	CHAPA	PLATE	CHAPA
14	035678T1		**1**	TAMPA	COVER	CUBIERTA
15	353437X1		**14**	PORCA	NUT	TUERCA
16	899199M1		**6**	PARAFUSO	BOLT	PERNO
17	1850909M91		**1**	CJ. ROLAMENTO	BEARING ASSY	RODAMIENTO RAD
18	035426N1	30-140 No	**1**	DIFERENCIAL	DIFFERENTIAL	DIFERENCIAL
19	834733M1		**1**	ROLAMENTO	BEARING	COJINETE
20	196097M1		**1**	ANEL	RING	ARO
21	377622X1		**8**	PARAFUSO	BOLT	PERNO
22	6218854M1	T275207C006381	**1**	TAMPA	COVER	CUBIERTA
23	13811X	T275207C006381	**1**	GRAXEIRA	GREASER	ENGRASADOR

Carcaça Central
Middle Body
Carcaza Central

30-45

Com Cabine - 4 Rodas Motrizes - 8 Velocidades
With Cab - 4 Wheels Drive - 8 Speed
Con Cabina - 4 Ruedas Motriz - 8 Velocidades

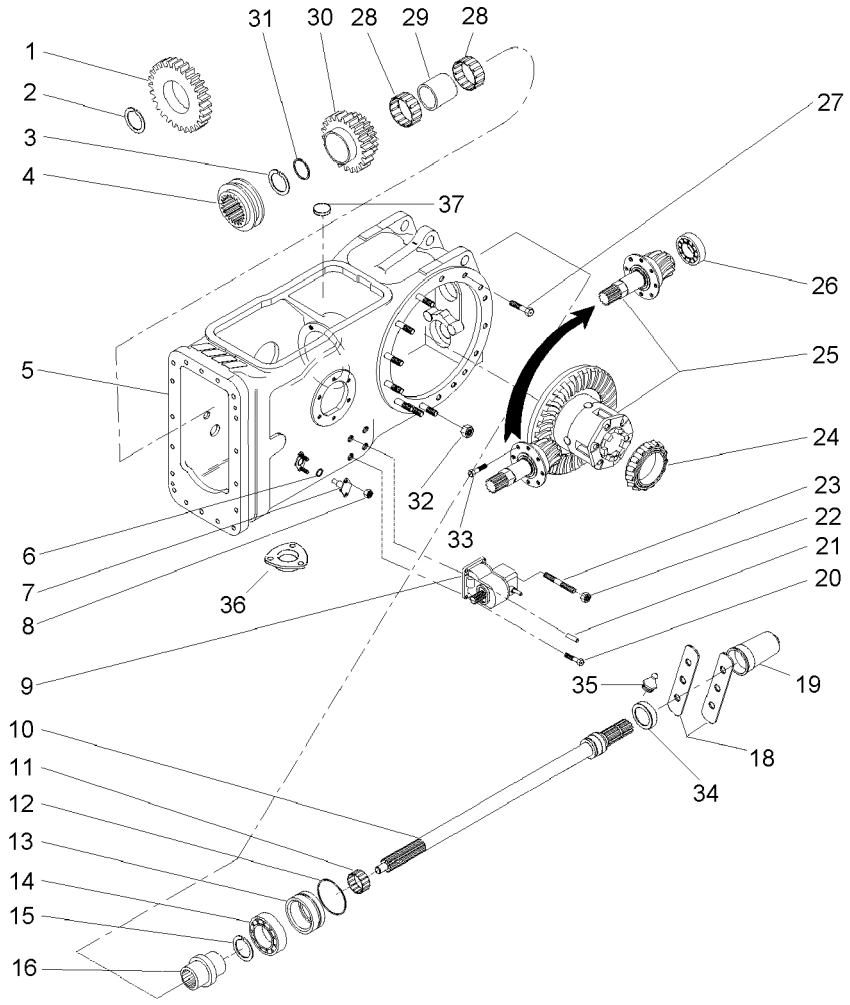

1	037804P1	25	1 ENGRENAGEM	GEAR	ENGRANAJE
2	1872362M1		1 ANEL TRAVA	CIRCLIP	CIRCULITO
3	390792X1		1 ANEL TRAVA	CIRCLIP	CIRCULITO
4	3698518M1		1 LUVA ACOPLAMENTO	COUPLING SLEEVE	COUPLING SLEEVE
5	063782N2	30-100 No	1 CARCAÇA	HOUSING	ALOJAMIENTO
6	851258M1		2 ANEL "O"	O RING	JUNTA TORICA
7	898643M1		2 PINO	PIN	PASADOR
8	353916X1		4 PORCA	NUT	TUERCA
9	4200027M91	30-130 No	1 CX. ACIONAMENTO	DRIVE HOUSING	CAJA DE MANDO
10	059900N1	30-105 No	1 EIXO	SHAFT	ARBOL
		T275407C006899			
10	6219214M91	T275407C006900	1 CJ. EIXO	KIT, AXLE	JUEGO DE EJE
11	195453M1		1 ROLAMENTO AGULHA	BEARING NEEDLE	COJINETA AGUJAS
12	1004633M1		1 ANEL "O"	O RING	JUNTA TORICA
13	6218852M91	T275407C006899	1 CJ. RETENTOR	KIT, SEAL	RETENES JUEGO
		30-125 No			
13	3611134M93	30-120 No	1 LUVA	SLEEVE	MANCHA
		T275407C006900			
14	391162X1	T275407C006899	1 ROLAMENTO	BEARING	COJINETE
14	6218855M1	T275407C006900	1 ROLAMENTO	BEARING	COJINETE
15	831581M2		1 ANEL TRAVA	CIRCLIP	CIRCULITO
16	039087P1	000T275407C00689	1 LUVA	SLEEVE	MANCHA
18	3149348M1		2 CHAPA	PLATE	CHAPA
19	035678T1		1 TAMPA	COVER	CUBIERTA
20	353699X1		3 PARAFUSO	BOLT	PERNO
21	1441643X1		2 PINO	PIN	PASADOR
22	353426X1		1 PORCA	NUT	TUERCA
23	3146844M1		1 PRISIONEIRO	STUD	ESPARRAGO
24	1850909M91		1 CJ. ROLAMENTO	BEARING ASSY	RODAMIENTO RAD
25	037031N1	30-145 No	1 CJ. DIFERENCIAL	KIT,DIFFERENTIAL	JGO.DIFERENCIAL.
26	834733M1		1 ROLAMENTO	BEARING	COJINETE
27	377622X1		16 PARAFUSO	BOLT	PERNO
28	6219533M1		2 ROLAMENTO	BEARING	COJINETE
29	3698406M1		1 ESPAÇADOR	SPACER	PIEZA DISTANCIA
30	6200678M1		1 ENGRENAGEM	GEAR	ENGRANAJE
31	3698405M1		1 ARRUELA	WASHER	ARANDELA
32	353437X1		14 PORCA	NUT	TUERCA
33	899199M1		6 PARAFUSO	BOLT	PERNO
34	6218854M1	000T275407C00690	1 TAMPA	COVER	CUBIERTA
35	13811X	000T275407C00690	1 GRAXEIRA	GREASER	ENGRASADOR
36	1660551M2		1 JUNTA	GASKET	EMPAQUETADURA.
37	020468T1		3 MAGNÉTICO	MAGNET	IMAN

Carcaça Central
Middle Body
Carcaza Central

30-50

12 Velocidades - 540 Rpm
12 Speed - 540 Rpm
12 Velocidades - 540 Rpm

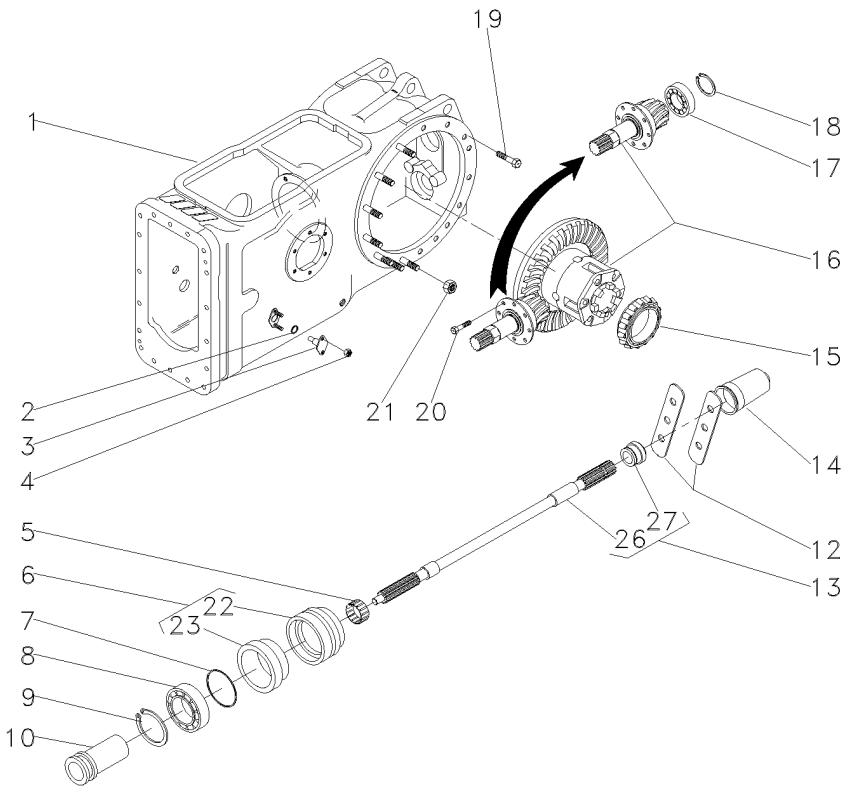

1	022350N2		30-90 No	**1**	CARCAÇA	HOUSING	ALOJAMIENTO
2	851258M1			**2**	ANEL "O"	O RING	JUNTA TORICA
3	898643M1			**2**	PINO	PIN	PASADOR
4	353916X1			**4**	PORCA	NUT	TUERCA
5	195453M1			**1**	ROLAMENTO AGULHA	BEARING NEEDLE	COJINETA AGUJAS
6	3611134M93			**1**	LUVA	SLEEVE	MANCHA
7	1004633M1			**1**	ANEL "O"	O RING	JUNTA TORICA
8	391162X1			**1**	ROLAMENTO	BEARING	COJINETE
9	831581M2			**1**	ANEL TRAVA	CIRCLIP	CIRCULITO
10	532898M1			**1**	LUVA	SLEEVE	MANCHA
12	3149348M1			**2**	CHAPA	PLATE	CHAPA
13	3599003M92			**1**	EIXO	SHAFT	ARBOL
14	035678T1			**1**	TAMPA	COVER	CUBIERTA
15	1850909M91			**1**	CJ. ROLAMENTO	BEARING ASSY	RODAMIENTO RAD
16	035426N1		30-140 No	**1**	DIFERENCIAL	DIFFERENTIAL	DIFERENCIAL
17	834733M1			**1**	ROLAMENTO	BEARING	COJINETE
18	196097M1			**1**	ANEL	RING	ARO
19	377622X1			**8**	PARAFUSO	BOLT	PERNO
20	899199M1			**6**	PARAFUSO	BOLT	PERNO
21	353437X1			**14**	PORCA	NUT	TUERCA
22	3599002M3	6		**1**	LUVA	SLEEVE	MANCHA
23	3699801M1	6		**1**	RETENTOR	OIL SEAL	BUJE RETENACEITE
26		13	3599003M92	**1**	EIXO	SHAFT	ARBOL
27	072295P1	13		**1**	COLAR	COLLAR	COLLAR

Carcaça Central	540/1000 Rpm	12 Velocidades
Middle Body	540/1000 Rpm	12 Speed
Carcaza Central	540/1000 Rpm	12 Velocidades

30-55

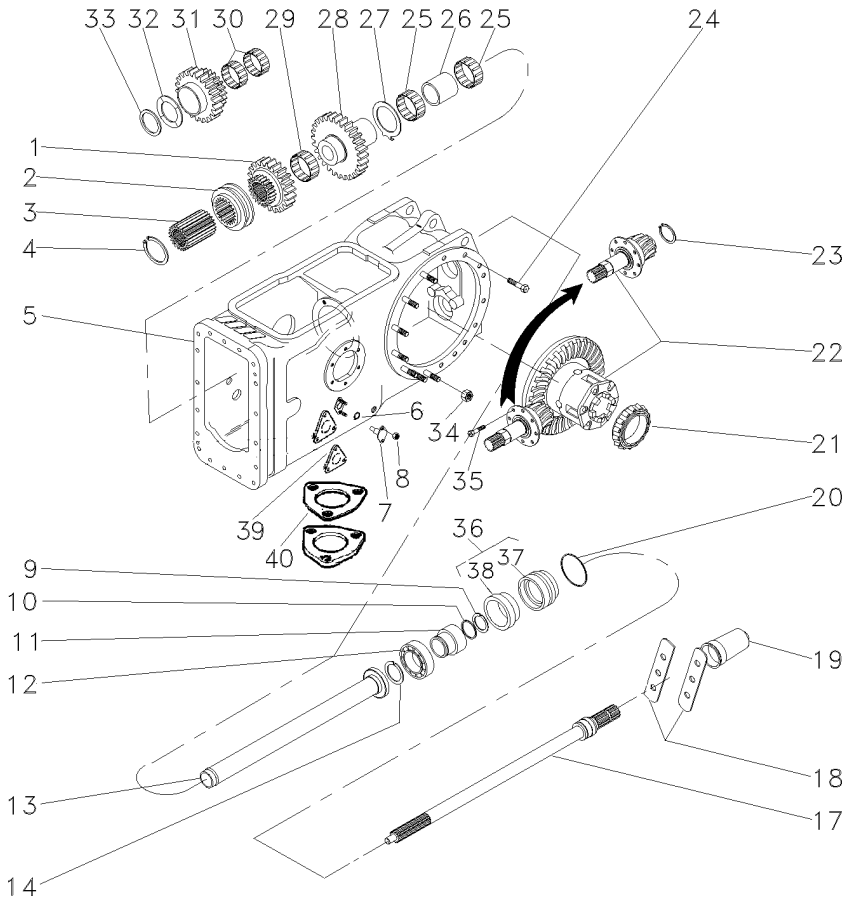

1	1660713M1		1	ENGRENAGEM	GEAR	ENGRANAJE
2	532889M1		1	COLAR	COLLAR	COLLAR
3	532891M1		1	CUBO	HUB	CUBO
4	352699X1		1	ANEL TRAVA	CIRCLIP	CIRCULITO
5	022350N2	30-90 No	1	CARCAÇA	HOUSING	ALOJAMIENTO
6	851258M1		2	ANEL "O"	O RING	JUNTA TORICA
7	898643M1		2	PINO	PIN	PASADOR
8	353916X1		4	PORCA	NUT	TUERCA
9	1662726M2		1	ANEL	RING	ARO
10	3008359X1		1	ANEL "O"	O RING	JUNTA TORICA
11	6228937M1		1	COLAR	COLLAR	COLLAR
12	6218855M1		1	ROLAMENTO	BEARING	COJINETE
13	532877M92		1	TUBO	PIPE	CANO
14	831581M2		1	ANEL TRAVA	CIRCLIP	CIRCULITO
17	3599000M1	540RPM	1	EIXO	SHAFT	ARBOL
18	3149348M1		2	CHAPA	PLATE	CHAPA
19	035678T1		1	TAMPA	COVER	CUBIERTA
20	1004633M1		1	ANEL "O"	O RING	JUNTA TORICA
21	1850909M91		1	CJ. ROLAMENTO	BEARING ASSY	RODAMIENTO RAD
22	035290N1	30-150 No	1	DIFERENCIAL	DIFFERENTIAL	DIFERENCIAL
23	366442X1		1	ANEL TRAVA	CIRCLIP	CIRCULITO
24	377622X1		8	PARAFUSO	BOLT	PERNO
25	022199T1		2	ROLAMENTO	BEARING	COJINETE
26	532876M2		1	ESPAÇADOR	SPACER	PIEZA DISTANCIA
27	1663312M2		1	ARRUELA	WASHER	ARANDELA
28	1679306M1		1	ENGRENAGEM	GEAR	ENGRANAJE
29	842921M1		1	ROLAMENTO	BEARING	COJINETE
30	842922M1		2	ROLAMENTO	BEARING	COJINETE
31	1679310M1		1	ENGRENAGEM	GEAR	ENGRANAJE
32	532882M1		1	ARRUELA	WASHER	ARANDELA
33	339470X1		1	ANEL	RING	ARO
34	353437X1		14	PORCA	NUT	TUERCA
35	899199M1		6	PARAFUSO	BOLT	PERNO
36	3611134M93		1	LUVA	SLEEVE	MANCHA
37	6218853M1	36	1	LUVA	SLEEVE	MANCHA
38	3699801M1	36	1	RETENTOR	OIL SEAL	BUJE RETENACEITE
39	6214508M1		2	JUNTA	GASKET	EMPAQUETADURA.
40	1660551M2		1	JUNTA	GASKET	EMPAQUETADURA.

Carcaça Central **Middle Body** **Carcaza Central**	**2 Rodas Motrizes** **2 Wheels Drive** **2 Ruedas Motriz**	**30-60**

Tdpi 540 Rpm
Ipto 540 Rpm
Tdfi 540 Rpm

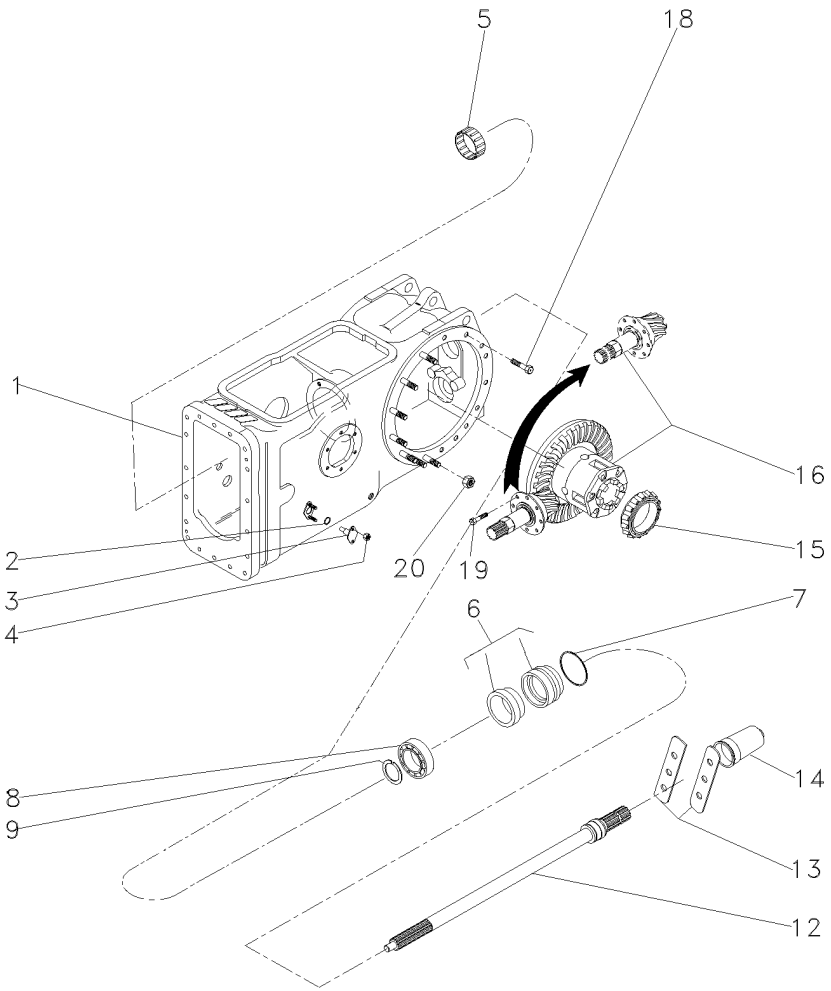

1	063781N1	30-95 No	**1**	CARCAÇA	HOUSING	ALOJAMIENTO
2	851258M1		**2**	ANEL "O"	O RING	JUNTA TORICA
3	898643M1		**2**	PINO	PIN	PASADOR
4	353916X1		**4**	PORCA	NUT	TUERCA
5	195453M1		**1**	ROLAMENTO AGULHA	BEARING NEEDLE	COJINETA AGUJAS
6	3611134M93		**1**	LUVA	SLEEVE	MANCHA
7	1004633M1		**1**	ANEL "O"	O RING	JUNTA TORICA
8	391162X1		**1**	ROLAMENTO	BEARING	COJINETE
9	831581M2		**1**	ANEL TRAVA	CIRCLIP	CIRCULITO
12	3599003M92		**1**	EIXO	SHAFT	ARBOL
13	3149348M1		**2**	CHAPA	PLATE	CHAPA
14	035678T1		**1**	TAMPA	COVER	CUBIERTA
15	1850909M91		**1**	CJ. ROLAMENTO	BEARING ASSY	RODAMIENTO RAD
16	035426N1	30-140 No	**1**	DIFERENCIAL	DIFFERENTIAL	DIFERENCIAL
18	377622X1		**8**	PARAFUSO	BOLT	PERNO
19	899199M1		**6**	PARAFUSO	BOLT	PERNO
20	353437X1		**14**	PORCA	NUT	TUERCA

Carcaça Central
Middle Body
Carcaza Central

Tdpi 540 Rpm
Ipto 540 Rpm
Tdfi 540 Rpm

30-65

4 Rodas Motrizes - Tração Lateral
4 Wheels Drive - Side Drive
4 Ruedas Motriz - Traccion Lateral

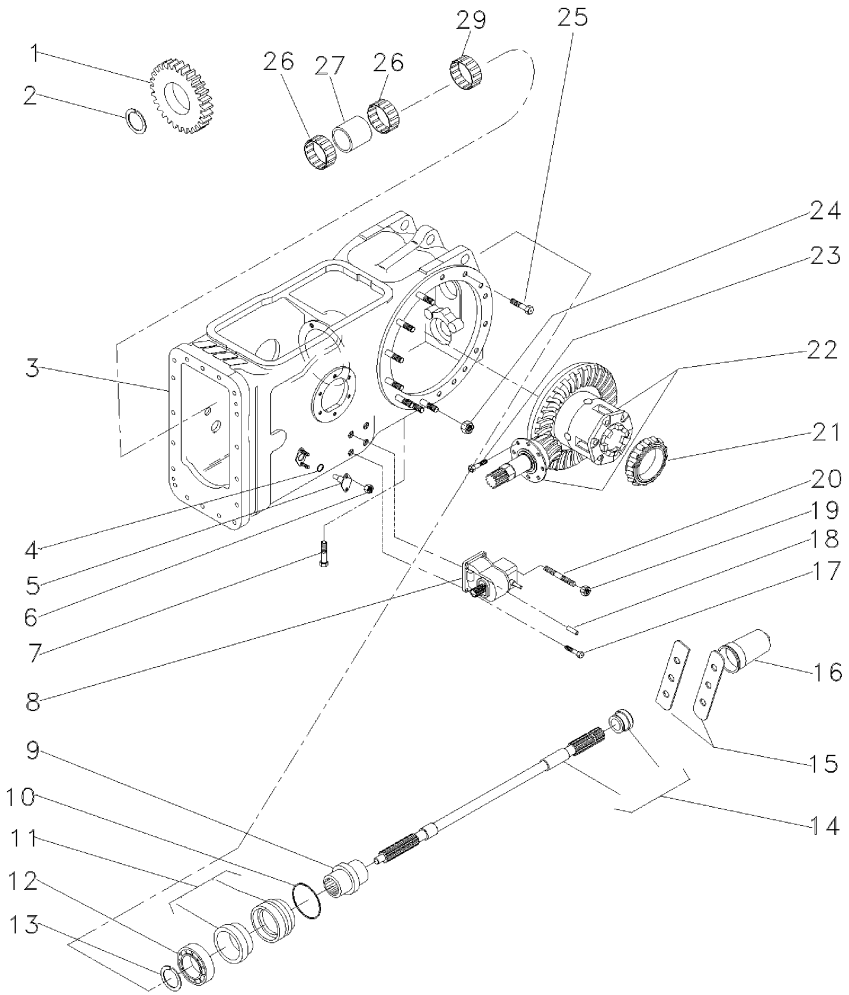

1	037804P1		25	**1**	ENGRENAGEM	GEAR	ENGRANAJE
2	1872362M1			**1**	ANEL TRAVA	CIRCLIP	CIRCULITO
3	063782N2	👁	30-100 No	**1**	CARCAÇA	HOUSING	ALOJAMIENTO
4	851258M1			**2**	ANEL "O"	O RING	JUNTA TORICA
5	898643M1			**2**	PINO	PIN	PASADOR
6	353916X1			**4**	PORCA	NUT	TUERCA
7	360776X1			**1**	PARAFUSO	BOLT	PERNO
8	4200027M91	👁	30-130 No	**1**	CX. ACIONAMENTO	DRIVE HOUSING	CAJA DE MANDO
9	039087P1			**1**	LUVA	SLEEVE	MANCHA
10	1004633M1			**1**	ANEL "O"	O RING	JUNTA TORICA
11	3611134M93			**1**	LUVA	SLEEVE	MANCHA
12	391162X1			**1**	ROLAMENTO	BEARING	COJINETE
13	831581M2			**1**	ANEL TRAVA	CIRCLIP	CIRCULITO
14	3599003M92			**1**	EIXO	SHAFT	ARBOL
15	3149348M1			**2**	CHAPA	PLATE	CHAPA
16	035678T1			**1**	TAMPA	COVER	CUBIERTA
17	353699X1			**3**	PARAFUSO	BOLT	PERNO
18	1444415X1			**2**	PINO	PIN	PASADOR
19	353426X1			**1**	PORCA	NUT	TUERCA
20	3146844M1			**1**	PRISIONEIRO	STUD	ESPARRAGO
21	1850909M91			**1**	CJ. ROLAMENTO	BEARING ASSY	RODAMIENTO RAD
22	037031N1	👁	30-145 No	**1**	CJ. DIFERENCIAL	KIT,DIFFERENTIAL	JGO.DIFERENCIAL.
23	899199M1			**6**	PARAFUSO	BOLT	PERNO
24	353437X1			**14**	PORCA	NUT	TUERCA
25	377622X1			**16**	PARAFUSO	BOLT	PERNO
26	6219533M1			**2**	ROLAMENTO	BEARING	COJINETE
27	3698406M1			**1**	ESPAÇADOR	SPACER	PIEZA DISTANCIA
29	195453M1			**1**	ROLAMENTO AGULHA	BEARING NEEDLE	COJINETA AGUJAS

Carcaça Central
Middle Body
Carcaza Central

30-70

2rm E 4rm Tração Central - Tdpi 540/1000 Rpm
2wd And 4wd Central Traction - Ipto 540/1000 Rpm
2rm Y 4rm Tracción Central - Tdpi 540/1000 Rpm

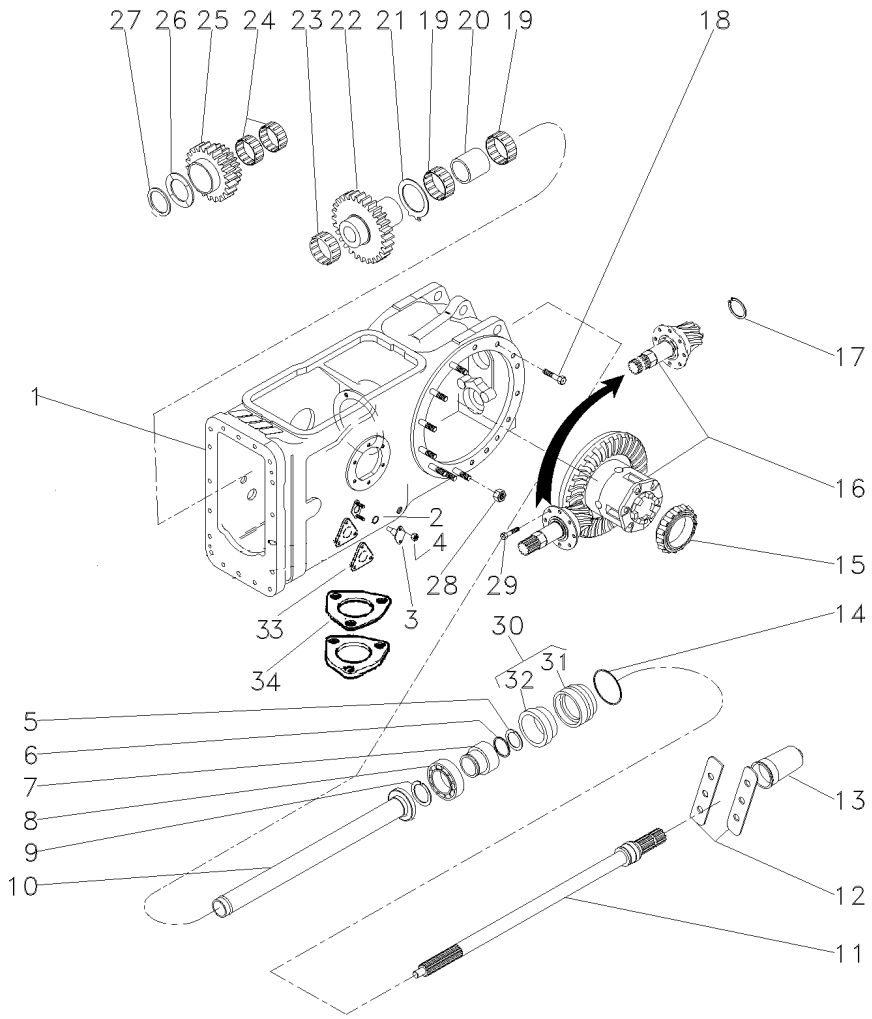

1	050481N1	30-75 No	**1**	CJ. CARCAÇA	HOUSE ASSY	CONJ. CARTER
2	851258M1		**2**	ANEL "O"	O RING	JUNTA TORICA
3	898643M1		**2**	PINO	PIN	PASADOR
4	353916X1		**4**	PORCA	NUT	TUERCA
5	1662726M2		**1**	ANEL	RING	ARO
6	3008359X1		**1**	ANEL "O"	O RING	JUNTA TORICA
7	6228937M1		**1**	COLAR	COLLAR	COLLAR
8	6218855M1		**1**	ROLAMENTO	BEARING	COJINETE
9	831581M2		**1**	ANEL TRAVA	CIRCLIP	CIRCULITO
10	532877M92		**1**	TUBO	PIPE	CANO
11	3599000M2	540 RPM	**1**	EIXO	SHAFT	ARBOL
12	3149348M1		**2**	CHAPA	PLATE	CHAPA
13	035678T1		**1**	TAMPA	COVER	CUBIERTA
14	1004633M1		**1**	ANEL "O"	O RING	JUNTA TORICA
15	1850909M91		**1**	CJ. ROLAMENTO	BEARING ASSY	RODAMIENTO RAD
16	035290N1	30-150 No	**1**	DIFERENCIAL	DIFFERENTIAL	DIFERENCIAL
17	366442X1		**1**	ANEL TRAVA	CIRCLIP	CIRCULITO
18	377622X1		**8**	PARAFUSO	BOLT	PERNO
19	022199T1		**2**	ROLAMENTO	BEARING	COJINETE
20	532876M2		**1**	ESPAÇADOR	SPACER	PIEZA DISTANCIA
21	1663312M2		**1**	ARRUELA	WASHER	ARANDELA
22	1679306M1		**1**	ENGRENAGEM	GEAR	ENGRANAJE
23	842921M1		**1**	ROLAMENTO	BEARING	COJINETE
24	842922M1		**2**	ROLAMENTO	BEARING	COJINETE
25	6200678M1		**1**	ENGRENAGEM	GEAR	ENGRANAJE
26	532882M1		**1**	ARRUELA	WASHER	ARANDELA
27	339470X1		**1**	ANEL	RING	ARO
28	353437X1		**14**	PORCA	NUT	TUERCA
29	899199M1		**6**	PARAFUSO	BOLT	PERNO
30	3611134M93		**1**	LUVA	SLEEVE	MANCHA
31	6218853M1	30	**1**	LUVA	SLEEVE	MANCHA
32	834216M1	30	**1**	RETENTOR	SEAL	RETEN
33	6214508M1		**2**	JUNTA	GASKET	EMPAQUETADURA.
34	1660551M2		**1**	JUNTA	GASKET	EMPAQUETADURA.

Carcaça Central
Middle Body
Carcaza Central

30-75

Tdpi 540/1000 Rpm
Ipto 540/1000 Rpm
Tdfi 540/1000 Rpm

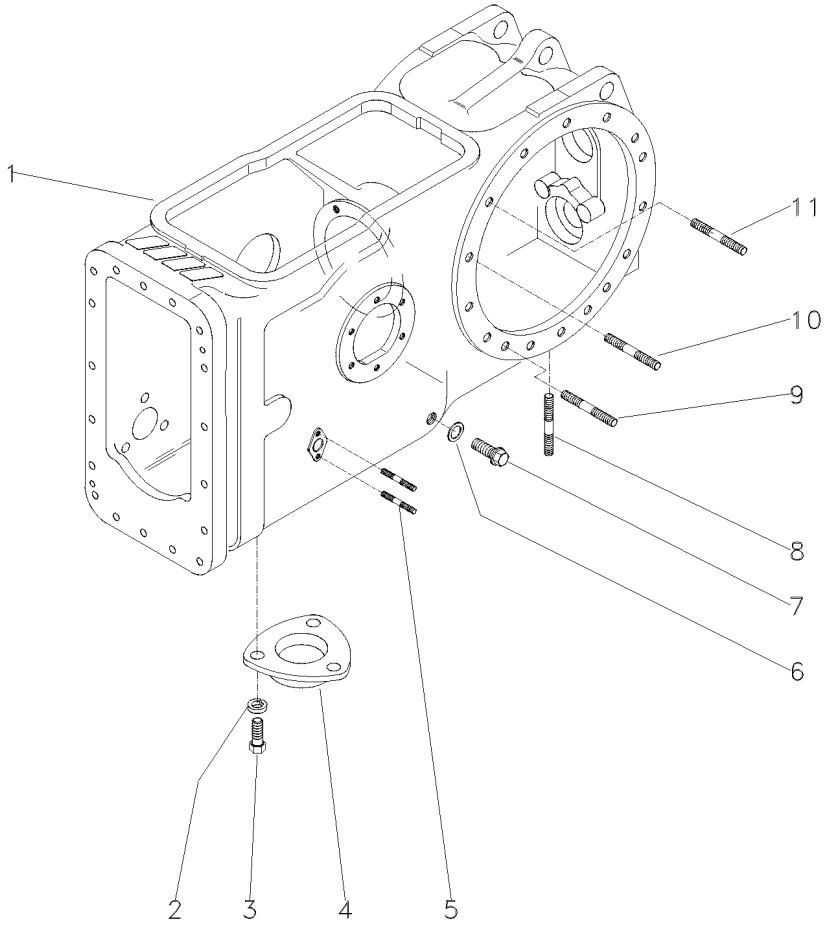

1	022334P5	**1**	CARCAÇA	HOUSING	ALOJAMIENTO
2	353446X1	**3**	ARRUELA	WASHER	ARANDELA
3	353676X1	**3**	PARAFUSO	BOLT	PERNO
4	1869491M1	**1**	TAMPA	COVER	CUBIERTA
5	195569M2	**4**	PRISIONEIRO	STUD	ESPARRAGO
6	180474M1	**1**	ARRUELA	WASHER	ARANDELA
7	3409712M1	**1**	BUJÃO	PLUG	TAPON
8	490808M1	**4**	PRISIONEIRO	STUD	ESPARRAGO
9	1860900M1	**2**	PRISIONEIRO	STUD	ESPARRAGO
10	377616X1	**4**	PRISIONEIRO	STUD	ESPARRAGO
11	1860900M1	**8**	PRISIONEIRO	STUD	ESPARRAGO

Carcaça Central
Middle Body
Carcaza Central

30-80

Sem Tdp
Without Pto
Sin Tdf

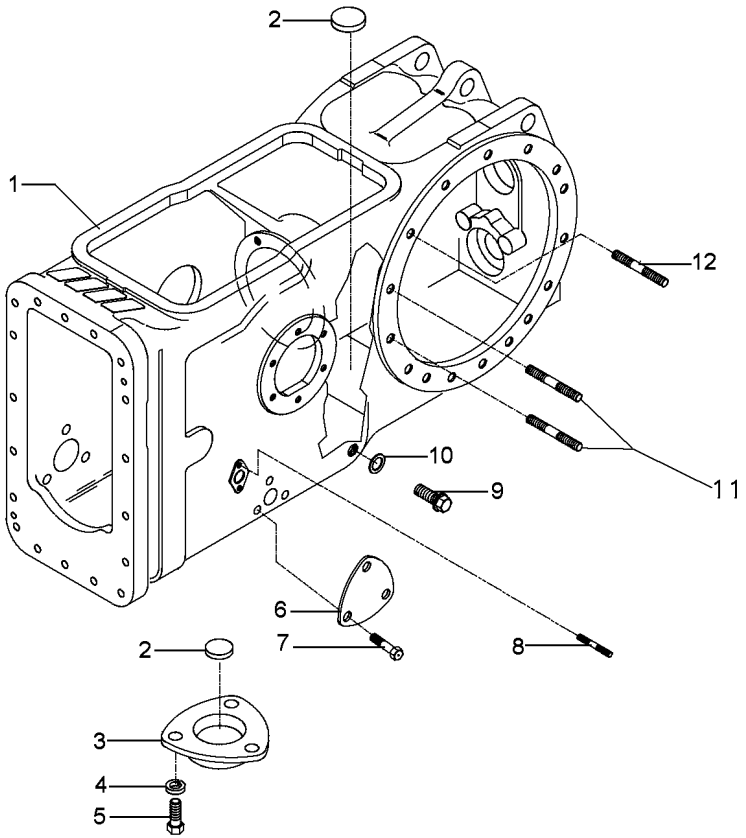

1	022334P5	**1**	CARCAÇA	HOUSING	ALOJAMIENTO
2	020468T1	**3**	MAGNÉTICO	MAGNET	IMAN
3	1869491M1	**1**	TAMPA	COVER	CUBIERTA
4	353446X1	**3**	ARRUELA	WASHER	ARANDELA
5	353676X1	**3**	PARAFUSO	BOLT	PERNO
6	3411758M1	**2**	TAMPA	COVER	CUBIERTA
7	353691X1	**6**	PARAFUSO	BOLT	PERNO
8	195569M2	**4**	PRISIONEIRO	STUD	ESPARRAGO
9	3409712M1	**1**	BUJÃO	PLUG	TAPON
10	180474M1	**1**	ARRUELA	WASHER	ARANDELA
11	377616X1	**4**	PRISIONEIRO	STUD	ESPARRAGO
12	1860900M1	**26**	PRISIONEIRO	STUD	ESPARRAGO

Carcaça Central
Middle Body
Carcaza Central

30-85

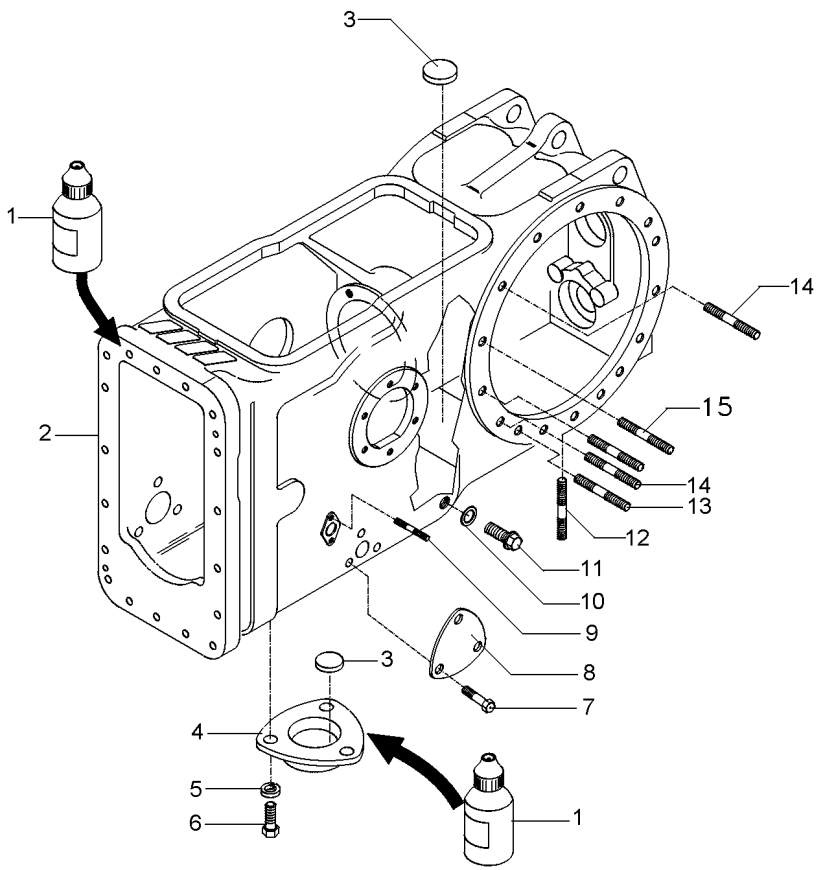

1	0710129	**1**	JUNTA	GASKET	EMPAQUETADURA.
2	022334P5	**1**	CARCAÇA	HOUSING	ALOJAMIENTO
3	020468T1	**3**	MAGNÉTICO	MAGNET	IMAN
4	1869491M1	**1**	TAMPA	COVER	CUBIERTA
5	353446X1	**3**	ARRUELA	WASHER	ARANDELA
6	353676X1	**3**	PARAFUSO	BOLT	PERNO
7	353691X1	**3**	PARAFUSO	BOLT	PERNO
8	3411758M1	**1**	TAMPA	COVER	CUBIERTA
9	195569M2	**4**	PRISIONEIRO	STUD	ESPARRAGO
10	180474M1	**1**	ARRUELA	WASHER	ARANDELA
11	3409712M1	**1**	BUJÃO	PLUG	TAPON
12	490808M1	**4**	PRISIONEIRO	STUD	ESPARRAGO
13	1860900M1	**2**	PRISIONEIRO	STUD	ESPARRAGO
14	1860900M1	**10**	PRISIONEIRO	STUD	ESPARRAGO
15	377616X1	**4**	PRISIONEIRO	STUD	ESPARRAGO

Carcaça Central
Middle Body
Carcaza Central

30-90

Tdp 540/1000 Rpm
Pto 540/1000 Rpm
Tdf 540/1000 Rpm

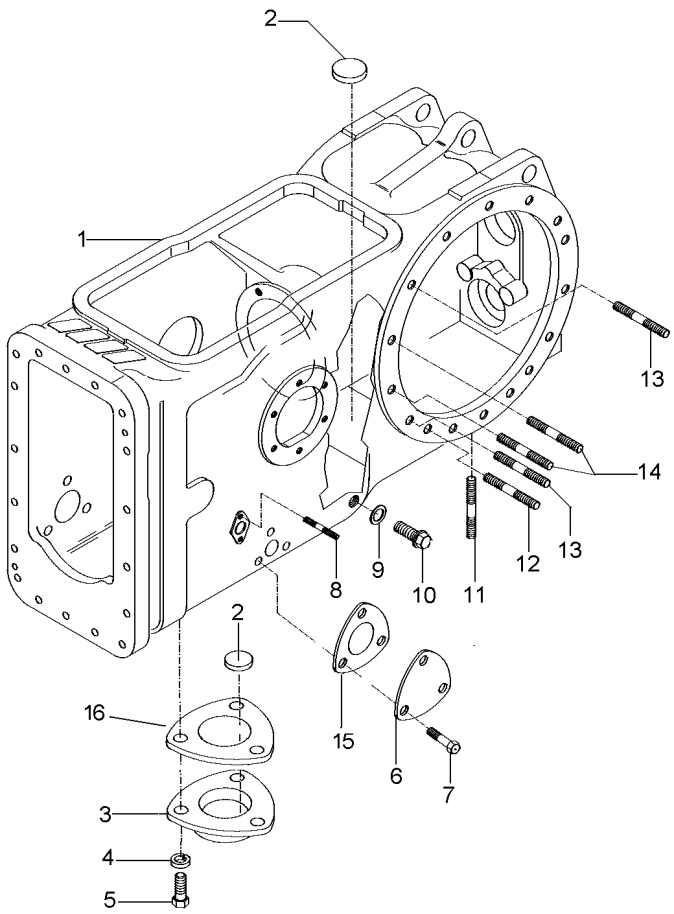

1	022334P5	**1**	CARCAÇA	HOUSING	ALOJAMIENTO
2	020468T1	**3**	MAGNÉTICO	MAGNET	IMAN
3	1869491M1	**1**	TAMPA	COVER	CUBIERTA
4	353446X1	**3**	ARRUELA	WASHER	ARANDELA
5	353676X1	**3**	PARAFUSO	BOLT	PERNO
6	3411758M1	**1**	TAMPA	COVER	CUBIERTA
7	353691X1	**3**	PARAFUSO	BOLT	PERNO
8	195569M2	**4**	PRISIONEIRO	STUD	ESPARRAGO
9	180474M1	**1**	ARRUELA	WASHER	ARANDELA
10	3409712M1	**1**	BUJÃO	PLUG	TAPON
11	490808M1	**4**	PRISIONEIRO	STUD	ESPARRAGO
12	1860900M1	**2**	PRISIONEIRO	STUD	ESPARRAGO
13	1860900M1	**12**	PRISIONEIRO	STUD	ESPARRAGO
14	377616X1	**4**	PRISIONEIRO	STUD	ESPARRAGO
15	1660551M2	**1**	JUNTA	GASKET	EMPAQUETADURA.
16	6214508M1	**1**	JUNTA	GASKET	EMPAQUETADURA.

Carcaça Central **Middle Body** **Carcaza Central**	**Tdp (540 Rpm)** **Pto (540 Rpm)** **Tdf (540 Rpm)**	**30-95**

Tdpi 540 Rpm
Ipto 540 Rpm
Tdfi 540 Rpm

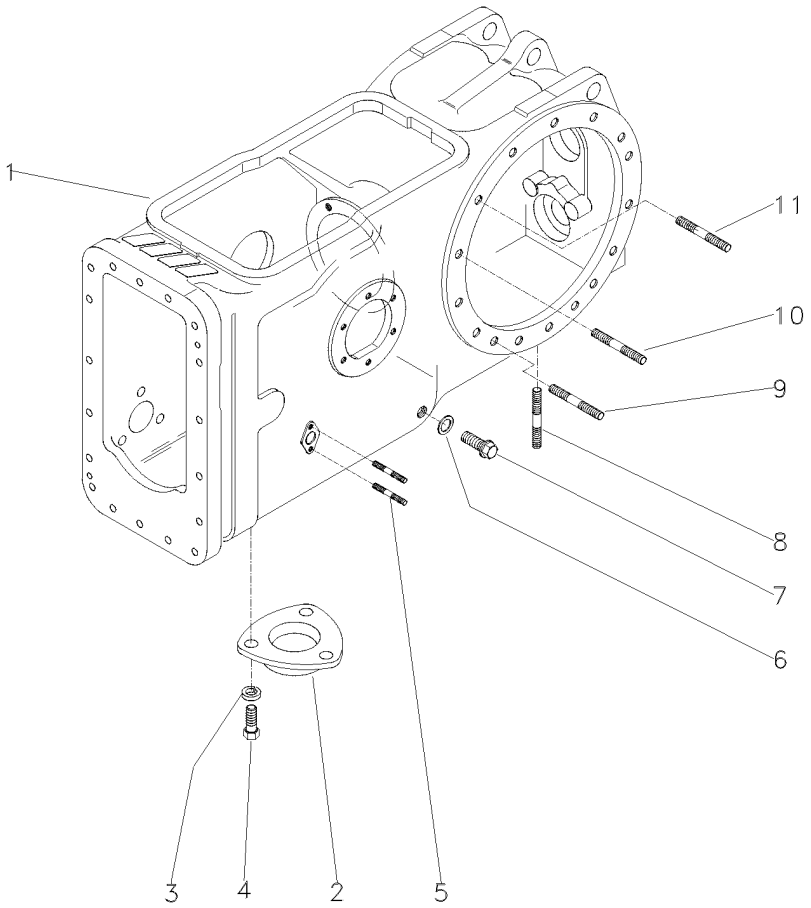

1	022334P5	**1** CARCAÇA	HOUSING	ALOJAMIENTO
2	063207P1	**1** TAMPA	COVER	CUBIERTA
3	353446X1	**3** ARRUELA	WASHER	ARANDELA
4	353676X1	**3** PARAFUSO	BOLT	PERNO
5	195569M2	**4** PRISIONEIRO	STUD	ESPARRAGO
6	180474M1	**1** ARRUELA	WASHER	ARANDELA
7	3409712M1	**1** BUJÃO	PLUG	TAPON
8	490808M1	**4** PRISIONEIRO	STUD	ESPARRAGO
9	1860900M1	**2** PRISIONEIRO	STUD	ESPARRAGO
10	1860900M1	**8** PRISIONEIRO	STUD	ESPARRAGO
11	377616X1	**4** PRISIONEIRO	STUD	ESPARRAGO

Carcaça Central
Middle Body
Carcaza Central

30-100

Tdpi 540 Rpm
Ipto 540 Rpm
Tdfi 540 Rpm

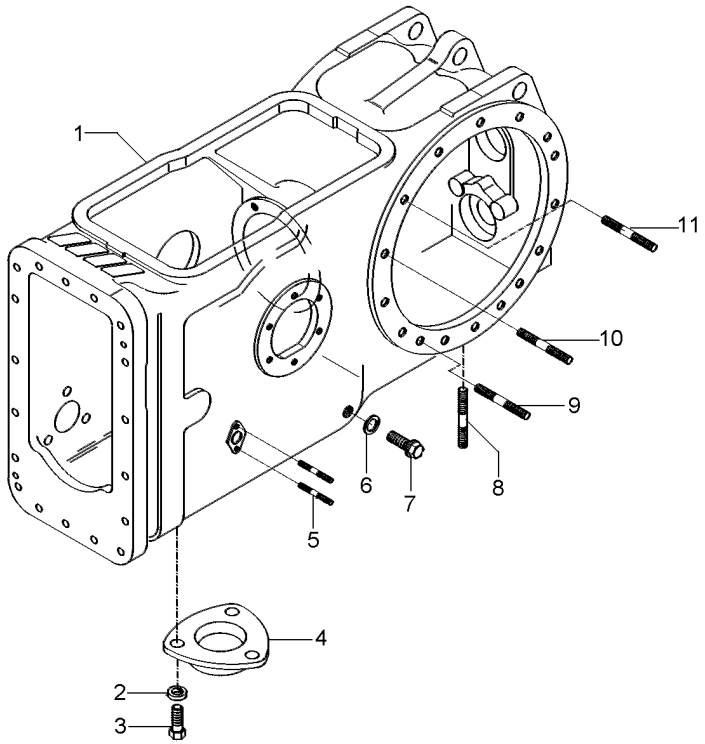

1	6210904M2	**1** CARCAÇA	HOUSING	ALOJAMIENTO
2	353446X1	**3** ARRUELA	WASHER	ARANDELA
3	353676X1	**3** PARAFUSO	BOLT	PERNO
4	063207P1	**1** TAMPA	COVER	CUBIERTA
5	195569M2	**4** PRISIONEIRO	STUD	ESPARRAGO
6	180474M1	**1** ARRUELA	WASHER	ARANDELA
7	3409712M1	**1** BUJÃO	PLUG	TAPON
8	490808M1	**4** PRISIONEIRO	STUD	ESPARRAGO
9	1860900M1	**2** PRISIONEIRO	STUD	ESPARRAGO
10	377616X1	**4** PRISIONEIRO	STUD	ESPARRAGO
11	1860900M1	**8** PRISIONEIRO	STUD	ESPARRAGO

Eixo Da Tdp
Pto Shaft
Eje Toma De Fuerza

30-105

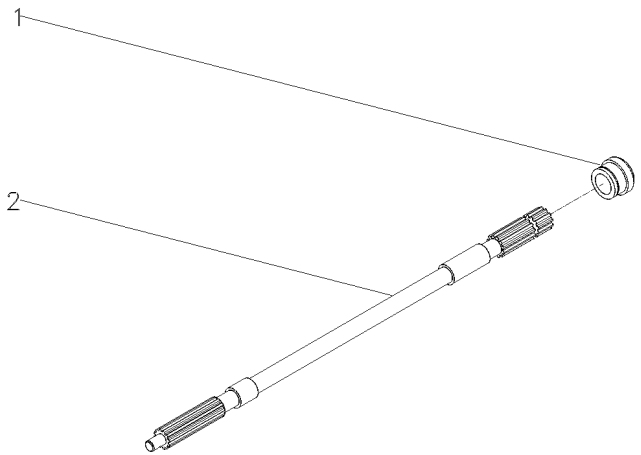

1	072295P1	**1** COLAR	COLLAR	COLLAR
2	059899P1	**1** EIXO	SHAFT	ARBOL

Eixo Da Tdp
Pto Shaft
Eje Toma De Fuerza

30-110

540 Rpm
540 Rpm
540 Rpm

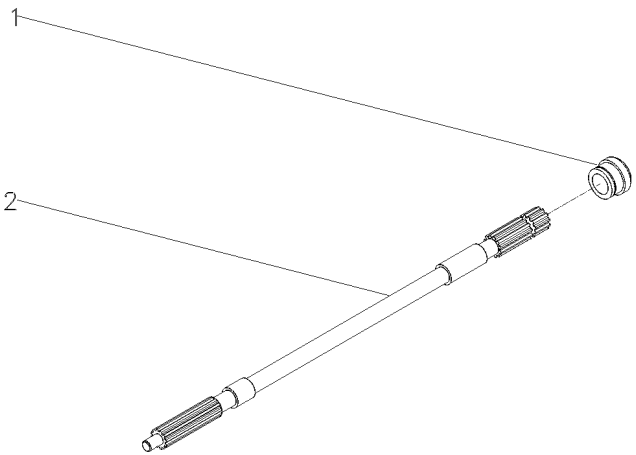

1	3599001M3	**1** COLAR	COLLAR	COLLAR
2	1871628M1	**1** EIXO	SHAFT	ARBOL

Eixo Da Tdp
Pto Shaft
Eje Toma De Fuerza

30-115

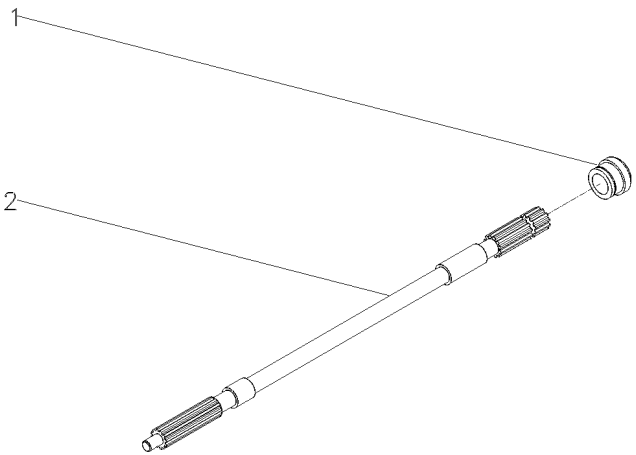

1	6219534M1	**1** COLAR	COLLAR	COLLAR
2	059899P1	**1** EIXO	SHAFT	ARBOL

Luva/Anel
Pto Seal
Sello De Tdf

30-120

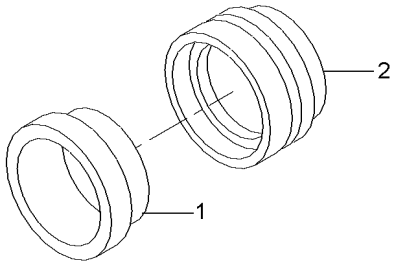

1	834216M1	**1** RETENTOR	SEAL	RETEN
2	3599002M4	**1** LUVA	SLEEVE	MANCHA

Luva/Anel
Pto Seal
Sello De Tdf

30-125

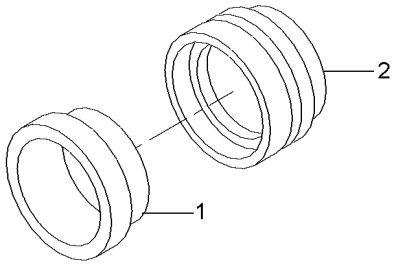

1	834216M1			
2	6218853M1			
2	RETENTOR	SEAL	RETEN
1	LUVA	SLEEVE	MANCHA

Caixa De Acionemento Lateral — **Instalação**
Side Drive Box — **Installation**
Caja De Acionemento Laterale — **Instalacion**

30-130

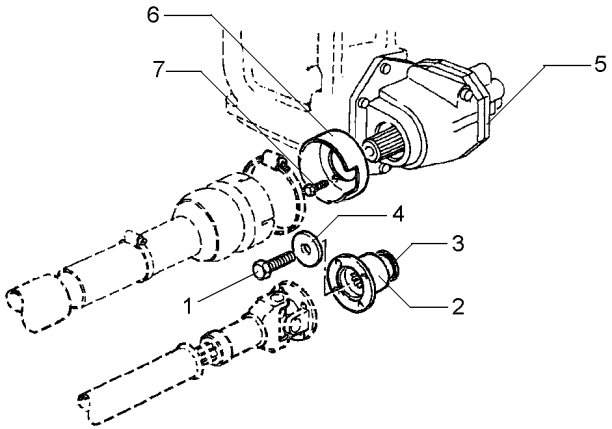

1	3009882X1		**1**	PARAFUSO	BOLT	PERNO
2	3599678M2		**1**	FLANGE	FLANGE	PLETINA
3	3699802M2		**1**	RETENTOR	OIL SEAL	BUJE RETENACEITE
4	1687354M2		**1**	ARRUELA	WASHER	ARANDELA
5	6201604M91	30-170 No	**1**	CX. ACIONAMENTO	DRIVE HOUSING	CAJA DE MANDO
6	1696555M2		**1**	MOLDURA	MOULDING	BORDON
7	391074X1		**3**	PARAFUSO	BOLT	PERNO

Eixo Traseiro Rear Axle Eje Trasero	Diferencial Differential Diferencial	30-135	

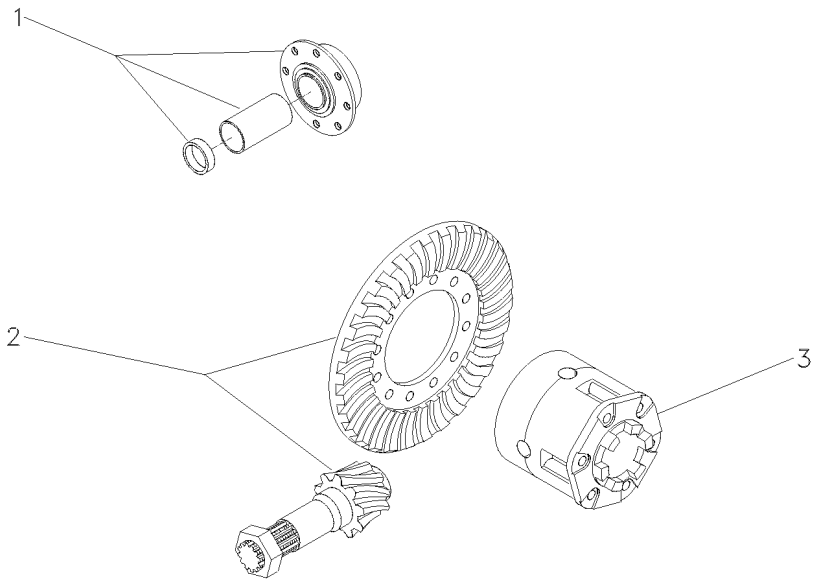

1	3146478M92	30-155 No	**1** FLANGE	FLANGE	PLETINA
2	4200006M91	11/38	**1** COROA E PINHÃO	KIT, BEVEL GEAR	CORONA Y PINON
2	4200008M91	9/35	**1** COROA E PINHÃO	KIT, BEVEL GEAR	CORONA Y PINON
3	1481423M94	30-185 No	**1** CJ. DIFERENCIAL	KIT,DIFFERENTIAL	JGO.DIFERENCIAL.

Pinhão E Diferencial
Pinion And Diferential
Piñon Y Diferencial

30-140

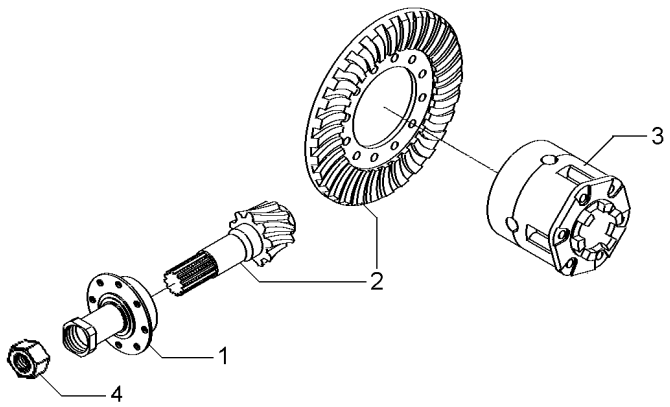

1	3147511M93	30-165 No	**1**	FLANGE	FLANGE	PLETINA
2	4200008M91	9/35	**1**	COROA E PINHÃO	KIT, BEVEL GEAR	CORONA Y PINON
3	1481423M94	30-185 No	**1**	CJ. DIFERENCIAL	KIT,DIFFERENTIAL	JGO.DIFERENCIAL.
4	532956M1		**1**	PORCA	NUT	TUERCA

Eixo Traseiro Rear Axle Eje Trasero	Diferencial Differential Diferencial	30-145	

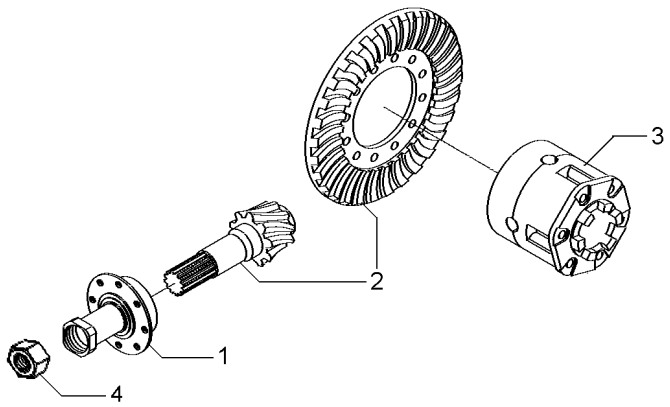

1	037032N1	30-175 No	**1** FLANGE	FLANGE	PLETINA
2	4200008M91	9/35	**1** COROA E PINHÃO	KIT, BEVEL GEAR	CORONA Y PINON
3	1481423M94	30-185 No	**1** CJ. DIFERENCIAL	KIT,DIFFERENTIAL	JGO.DIFERENCIAL.

Pinhão E Diferencial
Pinion And Diferential
Piñon Y Diferencial

30-150

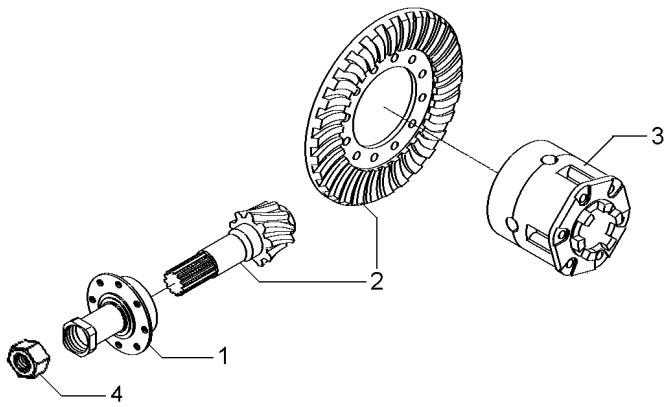

1	1872858M93	30-180 No	**1**	FLANGE	FLANGE	PLETINA
2	4200008M91	9/35	**1**	COROA E PINHÃO	KIT, BEVEL GEAR	CORONA Y PINON
3	1481423M94	30-185 No	**1**	CJ. DIFERENCIAL	KIT,DIFFERENTIAL	JGO.DIFERENCIAL.
4	532956M1		**1**	PORCA	NUT	TUERCA

Flange E Pinhão
Flange And Pinion
Pletina Y Piñon

30-155

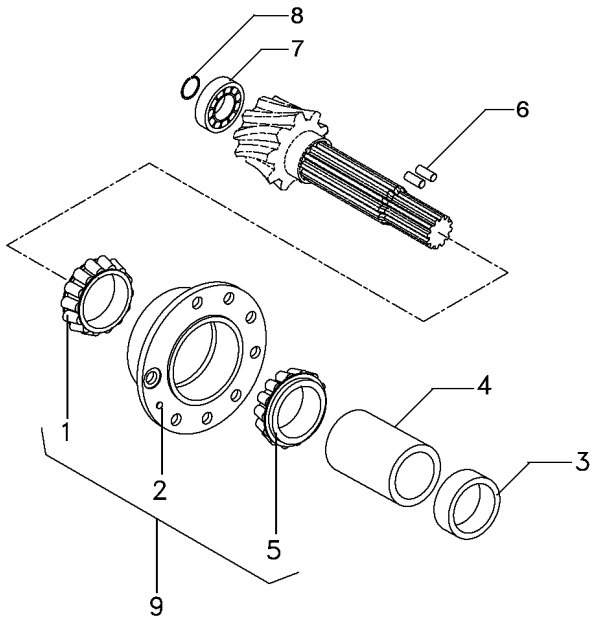

1	1850090M91	9		**1**	ROLAMENTO	BEARING	COJINETE
2		9	3604054M91	**1**	FLANGE	FLANGE	PLETINA
3	048363P2			**1**	ESPAÇADOR	SPACER	PIEZA DISTANCIA
4	1661065M2			**1**	ESPAÇADOR	SPACER	PIEZA DISTANCIA
5	1850090M91	9		**1**	ROLAMENTO	BEARING	COJINETE
6	3612442M1			**2**	ROLETE	ROLLER	RODILLO
7	191250M1			**1**	ROLAMENTO	BEARING	COJINETE
8	196097M1			**1**	ANEL	RING	ARO
9	3604054M91			**1**	FLANGE	FLANGE	PLETINA

Diferencial
Differential
Differencial

30-160

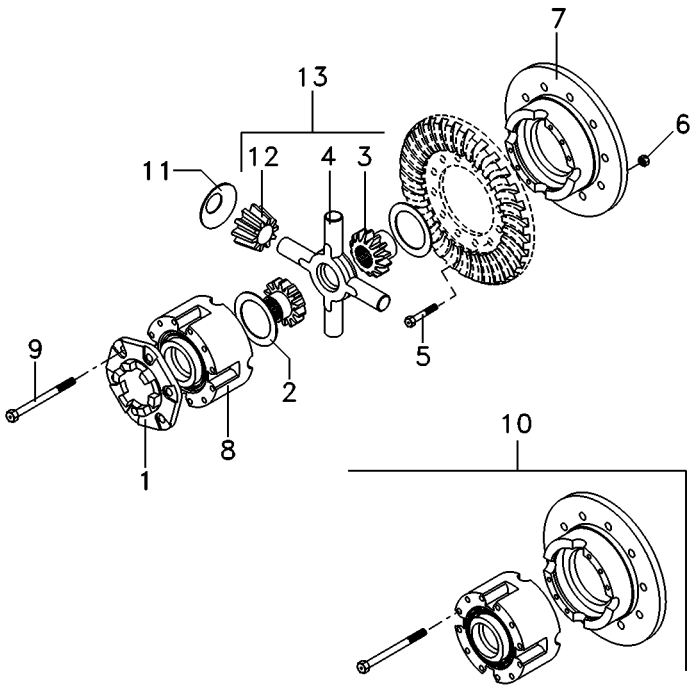

1	898712M2		
2	897726M1		
3	885518M1	13	
4	894302M5	13	
5	825776M1		1/2X20X1,720
6	891947M1		1/2X20
7		10	
8		10	
9	490001M1	10	1/2X13X4"
10	2800781M92		
11	038730P1		
12	897725M3	13	
13	4200009M91		

1	FLANGE	FLANGE	PLETINA
2	ARRUELA	WASHER	ARANDELA
2	ENGRENAGEM	GEAR	ENGRANAJE
1	CRUZETA	SPIDER	CRUCETA
12	PARAFUSO	BOLT	PERNO
12	PORCA	NUT	TUERCA
1	MEIA CAIXA	STOCKING BOX	MEDIA CAJA
1	MEIA CAIXA	STOCKING BOX	MEDIA CAJA
8	PARAFUSO	BOLT	PERNO
1	CJ. CAIXA	KIT, BOX	JUEGO DE CAJA
4	ARRUELA	WASHER	ARANDELA
4	SATÉLITE	SATELLITE	SATELITE
1	CJ. ENGRENAGEM	KIT, GEAR	ENGRANAJES JUEGO

Flange E Pinhão
Flange And Pinion
Pletina Y Piñon

30-165

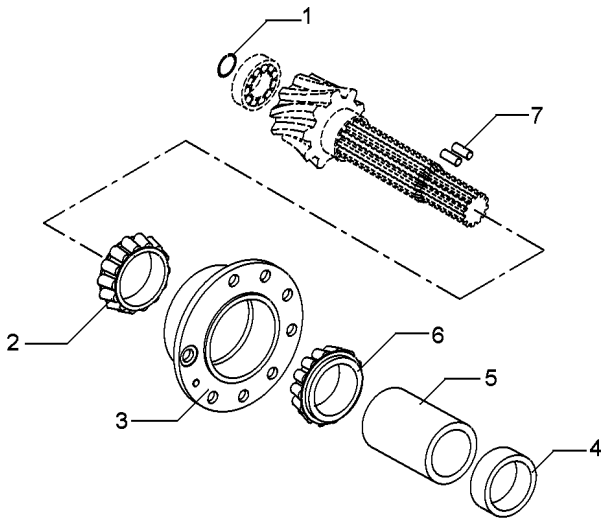

1	196097M1	**1** ANEL	RING	ARO
2	3176710M91	**1** ROLAMENTO	BEARING	COJINETE
3	507565M91	**1** FLANGE	FLANGE	PLETINA
4	048363P2	**1** ESPAÇADOR	SPACER	PIEZA DISTANCIA
5	1661065M2	**1** ESPAÇADOR	SPACER	PIEZA DISTANCIA
6	3176708M91	**1** ROLAMENTO	BEARING	COJINETE
7	3612442M1	**2** ROLETE	ROLLER	RODILLO

Caixa De Acionamento Lateral
Side Drive Box
Caja De Acionamento Laterale

Componentes
Constituent Parts
Componentes

30-170

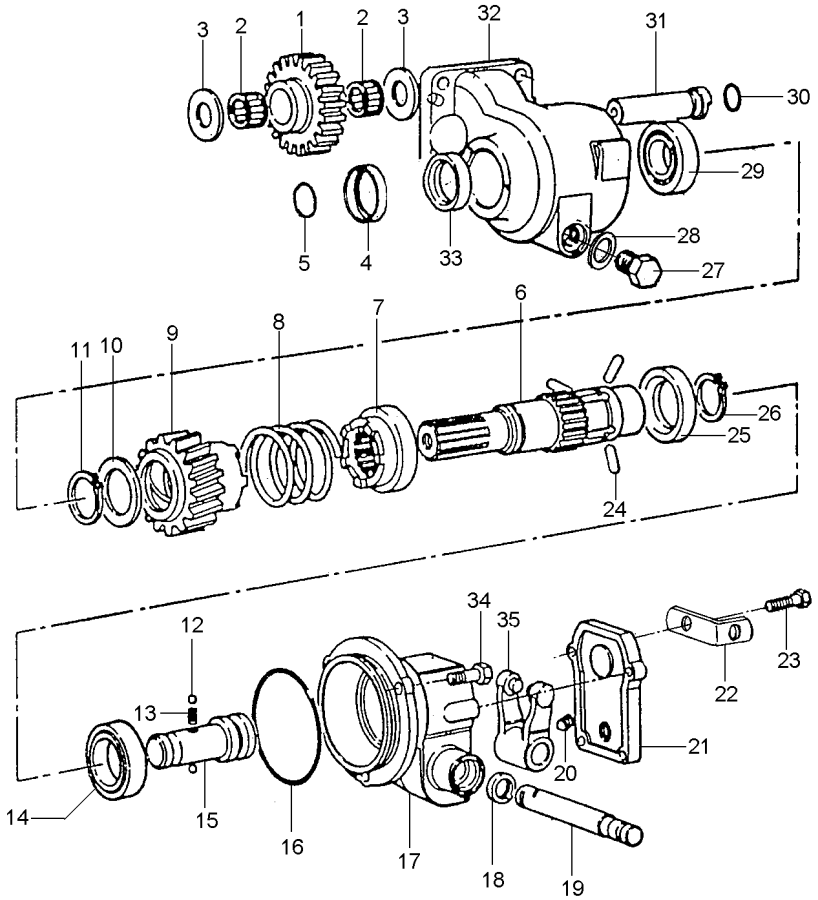

1	3698286M1		23	**1**	ENGRENAGEM	GEAR	ENGRANAJE
2	3697317M1			**2**	ROLAMENTO AGULHA	BEARING NEEDLE	COJINETA AGUJAS
3	6201717M1			**2**	ARRUELA	WASHER	ARANDELA
4	6203316M1			**1**	COLAR	COLLAR	COLLAR
5	831702M1			**1**	ANEL "O"	O RING	JUNTA TORICA
6	6203309M1			**1**	EIXO	SHAFT	ARBOL
7	3611837M2			**1**	ACOPLADOR	COUPLER	ACOPLADOR
8	3611858M1			**1**	MOLA	SPRING	RESORTE
9	3698275M91			**1**	ACOPLADOR	COUPLER	ACOPLADOR
10	3598855M1			**1**	ARRUELA	WASHER	ARANDELA
11	22608X			**1**	ANEL TRAVA	CIRCLIP	CIRCULITO
12	1444586X1			**2**	ESFERA	BALL	BOLA
13	1693592M1			**1**	MOLA	SPRING	RESORTE
14	1440825X1			**1**	ROLAMENTO	BEARING	COJINETE
15	3613029M1			**1**	EIXO	SHAFT	ARBOL
16	378232X1			**1**	ANEL "O"	O RING	JUNTA TORICA
17	6201736M1			**1**	CARCAÇA	HOUSING	ALOJAMIENTO
18	3009856X1			**1**	RETENTOR	SEAL	RETEN
19	3598854M1			**1**	EIXO	SHAFT	ARBOL
20	3009720X1	M10 x 16		**1**	PARAFUSO	BOLT	PERNO
21	3613036M2			**1**	TAMPA	COVER	CUBIERTA
22	3701532M1			**1**	SUPORTE	SUPPORT	DISPOS.DE SOSTEN
23	390991X1	M8x1,25x22		**4**	PARAFUSO	BOLT	PERNO
24	3611839M1			**3**	PINO	PIN	PASADOR
25	3611838M1			**1**	ANEL	RING	ARO
26	391129X1			**1**	ANEL TRAVA	CIRCLIP	CIRCULITO
27	884691M1			**1**	BUJÃO	PLUG	TAPON
28	180474M1			**1**	ARRUELA	WASHER	ARANDELA
29	1692582M1			**1**	ROLAMENTO	BEARING	COJINETE
30	3005500X1			**1**	ANEL "O"	O RING	JUNTA TORICA
31	3698287M1			**1**	EIXO	SHAFT	ARBOL
32	6201750M1			**1**	CARCAÇA	HOUSING	ALOJAMIENTO
33	3699802M2			**1**	RETENTOR	OIL SEAL	BUJE RETENACEITE
34	3009491X1	M10 x 20		**3**	PARAFUSO	BOLT	PERNO
35	3613033M91			**1**	GARFO	FORK	HORQUILLA

Flange E Pinhão
Flange And Pinion
Pletina Y Piñon

30-175

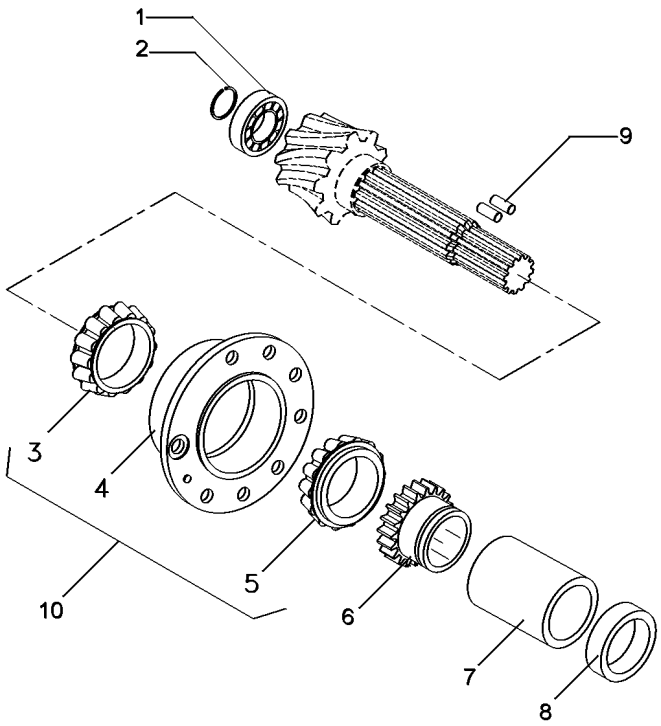

1	366442X1		**1**	ANEL TRAVA	CIRCLIP	CIRCULITO
2	834733M1		**1**	ROLAMENTO	BEARING	COJINETE
3	3176710M91	10	**1**	ROLAMENTO	BEARING	COJINETE
4	507565M91	10	**1**	FLANGE	FLANGE	PLETINA
5	3176708M91	10	**1**	ROLAMENTO	BEARING	COJINETE
6	037806P1	23	**1**	ENGRENAGEM	GEAR	ENGRANAJE
7	3697318M1		**1**	ESPAÇADOR	SPACER	PIEZA DISTANCIA
8	048363P2		**1**	ESPAÇADOR	SPACER	PIEZA DISTANCIA
9	3612442M1		**2**	ROLETE	ROLLER	RODILLO
10	3604055M91		**1**	FLANGE	FLANGE	PLETINA

Flange E Pinhão
Flange And Pinion
Pletina Y Piñon

30-180

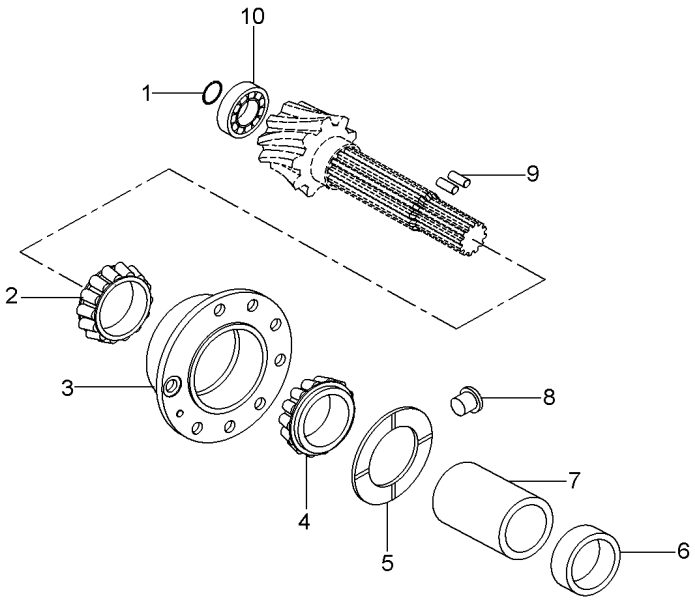

1	366442X1	**1** ANEL TRAVA	CIRCLIP	CIRCULITO
2	3176710M91	**1** ROLAMENTO	BEARING	COJINETE
3	507565M91	**1** FLANGE	FLANGE	PLETINA
4	3176708M91	**1** ROLAMENTO	BEARING	COJINETE
5	516377M1	**1** ARRUELA	WASHER	ARANDELA
6	048363P2	**1** ESPAÇADOR	SPACER	PIEZA DISTANCIA
7	532893M1	**1** ESPAÇADOR	SPACER	PIEZA DISTANCIA
8	532910M1	**1** TRAVA	LOCK	RETENEDOR
9	3612442M1	**2** ROLETE	ROLLER	RODILLO
10	834733M1	**1** ROLAMENTO	BEARING	COJINETE

Diferencial
Differential
Differencial

30-185

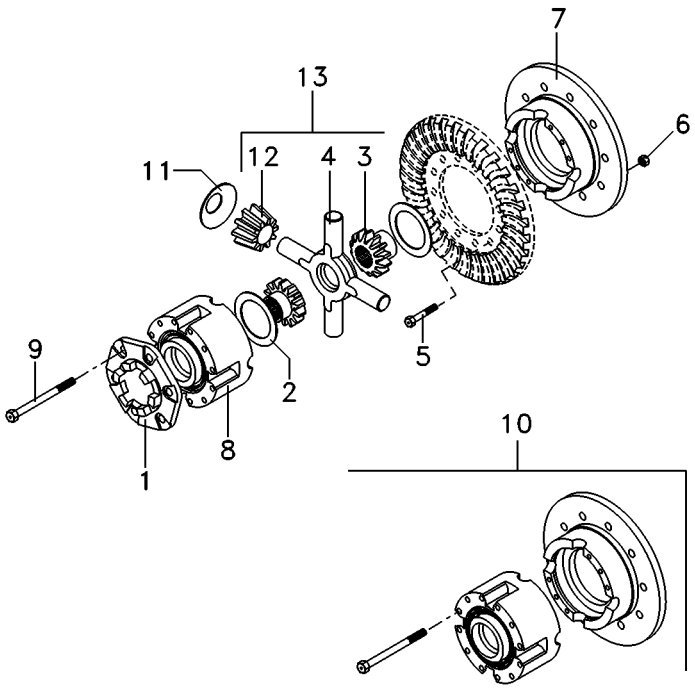

1	898712M2		
2	897726M1		
3	885518M1	13	
4	894302M5	13	
5	825776M1		1/2X20X1,720
6	891947M1		1/2X20
7		10	10
8		10	10
9	490001M1	10	1/2X13X4"
10	2800781M92		
11	038730P1		
12	897725M3	13	
13	4200009M91		

1	FLANGE	FLANGE	PLETINA
2	ARRUELA	WASHER	ARANDELA
2	ENGRENAGEM	GEAR	ENGRANAJE
1	CRUZETA	SPIDER	CRUCETA
12	PARAFUSO	BOLT	PERNO
12	PORCA	NUT	TUERCA
1	MEIA CAIXA	STOCKING BOX	MEDIA CAJA
1	MEIA CAIXA	STOCKING BOX	MEDIA CAJA
8	PARAFUSO	BOLT	PERNO
1	CJ. CAIXA	KIT, BOX	JUEGO DE CAJA
4	ARRUELA	WASHER	ARANDELA
4	SATÉLITE	SATELLITE	SATELITE
1	CJ. ENGRENAGEM	KIT, GEAR	ENGRANAJES JUEGO

Fixações
Fasteners
Fijación

30-190

Tratores Com Plataforma Do Operador
Tractors With Operator Plataform
Tractores Con Plataforma Del Operador

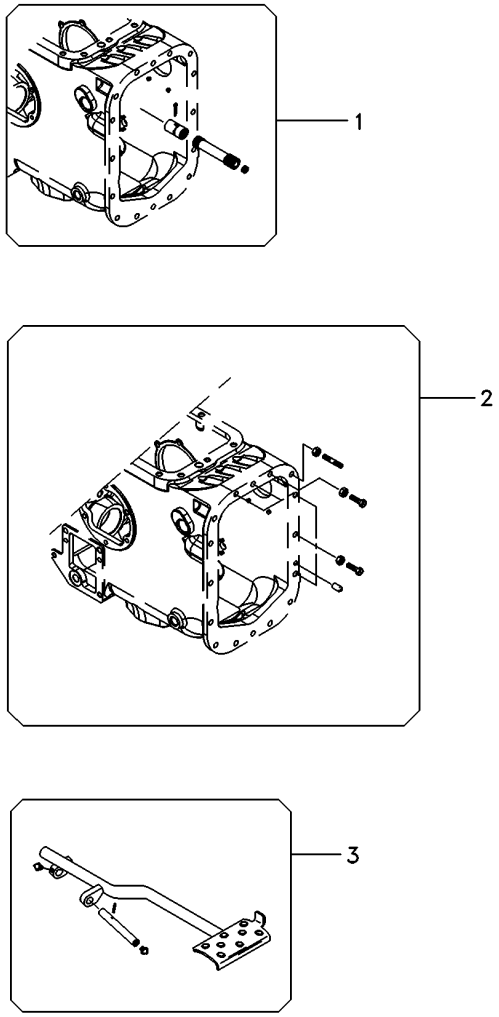

1	067854N2	30-240 No	**1** EIXO	SHAFT	ARBOL
2	6214701M91	30-235 No	**1** FIXAÇÃO	FASTENER	CIERRE
3	062926N1	30-270 No	**1** PEDAL	PEDAL	PEDAL

Fixação Eixo Traseiro - Transmissão
Fastener Rear Axle - Transmisson
Fijación Eje Trasero - Transmissón

30-195

12 Velocidades - Com Cabine
12 Speed - With Cab
12 Velocidades - Con Cabina

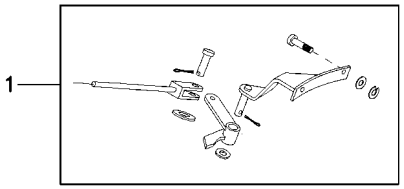

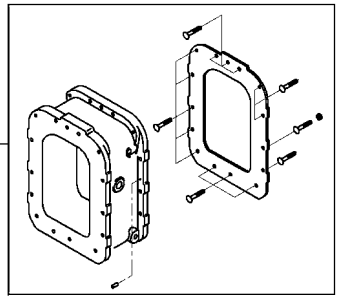

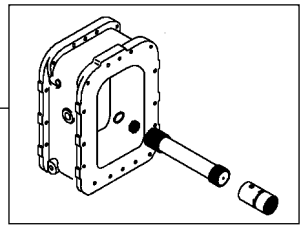

1	071049N1	30-245 No	**1** PEDAL	PEDAL	PEDAL
2	6214701M91	30-235 No	**1** FIXAÇÃO	FASTENER	CIERRE
3	067854N2	30-240 No	**1** EIXO	SHAFT	ARBOL

Fixação Eixo Traseiro - Transmissão
Fastener Rear Axle - Transmisson
Fijación Eje Trasero - Transmissón

30-200

Tratores Com Cabine E 8x8 Velocidades
Tractors With Cab And 8x8 Speed
Tractores Con Cabina Y 8x8 Velocidades

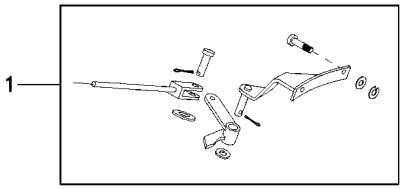

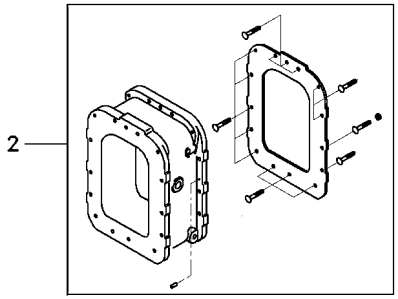

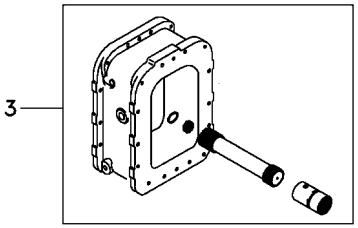

1	071049N1	30-245 No	**1** PEDAL	PEDAL	PEDAL
2	6210608M91	30-250 No	**1** FIXAÇÃO	FASTENER	CIERRE
3	6200711M91	30-255 No	**1** EIXO	SHAFT	ARBOL

Fixação Eixo Traseiro - Transmissão
Rear Axle - Transmission
Eje Trasero - Transmisión

30-205

4 Rodas Motrizes - Tração Lateral
4 Wheels Drive - Side Drive
4 Ruedas Motriz - Traccion Lateral

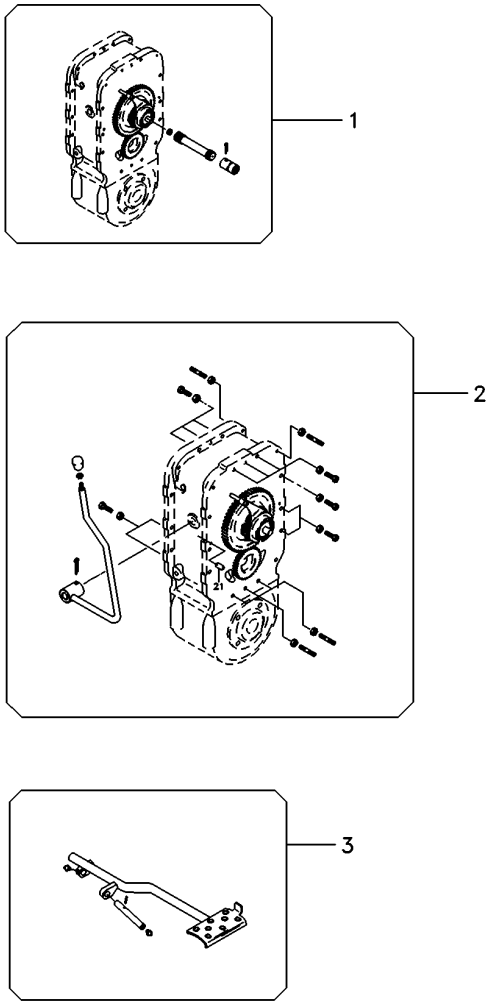

1	034404N2	30-260 No	**1**	ESPAÇADOR	SPACER	PIEZA DISTANCIA
2	3589417M92	30-265 No	**1**	FIXAÇÃO	FASTENER	CIERRE
3	062926N1	30-270 No	**1**	PEDAL	PEDAL	PEDAL

Eixo Propulsor
Drive Shaft
Eje De Mando

30-210

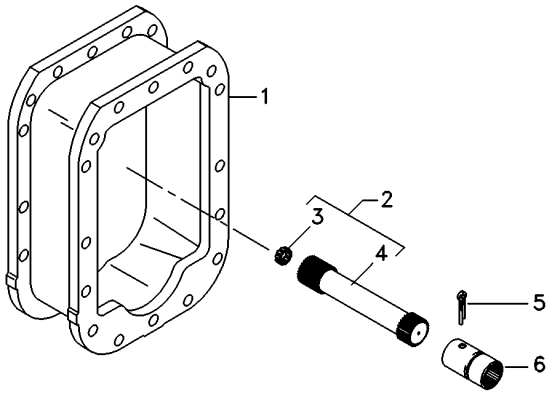

1	027848P3		**1**	ESPAÇADOR	SPACER	PIEZA DISTANCIA
2	059000N1	30-275 No	**1**	CJ. EIXO	KIT, AXLE	JUEGO DE EJE
3	195513M1		**1**	ROLAMENTO AGULHA	BEARING NEEDLE	COJINETA AGUJAS
4	056293P1		**1**	EIXO	SHAFT	ARBOL
5	355342X1		**1**	CUPILHA	COTTER PIN	PASADOR DOUBLE
6	3611473M1		**1**	LUVA	SLEEVE	MANCHA

Pedal De Bloqueio
Pedal
Pedal

30-215

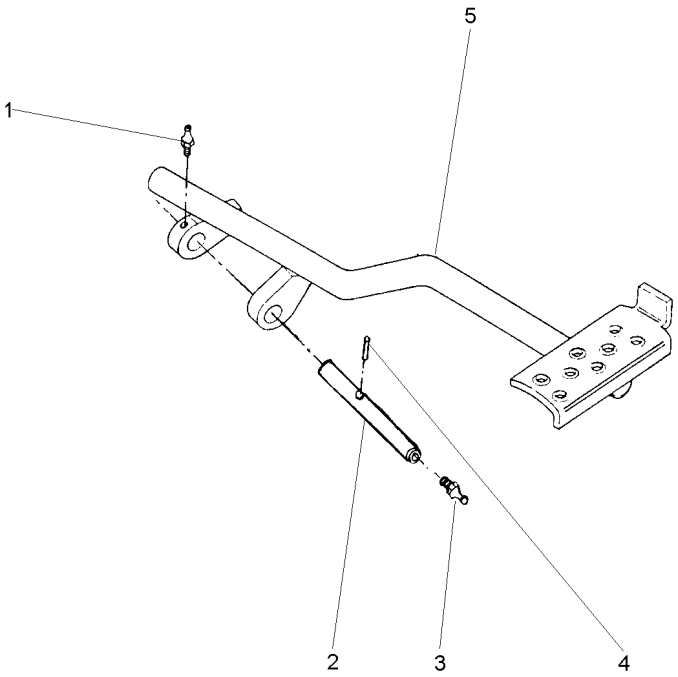

1	13811X	**1** GRAXEIRA	GREASER	ENGRASADOR
2	072292P1	**1** EIXO	SHAFT	ARBOL
3	13811X	**1** GRAXEIRA	GREASER	ENGRASADOR
4	357632X1	**1** PINO	PIN	PASADOR
5	036976S1	**1** PEDAL	PEDAL	PEDAL

Eixo Propulsor
Propeller Axle
Eje Propulsor

30-220

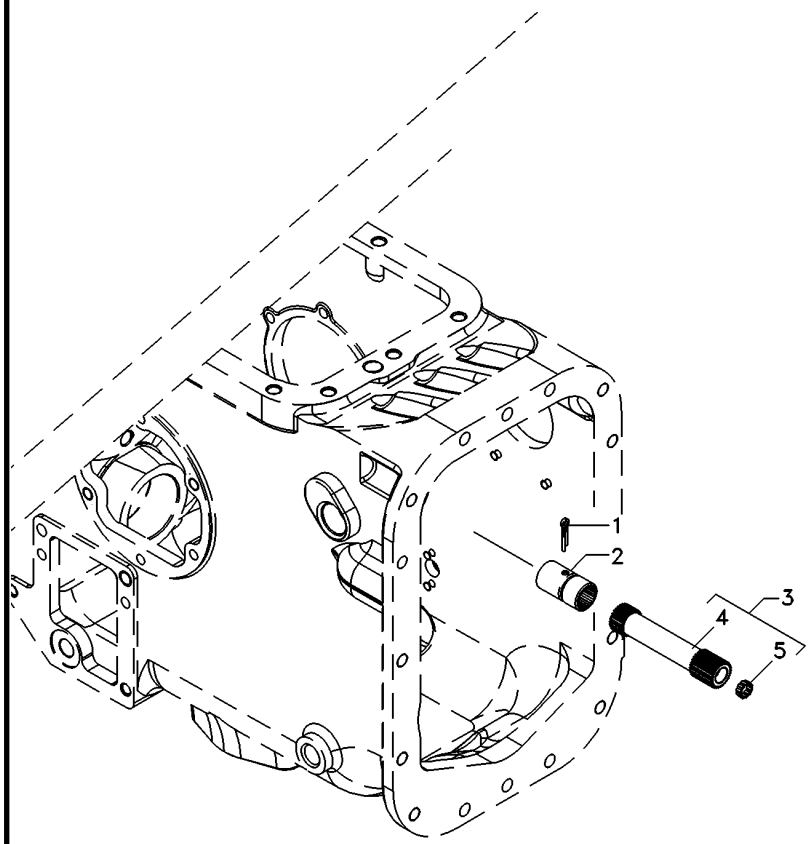

1	355342X1	**1**	CUPILHA	COTTER PIN	PASADOR DOUBLE
2	3611473M1	**1**	LUVA	SLEEVE	MANCHA
3	048386N1	**1**	CJ. EIXO	KIT, AXLE	JUEGO DE EJE
4	048383P1	**1**	EIXO	SHAFT	ARBOL
5	195513M1	**1**	ROLAMENTO AGULHA	BEARING NEEDLE	COJINETA AGUJAS

Fixação Eixo Traseiro - Transmissão
Fastener Rear Axle - Transmisson
Fijación Eje Trasero - Transmissón

30-225

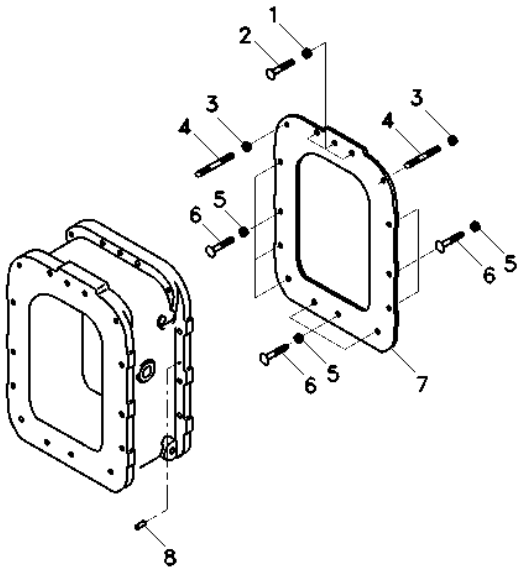

1	069676T1	**3**	PORCA	NUT	TUERCA
2	377563X1	**3**	PARAFUSO	BOLT	PERNO
3	069676T1	**3**	PORCA	NUT	TUERCA
4	3589429M1	**3**	PRISIONEIRO	STUD	ESPARRAGO
5	069676T1	**10**	PORCA	NUT	TUERCA
6	377561X1	**10**	PARAFUSO	BOLT	PERNO
7	1687785M4	**1**	JUNTA	GASKET	EMPAQUETADURA.
8	191314M1	**1**	PINO	PIN	PASADOR

Pedal De Bloqueio Do Diferencial Eixo Traseiro
Rear Axle- Differential Lock Pedal
Eje Trasero Con Blocaje Diferencial-Pedal

30-230

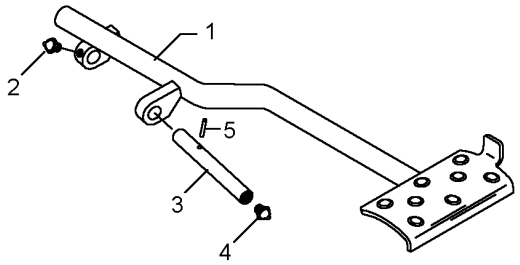

1	022697S1		**1** PEDAL	PEDAL	PEDAL
2	13811X	1/4"-28	**1** GRAXEIRA	GREASER	ENGRASADOR
3	072292P1		**1** EIXO	SHAFT	ARBOL
4	13811X	1/4"-28	**1** GRAXEIRA	GREASER	ENGRASADOR
5	357632X1		**1** PINO	PIN	PASADOR

Fixação Eixo Traseiro - Transmissão
Fastener Rear Axle - Transmisson
Fijación Eje Trasero - Transmissón

30-235

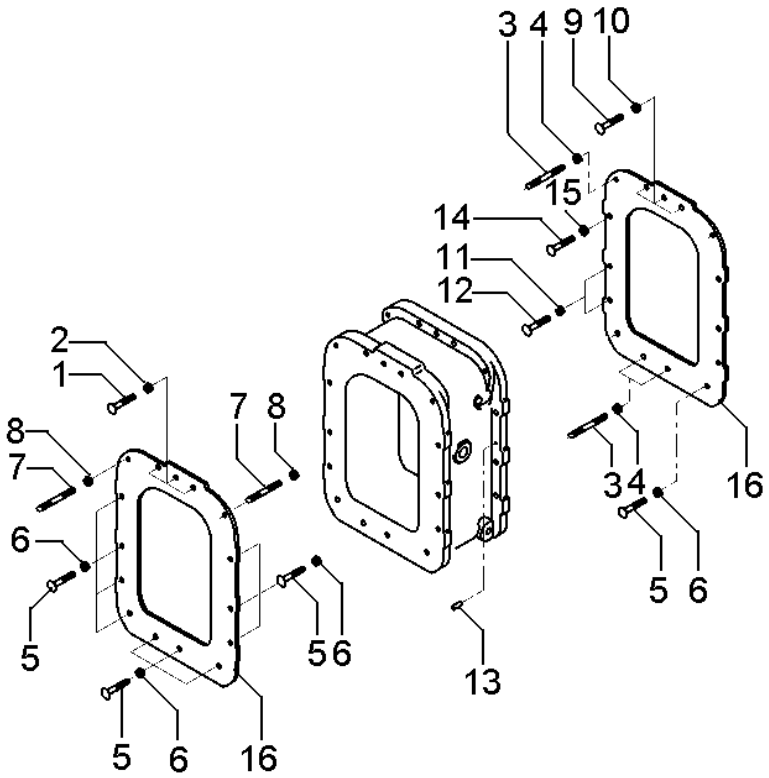

1	377563X1	**3**	PARAFUSO	BOLT	PERNO
2	069676T1	**3**	PORCA	NUT	TUERCA
3	3589429M1	**6**	PRISIONEIRO	STUD	ESPARRAGO
4	069676T1	**6**	PORCA	NUT	TUERCA
5	377561X1	**13**	PARAFUSO	BOLT	PERNO
6	069676T1	**13**	PORCA	NUT	TUERCA
7	3589429M1	**2**	PRISIONEIRO	STUD	ESPARRAGO
8	069676T1	**2**	PORCA	NUT	TUERCA
9	3408222M1	**3**	PARAFUSO	BOLT	PERNO
10	069676T1	**3**	PORCA	NUT	TUERCA
11	377561X1	**4**	PARAFUSO	BOLT	PERNO
12	069676T1	**4**	PORCA	NUT	TUERCA
13	191314M1	**4**	PINO	PIN	PASADOR
14	377561X1	**1**	PARAFUSO	BOLT	PERNO
15	069676T1	**1**	PORCA	NUT	TUERCA
16	1687785M4	**2**	JUNTA	GASKET	EMPAQUETADURA.

Eixo Propulsor
Drive Shaft
Eje De Mando

30-240

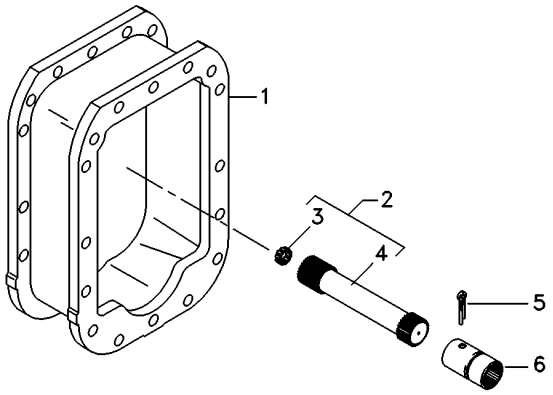

1	027848P3	**1**	ESPAÇADOR	SPACER	PIEZA DISTANCIA
2	059000N1	**1**	CJ. EIXO	KIT, AXLE	JUEGO DE EJE
3	195513M1	**1**	ROLAMENTO AGULHA	BEARING NEEDLE	COJINETA AGUJAS
4	056293P1	**1**	EIXO	SHAFT	ARBOL
5	355342X1	**1**	CUPILHA	COTTER PIN	PASADOR DOUBLE
6	3611473M1	**1**	LUVA	SLEEVE	MANCHA

Bloqueio Diferencial
Differential Lock
Bloqueo Del Diferencial

30-245

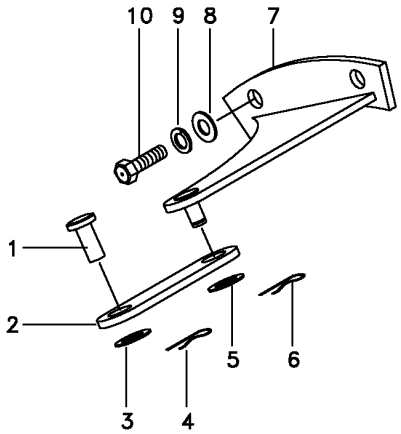

1	832813M1	**1** PINO	PIN	PASADOR
2	033298S1	**1** ALAVANCA	LEVER	PALANCA
3	353758X1	**1** ARRUELA	WASHER	ARANDELA
4	354059X1	**1** CONTRAPINO	DOWEL	CENTRAJE
5	353758X1	**1** ARRUELA	WASHER	ARANDELA
6	354059X1	**1** CONTRAPINO	DOWEL	CENTRAJE
7	065990S1	**1** SUPORTE	BRACKET	SOPORTE
8	353439X1	**2** ARRUELA PRESSÃO	PRESSURE WASHER	LAVADOR PRESION
9	353758X1	**2** ARRUELA	WASHER	ARANDELA
10	366909X1	**2** PARAFUSO	BOLT	PERNO

Fixação Eixo Traseiro - Transmissão
Fastener Rear Axle - Transmisson
Fijación Eje Trasero - Transmissón

30-250

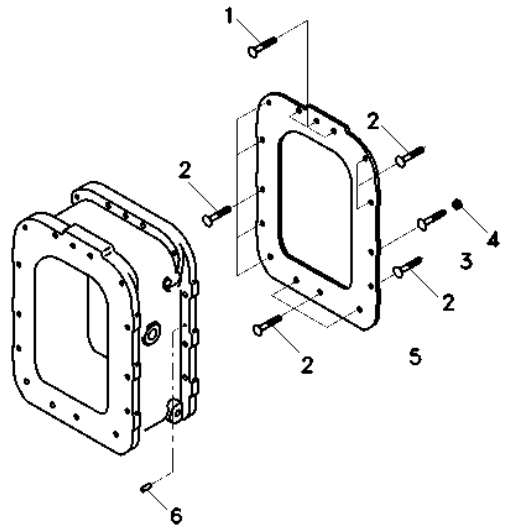

1	3808040M1	**3**	PARAFUSO	BOLT	PERNO
2	3807780M1	**11**	PARAFUSO	BOLT	PERNO
3	3807776M1	**1**	PARAFUSO	BOLT	PERNO
4	3772662M1	**1**	PORCA	NUT	TUERCA
5	1687785M4	**1**	JUNTA	GASKET	EMPAQUETADURA.
6	191314M1	**2**	PINO	PIN	PASADOR

Eixo Propulsor
Drive Shaft
Eje De Mando

30-255

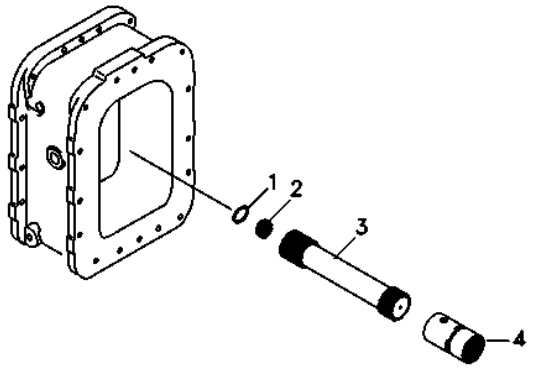

1	3807978M1	**1**	ARRUELA	WASHER	ARANDELA
2	3807979M1	**1**	ROLAMENTO	BEARING	COJINETE
3	3808391M1	**1**	EIXO	SHAFT	ARBOL
4	3611473M1	**1**	LUVA	SLEEVE	MANCHA

Espaçador
Spacer
Espaciador

30-260

Tração Central
Central Traction
Tracción Central

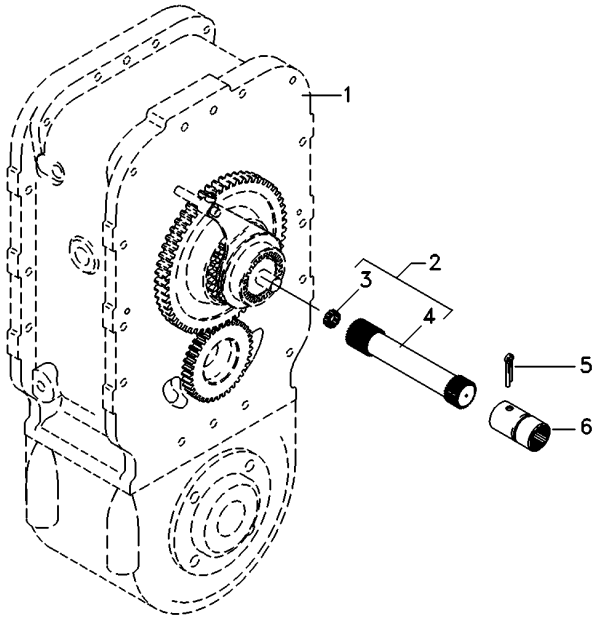

1	034449N1	[A]	**1**	CJ. ESPAÇADOR	KIT, SPACER	JUEGO ESPACIADOR
		30-280 No				
1	034449N2	[B]	**1**	CJ. ESPAÇADOR	KIT, SPACER	JUEGO ESPACIADOR
		30-285 No				
2	048389N1		**1**	CJ. EIXO	KIT, AXLE	JUEGO DE EJE
3	195513M1		**1**	ROLAMENTO AGULHA	BEARING NEEDLE	COJINETA AGUJAS
4	048384P1		**1**	EIXO	SHAFT	ARBOL
5	355342X1		**1**	CUPILHA	COTTER PIN	PASADOR DOUBLE
6	3611473M1		**1**	LUVA	SLEEVE	MANCHA

[A] CARCAÇA - 2 PARTES
HOUSING - 2 PARTS
ALOJAMIENTO - 2 PARTES

[B] CARCAÇA UNIFICADA
HOUSING - 1 PART
ALOJAMIENTO UNIFICADA

Fixação Eixo Traseiro - Transmissão
Fastener Rear Axle - Transmisson
Fijación Eje Trasero - Transmissón

30-265

Tração Central
Central Traction
Tracción Central

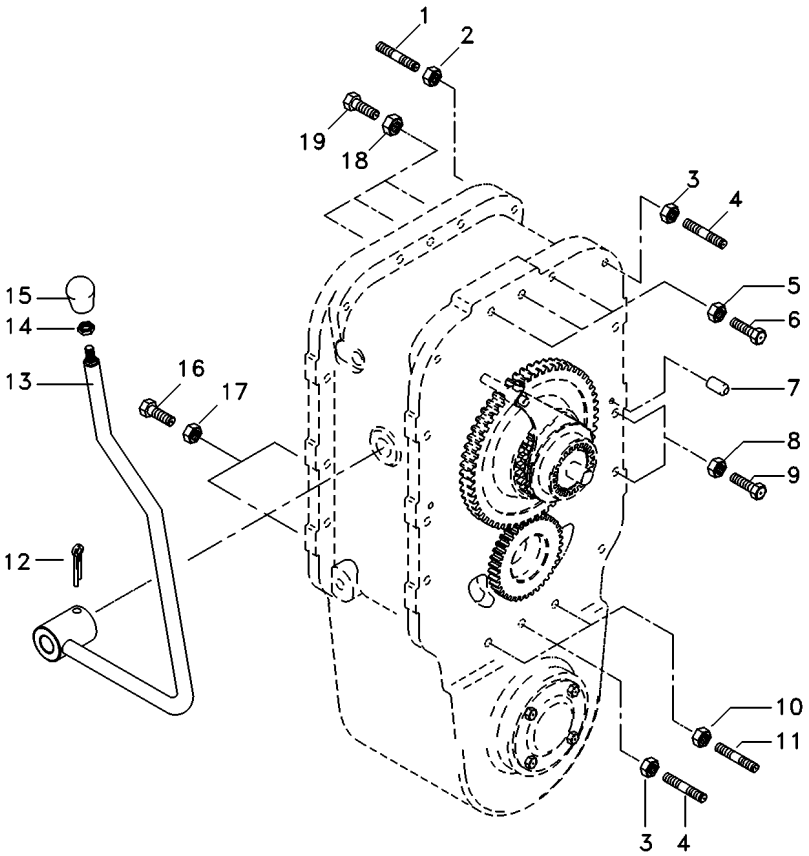

1	3589428M1	**2**	PRISIONEIRO	STUD	ESPARRAGO
2	069676T1	**2**	PORCA	NUT	TUERCA
3	069676T1	**5**	PORCA	NUT	TUERCA
4	3589429M1	**5**	PRISIONEIRO	STUD	ESPARRAGO
5	069676T1	**3**	PORCA	NUT	TUERCA
6	3408222M1	**3**	PARAFUSO	BOLT	PERNO
7	191314M1	**4**	PINO	PIN	PASADOR
8	069676T1	**14**	PORCA	NUT	TUERCA
9	377561X1	**14**	PARAFUSO	BOLT	PERNO
10	069676T1	**2**	PORCA	NUT	TUERCA
11	3589414M1	**2**	PRISIONEIRO	STUD	ESPARRAGO
12	357660X1	**1**	PINO	PIN	PASADOR
13	027398S1	**1**	ALAVANCA	LEVER	PALANCA
14	353430X1	**1**	PORCA	NUT	TUERCA
15	3410152M1	**1**	MANÍPULO	KNOB	POMO
16	3145869M1	**2**	PARAFUSO	BOLT	PERNO
17	069676T1	**2**	PORCA	NUT	TUERCA
18	069676T1	**3**	PORCA	NUT	TUERCA
19	377563X1	**3**	PARAFUSO	BOLT	PERNO

Pedal De Bloqueio Do Diferencial Eixo Traseiro
Rear Axle- Differential Lock Pedal
Eje Trasero Con Blocaje Diferencial-Pedal

30-270

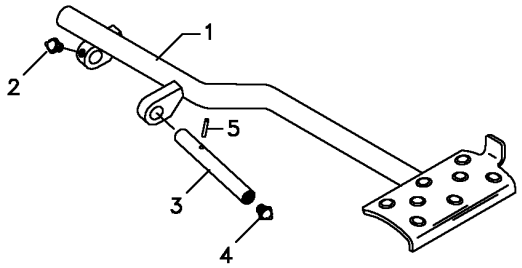

1	062924S1		**1** PEDAL	PEDAL	PEDAL
2	13811X	1/4"-28	**1** GRAXEIRA	GREASER	ENGRASADOR
3	072292P1		**1** EIXO	SHAFT	ARBOL
4	13811X	1/4"-28	**1** GRAXEIRA	GREASER	ENGRASADOR
5	357632X1		**1** PINO	PIN	PASADOR

Eixo Propulsor
Propeller Axle
Eje Propulsor

Espaçador
Space
Espaciador

30-275

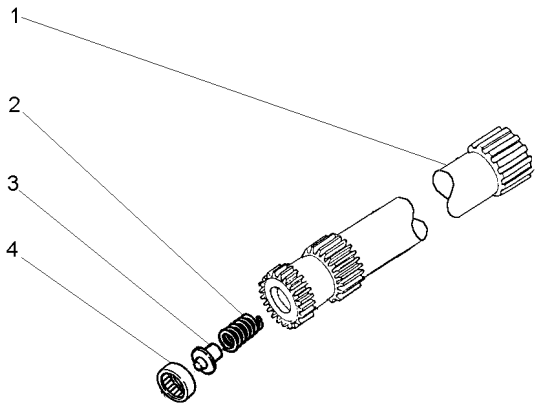

1	056293P1	**1** EIXO	SHAFT	ARBOL
2	886352M1	**1** MOLA	SPRING	RESORTE
3	886353M1	**1** ASSENTO	SEAT	ASIENTO
4	195513M1	**1** ROLAMENTO AGULHA	BEARING NEEDLE	COJINETA AGUJAS

Espaçador
Spacer
Espaciador

30-280

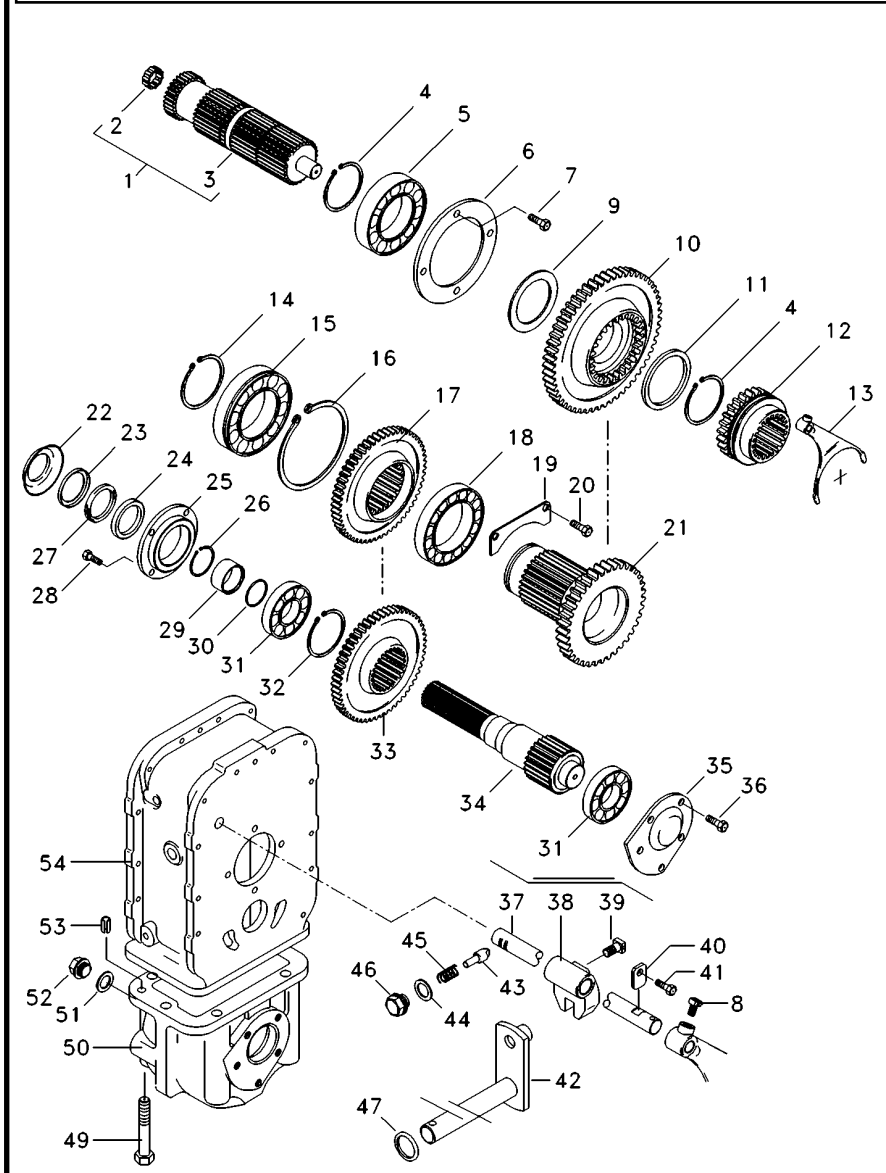

034449N1 EA58Z002 C027507 E01 (1) 08/08 30- 280

1	034448N1		**1**	CJ. EIXO	KIT, AXLE	JUEGO DE EJE
2	195513M1		**1**	ROLAMENTO AGULHA	BEARING NEEDLE	COJINETA AGUJAS
3	034439P1		**1**	EIXO	SHAFT	ARBOL
4	339470X1		**2**	ANEL	RING	ARO
5	1692601M1		**1**	ROLAMENTO	BEARING	COJINETE
6	1692549M1		**1**	CAPA	CAP	TAPA
7	339761X1		**4**	PARAFUSO	BOLT	PERNO
8	180002M1		**2**	PARAFUSO	BOLT	PERNO
9	3585332M1		**2**	ANEL	RING	ARO
10	385333M1	41	**1**	ENGRENAGEM	GEAR	ENGRANAJE
11	3585332M1		**2**	ANEL	RING	ARO
12	3585343M3		**1**	LUVA	SLEEVE	MANCHA
13	3585335M3		**1**	GARFO	FORK	HORQUILLA
14	391129X1		**1**	ANEL TRAVA	CIRCLIP	CIRCULITO
15	1692592M1		**1**	ROLAMENTO	BEARING	COJINETE
16	1443565X1		**1**	ANEL	RING	ARO
17	3409711M2	37	**1**	ENGRENAGEM	GEAR	ENGRANAJE
18	1692590M1		**1**	ROLAMENTO	BEARING	COJINETE
19	1692550M1		**1**	CHAPA	PLATE	CHAPA
20	339124X1		**2**	PARAFUSO	BOLT	PERNO
21	1692534M1	18	**1**	ENGRENAGEM	GEAR	ENGRANAJE
22	042997P1		**1**	DEFLETOR	DEFLECTOR	DEFLECTOR
23	1692603M1		**1**	ANEL	RING	ARO
24	3409619M1		**1**	RETENTOR	SEAL	RETEN
25	1692553M1		**1**	CARCAÇA	HOUSING	ALOJAMIENTO
26	339469X1		**1**	ANEL TRAVA	CIRCLIP	CIRCULITO
27	1692604M1		**1**	FELTRO	FELT	FIELTRO
28	339761X1		**4**	PARAFUSO	BOLT	PERNO
29	1692554M1		**1**	COLAR	COLLAR	COLLAR
30	1441271X1		**1**	ANEL "O"	O RING	JUNTA TORICA
31	1692582M1		**2**	ROLAMENTO	BEARING	COJINETE
32	339470X1		**1**	ANEL	RING	ARO
33	3412166M1		**1**	ENGRENAGEM	GEAR	ENGRANAJE
34	033063P1		**1**	EIXO	SHAFT	ARBOL
35	3410525M1		**1**	TAMPA	COVER	CUBIERTA
36	339451X1	M10x1.5x30 8.8	**2**	PARAFUSO	BOLT	PERNO
36	339814X1	M10x1.5x35 8.8	**3**	PARAFUSO	BOLT	PERNO
37	3585331M2		**1**	EIXO	SHAFT	ARBOL
38	180446M1		**1**	SELETOR	SELECTOR	SELECTOR
39	180002M1		**2**	PARAFUSO	BOLT	PERNO
40	3410726M1		**1**	BATENTE	STOP	PARO
41	339123X1		**1**	PARAFUSO	BOLT	PERNO
42	3410533M92		**1**	ALAVANCA	LEVER	PALANCA
43	180418M2		**1**	PINO	PIN	PASADOR
44	3409613M1		**1**	ARRUELA	WASHER	ARANDELA
45	3585797M1		**1**	MOLA	SPRING	RESORTE
46	1692580M1		**1**	BUJÃO	PLUG	TAPON
47	894307M1		**1**	RETENTOR	OIL SEAL	BUJE RETENACEITE
49	391908X1	M12x110 8.8	**1**	PARAFUSO	BOLT	PERNO
49	1444032X1	M12x170 8.8	**1**	PARAFUSO	BOLT	PERNO

Espaçador
Spacer
Espaciador

30-280

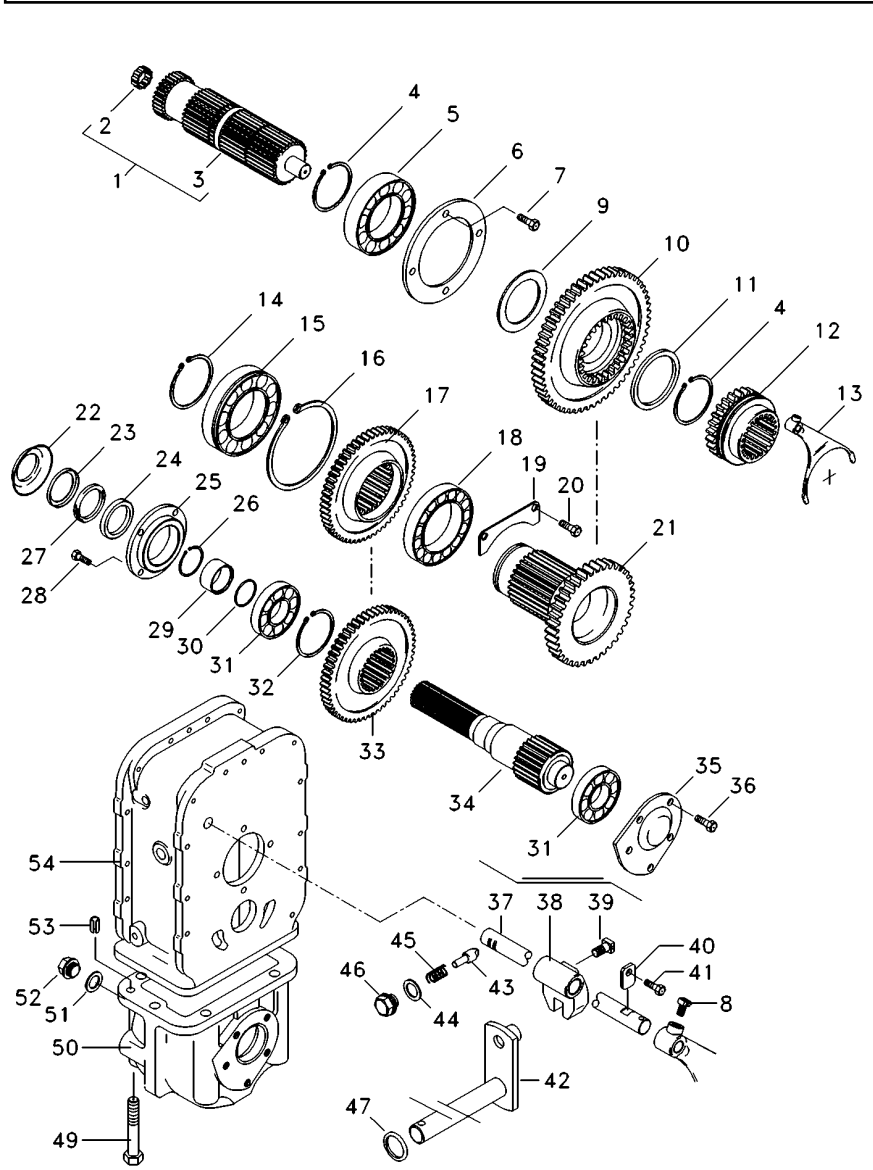

49	1444978X1	M12x150 8.8	**4** PARAFUSO	BOLT	PERNO
50	1692552M1		**1** CARCAÇA	HOUSING	ALOJAMIENTO
51	3409614M1		**1** ARRUELA	WASHER	ARANDELA
52	3409616M1		**1** BUJÃO	PLUG	TAPON
53	3409615M1		**4** PINO	PIN	PASADOR
54	3410421M1		**1** CARCAÇA	HOUSING	ALOJAMIENTO

Espaçador
Spacer
Espaciador

30-285

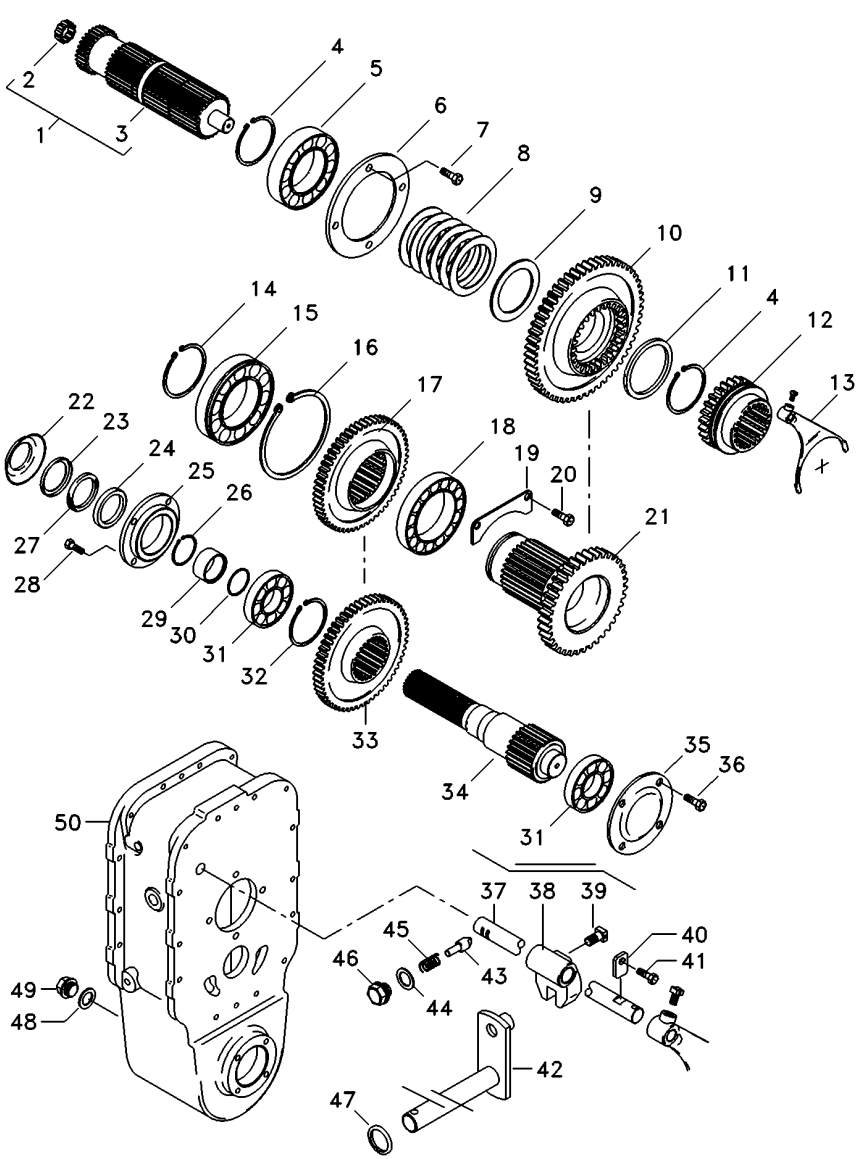

1	034448N1		**1**	CJ. EIXO	KIT, AXLE	JUEGO DE EJE
2	195513M1		**1**	ROLAMENTO AGULHA	BEARING NEEDLE	COJINETA AGUJAS
3	034439P1		**1**	EIXO	SHAFT	ARBOL
4	339470X1		**2**	ANEL	RING	ARO
5	1692601M1		**1**	ROLAMENTO	BEARING	COJINETE
6	1692549M1		**1**	CAPA	CAP	TAPA
7	339761X1		**4**	PARAFUSO	BOLT	PERNO
8	6207280M1		**6**	MOLA PRATO	SPRING PLATE	PLETINA MUELLE
9	3585332M1		**1**	ANEL	RING	ARO
10	3585333M1	41	**1**	ENGRENAGEM	GEAR	ENGRANAJE
11	3585332M1		**1**	ANEL	RING	ARO
12	3585343M3		**1**	LUVA	SLEEVE	MANCHA
13	3585335M3		**1**	GARFO	FORK	HORQUILLA
14	391129X1		**1**	ANEL TRAVA	CIRCLIP	CIRCULITO
15	1692592M1		**1**	ROLAMENTO	BEARING	COJINETE
16	1443565X1		**1**	ANEL	RING	ARO
17	3409711M2	37	**1**	ENGRENAGEM	GEAR	ENGRANAJE
18	1692590M1		**1**	ROLAMENTO	BEARING	COJINETE
19	1692550M1		**1**	CHAPA	PLATE	CHAPA
20	339124X1		**2**	PARAFUSO	BOLT	PERNO
21	1692534M1		**1**	ENGRENAGEM	GEAR	ENGRANAJE
22	042997P1		**1**	DEFLETOR	DEFLECTOR	DEFLECTOR
23	1692603M1		**1**	ANEL	RING	ARO
24	3409619M1		**1**	RETENTOR	SEAL	RETEN
25	1692553M1		**1**	CARCAÇA	HOUSING	ALOJAMIENTO
26	339469X1		**1**	ANEL TRAVA	CIRCLIP	CIRCULITO
27	1692604M1		**1**	FELTRO	FELT	FIELTRO
28	339761X1		**6**	PARAFUSO	BOLT	PERNO
29	1692554M1		**1**	COLAR	COLLAR	COLLAR
30	1441271X1		**1**	ANEL "O"	O RING	JUNTA TORICA
31	1692582M1		**2**	ROLAMENTO	BEARING	COJINETE
32	339470X1		**1**	ANEL	RING	ARO
33	3412166M1	39	**1**	ENGRENAGEM	GEAR	ENGRANAJE
34	033063P1		**1**	EIXO	SHAFT	ARBOL
35	069507P1		**1**	TAMPA	COVER	CUBIERTA
36	390379X1		**4**	PARAFUSO	BOLT	PERNO
37	3585331M2		**1**	EIXO	SHAFT	ARBOL
38	180446M1		**1**	SELETOR	SELECTOR	SELECTOR
39	180002M1		**2**	PARAFUSO	BOLT	PERNO
40	3410726M1		**1**	BATENTE	STOP	PARO
41	339126X1		**1**	ANEL TRAVA	CIRCLIP	CIRCULITO
42	3410533M92		**1**	ALAVANCA	LEVER	PALANCA
43	180418M2		**1**	PINO	PIN	PASADOR
44	3409613M1		**1**	ARRUELA	WASHER	ARANDELA
45	3585797M1		**1**	MOLA	SPRING	RESORTE
46	1692580M1		**1**	BUJÃO	PLUG	TAPON
47	894307M1		**1**	RETENTOR	OIL SEAL	BUJE RETENACEITE
48	3409614M1		**1**	ARRUELA	WASHER	ARANDELA
49	3409616M1		**1**	BUJÃO	PLUG	TAPON
50	064176P1		**1**	CARCAÇA	HOUSING	ALOJAMIENTO

Redução Final Traseira
Rear Final Drive
Reduccion Final Trasera

30-290

Tração Central
Central Traction
Tracción Central

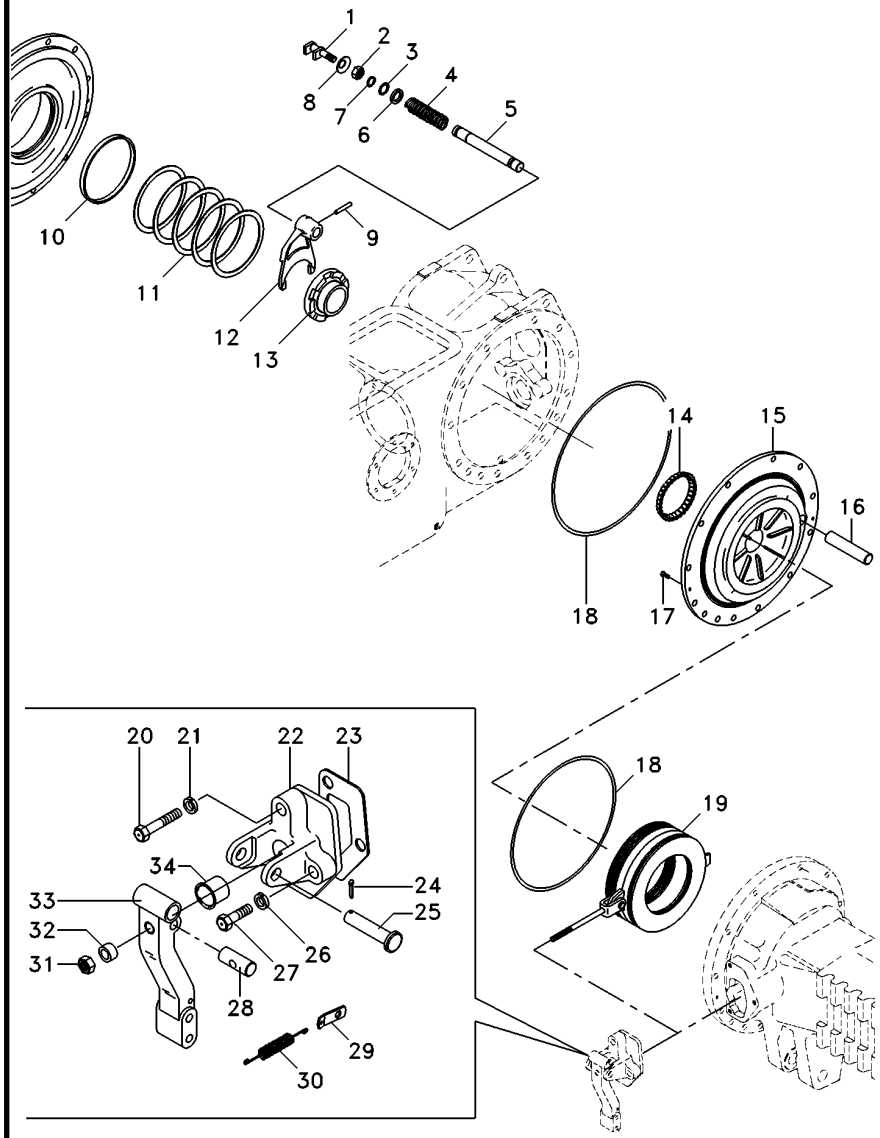

1	1865014M1		**1**	GARFO	FORK	HORQUILLA
2	353426X1		**1**	PORCA	NUT	TUERCA
3	358950X1		**1**	ANEL TRAVA	CIRCLIP	CIRCULITO
4	906808M1		**1**	MOLA	SPRING	RESORTE
5	1864763M1		**1**	EIXO	SHAFT	ARBOL
6	1864764M1		**1**	ARRUELA	WASHER	ARANDELA
7	851258M1		**1**	ANEL "O"	O RING	JUNTA TORICA
8	906811M1		**1**	PROTETOR	PROTECTOR	PROTECTOR
9	420407M1		**1**	PINO	PIN	PASADOR
10	072300P1		**2**	BUCHA	BUSH	CASQUILLO
11	187689M1	⧗ 0.73-0.78mm	**X**	CALÇO	SHIM	CALCE
11	521401M1	⧗ 0.60-0.66mm	**X**	CALÇO	SHIM	CALCE
11	892170M1	⧗ 1.24-1.29mm	**X**	CALÇO	SHIM	CALCE
11	892171M1	⧗ 1.11-1.16mm	**X**	CALÇO	SHIM	CALCE
11	892172M1	⧗ 0.99-1.04mm	**X**	CALÇO	SHIM	CALCE
11	892173M1	⧗ 0.86-0.91mm	**X**	CALÇO	SHIM	CALCE
12	906807M1		**1**	GARFO	FORK	HORQUILLA
13	897003M3		**1**	LUVA	SLEEVE	MANCHA
14	1851533M91		**1**	ROLAMENTO	BEARING	COJINETE
15	071270P2	◀	**1**	PLACA	PLATE	PLATO
15	071269P2	▶	**1**	PLACA	PLATE	PLATO
16	1860956M1		**2**	EIXO	SHAFT	ARBOL
17	034013P1		**4**	PARAFUSO	BOLT	PERNO
18	1860838M2		**4**	ANEL "O"	O RING	JUNTA TORICA
19	3148715M91	👁 30-340 No	**2**	CJ. FREIO	KIT, BRAKE	FRENOS JUEGO
20	354269X1		**2**	PARAFUSO	BOLT	PERNO
21	353434X1		**2**	ARRUELA	WASHER	ARANDELA
22	3409713M1	▶	**1**	SUPORTE	BRACKET	SOPORTE
22	1860970M1	◀	**1**	SUPORTE	BRACKET	SOPORTE
23	1860960M2		**2**	JUNTA	GASKET	EMPAQUETADURA.
24	354059X1		**2**	CONTRAPINO	DOWEL	CENTRAJE
25	363459X1		**2**	PINO	PIN	PASADOR
26	353434X1		**4**	ARRUELA	WASHER	ARANDELA
27	362455X1		**4**	PARAFUSO	BOLT	PERNO
28	1865003M1		**2**	PINO	PIN	PASADOR
29	184310M1		**2**	ALÇA	STRAP	FAJA
30	184171M1		**2**	MOLA	SPRING	RESORTE
31	330797X1		**2**	PORCA	NUT	TUERCA
32	1865002M1		**2**	ESPAÇADOR	SPACER	PIEZA DISTANCIA
33	1861665M1	▶	**1**	ALAVANCA	LEVER	PALANCA
33	1861666M1	◀	**1**	ALAVANCA	LEVER	PALANCA
34	1860959M1		**2**	CAPA	CAP	TAPA

Redução Final Traseira
Rear Final Drive
Reduccion Final Trasera

30-295

Tração Central
Central Traction
Tracción Central

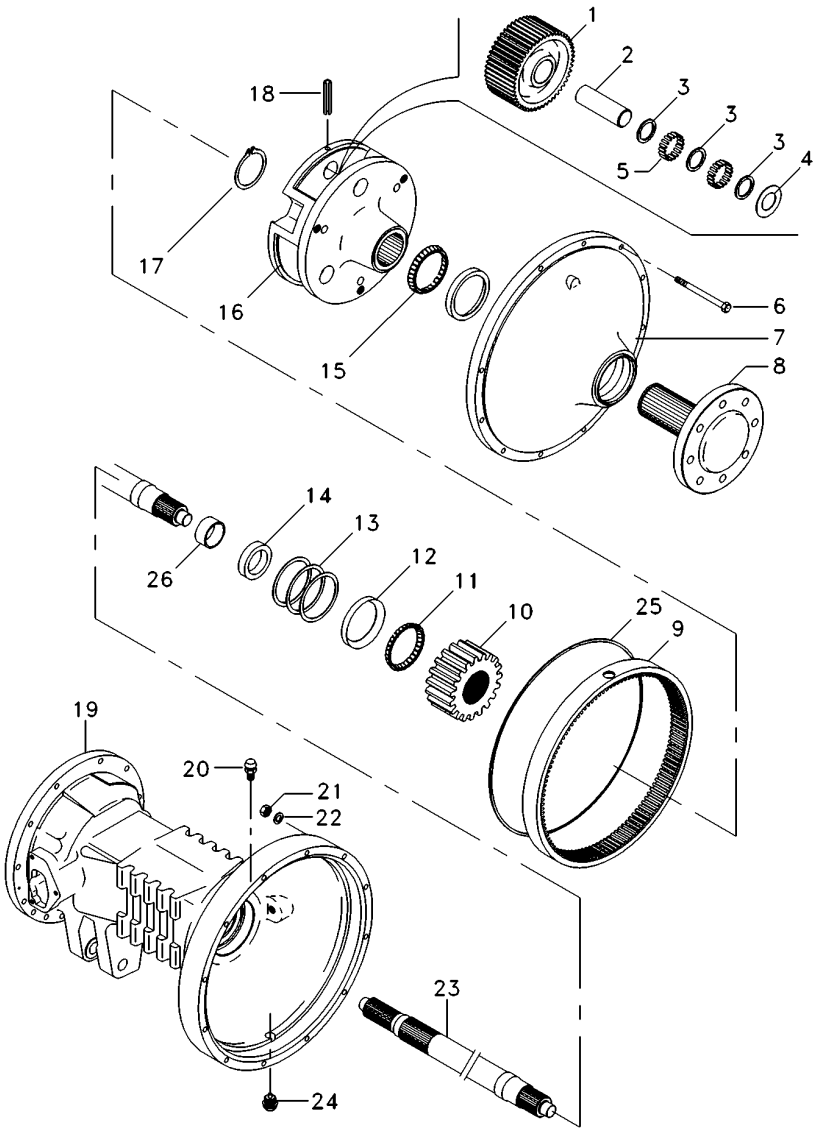

1	894769M1		
2	1864869M1		
3	184196M1		
4	184441M1		
5	184742M1		
6	361785X1		
7	022356N1	👁	30-330 No
8	6201007M91		
9	894772M2		
10	897005M1		
11	1881931M91		
12	22020X		
13	894757M1	⧗	0.05mm
13	894758M1	⧗	0.10mm
13	894759M1	⧗	0.15mm
14	1860954M1		
15	1860503M92		
16	022516P3		
17	022351P1		
18	371924X1		
19	3147505M2	◀	
19	3147504M2	▶	
20	182099M91		
21	353426X1		
22	353432X1		
23	3585916M1		
24	2412X		
25	068135T1		
26			

6	ENGRENAGEM	GEAR	ENGRANAJE
6	EIXO	SHAFT	ARBOL
6	ARRUELA	WASHER	ARANDELA
12	ARRUELA	WASHER	ARANDELA
348	ROLETE	ROLLER	RODILLO
24	PARAFUSO	BOLT	PERNO
2	CJ. TAMPA	KIT, COVER	JUEGO DE TAPA
2	CJ. EIXO	KIT, AXLE	JUEGO DE EJE
2	COROA	ANNULAR GEAR	ENGRANAJE ANULAR
2	ENGRENAGEM	GEAR	ENGRANAJE
2	CJ. ROLAMENTO	BEARING ASSY	RODAMIENTO RAD
2	CAPA	CAP	TAPA
X	CALÇO	SHIM	CALCE
X	CALÇO	SHIM	CALCE
X	CALÇO	SHIM	CALCE
2	RETENTOR	OIL SEAL	BUJE RETENACEITE
2	ROLAMENTO	BEARING	COJINETE
2	PORTA ENGRENAGEM	CARRIER	PORTADOR
2	ANEL TRAVA	CIRCLIP	CIRCULITO
6	PINO	PIN	PASADOR
1	CARCAÇA DO EIXO	AXLE HOUSING	CAJA DEL EJE
1	CARCAÇA DO EIXO	AXLE HOUSING	CAJA DEL EJE
2	RESPIRO	BREATHER	RESPIRADERO
24	PORCA	NUT	TUERCA
24	ARRUELA PRESSÃO	PRESSURE WASHER	LAVADOR PRESION
2	EIXO	SHAFT	ARBOL
2	BUJÃO	PLUG	TAPON
1	ADESIVO	ADHESIVE	ADHESIVO
2	BUCHA	BUSH	CASQUILLO

Redução Final Traseira
Rear Final Drive
Reduccion Final Trasera

4 Rodas Motrizes
4 Wheels Drive
4 Ruedas Motriz

30-300

Tração Lateral
Side Drive
Traccion Lateral

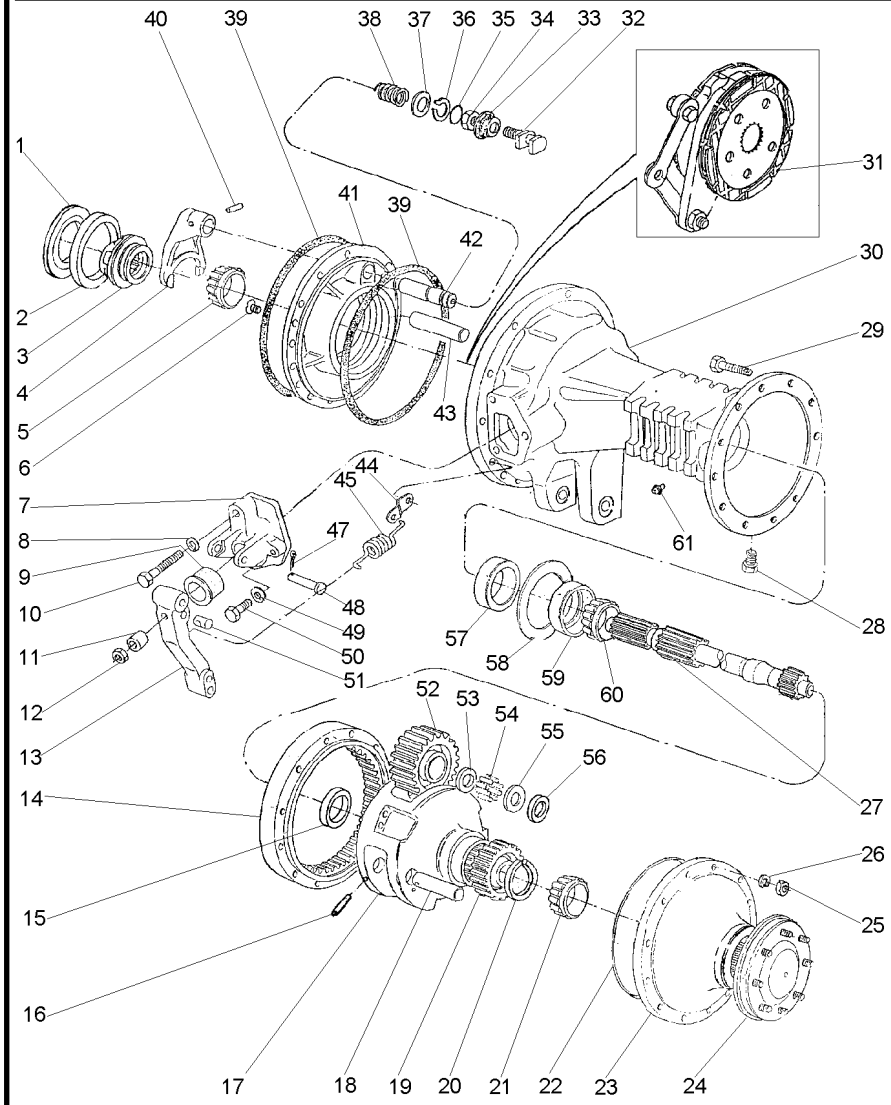

T0260023 **N067Z001** **C027507 E01 (1)** **08/08** **30- 300**

1	187689M1	⧗	0.73/0.78MM	**X**	CALÇO	SHIM	CALCE
1	521401M1	⧗	0.60/0.66MM	**X**	CALÇO	SHIM	CALCE
1	892170M1	⧗	1.24/1.29MM	**X**	CALÇO	SHIM	CALCE
1	892171M1	⧗	1.11/1.16MM	**X**	CALÇO	SHIM	CALCE
1	892172M1	⧗	0.99/1.04MM	**X**	CALÇO	SHIM	CALCE
1	892173M1	⧗	0.86/0.91MM	**X**	CALÇO	SHIM	CALCE
2		▰	1850909M91	**1**	ROLAMENTO	BEARING	COJINETE
3	897003M3			**1**	LUVA	SLEEVE	MANCHA
4	906807M1			**1**	GARFO	FORK	HORQUILLA
5		▰	1851533M91	**1**	ROLAMENTO	BEARING	COJINETE
		◀					
6	034013P1			**4**	PARAFUSO	BOLT	PERNO
7	1860970M1	◀		**1**	SUPORTE	BRACKET	SOPORTE
7	3409713M1	▶		**1**	SUPORTE	BRACKET	SOPORTE
8	353434X1			**2**	ARRUELA	WASHER	ARANDELA
9	1860959M1			**2**	CAPA	CAP	TAPA
10	354269X1			**2**	PARAFUSO	BOLT	PERNO
11	1865002M1			**2**	ESPAÇADOR	SPACER	PIEZA DISTANCIA
12	330797X1			**2**	PORCA	NUT	TUERCA
13	046808P1			**2**	ALAVANCA	LEVER	PALANCA
14	894772M2			**2**	COROA	ANNULAR GEAR	ENGRANAJE ANULAR
15	894778M1			**2**	BUCHA	BUSH	CASQUILLO
16	1864852M1			**6**	PINO	PIN	PASADOR
17	022516P3			**2**	PORTA ENGRENAGEM	CARRIER	PORTADOR
18	1864869M1			**6**	EIXO	SHAFT	ARBOL
19	897005M1			**2**	ENGRENAGEM	GEAR	ENGRANAJE
20	022351P1			**2**	ANEL TRAVA	CIRCLIP	CIRCULITO
21		▰	1860503M92	**2**	ROLAMENTO	BEARING	COJINETE
23	022356N1	👁	30-330 No	**2**	CJ. TAMPA	KIT, COVER	JUEGO DE TAPA
24	022355N3	👁	30-325 No	**2**	SEMI EIXO	HALF AXLE	SEMIEJES
25	353426X1			**24**	PORCA	NUT	TUERCA
26	353432X1			**24**	ARRUELA PRESSÃO	PRESSURE WASHER	LAVADOR PRESION
27	3585916M1			**2**	EIXO	SHAFT	ARBOL
28	2412X			**2**	BUJÃO	PLUG	TAPON
29	361785X1			**24**	PARAFUSO	BOLT	PERNO
30	3147504M2	▶		**1**	CARCAÇA DO EIXO	AXLE HOUSING	CAJA DEL EJE
30	055999P2	◀		**1**	CARCAÇA DO EIXO	AXLE HOUSING	CAJA DEL EJE
31	3148715M91	👁	30-340 No	**2**	CJ. FREIO	KIT, BRAKE	FRENOS JUEGO
32	1865014M1			**1**	GARFO	FORK	HORQUILLA
33	906811M1			**1**	PROTETOR	PROTECTOR	PROTECTOR
34	353426X1			**1**	PORCA	NUT	TUERCA
35	851258M1			**1**	ANEL "O"	O RING	JUNTA TORICA
36	358950X1			**1**	ANEL TRAVA	CIRCLIP	CIRCULITO
37	1864764M1			**1**	ARRUELA	WASHER	ARANDELA
38	906808M1			**1**	MOLA	SPRING	RESORTE
39	1860838M2			**4**	ANEL "O"	O RING	JUNTA TORICA
40	420407M1			**1**	PINO	PIN	PASADOR
41	1860881M1	▶		**1**	PLACA	PLATE	PLATO
41	1860884M1	◀		**1**	PLACA	PLATE	PLATO
42	1864763M1			**1**	EIXO	SHAFT	ARBOL

Redução Final Traseira
Rear Final Drive
Reduccion Final Trasera

4 Rodas Motrizes
4 Wheels Drive
4 Ruedas Motriz

30-300

Tração Lateral
Side Drive
Traccion Lateral

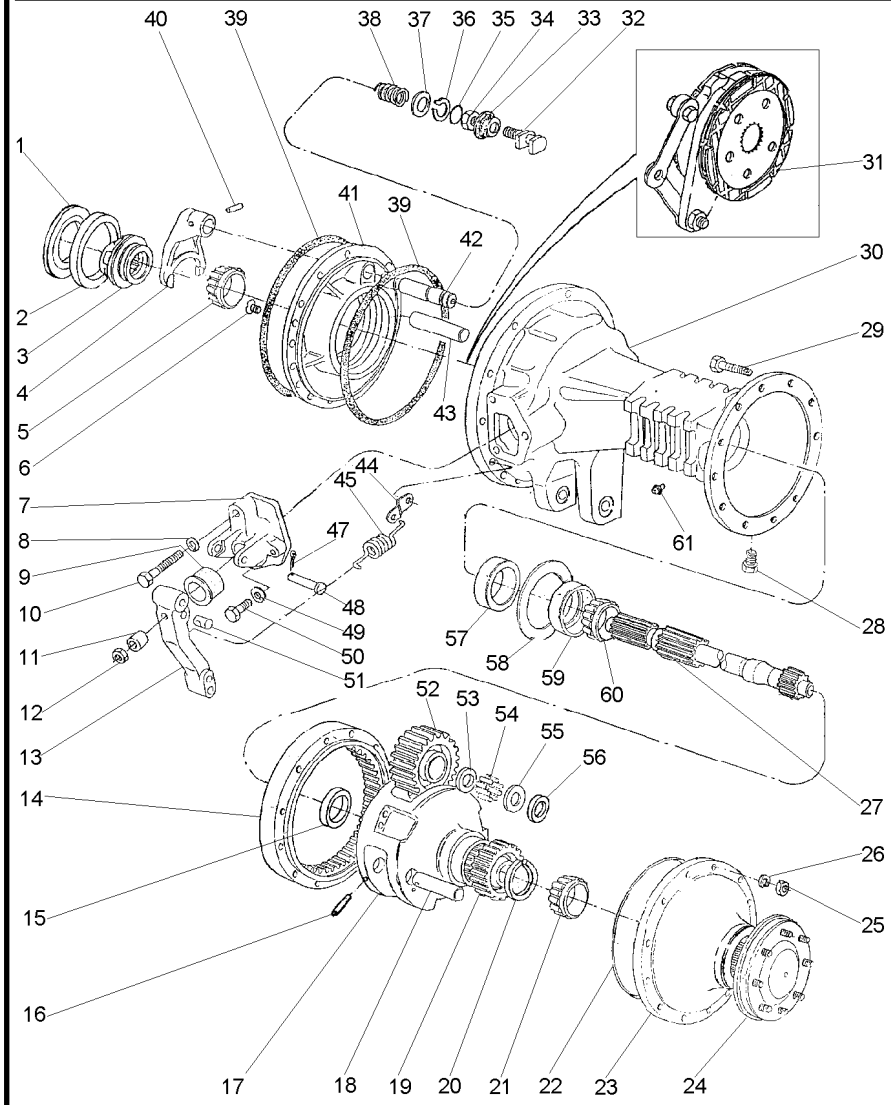

43	1860956M1		**2**	EIXO	SHAFT	ARBOL
44	3699971M1		**2**	ALÇA	STRAP	FAJA
45	184171M1		**2**	MOLA	SPRING	RESORTE
47	354059X1		**2**	CONTRAPINO	DOWEL	CENTRAJE
48	363459X1		**2**	PINO	PIN	PASADOR
49	353434X1		**4**	ARRUELA	WASHER	ARANDELA
50	362455X1		**4**	PARAFUSO	BOLT	PERNO
51	1865003M1		**2**	PINO	PIN	PASADOR
52	894769M1		**6**	ENGRENAGEM	GEAR	ENGRANAJE
53	184196M1		**6**	ARRUELA	WASHER	ARANDELA
54	184742M1		**348**	ROLETE	ROLLER	RODILLO
55	184441M1		**8**	ARRUELA	WASHER	ARANDELA
56	894867M1		**4**	ARRUELA	WASHER	ARANDELA
57	1860954M1		**2**	RETENTOR	OIL SEAL	BUJE RETENACEITE
58	894757M1	0.05MM	**X**	CALÇO	SHIM	CALCE
58	894758M1	0.10MM	**X**	CALÇO	SHIM	CALCE
58	894759M1	0.15MM	**X**	CALÇO	SHIM	CALCE
59		1881931M91	**2**	ROLAMENTO	BEARING	COJINETE
60		1881931M91	**2**	ROLAMENTO	BEARING	COJINETE
61	182099M91		**2**	RESPIRO	BREATHER	RESPIRADERO

Redução Final Traseira
Rear Final Drive
Reduccion Final Trasera

30-305

2 Rodas Motrizes - Com Cabina
2 Wheels Drive - With Cab
2 Ruedas Motriz - Con Cabina

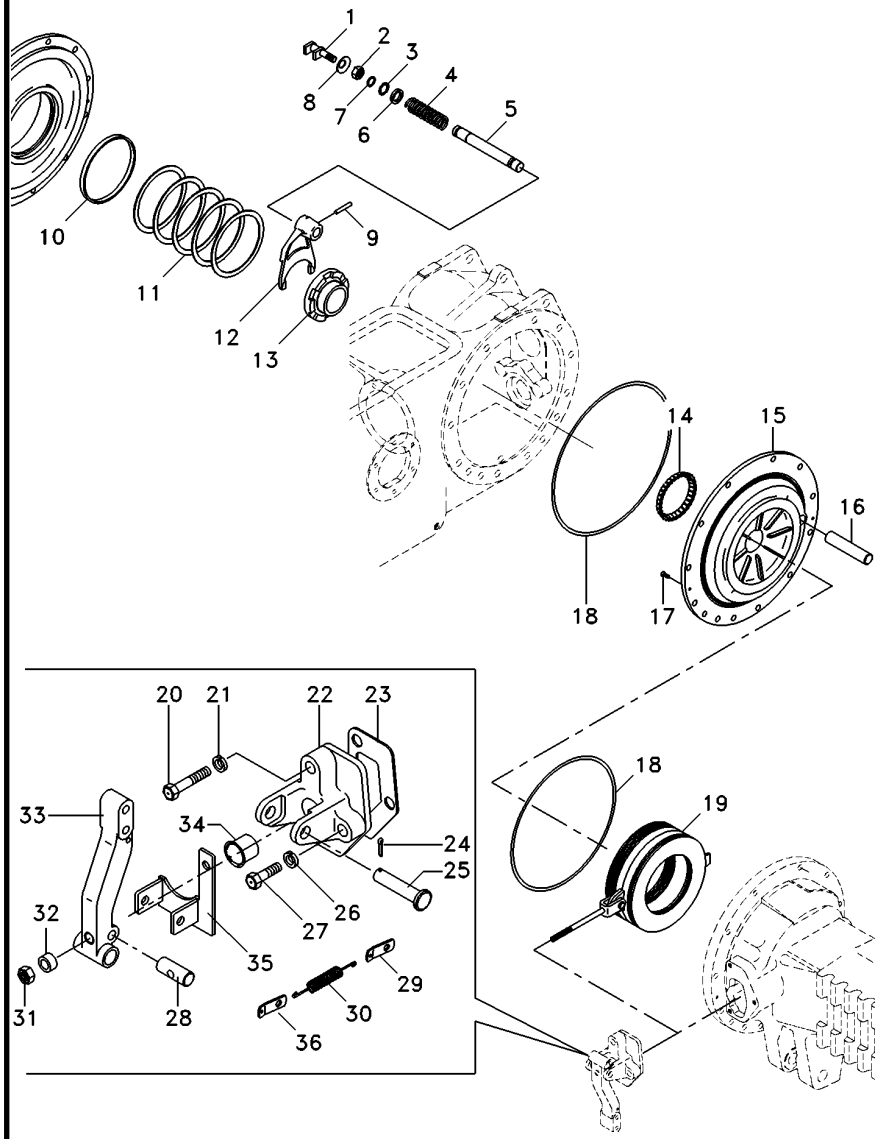

1	1865014M1			1	GARFO	FORK	HORQUILLA
2	353426X1			1	PORCA	NUT	TUERCA
3	358950X1			1	ANEL TRAVA	CIRCLIP	CIRCULITO
4	906808M1			1	MOLA	SPRING	RESORTE
5	1864763M1			1	EIXO	SHAFT	ARBOL
6	1864764M1			1	ARRUELA	WASHER	ARANDELA
7	851258M1			1	ANEL "O"	O RING	JUNTA TORICA
8	906811M1			1	PROTETOR	PROTECTOR	PROTECTOR
9	420407M1			1	PINO	PIN	PASADOR
10	072300P1			2	BUCHA	BUSH	CASQUILLO
11	187689M1	⧗	0.73/0.78mm	X	CALÇO	SHIM	CALCE
11	521401M1	⧗	0.60/0.66mm	X	CALÇO	SHIM	CALCE
11	892170M1	⧗	1.24/1.29mm	X	CALÇO	SHIM	CALCE
11	892171M1	⧗	1.11/1.16mm	X	CALÇO	SHIM	CALCE
11	892172M1	⧗	0.99/1.04mm	X	CALÇO	SHIM	CALCE
11	892173M1	⧗	0.86/0.91mm	X	CALÇO	SHIM	CALCE
12	906807M1			1	GARFO	FORK	HORQUILLA
13	897003M3			1	LUVA	SLEEVE	MANCHA
14	185775M1			1	CONE	CONE	CONO
15	071270P2	◀		1	PLACA	PLATE	PLATO
15	071269P2	▶		1	PLACA	PLATE	PLATO
16	1860956M1			2	EIXO	SHAFT	ARBOL
17	034013P1			4	PARAFUSO	BOLT	PERNO
18	1860838M2			4	ANEL "O"	O RING	JUNTA TORICA
19	3148715M91	👁	30-340 No	2	CJ. FREIO	KIT, BRAKE	FRENOS JUEGO
20	354269X1			2	PARAFUSO	BOLT	PERNO
21	353434X1			2	ARRUELA	WASHER	ARANDELA
22	674474M1	▶		1	SUPORTE	BRACKET	SOPORTE
22	1860970M1	◀		1	SUPORTE	BRACKET	SOPORTE
23	1860960M2			2	JUNTA	GASKET	EMPAQUETADURA.
24	354059X1			2	CONTRAPINO	DOWEL	CENTRAJE
25	072781P1			2	PINO	PIN	PASADOR
26	353434X1			4	ARRUELA	WASHER	ARANDELA
27	362455X1			4	PARAFUSO	BOLT	PERNO
28	1865003M1			2	PINO	PIN	PASADOR
29	184310M1			2	ALÇA	STRAP	FAJA
30	184171M1			2	MOLA	SPRING	RESORTE
31	330797X1			2	PORCA	NUT	TUERCA
32	1865002M1			2	ESPAÇADOR	SPACER	PIEZA DISTANCIA
33	1861665M1	▶		1	ALAVANCA	LEVER	PALANCA
33	1861666M1	◀		1	ALAVANCA	LEVER	PALANCA
34	1860959M1			2	CAPA	CAP	TAPA
35	069972S1	◀		1	SUPORTE	CLEVIS	GANCHO SEGURI.
35	069978S1	▶		1	SUPORTE	CLEVIS	GANCHO SEGURI.
36	069808P1			2	SUPORTE	CLEVIS	GANCHO SEGURI.

Redução Final Traseira
Rear Final Drive
Reduccion Final Trasera

30-310

2 Rodas Motrizes - Com Cabina
2 Wheels Drive - With Cab
2 Ruedas Motriz - Con Cabina

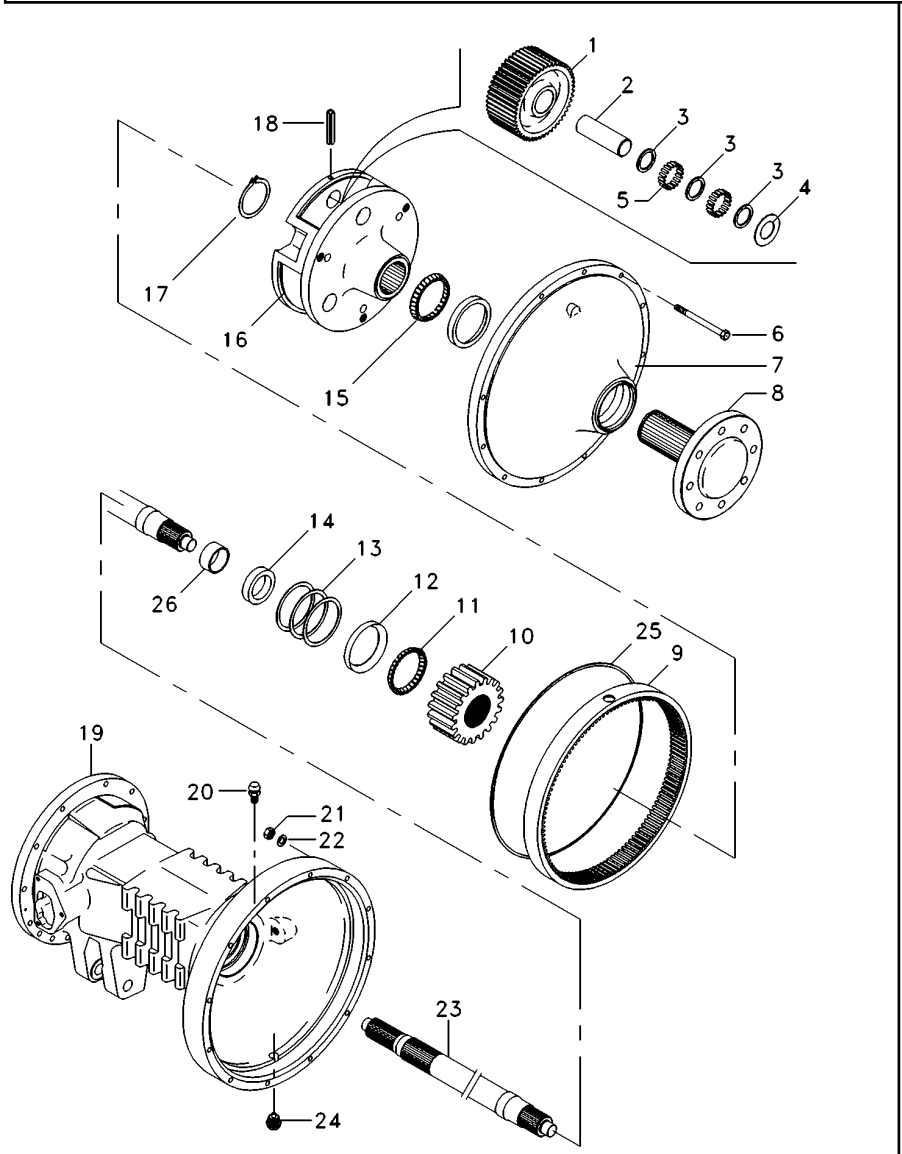

1	894769M1		
2	1864869M1		
3	184196M1		
4	184441M1		
5	184742M1		
6	361785X1		
7	022356N1	👁	30-330 No
8	6201007M91		
9	894772M2		
10	897005M1		
11	1881931M91		
12	22020X		
13	894757M1	⧗	0.05mm
13	894758M1	⧗	0.10mm
13	894759M1	⧗	0.15mm
14	1860954M1		
15	1860503M92		
16	022516P3		
17	022351P1		
18	371924X1		
19	3147505M2	◀	
19	3147504M2	▶	
20	182099M91		
21	353426X1		
22	353432X1		
23	3585916M1		
24	2412X		
25	068135T1		
26			

6	ENGRENAGEM	GEAR	ENGRANAJE
6	EIXO	SHAFT	ARBOL
6	ARRUELA	WASHER	ARANDELA
12	ARRUELA	WASHER	ARANDELA
348	ROLETE	ROLLER	RODILLO
24	PARAFUSO	BOLT	PERNO
2	CJ. TAMPA	KIT, COVER	JUEGO DE TAPA
2	CJ. EIXO	KIT, AXLE	JUEGO DE EJE
2	COROA	ANNULAR GEAR	ENGRANAJE ANULAR
2	ENGRENAGEM	GEAR	ENGRANAJE
2	CJ. ROLAMENTO	BEARING ASSY	RODAMIENTO RAD
2	CAPA	CAP	TAPA
X	CALÇO	SHIM	CALCE
X	CALÇO	SHIM	CALCE
X	CALÇO	SHIM	CALCE
2	RETENTOR	OIL SEAL	BUJE RETENACEITE
2	ROLAMENTO	BEARING	COJINETE
2	PORTA ENGRENAGEM	CARRIER	PORTADOR
2	ANEL TRAVA	CIRCLIP	CIRCULITO
6	PINO	PIN	PASADOR
1	CARCAÇA DO EIXO	AXLE HOUSING	CAJA DEL EJE
1	CARCAÇA DO EIXO	AXLE HOUSING	CAJA DEL EJE
2	RESPIRO	BREATHER	RESPIRADERO
24	PORCA	NUT	TUERCA
24	ARRUELA PRESSÃO	PRESSURE WASHER	LAVADOR PRESION
2	EIXO	SHAFT	ARBOL
2	BUJÃO	PLUG	TAPON
1	ADESIVO	ADHESIVE	ADHESIVO
2	BUCHA	BUSH	CASQUILLO

Redução Final Traseira
Rear Final Drive
Reduccion Final Trasera

30-315

4 Rodas Motrizes - Com Cabina
4 Wheels Drive - With Cab
4 Ruedas Motriz - Con Cabina

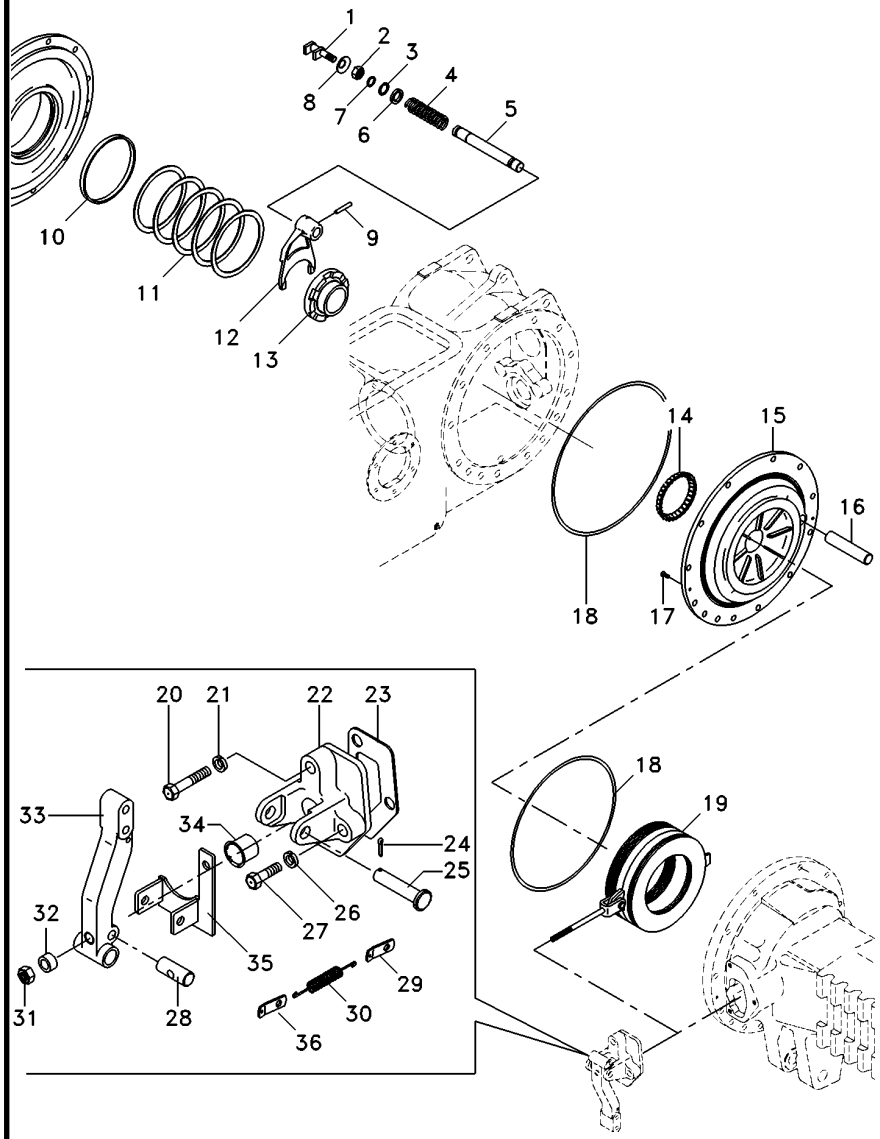

1	1865014M1		1	GARFO	FORK	HORQUILLA
2	353426X1		1	PORCA	NUT	TUERCA
3	358950X1		1	ANEL TRAVA	CIRCLIP	CIRCULITO
4	906808M1		1	MOLA	SPRING	RESORTE
5	1864763M1		1	EIXO	SHAFT	ARBOL
6	1864764M1		1	ARRUELA	WASHER	ARANDELA
7	851258M1		1	ANEL "O"	O RING	JUNTA TORICA
8	906811M1		1	PROTETOR	PROTECTOR	PROTECTOR
9	420407M1		1	PINO	PIN	PASADOR
10	072300P1		2	BUCHA	BUSH	CASQUILLO
11	187689M1	0.73/0.78mm	X	CALÇO	SHIM	CALCE
11	521401M1	0.60/0.66mm	X	CALÇO	SHIM	CALCE
11	892170M1	1.24/1.29mm	X	CALÇO	SHIM	CALCE
11	892171M1	1.11/1.16mm	X	CALÇO	SHIM	CALCE
11	892172M1	0.99/1.04mm	X	CALÇO	SHIM	CALCE
11	892173M1	0.86/0.91mm	X	CALÇO	SHIM	CALCE
12	906807M1		1	GARFO	FORK	HORQUILLA
13	897003M3		1	LUVA	SLEEVE	MANCHA
14	1851533M91		1	ROLAMENTO	BEARING	COJINETE
15	071270P2	◀	1	PLACA	PLATE	PLATO
15	071269P2	▶	1	PLACA	PLATE	PLATO
16	1860956M1		2	EIXO	SHAFT	ARBOL
17	034013P1		4	PARAFUSO	BOLT	PERNO
18	1860838M2		4	ANEL "O"	O RING	JUNTA TORICA
19	3148715M91	30-340 No	2	CJ. FREIO	KIT, BRAKE	FRENOS JUEGO
20	354269X1		2	PARAFUSO	BOLT	PERNO
21	353434X1		2	ARRUELA	WASHER	ARANDELA
22	674474M1	▶	1	SUPORTE	BRACKET	SOPORTE
22	1860970M1	◀	1	SUPORTE	BRACKET	SOPORTE
23	1860960M2		2	JUNTA	GASKET	EMPAQUETADURA.
24	354059X1		2	CONTRAPINO	DOWEL	CENTRAJE
25	072781P1		2	PINO	PIN	PASADOR
26	353434X1		4	ARRUELA	WASHER	ARANDELA
27	362455X1		4	PARAFUSO	BOLT	PERNO
28	1865003M1		2	PINO	PIN	PASADOR
29	184310M1		2	ALÇA	STRAP	FAJA
30	184171M1		2	MOLA	SPRING	RESORTE
31	330797X1		2	PORCA	NUT	TUERCA
32	1865002M1		2	ESPAÇADOR	SPACER	PIEZA DISTANCIA
33	1861665M1	▶	1	ALAVANCA	LEVER	PALANCA
33	1861666M1	◀	1	ALAVANCA	LEVER	PALANCA
34	1860959M1		2	CAPA	CAP	TAPA
35	069972S1	◀	1	SUPORTE	CLEVIS	GANCHO SEGURI.
35	069978S1	▶	1	SUPORTE	CLEVIS	GANCHO SEGURI.
36	069808P1		2	SUPORTE	CLEVIS	GANCHO SEGURI.

Redução Final Traseira
Rear Final Drive
Reduccion Final Trasera

30-320

4 Rodas Motrizes - Com Cabina
4 Wheels Drive - With Cab
4 Ruedas Motriz - Con Cabina

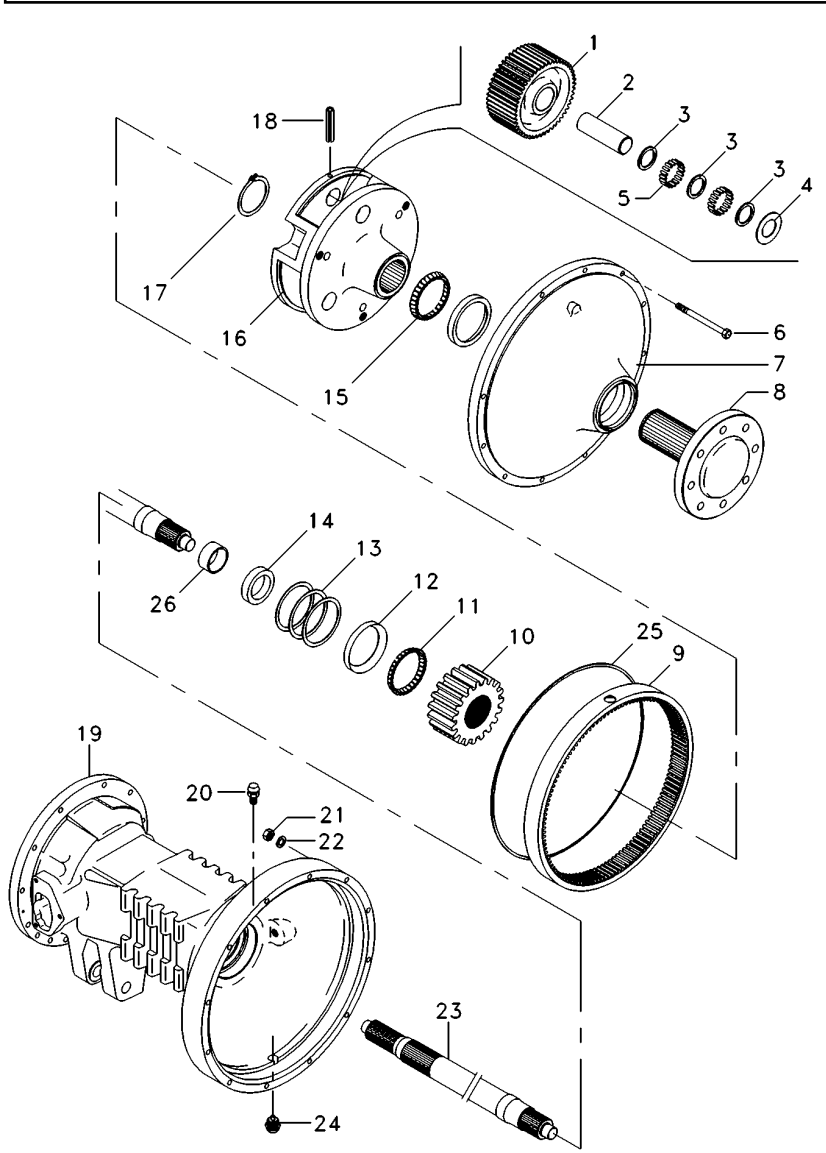

1	894769M1		**6**	ENGRENAGEM	GEAR	ENGRANAJE
2	1864869M1		**6**	EIXO	SHAFT	ARBOL
3	184196M1		**6**	ARRUELA	WASHER	ARANDELA
4	184441M1		**12**	ARRUELA	WASHER	ARANDELA
5	184742M1		**348**	ROLETE	ROLLER	RODILLO
6	361785X1		**24**	PARAFUSO	BOLT	PERNO
7	022356N1	30-330 No	**2**	CJ. TAMPA	KIT, COVER	JUEGO DE TAPA
8	6201007M91		**2**	CJ. EIXO	KIT, AXLE	JUEGO DE EJE
9	894772M2		**2**	COROA	ANNULAR GEAR	ENGRANAJE ANULAR
10	897005M1		**2**	ENGRENAGEM	GEAR	ENGRANAJE
11	1881931M91		**2**	CJ. ROLAMENTO	BEARING ASSY	RODAMIENTO RAD
12	22020X		**2**	CAPA	CAP	TAPA
13	894757M1	0.05mm	**X**	CALÇO	SHIM	CALCE
13	894758M1	0.10mm	**X**	CALÇO	SHIM	CALCE
13	894759M1	0.15mm	**X**	CALÇO	SHIM	CALCE
14	1860954M1		**2**	RETENTOR	OIL SEAL	BUJE RETENACEITE
15	1860503M92		**2**	ROLAMENTO	BEARING	COJINETE
16	022516P3		**2**	PORTA ENGRENAGEM	CARRIER	PORTADOR
17	022351P1		**2**	ANEL TRAVA	CIRCLIP	CIRCULITO
18	371924X1		**6**	PINO	PIN	PASADOR
19	3147505M2	◀	**1**	CARCAÇA DO EIXO	AXLE HOUSING	CAJA DEL EJE
19	3147504M2	▶	**1**	CARCAÇA DO EIXO	AXLE HOUSING	CAJA DEL EJE
20	182099M91		**2**	RESPIRO	BREATHER	RESPIRADERO
21	353426X1		**24**	PORCA	NUT	TUERCA
22	353432X1		**24**	ARRUELA PRESSÃO	PRESSURE WASHER	LAVADOR PRESION
23	3585916M1		**2**	EIXO	SHAFT	ARBOL
24	2412X		**2**	BUJÃO	PLUG	TAPON
25	068135T1		**1**	ADESIVO	ADHESIVE	ADHESIVO
26			**2**	BUCHA	BUSH	CASQUILLO

Semi-Árvore
Axle
Eje

30-325

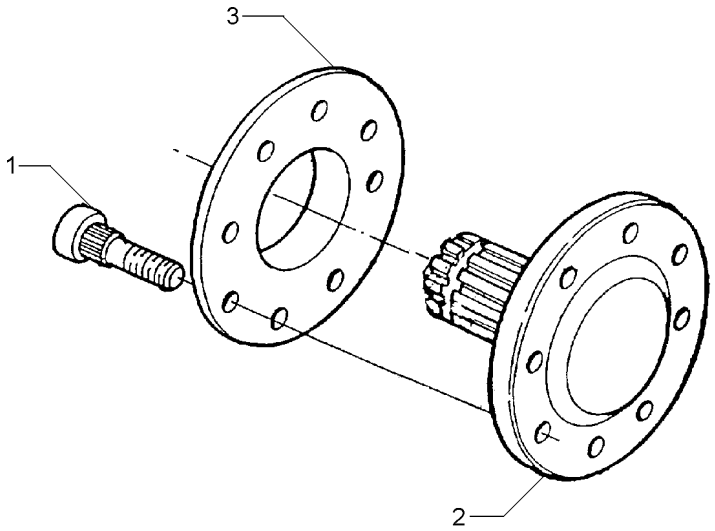

1	893017M2	[A]	**16**	PARAFUSO	BOLT	PERNO
1	3412644M2	[B]	**16**	PARAFUSO	BOLT	PERNO
2	022414P3		**2**	SEMI EIXO	HALF AXLE	SEMIEJES
3	894756M1		**2**	ESPAÇADOR	SPACER	PIEZA DISTANCIA

[A] 2 RODAS MOTRIZES
2 WHEELS DRIVE
2 RUEDAS MOTRIZ

[B] 4 RODAS MOTRIZES
4 WHEELS DRIVE
4 RUEDAS MOTRIZ

Tampa Da Redução Final
Cover Final Drive
Tapa Da Raduccion Final

30-330

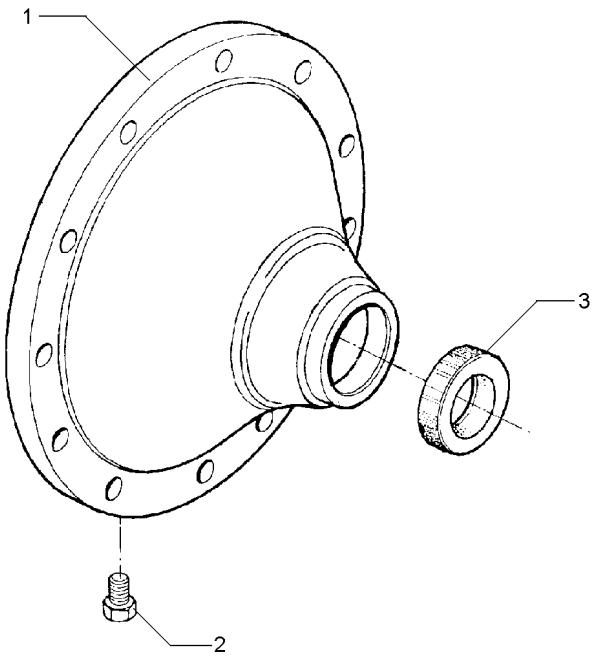

1	022513P2	**1** TAMPA	COVER	CUBIERTA
2	490075M1	**1** BUJÃO	PLUG	TAPON
3	6208335M1	**1** RETENTOR	SEAL	RETEN

Freio
Brake
Freno

30-335

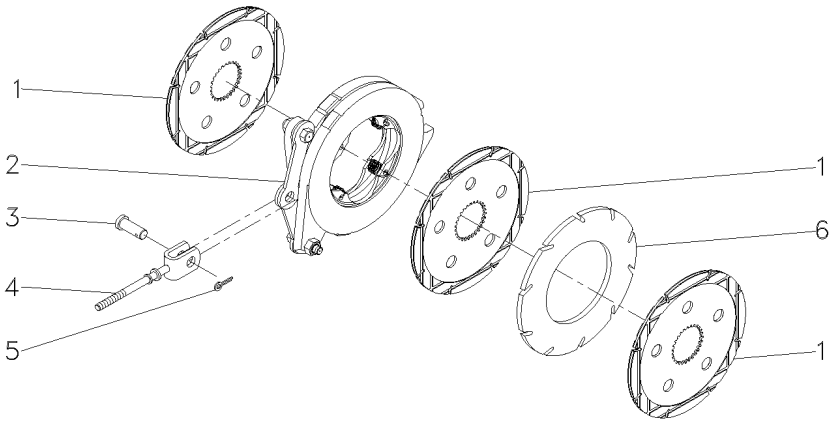

1	060429P1		**3**	DISCO	DISC	DISCO
2	1860963M91	30-350 No	**1**	CJ. COMANDO	KIT, ACTUATOR	JUEGO ACTUADOR
3	195348M1		**2**	PINO	PIN	PASADOR
4	1861676M91		**1**	TIRANTE	ROD	VARILLA
5	354068X1	1.1/4X5/32	**2**	CONTRAPINO	DOWEL	CENTRAJE
6	035670T1		**1**	DISCO	DISC	DISCO

Freio
Brake
Freno

30-340

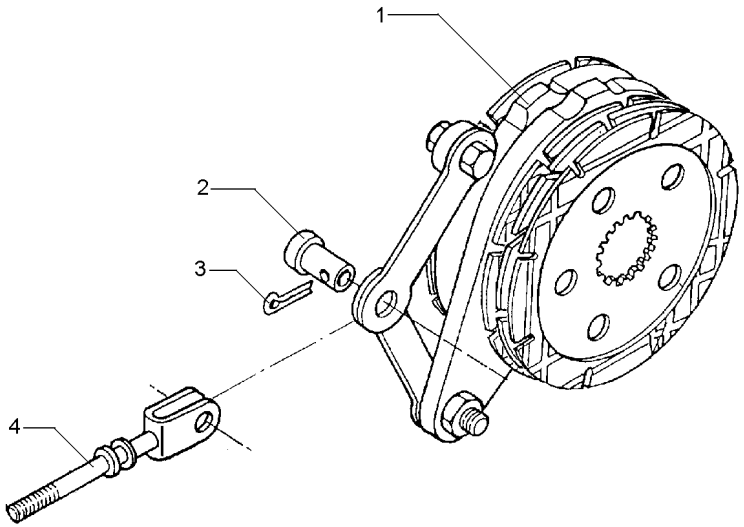

1	1861058M92	30-345 No	**1**	CJ. FREIO	KIT, BRAKE	FRENOS JUEGO
2	195348M1		**1**	PINO	PIN	PASADOR
3	354068X1	1.1/4X5/32	**1**	CONTRAPINO	DOWEL	CENTRAJE
4	1861676M91		**1**	TIRANTE	ROD	VARILLA

Freio Brake Freno	Comando E Disco Drive Plate And Disc Mando E Disco	30-345	

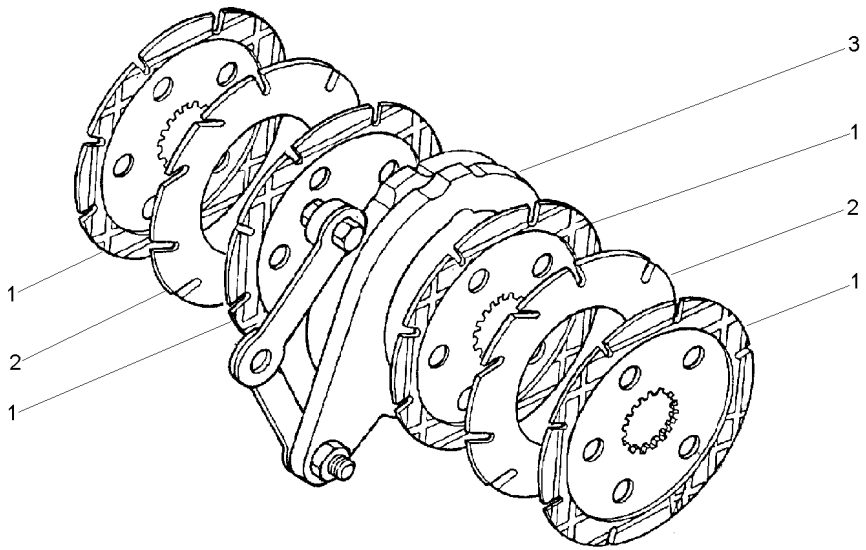

1	060429P2	1860964M2	**4** DISCO	DISC	DISCO
2	035670T1		**2** DISCO	DISC	DISCO
3	1860963M91	30-350 No	**1** CJ. COMANDO	KIT, ACTUATOR	JUEGO ACTUADOR

Comando Do Freio
Brake Drive
Mando De Freno

30-350

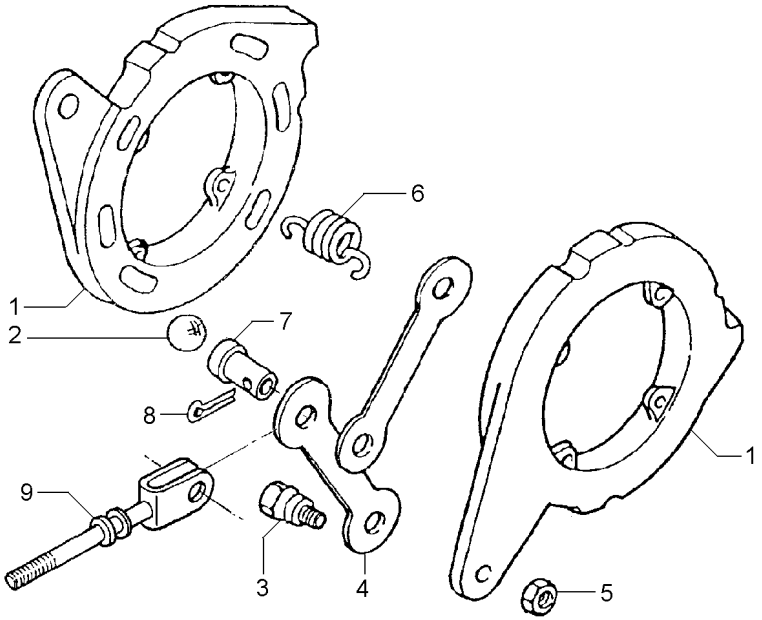

1		1860963M91	**2** DISCO	DISC	DISCO
2	16779X		**6** ESFERA	BALL	BOLA
3	1481654M1	1/2	**2** PARAFUSO	BOLT	PERNO
4	1481653M1		**2** BRAÇO	ARM	BRAZO
5	353438X1	1/2X20	**2** PORCA	NUT	TUERCA
6	1853148M1		**4** MOLA	SPRING	RESORTE
7	195348M1		**1** PINO	PIN	PASADOR
8	354068X1		**1** CONTRAPINO	DOWEL	CENTRAJE
9	1861676M91		**1** TIRANTE	ROD	VARILLA

Fixação Tampa Lateral
Fastener Side Cover
Fixacion Tapa Lateral

30-355

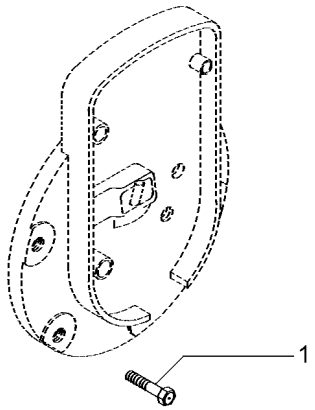

1	353698X1	2	7/16X14X1"	**8** PARAFUSO	BOLT	PERNO

Barra De Tração	**Standard**	**40-10**	**Nd**
Drawbar	**Standard**		**Nd**
Barra De Tiro	**Standard**		**Nd**

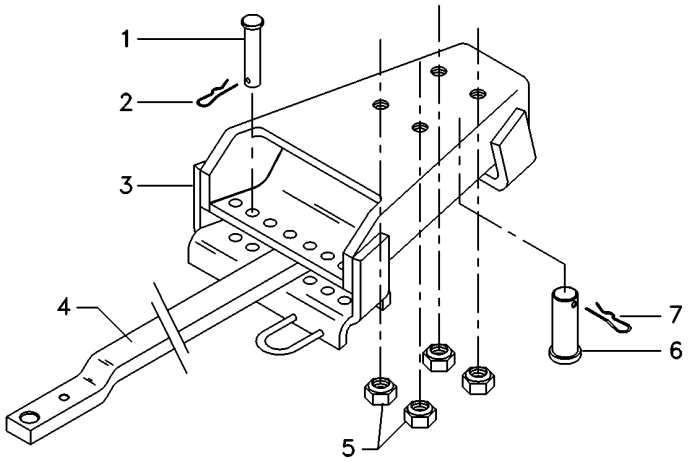

1	376398X1	**2** PINO	PIN	PASADOR
2	195414M1	**2** GRAMPO	CRAMP	PASADOR
3	062223S1	**1** SUPORTE	BRACKET	SOPORTE
4	1484981M2	**1** BARRA	BAR	BARRA
5	186809M1	**4** PORCA	NUT	TUERCA
6	184631M1	**1** PINO	PIN	PASADOR
7	195708M1	**1** GRAMPO	CRAMP	PASADOR

Barra De Tração
Drawbar
Barra De Tiro

40-15

Hd
Hd
Hd

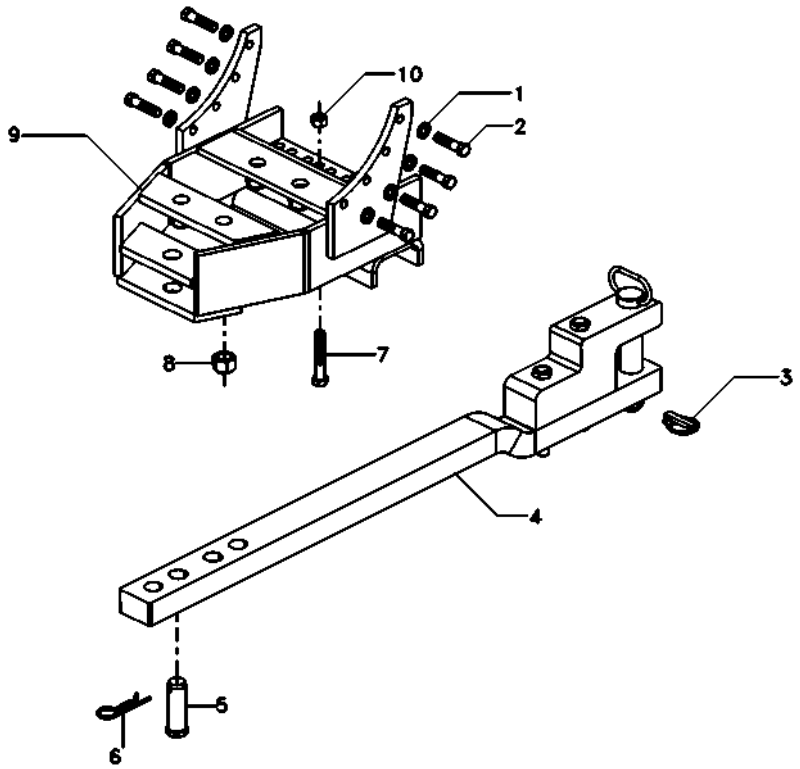

1	353439X1		
2	354651X1		
3	810285M92		
4	6208691M91	40-20 No	
5	489785M2		
6	195708M1		
7	354655X1		
8	909718M1		
9	073481S1		
10	375098X1		

8	ARRUELA PRESSÃO	PRESSURE WASHER	LAVADOR PRESION
8	PARAFUSO	SCREW	TORNILLO
1	PINO	PIN	PASADOR
1	BARRA DE TRAÇÃO	DRAWBAR	BARRA DE TIRO
1	PINO	PIN	PASADOR
1	GRAMPO	CRAMP	PASADOR
2	PARAFUSO	SCREW	TORNILLO
4	PORCA	NUT	TUERCA
1	SUPORTE	BRACKET	SOPORTE
2	PORCA	NUT	TUERCA

Barra De Tração
Drawbar
Barra De Tiro

40-20

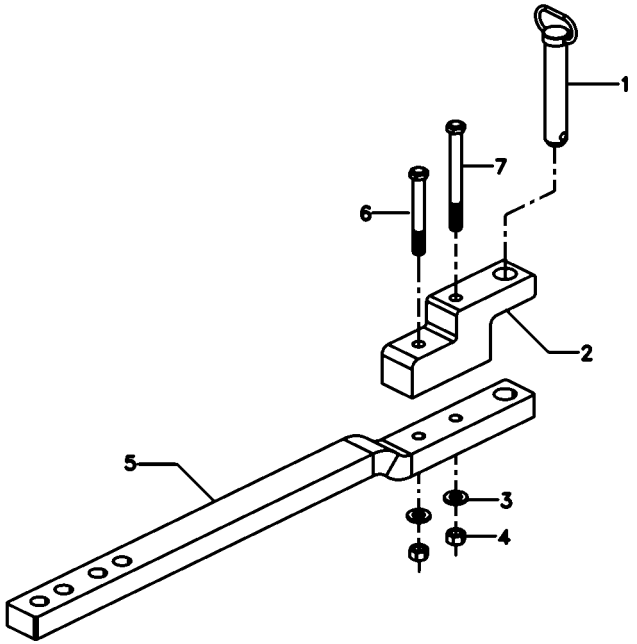

1	6208690M91	**1** PINO	PIN	PASADOR
2	6208686M1	**1** SUPORTE	CLEVIS	GANCHO SEGURI.
3	3585377M1	**2** ARRUELA	WASHER	ARANDELA
4	368123X1	**2** PORCA	NUT	TUERCA
5	6208688M1	**1** BARRA DE TRAÇÃO	DRAWBAR	BARRA DE TIRO
6	080241H1	**1** PARAFUSO	BOLT	PERNO
7	080240H1	**1** PARAFUSO	BOLT	PERNO

Suporte Da Barra De Tração
Drawbar Bracket
Soporte Del Barra Tiro

40-25

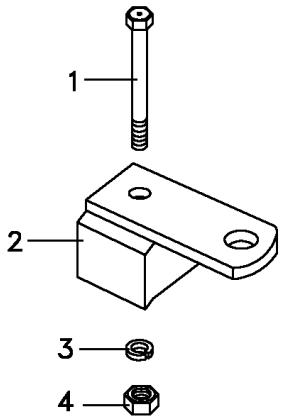

1	080240M1	5/8X18X6.1/2	**1** PARAFUSO	BOLT	PERNO
2	027994S1		**1** SUPORTE	CLEVIS	GANCHO SEGURI.
3	3585377M1	33,5X17,0X3,75	**1** ARRUELA	WASHER	ARANDELA
4	368123X1	5/8X18	**1** PORCA	NUT	TUERCA

Braços Hidráulicos
Hydraulic Arms
Brazos Hidráulicos

40-30

Nd
Nd
Nd

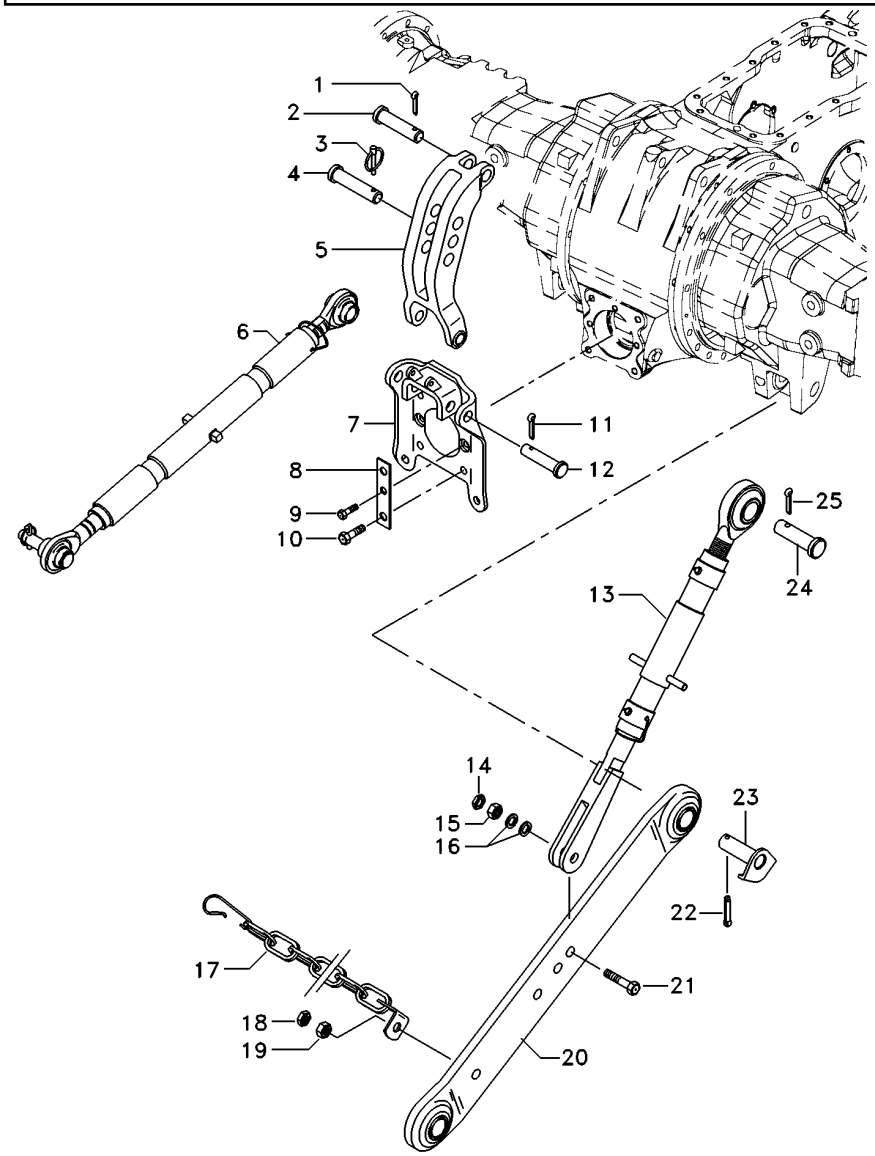

1	354068X1		**1**	CONTRAPINO	DOWEL	CENTRAJE
2	893567M1		**1**	PINO	PIN	PASADOR
3	810285M92		**1**	PINO	PIN	PASADOR
4	035777P1		**1**	PINO	PIN	PASADOR
5	1863393M93		**1**	VIGA	BEAM	VIGA
6	3147681M91	40-60 No	**1**	CJ. BRAÇO	KIT, ARM	JUEGO DE BRAZO
7	059367S1		**1**	SUPORTE	BRACKET	SOPORTE
8	3149348M1		**2**	CHAPA	PLATE	CHAPA
9	353699X1		**2**	PARAFUSO	BOLT	PERNO
10	354277X1		**4**	PARAFUSO	BOLT	PERNO
11	354089X1		**2**	CUPILHA	COTTER PIN	PASADOR DOUBLE
12	1481712M1		**2**	PINO	PIN	PASADOR
13	049209N1	40-55 No	**2**	CJ. BRAÇO	KIT, ARM	JUEGO DE BRAZO
14	353436X1		**2**	PORCA	NUT	TUERCA
15	353435X1		**2**	PORCA	NUT	TUERCA
16	353775X1		**4**	ARRUELA	WASHER	ARANDELA
17	3148840M91		**2**	CJ. CORRENTE	KIT, CHAIN	CADENA JUEGO
18	353435X1		**2**	PORCA	NUT	TUERCA
19	490481M1		**2**	PARAFUSO	BOLT	PERNO
20	054881T1		**2**	CJ. BRAÇO	KIT, ARM	JUEGO DE BRAZO
21	354575X1		**2**	PARAFUSO	BOLT	PERNO
22	354092X1		**2**	CUPILHA	COTTER PIN	PASADOR DOUBLE
23	1482939M91		**2**	PINO	PIN	PASADOR
24	893568M1		**2**	PINO	PIN	PASADOR
25	354068X1		**2**	CONTRAPINO	DOWEL	CENTRAJE

Braços Hidráulicos
Hydraulic Arms
Brazos Hidráulicos

40-35

Hd Curto
Hd Short
Hd Corto

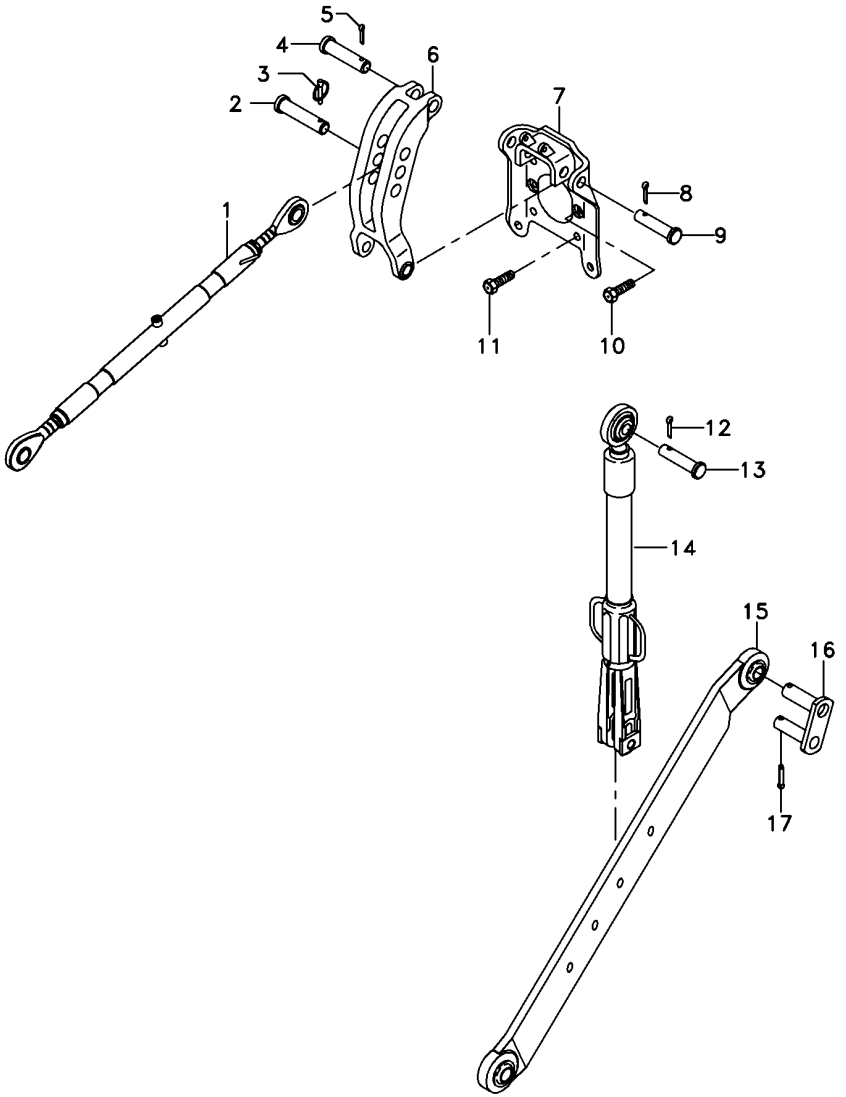

1	1660050M94		**1**	CJ. BRAÇO	KIT, ARM	JUEGO DE BRAZO
2	035777P1		**1**	PINO	PIN	PASADOR
3	810285M92		**1**	PINO	PIN	PASADOR
4	893567M1		**1**	PINO	PIN	PASADOR
5	354068X1		**1**	CONTRAPINO	DOWEL	CENTRAJE
6	1863393M93		**1**	VIGA	BEAM	VIGA
7	059367S1		**1**	SUPORTE	BRACKET	SOPORTE
8	354089X1		**2**	CUPILHA	COTTER PIN	PASADOR DOUBLE
9	1481712M1		**2**	PINO	PIN	PASADOR
10	353699X1		**2**	PARAFUSO	BOLT	PERNO
11	354277X1		**4**	PARAFUSO	BOLT	PERNO
12	354068X1		**2**	CONTRAPINO	DOWEL	CENTRAJE
13	893568M1		**2**	PINO	PIN	PASADOR
14	060679T1		**2**	CJ. BRAÇO	KIT, ARM	JUEGO DE BRAZO
15	6214971M91	◀	**1**	BRAÇO	ARM	BRAZO
15	6214972M91	▶	**1**	BRAÇO	ARM	BRAZO
16	1482934M92		**2**	PINO	PIN	PASADOR
17	354092X1		**2**	CUPILHA	COTTER PIN	PASADOR DOUBLE

Braços Hidráulicos	**2500 Kgf**	**40-40**	**Hd Longo**
Hydraulic Arms	**2500 Kgf**		**Hd Long**
Brazos Hidráulicos	**2500 Kgf**		**Hd Largo**

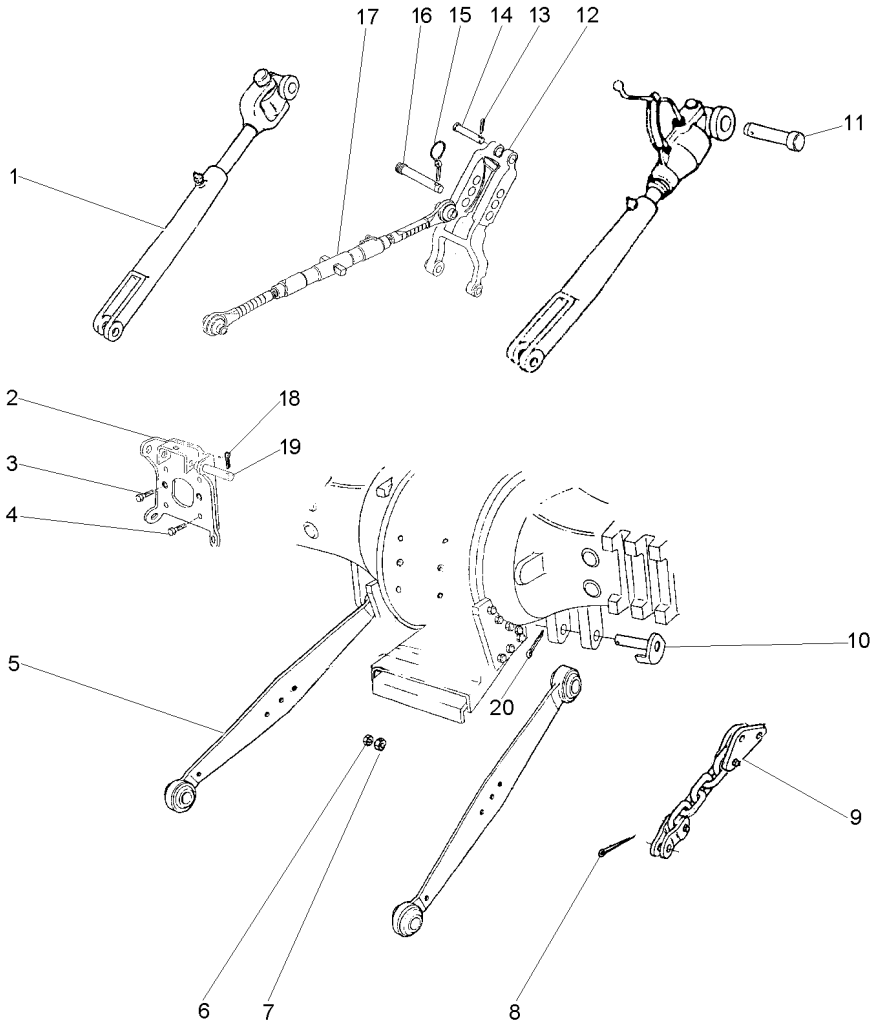

1	060679T1	1	40-80 No	**2** CJ. BRAÇO	KIT, ARM	JUEGO DE BRAZO
2	059367S1	1		**1** SUPORTE	BRACKET	SOPORTE
3	353699X1	1		**2** PARAFUSO	BOLT	PERNO
4	354277X1	1		**4** PARAFUSO	BOLT	PERNO
5	060683T1	1	▶	**1** CJ. BRAÇO	KIT, ARM	JUEGO DE BRAZO
5	060682T1	1	◀	**1** CJ. BRAÇO	KIT, ARM	JUEGO DE BRAZO
6	490481M1	1	3/4X16	**2** PARAFUSO	BOLT	PERNO
7	353435X1	1	3/4X16	**2** PORCA	NUT	TUERCA
8	354068X1	1		**2** CONTRAPINO	DOWEL	CENTRAJE
9	1865239M91	1		**2** CJ. CORRENTE	KIT, CHAIN	CADENA JUEGO
10	1482934M92	1		**2** PINO	PIN	PASADOR
11	893568M1	1		**2** PINO	PIN	PASADOR
12	1863393M93	1	40-75 No	**1** VIGA	BEAM	VIGA
13	354068X1	1		**1** CONTRAPINO	DOWEL	CENTRAJE
14	893567M1	1		**1** PINO	PIN	PASADOR
15	810285M92	1		**1** PINO	PIN	PASADOR
16	035777P1	1		**1** PINO	PIN	PASADOR
17	1660050M94	1	40-70 No	**1** CJ. BRAÇO	KIT, ARM	JUEGO DE BRAZO
18	354089X1	1		**2** CUPILHA	COTTER PIN	PASADOR DOUBLE
19	1481712M1	1		**2** PINO	PIN	PASADOR
20	354092X1	1		**2** CUPILHA	COTTER PIN	PASADOR DOUBLE

Braços Hidráulicos
Lift Arm And Linkage
Brazo Elevador Y Enganches

40-45

Hd Curto
Hd Short
Hd Corto

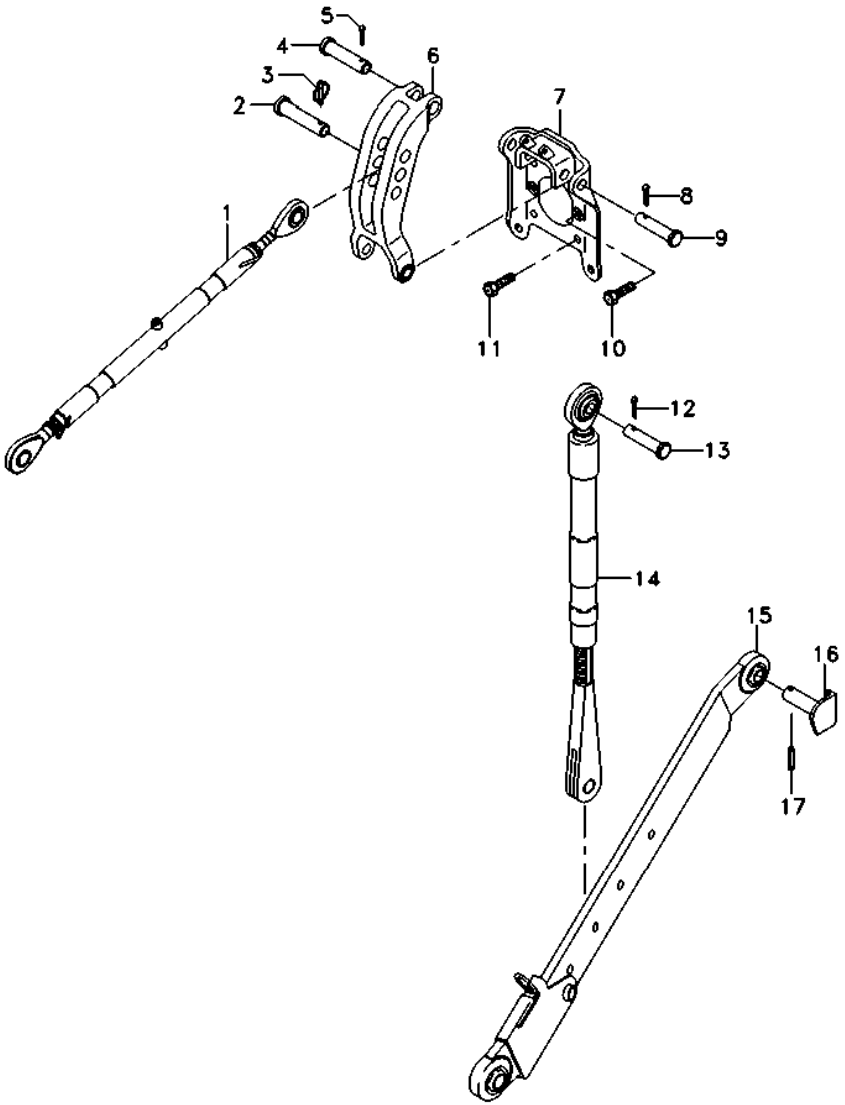

1	3147681M91	👁 40-60 No	**1**	CJ. BRAÇO	KIT, ARM	JUEGO DE BRAZO
2	035777P1		**1**	PINO	PIN	PASADOR
3	810285M92		**1**	PINO	PIN	PASADOR
4	893567M1		**1**	PINO	PIN	PASADOR
5	354068X1		**1**	CONTRAPINO	DOWEL	CENTRAJE
6	1863393M93	👁 40-75 No	**1**	VIGA	BEAM	VIGA
7	059367S1		**1**	SUPORTE	BRACKET	SOPORTE
8	354089X1		**2**	CUPILHA	COTTER PIN	PASADOR DOUBLE
9	1481712M1		**2**	PINO	PIN	PASADOR
10	353699X1		**2**	PARAFUSO	BOLT	PERNO
11	354277X1		**4**	PARAFUSO	BOLT	PERNO
12	354068X1		**2**	CONTRAPINO	DOWEL	CENTRAJE
13	893568M1		**2**	PINO	PIN	PASADOR
14	060679T1	👁 40-80 No	**2**	CJ. BRAÇO	KIT, ARM	JUEGO DE BRAZO
15	6216577M91	◀ 👁 40-65 No	**1**	BRAÇO	ARM	BRAZO
15	6216578M91	▶	**1**	BRAÇO	ARM	BRAZO
16	1482939M91		**2**	PINO	PIN	PASADOR
17	354092X1		**2**	CUPILHA	COTTER PIN	PASADOR DOUBLE

Braços Hidráulicos
Lift Arm And Linkage
Brazo Elevador Y Enganches

40-50

Hd Longo
Hd Long
Hd Largo

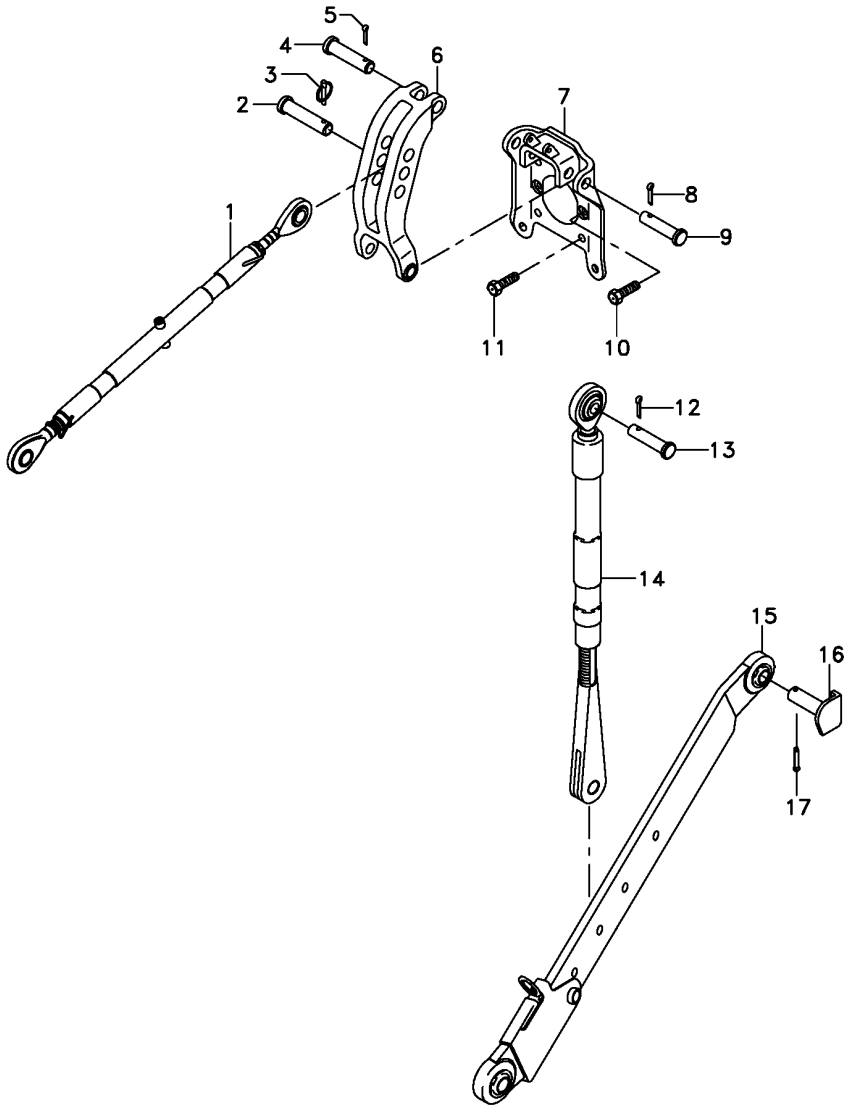

1	1660050M94	👁 40-70 No	**1**	CJ. BRAÇO	KIT, ARM	JUEGO DE BRAZO
2	035777P1		**1**	PINO	PIN	PASADOR
3	810285M92		**1**	PINO	PIN	PASADOR
4	893567M1		**1**	PINO	PIN	PASADOR
5	354068X1		**1**	CONTRAPINO	DOWEL	CENTRAJE
6	1863393M93	👁 40-75 No	**1**	VIGA	BEAM	VIGA
7	059367S1		**1**	SUPORTE	BRACKET	SOPORTE
8	354089X1		**2**	CUPILHA	COTTER PIN	PASADOR DOUBLE
9	1481712M1		**2**	PINO	PIN	PASADOR
10	353699X1		**2**	PARAFUSO	BOLT	PERNO
11	354277X1		**4**	PARAFUSO	BOLT	PERNO
12	354068X1		**2**	CONTRAPINO	DOWEL	CENTRAJE
13	893568M1		**2**	PINO	PIN	PASADOR
14	060679T1	👁 40-80 No	**2**	CJ. BRAÇO	KIT, ARM	JUEGO DE BRAZO
15	6216575M91	◀	**1**	BRAÇO	ARM	BRAZO
		👁 40-85 No				
15	6216576M91	▶	**1**	BRAÇO	ARM	BRAZO
16	1482934M92		**2**	PINO	PIN	PASADOR
17	354092X1		**2**	CUPILHA	COTTER PIN	PASADOR DOUBLE

Braço Nivelador
Levelling Arm
Brazo Nivelación

40-55

Nd
Nd
Nd

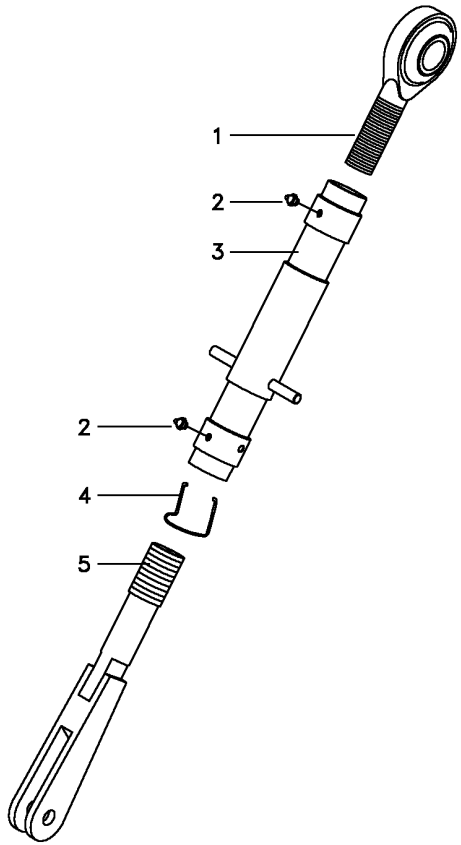

1	037637P1	**1**	TERMINAL	END	EXTREMO
1	037638P1	**1**	ESFERA	BALL	BOLA
2	13811X	**2**	GRAXEIRA	GREASER	ENGRASADOR
3	049210S1	**1**	TUBO	PIPE	CANO
4	183614M2	**1**	MOLA	SPRING	RESORTE
5	039883S1	**1**	GARFO	FORK	HORQUILLA

Braço Do Terceiro Ponto
Arm Rest
Brazo De Apoyo

40-60

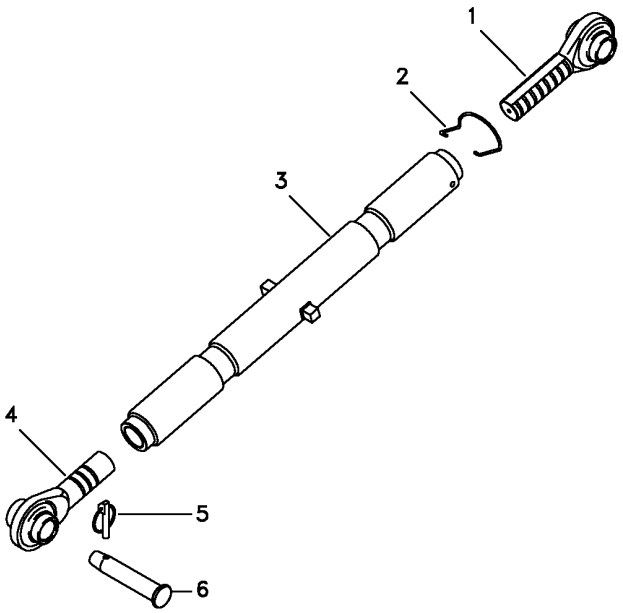

1	3147676M91	**1** TERMINAL	END	EXTREMO
2	183614M2	**1** MOLA	SPRING	RESORTE
3	3147678M91	**1** TUBO	TUBE	TUBO
4	3147669M91	**1** TERMINAL	END	EXTREMO
5	810285M92	**1** PINO	PIN	PASADOR
6	035777P1	**1** PINO	PIN	PASADOR

Cj. Braço
Arm
Brazo

40-65

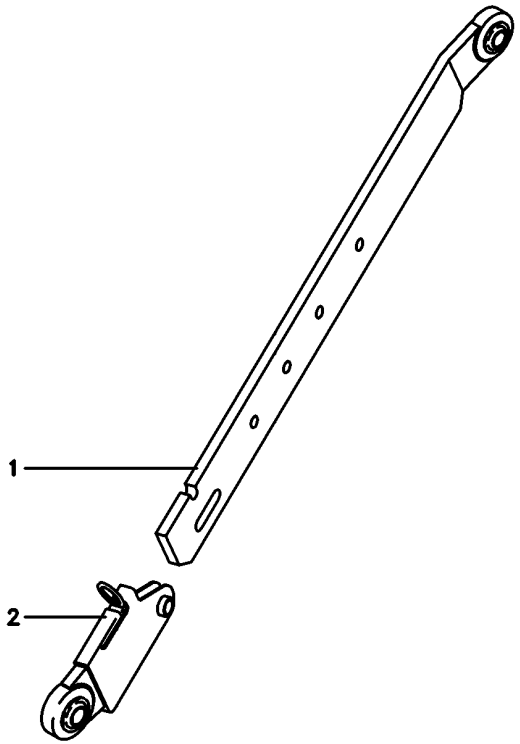

1	6216560M91	▶	**1**	BARRA	BAR	BARRA
1	6216559M91	◀	**1**	BARRA	BAR	BARRA
2	6216564M91	▶	**1**	PONTEIRA	TOGGLE	TENSOR
2	6216563M91	◀	**1**	PONTEIRA	TOGGLE	TENSOR

Braço Do Terceiro Ponto
Arm Rest
Brazo De Apoyo

40-70

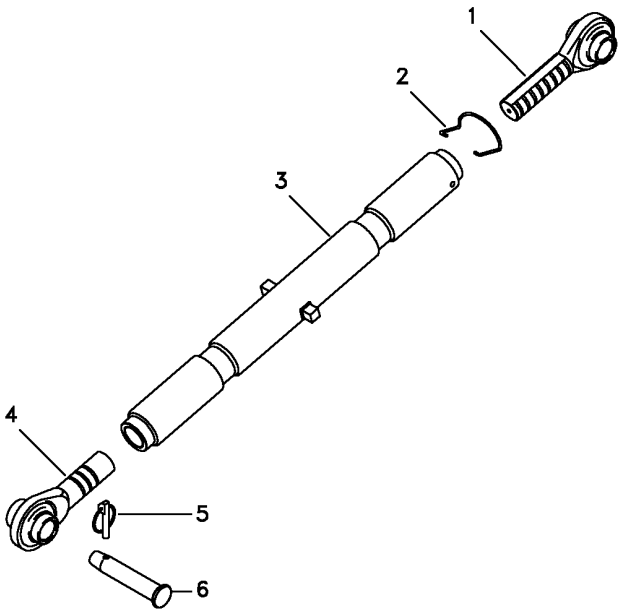

1	1660055M92	**1** TERMINAL	END	EXTREMO
2	036609P1	**1** MOLA	SPRING	RESORTE
3	1660051M93	**1** TUBO	PIPE	CANO
4	1660053M92	**1** TERMINAL	END	EXTREMO
5	810285M92	**1** PINO	PIN	PASADOR
6	035777P1	**1** PINO	PIN	PASADOR

Viga
Beam
Viga

40-75

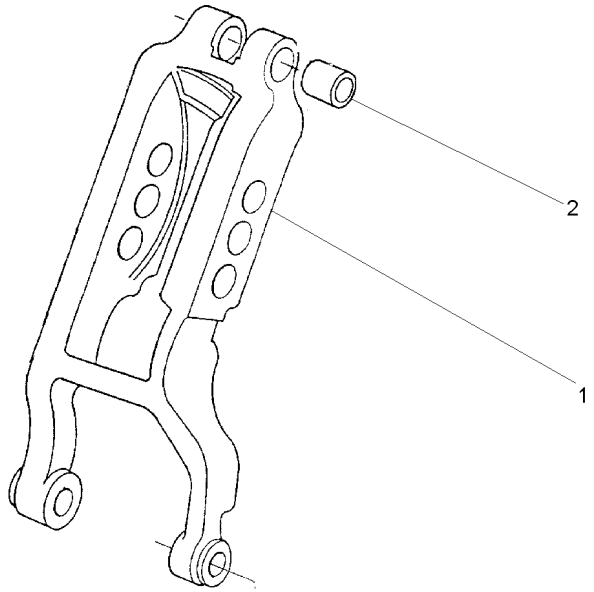

1	1863391M3	**1** VIGA	BEAM	VIGA
2	1860913M1	**2** BUCHA	BUSH	CASQUILLO

Braço Nivelador
Levelling Arm
Brazo Nivelación

40-80

Hd
Hd
Hd

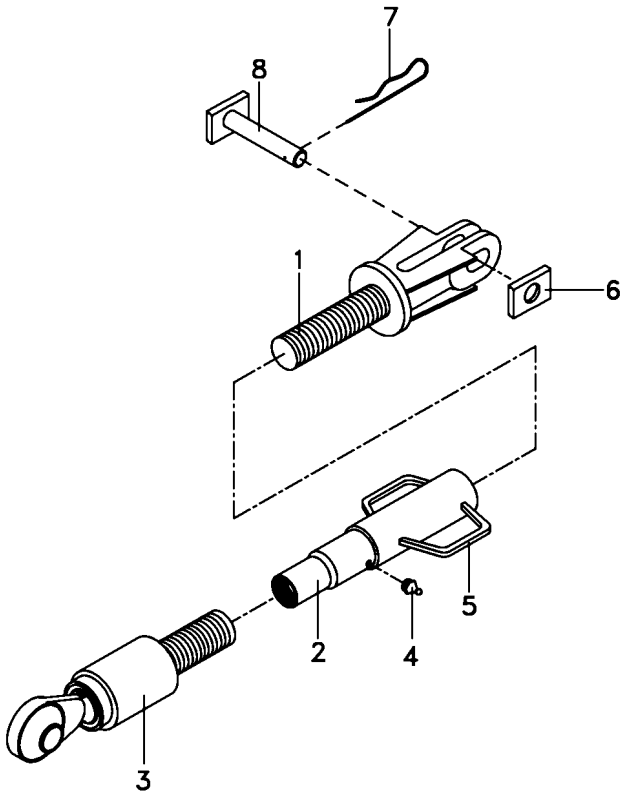

1	060688R1	**1** GARFO	FORK	HORQUILLA
2	060706R1	**1** TUBO	PIPE	CANO
3	055511R1	**1** TERMINAL	END	EXTREMO
4	055513R1	**1** GRAXEIRA	GREASER	ENGRASADOR
5	055514R1	**1** ALÇA	STRAP	FAJA
6	060666R1	**1** GUIA	GUIDE	GUIA
7	056632R1	**1** GRAMPO	CRAMP	PASADOR
8	060661R1	**1** PINO	PIN	PASADOR

Cj. Braço
Arm
Brazo

40-85

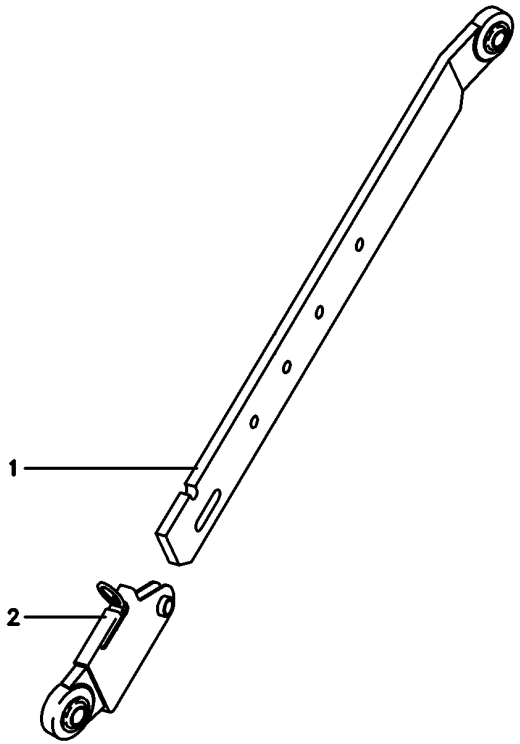

1	6216573M91	▶	**1** BARRA	BAR	BARRA
1	6216572M91	◀	**1** BARRA	BAR	BARRA
2	6216564M91	▶	**1** PONTEIRA	TOGGLE	TENSOR
2	6216563M91	◀	**1** PONTEIRA	TOGGLE	TENSOR

Estabilizador
Stabiliser
Estabilizador

40-90

Estabilizador Com Corrente
Stabilizer With Chain
Estabilizador Con La Cadena

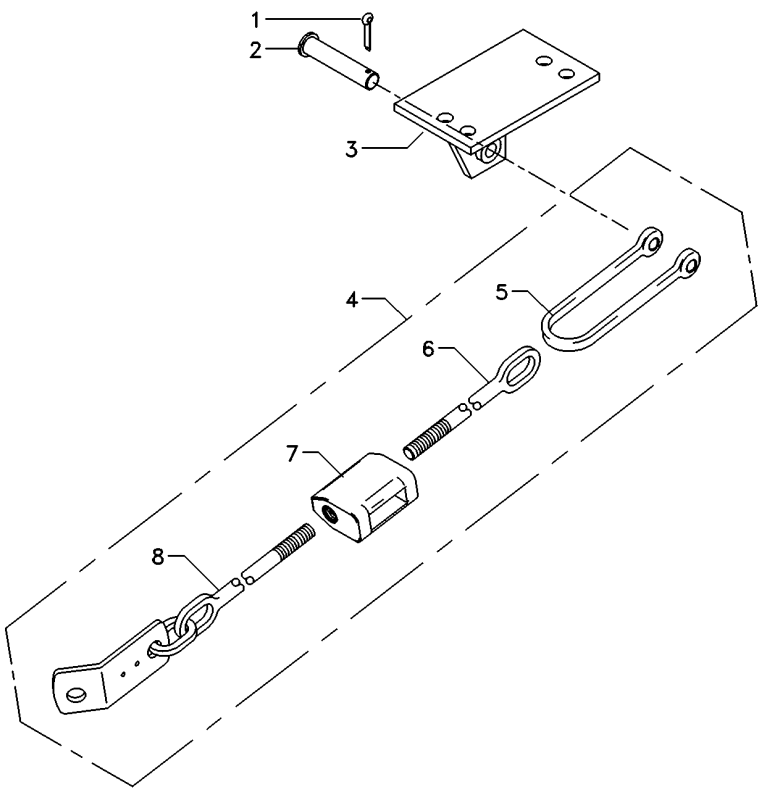

1	354089X1		**2**	CUPILHA	COTTER PIN	PASADOR DOUBLE
2	1481712M1		**2**	PINO	PIN	PASADOR
3	037591S1	▶	**1**	SUPORTE	BRACKET	SOPORTE
3	037592S1	◀	**1**	SUPORTE	BRACKET	SOPORTE
4	6210244M91		**2**	ESTABILIZADOR	STABILISER	ESTABILIZADOR
5	490465M1		**2**	GARFO	FORK	HORQUILLA
6	490522M1		**2**	TERMINAL	END	EXTREMO
7	6210245M1		**2**	ESTICADOR	TURNBUCKLE	TORNIQUETE
8	3146038M91		**2**	TERMINAL	END	EXTREMO

Estabilizador
Stabiliser
Estabilizador

40-95

Estabilizador Telescópico
Telescopic Stabilizer
Estabilizador Telescopico

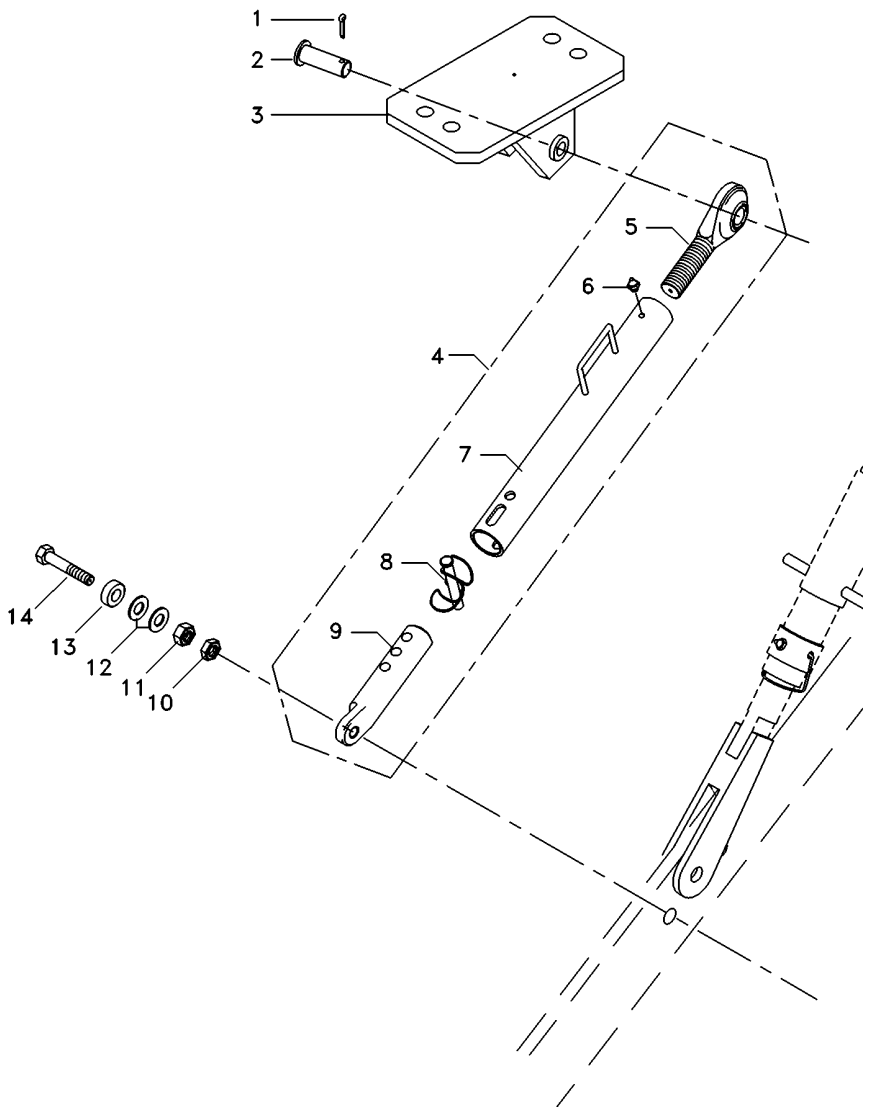

1	354068X1		**2**	CONTRAPINO	DOWEL	CENTRAJE
2	037549P1		**2**	PINO	PIN	PASADOR
3	045108S1	◀	**1**	SUPORTE	BRACKET	SOPORTE
3	045110S1	▶	**1**	SUPORTE	BRACKET	SOPORTE
4	038438T1		**2**	CJ.ESTABILIZADOR	KIT, STABILISER	ESTABILIZAD JUEG
5	037682R1	4	**1**	TERMINAL	END	EXTREMO
6	13811X	4	**1**	GRAXEIRA	GREASER	ENGRASADOR
7	037685R1	4	**1**	TUBO	PIPE	CANO
8	037676R1	4	**1**	PINO	PIN	PASADOR
9	039057R1	4	**1**	TERMINAL	END	EXTREMO
10	353436X1		**2**	PORCA	NUT	TUERCA
11	353435X1		**2**	PORCA	NUT	TUERCA
12	353775X1		**4**	ARRUELA	WASHER	ARANDELA
13	045121P1		**2**	ESPAÇADOR	SPACER	PIEZA DISTANCIA
14	353934X1		**2**	PARAFUSO	BOLT	PERNO

Tampa E Alavancas
Cover And Levers
Tapa Y Palancas

50-10

Tdp 540 Rpm
Pto 540 Rpm
Tdf 540 Rpm

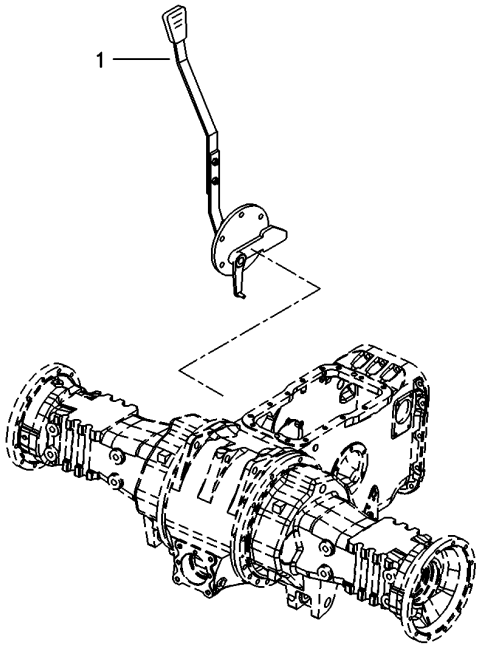

1	063858N1	50-20 No	**1** TAMPA	COVER	CUBIERTA

Tampa E Alavancas
Cover And Levers
Tapa Y Palancas

50-15

Tdp 540/1000 Rpm
Pto 540/1000 Rpm
Tdf 540/1000 Rpm

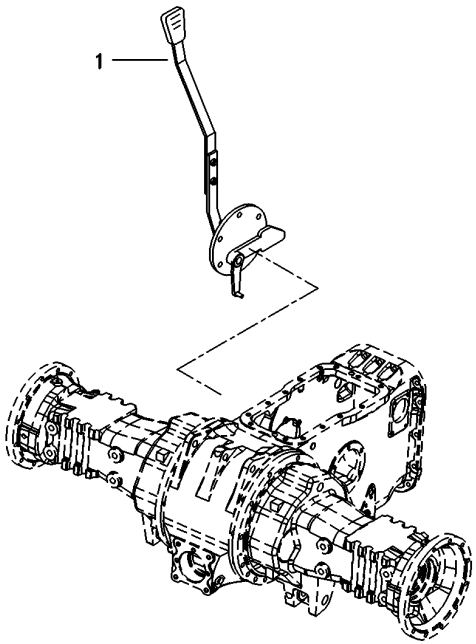

1	060043N1	50-25 No	**1** CJ. TAMPA	KIT, CAP	JUEGO DE TAPON

Tampa Da Tomada De Potência
Power Take Off Cover
Tapa De La Toma De Potência

50-20

Tdp 540 Rpm
Pto 540 Rpm
Tdf 540 Rpm

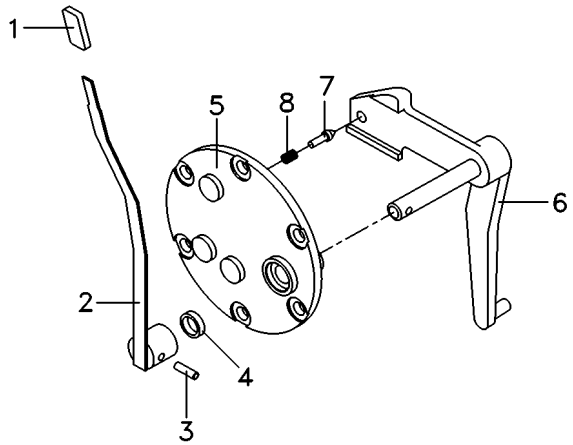

1	068078P3		**1**	MANÍPULO	KNOB	POMO
2	069516N1	50-30 No	**1**	CJ. ALAVANCA	KIT, LEVER	JUEGO, PALANCA
3	357660X1		**1**	PINO	PIN	PASADOR
4	894307M1		**1**	RETENTOR	OIL SEAL	BUJE RETENACEITE
5	3149447M92		**1**	TAMPA	COVER	CUBIERTA
6	069215S1		**1**	ALAVANCA	LEVER	PALANCA
7	180418M2		**1**	PINO	PIN	PASADOR
8	3585797M1		**1**	MOLA	SPRING	RESORTE

Tampa Da Tomada De Potência
Power Take Off Cover
Tapa De La Toma De Potência

50-25

Tdp 540/1000 Rpm
Pto 540/1000 Rpm
Tdf 540/1000 Rpm

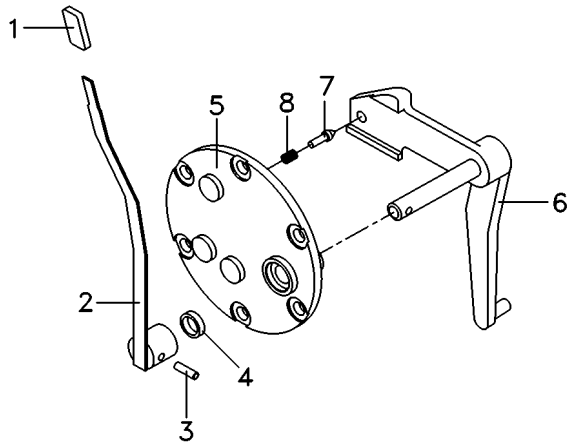

1	068078P3		**1**	MANÍPULO	KNOB	POMO
2	069516N1	50-30 No	**1**	CJ. ALAVANCA	KIT, LEVER	JUEGO, PALANCA
3	357660X1		**1**	PINO	PIN	PASADOR
4	894307M1		**1**	RETENTOR	OIL SEAL	BUJE RETENACEITE
5	3149447M92		**1**	TAMPA	COVER	CUBIERTA
6	022245S1		**1**	ALAVANCA	LEVER	PALANCA
7	180418M2		**1**	PINO	PIN	PASADOR
8	3585797M1		**1**	MOLA	SPRING	RESORTE

Conjunto Alavanca
Lever Assembly
Conjunto Palanca

50-30

Tdp 540/1000 Rpm
Pto 540/1000 Rpm
Tdf 540/1000 Rpm

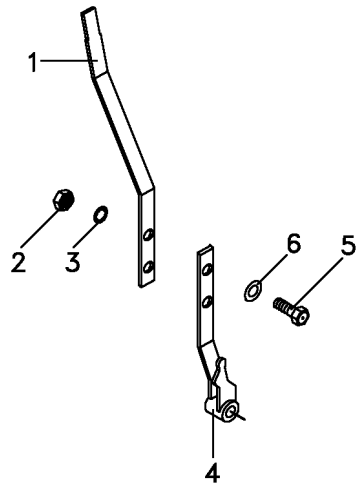

1	069095P1		**1**	ALAVANCA	LEVER	PALANCA
2	339169X1		**2**	PORCA	NUT	TUERCA
3	353446X1	12.1x6.1x1.6	**2**	ARRUELA	WASHER	ARANDELA
4	068984S1		**1**	ALAVANCA	LEVER	PALANCA
5	339123X1		**2**	PARAFUSO	BOLT	PERNO
6	829185M1	12.5x6.4x1.0	**2**	ARRUELA	WASHER	ARANDELA

Tomada De Força Independente
Independent Power Take Off
Toma De Fuerza Independente

50-35

Tdpi 540 Rpm
Ipto 540 Rpm
Tdfi 540 Rpm

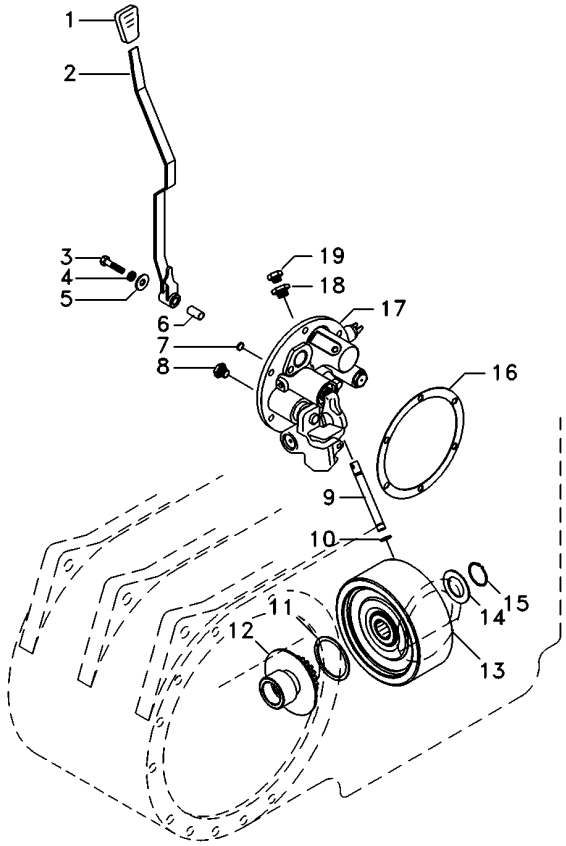

1	068078P1		**1**	MANÍPULO	KNOB	POMO
2	6227668M91		**1**	ALAVANCA	LEVER	PALANCA
3	353714X1		**1**	PARAFUSO	BOLT	PERNO
4	353432X1		**1**	ARRUELA PRESSÃO	PRESSURE WASHER	LAVADOR PRESION
5	355619X1		**1**	ARRUELA	WASHER	ARANDELA
6	061932P1		**1**	BUCHA	INSERT	INSERCION
7	6220164M1		**1**	ANEL	RING	ARO
8	6214797M1		**1**	TAMPÃO	PAD	ALMOHADILLA
9	3610929M1		**1**	TUBO	PIPE	CANO
10	195561M1		**2**	ANEL "O"	O RING	JUNTA TORICA
11	6222485M1		**1**	ARRUELA AJUSTE	ADJUST WASHER	ARRUELA AJUSTE
12	042256N1		**1**	CJ. CUBO	KIT, HUB	JUEGO DE CUBO
13	4200050M91	50-50 No	**1**	CJ. EMBREAGEM	KIT, CLUTCH	EMBRAGUE JUEGO
14	6222485M1		**1**	ARRUELA AJUSTE	ADJUST WASHER	ARRUELA AJUSTE
15	352699X1		**1**	ANEL TRAVA	CIRCLIP	CIRCULITO
16	181217M1		**1**	JUNTA	GASKET	EMPAQUETADURA.
17	061927N1	50-65 No	**1**	TAMPA	COVER	CUBIERTA
18	072296N1		**1**	TAMPÃO	PAD	ALMOHADILLA
19	358720X91		**1**	TAMPÃO	PAD	ALMOHADILLA

Tomada De Força Independente
Independent Power Take Off
Toma De Fuerza Independente

50-40

Tratores Com Cabine - 540 Rpm
Tractors With Cab - 540 Rpm
Tractores Con Cabina - 540 Rpm

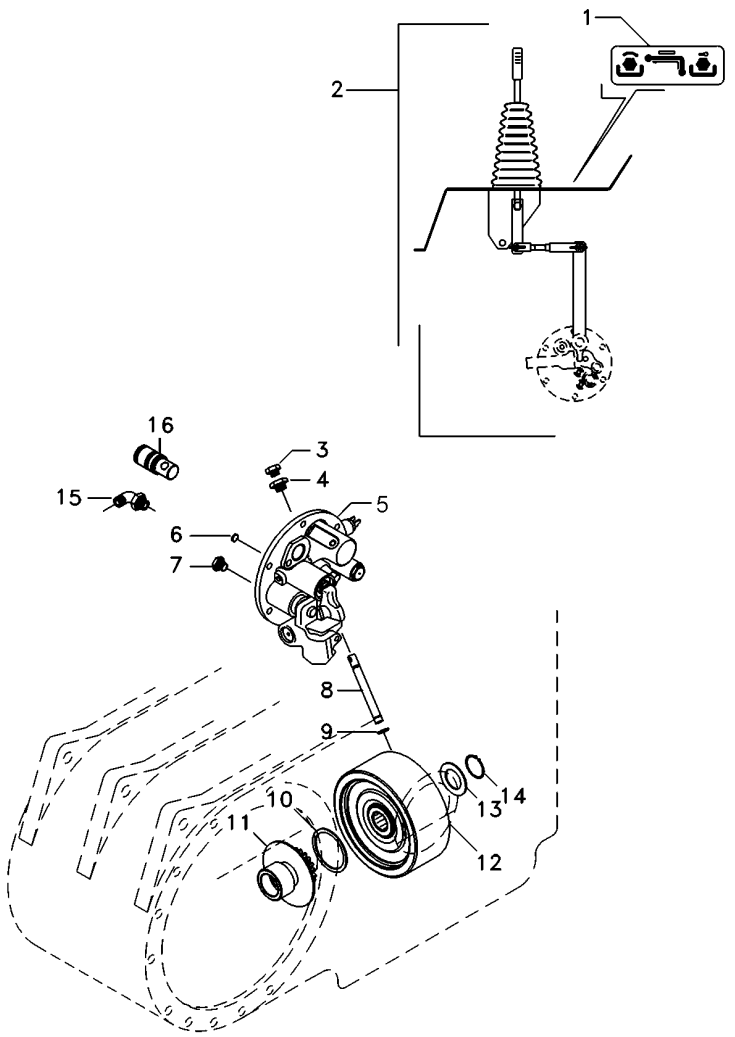

1	071036P1		**1**	DECAL	DECAL	CALCOMANIA
2	070008N1	50-45 No	**1**	CJ. ALAVANCA	KIT, LEVER	JUEGO, PALANCA
3	358720X91		**1**	TAMPÃO	PAD	ALMOHADILLA
4	072296N1		**1**	TAMPÃO	PAD	ALMOHADILLA
5	061928N1	50-60 No	**1**	TAMPA	COVER	CUBIERTA
6	6220164M1		**1**	ANEL	RING	ARO
7	6214797M1		**1**	TAMPÃO	PAD	ALMOHADILLA
8	3610929M1		**1**	TUBO	PIPE	CANO
9	195561M1		**2**	ANEL "O"	O RING	JUNTA TORICA
10	6222485M1		**1**	ARRUELA AJUSTE	ADJUST WASHER	ARRUELA AJUSTE
11	061060N1		**1**	CJ. CUBO	KIT, HUB	JUEGO DE CUBO
12	4200050M91	50-50 No	**1**	CJ. EMBREAGEM	KIT, CLUTCH	EMBRAGUE JUEGO
13	6222485M1		**1**	ARRUELA AJUSTE	ADJUST WASHER	ARRUELA AJUSTE
14	352699X1		**1**	ANEL TRAVA	CIRCLIP	CIRCULITO
15	3412299M91		**1**	CONEXÃO	CONNECTION	CONEXION
16	6213219M1		**1**	EIXO	SHAFT	ARBOL

Conjunto Alavanca De Acionamento Da Tdpi
Drive Lever Of The Ipto
Palanca Acionamiento De La Tdfi

50-45

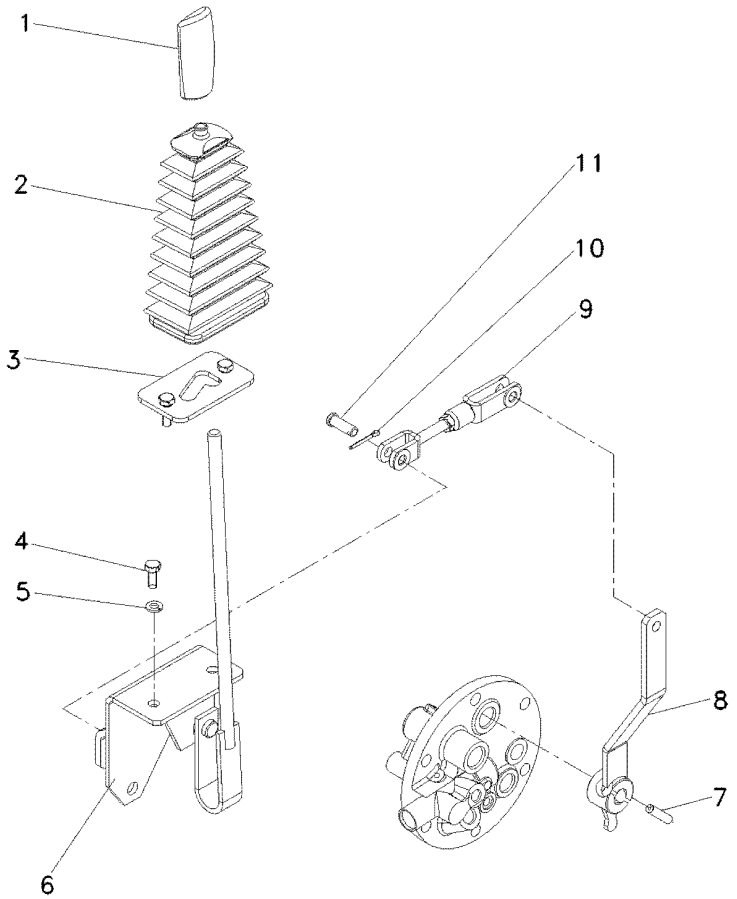

1	6200649M1	**1** MANÍPULO	KNOB	POMO
2	069845P1	**1** COIFA	BELLOWS	FUELLE
3	068851S1	**1** TRAVA	LOCK	RETENEDOR
4	339123X1	**2** PARAFUSO	BOLT	PERNO
5	339374X1	**2** ARRUELA	WASHER	ARANDELA
6	068942S1	**1** ALAVANCA	LEVER	PALANCA
7	357660X1	**1** PINO	PIN	PASADOR
8	069774S1	**1** ALAVANCA	LEVER	PALANCA
9	069832N1	**1** CJ. TIRANTE	KIT, ROD	JUEGO DE BIELAS
10	354059X1	**2** CONTRAPINO	DOWEL	CENTRAJE
11	832813M1	**2** PINO	PIN	PASADOR

Embreagem Da Tomada De Força Independente
Independent Power Take-Off Clutch
Embrague De La Toma De Fuerza Independente

50-50

Tdpi 540 Rpm
Ipto 540 Rpm
Tdfi 540 Rpm

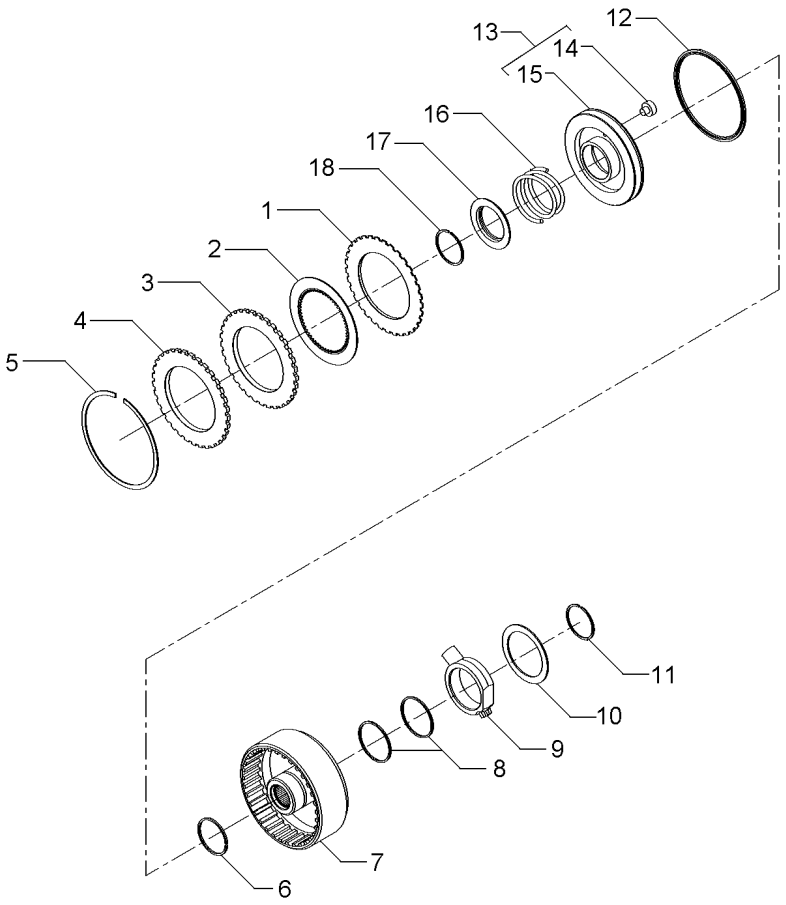

1	1870860M1			**7**	DISCO	DISC	DISCO
2	1688532M1			**7**	DISCO	DISC	DISCO
3	1870011M1			**1**	CALÇO	SHIM	CALCE
4	3699355M1			**1**	PLACA	PLATE	PLATO
5	364689X1			**1**	ANEL	RING	ARO
6	186198M1	⊸	3699909M1	**1**	ANEL	RING	ARO
7	3701442M1			**1**	CARCAÇA	HOUSING	ALOJAMIENTO
8	3612141M1			**2**	ANEL	RING	ARO
9	3610279M2			**1**	FLANGE	FLANGE	PLETINA
10	3699433M1			**1**	ARRUELA	WASHER	ARANDELA
11	391129X1			**1**	ANEL TRAVA	CIRCLIP	CIRCULITO
12	1870859M1			**1**	RETENTOR	SEAL	RETEN
13	3599601M93			**1**	CJ. PISTÃO	KIT, PISTON	JUEGO DE PISTON
14	3699353M1	13		**1**	BUJÃO	PLUG	TAPON
15	3699313M1	13		**1**	PISTÃO	PISTON	PISTON
16	3599507M2			**1**	MOLA	SPRING	RESORTE
17	1691307M2			**1**	ANEL	RING	ARO
18	1442512X1			**1**	ANEL	RING	ARO

Tomada De Força Independente
Independent Power Take Off
Toma De Fuerza Independente

50-55

Tdpi 540/1000 Rpm
Ipto 540/1000 Rpm
Tdfi 540/1000 Rpm

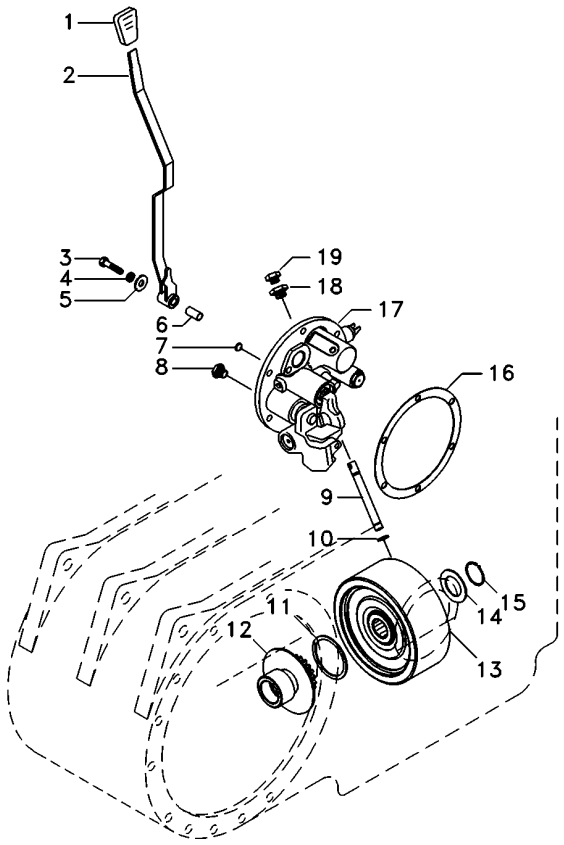

1	035972P1		**1**	MANÍPULO	KNOB	POMO
2	6227668M91		**1**	ALAVANCA	LEVER	PALANCA
3	353714X1		**1**	PARAFUSO	BOLT	PERNO
4	353432X1		**1**	ARRUELA PRESSÃO	PRESSURE WASHER	LAVADOR PRESION
5	390597X1		**1**	ARRUELA	WASHER	ARANDELA
6	061932P1		**1**	BUCHA	INSERT	INSERCION
7	6220164M1		**1**	ANEL	RING	ARO
8	6214797M1		**1**	TAMPÃO	PAD	ALMOHADILLA
9	3610929M1		**1**	TUBO	PIPE	CANO
10	195561M1		**2**	ANEL "O"	O RING	JUNTA TORICA
11	6222485M1		**1**	ARRUELA AJUSTE	ADJUST WASHER	ARRUELA AJUSTE
12	038083S1		**1**	CUBO	HUB	CUBO
13	4200050M91		**1**	CJ. EMBREAGEM	KIT, CLUTCH	EMBRAGUE JUEGO
14	6222485M1		**1**	ARRUELA AJUSTE	ADJUST WASHER	ARRUELA AJUSTE
15	352699X1		**1**	ANEL TRAVA	CIRCLIP	CIRCULITO
16	181217M1		**1**	JUNTA	GASKET	EMPAQUETADURA.
17	061927N1	50-65 No	**1**	TAMPA	COVER	CUBIERTA
18	072296N1		**1**	TAMPÃO	PAD	ALMOHADILLA
19	358720X91		**1**	TAMPÃO	PAD	ALMOHADILLA

Tampa Da Tomada De Potência Independente
Independent Power Take Off Cover
Tapa De La Toma De Potencia Indenpendente

50-60

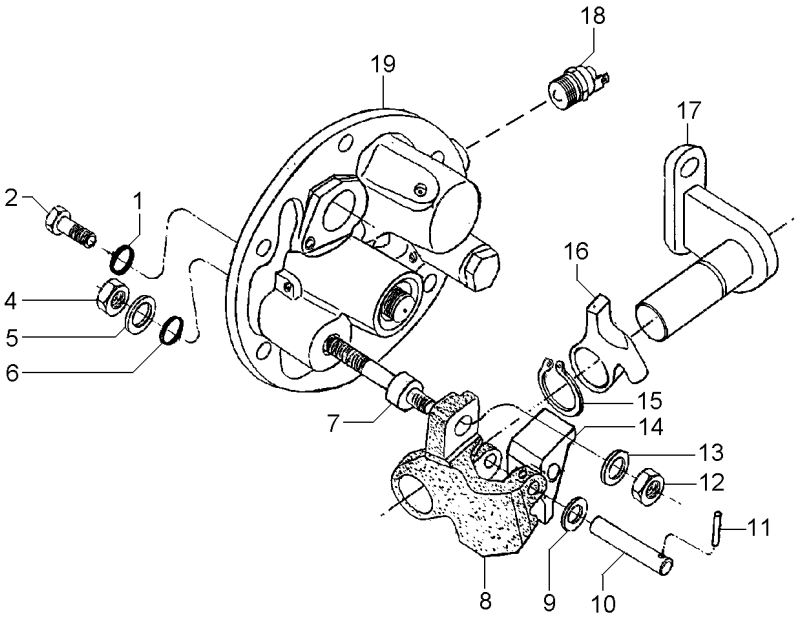

1	369132X1		**2**	ANEL "O"	O RING	JUNTA TORICA
2	3009194X1	M8	**2**	PARAFUSO	BOLT	PERNO
4	339402X1	M10	**1**	PORCA	NUT	TUERCA
5	390734X1	M10	**1**	ARRUELA	WASHER	ARANDELA
6	195562M1		**1**	ANEL "O"	O RING	JUNTA TORICA
7	063616P1		**1**	EIXO	SHAFT	ARBOL
8	3614292M1		**1**	PIVÔ	PIVOT	PIVOTE
9	3697982M1	M8X15X0,5	**1**	ARRUELA	WASHER	ARANDELA
10	3614294M1		**1**	PINO	PIN	PASADOR
11	3009322X1		**1**	PINO	PIN	PASADOR
12	1440329X1	M10	**1**	PORCA	NUT	TUERCA
13	3699552M1		**1**	ARRUELA	WASHER	ARANDELA
14	3614290M1		**1**	ALAVANCA	LEVER	PALANCA
15	1440523X1	∅ 22	**1**	ANEL TRAVA	CIRCLIP	CIRCULITO
16	3614289M1		**1**	ALAVANCA	LEVER	PALANCA
17	3697956M91		**1**	SUPORTE	BRACKET	SOPORTE
18	6216774M1		**1**	INTERRUPTOR	SWITCH	INTERRUPTOR
19	061929N1	👁 50-70 No	**1**	TAMPA	COVER	CUBIERTA

Conjunto Tampa Lateral	**540 Rpm**	**50-65**
Side Cover Assembly	**540 Rpm**	
Conjunto Cubierta Lateral	**540 Rpm**	

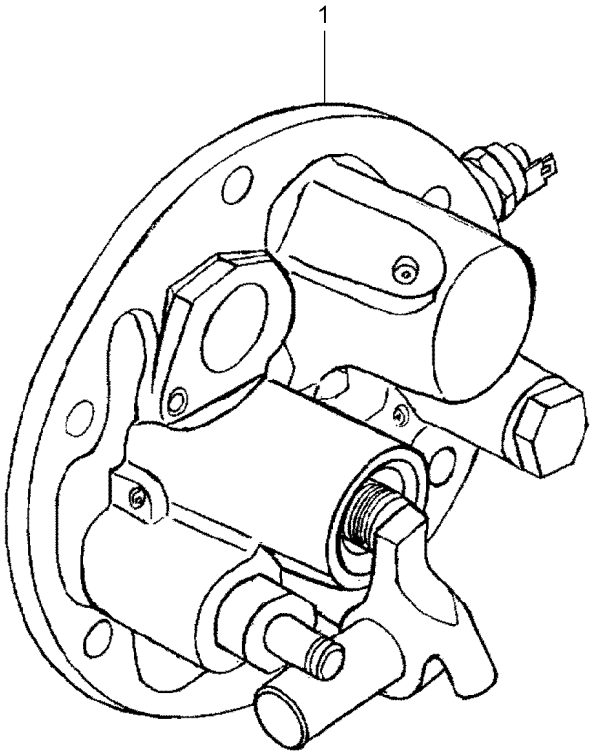

1	061928N1	50-60 No	**1** TAMPA	COVER	CUBIERTA

Tampa E Controles
Cover And Controls
Tapa Y Mandos

50-70

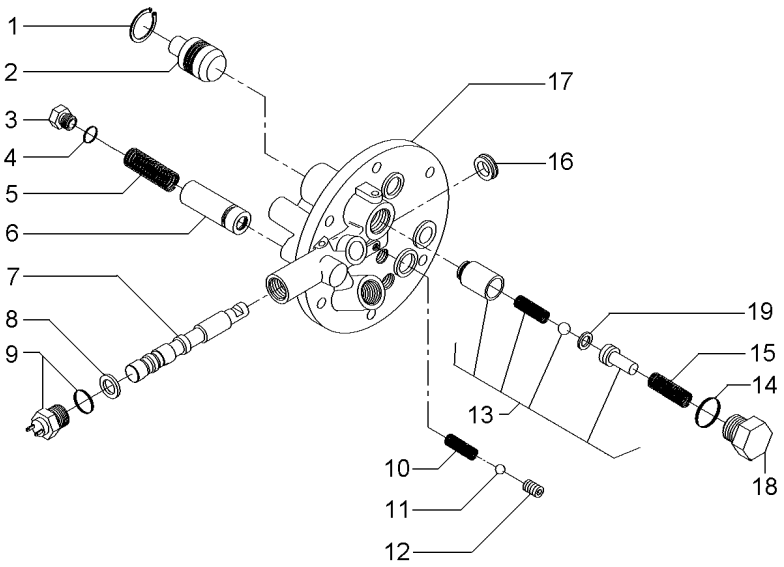

1	339361X1	**1** ANEL	RING	ARO
2	3697275M1	**1** PISTÃO	PISTON	PISTON
3	3762215M1	**1** TAMPÃO	PAD	ALMOHADILLA
4	3019398X1	**1** ANEL "O"	O RING	JUNTA TORICA
5	3610923M1	**1** MOLA	SPRING	RESORTE
6	3762216M92	**1** VÁLVULA	VALVE	VALVULA
7	3760735M1	**1** BOBINA	COIL	BOBINA
8	3019839X1	**1** ANEL	RING	ARO
9	6216774M1	**1** INTERRUPTOR	SWITCH	INTERRUPTOR
10	3610554M1	**1** MOLA	SPRING	RESORTE
11	3003593X1	**1** ESFERA	BALL	BOLA
12	3760739M1	**1** PRISIONEIRO	STUD	ESPARRAGO
13	3610600M91	**1** VÁLVULA	VALVE	VALVULA
14	3019394X1	**1** ANEL "O"	O RING	JUNTA TORICA
15	3610555M1	**1** MOLA	SPRING	RESORTE
16	3760738M1	**1** RETENTOR	SEAL	RETEN
17	3760736M1	**1** TAMPA	COVER	CUBIERTA
18	3610598M1	**1** TAMPÃO	PAD	ALMOHADILLA
19	3610926M1	**1** CALÇO	SHIM	CALCE

Eixo Intermediário Da Tdp
Shaft
Eje

50-75

Com Tdp - Sem Hidráulico
With Tdp - Without Hydraulic
Con Tdf - Sin Hidraulico

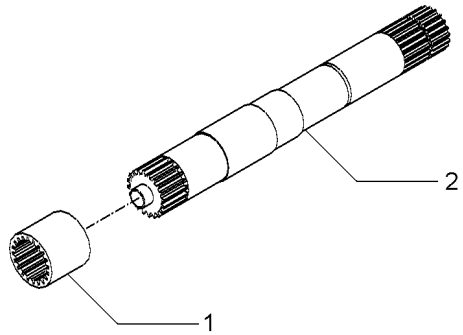

1	1868538M4	540 RPM	**1** LUVA	SLEEVE	MANCHA
1	3610189M2	540/1000 RPM	**1** LUVA	SLEEVE	MANCHA
2	028362N1	540 RPM	**1** CJ. EIXO	KIT, AXLE	JUEGO DE EJE
		👁 50-80 No			
2	049642N1	540/1000 RPM	**1** CJ. EIXO	KIT, AXLE	JUEGO DE EJE

Eixo
Shaft
Eje

50-80

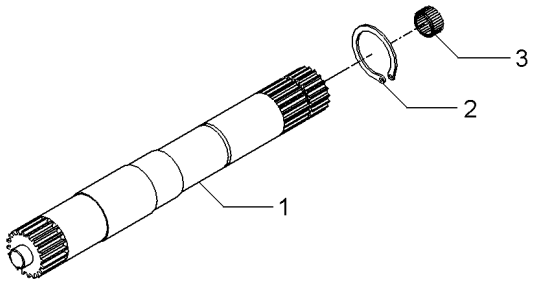

1	028363P2	540 RPM	**1** EIXO	SHAFT	ARBOL
1	046396P1	540/1000 RPM	**1** EIXO	SHAFT	ARBOL
2	352699X1		**1** ANEL TRAVA	CIRCLIP	CIRCULITO
3	1000251M1		**1** ROLAMENTO	BEARING	COJINETE

Eixo Da Tomada De Força	**1000 Rpm**
Power Take-Off Shaft	**1000 Rpm**
Eje De La Toma De Fuerza	**1000 Rpm**

50-85

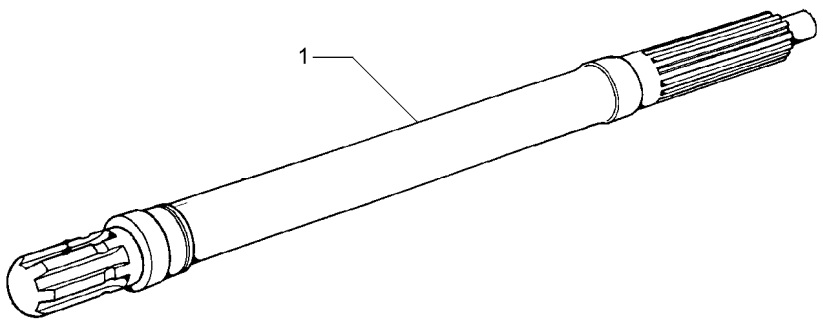

1	3610936M1	1000 RPM	**1** EIXO	SHAFT	ARBOL

Proteção
Guard
Proteccion

Tomada De Potência
Power Take Off
Toma De Fuerza

50-90

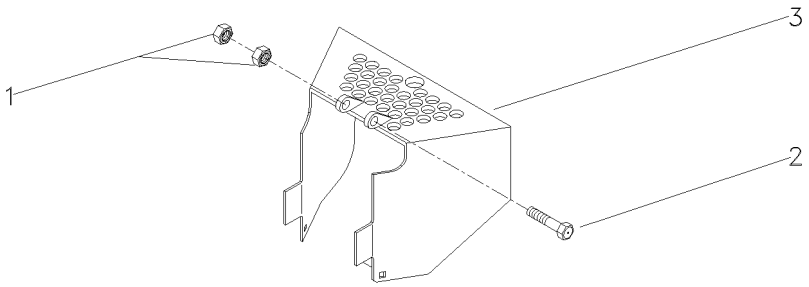

1	394367X1	M8X1,25	**2** PORCA	NUT	TUERCA
2	339761X1	M8X1,25X25	**2** PARAFUSO	BOLT	PERNO
3	058136S2		**1** PROTEÇÃO	GUARD	DEFENSA

Polia Tomada De Força
Power Take-Off Pulley
Polea Toma De Potencia

50-95

Nd
Nd
Nd

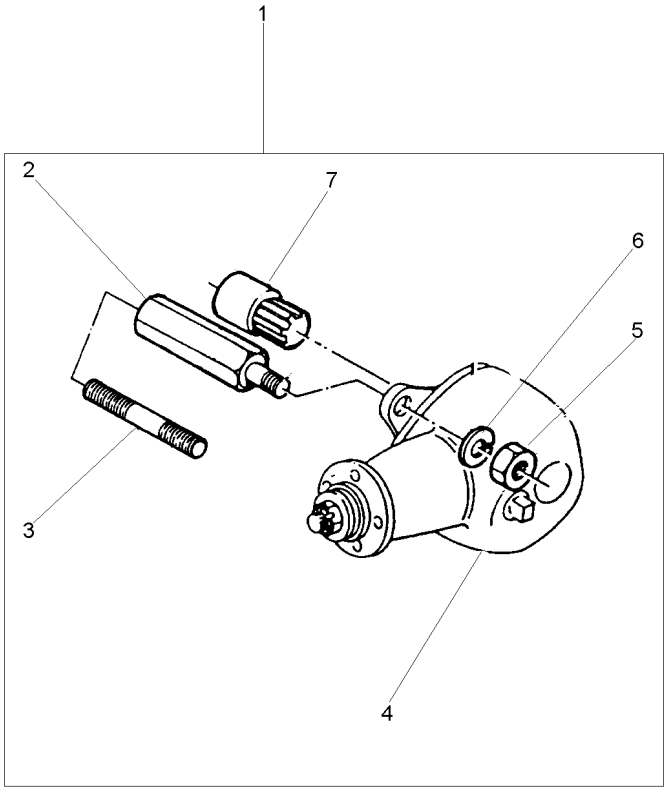

1			[A]	**1**	CJ. POLIA	KIT, PULLEY	JUEGO DE POLEA
			2802418M91				
2	2802411M1	1		**4**	PRISIONEIRO	STUD	ESPARRAGO
3	1860900M1	1		**4**	PRISIONEIRO	STUD	ESPARRAGO
4	2802397M91	1	[B]	**1**	CJ. POLIA	KIT, PULLEY	JUEGO DE POLEA
4	487867M91	1	[A]	**1**	CJ. POLIA	KIT, PULLEY	JUEGO DE POLEA
			50-100 No				
5	353437X1	1	1/2x20	**4**	PORCA	NUT	TUERCA
6	353439X1	1		**4**	ARRUELA PRESSÃO	PRESSURE WASHER	LAVADOR PRESION
7	2802412M91	1		**1**	CJ. LUVA	KIT, SLEEVE	JUEGO MANGUITOS

[A] SERVIÇO LEVE
NORMAL DUTY
TIPO NORMALE

[B] SERVIÇO PESADO
HEAVY DUTY
SERVICIO PESADO

Polia
Pulley
Polea

50-100

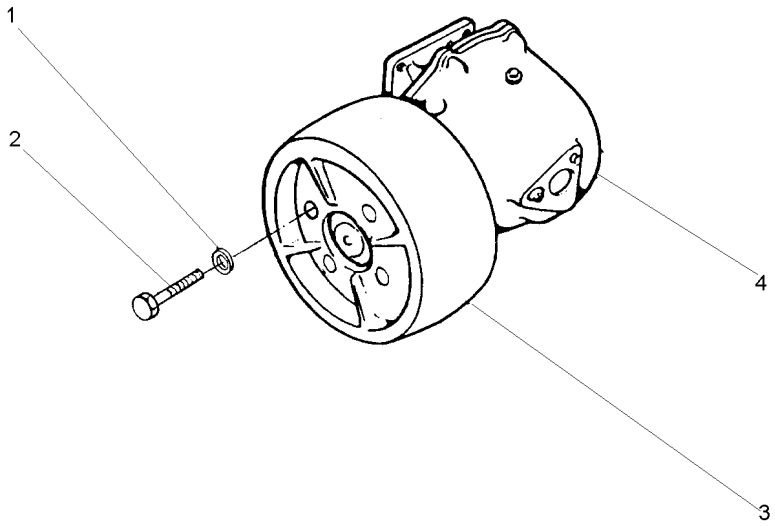

1	353432X1		**4**	ARRUELA PRESSÃO	PRESSURE WASHER	LAVADOR PRESION
2	353560X1	7/16x20x1.1/8	**4**	PARAFUSO	BOLT	PERNO
3	180552M1		**1**	POLIA	PULLEY	POLEA
4	2800044M91	[B]	**1**	CJ. POLIA	KIT, PULLEY	JUEGO DE POLEA
4	487666M94	[A]	**1**	CJ. POLIA	KIT, PULLEY	JUEGO DE POLEA

[A] SERVIÇO LEVE
NORMAL DUTY
TIPO NORMALE

[B] SERVIÇO PESADO
HEAVY DUTY
SERVICIO PESADO

Polia Tomada De Força Hd
Power Take-Off Pulley Hd
Polea Toma De Potencia Hd

50-105

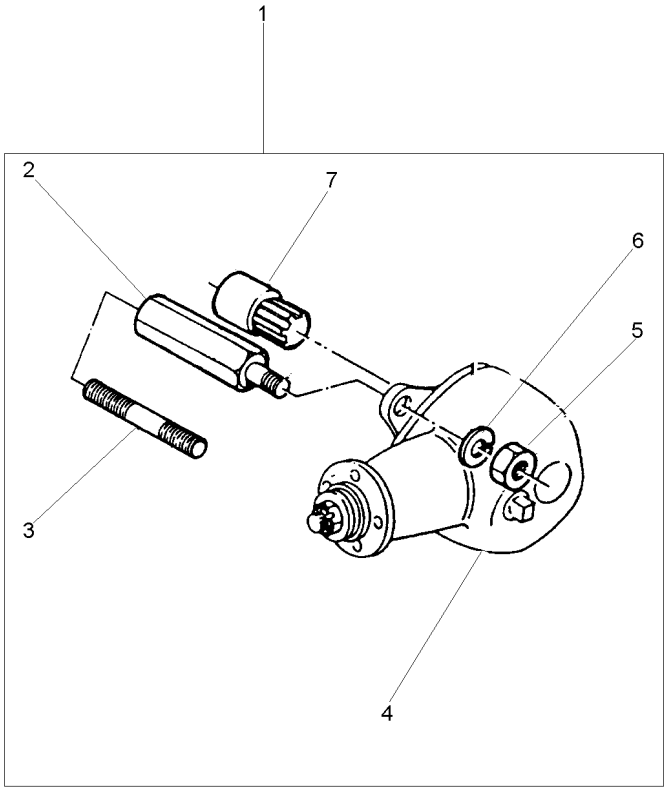

1		2802419M91	**1**	CJ. POLIA	KIT, PULLEY	JUEGO DE POLEA
2	2802411M1	1	**4**	PRISIONEIRO	STUD	ESPARRAGO
3	1860900M1	1	**4**	PRISIONEIRO	STUD	ESPARRAGO
4	2802397M91	1	**1**	CJ. POLIA	KIT, PULLEY	JUEGO DE POLEA
5	353437X1	1 1/2x20	**4**	PORCA	NUT	TUERCA
6	353439X1	1	**4**	ARRUELA PRESSÃO	PRESSURE WASHER	LAVADOR PRESION
7	2802412M91	1	**1**	CJ. LUVA	KIT, SLEEVE	JUEGO MANGUITOS

Fixação Do Eixo Dianteiro **Front Axle** **Eje Delantero**	**2 Rm** **2 Wd** **2 Rm**	**60-10**

Tratores Com Plataforma Do Operador
Tractors With Operator Plataform
Tractores Con Plataforma Del Operador

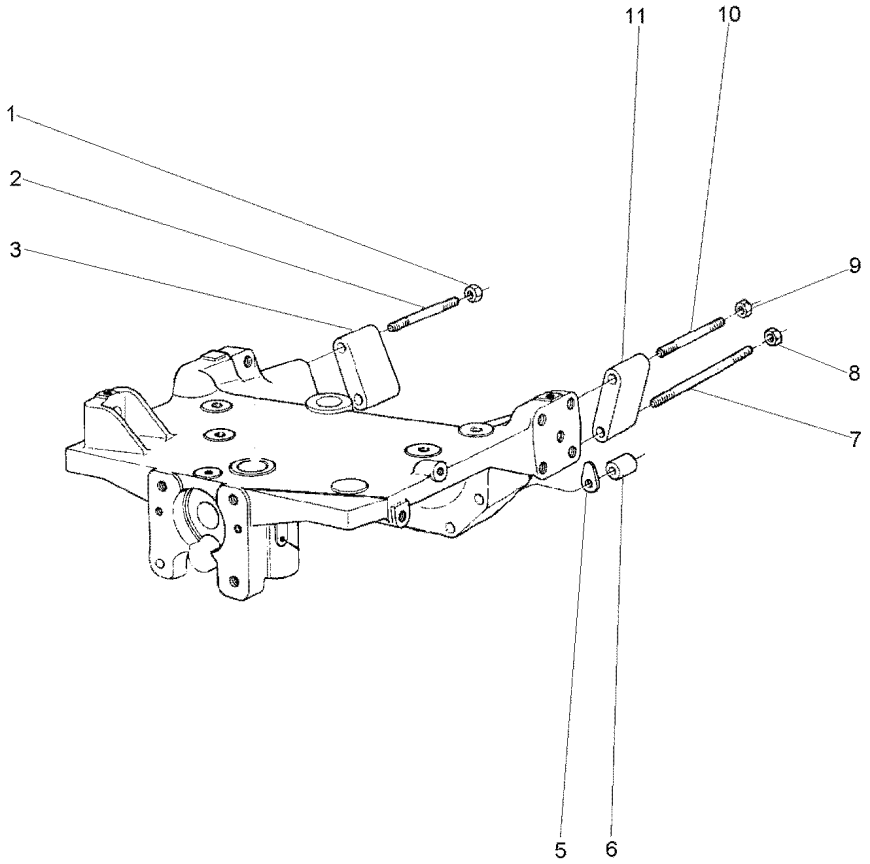

1	368748X1		**1** PORCA	NUT	TUERCA
2	2801086M1		**1** PRISIONEIRO	STUD	ESPARRAGO
3	885532M1	▶	**1** ESPAÇADOR	SPACER	PIEZA DISTANCIA
5	1660192M1	⧓ 0.10MM	**X** CALÇO	SHIM	CALCE
5	894825M1	⧓ 0.25MM	**X** CALÇO	SHIM	CALCE
5	894826M1	⧓ 0.50MM	**X** CALÇO	SHIM	CALCE
6	885533M1		**2** ESPAÇADOR	SPACER	PIEZA DISTANCIA
7	2801084M1		**2** PRISIONEIRO	STUD	ESPARRAGO
8	368748X1		**2** PORCA	NUT	TUERCA
9	368748X1		**1** PORCA	NUT	TUERCA
10	2801086M1		**1** PRISIONEIRO	STUD	ESPARRAGO
11	885531M1	◀	**1** ESPAÇADOR	SPACER	PIEZA DISTANCIA

Eixo Dianteiro **Front Axle** **Eje Delantero**	**2 Rodas Motrizes** **2 Wheel Drive** **2 Ruedas Motrices**	**60-15**

Tração Central
Central Traction
Tracción Central

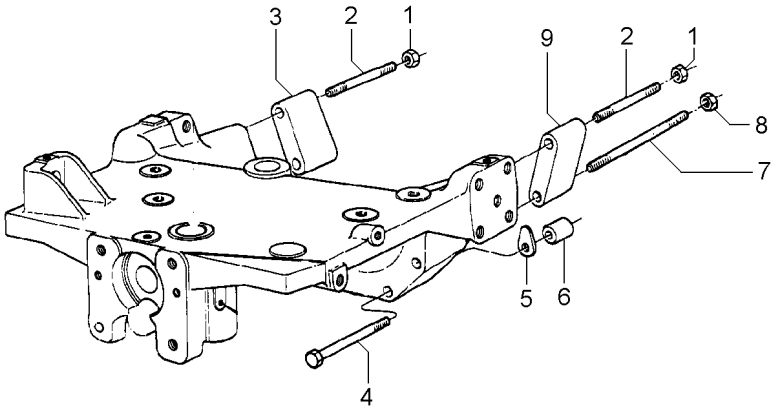

1	368748X1	5/8"-18 G8	**2**	PORCA	NUT	TUERCA
2	2801086M1		**2**	PRISIONEIRO	STUD	ESPARRAGO
3	885532M1	▶	**1**	ESPAÇADOR	SPACER	PIEZA DISTANCIA
4	3019869X1		**2**	PARAFUSO	BOLT	PERNO
5	1660192M1	⧗ 0,10MM	**X**	CALÇO	SHIM	CALCE
5	894825M1	⧗ 0,25MM	**X**	CALÇO	SHIM	CALCE
5	894826M1	⧗ 0,50MM	**X**	CALÇO	SHIM	CALCE
6	885533M1		**2**	ESPAÇADOR	SPACER	PIEZA DISTANCIA
7	048496P1		**2**	PRISIONEIRO	STUD	ESPARRAGO
8	368748X1		**2**	PORCA	NUT	TUERCA
9	885531M1	◀	**1**	ESPAÇADOR	SPACER	PIEZA DISTANCIA

Eixo Dianteiro **Front Axle** **Eje Delantero**	**4 Rodas Motriz** **4 Wheel Drive** **4 Ruedas Motrices**	**60-20**

Tração Lateral
Side Drive
Traccion Lateral

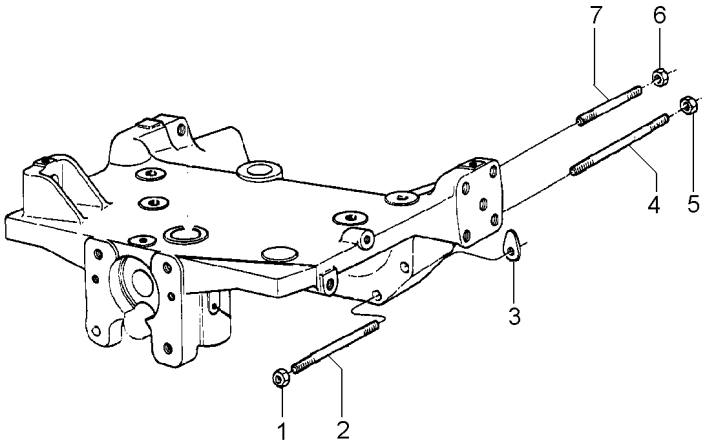

1	368748X1	5/8"-18 G8	**2**	PORCA	NUT	TUERCA
2	049212P1		**2**	PRISIONEIRO	STUD	ESPARRAGO
3	1660192M1	⧗ 0.10MM	**X**	CALÇO	SHIM	CALCE
3	894825M1	⧗ 0.25MM	**X**	CALÇO	SHIM	CALCE
3	894826M1	⧗ 0.50MM	**X**	CALÇO	SHIM	CALCE
4	049205P1		**2**	PRISIONEIRO	STUD	ESPARRAGO
5	368748X1		**2**	PORCA	NUT	TUERCA
6	368748X1		**2**	PORCA	NUT	TUERCA
7	3585546M1		**2**	PRISIONEIRO	STUD	ESPARRAGO

Fixação Do Eixo Dianteiro
Front Axle
Eje Delantero

60-25

4 Rodas Motrizes - Tração Central
4 Wheels Drive - Central Traction
4 Ruedas Motriz - Tracción Central

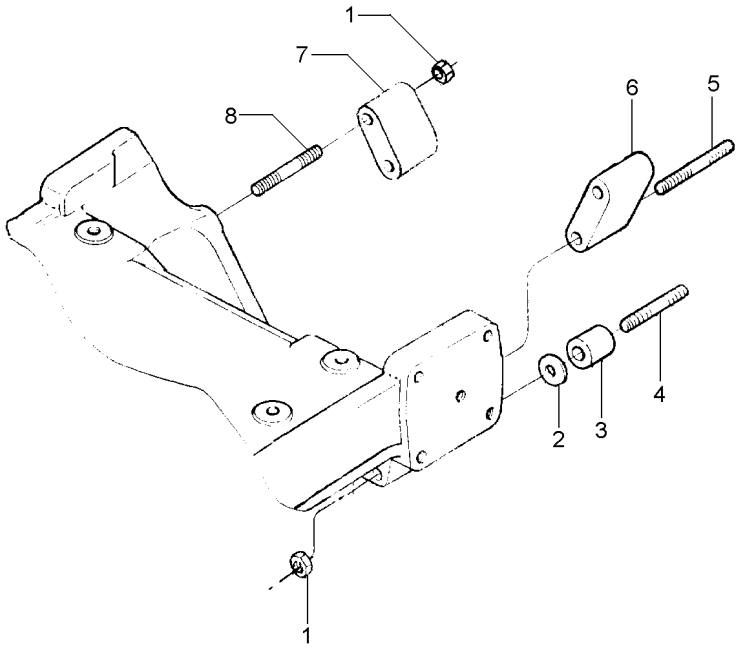

1	368748X1			**6**	PORCA	NUT	TUERCA
2	894825M1	⧗	0,25MM	**X**	CALÇO	SHIM	CALCE
2	894826M1	⧗	0,50MM	**X**	CALÇO	SHIM	CALCE
3	1484677M1			**2**	ESPAÇADOR	SPACER	PIEZA DISTANCIA
4	3587665M1			**2**	PRISIONEIRO	STUD	ESPARRAGO
5	3585548M1			**2**	PRISIONEIRO	STUD	ESPARRAGO
6	885532M1	▶		**1**	ESPAÇADOR	SPACER	PIEZA DISTANCIA
7	885531M1	◀		**1**	ESPAÇADOR	SPACER	PIEZA DISTANCIA
8	2801086M1			**2**	PRISIONEIRO	STUD	ESPARRAGO

Fixação Do Eixo Dianteiro
Front Axle
Eje Delantero

60-30

4 Rodas Motrizes - Tração Central
4 Wheels Drive - Central Traction
4 Ruedas Motriz - Tracción Central

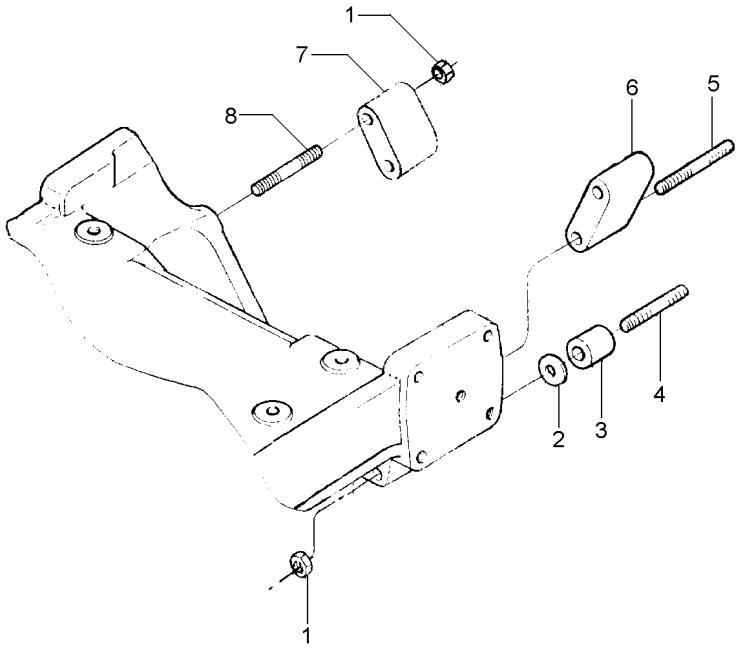

1	368748X1		**6**	PORCA	NUT	TUERCA
2	894825M1	⧗ 0.25MM	**X**	CALÇO	SHIM	CALCE
2	894826M1	⧗ 0.50MM	**X**	CALÇO	SHIM	CALCE
3	1484677M1		**2**	ESPAÇADOR	SPACER	PIEZA DISTANCIA
4	036660P1		**2**	PRISIONEIRO	STUD	ESPARRAGO
5	048507P1		**2**	PRISIONEIRO	STUD	ESPARRAGO
6	885532M1	▶	**1**	ESPAÇADOR	SPACER	PIEZA DISTANCIA
7	885531M1	◀	**1**	ESPAÇADOR	SPACER	PIEZA DISTANCIA
8	2801086M1		**2**	PRISIONEIRO	STUD	ESPARRAGO

Eixo Dianteiro
Front Axle
Eje Delantero

2 Rodas Motrizes
2 Wheels Drive
2 Ruedas Motriz

60-35

Baixo-Cubo Pequeno
Lower - Small Hub
Bajo - Cubo Pequeño

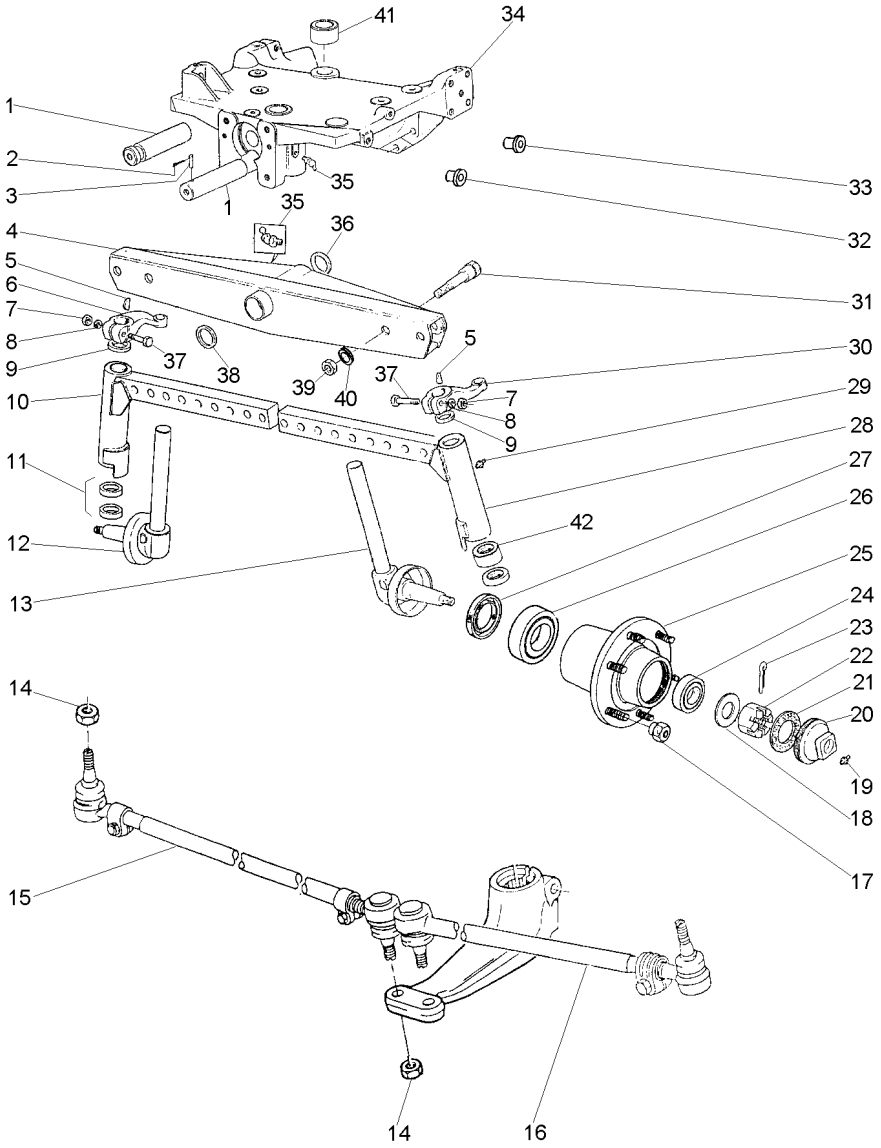

1	033991P1			1	PINO	PIN	PASADOR
2	195414M1			1	GRAMPO	CRAMP	PASADOR
3	033992P1			1	PINO	PIN	PASADOR
4	1481403M94	👁	60-40 No	1	VIGA	BEAM	VIGA
5	350355X1			2	CHAVETA	KEY	CLAVE
6	049517P1	▶		1	BRAÇO	ARM	BRAZO
7	353427X1			2	PORCA	NUT	TUERCA
8	353433X1			2	ARRUELA	WASHER	ARANDELA
9	180355M2			2	VEDANTE	SEAL	RETEN
10	3147574M91	▶		1	CJ. BRAÇO	KIT, ARM	JUEGO DE BRAZO
11	048156P1			2	ARRUELA	WASHER	ARANDELA
11	048155P1			2	ARRUELA	WASHER	ARANDELA
12	1481392M91	▶		1	PONTA EIXO	STEERING SPINDLE	MANGUETA DIRECC
		👁	60-45 No				
13	1481393M91	◀		1	PONTA EIXO	STEERING SPINDLE	MANGUETA DIRECC
		👁	60-50 No				
14	353429X1			4	PORCA	NUT	TUERCA
15	033906T1	▶		1	BARRA	BAR	BARRA
		👁	60-65 No				
16	033907T1	◀		1	BARRA	BAR	BARRA
		👁	60-70 No				
17	195490M1			12	PORCA	NUT	TUERCA
18	180010M1			2	ARRUELA	WASHER	ARANDELA
19	13811X			2	GRAXEIRA	GREASER	ENGRASADOR
20	035675T1			2	CALOTA	CAP	TAPA
21	646059M1			2	JUNTA	GASKET	EMPAQUETADURA.
22	353928X1			2	PORCA	NUT	TUERCA
23	354068X1			2	CONTRAPINO	DOWEL	CENTRAJE
24	895322M91			2	CJ. ROLAMENTO	BEARING ASSY	RODAMIENTO RAD
25	894832M2			2	CUBO	HUB	CUBO
26	1851800M91			2	ROLAMENTO	BEARING	COJINETE
27	897242M1			2	RETENTOR	SEAL	RETEN
28	3147575M91	◀		1	CJ. BRAÇO	KIT, ARM	JUEGO DE BRAZO
29	13811X			2	GRAXEIRA	GREASER	ENGRASADOR
30	049518P1	◀		1	BRAÇO	ARM	BRAZO
31	182501M1			4	PARAFUSO	BOLT	PERNO
32	027031P1			2	TAMPÃO	PAD	ALMOHADILLA
33	027030P1			17	TAMPÃO	PAD	ALMOHADILLA
34	068166N1	👁	60-75 No	1	SUPORTE	BRACKET	SOPORTE
35	29951X			2	GRAXEIRA	GREASER	ENGRASADOR
36	6203409M1			1	ARRUELA	WASHER	ARANDELA
37	361859X1			2	PARAFUSO	BOLT	PERNO
38	882868M2	◀◀	.044"/.046"	X	CALÇO	SHIM	CALCE
38	882869M2	◀◀	.049"/.051"	X	CALÇO	SHIM	CALCE
38	898018M2	◀◀	.028"/.030"	X	CALÇO	SHIM	CALCE
38	898019M2	◀◀	.034"/.036"	X	CALÇO	SHIM	CALCE
38	898020M2	◀◀	.039"/.041"	X	CALÇO	SHIM	CALCE
39	353435X1			4	PORCA	NUT	TUERCA
40	353440X1			4	ARRUELA	WASHER	ARANDELA
41	897235M1			2	BUCHA	BUSH	CASQUILLO

Eixo Dianteiro **Front Axle** **Eje Delantero**	**2 Rodas Motrizes** **2 Wheels Drive** **2 Ruedas Motriz**	**60-35**	**Baixo-Cubo Pequeno** **Lower - Small Hub** **Bajo - Cubo Pequeño**

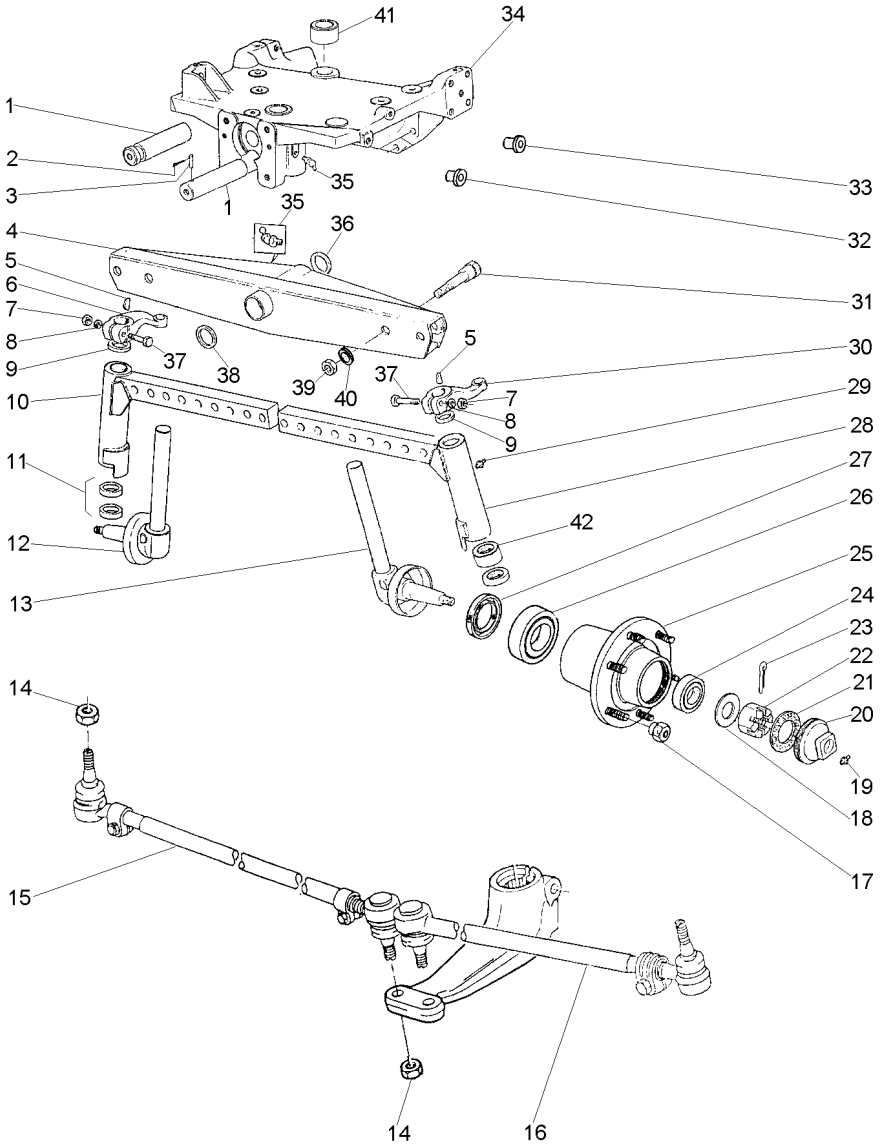

42	183086M1	**4**	BUCHA	BUSH	CASQUILLO

Eixo Dianteiro
Front Axle
Eje Delantero

60-40

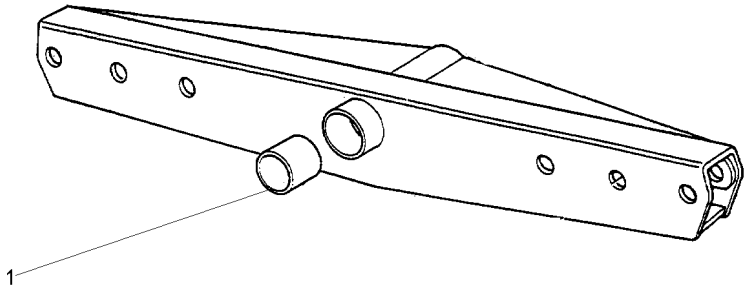

1	3148268M1	**2** BUCHA	BUSH	CASQUILLO

Protetor
Protector
Protector

Lado Direito
Right Hand
Lado Derecho

60-45

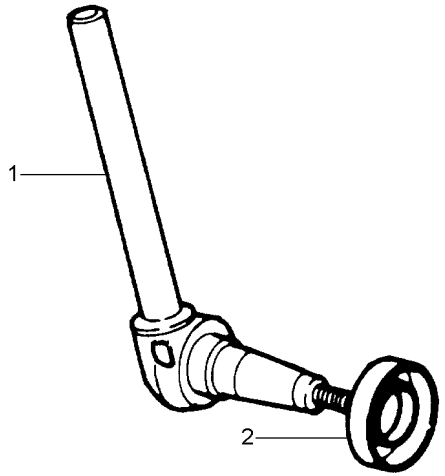

1	1481394M91	▶	**1**	PONTA EIXO	STEERING SPINDLE	MANGUETA DIRECC
2	881336M1		**1**	PROTETOR	PROTECTOR	PROTECTOR

Protetor
Protector
Protector

Lado Esquerdo
Left Hand
Lado Izquierdo

60-50

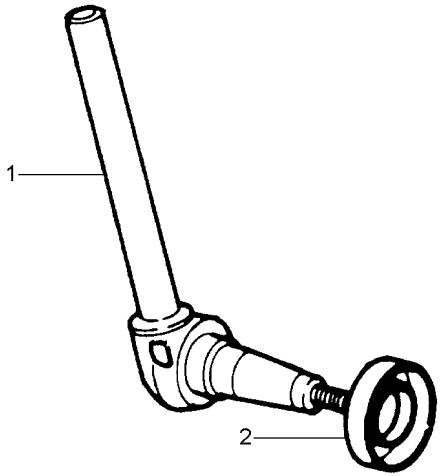

1	1481395M91	◀	**1**	PONTA EIXO	STEERING SPINDLE	MANGUETA DIRECC
2	881336M1		**1**	PROTETOR	PROTECTOR	PROTECTOR

Eixo Dianteiro
Front Axle
Eje Delantero

60-55

2 Rodas Motrizes - Hd - Cubo Médio
2 Wheels Drive-Hd-Medium Hub
2 Ruedas Motriz-Hd-Cubo Medio

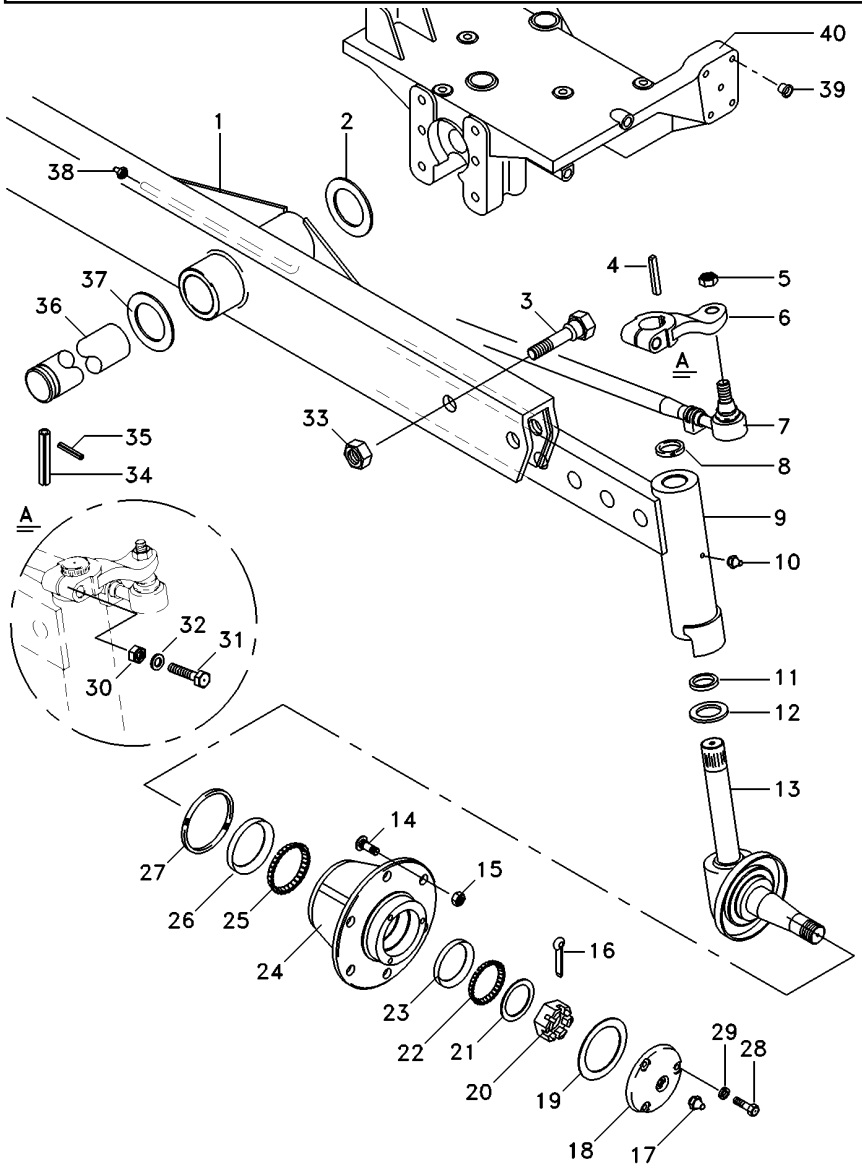

1	3146788M93		**1**	VIGA	BEAM	VIGA
2	6203409M1		**1**	ARRUELA	WASHER	ARANDELA
3	353934X1		**6**	PARAFUSO	BOLT	PERNO
4	350355X1		**2**	CHAVETA	KEY	CLAVE
5	353429X1		**4**	PORCA	NUT	TUERCA
6	898342M1	▶	**1**	BRAÇO	ARM	BRAZO
6	898343M1	◀	**1**	BRAÇO	ARM	BRAZO
7	033906T1	▶	**1**	BARRA	BAR	BARRA
		60-65 No				
7	033907T1	◀	**1**	BARRA	BAR	BARRA
		60-70 No				
8	183021M2		**2**	VEDANTE	SEAL	RETEN
9	3148818M91	▶	**1**	CJ. BRAÇO	KIT, ARM	JUEGO DE BRAZO
9	3148819M91	◀	**1**	CJ. BRAÇO	KIT, ARM	JUEGO DE BRAZO
10	13811X		**2**	GRAXEIRA	GREASER	ENGRASADOR
11	049731P1		**2**	ARRUELA	WASHER	ARANDELA
12	049730P1		**2**	ARRUELA	WASHER	ARANDELA
13	3146770M91	▶	**1**	PONTA EIXO	STEERING SPINDLE	MANGUETA DIRECC
13	3146771M91	◀	**1**	PONTA EIXO	STEERING SPINDLE	MANGUETA DIRECC
14	882572M1		**12**	PARAFUSO	BOLT	PERNO
15	881162M2		**12**	PORCA	NUT	TUERCA
16	354415X1		**2**	CUPILHA	COTTER PIN	PASADOR DOUBLE
17	13811X		**2**	GRAXEIRA	GREASER	ENGRASADOR
18	489172M1		**2**	CALOTA	CAP	TAPA
19	882282M1		**2**	JUNTA	GASKET	EMPAQUETADURA.
20	882263M1		**2**	PORCA	NUT	TUERCA
21	881384M1		**2**	ARRUELA	WASHER	ARANDELA
22	645695M91		**2**	ROLAMENTO	BEARING	COJINETE
23		22	**2**	CAPA ROLAMENTO	BEARING CAP	TAPA DE COJINETE
24	882254M1		**2**	CUBO	HUB	CUBO
25	882554M91		**2**	ROLAMENTO	BEARING	COJINETE
26		25	**2**	CAPA ROLAMENTO	BEARING CAP	TAPA DE COJINETE
27	882261M1		**2**	RETENTOR	SEAL	RETEN
28	353679X1		**8**	PARAFUSO	BOLT	PERNO
29	353446X1		**8**	ARRUELA	WASHER	ARANDELA
30	353427X1		**2**	PORCA	NUT	TUERCA
31	361859X1		**2**	PARAFUSO	BOLT	PERNO
32	353433X1		**2**	ARRUELA	WASHER	ARANDELA
33	2800775M1		**6**	PORCA	NUT	TUERCA
34	033992P1		**1**	PINO	PIN	PASADOR
35	195414M1		**1**	GRAMPO	CRAMP	PASADOR
36	033991P1		**1**	PINO	PIN	PASADOR
37	882868M2	1.17"/1.12"	**X**	CALÇO	SHIM	CALCE
37	882869M2	0.049"/0.051"	**X**	CALÇO	SHIM	CALCE
37	898018M2	0.028"/0.030"	**X**	CALÇO	SHIM	CALCE
37	898019M2	0.034"/0.036"	**X**	CALÇO	SHIM	CALCE
37	898020M2	0.039"/0.041"	**X**	CALÇO	SHIM	CALCE
38	29951X		**1**	GRAXEIRA	GREASER	ENGRASADOR
39	027030P1		**15**	TAMPÃO	PAD	ALMOHADILLA
40	068166N1	60-75 No	**1**	SUPORTE	BRACKET	SOPORTE

Eixo Dianteiro
Front Axle
Eje Delantero

60-60

Hd
Hd
Hd

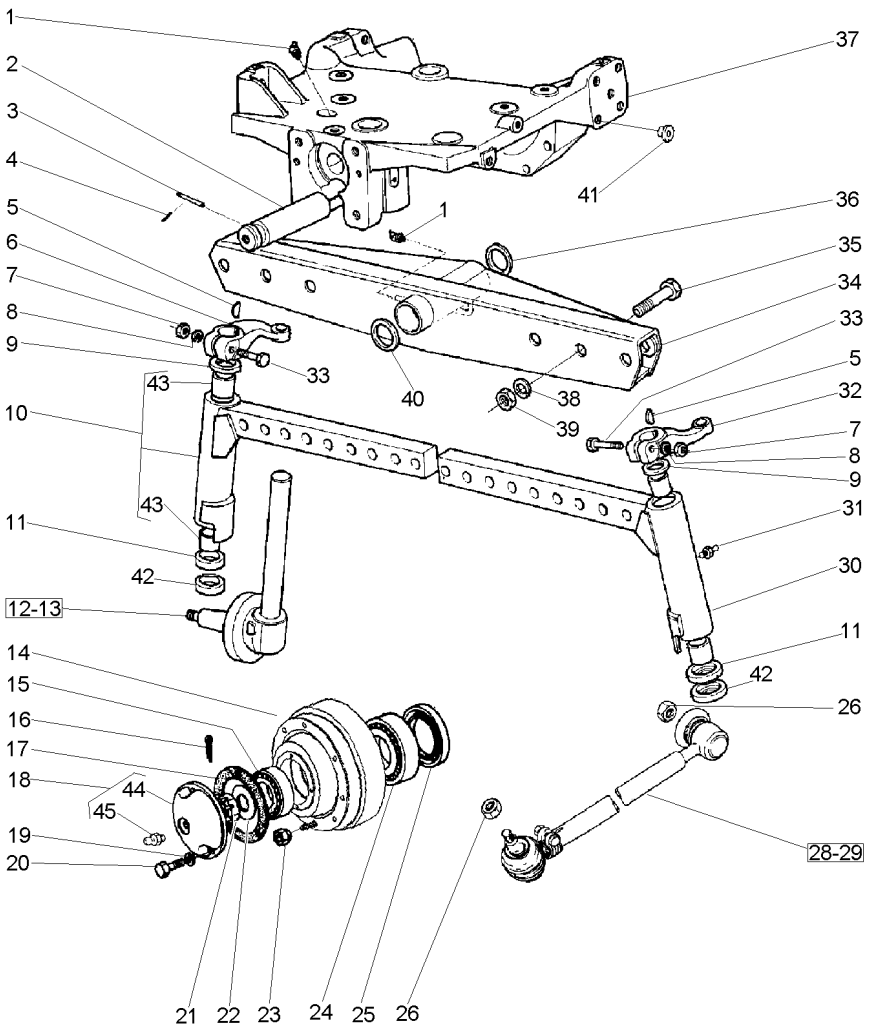

1	29951X		**1**	GRAXEIRA	GREASER	ENGRASADOR
2	033991P1		**1**	PINO	PIN	PASADOR
3	033992P1		**1**	PINO	PIN	PASADOR
4	195414M1	3/8	**1**	GRAMPO	CRAMP	PASADOR
5	350355X1	5/16X11/4A	**2**	CHAVETA	KEY	CLAVE
6	898342M1	▶	**1**	BRAÇO	ARM	BRAZO
7	353427X1	5/8X18	**2**	PORCA	NUT	TUERCA
8	353433X1	1.5/64X21/32	**2**	ARRUELA	WASHER	ARANDELA
9	183021M2		**2**	VEDANTE	SEAL	RETEN
10	6205485M91	▶	**1**	CJ. BRAÇO	KIT, ARM	JUEGO DE BRAZO
11	049731P1		**2**	ARRUELA	WASHER	ARANDELA
12	6205482M91	▶	**1**	PONTA EIXO	STEERING SPINDLE	MANGUETA DIRECC
13	6205483M91	◀	**1**	PONTA EIXO	STEERING SPINDLE	MANGUETA DIRECC
14	882254M1		**2**	CUBO	HUB	CUBO
15	645695M91		**2**	ROLAMENTO	BEARING	COJINETE
16	354415X1	5/32 L21/4	**2**	CUPILHA	COTTER PIN	PASADOR DOUBLE
17	882282M1		**2**	JUNTA	GASKET	EMPAQUETADURA.
18	489173M91		**2**	CALOTA	CAP	TAPA
19	353446X1	19/32X21/64X5/64	**8**	ARRUELA	WASHER	ARANDELA
20	353679X1	5/16X18X1"	**8**	PARAFUSO	BOLT	PERNO
21	882263M1	1.1/4X12	**2**	PORCA	NUT	TUERCA
22	881384M1		**2**	ARRUELA	WASHER	ARANDELA
23	881162M2	5/8X18	**12**	PORCA	NUT	TUERCA
24	882554M91		**2**	ROLAMENTO	BEARING	COJINETE
25	882261M1		**2**	RETENTOR	SEAL	RETEN
26	353429X1	5/8X18	**4**	PORCA	NUT	TUERCA
28	033906T1	▶ 👁 60-65 No	**1**	BARRA	BAR	BARRA
29	033907T1	◀ 👁 60-70 No	**1**	BARRA	BAR	BARRA
30	6205486M91	◀	**1**	CJ. BRAÇO	KIT, ARM	JUEGO DE BRAZO
31	13811X	1/4"-28	**2**	GRAXEIRA	GREASER	ENGRASADOR
32	898343M1	◀	**1**	BRAÇO	ARM	BRAZO
33	361859X1	5/8X18X3.1/2	**2**	PARAFUSO	BOLT	PERNO
34	3146788M93		**1**	VIGA	BEAM	VIGA
35	182501M1	3/4X16X3.1/4	**6**	PARAFUSO	BOLT	PERNO
36	6203409M1		**1**	ARRUELA	WASHER	ARANDELA
37	068166N1	👁 60-75 No	**1**	SUPORTE	BRACKET	SOPORTE
38	353440X1	1.9/32X25/32	**6**	ARRUELA	WASHER	ARANDELA
39	353435X1	3/4X16	**6**	PORCA	NUT	TUERCA
40	882868M2	⧗ 1.17"/1.12"	**X**	CALÇO	SHIM	CALCE
40	882869M2	⧗ 0.049"/0.051"	**X**	CALÇO	SHIM	CALCE
40	898018M2	⧗ 0.028"/0.030"	**X**	CALÇO	SHIM	CALCE
40	898019M2	⧗ 0.034"/0.036"	**X**	CALÇO	SHIM	CALCE
40	898020M2	⧗ 0.039"/0.041"	**X**	CALÇO	SHIM	CALCE
41	027030P1	⧗ 3/4	**14**	TAMPÃO	PAD	ALMOHADILLA
42	049730P1		**2**	ARRUELA	WASHER	ARANDELA
43	183086M1	10	**4**	BUCHA	BUSH	CASQUILLO
44	489172M1	18 5/8X18X1.7/8	**1**	CALOTA	CAP	TAPA
45	13811X	18	**1**	GRAXEIRA	GREASER	ENGRASADOR

Eixo Dianteiro 2 Rodas Motrizes
Front Axle 2 Wheel Drive
Eje Delantero 2 Ruedas Motrices

Barra De Direção
Tie Rods
Conexiones Direccion

60-65

Lado Direito
Right Side
Lado Derecho

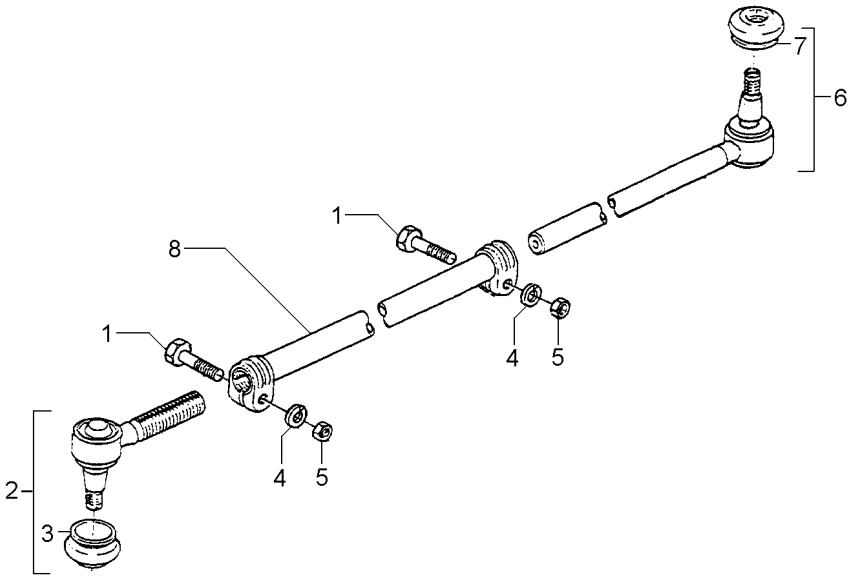

1	391918X1	M10X1,0X50	**2**	PARAFUSO	BOLT	PERNO
2	1482009M91		**1**	TERMINAL	TOGGLE	PERNO ENGANCHE
3	2710227M1	2	**1**	CAPA	CAP	TAPA
4	353434X1		**2**	ARRUELA	WASHER	ARANDELA
5	1440217X1		**2**	PORCA	NUT	TUERCA
6	1481537M93		**1**	TERMINAL	TOGGLE	PERNO ENGANCHE
7	2710227M1	6	**1**	CAPA	CAP	TAPA
8		033906T1	**1**	TUBO	PIPE	CANO

Eixo Dianteiro 2 Rodas Motrizes
Front Axle 2 Wheel Drive
Eje Delantero 2 Ruedas Motrices

Barra De Direção
Tie Rods
Conexiones Direccion

60-70

Lado Esquerdo
Left Side
Lado Izquierdo

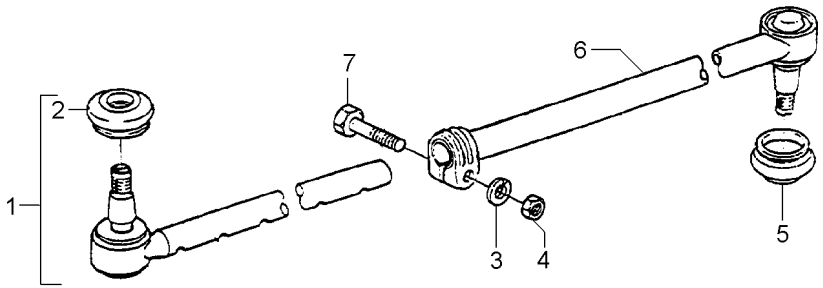

1	1481537M93		**1**	TERMINAL	TOGGLE	PERNO ENGANCHE
2	2710227M1	1	**1**	CAPA	CAP	TAPA
3	353434X1	11/16X25/64X3/32	**1**	ARRUELA	WASHER	ARANDELA
4	353431X1	3/8X24	**1**	PORCA	NUT	TUERCA
5	2710227M1		**1**	CAPA	CAP	TAPA
6		033907T1	**1**	TUBO	PIPE	CANO
7	353546X1	3/8X24X2	**1**	PARAFUSO	BOLT	PERNO

Eixo Dianteiro 2 Rodas Motrizes Front Axle 2 Wheel Drive Eje Delantero 2 Ruedas Motrices	Suporte Support Soporte	60-75	

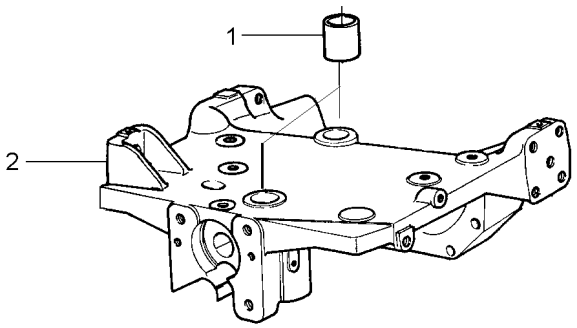

1	897235M1		**2** BUCHA	BUSH	CASQUILLO
2	067588P1	3147108M94	**1** SUPORTE	BRACKET	SOPORTE

Eixo Dianteiro
Front Axle
Eje Delantero

60-80

4 Rodas Motrizes - Sem Redutor De Velocidade
4 Wheels Drive - Without Creeper
4 Ruedas Motriz - Sin Reducción De Velociad

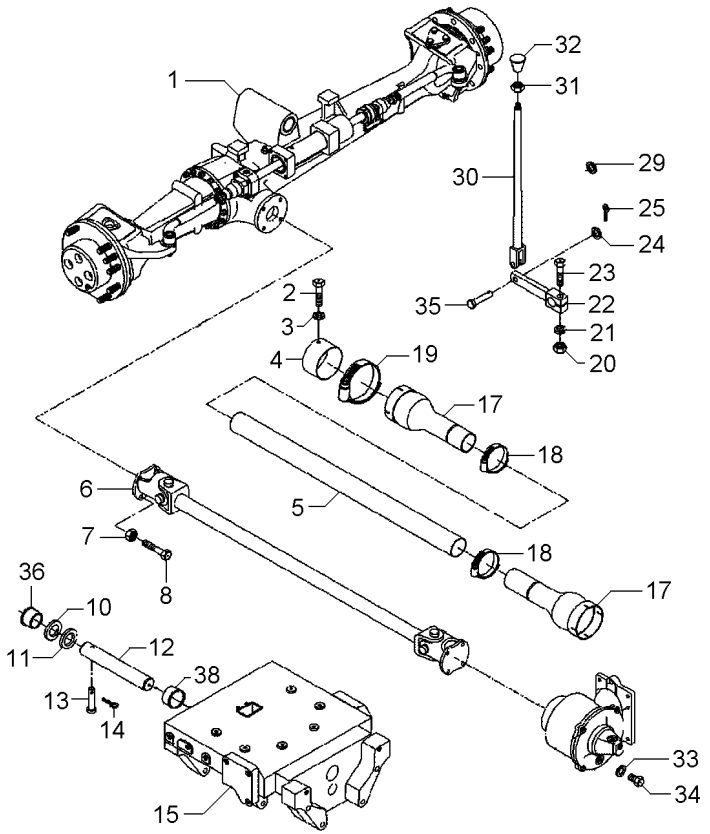

1	063124N1	ZF 60-90 No	**1**	CJ. EIXO	KIT, AXLE	JUEGO DE EJE
2	339124X1		**2**	PARAFUSO	BOLT	PERNO
3	353446X1		**2**	ARRUELA	WASHER	ARANDELA
4	036903P1		**1**	BLINDAGEM	SHIELD	BLINDAJE
5	054361P1		**1**	PROTEÇÃO	GUARD	DEFENSA
7	353431X1		**8**	PORCA	NUT	TUERCA
8	353540X1		**8**	PARAFUSO	BOLT	PERNO
10	898017M2		**1**	CALÇO	SHIM	CALCE
11	898018M2	0.73/0.67MM	**X**	CALÇO	SHIM	CALCE
11	898019M2	0.92/0.87MM	**X**	CALÇO	SHIM	CALCE
11	898020M2	1,04/0.99MM	**X**	CALÇO	SHIM	CALCE
11	882868M2	1.17/1.12MM	**X**	CALÇO	SHIM	CALCE
11	882869M2	1.30/1.25MM	**X**	CALÇO	SHIM	CALCE
12	058456P1		**1**	PINO	PIN	PASADOR
13	033992P1		**1**	PINO	PIN	PASADOR
14	195414M1		**1**	GRAMPO	CRAMP	PASADOR
15	067590P1		**1**	SUPORTE	BRACKET	SOPORTE
17	1688236M93		**2**	PROTEÇÃO	GUARD	DEFENSA
18	490804M1		**2**	BRAÇADEIRA	CLAMP	ABRAZADERA
19	338623X1		**2**	BRAÇADEIRA	CLAMP	ABRAZADERA
20	355566X1		**1**	PORCA	NUT	TUERCA
21	353434X1		**1**	ARRUELA	WASHER	ARANDELA
22	036838S1		**1**	ALAVANCA	LEVER	PALANCA
23	354264X1		**1**	PARAFUSO	BOLT	PERNO
24	353756X1		**1**	ARRUELA	WASHER	ARANDELA
25	354059X1		**1**	CONTRAPINO	DOWEL	CENTRAJE
29	366195X1		**1**	PASSA-FIO	GROMMET	PASACABLE
30	184174M91		**1**	TIRANTE	ROD	VARILLA
31	353430X1		**1**	PORCA	NUT	TUERCA
32	6200648M1		**1**	BOTÃO	BUTTON	PULSADOR
33	181142M1		**1**	ARRUELA	WASHER	ARANDELA
34	037045T1		**1**	BUJÃO	PLUG	TAPON
35	832813M1		**1**	PINO	PIN	PASADOR
36	058458P1		**1**	BUCHA	BUSH	CASQUILLO
38	058457P1		**1**	BUCHA	BUSH	CASQUILLO

Eixo Dianteiro
Front Axle
Eje Delantero

60-85

4 Rodas Motrizes - Com Redutor De Velocidade
4 Wheels Drive - With Creeper
4 Ruedas Motriz - Con Reducción De Velociad

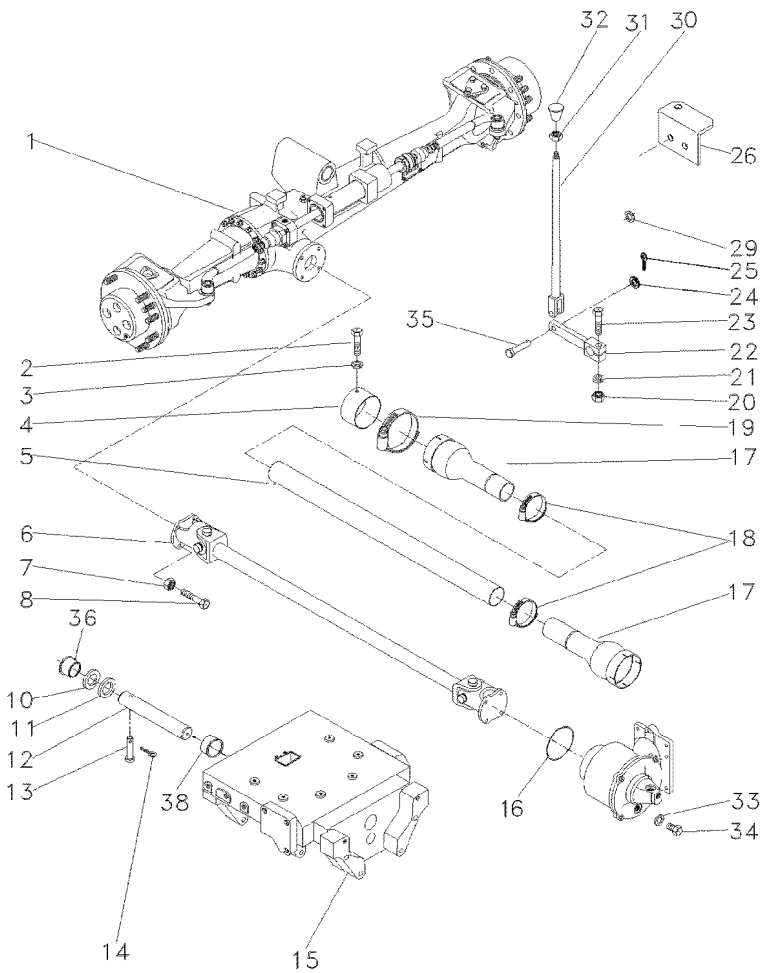

1	063124N1	ZF 60-90 No	**1**	CJ. EIXO	KIT, AXLE	JUEGO DE EJE
2	339124X1		**2**	PARAFUSO	BOLT	PERNO
3	353446X1		**2**	ARRUELA	WASHER	ARANDELA
4	036903P1		**1**	BLINDAGEM	SHIELD	BLINDAJE
5	054361P1		**1**	PROTEÇÃO	GUARD	DEFENSA
7	353431X1		**8**	PORCA	NUT	TUERCA
8	353540X1		**8**	PARAFUSO	BOLT	PERNO
10	898017M2		**1**	CALÇO	SHIM	CALCE
11	898018M2	0.73/0.67MM	**X**	CALÇO	SHIM	CALCE
11	898019M2	0.92/0.87MM	**X**	CALÇO	SHIM	CALCE
11	898020M2	1,04/0.99MM	**X**	CALÇO	SHIM	CALCE
11	882868M2	1.17/1.12MM	**X**	CALÇO	SHIM	CALCE
11	882869M2	1.30/1.25MM	**X**	CALÇO	SHIM	CALCE
12	058456P1		**1**	PINO	PIN	PASADOR
13	033992P1		**1**	PINO	PIN	PASADOR
14	195414M1		**1**	GRAMPO	CRAMP	PASADOR
15	067590P1		**1**	SUPORTE	BRACKET	SOPORTE
16	1441271X1		**1**	ANEL "O"	O RING	JUNTA TORICA
17	1688236M93		**2**	PROTEÇÃO	GUARD	DEFENSA
18	490804M1		**2**	BRAÇADEIRA	CLAMP	ABRAZADERA
19	338623X1		**2**	BRAÇADEIRA	CLAMP	ABRAZADERA
20	355566X1		**1**	PORCA	NUT	TUERCA
21	353434X1		**1**	ARRUELA	WASHER	ARANDELA
22	036838S1		**1**	ALAVANCA	LEVER	PALANCA
23	354264X1		**1**	PARAFUSO	BOLT	PERNO
24	353756X1		**1**	ARRUELA	WASHER	ARANDELA
25	354059X1		**1**	CONTRAPINO	DOWEL	CENTRAJE
26	036836P1		**1**	SUPORTE	BRACKET	SOPORTE
29	366195X1		**1**	PASSA-FIO	GROMMET	PASACABLE
30	184174M91		**1**	TIRANTE	ROD	VARILLA
31	353430X1		**1**	PORCA	NUT	TUERCA
32	3410152M1		**1**	MANÍPULO	KNOB	POMO
33	181142M1		**1**	ARRUELA	WASHER	ARANDELA
34	037045T1		**1**	BUJÃO	PLUG	TAPON
35	832813M1		**1**	PINO	PIN	PASADOR
36	058458P1		**1**	BUCHA	BUSH	CASQUILLO
38	058457P1		**1**	BUCHA	BUSH	CASQUILLO

Eixo Dianteiro
Front Axle
Eje Delantero

Zf-Apl335-Tração Lateral
Zf - Apl335-Side Drive
Zf - Apl335-Traccion Lateral

60-90

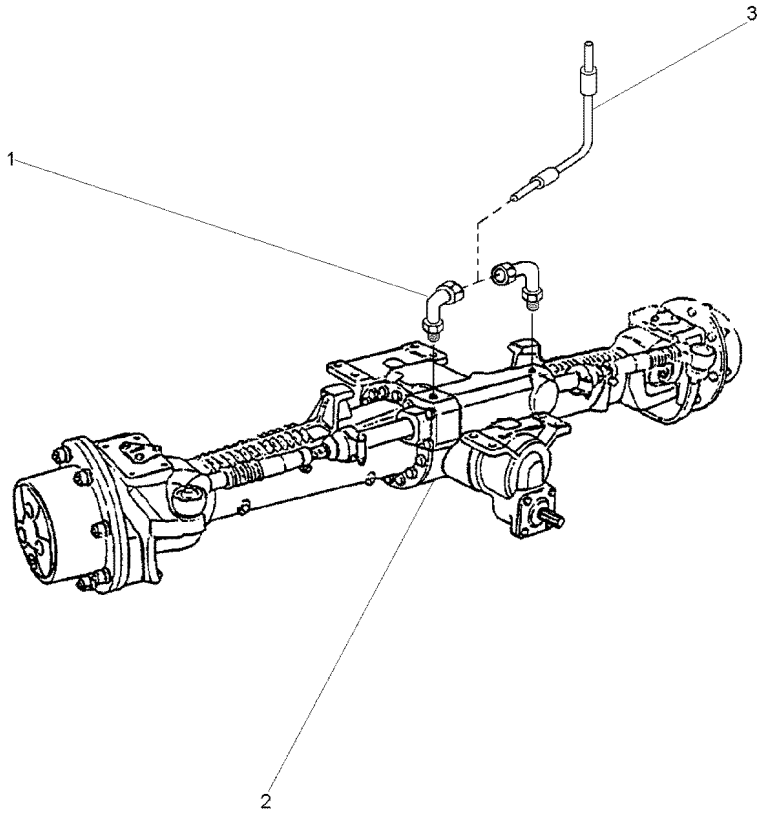

1	3411947M91		**2** CONEXÃO	CONNECTION	CONEXION
2	6203926M91	60-95 No	**1** CJ. EIXO	KIT, AXLE	JUEGO DE EJE
2		60-100 No	**1** CJ. EIXO	KIT, AXLE	JUEGO DE EJE
2		60-105 No	**1** CJ. EIXO	KIT, AXLE	JUEGO DE EJE
2		60-110 No	**1** CJ. EIXO	KIT, AXLE	JUEGO DE EJE
3	022313T2		**2** MANGUEIRA	HOSE	FLEXIBLE

Eixo Dianteiro 4 Rodas Motrizes
Front Axle 4 Wheel Drive
Eje Delantero 4 Ruedas Motrices

60-95

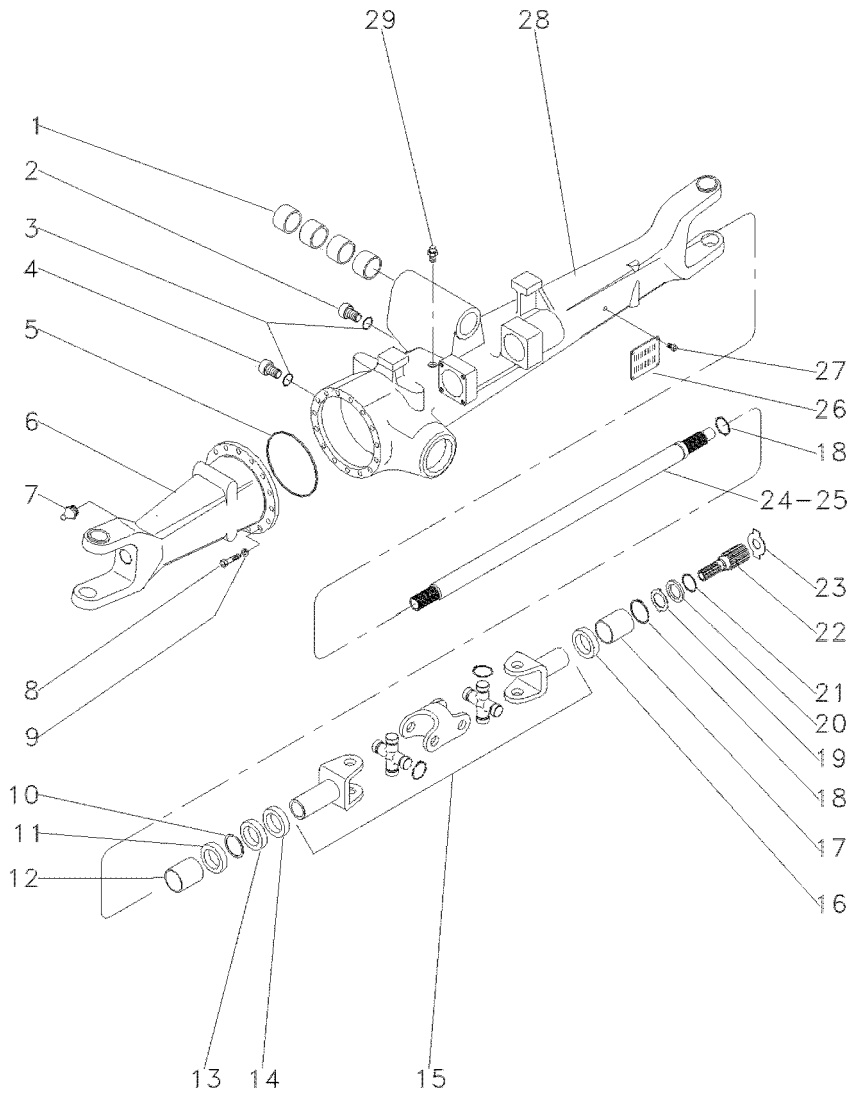

1	050646R1		4	BUCHA	BUSH	CASQUILLO
2	056600R1		1	BUJÃO	PLUG	TAPON
3	033556R1		2	ANEL "O"	O RING	JUNTA TORICA
4	3603226M1		1	BUJÃO	PLUG	TAPON
5	033718R1		1	ANEL "O"	O RING	JUNTA TORICA
6	040663R1	◀	1	CARCAÇA	HOUSING	ALOJAMIENTO
7	033606R1		2	GRAXEIRA	GREASER	ENGRASADOR
8	033717R1		16	PARAFUSO	BOLT	PERNO
9	033716R1		16	ARRUELA	WASHER	ARANDELA
10	027544R1		4	ANEL TRAVA	CIRCLIP	CIRCULITO
11	027536R1		4	RETENTOR	SEAL	RETEN
12	3603228M1		2	BUCHA	BUSH	CASQUILLO
13	027539R1		2	RETENTOR	OIL SEAL	BUJE RETENACEITE
14	033227R1		2	PROTETOR	PROTECTOR	PROTECTOR
15	040658R1		2	ARTICULAÇÃO	KNUCKLE	CHARNELA
16	040675R1		1	RETENTOR	OIL SEAL	BUJE RETENACEITE
17	3603235M1		2	BUCHA	BUSH	CASQUILLO
18	033620R1		2	ANEL TRAVA	CIRCLIP	CIRCULITO
19	3176337M1		2	ARRUELA	WASHER	ARANDELA
20	3176337M1		2	ARRUELA	WASHER	ARANDELA
21	033549R1		2	ANEL TRAVA	CIRCLIP	CIRCULITO
22	033619R1		2	EIXO	SHAFT	ARBOL
23	020842R1	⧓ 3,0MM	X	CALÇO	SHIM	CALCE
23	020843R1	⧓ 1,7MM	X	CALÇO	SHIM	CALCE
23	033618R1	⧓ 2,2MM	X	CALÇO	SHIM	CALCE
23	3176343M1	⧓ 1,5MM	X	ARRUELA	WASHER	ARANDELA
23	3176344M1	⧓ 2,0MM	X	ARRUELA	WASHER	ARANDELA
23	3603293M1	⧓ 2,5MM	X	ARRUELA	WASHER	ARANDELA
24	040659R1	▶	1	EIXO	SHAFT	ARBOL
25	040688R1	◀	1	EIXO	SHAFT	ARBOL
26	3588127M1		1	PLACA	PLATE	PLATO
27	3588126M1		4	REBITE	RIVET	REMACHE
28	040664R1	▶	1	CARCAÇA	HOUSING	ALOJAMIENTO
29	033609R1		1	VÁLVULA	VALVE	VALVULA

Eixo Dianteiro 4 Rodas Motrizes — **Diferencial**
Front Axle 4 Wheel Drive — **Differential**
Eje Delantero 4 Ruedas Motrices — **Diferencial**

60-100

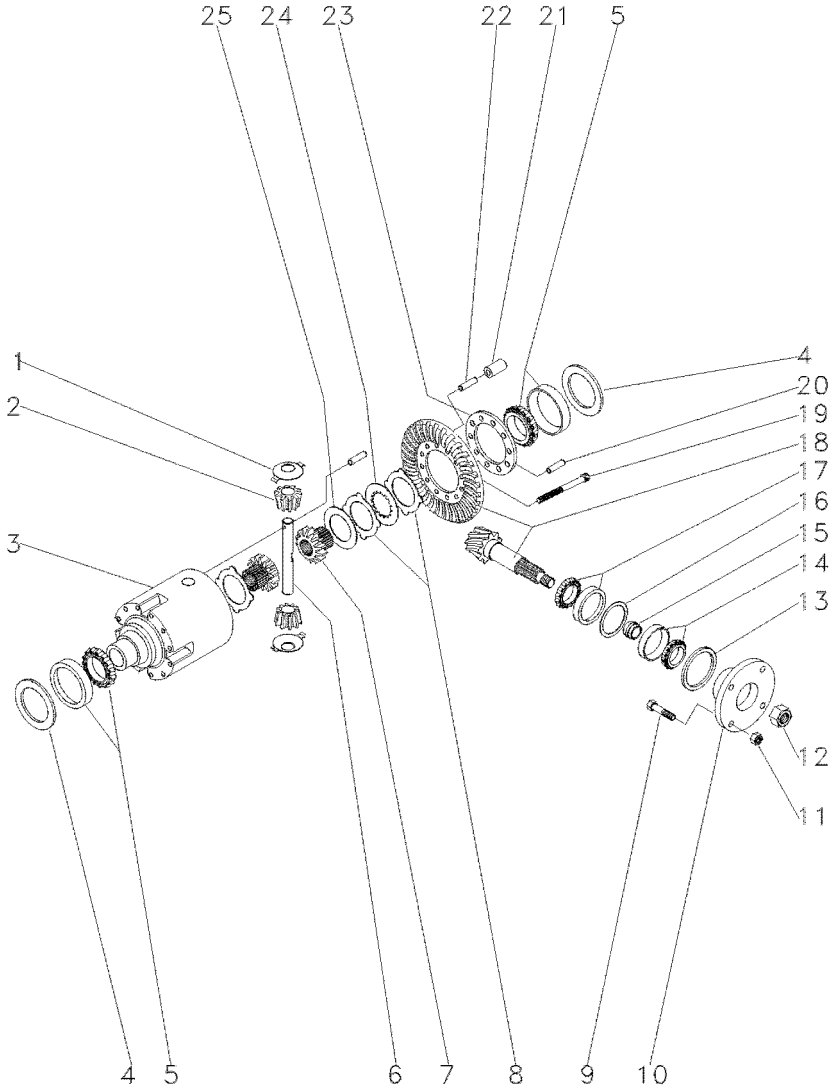

1	033681R1			**2**	ARRUELA	WASHER	ARANDELA
2	040662R1			**2**	ENGRENAGEM	GEAR	ENGRANAJE
3	033691R1			**1**	CARCAÇA	HOUSING	ALOJAMIENTO
4	033694R1	⧗	0,60MM	**2**	CALÇO	SHIM	CALCE
4	033695R1	⧗	0,70MM	**2**	CALÇO	SHIM	CALCE
4	033696R1	⧗	0,80MM	**2**	CALÇO	SHIM	CALCE
4	033697R1	⧗	0,90MM	**2**	CALÇO	SHIM	CALCE
4	033698R1	⧗	1,0MM	**2**	CALÇO	SHIM	CALCE
4	033700R1	⧗	1,20MM	**2**	CALÇO	SHIM	CALCE
4	033701R1	⧗	1,30MM	**2**	CALÇO	SHIM	CALCE
4	033702R1	⧗	1,40MM	**2**	CALÇO	SHIM	CALCE
4	033703R1	⧗	1,50MM	**2**	CALÇO	SHIM	CALCE
4	033704R1	⧗	1,60MM	**2**	CALÇO	SHIM	CALCE
4	033705R1	⧗	1,80MM	**2**	CALÇO	SHIM	CALCE
4	033706R1	⧗	0,50MM	**2**	CALÇO	SHIM	CALCE
4	033707R1	⧗	0,75MM	**2**	CALÇO	SHIM	CALCE
4	033708R1	⧗	0,85MM	**2**	CALÇO	SHIM	CALCE
4	033709R1	⧗	0,95MM	**2**	CALÇO	SHIM	CALCE
4	033710R1	⧗	1,05MM	**2**	CALÇO	SHIM	CALCE
4	033711R1	⧗	1,15MM	**2**	CALÇO	SHIM	CALCE
4	033712R1	⧗	1,25MM	**2**	CALÇO	SHIM	CALCE
5	033715R1			**2**	ROLAMENTO	BEARING	COJINETE
6	033690R1			**1**	EIXO	SHAFT	ARBOL
7	033688R1			**2**	ENGRENAGEM	GEAR	ENGRANAJE
8	033683R1	⧗	1,2MM	**1**	DISCO	DISC	DISCO
8	033684R1	⧗	1,1MM	**1**	DISCO	DISC	DISCO
8	033685R1	⧗	1,3MM	**1**	DISCO	DISC	DISCO
8	033686R1	⧗	1,4MM	**1**	DISCO	DISC	DISCO
9	040673R1			**4**	PARAFUSO	BOLT	PERNO
10	040671R1			**1**	FLANGE	FLANGE	PLETINA
11	040674R1			**4**	PORCA	NUT	TUERCA
12	033551R1			**1**	PORCA	NUT	TUERCA
13	040690R1			**1**	RETENTOR	OIL SEAL	BUJE RETENACEITE
14	040691R1			**1**	ROLAMENTO	BEARING	COJINETE
15	033641R1	⧗	11,30MM	**1**	CALÇO	SHIM	CALCE
15	033642R1	⧗	11,33MM	**1**	CALÇO	SHIM	CALCE
15	033643R1	⧗	11,36MM	**1**	CALÇO	SHIM	CALCE
15	033644R1	⧗	11,39MM	**1**	CALÇO	SHIM	CALCE
15	033645R1	⧗	11,42MM	**1**	CALÇO	SHIM	CALCE
15	033646R1	⧗	11,45MM	**1**	CALÇO	SHIM	CALCE
15	033647R1	⧗	11,48MM	**1**	CALÇO	SHIM	CALCE
15	033648R1	⧗	11,51MM	**1**	CALÇO	SHIM	CALCE
15	033649R1	⧗	11,54MM	**1**	CALÇO	SHIM	CALCE
15	033650R1	⧗	11,57MM	**1**	CALÇO	SHIM	CALCE
15	033651R1	⧗	11,60MM	**1**	CALÇO	SHIM	CALCE
15	033652R1	⧗	11,63MM	**1**	CALÇO	SHIM	CALCE
15	033653R1	⧗	11,66MM	**1**	CALÇO	SHIM	CALCE
15	033654R1	⧗	11,69MM	**1**	CALÇO	SHIM	CALCE
15	033656R1	⧗	11,75MM	**1**	CALÇO	SHIM	CALCE
15	033657R1	⧗	11,78MM	**1**	CALÇO	SHIM	CALCE

Eixo Dianteiro 4 Rodas Motrizes — **Diferencial**
Front Axle 4 Wheel Drive — **Differential**
Eje Delantero 4 Ruedas Motrices — **Diferencial**

60-100

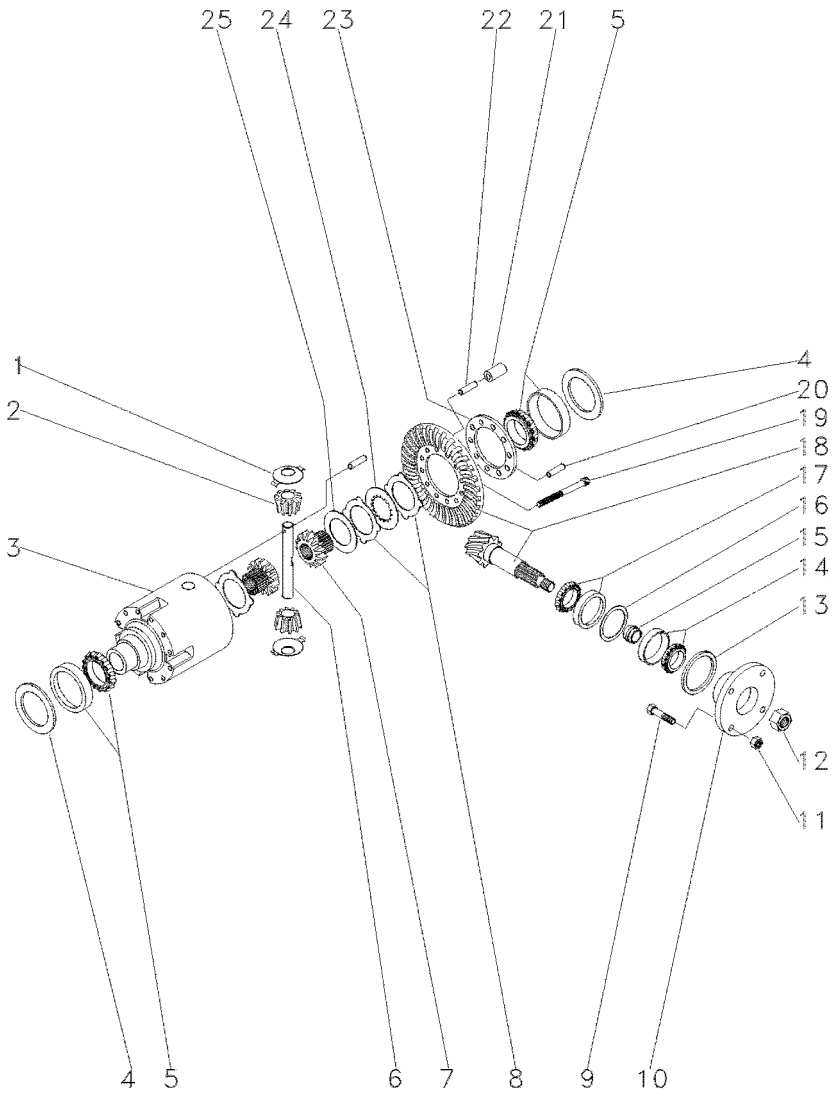

15	033658R1	11,81MM	1	CALÇO	SHIM	CALCE
15	033659R1	11,84MM	1	CALÇO	SHIM	CALCE
15	033660R1	11,87MM	1	CALÇO	SHIM	CALCE
15	033661R1	11,90MM	1	CALÇO	SHIM	CALCE
15	033662R1	11,93MM	1	CALÇO	SHIM	CALCE
15	033663R1	11,96MM	1	CALÇO	SHIM	CALCE
15	033664R1	11,99MM	1	CALÇO	SHIM	CALCE
15	033665R1	12,02MM	1	CALÇO	SHIM	CALCE
15	033666R1	12,05MM	1	CALÇO	SHIM	CALCE
15	033667R1	12,08MM	1	CALÇO	SHIM	CALCE
15	033668R1	12,11MM	1	CALÇO	SHIM	CALCE
15	033669R1	12,14MM	1	CALÇO	SHIM	CALCE
15	033670R1	12,17MM	1	CALÇO	SHIM	CALCE
15	033671R1	12,20MM	1	CALÇO	SHIM	CALCE
15	033672R1	12,23MM	1	CALÇO	SHIM	CALCE
15	033673R1	12,26MM	1	CALÇO	SHIM	CALCE
15	033674R1	12,29MM	1	CALÇO	SHIM	CALCE
15	033675R1	12,32MM	1	CALÇO	SHIM	CALCE
15	033676R1	12,35MM	1	CALÇO	SHIM	CALCE
15	033677R1	12,38MM	1	CALÇO	SHIM	CALCE
16	033625R1	0,50MM	1	CALÇO	SHIM	CALCE
16	033626R1	0,60MM	1	CALÇO	SHIM	CALCE
16	033627R1	0,70MM	1	CALÇO	SHIM	CALCE
16	033628R1	0,80MM	1	CALÇO	SHIM	CALCE
16	033629R1	0,90MM	1	CALÇO	SHIM	CALCE
16	033630R1	1,00MM	1	CALÇO	SHIM	CALCE
16	033631R1	1,10MM	1	CALÇO	SHIM	CALCE
16	033632R1	1,30MM	1	CALÇO	SHIM	CALCE
16	033633R1	1,40MM	1	CALÇO	SHIM	CALCE
16	033634R1	1,50MM	1	CALÇO	SHIM	CALCE
16	033635R1	0,65MM	1	CALÇO	SHIM	CALCE
16	033637R1	0,85MM	1	CALÇO	SHIM	CALCE
16	033638R1	0,95MM	1	CALÇO	SHIM	CALCE
16	033639R1	1,05MM	1	CALÇO	SHIM	CALCE
16	033640R1	1,15MM	1	CALÇO	SHIM	CALCE
16	033789R1	1,20MM	1	CALÇO	SHIM	CALCE
17	033678R1		1	ROLAMENTO	BEARING	COJINETE
18	040660R1	13x28	1	COROA E PINHÃO	KIT, BEVEL GEAR	CORONA Y PINON
19	033682R1		10	PARAFUSO	BOLT	PERNO
20	033782R1		1	PINO	PIN	PASADOR
21	033693R1		5	PINO	PIN	PASADOR
22	033692R1		5	PINO	PIN	PASADOR
23	033783R1		1	FLANGE	FLANGE	PLETINA
24	033687R1		8	DISCO	DISC	DISCO
25	033680R1	3,2MM	2	ARRUELA	WASHER	ARANDELA

Eixo Dianteiro 4 Rodas Motrizes
Front Axle 4 Wheel Drive
Eje Delantero 4 Ruedas Motrices

Redução Final
Final Drive
Accionamiento Final

60-105

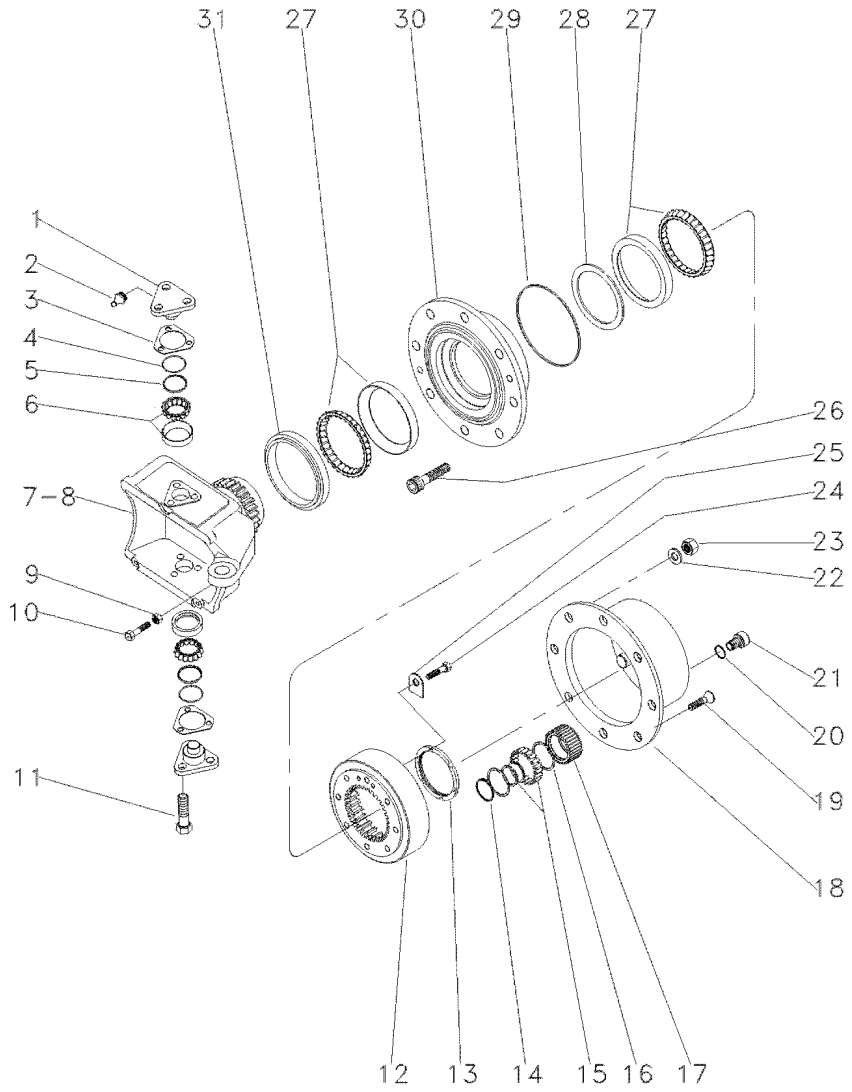

1	3176321M1		**4**	PINO	PIN	PASADOR
2	3176390M1		**4**	GRAXEIRA	GREASER	ENGRASADOR
3	3176313M1	⧗ 0,6MM	**4**	CALÇO	SHIM	CALCE
3	3176314M1	⧗ 1,0MM	**4**	CALÇO	SHIM	CALCE
3	3176315M1	⧗ 1,4MM	**4**	CALÇO	SHIM	CALCE
3	3176319M1	⧗ 0,4MM	**4**	CALÇO	SHIM	CALCE
3	3176320M1	⧗ 0,8MM	**4**	CALÇO	SHIM	CALCE
3	3588106M1	⧗ 0,2MM	**4**	CALÇO	SHIM	CALCE
3	3588107M1	⧗ 0,3MM	**4**	CALÇO	SHIM	CALCE
4	033721R1		**4**	ANEL "O"	O RING	JUNTA TORICA
5	033722R1		**4**	CAPA	CAP	TAPA
6	040665R1		**4**	ROLAMENTO	BEARING	COJINETE
7	6207052M1	◀	**1**	CARCAÇA	HOUSING	ALOJAMIENTO
8	6207053M1	▶	**1**	CARCAÇA	HOUSING	ALOJAMIENTO
9	033608R1		**2**	PORCA	NUT	TUERCA
10	040689R1		**2**	PARAFUSO	BOLT	PERNO
11	3588113M1		**12**	PARAFUSO	BOLT	PERNO
12	033616R1		**2**	COROA	ANNULAR GEAR	ENGRANAJE ANULAR
13	033621R1		**2**	PORCA	NUT	TUERCA
14	3587936M1		**6**	ANEL TRAVA	CIRCLIP	CIRCULITO
15	3176341M1		**6**	ROLAMENTO	BEARING	COJINETE
16	3176342M1		**12**	ANEL	RING	ARO
17	3176340M1		**6**	ENGRENAGEM	GEAR	ENGRANAJE
18	3176339M1		**2**	CUBO	HUB	CUBO
19	3176347M1		**4**	PARAFUSO	BOLT	PERNO
20	3176364M1	1.3	**2**	ANEL "O"	O RING	JUNTA TORICA
21	3176345M1		**2**	BUJÃO	PLUG	TAPON
22	3176350M1		**16**	ARRUELA	WASHER	ARANDELA
23	3176351M1		**16**	PORCA	NUT	TUERCA
24	3176333M1		**4**	PARAFUSO	BOLT	PERNO
25	033617R1		**2**	PLACA	PLATE	PLATO
26	3176349M1		**16**	PARAFUSO	BOLT	PERNO
27	3176330M1		**4**	ROLAMENTO	BEARING	COJINETE
28	033580R1	⧗ 10,00MM	**1**	CALÇO	SHIM	CALCE
28	033579R1	⧗ 10,025MM	**1**	CALÇO	SHIM	CALCE
28	3603757M1	⧗ 10,050MM	**1**	ARRUELA	WASHER	ARANDELA
28	033577R1	⧗ 10,075MM	**1**	CALÇO	SHIM	CALCE
28	033562R1	⧗ 10,100MM	**1**	CALÇO	SHIM	CALCE
28	033575R1	⧗ 10,125MM	**1**	CALÇO	SHIM	CALCE
28	033574R1	⧗ 10,175MM	**1**	CALÇO	SHIM	CALCE
28	033573R1	⧗ 10,200MM	**1**	CALÇO	SHIM	CALCE
28	033565R1	⧗ 10,225MM	**1**	CALÇO	SHIM	CALCE
28	033572R1	⧗ 10,250MM	**1**	CALÇO	SHIM	CALCE
28	040677R1	12,000MM	**1**	CALÇO	SHIM	CALCE
28	040678R1	12,025MM	**1**	CALÇO	SHIM	CALCE
28	040679R1	12,050	**1**	CALÇO	SHIM	CALCE
28	040680R1	12,075MM	**1**	CALÇO	SHIM	CALCE
28	040681R1	12,100MM	**1**	CALÇO	SHIM	CALCE
28	033570R1	14,439MM	**1**	CALÇO	SHIM	CALCE
28	033569R1	14,464MM	**1**	CALÇO	SHIM	CALCE

Eixo Dianteiro 4 Rodas Motrizes
Front Axle 4 Wheel Drive
Eje Delantero 4 Ruedas Motrices

Redução Final
Final Drive
Accionamiento Final

60-105

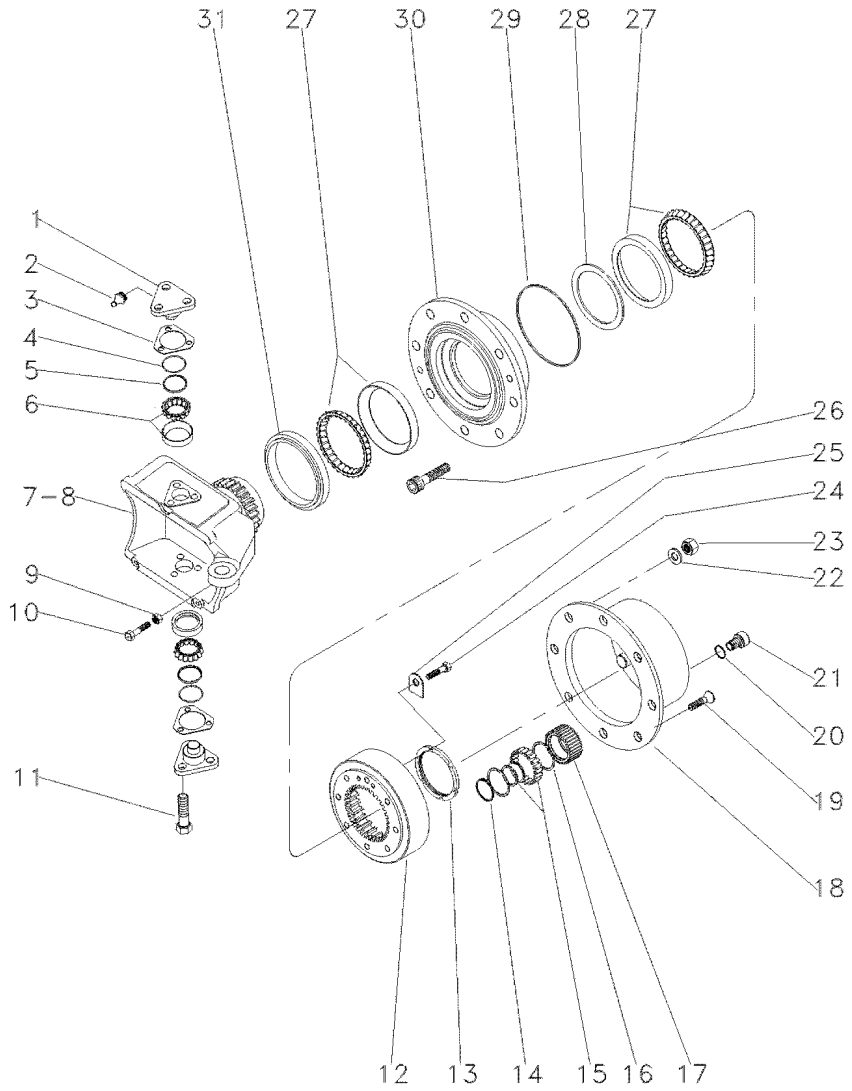

28	033567R1	14,514MM	**1** CALÇO	SHIM	CALCE
28	033566R1	14,539MM	**1** CALÇO	SHIM	CALCE
28	040682R1	12,125MM	**1** CALÇO	SHIM	CALCE
28	033563R1	14,614MM	**1** CALÇO	SHIM	CALCE
28	033562R1	14,639MM	**1** CALÇO	SHIM	CALCE
28	033561R1	14,664MM	**1** CALÇO	SHIM	CALCE
28	033560R1	14,689MM	**1** CALÇO	SHIM	CALCE
28	040683R1	12,150MM	**1** CALÇO	SHIM	CALCE
28	040684R1	12,175MM	**1** CALÇO	SHIM	CALCE
28	040685R1	12,200MM	**1** CALÇO	SHIM	CALCE
28	040686R1	12,225MM	**1** CALÇO	SHIM	CALCE
28	040687R1	12,250MM	**1** CALÇO	SHIM	CALCE
28	033571R1	14,414MM	**1** CALÇO	SHIM	CALCE
29	3176331M1		**2** ANEL "O"	O RING	JUNTA TORICA
30	033728R1		**2** CUBO	HUB	CUBO
31	6239085M1		**2** RETENTOR	SEAL	RETEN

Eixo Dianteiro 4 Rodas Motrizes
Front Axle 4 Wheel Drive
Doble Traccion Del Eje Frontal

Cilíndro De Direção
Steering Cylinders
Cilindros De Direccion

60-110

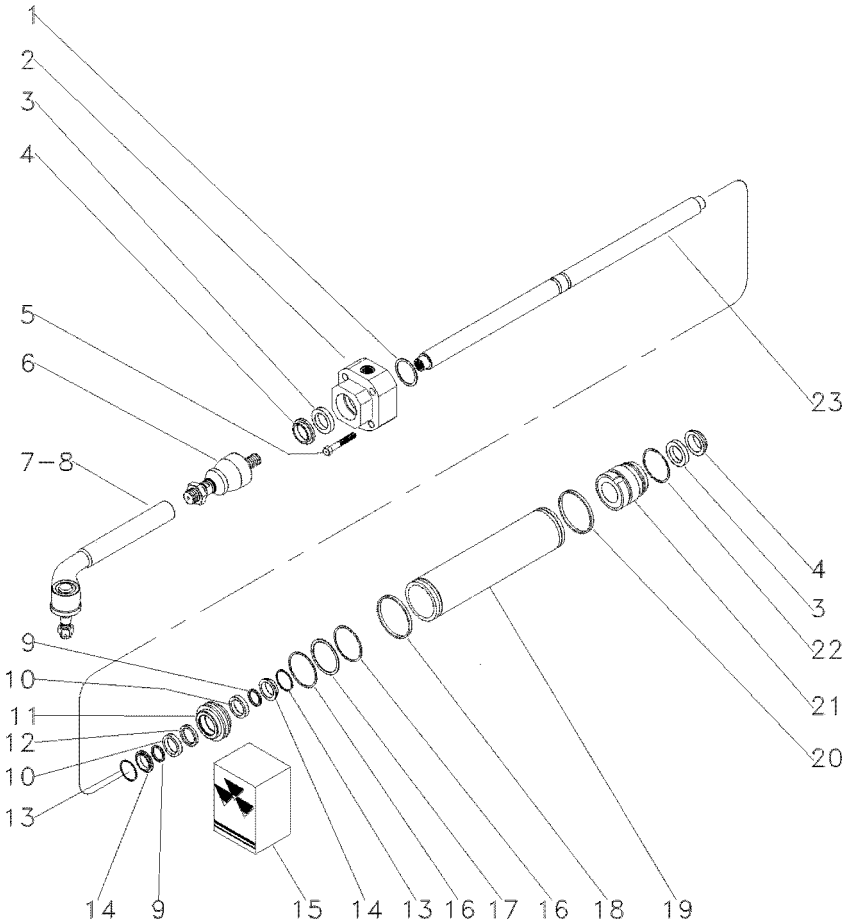

1	033736R1	⧗	1,0MM	**1**	CALÇO	SHIM	CALCE
1	033737R1	⧗	1,1MM	**1**	CALÇO	SHIM	CALCE
1	033738R1	⧗	1,2MM	**1**	CALÇO	SHIM	CALCE
1	033739R1	⧗	1,3MM	**1**	CALÇO	SHIM	CALCE
1	033740R1	⧗	1,4MM	**1**	CALÇO	SHIM	CALCE
1	033741R1	⧗	1,5MM	**1**	CALÇO	SHIM	CALCE
1	033742R1	⧗	1,6MM	**1**	CALÇO	SHIM	CALCE
1	033743R1	⧗	1,7MM	**1**	CALÇO	SHIM	CALCE
1	033744R1	⧗	1,8MM	**1**	CALÇO	SHIM	CALCE
1	033745R1	⧗	0,9MM	**1**	CALÇO	SHIM	CALCE
2	040666R1	◀		**1**	GUIA	GUIDE	GUIA
3		⛟	15	**2**	ANEL "O"	O RING	JUNTA TORICA
4		⛟	15	**2**	ANEL "O"	O RING	JUNTA TORICA
5	033759R1			**4**	PARAFUSO	BOLT	PERNO
6	050655R1			**2**	TERMINAL	BALL JOINT	UNION ROTULA
7	050656R1	▶		**1**	TERMINAL	BALL JOINT	UNION ROTULA
8	050657R1	◀		**1**	TERMINAL	BALL JOINT	UNION ROTULA
9		⛟	15	**2**	ANEL "O"	O RING	JUNTA TORICA
10	033748R1			**2**	ARRUELA	WASHER	ARANDELA
11	033750R1			**1**	PISTÃO	PISTON	PISTON
12		⛟	15	**1**	ANEL "O"	O RING	JUNTA TORICA
13	033747R1		15	**2**	ANEL "O"	O RING	JUNTA TORICA
14	033755R1			**2**	ANEL "O"	O RING	JUNTA TORICA
15	038054R1			**1**	JG. REPARO	KIT, REPAIR	JUEGO REPARACION
16		⛟	15	**2**	ANEL "O"	O RING	JUNTA TORICA
17	033754R1		15	**1**	ANEL "O"	O RING	JUNTA TORICA
18		⛟	15	**1**	ANEL "O"	O RING	JUNTA TORICA
19	033733R1			**1**	CILINDRO	CYLINDER	CILINDRO
20		⛟	15	**1**	ANEL "O"	O RING	JUNTA TORICA
21	033734R1	▶		**1**	GUIA	GUIDE	GUIA
22	033751R1			**1**	ANEL "O"	O RING	JUNTA TORICA
23	033732R1			**1**	HASTE CILINDRO	CYLINDER ROD	BIELA DE CILINDR

Eixo Dianteiro
Front Axle
Eje Delantero

4 Rodas Motriz
4 Wheel Drive
4 Ruedas Motrices

60-115

Com Creeper - Tração Lateral
With Creeper - Side Drive
Con Creeper - Tracción Lateral

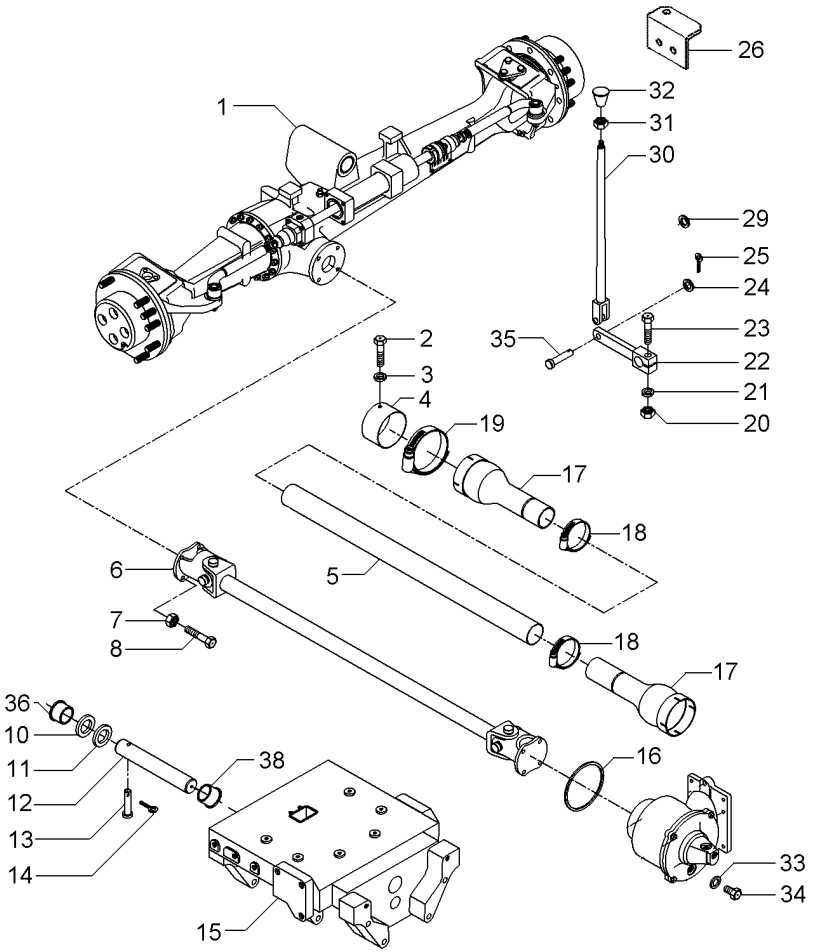

1	063123N1	CARRARO 60-165 No	**1**	CJ. EIXO DIANT.	FRONT AXLE ASSY	CONJ. EJE DELANT
2	339124X1		**2**	PARAFUSO	BOLT	PERNO
3	353446X1		**2**	ARRUELA	WASHER	ARANDELA
4	036903P1		**1**	BLINDAGEM	SHIELD	BLINDAJE
5	054361P1		**1**	PROTEÇÃO	GUARD	DEFENSA
6	057380T1	60-195 No	**1**	CJ. EIXO	KIT, AXLE	JUEGO DE EJE
7	353431X1		**8**	PORCA	NUT	TUERCA
8	353540X1		**8**	PARAFUSO	BOLT	PERNO
9	3412609M91		**2**	MANGUEIRA	HOSE	FLEXIBLE
10	898017M2		**1**	CALÇO	SHIM	CALCE
11	898018M2	0.73/0.67MM	**X**	CALÇO	SHIM	CALCE
11	898019M2	0.92/0.87MM	**X**	CALÇO	SHIM	CALCE
11	898020M2	1,04/0.99MM	**X**	CALÇO	SHIM	CALCE
11	882868M2	1.17/1.12MM	**X**	CALÇO	SHIM	CALCE
11	882869M2	1.30/1.25MM	**X**	CALÇO	SHIM	CALCE
12	058456P1		**1**	PINO	PIN	PASADOR
13	033992P1		**1**	PINO	PIN	PASADOR
14	195414M1		**1**	GRAMPO	CRAMP	PASADOR
15	067590P1		**1**	SUPORTE	BRACKET	SOPORTE
16	1441271X1		**1**	ANEL "O"	O RING	JUNTA TORICA
17	1688236M93		**2**	PROTEÇÃO	GUARD	DEFENSA
18	490804M1		**2**	BRAÇADEIRA	CLAMP	ABRAZADERA
19	338623X1		**2**	BRAÇADEIRA	CLAMP	ABRAZADERA
20	355566X1		**1**	PORCA	NUT	TUERCA
21	353434X1		**1**	ARRUELA	WASHER	ARANDELA
22	036838S1		**1**	ALAVANCA	LEVER	PALANCA
23	354264X1		**1**	PARAFUSO	BOLT	PERNO
24	353756X1		**1**	ARRUELA	WASHER	ARANDELA
25	354059X1		**1**	CONTRAPINO	DOWEL	CENTRAJE
26	036836P1		**1**	SUPORTE	BRACKET	SOPORTE
29	366195X1		**1**	PASSA-FIO	GROMMET	PASACABLE
30	6218987M91		**1**	CJ. TIRANTE	KIT, ROD	JUEGO DE BIELAS
30	184174M91		**1**	TIRANTE	ROD	VARILLA
31	353430X1		**1**	PORCA	NUT	TUERCA
32	3410152M1		**1**	MANÍPULO	KNOB	POMO
33	181142M1		**1**	ARRUELA	WASHER	ARANDELA
34	037045T1		**1**	BUJÃO	PLUG	TAPON
35	832813M1		**1**	PINO	PIN	PASADOR
36	058458P1		**1**	BUCHA	BUSH	CASQUILLO
38	058457P1		**1**	BUCHA	BUSH	CASQUILLO

Eixo Dianteiro
Front Axle
Eje Delantero

60-120

4 Rodas Motrizes - Tração Central
4 Wheels Drive - Central Traction
4 Ruedas Motriz - Tracción Central

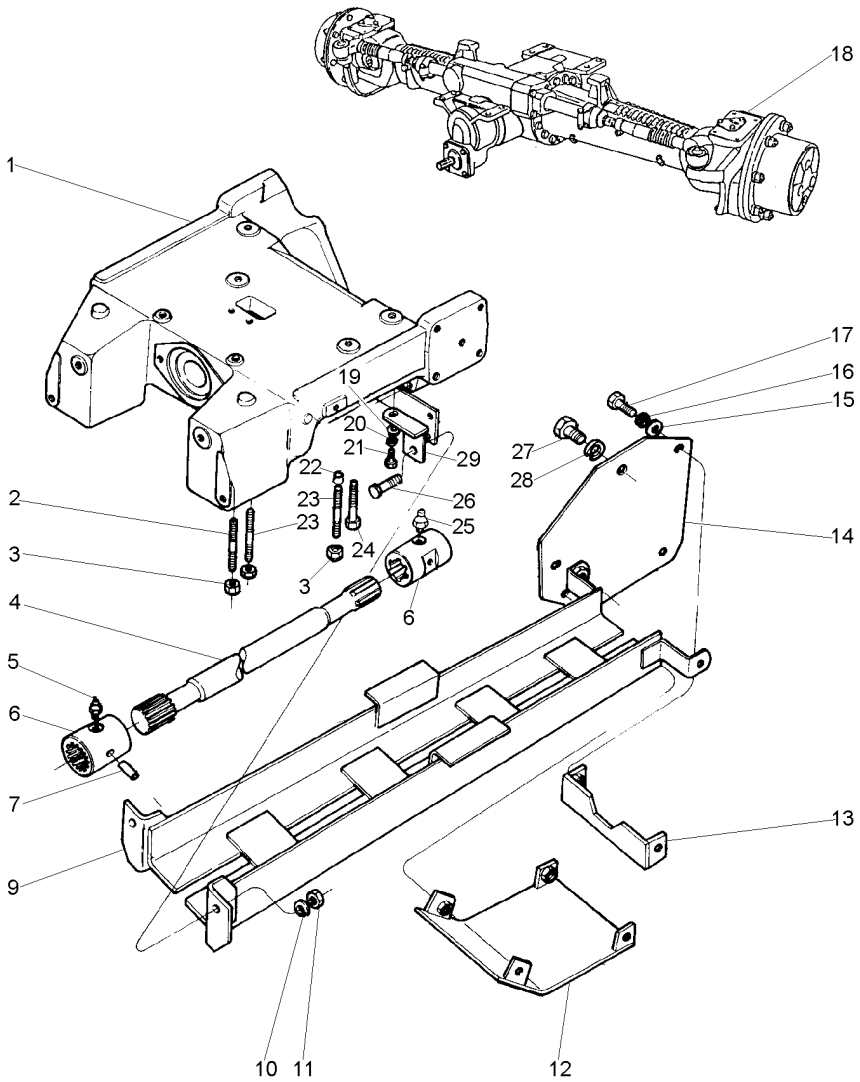

1	067589P1		**1**	SUPORTE	BRACKET	SOPORTE
2	3585532M1		**4**	PRISIONEIRO	STUD	ESPARRAGO
3	3410728M1		**6**	PORCA	NUT	TUERCA
4	033075P1		**1**	EIXO	SHAFT	ARBOL
5	13811X		**1**	GRAXEIRA	GREASER	ENGRASADOR
6	3409609M1		**2**	LUVA	SLEEVE	MANCHA
7	339194X1		**2**	PINO	PIN	PASADOR
9	3411846M91		**1**	PROTEÇÃO	GUARD	DEFENSA
10	353433X1		**2**	ARRUELA	WASHER	ARANDELA
11	363628X1		**2**	PORCA	NUT	TUERCA
12	073296P1		**1**	PROTEÇÃO	GUARD	DEFENSA
13	6218541M91		**1**	SUPORTE	BRACKET	SOPORTE
14	3411843M91		**2**	SUPORTE	BRACKET	SOPORTE
15	353756X1		**6**	ARRUELA	WASHER	ARANDELA
16	353434X1		**6**	ARRUELA	WASHER	ARANDELA
17	353693X1		**6**	PARAFUSO	BOLT	PERNO
18	6203923M91	ZF 60-130 No	**1**	EIXO DIANTEIRO	FRONT AXLE	EJE DELANTERO
18	6203923M91	60-135 No ZF 275408C009123	**1**	EIXO DIANTEIRO	FRONT AXLE	EJE DELANTERO
18	6237377M91	60-220 No ZF 275408C009124	**1**	CJ. EIXO DIANT.	FRONT AXLE ASSY	CONJ. EJE DELANT
19	353756X1		**2**	ARRUELA	WASHER	ARANDELA
20	353434X1		**2**	ARRUELA	WASHER	ARANDELA
21	353691X1		**2**	PARAFUSO	BOLT	PERNO
22	3411830M1		**4**	BUCHA	BUSH	CASQUILLO
23	3585615M1		**2**	PRISIONEIRO	STUD	ESPARRAGO
24	1442667X1		**2**	PARAFUSO	BOLT	PERNO
25	13811X		**1**	GRAXEIRA	GREASER	ENGRASADOR
26	353726X1		**2**	PARAFUSO	BOLT	PERNO
27	353723X1		**2**	PARAFUSO	BOLT	PERNO
28	353439X1		**2**	ARRUELA PRESSÃO	PRESSURE WASHER	LAVADOR PRESION
29	3585345M91	◀	**1**	SUPORTE	BRACKET	SOPORTE
29	3585675M91	▶	**1**	SUPORTE	BRACKET	SOPORTE

Eixo Dianteiro — **Carraro - 20.14**
Front Axle — **Carraro - 20.14**
Eje Delantero — **Carraro - 20.14**

60-125

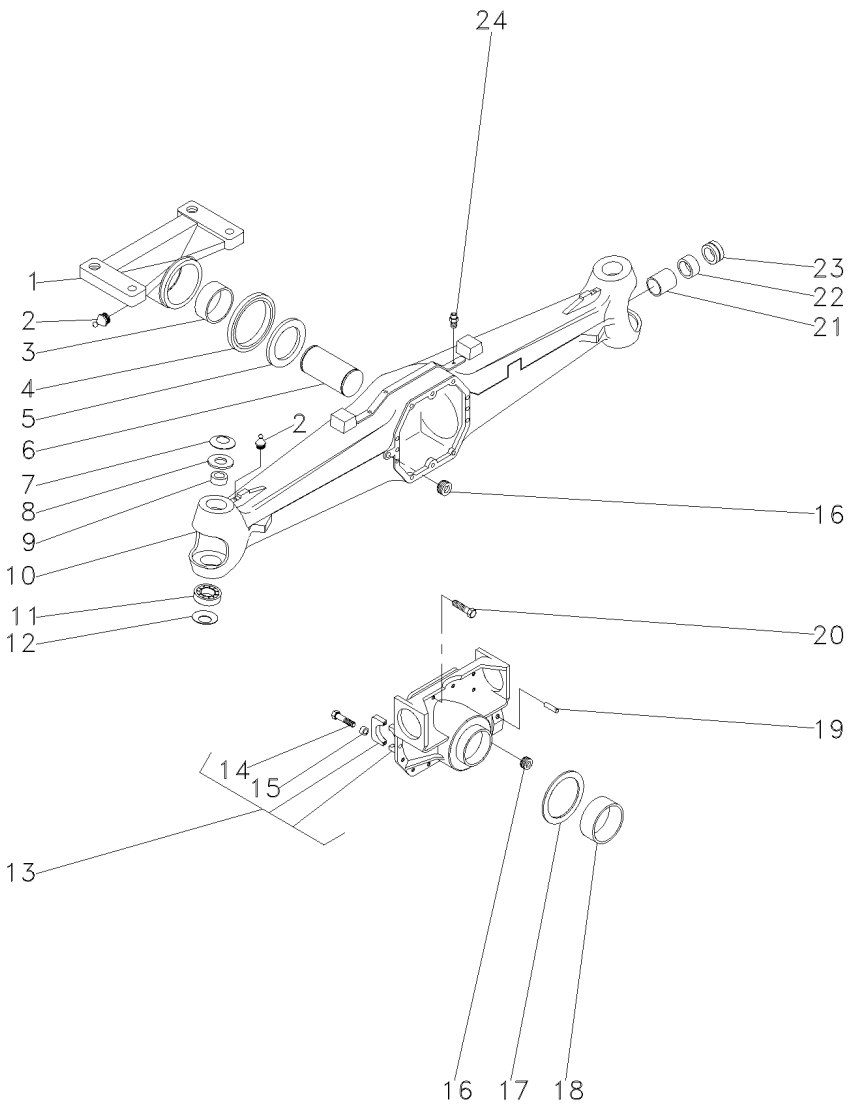

1	061334R1		**1**	SUPORTE	BRACKET	SOPORTE
2	040944R1		**2**	GRAXEIRA	GREASER	ENGRASADOR
3	061300R1		**1**	BUCHA	BUSH	CASQUILLO
4	061304R1		**1**	RETENTOR	SEAL	RETEN
5	061301R1		**1**	ARRUELA	WASHER	ARANDELA
6	061354R1		**1**	PINO	PIN	PASADOR
7	061276R1		**2**	MOLA PRATO	SPRING PLATE	PLETINA MUELLE
8	061303R1		**2**	ESPAÇADOR	SPACER	PIEZA DISTANCIA
9	061272R1		**2**	BUCHA	BUSH	CASQUILLO
10	061332R1		**1**	CARCAÇA	HOUSING	ALOJAMIENTO
11	061224R1		**2**	ROLAMENTO	BEARING	COJINETE
12	061293R1		**2**	MOLA PRATO	SPRING PLATE	PLETINA MUELLE
13	061292R1		**1**	CJ. SUPORTE	KIT, BRACKET	JUEGO SOPORTE
14	040962R1	13	**4**	PARAFUSO	BOLT	PERNO
15	3475335M1	13	**4**	BUCHA	BUSH	CASQUILLO
16	053949R1		**2**	TAMPÃO	PAD	ALMOHADILLA
17	040967R1		**1**	ARRUELA	WASHER	ARANDELA
18	061331R1		**1**	BUCHA	BUSH	CASQUILLO
19	3475341M1		**2**	PINO	PIN	PASADOR
20	040961R1		**10**	PARAFUSO	BOLT	PERNO
21	061264R1		**2**	BUCHA	BUSH	CASQUILLO
22	061219R1		**2**	RETENTOR	SEAL	RETEN
23	061342R1		**2**	RETENTOR	SEAL	RETEN
24	3475328M1		**1**	VÁLVULA	VALVE	VALVULA

Eixo Dianteiro
Front Axle
Eje Delantero

Zf - Apl335 - Tração Central
Zf - Apl335 - Middle Drive
Zf - Apl335 - Tracción Central

60-130

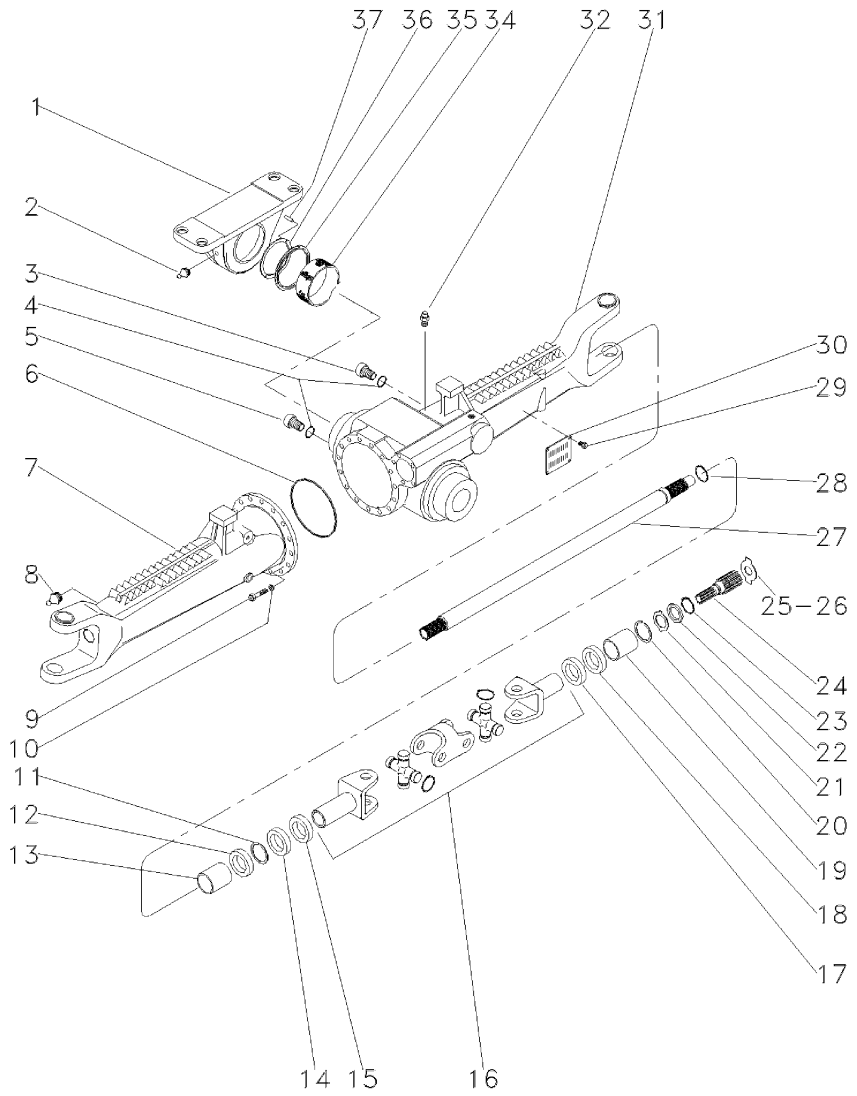

1	3603231M1		**1**	SUPORTE	BRACKET	SOPORTE
2	3603229M1		**1**	GRAXEIRA	GREASER	ENGRASADOR
3	056600R1		**1**	BUJÃO	PLUG	TAPON
4	033556R1		**2**	ANEL "O"	O RING	JUNTA TORICA
5	3603226M1		**1**	BUJÃO	PLUG	TAPON
6	033718R1		**1**	ANEL "O"	O RING	JUNTA TORICA
7	048289R1	◀	**1**	CARCAÇA	HOUSING	ALOJAMIENTO
8	033606R1		**2**	GRAXEIRA	GREASER	ENGRASADOR
9	033717R1		**16**	PARAFUSO	BOLT	PERNO
10	033716R1		**16**	ARRUELA	WASHER	ARANDELA
11	027544R1		**2**	ANEL TRAVA	CIRCLIP	CIRCULITO
12	027536R1		**4**	RETENTOR	SEAL	RETEN
13	3603228M1		**2**	BUCHA	BUSH	CASQUILLO
14	027539R1		**2**	RETENTOR	OIL SEAL	BUJE RETENACEITE
15	033227R1		**2**	PROTETOR	PROTECTOR	PROTECTOR
16	040658R1	👁 60-140 No	**2**	ARTICULAÇÃO	KNUCKLE	CHARNELA
17	027537R1		**2**	RETENTOR	OIL SEAL	BUJE RETENACEITE
18	027536R1		**4**	RETENTOR	SEAL	RETEN
19	3603235M1		**2**	BUCHA	BUSH	CASQUILLO
20	033620R1		**4**	ANEL TRAVA	CIRCLIP	CIRCULITO
21	3176348M1		**2**	ARRUELA	WASHER	ARANDELA
22	3176337M1		**2**	ARRUELA	WASHER	ARANDELA
23	033549R1		**2**	ANEL TRAVA	CIRCLIP	CIRCULITO
24	6207055M1		**2**	EIXO	SHAFT	ARBOL
25	033618R1	⧗ 2.2MM	**X**	CALÇO	SHIM	CALCE
26	3176343M1	⧗ 1,5MM	**X**	ARRUELA	WASHER	ARANDELA
26	3176344M1	⧗ 2,0MM	**X**	ARRUELA	WASHER	ARANDELA
26	3603293M1	⧗ 2,5MM	**X**	ARRUELA	WASHER	ARANDELA
26	3603294M1	⧗ 3,0MM	**X**	ARRUELA	WASHER	ARANDELA
26	3603295M1	⧗ 1,7MM	**X**	ARRUELA	WASHER	ARANDELA
26	3603296M1	⧗ 2,2MM	**X**	ARRUELA	WASHER	ARANDELA
27	050839R1		**2**	EIXO	SHAFT	ARBOL
28	033620R1		**4**	ANEL TRAVA	CIRCLIP	CIRCULITO
29	3588126M1		**4**	REBITE	RIVET	REMACHE
30	3588127M1		**1**	PLACA	PLATE	PLATO
31	048288R1	▶	**1**	CARCAÇA	HOUSING	ALOJAMIENTO
32	033609R1		**1**	VÁLVULA	VALVE	VALVULA
34	3603232M1		**1**	BUCHA	BUSH	CASQUILLO
35	020606R1		**1**	ANEL	RING	ARO
36	3603245M1	⧗ 3,85MM	**1**	CALÇO	SHIM	CALCE
36	3603246M1	⧗ 3,95MM	**1**	CALÇO	SHIM	CALCE
36	3603247M1	⧗ 4,05MM	**1**	CALÇO	SHIM	CALCE
36	3603248M1	⧗ 4,15MM	**1**	CALÇO	SHIM	CALCE
36	3603249M1	⧗ 4,25MM	**1**	CALÇO	SHIM	CALCE
36	3603250M1	⧗ 4,35MM	**1**	CALÇO	SHIM	CALCE
36	3603251M1	⧗ 4,45MM	**1**	CALÇO	SHIM	CALCE
36	3603252M1	⧗ 4,55MM	**1**	CALÇO	SHIM	CALCE
36	3603253M1	⧗ 4,60MM	**1**	CALÇO	SHIM	CALCE
37	3588079M1		**4**	PINO	PIN	PASADOR

Eixo Dianteiro
Front Axle
Eje Delantero

Zf - Apl335 - Tração Central
Zf - Apl335 - Middle Drive
Zf - Apl335 - Tracción Central

60-135

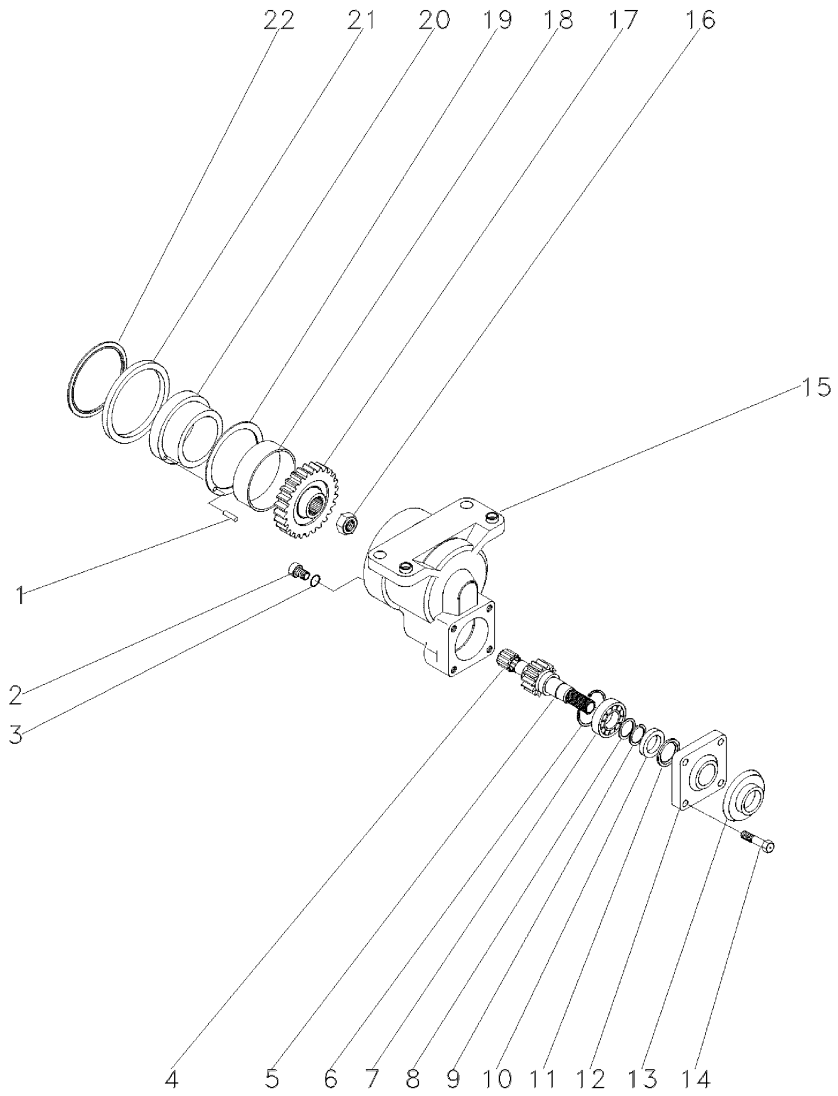

1	3588079M1		**4**	PINO	PIN	PASADOR
2	048254R1		**1**	BUJÃO	PLUG	TAPON
3	3603223M1		**1**	ANEL "O"	O RING	JUNTA TORICA
4	3588135M1		**1**	ROLAMENTO	BEARING	COJINETE
5	3603220M1	21	**1**	EIXO	SHAFT	ARBOL
6	3588138M1		**1**	ANEL	RING	ARO
7	354920X1		**1**	ROLAMENTO	BEARING	COJINETE
8	3588148M1		**1**	ARRUELA	WASHER	ARANDELA
9	3588140M1		**1**	ANEL	RING	ARO
10	048429R1		**1**	RETENTOR	SEAL	RETEN
11	048428R1		**1**	RETENTOR	SEAL	RETEN
12	3176218M1		**1**	TAMPA	COVER	CUBIERTA
13	048430R1		**1**	PLACA	PLATE	PLATO
14	3176219M1		**4**	PARAFUSO	BOLT	PERNO
15	3603211M2		**1**	CARCAÇA	HOUSING	ALOJAMIENTO
16	048361R1		**1**	PORCA	NUT	TUERCA
17	3603217M1	30	**1**	ENGRENAGEM	GEAR	ENGRANAJE
18	3603215M1		**1**	BUCHA	BUSH	CASQUILLO
19	3588024M1		**1**	ARRUELA	WASHER	ARANDELA
20	3588025M2		**1**	BUCHA	BUSH	CASQUILLO
21	3176203M2		**1**	ANEL	RING	ARO
22	3176269M1		**1**	ANEL	RING	ARO

Jogo De Juntas
Joints And Gaskets
Juegos De Juntas

60-140

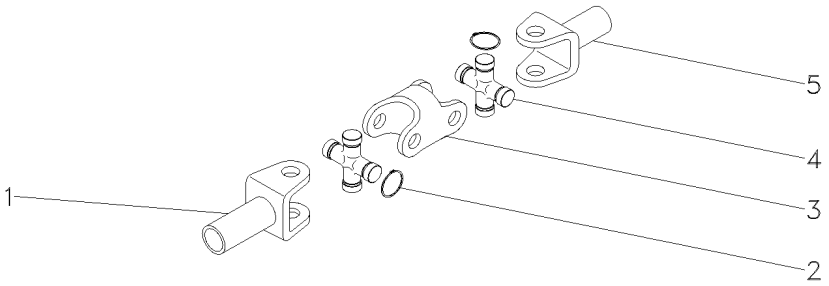

1	3604081M1		**1** GARFO	FORK	HORQUILLA
2	3604082M1	⧗ 1,5MM	**X** ANEL	RING	ARO
2	3604083M1	⧗ 1,3MM	**X** ANEL	RING	ARO
2	3604084M1	⧗ 1,2MM	**X** ANEL	RING	ARO
2	3604085M1	⧗ 1,7MM	**X** ANEL	RING	ARO
3	3604086M1		**1** GARFO	FORK	HORQUILLA
4	3603881M1		**1** CRUZETA	SPIDER	CRUCETA
5	3604080M1		**1** GARFO	FORK	HORQUILLA

Eixo Dianteiro
Front Axle
Eje Delantero

4 Rodas Motriz
4 Wheel Drive
4 Ruedas Motrices

60-145

4 Rodas Motrizes - Tração Central
4 Wheels Drive - Central Traction
4 Ruedas Motriz - Tracción Central

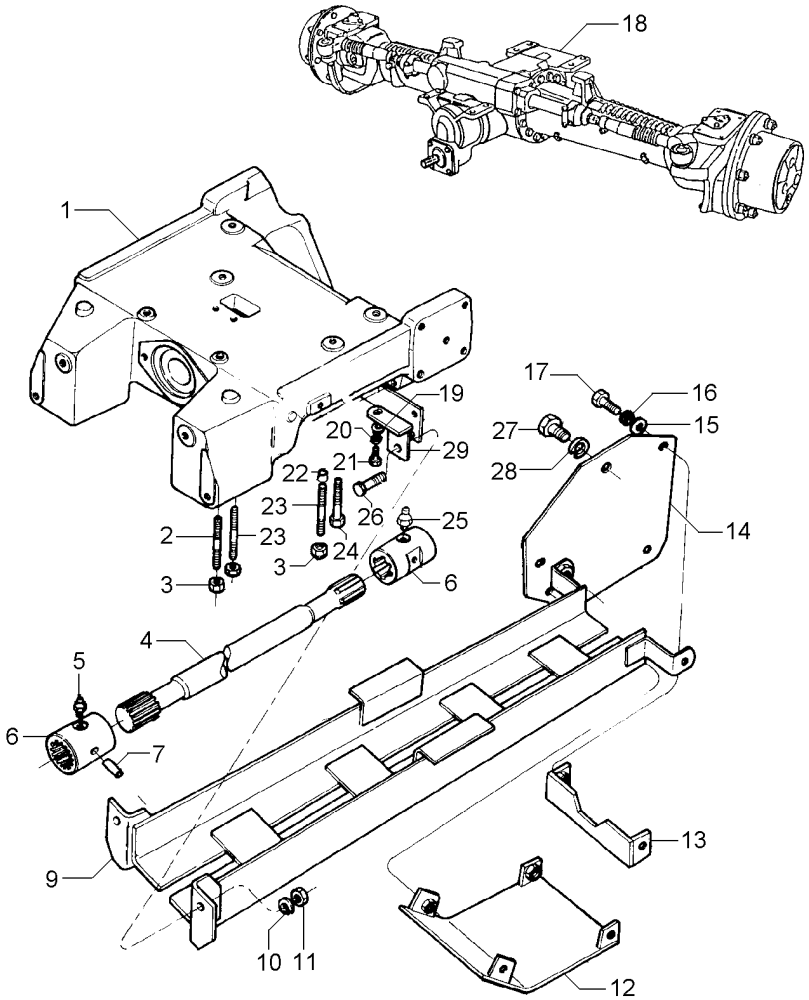

1	067589P1		**1**	SUPORTE	BRACKET	SOPORTE
2	3585532M1		**4**	PRISIONEIRO	STUD	ESPARRAGO
3	3410728M1		**6**	PORCA	NUT	TUERCA
4	033075P1		**1**	EIXO	SHAFT	ARBOL
5	13811X		**1**	GRAXEIRA	GREASER	ENGRASADOR
6	3409609M1		**2**	LUVA	SLEEVE	MANCHA
7	339194X1		**2**	PINO	PIN	PASADOR
9	3411846M91		**1**	PROTEÇÃO	GUARD	DEFENSA
10	353433X1		**2**	ARRUELA	WASHER	ARANDELA
11	363628X1		**2**	PORCA	NUT	TUERCA
12	3412351M91		**1**	TAMPA	COVER	CUBIERTA
13	3411849M91		**1**	SUPORTE	BRACKET	SOPORTE
14	3411843M91		**2**	SUPORTE	BRACKET	SOPORTE
15	353756X1		**6**	ARRUELA	WASHER	ARANDELA
16	353434X1		**6**	ARRUELA	WASHER	ARANDELA
17	353693X1		**6**	PARAFUSO	BOLT	PERNO
18	6203923M91	ZF 👁 60-130 No	**1**	EIXO DIANTEIRO	FRONT AXLE	EJE DELANTERO
19	353756X1		**2**	ARRUELA	WASHER	ARANDELA
20	353434X1		**2**	ARRUELA	WASHER	ARANDELA
21	353691X1		**2**	PARAFUSO	BOLT	PERNO
22	3411830M1		**4**	BUCHA	BUSH	CASQUILLO
23	3585615M1		**2**	PRISIONEIRO	STUD	ESPARRAGO
24	1442667X1		**2**	PARAFUSO	BOLT	PERNO
25	13811X		**1**	GRAXEIRA	GREASER	ENGRASADOR
26	353726X1		**2**	PARAFUSO	BOLT	PERNO
27	353723X1		**2**	PARAFUSO	BOLT	PERNO
28	353439X1		**2**	ARRUELA PRESSÃO	PRESSURE WASHER	LAVADOR PRESION
29	3585345M91	◀	**1**	SUPORTE	BRACKET	SOPORTE
29	3585675M91	▶	**1**	SUPORTE	BRACKET	SOPORTE

Eixo Dianteiro
Front Axle
Eje Delantero

60-150

4 Rodas Motrizes - Com Cabina
4 Wheels Drive - With Cab
4 Ruedas Motriz - Con Cabina

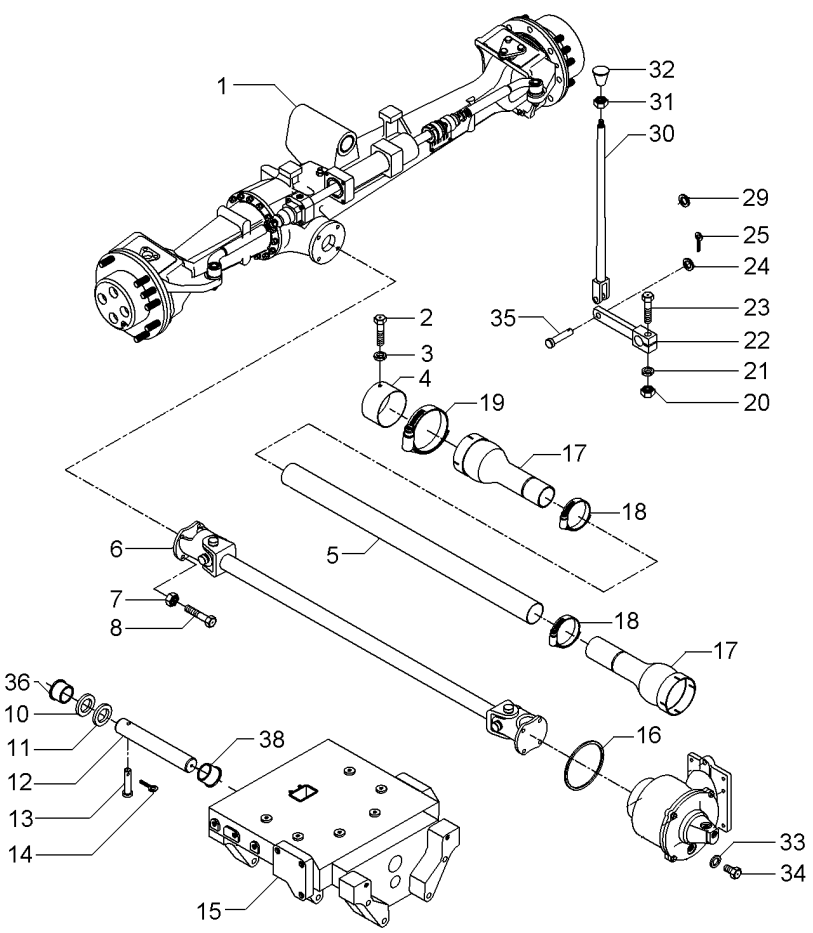

1	061358T1	CARRARO 60-155 No	**1**	CJ. EIXO DIANT.	FRONT AXLE ASSY	CONJ. EJE DELANT
2	339124X1		**2**	PARAFUSO	BOLT	PERNO
3	353446X1		**2**	ARRUELA	WASHER	ARANDELA
4	036903P1		**1**	BLINDAGEM	SHIELD	BLINDAJE
5	036911P1		**1**	TUBO	PIPE	CANO
7	353431X1		**8**	PORCA	NUT	TUERCA
8	353540X1		**8**	PARAFUSO	BOLT	PERNO
10	898017M2		**1**	CALÇO	SHIM	CALCE
11	898018M2	0.73/0.67MM	**X**	CALÇO	SHIM	CALCE
11	898019M2	0.92/0.87MM	**X**	CALÇO	SHIM	CALCE
11	898020M2	1,04/0.99MM	**X**	CALÇO	SHIM	CALCE
11	882868M2	1.17/1.12MM	**X**	CALÇO	SHIM	CALCE
11	882869M2	1.30/1.25MM	**X**	CALÇO	SHIM	CALCE
12	058456P1		**1**	PINO	PIN	PASADOR
13	033992P1		**1**	PINO	PIN	PASADOR
14	195414M1		**1**	GRAMPO	CRAMP	PASADOR
15	067590P1		**1**	SUPORTE	BRACKET	SOPORTE
16	1441271X1		**1**	ANEL "O"	O RING	JUNTA TORICA
17	1688236M93		**2**	PROTEÇÃO	GUARD	DEFENSA
18	490804M1		**2**	BRAÇADEIRA	CLAMP	ABRAZADERA
19	338623X1		**2**	BRAÇADEIRA	CLAMP	ABRAZADERA
20	355566X1		**1**	PORCA	NUT	TUERCA
21	353434X1		**1**	ARRUELA	WASHER	ARANDELA
22	036838S1		**1**	ALAVANCA	LEVER	PALANCA
23	354264X1		**1**	PARAFUSO	BOLT	PERNO
24	353756X1		**1**	ARRUELA	WASHER	ARANDELA
25	354059X1		**1**	CONTRAPINO	DOWEL	CENTRAJE
29	366195X1		**1**	PASSA-FIO	GROMMET	PASACABLE
30	069884S1		**1**	TIRANTE	ROD	VARILLA
31	353430X1		**1**	PORCA	NUT	TUERCA
32	3410152M1		**1**	MANÍPULO	KNOB	POMO
33	181142M1		**1**	ARRUELA	WASHER	ARANDELA
34	037045T1		**1**	BUJÃO	PLUG	TAPON
35	832813M1		**1**	PINO	PIN	PASADOR
36	058458P1		**1**	BUCHA	BUSH	CASQUILLO
38	058457P1		**1**	BUCHA	BUSH	CASQUILLO
39	069915P1		**1**	COIFA	BELLOWS	FUELLE
39	069937P1		**1**	ANEL	RING	ARO
39	339666X1		**2**	PARAFUSO	BOLT	PERNO
39	339375X1		**2**	ARRUELA	WASHER	ARANDELA

Eixo Dianteiro
Front Axle
Eje Delantero

60-155

Zf
Zf
Zf

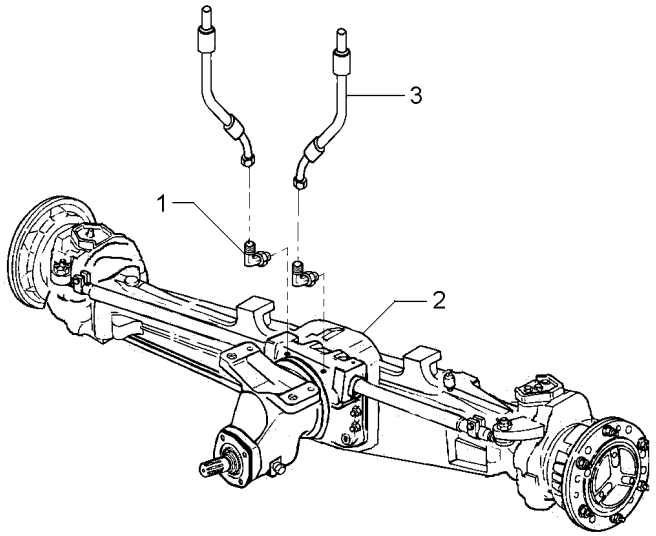

1	043030P1		**2**	CONEXÃO	CONNECTION	CONEXION
2	061360T1	60-170 No	**1**	CJ. EIXO DIANT.	FRONT AXLE ASSY	CONJ. EJE DELANT
2		60-175 No	**1**	CJ. EIXO DIANT.	FRONT AXLE ASSY	CONJ. EJE DELANT
2		60-180 No	**1**	CJ. EIXO DIANT.	FRONT AXLE ASSY	CONJ. EJE DELANT
2		60-185 No	**1**	CJ. EIXO DIANT.	FRONT AXLE ASSY	CONJ. EJE DELANT
2		60-190 No	**1**	CJ. EIXO DIANT.	FRONT AXLE ASSY	CONJ. EJE DELANT
3	3412609M91		**2**	MANGUEIRA	HOSE	FLEXIBLE

Eixo Dianteiro
Front Axle
Eje Delantero

4 Rodas Motriz
4 Wheel Drive
4 Ruedas Motrices

60-160

4 Rodas Motrizes - Com Cabina
4 Wheels Drive - With Cab
4 Ruedas Motriz - Con Cabina

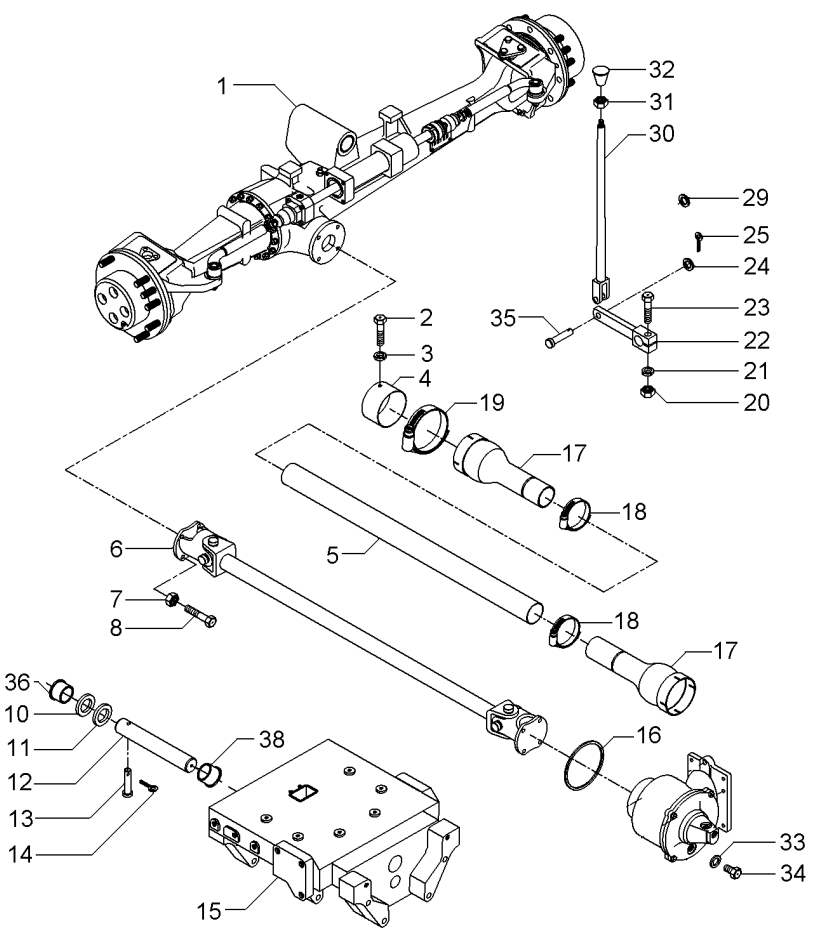

1	063123N1	CARRARO 60-165 No	**1**	CJ. EIXO DIANT.	FRONT AXLE ASSY	CONJ. EJE DELANT
2	339124X1		**2**	PARAFUSO	BOLT	PERNO
3	353446X1		**2**	ARRUELA	WASHER	ARANDELA
4	036903P1		**1**	BLINDAGEM	SHIELD	BLINDAJE
5	036911P1		**1**	TUBO	PIPE	CANO
7	353431X1		**8**	PORCA	NUT	TUERCA
8	353540X1		**8**	PARAFUSO	BOLT	PERNO
10	898017M2		**1**	CALÇO	SHIM	CALCE
11	898018M2	0.73/0.67MM	**X**	CALÇO	SHIM	CALCE
11	898019M2	0.92/0.87MM	**X**	CALÇO	SHIM	CALCE
11	898020M2	1,04/0.99MM	**X**	CALÇO	SHIM	CALCE
11	882868M2	1.17/1.12MM	**X**	CALÇO	SHIM	CALCE
11	882869M2	1.30/1.25MM	**X**	CALÇO	SHIM	CALCE
12	058456P1		**1**	PINO	PIN	PASADOR
13	033992P1		**1**	PINO	PIN	PASADOR
14	195414M1		**1**	GRAMPO	CRAMP	PASADOR
15	067590P1		**1**	SUPORTE	BRACKET	SOPORTE
16	1441271X1		**1**	ANEL "O"	O RING	JUNTA TORICA
17	1688236M93		**2**	PROTEÇÃO	GUARD	DEFENSA
18	490804M1		**2**	BRAÇADEIRA	CLAMP	ABRAZADERA
19	338623X1		**2**	BRAÇADEIRA	CLAMP	ABRAZADERA
20	355566X1		**1**	PORCA	NUT	TUERCA
21	353434X1		**1**	ARRUELA	WASHER	ARANDELA
22	036838S1		**1**	ALAVANCA	LEVER	PALANCA
23	354264X1		**1**	PARAFUSO	BOLT	PERNO
24	353756X1		**1**	ARRUELA	WASHER	ARANDELA
25	354059X1		**1**	CONTRAPINO	DOWEL	CENTRAJE
29	366195X1		**1**	PASSA-FIO	GROMMET	PASACABLE
30	069884S1		**1**	TIRANTE	ROD	VARILLA
31	353430X1		**1**	PORCA	NUT	TUERCA
32	3410152M1		**1**	MANÍPULO	KNOB	POMO
33	181142M1		**1**	ARRUELA	WASHER	ARANDELA
34	037045T1		**1**	BUJÃO	PLUG	TAPON
35	832813M1		**1**	PINO	PIN	PASADOR
36	058458P1		**1**	BUCHA	BUSH	CASQUILLO
38	058457P1		**1**	BUCHA	BUSH	CASQUILLO
39	069915P1		**1**	COIFA	BELLOWS	FUELLE
39	069937P1		**1**	ANEL	RING	ARO
39	339666X1		**2**	PARAFUSO	BOLT	PERNO
39	339375X1		**2**	ARRUELA	WASHER	ARANDELA

Eixo Dianteiro
Front Axle
Eje Delantero

60-165

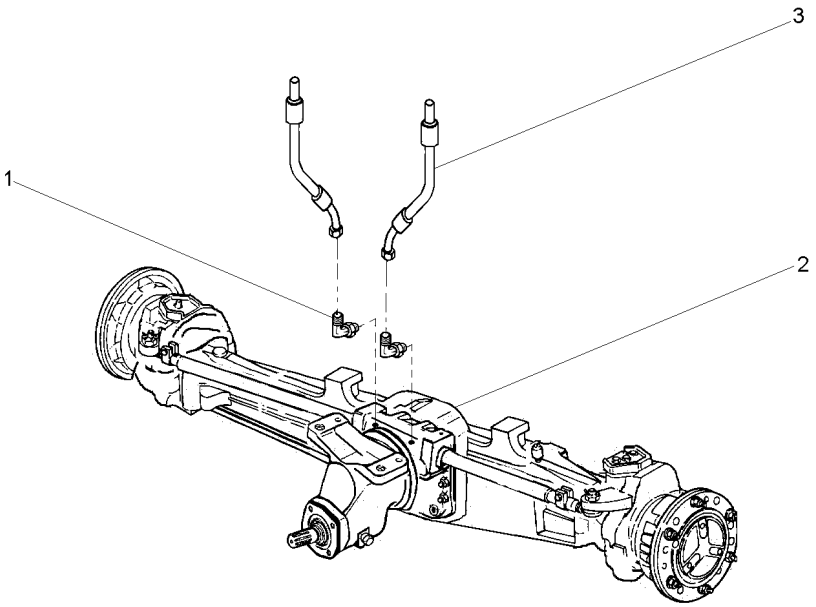

1	043030P1		**2**	CONEXÃO	CONNECTION	CONEXION
2	061360T1	60-170 No	**1**	CJ. EIXO DIANT.	FRONT AXLE ASSY	CONJ. EJE DELANT
2		60-175 No	**1**	CJ. EIXO DIANT.	FRONT AXLE ASSY	CONJ. EJE DELANT
2		60-180 No	**1**	CJ. EIXO DIANT.	FRONT AXLE ASSY	CONJ. EJE DELANT
2		60-185 No	**1**	CJ. EIXO DIANT.	FRONT AXLE ASSY	CONJ. EJE DELANT
2		60-190 No	**1**	CJ. EIXO DIANT.	FRONT AXLE ASSY	CONJ. EJE DELANT
3	3412609M91		**2**	MANGUEIRA	HOSE	FLEXIBLE

Eixo Dianteiro — **Carraro - 20.14**
Front Axle — **Carraro - 20.14**
Eje Delantero — **Carraro - 20.14**

60-170

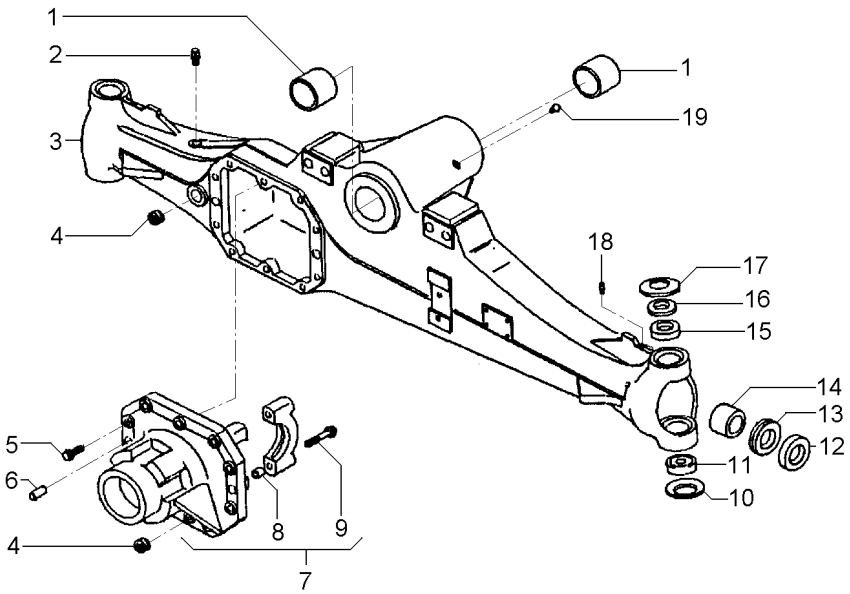

1	061265R1		**2**	BUCHA	BUSH	CASQUILLO
2	3475328M1		**1**	VÁLVULA	VALVE	VALVULA
3	061324R1		**1**	CARCAÇA	HOUSING	ALOJAMIENTO
4	053949R1		**2**	TAMPÃO	PAD	ALMOHADILLA
5	040961R1		**10**	PARAFUSO	BOLT	PERNO
6	3475341M1		**2**	PINO	PIN	PASADOR
7	061328R1		**1**	CJ. SUPORTE	KIT, BRACKET	JUEGO SOPORTE
8	3475335M1	7	**4**	BUCHA	BUSH	CASQUILLO
9	040962R1	7	**4**	PARAFUSO	BOLT	PERNO
10	061293R1		**2**	MOLA PRATO	SPRING PLATE	PLETINA MUELLE
11	061224R1		**2**	ROLAMENTO	BEARING	COJINETE
12	061219R1		**2**	RETENTOR	SEAL	RETEN
13	061342R1		**2**	RETENTOR	SEAL	RETEN
14	061264R1		**2**	BUCHA	BUSH	CASQUILLO
15	061272R1		**2**	BUCHA	BUSH	CASQUILLO
16	061303R1		**2**	ESPAÇADOR	SPACER	PIEZA DISTANCIA
17	061276R1		**2**	MOLA PRATO	SPRING PLATE	PLETINA MUELLE
18	040946R1		**2**	GRAXEIRA	GREASER	ENGRASADOR
19	061216R1		**1**	GRAXEIRA	GREASER	ENGRASADOR

Eixo Dianteiro — **Carraro - 20.14**
Front Axle — **Carraro - 20.14**
Eje Delantero — **Carraro - 20.14**

60-175

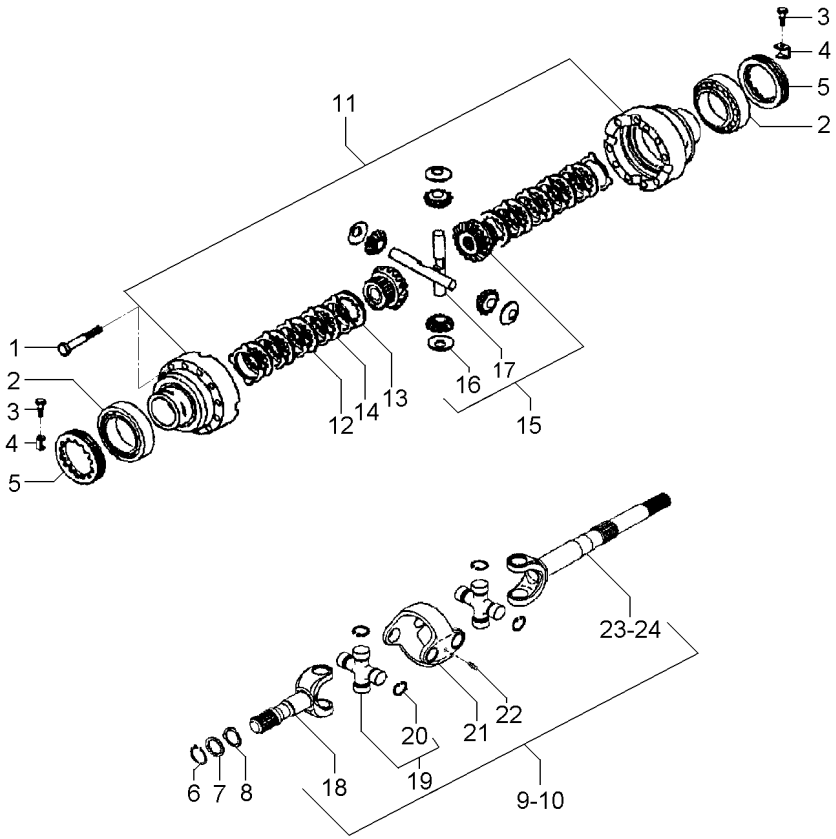

1	3475587M1		
2	061221R1		
3	040993R1		
4	3475583M1		
5	3475584M1		
6	053849R1		
7	061322R1		
8	061288R1		
9	061344R1	◀	
10	061345R1	▶	
11	061278R1		
12	041055R1		
13	041054R1		
14	061248R1		
15	061239R1		
16	061246R1	15	
17	061247R1	15	
18	066535R1		[A]
19	066530R1		
20	066531R1	19	
20	066532R1	19	
20	066533R1	19	
20	066534R1	19	
21	066528R1		
22	066529R1		
23	066537R1	9	[B]
24	066536R1	10	[B]

[A] CURTO
SHORT
CORTO

[B] LONGO
LOG
LARGO

12	PARAFUSO	BOLT	PERNO
2	ROLAMENTO	BEARING	COJINETE
2	PARAFUSO	BOLT	PERNO
2	CHAPA	PLATE	CHAPA
2	PORCA	NUT	TUERCA
2	ANEL	RING	ARO
2	ARRUELA	WASHER	ARANDELA
2	ARRUELA	WASHER	ARANDELA
1	CJ. EIXO	KIT, AXLE	JUEGO DE EJE
1	CJ. EIXO	KIT, AXLE	JUEGO DE EJE
1	CJ. CARCAÇA	HOUSE ASSY	CONJ. CARTER
8	DISCO	DISC	DISCO
10	DISCO	DISC	DISCO
2	DISCO	DISC	DISCO
1	CJ. ENGRENAGEM	KIT, GEAR	ENGRANAJES JUEGO
4	ARRUELA	WASHER	ARANDELA
2	EIXO	SHAFT	ARBOL
2	EIXO	SHAFT	ARBOL
4	CRUZETA	SPIDER	CRUCETA
16	ANEL TRAVA	CIRCLIP	CIRCULITO
16	ANEL TRAVA	CIRCLIP	CIRCULITO
16	ANEL TRAVA	CIRCLIP	CIRCULITO
16	ANEL TRAVA	CIRCLIP	CIRCULITO
2	GARFO	FORK	HORQUILLA
4	GRAXEIRA	GREASER	ENGRASADOR
1	EIXO	SHAFT	ARBOL
1	EIXO	SHAFT	ARBOL

Eixo Dianteiro — **Carraro - 20.14**
Front Axle — **Carraro - 20.14**
Eje Delantero — **Carraro - 20.14**

60-180

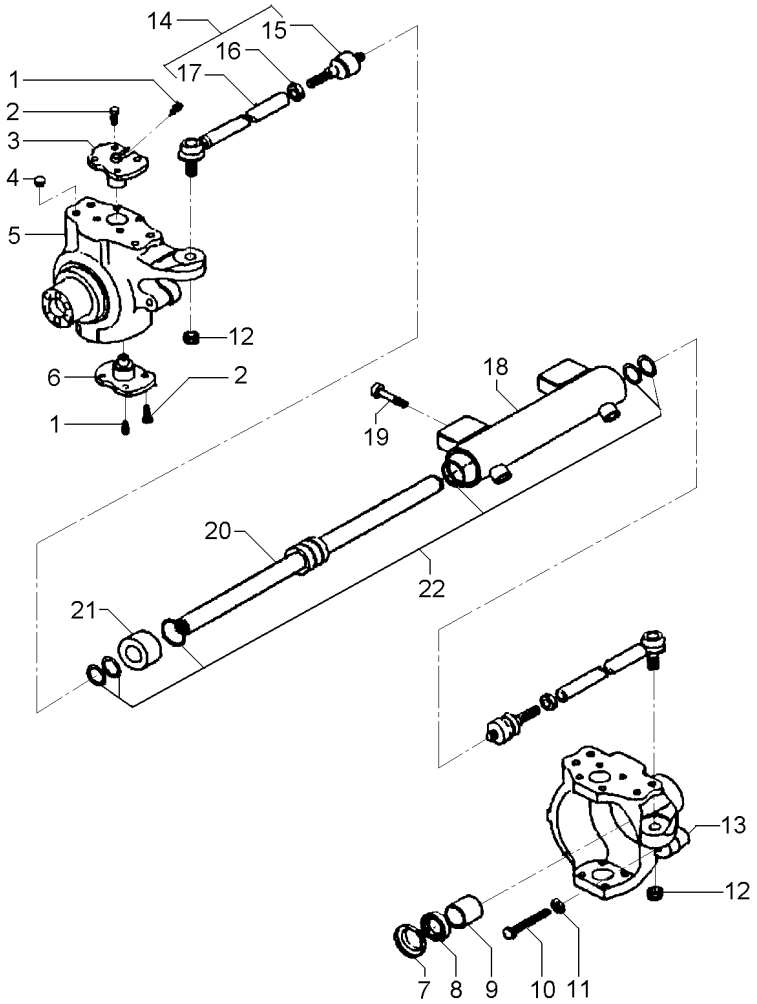

1	040944R1		**4**	GRAXEIRA	GREASER	ENGRASADOR
2	061287R1		**16**	PARAFUSO	BOLT	PERNO
3	061297R1		**2**	PINO	PIN	PASADOR
4	061231R1		**8**	TAMPÃO	PAD	ALMOHADILLA
5	061350R1	◀	**1**	CARCAÇA	HOUSING	ALOJAMIENTO
6	061296R1		**2**	PINO	PIN	PASADOR
7	061343R1		**2**	TAMPA	COVER	CUBIERTA
8	053965R1	70x45x14	**2**	RETENTOR	SEAL	RETEN
9	053966R1		**2**	BUCHA	BUSH	CASQUILLO
10	053967R1		**2**	PARAFUSO	BOLT	PERNO
11	053838R1		**1**	PORCA	NUT	TUERCA
12	061214R1		**2**	PORCA	NUT	TUERCA
13	061349R1	▶	**1**	CARCAÇA	HOUSING	ALOJAMIENTO
14	061267R1		**2**	CJ. BRAÇO	KIT, ARM	JUEGO DE BRAZO
15	061352R1	14	**1**	ARTICULAÇÃO	KNUCKLE	CHARNELA
16	061213R1	14	**1**	PORCA	NUT	TUERCA
17	061351R1	14	**1**	BRAÇO	ARM	BRAZO
18	061321R1		**1**	CILINDRO	CYLINDER	CILINDRO
19	061212R1		**4**	PARAFUSO	BOLT	PERNO
20	061234R1		**1**	HASTE	SPINDLE	MANGUETA
21	061232R1		**1**	GUIA	GUIDE	GUIA
22	061233R1		**1**	JG. REPARO	KIT, REPAIR	JUEGO REPARACION

Eixo Dianteiro — **Carraro - 20.14**
Front Axle — **Carraro - 20.14**
Eje Delantero — **Carraro - 20.14**

60-185

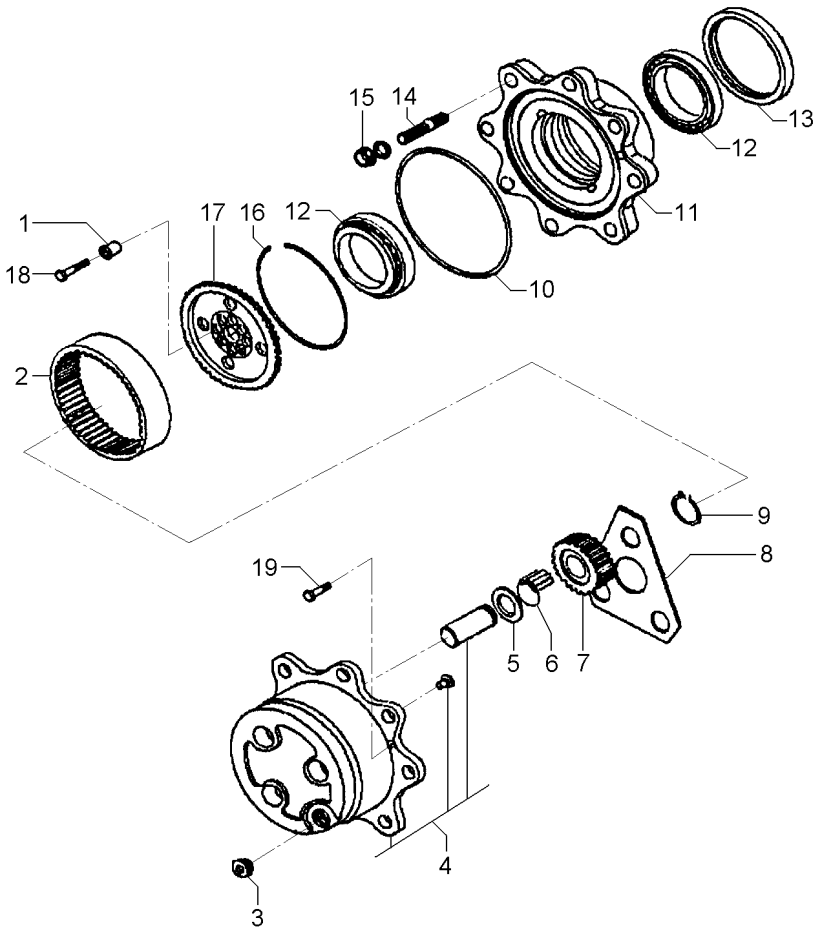

1	061291R1		**12**	BUCHA	INSERT	INSERCION
2	061273R1	60	**2**	COROA	SPROCKET	RUEDA DE CADENA
3	053857R1		**3**	TAMPÃO	PAD	ALMOHADILLA
4	061237R1		**2**	CUBO	HUB	CUBO
5	3475625M1		**6**	ARRUELA	WASHER	ARANDELA
6	061227R1		**18**	ROLETE	ROLLER	RODILLO
7	061274R1	23	**6**	ENGRENAGEM	GEAR	ENGRANAJE
8	061269R1		**2**	ARRUELA	WASHER	ARANDELA
9	040926R1		**6**	ANEL	RING	ARO
10	061229R1		**2**	ANEL "O"	O RING	JUNTA TORICA
11	061242R1		**2**	CUBO	HUB	CUBO
12	061249R1		**4**	ROLAMENTO	BEARING	COJINETE
13	053850R1	068383R1	**2**	RETENTOR	SEAL	RETEN
14	061290R1		**8**	PRISIONEIRO	STUD	ESPARRAGO
15	041088R1		**16**	PORCA	NUT	TUERCA
16	054030R1		**2**	ANEL	RING	ARO
17	061294R1		**2**	SUPORTE	BRACKET	SOPORTE
18	061295R1		**12**	PARAFUSO	BOLT	PERNO
19	053858R1		**4**	PARAFUSO	BOLT	PERNO

Eixo Dianteiro — **Carraro - 20.14**
Front Axle — **Carraro - 20.14**
Eje Delantero — **Carraro - 20.14**

60-190

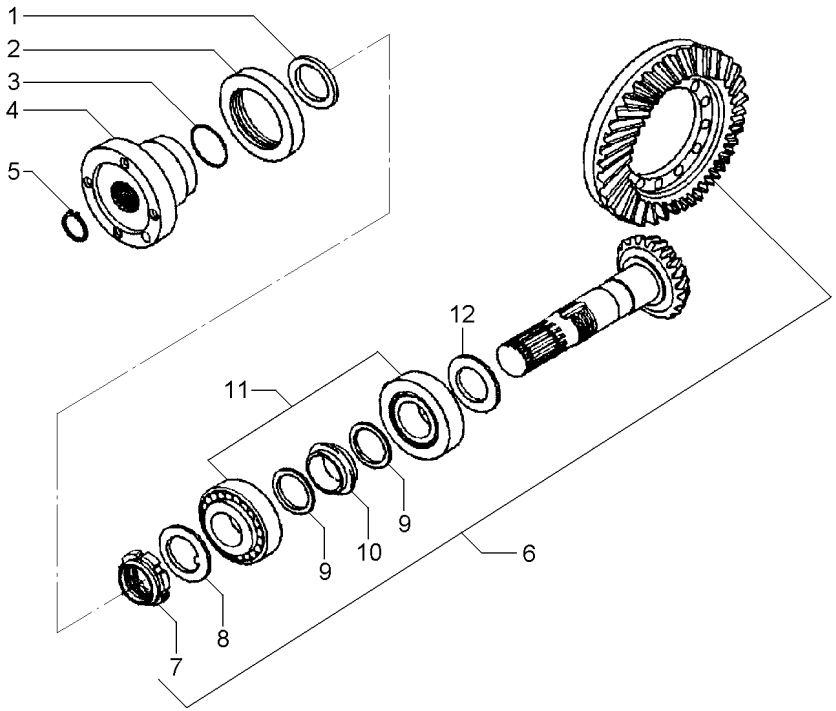

1	061270R1			**1**	ARRUELA	WASHER	ARANDELA
2	061320R1			**1**	RETENTOR	SEAL	RETEN
3	061226R1			**1**	ANEL "O"	O RING	JUNTA TORICA
4	061326R1			**1**	FLANGE	FLANGE	PLETINA
5	061218R1			**1**	ANEL	RING	ARO
6	061241R1		13/28	**1**	COROA E PINHÃO	KIT, BEVEL GEAR	CORONA Y PINON
7	061251R1	6		**1**	PORCA	NUT	TUERCA
8	061252R1	6		**1**	ARRUELA	WASHER	ARANDELA
9	061277R1	6		**2**	ARRUELA	WASHER	ARANDELA
10	061275R1	6		**1**	ESPAÇADOR	SPACER	PIEZA DISTANCIA
11	061223R1			**2**	ROLAMENTO	BEARING	COJINETE
12	061305R1		2,50MM	**X**	CALÇO	SHIM	CALCE
12	061306R1		2,60MM	**X**	CALÇO	SHIM	CALCE
12	061307R1		2,70MM	**X**	CALÇO	SHIM	CALCE
12	061308R1		2,80MM	**X**	CALÇO	SHIM	CALCE
12	061309R1		2,90MM	**X**	CALÇO	SHIM	CALCE
12	061310R1		3,00MM	**X**	CALÇO	SHIM	CALCE
12	061311R1		3,10MM	**X**	CALÇO	SHIM	CALCE
12	061312R1		3,20MM	**X**	CALÇO	SHIM	CALCE
12	061313R1		3,30MM	**X**	CALÇO	SHIM	CALCE
12	061314R1		3,40MM	**X**	CALÇO	SHIM	CALCE

Eixo Cardan
Tail Shaft
Eje Cardan

60-195

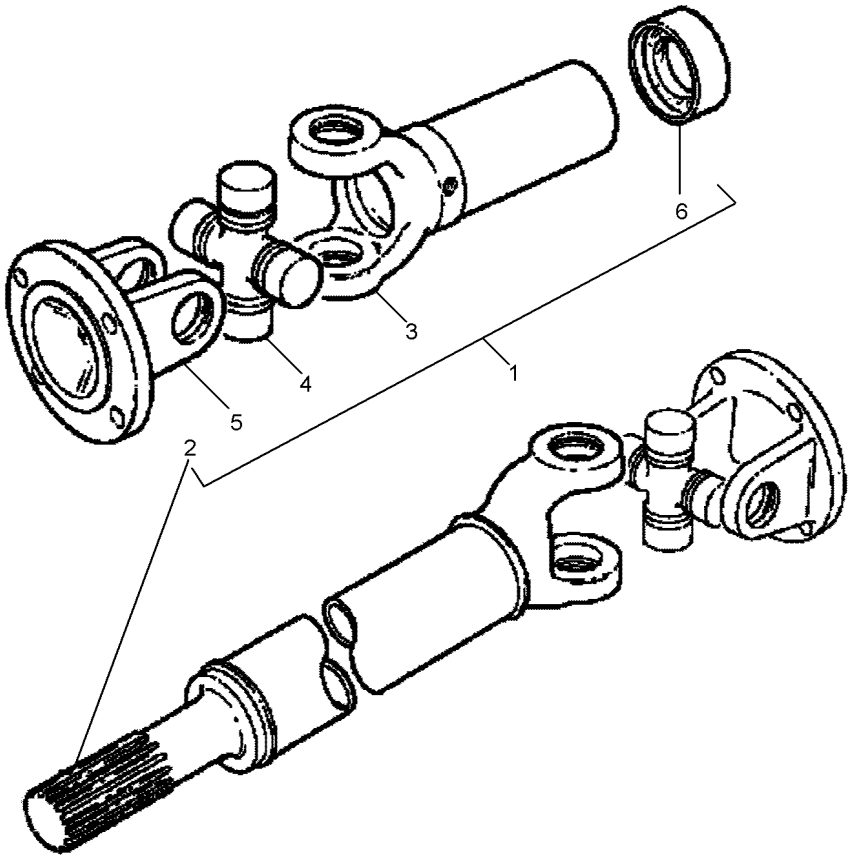

1	057380T1		**1**	CJ. EIXO	KIT, AXLE	JUEGO DE EJE
2		1	**1**	GARFO	FORK	HORQUILLA
3		1	**1**	GARFO	FORK	HORQUILLA
4	056018T1		**2**	CRUZETA	SPIDER	CRUCETA
5	056019T1		**2**	FLANGE	FLANGE	PLETINA
6	6210262M91		**1**	LUVA	SLEEVE	MANCHA

Eixo Dianteiro
Front Axle
Eje Delantero

4 Rodas Motriz
4 Wheel Drive
4 Ruedas Motrices

60-200

4 Rodas Motrizes - Com Cabina
4 Wheels Drive - With Cab
4 Ruedas Motriz - Con Cabina

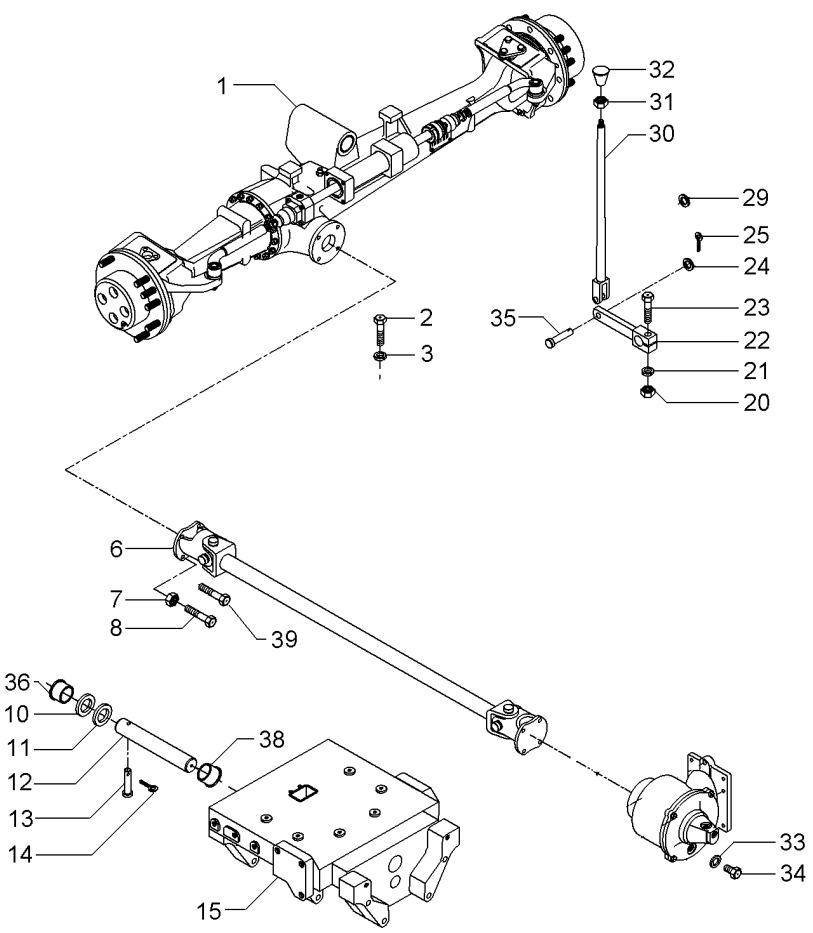

1	063123N1	CARRARO 60-165 No	**1**	CJ. EIXO DIANT.	FRONT AXLE ASSY	CONJ. EJE DELANT
2	339124X1		**2**	PARAFUSO	BOLT	PERNO
3	353446X1		**2**	ARRUELA	WASHER	ARANDELA
6	6234072M91		**1**	CARDAN	DRIVE SHAFT	EJE DE MANDO
7	373561X1		**8**	PORCA	NUT	TUERCA
8	353540X1		**4**	PARAFUSO	BOLT	PERNO
10	898017M2		**1**	CALÇO	SHIM	CALCE
11	898018M2	0.73/0.67MM	**X**	CALÇO	SHIM	CALCE
11	898019M2	0.92/0.87MM	**X**	CALÇO	SHIM	CALCE
11	898020M2	1,04/0.99MM	**X**	CALÇO	SHIM	CALCE
11	882868M2	1.17/1.12MM	**X**	CALÇO	SHIM	CALCE
11	882869M2	1.30/1.25MM	**X**	CALÇO	SHIM	CALCE
12	058456P1		**1**	PINO	PIN	PASADOR
13	033992P1		**1**	PINO	PIN	PASADOR
14	195414M1		**1**	GRAMPO	CRAMP	PASADOR
15	067590P1		**1**	SUPORTE	BRACKET	SOPORTE
20	355566X1		**1**	PORCA	NUT	TUERCA
21	353434X1		**1**	ARRUELA	WASHER	ARANDELA
22	036838S1		**1**	ALAVANCA	LEVER	PALANCA
23	354264X1		**1**	PARAFUSO	BOLT	PERNO
24	353756X1		**1**	ARRUELA	WASHER	ARANDELA
25	354059X1		**1**	CONTRAPINO	DOWEL	CENTRAJE
29	366195X1		**1**	PASSA-FIO	GROMMET	PASACABLE
30	6218987M91		**1**	CJ. TIRANTE	KIT, ROD	JUEGO DE BIELAS
31	353430X1		**1**	PORCA	NUT	TUERCA
32	3410152M1		**1**	MANÍPULO	KNOB	POMO
33	181142M1		**1**	ARRUELA	WASHER	ARANDELA
34	037045T1		**1**	BUJÃO	PLUG	TAPON
35	832813M1		**1**	PINO	PIN	PASADOR
36	058458P1		**1**	BUCHA	BUSH	CASQUILLO
38	058457P1		**1**	BUCHA	BUSH	CASQUILLO
39	353538X1		**4**	PARAFUSO	BOLT	PERNO

Eixo Cardan
Tail Shaft
Eje Cardan

60-205

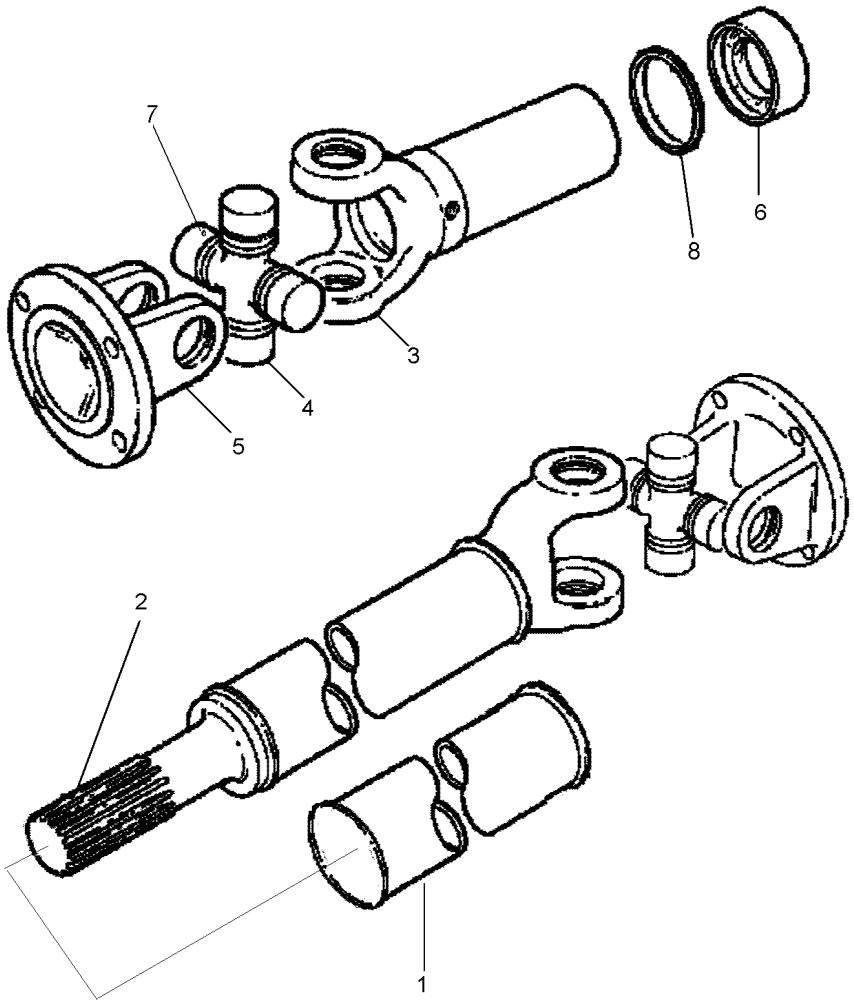

1	6235604M1	**1** TUBO	PIPE	CANO
2	6235578M1	**1** PONTEIRA	TOGGLE	TENSOR
3	6235579M1	**2** GARFO	FORK	HORQUILLA
4	6235580M1	**2** CRUZETA	CROSSPIECE	PIEZA TRANSVERSA
5	6235581M1	**2** FLANGE	FLANGE	PLETINA
6	6235577M1	**1** LUVA	SLEEVE	MANCHA
7	6235605M1	**2** NIPEL	NIPPLE	NIPLE
8	6235606M1	**1** VEDAÇÃO	SEALING	VEDACION

Eixo Cardan
Tail Shaft
Eje Cardan

60-210

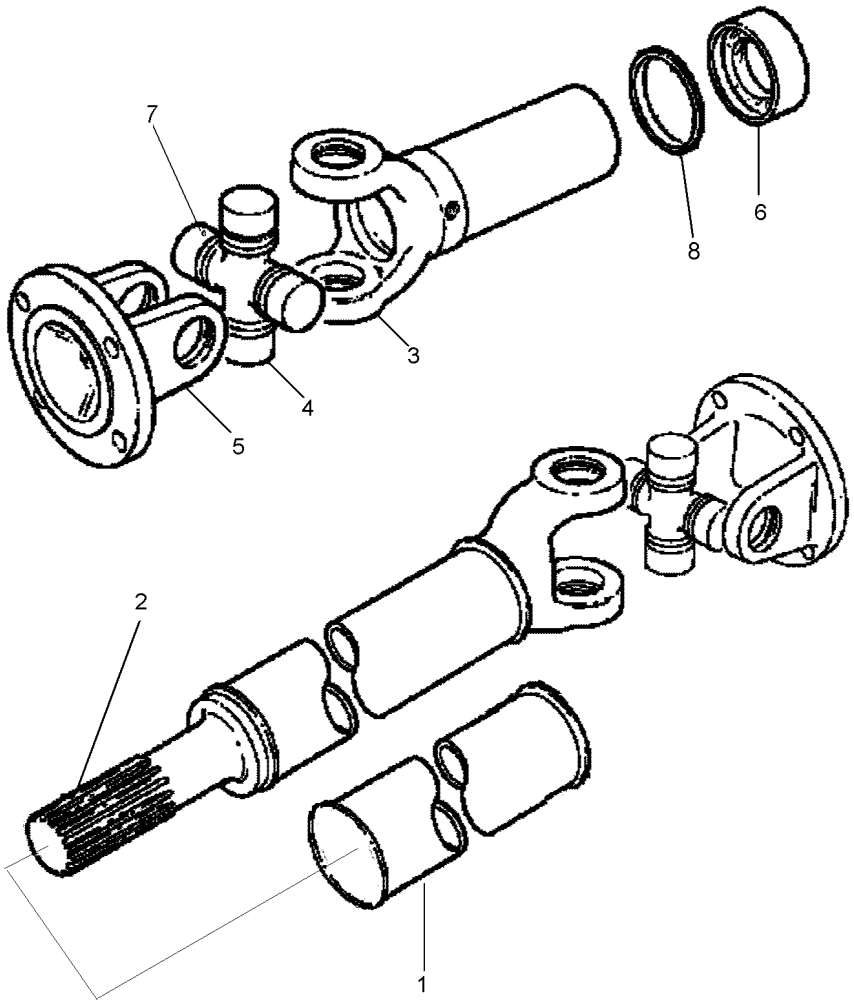

1	6235604M1	**1** TUBO	PIPE	CANO
2	6235578M1	**1** PONTEIRA	TOGGLE	TENSOR
3	6235579M1	**2** GARFO	FORK	HORQUILLA
4	6235580M1	**2** CRUZETA	CROSSPIECE	PIEZA TRANSVERSA
5	6235581M1	**2** FLANGE	FLANGE	PLETINA
6	6235577M1	**1** LUVA	SLEEVE	MANCHA
7	6235605M1	**2** NIPEL	NIPPLE	NIPLE
8	6235606M1	**1** VEDAÇÃO	SEALING	VEDACION

Eixo Dianteiro
Front Axle
Eje Delantero

Zf - Apl335 - Tração Central
Zf - Apl335 - Middle Drive
Zf - Apl335 - Tracción Central

60-215

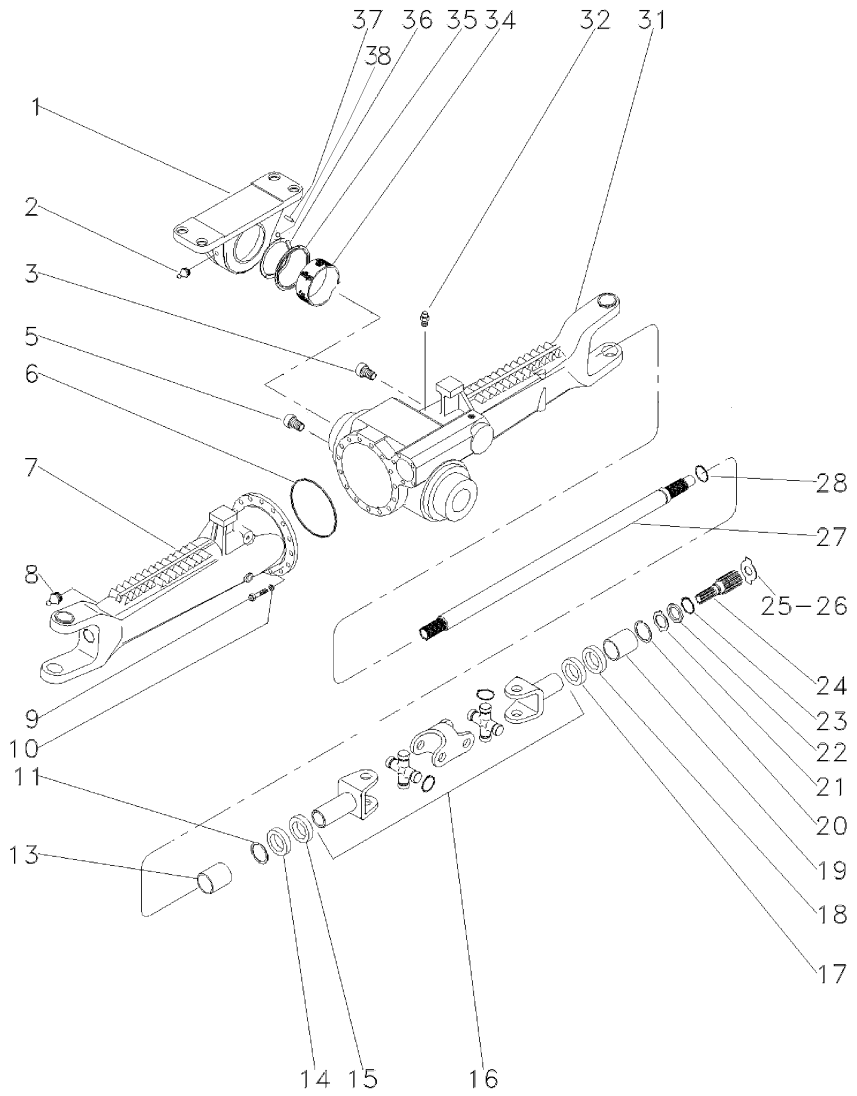

1	3603231M1		**1**	SUPORTE	BRACKET	SOPORTE
2	3603229M1		**1**	GRAXEIRA	GREASER	ENGRASADOR
3	056599R1		**1**	BUJÃO	PLUG	TAPON
5	056599R1		**1**	BUJÃO	PLUG	TAPON
6	033718R1		**2**	ANEL "O"	O RING	JUNTA TORICA
7	6239064M1		**1**	CARCAÇA	HOUSING	ALOJAMIENTO
7	6239062M1	◀	**1**	PONTE	BRIDGE	PUENTE
7	6239063M1	▶	**1**	PONTE	BRIDGE	PUENTE
8	033606R1		**2**	GRAXEIRA	GREASER	ENGRASADOR
9	033717R1		**30**	PARAFUSO	BOLT	PERNO
10	033716R1		**30**	ARRUELA	WASHER	ARANDELA
11	027544R1		**2**	ANEL TRAVA	CIRCLIP	CIRCULITO
13	3588080M1		**2**	BUCHA	BUSH	CASQUILLO
14	027539R1		**2**	RETENTOR	OIL SEAL	BUJE RETENACEITE
15	033227R1		**2**	PROTETOR	PROTECTOR	PROTECTOR
16	040658R1	👁 60-140 No	**2**	ARTICULAÇÃO	KNUCKLE	CHARNELA
17	027537R1		**2**	RETENTOR	OIL SEAL	BUJE RETENACEITE
18	6239054M1		**4**	RETENTOR	SEAL	RETEN
19	3603235M1		**2**	BUCHA	BUSH	CASQUILLO
20	033620R1		**4**	ANEL TRAVA	CIRCLIP	CIRCULITO
21	6210233M1		**2**	PISTÃO	PISTON	PISTON
22	3176337M1		**2**	ARRUELA	WASHER	ARANDELA
23	033549R1		**2**	ANEL TRAVA	CIRCLIP	CIRCULITO
24	6203949M1		**2**	EIXO	SHAFT	ARBOL
25	033618R1	⧗ 2.2MM	**X**	CALÇO	SHIM	CALCE
26	3176343M1	⧗ 1,5MM	**X**	ARRUELA	WASHER	ARANDELA
26	3176344M1	⧗ 2,0MM	**X**	ARRUELA	WASHER	ARANDELA
26	3603293M1	⧗ 2,5MM	**X**	ARRUELA	WASHER	ARANDELA
26	020842R1	⧗ 3,0MM	**X**	CALÇO	SHIM	CALCE
26	020843R1	⧗ 1,7MM	**X**	CALÇO	SHIM	CALCE
26	048350R1	⧗ 2,2MM	**X**	CALÇO	SHIM	CALCE
27	050839R1		**2**	EIXO	SHAFT	ARBOL
28	033620R1		**4**	ANEL TRAVA	CIRCLIP	CIRCULITO
31	6239063M1	▶	**1**	PONTE	BRIDGE	PUENTE
32	2947215M1		**1**	RESPIRO	BREATHER	RESPIRADERO
34	3603232M1		**1**	BUCHA	BUSH	CASQUILLO
35	6210199M1		**1**	ANEL	RING	ARO
36	3603245M1	⧗ 3,85MM	**1**	CALÇO	SHIM	CALCE
36	3603246M1	⧗ 3,95MM	**1**	CALÇO	SHIM	CALCE
36	3603247M1	⧗ 4,05MM	**1**	CALÇO	SHIM	CALCE
36	3603248M1	⧗ 4,15MM	**1**	CALÇO	SHIM	CALCE
36	3603249M1	⧗ 4,25MM	**1**	CALÇO	SHIM	CALCE
36	3603250M1	⧗ 4,35MM	**1**	CALÇO	SHIM	CALCE
36	3603251M1	⧗ 4,45MM	**1**	CALÇO	SHIM	CALCE
36	3603252M1	⧗ 4,55MM	**1**	CALÇO	SHIM	CALCE
36	3603253M1	⧗ 4,60MM	**1**	CALÇO	SHIM	CALCE
36	3603230M1		**1**	CALÇO	SHIM	CALCE
37	6210856M1		**4**	PINO	PIN	PASADOR
38	3604287M1		**1**	ARRUELA	WASHER	ARANDELA

Eixo Dianteiro
Front Axle
Eje Delantero

Zf - Apl335 - Tração Central
Zf - Apl335 - Middle Drive
Zf - Apl335 - Tracción Central

60-220

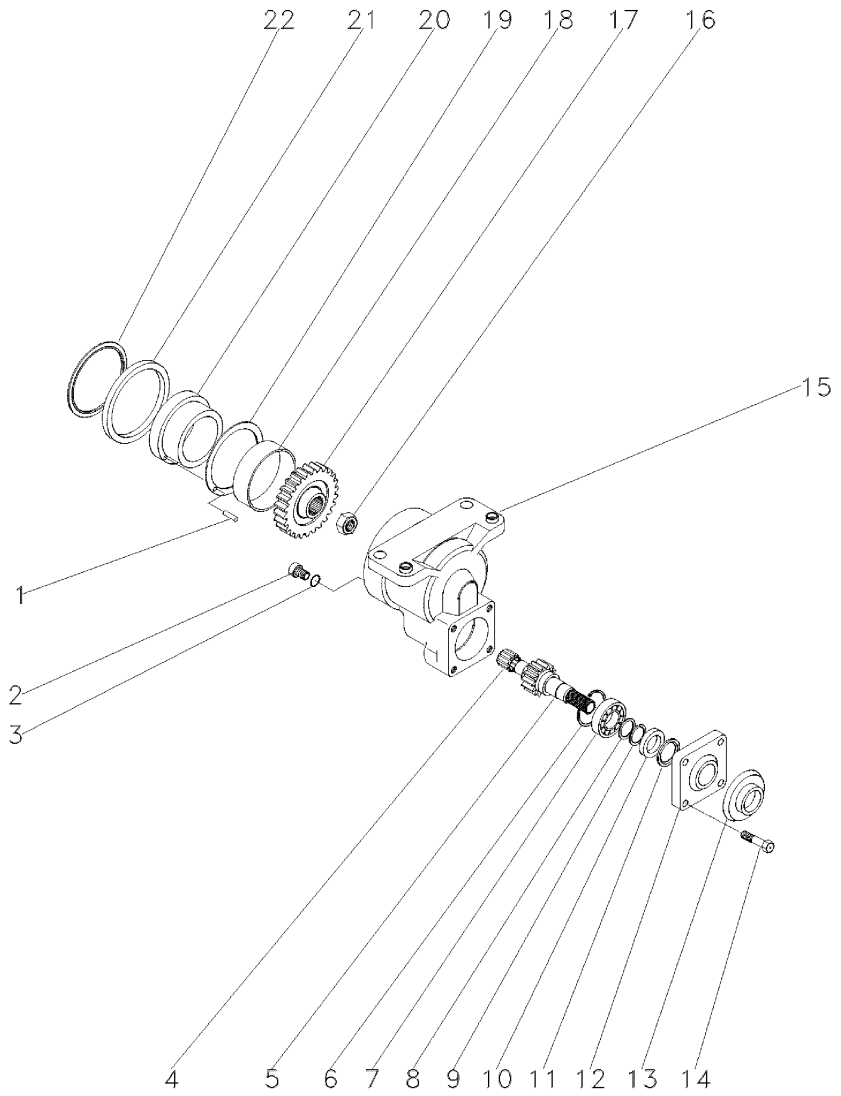

1	3588079M1		**4**	PINO	PIN	PASADOR
2	036366R1		**1**	BUJÃO	PLUG	TAPON
3	020608R1		**1**	ANEL "O"	O RING	JUNTA TORICA
4	3588135M1		**1**	ROLAMENTO	BEARING	COJINETE
5	3603220M1	21	**1**	EIXO	SHAFT	ARBOL
6	3588138M1		**1**	ANEL	RING	ARO
7	3603976M1		**1**	ROLAMENTO	BEARING	COJINETE
8	3588148M1		**1**	ARRUELA	WASHER	ARANDELA
9	3175396M1		**1**	ANEL	RING	ARO
10	051518R1		**1**	RETENTOR	OIL SEAL	BUJE RETENACEITE
11	051516R1		**1**	RETENTOR	OIL SEAL	BUJE RETENACEITE
12	3176218M1		**1**	TAMPA	COVER	CUBIERTA
13	042997P1		**1**	DEFLETOR	DEFLECTOR	DEFLECTOR
14	3176219M1		**4**	PARAFUSO	BOLT	PERNO
15	6210007M1		**1**	CARCAÇA	HOUSING	ALOJAMIENTO
16	048361R1		**1**	PORCA	NUT	TUERCA
17	3603217M1	30	**1**	ENGRENAGEM	GEAR	ENGRANAJE
18	3603215M1		**1**	BUCHA	BUSH	CASQUILLO
19	6239053M1		**1**	ARRUELA	WASHER	ARANDELA
20	6210006M1		**1**	BUCHA	BUSH	CASQUILLO
21	6210008M1		**1**	ANEL	RING	ARO
22	6210013M1		**1**	ANEL	RING	ARO

Eixo Dianteiro
Front Axle
Eje Delantero

Zf - Apl335 - Tração Central
Zf - Apl335 - Middle Drive
Zf - Apl335 - Tracción Central

60-225

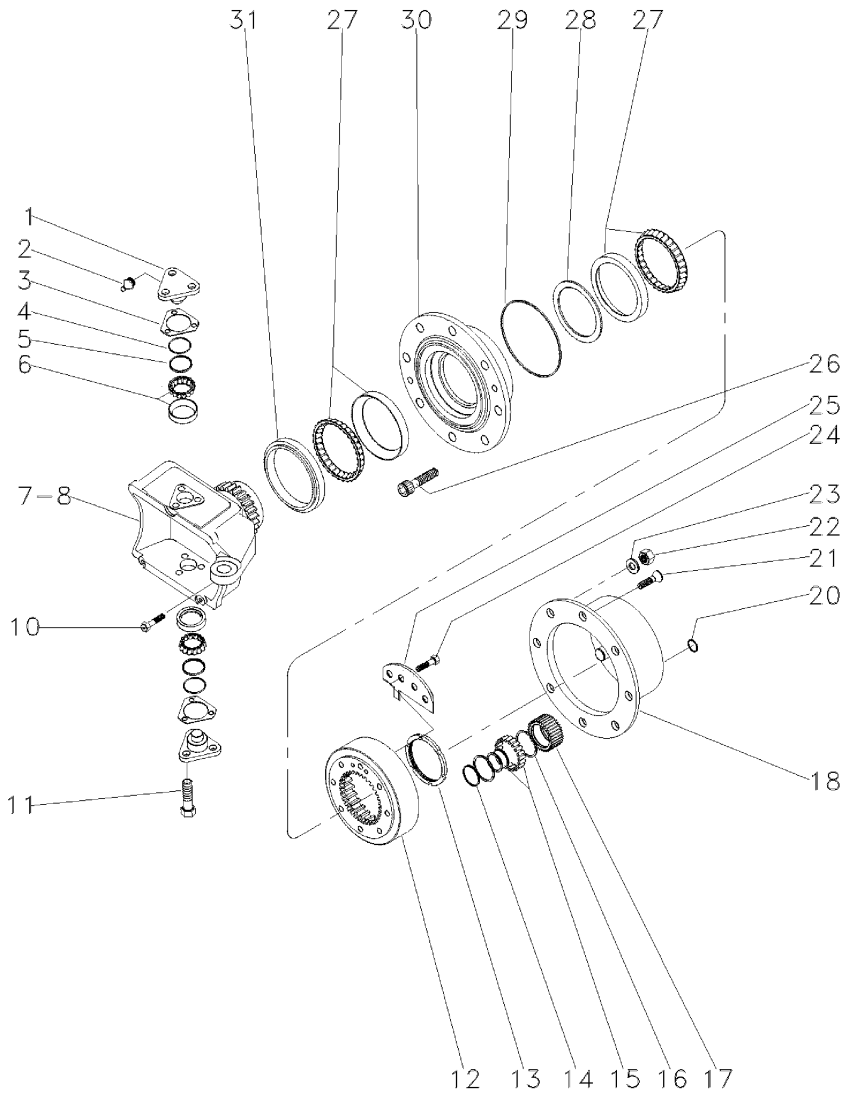

1	033694R1	0,60MM	X	CALÇO	SHIM	CALCE
1	033695R1	0,70MM	X	CALÇO	SHIM	CALCE
1	033696R1	0,80MM	X	CALÇO	SHIM	CALCE
1	033697R1	0,90MM	X	CALÇO	SHIM	CALCE
1	033698R1	1,00MM	X	CALÇO	SHIM	CALCE
1	033699R1	1,10MM	X	CALÇO	SHIM	CALCE
1	033700R1	1,20MM	X	CALÇO	SHIM	CALCE
1	033701R1	1,30MM	X	CALÇO	SHIM	CALCE
1	033702R1	1,40MM	X	CALÇO	SHIM	CALCE
1	033703R1	1,50MM	X	CALÇO	SHIM	CALCE
1	6239598M1	0,65MM	X	CALÇO	SHIM	CALCE
1	6239090M1	0,55MM	X	CALÇO	SHIM	CALCE
1	033706R1	0,50MM	X	CALÇO	SHIM	CALCE
1	033707R1	0,75MM	X	CALÇO	SHIM	CALCE
1	033708R1	0,85MM	X	CALÇO	SHIM	CALCE
1	033709R1	0,95MM	X	CALÇO	SHIM	CALCE
1	033710R1	1,05MM	X	CALÇO	SHIM	CALCE
1	033711R1	1,15MM	X	CALÇO	SHIM	CALCE
1	033712R1	1,25MM	X	CALÇO	SHIM	CALCE
1	033713R1	1,35MM	X	CALÇO	SHIM	CALCE
2	033715R1		2	ROLAMENTO	BEARING	COJINETE
3	033691R1		1	CARCAÇA	HOUSING	ALOJAMIENTO
4	033690R1		1	EIXO	SHAFT	ARBOL
5	033688R1		2	ENGRENAGEM	GEAR	ENGRANAJE
6	033683R1	1,2MM	X	DISCO	DISC	DISCO
6	033684R1	1,1MM	X	DISCO	DISC	DISCO
6	033685R1	1,3MM	X	DISCO	DISC	DISCO
6	033686R1	1,4MM	X	DISCO	DISC	DISCO
7	6210003M91		1	ROLAMENTO	BEARING	COJINETE
8	033641R1	11,30MM	X	CALÇO	SHIM	CALCE
8	033642R1	11,33MM	X	CALÇO	SHIM	CALCE
8	033643R1	11,36MM	X	CALÇO	SHIM	CALCE
8	033644R1	11,39MM	X	CALÇO	SHIM	CALCE
8	033645R1	11,42MM	X	CALÇO	SHIM	CALCE
8	033646R1	11,45MM	X	CALÇO	SHIM	CALCE
8	033647R1	11,48MM	X	CALÇO	SHIM	CALCE
8	033648R1	11,51MM	X	CALÇO	SHIM	CALCE
8	033649R1	11,54MM	X	CALÇO	SHIM	CALCE
8	033650R1	11,57MM	X	CALÇO	SHIM	CALCE
8	033651R1	11,60MM	X	CALÇO	SHIM	CALCE
8	033652R1	11,63MM	X	CALÇO	SHIM	CALCE
8	033653R1	11,66MM	X	CALÇO	SHIM	CALCE
8	033654R1	11,69MM	X	CALÇO	SHIM	CALCE
8	033655R1	11,72MM	X	CALÇO	SHIM	CALCE
8	033656R1	11,75MM	X	CALÇO	SHIM	CALCE
8	033657R1	11,78MM	X	CALÇO	SHIM	CALCE
8	033658R1	11,81MM	X	CALÇO	SHIM	CALCE
8	033659R1	11,84MM	X	CALÇO	SHIM	CALCE
8	033660R1	11,87MM	X	CALÇO	SHIM	CALCE
8	033661R1	11,90MM	X	CALÇO	SHIM	CALCE

Eixo Dianteiro
Front Axle
Eje Delantero

Zf - Apl335 - Tração Central
Zf - Apl335 - Middle Drive
Zf - Apl335 - Tracción Central

60-225

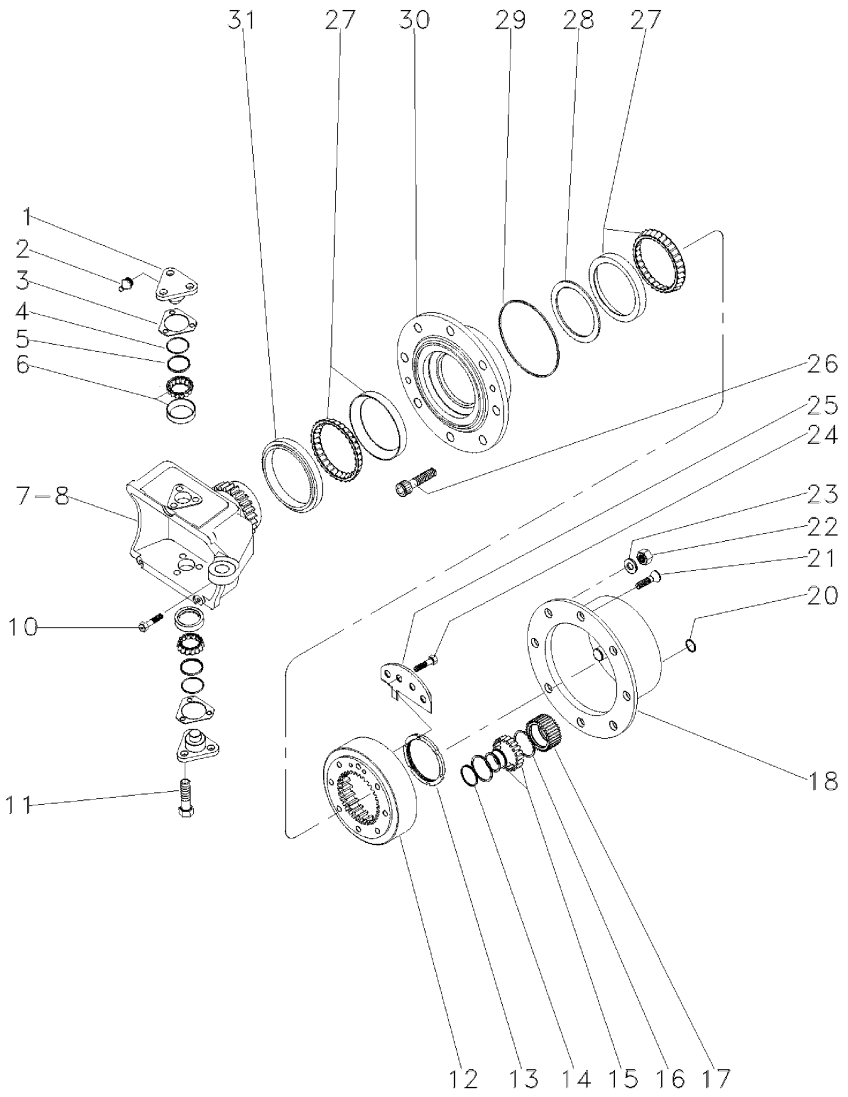

8	033662R1	⧗	11,93MM	**X**	CALÇO	SHIM	CALCE
8	033663R1	⧗	11,96MM	**X**	CALÇO	SHIM	CALCE
8	033664R1	⧗	11,99MM	**X**	CALÇO	SHIM	CALCE
8	033665R1	⧗	12,02MM	**X**	CALÇO	SHIM	CALCE
8	033666R1	⧗	12,05MM	**X**	CALÇO	SHIM	CALCE
8	033667R1	⧗	12,08MM	**X**	CALÇO	SHIM	CALCE
8	033668R1	⧗	12,11MM	**X**	CALÇO	SHIM	CALCE
8	033669R1	⧗	12,14MM	**X**	CALÇO	SHIM	CALCE
8	033670R1	⧗	12,17MM	**X**	CALÇO	SHIM	CALCE
8	033671R1	⧗	12,20MM	**X**	CALÇO	SHIM	CALCE
8	033672R1	⧗	12,23MM	**X**	CALÇO	SHIM	CALCE
8	033673R1	⧗	12,26MM	**X**	CALÇO	SHIM	CALCE
8	033674R1	⧗	12,29MM	**X**	CALÇO	SHIM	CALCE
8	033675R1	⧗	12,32MM	**X**	CALÇO	SHIM	CALCE
8	033676R1	⧗	12,35MM	**X**	CALÇO	SHIM	CALCE
8	033677R1	⧗	12,38MM	**X**	CALÇO	SHIM	CALCE
9	033625R1	⧗	0,50MM	**X**	CALÇO	SHIM	CALCE
9	033626R1	⧗	0,60MM	**X**	CALÇO	SHIM	CALCE
9	033627R1	⧗	0,70MM	**X**	CALÇO	SHIM	CALCE
9	033628R1	⧗	0,80MM	**X**	CALÇO	SHIM	CALCE
9	033629R1	⧗	0,90MM	**X**	CALÇO	SHIM	CALCE
9	033635R1	⧗	0,65MM	**X**	CALÇO	SHIM	CALCE
9	033636R1	⧗	0,75MM	**X**	CALÇO	SHIM	CALCE
9	033637R1	⧗	0,85MM	**X**	CALÇO	SHIM	CALCE
9	033638R1	⧗	0,95MM	**X**	CALÇO	SHIM	CALCE
9	033639R1	⧗	1,05MM	**X**	CALÇO	SHIM	CALCE
9	033640R1	⧗	1,15MM	**X**	CALÇO	SHIM	CALCE
9	033789R1	⧗	1,20MM	**X**	CALÇO	SHIM	CALCE
10	033678R1			**1**	ROLAMENTO	BEARING	COJINETE
11	048252R1	⛭	28/13	**1**	COROA E PINHÃO	KIT, CROWNWHEEL	JUEGO CORONA
12	033682R1			**10**	PARAFUSO	BOLT	PERNO
13	033782R1			**1**	PINO	PIN	PASADOR
14	033692R1			**5**	PINO	PIN	PASADOR
17	033687R1			**8**	DISCO	DISC	DISCO
18	033680R1	⧗	3,2MM	**2**	ARRUELA	WASHER	ARANDELA
19	033681R1			**2**	ARRUELA	WASHER	ARANDELA
20	040662R1			**2**	ENGRENAGEM	GEAR	ENGRANAJE

Eixo Dianteiro
Front Axle
Eje Delantero

Zf - Apl335 - Tração Central
Zf - Apl335 - Middle Drive
Zf - Apl335 - Tracción Central

60-230

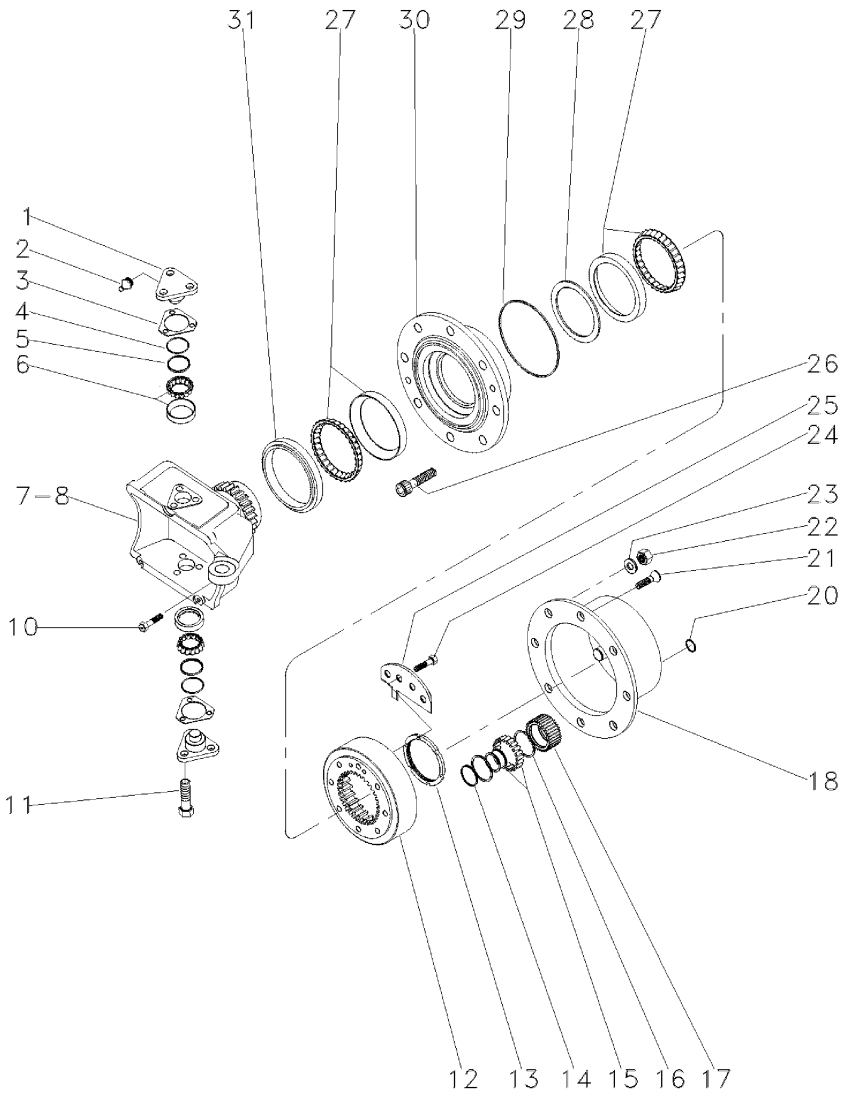

1	033725R1			4	PINO	PIN	PASADOR
2	3176390M1			4	GRAXEIRA	GREASER	ENGRASADOR
3	3176313M1	⧗	0,6MM	X	CALÇO	SHIM	CALCE
3	3176314M1	⧗	1,0MM	X	CALÇO	SHIM	CALCE
3	3176315M1	⧗	1,4MM	X	CALÇO	SHIM	CALCE
3	3176319M1	⧗	0,4MM	X	CALÇO	SHIM	CALCE
3	3176320M1	⧗	0,8MM	X	CALÇO	SHIM	CALCE
3	3588106M1	⧗	0,2MM	X	CALÇO	SHIM	CALCE
3	3588107M1	⧗	0,3MM	X	CALÇO	SHIM	CALCE
4	051532R1			4	ANEL "O"	O RING	JUNTA TORICA
5	033722R1			4	CAPA	CAP	TAPA
6	033723R1			4	ROLAMENTO	BEARING	COJINETE
7	033726R1	▶		1	CARCAÇA	HOUSING	ALOJAMIENTO
8	6229055M1	◀		1	CARCAÇA	HOUSING	ALOJAMIENTO
10	6210215M1			2	PARAFUSO	SCREW	TORNILLO
11	3588113M1			12	PARAFUSO	BOLT	PERNO
12	3176335M1			2	ENGRENAGEM	GEAR	ENGRANAJE
13	3176334M1			2	PORCA	NUT	TUERCA
14	3587936M1			6	ANEL TRAVA	CIRCLIP	CIRCULITO
15	3176341M1			6	ROLAMENTO	BEARING	COJINETE
16	6239597M1			12	ANEL TRAVA	CIRCLIP	CIRCULITO
17	3176340M1			6	ENGRENAGEM	GEAR	ENGRANAJE
18	3176339M1			2	CUBO	HUB	CUBO
20	056590P1			2	BUCHA	BUSH	CASQUILLO
21	3176347M1			4	PARAFUSO	BOLT	PERNO
22	3176351M1			16	PORCA	NUT	TUERCA
23	3176350M1			16	ARRUELA	WASHER	ARANDELA
24	3176333M1			4	PARAFUSO	BOLT	PERNO
25	3176342M1			2	ANEL	RING	ARO
26	3176349M1			16	PARAFUSO	BOLT	PERNO
27	6239056M1			4	ROLAMENTO	BEARING	COJINETE
28	033559R1	⧗	14,714mm	X	CALÇO	SHIM	CALCE
28	033560R1	⧗	14,689mm	X	CALÇO	SHIM	CALCE
28	033561R1	⧗	114,664mm	X	CALÇO	SHIM	CALCE
28	033562R1	⧗	14,639mm	X	CALÇO	SHIM	CALCE
28	033563R1	⧗	14,614mm	X	CALÇO	SHIM	CALCE
28	033564R1	⧗	14,589mm	X	CALÇO	SHIM	CALCE
28	033565R1	⧗	14,564mm	X	CALÇO	SHIM	CALCE
28	3603769M1	⧗	14,539mm	X	ARRUELA AJUSTE	ADJUST WASHER	ARRUELA AJUSTE
28	033567R1	⧗	14,514mm	X	CALÇO	SHIM	CALCE
28	033568R1	⧗	14,489mm	X	CALÇO	SHIM	CALCE
28	033569R1	⧗	14,464mm	X	CALÇO	SHIM	CALCE
28	033570R1	⧗	14,439mm	X	CALÇO	SHIM	CALCE
28	033571R1	⧗	14,414mm	X	CALÇO	SHIM	CALCE
28	033572R1	⧗	14,389mm	X	CALÇO	SHIM	CALCE
28	033573R1	⧗	14,364mm	X	CALÇO	SHIM	CALCE
28	033574R1	⧗	14,339mm	X	CALÇO	SHIM	CALCE
28	033575R1	⧗	14,314mm	X	CALÇO	SHIM	CALCE
28	033576R1	⧗	14,289mm	X	CALÇO	SHIM	CALCE
28	033577R1	⧗	14,264mm	X	CALÇO	SHIM	CALCE

Eixo Dianteiro
Front Axle
Eje Delantero

Zf - Apl335 - Tração Central
Zf - Apl335 - Middle Drive
Zf - Apl335 - Tracción Central

60-230

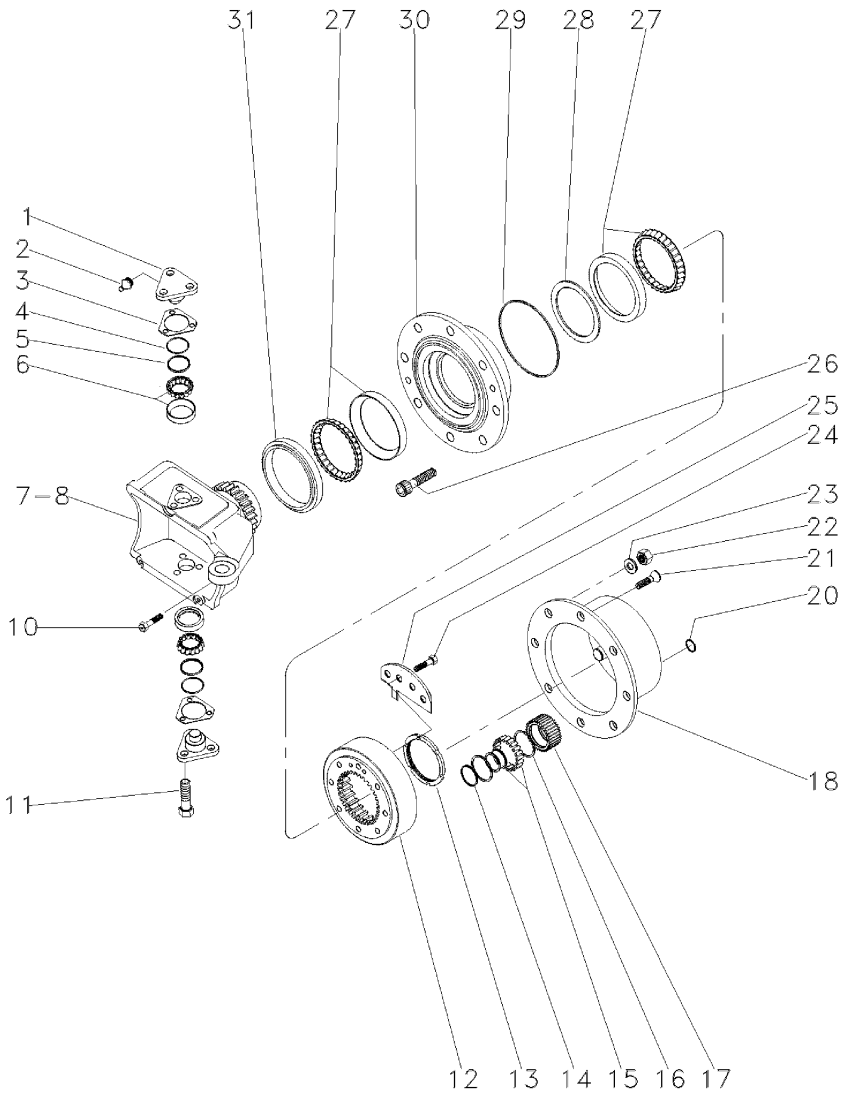

28	033578R1	⧗	14,239mm	**X** CALÇO	SHIM	CALCE
28	033579R1	⧗	14,214mm	**X** CALÇO	SHIM	CALCE
28	033580R1	⧗	14,189mm	**X** CALÇO	SHIM	CALCE
29	3176332M1			**2** ANEL TRAVA	CIRCLIP	CIRCULITO
30	6207054M1			**2** CUBO	HUB	CUBO
31	6239085M1			**2** RETENTOR	SEAL	RETEN

Eixo Dianteiro
Front Axle
Eje Delantero

Zf - Apl335 - Tração Central
Zf - Apl335 - Middle Drive
Zf - Apl335 - Tracción Central

60-235

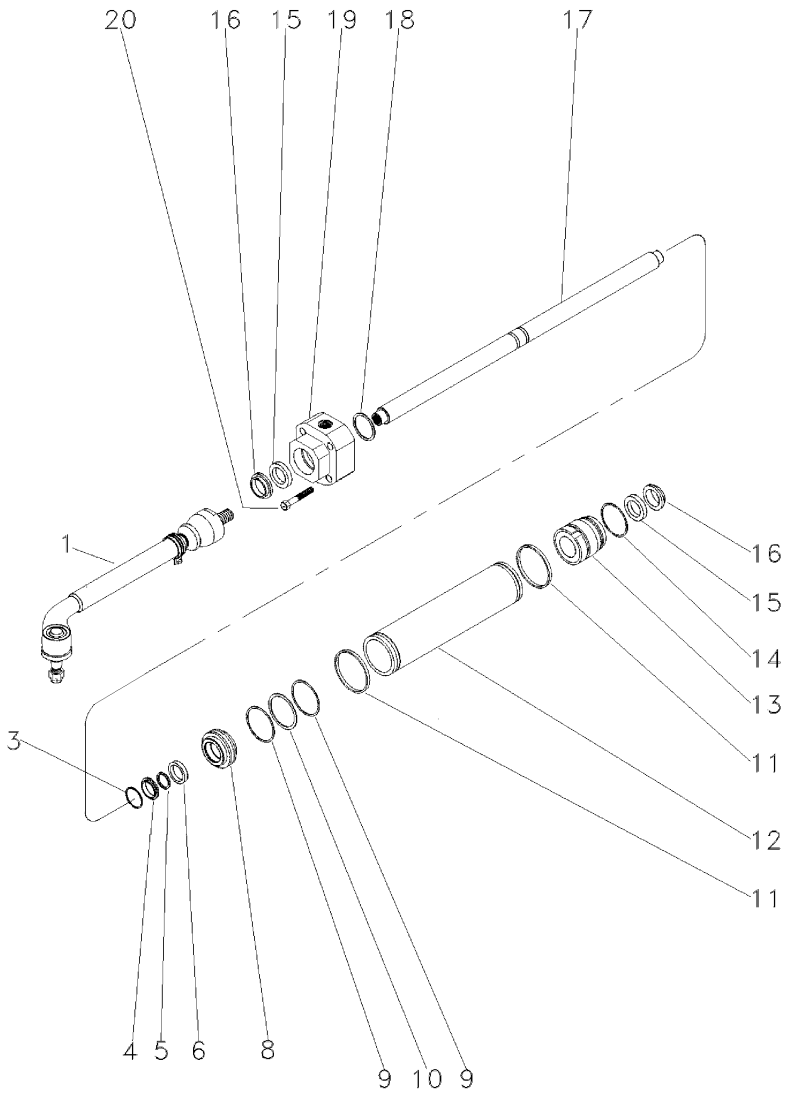

1	3604908M91			**2**	BARRA	BAR	BARRA
8	033750R1			**1**	PISTÃO	PISTON	PISTON
9	6239061M1			**2**	ANEL "O"	O RING	JUNTA TORICA
10	033754R1			**1**	ANEL "O"	O RING	JUNTA TORICA
11	6239057M1			**2**	ANEL "O"	O RING	JUNTA TORICA
12	033733R1			**1**	CILINDRO	CYLINDER	CILINDRO
13	033752R1			**1**	GUIA	GUIDE	GUIA
14	033751R1			**1**	ANEL "O"	O RING	JUNTA TORICA
15	6239059M1			**2**	ANEL "O"	O RING	JUNTA TORICA
16	6239058M1			**2**	ANEL "O"	O RING	JUNTA TORICA
17	6239060M1			**1**	ANEL "O"	O RING	JUNTA TORICA
18	033736R1	⧗	1,0MM	**X**	CALÇO	SHIM	CALCE
18	033737R1	⧗	1,1MM	**X**	CALÇO	SHIM	CALCE
18	033738R1	⧗	1,2MM	**X**	CALÇO	SHIM	CALCE
18	033739R1	⧗	1,3MM	**X**	CALÇO	SHIM	CALCE
18	033740R1	⧗	1,4MM	**X**	CALÇO	SHIM	CALCE
18	033741R1	⧗	1,5MM	**X**	CALÇO	SHIM	CALCE
18	033742R1	⧗	1,6MM	**X**	CALÇO	SHIM	CALCE
18	033743R1	⧗	1,7MM	**X**	CALÇO	SHIM	CALCE
18	033744R1	⧗	1,8MM	**X**	CALÇO	SHIM	CALCE
18	033745R1	⧗	0,9MM	**X**	CALÇO	SHIM	CALCE
19	033734R1			**1**	GUIA	GUIDE	GUIA
20	033759R1			**5**	PARAFUSO	BOLT	PERNO

Tampa
Cover
Tapa

Sem Levante
Without Lift
Sin Levante

70-10

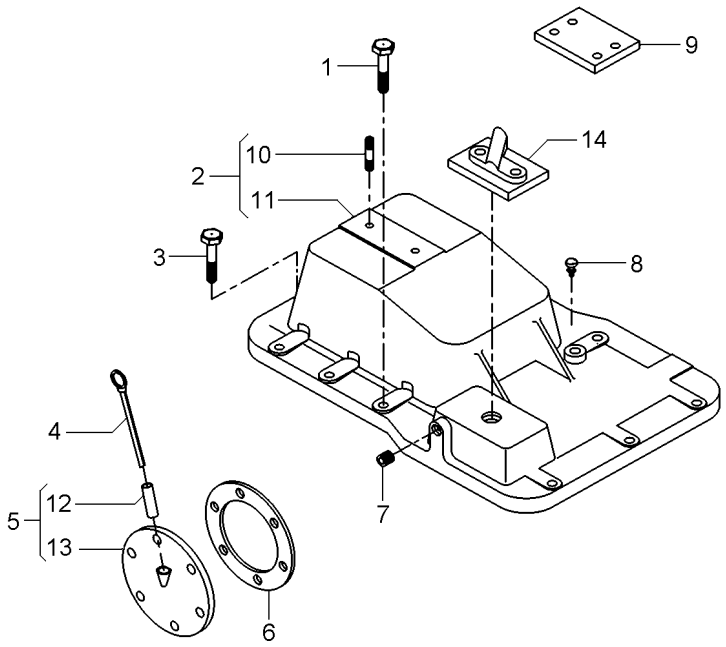

1	058281P1		**5**	PARAFUSO	BOLT	PERNO
2	3145272M92		**1**	TAMPA	COVER	CUBIERTA
3	058287P1		**8**	PARAFUSO	BOLT	PERNO
4	1665962M91		**1**	VARETA	ROD	VARILLA
5	181218M91		**1**	CJ. TAMPA	KIT, COVER	JUEGO DE TAPA
6	181217M1		**1**	JUNTA	GASKET	EMPAQUETADURA.
7	195387M1		**2**	BUJÃO	PLUG	TAPON
8	182099M91		**1**	RESPIRO	BREATHER	RESPIRADERO
9	022747P1		**2**	PLACA	PLATE	PLATO
10	3146844M1	2	**1**	PRISIONEIRO	STUD	ESPARRAGO
11	3145276M1	2	**1**	TAMPA	COVER	CUBIERTA
12	898207M1	5	**1**	TUBO	PIPE	CANO
13	181219M1	5	**1**	TAMPA	COVER	CUBIERTA
14	070467N1		**1**	CJ. TAMPA	KIT, CAP	JUEGO DE TAPON

Tampa Do Levante Hidráulico
Hydraulic Lift Cover
Tapa Levante Hidraulico

70-15

2100 Kgf Com Controle Remoto
2100 Kgf With Remote Control
2100 Kgf Con Controle Remoto

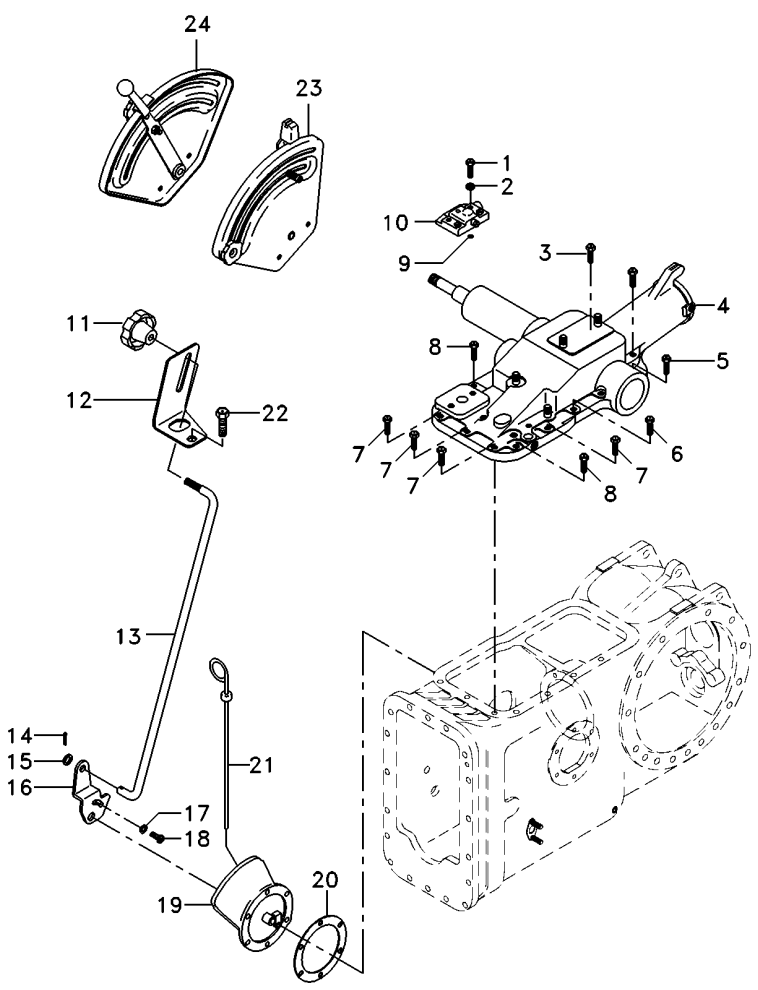

1	362479X1		**2**	PARAFUSO	BOLT	PERNO
2	353432X1		**2**	ARRUELA PRESSÃO	PRESSURE WASHER	LAVADOR PRESION
3	058291P1		**2**	PARAFUSO	BOLT	PERNO
4	026945N1	70-40 No	**1**	CJ. TAMPA	KIT, COVER	JUEGO DE TAPA
4		70-45 No	**1**	CJ. TAMPA	KIT, CAP	JUEGO DE TAPON
5	058292P1		**3**	PARAFUSO	SCREW	TORNILLO
6	058289P1		**1**	PARAFUSO	BOLT	PERNO
7	058283P1		**4**	PARAFUSO	BOLT	PERNO
8	058282P1		**2**	PARAFUSO	BOLT	PERNO
9	195562M1		**1**	ANEL "O"	O RING	JUNTA TORICA
10	070467N1		**1**	CJ. TAMPA	KIT, CAP	JUEGO DE TAPON
11	1860403M1		**1**	MANÍPULO	KNOB	POMO
12	061381P1		**1**	SUPORTE	BRACKET	SOPORTE
13	061405S1		**1**	TIRANTE	ROD	VARILLA
14	354041X1		**1**	CUPILHA	COTTER PIN	PASADOR DOUBLE
15	353754X1		**1**	ARRUELA	WASHER	ARANDELA
17	353753X1		**1**	ARRUELA	WASHER	ARANDELA
18	1869138M1		**1**	PARAFUSO	BOLT	PERNO
19	063253N2	70-70 No	**1**	CJ. TAMPA	KIT, COVER	JUEGO DE TAPA
20	181217M1		**1**	JUNTA	GASKET	EMPAQUETADURA.
21	046115T1		**1**	VARETA	ROD	VARILLA
22	058292P1		**2**	PARAFUSO	SCREW	TORNILLO
23	071035N1		**1**	CJ. QUADRANTE	KIT, QUADRANT	JUEGO CUADRANTE
24	071032N1		**1**	CJ. QUADRANTE	KIT, QUADRANT	JUEGO CUADRANTE

Levante Hidráulico
Hydraulic Lift
Levante Hidráulico

70-20

2100 Kgf Sem Controle Remoto
2100 Kgf Without Remote Control
2100 Kgf Sin Controle Remoto

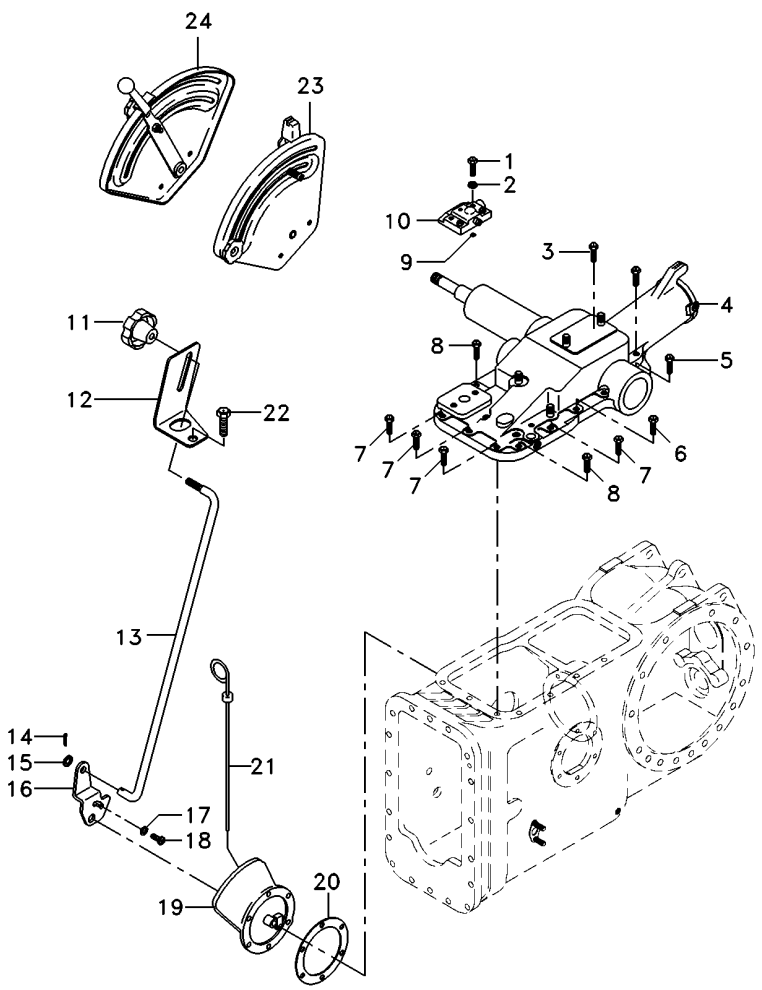

1	362479X1		**2**	PARAFUSO	BOLT	PERNO
2	353432X1		**2**	ARRUELA PRESSÃO	PRESSURE WASHER	LAVADOR PRESION
3	058291P1		**2**	PARAFUSO	BOLT	PERNO
4	026945N1	70-40 No	**1**	CJ. TAMPA	KIT, COVER	JUEGO DE TAPA
4		70-45 No	**1**	CJ. TAMPA	KIT, CAP	JUEGO DE TAPON
5	058292P1		**3**	PARAFUSO	SCREW	TORNILLO
6	058289P1		**1**	PARAFUSO	BOLT	PERNO
7	058283P1		**4**	PARAFUSO	BOLT	PERNO
8	058282P1		**2**	PARAFUSO	BOLT	PERNO
9	195562M1		**1**	ANEL "O"	O RING	JUNTA TORICA
10	070467N1		**1**	CJ. TAMPA	KIT, CAP	JUEGO DE TAPON
11	1860403M1		**1**	MANÍPULO	KNOB	POMO
12	061381P1		**1**	SUPORTE	BRACKET	SOPORTE
13	061405S1		**1**	TIRANTE	ROD	VARILLA
14	354041X1		**1**	CUPILHA	COTTER PIN	PASADOR DOUBLE
15	353754X1		**1**	ARRUELA	WASHER	ARANDELA
17	353753X1		**1**	ARRUELA	WASHER	ARANDELA
18	1869138M1		**1**	PARAFUSO	BOLT	PERNO
19	065249N1	70-75 No	**1**	CJ. TAMPA	KIT, CAP	JUEGO DE TAPON
20	181217M1		**1**	JUNTA	GASKET	EMPAQUETADURA.
21	046115T1		**1**	VARETA	ROD	VARILLA
22	058292P1		**2**	PARAFUSO	SCREW	TORNILLO
23	071035N1		**1**	CJ. QUADRANTE	KIT, QUADRANT	JUEGO CUADRANTE
24	071032N1		**1**	CJ. QUADRANTE	KIT, QUADRANT	JUEGO CUADRANTE

Tampa Do Levante Hidráulico
Hydraulic Lift Cover
Tapa Levante Hidraulico

70-25

2500 Kgf Com Controle Remoto
2500 Kgf With Remote Control
2500 Kgf Con Controle Remoto

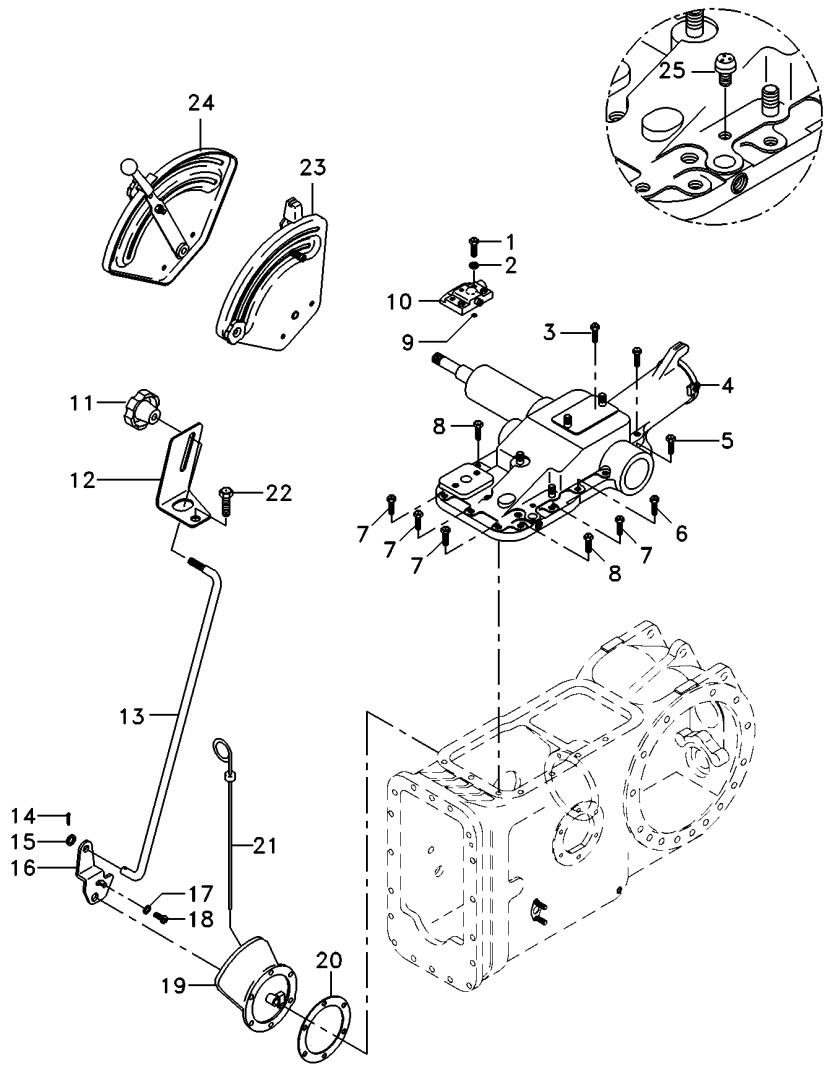

1	362479X1		**2**	PARAFUSO	BOLT	PERNO
2	353432X1		**2**	ARRUELA PRESSÃO	PRESSURE WASHER	LAVADOR PRESION
3	058291P1		**2**	PARAFUSO	BOLT	PERNO
4	2802493M94	70-50 No	**1**	CJ. TAMPA	KIT, COVER	JUEGO DE TAPA
4		70-55 No	**1**	CJ. TAMPA	KIT, CAP	JUEGO DE TAPON
5	058292P1		**3**	PARAFUSO	SCREW	TORNILLO
6	058289P1		**1**	PARAFUSO	BOLT	PERNO
7	058283P1		**4**	PARAFUSO	BOLT	PERNO
8	058282P1		**2**	PARAFUSO	BOLT	PERNO
9	195562M1		**1**	ANEL "O"	O RING	JUNTA TORICA
10	070467N1		**1**	CJ. TAMPA	KIT, CAP	JUEGO DE TAPON
11	1860403M1		**1**	MANÍPULO	KNOB	POMO
12	061381P1		**1**	SUPORTE	BRACKET	SOPORTE
13	061405S1		**1**	TIRANTE	ROD	VARILLA
14	354041X1		**1**	CUPILHA	COTTER PIN	PASADOR DOUBLE
15	353754X1		**1**	ARRUELA	WASHER	ARANDELA
16	3147360M1		**1**	ALAVANCA	LEVER	PALANCA
17	353753X1		**1**	ARRUELA	WASHER	ARANDELA
18	1869138M1		**1**	PARAFUSO	BOLT	PERNO
19	063253N2	70-70 No	**1**	CJ. TAMPA	KIT, COVER	JUEGO DE TAPA
20	181217M1		**1**	JUNTA	GASKET	EMPAQUETADURA.
21	046115T1		**1**	VARETA	ROD	VARILLA
22	058292P1		**2**	PARAFUSO	SCREW	TORNILLO
23	071035N1		**1**	CJ. QUADRANTE	KIT, QUADRANT	JUEGO CUADRANTE
24	071032N1		**1**	CJ. QUADRANTE	KIT, QUADRANT	JUEGO CUADRANTE
25	182099M91		**1**	RESPIRO	BREATHER	RESPIRADERO

Tampa Do Levante Hidráulico
Hydraulic Lift Cover
Tapa Levante Hidraulico

70-30

2500 Kgf Sem Controle Remoto
2500 Kgf Without Remote Control
2500 Kgf Sin Controle Remoto

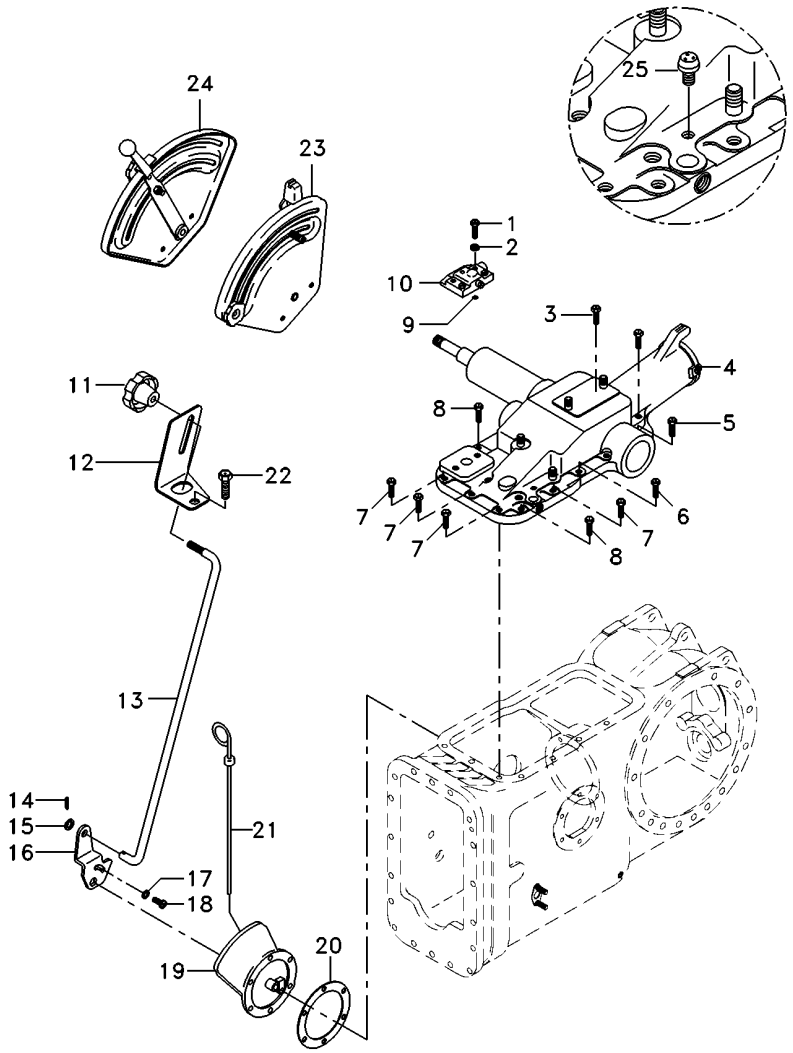

1	362479X1		**2**	PARAFUSO	BOLT	PERNO
2	353432X1		**2**	ARRUELA PRESSÃO	PRESSURE WASHER	LAVADOR PRESION
3	058291P1		**2**	PARAFUSO	BOLT	PERNO
4	2802493M94	70-50 No	**1**	CJ. TAMPA	KIT, COVER	JUEGO DE TAPA
4		70-55 No	**1**	CJ. TAMPA	KIT, CAP	JUEGO DE TAPON
5	058292P1		**3**	PARAFUSO	SCREW	TORNILLO
6	058289P1		**1**	PARAFUSO	BOLT	PERNO
7	058283P1		**4**	PARAFUSO	BOLT	PERNO
8	058282P1		**2**	PARAFUSO	BOLT	PERNO
9	195562M1		**1**	ANEL "O"	O RING	JUNTA TORICA
10	070467N1		**1**	CJ. TAMPA	KIT, CAP	JUEGO DE TAPON
11	1860403M1		**1**	MANÍPULO	KNOB	POMO
12	061381P1		**1**	SUPORTE	BRACKET	SOPORTE
13	061405S1		**1**	TIRANTE	ROD	VARILLA
14	354041X1		**1**	CUPILHA	COTTER PIN	PASADOR DOUBLE
15	353754X1		**1**	ARRUELA	WASHER	ARANDELA
16	3147360M1		**1**	ALAVANCA	LEVER	PALANCA
17	353753X1		**1**	ARRUELA	WASHER	ARANDELA
18	1869138M1		**1**	PARAFUSO	BOLT	PERNO
19	065249N1	70-75 No	**1**	CJ. TAMPA	KIT, CAP	JUEGO DE TAPON
20	181217M1		**1**	JUNTA	GASKET	EMPAQUETADURA.
21	046115T1		**1**	VARETA	ROD	VARILLA
22	058292P1		**2**	PARAFUSO	SCREW	TORNILLO
23	071035N1		**1**	CJ. QUADRANTE	KIT, QUADRANT	JUEGO CUADRANTE
24	071032N1		**1**	CJ. QUADRANTE	KIT, QUADRANT	JUEGO CUADRANTE
25	182099M91		**1**	RESPIRO	BREATHER	RESPIRADERO

Tampa Do Levante Hidráulico
Hydraulic Lift Cover
Tapa Levante Hidraulico

70-35

Com Cabine / 2500 Kgf
With Cab / 2500 Kgf
Con Cabina / 2500 Kgf

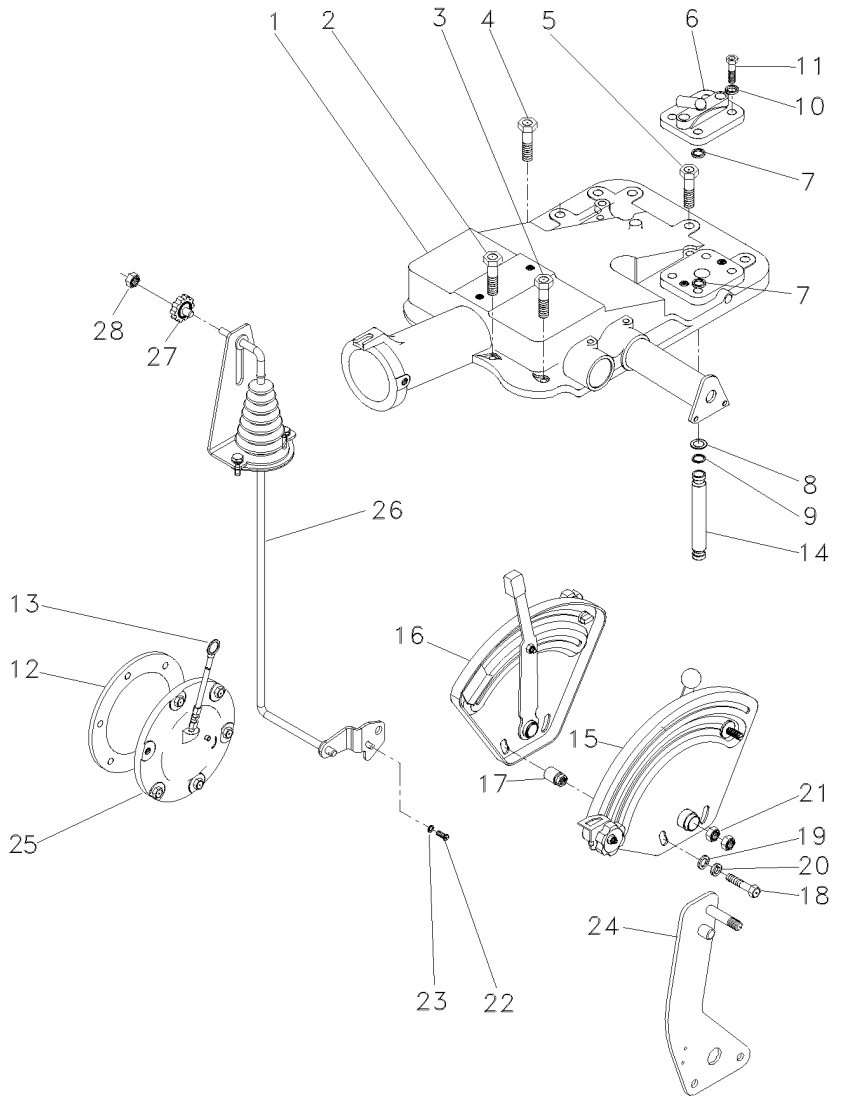

1	6200735M91	70-60 No	**1**	CJ. TAMPA	KIT, CAP	JUEGO DE TAPON
1		70-65 No	**1**	CJ. TAMPA	KIT, CAP	JUEGO DE TAPON
2	058291P1		**2**	PARAFUSO	BOLT	PERNO
3	058292P1		**3**	PARAFUSO	SCREW	TORNILLO
4	058289P1		**1**	PARAFUSO	BOLT	PERNO
5	058282P1		**2**	PARAFUSO	BOLT	PERNO
6	182373M91		**1**	TAMPA	COVER	CUBIERTA
7	195562M1		**1**	ANEL "O"	O RING	JUNTA TORICA
8	195874M1		**2**	ARRUELA	WASHER	ARANDELA
9	195561M1		**2**	ANEL "O"	O RING	JUNTA TORICA
10	353432X1		**2**	ARRUELA PRESSÃO	PRESSURE WASHER	LAVADOR PRESION
11	362479X1		**2**	PARAFUSO	BOLT	PERNO
12	181217M1		**1**	JUNTA	GASKET	EMPAQUETADURA.
13	046115T1		**1**	VARETA	ROD	VARILLA
14	3808400M1		**1**	TUBO	PIPE	CANO
15	061475N1	70-95 No	**1**	CJ. QUADRANTE	KIT, QUADRANT	JUEGO CUADRANTE
16	061474N1	70-100 No	**1**	CJ. QUADRANTE	KIT, QUADRANT	JUEGO CUADRANTE
17	067058P1		**2**	ESPAÇADOR	SPACER	PIEZA DISTANCIA
18	353537X1		**2**	PARAFUSO	BOLT	PERNO
19	353756X1		**2**	ARRUELA	WASHER	ARANDELA
20	353434X1		**2**	ARRUELA	WASHER	ARANDELA
21	353430X1		**2**	PORCA	NUT	TUERCA
22	1869138M1		**1**	PARAFUSO	BOLT	PERNO
23	353753X1		**1**	ARRUELA	WASHER	ARANDELA
24	070012N1		**1**	CJ. ALAVANCA	KIT, LEVER	JUEGO, PALANCA
25	063253N2		**1**	CJ. TAMPA	KIT, COVER	JUEGO DE TAPA
26	6208665M91	[A]	**1**	CONTROLE	CONTROL	MANDO
		70-105 No				
27	1860403M1		**1**	MANÍPULO	KNOB	POMO
28	353918X1		**1**	PORCA	NUT	TUERCA

[A] CONTROLE DE REAÇÃO
DRAFT CONTROL
CONTROL DE REACCION

Levante Hidráulico **Hydraulic Lift** **Elevador Hidraulico**	**Tampa** **Lift Cover** **Cubierta Elevador**	**70-40**

2100 Kgf
2100 Kgf
2100 Kgf

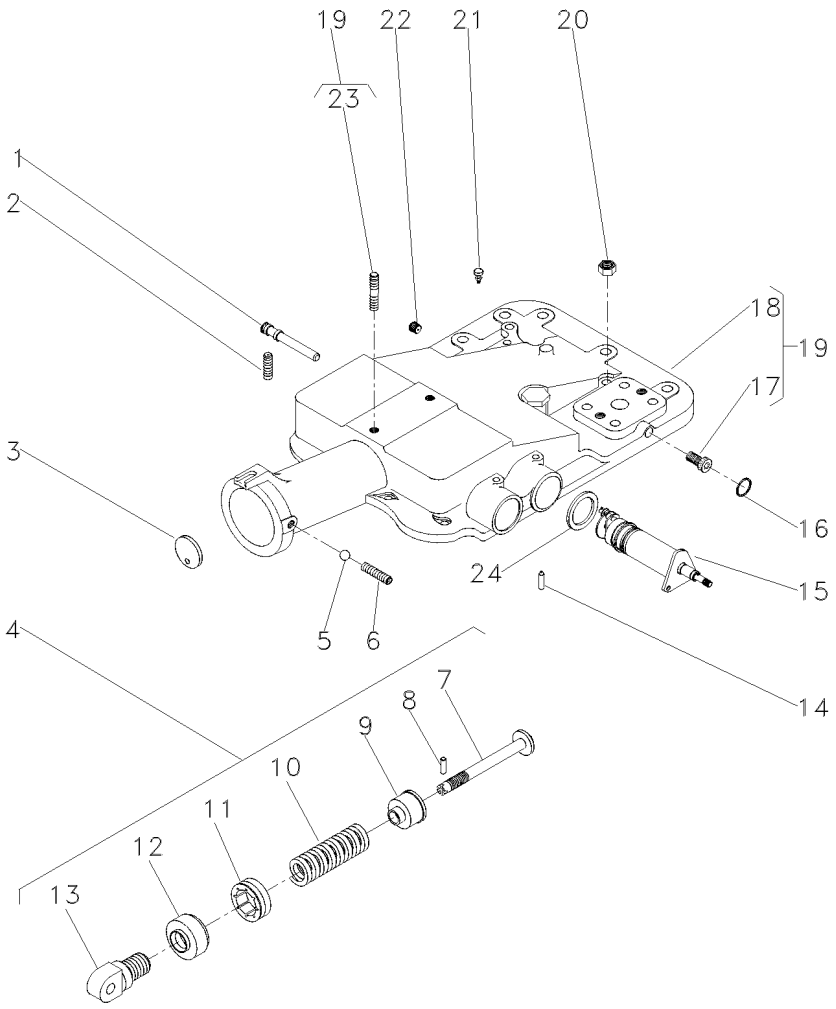

1	180997M2		
2	355286X1		
3	180981M1		
4	1863388M92		
5	882451M1		
6	355286X1		5/16X18X5/8
7	886348M2	4	
8	1442142X1	4	
9	886351M2	4	
10	182582M1	4	
11	180979M2	4	
12	887654M2	4	
13	1863389M1	4	
14	1869074M1		
15	1870306M93		70-90 No
16	195562M1		∅ 7/16
17	195387M1	19	
18	2802511M4	19	
19	2802494M95		
20	377765X1		9/16X18
21	182099M91		
22	195387M1		
23	3146844M1	19	
24	1869075M1		

1	EIXO	SHAFT	ARBOL
1	PARAFUSO ALLEN	ALLEN BOLT	TORNILLO ALLEN
1	DISCO	DISC	DISCO
1	CJ. MOLA	KIT, SPRING	RESORTE JUEGO
1	ESFERA	BALL	BOLA
1	PARAFUSO ALLEN	ALLEN BOLT	TORNILLO ALLEN
1	PINO	PIN	PASADOR
1	PINO	PIN	PASADOR
1	ASSENTO	SEAT	ASIENTO
1	MOLA	SPRING	RESORTE
1	PORCA	NUT	TUERCA
1	PROTETOR	PROTECTOR	PROTECTOR
1	ARTICULADOR	HEAD	CULATA
1	PINO	PIN	PASADOR
1	CJ. SUPORTE	KIT, BRACKET	JUEGO SOPORTE
1	ANEL "O"	O RING	JUNTA TORICA
2	BUJÃO	PLUG	TAPON
1	TAMPA	COVER	CUBIERTA
1	CJ. TAMPA	KIT, COVER	JUEGO DE TAPA
2	PORCA	NUT	TUERCA
1	RESPIRO	BREATHER	RESPIRADERO
1	BUJÃO	PLUG	TAPON
1	PRISIONEIRO	STUD	ESPARRAGO
1	ARRUELA	WASHER	ARANDELA

Levante Hidráulico **Hydraulic Lift** **Elevador Hidraulico**	**Tampa** **Lift Cover** **Cubierta Elevador**	**70-45**

2100 Kgf
2100 Kgf
2100 Kgf

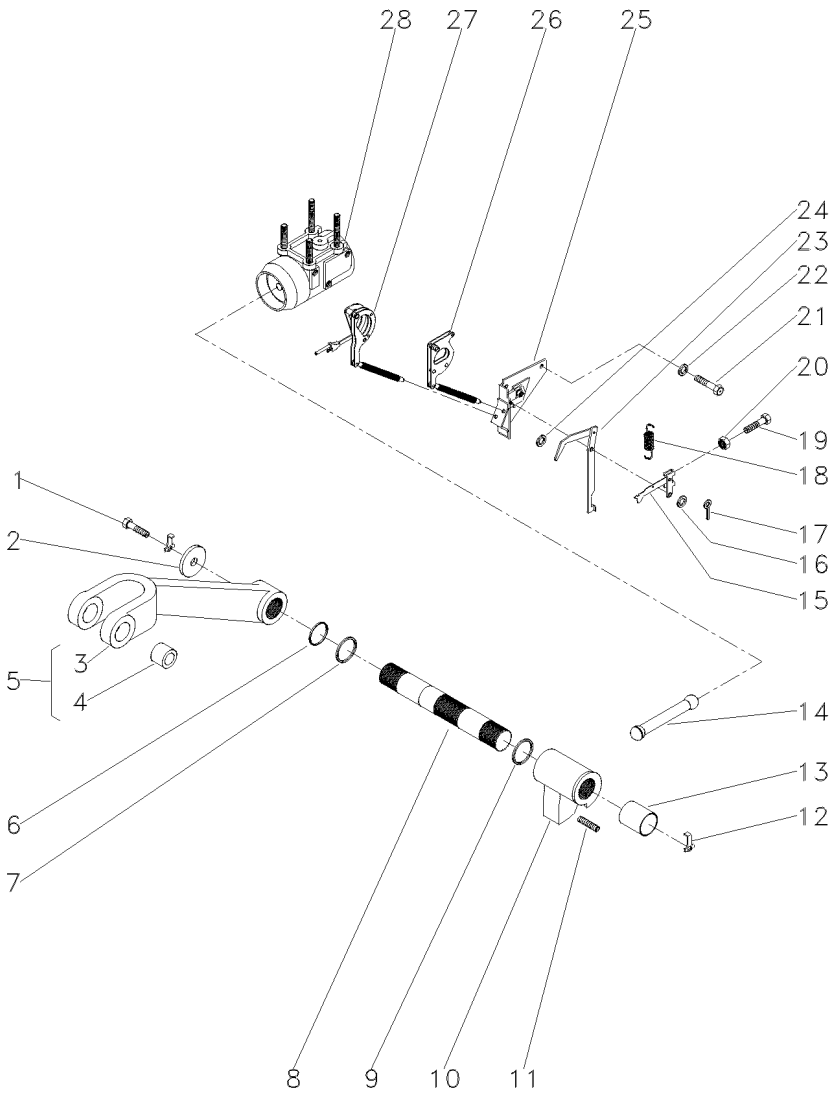

1	353560X1		**2**	PARAFUSO	BOLT	PERNO
2	897580M1		**2**	ARRUELA	WASHER	ARANDELA
3	3408250M1	5	**1**	BRAÇO	ARM	BRAZO
4	885455M1	5	**2**	BUCHA	BUSH	CASQUILLO
5	3408251M91		**2**	CJ. BRAÇO	KIT, ARM	JUEGO DE BRAZO
6	3611557M1		**2**	ANEL "O"	O RING	JUNTA TORICA
7	033928T1		**2**	ANEL "O"	O RING	JUNTA TORICA
8	897567M3		**1**	EIXO	SHAFT	ARBOL
9	2801012M1	⧗ 0.20"	**X**	CALÇO	SHIM	CALCE
9	2801013M1	⧗ 0.40"	**X**	CALÇO	SHIM	CALCE
9	2801014M1	⧗ 0.60"	**X**	CALÇO	SHIM	CALCE
10	886404M2		**1**	BRAÇO	ARM	BRAZO
11	887076M2		**1**	PARAFUSO	BOLT	PERNO
12	897581M3		**2**	PRESILHA	STAPLE	GRAPA
13	3611558M1		**2**	BUCHA	BUSH	CASQUILLO
14	886410M1		**1**	BIELA	CONROD	BIELA
15	1661547M92		**1**	ALAVANCA	LEVER	PALANCA
16	355617X1	3/4X5/16X1/16	**1**	ARRUELA	WASHER	ARANDELA
17	361332X1	1/16 L3/8	**1**	CUPILHA	COTTER PIN	PASADOR DOUBLE
18	898137M1		**1**	MOLA	SPRING	RESORTE
19	2802251M1		**1**	PARAFUSO	BOLT	PERNO
20	354120X1	10X24	**1**	PORCA	NUT	TUERCA
21	353688X1	3/8X16X5/8	**2**	PARAFUSO	BOLT	PERNO
22	390287X1	18,0X10,5X0,9	**2**	ARRUELA	WASHER	ARANDELA
23	1869093M93		**1**	ALAVANCA	LEVER	PALANCA
24	355617X1		**X**	ARRUELA	WASHER	ARANDELA
25	1870190M92	👁 70-110 No	**1**	SUPORTE	SUPPORT	DISPOS.DE SOSTEN
26	1661918M91		**1**	ARTICULAÇÃO	KNUCKLE	CHARNELA
27	1660324M91	👁 70-115 No	**1**	ARTICULAÇÃO	KNUCKLE	CHARNELA
28	897593M96	👁 70-80 No	**1**	CJ. CILINDRO	KIT, CYLINDER	JUEGO DE CILINDR

Tampa Do Levante Hidráulico
Hydraulic Lift Cover
Tapa Levante Hidraulico

70-50

2500 Kgf
2500 Kgf
2500 Kgf

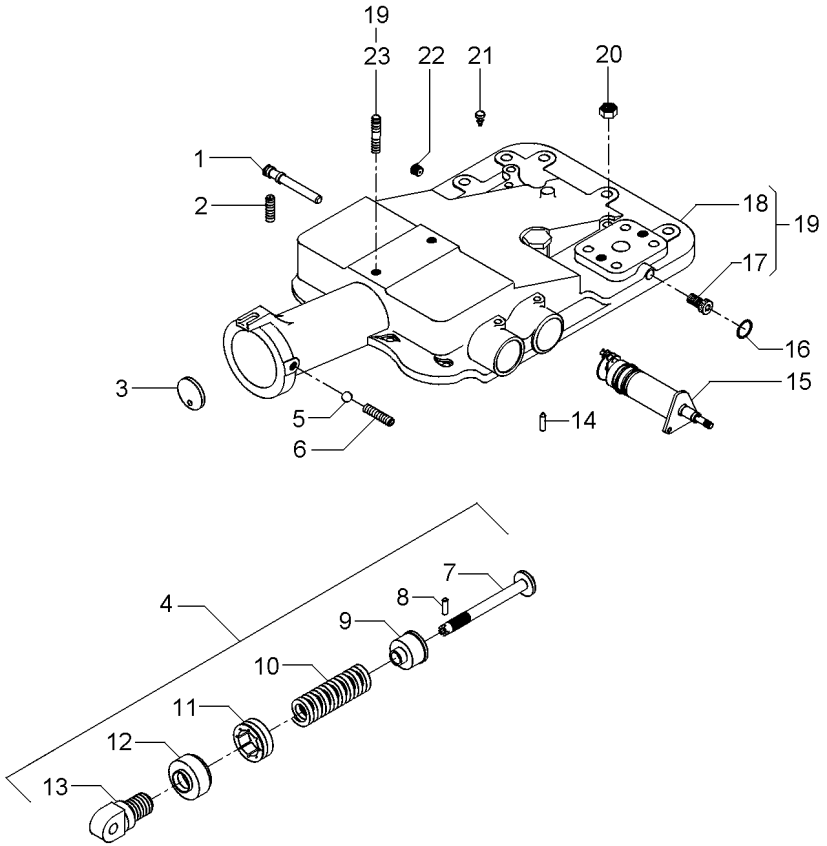

1	180997M2			**1**	EIXO	SHAFT	ARBOL
2	355286X1			**1**	PARAFUSO ALLEN	ALLEN BOLT	TORNILLO ALLEN
3	180981M1			**1**	DISCO	DISC	DISCO
4	2800150M91			**1**	CJ. MOLA	KIT, SPRING	RESORTE JUEGO
5	882451M1			**1**	ESFERA	BALL	BOLA
6	355286X1			**1**	PARAFUSO ALLEN	ALLEN BOLT	TORNILLO ALLEN
7	886348M2	4		**1**	PINO	PIN	PASADOR
8	1442142X1	4		**1**	PINO	PIN	PASADOR
9	886351M2	4		**1**	ASSENTO	SEAT	ASIENTO
10	519070M1	4		**1**	MOLA	SPRING	RESORTE
11	180979M2	4		**1**	PORCA	NUT	TUERCA
12	180980M2	4		**1**	CAPA	BOOT	PROTECCION
13	1863389M1	4		**1**	ARTICULADOR	HEAD	CULATA
14	1869074M1			**1**	PINO	PIN	PASADOR
15	1870306M93		70-90 No	**1**	CJ. SUPORTE	KIT, BRACKET	JUEGO SOPORTE
16	195562M1			**1**	ANEL "O"	O RING	JUNTA TORICA
17	195387M1	19		**2**	BUJÃO	PLUG	TAPON
18	2802511M4	19		**1**	TAMPA	COVER	CUBIERTA
19			2802494M95	**1**	CJ. TAMPA	KIT, COVER	JUEGO DE TAPA
20	377765X1			**2**	PORCA	NUT	TUERCA
21	182099M91			**1**	RESPIRO	BREATHER	RESPIRADERO
22	195387M1			**1**	BUJÃO	PLUG	TAPON
23	3146844M1	19		**1**	PRISIONEIRO	STUD	ESPARRAGO

Tampa Do Levante Hidráulico
Hydraulic Lift Cover
Tapa Levante Hidraulico

70-55

2500 Kgf
2500 Kgf
2500 Kgf

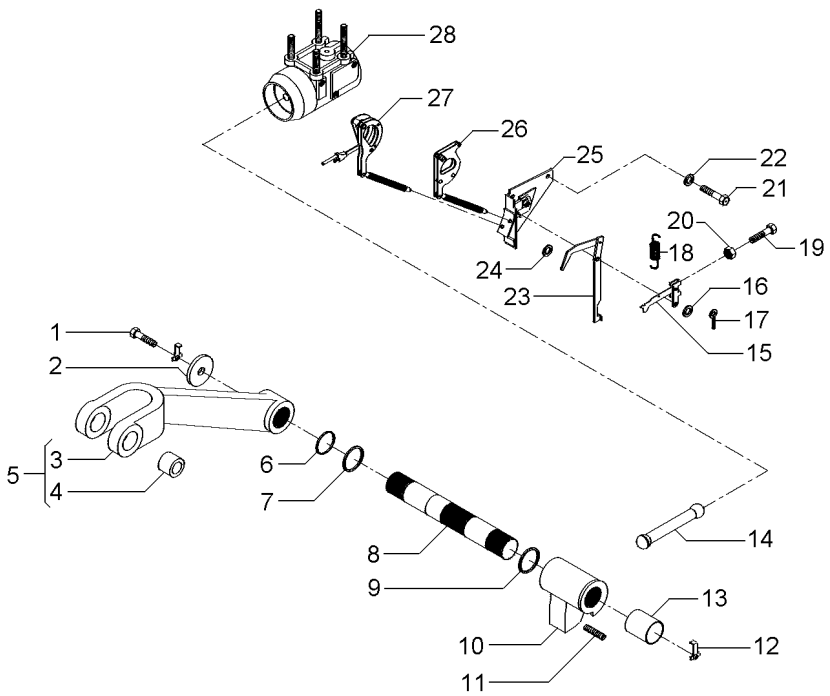

1	353560X1		**2**	PARAFUSO	BOLT	PERNO
2	897580M1		**2**	ARRUELA	WASHER	ARANDELA
3	3408250M1	5	**1**	BRAÇO	ARM	BRAZO
4	885455M1	5	**2**	BUCHA	BUSH	CASQUILLO
5	3408251M91		**2**	CJ. BRAÇO	KIT, ARM	JUEGO DE BRAZO
6	3611557M1		**2**	ANEL "O"	O RING	JUNTA TORICA
7	033928T1		**2**	ANEL "O"	O RING	JUNTA TORICA
8	897567M3		**1**	EIXO	SHAFT	ARBOL
9	2801012M1	⧗ 0.20"	**X**	CALÇO	SHIM	CALCE
9	2801013M1	⧗ 0.40"	**X**	CALÇO	SHIM	CALCE
9	2801014M1	⧗ 0.60"	**X**	CALÇO	SHIM	CALCE
10	886404M2		**1**	BRAÇO	ARM	BRAZO
11	887076M2		**1**	PARAFUSO	BOLT	PERNO
12	897581M3		**2**	PRESILHA	STAPLE	GRAPA
13	3611558M1		**2**	BUCHA	BUSH	CASQUILLO
14	886410M1		**1**	BIELA	CONROD	BIELA
15	1661547M92		**1**	ALAVANCA	LEVER	PALANCA
16	355617X1		**1**	ARRUELA	WASHER	ARANDELA
17	361332X1		**1**	CUPILHA	COTTER PIN	PASADOR DOUBLE
18	898137M1		**1**	MOLA	SPRING	RESORTE
19	2802251M1		**1**	PARAFUSO	BOLT	PERNO
20	354120X1		**1**	PORCA	NUT	TUERCA
21	353688X1		**2**	PARAFUSO	BOLT	PERNO
22	390287X1		**2**	ARRUELA	WASHER	ARANDELA
23	1869093M93		**1**	ALAVANCA	LEVER	PALANCA
24	355617X1		**X**	ARRUELA	WASHER	ARANDELA
25	1870190M92	👁 70-110 No	**1**	SUPORTE	SUPPORT	DISPOS.DE SOSTEN
26	1661918M91		**1**	ARTICULAÇÃO	KNUCKLE	CHARNELA
27		1660324M91	**1**	ARTICULAÇÃO	KNUCKLE	CHARNELA
28	034617N1	👁 70-85 No	**1**	CJ. CILINDRO	KIT, CYLINDER	JUEGO DE CILINDR

Levante Hidráulico
Hydraulic Lift
Elevador Hidraulico

Tampa
Lift Cover
Cubierta Elevador

70-60

Com Cabine / 2500 Kgf
With Cab / 2500 Kgf
Con Cabina / 2500 Kgf

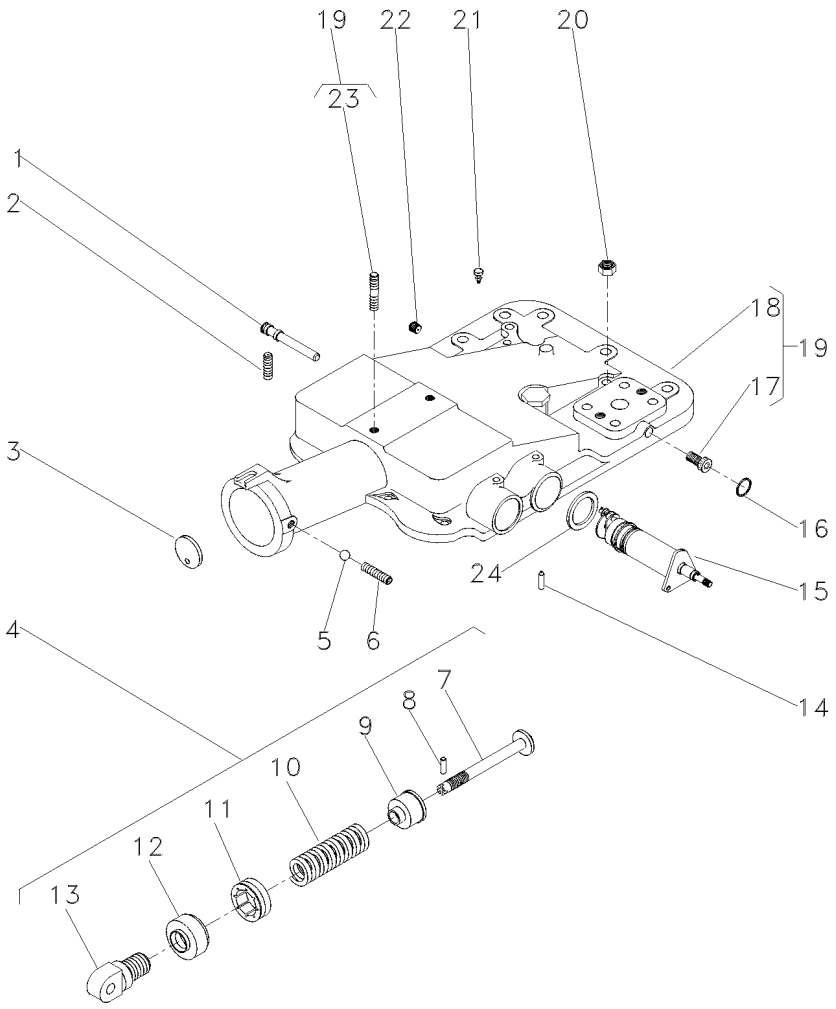

1	180997M2		**1**	EIXO	SHAFT	ARBOL
2	355286X1		**2**	PARAFUSO ALLEN	ALLEN BOLT	TORNILLO ALLEN
3	180981M1		**1**	DISCO	DISC	DISCO
4	2800150M91		**1**	CJ. MOLA	KIT, SPRING	RESORTE JUEGO
5	882451M1		**1**	ESFERA	BALL	BOLA
6	355286X1	5/16X18X5/8	**1**	PARAFUSO ALLEN	ALLEN BOLT	TORNILLO ALLEN
7	886348M2	4	**1**	PINO	PIN	PASADOR
8	1442142X1	4	**1**	PINO	PIN	PASADOR
9	886351M2	4	**1**	ASSENTO	SEAT	ASIENTO
10	182582M1	4	**1**	MOLA	SPRING	RESORTE
11	180979M2	4	**1**	PORCA	NUT	TUERCA
12	180980M2	4	**1**	CAPA	BOOT	PROTECCION
13	1863389M1	4	**1**	ARTICULADOR	HEAD	CULATA
14	1869074M1		**1**	PINO	PIN	PASADOR
15	6200714M91		**1**	CJ. SUPORTE	KIT, BRACKET	JUEGO SOPORTE
16	195562M1	∅ 7/16	**1**	ANEL "O"	O RING	JUNTA TORICA
17	195387M1	19	**2**	BUJÃO	PLUG	TAPON
18	2802511M4	19	**1**	TAMPA	COVER	CUBIERTA
19	2802494M95		**1**	CJ. TAMPA	KIT, COVER	JUEGO DE TAPA
20	377765X1	9/16X18	**2**	PORCA	NUT	TUERCA
21	182099M91		**1**	RESPIRO	BREATHER	RESPIRADERO
22	195387M1		**1**	BUJÃO	PLUG	TAPON
23	3146844M1	19	**1**	PRISIONEIRO	STUD	ESPARRAGO
24	1869075M1		**1**	ARRUELA	WASHER	ARANDELA

Levante Hidráulico **Hydraulic Lift** **Elevador Hidraulico**	**Tampa** **Lift Cover** **Cubierta Elevador**	**70-65**

Com Cabine / 2500 Kgf
With Cab / 2500 Kgf
Con Cabina / 2500 Kgf

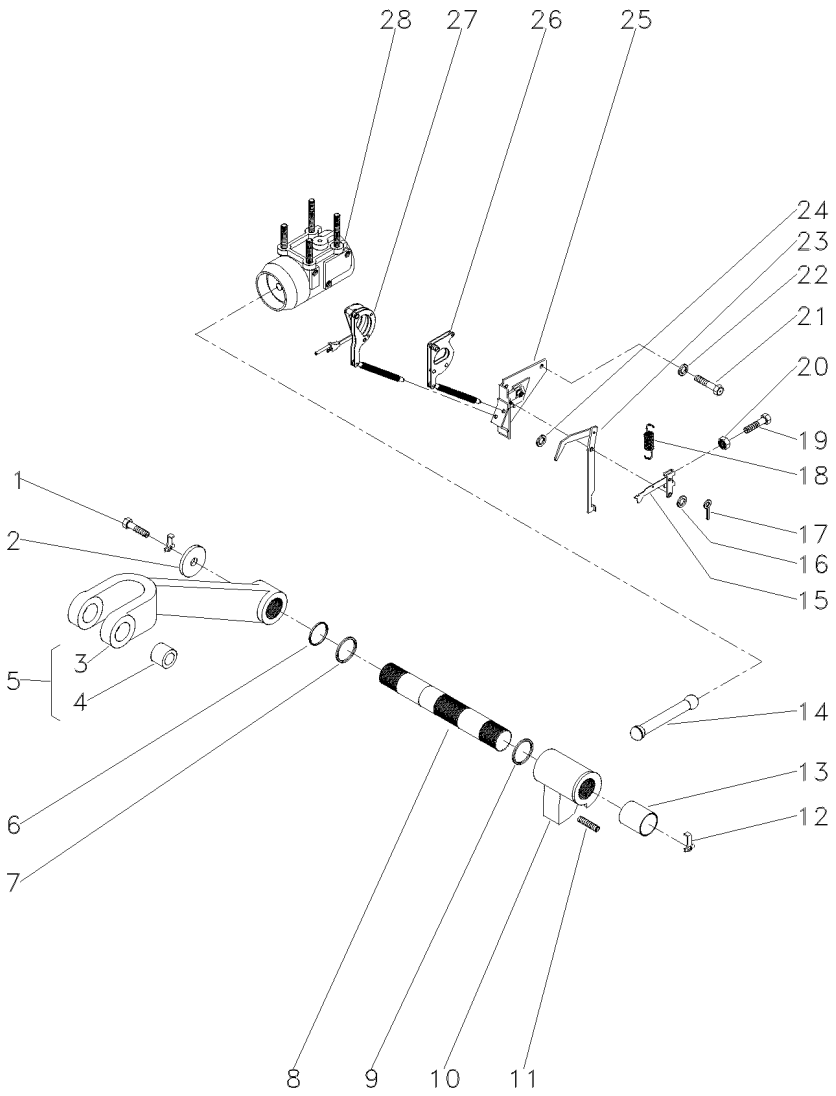

1	353560X1		**2**	PARAFUSO	BOLT	PERNO
2	897580M1		**2**	ARRUELA	WASHER	ARANDELA
3	3408250M1	5	**1**	BRAÇO	ARM	BRAZO
4	885455M1	5	**2**	BUCHA	BUSH	CASQUILLO
5	3408251M91		**2**	CJ. BRAÇO	KIT, ARM	JUEGO DE BRAZO
6	3611557M1		**2**	ANEL "O"	O RING	JUNTA TORICA
7	033928T1		**2**	ANEL "O"	O RING	JUNTA TORICA
8	897567M3		**1**	EIXO	SHAFT	ARBOL
9	2801012M1	⧗ 0.20"	**X**	CALÇO	SHIM	CALCE
9	2801013M1	⧗ 0.40"	**X**	CALÇO	SHIM	CALCE
9	2801014M1	⧗ 0.60"	**X**	CALÇO	SHIM	CALCE
10	886404M2		**1**	BRAÇO	ARM	BRAZO
11	887076M2		**1**	PARAFUSO	BOLT	PERNO
12	897581M3		**2**	PRESILHA	STAPLE	GRAPA
13	3611558M1		**2**	BUCHA	BUSH	CASQUILLO
14	886410M1		**1**	BIELA	CONROD	BIELA
15	1661547M92		**1**	ALAVANCA	LEVER	PALANCA
16	355617X1	3/4X5/16X1/16	**3**	ARRUELA	WASHER	ARANDELA
17	361332X1	1/16 L3/8	**1**	CUPILHA	COTTER PIN	PASADOR DOUBLE
18	898137M1		**1**	MOLA	SPRING	RESORTE
19	2802251M1		**1**	PARAFUSO	BOLT	PERNO
20	354120X1	10X24	**1**	PORCA	NUT	TUERCA
21	353688X1	3/8X16X5/8	**2**	PARAFUSO	BOLT	PERNO
22	390287X1	18,0X10,5X0,9	**2**	ARRUELA	WASHER	ARANDELA
23	1869093M93		**1**	ALAVANCA	LEVER	PALANCA
24	355617X1		**X**	ARRUELA	WASHER	ARANDELA
25	1870190M92	👁 70-110 No	**1**	SUPORTE	SUPPORT	DISPOS.DE SOSTEN
26	1661918M91		**1**	ARTICULAÇÃO	KNUCKLE	CHARNELA
27	1660324M91	👁 70-115 No	**1**	ARTICULAÇÃO	KNUCKLE	CHARNELA
28	034617N1	👁 70-85 No	**1**	CJ. CILINDRO	KIT, CYLINDER	JUEGO DE CILINDR

Cj. Tampa
Cover
Tapa

70-70

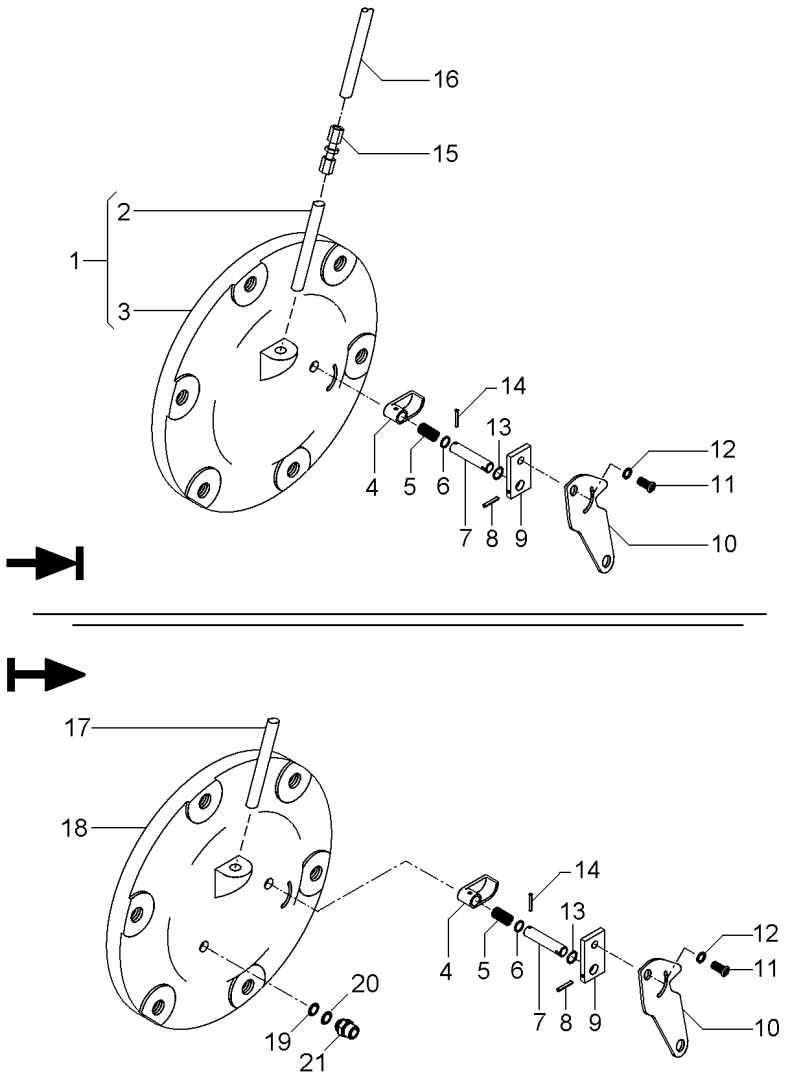

1	6201200M1		**1**	TAMPA	COVER	CUBIERTA
2	049179P1	1	**1**	TUBO	PIPE	CANO
3		1 ➡ 065247N1	**1**	TAMPA	COVER	CUBIERTA
4	1869134M2		**1**	ATUADOR	ACTUATOR	ACTUADOR
5	1869136M1		**1**	MOLA	SPRING	RESORTE
6	1001833M1		**1**	ANEL "O"	O RING	JUNTA TORICA
7	1869407M1		**1**	EIXO	SHAFT	ARBOL
8	357616X1		**1**	PINO	PIN	PASADOR
9	1869408M1		**1**	PLACA	PLATE	PLATO
10	6209491M1		**1**	ALAVANCA	LEVER	PALANCA
11	1869138M1		**1**	PARAFUSO	BOLT	PERNO
12	353753X1		**1**	ARRUELA	WASHER	ARANDELA
13	377426X1		**1**	ANEL TRAVA	CIRCLIP	CIRCULITO
14	2801719M1		**1**	PINO	PIN	PASADOR
15	3412001M91		**1**	CONEXÃO	CONNECTION	CONEXION
16	046213P1		**1**	TUBO	PIPE	CANO
17	6204706M91		**1**	CJ. TUBO	KIT, PIPE	JUEGO CANO
18	6201200M1		**1**	TAMPA	COVER	CUBIERTA
19	039291T1		**1**	ARRUELA	WASHER	ARANDELA
20	069937P1		**1**	ANEL	RING	ARO
21	039290T1		**1**	CONEXÃO	CONNECTION	CONEXION

Tampa
Cover
Tapa

70-75

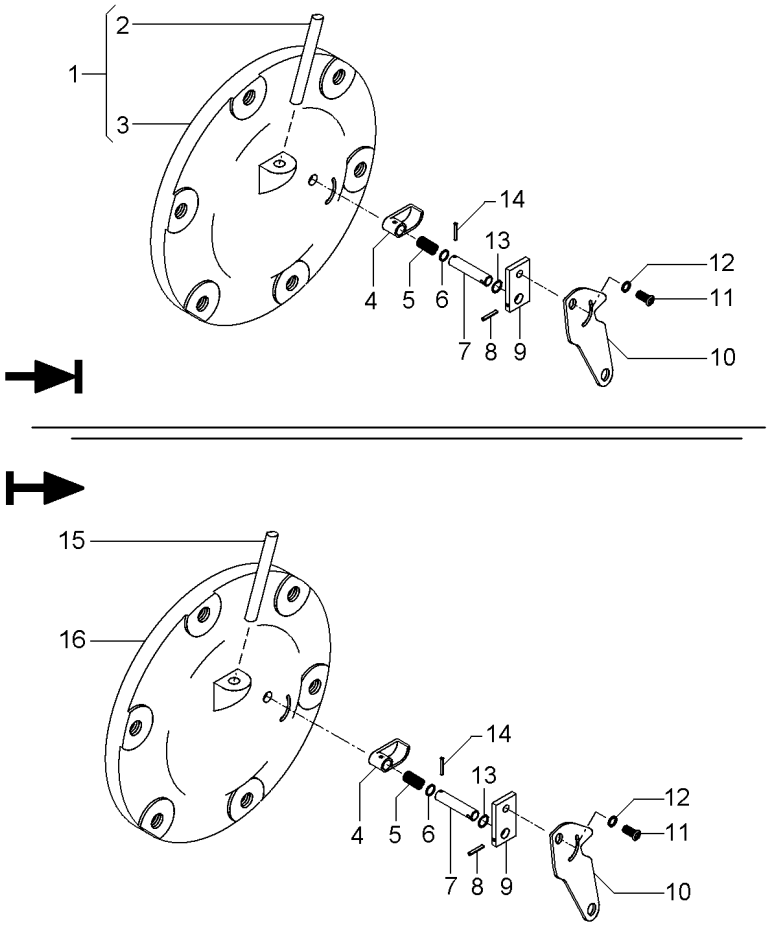

1	065247N1		**1**	CJ. TAMPA	KIT, CAP	JUEGO DE TAPON
2	049179P1	1	**1**	TUBO	PIPE	CANO
3		1 ➧ 065247N1	**1**	TAMPA	COVER	CUBIERTA
4	1869134M2		**1**	ATUADOR	ACTUATOR	ACTUADOR
5	1869136M1		**1**	MOLA	SPRING	RESORTE
6	1001833M1		**1**	ANEL "O"	O RING	JUNTA TORICA
7	1869407M1		**1**	EIXO	SHAFT	ARBOL
8	357616X1		**1**	PINO	PIN	PASADOR
9	1869408M1		**1**	PLACA	PLATE	PLATO
10	6209491M1		**1**	ALAVANCA	LEVER	PALANCA
11	1869138M1		**1**	PARAFUSO	BOLT	PERNO
12	353753X1		**1**	ARRUELA	WASHER	ARANDELA
13	377426X1		**1**	ANEL TRAVA	CIRCLIP	CIRCULITO
14	2801719M1		**1**	PINO	PIN	PASADOR
15	6204706M91		**1**	CJ. TUBO	KIT, PIPE	JUEGO CANO
16	6201200M1		**1**	TAMPA	COVER	CUBIERTA

Cilindro Hidráulico
Hydraulic Cylinder
Cilindro Hidráulico

70-80

2100 Kgf
2100 Kgf
2100 Kgf

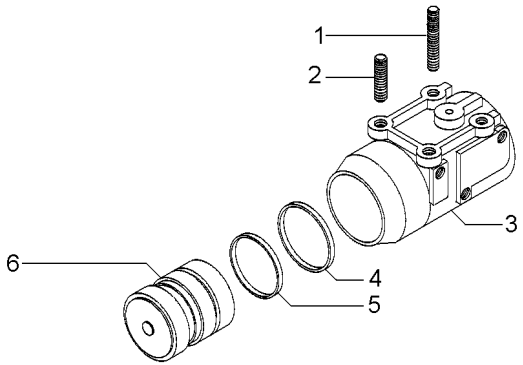

1	1481941M2		**2**	PRISIONEIRO	STUD	ESPARRAGO
2	3412386M91	2100 KGF	**1**	PISTÃO	PISTON	PISTON
4	3412141M1	2100 KGF	**1**	ANEL "O"	O RING	JUNTA TORICA
5	3412379M1	2100 KGF	**1**	ANEL	RING	ARO
6	897594M6	2100 KGF	**1**	CILINDRO	CYLINDER	CILINDRO
7	1667580M1		**2**	PRISIONEIRO	STUD	ESPARRAGO

Cilindro Hidráulico **Hydraulic Cylinder** **Cilindro Hidráulico**	**Levante Hidráulico** **Hydraulic Lift** **Levante Hidráulico**	**70-85**	**2500 Kgf** **2500 Kgf** **2500 Kgf**

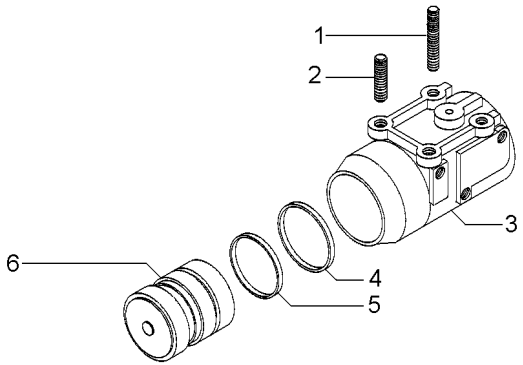

1	1667580M1	**2** PRISIONEIRO	STUD	ESPARRAGO
2	1481941M2	**2** PRISIONEIRO	STUD	ESPARRAGO
3	516571M3	**1** CILINDRO	CYLINDER	CILINDRO
4	3412380M1	**1** ANEL	RING	ARO
5	034615P1	**1** ANEL	RING	ARO
6	034604N1	**1** PISTÃO	PISTON	PISTON

Levante Hidráulico
Hydraulic Lift
Elevador Hidraulico

Suporte Do Quadrante
Quadrant Support
Soporte Cuadrante

70-90

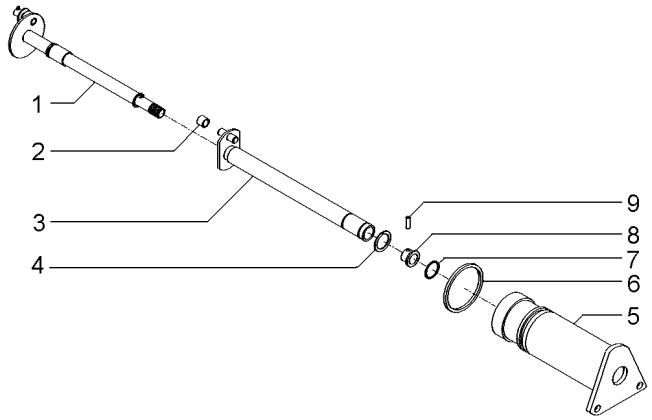

1	1870243M92		**1**	EIXO	SHAFT	ARBOL
2	898189M2		**1**	ROLETE	ROLLER	RODILLO
3	1870219M93		**1**	EIXO	SHAFT	ARBOL
4	358945X1	11/16	**1**	ANEL TRAVA	CIRCLIP	CIRCULITO
5	1870240M1		**1**	SUPORTE	SUPPORT	DISPOS.DE SOSTEN
6	364281X1	17/8	**1**	ANEL "O"	O RING	JUNTA TORICA
7	762026M1	11/16	**1**	ANEL "O"	O RING	JUNTA TORICA
8	1870225M1		**1**	BUCHA	BUSH	CASQUILLO
9	1870244M1		**1**	PINO	PIN	PASADOR

Quadrante E Alavanca De Profundidade
Quadrant And Depth Levers
Cuadrante Y Palanca Deprofundidade

70-95

Com Cabine / 2500 Kgf
With Cab / 2500 Kgf
Con Cabina / 2500 Kgf

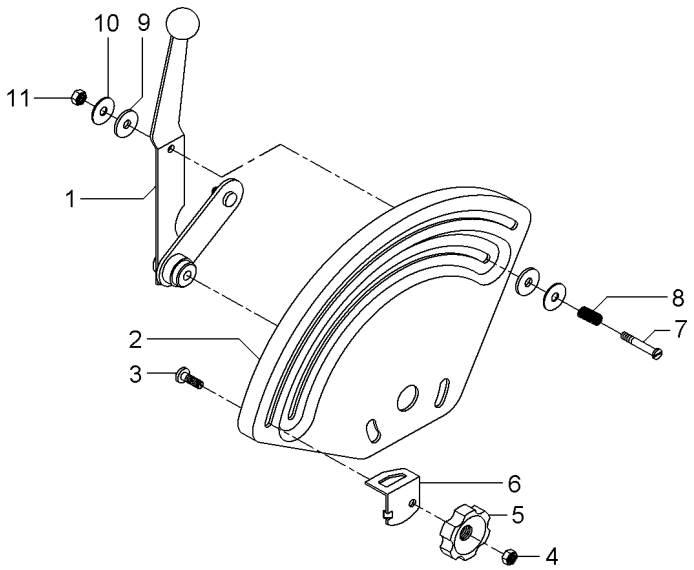

1	061477N1		**1** ALAVANCA	LEVER	PALANCA
2	033545P1		**1** QUADRANTE	QUADRANT	CUADRANTE
3	898183M1		**1** PARAFUSO	BOLT	PERNO
4	353918X1	1/4X28	**1** PORCA	NUT	TUERCA
5	1860402M1		**1** MANÍPULO	KNOB	POMO
6	884387M1		**1** BATENTE	STOP	PARO
7	377607X1	1/4X28	**1** PARAFUSO	BOLT	PERNO
8	1872240M1		**1** MOLA	SPRING	RESORTE
9	3408797M1		**2** ARRUELA	WASHER	ARANDELA
10	377581X1		**2** ARRUELA	WASHER	ARANDELA
11	353919X1	1/4X28	**1** PORCA	NUT	TUERCA

Quadrante E Alavancas De Posição
Quadrant And Position And Lever
Cuadrant Y Palancas De Posición

70-100

Com Cabine / 2500 Kgf
With Cab / 2500 Kgf
Con Cabina / 2500 Kgf

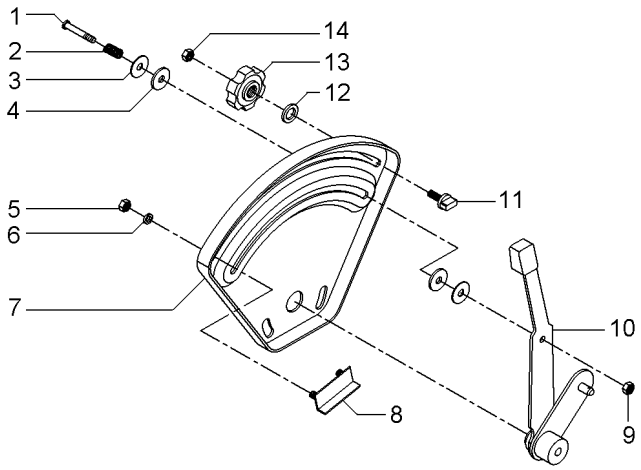

1	377607X1		**1** PARAFUSO	BOLT	PERNO
2	1872240M1		**1** MOLA	SPRING	RESORTE
3	377581X1		**2** ARRUELA	WASHER	ARANDELA
4	3408797M1		**2** ARRUELA	WASHER	ARANDELA
5	355564X1	1/4X28	**2** PORCA	NUT	TUERCA
6	353441X1	1/2X1/4X1/16	**2** ARRUELA	WASHER	ARANDELA
7	026528P1		**1** QUADRANTE	QUADRANT	CUADRANTE
8	898198M91		**1** BATENTE	STOP	PARO
9	353919X1	1/4X28	**1** PORCA	NUT	TUERCA
10	061476N1		**1** ALAVANCA	LEVER	PALANCA
11	026795P1		**1** BATENTE	STOP	PARO
12	355617X1	3/4X5/16X1/16	**1** ARRUELA	WASHER	ARANDELA
13	1860402M1		**1** MANÍPULO	KNOB	POMO
14	353918X1	1/4X28	**1** PORCA	NUT	TUERCA

Cj. Tirante
Rod
Varilla

70-105

Com Cabine / 2500 Kgf
With Cab / 2500 Kgf
Con Cabina / 2500 Kgf

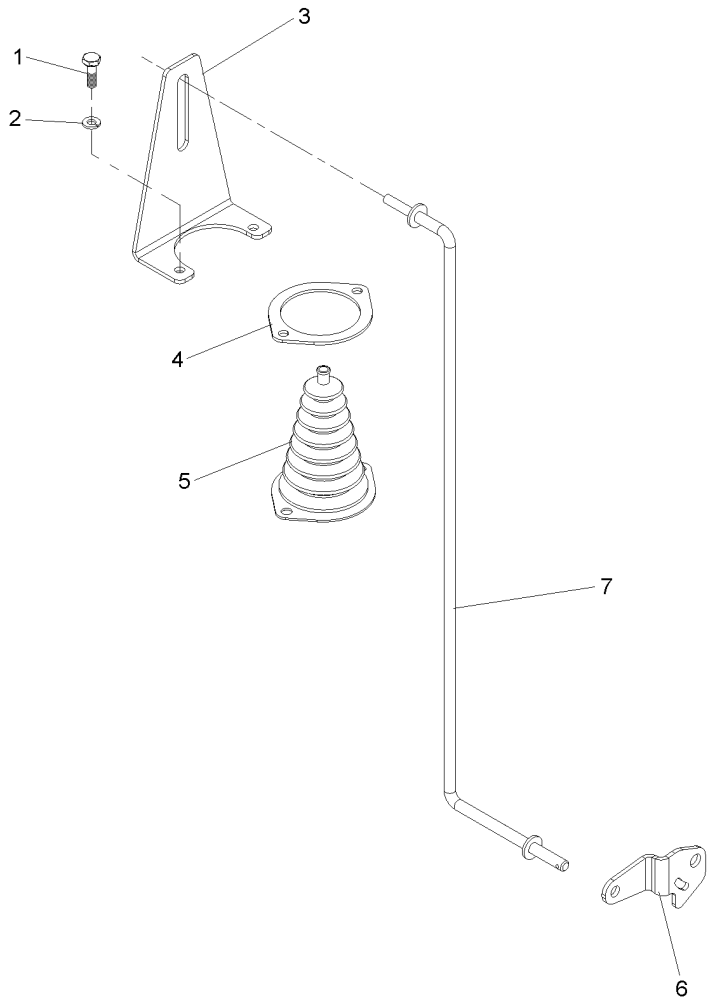

1	339666X1	**2**	PARAFUSO	BOLT	PERNO
2	339375X1	**2**	ARRUELA	WASHER	ARANDELA
3	070006P1	**1**	SUPORTE	BRACKET	SOPORTE
4	069937P1	**1**	ANEL	RING	ARO
5	069915P1	**1**	COIFA	BELLOWS	FUELLE
6	3147360M1	**1**	ALAVANCA	LEVER	PALANCA
7	6208667M91	**1**	TIRANTE	ROD	VARILLA

Levante Hidráulico
Hydraulic Lift
Elevador Hidraulico

Suporte Da Articulação
Hinge Support
Soporte Articulación

70-110

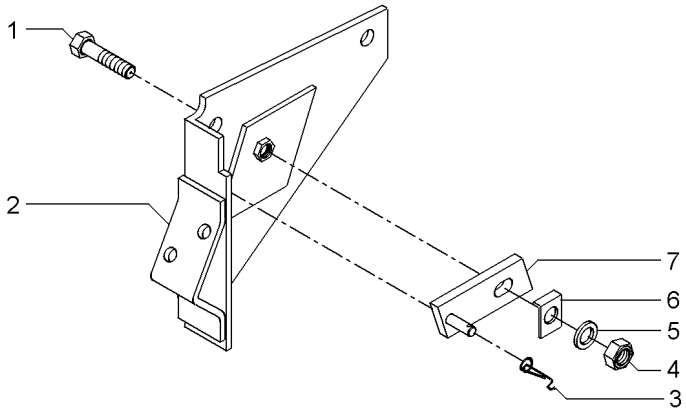

1	361448X1	5/16	**1**	PARAFUSO	BOLT	PERNO
2	1661617M91		**1**	SUPORTE	BRACKET	SOPORTE
3	1872044M1		**1**	MOLA	SPRING	RESORTE
4	353916X1	5/16X24	**1**	PORCA	NUT	TUERCA
5	376702X1	5/16	**1**	ARRUELA	WASHER	ARANDELA
6	1869107M1		**1**	ARRUELA	WASHER	ARANDELA
7	1869104M91		**1**	PIVÔ	PIVOT	PIVOTE

Tampa Do Levante Hidráulico — **Articulador**
Tampa Do Levante Hidráulico — **Link**
Tapa Levante Hidraulico — **Articulador**

70-115

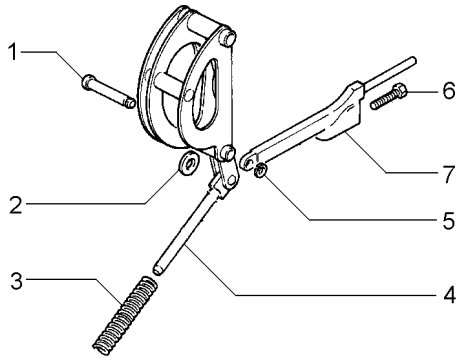

1	180990M1		**1** PINO	PIN	PASADOR
2	898125M1		**1** ARRUELA	WASHER	ARANDELA
3	1660323M1		**1** MOLA	SPRING	RESORTE
4		1660324M91	**1** ARTICULAÇÃO	KNUCKLE	CHARNELA
4		1660884M91	**1** ARTICULAÇÃO	KNUCKLE	CHARNELA
5	195575M1		**1** ANEL	RING	ARO
6	898128M1		**1** PARAFUSO	BOLT	PERNO
7	898124M1		**1** HASTE	SPINDLE	MANGUETA

Direção E Controle Remoto Remote Control And Steering Dirección Y Controle Remoto	2 Rm 2 Wd 2 Rm	**70-120**	Sem Controle Remoto Without Remote Control Sin Controle Remoto

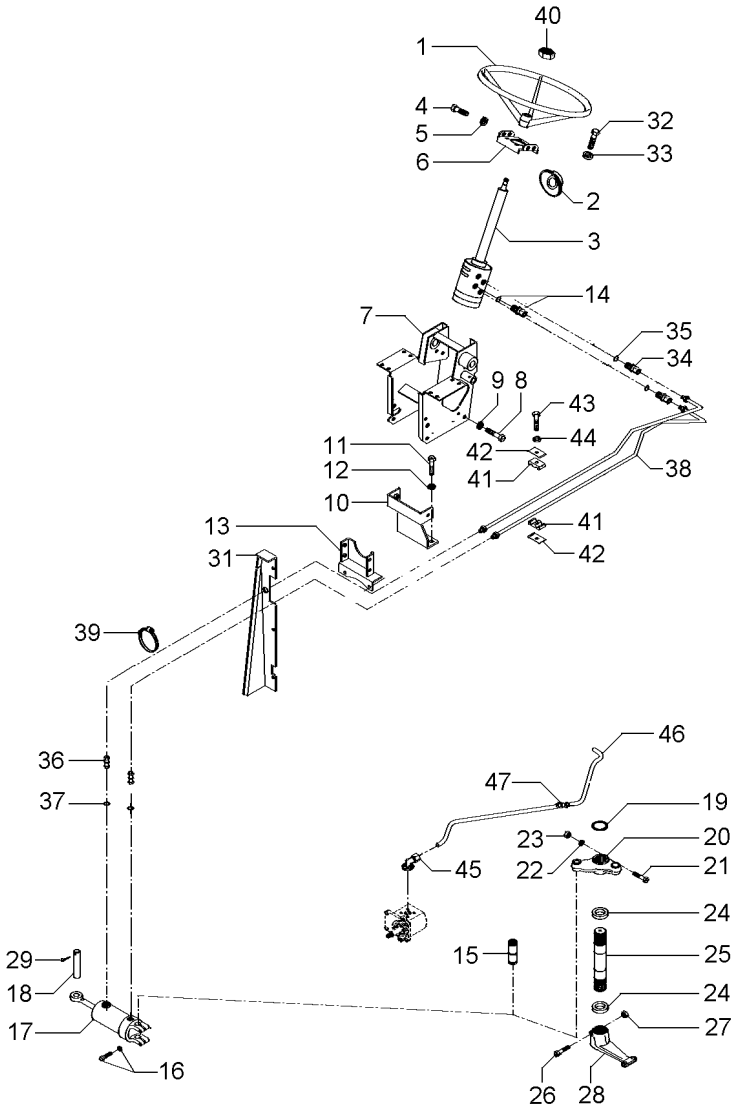

1	040341T1		**1**	VOLANTE	FLYWHEEL	VOLANTE
2	2801323M1		**1**	COLAR	COLLAR	COLLAR
3	6214359M91		**1**	UN. HIDROSTÁTICA	STEERING UNIT	UNIDAD DIRECCION
3	6214371M91		**1**	COLUNA DIREÇÃO	STEERING COLUMN	COLUMNA DIRECC
4	353691X1		**2**	PARAFUSO	BOLT	PERNO
4	353897X1		**2**	PARAFUSO	BOLT	PERNO
5	353434X1		**4**	ARRUELA	WASHER	ARANDELA
6	047181S1		**1**	SUPORTE	BRACKET	SOPORTE
7	047174S1		**1**	ESTRUTURA	STRUCTURE	ESTRUCTURA
8	339451X1		**2**	PARAFUSO	BOLT	PERNO
9	339376X1		**2**	ARRUELA	WASHER	ARANDELA
10	033922S1		**1**	SUPORTE	BRACKET	SOPORTE
11	353698X1		**2**	PARAFUSO	BOLT	PERNO
12	353432X1		**2**	ARRUELA PRESSÃO	PRESSURE WASHER	LAVADOR PRESION
13	033927S1		**1**	SUPORTE	BRACKET	SOPORTE
14	047154T1		**2**	CONEXÃO	CONNECTION	CONEXION
14	1441115X1		**2**	ANEL "O"	O RING	JUNTA TORICA
15	489720M91	70-390 No	**1**	PINO	PIN	PASADOR
16	353725X1		**2**	PARAFUSO	BOLT	PERNO
16	353439X1		**2**	ARRUELA PRESSÃO	PRESSURE WASHER	LAVADOR PRESION
17	3148318M91	70-395 No	**1**	CJ. CILINDRO	KIT, CYLINDER	JUEGO DE CILINDR
18	3148787M2		**1**	PINO	PIN	PASADOR
19	355917X1		**1**	ANEL TRAVA	CIRCLIP	CIRCULITO
20	042863N1		**1**	CJ. BRAÇO	KIT, ARM	JUEGO DE BRAZO
21	353622X1		**1**	PARAFUSO	BOLT	PERNO
22	353433X1		**1**	ARRUELA	WASHER	ARANDELA
23	353427X1		**1**	PORCA	NUT	TUERCA
24	196079M1		**2**	VEDANTE	SEAL	RETEN
25	1676666M1		**1**	EIXO	SHAFT	ARBOL
26	361859X1		**1**	PARAFUSO	BOLT	PERNO
27	195556M2		**1**	PORCA	NUT	TUERCA
28	1676664M1		**1**	BRAÇO	ARM	BRAZO
29	375090X1		**1**	CUPILHA	COTTER PIN	PASADOR DOUBLE
31	067683S1	◀	**1**	PAINEL	PANEL	PANEL
31	067686S1	▶	**1**	PAINEL	PANEL	PANEL
31	391074X1		**8**	PARAFUSO	BOLT	PERNO
31	355617X1		**8**	ARRUELA	WASHER	ARANDELA
31	339375X1		**8**	ARRUELA	WASHER	ARANDELA
32	339814X1		**4**	PARAFUSO	BOLT	PERNO
33	339376X1		**4**	ARRUELA	WASHER	ARANDELA
34	047155T1		**2**	CONEXÃO	CONNECTION	CONEXION
35	1441115X1		**2**	ANEL "O"	O RING	JUNTA TORICA
36	3411947M91		**2**	CONEXÃO	CONNECTION	CONEXION
37	831452M1		**2**	ANEL "O"	O RING	JUNTA TORICA
38	067905T1		**2**	MANGUEIRA	HOSE	FLEXIBLE
39	3148223M1		**4**	BRAÇADEIRA	CLAMP	ABRAZADERA
40	339617X1		**1**	PORCA	NUT	TUERCA
41	3585143M1		**2**	BRAÇADEIRA	CLAMP	ABRAZADERA
42	3146897M1		**1**	REFORÇO	REINFORCEMENT	REFUERZO
43	353685X1		**1**	PARAFUSO	BOLT	PERNO

Direção E Controle Remoto Remote Control And Steering Dirección Y Controle Remoto	2 Rm 2 Wd 2 Rm	70-120	Sem Controle Remoto Without Remote Control Sin Controle Remoto

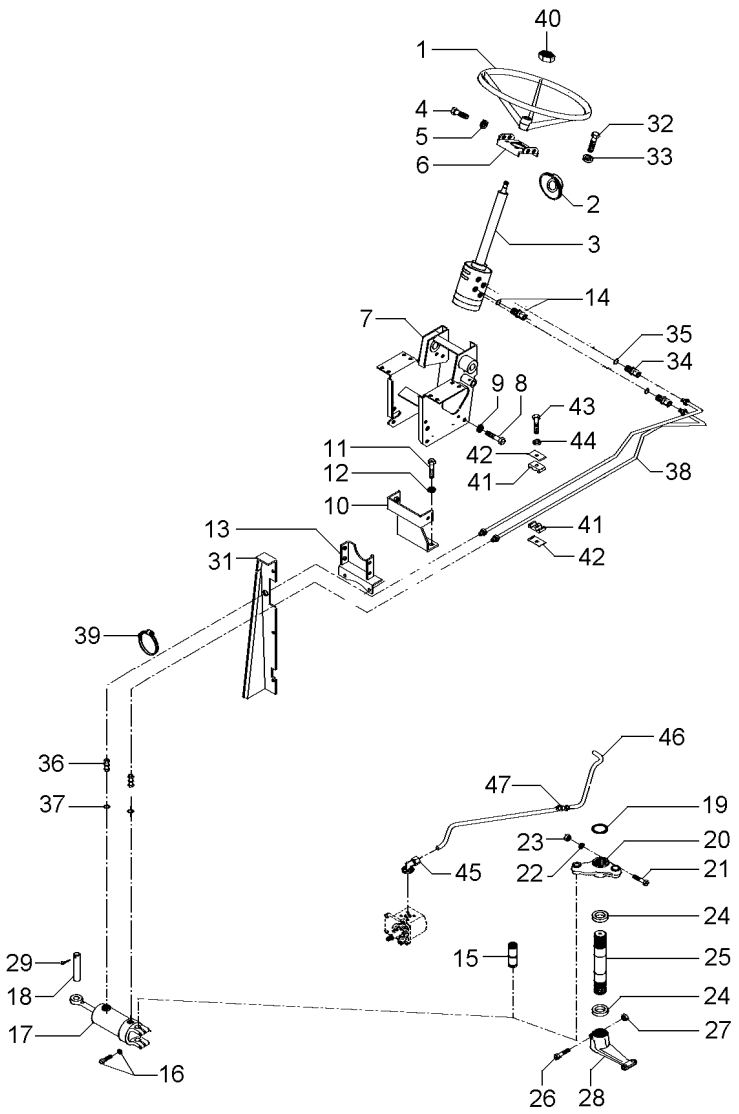

44	353446X1	**1**	ARRUELA	WASHER	ARANDELA
45	3411940M91	**2**	CONEXÃO	CONNECTION	CONEXION
46	063213P1	**1**	TUBO	PIPE	CANO
47	3412195M91	**1**	CONEXÃO	CONNECTION	CONEXION

Direção E Controle Remoto Remote Control And Steering Dirección Y Controle Remoto	2 Rm 2 Wd 2 Rm	70-125	Sem Controle Remoto Without Remote Control Sin Controle Remoto

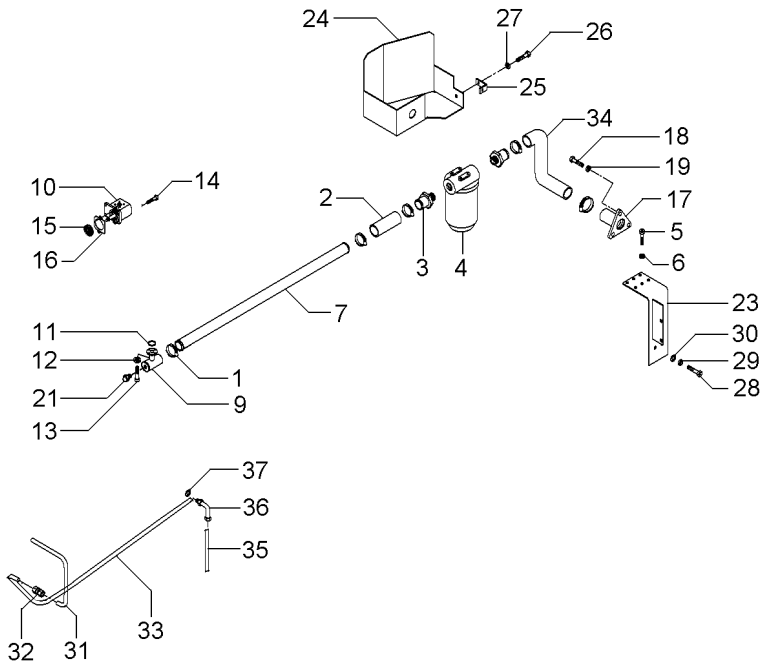

1	490802M1		**6**	BRAÇADEIRA	CLAMP	ABRAZADERA
2	036732P1		**2**	MANGUEIRA	HOSE	FLEXIBLE
3	020529P1		**2**	CONEXÃO	CONNECTION	CONEXION
4	020388T2	70-400 No	**1**	CJ. FILTRO	KIT, FILTER	JUEGO FILTRO
5	353677X1		**4**	PARAFUSO	BOLT	PERNO
6	353446X1		**4**	ARRUELA	WASHER	ARANDELA
7	063325P1		**1**	TUBO	PIPE	CANO
9	039478S1		**1**	FLANGE	FLANGE	PLETINA
10	052207T1		**1**	BOMBA HIDRÁULICA	HYDRAULIC PUMP	BOMBA HIDRAULICA
11	3585217M1		**1**	ANEL "O"	O RING	JUNTA TORICA
12	339375X1		**8**	ARRUELA	WASHER	ARANDELA
13	391979X1		**8**	PARAFUSO	BOLT	PERNO
14	362443X1		**1**	PARAFUSO	BOLT	PERNO
15	3412000M1		**1**	ENGRENAGEM	GEAR	ENGRANAJE
16	1687018M2		**1**	JUNTA	GASKET	EMPAQUETADURA.
17	020380S1		**1**	FLANGE	FLANGE	PLETINA
18	353691X1		**3**	PARAFUSO	BOLT	PERNO
19	353434X1		**3**	ARRUELA	WASHER	ARANDELA
21	835087M91		**1**	BUJÃO	PLUG	TAPON
23	051323S1		**1**	SUPORTE	BRACKET	SOPORTE
24	051326S1		**1**	PROTEÇÃO	GUARD	DEFENSA
25	051330P1		**1**	SUPORTE	BRACKET	SOPORTE
26	353651X1		**1**	PARAFUSO	BOLT	PERNO
27	353434X1		**1**	ARRUELA	WASHER	ARANDELA
28	354276X1		**1**	PARAFUSO	BOLT	PERNO
29	353439X1		**1**	ARRUELA PRESSÃO	PRESSURE WASHER	LAVADOR PRESION
30	353758X1		**1**	ARRUELA	WASHER	ARANDELA
31	051962P1		**1**	TUBO	PIPE	CANO
32	3412195M91		**1**	CONEXÃO	CONNECTION	CONEXION
33	065107P1		**1**	TUBO	PIPE	CANO
34	051320P1		**1**	MANGUEIRA	HOSE	FLEXIBLE
35	065103P1		**1**	TUBO	PIPE	CANO
36	6203985M1		**1**	CONEXÃO	CONNECTION	CONEXION
37	390855X1		**1**	ARRUELA	WASHER	ARANDELA

Direção Hidrostática **Hydrostatic Steering** **Direccion Hidrostática**	**2 Rodas Motrizes** **2 Wheels Drive** **2 Ruedas Motriz**	**70-130**

Com Controle Remoto - Com Tdp
With Remote Control - With Pto
Con Controle Remoto - Con Tdf

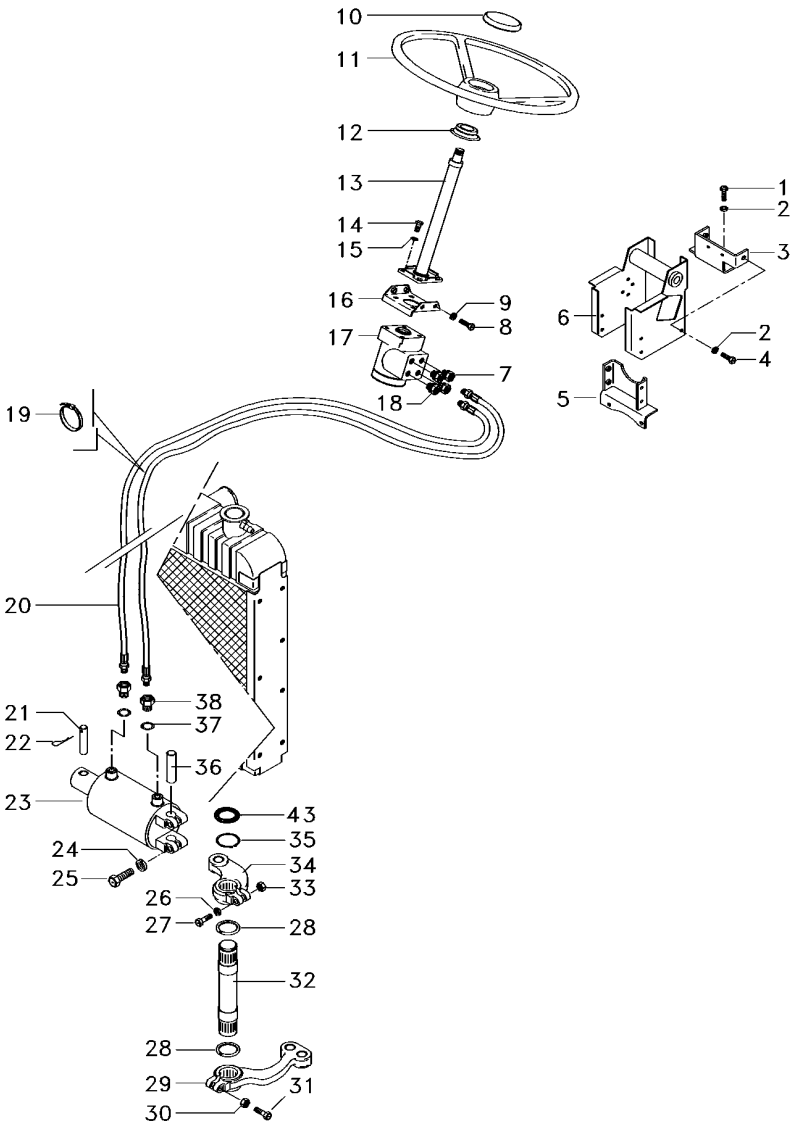

1	353698X1	**2**	PARAFUSO	BOLT	PERNO
2	353432X1	**8**	ARRUELA PRESSÃO	PRESSURE WASHER	LAVADOR PRESION
3	033922S1	**1**	SUPORTE	BRACKET	SOPORTE
4	339451X1	**6**	PARAFUSO	BOLT	PERNO
5	033927S1	**1**	SUPORTE	BRACKET	SOPORTE
6	047174S1	**1**	ESTRUTURA	STRUCTURE	ESTRUCTURA
7	047155T1	**2**	CONEXÃO	CONNECTION	CONEXION
8	353897X1	**2**	PARAFUSO	BOLT	PERNO
9	353434X1	**7**	ARRUELA	WASHER	ARANDELA
10	061181T1	**1**	EMBLEMA	EMBLEM	EMBLEMA
10	037892T1	**1**	TAMPA	COVER	CUBIERTA
11	6200469M1	**1**	VOLANTE	FLYWHEEL	VOLANTE
12	6218433M1	**1**	COLAR	COLLAR	COLLAR
13	6214371M91	**1**	COLUNA DIREÇÃO	STEERING COLUMN	COLUMNA DIRECC
14	339814X1	**4**	PARAFUSO	BOLT	PERNO
15	339376X1	**5**	ARRUELA	WASHER	ARANDELA
16	047181S1	**1**	SUPORTE	BRACKET	SOPORTE
17	6214359M91	**1**	UN. HIDROSTÁTICA	STEERING UNIT	UNIDAD DIRECCION
18	047154T1	**2**	CONEXÃO	CONNECTION	CONEXION
19	1664405M1	**4**	BRAÇADEIRA	CLAMP	ABRAZADERA
20	067905T1	**2**	MANGUEIRA	HOSE	FLEXIBLE
21	3148787M2	**1**	PINO	PIN	PASADOR
22	375090X1	**1**	CUPILHA	COTTER PIN	PASADOR DOUBLE
23	3148318M92	**1**	CILINDRO	CYLINDER	CILINDRO
24	353439X1	**2**	ARRUELA PRESSÃO	PRESSURE WASHER	LAVADOR PRESION
25	353725X1	**2**	PARAFUSO	BOLT	PERNO
26	353433X1	**1**	ARRUELA	WASHER	ARANDELA
27	353622X1	**1**	PARAFUSO	BOLT	PERNO
28	072293P1	**2**	VEDANTE	SEAL	RETEN
29	1676664M1	**1**	BRAÇO	ARM	BRAZO
30	195556M2	**1**	PORCA	NUT	TUERCA
31	361859X1	**1**	PARAFUSO	BOLT	PERNO
32	1676666M1	**1**	EIXO	SHAFT	ARBOL
33	353427X1	**1**	PORCA	NUT	TUERCA
34	042863N1	**1**	CJ. BRAÇO	KIT, ARM	JUEGO DE BRAZO
35	355917X1	**1**	ANEL TRAVA	CIRCLIP	CIRCULITO
36	489720M91	**1**	PINO	PIN	PASADOR
37	831452M1	**2**	ANEL "O"	O RING	JUNTA TORICA
38	3411947M91	**2**	CONEXÃO	CONNECTION	CONEXION

70-395 No

Direção Hidrostática
Hydrostatic Steering
Direccion Hidrostática

2 Rodas Motrizes
2 Wheels Drive
2 Ruedas Motriz

70-135

Com Controle Remoto - Com Tdp
With Remote Control - With Pto
Con Controle Remoto - Con Tdf

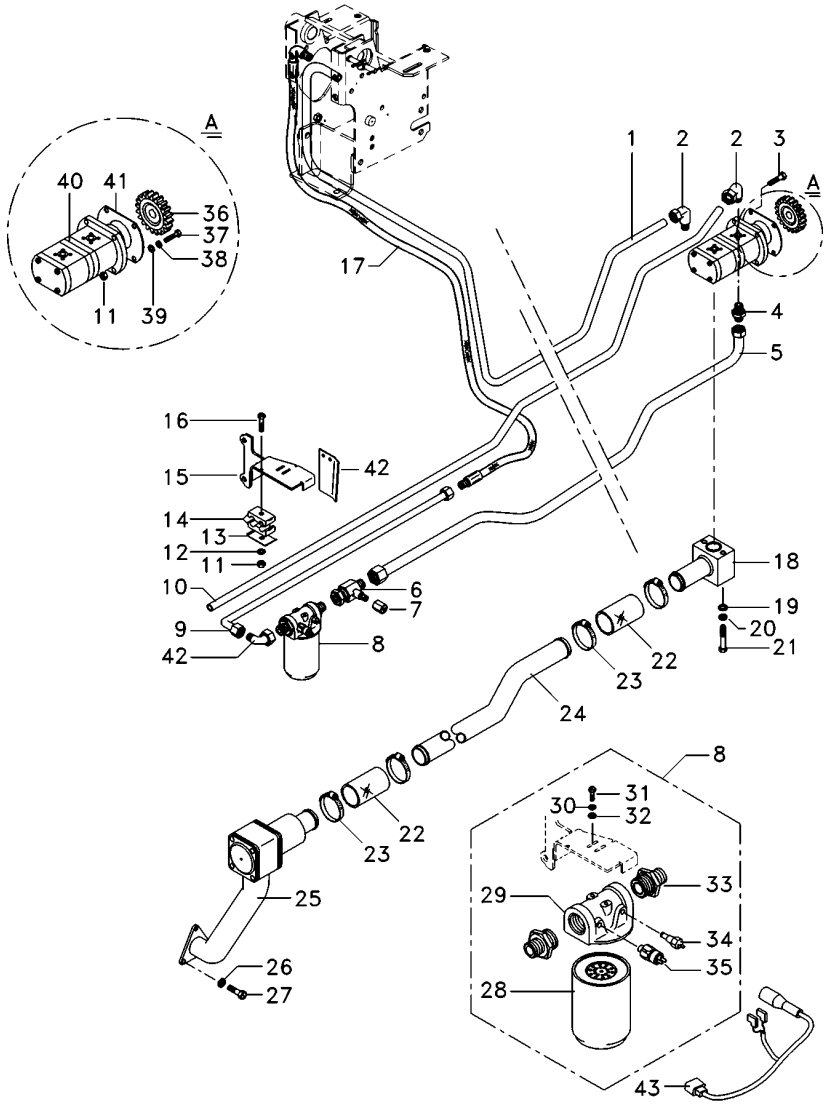

1	6223541M1		**1**	TUBO	PIPE	CANO
2	6214770M1		**3**	CONEXÃO	CONNECTION	CONEXION
3	362686X1		**1**	PARAFUSO	BOLT	PERNO
4	6215056M1		**1**	CONEXÃO	CONNECTION	CONEXION
5	6229466M91		**1**	TUBO RETORNO	LEAK-OFF PIPE	TUBO DE ESCAPE.
6	6215057M1		**1**	CONEXÃO "T"	CONNECTION T	CONEXION T
7	356579X1		**1**	TAMPÃO	PAD	ALMOHADILLA
8	6223536M91		**1**	CJ. FILTRO	KIT, FILTER	JUEGO FILTRO
9	6215037M1		**1**	TUBO	PIPE	CANO
10	6225761M1		**1**	TUBO	PIPE	CANO
11	355565X1		**3**	PORCA	NUT	TUERCA
12	353433X1		**1**	ARRUELA	WASHER	ARANDELA
13	3146897M1		**3**	REFORÇO	REINFORCEMENT	REFUERZO
14	3585143M1		**4**	BRAÇADEIRA	CLAMP	ABRAZADERA
15	6235392M91		**1**	SUPORTE FILTRO	FILTER SUPPORT	FILTER SUPPORT
16	353685X1		**2**	PARAFUSO	BOLT	PERNO
17	050762T1		**1**	MANGUEIRA	HOSE	FLEXIBLE
18	6214710M91		**1**	FLANGE	FLANGE	PLETINA
19	339024X1		**2**	ARRUELA	WASHER	ARANDELA
20	339374X1		**2**	ARRUELA	WASHER	ARANDELA
21	339291X1		**2**	PARAFUSO	BOLT	PERNO
22	6215183M1		**2**	MANGUEIRA	HOSE	FLEXIBLE
23	6214781M1		**4**	BRAÇADEIRA	CLAMP	ABRAZADERA
24	6214787M1		**1**	TUBO	PIPE	CANO
25	6214846M91	70-405 No	**1**	CJ. FILTRO	KIT, FILTER	JUEGO FILTRO
26	353434X1		**7**	ARRUELA	WASHER	ARANDELA
27	353691X1		**5**	PARAFUSO	BOLT	PERNO
28	6223537M1		**1**	ELEMENTO	ELEMENT	ELEMENTO
29	6223538M1		**1**	CABEÇOTE FILTRO	FILTER HEAD	CABEZA DE FILTRO
30	353446X1		**1**	ARRUELA	WASHER	ARANDELA
31	353667X1		**2**	PARAFUSO	BOLT	PERNO
32	339024X1		**2**	ARRUELA	WASHER	ARANDELA
33	6223539M1		**2**	CONEXÃO	CONNECTION	CONEXION
34	6214134M1	[A]	**1**	SENSOR	SENDER	EMISOR
35	6214760M1	[B]	**1**	SENSOR	SENDER	EMISOR
36	6223540M1		**1**	ENGRENAGEM	GEAR	ENGRANAJE
37	362455X1		**1**	PARAFUSO	BOLT	PERNO
38	339376X1		**5**	ARRUELA	WASHER	ARANDELA
39	353756X1		**1**	ARRUELA	WASHER	ARANDELA
40	6214827M91		**1**	BOMBA HIDRÁULICA	HYDRAULIC PUMP	BOMBA HIDRAULICA
41	1687018M2		**1**	JUNTA	GASKET	EMPAQUETADURA.
42	6214770M1		**3**	CONEXÃO	CONNECTION	CONEXION
43	6234785M1		**1**	CAPA	CAP	TAPA

[A] TEMPERATURA
TEMPERATURE
TEMPERATURA

[B] PRESSÃO
PRESSURE
PRESSION

Direção Hidrostática Hydrostatic Steering Direccion Hidrostática	2 Rodas Motrizes 2 Wheels Drive 2 Ruedas Motriz	70-140	Com Controle Remoto - Com Tdpi With Remote Control - With Ipto Con Controle Remoto - Con Tdfi

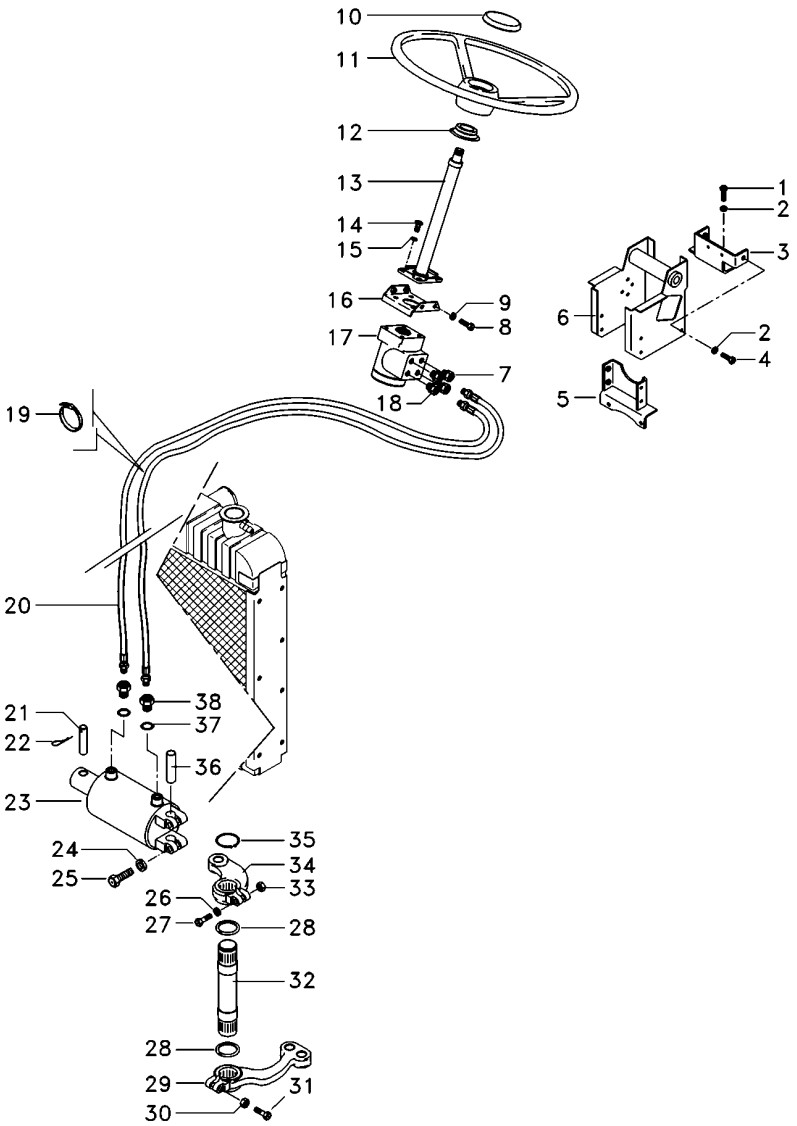

1	353698X1		4	PARAFUSO	BOLT	PERNO
2	353432X1		10	ARRUELA PRESSÃO	PRESSURE WASHER	LAVADOR PRESION
3	033922S1		1	SUPORTE	BRACKET	SOPORTE
4	339451X1		6	PARAFUSO	BOLT	PERNO
5	033927S1		1	SUPORTE	BRACKET	SOPORTE
6	047174S1		1	ESTRUTURA	STRUCTURE	ESTRUCTURA
7	047155T1		2	CONEXÃO	CONNECTION	CONEXION
8	353691X1		5	PARAFUSO	BOLT	PERNO
9	353434X1		7	ARRUELA	WASHER	ARANDELA
10	061181T1		1	EMBLEMA	EMBLEM	EMBLEMA
10	037892T1		1	TAMPA	COVER	CUBIERTA
11	6200469M1		1	VOLANTE	FLYWHEEL	VOLANTE
12	6218433M1		1	COLAR	COLLAR	COLLAR
13	6214371M91		1	COLUNA DIREÇÃO	STEERING COLUMN	COLUMNA DIRECC
14	339814X1		4	PARAFUSO	BOLT	PERNO
15	339376X1		5	ARRUELA	WASHER	ARANDELA
16	047181S1		1	SUPORTE	BRACKET	SOPORTE
17	6214359M91		1	UN. HIDROSTÁTICA	STEERING UNIT	UNIDAD DIRECCION
18	047154T1		2	CONEXÃO	CONNECTION	CONEXION
19	3148223M1		4	BRAÇADEIRA	CLAMP	ABRAZADERA
20	067905T1		2	MANGUEIRA	HOSE	FLEXIBLE
21	3148787M2		1	PINO	PIN	PASADOR
22	375090X1		1	CUPILHA	COTTER PIN	PASADOR DOUBLE
23	3148318M92	70-395 No	1	CILINDRO	CYLINDER	CILINDRO
24	353439X1		2	ARRUELA PRESSÃO	PRESSURE WASHER	LAVADOR PRESION
25	353725X1		2	PARAFUSO	BOLT	PERNO
26	353433X1		1	ARRUELA	WASHER	ARANDELA
27	353622X1		1	PARAFUSO	BOLT	PERNO
28	072293P1		2	VEDANTE	SEAL	RETEN
29	1676664M1		1	BRAÇO	ARM	BRAZO
30	195556M2		1	PORCA	NUT	TUERCA
31	361859X1		1	PARAFUSO	BOLT	PERNO
32	1676666M1		1	EIXO	SHAFT	ARBOL
33	353427X1		1	PORCA	NUT	TUERCA
34	042863N1		1	CJ. BRAÇO	KIT, ARM	JUEGO DE BRAZO
35	355917X1		1	ANEL TRAVA	CIRCLIP	CIRCULITO
36	489720M91		1	PINO	PIN	PASADOR
37	831452M1		2	ANEL "O"	O RING	JUNTA TORICA
38	3411947M91		2	CONEXÃO	CONNECTION	CONEXION

Direção Hidrostática Hydrostatic Steering Direccion Hidrostática	2 Rodas Motrizes 2 Wheels Drive 2 Ruedas Motriz	**70-145**

Com Controle Remoto - Com Tdpi
With Remote Control - With Ipto
Con Controle Remoto - Con Tdfi

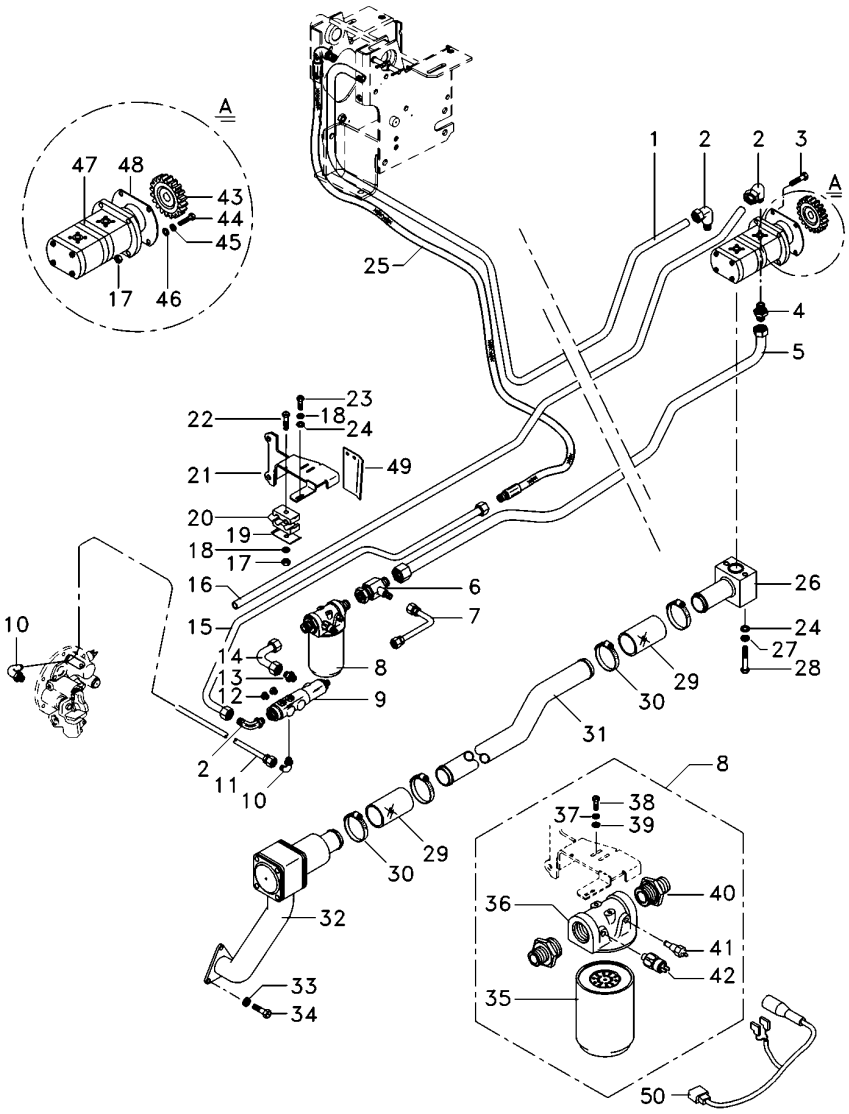

1	6223541M1		**1**	TUBO	PIPE	CANO
2	6214770M1		**3**	CONEXÃO	CONNECTION	CONEXION
3	362686X1		**1**	PARAFUSO	BOLT	PERNO
4	6215056M1		**1**	CONEXÃO	CONNECTION	CONEXION
5	6221040M91		**1**	TUBO RETORNO	LEAK-OFF PIPE	TUBO DE ESCAPE.
6	6215057M1		**1**	CONEXÃO "T"	CONNECTION T	CONEXION T
7	6215073M91		**1**	TUBO	PIPE	CANO
8	6223536M91		**1**	CJ. FILTRO	KIT, FILTER	JUEGO FILTRO
9	3759547M93		**1**	VÁLVULA	VALVE	VALVULA
10	045823T1		**2**	CONEXÃO	CONNECTION	CONEXION
11	6214755M1		**1**	TUBO	PIPE	CANO
12	3019639X91		**2**	BUJÃO	PLUG	TAPON
13	3019383X91		**1**	CONEXÃO	CONNECTION	CONEXION
14	6214753M1		**1**	TUBO	PIPE	CANO
15	6214803M1		**1**	TUBO	PIPE	CANO
16	6225761M1		**1**	TUBO	PIPE	CANO
17	355565X1		**3**	PORCA	NUT	TUERCA
18	353446X1		**4**	ARRUELA	WASHER	ARANDELA
19	3146897M1		**3**	REFORÇO	REINFORCEMENT	REFUERZO
20	3585143M1		**4**	BRAÇADEIRA	CLAMP	ABRAZADERA
21	6235391M91		**1**	SUPORTE FILTRO	FILTER SUPPORT	FILTER SUPPORT
22	353685X1		**2**	PARAFUSO	BOLT	PERNO
23	353677X1		**2**	PARAFUSO	BOLT	PERNO
24	339024X1		**4**	ARRUELA	WASHER	ARANDELA
25	050762T1		**1**	MANGUEIRA	HOSE	FLEXIBLE
26	6214710M91		**1**	FLANGE	FLANGE	PLETINA
27	339374X1		**2**	ARRUELA	WASHER	ARANDELA
28	339291X1		**2**	PARAFUSO	BOLT	PERNO
29	6215183M1		**2**	MANGUEIRA	HOSE	FLEXIBLE
30	6214781M1		**4**	BRAÇADEIRA	CLAMP	ABRAZADERA
31	6214787M1		**1**	TUBO	PIPE	CANO
32	6214846M91	70-405 No	**1**	CJ. FILTRO	KIT, FILTER	JUEGO FILTRO
33	353434X1		**7**	ARRUELA	WASHER	ARANDELA
34	353691X1		**5**	PARAFUSO	BOLT	PERNO
35	6223537M1		**1**	ELEMENTO	ELEMENT	ELEMENTO
36	6223538M1		**1**	CABEÇOTE FILTRO	FILTER HEAD	CABEZA DE FILTRO
37	353446X1		**2**	ARRUELA	WASHER	ARANDELA
38	353667X1		**2**	PARAFUSO	BOLT	PERNO
39	339024X1		**2**	ARRUELA	WASHER	ARANDELA
40	6223539M1		**2**	CONEXÃO	CONNECTION	CONEXION
41	6214134M1	[A]	**1**	SENSOR	SENDER	EMISOR
42	6214760M1	[B]	**1**	SENSOR	SENDER	EMISOR
43	6223540M1		**1**	ENGRENAGEM	GEAR	ENGRANAJE
44	362443X1		**1**	PARAFUSO	BOLT	PERNO
45	339376X1		**5**	ARRUELA	WASHER	ARANDELA
46	353756X1		**1**	ARRUELA	WASHER	ARANDELA
47	6214827M91		**1**	BOMBA HIDRÁULICA	HYDRAULIC PUMP	BOMBA HIDRAULICA
48	1687018M2		**1**	JUNTA	GASKET	EMPAQUETADURA.
49	6234785M1		**1**	CAPA	CAP	TAPA

Direção Hidrostática Hydrostatic Steering Direccion Hidrostática	2 Rodas Motrizes 2 Wheels Drive 2 Ruedas Motriz	70-145

Com Controle Remoto - Com Tdpi
With Remote Control - With Ipto
Con Controle Remoto - Con Tdfi

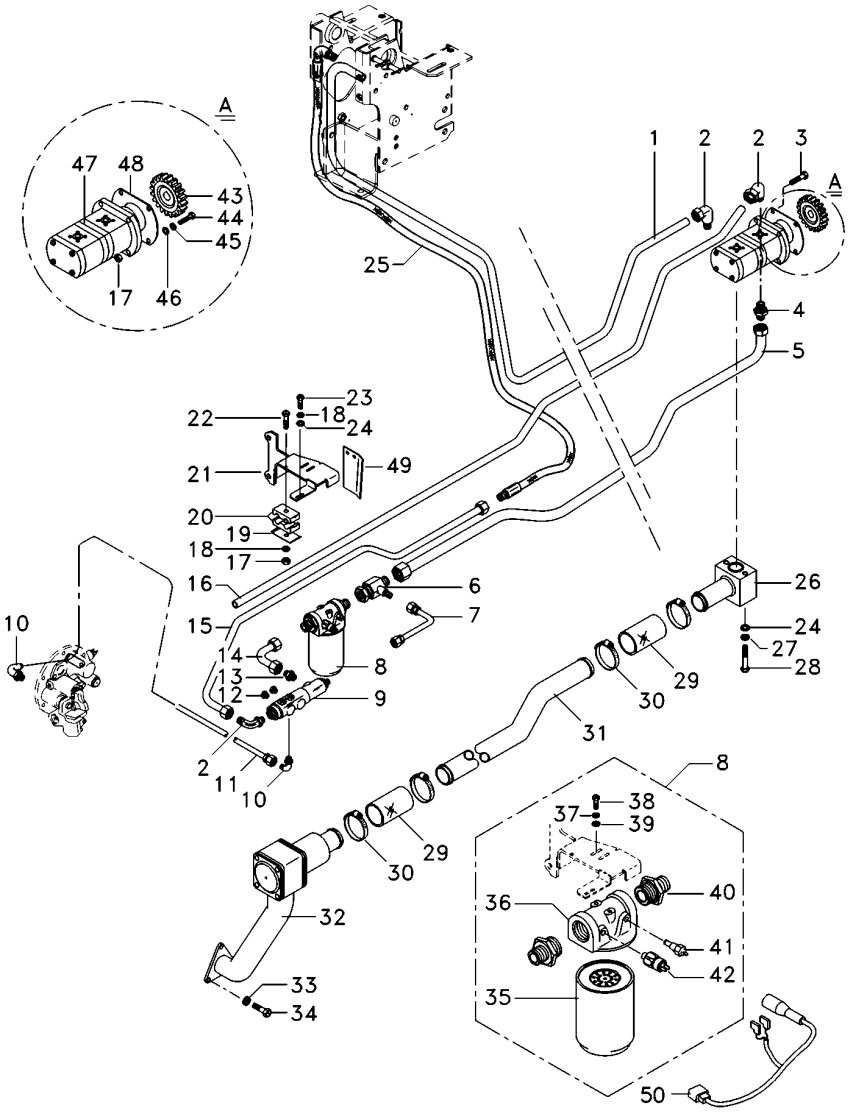

[A] TEMPERATURA
TEMPERATURE
TEMPERATURA

[B] PRESSÃO
PRESSURE
PRESSION

Direção Hidrostática | **2 Rodas Motrizes**
Hydrostatic Steering | **2 Wheels Drive**
Direccion Hidrostática | **2 Ruedas Motriz**

70-150

Com Controle Remoto - Com Tdp - 8x8 Velocidades
With Remote Control - With Pto - 8x8 Speed
Con Controle Remoto - Con Tdf - 8x8 Velocidades

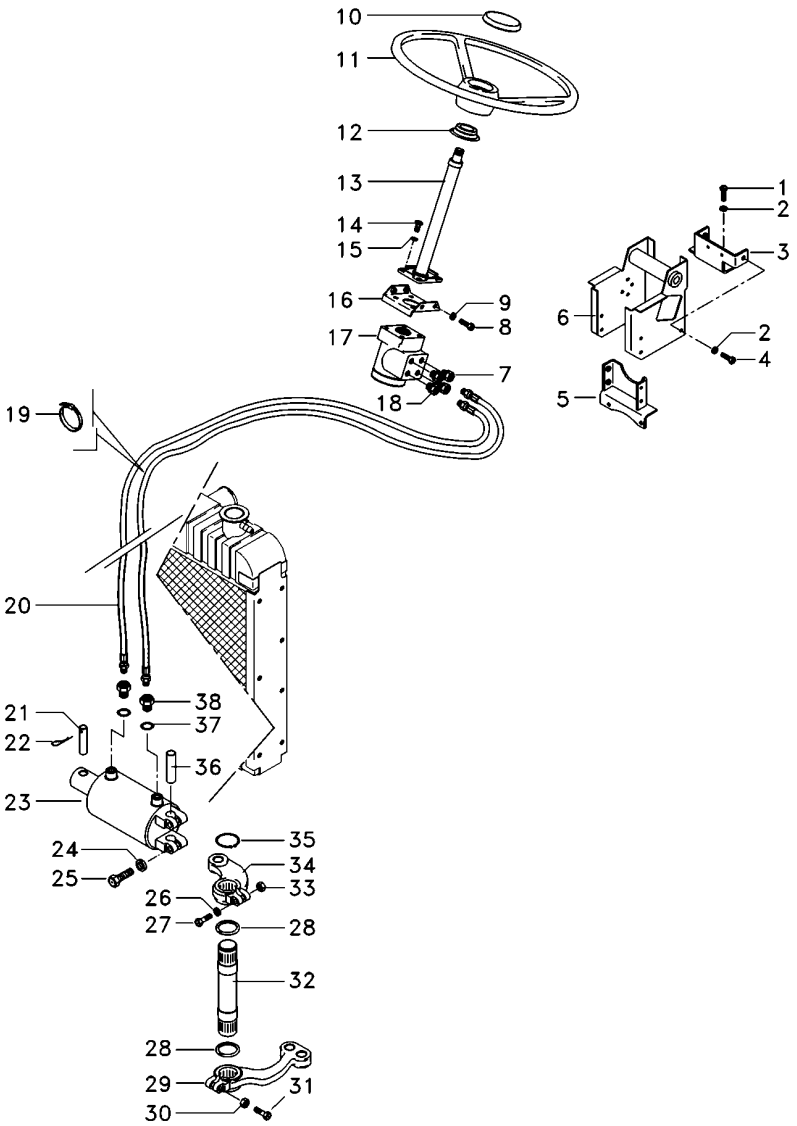

1	353698X1		**2**	PARAFUSO	BOLT	PERNO
2	353432X1		**8**	ARRUELA PRESSÃO	PRESSURE WASHER	LAVADOR PRESION
3	064897S1		**1**	BASE	BOWL	TAZA
4	339451X1		**6**	PARAFUSO	BOLT	PERNO
5	033927S1		**1**	SUPORTE	BRACKET	SOPORTE
6	047174S1		**1**	ESTRUTURA	STRUCTURE	ESTRUCTURA
7	047155T1		**2**	CONEXÃO	CONNECTION	CONEXION
8	353897X1		**2**	PARAFUSO	BOLT	PERNO
9	353434X1		**7**	ARRUELA	WASHER	ARANDELA
10	061181T1		**1**	EMBLEMA	EMBLEM	EMBLEMA
10	037892T1		**1**	TAMPA	COVER	CUBIERTA
11	6200469M1		**1**	VOLANTE	FLYWHEEL	VOLANTE
12	6218433M1		**1**	COLAR	COLLAR	COLLAR
13	6214371M91		**1**	COLUNA DIREÇÃO	STEERING COLUMN	COLUMNA DIRECC
14	339814X1		**4**	PARAFUSO	BOLT	PERNO
15	339376X1		**5**	ARRUELA	WASHER	ARANDELA
16	047181S1		**1**	SUPORTE	BRACKET	SOPORTE
17	6214359M91		**1**	UN. HIDROSTÁTICA	STEERING UNIT	UNIDAD DIRECCION
18	047154T1		**2**	CONEXÃO	CONNECTION	CONEXION
19	3148223M1		**4**	BRAÇADEIRA	CLAMP	ABRAZADERA
20	067905T1		**2**	MANGUEIRA	HOSE	FLEXIBLE
21	3148787M2		**1**	PINO	PIN	PASADOR
22	375090X1		**1**	CUPILHA	COTTER PIN	PASADOR DOUBLE
23	3148318M92	70-395 No	**1**	CILINDRO	CYLINDER	CILINDRO
24	353439X1		**2**	ARRUELA PRESSÃO	PRESSURE WASHER	LAVADOR PRESION
25	353725X1			PARAFUSO	BOLT	PERNO
26	353433X1		**1**	ARRUELA	WASHER	ARANDELA
27	353622X1		**1**	PARAFUSO	BOLT	PERNO
28	072293P1		**2**	VEDANTE	SEAL	RETEN
29	1676664M1		**1**	BRAÇO	ARM	BRAZO
30	195556M2		**1**	PORCA	NUT	TUERCA
31	361859X1		**1**	PARAFUSO	BOLT	PERNO
32	1676666M1		**1**	EIXO	SHAFT	ARBOL
33	353427X1		**1**	PORCA	NUT	TUERCA
34	042863N1		**1**	CJ. BRAÇO	KIT, ARM	JUEGO DE BRAZO
35	355917X1		**1**	ANEL TRAVA	CIRCLIP	CIRCULITO
36	489720M91		**1**	PINO	PIN	PASADOR
37	831452M1		**2**	ANEL "O"	O RING	JUNTA TORICA
38	3411947M91		**2**	CONEXÃO	CONNECTION	CONEXION

Direção Hidrostática
Hydrostatic Steering
Direccion Hidrostática

2 Rodas Motrizes
2 Wheels Drive
2 Ruedas Motriz

70-155

Com Controle Remoto - Com Tdp - 8x8 Velocidades
With Remote Control - With Pto - 8x8 Speed
Con Controle Remoto - Con Tdf - 8x8 Velocidades

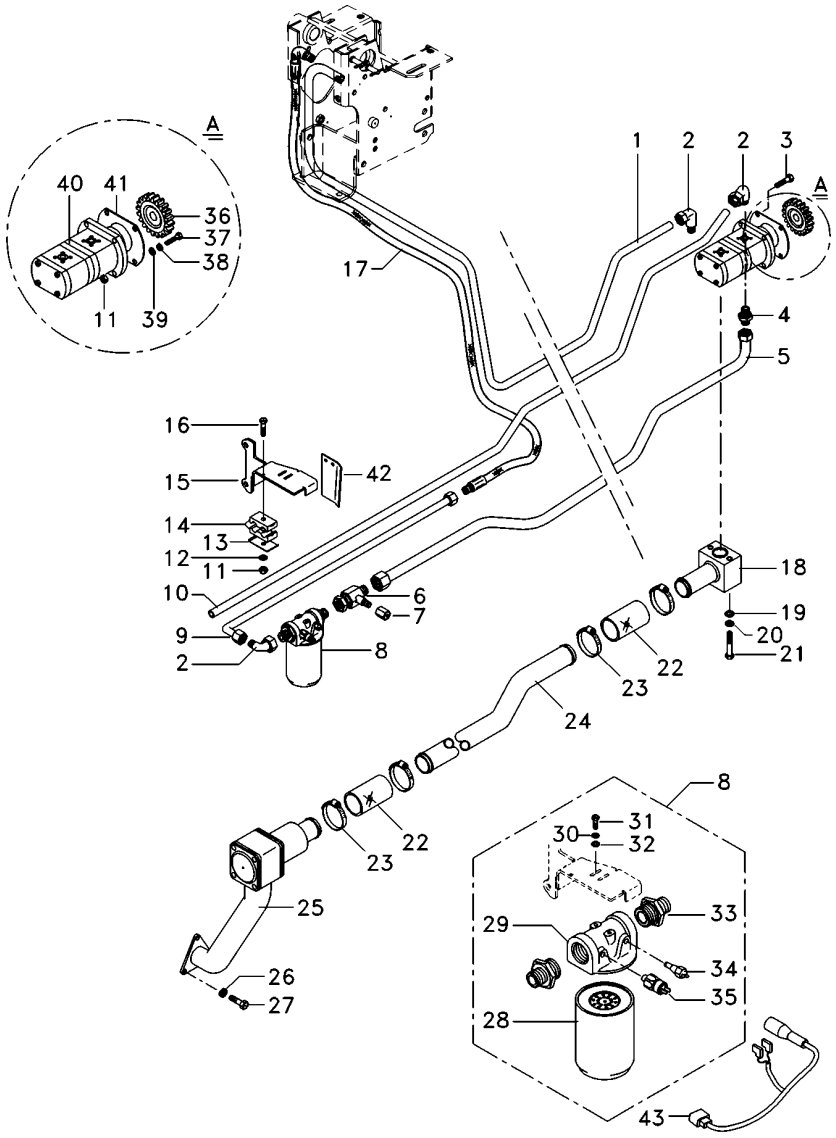

1	6223541M1		**1**	TUBO	PIPE	CANO
2	6214770M1		**3**	CONEXÃO	CONNECTION	CONEXION
3	362686X1		**1**	PARAFUSO	BOLT	PERNO
4	6215056M1		**1**	CONEXÃO	CONNECTION	CONEXION
5	6221040M91		**1**	TUBO RETORNO	LEAK-OFF PIPE	TUBO DE ESCAPE.
6	6215057M1		**1**	CONEXÃO "T"	CONNECTION T	CONEXION T
7	356579X1		**1**	TAMPÃO	PAD	ALMOHADILLA
8	6223536M91		**1**	CJ. FILTRO	KIT, FILTER	JUEGO FILTRO
9	6215037M1		**1**	TUBO	PIPE	CANO
10	6225761M1		**1**	TUBO	PIPE	CANO
11	355565X1		**3**	PORCA	NUT	TUERCA
12	353433X1		**1**	ARRUELA	WASHER	ARANDELA
13	3146897M1		**3**	REFORÇO	REINFORCEMENT	REFUERZO
14	3585143M1		**4**	BRAÇADEIRA	CLAMP	ABRAZADERA
15	6235392M91		**1**	SUPORTE FILTRO	FILTER SUPPORT	FILTER SUPPORT
16	353685X1		**2**	PARAFUSO	BOLT	PERNO
17	050762T1		**1**	MANGUEIRA	HOSE	FLEXIBLE
18	6214710M91		**1**	FLANGE	FLANGE	PLETINA
19	339024X1		**2**	ARRUELA	WASHER	ARANDELA
20	339374X1		**2**	ARRUELA	WASHER	ARANDELA
21	339291X1		**2**	PARAFUSO	BOLT	PERNO
22	6215183M1		**2**	MANGUEIRA	HOSE	FLEXIBLE
23	6214781M1		**4**	BRAÇADEIRA	CLAMP	ABRAZADERA
24	6214787M1		**1**	TUBO	PIPE	CANO
25	6214846M91	70-405 No	**1**	CJ. FILTRO	KIT, FILTER	JUEGO FILTRO
26	353434X1		**7**	ARRUELA	WASHER	ARANDELA
27	353691X1		**5**	PARAFUSO	BOLT	PERNO
28	6223537M1		**1**	ELEMENTO	ELEMENT	ELEMENTO
29	6223538M1		**1**	CABEÇOTE FILTRO	FILTER HEAD	CABEZA DE FILTRO
30	353446X1		**2**	ARRUELA	WASHER	ARANDELA
31	353667X1		**2**	PARAFUSO	BOLT	PERNO
32	339024X1		**2**	ARRUELA	WASHER	ARANDELA
33	6223539M1		**2**	CONEXÃO	CONNECTION	CONEXION
34	6214134M1	[A]	**1**	SENSOR	SENDER	EMISOR
35	6214760M1	[B]	**1**	SENSOR	SENDER	EMISOR
36	6223540M1		**1**	ENGRENAGEM	GEAR	ENGRANAJE
37	362443X1		**1**	PARAFUSO	BOLT	PERNO
38	339376X1		**5**	ARRUELA	WASHER	ARANDELA
39	353756X1		**1**	ARRUELA	WASHER	ARANDELA
40	6214827M91		**1**	BOMBA HIDRÁULICA	HYDRAULIC PUMP	BOMBA HIDRAULICA
41	1687018M2		**1**	JUNTA	GASKET	EMPAQUETADURA.
42	6234785M1		**1**	CAPA	CAP	TAPA

[A] TEMPERATURA
TEMPERATURE
TEMPERATURA

[B] PRESSÃO
PRESSURE
PRESSION

Direção Hidrostática Hydrostatic Steering Direccion Hidrostática	2 Rodas Motrizes 2 Wheels Drive 2 Ruedas Motriz	70-160	Com Controle Remoto - Com Tdpi - 8x8 Velocidades With Remote Control - With Ipto - 8x8 Speed Con Controle Remoto - Con Tdfi - 8x8 Velocidades

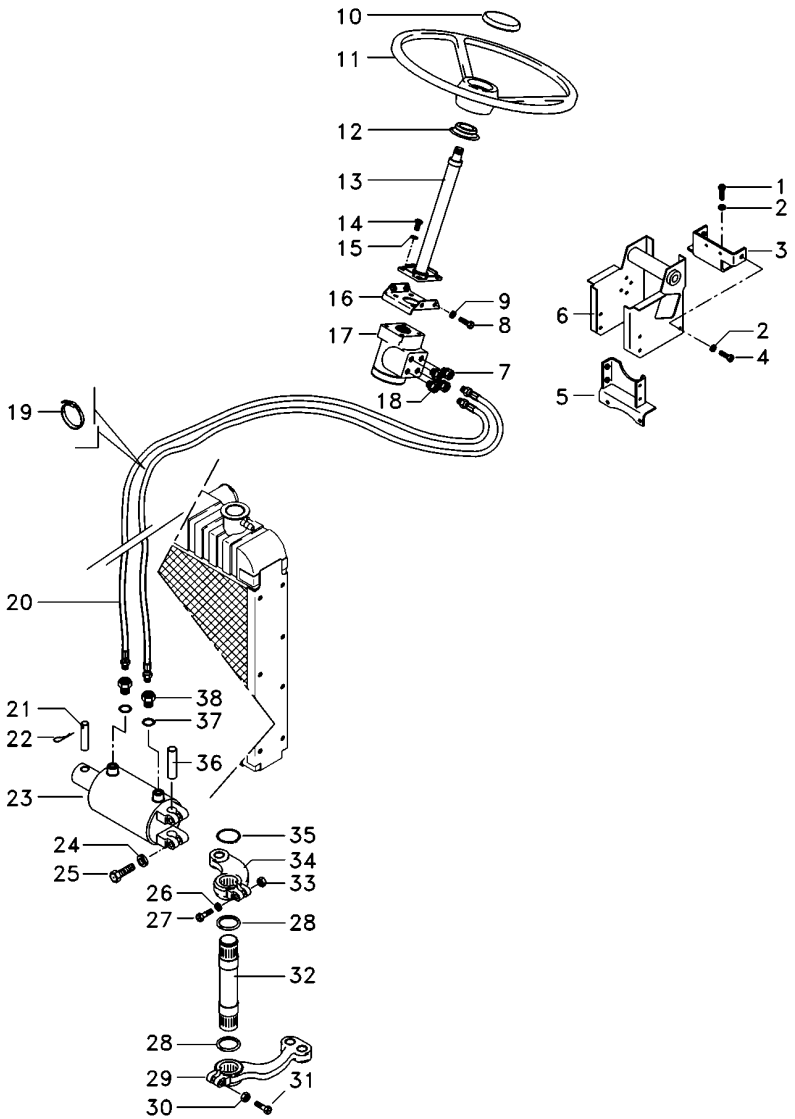

1	353698X1		4	PARAFUSO	BOLT	PERNO
2	353432X1		10	ARRUELA PRESSÃO	PRESSURE WASHER	LAVADOR PRESION
3	064897S1		1	BASE	BOWL	TAZA
4	339451X1		6	PARAFUSO	BOLT	PERNO
5	033927S1		1	SUPORTE	BRACKET	SOPORTE
6	047174S1		1	ESTRUTURA	STRUCTURE	ESTRUCTURA
7	047155T1		2	CONEXÃO	CONNECTION	CONEXION
8	353691X1		5	PARAFUSO	BOLT	PERNO
9	353434X1		7	ARRUELA	WASHER	ARANDELA
10	061181T1		1	EMBLEMA	EMBLEM	EMBLEMA
10	037892T1		1	TAMPA	COVER	CUBIERTA
11	6200469M1		1	VOLANTE	FLYWHEEL	VOLANTE
12	6218433M1		1	COLAR	COLLAR	COLLAR
13	6214371M91		1	COLUNA DIREÇÃO	STEERING COLUMN	COLUMNA DIRECC
14	339814X1		4	PARAFUSO	BOLT	PERNO
15	339376X1		5	ARRUELA	WASHER	ARANDELA
16	047181S1		1	SUPORTE	BRACKET	SOPORTE
17	6214359M91		1	UN. HIDROSTÁTICA	STEERING UNIT	UNIDAD DIRECCION
18	047154T1		2	CONEXÃO	CONNECTION	CONEXION
19	3148223M1		4	BRAÇADEIRA	CLAMP	ABRAZADERA
20	067905T1		2	MANGUEIRA	HOSE	FLEXIBLE
21	3148787M2		1	PINO	PIN	PASADOR
22	375090X1		1	CUPILHA	COTTER PIN	PASADOR DOUBLE
23	3148318M92	70-395 No	1	CILINDRO	CYLINDER	CILINDRO
24	353439X1		2	ARRUELA PRESSÃO	PRESSURE WASHER	LAVADOR PRESION
25	353725X1		2	PARAFUSO	BOLT	PERNO
26	353433X1		1	ARRUELA	WASHER	ARANDELA
27	353622X1		1	PARAFUSO	BOLT	PERNO
28	072293P1		2	VEDANTE	SEAL	RETEN
29	1676664M1		1	BRAÇO	ARM	BRAZO
30	195556M2		1	PORCA	NUT	TUERCA
31	361859X1		1	PARAFUSO	BOLT	PERNO
32	1676666M1		1	EIXO	SHAFT	ARBOL
33	353427X1		1	PORCA	NUT	TUERCA
34	042863N1		1	CJ. BRAÇO	KIT, ARM	JUEGO DE BRAZO
35	355917X1		1	ANEL TRAVA	CIRCLIP	CIRCULITO
36	489720M91		1	PINO	PIN	PASADOR
37	831452M1		2	ANEL "O"	O RING	JUNTA TORICA
38	3411947M91		2	CONEXÃO	CONNECTION	CONEXION

Direção Hidrostática
Hydrostatic Steering
Direccion Hidrostática

2 Rodas Motrizes
2 Wheels Drive
2 Ruedas Motriz

70-165

Com Controle Remoto - Com Tdpi - 8x8 Velocidades
With Remote Control - With Ipto - 8x8 Speed
Con Controle Remoto - Con Tdfi - 8x8 Velocidades

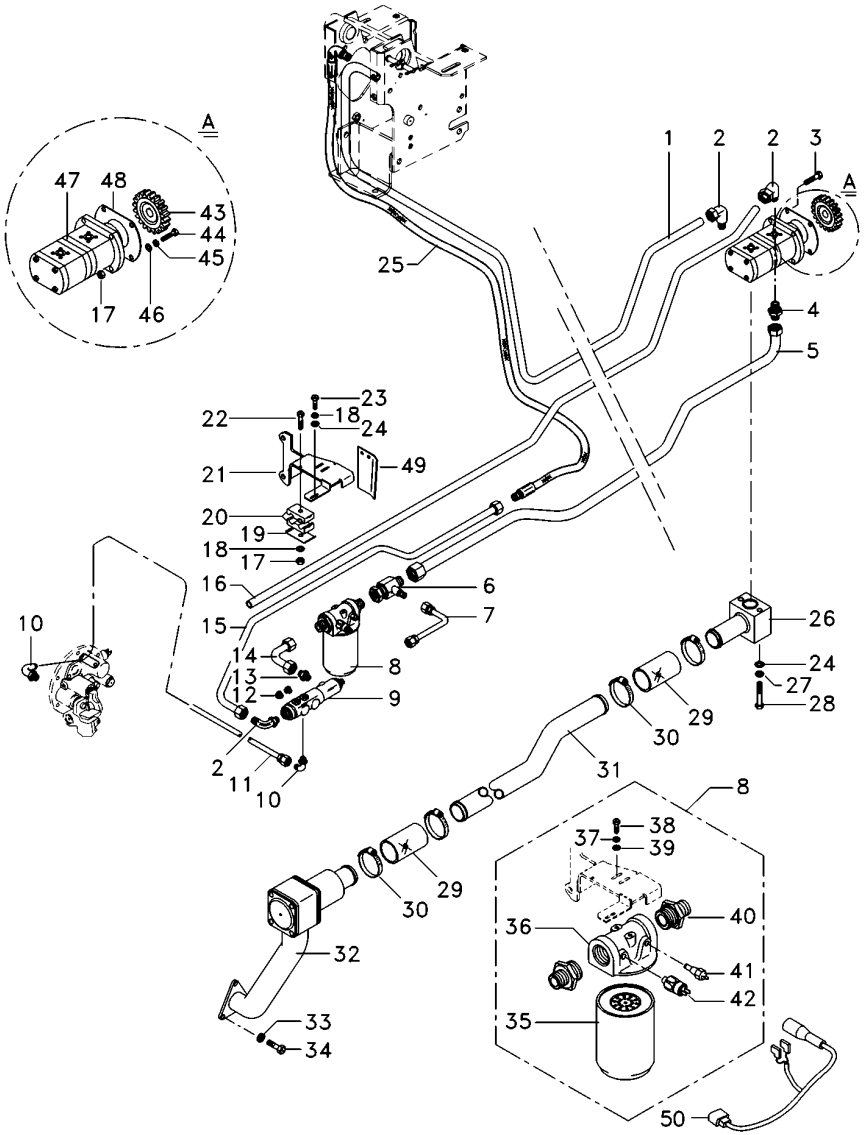

1	6223541M1		**1**	TUBO	PIPE	CANO
2	6214770M1		**3**	CONEXÃO	CONNECTION	CONEXION
3	362686X1		**1**	PARAFUSO	BOLT	PERNO
4	6215056M1		**1**	CONEXÃO	CONNECTION	CONEXION
5	6221040M91		**1**	TUBO RETORNO	LEAK-OFF PIPE	TUBO DE ESCAPE.
6	6215057M1		**1**	CONEXÃO "T"	CONNECTION T	CONEXION T
7	6215073M91		**1**	TUBO	PIPE	CANO
8	6223536M91		**1**	CJ. FILTRO	KIT, FILTER	JUEGO FILTRO
9	3759547M93		**1**	VÁLVULA	VALVE	VALVULA
10	045823T1		**2**	CONEXÃO	CONNECTION	CONEXION
11	6214755M1		**1**	TUBO	PIPE	CANO
12	3019639X91		**2**	BUJÃO	PLUG	TAPON
13	3019383X91		**1**	CONEXÃO	CONNECTION	CONEXION
14	6214753M1		**1**	TUBO	PIPE	CANO
15	6214803M1		**1**	TUBO	PIPE	CANO
16	6225761M1		**1**	TUBO	PIPE	CANO
17	355565X1		**3**	PORCA	NUT	TUERCA
18	353446X1		**4**	ARRUELA	WASHER	ARANDELA
19	3146897M1		**3**	REFORÇO	REINFORCEMENT	REFUERZO
20	3585143M1		**4**	BRAÇADEIRA	CLAMP	ABRAZADERA
21	6235391M91		**1**	SUPORTE FILTRO	FILTER SUPPORT	FILTER SUPPORT
22	353685X1		**2**	PARAFUSO	BOLT	PERNO
23	353677X1		**2**	PARAFUSO	BOLT	PERNO
24	339024X1		**4**	ARRUELA	WASHER	ARANDELA
25	050762T1		**1**	MANGUEIRA	HOSE	FLEXIBLE
26	6214710M91		**1**	FLANGE	FLANGE	PLETINA
27	339374X1		**2**	ARRUELA	WASHER	ARANDELA
28	339291X1		**2**	PARAFUSO	BOLT	PERNO
29	6215183M1		**2**	MANGUEIRA	HOSE	FLEXIBLE
30	6214781M1		**4**	BRAÇADEIRA	CLAMP	ABRAZADERA
31	6214787M1		**1**	TUBO	PIPE	CANO
32	6214846M91	70-405 No	**1**	CJ. FILTRO	KIT, FILTER	JUEGO FILTRO
33	353434X1		**7**	ARRUELA	WASHER	ARANDELA
34	353691X1		**5**	PARAFUSO	BOLT	PERNO
35	6223537M1		**1**	ELEMENTO	ELEMENT	ELEMENTO
36	6223538M1		**1**	CABEÇOTE FILTRO	FILTER HEAD	CABEZA DE FILTRO
37	353446X1		**2**	ARRUELA	WASHER	ARANDELA
38	353667X1		**2**	PARAFUSO	BOLT	PERNO
39	339024X1		**2**	ARRUELA	WASHER	ARANDELA
40	6223539M1		**2**	CONEXÃO	CONNECTION	CONEXION
41	6214134M1	[A]	**1**	SENSOR	SENDER	EMISOR
42	6214760M1	[B]	**1**	SENSOR	SENDER	EMISOR
43	6223540M1		**1**	ENGRENAGEM	GEAR	ENGRANAJE
44	362443X1		**1**	PARAFUSO	BOLT	PERNO
45	339376X1		**5**	ARRUELA	WASHER	ARANDELA
46	353756X1		**1**	ARRUELA	WASHER	ARANDELA
47	6214827M91		**1**	BOMBA HIDRÁULICA	HYDRAULIC PUMP	BOMBA HIDRAULICA
48	1687018M2		**1**	JUNTA	GASKET	EMPAQUETADURA.
49	6234785M1		**1**	CAPA	CAP	TAPA

Direção Hidrostática Hydrostatic Steering Direccion Hidrostática	2 Rodas Motrizes 2 Wheels Drive 2 Ruedas Motriz	**70-165**

Com Controle Remoto - Com Tdpi - 8x8 Velocidades
With Remote Control - With Ipto - 8x8 Speed
Con Controle Remoto - Con Tdfi - 8x8 Velocidades

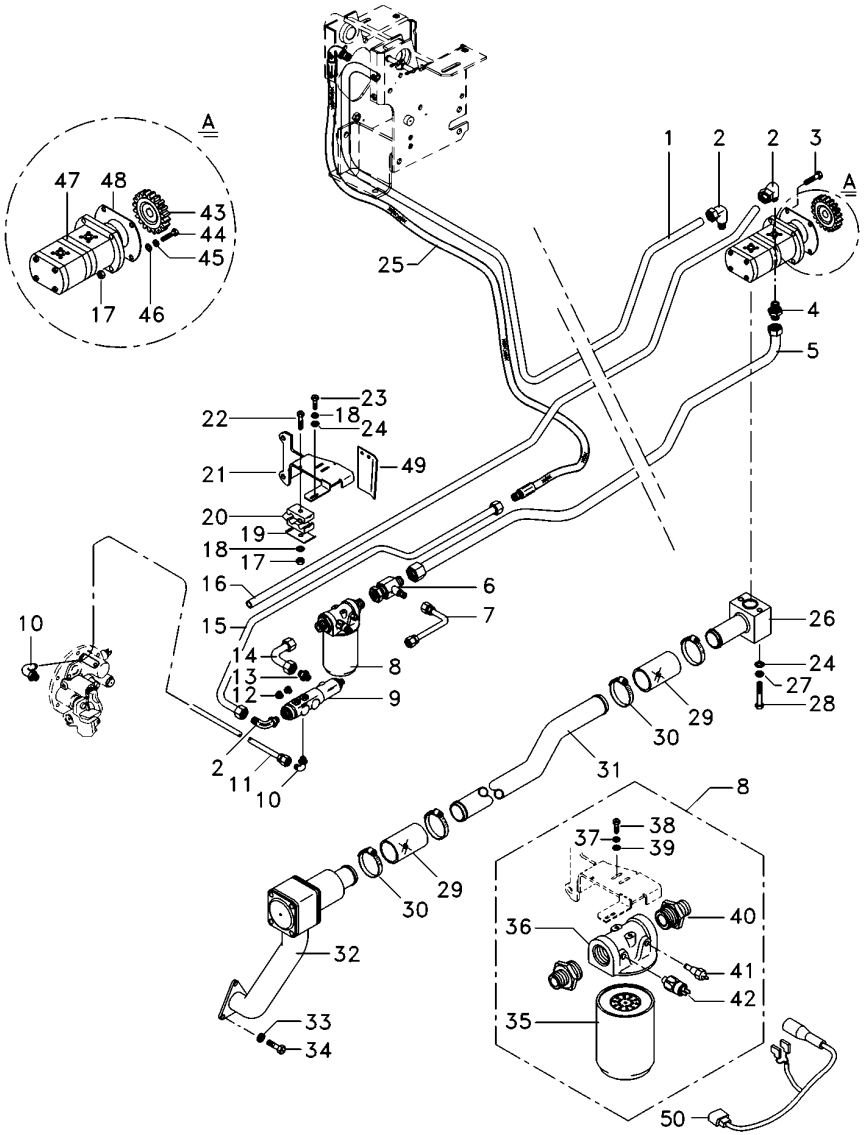

[A] TEMPERATURA
TEMPERATURE
TEMPERATURA

[B] PRESSÃO
PRESSURE
PRESSION

Direção Hidrostática
Hydrostatic Steering
Direccion Hidrostática

4 Rodas Motrizes
4 Wheels Drive
4 Ruedas Motriz

70-170

Sem Controle Remoto
Without Remote Control
Sin Controle Remoto

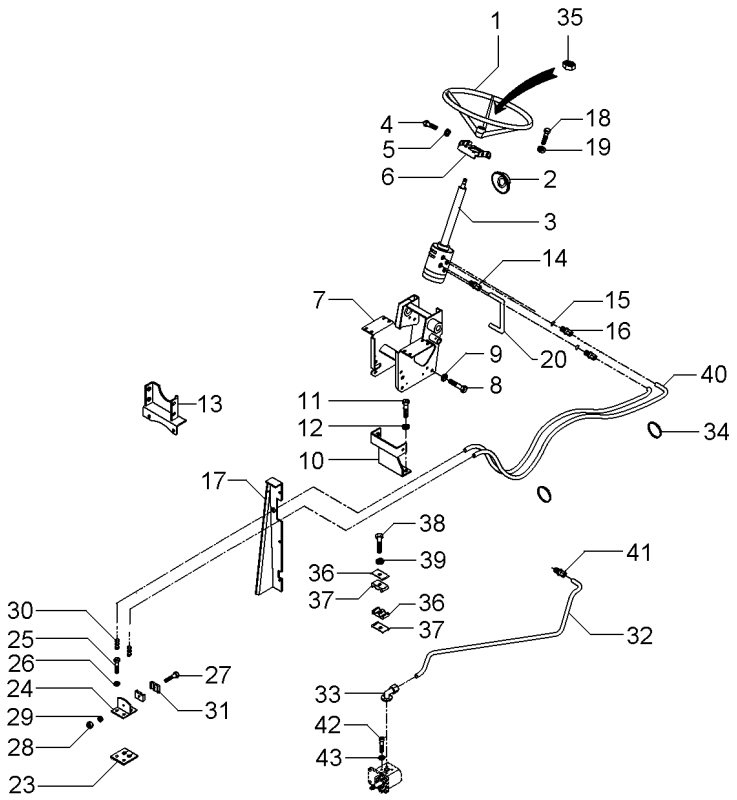

1	040341T1	**1**	VOLANTE	FLYWHEEL	VOLANTE
2	2801323M1	**1**	COLAR	COLLAR	COLLAR
3	6214355M91	**1**	UN. HIDROSTÁTICA	STEERING UNIT	UNIDAD DIRECCION
3	6214371M91	**1**	COLUNA DIREÇÃO	STEERING COLUMN	COLUMNA DIRECC
4	353691X1	**2**	PARAFUSO	BOLT	PERNO
4	353897X1	**2**	PARAFUSO	BOLT	PERNO
5	353434X1	**4**	ARRUELA	WASHER	ARANDELA
6	047181S1	**1**	SUPORTE	BRACKET	SOPORTE
7	047174S1	**1**	ESTRUTURA	STRUCTURE	ESTRUCTURA
8	339451X1	**2**	PARAFUSO	BOLT	PERNO
9	339376X1	**2**	ARRUELA	WASHER	ARANDELA
10	033922S1	**1**	SUPORTE	BRACKET	SOPORTE
11	353698X1	**2**	PARAFUSO	BOLT	PERNO
12	353432X1	**2**	ARRUELA PRESSÃO	PRESSURE WASHER	LAVADOR PRESION
13	033927S1	**1**	SUPORTE	BRACKET	SOPORTE
14	047154T1	**2**	CONEXÃO	CONNECTION	CONEXION
15	1441115X1	**2**	ANEL "O"	O RING	JUNTA TORICA
16	047155T1	**2**	CONEXÃO	CONNECTION	CONEXION
17	067683S1 ◀	**1**	PAINEL	PANEL	PANEL
17	067686S1 ▶	**1**	PAINEL	PANEL	PANEL
17	391074X1	**8**	PARAFUSO	BOLT	PERNO
17	355617X1	**8**	ARRUELA	WASHER	ARANDELA
17	339375X1	**8**	ARRUELA	WASHER	ARANDELA
18	339814X1	**4**	PARAFUSO	BOLT	PERNO
19	339376X1	**4**	ARRUELA	WASHER	ARANDELA
20	063216P1	**1**	TUBO	PIPE	CANO
23	3585072M1	**1**	PROTETOR	PROTECTOR	PROTECTOR
24	3585070M91	**1**	SUPORTE	BRACKET	SOPORTE
25	353691X1	**2**	PARAFUSO	BOLT	PERNO
26	353434X1	**2**	ARRUELA	WASHER	ARANDELA
27	3468414M1	**1**	PARAFUSO	BOLT	PERNO
28	339030X1	**1**	PORCA	NUT	TUERCA
29	339375X1	**1**	ARRUELA	WASHER	ARANDELA
30	3412001M91	**2**	CONEXÃO	CONNECTION	CONEXION
31	033212P1	**2**	BRAÇADEIRA	CLAMP	ABRAZADERA
32	063213P1	**1**	TUBO	PIPE	CANO
33	3411940M91	**2**	CONEXÃO	CONNECTION	CONEXION
34	3148223M1	**4**	BRAÇADEIRA	CLAMP	ABRAZADERA
35	339617X1	**1**	PORCA	NUT	TUERCA
36	3585143M1	**2**	BRAÇADEIRA	CLAMP	ABRAZADERA
37	3146897M1	**1**	REFORÇO	REINFORCEMENT	REFUERZO
38	353685X1	**1**	PARAFUSO	BOLT	PERNO
39	353446X1	**1**	ARRUELA	WASHER	ARANDELA
40	067905T1	**2**	MANGUEIRA	HOSE	FLEXIBLE
41	3412195M91	**1**	CONEXÃO	CONNECTION	CONEXION
42	391979X1	**8**	PARAFUSO	BOLT	PERNO
43	339375X1	**8**	ARRUELA	WASHER	ARANDELA

Direção Hidrostática
Hydrostatic Steering
Direccion Hidrostática

4 Rodas Motrizes
4 Wheels Drive
4 Ruedas Motriz

70-175

Sem Controle Remoto
Without Remote Control
Sin Controle Remoto

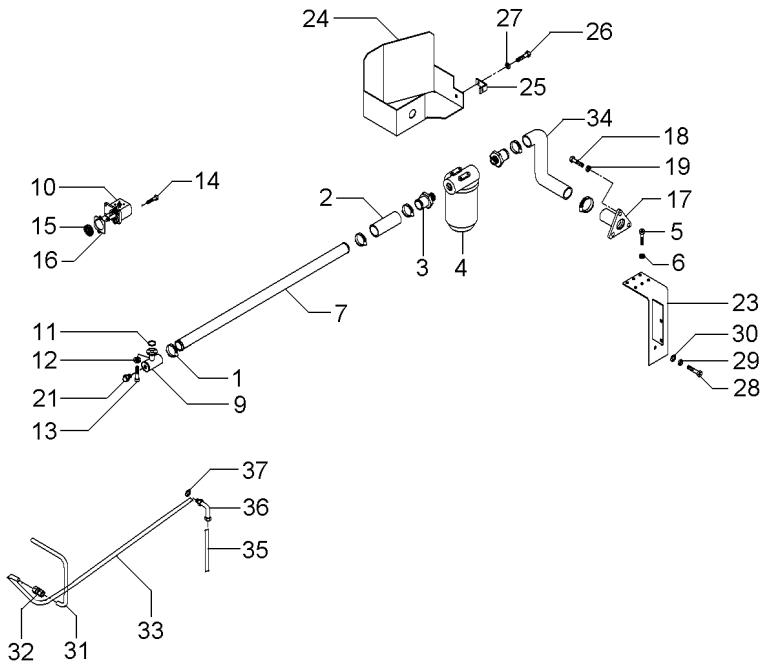

1	490802M1		**6**	BRAÇADEIRA	CLAMP	ABRAZADERA
2	036732P1		**2**	MANGUEIRA	HOSE	FLEXIBLE
3	020529P1		**2**	CONEXÃO	CONNECTION	CONEXION
4	020388T2	70-400 No	**1**	CJ. FILTRO	KIT, FILTER	JUEGO FILTRO
5	353677X1		**4**	PARAFUSO	BOLT	PERNO
6	353446X1		**4**	ARRUELA	WASHER	ARANDELA
7	063325P1		**1**	TUBO	PIPE	CANO
9	039478S1		**1**	FLANGE	FLANGE	PLETINA
10	052207T1		**1**	BOMBA HIDRÁULICA	HYDRAULIC PUMP	BOMBA HIDRAULICA
11	3585217M1		**1**	ANEL "O"	O RING	JUNTA TORICA
12	339375X1		**8**	ARRUELA	WASHER	ARANDELA
13	391979X1		**8**	PARAFUSO	BOLT	PERNO
14	362443X1		**1**	PARAFUSO	BOLT	PERNO
15	3412000M1		**1**	ENGRENAGEM	GEAR	ENGRANAJE
16	1687018M2		**1**	JUNTA	GASKET	EMPAQUETADURA.
17	020380S1		**1**	FLANGE	FLANGE	PLETINA
18	353691X1		**3**	PARAFUSO	BOLT	PERNO
19	353434X1		**3**	ARRUELA	WASHER	ARANDELA
21	835087M91		**1**	BUJÃO	PLUG	TAPON
23	051323S1		**1**	SUPORTE	BRACKET	SOPORTE
24	051326S1		**1**	PROTEÇÃO	GUARD	DEFENSA
25	051330P1		**1**	SUPORTE	BRACKET	SOPORTE
26	353651X1		**1**	PARAFUSO	BOLT	PERNO
27	353434X1		**1**	ARRUELA	WASHER	ARANDELA
28	354276X1		**1**	PARAFUSO	BOLT	PERNO
29	353439X1		**1**	ARRUELA PRESSÃO	PRESSURE WASHER	LAVADOR PRESION
30	353758X1		**1**	ARRUELA	WASHER	ARANDELA
31	051962P1		**1**	TUBO	PIPE	CANO
32	3412195M91		**1**	CONEXÃO	CONNECTION	CONEXION
33	065106P1		**1**	TUBO	PIPE	CANO
34	051320P1		**1**	MANGUEIRA	HOSE	FLEXIBLE
35	065103P1		**1**	TUBO	PIPE	CANO
36	6203985M1		**1**	CONEXÃO	CONNECTION	CONEXION
37	390855X1		**1**	ARRUELA	WASHER	ARANDELA

Direção Hidrostática
Hydrostatic Steering
Direccion Hidrostática

4 Rodas Motrizes
4 Wheels Drive
4 Ruedas Motriz

70-180

Com Controle Remoto - Com Tdp
With Remote Control - With Pto
Con Controle Remoto - Con Tdf

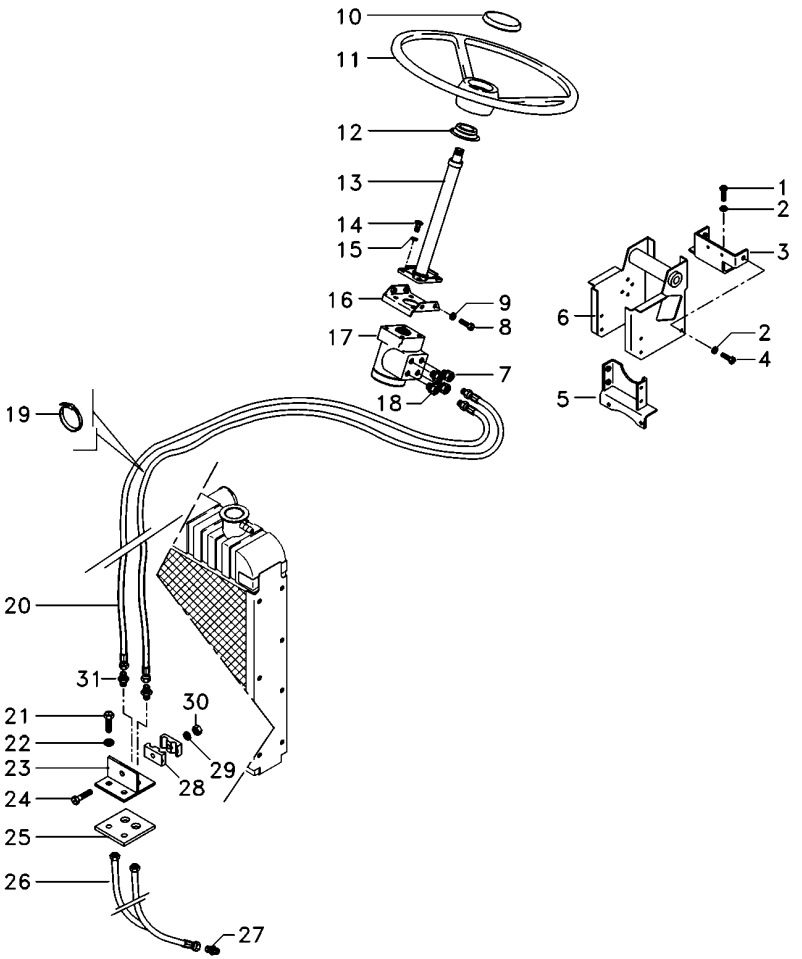

1	353698X1	**4**	PARAFUSO	BOLT	PERNO
2	353432X1	**10**	ARRUELA PRESSÃO	PRESSURE WASHER	LAVADOR PRESION
3	033922S1	**1**	SUPORTE	BRACKET	SOPORTE
4	339451X1	**6**	PARAFUSO	BOLT	PERNO
5	033927S1	**1**	SUPORTE	BRACKET	SOPORTE
6	047174S1	**1**	ESTRUTURA	STRUCTURE	ESTRUCTURA
7	047155T1	**2**	CONEXÃO	CONNECTION	CONEXION
8	353897X1	**2**	PARAFUSO	BOLT	PERNO
9	353434X1	**9**	ARRUELA	WASHER	ARANDELA
10	061181T1	**1**	EMBLEMA	EMBLEM	EMBLEMA
10	037892T1	**1**	TAMPA	COVER	CUBIERTA
11	6200469M1	**1**	VOLANTE	FLYWHEEL	VOLANTE
12	6218433M1	**1**	COLAR	COLLAR	COLLAR
13	6214371M91	**1**	COLUNA DIREÇÃO	STEERING COLUMN	COLUMNA DIRECC
14	339814X1	**4**	PARAFUSO	BOLT	PERNO
15	339376X1	**5**	ARRUELA	WASHER	ARANDELA
16	047181S1	**1**	SUPORTE	BRACKET	SOPORTE
17	6214355M91	**1**	UN. HIDROSTÁTICA	STEERING UNIT	UNIDAD DIRECCION
18	047154T1	**2**	CONEXÃO	CONNECTION	CONEXION
19	3148223M1	**4**	BRAÇADEIRA	CLAMP	ABRAZADERA
20	067905T1	**2**	MANGUEIRA	HOSE	FLEXIBLE
21	353691X1	**7**	PARAFUSO	BOLT	PERNO
22	353434X1	**9**	ARRUELA	WASHER	ARANDELA
23	3585070M91	**1**	SUPORTE	BRACKET	SOPORTE
24	3468414M1	**1**	PARAFUSO	BOLT	PERNO
25	3585072M1	**1**	PROTETOR	PROTECTOR	PROTECTOR
26	022313T2	**2**	MANGUEIRA	HOSE	FLEXIBLE
27	3411947M91	**2**	CONEXÃO	CONNECTION	CONEXION
28	033212P1	**2**	BRAÇADEIRA	CLAMP	ABRAZADERA
29	339375X1	**1**	ARRUELA	WASHER	ARANDELA
30	339030X1	**1**	PORCA	NUT	TUERCA
31	3412001M91	**2**	CONEXÃO	CONNECTION	CONEXION

Direção Hidrostática
Hydrostatic Steering
Direccion Hidrostática

4 Rodas Motrizes
4 Wheels Drive
4 Ruedas Motriz

70-185

Com Controle Remoto - Com Tdp
With Remote Control - With Pto
Con Controle Remoto - Con Tdf

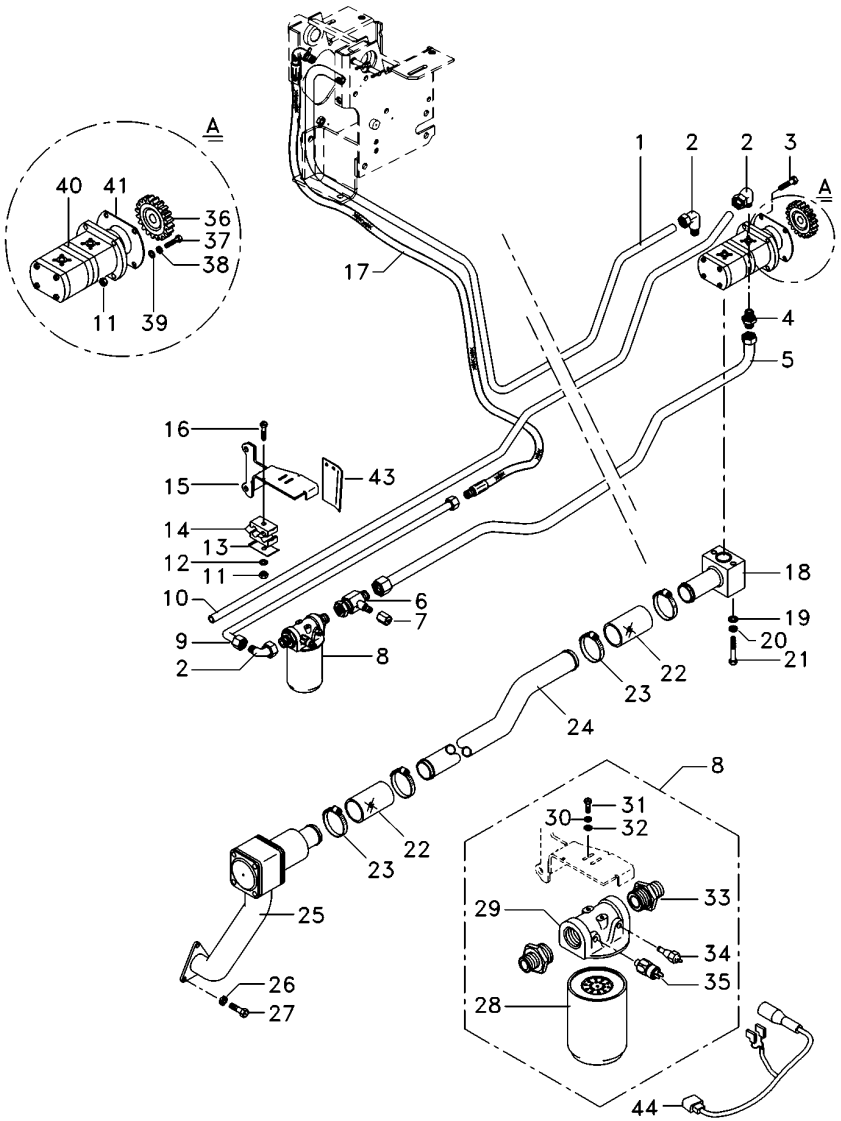

1	6223541M1		**1**	TUBO	PIPE	CANO
2	6214770M1		**3**	CONEXÃO	CONNECTION	CONEXION
3	362686X1		**1**	PARAFUSO	BOLT	PERNO
4	6215056M1		**1**	CONEXÃO	CONNECTION	CONEXION
5	6221040M91		**1**	TUBO RETORNO	LEAK-OFF PIPE	TUBO DE ESCAPE.
6	6215057M1		**1**	CONEXÃO "T"	CONNECTION T	CONEXION T
7	356579X1		**1**	TAMPÃO	PAD	ALMOHADILLA
8	6223536M91		**1**	CJ. FILTRO	KIT, FILTER	JUEGO FILTRO
9	6215037M1		**1**	TUBO	PIPE	CANO
10	6225761M1		**1**	TUBO	PIPE	CANO
11	355565X1		**3**	PORCA	NUT	TUERCA
12	353446X1		**2**	ARRUELA	WASHER	ARANDELA
13	3146897M1		**3**	REFORÇO	REINFORCEMENT	REFUERZO
14	3585143M1		**4**	BRAÇADEIRA	CLAMP	ABRAZADERA
15	6235392M91		**1**	SUPORTE FILTRO	FILTER SUPPORT	FILTER SUPPORT
16	353685X1		**2**	PARAFUSO	BOLT	PERNO
17	050762T1		**1**	MANGUEIRA	HOSE	FLEXIBLE
18	6214710M91		**1**	FLANGE	FLANGE	PLETINA
19	339374X1		**2**	ARRUELA	WASHER	ARANDELA
20	339024X1		**2**	ARRUELA	WASHER	ARANDELA
21	339291X1		**2**	PARAFUSO	BOLT	PERNO
22	6215183M1		**2**	MANGUEIRA	HOSE	FLEXIBLE
23	6214781M1		**4**	BRAÇADEIRA	CLAMP	ABRAZADERA
24	6214787M1		**1**	TUBO	PIPE	CANO
25	6214846M91	70-405 No	**1**	CJ. FILTRO	KIT, FILTER	JUEGO FILTRO
26	353434X1		**9**	ARRUELA	WASHER	ARANDELA
27	353691X1		**7**	PARAFUSO	BOLT	PERNO
28	6223537M1		**1**	ELEMENTO	ELEMENT	ELEMENTO
29	6223538M1		**1**	CABEÇOTE FILTRO	FILTER HEAD	CABEZA DE FILTRO
30	353446X1		**2**	ARRUELA	WASHER	ARANDELA
31	353667X1		**2**	PARAFUSO	BOLT	PERNO
32	339024X1		**2**	ARRUELA	WASHER	ARANDELA
33	6223539M1		**2**	CONEXÃO	CONNECTION	CONEXION
34	6214134M1	[A]	**1**	SENSOR	SENDER	EMISOR
35	6214760M1	[B]	**1**	SENSOR	SENDER	EMISOR
36	6223540M1		**1**	ENGRENAGEM	GEAR	ENGRANAJE
37	362443X1		**1**	PARAFUSO	BOLT	PERNO
38	339376X1		**5**	ARRUELA	WASHER	ARANDELA
39	353756X1		**1**	ARRUELA	WASHER	ARANDELA
40	6214827M91		**1**	BOMBA HIDRÁULICA	HYDRAULIC PUMP	BOMBA HIDRAULICA
41	1687018M2		**1**	JUNTA	GASKET	EMPAQUETADURA.
42	6234785M1		**1**	CAPA	CAP	TAPA

[A] TEMPERATURA
TEMPERATURE
TEMPERATURA

[B] PRESSÃO
PRESSURE
PRESSION

Direção Hidrostática
Hydrostatic Steering
Direccion Hidrostática

4 Rodas Motrizes
4 Wheels Drive
4 Ruedas Motriz

70-190

Com Controle Remoto - Com Tdpi
With Remote Control - With Ipto
Con Controle Remoto - Con Tdfi

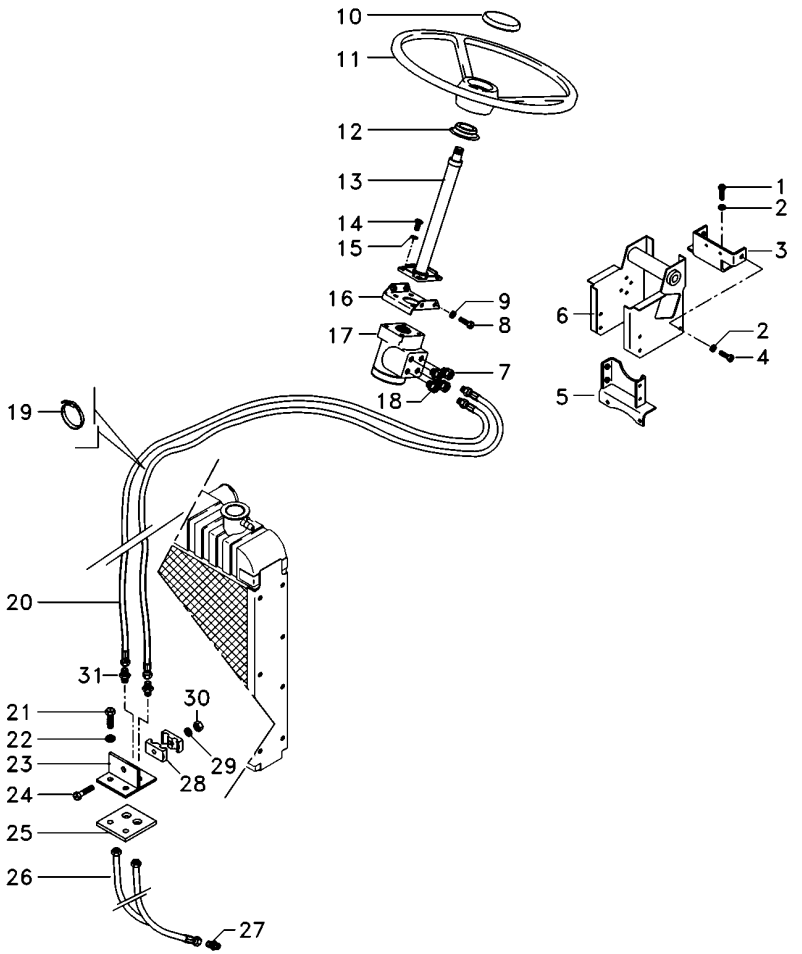

1	353698X1	**4**	PARAFUSO	BOLT	PERNO
2	353432X1	**10**	ARRUELA PRESSÃO	PRESSURE WASHER	LAVADOR PRESION
3	033922S1	**1**	SUPORTE	BRACKET	SOPORTE
4	339451X1	**6**	PARAFUSO	BOLT	PERNO
5	033927S1	**1**	SUPORTE	BRACKET	SOPORTE
6	047174S1	**1**	ESTRUTURA	STRUCTURE	ESTRUCTURA
7	047155T1	**2**	CONEXÃO	CONNECTION	CONEXION
8	353897X1	**2**	PARAFUSO	BOLT	PERNO
9	353434X1	**9**	ARRUELA	WASHER	ARANDELA
10	061181T1	**1**	EMBLEMA	EMBLEM	EMBLEMA
10	037892T1	**1**	TAMPA	COVER	CUBIERTA
11	6200469M1	**1**	VOLANTE	FLYWHEEL	VOLANTE
12	6218433M1	**1**	COLAR	COLLAR	COLLAR
13	6214371M91	**1**	COLUNA DIREÇÃO	STEERING COLUMN	COLUMNA DIRECC
14	339814X1	**4**	PARAFUSO	BOLT	PERNO
15	339376X1	**5**	ARRUELA	WASHER	ARANDELA
16	047181S1	**1**	SUPORTE	BRACKET	SOPORTE
17	6214355M91	**1**	UN. HIDROSTÁTICA	STEERING UNIT	UNIDAD DIRECCION
18	047154T1	**2**	CONEXÃO	CONNECTION	CONEXION
19	3148223M1	**4**	BRAÇADEIRA	CLAMP	ABRAZADERA
20	067905T1	**2**	MANGUEIRA	HOSE	FLEXIBLE
21	353691X1	**7**	PARAFUSO	BOLT	PERNO
22	353434X1	**9**	ARRUELA	WASHER	ARANDELA
23	3585070M91	**1**	SUPORTE	BRACKET	SOPORTE
24	3468414M1	**1**	PARAFUSO	BOLT	PERNO
25	3585072M1	**1**	PROTETOR	PROTECTOR	PROTECTOR
26	022313T2	**2**	MANGUEIRA	HOSE	FLEXIBLE
27	3411947M91	**2**	CONEXÃO	CONNECTION	CONEXION
28	033212P1	**2**	BRAÇADEIRA	CLAMP	ABRAZADERA
29	339375X1	**1**	ARRUELA	WASHER	ARANDELA
30	339030X1	**1**	PORCA	NUT	TUERCA
31	3412001M91	**2**	CONEXÃO	CONNECTION	CONEXION

Direção Hidrostática
Hydrostatic Steering
Direccion Hidrostática

4 Rodas Motrizes
4 Wheels Drive
4 Ruedas Motriz

70-195

Com Controle Remoto - Com Tdpi
With Remote Control - With Ipto
Con Controle Remoto - Con Tdfi

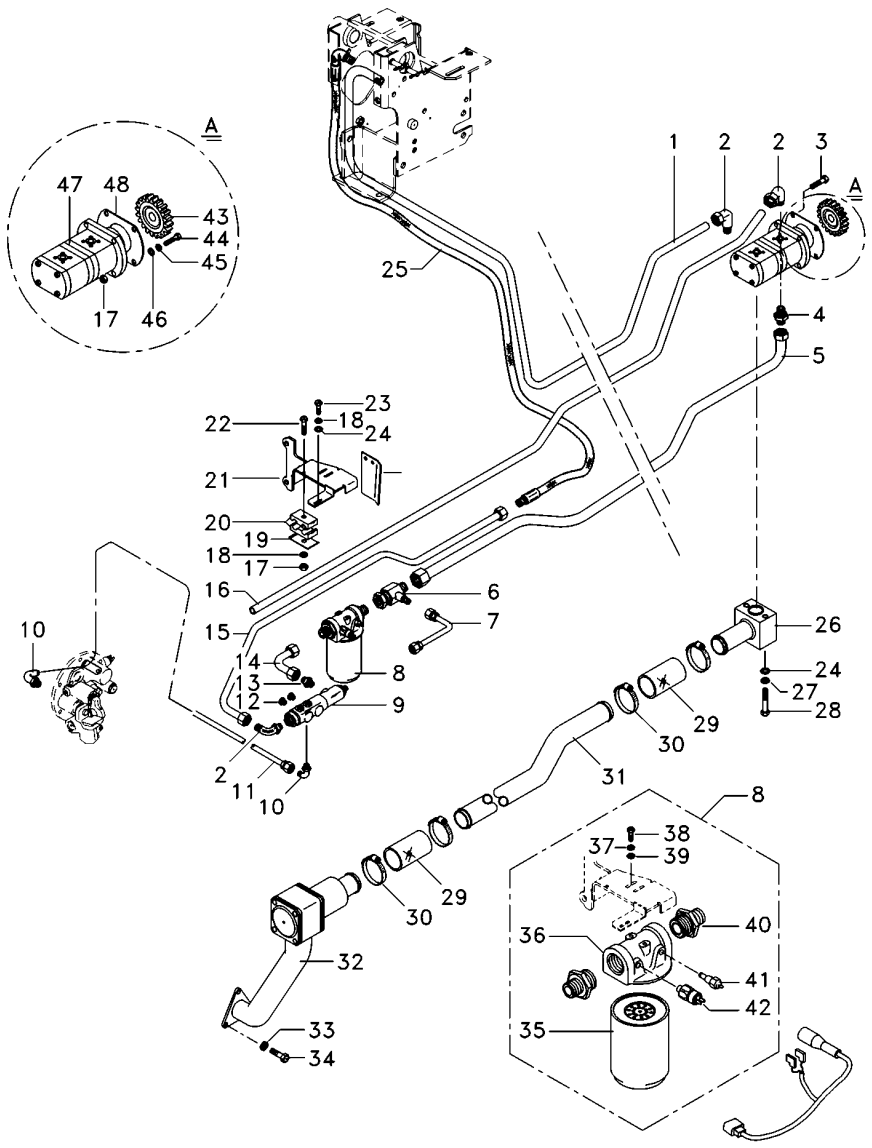

1	6223541M1		**1**	TUBO	PIPE	CANO
2	6214770M1		**3**	CONEXÃO	CONNECTION	CONEXION
3	362686X1		**1**	PARAFUSO	BOLT	PERNO
4	6215056M1		**1**	CONEXÃO	CONNECTION	CONEXION
5	6221040M91		**1**	TUBO RETORNO	LEAK-OFF PIPE	TUBO DE ESCAPE.
6	6215057M1		**1**	CONEXÃO "T"	CONNECTION T	CONEXION T
7	6215073M91		**1**	TUBO	PIPE	CANO
8	6223536M91		**1**	CJ. FILTRO	KIT, FILTER	JUEGO FILTRO
9	3759547M93		**1**	VÁLVULA	VALVE	VALVULA
10	045823T1		**2**	CONEXÃO	CONNECTION	CONEXION
11	6214755M1		**1**	TUBO	PIPE	CANO
12	3019639X91		**2**	BUJÃO	PLUG	TAPON
13	3019383X91		**1**	CONEXÃO	CONNECTION	CONEXION
14	6214753M1		**1**	TUBO	PIPE	CANO
15	6214803M1		**1**	TUBO	PIPE	CANO
16	6225761M1		**1**	TUBO	PIPE	CANO
17	355565X1		**3**	PORCA	NUT	TUERCA
18	353446X1		**4**	ARRUELA	WASHER	ARANDELA
19	3146897M1		**3**	REFORÇO	REINFORCEMENT	REFUERZO
20	3585143M1		**4**	BRAÇADEIRA	CLAMP	ABRAZADERA
21	6235391M91		**1**	SUPORTE FILTRO	FILTER SUPPORT	FILTER SUPPORT
22	353685X1		**2**	PARAFUSO	BOLT	PERNO
23	353677X1		**2**	PARAFUSO	BOLT	PERNO
24	339024X1		**4**	ARRUELA	WASHER	ARANDELA
25	050762T1		**1**	MANGUEIRA	HOSE	FLEXIBLE
26	6214710M91		**1**	FLANGE	FLANGE	PLETINA
27	339374X1		**2**	ARRUELA	WASHER	ARANDELA
28	339291X1		**2**	PARAFUSO	BOLT	PERNO
29	6215183M1		**2**	MANGUEIRA	HOSE	FLEXIBLE
30	6214781M1		**4**	BRAÇADEIRA	CLAMP	ABRAZADERA
31	6214787M1		**1**	TUBO	PIPE	CANO
32	6214846M91	70-405 No	**1**	CJ. FILTRO	KIT, FILTER	JUEGO FILTRO
33	353434X1		**9**	ARRUELA	WASHER	ARANDELA
34	353691X1		**7**	PARAFUSO	BOLT	PERNO
35	6223537M1		**1**	ELEMENTO	ELEMENT	ELEMENTO
36	6223538M1		**1**	CABEÇOTE FILTRO	FILTER HEAD	CABEZA DE FILTRO
37	353446X1		**2**	ARRUELA	WASHER	ARANDELA
38	353667X1		**2**	PARAFUSO	BOLT	PERNO
39	339024X1		**2**	ARRUELA	WASHER	ARANDELA
40	6223539M1		**2**	CONEXÃO	CONNECTION	CONEXION
41	6214134M1	[A]	**1**	SENSOR	SENDER	EMISOR
42	6214760M1	[B]	**1**	SENSOR	SENDER	EMISOR
43	6223540M1		**1**	ENGRENAGEM	GEAR	ENGRANAJE
44	362443X1		**1**	PARAFUSO	BOLT	PERNO
45	339376X1		**5**	ARRUELA	WASHER	ARANDELA
46	353756X1		**1**	ARRUELA	WASHER	ARANDELA
47	6214827M91		**1**	BOMBA HIDRÁULICA	HYDRAULIC PUMP	BOMBA HIDRAULICA
48	1687018M2		**1**	JUNTA	GASKET	EMPAQUETADURA.
49	6234785M1		**1**	CAPA	CAP	TAPA

Direção Hidrostática Hydrostatic Steering Direccion Hidrostática	4 Rodas Motrizes 4 Wheels Drive 4 Ruedas Motriz	**70-195**	Com Controle Remoto - Com Tdpi With Remote Control - With Ipto Con Controle Remoto - Con Tdfi

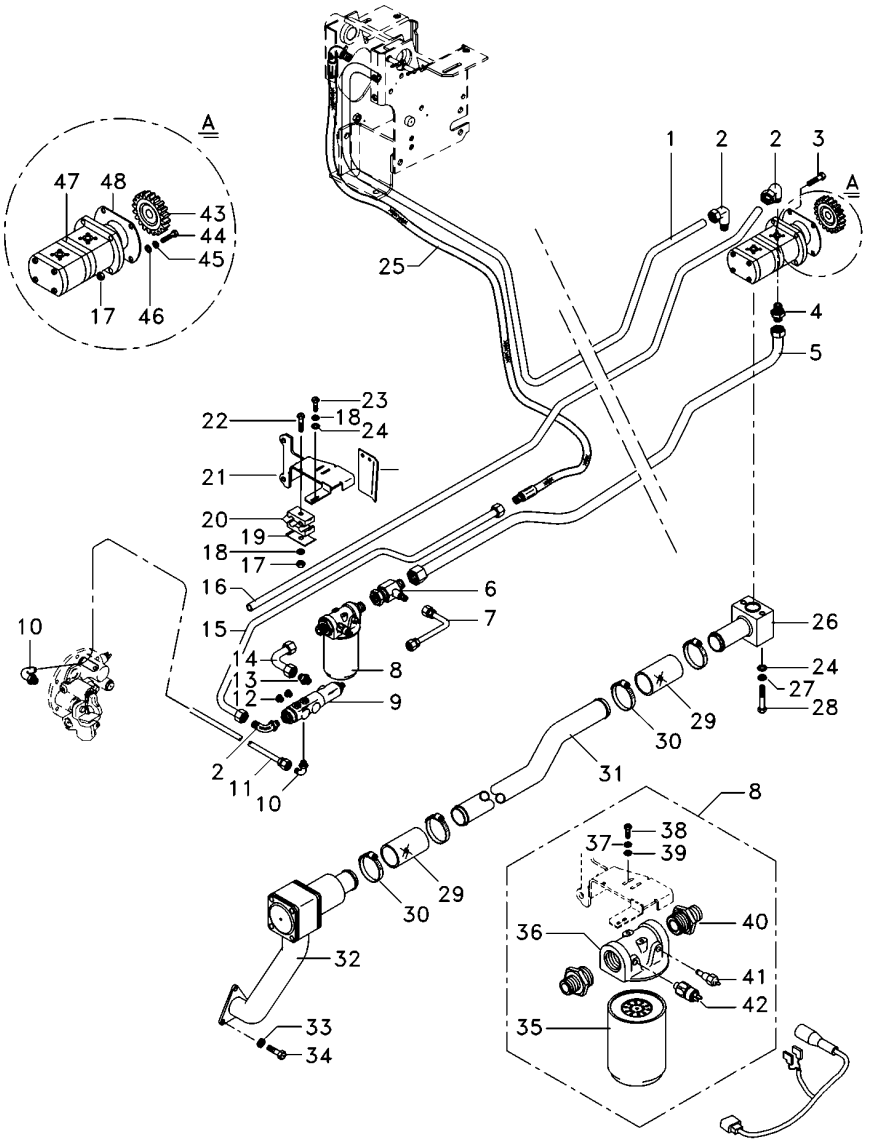

[A] TEMPERATURA
TEMPERATURE
TEMPERATURA

[B] PRESSÃO
PRESSURE
PRESSION

Direção Hidrostática
Hydrostatic Steering
Direccion Hidrostática

4 Rodas Motrizes
4 Wheels Drive
4 Ruedas Motriz

70-200

Com Controle Remoto - Com Tdp - 8x8 Velocidades
With Remote Control - With Pto - 8x8 Speed
Con Controle Remoto - Con Tdf - 8x8 Velocidades

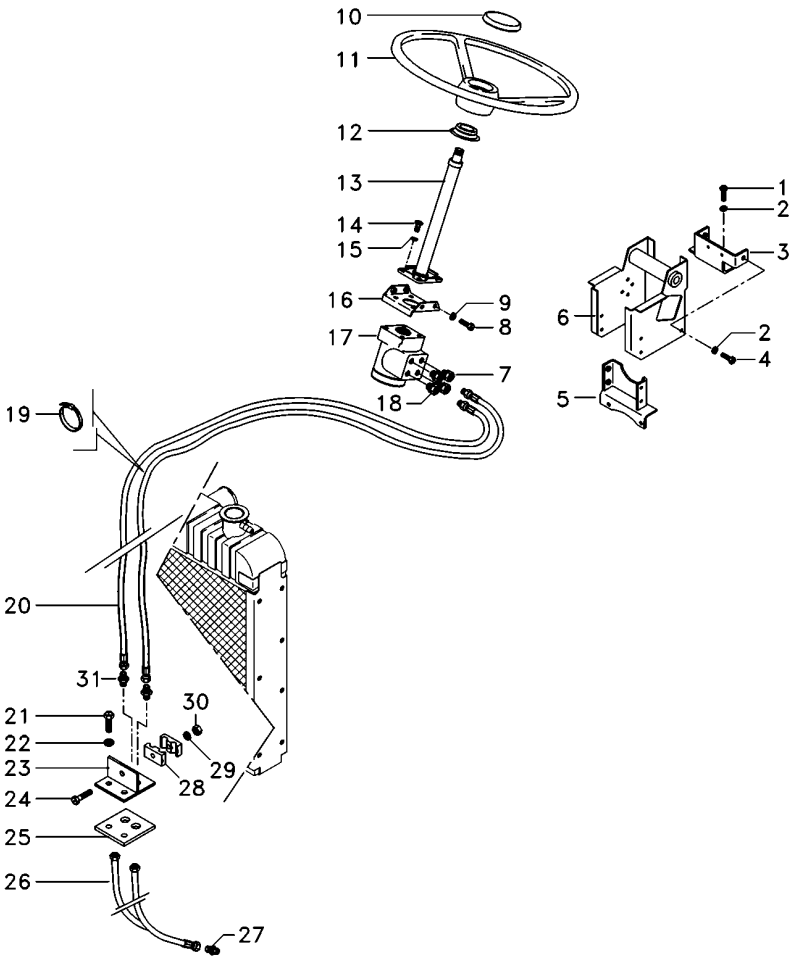

1	353698X1	**4**	PARAFUSO	BOLT	PERNO
2	353432X1	**10**	ARRUELA PRESSÃO	PRESSURE WASHER	LAVADOR PRESION
3	064897S1	**1**	BASE	BOWL	TAZA
4	339451X1	**6**	PARAFUSO	BOLT	PERNO
5	033927S1	**1**	SUPORTE	BRACKET	SOPORTE
6	047174S1	**1**	ESTRUTURA	STRUCTURE	ESTRUCTURA
7	047155T1	**2**	CONEXÃO	CONNECTION	CONEXION
8	353897X1	**2**	PARAFUSO	BOLT	PERNO
9	353434X1	**9**	ARRUELA	WASHER	ARANDELA
10	061181T1	**1**	EMBLEMA	EMBLEM	EMBLEMA
10	037892T1	**1**	TAMPA	COVER	CUBIERTA
11	6200469M1	**1**	VOLANTE	FLYWHEEL	VOLANTE
12	6218433M1	**1**	COLAR	COLLAR	COLLAR
13	6214371M91	**1**	COLUNA DIREÇÃO	STEERING COLUMN	COLUMNA DIRECC
14	339814X1	**4**	PARAFUSO	BOLT	PERNO
15	339376X1	**5**	ARRUELA	WASHER	ARANDELA
16	047181S1	**1**	SUPORTE	BRACKET	SOPORTE
17	6214355M91	**1**	UN. HIDROSTÁTICA	STEERING UNIT	UNIDAD DIRECCION
18	047154T1	**2**	CONEXÃO	CONNECTION	CONEXION
19	3148223M1	**4**	BRAÇADEIRA	CLAMP	ABRAZADERA
20	067905T1	**2**	MANGUEIRA	HOSE	FLEXIBLE
21	353691X1	**7**	PARAFUSO	BOLT	PERNO
22	353434X1	**9**	ARRUELA	WASHER	ARANDELA
23	3585070M91	**1**	SUPORTE	BRACKET	SOPORTE
24	3468414M1	**1**	PARAFUSO	BOLT	PERNO
25	3585072M1	**1**	PROTETOR	PROTECTOR	PROTECTOR
26	022313T2	**2**	MANGUEIRA	HOSE	FLEXIBLE
27	3411947M91	**2**	CONEXÃO	CONNECTION	CONEXION
28	033212P1	**2**	BRAÇADEIRA	CLAMP	ABRAZADERA
29	339375X1	**1**	ARRUELA	WASHER	ARANDELA
30	339030X1	**1**	PORCA	NUT	TUERCA
31	3412001M91	**2**	CONEXÃO	CONNECTION	CONEXION

Direção Hidrostática
Hydrostatic Steering
Direccion Hidrostática

4 Rodas Motrizes
4 Wheels Drive
4 Ruedas Motriz

70-205

Com Controle Remoto - Com Tdp - 8x8 Velocidades
With Remote Control - With Pto - 8x8 Speed
Con Controle Remoto - Con Tdf - 8x8 Velocidades

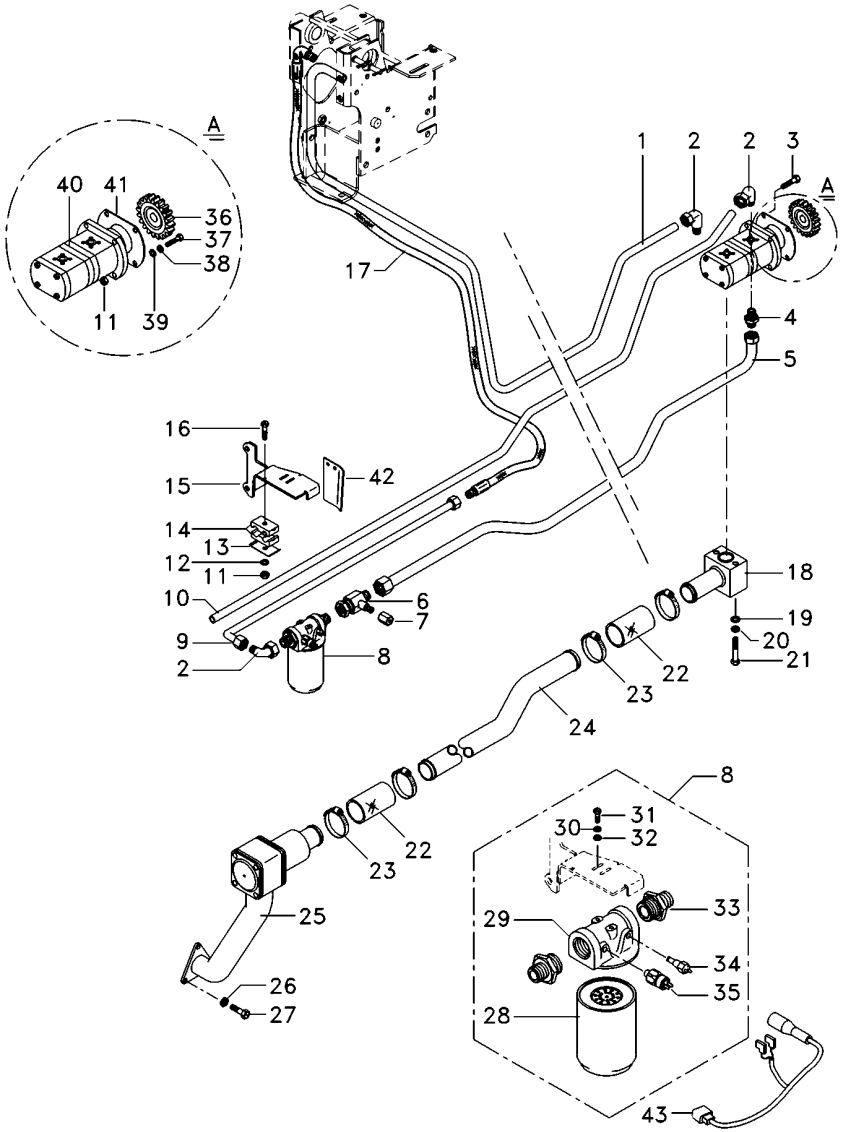

1	6223541M1		**1**	TUBO	PIPE	CANO
2	6214770M1		**3**	CONEXÃO	CONNECTION	CONEXION
3	362686X1		**1**	PARAFUSO	BOLT	PERNO
4	6215056M1		**1**	CONEXÃO	CONNECTION	CONEXION
5	6221040M91		**1**	TUBO RETORNO	LEAK-OFF PIPE	TUBO DE ESCAPE.
6	6215057M1		**1**	CONEXÃO "T"	CONNECTION T	CONEXION T
7	356579X1		**1**	TAMPÃO	PAD	ALMOHADILLA
8	6223536M91		**1**	CJ. FILTRO	KIT, FILTER	JUEGO FILTRO
9	6215037M1		**1**	TUBO	PIPE	CANO
10	6225761M1		**1**	TUBO	PIPE	CANO
11	355565X1		**3**	PORCA	NUT	TUERCA
12	353446X1		**2**	ARRUELA	WASHER	ARANDELA
13	3146897M1		**3**	REFORÇO	REINFORCEMENT	REFUERZO
14	3585143M1		**4**	BRAÇADEIRA	CLAMP	ABRAZADERA
15	6235392M91		**1**	SUPORTE FILTRO	FILTER SUPPORT	FILTER SUPPORT
16	353685X1		**2**	PARAFUSO	BOLT	PERNO
17	050762T1		**1**	MANGUEIRA	HOSE	FLEXIBLE
18	6214710M91		**1**	FLANGE	FLANGE	PLETINA
19	339024X1		**2**	ARRUELA	WASHER	ARANDELA
20	339374X1		**2**	ARRUELA	WASHER	ARANDELA
21	339291X1		**2**	PARAFUSO	BOLT	PERNO
22	6215183M1		**2**	MANGUEIRA	HOSE	FLEXIBLE
23	6214781M1		**4**	BRAÇADEIRA	CLAMP	ABRAZADERA
24	6214787M1		**1**	TUBO	PIPE	CANO
25	6214846M91	70-405 No	**1**	CJ. FILTRO	KIT, FILTER	JUEGO FILTRO
26	353434X1		**9**	ARRUELA	WASHER	ARANDELA
27	353691X1		**7**	PARAFUSO	BOLT	PERNO
28	6223537M1		**1**	ELEMENTO	ELEMENT	ELEMENTO
29	6223538M1		**1**	CABEÇOTE FILTRO	FILTER HEAD	CABEZA DE FILTRO
30	353446X1		**2**	ARRUELA	WASHER	ARANDELA
31	353667X1		**2**	PARAFUSO	BOLT	PERNO
32	339024X1		**2**	ARRUELA	WASHER	ARANDELA
33	6223539M1		**2**	CONEXÃO	CONNECTION	CONEXION
34	6214134M1	[A]	**1**	SENSOR	SENDER	EMISOR
35	6214760M1	[B]	**1**	SENSOR	SENDER	EMISOR
36	6223540M1		**1**	ENGRENAGEM	GEAR	ENGRANAJE
37	362443X1		**1**	PARAFUSO	BOLT	PERNO
38	353756X1		**5**	ARRUELA	WASHER	ARANDELA
39	339376X1		**1**	ARRUELA	WASHER	ARANDELA
40	6214827M91		**1**	BOMBA HIDRÁULICA	HYDRAULIC PUMP	BOMBA HIDRAULICA
41	1687018M2		**1**	JUNTA	GASKET	EMPAQUETADURA.
42	6234785M1		**1**	CAPA	CAP	TAPA

[A] TEMPERATURA
TEMPERATURE
TEMPERATURA

[B] PRESSÃO
PRESSURE
PRESSION

Direção Hidrostática
Hydrostatic Steering
Direccion Hidrostática

4 Rodas Motrizes
4 Wheels Drive
4 Ruedas Motriz

70-210

Com Controle Remoto - Com Tdpi - 8x8 Velocidades
With Remote Control - With Ipto - 8x8 Speed
Con Controle Remoto - Con Tdfi - 8x8 Velocidades

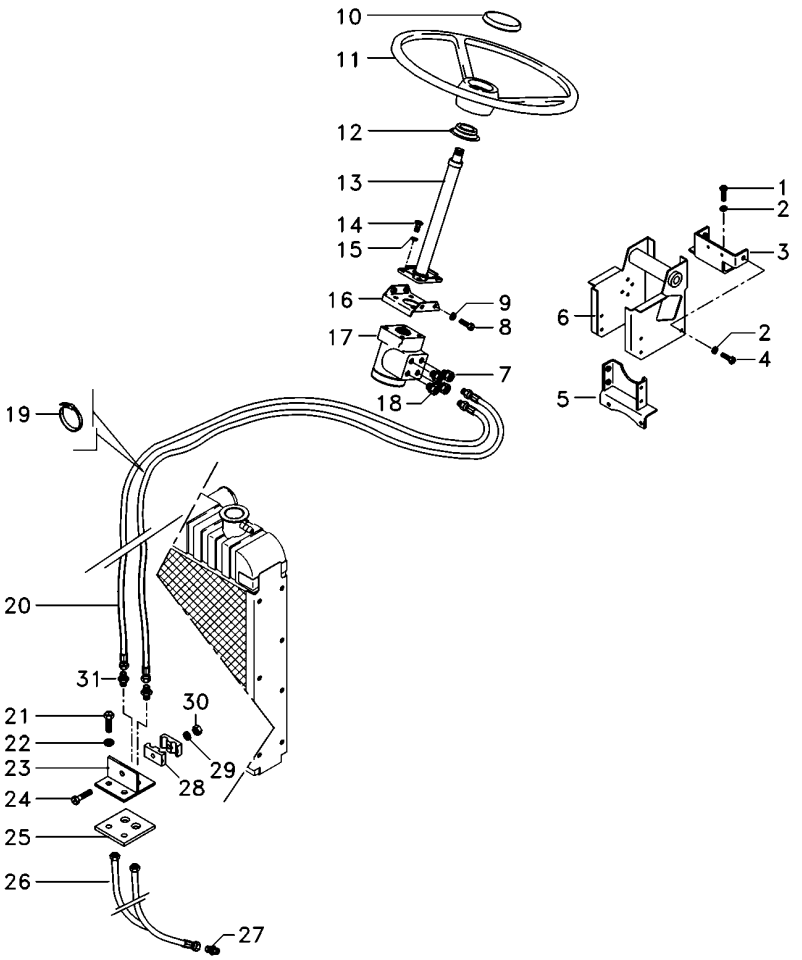

1	353698X1	**4**	PARAFUSO	BOLT	PERNO
2	353432X1	**10**	ARRUELA PRESSÃO	PRESSURE WASHER	LAVADOR PRESION
3	064897S1	**1**	BASE	BOWL	TAZA
4	339451X1	**6**	PARAFUSO	BOLT	PERNO
5	033927S1	**1**	SUPORTE	BRACKET	SOPORTE
6	047174S1	**1**	ESTRUTURA	STRUCTURE	ESTRUCTURA
7	047155T1	**2**	CONEXÃO	CONNECTION	CONEXION
8	353897X1	**2**	PARAFUSO	BOLT	PERNO
9	353434X1	**9**	ARRUELA	WASHER	ARANDELA
10	061181T1	**1**	EMBLEMA	EMBLEM	EMBLEMA
10	037892T1	**1**	TAMPA	COVER	CUBIERTA
11	6200469M1	**1**	VOLANTE	FLYWHEEL	VOLANTE
12	6218433M1	**1**	COLAR	COLLAR	COLLAR
13	6214371M91	**1**	COLUNA DIREÇÃO	STEERING COLUMN	COLUMNA DIRECC
14	339814X1	**4**	PARAFUSO	BOLT	PERNO
15	339376X1	**5**	ARRUELA	WASHER	ARANDELA
16	047181S1	**1**	SUPORTE	BRACKET	SOPORTE
17	6214355M91	**1**	UN. HIDROSTÁTICA	STEERING UNIT	UNIDAD DIRECCION
18	047154T1	**2**	CONEXÃO	CONNECTION	CONEXION
19	3148223M1	**4**	BRAÇADEIRA	CLAMP	ABRAZADERA
20	067905T1	**2**	MANGUEIRA	HOSE	FLEXIBLE
21	353691X1	**7**	PARAFUSO	BOLT	PERNO
22	353434X1	**9**	ARRUELA	WASHER	ARANDELA
23	3585070M91		SUPORTE	BRACKET	SOPORTE
24	3468414M1	**1**	PARAFUSO	BOLT	PERNO
25	3585072M1	**1**	PROTETOR	PROTECTOR	PROTECTOR
26	022313T2	**2**	MANGUEIRA	HOSE	FLEXIBLE
27	3411947M91	**2**	CONEXÃO	CONNECTION	CONEXION
28	033212P1	**2**	BRAÇADEIRA	CLAMP	ABRAZADERA
29	339375X1	**1**	ARRUELA	WASHER	ARANDELA
30	339030X1	**1**	PORCA	NUT	TUERCA
31	3412001M91	**2**	CONEXÃO	CONNECTION	CONEXION

Direção Hidrostática
Hydrostatic Steering
Direccion Hidrostática

4 Rodas Motrizes
4 Wheels Drive
4 Ruedas Motriz

70-215

Com Controle Remoto - Com Tdpi - 8x8 Velocidades
With Remote Control - With Ipto - 8x8 Speed
Con Controle Remoto - Con Tdfi - 8x8 Velocidades

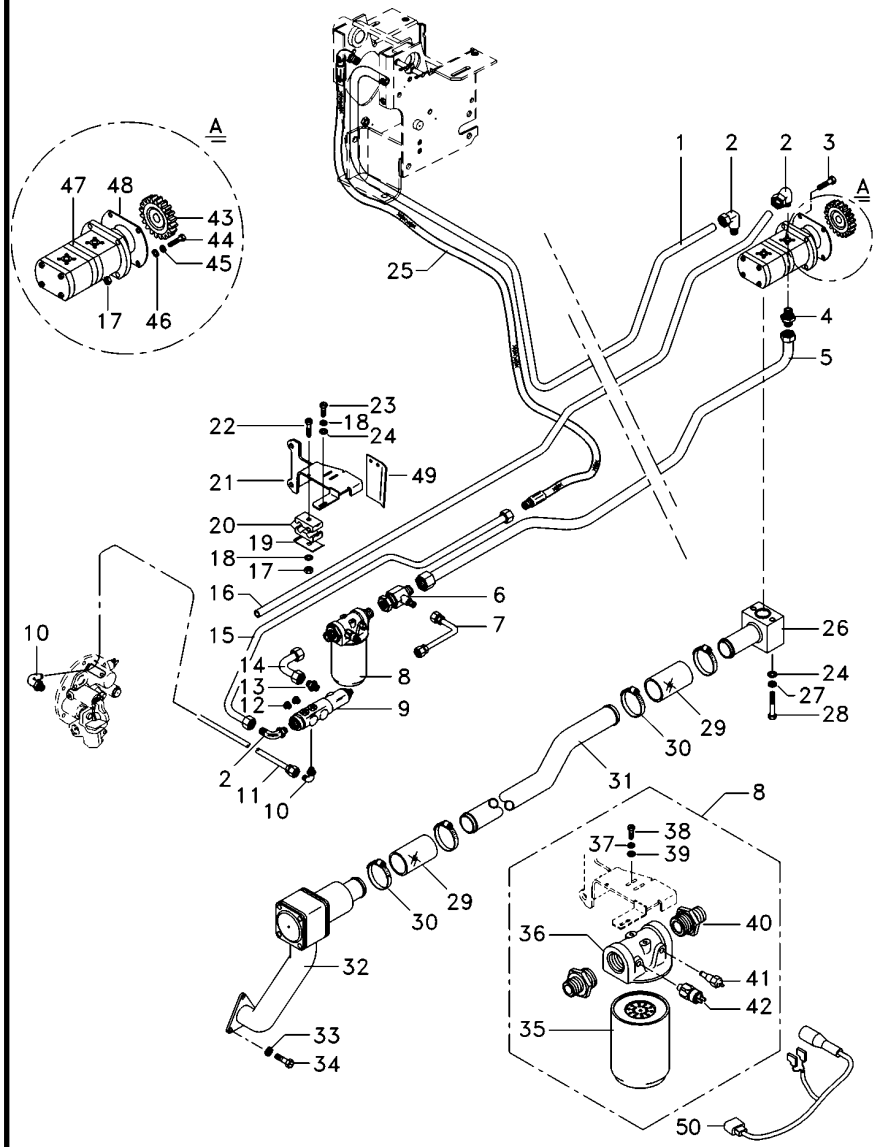

1	6223541M1		**1**	TUBO	PIPE	CANO
2	6214770M1		**3**	CONEXÃO	CONNECTION	CONEXION
3	362686X1		**1**	PARAFUSO	BOLT	PERNO
4	6215056M1		**1**	CONEXÃO	CONNECTION	CONEXION
5	6221040M91		**1**	TUBO RETORNO	LEAK-OFF PIPE	TUBO DE ESCAPE.
6	6215057M1		**1**	CONEXÃO "T"	CONNECTION T	CONEXION T
7	6215073M91		**1**	TUBO	PIPE	CANO
8	6223536M91		**1**	CJ. FILTRO	KIT, FILTER	JUEGO FILTRO
9	3759547M93		**1**	VÁLVULA	VALVE	VALVULA
10	045823T1		**2**	CONEXÃO	CONNECTION	CONEXION
11	6214755M1		**1**	TUBO	PIPE	CANO
12	3019639X91		**2**	BUJÃO	PLUG	TAPON
13	3019383X91		**1**	CONEXÃO	CONNECTION	CONEXION
14	6214753M1		**1**	TUBO	PIPE	CANO
15	6214803M1		**1**	TUBO	PIPE	CANO
16	6225761M1		**1**	TUBO	PIPE	CANO
17	355565X1		**3**	PORCA	NUT	TUERCA
18	353446X1		**4**	ARRUELA	WASHER	ARANDELA
19	3146897M1		**3**	REFORÇO	REINFORCEMENT	REFUERZO
20	3585143M1		**4**	BRAÇADEIRA	CLAMP	ABRAZADERA
21	6235391M91		**1**	SUPORTE FILTRO	FILTER SUPPORT	FILTER SUPPORT
22	353685X1		**2**	PARAFUSO	BOLT	PERNO
23	353677X1		**2**	PARAFUSO	BOLT	PERNO
24	339024X1		**4**	ARRUELA	WASHER	ARANDELA
25	050762T1		**1**	MANGUEIRA	HOSE	FLEXIBLE
26	6214710M91		**1**	FLANGE	FLANGE	PLETINA
27	339374X1		**2**	ARRUELA	WASHER	ARANDELA
28	339291X1		**2**	PARAFUSO	BOLT	PERNO
29	6215183M1		**2**	MANGUEIRA	HOSE	FLEXIBLE
30	6214781M1		**4**	BRAÇADEIRA	CLAMP	ABRAZADERA
31	6214787M1		**1**	TUBO	PIPE	CANO
32	6214846M91	70-405 No	**1**	CJ. FILTRO	KIT, FILTER	JUEGO FILTRO
33	353434X1		**9**	ARRUELA	WASHER	ARANDELA
34	353691X1		**7**	PARAFUSO	BOLT	PERNO
35	6223537M1		**1**	ELEMENTO	ELEMENT	ELEMENTO
36	6223538M1		**1**	CABEÇOTE FILTRO	FILTER HEAD	CABEZA DE FILTRO
37	353446X1		**2**	ARRUELA	WASHER	ARANDELA
38	353667X1		**2**	PARAFUSO	BOLT	PERNO
39	339024X1		**2**	ARRUELA	WASHER	ARANDELA
40	6223539M1		**2**	CONEXÃO	CONNECTION	CONEXION
41	6214134M1	[A]	**1**	SENSOR	SENDER	EMISOR
42	6214760M1	[B]	**1**	SENSOR	SENDER	EMISOR
43	6223540M1		**1**	ENGRENAGEM	GEAR	ENGRANAJE
44	362443X1		**1**	PARAFUSO	BOLT	PERNO
45	339376X1		**5**	ARRUELA	WASHER	ARANDELA
46	353756X1		**1**	ARRUELA	WASHER	ARANDELA
47	6214827M91		**1**	BOMBA HIDRÁULICA	HYDRAULIC PUMP	BOMBA HIDRAULICA
48	1687018M2		**1**	JUNTA	GASKET	EMPAQUETADURA.

Direção Hidrostática Hydrostatic Steering Direccion Hidrostática	4 Rodas Motrizes 4 Wheels Drive 4 Ruedas Motriz	**70-215**

Com Controle Remoto - Com Tdpi - 8x8 Velocidades
With Remote Control - With Ipto - 8x8 Speed
Con Controle Remoto - Con Tdfi - 8x8 Velocidades

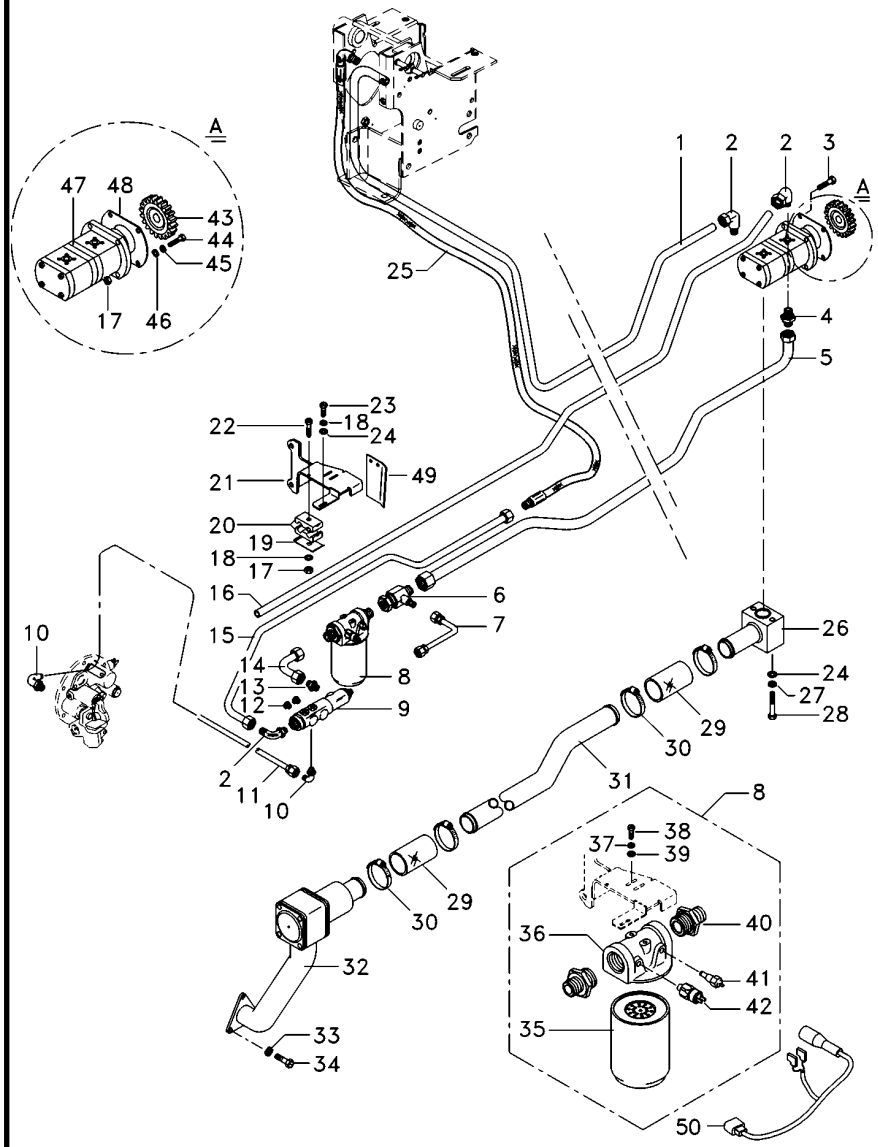

[A] TEMPERATURA
TEMPERATURE
TEMPERATURA

[B] PRESSÃO
PRESSURE
PRESSION

Controle Remoto Remote Control Control Remoto	2 Corpos 2 Boddys 2 Cuerpos	70-220

Retorno Por Mola
Spring Return
Retorno Por Mola

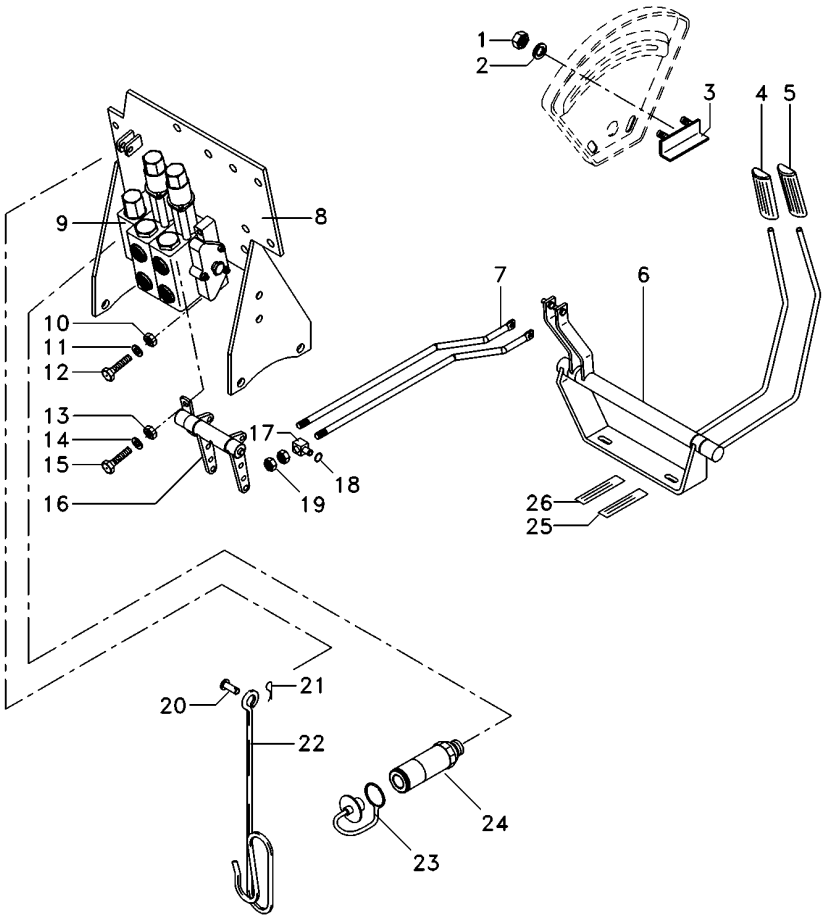

1	355564X1	2	PORCA	NUT	TUERCA
2	353441X1	2	ARRUELA	WASHER	ARANDELA
3	6209483M91	1	BATENTE	RETAINER	RETENEDOR
4	6203802M91	1	MANÍPULO	KNOB	POMO
5	6208819M91	1	MANÍPULO	KNOB	POMO
6	6208402M91	1	MANCAL	BEARING	COJINETE
7	6207569M1	2	TIRANTE	ROD	VARILLA
8	6226785M91	1	CJ. SUPORTE	KIT, BRACKET	JUEGO SOPORTE
9	6203784M91	1	CONTROLE REMOTO	REMOTE CONTROL	CONTROL REMOTO
10	339402X1	3	PORCA	NUT	TUERCA
11	353446X1	3	ARRUELA	WASHER	ARANDELA
12	3009294X1	3	PARAFUSO	SCREW	TORNILLO
13	339169X1	3	PORCA	NUT	TUERCA
14	339024X1	4	ARRUELA	WASHER	ARANDELA
15	339123X1	1	PARAFUSO	BOLT	PERNO
16	066656N1	1	MANCAL	BEARING	COJINETE
17	1695655M1	2	BLOCO	BLOCK	BLOQUE
18	354345X1	4	ANEL TRAVA	CIRCLIP	CIRCULITO
19	1442577X1	8	PORCA	NUT	TUERCA
20	832813M1	1	PINO	PIN	PASADOR
21	354055X1	1	CUPILHA	COTTER PIN	PASADOR DOUBLE
22	1809938M2	1	GANCHO	HOOK	GANCHO
23	3611673M1	4	TAMPÃO	PAD	ALMOHADILLA
24	3772942M1	4	VÁLVULA FÊMEA	FEMALE COUPLER	ACOPLADOR HEMBRA
25	6203287M1	2	DECAL	DECAL	CALCOMANIA
26	6203286M1	2	DECAL	DECAL	CALCOMANIA

Controle Remoto **Remote Control** **Control Remoto**	**2 Corpos** **2 Boddys** **2 Cuerpos**	**70-225**

Retorno Por Mola
Spring Return
Retorno Por Mola

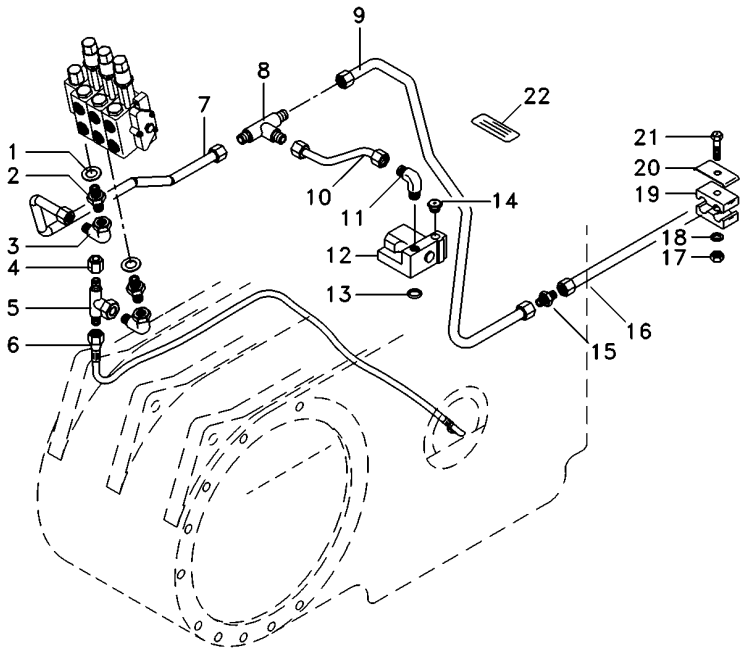

1	039291T1	**2**	ARRUELA	WASHER	ARANDELA
2	039290T1	**2**	CONEXÃO	CONNECTION	CONEXION
3	45264100	**2**	CONEXÃO	CONNECTION	CONEXION
4	068133T1	**1**	TAMPÃO	PAD	ALMOHADILLA
5	039368T1	**1**	CONEXÃO	CONNECTION	CONEXION
6	068111T1	**1**	MANGUEIRA	HOSE	FLEXIBLE
7	072658P1	**1**	TUBO	PIPE	CANO
8	039368T1	**1**	CONEXÃO	CONNECTION	CONEXION
9	072659P1	**1**	TUBO	PIPE	CANO
10	072656P1	**1**	TUBO	PIPE	CANO
11	3412002M91	**1**	CONEXÃO	CONNECTION	CONEXION
12	033909T1	**1**	VÁLVULA	VALVE	VALVULA
13	195561M1	**1**	ANEL "O"	O RING	JUNTA TORICA
14	358724X91	**1**	BUJÃO	PLUG	TAPON
15	3412195M91	**1**	CONEXÃO	CONNECTION	CONEXION
16	6220525M1	**1**	TUBO	PIPE	CANO
17	355565X1	**2**	PORCA	NUT	TUERCA
18	353446X1	**2**	ARRUELA	WASHER	ARANDELA
19	3585143M1	**4**	BRAÇADEIRA	CLAMP	ABRAZADERA
20	3146897M1	**3**	REFORÇO	REINFORCEMENT	REFUERZO
21	353685X1	**2**	PARAFUSO	BOLT	PERNO
22	059234P1	**1**	DECAL	DECAL	CALCOMANIA

Controle Remoto **Remote Control** **Control Remoto**	**2 Corpos** **2 Boddys** **2 Cuerpos**	**70-230**	**2 Corpos E Com Soma De Vazão** **2 Body And With Combined Flow** **2 Cuerpos Y Con Combined Flow**

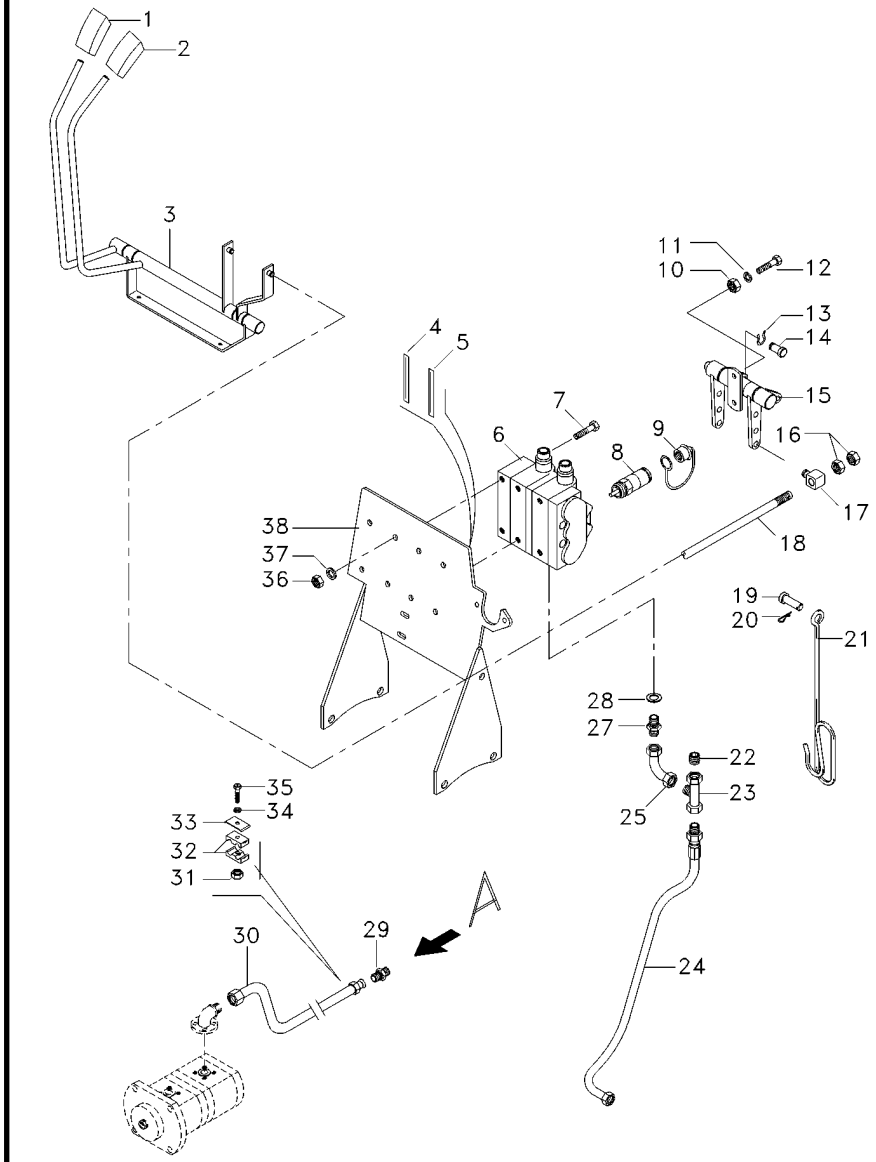

1	6208819M91		**1**	MANÍPULO	KNOB	POMO
2	6203802M91		**1**	MANÍPULO	KNOB	POMO
3	6208402M91		**1**	MANCAL	BEARING	COJINETE
4	6203286M1		**2**	DECAL	DECAL	CALCOMANIA
5	6203287M1		**2**	DECAL	DECAL	CALCOMANIA
6	6231925M91		**1**	CJ. COMANDO	KIT, ACTUATOR	JUEGO ACTUADOR
7	3009296X1	M10x1.5x90	**2**	CAPA PARAFUSO	CAPSCREW	TORNILLO TAPON
7	3009294X1	M10x1.5x60	**1**	PARAFUSO	SCREW	TORNILLO
8	3772942M1		**4**	VÁLVULA FÊMEA	FEMALE COUPLER	ACOPLADOR HEMBRA
9	3611673M1		**4**	TAMPÃO	PAD	ALMOHADILLA
10	339169X1		**3**	PORCA	NUT	TUERCA
11	339024X1		**4**	ARRUELA	WASHER	ARANDELA
12	339123X1		**1**	PARAFUSO	BOLT	PERNO
12	339761X1		**2**	PARAFUSO	BOLT	PERNO
13	354345X1		**4**	ANEL TRAVA	CIRCLIP	CIRCULITO
14	1695953M2		**2**	PINO	PIN	PASADOR
15	066656N1		**1**	MANCAL	BEARING	COJINETE
16	1442577X1		**8**	PORCA	NUT	TUERCA
17	1695655M1		**2**	BLOCO	BLOCK	BLOQUE
18	6207569M1		**2**	TIRANTE	ROD	VARILLA
19	832813M1		**1**	PINO	PIN	PASADOR
20	354055X1		**1**	CUPILHA	COTTER PIN	PASADOR DOUBLE
21	1809938M2		**1**	GANCHO	HOOK	GANCHO
22	068133T1		**1**	TAMPÃO	PAD	ALMOHADILLA
23	039368T1		**1**	CONEXÃO	CONNECTION	CONEXION
24	068111T1		**1**	MANGUEIRA	HOSE	FLEXIBLE
25	45264100		**2**	CONEXÃO	CONNECTION	CONEXION
27	039290T1		**2**	CONEXÃO	CONNECTION	CONEXION
28	039291T1		**2**	ARRUELA	WASHER	ARANDELA
29	3412195M91		**1**	CONEXÃO	CONNECTION	CONEXION
31	355565X1		**2**	PORCA	NUT	TUERCA
32	3585143M1		**4**	BRAÇADEIRA	CLAMP	ABRAZADERA
33	3146897M1		**3**	REFORÇO	REINFORCEMENT	REFUERZO
34	353446X1		**2**	ARRUELA	WASHER	ARANDELA
35	353685X1		**2**	PARAFUSO	BOLT	PERNO
36	339402X1		**3**	PORCA	NUT	TUERCA
37	353446X1		**3**	ARRUELA	WASHER	ARANDELA
38	6226785M91		**1**	CJ. SUPORTE	KIT, BRACKET	JUEGO SOPORTE

Controle Remoto **Remote Control** **Control Remoto**	**2 Corpos** **2 Boddys** **2 Cuerpos**	**70-235**

Tratores Com Plataforma Do Operador
Tractors With Operator Plataform
Tractores Con Plataforma Del Operador

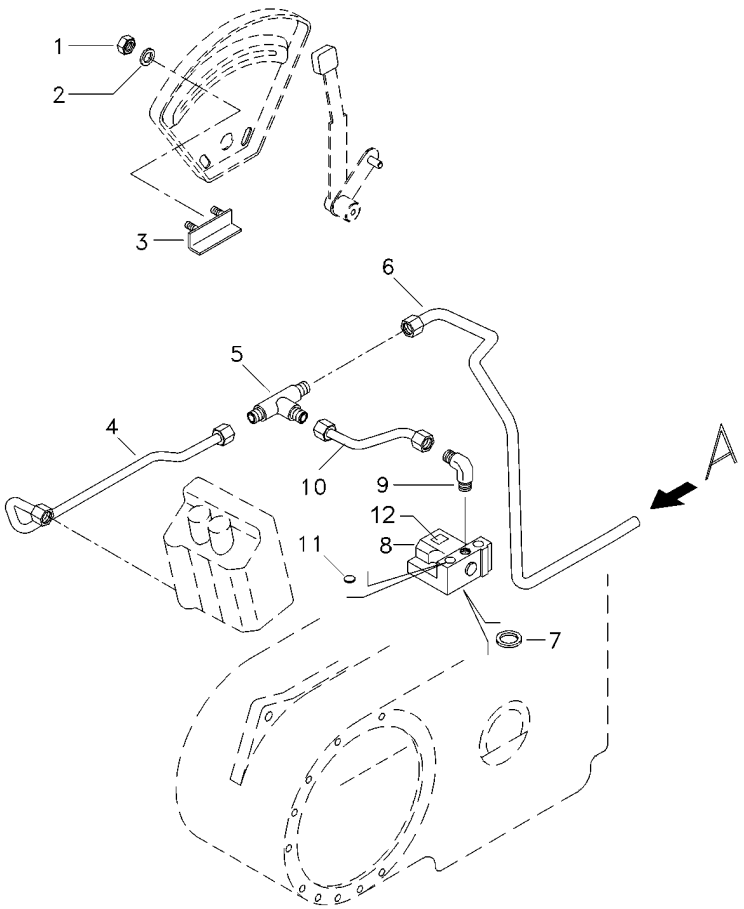

1	355564X1	**2**	PORCA	NUT	TUERCA
2	353441X1	**2**	ARRUELA	WASHER	ARANDELA
3	6209483M91	**1**	BATENTE	RETAINER	RETENEDOR
4	072658P1	**1**	TUBO	PIPE	CANO
5	039366T1	**1**	MANGUEIRA	HOSE	FLEXIBLE
6	072659P1	**1**	TUBO	PIPE	CANO
7	195561M1	**1**	ANEL "O"	O RING	JUNTA TORICA
8	033909T1	**1**	VÁLVULA	VALVE	VALVULA
9	3412002M91	**1**	CONEXÃO	CONNECTION	CONEXION
10	072656P1	**1**	TUBO	PIPE	CANO
11	358724X91	**1**	BUJÃO	PLUG	TAPON
12	059234P1	**1**	DECAL	DECAL	CALCOMANIA

Controle Remoto **Remote Control** **Control Remoto**	**2 Corpos** **2 Boddys** **2 Cuerpos**	**70-240**	**Com 2 Desarme Automático + 1 Reg. Vazão** **With 2 Kick Out + 1 Variable Flow** **Con 2 Kick Out + 1 Reg.Vazió**

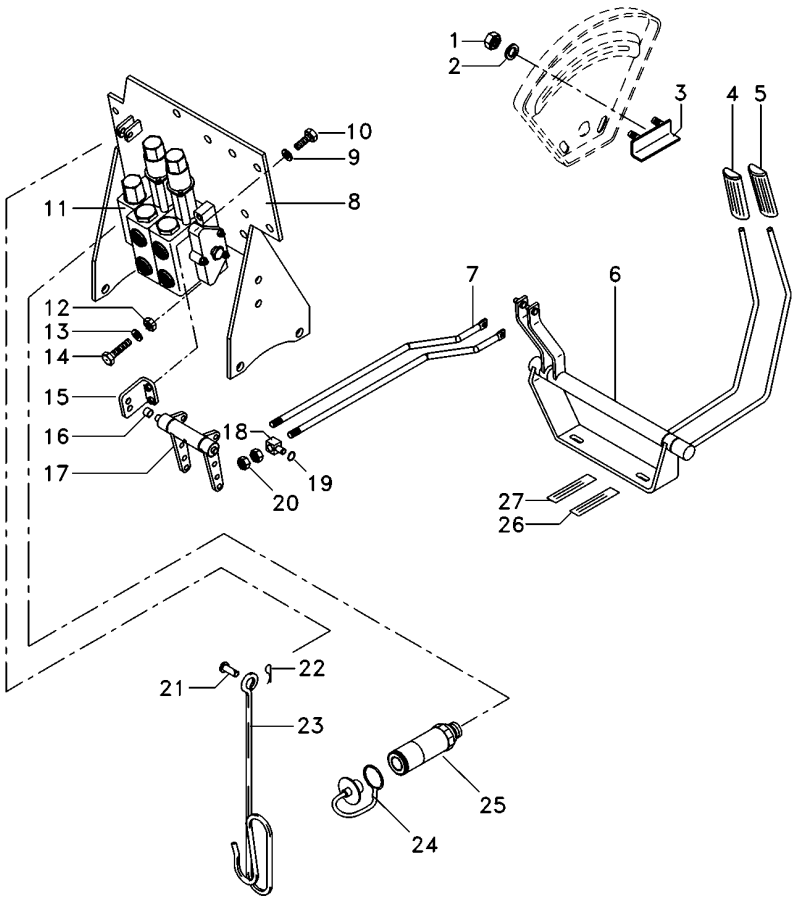

1	355564X1		**2**	PORCA	NUT	TUERCA
2	353441X1		**2**	ARRUELA	WASHER	ARANDELA
3	6209483M91		**1**	BATENTE	RETAINER	RETENEDOR
4	6203802M91		**1**	MANÍPULO	KNOB	POMO
5	6208819M91		**1**	MANÍPULO	KNOB	POMO
6	6208402M91		**1**	MANCAL	BEARING	COJINETE
7	6207569M1		**2**	TIRANTE	ROD	VARILLA
8	6226785M91		**1**	CJ. SUPORTE	KIT, BRACKET	JUEGO SOPORTE
9	353434X1		**4**	ARRUELA	WASHER	ARANDELA
10	339761X1		**4**	PARAFUSO	BOLT	PERNO
11	6207257M91		**1**	CJ. COMANDO	KIT, ACTUATOR	JUEGO ACTUADOR
12	339402X1		**3**	PORCA	NUT	TUERCA
13	353446X1		**3**	ARRUELA	WASHER	ARANDELA
14	3009294X1		**3**	PARAFUSO	SCREW	TORNILLO
15	6208592M91		**2**	SUPORTE	CLEVIS	GANCHO SEGURI.
16	6208595M1	∅ 14,00MM	**2**	BUCHA	BUSH	CASQUILLO
16	6235916M1	∅ 15,5MM	**2**	BUCHA	INSERT	INSERCION
17	6208582M91		**1**	MANCAL	BEARING	COJINETE
18	1695655M1		**2**	BLOCO	BLOCK	BLOQUE
19	354345X1		**4**	ANEL TRAVA	CIRCLIP	CIRCULITO
20	1442577X1		**8**	PORCA	NUT	TUERCA
21	832813M1		**1**	PINO	PIN	PASADOR
22	354055X1		**1**	CUPILHA	COTTER PIN	PASADOR DOUBLE
23	1809938M2		**1**	GANCHO	HOOK	GANCHO
24	3611673M1		**4**	TAMPÃO	PAD	ALMOHADILLA
25	3772942M1		**4**	VÁLVULA FÊMEA	FEMALE COUPLER	ACOPLADOR HEMBRA
26	6203287M1		**2**	DECAL	DECAL	CALCOMANIA
27	6203286M1		**2**	DECAL	DECAL	CALCOMANIA

Controle Remoto Remote Control Control Remoto	2 Corpos 2 Boddys 2 Cuerpos	**70-245**

Com 2 Desarme Automático + 1 Reg. Vazão
With 2 Kick Out + 1 Variable Flow
Con 2 Kick Out + 1 Reg.Vazió

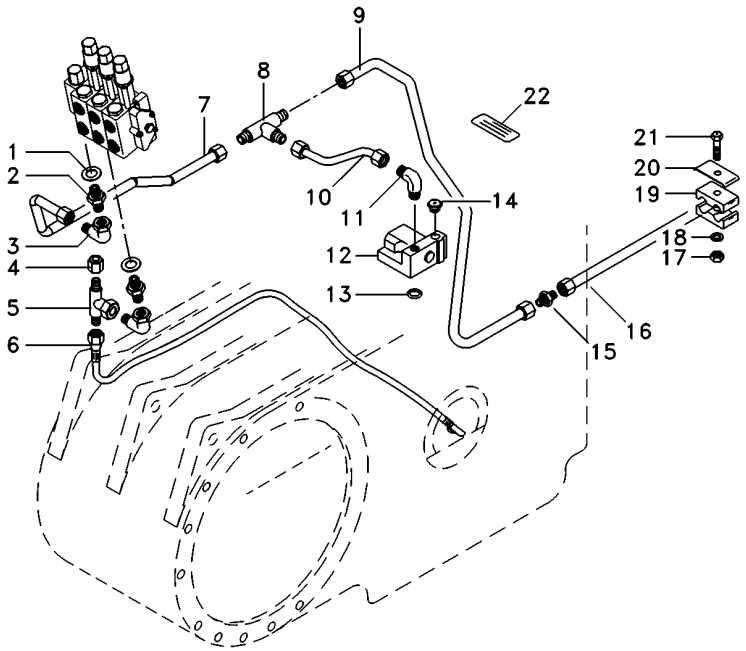

1	039291T1	**2**	ARRUELA	WASHER	ARANDELA
2	039290T1	**2**	CONEXÃO	CONNECTION	CONEXION
3	45264100	**1**	CONEXÃO	CONNECTION	CONEXION
4	068133T1	**1**	TAMPÃO	PAD	ALMOHADILLA
5	039368T1	**1**	CONEXÃO	CONNECTION	CONEXION
6	068111T1	**1**	MANGUEIRA	HOSE	FLEXIBLE
7	072658P1	**1**	TUBO	PIPE	CANO
8	033308P1	**1**	CONEXÃO "T"	CONNECTION T	CONEXION T
9	072659P1	**1**	TUBO	PIPE	CANO
10	072656P1	**1**	TUBO	PIPE	CANO
11	3412002M91	**1**	CONEXÃO	CONNECTION	CONEXION
12	033909T1	**1**	VÁLVULA	VALVE	VALVULA
13	195561M1	**1**	ANEL "O"	O RING	JUNTA TORICA
14	358724X91	**1**	BUJÃO	PLUG	TAPON
15	3412195M91	**1**	CONEXÃO	CONNECTION	CONEXION
16	6220525M1	**1**	TUBO	PIPE	CANO
17	355565X1	**2**	PORCA	NUT	TUERCA
18	353446X1	**2**	ARRUELA	WASHER	ARANDELA
19	3585143M1	**4**	BRAÇADEIRA	CLAMP	ABRAZADERA
20	3146897M1	**3**	REFORÇO	REINFORCEMENT	REFUERZO
21	353685X1	**2**	PARAFUSO	BOLT	PERNO
22	059234P1	**1**	DECAL	DECAL	CALCOMANIA

Controle Remoto Remote Control Control Remoto	3 Corpos 3 Body 3 Cuerpos	**70-250**	Ko&F-Ko&F-Ko&F Com Soma De Vazão Ko&F-Ko&F-Ko&F With Combined Flow Ko&F-Ko&F-Ko&F Con Combined Flow

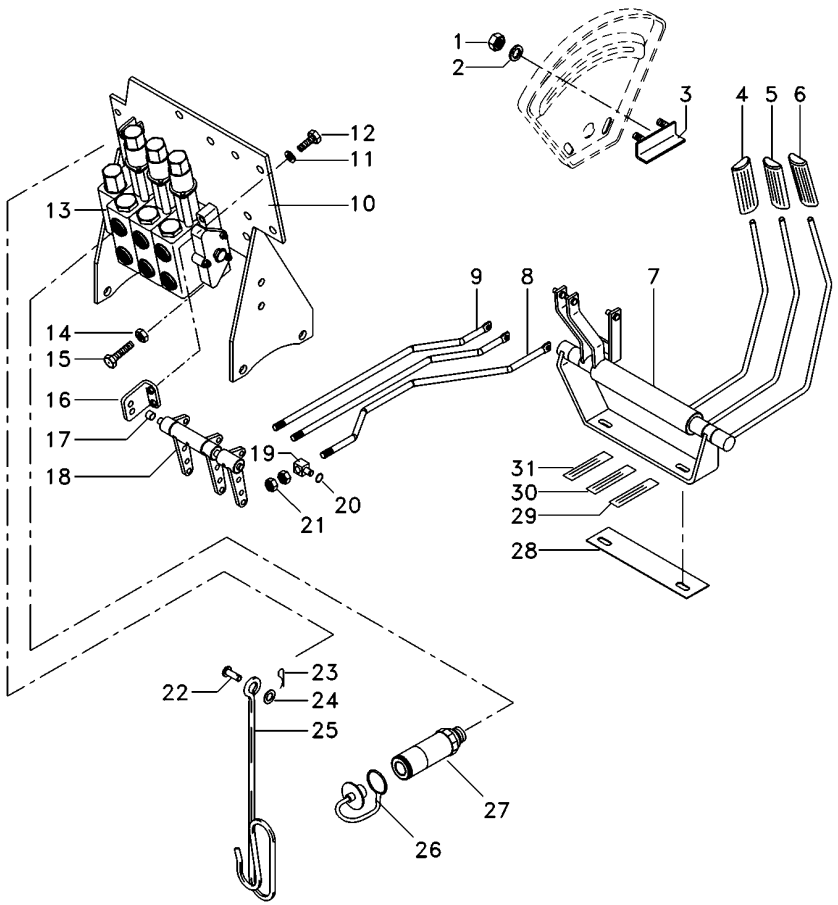

1	355564X1		**2**	PORCA	NUT	TUERCA
2	353441X1		**2**	ARRUELA	WASHER	ARANDELA
3	6209483M91		**1**	BATENTE	RETAINER	RETENEDOR
4	6203802M91		**1**	MANÍPULO	KNOB	POMO
5	6208819M91		**1**	MANÍPULO	KNOB	POMO
6	6208820M91		**1**	MANÍPULO	KNOB	POMO
7	073205N2		**1**	MANCAL	BEARING	COJINETE
8	073421P3		**1**	TIRANTE	ROD	VARILLA
9	6207569M1		**2**	TIRANTE	ROD	VARILLA
10	6226785M91		**1**	CJ. SUPORTE	KIT, BRACKET	JUEGO SOPORTE
11	353434X1		**4**	ARRUELA	WASHER	ARANDELA
12	339761X1		**4**	PARAFUSO	BOLT	PERNO
13	6217415M91		**1**	CJ. COMANDO	KIT, ACTUATOR	JUEGO ACTUADOR
14	339402X1		**3**	PORCA	NUT	TUERCA
15	3009297X1		**2**	PARAFUSO	BOLT	PERNO
16	6208592M91		**2**	SUPORTE	CLEVIS	GANCHO SEGURI.
17	6208595M1	∅ 14,00 MM	**2**	BUCHA	BUSH	CASQUILLO
17	6235916M1	∅ 15,5 MM	**2**	BUCHA	INSERT	INSERCION
18	6208583M91		**1**	MANCAL	BEARING	COJINETE
19	1695655M1		**3**	BLOCO	BLOCK	BLOQUE
20	354345X1		**6**	ANEL TRAVA	CIRCLIP	CIRCULITO
21	1442577X1		**6**	PORCA	NUT	TUERCA
22	832813M1		**1**	PINO	PIN	PASADOR
23	354048X1		**1**	CUPILHA	COTTER PIN	PASADOR DOUBLE
24			**1**	ARRUELA	WASHER	ARANDELA
25	1809938M2		**1**	GANCHO	HOOK	GANCHO
26	3611673M1		**6**	TAMPÃO	PAD	ALMOHADILLA
27	3772942M1		**6**	VÁLVULA FÊMEA	FEMALE COUPLER	ACOPLADOR HEMBRA
28	6222270M1		**1**	ESPAÇADOR	SPACER	PIEZA DISTANCIA
29	6208307M1		**2**	DECAL	DECAL	CALCOMANIA
30	6203287M1		**2**	DECAL	DECAL	CALCOMANIA
31	6203286M1		**2**	DECAL	DECAL	CALCOMANIA

Controle Remoto Remote Control Control Remoto	3 Corpos 3 Body 3 Cuerpos	**70-255**

Ko&F-Ko&F-Ko&F Com Soma De Vazão
Ko&F-Ko&F-Ko&F With Combined Flow
Ko&F-Ko&F-Ko&F Con Combined Flow

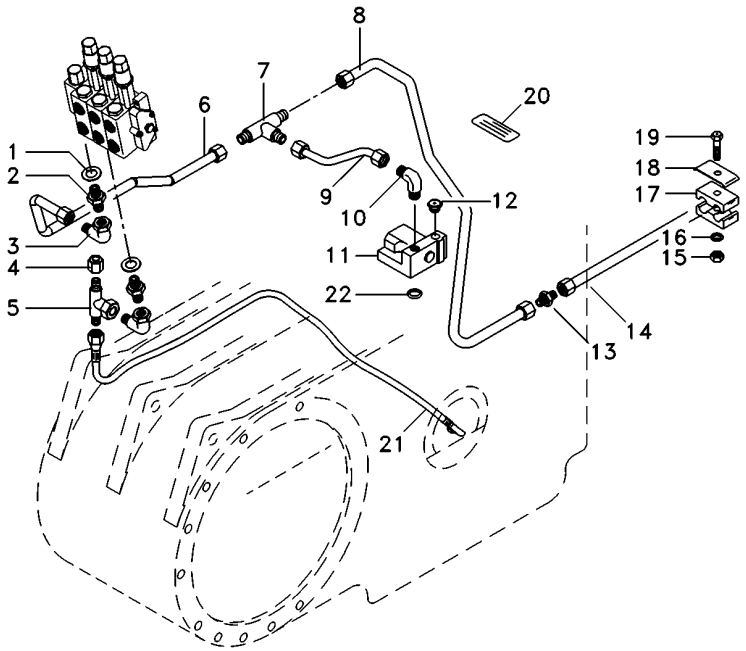

1	039291T1	**2**	ARRUELA	WASHER	ARANDELA
2	039290T1	**2**	CONEXÃO	CONNECTION	CONEXION
3	45264100	**2**	CONEXÃO	CONNECTION	CONEXION
4	068133T1	**1**	TAMPÃO	PAD	ALMOHADILLA
5	039368T1	**1**	CONEXÃO	CONNECTION	CONEXION
6	072658P1	**1**	TUBO	PIPE	CANO
7	033308P1	**1**	CONEXÃO "T"	CONNECTION T	CONEXION T
8	072659P1	**1**	TUBO	PIPE	CANO
9	072656P1	**1**	TUBO	PIPE	CANO
10	3412002M91	**1**	CONEXÃO	CONNECTION	CONEXION
11	033909T1	**1**	VÁLVULA	VALVE	VALVULA
12	358724X91	**1**	BUJÃO	PLUG	TAPON
13	3412195M91	**1**	CONEXÃO	CONNECTION	CONEXION
14	6220525M1	**1**	TUBO	PIPE	CANO
15	355565X1	**1**	PORCA	NUT	TUERCA
16		**1**	ARRUELA	WASHER	ARANDELA
17	3585143M1	**2**	BRAÇADEIRA	CLAMP	ABRAZADERA
18	3146897M1	**2**	REFORÇO	REINFORCEMENT	REFUERZO
19	353683X1	**1**	PARAFUSO	BOLT	PERNO
20	059234P1	**1**	DECAL	DECAL	CALCOMANIA
21	068111T1	**1**	MANGUEIRA	HOSE	FLEXIBLE
22	195561M1	**1**	ANEL "O"	O RING	JUNTA TORICA

Controle Remoto
Remote Control
Control Remoto

70-260

Com 2 Desarme Automático + 1 Retorno Por Mola
With 2 Kick Out + 1 Spring Return
Con 2 Kick Out + 1 Retorno Por Mola

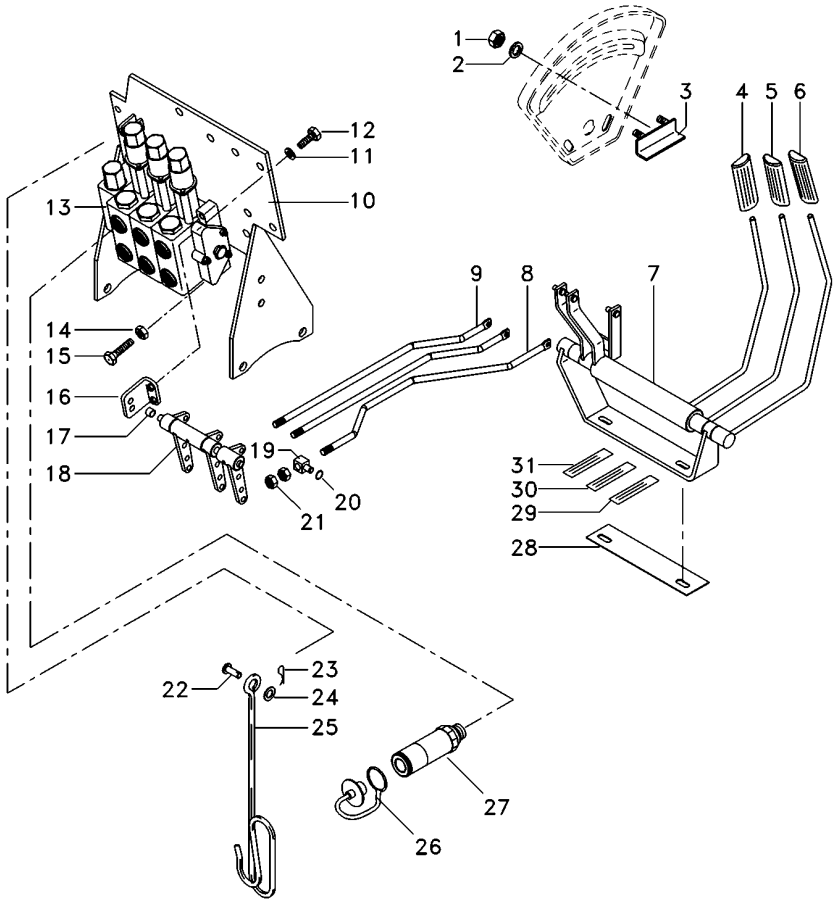

1	355564X1		**2**	PORCA	NUT	TUERCA
2	353441X1		**2**	ARRUELA	WASHER	ARANDELA
3	6209483M91		**1**	BATENTE	RETAINER	RETENEDOR
4	6203802M91		**1**	MANÍPULO	KNOB	POMO
5	6208819M91		**1**	MANÍPULO	KNOB	POMO
6	6208820M91		**1**	MANÍPULO	KNOB	POMO
7	073205N2		**1**	MANCAL	BEARING	COJINETE
8	073421P3		**1**	TIRANTE	ROD	VARILLA
9	6207569M1		**2**	TIRANTE	ROD	VARILLA
10	6226785M91		**1**	CJ. SUPORTE	KIT, BRACKET	JUEGO SOPORTE
11	353434X1		**4**	ARRUELA	WASHER	ARANDELA
12	339761X1		**4**	PARAFUSO	BOLT	PERNO
13	6217416M91		**1**	CJ. COMANDO	KIT, ACTUATOR	JUEGO ACTUADOR
14	339402X1		**3**	PORCA	NUT	TUERCA
15	3009297X1		**2**	PARAFUSO	BOLT	PERNO
16	6208592M91		**2**	SUPORTE	CLEVIS	GANCHO SEGURI.
17	6208595M1	∅ 14,00 MM	**2**	BUCHA	BUSH	CASQUILLO
17	6235916M1	∅ 15,5 MM	**2**	BUCHA	INSERT	INSERCION
18	6208583M91		**1**	MANCAL	BEARING	COJINETE
19	1695655M1		**3**	BLOCO	BLOCK	BLOQUE
20	354345X1		**6**	ANEL TRAVA	CIRCLIP	CIRCULITO
21	1442577X1		**6**	PORCA	NUT	TUERCA
22	832813M1		**1**	PINO	PIN	PASADOR
23	354048X1		**1**	CUPILHA	COTTER PIN	PASADOR DOUBLE
24			**1**	ARRUELA	WASHER	ARANDELA
25	1809938M2		**1**	GANCHO	HOOK	GANCHO
26	3611673M1		**6**	TAMPÃO	PAD	ALMOHADILLA
27	3772942M1		**6**	VÁLVULA FÊMEA	FEMALE COUPLER	ACOPLADOR HEMBRA
28	6222270M1		**1**	ESPAÇADOR	SPACER	PIEZA DISTANCIA
29	6208307M1		**2**	DECAL	DECAL	CALCOMANIA
30	6203287M1		**2**	DECAL	DECAL	CALCOMANIA
31	6203286M1		**2**	DECAL	DECAL	CALCOMANIA

Controle Remoto
Remote Control
Control Remoto

70-265

Com 2 Desarme Automático + 1 Retorno Por Mola
With 2 Kick Out + 1 Spring Return
Con 2 Kick Out + 1 Retorno Por Mola

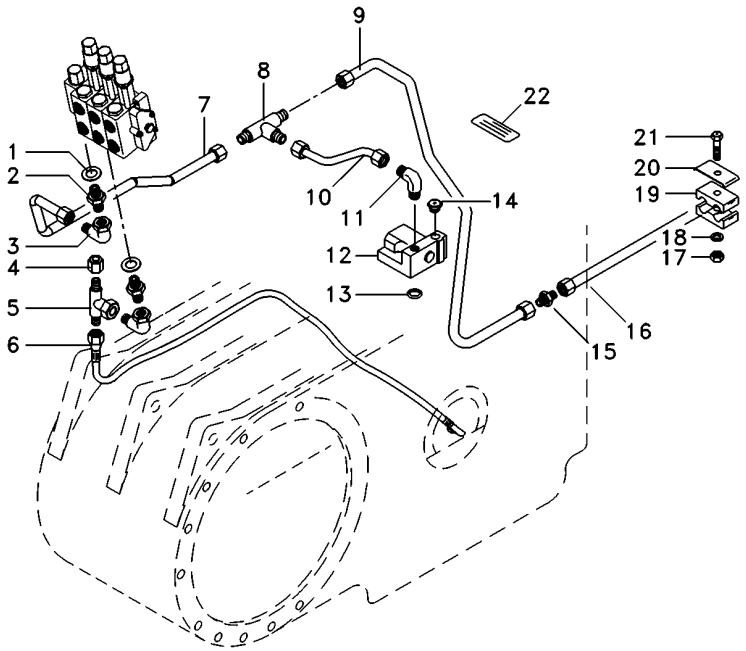

1	039291T1	**2**	ARRUELA	WASHER	ARANDELA
2	039290T1	**2**	CONEXÃO	CONNECTION	CONEXION
3	45264100	**2**	CONEXÃO	CONNECTION	CONEXION
4	068133T1	**1**	TAMPÃO	PAD	ALMOHADILLA
5	039368T1	**1**	CONEXÃO	CONNECTION	CONEXION
6	068111T1	**1**	MANGUEIRA	HOSE	FLEXIBLE
7	072658P1	**1**	TUBO	PIPE	CANO
8	033308P1	**1**	CONEXÃO "T"	CONNECTION T	CONEXION T
9	072659P1	**1**	TUBO	PIPE	CANO
10	072656P1	**1**	TUBO	PIPE	CANO
11	3412002M91	**1**	CONEXÃO	CONNECTION	CONEXION
12	033909T1	**1**	VÁLVULA	VALVE	VALVULA
13	195561M1	**1**	ANEL "O"	O RING	JUNTA TORICA
14	358724X91	**1**	BUJÃO	PLUG	TAPON
15	3412195M91	**1**	CONEXÃO	CONNECTION	CONEXION
16	6220525M1	**1**	TUBO	PIPE	CANO
17	355565X1	**1**	PORCA	NUT	TUERCA
18		**1**	ARRUELA	WASHER	ARANDELA
19	3585143M1	**2**	BRAÇADEIRA	CLAMP	ABRAZADERA
20	3146897M1	**2**	REFORÇO	REINFORCEMENT	REFUERZO
21	353683X1	**1**	PARAFUSO	BOLT	PERNO
22	059234P1	**1**	DECAL	DECAL	CALCOMANIA

Controle Remoto
Remote Control
Control Remoto

70-270

Com 2 Desarme Automático + 1 Reg. Vazão
With 2 Kick Out + 1 Variable Flow
Con 2 Kick Out + 1 Reg.Vazió

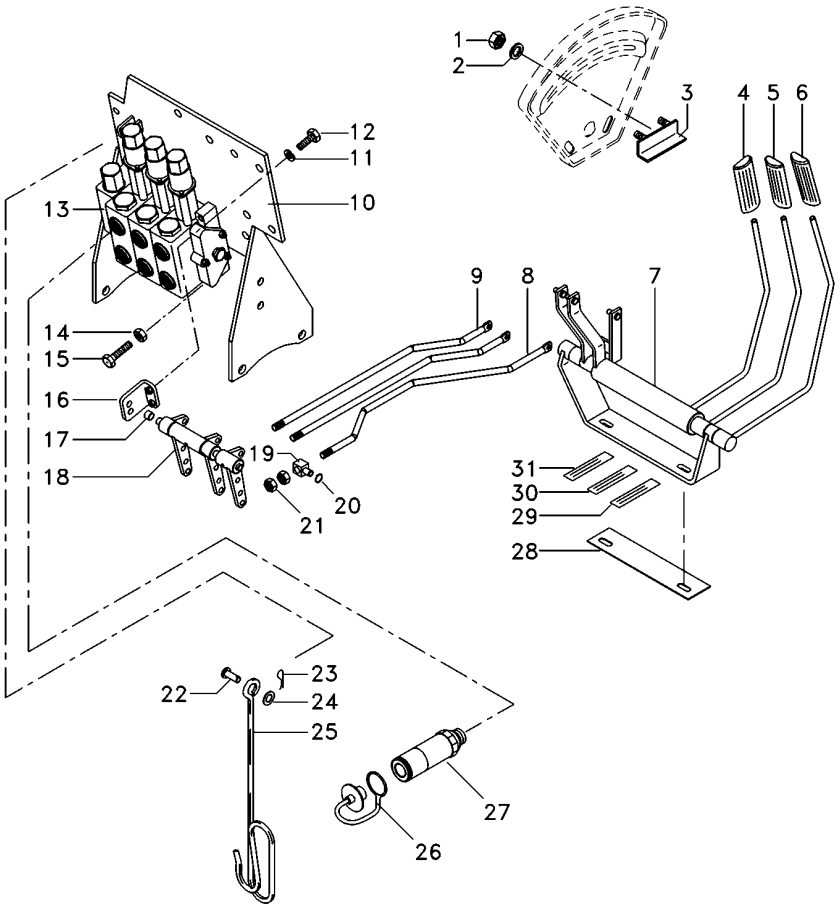

1	355564X1		**2**	PORCA	NUT	TUERCA
2	353441X1		**2**	ARRUELA	WASHER	ARANDELA
3	6209483M91		**1**	BATENTE	RETAINER	RETENEDOR
4	6203802M91		**1**	MANÍPULO	KNOB	POMO
5	6208819M91		**1**	MANÍPULO	KNOB	POMO
6	6208820M91		**1**	MANÍPULO	KNOB	POMO
7	073205N2		**1**	MANCAL	BEARING	COJINETE
8	073421P3		**1**	TIRANTE	ROD	VARILLA
9	6207569M1		**2**	TIRANTE	ROD	VARILLA
10	6226785M91		**1**	CJ. SUPORTE	KIT, BRACKET	JUEGO SOPORTE
11	353434X1		**4**	ARRUELA	WASHER	ARANDELA
12	339761X1		**4**	PARAFUSO	BOLT	PERNO
13	6217417M91		**1**	CJ. COMANDO	KIT, ACTUATOR	JUEGO ACTUADOR
14	339402X1		**3**	PORCA	NUT	TUERCA
15	3009297X1		**2**	PARAFUSO	BOLT	PERNO
16	6208592M91		**2**	SUPORTE	CLEVIS	GANCHO SEGURI.
17	6208595M1	∅ 14,00 MM	**2**	BUCHA	BUSH	CASQUILLO
17	6235916M1	∅ 15,5 MM	**2**	BUCHA	INSERT	INSERCION
18	6208583M91		**1**	MANCAL	BEARING	COJINETE
19	1695655M1		**3**	BLOCO	BLOCK	BLOQUE
20	354345X1		**6**	ANEL TRAVA	CIRCLIP	CIRCULITO
21	1442577X1		**6**	PORCA	NUT	TUERCA
22	832813M1		**1**	PINO	PIN	PASADOR
23	354048X1		**1**	CUPILHA	COTTER PIN	PASADOR DOUBLE
24			**1**	ARRUELA	WASHER	ARANDELA
25	1809938M2		**1**	GANCHO	HOOK	GANCHO
26	3611673M1		**6**	TAMPÃO	PAD	ALMOHADILLA
27	3772942M1		**6**	VÁLVULA FÊMEA	FEMALE COUPLER	ACOPLADOR HEMBRA
28	6222270M1		**1**	ESPAÇADOR	SPACER	PIEZA DISTANCIA
29	6208307M1		**2**	DECAL	DECAL	CALCOMANIA
30	6203287M1		**2**	DECAL	DECAL	CALCOMANIA
31	6203286M1		**2**	DECAL	DECAL	CALCOMANIA

Controle Remoto
Remote Control
Control Remoto

70-275

Com 2 Desarme Automático + 1 Reg. Vazão
With 2 Kick Out + 1 Variable Flow
Con 2 Kick Out + 1 Reg.Vazió

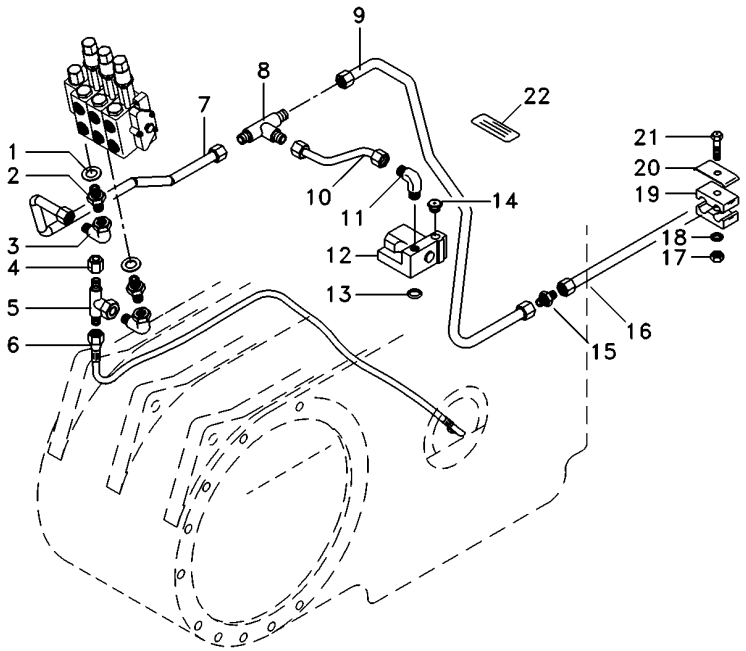

1	039291T1	**2** ARRUELA	WASHER	ARANDELA
2	039290T1	**2** CONEXÃO	CONNECTION	CONEXION
3	45264100	**2** CONEXÃO	CONNECTION	CONEXION
4	068133T1	**1** TAMPÃO	PAD	ALMOHADILLA
5	039368T1	**1** CONEXÃO	CONNECTION	CONEXION
6	068111T1	**1** MANGUEIRA	HOSE	FLEXIBLE
7	072658P1	**1** TUBO	PIPE	CANO
8	033308P1	**1** CONEXÃO "T"	CONNECTION T	CONEXION T
9	072659P1	**1** TUBO	PIPE	CANO
10	072656P1	**1** TUBO	PIPE	CANO
11	3412002M91	**1** CONEXÃO	CONNECTION	CONEXION
12	033909T1	**1** VÁLVULA	VALVE	VALVULA
13	195561M1	**1** ANEL "O"	O RING	JUNTA TORICA
14	358724X91	**1** BUJÃO	PLUG	TAPON
15	3412195M91	**1** CONEXÃO	CONNECTION	CONEXION
16	6220525M1	**1** TUBO	PIPE	CANO
17	355565X1	**1** PORCA	NUT	TUERCA
18		**1** ARRUELA	WASHER	ARANDELA
19	3585143M1	**2** BRAÇADEIRA	CLAMP	ABRAZADERA
20	3146897M1	**2** REFORÇO	REINFORCEMENT	REFUERZO
21	353683X1	**1** PARAFUSO	BOLT	PERNO
22	059234P1	**1** DECAL	DECAL	CALCOMANIA

Direção E Controle Remoto Remote Control And Steering Dirección Y Controle Remoto	2 Rm 2 Wd 2 Rm	**70-280**

Com Cabine - 2 Corpos Retorno Por Mola
With Cab - 2 Body Spring Return
Con Cabina - 2 Cuerpos Retorno Por Mola

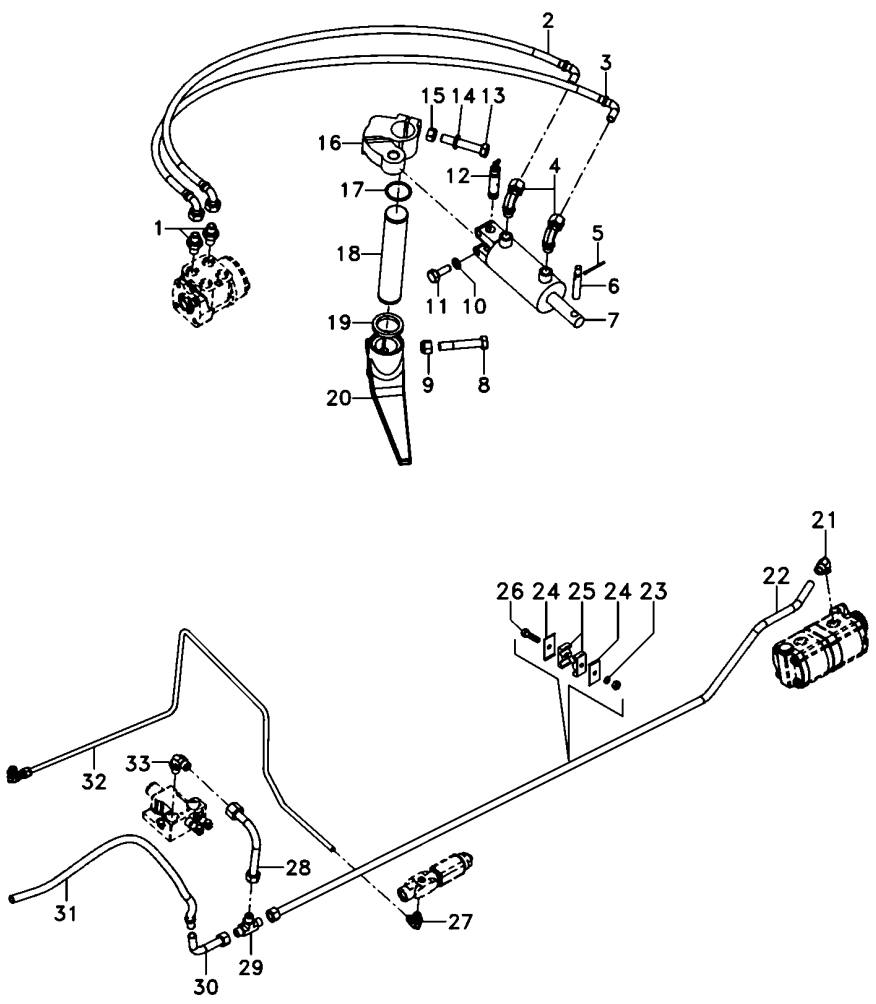

1	047155T1		**2**	CONEXÃO	CONNECTION	CONEXION
2	068332T1		**1**	MANGUEIRA	HOSE	FLEXIBLE
3	068332T1		**1**	MANGUEIRA	HOSE	FLEXIBLE
4	3412299M91		**2**	CONEXÃO	CONNECTION	CONEXION
5	375090X1		**1**	CUPILHA	COTTER PIN	PASADOR DOUBLE
6	3148787M2		**1**	PINO	PIN	PASADOR
7	3148318M92	70-395 No	**1**	CILINDRO	CYLINDER	CILINDRO
8	361859X1		**1**	PARAFUSO	BOLT	PERNO
9	195556M2		**1**	PORCA	NUT	TUERCA
10	353439X1		**2**	ARRUELA PRESSÃO	PRESSURE WASHER	LAVADOR PRESION
11	353725X1		**2**	PARAFUSO	BOLT	PERNO
12	489720M91		**1**	PINO	PIN	PASADOR
13	353622X1		**1**	PARAFUSO	BOLT	PERNO
14	353433X1		**1**	ARRUELA	WASHER	ARANDELA
15	353427X1		**1**	PORCA	NUT	TUERCA
16	042863N1		**1**	CJ. BRAÇO	KIT, ARM	JUEGO DE BRAZO
17	355917X1		**1**	ANEL TRAVA	CIRCLIP	CIRCULITO
18	1676666M1		**1**	EIXO	SHAFT	ARBOL
19	072293P1		**2**	VEDANTE	SEAL	RETEN
20	1676664M1		**1**	BRAÇO	ARM	BRAZO
21	6214770M1		**3**	CONEXÃO	CONNECTION	CONEXION
22	6214782M1		**1**	TUBO	PIPE	CANO
23	353685X1		**2**	PARAFUSO	BOLT	PERNO
24	3146897M1		**4**	REFORÇO	REINFORCEMENT	REFUERZO
25	3585143M1		**4**	BRAÇADEIRA	CLAMP	ABRAZADERA
27	045823T1		**2**	CONEXÃO	CONNECTION	CONEXION
28	070261P1		**1**	TUBO	PIPE	CANO
29	033308P1		**1**	CONEXÃO "T"	CONNECTION T	CONEXION T
30	059061P1		**1**	TUBO	PIPE	CANO
31	6300176M91		**1**	MANGUEIRA	HOSE	FLEXIBLE
32	6214785M1		**1**	TUBO	PIPE	CANO
33	3412002M91		**2**	CONEXÃO	CONNECTION	CONEXION

Direção E Controle Remoto Remote Control And Steering Dirección Y Controle Remoto	2 Rm 2 Wd 2 Rm	**70-285**	Com Cabine - 2 Corpos Retorno Por Mola With Cab - 2 Body Spring Return Con Cabina - 2 Cuerpos Retorno Por Mola

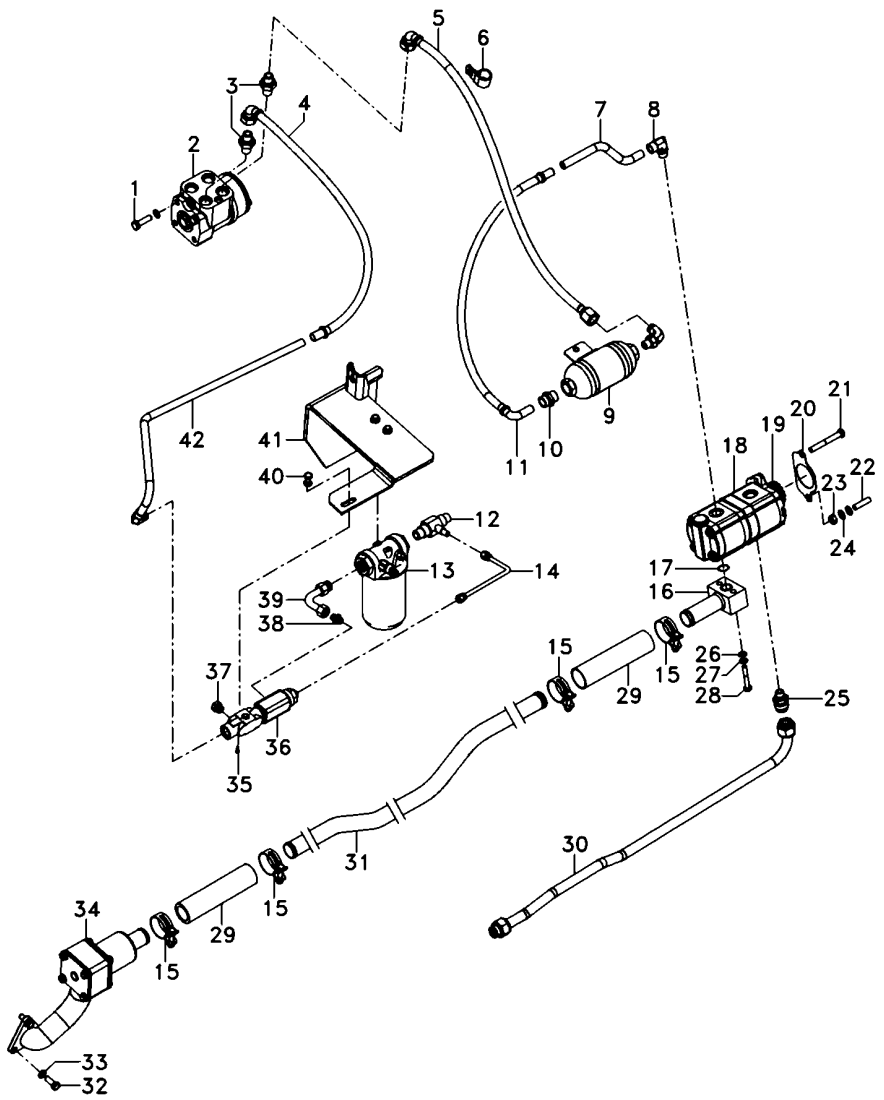

1	339814X1		**2**	PARAFUSO	BOLT	PERNO
2	047161T1		**1**	UN. HIDROSTÁTICA	STEERING UNIT	UNIDAD DIRECCION
3	047154T1		**2**	CONEXÃO	CONNECTION	CONEXION
4	050762T1		**1**	MANGUEIRA	HOSE	FLEXIBLE
5	6201690M91		**1**	MANGUEIRA	HOSE	FLEXIBLE
6	371798X1		**1**	BRAÇADEIRA	CLAMP	ABRAZADERA
7	068434P1		**1**	TUBO	PIPE	CANO
8	6214770M1		**3**	CONEXÃO	CONNECTION	CONEXION
9	6201629M91		**1**	SILENCIOSO	SILENCER	SILENCIADOR
10	3411941M91		**1**	CONEXÃO	CONNECTION	CONEXION
11	050762T1		**1**	MANGUEIRA	HOSE	FLEXIBLE
12	6215057M1		**1**	CONEXÃO "T"	CONNECTION T	CONEXION T
13	6223536M91	70-410 No	**1**	CJ. FILTRO	KIT, FILTER	JUEGO FILTRO
14	6215073M91		**1**	TUBO	PIPE	CANO
15	6214781M1		**4**	BRAÇADEIRA	CLAMP	ABRAZADERA
16	6214710M91		**1**	FLANGE	FLANGE	PLETINA
17	3585217M1		**1**	ANEL "O"	O RING	JUNTA TORICA
18	6214827M91		**1**	BOMBA HIDRÁULICA	HYDRAULIC PUMP	BOMBA HIDRAULICA
19	6223540M1		**1**	ENGRENAGEM	GEAR	ENGRANAJE
20	1687018M2		**1**	JUNTA	GASKET	EMPAQUETADURA.
21	362686X1		**1**	PARAFUSO	BOLT	PERNO
22	362443X1		**1**	PARAFUSO	BOLT	PERNO
23	355565X1		**3**	PORCA	NUT	TUERCA
24	353756X1		**1**	ARRUELA	WASHER	ARANDELA
25	6215056M1		**1**	CONEXÃO	CONNECTION	CONEXION
26	339024X1		**4**	ARRUELA	WASHER	ARANDELA
27	339374X1		**8**	ARRUELA	WASHER	ARANDELA
28	339291X1		**2**	PARAFUSO	BOLT	PERNO
29	6215183M1		**2**	MANGUEIRA	HOSE	FLEXIBLE
30	6215028M91		**1**	TUBO	PIPE	CANO
31	6214787M1		**1**	TUBO	PIPE	CANO
32	353691X1		**3**	PARAFUSO	BOLT	PERNO
33	353434X1		**5**	ARRUELA	WASHER	ARANDELA
34	6214846M91	70-405 No	**1**	CJ. FILTRO	KIT, FILTER	JUEGO FILTRO
35	6214797M1		**1**	TAMPÃO	PAD	ALMOHADILLA
36	3759547M93		**1**	VÁLVULA	VALVE	VALVULA
37	3019639X91		**2**	BUJÃO	PLUG	TAPON
38	3019383X91		**1**	CONEXÃO	CONNECTION	CONEXION
39	6214753M1		**1**	TUBO	PIPE	CANO
40	339228X1		**2**	PARAFUSO	BOLT	PERNO
41	6235393M91		**1**	SUPORTE FILTRO	FILTER SUPPORT	FILTER SUPPORT
42	6214752M1		**1**	TUBO	PIPE	CANO

Direção E Controle Remoto	**4 Rm**	**Com Cabine - 2 Corpos Retorno Por Mola**
Remote Control And Steering	**4 Wd**	**With Cab - 2 Body Spring Return**
Dirección Y Controle Remoto	**4 Rm**	**Con Cabina - 2 Cuerpos Retorno Por Mola**

70-290

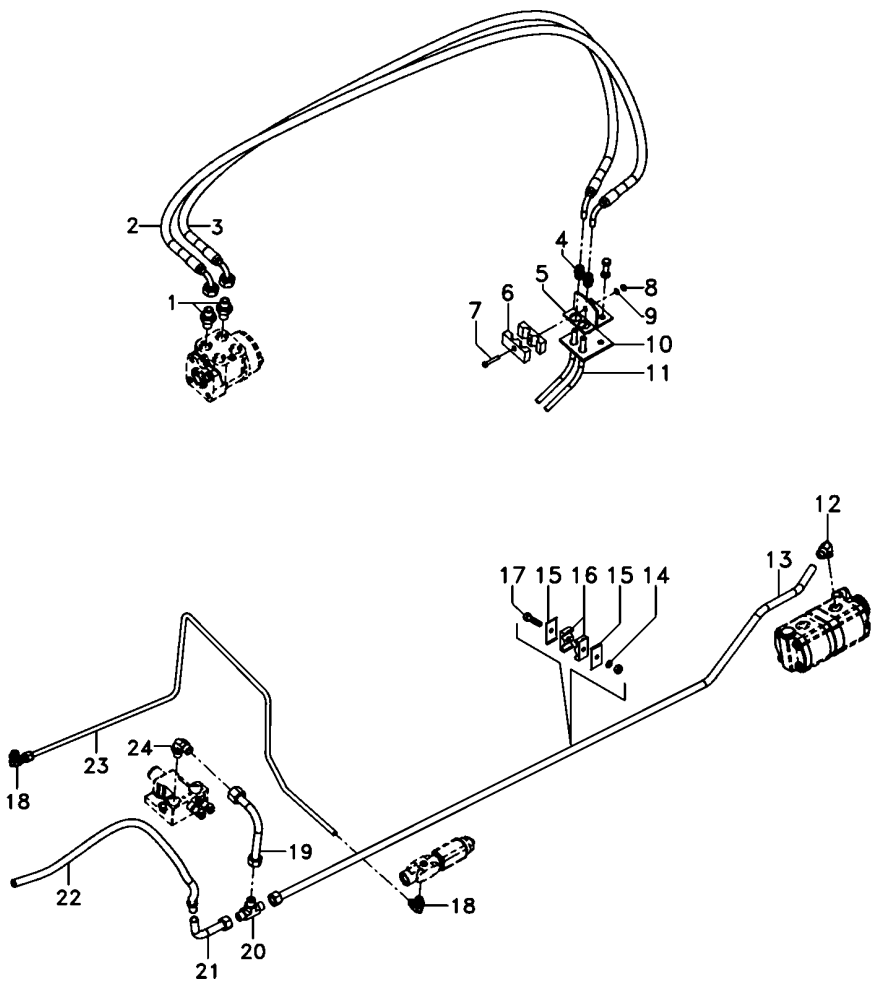

1	047155T1	**2**	CONEXÃO	CONNECTION	CONEXION
2	068332T1	**1**	MANGUEIRA	HOSE	FLEXIBLE
3	068332T1	**1**	MANGUEIRA	HOSE	FLEXIBLE
4	3412001M91	**2**	CONEXÃO	CONNECTION	CONEXION
5	3585070M91	**1**	SUPORTE	BRACKET	SOPORTE
6	033212P1	**2**	BRAÇADEIRA	CLAMP	ABRAZADERA
7	3468414M1	**1**	PARAFUSO	BOLT	PERNO
8	339030X1	**1**	PORCA	NUT	TUERCA
9	339375X1	**1**	ARRUELA	WASHER	ARANDELA
10	3585072M1	**1**	PROTETOR	PROTECTOR	PROTECTOR
11	022313T2	**2**	MANGUEIRA	HOSE	FLEXIBLE
12	6214770M1	**3**	CONEXÃO	CONNECTION	CONEXION
13	6214782M1	**1**	TUBO	PIPE	CANO
14	353446X1	**4**	ARRUELA	WASHER	ARANDELA
15	3146897M1	**4**	REFORÇO	REINFORCEMENT	REFUERZO
16	3585143M1	**4**	BRAÇADEIRA	CLAMP	ABRAZADERA
17	353685X1	**2**	PARAFUSO	BOLT	PERNO
18	045823T1	**2**	CONEXÃO	CONNECTION	CONEXION
19	070261P1	**1**	TUBO	PIPE	CANO
20	033308P1	**1**	CONEXÃO "T"	CONNECTION T	CONEXION T
21	059061P1	**1**	TUBO	PIPE	CANO
22	6300176M91	**1**	MANGUEIRA	HOSE	FLEXIBLE
23	6214785M1	**1**	TUBO	PIPE	CANO
24	3412002M91	**2**	CONEXÃO	CONNECTION	CONEXION

Direção E Controle Remoto	**4 Rm**	**Com Cabine - 2 Corpos Retorno Por Mola**
Remote Control And Steering	**4 Wd**	**With Cab - 2 Body Spring Return**
Dirección Y Controle Remoto	**4 Rm**	**Con Cabina - 2 Cuerpos Retorno Por Mola**

70-295

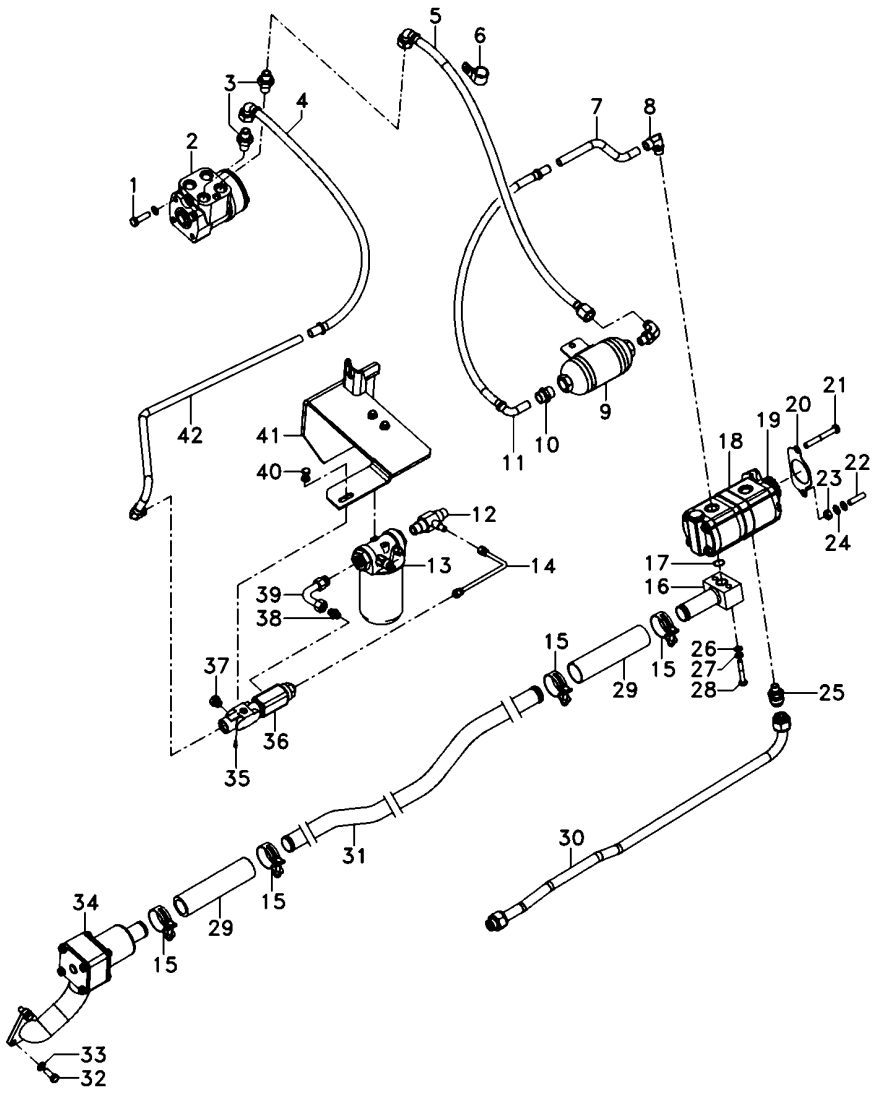

1	339814X1		**2**	PARAFUSO	BOLT	PERNO
2	047153T1		**1**	UN. HIDROSTÁTICA	STEERING UNIT	UNIDAD DIRECCION
3	047154T1		**2**	CONEXÃO	CONNECTION	CONEXION
4	050762T1		**1**	MANGUEIRA	HOSE	FLEXIBLE
5	6201690M91		**1**	MANGUEIRA	HOSE	FLEXIBLE
6	371798X1		**1**	BRAÇADEIRA	CLAMP	ABRAZADERA
7	068434P1		**1**	TUBO	PIPE	CANO
8	6214770M1		**3**	CONEXÃO	CONNECTION	CONEXION
9	6201629M91		**1**	SILENCIOSO	SILENCER	SILENCIADOR
10	3411941M91		**1**	CONEXÃO	CONNECTION	CONEXION
11	050762T1		**1**	MANGUEIRA	HOSE	FLEXIBLE
12	6215057M1		**1**	CONEXÃO "T"	CONNECTION T	CONEXION T
13	6223536M91	70-410 No	**1**	CJ. FILTRO	KIT, FILTER	JUEGO FILTRO
14	6215073M91		**1**	TUBO	PIPE	CANO
15	6214781M1		**4**	BRAÇADEIRA	CLAMP	ABRAZADERA
16	6214710M91		**1**	FLANGE	FLANGE	PLETINA
17	3585217M1		**1**	ANEL "O"	O RING	JUNTA TORICA
18	6214827M91		**1**	BOMBA HIDRÁULICA	HYDRAULIC PUMP	BOMBA HIDRAULICA
19	6223540M1		**1**	ENGRENAGEM	GEAR	ENGRANAJE
20	1687018M2		**1**	JUNTA	GASKET	EMPAQUETADURA.
21	362686X1		**1**	PARAFUSO	BOLT	PERNO
22	362443X1		**1**	PARAFUSO	BOLT	PERNO
23	355565X1		**3**	PORCA	NUT	TUERCA
24	353756X1		**1**	ARRUELA	WASHER	ARANDELA
25	6215056M1		**1**	CONEXÃO	CONNECTION	CONEXION
26	339374X1		**8**	ARRUELA	WASHER	ARANDELA
27	339024X1		**4**	ARRUELA	WASHER	ARANDELA
28	339291X1		**2**	PARAFUSO	BOLT	PERNO
29	6215183M1		**2**	MANGUEIRA	HOSE	FLEXIBLE
30	6215028M91		**1**	TUBO	PIPE	CANO
31	6214787M1		**1**	TUBO	PIPE	CANO
32	353691X1		**5**	PARAFUSO	BOLT	PERNO
33	353434X1		**5**	ARRUELA	WASHER	ARANDELA
34	6214846M91	70-405 No	**1**	CJ. FILTRO	KIT, FILTER	JUEGO FILTRO
35	6214797M1		**1**	TAMPÃO	PAD	ALMOHADILLA
36	3759547M93		**1**	VÁLVULA	VALVE	VALVULA
37	3019639X91		**2**	BUJÃO	PLUG	TAPON
38	3019383X91		**1**	CONEXÃO	CONNECTION	CONEXION
39	6214753M1		**1**	TUBO	PIPE	CANO
40	339228X1		**2**	PARAFUSO	BOLT	PERNO
41	6235393M91		**1**	SUPORTE FILTRO	FILTER SUPPORT	FILTER SUPPORT
42	6214752M1		**1**	TUBO	PIPE	CANO

Direção Hidrostática
Hydrostatic Steering
Direccion Hidrostática

2 Rodas Motrizes
2 Wheels Drive
2 Ruedas Motriz

70-300

Com Cabine - 3 Corpos Desarme Automático
With Cab - 3 Body Kick Out
Con Cabina - 3 Cuerpos Kick Out

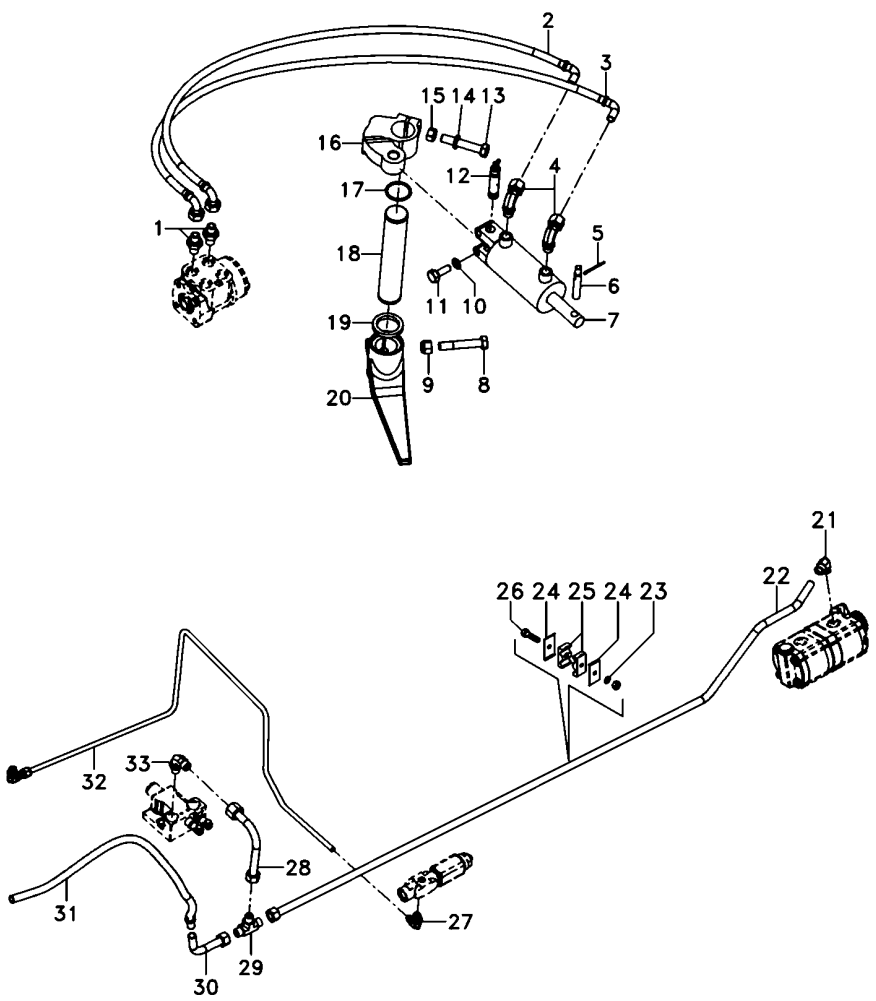

1	047155T1		**2**	CONEXÃO	CONNECTION	CONEXION
2	068332T1		**1**	MANGUEIRA	HOSE	FLEXIBLE
3	068332T1		**1**	MANGUEIRA	HOSE	FLEXIBLE
4	3412299M91		**2**	CONEXÃO	CONNECTION	CONEXION
5	375090X1		**1**	CUPILHA	COTTER PIN	PASADOR DOUBLE
6	3148787M2		**1**	PINO	PIN	PASADOR
7	3148318M92	70-395 No	**1**	CILINDRO	CYLINDER	CILINDRO
8	361859X1		**1**	PARAFUSO	BOLT	PERNO
9	195556M2		**1**	PORCA	NUT	TUERCA
10	353439X1		**2**	ARRUELA PRESSÃO	PRESSURE WASHER	LAVADOR PRESION
11	353725X1		**2**	PARAFUSO	BOLT	PERNO
12	489720M91		**1**	PINO	PIN	PASADOR
13	353622X1		**1**	PARAFUSO	BOLT	PERNO
14	353433X1		**1**	ARRUELA	WASHER	ARANDELA
15	353427X1		**1**	PORCA	NUT	TUERCA
16	042863N1		**1**	CJ. BRAÇO	KIT, ARM	JUEGO DE BRAZO
17	355917X1		**1**	ANEL TRAVA	CIRCLIP	CIRCULITO
18	1676666M1		**1**	EIXO	SHAFT	ARBOL
19	072293P1		**2**	VEDANTE	SEAL	RETEN
20	1676664M1		**1**	BRAÇO	ARM	BRAZO
21	6214770M1		**3**	CONEXÃO	CONNECTION	CONEXION
22	6214782M1		**1**	TUBO	PIPE	CANO
23	353446X1		**4**	ARRUELA	WASHER	ARANDELA
24	3146897M1		**4**	REFORÇO	REINFORCEMENT	REFUERZO
25	3585143M1		**4**	BRAÇADEIRA	CLAMP	ABRAZADERA
26	353685X1		**2**	PARAFUSO	BOLT	PERNO
27	045823T1		**2**	CONEXÃO	CONNECTION	CONEXION
28	070261P1		**1**	TUBO	PIPE	CANO
29	033308P1		**1**	CONEXÃO "T"	CONNECTION T	CONEXION T
30	059061P1		**1**	TUBO	PIPE	CANO
31	6300176M91		**1**	MANGUEIRA	HOSE	FLEXIBLE
32	6214785M1		**1**	TUBO	PIPE	CANO
33	3412002M91		**2**	CONEXÃO	CONNECTION	CONEXION

Direção Hidrostática **Hydrostatic Steering** **Direccion Hidrostática**	**2 Rodas Motrizes** **2 Wheels Drive** **2 Ruedas Motriz**	**70-305**

Com Cabine - 3 Corpos Desarme Automático
With Cab - 3 Body Kick Out
Con Cabina - 3 Cuerpos Kick Out

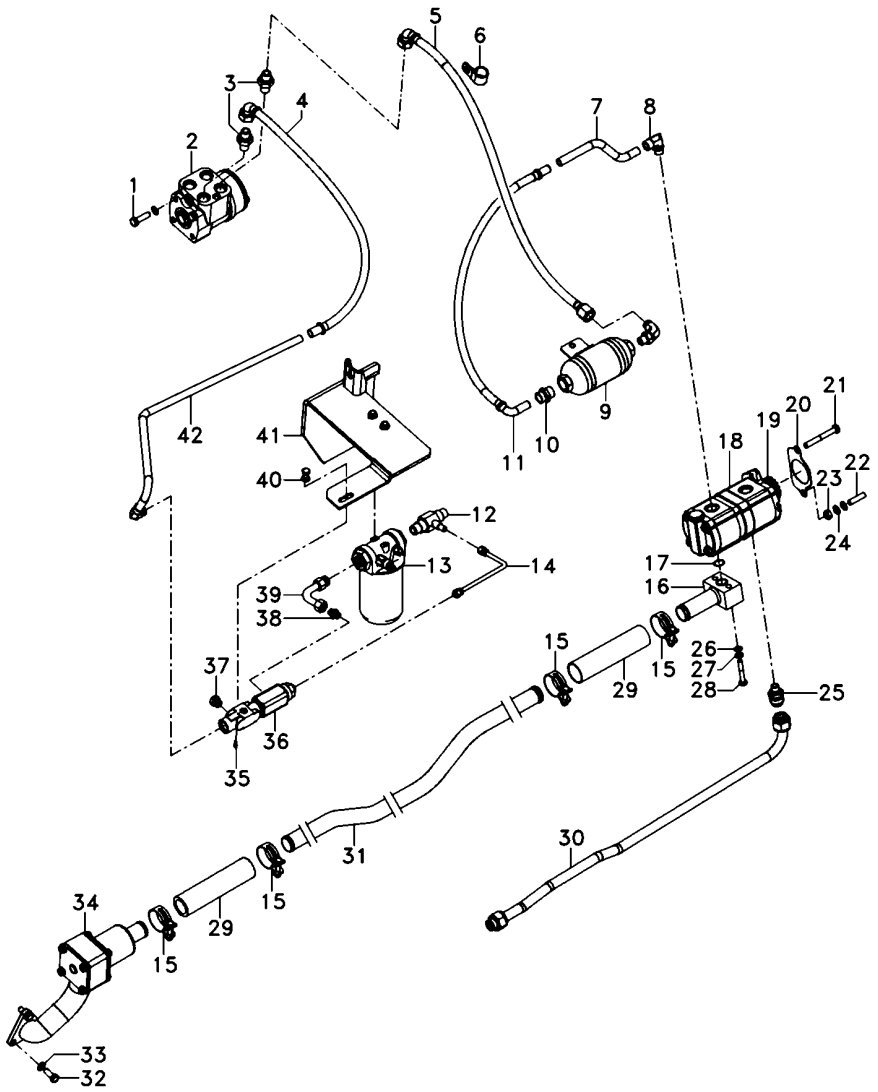

1	339814X1		**2**	PARAFUSO	BOLT	PERNO
2	047161T1		**1**	UN. HIDROSTÁTICA	STEERING UNIT	UNIDAD DIRECCION
3	047154T1		**2**	CONEXÃO	CONNECTION	CONEXION
4	050762T1		**1**	MANGUEIRA	HOSE	FLEXIBLE
5	6201690M91		**1**	MANGUEIRA	HOSE	FLEXIBLE
6	371798X1		**1**	BRAÇADEIRA	CLAMP	ABRAZADERA
7	068434P1		**1**	TUBO	PIPE	CANO
8	6214770M1		**3**	CONEXÃO	CONNECTION	CONEXION
9	6201629M91		**1**	SILENCIOSO	SILENCER	SILENCIADOR
10	3411941M91		**1**	CONEXÃO	CONNECTION	CONEXION
11	050762T1		**1**	MANGUEIRA	HOSE	FLEXIBLE
12	6215057M1		**1**	CONEXÃO "T"	CONNECTION T	CONEXION T
13	6223536M91	70-410 No	**1**	CJ. FILTRO	KIT, FILTER	JUEGO FILTRO
14	6215073M91		**1**	TUBO	PIPE	CANO
15	6214781M1		**4**	BRAÇADEIRA	CLAMP	ABRAZADERA
16	6214710M91		**1**	FLANGE	FLANGE	PLETINA
17	3585217M1		**1**	ANEL "O"	O RING	JUNTA TORICA
18	6214827M91		**1**	BOMBA HIDRÁULICA	HYDRAULIC PUMP	BOMBA HIDRAULICA
19	6223540M1		**1**	ENGRENAGEM	GEAR	ENGRANAJE
20	1687018M2		**1**	JUNTA	GASKET	EMPAQUETADURA.
21	362686X1		**1**	PARAFUSO	BOLT	PERNO
22	362443X1		**1**	PARAFUSO	BOLT	PERNO
23	355565X1		**3**	PORCA	NUT	TUERCA
24	353756X1		**1**	ARRUELA	WASHER	ARANDELA
25	6215056M1		**1**	CONEXÃO	CONNECTION	CONEXION
26	339374X1		**10**	ARRUELA	WASHER	ARANDELA
27	339024X1		**4**	ARRUELA	WASHER	ARANDELA
28	339291X1		**2**	PARAFUSO	BOLT	PERNO
29	6215183M1		**2**	MANGUEIRA	HOSE	FLEXIBLE
30	6215028M91		**1**	TUBO	PIPE	CANO
31	6214787M1		**1**	TUBO	PIPE	CANO
32	353691X1		**3**	PARAFUSO	BOLT	PERNO
33	353434X1		**3**	ARRUELA	WASHER	ARANDELA
34	6214846M91	70-405 No	**1**	CJ. FILTRO	KIT, FILTER	JUEGO FILTRO
35	6214797M1		**1**	TAMPÃO	PAD	ALMOHADILLA
36	3759547M93		**1**	VÁLVULA	VALVE	VALVULA
37	3019639X91		**2**	BUJÃO	PLUG	TAPON
38	3019383X91		**1**	CONEXÃO	CONNECTION	CONEXION
39	6214753M1		**1**	TUBO	PIPE	CANO
40	339228X1		**2**	PARAFUSO	BOLT	PERNO
41	6235393M91		**1**	SUPORTE FILTRO	FILTER SUPPORT	FILTER SUPPORT
42	6214752M1		**1**	TUBO	PIPE	CANO

Direção Hidrostática Hydrostatic Steering Direccion Hidrostática	2 Rodas Motrizes 2 Wheels Drive 2 Ruedas Motriz	**70-310**

Com Cabine - 3 Corpos Desarme Automático
With Cab - 3 Body Kick Out
Con Cabina - 3 Cuerpos Kick Out

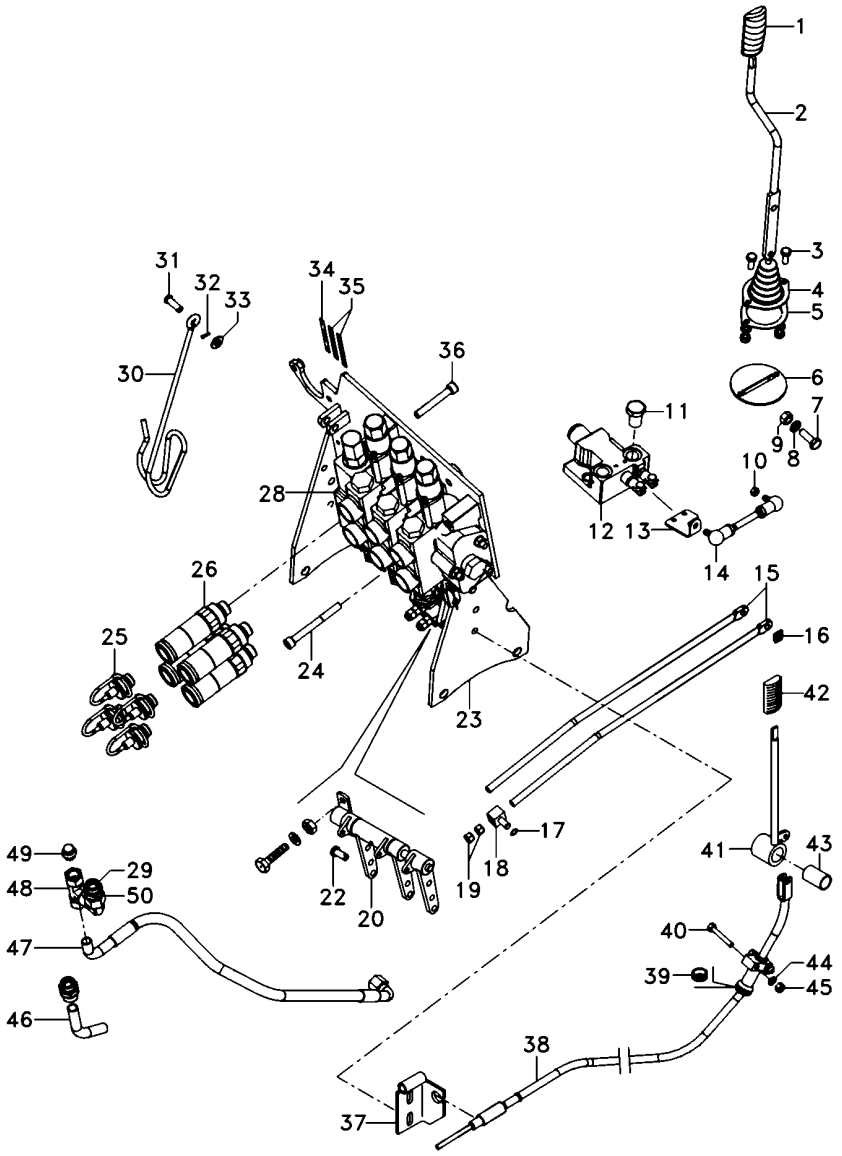

1	6200649M1	**1**	MANÍPULO	KNOB	POMO
2	6207308M91	**1**	CJ. ALAVANCA	KIT, LEVER	JUEGO, PALANCA
3	339123X1	**6**	PARAFUSO	BOLT	PERNO
4	069915P1	**1**	COIFA	BELLOWS	FUELLE
5	069937P1	**1**	ANEL	RING	ARO
6	6207307M91	**1**	CJ. SUPORTE	KIT, BRACKET	JUEGO SOPORTE
7	339401X1	**1**	PARAFUSO	BOLT	PERNO
8	339376X1	**6**	ARRUELA	WASHER	ARANDELA
9	339402X1	**4**	PORCA	NUT	TUERCA
10	339169X1	**6**	PORCA	NUT	TUERCA
11	358724X91	**1**	BUJÃO	PLUG	TAPON
12	070845T1	**1**	VÁLVULA	VALVE	VALVULA
13	6207301M1	**1**	ALAVANCA	LEVER	PALANCA
14	6207304M91	**1**	TIRANTE	ROD	VARILLA
15	065981P1	**2**	TIRANTE	ROD	VARILLA
16	1679932M2	**2**	GRAMPO	CRAMP	PASADOR
17	354345X1	**3**	ANEL TRAVA	CIRCLIP	CIRCULITO
18	1695655M1	**3**	BLOCO	BLOCK	BLOQUE
19	1442577X1	**8**	PORCA	NUT	TUERCA
20	073084N1	**1**	MANCAL	BEARING	COJINETE
22	1695953M2	**3**	PINO	PIN	PASADOR
23	066660S3	**1**	SUPORTE	BRACKET	SOPORTE
24	3009297X1	**2**	PARAFUSO	BOLT	PERNO
25	3611673M1	**6**	TAMPÃO	PAD	ALMOHADILLA
26	3772942M1	**6**	VÁLVULA FÊMEA	FEMALE COUPLER	ACOPLADOR HEMBRA
28	6217415M91	**1**	CJ. COMANDO	KIT, ACTUATOR	JUEGO ACTUADOR
29	039290T1	**2**	CONEXÃO	CONNECTION	CONEXION
30	1809938M2	**1**	GANCHO	HOOK	GANCHO
31	832813M1	**1**	PINO	PIN	PASADOR
32	354055X1	**1**	CUPILHA	COTTER PIN	PASADOR DOUBLE
33	390734X1	**5**	ARRUELA	WASHER	ARANDELA
34	6203286M1	**1**	DECAL	DECAL	CALCOMANIA
35	6208307M1	**2**	DECAL	DECAL	CALCOMANIA
36	1440352X1	**1**	PARAFUSO	BOLT	PERNO
37	6205187M91	**1**	SUPORTE	CLEVIS	GANCHO SEGURI.
38	070007T1	**1**	CJ. CABO	KIT, CABLE	CABLES JUEGO
39	059277P1	**1**	PASSA-FIO	GROMMET	PASACABLE
40	339229X1	**2**	PARAFUSO	BOLT	PERNO
41	072171S1	**1**	ALAVANCA	LEVER	PALANCA
42	3715491M91	**1**	MANÍPULO	KNOB	POMO
43	3713905M1	**1**	BUCHA	BUSH	CASQUILLO
44	339375X1	**2**	ARRUELA	WASHER	ARANDELA
45	339030X1	**2**	PORCA	NUT	TUERCA
46	6207442M1	**1**	TUBO	PIPE	CANO
47	068111T1	**1**	MANGUEIRA	HOSE	FLEXIBLE
48	039368T1	**1**	CONEXÃO	CONNECTION	CONEXION
49	068133T1	**1**	TAMPÃO	PAD	ALMOHADILLA
50	45264100	**1**	CONEXÃO	CONNECTION	CONEXION

Direção E Controle Remoto Remote Control And Steering Dirección Y Controle Remoto	4 Rm 4 Wd 4 Rm	**70-315**	Com Cabine - 3 Corpos Desarme Automático With Cab - 3 Body Kick Out Con Cabina - 3 Cuerpos Kick Out

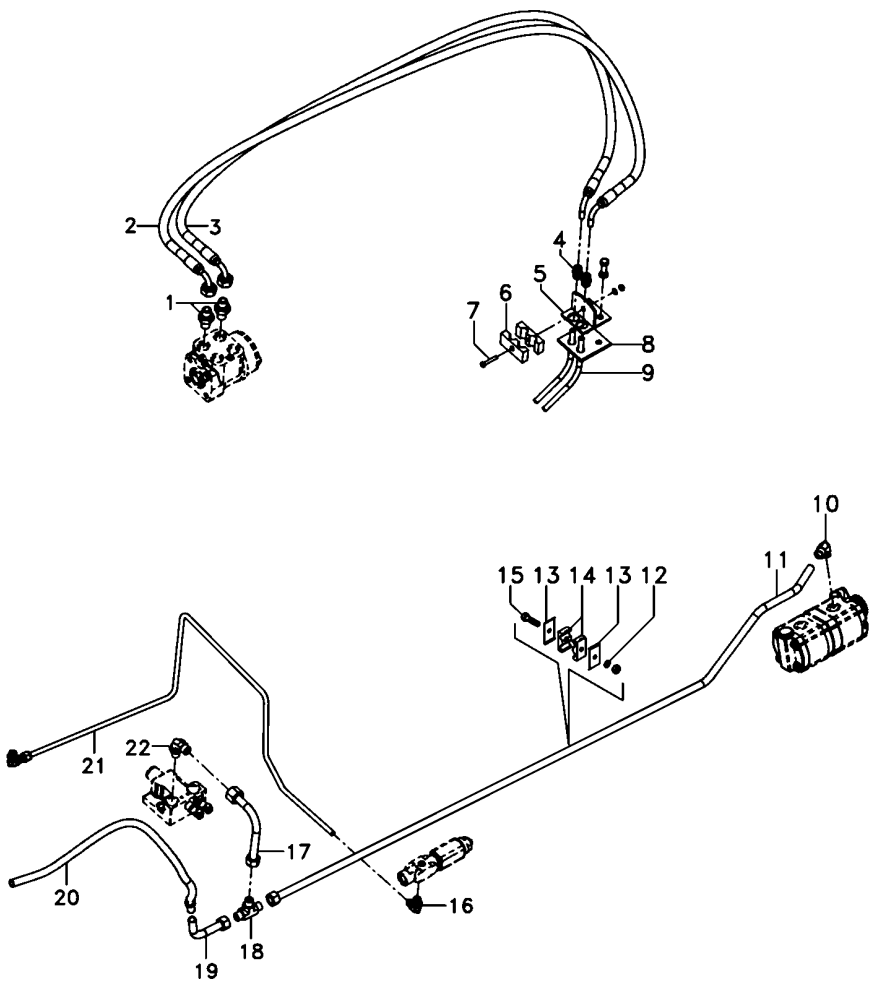

1	047155T1	**2**	CONEXÃO	CONNECTION	CONEXION
2	068332T1	**1**	MANGUEIRA	HOSE	FLEXIBLE
3	068332T1	**1**	MANGUEIRA	HOSE	FLEXIBLE
4	3412001M91	**2**	CONEXÃO	CONNECTION	CONEXION
5	3585070M91	**1**	SUPORTE	BRACKET	SOPORTE
6	033212P1	**2**	BRAÇADEIRA	CLAMP	ABRAZADERA
7	3468414M1	**1**	PARAFUSO	BOLT	PERNO
8	3585072M1	**1**	PROTETOR	PROTECTOR	PROTECTOR
9	022313T2	**2**	MANGUEIRA	HOSE	FLEXIBLE
10	6214770M1	**3**	CONEXÃO	CONNECTION	CONEXION
11	6214782M1	**1**	TUBO	PIPE	CANO
12	353446X1	**4**	ARRUELA	WASHER	ARANDELA
13	3146897M1	**4**	REFORÇO	REINFORCEMENT	REFUERZO
14	3585143M1	**4**	BRAÇADEIRA	CLAMP	ABRAZADERA
15	353685X1	**2**	PARAFUSO	BOLT	PERNO
16	045823T1	**2**	CONEXÃO	CONNECTION	CONEXION
17	070261P1	**1**	TUBO	PIPE	CANO
18	033308P1	**1**	CONEXÃO "T"	CONNECTION T	CONEXION T
19	059061P1	**1**	TUBO	PIPE	CANO
20	6300176M91	**1**	MANGUEIRA	HOSE	FLEXIBLE
21	6214785M1	**1**	TUBO	PIPE	CANO
22	3412002M91	**2**	CONEXÃO	CONNECTION	CONEXION

Direção E Controle Remoto Remote Control And Steering Dirección Y Controle Remoto	4 Rm 4 Wd 4 Rm	**70-320**	Com Cabine - 3 Corpos Desarme Automático With Cab - 3 Body Kick Out Con Cabina - 3 Cuerpos Kick Out

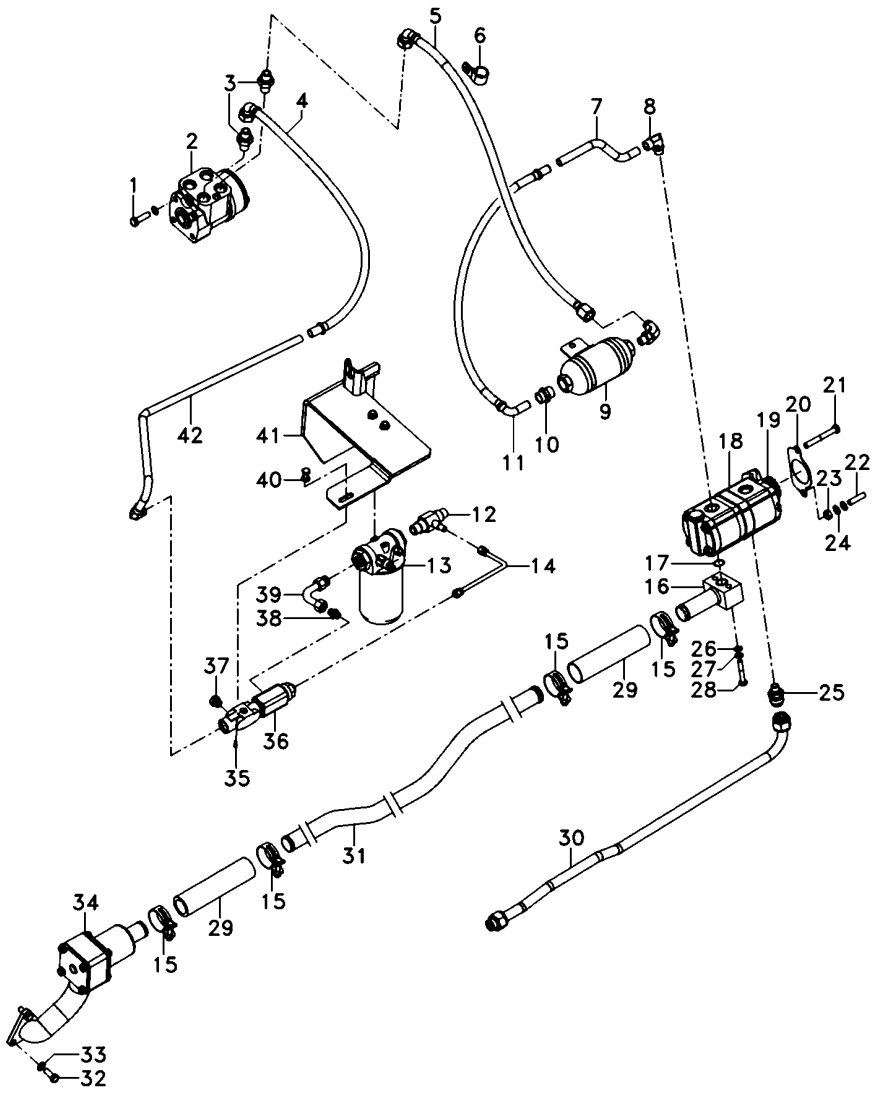

1	339814X1		**2**	PARAFUSO	BOLT	PERNO
2	047153T1		**1**	UN. HIDROSTÁTICA	STEERING UNIT	UNIDAD DIRECCION
3	047154T1		**2**	CONEXÃO	CONNECTION	CONEXION
4	050762T1		**1**	MANGUEIRA	HOSE	FLEXIBLE
5	6201690M91		**1**	MANGUEIRA	HOSE	FLEXIBLE
6	371798X1		**1**	BRAÇADEIRA	CLAMP	ABRAZADERA
7	068434P1		**1**	TUBO	PIPE	CANO
8	6214770M1		**3**	CONEXÃO	CONNECTION	CONEXION
9	6201629M91		**1**	SILENCIOSO	SILENCER	SILENCIADOR
10	3411941M91		**1**	CONEXÃO	CONNECTION	CONEXION
11	050762T1		**1**	MANGUEIRA	HOSE	FLEXIBLE
12	6215057M1		**1**	CONEXÃO "T"	CONNECTION T	CONEXION T
13	6223536M91	70-410 No	**1**	CJ. FILTRO	KIT, FILTER	JUEGO FILTRO
14	6215073M91		**1**	TUBO	PIPE	CANO
15	6214781M1		**4**	BRAÇADEIRA	CLAMP	ABRAZADERA
16	6214710M91		**1**	FLANGE	FLANGE	PLETINA
17	3585217M1		**1**	ANEL "O"	O RING	JUNTA TORICA
18	6214827M91		**1**	BOMBA HIDRÁULICA	HYDRAULIC PUMP	BOMBA HIDRAULICA
19	6223540M1		**1**	ENGRENAGEM	GEAR	ENGRANAJE
20	1687018M2		**1**	JUNTA	GASKET	EMPAQUETADURA.
21	362686X1		**1**	PARAFUSO	BOLT	PERNO
22	362443X1		**1**	PARAFUSO	BOLT	PERNO
23	355565X1		**3**	PORCA	NUT	TUERCA
24	353756X1		**1**	ARRUELA	WASHER	ARANDELA
25	6215056M1		**1**	CONEXÃO	CONNECTION	CONEXION
26	339024X1		**4**	ARRUELA	WASHER	ARANDELA
27	339374X1		**10**	ARRUELA	WASHER	ARANDELA
28	339291X1		**2**	PARAFUSO	BOLT	PERNO
29	6215183M1		**2**	MANGUEIRA	HOSE	FLEXIBLE
30	6215028M91		**1**	TUBO	PIPE	CANO
31	6214787M1		**1**	TUBO	PIPE	CANO
32	353691X1		**5**	PARAFUSO	BOLT	PERNO
33	353434X1		**5**	ARRUELA	WASHER	ARANDELA
34	6214846M91	70-405 No	**1**	CJ. FILTRO	KIT, FILTER	JUEGO FILTRO
35	6214797M1		**1**	TAMPÃO	PAD	ALMOHADILLA
36	3759547M93		**1**	VÁLVULA	VALVE	VALVULA
37	3019639X91		**2**	BUJÃO	PLUG	TAPON
38	3019383X91		**1**	CONEXÃO	CONNECTION	CONEXION
39	6214753M1		**1**	TUBO	PIPE	CANO
40	339228X1		**2**	PARAFUSO	BOLT	PERNO
41	6235393M91		**1**	SUPORTE FILTRO	FILTER SUPPORT	FILTER SUPPORT
42	6214752M1		**1**	TUBO	PIPE	CANO

Direção E Controle Remoto Remote Control And Steering Dirección Y Controle Remoto	4 Rm 4 Wd 4 Rm	**70-325**	Com Cabine - 3 Corpos Desarme Automático With Cab - 3 Body Kick Out Con Cabina - 3 Cuerpos Kick Out

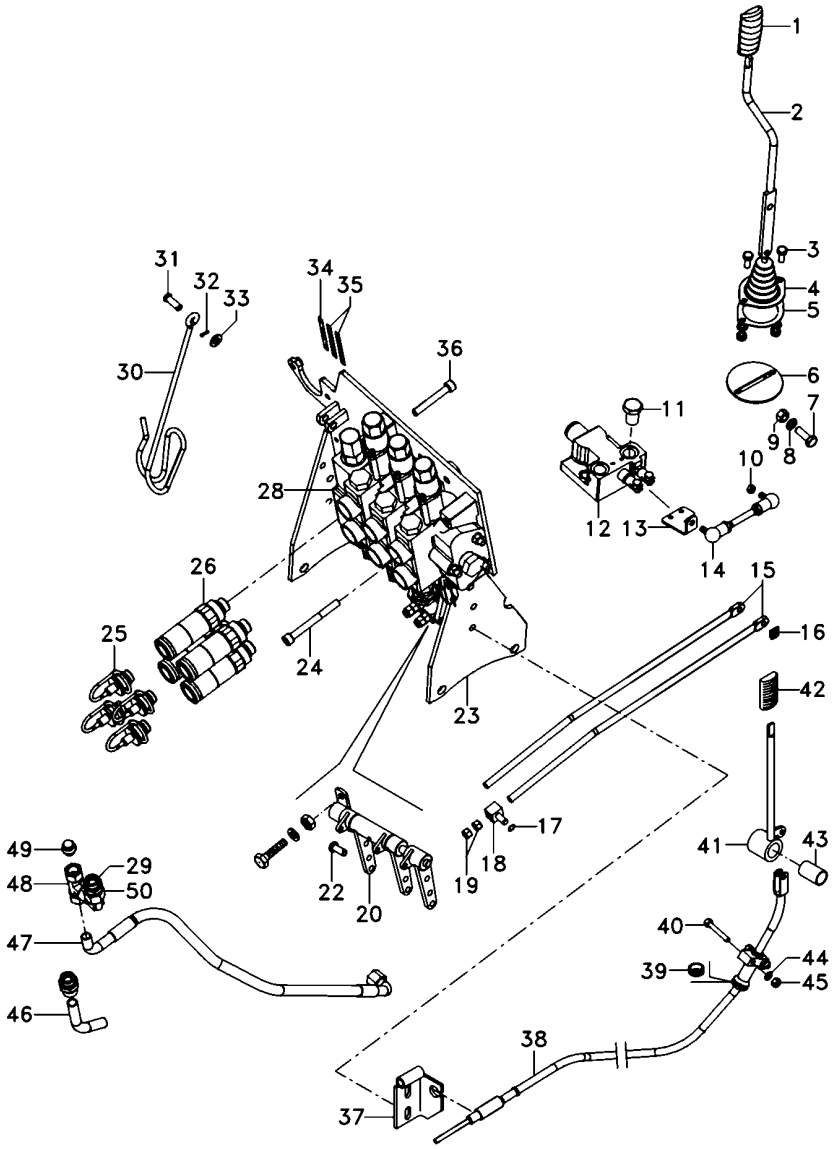

1	6200649M1	**1**	MANÍPULO	KNOB	POMO
2	6207308M91	**1**	CJ. ALAVANCA	KIT, LEVER	JUEGO, PALANCA
3	339123X1	**6**	PARAFUSO	BOLT	PERNO
4	069915P1	**1**	COIFA	BELLOWS	FUELLE
5	069937P1	**1**	ANEL	RING	ARO
6	6207307M91	**1**	CJ. SUPORTE	KIT, BRACKET	JUEGO SOPORTE
7	339401X1	**1**	PARAFUSO	BOLT	PERNO
8	339376X1	**6**	ARRUELA	WASHER	ARANDELA
9	339402X1	**4**	PORCA	NUT	TUERCA
10	339169X1	**6**	PORCA	NUT	TUERCA
11	358724X91	**1**	BUJÃO	PLUG	TAPON
12	070845T1	**1**	VÁLVULA	VALVE	VALVULA
13	6207301M1	**1**	ALAVANCA	LEVER	PALANCA
14	6207304M91	**1**	TIRANTE	ROD	VARILLA
15	065981P1	**2**	TIRANTE	ROD	VARILLA
16	1679932M2	**2**	GRAMPO	CRAMP	PASADOR
17	354345X1	**3**	ANEL TRAVA	CIRCLIP	CIRCULITO
18	1695655M1	**3**	BLOCO	BLOCK	BLOQUE
19	1442577X1	**8**	PORCA	NUT	TUERCA
20	073084N1	**1**	MANCAL	BEARING	COJINETE
22	1695953M2	**3**	PINO	PIN	PASADOR
23	066660S3	**1**	SUPORTE	BRACKET	SOPORTE
24	3009297X1	**2**	PARAFUSO	BOLT	PERNO
25	3611673M1	**6**	TAMPÃO	PAD	ALMOHADILLA
26	3772942M1	**6**	VÁLVULA FÊMEA	FEMALE COUPLER	ACOPLADOR HEMBRA
28	6217415M91	**1**	CJ. COMANDO	KIT, ACTUATOR	JUEGO ACTUADOR
29	039290T1	**2**	CONEXÃO	CONNECTION	CONEXION
30	1809938M2	**1**	GANCHO	HOOK	GANCHO
31	832813M1	**1**	PINO	PIN	PASADOR
32	354055X1	**1**	CUPILHA	COTTER PIN	PASADOR DOUBLE
33	390734X1	**5**	ARRUELA	WASHER	ARANDELA
34	6203286M1	**1**	DECAL	DECAL	CALCOMANIA
35	6208307M1	**2**	DECAL	DECAL	CALCOMANIA
36	1440352X1	**1**	PARAFUSO	BOLT	PERNO
37	6205187M91	**1**	SUPORTE	CLEVIS	GANCHO SEGURI.
38	070007T1	**1**	CJ. CABO	KIT, CABLE	CABLES JUEGO
39	059277P1	**1**	PASSA-FIO	GROMMET	PASACABLE
40	339229X1	**2**	PARAFUSO	BOLT	PERNO
41	072171S1	**1**	ALAVANCA	LEVER	PALANCA
42	3715491M91	**1**	MANÍPULO	KNOB	POMO
43	3713905M1	**1**	BUCHA	BUSH	CASQUILLO
44	339375X1	**3**	ARRUELA	WASHER	ARANDELA
45	339030X1	**3**	PORCA	NUT	TUERCA
46	6207442M1	**1**	TUBO	PIPE	CANO
47	068111T1	**1**	MANGUEIRA	HOSE	FLEXIBLE
48	039368T1	**1**	CONEXÃO	CONNECTION	CONEXION
49	068133T1	**1**	TAMPÃO	PAD	ALMOHADILLA
50	45264100	**1**	CONEXÃO	CONNECTION	CONEXION

Direção Hidrostática Hydrostatic Steering Direccion Hidrostática	2 Rodas Motrizes 2 Wheels Drive 2 Ruedas Motriz	**70-330**

Com Cabine - Com 2 Kick Out + 1 Retorno Por Mola
With Cab - With 2 Kick Out + 1 Spring Return
Con Cabina - Con 2 Kick Out + 1 Retorno Por Mola

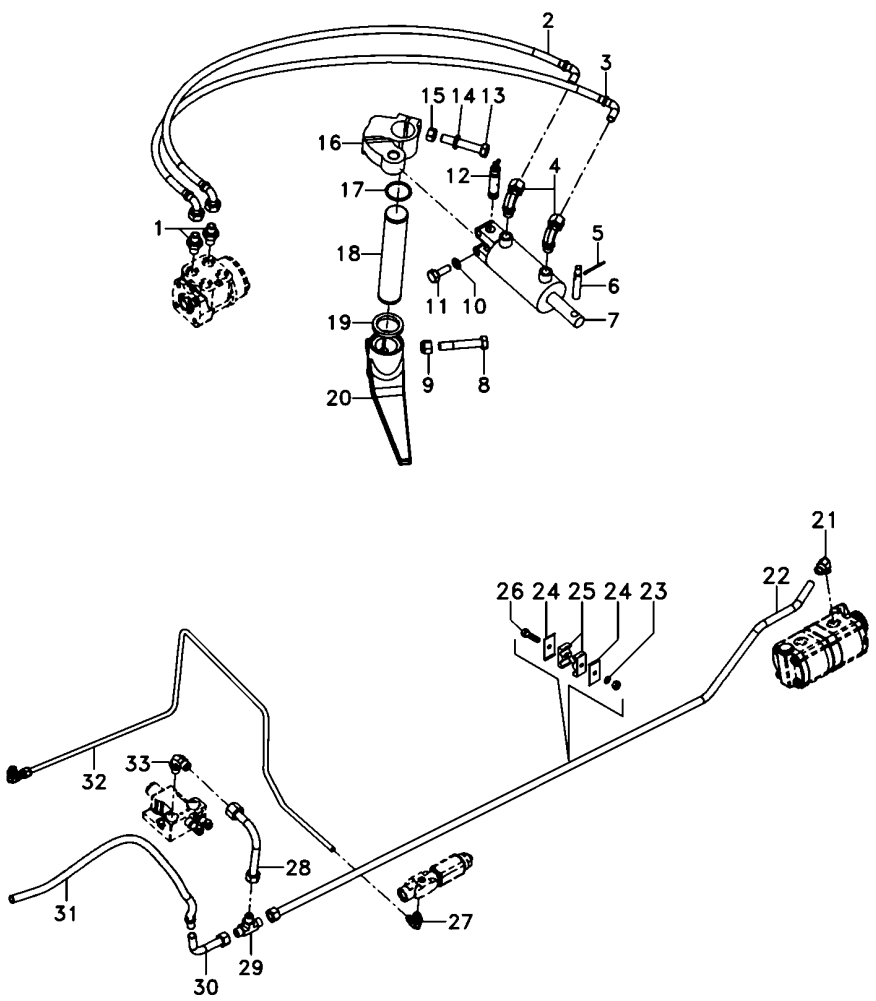

1	047155T1		**2**	CONEXÃO	CONNECTION	CONEXION
2	068332T1		**1**	MANGUEIRA	HOSE	FLEXIBLE
3	068332T1		**1**	MANGUEIRA	HOSE	FLEXIBLE
4	3412299M91		**2**	CONEXÃO	CONNECTION	CONEXION
5	375090X1		**1**	CUPILHA	COTTER PIN	PASADOR DOUBLE
6	3148787M2		**1**	PINO	PIN	PASADOR
7	3148318M92	70-395 No	**1**	CILINDRO	CYLINDER	CILINDRO
8	361859X1		**1**	PARAFUSO	BOLT	PERNO
9	195556M2		**1**	PORCA	NUT	TUERCA
10	353439X1		**2**	ARRUELA PRESSÃO	PRESSURE WASHER	LAVADOR PRESION
11	353725X1		**2**	PARAFUSO	BOLT	PERNO
12	489720M91		**1**	PINO	PIN	PASADOR
13	353622X1		**1**	PARAFUSO	BOLT	PERNO
14	353433X1		**1**	ARRUELA	WASHER	ARANDELA
15	353427X1		**1**	PORCA	NUT	TUERCA
16	042863N1		**1**	CJ. BRAÇO	KIT, ARM	JUEGO DE BRAZO
17	355917X1		**1**	ANEL TRAVA	CIRCLIP	CIRCULITO
18	1676666M1		**1**	EIXO	SHAFT	ARBOL
19	072293P1		**2**	VEDANTE	SEAL	RETEN
20	1676664M1		**1**	BRAÇO	ARM	BRAZO
21	6214770M1		**3**	CONEXÃO	CONNECTION	CONEXION
22	6214782M1		**1**	TUBO	PIPE	CANO
23	353446X1		**4**	ARRUELA	WASHER	ARANDELA
24	3146897M1		**4**	REFORÇO	REINFORCEMENT	REFUERZO
25	3585143M1		**4**	BRAÇADEIRA	CLAMP	ABRAZADERA
26	353685X1		**2**	PARAFUSO	BOLT	PERNO
27	045823T1		**2**	CONEXÃO	CONNECTION	CONEXION
28	070261P1		**1**	TUBO	PIPE	CANO
29	033308P1		**1**	CONEXÃO "T"	CONNECTION T	CONEXION T
30	059061P1		**1**	TUBO	PIPE	CANO
31	6300176M91		**1**	MANGUEIRA	HOSE	FLEXIBLE
32	6214785M1		**1**	TUBO	PIPE	CANO
33	3412002M91		**2**	CONEXÃO	CONNECTION	CONEXION

Direção Hidrostática **Hydrostatic Steering** **Direccion Hidrostática**	**2 Rodas Motrizes** **2 Wheels Drive** **2 Ruedas Motriz**	**70-335**

Com Cabine - Com 2 Kick Out + 1 Retorno Por Mola
With Cab - With 2 Kick Out + 1 Spring Return
Con Cabina - Con 2 Kick Out + 1 Retorno Por Mola

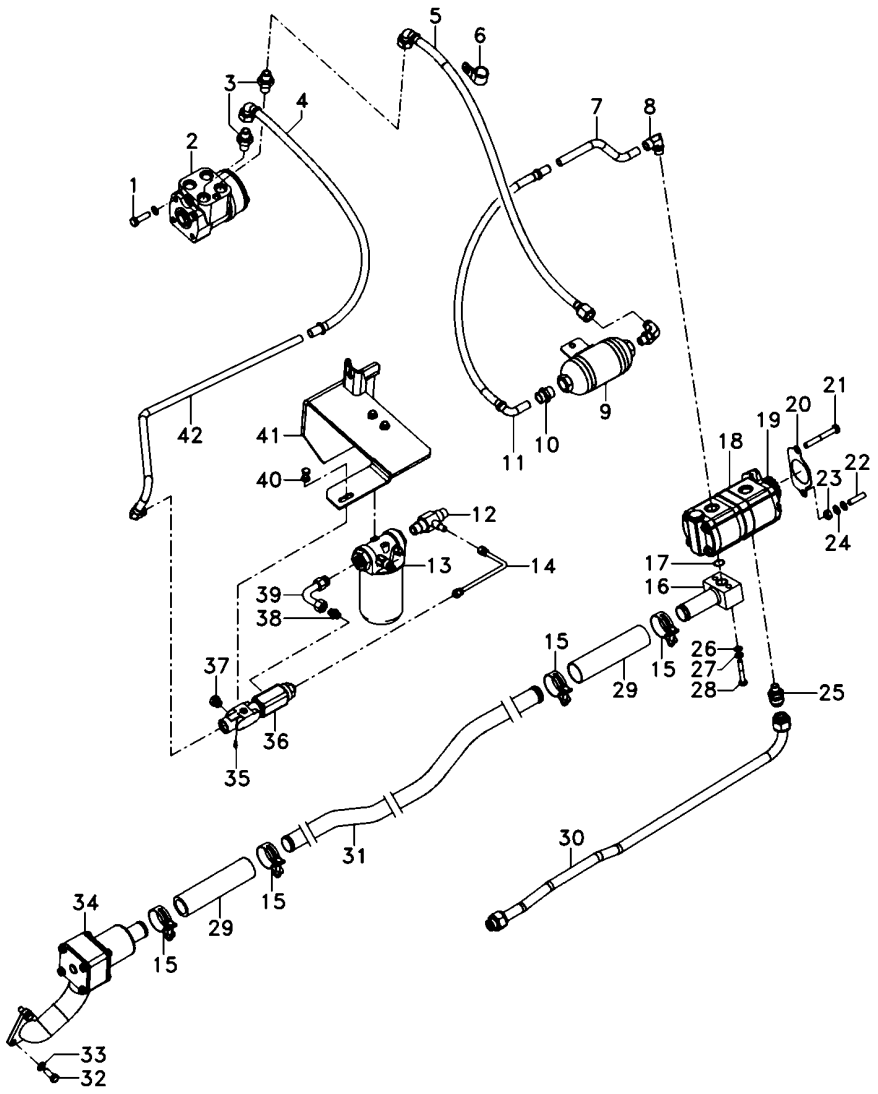

1	339814X1		**2**	PARAFUSO	BOLT	PERNO
2	047161T1		**1**	UN. HIDROSTÁTICA	STEERING UNIT	UNIDAD DIRECCION
3	047154T1		**2**	CONEXÃO	CONNECTION	CONEXION
4	050762T1		**1**	MANGUEIRA	HOSE	FLEXIBLE
5	6201690M91		**1**	MANGUEIRA	HOSE	FLEXIBLE
6	371798X1		**1**	BRAÇADEIRA	CLAMP	ABRAZADERA
7	068434P1		**1**	TUBO	PIPE	CANO
8	6214770M1		**3**	CONEXÃO	CONNECTION	CONEXION
9	6201629M91		**1**	SILENCIOSO	SILENCER	SILENCIADOR
10	3411941M91		**1**	CONEXÃO	CONNECTION	CONEXION
11	050762T1		**1**	MANGUEIRA	HOSE	FLEXIBLE
12	6215057M1		**1**	CONEXÃO "T"	CONNECTION T	CONEXION T
13	6223536M91	70-410 No	**1**	CJ. FILTRO	KIT, FILTER	JUEGO FILTRO
14	6215073M91		**1**	TUBO	PIPE	CANO
15	6214781M1		**4**	BRAÇADEIRA	CLAMP	ABRAZADERA
16	6214710M91		**1**	FLANGE	FLANGE	PLETINA
17	3585217M1		**1**	ANEL "O"	O RING	JUNTA TORICA
18	6214827M91		**1**	BOMBA HIDRÁULICA	HYDRAULIC PUMP	BOMBA HIDRAULICA
19	6223540M1		**1**	ENGRENAGEM	GEAR	ENGRANAJE
20	1687018M2		**1**	JUNTA	GASKET	EMPAQUETADURA.
21	362686X1		**1**	PARAFUSO	BOLT	PERNO
22	362443X1		**1**	PARAFUSO	BOLT	PERNO
23	355565X1		**3**	PORCA	NUT	TUERCA
24	353756X1		**1**	ARRUELA	WASHER	ARANDELA
25	6215056M1		**1**	CONEXÃO	CONNECTION	CONEXION
26	339374X1		**10**	ARRUELA	WASHER	ARANDELA
27	339024X1		**4**	ARRUELA	WASHER	ARANDELA
28	339291X1		**2**	PARAFUSO	BOLT	PERNO
29	6215183M1		**2**	MANGUEIRA	HOSE	FLEXIBLE
30	6215028M91		**1**	TUBO	PIPE	CANO
31	6214787M1		**1**	TUBO	PIPE	CANO
32	353691X1		**3**	PARAFUSO	BOLT	PERNO
33	353434X1		**3**	ARRUELA	WASHER	ARANDELA
34	6214846M91	70-405 No	**1**	CJ. FILTRO	KIT, FILTER	JUEGO FILTRO
35	6214797M1		**1**	TAMPÃO	PAD	ALMOHADILLA
36	3759547M93		**1**	VÁLVULA	VALVE	VALVULA
37	3019639X91		**2**	BUJÃO	PLUG	TAPON
38	3019383X91		**1**	CONEXÃO	CONNECTION	CONEXION
39	6214753M1		**1**	TUBO	PIPE	CANO
40	339228X1		**2**	PARAFUSO	BOLT	PERNO
41	6235393M91		**1**	SUPORTE FILTRO	FILTER SUPPORT	FILTER SUPPORT
42	6214752M1		**1**	TUBO	PIPE	CANO

Direção Hidrostática Hydrostatic Steering Direccion Hidrostática	2 Rodas Motrizes 2 Wheels Drive 2 Ruedas Motriz	**70-340**

Com Cabine - Com 2 Kick Out + 1 Retorno Por Mola
With Cab - With 2 Kick Out + 1 Spring Return
Con Cabina - Con 2 Kick Out + 1 Retorno Por Mola

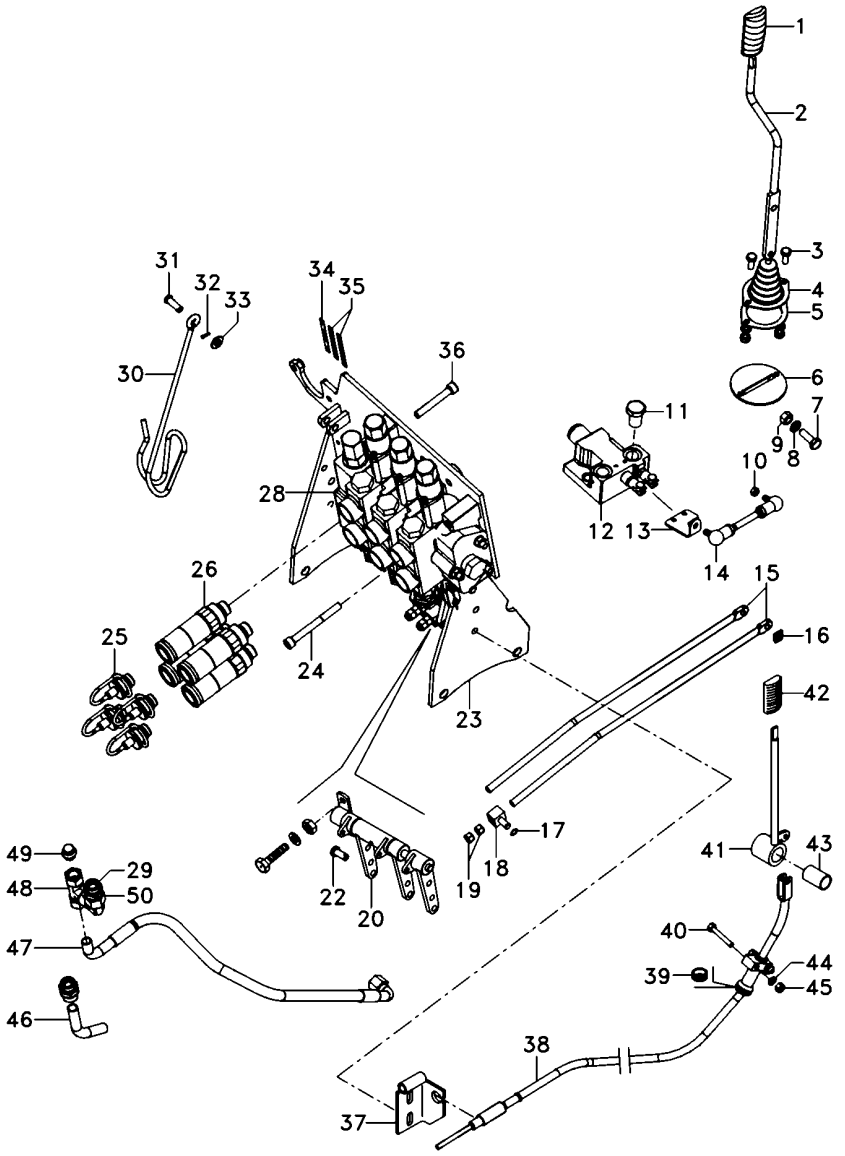

1	6200649M1	**1**	MANÍPULO	KNOB	POMO
2	6207308M91	**1**	CJ. ALAVANCA	KIT, LEVER	JUEGO, PALANCA
3	339123X1	**6**	PARAFUSO	BOLT	PERNO
4	069915P1	**1**	COIFA	BELLOWS	FUELLE
5	069937P1	**1**	ANEL	RING	ARO
6	6207307M91	**1**	CJ. SUPORTE	KIT, BRACKET	JUEGO SOPORTE
7	339401X1	**1**	PARAFUSO	BOLT	PERNO
8	339376X1	**6**	ARRUELA	WASHER	ARANDELA
9	339402X1	**4**	PORCA	NUT	TUERCA
10	339169X1	**6**	PORCA	NUT	TUERCA
11	358724X91	**1**	BUJÃO	PLUG	TAPON
12	070845T1	**1**	VÁLVULA	VALVE	VALVULA
13	6207301M1	**1**	ALAVANCA	LEVER	PALANCA
14	6207304M91	**1**	TIRANTE	ROD	VARILLA
15	065981P1	**2**	TIRANTE	ROD	VARILLA
16	1679932M2	**2**	GRAMPO	CRAMP	PASADOR
17	354345X1	**3**	ANEL TRAVA	CIRCLIP	CIRCULITO
18	1695655M1	**3**	BLOCO	BLOCK	BLOQUE
19	1442577X1	**8**	PORCA	NUT	TUERCA
20	073084N1	**1**	MANCAL	BEARING	COJINETE
22	1695953M2	**3**	PINO	PIN	PASADOR
23	066660S3	**1**	SUPORTE	BRACKET	SOPORTE
24	3009297X1	**2**	PARAFUSO	BOLT	PERNO
25	3611673M1	**6**	TAMPÃO	PAD	ALMOHADILLA
26	3772942M1	**6**	VÁLVULA FÊMEA	FEMALE COUPLER	ACOPLADOR HEMBRA
28	6217416M91	**1**	CJ. COMANDO	KIT, ACTUATOR	JUEGO ACTUADOR
29	039290T1	**2**	CONEXÃO	CONNECTION	CONEXION
30	1809938M2	**1**	GANCHO	HOOK	GANCHO
31	832813M1	**1**	PINO	PIN	PASADOR
32	354055X1	**1**	CUPILHA	COTTER PIN	PASADOR DOUBLE
33	390734X1	**5**	ARRUELA	WASHER	ARANDELA
34	6203286M1	**1**	DECAL	DECAL	CALCOMANIA
35	6208307M1	**2**	DECAL	DECAL	CALCOMANIA
36	1440352X1	**1**	PARAFUSO	BOLT	PERNO
37	6205187M91	**1**	SUPORTE	CLEVIS	GANCHO SEGURI.
38	070007T1	**1**	CJ. CABO	KIT, CABLE	CABLES JUEGO
39	059277P1	**1**	PASSA-FIO	GROMMET	PASACABLE
40	339229X1	**2**	PARAFUSO	BOLT	PERNO
41	072171S1	**1**	ALAVANCA	LEVER	PALANCA
42	3715491M91	**1**	MANÍPULO	KNOB	POMO
43	3713905M1	**1**	BUCHA	BUSH	CASQUILLO
44	339375X1	**2**	ARRUELA	WASHER	ARANDELA
45	339030X1	**2**	PORCA	NUT	TUERCA
46	6207442M1	**1**	TUBO	PIPE	CANO
47	068111T1	**1**	MANGUEIRA	HOSE	FLEXIBLE
48	039368T1	**1**	CONEXÃO	CONNECTION	CONEXION
49	068133T1	**1**	TAMPÃO	PAD	ALMOHADILLA
50	45264100	**1**	CONEXÃO	CONNECTION	CONEXION

Direção E Controle Remoto	**4 Rm**	**70-345**	**Com Cabine - Com 2 Kick Out + 1 Retorno Por Mola**
Remote Control And Steering	**4 Wd**		**With Cab - With 2 Kick Out + 1 Spring Return**
Dirección Y Controle Remoto	**4 Rm**		**Con Cabina - Con 2 Kick Out + 1 Retorno Por Mola**

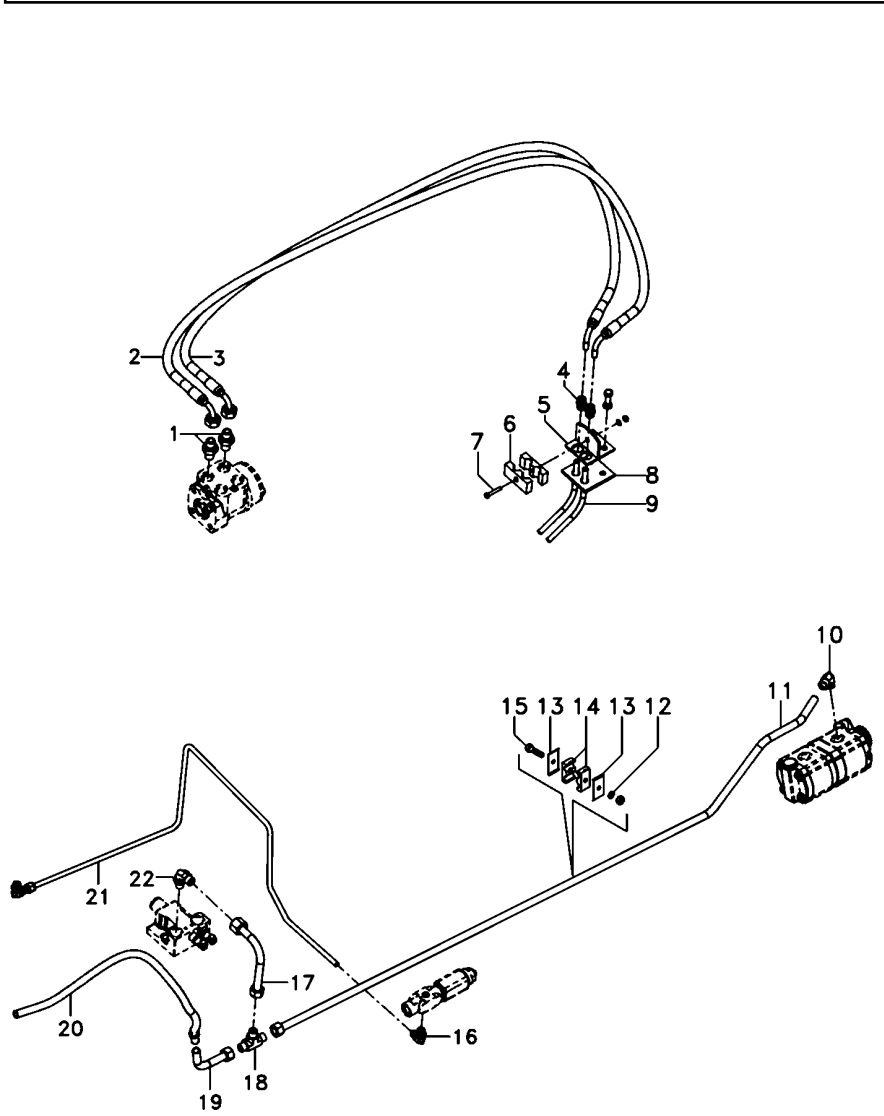

1	047155T1	**2**	CONEXÃO	CONNECTION	CONEXION
2	068332T1	**1**	MANGUEIRA	HOSE	FLEXIBLE
3	068332T1	**1**	MANGUEIRA	HOSE	FLEXIBLE
4	3412001M91	**2**	CONEXÃO	CONNECTION	CONEXION
5	3585070M91	**1**	SUPORTE	BRACKET	SOPORTE
6	033212P1	**2**	BRAÇADEIRA	CLAMP	ABRAZADERA
7	3468414M1	**1**	PARAFUSO	BOLT	PERNO
8	3585072M1	**1**	PROTETOR	PROTECTOR	PROTECTOR
9	022313T2	**2**	MANGUEIRA	HOSE	FLEXIBLE
10	6214770M1	**3**	CONEXÃO	CONNECTION	CONEXION
11	6214782M1	**1**	TUBO	PIPE	CANO
12	353446X1	**4**	ARRUELA	WASHER	ARANDELA
13	3146897M1	**4**	REFORÇO	REINFORCEMENT	REFUERZO
14	3585143M1	**4**	BRAÇADEIRA	CLAMP	ABRAZADERA
15	353685X1	**2**	PARAFUSO	BOLT	PERNO
16	045823T1	**2**	CONEXÃO	CONNECTION	CONEXION
17	070261P1	**1**	TUBO	PIPE	CANO
18	033308P1	**1**	CONEXÃO "T"	CONNECTION T	CONEXION T
19	059061P1	**1**	TUBO	PIPE	CANO
20	6300176M91	**1**	MANGUEIRA	HOSE	FLEXIBLE
21	6214785M1	**1**	TUBO	PIPE	CANO
22	3412002M91	**2**	CONEXÃO	CONNECTION	CONEXION

Direção E Controle Remoto Remote Control And Steering Dirección Y Controle Remoto	4 Rm 4 Wd 4 Rm	**70-350**

Com Cabine - Com 2 Kick Out + 1 Retorno Por Mola
With Cab - With 2 Kick Out + 1 Spring Return
Con Cabina - Con 2 Kick Out + 1 Retorno Por Mola

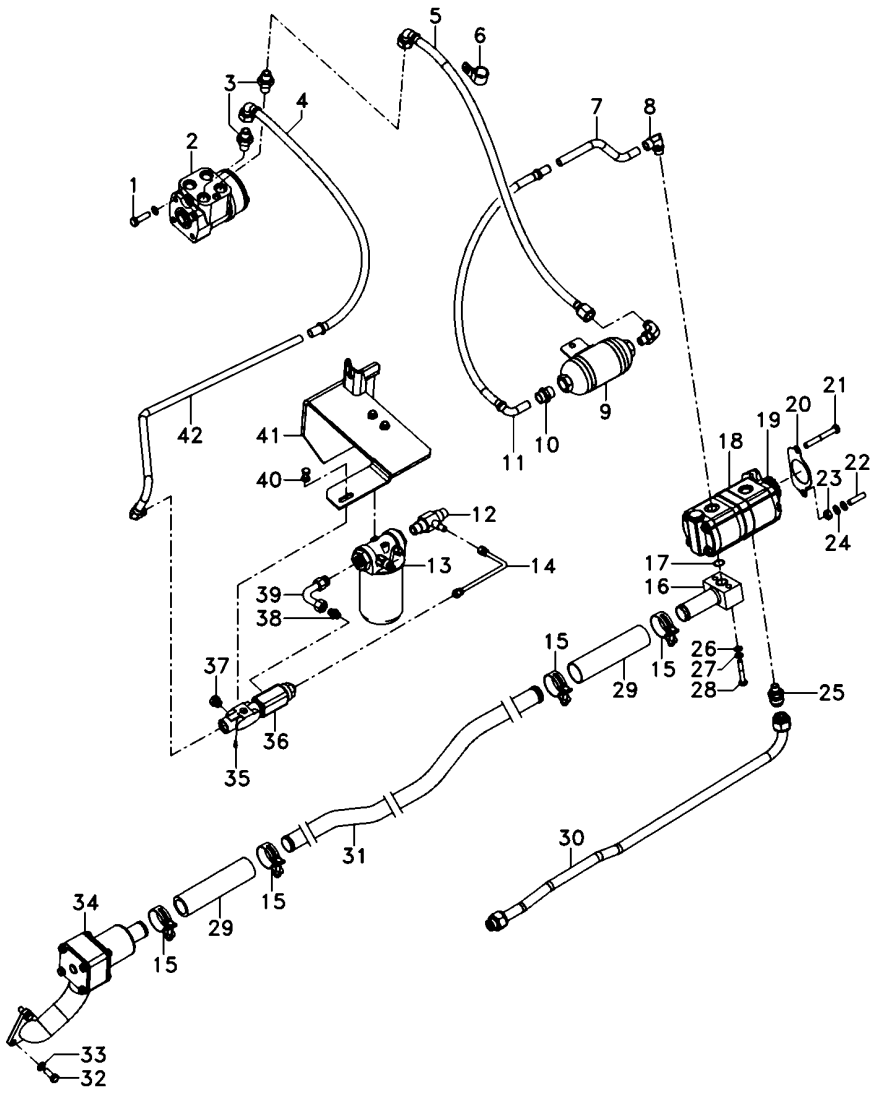

1	339814X1		2	PARAFUSO	BOLT	PERNO
2	047153T1		1	UN. HIDROSTÁTICA	STEERING UNIT	UNIDAD DIRECCION
3	047154T1		2	CONEXÃO	CONNECTION	CONEXION
4	050762T1		1	MANGUEIRA	HOSE	FLEXIBLE
5	6201690M91		1	MANGUEIRA	HOSE	FLEXIBLE
6	371798X1		1	BRAÇADEIRA	CLAMP	ABRAZADERA
7	068434P1		1	TUBO	PIPE	CANO
8	6214770M1		3	CONEXÃO	CONNECTION	CONEXION
9	6201629M91		1	SILENCIOSO	SILENCER	SILENCIADOR
10	3411941M91		1	CONEXÃO	CONNECTION	CONEXION
11	050762T1		1	MANGUEIRA	HOSE	FLEXIBLE
12	6215057M1		1	CONEXÃO "T"	CONNECTION T	CONEXION T
13	6223536M91	70-410 No	1	CJ. FILTRO	KIT, FILTER	JUEGO FILTRO
14	6215073M91		1	TUBO	PIPE	CANO
15	6214781M1		4	BRAÇADEIRA	CLAMP	ABRAZADERA
16	6214710M91		1	FLANGE	FLANGE	PLETINA
17	3585217M1		1	ANEL "O"	O RING	JUNTA TORICA
18	6214827M91		1	BOMBA HIDRÁULICA	HYDRAULIC PUMP	BOMBA HIDRAULICA
19	6223540M1		1	ENGRENAGEM	GEAR	ENGRANAJE
20	1687018M2		1	JUNTA	GASKET	EMPAQUETADURA.
21	362686X1		1	PARAFUSO	BOLT	PERNO
22	362443X1		1	PARAFUSO	BOLT	PERNO
23	355565X1		3	PORCA	NUT	TUERCA
24	353756X1		1	ARRUELA	WASHER	ARANDELA
25	6215056M1		1	CONEXÃO	CONNECTION	CONEXION
26	339024X1		4	ARRUELA	WASHER	ARANDELA
27	339374X1		10	ARRUELA	WASHER	ARANDELA
28	339291X1		2	PARAFUSO	BOLT	PERNO
29	6215183M1		2	MANGUEIRA	HOSE	FLEXIBLE
30	6215028M91		1	TUBO	PIPE	CANO
31	6214787M1		1	TUBO	PIPE	CANO
32	353691X1		5	PARAFUSO	BOLT	PERNO
33	353434X1		5	ARRUELA	WASHER	ARANDELA
34	6214846M91	70-405 No	1	CJ. FILTRO	KIT, FILTER	JUEGO FILTRO
35	6214797M1		1	TAMPÃO	PAD	ALMOHADILLA
36	3759547M93		1	VÁLVULA	VALVE	VALVULA
37	3019639X91		2	BUJÃO	PLUG	TAPON
38	3019383X91		1	CONEXÃO	CONNECTION	CONEXION
39	6214753M1		1	TUBO	PIPE	CANO
40	339228X1		2	PARAFUSO	BOLT	PERNO
41	6235393M91		1	SUPORTE FILTRO	FILTER SUPPORT	FILTER SUPPORT
42	6214752M1		1	TUBO	PIPE	CANO

Direção E Controle Remoto Remote Control And Steering Dirección Y Controle Remoto	4 Rm 4 Wd 4 Rm	**70-355**	Com Cabine - Com 2 Kick Out + 1 Retorno Por Mola With Cab - With 2 Kick Out + 1 Spring Return Con Cabina - Con 2 Kick Out + 1 Retorno Por Mola

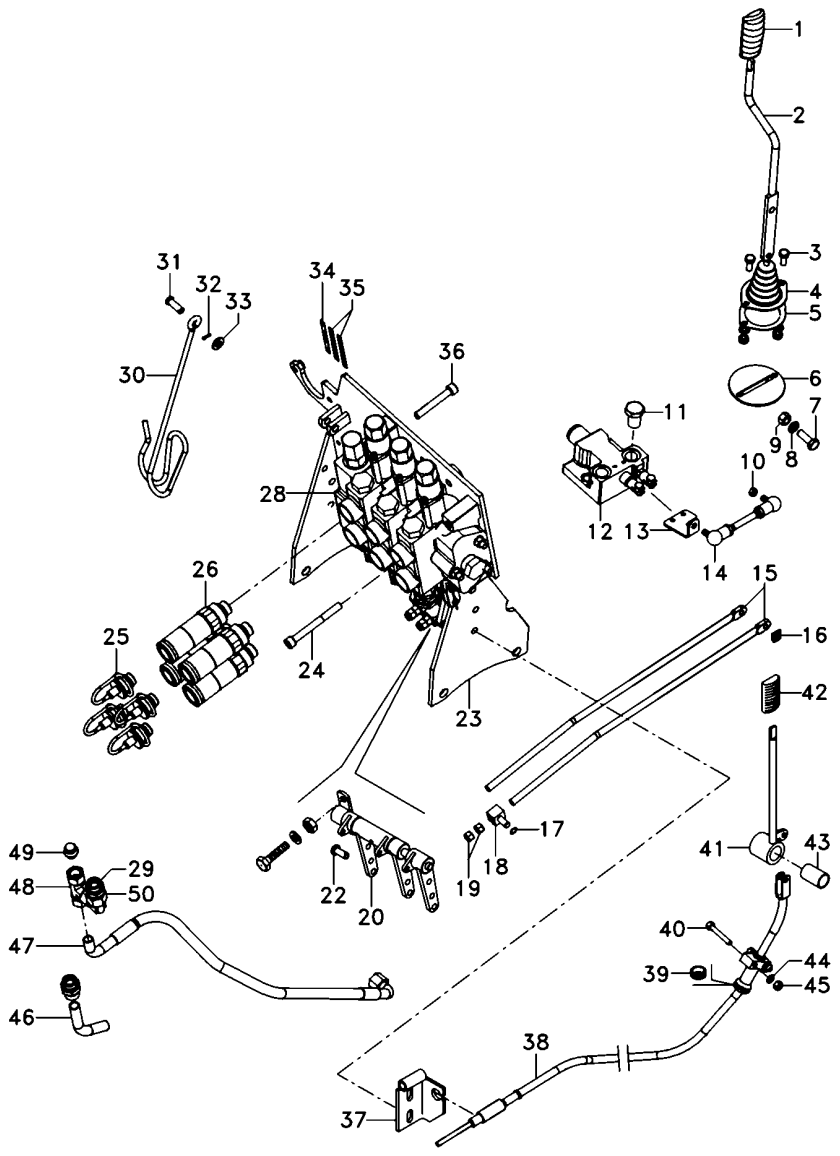

1	6200649M1	**1**	MANÍPULO	KNOB	POMO
2	6207308M91	**1**	CJ. ALAVANCA	KIT, LEVER	JUEGO, PALANCA
3	339123X1	**6**	PARAFUSO	BOLT	PERNO
4	069915P1	**1**	COIFA	BELLOWS	FUELLE
5	069937P1	**1**	ANEL	RING	ARO
6	6207307M91	**1**	CJ. SUPORTE	KIT, BRACKET	JUEGO SOPORTE
7	339401X1	**1**	PARAFUSO	BOLT	PERNO
8	339376X1	**6**	ARRUELA	WASHER	ARANDELA
9	339402X1	**4**	PORCA	NUT	TUERCA
10	339169X1	**6**	PORCA	NUT	TUERCA
11	358724X91	**1**	BUJÃO	PLUG	TAPON
12	070845T1	**1**	VÁLVULA	VALVE	VALVULA
13	6207301M1	**1**	ALAVANCA	LEVER	PALANCA
14	6207304M91	**1**	TIRANTE	ROD	VARILLA
15	065981P1	**2**	TIRANTE	ROD	VARILLA
16	1679932M2	**2**	GRAMPO	CRAMP	PASADOR
17	354345X1	**3**	ANEL TRAVA	CIRCLIP	CIRCULITO
18	1695655M1	**3**	BLOCO	BLOCK	BLOQUE
19	1442577X1	**8**	PORCA	NUT	TUERCA
20	073084N1	**1**	MANCAL	BEARING	COJINETE
22	1695953M2	**3**	PINO	PIN	PASADOR
23	066660S3	**1**	SUPORTE	BRACKET	SOPORTE
24	3009297X1	**2**	PARAFUSO	BOLT	PERNO
25	3611673M1	**6**	TAMPÃO	PAD	ALMOHADILLA
26	3772942M1	**6**	VÁLVULA FÊMEA	FEMALE COUPLER	ACOPLADOR HEMBRA
28	6217416M91	**1**	CJ. COMANDO	KIT, ACTUATOR	JUEGO ACTUADOR
29	039290T1	**2**	CONEXÃO	CONNECTION	CONEXION
30	1809938M2	**1**	GANCHO	HOOK	GANCHO
31	832813M1	**1**	PINO	PIN	PASADOR
32	354055X1	**1**	CUPILHA	COTTER PIN	PASADOR DOUBLE
33	390734X1	**5**	ARRUELA	WASHER	ARANDELA
34	6203286M1	**1**	DECAL	DECAL	CALCOMANIA
35	6208307M1	**2**	DECAL	DECAL	CALCOMANIA
36	1440352X1	**1**	PARAFUSO	BOLT	PERNO
37	6205187M91	**1**	SUPORTE	CLEVIS	GANCHO SEGURI.
38	070007T1	**1**	CJ. CABO	KIT, CABLE	CABLES JUEGO
39	059277P1	**1**	PASSA-FIO	GROMMET	PASACABLE
40	339229X1	**2**	PARAFUSO	BOLT	PERNO
41	072171S1	**1**	ALAVANCA	LEVER	PALANCA
42	3715491M91	**1**	MANÍPULO	KNOB	POMO
43	3713905M1	**1**	BUCHA	BUSH	CASQUILLO
44	339375X1	**3**	ARRUELA	WASHER	ARANDELA
45	339030X1	**3**	PORCA	NUT	TUERCA
46	6207442M1	**1**	TUBO	PIPE	CANO
47	068111T1	**1**	MANGUEIRA	HOSE	FLEXIBLE
48	039368T1	**1**	CONEXÃO	CONNECTION	CONEXION
49	068133T1	**1**	TAMPÃO	PAD	ALMOHADILLA
50	45264100	**1**	CONEXÃO	CONNECTION	CONEXION

Direção Hidrostática Hydrostatic Steering Direccion Hidrostática	2 Rodas Motrizes 2 Wheels Drive 2 Ruedas Motriz	**70-360**

Com Cabine - Com 2 Kick Out + 1 Reg. Vazão
With Cab - With 2 Kick Out + 1 Variable Flow
Con Cabina - Con 2 Kick Out + 1 Reg.Vazió

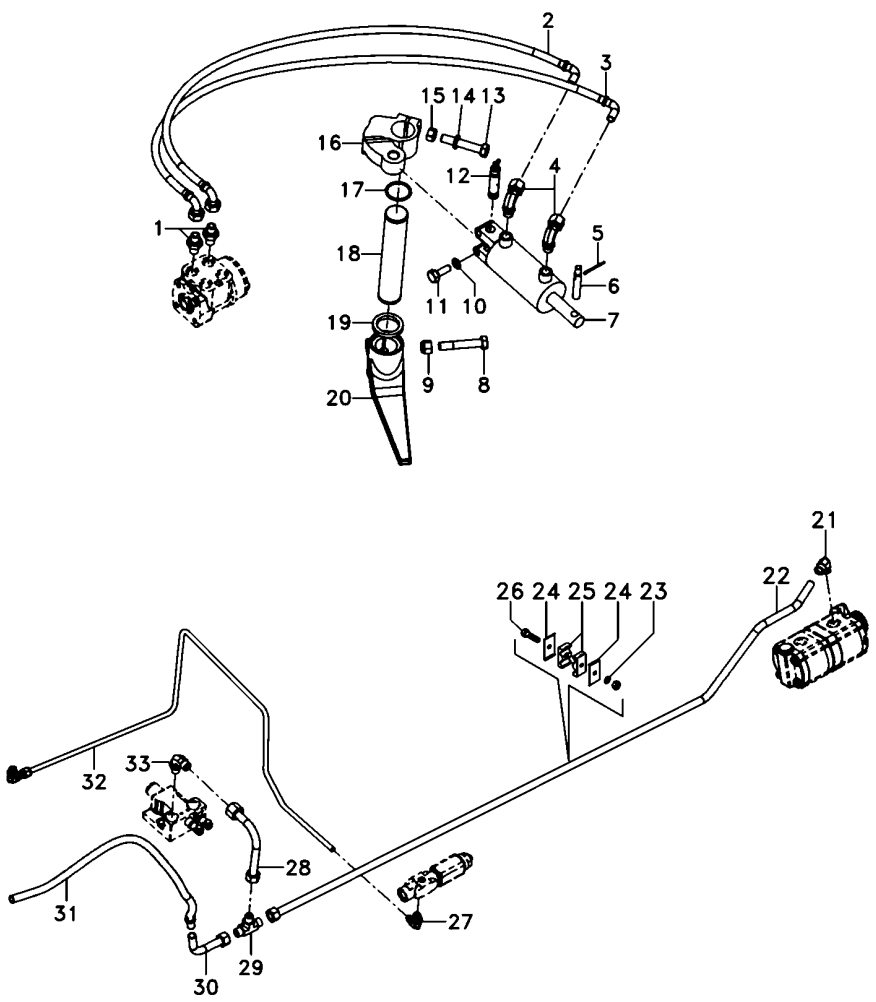

1	047155T1		**2**	CONEXÃO	CONNECTION	CONEXION
2	068332T1		**1**	MANGUEIRA	HOSE	FLEXIBLE
3	068332T1		**1**	MANGUEIRA	HOSE	FLEXIBLE
4	3412299M91		**2**	CONEXÃO	CONNECTION	CONEXION
5	375090X1		**1**	CUPILHA	COTTER PIN	PASADOR DOUBLE
6	3148787M2		**1**	PINO	PIN	PASADOR
7	3148318M92	70-395 No	**1**	CILINDRO	CYLINDER	CILINDRO
8	361859X1		**1**	PARAFUSO	BOLT	PERNO
9	195556M2		**1**	PORCA	NUT	TUERCA
10	353439X1		**2**	ARRUELA PRESSÃO	PRESSURE WASHER	LAVADOR PRESION
11	353725X1		**2**	PARAFUSO	BOLT	PERNO
12	489720M91		**1**	PINO	PIN	PASADOR
13	353622X1		**1**	PARAFUSO	BOLT	PERNO
14	353433X1		**1**	ARRUELA	WASHER	ARANDELA
15	353427X1		**1**	PORCA	NUT	TUERCA
16	042863N1		**1**	CJ. BRAÇO	KIT, ARM	JUEGO DE BRAZO
17	355917X1		**1**	ANEL TRAVA	CIRCLIP	CIRCULITO
18	1676666M1		**1**	EIXO	SHAFT	ARBOL
19	072293P1		**2**	VEDANTE	SEAL	RETEN
20	1676664M1		**1**	BRAÇO	ARM	BRAZO
21	6214770M1		**3**	CONEXÃO	CONNECTION	CONEXION
22	6214782M1		**1**	TUBO	PIPE	CANO
23	353446X1		**4**	ARRUELA	WASHER	ARANDELA
24	3146897M1		**4**	REFORÇO	REINFORCEMENT	REFUERZO
25	3585143M1		**4**	BRAÇADEIRA	CLAMP	ABRAZADERA
26	353685X1		**2**	PARAFUSO	BOLT	PERNO
27	045823T1		**2**	CONEXÃO	CONNECTION	CONEXION
28	070261P1		**1**	TUBO	PIPE	CANO
29	033308P1		**1**	CONEXÃO "T"	CONNECTION T	CONEXION T
30	059061P1		**1**	TUBO	PIPE	CANO
31	6300176M91		**1**	MANGUEIRA	HOSE	FLEXIBLE
32	6214785M1		**1**	TUBO	PIPE	CANO
33	3412002M91		**2**	CONEXÃO	CONNECTION	CONEXION

Direção Hidrostática Hydrostatic Steering Direccion Hidrostática	2 Rodas Motrizes 2 Wheels Drive 2 Ruedas Motriz	**70-365**

Com Cabine - Com 2 Kick Out + 1 Reg. Vazão
With Cab - With 2 Kick Out + 1 Variable Flow
Con Cabina - Con 2 Kick Out + 1 Reg.Vazió

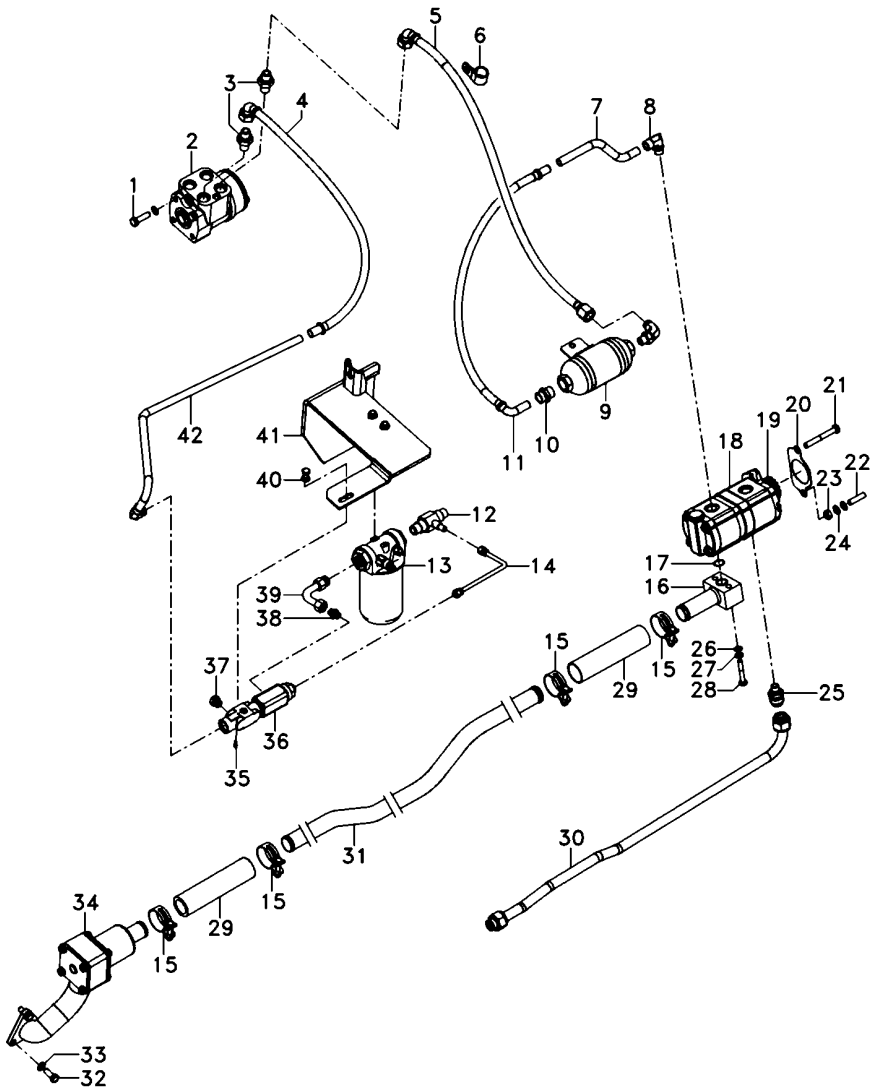

1	339814X1		**2**	PARAFUSO	BOLT	PERNO
2	047161T1		**1**	UN. HIDROSTÁTICA	STEERING UNIT	UNIDAD DIRECCION
3	047154T1		**2**	CONEXÃO	CONNECTION	CONEXION
4	050762T1		**1**	MANGUEIRA	HOSE	FLEXIBLE
5	6201690M91		**1**	MANGUEIRA	HOSE	FLEXIBLE
6	371798X1		**1**	BRAÇADEIRA	CLAMP	ABRAZADERA
7	068434P1		**1**	TUBO	PIPE	CANO
8	6214770M1		**3**	CONEXÃO	CONNECTION	CONEXION
9	6201629M91		**1**	SILENCIOSO	SILENCER	SILENCIADOR
10	3411941M91		**1**	CONEXÃO	CONNECTION	CONEXION
11	050762T1		**1**	MANGUEIRA	HOSE	FLEXIBLE
12	6215057M1		**1**	CONEXÃO "T"	CONNECTION T	CONEXION T
13	6223536M91	70-410 No	**1**	CJ. FILTRO	KIT, FILTER	JUEGO FILTRO
14	6215073M91		**1**	TUBO	PIPE	CANO
15	6214781M1		**4**	BRAÇADEIRA	CLAMP	ABRAZADERA
16	6214710M91		**1**	FLANGE	FLANGE	PLETINA
17	3585217M1		**1**	ANEL "O"	O RING	JUNTA TORICA
18	6214827M91		**1**	BOMBA HIDRÁULICA	HYDRAULIC PUMP	BOMBA HIDRAULICA
19	6223540M1		**1**	ENGRENAGEM	GEAR	ENGRANAJE
20	1687018M2		**1**	JUNTA	GASKET	EMPAQUETADURA.
21	362686X1		**1**	PARAFUSO	BOLT	PERNO
22	362443X1		**1**	PARAFUSO	BOLT	PERNO
23	355565X1		**3**	PORCA	NUT	TUERCA
24	353756X1		**1**	ARRUELA	WASHER	ARANDELA
25	6215056M1		**1**	CONEXÃO	CONNECTION	CONEXION
26	339374X1		**10**	ARRUELA	WASHER	ARANDELA
27	339024X1		**4**	ARRUELA	WASHER	ARANDELA
28	339291X1		**2**	PARAFUSO	BOLT	PERNO
29	6215183M1		**2**	MANGUEIRA	HOSE	FLEXIBLE
30	6215028M91		**1**	TUBO	PIPE	CANO
31	6214787M1		**1**	TUBO	PIPE	CANO
32	353691X1		**3**	PARAFUSO	BOLT	PERNO
33	353434X1		**3**	ARRUELA	WASHER	ARANDELA
34	6214846M91	70-405 No	**1**	CJ. FILTRO	KIT, FILTER	JUEGO FILTRO
35	6214797M1		**1**	TAMPÃO	PAD	ALMOHADILLA
36	3759547M93		**1**	VÁLVULA	VALVE	VALVULA
37	3019639X91		**2**	BUJÃO	PLUG	TAPON
38	3019383X91		**1**	CONEXÃO	CONNECTION	CONEXION
39	6214753M1		**1**	TUBO	PIPE	CANO
40	339228X1		**2**	PARAFUSO	BOLT	PERNO
41	6235393M91		**1**	SUPORTE FILTRO	FILTER SUPPORT	FILTER SUPPORT
42	6214752M1		**1**	TUBO	PIPE	CANO

Direção Hidrostática Hydrostatic Steering Direccion Hidrostática	2 Rodas Motrizes 2 Wheels Drive 2 Ruedas Motriz	**70-370**

Com Cabine - Com 2 Kick Out + 1 Reg. Vazão
With Cab - With 2 Kick Out + 1 Variable Flow
Con Cabina - Con 2 Kick Out + 1 Reg.Vazió

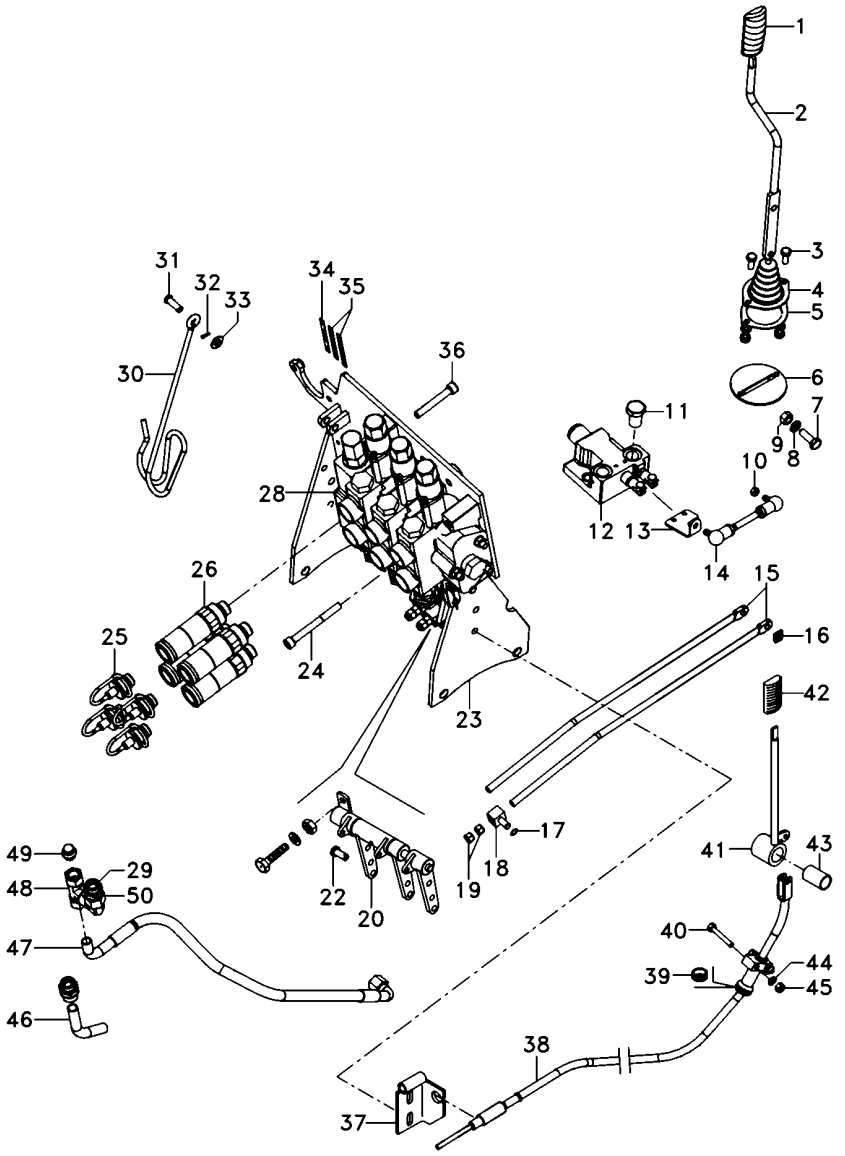

1	6200649M1	**1**	MANÍPULO	KNOB	POMO
2	6207308M91	**1**	CJ. ALAVANCA	KIT, LEVER	JUEGO, PALANCA
3	339123X1	**6**	PARAFUSO	BOLT	PERNO
4	069915P1	**1**	COIFA	BELLOWS	FUELLE
5	069937P1	**1**	ANEL	RING	ARO
6	6207307M91	**1**	CJ. SUPORTE	KIT, BRACKET	JUEGO SOPORTE
7	339401X1	**1**	PARAFUSO	BOLT	PERNO
8	339376X1	**6**	ARRUELA	WASHER	ARANDELA
9	339402X1	**4**	PORCA	NUT	TUERCA
10	339169X1	**6**	PORCA	NUT	TUERCA
11	358724X91	**1**	BUJÃO	PLUG	TAPON
12	070845T1	**1**	VÁLVULA	VALVE	VALVULA
13	6207301M1	**1**	ALAVANCA	LEVER	PALANCA
14	6207304M91	**1**	TIRANTE	ROD	VARILLA
15	065981P1	**2**	TIRANTE	ROD	VARILLA
16	1679932M2	**2**	GRAMPO	CRAMP	PASADOR
17	354345X1	**3**	ANEL TRAVA	CIRCLIP	CIRCULITO
18	1695655M1	**3**	BLOCO	BLOCK	BLOQUE
19	1442577X1	**8**	PORCA	NUT	TUERCA
20	073084N1	**1**	MANCAL	BEARING	COJINETE
22	1695953M2	**3**	PINO	PIN	PASADOR
23	066660S3	**1**	SUPORTE	BRACKET	SOPORTE
24	3009297X1	**2**	PARAFUSO	BOLT	PERNO
25	3611673M1	**6**	TAMPÃO	PAD	ALMOHADILLA
26	3772942M1	**6**	VÁLVULA FÊMEA	FEMALE COUPLER	ACOPLADOR HEMBRA
28	6217417M91	**1**	CJ. COMANDO	KIT, ACTUATOR	JUEGO ACTUADOR
29	039290T1	**2**	CONEXÃO	CONNECTION	CONEXION
30	1809938M2	**1**	GANCHO	HOOK	GANCHO
31	832813M1	**1**	PINO	PIN	PASADOR
32	354055X1	**1**	CUPILHA	COTTER PIN	PASADOR DOUBLE
33	390734X1	**5**	ARRUELA	WASHER	ARANDELA
34	6203286M1	**1**	DECAL	DECAL	CALCOMANIA
35	6208307M1	**2**	DECAL	DECAL	CALCOMANIA
36	1440352X1	**1**	PARAFUSO	BOLT	PERNO
37	6205187M91	**1**	SUPORTE	CLEVIS	GANCHO SEGURI.
38	070007T1	**1**	CJ. CABO	KIT, CABLE	CABLES JUEGO
39	059277P1	**1**	PASSA-FIO	GROMMET	PASACABLE
40	339229X1	**2**	PARAFUSO	BOLT	PERNO
41	072171S1	**1**	ALAVANCA	LEVER	PALANCA
42	3715491M91	**1**	MANÍPULO	KNOB	POMO
43	3713905M1	**1**	BUCHA	BUSH	CASQUILLO
44	339375X1	**2**	ARRUELA	WASHER	ARANDELA
45	339030X1	**2**	PORCA	NUT	TUERCA
46	6207442M1	**1**	TUBO	PIPE	CANO
47	068111T1	**1**	MANGUEIRA	HOSE	FLEXIBLE
48	039368T1	**1**	CONEXÃO	CONNECTION	CONEXION
49	068133T1	**1**	TAMPÃO	PAD	ALMOHADILLA
50	45264100	**1**	CONEXÃO	CONNECTION	CONEXION

Direção E Controle Remoto	**4 Rm**	**70-375**	**Com Cabine - Com 2 Kick Out + 1 Reg. Vazão**
Remote Control And Steering	**4 Wd**		**With Cab - With 2 Kick Out + 1 Variable Flow**
Dirección Y Controle Remoto	**4 Rm**		**Con Cabina - Con 2 Kick Out + 1 Reg.Vazió**

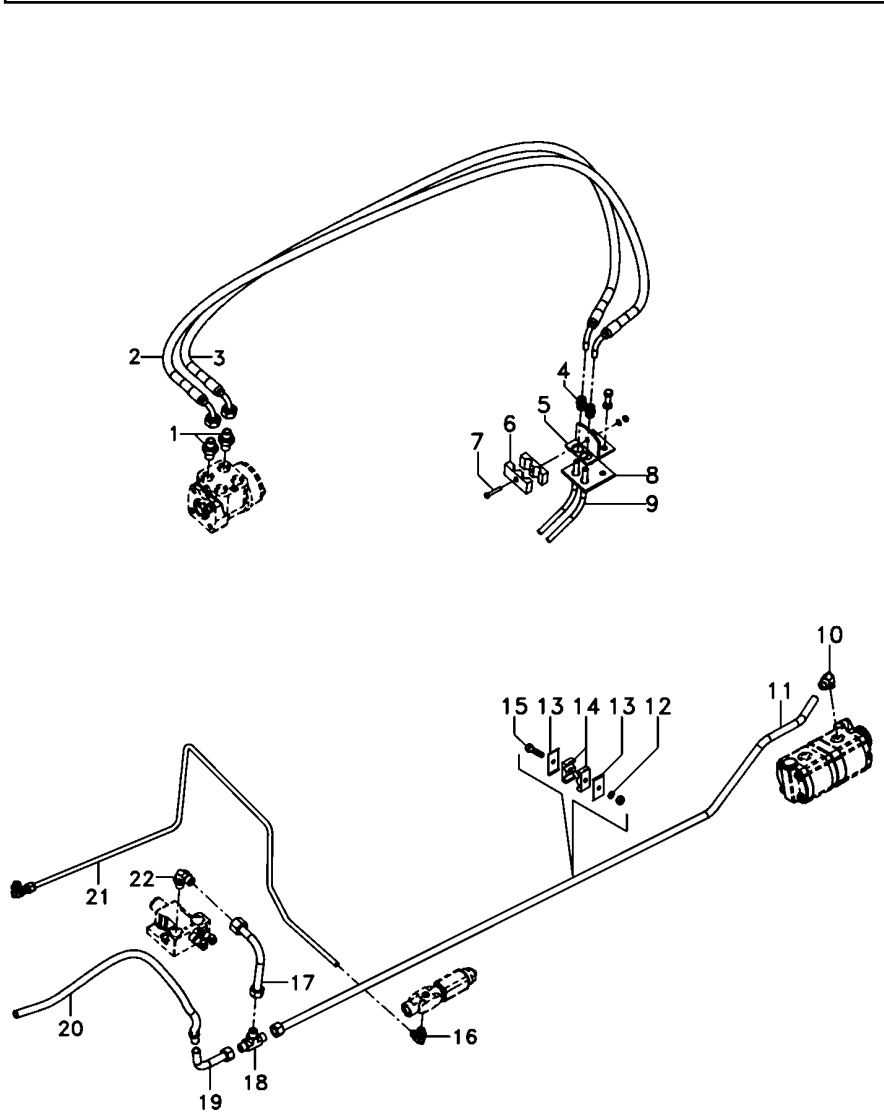

1	047155T1	**2**	CONEXÃO	CONNECTION	CONEXION
2	068332T1	**1**	MANGUEIRA	HOSE	FLEXIBLE
3	068332T1	**1**	MANGUEIRA	HOSE	FLEXIBLE
4	3412001M91	**2**	CONEXÃO	CONNECTION	CONEXION
5	3585070M91	**1**	SUPORTE	BRACKET	SOPORTE
6	033212P1	**2**	BRAÇADEIRA	CLAMP	ABRAZADERA
7	3468414M1	**1**	PARAFUSO	BOLT	PERNO
8	3585072M1	**1**	PROTETOR	PROTECTOR	PROTECTOR
9	022313T2	**2**	MANGUEIRA	HOSE	FLEXIBLE
10	6214770M1	**3**	CONEXÃO	CONNECTION	CONEXION
11	6214782M1	**1**	TUBO	PIPE	CANO
12	353446X1	**4**	ARRUELA	WASHER	ARANDELA
13	3146897M1	**4**	REFORÇO	REINFORCEMENT	REFUERZO
14	3585143M1	**4**	BRAÇADEIRA	CLAMP	ABRAZADERA
15	353685X1	**2**	PARAFUSO	BOLT	PERNO
16	045823T1	**2**	CONEXÃO	CONNECTION	CONEXION
17	070261P1	**1**	TUBO	PIPE	CANO
18	033308P1	**1**	CONEXÃO "T"	CONNECTION T	CONEXION T
19	059061P1	**1**	TUBO	PIPE	CANO
20	6300176M91	**1**	MANGUEIRA	HOSE	FLEXIBLE
21	6214785M1	**1**	TUBO	PIPE	CANO
22	3412002M91	**2**	CONEXÃO	CONNECTION	CONEXION

Direção E Controle Remoto	**4 Rm**	**70-380**	**Com Cabine - Com 2 Kick Out + 1 Reg. Vazão**
Remote Control And Steering	**4 Wd**		**With Cab - With 2 Kick Out + 1 Variable Flow**
Dirección Y Controle Remoto	**4 Rm**		**Con Cabina - Con 2 Kick Out + 1 Reg.Vazió**

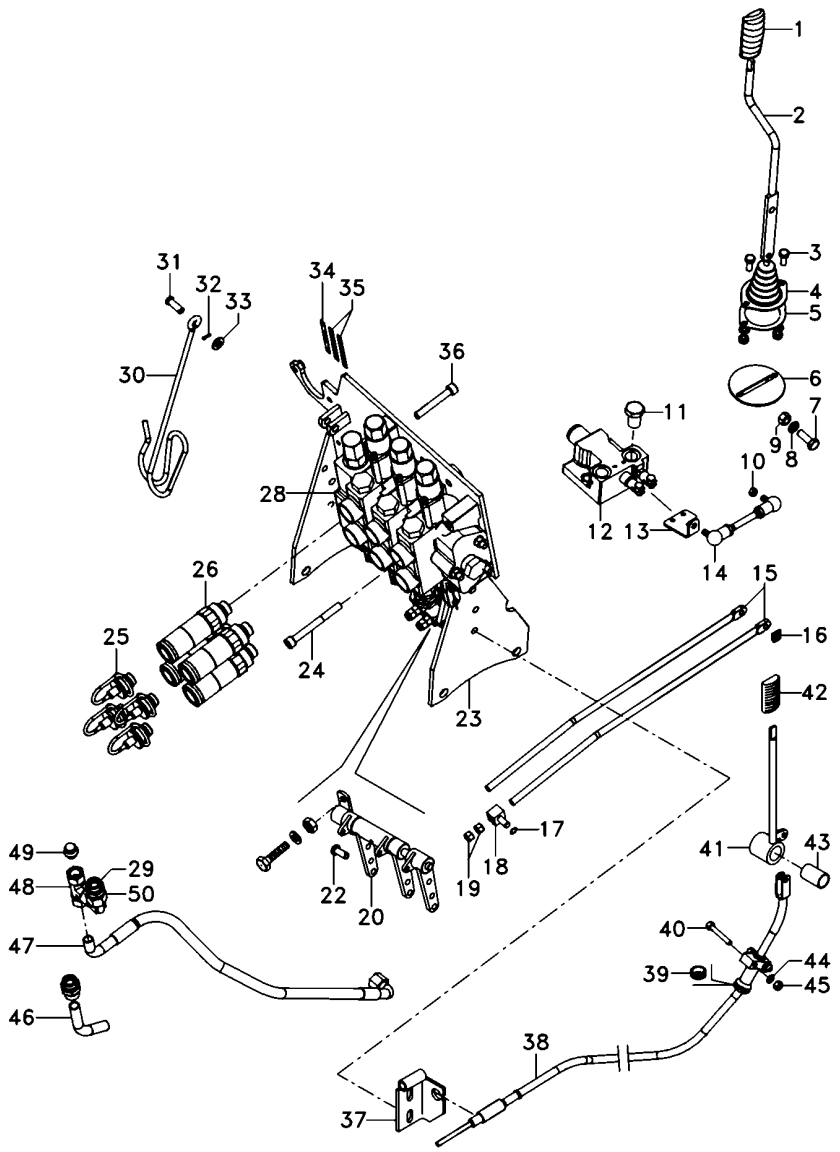

1	6200649M1	**1**	MANÍPULO	KNOB	POMO
2	6207308M91	**1**	CJ. ALAVANCA	KIT, LEVER	JUEGO, PALANCA
3	339123X1	**6**	PARAFUSO	BOLT	PERNO
4	069915P1	**1**	COIFA	BELLOWS	FUELLE
5	069937P1	**1**	ANEL	RING	ARO
6	6207307M91	**1**	CJ. SUPORTE	KIT, BRACKET	JUEGO SOPORTE
7	339401X1	**1**	PARAFUSO	BOLT	PERNO
8	339376X1	**6**	ARRUELA	WASHER	ARANDELA
9	339402X1	**4**	PORCA	NUT	TUERCA
10	339169X1	**6**	PORCA	NUT	TUERCA
11	358724X91	**1**	BUJÃO	PLUG	TAPON
12	070845T1	**1**	VÁLVULA	VALVE	VALVULA
13	6207301M1	**1**	ALAVANCA	LEVER	PALANCA
14	6207304M91	**1**	TIRANTE	ROD	VARILLA
15	065981P1	**2**	TIRANTE	ROD	VARILLA
16	1679932M2	**2**	GRAMPO	CRAMP	PASADOR
17	354345X1	**3**	ANEL TRAVA	CIRCLIP	CIRCULITO
18	1695655M1	**3**	BLOCO	BLOCK	BLOQUE
19	1442577X1	**8**	PORCA	NUT	TUERCA
20	073084N1	**1**	MANCAL	BEARING	COJINETE
22	1695953M2	**3**	PINO	PIN	PASADOR
23	066660S3	**1**	SUPORTE	BRACKET	SOPORTE
24	3009297X1	**2**	PARAFUSO	BOLT	PERNO
25	3611673M1	**6**	TAMPÃO	PAD	ALMOHADILLA
26	3772942M1	**6**	VÁLVULA FÊMEA	FEMALE COUPLER	ACOPLADOR HEMBRA
28	6217417M91	**1**	CJ. COMANDO	KIT, ACTUATOR	JUEGO ACTUADOR
29	039290T1	**2**	CONEXÃO	CONNECTION	CONEXION
30	1809938M2	**1**	GANCHO	HOOK	GANCHO
31	832813M1	**1**	PINO	PIN	PASADOR
32	354055X1	**1**	CUPILHA	COTTER PIN	PASADOR DOUBLE
33	390734X1	**5**	ARRUELA	WASHER	ARANDELA
34	6203286M1	**1**	DECAL	DECAL	CALCOMANIA
35	6208307M1	**2**	DECAL	DECAL	CALCOMANIA
36	1440352X1	**1**	PARAFUSO	BOLT	PERNO
37	6205187M91	**1**	SUPORTE	CLEVIS	GANCHO SEGURI.
38	070007T1	**1**	CJ. CABO	KIT, CABLE	CABLES JUEGO
39	059277P1	**1**	PASSA-FIO	GROMMET	PASACABLE
40	339229X1	**2**	PARAFUSO	BOLT	PERNO
41	072171S1	**1**	ALAVANCA	LEVER	PALANCA
42	3715491M91	**1**	MANÍPULO	KNOB	POMO
43	3713905M1	**1**	BUCHA	BUSH	CASQUILLO
44	339375X1	**3**	ARRUELA	WASHER	ARANDELA
45	339030X1	**3**	PORCA	NUT	TUERCA
46	6207442M1	**1**	TUBO	PIPE	CANO
47	068111T1	**1**	MANGUEIRA	HOSE	FLEXIBLE
48	039368T1	**1**	CONEXÃO	CONNECTION	CONEXION
49	068133T1	**1**	TAMPÃO	PAD	ALMOHADILLA
50	45264100	**1**	CONEXÃO	CONNECTION	CONEXION

Direção E Controle Remoto	**4 Rm**	**70-385**	**Com Cabine - Com 2 Kick Out + 1 Reg. Vazão**
Remote Control And Steering	**4 Wd**		**With Cab - With 2 Kick Out + 1 Variable Flow**
Dirección Y Controle Remoto	**4 Rm**		**Con Cabina - Con 2 Kick Out + 1 Reg.Vazió**

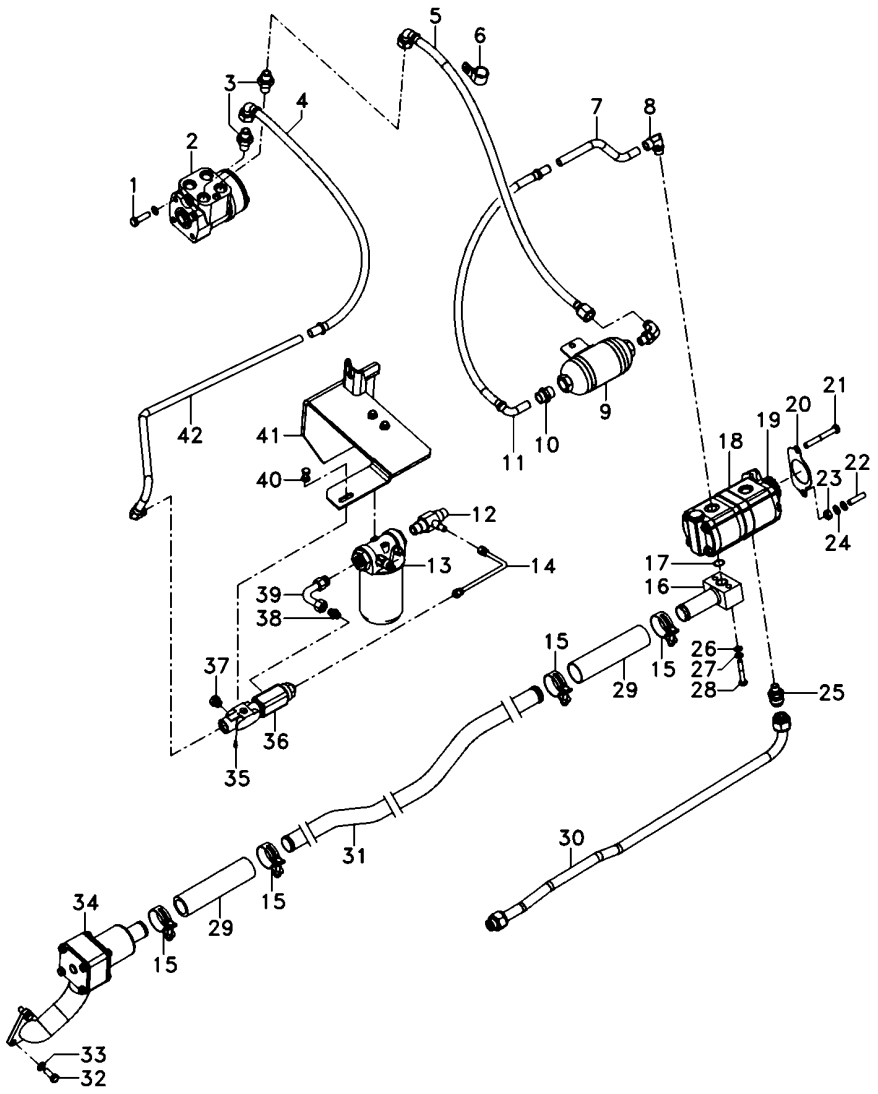

1	339814X1		**2**	PARAFUSO	BOLT	PERNO
2	047153T1		**1**	UN. HIDROSTÁTICA	STEERING UNIT	UNIDAD DIRECCION
3	047154T1		**2**	CONEXÃO	CONNECTION	CONEXION
4	050762T1		**1**	MANGUEIRA	HOSE	FLEXIBLE
5	6201690M91		**1**	MANGUEIRA	HOSE	FLEXIBLE
6	371798X1		**1**	BRAÇADEIRA	CLAMP	ABRAZADERA
7	068434P1		**1**	TUBO	PIPE	CANO
8	6214770M1		**3**	CONEXÃO	CONNECTION	CONEXION
9	6201629M91		**1**	SILENCIOSO	SILENCER	SILENCIADOR
10	3411941M91		**1**	CONEXÃO	CONNECTION	CONEXION
11	050762T1		**1**	MANGUEIRA	HOSE	FLEXIBLE
12	6215057M1		**1**	CONEXÃO "T"	CONNECTION T	CONEXION T
13	6223536M91	70-410 No	**1**	CJ. FILTRO	KIT, FILTER	JUEGO FILTRO
14	6215073M91		**1**	TUBO	PIPE	CANO
15	6214781M1		**4**	BRAÇADEIRA	CLAMP	ABRAZADERA
16	6214710M91		**1**	FLANGE	FLANGE	PLETINA
17	3585217M1		**1**	ANEL "O"	O RING	JUNTA TORICA
18	6214827M91		**1**	BOMBA HIDRÁULICA	HYDRAULIC PUMP	BOMBA HIDRAULICA
19	6223540M1		**1**	ENGRENAGEM	GEAR	ENGRANAJE
20	1687018M2		**1**	JUNTA	GASKET	EMPAQUETADURA.
21	362686X1		**1**	PARAFUSO	BOLT	PERNO
22	362443X1		**1**	PARAFUSO	BOLT	PERNO
23	355565X1		**3**	PORCA	NUT	TUERCA
24	353756X1		**1**	ARRUELA	WASHER	ARANDELA
25	6215056M1		**1**	CONEXÃO	CONNECTION	CONEXION
26	339024X1		**4**	ARRUELA	WASHER	ARANDELA
27	339374X1		**10**	ARRUELA	WASHER	ARANDELA
28	339291X1		**2**	PARAFUSO	BOLT	PERNO
29	6215183M1		**2**	MANGUEIRA	HOSE	FLEXIBLE
30	6215028M91		**1**	TUBO	PIPE	CANO
31	6214787M1		**1**	TUBO	PIPE	CANO
32	353691X1		**5**	PARAFUSO	BOLT	PERNO
33	353434X1		**5**	ARRUELA	WASHER	ARANDELA
34	6214846M91	70-405 No	**1**	CJ. FILTRO	KIT, FILTER	JUEGO FILTRO
35	6214797M1		**1**	TAMPÃO	PAD	ALMOHADILLA
36	3759547M93		**1**	VÁLVULA	VALVE	VALVULA
37	3019639X91		**2**	BUJÃO	PLUG	TAPON
38	3019383X91		**1**	CONEXÃO	CONNECTION	CONEXION
39	6214753M1		**1**	TUBO	PIPE	CANO
40	339228X1		**2**	PARAFUSO	BOLT	PERNO
41	6235393M91		**1**	SUPORTE FILTRO	FILTER SUPPORT	FILTER SUPPORT
42	6214752M1		**1**	TUBO	PIPE	CANO

Sistema De Direção
System Of Direction
Sistema De Dirección

Pino Do Cilíndro
Pin Of Cilinder
Alfiler Del Cilindro

70-390

2 Rodas Motrizes
2 Wheels Drive
2 Ruedas Motriz

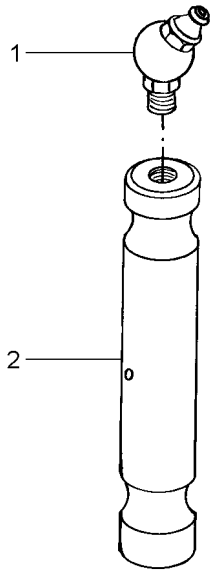

1	29951X	**1** GRAXEIRA	GREASER	ENGRASADOR
2	898363M1	**1** PINO	PIN	PASADOR

Cilindro Hidráulico Da Direção
Steering Cylinder
Cilindro Direccion

70-395

2 Rodas Motrizes
2 Wheels Drive
2 Ruedas Motriz

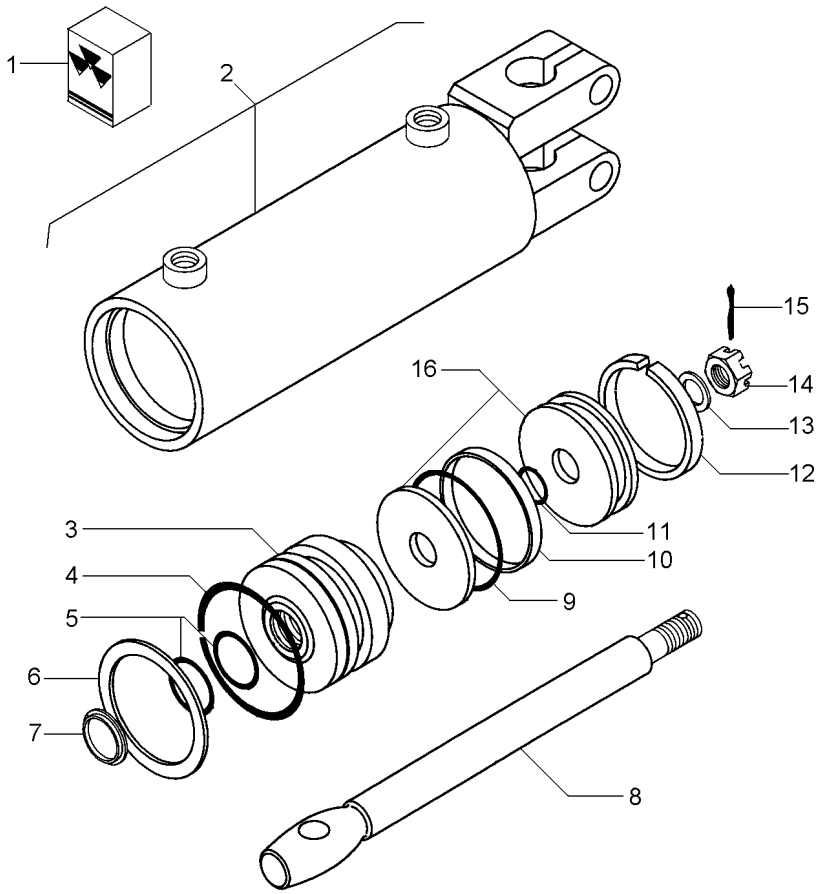

1	2730954M91			**1**	JG. REPARO	KIT, REPAIR	JUEGO REPARACION
2			3148318M91	**1**	CJ. CARCAÇA	HOUSE ASSY	CONJ. CARTER
3	2730952M1	2		**1**	GUIA	GUIDE	GUIA
4		1		**1**	ANEL "O"	O RING	JUNTA TORICA
5		1		**2**	ANEL "O"	O RING	JUNTA TORICA
6	2730385M1	2		**1**	ANEL	RING	ARO
7		1		**1**	ANEL	RING	ARO
8	2730372M1	2		**1**	HASTE CILINDRO	CYLINDER ROD	BIELA DE CILINDR
9		1		**1**	ANEL "O"	O RING	JUNTA TORICA
10		1		**1**	ANEL	RING	ARO
11		1		**1**	ANEL "O"	O RING	JUNTA TORICA
12		1		**1**	ANEL	RING	ARO
13	2730371M1	2		**1**	ARRUELA	WASHER	ARANDELA
14	2730368M1	2		**1**	PORCA	NUT	TUERCA
15	354059X1	2	1X1/8	**1**	CONTRAPINO	DOWEL	CENTRAJE
16	2730951M91	2		**1**	PISTÃO	PISTON	PISTON

Filtro
Filter
Filtro

70-400

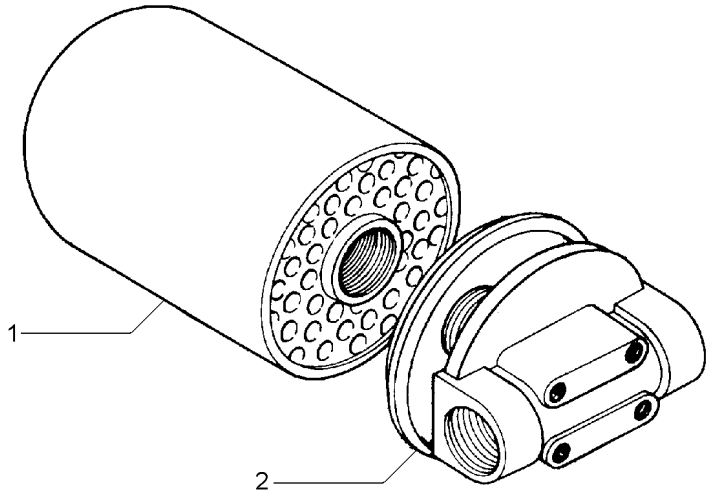

1	034391T1	**1** ELEMENTO	ELEMENT	ELEMENTO
2	020389R1	**1** CABEÇOTE FILTRO	FILTER HEAD	CABEZA DE FILTRO

Filtro
Filter
Filtro

70-405

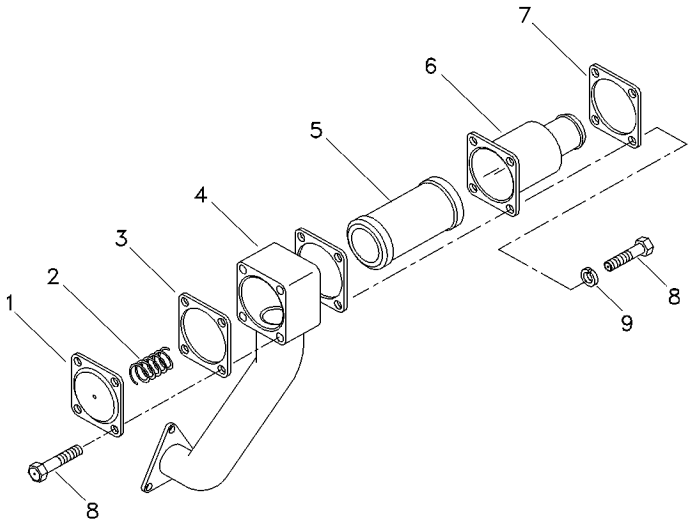

1	1696489M1	**1** TAMPA	COVER	CUBIERTA
2	1696505M1	**1** MOLA	SPRING	RESORTE
3	1696548M4	**2** JUNTA	GASKET	EMPAQUETADURA.
4	1696511M1	**1** COTOVELO	ELBOW	CODO
5	3800305M91	**1** ELEMENTO	ELEMENT	ELEMENTO
6	25311M92	**1** CAPA	BOOT	PROTECCION
7	3761381M1	**1** FLANGE	FLANGE	PLETINA
8	339123X1	**8** PARAFUSO	BOLT	PERNO
9	390972X1	**4** ARRUELA	WASHER	ARANDELA

Filtro
Filter
Filtro

70-410

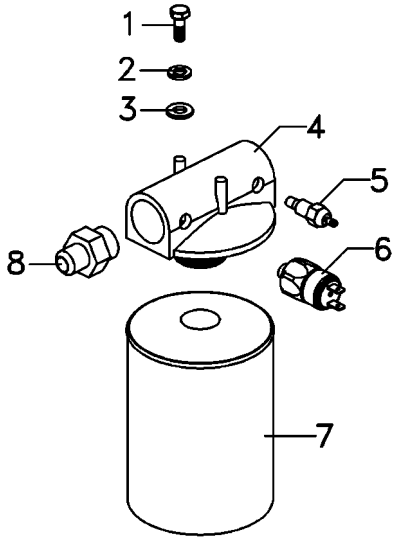

1	353667X1		**2**	PARAFUSO	BOLT	PERNO
2	353446X1		**2**	ARRUELA	WASHER	ARANDELA
3	339024X1		**2**	ARRUELA	WASHER	ARANDELA
4	6223538M1		**1**	CABEÇOTE FILTRO	FILTER HEAD	CABEZA DE FILTRO
5	6214134M1	[A]	**1**	SENSOR	SENDER	EMISOR
6	6214760M1	[B]	**1**	SENSOR	SENDER	EMISOR
7	6223537M1		**1**	ELEMENTO	ELEMENT	ELEMENTO
8	6223539M1		**2**	CONEXÃO	CONNECTION	CONEXION

[A] TEMPERATURA
TEMPERATURE
TEMPERATURA

[B] PRESSÃO
PRESSURE
PRESSION

Bomba Hidráulica
Hydraulic Pump
Bomba Hidraulica

70-415

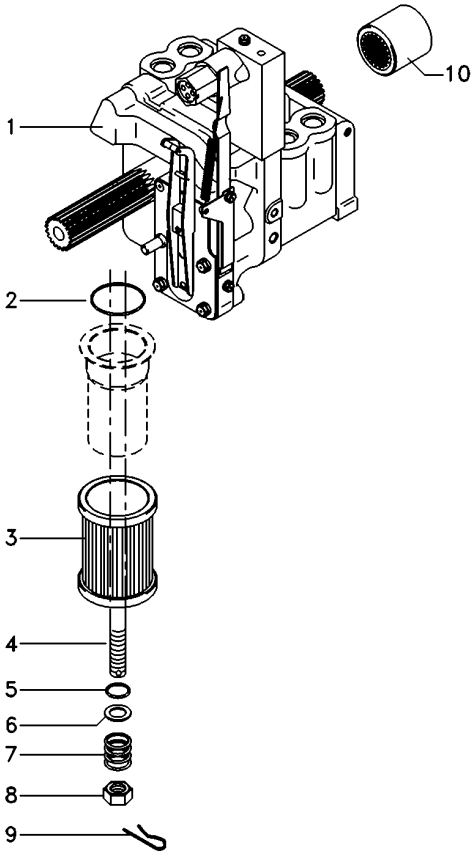

1	6215817M91	**1** BOMBA HIDRÁULICA	HYDRAULIC PUMP	BOMBA HIDRAULICA
2	195876M1	**1** ANEL "O"	O RING	JUNTA TORICA
3	3771122M92	**1** FILTRO	FILTER	FILTRO
4	3699759M2	**1** PRISIONEIRO	STUD	ESPARRAGO
5	1007240M1	**1** ANEL "O"	O RING	JUNTA TORICA
6	377499X1	**1** ARRUELA	WASHER	ARANDELA
7	1868469M1	**1** MOLA	SPRING	RESORTE
8	363645X1	**1** PORCA	NUT	TUERCA
9	1870089M1	**1** PRESILHA	STAPLE	GRAPA
10	1868538M4	**1** LUVA	SLEEVE	MANCHA

Bomba Hidráulica
Hydraulic Pump
Bomba Hidraulica

70-420

Sem Tdp
Without Pto
Sin Tdf

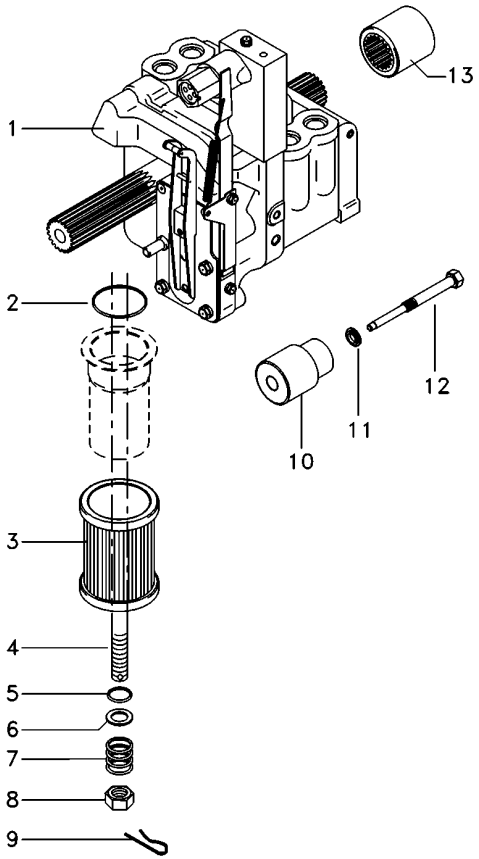

1	6215817M91	**1** BOMBA HIDRÁULICA	HYDRAULIC PUMP	BOMBA HIDRAULICA
2	195876M1	**1** ANEL "O"	O RING	JUNTA TORICA
3	3771122M92	**1** FILTRO	FILTER	FILTRO
4	3699759M2	**1** PRISIONEIRO	STUD	ESPARRAGO
5	1007240M1	**1** ANEL "O"	O RING	JUNTA TORICA
6	377499X1	**1** ARRUELA	WASHER	ARANDELA
7	1868469M1	**1** MOLA	SPRING	RESORTE
8	363645X1	**1** PORCA	NUT	TUERCA
9	1870089M1	**1** PRESILHA	STAPLE	GRAPA
10	532927M1	**1** SUPORTE	BRACKET	SOPORTE
11	532926M1	**1** ARRUELA	WASHER	ARANDELA
12	532928M1	**1** PINO	PIN	PASADOR
13	1868538M4	**1** LUVA	SLEEVE	MANCHA

Bomba Hidráulica
Hydraulic Pump
Bomba Hidraulica

Coletor E Luva
Collector And Glove
Colecionador Y Guante

70-425

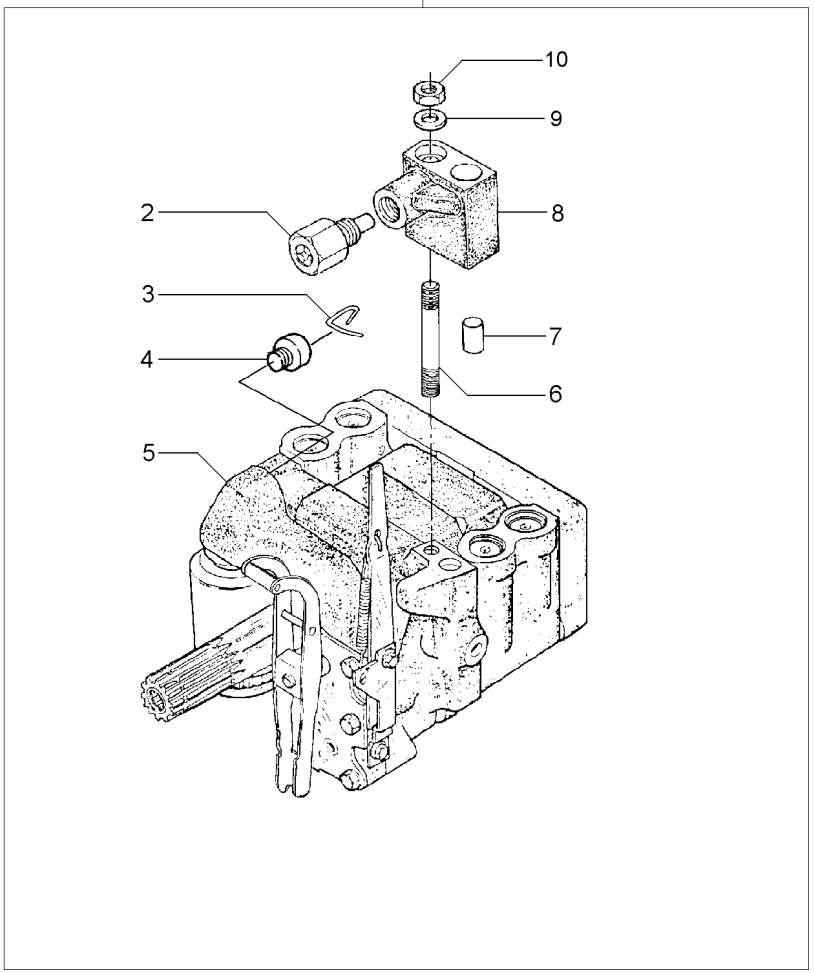

1		3773700M92	**1**	BOMBA	PUMP	BOMBA
2	038639T1	8	**1**	VÁLVULA	VALVE	VALVULA
3	1870819M1	1	**1**	PRESILHA	STAPLE	GRAPA
4	1870820M1	1	**1**	BUJÃO	PLUG	TAPON
5	3773701M92	1 U.K.	**1**	CJ. BOMBA	KIT, PUMP	BOMBA JUEGO
		70-430 No				
6	1694381M1	1	**1**	PRISIONEIRO	STUD	ESPARRAGO
7	377605X1	8	**1**	PINO	PIN	PASADOR
8	3808924M91	1	**1**	COLETOR	COLLECTOR	COLECTOR
9	353756X1	1	**1**	ARRUELA	WASHER	ARANDELA
10	195258M1	1	**1**	PORCA	NUT	TUERCA

Bomba Hidráulica
Hydraulic Pump
Bomba Hidraulica

70-430

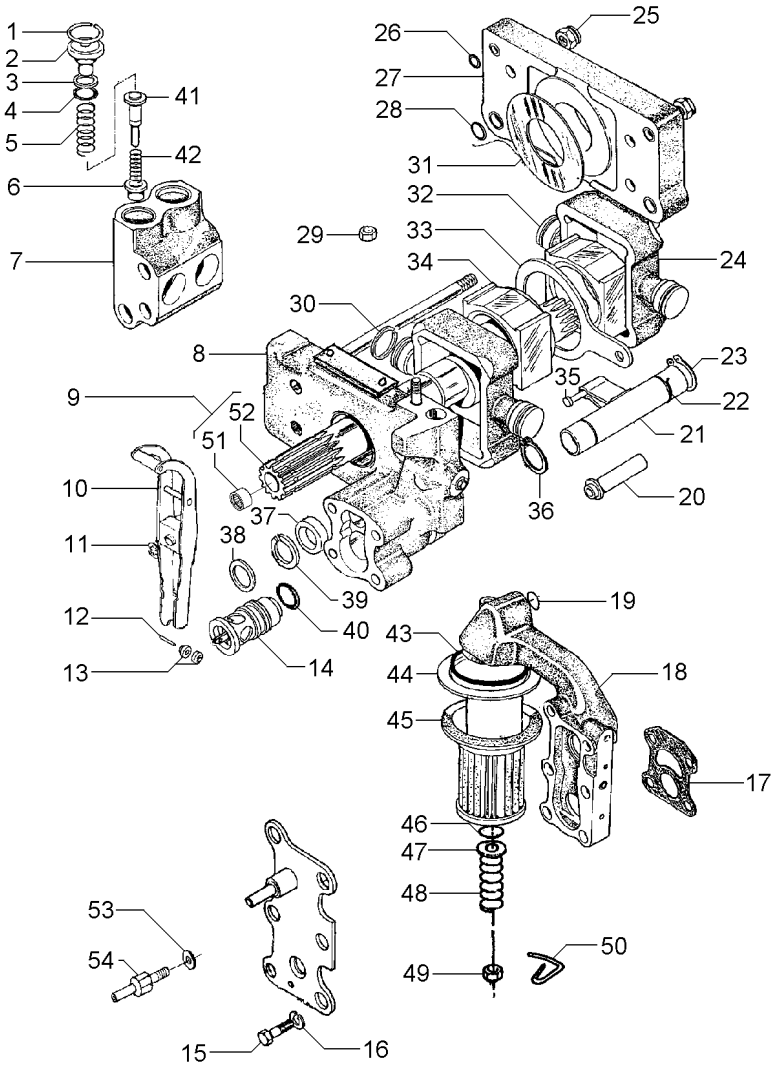

1	1868743M1		4	ANEL TRAVA	CIRCLIP	CIRCULITO
2	1868741M1		4	BUJÃO	PLUG	TAPON
3	1870849M1		4	ARRUELA	WASHER	ARANDELA
4	1868742M1		4	ANEL "O"	O RING	JUNTA TORICA
5	180928M2		4	MOLA	SPRING	RESORTE
6	1660116M1	[A]	4	VÁLVULA	VALVE	VALVULA
7	1868435M3		2	CÂMARA	CHAMBER	CAMARA
8	3808617M91	70-435 No	1	CORPO	BODY	CUERPO
9	1871781M93		1	EIXO	SHAFT	ARBOL
10	3610175M91		1	ALAVANCA	LEVER	PALANCA
11	377493X1		1	ANEL TRAVA	CIRCLIP	CIRCULITO
12	897504M1		1	PINO	PIN	PASADOR
13	897599M1		2	ROLETE	ROLLER	RODILLO
14	3611085M91		1	VÁLVULA	VALVE	VALVULA
15	362403X1		4	PARAFUSO	BOLT	PERNO
16	366719X1		4	ARRUELA	WASHER	ARANDELA
17	1869529M2		1	JUNTA	GASKET	EMPAQUETADURA.
18	3611141M91	70-440 No	1	CARCAÇA	HOUSING	ALOJAMIENTO
19	851134M1		1	ANEL "O"	O RING	JUNTA TORICA
20	1686740M1		1	TUBO	PIPE	CANO
21	1681790M91	70-445 No	1	OSCILADOR	OSCILLATOR	OSCILADOR
22	1671699M1		1	ANEL TRAVA	CIRCLIP	CIRCULITO
23	3000361X1		1	ANEL TRAVA	CIRCLIP	CIRCULITO
24	1860038M1		2	PISTÃO	PISTON	PISTON
25	1871659M1	3/8	2	PORCA	NUT	TUERCA
25	1871660M1		2	PORCA	NUT	TUERCA
26	377494X1		4	ANEL "O"	O RING	JUNTA TORICA
27	1665499M91		1	CORPO	BODY	CUERPO
28	831533M1		4	ANEL "O"	O RING	JUNTA TORICA
29	376448X1	3/8	1	PORCA	NUT	TUERCA
		195258M1				
30	897493M1		4	ANEL	RING	ARO
31	1664589M1		2	ARRUELA	WASHER	ARANDELA
32	180924M2		1	BLOCO	BLOCK	BLOQUE
33	180933M1		1	SEGUIDOR	FOLLOWER	IMPULSOR
34	180925M2		1	BLOCO	BLOCK	BLOQUE
35	831130M1		1	PINO	PIN	PASADOR
36	195946M1		2	ANEL TRAVA	CIRCLIP	CIRCULITO
37	1868486M1		1	ESPAÇADOR	SPACER	PIEZA DISTANCIA
38	377543X1		1	ARRUELA	WASHER	ARANDELA
39	1868485M1		1	ARRUELA	WASHER	ARANDELA
40	377502X1		1	ANEL "O"	O RING	JUNTA TORICA
41	180930M2	[B]	4	VÁLVULA	VALVE	VALVULA
42	180927M2		4	MOLA	SPRING	RESORTE
43	195876M1		1	ANEL "O"	O RING	JUNTA TORICA
44	1671633M1		1	TUBO	PIPE	CANO
45	1870199M92		1	FILTRO	FILTER	FILTRO
46	1007240M1		1	ANEL "O"	O RING	JUNTA TORICA
47	377499X1		1	ARRUELA	WASHER	ARANDELA
48	1868469M1		1	MOLA	SPRING	RESORTE

Bomba Hidráulica
Hydraulic Pump
Bomba Hidraulica

70-430

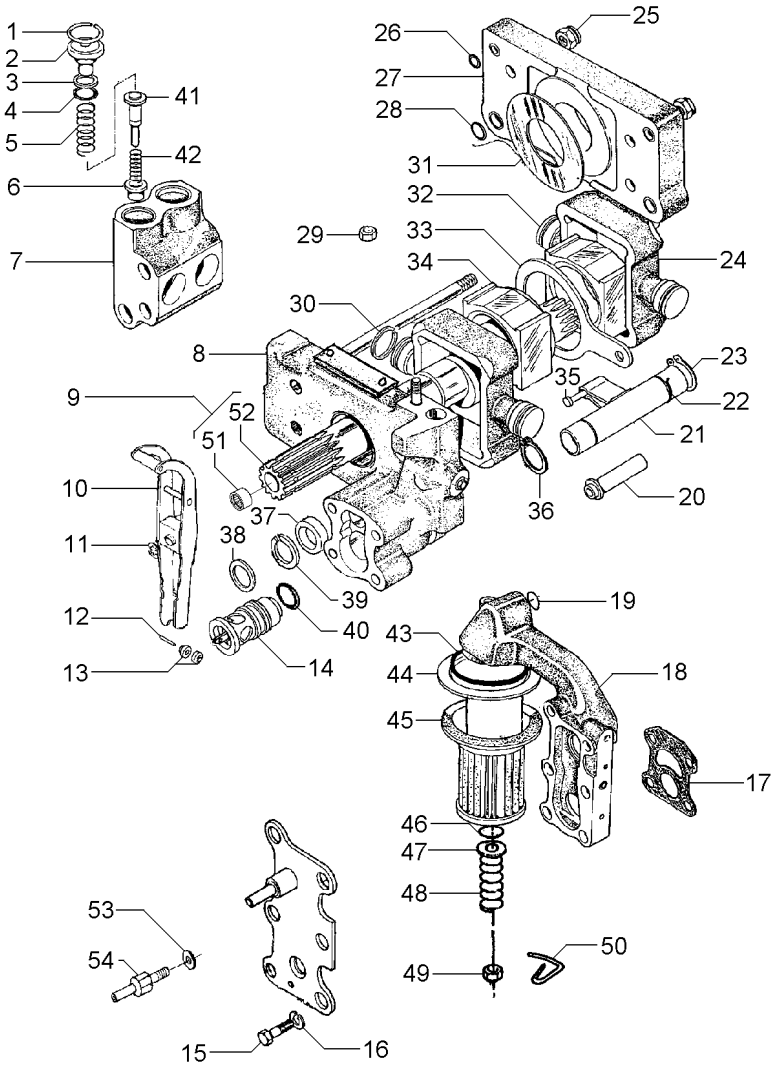

49	375109X1	3/8X16	**1**	PORCA	NUT	TUERCA
50	1870089M1		**1**	PRESILHA	STAPLE	GRAPA
51	1000251M1	9	**1**	ROLAMENTO	BEARING	COJINETE
52	1871782M3	9	**1**	EIXO	SHAFT	ARBOL
53	376719X1		**1**	ARRUELA	WASHER	ARANDELA
54	3610280M1		**1**	PARAFUSO	BOLT	PERNO

[A] ADMISSÃO
INLET
ADMISIÓN

[B] RETORNO
RETURN
RETORNO

Corpo
Body
Cuerpo

70-435

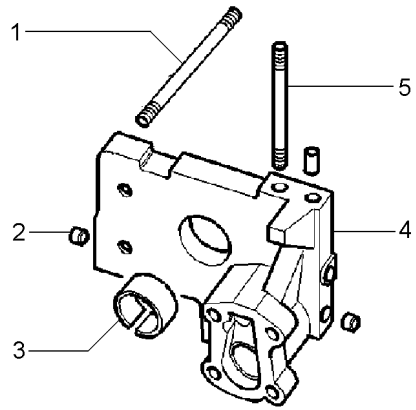

1	377528X1		**4**	PRISIONEIRO	STUD	ESPARRAGO
2	1868431M3		**2**	BUJÃO	PLUG	TAPON
3	1664491M2		**1**	BUCHA	BUSH	CASQUILLO
4		3808617M91	**1**	CORPO	BODY	CUERPO
5	377528X1		**1**	PRISIONEIRO	STUD	ESPARRAGO

Bomba Do Levante Hidráulico
Hydraulic Lift Pump
Bomba Hidraulica Elevador

Suporte Filtro
Strainer Unit
Soporte Filtro

70-440

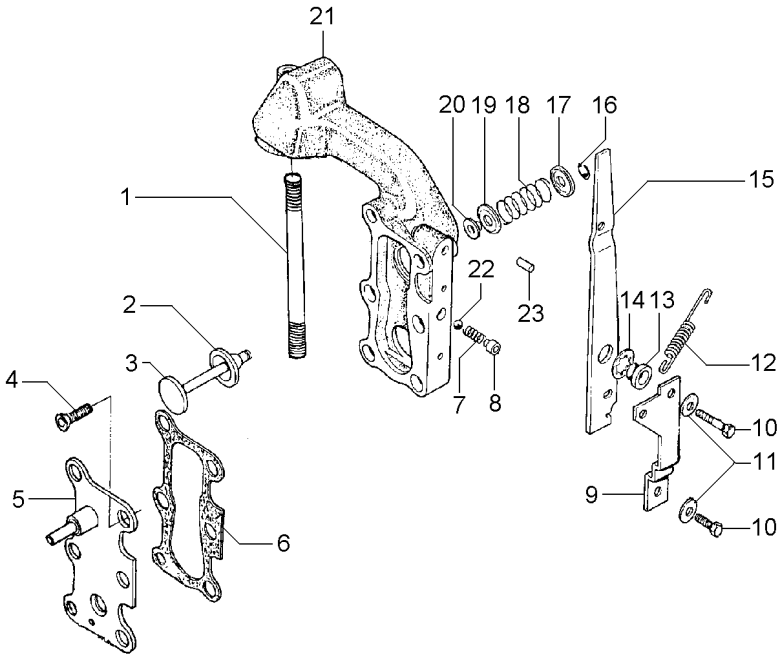

1	377531X1	**1** PRISIONEIRO	STUD	ESPARRAGO
2	1870810M1	**1** ANEL "O"	O RING	JUNTA TORICA
3	1870811M1	**1** VÁLVULA	VALVE	VALVULA
4	358334X1	**2** PARAFUSO	BOLT	PERNO
5	3599748M91	**1** TAMPA	COVER	CUBIERTA
6	1868456M1	**2** JUNTA	GASKET	EMPAQUETADURA.
7	1868452M1	**1** MOLA	SPRING	RESORTE
8	1868451M2	**1** BUCHA	BUSH	CASQUILLO
9	1869831M1	**1** SUPORTE	SUPPORT	DISPOS.DE SOSTEN
10	362352X1	**2** PARAFUSO	BOLT	PERNO
11	359004X1	**2** ARRUELA	WASHER	ARANDELA
12	1868454M2	**1** MOLA	SPRING	RESORTE
13	1868444M1	**1** BUCHA	BUSH	CASQUILLO
14	377500X1	**1** ARRUELA	WASHER	ARANDELA
15	1868453M2	**1** ALAVANCA	LEVER	PALANCA
16	377501X1	**1** ANEL TRAVA	CIRCLIP	CIRCULITO
17	1868464M1	**1** ASSENTO	SEAT	ASIENTO
18	1868465M1	**1** MOLA	SPRING	RESORTE
19	1868460M1	**1** ASSENTO	SEAT	ASIENTO
20	1868466M1	**1** RETENTOR	SEAL	RETEN
21	3599949M1	**1** CARCAÇA	HOUSING	ALOJAMIENTO
22	361023X1	**1** ESFERA	BALL	BOLA
23	377489X1	**1** PINO	PIN	PASADOR

Bomba Do Levante Hidráulico
Hydraulic Pump
Bomba Hidralica

Válvula Osciladora
Oscillator Valve
Valvula Osciladora

70-445

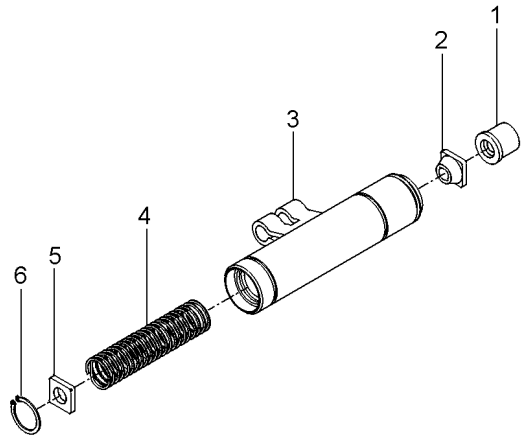

1	1681786M1	**1** COLAR	COLLAR	COLLAR
2	1862576M2	**1** GUIA	GUIDE	GUIA
3	1869826M93	**1** OSCILADOR	OSCILLATOR	OSCILADOR
4	180940M1	**1** MOLA	SPRING	RESORTE
5	1869830M2	**1** DISCO	DISC	DISCO
6	1442466X1	**1** ANEL	RING	ARO

Alavanca Auxiliar Do Hidráulico
Hydraulic Auxiliary Lever
Palanca Auxiliar Del Hidráulico

70-450

Português
Portuguese
Portugués

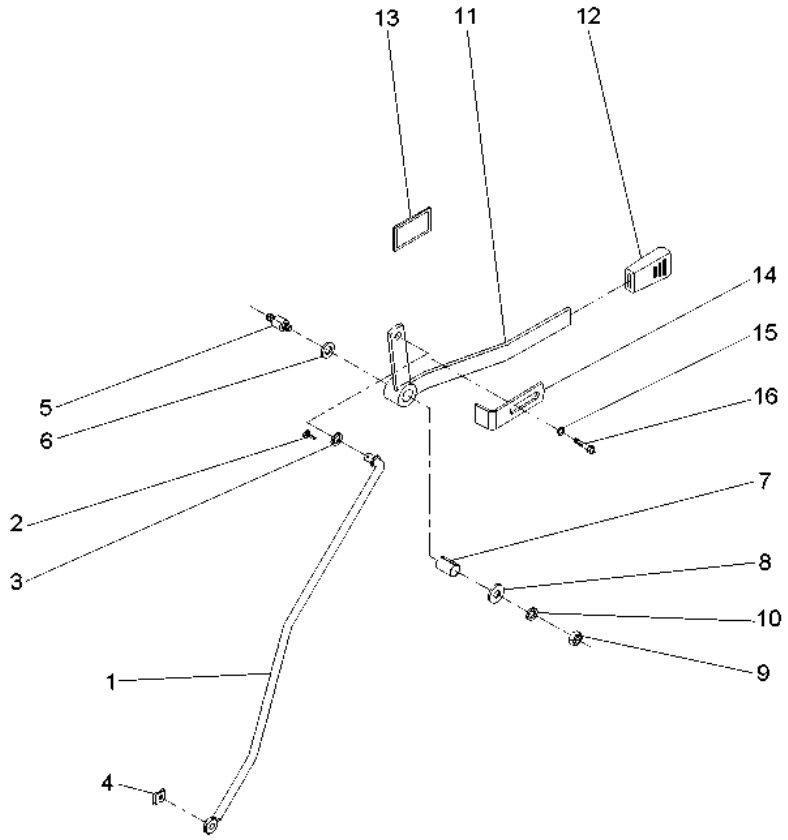

1	059225S1	**1** TIRANTE	ROD	VARILLA
2	354048X1	**1** CUPILHA	COTTER PIN	PASADOR DOUBLE
3	339025X1	**1** ARRUELA	WASHER	ARANDELA
4	354345X1	**1** ANEL TRAVA	CIRCLIP	CIRCULITO
5	3712956M3	**1** EIXO	SHAFT	ARBOL
6	3386514M1	**2** DISCO	DISC	DISCO
7	3713905M1	**1** BUCHA	BUSH	CASQUILLO
8	339024X1	**1** ARRUELA	WASHER	ARANDELA
9	391056X1	**1** PORCA	NUT	TUERCA
10	053733P1	**1** ARRUELA	WASHER	ARANDELA
11	059228S1	**1** ALAVANCA	LEVER	PALANCA
12	035972P1	**1** MANÍPULO	KNOB	POMO
13	061074P1	**1** DECAL	DECAL	CALCOMANIA
14	6203901M1	**1** BATENTE	RETAINER	RETENEDOR
15	339024X1	**1** ARRUELA	WASHER	ARANDELA
16	339123X1	**1** PARAFUSO	BOLT	PERNO

Alavanca Auxiliar Do Hidráulico
Hydraulic Auxiliary Lever
Palanca Auxiliar Del Hidráulico

70-455

Espanhol
Spanish
Español

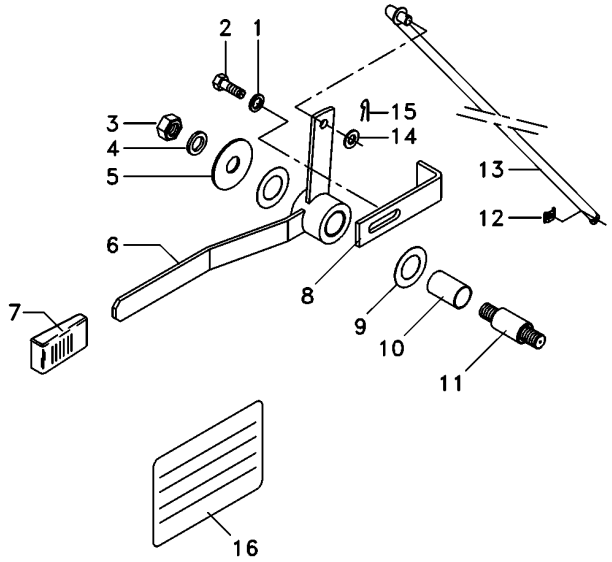

1	339024X1	**1** ARRUELA	WASHER	ARANDELA
2	339123X1	**1** PARAFUSO	BOLT	PERNO
3	391056X1	**1** PORCA	NUT	TUERCA
4	339024X1	**1** ARRUELA	WASHER	ARANDELA
5	053733P1	**1** ARRUELA	WASHER	ARANDELA
6	059228S1	**1** ALAVANCA	LEVER	PALANCA
7	035972P1	**1** MANÍPULO	KNOB	POMO
8	6203901M1	**1** BATENTE	RETAINER	RETENEDOR
9	3386514M1	**2** DISCO	DISC	DISCO
10	3713905M1	**1** BUCHA	BUSH	CASQUILLO
11	3712956M3	**1** EIXO	SHAFT	ARBOL
12	354345X1	**1** ANEL TRAVA	CIRCLIP	CIRCULITO
13	059225S1	**1** TIRANTE	ROD	VARILLA
14	339025X1	**1** ARRUELA	WASHER	ARANDELA
15	354048X1	**1** CUPILHA	COTTER PIN	PASADOR DOUBLE
16	061075P1	**1** DECAL	DECAL	CALCOMANIA

Alavanca Auxiliar Do Hidráulico
Hydraulic Auxiliary Lever
Palanca Auxiliar Del Hidráulico

70-460

Inglês
English
Inglés

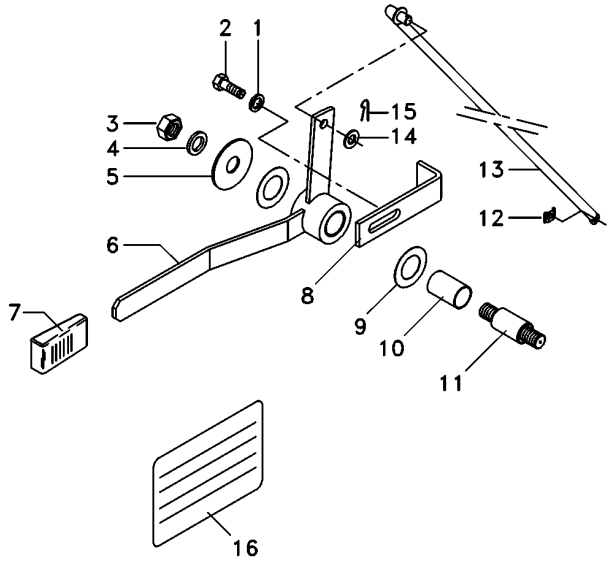

1	339024X1	**1** ARRUELA	WASHER	ARANDELA
2	339123X1	**1** PARAFUSO	BOLT	PERNO
3	391056X1	**1** PORCA	NUT	TUERCA
4	339024X1	**1** ARRUELA	WASHER	ARANDELA
5	053733P1	**1** ARRUELA	WASHER	ARANDELA
6	059228S1	**1** ALAVANCA	LEVER	PALANCA
7	035972P1	**1** MANÍPULO	KNOB	POMO
8	6203901M1	**1** BATENTE	RETAINER	RETENEDOR
9	3386514M1	**2** DISCO	DISC	DISCO
10	3713905M1	**1** BUCHA	BUSH	CASQUILLO
11	3712956M3	**1** EIXO	SHAFT	ARBOL
12	354345X1	**1** ANEL TRAVA	CIRCLIP	CIRCULITO
13	059225S1	**1** TIRANTE	ROD	VARILLA
14	339025X1	**1** ARRUELA	WASHER	ARANDELA
15	354048X1	**1** CUPILHA	COTTER PIN	PASADOR DOUBLE
16	061076P1	**1** DECAL	DECAL	CALCOMANIA

Alavanca Auxiliar Do Hidráulico
Hydraulic Auxiliary Lever
Palanca Auxiliar Del Hidráulico

70-465

Francês
French
Francés

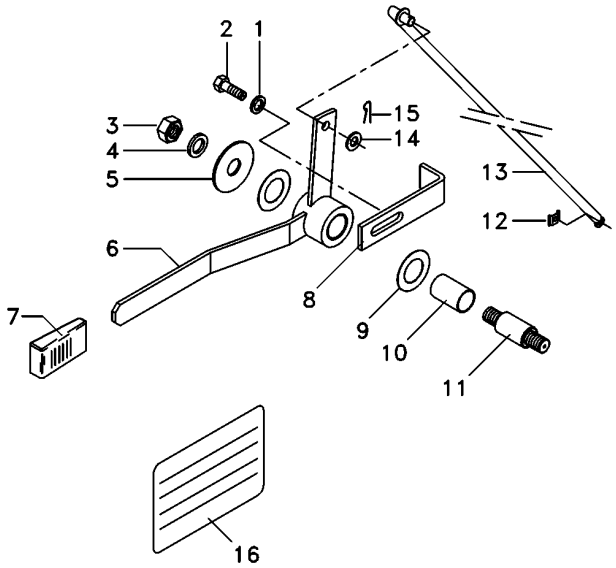

1	339024X1	**1** ARRUELA	WASHER	ARANDELA
2	339123X1	**1** PARAFUSO	BOLT	PERNO
3	391056X1	**1** PORCA	NUT	TUERCA
4	339024X1	**1** ARRUELA	WASHER	ARANDELA
5	053733P1	**1** ARRUELA	WASHER	ARANDELA
6	059228S1	**1** ALAVANCA	LEVER	PALANCA
7	035972P1	**1** MANÍPULO	KNOB	POMO
8	6203901M1	**1** BATENTE	RETAINER	RETENEDOR
9	3386514M1	**2** DISCO	DISC	DISCO
10	3713905M1	**1** BUCHA	BUSH	CASQUILLO
11	3712956M3	**1** EIXO	SHAFT	ARBOL
12	1679932M2	**1** GRAMPO	CRAMP	PASADOR
13	059225S1	**1** TIRANTE	ROD	VARILLA
14	339025X1	**1** ARRUELA	WASHER	ARANDELA
15	354048X1	**1** CUPILHA	COTTER PIN	PASADOR DOUBLE
16	061077P1	**1** DECAL	DECAL	CALCOMANIA

Bateria
Battery
Batterie

80-10

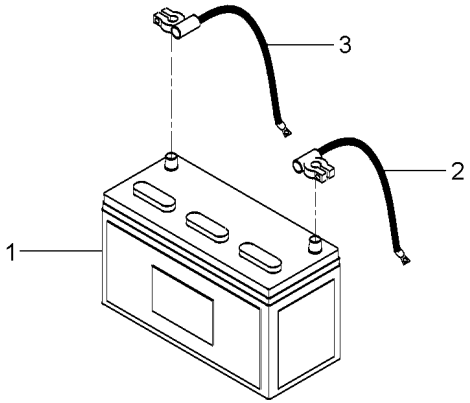

1	6207372M1		**1** BATERIA	BATTERY	BATERIA
2	6218299M1	(+)	**1** CABO DE BATERIA	BATTERY CABLE	CABLE DE BATERIA
3	6218327M1	(-)	**1** CABO DE BATERIA	BATTERY CABLE	CABLE DE BATERIA

Sistema Elétrico Dianteiro
Front Electric System
Sistema Electrico Delantero

80-15

Tratores Com Plataforma Do Operador Mf275- A Partir N/S 2rm - 6c005970/ 4rm - 6c006153
Tractors With Operator Plataform Mf275- From S/N 2wd - 6c005970/ 4wd - 6c006153
Tractores Con Plataforma Del Operador Mf275- Desde N/S 2rm - 6c005970/ 4rm - 6c006153

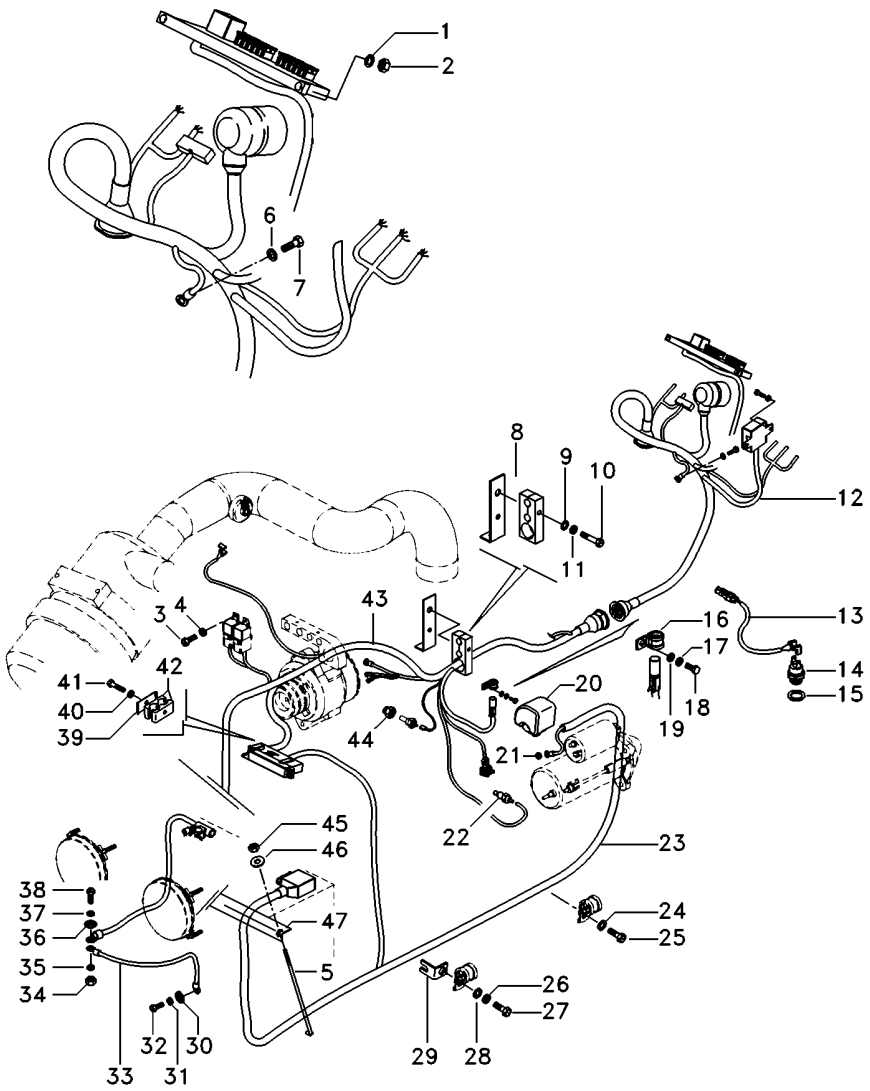

1	390469X1	**2**	ARRUELA	WASHER	ARANDELA
2	390995X1	**2**	PORCA	NUT	TUERCA
3	3009536X1	**4**	PARAFUSO	BOLT	PERNO
4	390469X1	**4**	ARRUELA	WASHER	ARANDELA
5	028345P2	**1**	TIRANTE	ROD	VARILLA
6	390469X1	**1**	ARRUELA	WASHER	ARANDELA
7	392415X1	**1**	PARAFUSO	BOLT	PERNO
8	6207915M91	**1**	SUPORTE	BRACKET	SOPORTE
9	339169X1	**1**	PORCA	NUT	TUERCA
10	339124X1	**1**	PARAFUSO	BOLT	PERNO
11	353446X1	**1**	ARRUELA	WASHER	ARANDELA
12	6223100M91	**1**	CJ. CHICOTE	KIT, HARNESS	JUEGO DE ARNES
13	6204522M1	**1**	CHICOTE	HARNESS	MAZO CABLES
14	3761983M91	**1**	INTERRUPTOR	SWITCH	INTERRUPTOR
15	181142M1	**1**	ARRUELA	WASHER	ARANDELA
16	1873859M1	**1**	BRAÇADEIRA	CLAMP	ABRAZADERA
17	353446X1	**1**	ARRUELA	WASHER	ARANDELA
18	339123X1	**1**	PARAFUSO	BOLT	PERNO
19	339817X1	**1**	ARRUELA	WASHER	ARANDELA
20	3786093M1	**1**	PROTEÇÃO	GUARD	DEFENSA
21	3786092M1	**1**	PORCA	NUT	TUERCA
22	026697T1	**1**	SENSOR	SENDER	EMISOR
23	6218298M91	**1**	CHICOTE	HARNESS	MAZO CABLES
24	829185M1	**2**	ARRUELA	WASHER	ARANDELA
25	353676X1	**2**	PARAFUSO	BOLT	PERNO
26	353446X1	**1**	ARRUELA	WASHER	ARANDELA
27	339123X1	**1**	PARAFUSO	BOLT	PERNO
28	339817X1	**1**	ARRUELA	WASHER	ARANDELA
29	6201399M91	**1**	SUPORTE	CLEVIS	GANCHO SEGURI.
30	3147503M1	**1**	ARRUELA	WASHER	ARANDELA
31	353432X1	**1**	ARRUELA PRESSÃO	PRESSURE WASHER	LAVADOR PRESION
32	353698X1	**1**	PARAFUSO	BOLT	PERNO
33	6203223M1	**1**	FIO-TERRA	EARTH STRAP	CABLE DE MASA
34	339402X1	**1**	PORCA	NUT	TUERCA
35	353434X1	**1**	ARRUELA	WASHER	ARANDELA
36	391026X1	**1**	ARRUELA	WASHER	ARANDELA
37	353434X1	**1**	ARRUELA	WASHER	ARANDELA
38	354262X1	**1**	PARAFUSO	BOLT	PERNO
39	3146897M1	**2**	REFORÇO	REINFORCEMENT	REFUERZO
40	353446X1	**1**	ARRUELA	WASHER	ARANDELA
41	353685X1	**1**	PARAFUSO	BOLT	PERNO
42	3585143M1	**2**	BRAÇADEIRA	CLAMP	ABRAZADERA
43	6218294M91	**1**	CHICOTE	HARNESS	MAZO CABLES
44	6215024M1	**1**	ADAPTADOR	ADAPTOR	ADAPTADOR
45	826760M1	**2**	PORCA	NUT	TUERCA
46	355617X1	**2**	ARRUELA	WASHER	ARANDELA
47	027788P2	**1**	FIXADOR	ATTACHMENT	ADITAMENTO

Sistema Elétrico Dianteiro
Front Electric System
Sistema Electrico Delantero

80-20

Tratores Com Cabine
Tractors With Cab
Tractores Con Cabina

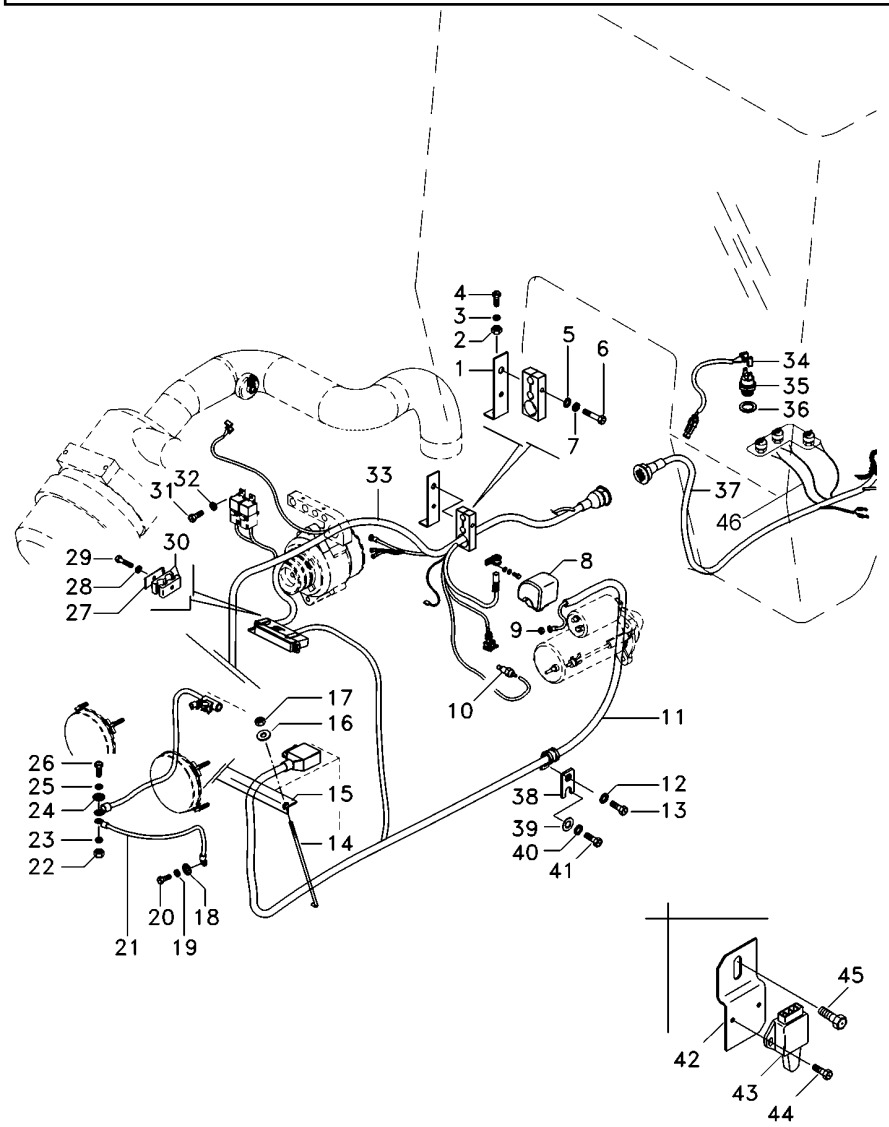

1	6207915M91	**1**	SUPORTE	BRACKET	SOPORTE
2	339124X1	**1**	PARAFUSO	BOLT	PERNO
3	353446X1	**1**	ARRUELA	WASHER	ARANDELA
4	339169X1	**1**	PORCA	NUT	TUERCA
5	353446X1	**1**	ARRUELA	WASHER	ARANDELA
6	339123X1	**1**	PARAFUSO	BOLT	PERNO
7	353446X1	**1**	ARRUELA	WASHER	ARANDELA
8	3786093M1	**1**	PROTEÇÃO	GUARD	DEFENSA
9	3786092M1	**1**	PORCA	NUT	TUERCA
10	026697T1	**1**	SENSOR	SENDER	EMISOR
11	6220156M91	**1**	CHICOTE	HARNESS	MAZO CABLES
12	829185M1	**2**	ARRUELA	WASHER	ARANDELA
13	353676X1	**2**	PARAFUSO	BOLT	PERNO
14	028345P2	**2**	TIRANTE	ROD	VARILLA
15	027788P2	**1**	FIXADOR	ATTACHMENT	ADITAMENTO
16	355617X1	**2**	ARRUELA	WASHER	ARANDELA
17	826760M1	**2**	PORCA	NUT	TUERCA
18	3147503M1	**1**	ARRUELA	WASHER	ARANDELA
19	353432X1	**1**	ARRUELA PRESSÃO	PRESSURE WASHER	LAVADOR PRESION
20	353698X1	**1**	PARAFUSO	BOLT	PERNO
21	6203223M1	**1**	FIO-TERRA	EARTH STRAP	CABLE DE MASA
22	339402X1	**1**	PORCA	NUT	TUERCA
23	353434X1	**1**	ARRUELA	WASHER	ARANDELA
24	391026X1	**1**	ARRUELA	WASHER	ARANDELA
25	353434X1	**1**	ARRUELA	WASHER	ARANDELA
26	354262X1	**1**	PARAFUSO	BOLT	PERNO
27	3146897M1	**2**	REFORÇO	REINFORCEMENT	REFUERZO
30	3585143M1	**2**	BRAÇADEIRA	CLAMP	ABRAZADERA
31	3009536X1	**2**	PARAFUSO	BOLT	PERNO
32	390469X1	**2**	ARRUELA	WASHER	ARANDELA
33	6223120M91	**1**	CJ. CHICOTE	KIT, HARNESS	JUEGO DE ARNES
34	6204522M1	**2**	CHICOTE	HARNESS	MAZO CABLES
35	3761983M91	**1**	INTERRUPTOR	SWITCH	INTERRUPTOR
36	181142M1	**1**	ARRUELA	WASHER	ARANDELA
37	6223112M91	**1**	CJ. CHICOTE	KIT, HARNESS	JUEGO DE ARNES
38	6228616M91	**1**	CJ. SUPORTE	KIT, BRACKET	JUEGO SOPORTE
39	829185M1	**1**	ARRUELA	WASHER	ARANDELA
40	353446X1	**1**	ARRUELA	WASHER	ARANDELA
41	339123X1	**1**	PARAFUSO	BOLT	PERNO
42	048835P1	**1**	SUPORTE	BRACKET	SOPORTE
43	3760061M91	**1**	INTERRUPTOR	SWITCH	INTERRUPTOR
44	339665X1	**2**	PARAFUSO	BOLT	PERNO
45	353685X1	**1**	PARAFUSO	BOLT	PERNO
46	6207932M1	**2**	CHICOTE	HARNESS	MAZO CABLES

Painel De Instrumentos
Instrument Panel
Tablero De Instrumentos

80-25

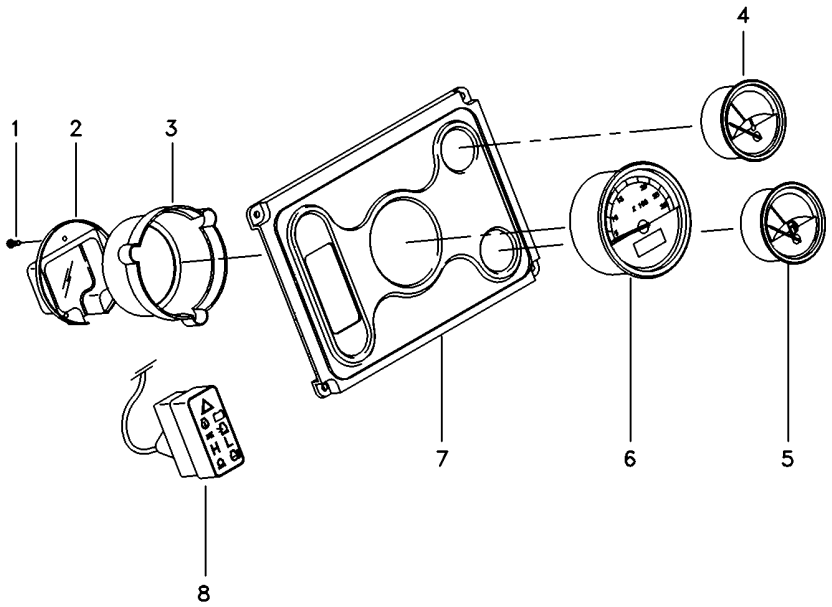

1	6221180M1		**3**	FIXADOR	ATTACHMENT	ADITAMENTO
2	6221179M1		**1**	TAMPA	COVER	CUBIERTA
3	6221178M1		**1**	TAMPA	COVER	CUBIERTA
4	6217998M1	[A]	**1**	INDICADOR	GAUGE	APARAT INDICADOR
5	6221177M1	[B]	**1**	INDICADOR	GAUGE	APARAT INDICADOR
6	6217994M1		**1**	TRATÔMETRO	TRACTORMETER	TRACTOMETRO
7	6217993M1		**1**	MOLDURA	MOULDING	BORDON
8	6217999M1		**1**	MÓDULO	MODULE	MODULO

[A] TEMPERATURA
TEMPERATURE
TEMPERATURA

[B] COMBUSTÍVEL
FUEL
COMBUSTIBLE

Painel De Instrumentos
Instrument Panel
Tablero De Instrumentos

80-30

Sem Cabine - Tanque De Plástico
Without Cab - Plastic Tank
Sin Cabina - Tanque De Plastico

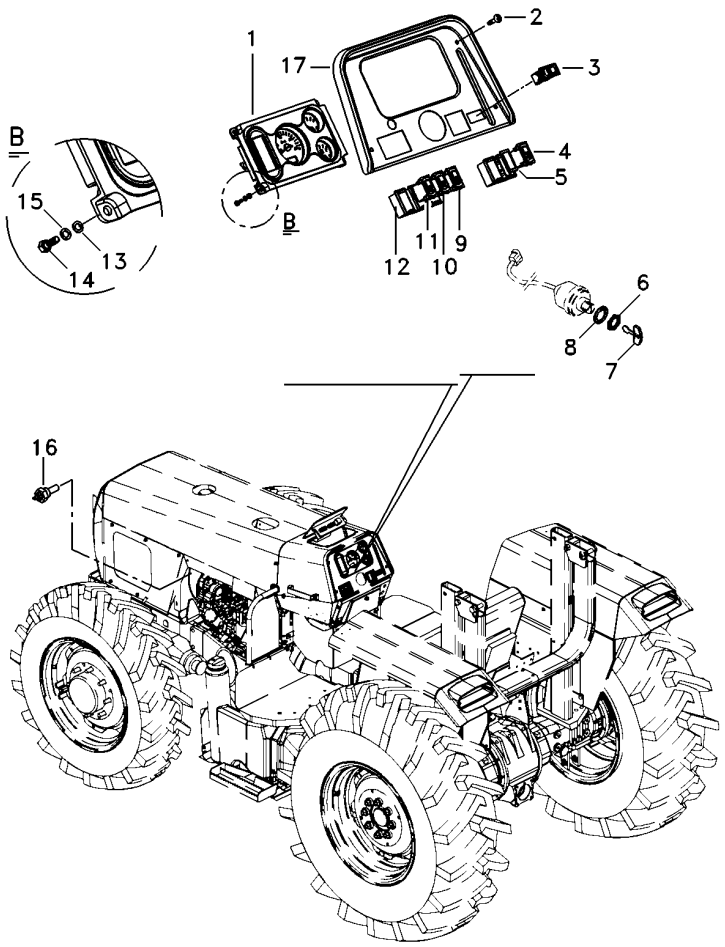

1	6223392M91	80-40 No	**1**	PAINEL INSTRUM.	INSTRUMENT PANEL	PANEL INSTRUMENT
2	355863X1		**4**	PARAFUSO	BOLT	PERNO
3	071646T1		**1**	INDICADOR	INDICATOR	INDICADOR
4	071647T1		**1**	INTERRUPTOR	SWITCH	INTERRUPTOR
5	042603T1		**1**	TAMPA	COVER	CUBIERTA
6	052437P1		**1**	PORCA	NUT	TUERCA
7	3813361M1		**2**	CHAVE INTERRUPT.	KEY SWITCH	LLAVE INTERRUPT.
8	3019881X1		**1**	ARRUELA	WASHER	ARANDELA
9	071645T1		**1**	INTERRUPTOR	SWITCH	INTERRUPTOR
10	071643T1		**1**	INTERRUPTOR	SWITCH	INTERRUPTOR
11	071642T1		**1**	INTERRUPTOR	SWITCH	INTERRUPTOR
12	049174T1		**4**	MOLDURA	MOULDING	BORDON
13	353446X1		**4**	ARRUELA	WASHER	ARANDELA
14	339124X1		**4**	PARAFUSO	BOLT	PERNO
15	339024X1		**4**	ARRUELA	WASHER	ARANDELA
16	3147425M1		**1**	SENSOR	SENDER	EMISOR
17	6219321M91		**1**	MOLDURA	MOULDING	BORDON

Painel De Instrumentos
Instrument Panel
Tablero De Instrumentos

80-35

Tratores Com Cabine
Tractors With Cab
Tractores Con Cabina

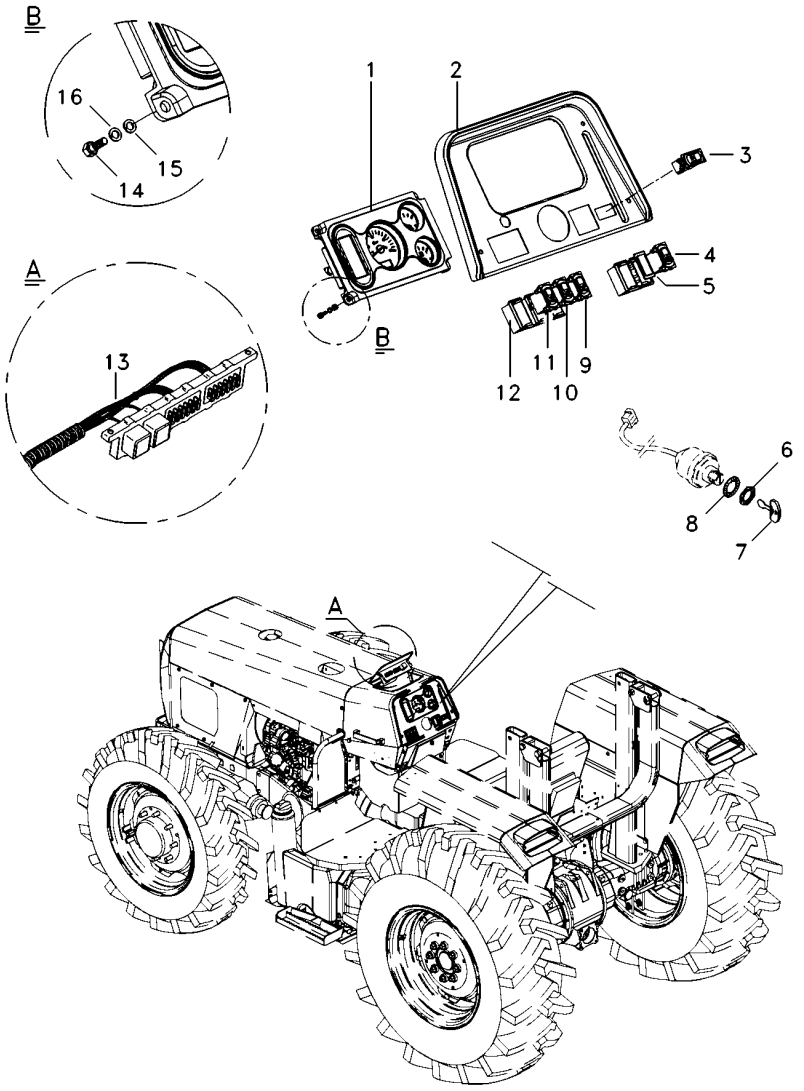

1	6223392M91	80-40 No	**1**	PAINEL INSTRUM.	INSTRUMENT PANEL	PANEL INSTRUMENT
2			**1**	MOLDURA	MOULDING	BORDON
3	071646T1		**1**	INDICADOR	INDICATOR	INDICADOR
4	071647T1		**1**	INTERRUPTOR	SWITCH	INTERRUPTOR
5	042603T1		**1**	TAMPA	COVER	CUBIERTA
6	052437P1		**1**	PORCA	NUT	TUERCA
7	3813361M1		**2**	CHAVE INTERRUPT.	KEY SWITCH	LLAVE INTERRUPT.
8	3019881X1		**1**	ARRUELA	WASHER	ARANDELA
9	071645T1		**1**	INTERRUPTOR	SWITCH	INTERRUPTOR
10	071643T1		**1**	INTERRUPTOR	SWITCH	INTERRUPTOR
11	071642T1		**1**	INTERRUPTOR	SWITCH	INTERRUPTOR
12	049174T1		**4**	MOLDURA	MOULDING	BORDON
13	6223110M91		**1**	CJ. CHICOTE	KIT, HARNESS	JUEGO DE ARNES
14	339124X1		**4**	PARAFUSO	BOLT	PERNO
15	339024X1		**4**	ARRUELA	WASHER	ARANDELA
16	353446X1		**4**	ARRUELA	WASHER	ARANDELA

Painel De Instrumentos
Instrument Panel
Tablero De Instrumentos

80-40

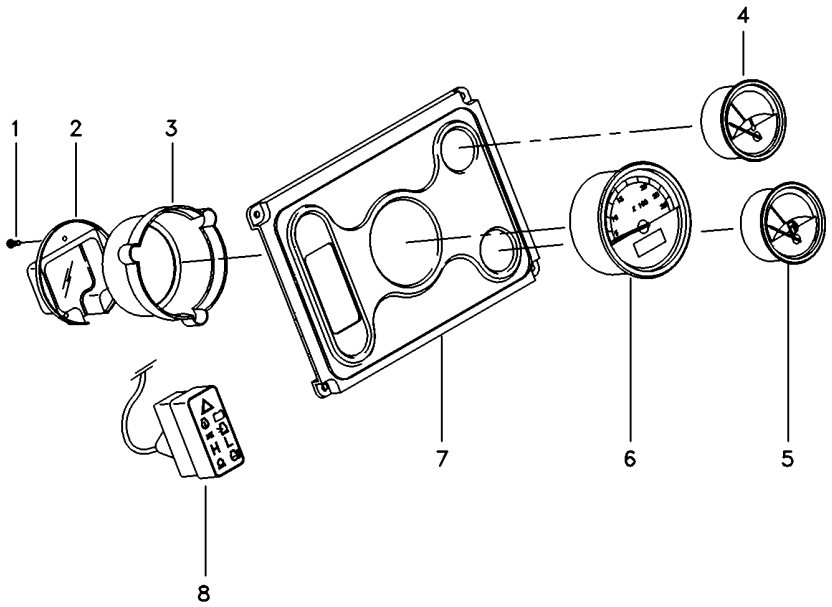

1	6221180M1		**3**	FIXADOR	ATTACHMENT	ADITAMENTO
2	6221179M1		**1**	TAMPA	COVER	CUBIERTA
3	6221178M1		**1**	TAMPA	COVER	CUBIERTA
4	6217998M1	[A]	**1**	INDICADOR	GAUGE	APARAT INDICADOR
5	6218011M1	[B]	**1**	INDICADOR	GAUGE	APARAT INDICADOR
6	6217994M1		**1**	TRATÔMETRO	TRACTORMETER	TRACTOMETRO
7	6217993M1		**1**	MOLDURA	MOULDING	BORDON
8	6217999M1		**1**	MÓDULO	MODULE	MODULO

[A] TEMPERATURA
TEMPERATURE
TEMPERATURA

[B] COMBUSTÍVEL
FUEL
COMBUSTIBLE

Bloco Ótico
Headlamp
Faro

80-45

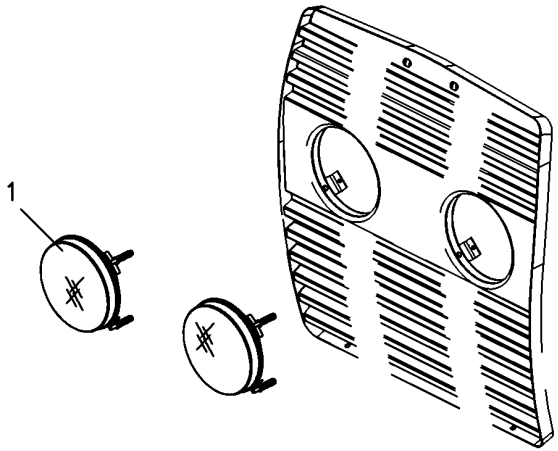

1	6217230M91	**2** BLOCO ÓTICO	KIT, LAMP	JUEGO LAMPARA
1	6217216M1	**2** LÂMPADA	BULB	LAMPARA

Sistema Elétrico Main Wiring Harness Sistema De Cable Principal	Traseiro Rear Trasera	80-50	Com Tdp With Tdp Con Tdf

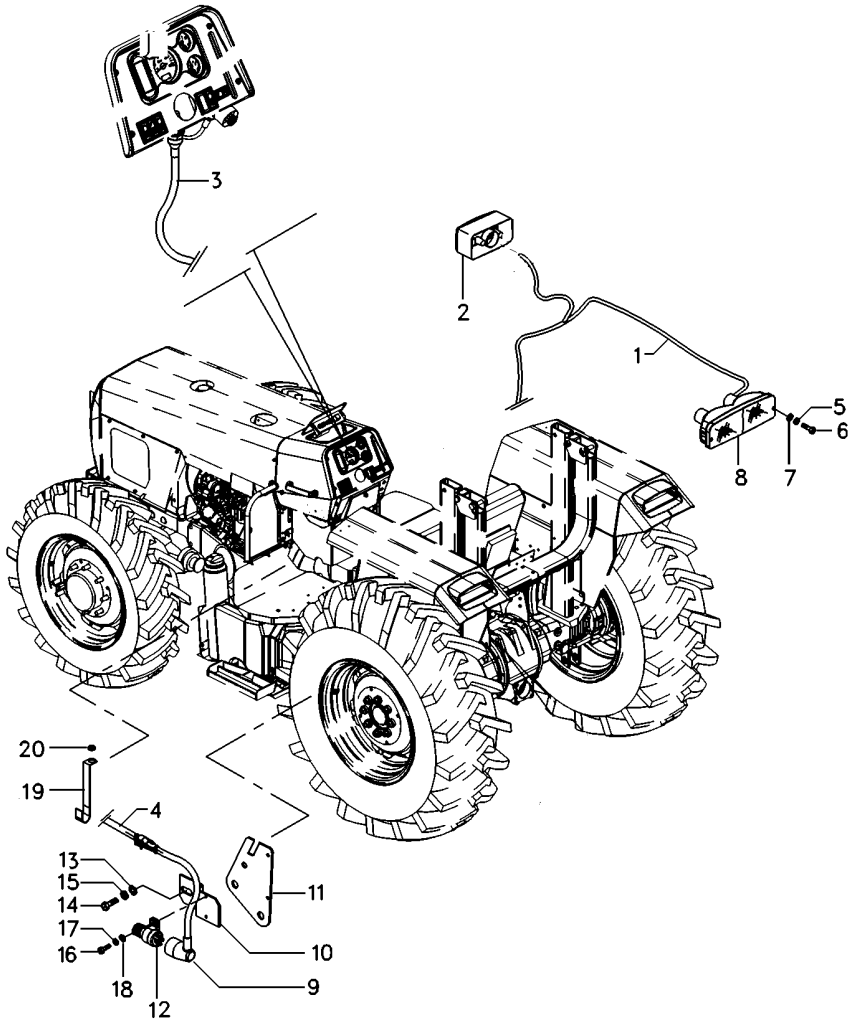

1	6223107M91		**1**	CJ. CHICOTE	KIT, HARNESS	JUEGO DE ARNES
2	6230877M91		**2**	SINALEIRA	SIGNAL	AVISADOR
3	6223105M91		**1**	CJ. CHICOTE	KIT, HARNESS	JUEGO DE ARNES
4	6223106M91		**1**	CJ. CHICOTE	KIT, HARNESS	JUEGO DE ARNES
5	353444X1		**4**	ARRUELA	WASHER	ARANDELA
6	339665X1		**4**	PARAFUSO	BOLT	PERNO
7	390468X1		**4**	ARRUELA	WASHER	ARANDELA
8	6202002M91	▶	**1**	CJ. LANTERNA	LANTERN	LINTERNA
8	6202001M91	◀	**1**	CJ. LANTERNA	LANTERN	LINTERNA
9	6218306M2		**1**	CHICOTE	HARNESS	MAZO CABLES
10	048835P1		**1**	SUPORTE	BRACKET	SOPORTE
11	6212436M91		**1**	SUPORTE	BRACKET	SOPORTE
12	3760061M91		**1**	INTERRUPTOR	SWITCH	INTERRUPTOR
13	390468X1		**2**	ARRUELA	WASHER	ARANDELA
14	339665X1		**2**	PARAFUSO	BOLT	PERNO
15	353444X1		**2**	ARRUELA	WASHER	ARANDELA
16	339124X1		**1**	PARAFUSO	BOLT	PERNO
17	339374X1		**1**	ARRUELA	WASHER	ARANDELA
18	390972X1		**1**	ARRUELA	WASHER	ARANDELA
19	6204478M1		**1**	PRESILHA	STAPLE	GRAPA
20	3010597X1		**1**	ARRUELA	WASHER	ARANDELA

Sistema Elétrico **Electric System** **Sistema Eléctrico**	**Traseiro** **Rear** **Trasero**	**80-55**

Com Tdpi Mf435- A Partir N/S 2rm - 6c001552/ 4rm - 6c001020
With Ipto Mf435- From S/N 2wd - 6c001552/ 4wd - 6c001020
Con Tdfi Mf435- Desde N/S 2rm - 6c001552/ 4rm - 6c001020

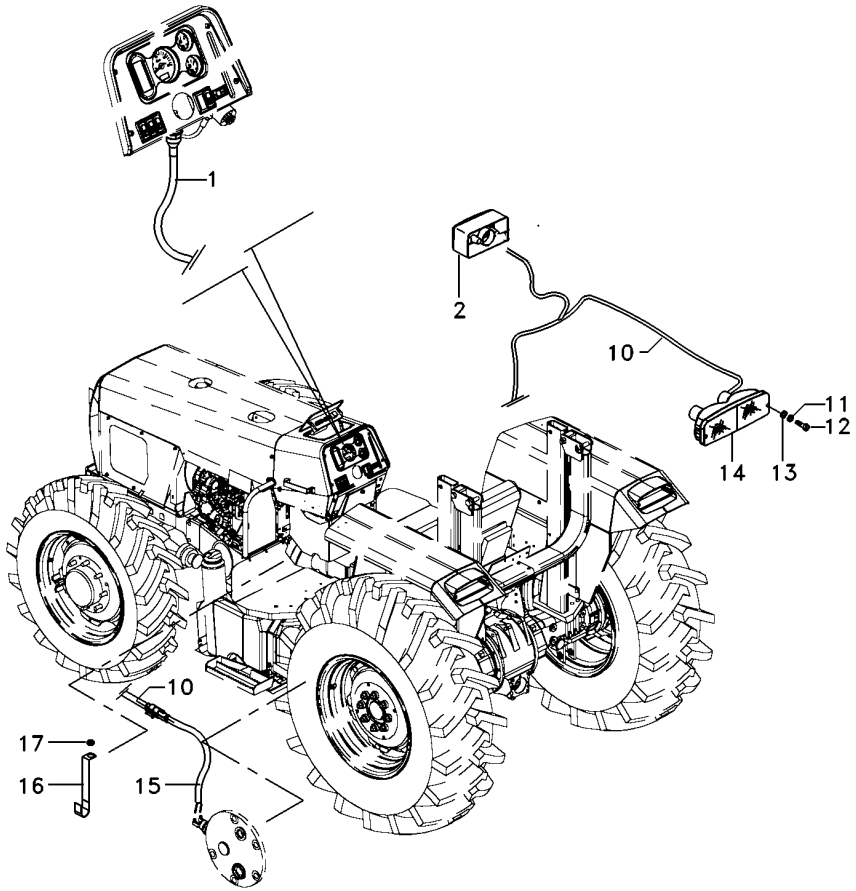

1	6223105M91		**1**	CJ. CHICOTE	KIT, HARNESS	JUEGO DE ARNES
2	6230877M91	▶	**2**	SINALEIRA	SIGNAL	AVISADOR
10	6223106M91	▶	**1**	CJ. CHICOTE	KIT, HARNESS	JUEGO DE ARNES
10	6223107M91	◀	**1**	CJ. CHICOTE	KIT, HARNESS	JUEGO DE ARNES
11	353444X1		**4**	ARRUELA	WASHER	ARANDELA
12	339665X1		**4**	PARAFUSO	BOLT	PERNO
13	390468X1		**4**	ARRUELA	WASHER	ARANDELA
14	6202002M91	▶	**1**	CJ. LANTERNA	LANTERN	LINTERNA
14	6202001M91	◀	**1**	CJ. LANTERNA	LANTERN	LINTERNA
15	6204522M1		**1**	CHICOTE	HARNESS	MAZO CABLES
16	6204478M1		**1**	PRESILHA	STAPLE	GRAPA
17	3010597X1		**1**	ARRUELA	WASHER	ARANDELA

Farol De Serviço
Headlamp
Faro

80-60

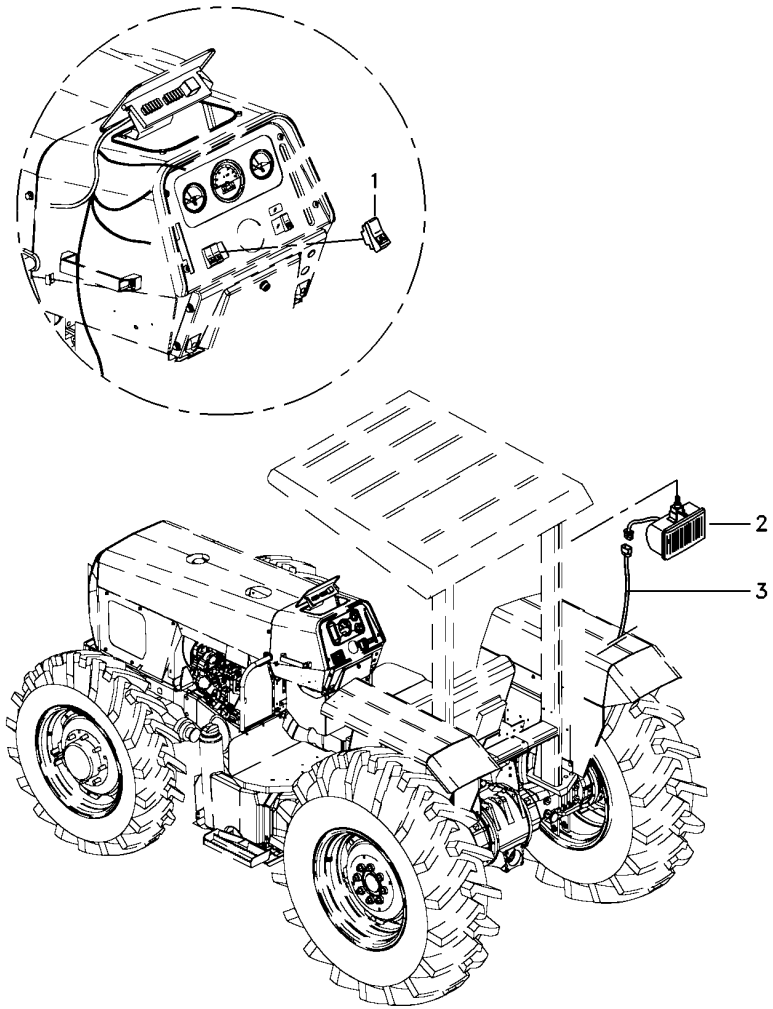

1	071645T1	**1**	INTERRUPTOR	SWITCH	INTERRUPTOR
2	6221297M91	**3**	FAROL	LIGHT	ALUMBRADO
3	6223817M1	**1**	CHICOTE	HARNESS	MAZO CABLES

Instalação Da Buzina
Horn Assy
Instalación Bocina

80-65

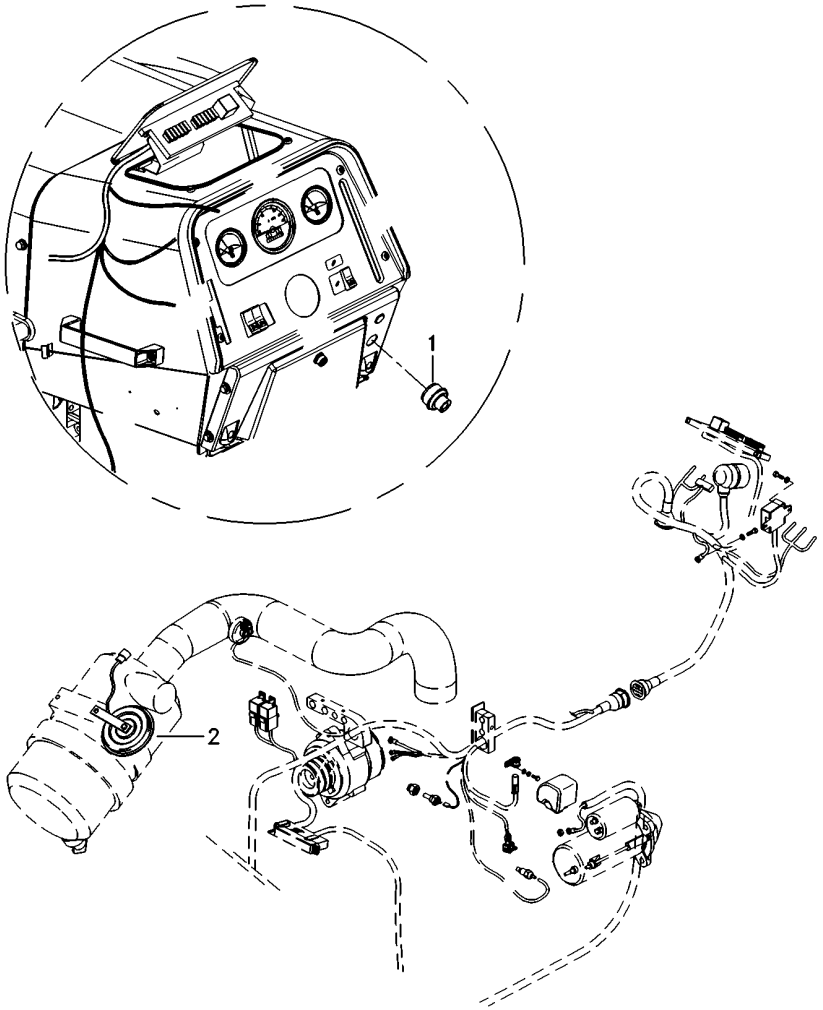

1	6223780M1	**1** INTERRUPTOR	SWITCH	INTERRUPTOR
2	1678404M1	**1** BUZINA	HORN	BOCINA

Iluminação De Placa
Plate Ilumination
Iluminación Del Placa

80-70

Tratores Com Plataforma Do Operador
Tractors With Operator Plataform
Tractores Con Plataforma Del Operador

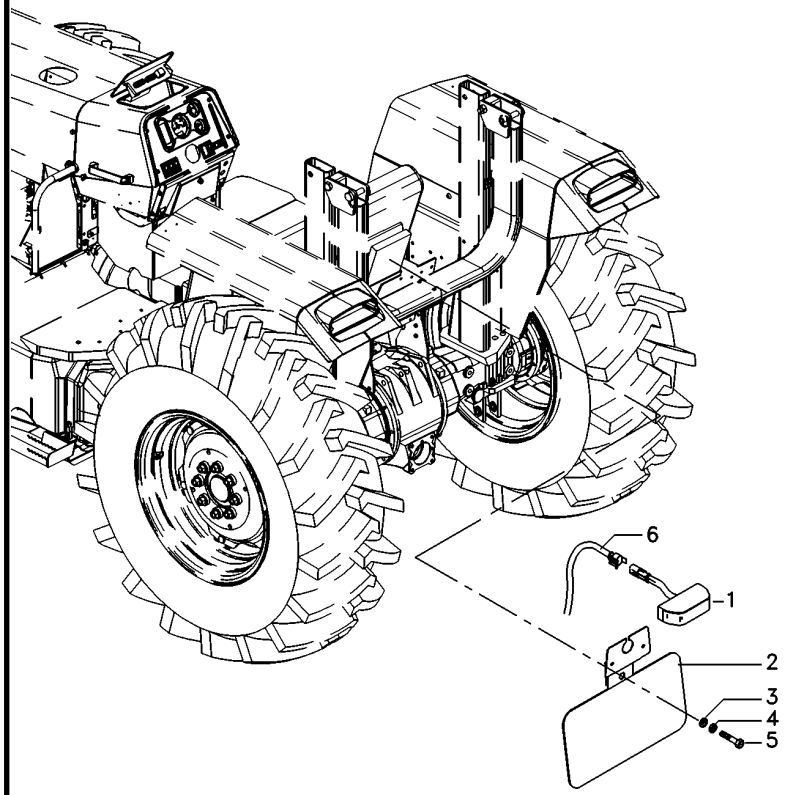

1	3619018M91	**1** SINALEIRA	SIGNAL	AVISADOR
2	071345S1	**1** SUPORTE	BRACKET	SOPORTE
3	390971X1	**1** ARRUELA	WASHER	ARANDELA
4	339375X1	**1** ARRUELA	WASHER	ARANDELA
5	339560X1	**1** PARAFUSO	BOLT	PERNO
6	6228913M1	**1** CJ. CHICOTE	KIT, HARNESS	JUEGO DE ARNES

Tomada De Luz Da Carreta
Lighting System
Sistema De Iluminación

80-75

Tratores Com Plataforma Do Operador
Tractors With Operator Plataform
Tractores Con Plataforma Del Operador

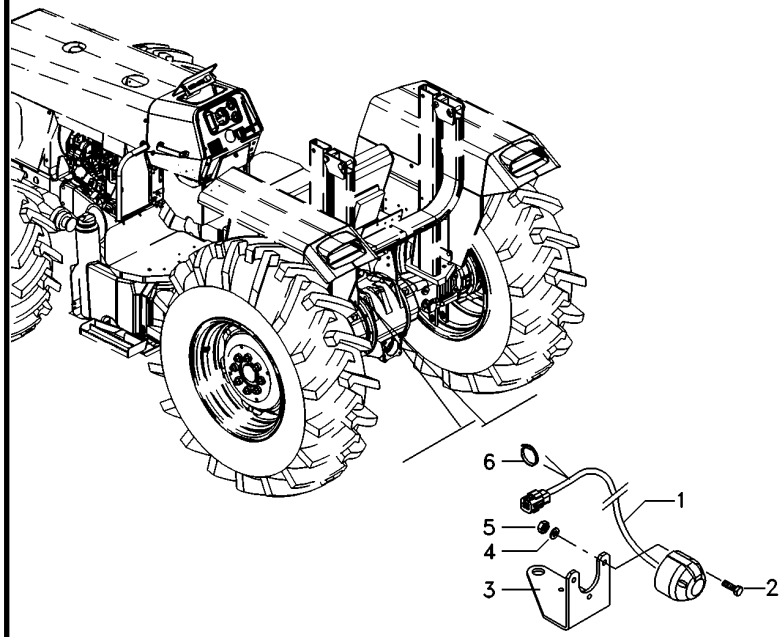

1	6203144M91	**1** CHICOTE	HARNESS	MAZO CABLES
2	3009535X1	**3** PARAFUSO	BOLT	PERNO
3	6227040M1	**1** SUPORTE	BRACKET	SOPORTE
4	3006154X1	**3** ARRUELA	WASHER	ARANDELA
5	339111X1	**3** PORCA	NUT	TUERCA
6	3225356M1	**1** BRAÇADEIRA	CLAMP	ABRAZADERA

Tomada De Luz Da Carreta
Lighting System
Sistema De Iluminación

80-80

Tratores Com Cabine
Tractors With Cab
Tractores Con Cabina

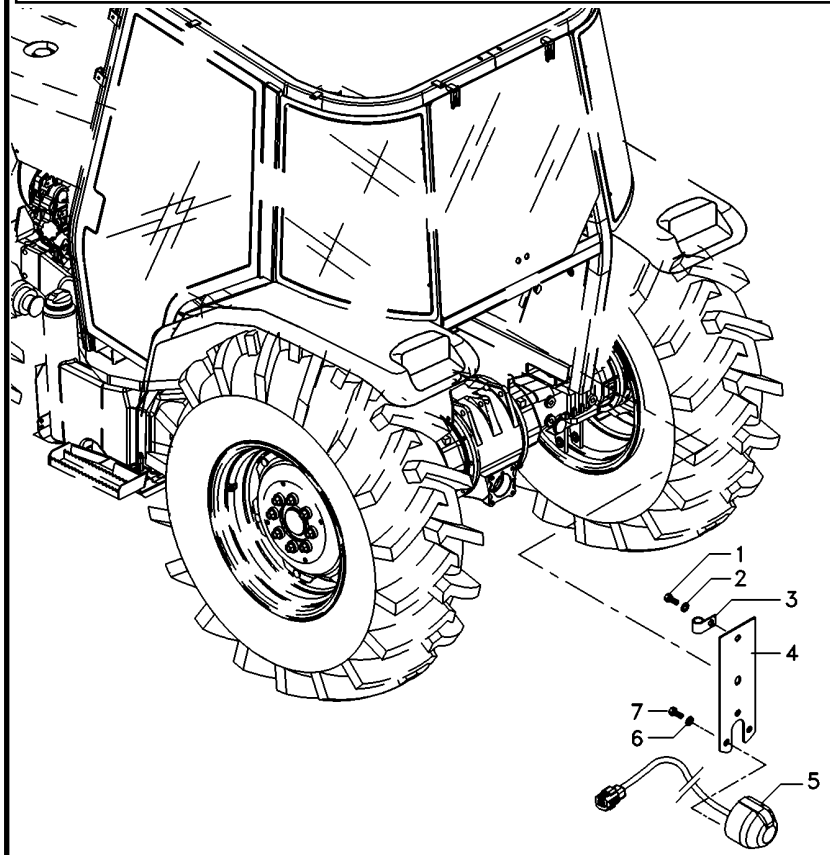

1	3009491X1		**2**	PARAFUSO	BOLT	PERNO
2	390744X1		**2**	ARRUELA	WASHER	ARANDELA
3	1873859M1		**1**	BRAÇADEIRA	CLAMP	ABRAZADERA
4	3808991M91		**1**	SUPORTE	BRACKET	SOPORTE
5	059372T2	[A]	**1**	CONECTOR	CONNECTOR	CONECTOR
6	339381X1		**3**	ARRUELA	WASHER	ARANDELA
7	3007933X1		**3**	PARAFUSO	BOLT	PERNO

[A] ISO
ISO
ISO

Tomada De Luz Da Carreta
Lighting System
Sistema De Iluminación

80-85

Tratores Com Cabine
Tractors With Cab
Tractores Con Cabina

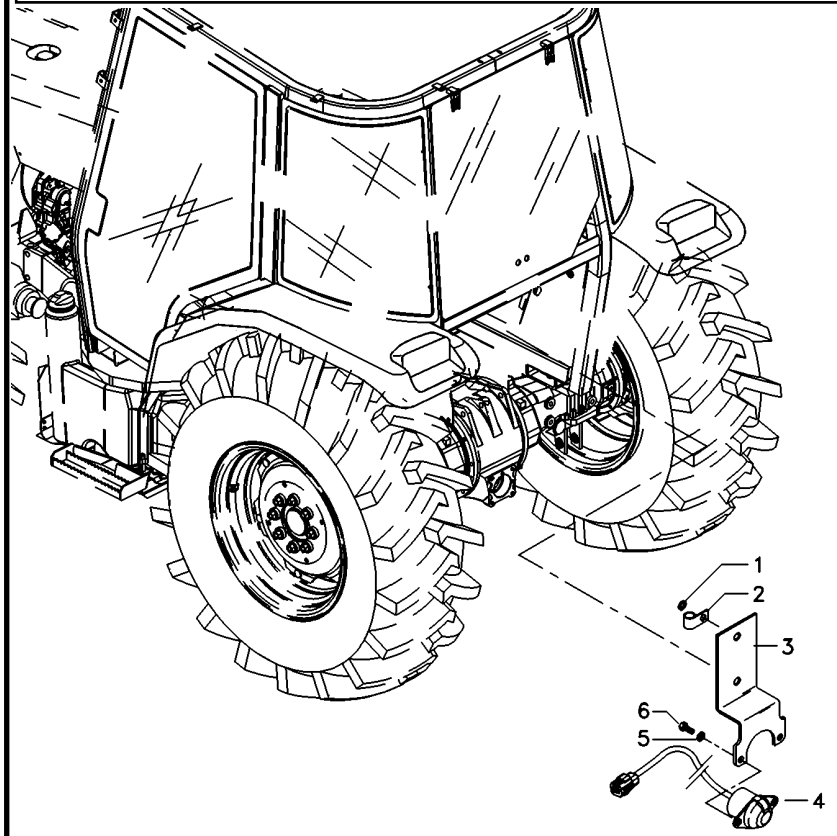

1	390744X1		**2**	ARRUELA	WASHER	ARANDELA
2	1873859M1		**1**	BRAÇADEIRA	CLAMP	ABRAZADERA
3	3808990M91		**1**	SUPORTE	BRACKET	SOPORTE
4	059373T2	[A]	**1**	CONECTOR	CONNECTOR	CONECTOR
5	353756X1		**2**	ARRUELA	WASHER	ARANDELA
6	339081X1		**2**	PARAFUSO	BOLT	PERNO

[A] SAE
SAE
SAE

Lataria
Sheet Metal
Emplanchados

100-10

Escapamento Vertical - 2rm
Vertical Exhaust - 2rm
Descarga Vertical - 2rm

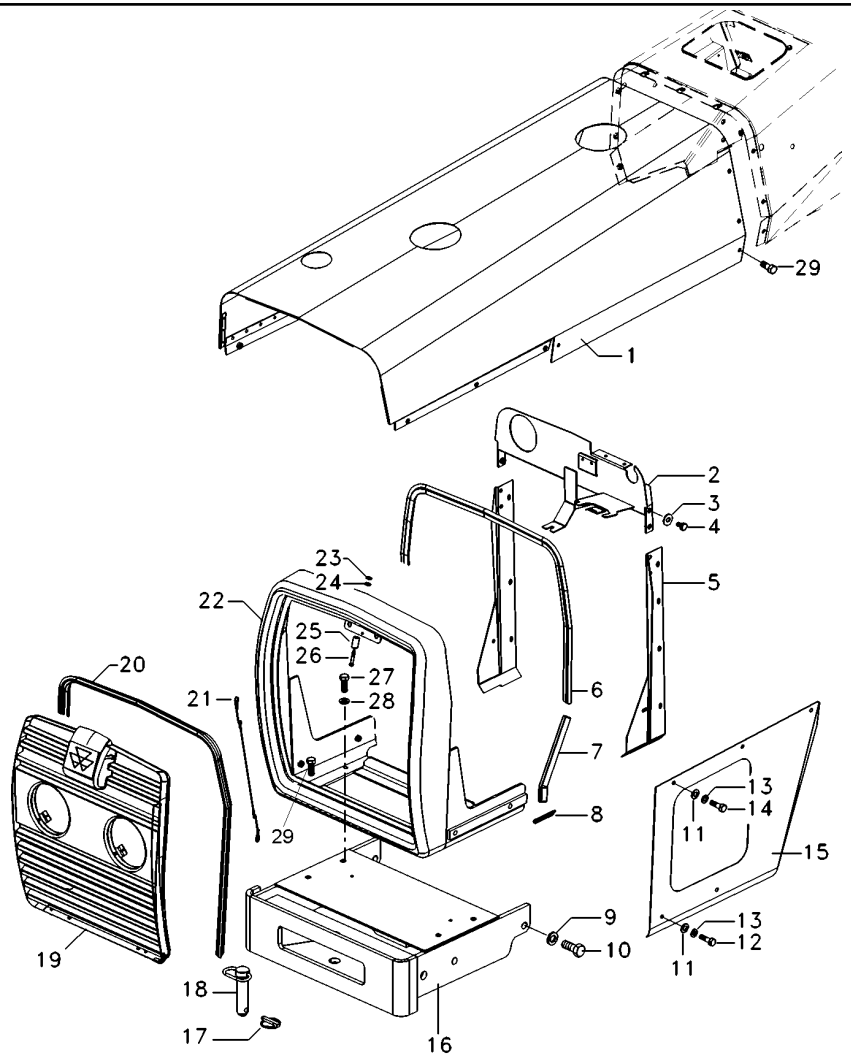

1	071019S1		**1**	CAPUZ	HOOD	CAPO
2	6219551M91		**1**	PAINEL	PANEL	PANEL
3	355617X1		**24**	ARRUELA	WASHER	ARANDELA
4	391074X1		**8**	PARAFUSO	BOLT	PERNO
5	067686S1	▶	**1**	PAINEL	PANEL	PANEL
5	067683S1	◀	**1**	PAINEL	PANEL	PANEL
6	067979P1		**1**	GALÃO	PAD	CIERRE
7	068496P1		**2**	GALÃO	PAD	CIERRE
8	068318P1		**2**	GALÃO	PAD	CIERRE
9	353433X1		**6**	ARRUELA	WASHER	ARANDELA
10	353726X1		**6**	PARAFUSO	BOLT	PERNO
11	829185M1		**18**	ARRUELA	WASHER	ARANDELA
12	353679X1		**6**	PARAFUSO	BOLT	PERNO
13	353446X1		**20**	ARRUELA	WASHER	ARANDELA
14	353676X1		**10**	PARAFUSO	BOLT	PERNO
15	065737S1	◀	**1**	LATERAL	BOARD	TABLERO
15	065736S1	◀	**1**	LATERAL	BOARD	TABLERO
16	065586S1		**1**	SUPORTE PESOS	WEIGHT FRAME	BASTIDOR P.PESAS
17	810285M92		**1**	PINO	PIN	PASADOR
18	057747N1		**1**	CJ. PINO	KIT, PIN	JUEGO PASADOR
19	6220103M91	100-80 No	**1**	GRADE	GRILLE	REJILLA
20	068305P1		**1**	GALÃO	PAD	CIERRE
21	022624N1		**1**	CABO	CABLE	CABLE
22	065580S1		**1**	ENVOLTÓRIO	NOSE	NARIZ
23	339375X1		**1**	ARRUELA	WASHER	ARANDELA
24	390971X1		**1**	ARRUELA	WASHER	ARANDELA
25	6220469M1		**1**	PINO	PIN	PASADOR
26	3009257X1		**1**	PARAFUSO ALLEN	ALLEN BOLT	TORNILLO ALLEN
27	353691X1		**3**	PARAFUSO	BOLT	PERNO
28	353434X1		**8**	ARRUELA	WASHER	ARANDELA
29	353677X1		**4**	PARAFUSO	BOLT	PERNO
30	354264X1		**1**	PARAFUSO	BOLT	PERNO

Lataria
Sheet Metal
Emplanchados

100-15

Escapamento Vertical - 2rm
Vertical Exhaust - 2rm
Descarga Vertical - 2rm

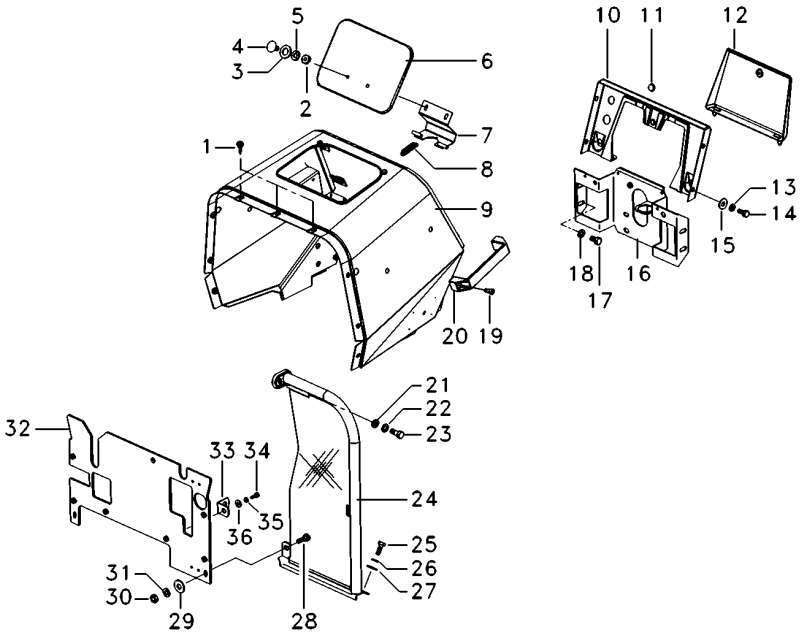

1	490742M1			AMORTECEDOR	DAMPER	AMORTIGUADOR
2	339030X1		**3**	PORCA	NUT	TUERCA
4	385367X1		**2**	PARAFUSO	BOLT	PERNO
5	353441X1		**16**	ARRUELA	WASHER	ARANDELA
6	067956S1		**1**	TAMPA	COVER	CUBIERTA
7	027852S1		**1**	DOBRADIÇA	HINGE	BISAGRA
8	1706116M1		**1**	MOLA	SPRING	RESORTE
9	6222049M91		**1**	MINICAPUZ	MINIHOOD	MINICAPÓ
10	062785S1		**1**	PAINEL	PANEL	PANEL
11	2801324M1		**1**	BUJÃO	PLUG	TAPON
12	3149352M91		**1**	TAMPA	COVER	CUBIERTA
14	353666X1		**4**	PARAFUSO	BOLT	PERNO
16	6219549M91		**1**	SUPORTE	CLEVIS	GANCHO SEGURI.
17	353688X1		**4**	PARAFUSO	BOLT	PERNO
19	360830X1		**4**	PARAFUSO	BOLT	PERNO
20	3589241M1		**2**	ALÇA	STRAP	FAJA
24	6222929M91	▶ 100-90 No	**1**	CJ. DEFLETOR	KIT, DEFLECTOR	JUEGO DEFLECTOR
24	6222926M91	◀ 100-85 No	**1**	CJ. DEFLETOR	KIT, DEFLECTOR	JUEGO DEFLECTOR
25	353667X1		**10**	PARAFUSO	BOLT	PERNO
30	355564X1		**2**	PORCA	NUT	TUERCA
32	6219553M91		**1**	DEFLETOR	DEFLECTOR	DEFLECTOR
33	026409P1		**2**	SUPORTE	BRACKET	SOPORTE

Lataria
Sheet Metal
Emplanchados

100-20

Escapamento Horizontal - 2rm
Horizontal Exhaust - 2rm
Descarga Horizontal - 2rm

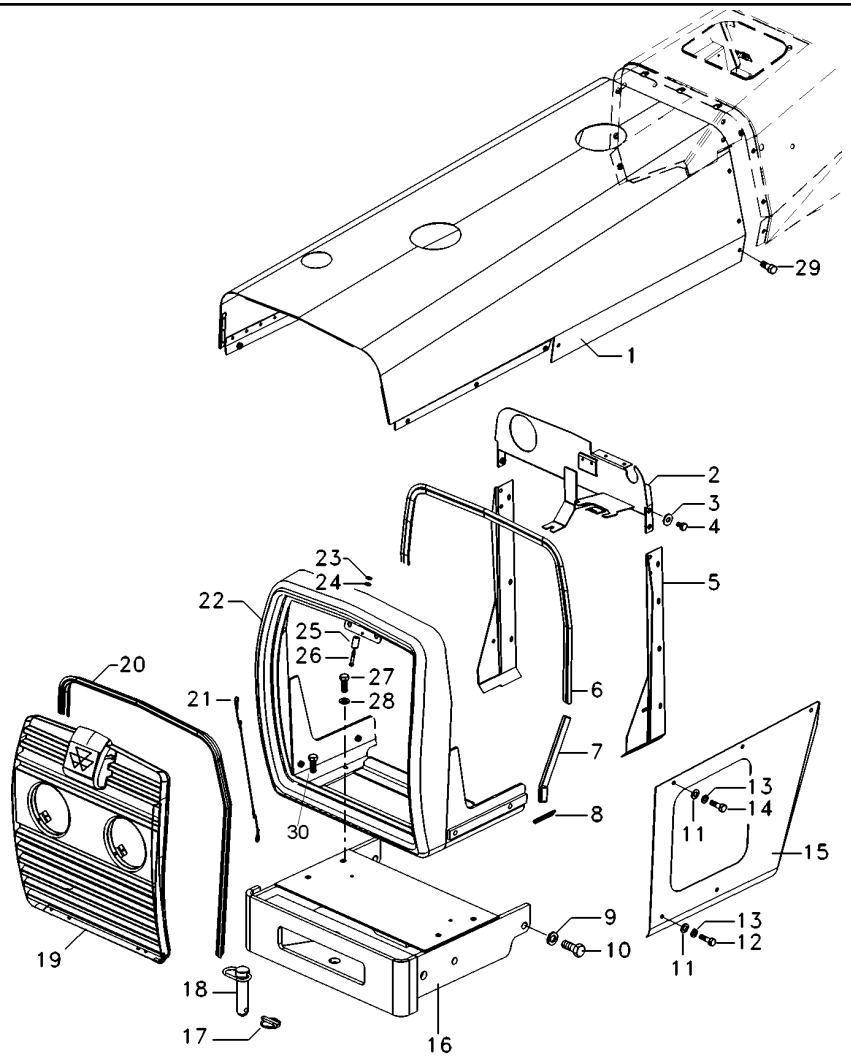

1	071203S1		**1**	CAPUZ	HOOD	CAPO
2	6219551M91		**1**	PAINEL	PANEL	PANEL
3	355617X1		**24**	ARRUELA	WASHER	ARANDELA
4	391074X1		**8**	PARAFUSO	BOLT	PERNO
5	067686S1	▶	**1**	PAINEL	PANEL	PANEL
5	067683S1	◀	**1**	PAINEL	PANEL	PANEL
6	067979P1		**1**	GALÃO	PAD	CIERRE
7	068496P1		**2**	GALÃO	PAD	CIERRE
8	068318P1		**2**	GALÃO	PAD	CIERRE
9	353433X1		**6**	ARRUELA	WASHER	ARANDELA
10	353726X1		**6**	PARAFUSO	BOLT	PERNO
11	829185M1		**18**	ARRUELA	WASHER	ARANDELA
12	353679X1		**6**	PARAFUSO	BOLT	PERNO
13	353446X1		**20**	ARRUELA	WASHER	ARANDELA
14	353676X1		**10**	PARAFUSO	BOLT	PERNO
15	065737S1	▶	**1**	LATERAL	BOARD	TABLERO
15	065736S1	◀	**1**	LATERAL	BOARD	TABLERO
16	065586S1		**1**	SUPORTE PESOS	WEIGHT FRAME	BASTIDOR P.PESAS
17	810285M92		**1**	PINO	PIN	PASADOR
18	057747N1		**1**	CJ. PINO	KIT, PIN	JUEGO PASADOR
19	6220103M91	100-80 No	**1**	GRADE	GRILLE	REJILLA
20	068305P1		**1**	GALÃO	PAD	CIERRE
21	022624N1		**1**	CABO	CABLE	CABLE
22	065580S1		**1**	ENVOLTÓRIO	NOSE	NARIZ
23	339375X1		**1**	ARRUELA	WASHER	ARANDELA
24	390971X1		**1**	ARRUELA	WASHER	ARANDELA
25	6220469M1		**1**	PINO	PIN	PASADOR
26	3009257X1		**1**	PARAFUSO ALLEN	ALLEN BOLT	TORNILLO ALLEN
27	353691X1		**3**	PARAFUSO	BOLT	PERNO
28	353434X1		**8**	ARRUELA	WASHER	ARANDELA
29	353677X1		**4**	PARAFUSO	BOLT	PERNO
30	354264X1		**1**	PARAFUSO	BOLT	PERNO

Lataria
Sheet Metal
Emplanchados

100-25

Escapamento Horizontal - 2rm
Horizontal Exhaust - 2rm
Descarga Horizontal - 2rm

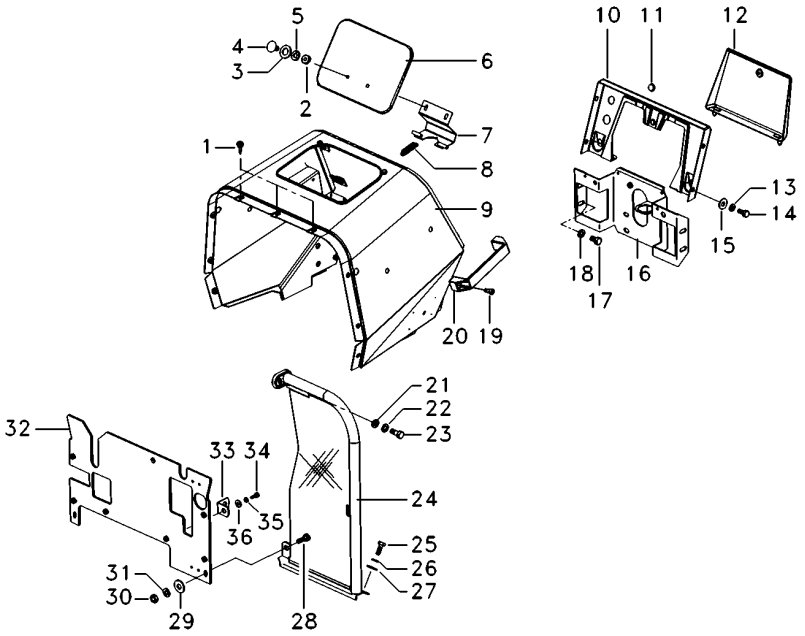

1	490742M1	**5**	AMORTECEDOR	DAMPER	AMORTIGUADOR
2	339030X1	**3**	PORCA	NUT	TUERCA
4	385367X1	**2**	PARAFUSO	BOLT	PERNO
5	353441X1	**16**	ARRUELA	WASHER	ARANDELA
6	067956S1	**1**	TAMPA	COVER	CUBIERTA
7	027852S1	**1**	DOBRADIÇA	HINGE	BISAGRA
8	1706116M1	**1**	MOLA	SPRING	RESORTE
9	6222049M91	**1**	MINICAPUZ	MINIHOOD	MINICAPÓ
10	062785S1	**1**	PAINEL	PANEL	PANEL
11	2801324M1	**1**	BUJÃO	PLUG	TAPON
12	3149352M91	**1**	TAMPA	COVER	CUBIERTA
14	353666X1	**4**	PARAFUSO	BOLT	PERNO
16	6219549M91	**1**	SUPORTE	CLEVIS	GANCHO SEGURI.
17	353688X1	**4**	PARAFUSO	BOLT	PERNO
19	360830X1	**4**	PARAFUSO	BOLT	PERNO
20	3589241M1	**2**	ALÇA	STRAP	FAJA
24	6222929M91 ▶ 👁 100-90 No	**1**	CJ. DEFLETOR	KIT, DEFLECTOR	JUEGO DEFLECTOR
24	6222926M91 ◀ 👁 100-85 No	**1**	CJ. DEFLETOR	KIT, DEFLECTOR	JUEGO DEFLECTOR
25	353667X1	**10**	PARAFUSO	BOLT	PERNO
30	355564X1	**2**	PORCA	NUT	TUERCA
32	6219553M91	**1**	DEFLETOR	DEFLECTOR	DEFLECTOR
33	026409P1	**2**	SUPORTE	BRACKET	SOPORTE

Lataria
Sheet Metal
Emplanchados

100-30

Escapamento Horizontal - 4rm
Horizontal Exhaust - 4rm
Descarga Horizontal - 4rm

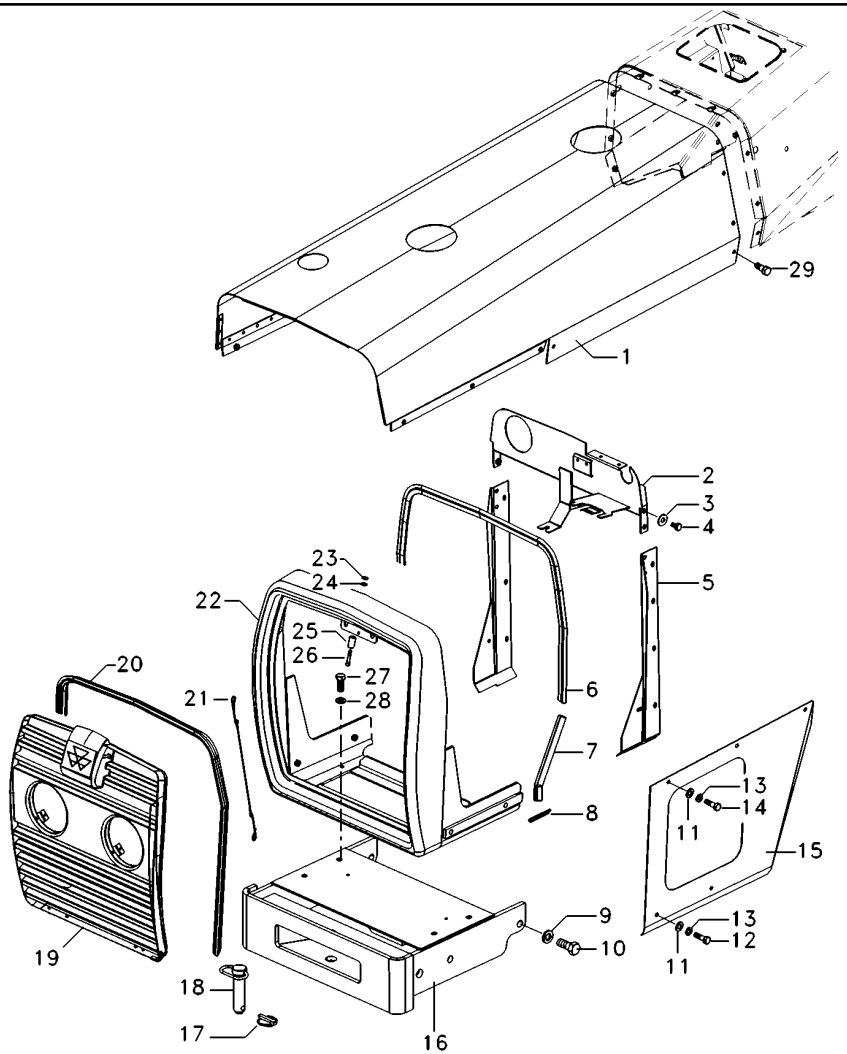

1	071019S1		**1**	CAPUZ	HOOD	CAPO
2	6219551M91		**1**	PAINEL	PANEL	PANEL
3	355617X1		**24**	ARRUELA	WASHER	ARANDELA
4	391074X1		**8**	PARAFUSO	BOLT	PERNO
4	360830X1		**1**	PARAFUSO	BOLT	PERNO
5	067686S1	▶	**1**	PAINEL	PANEL	PANEL
5	067683S1	◀	**1**	PAINEL	PANEL	PANEL
6	067979P1		**1**	GALÃO	PAD	CIERRE
7	068496P1		**2**	GALÃO	PAD	CIERRE
8	068318P1		**2**	GALÃO	PAD	CIERRE
9	353433X1		**6**	ARRUELA	WASHER	ARANDELA
10	353726X1		**6**	PARAFUSO	BOLT	PERNO
11	829185M1		**18**	ARRUELA	WASHER	ARANDELA
12	353679X1		**6**	PARAFUSO	BOLT	PERNO
13	353446X1		**20**	ARRUELA	WASHER	ARANDELA
14	353676X1		**10**	PARAFUSO	BOLT	PERNO
15	065737S1	▶	**1**	LATERAL	BOARD	TABLERO
15	065736S1	◀	**1**	LATERAL	BOARD	TABLERO
16	6201351M91		**1**	SUPORTE PESOS	WEIGHT FRAME	BASTIDOR P.PESAS
17	810285M92		**1**	PINO	PIN	PASADOR
18	057747N1		**1**	CJ. PINO	KIT, PIN	JUEGO PASADOR
19	6220103M91	100-80 No	**1**	GRADE	GRILLE	REJILLA
20	068305P1		**1**	GALÃO	PAD	CIERRE
21	022624N1		**1**	CABO	CABLE	CABLE
22	065580S1		**1**	ENVOLTÓRIO	NOSE	NARIZ
23	339375X1		**1**	ARRUELA	WASHER	ARANDELA
24	390971X1		**1**	ARRUELA	WASHER	ARANDELA
25	6220469M1		**1**	PINO	PIN	PASADOR
26	3009257X1		**1**	PARAFUSO ALLEN	ALLEN BOLT	TORNILLO ALLEN
27	353691X1		**3**	PARAFUSO	BOLT	PERNO
28	353434X1		**8**	ARRUELA	WASHER	ARANDELA
29	353677X1		**4**	PARAFUSO	BOLT	PERNO
30	354264X1		**1**	PARAFUSO	BOLT	PERNO

Lataria
Sheet Metal
Emplanchados

100-35

Escapamento Horizontal - 4rm
Horizontal Exhaust - 4rm
Descarga Horizontal - 4rm

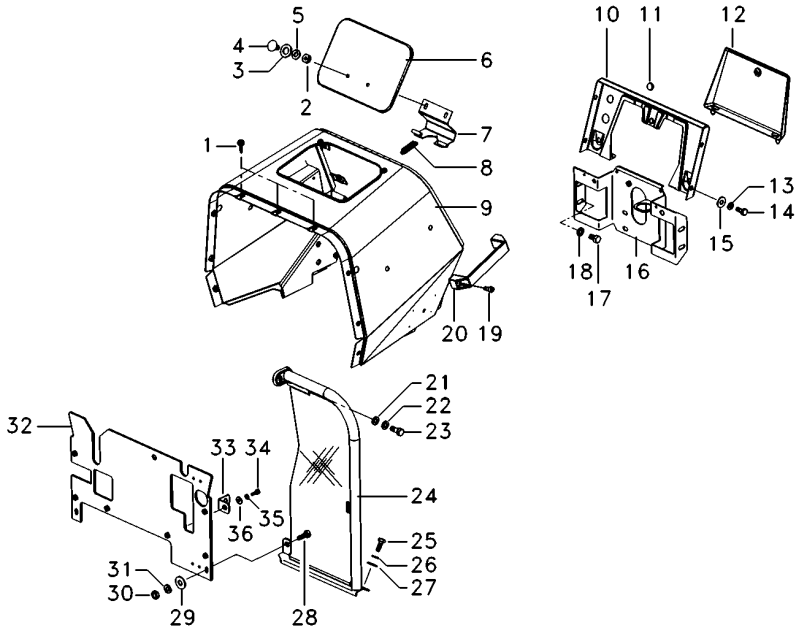

1	490742M1	**5**	AMORTECEDOR	DAMPER	AMORTIGUADOR
2	339030X1	**3**	PORCA	NUT	TUERCA
4	385367X1	**2**	PARAFUSO	BOLT	PERNO
5	353441X1	**16**	ARRUELA	WASHER	ARANDELA
6	067956S1	**1**	TAMPA	COVER	CUBIERTA
7	027852S1	**1**	DOBRADIÇA	HINGE	BISAGRA
8	1706116M1	**1**	MOLA	SPRING	RESORTE
9	6222049M91	**1**	MINICAPUZ	MINIHOOD	MINICAPÓ
10	062785S1	**1**	PAINEL	PANEL	PANEL
11	2801324M1	**1**	BUJÃO	PLUG	TAPON
12	3149352M91	**1**	TAMPA	COVER	CUBIERTA
14	353666X1	**4**	PARAFUSO	BOLT	PERNO
16	6219549M91	**1**	SUPORTE	CLEVIS	GANCHO SEGURI.
17	353688X1	**4**	PARAFUSO	BOLT	PERNO
19	360830X1	**4**	PARAFUSO	BOLT	PERNO
20	3589241M1	**2**	ALÇA	STRAP	FAJA
24	6222929M91 ▶ 100-90 No	**1**	CJ. DEFLETOR	KIT, DEFLECTOR	JUEGO DEFLECTOR
24	6222926M91 ◀ 100-85 No	**1**	CJ. DEFLETOR	KIT, DEFLECTOR	JUEGO DEFLECTOR
25	353667X1	**10**	PARAFUSO	BOLT	PERNO
30	355564X1	**2**	PORCA	NUT	TUERCA
32	6219553M91	**1**	DEFLETOR	DEFLECTOR	DEFLECTOR
33	026409P1	**2**	SUPORTE	BRACKET	SOPORTE

Lataria
Sheet Metal
Emplanchados

100-40

Escapamento Horizontal - 4rm
Horizontal Exhaust - 4rm
Descarga Horizontal - 4rm

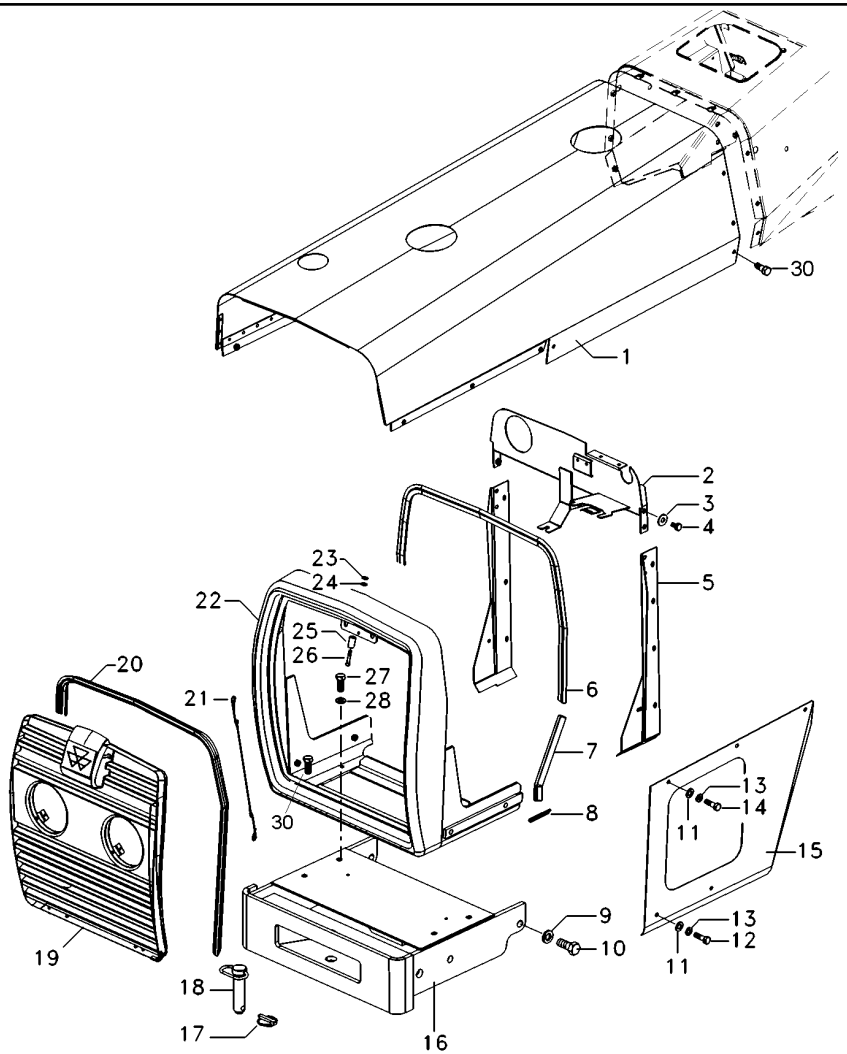

1	071203S1		**1**	CAPUZ	HOOD	CAPO
2	6219551M91		**1**	PAINEL	PANEL	PANEL
3	355617X1		**24**	ARRUELA	WASHER	ARANDELA
4	391074X1		**8**	PARAFUSO	BOLT	PERNO
5	067686S1	▶	**1**	PAINEL	PANEL	PANEL
5	067683S1	◀	**1**	PAINEL	PANEL	PANEL
6	067979P1		**1**	GALÃO	PAD	CIERRE
7	068496P1		**2**	GALÃO	PAD	CIERRE
8	068318P1		**2**	GALÃO	PAD	CIERRE
9	353433X1		**6**	ARRUELA	WASHER	ARANDELA
10	353726X1		**6**	PARAFUSO	BOLT	PERNO
11	829185M1		**18**	ARRUELA	WASHER	ARANDELA
12	353679X1		**6**	PARAFUSO	BOLT	PERNO
13	353446X1		**20**	ARRUELA	WASHER	ARANDELA
14	353676X1		**10**	PARAFUSO	BOLT	PERNO
15	065737S1	▶	**1**	LATERAL	BOARD	TABLERO
15	065736S1	◀	**1**	LATERAL	BOARD	TABLERO
16	6201351M91		**1**	SUPORTE PESOS	WEIGHT FRAME	BASTIDOR P.PESAS
17	810285M92		**1**	PINO	PIN	PASADOR
18	057747N1		**1**	CJ. PINO	KIT, PIN	JUEGO PASADOR
19	6220103M91	100-80 No	**1**	GRADE	GRILLE	REJILLA
20	068305P1		**1**	GALÃO	PAD	CIERRE
21	022624N1		**1**	CABO	CABLE	CABLE
22	065580S1		**1**	ENVOLTÓRIO	NOSE	NARIZ
23	339375X1		**1**	ARRUELA	WASHER	ARANDELA
24	390971X1		**1**	ARRUELA	WASHER	ARANDELA
25	6220469M1		**1**	PINO	PIN	PASADOR
26	3009257X1		**1**	PARAFUSO ALLEN	ALLEN BOLT	TORNILLO ALLEN
27	353691X1		**3**	PARAFUSO	BOLT	PERNO
28	353434X1		**8**	ARRUELA	WASHER	ARANDELA
29	353677X1		**4**	PARAFUSO	BOLT	PERNO
30	354264X1		**1**	PARAFUSO	BOLT	PERNO

Lataria
Sheet Metal
Emplanchados

100-45

Escapamento Horizontal - 4rm
Horizontal Exhaust - 4rm
Descarga Horizontal - 4rm

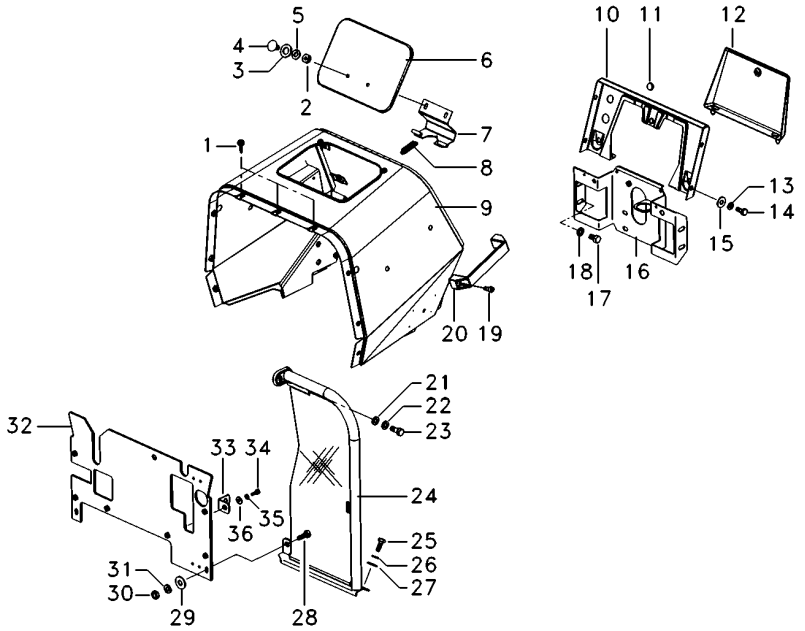

1	490742M1	**5**	AMORTECEDOR	DAMPER	AMORTIGUADOR
2	339030X1	**3**	PORCA	NUT	TUERCA
4	385367X1	**2**	PARAFUSO	BOLT	PERNO
5	353441X1	**16**	ARRUELA	WASHER	ARANDELA
6	067956S1	**1**	TAMPA	COVER	CUBIERTA
7	027852S1	**1**	DOBRADIÇA	HINGE	BISAGRA
8	1706116M1	**1**	MOLA	SPRING	RESORTE
9	6222049M91	**1**	MINICAPUZ	MINIHOOD	MINICAPÓ
10	062785S1	**1**	PAINEL	PANEL	PANEL
11	2801324M1	**1**	BUJÃO	PLUG	TAPON
12	3149352M91	**1**	TAMPA	COVER	CUBIERTA
14	353666X1	**4**	PARAFUSO	BOLT	PERNO
16	6219549M91	**1**	SUPORTE	CLEVIS	GANCHO SEGURI.
17	353688X1	**4**	PARAFUSO	BOLT	PERNO
19	360830X1	**4**	PARAFUSO	BOLT	PERNO
20	3589241M1	**2**	ALÇA	STRAP	FAJA
24	6222929M91 ▶ 👁 100-90 No	**1**	CJ. DEFLETOR	KIT, DEFLECTOR	JUEGO DEFLECTOR
24	6222926M91 ◀ 👁 100-85 No	**1**	CJ. DEFLETOR	KIT, DEFLECTOR	JUEGO DEFLECTOR
25	353667X1	**10**	PARAFUSO	BOLT	PERNO
30	355564X1	**2**	PORCA	NUT	TUERCA
32	6219553M91	**1**	DEFLETOR	DEFLECTOR	DEFLECTOR
33	026409P1	**2**	SUPORTE	BRACKET	SOPORTE

Lataria
Sheet Metal
Emplanchados

100-50

Escapamento Vertical - 4rm
Vertical Exhaust - 4rm
Descarga Vertical - 4rm

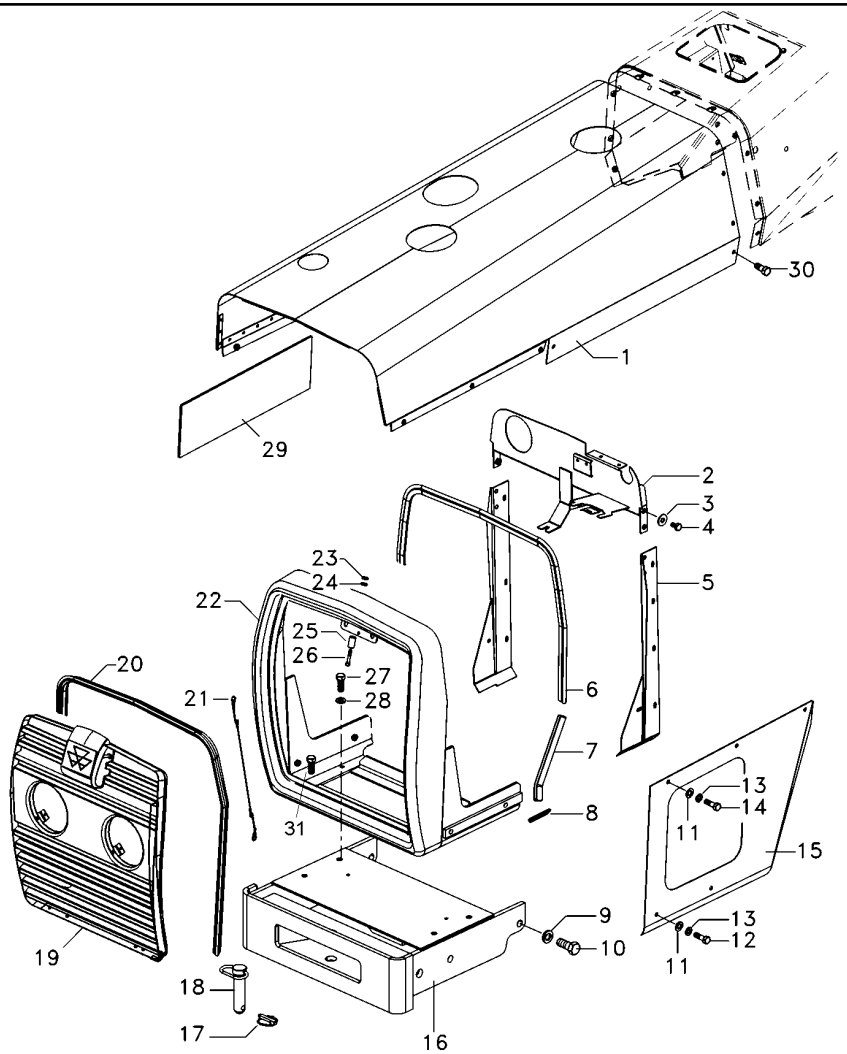

1	071019S1		**1**	CAPUZ	HOOD	CAPO
2	6219551M91		**1**	PAINEL	PANEL	PANEL
3	355617X1		**24**	ARRUELA	WASHER	ARANDELA
4	391074X1		**8**	PARAFUSO	BOLT	PERNO
5	067686S1	▶	**1**	PAINEL	PANEL	PANEL
5	067683S1	◀	**1**	PAINEL	PANEL	PANEL
6	067979P1		**1**	GALÃO	PAD	CIERRE
7	068496P1		**2**	GALÃO	PAD	CIERRE
8	068318P1		**2**	GALÃO	PAD	CIERRE
9	353433X1		**6**	ARRUELA	WASHER	ARANDELA
10	353726X1		**6**	PARAFUSO	BOLT	PERNO
11	829185M1		**18**	ARRUELA	WASHER	ARANDELA
12	353679X1		**6**	PARAFUSO	BOLT	PERNO
13	353446X1		**20**	ARRUELA	WASHER	ARANDELA
14	353676X1		**10**	PARAFUSO	BOLT	PERNO
15	065737S1	▶	**1**	LATERAL	BOARD	TABLERO
15	065736S1	◀	**1**	LATERAL	BOARD	TABLERO
16	6201351M91		**1**	SUPORTE PESOS	WEIGHT FRAME	BASTIDOR P.PESAS
17	810285M92		**1**	PINO	PIN	PASADOR
18	057747N1		**1**	CJ. PINO	KIT, PIN	JUEGO PASADOR
19	6220103M91		**1**	GRADE	GRILLE	REJILLA
20	068305P1		**1**	GALÃO	PAD	CIERRE
21	022624N1		**1**	CABO	CABLE	CABLE
22	065580S1		**1**	ENVOLTÓRIO	NOSE	NARIZ
23	339375X1		**1**	ARRUELA	WASHER	ARANDELA
24	390971X1		**1**	ARRUELA	WASHER	ARANDELA
25	6220469M1		**1**	PINO	PIN	PASADOR
26	3009257X1		**1**	PARAFUSO ALLEN	ALLEN BOLT	TORNILLO ALLEN
27	353691X1		**3**	PARAFUSO	BOLT	PERNO
28	353434X1		**8**	ARRUELA	WASHER	ARANDELA
29	073534P1		**1**	PROTETOR	PROTECTOR	PROTECTOR
30	353677X1		**4**	PARAFUSO	BOLT	PERNO
31	354264X1		**1**	PARAFUSO	BOLT	PERNO

Lataria
Sheet Metal
Emplanchados

100-55

Escapamento Vertical - 4rm
Vertical Exhaust - 4rm
Descarga Vertical - 4rm

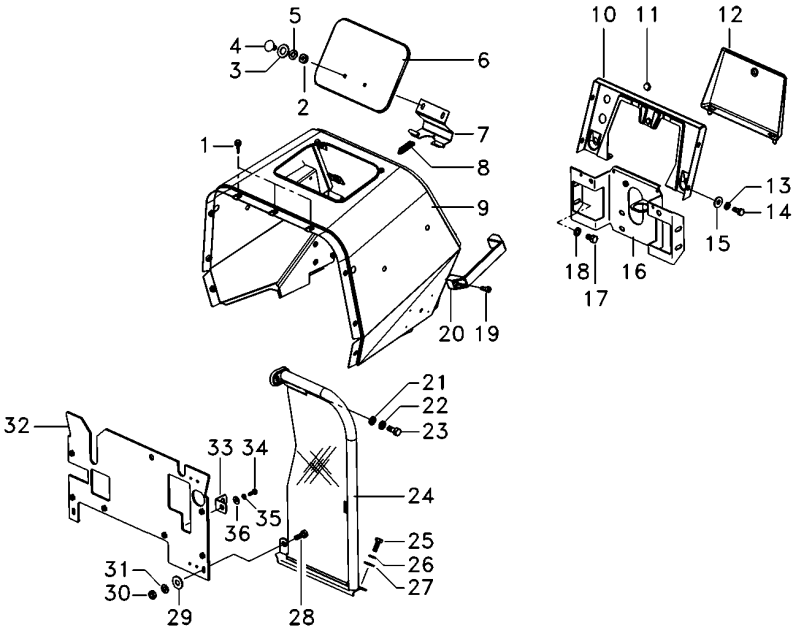

1	490742M1		**5**	AMORTECEDOR	DAMPER	AMORTIGUADOR
2	339030X1		**3**	PORCA	NUT	TUERCA
4	385367X1		**2**	PARAFUSO	BOLT	PERNO
5	353441X1		**16**	ARRUELA	WASHER	ARANDELA
6	067956S1		**1**	TAMPA	COVER	CUBIERTA
7	027852S1		**1**	DOBRADIÇA	HINGE	BISAGRA
8	1706116M1		**1**	MOLA	SPRING	RESORTE
9	6222049M91		**1**	MINICAPUZ	MINIHOOD	MINICAPÓ
10	062785S1		**1**	PAINEL	PANEL	PANEL
11	2801324M1		**1**	BUJÃO	PLUG	TAPON
12	3149352M91		**1**	TAMPA	COVER	CUBIERTA
14	353666X1		**4**	PARAFUSO	BOLT	PERNO
16	6219549M91		**1**	SUPORTE	CLEVIS	GANCHO SEGURI.
17	353688X1		**4**	PARAFUSO	BOLT	PERNO
19	360830X1		**4**	PARAFUSO	BOLT	PERNO
20	3589241M1		**2**	ALÇA	STRAP	FAJA
24	6222929M91	▶ 100-90 No	**1**	CJ. DEFLETOR	KIT, DEFLECTOR	JUEGO DEFLECTOR
24	6222926M91	◀ 100-85 No	**1**	CJ. DEFLETOR	KIT, DEFLECTOR	JUEGO DEFLECTOR
25	353667X1		**10**	PARAFUSO	BOLT	PERNO
30	355564X1		**2**	PORCA	NUT	TUERCA
32	6219553M91		**1**	DEFLETOR	DEFLECTOR	DEFLECTOR
33	026409P1		**2**	SUPORTE	BRACKET	SOPORTE

Lataria
Sheet Metal
Emplanchados

100-60

2 Rodas Motrizes - Com Cabina
2 Wheels Drive - With Cab
2 Ruedas Motriz - Con Cabina

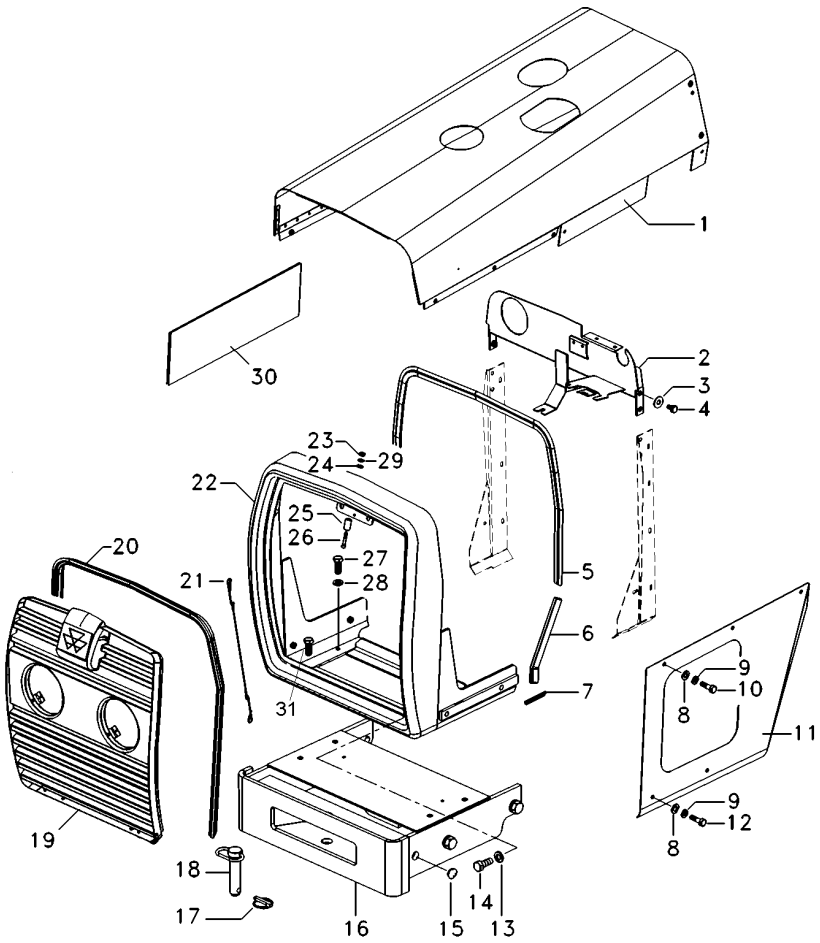

1	069995S1		**1**	CAPUZ	HOOD	CAPO
2	6220443M91		**1**	PAINEL	PANEL	PANEL
3	355617X1		**8**	ARRUELA	WASHER	ARANDELA
4	391074X1		**8**	PARAFUSO	BOLT	PERNO
5	067979P1		**1**	GALÃO	PAD	CIERRE
6	068496P1		**2**	GALÃO	PAD	CIERRE
7	068318P1		**2**	GALÃO	PAD	CIERRE
8	829185M1		**12**	ARRUELA	WASHER	ARANDELA
9	353446X1		**20**	ARRUELA	WASHER	ARANDELA
10	353676X1		**10**	PARAFUSO	BOLT	PERNO
11	065736S1	◀	**1**	LATERAL	BOARD	TABLERO
11	065737S1	▶	**1**	LATERAL	BOARD	TABLERO
12	353679X1		**10**	PARAFUSO	BOLT	PERNO
13	353433X1		**6**	ARRUELA	WASHER	ARANDELA
14	368761X1		**6**	PARAFUSO	BOLT	PERNO
15	6222669M1		**2**	TAMPÃO	PAD	ALMOHADILLA
16	065586S1		**1**	SUPORTE PESOS	WEIGHT FRAME	BASTIDOR P.PESAS
17	810285M92		**1**	PINO	PIN	PASADOR
18	057747N1		**1**	CJ. PINO	KIT, PIN	JUEGO PASADOR
19	6220103M91	100-80 No	**1**	GRADE	GRILLE	REJILLA
20	068305P1		**1**	GALÃO	PAD	CIERRE
21	022624N1		**1**	CABO	CABLE	CABLE
22	068290N1		**1**	ENVOLTÓRIO	NOSE	NARIZ
23	339030X1		**1**	PORCA	NUT	TUERCA
24	390971X1		**1**	ARRUELA	WASHER	ARANDELA
25	6220469M1		**1**	PINO	PIN	PASADOR
26	3009257X1		**1**	PARAFUSO ALLEN	ALLEN BOLT	TORNILLO ALLEN
27	353691X1		**3**	PARAFUSO	BOLT	PERNO
28	353434X1		**4**	ARRUELA	WASHER	ARANDELA
29	339375X1		**1**	ARRUELA	WASHER	ARANDELA
30	073534P1		**1**	PROTETOR	PROTECTOR	PROTECTOR
31	354264X1		**1**	PARAFUSO	BOLT	PERNO

Lataria
Sheet Metal
Emplanchados

100-65

2 Rodas Motrizes - Com Cabina
2 Wheels Drive - With Cab
2 Ruedas Motriz - Con Cabina

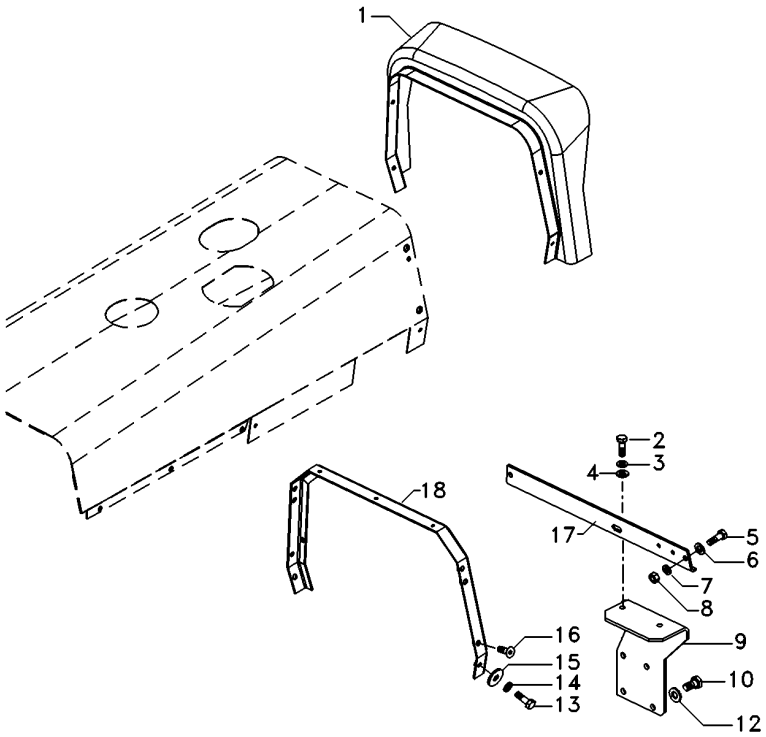

1	073058N1	**1**	FECHAMENTO	COVER	CUBIERTA
2	339761X1	**2**	PARAFUSO	BOLT	PERNO
3	339374X1	**2**	ARRUELA	WASHER	ARANDELA
4	339024X1	**2**	ARRUELA	WASHER	ARANDELA
8	355565X1	**2**	PORCA	NUT	TUERCA
9	3771303M92	**1**	SUPORTE	BRACKET	SOPORTE
10	353537X1	**1**	PARAFUSO	BOLT	PERNO
12	353757X1	**1**	ARRUELA	WASHER	ARANDELA
15	390652X1	**4**	ARRUELA	WASHER	ARANDELA
16	355820X1	**4**	PARAFUSO	BOLT	PERNO
17	069048P1	**1**	PERFIL	PROFILE	PERFIL
18	069047S1	**1**	SUPORTE	BRACKET	SOPORTE

Lataria
Sheet Metal
Emplanchados

100-70

4 Rodas Motrizes - Com Cabina
4 Wheels Drive - With Cab
4 Ruedas Motriz - Con Cabina

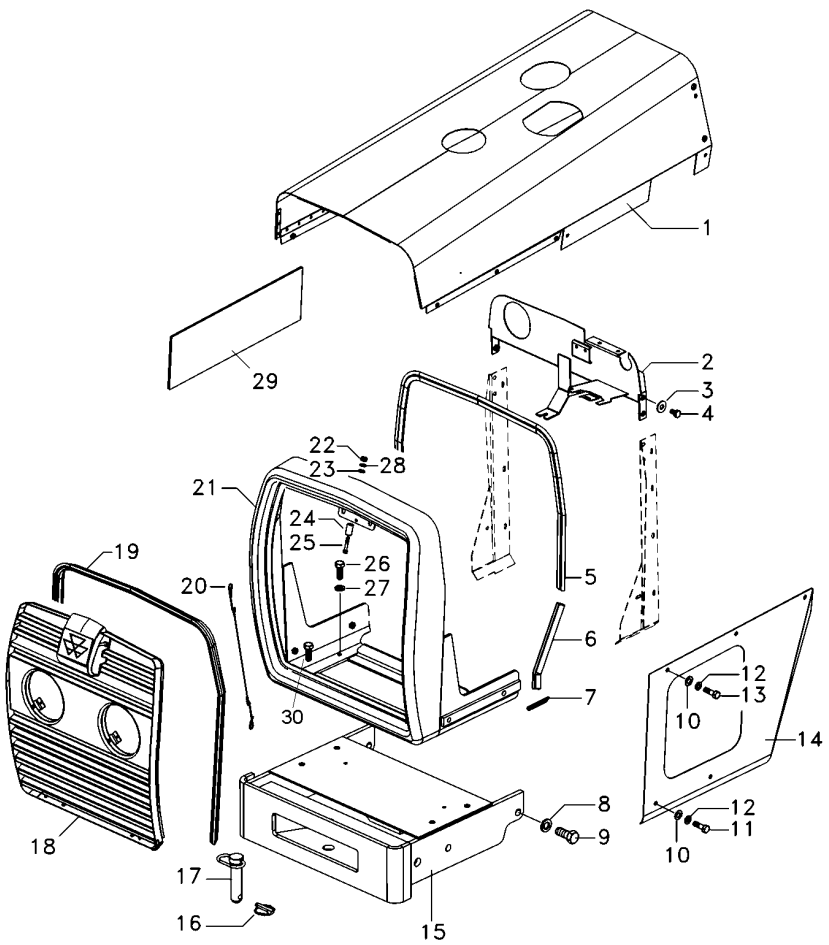

1	069995S1		**1**	CAPUZ	HOOD	CAPO
2	6220443M91		**1**	PAINEL	PANEL	PANEL
3	355617X1		**8**	ARRUELA	WASHER	ARANDELA
4	391074X1		**8**	PARAFUSO	BOLT	PERNO
5	067979P1		**1**	GALÃO	PAD	CIERRE
6	068496P1		**2**	GALÃO	PAD	CIERRE
7	068318P1		**2**	GALÃO	PAD	CIERRE
8	353433X1		**6**	ARRUELA	WASHER	ARANDELA
9	368761X1		**6**	PARAFUSO	BOLT	PERNO
10	829185M1		**12**	ARRUELA	WASHER	ARANDELA
11	353679X1		**10**	PARAFUSO	BOLT	PERNO
12	353446X1		**20**	ARRUELA	WASHER	ARANDELA
13	353676X1		**10**	PARAFUSO	BOLT	PERNO
14	065736S1	◀	**1**	LATERAL	BOARD	TABLERO
14	065737S1		**1**	LATERAL	BOARD	TABLERO
15	065586S1		**1**	SUPORTE PESOS	WEIGHT FRAME	BASTIDOR P.PESAS
16	810285M92		**1**	PINO	PIN	PASADOR
17	057747N1		**1**	CJ. PINO	KIT, PIN	JUEGO PASADOR
18	6220103M91	👁 100-80 No	**1**	GRADE	GRILLE	REJILLA
19	068305P1		**1**	GALÃO	PAD	CIERRE
20	022624N1		**1**	CABO	CABLE	CABLE
21	068290N1		**1**	ENVOLTÓRIO	NOSE	NARIZ
22	339030X1		**1**	PORCA	NUT	TUERCA
23	390971X1		**1**	ARRUELA	WASHER	ARANDELA
24	6220469M1		**1**	PINO	PIN	PASADOR
25	3009257X1		**1**	PARAFUSO ALLEN	ALLEN BOLT	TORNILLO ALLEN
26	353691X1		**3**	PARAFUSO	BOLT	PERNO
27	353434X1		**4**	ARRUELA	WASHER	ARANDELA
28	339375X1		**1**	ARRUELA	WASHER	ARANDELA
29	073534P1		**1**	PROTETOR	PROTECTOR	PROTECTOR
30	354264X1		**1**	PARAFUSO	BOLT	PERNO

Lataria
Sheet Metal
Emplanchados

100-75

4 Rodas Motrizes - Com Cabina
4 Wheels Drive - With Cab
4 Ruedas Motriz - Con Cabina

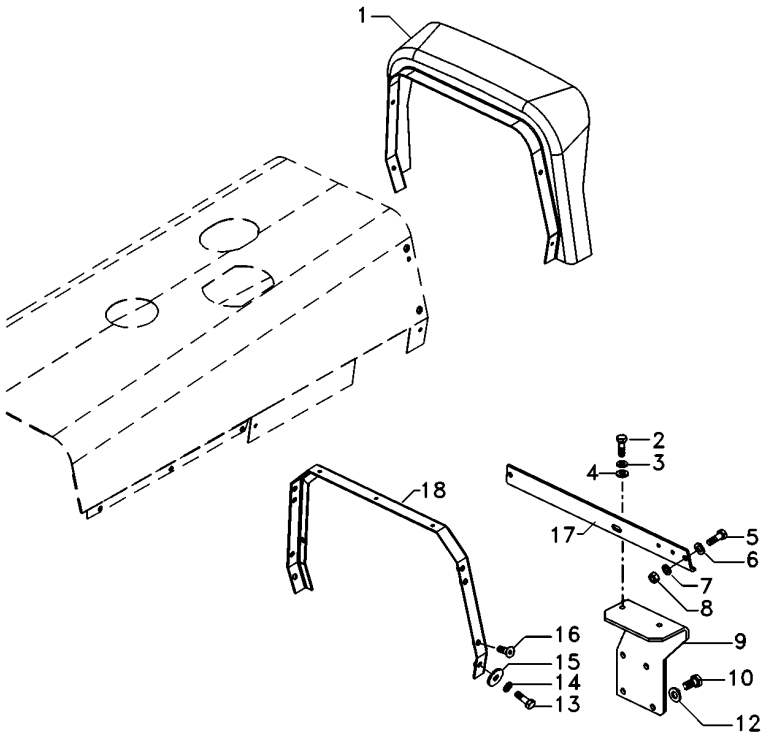

1	073058N1	**1** FECHAMENTO	COVER	CUBIERTA
2	339761X1	**2** PARAFUSO	BOLT	PERNO
3	339374X1	**2** ARRUELA	WASHER	ARANDELA
4	339024X1	**2** ARRUELA	WASHER	ARANDELA
8	355565X1	**2** PORCA	NUT	TUERCA
9	3771303M92	**1** SUPORTE	BRACKET	SOPORTE
10	353537X1	**1** PARAFUSO	BOLT	PERNO
12	353757X1	**1** ARRUELA	WASHER	ARANDELA
15	390652X1	**4** ARRUELA	WASHER	ARANDELA
16	355820X1	**4** PARAFUSO	BOLT	PERNO
17	069048P1	**1** PERFIL	PROFILE	PERFIL
18	069047S1	**1** SUPORTE	BRACKET	SOPORTE

Grade Frontal
Front Grille
Rejilla Delantera

100-80

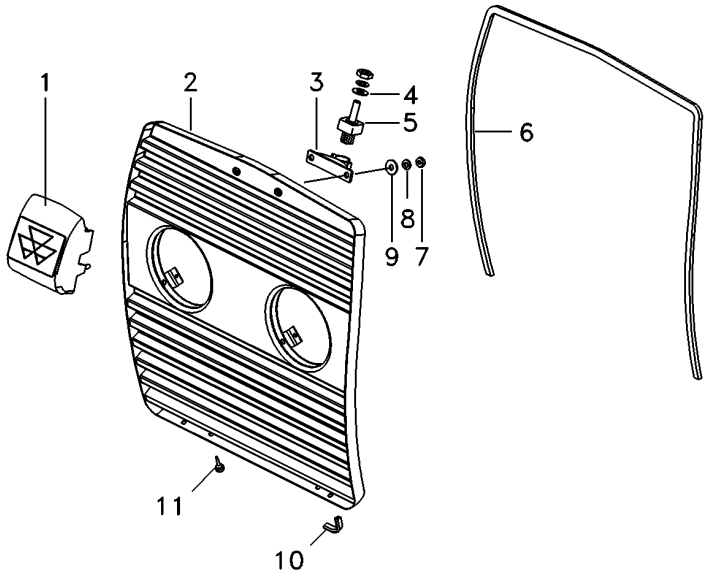

1	6221175M91	**1** ALÇA	STRAP	FAJA
2	6220100M91	**1** GRADE	GRILLE	REJILLA
3	6227557M91	**1** TRINCO	LATCH	CERROJO
4	390971X1	**1** ARRUELA	WASHER	ARANDELA
5	6224567M1	**1** PINO	PIN	PASADOR
6	068242P1	**1** GUARNIÇÃO	FOAM	ESPUMA
7	339030X1	**5** PORCA	NUT	TUERCA
8	339588X1	**4** ARRUELA	WASHER	ARANDELA
9	339375X1	**5** ARRUELA	WASHER	ARANDELA
10	068502P1	**2** GALÃO	PAD	CIERRE
11	490742M1	**2** AMORTECEDOR	DAMPER	AMORTIGUADOR

Defletor
Deflector
Deflector

Esquerdo
Left
Izquierdo

100-85

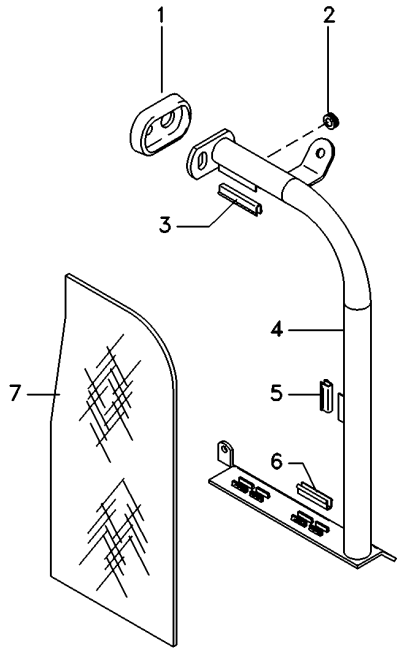

1	026492P1	**1** LUVA	SLEEVE	MANCHA
2	033091P1	**1** PASSA-FIO	GROMMET	PASACABLE
3	026494P1	**1** GUARNIÇÃO	FOAM	ESPUMA
4	6222927M91	**1** TUBO	PIPE	CANO
5	026495P1	**1** GUARNIÇÃO	FOAM	ESPUMA
6	6223512M1	**2** GALÃO	PAD	CIERRE
7	6222221M1	**1** DEFLETOR	DEFLECTOR	DEFLECTOR

Defletor
Deflector
Deflector

Direita
Right
Derechas

100-90

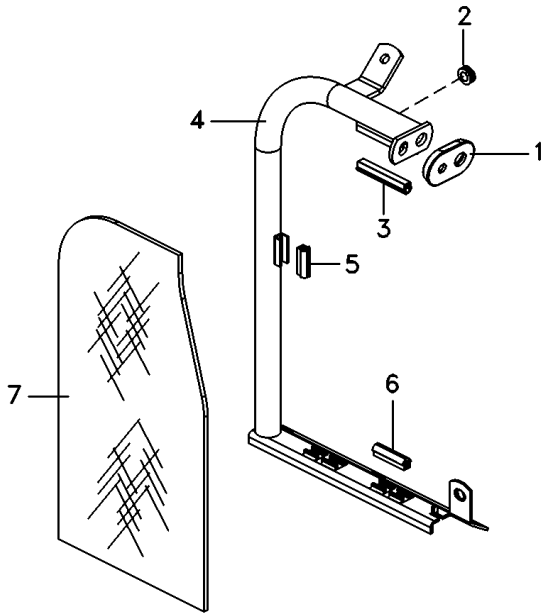

1	026492P1	**1** LUVA	SLEEVE	MANCHA
2	033091P1	**1** PASSA-FIO	GROMMET	PASACABLE
3	026494P1	**1** GUARNIÇÃO	FOAM	ESPUMA
4	6222930M91	**1** TUBO	PIPE	CANO
5	026495P1	**1** GUARNIÇÃO	FOAM	ESPUMA
6	6223512M1	**2** GALÃO	PAD	CIERRE
7	6222221M1	**1** DEFLETOR	DEFLECTOR	DEFLECTOR

Pára-Lama Traseiro
Rear Mudguard
Guardabarros Trasero

100-95

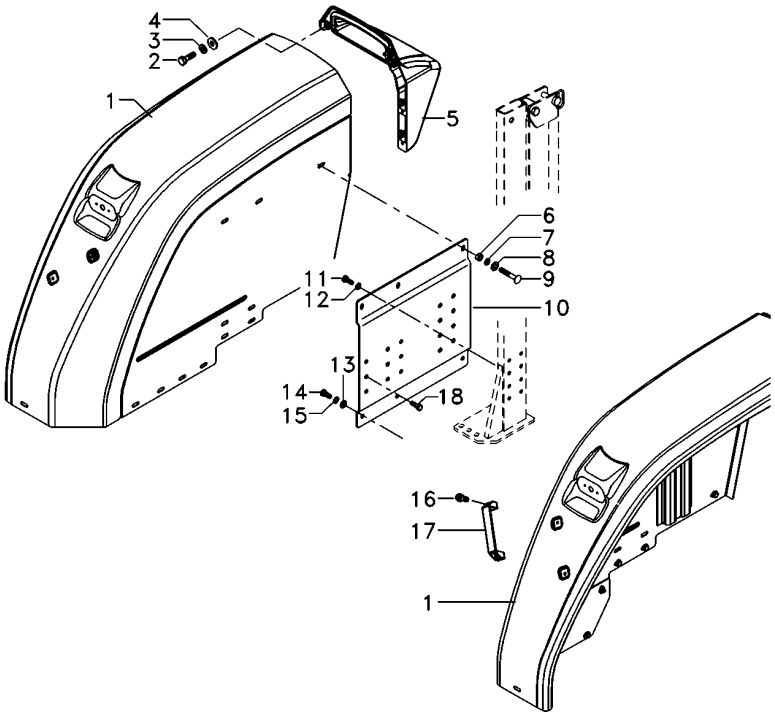

1	6217886M91	▶	**1**	PÁRA-LAMA	FENDER	GUARDABARRO
1	6217895M91	◀	**1**	PÁRA-LAMA	FENDER	GUARDABARRO
2	339761X1		**8**	PARAFUSO	BOLT	PERNO
3	339374X1		**8**	ARRUELA	WASHER	ARANDELA
4	339056X1		**8**	ARRUELA	WASHER	ARANDELA
5	6218627M91	▶	**1**	EXTENSÃO	EXTENSION	EXTENSION
5	6218626M91	◀	**1**	EXTENSÃO	EXTENSION	EXTENSION
6	339402X1		**12**	PORCA	NUT	TUERCA
7	339376X1		**18**	ARRUELA	WASHER	ARANDELA
8	391388X1		**12**	ARRUELA	WASHER	ARANDELA
9	339237X1		**12**	PARAFUSO	BOLT	PERNO
10	6226122M91	▶	**1**	CJ. SUPORTE	KIT, BRACKET	JUEGO SOPORTE
10	6226121M91	◀	**1**	CJ. SUPORTE	KIT, BRACKET	JUEGO SOPORTE
11	339139X1		**8**	PARAFUSO	BOLT	PERNO
12	339369X1		**8**	ARRUELA	WASHER	ARANDELA
13	829185M1		**9**	ARRUELA	WASHER	ARANDELA
14	353676X1		**9**	PARAFUSO	BOLT	PERNO
15	353446X1		**9**	ARRUELA	WASHER	ARANDELA
16	360826X1		**4**	PARAFUSO	BOLT	PERNO
17	3589241M1		**2**	ALÇA	STRAP	FAJA
18	339401X1		**6**	PARAFUSO	BOLT	PERNO

Pára-Lama Traseiro
Rear Mudguard
Guardabarros Trasero

100-100

Com Altura Ajustável
With Height Adjustable
Con Altura Ajustable

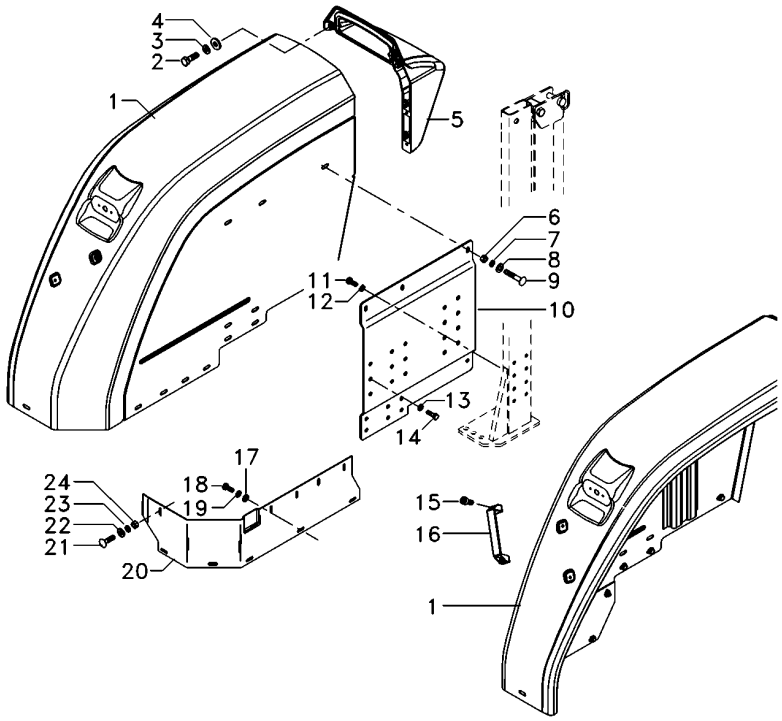

1	6217886M91	▶	**1**	PÁRA-LAMA	FENDER	GUARDABARRO
1	6217895M91	◀	**1**	PÁRA-LAMA	FENDER	GUARDABARRO
2	353666X1		**8**	PARAFUSO	BOLT	PERNO
3	353441X1		**8**	ARRUELA	WASHER	ARANDELA
4	355617X1		**8**	ARRUELA	WASHER	ARANDELA
5	6218627M91	▶	**1**	EXTENSÃO	EXTENSION	EXTENSION
5	6218626M91	◀	**1**	EXTENSÃO	EXTENSION	EXTENSION
6	353431X1		**12**	PORCA	NUT	TUERCA
7	353434X1		**12**	ARRUELA	WASHER	ARANDELA
8	391388X1		**12**	ARRUELA	WASHER	ARANDELA
9	353810X1		**12**	PARAFUSO	BOLT	PERNO
10	6217491M91	▶	**1**	CJ. SUPORTE	KIT, BRACKET	JUEGO SOPORTE
10	6217489M91	◀	**1**	CJ. SUPORTE	KIT, BRACKET	JUEGO SOPORTE
11	339139X1		**8**	PARAFUSO	BOLT	PERNO
12	339369X1		**8**	ARRUELA	WASHER	ARANDELA
13	339376X1		**6**	ARRUELA	WASHER	ARANDELA
14	3009491X1		**6**	PARAFUSO	BOLT	PERNO
15	360826X1		**4**	PARAFUSO	BOLT	PERNO
16	3589241M1		**2**	ALÇA	STRAP	FAJA
17	829185M1		**8**	ARRUELA	WASHER	ARANDELA
18	353676X1		**8**	PARAFUSO	BOLT	PERNO
19	353446X1		**8**	ARRUELA	WASHER	ARANDELA
20	6223242M1	▶	**1**	FECHAMENTO	COVER	CUBIERTA
20	6223241M1	◀	**1**	FECHAMENTO	COVER	CUBIERTA
21	339170X1		**10**	PARAFUSO	BOLT	PERNO
22	339024X1		**9**	ARRUELA	WASHER	ARANDELA
23	339374X1		**9**	ARRUELA	WASHER	ARANDELA
24	339169X1		**9**	PORCA	NUT	TUERCA

Para-Lama
Fender
Guardabarros

100-105

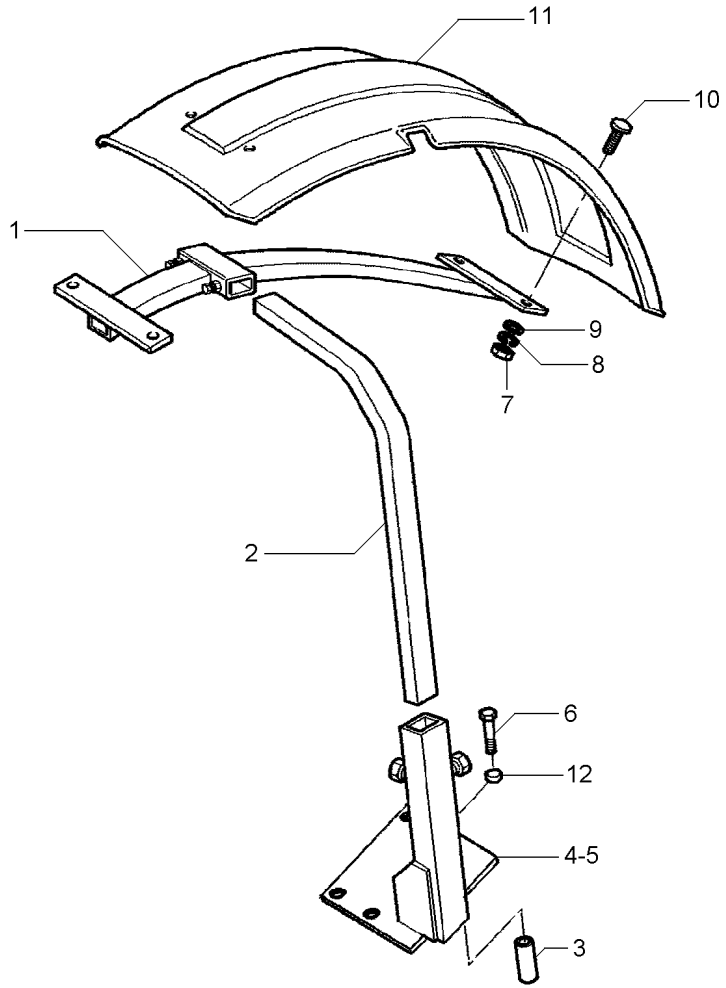

1	3762101M2		**2**	SUPORTE	BRACKET	SOPORTE
2	3771372M2		**2**	TUBO	PIPE	CANO
3	024524P1		**8**	ESPAÇADOR	SPACER	PIEZA DISTANCIA
4	070367S1	◀	**1**	SUPORTE	CLEVIS	GANCHO SEGURI.
5	070368S1	▶	**1**	SUPORTE	CLEVIS	GANCHO SEGURI.
6	391889X1		**8**	PARAFUSO	BOLT	PERNO
7	339030X1		**8**	PORCA	NUT	TUERCA
8	353441X1		**8**	ARRUELA	WASHER	ARANDELA
9	390971X1		**8**	ARRUELA	WASHER	ARANDELA
10	3009331X1		**8**	PARAFUSO	BOLT	PERNO
11	3762104M1	▶	**1**	PÁRA-LAMA	FENDER	GUARDABARRO
11	3762137M1	◀	**1**	PÁRA-LAMA	FENDER	GUARDABARRO
12	041239P1		**8**	ESPAÇADOR	SPACER	PIEZA DISTANCIA

Extensão Pára-Lama Traseiro
Rear Mudguard Extension
Extension Guardabarros Trasero

100-110

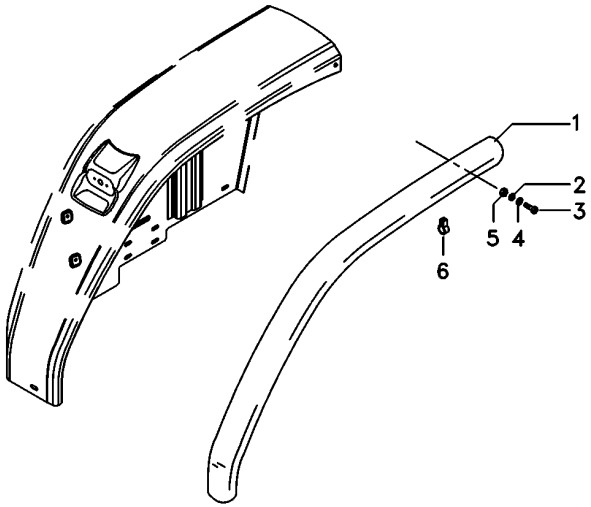

1	6226685M1	▶	**1**	EXTENSÃO	EXTENSION	EXTENSION
1	6226684M1	◀	**1**	EXTENSÃO	EXTENSION	EXTENSION
2	339374X1		**4**	ARRUELA	WASHER	ARANDELA
3	353794X1		**4**	PARAFUSO	BOLT	PERNO
4	339024X1		**4**	ARRUELA	WASHER	ARANDELA
5	355565X1		**4**	PORCA	NUT	TUERCA
6	6227551M1		**10**	CLIPE	CLIP	CRAPA RETEN

Escala De Velocidades
Velocity Scale
Escala De Velocidades

100-115

1

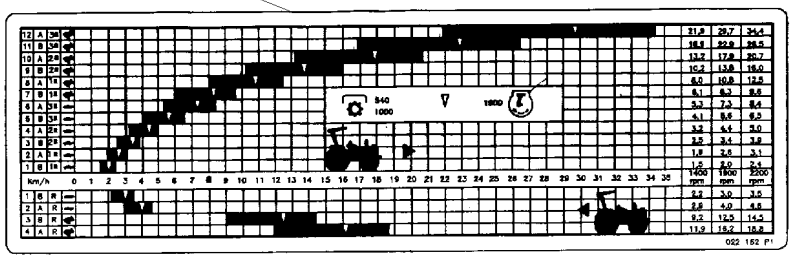

1	022161P1	13.6 X 38 R1 16.9 X30 R1 18.4 X 30 R1 18.4 X 30 R2 23.1 X 26 R2	**1** DECAL	DECAL	CALCOMANIA

Escala De Velocidades
Velocity Scale
Escala De Velocidades

100-120

Com Redutor De Velocidade
With Creeper
Con Reducción De Velociad

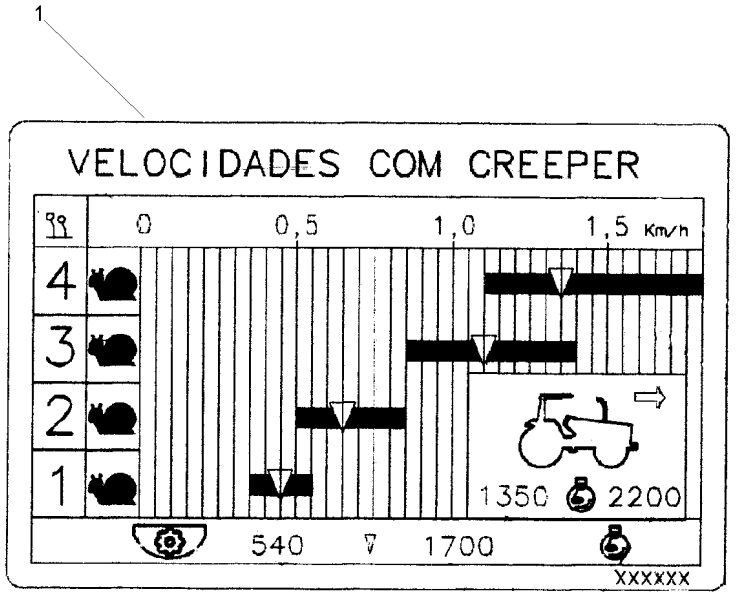

1	054362P1	13.6 X 38 16.9 X 30 18.4 X 30 18.4 X 34	**1** DECAL	DECAL	CALCOMANIA

Escala De Velocidades 8x8
Velocity Scale 8x8
Escala De Velocidades 8x8

100-125

2 Rodas Motrizes
2 Wheels Drive
2 Ruedas Motriz

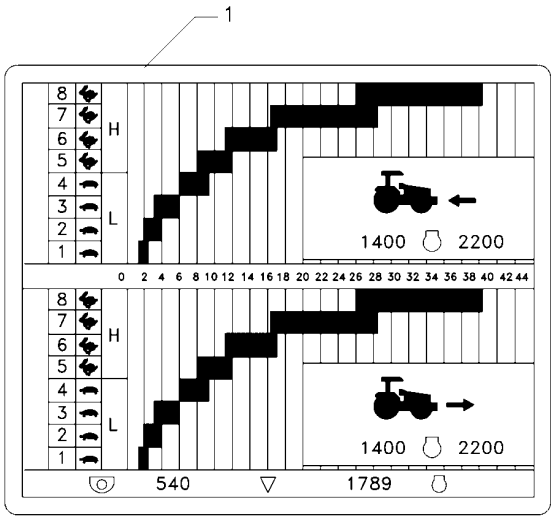

1 6226638M1

1 ESCALA SKETCH ESQUEMA

Escala De Velocidades 8x8 **Velocity Scale 8x8** **Escala De Velocidades 8x8**	**100-130**	**4 Rodas Motrizes** **4 Wheels Drive** **4 Ruedas Motriz**

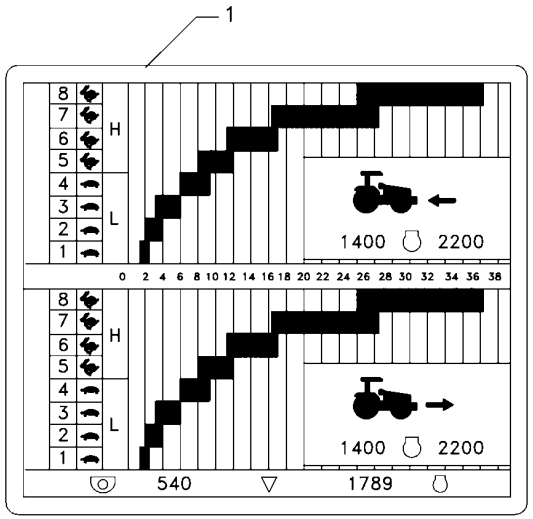

1 6226637M1

1 ESCALA SKETCH ESQUEMA

Escala De Velocidades Speed Charts Cuadros De Velocidad	100-135	8x8 Velocidades 8x8 Speed 8x8 Velocidades

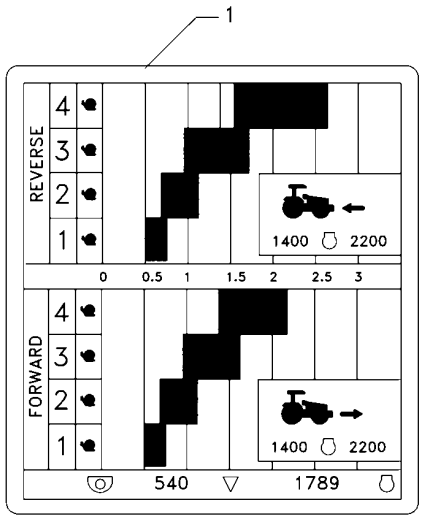

1	6226639M1	**1** ESCALA	SKETCH	ESQUEMA

Escala De Velocidades **Velocity Scale** **Escala De Velocidades**	**12 Velocidades** **12 Speed** **12 Velocidades**	**100-140**

1

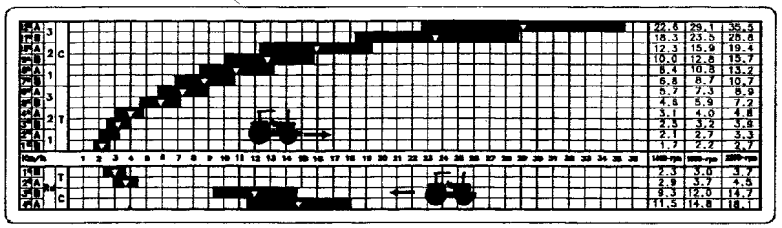

1	049605P1	13.6 X 38 R1 14.9 X 28 R1 14.9 X 28 R2 16.9 X 30 R1 18.4 X 30 R1 18.4 X 30 R2 23.1 X 26 R2	**1** DECAL	DECAL	CALCOMANIA

Escala De Velocidades
Velocity Scale
Escala De Velocidades

100-145

Com Redutor De Velocidade
With Creeper
Con Reducción De Velociad

1

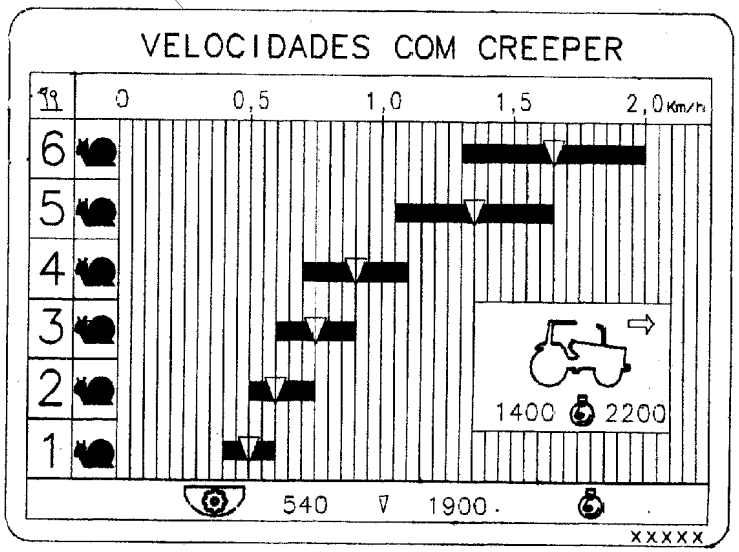

1	6219563M1	**1** ESCALA	SCALE	ESCALA

Emblemas
Emblems
Emblemas

Português
Portuguese
Português

100-150

Com Hidráulico
With Hydraulic
Con Hidraulico

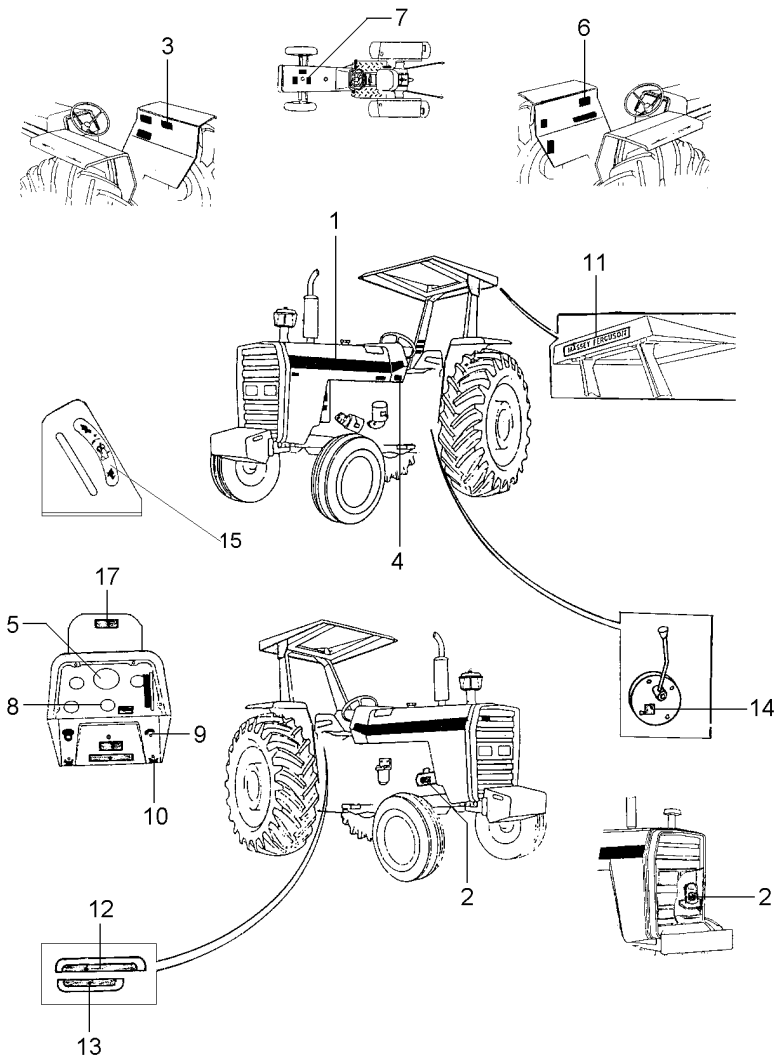

1	022081P1	**2**	DECAL	DECAL	CALCOMANIA
2	3146752M1	**1**	DECAL	DECAL	CALCOMANIA
3	3148171M1	**1**	DECAL	DECAL	CALCOMANIA
4	022091P1	**1**	DECAL	DECAL	CALCOMANIA
5	2800862M1	**1**	DECAL	DECAL	CALCOMANIA
6	022100P2	**1**	DECAL	DECAL	CALCOMANIA
7	3146834M1	**1**	DECAL	DECAL	CALCOMANIA
8	3148214M1	**1**	EMBLEMA	EMBLEM	EMBLEMA
9	068136P1	**1**	DECAL	DECAL	CALCOMANIA
10	3410245M1	**1**	EMBLEMA	EMBLEM	EMBLEMA
11	3149677M1	**X**	DECAL	DECAL	CALCOMANIA
12	071475P1	**1**	DECAL	DECAL	CALCOMANIA
13	071474P1	**1**	DECAL	DECAL	CALCOMANIA
14	3149896M1	**X**	DECAL	DECAL	CALCOMANIA
15	1875315M1	**X**	EMBLEMA	EMBLEM	EMBLEMA
17	067210P1	**1**	DECAL	DECAL	CALCOMANIA

Emblemas **Emblems** **Emblemas**	**Português** **Portuguese** **Portugués**	**100-155**

Sem Hidráulico
Without Hydraulic
Sin Hidraulico

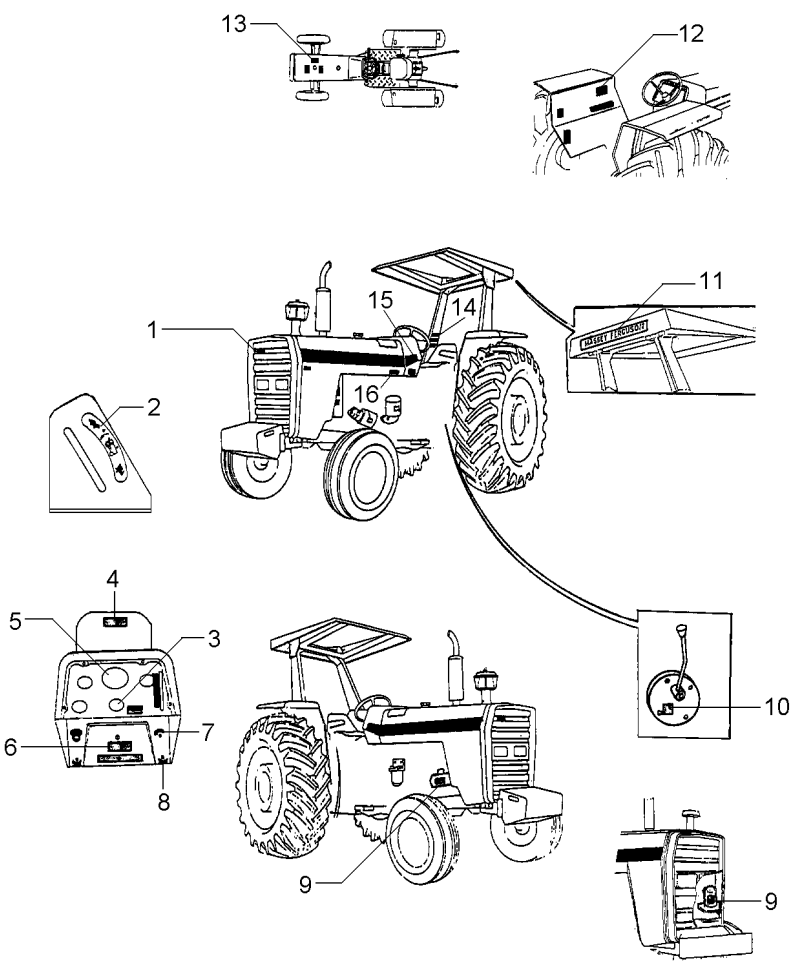

1	3587203M1	**X**	EMBLEMA	EMBLEM	EMBLEMA
2	1875315M1	**X**	EMBLEMA	EMBLEM	EMBLEMA
3	3586819M2	**1**	DECAL	DECAL	CALCOMANIA
4	067210P1	**1**	DECAL	DECAL	CALCOMANIA
5	2800862M1	**1**	DECAL	DECAL	CALCOMANIA
6	3410238M1	**X**	DECAL	DECAL	CALCOMANIA
7	068136P1	**1**	DECAL	DECAL	CALCOMANIA
8	3410245M1	**1**	EMBLEMA	EMBLEM	EMBLEMA
9	3146752M1	**1**	DECAL	DECAL	CALCOMANIA
10	3149896M1	**X**	DECAL	DECAL	CALCOMANIA
11	3149677M1	**X**	DECAL	DECAL	CALCOMANIA
12	022102P2	**1**	DECAL	DECAL	CALCOMANIA
13	3146834M1	**1**	DECAL	DECAL	CALCOMANIA
14	022083P1	**X**	DECAL	DECAL	CALCOMANIA
15	022081P1	**2**	DECAL	DECAL	CALCOMANIA
16	022091P1	**1**	DECAL	DECAL	CALCOMANIA

Emblemas
Emblems
Emblemas

100-160

Português - Com Hidráulico
Portuguese - With Hydraulic
Portugués - Con Hidraulico

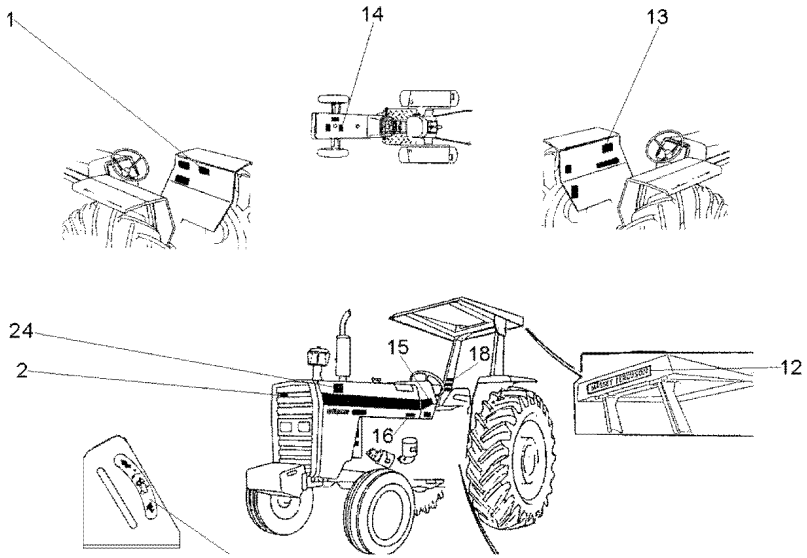

1	3148171M1	**1**	DECAL	DECAL	CALCOMANIA
2	3587203M1	**X**	EMBLEMA	EMBLEM	EMBLEMA
12	3149677M1	**1**	DECAL	DECAL	CALCOMANIA
13	022100P2	**1**	DECAL	DECAL	CALCOMANIA
14	3146834M1	**1**	DECAL	DECAL	CALCOMANIA
15	2800862M1	**1**	DECAL	DECAL	CALCOMANIA
16	022091P1	**1**	DECAL	DECAL	CALCOMANIA
18	022083P1	**X**	DECAL	DECAL	CALCOMANIA
24	064705T1	**1**	DECAL	DECAL	CALCOMANIA

Emblemas
Emblems
Emblemas

Português
Portuguese
Portugués

100-165

Sem Hidráulico
Without Hydraulic
Sin Hidraulico

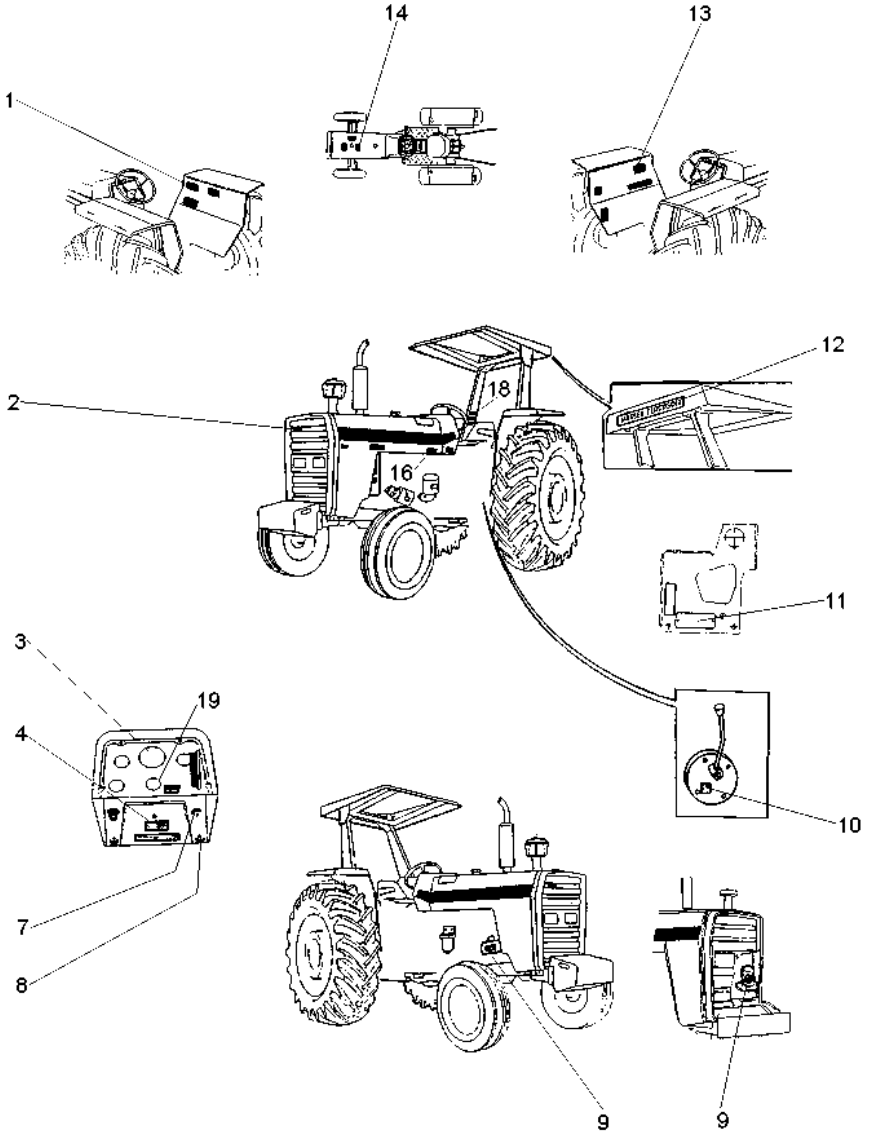

1	049101P1	**1**	DECAL	DECAL	CALCOMANIA
2	3587203M1	**X**	EMBLEMA	EMBLEM	EMBLEMA
3	2800862M1	**1**	DECAL	DECAL	CALCOMANIA
4	3410238M1	**X**	DECAL	DECAL	CALCOMANIA
7	068136P1	**1**	DECAL	DECAL	CALCOMANIA
8	3410245M1	**1**	EMBLEMA	EMBLEM	EMBLEMA
9	3146752M1	**1**	DECAL	DECAL	CALCOMANIA
10	3149896M1	**X**	DECAL	DECAL	CALCOMANIA
11	067210P1	**1**	DECAL	DECAL	CALCOMANIA
12	3149677M1	**X**	DECAL	DECAL	CALCOMANIA
13	022100P2	**1**	DECAL	DECAL	CALCOMANIA
14	3146834M1	**1**	DECAL	DECAL	CALCOMANIA
16	022091P1	**1**	DECAL	DECAL	CALCOMANIA
18	022083P1	**1**	DECAL	DECAL	CALCOMANIA
19	1875315M1	**X**	EMBLEMA	EMBLEM	EMBLEMA

Decalcomania
Decals
Callomanias

100-170

Com Cabine
With Cab
Con Cabina

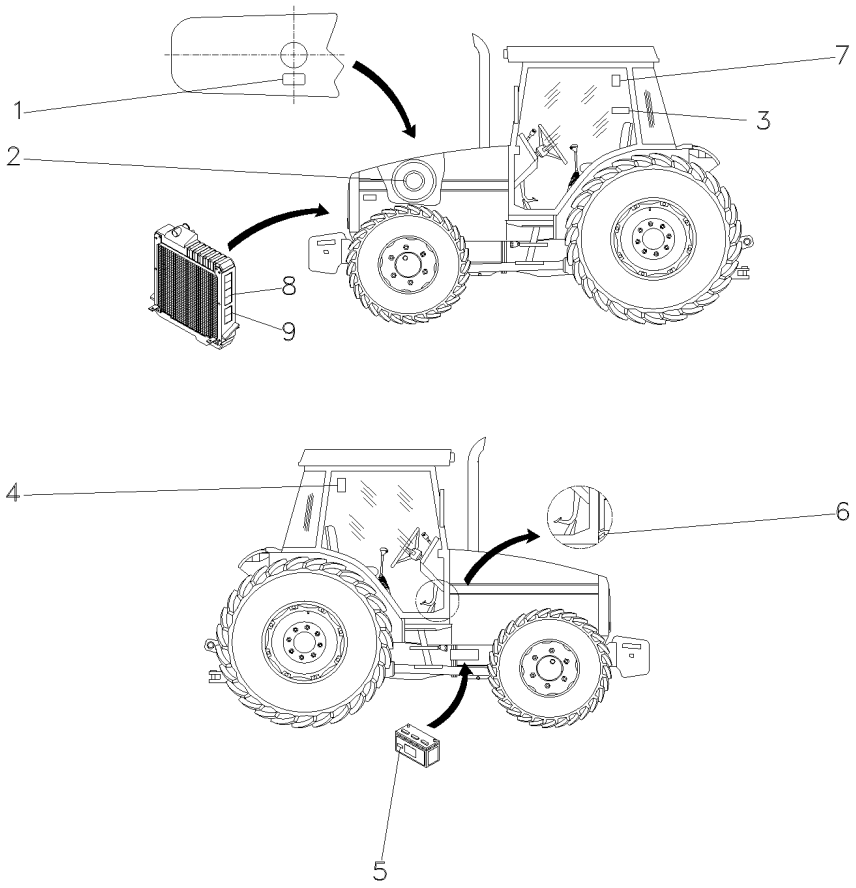

1	3146834M1	**1**	DECAL	DECAL	CALCOMANIA
2	022474P1	**1**	DECAL	DECAL	CALCOMANIA
3	049101P1	**1**	DECAL	DECAL	CALCOMANIA
4	071127P1	**1**	DECAL	DECAL	CALCOMANIA
5	056382P1	**1**	DECAL	DECAL	CALCOMANIA
6	022091P1	**1**	DECAL	DECAL	CALCOMANIA
7	053130P1	**1**	DECAL	DECAL	CALCOMANIA
8	3808554M2	**2**	DECAL	DECAL	CALCOMANIA
9	3808499M2	**2**	DECAL	DECAL	CALCOMANIA

Decalcomania
Decals
Callomanias

100-175

Com Cabine
With Cab
Con Cabina

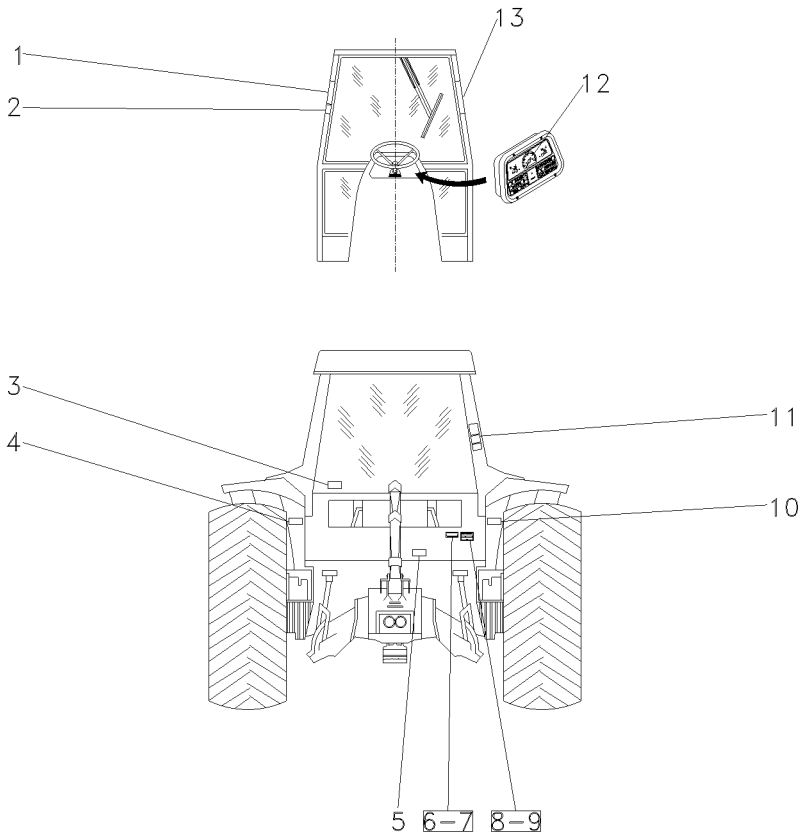

1	3782489M1	**1**	DECAL	DECAL	CALCOMANIA
2	069974P1	**1**	DECAL	DECAL	CALCOMANIA
3	053112P1	**1**	DECAL	DECAL	CALCOMANIA
4	056399P1	**1**	DECAL	DECAL	CALCOMANIA
5	3586819M2	**1**	DECAL	DECAL	CALCOMANIA
6	3697173M1	**X**	PLACA	PLATE	PLATO
7	3410581M1	**X**	REBITE	RIVET	REMACHE
8	036880P1	**X**	PLACA	PLATE	PLATO
9	3410581M1	**X**	REBITE	RIVET	REMACHE
10	056393P1	**1**	DECAL	DECAL	CALCOMANIA
11	022100P2	**1**	DECAL	DECAL	CALCOMANIA
12	2800862M1	**1**	DECAL	DECAL	CALCOMANIA
13	056404P1	**1**	DECAL	DECAL	CALCOMANIA

Emblemas Emblems Emblemas	Inglês English Ingles	100-180	Com Hidráulico With Hydraulic Con Hidraulico

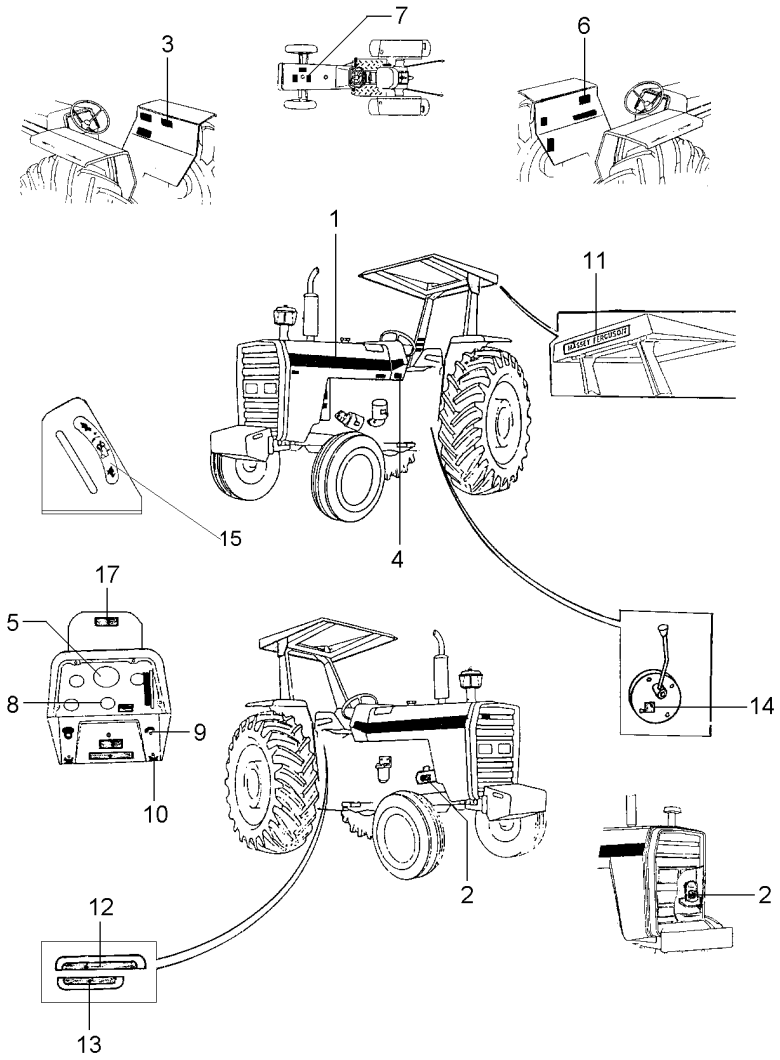

1	022081P1	**2**	DECAL	DECAL	CALCOMANIA
2	3146754M1	**1**	DECAL	DECAL	CALCOMANIA
3	3410239M1	**1**	DECAL	DECAL	CALCOMANIA
4	022093P1	**1**	DECAL	DECAL	CALCOMANIA
5	3411432M1	**1**	DECAL	DECAL	CALCOMANIA
6	022102P2	**1**	DECAL	DECAL	CALCOMANIA
7	022097P1	**1**	DECAL	DECAL	CALCOMANIA
8	3148214M1	**1**	EMBLEMA	EMBLEM	EMBLEMA
9	068136P1	**1**	DECAL	DECAL	CALCOMANIA
10	3410245M1	**1**	EMBLEMA	EMBLEM	EMBLEMA
11	3149677M1	**X**	DECAL	DECAL	CALCOMANIA
12	071475P1	**1**	DECAL	DECAL	CALCOMANIA
13	071474P1	**1**	DECAL	DECAL	CALCOMANIA
14	3149896M1	**X**	DECAL	DECAL	CALCOMANIA
15	1875315M1	**X**	EMBLEMA	EMBLEM	EMBLEMA
17	067210P1	**1**	DECAL	DECAL	CALCOMANIA

Emblemas
Emblems
Emblemas

100-185

Inglês - Com Hidráulico
English - With Hydraulic
Inglés - Con Hidraulico

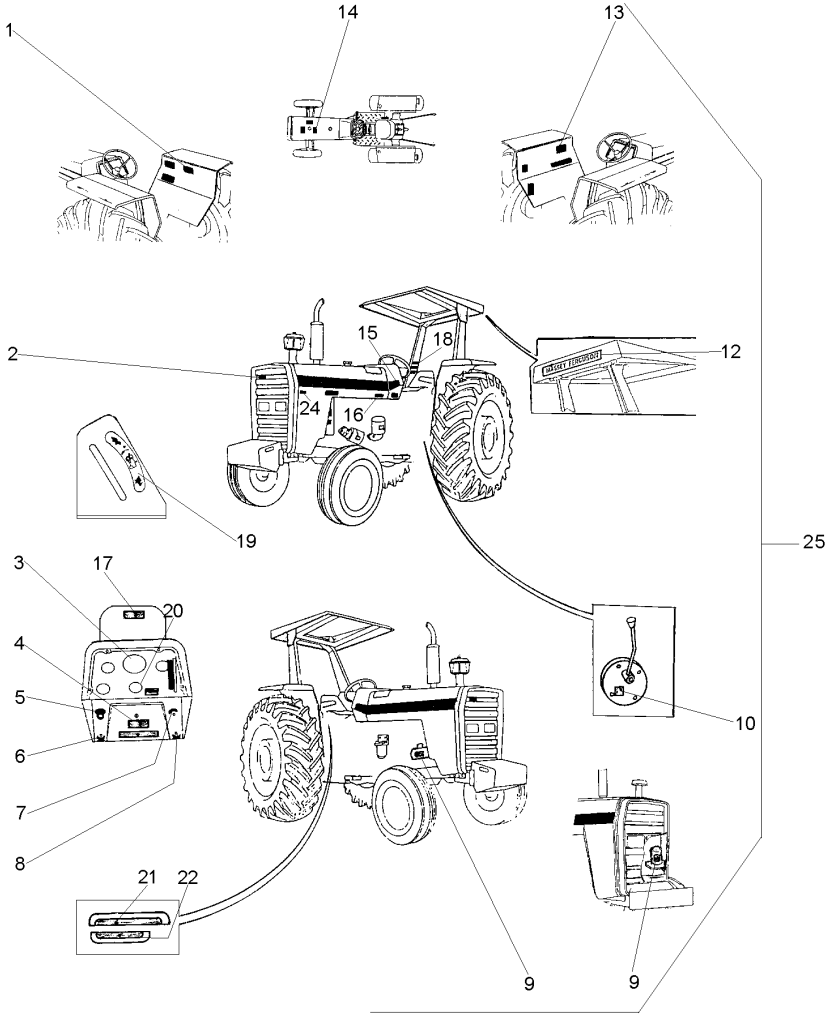

1	3410239M1		**1**	DECAL	DECAL	CALCOMANIA
2	3587203M1		**X**	EMBLEMA	EMBLEM	EMBLEMA
3	3408126M1		**1**	DECAL	DECAL	CALCOMANIA
4	3410238M1		**X**	DECAL	DECAL	CALCOMANIA
5	2801186M1		**1**	EMBLEMA	EMBLEM	EMBLEMA
6	3410244M1		**1**	EMBLEMA	EMBLEM	EMBLEMA
7	068136P1		**1**	DECAL	DECAL	CALCOMANIA
8	3410245M1		**1**	EMBLEMA	EMBLEM	EMBLEMA
9	3146754M1		**1**	DECAL	DECAL	CALCOMANIA
10	3149896M1		**X**	DECAL	DECAL	CALCOMANIA
12	3149677M1		**X**	DECAL	DECAL	CALCOMANIA
13	022102P2		**1**	DECAL	DECAL	CALCOMANIA
14	022097P1		**1**	DECAL	DECAL	CALCOMANIA
15	022081P1		**2**	DECAL	DECAL	CALCOMANIA
16	022093P1		**1**	DECAL	DECAL	CALCOMANIA
17	067210P1		**1**	DECAL	DECAL	CALCOMANIA
18	3595689M1		**1**	DECAL	DECAL	CALCOMANIA
19	3148214M1		**1**	EMBLEMA	EMBLEM	EMBLEMA
20	1875315M1		**X**	EMBLEMA	EMBLEM	EMBLEMA
21	022652P3		**1**	DECAL	DECAL	CALCOMANIA
22	022657P2		**1**	DECAL	DECAL	CALCOMANIA
23	048210P1		**2**	DECAL	DECAL	CALCOMANIA
24	022672P1		**1**	DECAL	DECAL	CALCOMANIA
25		022048N1	**1**	CJ. DECAL	KIT, DECAL	CALCOMANIA JUEGO

Emblemas
Emblems
Emblemas

100-190

Inglês - Sem Hidráulico
English - Without Hydraulic
Inglés - Sin Hidraulico

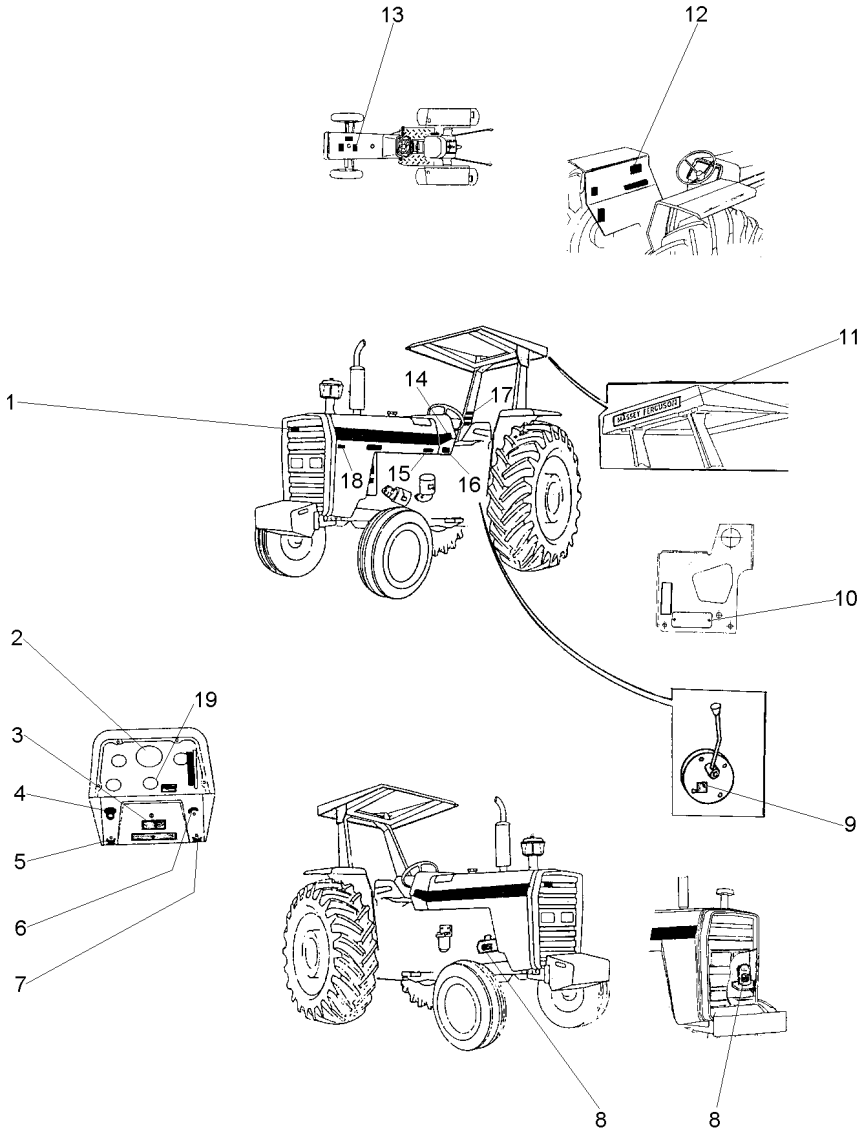

1	3587203M1	**X**	EMBLEMA	EMBLEM	EMBLEMA
2	3411432M1	**1**	DECAL	DECAL	CALCOMANIA
3	3410238M1	**X**	DECAL	DECAL	CALCOMANIA
4	2801186M1	**1**	EMBLEMA	EMBLEM	EMBLEMA
5	3410244M1	**1**	EMBLEMA	EMBLEM	EMBLEMA
6	026694P1	**1**	DECAL	DECAL	CALCOMANIA
7	3410245M1	**1**	EMBLEMA	EMBLEM	EMBLEMA
8	3146754M1	**1**	DECAL	DECAL	CALCOMANIA
9	3149896M1	**X**	DECAL	DECAL	CALCOMANIA
10	036880P1	**1**	PLACA	PLATE	PLATO
10	3410581M1	**2**	REBITE	RIVET	REMACHE
11	3149677M1	**X**	DECAL	DECAL	CALCOMANIA
12	022102P2	**1**	DECAL	DECAL	CALCOMANIA
13	022097P1	**1**	DECAL	DECAL	CALCOMANIA
14	022081P1	**2**	DECAL	DECAL	CALCOMANIA
15	022093P1	**1**	DECAL	DECAL	CALCOMANIA
16	3410581M1	**4**	REBITE	RIVET	REMACHE
16	3697173M1	**1**	PLACA	PLATE	PLATO
17	3595689M1	**1**	DECAL	DECAL	CALCOMANIA
18	022672P1	**1**	DECAL	DECAL	CALCOMANIA
19	1875315M1	**X**	EMBLEMA	EMBLEM	EMBLEMA

Decalcomania
Decals
Callomanias

100-195

Inglês
English
Inglés

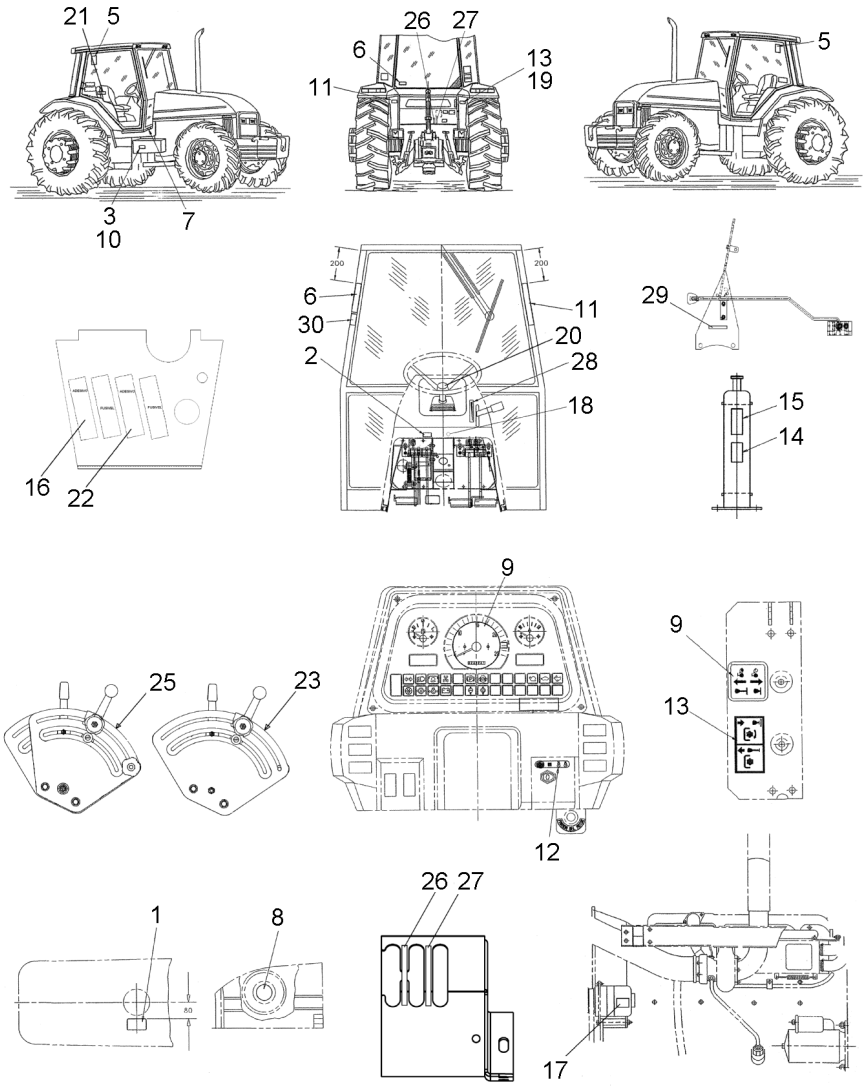

1	3808561M2	**1** DECAL	DECAL	CALCOMANIA
2	057903P1	**1** DECAL	DECAL	CALCOMANIA
3	3810054M1	**1** DECAL	DECAL	CALCOMANIA
4	6203288M1	**1** DECAL	DECAL	CALCOMANIA
5	056387P1	**1** DECAL	DECAL	CALCOMANIA
6	056373P1	**1** DECAL	DECAL	CALCOMANIA
6	3808567M2	**1** DECAL	DECAL	CALCOMANIA
7	022093P1	**1** DECAL	DECAL	CALCOMANIA
8	065632P1	**1** DECAL	DECAL	CALCOMANIA
9	3411432M1	**1** DECAL	DECAL	CALCOMANIA
9	6201615M1	DECAL	DECAL	CALCOMANIA
10	065647P1	**1** DECAL	DECAL	CALCOMANIA
11	3808550M3	**1** DECAL	DECAL	CALCOMANIA
12	068136P1	**1** DECAL	DECAL	CALCOMANIA
13	3808479M2	**1** DECAL	DECAL	CALCOMANIA
14	3774439M1	**2** DECAL	DECAL	CALCOMANIA
15	3774440M1	**2** DECAL	DECAL	CALCOMANIA
16	069902P1	**1** DECAL	DECAL	CALCOMANIA
17	3808564M3	**1** DECAL	DECAL	CALCOMANIA
18	6218567M1	**1** DECAL	DECAL	CALCOMANIA
19	6200657M1	**1** DECAL	DECAL	CALCOMANIA
20	061181T1	**1** EMBLEMA	EMBLEM	EMBLEMA
21	046985P1	**1** DECAL	DECAL	CALCOMANIA
22	069906P1	**1** DECAL	DECAL	CALCOMANIA
23	022652P3	**1** DECAL	DECAL	CALCOMANIA
24	6203289M1	**1** DECAL	DECAL	CALCOMANIA
25	022657P2	**1** DECAL	DECAL	CALCOMANIA
26	6203286M1	**2** DECAL	DECAL	CALCOMANIA
27	6203287M1	**2** DECAL	DECAL	CALCOMANIA
28	057780P1	**1** DECAL	DECAL	CALCOMANIA
29	059234P1	**1** DECAL	DECAL	CALCOMANIA
30	069976P1	**1** DECAL	DECAL	CALCOMANIA

Emblemas **Emblems** **Emblemas**	**Espanhol** **Spanish** **Español**	**100-200**	**Com Hidráulico** **With Hydraulic** **Con Hidraulico**

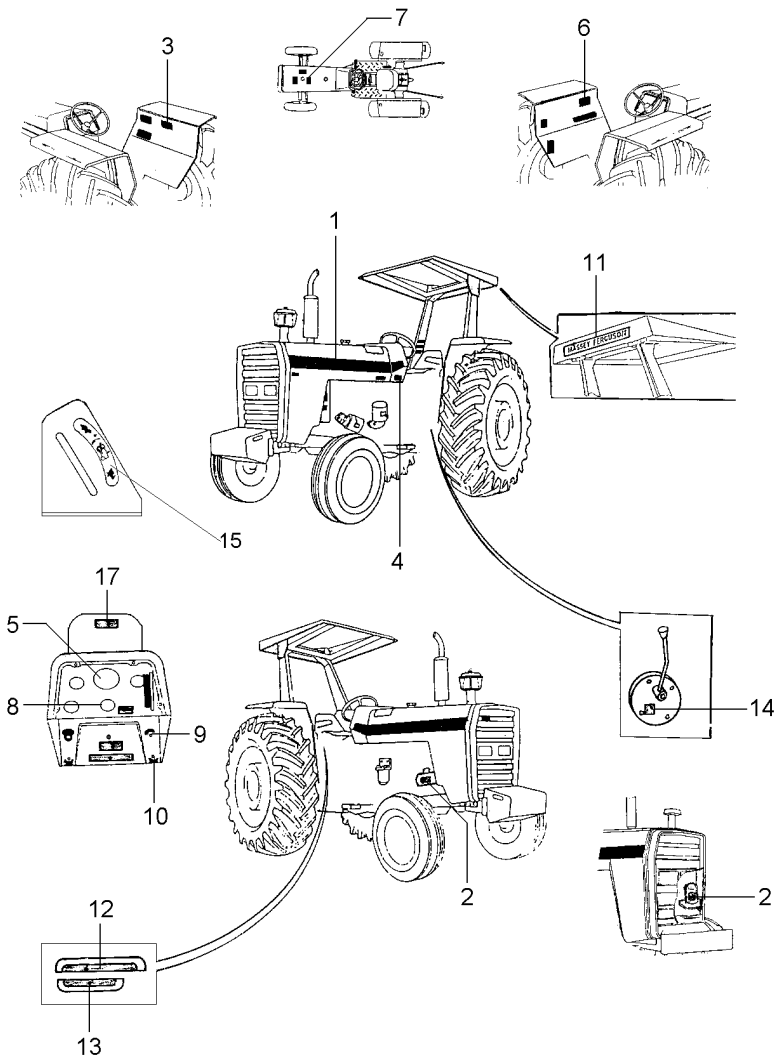

1	022081P1	**2**	DECAL	DECAL	CALCOMANIA
2	3146299M1	**1**	DECAL	DECAL	CALCOMANIA
3	3146334M2	**1**	DECAL	DECAL	CALCOMANIA
4	022092P1	**1**	DECAL	DECAL	CALCOMANIA
5	3410241M1	**1**	DECAL	DECAL	CALCOMANIA
6	022101P2	**1**	DECAL	DECAL	CALCOMANIA
7	022096P1	**1**	DECAL	DECAL	CALCOMANIA
8	3148214M1	**1**	EMBLEMA	EMBLEM	EMBLEMA
9	068136P1	**1**	DECAL	DECAL	CALCOMANIA
10	3410245M1	**1**	EMBLEMA	EMBLEM	EMBLEMA
11	3149677M1	**X**	DECAL	DECAL	CALCOMANIA
12	071475P1	**1**	DECAL	DECAL	CALCOMANIA
13	071474P1	**1**	DECAL	DECAL	CALCOMANIA
14	3149896M1	**X**	DECAL	DECAL	CALCOMANIA
15	1875315M1	**X**	EMBLEMA	EMBLEM	EMBLEMA
17	067210P1	**1**	DECAL	DECAL	CALCOMANIA

Emblemas / **Emblems** / **Emblemas**

Espanhol / **Spanish** / **Español**

100-205

Sem Hidráulico / **Without Hydraulic** / **Sin Hidraulico**

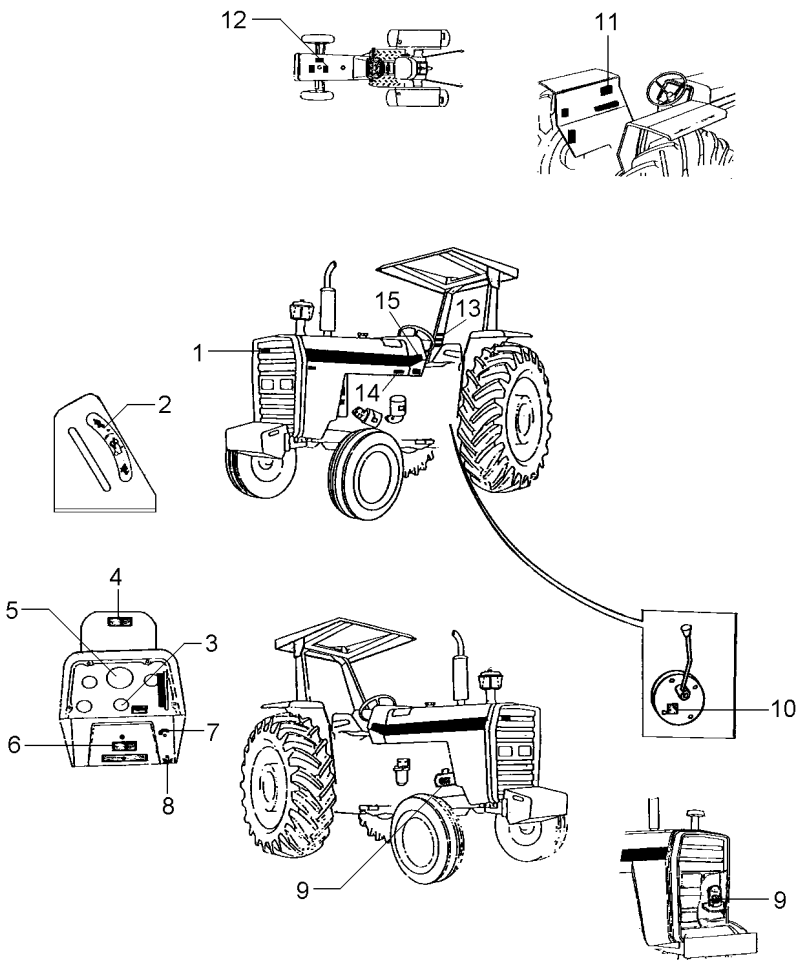

1	3587203M1	**1**	EMBLEMA	EMBLEM	EMBLEMA
2	1875315M1	**X**	EMBLEMA	EMBLEM	EMBLEMA
3	042264P1	**1**	DECAL	DECAL	CALCOMANIA
4	067210P1	**1**	DECAL	DECAL	CALCOMANIA
5	3410241M1	**1**	DECAL	DECAL	CALCOMANIA
6	3410238M1	**X**	DECAL	DECAL	CALCOMANIA
7	068136P1	**1**	DECAL	DECAL	CALCOMANIA
8	3410245M1	**1**	EMBLEMA	EMBLEM	EMBLEMA
9	3146299M1	**1**	DECAL	DECAL	CALCOMANIA
10	3149896M1	**X**	DECAL	DECAL	CALCOMANIA
11	022101P2	**1**	DECAL	DECAL	CALCOMANIA
12	022096P1	**1**	DECAL	DECAL	CALCOMANIA
13	022083P1	**X**	DECAL	DECAL	CALCOMANIA
14	022092P1	**1**	DECAL	DECAL	CALCOMANIA
15	022081P1	**2**	DECAL	DECAL	CALCOMANIA

Emblemas
Emblems
Emblemas

100-210

Espanhol - Com Hidráulico
Spanish - With Hydraulic
Español - Con Hidraulico

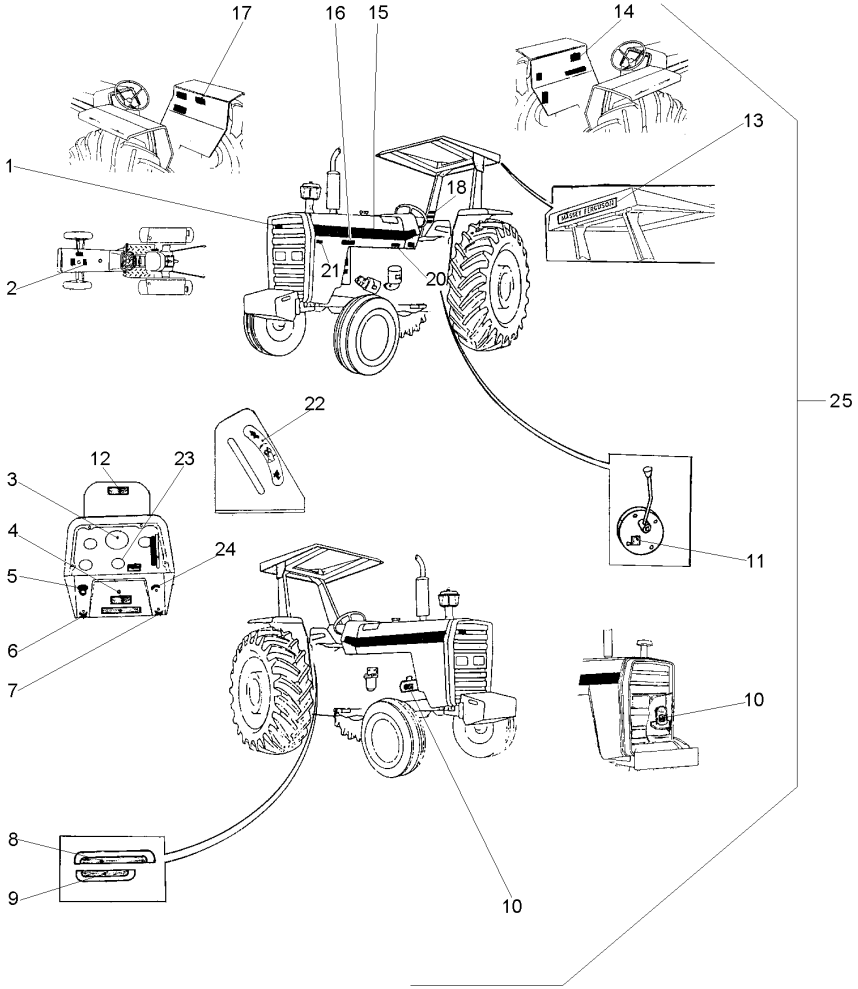

1	3787203M1		X	EMBLEMA	EMBLEM	EMBLEMA
2	022096P1		1	DECAL	DECAL	CALCOMANIA
3	3410241M1		1	DECAL	DECAL	CALCOMANIA
4	3410238M1		X	DECAL	DECAL	CALCOMANIA
5	2801186M1		1	EMBLEMA	EMBLEM	EMBLEMA
6	3410244M1		1	EMBLEMA	EMBLEM	EMBLEMA
7	3410245M1		1	EMBLEMA	EMBLEM	EMBLEMA
8	022654P3		1	DECAL	DECAL	CALCOMANIA
9	022659P2		1	DECAL	DECAL	CALCOMANIA
10	3146299M1		1	DECAL	DECAL	CALCOMANIA
11	3149896M1		X	DECAL	DECAL	CALCOMANIA
12	067210P1		1	DECAL	DECAL	CALCOMANIA
13	3149677M1		X	DECAL	DECAL	CALCOMANIA
14	022101P2		1	DECAL	DECAL	CALCOMANIA
15	022081P1		2	DECAL	DECAL	CALCOMANIA
16	022672P1		1	DECAL	DECAL	CALCOMANIA
17	3146334M2		1	DECAL	DECAL	CALCOMANIA
18	022084P1		1	DECAL	DECAL	CALCOMANIA
20	022092P1		1	DECAL	DECAL	CALCOMANIA
21	022672P1		1	DECAL	DECAL	CALCOMANIA
22	3148214M1		1	EMBLEMA	EMBLEM	EMBLEMA
23	1875315M1		X	EMBLEMA	EMBLEM	EMBLEMA
24	068136P1		1	DECAL	DECAL	CALCOMANIA
25		022029N1	1	CJ. DECAL	KIT, DECAL	CALCOMANIA JUEGO

Emblemas
Emblems
Emblemas

100-215

Espanhol - Sem Hidráulico
Spanish - Without Hydraulic
Español - Sin Hidraulico

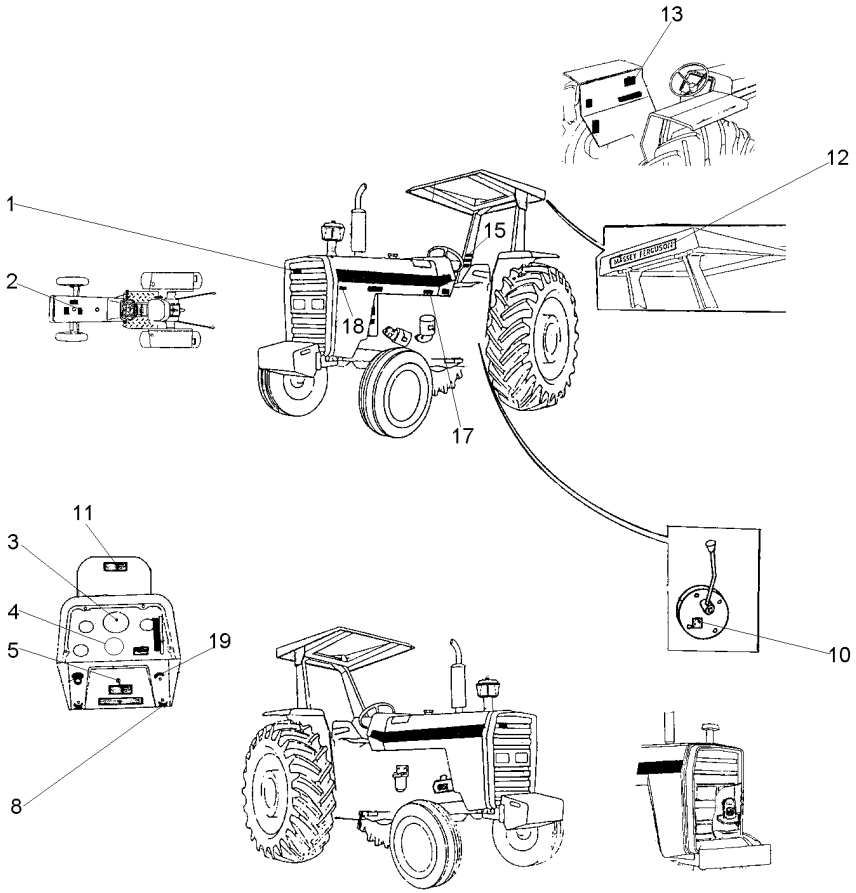

1	3787203M1	**X**	EMBLEMA	EMBLEM	EMBLEMA
2	022096P1	**1**	DECAL	DECAL	CALCOMANIA
3	3410241M1	**1**	DECAL	DECAL	CALCOMANIA
4	1875315M1	**X**	EMBLEMA	EMBLEM	EMBLEMA
5	3410238M1	**X**	DECAL	DECAL	CALCOMANIA
8	3410245M1	**1**	EMBLEMA	EMBLEM	EMBLEMA
10	3149896M1	**X**	DECAL	DECAL	CALCOMANIA
11	067309P1	**1**	DECAL	DECAL	CALCOMANIA
12	3149677M1	**X**	DECAL	DECAL	CALCOMANIA
13	022101P2	**1**	DECAL	DECAL	CALCOMANIA
15	022084P1	**1**	DECAL	DECAL	CALCOMANIA
17	022092P1	**1**	DECAL	DECAL	CALCOMANIA
18	022672P1	**1**	DECAL	DECAL	CALCOMANIA
19	068136P1	**1**	DECAL	DECAL	CALCOMANIA

Emblemas **Emblems** **Emblemas**	**Francês** **French** **Frances**	**100-220**	**Com Hidráulico** **With Hydraulic** **Con Hidraulico**

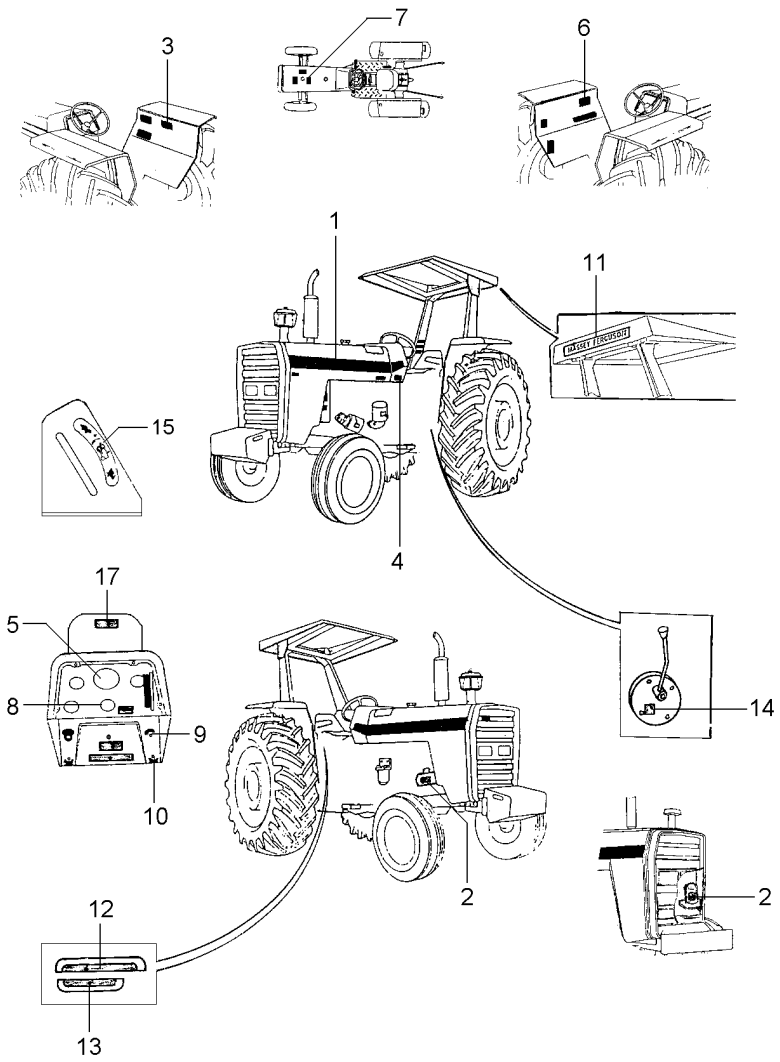

1	022081P1	**2**	DECAL	DECAL	CALCOMANIA
2	3408125M1	**1**	DECAL	DECAL	CALCOMANIA
3	3408130M1	**1**	DECAL	DECAL	CALCOMANIA
4	022094P1	**1**	DECAL	DECAL	CALCOMANIA
5	3408126M1	**1**	DECAL	DECAL	CALCOMANIA
6	022103P2	**1**	DECAL	DECAL	CALCOMANIA
7	022098P1	**1**	DECAL	DECAL	CALCOMANIA
8	3148214M1	**1**	EMBLEMA	EMBLEM	EMBLEMA
9	068136P1	**1**	DECAL	DECAL	CALCOMANIA
10	3410245M1	**1**	EMBLEMA	EMBLEM	EMBLEMA
11	3149677M1	**X**	DECAL	DECAL	CALCOMANIA
12	071475P1	**1**	DECAL	DECAL	CALCOMANIA
13	071474P1	**1**	DECAL	DECAL	CALCOMANIA
14	3149896M1	**X**	DECAL	DECAL	CALCOMANIA
15	1875315M1	**X**	EMBLEMA	EMBLEM	EMBLEMA
17	067210P1	**1**	DECAL	DECAL	CALCOMANIA

Emblemas **Emblems** **Emblemas**	**Francês** **French** **Frances**	**100-225**

Sem Hidráulico
Without Hydraulic
Sin Hidraulico

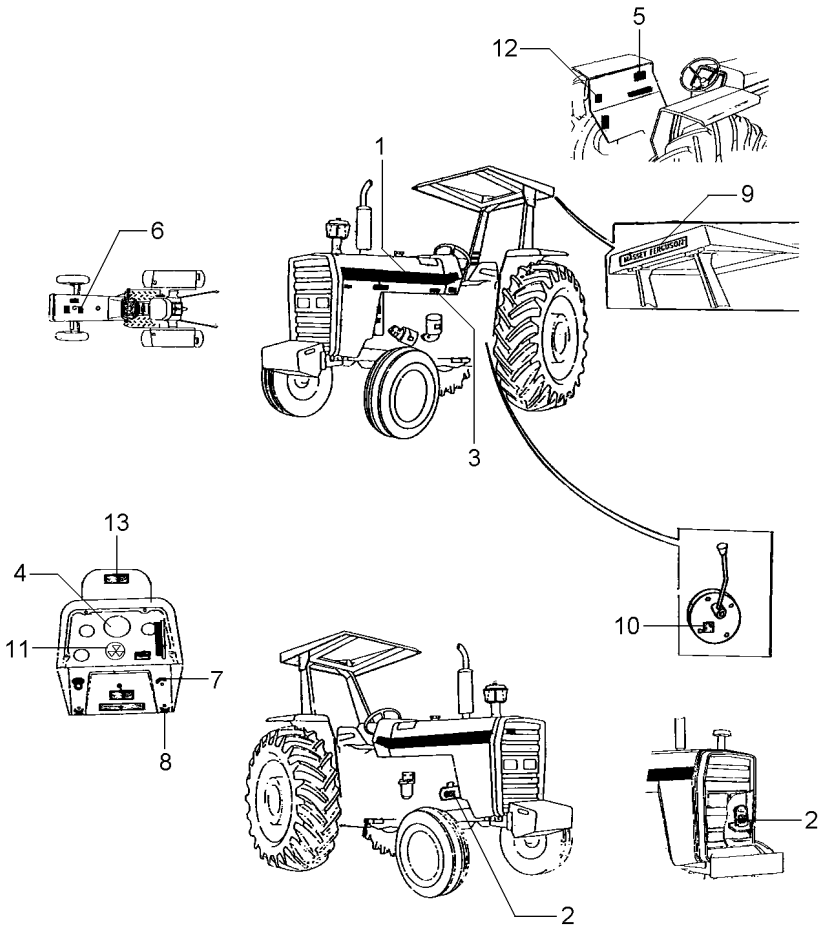

1	022081P1	**2** DECAL	DECAL	CALCOMANIA
2	3408125M1	**1** DECAL	DECAL	CALCOMANIA
3	022094P1	**1** DECAL	DECAL	CALCOMANIA
4	3408126M1	**1** DECAL	DECAL	CALCOMANIA
5	022103P2	**1** DECAL	DECAL	CALCOMANIA
6	022098P1	**1** DECAL	DECAL	CALCOMANIA
7	068136P1	**1** DECAL	DECAL	CALCOMANIA
8	3410245M1	**1** EMBLEMA	EMBLEM	EMBLEMA
9	3149677M1	**X** DECAL	DECAL	CALCOMANIA
10	3149896M1	**X** DECAL	DECAL	CALCOMANIA
11	1875315M1	**X** EMBLEMA	EMBLEM	EMBLEMA
12	042265P1	**1** DECAL	DECAL	CALCOMANIA
13	067210P1	**1** DECAL	DECAL	CALCOMANIA

Emblemas
Emblems
Emblemas

100-230

Francês - Com Hidráulico
French - With Hydraulic
Francés - Con Hidraulico

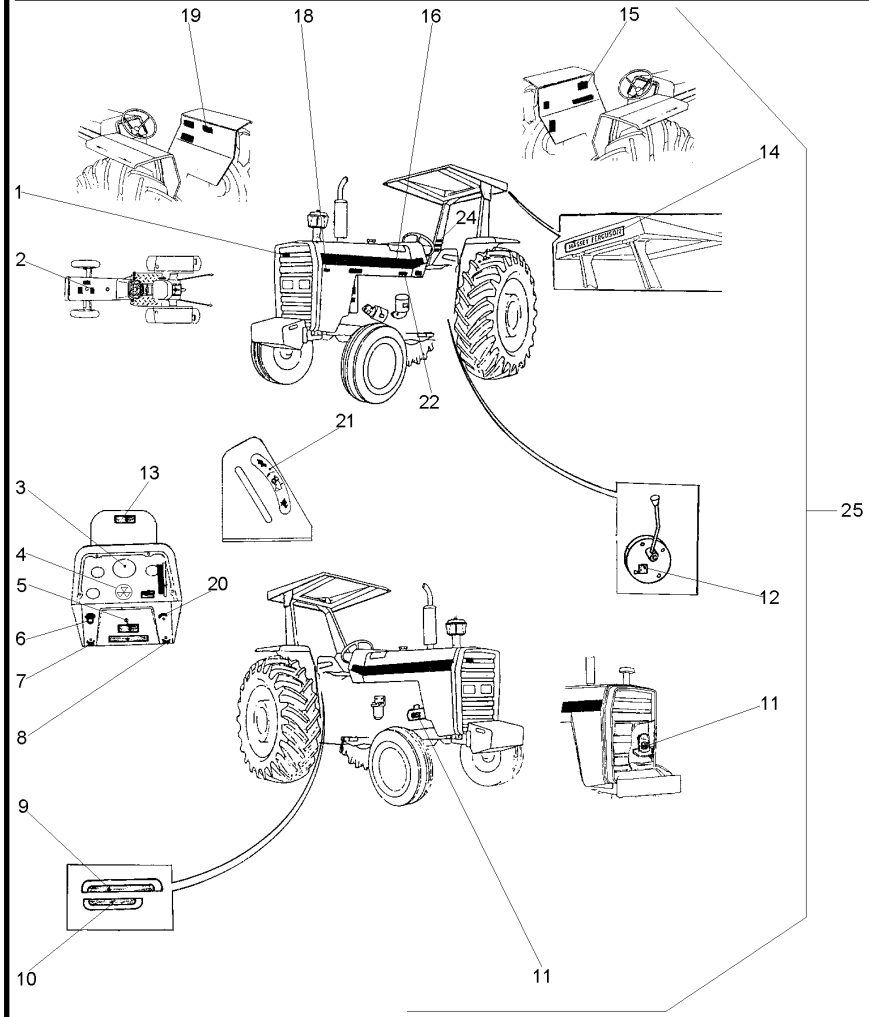

1	3787203M1		X	EMBLEMA	EMBLEM	EMBLEMA
2	022098P1		1	DECAL	DECAL	CALCOMANIA
3	3408126M1		1	DECAL	DECAL	CALCOMANIA
4	1875315M1		X	EMBLEMA	EMBLEM	EMBLEMA
5	3410238M1		X	DECAL	DECAL	CALCOMANIA
6	2801186M1		1	EMBLEMA	EMBLEM	EMBLEMA
7	3410244M1		1	EMBLEMA	EMBLEM	EMBLEMA
8	3410245M1		1	EMBLEMA	EMBLEM	EMBLEMA
9	022653P3		1	DECAL	DECAL	CALCOMANIA
10	022658P2		1	DECAL	DECAL	CALCOMANIA
11	3408125M1		1	DECAL	DECAL	CALCOMANIA
12	3149896M1		X	DECAL	DECAL	CALCOMANIA
13	067210P1		1	DECAL	DECAL	CALCOMANIA
14	3149677M1		X	DECAL	DECAL	CALCOMANIA
15	022103P2		1	DECAL	DECAL	CALCOMANIA
16	022081P1		2	DECAL	DECAL	CALCOMANIA
18	022672P1		1	DECAL	DECAL	CALCOMANIA
19	3408130M1		1	DECAL	DECAL	CALCOMANIA
20	068136P1		1	DECAL	DECAL	CALCOMANIA
21	3148214M1		1	EMBLEMA	EMBLEM	EMBLEMA
22	022094P1		1	DECAL	DECAL	CALCOMANIA
24	022085P1		1	DECAL	DECAL	CALCOMANIA
25		022050N1	1	CJ. DECAL	KIT, DECAL	CALCOMANIA JUEGO

Emblemas
Emblems
Emblemas

100-235

Francês - Sem Hidráulico
French - Without Hydraulic
Francés - Sin Hidraulico

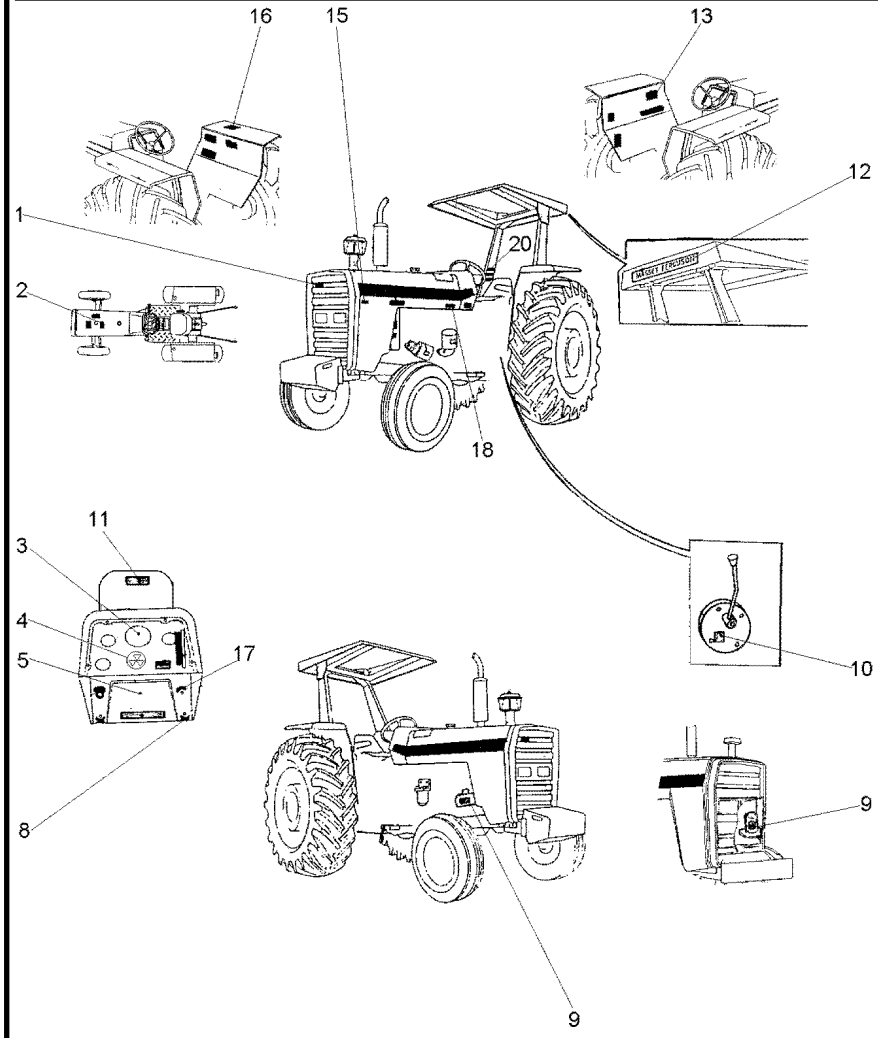

1	3787203M1	**X**	EMBLEMA	EMBLEM	EMBLEMA
2	022098P1	**1**	DECAL	DECAL	CALCOMANIA
3	3408126M1	**1**	DECAL	DECAL	CALCOMANIA
4	1875315M1	**X**	EMBLEMA	EMBLEM	EMBLEMA
5	3410238M1	**X**	DECAL	DECAL	CALCOMANIA
8	3410245M1	**1**	EMBLEMA	EMBLEM	EMBLEMA
9	3408125M1	**1**	DECAL	DECAL	CALCOMANIA
10	3149896M1	**X**	DECAL	DECAL	CALCOMANIA
11	067309P1	**1**	DECAL	DECAL	CALCOMANIA
12	3149677M1	**X**	DECAL	DECAL	CALCOMANIA
13	022103P2	**1**	DECAL	DECAL	CALCOMANIA
15	022672P1	**1**	DECAL	DECAL	CALCOMANIA
16	049101P1	**1**	DECAL	DECAL	CALCOMANIA
17	068136P1	**1**	DECAL	DECAL	CALCOMANIA
18	022094P1	**1**	DECAL	DECAL	CALCOMANIA
20	022085P1	**1**	DECAL	DECAL	CALCOMANIA

Decalcomania
Decals
Callomanias

100-240

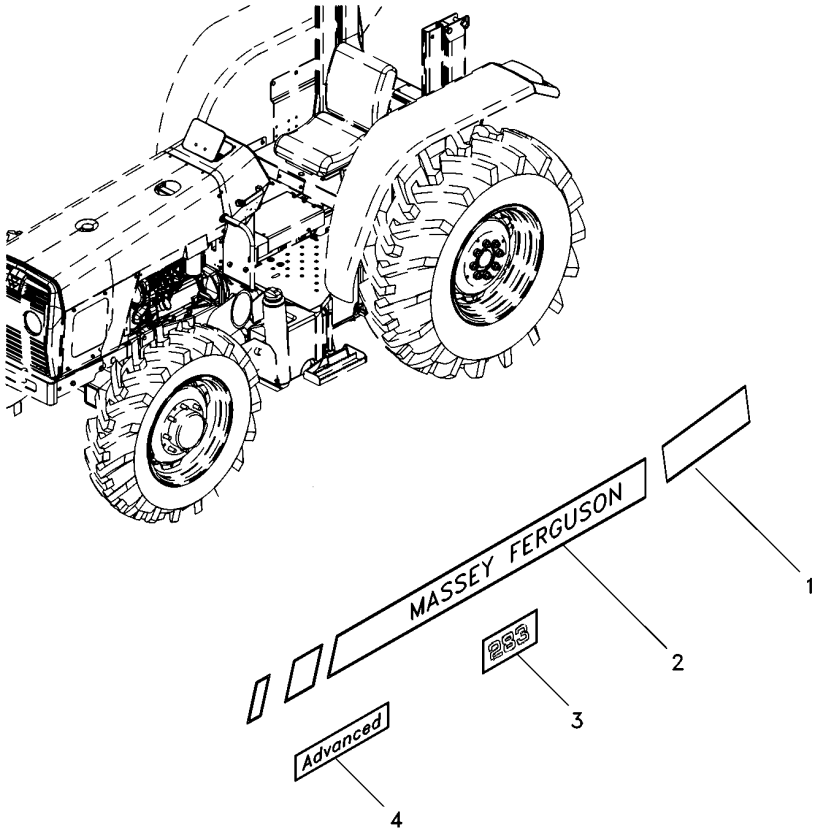

1	6218219M1	◀	**1**	DECAL	DECAL	CALCOMANIA
1	6218217M1	▶	**1**	DECAL	DECAL	CALCOMANIA
2	6218218M1	◀	**1**	DECAL	DECAL	CALCOMANIA
2	6218216M1	▶	**1**	DECAL	DECAL	CALCOMANIA
3	6221960M1		**2**	DECAL	DECAL	CALCOMANIA
4	6229425M1		**2**	DECAL	DECAL	CALCOMANIA

Decalcomania
Decals
Callomanias

100-245

Com Cabine
With Cab
Con Cabina

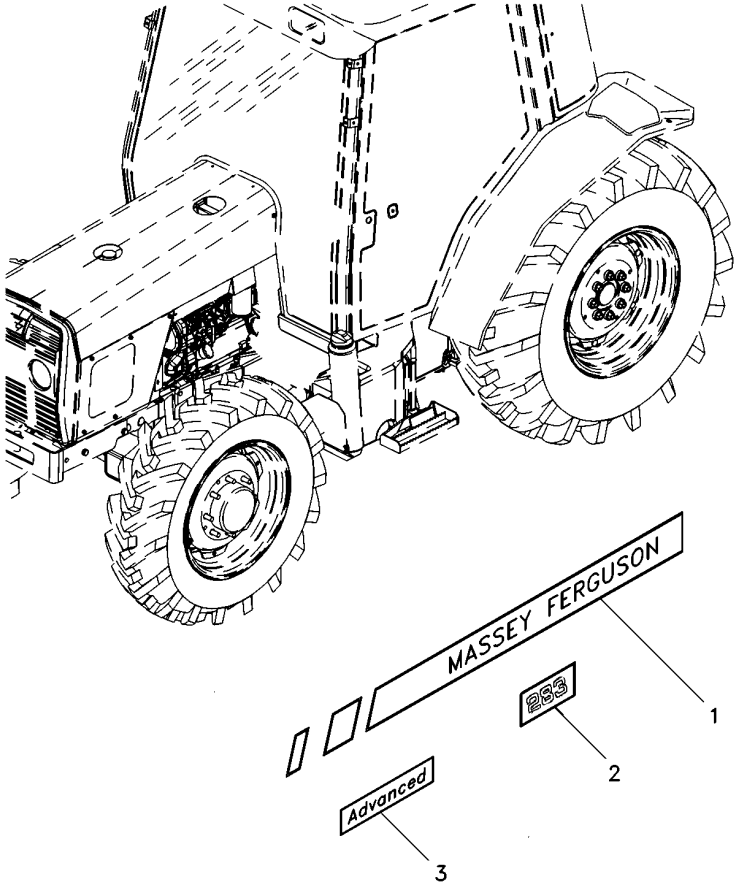

1	6218216M1	▶	**1**	DECAL	DECAL	CALCOMANIA
1	6218218M1	◀	**1**	DECAL	DECAL	CALCOMANIA
2	6221960M1		**2**	DECAL	DECAL	CALCOMANIA
3	6229425M1		**2**	DECAL	DECAL	CALCOMANIA

Pedais Do Freio E Embreagem
Brake Pedals And Clutch
Pedales De Freno Y Embrague

2 Rodas Motrizes
2 Wheels Drive
2 Ruedas Motriz

105-10

Plataforma Do Operador
Operating Platform
Puesto Conductor

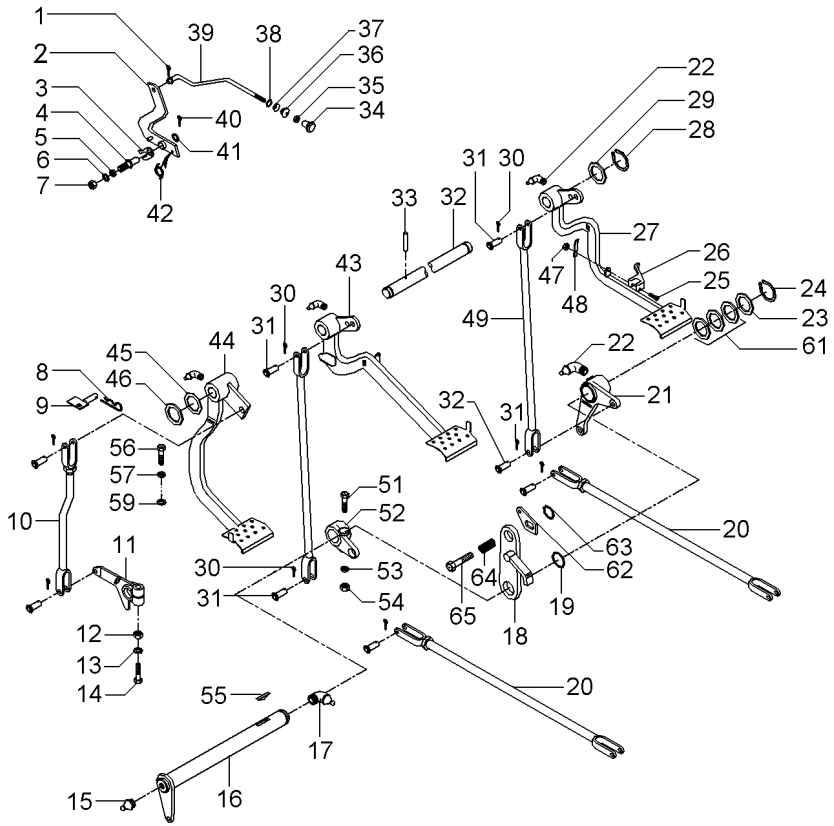

REV.02

1	361332X1	1/16 L3/8	1 CUPILHA	COTTER PIN	PASADOR DOUBLE
2	3589508M91		1 ALAVANCA	LEVER	PALANCA
3	181150M1		1 TRAVA	LOCK	RETENEDOR
4	3588673M1		1 PINO	PIN	PASADOR
5	339376X1	18,1X10,1X2,2	1 ARRUELA	WASHER	ARANDELA
6	353753X1	1/2X7/32X1/16	1 ARRUELA	WASHER	ARANDELA
7	339402X1	M10X1,50	1 PORCA	NUT	TUERCA
8	1753018M1		1 GRAMPO	CRAMP	PASADOR
9	027511S1		1 BATENTE	STOP	PARO
10	026648N1	105-45 No	1 CJ. TIRANTE	KIT, ROD	JUEGO DE BIELAS
11	058425P1		1 BRAÇO	ARM	BRAZO
12	353437X1	1/2X20	1 PORCA	NUT	TUERCA
13	353439X1	7/8X17/32X1/8	1 ARRUELA PRESSÃO	PRESSURE WASHER	LAVADOR PRESION
14	353888X1		1 PARAFUSO	BOLT	PERNO
15	13811X	1/4"-28	1 GRAXEIRA	GREASER	ENGRASADOR
16	3409161M91		1 ALAVANCA	LEVER	PALANCA
17	850778M1		1 GRAXEIRA	GREASER	ENGRASADOR
18	2800888M91		1 SUPORTE	BRACKET	SOPORTE
19	1001489M1		2 ANEL "O"	O RING	JUNTA TORICA
20	3146699M91	105-50 No	2 CJ. TIRANTE	KIT, ROD	JUEGO DE BIELAS
21	2802114M91	105-60 No ▶	1 ALAVANCA	LEVER	PALANCA
22	29951X		4 GRAXEIRA	GREASER	ENGRASADOR
23	1482670M1		3 ARRUELA	WASHER	ARANDELA
24	339469X1		1 ANEL TRAVA	CIRCLIP	CIRCULITO
25	361203X1	5/16X24X1.3/4	1 PARAFUSO	BOLT	PERNO
26	3589503M1		1 TRAVA	LOCK	RETENEDOR
27	027960N1	105-70 No ▶	1 PEDAL	PEDAL	PEDAL
28	352438X1		2 ANEL TRAVA	CIRCLIP	CIRCULITO
29	3145369M1	2"X1"X1/8	2 ARRUELA	WASHER	ARANDELA
30	354059X1	1X1/8	10 CONTRAPINO	DOWEL	CENTRAJE
31	832813M1	3/8 L1-3/16	10 PINO	PIN	PASADOR
32	3589498M1		1 EIXO	SHAFT	ARBOL
33	339248X1		1 PINO	PIN	PASADOR
34	6237536M1		1 MANÍPULO	KNOB	POMO
35	357515X1	10X32	1 PORCA	NUT	TUERCA
36	2801075M1		1 PASSADOR	COTTER	PASADOR ABIERTO
37	2801172M1	3/4X17/32X7/32	1 ARRUELA	WASHER	ARANDELA
38	2801154M1		1 ANEL	RING	ARO
39	3589513M1		1 TIRANTE	ROD	VARILLA
40	354048X1	3/4X3/32	1 CUPILHA	COTTER PIN	PASADOR DOUBLE
41	391166X1	17,0X9,0X1,5	1 ARRUELA	WASHER	ARANDELA
42	2802224M1		1 MOLA	SPRING	RESORTE
43	027958N2	105-75 No ◀	1 PEDAL	PEDAL	PEDAL
44	022532N1	105-80 No	1 PEDAL	PEDAL	PEDAL
45	1669096M2		4 ARRUELA	WASHER	ARANDELA
46	180812M1		X ARRUELA	WASHER	ARANDELA
47	195663M1	5/16X24	1 PORCA	NUT	TUERCA

Pedais Do Freio E Embreagem
Brake Pedals And Clutch
Pedales De Freno Y Embrague

2 Rodas Motrizes
2 Wheels Drive
2 Ruedas Motriz

105-10

Plataforma Do Operador
Operating Platform
Puesto Conductor

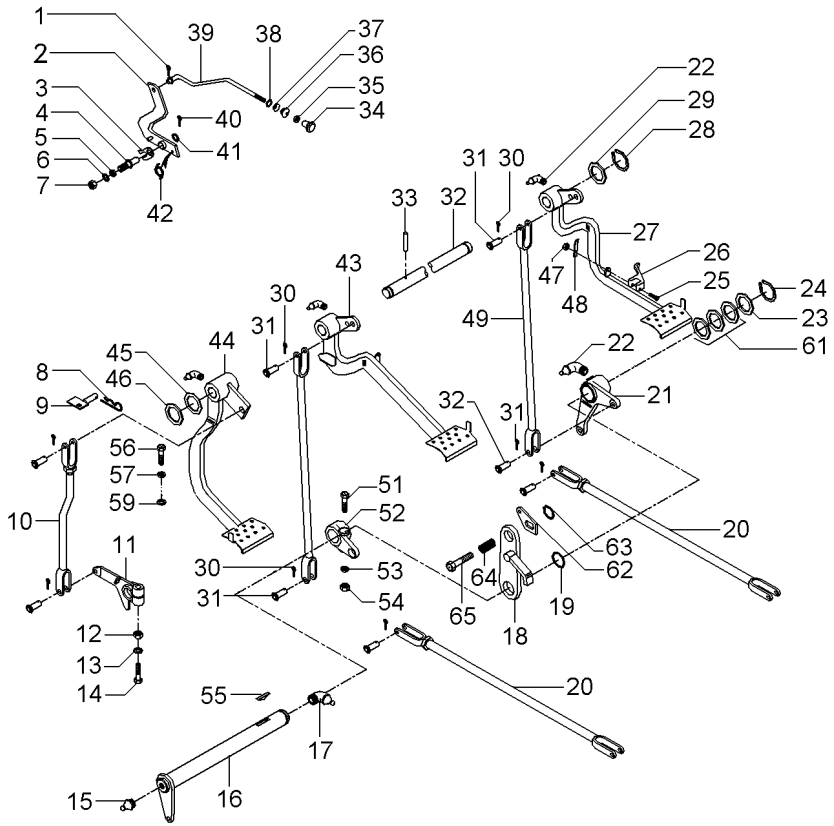

REV.02

48	181958M1		**1**	MOLA	SPRING	RESORTE
49	022524S1	▶	**2**	TIRANTE	ROD	VARILLA
51	377563X1	7/16X20X2.3/4	**1**	PARAFUSO	BOLT	PERNO
52	2800894M1	◀	**1**	ALAVANCA	LEVER	PALANCA
53	353432X1		**1**	ARRUELA PRESSÃO	PRESSURE WASHER	LAVADOR PRESION
54	353426X1	7/16X20	**1**	PORCA	NUT	TUERCA
55	12501X		**1**	CHAVETA	KEY	CLAVE
56	377184X1	7/16X14X1.3/4	**1**	PARAFUSO	BOLT	PERNO
57	353432X1	25/32X15/32X7/6	**1**	ARRUELA PRESSÃO	PRESSURE WASHER	LAVADOR PRESION
59	022842P1		**1**	ESPAÇADOR	SPACER	PIEZA DISTANCIA
61	1482675M1		**3**	CALÇO	SHIM	CALCE
61	1482676M1		**3**	CALÇO	SHIM	CALCE
61	1482677M1		**3**	CALÇO	SHIM	CALCE
62	058423P1		**1**	PLACA	PLATE	PLATO
63	352438X1		**1**	ANEL TRAVA	CIRCLIP	CIRCULITO
64	3700585M1		**1**	MOLA	SPRING	RESORTE
65	3145868M1		**1**	PARAFUSO	BOLT	PERNO

Pedais Do Freio E Embreagem
Brake Pedals And Clutch
Pedales De Freno Y Embrague

4 Rodas Motrizes
4 Wheels Drive
4 Ruedas Motriz

105-15

Plataforma Do Operador
Operating Platform
Puesto Conductor

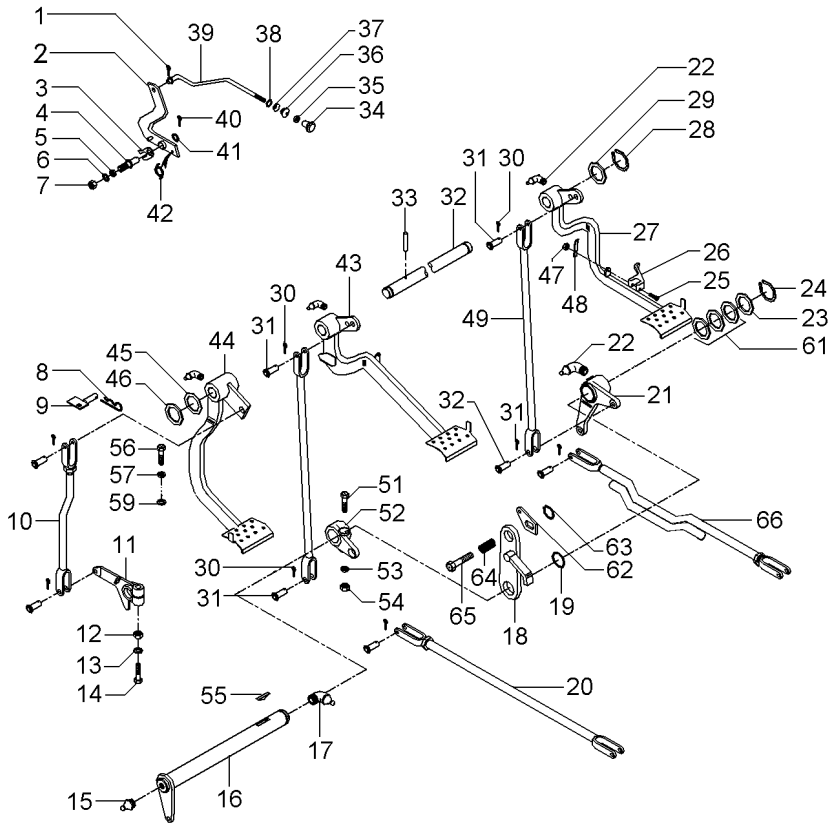

REV.02

1	361332X1	1/16 L3/8	**1**	CUPILHA	COTTER PIN	PASADOR DOUBLE
2	3589508M91		**1**	ALAVANCA	LEVER	PALANCA
3	181150M1		**1**	TRAVA	LOCK	RETENEDOR
4	3588673M1		**1**	PINO	PIN	PASADOR
5	339376X1	18,1X10,1X2,2	**1**	ARRUELA	WASHER	ARANDELA
6	353753X1	1/2X7/32X1/16	**1**	ARRUELA	WASHER	ARANDELA
7	339402X1	M10X1,50	**1**	PORCA	NUT	TUERCA
8	1753018M1		**1**	GRAMPO	CRAMP	PASADOR
9	027511S1		**1**	BATENTE	STOP	PARO
10	026648N1	105-45 No	**1**	CJ. TIRANTE	KIT, ROD	JUEGO DE BIELAS
11	058425P1		**1**	BRAÇO	ARM	BRAZO
12	353437X1	1/2X20	**1**	PORCA	NUT	TUERCA
13	353439X1	7/8X17/32X1/8	**1**	ARRUELA PRESSÃO	PRESSURE WASHER	LAVADOR PRESION
14	353888X1		**1**	PARAFUSO	BOLT	PERNO
15	13811X	1/4"-28	**1**	GRAXEIRA	GREASER	ENGRASADOR
16	3409161M91		**1**	ALAVANCA	LEVER	PALANCA
17	850778M1		**1**	GRAXEIRA	GREASER	ENGRASADOR
18	2800888M91		**1**	SUPORTE	BRACKET	SOPORTE
19	1001489M1		**2**	ANEL "O"	O RING	JUNTA TORICA
20	6222133M91	105-40 No	**1**	TIRANTE	ROD	VARILLA
21	2802114M91	105-60 No ▶	**1**	ALAVANCA	LEVER	PALANCA
22	29951X		**4**	GRAXEIRA	GREASER	ENGRASADOR
23	1482670M1		**3**	ARRUELA	WASHER	ARANDELA
24	339469X1		**1**	ANEL TRAVA	CIRCLIP	CIRCULITO
25	361203X1	5/16X24X1.3/4	**1**	PARAFUSO	BOLT	PERNO
26	3589503M1		**1**	TRAVA	LOCK	RETENEDOR
27	027960N1	105-70 No ▶	**1**	PEDAL	PEDAL	PEDAL
28	352438X1		**2**	ANEL TRAVA	CIRCLIP	CIRCULITO
29	3145369M1	2"X1"X1/8	**2**	ARRUELA	WASHER	ARANDELA
30	354059X1	1X1/8	**10**	CONTRAPINO	DOWEL	CENTRAJE
31	832813M1	3/8 L1-3/16	**10**	PINO	PIN	PASADOR
32	3589498M1		**1**	EIXO	SHAFT	ARBOL
33	339248X1		**1**	PINO	PIN	PASADOR
34	6237536M1		**1**	MANÍPULO	KNOB	POMO
35	357515X1	10X32	**1**	PORCA	NUT	TUERCA
36	2801075M1		**1**	PASSADOR	COTTER	PASADOR ABIERTO
37	2801172M1	3/4X17/32X7/32	**1**	ARRUELA	WASHER	ARANDELA
38	2801154M1		**1**	ANEL	RING	ARO
39	3589513M1		**1**	TIRANTE	ROD	VARILLA
40	354048X1	3/4X3/32	**1**	CUPILHA	COTTER PIN	PASADOR DOUBLE
41	391166X1	17,0X9,0X1,5	**1**	ARRUELA	WASHER	ARANDELA
42	2802224M1		**1**	MOLA	SPRING	RESORTE
43	027958N2	105-75 No ◀	**1**	PEDAL	PEDAL	PEDAL
44	022532N1	105-80 No	**1**	PEDAL	PEDAL	PEDAL
45	1669096M2		**4**	ARRUELA	WASHER	ARANDELA
46	180812M1		**X**	ARRUELA	WASHER	ARANDELA
47	195663M1	5/16X24	**1**	PORCA	NUT	TUERCA

Pedais Do Freio E Embreagem
Brake Pedals And Clutch
Pedales De Freno Y Embrague

4 Rodas Motrizes
4 Wheels Drive
4 Ruedas Motriz

105-15

Plataforma Do Operador
Operating Platform
Puesto Conductor

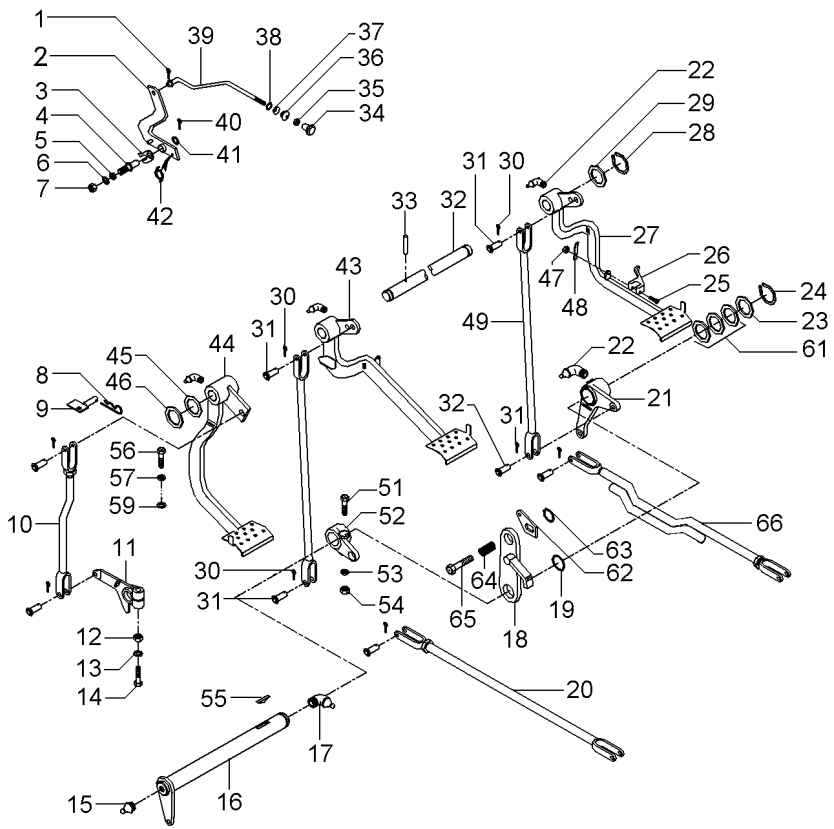

48	181958M1		**1**	MOLA	SPRING	RESORTE
49	022524S1	▶	**1**	TIRANTE	ROD	VARILLA
49	048833S1	◀	**1**	TIRANTE	ROD	VARILLA
51	377563X1	7/16X20X2.3/4	**1**	PARAFUSO	BOLT	PERNO
52	2800894M1	◀	**1**	ALAVANCA	LEVER	PALANCA
53	353432X1		**1**	ARRUELA PRESSÃO	PRESSURE WASHER	LAVADOR PRESION
54	353426X1	7/16X20	**1**	PORCA	NUT	TUERCA
55	12501X		**1**	CHAVETA	KEY	CLAVE
56	377184X1	7/16X14X1.3/4	**1**	PARAFUSO	BOLT	PERNO
57	353432X1	25/32X15/32X7/6	**1**	ARRUELA PRESSÃO	PRESSURE WASHER	LAVADOR PRESION
59	022842P1		**1**	ESPAÇADOR	SPACER	PIEZA DISTANCIA
61	1482675M1		**3**	CALÇO	SHIM	CALCE
61	1482676M1		**3**	CALÇO	SHIM	CALCE
61	1482677M1		**3**	CALÇO	SHIM	CALCE
62	058423P1		**1**	PLACA	PLATE	PLATO
63	352438X1		**1**	ANEL TRAVA	CIRCLIP	CIRCULITO
64	3700585M1		**1**	MOLA	SPRING	RESORTE
65	3145868M1		**1**	PARAFUSO	BOLT	PERNO
66	6214866M91		**1**	CJ. TIRANTE	KIT, ROD	JUEGO DE BIELAS

REV.02

Pedais Do Freio E Embreagem
Brake Pedals And Clutch
Pedales De Freno Y Embrague

105-20

4 Rodas Motrizes - Tração Central
4 Wheels Drive - Central Traction
4 Ruedas Motriz - Tracción Central

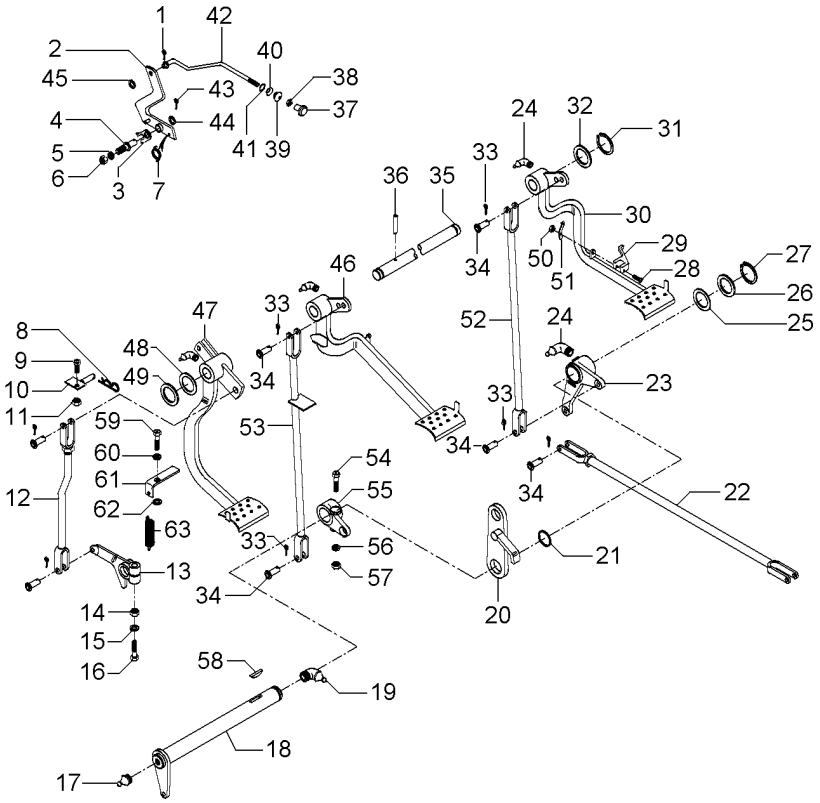

1	361332X1		**1**	CUPILHA	COTTER PIN	PASADOR DOUBLE
2	3589508M91		**1**	ALAVANCA	LEVER	PALANCA
3	181150M1		**1**	TRAVA	LOCK	RETENEDOR
4	3588673M1		**1**	PINO	PIN	PASADOR
5	339376X1		**1**	ARRUELA	WASHER	ARANDELA
6	339402X1		**1**	PORCA	NUT	TUERCA
7	2802224M1		**1**	MOLA	SPRING	RESORTE
8	195708M1		**1**	GRAMPO	CRAMP	PASADOR
9	353540X1		**1**	PARAFUSO	BOLT	PERNO
10	027511S1		**1**	BATENTE	STOP	PARO
11	353430X1		**1**	PORCA	NUT	TUERCA
12	026648N1	105-45 No	**1**	CJ. TIRANTE	KIT, ROD	JUEGO DE BIELAS
14	353437X1		**1**	PORCA	NUT	TUERCA
15	353439X1		**1**	ARRUELA PRESSÃO	PRESSURE WASHER	LAVADOR PRESION
16	353888X1		**1**	PARAFUSO	BOLT	PERNO
17	13811X		**1**	GRAXEIRA	GREASER	ENGRASADOR
19	850778M1		**1**	GRAXEIRA	GREASER	ENGRASADOR
20	2800888M91		**1**	SUPORTE	BRACKET	SOPORTE
21	1001489M1		**2**	ANEL "O"	O RING	JUNTA TORICA
23	2802114M91	▶ 105-60 No	**1**	ALAVANCA	LEVER	PALANCA
24	29951X		**4**	GRAXEIRA	GREASER	ENGRASADOR
25	1482675M1		**X**	CALÇO	SHIM	CALCE
25	1482676M1		**X**	CALÇO	SHIM	CALCE
25	1482677M1		**X**	CALÇO	SHIM	CALCE
26	1482670M1		**3**	ARRUELA	WASHER	ARANDELA
27	339469X1		**1**	ANEL TRAVA	CIRCLIP	CIRCULITO
28	361203X1		**1**	PARAFUSO	BOLT	PERNO
29	3589503M1		**1**	TRAVA	LOCK	RETENEDOR
30	027960N1	▶ 105-70 No	**1**	PEDAL	PEDAL	PEDAL
31	352438X1		**2**	ANEL TRAVA	CIRCLIP	CIRCULITO
32	3145369M1		**2**	ARRUELA	WASHER	ARANDELA
33	354059X1		**10**	CONTRAPINO	DOWEL	CENTRAJE
34	832813M1		**10**	PINO	PIN	PASADOR
35	3589498M1		**1**	EIXO	SHAFT	ARBOL
36	339248X1		**1**	PINO	PIN	PASADOR
37	487096M1		**1**	BOTÃO	BUTTON	PULSADOR
38	357515X1		**1**	PORCA	NUT	TUERCA
39	2801075M1		**1**	PASSADOR	COTTER	PASADOR ABIERTO
40	2801172M1		**1**	ARRUELA	WASHER	ARANDELA
41	2801154M1		**1**	ANEL	RING	ARO
42	3589513M1		**1**	TIRANTE	ROD	VARILLA
43	354048X1		**1**	CUPILHA	COTTER PIN	PASADOR DOUBLE
44	391166X1		**1**	ARRUELA	WASHER	ARANDELA
45	353753X1		**1**	ARRUELA	WASHER	ARANDELA
46	027958N2	◀ 105-75 No	**1**	PEDAL	PEDAL	PEDAL
47	022532N1	105-80 No	**1**	PEDAL	PEDAL	PEDAL
48	1669096M2		**4**	ARRUELA	WASHER	ARANDELA

Pedais Do Freio E Embreagem
Brake Pedals And Clutch
Pedales De Freno Y Embrague

105-20

4 Rodas Motrizes - Tração Central
4 Wheels Drive - Central Traction
4 Ruedas Motriz - Tracción Central

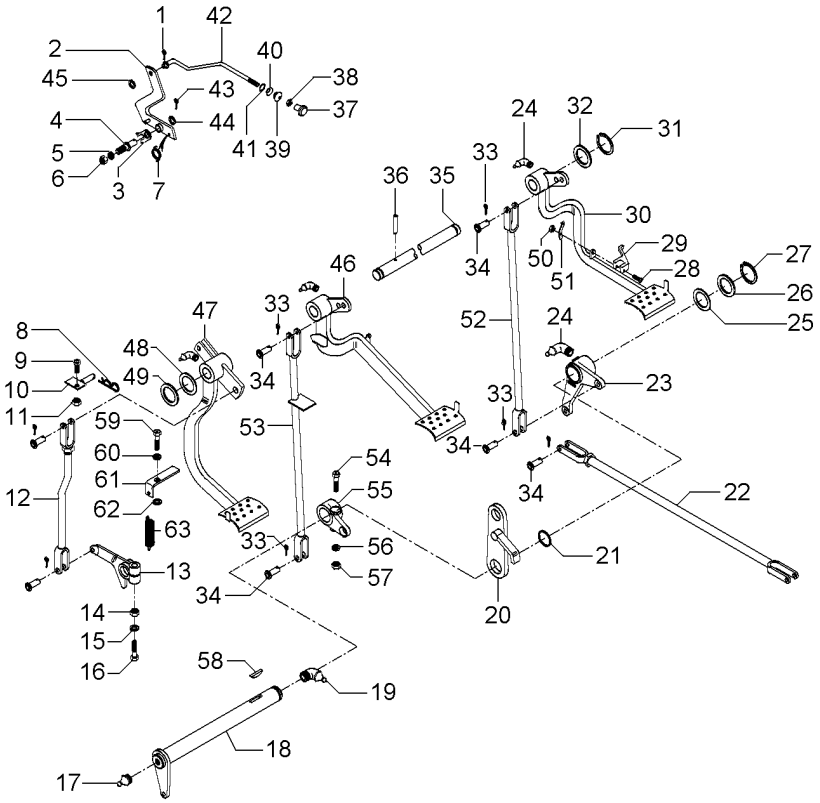

49	180812M1		**3**	ARRUELA	WASHER	ARANDELA
50	195663M1		**1**	PORCA	NUT	TUERCA
51	181958M1		**1**	MOLA	SPRING	RESORTE
52	022524S1	▶	**1**	TIRANTE	ROD	VARILLA
53	048833S1	◀	**1**	TIRANTE	ROD	VARILLA
54	377563X1		**1**	PARAFUSO	BOLT	PERNO
55	2800894M1	◀	**1**	ALAVANCA	LEVER	PALANCA
56	353432X1		**1**	ARRUELA PRESSÃO	PRESSURE WASHER	LAVADOR PRESION
57	353426X1		**1**	PORCA	NUT	TUERCA
58	12501X		**1**	CHAVETA	KEY	CLAVE
59	377184X1		**1**	PARAFUSO	BOLT	PERNO
60	353432X1		**1**	ARRUELA PRESSÃO	PRESSURE WASHER	LAVADOR PRESION
61	022529P1		**1**	SUPORTE	BRACKET	SOPORTE
62	022842P1		**1**	ESPAÇADOR	SPACER	PIEZA DISTANCIA
63	058423P1		**1**	PLACA	PLATE	PLATO

Pedais De Embreagem E Freio
Clutch And Brake Pedals
Pedales De Embrayage Y Del Freno

105-25

2 Rodas Motrizes - 8x8 Velocidades Sincronizado - Tratores Com Plataforma Do Operador - Com Tdpi
2 Wheels Drive - 8x8 Syncro Shuttle - Tractors With Operator Plataform - With Ipto
2 Ruedas Motriz - 8x8 Velocidades Sincronizado - Tractores Con Plataforma Del Operador - Con Tdf

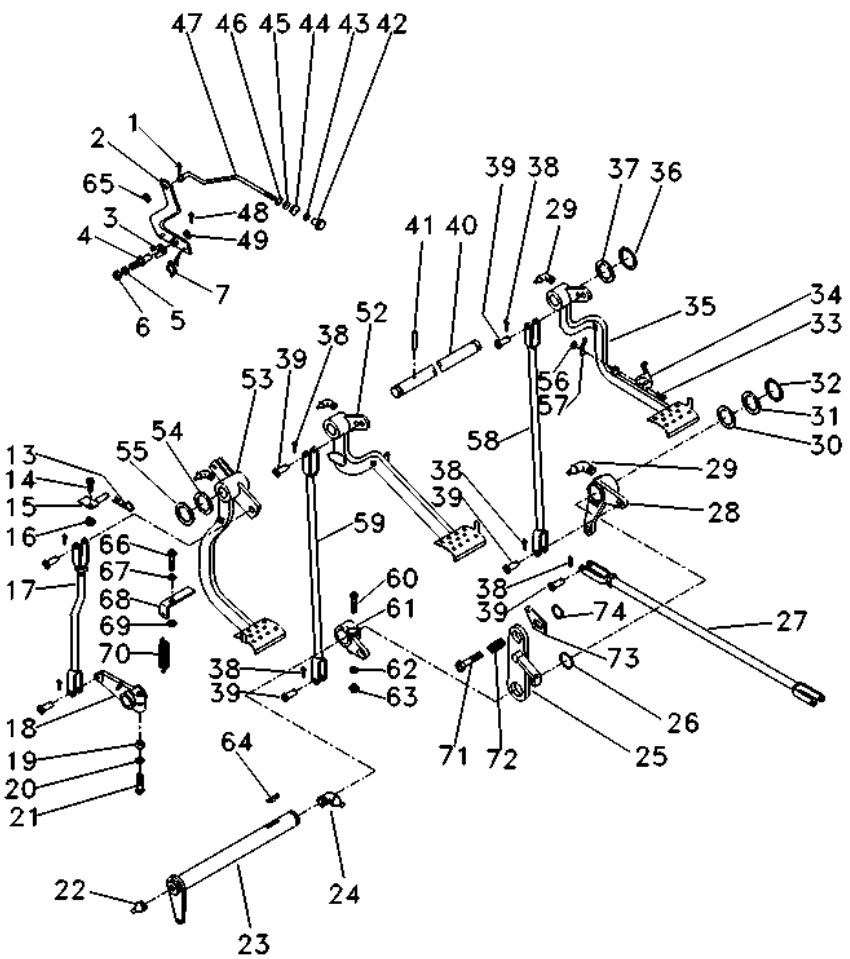

1	361332X1	1/16 L3/8	**1** CUPILHA	COTTER PIN	PASADOR DOUBLE
2	3589508M91		**1** ALAVANCA	LEVER	PALANCA
3	181150M1		**1** TRAVA	LOCK	RETENEDOR
4	3588673M1		**1** PINO	PIN	PASADOR
5	339376X1	18,1X10,1X2,2	**1** ARRUELA	WASHER	ARANDELA
6	339402X1	M10X1,50	**1** PORCA	NUT	TUERCA
7	2802224M1		**1** MOLA	SPRING	RESORTE
13	195708M1		**1** GRAMPO	CRAMP	PASADOR
14	353540X1	3/8X24X1.1/4	**1** PARAFUSO	BOLT	PERNO
15	027511S1		**1** BATENTE	STOP	PARO
16	353430X1	3/8X24	**1** PORCA	NUT	TUERCA
17	6215582M91		**1** TIRANTE	ROD	VARILLA
18	058425P1		**1** BRAÇO	ARM	BRAZO
19	353437X1		**1** PORCA	NUT	TUERCA
20	353439X1	7/8X17/32X1/8	**1** ARRUELA PRESSÃO	PRESSURE WASHER	LAVADOR PRESION
21	353888X1	1/2X20X2.3/4	**1** PARAFUSO	BOLT	PERNO
22	13811X	1/4"-28	**1** GRAXEIRA	GREASER	ENGRASADOR
23	036854S1		**1** ALAVANCA	LEVER	PALANCA
24	850778M1		**1** GRAXEIRA	GREASER	ENGRASADOR
25	2800888M91		**1** SUPORTE	BRACKET	SOPORTE
26	1001489M1		**2** ANEL "O"	O RING	JUNTA TORICA
27	3146699M91		**2** CJ. TIRANTE	KIT, ROD	JUEGO DE BIELAS
28	2802114M91		**1** ALAVANCA	LEVER	PALANCA
29	29951X		**4** GRAXEIRA	GREASER	ENGRASADOR
30	1482675M1		**X** CALÇO	SHIM	CALCE
30	1482676M1		**X** CALÇO	SHIM	CALCE
30	1482677M1		**X** CALÇO	SHIM	CALCE
31	1482670M1		**3** ARRUELA	WASHER	ARANDELA
32	339469X1		**1** ANEL TRAVA	CIRCLIP	CIRCULITO
33	361203X1	3/16X24X1.3/4	**1** PARAFUSO	BOLT	PERNO
34	3589503M1		**1** TRAVA	LOCK	RETENEDOR
35	027960N1	▶ 105-70 No	**1** PEDAL	PEDAL	PEDAL
36	352438X1		**2** ANEL TRAVA	CIRCLIP	CIRCULITO
37	3145369M1	2"X1"X1/8	**2** ARRUELA	WASHER	ARANDELA
38	354059X1	1X1/8	**10** CONTRAPINO	DOWEL	CENTRAJE
39	832813M1	3/8L1-3/16	**10** PINO	PIN	PASADOR
40	3409161M91		**1** ALAVANCA	LEVER	PALANCA
41	339248X1		**1** PINO	PIN	PASADOR
42	6237536M1		**1** MANÍPULO	KNOB	POMO
43	357515X1	10X32	**1** PORCA	NUT	TUERCA
44	2801075M1		**1** PASSADOR	COTTER	PASADOR ABIERTO
45	2801172M1	3/4X17/32X7/32	**1** ARRUELA	WASHER	ARANDELA
46	2801154M1		**1** ANEL	RING	ARO
47	3589513M1		**1** TIRANTE	ROD	VARILLA
48	354048X1	3/4X3/32	**1** CUPILHA	COTTER PIN	PASADOR DOUBLE
49	391166X1	17,0X9,0X1,5	**1** ARRUELA	WASHER	ARANDELA
52	027958N2	◀ 105-75 No	**1** PEDAL	PEDAL	PEDAL
53	022532N1	105-80 No	**1** PEDAL	PEDAL	PEDAL

Pedais De Embreagem E Freio
Clutch And Brake Pedals
Pedales De Embrayage Y Del Freno

105-25

2 Rodas Motrizes - 8x8 Velocidades Sincronizado - Tratores Com Plataforma Do Operador - Com Tdpi
2 Wheels Drive - 8x8 Syncro Shuttle - Tractors With Operator Plataform - With Ipto
2 Ruedas Motriz - 8x8 Velocidades Sincronizado - Tractores Con Plataforma Del Operador - Con Tdf

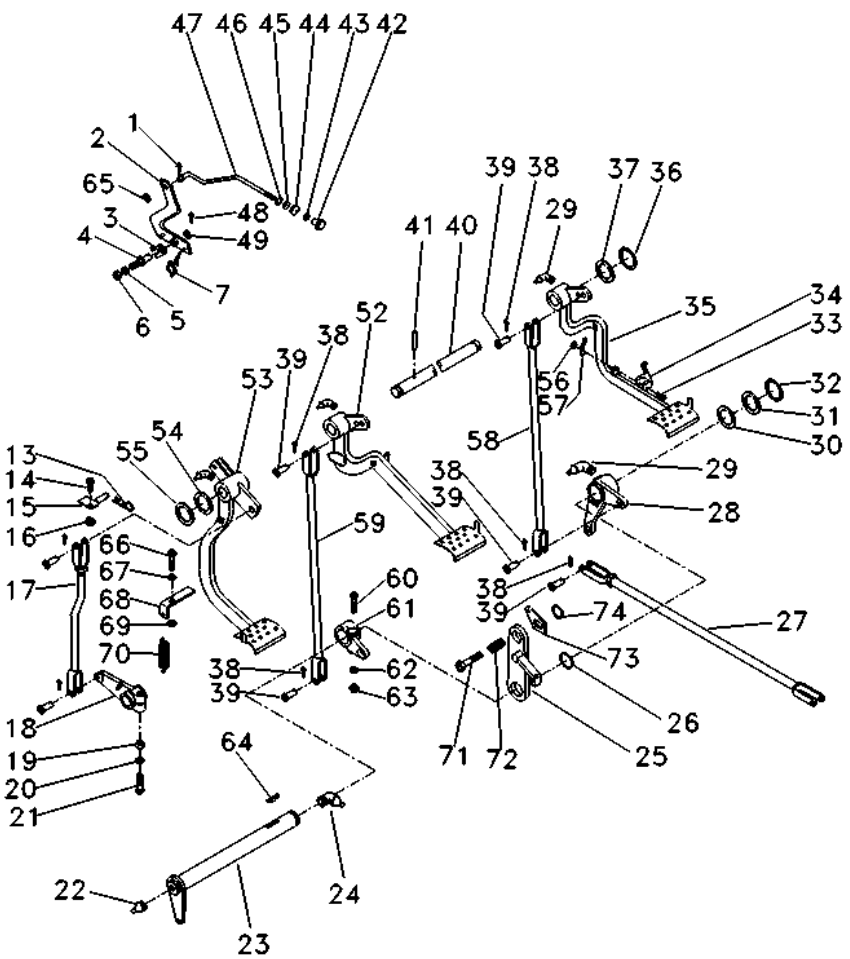

54	1669096M2		**4**	ARRUELA	WASHER	ARANDELA
55	180812M1	1.7/8X1.035"	**X**	ARRUELA	WASHER	ARANDELA
56	195663M1	5/16X24	**1**	PORCA	NUT	TUERCA
57	181958M1		**1**	MOLA	SPRING	RESORTE
58	022524S1	▶	**2**	TIRANTE	ROD	VARILLA
59	048833S1	◀	**1**	TIRANTE	ROD	VARILLA
60	377563X1	7/16X20X2.3/4	**1**	PARAFUSO	BOLT	PERNO
61	2800894M1	◀	**1**	ALAVANCA	LEVER	PALANCA
62	353432X1	25/32X15/32X7/64	**1**	ARRUELA PRESSÃO	PRESSURE WASHER	LAVADOR PRESION
63	353426X1	7/16X20	**1**	PORCA	NUT	TUERCA
64	12501X	1/4X1AC	**1**	CHAVETA	KEY	CLAVE
65	353753X1	1/2X7/32X1/16	**1**	ARRUELA	WASHER	ARANDELA
66	377184X1	7/16X14X1.3/4	**1**	PARAFUSO	BOLT	PERNO
67	353432X1		**1**	ARRUELA PRESSÃO	PRESSURE WASHER	LAVADOR PRESION
68	022529P1		**1**	SUPORTE	BRACKET	SOPORTE
69	022842P1		**1**	ESPAÇADOR	SPACER	PIEZA DISTANCIA
70	3145414M1		**1**	MOLA	SPRING	RESORTE
71	3145868M1	7/16X14X1.1/4	**1**	PARAFUSO	BOLT	PERNO
72	3700585M1		**1**	MOLA	SPRING	RESORTE
73	058423P1		**1**	PLACA	PLATE	PLATO
74	352438X1		**1**	ANEL TRAVA	CIRCLIP	CIRCULITO

Pedais
Pedals
Pedales

105-30

Tração Lateral - 8x8 Velocidades Sincronizado
Side Drive - 8x8 Syncro Shuttle
Traccion Lateral - 8x8 Velocidades Sincronizado

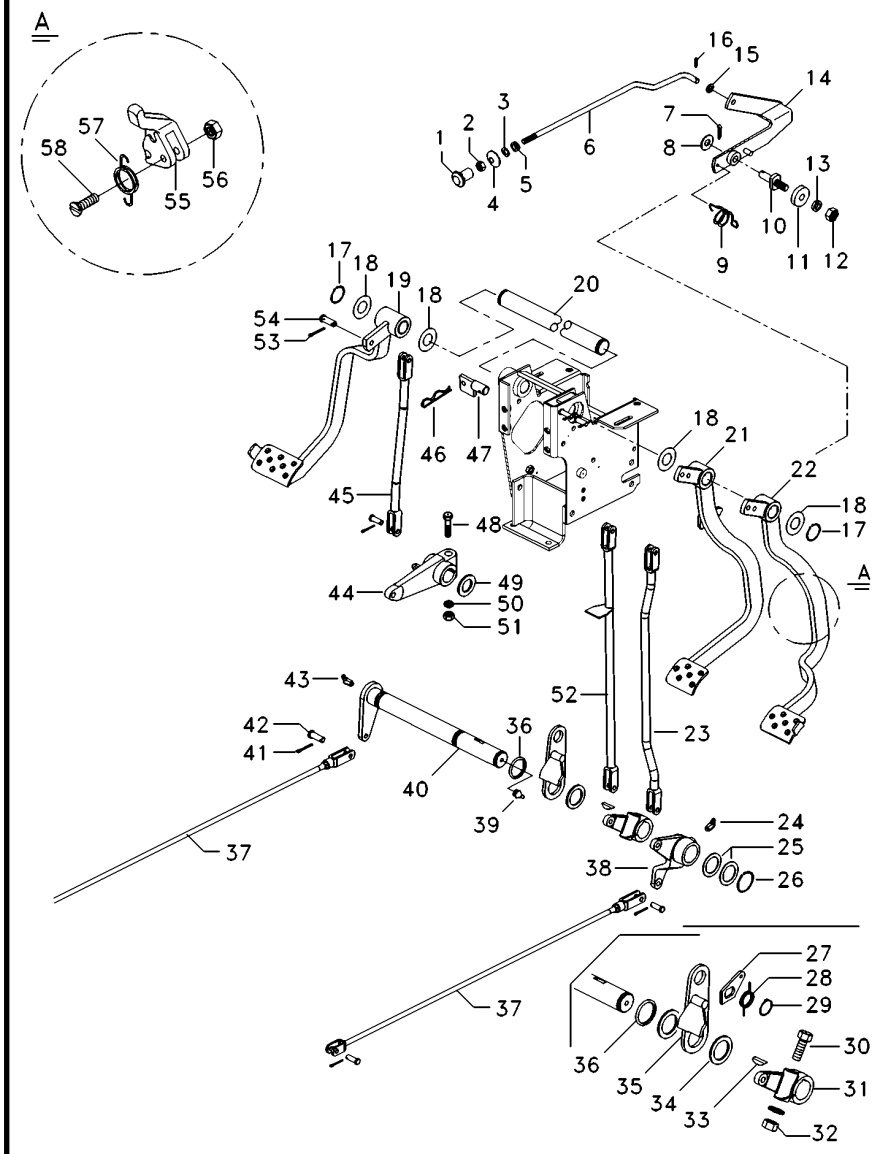

1	487096M1	**1**	BOTÃO	BUTTON	PULSADOR
2	357515X1	**1**	PORCA	NUT	TUERCA
3	2801154M1	**1**	ANEL	RING	ARO
4	2801172M1	**1**	ARRUELA	WASHER	ARANDELA
5	2801075M1	**1**	PASSADOR	COTTER	PASADOR ABIERTO
6	3589513M1	**1**	TIRANTE	ROD	VARILLA
7	354048X1	**1**	CUPILHA	COTTER PIN	PASADOR DOUBLE
8	391166X1	**1**	ARRUELA	WASHER	ARANDELA
9	2802224M1	**1**	MOLA	SPRING	RESORTE
10	3588673M1	**1**	PINO	PIN	PASADOR
11	181150M1	**1**	TRAVA	LOCK	RETENEDOR
12	339402X1	**1**	PORCA	NUT	TUERCA
13	339376X1	**1**	ARRUELA	WASHER	ARANDELA
14	3589508M91	**1**	ALAVANCA	LEVER	PALANCA
15	353753X1	**1**	ARRUELA	WASHER	ARANDELA
16	361332X1	**1**	CUPILHA	COTTER PIN	PASADOR DOUBLE
17	352438X1	**2**	ANEL TRAVA	CIRCLIP	CIRCULITO
18	1669096M2	**4**	ARRUELA	WASHER	ARANDELA
18	180812M1	**3**	ARRUELA	WASHER	ARANDELA
18	3145369M1	**2**	ARRUELA	WASHER	ARANDELA
18	20400531	**2**	ARRUELA	WASHER	ARANDELA
19	022532N1	**1**	PEDAL	PEDAL	PEDAL
20	3589498M1	**1**	EIXO	SHAFT	ARBOL
21	027958N2	**1**	PEDAL	PEDAL	PEDAL
22	027960N1	**1**	PEDAL	PEDAL	PEDAL
23	022524S1	**1**	TIRANTE	ROD	VARILLA
24	29951X	**4**	GRAXEIRA	GREASER	ENGRASADOR
25	1482675M1	**X**	CALÇO	SHIM	CALCE
25	1482676M1	**X**	CALÇO	SHIM	CALCE
25	1482677M1	**X**	CALÇO	SHIM	CALCE
26	339469X1	**1**	ANEL TRAVA	CIRCLIP	CIRCULITO
27	058423P1	**1**	PLACA	PLATE	PLATO
28	3700585M1	**1**	MOLA	SPRING	RESORTE
29	352438X1	**1**	ANEL TRAVA	CIRCLIP	CIRCULITO
30	377563X1	**1**	PARAFUSO	BOLT	PERNO
31	2800894M1	**1**	ALAVANCA	LEVER	PALANCA
32	353426X1	**1**	PORCA	NUT	TUERCA
33	12501X	**1**	CHAVETA	KEY	CLAVE
34	1482670M1	**3**	ARRUELA	WASHER	ARANDELA
35	2800888M91	**1**	SUPORTE	BRACKET	SOPORTE
36	1001489M1	**2**	ANEL "O"	O RING	JUNTA TORICA
37	3146699M91	**2**	CJ. TIRANTE	KIT, ROD	JUEGO DE BIELAS
38	2802114M91	**1**	ALAVANCA	LEVER	PALANCA
39	850778M1	**1**	GRAXEIRA	GREASER	ENGRASADOR
40	3409161M91	**1**	ALAVANCA	LEVER	PALANCA
41	354059X1	**7**	CONTRAPINO	DOWEL	CENTRAJE
42	832813M1	**7**	PINO	PIN	PASADOR
43	13811X	**1**	GRAXEIRA	GREASER	ENGRASADOR
44	058425P1	**1**	BRAÇO	ARM	BRAZO
45	6215582M91	**1**	TIRANTE	ROD	VARILLA

Pedais
Pedals
Pedales

105-30

Tração Lateral - 8x8 Velocidades Sincronizado
Side Drive - 8x8 Syncro Shuttle
Traccion Lateral - 8x8 Velocidades Sincronizado

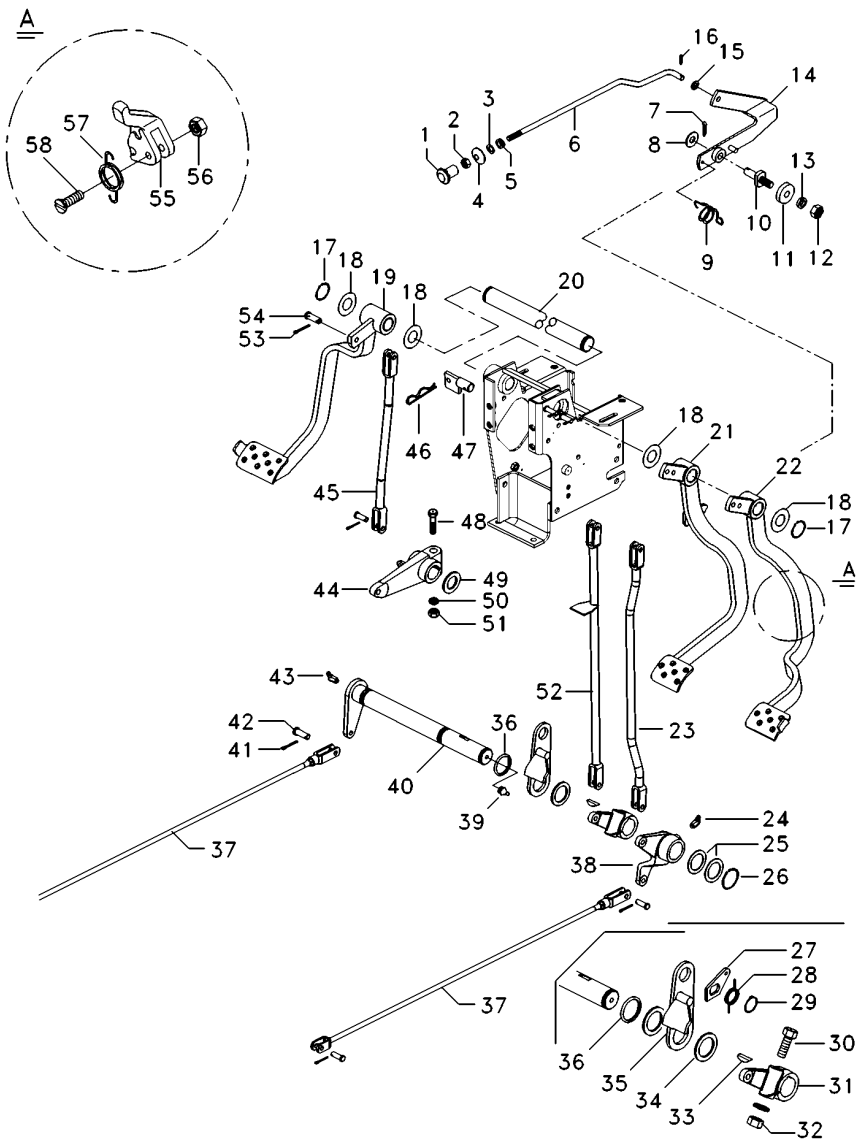

46	195708M1	**1**	GRAMPO	CRAMP	PASADOR
47	027511S1	**1**	BATENTE	STOP	PARO
48	353888X1	**1**	PARAFUSO	BOLT	PERNO
49	20400531	**1**	ARRUELA	WASHER	ARANDELA
50	353439X1	**1**	ARRUELA PRESSÃO	PRESSURE WASHER	LAVADOR PRESION
51	353437X1	**1**	PORCA	NUT	TUERCA
52	048833S1	**1**	TIRANTE	ROD	VARILLA
53	354059X1	**3**	CONTRAPINO	DOWEL	CENTRAJE
54	832813M1	**3**	PINO	PIN	PASADOR
55	3589503M1	**1**	TRAVA	LOCK	RETENEDOR
56	195663M1	**1**	PORCA	NUT	TUERCA
57	181958M1	**1**	MOLA	SPRING	RESORTE
58	361203X1	**1**	PARAFUSO	BOLT	PERNO

Pedais De Embreagem E Freio
Clutch And Brake Pedals
Pedales De Embrayage Y Del Freno

105-35

4 Rodas Motrizes - 8x8 Velocidades Sincronizado - Tratores Com Plataforma Do Operador - Com Tdp
4 Wheels Drive - 8x8 Syncro Shuttle - Tractors With Operator Plataform - With Tdp
4 Ruedas Motriz - 8x8 Velocidades Sincronizado - Tractores Con Plataforma Del Operador - Con Tdf

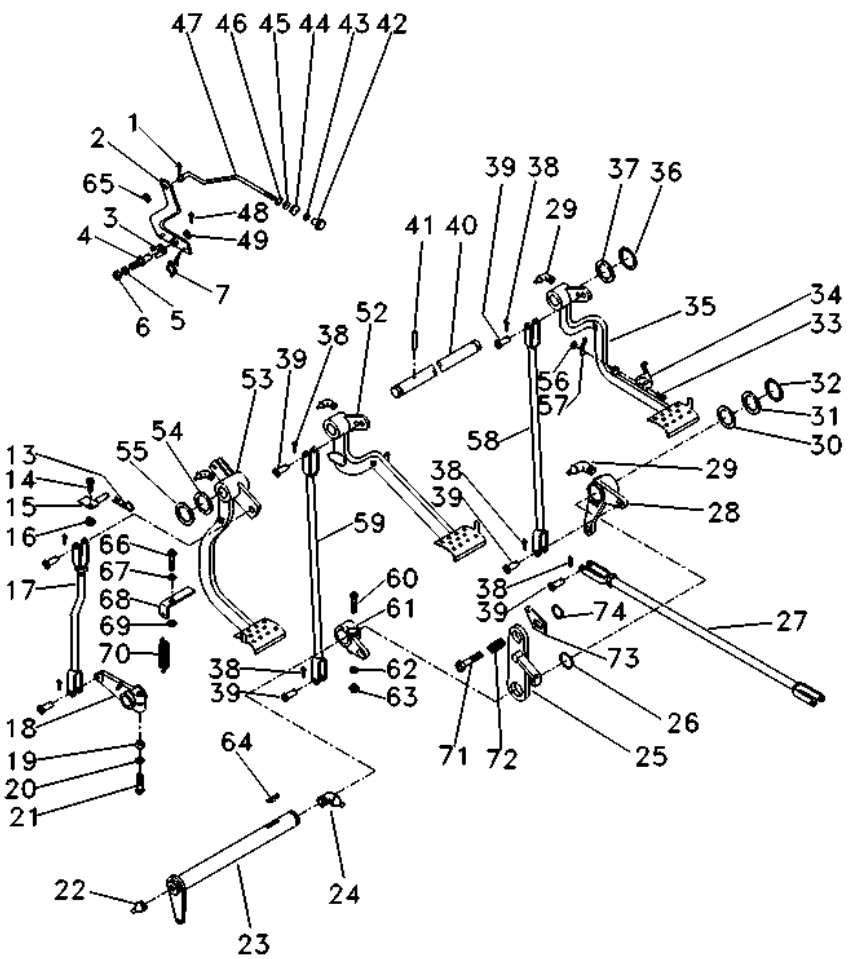

1	361332X1	1/16 L3/8	**1**	CUPILHA	COTTER PIN	PASADOR DOUBLE
2	3589508M91		**1**	ALAVANCA	LEVER	PALANCA
3	181150M1		**1**	TRAVA	LOCK	RETENEDOR
4	3588673M1		**1**	PINO	PIN	PASADOR
5	339376X1	18,1X10,1X2,2	**1**	ARRUELA	WASHER	ARANDELA
6	339402X1	M10X1,50	**1**	PORCA	NUT	TUERCA
7	2802224M1		**1**	MOLA	SPRING	RESORTE
13	195708M1		**1**	GRAMPO	CRAMP	PASADOR
14	353540X1	3/8X24X1.1/4	**1**	PARAFUSO	BOLT	PERNO
15	027511S1		**1**	BATENTE	STOP	PARO
16	353430X1	3/8X24	**1**	PORCA	NUT	TUERCA
17	6215582M91		**1**	TIRANTE	ROD	VARILLA
18	058425P1		**1**	BRAÇO	ARM	BRAZO
19	353437X1		**1**	PORCA	NUT	TUERCA
20	353439X1	7/8X17/32X1/8	**1**	ARRUELA PRESSÃO	PRESSURE WASHER	LAVADOR PRESION
21	353888X1	1/2X20X2.3/4	**1**	PARAFUSO	BOLT	PERNO
22	13811X	1/4"-28	**1**	GRAXEIRA	GREASER	ENGRASADOR
23	036854S1		**1**	ALAVANCA	LEVER	PALANCA
24	850778M1		**1**	GRAXEIRA	GREASER	ENGRASADOR
25	2800888M91		**1**	SUPORTE	BRACKET	SOPORTE
26	1001489M1		**2**	ANEL "O"	O RING	JUNTA TORICA
27	054364N1	👁 105-55 No	**2**	CJ. TIRANTE	KIT, ROD	JUEGO DE BIELAS
28	036857N1	👁 105-65 No	**1**	ALAVANCA	LEVER	PALANCA
29	29951X		**4**	GRAXEIRA	GREASER	ENGRASADOR
30	1482675M1		**X**	CALÇO	SHIM	CALCE
30	1482676M1		**X**	CALÇO	SHIM	CALCE
30	1482677M1		**X**	CALÇO	SHIM	CALCE
31	1482670M1		**3**	ARRUELA	WASHER	ARANDELA
32	339469X1		**1**	ANEL TRAVA	CIRCLIP	CIRCULITO
33	361203X1	3/16X24X1.3/4	**1**	PARAFUSO	BOLT	PERNO
34	3589503M1		**1**	TRAVA	LOCK	RETENEDOR
35	027960N1	▶ 👁 105-70 No	**1**	PEDAL	PEDAL	PEDAL
36	352438X1		**2**	ANEL TRAVA	CIRCLIP	CIRCULITO
37	3145369M1	2"X1"X1/8	**2**	ARRUELA	WASHER	ARANDELA
38	354059X1	1X1/8	**10**	CONTRAPINO	DOWEL	CENTRAJE
39	832813M1	3/8L1-3/16	**10**	PINO	PIN	PASADOR
40	3589498M1		**1**	EIXO	SHAFT	ARBOL
41	339248X1		**1**	PINO	PIN	PASADOR
42	6237536M1		**1**	MANÍPULO	KNOB	POMO
43	357515X1	10X32	**1**	PORCA	NUT	TUERCA
44	2801075M1		**1**	PASSADOR	COTTER	PASADOR ABIERTO
45	2801172M1	3/4X17/32X7/32	**1**	ARRUELA	WASHER	ARANDELA
46	2801154M1		**1**	ANEL	RING	ARO
47	3589513M1		**1**	TIRANTE	ROD	VARILLA
48	354048X1	3/4X3/32	**1**	CUPILHA	COTTER PIN	PASADOR DOUBLE
49	391166X1	17,0X9,0X1,5	**1**	ARRUELA	WASHER	ARANDELA
52	027958N2	◀ 👁 105-75 No	**1**	PEDAL	PEDAL	PEDAL
53	022532N1	👁 105-80 No	**1**	PEDAL	PEDAL	PEDAL

Pedais De Embreagem E Freio
Clutch And Brake Pedals
Pedales De Embrayage Y Del Freno

105-35

4 Rodas Motrizes - 8x8 Velocidades Sincronizado - Tratores Com Plataforma Do Operador - Com Tdp
4 Wheels Drive - 8x8 Syncro Shuttle - Tractors With Operator Plataform - With Tdp
4 Ruedas Motriz - 8x8 Velocidades Sincronizado - Tractores Con Plataforma Del Operador - Con Tdf

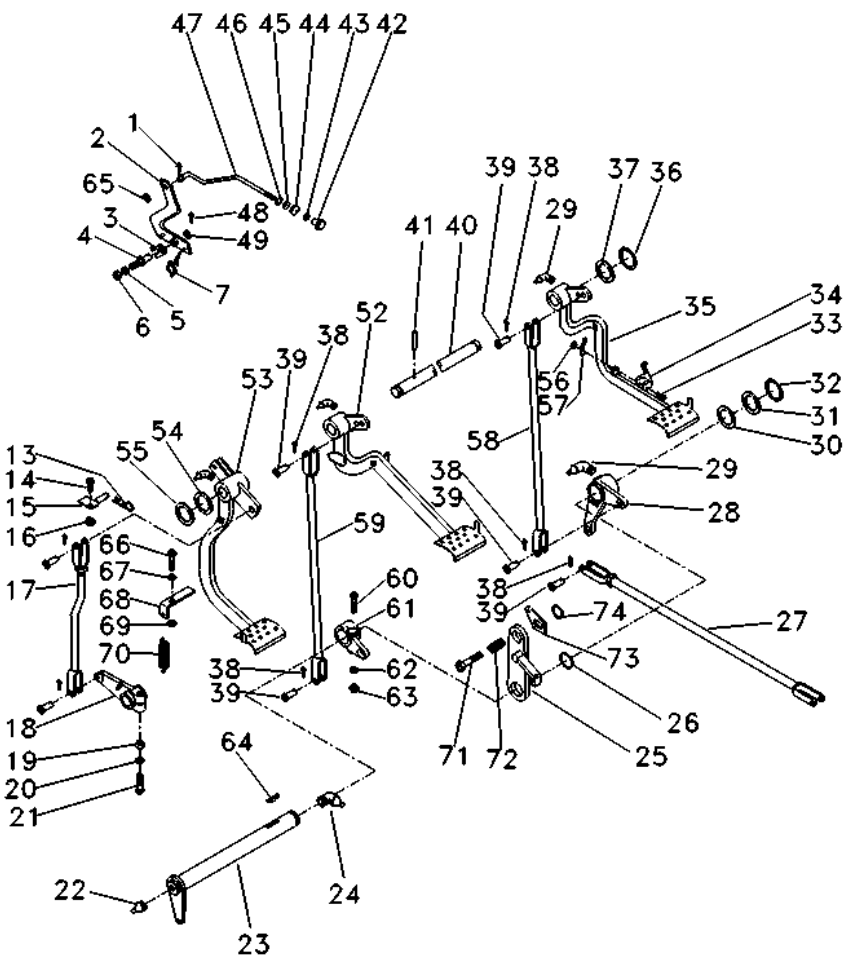

54	1669096M2		**4**	ARRUELA	WASHER	ARANDELA
55	180812M1	1.7/8X1.035"	**X**	ARRUELA	WASHER	ARANDELA
56	195663M1	5/16X24	**1**	PORCA	NUT	TUERCA
57	181958M1		**1**	MOLA	SPRING	RESORTE
58	022524S1	▶	**2**	TIRANTE	ROD	VARILLA
59	048833S1	◀	**1**	TIRANTE	ROD	VARILLA
60	377563X1	7/16X20X2.3/4	**1**	PARAFUSO	BOLT	PERNO
61	2800894M1	◀	**1**	ALAVANCA	LEVER	PALANCA
62	353432X1	25/32X15/32X7/64	**1**	ARRUELA PRESSÃO	PRESSURE WASHER	LAVADOR PRESION
63	353426X1	7/16X20	**1**	PORCA	NUT	TUERCA
64	12501X	1/4X1AC	**1**	CHAVETA	KEY	CLAVE
65	353753X1	1/2X7/32X1/16	**1**	ARRUELA	WASHER	ARANDELA
66	377184X1	7/16X14X1.3/4	**1**	PARAFUSO	BOLT	PERNO
67	353432X1		**1**	ARRUELA PRESSÃO	PRESSURE WASHER	LAVADOR PRESION
68	022529P1		**1**	SUPORTE	BRACKET	SOPORTE
69	022842P1		**1**	ESPAÇADOR	SPACER	PIEZA DISTANCIA
70	3145414M1		**1**	MOLA	SPRING	RESORTE
71	3145868M1	7/16X14X1.1/4	**1**	PARAFUSO	BOLT	PERNO
72	3700585M1		**1**	MOLA	SPRING	RESORTE
73	058423P1		**1**	PLACA	PLATE	PLATO
74	352438X1		**1**	ANEL TRAVA	CIRCLIP	CIRCULITO

Cj. Tirante
Rod
Varilla

105-40

4 Rodas Motrizes
4 Wheels Drive
4 Ruedas Motriz

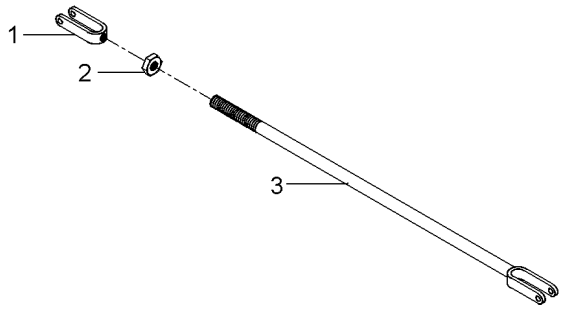

1	195270M1	**1** GARFO	FORK	HORQUILLA
2	353430X1	**1** PORCA	NUT	TUERCA
3	6222134M91	**1** TIRANTE	ROD	VARILLA

Tirante
Rod
Varilla

Embreagem
Clutch
Embrague

105-45

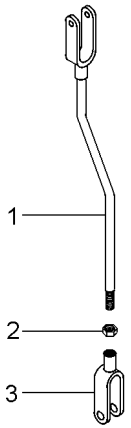

1	026646S1		**1** TIRANTE	ROD	VARILLA
2	353430X1	3/8X24	**1** PORCA	NUT	TUERCA
3	195270M1		**1** GARFO	FORK	HORQUILLA

Tirante
Rod
Varilla

105-50

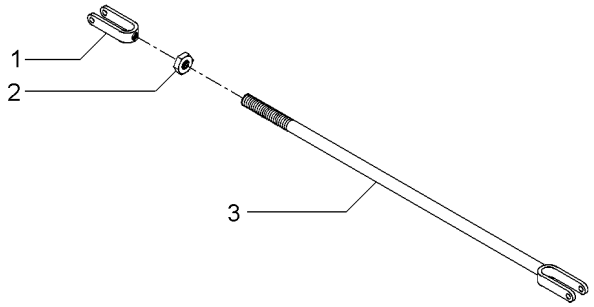

1	195270M1	**1** GARFO	FORK	HORQUILLA
2	353430X1	**1** PORCA	NUT	TUERCA
3	3146704M91	**1** CJ. TIRANTE	KIT, ROD	JUEGO DE BIELAS

Tirante
Rod
Varilla

105-55

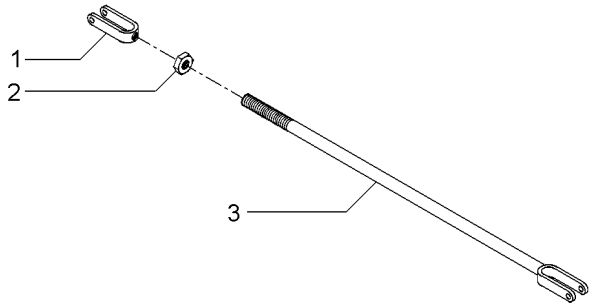

1	195270M1		**1** GARFO	FORK	HORQUILLA
2	353430X1	3/8X24	**2** PORCA	NUT	TUERCA
3	054365S1		**1** TIRANTE	ROD	VARILLA

Alavanca Do Freio
Lever Kit
Juego De Palanca

105-60

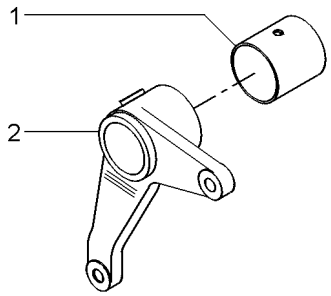

1	195910M1		**1**	BUCHA	BUSH	CASQUILLO
2	2800895M1	▶	**1**	ALAVANCA	LEVER	PALANCA

Alavanca Do Freio
Lever
Palanca

Lado Direito
Right Hand
Lado Derecho

105-65

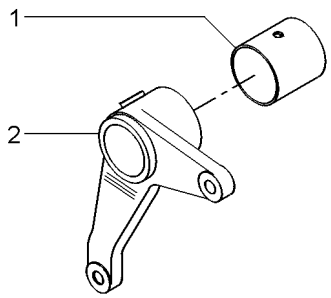

1	195910M1	**1** BUCHA	BUSH	CASQUILLO
2	036858P1	**1** ALAVANCA	LEVER	PALANCA

Pedal De Freio
Brake Pedal
Pedal De Freno

Lado Direito
Right Hand
Lado Derecho

105-70

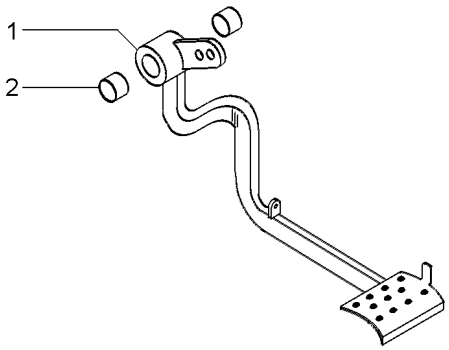

1		027960N1	**1** PEDAL	PEDAL	PEDAL
2	6227779M1		**2** BUCHA	BUSH	CASQUILLO

Pedal Do Freio
Brake Pedal
Pedal De Freno

Lado Esquerdo
Left Hand
Lado Izquierdo

105-75

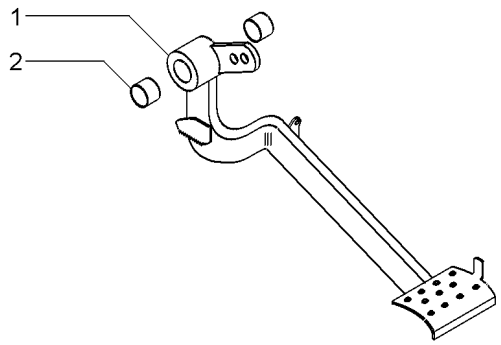

1		027958N2	**1** PEDAL	PEDAL	PEDAL
2	6227779M1		**2** BUCHA	BUSH	CASQUILLO

Embreagem	Pedal
Clutch	Pedal
Embrague	Pedal

105-80

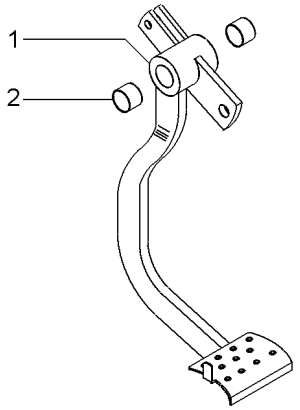

1		022532N1	**1** PEDAL	PEDAL	PEDAL
2	6227779M1		**2** BUCHA	BUSH	CASQUILLO

Assento
Seat
Asiento

S/Apoio Braço & S/Cinto Segurança
Without Base & Without Seat Belt
Sim Apoyo & Sim Cinturon

105-85

Com Suspensão
With Suspension
Con Suspensión

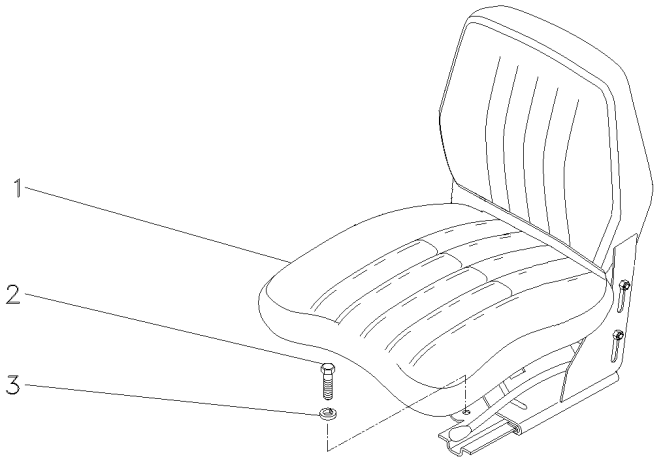

1	059483N1	**1** CJ. ASSENTO	KIT, SEAT	ASIENTO JUEGO
2	339401X1	**4** PARAFUSO	BOLT	PERNO
3	339376X1	**4** ARRUELA	WASHER	ARANDELA

Assento | **C/Apoio Braço & C/Cinto Segurança**
Seat | **With Base & With Seat Belt**
Asiento | **Con Apoyo & Con Cinturon**

105-90

Com Suspensão
With Suspension
Con Suspensión

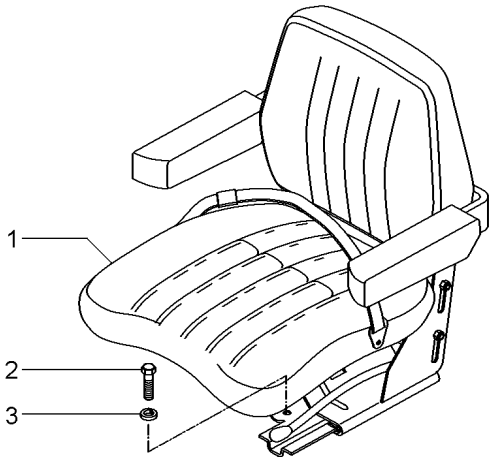

1	059477N1	[A]	**1** ASSENTO	SEAT	ASIENTO
		105-95 No			
1		105-100 No	**1** ASSENTO	SEAT	ASIENTO
2	339401X1	M10X1,5X25	**4** PARAFUSO	BOLT	PERNO
3	339376X1	18,1X10,1X2,2	**4** ARRUELA	WASHER	ARANDELA

[A] NÃO RETRÁTIL
NO RETRACTOR
NO RETRACTIL

Assento
Seat
Asiento

105-95

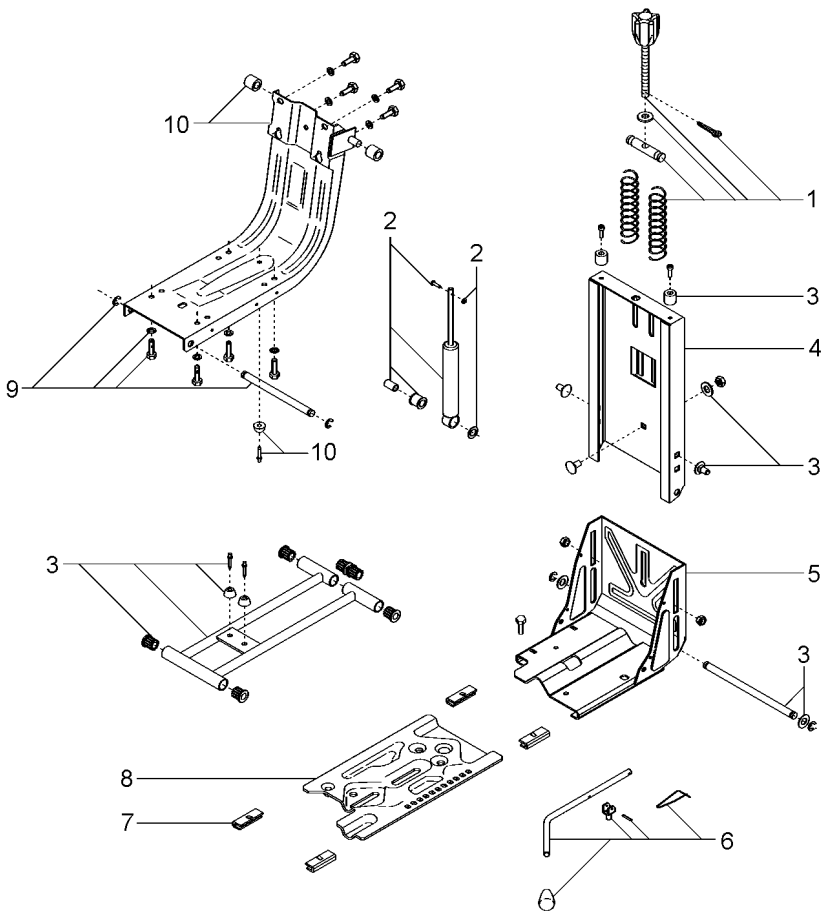

1	6207726M91		**1**	CJ. REGULADOR	KIT, REGULATOR	JUEGO REGULADOR
2	6207728M91		**1**	CJ. AMORTECEDOR	KIT, MOUNTING	JUEGO MONTAJE
3	6207731M91		**1**	CJ. FIXAÇÃO	KIT, CATCH	JUEGO FIJADOR
4	6207734M91		**1**	COLUNA	COLUMN	COLUMNA
5	6207733M91	▲	**1**	CJ. BASE	KIT, BOWL	JUEGO TAZA
6	6207730M91		**1**	CJ. ALAVANCA	KIT, LEVER	JUEGO, PALANCA
7	6207729M91		**1**	JG. SAPATA	KIT, SHOE	JUEGO ZAPATAS
8	6207732M91	▼	**1**	CJ. BASE	KIT, BOWL	JUEGO TAZA
9	6207727M91		**1**	CJ. SUSPENSÃO	KIT, SUSPENSION	JUEGO SUSPENSION
10	6207725M91		**1**	CJ. ESTRUTURA	STRUCTURE	ESTRUCTURA

Assento
Seat
Asiento

105-100

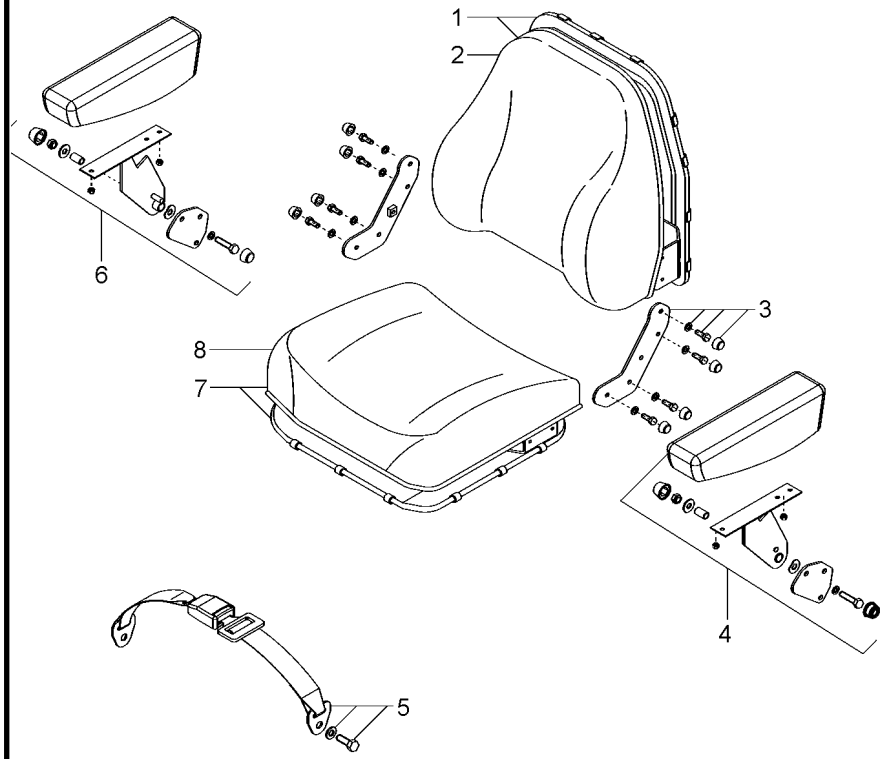

1	6207738M91		**1**	CJ. ENCOSTO	KIT, ABUTMENT	JG. CONTRAFUERTE
2	6207739M91		**1**	ENCOSTO	ABUTMENT	CONTRAFUERTE
3	6207735M91		**1**	CJ. SUPORTE	KIT, BRACKET	JUEGO SOPORTE
4	6207741M91	◀	**1**	CJ. APOIO BRAÇO	KIT, ARMREST	JUEGO APOYABRAZO
5	6207714M91		**1**	CJ. CINTO SEGURA	KIT, SAFETY BELT	JG. CINT. DE SEG
6	6207740M91	▶	**1**	CJ. APOIO BRAÇO	KIT, ARMREST	JUEGO APOYABRAZO
7	6207736M91		**1**	CJ. ASSENTO	KIT, SEAT	ASIENTO JUEGO
8	6207737M91		**1**	ASSENTO	SEAT	ASIENTO

Assento **Seat** **Asiento**	**C/Apoio Braço & C/Cinto Segurança** **With Base & With Seat Belt** **Con Apoyo & Con Cinturon**	**105-105**

Sem Apoio Para Braço
Without Base
Sin Apoyo

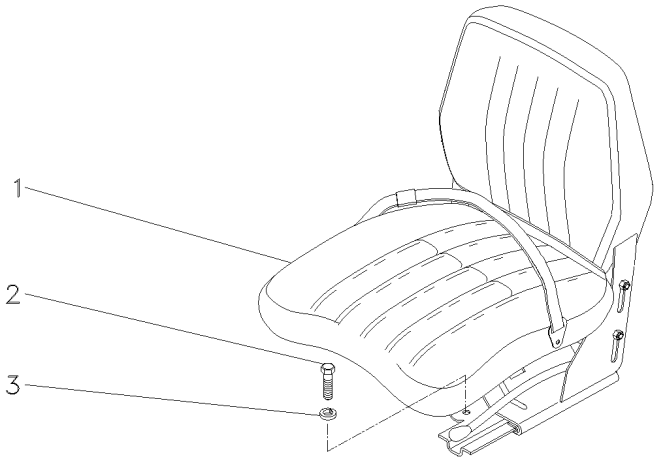

1	069045N1	[A]	**1**	CJ. ASSENTO	KIT, SEAT	ASIENTO JUEGO
2	339401X1		**4**	PARAFUSO	BOLT	PERNO
3	339376X1		**4**	ARRUELA	WASHER	ARANDELA

[A] COM CINTO DE SEGURANÇA RETRÁTIL
WITH SEAT BEALT RETRACTOR
CON CINTURON DE SEGURIDAD RETRACTIL

Assento **Seat** **Asiento**	**S/Apoio Braço & S/Cinto Segurança** **Without Base & Without Seat Belt** **Sim Apoyo & Sim Cinturon**	**Com Suspensão** **With Suspension** **Con Suspensión**

105-110

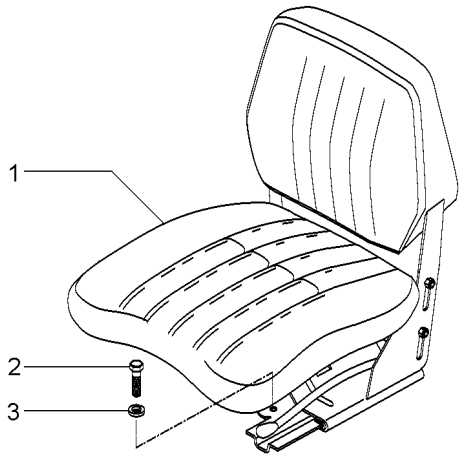

1	069046N1	**1**	CJ. ASSENTO	KIT, SEAT	ASIENTO JUEGO
2	339401X1	**4**	PARAFUSO	BOLT	PERNO
3	339376X1	**4**	ARRUELA	WASHER	ARANDELA

Cj. Soleira
Footsteps
Chapas De Piso

105-115

8 Velocidades
8 Speed
8 Velocidades

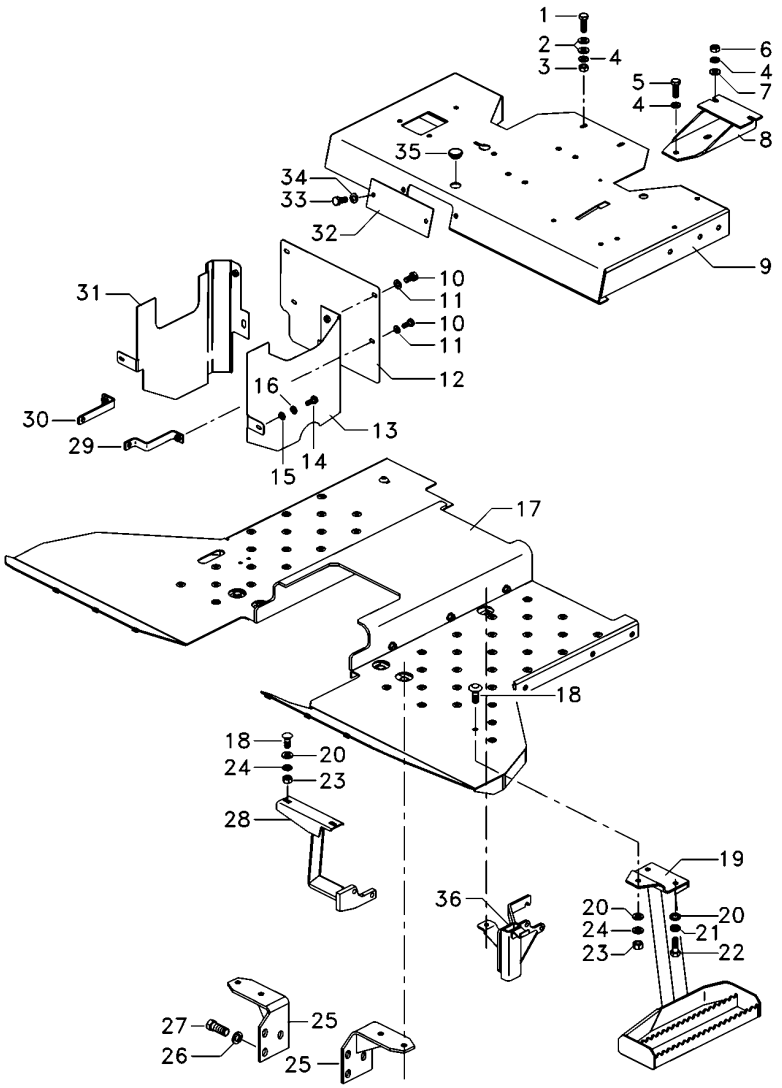

1	339761X1		**2**	PARAFUSO	BOLT	PERNO
2	339024X1		**4**	ARRUELA	WASHER	ARANDELA
3	339169X1		**2**	PORCA	NUT	TUERCA
4	353432X1		**8**	ARRUELA PRESSÃO	PRESSURE WASHER	LAVADOR PRESION
5	353699X1		**1**	PARAFUSO	BOLT	PERNO
6	353426X1		**1**	PORCA	NUT	TUERCA
7	829185M1		**1**	ARRUELA	WASHER	ARANDELA
8	062957S1		**1**	SUPORTE	BRACKET	SOPORTE
9	6220493M91		**1**	CJ. PLATAFORMA	KIT, PLATFORM	JUEGO PLATAFORMA
10	353676X1		**4**	PARAFUSO	BOLT	PERNO
11	353446X1		**4**	ARRUELA	WASHER	ARANDELA
12	061896P1		**1**	CHAPA	PLATE	CHAPA
13	067074S1		**1**	CHAPA	PLATE	CHAPA
14	353666X1		**2**	PARAFUSO	BOLT	PERNO
15	339692X1		**2**	ARRUELA	WASHER	ARANDELA
16	353441X1		**2**	ARRUELA	WASHER	ARANDELA
17	6217384M91		**1**	CJ. SOLEIRA	FOOTSTEP	CHAPAS DE PISO
18	353810X1		**3**	PARAFUSO	BOLT	PERNO
19	6226038M91		**1**	CJ. ESCADA	KIT, LADDER	JUEGO ESCALERA
20	353756X1		**5**	ARRUELA	WASHER	ARANDELA
21	339376X1		**3**	ARRUELA	WASHER	ARANDELA
22	339401X1		**2**	PARAFUSO	BOLT	PERNO
23	353431X1		**3**	PORCA	NUT	TUERCA
24	353434X1		**2**	ARRUELA	WASHER	ARANDELA
25	6204022M91	▶	**1**	SUPORTE	CLEVIS	GANCHO SEGURI.
25	6213361M91	◀	**1**	SUPORTE	CLEVIS	GANCHO SEGURI.
26	339026X1		**6**	ARRUELA	WASHER	ARANDELA
27	353700X1		**6**	PARAFUSO	BOLT	PERNO
28	036864S1		**1**	SUPORTE	BRACKET	SOPORTE
29	067072S1		**1**	SUPORTE	BRACKET	SOPORTE
30	061894S1		**1**	SUPORTE	BRACKET	SOPORTE
31	061899S1		**1**	CHAPA	PLATE	CHAPA
32	068513P1		**1**	TAMPA	COVER	CUBIERTA
33	339123X1		**2**	PARAFUSO	BOLT	PERNO
34	339374X1		**4**	ARRUELA	WASHER	ARANDELA
35	021460P1		**1**	TAMPÃO	PAD	ALMOHADILLA
36	6217911M91		**1**	SUPORTE TRASEIRO	REAR FRAME	CAJA ENGRANAJES

Soleira
Footstep
Estribos

105-120

8 Velocidades - Com Redutor De Velocidade
8 Speed - With Creeper
8 Velocidades - Con Reducción De Velociad

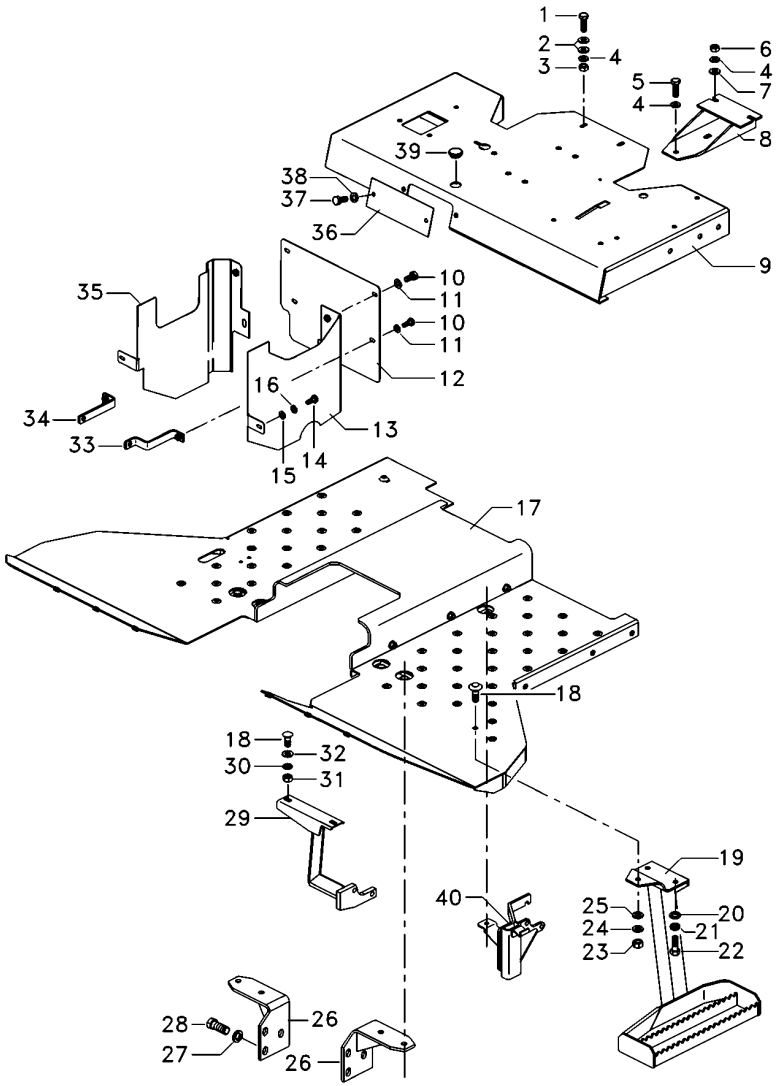

1	339761X1		**2**	PARAFUSO	BOLT	PERNO
2	339024X1		**4**	ARRUELA	WASHER	ARANDELA
3	339169X1		**2**	PORCA	NUT	TUERCA
4	353432X1		**8**	ARRUELA PRESSÃO	PRESSURE WASHER	LAVADOR PRESION
5	353699X1		**1**	PARAFUSO	BOLT	PERNO
6	353426X1		**6**	PORCA	NUT	TUERCA
7	829185M1		**1**	ARRUELA	WASHER	ARANDELA
8	062957S1		**1**	SUPORTE	BRACKET	SOPORTE
9	6220493M91		**1**	CJ. PLATAFORMA	KIT, PLATFORM	JUEGO PLATAFORMA
10	353676X1		**4**	PARAFUSO	BOLT	PERNO
11	353446X1		**4**	ARRUELA	WASHER	ARANDELA
12	061896P1		**1**	CHAPA	PLATE	CHAPA
13	067074S1		**1**	CHAPA	PLATE	CHAPA
14	353666X1		**2**	PARAFUSO	BOLT	PERNO
15	339692X1		**2**	ARRUELA	WASHER	ARANDELA
16	353441X1		**2**	ARRUELA	WASHER	ARANDELA
17	6223317M91		**1**	CJ. SOLEIRA	FOOTSTEP	CHAPAS DE PISO
18	353810X1		**3**	PARAFUSO	BOLT	PERNO
19	6226038M91		**1**	CJ. ESCADA	KIT, LADDER	JUEGO ESCALERA
22	339401X1		**2**	PARAFUSO	BOLT	PERNO
24	339376X1		**3**	ARRUELA	WASHER	ARANDELA
26	6213361M91	◀	**1**	SUPORTE	CLEVIS	GANCHO SEGURI.
26	6204022M91	▶	**1**	SUPORTE	CLEVIS	GANCHO SEGURI.
27	339026X1		**6**	ARRUELA	WASHER	ARANDELA
28	353700X1		**6**	PARAFUSO	BOLT	PERNO
29	036864S1		**1**	SUPORTE	BRACKET	SOPORTE
30	353434X1		**2**	ARRUELA	WASHER	ARANDELA
31	353431X1		**3**	PORCA	NUT	TUERCA
32	353756X1		**5**	ARRUELA	WASHER	ARANDELA
33	067072S1		**1**	SUPORTE	BRACKET	SOPORTE
34	061894S1		**1**	SUPORTE	BRACKET	SOPORTE
35	061899S1		**1**	CHAPA	PLATE	CHAPA
36	068513P1		**1**	TAMPA	COVER	CUBIERTA
37	339123X1		**2**	PARAFUSO	BOLT	PERNO
38	339374X1		**4**	ARRUELA	WASHER	ARANDELA
39	021460P1		**1**	TAMPÃO	PAD	ALMOHADILLA
40	6217911M91		**1**	SUPORTE TRASEIRO	REAR FRAME	CAJA ENGRANAJES

Soleira
Footstep
Estribos

105-125

12 Velocidades
12 Speed
12 Velocidades

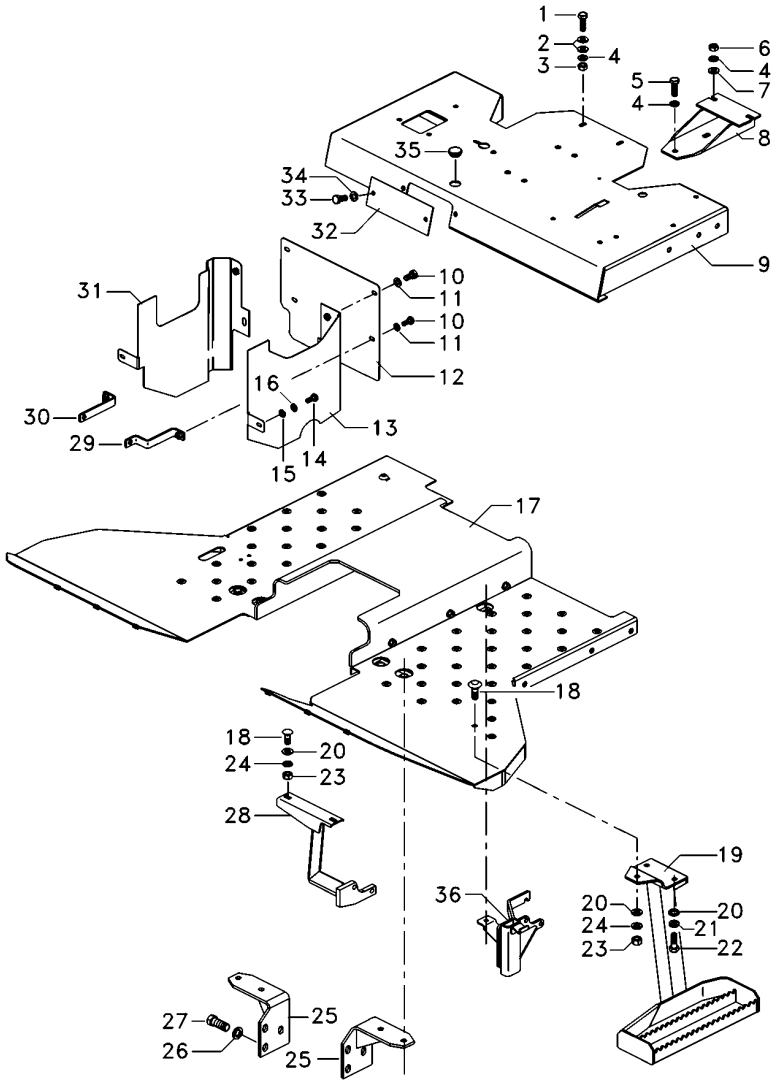

1	339761X1		**2**	PARAFUSO	BOLT	PERNO
2	339024X1		**4**	ARRUELA	WASHER	ARANDELA
3	339169X1		**2**	PORCA	NUT	TUERCA
4	353432X1		**8**	ARRUELA PRESSÃO	PRESSURE WASHER	LAVADOR PRESION
5	353699X1		**1**	PARAFUSO	BOLT	PERNO
6	353426X1		**1**	PORCA	NUT	TUERCA
7	829185M1		**1**	ARRUELA	WASHER	ARANDELA
8	062957S1		**1**	SUPORTE	BRACKET	SOPORTE
9	6220493M91		**1**	CJ. PLATAFORMA	KIT, PLATFORM	JUEGO PLATAFORMA
10	353676X1		**4**	PARAFUSO	BOLT	PERNO
11	353446X1		**4**	ARRUELA	WASHER	ARANDELA
12	061896P1		**1**	CHAPA	PLATE	CHAPA
13	067074S1		**1**	CHAPA	PLATE	CHAPA
14	353666X1		**2**	PARAFUSO	BOLT	PERNO
15	339692X1		**2**	ARRUELA	WASHER	ARANDELA
16	353441X1		**2**	ARRUELA	WASHER	ARANDELA
17	6215729M91		**1**	CJ. SOLEIRA	FOOTSTEP	CHAPAS DE PISO
18	353810X1		**3**	PARAFUSO	BOLT	PERNO
19	6226038M91		**1**	CJ. ESCADA	KIT, LADDER	JUEGO ESCALERA
20	353756X1		**5**	ARRUELA	WASHER	ARANDELA
21	353434X1		**2**	ARRUELA	WASHER	ARANDELA
22	339401X1		**2**	PARAFUSO	BOLT	PERNO
23	353431X1		**3**	PORCA	NUT	TUERCA
24	339376X1		**3**	ARRUELA	WASHER	ARANDELA
25	6204022M91	▶	**1**	SUPORTE	CLEVIS	GANCHO SEGURI.
25	6213361M91	◀	**1**	SUPORTE	CLEVIS	GANCHO SEGURI.
26	339026X1		**6**	ARRUELA	WASHER	ARANDELA
27	353700X1		**6**	PARAFUSO	BOLT	PERNO
28	036864S1		**1**	SUPORTE	BRACKET	SOPORTE
29	067072S1		**1**	SUPORTE	BRACKET	SOPORTE
30	061894S1		**1**	SUPORTE	BRACKET	SOPORTE
31	061899S1		**1**	CHAPA	PLATE	CHAPA
32	068513P1		**1**	TAMPA	COVER	CUBIERTA
33	339123X1		**2**	PARAFUSO	BOLT	PERNO
34	339374X1		**4**	ARRUELA	WASHER	ARANDELA
35	021460P1		**1**	TAMPÃO	PAD	ALMOHADILLA
36	6217911M91		**1**	SUPORTE TRASEIRO	REAR FRAME	CAJA ENGRANAJES

Cj. Soleira
Footsteps
Chapas De Piso

105-130

12 Velocidades - Com Redutor De Velocidade
12 Speed - With Creeper
12 Velocidades - Con Reducción De Velociad

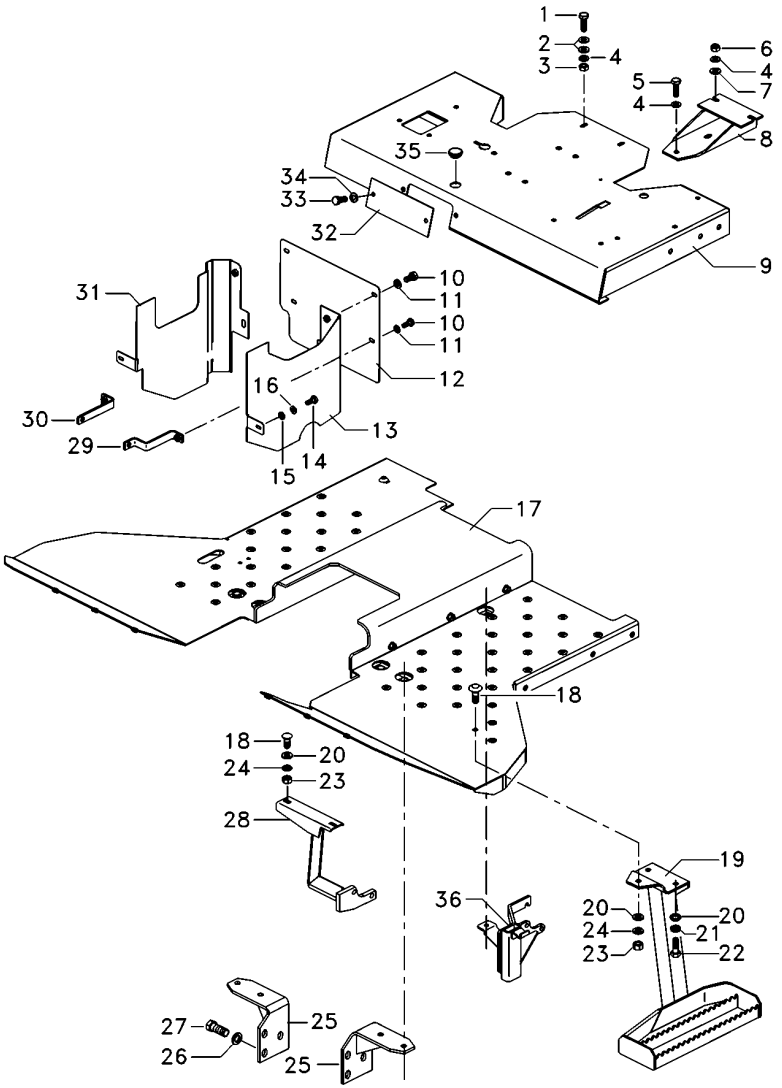

1	339761X1	**2**	PARAFUSO	BOLT	PERNO
2	339024X1	**4**	ARRUELA	WASHER	ARANDELA
3	339169X1	**2**	PORCA	NUT	TUERCA
4	353432X1	**8**	ARRUELA PRESSÃO	PRESSURE WASHER	LAVADOR PRESION
5	353699X1	**1**	PARAFUSO	BOLT	PERNO
6	353426X1	**1**	PORCA	NUT	TUERCA
7	829185M1	**1**	ARRUELA	WASHER	ARANDELA
8	062957S1	**1**	SUPORTE	BRACKET	SOPORTE
9	6220493M91	**1**	CJ. PLATAFORMA	KIT, PLATFORM	JUEGO PLATAFORMA
10	353676X1	**4**	PARAFUSO	BOLT	PERNO
11	353446X1	**4**	ARRUELA	WASHER	ARANDELA
12	061896P1	**11**	CHAPA	PLATE	CHAPA
13	067074S1	**1**	CHAPA	PLATE	CHAPA
14	353666X1	**2**	PARAFUSO	BOLT	PERNO
15	339692X1	**2**	ARRUELA	WASHER	ARANDELA
16	353441X1	**2**	ARRUELA	WASHER	ARANDELA
17	6223318M91	**1**	SOLEIRA	FOOT REST	REPOSAPIES
18	353810X1	**3**	PARAFUSO	BOLT	PERNO
19	6226038M91	**1**	CJ. ESCADA	KIT, LADDER	JUEGO ESCALERA
20	353756X1	**5**	ARRUELA	WASHER	ARANDELA
21	353434X1	**2**	ARRUELA	WASHER	ARANDELA
22	339401X1	**2**	PARAFUSO	BOLT	PERNO
23	353431X1	**3**	PORCA	NUT	TUERCA
24	339376X1	**3**	ARRUELA	WASHER	ARANDELA
25	6204022M91 ▶	**1**	SUPORTE	CLEVIS	GANCHO SEGURI.
25	6213361M91 ◀	**1**	SUPORTE	CLEVIS	GANCHO SEGURI.
26	339026X1	**6**	ARRUELA	WASHER	ARANDELA
27	353700X1	**6**	PARAFUSO	BOLT	PERNO
28	036864S1	**1**	SUPORTE	BRACKET	SOPORTE
29	067072S1	**1**	SUPORTE	BRACKET	SOPORTE
30	061894S1	**1**	SUPORTE	BRACKET	SOPORTE
31	061899S1	**1**	CHAPA	PLATE	CHAPA
32	068513P1	**1**	TAMPA	COVER	CUBIERTA
33	339123X1	**2**	PARAFUSO	BOLT	PERNO
34	339374X1	**4**	ARRUELA	WASHER	ARANDELA
35	021460P1	**1**	TAMPÃO	PAD	ALMOHADILLA
36	6217911M91	**1**	SUPORTE TRASEIRO	REAR FRAME	CAJA ENGRANAJES

Escada
Ladder
Escalera

105-135

Tratores Com Cabine
Tractors With Cab
Tractores Con Cabina

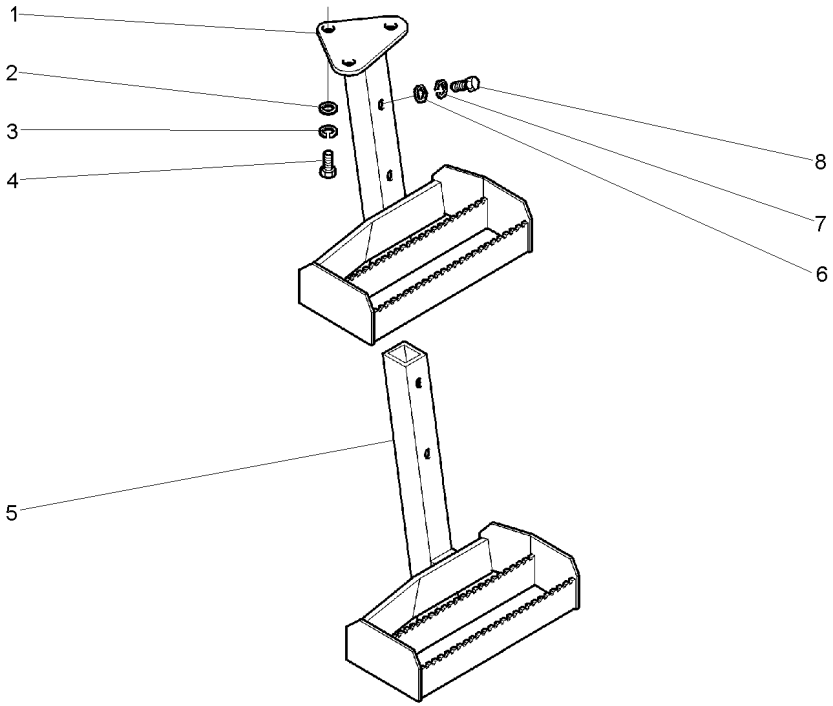

1	065654S1	◀	**1**	ESCADA	LADDER	ESCALERA
2	339025X1		**3**	ARRUELA	WASHER	ARANDELA
3	339376X1		**3**	ARRUELA	WASHER	ARANDELA
4	339451X1		**3**	PARAFUSO	BOLT	PERNO
5	3810624M91	◀	**1**	ESCADA	LADDER	ESCALERA
6	339025X1		**2**	ARRUELA	WASHER	ARANDELA
7	339376X1		**2**	ARRUELA	WASHER	ARANDELA
8	3009491X1		**2**	PARAFUSO	BOLT	PERNO

Suporte
Support
Soporte

Para-Lama
Mudguard
Guardabarros

105-140

Sem Estrutura De Segurança
Without Safety Frame
Sim Bastidor De Seguridad

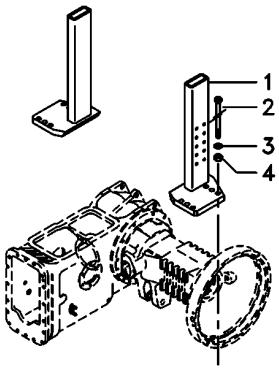

1	063609S1	▶	**1**	SUPORTE	CLEVIS	GANCHO SEGURI.
1	6222701M91	◀	**1**	SUPORTE	CLEVIS	GANCHO SEGURI.
2	373686X1		**8**	PARAFUSO	BOLT	PERNO
3	353775X1		**8**	ARRUELA	WASHER	ARANDELA
4	366957X1		**8**	PORCA	NUT	TUERCA

Estrutura De Segurança
Safety Frame
Bastidor De Seguridad

105-145

Rígido
Rigid
Rígido

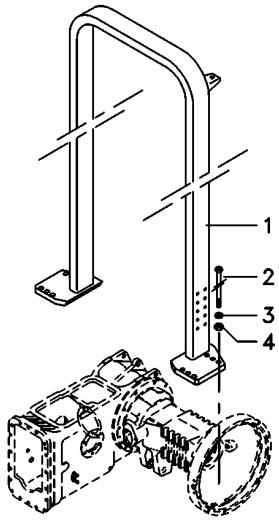

1	6222767M91	**1** ESTRUTURA	STRUCTURE	ESTRUCTURA
2	373686X1	**8** PARAFUSO	BOLT	PERNO
3	353775X1	**8** ARRUELA	WASHER	ARANDELA
4	366957X1	**8** PORCA	NUT	TUERCA

Estrutura De Proteção
Safety Frame
Bastidor De Seguridad

105-150

Basculante
Inclinable
Inclinable

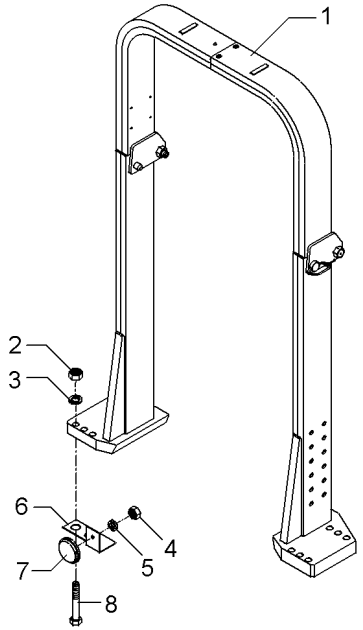

1	6218921M91		**1**	ESTRUTURA	STRUCTURE	ESTRUCTURA
2	366957X1	3/4X10	**8**	PORCA	NUT	TUERCA
3	353775X1	1.1/2X13/16X7/32	**8**	ARRUELA	WASHER	ARANDELA
4	339030X1	M6X1,0	**2**	PORCA	NUT	TUERCA
5	339375X1	12,1X6,1X1,6	**2**	ARRUELA	WASHER	ARANDELA
6	3587343M1	◀	**1**	SUPORTE	BRACKET	SOPORTE
6	3587344M1	▶	**1**	SUPORTE	BRACKET	SOPORTE
7	3587400M91		**2**	REFLETOR	REFLECTOR	CATADIOPTRICO
8	368547X1		**8**	PARAFUSO	BOLT	PERNO

Luz De Advertência
Warning Light
Luz De Advertencia

105-155

Com Cabine
With Cab
Con Cabina

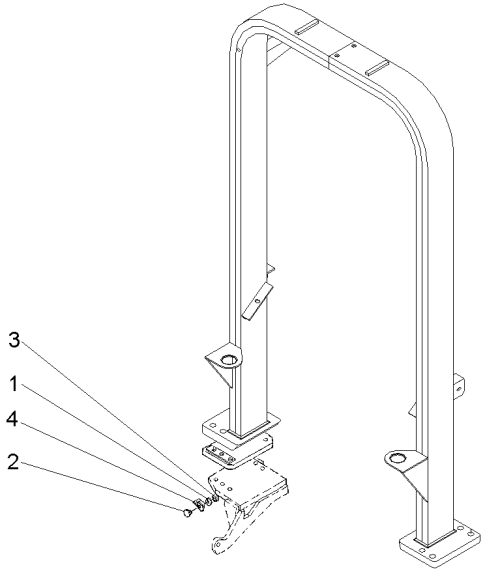

1	353441X1		**2**	ARRUELA	WASHER	ARANDELA
2	3587400M91		**2**	REFLETOR	REFLECTOR	CATADIOPTRICO
3	339030X1		**2**	PORCA	NUT	TUERCA
4	3587343M1	◀	**1**	SUPORTE	BRACKET	SOPORTE
4	3587344M1	▶	**1**	SUPORTE	BRACKET	SOPORTE

Toldo
Canopy
Toldo

105-160

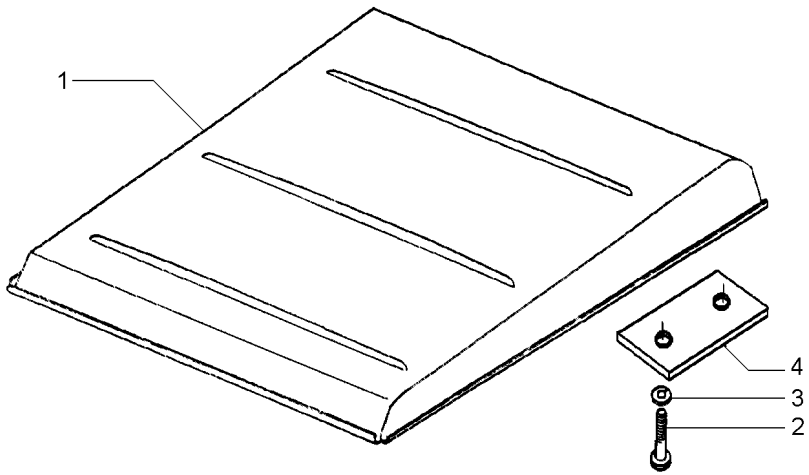

1	047162S1		**1**	TOLDO	CANOPY	DOSEL
2	1441368X1	M12x1,25x45	**4**	PARAFUSO	BOLT	PERNO
3	339369X1		**4**	ARRUELA	WASHER	ARANDELA
4	044808P1		**2**	FIXADOR	ATTACHMENT	ADITAMENTO

Acelerador De Pé E Mão
Hand And Foot Throttle Controls
Mandos Acelerador De Pie Y Manual

105-165

Tratores Com Plataforma Do Operador
Tractors With Operator Plataform
Tractores Con Plataforma Del Operador

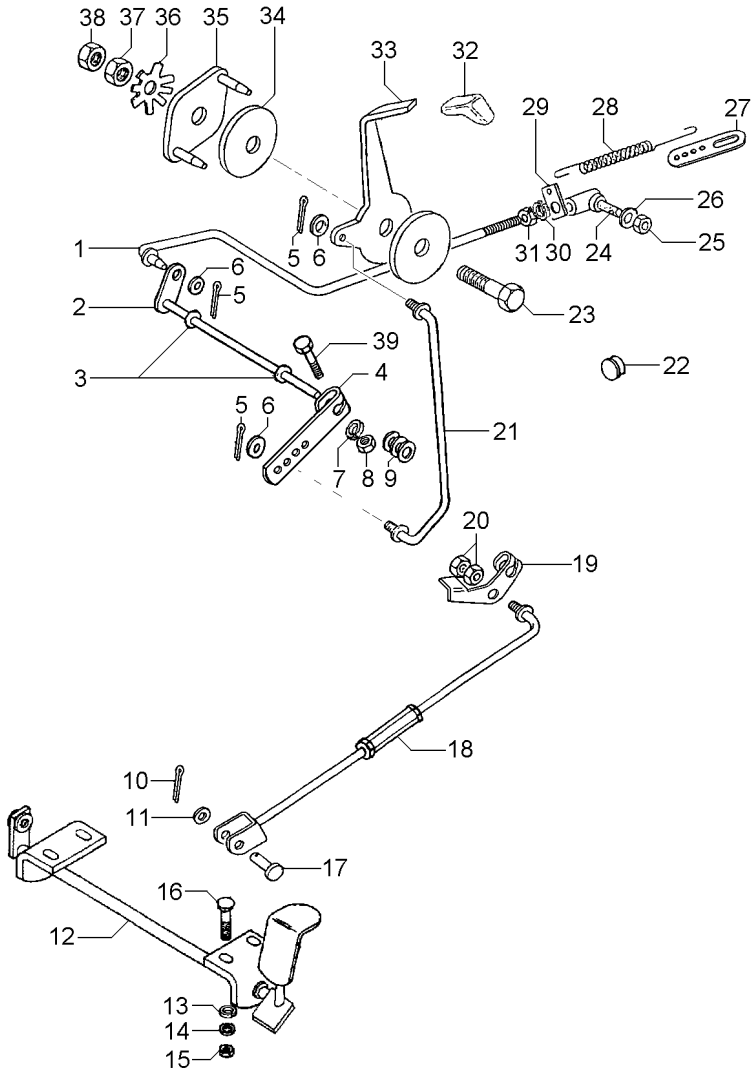

1	6203311M91		**1**	TIRANTE	ROD	VARILLA
2	1484499M93		**1**	EIXO	SHAFT	ARBOL
3	196010M1		**2**	ARRUELA	WASHER	ARANDELA
4	2800006M1		**1**	ALAVANCA	LEVER	PALANCA
5	354041X1	1/16 3/4	**3**	CUPILHA	COTTER PIN	PASADOR DOUBLE
6	355617X1	3/4X5/16X1/16	**3**	ARRUELA	WASHER	ARANDELA
7	353441X1	1/2X1/4X1/16	**1**	ARRUELA	WASHER	ARANDELA
8	353918X1	1/4X28	**1**	PORCA	NUT	TUERCA
9	353756X1	13/16X13/32X1/16	**3**	ARRUELA	WASHER	ARANDELA
10	354059X1	1X1/8	**1**	CONTRAPINO	DOWEL	CENTRAJE
11	353756X1		**1**	ARRUELA	WASHER	ARANDELA
12	027983S1		**1**	PEDAL	PEDAL	PEDAL
13	353441X1		**4**	ARRUELA	WASHER	ARANDELA
14	390971X1	12,5X6,4X1	**4**	ARRUELA	WASHER	ARANDELA
15	339030X1	M6X1	**4**	PORCA	NUT	TUERCA
16	1442175X1	M6X1X20	**4**	PARAFUSO	BOLT	PERNO
17	832813M1	3/8 L1-3/16	**1**	PINO	PIN	PASADOR
18	033794N1	105-170 No	**1**	TIRANTE	ROD	VARILLA
19	3146871M2		**1**	ALAVANCA	LEVER	PALANCA
20	375109X1	3/8X16	**2**	PORCA	NUT	TUERCA
21	6206469M91		**1**	TIRANTE	ROD	VARILLA
22	2801324M1		**1**	BUJÃO	PLUG	TAPON
23	353540X1	3/8X24X1.1/4	**1**	PARAFUSO	BOLT	PERNO
24	3589565M91	487077M91 105-175 No	**1**	CONECTOR	CONNECTOR	CONECTOR
25	353918X1		**1**	PORCA	NUT	TUERCA
26	353441X1		**1**	ARRUELA	WASHER	ARANDELA
27	489002M1		**1**	SUPORTE	BRACKET	SOPORTE
28	893713M1		**1**	MOLA	SPRING	RESORTE
29	3145925M1		**1**	SUPORTE	BRACKET	SOPORTE
30	353441X1		**1**	ARRUELA	WASHER	ARANDELA
31	353918X1		**1**	PORCA	NUT	TUERCA
32	067632P3		**1**	MANÍPULO	KNOB	POMO
33	057721P1		**1**	ALAVANCA	LEVER	PALANCA
34	184149M3		**2**	DISCO	DISC	DISCO
35	2800299M91		**1**	PLACA	PLATE	PLATO
36	184150M2		**1**	MOLA	SPRING	RESORTE
37	353431X1	3/8X24	**1**	PORCA	NUT	TUERCA
38	353430X1	3/8X24	**1**	PORCA	NUT	TUERCA
39	353671X1		**1**	PARAFUSO	BOLT	PERNO

Tirante
Rod
Varilla

105-170

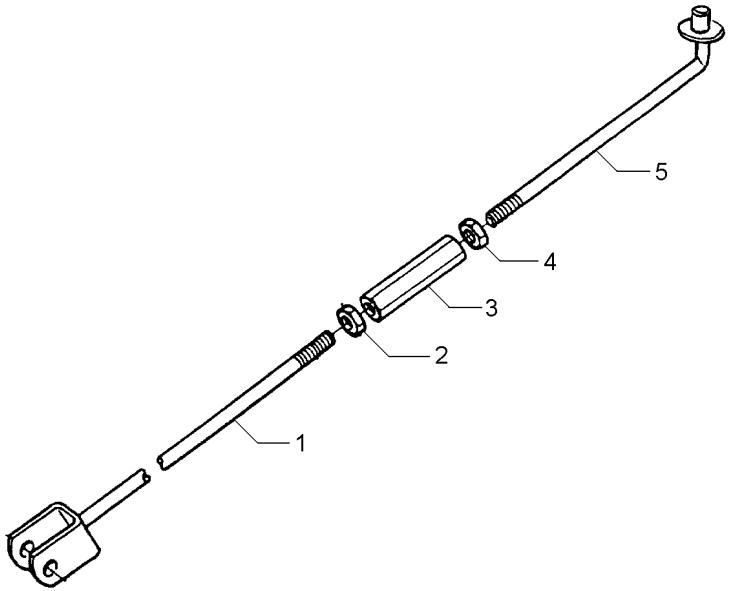

1	033796S1		**1** TIRANTE	ROD	VARILLA
2	3146867M1	3/8X16	**1** PORCA	NUT	TUERCA
3	3146866M1		**1** CONECTOR	CONNECTOR	CONECTOR
4	375109X1	3/8X16	**1** PORCA	NUT	TUERCA
5	022368S1		**1** TIRANTE	ROD	VARILLA

Conector
Ball Joint
Conector

105-175

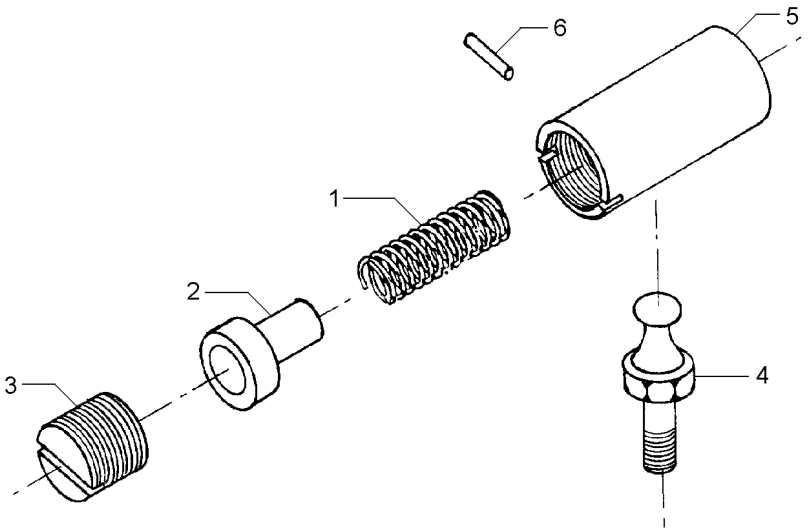

1	487082M1	**1** MOLA	SPRING	RESORTE
2	487081M1	**1** ASSENTO	SEAT	ASIENTO
3	3589563M1	**1** ASSENTO	SEAT	ASIENTO
4	487079M1	**1** PRISIONEIRO	STUD	ESPARRAGO
5	3589564M1	**1** CORPO	BODY	CUERPO
6	354039X1	**1** CUPILHA	COTTER PIN	PASADOR DOUBLE

Controle De Aceleração
Throttle Controls
Controles De Aceleración

105-180

Tratores Com Cabine
Tractors With Cab
Tractores Con Cabina

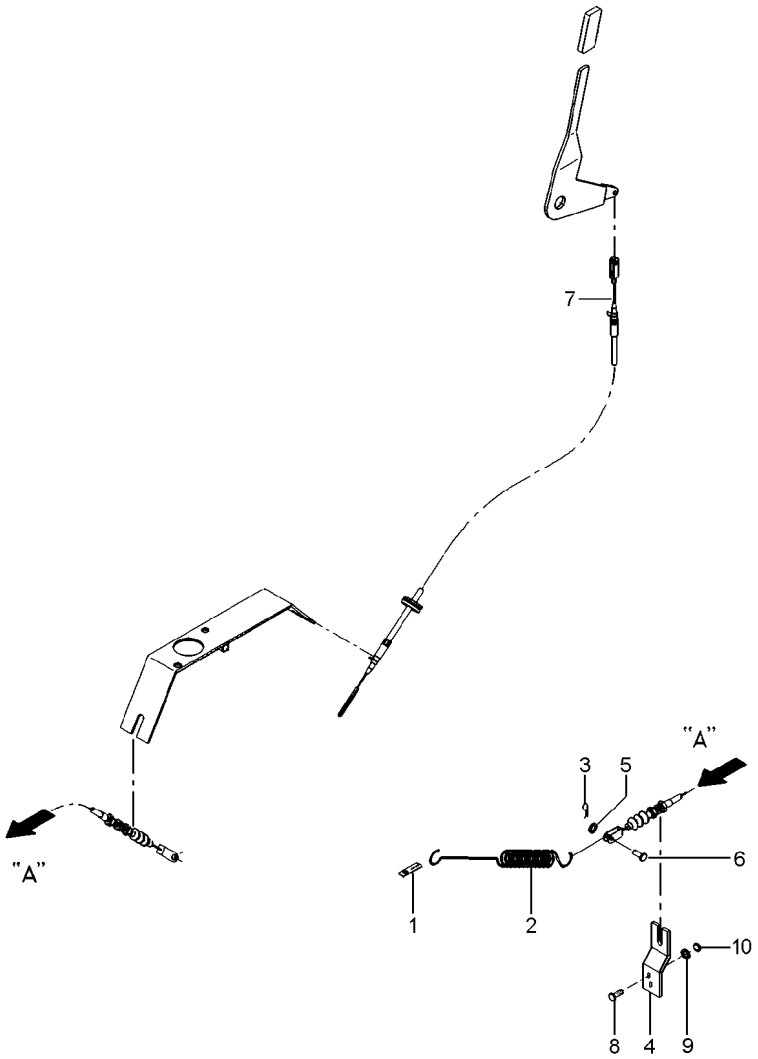

1	3145926M1		**1**	SUPORTE	BRACKET	SOPORTE
2	893713M1		**1**	MOLA	SPRING	RESORTE
3	1442866X1		**1**	CUPILHA	COTTER PIN	PASADOR DOUBLE
4	6201482M1		**1**	SUPORTE	BRACKET	SOPORTE
5	390971X1		**1**	ARRUELA	WASHER	ARANDELA
6	3763357M1		**1**	PINO	PIN	PASADOR
7	065711T1	◄► 1100 mm	**1**	CABO	CABLE	CABLE
8	339666X1		**2**	PARAFUSO	BOLT	PERNO
9	339375X1		**2**	ARRUELA	WASHER	ARANDELA
10	339030X1		**2**	PORCA	NUT	TUERCA

Pedais Do Freio E Embreagem
Foot Pedals And Linkage
Pedales Y Varillaje

105-185

Tratores Compacto - Sem Redutor De Velocidade
Compact Tractors - Without Creeper
Tratores Compacto - Sin Reducción De Velociad

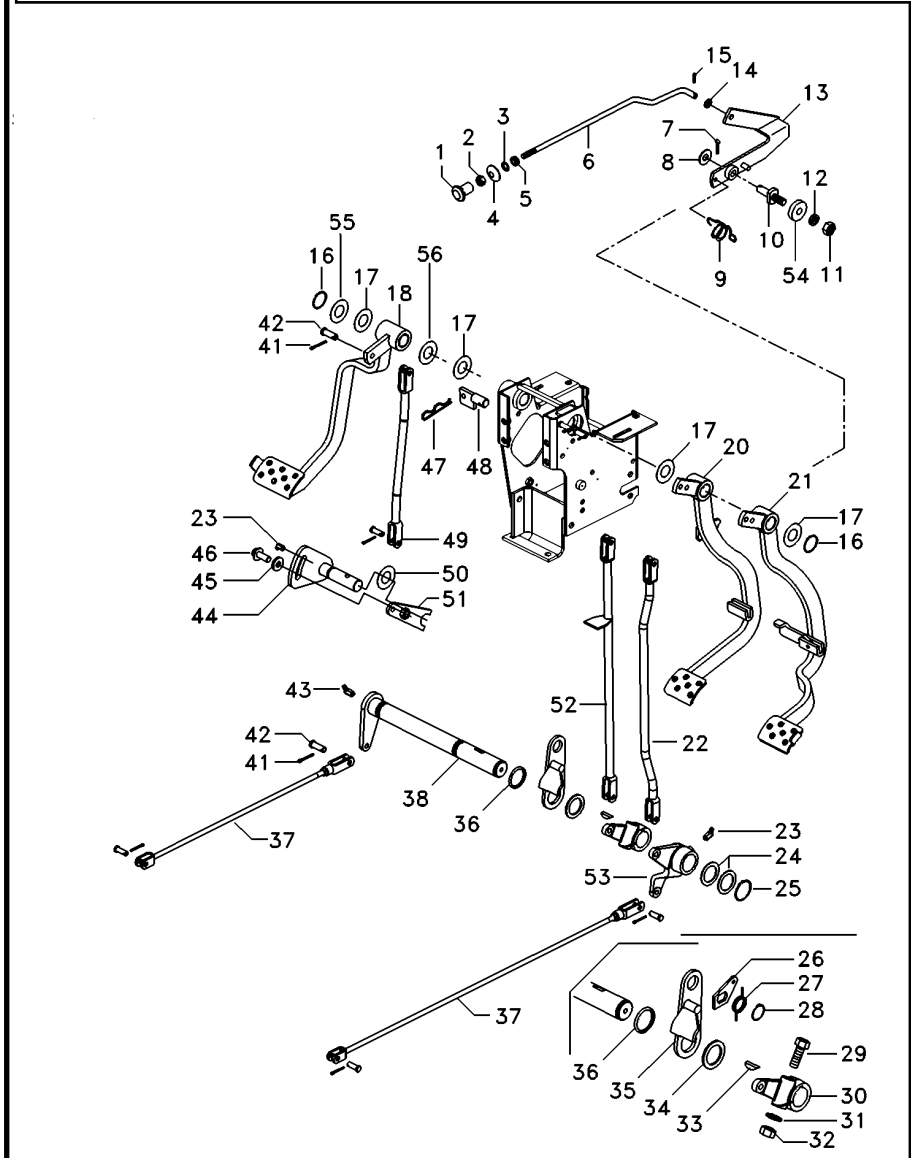

1	487096M1	1	BOTÃO	BUTTON	PULSADOR
2	357515X1	1	PORCA	NUT	TUERCA
3	2801154M1	1	ANEL	RING	ARO
4	2801172M1	1	ARRUELA	WASHER	ARANDELA
5	2801075M1	1	PASSADOR	COTTER	PASADOR ABIERTO
6	3589513M1	1	TIRANTE	ROD	VARILLA
7	354048X1	1	CUPILHA	COTTER PIN	PASADOR DOUBLE
8	391166X1	1	ARRUELA	WASHER	ARANDELA
9	2802224M1	1	MOLA	SPRING	RESORTE
10	3588673M1	1	PINO	PIN	PASADOR
11	339402X1	1	PORCA	NUT	TUERCA
12	339376X1	1	ARRUELA	WASHER	ARANDELA
13	3589508M91	1	ALAVANCA	LEVER	PALANCA
14	353753X1	1	ARRUELA	WASHER	ARANDELA
15	361332X1	1	CUPILHA	COTTER PIN	PASADOR DOUBLE
16	352438X1	2	ANEL TRAVA	CIRCLIP	CIRCULITO
17	1669096M2	4	ARRUELA	WASHER	ARANDELA
18	6218611M91	1	PEDAL	PEDAL	PEDAL
20	6218800M91	1	PEDAL	PEDAL	PEDAL
21	6218803M91	1	PEDAL	PEDAL	PEDAL
22	6219277M91	1	TIRANTE	ROD	VARILLA
23	29951X	4	GRAXEIRA	GREASER	ENGRASADOR
24	1482675M1	X	CALÇO	SHIM	CALCE
24	1482676M1	X	CALÇO	SHIM	CALCE
24	1482677M1	X	CALÇO	SHIM	CALCE
25	339469X1	1	ANEL TRAVA	CIRCLIP	CIRCULITO
26	058423P1	1	PLACA	PLATE	PLATO
27	3700585M1	1	MOLA	SPRING	RESORTE
28	352438X1	1	ANEL TRAVA	CIRCLIP	CIRCULITO
29	377563X1	1	PARAFUSO	BOLT	PERNO
30	2800894M1	1	ALAVANCA	LEVER	PALANCA
31	353432X1	1	ARRUELA PRESSÃO	PRESSURE WASHER	LAVADOR PRESION
32	353426X1	1	PORCA	NUT	TUERCA
33	12501X	1	CHAVETA	KEY	CLAVE
34	1482670M1	3	ARRUELA	WASHER	ARANDELA
35	2800888M91	1	SUPORTE	BRACKET	SOPORTE
36	1001489M1	2	ANEL "O"	O RING	JUNTA TORICA
37	187661M91	2	CJ. TIRANTE	KIT, ROD	JUEGO DE BIELAS
38	3409161M91	1	ALAVANCA	LEVER	PALANCA
41	354059X1	11	CONTRAPINO	DOWEL	CENTRAJE
42	832813M1	11	PINO	PIN	PASADOR
43	850778M1	1	GRAXEIRA	GREASER	ENGRASADOR
44	6218645M91	1	EIXO	SHAFT	ARBOL
45	3759973M2	1	ARRUELA	WASHER	ARANDELA
46	3009220X1	1	PARAFUSO	BOLT	PERNO
47	195708M1	1	GRAMPO	CRAMP	PASADOR
48	027511S1	1	BATENTE	STOP	PARO
49	6218558M91	1	TIRANTE	ROD	VARILLA
51	6218648M91	1	PEDAL	PEDAL	PEDAL
52	048833S1	1	TIRANTE	ROD	VARILLA

Pedais Do Freio E Embreagem
Foot Pedals And Linkage
Pedales Y Varillaje

105-185

Tratores Compacto - Sem Redutor De Velocidade
Compact Tractors - Without Creeper
Tractores Compacto - Sin Reducción De Velociad

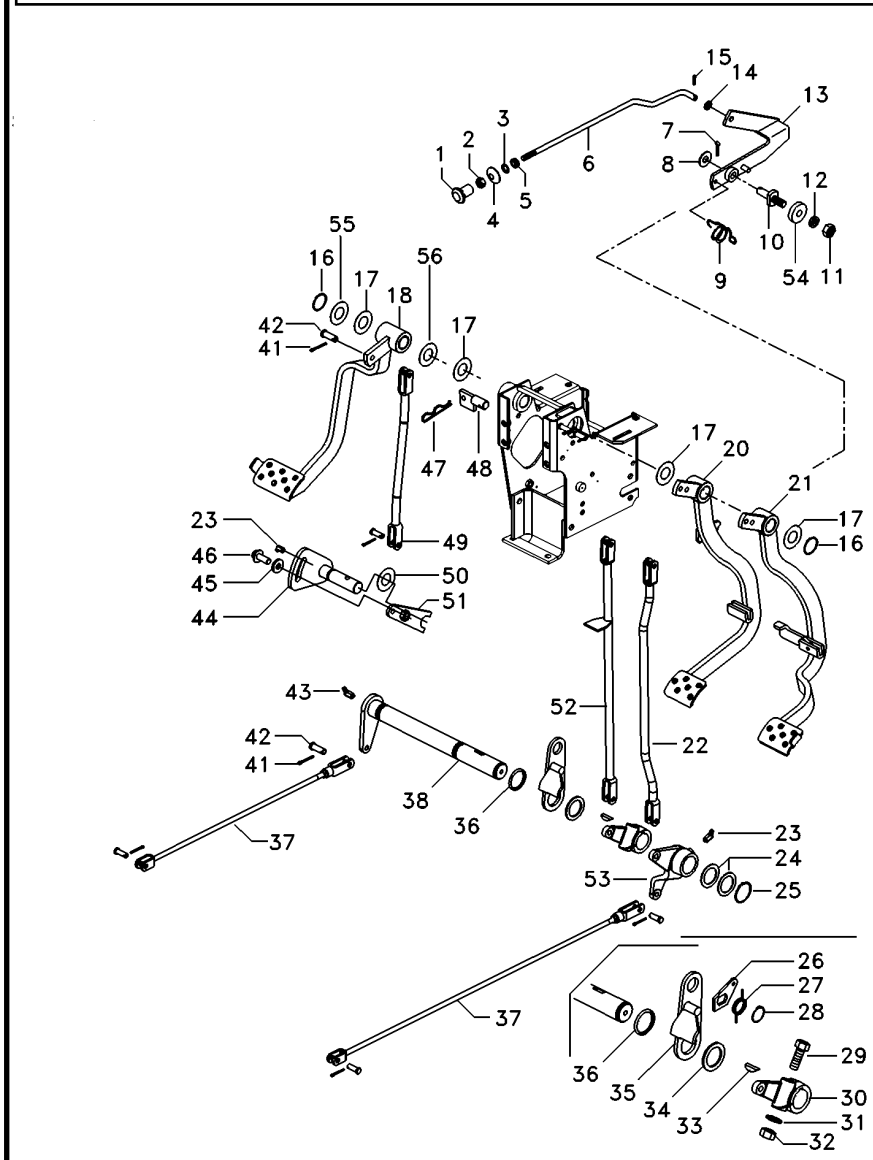

53	28000895M1	**1**	ALAVANCA FREIO	BRAKE LEVER	PALANCA DE FRENO
54	181150M1	**1**	TRAVA	LOCK	RETENEDOR
55	180812M1	**3**	ARRUELA	WASHER	ARANDELA
56	3145369M1	**2**	ARRUELA	WASHER	ARANDELA

Espelho
Mirror
Espejo

105-190

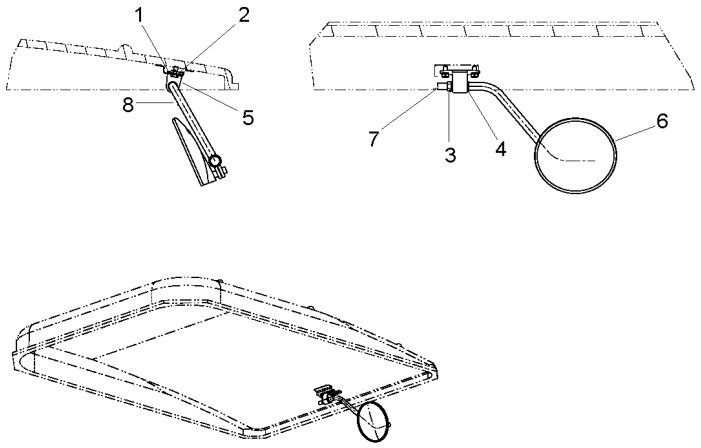

1	339124X1	**2**	PARAFUSO	BOLT	PERNO
2	339374X1	**2**	ARRUELA	WASHER	ARANDELA
3	339402X1	**1**	PORCA	NUT	TUERCA
4	391158X1	**2**	ARRUELA	WASHER	ARANDELA
5	6236524M91	**1**	COXIM	MOUNTING	MONTANTE
6	6236542M91	**1**	ESPELHO	MIRROR	RETROVISOR
7	6236556M1	**1**	TAMPÃO	PAD	ALMOHADILLA
8	6239514M91	**1**	HASTE	RAIL	RIEL

Espelho
Mirror
Espejo

105-195

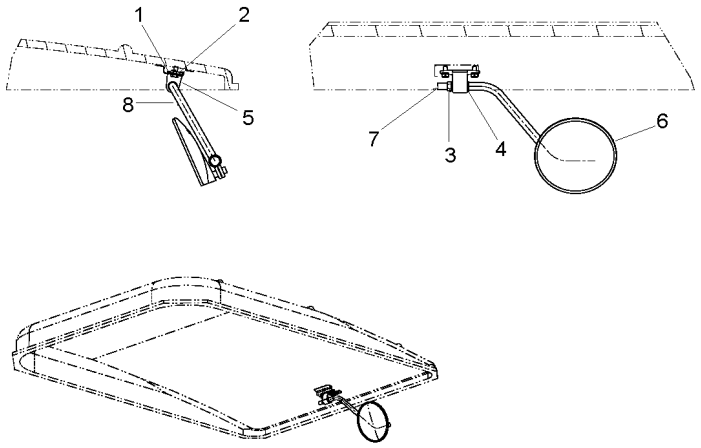

1	339124X1	**2**	PARAFUSO	BOLT	PERNO
2	339374X1	**2**	ARRUELA	WASHER	ARANDELA
3	339402X1	**1**	PORCA	NUT	TUERCA
4	391158X1	**2**	ARRUELA	WASHER	ARANDELA
5	6236524M91	**1**	COXIM	MOUNTING	MONTANTE
6	6236542M91	**1**	ESPELHO	MIRROR	RETROVISOR
7	6236556M1	**1**	TAMPÃO	PAD	ALMOHADILLA
8	6239514M91	**1**	HASTE	RAIL	RIEL

Controle De Aceleração
Throttle Controls
Controles De Aceleración

110-10

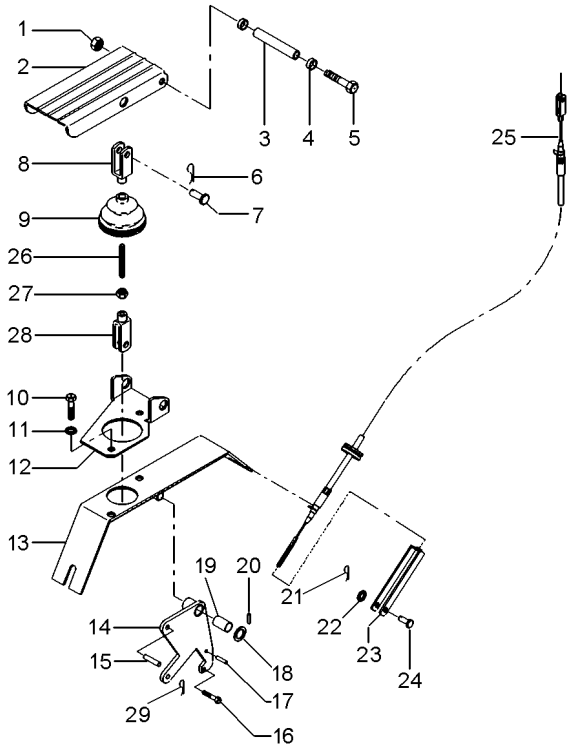

1	1441461X1		**1**	PORCA	NUT	TUERCA
2	3712851M91		**1**	PEDAL	PEDAL	PEDAL
3	3712867M1		**1**	BUCHA	BUSH	CASQUILLO
4	3385913M2		**2**	BUCHA	BUSH	CASQUILLO
5	391288X1		**1**	PARAFUSO	BOLT	PERNO
6	357145X1		**1**	CONTRAPINO	DOWEL	CENTRAJE
7	392235X1		**1**	PINO	PIN	PASADOR
8	3009130X1		**1**	GARFO	FORK	HORQUILLA
9	3712886M1		**1**	COIFA	BELLOWS	FUELLE
10	339124X1		**4**	PARAFUSO	BOLT	PERNO
11	339374X1		**2**	ARRUELA	WASHER	ARANDELA
11	390972X1		**2**	ARRUELA	WASHER	ARANDELA
12	3712852M2		**1**	SUPORTE	BRACKET	SOPORTE
13	057702S1		**1**	SUPORTE	BRACKET	SOPORTE
14	057706S1		**1**	ALAVANCA	LEVER	PALANCA
15	392235X1		**1**	PINO	PIN	PASADOR
16	391883X1		**1**	PARAFUSO	BOLT	PERNO
17	339548X1		**1**	PINO	PIN	PASADOR
18	1444351X1		**1**	ARRUELA	WASHER	ARANDELA
19	3385913M2		**2**	BUCHA	BUSH	CASQUILLO
20	1442994X1		**1**	PINO	PIN	PASADOR
21	357145X1		**1**	CONTRAPINO	DOWEL	CENTRAJE
22	390971X1		**2**	ARRUELA	WASHER	ARANDELA
23	3616399M1		**1**	GARFO	FORK	HORQUILLA
24	832297M1		**1**	PINO	PIN	PASADOR
25	068894T1	◄► 1680 mm	**1**	CABO	CABLE	CABLE
26	3712866M2		**1**	TIRANTE	ROD	VARILLA
27	339030X1		**1**	PORCA	NUT	TUERCA
28	392463X1		**1**	GARFO	FORK	HORQUILLA
29	354041X1		**1**	CUPILHA	COTTER PIN	PASADOR DOUBLE

Controle Remoto
Remote Control
Control Remoto

Alavanca
Lever
Palanca

110-15

Tratores Com Cabine
Tractors With Cab
Tractores Con Cabina

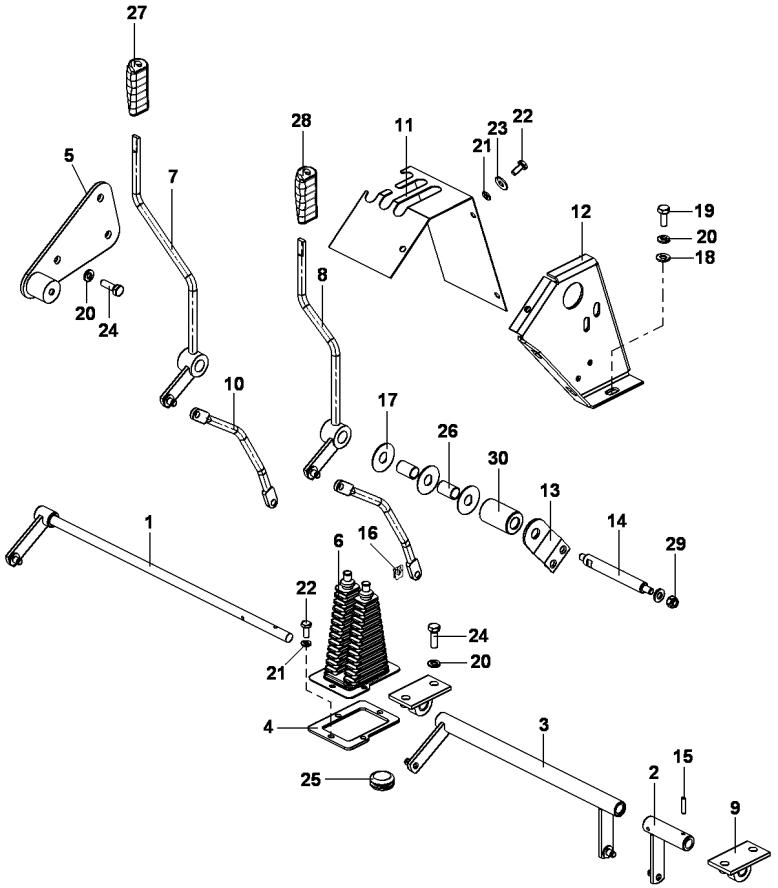

1	067965S1		**1**	ALAVANCA	LEVER	PALANCA
2	068454S1		**1**	TUBO	PIPE	CANO
3	068455N1		**1**	CJ. ALAVANCA	KIT, LEVER	JUEGO, PALANCA
4	069938P1		**1**	BASE	BOWL	TAZA
5	069966S1		**1**	CJ. CHAPA	KIT, PLATE	JUEGO DE PLATO
6	069967P1		**1**	COIFA	BELLOWS	FUELLE
7	069986S1		**1**	CJ. ALAVANCA	KIT, LEVER	JUEGO, PALANCA
8	069987S1		**1**	CJ. ALAVANCA	KIT, LEVER	JUEGO, PALANCA
9	070106N1		**2**	CJ. SUPORTE	KIT, BRACKET	JUEGO SOPORTE
10	070574P1		**2**	TIRANTE	ROD	VARILLA
11	072165P1		**1**	FECHAMENTO	COVER	CUBIERTA
12	072166S1		**1**	CJ. SUPORTE	KIT, BRACKET	JUEGO SOPORTE
13	072169S1		**1**	CJ. SUPORTE	KIT, BRACKET	JUEGO SOPORTE
14	072220P1		**1**	EIXO	SHAFT	ARBOL
15	1441311X1	4X22	**2**	PINO ELÁSTICO	ROLL PIN	PASADOR ELASTICO
16	1679932M2		**4**	GRAMPO	CRAMP	PASADOR
17	3386514M1		**3**	DISCO	DISC	DISCO
18	339024X1	17X8.4X2	**6**	ARRUELA	WASHER	ARANDELA
19	339123X1	M8X1.25X20	**5**	PARAFUSO	BOLT	PERNO
20	339374X1		**12**	ARRUELA	WASHER	ARANDELA
21	339375X1		**7**	ARRUELA	WASHER	ARANDELA
22	339560X1	M6X1X16	**7**	PARAFUSO	BOLT	PERNO
23	339588X1	18X6.5X1.5	**3**	ARRUELA	WASHER	ARANDELA
24	339761X1		**7**	PARAFUSO	BOLT	PERNO
25	3713587M1		**1**	BUJÃO	PLUG	TAPON
26	3713905M1		**2**	BUCHA	BUSH	CASQUILLO
27	3715491M91		**1**	MANÍPULO	KNOB	POMO
28	3715492M91		**1**	MANÍPULO	KNOB	POMO
29	391056X1	M8	**1**	PORCA	NUT	TUERCA
30	6200103M1		**1**	BUCHA	BUSH	CASQUILLO

Assento
Seat
Asiento

110-20

Com Cabine
With Cab
Con Cabina

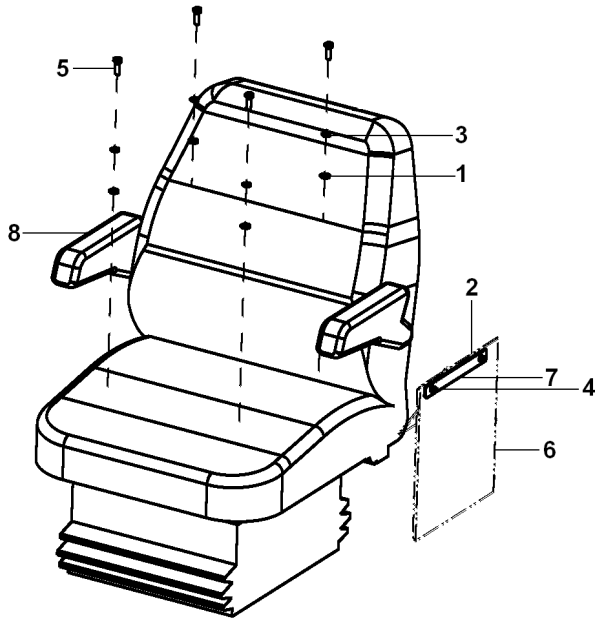

1	339024X1	**4** ARRUELA	WASHER	ARANDELA
2	390050X1	**2** ARRUELA	WASHER	ARANDELA
3	339374X1	**4** ARRUELA	WASHER	ARANDELA
4	6211347M1	**2** PARAFUSO ALLEN	ALLEN BOLT	TORNILLO ALLEN
5	339761X1	**4** PARAFUSO	BOLT	PERNO
6	059060P1	**1** BOLSA	POCKET	BOLSA
7	057749P1	**1** PLACA	PLATE	PLATO
8	6201631M91	**1** ASSENTO	SEAT	ASIENTO

Sistema De Direção
Steering System
Sistema De Direccion

110-25

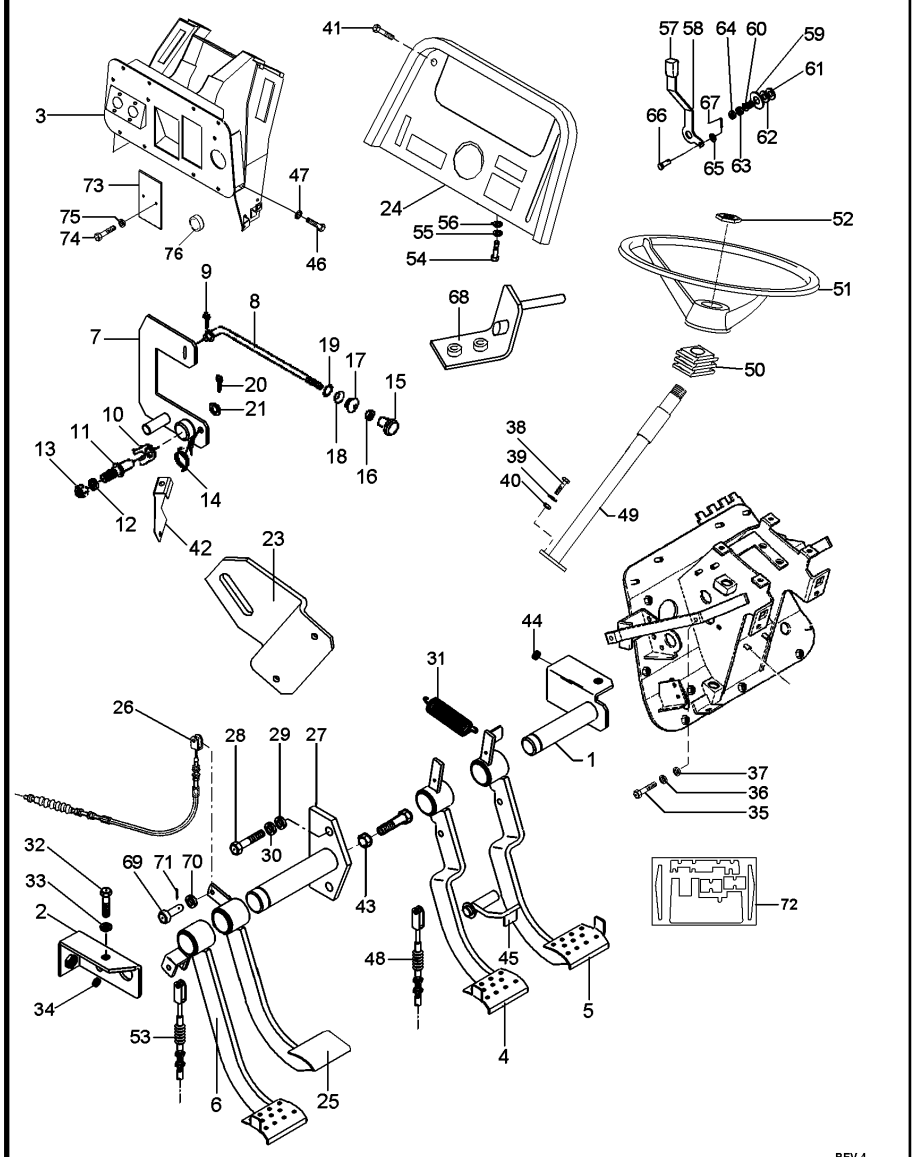

REV.4

6220899M91 EL91Z013 C027507 E01 (1) 08/08 110-25

1	052872S2		**1**	EIXO	SHAFT	ARBOL
2	052875S1		**2**	SUPORTE	BRACKET	SOPORTE
3	6220900M91		**1**	SUPORTE	CLEVIS	GANCHO SEGURI.
4	063789N1	◀	**1**	PEDAL	PEDAL	PEDAL
5	063791N1	▶	**1**	PEDAL	PEDAL	PEDAL
6	065987N1	[A]	**1**	PEDAL	PEDAL	PEDAL
7	068520S1		**1**	ALAVAN.FREIO MÃO	HAND BRAKE LEVER	HAND BRAKE LEVER
8	6217400M1		**1**	TIRANTE	ROD	VARILLA
9	361332X1		**1**	CUPILHA	COTTER PIN	PASADOR DOUBLE
10	181150M1		**1**	TRAVA	LOCK	RETENEDOR
11	3588673M1		**1**	PINO	PIN	PASADOR
12	339376X1		**1**	ARRUELA	WASHER	ARANDELA
13	339402X1		**1**	PORCA	NUT	TUERCA
14	2802224M1		**1**	MOLA	SPRING	RESORTE
15	6237536M1		**1**	MANÍPULO	KNOB	POMO
16	357515X1		**1**	PORCA	NUT	TUERCA
17	2801075M1		**1**	PASSADOR	COTTER	PASADOR ABIERTO
18	2801172M1		**1**	ARRUELA	WASHER	ARANDELA
19	2801154M1		**1**	ANEL	RING	ARO
20	354048X1		**1**	CUPILHA	COTTER PIN	PASADOR DOUBLE
21	391166X1		**1**	ARRUELA	WASHER	ARANDELA
23	6231596M1		**1**	SUPORTE	SUPPORT	DISPOS.DE SOSTEN
24	6219321M91		**1**	MOLDURA	MOULDING	BORDON
25	052829N1	[B]	**1**	PEDAL	PEDAL	PEDAL
26	052481T1	[C]	**1**	CABO	CABLE	CABLE
27	052868S1		**1**	EIXO	SHAFT	ARBOL
28	339761X1		**2**	PARAFUSO	BOLT	PERNO
29	339374X1		**2**	ARRUELA	WASHER	ARANDELA
30	352438X1		**1**	ANEL TRAVA	CIRCLIP	CIRCULITO
31	184171M1		**2**	MOLA	SPRING	RESORTE
32	339761X1		**2**	PARAFUSO	BOLT	PERNO
33	339374X1		**2**	ARRUELA	WASHER	ARANDELA
34	1669096M2		**X**	ARRUELA	WASHER	ARANDELA
35	339761X1		**2**	PARAFUSO	BOLT	PERNO
36	339374X1		**2**	ARRUELA	WASHER	ARANDELA
37	339024X1		**2**	ARRUELA	WASHER	ARANDELA
38	339814X1		**2**	PARAFUSO	BOLT	PERNO
39	339024X1		**2**	ARRUELA	WASHER	ARANDELA
40	339402X1		**2**	PORCA	NUT	TUERCA
41	392440X1		**4**	PARAFUSO	BOLT	PERNO
42	6217399M1		**1**	SUPORTE	CLEVIS	GANCHO SEGURI.
43	339402X1		**2**	PORCA	NUT	TUERCA
44	352438X1		**1**	ANEL TRAVA	CIRCLIP	CIRCULITO
45	052878S1		**1**	TRAVA	LOCK	RETENEDOR
46	339761X1		**8**	PARAFUSO	BOLT	PERNO
47	339374X1		**8**	ARRUELA	WASHER	ARANDELA
48	065027T1		**2**	CABO	CABLE	CABLE
49	064187T1		**1**	COLUNA DIREÇÃO	STEERING COLUMN	COLUMNA DIRECC
50	2801323M1		**1**	COLAR	COLLAR	COLLAR
51	6200469M1		**1**	VOLANTE	FLYWHEEL	VOLANTE

Sistema De Direção
Steering System
Sistema De Direccion

110-25

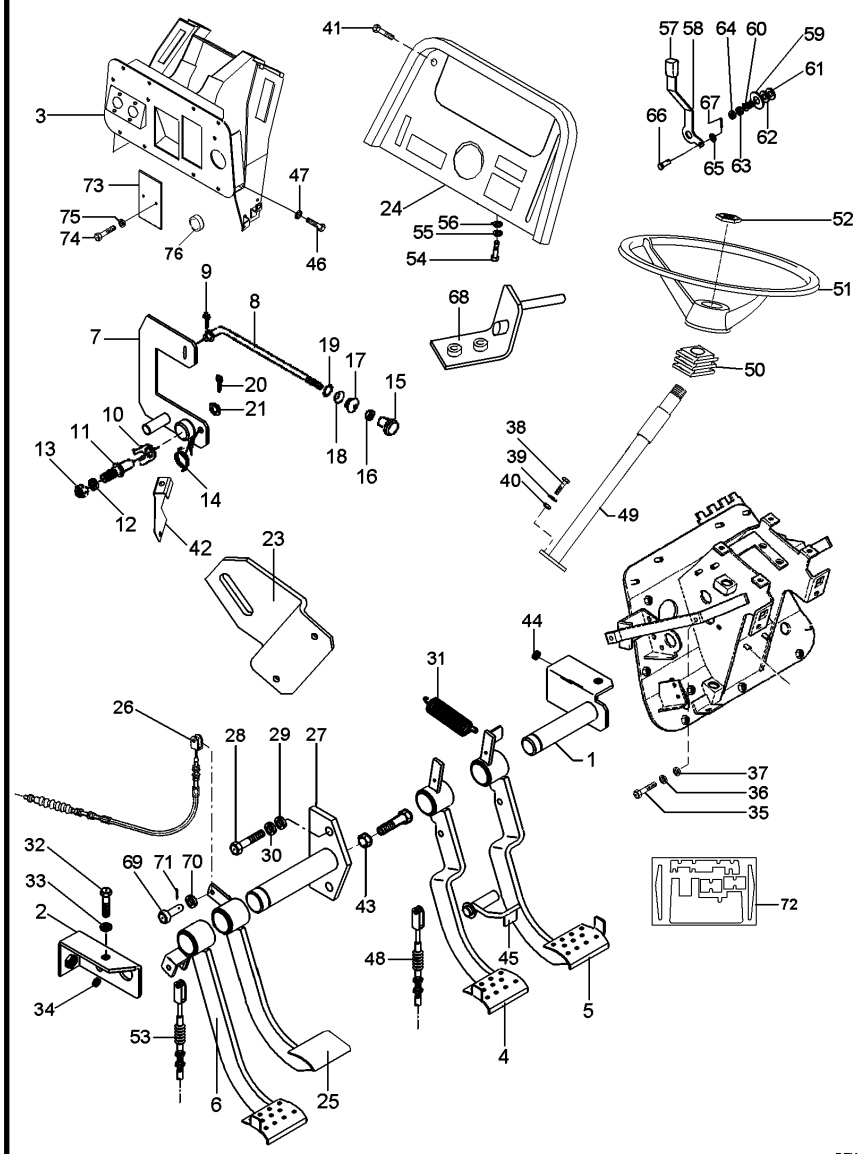

REV.4

6220899M91 EL91Z013 C027507 E01 (1) 08/08 110-25

52	061181T1		**1**	EMBLEMA	EMBLEM	EMBLEMA
53	6225537M1	[A]	**1**	CABO	CABLE	CABLE
54	339761X1		**2**	PARAFUSO	BOLT	PERNO
55	339374X1		**2**	ARRUELA	WASHER	ARANDELA
56	339024X1		**2**	ARRUELA	WASHER	ARANDELA
57	067632P3		**1**	MANÍPULO	KNOB	POMO
58	068908P1		**1**	ALAVANCA	LEVER	PALANCA
59	044206P1		**1**	ESPAÇADOR	SPACER	PIEZA DISTANCIA
60	037594P1		**1**	MOLA	SPRING	RESORTE
61	490434M1		**2**	ARRUELA	WASHER	ARANDELA
62	353756X1		**1**	ARRUELA	WASHER	ARANDELA
63	353430X1		**1**	PORCA	NUT	TUERCA
64	353431X1		**1**	PORCA	NUT	TUERCA
65	353753X1		**3**	ARRUELA	WASHER	ARANDELA
66	354186X1		**2**	PINO	PIN	PASADOR
67	354041X1		**2**	CUPILHA	COTTER PIN	PASADOR DOUBLE
68	063886S1		**1**	SUPORTE	SUPPORT	DISPOS.DE SOSTEN
69	070063P1		**4**	PINO	PIN	PASADOR
70	353756X1		**4**	ARRUELA	WASHER	ARANDELA
71	354059X1		**4**	CONTRAPINO	DOWEL	CENTRAJE
72	6221037M91		**1**	ISOLANTE	INSULATOR	PROD.AISLANTE
73	052828P1		**2**	TAMPA	COVER	CUBIERTA
74	339560X1		**4**	PARAFUSO	BOLT	PERNO
75	339375X1		**4**	ARRUELA	WASHER	ARANDELA
76	3146456M1		**1**	TAMPÃO	PAD	ALMOHADILLA

[A] EMBREAGEM
CLUTCH
EMBRAGUE

[B] BLOQUEIO DIFERENCIAL
DIFFERENTIAL LOCK
BLOQUEO DIFERENCIAL

[C] BLOQUEIO
BLOCKAGE
BLOQUEO

Sistema De Direção
Steering System
Sistema De Direccion

110-30

Tratores Com Cabine E 8x8 Velocidades
Tractors With Cab And 8x8 Speed
Tractores Con Cabina Y 8x8 Velocidades

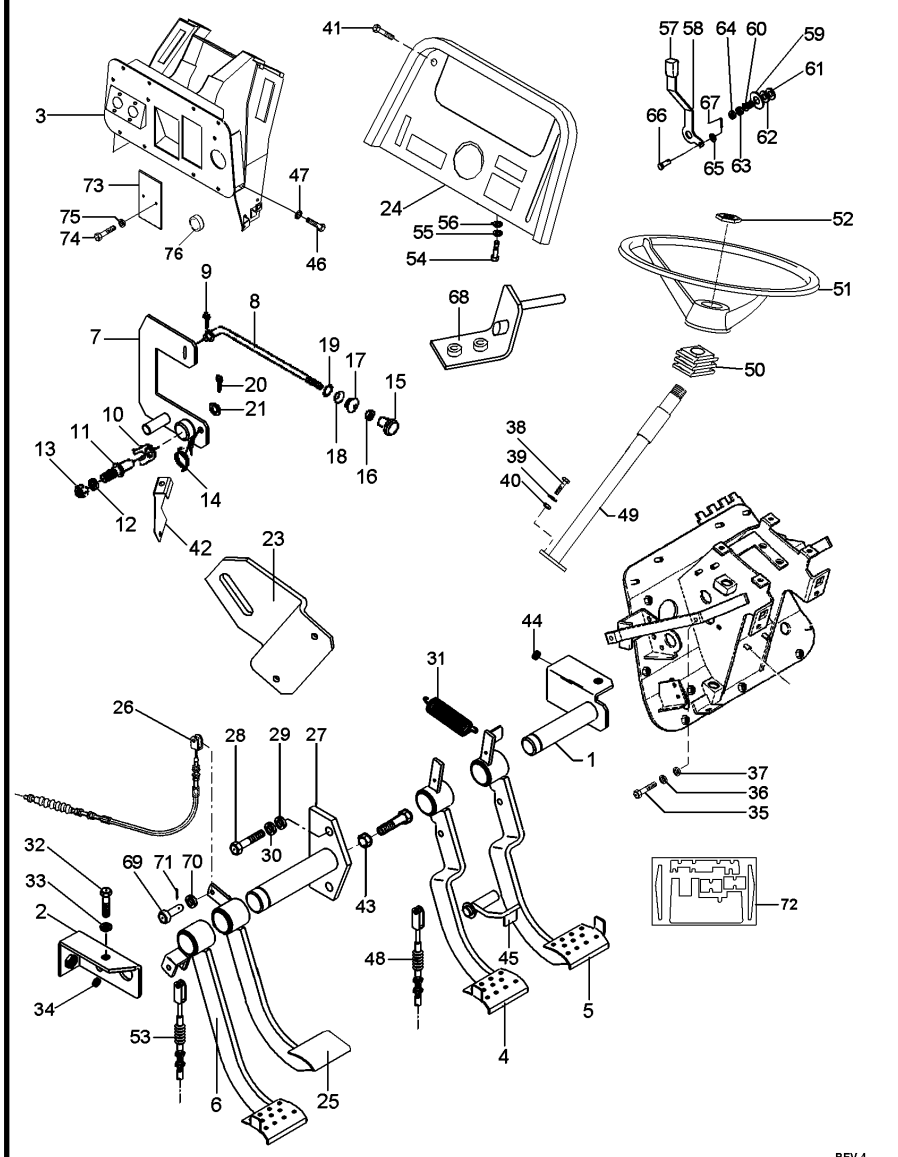

REV.4

6220898M91 **EL91Z014** **C027507 E01 (1)** **08/08** **110-30**

1	052872S2		**1**	EIXO	SHAFT	ARBOL
2	052875S1		**2**	SUPORTE	BRACKET	SOPORTE
3	6220900M91		**1**	SUPORTE	CLEVIS	GANCHO SEGURI.
4	063789N1	◀	**1**	PEDAL	PEDAL	PEDAL
5	063791N1	▶	**1**	PEDAL	PEDAL	PEDAL
6	6210670M91	[A]	**1**	PEDAL	PEDAL	PEDAL
7	068520S1		**1**	ALAVAN.FREIO MÃO	HAND BRAKE LEVER	HAND BRAKE LEVER
8	6217400M1		**1**	TIRANTE	ROD	VARILLA
9	361332X1		**1**	CUPILHA	COTTER PIN	PASADOR DOUBLE
10	181150M1		**1**	TRAVA	LOCK	RETENEDOR
11	3588673M1		**1**	PINO	PIN	PASADOR
12	339376X1		**1**	ARRUELA	WASHER	ARANDELA
13	339402X1		**1**	PORCA	NUT	TUERCA
14	2802224M1		**1**	MOLA	SPRING	RESORTE
15	6237536M1		**1**	MANÍPULO	KNOB	POMO
16	357515X1		**1**	PORCA	NUT	TUERCA
17	2801075M1		**1**	PASSADOR	COTTER	PASADOR ABIERTO
18	2801172M1		**1**	ARRUELA	WASHER	ARANDELA
19	2801154M1		**1**	ANEL	RING	ARO
20	354048X1		**1**	CUPILHA	COTTER PIN	PASADOR DOUBLE
21	391166X1		**1**	ARRUELA	WASHER	ARANDELA
23	6231596M1		**1**	SUPORTE	SUPPORT	DISPOS.DE SOSTEN
24	6220902M91		**1**	CJ. PAINEL	KIT, PANEL	JUEGO DE PANEL
25	052829N1	[B]	**1**	PEDAL	PEDAL	PEDAL
26	052481T1	[C]	**1**	CABO	CABLE	CABLE
27	052868S1		**1**	EIXO	SHAFT	ARBOL
28	339761X1		**2**	PARAFUSO	BOLT	PERNO
29	339374X1		**2**	ARRUELA	WASHER	ARANDELA
30	352438X1		**1**	ANEL TRAVA	CIRCLIP	CIRCULITO
31	184171M1		**2**	MOLA	SPRING	RESORTE
32	339761X1		**2**	PARAFUSO	BOLT	PERNO
33	339374X1		**2**	ARRUELA	WASHER	ARANDELA
34	1669096M2		**x**	ARRUELA	WASHER	ARANDELA
35	339761X1		**2**	PARAFUSO	BOLT	PERNO
36	339374X1		**2**	ARRUELA	WASHER	ARANDELA
37	339024X1		**2**	ARRUELA	WASHER	ARANDELA
38	339814X1		**2**	PARAFUSO	BOLT	PERNO
39	339024X1		**2**	ARRUELA	WASHER	ARANDELA
40	339402X1		**2**	PORCA	NUT	TUERCA
41	392440X1		**4**	PARAFUSO	BOLT	PERNO
42	6217399M1		**1**	SUPORTE	CLEVIS	GANCHO SEGURI.
43	339402X1		**2**	PORCA	NUT	TUERCA
44	352438X1		**1**	ANEL TRAVA	CIRCLIP	CIRCULITO
45	052878S1		**1**	TRAVA	LOCK	RETENEDOR
46	339761X1		**8**	PARAFUSO	BOLT	PERNO
47	339374X1		**8**	ARRUELA	WASHER	ARANDELA
48	065027T1		**2**	CABO	CABLE	CABLE
49	064187T1		**1**	COLUNA DIREÇÃO	STEERING COLUMN	COLUMNA DIRECC
50	2801323M1		**1**	COLAR	COLLAR	COLLAR
51	6200469M1		**1**	VOLANTE	FLYWHEEL	VOLANTE

Sistema De Direção
Steering System
Sistema De Direccion

110-30

Tratores Com Cabine E 8x8 Velocidades
Tractors With Cab And 8x8 Speed
Tractores Con Cabina Y 8x8 Velocidades

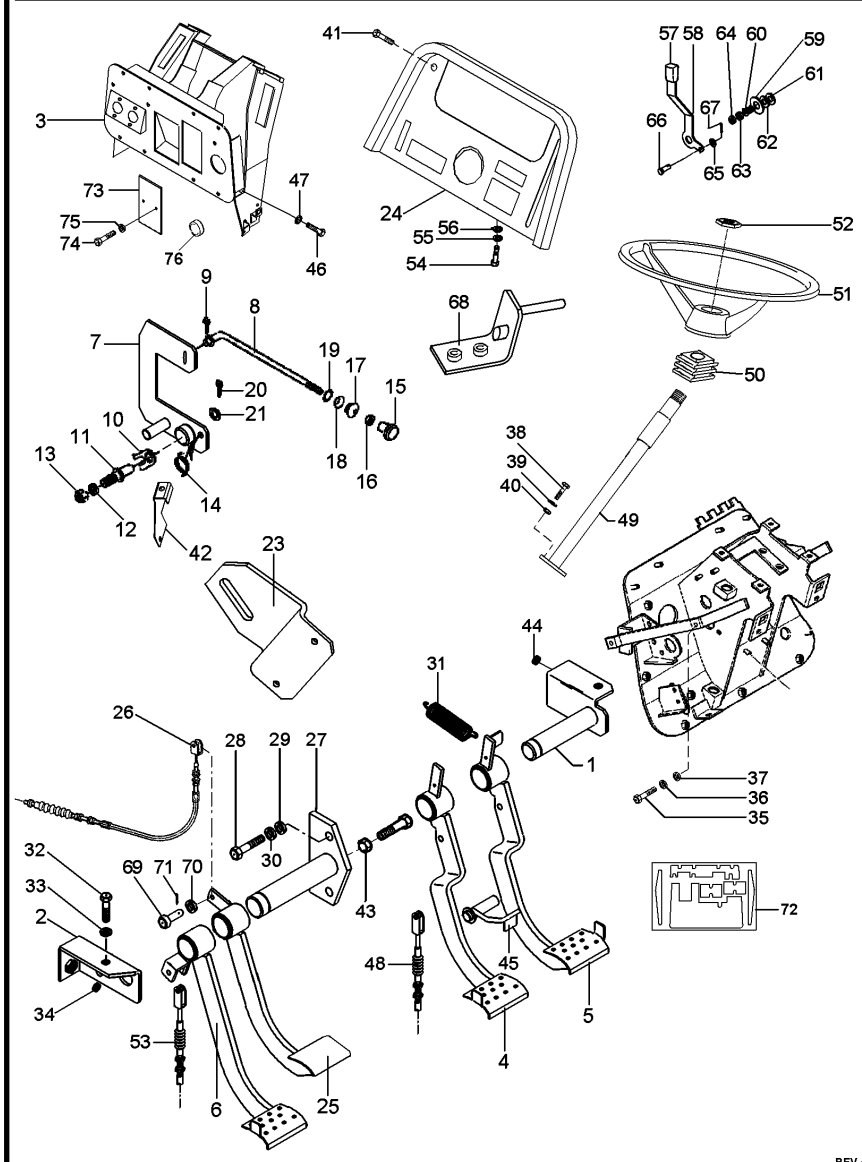

REV.4

6220898M91 EL91Z014 C027507 E01 (1) 08/08 110-30

52	061181T1		**1**	EMBLEMA	EMBLEM	EMBLEMA
53	6225537M1	[A]	**1**	CABO	CABLE	CABLE
54	339761X1		**2**	PARAFUSO	BOLT	PERNO
55	339374X1		**2**	ARRUELA	WASHER	ARANDELA
56	339024X1		**2**	ARRUELA	WASHER	ARANDELA
57	067632P3		**1**	MANÍPULO	KNOB	POMO
58	068908P1		**1**	ALAVANCA	LEVER	PALANCA
59	044206P1		**1**	ESPAÇADOR	SPACER	PIEZA DISTANCIA
60	037594P1		**1**	MOLA	SPRING	RESORTE
61	490434M1		**2**	ARRUELA	WASHER	ARANDELA
62	353756X1		**1**	ARRUELA	WASHER	ARANDELA
63	353430X1		**1**	PORCA	NUT	TUERCA
64	353431X1		**1**	PORCA	NUT	TUERCA
65	353753X1		**3**	ARRUELA	WASHER	ARANDELA
66	354186X1		**2**	PINO	PIN	PASADOR
67	354041X1		**2**	CUPILHA	COTTER PIN	PASADOR DOUBLE
68	063886S1		**1**	SUPORTE	SUPPORT	DISPOS.DE SOSTEN
69	070063P1		**4**	PINO	PIN	PASADOR
70	353756X1		**4**	ARRUELA	WASHER	ARANDELA
71	354059X1		**4**	CONTRAPINO	DOWEL	CENTRAJE
72	6221037M91		**1**	ISOLANTE	INSULATOR	PROD.AISLANTE
73	052828P1		**2**	TAMPA	COVER	CUBIERTA
74	339560X1		**4**	PARAFUSO	BOLT	PERNO
75	339375X1		**4**	ARRUELA	WASHER	ARANDELA

[A] EMBREAGEM
CLUTCH
EMBRAGUE

[B] BLOQUEIO DIFERENCIAL
DIFFERENTIAL LOCK
BLOQUEO DIFERENCIAL

[C] BLOQUEIO
BLOCKAGE
BLOQUEO

Cj. Tampa
Cover
Tapa

110-35

Tratores Com Cabine - 8x2 E 12x4 Velocidades
Tractors With Cab - 8x2 And 12x4 Speed
Tractores Con Cabina - 8x2 Y 12x4 Velocidades

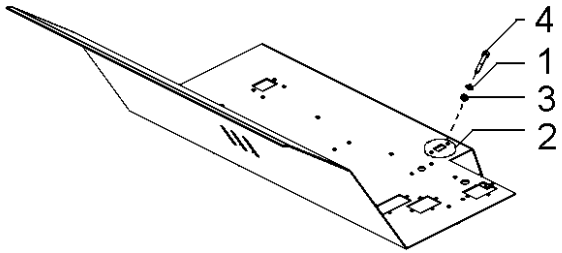

1	339374X1	**2**	ARRUELA	WASHER	ARANDELA
2	6208670M1	**1**	TAMPÃO	PAD	ALMOHADILLA
3	339169X1	**2**	PORCA	NUT	TUERCA
4	339124X1	**2**	PARAFUSO	BOLT	PERNO

Tampa E Alavancas
Cover And Levers
Tapa Y Palancas

110-40

Tratores Com Cabine E 8x8 Velocidades
Tractors With Cab And 8x8 Speed
Tractores Con Cabina Y 8x8 Velocidades

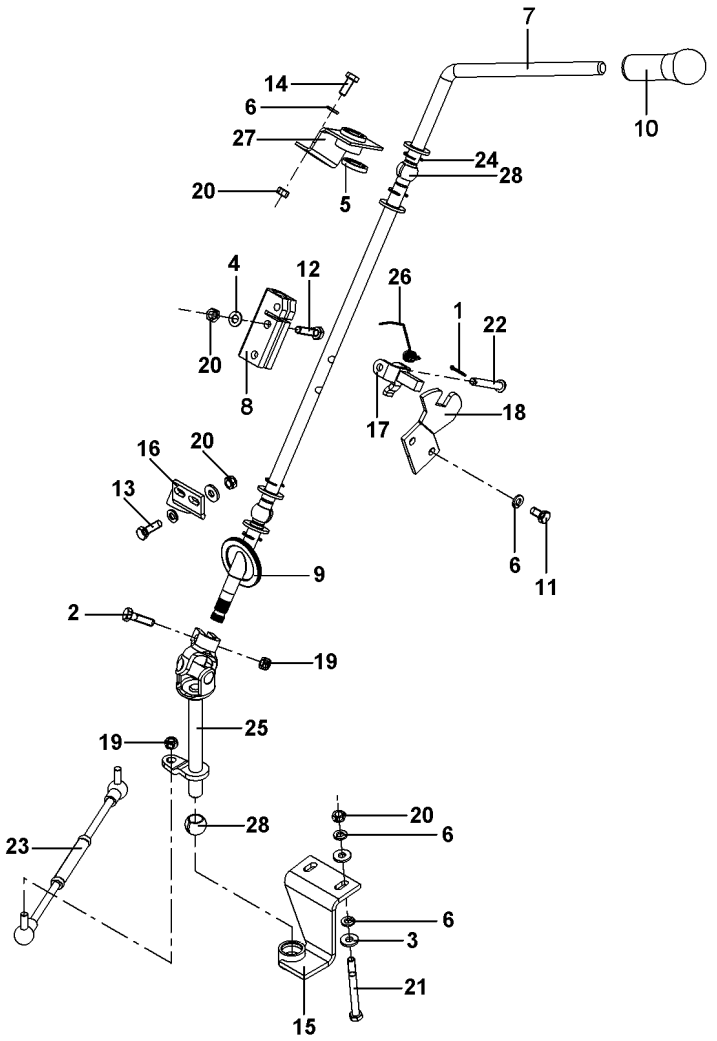

REV.01

6224194M91 E026Z009 C027507 E01 (1) 08/08 110-40

1	1442961X1	**1**	CONTRAPINO	DOWEL	CENTRAJE
2	339337X1	**1**	PARAFUSO	BOLT	PERNO
3	339056X1	**8**	ARRUELA	WASHER	ARANDELA
4	391166X1	**2**	ARRUELA	WASHER	ARANDELA
5	339027X1	**4**	ARRUELA	WASHER	ARANDELA
6	339374X1	**10**	ARRUELA	WASHER	ARANDELA
7	6207058M1	**1**	ALAVANCA	LEVER	PALANCA
8	3805287M1	**1**	CONECTOR	CONNECTOR	CONECTOR
9	6207066M1	**1**	TAMPÃO	PAD	ALMOHADILLA
10	6222329M1	**1**	BOTÃO	BUTTON	PULSADOR
11	339124X1	**2**	PARAFUSO	BOLT	PERNO
12	339009X1	**2**	PARAFUSO	BOLT	PERNO
13	391931X1	**2**	PARAFUSO	BOLT	PERNO
14	339123X1	**2**	PARAFUSO	BOLT	PERNO
15	6207064M91	**1**	SUPORTE	CLEVIS	GANCHO SEGURI.
16	6207828M91	**1**	SUPORTE	CLEVIS	GANCHO SEGURI.
17	3806286M92	**1**	TRAVA	LOCK	RETENEDOR
18	6207065M1	**1**	TRAVA	LOCK	RETENEDOR
19	394367X1	**2**	PORCA	NUT	TUERCA
20	339169X1	**8**	PORCA	NUT	TUERCA
21	339891X1	**2**	PARAFUSO	BOLT	PERNO
22	3813645M1	**1**	PINO	PIN	PASADOR
23	6220915M91	**1**	TIRANTE	ROD	VARILLA
24	390702X1	**4**	ANEL	RING	ARO
25	6207310M91	**1**	TERMINAL	END	EXTREMO
26	3820318M1	**1**	MOLA	SPRING	RESORTE
27	6207060M91	**1**	SUPORTE	CLEVIS	GANCHO SEGURI.
28	3613813M2	**3**	BUCHA	INSERT	INSERCION

Conjunto Para-Sol
Sun-Shield Assy
Conjunto Dosel

110-45

Luxo
High Lux
Luxo

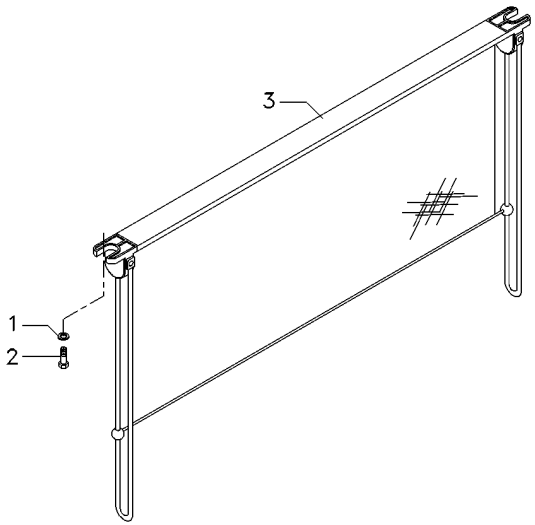

1	353769X1			
2	6211347M1	**2** ARRUELA	WASHER	ARANDELA
3	6214876M1	**2** PARAFUSO ALLEN	ALLEN BOLT	TORNILLO ALLEN
		1 VENEZIANA	SHUTTER	OBTURADOR

Caixa De Ferramentas
Tools Box
Caja De Herramientas

110-50

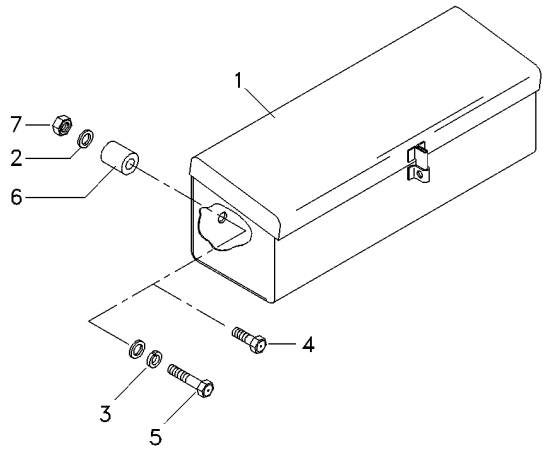

1	3587610M91	**1**	CAIXA	BOX	CAJA
2	390972X1	**3**	ARRUELA	WASHER	ARANDELA
3	6211360M1	**2**	ARRUELA	WASHER	ARANDELA
4	339761X1	**1**	PARAFUSO	BOLT	PERNO
5	391982X1	**1**	PARAFUSO	BOLT	PERNO
6	066275T1	**1**	BUCHA	INSERT	INSERCION
7	339169X1	**1**	PORCA	NUT	TUERCA

Fechamento
Stopping
Cerramento

110-55

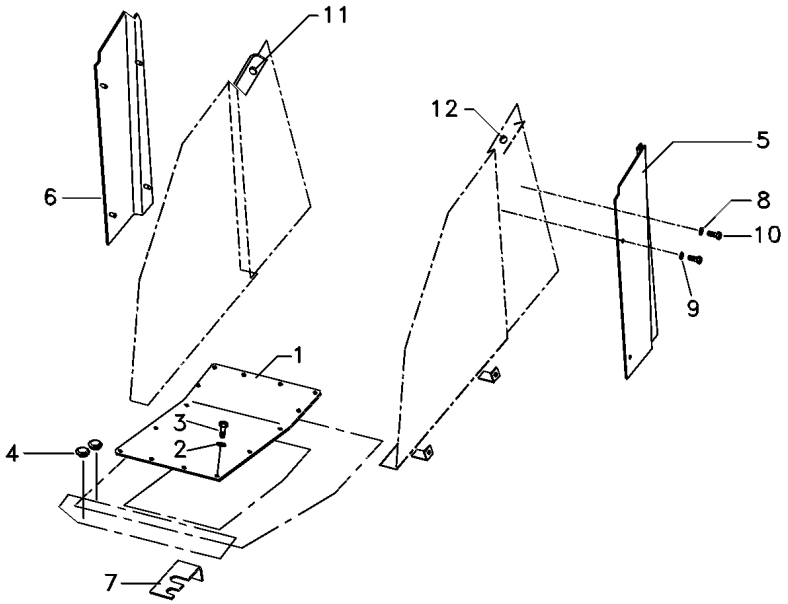

1	6206342M91		**1**	CJ. TAMPA	KIT, CAP	JUEGO DE TAPON
2	6211360M1		**16**	ARRUELA	WASHER	ARANDELA
3	339761X1		**16**	PARAFUSO	BOLT	PERNO
4	066360T1		**2**	TAMPÃO	PAD	ALMOHADILLA
5	066076P1	◀	**1**	FECHAMENTO	COVER	CUBIERTA
6	066077P1	▶	**1**	FECHAMENTO	COVER	CUBIERTA
7	053947P1		**1**	SUPORTE	BRACKET	SOPORTE
8	391038X1		**8**	ARRUELA	WASHER	ARANDELA
9	6211359M1		**4**	ARRUELA	WASHER	ARANDELA
10	339666X1		**8**	PARAFUSO	BOLT	PERNO
11	6214930M1		**3**	PASSA-FIO	GROMMET	PASACABLE
12	6211287M1		**1**	PASSA-FIO	GROMMET	PASACABLE

Janela E Vidro Traseiro Da Cabine
Rear Window And Glass Of The Cab
Ventana Y Vidrio Trasero De La Cabina

110-60

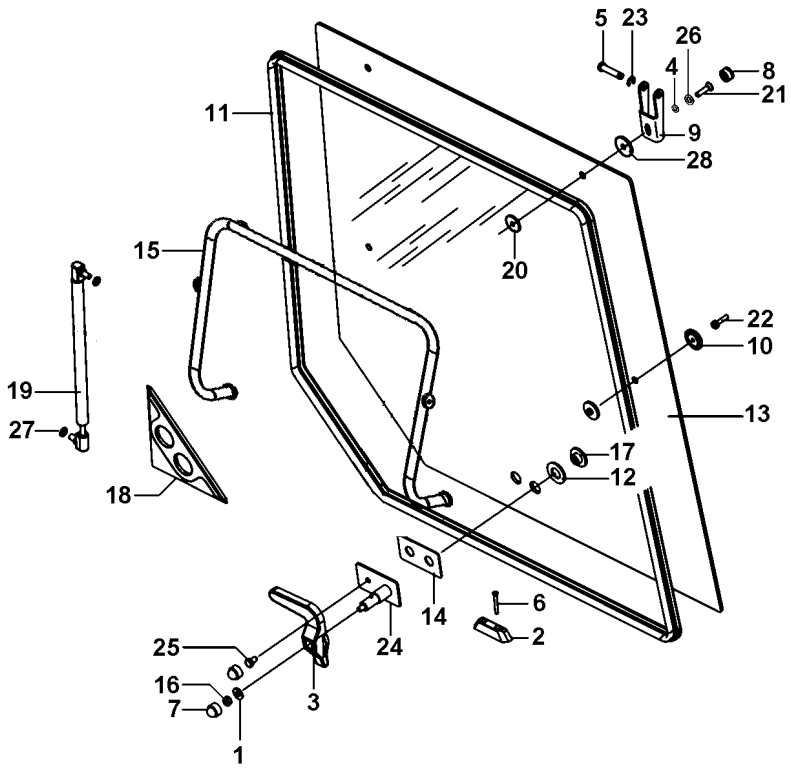

1	339056X1	8.5X20X2.5	**1** ARRUELA	WASHER	ARANDELA
2	6228688M1		**1** TRAVA	LOCK	RETENEDOR
3	6228685M1		**1** MANÍPULO	KNOB	POMO
4	81649500		**2** ARRUELA	WASHER	ARANDELA
5	3902137M1		**2** PINO	PIN	PASADOR
6	6228689M1		**2** PARAFUSO	BOLT	PERNO
7	3616277M1		**2** CAPA	CAP	TAPA
8	32604400		**2** TAMPA	COVER	CUBIERTA
9	3902136M2		**2** GANCHO	HOOK	GANCHO
10	3902145M1		**2** COXIM	MOUNTING	MONTANTE
11	066103T1		**1** VEDAÇÃO	SEALING	VEDACION
12	6228686M1		**2** ARRUELA	WASHER	ARANDELA
13	6223763M1		**1** VIDRO	GLASS	CRISTAL
14	3619906M1		**1** JUNTA	GASKET	EMPAQUETADURA.
15	066309S1		**1** SUPORTE	CLEVIS	GANCHO SEGURI.
16	394367X1	M8	**1** PORCA	NUT	TUERCA
17	6228687M1		**2** PORCA	NUT	TUERCA
18	3806376M1		**1** VEDANTE	SEAL	RETEN
19	3902140M1		**2** CILINDRO	CYLINDER	CILINDRO
20	3902365M1		**4** ARRUELA	WASHER	ARANDELA
21	HC9322		**2** PARAFUSO	SCREW	TORNILLO
22	3010775X1	M6X25	**2** PARAFUSO	BOLT	PERNO
23	1440988X1		**2** ANEL TRAVA	CIRCLIP	CIRCULITO
24	6228656M91		**1** CJ. SUPORTE	KIT, BRACKET	JUEGO SOPORTE
25	339228X1	M8X12	**1** PARAFUSO	BOLT	PERNO
26	32667000		**2** TRAVA	LOCK	RETENEDOR
27	391025X1		**4** ARRUELA	WASHER	ARANDELA
28	625540		**2** ARRUELA	WASHER	ARANDELA

REV.02

Porta
Door
Puerta

110-65

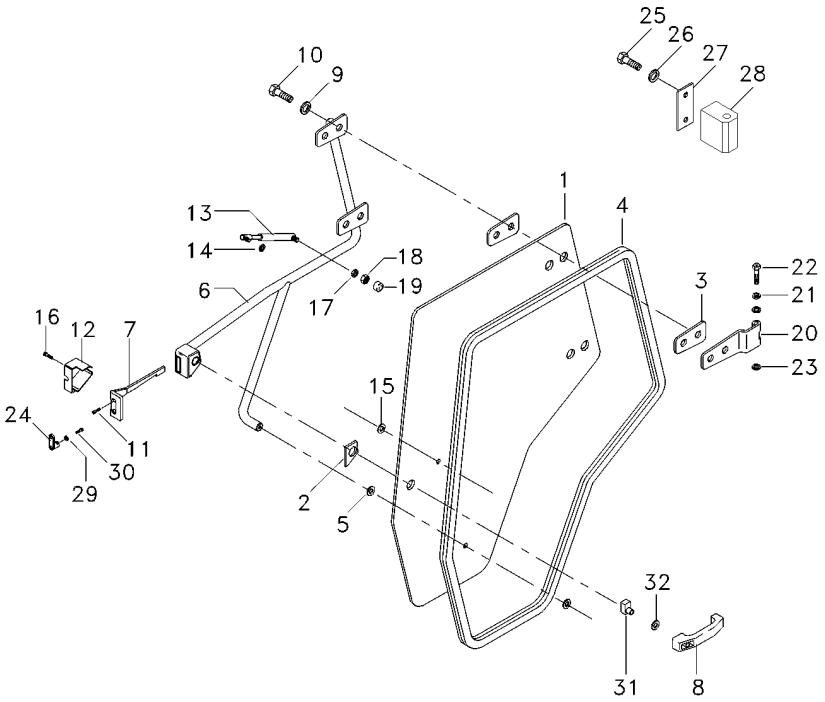

REV.04

6213468M91 **N130Z007** **C027507 E01 (1)** **08/08** **110-65**

1	066083T1	**1**	VIDRO	GLASS	CRISTAL
2	6200042M1	**1**	JUNTA	JOINT	JUNTA
3	066198T1	**4**	JUNTA	GASKET	EMPAQUETADURA.
4	6211284M1	**1**	GUARNIÇÃO	FOAM	ESPUMA
5	3902365M1	**1**	ARRUELA	WASHER	ARANDELA
6	6204325M91	**1**	MAÇANETA	HANDLE	MANETA
7	3804663M1	**1**	TRINCO	LATCH	CERROJO
8	3902356M91	**1**	MAÇANETA	HANDLE	MANETA
9	390734X1	**12**	ARRUELA	WASHER	ARANDELA
10	3009491X1	**4**	PARAFUSO	BOLT	PERNO
11	3009432X1	**4**	PARAFUSO	BOLT	PERNO
12	3804661M1	**1**	TAMPA	COVER	CUBIERTA
13	6217483M1	**1**	AMORTECEDOR	DAMPER	AMORTIGUADOR
14	391025X1	**1**	ARRUELA	WASHER	ARANDELA
15	3902145M1	**2**	COXIM	MOUNTING	MONTANTE
16	3009431X1	**1**	PARAFUSO	BOLT	PERNO
17	6211360M1	**1**	ARRUELA	WASHER	ARANDELA
18	339169X1	**1**	PORCA	NUT	TUERCA
19	3616277M1	**1**	CAPA	CAP	TAPA
20	6213470M91	**2**	DOBRADIÇA	HINGE	BISAGRA
21	6211315M1	**4**	ARRUELA	WASHER	ARANDELA
22	6214931M1	**2**	PINO	PIN	PASADOR
23	1440988X1	**2**	ANEL TRAVA	CIRCLIP	CIRCULITO
24	3902372M1	**1**	TRINCO	LATCH	CERROJO
25	339123X1	**4**	PARAFUSO	BOLT	PERNO
26	6203540M1	**4**	ARRUELA	WASHER	ARANDELA
27	6214907M1	**2**	CHAPA	PLATE	CHAPA
28	6213469M1	**8**	MANCAL	BEARING	COJINETE
29	6207323M1	**2**	ARRUELA	WASHER	ARANDELA
30	6211348M1	**2**	PARAFUSO	BOLT	PERNO
31	6228675M91	**1**	BIELETA	LINK	CONEXION
32	391056X1	**1**	PORCA	NUT	TUERCA

Cabine
Cab
Cabina

110-70

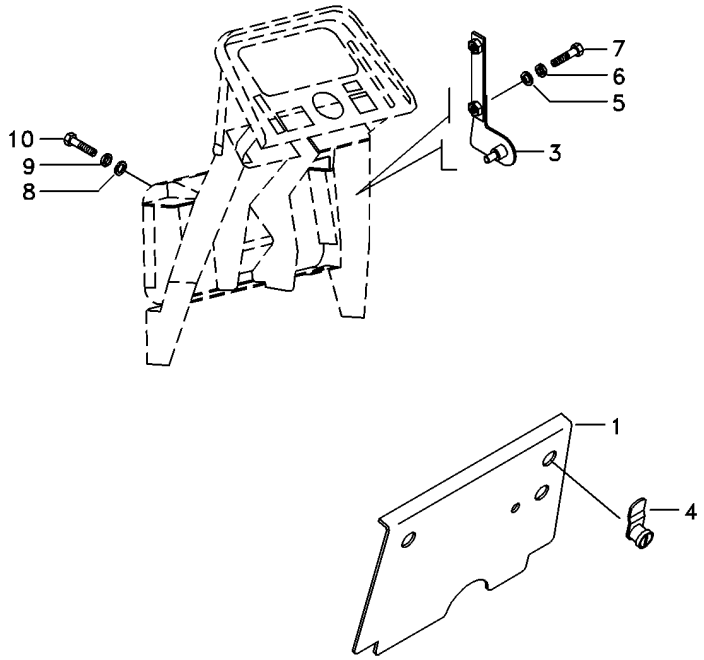

1	066318S1		**1**	TAMPA	COVER	CUBIERTA
3	066323S1	▶	**1**	SUPORTE	BRACKET	SOPORTE
3	066322S1	◀	**1**	SUPORTE	BRACKET	SOPORTE
4	6200081M1		**2**	TRAVA	LOCK	RETENEDOR
5	391038X1		**4**	ARRUELA	WASHER	ARANDELA
6	376718X1		**4**	ARRUELA	WASHER	ARANDELA
7	339666X1		**4**	PARAFUSO	BOLT	PERNO
8	390972X1		**8**	ARRUELA	WASHER	ARANDELA
9	6211360M1		**8**	ARRUELA	WASHER	ARANDELA
10	339123X1		**8**	PARAFUSO	BOLT	PERNO

Revestimento
Cladding
Revestimiento

110-75

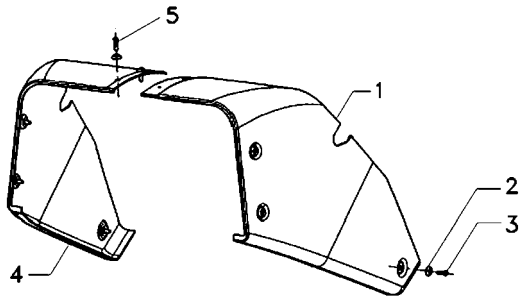

1	6214932M1	▶	**1**	REVESTIMENTO	MAT	ALFOMBRA
2	6200065M1		**8**	ARRUELA	WASHER	ARANDELA
3	6211348M1		**6**	PARAFUSO	BOLT	PERNO
4	6214933M1	◀	**1**	REVESTIMENTO	MAT	ALFOMBRA
5	6207322M1		**2**	PARAFUSO ALLEN	ALLEN BOLT	TORNILLO ALLEN

Cabine
Cab
Cabina

Revestimento
Cladding
Revestimiento

110-80

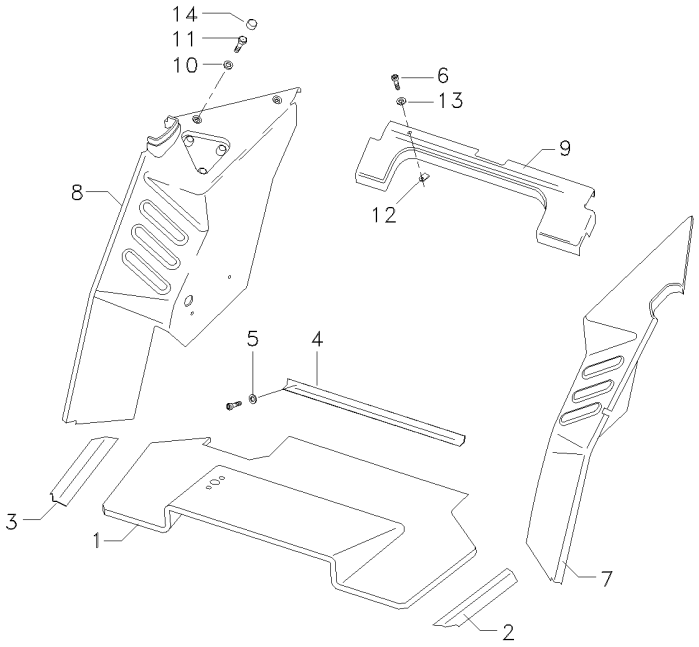

1	066172T1	**1** TAPETE	MATTING	ESTERA
2	066363T1	**1** SOLEIRA	FOOT REST	REPOSAPIES
3	066334T1	**1** SOLEIRA	FOOT REST	REPOSAPIES
4	066362T1	**1** CHAPA	PLATE	CHAPA
5	6207323M1	**9** ARRUELA	WASHER	ARANDELA
6	6211348M1	**29** PARAFUSO	BOLT	PERNO
7	6211299M1	**1** REVESTIMENTO	MAT	ALFOMBRA
8	6211304M1	**1** REVESTIMENTO	MAT	ALFOMBRA
9	066176T1	**1** REVESTIMENTO	LAGGING	REVESTIMIENTO
10	390734X1	**3** ARRUELA	WASHER	ARANDELA
11	3009491X1	**3** PARAFUSO	BOLT	PERNO
12	6200086M1	**20** PRESILHA	STAPLE	GRAPA
13	6200065M1	**20** ARRUELA	WASHER	ARANDELA
14	3619609M1	**3** CAPA	CAP	TAPA

Acabamento Interno Da Cabina
Internal Finish Of The Cabin
Acabado Interior De La Cabaña

Revestimento Piso
Floor Cladding
Revestimiento De Piso

110-85

Luxo
High Lux
Luxo

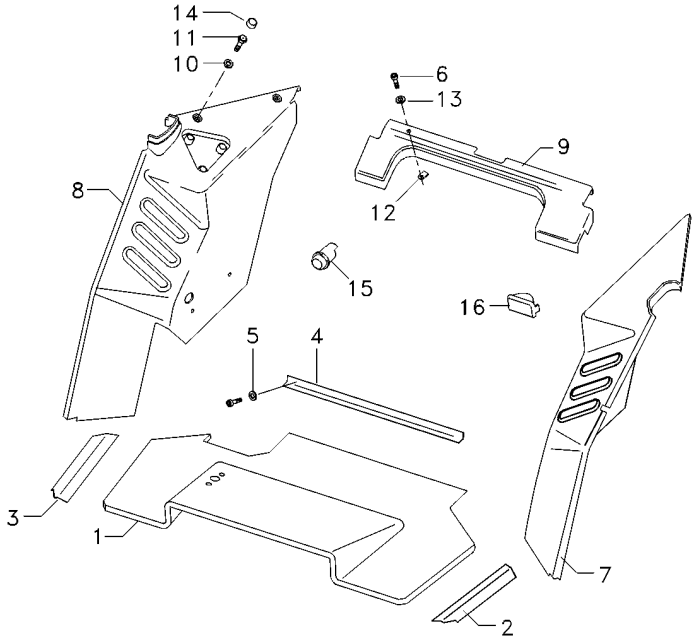

1	066172T1	**1** TAPETE	MATTING	ESTERA
2	066363T1	**1** SOLEIRA	FOOT REST	REPOSAPIES
3	066334T1	**1** SOLEIRA	FOOT REST	REPOSAPIES
4	066362T1	**1** CHAPA	PLATE	CHAPA
5	6207323M1	**9** ARRUELA	WASHER	ARANDELA
6	6211348M1	**29** PARAFUSO	BOLT	PERNO
7	066173T1	**1** REVESTIMENTO	LAGGING	REVESTIMIENTO
8	6200066M1	**1** REVESTIMENTO	LAGGING	REVESTIMIENTO
9	066176T1	**1** REVESTIMENTO	LAGGING	REVESTIMIENTO
10	390734X1	**3** ARRUELA	WASHER	ARANDELA
11	3009491X1	**3** PARAFUSO	BOLT	PERNO
12	6200086M1	**20** PRESILHA	STAPLE	GRAPA
13	6200065M1	**20** ARRUELA	WASHER	ARANDELA
14	3619609M1	**3** CAPA	CAP	TAPA
15	6200085M1	**1** ACENDEDOR	LIGHTER	ENCENDEDOR
16	6211323M1	**1** CINZEIRO	ASHTRAY	CENICERO

Retrovisor Externo
External Rear-View Mirror
Retrovisor Externo

110-90

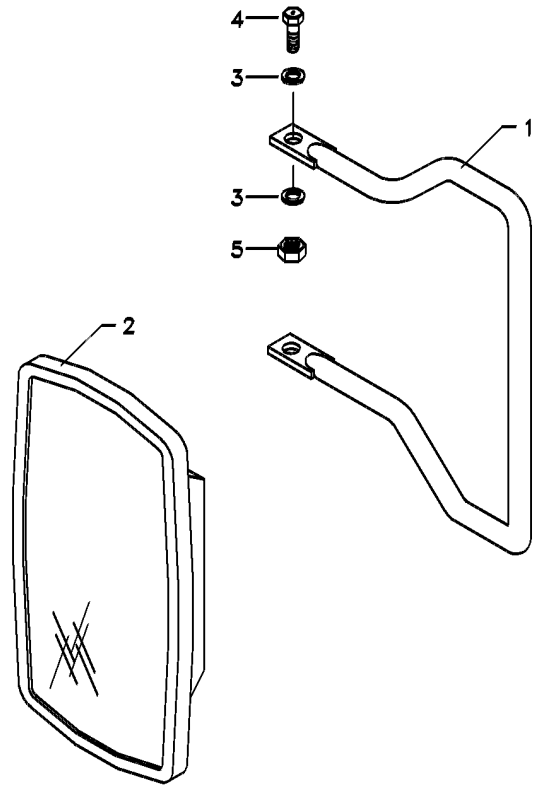

1	066204P1	**1**	SUPORTE ESPELHO	MIRROR ARM ASSY	CJT.BRAZO ESPEJO
2	6200052M1	**1**	ESPELHO	MIRROR	RETROVISOR
3	390972X1	**4**	ARRUELA	WASHER	ARANDELA
4	339123X1	**2**	PARAFUSO	BOLT	PERNO
5	391056X1	**2**	PORCA	NUT	TUERCA

REV.02

Cabine
Cab
Cabina

110-95

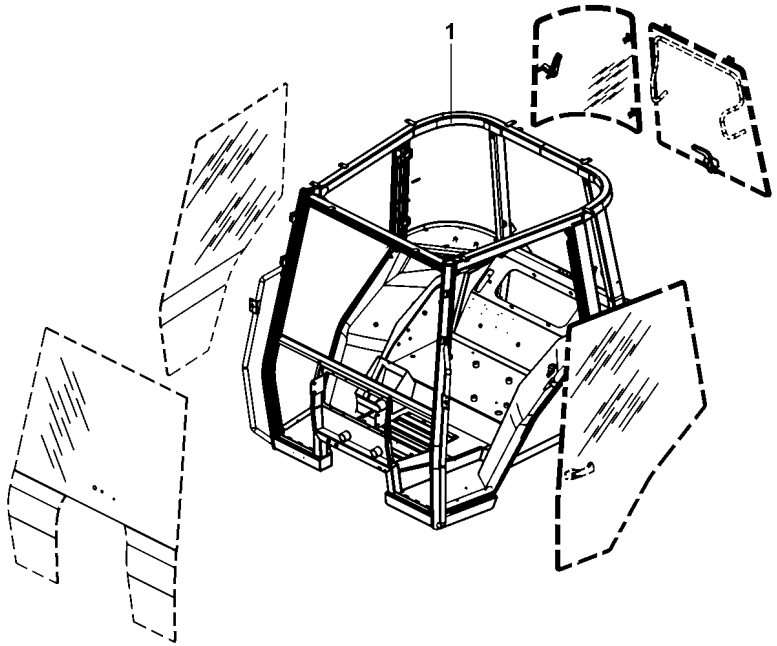

1	6227611M91	**1** CJ. ESTRUTURA	STRUCTURE	ESTRUCTURA

Limpador De Parabrisa
Windscreen Wiper
Varillaje De Limpiaparabrisas

110-100

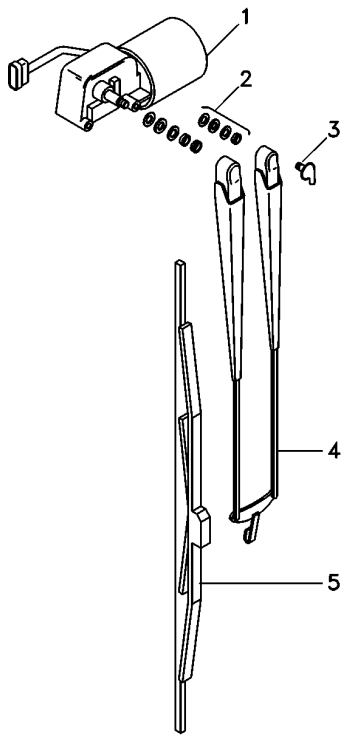

1	6227673M1	**1** MOTOR LIMP.PARAB	WIPER MOTOR	MOTOR L PARABRIS
2	6230081M1	**1** CJ. FIXAÇÃO	KIT, CATCH	JUEGO FIJADOR
3	6229680M1	**1** CONEXÃO	CONNECTION	CONEXION
4	6227674M1	**1** BRAÇO	ARM	BRAZO
5	6227675M1	**1** PALHETA	VANE	PALETA

Para-Lama
Fender
Guardabarros

110-105

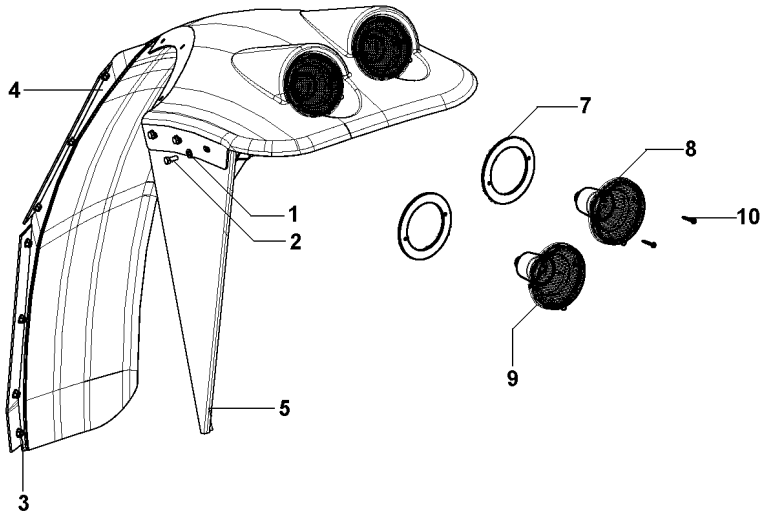

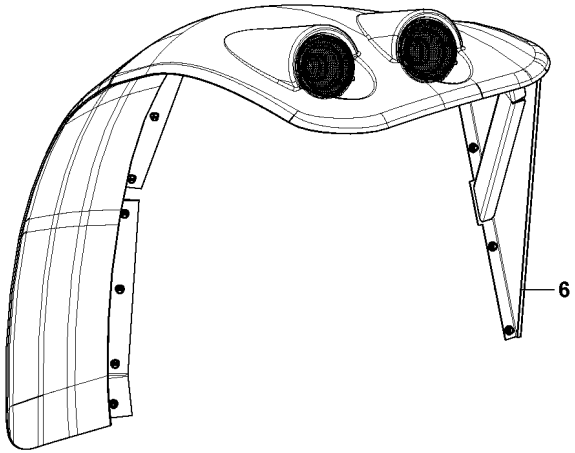

1	6203540M1	17X9	**38**	ARRUELA	WASHER	ARANDELA
2	339123X1	M8X1.25X20	**10**	PARAFUSO	BOLT	PERNO
3	391056X1	M8	**38**	PORCA	NUT	TUERCA
4	6228631M91	◀	**1**	KIT PÁRA-LAMA	FENDER, KIT	KIT GUARDABARRO
4	6228630M91	▶	**1**	KIT PÁRA-LAMA	FENDER, KIT	KIT GUARDABARRO
5	6228629M91	◀	**1**	CJ. SUPORTE	KIT, BRACKET	JUEGO SOPORTE
6	6228628M91	▶	**1**	CJ. SUPORTE	KIT, BRACKET	JUEGO SOPORTE
7	6234105M1	4	**4**	JUNTA	JOINT	JUNTA
8	6233239M91	4	**2**	SINALEIRA	SIGNAL	AVISADOR
9	6233240M91	4	**2**	SINALEIRA	SIGNAL	AVISADOR
10	HN6815	4	**8**	PARAFUSO	SCREW	TORNILLO

REV.01

Reservatório
Container
Deposito

110-110

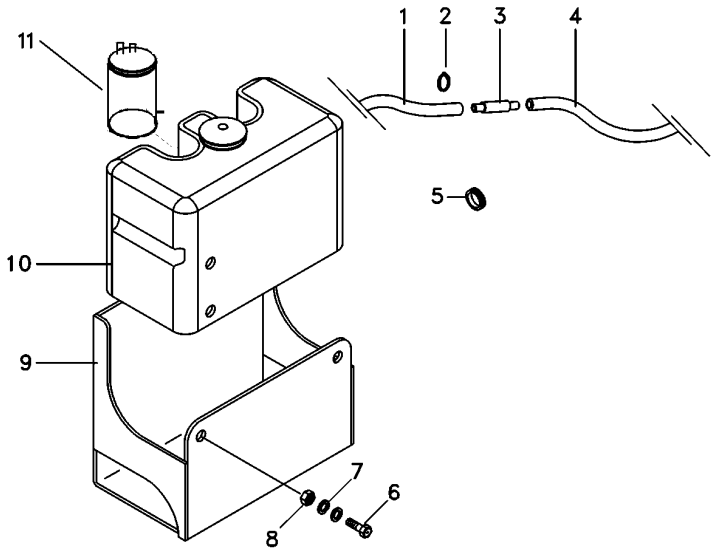

1	066419P1		**1**	MANGUEIRA	HOSE	FLEXIBLE
2	6200084M1		**10**	BRAÇADEIRA	CLAMP	ABRAZADERA
3	6204268M1		**1**	VÁLVULA	VALVE	VALVULA
4	066420P1		**1**	MANGUEIRA	HOSE	FLEXIBLE
5	6222658M1		**2**	TAMPÃO	PAD	ALMOHADILLA
6	339123X1		**2**	PARAFUSO	BOLT	PERNO
7	390972X1		**4**	ARRUELA	WASHER	ARANDELA
8	339169X1		**2**	PORCA	NUT	TUERCA
9	6227633M91		**1**	SUPORTE	CLEVIS	GANCHO SEGURI.
10	6228324M91		**1**	RESERVATÓRIO	CONTAINER	CONTENEDOR
11	6228326M1	10	**1**	BOMBA D'ÁGUA	WATER PUMP	BOMBA DE AGUA

Cabine
Cab
Cabina

110-115

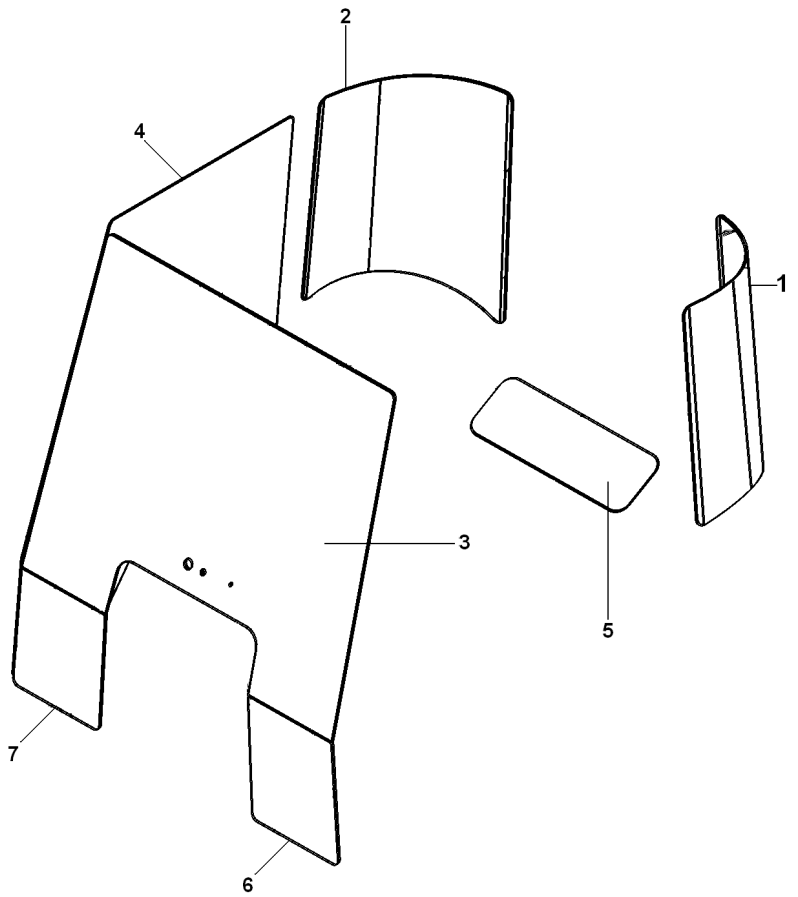

1	6227671M1	**1**	VIDRO	GLASS	CRISTAL
2	6227672M1	**1**	VIDRO	GLASS	CRISTAL
3	6214873M1	**1**	VIDRO	GLASS	CRISTAL
4	066033T1	**1**	VIDRO	GLASS	CRISTAL
5	066036T1	**1**	VIDRO	GLASS	CRISTAL
6	6214874M1	**1**	VIDRO	GLASS	CRISTAL
7	6214875M1	**1**	VIDRO	GLASS	CRISTAL

Teto Da Cabina
Cab Roof
Techo De La Cabina

110-120

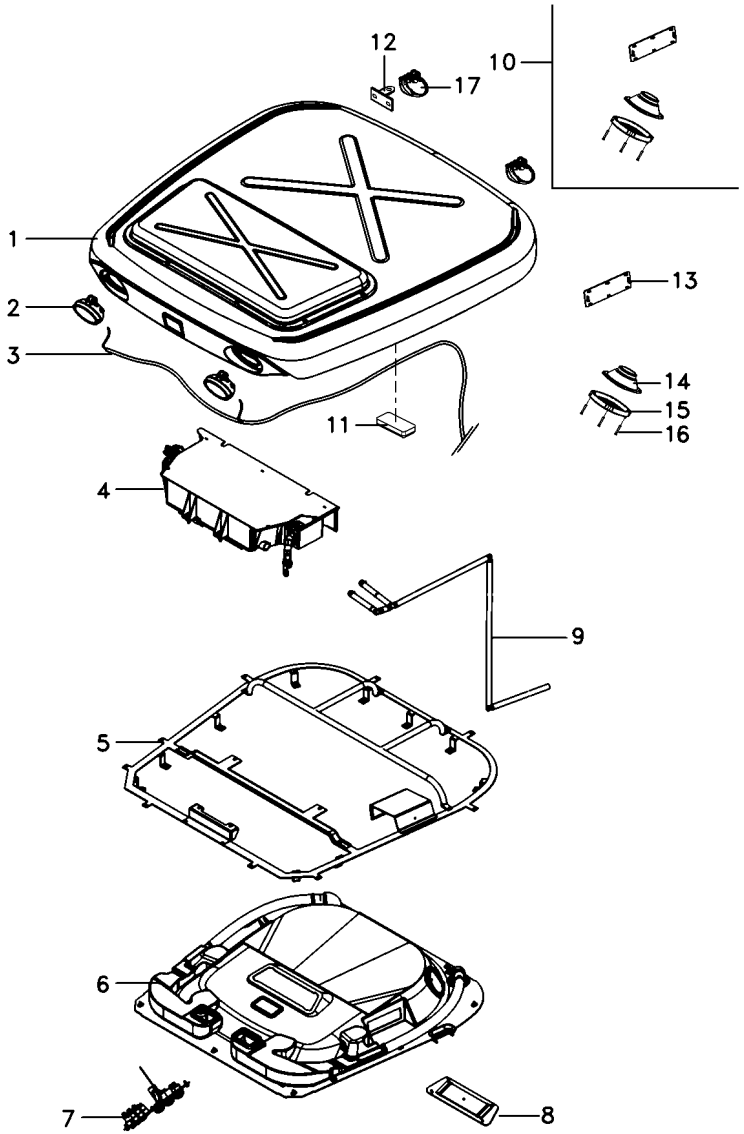

REV.01

1	6226660M91	110-130 No	**1**	CJ. TETO	ROOF ASY	CJTO. TECHO
2	3786664M91		**2**	FAROL DIANTEIRO	FRONT LIGHT	FRONT LIGHT
3	6225997M1		**1**	CHICOTE	HARNESS	MAZO CABLES
4	6212041M91	110-160 No	**1**	CONDICIONADOR AR	AIR CONDITIONER	ACONDIC.DE AIRE
5	6233695M91		**1**	CJ. ESTRUTURA	STRUCTURE	ESTRUCTURA
6	6234039M91	110-150 No	**1**	CJ. REVESTIMENTO	KIT, MAT	JUEGO ALFOMBRA
7	6212544M91	110-140 No	**1**	CJ. PAINEL	KIT, PANEL	JUEGO DE PANEL
8	6214694M91		**1**	DIFUSOR	BAFFLE	DIFUSOR
9	6214901M91	110-135 No	**1**	CJ. MANGUEIRA	HOSE ASSY	CON.DE MANGUERA
10	6223312M91		**1**	ALTO-FALANTE	SPEAKER	ALTOVOZ
11	6214892M1		**1**	LANTERNA	LAMP	FARO
11	6204121M1		**1**	LÂMPADA	BULB	LAMPARA
12	6228218M1		**2**	SUPORTE	BRACKET	SOPORTE
13	6203550M1	10	**1**	TAMPA	COVER	CUBIERTA
14	066074T1	10	**2**	ALTO-FALANTE	SPEAKER	ALTOVOZ
15	066075T1	10	**2**	PROTEÇÃO	GUARD	DEFENSA
16	6204120M1	10	**8**	PARAFUSO	BOLT	PERNO
17	3788699M93		**2**	FAROL	LIGHT	ALUMBRADO

Teto Da Cabina
Cab Roof
Techo De La Cabina

110-125

Luxo
High Lux
Luxo

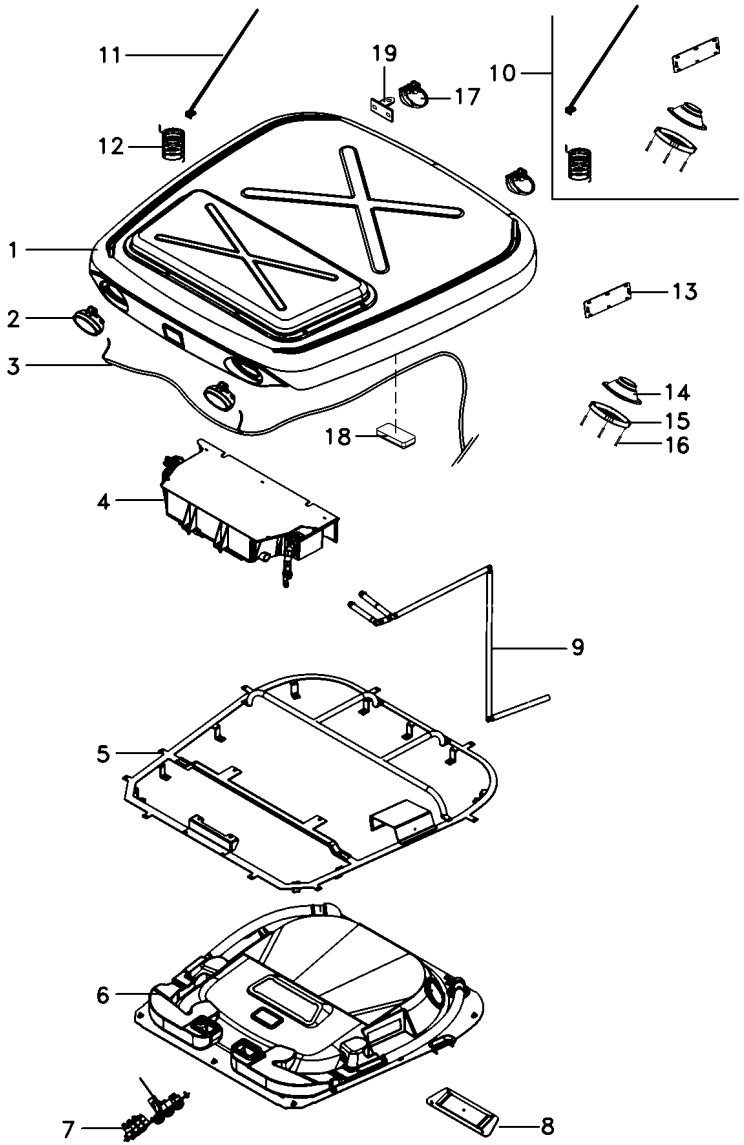

REV.01

1	6226660M91	110-130 No	**1**	CJ. TETO	ROOF ASY	CJTO. TECHO
2	3786664M91		**2**	FAROL DIANTEIRO	FRONT LIGHT	FRONT LIGHT
3	6225997M1		**1**	CHICOTE	HARNESS	MAZO CABLES
4	6212041M91	110-160 No	**1**	CONDICIONADOR AR	AIR CONDITIONER	ACONDIC.DE AIRE
5	6233695M91		**1**	CJ. ESTRUTURA	STRUCTURE	ESTRUCTURA
6	6234039M91	110-150 No	**1**	CJ. REVESTIMENTO	KIT, MAT	JUEGO ALFOMBRA
7	6212544M91	110-140 No	**1**	CJ. PAINEL	KIT, PANEL	JUEGO DE PANEL
8	6214694M91		**1**	DIFUSOR	BAFFLE	DIFUSOR
9	6214901M91	110-135 No	**1**	CJ. MANGUEIRA	HOSE ASSY	CON.DE MANGUERA
10	6226666M91		**1**	KIT EQUIP. SOM	SOUND EQUIP. KIT	KIT EQUIPO SOM
11	6204266M1	10	**1**	ANTENA	ANTENNA	ANTENA
12	6211296M1	10	**1**	EXTENSÃO	EXTENSION	EXTENSION
13	6203550M1	10	**1**	TAMPA	COVER	CUBIERTA
14	066074T1	10	**2**	ALTO-FALANTE	SPEAKER	ALTOVOZ
15	066075T1	10	**2**	PROTEÇÃO	GUARD	DEFENSA
16	6204120M1	10	**8**	PARAFUSO	BOLT	PERNO
17	3788699M93		**2**	FAROL	LIGHT	ALUMBRADO
18	6214892M1		**1**	LANTERNA	LAMP	FARO
18	6204121M1		**1**	LÂMPADA	BULB	LAMPARA
19	6228218M1		**2**	SUPORTE	BRACKET	SOPORTE

Teto Da Cabina
Cab Roof
Techo De La Cabina

110-130

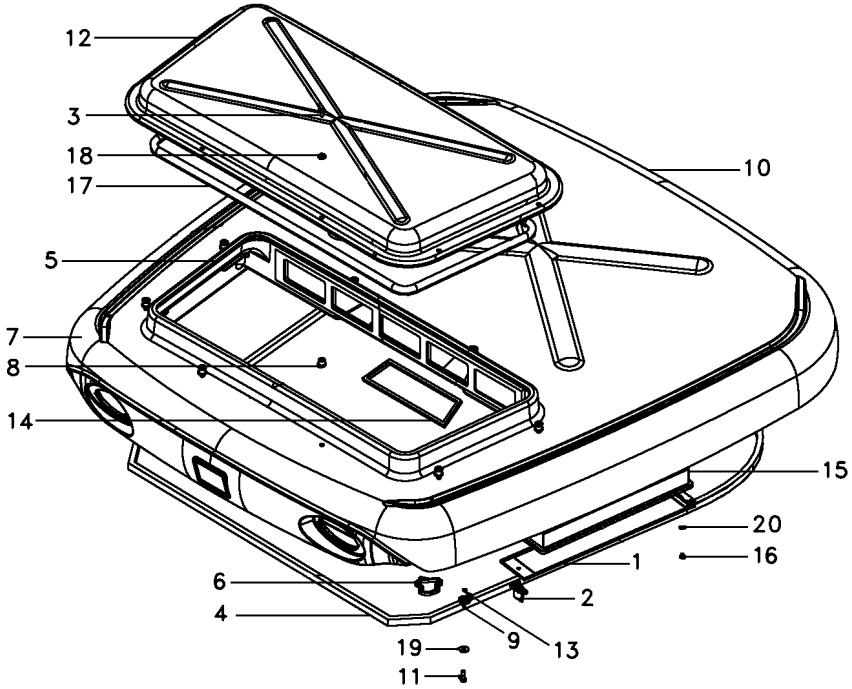

1	6214967M1		**1**	TAMPA	COVER	CUBIERTA
2	6214968M2		**1**	FECHADURA	LOCK	CERRADURA
3	6211347M1		**8**	PARAFUSO ALLEN	ALLEN BOLT	TORNILLO ALLEN
4	6214956M1		**1**	GUARNIÇÃO	FOAM	ESPUMA
5	6214964M1		**1**	GUARNIÇÃO	FOAM	ESPUMA
6	6214962M1	◀	**1**	GUARNIÇÃO	FOAM	ESPUMA
7	6214963M1	▶	**1**	GUARNIÇÃO	FOAM	ESPUMA
8	6214958M1		**8**	BUCHA	BUSH	CASQUILLO
9	6214957M1		**9**	ARRUELA	WASHER	ARANDELA
10	6226674M91		**1**	CJ. TETO	ROOF ASY	CJTO. TECHO
11	339761X1		**9**	PARAFUSO	BOLT	PERNO
12	6214959M1		**1**	TAMPA	COVER	CUBIERTA
13	6211360M1		**9**	ARRUELA	WASHER	ARANDELA
14	6214965M1		**1**	GUARNIÇÃO	FOAM	ESPUMA
15	6214966M1		**1**	ELEMENTO	ELEMENT	ELEMENTO
15	6218158M1	[A]	**1**	ELEMENTO	ELEMENT	ELEMENTO
16	340343X1		**1**	REBITE	RIVET	REMACHE
17	6214960M1		**1**	PERFIL	PROFILE	PERFIL
18	6214961M1		**8**	ARRUELA	WASHER	ARANDELA
19	6203540M1		**9**	ARRUELA	WASHER	ARANDELA
20	6220962M1		**1**	ARRUELA	WASHER	ARANDELA

[A] CARVÃO ATIVADO
CARBON FILTER
CARVÃO ATIVADO

REV.02

Dreno
Drain
Dreno

110-135

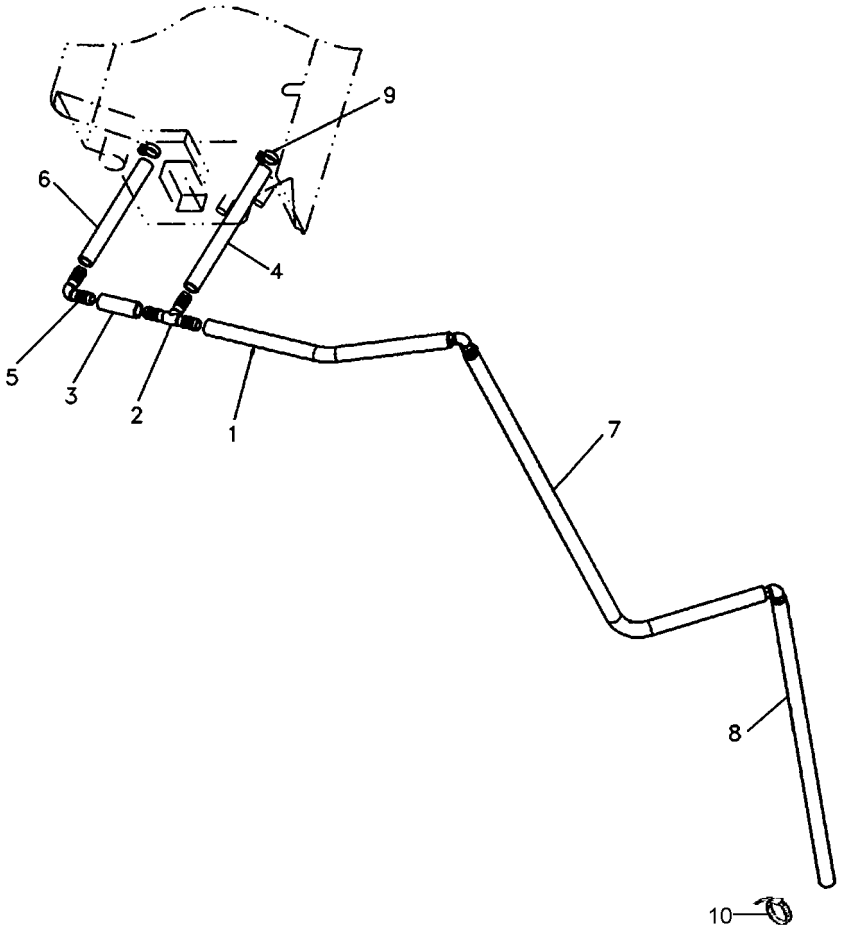

REV.03

6214901M91 **4900Z005** **C027507 E01 (1)** **08/08** **110-135**

1	6204358M1	**1**	MANGUEIRA	HOSE	FLEXIBLE
2	066402T1	**1**	CONEXÃO "T"	CONNECTION T	CONEXION T
3	6214902M1	**1**	MANGUEIRA	HOSE	FLEXIBLE
4	6214903M1	**1**	MANGUEIRA	HOSE	FLEXIBLE
5	6200093M1	**3**	CONEXÃO	CONNECTION	CONEXION
6	6214904M1	**1**	MANGUEIRA	HOSE	FLEXIBLE
7	6214905M1	**1**	MANGUEIRA	HOSE	FLEXIBLE
8	6214906M1	**1**	MANGUEIRA	HOSE	FLEXIBLE
9	6200083M1	**2**	BRAÇADEIRA	CLAMP	ABRAZADERA
10	6204276M1	**5**	BRAÇADEIRA	CLAMP	ABRAZADERA

Painel De Controle
Control Panel
Tablero De Control

110-140

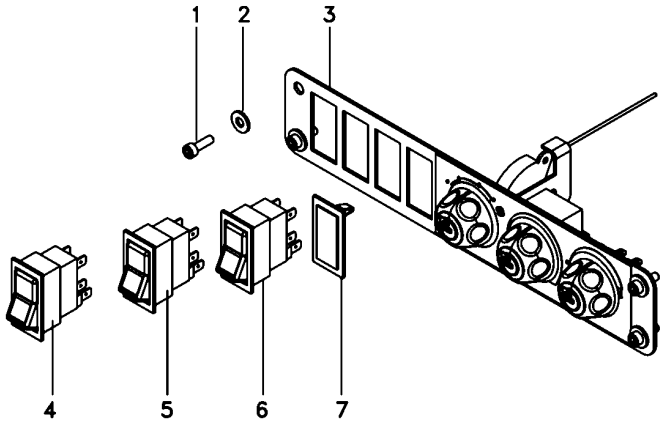

1	6207322M1	**4** PARAFUSO ALLEN	ALLEN BOLT	TORNILLO ALLEN
2	6207323M1	**4** ARRUELA	WASHER	ARANDELA
3	6212545M91	**1** CJ. PAINEL	KIT, PANEL	JUEGO DE PANEL
4	6220262M1	**1** BOTÃO	BUTTON	PULSADOR
5	6220260M1	**1** BOTÃO	BUTTON	PULSADOR
6	6220263M1	**1** BOTÃO	BUTTON	PULSADOR
7	042603T1	**1** TAMPA	COVER	CUBIERTA

Painel De Controle
Control Panel
Tablero De Control

110-145

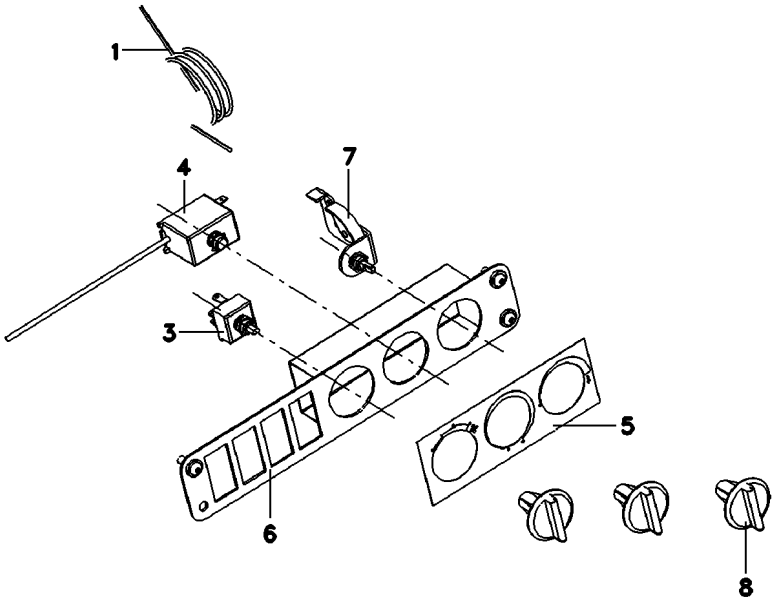

1	6214882M1	**1** CABO	CABLE	CABLE
3	6214880M1	**1** CHAVE INTERRUPT.	KEY SWITCH	LLAVE INTERRUPT.
4	6214881M1	**1** TERMOSTATO	THERMOSTAT	TERMOSTATO
5	6214879M1	**1** ADESIVO	ADHESIVE	ADHESIVO
6	6214877M1	**1** ESTRUTURA	STRUCTURE	ESTRUCTURA
7	6214883M1	**1** CJ. COMANDO	KIT, ACTUATOR	JUEGO ACTUADOR
8	6214878M1	**3** MANÍPULO	KNOB	POMO

Revestimento
Cladding
Revestimiento

110-150

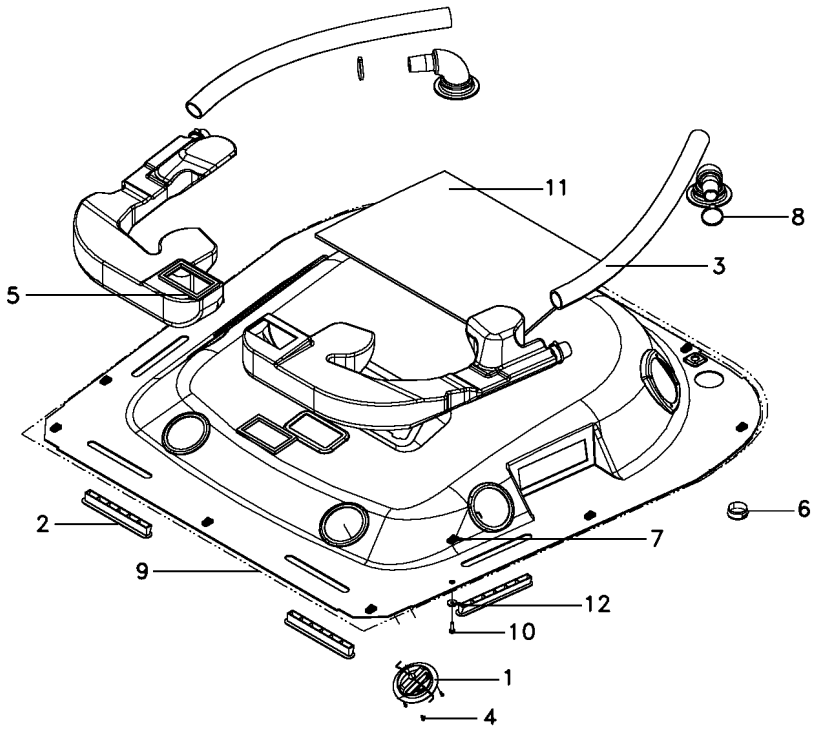

1	6233247M1		**4**	DIFUSOR	DIFFUSER	DIFUSOR
2	6214890M1		**4**	DIFUSOR	BAFFLE	DIFUSOR
3	6212039M1		**2**	MANGUEIRA	HOSE	FLEXIBLE
4	6220982M1		**12**	PARAFUSO	BOLT	PERNO
5	6214926M1		**2**	GUARNIÇÃO	FOAM	ESPUMA
6	6214908M1		**2**	DIFUSOR	BAFFLE	DIFUSOR
7	6200086M1		**12**	PRESILHA	STAPLE	GRAPA
8	6214891M1		**4**	BRAÇADEIRA	CLAMP	ABRAZADERA
9	6234040M91	110-155 No	**1**	CJ. REVESTIMENTO	KIT, MAT	JUEGO ALFOMBRA
10	6211348M1		**12**	PARAFUSO	BOLT	PERNO
11	6204118M1		**1**	PROTEÇÃO	GUARD	DEFENSA
12	6200065M1		**12**	ARRUELA	WASHER	ARANDELA

REV.02

Revestimento
Cladding
Revestimiento

110-155

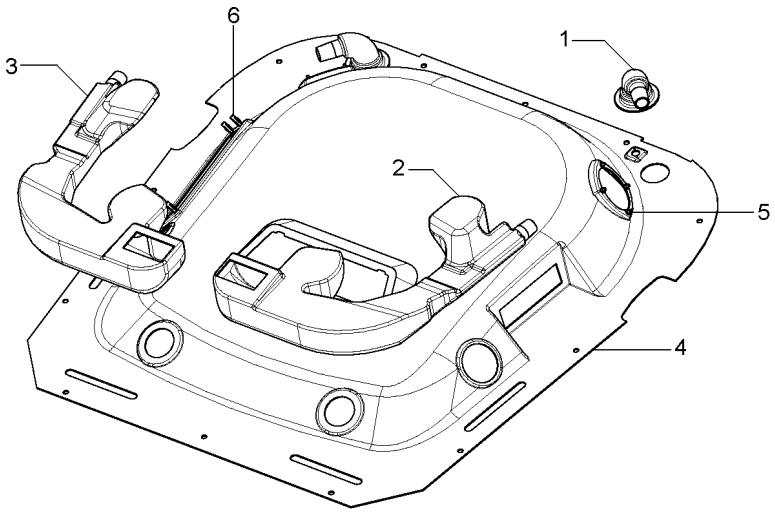

1	6227165M1		**2**	TUBO	PIPE	CANO
2	6227164M1	◀	**1**	TUBO	PIPE	CANO
3	6227163M1	▶	**1**	TUBO	PIPE	CANO
4	6234041M1		**1**	REVESTIMENTO CAB	CLADDING	CHAQUETA
5	3713803M1		**8**	PORCA	NUT	TUERCA
6	6232752M1		**4**	REBITE	RIVET	REMACHE

Ar Condicionado
Air Conditioner
Aire Acondionado

110-160

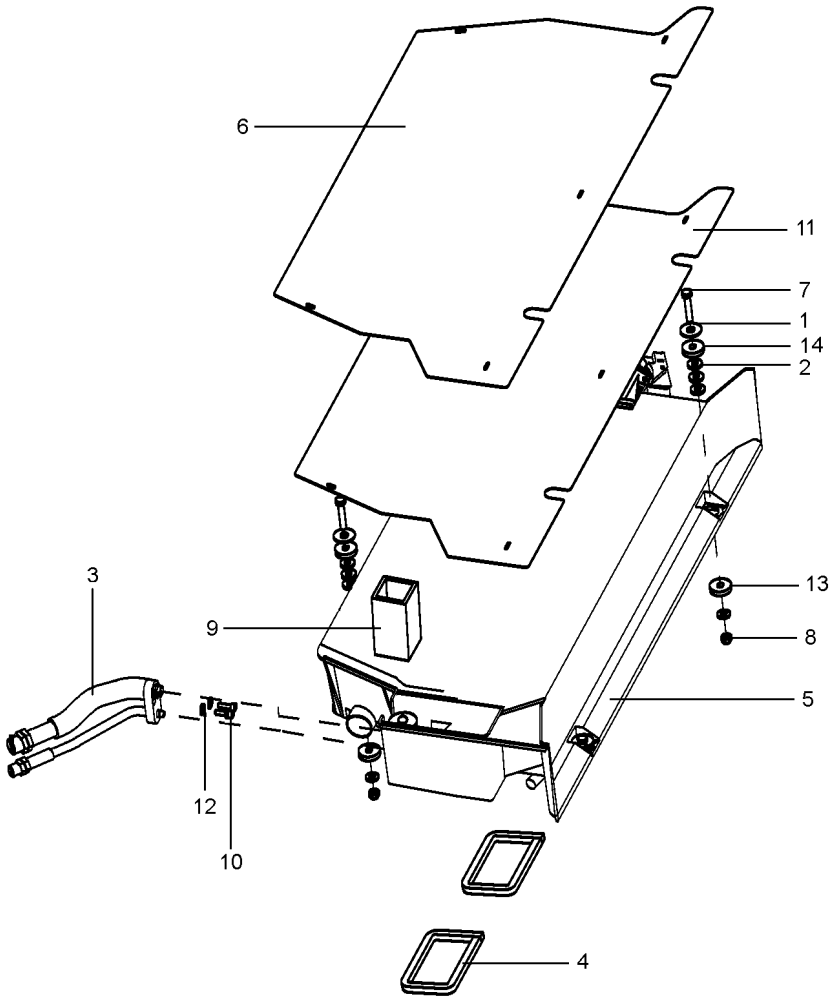

REV.05

6212041M91 **EL61Z051** **C027507 E01 (1)** **08/08** **110-160**

1	390597X1		**4**	ARRUELA	WASHER	ARANDELA
2	339056X1		**12**	ARRUELA	WASHER	ARANDELA
3	6214952M1		**1**	ADAPTADOR	ADAPTOR	ADAPTADOR
4	6220963M1		**2**	GUARNIÇÃO	FOAM	ESPUMA
5	6216236M91	110-165 No	**1**	CONDICIONADOR AR	AIR CONDITIONER	ACONDIC.DE AIRE
6	6204250M1		**1**	TAMPA	COVER	CUBIERTA
7	339745X1		**2**	PARAFUSO	BOLT	PERNO
8	394367X1		**4**	PORCA	NUT	TUERCA
9	6203562M1		**1**	PERFIL	PROFILE	PERFIL
10	6211348M1		**2**	PARAFUSO	BOLT	PERNO
11	6211308M1		**1**	PROTEÇÃO	GUARD	DEFENSA
12	6207323M1		**2**	ARRUELA	WASHER	ARANDELA
13	6211357M1		**4**	ARRUELA	WASHER	ARANDELA
14	050637P1		**8**	ARRUELA	WASHER	ARANDELA

Cabine
Cab
Cabina

Ar Condicionado
Air Conditioner
Aire Acondionado

110-165

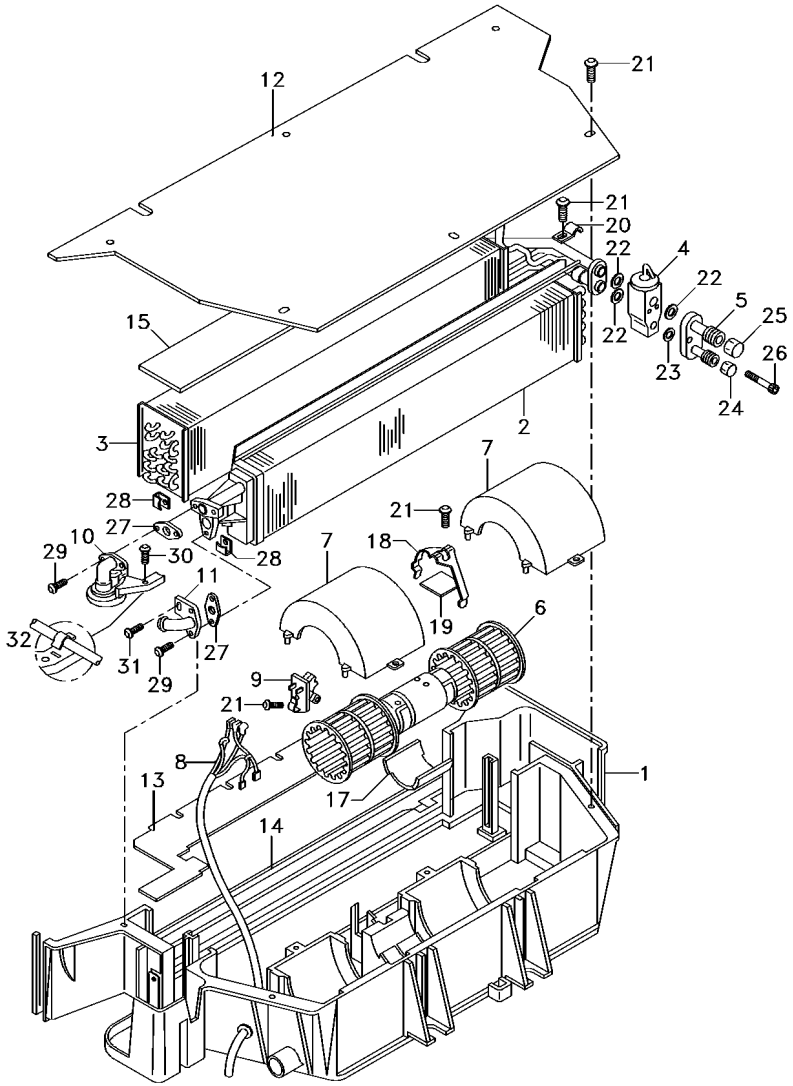

REV.01

6216236M91 **EL44Z005** **C027507 E01 (1)** **08/08** **110-165**

1	6211272M1	**1**	CAIXA	BOX	CAJA
2	3310827M92	**1**	RADIADOR	RADIATOR	RADIADOR
3	3902331M92	**1**	EVAPORADOR	EVAPORATOR	EVAPORADOR
4	3902334M91	**1**	REGULADOR	REGULATOR	REGULADOR
5	6211277M1	**1**	CONEXÃO	CONNECTION	CONEXION
6	3310831M91	**1**	MOTOR	ENGINE	MOTOR
7	3310833M1	**2**	TAMPA	COVER	CUBIERTA
8	6216235M1	**1**	CHICOTE	HARNESS	MAZO CABLES
9	3304510M92	**1**	RESISTOR	RESISTOR	RESISTENCIA
10	6211276M1	**1**	VÁLVULA	VALVE	VALVULA
11	3310946M1	**1**	CONEXÃO	CONNECTION	CONEXION
12	6204250M1	**1**	TAMPA	COVER	CUBIERTA
13	3902329M2	**1**	FECHAMENTO	COVER	CUBIERTA
14	3902322M1	**1**	GUARNIÇÃO	FOAM	ESPUMA
15	3902332M1	**1**	GUARNIÇÃO	FOAM	ESPUMA
16	3310849M1	**1**	GUARNIÇÃO	FOAM	ESPUMA
17	6211260M1	**1**	CALÇO	SHIM	CALCE
18	3902320M1	**1**	PRESILHA	STAPLE	GRAPA
19	6211274M1	**1**	SUPORTE	CLEVIS	GANCHO SEGURI.
20	6211271M1	**1**	PRESILHA	STAPLE	GRAPA
21	6211343M1	**11**	PARAFUSO	BOLT	PERNO
22	6211346M1	**3**	ANEL "O"	O RING	JUNTA TORICA
23	3902550M1	**1**	ANEL "O"	O RING	JUNTA TORICA
24	6211265M1	**1**	CONEXÃO	CONNECTION	CONEXION
25	6211266M1	**1**	CONEXÃO	CONNECTION	CONEXION
26	880009310258	**2**	PARAFUSO	BOLT	PERNO
27	3902327M1	**2**	JUNTA	GASKET	EMPAQUETADURA.
28	6211268M1	**4**	SUPORTE	CLEVIS	GANCHO SEGURI.
29	3001254X1	**4**	PARAFUSO	BOLT	PERNO
30	6211300M1	**1**	PARAFUSO	BOLT	PERNO
31	6211326M1	**1**	PARAFUSO	BOLT	PERNO
32	6211344M1	**1**	PINO	PIN	PASADOR

Sistema De Calefação Da Cabina
Cab Heating System
Sistema De Calefaccion De Cabina

110-170

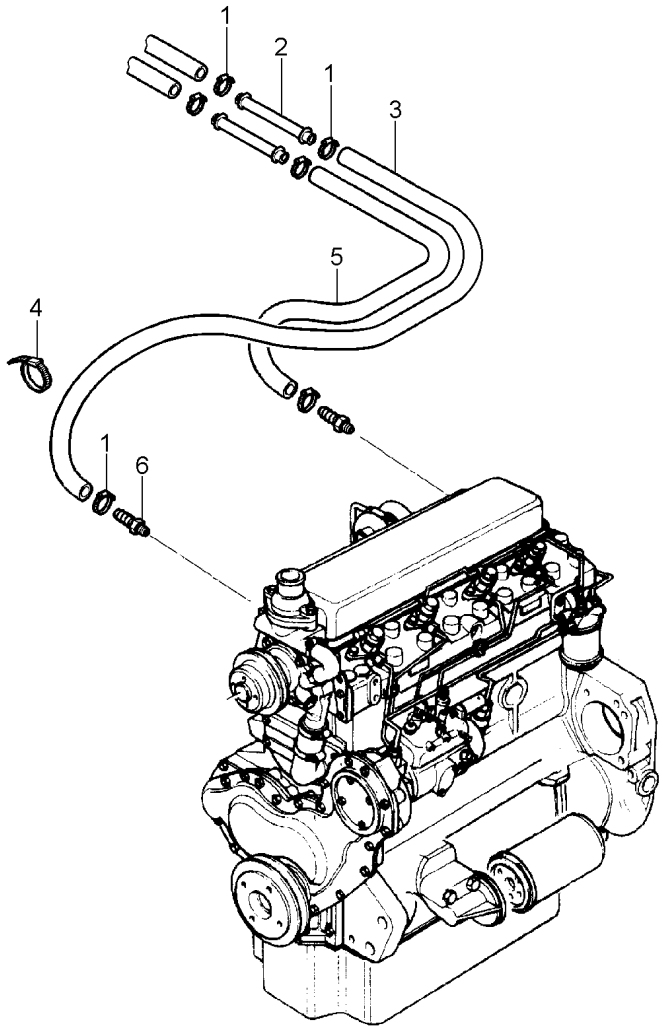

1	3019564X1	**6**	BRAÇADEIRA	CLAMP	ABRAZADERA
2	3713469M1	**2**	TUBO	PIPE	CANO
3	3779739M1	**1**	MANGUEIRA	HOSE	FLEXIBLE
4	3225356M1	**4**	BRAÇADEIRA	CLAMP	ABRAZADERA
5	3779742M1	**1**	MANGUEIRA	HOSE	FLEXIBLE
6	069607P1	**2**	CONEXÃO	CONNECTION	CONEXION

Suporte
Support
Soporte

110-175

Com Cabine
With Cab
Con Cabina

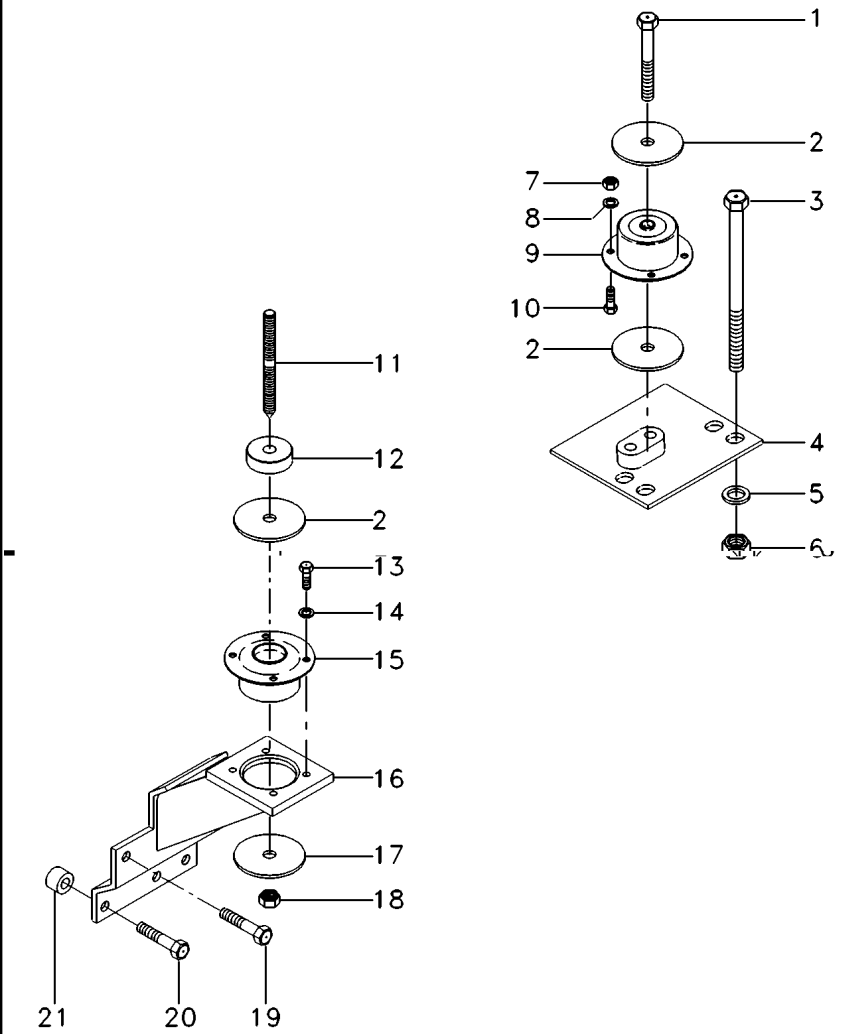

1	339616X1		**2**	PARAFUSO	BOLT	PERNO
2	3388272M1		**4**	ARRUELA	WASHER	ARANDELA
3	373686X1		**8**	PARAFUSO	BOLT	PERNO
4	067586S1	[B] ◀	**1**	SUPORTE	CLEVIS	GANCHO SEGURI.
4	067587S1	[B] ▶	**1**	SUPORTE	CLEVIS	GANCHO SEGURI.
5	353775X1		**8**	ARRUELA	WASHER	ARANDELA
6	366957X1		**8**	PORCA	NUT	TUERCA
7	3009693X1		**8**	PORCA	NUT	TUERCA
8	339376X1		**8**	ARRUELA	WASHER	ARANDELA
9	3715926M1	[B]	**2**	COXIM	MOUNTING	MONTANTE
10	3009492X1		**8**	PARAFUSO	BOLT	PERNO
11	069882P1		**2**	PRISIONEIRO	STUD	ESPARRAGO
12	057313P1		**2**	ESPAÇADOR	SPACER	PIEZA DISTANCIA
13	3009492X1		**8**	PARAFUSO	BOLT	PERNO
14	390734X1		**8**	ARRUELA	WASHER	ARANDELA
15	3712693M1	[A]	**2**	COXIM	MOUNTING	MONTANTE
16	065875S2	[A] ◀	**1**	CJ. SUPORTE	KIT, BRACKET	JUEGO SOPORTE
16	065877S1	[A] ▶	**1**	SUPORTE	CLEVIS	GANCHO SEGURI.
17	059377P1		**4**	ARRUELA	WASHER	ARANDELA
18	339034X1		**2**	PORCA	NUT	TUERCA
19	353901X1		**2**	PARAFUSO	BOLT	PERNO
20	354285X1		**6**	PARAFUSO	BOLT	PERNO
21	1683182M1		**6**	ESPAÇADOR	SPACER	PIEZA DISTANCIA

[A] TRASEIRO
REAR
TRASERO

[B] DIANTEIRO
FRONT
DELANTERO

Comando Do Freio
Brake Drive
Mando De Freno

110-180

Tratores Com Cabine
Tractors With Cab
Tractores Con Cabina

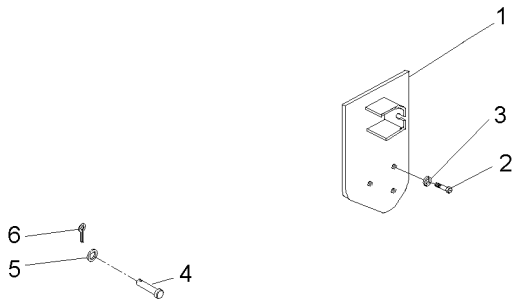

1	072789S1	▶	**1**	SUPORTE	BRACKET	SOPORTE
2	3145868M1		**3**	PARAFUSO	BOLT	PERNO
3	353432X1		**3**	ARRUELA PRESSÃO	PRESSURE WASHER	LAVADOR PRESION
4	832813M1		**2**	PINO	PIN	PASADOR
5	353756X1		**2**	ARRUELA	WASHER	ARANDELA
6	354059X1		**2**	CONTRAPINO	DOWEL	CENTRAJE

Ar Condicionado **Air Conditioner** **Aire Acondionado**	**Motor** **Engine** **Motor**	**Com Cabine** **With Cab** **Con Cabina**

110-185

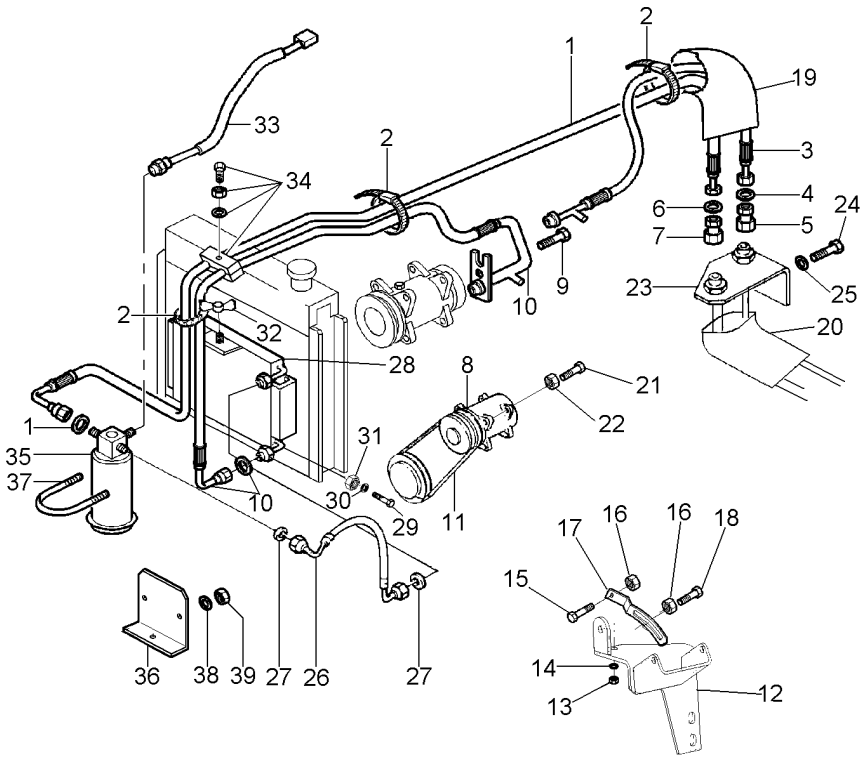

1	068333T1	**1**	MANGUEIRA	HOSE	FLEXIBLE
1	3010471X1	**1**	ANEL "O"	O RING	JUNTA TORICA
2	517587M1	**5**	BRAÇADEIRA	CLAMP	ABRAZADERA
3	068334T1	**1**	MANGUEIRA	HOSE	FLEXIBLE
4	3010474X1	**1**	ANEL "O"	O RING	JUNTA TORICA
5	368543X1	**1**	CONEXÃO	CONNECTION	CONEXION
6	3010502X1	**1**	ANEL "O"	O RING	JUNTA TORICA
7	368524X1	**1**	CONEXÃO	CONNECTION	CONEXION
8	3782613M2	**1**	COMPRESSOR	COMPRESSOR	COMPRESOR
9	358139X1	**1**	PARAFUSO ALLEN	ALLEN BOLT	TORNILLO ALLEN
10	069523T1	**1**	MANGUEIRA	HOSE	FLEXIBLE
10	3010472X1	**1**	ANEL "O"	O RING	JUNTA TORICA
11	487802M2	**1**	CORREIA	BELT	CORREA
12	069936S1	**1**	SUPORTE	BRACKET	SOPORTE
13	353431X1	**1**	PORCA	NUT	TUERCA
14	353434X1	**1**	ARRUELA	WASHER	ARANDELA
15	3009493X1	**1**	PARAFUSO	BOLT	PERNO
16	1441932X1	**2**	PORCA	NUT	TUERCA
17	3619519M3	**1**	TENSOR	TIGHTENER	TENSADOR
18	385375X1	**1**	PARAFUSO	BOLT	PERNO
19	072867P1	**1**	MANGUEIRA	HOSE	FLEXIBLE
20	040368P1	**1**	MANGUEIRA	HOSE	FLEXIBLE
21	3009493X1	**2**	PARAFUSO	BOLT	PERNO
22	1441932X1	**2**	PORCA	NUT	TUERCA
23	072854P1	**1**	SUPORTE	BRACKET	SOPORTE
24	339123X1	**2**	PARAFUSO	BOLT	PERNO
25	339374X1	**2**	ARRUELA	WASHER	ARANDELA
26	069522T1	**1**	MANGUEIRA	HOSE	FLEXIBLE
27	3010471X1	**2**	ANEL "O"	O RING	JUNTA TORICA
28	3784061M1	**1**	CONDENSADOR	CONDENSER	CONDENSADOR
29	339761X1	**2**	PARAFUSO	BOLT	PERNO
30	070232P1	**2**	ESPAÇADOR	SPACER	PIEZA DISTANCIA
31	339169X1	**2**	PORCA	NUT	TUERCA
32	880003150120	**1**	PORCA	NUT	TUERCA
33	3712526M1	**1**	PRESSOSTATO	PRESS	PRENSA
34	3146897M1	**1**	REFORÇO	REINFORCEMENT	REFUERZO
34	3585143M1	**2**	BRAÇADEIRA	CLAMP	ABRAZADERA
34	353679X1	**1**	PARAFUSO	BOLT	PERNO
34	353446X1	**1**	ARRUELA	WASHER	ARANDELA
35	3712495M1	**1**	FILTRO	FILTER	FILTRO
36	069229P1	**1**	SUPORTE	BRACKET	SOPORTE
37	3383977X1	**1**	BRAÇADEIRA	CLAMP	ABRAZADERA
38	390971X1	**2**	ARRUELA	WASHER	ARANDELA
39	339030X1	**2**	PORCA	NUT	TUERCA

Limpador De Parabrisa
Windscreen Wiper
Varillaje De Limpiaparabrisas

110-190

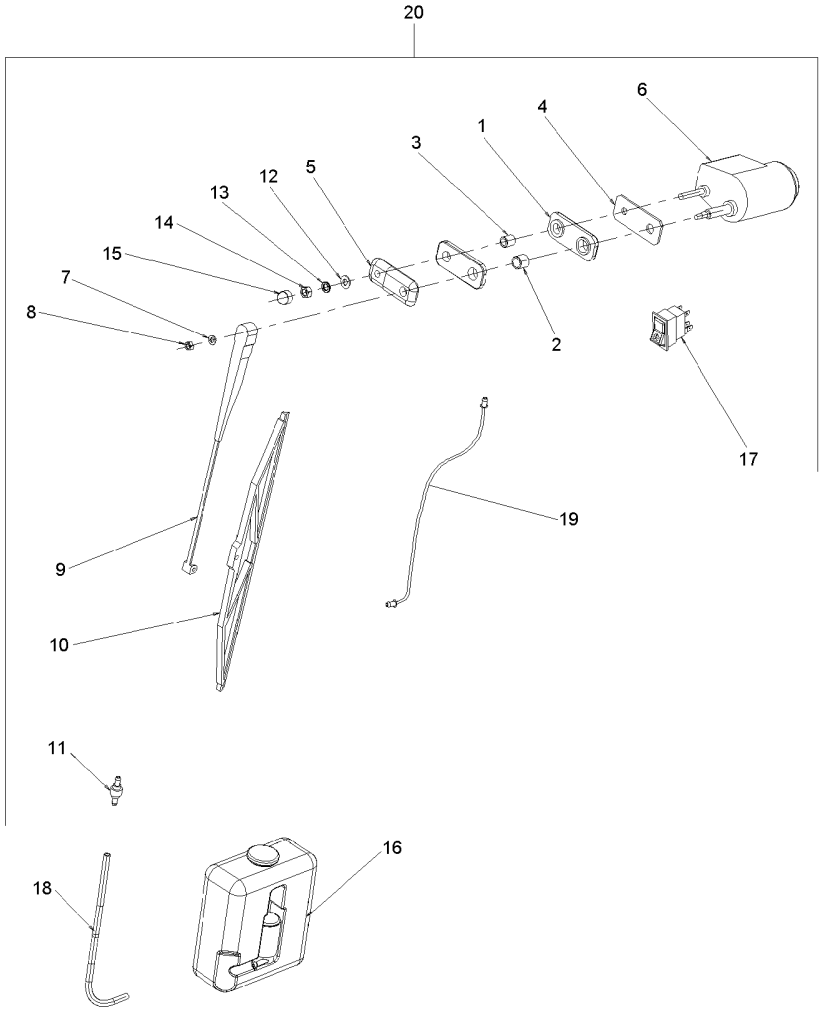

1	6204258M1	**2**	CALÇO	SHIM	CALCE
2	6204273M1	**1**	ESPAÇADOR	SPACER	PIEZA DISTANCIA
3	6204274M1	**1**	ESPAÇADOR	SPACER	PIEZA DISTANCIA
4	6204279M1	**1**	CHAPA	PLATE	CHAPA
5	6204269M1	**1**	ESPAÇADOR	SPACER	PIEZA DISTANCIA
6	6204263M1	**1**	MOTOR	ENGINE	MOTOR
7	6211359M1	**1**	ARRUELA	WASHER	ARANDELA
8	6211353M1	**1**	PORCA	NUT	TUERCA
9	6204260M1	**1**	BRAÇO	ARM	BRAZO
10	6204261M1	**1**	PALHETA	VANE	PALETA
11	6204268M1	**1**	VÁLVULA	VALVE	VALVULA
12	390972X1	**1**	ARRUELA	WASHER	ARANDELA
13	6211360M1	**1**	ARRUELA	WASHER	ARANDELA
14	339169X1	**1**	PORCA	NUT	TUERCA
15	3616277M1	**1**	CAPA	CAP	TAPA
16	6204262M1	**1**	RESERVATÓRIO	CONTAINER	CONTENEDOR
17	6211298M1	**1**	BOTÃO	BUTTON	PULSADOR
18	066420P1	**1**	MANGUEIRA	HOSE	FLEXIBLE
19	6214938M1	**1**	ESGUICHO	JET	SURTIDOR
20	6210681M91	**1**	LAVADOR TRASEIRO	REARSCREENWASHER	LAVAVIDRIO TRAS.

Cj. Mangueira
Hose
Manguera

110-195

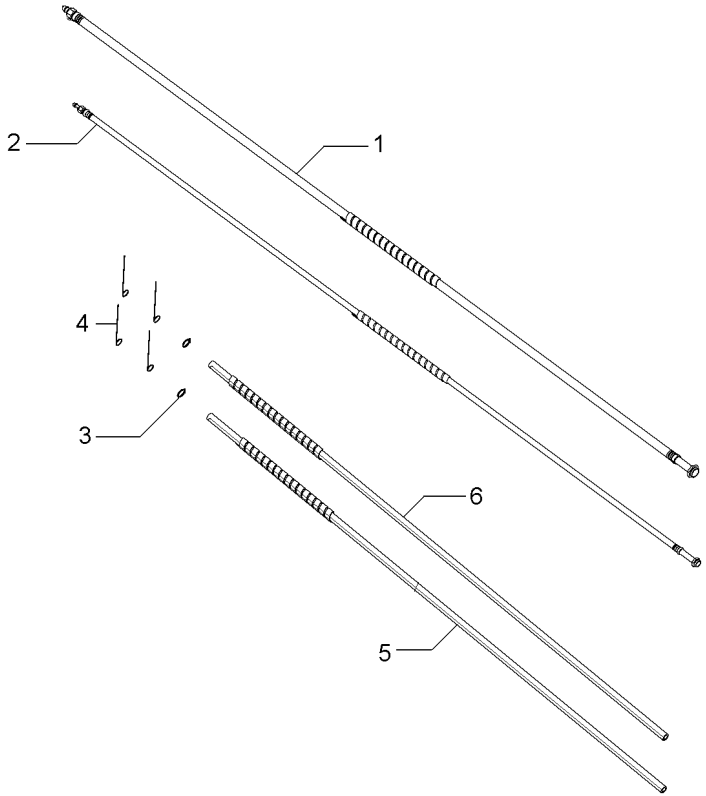

1	6229094M1	**1** MANGUEIRA	HOSE	FLEXIBLE
2	6229093M1	**1** MANGUEIRA	HOSE	FLEXIBLE
3	6211324M1	**2** BRAÇADEIRA	CLAMP	ABRAZADERA
4	6204276M1	**4** BRAÇADEIRA	CLAMP	ABRAZADERA
5	6229095M1	**1** MANGUEIRA	HOSE	FLEXIBLE
6	6229096M1	**1** MANGUEIRA	HOSE	FLEXIBLE

Equipamento Elétrico
Electrical Equipment
Equipo Electrico

110-200

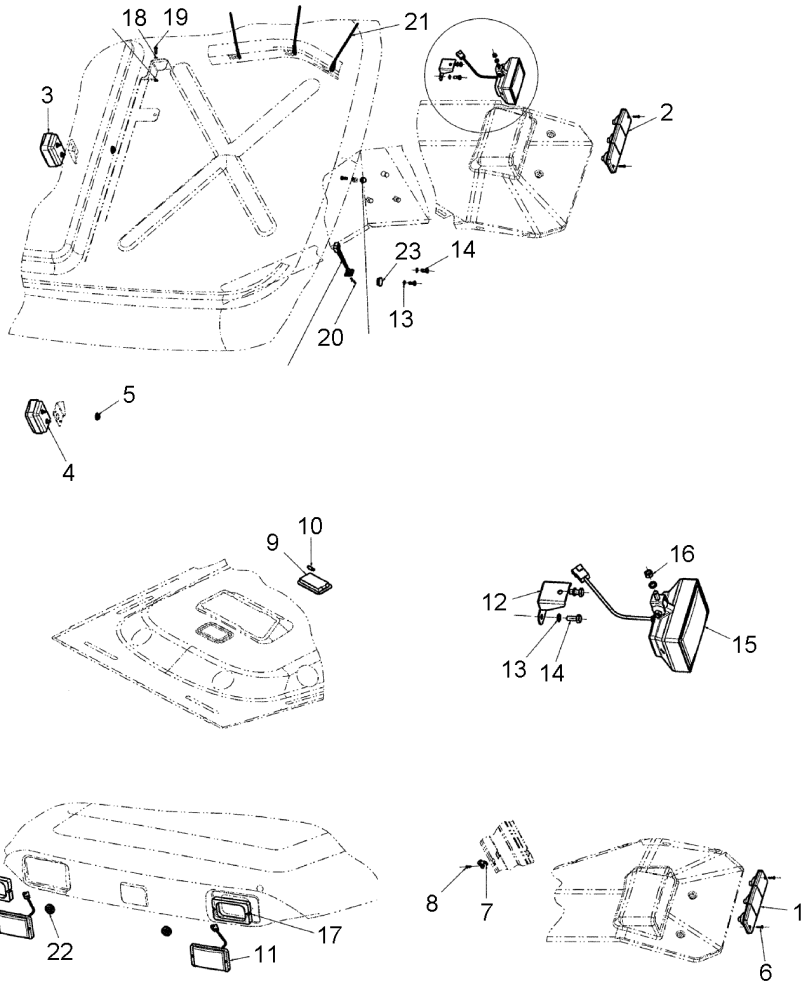

1	6211293M1	◀	**1**	CJ. LANTERNA	LANTERN	LINTERNA
2	6211294M1	▶	**1**	CJ. LANTERNA	LANTERN	LINTERNA
3	6211295M1		**1**	SINALEIRA	SIGNAL	AVISADOR
4	3714184M91		**1**	LANTERNA	LAMP	FARO
5	066129T1		**2**	TAMPÃO	PAD	ALMOHADILLA
6	6204120M1		**4**	PARAFUSO	BOLT	PERNO
7	6200061M1		**1**	SENSOR	SENDER	EMISOR
8	365920X1		**1**	PARAFUSO	BOLT	PERNO
9	6214892M1		**1**	LANTERNA	LAMP	FARO
10	6204121M1		**1**	LÂMPADA	BULB	LAMPARA
11	6214893M1		**2**	FAROL	LIGHT	ALUMBRADO
12	6214896M1		**1**	SUPORTE	CLEVIS	GANCHO SEGURI.
13	6211360M1		**5**	ARRUELA	WASHER	ARANDELA
14	339123X1		**4**	PARAFUSO	BOLT	PERNO
15	6214897M1		**1**	FAROL	LIGHT	ALUMBRADO
16	339169X1		**1**	PORCA	NUT	TUERCA
17	6220983M1		**2**	GUARNIÇÃO	FOAM	ESPUMA
18	376718X1		**2**	ARRUELA	WASHER	ARANDELA
19	339666X1		**2**	PARAFUSO	BOLT	PERNO
20	6220982M1		**2**	PARAFUSO	BOLT	PERNO
21	6204276M1		**24**	BRAÇADEIRA	CLAMP	ABRAZADERA
22	6214895M1		**2**	PASSA-FIO	GROMMET	PASACABLE
23	6223767M1		**1**	TAMPÃO	PAD	ALMOHADILLA

Rodas Dianteiras	**9.00-16f2 (6l)**	**130-10**	**2 Rodas Motrizes - Cubo Médio**
Front Wheels	**9.00-16f2 (6l)**		**Medium Hub - 2 Wheels Drive**
Ruedas Delanteras	**9.00-16f2 (6l)**		**Cubo Medio - 2 Ruedas Motriz**

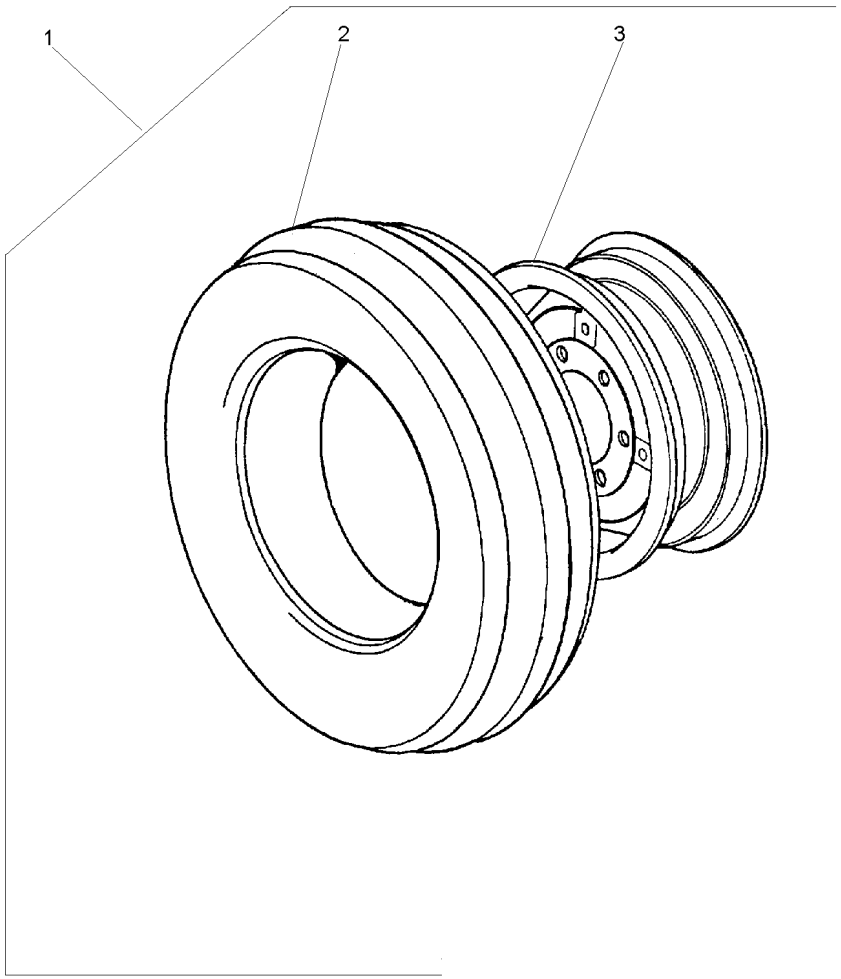

1		3149799M91	**2**	CJ. RODAGEM	WHEELS	RODAJE
2	3146503M91	1 130-15 No	**1**	CJ.PNEU E CÂMARA	TYRE AND TUBE	NEUM.Y.CAMARA
3	489331M91	1 650X16	**1**	ARO	RIM	LLANTA

Pneu & Câmara	**9.00-16f2 (6l)**	**130-15**	**2 Rodas Motrizes**
Tyre & Chamber	**9.00-16f2 (6l)**		**2 Wheels Drive**
Neum & Camara	**9.00-16f2 (6l)**		**2 Ruedas Motriz**

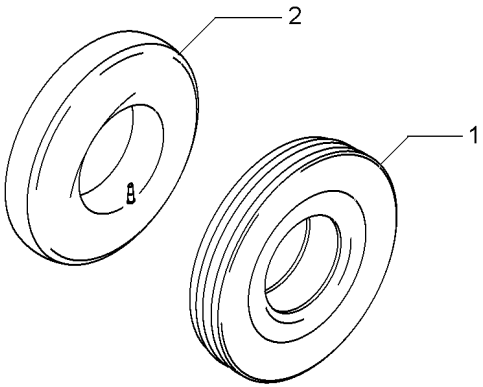

1	3146504M1	9.00X16 10L	**1** PNEU	TYRE	NEUMATICO
2	880481M1	9.00 X 16	**1** CÂMARA	CHAMBER	CAMARA

Rodas Dianteiras	7.50-16f2 (6l)
Front Wheels	7.50-16f2 (6l)
Ruedas Delanteras	7.50-16f2 (6l)

130-20

2 Rodas Motrizes - Cubo Médio
Medium Hub - 2 Wheels Drive
Cubo Medio - 2 Ruedas Motriz

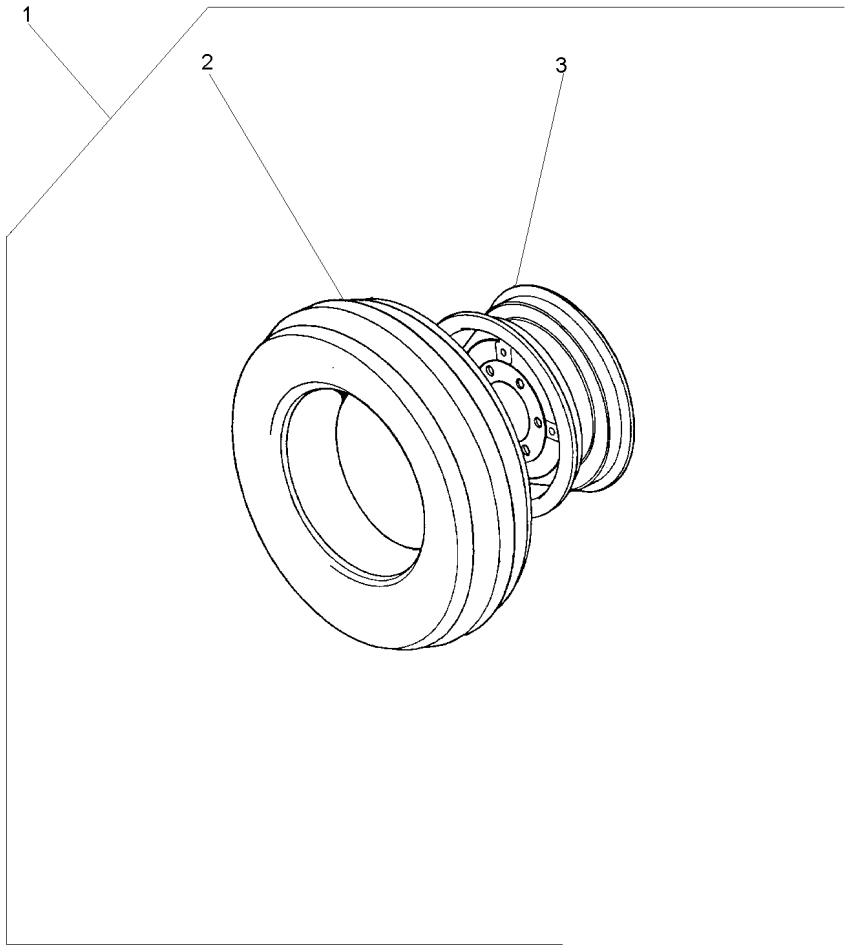

1		3145661M91	**1**	CJ. RODAGEM	WHEELS	RODAJE
2	488030M92	1 130-25 No	**1**	CJ.PNEU E CÂMARA	TYRE AND TUBE	NEUM.Y.CAMARA
3	3147067M91	1	**1**	RODA	WHEEL	RUEDA

Pneu & Câmara	**7.50-16f2 (6l)**	**130-25**	**2 Rodas Motrizes**
Tyre & Chamber	**7.50-16f2 (6l)**		**2 Wheels Drive**
Neum & Camara	**7.50-16f2 (6l)**		**2 Ruedas Motriz**

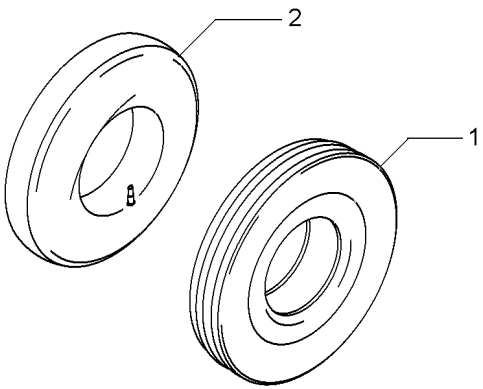

1	3149495M1	7.50X16L8	**1** PNEU	TYRE	NEUMATICO
2	488036M1	7.50X16	**1** CÂMARA	CHAMBER	CAMARA

Rodas Dianteiras	**8.30-24r1 (6l)**	**130-30**	**4 Rodas Motrizes**
Front Wheels	**8.30-24r1 (6l)**		**4 Wheels Drive**
Ruedas Delanteras	**8.30-24r1 (6l)**		**4 Ruedas Motriz**

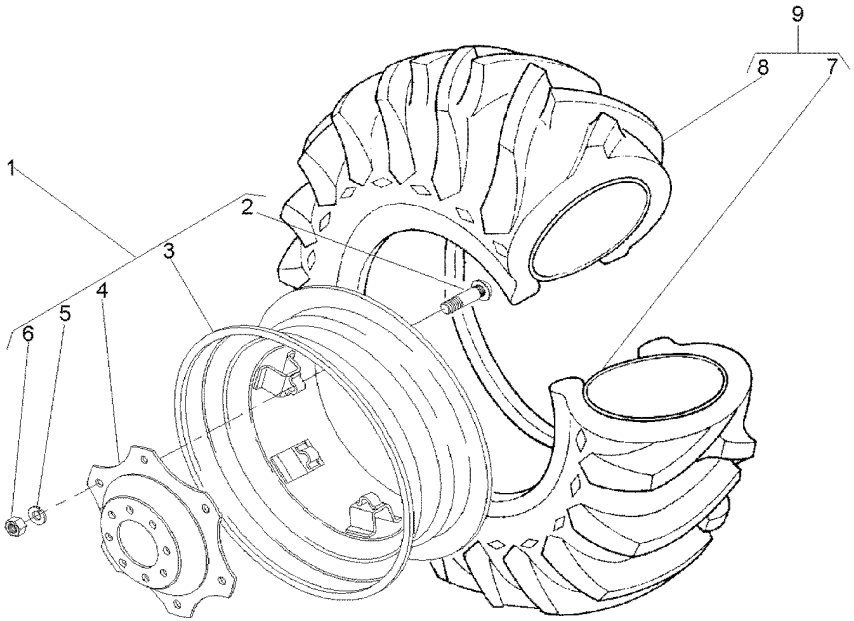

1	037008N1		**1**	RODA	WHEEL	RUEDA
2	3408246M1	1	**6**	PARAFUSO	BOLT	PERNO
3	037009S1	1	**1**	ARO	RIM	LLANTA
4	037010P1	1	**1**	DISCO	DISC	DISCO
5	353774X1	1	**6**	ARRUELA	WASHER	ARANDELA
6	353427X1	1	**6**	PORCA	NUT	TUERCA
7	036996P1	9	**1**	CÂMARA	CHAMBER	CAMARA
8	036995P1	9	**1**	PNEU	TYRE	NEUMATICO
9	036994N1	8.3X24	**1**	CJ.PNEU E CÂMARA	TYRE AND TUBE	NEUM.Y.CAMARA

Rodas Dianteiras **Front Wheels** **Ruedas Delanteras**	**12.4-24 R1 (6l)** **12.4-24 R1 (6l)** **12.4-24 R1 (6l)**	**130-35**	**4 Rodas Motrizes** **4 Wheels Drive** **4 Ruedas Motriz**

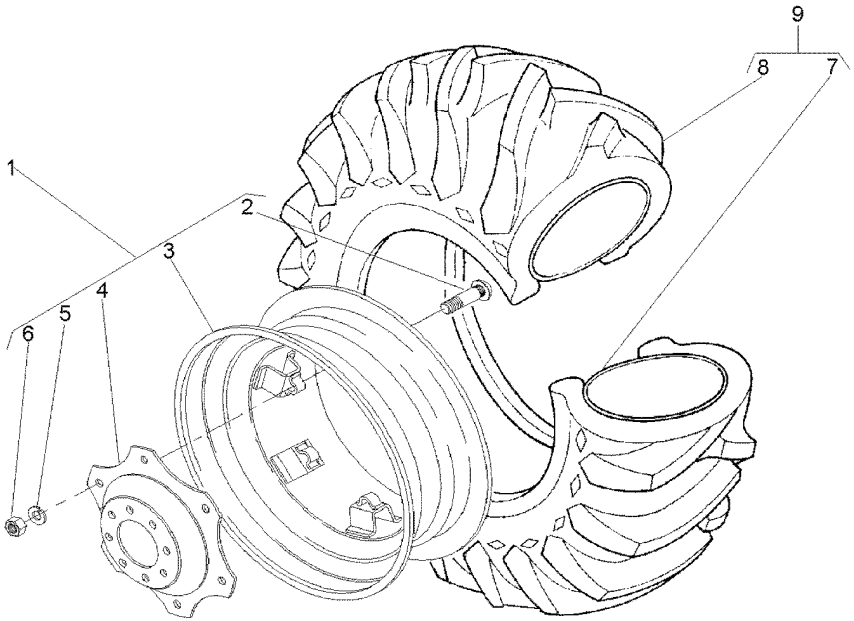

1	3411239M91		**1**	CJ. RODA	KIT, WHEEL	JUEGO DE RUEDA
2	3408246M1	1	**6**	PARAFUSO	BOLT	PERNO
3	3408340M91	1	**1**	ARO	RIM	LLANTA
4	3411240M1	1	**1**	DISCO	DISC	DISCO
5	027646P1	1	**6**	ARRUELA	WASHER	ARANDELA
6	353427X1	1	**6**	PORCA	NUT	TUERCA
7	3408326M1	9	**1**	CÂMARA	CHAMBER	CAMARA
8	3408327M1	9	**1**	PNEU	TYRE	NEUMATICO
9	3408345M91	6L	**1**	CJ.PNEU E CÂMARA	TYRE AND TUBE	NEUM.Y.CAMARA

Rodas Dianteiras **Front Wheels** **Ruedas Delanteras**	**14.9-24r1 (6l)** **14.9-24r1 (6l)** **14.9-24r1 (6l)**	**130-40**	**4 Rodas Motrizes** **4 Wheels Drive** **4 Ruedas Motriz**

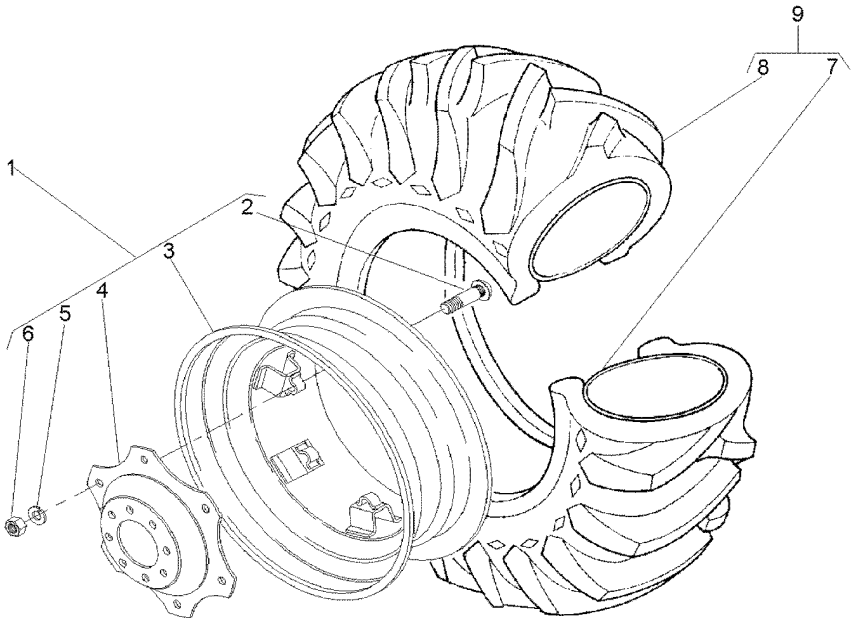

1	3411241M91		**1**	RODA	WHEEL	RUEDA
2	3408246M1	1	**6**	PARAFUSO	BOLT	PERNO
3	487150M92	1	**1**	ARO	RIM	LLANTA
4	3411240M1	1	**1**	DISCO	DISC	DISCO
5	027646P1	1	**8**	ARRUELA	WASHER	ARANDELA
6	353427X1	1	**6**	PORCA	NUT	TUERCA
7	182578M1	9 13X24	**1**	CÂMARA	CHAMBER	CAMARA
8	831521M1	9 14.9/13X24	**1**	PNEU	TYRE	NEUMATICO
9	831522M91		**1**	CJ.PNEU E CÂMARA	TYRE AND TUBE	NEUM.Y.CAMARA

Rodagem
Wheels
Ruedas

130-45

2 Rodas Motrizes - Com Plataforma Do Operador
2 Wheels Drive - With Operator Plataform
2 Ruedas Motriz - Con Plataforma Del Operador

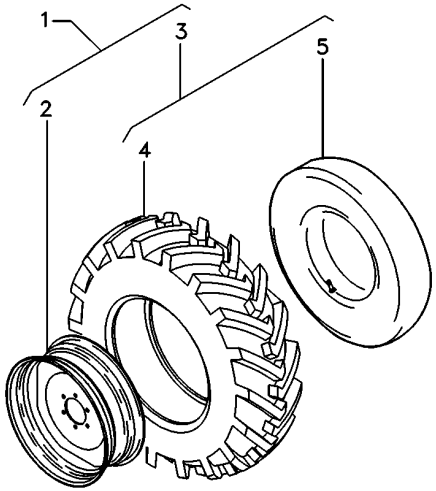

1	6227603M91	▶	**1** CJ. RODA	KIT, WHEEL	JUEGO DE RUEDA
1	6227602M91	◀	**1** CJ. RODA	KIT, WHEEL	JUEGO DE RUEDA

Rodas Traseiras	**14.9-28r2 (6l)**	**130-50**
Rear Wheels	**14.9-28r2 (6l)**	
Ruedas Traseras	**14.9-28r2 (6l)**	

Disco De Chapa
Plate Disk
Disco De Chapa

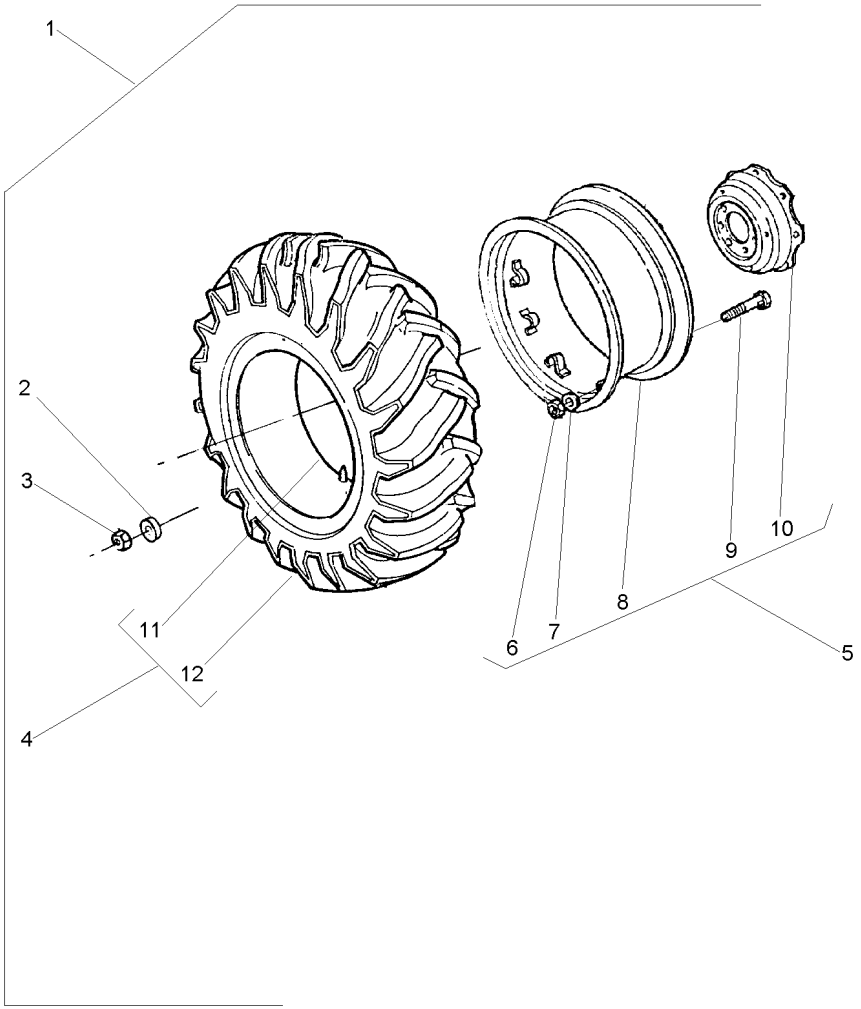

1			026866N1	**1**	RODAGEM	WHEELS	RODAJE
2	3410536M1	1		**16**	ARRUELA	WASHER	ARANDELA
3	847417M1	1		**16**	PORCA	NUT	TUERCA
4	487540M91	1		**1**	CJ.PNEU E CÂMARA	TYRE AND TUBE	NEUM.Y.CAMARA
5	033901T1			**1**	ARO	RIM	LLANTA
6	353427X1	5		**8**	PORCA	NUT	TUERCA
7	027646P1	5		**8**	ARRUELA	WASHER	ARANDELA
8	3408283M91	5		**1**	ARO	RIM	LLANTA
8	487308M91	5		**1**	ARO	RIM	LLANTA
9	3149812M1	5		**8**	PARAFUSO	BOLT	PERNO
10	3149172M1	5		**1**	DISCO	DISC	DISCO
11	828539M1	4		**1**	CÂMARA	CHAMBER	CAMARA
12	487539M1	4		**1**	PNEU	TYRE	NEUMATICO

Rodas Traseiras	**18.4-30r2 (6l)**	**Disco De Chapa**
Rear Wheels	**18.4-30r2 (6l)**	**Plate Disk**
Ruedas Traseras	**18.4-30r2 (6l)**	**Disco De Chapa**

130-55

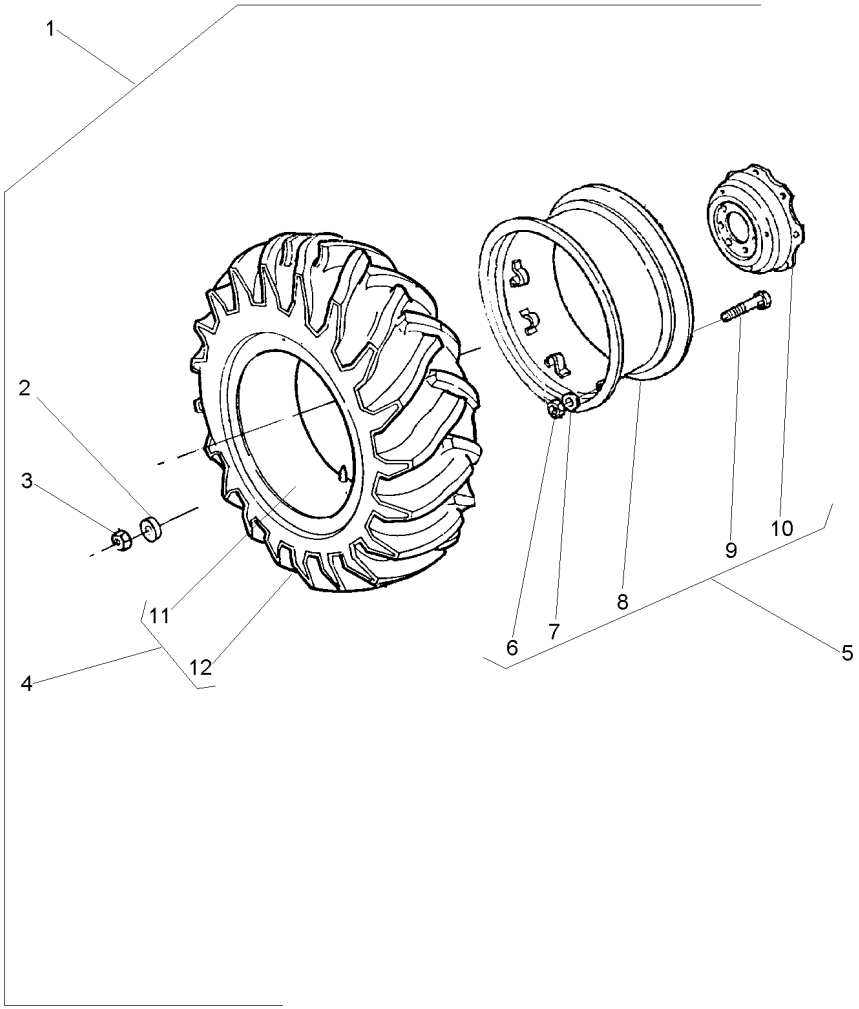

1			3410964M91	**1**	RODAGEM	WHEELS	RODAJE
2	3410536M1	1		**16**	ARRUELA	WASHER	ARANDELA
3	847417M1	1		**16**	PORCA	NUT	TUERCA
4	487870M91	1	6L	**1**	CJ.PNEU E CÂMARA	TYRE AND TUBE	NEUM.Y.CAMARA
5	3149151M92		275208C007751	**1**	ARO	RIM	LLANTA
5	6235494M91		275208C007752	**1**	CJ. RODA	KIT, WHEEL	JUEGO DE RUEDA
5	3149151M92		275408C008605	**1**	ARO	RIM	LLANTA
5	6235494M91		275408C008606	**1**	CJ. RODA	KIT, WHEEL	JUEGO DE RUEDA
5	6235494M91		695408C000211	**1**	CJ. RODA	KIT, WHEEL	JUEGO DE RUEDA
6	353427X1	5		**8**	PORCA	NUT	TUERCA
7	3585377M1	5		**8**	ARRUELA	WASHER	ARANDELA
8	882230M92	5		**1**	ARO	RIM	LLANTA
9	3149812M1	5	3149914M1	**8**	PARAFUSO	BOLT	PERNO
10	3587145M1	5		**1**	DISCO	DISC	DISCO
11	487869M1	4		**1**	CÂMARA	CHAMBER	CAMARA
12	487868M1	4		**1**	PNEU	TYRE	NEUMATICO

Rodas Traseiras	**23.1-26r2 (8l)**	**130-60**
Rear Wheels	**23.1-26r2 (8l)**	
Ruedas Traseras	**23.1-26r2 (8l)**	

Disco De Chapa
Plate Disk
Disco De Chapa

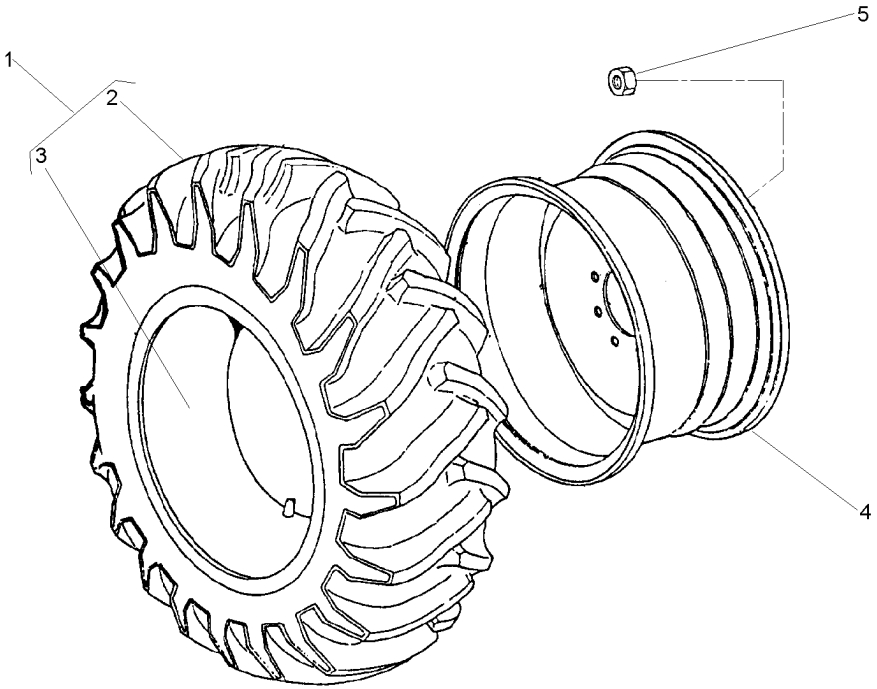

1	490215M91		
2	490216M1	1	
3	490217M1	1	23.1/18X26
4	1481017M92		DW20X26
5	847417M1		
5	3410536M1		

2	CJ.PNEU E CÂMARA	TYRE AND TUBE	NEUM.Y.CAMARA
1	PNEU	TYRE	NEUMATICO
1	CÂMARA	CHAMBER	CAMARA
2	ARO	RIM	LLANTA
16	PORCA	NUT	TUERCA
16	ARRUELA	WASHER	ARANDELA

Rodas Traseiras
Rear Wheels
Ruedas Traseras

130-65

15.5-38 R1 8l Dyna Torque
15.5-38 R1 8l Dyna Torque
15.5-38 R1 8l Dyna Torque

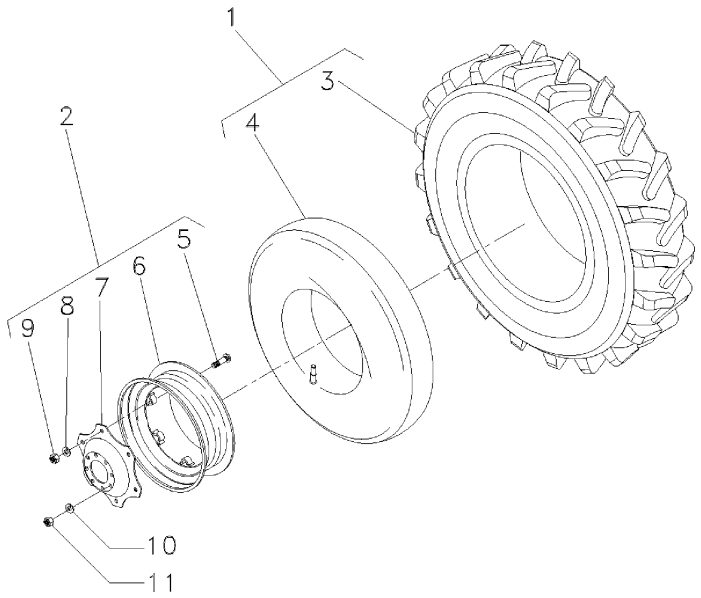

1	6217791M91	**2**	CJ.PNEU E CÂMARA	TYRE AND TUBE	NEUM.Y.CAMARA
2	6217539M92	**2**	CJ. RODAGEM	WHEELS	RODAJE
3	6217792M1	**2**	PNEU	TYRE	NEUMATICO
4	6218523M1	**2**	CÂMARA	CHAMBER	CAMARA
5	6217942M1	**16**	PARAFUSO	BOLT	PERNO
6	6217540M1	**2**	ARO	RIM	LLANTA
7	6217542M1	**2**	DISCO	DISC	DISCO
8	6217937M1	**16**	ARRUELA	WASHER	ARANDELA
9	6217938M1	**16**	PORCA	NUT	TUERCA
10	3410536M1	**16**	ARRUELA	WASHER	ARANDELA
11	847417M1	**16**	PORCA	NUT	TUERCA

Rodas Traseiras	**18.4-30 R1 (10l)**
Rear Wheels	**18.4-30 R1 (10l)**
Ruedas Traseras	**18.4-30 R1 (10l)**

130-70

Disco De Chapa	
Plate Disk	
Disco De Chapa	

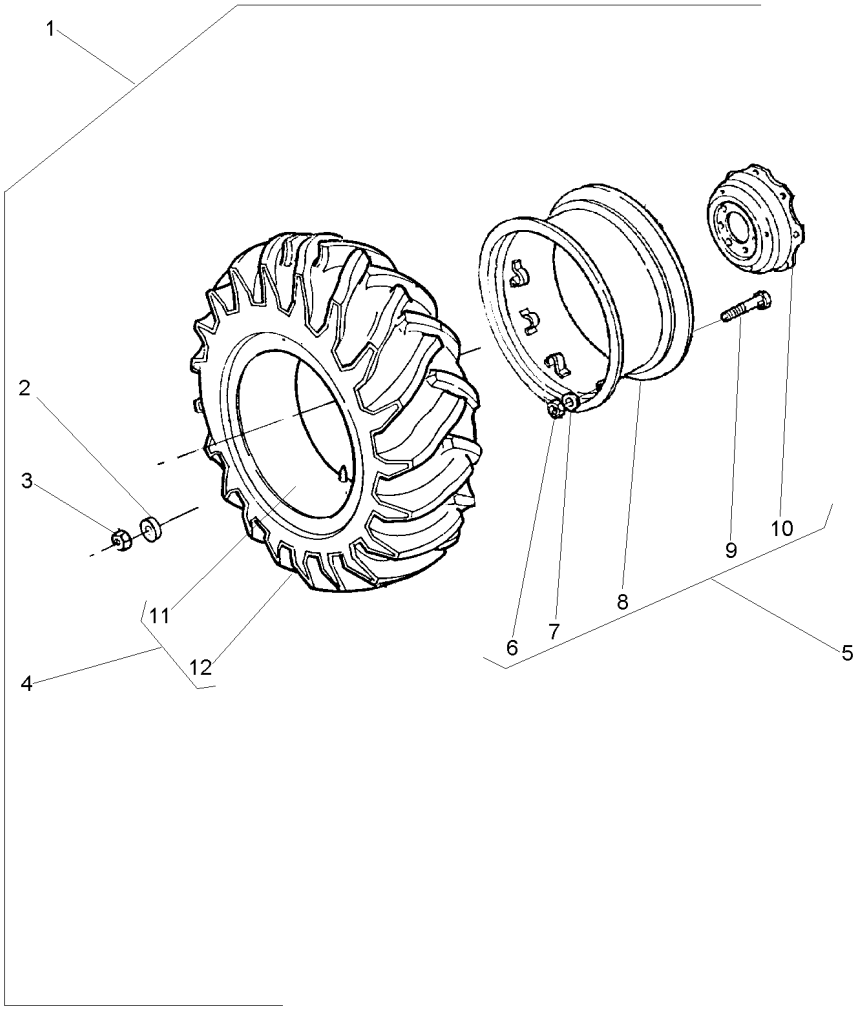

1			3410965M91	**1**	RODAGEM	WHEELS	RODAJE
2	3410536M1	1		**16**	ARRUELA	WASHER	ARANDELA
3	847417M1	1		**16**	PORCA	NUT	TUERCA
4	488092M91	1	10L	**1**	CJ.PNEU E CÂMARA	TYRE AND TUBE	NEUM.Y.CAMARA
5	3149151M92		275208C007751	**1**	ARO	RIM	LLANTA
5	6235494M91		275208C007752	**1**	CJ. RODA	KIT, WHEEL	JUEGO DE RUEDA
5	3149151M92		275408C008005	**1**	ARO	RIM	LLANTA
5	6235494M91		275408C008606	**1**	CJ. RODA	KIT, WHEEL	JUEGO DE RUEDA
5	6235494M91		695408C000211	**1**	CJ. RODA	KIT, WHEEL	JUEGO DE RUEDA
6	353427X1	5		**8**	PORCA	NUT	TUERCA
7	3585377M1	5		**8**	ARRUELA	WASHER	ARANDELA
8	882230M92	5		**1**	ARO	RIM	LLANTA
9	3149812M1	5	3149914M1	**8**	PARAFUSO	BOLT	PERNO
10	3587145M1	5		**1**	DISCO	DISC	DISCO
11	487869M1	4		**1**	CÂMARA	CHAMBER	CAMARA
12	487951M1	4	3149493M1	**1**	PNEU	TYRE	NEUMATICO

Rodas Traseiras	**18.4-30 R1 (10l)**
Rear Wheels	**18.4-30 R1 (10l)**
Ruedas Traseras	**18.4-30 R1 (10l)**

130-75

Disco Fundido-Pavt	
Founded Disk-Pavt	
Disco Fundido-Pavt	

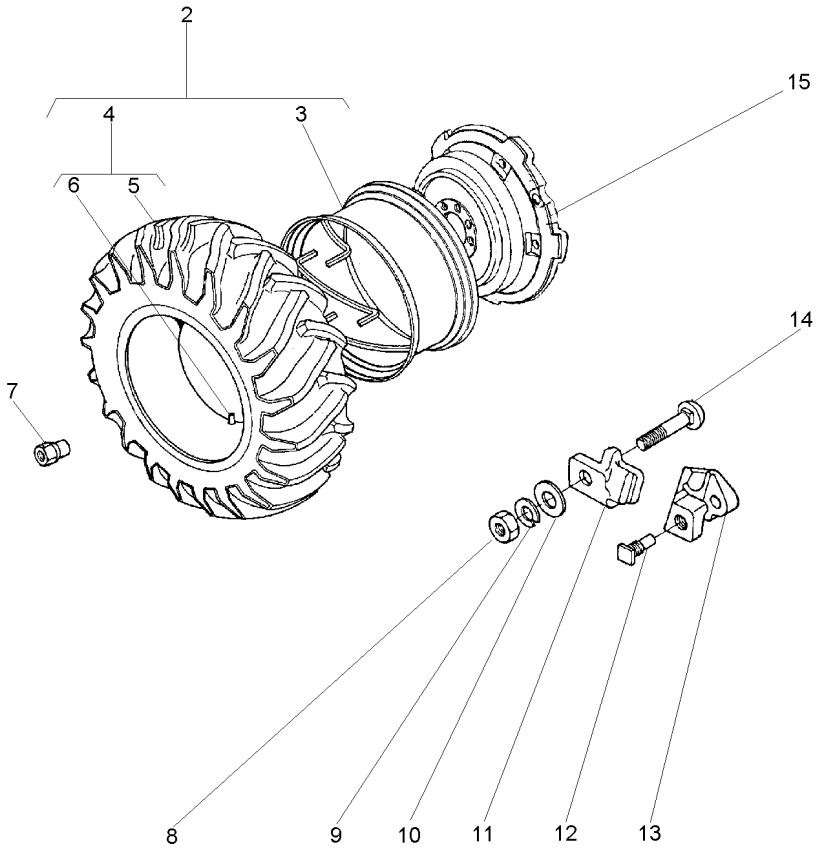

2	1481920M91		
3	897721M91	2 PAVT	
4	488092M91	2 ↳	3149641M91
5	487951M1	4 ↳	3149493M1
6	487869M1	4	
7	1481045M1		
8	1484541M1		
9	353440X1		
10	353775X1		
11	898021M1		
12	1751403M1		
13	898022M2		
14	363296X1		
15	3147093M1		

1	CJ. RODA	KIT, WHEEL	JUEGO DE RUEDA
1	ARO	RIM	LLANTA
1	CJ.PNEU E CÂMARA	TYRE AND TUBE	NEUM.Y.CAMARA
1	PNEU	TYRE	NEUMATICO
1	CÂMARA	CHAMBER	CAMARA
8	PORCA	NUT	TUERCA
5	PORCA	NUT	TUERCA
5	ARRUELA	WASHER	ARANDELA
5	ARRUELA	WASHER	ARANDELA
5	GRAMPO	CRAMP	PASADOR
2	PARAFUSO	BOLT	PERNO
2	LIMITADOR RODA	LIMITATION WHEEL	LIMITATION WHEEL
5	PARAFUSO	BOLT	PERNO
1	DISCO	DISC	DISCO

Rodas Traseiras	**18.4-30 R1 (10 L)**
Rear Wheels	**18.4-30 R1 (10 L)**
Ruedas Traseras	**18.4-30 R1 (10 L)**

130-80

Disco De Chapa/Aro 16"
Plate Disk/Rim 16"
Disco De Chapa/Llanta 16"

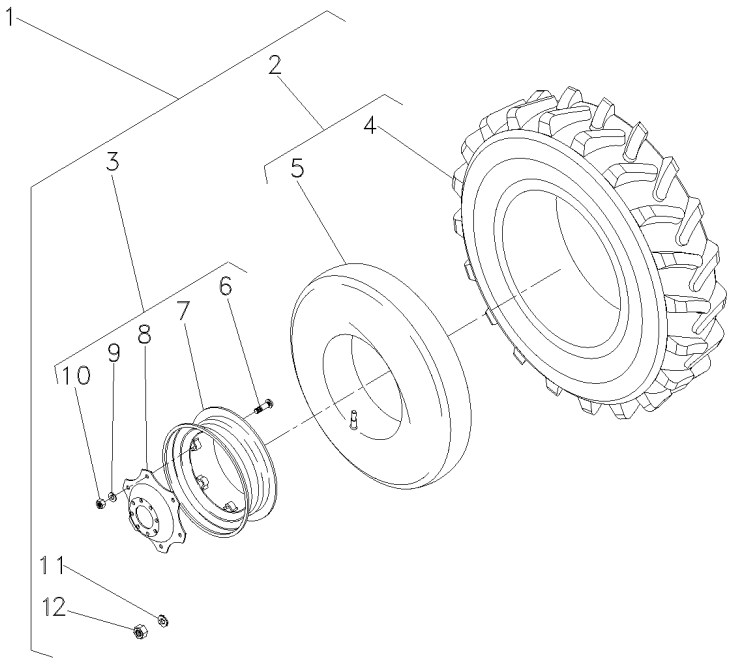

1		3408329M91	
2	488092M91	1	10L
3	3587146M91	1	
4	487951M1	2	3149493M1
5	487869M1	2	
6	3149812M1	3	
7	3408526M91	3	
8	3587145M1	3	
9	027646P1	3	
10	353427X1	3	
11	3410536M1	1	
12	847417M1	1	

1	RODAGEM	WHEELS	RODAJE
2	CJ.PNEU E CÂMARA	TYRE AND TUBE	NEUM.Y.CAMARA
2	RODA	WHEEL	RUEDA
2	PNEU	TYRE	NEUMATICO
1	CÂMARA	CHAMBER	CAMARA
8	PARAFUSO	BOLT	PERNO
1	ARO	RIM	LLANTA
1	DISCO	DISC	DISCO
8	ARRUELA	WASHER	ARANDELA
8	PORCA	NUT	TUERCA
16	ARRUELA	WASHER	ARANDELA
16	PORCA	NUT	TUERCA

Rodas Traseiras	**18.4-30r2 (6l)**	**130-85**
Rear Wheels	**18.4-30r2 (6l)**	
Ruedas Traseras	**18.4-30r2 (6l)**	

Disco De Chapa/Aro 16"
Plate Disk/Rim 16"
Disco De Chapa/Llanta 16"

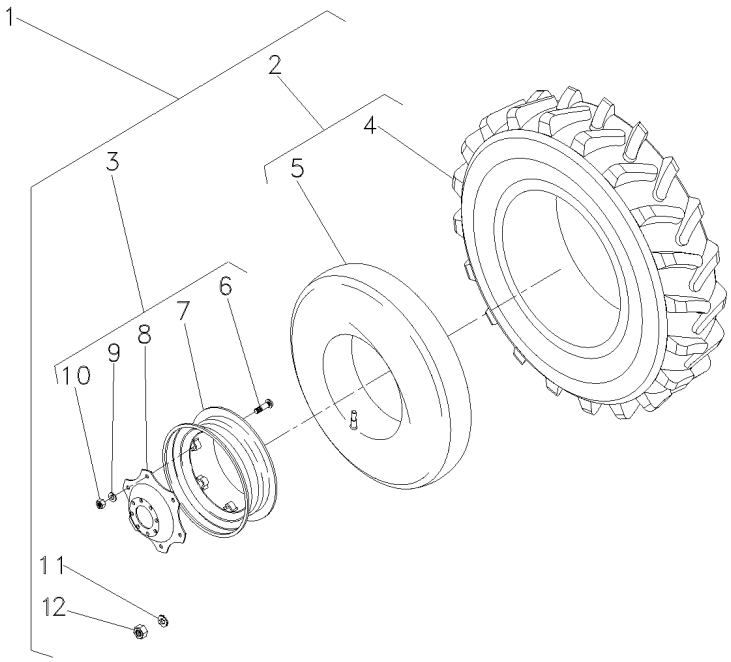

1			3408621M91
2	487870M91	5	6L
3	3587146M91	5	
4	487868M1		
5	487869M1		
6	3149812M1	3	
7	3408526M91	3	
8	3587145M1	3	
9	027646P1	3	
10	353427X1	3	
11	3410536M1	5	
12	847417M1	5	

1	RODAGEM	WHEELS	RODAJE
2	CJ.PNEU E CÂMARA	TYRE AND TUBE	NEUM.Y.CAMARA
2	RODA	WHEEL	RUEDA
2	PNEU	TYRE	NEUMATICO
2	CÂMARA	CHAMBER	CAMARA
8	PARAFUSO	BOLT	PERNO
1	ARO	RIM	LLANTA
1	DISCO	DISC	DISCO
8	ARRUELA	WASHER	ARANDELA
8	PORCA	NUT	TUERCA
16	ARRUELA	WASHER	ARANDELA
16	PORCA	NUT	TUERCA

Rodas Traseiras	**18.4-30r1 (6l)**	**Disco De Chapa/Aro 16"**
Rear Wheels	**18.4-30r1 (6l)**	**Plate Disk/Rim 16"**
Ruedas Traseras	**18.4-30r1 (6l)**	**Disco De Chapa/Llanta 16"**

130-90

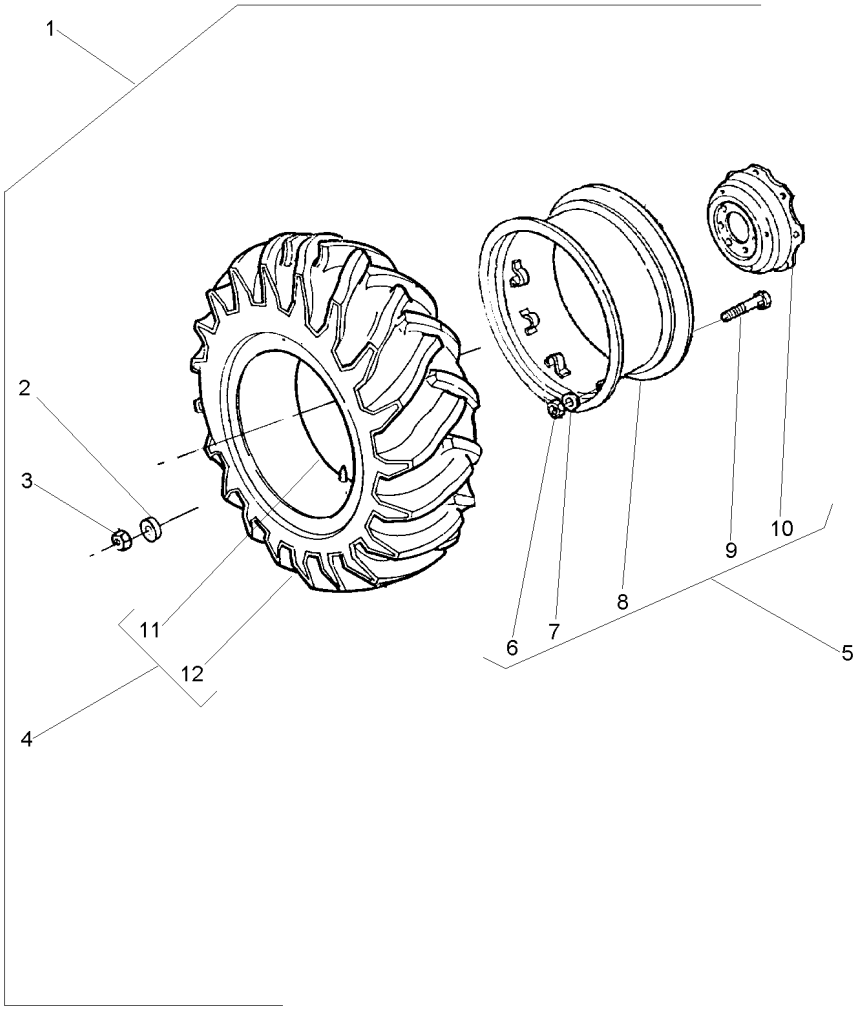

1		3587143M92	**1**	RODAGEM	WHEELS	RODAJE
2	3410536M1	1	**16**	ARRUELA	WASHER	ARANDELA
3	847417M1	1	**16**	PORCA	NUT	TUERCA
4	058704N1	1	**1**	CJ.PNEU E CÂMARA	TYRE AND TUBE	NEUM.Y.CAMARA
5	3587146M91	16 X 30	**1**	RODA	WHEEL	RUEDA
6	353427X1	5	**8**	PORCA	NUT	TUERCA
7	027646P1	5	**8**	ARRUELA	WASHER	ARANDELA
8	3408526M91	5	**1**	ARO	RIM	LLANTA
9	3149812M1	5	**8**	PARAFUSO	BOLT	PERNO
10	3587145M1	5	**1**	DISCO	DISC	DISCO
11	058699T1	4	**1**	CÂMARA	CHAMBER	CAMARA
12	058697T1	4	**1**	PNEU	TYRE	NEUMATICO

Rodas Traseiras	**18.4-30r2 (6l)**	**130-95**	**Disco Fundido-Pavt**
Rear Wheels	**18.4-30r2 (6l)**		**Founded Disk-Pavt**
Ruedas Traseras	**18.4-30r2 (6l)**		**Disco Fundido-Pavt**

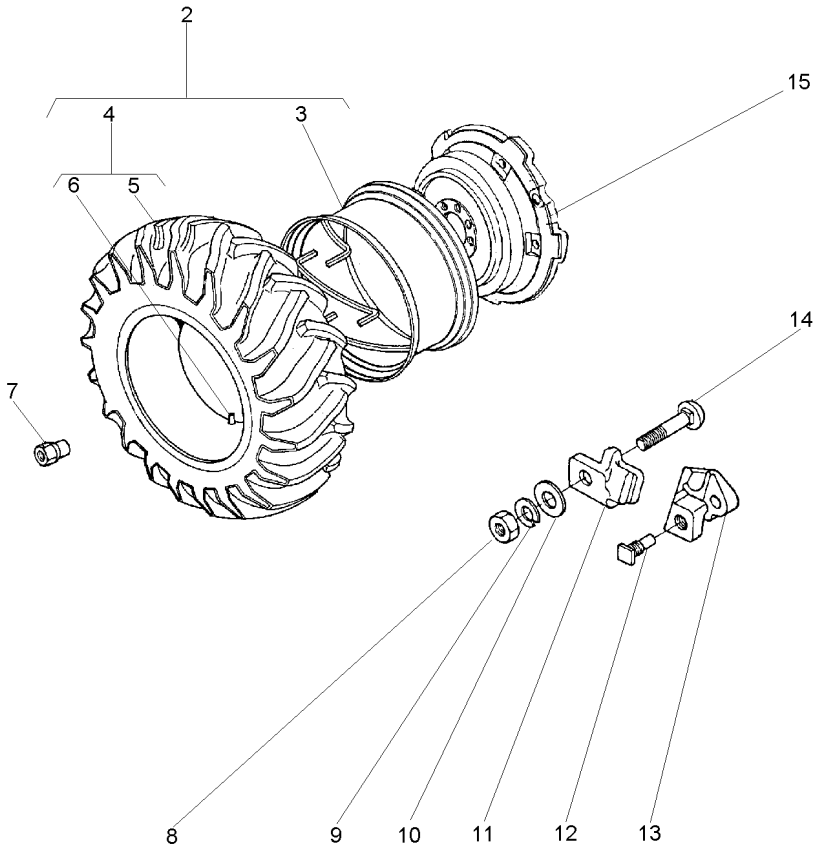

2	1481659M91		**1**	CJ. RODA	KIT, WHEEL	JUEGO DE RUEDA
3	897721M91	2 14X30 PAVT	**1**	ARO	RIM	LLANTA
4	487870M91	2	**1**	CJ.PNEU E CÂMARA	TYRE AND TUBE	NEUM.Y.CAMARA
5	487868M1	4	**1**	PNEU	TYRE	NEUMATICO
6	487869M1	4	**1**	CÂMARA	CHAMBER	CAMARA
7	1481045M1		**8**	PORCA	NUT	TUERCA
8	1484541M1		**5**	PORCA	NUT	TUERCA
9	353440X1		**5**	ARRUELA	WASHER	ARANDELA
10	353775X1		**5**	ARRUELA	WASHER	ARANDELA
11	898021M1		**5**	GRAMPO	CRAMP	PASADOR
12	1751403M1		**2**	PARAFUSO	BOLT	PERNO
13	898022M2		**2**	LIMITADOR RODA	LIMITATION WHEEL	LIMITATION WHEEL
14	363296X1		**5**	PARAFUSO	BOLT	PERNO
15	3147093M1		**1**	DISCO	DISC	DISCO

Rodas Traseiras	**13.6-38r1 (6l)**
Rear Wheels	**13.6-38r1 (6l)**
Ruedas Traseras	**13.6-38r1 (6l)**

130-100

Disco De Chapa
Plate Disk
Disco De Chapa

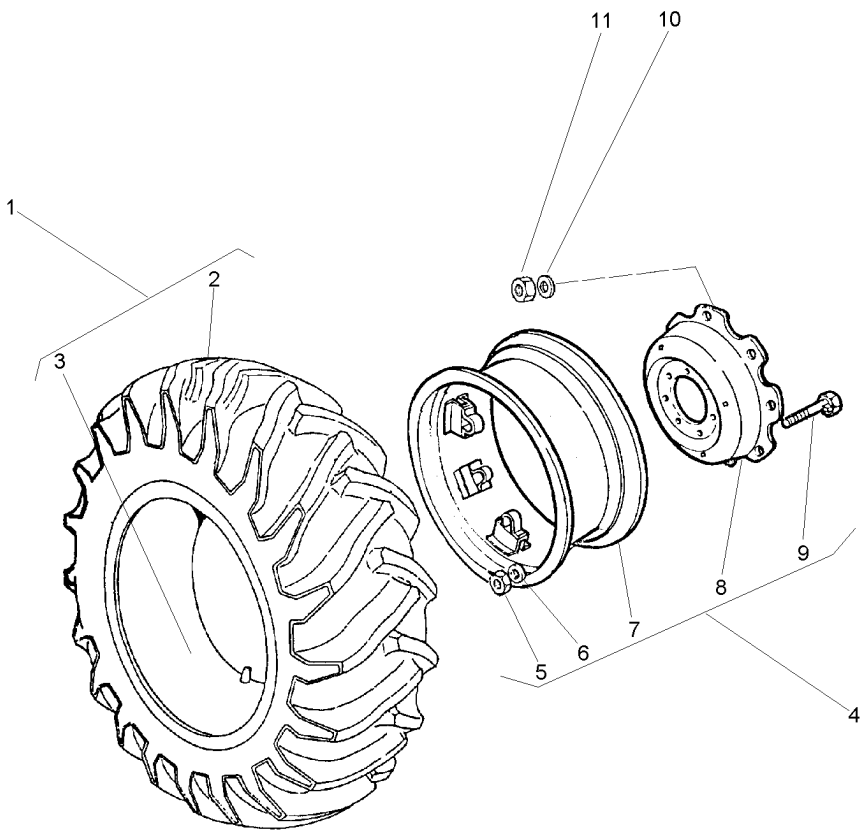

1	488006M91	6L	
2	488007M1	1	
3	488008M1	1	
4	3149148M91	11 X 38	
5	353427X1	4	
6	027646P1	4	
7	488004M91	4	
8	3149172M1	4	
9	3149812M1	4	3149914M1
10	3410536M1		
11	847417M1		

1	CJ.PNEU E CÂMARA	TYRE AND TUBE	NEUM.Y.CAMARA
1	PNEU	TYRE	NEUMATICO
1	CÂMARA	CHAMBER	CAMARA
1	RODA	WHEEL	RUEDA
8	PORCA	NUT	TUERCA
8	ARRUELA	WASHER	ARANDELA
1	ARO	RIM	LLANTA
1	DISCO	DISC	DISCO
8	PARAFUSO	BOLT	PERNO
16	ARRUELA	WASHER	ARANDELA
16	PORCA	NUT	TUERCA

Rodas Traseiras	**16.9-30r1 (6l)**
Rear Wheels	**16.9-30r1 (6l)**
Ruedas Traseras	**16.9-30r1 (6l)**

130-105

Disco De Chapa
Plate Disk
Disco De Chapa

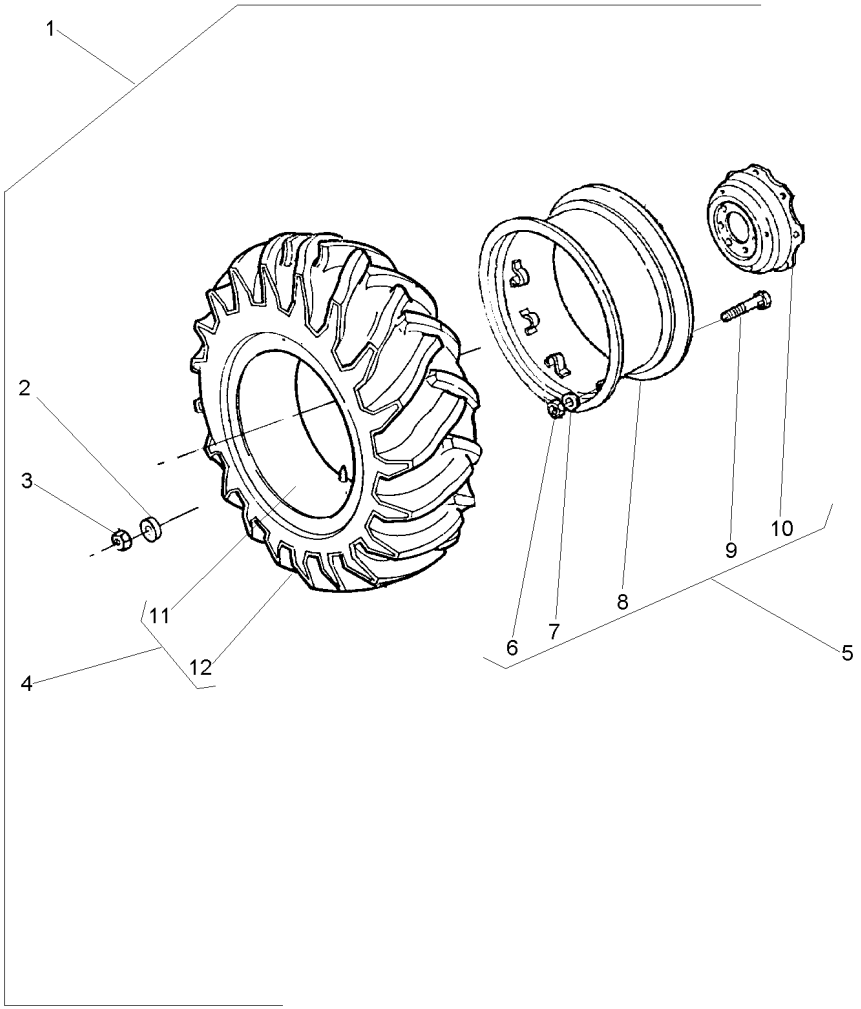

1			027386N1	**1**	RODAGEM	WHEELS	RODAJE
2	3410536M1	1		**16**	ARRUELA	WASHER	ARANDELA
3	847417M1	1		**16**	PORCA	NUT	TUERCA
4	3098141M91	1		**1**	CJ.PNEU E CÂMARA	TYRE AND TUBE	NEUM.Y.CAMARA
5	3149151M92		275208C007751	**1**	ARO	RIM	LLANTA
5	6235494M91		275208C007752	**1**	CJ. RODA	KIT, WHEEL	JUEGO DE RUEDA
5	6235494M91		695208C000114	**1**	CJ. RODA	KIT, WHEEL	JUEGO DE RUEDA
6	353427X1	5		**8**	PORCA	NUT	TUERCA
7	3585377M1	5		**8**	ARRUELA	WASHER	ARANDELA
8	882230M92	5		**1**	ARO	RIM	LLANTA
9	3149812M1	5	3149914M1	**8**	PARAFUSO	BOLT	PERNO
10	3587145M1	5		**1**	DISCO	DISC	DISCO
11	487869M1	4		**1**	CÂMARA	CHAMBER	CAMARA
12	3098142M1	4		**1**	PNEU	TYRE	NEUMATICO

Rodas Traseiras	**14.9-28r1 (6l)**
Rear Wheels	**14.9-28r1 (6l)**
Ruedas Traseras	**14.9-28r1 (6l)**

130-110

Disco De Chapa	
Plate Disk	
Disco De Chapa	

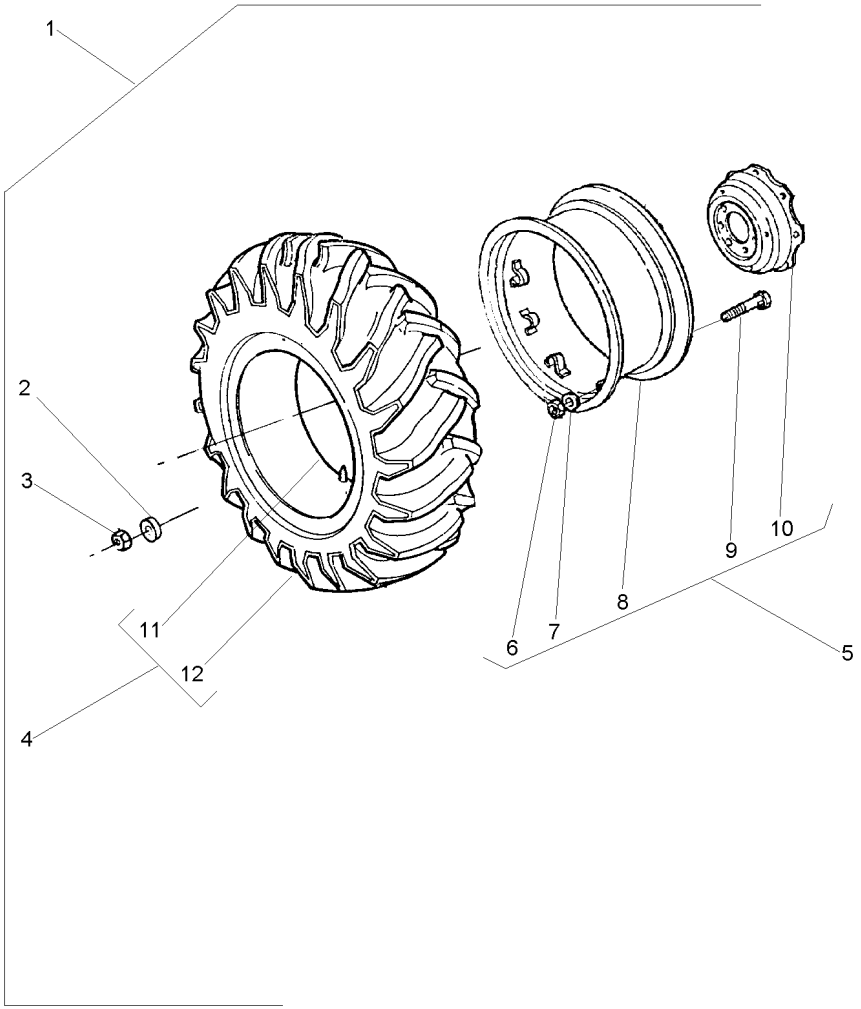

1			3410966M91	**1**	RODAGEM	WHEELS	RODAJE
2	3410536M1	1		**16**	ARRUELA	WASHER	ARANDELA
3	847417M1	1		**16**	PORCA	NUT	TUERCA
4	828537M91	1		**1**	CJ.PNEU E CÂMARA	TYRE AND TUBE	NEUM.Y.CAMARA
5	033901T1			**1**	ARO	RIM	LLANTA
6	353427X1	5		**8**	PORCA	NUT	TUERCA
7	027646P1	5		**8**	ARRUELA	WASHER	ARANDELA
8	3408283M91	5		**1**	ARO	RIM	LLANTA
8	487308M91	5		**1**	ARO	RIM	LLANTA
9	3149812M1	5		**8**	PARAFUSO	BOLT	PERNO
10	3149172M1	5		**1**	DISCO	DISC	DISCO
11	828539M1	4		**1**	CÂMARA	CHAMBER	CAMARA
12	828538M1	4		**1**	PNEU	TYRE	NEUMATICO

Pesos Dianteiros	**8 X 25 Kgf**
Front Wheight	**8 X 25 Kgf**
Pesos Delanteros	**8 X 25 Kgf**

130-115

2 Rodas Motrizes
2 Wheels Drive
2 Ruedas Motriz

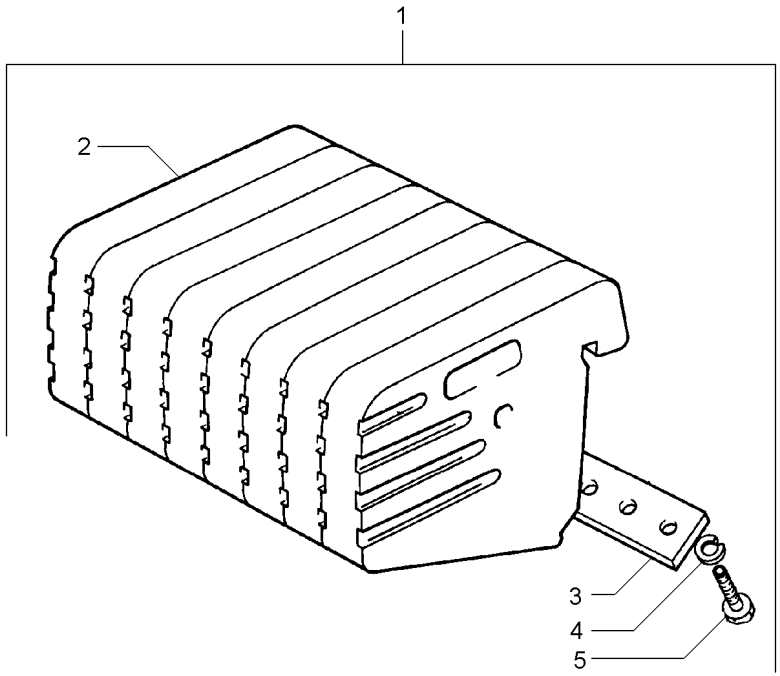

1		2801587M91	**1** CJ. PESO	WEIGHT	PESA
2	049191P1	1	**8** PESO	WEIGHT	PESA
3	3148437M1	1	**2** PLACA	PLATE	PLATO
4	353433X1	1	**8** ARRUELA	WASHER	ARANDELA
5	353726X1	1	5/8x11x1.1/2	**8** PARAFUSO	BOLT	PERNO

Pesos Dianteiros	**8 X 35 Kgf**	**130-120**	**4 Rodas Motrizes**
Front Wheight	**8 X 35 Kgf**		**4 Wheels Drive**
Pesos Delanteros	**8 X 35 Kgf**		**4 Ruedas Motriz**

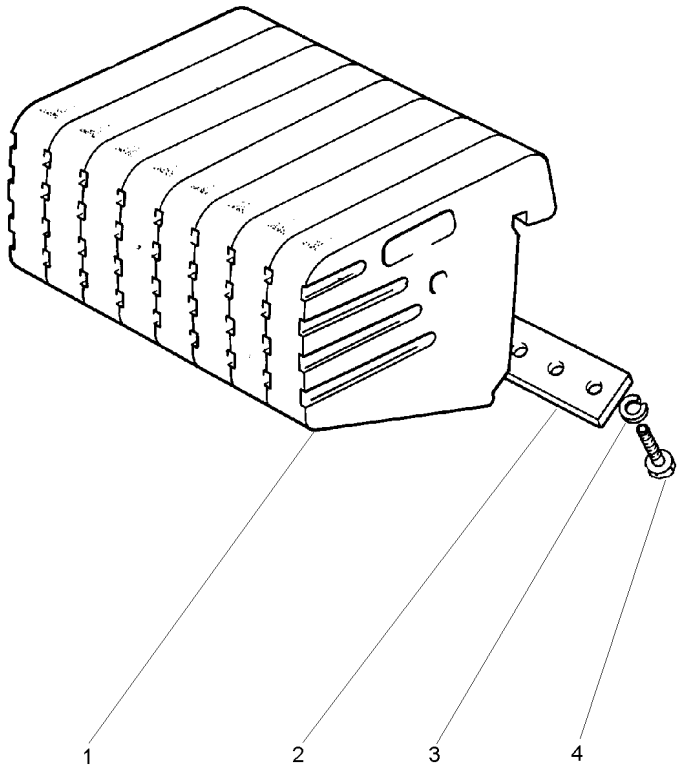

1	049192P1	**8**	PESO	WEIGHT	PESA
2	3148437M1	**2**	PLACA	PLATE	PLATO
3	353433X1	**8**	ARRUELA	WASHER	ARANDELA
4	353726X1	**8**	PARAFUSO	BOLT	PERNO

Peso Da Roda Traseira	**1 + 1 X 40 Kgf**
Rear Wheel Weights	**1 + 1 X 40 Kgf**
Contrapesos De La Roda Trasera	**1 + 1 X 40 Kgf**

130-125

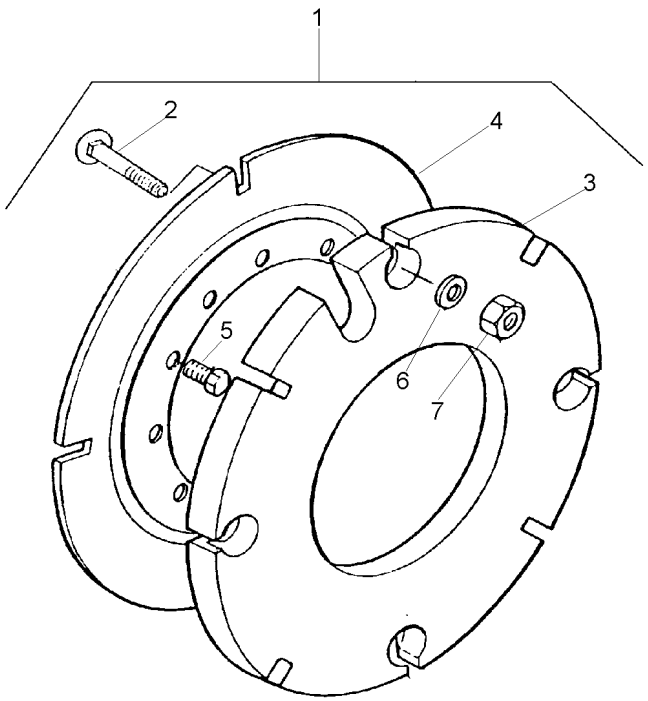

1			027967N1	**1** PESO	WEIGHT	PESA
2	3315210M1	1	M16X2,0X58	**8** PARAFUSO	BOLT	PERNO
3	2801392M2	1	40 kg	**2** CONTRA PESO	COUNTERWEIGHT	CONTRAPESO
4	2801394M2	1		**2** PLACA	PLATE	PLATO
5	353613X1	1	5/8x18x1.3/4	**8** PARAFUSO	BOLT	PERNO
6	3585377M1	1	33.5X17X3.75	**8** ARRUELA	WASHER	ARANDELA
7	880009362160	1	M16	**8** PORCA	NUT	TUERCA

Pesos Traseiro	**2 + 2 X 40 Kg**
Rear Weights	**2 + 2 X 40 Kg**
Contrapesos Traseras	**2 + 2 X 40 Kg**

130-130

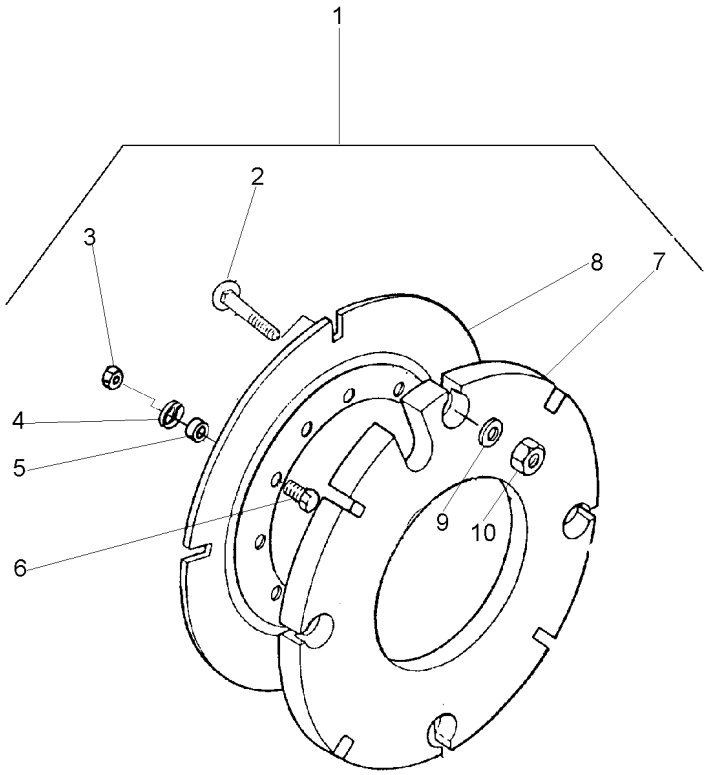

1			3589296M91
2	3315210M1	1	M16X2,0X58
3	353427X1	1	5/8x18
4	3585377M1	1	
5	3589297M1	1	
6	353617X1	1	5/8x18x2.1/4
7	2801392M2	1	
8	2801394M2	1	
9	3585377M1	1	
10	3904660M1	1	M16

1	PESO	WEIGHT	PESA
16	PARAFUSO	BOLT	PERNO
8	PORCA	NUT	TUERCA
8	ARRUELA	WASHER	ARANDELA
8	ESPAÇADOR	SPACER	PIEZA DISTANCIA
8	PARAFUSO	BOLT	PERNO
4	CONTRA PESO	COUNTERWEIGHT	CONTRAPESO
2	PLACA	PLATE	PLATO
16	ARRUELA	WASHER	ARANDELA
16	PORCA	NUT	TUERCA

Peso Da Roda Traseira	**1 + 1 X 52 Kgf**
Rear Wheel Weights	**1 + 1 X 52 Kgf**
Contrapesos De La Roda Traseira	**1 + 1 X 52 Kgf**

130-135

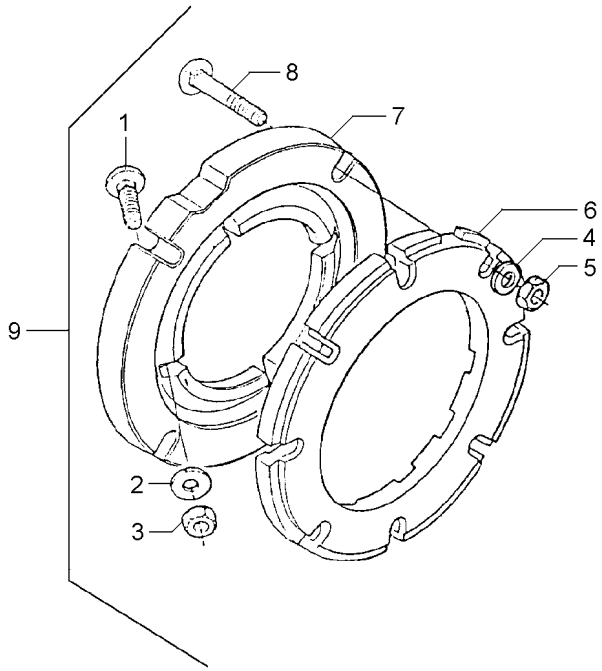

1	353864X1	9	5/8x18x1.3/4	**8**	PARAFUSO	BOLT	PERNO
2	3585377M1	9		**8**	ARRUELA	WASHER	ARANDELA
3	353429X1	9	5/8x18	**8**	PORCA	NUT	TUERCA
4	3585377M1	9		**8**	ARRUELA	WASHER	ARANDELA
5	353429X1	9	5/8x18	**8**	PORCA	NUT	TUERCA
6	2801403M1	9		**2**	PESO	WEIGHT	PESA
7	3149851M1	9		**2**	ADAPTADOR	ADAPTOR	ADAPTADOR
8	353870X1	9	5/8x18x3"	**8**	PARAFUSO	BOLT	PERNO
9			027908N1	**1**	PESO	WEIGHT	PESA

Peso Da Roda Traseira	**2 + 2 X 52 Kgf**
Rear Wheel Weights	**2 + 2 X 52 Kgf**
Contrapesos De La Roda Trasera	**2 + 2 X 52 Kgf**

130-140

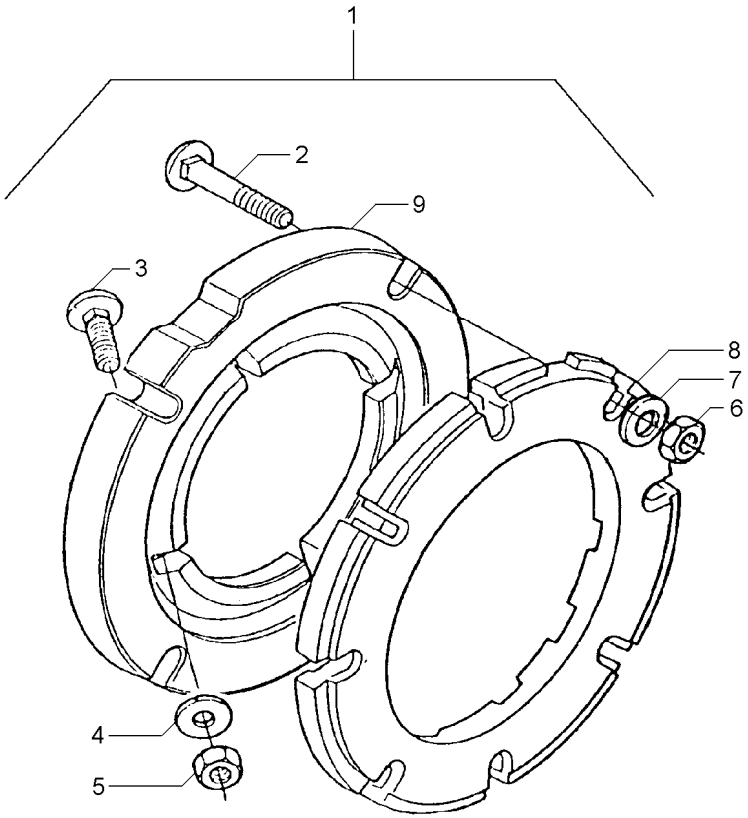

1		3149180M91	**1**	PESO	WEIGHT	PESA
2	353870X1	1 5/8x18x3"	**16**	PARAFUSO	BOLT	PERNO
3	353864X1	1 5/8x18x1.3/4	**8**	PARAFUSO	BOLT	PERNO
4	3585377M1	1 33.5X17X3.75	**16**	ARRUELA	WASHER	ARANDELA
5	353429X1	1 5/8x18	**8**	PORCA	NUT	TUERCA
6	353429X1	1 5/8x18	**16**	PORCA	NUT	TUERCA
7	3585377M1	1 33.5X17X3.75	**16**	ARRUELA	WASHER	ARANDELA
8	2801403M1	1	**4**	PESO	WEIGHT	PESA
9	3149851M1	1	**2**	ADAPTADOR	ADAPTOR	ADAPTADOR

Peso Da Roda Traseira
Rear Wheel Weights
Contrapesos De La Roda Trasera

130-145

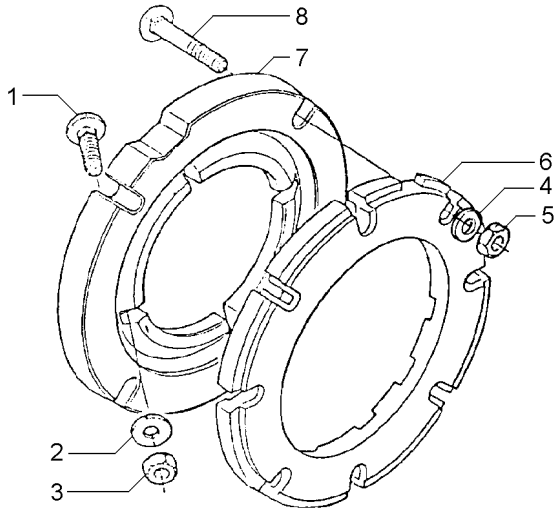

1	353864X1	5/8x18x1.3/4	**8**	PARAFUSO	BOLT	PERNO
2	3585377M1		**8**	ARRUELA	WASHER	ARANDELA
3	353429X1	5/8x18	**8**	PORCA	NUT	TUERCA
4	3585377M1		**24**	ARRUELA	WASHER	ARANDELA
5	353429X1	5/8x18x3"	**24**	PORCA	NUT	TUERCA
6	2801403M1		**6**	PESO	WEIGHT	PESA
7	3149851M1		**2**	ADAPTADOR	ADAPTOR	ADAPTADOR
8	353870X1	5/8x18x3"	**24**	PARAFUSO	BOLT	PERNO

Peso Da Roda Traseira **Rear Wheel Weights** **Contrapesos De La Roda Trasera**	**130-150**	**4 + 4 X 52 Kgf** **4 + 4 X 52 Kgf** **4 + 4 X 52 Kgf**

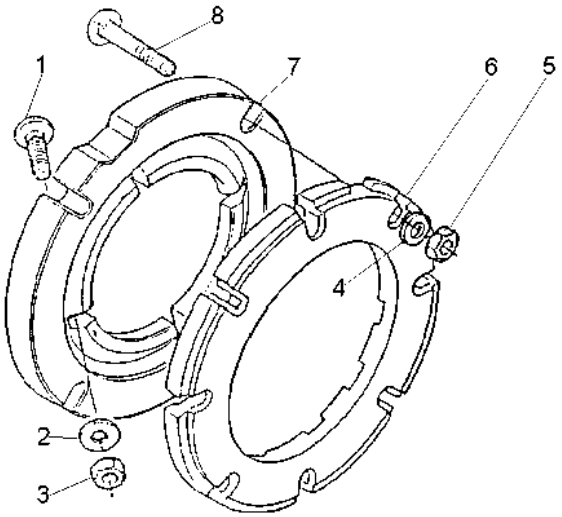

1	353864X1	**8**	PARAFUSO	BOLT	PERNO
2	3585377M1	**8**	ARRUELA	WASHER	ARANDELA
3	353429X1	**8**	PORCA	NUT	TUERCA
4	3585377M1	**32**	ARRUELA	WASHER	ARANDELA
5	353429X1	**32**	PORCA	NUT	TUERCA
6	2801403M1	**8**	PESO	WEIGHT	PESA
7	3149851M1	**2**	ADAPTADOR	ADAPTOR	ADAPTADOR
8	353870X1	**32**	PARAFUSO	BOLT	PERNO

Peso Da Roda Traseira	**1 + 1 X 72 Kg**
Rear Wheel Weights	**1 + 1 X 72 Kg**
Contrapesos De La Roda Traseira	**1 + 1 X 72 Kg**

130-155

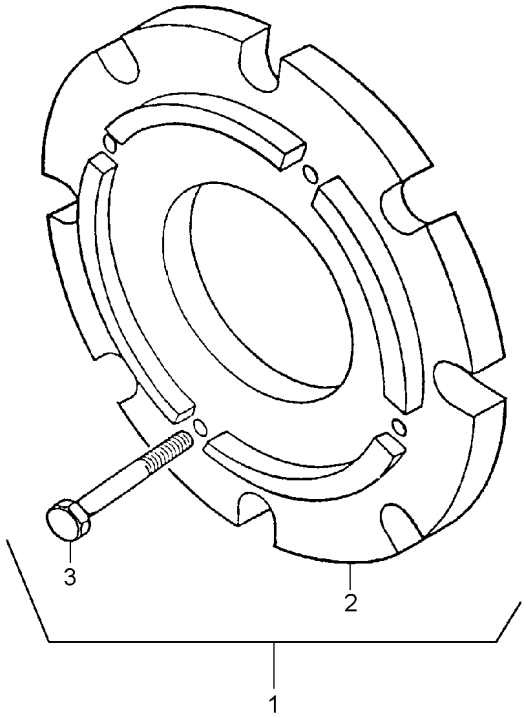

1		3408347M91	**1**	CJ. PESO	WEIGHT	PESA
2	3408287M1	1	**2**	PESO	WEIGHT	PESA
3	354285X1	1	**8**	PARAFUSO	BOLT	PERNO

Peso Da Roda Traseira	**2 + 2 X 72 Kg**
Rear Wheel Weights	**2 + 2 X 72 Kg**
Contrapesos De La Roda Traseira	**2 + 2 X 72 Kg**

130-160

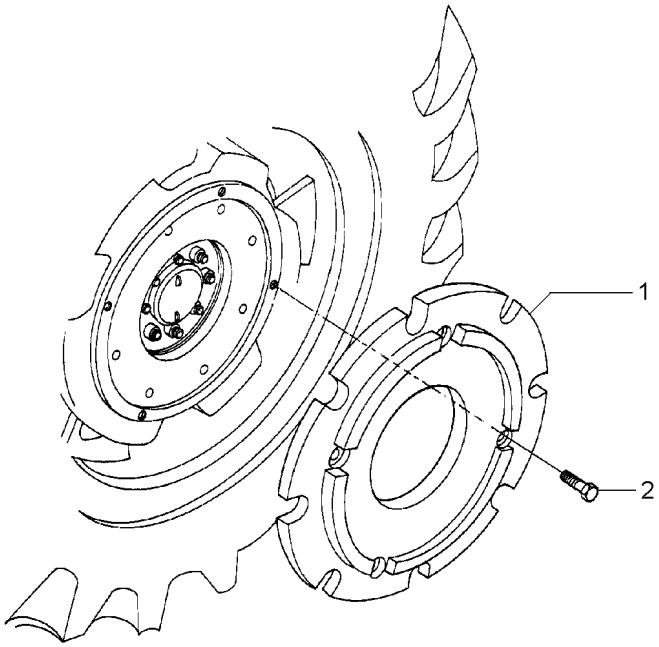

1	3408287M1	**4**	PESO	WEIGHT	PESA
2	354285X1	**16**	PARAFUSO	BOLT	PERNO

Peso Da Roda Traseira
Rear Wheel Weights
Contrapesos De La Roda Trasera

130-165

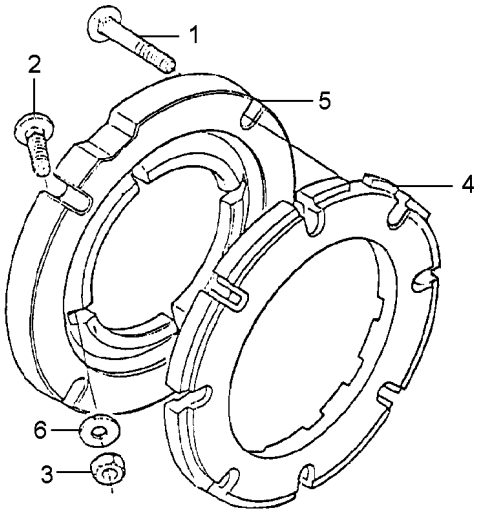

1	353870X1	5/8x18x1.3/4	**8**	PARAFUSO	BOLT	PERNO
2	6220418M1		**8**	PARAFUSO ESPEC.	SCREW SPECIAL	TORNILLO ESPEC.
3	353429X1	5/8x18	**16**	PORCA	NUT	TUERCA
4	2801403M1		**2**	PESO	WEIGHT	PESA
5	6217883M1	5/8x18x3"	**5**	PESO	WEIGHT	PESA
6	3585377M1		**16**	ARRUELA	WASHER	ARANDELA

Peso Da Roda Traseira
Rear Wheel Weights
Contrapesos De La Roda Trasera

130-170

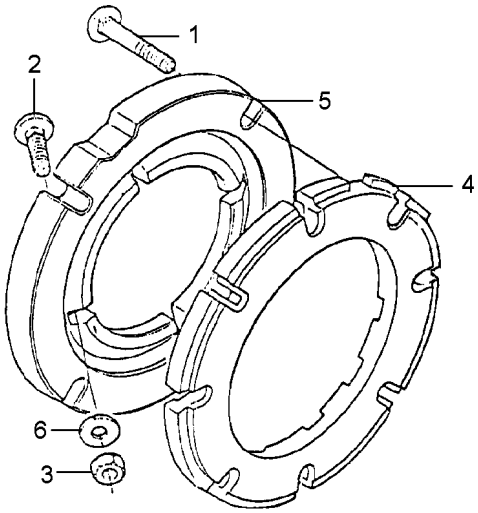

1	353870X1	5/8x18x1.3/4	**8**	PARAFUSO	BOLT	PERNO
2	6220418M1		**8**	PARAFUSO ESPEC.	SCREW SPECIAL	TORNILLO ESPEC.
3	353429X1	5/8x18	**24**	PORCA	NUT	TUERCA
4	2801403M1		**4**	PESO	WEIGHT	PESA
5	6217883M1	5/8x18x3"	**5**	PESO	WEIGHT	PESA
6	3585377M1		**24**	ARRUELA	WASHER	ARANDELA

Kit De Ferramentas
Tools
Herramientas

140-10

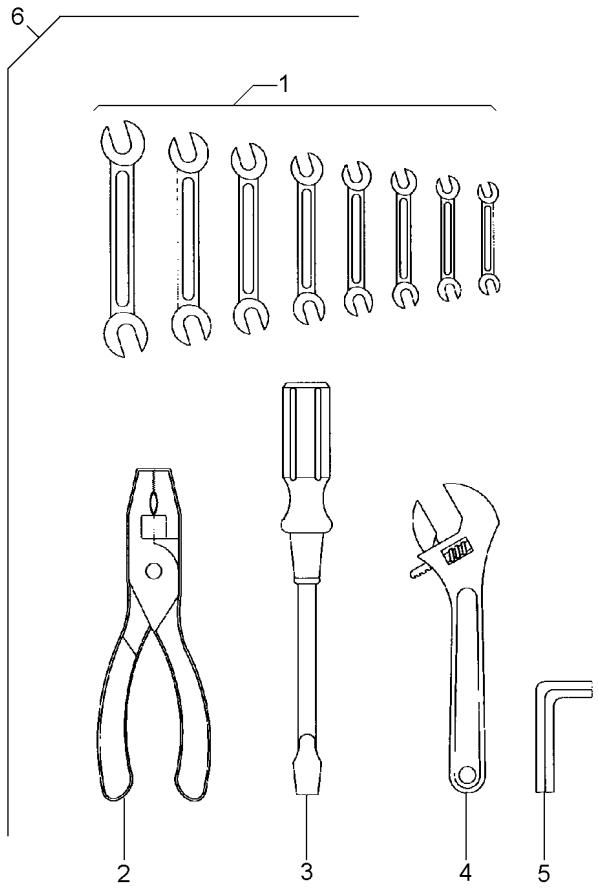

1	3145880M1	6	**1**	CHAVE DE BOCA	SPANNER	LLAVE DE RUEDA
1	3145881M1	6	**1**	CHAVE DE BOCA	SPANNER	LLAVE DE RUEDA
1	3145882M1	6	**1**	CHAVE DE BOCA	SPANNER	LLAVE DE RUEDA
1	3145883M1	6	**1**	CHAVE DE BOCA	SPANNER	LLAVE DE RUEDA
1	3145884M1	6	**1**	CHAVE DE BOCA	SPANNER	LLAVE DE RUEDA
1	3145885M1	6	**1**	CHAVE DE BOCA	SPANNER	LLAVE DE RUEDA
1	3145886M1	6	**1**	CHAVE DE BOCA	SPANNER	LLAVE DE RUEDA
1	3145887M1	6	**1**	CHAVE DE BOCA	SPANNER	LLAVE DE RUEDA
2	3145888M1	6	**1**	ALICATE	PLIERS	PINZAS
3	3145890M1	6	**1**	CHAVE DE FENDA	SCREWDRIVER	DESTORNILLADOR
4	3145889M1	6	**1**	CHAVE DE BOCA	SPANNER	LLAVE DE RUEDA
5	1437379M1	6	**1**	CHAVE ALLEN	ALLEN KEY	LLAVE ALLEN
6		3145959M91	**1**	KIT FERRAMENTAS	KIT, TOOL	JGO.HERRAMIENTAS

Caixa De Ferramentas
Tools Box
Caja De Herramientas

140-15

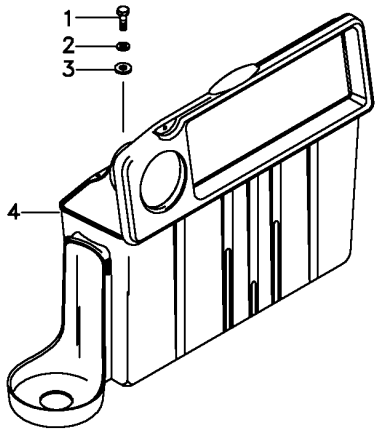

1	391931X1			
2	339374X1			
3	339056X1			
4	6218625M91			
3	PARAFUSO	BOLT	PERNO
3	ARRUELA	WASHER	ARANDELA
3	ARRUELA	WASHER	ARANDELA
1	CX. FERRAMENTAS	TOOL BOX	CAJA HERRAMIENTA

Chaves De Roda
Spanner
Llave Rueda

140-20

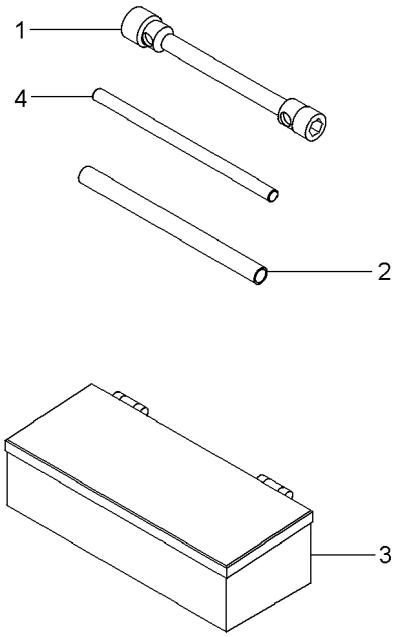

1	876500M1	**1** CHAVE DE BOCA	SPANNER	LLAVE DE RUEDA
2	3149803M1	**1** TUBO	PIPE	CANO
3	070798T1	**1** CAIXA	BOX	CAJA
4	3149804M1	**1** BARRA	BAR	BARRA

Triângulo De Advertência
Warning Triangle
Triángulo De Advertencia

140-25

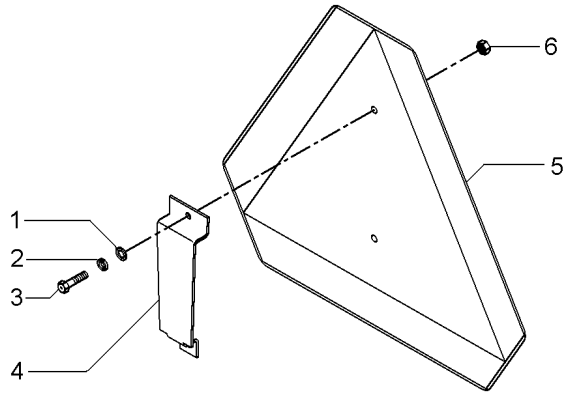

1	353753X1	**2**	ARRUELA	WASHER	ARANDELA
2	353445X1	**2**	ARRUELA	WASHER	ARANDELA
3	355125X1	**2**	PARAFUSO	BOLT	PERNO
4	062989P1	**1**	SUPORTE	BRACKET	SOPORTE
5	057778P1	**1**	TRIÂNGULO	TRIANGLE	TRIANGULO
6	354120X1	**2**	PORCA	NUT	TUERCA

Triângulo De Advertência
Warning Triangle
Triángulo De Advertencia

140-30

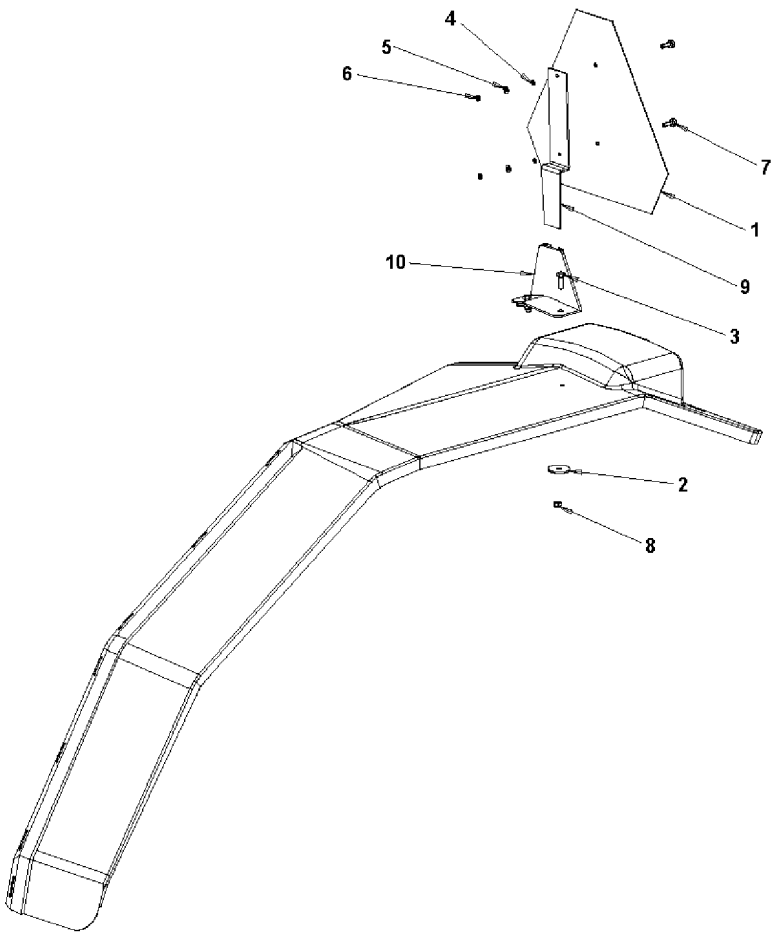

1	057778P1	**1** TRIÂNGULO	TRIANGLE	TRIANGULO
2	061037P1	**2** ARRUELA	WASHER	ARANDELA
3	339761X1	**2** PARAFUSO	BOLT	PERNO
4	353445X1	**2** ARRUELA	WASHER	ARANDELA
5	353753X1	**2** ARRUELA	WASHER	ARANDELA
6	354120X1	**2** PORCA	NUT	TUERCA
7	355125X1	**2** PARAFUSO	BOLT	PERNO
8	391056X1	**2** PORCA	NUT	TUERCA
9	6201371M1	**1** SUPORTE	BRACKET	SOPORTE
10	6201372M91	**1** CJ. SUPORTE	KIT, BRACKET	JUEGO SOPORTE

Caixa De Redução De Velocidades **Rangebox** **Caja Cambio Gama**	**Redutor De Velocidade** **Creeper** **Reducción De Velocidad**	**140-35**

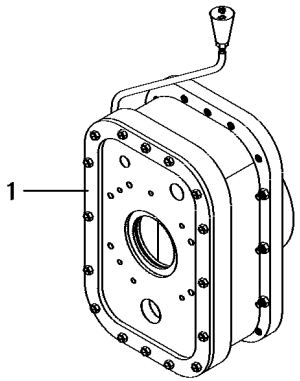

1	055830N1	140-40 No	**1**	CJ. REDUTOR	KIT, CARRIER	JUEGO PORTADOR

Caixa De Redução De Velocidades
Rangebox
Caja Cambio Gama

Redutor De Velocidade
Creeper
Reducción De Velocidad

140-40

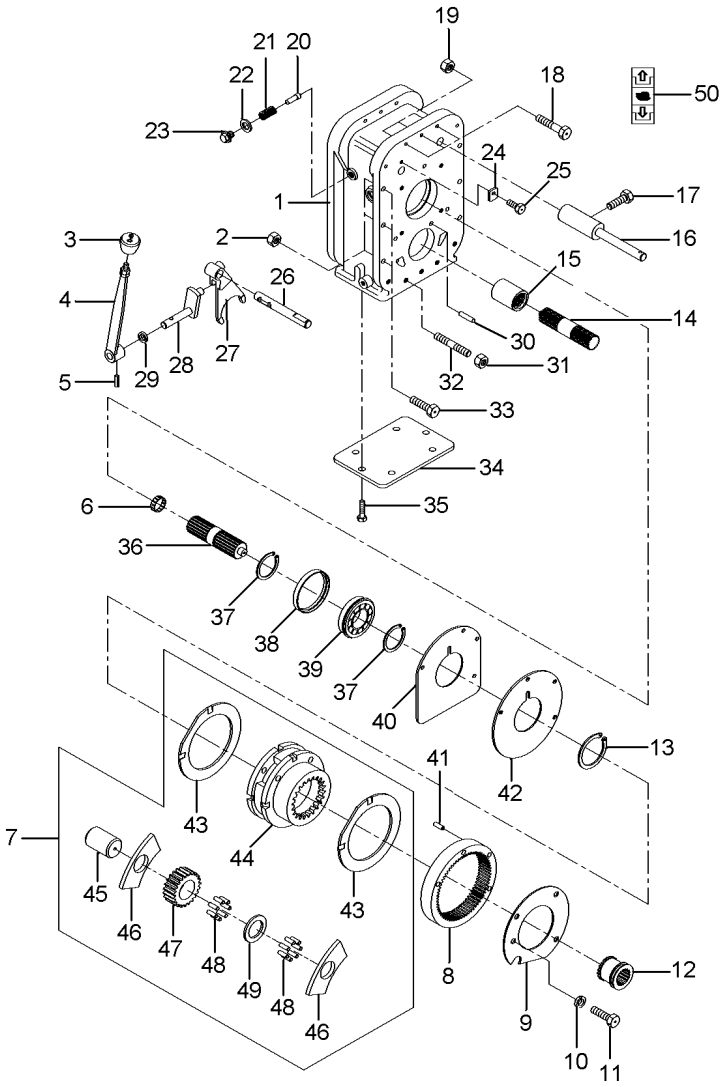

1	055831P1		**1**	CARCAÇA	HOUSING	ALOJAMIENTO
2	3589412M1		**6**	PORCA	NUT	TUERCA
3	6234518M1		**1**	MANÍPULO	KNOB	POMO
4	051650S1		**1**	ALAVANCA	LEVER	PALANCA
5	357659X1		**1**	PINO	PIN	PASADOR
6	195513M1		**1**	ROLAMENTO AGULHA	BEARING NEEDLE	COJINETA AGUJAS
7	518938M92		**1**	CJ. REDUTOR	KIT, CARRIER	JUEGO PORTADOR
8	1865530M1		**1**	COROA	ANNULAR GEAR	ENGRANAJE ANULAR
9	184012M4		**1**	PLACA	PLATE	PLATO
10	353434X1		**3**	ARRUELA	WASHER	ARANDELA
11	362686X1		**4**	PARAFUSO	BOLT	PERNO
12	184770M2		**1**	LUVA	SLEEVE	MANCHA
13	366317X1		**1**	ANEL TRAVA	CIRCLIP	CIRCULITO
14	1868539M1		**1**	EIXO	SHAFT	ARBOL
15	1868538M4		**1**	LUVA	SLEEVE	MANCHA
16	907962M91		**1**	EIXO	SHAFT	ARBOL
17	180002M1		**2**	PARAFUSO	BOLT	PERNO
18	3408222M1		**3**	PARAFUSO	BOLT	PERNO
19	3589412M1		**3**	PORCA	NUT	TUERCA
20	180418M2		**1**	PINO	PIN	PASADOR
21	3585797M1		**1**	MOLA	SPRING	RESORTE
22	3409613M1		**1**	ARRUELA	WASHER	ARANDELA
23	1692580M1		**1**	BUJÃO	PLUG	TAPON
24	051655P1		**1**	TRAVA	LOCK	RETENEDOR
25	339124X1		**1**	PARAFUSO	BOLT	PERNO
26	055833P2		**1**	EIXO	SHAFT	ARBOL
27	055832P1		**1**	GARFO	FORK	HORQUILLA
28	3410533M92		**1**	ALAVANCA	LEVER	PALANCA
29	894307M1		**1**	RETENTOR	OIL SEAL	BUJE RETENACEITE
30	191314P1		**2**	PINO	PIN	PASADOR
31	3589412M1		**7**	PORCA	NUT	TUERCA
32	3589429M1		**7**	PRISIONEIRO	STUD	ESPARRAGO
33	377561X1		**6**	PARAFUSO	BOLT	PERNO
34	039434P1		**1**	TAMPA	COVER	CUBIERTA
35	339139X1		**6**	PARAFUSO	BOLT	PERNO
36	051372P1		**1**	EIXO	SHAFT	ARBOL
37	195363M1		**2**	ANEL TRAVA	CIRCLIP	CIRCULITO
38	051653P1		**1**	BUCHA	BUSH	CASQUILLO
39	3410432M1		**1**	ROLAMENTO	BEARING	COJINETE
40	180403M1		**1**	CALÇO	SHIM	CALCE
41	180409M1		**2**	PINO	PIN	PASADOR
42	180408M2		**1**	PLACA	PLATE	PLATO
43	518414M1	7	**2**	ARRUELA	WASHER	ARANDELA
44	1860308M91	7	**1**	CJ. REDUTOR	KIT, CARRIER	JUEGO PORTADOR
45	518415M1	7	**3**	EIXO	SHAFT	ARBOL
46	516526M1	7	**6**	ARRUELA	WASHER	ARANDELA
47	516509M1	7	**3**	ENGRENAGEM	GEAR	ENGRANAJE
48	834211M1	7	**144**	ROLETE	ROLLER	RODILLO
49	897020M1	7	**3**	ARRUELA	WASHER	ARANDELA
50	6203307M1		**1**	DECAL	DECAL	CALCOMANIA

Engraxadeira
Greaser
Engrasadera

140-45

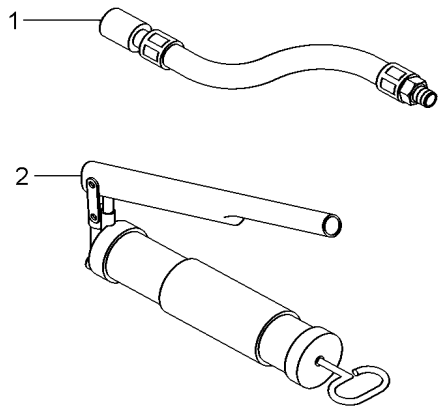

1	036336T1	**1** MANGUEIRA	HOSE	FLEXIBLE
2	036335T1	**1** ENGRAXADEIRA	SHOES	ZAPATAS

Kit Da Tdp	**540 Rpm**
Tdp Kit	**540 Rpm**
Tdp Kit	**540 Rpm**

140-50

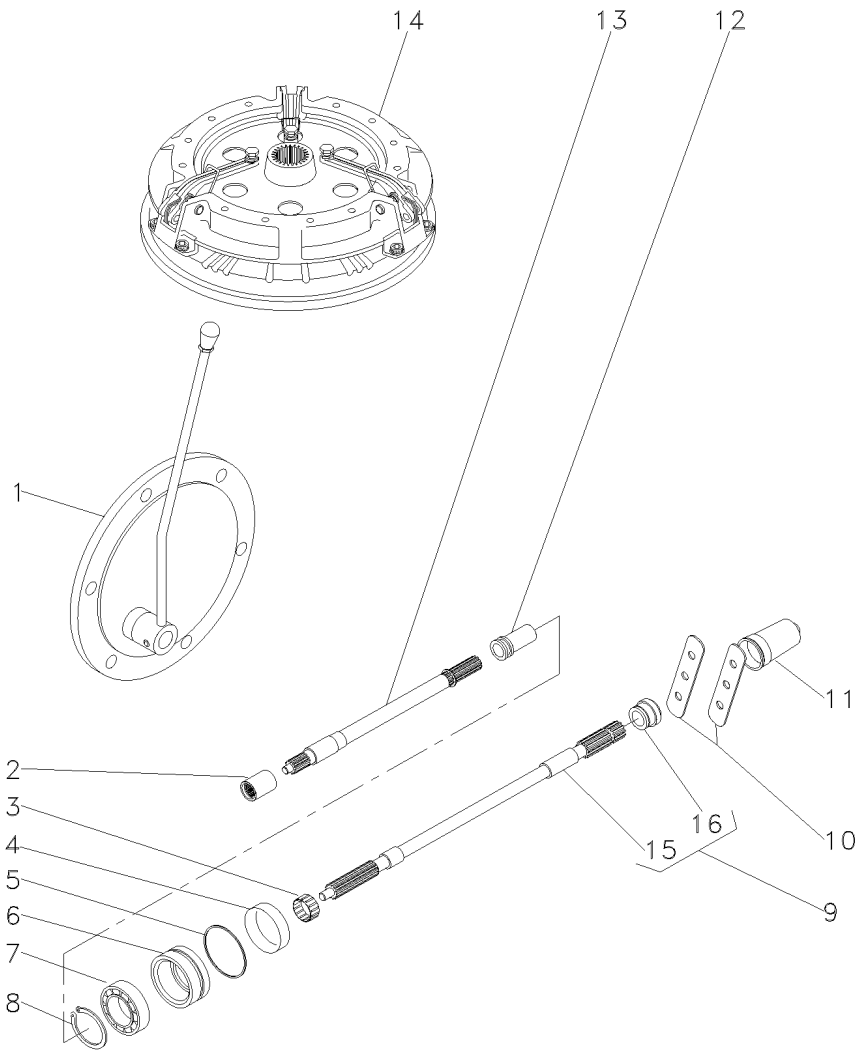

1		3145778M91	**1** CJ. TAMPA	KIT, CAP	JUEGO DE TAPON
2	1868538M4		**1** LUVA	SLEEVE	MANCHA
3	195453M1		**1** ROLAMENTO AGULHA	BEARING NEEDLE	COJINETA AGUJAS
4	3611135M1		**1** RETENTOR	SEAL	RETEN
5	1004633M1		**1** ANEL "O"	O RING	JUNTA TORICA
6	3611134M93		**1** LUVA	SLEEVE	MANCHA
7	391162X1		**1** ROLAMENTO	BEARING	COJINETE
8	831581M2		**1** ANEL TRAVA	CIRCLIP	CIRCULITO
9	3599003M92		**1** EIXO	SHAFT	ARBOL
10	3149348M1		**2** CHAPA	PLATE	CHAPA
11	035678T1		**1** TAMPA	COVER	CUBIERTA
12	532898M1		**1** LUVA	SLEEVE	MANCHA
13	028362N1		**1** CJ. EIXO	KIT, AXLE	JUEGO DE EJE
14		1868003M91	**1** EMBREAGEM	CLUTCH	EMBRAGUE
15		9 3599003M92	**1** EIXO	SHAFT	ARBOL
16	072295P1	9	**1** COLAR	COLLAR	COLLAR

Kit Da Tdp	**540/1000 Rpm**	**140-55**
Tdp Kit	**540/1000 Rpm**	
Tdp Kit	**540/1000 Rpm**	

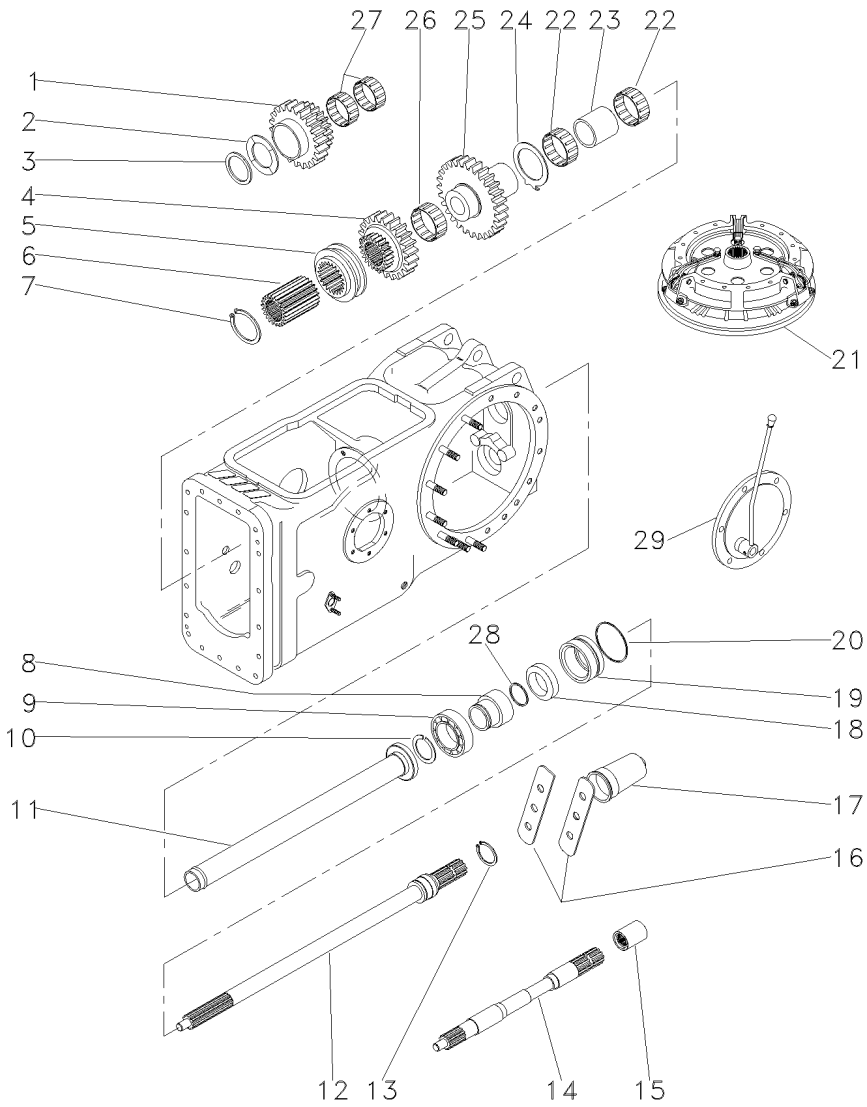

1	1679310M1		**1**	ENGRENAGEM	GEAR	ENGRANAJE
2	532882M1		**1**	ARRUELA	WASHER	ARANDELA
3	339470X1		**1**	ANEL	RING	ARO
4	1660713M1		**1**	ENGRENAGEM	GEAR	ENGRANAJE
5	532889M1		**1**	COLAR	COLLAR	COLLAR
6	532891M1		**1**	CUBO	HUB	CUBO
7	352699X1		**1**	ANEL TRAVA	CIRCLIP	CIRCULITO
8	6216126M1		**1**	LUVA	SLEEVE	MANCHA
9	391162X1		**1**	ROLAMENTO	BEARING	COJINETE
10	831581M2		**1**	ANEL TRAVA	CIRCLIP	CIRCULITO
11	532877M92		**1**	TUBO	PIPE	CANO
12	3599000M1		**1**	EIXO	SHAFT	ARBOL
13	1662726M2		**1**	ANEL	RING	ARO
14	028362N1		**1**	CJ. EIXO	KIT, AXLE	JUEGO DE EJE
15	1868538M4		**1**	LUVA	SLEEVE	MANCHA
16	3149348M1		**2**	CHAPA	PLATE	CHAPA
17	035678T1		**1**	TAMPA	COVER	CUBIERTA
18	3611135M1		**1**	RETENTOR	SEAL	RETEN
19	3611134M93		**1**	LUVA	SLEEVE	MANCHA
20	1004633M1		**1**	ANEL "O"	O RING	JUNTA TORICA
21		1868003M91	**1**	EMBREAGEM	CLUTCH	EMBRAGUE
22	831220M1	022199T1	**2**	ROLAMENTO	BEARING	COJINETE
23	532876M2		**1**	ESPAÇADOR	SPACER	PIEZA DISTANCIA
24	1663312M2		**1**	ARRUELA	WASHER	ARANDELA
25	1679306M1		**1**	ENGRENAGEM	GEAR	ENGRANAJE
26	842921M1		**1**	ROLAMENTO	BEARING	COJINETE
27	842922M1		**2**	ROLAMENTO	BEARING	COJINETE
28	3008359X1		**1**	ANEL "O"	O RING	JUNTA TORICA
29		022346N1	**1**	CJ. TAMPA	KIT, CAP	JUEGO DE TAPON