Motor
Engine
Motor

275-02

2 Rm
2 Wd
2 Rm

10-10

Escapamento Vertical
Vertical Exhaust
Descarga Vertical

MASSEY FERGUSON

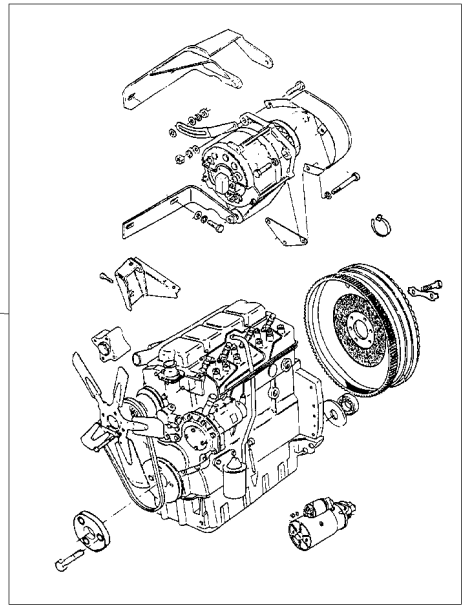

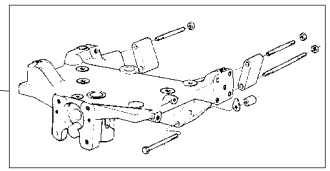

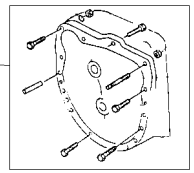

1	041218N1	10-50 No	**1** MOTOR	ENGINE	MOTOR
2	048500N1	60-20 No	**1** FIXAÇÃO	FASTENER	CIERRE
3	048510N1	25-410 No	**1** FIXAÇÃO	FASTENER	CIERRE

MARÇO 2007

Fixações Fasteners Fijación	Motor Engine Motor	10-15	2 Rodas Motrizes - Escapamento Horizontal 2 Wheels Drive - Horizontal Exhaust 2 Ruedas Motriz - Descarga Horizontal

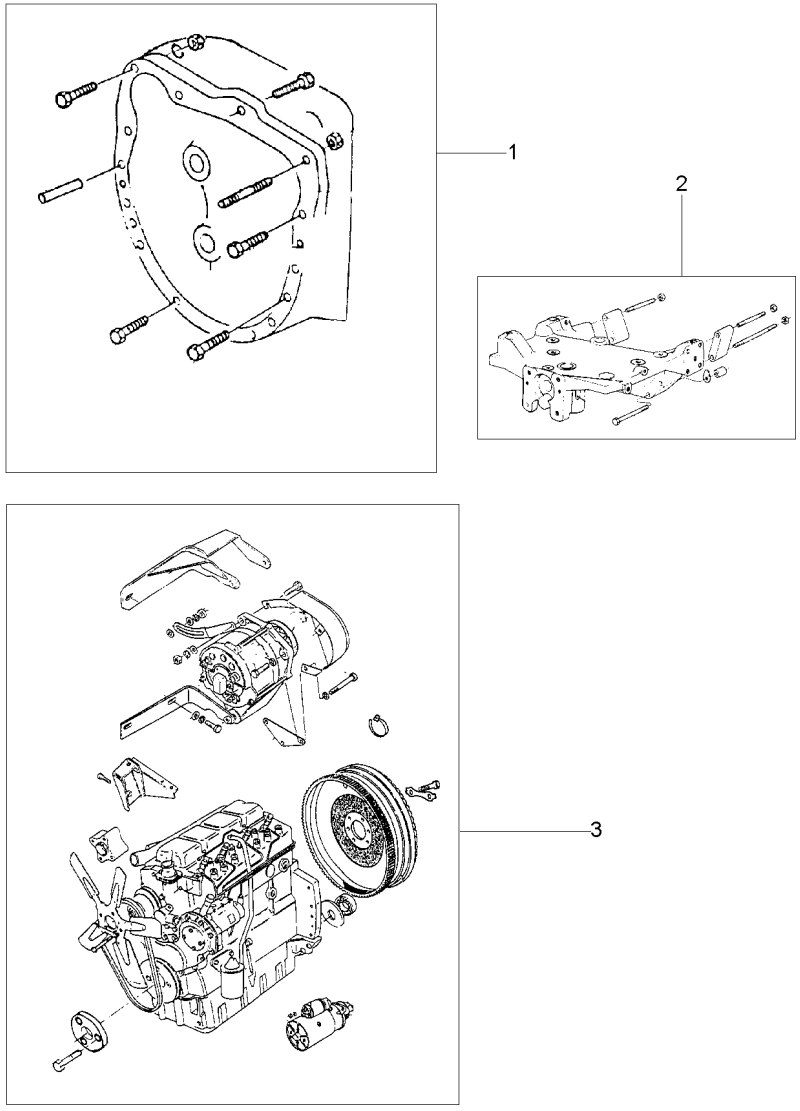

1	048510N1	25-410 No	**1** FIXAÇÃO	FASTENER	CIERRE
2	048500N1	60-20 No	**1** FIXAÇÃO	FASTENER	CIERRE
3	068811N1	10-55 No	**1** MOTOR	ENGINE	MOTOR

Motor **Engine** **Motor**	**2 Rm** **2 Wd** **2 Rm**	**10-20**

Com Cabine
With Cab
Con Cabina

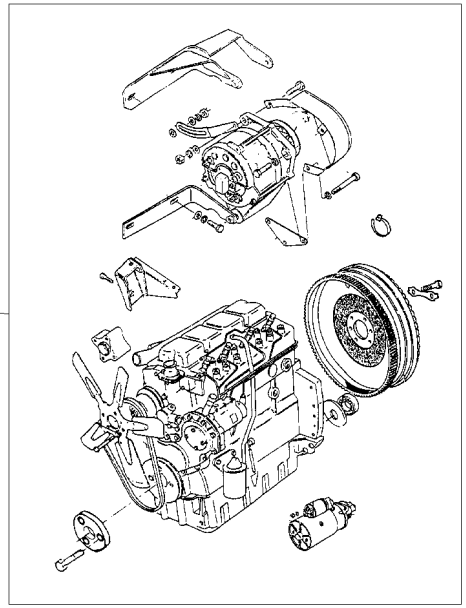

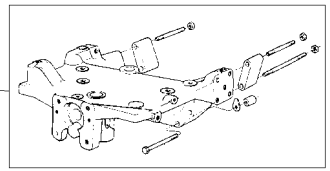

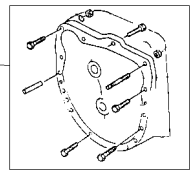

1	071062N1	10-60 No	**1** CJ. MOTOR	KIT, MOTOR	JUEGO MOTOR
2	048500N1	60-20 No	**1** FIXAÇÃO	FASTENER	CIERRE
3	048510N1	25-410 No	**1** FIXAÇÃO	FASTENER	CIERRE

Motor
Engine
Motor

10-25

4 Rodas Motrizes - Escapamento Horizontal
4 Wheels Drive - Horizontal Exhaust
4 Ruedas Motriz - Descarga Horizontal

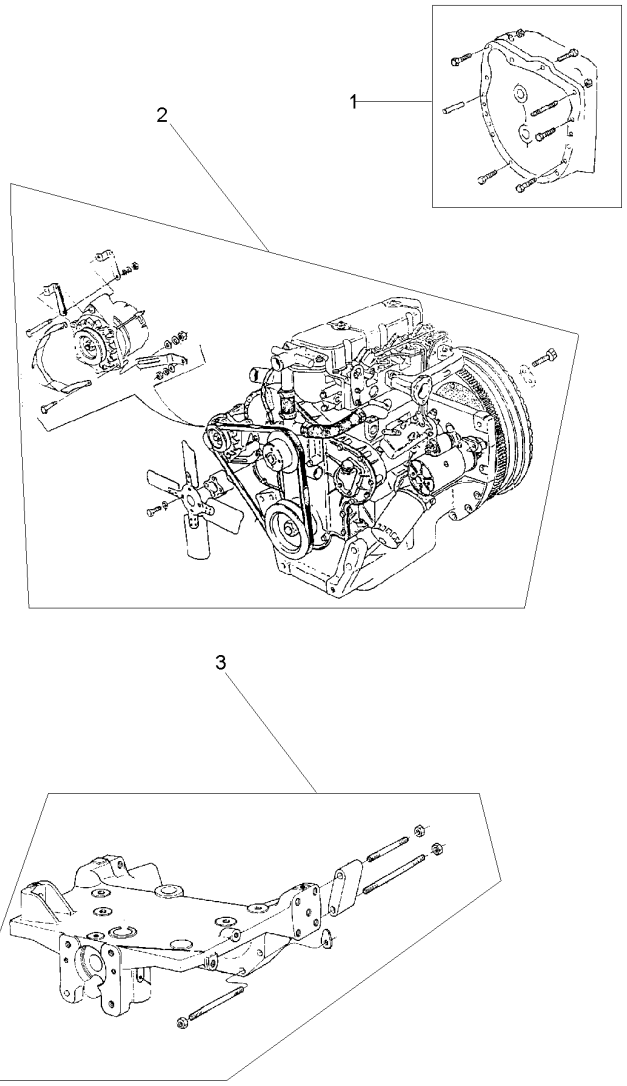

1	3148405M91	25-415 No	**1** FIXAÇÃO	FASTENER	CIERRE
2	068811N1	10-55 No	**1** MOTOR	ENGINE	MOTOR
3	049207N1	60-75 No	**1** FIXAÇÃO	FASTENER	CIERRE

Motor	**4 Rm**	**Tração Lateral - Escapamento Vertical**
Engine	**4 Wd**	**Side Drive - Vertical Exhaust**
Motor	**4 Rm**	**Tracción Lateral - Descarga Vertical**

10-30

1

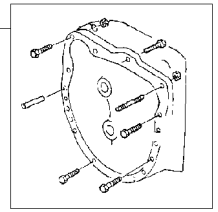

2

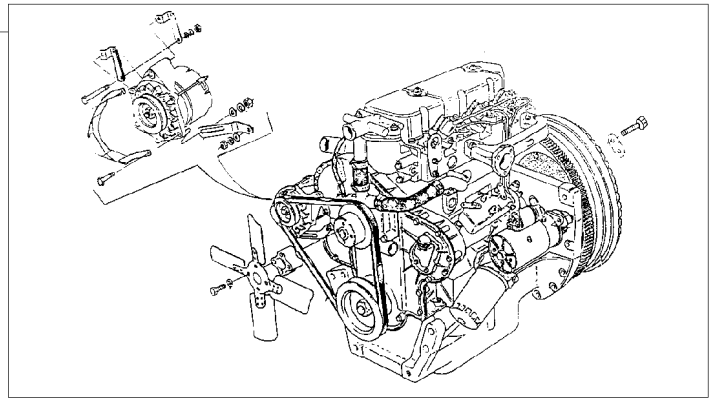

3

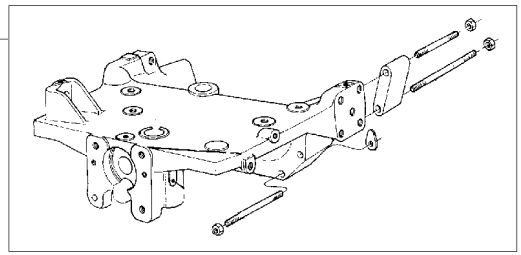

1	048510N1	25-410 No	**1** FIXAÇÃO	FASTENER	CIERRE
2	041218N1	10-50 No	**1** MOTOR	ENGINE	MOTOR
3	049207N1	60-75 No	**1** FIXAÇÃO	FASTENER	CIERRE

Fixações Fasteners Fijación	Motor Engine Motor	10-35	Tração Central - Escapamento Vertical Central Traction - Vertical Exhaust Tracción Central - Descarga Vertical

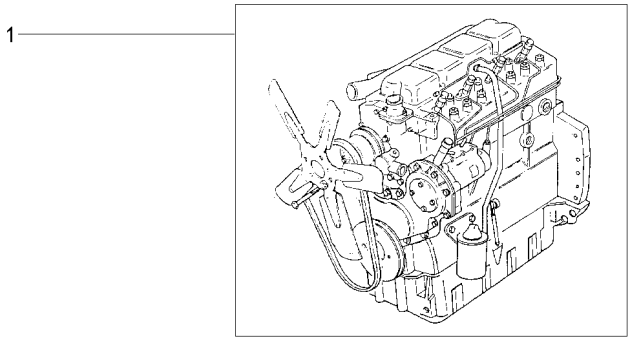

1	041218N1	10-50 No	**1** MOTOR	ENGINE	MOTOR
2	048510N1	25-410 No	**1** FIXAÇÃO	FASTENER	CIERRE
3	048498N1	60-15 No	**1** FIXAÇÃO	FASTENER	CIERRE

Motor **Engine** **Motor**	**4 Rm** **4 Wd** **4 Rm**	**10-40**	**Com Cabine** **With Cab** **Con Cabina**

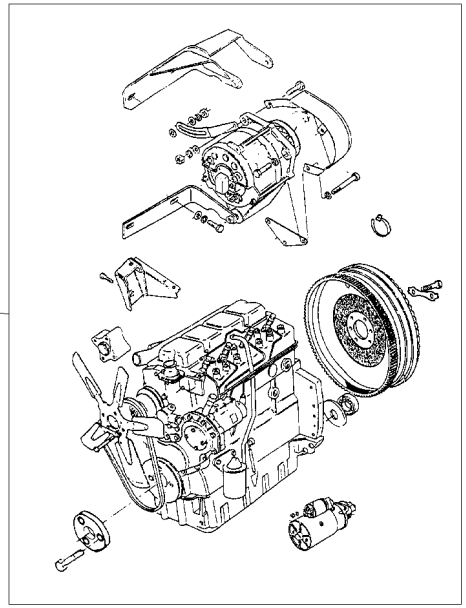

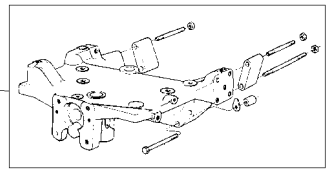

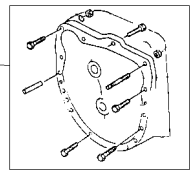

1	071062N1	10-60 No	**1** CJ. MOTOR	KIT, MOTOR	JUEGO MOTOR
2	049207N1	60-75 No	**1** FIXAÇÃO	FASTENER	CIERRE
3	048510N1	25-410 No	**1** FIXAÇÃO	FASTENER	CIERRE

Motor
Engine
Motor

10-45

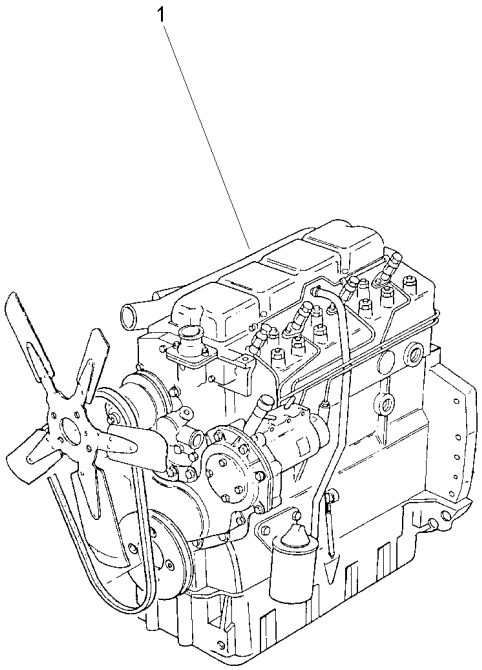

1	054557T1	**1** CJ. MOTOR	KIT, MOTOR	JUEGO MOTOR

Motor
Engine
Motor

10-50

Escapamento Vertical
Vertical Exhaust
Descarga Vertical

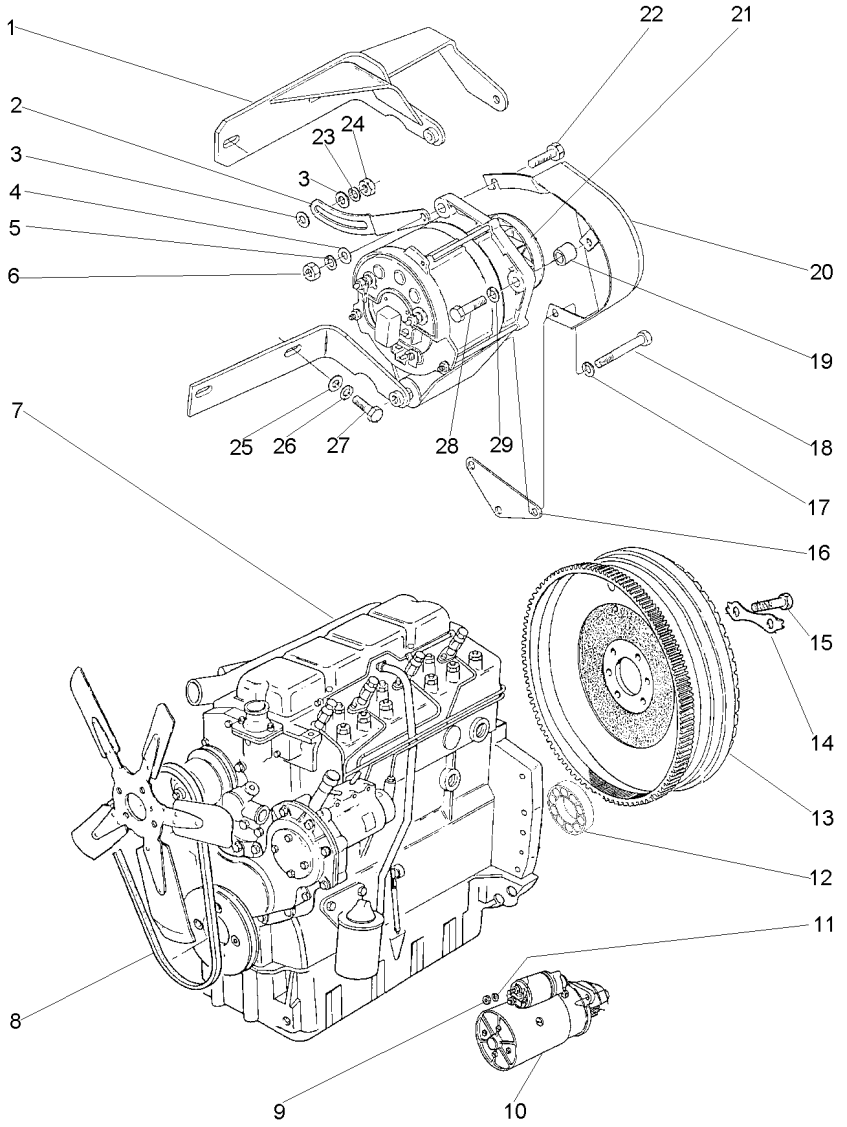

1	3408100M92		**1** SUPORTE	BRACKET	SOPORTE
2	3149888M1		**1** ESTICADOR	TURNBUCKLE	TORNIQUETE
3	353771X1		**2** ARRUELA	WASHER	ARANDELA
4	353757X1		**1** ARRUELA	WASHER	ARANDELA
5	353432X1		**1** ARRUELA	WASHER	ARANDELA
6	353426X1		**1** PORCA	NUT	TUERCA
7	054557T1	10-45 No	**1** CJ. MOTOR	KIT, MOTOR	JUEGO MOTOR
8	2801859M1		**1** CORREIA	BELT	CORREA
9	353431X1		**3** PORCA	NUT	TUERCA
10	1482841M92	10-200 No PRESTOLITE	**1** MOTOR PARTIDA	STARTERMOTOR	MOTOR ARRANQUE
11	353434X1		**3** ARRUELA	WASHER	ARANDELA
12	488952M4		**1** ROLAMENTO	BEARING	COJINETE
13	3408361M91	10-210 No	**1** CJ. VOLANTE	FLYWHEEL ASSY.	CJTO.DE VOLANTE
14	3408355M1		**3** TRAVA	LOCK	RETENEDOR
15	361563X1		**6** PARAFUSO	BOLT	PERNO
16	3408102M2		**1** SUPORTE	BRACKET	SOPORTE
17	353434X1		**1** ARRUELA	WASHER	ARANDELA
18	354513X1		**1** PARAFUSO	BOLT	PERNO
19	3145137M1		**1** ESPAÇADOR	SPACER	PIEZA DISTANCIA
20	049202T1		**1** PROTEÇÃO	GUARD	DEFENSA
21	3589435M91	10-195 No BOSCH	**1** ALTERNADOR	ALTERNATOR	ALTERNADOR
21		10-205 No PRESTOLITE	**1** ALTERNADOR	ALTERNATOR	ALTERNADOR
22	3145869M1		**1** PARAFUSO	BOLT	PERNO
23	353434X1		**1** ARRUELA	WASHER	ARANDELA
24	353430X1		**1** PORCA	NUT	TUERCA
25	353756X1		**2** ARRUELA	WASHER	ARANDELA
26	353434X1		**2** ARRUELA	WASHER	ARANDELA
27	353536X1		**2** PARAFUSO	BOLT	PERNO
28	354262X1		**1** PARAFUSO	BOLT	PERNO
29	353756X1		**1** ARRUELA	WASHER	ARANDELA

Motor
Engine
Motor

10-55

Escapamento Horizontal
Horizontal Exhaust
Descarga Horizontal

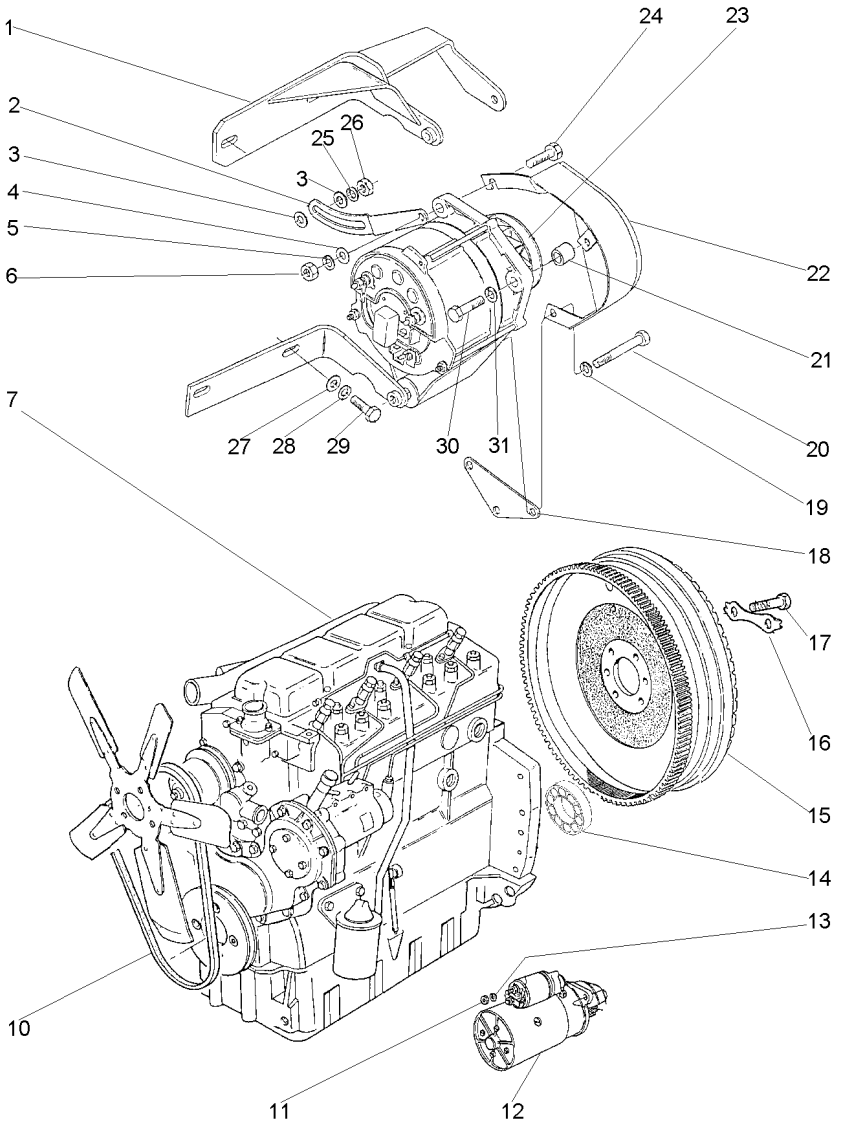

1	3408100M92		**1** SUPORTE	BRACKET	SOPORTE
2	3149888M1		**1** ESTICADOR	TURNBUCKLE	TORNIQUETE
3	353771X1		**2** ARRUELA	WASHER	ARANDELA
4	353757X1		**1** ARRUELA	WASHER	ARANDELA
5	353432X1		**1** ARRUELA	WASHER	ARANDELA
6	353426X1		**1** PORCA	NUT	TUERCA
7	054557T1	10-45 No	**1** CJ. MOTOR	KIT, MOTOR	JUEGO MOTOR
10	2801859M1		**1** CORREIA	BELT	CORREA
11	353431X1		**3** PORCA	NUT	TUERCA
12	1482841M92	10-200 No PRESTOLITE	**1** MOTOR PARTIDA	STARTERMOTOR	MOTOR ARRANQUE
13	353434X1		**3** ARRUELA	WASHER	ARANDELA
14	488952M4		**1** ROLAMENTO	BEARING	COJINETE
15	3408361M91	10-210 No	**1** CJ. VOLANTE	FLYWHEEL ASSY.	CJTO.DE VOLANTE
16	3408355M1		**3** TRAVA	LOCK	RETENEDOR
17	361563X1		**6** PARAFUSO	BOLT	PERNO
18	3408102M2		**1** SUPORTE	BRACKET	SOPORTE
19	353434X1		**1** ARRUELA	WASHER	ARANDELA
20	354513X1		**1** PARAFUSO	BOLT	PERNO
21	3145137M1		**1** ESPAÇADOR	SPACER	PIEZA DISTANCIA
22	049202T1		**1** PROTEÇÃO	GUARD	DEFENSA
23	3589435M91	10-195 No BOSCH	**1** ALTERNADOR	ALTERNATOR	ALTERNADOR
23		10-205 No PRESTOLITE	**1** ALTERNADOR	ALTERNATOR	ALTERNADOR
24	3145869M1		**1** PARAFUSO	BOLT	PERNO
25	353434X1		**1** ARRUELA	WASHER	ARANDELA
26	353430X1		**1** PORCA	NUT	TUERCA
27	353756X1		**2** ARRUELA	WASHER	ARANDELA
28	353434X1		**2** ARRUELA	WASHER	ARANDELA
29	353536X1		**2** PARAFUSO	BOLT	PERNO
30	354262X1		**1** PARAFUSO	BOLT	PERNO
31	353756X1		**1** ARRUELA	WASHER	ARANDELA

Cj. Motor
Motor
Motor

10-60

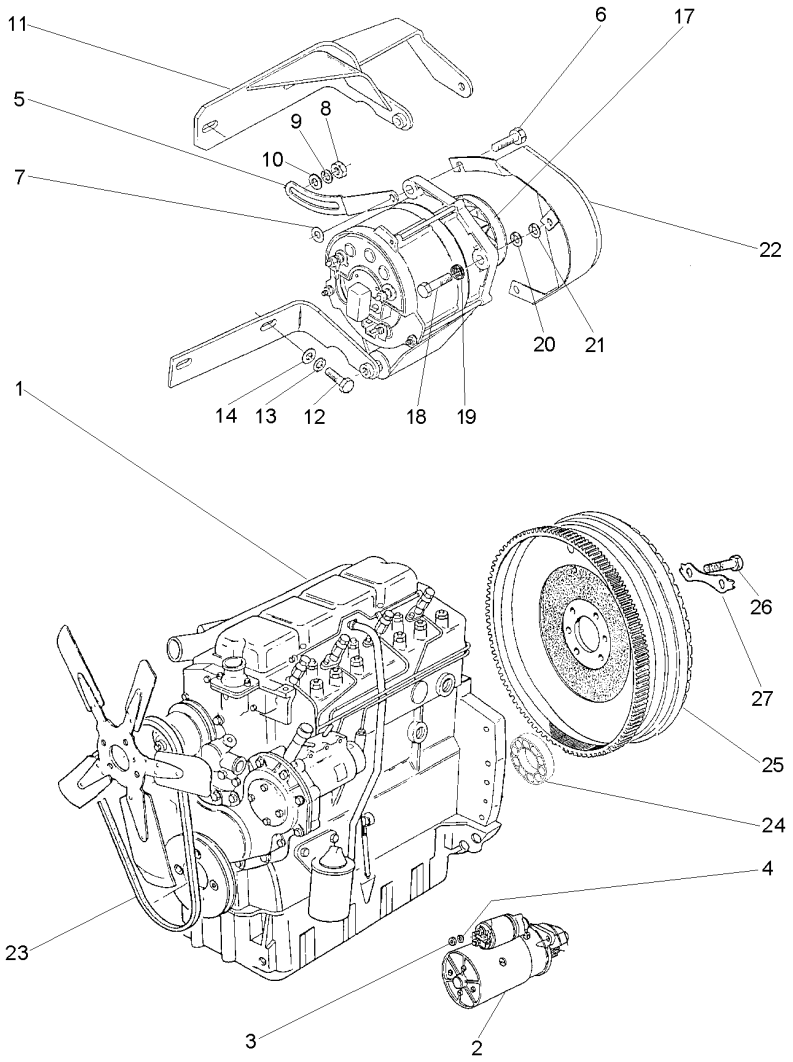

1	070320T1	**1**	CJ. MOTOR	KIT, MOTOR	JUEGO MOTOR
2	1482841M92	**1**	MOTOR PARTIDA	STARTERMOTOR	MOTOR ARRANQUE
3	353431X1	**3**	PORCA	NUT	TUERCA
4	353434X1	**3**	ARRUELA	WASHER	ARANDELA
5	069993P1	**1**	ESTICADOR	TURNBUCKLE	TORNIQUETE
6	339761X1	**1**	PARAFUSO	BOLT	PERNO
7	339374X1	**1**	ARRUELA	WASHER	ARANDELA
8	353431X1	**1**	PORCA	NUT	TUERCA
9	353756X1	**2**	ARRUELA	WASHER	ARANDELA
10	353434X1	**1**	ARRUELA	WASHER	ARANDELA
11	069918S1	**1**	SUPORTE	BRACKET	SOPORTE
12	353536X1	**2**	PARAFUSO	BOLT	PERNO
13	353434X1	**3**	ARRUELA	WASHER	ARANDELA
14	355566X1	**1**	PORCA	NUT	TUERCA
17	060189N1	**1**	ALTERNADOR	ALTERNATOR	ALTERNADOR
18	353683X1	**2**	PARAFUSO	BOLT	PERNO
19	355565X1	**2**	PORCA	NUT	TUERCA
20	353446X1	**2**	ARRUELA	WASHER	ARANDELA
21	829185M1	**3**	ARRUELA	WASHER	ARANDELA
22	070296S1	**1**	PROTEÇÃO	GUARD	DEFENSA
23	069998T1	**1**	KIT CORREIAS	KIT, BELT	CORREAS JUEGO
24	488952M4	**1**	ROLAMENTO	BEARING	COJINETE
25	3408361M91	**1**	CJ. VOLANTE	FLYWHEEL ASSY.	CJTO.DE VOLANTE
26	361563X1	**6**	PARAFUSO	BOLT	PERNO
27	3408355M1	**3**	TRAVA	LOCK	RETENEDOR

Bloco De Cilindros
Cylinder Block
Bloque De Cilindros

10-65

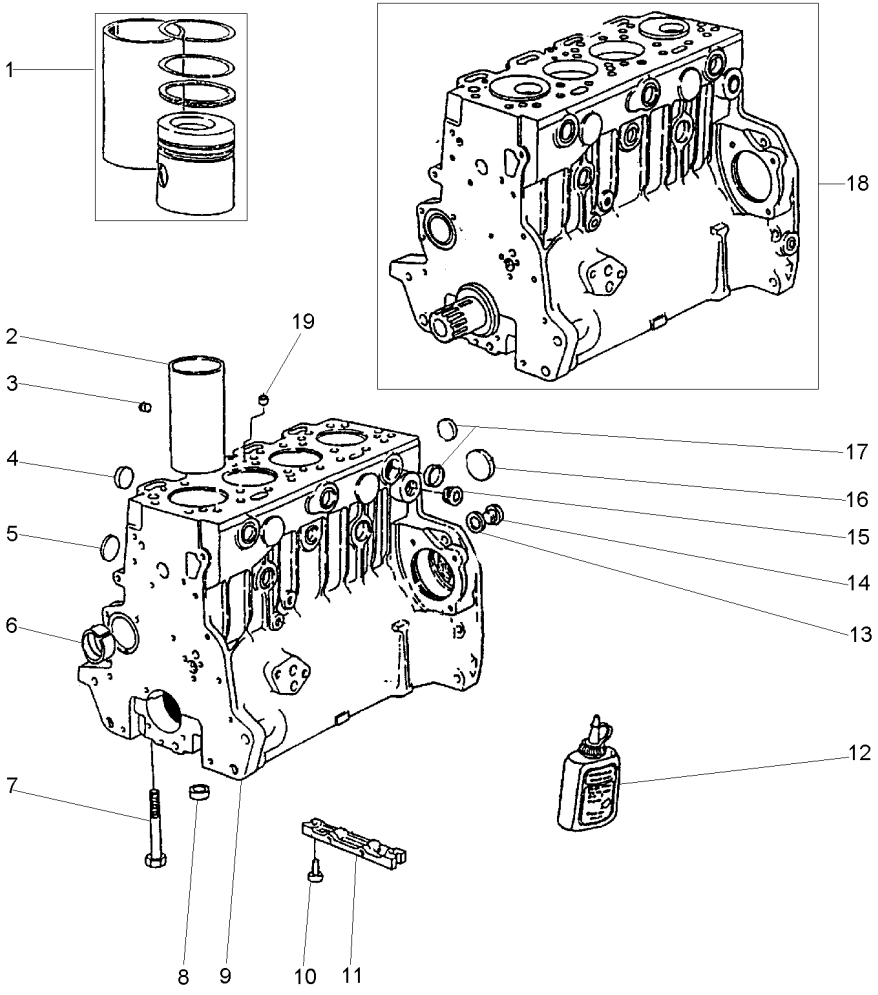

1	P4016	[A]
2	70530022	9
3	70650083	9
4	70650076	9
5	70650077	9
6	70998033	9
7	32166329	9
8	33142111	9
9	P4036	
10	2172530	
11	3627P011	
12	70490279	
13	70920065	9
14	0650582	9
15	70650109	
16	70650068	9
17	70650075	9
18	P4025	
19	70650079	9

[A] KIT CAMISA, PISTÃO E ANÉIS
KIT LINER, PISTON AND RINGS
KIT CAMISA, PISTON Y ANILLOS

1	CAMISA,PIST.ANEL	LINER,PIST.RING	CAMIS,AROS.PIST.
4	CAMISA	LINER	CAMISA
1	BUJÃO	PLUG	TAPON
4	BUJÃO	PLUG	TAPON
4	BUJÃO	PLUG	TAPON
1	BUCHA	BUSH	CASQUILLO
10	PARAFUSO	BOLT	PERNO
10	ANEL	RING	ARO
1	BLOCO CILINDROS	CYLINDER BLOCK	BLOQUE CILINDROS
2	PARAFUSO	BOLT	PERNO
1	PLACA	PLATE	PLATO
1	JUNTA	GASKET	EMPAQUETADURA.
1	ARRUELA	WASHER	ARANDELA
1	BUJÃO	PLUG	TAPON
1	BUJÃO	PLUG	TAPON
1	BUJÃO	PLUG	TAPON
8	BUJÃO	PLUG	TAPON
1	MOTOR PARCIAL	SHORT ENGINE	BLOQUE EMBIELADO
1	BUJÃO	PLUG	TAPON

Virabrequim
Crankshaft
Cigüeñal

10-70

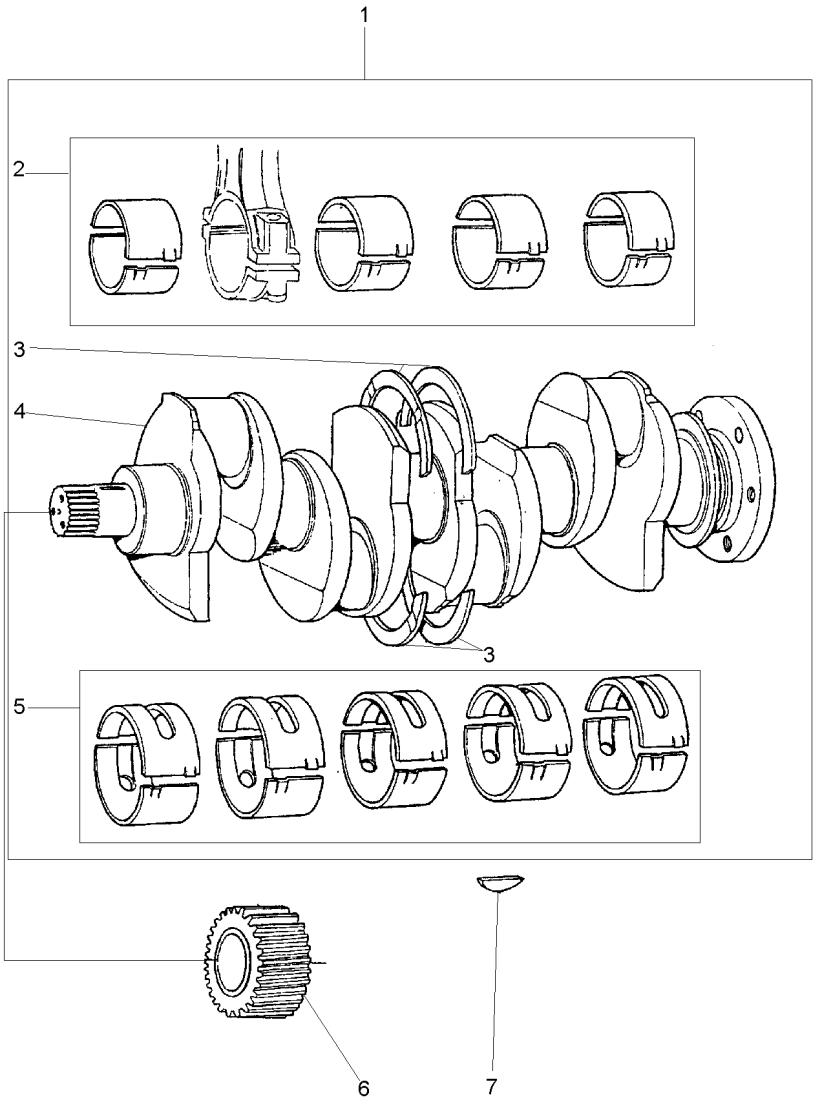

1	S4004		**1**	EIXO	SHAFT	ARBOL
2	423670	1	**1**	JOGO CASQUILHOS	BEARING KIT	JUEGO COJINETES
3	424808	1 STD	**1**	JG. ARRUELAS	KIT, WASHER	JUEGO ARANDELAS
3	424808A	⧗ +.0075"	**X**	JG. ARRUELAS	KIT, WASHER	JUEGO ARANDELAS
4	70998009	1	**1**	VIRABREQUIM	CRANKSHAFT	CIGUENAL
5	423669	1 STD	**1**	JOGO CASQUILHOS	BEARING KIT	JUEGO COJINETES
5	423669A	⧗ +.010"	**X**	JOGO CASQUILHOS	BEARING KIT	JUEGO COJINETES
5	423669B	⧗⧗ +.020"	**X**	JOGO CASQUILHOS	BEARING KIT	JUEGO COJINETES
5	423669C	⧗⧗⧗ +.030"	**X**	JOGO CASQUILHOS	BEARING KIT	JUEGO COJINETES
6	31171681		**1**	ENGRENAGEM	GEAR	ENGRANAJE
7	0500012		**1**	CHAVETA	KEY	CLAVE

Pistões E Bielas
Pistons And Connecting Rods
Pistones Y Bielas

10-75

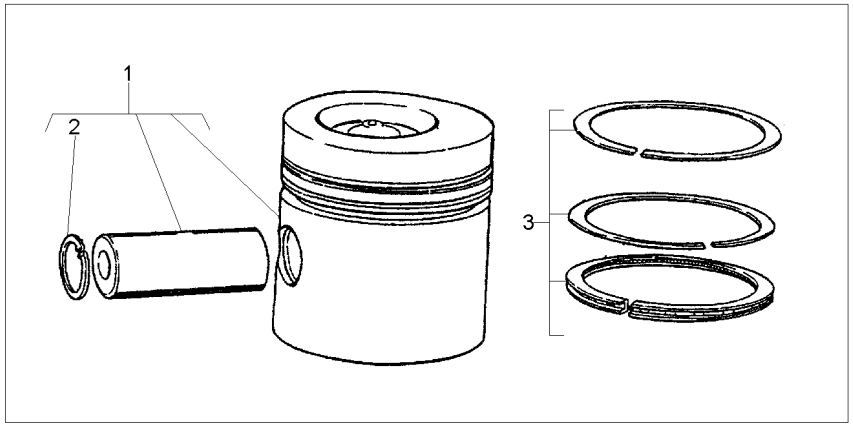

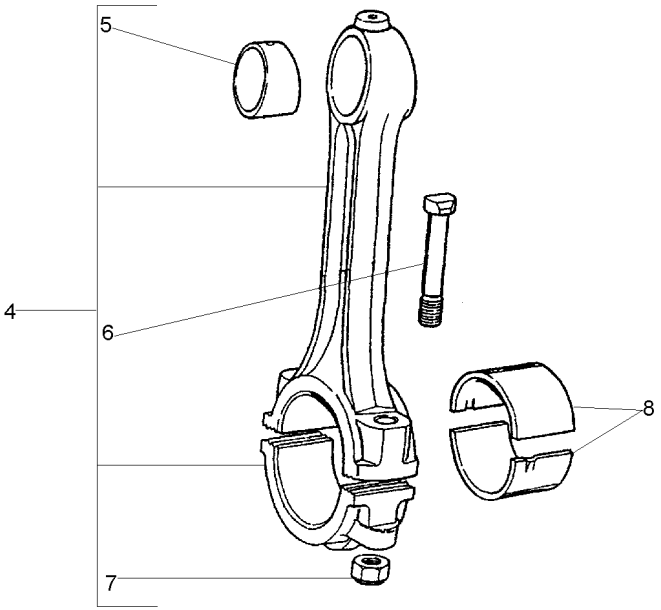

1	P4015		**4**	PISTÃO	PISTON	PISTON
2	70170026	1	**8**	ANEL TRAVA	CIRCLIP	CIRCULITO
3	P4017		**4**	JG. ANÉIS	KIT, RING	AROS JUEGO
4	424804		**4**	BIELA	CONROD	BIELA
5	70998085		**4**	BUCHA	BUSH	CASQUILLO
6	32762116	4	**8**	PARAFUSO	BOLT	PERNO
7	70570094	4	**8**	PORCA	NUT	TUERCA
8	423670	STD	**1**	JOGO CASQUILHOS	BEARING KIT	JUEGO COJINETES
8	423670A	⧗ + .010"	**X**	JOGO CASQUILHOS	BEARING KIT	JUEGO COJINETES
8	423670B	⧗⧗ + .020"	**X**	JOGO CASQUILHOS	BEARING KIT	JUEGO COJINETES
8	423670C	⧗⧗⧗ + .030"	**X**	JOGO CASQUILHOS	BEARING KIT	JUEGO COJINETES

Tampa Do Cabeçote
Cylinder Head Cover
Tapa De Válvulas

10-80

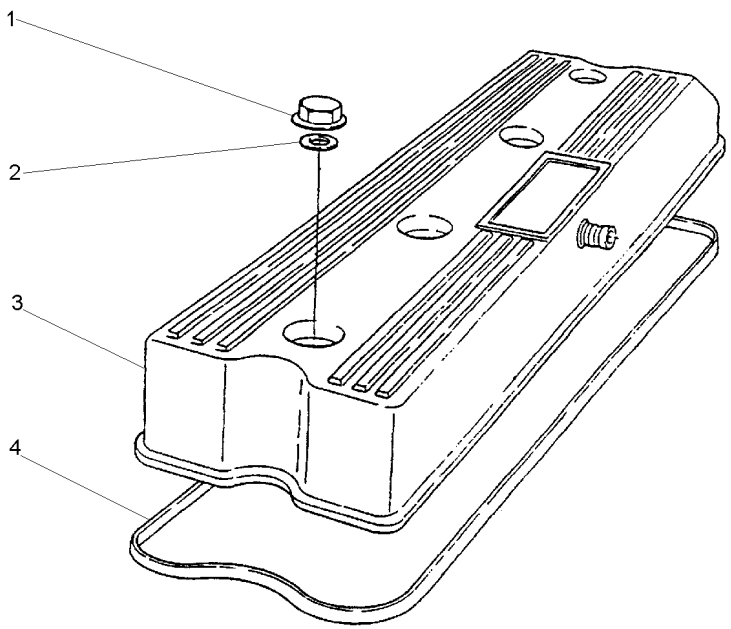

1	70570087	**4**	PORCA	NUT	TUERCA
2	33817132	**4**	ARRUELA	WASHER	ARANDELA
3	70992764	**1**	TAMPA	COVER	CUBIERTA
4	70490258	**1**	JUNTA	GASKET	EMPAQUETADURA.

Respiro Do Motor
Engine Breather
Respiradero Del Motor

10-85

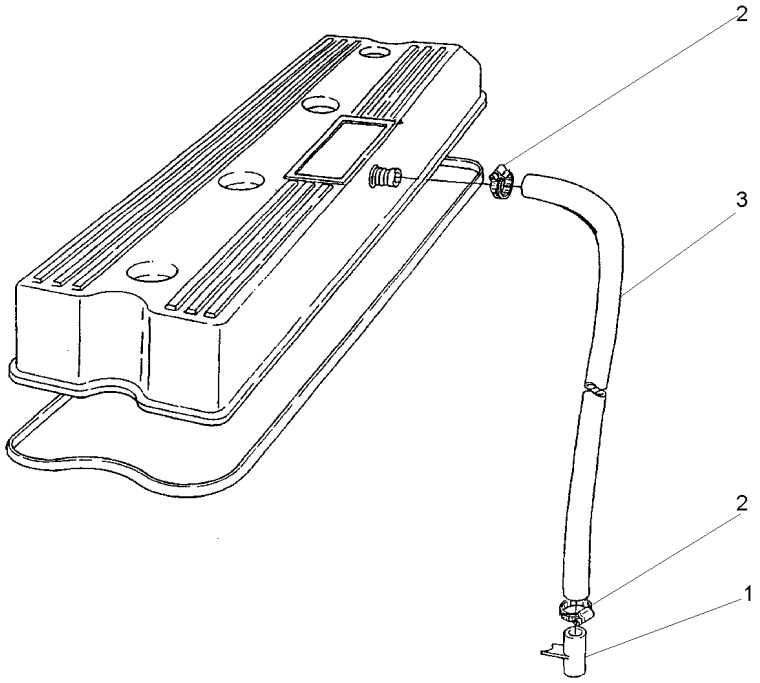

1	35731144	**1**	TUBO	PIPE	CANO
2	70180153	**2**	BRAÇADEIRA	CLAMP	ABRAZADERA
3	70620711	**1**	MANGUEIRA	HOSE	FLEXIBLE

Válvulas E Balanceiros
Valves And Rockershafts
Válvulas Y Balancines

10-90

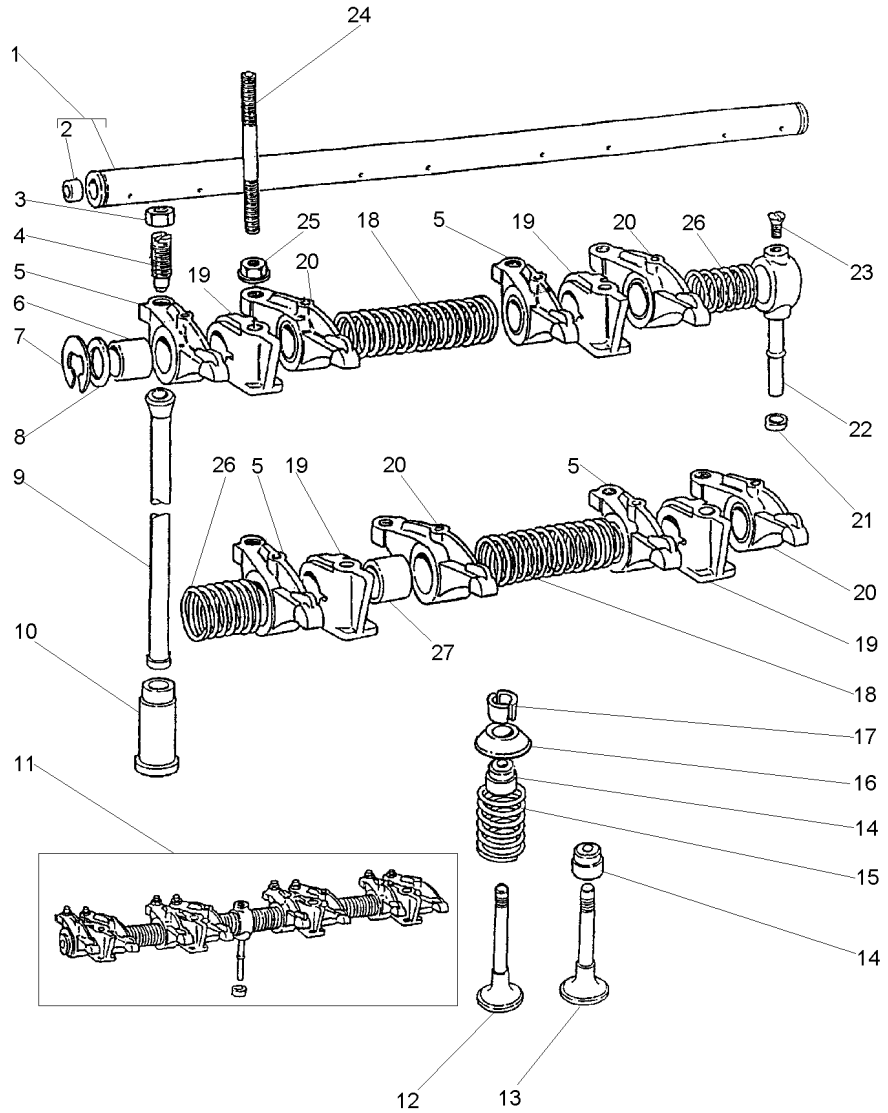

1	424807	11
2	0650507	1
3	0576052	
4	0720579	
5	70992757	11 ▶
6	2511425	5
7	0170151	11
8	33117415	11
9	70998041	
10	70870001	
11	424823	
12	70998082	
13	70998019	
14	70730051	
15	70998136	
16	70150047	
17	70230010	
18	31744123	11
19	70100716	11
20	70992758	11 ◀
21	33811113	
22	35511111	11
23	0726504	11
24	70820105	
25	70570075	
26	31743108	11
27	2511425	20

1	EIXO	SHAFT	ARBOL
2	BUJÃO	PLUG	TAPON
8	PORCA	NUT	TUERCA
8	PARAFUSO	BOLT	PERNO
4	BALANCEIRO	ROCKER	BALANCIN
4	BUCHA	BUSH	CASQUILLO
2	ANEL TRAVA	CIRCLIP	CIRCULITO
2	ARRUELA	WASHER	ARANDELA
8	VARETA	ROD	VARILLA
8	TUCHO	TAPPET	TAQUET
1	EIXO BALANCEIRO	ROCKER SHAFT	EJE BALANCINES
4	VÁLVULA ADMISSÃO	VALVE INLET	VALVULA ADMISION
4	VÁLVULA ESCAPE	VALVE EXHAUST	VALVULA ESCAPE
8	VEDADOR	SEAL	RETEN
8	MOLA	SPRING	RESORTE
8	CAPA	CAP	TAPA
16	TRAVA	LOCK	RETENEDOR
2	MOLA	SPRING	RESORTE
4	SUPORTE	BRACKET	SOPORTE
4	BALANCEIRO	ROCKER	BALANCIN
1	OLIVA	OLIVE	OLIVA
1	TUBO	PIPE	CANO
1	PARAFUSO	BOLT	PERNO
4	PRISIONEIRO	STUD	ESPARRAGO
4	PORCA	NUT	TUERCA
2	MOLA	SPRING	RESORTE
4	BUCHA	BUSH	CASQUILLO

Cabeçote
Cylinder Head
Culata

10-95

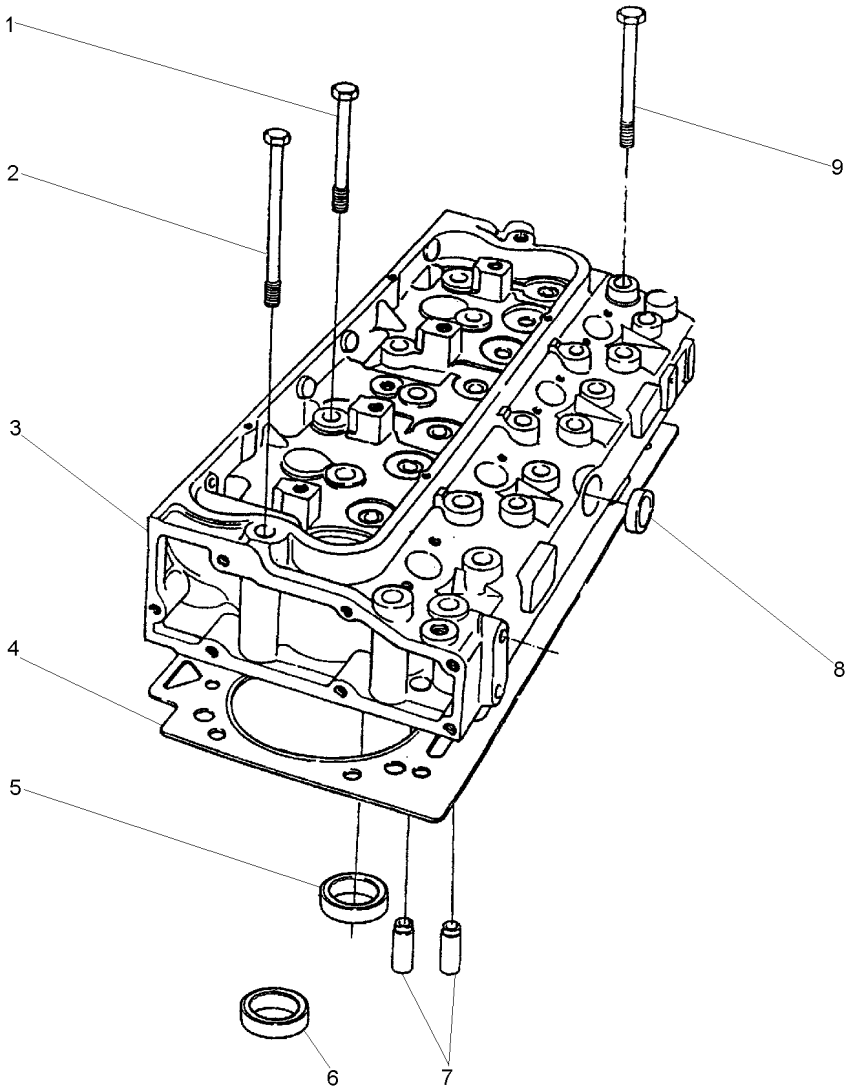

1	70740340		**2**	PARAFUSO	BOLT	PERNO
2	70740342		**8**	PARAFUSO	BOLT	PERNO
3	P4021		**1**	CABEÇOTE	HEAD	CULATA
4	3681E034		**1**	JUNTA CABEÇOTE	HEAD GASKET	JUNTA DE CULATA
5	70470104	3	**4**	SEDE ESCAPE	INSERT EXHAUST	INSERTO ESCAPE
6	70470095	3	**4**	SEDE VÁLVULA	VALVE SEAT	ASIENTO VALVULA
7	70420019	3	**8**	GUIA	GUIDE	GUIA
8	70650075	3	**1**	BUJÃO	PLUG	TAPON
9	70740341		**12**	PARAFUSO	BOLT	PERNO

Alça / Tampa Cabeçote
Handle / Cylinder Head Cover
Alza / Tapa De Válvulas

10-100

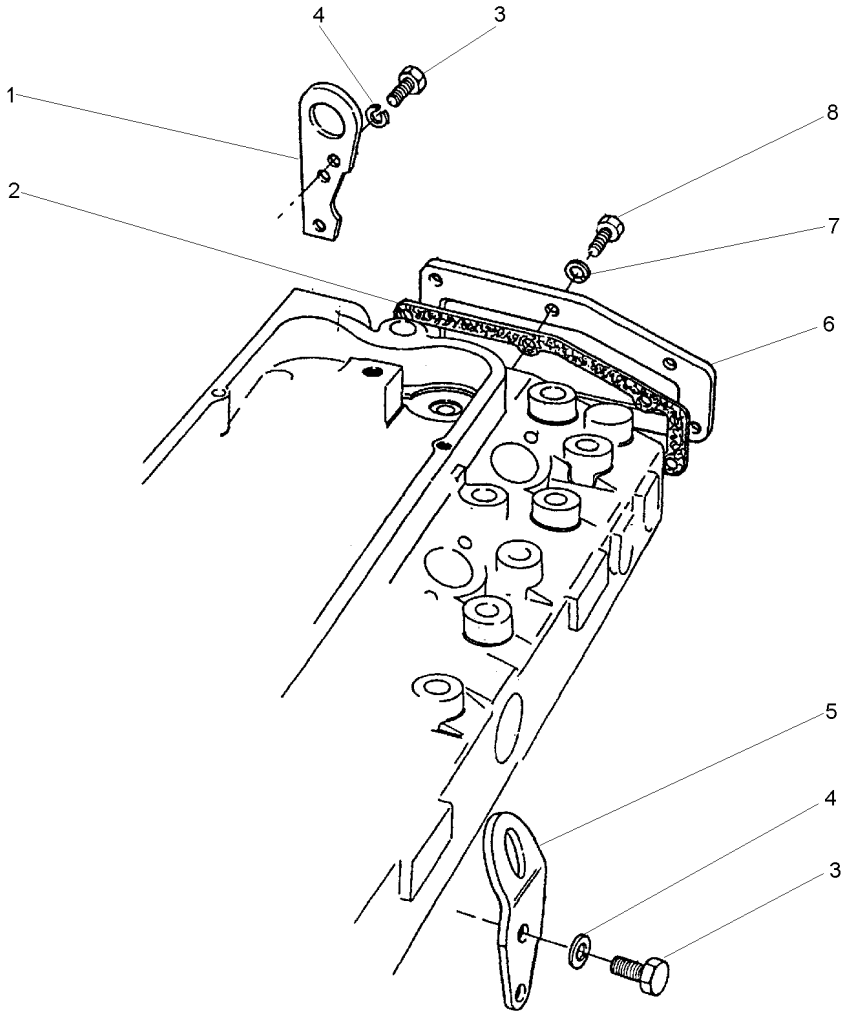

1	36177111	**1**	ALÇA	STRAP	FAJA
2	70490379	**1**	JUNTA	GASKET	EMPAQUETADURA.
3	0746453	**4**	PARAFUSO	BOLT	PERNO
4	0920054	**4**	ARRUELA	WASHER	ARANDELA
5	0940913	**1**	ALÇA	STRAP	FAJA
6	36212152	**1**	TAMPA	COVER	CUBIERTA
7	0920053	**6**	ARRUELA	WASHER	ARANDELA
8	0746255	**6**	PARAFUSO	BOLT	PERNO

Caixa De Distribuição
Timing Case
Caja De Distribución

10-105

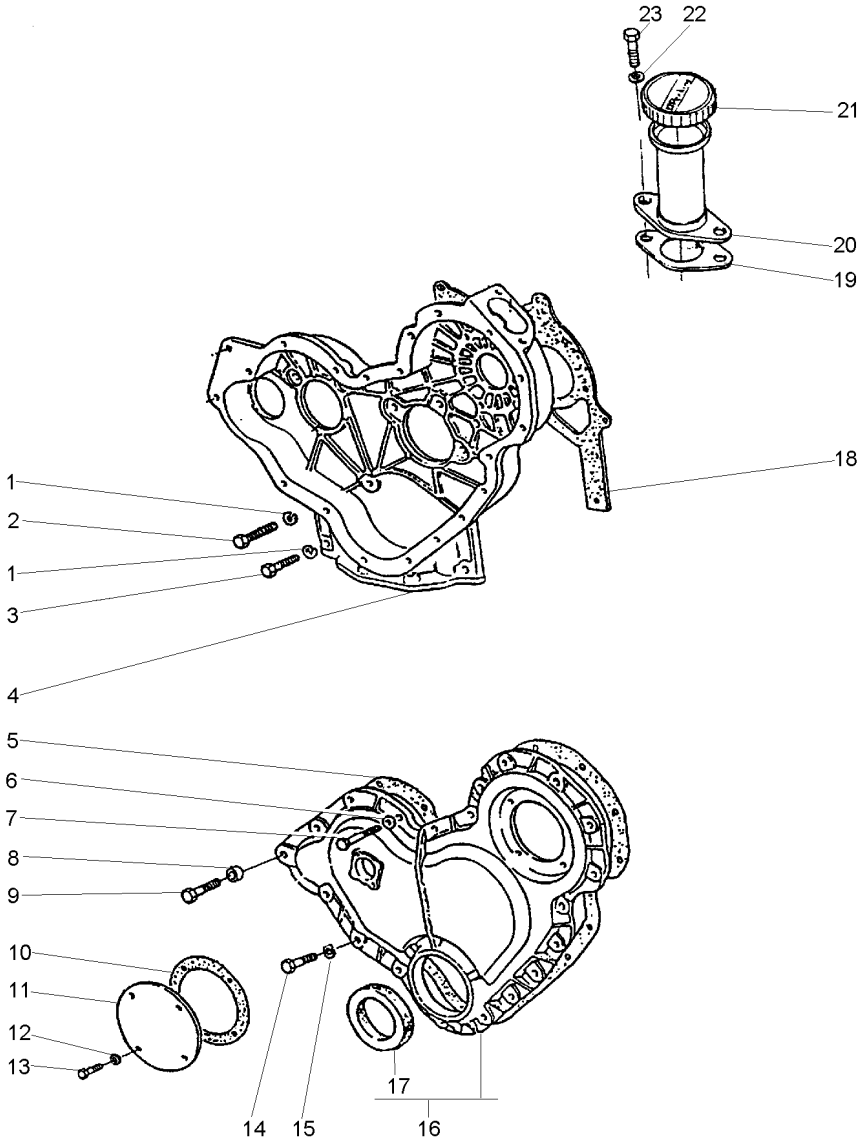

1	0920053		**9**	ARRUELA	WASHER	ARANDELA
2	0746211		**7**	PARAFUSO	BOLT	PERNO
3	0746255		**2**	PARAFUSO	BOLT	PERNO
4	P4014		**1**	CARCAÇA	HOUSING	ALOJAMIENTO
5	70490311		**1**	JUNTA	GASKET	EMPAQUETADURA.
6	0920108		**4**	ARRUELA	WASHER	ARANDELA
7	0096238		**3**	PARAFUSO	BOLT	PERNO
8	70330050		**1**	ESPAÇADOR	SPACER	PIEZA DISTANCIA
9	0096239		**1**	PARAFUSO	BOLT	PERNO
10	36825107		**1**	JUNTA	GASKET	EMPAQUETADURA.
11	37556117		**1**	TAMPA	COVER	CUBIERTA
12	0920108		**4**	ARRUELA	WASHER	ARANDELA
13	70740128		**4**	PARAFUSO	BOLT	PERNO
14	0746211		**14**	PARAFUSO	BOLT	PERNO
15	0920053		**14**	ARRUELA	WASHER	ARANDELA
16	70992825		**1**	TAMPA	COVER	CUBIERTA
17	70730043	16	**1**	RETENTOR	SEAL	RETEN
18	70490369		**1**	JUNTA	GASKET	EMPAQUETADURA.
19	70490320		**1**	JUNTA	GASKET	EMPAQUETADURA.
20	70991630		**1**	BOCAL	FILLER	RELLENADOR
21	70150038	20	**1**	TAMPA	COVER	CUBIERTA
22	0920108		**2**	ARRUELA	WASHER	ARANDELA
23	0746254		**2**	PARAFUSO	BOLT	PERNO

Tampa
Cover
Tapa

10-110

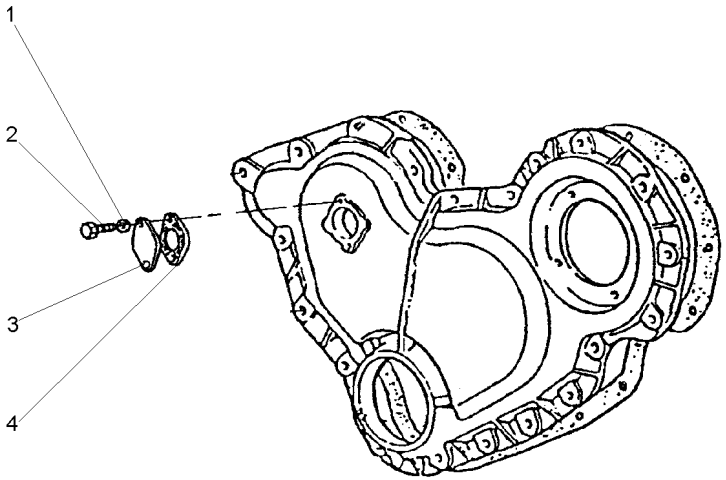

1	0920052	**2**	ARRUELA	WASHER	ARANDELA
2	0746051	**2**	PARAFUSO	BOLT	PERNO
3	36171121	**1**	TAMPA	COVER	CUBIERTA
4	70490378	**1**	JUNTA	GASKET	EMPAQUETADURA.

Árvore De Comando Das Válvulas
Camshaft
Arbol De Levas

10-115

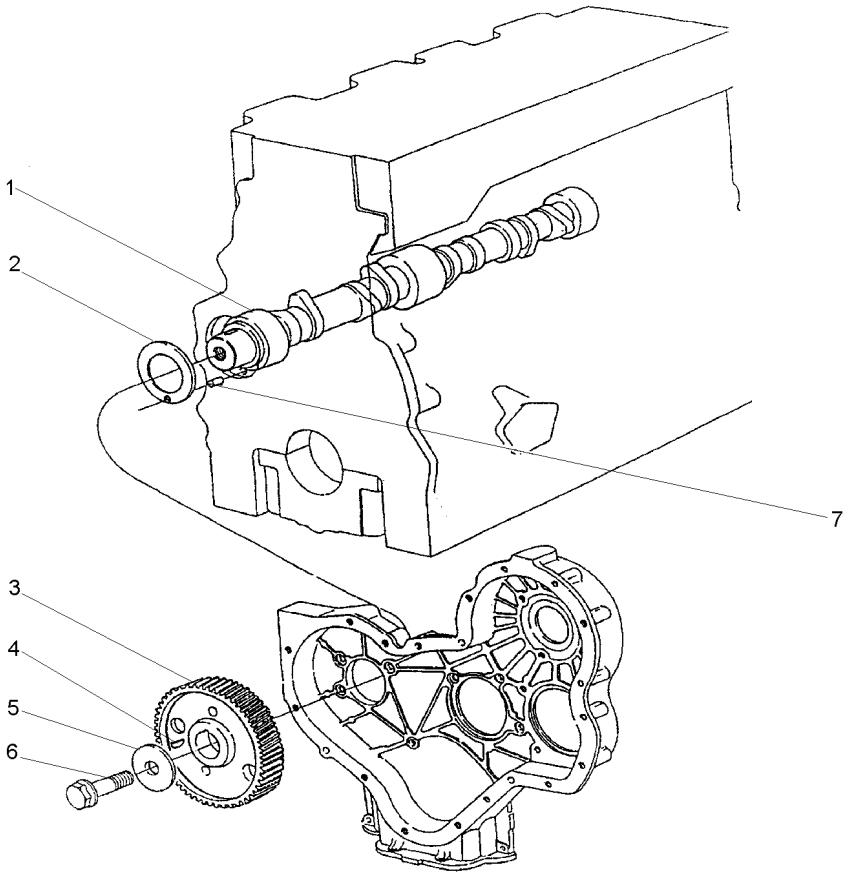

1	31415371	**1** EIXO	SHAFT	ARBOL
2	33153121	**1** ARRUELA	WASHER	ARANDELA
3	31171931	**1** ENGRENAGEM	GEAR	ENGRANAJE
4	0500012	**1** CHAVETA	KEY	CLAVE
5	70920103	**1** ARRUELA	WASHER	ARANDELA
6	70740323	**1** PARAFUSO	BOLT	PERNO
7	0610844	**1** PINO	PIN	PASADOR

Engrenagens Da Distribuição
Idler Gears
Engrenajes De La Distribuición

10-120

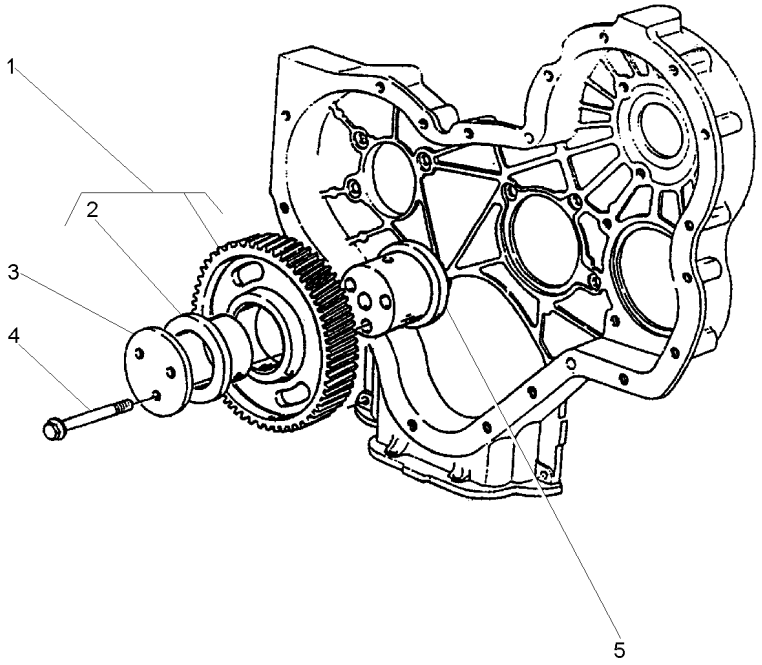

1	41115018		**1**	ENGRENAGEM	GEAR	ENGRANAJE
2	0050345	1	**2**	BUCHA	BUSH	CASQUILLO
3	70940151		**1**	PLACA	PLATE	PLATO
4	70740189		**3**	PARAFUSO	BOLT	PERNO
5	70450035		**1**	CUBO	HUB	CUBO

Retentor Árvore De Manivelas
Crankshaft Oil Seal
Sello De Aceite

10-125

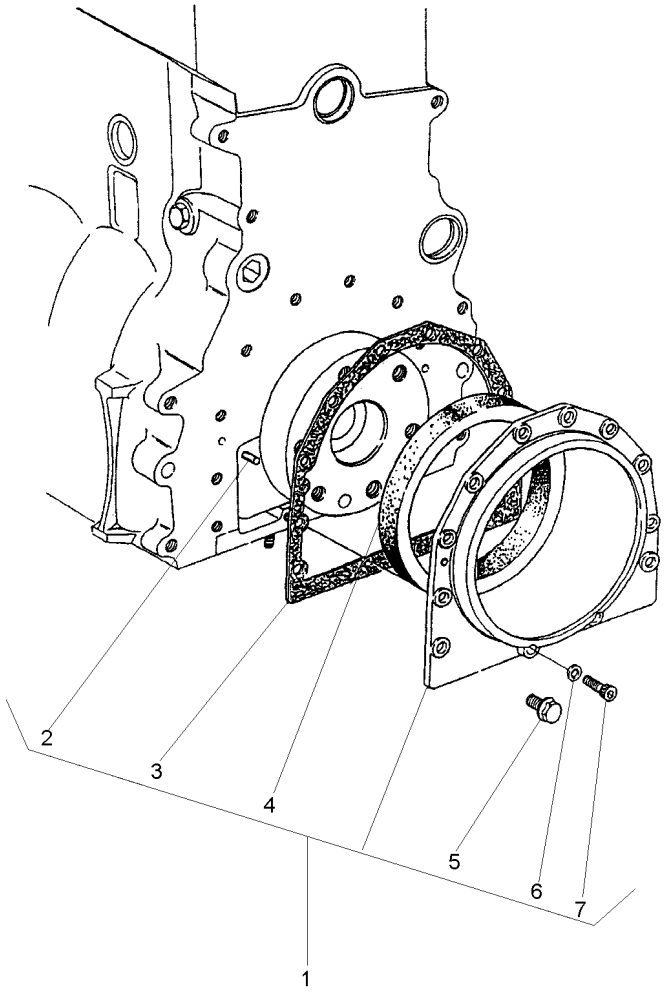

1	S4009		**1**	CJ. RETENTOR	KIT, SEAL	RETENES JUEGO
2	0350009	1	**2**	PINO	PIN	PASADOR
3	70490347	1	**1**	JUNTA	GASKET	EMPAQUETADURA.
4	70730050	1	**1**	RETENTOR	SEAL	RETEN
5	70740130	1	**10**	PARAFUSO	BOLT	PERNO
6	33112111	1	**2**	ARRUELA	WASHER	ARANDELA
7	2172530	1	**2**	PARAFUSO	BOLT	PERNO

Filtro De Óleo Lubrificante
Lubrificating Oil Filter
Filtro De Aceite Lubrificante

10-130

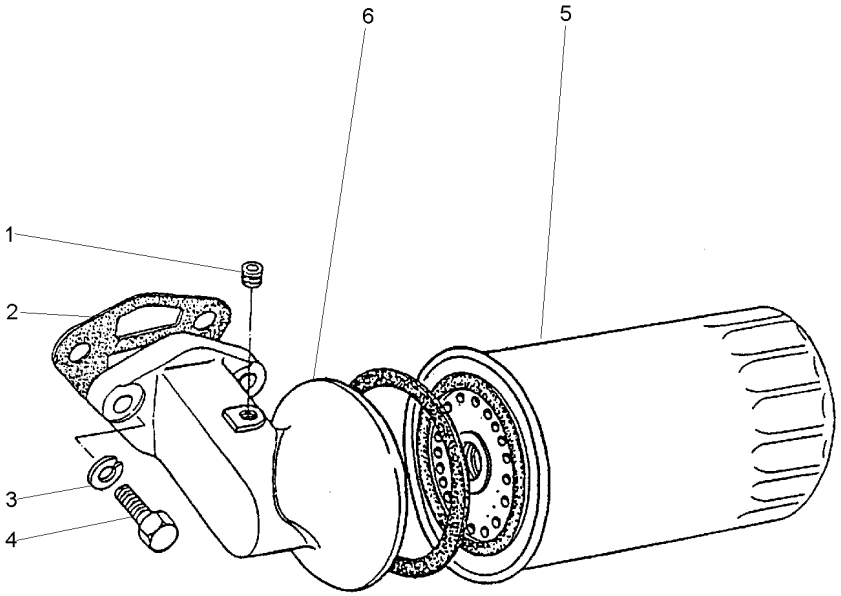

1	70650116		**1**	BUJÃO	PLUG	TAPON
2	70490383		**1**	JUNTA	GASKET	EMPAQUETADURA.
3	0920055		**2**	ARRUELA	WASHER	ARANDELA
4	0746610		**2**	PARAFUSO	BOLT	PERNO
5	1447048M1	71055	**1**	ELEMENTO DE ÓLEO	OIL FILTER	FILTRO DE ACEITE
6	70997145		**1**	CABEÇOTE FILTRO	FILTER HEAD	CABEZA DE FILTRO

Carter De Óleo
Oil Sump
Cárter De Aceite

10-135

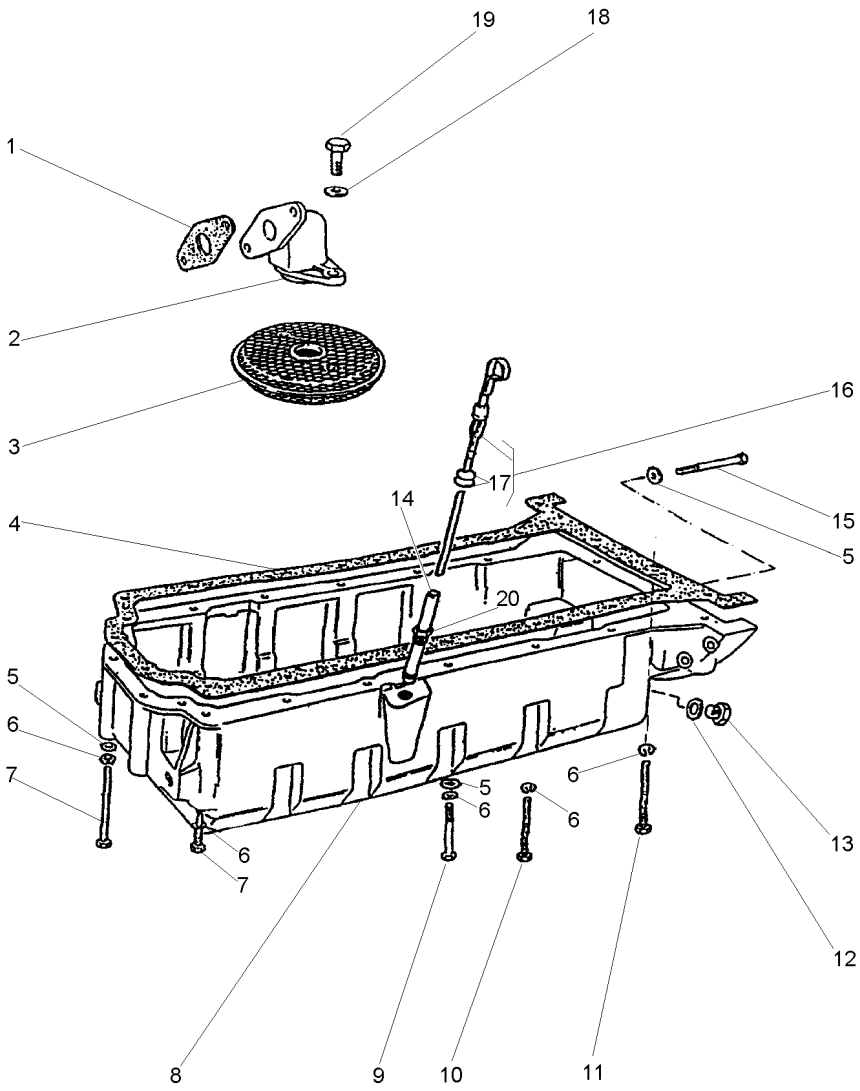

1	70490377		**1**	JUNTA	GASKET	EMPAQUETADURA.
2	37738261		**1**	CONEXÃO	CONNECTION	CONEXION
3	70998076		**1**	PENEIRA	SIEVE	ZARANDA
4	70490312		**1**	JUNTA	GASKET	EMPAQUETADURA.
5	0920003		**9**	ARRUELA	WASHER	ARANDELA
6	0920053		**20**	ARRUELA	WASHER	ARANDELA
7	2184435		**6**	PARAFUSO	BOLT	PERNO
8	70830133		**1**	CÁRTER	SUMP	CARTER
9	0096215		**1**	PARAFUSO	BOLT	PERNO
10	0096241		**9**	PARAFUSO	BOLT	PERNO
11	0096241		**2**	PARAFUSO	BOLT	PERNO
12	70920109		**1**	ARRUELA	WASHER	ARANDELA
13	70650008		**1**	BUJÃO	PLUG	TAPON
14	70992820		**1**	TUBO	PIPE	CANO
15	0096214		**2**	PARAFUSO	BOLT	PERNO
16	70320078		**1**	VARETA	ROD	VARILLA
17	0640126	16	**2**	ANEL	RING	ARO
18	0920052		**2**	ARRUELA	WASHER	ARANDELA
19	0746052		**2**	PARAFUSO	BOLT	PERNO
20	33533103	14	**1**	PORCA	NUT	TUERCA

Balanceador Dinâmico E Bomba De Óleo
Balancer Unit And Oil Pump
Compesador Y Bomba De Aceite

10-140

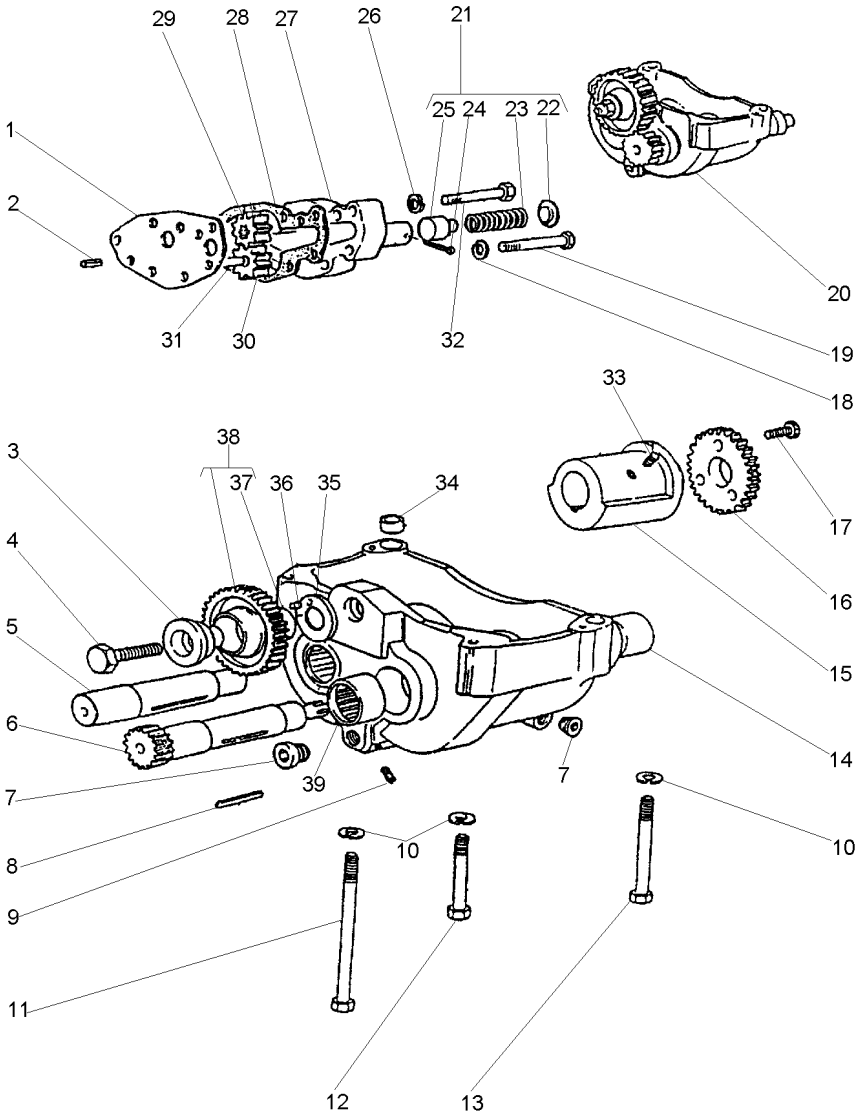

1	36237156	20	**1**	PLACA	PLATE	PLATO
2	0350005	20	**2**	PINO	PIN	PASADOR
3	33451801	20	**1**	CUBO	HUB	CUBO
4	0096633	20	**1**	PARAFUSO	BOLT	PERNO
5	70750044	20	**1**	EIXO	SHAFT	ARBOL
6	70750043	20	**1**	EIXO	SHAFT	ARBOL
7	70650116	20	**2**	BUJÃO	PLUG	TAPON
8	2576675	20	**2**	CHAVETA	KEY	CLAVE
9	70650117	20	**5**	BUJÃO	PLUG	TAPON
10	0920054		**4**	ARRUELA	WASHER	ARANDELA
11	2184546		**1**	PARAFUSO	BOLT	PERNO
12	0096439		**2**	PARAFUSO	BOLT	PERNO
13	0096441		**1**	PARAFUSO	BOLT	PERNO
14	70998104	20	**2**	BUCHA	BUSH	CASQUILLO
15	70430001	20	**2**	CONTRA PESO	COUNTERWEIGHT	CONTRAPESO
16	70998174	20	**2**	ENGRENAGEM	GEAR	ENGRANAJE
17	2172513	20	**6**	PARAFUSO	BOLT	PERNO
18	0920053		**2**	ARRUELA	WASHER	ARANDELA
19	0096237		**2**	PARAFUSO	BOLT	PERNO
20	70991809		**1**	BALANCEADOR	BALANCER	BALANCEADOR
21	424819	20	**1**	JG. REPARO	KIT, REPAIR	JUEGO REPARACION
22		21	**1**	CAPA	BOOT	PROTECCION
23		21	**1**	MOLA	SPRING	RESORTE
24	0610012	21	**1**	CUPILHA	COTTER PIN	PASADOR DOUBLE
25		21	**1**	ÊMBOLO	PLUNGER	EMBOLO
26	0920053	20	**5**	ARRUELA	WASHER	ARANDELA
27	37714234	20	**1**	CORPO	BODY	CUERPO
28	36866722	20	**1**	JUNTA	GASKET	EMPAQUETADURA.
29	70998129	20	**1**	ENGRENAGEM	GEAR	ENGRANAJE
30	70998128	20	**1**	ENGRENAGEM	GEAR	ENGRANAJE
31	32455123	20	**1**	EIXO	SHAFT	ARBOL
32	0096236	20	**5**	PARAFUSO	BOLT	PERNO
33	2171225	20	**4**	PARAFUSO	BOLT	PERNO
34	33137408	20	**2**	ANEL	RING	ARO
35	33153133	20	**1**	PLACA	PLATE	PLATO
36	0610879	20	**1**	PINO	PIN	PASADOR
37	70050113	38	**1**	BUCHA	BUSH	CASQUILLO
38	70991042	20	**1**	ENGRENAGEM	GEAR	ENGRANAJE
39	70998103	20	**2**	BUCHA	BUSH	CASQUILLO

Ventilador E Extensão
Fan And Extension
Ventilador Y Extensión

10-145

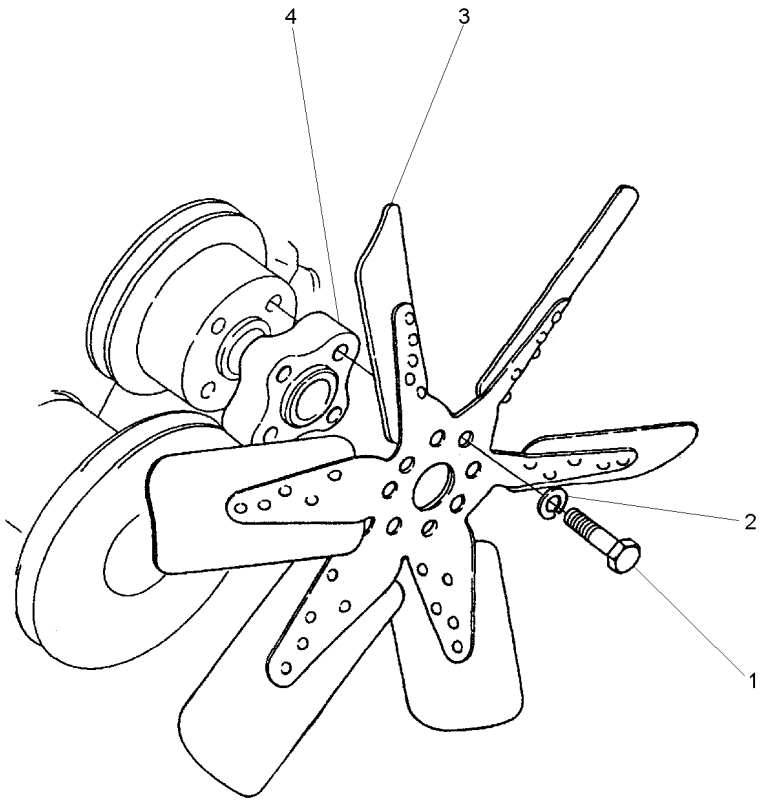

1	0096234		**4**	PARAFUSO	BOLT	PERNO
2	0920053		**4**	ARRUELA	WASHER	ARANDELA
3	70991937	[A]	**1**	HÉLICE	FAN	VENTILADOR
4	0360027		**1**	ESPAÇADOR	SPACER	PIEZA DISTANCIA

[A] 6 PÁS
6 BLADE
6 PALETA

Polia Da Árvore De Manivelas
Crankshaft Pulley
Polea Del Cigueñal

10-150

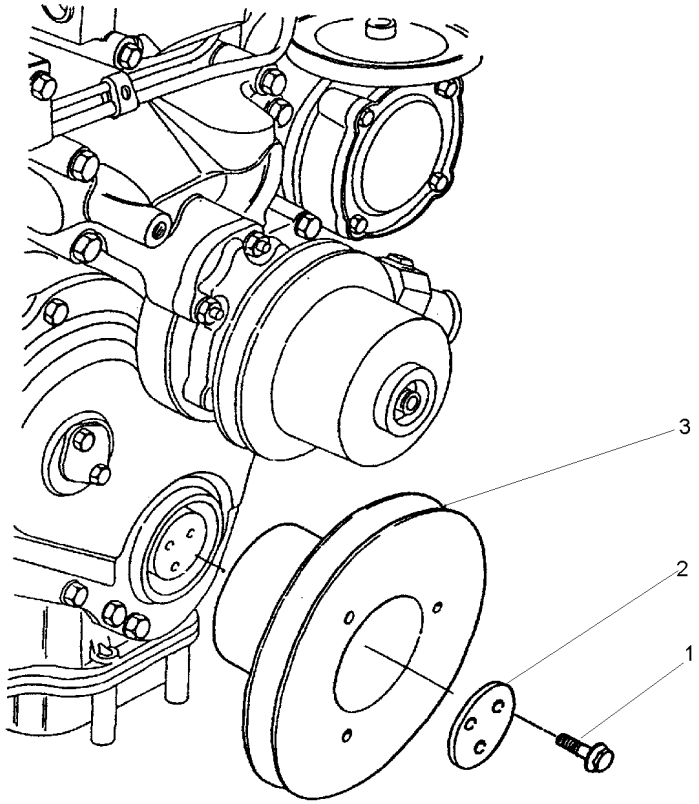

1	70740373		**3**	PARAFUSO	BOLT	PERNO
2	3242T001		**1**	PLACA	PLATE	PLATO
3	70670168		**1**	POLIA	PULLEY	POLEA
3	70670773	Dupla	**1**	POLIA	PULLEY	POLEA

Bomba D'Água
Water Pump
Bomba Del Agua

10-155

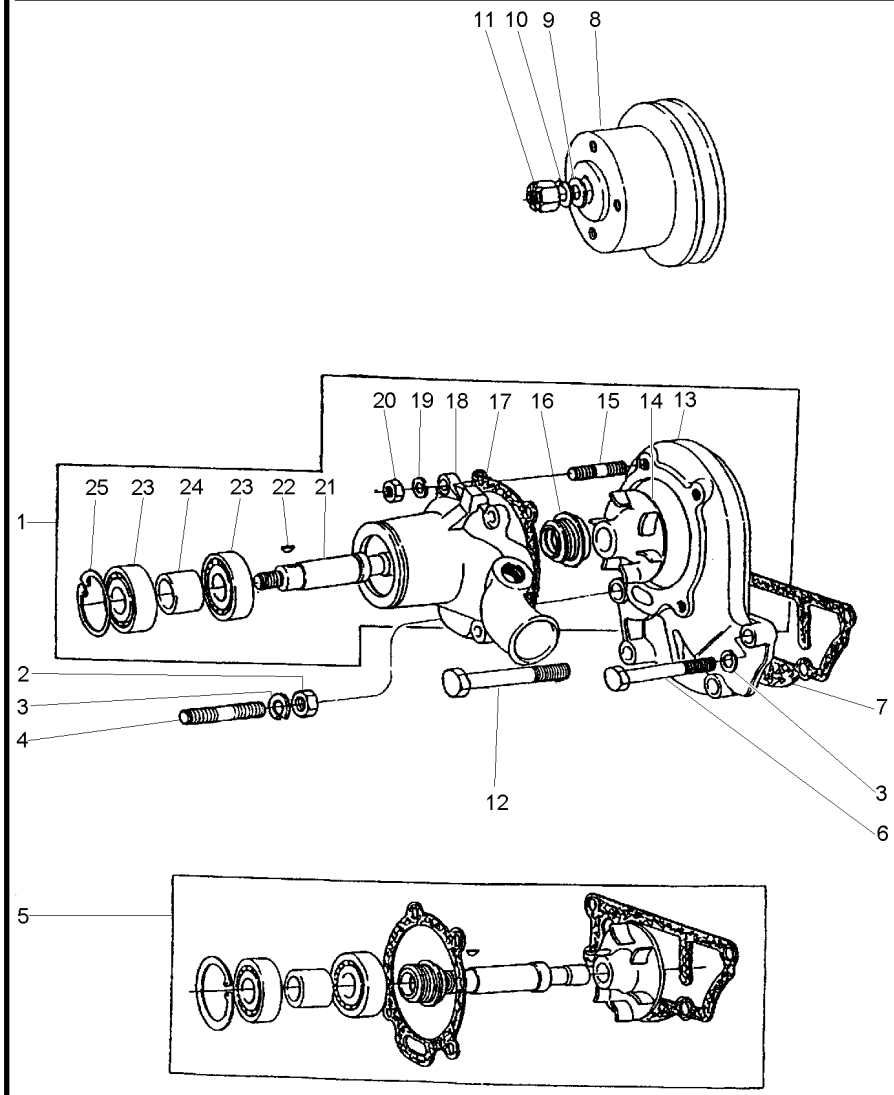

1	4236253		**1**	BOMBA D'ÁGUA	WATER PUMP	BOMBA DE AGUA
2	0576052		**1**	PORCA	NUT	TUERCA
3	0920054		**4**	ARRUELA	WASHER	ARANDELA
4	70820048		**1**	PRISIONEIRO	STUD	ESPARRAGO
5	424857	1	**1**	JG. REPARO	KIT, REPAIR	JUEGO REPARACION
6	0096434		**2**	PARAFUSO	BOLT	PERNO
7	70490412	5	**1**	JUNTA	GASKET	EMPAQUETADURA.
8	70670098		**1**	POLIA	PULLEY	POLEA
8	70670772	Dupla	**1**	POLIA	PULLEY	POLEA
9	0920009		**1**	ARRUELA	WASHER	ARANDELA
10	0920058		**1**	ARRUELA	WASHER	ARANDELA
11	0576007		**1**	PORCA	NUT	TUERCA
12	00966439		**1**	PARAFUSO	BOLT	PERNO
13	4236252		**1**	CORPO	BODY	CUERPO
14		5	**1**	ROTOR	ROTOR	ROTOR
15	70820084		**4**	PRISIONEIRO	STUD	ESPARRAGO
16		5	**1**	VEDADOR	SEAL	RETEN
17	70490341	5	**1**	JUNTA	GASKET	EMPAQUETADURA.
18		1	**1**	CORPO	BODY	CUERPO
19	0920053		**4**	ARRUELA	WASHER	ARANDELA
20	0576002		**4**	PORCA	NUT	TUERCA
21		5	**1**	EIXO	SHAFT	ARBOL
22	0500006	5	**1**	CHAVETA	KEY	CLAVE
23		5	**2**	ROLAMENTO	BEARING	COJINETE
24		5	**1**	ESPAÇADOR	SPACER	PIEZA DISTANCIA
25	0170040	5	**1**	ANEL	RING	ARO

Termostato E Carcaça
Thermostato And Housing
Termostato Y Carter

10-160

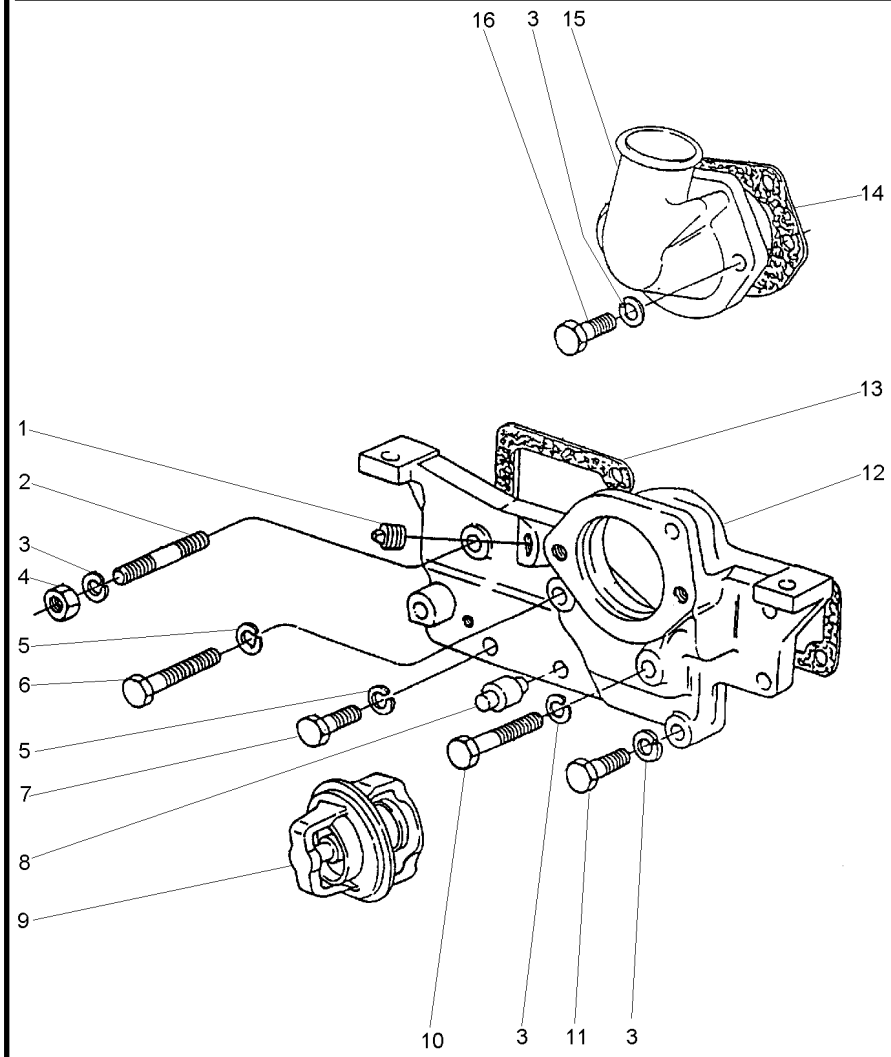

1	70650119	**2**	BUJÃO	PLUG	TAPON
2	0826467	**1**	PRISIONEIRO	STUD	ESPARRAGO
3	0920054	**6**	ARRUELA	WASHER	ARANDELA
4	0576051	**1**	PORCA	NUT	TUERCA
5	0920053	**3**	ARRUELA	WASHER	ARANDELA
6	0096238	**1**	PARAFUSO	BOLT	PERNO
7	0746255	**2**	PARAFUSO	BOLT	PERNO
8	2485791	**1**	RESPIRO	BREATHER	RESPIRADERO
9	70998003	**1**	TERMOSTATO	THERMOSTAT	TERMOSTATO
10	0096439	**1**	PARAFUSO	BOLT	PERNO
11	0096434	**2**	PARAFUSO	BOLT	PERNO
12	70440170	**1**	CARCAÇA	HOUSING	ALOJAMIENTO
13	70490408	**1**	JUNTA	GASKET	EMPAQUETADURA.
14	70490380	**1**	JUNTA	GASKET	EMPAQUETADURA.
15	37735651	**1**	CONEXÃO	CONNECTION	CONEXION
16	0096433	**2**	PARAFUSO	BOLT	PERNO

Bomba Alimentadora De Combustível
Fuel Oil Lift Pump
Bomba De Alimentación De Combustible

10-165

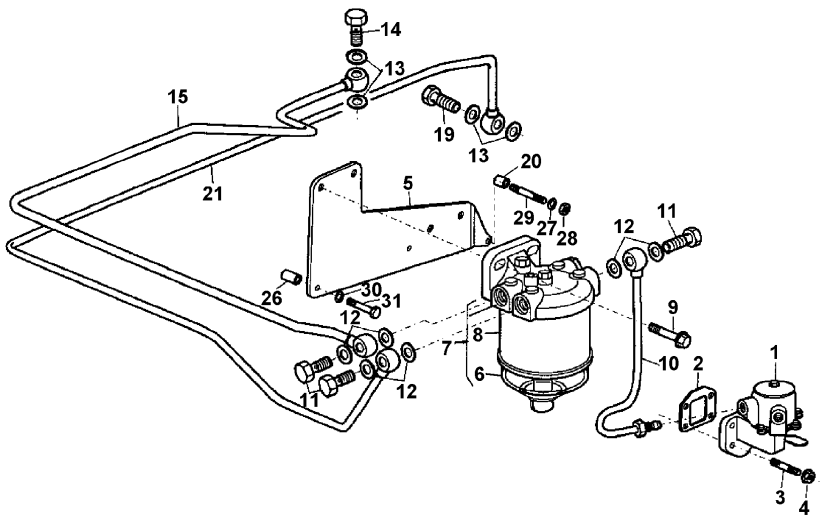

1	72111		**1**	BOMBA	PUMP	BOMBA
2	70490333	1	**1**	JUNTA	GASKET	EMPAQUETADURA.
3	70820083		**4**	PRISIONEIRO	STUD	ESPARRAGO
4	70570073		**4**	PORCA	NUT	TUERCA
5	70100814		**1**	SUPORTE	BRACKET	SOPORTE
6	70840054	7	**1**	COPO	CUP	CUBETA
7	72130		**1**	CJ. FILTRO	KIT, FILTER	JUEGO FILTRO
8	1896287M91	7	**1**	ELEMENTO	ELEMENT	ELEMENTO
9	70740178		**2**	PARAFUSO	BOLT	PERNO
10	70998197		**1**	TUBO	PIPE	CANO
11	70740343		**3**	PARAFUSO	BOLT	PERNO
12	70920115		**6**	ARRUELA	WASHER	ARANDELA
13	70920120		**6**	ARRUELA	WASHER	ARANDELA
14	70740334		**1**	PARAFUSO	BOLT	PERNO
15	70998198		**1**	TUBO	PIPE	CANO
19	70740757		**1**	PARAFUSO	BOLT	PERNO
20	70330045		**1**	ESPAÇADOR	SPACER	PIEZA DISTANCIA
21	70993430		**1**	TUBO	PIPE	CANO
26	70760024		**1**	ESPAÇADOR	SPACER	PIEZA DISTANCIA
27	0920053		**1**	ARRUELA	WASHER	ARANDELA
28	0576002		**1**	PORCA	NUT	TUERCA
29	0826222		**1**	PRISIONEIRO	STUD	ESPARRAGO
30	0920054		**1**	ARRUELA	WASHER	ARANDELA
31	0096437		**1**	PARAFUSO	BOLT	PERNO

Sistema De Combustível
Fuel System
Sistema De Combustivel

10-170

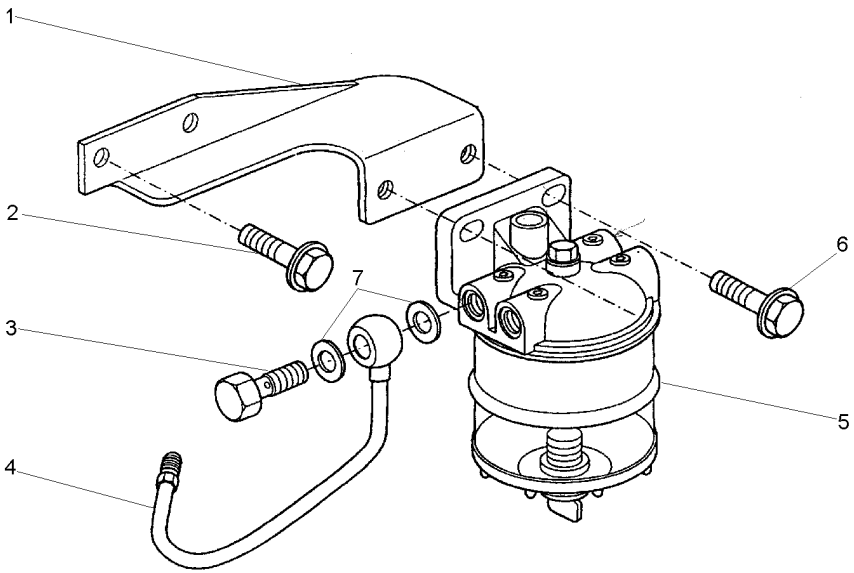

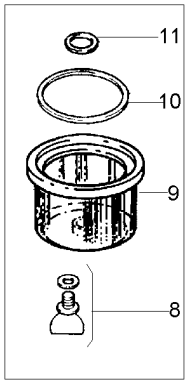

1	70100806	**1**	SUPORTE	BRACKET	SOPORTE
2	70740175	**2**	PARAFUSO	BOLT	PERNO
3	70740343	**2**	PARAFUSO	BOLT	PERNO
4	70993339	**1**	TUBO	PIPE	CANO
5	72113	**1**	FILTRO	FILTER	FILTRO
6	70740178	**2**	PARAFUSO	BOLT	PERNO
7	70920115	**2**	ARRUELA	WASHER	ARANDELA
8	359248X1	**1**	ANEL "O"	O RING	JUNTA TORICA
9	1024386M1	**1**	COPO	CUP	CUBETA
10	1851891M1	**1**	ANEL "O"	O RING	JUNTA TORICA
11	1851889M1	**1**	ARRUELA	WASHER	ARANDELA

Tubos De Injeção E Injetores
Fuel Injection System
Equipo De Inyección

10-175

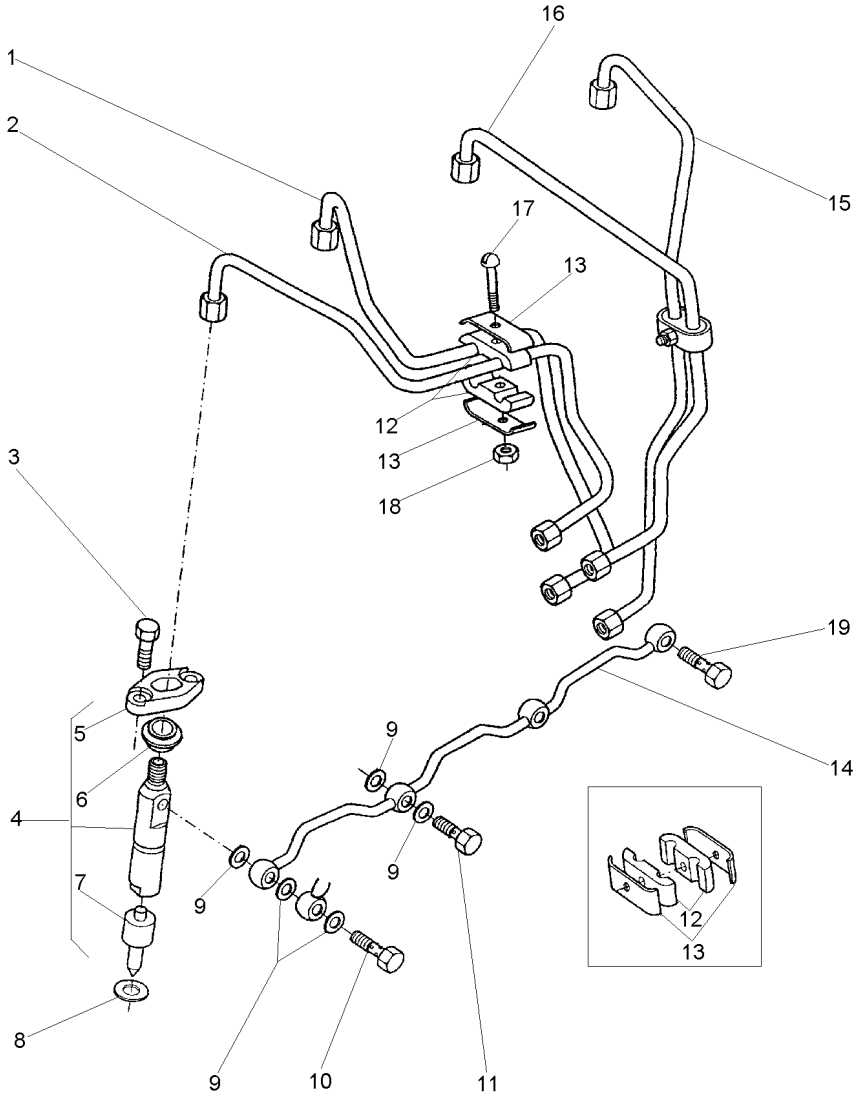

1	70993221	[B]	**1**	TUBO	PIPE	CANO
2	70993220	[A]	**1**	TUBO	PIPE	CANO
3	0096231		**8**	PARAFUSO	BOLT	PERNO
4	77489		**4**	CJ. INJETOR	KIT, ATOMISER	JUEGO ATOMIZADOR
5	37462401		**4**	FLANGE	FLANGE	PLETINA
6	70730019		**4**	VEDADOR	SEAL	RETEN
7	77496		**4**	BICO INJETOR	NOZZLE	TOBERA
8	70920081		**4**	ARRUELA	WASHER	ARANDELA
9	70920083		**9**	ARRUELA	WASHER	ARANDELA
10	70090010		**1**	PARAFUSO BANJO	BANJO BOLT	TORNILLO DIFER
11	0095315		**3**	PARAFUSO BANJO	BANJO BOLT	TORNILLO DIFER
12	70600001		**4**	ALMOFADA	CUSHION	COJIN
13	36516119		**4**	PRESILHA	STAPLE	GRAPA
14	3558X011		**1**	TUBO	PIPE	CANO
15	70993223	[D]	**1**	TUBO	PIPE	CANO
16	70993222	[C]	**1**	TUBO	PIPE	CANO
17	0726260		**2**	PARAFUSO	BOLT	PERNO
18	70576100		**4**	PORCA	NUT	TUERCA
19	70740334		**1**	PARAFUSO	BOLT	PERNO

[A] CILINDRO N° 1
CYLINDER N° 1
CILINDRO N° 1

[B] CILINDRO N° 2
CYLINDER N° 2
CILINDRO N° 2

[C] CILINDRO N° 3
CYLINDER N° 3
CILINDRO N° 3

[D] CILINDRO N° 4
CYLINDER N° 4
CILINDRO N° 4

Bomba Injetora De Combustível
Fuel Injection Pump
Bomba De Inyección De Combustible

10-180

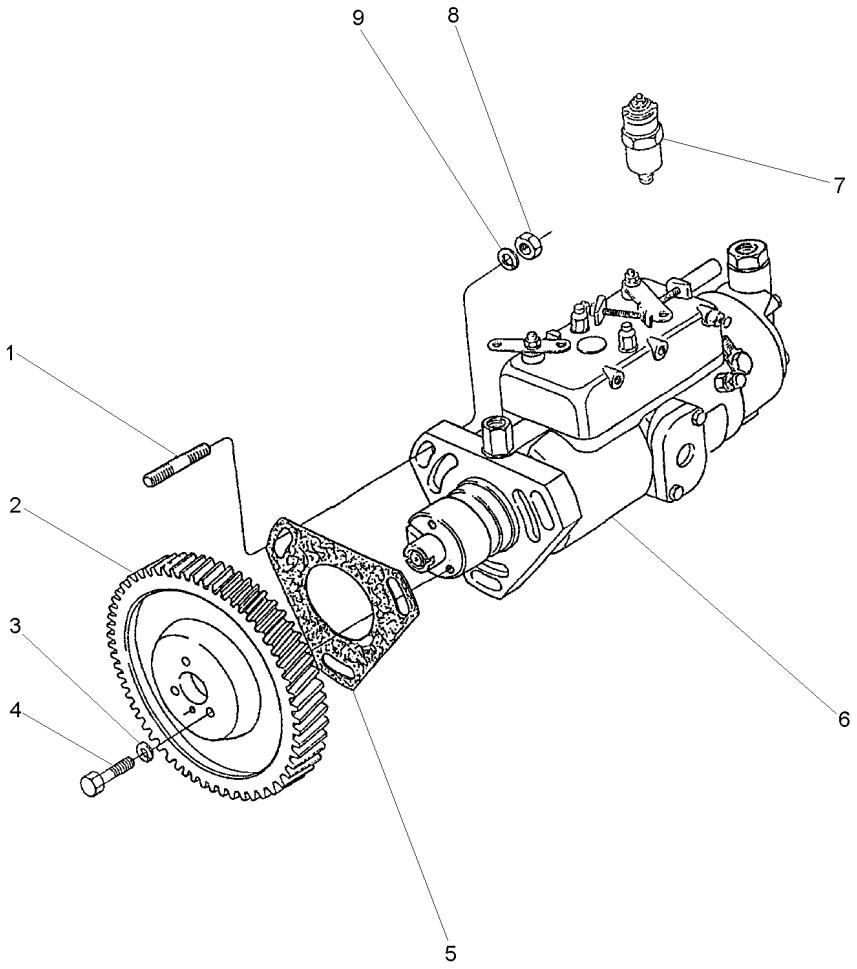

1	0827616		**3**	PRISIONEIRO	STUD	ESPARRAGO
2	41115127		**1**	ENGRENAGEM	GEAR	ENGRANAJE
2	70410068		**1**	ENGRENAGEM	GEAR	ENGRANAJE
3	0920053		**3**	ARRUELA	WASHER	ARANDELA
4	0746254		**3**	PARAFUSO	BOLT	PERNO
5	70490403		**1**	JUNTA	JOINT	JUNTA
6	77513	[A] ➡ 653041	**1**	BOMBA INJETORA	INJECTION PUMP	BOMBA INYECTORA
6	77547	[A] ➡ 653042	**1**	BOMBA INJETORA	INJECTION PUMP	BOMBA INYECTORA
7	4224321M1		**1**	SOLENÓIDE	SOLENOID	SOLENOIDE
8	70570073		**3**	PORCA	NUT	TUERCA
9	33114412		**3**	ARRUELA	WASHER	ARANDELA

[A] NÚMERO DE SÉRIE DO MOTOR
ENGINE SERIAL NUMBER
NÚMERO DE SERIE DEL MOTOR

Coletor De Admissão
Induction Manifold
Multiple De Admisión

10-185

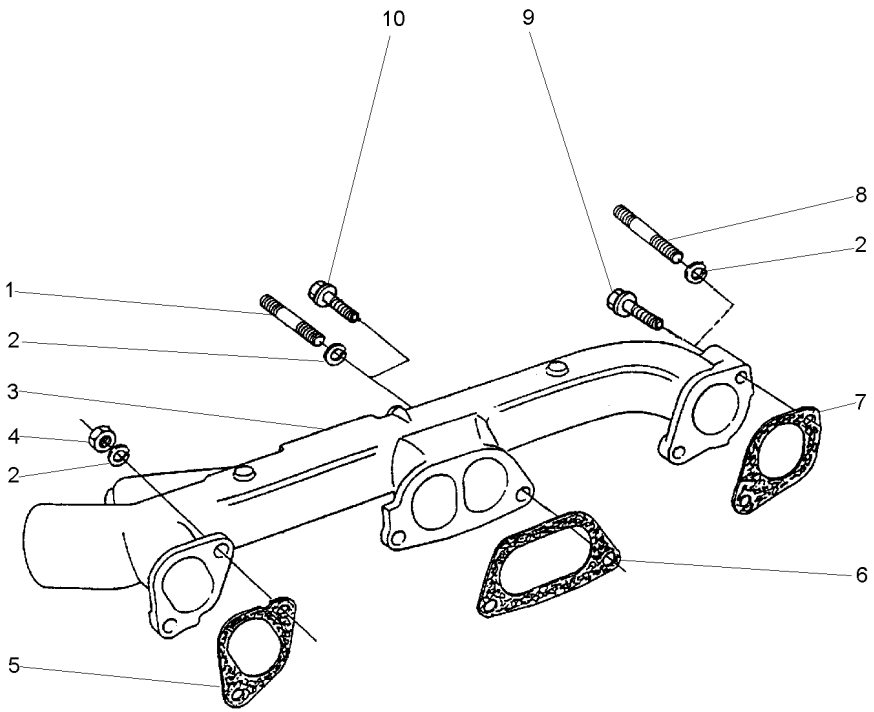

1	0826422	**5**	PRISIONEIRO	STUD	ESPARRAGO
2	0920054	**6**	ARRUELA	WASHER	ARANDELA
3	70540063	**1**	COLETOR	COLLECTOR	COLECTOR
4	0576051	**6**	PORCA	NUT	TUERCA
5	3688C003	**1**	JUNTA	GASKET	EMPAQUETADURA.
6	3688C002	**1**	JUNTA	GASKET	EMPAQUETADURA.
7	3688C001	**1**	JUNTA	GASKET	EMPAQUETADURA.
8	0826509	**1**	PRISIONEIRO	STUD	ESPARRAGO
9	70740188	**1**	PARAFUSO	BOLT	PERNO
10	70740177	**4**	PARAFUSO	BOLT	PERNO

Coletor De Escape
Exhaust Manifold
Multiple De Escape

10-190

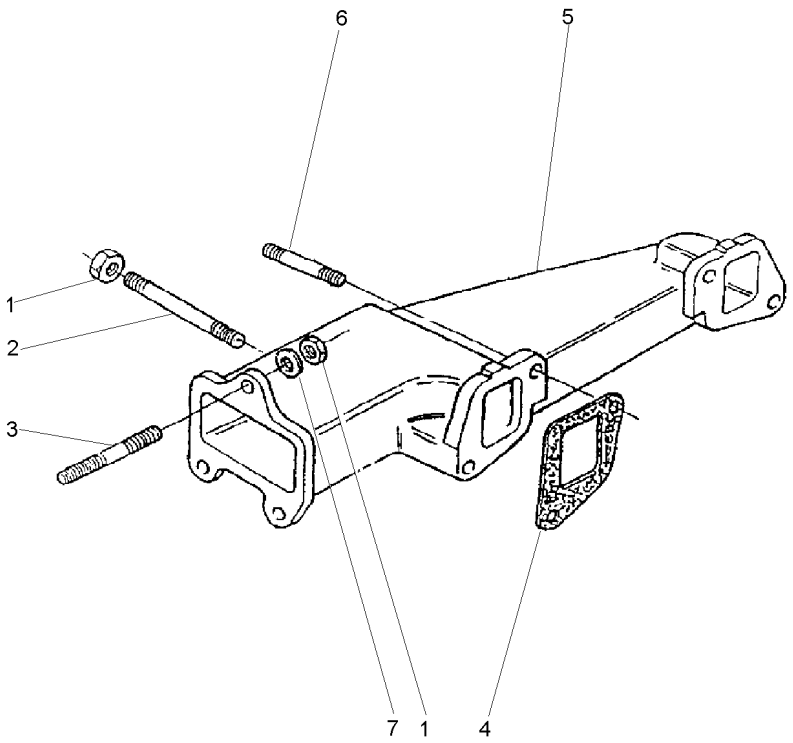

1	70570082	**7** PORCA	NUT	TUERCA
2	0826526	**1** PRISIONEIRO	STUD	ESPARRAGO
3	0826408	**3** PRISIONEIRO	STUD	ESPARRAGO
4	70490319	**2** JUNTA	GASKET	EMPAQUETADURA.
5	70540061	**1** COLETOR	COLLECTOR	COLECTOR
6	0826422	**3** PRISIONEIRO	STUD	ESPARRAGO
7	0920005	**3** ARRUELA	WASHER	ARANDELA

Alternador
Alternator
Alternador

10-195

Bosch
Bosch
Bosch

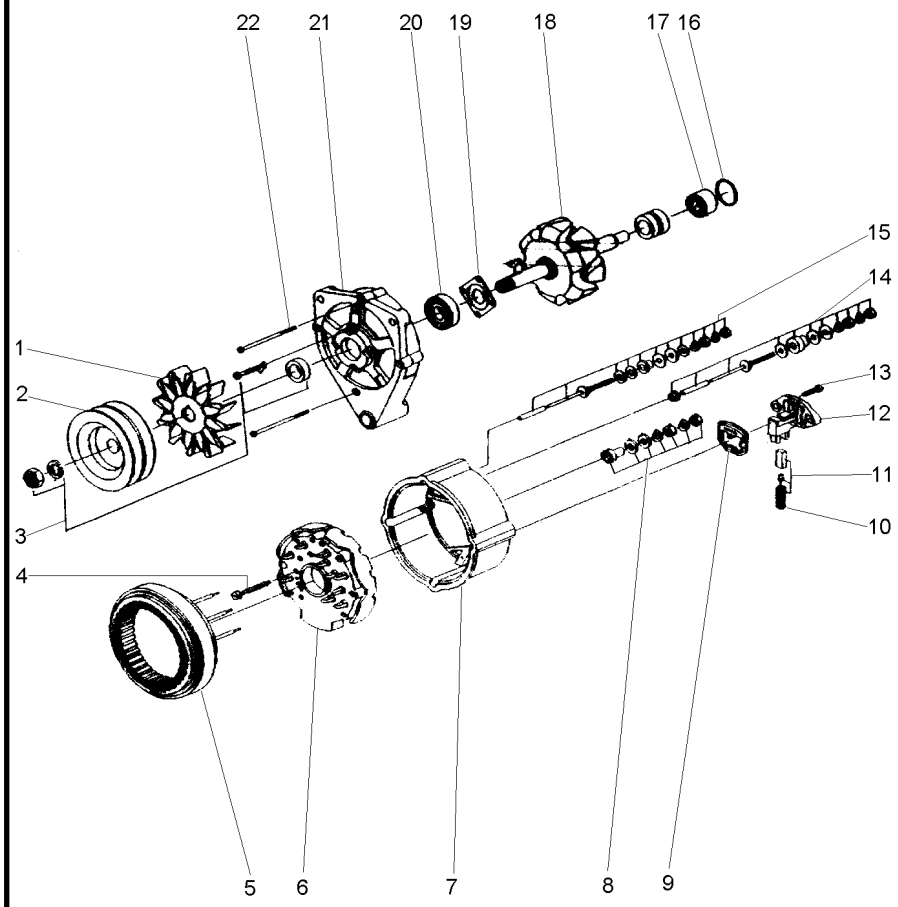

1	059067R1	**1**	HÉLICE	FAN	VENTILADOR
2	059066R1	**1**	POLIA	PULLEY	POLEA
3	059064R1	**1**	CJ. POLIA	KIT, PULLEY	JUEGO DE POLEA
4	059076R1	**3**	PARAFUSO	BOLT	PERNO
5	059075R1	**1**	ESTATOR	STATOR	ESTATOR
6	059077R1	**1**	RETIFICADOR	RECTIFIER	RECTIFICADOR
7	059078R1	**1**	CARCAÇA	HOUSING	ALOJAMIENTO
8	059085R1	**1**	JG. REPARO	KIT, REPAIR	JUEGO REPARACION
9	059084R1	**1**	GUARNIÇÃO	FOAM	ESPUMA
10	059083R1	**1**	MOLA	SPRING	RESORTE
11	059082R1	**1**	ESCOVA	BRUSH	ESCOBILLA
12	059081R1	**1**	REGULADOR	REGULATOR	REGULADOR
13	059068R1	**2**	PARAFUSO	BOLT	PERNO
14	059080R1	**1**	JG. REPARO	KIT, REPAIR	JUEGO REPARACION
15	059079R1	**1**	JG. REPARO	KIT, REPAIR	JUEGO REPARACION
16	059074R1	**1**	ANEL "O"	O RING	JUNTA TORICA
17	059073R1	**1**	ROLAMENTO	BEARING	COJINETE
18	059072R1	**1**	ROTOR	ROTOR	ROTOR
19	059071R1	**1**	PLACA	PLATE	PLATO
20	059070R1	**1**	ROLAMENTO	BEARING	COJINETE
21	059069R1	**1**	MANCAL	BEARING	COJINETE
22	059065R1	**3**	PARAFUSO	BOLT	PERNO

Motor De Partida
Starter Motor
Motor De Partida

10-200

Prestolite
Prestolite
Prestolite

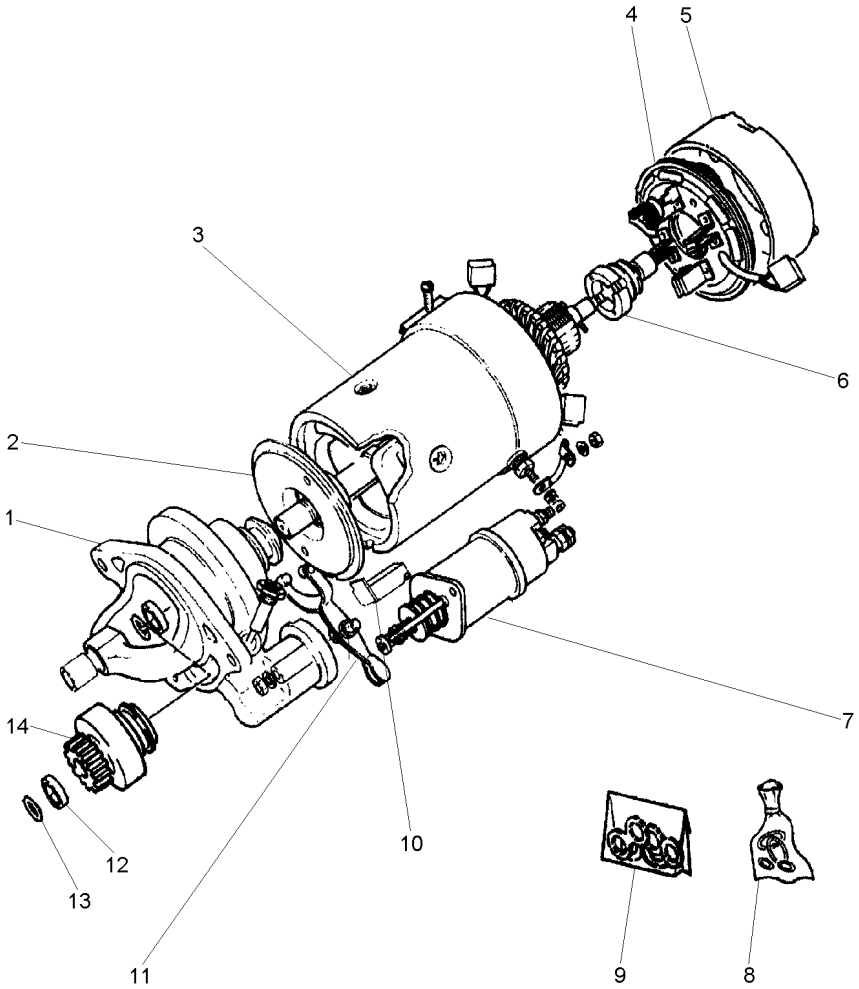

1	070962R1	**1**	MANCAL	BEARING	COJINETE
2	070970R1	**1**	EIXO	SHAFT	ARBOL
3	070964R1	**1**	BOBINA	COIL	BOBINA
4	070968R1	**1**	CJ. PLACA ESCOVA	KIT, BRUSH PLATE	JGO.PLACA ESCOB.
5	070966R1	**1**	TAMPA	COVER	CUBIERTA
6	070957R1	**1**	INDUZIDO	ARMATURE	INDUCIDO
7	070955R1	**1**	SOLENÓIDE	SOLENOID	SOLENOIDE
8	070973R1	**1**	REPARO	REPAIR	REPARO
9	070976R1	**1**	RETENTOR	SEAL	RETEN
10	070978R1	**1**	JUNTA	JOINT	JUNTA
11	070979R1	**1**	CJ. ALAVANCA	KIT, LEVER	JUEGO, PALANCA
12	071025R1	**1**	RETENTOR	SEAL	RETEN
13	070980R1	**1**	ANEL	RING	ARO
14	070959R1	**1**	IMPULSOR	IMPELLER	TURBINA IMPULS.

Alternador
Alternator
Alternador

10-205

Prestolite
Prestolite
Prestolite

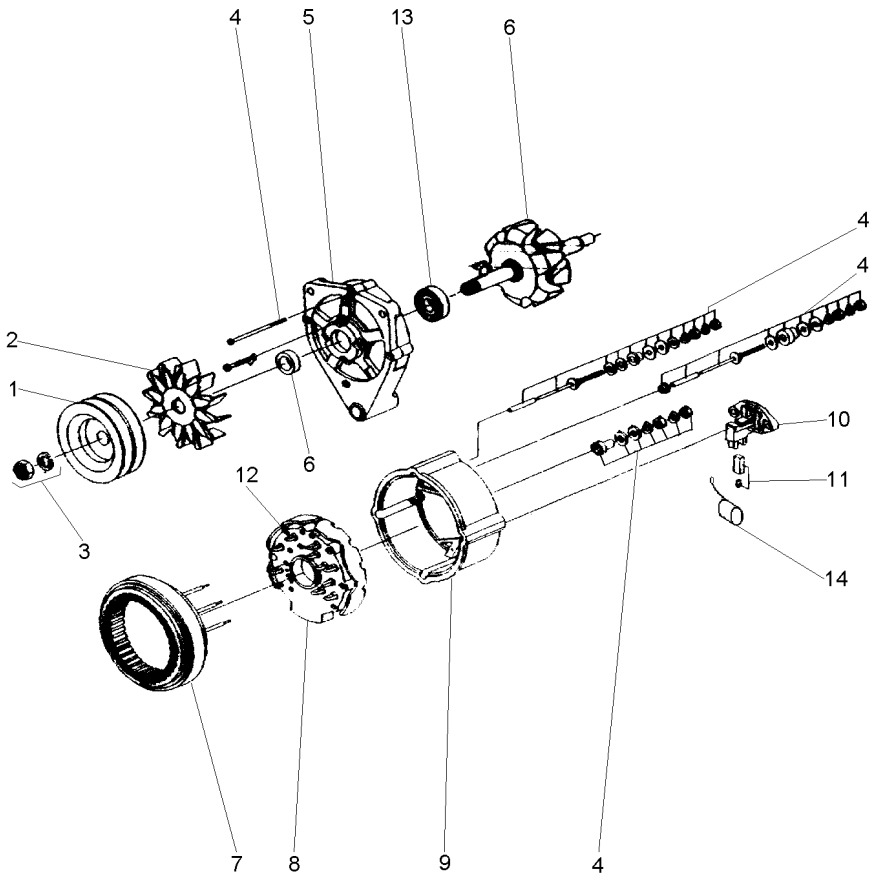

1	071205R1		**1**	POLIA ALTERNADOR	PULLEY,ALTERNATR	POLEA ALTERNADOR
1	053711P1	Dupla	**1**	POLIA	PULLEY	POLEA
2	071200R1		**1**	HÉLICE	FAN	VENTILADOR
3	071199R1		**1**	FIXAÇÃO	FASTENER	CIERRE
4	071191R1		**1**	REPARO	REPAIR	REPARO
5	071196R1		**1**	TAMPA	COVER	CUBIERTA
6	071190R1		**1**	CJ. ROTOR	KIT, ROTOR ASSY.	JGO.CJTO.ROTOR
7	071198R1		**1**	ESTATOR	STATOR	ESTATOR
8	071201R1		**1**	RETIFICADOR	RECTIFIER	RECTIFICADOR
9	071195R1		**1**	TAMPA	COVER	CUBIERTA
10	071193R1		**1**	REGULADOR	REGULATOR	REGULADOR
11	071197R1		**1**	CJ. ESCOVA	KIT, BRUSH	ESCOBILLAS JUEGO
12	071189R1		**1**	PORTA DIODO	DIODE	PORTA DIODO
13	071194R1		**1**	ROLAMENTO	BEARING	COJINETE
14	071206R1		**1**	CAPACITOR	CAPACITOR	CAPACITOR

Volante
Flywheel
Volante De Inercia

10-210

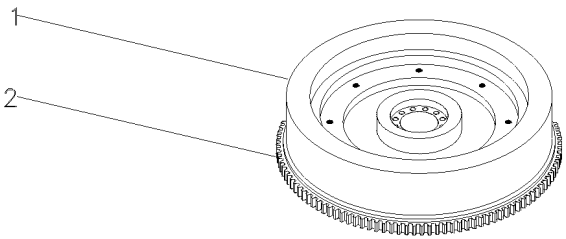

1			3408361M91	**1** VOLANTE MOTOR	FLYWHEEL	VOLANTE MOTOR
2	3408357M1	1		**1** CREMALHEIRA	STARTER RING	ARO DE ARRANQUE

Tampa
Cover
Tapa

10-215

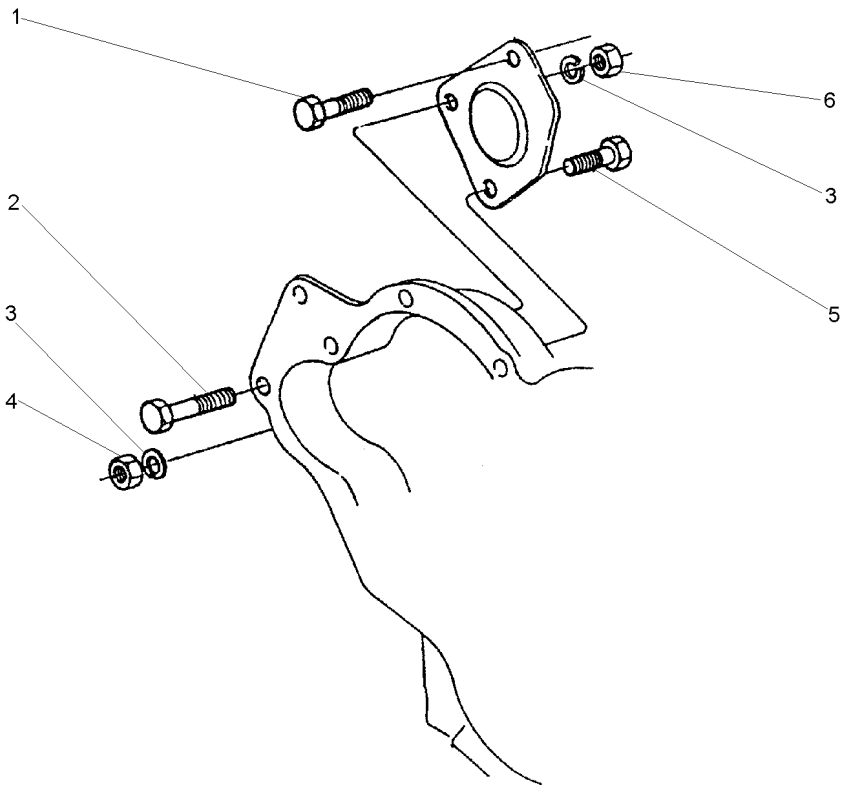

1	70740059	**1**	PARAFUSO	BOLT	PERNO
2	2232151	**1**	PARAFUSO	BOLT	PERNO
3	0920054	**3**	ARRUELA	WASHER	ARANDELA
4	0576051	**1**	PORCA	NUT	TUERCA
5	0096435	**1**	PARAFUSO	BOLT	PERNO
6	2238153	**2**	PORCA	NUT	TUERCA

Itens De Instalação
Fitting Items
Piezas De Instalación

10-220

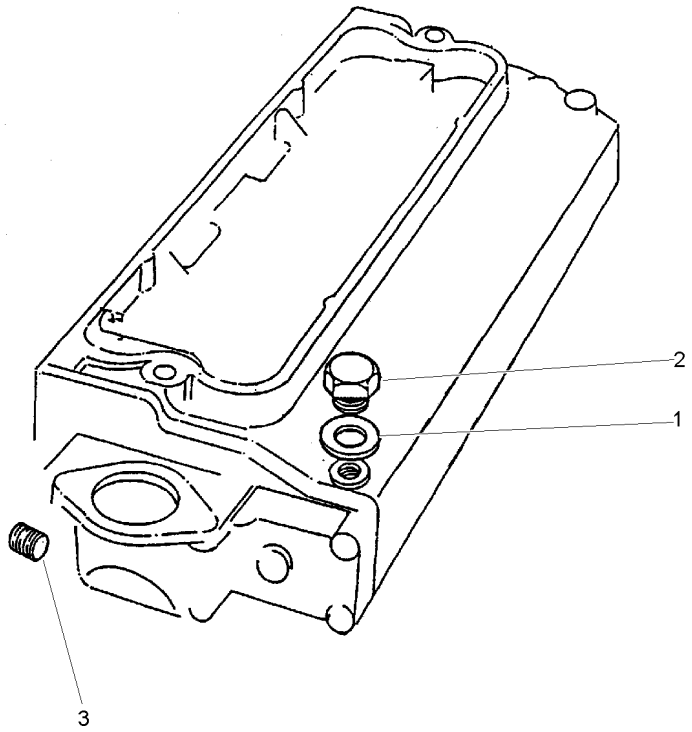

1	70920128	**1**	ARRUELA	WASHER	ARANDELA
2	0650203	**1**	BUJÃO	PLUG	TAPON
3	70650119	**1**	BUJÃO	PLUG	TAPON

Jogo De Juntas Do Cabeçote
Cylinder Head Gasket Set
Juego De Juntas De La Culata

10-225

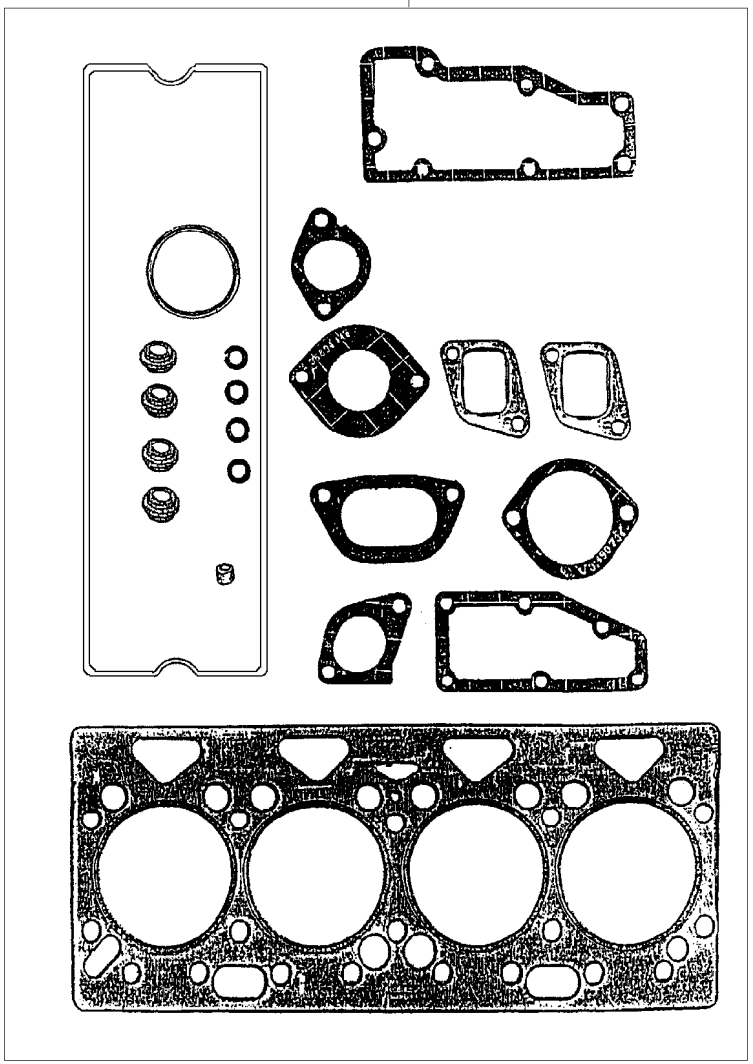

1	P4007	**1** JG.JUNTAS	KIT, GASKET	JGO.EMPAQUETAD.

Jogo De Juntas Do Bloco
Cylinder Block Gasket Set
Juego De Juntas Del Bloque

10-230

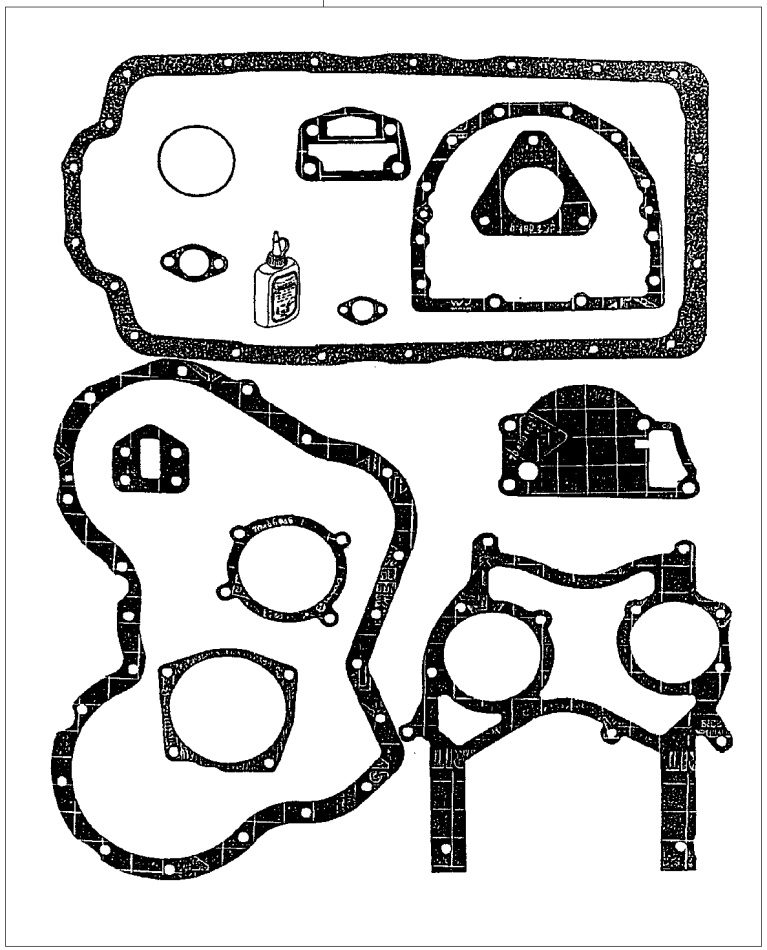

1	P4006	**1** JG.JUNTAS	KIT, GASKET	JGO.EMPAQUETAD.

Filtro De Ar
Air Cleaner
Filtro De Aire

10-235

Tratores Com Plataforma Do Operador
Tractors With Operator Plataform
Tractores Con Plataforma Del Operador

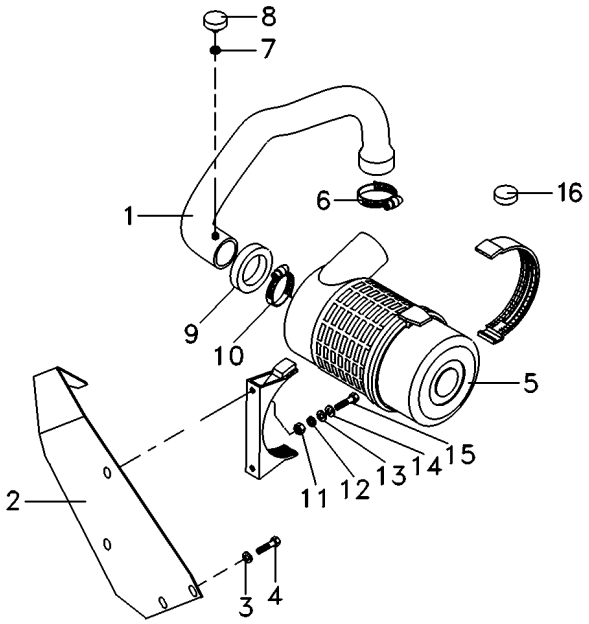

1	071752N1	10-245 No	**1**	CJ. MANGUEIRA	HOSE ASSY	CON.DE MANGUERA
2	071694S1		**1**	SUPORTE	BRACKET	SOPORTE
3	353446X1		**2**	ARRUELA	WASHER	ARANDELA
4	353679X1		**2**	PARAFUSO	BOLT	PERNO
5	3801034M1	10-255 No	**1**	FILTRO AR	AIR FILTER	FILTRO DE AIRE
6	2801096M1		**1**	BRAÇADEIRA	CLAMP	ABRAZADERA
7	1440993X1	10X13,5X1	**1**	ANEL	RING	ARO
8	3587008M91		**1**	INTERRUPTOR	SWITCH	INTERRUPTOR
9	020079P1		**1**	GUARNIÇÃO	FOAM	ESPUMA
10	2801710M1		**1**	BRAÇADEIRA	CLAMP	ABRAZADERA
11	339169X1	M8X1,25	**2**	PORCA	NUT	TUERCA
12	339374X1	15,2X8,1X2,0	**2**	ARRUELA	WASHER	ARANDELA
13	339056X1	20,0X8,5X2,5	**2**	ARRUELA	WASHER	ARANDELA
14	339056X1		**2**	ARRUELA	WASHER	ARANDELA
15	391176X1	M8X1,25X40	**2**	PARAFUSO	BOLT	PERNO
16	054277P1		**1**	TAMPÃO	PAD	ALMOHADILLA

Filtro De Ar
Air Cleaner
Filtro De Aire

10-240

Tratores Com Cabine
Tractors With Cab
Tractores Con Cabina

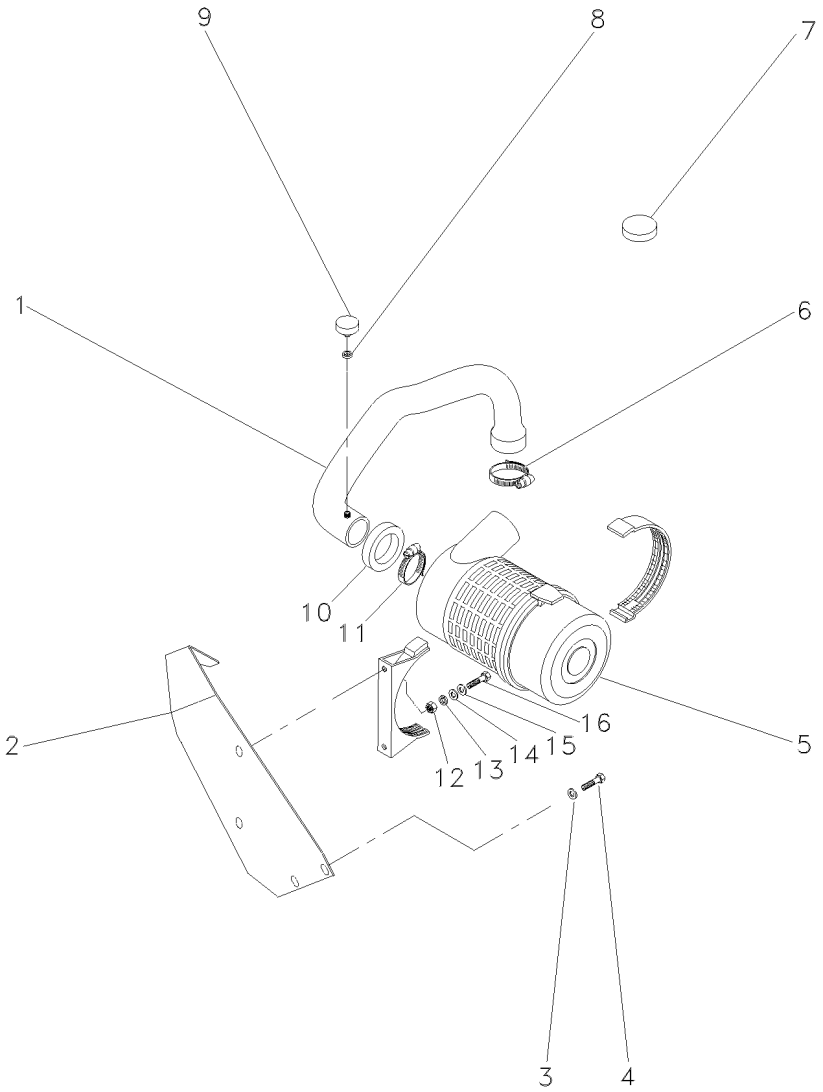

1	068089N1	10-250 No	**1**	CJ. MANGUEIRA	HOSE ASSY	CON.DE MANGUERA
2	067689S1		**1**	SUPORTE	CLEVIS	GANCHO SEGURI.
3	353446X1		**2**	ARRUELA	WASHER	ARANDELA
4	353679X1		**2**	PARAFUSO	BOLT	PERNO
5	3801034M1	10-255 No	**1**	FILTRO AR	AIR FILTER	FILTRO DE AIRE
6	2801096M1		**1**	BRAÇADEIRA	CLAMP	ABRAZADERA
7	3149289M1		**1**	BUJÃO	PLUG	TAPON
8	1440993X1	10X13,5X1	**1**	ANEL	RING	ARO
9	3587008M91		**1**	INTERRUPTOR	SWITCH	INTERRUPTOR
10	020079P1		**1**	GUARNIÇÃO	FOAM	ESPUMA
11	2801710M1		**1**	BRAÇADEIRA	CLAMP	ABRAZADERA
12	339169X1	M8X1,25	**2**	PORCA	NUT	TUERCA
13	339374X1	15,2X8,1X2,0	**2**	ARRUELA	WASHER	ARANDELA
14	339056X1	20,0X8,5X2,5	**2**	ARRUELA	WASHER	ARANDELA
15	339056X1		**2**	ARRUELA	WASHER	ARANDELA
16	391176X1	M8X1,25X40	**2**	PARAFUSO	BOLT	PERNO

Cj. Mangueira
Hose
Manguera

10-245

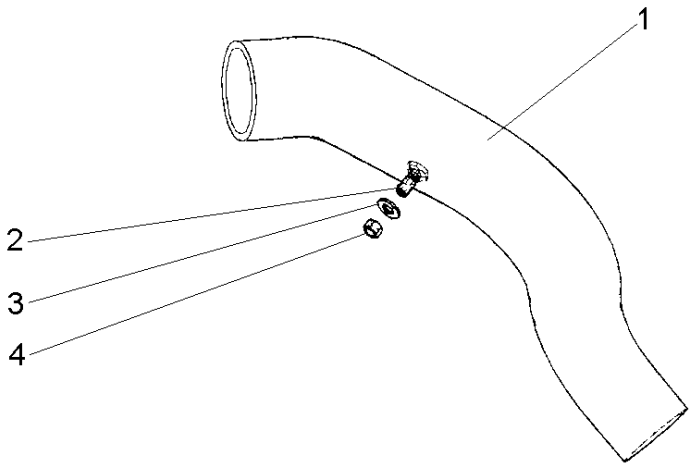

1	071732P1	**1** MANGUEIRA	HOSE	FLEXIBLE
2	050386P1	**1** CONEXÃO	CONNECTION	CONEXION
3	390734X1	**1** ARRUELA	WASHER	ARANDELA
4	339402X1	**1** PORCA	NUT	TUERCA

Cj. Mangueira
Hose
Manguera

10-250

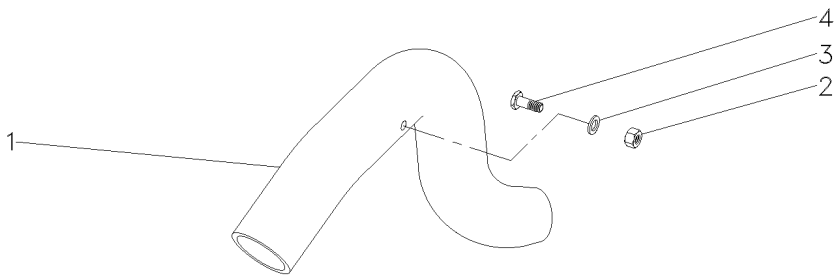

1	068043P1	**1** MANGUEIRA	HOSE	FLEXIBLE
2	390332X1	**1** PORCA	NUT	TUERCA
3	390734X1	**1** ARRUELA	WASHER	ARANDELA
4	050386P1	**1** CONEXÃO	CONNECTION	CONEXION

Filtro De Ar
Air Filter
Filtro De Aire

Elemento Seco
Dry Element
Elemento Seco

10-255

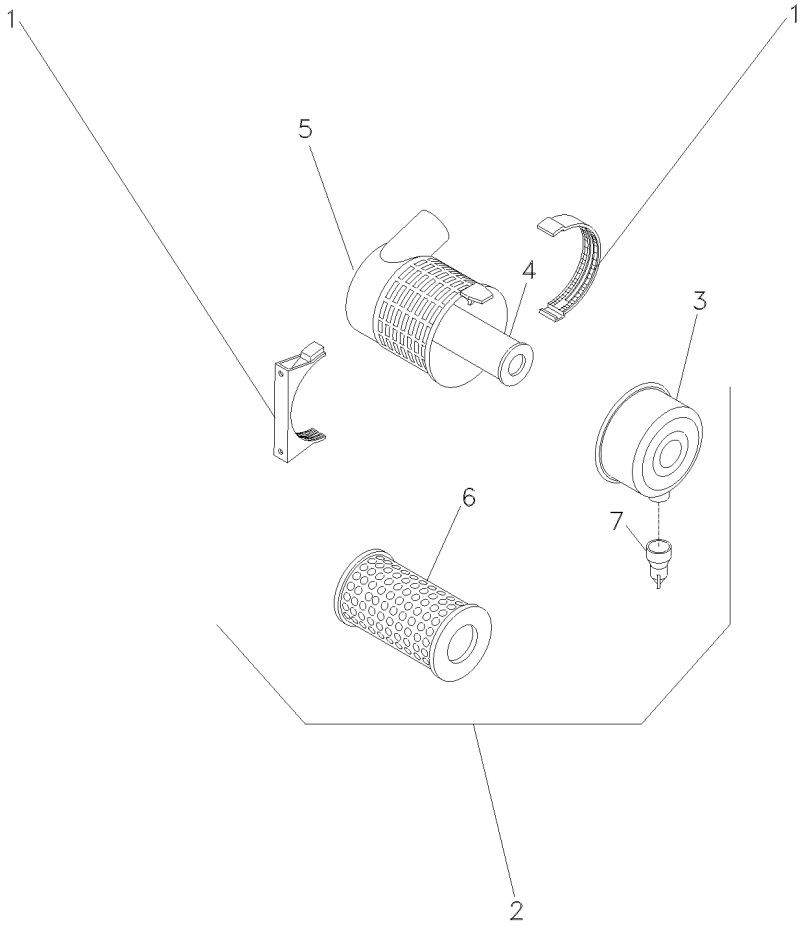

1	055121R1		**1**	BRAÇADEIRA	CLAMP	ABRAZADERA
2	055618R1	6m3/min	**1**	CJ. FILTRO	KIT, FILTER	JUEGO FILTRO
3	055118R1	2	**1**	TAMPA	COVER	CUBIERTA
4	055120R1	2 [A]	**1**	ELEMENTO	ELEMENT	ELEMENTO
5		⇨ 055618R1	**1**	FILTRO	FILTER	FILTRO
6	055119R1	2 [B]	**1**	ELEMENTO	ELEMENT	ELEMENTO
7	055115R1	2	**1**	VÁLVULA	VALVE	VALVULA

[A] INTERNO
INNER
INTERNO

[B] EXTERNO
OUTER
EXTERNO

Pré-Filtro De Ar
Air Pre Filter
Prefiltro De Aire

10-260

Tratores Com Plataforma Do Operador
Tractors With Operator Plataform
Tractores Con Plataforma Del Operador

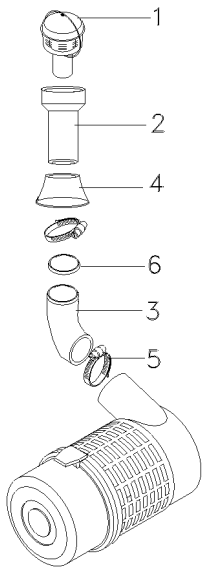

1	022188T1	10-270 No	**1**	PRÉ-FILTRO	PRE FILTER	PRE FILTRO
2	067384P1		**1**	TUBO	PIPE	CANO
3	071606P1		**1**	MANGUEIRA	HOSE	FLEXIBLE
4	1682800M1		**1**	COLAR	COLLAR	COLLAR
5	2801096M1		**2**	BRAÇADEIRA	CLAMP	ABRAZADERA
6	071958P1		**1**	GALÃO	PAD	CIERRE

Pré-Filtro De Ar
Air Pre Filter
Prefiltro De Aire

10-265

Tratores Com Cabine
Tractors With Cab
Tractores Con Cabina

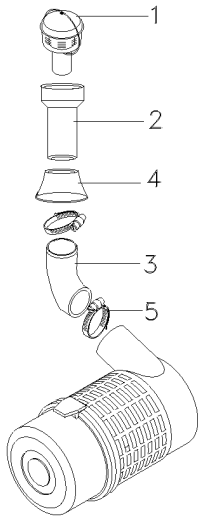

1	022188T1	10-270 No	**1**	PRÉ-FILTRO	PRE FILTER	PRE FILTRO
2	067384P1		**1**	TUBO	PIPE	CANO
3	068895P1		**1**	MANGUEIRA	HOSE	FLEXIBLE
4	1682800M1		**1**	COLAR	COLLAR	COLLAR
5	2801710M1		**2**	BRAÇADEIRA	CLAMP	ABRAZADERA

Pré-Filtro De Ar
Air Pre Filter
Prefiltro De Aire

10-270

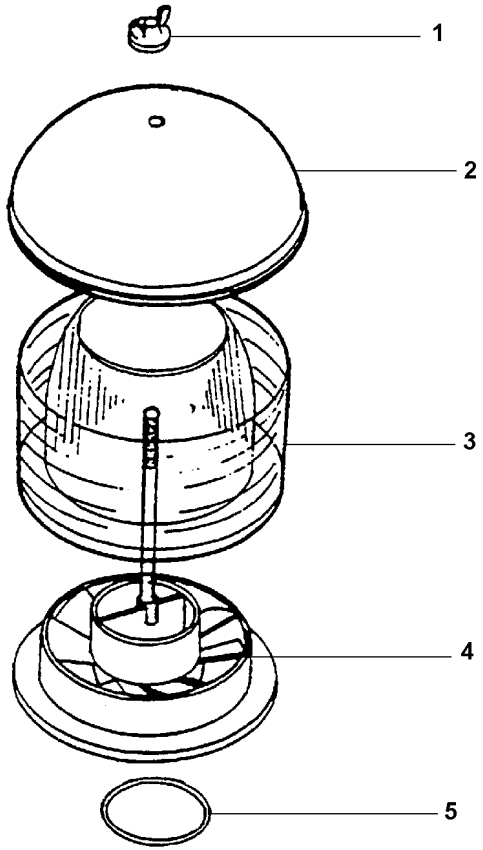

1	6219607M1	**1** BORBOLETA	BUTTERFLY	MARIPOSA
2	6219606M1	**1** TAMPA	COVER	CUBIERTA
3	3603691M1	**1** CARCAÇA	HOUSING	ALOJAMIENTO
4	6219608M1	**1** SUPORTE FILTRO	FILTER SUPPORT	FILTER SUPPORT
5	2801710M1	**1** BRAÇADEIRA	CLAMP	ABRAZADERA

Escapamento
Exhaust
Escape

10-275

Tratores Com Plataforma Do Operador
Tractors With Operator Plataform
Tractores Con Plataforma Del Operador

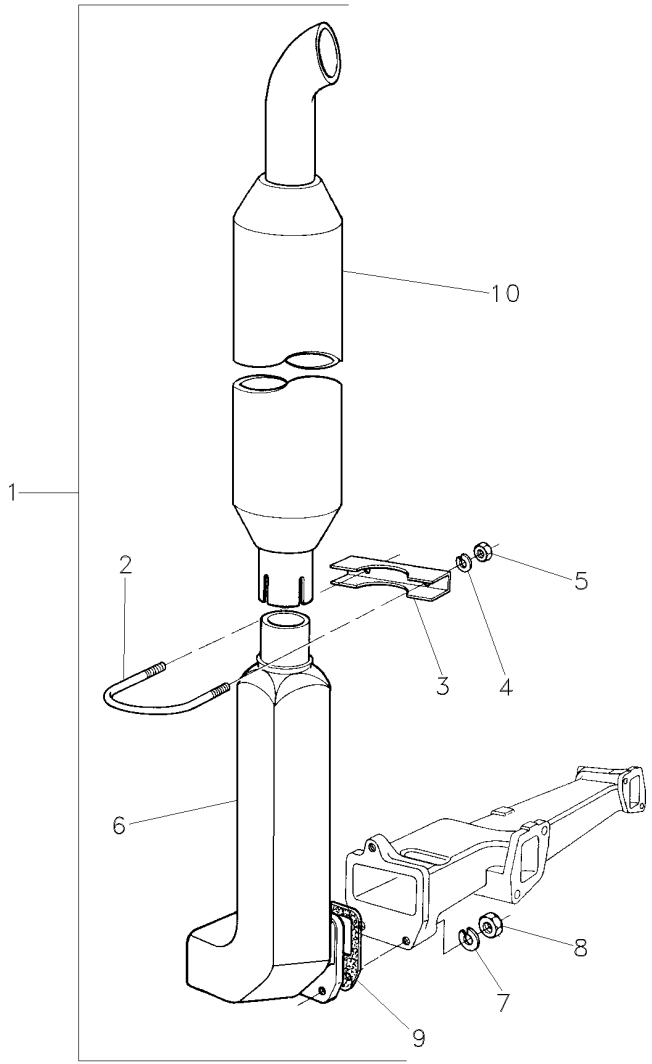

1			1484550M91	**1**	CJ. ESCAPAMENTO	PIPE,EXHAUST	MANGUITO ESCAPE
2	2800189M2	1		**1**	PARAFUSO "U"	U BOLT	BRIDA EN U
3	2800191M1	1		**1**	BRAÇADEIRA	CLAMP	ABRAZADERA
4	353446X1	1		**2**	ARRUELA	WASHER	ARANDELA
5	355565X1	1		**2**	PORCA	NUT	TUERCA
6	1874771M2	1		**1**	COTOVELO	ELBOW	CODO
7	353756X1	1		**3**	ARRUELA	WASHER	ARANDELA
8	375718X1	1		**3**	PORCA	NUT	TUERCA
9	1876671M4	1		**1**	JUNTA	GASKET	EMPAQUETADURA.
10	1484528M94	1		**1**	SILENCIOSO	SILENCER	SILENCIADOR

Escapamento
Exhaust
Escape

10-280

Tratores Com Cabine
Tractors With Cab
Tractores Con Cabina

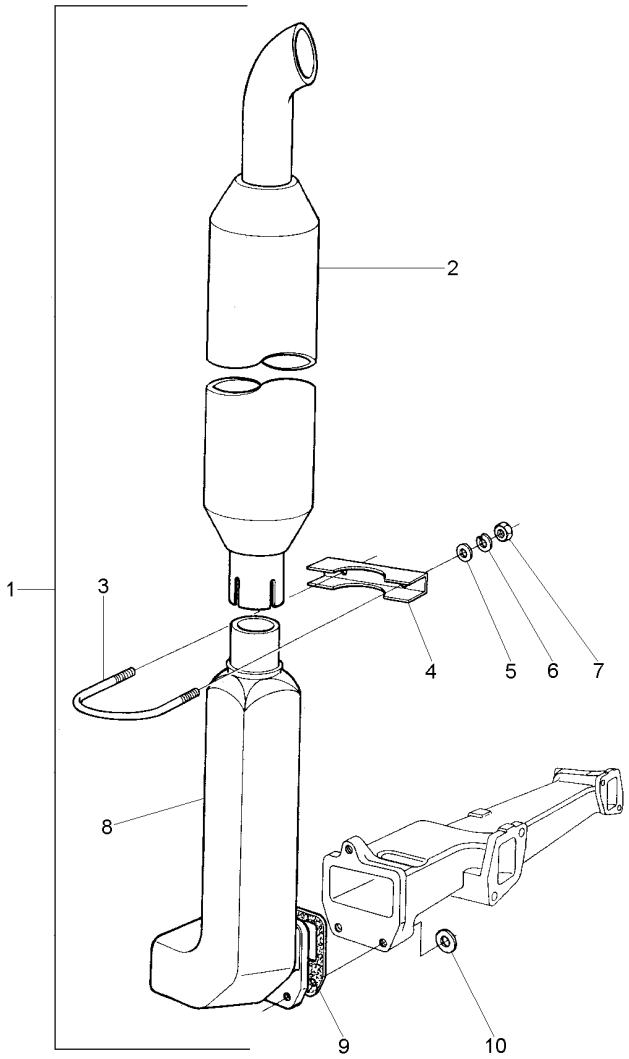

1	070178R1	**1**	CJ. ESCAPAMENTO	PIPE,EXHAUST	MANGUITO ESCAPE
2	069745T1	**1**	SILENCIOSO	SILENCER	SILENCIADOR
3	070168R1	**1**	PARAFUSO	BOLT	PERNO
4	070167R1	**1**	BRAÇADEIRA	CLAMP	ABRAZADERA
5	070169R1	**2**	ARRUELA	WASHER	ARANDELA
6	070170R1	**1**	ARRUELA PRESSÃO	PRESSURE WASHER	LAVADOR PRESION
7	070171R1	**1**	PORCA	NUT	TUERCA
8	1874771M2	**1**	COTOVELO	ELBOW	CODO
9	1876671M4	**1**	JUNTA	GASKET	EMPAQUETADURA.
10	353756X1	**3**	ARRUELA	WASHER	ARANDELA

Escapamento Horizontal
Horizontal Exhaust
Descarga Horizontal

10-285

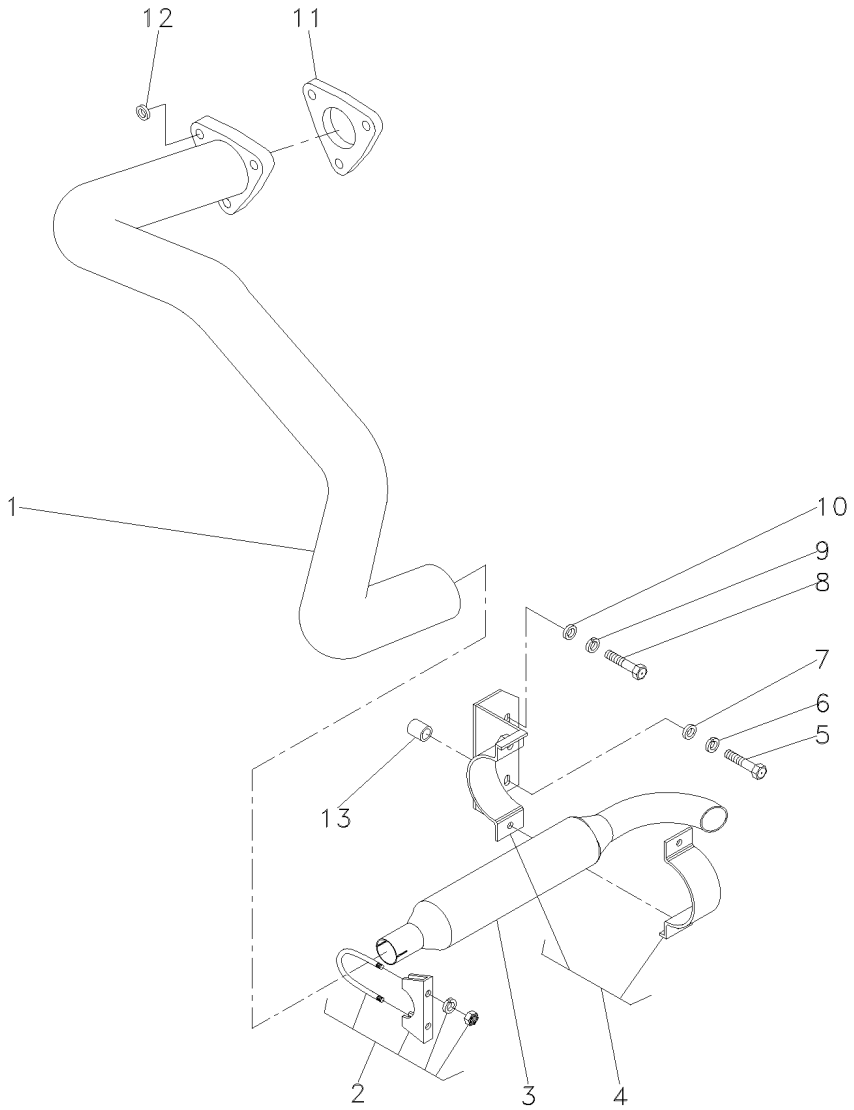

1	027210S1	**1**	TUBO	PIPE	CANO
2	042779N1	**1**	BRAÇADEIRA	CLAMP	ABRAZADERA
3	1484494M94	**1**	SILENCIOSO	SILENCER	SILENCIADOR
4	3411895M91	**1**	BRAÇADEIRA	CLAMP	ABRAZADERA
5	354290X1	**1**	PARAFUSO	BOLT	PERNO
6	353433X1	**1**	ARRUELA	WASHER	ARANDELA
7	353760X1	**1**	ARRUELA	WASHER	ARANDELA
8	353726X1	**1**	PARAFUSO	BOLT	PERNO
9	353433X1	**1**	ARRUELA	WASHER	ARANDELA
10	353760X1	**1**	ARRUELA	WASHER	ARANDELA
11	194742M1	**1**	JUNTA	GASKET	EMPAQUETADURA.
12	353756X1	**3**	ARRUELA	WASHER	ARANDELA
13	036981P1	**1**	ESPAÇADOR	SPACER	PIEZA DISTANCIA

Sistema De Arrefecimento
Cooling System
Sistema De Enfriamiento

10-290

2 Rodas Motrizes - Com Plataforma Do Operador
2 Wheels Drive - With Operator Plataform
2 Ruedas Motriz - Con Plataforma Del Operador

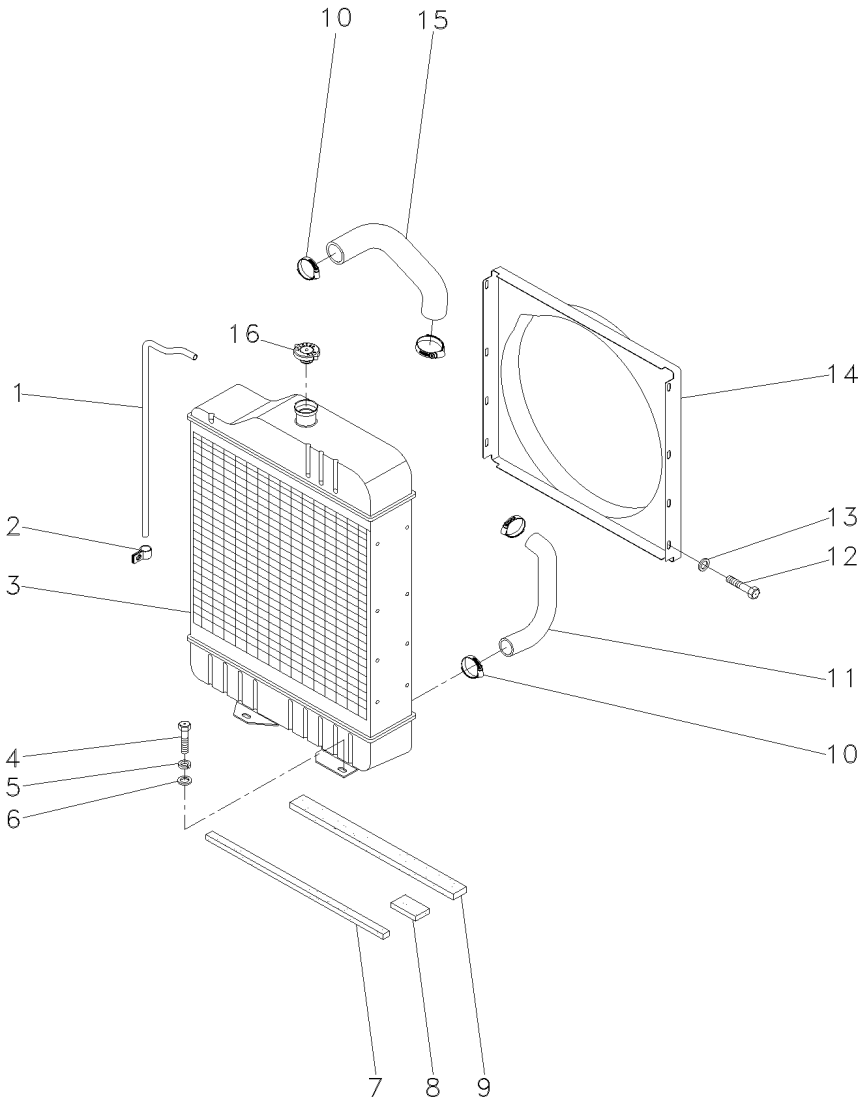

1	2801087M1	**1**	TUBO	PIPE	CANO
2	2800985M1	**2**	PRESILHA	STAPLE	GRAPA
3	067323T1	**1**	RADIADOR	RADIATOR	RADIADOR
4	353698X1	**4**	PARAFUSO	BOLT	PERNO
5	353432X1	**4**	ARRUELA	WASHER	ARANDELA
6	353757X1	**4**	ARRUELA	WASHER	ARANDELA
7	068139P1	**1**	VEDAÇÃO	SEALING	VEDACION
8	068140P1	**1**	VEDAÇÃO	SEALING	VEDACION
9	068138P1	**1**	VEDAÇÃO	SEALING	VEDACION
10	490802M1	**4**	BRAÇADEIRA	CLAMP	ABRAZADERA
11	2800304M1	**1**	MANGUEIRA	HOSE	FLEXIBLE
12	391074X1	**8**	PARAFUSO	BOLT	PERNO
13	355617X1	**8**	ARRUELA	WASHER	ARANDELA
14	067380P1	**1**	DEFLETOR	DEFLECTOR	DEFLECTOR
15	885563M2	**1**	MANGUEIRA	HOSE	FLEXIBLE
16	188462M91	**1**	TAMPA	COVER	CUBIERTA

Sistema De Arrefecimento
Cooling System
Sistema De Enfriamiento

10-295

4 Rodas Motrizes - Com Plataforma Do Operador
4 Wheels Drive - With Operator Plataform
4 Ruedas Motriz - Con Plataforma Del Operador

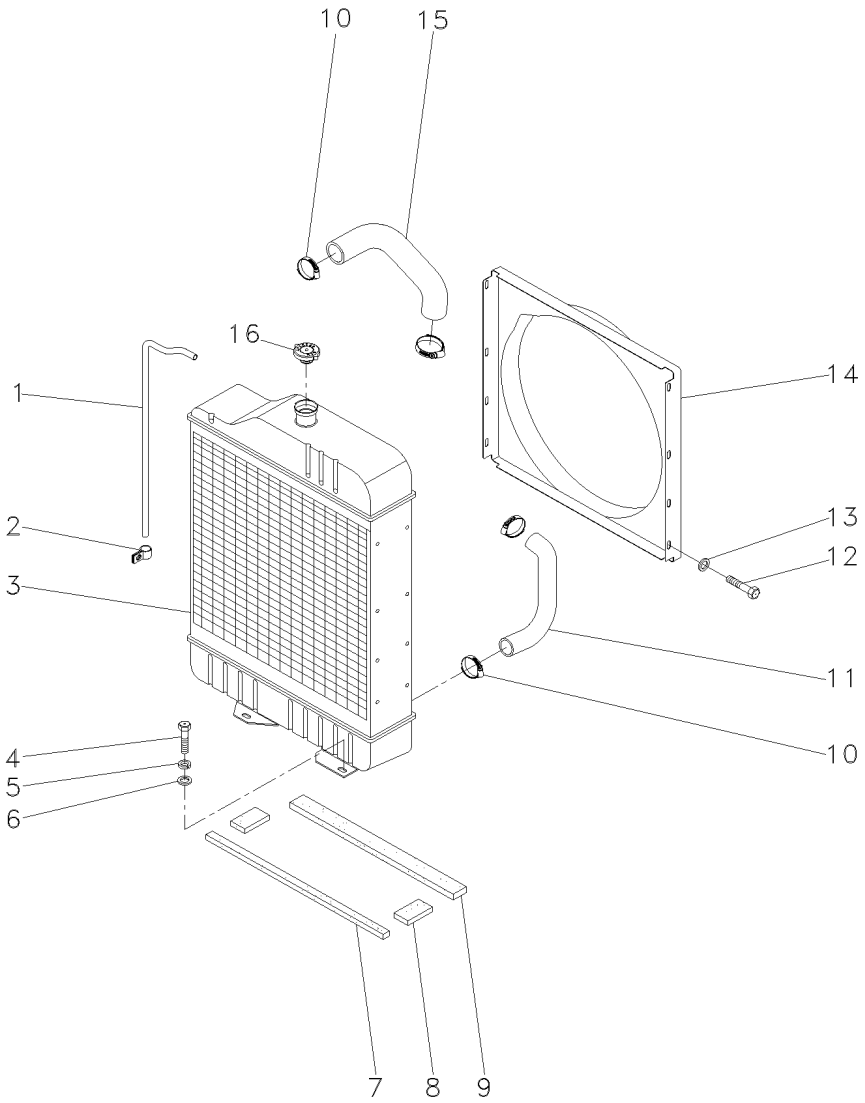

1	2801087M1	**1** TUBO	PIPE	CANO
2	2800985M1	**2** PRESILHA	STAPLE	GRAPA
3	067323T1	**1** RADIADOR	RADIATOR	RADIADOR
4	353698X1	**4** PARAFUSO	BOLT	PERNO
5	353432X1	**4** ARRUELA	WASHER	ARANDELA
6	353757X1	**4** ARRUELA	WASHER	ARANDELA
7	068139P1	**1** VEDAÇÃO	SEALING	VEDACION
8	068140P1	**2** VEDAÇÃO	SEALING	VEDACION
9	068138P1	**1** VEDAÇÃO	SEALING	VEDACION
10	490802M1	**4** BRAÇADEIRA	CLAMP	ABRAZADERA
11	885563M2	**1** MANGUEIRA	HOSE	FLEXIBLE
12	391074X1	**8** PARAFUSO	BOLT	PERNO
13	355617X1	**8** ARRUELA	WASHER	ARANDELA
14	067380P1	**1** DEFLETOR	DEFLECTOR	DEFLECTOR
15	2800304M1	**1** MANGUEIRA	HOSE	FLEXIBLE
16	188462M91	**1** TAMPA	COVER	CUBIERTA

Sistema De Arrefecimento
Cooling System
Sistema De Enfriamiento

10-300

2 Rodas Motrizes - Com Cabina
2 Wheels Drive - With Cab
2 Ruedas Motriz - Con Cabina

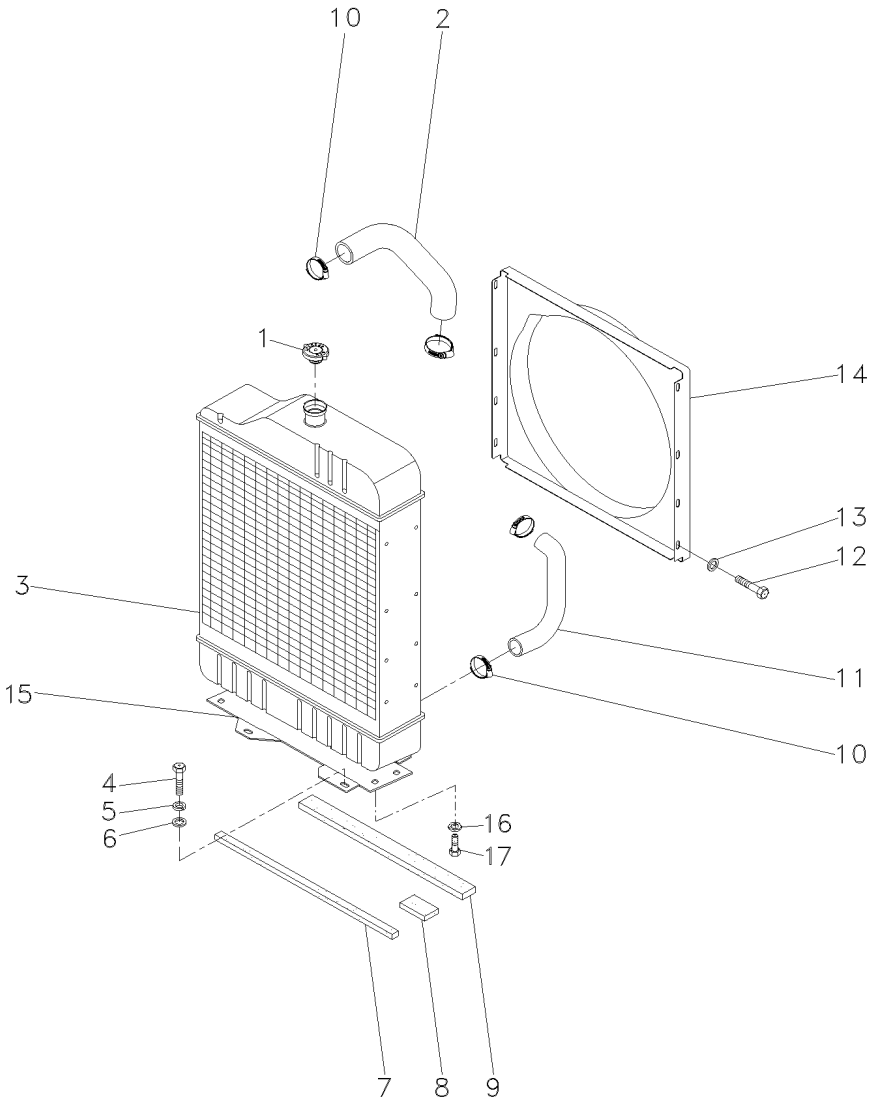

1	188462M91		**1**	TAMPA	COVER	CUBIERTA
2	885563M2		**1**	MANGUEIRA	HOSE	FLEXIBLE
3	067324T1	[A]	**1**	RADIADOR	RADIATOR	RADIADOR
3	067328T1	[B]	**1**	CJ. RADIADOR	KIT, RADIATOR	JUEGO RADIADOR
4	353698X1		**4**	PARAFUSO	BOLT	PERNO
5	353432X1		**4**	ARRUELA	WASHER	ARANDELA
6	353757X1		**4**	ARRUELA	WASHER	ARANDELA
7	068139P1		**1**	VEDAÇÃO	SEALING	VEDACION
8	068140P1		**1**	VEDAÇÃO	SEALING	VEDACION
9	068138P1		**1**	VEDAÇÃO	SEALING	VEDACION
10	490802M1		**4**	BRAÇADEIRA	CLAMP	ABRAZADERA
11	049126P1		**1**	MANGUEIRA	HOSE	FLEXIBLE
12	391074X1		**8**	PARAFUSO	BOLT	PERNO
13	355617X1		**8**	ARRUELA	WASHER	ARANDELA
14	067379P1		**1**	DEFLETOR	DEFLECTOR	DEFLECTOR
15	067365P1		**1**	SUPORTE	BRACKET	SOPORTE
16	353434X1		**4**	ARRUELA	WASHER	ARANDELA
17	353691X1		**4**	PARAFUSO	BOLT	PERNO

[A] ANTIGO
OLD
ANTIGUO

[B] NOVO
NEW
NUEVO

Sistema De Arrefecimento
Cooling System
Sistema De Enfriamiento

10-305

4 Rodas Motrizes - Com Cabina
4 Wheels Drive - With Cab
4 Ruedas Motriz - Con Cabina

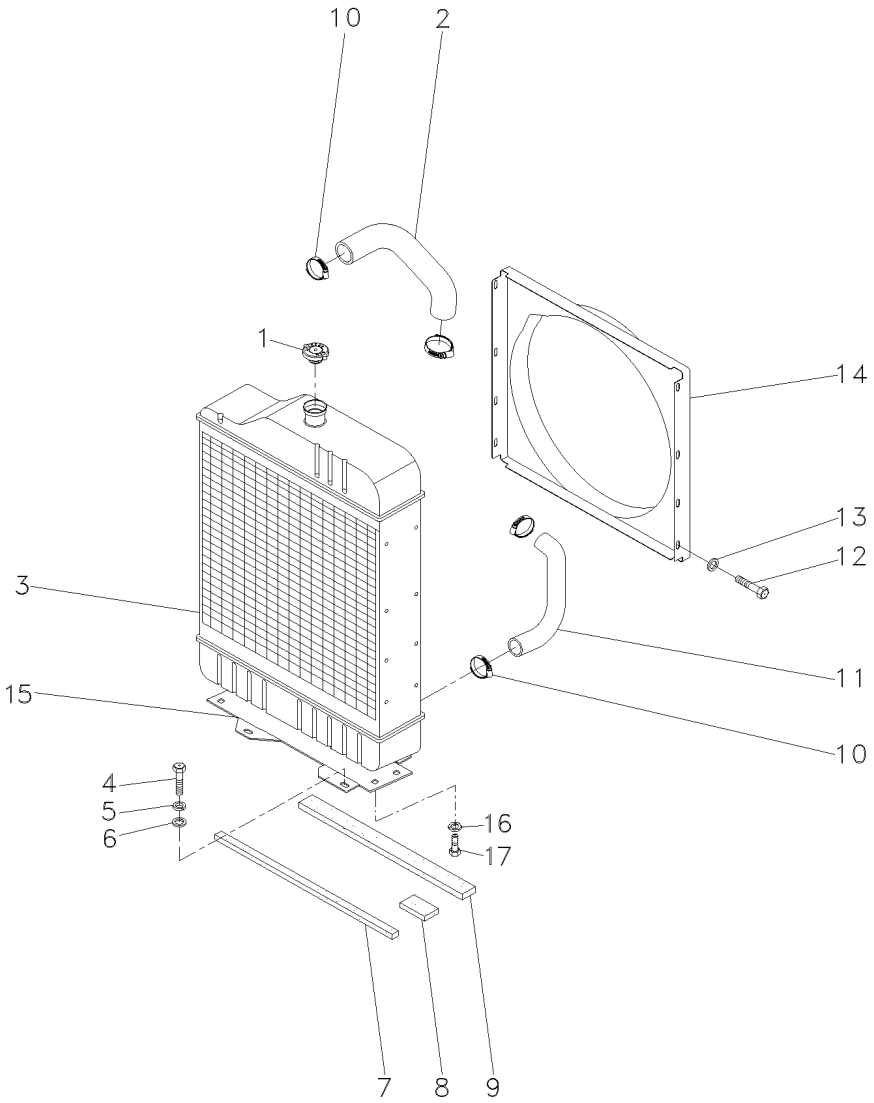

1	188462M91		**1**	TAMPA	COVER	CUBIERTA
2	885563M2		**1**	MANGUEIRA	HOSE	FLEXIBLE
3	067324T1	[A]	**1**	RADIADOR	RADIATOR	RADIADOR
3	067328T1	[B]	**1**	CJ. RADIADOR	KIT, RADIATOR	JUEGO RADIADOR
4	353698X1		**4**	PARAFUSO	BOLT	PERNO
5	353432X1		**4**	ARRUELA	WASHER	ARANDELA
6	353757X1		**4**	ARRUELA	WASHER	ARANDELA
7	068139P1		**1**	VEDAÇÃO	SEALING	VEDACION
8	068140P1		**2**	VEDAÇÃO	SEALING	VEDACION
9	068138P1		**1**	VEDAÇÃO	SEALING	VEDACION
10	490802M1		**4**	BRAÇADEIRA	CLAMP	ABRAZADERA
11	049126P1		**1**	MANGUEIRA	HOSE	FLEXIBLE
12	391074X1		**8**	PARAFUSO	BOLT	PERNO
13	355617X1		**8**	ARRUELA	WASHER	ARANDELA
14	067379P1		**1**	DEFLETOR	DEFLECTOR	DEFLECTOR
15	067365P1		**1**	SUPORTE	BRACKET	SOPORTE
16	353434X1		**4**	ARRUELA	WASHER	ARANDELA
17	353691X1		**4**	PARAFUSO	BOLT	PERNO

[A] ANTIGO
OLD
ANTIGUO

[B] NOVO
NEW
NUEVO

Tanque De Combustível
Fuel Tank
Tanque De Combustible

10-310

Tratores Com Plataforma Do Operador
Tractors With Operator Plataform
Tractores Con Plataforma Del Operador

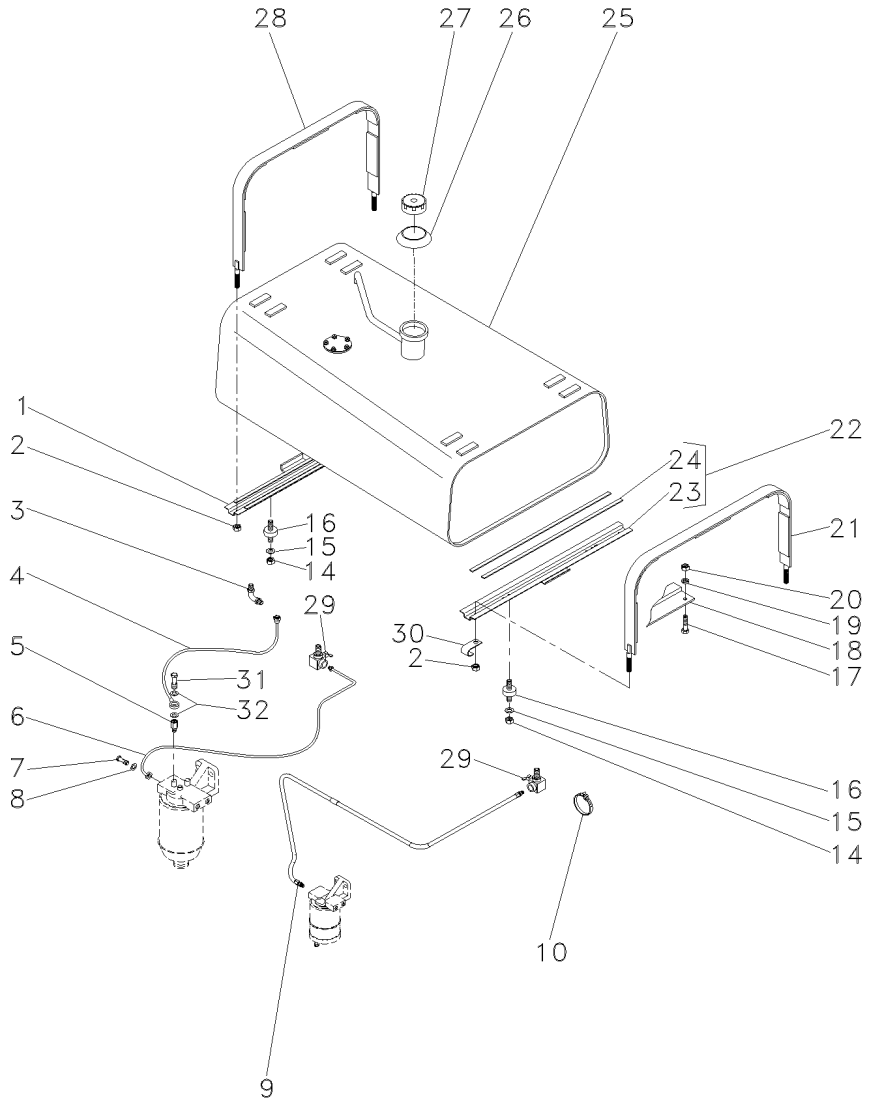

1	067446N1	10-330 No	**1**	SUPORTE	BRACKET	SOPORTE
2	826760M1		**4**	PORCA	NUT	TUERCA
3	059488P1		**2**	CONECTOR	CONNECTOR	CONECTOR
4	2802599M91		**1**	CJ. TUBO	TUBE ASSY	CONJ.DE TUBO
5	890972M91		**1**	VÁLVULA	VALVE	VALVULA
6	1484958M92		**1**	CJ. TUBO	TUBE ASSY	CONJ.DE TUBO
7	1481691M1		**2**	PARAFUSO	BOLT	PERNO
8	1480517M1		**4**	ARRUELA	WASHER	ARANDELA
9	068508N1		**1**	MANGUEIRA	HOSE	FLEXIBLE
10	3225356M1		**3**	BRAÇADEIRA	CLAMP	ABRAZADERA
14	358657X1		**8**	PORCA	NUT	TUERCA
15	829185M1		**2**	ARRUELA	WASHER	ARANDELA
16	6201714M1		**4**	AMORTECEDOR	DAMPER	AMORTIGUADOR
17	353677X1		**1**	PARAFUSO	BOLT	PERNO
18	068511S1		**1**	SUPORTE	BRACKET	SOPORTE
19	353446X1		**1**	ARRUELA	WASHER	ARANDELA
20	355565X1		**1**	PORCA	NUT	TUERCA
21	067450N1	10-340 No	**1**	CINTA	SURROUND	ENVOLVENTE
22	067443N1	10-335 No	**1**	SUPORTE	BRACKET	SOPORTE
23	067444S1	22	**1**	SUPORTE	BRACKET	SOPORTE
24	3149251M1	22	**2**	GUARNIÇÃO	FOAM	ESPUMA
25	068530N1	10-320 No	**1**	TANQUE	TANK	TANQUE
26	3589016M1		**1**	VEDADOR	SEAL	RETEN
27	3149550M92		**1**	TAMPA	COVER	CUBIERTA
28	067451N1		**1**	CINTA	SURROUND	ENVOLVENTE
29	490353M91		**2**	TORNEIRA COMB.	FAUCET FUEL	GRIFO COMBUST.
30	506293M1		**1**	PRESILHA	STAPLE	GRAPA
31	731352M1		**1**	PARAFUSO	BOLT	PERNO
32	3147545M1		**2**	ARRUELA	WASHER	ARANDELA

Sistema De Combustível
Fuel System
Sistema De Combustivel

10-315

Tratores Com Cabine
Tractors With Cab
Tractores Con Cabina

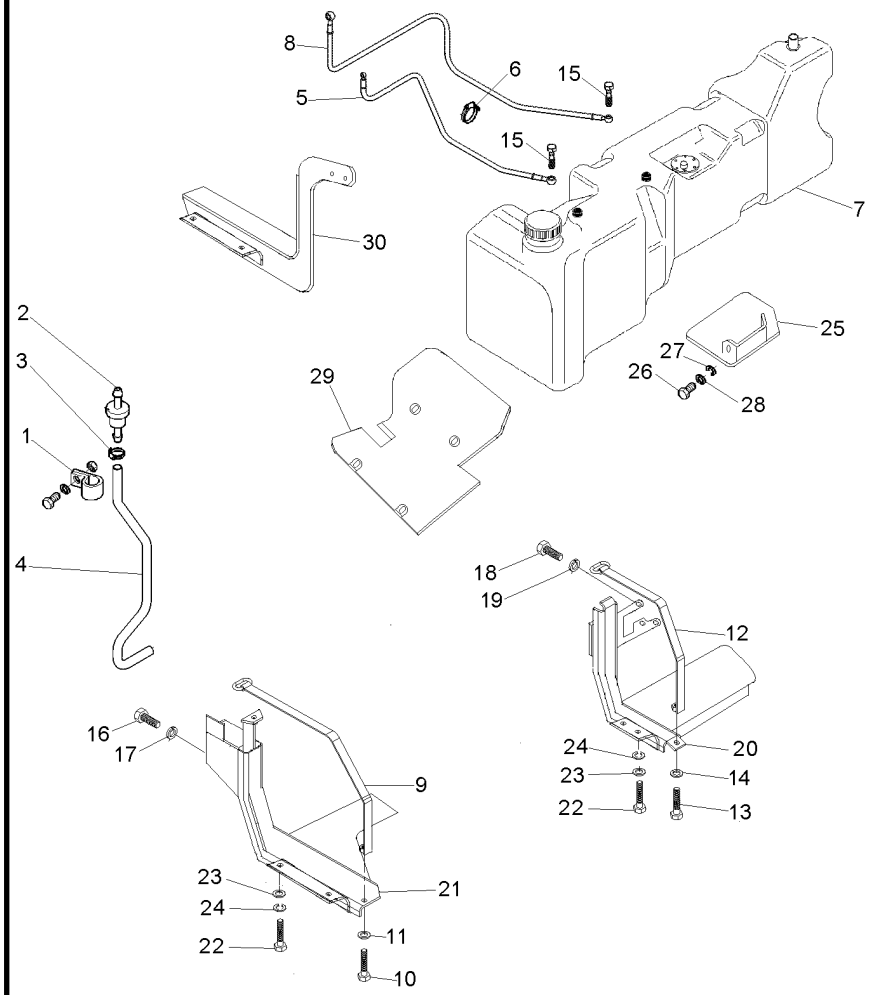

1	1696473M1	**1**	BRAÇADEIRA	CLAMP	ABRAZADERA
2	3808023M91	**1**	RESPIRO	BREATHER	RESPIRADERO
3	391087X1	**2**	BRAÇADEIRA	CLAMP	ABRAZADERA
4	069552P1	**1**	MANGUEIRA	HOSE	FLEXIBLE
5	064627T1	**1**	MANGUEIRA	HOSE	FLEXIBLE
6	3225356M1	**3**	BRAÇADEIRA	CLAMP	ABRAZADERA
7	068493N1	**1**	TANQUE	TANK	TANQUE
	◀ 10-325 No				
8	070050T1	**1**	MANGUEIRA	HOSE	FLEXIBLE
9	053204S1	**1**	CINTA	SURROUND	ENVOLVENTE
10	1441865X1	**1**	PARAFUSO	BOLT	PERNO
11	339025X1	**1**	ARRUELA	WASHER	ARANDELA
12	070302S1	**1**	CINTA	SURROUND	ENVOLVENTE
13	1441865X1	**1**	PARAFUSO	BOLT	PERNO
14	339025X1	**1**	ARRUELA	WASHER	ARANDELA
15	055177P1	**2**	PARAFUSO BANJO	BANJO BOLT	TORNILLO DIFER
16	353699X1	**3**	PARAFUSO	BOLT	PERNO
17	353432X1	**3**	ARRUELA	WASHER	ARANDELA
18	353700X1	**3**	PARAFUSO	BOLT	PERNO
19	353432X1	**3**	ARRUELA	WASHER	ARANDELA
20	065898S1	**1**	SUPORTE	BRACKET	SOPORTE
21	065904S1	**1**	SUPORTE	BRACKET	SOPORTE
22	339123X1	**6**	PARAFUSO	BOLT	PERNO
23	391577X1	**6**	ARRUELA	WASHER	ARANDELA
24	339374X1	**6**	ARRUELA	WASHER	ARANDELA
25	069661S1	**1**	PROTEÇÃO	GUARD	DEFENSA
26	339124X1	**2**	PARAFUSO	BOLT	PERNO
27	339374X1	**2**	ARRUELA	WASHER	ARANDELA
28	391577X1	**2**	ARRUELA	WASHER	ARANDELA
29	069660S1	**1**	PROTEÇÃO	GUARD	DEFENSA
30	069654S1	**1**	SUPORTE	BRACKET	SOPORTE

Tanque De Combustível
Fuel Tank
Tanque De Combustible

10-320

Tratores Com Plataforma Do Operador
Tractors With Operator Plataform
Tractores Con Plataforma Del Operador

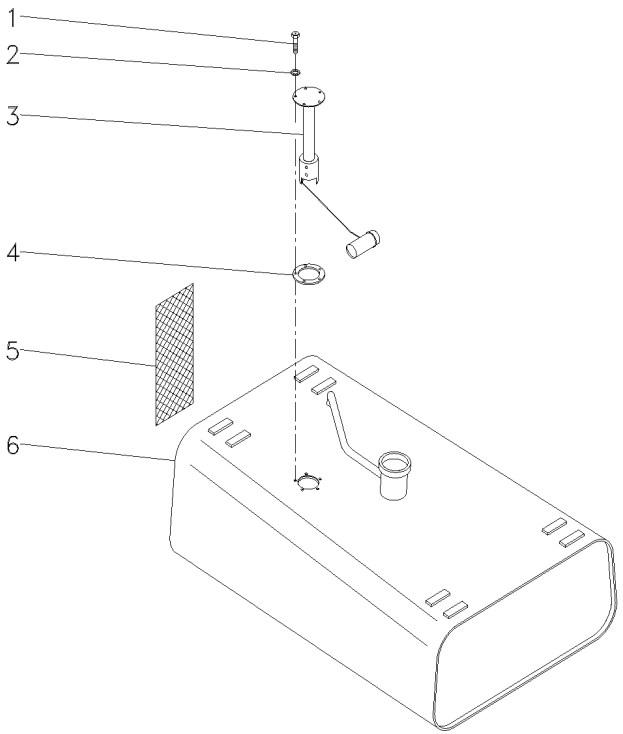

1	353984X1	**5** PARAFUSO	BOLT	PERNO
2	3587711M1	**5** ARRUELA	WASHER	ARANDELA
3	3587525M91	**1** SENSOR	SENDER	EMISOR
4	3145402M1	**1** JUNTA	GASKET	EMPAQUETADURA.
5	068497P1	**1** CJ. PROTEÇÃO	KIT, GUARD	PROTECTOR JUEGO
6	067505S1	**1** TANQUE	TANK	TANQUE

Tanque De Combustível
Fuel Tank
Tanque De Combustible

Lado Esquerdo
Left Hand
Lado Izquierdo

10-325

Tratores Com Cabine
Tractors With Cab
Tractores Con Cabina

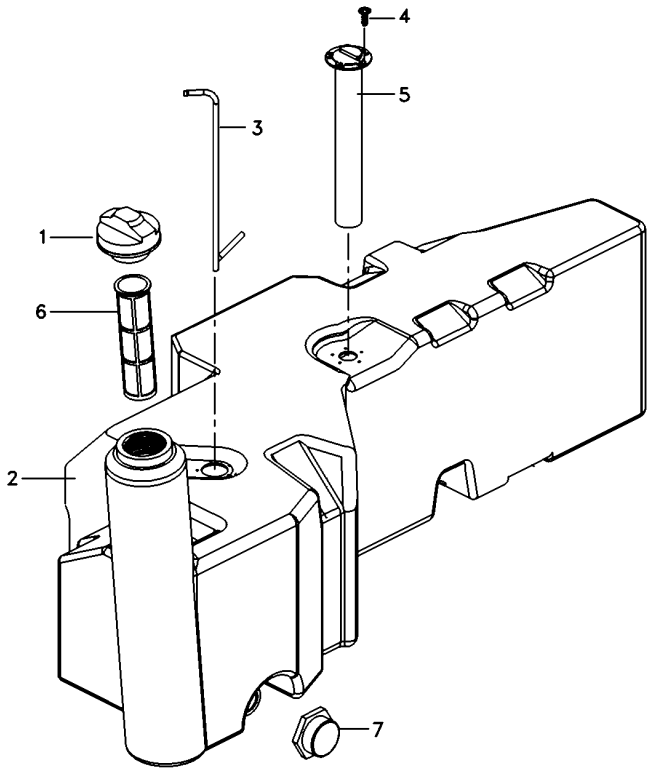

1	073217N1	**1**	TAMPA	COVER	CUBIERTA
2		**1**	TANQUE	TANK	TANQUE
3	055822T1	**2**	TUBO	PIPE	CANO
4	6210630M1	**5**	PARAFUSO BANJO	BANJO BOLT	TORNILLO DIFER
5	057330T1	**1**	SENSOR	SENDER	EMISOR
6	980574M3	**1**	ELEMENTO	ELEMENT	ELEMENTO
7	053240R1	**1**	TAMPA	COVER	CUBIERTA

Suporte
Support
Soporte

10-330

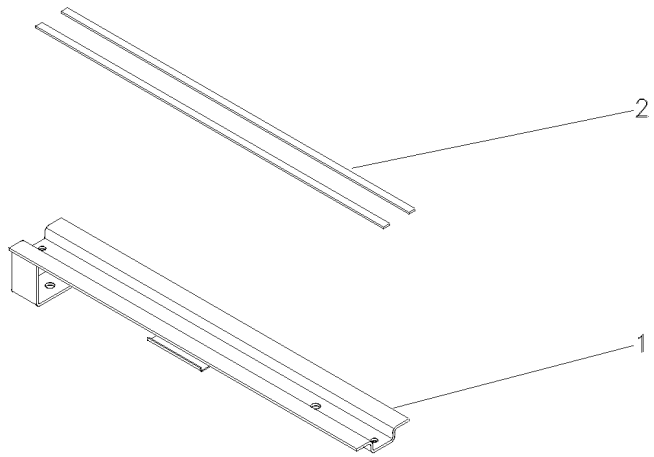

1	067447S1	**1** SUPORTE	BRACKET	SOPORTE
2	3149251M1	**2** GUARNIÇÃO	FOAM	ESPUMA

Suporte
Support
Soporte

10-335

Frontal
Front
Delantero

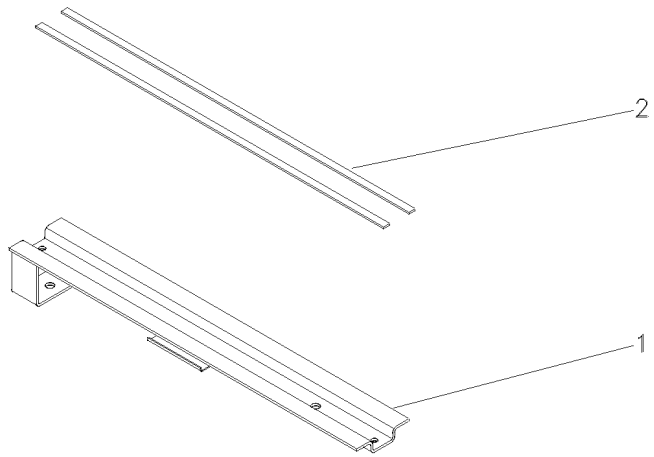

1	067444S1	**1** SUPORTE	BRACKET	SOPORTE
2	3149251M1	**2** GUARNIÇÃO	FOAM	ESPUMA

Cinta
Strap
Tira

10-340

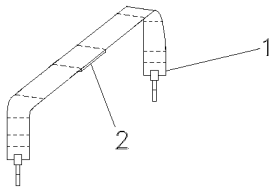

1	067453S1	**1**	CINTA	SURROUND	ENVOLVENTE
2	888764M1	**5**	GUARNIÇÃO	FOAM	ESPUMA

Embreagem Dupla
Dual Clutch
Embrague Doble

20-10

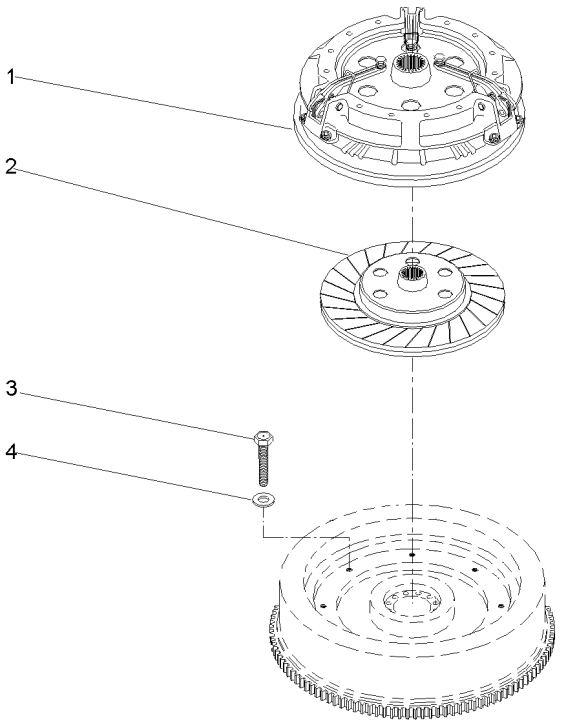

1	1868005M92	20-15 No	**1**	CJ. EMBREAGEM	KIT, CLUTCH	EMBRAGUE JUEGO
2	048438T1	[A]	**1**	DISCO	DISC	DISCO
3	887892M1	5/16X18X1.47/64	**6**	PARAFUSO	BOLT	PERNO
4	19752X	19/32X21/64X5/64	**6**	ARRUELA	WASHER	ARANDELA

[A] 21 ESTRIAS
21 FURROW
21 ESTRIAS

Embreagem Dupla
Dual Clutch
Embrague Doble

20-15

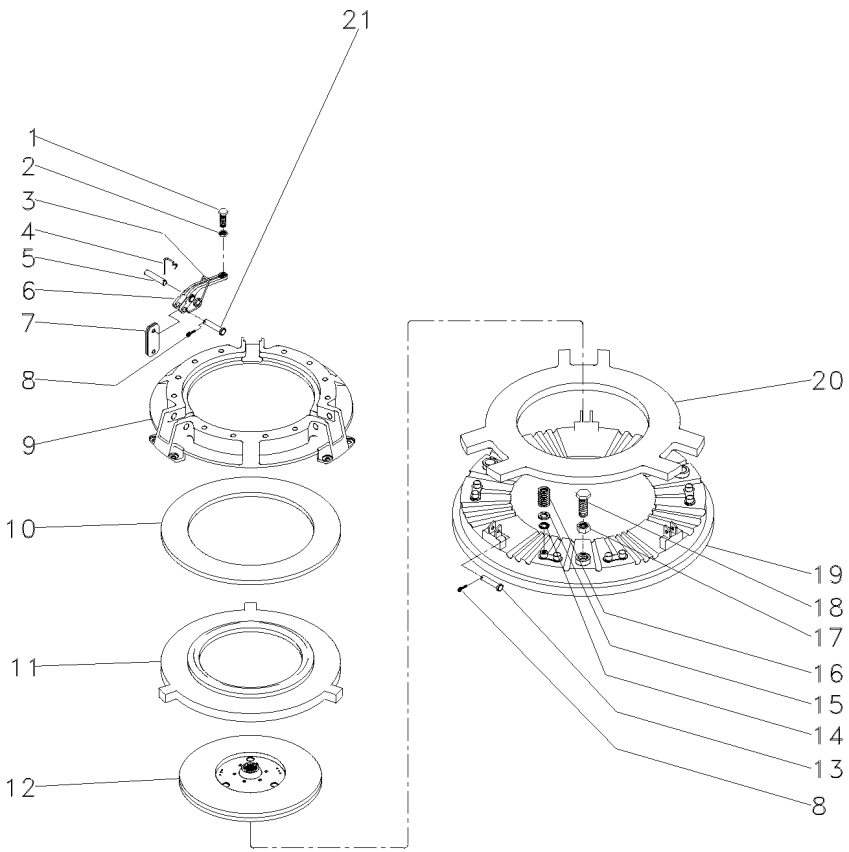

1	3147178M1		**3**	PARAFUSO	BOLT	PERNO
2	353430X1	3/8X24	**3**	PORCA	NUT	TUERCA
3	887910M2		**3**	MOLA	SPRING	RESORTE
4	891827M1		**3**	GRAMPO	CRAMP	PASADOR
5	891826M1		**3**	PINO	PIN	PASADOR
6	887898M1		**3**	ALAVANCA	LEVER	PALANCA
7	022634R1		**18**	BIELETA	LINK	CONEXION
8	354048X1	3/4X3/32	**6**	CUPILHA	COTTER PIN	PASADOR DOUBLE
9	3176859M91		**1**	COBERTURA	BONNET	CAPOT
10	887906M1		**1**	MOLA PRATO	SPRING PLATE	PLETINA MUELLE
11	3176863M1		**1**	PLACA	PLATE	PLATO
12	1865836M91		**1**	DISCO	DISC	DISCO
13	887893M1		**3**	PINO	PIN	PASADOR
14	3175517M1		**12**	ARRUELA	WASHER	ARANDELA
15	1753751M1		**12**	ARRUELA	WASHER	ARANDELA
16	3176865M1		**12**	MOLA	SPRING	RESORTE
17	353916X1	5/16X24	**3**	PORCA	NUT	TUERCA
18	181124M1	5/16	**3**	PARAFUSO	BOLT	PERNO
19	887907M1	12"	**1**	PLATÔ	PLATE	PLATO
20	887902M1		**1**	PLACA	PLATE	PLATO
21	887897M1		**3**	PINO	PIN	PASADOR

Embreagem Split Torque	**12" - Nd - 21 Estrias**	**20-20**
Clutch Split Torque	**12" - Nd - 21 Furrow**	
Embrague Split Torque	**12" - Nd - 21 Estrias**	

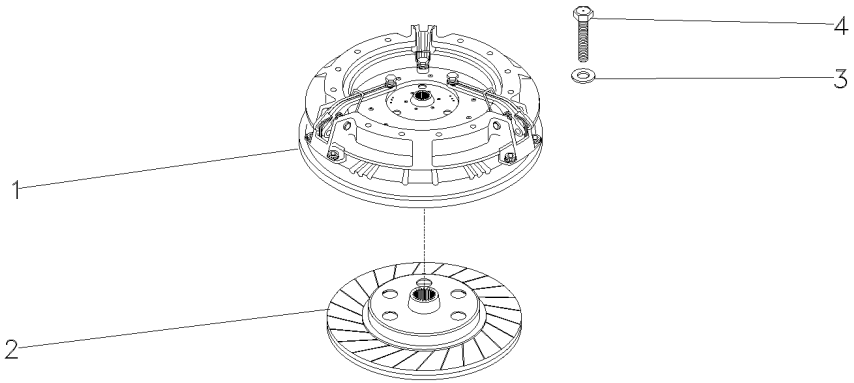

1	026566T3	20-25 No	**1**	CJ. EMBREAGEM	KIT, CLUTCH	EMBRAGUE JUEGO
2	048438T1	[A]	**1**	DISCO	DISC	DISCO
3	19752X		**6**	ARRUELA	WASHER	ARANDELA
4	887892M1	5/16x18x1.47/64	**6**	PARAFUSO	BOLT	PERNO

[A] 21 ESTRIAS
21 FURROW
21 ESTRIAS

Embreagem Split Torque
Clutch Split Torque
Embrague Split Torque

20-25

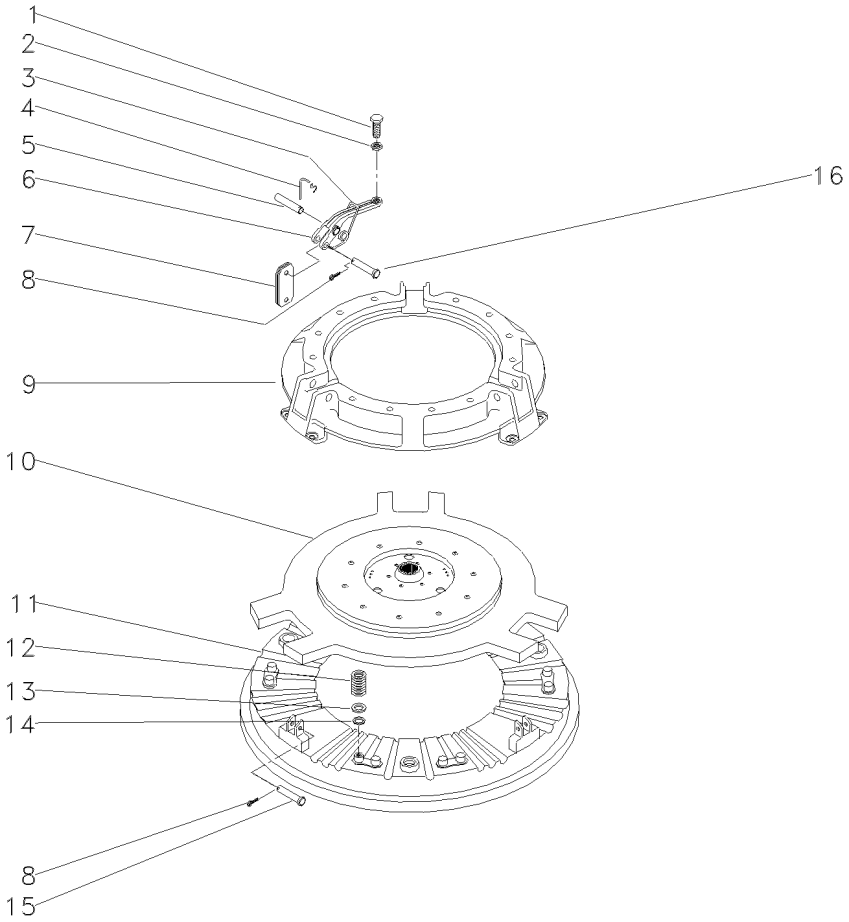

1	3147178M1		**3**	PARAFUSO	BOLT	PERNO
2	353430X1	3/8x24	**3**	PORCA	NUT	TUERCA
3	887910M2		**3**	MOLA	SPRING	RESORTE
4	891827M1		**3**	GRAMPO	CRAMP	PASADOR
5	891826M1		**3**	PINO	PIN	PASADOR
6	887898M1		**3**	ALAVANCA	LEVER	PALANCA
7	022634R1		**18**	BIELETA	LINK	CONEXION
8	354048X1		**6**	CUPILHA	COTTER PIN	PASADOR DOUBLE
9	033204R1		**1**	COBERTURA	BONNET	CAPOT
10	033206R2		**1**	PLACA	PLATE	PLATO
11	887907M1		**1**	PLATÔ	PLATE	PLATO
12	3176865M1		**12**	MOLA	SPRING	RESORTE
13	1753751M1		**12**	ARRUELA	WASHER	ARANDELA
14	3175517M1		**12**	ARRUELA	WASHER	ARANDELA
15	887893M1		**3**	PINO	PIN	PASADOR
16	887897M1		**3**	PINO	PIN	PASADOR

Suporte E Alavancas — **12 Velocidades**
Bracket And Levers — **12 Speed**
Soporte Y Palancas — **12 Velocidades**

25-10

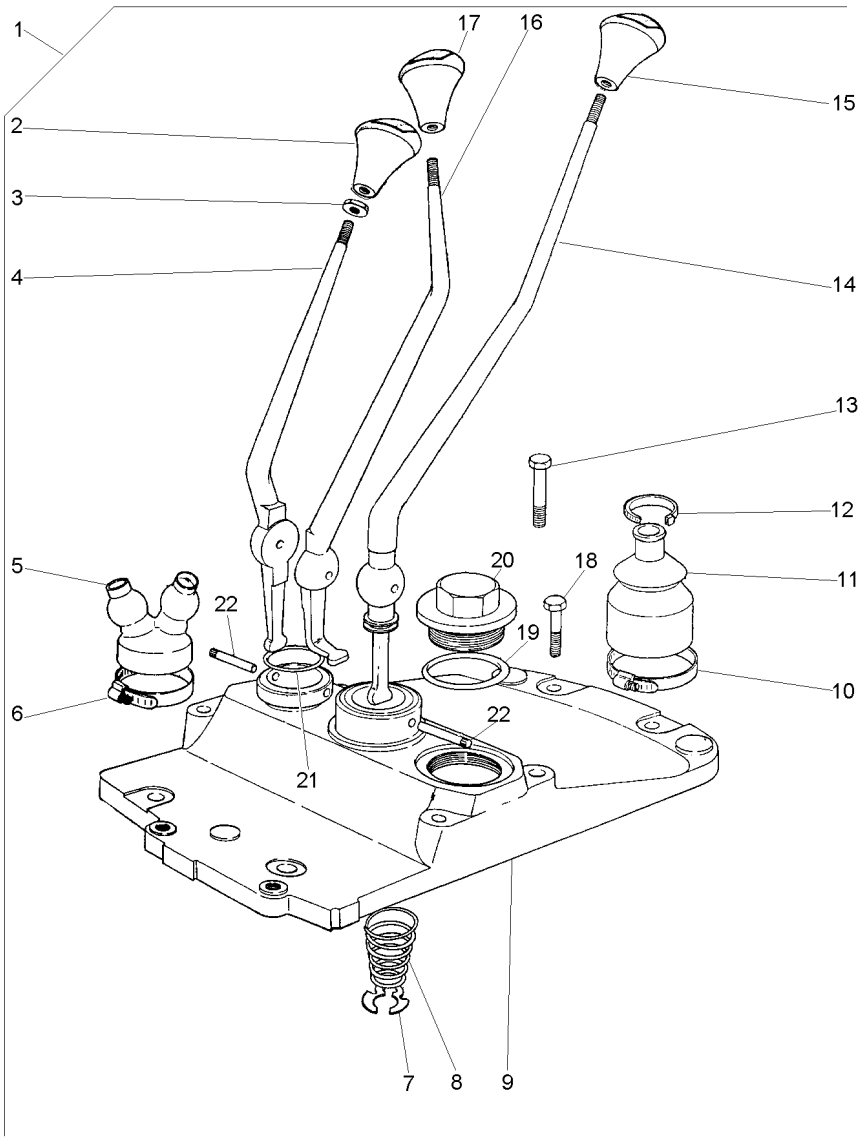

1			022004N1	**1**	CJ. ALAVANCA	KIT, LEVER	JUEGO, PALANCA
2	027659P1	1		**1**	MANÍPULO	KNOB	POMO
3	339402X1	1		**3**	PORCA	NUT	TUERCA
4	022006P1	1		**1**	ALAVANCA	LEVER	PALANCA
5	022008P1	1		**1**	CAPA	CAP	TAPA
6	1440858X1	1		**1**	BRAÇADEIRA	CLAMP	ABRAZADERA
7	368233X1	1		**1**	ANEL	RING	ARO
8	192007M1	1		**1**	MOLA	SPRING	RESORTE
9	022007P1	1		**1**	TAMPA	COVER	CUBIERTA
10	490804M1	1		**1**	BRAÇADEIRA	CLAMP	ABRAZADERA
11	1678565M3	1		**1**	CAPA	BOOT	PROTECCION
12	3225356M1	1		**1**	BRAÇADEIRA	CLAMP	ABRAZADERA
13	3145868M1	1		**3**	PARAFUSO	BOLT	PERNO
14	022005P1	1		**1**	ALAVANCA	LEVER	PALANCA
15	027658P1	1		**1**	MANÍPULO	KNOB	POMO
16	022633P1	1		**1**	ALAVANCA	LEVER	PALANCA
17	027655P1	1		**1**	MANÍPULO	KNOB	POMO
18	377825X1	1		**2**	PARAFUSO	BOLT	PERNO
19	359134X1	1		**1**	ANEL "O"	O RING	JUNTA TORICA
20	768300M1	1		**1**	BUJÃO	PLUG	TAPON
21	831527M1	1		**1**	ANEL "O"	O RING	JUNTA TORICA
22	180581M1	1		**2**	PINO	PIN	PASADOR

Transmissão 12 Velocidades — **Constant Mesh**
12 Speed Transmission — **Constant Mesh**
Transmision 12 Velocidades — **Constant Mesh**

25-15

Tdp 540/1000 Rpm
Pto 540/1000 Rpm
Tdf 540/1000 Rpm

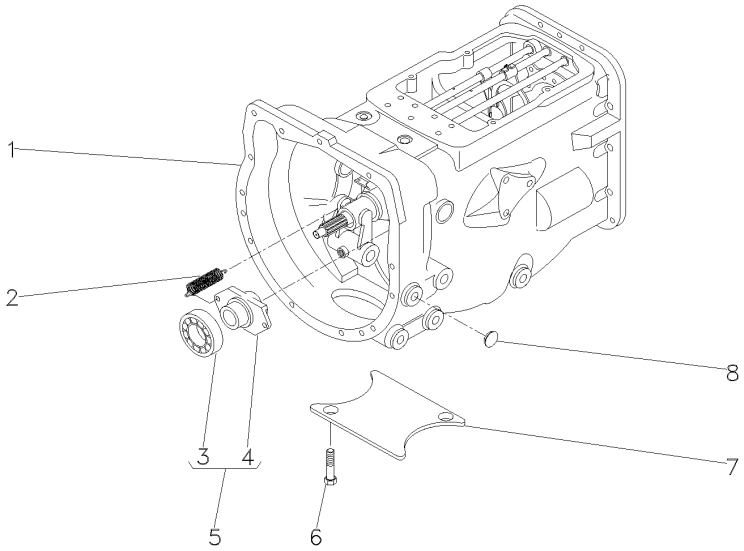

1	063272N1	25-20 No	**1**	CX. TRANSMISSÃO	TRANSMISSION	TRANSMISION
1		25-25 No	**1**	CX. TRANSMISSÃO	TRANSMISSION	TRANSMISION
1		25-30 No	**1**	CX. TRANSMISSÃO	TRANSMISSION	TRANSMISION
1		25-35 No	**1**	CX. TRANSMISSÃO	TRANSMISSION	TRANSMISION
1		25-40 No	**1**	CX. TRANSMISSÃO	TRANSMISSION	TRANSMISION
1		25-45 No	**1**	CX. TRANSMISSÃO	TRANSMISSION	TRANSMISION
2	3700450M1		**2**	MOLA	SPRING	RESORTE
3	3700527M1		**1**	ROLAMENTO	BEARING	COJINETE
4	886727M2		**1**	COLAR	COLLAR	COLLAR
5	063142N1		**1**	PORTA ROLAMENTO	BEARING FLANGE	BEARING FLANGE
6	354441X1		**2**	PARAFUSO	BOLT	PERNO
7	021020P2		**1**	TAMPA	COVER	CUBIERTA
8	027014P1		**4**	TAMPÃO	PAD	ALMOHADILLA

Transmissão 12 Velocidades-C. Mesh
12 Speed Transmission - C. Mesh
Transmision 12 Velocidades-C. Mesh

Carcaça
Housing
Caja

25-20

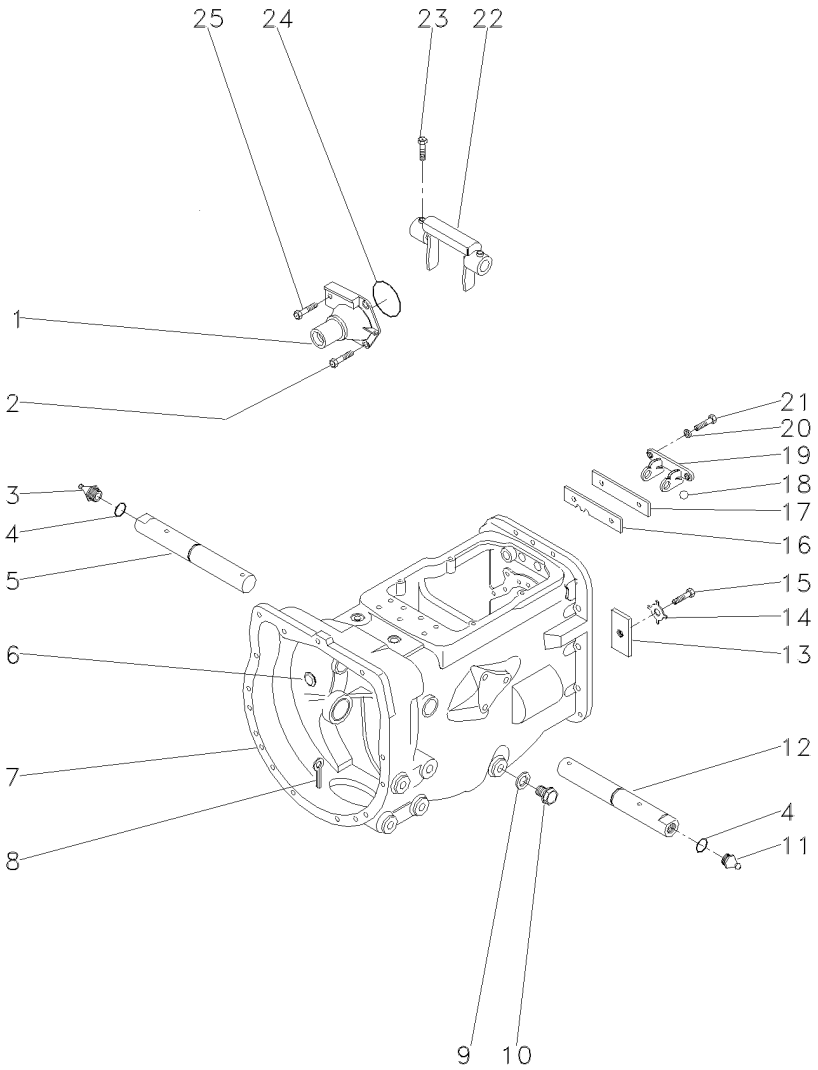

1	1860890M91		**1**	FLANGE	FLANGE	PLETINA
2	377477X1		**3**	PARAFUSO	BOLT	PERNO
3	29951X	▶	**1**	GRAXEIRA	GREASER	ENGRASADOR
4	364784X1		**2**	ANEL "O"	O RING	JUNTA TORICA
5	058424P1		**1**	EIXO	SHAFT	ARBOL
6	2950X		**1**	BUJÃO	PLUG	TAPON
7	488156M97	25-50 No	**1**	CJ. CARCAÇA	HOUSE ASSY	CONJ. CARTER
8	354076X1		**1**	CUPILHA	COTTER PIN	PASADOR DOUBLE
9	180474M1		**1**	ARRUELA	WASHER	ARANDELA
10	050698T1		**1**	BUJÃO	PLUG	TAPON
11	13811X	◀	**1**	GRAXEIRA	GREASER	ENGRASADOR
12	058424P1		**1**	EIXO	SHAFT	ARBOL
13	184789M1		**1**	TRAVA	LOCK	RETENEDOR
14	828020M1		**1**	ARRUELA	WASHER	ARANDELA
15	353691X1		**1**	PARAFUSO	BOLT	PERNO
16	1860764M2		**1**	PLACA	PLATE	PLATO
17	1860765M1		**1**	ESPAÇADOR	SPACER	PIEZA DISTANCIA
18	391838X1	∅ 12MM	**1**	ESFERA	BALL	BOLA
19	1860761M1		**1**	SUPORTE	CLEVIS	GANCHO SEGURI.
20	353434X1		**2**	ARRUELA	WASHER	ARANDELA
21	362443X1		**2**	PARAFUSO	BOLT	PERNO
22	886719M1		**1**	GARFO	FORK	HORQUILLA
23	180002M1		**2**	PARAFUSO	BOLT	PERNO
24	886089M1		**1**	ANEL "O"	O RING	JUNTA TORICA
25	377480X1		**1**	PARAFUSO	BOLT	PERNO

Transmissão 12 Velocidades-C. Mesh
12 Speed Transmission - C. Mesh
Transmision 12 Velocidades-C. Mesh

Carcaça
Housing
Caja

25-25

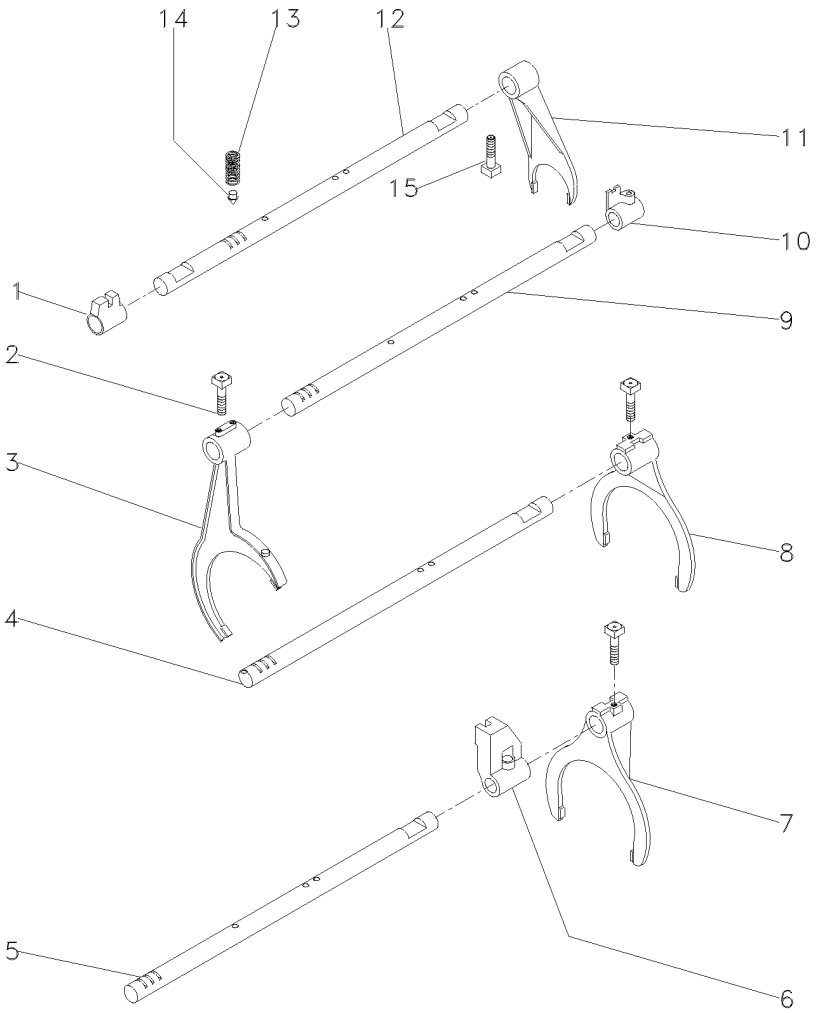

1	023416R1	**1**	SELETOR	SELECTOR	SELECTOR
2	1675367M2	**4**	PARAFUSO	BOLT	PERNO
3	027923P1	**1**	GARFO	FORK	HORQUILLA
4	1693824M1	**2**	EIXO	SHAFT	ARBOL
5	027920P2	**1**	EIXO	SHAFT	ARBOL
6	023417R1	**1**	SELETOR	SELECTOR	SELECTOR
7	027922P1	**1**	GARFO	FORK	HORQUILLA
8	039404P2	**1**	GARFO	FORK	HORQUILLA
9	027919P2	**1**	EIXO	SHAFT	ARBOL
10	023425R1	**1**	SELETOR	SELECTOR	SELECTOR
11	897065M2	**1**	GARFO	FORK	HORQUILLA
12	1693818M1	**1**	EIXO	SHAFT	ARBOL
13	191221M2	**4**	MOLA	SPRING	RESORTE
14	180418M2	**4**	PINO	PIN	PASADOR
15	180002M1	**4**	PARAFUSO	BOLT	PERNO

Transmissão 12 Velocidades-C. Mesh
12 Speed Transmission - C. Mesh
Transmision 12 Velocidades-C. Mesh

Árvore De Entrada
Input Shaft
Arbol De Entrada

25-30

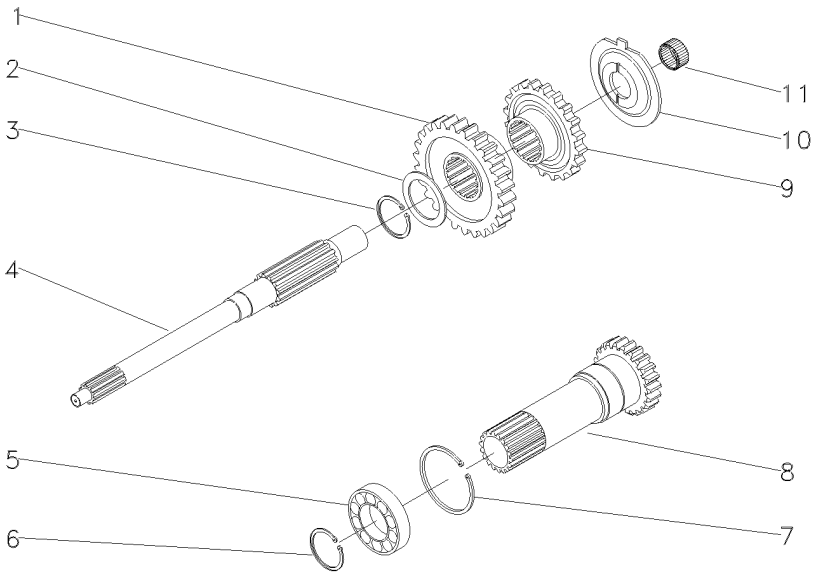

1	054184P1	30	**1**	ENGRENAGEM	GEAR	ENGRANAJE
2	1677742M1		**1**	ARRUELA	WASHER	ARANDELA
3	358969X1		**1**	ANEL TRAVA	CIRCLIP	CIRCULITO
4	039423P1		**1**	EIXO	SHAFT	ARBOL
5	3761292M1		**1**	ROLAMENTO	BEARING	COJINETE
6	762101M1		**1**	ANEL TRAVA	CIRCLIP	CIRCULITO
7	377631X1		**1**	ANEL TRAVA	CIRCLIP	CIRCULITO
8	1677746M92	PTO/1000RPM 25-100 No	**1**	CJ. EIXO	KIT, AXLE	JUEGO DE EJE
9	054183P1	26	**1**	ENGRENAGEM	GEAR	ENGRANAJE
10	1674668M3		**1**	ESPAÇADOR	SPACER	PIEZA DISTANCIA
11	2700273M1		**1**	ROLAMENTO AGULHA	BEARING NEEDLE	COJINETA AGUJAS

Transmissão 12 Velocidades-C. Mesh
12 Speed Transmission - C. Mesh
Transmision 12 Velocidades-C. Mesh

Árvore Principal
Main Shaft
Eje Principale

25-35

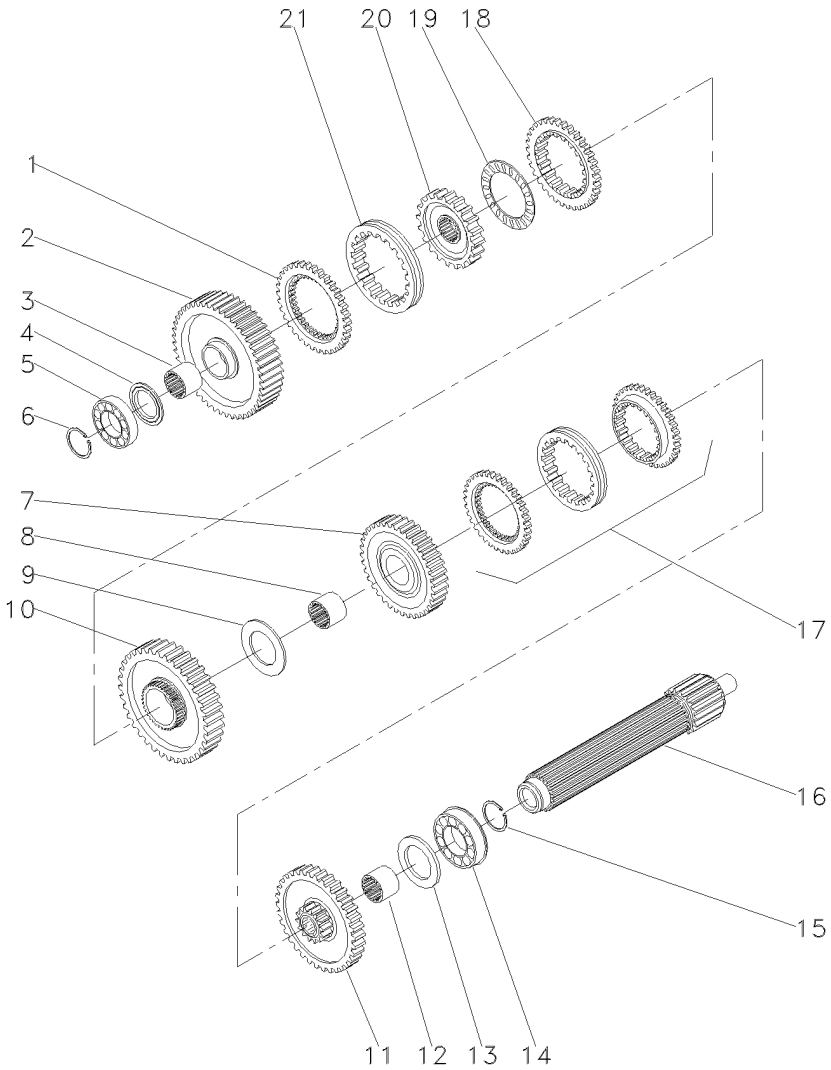

1	1686458M1		**1**	ANEL	RING	ARO
2	049163N1	56	**1**	ENGRENAGEM	GEAR	ENGRANAJE
3	039397P1		**1**	LUVA	SLEEVE	MANCHA
4	1671888M2	4,14-4,19MM	**X**	CALÇO	SHIM	CALCE
4	1671889M1	4,39-4,45MM	**X**	ARRUELA	WASHER	ARANDELA
4	1671890M2	4,62-4,67MM	**X**	ARRUELA	WASHER	ARANDELA
4	1671891M2	4,85-4,90MM	**X**	ARRUELA	WASHER	ARANDELA
5	039544R1		**1**	ROLAMENTO	BEARING	COJINETE
6	039545R1		**1**	ANEL TRAVA	CIRCLIP	CIRCULITO
7	053354N1	35	**1**	CJ. ENGRENAGEM	KIT, GEAR	ENGRANAJES JUEGO
8	039398P1		**1**	LUVA	SLEEVE	MANCHA
9	023422R1		**1**	ARRUELA	WASHER	ARANDELA
10	053355N1	51	**1**	CJ. ENGRENAGEM	KIT, GEAR	ENGRANAJES JUEGO
11	053352N1	46	**1**	CJ. ENGRENAGEM	KIT, GEAR	ENGRANAJES JUEGO
12	039396P1		**1**	LUVA	SLEEVE	MANCHA
13	1867259M1		**1**	ARRUELA	WASHER	ARANDELA
14	3761291M1		**1**	ROLAMENTO	BEARING	COJINETE
15	195363M1		**1**	ANEL TRAVA	CIRCLIP	CIRCULITO
16	039543P1		**1**	EIXO	SHAFT	ARBOL
17	039440N1	25-55 No	**1**	CJ. SINCRONIZADO	SYNCHRO UNIT	SINCRONIZ ADORA
18	1686459M1		**1**	ANEL	RING	ARO
19	1663796M1		**1**	ROLAMENTO	BEARING	COJINETE
20	039402P1		**1**	CUBO	HUB	CUBO
21	039425P1		**1**	LUVA	SLEEVE	MANCHA

Transmissão 12 Velocidades-C. Mesh
12 Speed Transmission - C. Mesh
Transmision 12 Velocidades-C. Mesh

Árvore Secundária
Secundary Shaft
Eje Secundaria

25-40

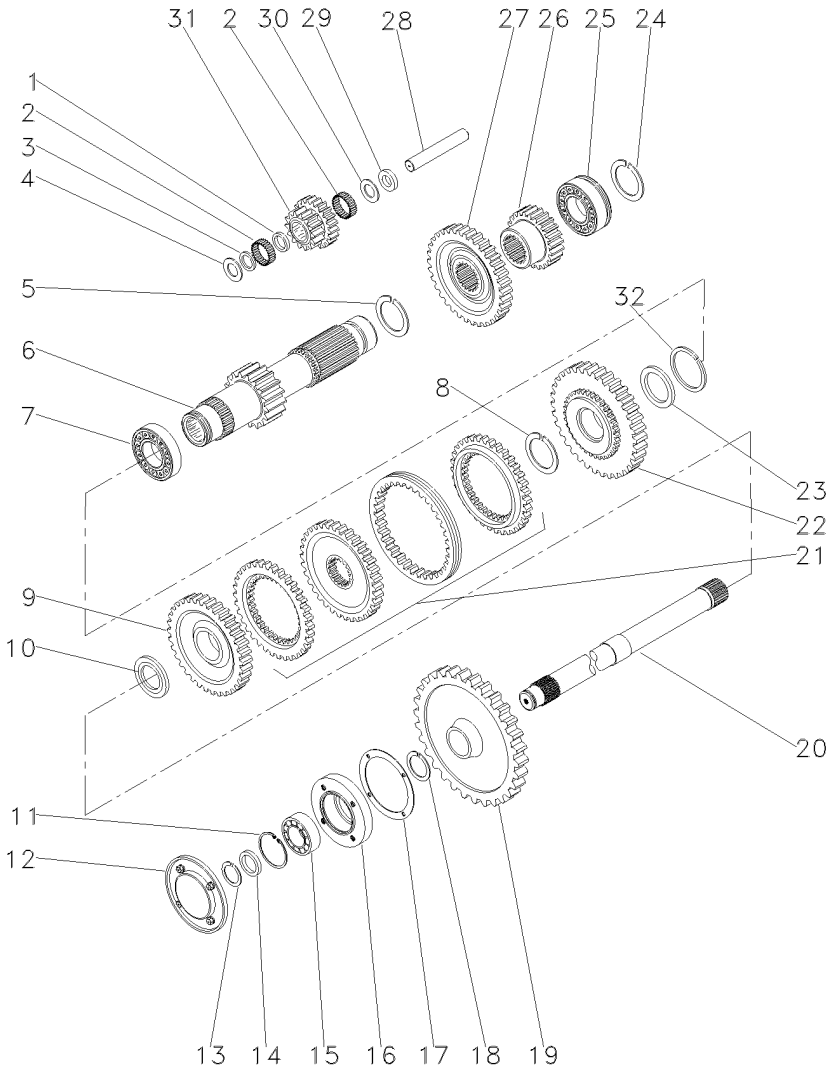

1	1688131M1		**1**	ESPAÇADOR	SPACER	PIEZA DISTANCIA
2	183039M1		**56**	ROLETE	ROLLER	RODILLO
3	183037M1		**1**	ARRUELA	WASHER	ARANDELA
4	1688132M1		**2**	ARRUELA	WASHER	ARANDELA
5	195500M1		**1**	ANEL TRAVA	CIRCLIP	CIRCULITO
6	049165N1	19	**1**	EIXO	SHAFT	ARBOL
7	3003372X1		**1**	ROLAMENTO	BEARING	COJINETE
8	1440873X1		**1**	ANEL TRAVA	CIRCLIP	CIRCULITO
9	054180N1	34	**1**	ENGRENAGEM	GEAR	ENGRANAJE
10	039408P1		**1**	ARRUELA	WASHER	ARANDELA
10	039409P1		**1**	ARRUELA	WASHER	ARANDELA
11	355988X1		**1**	ANEL TRAVA	CIRCLIP	CIRCULITO
12	1683386M91		**1**	TAMPA	COVER	CUBIERTA
13	899385M1		**1**	ANEL	RING	ARO
14	881122M2		**1**	ANEL	RING	ARO
15	899377M2		**1**	ROLAMENTO	BEARING	COJINETE
16	899331M1		**1**	FLANGE	FLANGE	PLETINA
17	180432M1		**1**	JUNTA	GASKET	EMPAQUETADURA.
18	358913X1		**1**	ANEL TRAVA	CIRCLIP	CIRCULITO
19	9004882M1	[A] 53	**1**	ENGRENAGEM	GEAR	ENGRANAJE
20	1868533M2	[A]	**1**	EIXO	SHAFT	ARBOL
21	039439N1	25-60 No	**1**	CJ. SINCRONIZADO	SYNCHRO UNIT	SINCRONIZ ADORA
22	054182N1	42	**1**	ENGRENAGEM	GEAR	ENGRANAJE
23	039413P1		**1**	ARRUELA	WASHER	ARANDELA
24	195363M1		**1**	ANEL TRAVA	CIRCLIP	CIRCULITO
25	3761291M1		**1**	ROLAMENTO	BEARING	COJINETE
26	053314P1	23	**1**	ENGRENAGEM	GEAR	ENGRANAJE
27	053312P1	43	**1**	ENGRENAGEM	GEAR	ENGRANAJE
28	180445M1		**1**	EIXO	SHAFT	ARBOL
29	1688130M1		**1**	ARRUELA	WASHER	ARANDELA
30	1688129M1		**1**	MOLA PRATO	SPRING PLATE	PLETINA MUELLE
31	053310P1	15/20	**1**	ENGRENAGEM	GEAR	ENGRANAJE
32	831581M2		**1**	ANEL TRAVA	CIRCLIP	CIRCULITO

Transmissão 12 Velocidades-C. Mesh
12 Speed Transmission - C. Mesh
Transmision 12 Velocidades-C. Mesh

Redutor Epicicloidal
Epicyclic Unit
Unidad Epicicloidal

25-45

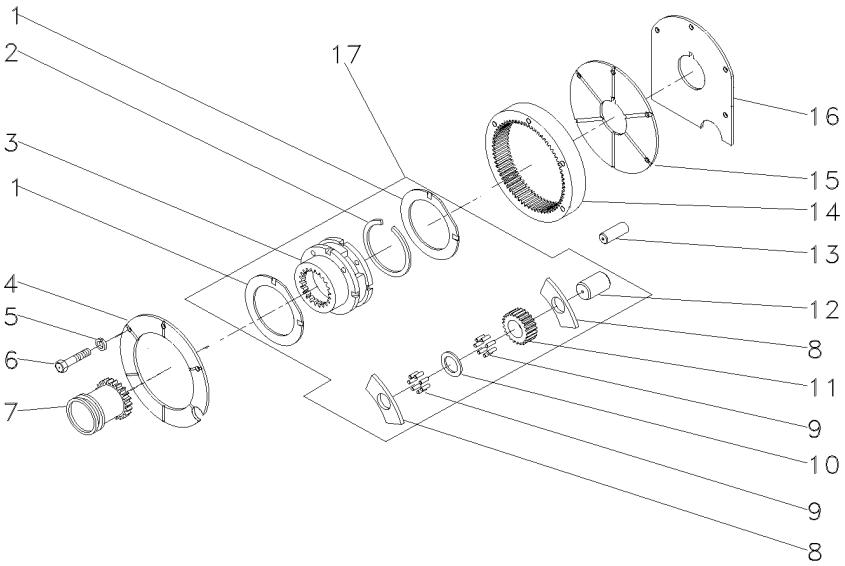

1	518414M1	17	**2**	ARRUELA	WASHER	ARANDELA
2	366317X1	17	**1**	ANEL TRAVA	CIRCLIP	CIRCULITO
3		17 ➡ 022638N1	**1**	CJ. REDUTOR	KIT, CARRIER	JUEGO PORTADOR
4	184012M4		**1**	PLACA	PLATE	PLATO
5	353434X1		**3**	ARRUELA	WASHER	ARANDELA
6	362684X1		**4**	PARAFUSO	BOLT	PERNO
7	184770M2		**1**	LUVA	SLEEVE	MANCHA
8	516526M1	17	**6**	ARRUELA	WASHER	ARANDELA
9	834211M1	17	**144**	ROLETE	ROLLER	RODILLO
10	518415M1	17	**3**	EIXO	SHAFT	ARBOL
11	516509M1	17	**3**	ENGRENAGEM	GEAR	ENGRANAJE
12	897020M1	17	**3**	ARRUELA	WASHER	ARANDELA
13	180409M1		**2**	PINO	PIN	PASADOR
14	1865530M1		**1**	COROA	ANNULAR GEAR	ENGRANAJE ANULAR
15	180408M2		**1**	PLACA	PLATE	PLATO
16	1867426M1		**1**	CALÇO	SHIM	CALCE
17	022638N1		**1**	CJ. REDUTOR	KIT, CARRIER	JUEGO PORTADOR

Carcaça
Housing
Carter

25-50

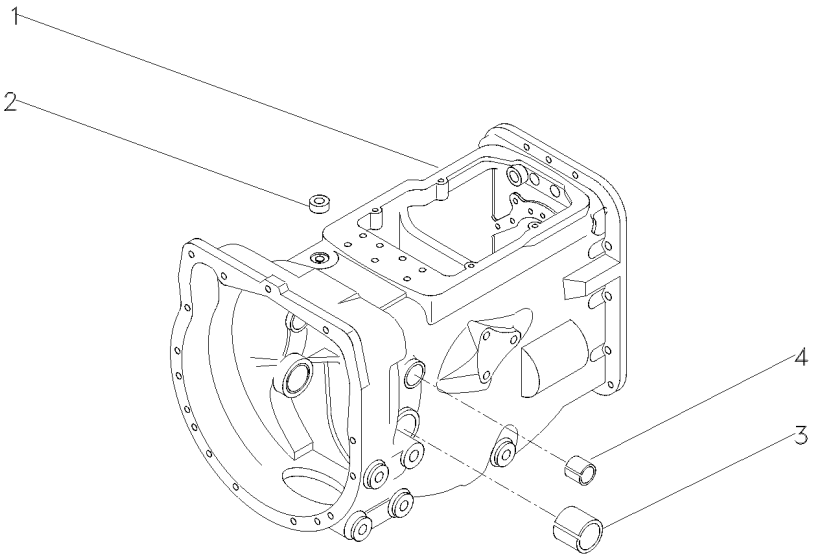

1	052462P1	**1**	CARCAÇA	HOUSING	ALOJAMIENTO
2	183071M1	**1**	BUJÃO	PLUG	TAPON
3	180801M1	**2**	BUCHA	BUSH	CASQUILLO
4	184592M1	**2**	BUCHA	BUSH	CASQUILLO

Luva E Cubo
Sleeve And Hub
Manguito Y Cubo

25-55

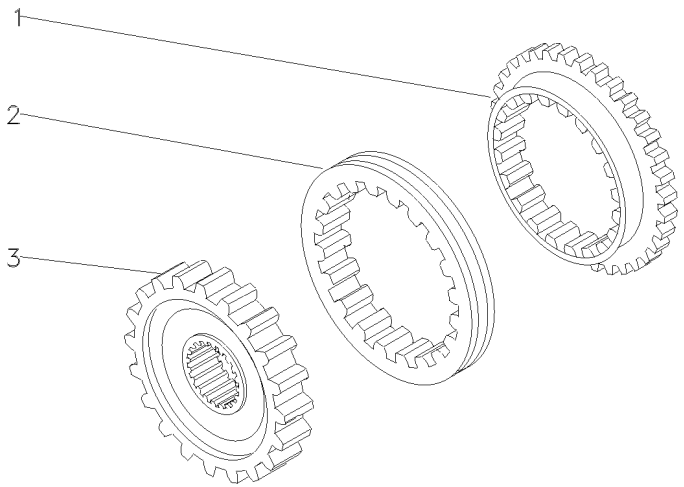

1	027925P1	**2** ANEL	RING	ARO
2	027924P1	**1** LUVA	SLEEVE	MANCHA
3	040751P1	**1** CUBO	HUB	CUBO

Luva E Cubo
Sleeve And Hub
Manguito Y Cubo

25-60

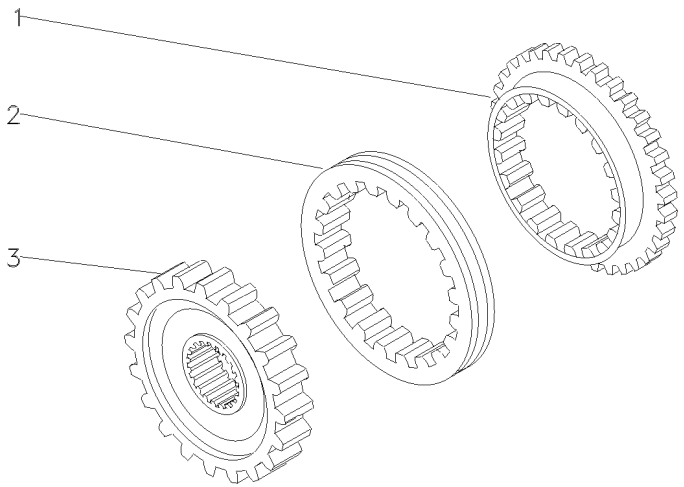

1	027925P1	**2** ANEL	RING	ARO
2	027924P1	**1** LUVA	SLEEVE	MANCHA
3	027927P1	**1** CUBO	HUB	CUBO

Transmissão 12 Velocidades — **Constant Mesh**
12 Speed Transmission — **Constant Mesh**
Transmision 12 Velocidades — **Constant Mesh**

25-65

540/1000 Rpm-Eixo Longo
540/1000 Rpm- Long Axle
540/1000 Rpm-Eje Largo

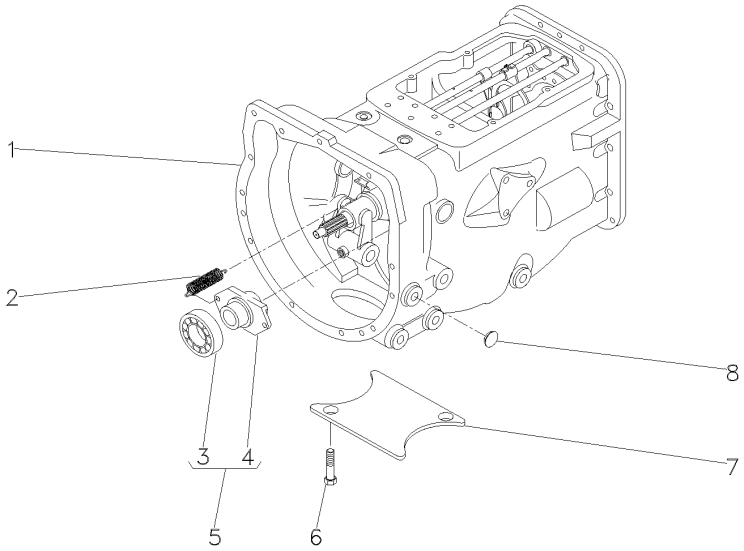

1	063273N1	25-70 No	**1**	CX. TRANSMISSÃO	TRANSMISSION	TRANSMISION
1		25-75 No	**1**	CX. TRANSMISSÃO	TRANSMISSION	TRANSMISION
1		25-80 No	**1**	CX. TRANSMISSÃO	TRANSMISSION	TRANSMISION
1		25-85 No	**1**	CX. TRANSMISSÃO	TRANSMISSION	TRANSMISION
1		25-90 No	**1**	CX. TRANSMISSÃO	TRANSMISSION	TRANSMISION
1		25-95 No	**1**	CX. TRANSMISSÃO	TRANSMISSION	TRANSMISION
2	3700450M1		**2**	MOLA	SPRING	RESORTE
4	886727M2	5	**1**	COLAR	COLLAR	COLLAR
5	063142N1		**1**	PORTA ROLAMENTO	BEARING FLANGE	BEARING FLANGE
6	354441X1		**2**	PARAFUSO	BOLT	PERNO
7	021020P2		**1**	TAMPA	COVER	CUBIERTA
8	027014P1		**4**	TAMPÃO	PAD	ALMOHADILLA

Transmissão 12 Velocidades-C. Mesh
12 Speed Transmission - C. Mesh
Transmision 12 Velocidades-C. Mesh

Carcaça
Housing
Caja

25-70

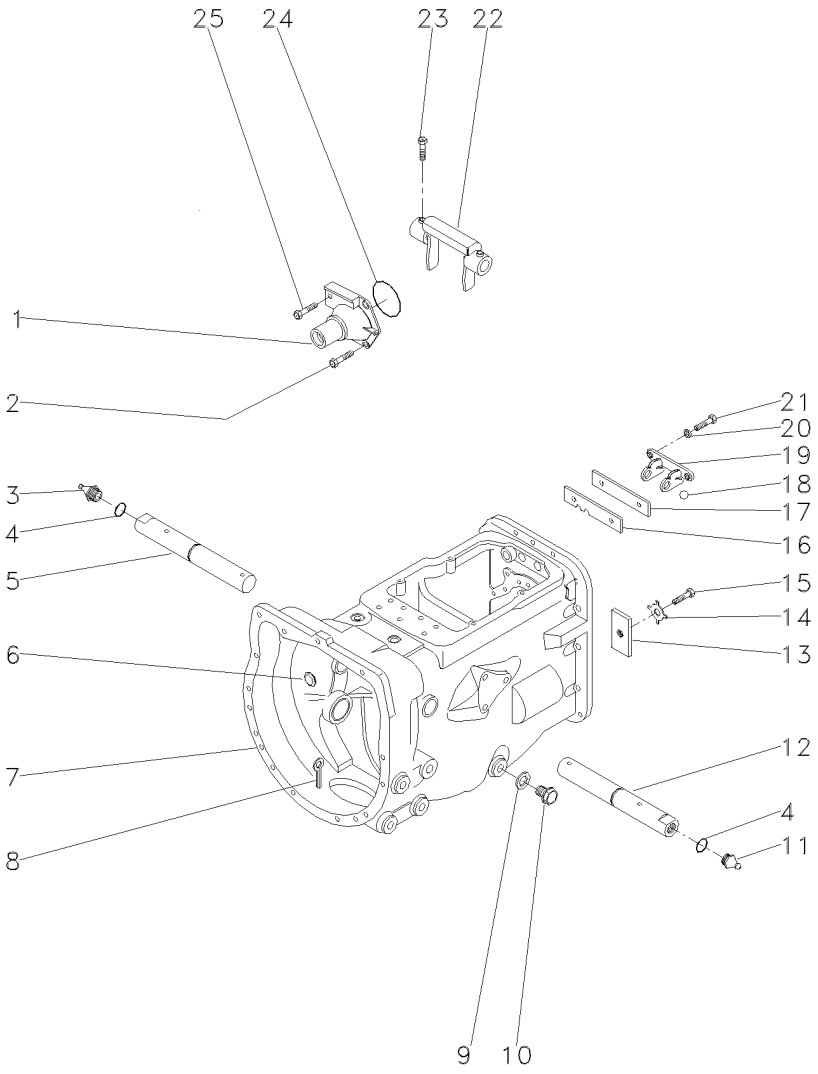

1	1860890M91		**1**	FLANGE	FLANGE	PLETINA
2	377477X1		**3**	PARAFUSO	BOLT	PERNO
3	29951X		**1**	GRAXEIRA	GREASER	ENGRASADOR
4	364784X1		**2**	ANEL "O"	O RING	JUNTA TORICA
5	058424P1		**1**	EIXO	SHAFT	ARBOL
6	2950X		**1**	BUJÃO	PLUG	TAPON
7	488156M97	25-50 No	**1**	CJ. CARCAÇA	HOUSE ASSY	CONJ. CARTER
8	354076X1		**1**	CUPILHA	COTTER PIN	PASADOR DOUBLE
9	180474M1		**1**	ARRUELA	WASHER	ARANDELA
10	050698T1		**1**	BUJÃO	PLUG	TAPON
11	13811X		**1**	GRAXEIRA	GREASER	ENGRASADOR
12	058424P1		**1**	EIXO	SHAFT	ARBOL
13	184789M1		**1**	TRAVA	LOCK	RETENEDOR
14	828020M1		**1**	ARRUELA	WASHER	ARANDELA
15	353691X1		**1**	PARAFUSO	BOLT	PERNO
16	1860764M2		**1**	PLACA	PLATE	PLATO
17	1860765M1		**1**	ESPAÇADOR	SPACER	PIEZA DISTANCIA
18	391838X1	∅ 12MM	**1**	ESFERA	BALL	BOLA
19	1860761M1		**1**	SUPORTE	CLEVIS	GANCHO SEGURI.
20	353434X1		**2**	ARRUELA	WASHER	ARANDELA
21	362443X1		**2**	PARAFUSO	BOLT	PERNO
22	886719M1		**1**	GARFO	FORK	HORQUILLA
23	180002M1		**2**	PARAFUSO	BOLT	PERNO
24	886089M1		**1**	ANEL "O"	O RING	JUNTA TORICA
25	377480X1		**1**	PARAFUSO	BOLT	PERNO

Transmissão 12 Velocidades-C. Mesh
12 Speed Transmission - C. Mesh
Transmision 12 Velocidades-C. Mesh

Carcaça
Housing
Caja

25-75

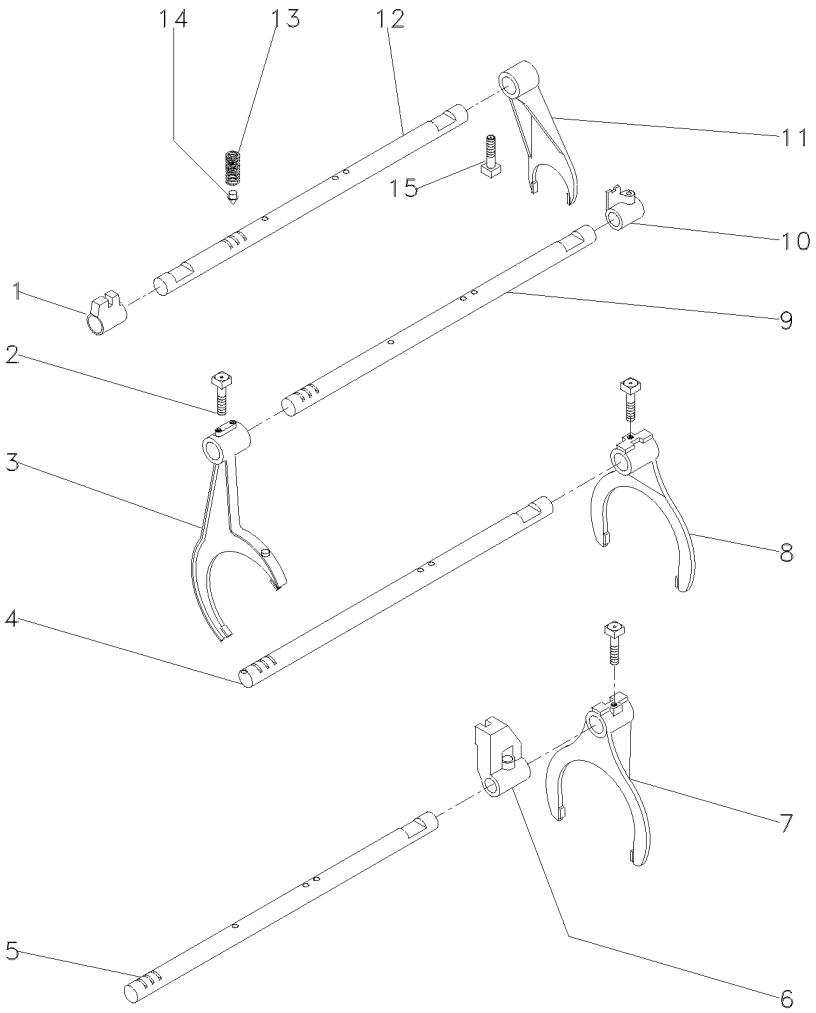

1	023416R1	**1** SELETOR	SELECTOR	SELECTOR
2	1675367M2	**4** PARAFUSO	BOLT	PERNO
3	027923P1	**1** GARFO	FORK	HORQUILLA
4	1693824M1	**2** EIXO	SHAFT	ARBOL
5	027920P2	**1** EIXO	SHAFT	ARBOL
6	023417R1	**1** SELETOR	SELECTOR	SELECTOR
7	027922P1	**1** GARFO	FORK	HORQUILLA
8	039404P2	**1** GARFO	FORK	HORQUILLA
9	027919P2	**1** EIXO	SHAFT	ARBOL
10	023425R1	**1** SELETOR	SELECTOR	SELECTOR
11	897065M2	**1** GARFO	FORK	HORQUILLA
12	1693818M1	**1** EIXO	SHAFT	ARBOL
13	191221M2	**4** MOLA	SPRING	RESORTE
14	180418M2	**4** PINO	PIN	PASADOR
15	180002M1	**4** PARAFUSO	BOLT	PERNO

Transmissão 12 Velocidades-C. Mesh
12 Speed Transmission - C. Mesh
Transmision 12 Velocidades-C. Mesh

Árvore De Entrada
Input Shaft
Arbol De Entrada

25-80

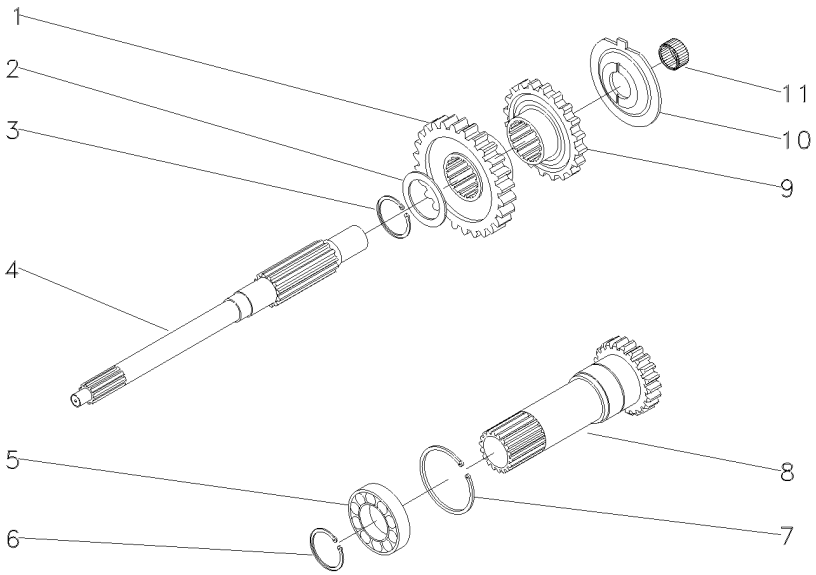

1	054184P1	30	**1**	ENGRENAGEM	GEAR	ENGRANAJE
2	1677742M1		**1**	ARRUELA	WASHER	ARANDELA
3	358969X1		**1**	ANEL TRAVA	CIRCLIP	CIRCULITO
4	039423P1		**1**	EIXO	SHAFT	ARBOL
5	3761292M1		**1**	ROLAMENTO	BEARING	COJINETE
6	762101M1		**1**	ANEL TRAVA	CIRCLIP	CIRCULITO
7	377631X1		**1**	ANEL TRAVA	CIRCLIP	CIRCULITO
8	1677746M92	PTO/1000RPM 25-100 No	**1**	CJ. EIXO	KIT, AXLE	JUEGO DE EJE
9	054183P1	26	**1**	ENGRENAGEM	GEAR	ENGRANAJE
10	1674668M3		**1**	ESPAÇADOR	SPACER	PIEZA DISTANCIA
11	2700273M1		**1**	ROLAMENTO AGULHA	BEARING NEEDLE	COJINETA AGUJAS

Transmissão 12 Velocidades-C. Mesh
12 Speed Transmission - C. Mesh
Transmision 12 Velocidades-C. Mesh

Árvore Principal
Main Shaft
Eje Principale

25-85

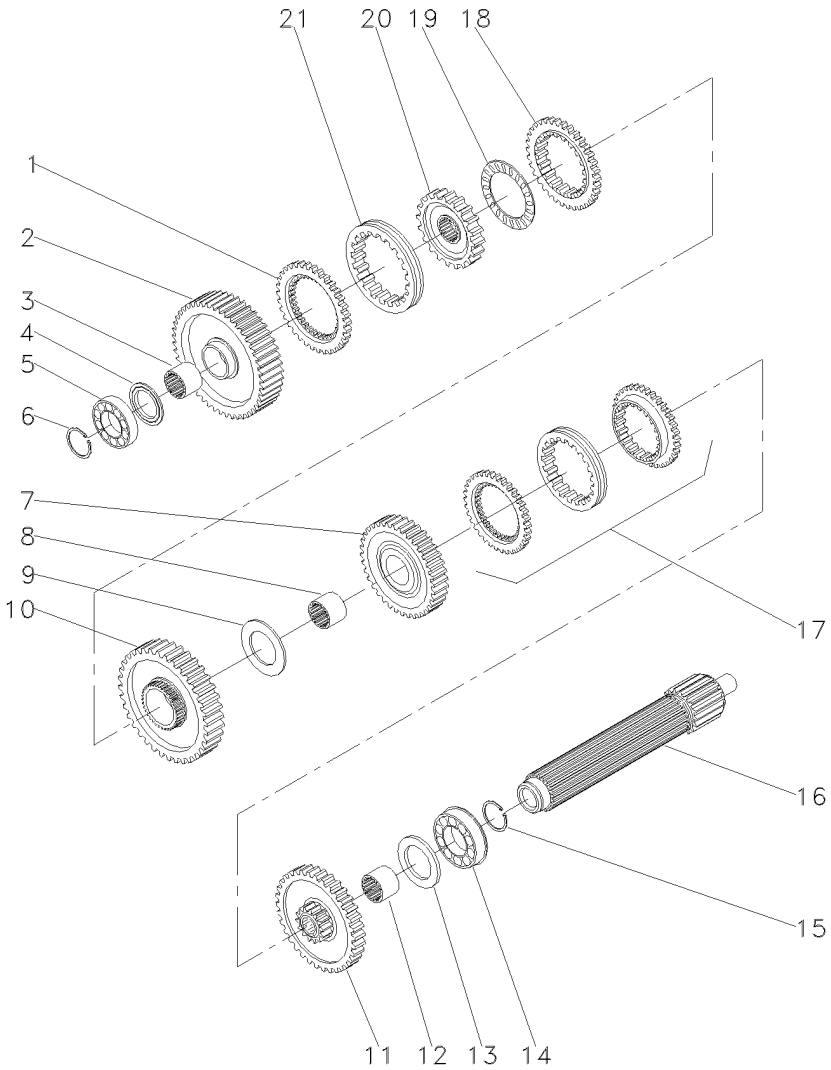

1	1686458M1		**1**	ANEL	RING	ARO
2	049163N1	56	**1**	ENGRENAGEM	GEAR	ENGRANAJE
3	039397P1		**1**	LUVA	SLEEVE	MANCHA
4	1671888M2	4,14-4,19MM	**X**	CALÇO	SHIM	CALCE
4	1671889M1	4,39-4,45MM	**X**	ARRUELA	WASHER	ARANDELA
4	1671890M2	4,62-4,67MM	**X**	ARRUELA	WASHER	ARANDELA
4	1671891M2	4,85-4,90MM	**X**	ARRUELA	WASHER	ARANDELA
5	039544R1		**1**	ROLAMENTO	BEARING	COJINETE
6	039545R1		**1**	ANEL TRAVA	CIRCLIP	CIRCULITO
7	053354N1	35	**1**	CJ. ENGRENAGEM	KIT, GEAR	ENGRANAJES JUEGO
8	039398P1		**1**	LUVA	SLEEVE	MANCHA
9	023422R1		**1**	ARRUELA	WASHER	ARANDELA
10	053355N1	51	**1**	CJ. ENGRENAGEM	KIT, GEAR	ENGRANAJES JUEGO
11	053352N1	46	**1**	CJ. ENGRENAGEM	KIT, GEAR	ENGRANAJES JUEGO
12	039396P1		**1**	LUVA	SLEEVE	MANCHA
13	1867259M1		**1**	ARRUELA	WASHER	ARANDELA
14	3761291M1		**1**	ROLAMENTO	BEARING	COJINETE
15	195363M1		**1**	ANEL TRAVA	CIRCLIP	CIRCULITO
16	039543P1		**1**	EIXO	SHAFT	ARBOL
17	039440N1	25-55 No	**1**	CJ. SINCRONIZADO	SYNCHRO UNIT	SINCRONIZ ADORA
18	1686459M1		**1**	ANEL	RING	ARO
19	1663796M1		**1**	ROLAMENTO	BEARING	COJINETE
20	039402P1		**1**	CUBO	HUB	CUBO
21	039425P1		**1**	LUVA	SLEEVE	MANCHA

Transmissão 12 Velocidades-C. Mesh
12 Speed Transmission - C. Mesh
Transmision 12 Velocidades-C. Mesh

Árvore Secundária
Secundary Shaft
Eje Secundaria

25-90

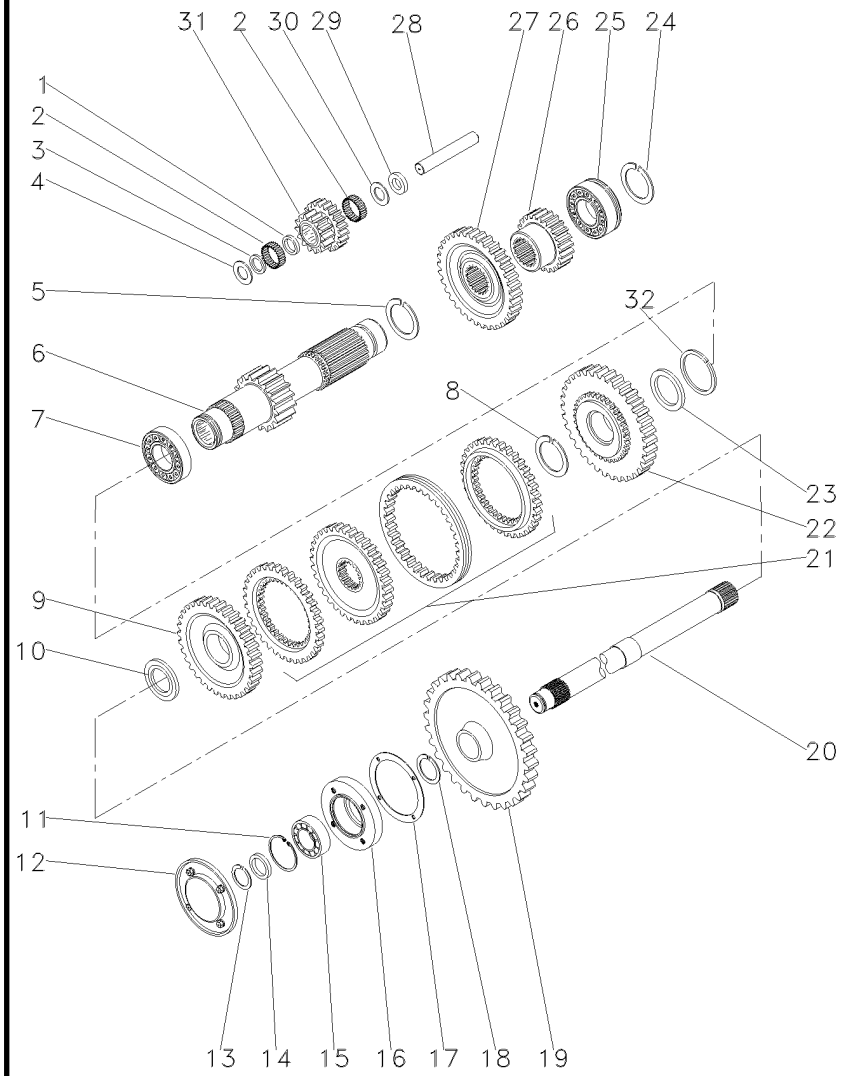

1	1688131M1		**1**	ESPAÇADOR	SPACER	PIEZA DISTANCIA
2	183039M1		**56**	ROLETE	ROLLER	RODILLO
3	183037M1		**1**	ARRUELA	WASHER	ARANDELA
4	1688132M1		**2**	ARRUELA	WASHER	ARANDELA
5	195500M1		**1**	ANEL TRAVA	CIRCLIP	CIRCULITO
6	049165N1	19	**1**	EIXO	SHAFT	ARBOL
7	3003372X1		**1**	ROLAMENTO	BEARING	COJINETE
8	1440873X1		**1**	ANEL TRAVA	CIRCLIP	CIRCULITO
9	054180N1	34	**1**	ENGRENAGEM	GEAR	ENGRANAJE
10	039408P1		**1**	ARRUELA	WASHER	ARANDELA
10	039409P1		**1**	ARRUELA	WASHER	ARANDELA
11	355988X1		**1**	ANEL TRAVA	CIRCLIP	CIRCULITO
12	1683386M91		**1**	TAMPA	COVER	CUBIERTA
13	899385M1		**1**	ANEL	RING	ARO
14	881122M2		**1**	ANEL	RING	ARO
15	899377M2		**1**	ROLAMENTO	BEARING	COJINETE
16	899331M1		**1**	FLANGE	FLANGE	PLETINA
17	180432M1		**1**	JUNTA	GASKET	EMPAQUETADURA.
18	358913X1		**1**	ANEL TRAVA	CIRCLIP	CIRCULITO
19	9004882M1	[A] 53	**1**	ENGRENAGEM	GEAR	ENGRANAJE
20	1869279M1	[A]	**1**	EIXO	SHAFT	ARBOL
21	039439N1	25-60 No	**1**	CJ. SINCRONIZADO	SYNCHRO UNIT	SINCRONIZ ADORA
22	054182N1	42	**1**	ENGRENAGEM	GEAR	ENGRANAJE
23	039413P1		**1**	ARRUELA	WASHER	ARANDELA
24	195363M1		**1**	ANEL TRAVA	CIRCLIP	CIRCULITO
25	3761291M1		**1**	ROLAMENTO	BEARING	COJINETE
26	053314P1	23	**1**	ENGRENAGEM	GEAR	ENGRANAJE
27	053312P1	43	**1**	ENGRENAGEM	GEAR	ENGRANAJE
28	180445M1		**1**	EIXO	SHAFT	ARBOL
29	1688130M1		**1**	ARRUELA	WASHER	ARANDELA
30	1688129M1		**1**	MOLA PRATO	SPRING PLATE	PLETINA MUELLE
31	053310P1		**1**	ENGRENAGEM	GEAR	ENGRANAJE
32	831581M2		**1**	ANEL TRAVA	CIRCLIP	CIRCULITO

[A] TDP
PTO
TDF

Transmissão 12 Velocidades-C. Mesh
12 Speed Transmission - C. Mesh
Transmision 12 Velocidades-C. Mesh

Redutor Epicicloidal
Epicyclic Unit
Unidad Epicicloidal

25-95

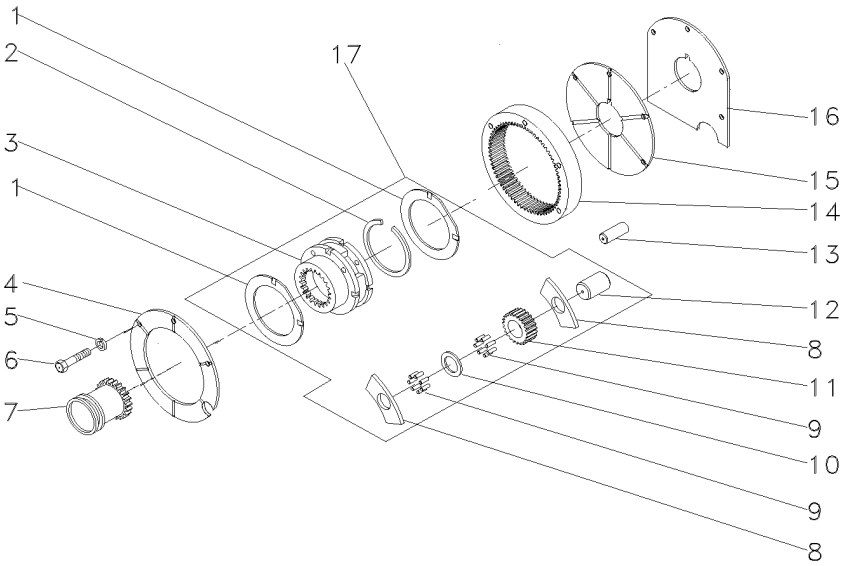

1	518414M1	17	**2**	ARRUELA	WASHER	ARANDELA
2	366317X1	17	**1**	ANEL TRAVA	CIRCLIP	CIRCULITO
3		17 ➡ 022638N1	**1**	CJ. REDUTOR	KIT, CARRIER	JUEGO PORTADOR
4	184012M4		**1**	PLACA	PLATE	PLATO
5	353434X1		**3**	ARRUELA	WASHER	ARANDELA
6	362684X1		**4**	PARAFUSO	BOLT	PERNO
7	184770M2		**1**	LUVA	SLEEVE	MANCHA
8	516526M1	17	**6**	ARRUELA	WASHER	ARANDELA
9	834211M1	17	**144**	ROLETE	ROLLER	RODILLO
10	518415M1	17	**3**	EIXO	SHAFT	ARBOL
11	516509M1	17	**3**	ENGRENAGEM	GEAR	ENGRANAJE
12	897020M1	17	**3**	ARRUELA	WASHER	ARANDELA
13	180409M1		**2**	PINO	PIN	PASADOR
14	1865530M1		**1**	COROA	ANNULAR GEAR	ENGRANAJE ANULAR
15	180408M2		**1**	PLACA	PLATE	PLATO
16	1867426M1		**1**	CALÇO	SHIM	CALCE
17	022638N1		**1**	CJ. REDUTOR	KIT, CARRIER	JUEGO PORTADOR

Eixo Entrada
Inlet Shaft
Eje Entrada

25-100

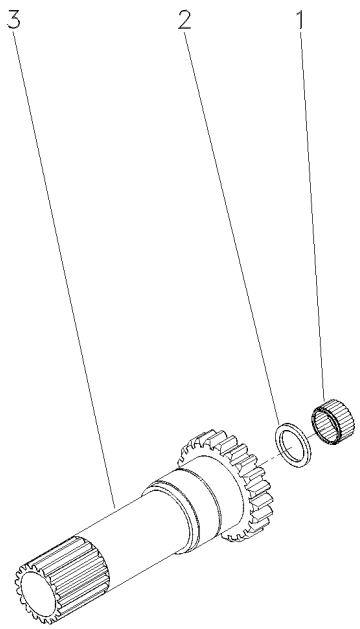

1	1677724M1		**1**	ROLAMENTO	BEARING	COJINETE
2	883935M4		**1**	RETENTOR	SEAL	RETEN
3	1677738M1	20	**1**	EIXO	SHAFT	ARBOL

Transmissão 12 Velocidades — **Constant Mesh**
12 Speed Transmission — **Constant Mesh**
Transmision 12 Velocidades — **Constant Mesh**

25-105

540 Rpm
540 Rpm
540 Rpm

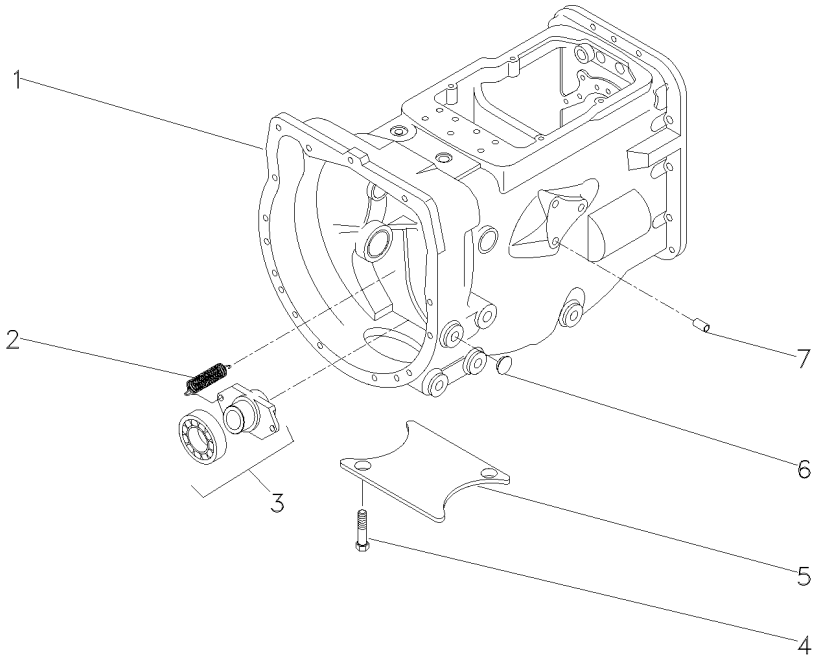

1	063274N1		**1**	CX. TRANSMISSÃO	TRANSMISSION	TRANSMISION
2	3700450M1		**2**	MOLA	SPRING	RESORTE
3	063142N1	25-370 No	**1**	PORTA ROLAMENTO	BEARING FLANGE	BEARING FLANGE
4	354441X1		**2**	PARAFUSO	BOLT	PERNO
5	021020P2		**1**	TAMPA	COVER	CUBIERTA
6	027014P1		**8**	TAMPÃO	PAD	ALMOHADILLA
7	899297M1		**1**	BUJÃO	PLUG	TAPON

Transmissão 12 Velocidades-C. Mesh
12 Speed Transmission - C. Mesh
Transmision 12 Velocidades-C. Mesh

Carcaça
Housing
Caja

25-110

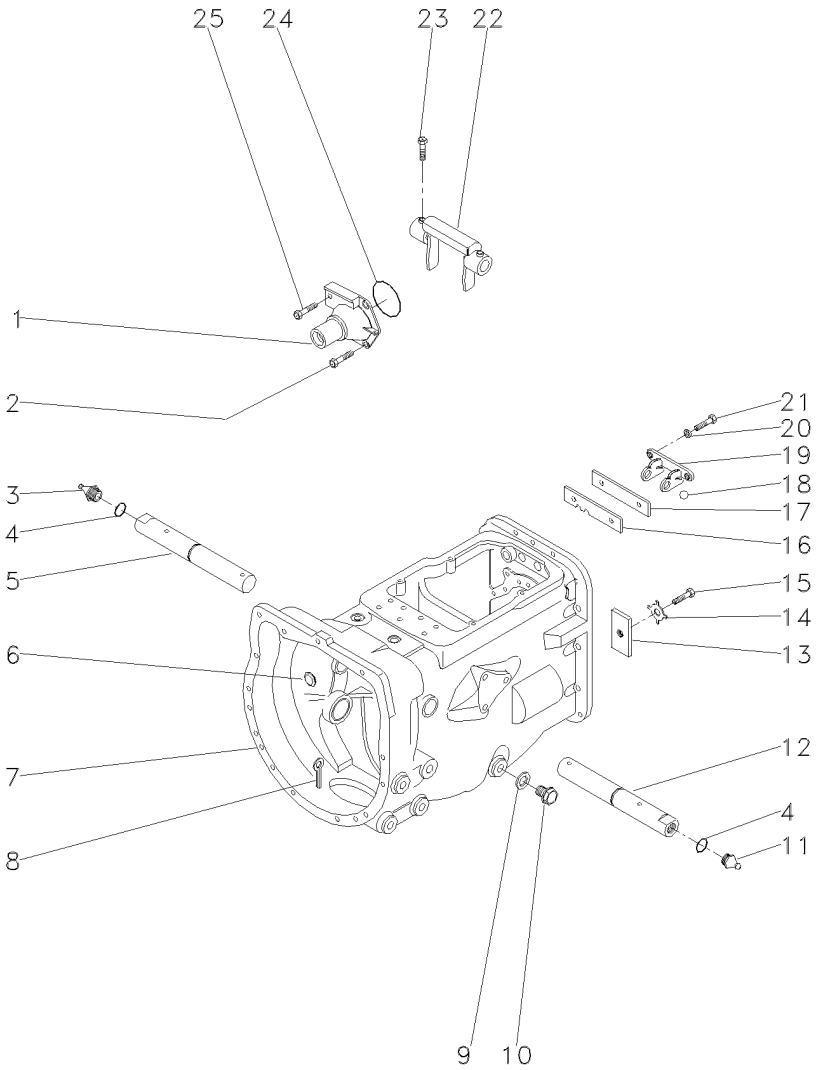

1	1860890M91		**1**	FLANGE	FLANGE	PLETINA
2	377477X1		**3**	PARAFUSO	BOLT	PERNO
3	29951X	▶	**1**	GRAXEIRA	GREASER	ENGRASADOR
4	364784X1		**2**	ANEL "O"	O RING	JUNTA TORICA
5	058424P1		**1**	EIXO	SHAFT	ARBOL
6	2950X		**1**	BUJÃO	PLUG	TAPON
7	488156M97	25-50 No	**1**	CJ. CARCAÇA	HOUSE ASSY	CONJ. CARTER
8	354076X1		**1**	CUPILHA	COTTER PIN	PASADOR DOUBLE
9	180474M1		**1**	ARRUELA	WASHER	ARANDELA
10	050698T1		**1**	BUJÃO	PLUG	TAPON
11	13811X	◀	**1**	GRAXEIRA	GREASER	ENGRASADOR
12	058424P1		**1**	EIXO	SHAFT	ARBOL
13	184789M1		**1**	TRAVA	LOCK	RETENEDOR
14	828020M1		**1**	ARRUELA	WASHER	ARANDELA
15	353691X1		**1**	PARAFUSO	BOLT	PERNO
16	1860764M2		**1**	PLACA	PLATE	PLATO
17	1860765M1		**1**	ESPAÇADOR	SPACER	PIEZA DISTANCIA
18	391838X1	∅ 12MM	**1**	ESFERA	BALL	BOLA
19	1860761M1		**1**	SUPORTE	CLEVIS	GANCHO SEGURI.
20	353434X1		**2**	ARRUELA	WASHER	ARANDELA
21	362443X1		**2**	PARAFUSO	BOLT	PERNO
22	886719M1		**1**	GARFO	FORK	HORQUILLA
23	180002M1		**2**	PARAFUSO	BOLT	PERNO
24	886089M1		**1**	ANEL "O"	O RING	JUNTA TORICA
25	377480X1		**1**	PARAFUSO	BOLT	PERNO

Transmissão 12 Velocidades-C. Mesh
12 Speed Transmission - C. Mesh
Transmision 12 Velocidades-C. Mesh

Carcaça
Housing
Caja

25-115

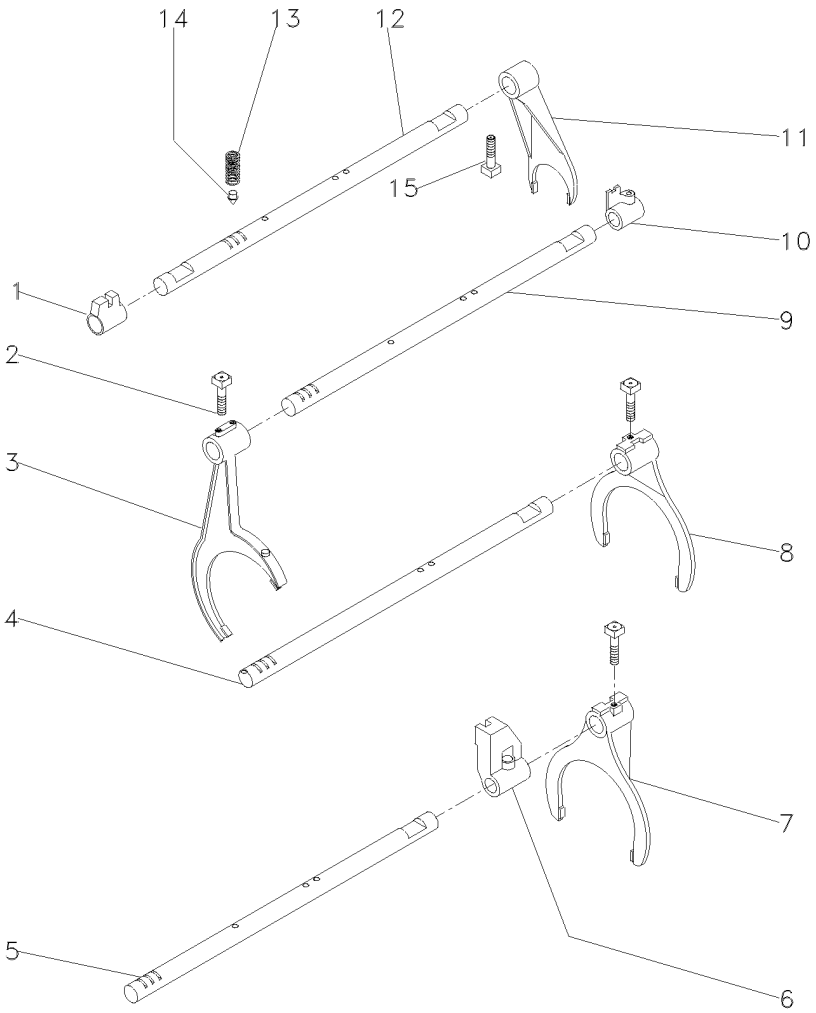

1	023416R1	**1**	SELETOR	SELECTOR	SELECTOR
2	1675367M2	**4**	PARAFUSO	BOLT	PERNO
3	027923P1	**1**	GARFO	FORK	HORQUILLA
4	1693824M1	**2**	EIXO	SHAFT	ARBOL
5	027920P2	**1**	EIXO	SHAFT	ARBOL
6	023417R1	**1**	SELETOR	SELECTOR	SELECTOR
7	027922P1	**1**	GARFO	FORK	HORQUILLA
8	039404P2	**1**	GARFO	FORK	HORQUILLA
9	027919P2	**1**	EIXO	SHAFT	ARBOL
10	023425R1	**1**	SELETOR	SELECTOR	SELECTOR
11	897065M2	**1**	GARFO	FORK	HORQUILLA
12	1693818M1	**1**	EIXO	SHAFT	ARBOL
13	191221M2	**4**	MOLA	SPRING	RESORTE
14	180418M2	**4**	PINO	PIN	PASADOR
15	180002M1	**4**	PARAFUSO	BOLT	PERNO

Transmissão 12 Velocidades-C. Mesh
12 Speed Transmission - C. Mesh
Transmision 12 Velocidades-C. Mesh

Árvore De Entrada
Input Shaft
Arbol De Entrada

25-120

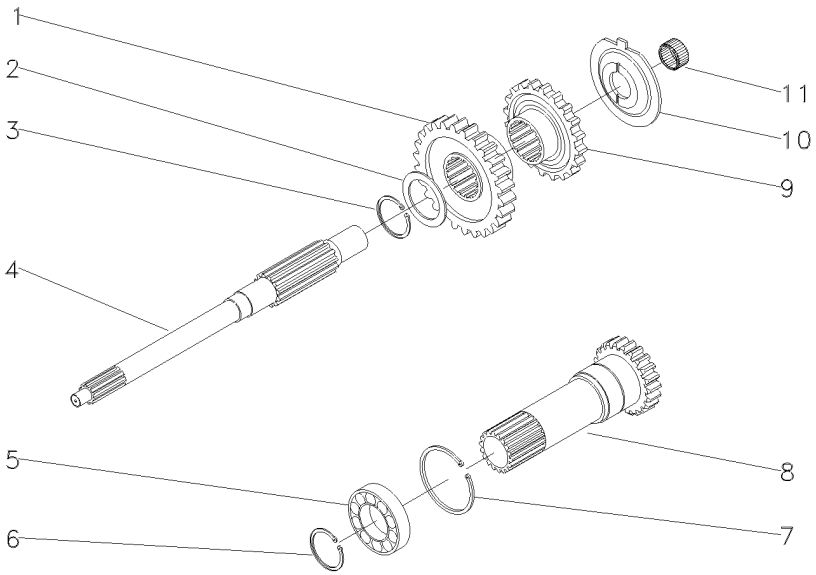

1	054184P1	30	**1** ENGRENAGEM	GEAR	ENGRANAJE
2	1677742M1		**1** ARRUELA	WASHER	ARANDELA
3	358969X1		**1** ANEL TRAVA	CIRCLIP	CIRCULITO
4	039423P1		**1** EIXO	SHAFT	ARBOL
5	3761292M1		**1** ROLAMENTO	BEARING	COJINETE
6	762101M1		**1** ANEL TRAVA	CIRCLIP	CIRCULITO
7	377631X1		**1** ANEL TRAVA	CIRCLIP	CIRCULITO
8	049834N1	PTO/540RPM	**1** CJ. EIXO	KIT, AXLE	JUEGO DE EJE
9	054183P1	26	**1** ENGRENAGEM	GEAR	ENGRANAJE
10	1674668M3		**1** ESPAÇADOR	SPACER	PIEZA DISTANCIA
11	2700273M1		**1** ROLAMENTO AGULHA	BEARING NEEDLE	COJINETA AGUJAS

Transmissão 12 Velocidades-C. Mesh
12 Speed Transmission - C. Mesh
Transmision 12 Velocidades-C. Mesh

Árvore Principal
Main Shaft
Eje Principale

25-125

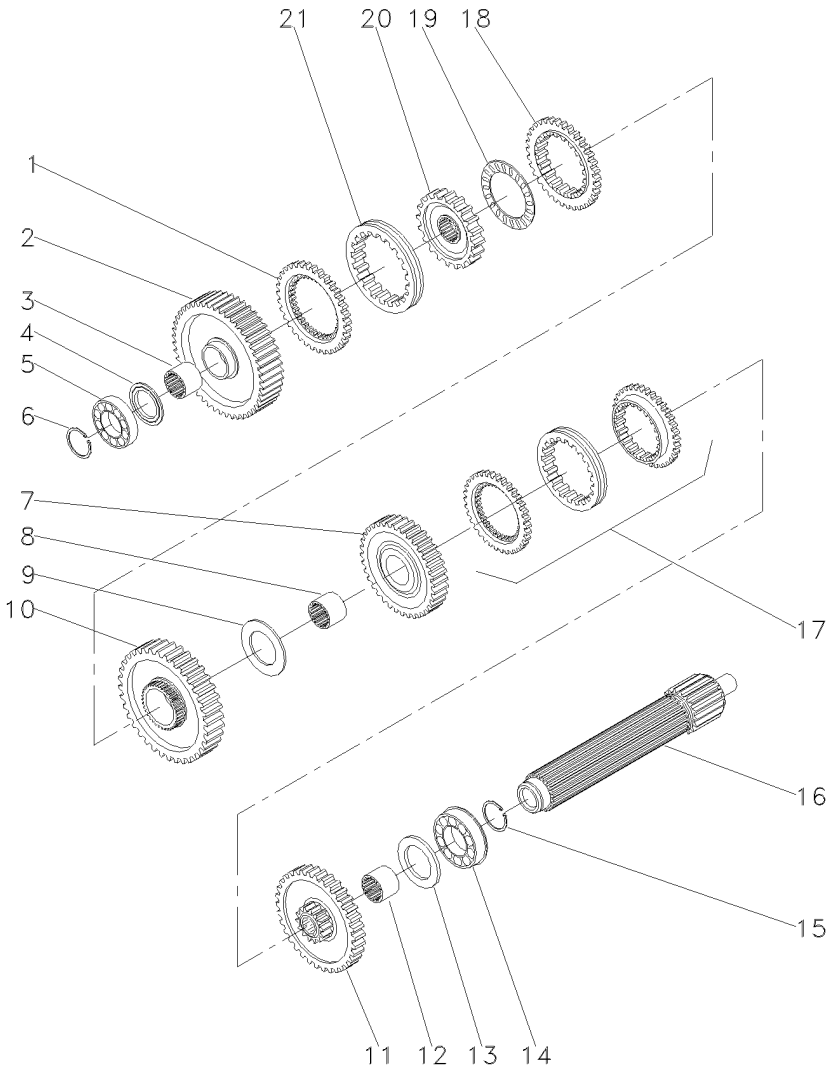

1	1686458M1		**1**	ANEL	RING	ARO
2	049163N1	56	**1**	ENGRENAGEM	GEAR	ENGRANAJE
3	039397P1		**1**	LUVA	SLEEVE	MANCHA
4	1671888M2	4,14-4,19MM	**X**	CALÇO	SHIM	CALCE
4	1671889M1	4,39-4,45MM	**X**	ARRUELA	WASHER	ARANDELA
4	1671890M2	4,62-4,67MM	**X**	ARRUELA	WASHER	ARANDELA
4	1671891M2	4,85-4,90MM	**X**	ARRUELA	WASHER	ARANDELA
5	039544R1		**1**	ROLAMENTO	BEARING	COJINETE
6	039545R1		**1**	ANEL TRAVA	CIRCLIP	CIRCULITO
7	053354N1	35	**1**	CJ. ENGRENAGEM	KIT, GEAR	ENGRANAJES JUEGO
8	039398P1		**1**	LUVA	SLEEVE	MANCHA
9	023422R1		**1**	ARRUELA	WASHER	ARANDELA
10	053355N1	51	**1**	CJ. ENGRENAGEM	KIT, GEAR	ENGRANAJES JUEGO
11	053352N1	46	**1**	CJ. ENGRENAGEM	KIT, GEAR	ENGRANAJES JUEGO
12	039396P1		**1**	LUVA	SLEEVE	MANCHA
13	1867259M1		**1**	ARRUELA	WASHER	ARANDELA
14	3761291M1		**1**	ROLAMENTO	BEARING	COJINETE
15	195363M1		**1**	ANEL TRAVA	CIRCLIP	CIRCULITO
16	039543P1		**1**	EIXO	SHAFT	ARBOL
17	039440N1	25-55 No	**1**	CJ. SINCRONIZADO	SYNCHRO UNIT	SINCRONIZ ADORA
18	1686459M1		**1**	ANEL	RING	ARO
19	1663796M1		**1**	ROLAMENTO	BEARING	COJINETE
20	039402P1		**1**	CUBO	HUB	CUBO
21	039425P1		**1**	LUVA	SLEEVE	MANCHA

Transmissão 12 Velocidades-C. Mesh
12 Speed Transmission - C. Mesh
Transmision 12 Velocidades-C. Mesh

Árvore Secundária
Secundary Shaft
Eje Secundaria

25-130

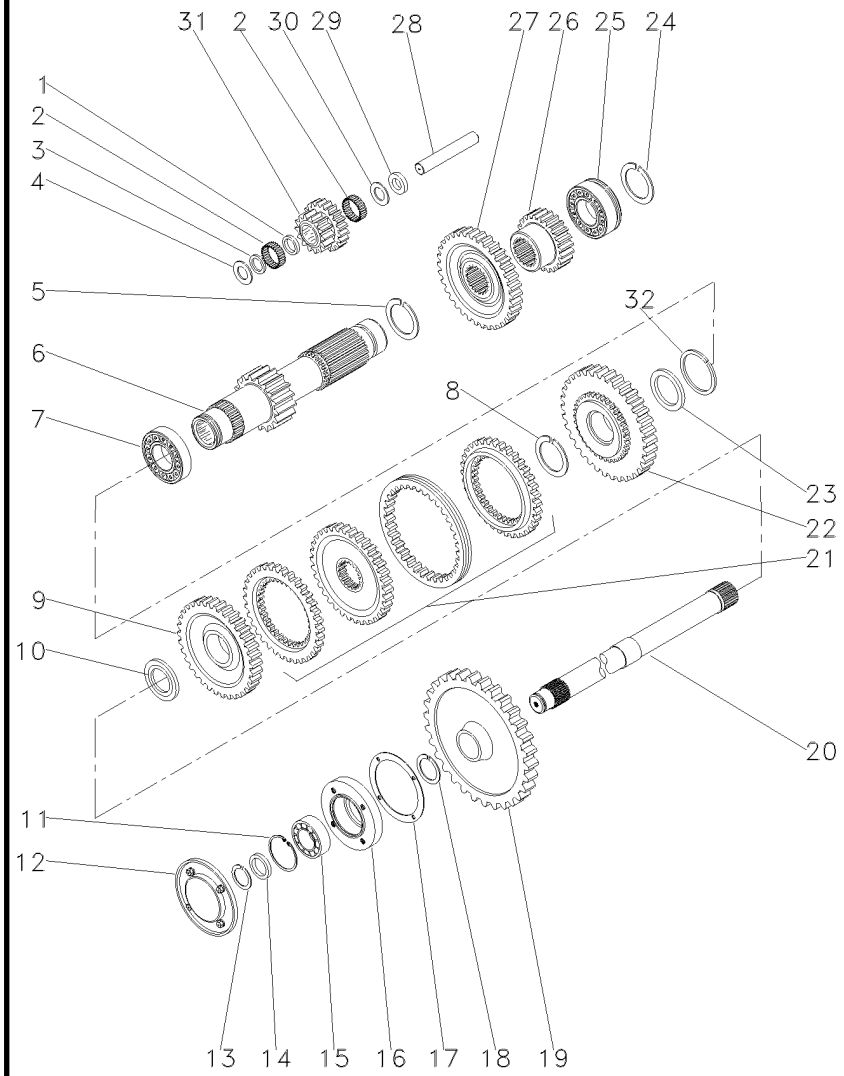

1	1688131M1		**1**	ESPAÇADOR	SPACER	PIEZA DISTANCIA
2	183039M1		**56**	ROLETE	ROLLER	RODILLO
3	183037M1		**1**	ARRUELA	WASHER	ARANDELA
4	1688132M1		**2**	ARRUELA	WASHER	ARANDELA
5	195500M1		**1**	ANEL TRAVA	CIRCLIP	CIRCULITO
6	049165N1	19	**1**	EIXO	SHAFT	ARBOL
7	3003372X1		**1**	ROLAMENTO	BEARING	COJINETE
8	1440873X1		**1**	ANEL TRAVA	CIRCLIP	CIRCULITO
9	054180N1	34	**1**	ENGRENAGEM	GEAR	ENGRANAJE
10	039408P1		**1**	ARRUELA	WASHER	ARANDELA
10	039409P1		**1**	ARRUELA	WASHER	ARANDELA
11	355988X1		**1**	ANEL TRAVA	CIRCLIP	CIRCULITO
12	1683386M91	[A]	**1**	TAMPA	COVER	CUBIERTA
13	899385M1		**1**	ANEL	RING	ARO
14	881122M2		**1**	ANEL	RING	ARO
15	899377M2		**1**	ROLAMENTO	BEARING	COJINETE
16	899331M1	[A]	**1**	FLANGE	FLANGE	PLETINA
17	180432M1		**1**	JUNTA	GASKET	EMPAQUETADURA.
18	358913X1		**1**	ANEL TRAVA	CIRCLIP	CIRCULITO
19	9004882M1	[A] 53	**1**	ENGRENAGEM	GEAR	ENGRANAJE
20	1868533M2	PTO1000RPM	**1**	EIXO	SHAFT	ARBOL
21	039439N1	25-60 No	**1**	CJ. SINCRONIZADO	SYNCHRO UNIT	SINCRONIZ ADORA
22	054182N1	42	**1**	ENGRENAGEM	GEAR	ENGRANAJE
23	039413P1		**1**	ARRUELA	WASHER	ARANDELA
24	195363M1		**1**	ANEL TRAVA	CIRCLIP	CIRCULITO
25	3761291M1		**1**	ROLAMENTO	BEARING	COJINETE
26	053314P1	23	**1**	ENGRENAGEM	GEAR	ENGRANAJE
27	053312P1	43	**1**	ENGRENAGEM	GEAR	ENGRANAJE
28	180445M1		**1**	EIXO	SHAFT	ARBOL
29	1688130M1		**1**	ARRUELA	WASHER	ARANDELA
30	1688129M1		**1**	MOLA PRATO	SPRING PLATE	PLETINA MUELLE
31	053310P1	15/20	**1**	ENGRENAGEM	GEAR	ENGRANAJE
32	831581M2		**1**	ANEL TRAVA	CIRCLIP	CIRCULITO

[A] TDP
PTO
TDF

Transmissão 12 Velocidades-C. Mesh
12 Speed Transmission - C. Mesh
Transmision 12 Velocidades-C. Mesh

Redutor Epicicloidal
Epicyclic Unit
Unidad Epicicloidal

25-135

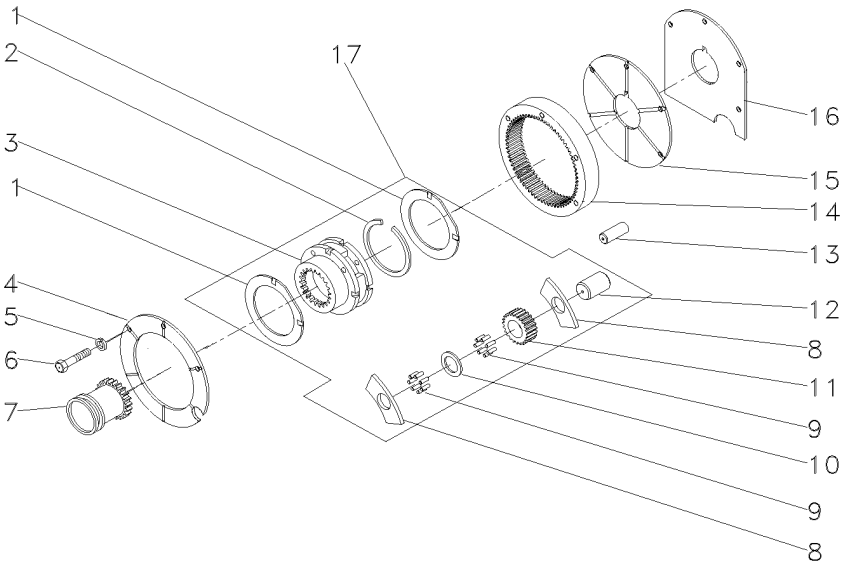

1	518414M1	17	**2**	ARRUELA	WASHER	ARANDELA
2	366317X1	17	**1**	ANEL TRAVA	CIRCLIP	CIRCULITO
3		17 ➡ 022638N1	**1**	CJ. REDUTOR	KIT, CARRIER	JUEGO PORTADOR
4	184012M4		**1**	PLACA	PLATE	PLATO
5	353434X1		**3**	ARRUELA	WASHER	ARANDELA
6	362684X1		**4**	PARAFUSO	BOLT	PERNO
7	184770M2		**1**	LUVA	SLEEVE	MANCHA
8	516526M1	17	**6**	ARRUELA	WASHER	ARANDELA
9	834211M1	17	**144**	ROLETE	ROLLER	RODILLO
10	897020M1	17	**3**	ARRUELA	WASHER	ARANDELA
11	516509M1	17	**3**	ENGRENAGEM	GEAR	ENGRANAJE
12	518415M1	17	**3**	EIXO	SHAFT	ARBOL
13	180409M1		**2**	PINO	PIN	PASADOR
14	1865530M1		**1**	COROA	ANNULAR GEAR	ENGRANAJE ANULAR
15	180408M2		**1**	PLACA	PLATE	PLATO
16	1867426M1		**1**	CALÇO	SHIM	CALCE
17	022638N1		**1**	CJ. REDUTOR	KIT, CARRIER	JUEGO PORTADOR

Transmissão 12 Velocidades
12 Speed Transmission
Transmision 12 Velocidades

25-140

Constant Mesh - 540 Rpm
Constant Mesh - 540 Rpm
Constant Mesh - 540 Rpm

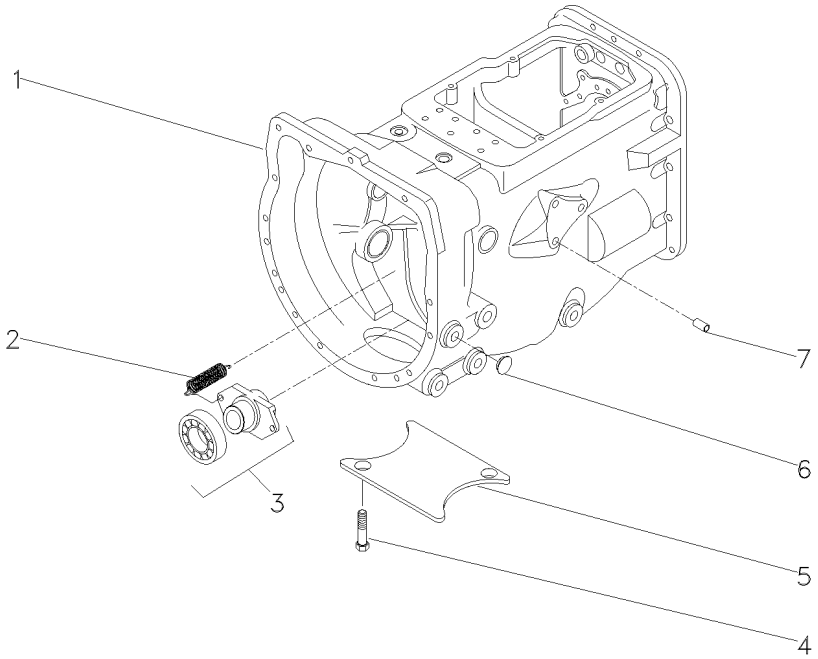

1	063275N1		**1**	CX. TRANSMISSÃO	TRANSMISSION	TRANSMISION
2	3700450M1		**2**	MOLA	SPRING	RESORTE
3	063142N1	25-370 No	**1**	PORTA ROLAMENTO	BEARING FLANGE	BEARING FLANGE
4	354441X1		**2**	PARAFUSO	BOLT	PERNO
5	021020P2		**1**	TAMPA	COVER	CUBIERTA
6	027014P1		**8**	TAMPÃO	PAD	ALMOHADILLA
7	899297M1		**1**	BUJÃO	PLUG	TAPON

Transmissão 12 Velocidades-C. Mesh
12 Speed Transmission - C. Mesh
Transmision 12 Velocidades-C. Mesh

Carcaça
Housing
Caja

25-145

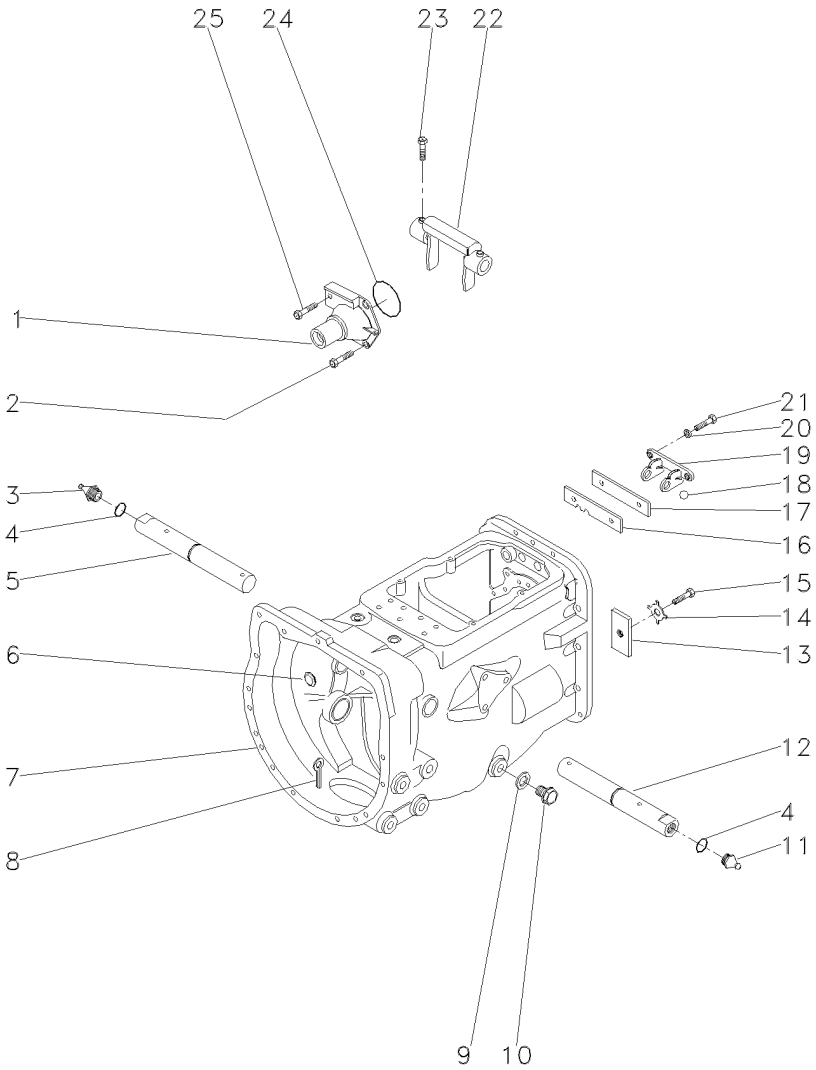

1	1860890M91		**1**	FLANGE	FLANGE	PLETINA
2	377477X1		**3**	PARAFUSO	BOLT	PERNO
3	29951X		**1**	GRAXEIRA	GREASER	ENGRASADOR
4	364784X1		**2**	ANEL "O"	O RING	JUNTA TORICA
5	058424P1		**1**	EIXO	SHAFT	ARBOL
6	2950X		**1**	BUJÃO	PLUG	TAPON
7	488156M97	25-50 No	**1**	CJ. CARCAÇA	HOUSE ASSY	CONJ. CARTER
8	354076X1		**1**	CUPILHA	COTTER PIN	PASADOR DOUBLE
9	180474M1		**1**	ARRUELA	WASHER	ARANDELA
10	050698T1		**1**	BUJÃO	PLUG	TAPON
11	13811X		**1**	GRAXEIRA	GREASER	ENGRASADOR
12	058424P1		**1**	EIXO	SHAFT	ARBOL
13	184789M1		**1**	TRAVA	LOCK	RETENEDOR
14	828020M1		**1**	ARRUELA	WASHER	ARANDELA
15	353691X1		**1**	PARAFUSO	BOLT	PERNO
16	1860764M2		**1**	PLACA	PLATE	PLATO
17	1860765M1		**1**	ESPAÇADOR	SPACER	PIEZA DISTANCIA
18	391838X1	∅ 12MM	**1**	ESFERA	BALL	BOLA
19	1860761M1		**1**	SUPORTE	CLEVIS	GANCHO SEGURI.
20	353434X1		**2**	ARRUELA	WASHER	ARANDELA
21	362443X1		**2**	PARAFUSO	BOLT	PERNO
22	886719M1		**1**	GARFO	FORK	HORQUILLA
23	180002M1		**2**	PARAFUSO	BOLT	PERNO
24	886089M1		**1**	ANEL "O"	O RING	JUNTA TORICA
25	377480X1		**1**	PARAFUSO	BOLT	PERNO

Transmissão 12 Velocidades-C. Mesh
12 Speed Transmission - C. Mesh
Transmision 12 Velocidades-C. Mesh

Carcaça
Housing
Caja

25-150

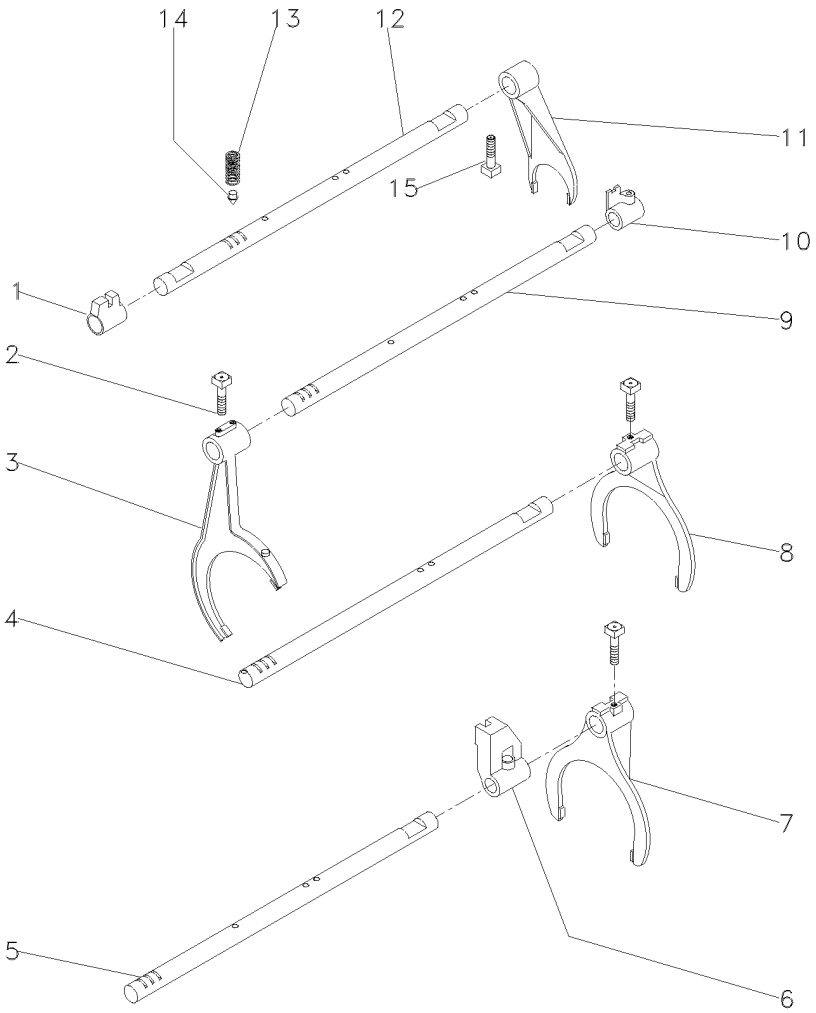

1	023416R1	**1** SELETOR	SELECTOR	SELECTOR
2	1675367M2	**4** PARAFUSO	BOLT	PERNO
3	027923P1	**1** GARFO	FORK	HORQUILLA
4	1693824M1	**2** EIXO	SHAFT	ARBOL
5	027920P2	**1** EIXO	SHAFT	ARBOL
6	023417R1	**1** SELETOR	SELECTOR	SELECTOR
7	027922P1	**1** GARFO	FORK	HORQUILLA
8	039404P2	**1** GARFO	FORK	HORQUILLA
9	027919P2	**1** EIXO	SHAFT	ARBOL
10	023425R1	**1** SELETOR	SELECTOR	SELECTOR
11	897065M2	**1** GARFO	FORK	HORQUILLA
12	1693818M1	**1** EIXO	SHAFT	ARBOL
13	191221M2	**4** MOLA	SPRING	RESORTE
14	180418M2	**4** PINO	PIN	PASADOR
15	180002M1	**2** PARAFUSO	BOLT	PERNO

Transmissão 12 Velocidades-C. Mesh
12 Speed Transmission - C. Mesh
Transmision 12 Velocidades-C. Mesh

Árvore De Entrada
Input Shaft
Arbol De Entrada

25-155

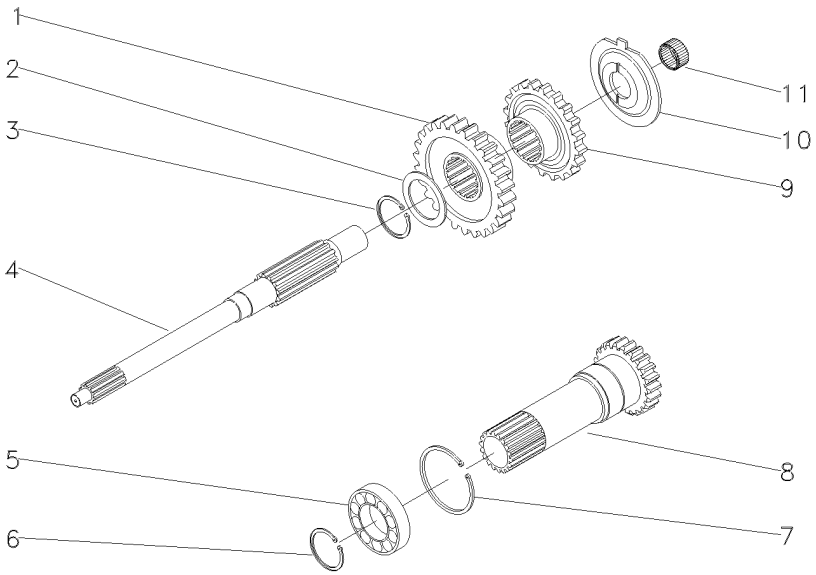

1	054184P1	30	**1**	ENGRENAGEM	GEAR	ENGRANAJE
2	1677742M1		**1**	ARRUELA	WASHER	ARANDELA
3	358969X1		**1**	ANEL TRAVA	CIRCLIP	CIRCULITO
4	039423P1		**1**	EIXO	SHAFT	ARBOL
5	3761292M1		**1**	ROLAMENTO	BEARING	COJINETE
6	762101M1		**1**	ANEL TRAVA	CIRCLIP	CIRCULITO
7	377631X1		**1**	ANEL TRAVA	CIRCLIP	CIRCULITO
8	049834N1	PTO/540RPM 25-175 No	**1**	CJ. EIXO	KIT, AXLE	JUEGO DE EJE
9	054183P1	26	**1**	ENGRENAGEM	GEAR	ENGRANAJE
10	1674668M3		**1**	ESPAÇADOR	SPACER	PIEZA DISTANCIA
11	2700273M1		**1**	ROLAMENTO AGULHA	BEARING NEEDLE	COJINETA AGUJAS

Transmissão 12 Velocidades-C. Mesh
12 Speed Transmission - C. Mesh
Transmision 12 Velocidades-C. Mesh

Árvore Principal
Main Shaft
Eje Principale

25-160

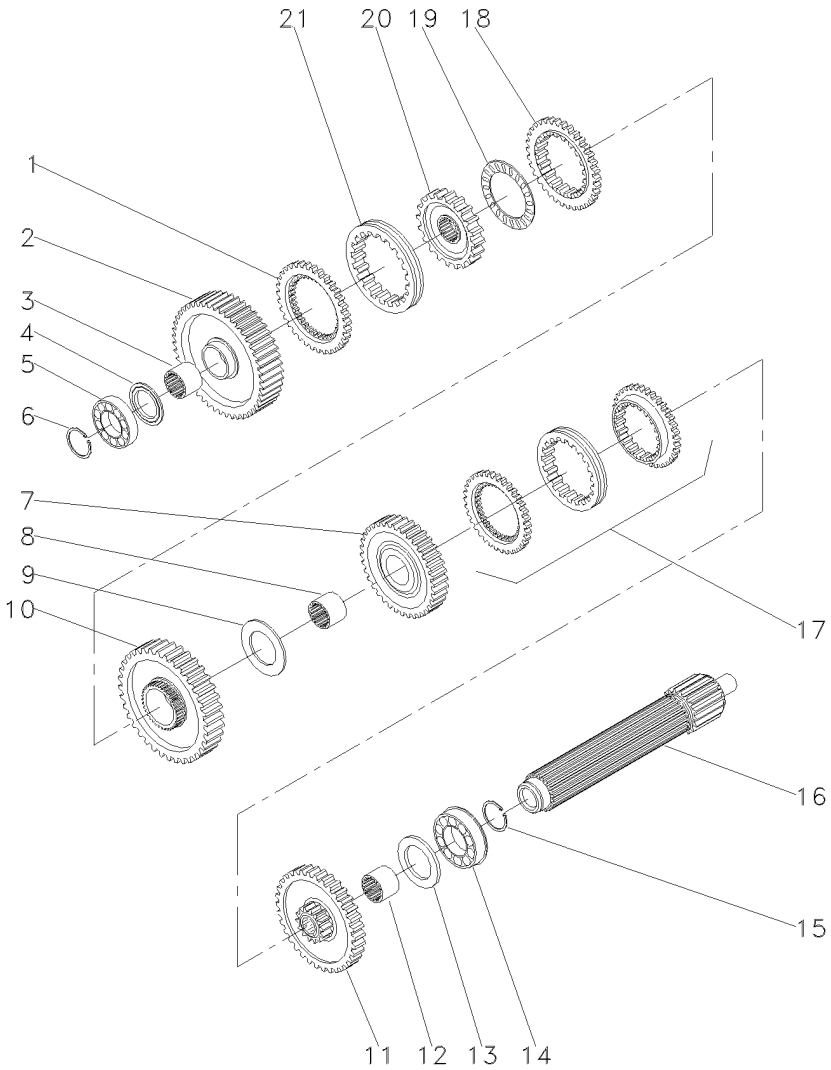

1	1686458M1		**1**	ANEL	RING	ARO
2	049163N1	56	**1**	ENGRENAGEM	GEAR	ENGRANAJE
3	039397P1		**1**	LUVA	SLEEVE	MANCHA
4	1671888M2	4,14-4,19MM	**X**	CALÇO	SHIM	CALCE
4	1671889M1	4,39-4,45MM	**X**	ARRUELA	WASHER	ARANDELA
4	1671890M2	4,62-4,67MM	**X**	ARRUELA	WASHER	ARANDELA
4	1671891M2	4,85-4,90MM	**X**	ARRUELA	WASHER	ARANDELA
5	039544R1		**1**	ROLAMENTO	BEARING	COJINETE
6	039545R1		**1**	ANEL TRAVA	CIRCLIP	CIRCULITO
7	053354N1	35	**1**	CJ. ENGRENAGEM	KIT, GEAR	ENGRANAJES JUEGO
8	039398P1		**1**	LUVA	SLEEVE	MANCHA
9	023422R1		**1**	ARRUELA	WASHER	ARANDELA
10	053355N1	51	**1**	CJ. ENGRENAGEM	KIT, GEAR	ENGRANAJES JUEGO
11	053352N1	46	**1**	CJ. ENGRENAGEM	KIT, GEAR	ENGRANAJES JUEGO
12	039396P1		**1**	LUVA	SLEEVE	MANCHA
13	1867259M1		**1**	ARRUELA	WASHER	ARANDELA
14	3761291M1		**1**	ROLAMENTO	BEARING	COJINETE
15	195363M1		**1**	ANEL TRAVA	CIRCLIP	CIRCULITO
16	039543P1		**1**	EIXO	SHAFT	ARBOL
17	039440N1	25-55 No	**1**	CJ. SINCRONIZADO	SYNCHRO UNIT	SINCRONIZ ADORA
18	1686459M1		**1**	ANEL	RING	ARO
19	1663796M1		**1**	ROLAMENTO	BEARING	COJINETE
20	039402P1		**1**	CUBO	HUB	CUBO
21	039425P1		**1**	LUVA	SLEEVE	MANCHA

Transmissão 12 Velocidades-C. Mesh
12 Speed Transmission - C. Mesh
Transmision 12 Velocidades-C. Mesh

Árvore Secundária
Secundary Shaft
Eje Secundaria

25-165

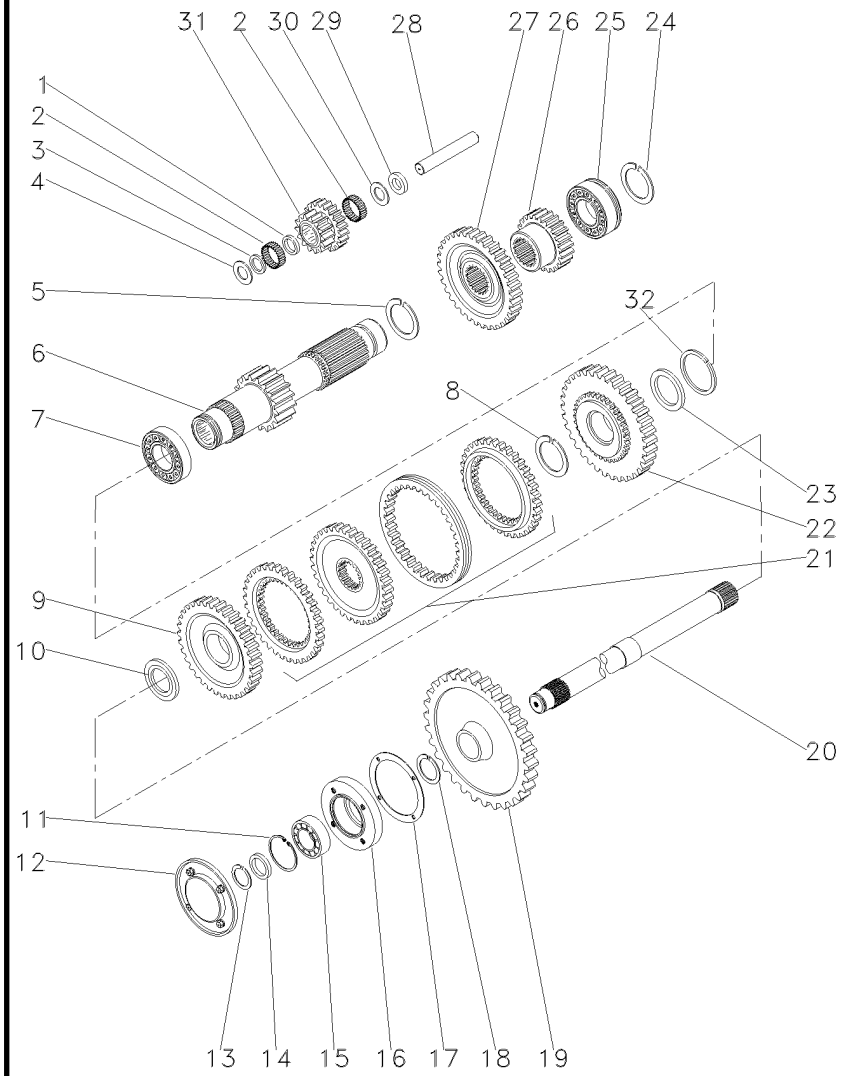

1	1688131M1		**1**	ESPAÇADOR	SPACER	PIEZA DISTANCIA
2	183039M1		**56**	ROLETE	ROLLER	RODILLO
3	183037M1		**1**	ARRUELA	WASHER	ARANDELA
4	1688132M1		**2**	ARRUELA	WASHER	ARANDELA
5	195500M1		**1**	ANEL TRAVA	CIRCLIP	CIRCULITO
6	049165N1	19	**1**	EIXO	SHAFT	ARBOL
7	3003372X1		**1**	ROLAMENTO	BEARING	COJINETE
8	1440873X1		**1**	ANEL TRAVA	CIRCLIP	CIRCULITO
9	054180N1	34	**1**	ENGRENAGEM	GEAR	ENGRANAJE
10	039408P1		**1**	ARRUELA	WASHER	ARANDELA
10	039409P1		**1**	ARRUELA	WASHER	ARANDELA
11	355988X1		**1**	ANEL TRAVA	CIRCLIP	CIRCULITO
12	1683386M91		**1**	TAMPA	COVER	CUBIERTA
13	899385M1		**1**	ANEL	RING	ARO
14	881122M2		**1**	ANEL	RING	ARO
15	899377M2		**1**	ROLAMENTO	BEARING	COJINETE
16	899331M1		**1**	FLANGE	FLANGE	PLETINA
17	180432M1		**1**	JUNTA	GASKET	EMPAQUETADURA.
18	358913X1		**1**	ANEL TRAVA	CIRCLIP	CIRCULITO
19	9004882M1	[A] 53	**1**	ENGRENAGEM	GEAR	ENGRANAJE
20	1869279M1	[A]	**1**	EIXO	SHAFT	ARBOL
21	039439N1	25-60 No	**1**	CJ. SINCRONIZADO	SYNCHRO UNIT	SINCRONIZ ADORA
22	054182N1	42	**1**	ENGRENAGEM	GEAR	ENGRANAJE
23	039413P1		**1**	ARRUELA	WASHER	ARANDELA
24	195363M1		**1**	ANEL TRAVA	CIRCLIP	CIRCULITO
25	3761291M1		**1**	ROLAMENTO	BEARING	COJINETE
26	053314P1	23	**1**	ENGRENAGEM	GEAR	ENGRANAJE
27	053312P1	43	**1**	ENGRENAGEM	GEAR	ENGRANAJE
28	180445M1		**1**	EIXO	SHAFT	ARBOL
29	1688130M1		**1**	ARRUELA	WASHER	ARANDELA
30	1688129M1		**1**	MOLA PRATO	SPRING PLATE	PLETINA MUELLE
31	053310P1		**1**	ENGRENAGEM	GEAR	ENGRANAJE
32	831581M2		**1**	ANEL TRAVA	CIRCLIP	CIRCULITO

[A] TDP
PTO
TDF

Transmissão 12 Velocidades-C. Mesh
12 Speed Transmission - C. Mesh
Transmision 12 Velocidades-C. Mesh

Redutor Epicicloidal
Epicyclic Unit
Unidad Epicicloidal

25-170

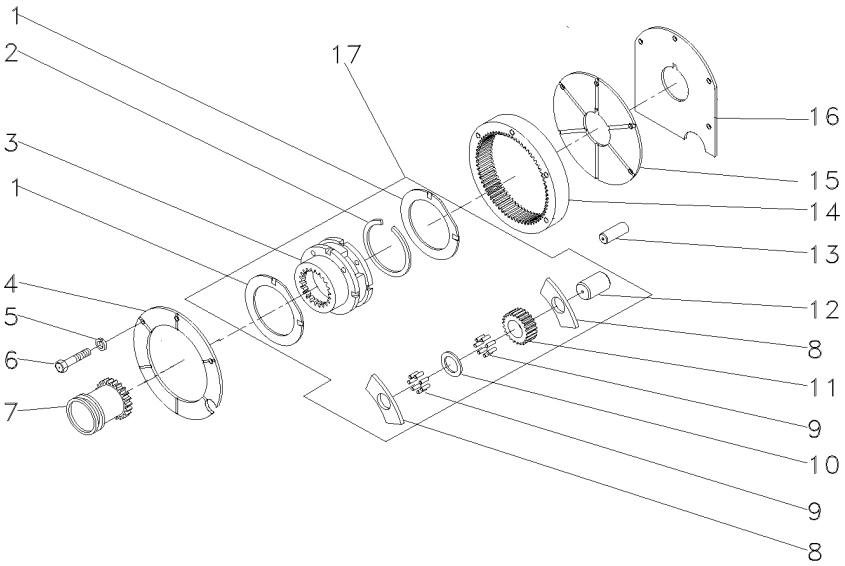

1	518414M1	17		**2**	ARRUELA	WASHER	ARANDELA
2	366317X1	17		**1**	ANEL TRAVA	CIRCLIP	CIRCULITO
3		17	022638N1	**1**	CJ. REDUTOR	KIT, CARRIER	JUEGO PORTADOR
4	184012M4			**1**	PLACA	PLATE	PLATO
5	353434X1			**3**	ARRUELA	WASHER	ARANDELA
6	362684X1			**4**	PARAFUSO	BOLT	PERNO
7	184770M2			**1**	LUVA	SLEEVE	MANCHA
8	516526M1	17		**6**	ARRUELA	WASHER	ARANDELA
9	834211M1	17		**144**	ROLETE	ROLLER	RODILLO
10	518415M1	17		**3**	EIXO	SHAFT	ARBOL
11	516509M1	17		**3**	ENGRENAGEM	GEAR	ENGRANAJE
12	897020M1	17		**3**	ARRUELA	WASHER	ARANDELA
13	180409M1			**2**	PINO	PIN	PASADOR
14	1865530M1			**1**	COROA	ANNULAR GEAR	ENGRANAJE ANULAR
15	180408M2			**1**	PLACA	PLATE	PLATO
16	1867426M1			**1**	CALÇO	SHIM	CALCE
17	022638N1			**1**	CJ. REDUTOR	KIT, CARRIER	JUEGO PORTADOR

Eixo Entrada
Inlet Shaft
Eje Entrada

25-175

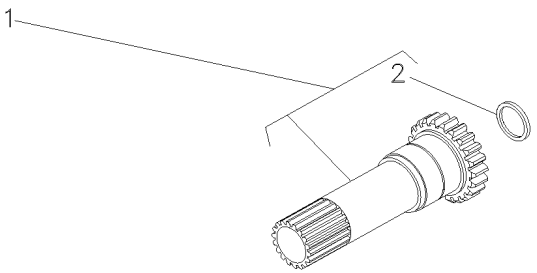

1		049834N1	**1**	EIXO	SHAFT	ARBOL
2	883935M4	1	**1**	RETENTOR	SEAL	RETEN

Transmissão 12 Velocidades — **Sincronizada**
12 Speed Transmission — **Syncromesh**
Transmision 12 Velocidades — **Sincronizada**

25-180

Tdp 540/1000 Rpm
Pto 540/1000 Rpm
Tdf 540/1000 Rpm

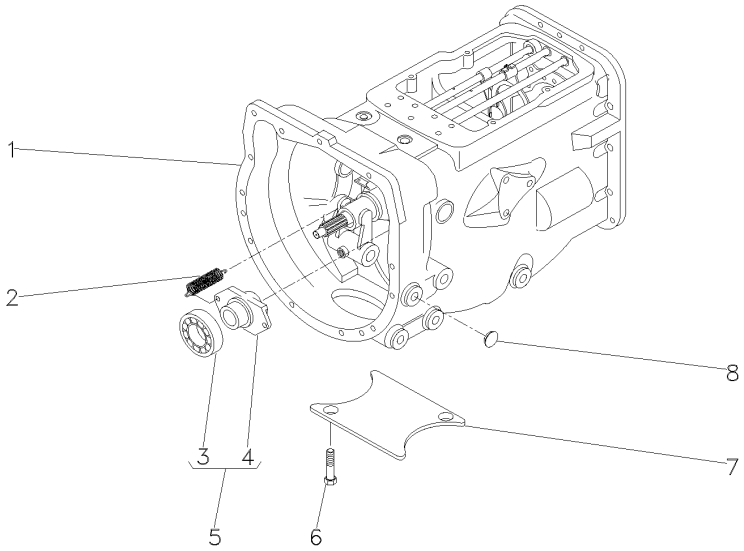

1	063276N1	25-185 No	**1**	CX. TRANSMISSÃO	TRANSMISSION	TRANSMISION
1		25-190 No	**1**	CX. TRANSMISSÃO	TRANSMISSION	TRANSMISION
1		25-195 No	**1**	CX. TRANSMISSÃO	TRANSMISSION	TRANSMISION
1		25-200 No	**1**	CX. TRANSMISSÃO	TRANSMISSION	TRANSMISION
1		25-205 No	**1**	CX. TRANSMISSÃO	TRANSMISSION	TRANSMISION
1		25-210 No	**1**	CX. TRANSMISSÃO	TRANSMISSION	TRANSMISION
2	3700450M1		**2**	MOLA	SPRING	RESORTE
3	3700527M1	5	**1**	ROLAMENTO	BEARING	COJINETE
4	886727M2	5	**1**	COLAR	COLLAR	COLLAR
5	063142N1		**1**	PORTA ROLAMENTO	BEARING FLANGE	BEARING FLANGE
6	354441X1		**2**	PARAFUSO	BOLT	PERNO
7	021020P2		**1**	TAMPA	COVER	CUBIERTA
8	027014P1		**4**	TAMPÃO	PAD	ALMOHADILLA

Transmissão 12 Velocidades-Sincronizada
12 Speed Transmission - Syncro
Transmision 12 Velocidades - Sincr

Carcaça
Housing
Caja

25-185

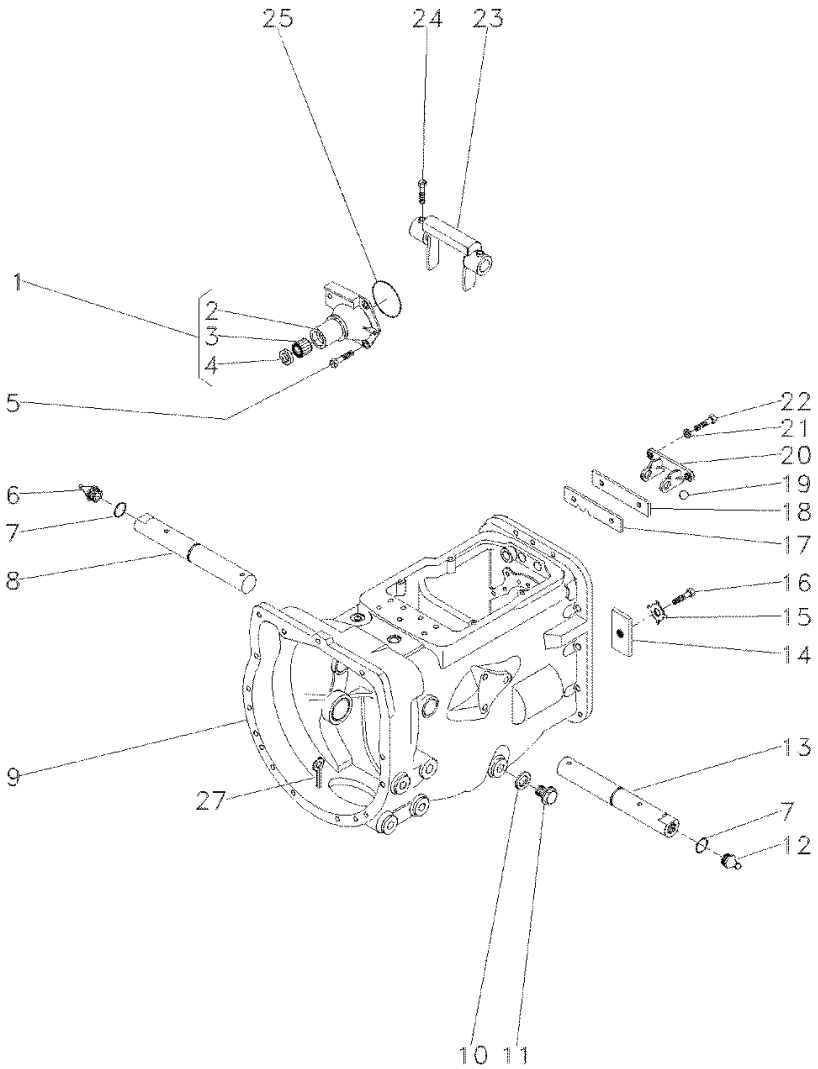

1	1860890M91			**1**	FLANGE	FLANGE	PLETINA
2	1860876M1	1		**1**	FLANGE	FLANGE	PLETINA
3	886668M1	1		**1**	ROLAMENTO	BEARING	COJINETE
4	1860867M3	1		**1**	RETENTOR	SEAL	RETEN
5	377477X1			**3**	PARAFUSO	BOLT	PERNO
5	377480X1			**1**	PARAFUSO	BOLT	PERNO
6	29951X			**1**	GRAXEIRA	GREASER	ENGRASADOR
7	364784X1			**2**	ANEL "O"	O RING	JUNTA TORICA
8	058424P1			**1**	EIXO	SHAFT	ARBOL
9	488156M97		25-50 No	**1**	CJ. CARCAÇA	HOUSE ASSY	CONJ. CARTER
10	180474M1			**1**	ARRUELA	WASHER	ARANDELA
11	050698T1			**1**	BUJÃO	PLUG	TAPON
12	13811X			**1**	GRAXEIRA	GREASER	ENGRASADOR
13	058424P1			**1**	EIXO	SHAFT	ARBOL
14	184789M1			**1**	TRAVA	LOCK	RETENEDOR
15	828020M1			**1**	ARRUELA	WASHER	ARANDELA
16	353691X1			**1**	PARAFUSO	BOLT	PERNO
17	1860764M2			**1**	PLACA	PLATE	PLATO
18	1860765M1			**1**	ESPAÇADOR	SPACER	PIEZA DISTANCIA
19	391838X1		∅ 12MM	**1**	ESFERA	BALL	BOLA
20	1860761M1			**1**	SUPORTE	CLEVIS	GANCHO SEGURI.
21	353434X1			**2**	ARRUELA	WASHER	ARANDELA
22	362443X1			**2**	PARAFUSO	BOLT	PERNO
23	886719M1			**1**	GARFO	FORK	HORQUILLA
24	180002M1			**4**	PARAFUSO	BOLT	PERNO
25	886089M1			**1**	ANEL "O"	O RING	JUNTA TORICA
27	354076X1			**1**	CUPILHA	COTTER PIN	PASADOR DOUBLE

Transmissão 12 Velocidades-Sincronizada
12 Speed Transmission - Syncro
Transmision 12 Velocidades - Sincr

Eixos E Garfos
Shafts & Forks
Ejes Y Horquillas

25-190

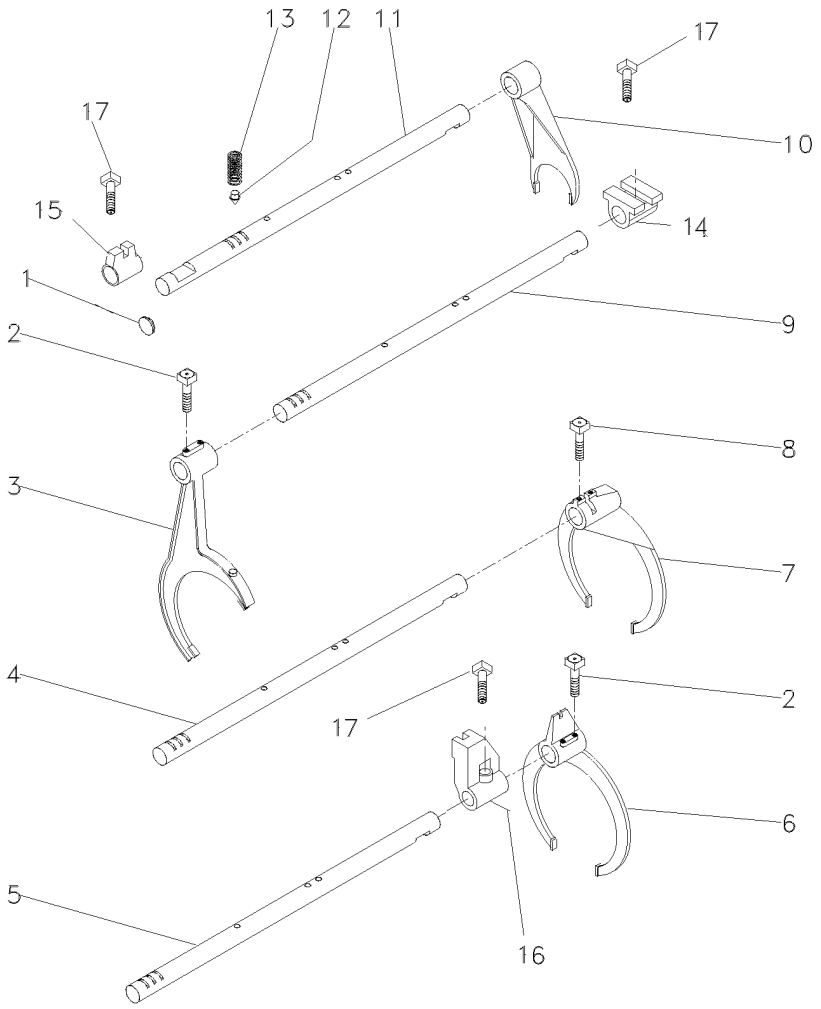

1	2950X	**1**	BUJÃO	PLUG	TAPON
2	1675367M2	**4**	PARAFUSO	BOLT	PERNO
3	023424R1	**1**	GARFO	FORK	HORQUILLA
4	1693824M1	**1**	EIXO	SHAFT	ARBOL
5	1693823M1	**1**	EIXO	SHAFT	ARBOL
6	023414R1	**1**	GARFO	FORK	HORQUILLA
7	039404P2	**1**	GARFO	FORK	HORQUILLA
8	180002M1	**2**	PARAFUSO	BOLT	PERNO
9	1693822M1	**1**	EIXO	SHAFT	ARBOL
10	897065M2	**1**	GARFO	FORK	HORQUILLA
11	023435R1	**1**	EIXO	SHAFT	ARBOL
12	180418M2	**4**	PINO	PIN	PASADOR
13	191221M1	**4**	MOLA	SPRING	RESORTE
14	023417R1	**1**	SELETOR	SELECTOR	SELECTOR
15	023416R1	**1**	SELETOR	SELECTOR	SELECTOR
16	023417R1	**1**	SELETOR	SELECTOR	SELECTOR
17	180002M1	**3**	PARAFUSO	BOLT	PERNO

Transmissão 12 Velocidades-Sincronizada
12 Speed Transmission - Syncro
Transmision 12 Velocidades - Sincr

Árvore De Entrada
Input Shaft
Arbol De Entrada

25-195

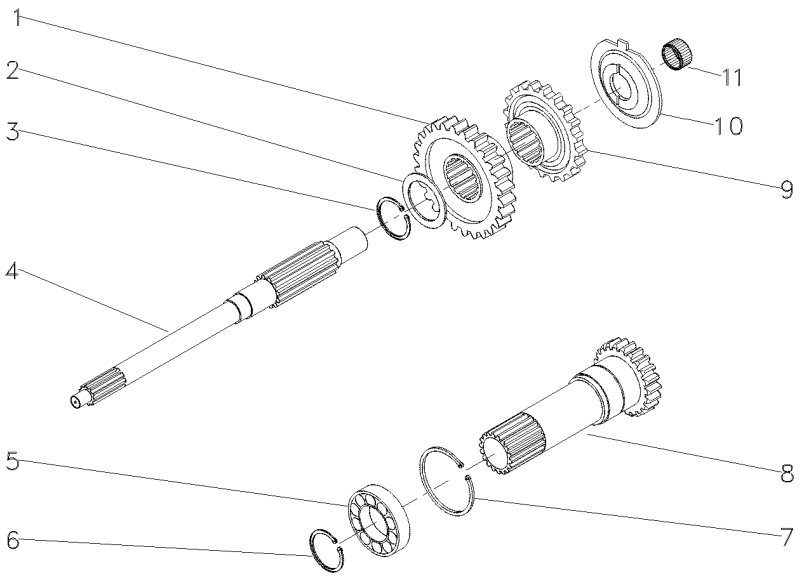

1	054184P1	26	**1**	ENGRENAGEM	GEAR	ENGRANAJE
2	1677742M1		**1**	ARRUELA	WASHER	ARANDELA
3	358969X1		**1**	ANEL TRAVA	CIRCLIP	CIRCULITO
4	039423P1		**1**	EIXO	SHAFT	ARBOL
5	3761292M1		**1**	ROLAMENTO	BEARING	COJINETE
6	762101M1		**1**	ANEL TRAVA	CIRCLIP	CIRCULITO
7	377631X1		**1**	ANEL TRAVA	CIRCLIP	CIRCULITO
8	1677747M92	PTO540RPM 17	**1**	CJ. EIXO	KIT, AXLE	JUEGO DE EJE
9	054183P1	26	**1**	ENGRENAGEM	GEAR	ENGRANAJE
10	1674668M3		**1**	ESPAÇADOR	SPACER	PIEZA DISTANCIA
11	2700273M1		**1**	ROLAMENTO AGULHA	BEARING NEEDLE	COJINETA AGUJAS

Transmissão 12 Velocidades-Sincronizada
12 Speed Transmission - Syncro
Transmision 12 Velocidades - Sincr

Árvore Principal
Main Shaft
Eje Principale

25-200

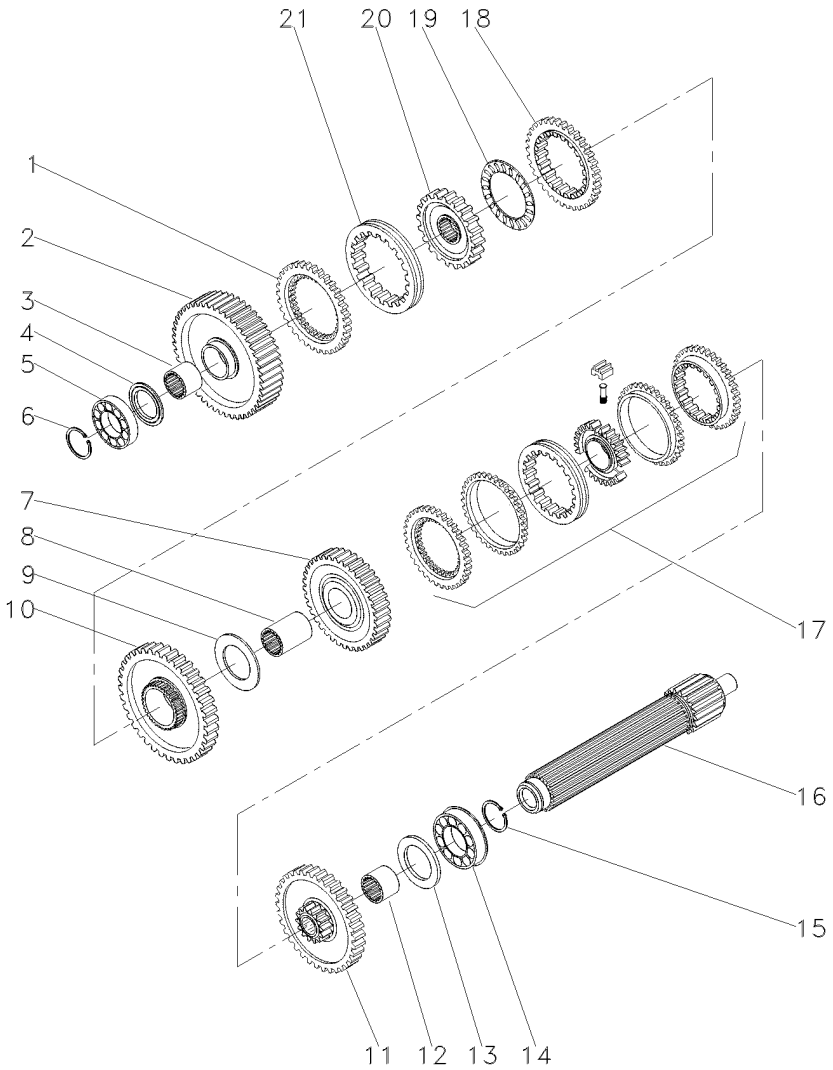

1	1686458M1		**1**	ANEL	RING	ARO
2	049163N1	56	**1**	ENGRENAGEM	GEAR	ENGRANAJE
3	039397P1		**1**	LUVA	SLEEVE	MANCHA
4	1671888M2	4.14-4.19MM	**1**	CALÇO	SHIM	CALCE
4	1671889M1	4,39-4,45MM	**1**	ARRUELA	WASHER	ARANDELA
4	1671890M2	4.62-4.67MM	**1**	ARRUELA	WASHER	ARANDELA
4	1671891M2	4.85-4.90MM	**1**	ARRUELA	WASHER	ARANDELA
5	039544R1		**1**	ROLAMENTO	BEARING	COJINETE
6	039545R1		**1**	ANEL TRAVA	CIRCLIP	CIRCULITO
7	039424N1	45	**1**	CJ. ENGRENAGEM	KIT, GEAR	ENGRANAJES JUEGO
8	039398P1		**1**	LUVA	SLEEVE	MANCHA
9	023422R1		**1**	ARRUELA	WASHER	ARANDELA
10	053355N1	51	**1**	CJ. ENGRENAGEM	KIT, GEAR	ENGRANAJES JUEGO
11	053352N1	40	**1**	CJ. ENGRENAGEM	KIT, GEAR	ENGRANAJES JUEGO
12	039396P1		**1**	LUVA	SLEEVE	MANCHA
13	1867259M1		**1**	ARRUELA	WASHER	ARANDELA
14	3761291M1		**2**	ROLAMENTO	BEARING	COJINETE
15	195363M1		**2**	ANEL TRAVA	CIRCLIP	CIRCULITO
16	039543P1		**1**	EIXO	SHAFT	ARBOL
17	039400N2	25-220 No	**1**	CJ. SINCRONIZADO	SYNCHRO UNIT	SINCRONIZ ADORA
18	1686459M1		**1**	ANEL	RING	ARO
19	1663796M1		**1**	ROLAMENTO	BEARING	COJINETE
20	039402P1		**1**	CUBO	HUB	CUBO
21	039425P1		**1**	LUVA	SLEEVE	MANCHA

Transmissão 12 Velocidades-Sincronizada
12 Speed Transmission - Syncro
Transmision 12 Velocidades - Sincr

Árvore Secundária
Secundary Shaft
Eje Secundaria

25-205

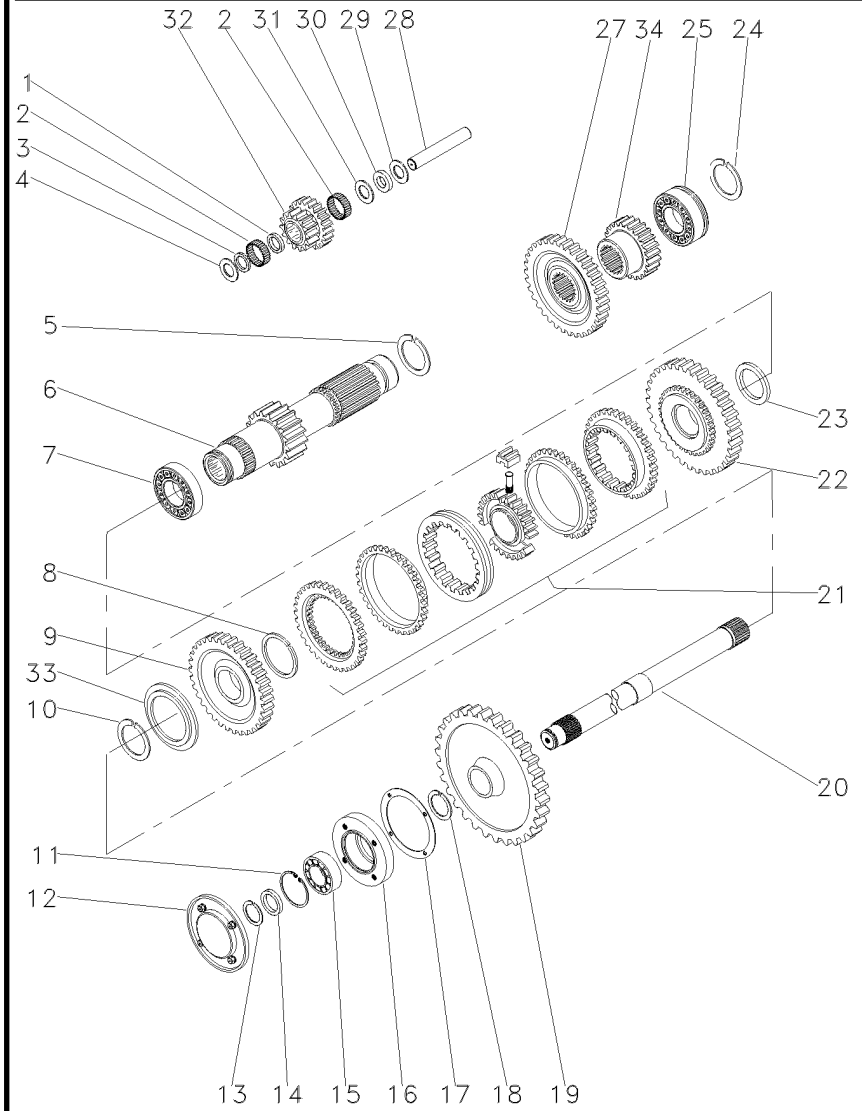

1	1688131M1		**1**	ESPAÇADOR	SPACER	PIEZA DISTANCIA
2	183039M1		**56**	ROLETE	ROLLER	RODILLO
3	183037M1		**1**	ARRUELA	WASHER	ARANDELA
4	1688132M1		**2**	ARRUELA	WASHER	ARANDELA
5	195500M1		**1**	ANEL TRAVA	CIRCLIP	CIRCULITO
6	049165N1	19	**1**	EIXO	SHAFT	ARBOL
7	3003372X1		**1**	ROLAMENTO	BEARING	COJINETE
8	1440873X1		**1**	ANEL TRAVA	CIRCLIP	CIRCULITO
9	054180N1	34	**1**	ENGRENAGEM	GEAR	ENGRANAJE
10	831581M2		**1**	ANEL TRAVA	CIRCLIP	CIRCULITO
11	355988X1		**1**	ANEL TRAVA	CIRCLIP	CIRCULITO
12	1683386M91	25-215 No	**1**	TAMPA	COVER	CUBIERTA
13	899385M1		**1**	ANEL	RING	ARO
14	881122M2		**1**	ANEL	RING	ARO
15	899377M2		**1**	ROLAMENTO	BEARING	COJINETE
16	899331M1		**1**	FLANGE	FLANGE	PLETINA
17	180432M1		**1**	JUNTA	GASKET	EMPAQUETADURA.
18	358913X1		**1**	ANEL TRAVA	CIRCLIP	CIRCULITO
19	1870200M1	53	**1**	ENGRENAGEM	GEAR	ENGRANAJE
20	1868533M2		**1**	EIXO	SHAFT	ARBOL
21	039410N2	25-225 No	**1**	CJ. SINCRONIZADO	SYNCHRO UNIT	SINCRONIZ ADORA
22	054182N1	42	**1**	ENGRENAGEM	GEAR	ENGRANAJE
23	039413P1		**1**	ARRUELA	WASHER	ARANDELA
24	195363M1		**2**	ANEL TRAVA	CIRCLIP	CIRCULITO
25	3761291M1		**1**	ROLAMENTO	BEARING	COJINETE
27	053312P1	42	**1**	ENGRENAGEM	GEAR	ENGRANAJE
28	180445M1		**1**	EIXO	SHAFT	ARBOL
29	1688130M1		**1**	ARRUELA	WASHER	ARANDELA
30	1688129M1		**1**	MOLA PRATO	SPRING PLATE	PLETINA MUELLE
31	1688128M1		**1**	ARRUELA	WASHER	ARANDELA
32	053310P1	20/15	**1**	ENGRENAGEM	GEAR	ENGRANAJE
33	039408P1		**1**	ARRUELA	WASHER	ARANDELA
33	039409P1		**1**	ARRUELA	WASHER	ARANDELA
34	053314P1	20	**1**	ENGRENAGEM	GEAR	ENGRANAJE

Transmissão 12 Velocidades-Sincronizada
12 Speed Transmission - Syncro
Transmision 12 Velocidades - Sincr

Redutor Epicicloidal
Epicyclic Unit
Unidad Epicicloidal

25-210

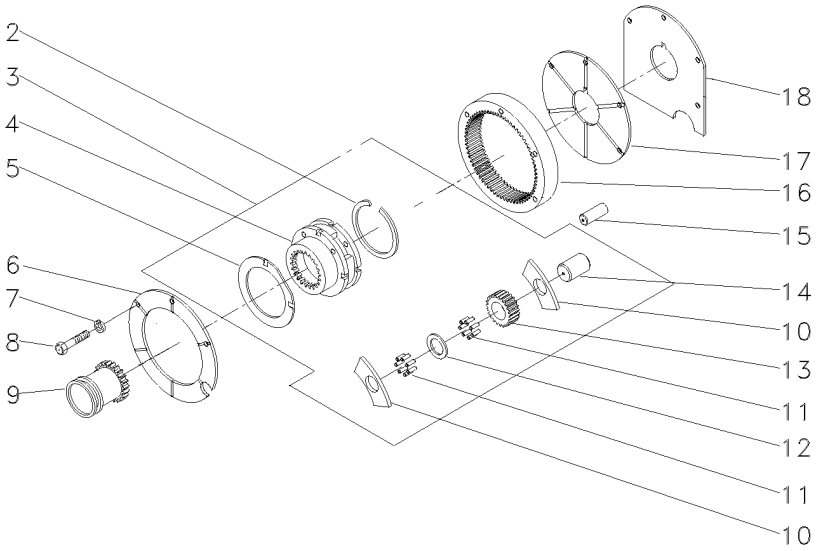

2	366317X1			**1**	ANEL TRAVA	CIRCLIP	CIRCULITO
3	022638N1			**1**	CJ. REDUTOR	KIT, CARRIER	JUEGO PORTADOR
4		3	022638N1	**1**	PORTA ENGRENAGEM	CARRIER	PORTADOR
5	518414M1	3		**2**	ARRUELA	WASHER	ARANDELA
6	1867423M1			**1**	PLACA	PLATE	PLATO
7	353434X1			**3**	ARRUELA	WASHER	ARANDELA
8	362684X1			**4**	PARAFUSO	BOLT	PERNO
9	184770M2			**1**	LUVA	SLEEVE	MANCHA
10	516526M1	3		**6**	ARRUELA	WASHER	ARANDELA
11	834211M1	3		**144**	ROLETE	ROLLER	RODILLO
12	897020M1	3		**3**	ARRUELA	WASHER	ARANDELA
13	516509M1	3	23	**3**	ENGRENAGEM	GEAR	ENGRANAJE
14	518415M1	3		**3**	EIXO	SHAFT	ARBOL
15	180409M1			**2**	PINO	PIN	PASADOR
16	1865530M1			**1**	COROA	ANNULAR GEAR	ENGRANAJE ANULAR
17	1867425M1			**1**	PLACA	PLATE	PLATO
18	1867426M1			**1**	CALÇO	SHIM	CALCE

Tampa De Rolamento
Bearing Cover
Tapa De Cojinete

25-215

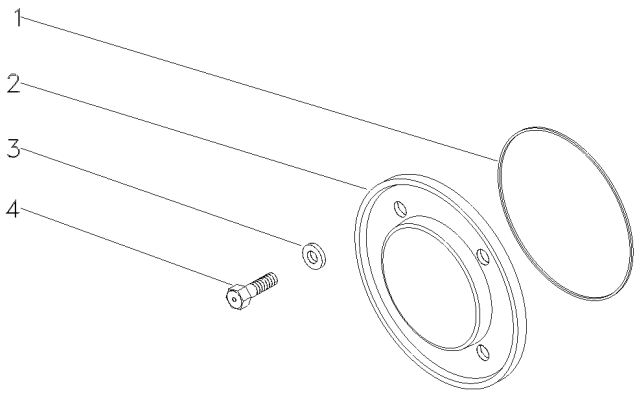

1	1004633M1	**1** ANEL "O"	O RING	JUNTA TORICA
2	883620M1	**1** TAMPA	COVER	CUBIERTA
3	376703X1	**4** ARRUELA	WASHER	ARANDELA
4	377479X1	**4** PARAFUSO	BOLT	PERNO

Sincronizada
Syncromesh
Sincronizada

25-220

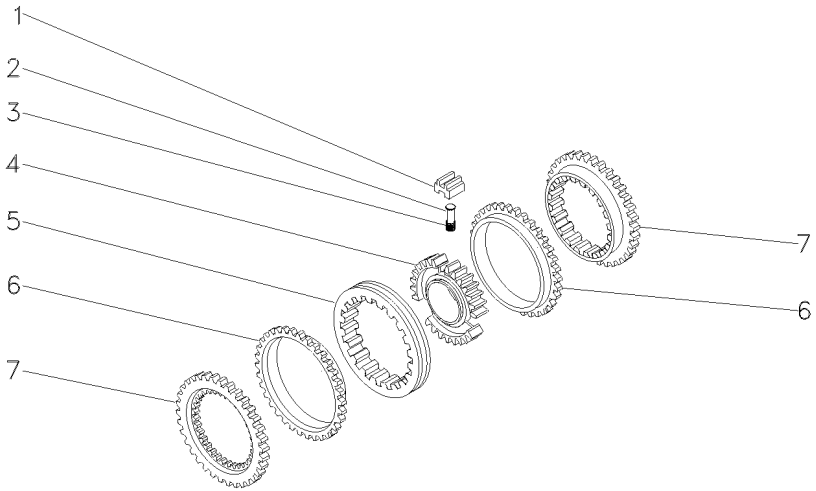

1	023485R1	**3**	BLOCO	BLOCK	BLOQUE
2	023483R1	**3**	PINO	PIN	PASADOR
3	023484R2	**3**	MOLA	SPRING	RESORTE
4	040752P1	**1**	CUBO	HUB	CUBO
5	023486R1	**1**	LUVA	SLEEVE	MANCHA
6	023487R1	**2**	ANEL	RING	ARO
7	023488R1	**2**	CONE	CONE	CONO

Sincronizada
Syncromesh
Sincronizada

25-225

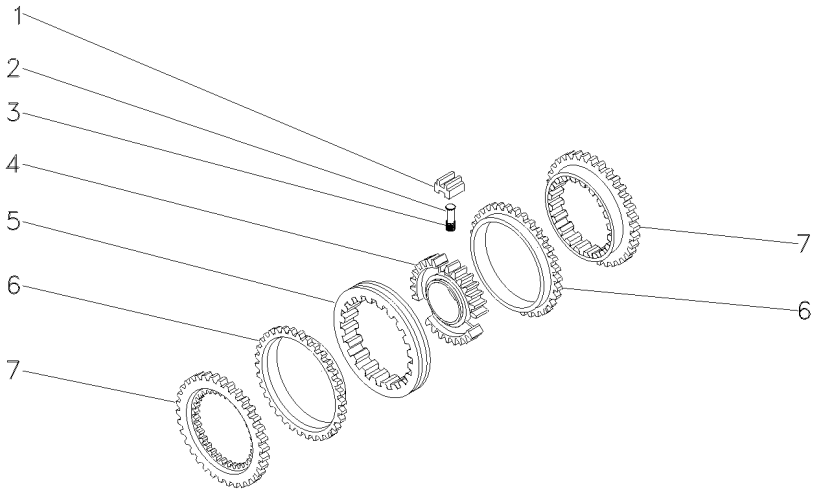

1	023485R1	027341R1	**3** BLOCO	BLOCK	BLOQUE
2	023483R1		**3** PINO	PIN	PASADOR
3	023484R2		**3** MOLA	SPRING	RESORTE
4	040753P1		**1** CUBO	HUB	CUBO
5	023486R1		**1** LUVA	SLEEVE	MANCHA
6	023487R1		**2** ANEL	RING	ARO
7	023488R1		**2** CONE	CONE	CONO

Transmissão 12 Velocidades — **Sincronizada**
12 Speed Transmission — **Syncromesh**
Transmision 12 Velocidades — **Sincronizada**

25-230

540/1000 Rpm-Eixo Longo
540/1000 Rpm- Long Axle
540/1000 Rpm-Eje Largo

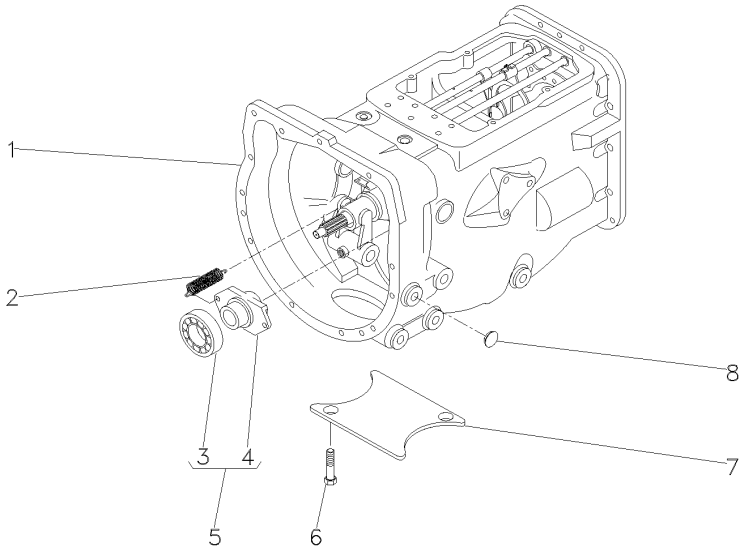

1	063277N1	25-235 No	**1**	CX. TRANSMISSÃO	TRANSMISSION	TRANSMISION
1		25-240 No	**1**	CX. TRANSMISSÃO	TRANSMISSION	TRANSMISION
1		25-245 No	**1**	CX. TRANSMISSÃO	TRANSMISSION	TRANSMISION
1		25-250 No	**1**	CX. TRANSMISSÃO	TRANSMISSION	TRANSMISION
1		25-255 No	**1**	CX. TRANSMISSÃO	TRANSMISSION	TRANSMISION
1		25-260 No	**1**	CX. TRANSMISSÃO	TRANSMISSION	TRANSMISION
2	3700450M1		**2**	MOLA	SPRING	RESORTE
3	3700527M1	5	**1**	ROLAMENTO	BEARING	COJINETE
4	886727M2	5	**1**	COLAR	COLLAR	COLLAR
5	063142N1		**1**	PORTA ROLAMENTO	BEARING FLANGE	BEARING FLANGE
6	354441X1		**2**	PARAFUSO	BOLT	PERNO
7	021020P2		**1**	TAMPA	COVER	CUBIERTA
8	027014P1		**4**	TAMPÃO	PAD	ALMOHADILLA

Transmissão 12 Velocidades-Sincronizada
12 Speed Transmission - Syncro
Transmision 12 Velocidades - Sincr

Carcaça
Housing
Caja

25-235

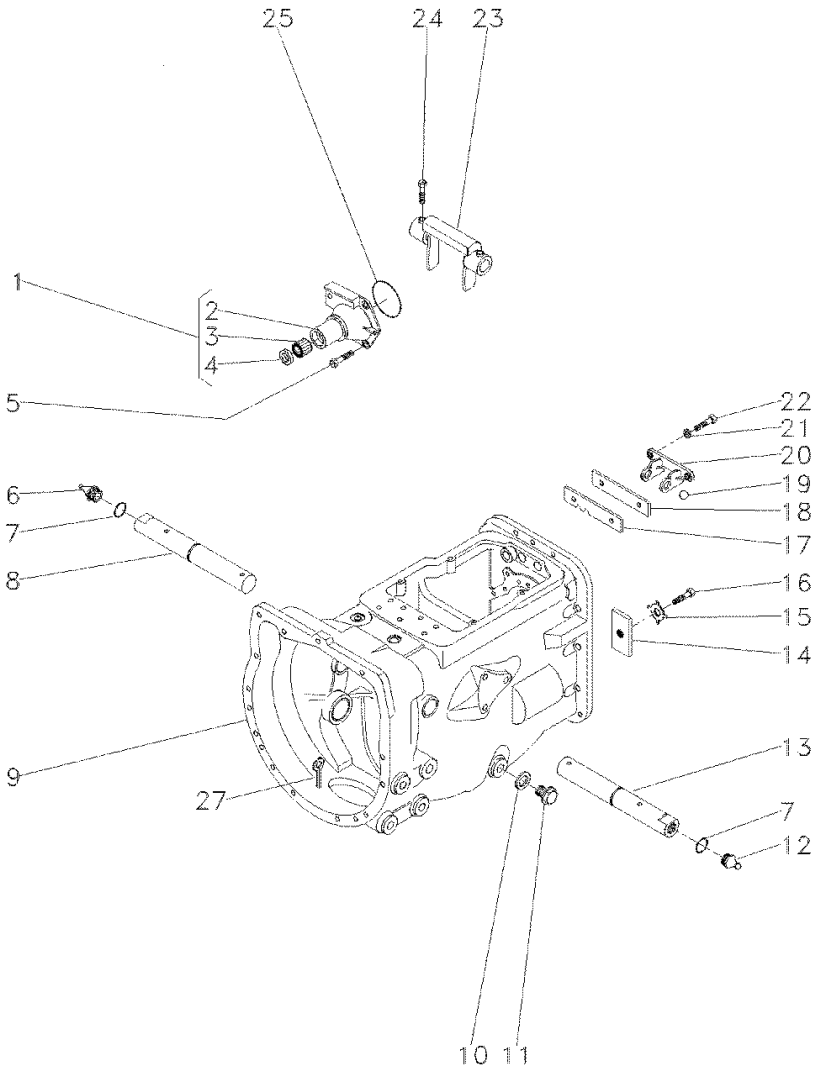

1	1860890M91			**1**	FLANGE	FLANGE	PLETINA
2	1860876M1	1		**1**	FLANGE	FLANGE	PLETINA
3	886668M1	1		**1**	ROLAMENTO	BEARING	COJINETE
4	1860867M3	1		**1**	RETENTOR	SEAL	RETEN
5	377477X1			**3**	PARAFUSO	BOLT	PERNO
5	377480X1			**1**	PARAFUSO	BOLT	PERNO
6	29951X			**1**	GRAXEIRA	GREASER	ENGRASADOR
7	364784X1			**2**	ANEL "O"	O RING	JUNTA TORICA
8	058424P1			**1**	EIXO	SHAFT	ARBOL
9	488156M97		25-50 No	**1**	CJ. CARCAÇA	HOUSE ASSY	CONJ. CARTER
10	180474M1			**1**	ARRUELA	WASHER	ARANDELA
11	050698T1			**1**	BUJÃO	PLUG	TAPON
12	13811X			**1**	GRAXEIRA	GREASER	ENGRASADOR
13	058424P1			**1**	EIXO	SHAFT	ARBOL
14	184789M1			**1**	TRAVA	LOCK	RETENEDOR
15	828020M1			**1**	ARRUELA	WASHER	ARANDELA
16	353691X1			**1**	PARAFUSO	BOLT	PERNO
17	1860764M2			**1**	PLACA	PLATE	PLATO
18	1860765M1			**1**	ESPAÇADOR	SPACER	PIEZA DISTANCIA
19	391838X1		∅ 12MM	**1**	ESFERA	BALL	BOLA
20	1860761M1			**1**	SUPORTE	CLEVIS	GANCHO SEGURI.
21	353434X1			**2**	ARRUELA	WASHER	ARANDELA
22	362443X1			**2**	PARAFUSO	BOLT	PERNO
23	886719M1			**1**	GARFO	FORK	HORQUILLA
24	180002M1			**4**	PARAFUSO	BOLT	PERNO
25	886089M1			**1**	ANEL "O"	O RING	JUNTA TORICA
27	354076X1			**1**	CUPILHA	COTTER PIN	PASADOR DOUBLE

Transmissão 12 Velocidades-Sincronizada
12 Speed Transmission - Syncro
Transmision 12 Velocidades - Sincr

Eixos E Garfos
Shafts & Forks
Ejes Y Horquillas

25-240

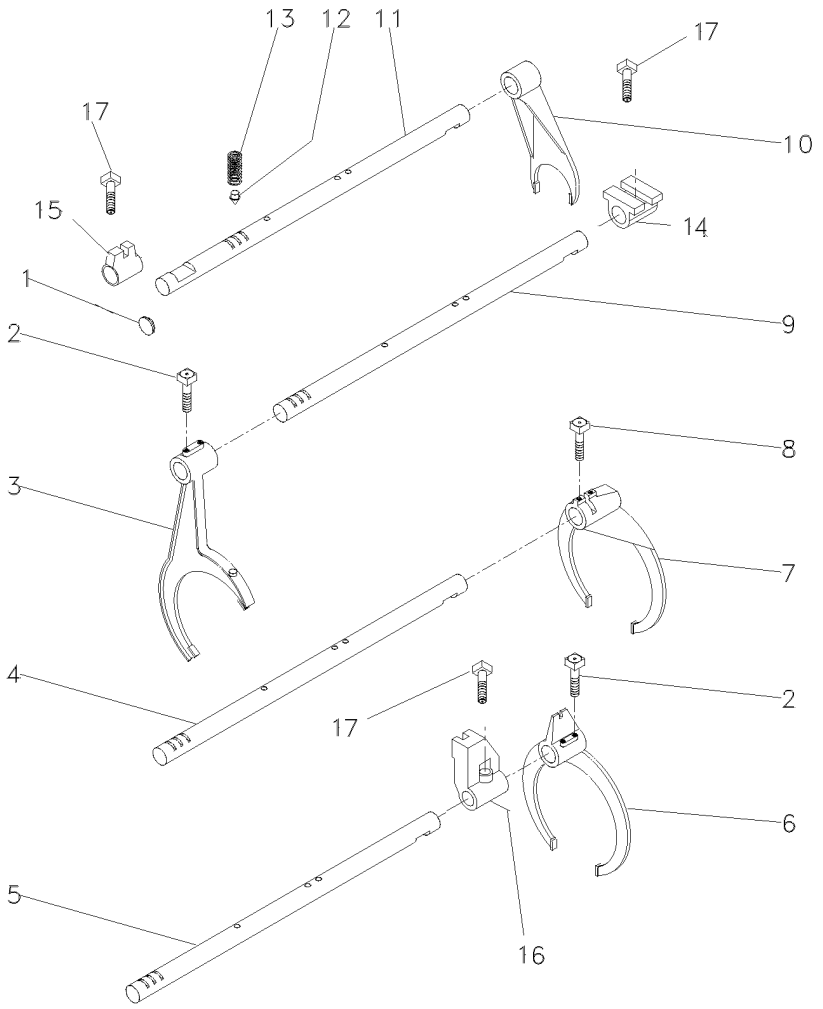

1	2950X	**1**	BUJÃO	PLUG	TAPON
2	1675367M2	**4**	PARAFUSO	BOLT	PERNO
3	023424R1	**1**	GARFO	FORK	HORQUILLA
4	1693824M1	**1**	EIXO	SHAFT	ARBOL
5	1693823M1	**1**	EIXO	SHAFT	ARBOL
6	023414R1	**1**	GARFO	FORK	HORQUILLA
7	039404P2	**1**	GARFO	FORK	HORQUILLA
8	180002M1	**2**	PARAFUSO	BOLT	PERNO
9	1693822M1	**1**	EIXO	SHAFT	ARBOL
10	897065M2	**1**	GARFO	FORK	HORQUILLA
11	023435R1	**1**	EIXO	SHAFT	ARBOL
12	180418M2	**4**	PINO	PIN	PASADOR
13	191221M1	**4**	MOLA	SPRING	RESORTE
14	023425R1	**1**	SELETOR	SELECTOR	SELECTOR
15	023416R1	**1**	SELETOR	SELECTOR	SELECTOR
16	023417R1	**1**	SELETOR	SELECTOR	SELECTOR
17	180002M1	**3**	PARAFUSO	BOLT	PERNO

Transmissão 12 Velocidades-Sincronizada
12 Speed Transmission - Syncro
Transmision 12 Velocidades - Sincr

Árvore De Entrada
Input Shaft
Arbol De Entrada

25-245

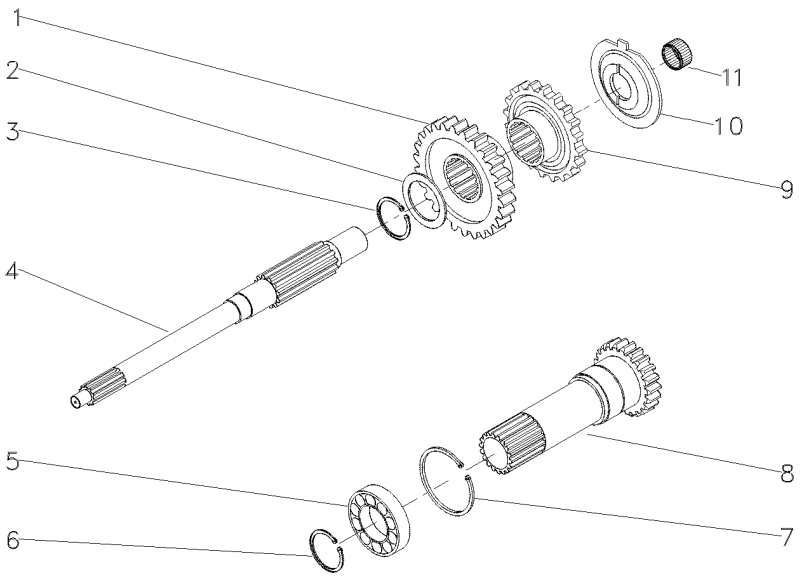

1	054184P1	26	**1**	ENGRENAGEM	GEAR	ENGRANAJE
2	1677742M1		**1**	ARRUELA	WASHER	ARANDELA
3	358969X1		**1**	ANEL TRAVA	CIRCLIP	CIRCULITO
4	039423P1		**1**	EIXO	SHAFT	ARBOL
5	3761292M1		**1**	ROLAMENTO	BEARING	COJINETE
6	762101M1		**1**	ANEL TRAVA	CIRCLIP	CIRCULITO
7	377631X1		**1**	ANEL TRAVA	CIRCLIP	CIRCULITO
8	1677747M92	PTO540RPM 25-265 No	**1**	CJ. EIXO	KIT, AXLE	JUEGO DE EJE
9	054183P1		**1**	ENGRENAGEM	GEAR	ENGRANAJE
10	1674668M3		**1**	ESPAÇADOR	SPACER	PIEZA DISTANCIA
11	2700273M1		**1**	ROLAMENTO AGULHA	BEARING NEEDLE	COJINETA AGUJAS

Transmissão 12 Velocidades-Sincronizada
12 Speed Transmission - Syncro
Transmision 12 Velocidades - Sincr

Árvore Principal
Main Shaft
Eje Principale

25-250

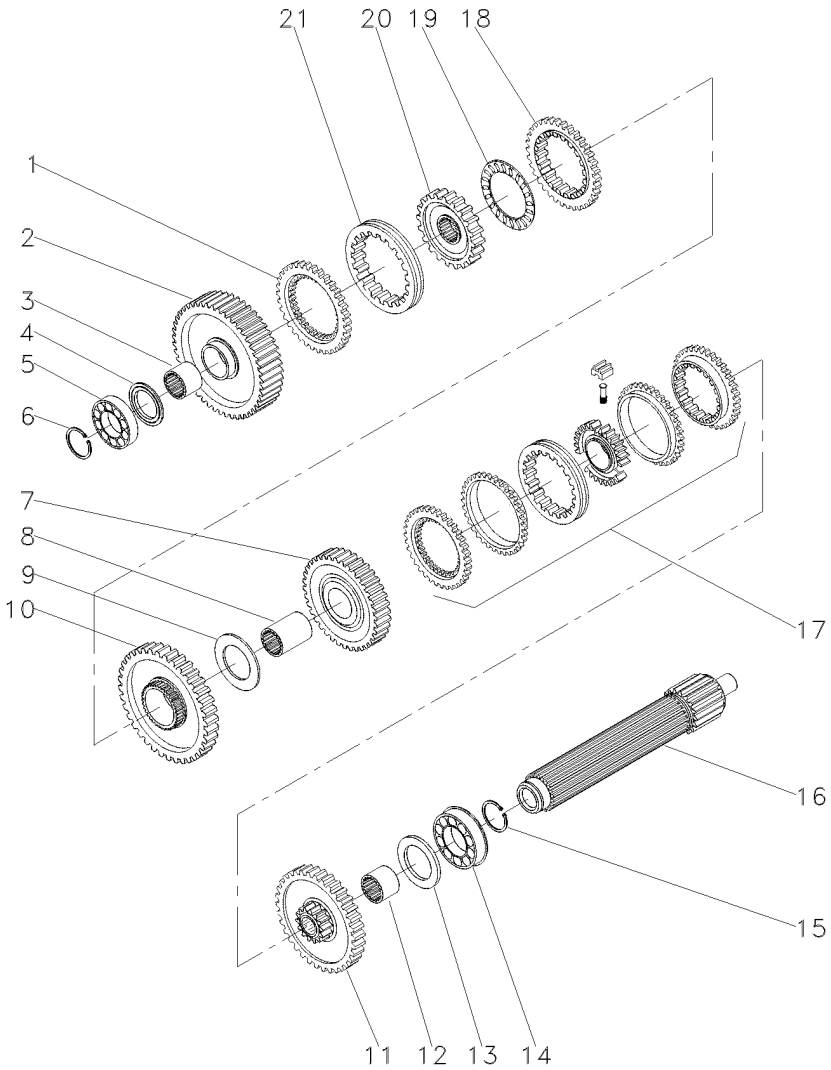

1	1686458M1		**1**	ANEL	RING	ARO
2	049163N1	56	**1**	ENGRENAGEM	GEAR	ENGRANAJE
3	039397P1		**1**	LUVA	SLEEVE	MANCHA
4	1671888M2	4.14-4.19MM	**1**	CALÇO	SHIM	CALCE
4	1671889M1	4,39-4,45MM	**1**	ARRUELA	WASHER	ARANDELA
4	1671890M2	4.62-4.67MM	**1**	ARRUELA	WASHER	ARANDELA
4	1671891M2	4.85-4.90MM	**1**	ARRUELA	WASHER	ARANDELA
5	039544R1		**1**	ROLAMENTO	BEARING	COJINETE
6	039545R1		**1**	ANEL TRAVA	CIRCLIP	CIRCULITO
7	039424N1	45	**1**	CJ. ENGRENAGEM	KIT, GEAR	ENGRANAJES JUEGO
8	039398P1		**1**	LUVA	SLEEVE	MANCHA
9	023422R1		**1**	ARRUELA	WASHER	ARANDELA
10	053355N1	51	**1**	CJ. ENGRENAGEM	KIT, GEAR	ENGRANAJES JUEGO
11	053352N1	40	**1**	CJ. ENGRENAGEM	KIT, GEAR	ENGRANAJES JUEGO
12	039396P1		**1**	LUVA	SLEEVE	MANCHA
13	1867259M1		**1**	ARRUELA	WASHER	ARANDELA
14	3761291M1		**2**	ROLAMENTO	BEARING	COJINETE
15	195363M1		**2**	ANEL TRAVA	CIRCLIP	CIRCULITO
16	039543P1		**1**	EIXO	SHAFT	ARBOL
17	039400N2	25-220 No	**1**	CJ. SINCRONIZADO	SYNCHRO UNIT	SINCRONIZ ADORA
18	1686459M1		**1**	ANEL	RING	ARO
19	1663796M1		**1**	ROLAMENTO	BEARING	COJINETE
20	039402P1		**1**	CUBO	HUB	CUBO
21	039425P1		**1**	LUVA	SLEEVE	MANCHA

Transmissão 12 Velocidades-Sincronizada
12 Speed Transmission - Syncro
Transmision 12 Velocidades - Sincr

Árvore Secundária
Secundary Shaft
Eje Secundaria

25-255

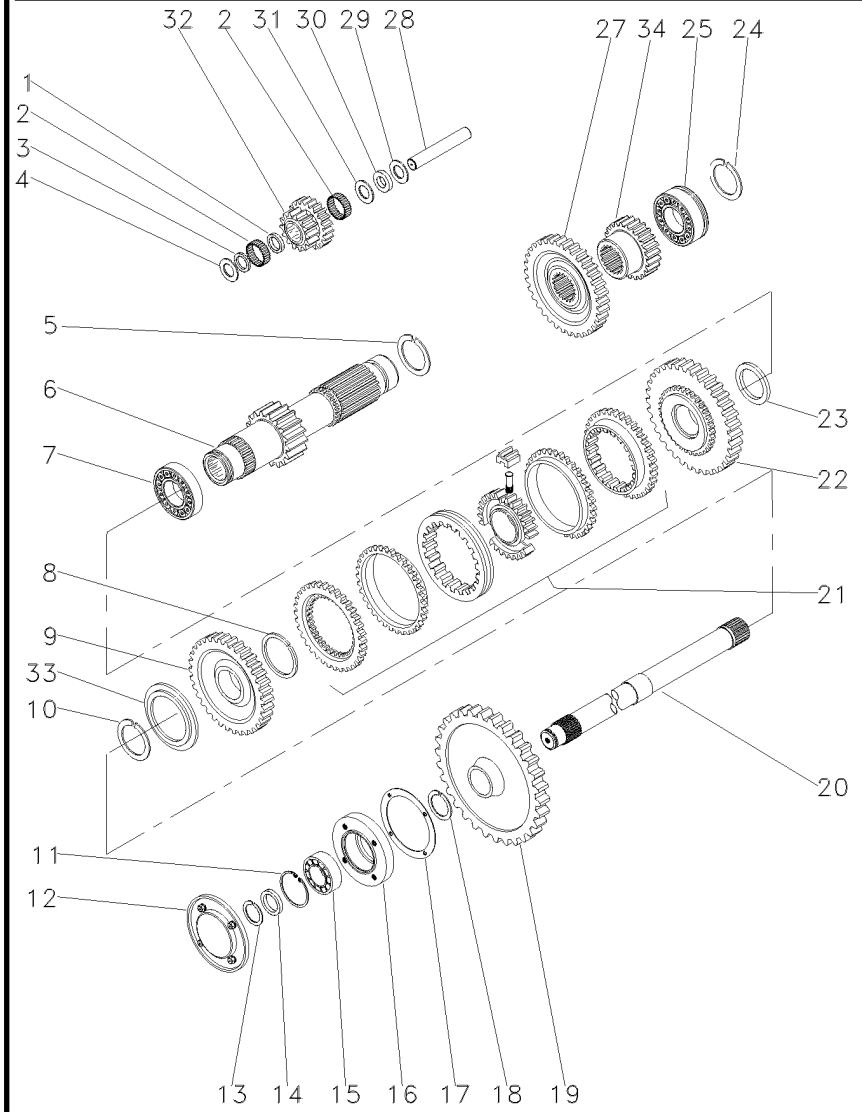

1	1688131M1		1	ESPAÇADOR	SPACER	PIEZA DISTANCIA
2	183039M1		56	ROLETE	ROLLER	RODILLO
3	183037M1		1	ARRUELA	WASHER	ARANDELA
4	1688132M1		2	ARRUELA	WASHER	ARANDELA
5	195500M1		1	ANEL TRAVA	CIRCLIP	CIRCULITO
6	049165N1	19	1	EIXO	SHAFT	ARBOL
7	3003372X1		1	ROLAMENTO	BEARING	COJINETE
8	1440873X1		1	ANEL TRAVA	CIRCLIP	CIRCULITO
9	054180N1	34	1	ENGRENAGEM	GEAR	ENGRANAJE
10	831581M2		1	ANEL TRAVA	CIRCLIP	CIRCULITO
11	355988X1		1	ANEL TRAVA	CIRCLIP	CIRCULITO
12	1683386M91	25-215 No	1	TAMPA	COVER	CUBIERTA
13	899385M1		1	ANEL	RING	ARO
14	881122M2		1	ANEL	RING	ARO
15	899377M2		1	ROLAMENTO	BEARING	COJINETE
16	899331M1		1	FLANGE	FLANGE	PLETINA
17	180432M1		1	JUNTA	GASKET	EMPAQUETADURA.
18	358913X1		1	ANEL TRAVA	CIRCLIP	CIRCULITO
19	1870200M1	53	1	ENGRENAGEM	GEAR	ENGRANAJE
20	1869279M1		1	EIXO	SHAFT	ARBOL
21	039410N2	25-225 No	1	CJ. SINCRONIZADO	SYNCHRO UNIT	SINCRONIZ ADORA
22	054182N1	42	1	ENGRENAGEM	GEAR	ENGRANAJE
23	039413P1		1	ARRUELA	WASHER	ARANDELA
24	195363M1		2	ANEL TRAVA	CIRCLIP	CIRCULITO
25	3761291M1		1	ROLAMENTO	BEARING	COJINETE
27	053312P1	42	1	ENGRENAGEM	GEAR	ENGRANAJE
28	180445M1		1	EIXO	SHAFT	ARBOL
29	1688130M1		1	ARRUELA	WASHER	ARANDELA
30	1688129M1		1	MOLA PRATO	SPRING PLATE	PLETINA MUELLE
31	1688128M1		1	ARRUELA	WASHER	ARANDELA
32	053310P1	20/15	1	ENGRENAGEM	GEAR	ENGRANAJE
33	039408P1		1	ARRUELA	WASHER	ARANDELA
33	039409P1		1	ARRUELA	WASHER	ARANDELA
34	053314P1	20	1	ENGRENAGEM	GEAR	ENGRANAJE

Transmissão 12 Velocidades-Sincronizada
12 Speed Transmission - Syncro
Transmision 12 Velocidades - Sincr

Redutor Epicicloidal
Epicyclic Unit
Unidad Epicicloidal

25-260

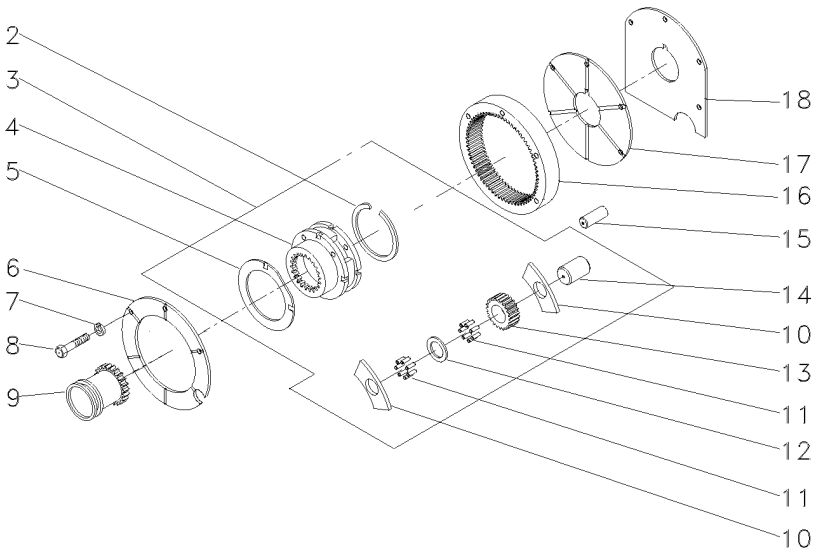

2	366317X1		**1**	ANEL TRAVA	CIRCLIP	CIRCULITO
3	022638N1		**1**	CJ. REDUTOR	KIT, CARRIER	JUEGO PORTADOR
4		3 022638N1	**1**	PORTA ENGRENAGEM	CARRIER	PORTADOR
5	518414M1	3	**2**	ARRUELA	WASHER	ARANDELA
6	1867423M1		**1**	PLACA	PLATE	PLATO
7	353434X1		**3**	ARRUELA	WASHER	ARANDELA
8	362684X1		**4**	PARAFUSO	BOLT	PERNO
9	184770M2		**1**	LUVA	SLEEVE	MANCHA
10	516526M1	3	**6**	ARRUELA	WASHER	ARANDELA
11	834211M1	3	**144**	ROLETE	ROLLER	RODILLO
12	897020M1	3	**3**	ARRUELA	WASHER	ARANDELA
13	516509M1	3 23	**3**	ENGRENAGEM	GEAR	ENGRANAJE
14	518415M1	3	**3**	EIXO	SHAFT	ARBOL
15	180409M1		**2**	PINO	PIN	PASADOR
16	1865530M1		**1**	COROA	ANNULAR GEAR	ENGRANAJE ANULAR
17	1867425M1		**1**	PLACA	PLATE	PLATO
18	1867426M1		**1**	CALÇO	SHIM	CALCE

Eixo Entrada — **Tdp (540 Rpm)**
Inlet Shaft — **Pto (540 Rpm)**
Eje Entrada — **Tdf (540 Rpm)**

25-265

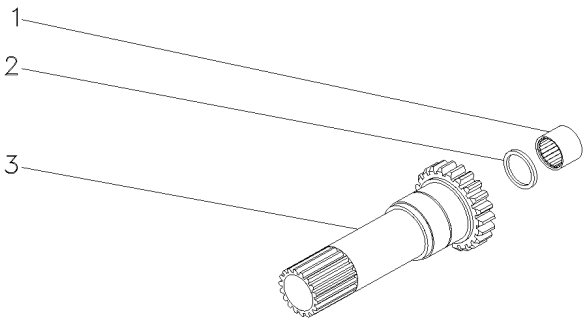

1	1677724M1		**1**	ROLAMENTO	BEARING	COJINETE
2	883935M4		**1**	RETENTOR	SEAL	RETEN
3	1677739M1	17	**1**	CJ. EIXO	KIT, AXLE	JUEGO DE EJE

Transmissão 12 Velocidades	**Sincronizada**	**Sincronizado - 540 Rpm**
12 Speed Transmission	**Syncromesh**	**Syncromesh - 540 Rpm**
Transmision 12 Velocidades	**Sincronizada**	**Sincronizado - 540 Rpm**

25-270

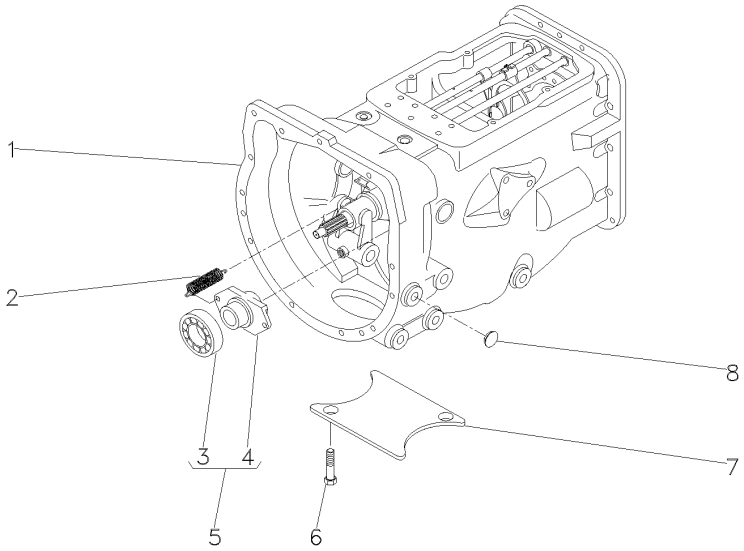

1	063278N1	25-275 No	**1**	CX. TRANSMISSÃO	TRANSMISSION	TRANSMISION
1		25-280 No	**1**	CX. TRANSMISSÃO	TRANSMISSION	TRANSMISION
1		25-285 No	**1**	CX. TRANSMISSÃO	TRANSMISSION	TRANSMISION
1		25-290 No	**1**	CX. TRANSMISSÃO	TRANSMISSION	TRANSMISION
1		25-295 No	**1**	CX. TRANSMISSÃO	TRANSMISSION	TRANSMISION
1		25-300 No	**1**	CX. TRANSMISSÃO	TRANSMISSION	TRANSMISION
2	3700450M1		**2**	MOLA	SPRING	RESORTE
3	3700527M1	5	**1**	ROLAMENTO	BEARING	COJINETE
4	886727M2	5	**1**	COLAR	COLLAR	COLLAR
5	063142N1		**1**	PORTA ROLAMENTO	BEARING FLANGE	BEARING FLANGE
6	354441X1		**2**	PARAFUSO	BOLT	PERNO
7	021020P2		**1**	TAMPA	COVER	CUBIERTA
8	027014P1		**4**	TAMPÃO	PAD	ALMOHADILLA

Transmissão 12 Velocidades-Sincronizada
12 Speed Transmission - Syncro
Transmision 12 Velocidades - Sincr

Carcaça
Housing
Caja

25-275

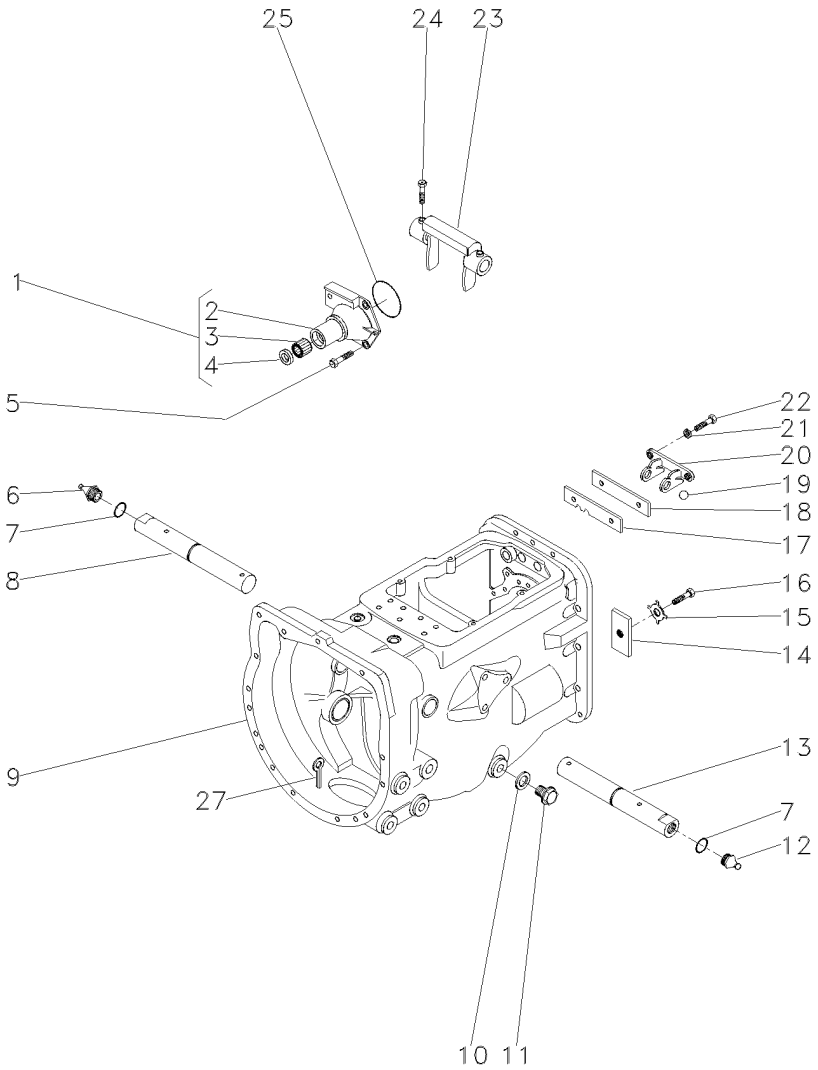

1	1860890M91		**1**	FLANGE	FLANGE	PLETINA
2	1860876M1	1	**1**	FLANGE	FLANGE	PLETINA
3	886668M1	1	**1**	ROLAMENTO	BEARING	COJINETE
4	1860867M3	1	**1**	RETENTOR	SEAL	RETEN
5	377477X1		**3**	PARAFUSO	BOLT	PERNO
5	377480X1		**1**	PARAFUSO	BOLT	PERNO
6	29951X		**1**	GRAXEIRA	GREASER	ENGRASADOR
7	364784X1		**2**	ANEL "O"	O RING	JUNTA TORICA
8	058424P1	▶	**1**	EIXO	SHAFT	ARBOL
9	488156M97	👁 25-50 No	**1**	CJ. CARCAÇA	HOUSE ASSY	CONJ. CARTER
10	180474M1		**1**	ARRUELA	WASHER	ARANDELA
11	050698T1		**1**	BUJÃO	PLUG	TAPON
12	13811X		**1**	GRAXEIRA	GREASER	ENGRASADOR
13	058424P1	◀	**1**	EIXO	SHAFT	ARBOL
14	184789M1		**1**	TRAVA	LOCK	RETENEDOR
15	828020M1		**1**	ARRUELA	WASHER	ARANDELA
16	353691X1		**1**	PARAFUSO	BOLT	PERNO
17	1860764M2		**1**	PLACA	PLATE	PLATO
18	1860765M1		**1**	ESPAÇADOR	SPACER	PIEZA DISTANCIA
19	391838X1	∅ 12MM	**1**	ESFERA	BALL	BOLA
20	1860761M1		**1**	SUPORTE	CLEVIS	GANCHO SEGURI.
21	353434X1		**2**	ARRUELA	WASHER	ARANDELA
22	362443X1		**2**	PARAFUSO	BOLT	PERNO
23	886719M1		**1**	GARFO	FORK	HORQUILLA
24	180002M1		**4**	PARAFUSO	BOLT	PERNO
25	886089M1		**1**	ANEL "O"	O RING	JUNTA TORICA
27	354076X1		**1**	CUPILHA	COTTER PIN	PASADOR DOUBLE

Transmissão 12 Velocidades-Sincronizada
12 Speed Transmission - Syncro
Transmision 12 Velocidades - Sincr

Eixos E Garfos
Shafts & Forks
Ejes Y Horquillas

25-280

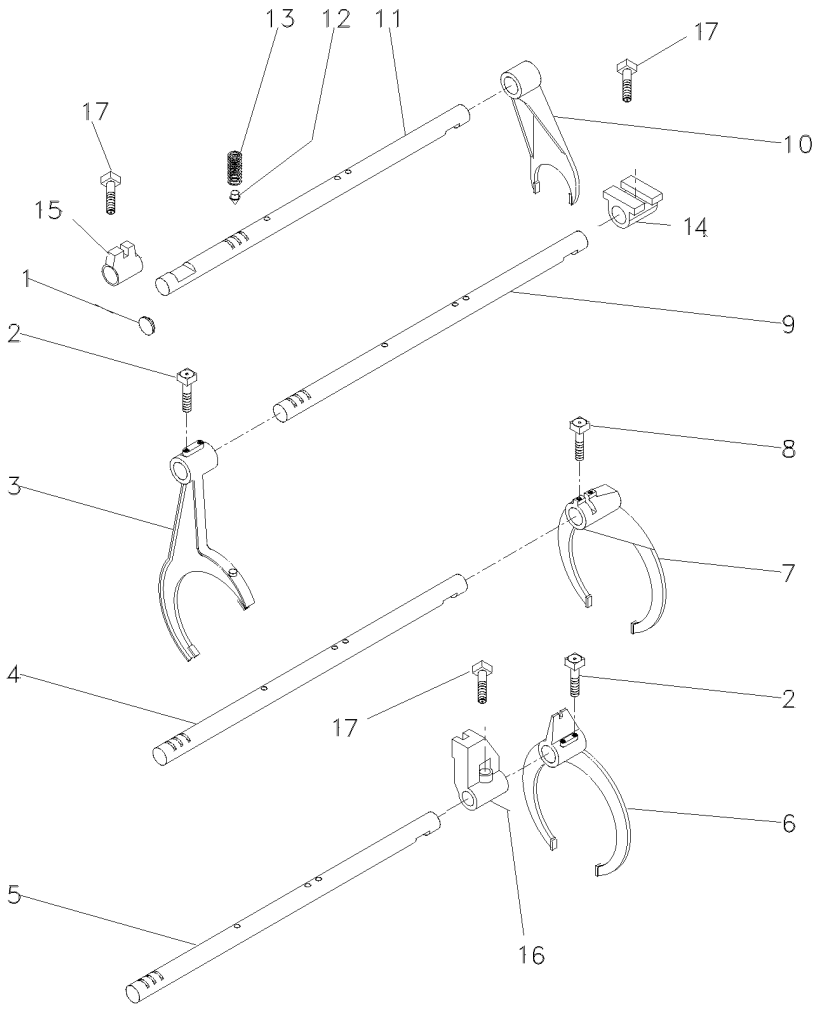

1	2950X	**1**	BUJÃO	PLUG	TAPON
2	1675367M2	**4**	PARAFUSO	BOLT	PERNO
3	023424R1	**1**	GARFO	FORK	HORQUILLA
4	1693824M1	**1**	EIXO	SHAFT	ARBOL
5	1693823M1	**1**	EIXO	SHAFT	ARBOL
6	023414R1	**1**	GARFO	FORK	HORQUILLA
7	039404P2	**1**	GARFO	FORK	HORQUILLA
8	180002M1	**2**	PARAFUSO	BOLT	PERNO
9	023435R1	**1**	EIXO	SHAFT	ARBOL
10	897065M2	**1**	GARFO	FORK	HORQUILLA
11	023435R1	**1**	EIXO	SHAFT	ARBOL
12	180418M2	**4**	PINO	PIN	PASADOR
13	191221M1	**4**	MOLA	SPRING	RESORTE
14	023425R1	**1**	SELETOR	SELECTOR	SELECTOR
15	023416R1	**1**	SELETOR	SELECTOR	SELECTOR
16	023417R1	**1**	SELETOR	SELECTOR	SELECTOR
17	180002M1	**3**	PARAFUSO	BOLT	PERNO

Transmissão 12 Velocidades-Sincronizada
12 Speed Transmission - Syncro
Transmision 12 Velocidades - Sincr

Árvore De Entrada
Input Shaft
Arbol De Entrada

25-285

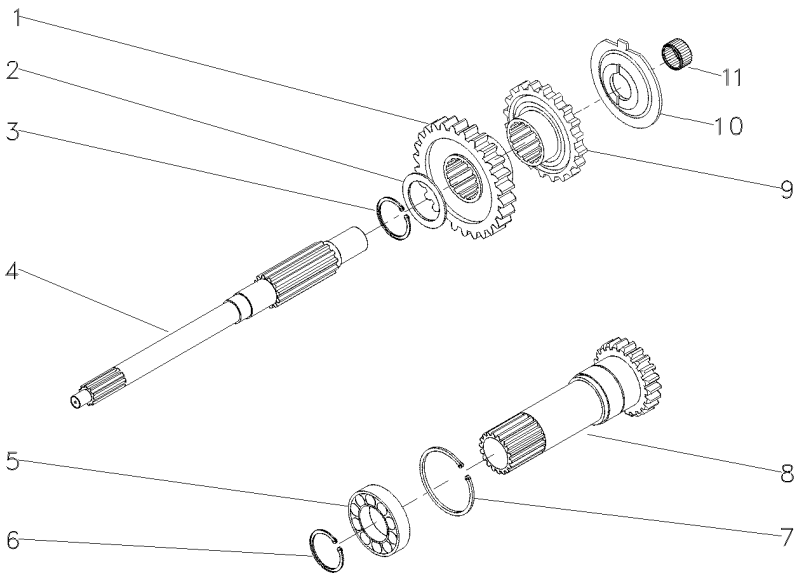

1	054184P1	26	**1**	ENGRENAGEM	GEAR	ENGRANAJE
2	1677742M1		**1**	ARRUELA	WASHER	ARANDELA
3	358969X1		**1**	ANEL TRAVA	CIRCLIP	CIRCULITO
4	039423P1		**1**	EIXO	SHAFT	ARBOL
5	3761292M1		**1**	ROLAMENTO	BEARING	COJINETE
6	762101M1		**1**	ANEL TRAVA	CIRCLIP	CIRCULITO
7	377631X1		**1**	ANEL TRAVA	CIRCLIP	CIRCULITO
8	049834N1	PTO540RPM	**1**	CJ. EIXO	KIT, AXLE	JUEGO DE EJE
9	054183P1	26	**1**	ENGRENAGEM	GEAR	ENGRANAJE
10	1674668M3		**1**	ESPAÇADOR	SPACER	PIEZA DISTANCIA
11	2700273M1		**1**	ROLAMENTO AGULHA	BEARING NEEDLE	COJINETA AGUJAS

Transmissão 12 Velocidades-Sincronizada
12 Speed Transmission - Syncro
Transmision 12 Velocidades - Sincr

Árvore Principal
Main Shaft
Eje Principale

25-290

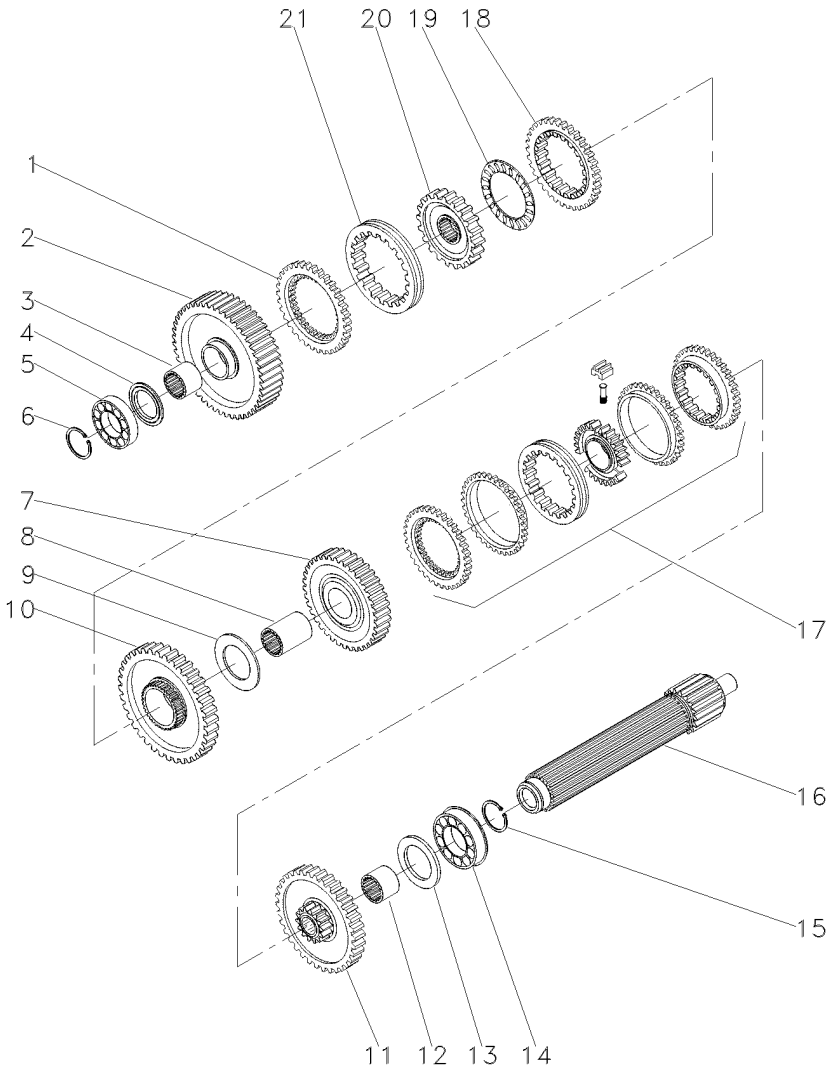

1	1686458M1		**1**	ANEL	RING	ARO
2	049163N1	56	**1**	ENGRENAGEM	GEAR	ENGRANAJE
3	039397P1		**1**	LUVA	SLEEVE	MANCHA
4	1671888M2	4.14-4.19MM	**1**	CALÇO	SHIM	CALCE
4	1671889M1	4,39-4,45MM	**1**	ARRUELA	WASHER	ARANDELA
4	1671890M2	4.62-4.67MM	**1**	ARRUELA	WASHER	ARANDELA
4	1671891M2	4.85-4.90MM	**1**	ARRUELA	WASHER	ARANDELA
5	039544R1		**1**	ROLAMENTO	BEARING	COJINETE
6	039545R1		**1**	ANEL TRAVA	CIRCLIP	CIRCULITO
7	039424N1	45	**1**	CJ. ENGRENAGEM	KIT, GEAR	ENGRANAJES JUEGO
8	039398P1		**1**	LUVA	SLEEVE	MANCHA
9	023422R1		**1**	ARRUELA	WASHER	ARANDELA
10	053355N1	51	**1**	CJ. ENGRENAGEM	KIT, GEAR	ENGRANAJES JUEGO
11	053352N1	40	**1**	CJ. ENGRENAGEM	KIT, GEAR	ENGRANAJES JUEGO
12	039396P1		**1**	LUVA	SLEEVE	MANCHA
13	1867259M1		**1**	ARRUELA	WASHER	ARANDELA
14	3761291M1		**2**	ROLAMENTO	BEARING	COJINETE
15	195363M1		**2**	ANEL TRAVA	CIRCLIP	CIRCULITO
16	039543P1		**1**	EIXO	SHAFT	ARBOL
17	039400N2	25-220 No	**1**	CJ. SINCRONIZADO	SYNCHRO UNIT	SINCRONIZ ADORA
18	1686459M1		**1**	ANEL	RING	ARO
19	1663796M1		**1**	ROLAMENTO	BEARING	COJINETE
20	039402P1		**1**	CUBO	HUB	CUBO
21	039425P1		**1**	LUVA	SLEEVE	MANCHA

Transmissão 12 Velocidades-Sincronizada
12 Speed Transmission - Syncro
Transmision 12 Velocidades - Sincr

Árvore Secundária
Secundary Shaft
Eje Secundaria

25-295

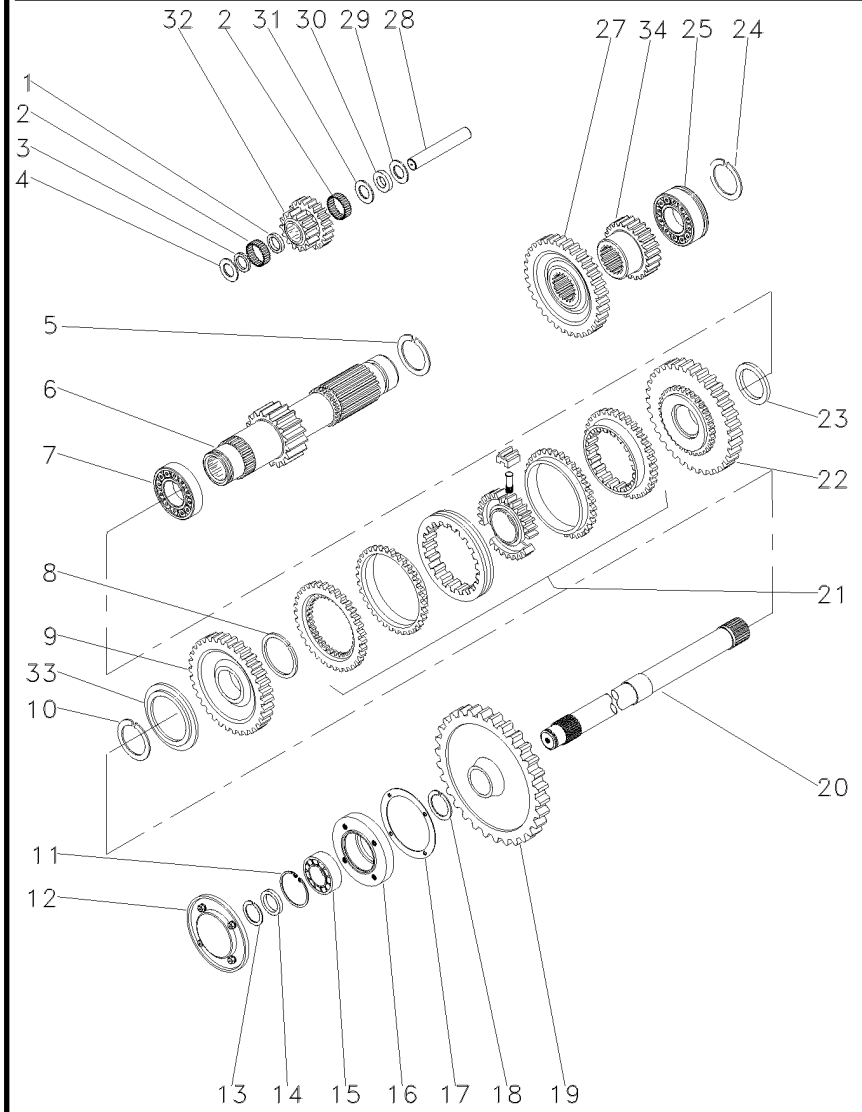

1	1688131M1		**1**	ESPAÇADOR	SPACER	PIEZA DISTANCIA
2	183039M1		**56**	ROLETE	ROLLER	RODILLO
3	183037M1		**1**	ARRUELA	WASHER	ARANDELA
4	1688132M1		**2**	ARRUELA	WASHER	ARANDELA
5	195500M1		**1**	ANEL TRAVA	CIRCLIP	CIRCULITO
6	049165N1	19	**1**	EIXO	SHAFT	ARBOL
7	3003372X1		**1**	ROLAMENTO	BEARING	COJINETE
8	1440873X1		**1**	ANEL TRAVA	CIRCLIP	CIRCULITO
9	054180N1	34	**1**	ENGRENAGEM	GEAR	ENGRANAJE
10	831581M2		**1**	ANEL TRAVA	CIRCLIP	CIRCULITO
11	355988X1		**1**	ANEL TRAVA	CIRCLIP	CIRCULITO
12	1683386M91	25-215 No	**1**	TAMPA	COVER	CUBIERTA
13	899385M1		**1**	ANEL	RING	ARO
14	881122M2		**1**	ANEL	RING	ARO
15	899377M2		**1**	ROLAMENTO	BEARING	COJINETE
16	899331M1		**1**	FLANGE	FLANGE	PLETINA
17	180432M1		**1**	JUNTA	GASKET	EMPAQUETADURA.
18	358913X1		**1**	ANEL TRAVA	CIRCLIP	CIRCULITO
19	9004882M1	53	**1**	ENGRENAGEM	GEAR	ENGRANAJE
20	1868533M2		**1**	EIXO	SHAFT	ARBOL
21	039410N2	25-225 No	**1**	CJ. SINCRONIZADO	SYNCHRO UNIT	SINCRONIZ ADORA
22	054182N1	42	**1**	ENGRENAGEM	GEAR	ENGRANAJE
23	039413P1		**1**	ARRUELA	WASHER	ARANDELA
24	195363M1		**2**	ANEL TRAVA	CIRCLIP	CIRCULITO
25	3761291M1		**1**	ROLAMENTO	BEARING	COJINETE
27	053312P1	42	**1**	ENGRENAGEM	GEAR	ENGRANAJE
28	180445M1		**1**	EIXO	SHAFT	ARBOL
29	1688130M1		**1**	ARRUELA	WASHER	ARANDELA
30	1688129M1		**1**	MOLA PRATO	SPRING PLATE	PLETINA MUELLE
31	1688128M1		**1**	ARRUELA	WASHER	ARANDELA
32	053310P1	20/15	**1**	ENGRENAGEM	GEAR	ENGRANAJE
33	039408P1		**1**	ARRUELA	WASHER	ARANDELA
33	039409P1		**1**	ARRUELA	WASHER	ARANDELA
34	053314P1	20	**1**	ENGRENAGEM	GEAR	ENGRANAJE

Transmissão 12 Velocidades-Sincronizada
12 Speed Transmission - Syncro
Transmision 12 Velocidades - Sincr

Redutor Epicicloidal
Epicyclic Unit
Unidad Epicicloidal

25-300

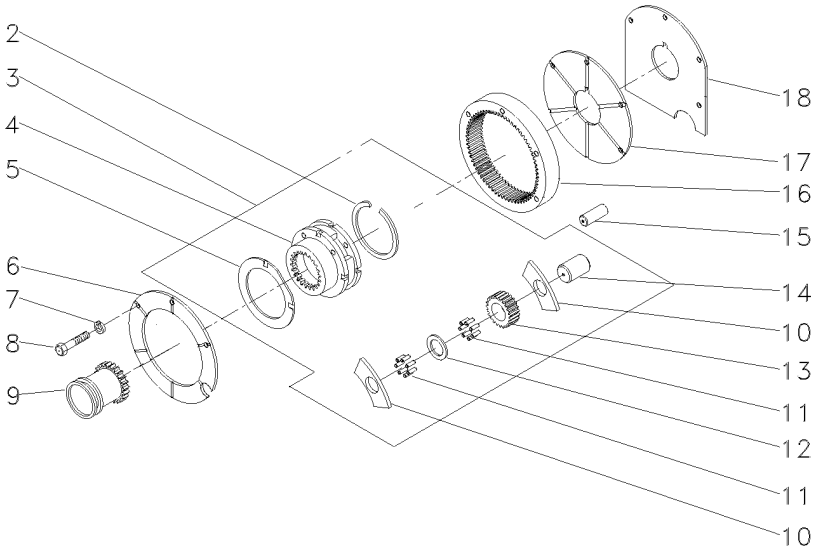

2	366317X1			**1**	ANEL TRAVA	CIRCLIP	CIRCULITO
3	022638N1			**1**	CJ. REDUTOR	KIT, CARRIER	JUEGO PORTADOR
4		3	022638N1	**1**	PORTA ENGRENAGEM	CARRIER	PORTADOR
5	518414M1	3		**2**	ARRUELA	WASHER	ARANDELA
6	1867423M1			**1**	PLACA	PLATE	PLATO
7	353434X1			**3**	ARRUELA	WASHER	ARANDELA
8	362684X1			**4**	PARAFUSO	BOLT	PERNO
9	184770M2			**1**	LUVA	SLEEVE	MANCHA
10	516526M1	3		**6**	ARRUELA	WASHER	ARANDELA
11	834211M1	3		**144**	ROLETE	ROLLER	RODILLO
12	897020M1	3		**3**	ARRUELA	WASHER	ARANDELA
13	516509M1	3	23	**3**	ENGRENAGEM	GEAR	ENGRANAJE
14	518415M1	3		**3**	EIXO	SHAFT	ARBOL
15	180409M1			**2**	PINO	PIN	PASADOR
16	1865530M1			**1**	COROA	ANNULAR GEAR	ENGRANAJE ANULAR
17	1867425M1			**1**	PLACA	PLATE	PLATO
18	1867426M1			**1**	CALÇO	SHIM	CALCE

Transmissão 12 Velocidades **Sincronizada**
12 Speed Transmission **Syncromesh**
Transmision 12 Velocidades **Sincronizada**

25-305

540 Rpm-Eixo Longo
540 Rpm- Long Axle
540 Rpm-Eje Largo

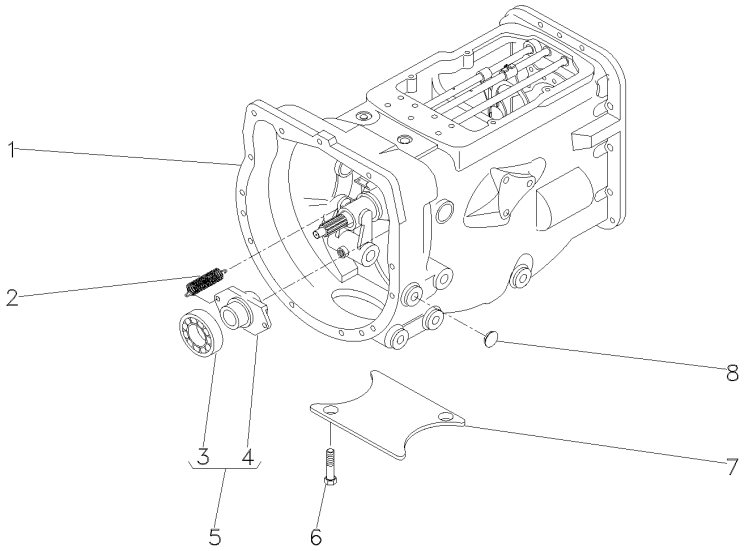

1	063279N1	25-310 No	**1**	CX. TRANSMISSÃO	TRANSMISSION	TRANSMISION
1		25-315 No	**1**	CX. TRANSMISSÃO	TRANSMISSION	TRANSMISION
1		25-320 No	**1**	CX. TRANSMISSÃO	TRANSMISSION	TRANSMISION
1		25-325 No	**1**	CX. TRANSMISSÃO	TRANSMISSION	TRANSMISION
1		25-330 No	**1**	CX. TRANSMISSÃO	TRANSMISSION	TRANSMISION
1		25-335 No	**1**	CX. TRANSMISSÃO	TRANSMISSION	TRANSMISION
2	3700450M1		**2**	MOLA	SPRING	RESORTE
3	3700527M1	5	**1**	ROLAMENTO	BEARING	COJINETE
4	886727M2	5	**1**	COLAR	COLLAR	COLLAR
5	063142N1		**1**	PORTA ROLAMENTO	BEARING FLANGE	BEARING FLANGE
6	354441X1		**2**	PARAFUSO	BOLT	PERNO
7	021020P2		**1**	TAMPA	COVER	CUBIERTA
8	027014P1		**4**	TAMPÃO	PAD	ALMOHADILLA

Transmissão 12 Velocidades-Sincronizada
12 Speed Transmission - Syncro
Transmision 12 Velocidades - Sincr

Carcaça
Housing
Caja

25-310

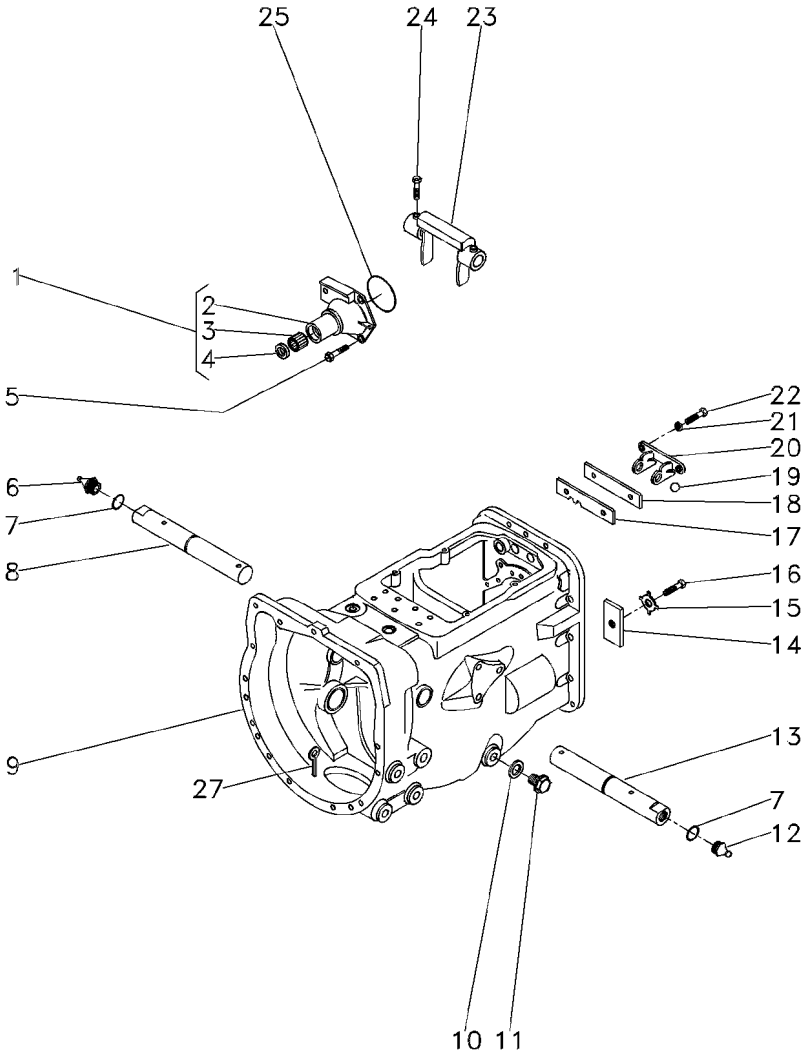

1	1860890M91		**1**	FLANGE	FLANGE	PLETINA
2	1860876M1	1	**1**	FLANGE	FLANGE	PLETINA
3	886668M1	1	**1**	ROLAMENTO	BEARING	COJINETE
4	1860867M3	1	**1**	RETENTOR	SEAL	RETEN
5	377477X1		**3**	PARAFUSO	BOLT	PERNO
5	377480X1		**1**	PARAFUSO	BOLT	PERNO
6	29951X		**1**	GRAXEIRA	GREASER	ENGRASADOR
7	364784X1		**2**	ANEL "O"	O RING	JUNTA TORICA
8	058424P1		**1**	EIXO	SHAFT	ARBOL
9	488156M97	👁 25-50 No	**1**	CJ. CARCAÇA	HOUSE ASSY	CONJ. CARTER
10	180474M1		**1**	ARRUELA	WASHER	ARANDELA
11	050698T1		**1**	BUJÃO	PLUG	TAPON
12	13811X		**1**	GRAXEIRA	GREASER	ENGRASADOR
13	058424P1		**1**	EIXO	SHAFT	ARBOL
14	184789M1		**1**	TRAVA	LOCK	RETENEDOR
15	828020M1		**1**	ARRUELA	WASHER	ARANDELA
16	353691X1		**1**	PARAFUSO	BOLT	PERNO
17	1860764M2		**1**	PLACA	PLATE	PLATO
18	1860765M1		**1**	ESPAÇADOR	SPACER	PIEZA DISTANCIA
19	391838X1	∅ 12MM	**1**	ESFERA	BALL	BOLA
20	1860761M1		**1**	SUPORTE	CLEVIS	GANCHO SEGURI.
21	353434X1		**2**	ARRUELA	WASHER	ARANDELA
22	362443X1		**2**	PARAFUSO	BOLT	PERNO
23	886719M1		**1**	GARFO	FORK	HORQUILLA
24	180002M1		**4**	PARAFUSO	BOLT	PERNO
25	886089M1		**1**	ANEL "O"	O RING	JUNTA TORICA
27	354076X1		**1**	CUPILHA	COTTER PIN	PASADOR DOUBLE

Transmissão 12 Velocidades-Sincronizada
12 Speed Transmission - Syncro
Transmision 12 Velocidades - Sincr

Eixos E Garfos
Shafts & Forks
Ejes Y Horquillas

25-315

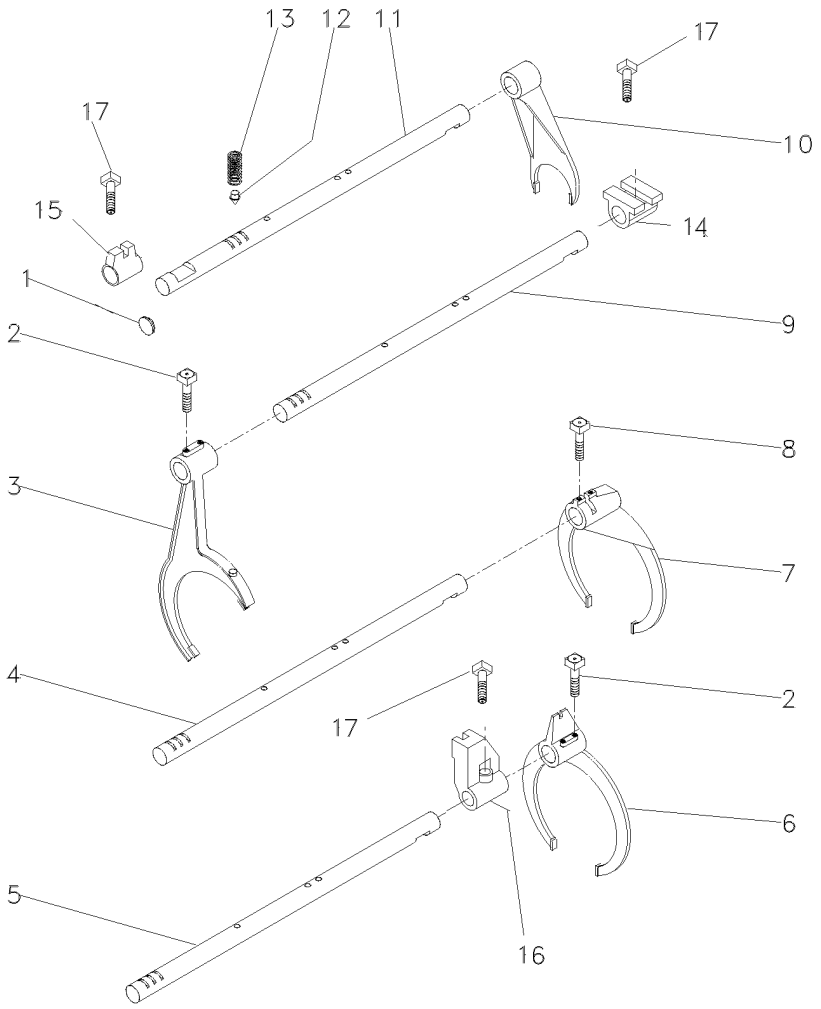

1	2950X	**1**	BUJÃO	PLUG	TAPON
2	1675367M2	**4**	PARAFUSO	BOLT	PERNO
3	023424R1	**1**	GARFO	FORK	HORQUILLA
4	1693824M1	**1**	EIXO	SHAFT	ARBOL
5	1693823M1	**1**	EIXO	SHAFT	ARBOL
6	023414R1	**1**	GARFO	FORK	HORQUILLA
7	039404P2	**1**	GARFO	FORK	HORQUILLA
8	180002M1	**2**	PARAFUSO	BOLT	PERNO
9	023435R1	**1**	EIXO	SHAFT	ARBOL
10	897065M2	**1**	GARFO	FORK	HORQUILLA
11	023435R1	**1**	EIXO	SHAFT	ARBOL
12	180418M2	**4**	PINO	PIN	PASADOR
13	191221M1	**4**	MOLA	SPRING	RESORTE
14	023417R1	**1**	SELETOR	SELECTOR	SELECTOR
15	023416R1	**1**	SELETOR	SELECTOR	SELECTOR
16	023417R1	**1**	SELETOR	SELECTOR	SELECTOR
17	180002M1	**3**	PARAFUSO	BOLT	PERNO

Transmissão 12 Velocidades-Sincronizada
12 Speed Transmission - Syncro
Transmision 12 Velocidades - Sincr

Árvore De Entrada
Input Shaft
Arbol De Entrada

25-320

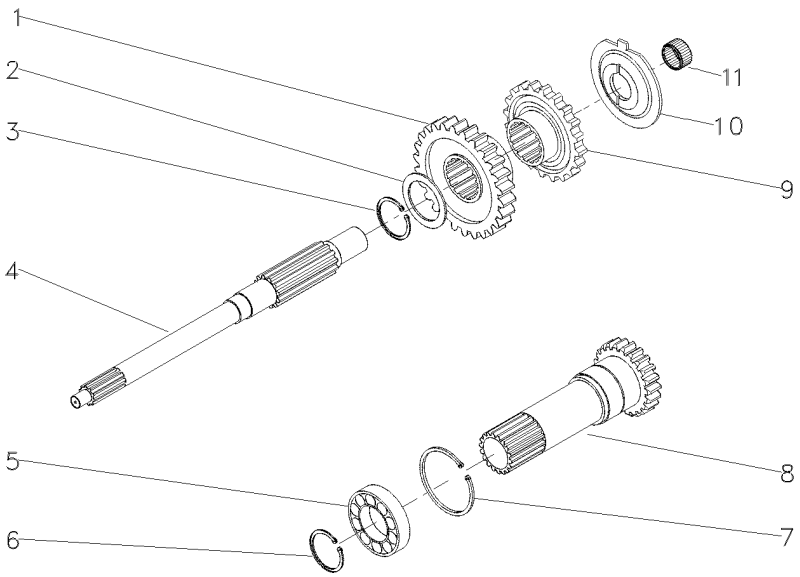

1	054184P1	26	**1**	ENGRENAGEM	GEAR	ENGRANAJE
2	1677742M1		**1**	ARRUELA	WASHER	ARANDELA
3	358969X1		**1**	ANEL TRAVA	CIRCLIP	CIRCULITO
4	039423P1		**1**	EIXO	SHAFT	ARBOL
5	3761292M1		**1**	ROLAMENTO	BEARING	COJINETE
6	762101M1		**1**	ANEL TRAVA	CIRCLIP	CIRCULITO
7	377631X1		**1**	ANEL TRAVA	CIRCLIP	CIRCULITO
8	049834N1	PTO540RPM	**1**	CJ. EIXO	KIT, AXLE	JUEGO DE EJE
9	054183P1	26	**1**	ENGRENAGEM	GEAR	ENGRANAJE
10	1674668M3		**1**	ESPAÇADOR	SPACER	PIEZA DISTANCIA
11	2700273M1		**1**	ROLAMENTO AGULHA	BEARING NEEDLE	COJINETA AGUJAS

Transmissão 12 Velocidades-Sincronizada
12 Speed Transmission - Syncro
Transmision 12 Velocidades - Sincr

Árvore Principal
Main Shaft
Eje Principale

25-325

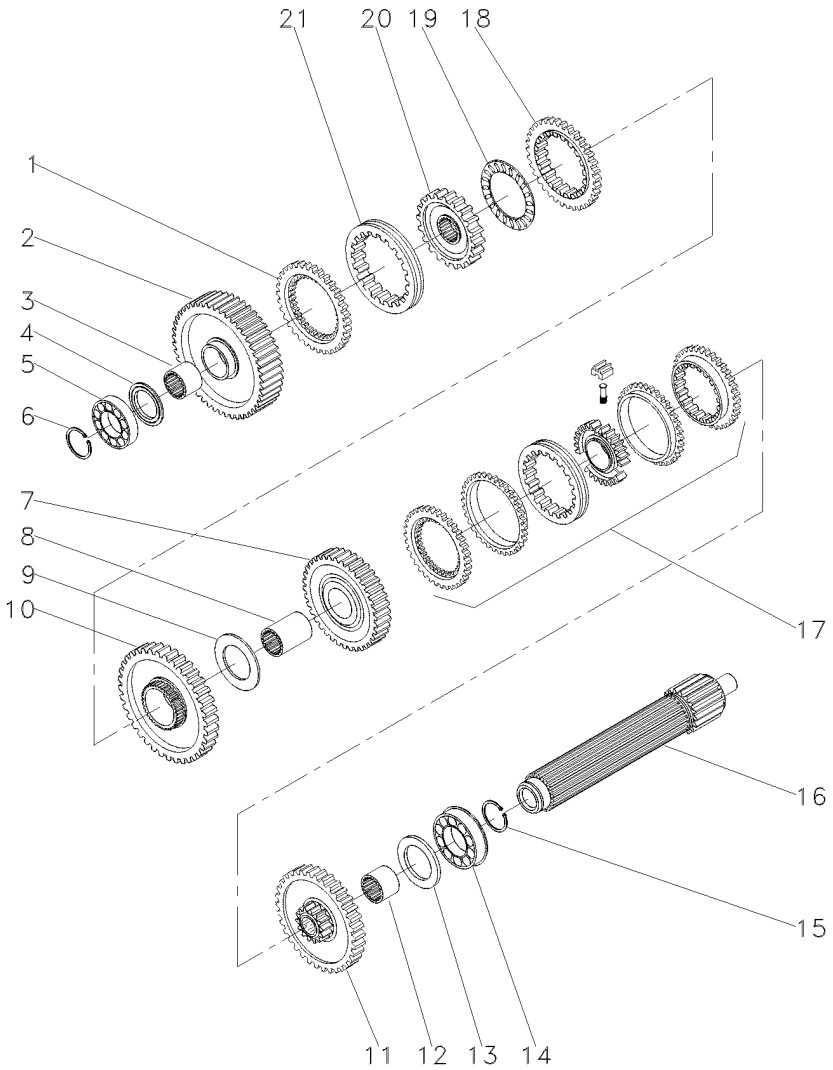

1	1686458M1		**1**	ANEL	RING	ARO
2	049163N1	56	**1**	ENGRENAGEM	GEAR	ENGRANAJE
3	039397P1		**1**	LUVA	SLEEVE	MANCHA
4	1671888M2	4.14-4.19MM	**1**	CALÇO	SHIM	CALCE
4	1671889M1	4,39-4,45MM	**1**	ARRUELA	WASHER	ARANDELA
4	1671890M2	4.62-4.67MM	**1**	ARRUELA	WASHER	ARANDELA
4	1671891M2	4.85-4.90MM	**1**	ARRUELA	WASHER	ARANDELA
5	039544R1		**1**	ROLAMENTO	BEARING	COJINETE
6	039545R1		**1**	ANEL TRAVA	CIRCLIP	CIRCULITO
7	039424N1	45	**1**	CJ. ENGRENAGEM	KIT, GEAR	ENGRANAJES JUEGO
8	039398P1		**1**	LUVA	SLEEVE	MANCHA
9	023422R1		**1**	ARRUELA	WASHER	ARANDELA
10	053355N1	51	**1**	CJ. ENGRENAGEM	KIT, GEAR	ENGRANAJES JUEGO
11	053352N1	40	**1**	CJ. ENGRENAGEM	KIT, GEAR	ENGRANAJES JUEGO
12	039396P1		**1**	LUVA	SLEEVE	MANCHA
13	1867259M1		**1**	ARRUELA	WASHER	ARANDELA
14	3761291M1		**2**	ROLAMENTO	BEARING	COJINETE
15	195363M1		**2**	ANEL TRAVA	CIRCLIP	CIRCULITO
16	039543P1		**1**	EIXO	SHAFT	ARBOL
17	039400N2	25-220 No	**1**	CJ. SINCRONIZADO	SYNCHRO UNIT	SINCRONIZ ADORA
18	1686459M1		**1**	ANEL	RING	ARO
19	1663796M1		**1**	ROLAMENTO	BEARING	COJINETE
20	039402P1		**1**	CUBO	HUB	CUBO
21	039425P1		**1**	LUVA	SLEEVE	MANCHA

Transmissão 12 Velocidades-Sincronizada
12 Speed Transmission - Syncro
Transmision 12 Velocidades - Sincr

Árvore Secundária
Secundary Shaft
Eje Secundaria

25-330

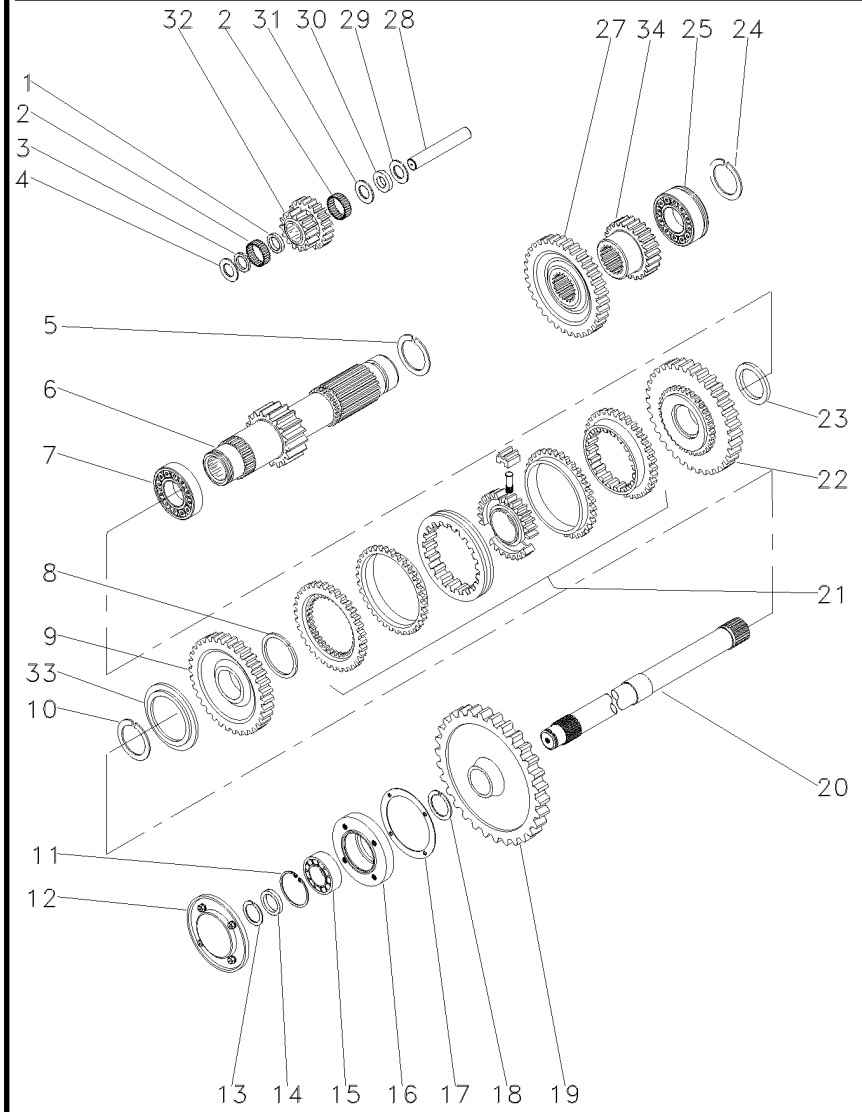

1	1688131M1		1	ESPAÇADOR	SPACER	PIEZA DISTANCIA
2	183039M1		56	ROLETE	ROLLER	RODILLO
3	183037M1		1	ARRUELA	WASHER	ARANDELA
4	1688132M1		2	ARRUELA	WASHER	ARANDELA
5	195500M1		1	ANEL TRAVA	CIRCLIP	CIRCULITO
6	049165N1	19	1	EIXO	SHAFT	ARBOL
7	3003372X1		1	ROLAMENTO	BEARING	COJINETE
8	1440873X1		1	ANEL TRAVA	CIRCLIP	CIRCULITO
9	054180N1	34	1	ENGRENAGEM	GEAR	ENGRANAJE
10	831581M2		1	ANEL TRAVA	CIRCLIP	CIRCULITO
11	355988X1		1	ANEL TRAVA	CIRCLIP	CIRCULITO
12	1683386M91	25-215 No	1	TAMPA	COVER	CUBIERTA
13	899385M1		1	ANEL	RING	ARO
14	881122M2		1	ANEL	RING	ARO
15	899377M2		1	ROLAMENTO	BEARING	COJINETE
16	899331M1		1	FLANGE	FLANGE	PLETINA
17	180432M1		1	JUNTA	GASKET	EMPAQUETADURA.
18	358913X1		1	ANEL TRAVA	CIRCLIP	CIRCULITO
19	9004882M1	53	1	ENGRENAGEM	GEAR	ENGRANAJE
20	1869279M1		1	EIXO	SHAFT	ARBOL
21	039410N2		1	CJ. SINCRONIZADO	SYNCHRO UNIT	SINCRONIZ ADORA
22	054182N1	42	1	ENGRENAGEM	GEAR	ENGRANAJE
23	039413P1		1	ARRUELA	WASHER	ARANDELA
24	195363M1		2	ANEL TRAVA	CIRCLIP	CIRCULITO
25	3761291M1		1	ROLAMENTO	BEARING	COJINETE
27	053312P1	42	1	ENGRENAGEM	GEAR	ENGRANAJE
28	180445M1		1	EIXO	SHAFT	ARBOL
29	1688130M1		1	ARRUELA	WASHER	ARANDELA
30	1688129M1		1	MOLA PRATO	SPRING PLATE	PLETINA MUELLE
31	1688128M1		1	ARRUELA	WASHER	ARANDELA
32	053310P1	20/15	1	ENGRENAGEM	GEAR	ENGRANAJE
33	039408P1		1	ARRUELA	WASHER	ARANDELA
33	039409P1		1	ARRUELA	WASHER	ARANDELA
34	053314P1	20	1	ENGRENAGEM	GEAR	ENGRANAJE

Transmissão 12 Velocidades-Sincronizada
12 Speed Transmission - Syncro
Transmision 12 Velocidades - Sincr

Redutor Epicicloidal
Epicyclic Unit
Unidad Epicicloidal

25-335

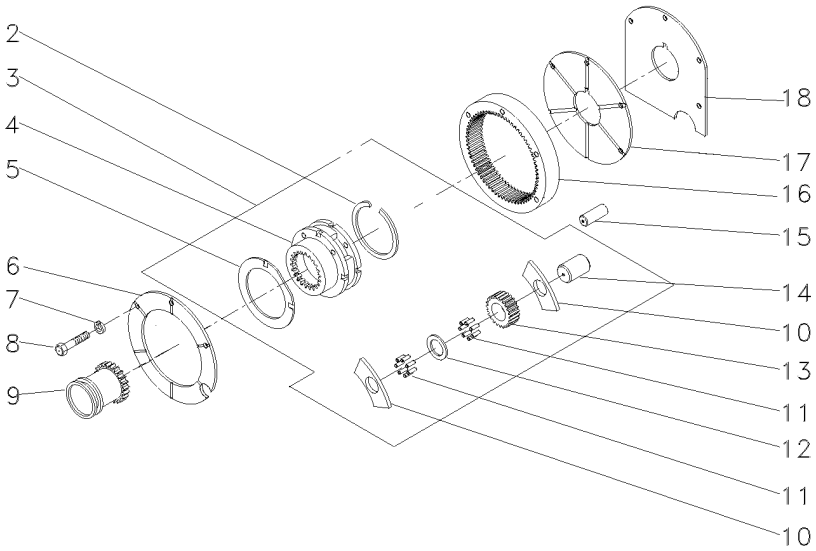

2	366317X1			**1**	ANEL TRAVA	CIRCLIP	CIRCULITO
3	022638N1			**1**	CJ. REDUTOR	KIT, CARRIER	JUEGO PORTADOR
4		3	022638N1	**1**	PORTA ENGRENAGEM	CARRIER	PORTADOR
5	518414M1	3		**2**	ARRUELA	WASHER	ARANDELA
6	1867423M1			**1**	PLACA	PLATE	PLATO
7	353434X1			**3**	ARRUELA	WASHER	ARANDELA
8	362684X1			**4**	PARAFUSO	BOLT	PERNO
9	184770M2			**1**	LUVA	SLEEVE	MANCHA
10	516526M1	3		**6**	ARRUELA	WASHER	ARANDELA
11	834211M1	3		**144**	ROLETE	ROLLER	RODILLO
12	897020M1	3		**3**	ARRUELA	WASHER	ARANDELA
13	516509M1	3	23	**3**	ENGRENAGEM	GEAR	ENGRANAJE
14	518415M1	3		**3**	EIXO	SHAFT	ARBOL
15	180409M1			**2**	PINO	PIN	PASADOR
16	1865530M1			**1**	COROA	ANNULAR GEAR	ENGRANAJE ANULAR
17	1867425M1			**1**	PLACA	PLATE	PLATO
18	1867426M1			**1**	CALÇO	SHIM	CALCE

Alavancas De Câmbio
Shift Lever
Palanca Del Cambio

25-340

Arabe
Arabic
Árabe

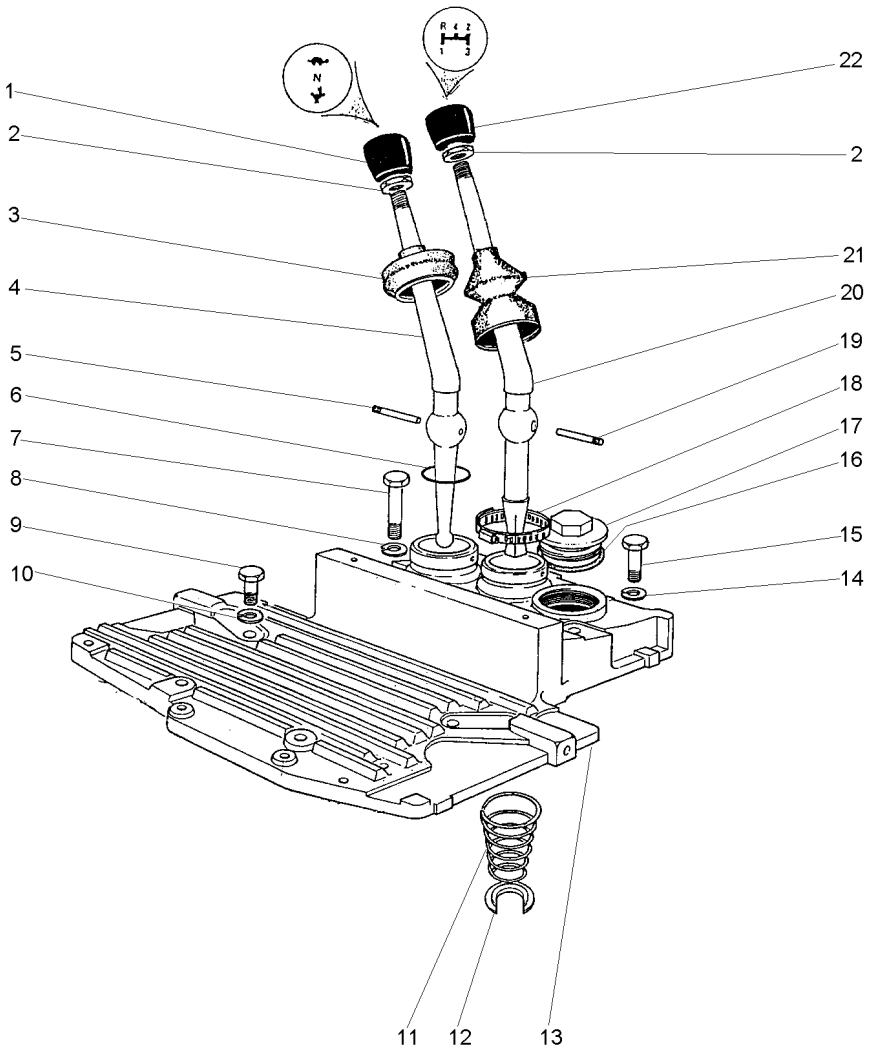

1	490703M2		**1**	MANÍPULO	KNOB	POMO
2	353430X1	3/8X24	**2**	PORCA	NUT	TUERCA
3	180579M6		**1**	CAPA	BOOT	PROTECCION
4	2801130M1		**1**	ALAVANCA	LEVER	PALANCA
5	180581M1		**1**	PINO	PIN	PASADOR
6	831527M1		**1**	ANEL "O"	O RING	JUNTA TORICA
7	353714X1	7/16X14X3"	**2**	PARAFUSO	BOLT	PERNO
8	353432X1	25/32X15/32X7/64	**2**	ARRUELA	WASHER	ARANDELA
9	353699X1	7/16X14X1.1/8	**4**	PARAFUSO	BOLT	PERNO
10	353432X1		**2**	ARRUELA	WASHER	ARANDELA
11	192007M1		**1**	MOLA	SPRING	RESORTE
12	022345T1		**1**	ANEL TRAVA	CIRCLIP	CIRCULITO
13	027732P1		**1**	TAMPA	COVER	CUBIERTA
14	353432X1		**3**	ARRUELA	WASHER	ARANDELA
15	377825X1	7/16X14X2.1/4	**4**	PARAFUSO	BOLT	PERNO
16	359134X1	1/8X17/8	**1**	ANEL "O"	O RING	JUNTA TORICA
17	768300M1		**1**	BUJÃO	PLUG	TAPON
18	490804M1	21/4	**1**	BRAÇADEIRA	CLAMP	ABRAZADERA
19	180581M1		**1**	PINO	PIN	PASADOR
20	022344P1		**1**	ALAVANCA	LEVER	PALANCA
21	1678565M3		**1**	CAPA	BOOT	PROTECCION
22	1484780M1		**1**	MANÍPULO	KNOB	POMO

Transmissões **Transmission** **Transmisión**	**8 Velocidades - Deslizante** **8 Speed - Slip** **8 Velocidades - Deslizante**	**25-345**

Tdp 540 Rpm
Pto 540 Rpm
Tdf 540 Rpm

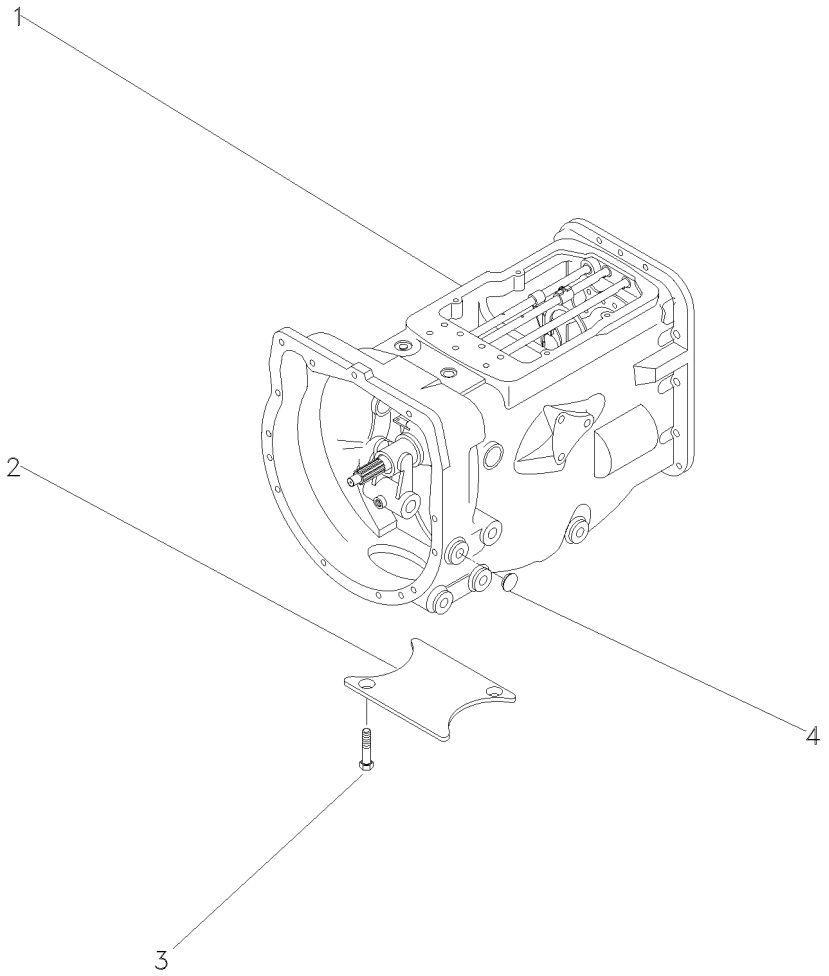

1	063280N2	25-350 No	**1**	CJ. TRANSMISSÃO	KIT,TRANSMISSION	JGO.TRANSMISION
1		25-355 No	**1**	CJ. TRANSMISSÃO	KIT,TRANSMISSION	JGO.TRANSMISION
1		25-360 No	**1**	CJ. TRANSMISSÃO	KIT,TRANSMISSION	JGO.TRANSMISION
1		25-365 No	**1**	CJ. TRANSMISSÃO	KIT,TRANSMISSION	JGO.TRANSMISION
2	021020P2		**1**	TAMPA	COVER	CUBIERTA
3	354441X1		**2**	PARAFUSO	BOLT	PERNO
4	027014P1		**8**	TAMPÃO	PAD	ALMOHADILLA

Transmissão
Transmission
Transmisión

25-350

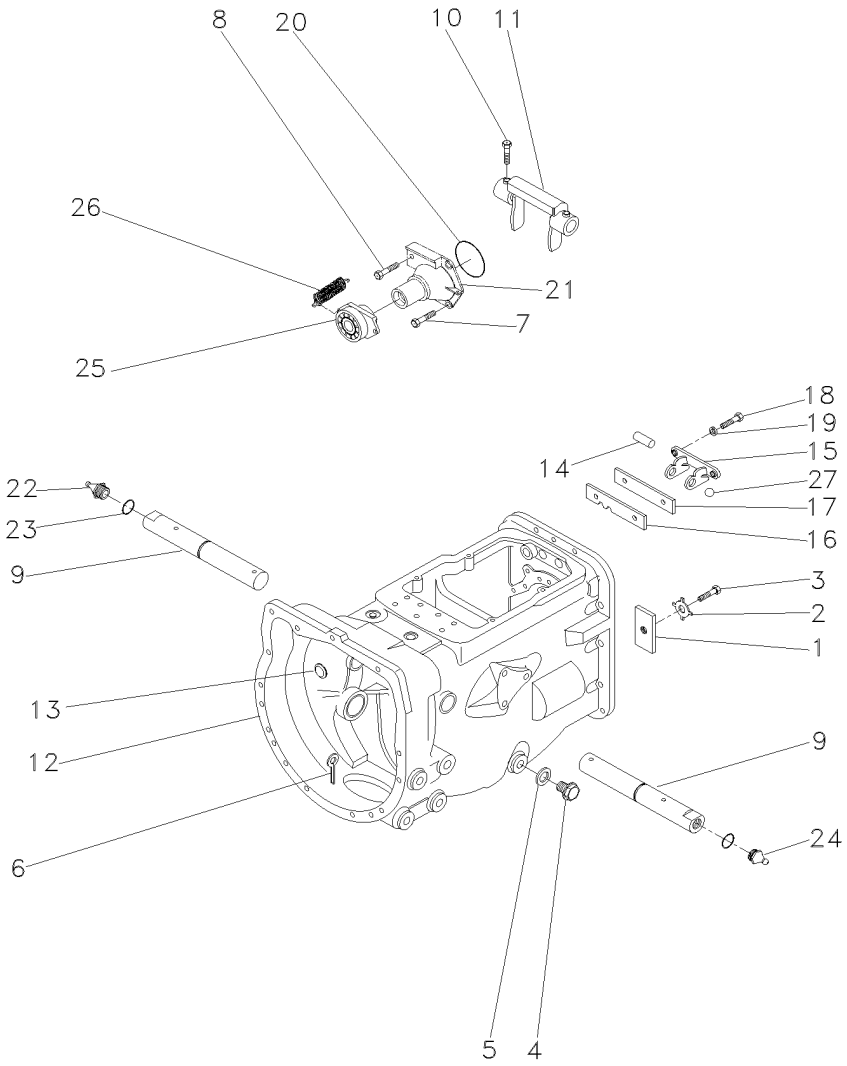

1	184789M1		**1**	TRAVA	LOCK	RETENEDOR
2	828020M1		**1**	ARRUELA	WASHER	ARANDELA
3	362433X1		**1**	PARAFUSO	BOLT	PERNO
4	050698T1		**1**	BUJÃO	PLUG	TAPON
5	180474M1		**1**	ARRUELA	WASHER	ARANDELA
6	354076X1		**1**	CUPILHA	COTTER PIN	PASADOR DOUBLE
7	377477X1		**3**	PARAFUSO	BOLT	PERNO
8	377480X1		**1**	PARAFUSO	BOLT	PERNO
9	058424P1		**2**	EIXO	SHAFT	ARBOL
10	180002M1		**2**	PARAFUSO	BOLT	PERNO
11	886719M1		**1**	GARFO	FORK	HORQUILLA
12	488156M97		**1**	CJ. CARCAÇA	HOUSE ASSY	CONJ. CARTER
13	2950X		**1**	BUJÃO	PLUG	TAPON
14	1860767M1		**1**	PINO	PIN	PASADOR
15	1860761M1		**1**	SUPORTE	CLEVIS	GANCHO SEGURI.
16	1860765M1		**1**	ESPAÇADOR	SPACER	PIEZA DISTANCIA
17	1860764M2		**1**	PLACA	PLATE	PLATO
18	362443X1		**2**	PARAFUSO	BOLT	PERNO
19	353434X1		**2**	ARRUELA	WASHER	ARANDELA
20	886089M1		**1**	ANEL "O"	O RING	JUNTA TORICA
21	1860890M91	25-420 No	**1**	FLANGE	FLANGE	PLETINA
22	13811X		**1**	GRAXEIRA	GREASER	ENGRASADOR
23	364784X1		**2**	ANEL "O"	O RING	JUNTA TORICA
24	29951X		**1**	GRAXEIRA	GREASER	ENGRASADOR
25	063142N1	25-370 No	**1**	PORTA ROLAMENTO	BEARING FLANGE	BEARING FLANGE
26	3700450M1		**2**	MOLA	SPRING	RESORTE
27	391838X1		**2**	ESFERA	BALL	BOLA

Transmissão
Transmission
Transmisión

25-355

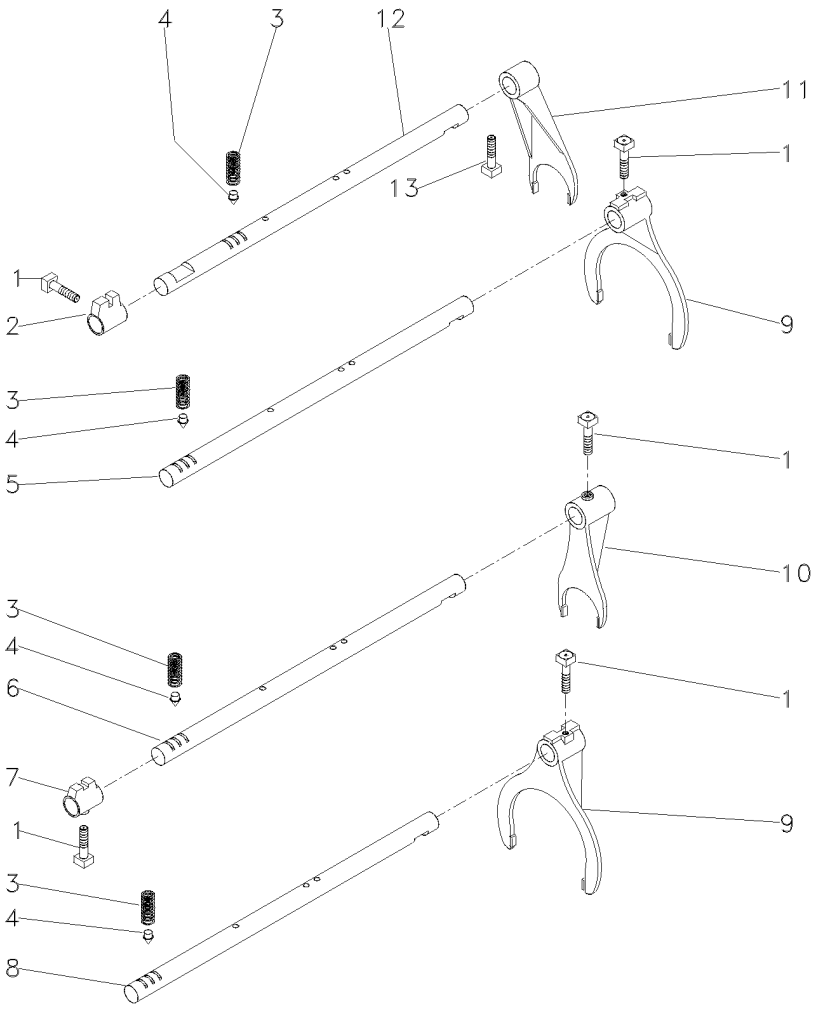

1	180002M1	**5**	PARAFUSO	BOLT	PERNO
2	180446M1	**1**	SELETOR	SELECTOR	SELECTOR
3	191221M1	**4**	MOLA	SPRING	RESORTE
4	180418M2	**4**	PINO	PIN	PASADOR
5	180442M2	**1**	EIXO	SHAFT	ARBOL
6	1862866M1	**1**	EIXO	SHAFT	ARBOL
7	1862868M2	**1**	SELETOR	SELECTOR	SELECTOR
8	180438M2	**1**	EIXO	SHAFT	ARBOL
9	1860773M1	**2**	GARFO	FORK	HORQUILLA
10	1873532M1	**1**	GARFO	FORK	HORQUILLA
11	897065M2	**1**	GARFO	FORK	HORQUILLA
12	894703M2	**1**	EIXO	SHAFT	ARBOL
13	180002M1	**1**	PARAFUSO	BOLT	PERNO

Transmissão
Transmission
Transmisión

25-360

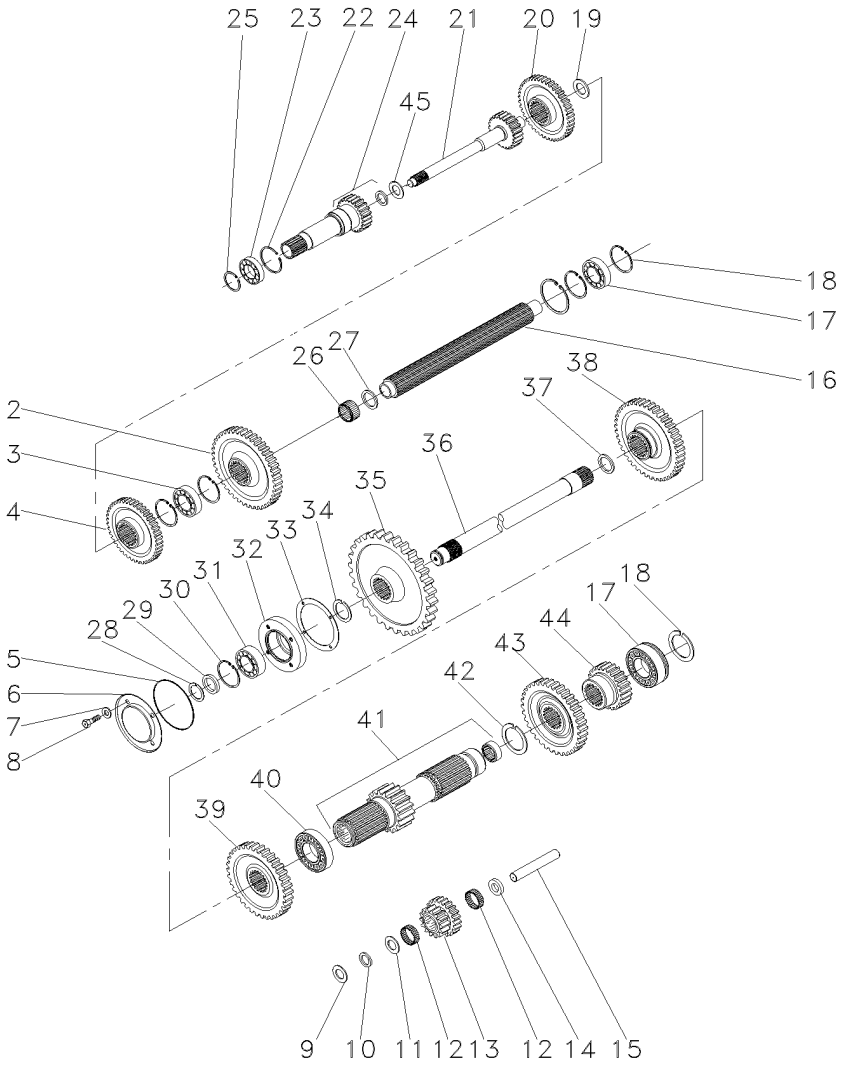

2	520700M2		1	ENGRENAGEM	GEAR	ENGRANAJE
3	3587731M2		1	ROLAMENTO	BEARING	COJINETE
4	071624P1		1	ENGRENAGEM	GEAR	ENGRANAJE
5	1004633M1		1	ANEL "O"	O RING	JUNTA TORICA
6	883620M1		1	TAMPA	COVER	CUBIERTA
7	376703X1		4	ARRUELA	WASHER	ARANDELA
8	362439X1		4	PARAFUSO	BOLT	PERNO
9	180458M1		2	ARRUELA	WASHER	ARANDELA
10	183037M1		2	ARRUELA	WASHER	ARANDELA
11	183038M1		1	ARRUELA	WASHER	ARANDELA
12	183039M1		56	ROLETE	ROLLER	RODILLO
13	183040M1		1	ENGRENAGEM	GEAR	ENGRANAJE
14	189449M1		1	ARRUELA	WASHER	ARANDELA
15	180445M1		1	EIXO	SHAFT	ARBOL
16	1687643M1		1	ÁRVORE	AXLE	EJE
17	3410432M1		2	ROLAMENTO	BEARING	COJINETE
18	195363M1		5	ANEL TRAVA	CIRCLIP	CIRCULITO
19	964944M1		1	ESPAÇADOR	SPACER	PIEZA DISTANCIA
20	071623P1		1	ENGRENAGEM	GEAR	ENGRANAJE
21	3604667M91	10/26	1	EIXO	SHAFT	ARBOL
21	1862423M2	21/26	1	EIXO	SHAFT	ARBOL
22	516503M1		1	ANEL TRAVA	CIRCLIP	CIRCULITO
23	834850M1		1	ROLAMENTO	BEARING	COJINETE
24	9004880M91		1	EIXO	SHAFT	ARBOL
25	762101M1		1	ANEL TRAVA	CIRCLIP	CIRCULITO
26	2700273M1		1	ROLAMENTO AGULHA	BEARING NEEDLE	COJINETA AGUJAS
27	2700274M1		2	ESPAÇADOR	SPACER	PIEZA DISTANCIA
28	899385M1		1	ANEL	RING	ARO
29	881122M2		1	ANEL	RING	ARO
30	355988X1		1	ANEL TRAVA	CIRCLIP	CIRCULITO
31	899377M2		1	ROLAMENTO	BEARING	COJINETE
32	899331M1		1	FLANGE	FLANGE	PLETINA
33	180432M1		1	JUNTA	GASKET	EMPAQUETADURA.
34	358913X1		1	ANEL TRAVA	CIRCLIP	CIRCULITO
35	9004882M1		1	ENGRENAGEM	GEAR	ENGRANAJE
36	1868533M2		1	EIXO	SHAFT	ARBOL
37	195499M1		1	ANEL TRAVA	CIRCLIP	CIRCULITO
38	1862422M1		1	ENGRENAGEM	GEAR	ENGRANAJE
39	071622P1		1	ENGRENAGEM	GEAR	ENGRANAJE
40	195507M1		1	ROLAMENTO	BEARING	COJINETE
41	906743M92		1	EIXO	SHAFT	ARBOL
42	195500M1		1	ANEL TRAVA	CIRCLIP	CIRCULITO
43	180419M1		1	ENGRENAGEM	GEAR	ENGRANAJE
44	072221P1		1	ENGRENAGEM	GEAR	ENGRANAJE
45	964929M1		1	ARRUELA	WASHER	ARANDELA

Transmissões	**540 Rpm**
Transmission	**540 Rpm**
Transmisión	**540 Rpm**

25-365

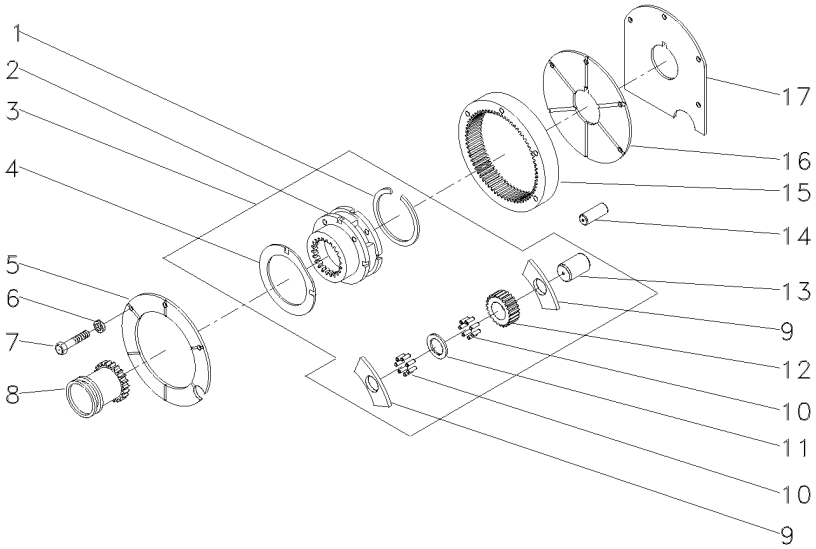

1	366317X1	3		**1**	ANEL TRAVA	CIRCLIP	CIRCULITO
2	1860308M91	3	518938M92	**1**	CJ. REDUTOR	KIT, CARRIER	JUEGO PORTADOR
3	518938M92			**1**	CJ. REDUTOR	KIT, CARRIER	JUEGO PORTADOR
4	518414M1	3		**2**	ARRUELA	WASHER	ARANDELA
5	184012M4			**1**	PLACA	PLATE	PLATO
6	353434X1			**3**	ARRUELA	WASHER	ARANDELA
7	362684X1			**4**	PARAFUSO	BOLT	PERNO
8	184770M2			**1**	LUVA	SLEEVE	MANCHA
9	516526M1	3		**6**	ARRUELA	WASHER	ARANDELA
10	834211M1	3		**144**	ROLETE	ROLLER	RODILLO
11	897020M1	3		**3**	ARRUELA	WASHER	ARANDELA
12	516509M1	3		**3**	ENGRENAGEM	GEAR	ENGRANAJE
13	518415M1	3		**3**	EIXO	SHAFT	ARBOL
14	180409M1			**2**	PINO	PIN	PASADOR
15	1865530M1		68	**1**	COROA	ANNULAR GEAR	ENGRANAJE ANULAR
16	180408M2			**1**	PLACA	PLATE	PLATO
17	180403M1			**1**	CALÇO	SHIM	CALCE

Porta
Door
Puerta

25-370



1	3700527M1	**1** ROLAMENTO	BEARING	COJINETE
2	886727M4	**1** COLAR	COLLAR	COLLAR

Suporte E Alavancas **Bracket And Levers** **Soporte Y Palancas**	**8 Velocidades** **8 Speeds** **8 Velocidades**	**25-375**	**2 Rm - Estreito** **2 Wd - Narrow** **2 Rm - Estrecho**

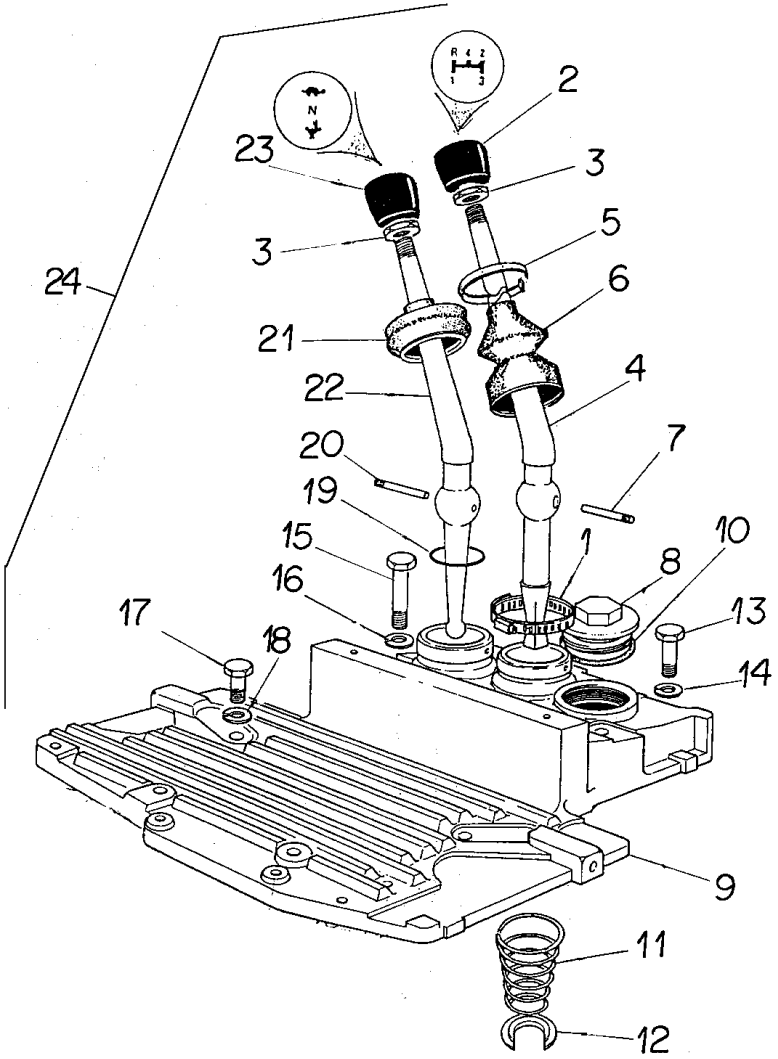

1	490804M1	24		**1**	BRAÇADEIRA	CLAMP	ABRAZADERA
2	1484780M1	24		**1**	MANÍPULO	KNOB	POMO
3	353430X1	24		**2**	PORCA	NUT	TUERCA
4	022344P1	24		**1**	ALAVANCA	LEVER	PALANCA
5	3225356M1	24		**1**	BRAÇADEIRA	CLAMP	ABRAZADERA
6	1678565M3	24		**1**	CAPA	BOOT	PROTECCION
7	180581M1	24		**1**	PINO	PIN	PASADOR
8	768300M1	24		**1**	BUJÃO	PLUG	TAPON
9	2800277M4	24		**1**	TAMPA	COVER	CUBIERTA
10	359134X1	24		**1**	ANEL "O"	O RING	JUNTA TORICA
11	192007M1	24		**1**	MOLA	SPRING	RESORTE
12	022345T1	24		**1**	ANEL TRAVA	CIRCLIP	CIRCULITO
13	377825X1	24		**4**	PARAFUSO	BOLT	PERNO
14	353432X1	24		**2**	ARRUELA	WASHER	ARANDELA
15	353714X1	24		**2**	PARAFUSO	BOLT	PERNO
16	353432X1	24		**2**	ARRUELA	WASHER	ARANDELA
17	353699X1	24		**4**	PARAFUSO	BOLT	PERNO
18	353432X1	24		**2**	ARRUELA	WASHER	ARANDELA
19	831527M1	24		**1**	ANEL "O"	O RING	JUNTA TORICA
20	180581M1	24		**1**	PINO	PIN	PASADOR
21	180579M6	24		**1**	CAPA	BOOT	PROTECCION
22	2801130M1	24		**1**	ALAVANCA	LEVER	PALANCA
23	490703M2	24		**1**	MANÍPULO	KNOB	POMO
24			2801128M95	**1**	CJ. ALAVANCA	KIT, LEVER	JUEGO, PALANCA

Transmissão (8 Vel. Deslizante)
Trnsmission (8. Speed)
Transmision (8. Vel. Deslizante)

25-380

Super Estreito
Super Narrow
Super Estrecho

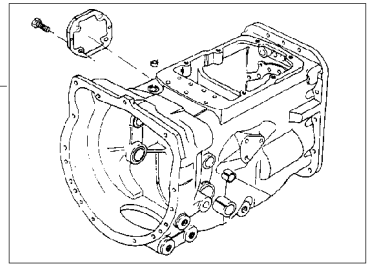

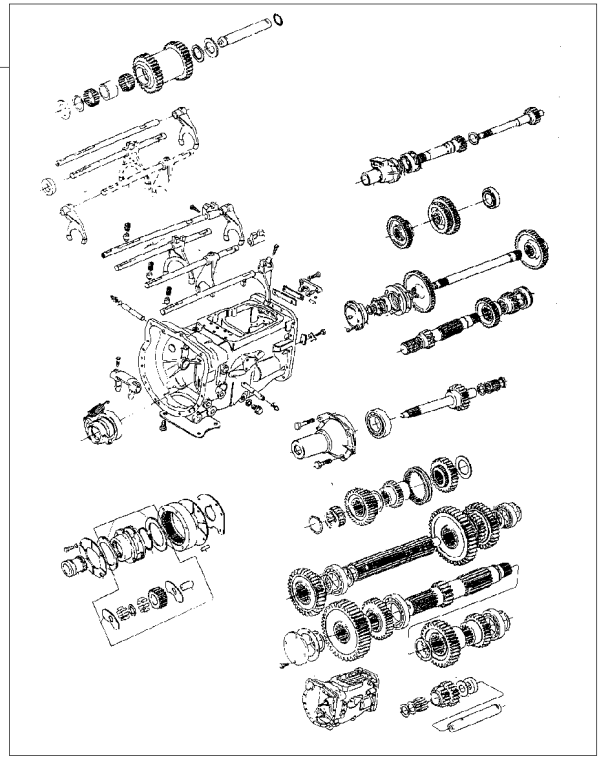

1	488156M97	25-50 No	**1**	CJ. CARCAÇA	HOUSE ASSY	CONJ. CARTER
2	063281N2	25-385 No	**1**	CJ. TRANSMISSÃO	KIT,TRANSMISSION	JGO.TRANSMISION
2		25-390 No	**1**	CJ. TRANSMISSÃO	KIT,TRANSMISSION	JGO.TRANSMISION
2		25-395 No	**1**	CJ. TRANSMISSÃO	KIT,TRANSMISSION	JGO.TRANSMISION
2		25-400 No	**1**	CJ. TRANSMISSÃO	KIT,TRANSMISSION	JGO.TRANSMISION

Transmissão 8 Velocidades
8 Speed Transmission
Transmision 8 Velocidades

Carcaça
Housing
Caja

25-385

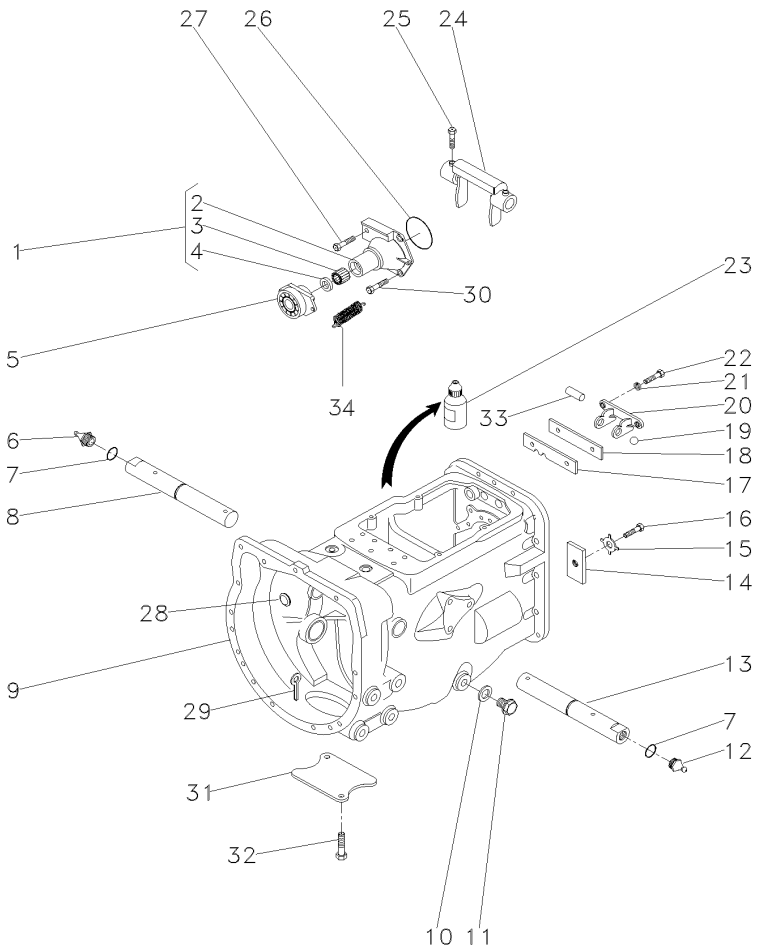

1	1860890M91		**1**	FLANGE	FLANGE	PLETINA
2	1860876M1	1	**1**	FLANGE	FLANGE	PLETINA
3	886668M1	1	**1**	ROLAMENTO	BEARING	COJINETE
4	1860867M3	1	**1**	RETENTOR	SEAL	RETEN
5	063142N1		**1**	PORTA ROLAMENTO	BEARING FLANGE	BEARING FLANGE
6	29951X		**1**	GRAXEIRA	GREASER	ENGRASADOR
7	364784X1		**2**	ANEL "O"	O RING	JUNTA TORICA
8	058424P1	▶	**1**	EIXO	SHAFT	ARBOL
9	488156M97	👁 25-50 No	**1**	CJ. CARCAÇA	HOUSE ASSY	CONJ. CARTER
10	180474M1		**1**	ARRUELA	WASHER	ARANDELA
11	050698T1		**1**	BUJÃO	PLUG	TAPON
12	13811X		**1**	GRAXEIRA	GREASER	ENGRASADOR
13	058424P1	◀	**1**	EIXO	SHAFT	ARBOL
14	184789M1		**1**	TRAVA	LOCK	RETENEDOR
15	828020M1		**1**	ARRUELA	WASHER	ARANDELA
16	362433X1		**1**	PARAFUSO	BOLT	PERNO
17	1860764M2		**1**	PLACA	PLATE	PLATO
18	1860765M1		**1**	ESPAÇADOR	SPACER	PIEZA DISTANCIA
19	391838X1		**2**	ESFERA	BALL	BOLA
20	1860761M1		**1**	SUPORTE	CLEVIS	GANCHO SEGURI.
21	353434X1		**2**	ARRUELA	WASHER	ARANDELA
22	362443X1		**2**	PARAFUSO	BOLT	PERNO
23	0710129		**1**	JUNTA	GASKET	EMPAQUETADURA.
24	886719M1		**1**	GARFO	FORK	HORQUILLA
25	180002M1		**2**	PARAFUSO	BOLT	PERNO
26	886089M1		**1**	ANEL "O"	O RING	JUNTA TORICA
27	377480X1		**1**	PARAFUSO	BOLT	PERNO
28	2950X		**1**	BUJÃO	PLUG	TAPON
29	354076X1		**1**	CUPILHA	COTTER PIN	PASADOR DOUBLE
30	377477X1		**3**	PARAFUSO	BOLT	PERNO
31	021020P2		**1**	TAMPA	COVER	CUBIERTA
32	354441X1		**2**	PARAFUSO	BOLT	PERNO
33	1860767M1		**1**	PINO	PIN	PASADOR
34	3700450M1		**2**	MOLA	SPRING	RESORTE

Transmissão 8 Velocidades
8 Speed Transmission
Transmision 8 Velocidades

Garfos E Hastes
Shafts & Forks
Ejes Y Horquillas

25-390

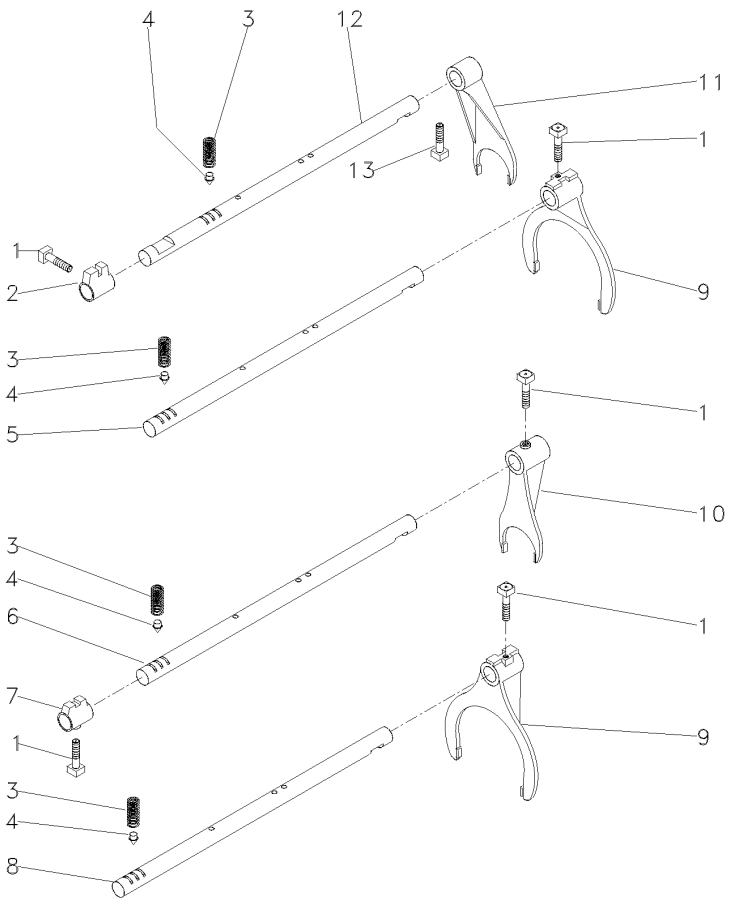

1	180002M1		**5**	PARAFUSO	BOLT	PERNO
2	180446M1		**1**	SELETOR	SELECTOR	SELECTOR
3	191221M1		**4**	MOLA	SPRING	RESORTE
4	180418M2		**4**	PINO	PIN	PASADOR
5	180442M2	[A]	**1**	EIXO	SHAFT	ARBOL
6	1862866M1	[B]	**1**	EIXO	SHAFT	ARBOL
7	1862868M2	[B]	**1**	SELETOR	SELECTOR	SELECTOR
8	180438M2	[C]	**1**	EIXO	SHAFT	ARBOL
9	1860773M1		**2**	GARFO	FORK	HORQUILLA
10	1873532M1	[B]	**1**	GARFO	FORK	HORQUILLA
11	897065M2		**1**	GARFO	FORK	HORQUILLA
12	894703M2		**1**	EIXO	SHAFT	ARBOL
13	180002M1		**1**	PARAFUSO	BOLT	PERNO

[A] 1ª E MARCHA RÉ
1 AND REVERSE SPEED
1ª Y MARCHA ATRÁS

[B] 4ª MARCHA
4 SPEED
4ª MARCHA

[C] 2ª E 3ª MARCHA
2 AND 3 SPEED
2ª Y 3ª VELOCIDAD

Transmissão 8 Velocidades
8 Speed Transmission
Transmision 8 Velocidades

25-395

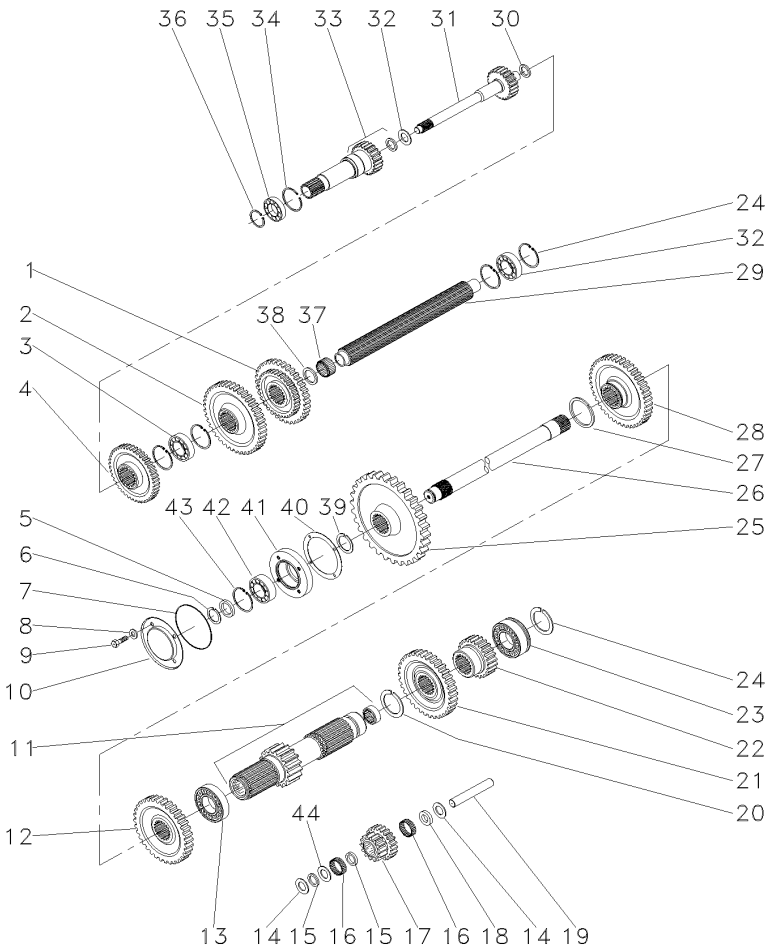

1	880957M1	[A]	**1**	ENGRENAGEM	GEAR	ENGRANAJE
2	520700M2	[B]	**1**	ENGRENAGEM	GEAR	ENGRANAJE
3	3587731M2		**1**	ROLAMENTO	BEARING	COJINETE
4	1660095M1	[C]	**1**	ENGRENAGEM	GEAR	ENGRANAJE
5	881122M2		**1**	ANEL	RING	ARO
6	899385M1		**1**	ANEL	RING	ARO
7	1004633M1		**1**	ANEL "O"	O RING	JUNTA TORICA
8	376703X1		**4**	ARRUELA	WASHER	ARANDELA
9	362439X1		**4**	PARAFUSO	BOLT	PERNO
10	883620M1		**1**	TAMPA	COVER	CUBIERTA
11	906743M92		**1**	EIXO	SHAFT	ARBOL
12	1868010M1	[C]	**1**	ENGRENAGEM	GEAR	ENGRANAJE
13	195507M1		**1**	ROLAMENTO	BEARING	COJINETE
14	180458M1		**2**	ARRUELA	WASHER	ARANDELA
15	183037M1		**2**	ARRUELA	WASHER	ARANDELA
16	183039M1		**56**	ROLETE	ROLLER	RODILLO
17	183040M1	[D]	**1**	ENGRENAGEM	GEAR	ENGRANAJE
18	189449M1		**1**	ARRUELA	WASHER	ARANDELA
19	180445M1		**1**	EIXO	SHAFT	ARBOL
20	195500M1		**1**	ANEL TRAVA	CIRCLIP	CIRCULITO
21	180415M1	[E]	**1**	ENGRENAGEM	GEAR	ENGRANAJE
22	180419M1	[F]	**1**	ENGRENAGEM	GEAR	ENGRANAJE
23	3410432M1		**2**	ROLAMENTO	BEARING	COJINETE
24	195363M1		**5**	ANEL TRAVA	CIRCLIP	CIRCULITO
25	1870200M1		**1**	ENGRENAGEM	GEAR	ENGRANAJE
26	1868533M2		**1**	EIXO	SHAFT	ARBOL
27	195499M1		**1**	ANEL TRAVA	CIRCLIP	CIRCULITO
28	1862422M1		**1**	ENGRENAGEM	GEAR	ENGRANAJE
29	1687642M1		**1**	ÁRVORE	AXLE	EJE
30	964944M1		**1**	ESPAÇADOR	SPACER	PIEZA DISTANCIA
31	3604667M91	10/26	**1**	EIXO	SHAFT	ARBOL
31	1862423M2	21/26	**1**	EIXO	SHAFT	ARBOL
32	964929M1		**1**	ARRUELA	WASHER	ARANDELA
33	1868530M91	25-405 No	**1**	CJ. EIXO	KIT, AXLE	JUEGO DE EJE
34	516503M1		**1**	ANEL TRAVA	CIRCLIP	CIRCULITO
35	834850M1		**1**	ROLAMENTO	BEARING	COJINETE
36	762101M1		**1**	ANEL TRAVA	CIRCLIP	CIRCULITO
37	2700273M1		**1**	ROLAMENTO AGULHA	BEARING NEEDLE	COJINETA AGUJAS
38	2700274M1		**2**	ESPAÇADOR	SPACER	PIEZA DISTANCIA
39	358913X1		**1**	ANEL TRAVA	CIRCLIP	CIRCULITO
40	180432M1		**1**	JUNTA	GASKET	EMPAQUETADURA.
41	899331M1		**1**	FLANGE	FLANGE	PLETINA
42	899377M2		**1**	ROLAMENTO	BEARING	COJINETE
43	355988X1		**1**	ANEL TRAVA	CIRCLIP	CIRCULITO
44	183038M1		**1**	ARRUELA	WASHER	ARANDELA

[A] 2ª E 3ª MARCHA
2 AND 3 SPEED
2ª Y 3ª VELOCIDAD

Transmissão 8 Velocidades
8 Speed Transmission
Transmision 8 Velocidades

25-395

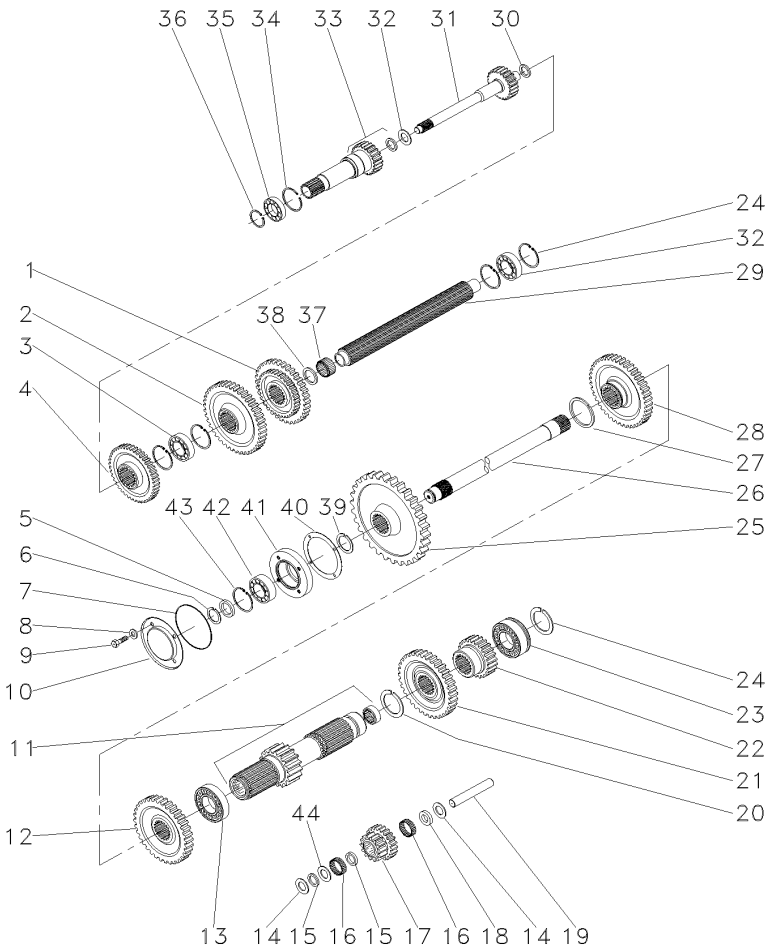

[B] 1ª MARCHA
1 SPEED
1ª MARCHA

[C] 4ª MARCHA
4 SPEED
4ª MARCHA

[D] MARCHA RÉ
REVERSE SPEED
MARCHA ATRÁS

[E] 3ª MARCHA
3 SPEED
3ª MARCHA

[F] 2ª MARCHA
2 SPEED
2ª MARCHA

Transmissão 8 Velocidades
8 Speed Transmission
Transmision 8 Velocidades

Redutor Epicicloidal
Epicyclic Unit
Unidad Epicicloidal

25-400

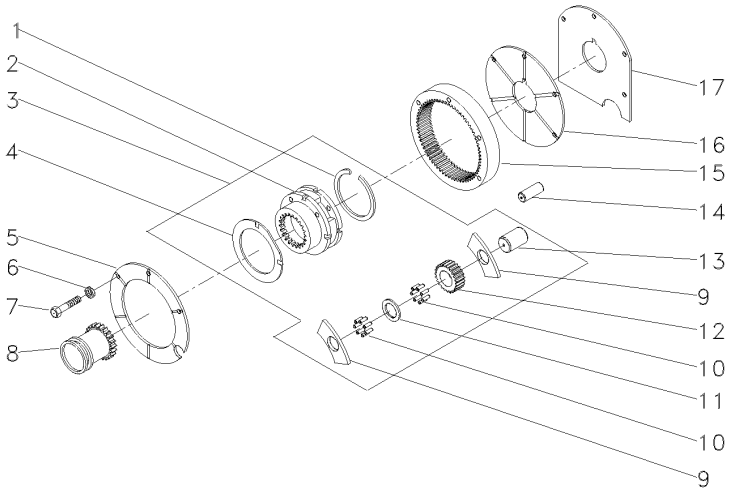

1	377424X1	3		**1**	ANEL TRAVA	CIRCLIP	CIRCULITO
2	023404N1	3	022638N1	**1**	PORTA ENGRENAGEM	CARRIER	PORTADOR
3	022638N1			**1**	CJ. REDUTOR	KIT, CARRIER	JUEGO PORTADOR
4	1866545M2	3		**2**	ARRUELA	WASHER	ARANDELA
5	1867423M1			**1**	PLACA	PLATE	PLATO
6	353434X1			**3**	ARRUELA	WASHER	ARANDELA
7	362684X1			**4**	PARAFUSO	BOLT	PERNO
8	1866557M1			**1**	LUVA	SLEEVE	MANCHA
9	1866542M1	3		**6**	ARRUELA	WASHER	ARANDELA
10	1866553M2	3		**96**	ROLETE	ROLLER	RODILLO
11	023406R1	3		**3**	ARRUELA	WASHER	ARANDELA
12	023405P1	3		**3**	ENGRENAGEM	GEAR	ENGRANAJE
13	1866538M2	3		**3**	EIXO	SHAFT	ARBOL
14	180409M1			**2**	PINO	PIN	PASADOR
15	1865530M1			**1**	COROA	ANNULAR GEAR	ENGRANAJE ANULAR
16	1867425M1			**1**	PLACA	PLATE	PLATO
17	1867426M1			**1**	CALÇO	SHIM	CALCE

Pinhão
Pinion
Pinion

25-405

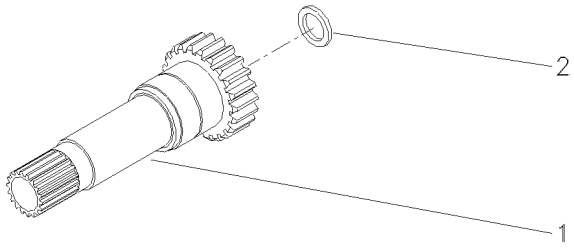

1	1868531M1	17	**1**	EIXO	SHAFT	ARBOL
2	1860011M1		**1**	RETENTOR	SEAL	RETEN

Fixação Do Motor Na Transmissão
Transmission Link Housing
Caja De La Articulation De Transmision

25-410

Tração Central - Escapamento Vertical
Central Traction - Vertical Exhaust
Tracción Central - Descarga Vertical

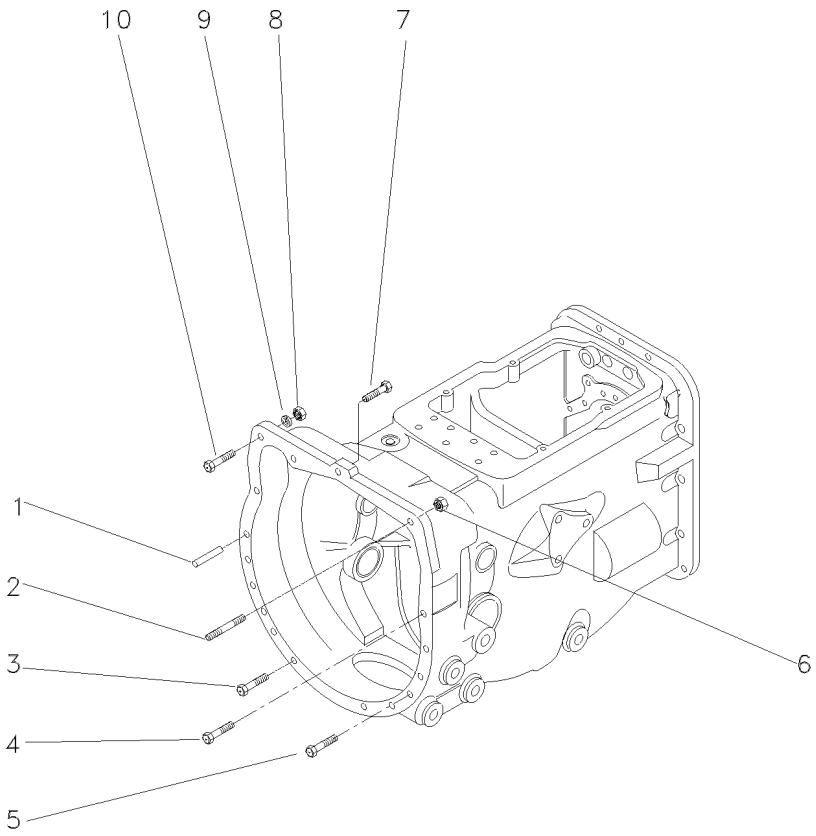

1	191314M1		**2**	PINO	PIN	PASADOR
2	033849P1	7/16"	**1**	PRISIONEIRO	STUD	ESPARRAGO
3	377184X1	7/16X14X1.3/4	**2**	PARAFUSO	BOLT	PERNO
4	377825X1	7/16X14X2.1/4	**5**	PARAFUSO	BOLT	PERNO
5	353711X1	7/16X14X2.5/8	**4**	PARAFUSO	BOLT	PERNO
6	069676T1	7/16X20	**1**	PORCA	NUT	TUERCA
7	3010006X1		**1**	PARAFUSO ALLEN	ALLEN BOLT	TORNILLO ALLEN
8	069676T1	7/16X20	**1**	PORCA	NUT	TUERCA
9	353432X1	25/32X15/32X7/64	**1**	ARRUELA	WASHER	ARANDELA
10	353565X1	7/16X20X1.3/4	**1**	PARAFUSO	BOLT	PERNO

Fixação Motor - Transmissão
Fixation Engine - Transmission
Fixation Motor - Transmisión

25-415

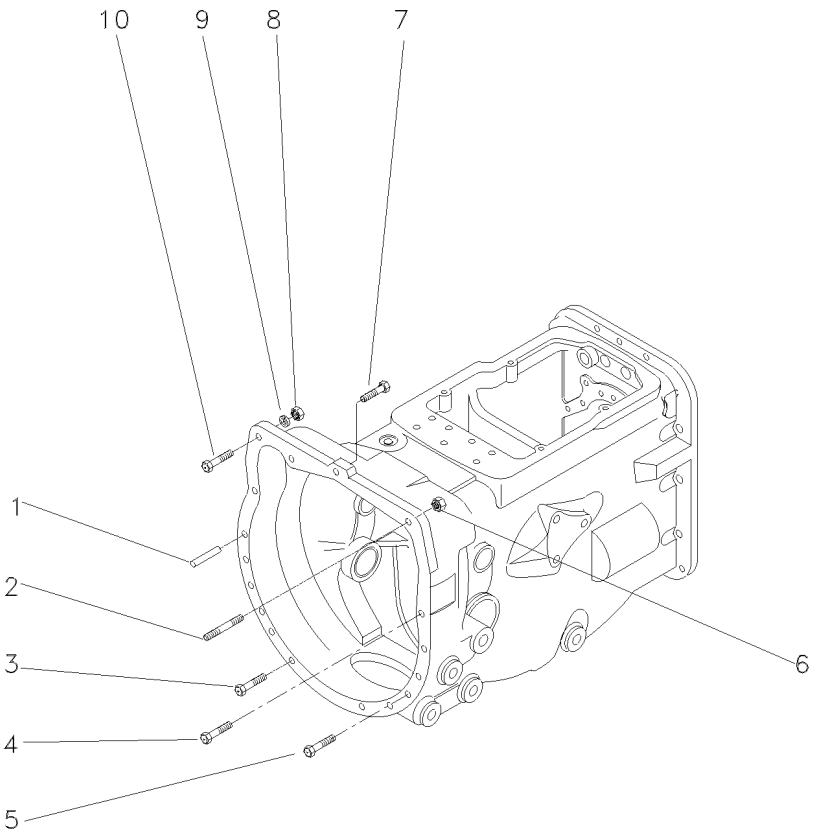

1	191314M1	**2**	PINO	PIN	PASADOR
2	033849P1	**1**	PRISIONEIRO	STUD	ESPARRAGO
3	377184X1	**2**	PARAFUSO	BOLT	PERNO
4	377825X1	**5**	PARAFUSO	BOLT	PERNO
5	353711X1	**4**	PARAFUSO	BOLT	PERNO
6	069676T1	**1**	PORCA	NUT	TUERCA
7	362479X1	**1**	PARAFUSO	BOLT	PERNO
8	069676T1	**1**	PORCA	NUT	TUERCA
9	353432X1	**1**	ARRUELA	WASHER	ARANDELA
10	353565X1	**1**	PARAFUSO	BOLT	PERNO

Flange Da Árvore Primária
Retainer Main Drive Shaft
Capa De Arbre Primare

25-420

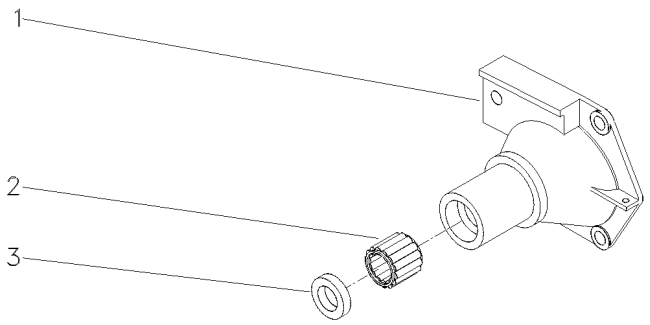

1	1860876M1	**1** FLANGE	FLANGE	PLETINA
2	886668M1	**1** ROLAMENTO	BEARING	COJINETE
3	1860867M3	**1** RETENTOR	SEAL	RETEN

Alavanca De Câmbio
Shift Levers
Palanca De Cambio

25-425

Com Cabine
With Cab
Con Cabina

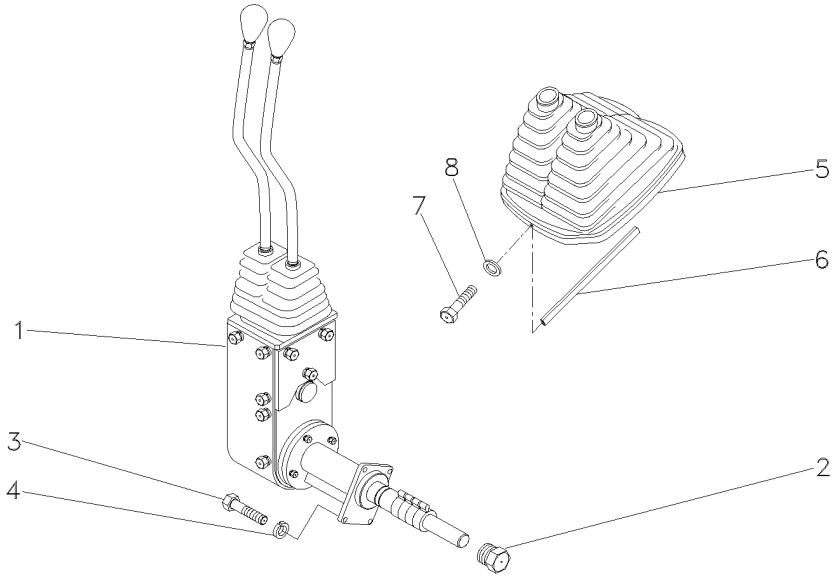

1	070370N1	25-430 No	**1**	CJ. ALAVANCA	KIT, LEVER	JUEGO, PALANCA
2	046851N1		**1**	BUJÃO	PLUG	TAPON
3	339761X1		**4**	PARAFUSO	BOLT	PERNO
4	339374X1		**4**	ARRUELA	WASHER	ARANDELA
5	060003N1		**1**	COIFA	BELLOWS	FUELLE
6	060017P1		**1**	GUARNIÇÃO	BEADING	GUARNICION
7	3580257M1		**2**	PARAFUSO	BOLT	PERNO
8	1427000M1		**2**	ARRUELA	WASHER	ARANDELA

Conjunto De Acionamento
Drive Assembly
Conjunto De Accionamiento

25-430

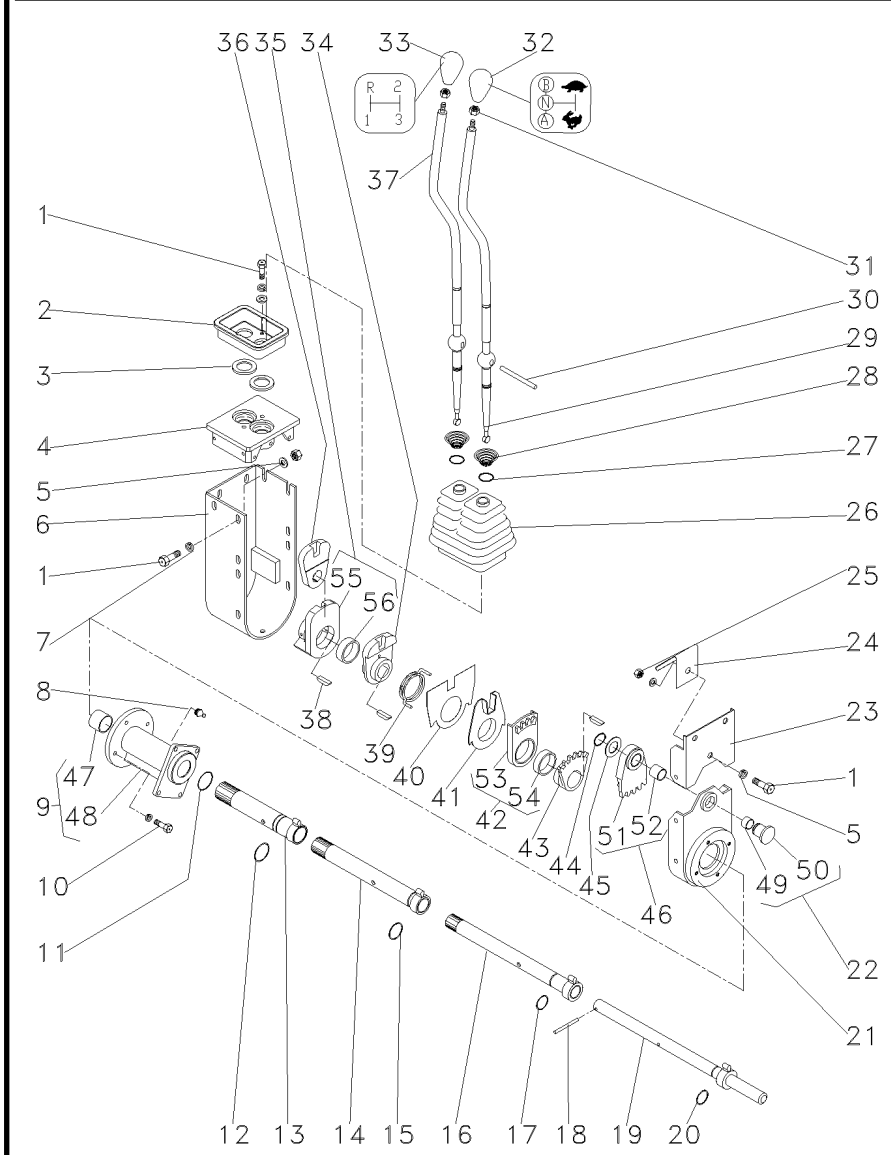

070370N1 EL25Z006 C027502 E04 (1) 03/07 25-430

1	339123X1			18	PARAFUSO	BOLT	PERNO
2	046097P1	▲		1	PLACA	PLATE	PLATO
3	023701P1			2	ARRUELA	WASHER	ARANDELA
4	046096P1			1	MANCAL	BEARING	COJINETE
5	339024X1			2	ARRUELA	WASHER	ARANDELA
6	046092S1			1	PROTEÇÃO	GUARD	DEFENSA
7	339374X1			22	ARRUELA	WASHER	ARANDELA
8	29951X			1	GRAXEIRA	GREASER	ENGRASADOR
9	053272N1			1	MANCAL	BEARING	COJINETE
10	339337X1			4	PARAFUSO	BOLT	PERNO
11	390948X1			1	ANEL	RING	ARO
12	373215X1			1	ANEL "O"	O RING	JUNTA TORICA
13	046079S1			1	TUBO	PIPE	CANO
14	053270S1			1	TUBO	PIPE	CANO
15	832038M1			1	ANEL "O"	O RING	JUNTA TORICA
16	046073S1			1	TUBO	PIPE	CANO
17	364101X1			1	ANEL "O"	O RING	JUNTA TORICA
18	390383X1			1	PINO	PIN	PASADOR
19	046070S1			1	EIXO	SHAFT	ARBOL
20	196174M1			12	ANEL "O"	O RING	JUNTA TORICA
21	053278P1			1	BASE	BOWL	TAZA
22	046069P1			1	PINO	PIN	PASADOR
23	046090S1			1	PROTEÇÃO	GUARD	DEFENSA
24	049162P1			1	MOLA	SPRING	RESORTE
25	339169X1			1	PORCA	NUT	TUERCA
26	049175P1			1	PROTEÇÃO	GUARD	DEFENSA
27	368233X1			2	ANEL	RING	ARO
28	192007M1			2	MOLA	SPRING	RESORTE
29	064439P1			1	ALAVANCA	LEVER	PALANCA
30	046105P1			1	PINO	PIN	PASADOR
31	353430X1			2	PORCA	NUT	TUERCA
32	046673P1			1	MANÍPULO	KNOB	POMO
33	027658P1			1	MANÍPULO	KNOB	POMO
34	046087P1			1	ALAVANCA	LEVER	PALANCA
35	046088N1			1	ALAVANCA	LEVER	PALANCA
36	046089P1			1	ALAVANCA	LEVER	PALANCA
37	064438P1			1	ALAVANCA	LEVER	PALANCA
38	044374P1			4	CHAVETA	KEY	CLAVE
39	046086P1			1	MOLA	SPRING	RESORTE
40	046669P1			1	PLACA	PLATE	PLATO
41	046085P1			1	ANEL	RING	ARO
42	046084N1	▼		1	SEGMENTO	SEGMENT	SEGMENTO
43	046083P1			1	ALAVANCA	LEVER	PALANCA
44	352438X1			1	ANEL TRAVA	CIRCLIP	CIRCULITO
45	1669096M2			1	CALÇO	SHIM	CALCE
46	046082N1	▲		1	SEGMENTO	SEGMENT	SEGMENTO
47	044012P1	9		2	BUCHA	BUSH	CASQUILLO
48	053273P1	9		1	MANCAL	BEARING	COJINETE
49	023767P1	22		1	BUCHA	BUSH	CASQUILLO
50	046852P1	22		1	BUJÃO	PLUG	TAPON

Conjunto De Acionamento
Drive Assembly
Conjunto De Accionamiento

25-430

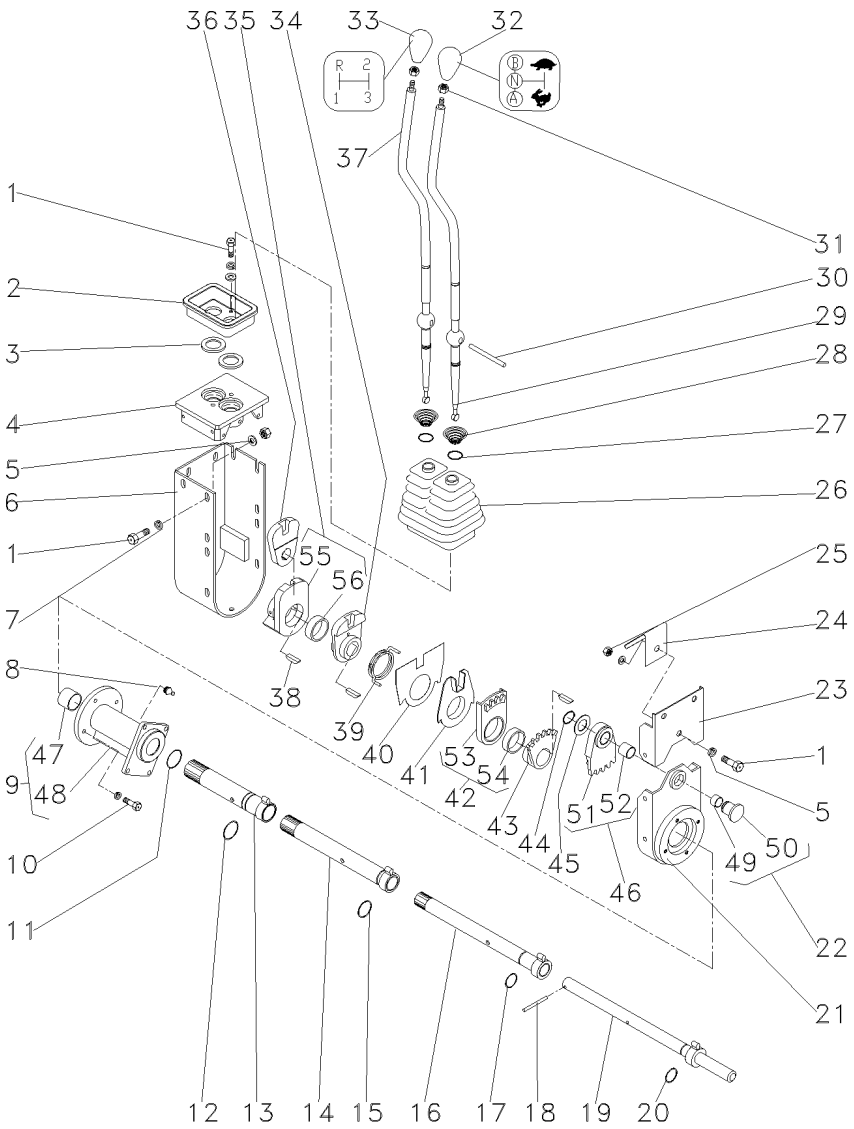

51	046820P1	46	**1**	SEGMENTO	SEGMENT	SEGMENTO
52	046819P1	46	**1**	BUCHA	BUSH	CASQUILLO
53	046818P1	42	**1**	SEGMENTO	SEGMENT	SEGMENTO
54	046817P1	42	**1**	BUCHA	BUSH	CASQUILLO
55	046816P1	35	**1**	ALAVANCA	LEVER	PALANCA
56	046817P1	35	**1**	BUCHA	BUSH	CASQUILLO

Transmissão
Transmission
Transmision

25-435

12 Velocidades - Com Cabine
12 Speed - With Cab
12 Velocidades - Con Cabina

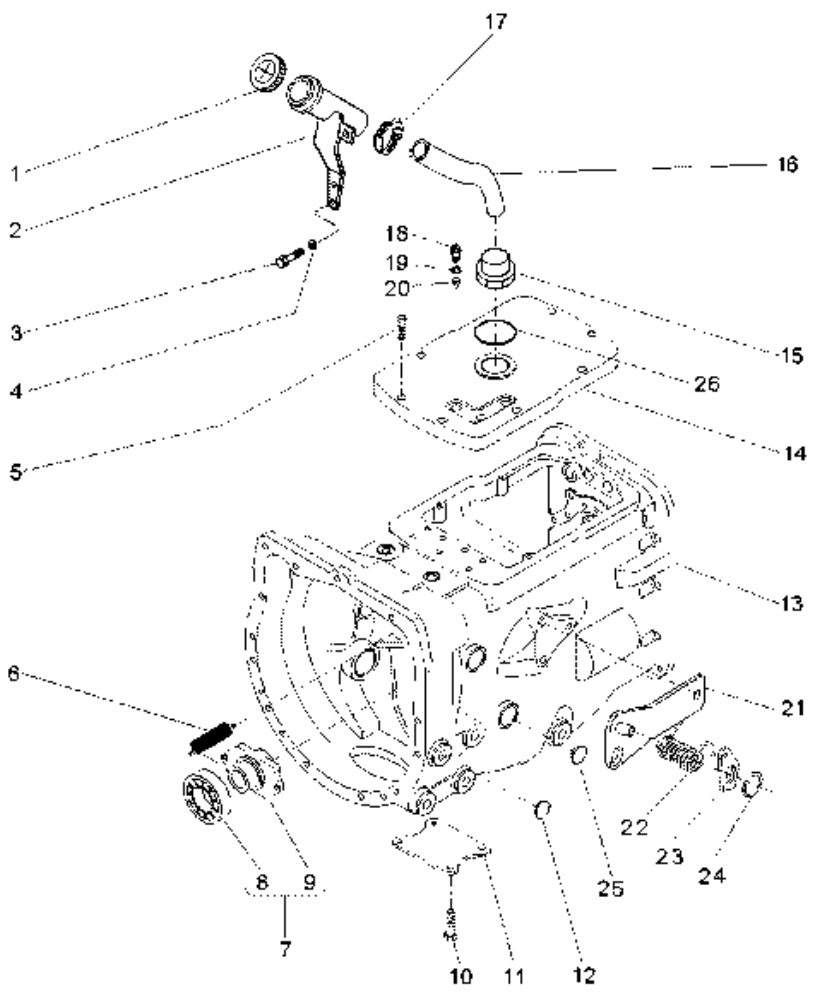

1	3149550M92			**1**	TAMPA	COVER	CUBIERTA
2	069645S1			**1**	BOCAL	FILLER	RELLENADOR
3	339123X1			**2**	PARAFUSO	BOLT	PERNO
4	353446X1			**2**	ARRUELA	WASHER	ARANDELA
5	058286P1			**8**	PARAFUSO	BOLT	PERNO
6	3700450M1			**2**	MOLA	SPRING	RESORTE
7	063142N1			**1**	PORTA ROLAMENTO	BEARING FLANGE	BEARING FLANGE
8	3700527M1	7		**1**	ROLAMENTO	BEARING	COJINETE
9	886727M2	7		**1**	COLAR	COLLAR	COLLAR
10	354441X1			**4**	PARAFUSO	BOLT	PERNO
11	021020P2			**1**	TAMPA	COVER	CUBIERTA
12	027014P1			**8**	TAMPÃO	PAD	ALMOHADILLA
13	070276N1		25-440 No	**1**	CJ. TRANSMISSÃO	KIT,TRANSMISSION	JGO.TRANSMISION
13			25-445 No	**1**	CJ. TRANSMISSÃO	KIT,TRANSMISSION	JGO.TRANSMISION
13			25-450 No	**1**	CJ. TRANSMISSÃO	KIT,TRANSMISSION	JGO.TRANSMISION
13			25-455 No	**1**	CJ. TRANSMISSÃO	KIT,TRANSMISSION	JGO.TRANSMISION
13			25-460 No	**1**	CJ. TRANSMISSÃO	KIT,TRANSMISSION	JGO.TRANSMISION
13			25-465 No	**1**	CJ. TRANSMISSÃO	KIT,TRANSMISSION	JGO.TRANSMISION
14	044157P1			**1**	TAMPA	COVER	CUBIERTA
15	064932P1			**1**	CONEXÃO	CONNECTION	CONEXION
16	064933P1			**1**	MANGUEIRA	HOSE	FLEXIBLE
17	490802M1			**2**	BRAÇADEIRA	CLAMP	ABRAZADERA
18	037171T2			**3**	INTERRUPTOR	SWITCH	INTERRUPTOR
19	064932P1			**3**	CONEXÃO	CONNECTION	CONEXION
20	046569P1			**3**	EXTENSÃO	EXTENSION	EXTENSION
21	073529S1			**1**	CJ. SUPORTE	KIT, BRACKET	JUEGO SOPORTE
22	3700585M1			**1**	MOLA	SPRING	RESORTE
23	058423P1			**1**	PLACA	PLATE	PLATO
24	352438X1			**1**	ANEL TRAVA	CIRCLIP	CIRCULITO
25	036310P1			**2**	BUJÃO	PLUG	TAPON
26	359134X1			**1**	ANEL "O"	O RING	JUNTA TORICA

Transmissões — **Constant Mesh**
Transmission — **Constant Mesh**
Transmisión — **Constant Mesh**

25-440

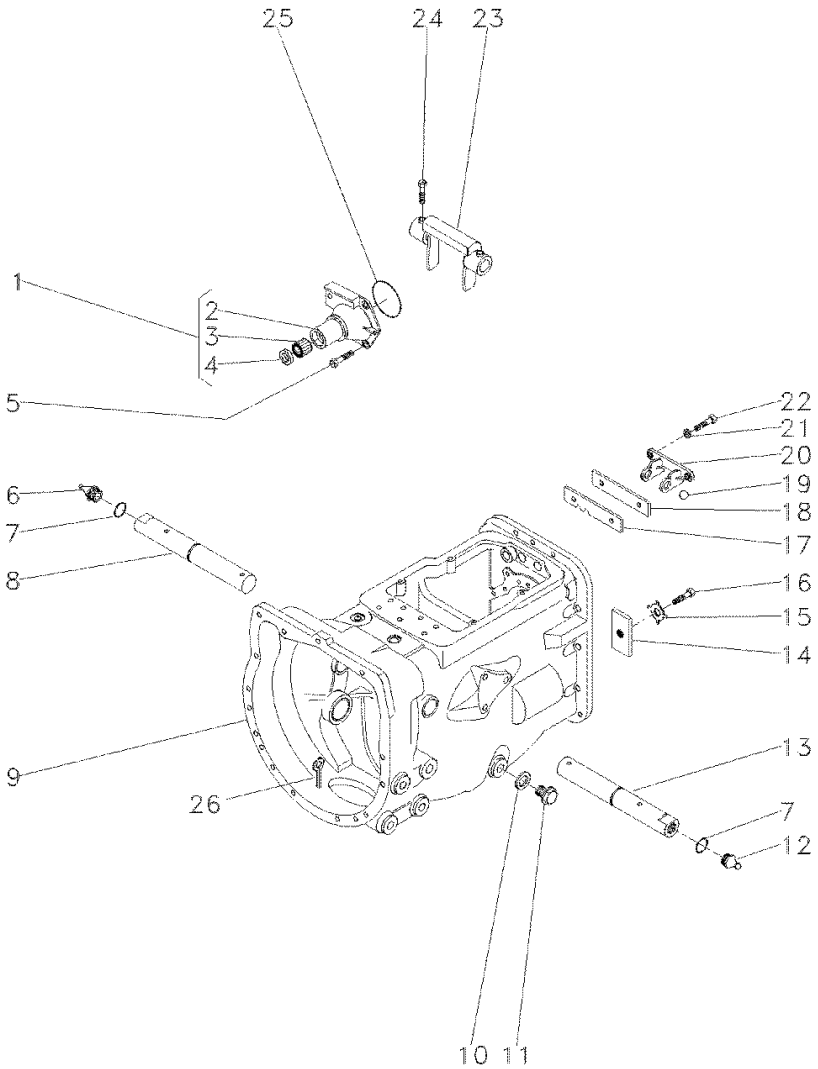

1	1860890M91	**1**	FLANGE	PLETINA
2	1860876M1	**1**	FLANGE	PLETINA
3	886668M1	**1**	ROLAMENTO	COJINETE
4	1860867M3	**1**	RETENTOR	RETEN
5	377477X1	**3**	PARAFUSO	PERNO
5	377480X1	**1**	PARAFUSO	PERNO
6	29951X	**1**	GRAXEIRA	ENGRASADOR
7	364784X1	**2**	ANEL "O"	JUNTA TORICA
8	068424S1	**1**	EIXO	ARBOL
9	488156M97	**1**	CJ. CARCAÇA	CONJ. CARTER
10	180474M1	**1**	ARRUELA	ARANDELA
11	050698T1	**1**	BUJÃO	TAPON
12	13811X	**1**	GRAXEIRA	ENGRASADOR
13	068424S1	**1**	EIXO	ARBOL
14	184789M1	**1**	TRAVA	RETENEDOR
15	828020M1	**1**	ARRUELA	ARANDELA
16	353691X1	**1**	PARAFUSO	PERNO
17	1860764M2	**1**	PLACA	PLATO
18	1860765M1	**1**	ESPAÇADOR	PIEZA DISTANCIA
19	391838X1	**1**	ESFERA	BOLA
20	1860761M1	**1**	SUPORTE	GANCHO SEGURI.
21	353434X1	**2**	ARRUELA	ARANDELA
22	362443X1	**2**	PARAFUSO	PERNO
23	886719M1	**1**	GARFO	HORQUILLA
24	180002M1	**4**	PARAFUSO	PERNO
25	886089M1	**1**	ANEL "O"	JUNTA TORICA
26	354076X1	**1**	CUPILHA	PASADOR DOUBLE

Transmissões — **Constant Mesh**
Transmission — **Constant Mesh**
Transmisión — **Constant Mesh**

25-445

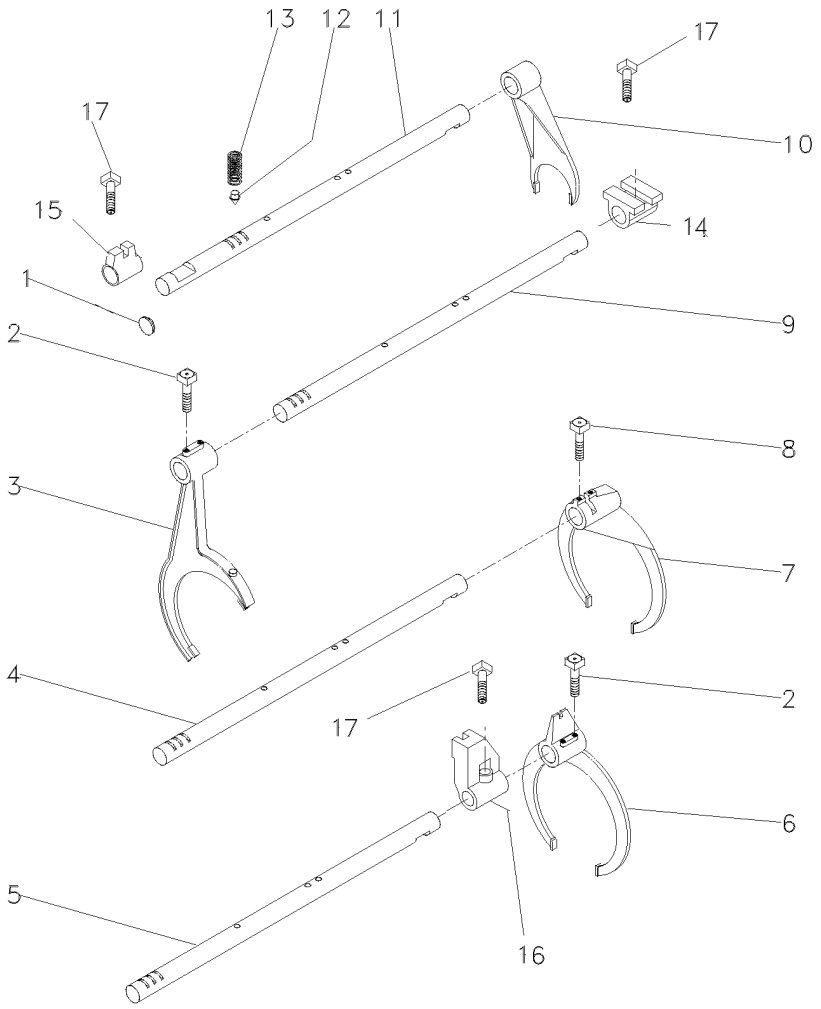

1	2950X	**1**	BUJÃO	PLUG	TAPON
2	1675367M2	**4**	PARAFUSO	BOLT	PERNO
3	027923P1	**1**	GARFO	FORK	HORQUILLA
4	1693824M1	**1**	EIXO	SHAFT	ARBOL
5	049839P1	**1**	EIXO	SHAFT	ARBOL
6	027922P1	**1**	GARFO	FORK	HORQUILLA
7	039404P2	**1**	GARFO	FORK	HORQUILLA
8	180002M1	**2**	PARAFUSO	BOLT	PERNO
9	049837P1	**1**	EIXO	SHAFT	ARBOL
10	897065M2	**1**	GARFO	FORK	HORQUILLA
11	023435R1	**1**	EIXO	SHAFT	ARBOL
12	180418M2	**4**	PINO	PIN	PASADOR
13	191221M1	**4**	MOLA	SPRING	RESORTE
14	023417R1	**1**	SELETOR	SELECTOR	SELECTOR
15	023416R1	**1**	SELETOR	SELECTOR	SELECTOR
16	023417R1	**1**	SELETOR	SELECTOR	SELECTOR
17	180002M1	**3**	PARAFUSO	BOLT	PERNO

Transmissões — **Constant Mesh**
Transmission — **Constant Mesh**
Transmisión — **Constant Mesh**

25-450

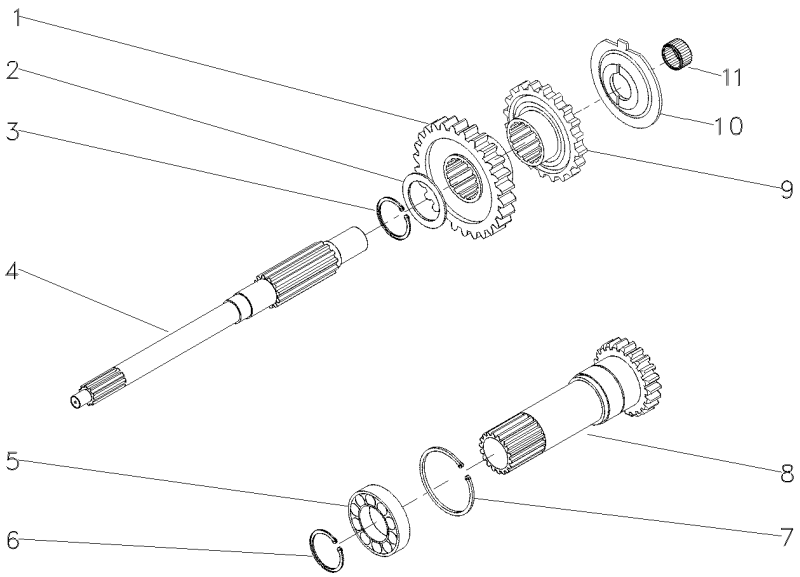

1	054184P1	**1** ENGRENAGEM	GEAR	ENGRANAJE
2	1677742M1	**1** ARRUELA	WASHER	ARANDELA
3	358969X1	**1** ANEL TRAVA	CIRCLIP	CIRCULITO
4	039423P1	**1** EIXO	SHAFT	ARBOL
5	3761292M1	**1** ROLAMENTO	BEARING	COJINETE
6	762101M1	**1** ANEL TRAVA	CIRCLIP	CIRCULITO
7	377631X1	**1** ANEL TRAVA	CIRCLIP	CIRCULITO
8	049834N1	**1** CJ. EIXO	KIT, AXLE	JUEGO DE EJE
9	054183P1	**1** ENGRENAGEM	GEAR	ENGRANAJE
10	1674668M3	**1** ESPAÇADOR	SPACER	PIEZA DISTANCIA
11	2700273M1	**1** ROLAMENTO AGULHA	BEARING NEEDLE	COJINETA AGUJAS

Transmissões — **Constant Mesh**
Transmission — **Constant Mesh**
Transmisión — **Constant Mesh**

25-455

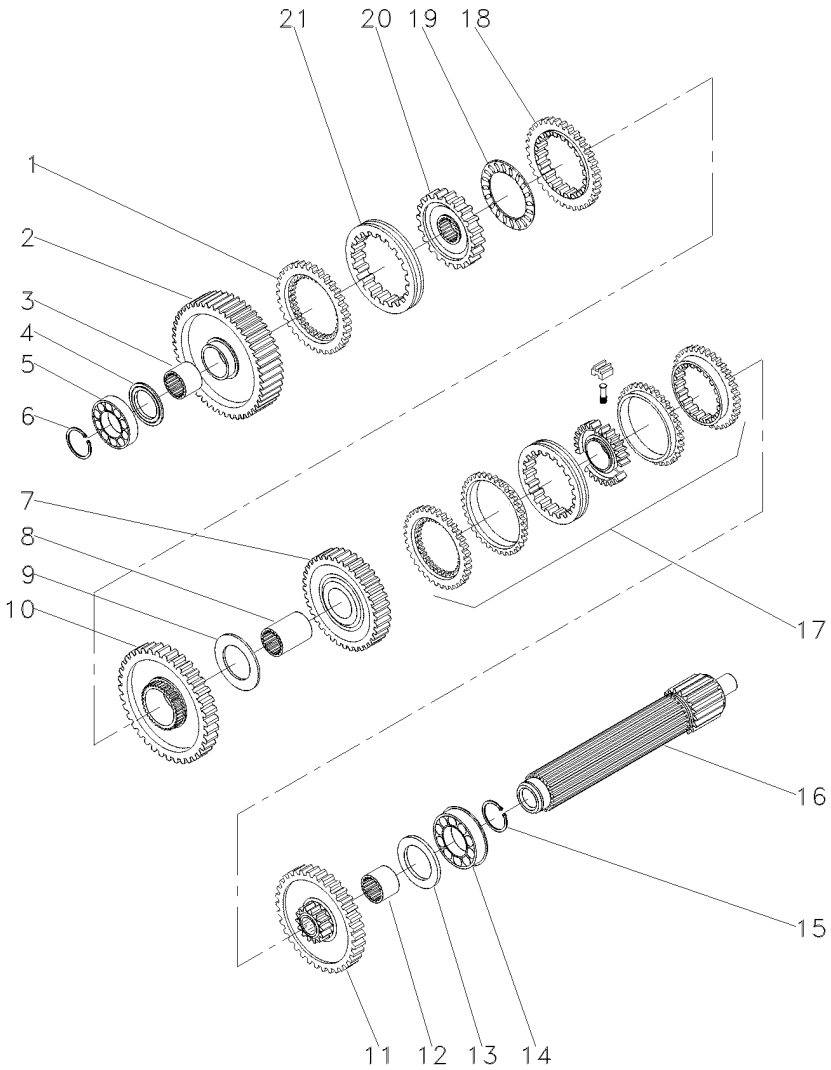

1	1686458M1		**1**	ANEL	RING	ARO
2	049163N1		**1**	ENGRENAGEM	GEAR	ENGRANAJE
3	039397P1		**1**	LUVA	SLEEVE	MANCHA
4	1671888M2		**1**	CALÇO	SHIM	CALCE
4	1671889M1		**1**	ARRUELA	WASHER	ARANDELA
4	1671890M2		**1**	ARRUELA	WASHER	ARANDELA
4	1671891M2		**1**	ARRUELA	WASHER	ARANDELA
5	039544R1		**1**	ROLAMENTO	BEARING	COJINETE
6	039545R1		**1**	ANEL TRAVA	CIRCLIP	CIRCULITO
7	053354N1		**1**	CJ. ENGRENAGEM	KIT, GEAR	ENGRANAJES JUEGO
8	039398P1		**1**	LUVA	SLEEVE	MANCHA
9	023422R1		**1**	ARRUELA	WASHER	ARANDELA
10	053355N1		**1**	CJ. ENGRENAGEM	KIT, GEAR	ENGRANAJES JUEGO
11	053352N1		**1**	CJ. ENGRENAGEM	KIT, GEAR	ENGRANAJES JUEGO
12	039396P1		**1**	LUVA	SLEEVE	MANCHA
13	1867259M1		**1**	ARRUELA	WASHER	ARANDELA
14	3761291M1		**2**	ROLAMENTO	BEARING	COJINETE
15	195363M1		**2**	ANEL TRAVA	CIRCLIP	CIRCULITO
16	039543P1		**1**	EIXO	SHAFT	ARBOL
17	039440N1	25-55 No	**1**	CJ. SINCRONIZADO	SYNCHRO UNIT	SINCRONIZ ADORA
18	1686459M1		**1**	ANEL	RING	ARO
19	1663796M1		**1**	ROLAMENTO	BEARING	COJINETE
20	039402P1		**1**	CUBO	HUB	CUBO
21	039425P1		**1**	LUVA	SLEEVE	MANCHA

Transmissões — **Constant Mesh**
Transmission — **Constant Mesh**
Transmisión — **Constant Mesh**

25-460

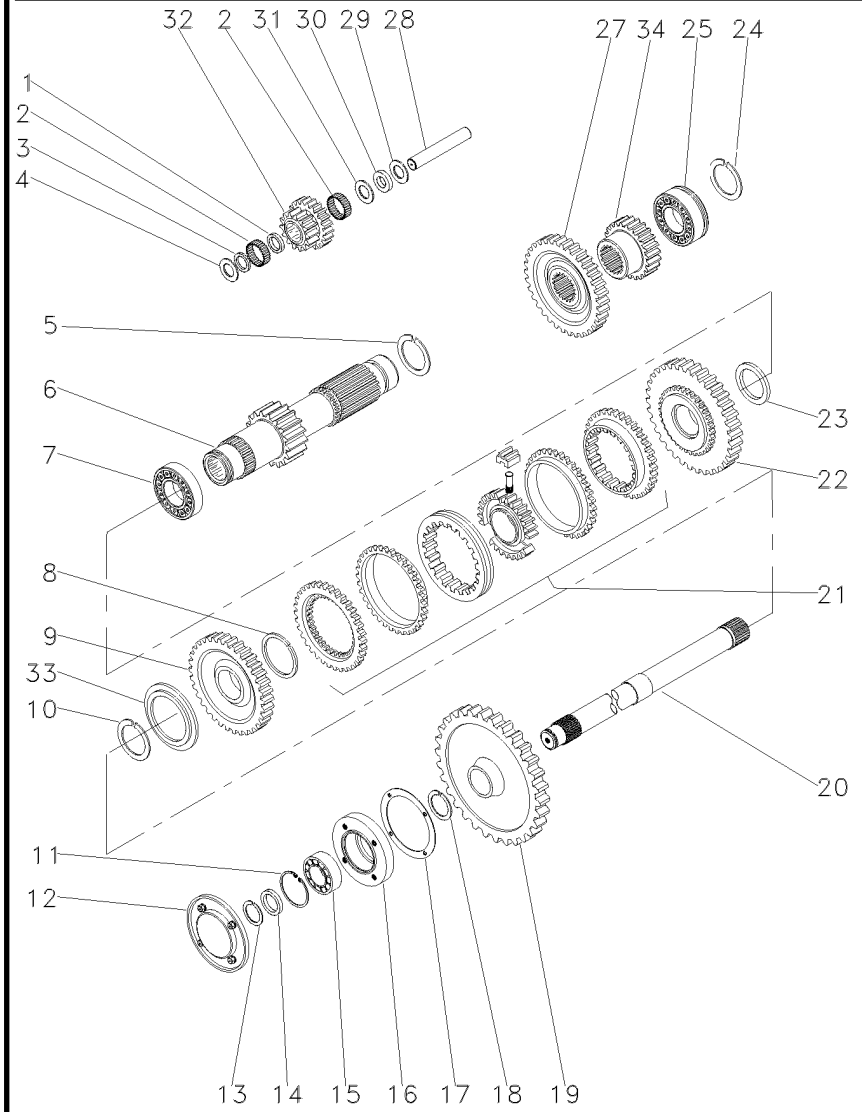

1	1688131M1		**1**	ESPAÇADOR	SPACER	PIEZA DISTANCIA
2	183039M1		**56**	ROLETE	ROLLER	RODILLO
3	183037M1		**1**	ARRUELA	WASHER	ARANDELA
4	1688132M1		**2**	ARRUELA	WASHER	ARANDELA
5	195500M1		**1**	ANEL TRAVA	CIRCLIP	CIRCULITO
6	049165N1		**1**	EIXO	SHAFT	ARBOL
7	3003372X1		**18**	ROLAMENTO	BEARING	COJINETE
8	1440873X1		**1**	ANEL TRAVA	CIRCLIP	CIRCULITO
9	054180N1		**1**	ENGRENAGEM	GEAR	ENGRANAJE
10	831581M2		**1**	ANEL TRAVA	CIRCLIP	CIRCULITO
11	355988X1		**1**	ANEL TRAVA	CIRCLIP	CIRCULITO
12	1683386M91		**1**	TAMPA	COVER	CUBIERTA
13	899385M1		**1**	ANEL	RING	ARO
14	881122M2		**1**	ANEL	RING	ARO
15	899377M2		**1**	ROLAMENTO	BEARING	COJINETE
16	899331M1		**1**	FLANGE	FLANGE	PLETINA
17	180432M1		**1**	JUNTA	GASKET	EMPAQUETADURA.
18	358913X1		**1**	ANEL TRAVA	CIRCLIP	CIRCULITO
19	9004882M1		**1**	ENGRENAGEM	GEAR	ENGRANAJE
20	1869279M1		**1**	EIXO	SHAFT	ARBOL
21	039439N1	25-60 No	**1**	CJ. SINCRONIZADO	SYNCHRO UNIT	SINCRONIZ ADORA
22	054182N1		**1**	ENGRENAGEM	GEAR	ENGRANAJE
23	039413P1		**1**	ARRUELA	WASHER	ARANDELA
24	195363M1		**2**	ANEL TRAVA	CIRCLIP	CIRCULITO
25	3761291M1		**1**	ROLAMENTO	BEARING	COJINETE
27	053312P1		**1**	ENGRENAGEM	GEAR	ENGRANAJE
28	180445M1		**1**	EIXO	SHAFT	ARBOL
29	1688130M1		**1**	ARRUELA	WASHER	ARANDELA
30	1688129M1		**1**	MOLA PRATO	SPRING PLATE	PLETINA MUELLE
31	1688128M1		**1**	ARRUELA	WASHER	ARANDELA
32	053310P1		**1**	ENGRENAGEM	GEAR	ENGRANAJE
33	039408P1		**1**	ARRUELA	WASHER	ARANDELA
33	039409P1		**1**	ARRUELA	WASHER	ARANDELA
34	053314P1		**1**	ENGRENAGEM	GEAR	ENGRANAJE

Transmissões — **Constant Mesh**
Transmission — **Constant Mesh**
Transmisión — **Constant Mesh**

25-465

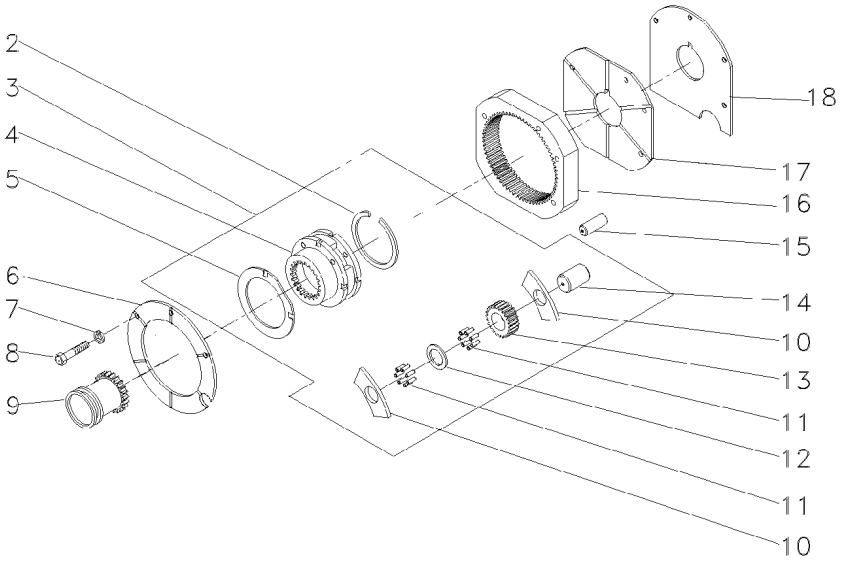

2	366317X1		**1**	ANEL TRAVA	CIRCLIP	CIRCULITO
3	022638N1		**1**	CJ. REDUTOR	KIT, CARRIER	JUEGO PORTADOR
4		3	**1**	PORTA ENGRENAGEM	CARRIER	PORTADOR
5	518414M1	3	**2**	ARRUELA	WASHER	ARANDELA
6	184012M4		**1**	PLACA	PLATE	PLATO
7	353434X1		**3**	ARRUELA	WASHER	ARANDELA
8	362684X1		**4**	PARAFUSO	BOLT	PERNO
9	184770M2		**1**	LUVA	SLEEVE	MANCHA
10	1866542M1		**6**	ARRUELA	WASHER	ARANDELA
11	834211M1		**144**	ROLETE	ROLLER	RODILLO
12	897020M1		**3**	ARRUELA	WASHER	ARANDELA
13	516509M1		**3**	ENGRENAGEM	GEAR	ENGRANAJE
14	518415M1		**3**	EIXO	SHAFT	ARBOL
15	180409M1		**2**	PINO	PIN	PASADOR
16	1865530M1		**1**	COROA	ANNULAR GEAR	ENGRANAJE ANULAR
17	180408M2		**1**	PLACA	PLATE	PLATO
18	1867426M1		**1**	CALÇO	SHIM	CALCE

Fixação Eixo Traseiro - Transmissão
Rear Axle - Transmission
Eje Trasero - Transmisión

30-10

8 Velocidades - Sem Redutor De Velocidade
8 Speed - Without Creeper
8 Velocidades - Sin Reducción De Velociad

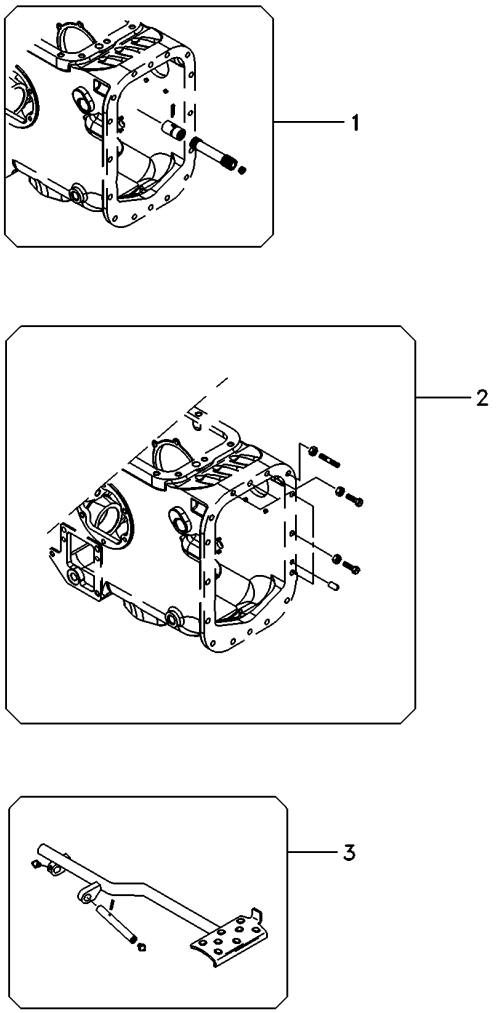

1	3146570M91	30-50 No	**1**	EIXO	SHAFT	ARBOL
2	048424N2	30-95 No	**1**	FIXAÇÃO	CATCH	FIJADOR
3	022956N1	30-75 No	**1**	PEDAL	PEDAL	PEDAL

Fixação Eixo Traseiro - Transmissão
Rear Axle - Transmission
Eje Trasero - Transmisión

30-15

12 Velocidades - Sem Redutor De Velocidade
12 Speed - Without Creeper
12 Velocidades - Sin Reducción De Velociad

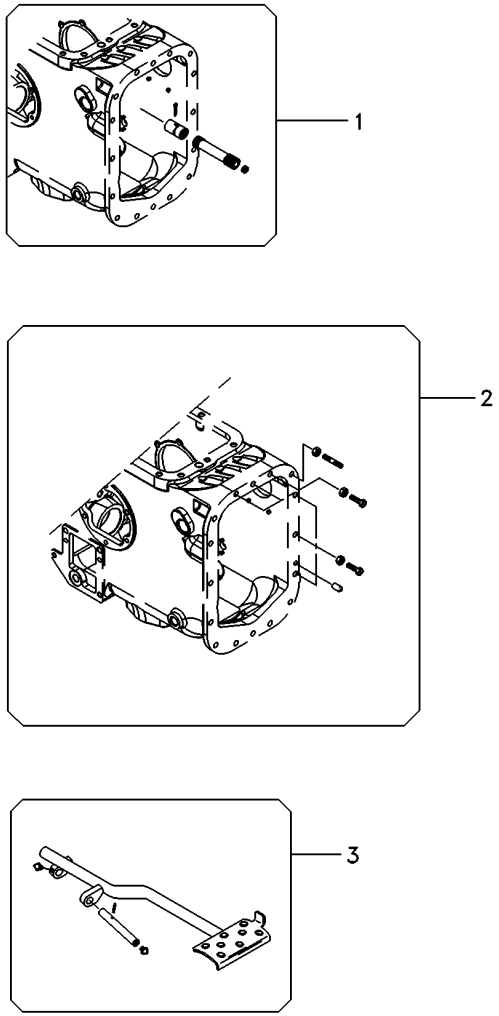

1	034403N1	30-55 No	**1** ÁRVORE	AXLE	EJE
2	3589418M92	30-100 No	**1** FIXAÇÃO	CATCH	FIJADOR
3	022956N1	30-75 No	**1** PEDAL	PEDAL	PEDAL

Fixação Eixo Traseiro - Transmissão
Rear Axle - Transmission
Eje Trasero - Transmisión

30-20

Com Redutor De Velocidade
With Creeper
Con Reducción De Velociad

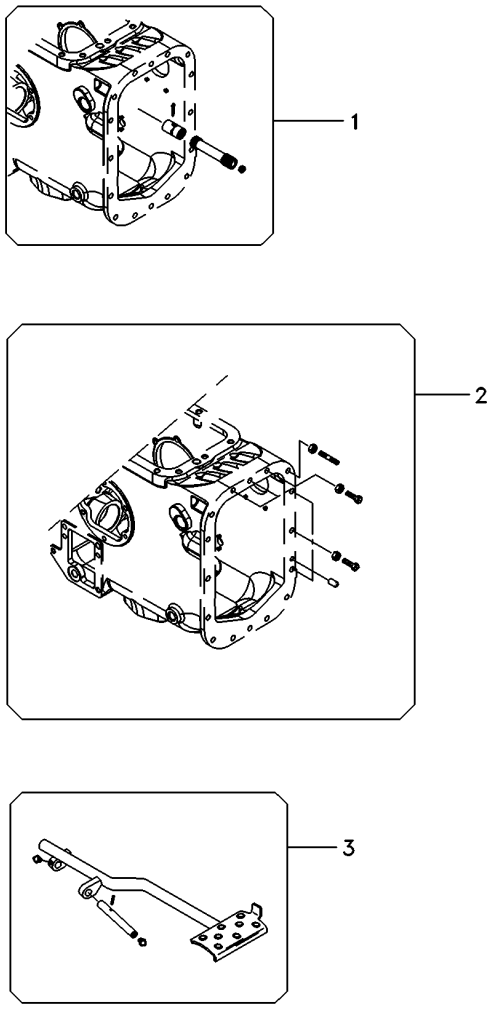

1	034403N1	30-55 No	**1** ÁRVORE	AXLE	EJE
2	3589418M92	30-100 No	**1** FIXAÇÃO	CATCH	FIJADOR
3	022956N1	30-75 No	**1** PEDAL	PEDAL	PEDAL

Fixação Eixo Traseiro - Transmissão
Rear Axle - Transmission
Eje Trasero - Transmisión

30-25

Tração Central
Central Traction
Tracción Central

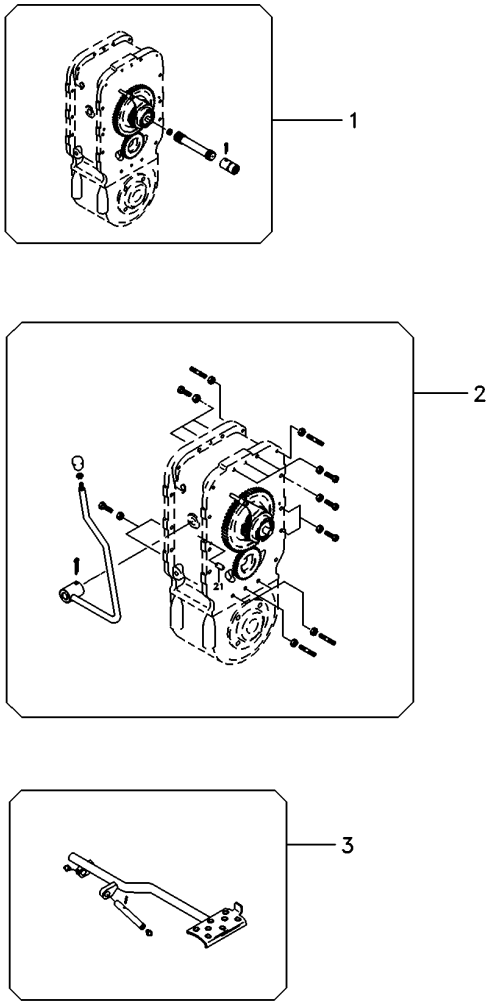

1	034404N2	30-70 No	**1**	ESPAÇADOR	SPACER	PIEZA DISTANCIA
2	3589417M92	30-105 No	**1**	FIXAÇÃO	FASTENER	CIERRE
3	062926N1	30-80 No	**1**	PEDAL	PEDAL	PEDAL

Fixação Eixo Traseiro - Transmissão
Rear Axle - Transmission
Eje Trasero - Transmisión

30-30

Tratores Estreito / Compacto
Narrow Tractors / Compact
Tractores Estrecho / Compacto

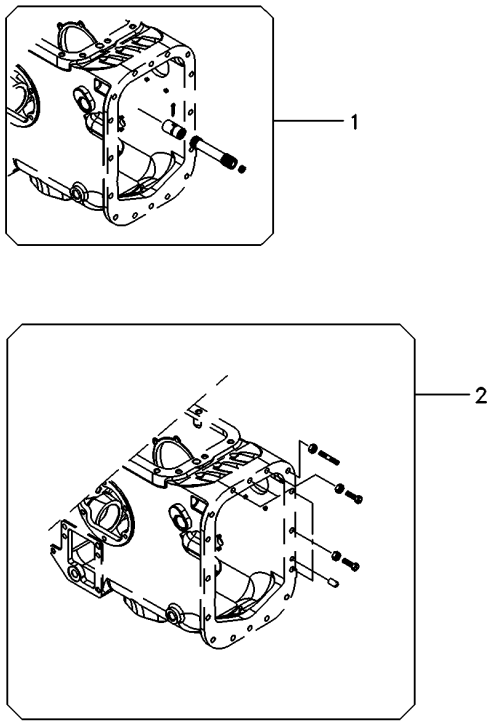

1	034403N1	30-55 No	**1** ÁRVORE	AXLE	EJE
2	3589418M92	30-100 No	**1** FIXAÇÃO	CATCH	FIJADOR
3	6221288M91	30-85 No	**1** PEDAL	PEDAL	PEDAL

Fixação Eixo Traseiro - Transmissão — **8 Velocidades**
Rear Axle - Transmission — **8 Speed**
Eje Trasero - Transmisión — **8 Velocidades**

30-35

Tratores 2rm Cafeeiro
2wd - For Culture Of Coffee
2rm - Para La Cultura De Café

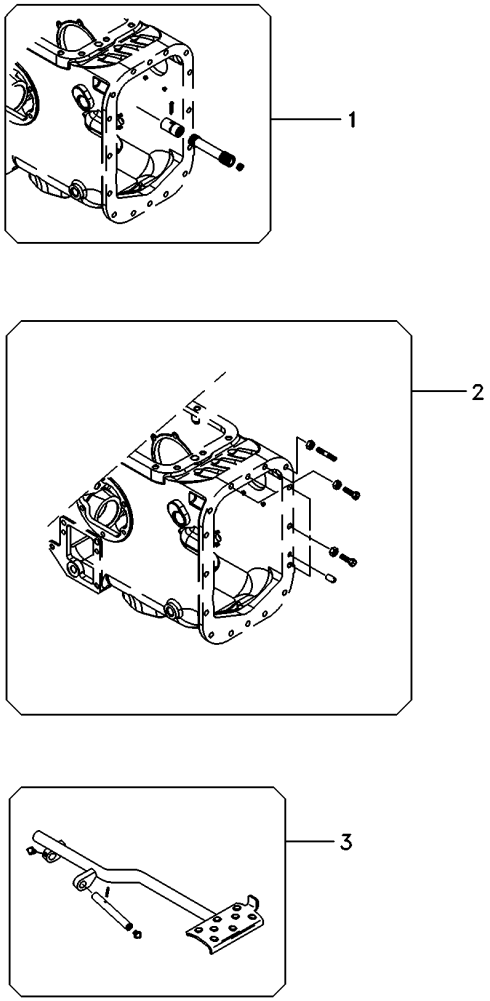

1	3146561M91	30-60 No	**1**	EIXO	SHAFT	ARBOL
2	048424N2	30-95 No	**1**	FIXAÇÃO	CATCH	FIJADOR
3	6221288M91	30-85 No	**1**	PEDAL	PEDAL	PEDAL

Fixação Eixo Traseiro - Transmissão
Rear Axle - Transmission
Eje Trasero - Transmisión

30-40

Tratores 4rm Cafeeiro
4wd - For Culture Of Coffee
4rm - Para La Cultura De Café

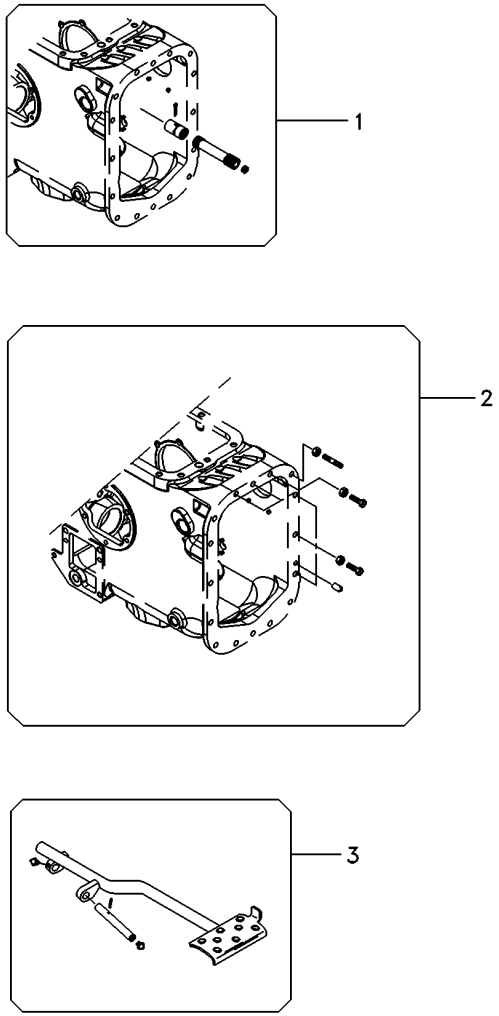

1	3146570M91	30-50 No	**1**	EIXO	SHAFT	ARBOL
2	048424N2	30-95 No	**1**	FIXAÇÃO	CATCH	FIJADOR
3	6221288M91	30-85 No	**1**	PEDAL	PEDAL	PEDAL

Fixações
Fasteners
Fijación

30-45

Tratores Com Cabine
Tractors With Cab
Tractores Con Cabina

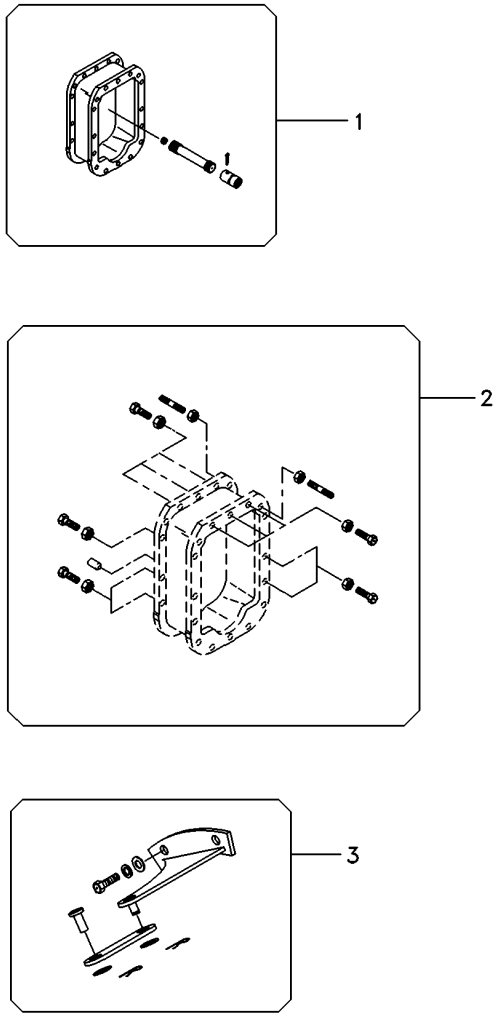

1	067854N2	30-65 No	**1**	EIXO	SHAFT	ARBOL
2	3589421M92	30-110 No	**1**	FIXAÇÃO	CATCH	FIJADOR
3	071049N1	30-90 No	**1**	PEDAL	PEDAL	PEDAL

Eixo Propulsor
Propeller Axle
Eje Propulsor

30-50

Tratores 4rm Cafeeiro
4wd - For Culture Of Coffee
4rm - Para La Cultura De Café

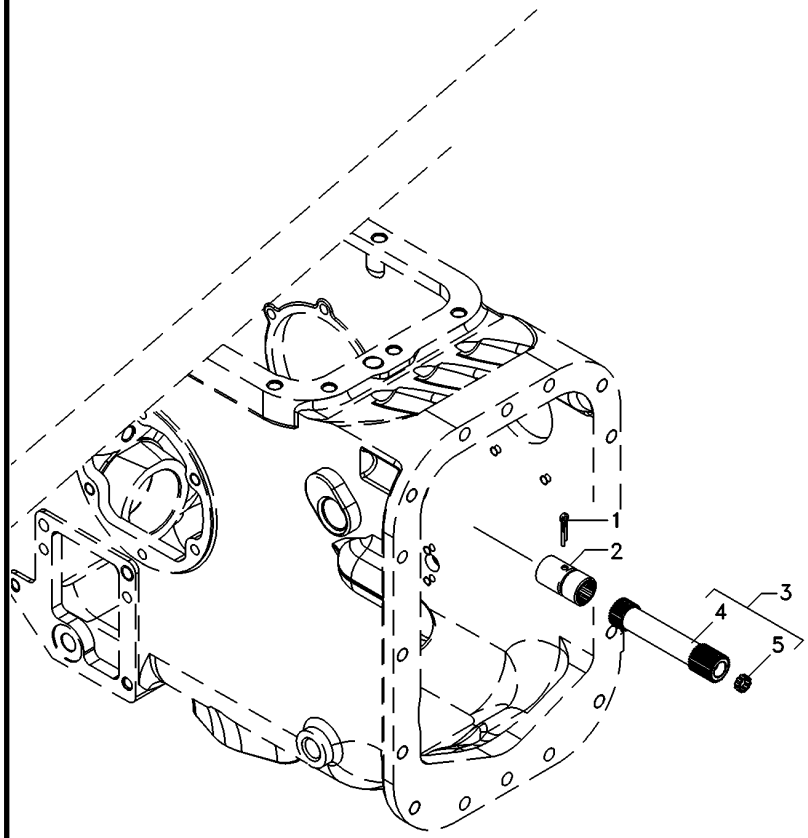

1	355342X1	**1** CUPILHA	COTTER PIN	PASADOR DOUBLE
2	3611473M1	**1** LUVA	SLEEVE	MANCHA
3	048386N1	**1** CJ. EIXO	KIT, AXLE	JUEGO DE EJE
4	048383P1	**1** EIXO	SHAFT	ARBOL
5	195513M1	**1** ROLAMENTO AGULHA	BEARING NEEDLE	COJINETA AGUJAS

Eixo Propulsor
Propeller Axle
Eje Propulsor

30-55

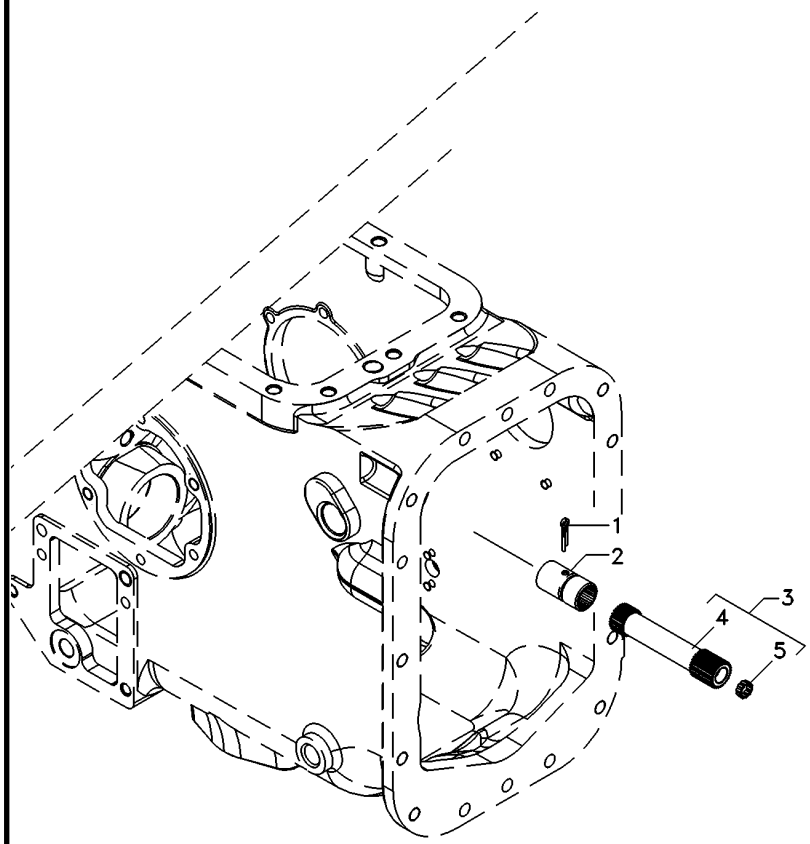

1	355342X1	**1** CUPILHA	COTTER PIN	PASADOR DOUBLE
2	3611473M1	**1** LUVA	SLEEVE	MANCHA
3	048386N1	**1** CJ. EIXO	KIT, AXLE	JUEGO DE EJE
4	048383P1	**1** EIXO	SHAFT	ARBOL
5	195513M1	**1** ROLAMENTO AGULHA	BEARING NEEDLE	COJINETA AGUJAS

Eixo Propulsor
Propeller Axle
Eje Propulsor

30-60

Tratores 2rm Cafeeiro
2wd - For Culture Of Coffee
2rm - Para La Cultura De Café

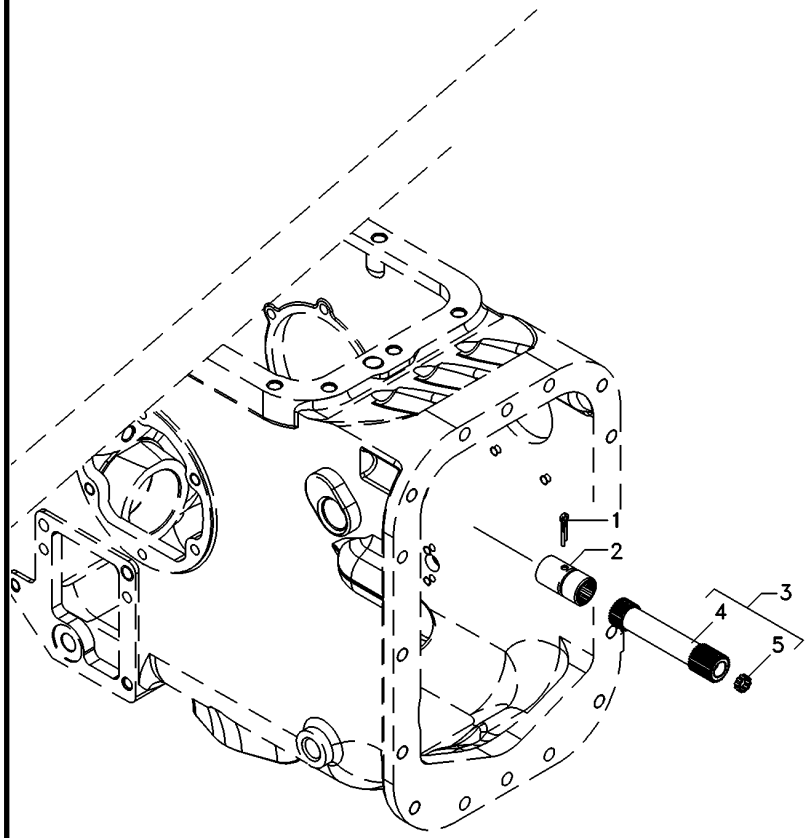

1	355342X1	**1** CUPILHA	COTTER PIN	PASADOR DOUBLE
2	3611473M1	**1** LUVA	SLEEVE	MANCHA
3	048385N1	**1** EIXO	SHAFT	ARBOL
4	048381P1	**1** EIXO	SHAFT	ARBOL
5	195513M1	**1** ROLAMENTO AGULHA	BEARING NEEDLE	COJINETA AGUJAS

Eixo Propulsor
Drive Shaft
Eje De Mando

30-65

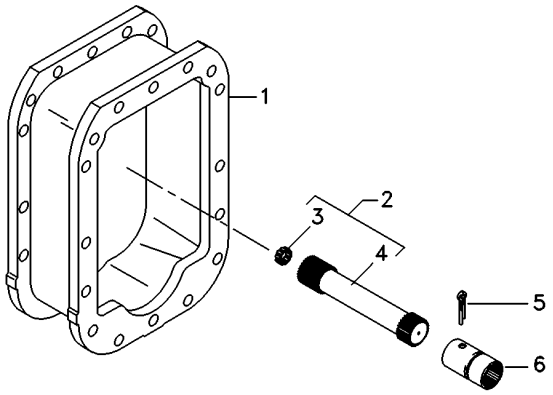

1	027848P3	**1**	ESPAÇADOR	SPACER	PIEZA DISTANCIA
2	059000N1	**1**	CJ. EIXO	KIT, AXLE	JUEGO DE EJE
3	195513M1	**1**	ROLAMENTO AGULHA	BEARING NEEDLE	COJINETA AGUJAS
4	056293P1	**1**	EIXO	SHAFT	ARBOL
5	355342X1	**1**	CUPILHA	COTTER PIN	PASADOR DOUBLE
6	3611473M1	**1**	LUVA	SLEEVE	MANCHA

Espaçador
Spacer
Espaciador

30-70

Tração Central
Central Traction
Tracción Central

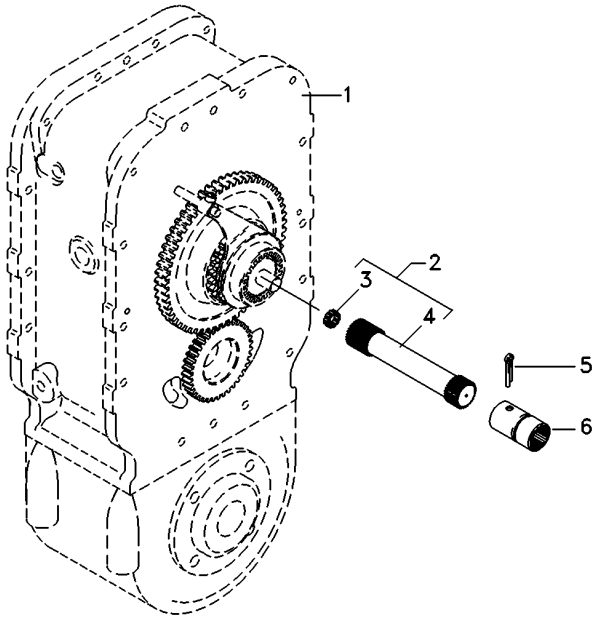

1	034449N1	[A]	**1** CJ. ESPAÇADOR	KIT, SPACER	JUEGO ESPACIADOR
		30-72 No			
1	034449N2	[B]	**1** CJ. ESPAÇADOR	KIT, SPACER	JUEGO ESPACIADOR
		30-73 No			
2	048389N1		**1** CJ. EIXO	KIT, AXLE	JUEGO DE EJE
3	195513M1		**1** ROLAMENTO AGULHA	BEARING NEEDLE	COJINETA AGUJAS
4	048384P1		**1** EIXO	SHAFT	ARBOL
5	355342X1		**1** CUPILHA	COTTER PIN	PASADOR DOUBLE
6	3611473M1		**1** LUVA	SLEEVE	MANCHA

[A] CARCAÇA - 2 PARTES
HOUSING - 2 PARTS
ALOJAMIENTO - 2 PARTES

[B] CARCAÇA UNIFICADA
HOUSING - 1 PART
ALOJAMIENTO UNIFICADA

Espaçador
Spacer
Espaciador

30-72

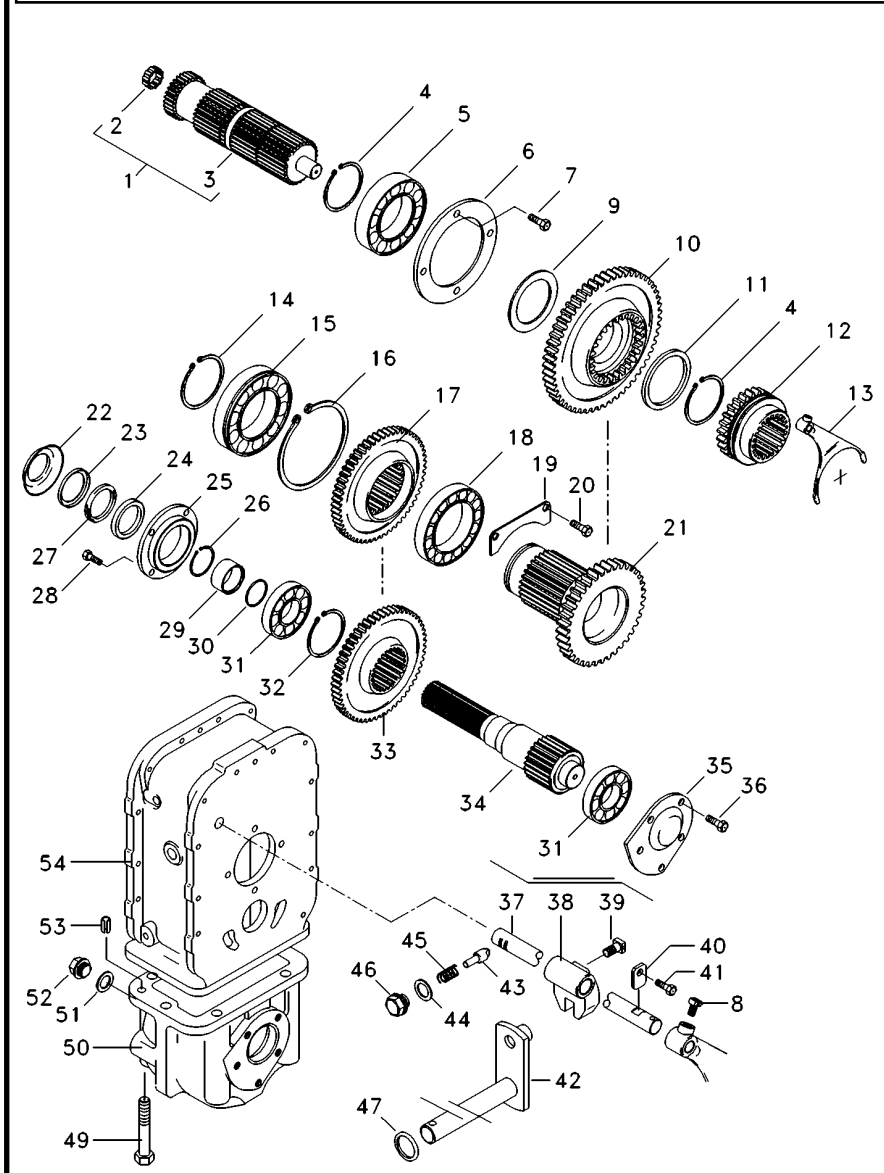

034449N1 EA58Z002 C027502 E04 (1) 03/07 30- 72

1	034448N1		1	CJ. EIXO	KIT, AXLE	JUEGO DE EJE
2	195513M1		1	ROLAMENTO AGULHA	BEARING NEEDLE	COJINETA AGUJAS
3	034439P1		1	EIXO	SHAFT	ARBOL
4	339470X1		2	ANEL	RING	ARO
5	1692601M1		1	ROLAMENTO	BEARING	COJINETE
6	1692549M1		1	CAPA	CAP	TAPA
7	339761X1		4	PARAFUSO	BOLT	PERNO
8	180002M1		2	PARAFUSO	BOLT	PERNO
9	3585332M1		2	ANEL	RING	ARO
10	385333M1	41	1	ENGRENAGEM	GEAR	ENGRANAJE
11	3585332M1		2	ANEL	RING	ARO
12	3585343M3		1	LUVA	SLEEVE	MANCHA
13	3585335M3		1	GARFO	FORK	HORQUILLA
14	391129X1		1	ANEL TRAVA	CIRCLIP	CIRCULITO
15	1692592M1		1	ROLAMENTO	BEARING	COJINETE
16	1443565X1		1	ANEL	RING	ARO
17	3409711M2	37	1	ENGRENAGEM	GEAR	ENGRANAJE
18	1692590M1		1	ROLAMENTO	BEARING	COJINETE
19	1692550M1		1	CHAPA	PLATE	CHAPA
20	339124X1		2	PARAFUSO	BOLT	PERNO
21	1692534M1	18	1	ENGRENAGEM	GEAR	ENGRANAJE
22	042997P1		1	DEFLETOR	DEFLECTOR	DEFLECTOR
23	1692603M1		1	ANEL	RING	ARO
24	3409619M1		1	RETENTOR	SEAL	RETEN
25	1692553M1		1	CARCAÇA	HOUSING	ALOJAMIENTO
26	339469X1		1	ANEL TRAVA	CIRCLIP	CIRCULITO
27	1692604M1		1	FELTRO	FELT	FIELTRO
28	339761X1		4	PARAFUSO	BOLT	PERNO
29	1692554M1		1	COLAR	COLLAR	COLLAR
30	1441271X1		1	ANEL "O"	O RING	JUNTA TORICA
31	1692582M1		2	ROLAMENTO	BEARING	COJINETE
32	339470X1		1	ANEL	RING	ARO
33	3412166M1		1	ENGRENAGEM	GEAR	ENGRANAJE
34	033063P1		1	EIXO	SHAFT	ARBOL
35	3410525M1		1	TAMPA	COVER	CUBIERTA
36	339451X1	M10x1.5x30 8.8	2	PARAFUSO	BOLT	PERNO
36	339814X1	M10x1.5x35 8.8	3	PARAFUSO	BOLT	PERNO
37	3585331M2		1	EIXO	SHAFT	ARBOL
38	180446M1		1	SELETOR	SELECTOR	SELECTOR
39	180002M1		2	PARAFUSO	BOLT	PERNO
40	3410726M1		1	BATENTE	STOP	PARO
41	339123X1		1	PARAFUSO	BOLT	PERNO
42	3410533M92		1	ALAVANCA	LEVER	PALANCA
43	180418M2		1	PINO	PIN	PASADOR
44	3409613M1		1	ARRUELA	WASHER	ARANDELA
45	3585797M1		1	MOLA	SPRING	RESORTE
46	1692580M1		1	BUJÃO	PLUG	TAPON
47	894307M1		1	RETENTOR	OIL SEAL	BUJE RETENACEITE
49	391908X1	M12x110 8.8	1	PARAFUSO	BOLT	PERNO
49	1444032X1	M12x170 8.8	1	PARAFUSO	BOLT	PERNO

Espaçador
Spacer
Espaciador

30-72

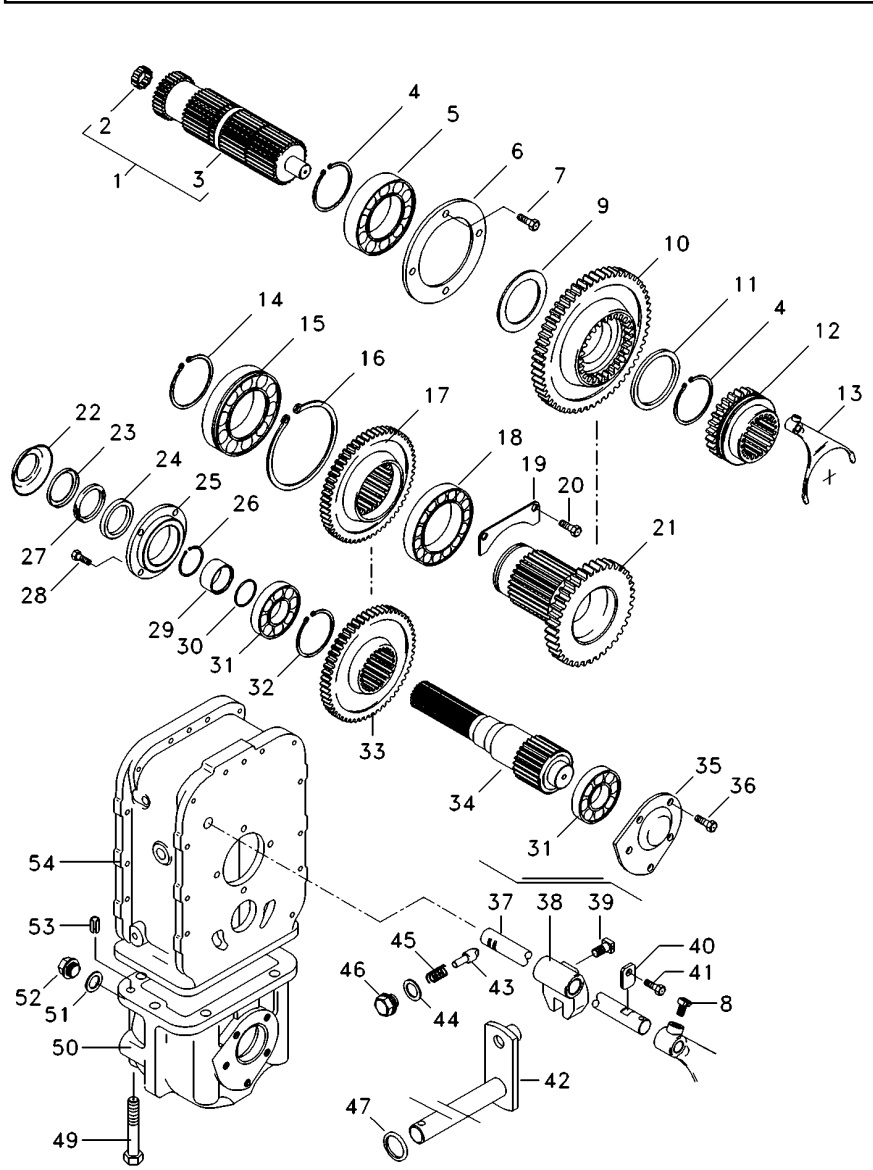

49	1444978X1	M12x150 8.8	**4** PARAFUSO	BOLT	PERNO
50	1692552M1		**1** CARCAÇA	HOUSING	ALOJAMIENTO
51	3409614M1		**1** ARRUELA	WASHER	ARANDELA
52	3409616M1		**1** BUJÃO	PLUG	TAPON
53	3409615M1		**4** PINO	PIN	PASADOR
54	3410421M1		**1** CARCAÇA	HOUSING	ALOJAMIENTO

Espaçador
Spacer
Espaciador

30-73

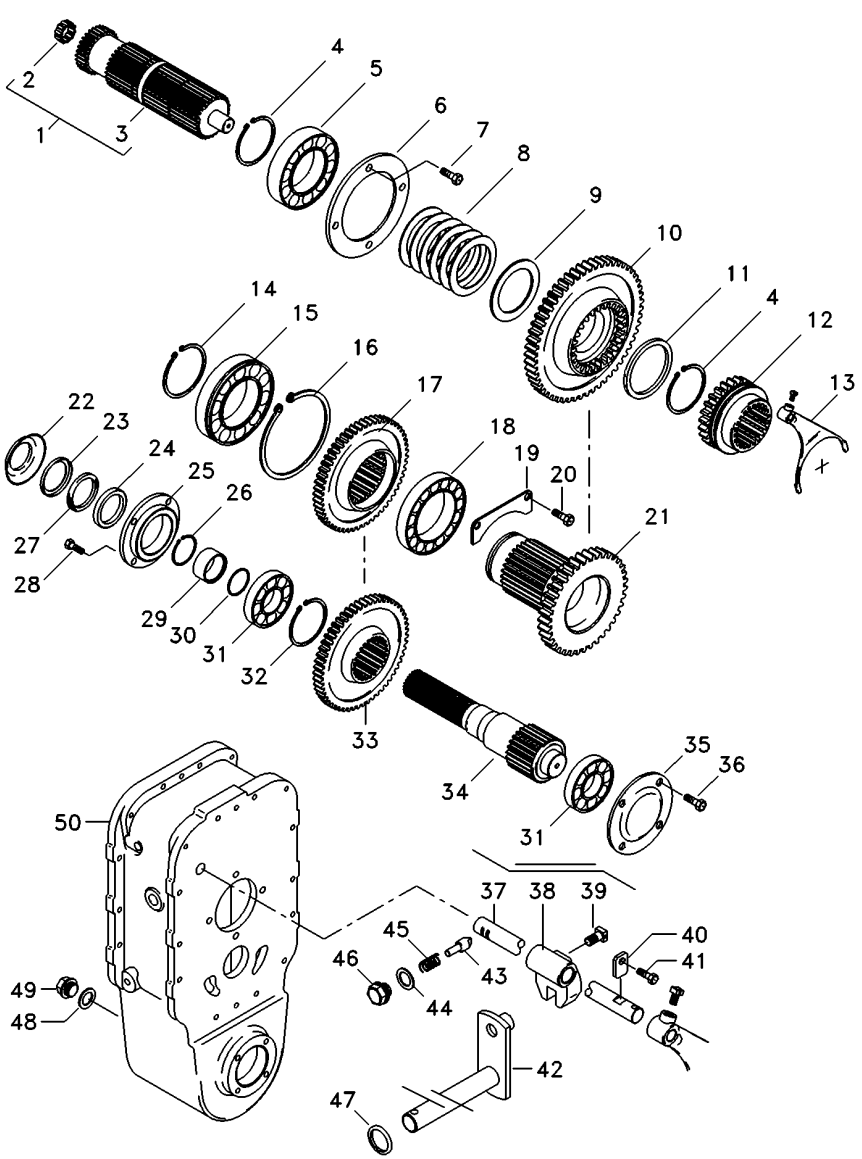

1	034448N1		1	CJ. EIXO	KIT, AXLE	JUEGO DE EJE
2	195513M1		1	ROLAMENTO AGULHA	BEARING NEEDLE	COJINETA AGUJAS
3	034439P1		1	EIXO	SHAFT	ARBOL
4	339470X1		2	ANEL	RING	ARO
5	1692601M1		1	ROLAMENTO	BEARING	COJINETE
6	1692549M1		1	CAPA	CAP	TAPA
7	339761X1		4	PARAFUSO	BOLT	PERNO
8	6207280M1		6	MOLA PRATO	SPRING PLATE	PLETINA MUELLE
9	3585332M1		1	ANEL	RING	ARO
10	3585333M1	41	1	ENGRENAGEM	GEAR	ENGRANAJE
11	3585332M1		1	ANEL	RING	ARO
12	3585343M3		1	LUVA	SLEEVE	MANCHA
13	3585335M3		1	GARFO	FORK	HORQUILLA
14	391129X1		1	ANEL TRAVA	CIRCLIP	CIRCULITO
15	1692592M1		1	ROLAMENTO	BEARING	COJINETE
16	1443565X1		1	ANEL	RING	ARO
17	3409711M2	37	1	ENGRENAGEM	GEAR	ENGRANAJE
18	1692590M1		1	ROLAMENTO	BEARING	COJINETE
19	1692550M1		1	CHAPA	PLATE	CHAPA
20	339124X1		2	PARAFUSO	BOLT	PERNO
21	1692534M1		1	ENGRENAGEM	GEAR	ENGRANAJE
22	042997P1		1	DEFLETOR	DEFLECTOR	DEFLECTOR
23	1692603M1		1	ANEL	RING	ARO
24	3409619M1		1	RETENTOR	SEAL	RETEN
25	1692553M1		1	CARCAÇA	HOUSING	ALOJAMIENTO
26	339469X1		1	ANEL TRAVA	CIRCLIP	CIRCULITO
27	1692604M1		1	FELTRO	FELT	FIELTRO
28	339761X1		6	PARAFUSO	BOLT	PERNO
29	1692554M1		1	COLAR	COLLAR	COLLAR
30	1441271X1		1	ANEL "O"	O RING	JUNTA TORICA
31	1692582M1		2	ROLAMENTO	BEARING	COJINETE
32	339470X1		1	ANEL	RING	ARO
33	3412166M1	39	1	ENGRENAGEM	GEAR	ENGRANAJE
34	033063P1		1	EIXO	SHAFT	ARBOL
35	069507P1		1	TAMPA	COVER	CUBIERTA
36	390379X1		4	PARAFUSO	BOLT	PERNO
37	3585331M2		1	EIXO	SHAFT	ARBOL
38	180446M1		1	SELETOR	SELECTOR	SELECTOR
39	180002M1		2	PARAFUSO	BOLT	PERNO
40	3410726M1		1	BATENTE	STOP	PARO
41	339126X1		1	ANEL TRAVA	CIRCLIP	CIRCULITO
42	3410533M92		1	ALAVANCA	LEVER	PALANCA
43	180418M2		1	PINO	PIN	PASADOR
44	3409613M1		1	ARRUELA	WASHER	ARANDELA
45	3585797M1		1	MOLA	SPRING	RESORTE
46	1692580M1		1	BUJÃO	PLUG	TAPON
47	894307M1		1	RETENTOR	OIL SEAL	BUJE RETENACEITE
48	3409614M1		1	ARRUELA	WASHER	ARANDELA
49	3409616M1		1	BUJÃO	PLUG	TAPON
50	064176P1		1	CARCAÇA	HOUSING	ALOJAMIENTO

Pedal De Bloqueio Do Diferencial Eixo Traseiro
Rear Axle- Differential Lock Pedal
Eje Trasero Con Blocaje Diferencial-Pedal

30-75

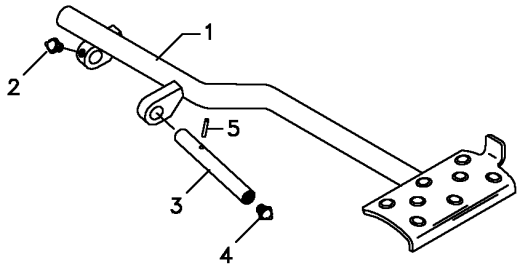

1	022697S1		**1**	PEDAL	PEDAL	PEDAL
2	13811X	1/4"-28	**1**	GRAXEIRA	GREASER	ENGRASADOR
3	072292P1		**1**	EIXO	SHAFT	ARBOL
4	13811X	1/4"-28	**1**	GRAXEIRA	GREASER	ENGRASADOR
5	357632X1		**1**	PINO	PIN	PASADOR

Pedal De Bloqueio Do Diferencial Eixo Traseiro
Rear Axle- Differential Lock Pedal
Eje Trasero Con Blocaje Diferencial-Pedal

30-80

Tração Central
Central Traction
Tracción Central

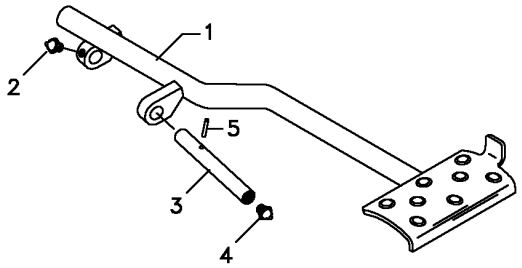

1	062924S1		**1**	PEDAL	PEDAL	PEDAL
2	13811X	1/4"-28	**1**	GRAXEIRA	GREASER	ENGRASADOR
3	072292P1		**1**	EIXO	SHAFT	ARBOL
4	13811X	1/4"-28	**1**	GRAXEIRA	GREASER	ENGRASADOR
5	357632X1		**1**	PINO	PIN	PASADOR

Pedal De Bloqueio Do Diferencial Eixo Traseiro
Rear Axle- Differential Lock Pedal
Eje Trasero Con Blocaje Diferencial-Pedal

30-85

Tratores Estreito / Compacto
Narrow Tractors / Compact
Tractores Estrecho / Compacto

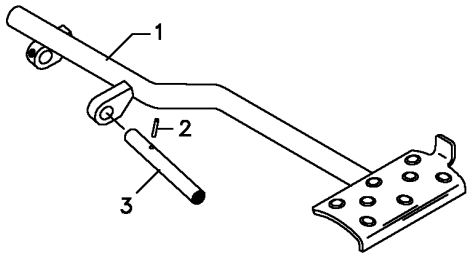

1	6210181M91	**1** PEDAL	PEDAL	PEDAL
2	357632X1	**1** PINO	PIN	PASADOR
3	072292P1	**1** EIXO	SHAFT	ARBOL

Bloqueio Diferencial
Differential Lock
Bloqueo Del Diferencial

30-90

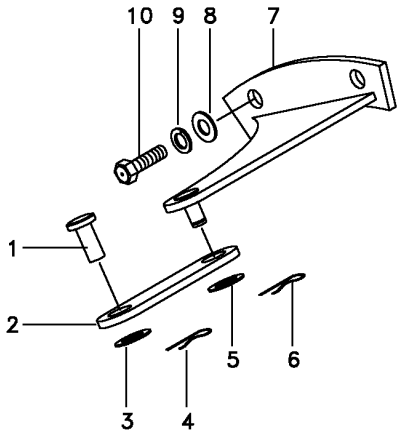

1	832813M1	**1** PINO	PIN	PASADOR
2	033298S1	**1** ALAVANCA	LEVER	PALANCA
3	353758X1	**1** ARRUELA	WASHER	ARANDELA
4	354059X1	**1** CONTRAPINO	DOWEL	CENTRAJE
5	353758X1	**1** ARRUELA	WASHER	ARANDELA
6	354059X1	**1** CONTRAPINO	DOWEL	CENTRAJE
7	065990S1	**1** SUPORTE	BRACKET	SOPORTE
8	353439X1	**2** ARRUELA	WASHER	ARANDELA
9	353758X1	**2** ARRUELA	WASHER	ARANDELA
10	366909X1	**2** PARAFUSO	BOLT	PERNO

Fixação Eixo Traseiro - Transmissão
Rear Axle - Transmission
Eje Trasero - Transmisión

30-95

Tratores Cafeeiro
For Culture Of Coffee
Para La Cultura De Café

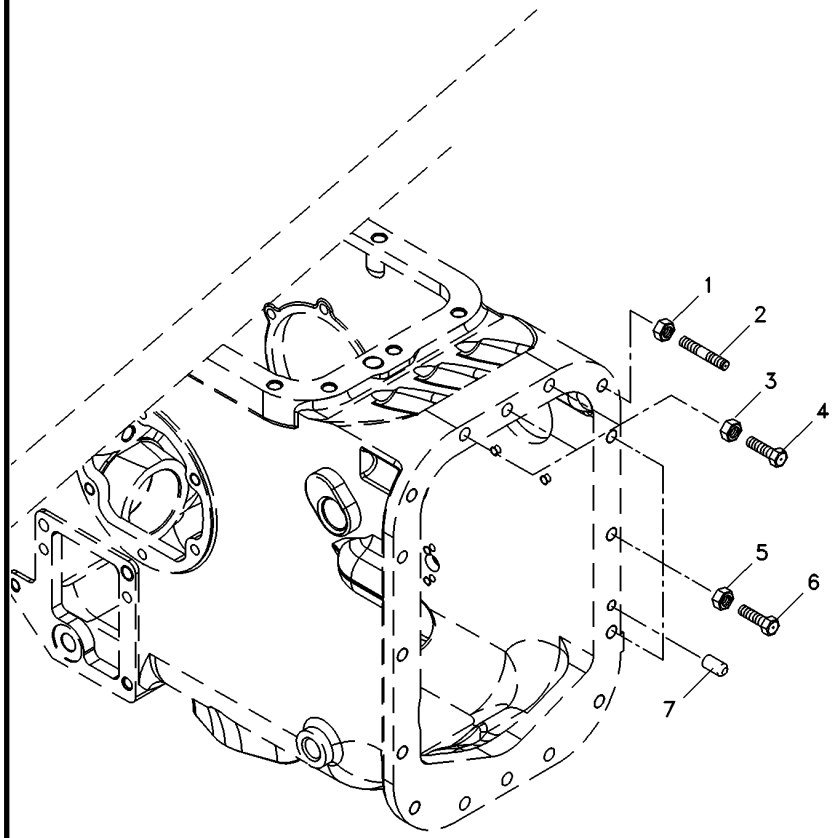

1	069676T1	**3**	PORCA	NUT	TUERCA
2	3589429M1	**3**	PRISIONEIRO	STUD	ESPARRAGO
3	069676T1	**3**	PORCA	NUT	TUERCA
4	377563X1	**3**	PARAFUSO	BOLT	PERNO
5	069676T1	**10**	PORCA	NUT	TUERCA
6	377561X1	**10**	PARAFUSO	BOLT	PERNO
7	191314M1	**2**	PINO	PIN	PASADOR

Fixação Eixo Traseiro - Transmissão
Rear Axle - Transmission
Eje Trasero - Transmisión

30-100

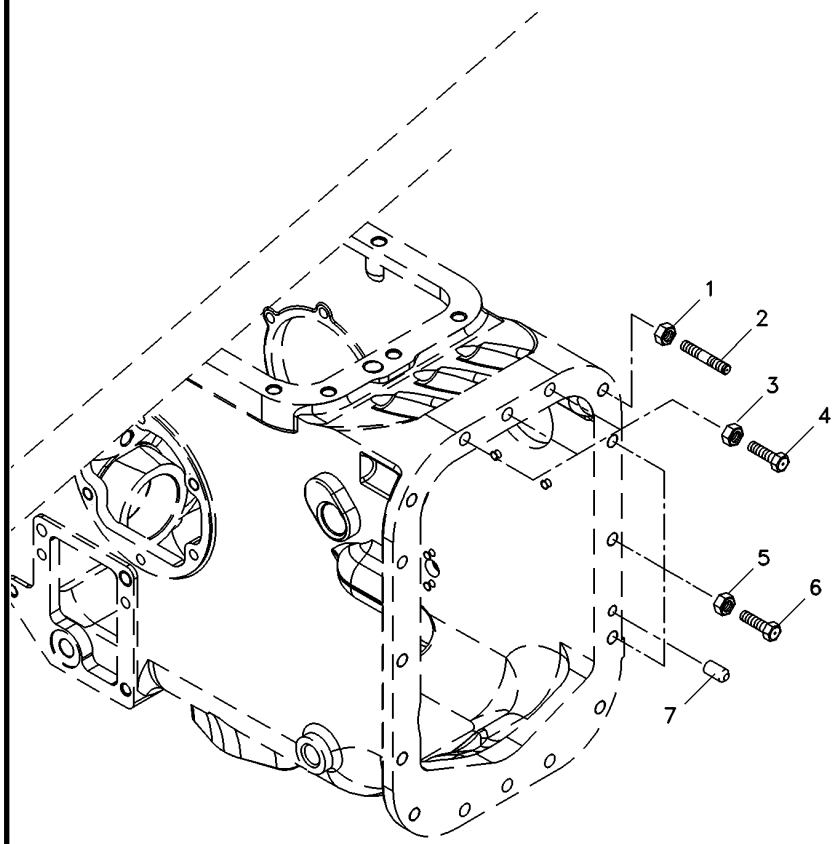

1	069676T1			
2	3589429M1			
3	069676T1			
4	377563X1			
5	069676T1			
6	377561X1			
7	191314M1			
3	PORCA	NUT	TUERCA
3	PRISIONEIRO	STUD	ESPARRAGO
3	PORCA	NUT	TUERCA
3	PARAFUSO	BOLT	PERNO
10	PORCA	NUT	TUERCA
10	PARAFUSO	BOLT	PERNO
2	PINO	PIN	PASADOR

Fixação Eixo Traseiro - Transmissão
Fastener Rear Axle - Transmisson
Fijación Eje Trasero - Transmissón

30-105

Tração Central
Central Traction
Tracción Central

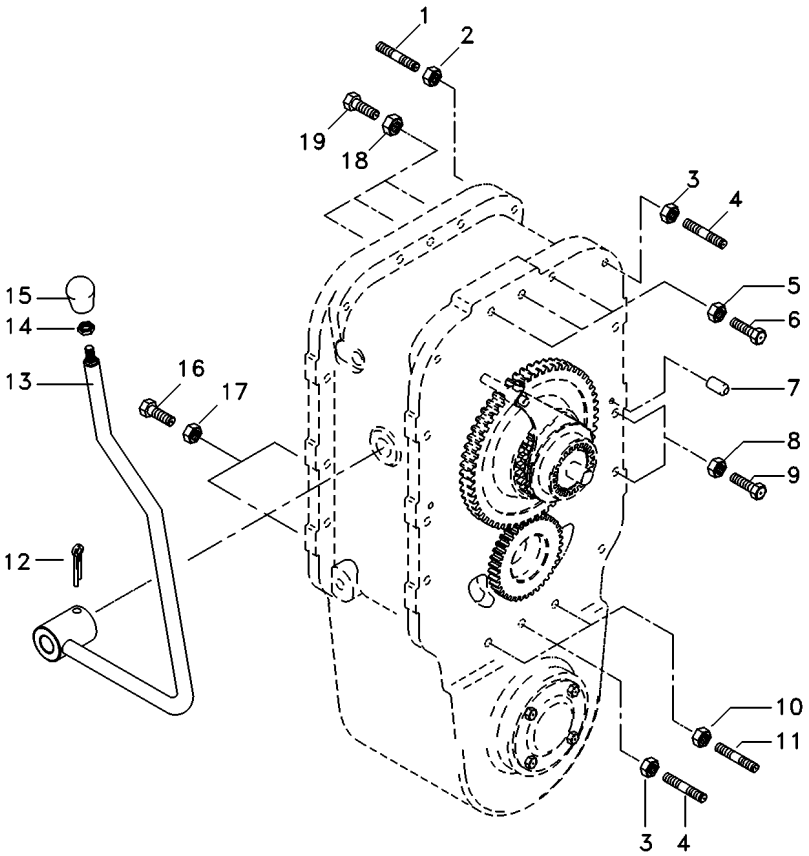

1	3589428M1	**2**	PRISIONEIRO	STUD	ESPARRAGO
2	069676T1	**2**	PORCA	NUT	TUERCA
3	069676T1	**5**	PORCA	NUT	TUERCA
4	3589429M1	**5**	PRISIONEIRO	STUD	ESPARRAGO
5	069676T1	**3**	PORCA	NUT	TUERCA
6	3408222M1	**3**	PARAFUSO	BOLT	PERNO
7	191314M1	**4**	PINO	PIN	PASADOR
8	069676T1	**14**	PORCA	NUT	TUERCA
9	377561X1	**14**	PARAFUSO	BOLT	PERNO
10	069676T1	**2**	PORCA	NUT	TUERCA
11	3589414M1	**2**	PRISIONEIRO	STUD	ESPARRAGO
12	357660X1	**1**	PINO	PIN	PASADOR
13	027398S1	**1**	ALAVANCA	LEVER	PALANCA
14	353430X1	**1**	PORCA	NUT	TUERCA
15	3410152M1	**1**	MANÍPULO	KNOB	POMO
16	3145869M1	**2**	PARAFUSO	BOLT	PERNO
17	069676T1	**2**	PORCA	NUT	TUERCA
18	069676T1	**3**	PORCA	NUT	TUERCA
19	377563X1	**3**	PARAFUSO	BOLT	PERNO

Fixação Eixo Traseiro - Transmissão
Fastener Rear Axle - Transmisson
Fijación Eje Trasero - Transmissón

30-110

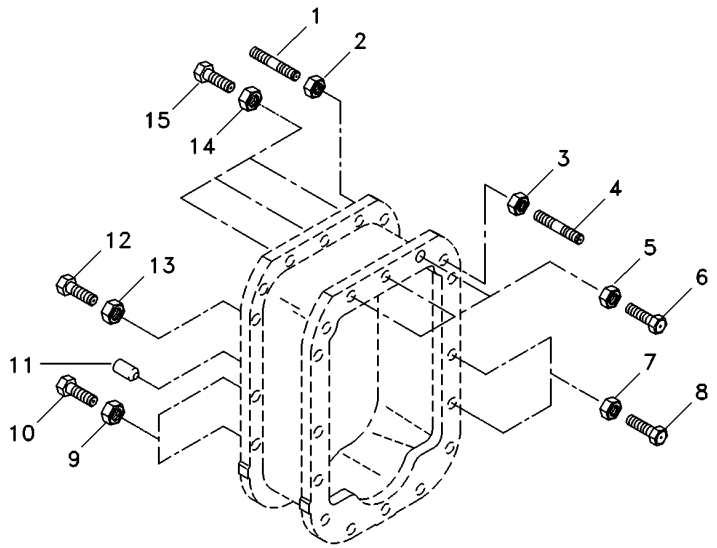

1	3589429M1	**6**	PRISIONEIRO	STUD	ESPARRAGO
2	069676T1	**6**	PORCA	NUT	TUERCA
3	069676T1	**2**	PORCA	NUT	TUERCA
4	3589428M1	**2**	PRISIONEIRO	STUD	ESPARRAGO
5	069676T1	**3**	PORCA	NUT	TUERCA
6	377563X1	**3**	PARAFUSO	BOLT	PERNO
7	069676T1	**13**	PORCA	NUT	TUERCA
8	377561X1	**13**	PARAFUSO	BOLT	PERNO
9	069676T1	**4**	PORCA	NUT	TUERCA
10	377561X1	**4**	PARAFUSO	BOLT	PERNO
11	191314M1	**4**	PINO	PIN	PASADOR
12	377561X1	**1**	PARAFUSO	BOLT	PERNO
13	069676T1	**1**	PORCA	NUT	TUERCA
14	069676T1	**3**	PORCA	NUT	TUERCA
15	3408222M1	**3**	PARAFUSO	BOLT	PERNO

Carcaça Central
Middle Body
Carcaza Central

2 Rodas Motrizes
2 Wheels Drive
2 Ruedas Motriz

30-115

8 Velocidades - Tdp 540 Rpm
8 Speed - Pto 540 Rpm
8 Velocidades - Tdp 540 Rpm

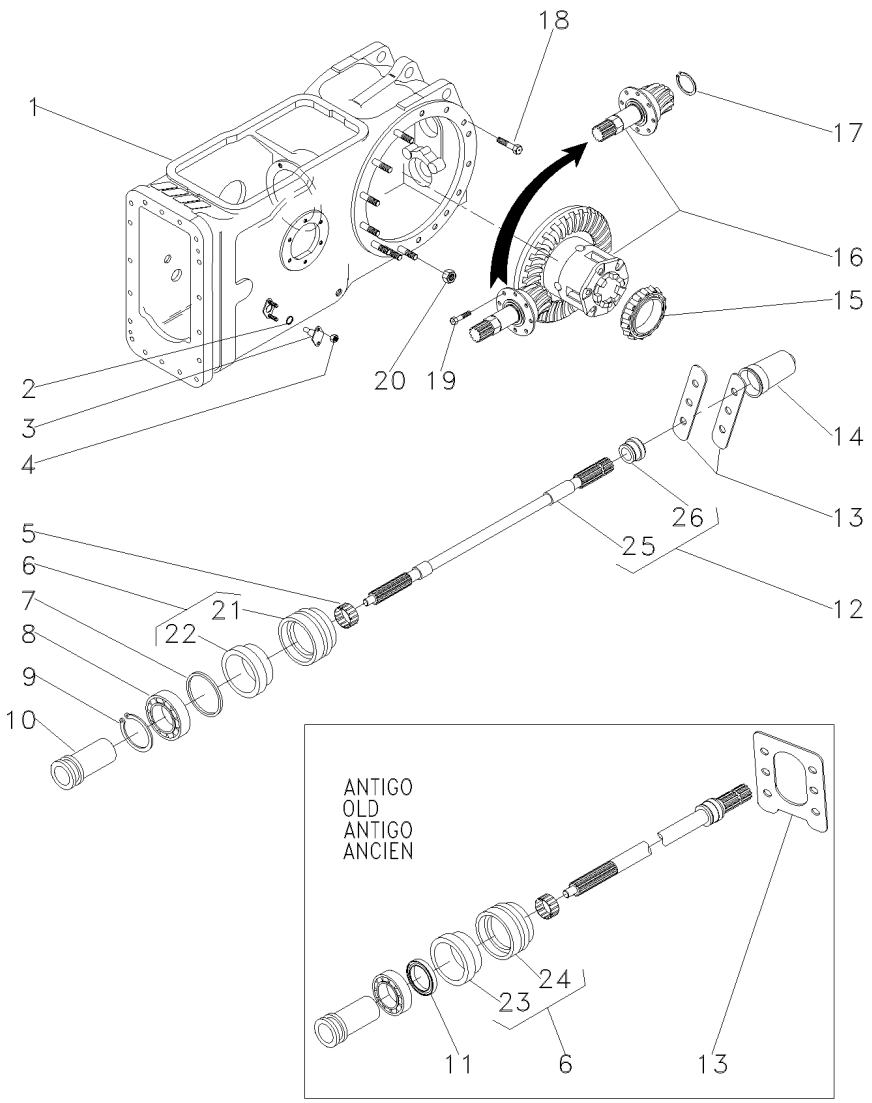

1	022350N2		30-175 No	**1**	CARCAÇA	HOUSING	ALOJAMIENTO
2	851258M1			**2**	ANEL "O"	O RING	JUNTA TORICA
3	898643M1			**2**	PINO	PIN	PASADOR
4	353916X1			**4**	PORCA	NUT	TUERCA
5	195453M1			**1**	ROLAMENTO AGULHA	BEARING NEEDLE	COJINETA AGUJAS
6	3611134M92	[A]		**1**	LUVA	SLEEVE	MANCHA
6	3611134M93	[B]		**1**	LUVA	SLEEVE	MANCHA
7	1004633M1			**1**	ANEL "O"	O RING	JUNTA TORICA
8	391162X1			**1**	ROLAMENTO	BEARING	COJINETE
9	831581M2			**1**	ANEL TRAVA	CIRCLIP	CIRCULITO
10	532898M1			**1**	LUVA	SLEEVE	MANCHA
11	3611135M1	[A]		**1**	RETENTOR	SEAL	RETEN
12	3599003M92			**1**	EIXO	SHAFT	ARBOL
13	072280P1	[A]		**1**	CHAPA	PLATE	CHAPA
13	3149348M1	[B]		**2**	CHAPA	PLATE	CHAPA
14	035678T1			**1**	TAMPA	COVER	CUBIERTA
15	1850909M91			**1**	CJ. ROLAMENTO	BEARING ASSY	RODAMIENTO RAD
16	3146477M93		30-210 No	**1**	CJ. DIFERENCIAL	KIT,DIFFERENTIAL	JGO.DIFERENCIAL.
17	196097M1			**1**	ANEL	RING	ARO
18	377622X1			**16**	PARAFUSO	BOLT	PERNO
19	899199M1			**6**	PARAFUSO	BOLT	PERNO
20	353437X1			**14**	PORCA	NUT	TUERCA
21	3599002M3	6	[A]	**1**	LUVA	SLEEVE	MANCHA
22	3699801M1	6	[A]	**1**	RETENTOR	OIL SEAL	BUJE RETENACEITE
23	3599005M1	6	[B]	**1**	RETENTOR	SEAL	RETEN
24	3599002M3	6	[B]	**1**	LUVA	SLEEVE	MANCHA
25		12	3599003M92	**1**	EIXO	SHAFT	ARBOL
26	072295P1	12		**1**	COLAR	COLLAR	COLLAR

[A] ANTIGO
OLD
ANTIGUO

[B] NOVO
NEW
NUEVO

Carcaça Central
Middle Body
Carcaza Central

30-120

2 Rodas Motrizes - 8 Velocidades - Tdpi 540 Rpm
2 Wheels Drive - 8 Speed - Ipto 540 Rpm
2 Ruedas Motriz - 8 Velocidades - Tdpi 540 Rpm

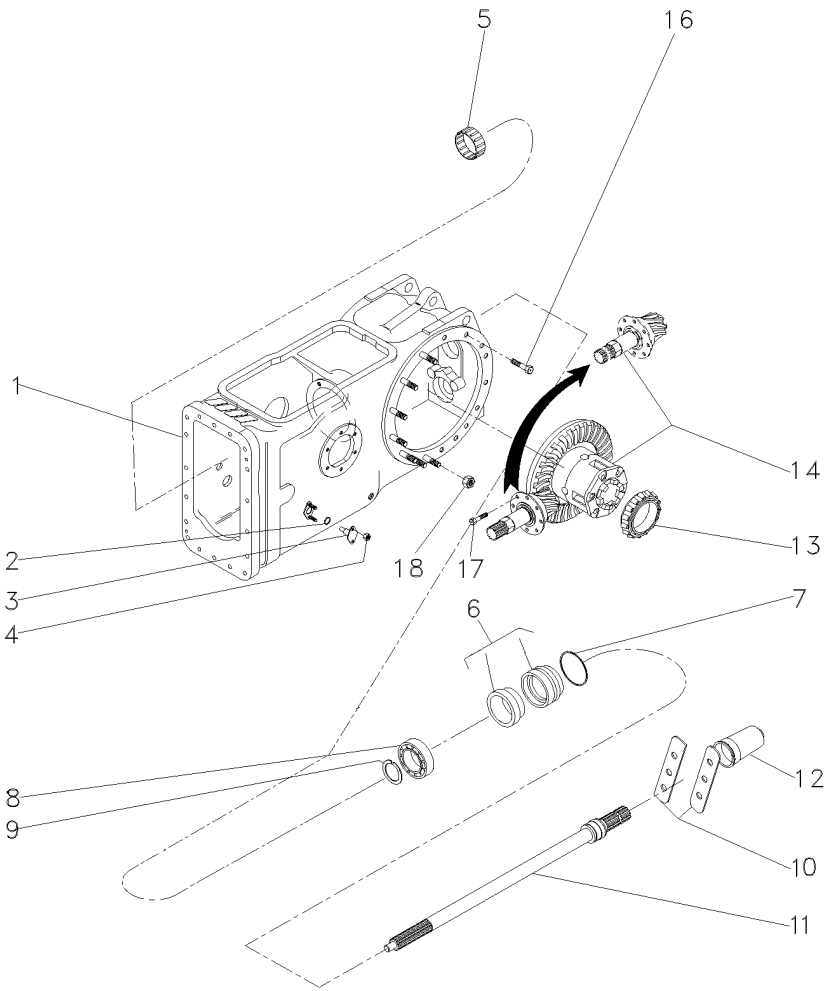

1	063781N1	30-180 No	**1**	CARCAÇA	HOUSING	ALOJAMIENTO
2	851258M1		**2**	ANEL "O"	O RING	JUNTA TORICA
3	898643M1		**2**	PINO	PIN	PASADOR
4	353916X1		**4**	PORCA	NUT	TUERCA
5	195453M1		**1**	ROLAMENTO AGULHA	BEARING NEEDLE	COJINETA AGUJAS
6	3611134M93		**1**	LUVA	SLEEVE	MANCHA
7	1004633M1		**1**	ANEL "O"	O RING	JUNTA TORICA
8	391162X1		**1**	ROLAMENTO	BEARING	COJINETE
9	831581M2		**1**	ANEL TRAVA	CIRCLIP	CIRCULITO
10	3149348M1		**2**	CHAPA	PLATE	CHAPA
11	3599003M92		**1**	EIXO	SHAFT	ARBOL
12	035678T1		**1**	TAMPA	COVER	CUBIERTA
13	1850909M91		**1**	CJ. ROLAMENTO	BEARING ASSY	RODAMIENTO RAD
14	3146477M93	30-210 No	**1**	CJ. DIFERENCIAL	KIT,DIFFERENTIAL	JGO.DIFERENCIAL.
16	377622X1		**16**	PARAFUSO	BOLT	PERNO
17	899199M1		**6**	PARAFUSO	BOLT	PERNO
18	353437X1		**14**	PORCA	NUT	TUERCA

Carcaça Central
Middle Body
Carcaza Central

30-125

2rm E 4rm Tração Central - Sem Tdp
2wd And 4wd Central Traction - Without Tdp
2rm Y 4rm Tracción Central - Sin Tdf

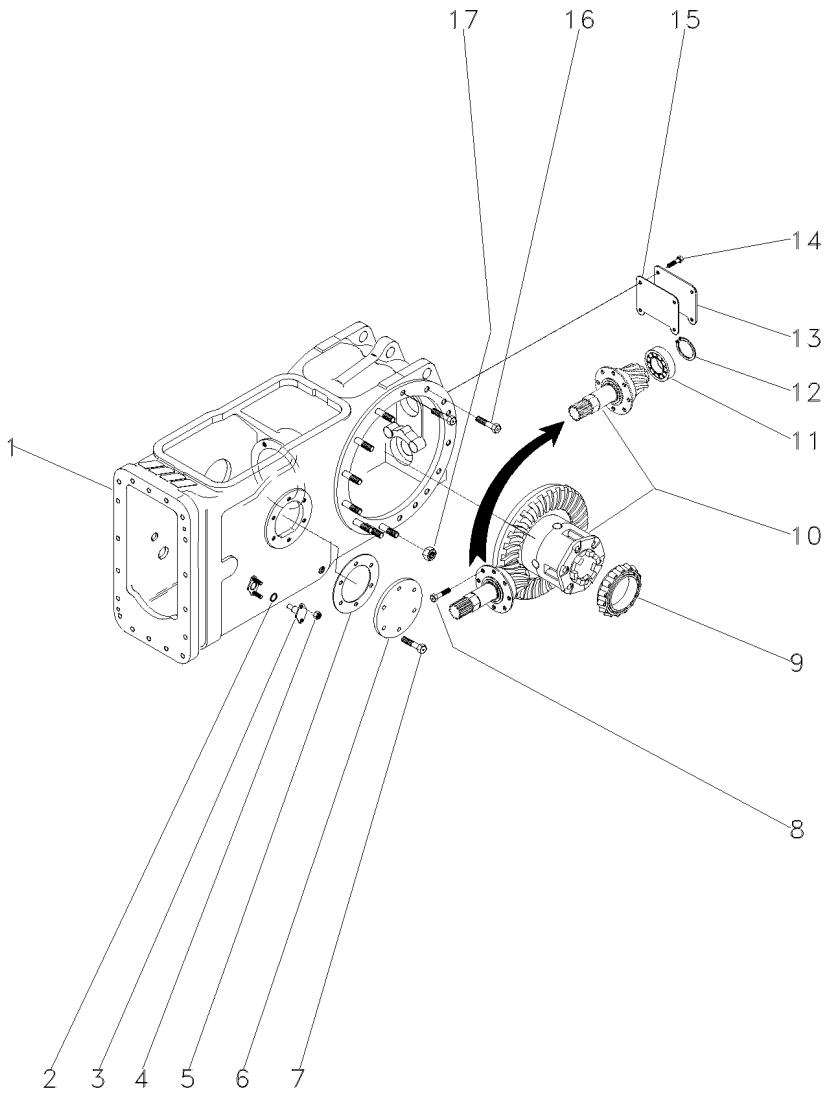

1	024304N2	30-185 No	**1**	CJ. CARCAÇA	HOUSE ASSY	CONJ. CARTER
2	851258M1		**2**	ANEL "O"	O RING	JUNTA TORICA
3	898643M1		**2**	PINO	PIN	PASADOR
4	353916X1		**4**	PORCA	NUT	TUERCA
5	181217M1		**1**	JUNTA	GASKET	EMPAQUETADURA.
6	489190M1		**1**	TAMPA	COVER	CUBIERTA
7	353698X1		**6**	PARAFUSO	BOLT	PERNO
8	899199M1		**6**	PARAFUSO	BOLT	PERNO
9	1850909M91		**1**	CJ. ROLAMENTO	BEARING ASSY	RODAMIENTO RAD
10	3146477M93	30-210 No	**1**	CJ. DIFERENCIAL	KIT,DIFFERENTIAL	JGO.DIFERENCIAL.
11	834733M1		**1**	ROLAMENTO	BEARING	COJINETE
12	196097M1		**1**	ANEL	RING	ARO
13	488253M4		**1**	TAMPA	COVER	CUBIERTA
14	353723X1		**4**	PARAFUSO	BOLT	PERNO
15	488254M2		**1**	JUNTA	GASKET	EMPAQUETADURA.
16	377622X1		**8**	PARAFUSO	BOLT	PERNO
17	353437X1		**30**	PORCA	NUT	TUERCA

Carcaça Central
Middle Body
Carcaza Central

30-130

2rm E 4rm Tração Central - Tdp 540rpm
2wd And 4wd Central Traction - Pto 540rpm
2rm Y 4rm Tracción Central - Tdp 540rpm

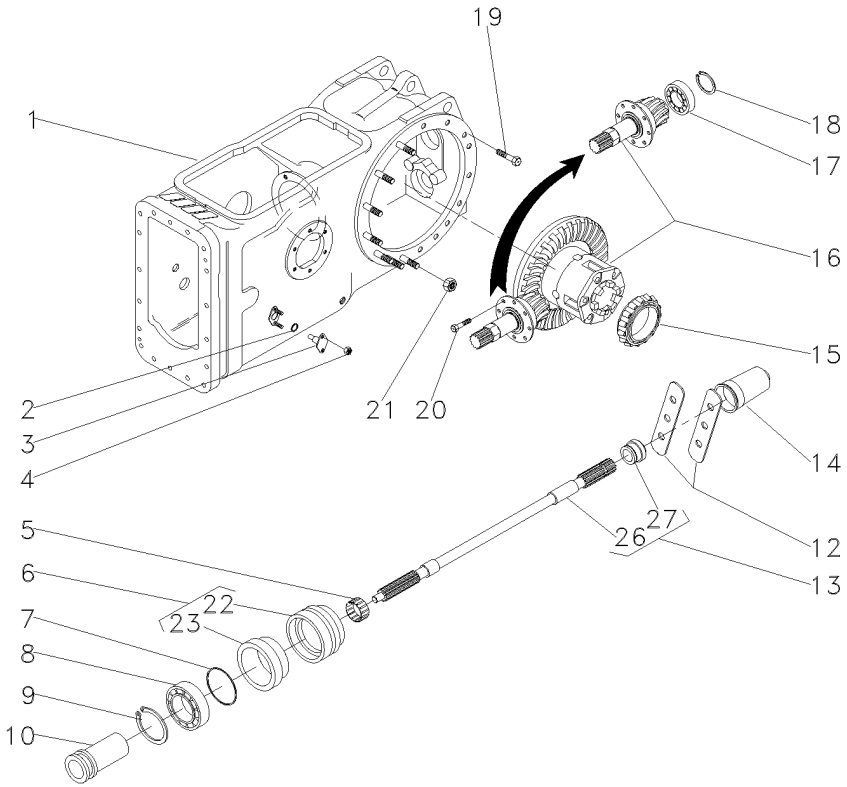

1	022350N2		30-175 No	**1**	CARCAÇA	HOUSING	ALOJAMIENTO
2	851258M1			**2**	ANEL "O"	O RING	JUNTA TORICA
3	898643M1			**2**	PINO	PIN	PASADOR
4	353916X1			**4**	PORCA	NUT	TUERCA
5	195453M1			**1**	ROLAMENTO AGULHA	BEARING NEEDLE	COJINETA AGUJAS
6	3611134M93			**1**	LUVA	SLEEVE	MANCHA
7	1004633M1			**1**	ANEL "O"	O RING	JUNTA TORICA
8	391162X1			**1**	ROLAMENTO	BEARING	COJINETE
9	831581M2			**1**	ANEL TRAVA	CIRCLIP	CIRCULITO
10	532898M1			**1**	LUVA	SLEEVE	MANCHA
12	3149348M1			**2**	CHAPA	PLATE	CHAPA
13	3599003M92			**1**	EIXO	SHAFT	ARBOL
14	035678T1			**1**	TAMPA	COVER	CUBIERTA
15	1850909M91			**1**	CJ. ROLAMENTO	BEARING ASSY	RODAMIENTO RAD
16	035426N1		30-215 No	**1**	DIFERENCIAL	DIFFERENTIAL	DIFERENCIAL
17	834733M1			**1**	ROLAMENTO	BEARING	COJINETE
18	196097M1			**1**	ANEL	RING	ARO
19	377622X1			**8**	PARAFUSO	BOLT	PERNO
20	899199M1			**6**	PARAFUSO	BOLT	PERNO
21	353437X1			**14**	PORCA	NUT	TUERCA
22	3599002M3	6		**1**	LUVA	SLEEVE	MANCHA
23	3699801M1	6		**1**	RETENTOR	OIL SEAL	BUJE RETENACEITE
26		13	3599003M92	**1**	EIXO	SHAFT	ARBOL
27	072295P1	13		**1**	COLAR	COLLAR	COLLAR

Carcaça Central	**540/1000 Rpm**
Middle Body	**540/1000 Rpm**
Carcaza Central	**540/1000 Rpm**

30-135

2rm E 4rm Tração Central - Tdp 540/1000 Rpm
2wd And 4wd Central Traction - Pto 540/1000 Rpm
2rm Y 4rm Tracción Central - Tdp 540/1000 Rpm

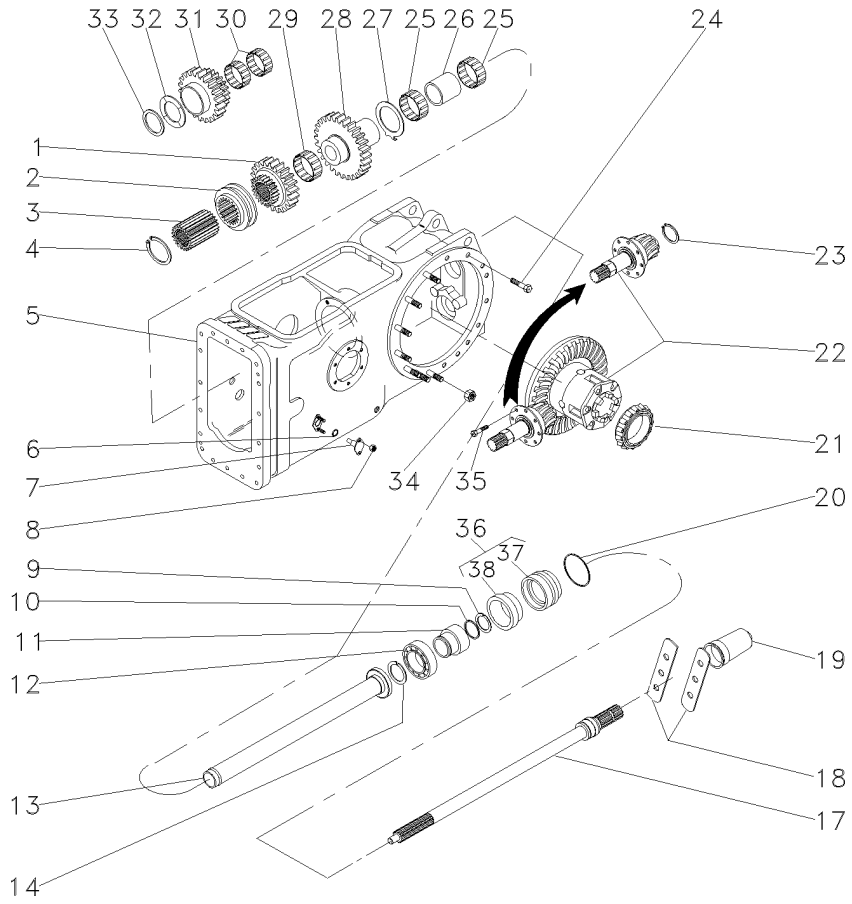

1	1660713M1			**1**	ENGRENAGEM	GEAR	ENGRANAJE
2	532889M1			**1**	COLAR	COLLAR	COLLAR
3	532891M1			**1**	CUBO	HUB	CUBO
4	352699X1			**1**	ANEL TRAVA	CIRCLIP	CIRCULITO
5	022350N2		30-175 No	**1**	CARCAÇA	HOUSING	ALOJAMIENTO
6	851258M1			**2**	ANEL "O"	O RING	JUNTA TORICA
7	898643M1			**2**	PINO	PIN	PASADOR
8	353916X1			**4**	PORCA	NUT	TUERCA
9	1662726M2			**1**	ANEL	RING	ARO
10	3008359X1			**1**	ANEL "O"	O RING	JUNTA TORICA
11	6216126M1			**1**	LUVA	SLEEVE	MANCHA
12	391162X1			**1**	ROLAMENTO	BEARING	COJINETE
13	532877M92			**1**	TUBO	PIPE	CANO
14	831581M2			**1**	ANEL TRAVA	CIRCLIP	CIRCULITO
17	3599000M1		540RPM	**1**	EIXO	SHAFT	ARBOL
18	3149348M1			**2**	CHAPA	PLATE	CHAPA
19	035678T1			**1**	TAMPA	COVER	CUBIERTA
20	1004633M1			**1**	ANEL "O"	O RING	JUNTA TORICA
21	1850909M91			**1**	CJ. ROLAMENTO	BEARING ASSY	RODAMIENTO RAD
22	035290N1		30-220 No	**1**	DIFERENCIAL	DIFFERENTIAL	DIFERENCIAL
23	366442X1			**1**	ANEL TRAVA	CIRCLIP	CIRCULITO
24	377622X1			**8**	PARAFUSO	BOLT	PERNO
25	022199T1			**2**	ROLAMENTO	BEARING	COJINETE
26	532876M2			**1**	ESPAÇADOR	SPACER	PIEZA DISTANCIA
27	1663312M2			**1**	ARRUELA	WASHER	ARANDELA
28	1679306M1			**1**	ENGRENAGEM	GEAR	ENGRANAJE
29	842921M1			**1**	ROLAMENTO	BEARING	COJINETE
30	842922M1			**2**	ROLAMENTO	BEARING	COJINETE
31	1679310M1			**1**	ENGRENAGEM	GEAR	ENGRANAJE
32	532882M1			**1**	ARRUELA	WASHER	ARANDELA
33	339470X1			**1**	ANEL	RING	ARO
34	353437X1			**14**	PORCA	NUT	TUERCA
35	899199M1			**6**	PARAFUSO	BOLT	PERNO
36	3611134M93			**1**	LUVA	SLEEVE	MANCHA
37	3599002M3	36		**1**	LUVA	SLEEVE	MANCHA
38	3699801M1	36		**1**	RETENTOR	OIL SEAL	BUJE RETENACEITE

Carcaça Central
Middle Body
Carcaza Central

2 Rodas Motrizes
2 Wheels Drive
2 Ruedas Motriz

30-140

2rm E 4rm Tração Central - Tdpi 540rpm
2wd And 4wd Central Traction - Ipto 540rpm
2rm Y 4rm Tracción Central - Tdpi 540rpm

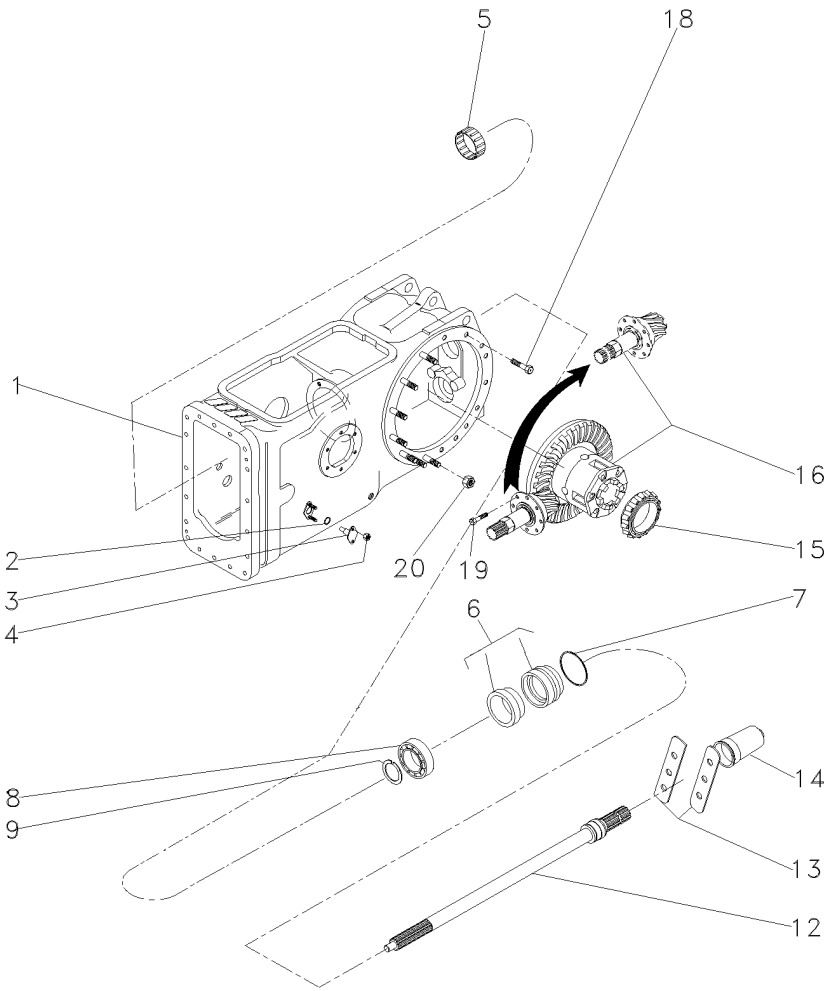

1	063781N1	30-180 No	**1**	CARCAÇA	HOUSING	ALOJAMIENTO
2	851258M1		**2**	ANEL "O"	O RING	JUNTA TORICA
3	898643M1		**2**	PINO	PIN	PASADOR
4	353916X1		**4**	PORCA	NUT	TUERCA
5	195453M1		**1**	ROLAMENTO AGULHA	BEARING NEEDLE	COJINETA AGUJAS
6	3611134M93		**1**	LUVA	SLEEVE	MANCHA
7	1004633M1		**1**	ANEL "O"	O RING	JUNTA TORICA
8	391162X1		**1**	ROLAMENTO	BEARING	COJINETE
9	831581M2		**1**	ANEL TRAVA	CIRCLIP	CIRCULITO
12	3599003M92		**1**	EIXO	SHAFT	ARBOL
13	3149348M1		**2**	CHAPA	PLATE	CHAPA
14	035678T1		**1**	TAMPA	COVER	CUBIERTA
15	1850909M91		**1**	CJ. ROLAMENTO	BEARING ASSY	RODAMIENTO RAD
16	035426N1	30-215 No	**1**	DIFERENCIAL	DIFFERENTIAL	DIFERENCIAL
18	377622X1		**8**	PARAFUSO	BOLT	PERNO
19	899199M1		**6**	PARAFUSO	BOLT	PERNO
20	353437X1		**14**	PORCA	NUT	TUERCA

Carcaça Central
Middle Body
Carcaza Central

30-145

2rm E 4rm Tração Central - Tdpi 540/1000 Rpm
2wd And 4wd Central Traction - Ipto 540/1000 Rpm
2rm Y 4rm Tracción Central - Tdpi 540/1000 Rpm

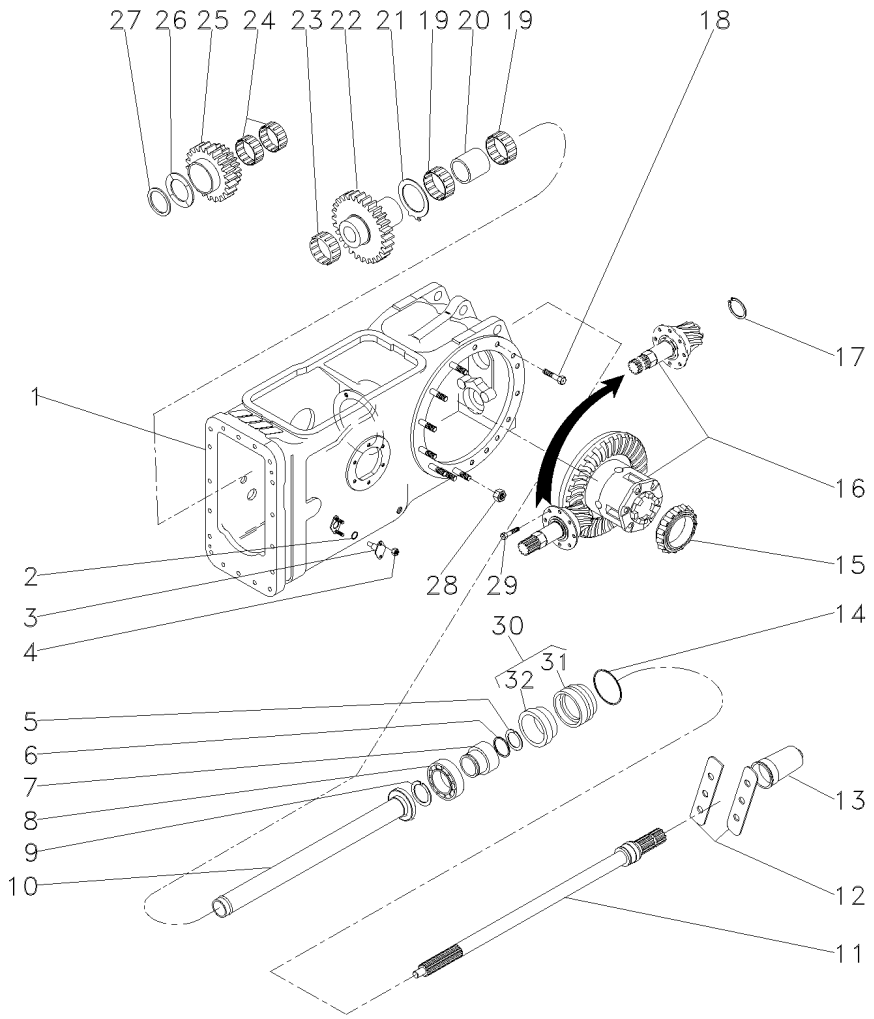

1	050481N1	👁 30-190 No	**1**	CJ. CARCAÇA	HOUSE ASSY	CONJ. CARTER
2	851258M1		**2**	ANEL "O"	O RING	JUNTA TORICA
3	898643M1		**2**	PINO	PIN	PASADOR
4	353916X1		**4**	PORCA	NUT	TUERCA
5	1662726M2		**1**	ANEL	RING	ARO
6	3008359X1		**1**	ANEL "O"	O RING	JUNTA TORICA
7	6216126M1		**1**	LUVA	SLEEVE	MANCHA
8	391162X1		**1**	ROLAMENTO	BEARING	COJINETE
9	831581M2		**1**	ANEL TRAVA	CIRCLIP	CIRCULITO
10	532877M92		**1**	TUBO	PIPE	CANO
11	3599000M1	540 RPM	**1**	EIXO	SHAFT	ARBOL
12	3149348M1		**2**	CHAPA	PLATE	CHAPA
13	035678T1		**1**	TAMPA	COVER	CUBIERTA
14	1004633M1		**1**	ANEL "O"	O RING	JUNTA TORICA
15	1850909M91		**1**	CJ. ROLAMENTO	BEARING ASSY	RODAMIENTO RAD
16	035290N1	👁 30-220 No	**1**	DIFERENCIAL	DIFFERENTIAL	DIFERENCIAL
17	366442X1		**1**	ANEL TRAVA	CIRCLIP	CIRCULITO
18	377622X1		**8**	PARAFUSO	BOLT	PERNO
19	022199T1		**2**	ROLAMENTO	BEARING	COJINETE
20	532876M2		**1**	ESPAÇADOR	SPACER	PIEZA DISTANCIA
21	1663312M2		**1**	ARRUELA	WASHER	ARANDELA
22	1679306M1		**1**	ENGRENAGEM	GEAR	ENGRANAJE
23	842921M1		**1**	ROLAMENTO	BEARING	COJINETE
24	842922M1		**2**	ROLAMENTO	BEARING	COJINETE
25	6200678M1		**1**	ENGRENAGEM	GEAR	ENGRANAJE
26	532882M1		**1**	ARRUELA	WASHER	ARANDELA
27	339470X1		**1**	ANEL	RING	ARO
28	353437X1		**14**	PORCA	NUT	TUERCA
29	899199M1		**6**	PARAFUSO	BOLT	PERNO
30	3611134M93		**1**	LUVA	SLEEVE	MANCHA
31	3599002M3	30	**1**	LUVA	SLEEVE	MANCHA
32	3699801M1	30	**1**	RETENTOR	OIL SEAL	BUJE RETENACEITE

Carcaça Central
Middle Body
Carcaza Central

Tdp (540 Rpm) - 2 Rm
Pto (540 Rpm) - 2 Wd
Tdf (540 Rpm) - 2 Rm

30-150

2rm - Tratores Estreito / Compacto - Tdp 540 Rpm
2wd - Narrow Tractors / Compact - Pto 540 Rpm
2rm - Tractores Estrecho / Compacto - Tdp 540 Rpm

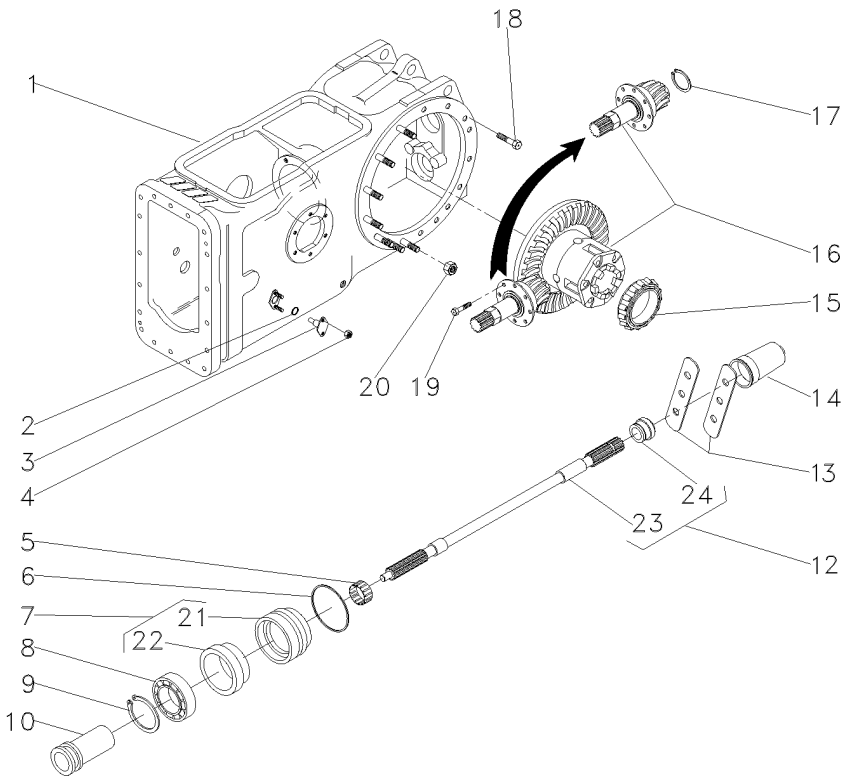

1	022350N2		30-175 No	**1**	CARCAÇA	HOUSING	ALOJAMIENTO
2	851258M1			**2**	ANEL "O"	O RING	JUNTA TORICA
3	898643M1			**2**	PINO	PIN	PASADOR
4	353916X1			**4**	PORCA	NUT	TUERCA
5	195453M1			**1**	ROLAMENTO AGULHA	BEARING NEEDLE	COJINETA AGUJAS
6	1004633M1			**1**	ANEL "O"	O RING	JUNTA TORICA
7	3611134M93			**1**	LUVA	SLEEVE	MANCHA
8	391162X1			**1**	ROLAMENTO	BEARING	COJINETE
9	831581M2			**1**	ANEL TRAVA	CIRCLIP	CIRCULITO
10	532898M1			**1**	LUVA	SLEEVE	MANCHA
12	3599003M92			**1**	EIXO	SHAFT	ARBOL
13	3149348M1			**2**	CHAPA	PLATE	CHAPA
14	035678T1			**1**	TAMPA	COVER	CUBIERTA
15	1850909M91			**1**	CJ. ROLAMENTO	BEARING ASSY	RODAMIENTO RAD
16	3146477M93		30-210 No	**1**	CJ. DIFERENCIAL	KIT,DIFFERENTIAL	JGO.DIFERENCIAL.
17	196097M1			**1**	ANEL	RING	ARO
18	377622X1			**8**	PARAFUSO	BOLT	PERNO
19	899199M1			**6**	PARAFUSO	BOLT	PERNO
20	353437X1			**14**	PORCA	NUT	TUERCA
21	3599002M3	7		**1**	LUVA	SLEEVE	MANCHA
22	3699801M1	7		**1**	RETENTOR	OIL SEAL	BUJE RETENACEITE
23		12	3599003M92	**1**	EIXO	SHAFT	ARBOL
24	072295P1	12		**1**	COLAR	COLLAR	COLLAR

Carcaça Central **Middle Body** **Carcaza Central**	**Tdp (540 Rpm)** **Pto (540 Rpm)** **Tdf (540 Rpm)**	**30-155**

2rm - Tratores Estreito / Compacto - Tdpi 540 Rpm
2wd - Narrow Tractors / Compact - Ipto 540 Rpm
2rm - Tractores Estrecho / Compacto - Tdpi 540 Rpm

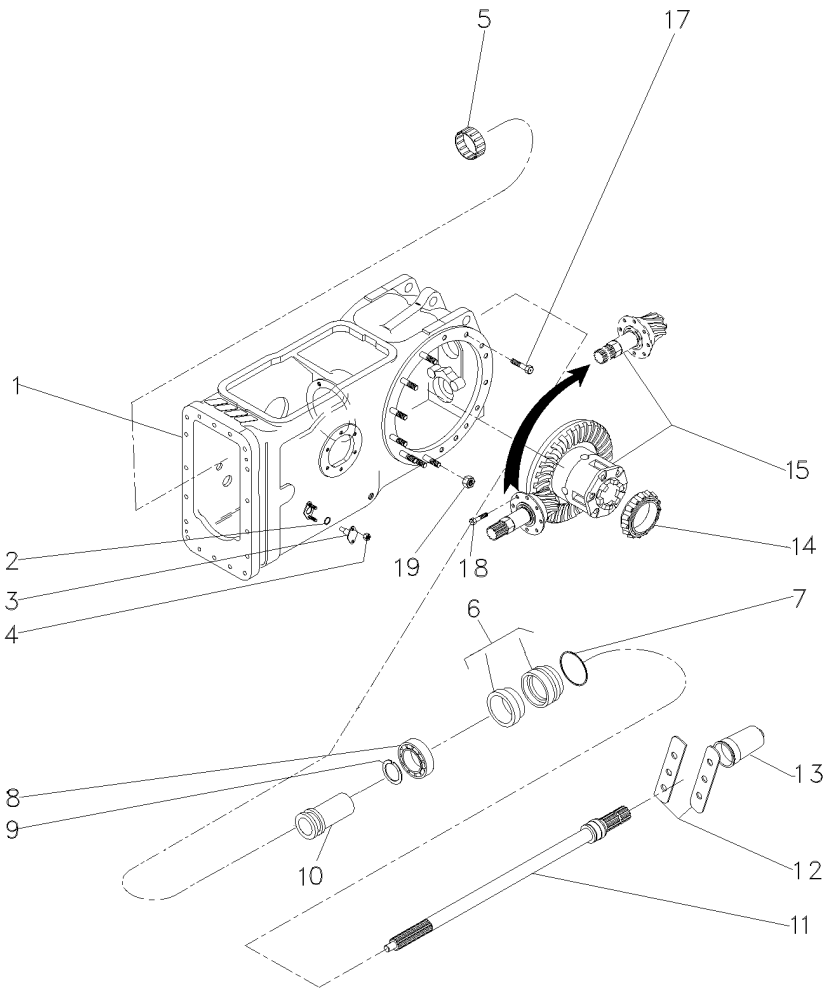

1	063781N1	30-180 No	**1**	CARCAÇA	HOUSING	ALOJAMIENTO
2	851258M1		**2**	ANEL "O"	O RING	JUNTA TORICA
3	898643M1		**2**	PINO	PIN	PASADOR
4	353916X1		**4**	PORCA	NUT	TUERCA
5	195453M1		**1**	ROLAMENTO AGULHA	BEARING NEEDLE	COJINETA AGUJAS
6	3611134M93		**1**	LUVA	SLEEVE	MANCHA
7	1004633M1		**1**	ANEL "O"	O RING	JUNTA TORICA
8	391162X1		**1**	ROLAMENTO	BEARING	COJINETE
9	831581M2		**1**	ANEL TRAVA	CIRCLIP	CIRCULITO
10	532898M1		**1**	LUVA	SLEEVE	MANCHA
11	3599003M92		**1**	EIXO	SHAFT	ARBOL
12	3149348M1		**2**	CHAPA	PLATE	CHAPA
13	035678T1		**1**	TAMPA	COVER	CUBIERTA
14	1850909M91		**1**	CJ. ROLAMENTO	BEARING ASSY	RODAMIENTO RAD
15	3146477M93	30-210 No	**1**	CJ. DIFERENCIAL	KIT,DIFFERENTIAL	JGO.DIFERENCIAL.
17	377622X1		**8**	PARAFUSO	BOLT	PERNO
18	899199M1		**6**	PARAFUSO	BOLT	PERNO
19	353437X1		**14**	PORCA	NUT	TUERCA

Carcaça Central
Middle Body
Carcaza Central

30-160

4 Rodas Motrizes Com Tração Lateral - Sem Tdp
4 Wheels Drive With Side Drive - Without Pto
4 Ruedas Motriz Con Traccion Lateral - Sin Tdf

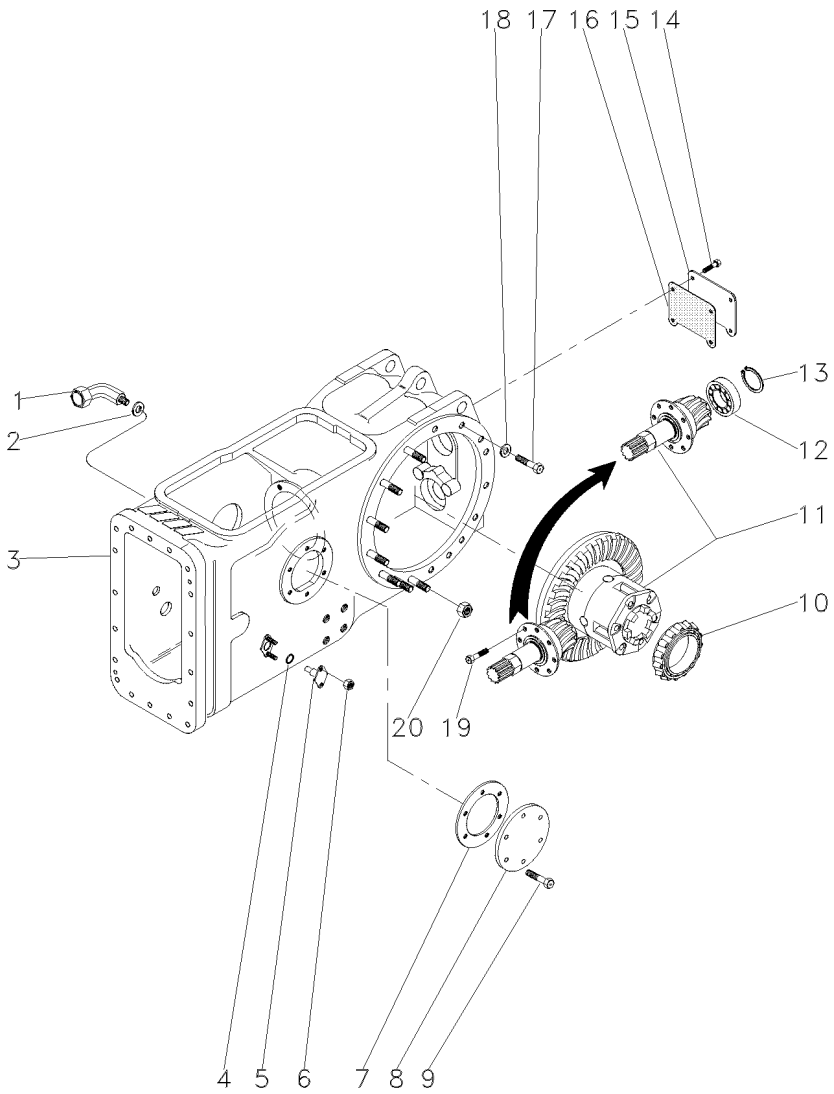

1	036590T1		**1**	CONEXÃO	CONNECTION	CONEXION
2	3409613M1		**1**	ARRUELA	WASHER	ARANDELA
3	037084N1	30-195 No	**1**	CARCAÇA	HOUSING	ALOJAMIENTO
4	851258M1		**2**	ANEL "O"	O RING	JUNTA TORICA
5	898643M1		**2**	PINO	PIN	PASADOR
6	353916X1		**4**	PORCA	NUT	TUERCA
7	181217M1		**1**	JUNTA	GASKET	EMPAQUETADURA.
8	022942P1		**1**	TAMPA	COVER	CUBIERTA
9	353698X1		**6**	PARAFUSO	BOLT	PERNO
10	1850909M91		**1**	CJ. ROLAMENTO	BEARING ASSY	RODAMIENTO RAD
11	035426N1	30-215 No	**1**	DIFERENCIAL	DIFFERENTIAL	DIFERENCIAL
12	834733M1		**1**	ROLAMENTO	BEARING	COJINETE
13	336442X1		**1**	ANEL	RING	ARO
14	353723X1		**4**	PARAFUSO	BOLT	PERNO
15	488253M4		**1**	TAMPA	COVER	CUBIERTA
16	488254M2		**1**	JUNTA	GASKET	EMPAQUETADURA.
17	354648X1		**2**	PARAFUSO	BOLT	PERNO
18	353439X1		**2**	ARRUELA	WASHER	ARANDELA
19	899199M1		**6**	PARAFUSO	BOLT	PERNO
20	353437X1		**14**	PORCA	NUT	TUERCA

Carcaça Central
Middle Body
Carcaza Central

Tdpi 540 Rpm
Ipto 540 Rpm
Tdfi 540 Rpm

30-165

4 Rodas Motrizes - Tração Lateral
4 Wheels Drive - Side Drive
4 Ruedas Motriz - Traccion Lateral

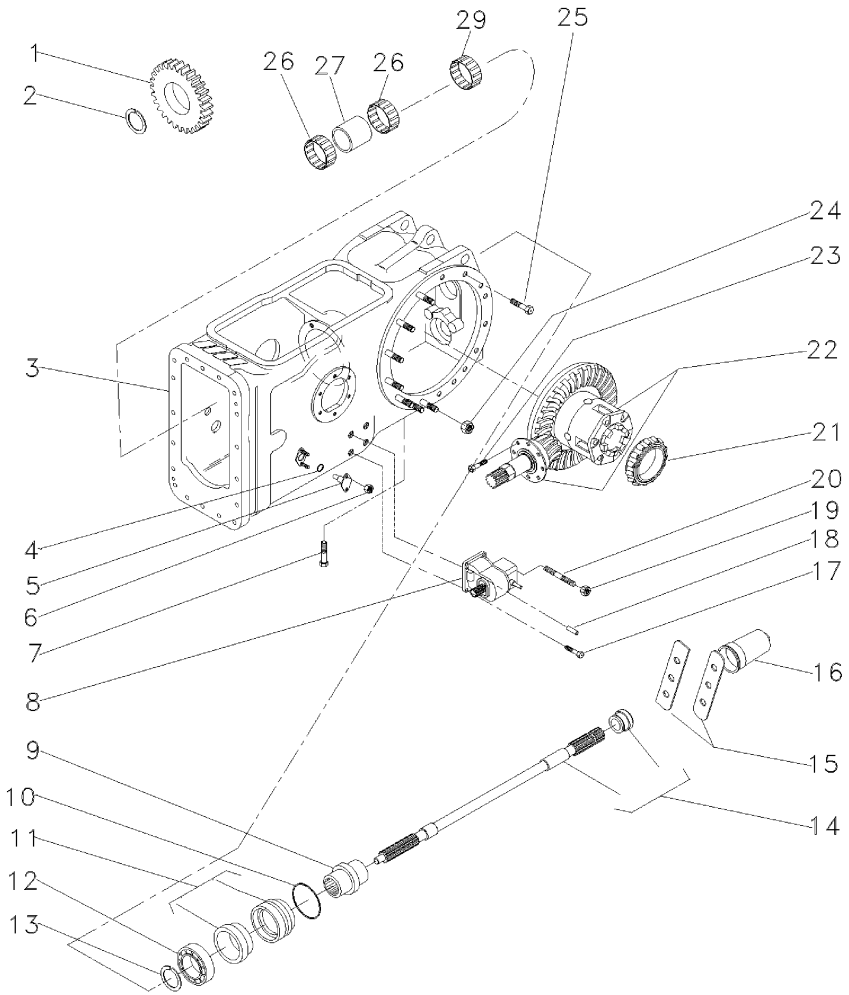

1	037804P1	25	**1**	ENGRENAGEM	GEAR	ENGRANAJE
2	1872362M1		**1**	ANEL TRAVA	CIRCLIP	CIRCULITO
3	063782N2	30-200 No	**1**	CARCAÇA	HOUSING	ALOJAMIENTO
4	851258M1		**2**	ANEL "O"	O RING	JUNTA TORICA
5	898643M1		**2**	PINO	PIN	PASADOR
6	353916X1		**4**	PORCA	NUT	TUERCA
7	360776X1		**1**	PARAFUSO	BOLT	PERNO
8	4200027M91	30-257 No	**1**	CX. ACIONAMENTO	DRIVE HOUSING	CAJA DE MANDO
9	039087P1		**1**	LUVA	SLEEVE	MANCHA
10	1004633M1		**1**	ANEL "O"	O RING	JUNTA TORICA
11	3611134M93		**1**	LUVA	SLEEVE	MANCHA
12	391162X1		**1**	ROLAMENTO	BEARING	COJINETE
13	831581M2		**1**	ANEL TRAVA	CIRCLIP	CIRCULITO
14	3599003M92		**1**	EIXO	SHAFT	ARBOL
15	3149348M1		**2**	CHAPA	PLATE	CHAPA
16	035678T1		**1**	TAMPA	COVER	CUBIERTA
17	353699X1		**3**	PARAFUSO	BOLT	PERNO
18	1444415X1		**2**	PINO	PIN	PASADOR
19	353426X1		**1**	PORCA	NUT	TUERCA
20	3146844M1		**1**	PRISIONEIRO	STUD	ESPARRAGO
21	1850909M91		**1**	CJ. ROLAMENTO	BEARING ASSY	RODAMIENTO RAD
22	037031N1	30-225 No	**1**	CJ. DIFERENCIAL	KIT,DIFFERENTIAL	JGO.DIFERENCIAL.
23	899199M1		**6**	PARAFUSO	BOLT	PERNO
24	353437X1		**14**	PORCA	NUT	TUERCA
25	377622X1		**16**	PARAFUSO	BOLT	PERNO
26	6219533M1		**2**	ROLAMENTO	BEARING	COJINETE
27	3698406M1		**1**	ESPAÇADOR	SPACER	PIEZA DISTANCIA
29	195453M1		**1**	ROLAMENTO AGULHA	BEARING NEEDLE	COJINETA AGUJAS

Carcaça Central
Middle Body
Carcaza Central

Tdpi 540 Rpm
Ipto 540 Rpm
Tdfi 540 Rpm

30-170

4 Rodas Motrizes - Tração Lateral
4 Wheels Drive - Side Drive
4 Ruedas Motriz - Traccion Lateral

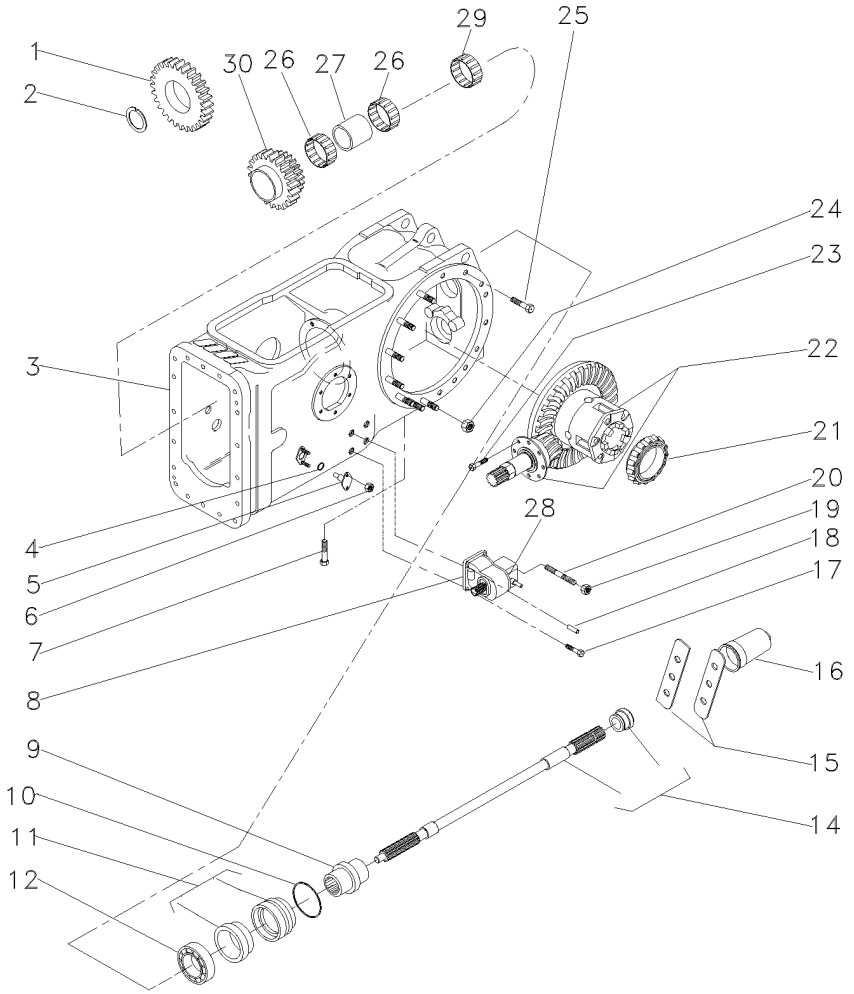

1	070268P1		23	**1**	ENGRENAGEM	GEAR	ENGRANAJE
2	1872362M1			**1**	ANEL TRAVA	CIRCLIP	CIRCULITO
3	050482N1	👁	30-205 No	**1**	CJ. CARCAÇA	HOUSE ASSY	CONJ. CARTER
4	851258M1			**2**	ANEL "O"	O RING	JUNTA TORICA
5	898643M1			**2**	PINO	PIN	PASADOR
6	353916X1			**4**	PORCA	NUT	TUERCA
7	360776X1			**1**	PARAFUSO	BOLT	PERNO
8	4200027M91	👁	30-257 No	**1**	CX. ACIONAMENTO	DRIVE HOUSING	CAJA DE MANDO
9	039087P1			**1**	LUVA	SLEEVE	MANCHA
10	1004633M1			**1**	ANEL "O"	O RING	JUNTA TORICA
11	3611134M93			**1**	LUVA	SLEEVE	MANCHA
12	391162X1			**1**	ROLAMENTO	BEARING	COJINETE
14	3599003M92			**1**	EIXO	SHAFT	ARBOL
15	3149348M1			**2**	CHAPA	PLATE	CHAPA
16	035678T1			**1**	TAMPA	COVER	CUBIERTA
17	353699X1			**3**	PARAFUSO	BOLT	PERNO
18	1444415X1			**2**	PINO	PIN	PASADOR
19	353426X1			**1**	PORCA	NUT	TUERCA
20	3146844M1			**1**	PRISIONEIRO	STUD	ESPARRAGO
20	353432X1			**1**	ARRUELA	WASHER	ARANDELA
21	1850909M91			**1**	CJ. ROLAMENTO	BEARING ASSY	RODAMIENTO RAD
22	037031N1	👁	30-225 No	**1**	CJ. DIFERENCIAL	KIT,DIFFERENTIAL	JGO.DIFERENCIAL.
23	899199M1			**6**	PARAFUSO	BOLT	PERNO
24	353437X1			**14**	PORCA	NUT	TUERCA
25	377622X1			**16**	PARAFUSO	BOLT	PERNO
26	6219533M1			**2**	ROLAMENTO	BEARING	COJINETE
27	3698406M1			**1**	ESPAÇADOR	SPACER	PIEZA DISTANCIA
29	195453M1			**1**	ROLAMENTO AGULHA	BEARING NEEDLE	COJINETA AGUJAS
30	070269P1		38/33	**1**	ENGRENAGEM DUPLA	DOUBLE GEAR	DOUBLE GEAR

Carcaça Central
Middle Body
Carcaza Central

30-175

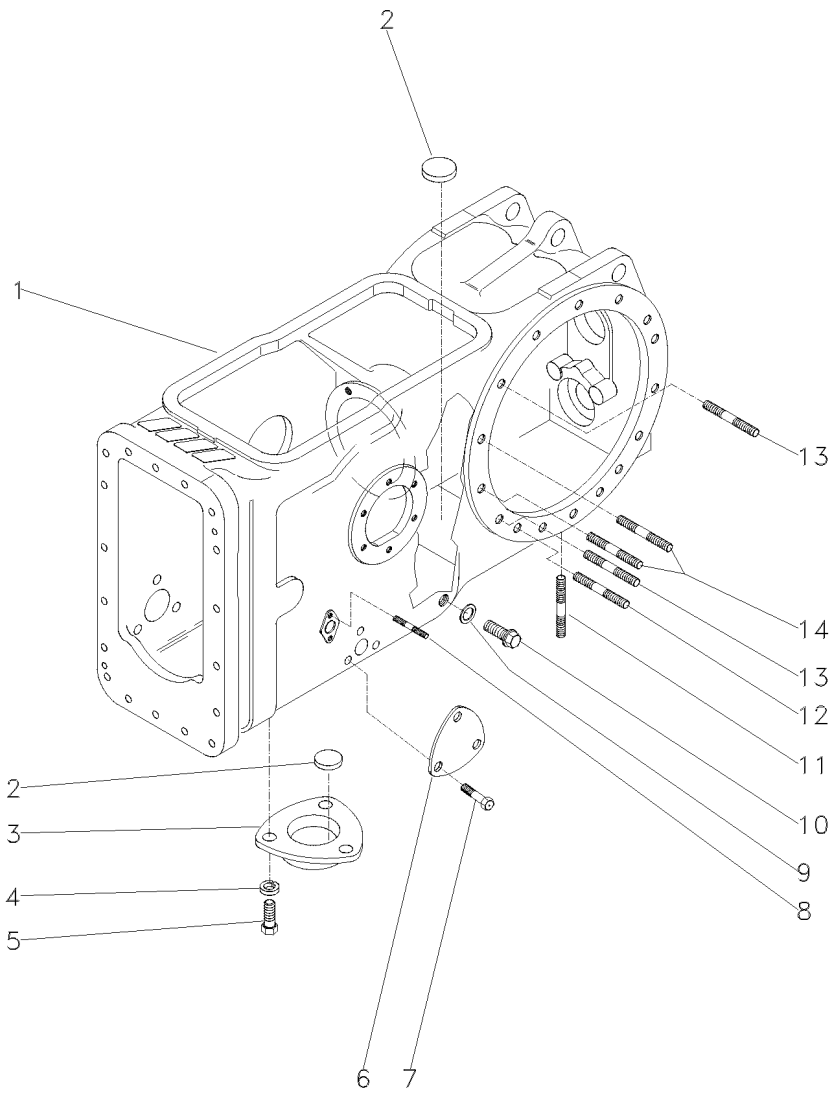

1	022334P5	**1**	CARCAÇA	HOUSING	ALOJAMIENTO
2	020468T1	**3**	MAGNÉTICO	MAGNET	IMAN
3	1869491M1	**1**	TAMPA	COVER	CUBIERTA
4	353446X1	**3**	ARRUELA	WASHER	ARANDELA
5	353676X1	**3**	PARAFUSO	BOLT	PERNO
6	3411758M1	**1**	TAMPA	COVER	CUBIERTA
7	353691X1	**3**	PARAFUSO	BOLT	PERNO
8	195569M2	**4**	PRISIONEIRO	STUD	ESPARRAGO
9	180474M1	**1**	ARRUELA	WASHER	ARANDELA
10	3409712M1	**1**	BUJÃO	PLUG	TAPON
11	490808M1	**4**	PRISIONEIRO	STUD	ESPARRAGO
12	1860900M1	**2**	PRISIONEIRO	STUD	ESPARRAGO
13	1860900M1	**12**	PRISIONEIRO	STUD	ESPARRAGO
14	377616X1	**4**	PRISIONEIRO	STUD	ESPARRAGO

Carcaça Central
Middle Body
Carcaza Central

Tdp (540 Rpm)
Pto (540 Rpm)
Tdf (540 Rpm)

30-180

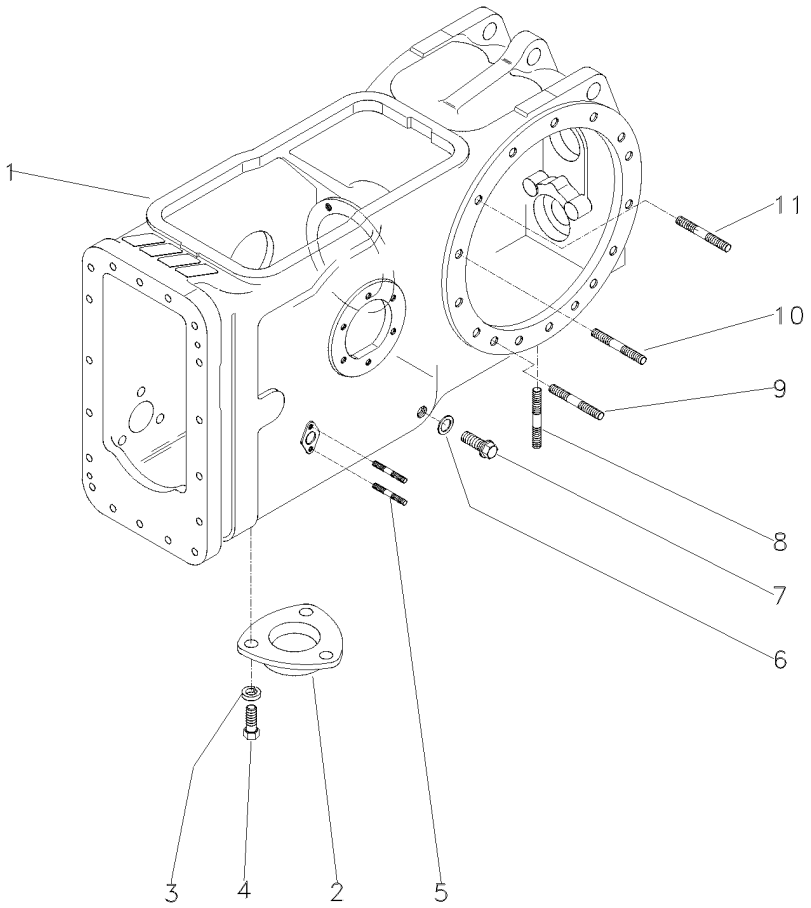

1	022334P5	**1**	CARCAÇA	HOUSING	ALOJAMIENTO
2	063207P1	**1**	TAMPA	COVER	CUBIERTA
3	353446X1	**3**	ARRUELA	WASHER	ARANDELA
4	353676X1	**3**	PARAFUSO	BOLT	PERNO
5	195569M2	**4**	PRISIONEIRO	STUD	ESPARRAGO
6	180474M1	**1**	ARRUELA	WASHER	ARANDELA
7	3409712M1	**1**	BUJÃO	PLUG	TAPON
8	490808M1	**4**	PRISIONEIRO	STUD	ESPARRAGO
9	1860900M1	**2**	PRISIONEIRO	STUD	ESPARRAGO
10	1860900M1	**8**	PRISIONEIRO	STUD	ESPARRAGO
11	377616X1	**4**	PRISIONEIRO	STUD	ESPARRAGO

Carcaça Central
Middle Body
Carcaza Central

30-185

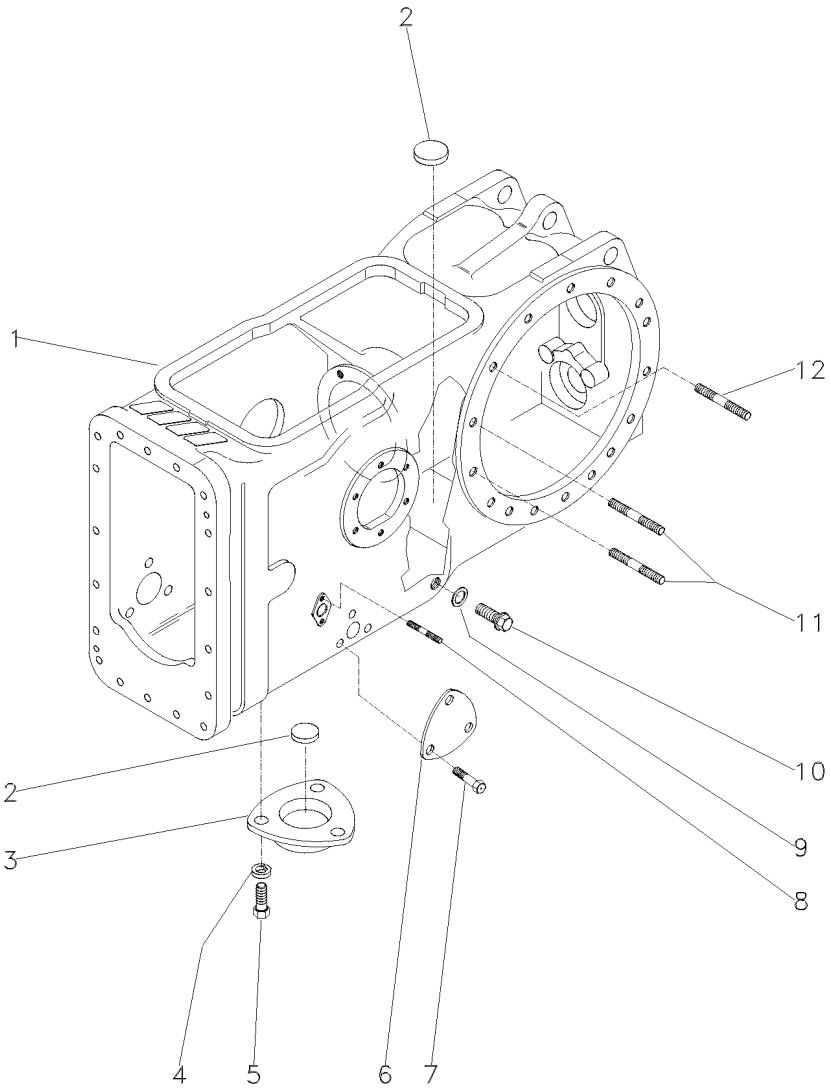

1	022334P5	**1**	CARCAÇA	HOUSING	ALOJAMIENTO
2	020468T1	**3**	MAGNÉTICO	MAGNET	IMAN
3	063207P1	**1**	TAMPA	COVER	CUBIERTA
4	353446X1	**3**	ARRUELA	WASHER	ARANDELA
5	353676X1	**3**	PARAFUSO	BOLT	PERNO
6	3411758M1	**2**	TAMPA	COVER	CUBIERTA
7	353691X1	**6**	PARAFUSO	BOLT	PERNO
8	195569M2	**4**	PRISIONEIRO	STUD	ESPARRAGO
9	180474M1	**1**	ARRUELA	WASHER	ARANDELA
10	3409712M1	**1**	BUJÃO	PLUG	TAPON
11	377616X1	**4**	PRISIONEIRO	STUD	ESPARRAGO
12	1860900M1	**26**	PRISIONEIRO	STUD	ESPARRAGO

Carcaça Central
Middle Body
Carcaza Central

30-190

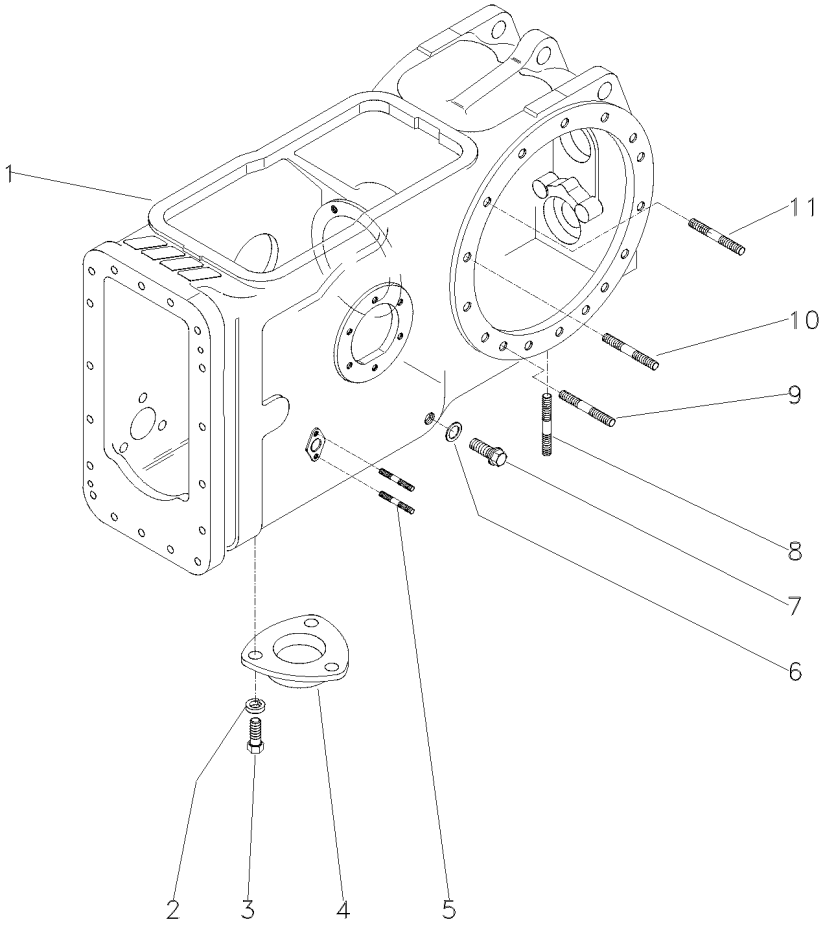

1	022334P5	**1** CARCAÇA	HOUSING	ALOJAMIENTO
2	353446X1	**3** ARRUELA	WASHER	ARANDELA
3	353676X1	**3** PARAFUSO	BOLT	PERNO
4	1869491M1	**1** TAMPA	COVER	CUBIERTA
5	195569M2	**4** PRISIONEIRO	STUD	ESPARRAGO
6	180474M1	**1** ARRUELA	WASHER	ARANDELA
7	3409712M1	**1** BUJÃO	PLUG	TAPON
8	490808M1	**4** PRISIONEIRO	STUD	ESPARRAGO
9	1860900M1	**2** PRISIONEIRO	STUD	ESPARRAGO
10	377616X1	**4** PRISIONEIRO	STUD	ESPARRAGO
11	1860900M1	**8** PRISIONEIRO	STUD	ESPARRAGO

Carcaça Central
Middle Body
Carcaza Central

30-195

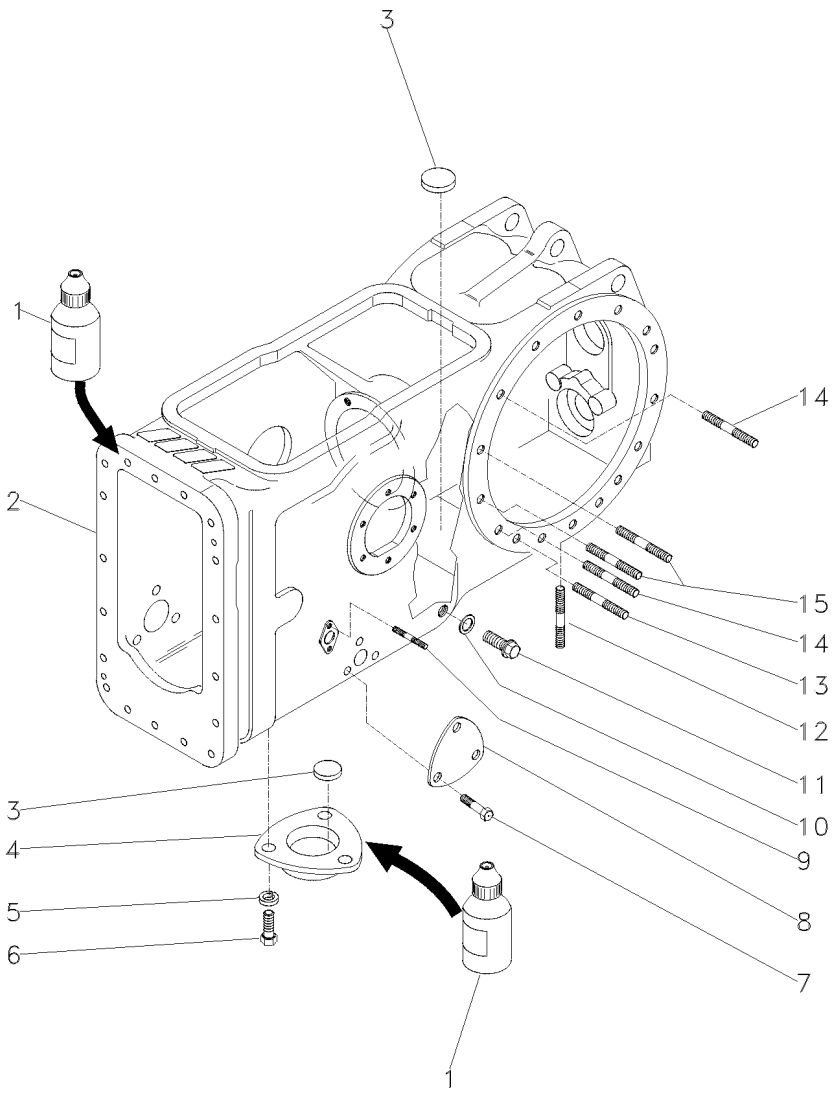

1	0710129	**1**	JUNTA	GASKET	EMPAQUETADURA.
2	022334P5	**1**	CARCAÇA	HOUSING	ALOJAMIENTO
3	020468T1	**3**	MAGNÉTICO	MAGNET	IMAN
4	1869491M1	**1**	TAMPA	COVER	CUBIERTA
5	353446X1	**3**	ARRUELA	WASHER	ARANDELA
6	353676X1	**3**	PARAFUSO	BOLT	PERNO
7	353691X1	**3**	PARAFUSO	BOLT	PERNO
8	3411758M1	**1**	TAMPA	COVER	CUBIERTA
9	195569M2	**4**	PRISIONEIRO	STUD	ESPARRAGO
10	180474M1	**1**	ARRUELA	WASHER	ARANDELA
11	3409712M1	**1**	BUJÃO	PLUG	TAPON
12	490808M1	**4**	PRISIONEIRO	STUD	ESPARRAGO
13	1860900M1	**2**	PRISIONEIRO	STUD	ESPARRAGO
14	1860900M1	**10**	PRISIONEIRO	STUD	ESPARRAGO
15	377616X1	**4**	PRISIONEIRO	STUD	ESPARRAGO

Carcaça Central
Middle Body
Carcaza Central

30-200

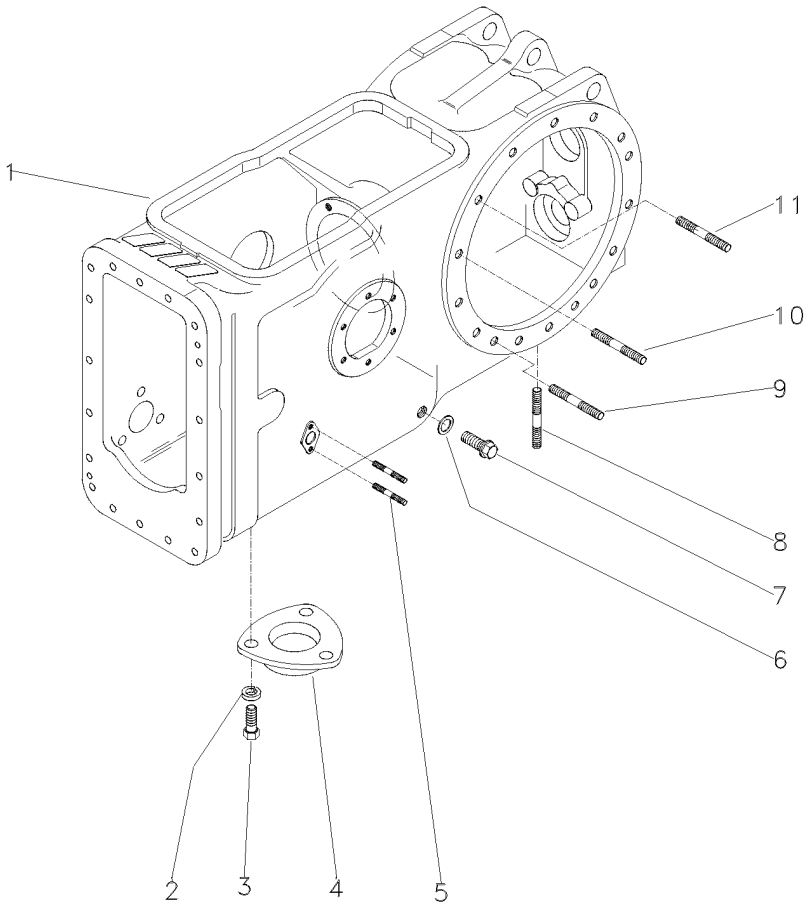

1	6210904M2	**1**	CARCAÇA	HOUSING	ALOJAMIENTO
2	353446X1	**3**	ARRUELA	WASHER	ARANDELA
3	353676X1	**3**	PARAFUSO	BOLT	PERNO
4	063207P1	**1**	TAMPA	COVER	CUBIERTA
5	195569M2	**4**	PRISIONEIRO	STUD	ESPARRAGO
6	180474M1	**1**	ARRUELA	WASHER	ARANDELA
7	3409712M1	**1**	BUJÃO	PLUG	TAPON
8	490808M1	**4**	PRISIONEIRO	STUD	ESPARRAGO
9	1860900M1	**2**	PRISIONEIRO	STUD	ESPARRAGO
10	377616X1	**4**	PRISIONEIRO	STUD	ESPARRAGO
11	1860900M1	**8**	PRISIONEIRO	STUD	ESPARRAGO

Carcaça Central
Middle Body
Carcaza Central

30-205

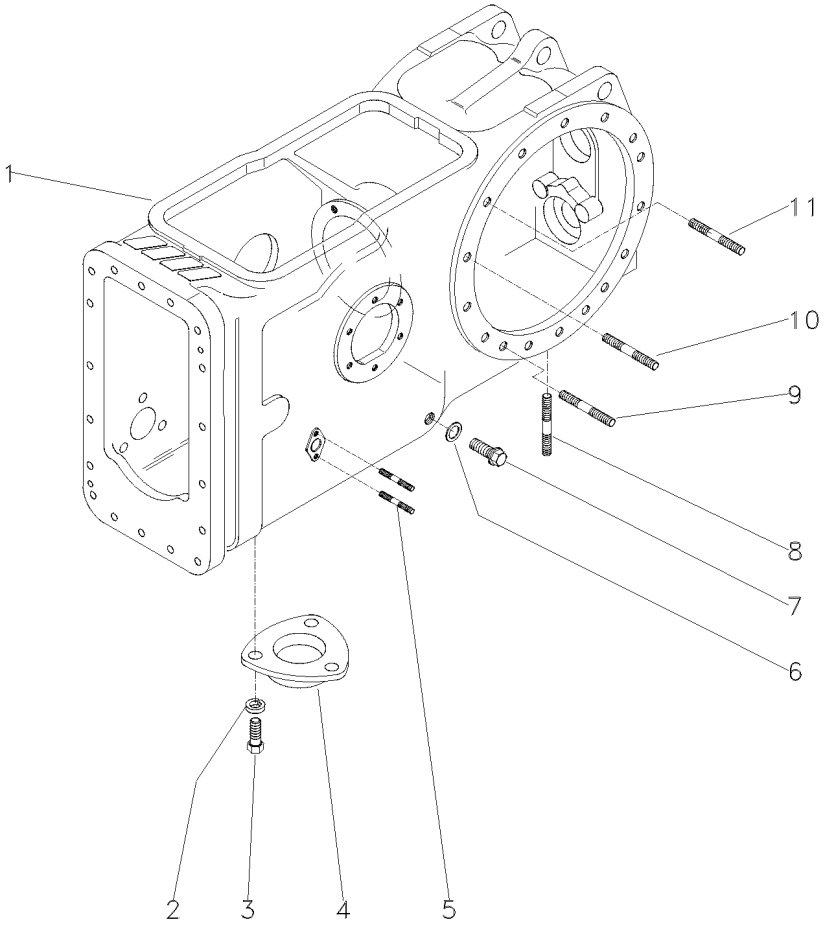

1	6210904M2	**1** CARCAÇA	HOUSING	ALOJAMIENTO
2	353446X1	**3** ARRUELA	WASHER	ARANDELA
3	353676X1	**3** PARAFUSO	BOLT	PERNO
4	1869491M1	**1** TAMPA	COVER	CUBIERTA
5	195569M2	**4** PRISIONEIRO	STUD	ESPARRAGO
6	180474M1	**1** ARRUELA	WASHER	ARANDELA
7	3409712M1	**1** BUJÃO	PLUG	TAPON
8	490808M1	**4** PRISIONEIRO	STUD	ESPARRAGO
9	1860900M1	**2** PRISIONEIRO	STUD	ESPARRAGO
10	377616X1	**4** PRISIONEIRO	STUD	ESPARRAGO
11	1860900M1	**8** PRISIONEIRO	STUD	ESPARRAGO

Eixo Traseiro Rear Axle Eje Trasero	Diferencial Differential Diferencial	30-210

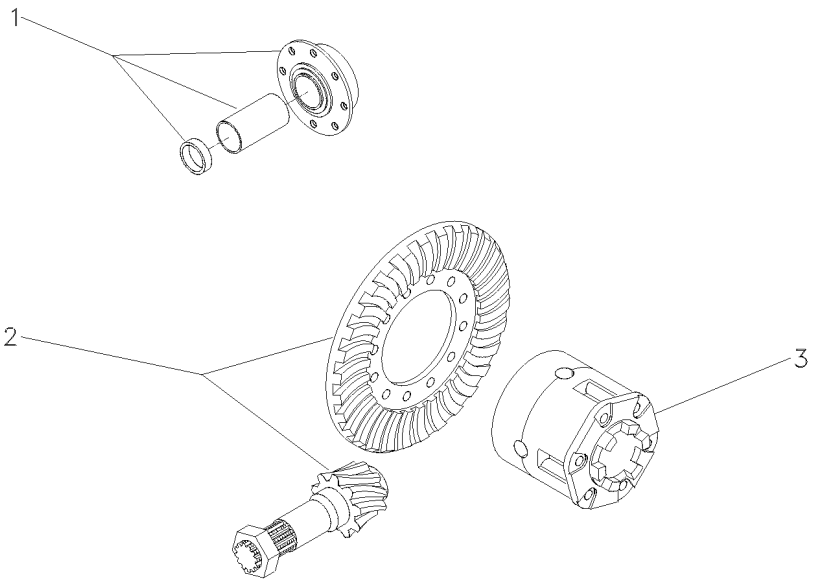

1	3146478M92	30-230 No	**1**	FLANGE	FLANGE	PLETINA
2	4200006M91	11/38	**1**	COROA E PINHÃO	KIT, BEVEL GEAR	CORONA Y PINON
3	2800791M93	30-250 No	**1**	CJ. DIFERENCIAL	KIT,DIFFERENTIAL	JGO.DIFERENCIAL.

Pinhão E Diferencial
Pinion And Diferential
Piñon Y Diferencial

30-215

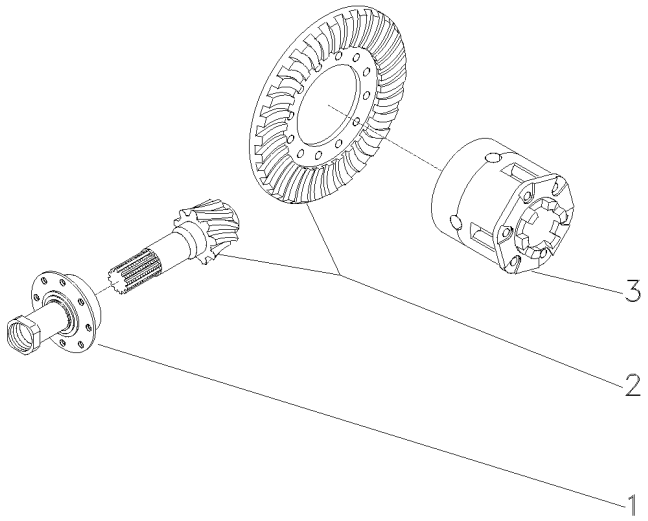

1	3147511M93	30-235 No	**1**	FLANGE	FLANGE	PLETINA
2	4200008M91	9/35	**1**	COROA E PINHÃO	KIT, BEVEL GEAR	CORONA Y PINON
3	1481423M94	30-255 No	**1**	CJ. DIFERENCIAL	KIT,DIFFERENTIAL	JGO.DIFERENCIAL.

Pinhão E Diferencial
Pinion And Diferential
Piñon Y Diferencial

30-220

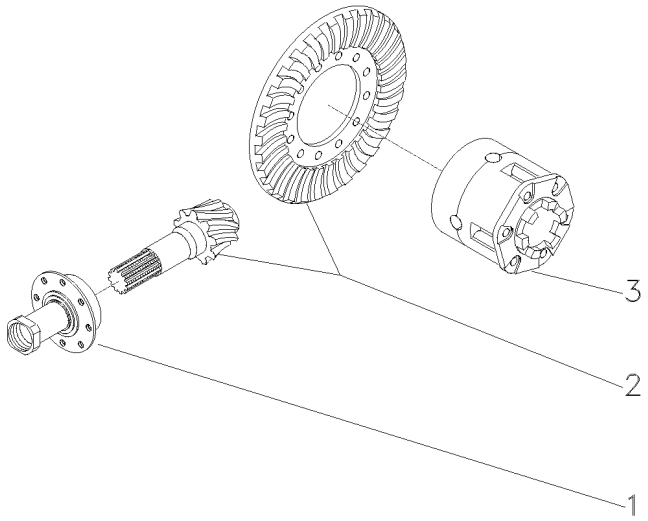

1	1872858M93	30-240 No	**1**	FLANGE	FLANGE	PLETINA
2	4200008M91	9/35	**1**	COROA E PINHÃO	KIT, BEVEL GEAR	CORONA Y PINON
3	1481423M94	30-255 No	**1**	CJ. DIFERENCIAL	KIT,DIFFERENTIAL	JGO.DIFERENCIAL.

Eixo Traseiro Rear Axle Eje Trasero	Diferencial Differential Diferencial	30-225

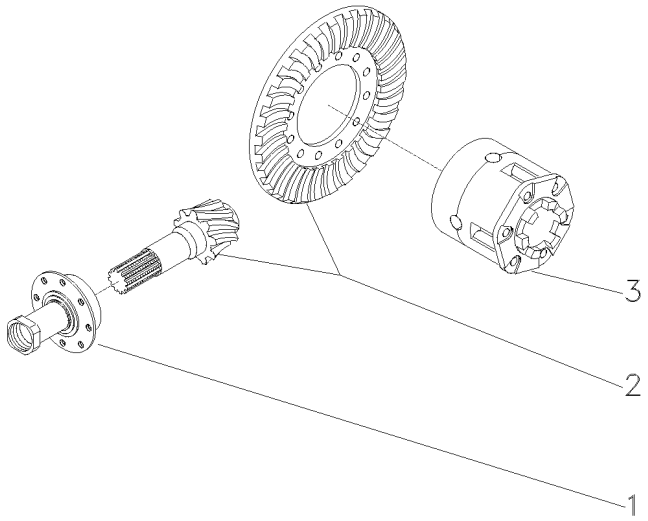

1	037032N1	30-245 No	**1**	FLANGE	FLANGE	PLETINA
2	4200008M91	9/35	**1**	COROA E PINHÃO	KIT, BEVEL GEAR	CORONA Y PINON
3	1481423M94	30-255 No	**1**	CJ. DIFERENCIAL	KIT,DIFFERENTIAL	JGO.DIFERENCIAL.

Flange E Pinhão
Flange And Pinion
Pletina Y Piñon

30-230

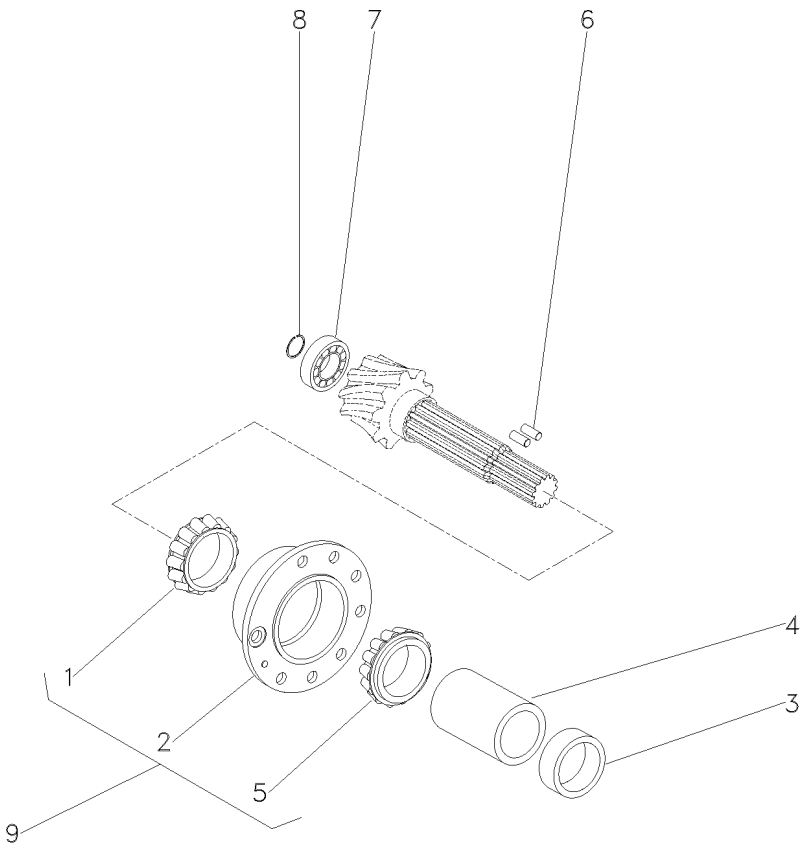

1	1850090M91	9		**1**	ROLAMENTO	BEARING	COJINETE
2		9	3604054M91	**1**	FLANGE	FLANGE	PLETINA
3	048363P2			**1**	ESPAÇADOR	SPACER	PIEZA DISTANCIA
4	1661065M2			**1**	ESPAÇADOR	SPACER	PIEZA DISTANCIA
5	1850090M91	9		**1**	ROLAMENTO	BEARING	COJINETE
6	3612442M1			**2**	ROLETE	ROLLER	RODILLO
7	191250M1			**1**	ROLAMENTO	BEARING	COJINETE
8	196097M1			**1**	ANEL	RING	ARO
9	3604054M91			**1**	FLANGE	FLANGE	PLETINA

Flange E Pinhão
Flange And Pinion
Pletina Y Piñon

30-235

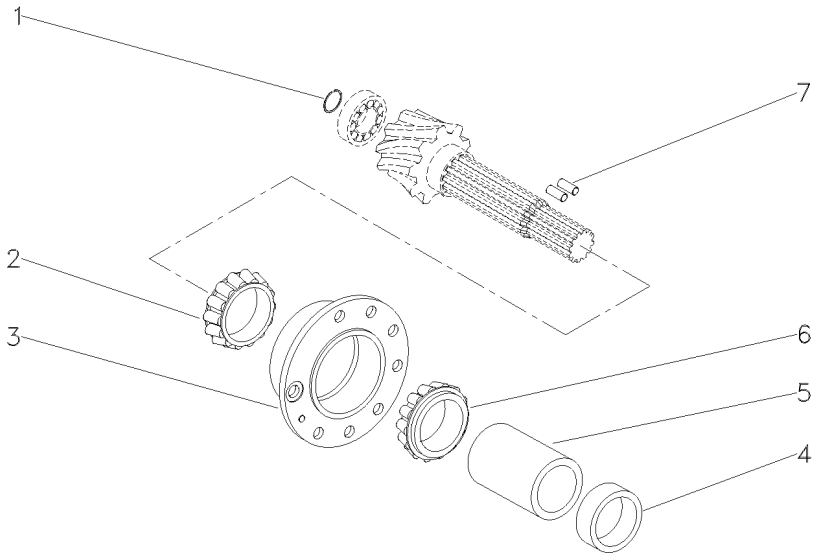

1	196097M1	**1** ANEL	RING	ARO
2	3176710M91	**1** ROLAMENTO	BEARING	COJINETE
3	507565M91	**1** FLANGE	FLANGE	PLETINA
4	048363P2	**1** ESPAÇADOR	SPACER	PIEZA DISTANCIA
5	1661065M2	**1** ESPAÇADOR	SPACER	PIEZA DISTANCIA
6	3176708M91	**1** ROLAMENTO	BEARING	COJINETE
7	3612442M1	**2** ROLETE	ROLLER	RODILLO

Flange E Pinhão
Flange And Pinion
Pletina Y Piñon

30-240

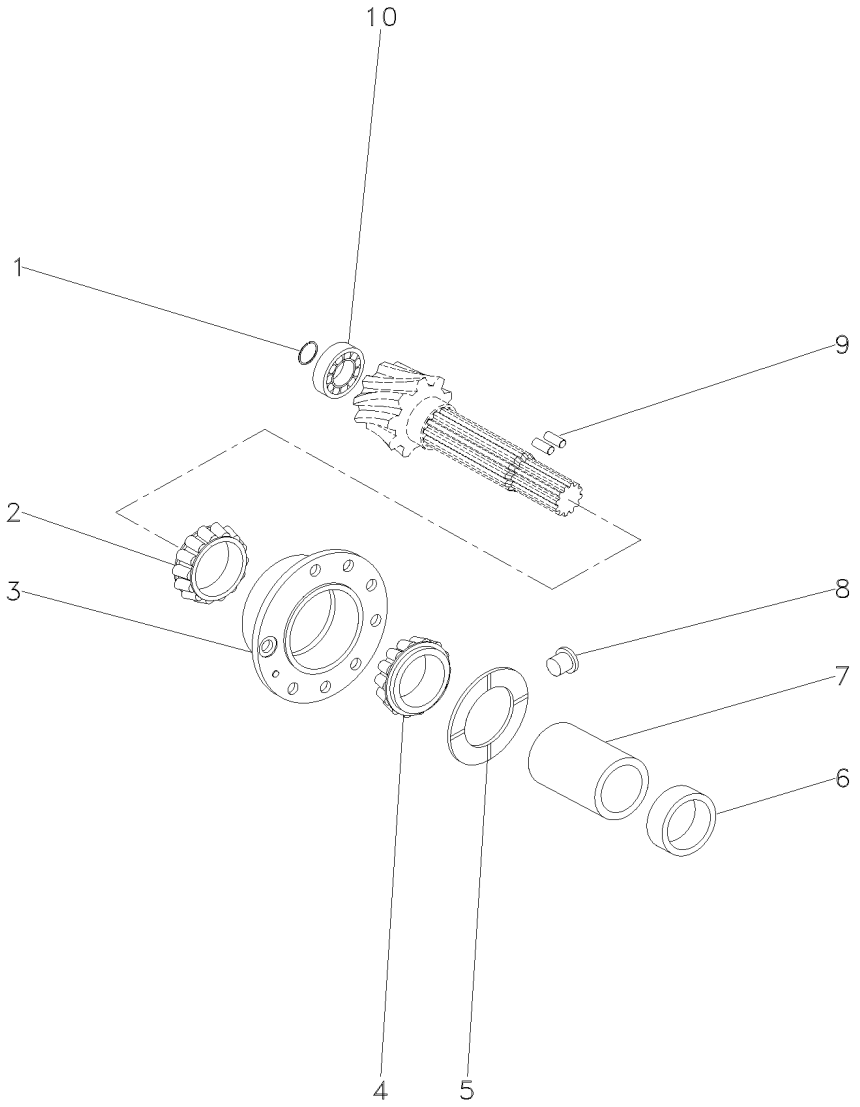

1	366442X1	**1** ANEL TRAVA	CIRCLIP	CIRCULITO
2	3176710M91	**1** ROLAMENTO	BEARING	COJINETE
3	507565M91	**1** FLANGE	FLANGE	PLETINA
4	3176708M91	**1** ROLAMENTO	BEARING	COJINETE
5	516377M1	**1** ARRUELA	WASHER	ARANDELA
6	048363P2	**1** ESPAÇADOR	SPACER	PIEZA DISTANCIA
7	532893M1	**1** ESPAÇADOR	SPACER	PIEZA DISTANCIA
8	532910M1	**1** TRAVA	LOCK	RETENEDOR
9	3612442M1	**2** ROLETE	ROLLER	RODILLO
10	834733M1	**1** ROLAMENTO	BEARING	COJINETE

Flange E Pinhão
Flange And Pinion
Pletina Y Piñon

30-245

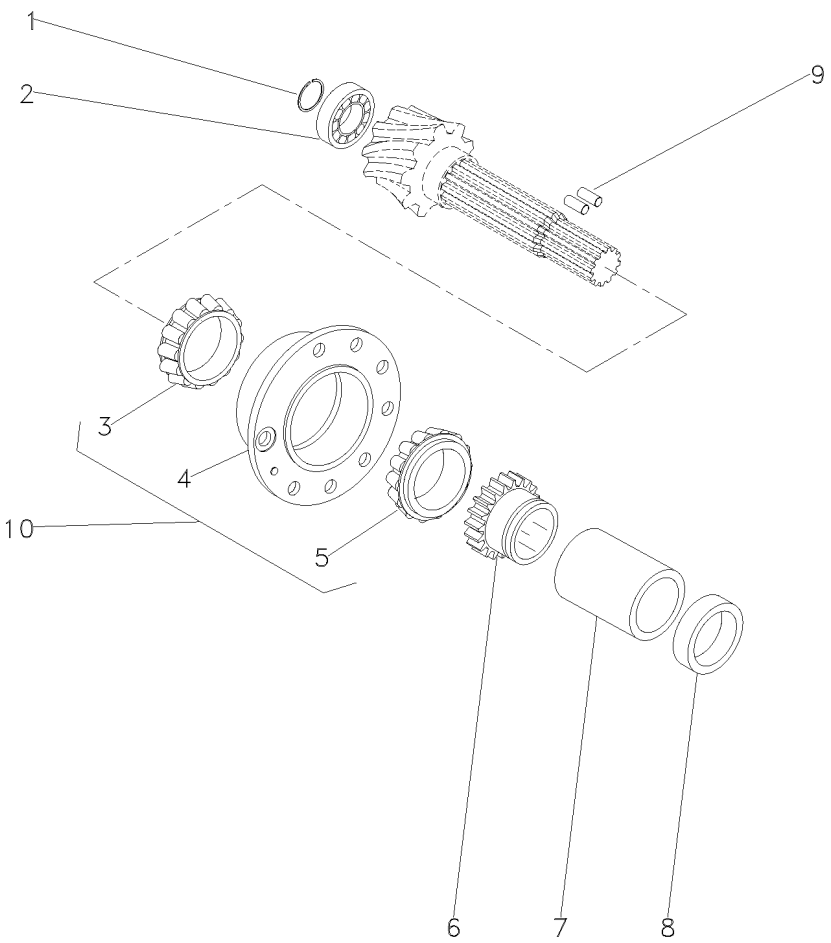

1	366442X1			**1**	ANEL TRAVA	CIRCLIP	CIRCULITO
2	834733M1			**1**	ROLAMENTO	BEARING	COJINETE
3	3176710M91	10		**1**	ROLAMENTO	BEARING	COJINETE
4	507565M91	10		**1**	FLANGE	FLANGE	PLETINA
5	3176708M91	10		**1**	ROLAMENTO	BEARING	COJINETE
6	037806P1		23	**1**	ENGRENAGEM	GEAR	ENGRANAJE
7	3697318M1			**1**	ESPAÇADOR	SPACER	PIEZA DISTANCIA
8	048363P2			**1**	ESPAÇADOR	SPACER	PIEZA DISTANCIA
9	3612442M1			**2**	ROLETE	ROLLER	RODILLO
10	3604055M91			**1**	FLANGE	FLANGE	PLETINA

Diferencial
Differential
Differencial

30-250

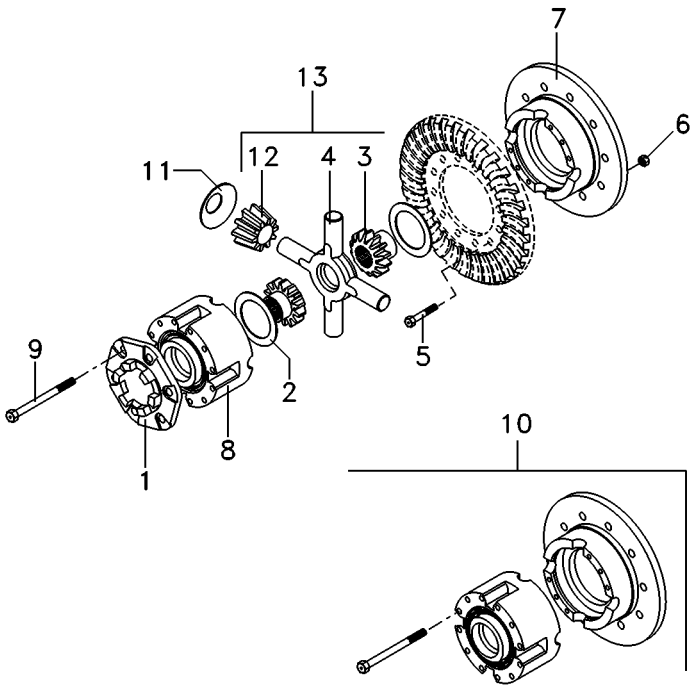

1	898712M2		
2	897726M1		
3	885518M1	13	
4	894302M5	13	
5	825776M1		1/2X20X1,720
6	891947M1		1/2X20
7		10	
8		10	
9	490001M1	10	1/2X13X4"
10	2800781M92		
11	038730P1		
12	897725M3	13	
13	4200009M91		

1	FLANGE	FLANGE	PLETINA
2	ARRUELA	WASHER	ARANDELA
2	ENGRENAGEM	GEAR	ENGRANAJE
1	CRUZETA	SPIDER	CRUCETA
12	PARAFUSO	BOLT	PERNO
12	PORCA	NUT	TUERCA
1	MEIA CAIXA	STOCKING BOX	MEDIA CAJA
1	MEIA CAIXA	STOCKING BOX	MEDIA CAJA
8	PARAFUSO	BOLT	PERNO
1	CJ. CAIXA	KIT, BOX	JUEGO DE CAJA
4	ARRUELA	WASHER	ARANDELA
4	SATÉLITE	SATELLITE	SATELITE
1	CJ. ENGRENAGEM	KIT, GEAR	ENGRANAJES JUEGO

Diferencial
Differential
Differencial

30-255

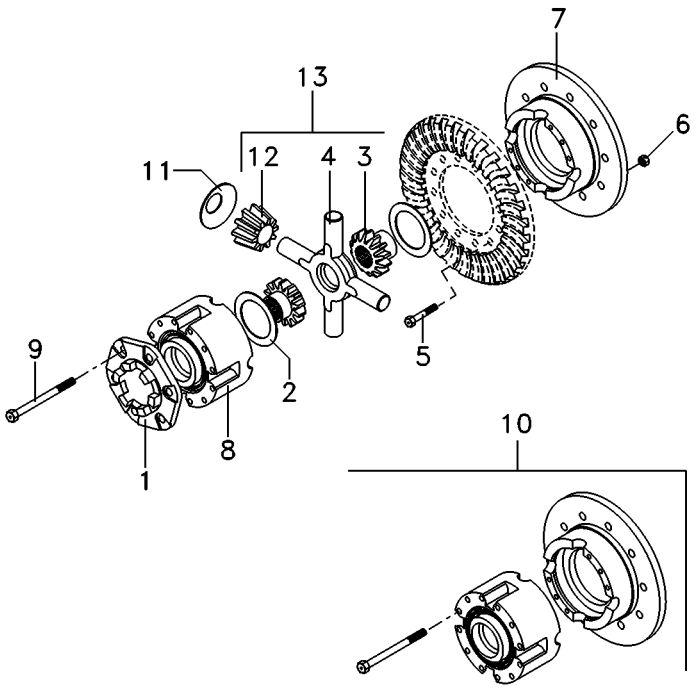

1	898712M2		
2	897726M1		
3	885518M1	13	
4	894302M5	13	
5	825776M1		1/2X20X1,720
6	891947M1		1/2X20
7		10	10
8		10	10
9	490001M1	10	1/2X13X4"
10	2800781M92		
11	038730P1		
12	897725M3	13	
13	4200009M91		

1	FLANGE	FLANGE	PLETINA
2	ARRUELA	WASHER	ARANDELA
2	ENGRENAGEM	GEAR	ENGRANAJE
1	CRUZETA	SPIDER	CRUCETA
12	PARAFUSO	BOLT	PERNO
12	PORCA	NUT	TUERCA
1	MEIA CAIXA	STOCKING BOX	MEDIA CAJA
1	MEIA CAIXA	STOCKING BOX	MEDIA CAJA
8	PARAFUSO	BOLT	PERNO
1	CJ. CAIXA	KIT, BOX	JUEGO DE CAJA
4	ARRUELA	WASHER	ARANDELA
4	SATÉLITE	SATELLITE	SATELITE
1	CJ. ENGRENAGEM	KIT, GEAR	ENGRANAJES JUEGO

Caixa De Acionemento Lateral — **Instalação**
Side Drive Box — **Installation**
Caja De Acionemento Laterale — **Instalacion**

30-257

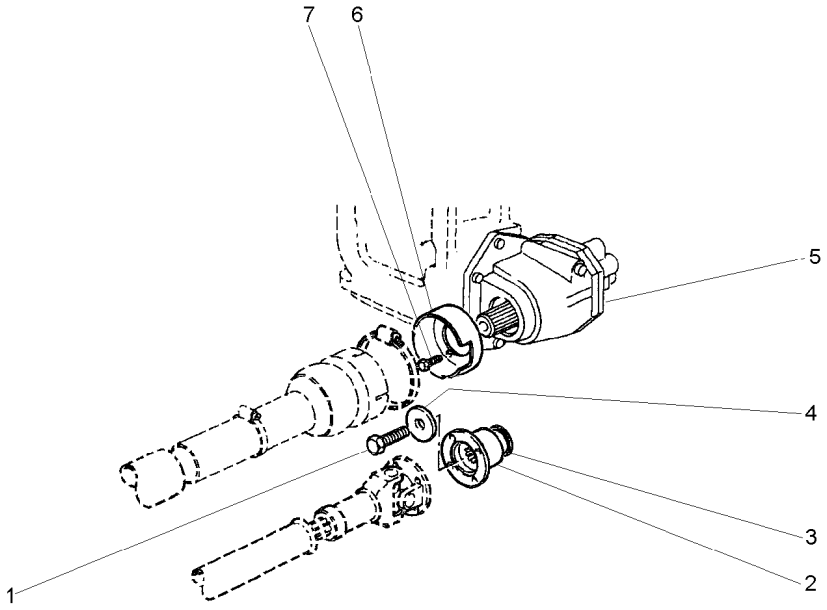

1	3009882X1		**1**	PARAFUSO	BOLT	PERNO
2	3599678M2		**1**	FLANGE	FLANGE	PLETINA
3	3699802M2		**1**	RETENTOR	OIL SEAL	BUJE RETENACEITE
4	1687354M2		**1**	ARRUELA	WASHER	ARANDELA
5	6201604M91	30-258 No	**1**	CX. ACIONAMENTO	DRIVE HOUSING	CAJA DE MANDO
6	1696555M2		**1**	MOLDURA	MOULDING	BORDON
7	391074X1		**3**	PARAFUSO	BOLT	PERNO

Caixa De Acionamento Lateral
Side Drive Box
Caja De Acionamento Laterale

Componentes
Constituent Parts
Componentes

30-258

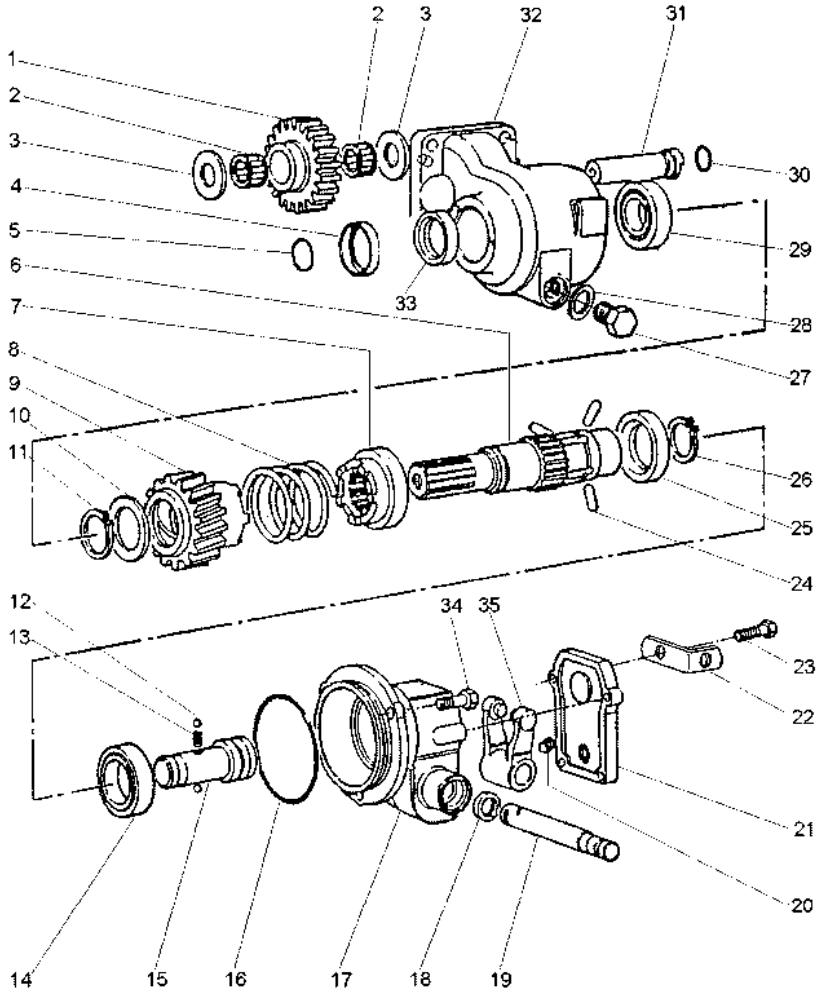

1	3698286M1		23	**1**	ENGRENAGEM	GEAR	ENGRANAJE
2	3697317M1			**2**	ROLAMENTO AGULHA	BEARING NEEDLE	COJINETA AGUJAS
3	6201717M1			**2**	ARRUELA	WASHER	ARANDELA
4	6203316M1			**1**	COLAR	COLLAR	COLLAR
5	831702M1			**1**	ANEL "O"	O RING	JUNTA TORICA
6	6203309M1			**1**	EIXO	SHAFT	ARBOL
7	3611837M2			**1**	ACOPLADOR	COUPLER	ACOPLADOR
8	3611858M1			**1**	MOLA	SPRING	RESORTE
9	3698275M91			**1**	ACOPLADOR	COUPLER	ACOPLADOR
10	3598855M1			**1**	ARRUELA	WASHER	ARANDELA
11	22608X			**1**	ANEL TRAVA	CIRCLIP	CIRCULITO
12	1444586X1			**2**	ESFERA	BALL	BOLA
13	1693592M1			**1**	MOLA	SPRING	RESORTE
14	1440825X1			**1**	ROLAMENTO	BEARING	COJINETE
15	3613029M1			**1**	EIXO	SHAFT	ARBOL
16	378232X1			**1**	ANEL "O"	O RING	JUNTA TORICA
17	6201736M1			**1**	CARCAÇA	HOUSING	ALOJAMIENTO
18	3009856X1			**1**	RETENTOR	SEAL	RETEN
19	3598854M1			**1**	EIXO	SHAFT	ARBOL
20	3009720X1	M10 x 16		**1**	PARAFUSO	BOLT	PERNO
21	3613036M2			**1**	TAMPA	COVER	CUBIERTA
22	3701532M1			**1**	SUPORTE	SUPPORT	DISPOS.DE SOSTEN
23	390991X1	M8x1,25x22		**4**	PARAFUSO	BOLT	PERNO
24	3611839M1			**3**	PINO	PIN	PASADOR
25	3611838M1			**1**	ANEL	RING	ARO
26	391129X1			**1**	ANEL TRAVA	CIRCLIP	CIRCULITO
27	884691M1			**1**	BUJÃO	PLUG	TAPON
28	180474M1			**1**	ARRUELA	WASHER	ARANDELA
29	1692582M1			**1**	ROLAMENTO	BEARING	COJINETE
30	3005500X1			**1**	ANEL "O"	O RING	JUNTA TORICA
31	3698287M1			**1**	EIXO	SHAFT	ARBOL
32	6201750M1			**1**	CARCAÇA	HOUSING	ALOJAMIENTO
33	3699802M2			**1**	RETENTOR	OIL SEAL	BUJE RETENACEITE
34	3009491X1	M10 x 20		**3**	PARAFUSO	BOLT	PERNO
35	3613033M91			**1**	GARFO	FORK	HORQUILLA

Redução Final Traseira
Rear Final Drive
Reduccion Final Trasera

30-260

Sem Cabine - 2rm E 4rm Tração Central
Without Cab - 2wd And 4wd Central Traction
Sin Cabine - 2rm Y 4rm Tracción Central

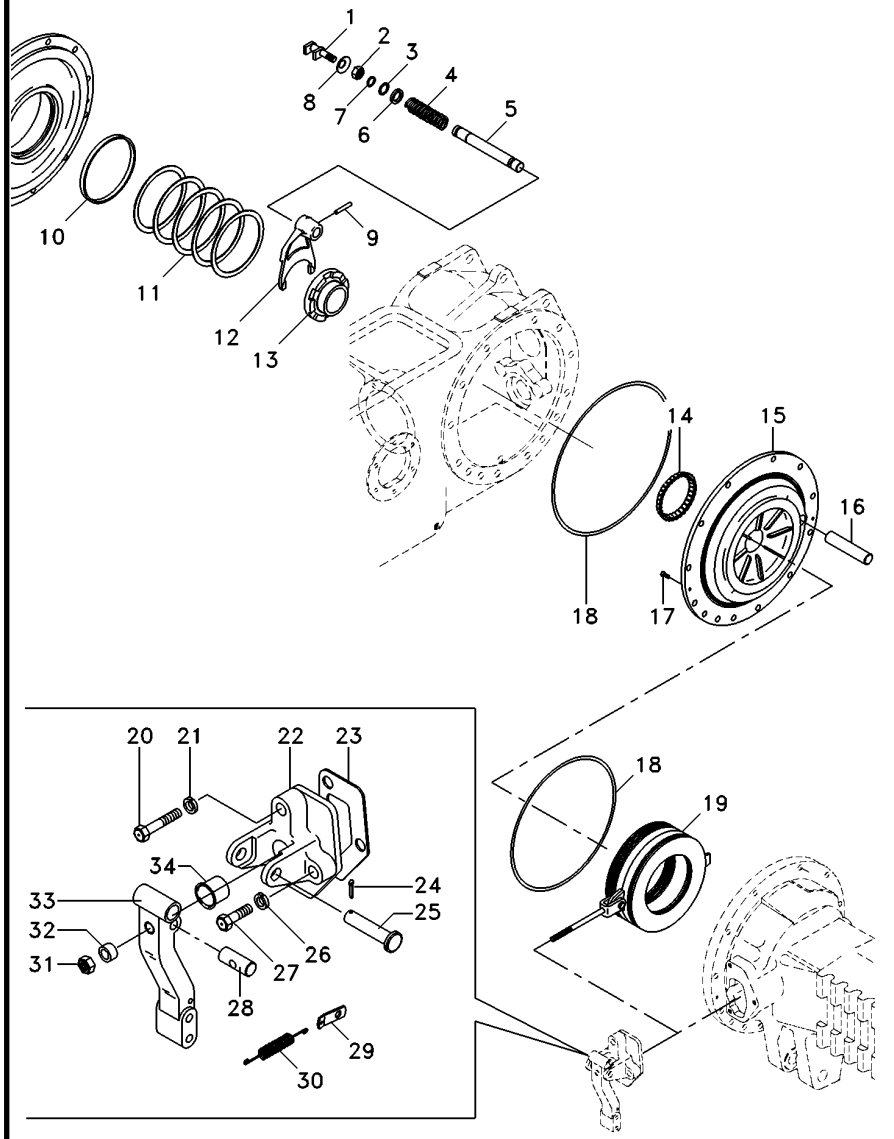

1	1865014M1			1	GARFO	FORK	HORQUILLA
2	353426X1			1	PORCA	NUT	TUERCA
3	358950X1			1	ANEL TRAVA	CIRCLIP	CIRCULITO
4	906808M1			1	MOLA	SPRING	RESORTE
5	1864763M1			1	EIXO	SHAFT	ARBOL
6	1864764M1			1	ARRUELA	WASHER	ARANDELA
7	851258M1			1	ANEL "O"	O RING	JUNTA TORICA
8	906811M1			1	PROTETOR	PROTECTOR	PROTECTOR
9	420407M1			1	PINO	PIN	PASADOR
10	072300P1			2	BUCHA	BUSH	CASQUILLO
11	187689M1	⧗	0.73-0.78mm	X	CALÇO	SHIM	CALCE
11	521401M1	⧗	0.60-0.66mm	X	CALÇO	SHIM	CALCE
11	892170M1	⧗	1.24-1.29mm	X	CALÇO	SHIM	CALCE
11	892171M1	⧗	1.11-1.16mm	X	CALÇO	SHIM	CALCE
11	892172M1	⧗	0.99-1.04mm	X	CALÇO	SHIM	CALCE
11	892173M1	⧗	0.86-0.91mm	X	CALÇO	SHIM	CALCE
12	906807M1			1	GARFO	FORK	HORQUILLA
13	897003M3			1	LUVA	SLEEVE	MANCHA
14	185775M1			1	CONE	CONE	CONO
15	071270P2	◀		1	PLACA	PLATE	PLATO
15	071269P2	▶		1	PLACA	PLATE	PLATO
16	1860956M1			2	EIXO	SHAFT	ARBOL
17	034013P1			4	PARAFUSO	BOLT	PERNO
18	1860838M2			4	ANEL "O"	O RING	JUNTA TORICA
19	3148715M91	👁	30-330 No	2	CJ. FREIO	KIT, BRAKE	FRENOS JUEGO
20	354269X1			2	PARAFUSO	BOLT	PERNO
21	353434X1			2	ARRUELA	WASHER	ARANDELA
22	3409713M1	▶		1	SUPORTE	BRACKET	SOPORTE
22	1860970M1	◀		1	SUPORTE	BRACKET	SOPORTE
23	1860960M2			2	JUNTA	GASKET	EMPAQUETADURA.
24	354059X1			2	CONTRAPINO	DOWEL	CENTRAJE
25	363459X1			2	PINO	PIN	PASADOR
26	353434X1			4	ARRUELA	WASHER	ARANDELA
27	362455X1			4	PARAFUSO	BOLT	PERNO
28	1865003M1			2	PINO	PIN	PASADOR
29	184310M1			2	ALÇA	STRAP	FAJA
30	184171M1			2	MOLA	SPRING	RESORTE
31	330797X1			2	PORCA	NUT	TUERCA
32	1865002M1			2	ESPAÇADOR	SPACER	PIEZA DISTANCIA
33	1861665M1	▶		1	ALAVANCA	LEVER	PALANCA
33	1861666M1	◀		1	ALAVANCA	LEVER	PALANCA
34	1860959M1			2	CAPA	CAP	TAPA

Redução Final Traseira
Rear Final Drive
Reduccion Final Trasera

30-265

Sem Cabine - 2rm E 4rm Tração Central
Without Cab - 2wd And 4wd Central Traction
Sin Cabine - 2rm Y 4rm Tracción Central

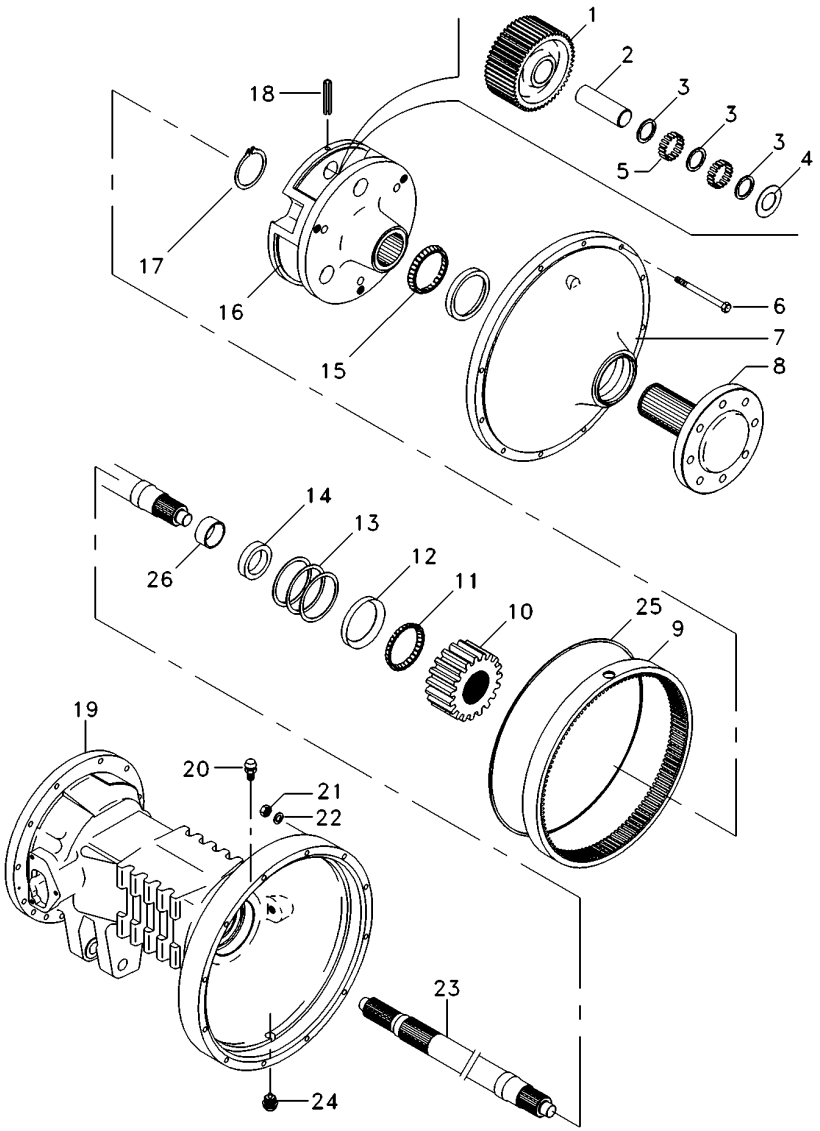

1	894769M1		**6**	ENGRENAGEM	GEAR	ENGRANAJE
2	1864869M1		**6**	EIXO	SHAFT	ARBOL
3	184196M1		**6**	ARRUELA	WASHER	ARANDELA
4	184441M1		**12**	ARRUELA	WASHER	ARANDELA
5	184742M1		**348**	ROLETE	ROLLER	RODILLO
6	361785X1		**24**	PARAFUSO	BOLT	PERNO
7	022356N1	30-320 No	**2**	CJ. TAMPA	KIT, COVER	JUEGO DE TAPA
8	6201007M91		**2**	CJ. EIXO	KIT, AXLE	JUEGO DE EJE
9	894772M2		**2**	COROA	ANNULAR GEAR	ENGRANAJE ANULAR
10	897005M1		**2**	ENGRENAGEM	GEAR	ENGRANAJE
11	1881931M91		**2**	ROLAMENTO	BEARING	COJINETE
12	22020X		**2**	CAPA	CAP	TAPA
13	894757M1	0.05mm	**X**	CALÇO	SHIM	CALCE
13	894758M1	0.10mm	**X**	CALÇO	SHIM	CALCE
13	894759M1	0.15mm	**X**	CALÇO	SHIM	CALCE
14	1860954M1		**2**	RETENTOR	OIL SEAL	BUJE RETENACEITE
15	831343M1		**2**	CONE	CONE	CONO
16	022516P3		**2**	PORTA ENGRENAGEM	CARRIER	PORTADOR
17	022351P1		**2**	ANEL TRAVA	CIRCLIP	CIRCULITO
18	371924X1		**6**	PINO	PIN	PASADOR
19	3147505M2	◀	**1**	CARCAÇA DO EIXO	AXLE HOUSING	CAJA DEL EJE
19	3147504M2	▶	**1**	CARCAÇA DO EIXO	AXLE HOUSING	CAJA DEL EJE
20	182099M91		**2**	RESPIRO	BREATHER	RESPIRADERO
21	353426X1		**24**	PORCA	NUT	TUERCA
22	353432X1		**24**	ARRUELA	WASHER	ARANDELA
23	3585916M1		**2**	EIXO	SHAFT	ARBOL
24	2412X		**2**	BUJÃO	PLUG	TAPON
25	068135T1		**1**	ADESIVO	ADHESIVE	ADHESIVO
26			**2**	BUCHA	BUSH	CASQUILLO

Redução Final Traseira
Rear Final Drive
Reduccion Final Trasera

30-280

2rm - Tratores Estreito / Compacto
2wd - Narrow Tractors / Compact
2rm - Tractores Estrecho / Compacto

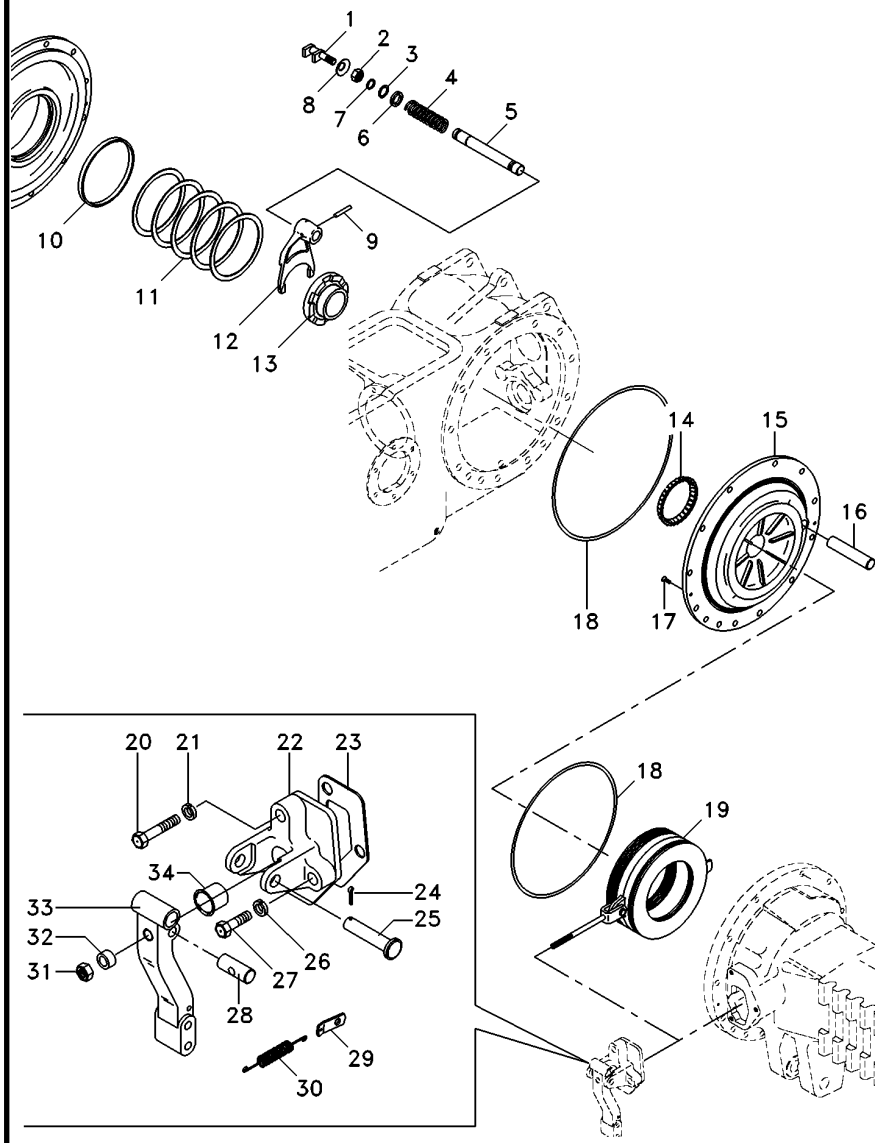

1	1865014M1		1	GARFO	FORK	HORQUILLA
2	353426X1		1	PORCA	NUT	TUERCA
3	358950X1		1	ANEL TRAVA	CIRCLIP	CIRCULITO
4	906808M1		1	MOLA	SPRING	RESORTE
5	1864763M1		1	EIXO	SHAFT	ARBOL
6	1864764M1		1	ARRUELA	WASHER	ARANDELA
7	851258M1		1	ANEL "O"	O RING	JUNTA TORICA
8	906811M1		1	PROTETOR	PROTECTOR	PROTECTOR
9	420407M1		1	PINO	PIN	PASADOR
10	072300P1		2	BUCHA	BUSH	CASQUILLO
11	187689M1	0.73-0.78mm	X	CALÇO	SHIM	CALCE
11	521401M1	0.60-0.66mm	X	CALÇO	SHIM	CALCE
11	892170M1	1.24-1.29mm	X	CALÇO	SHIM	CALCE
11	892171M1	1.11-1.16mm	X	CALÇO	SHIM	CALCE
11	892172M1	0.99-1.04mm	X	CALÇO	SHIM	CALCE
11	892173M1	0.86-0.91mm	X	CALÇO	SHIM	CALCE
12	906807M1		1	GARFO	FORK	HORQUILLA
13	897003M3		1	LUVA	SLEEVE	MANCHA
14	185775M1		1	CONE	CONE	CONO
15	071272P2	◀	1	PLACA	PLATE	PLATO
15	071271P2	▶	1	PLACA	PLATE	PLATO
16	1860956M1		2	EIXO	SHAFT	ARBOL
17	034013P1		4	PARAFUSO	BOLT	PERNO
18	1860838M2		4	ANEL "O"	O RING	JUNTA TORICA
19	3149891M91	30-350 No	2	CJ. FREIO	KIT, BRAKE	FRENOS JUEGO
20	354269X1		2	PARAFUSO	BOLT	PERNO
21	353434X1		2	ARRUELA	WASHER	ARANDELA
22	3409713M1	▶	1	SUPORTE	BRACKET	SOPORTE
22	1860970M1	◀	1	SUPORTE	BRACKET	SOPORTE
23	1860960M2		2	JUNTA	GASKET	EMPAQUETADURA.
24	354059X1		2	CONTRAPINO	DOWEL	CENTRAJE
25	363459X1		2	PINO	PIN	PASADOR
26	353434X1		4	ARRUELA	WASHER	ARANDELA
27	362455X1		4	PARAFUSO	BOLT	PERNO
28	1865003M1		2	PINO	PIN	PASADOR
29	184310M1		2	ALÇA	STRAP	FAJA
30	184171M1		2	MOLA	SPRING	RESORTE
31	330797X1		2	PORCA	NUT	TUERCA
32	1865002M1		2	ESPAÇADOR	SPACER	PIEZA DISTANCIA
33	1861665M1	▶	1	ALAVANCA	LEVER	PALANCA
33	1861666M1	◀	1	ALAVANCA	LEVER	PALANCA
34	1860959M1		2	CAPA	CAP	TAPA

Redução Final Traseira
Rear Final Drive
Reduccion Final Trasera

30-285

2rm - Tratores Estreito / Compacto
2wd - Narrow Tractors / Compact
2rm - Tractores Estrecho / Compacto

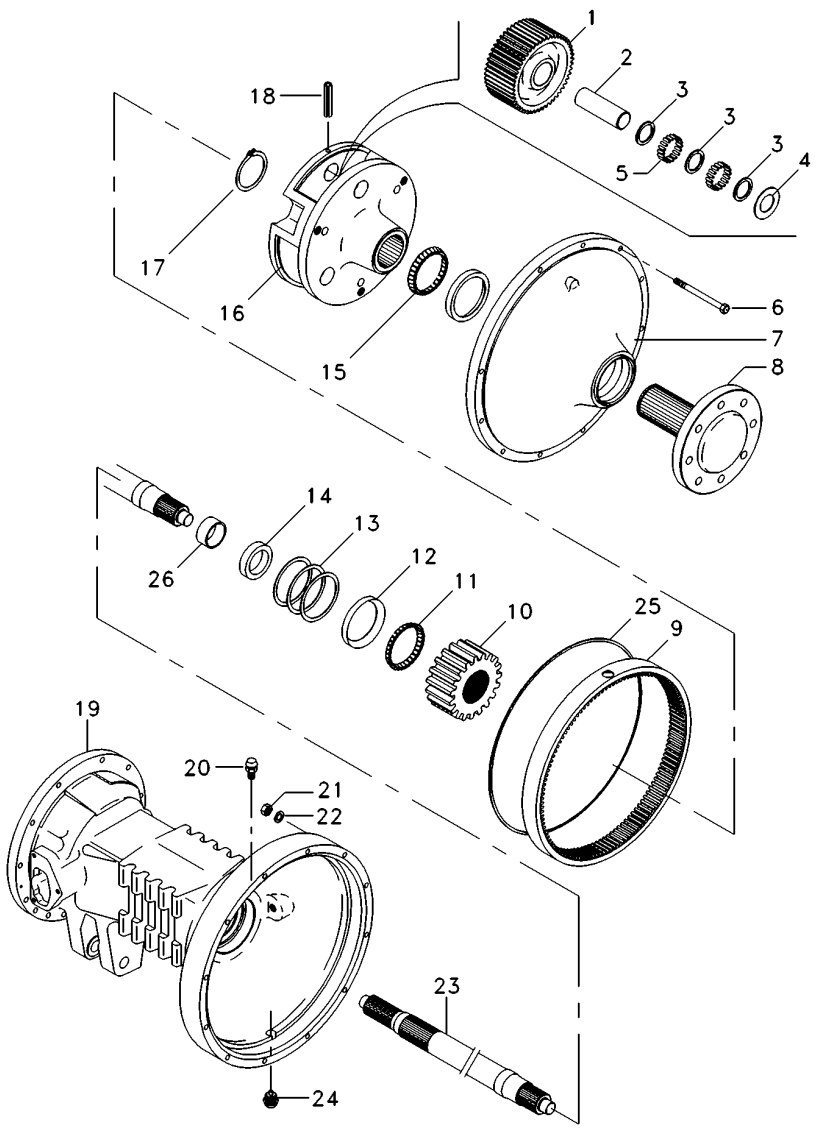

1	894769M1		**6**	ENGRENAGEM	GEAR	ENGRANAJE
2	1864869M1		**6**	EIXO	SHAFT	ARBOL
3	184196M1		**6**	ARRUELA	WASHER	ARANDELA
4	184441M1		**12**	ARRUELA	WASHER	ARANDELA
5	184742M1		**348**	ROLETE	ROLLER	RODILLO
6	361785X1		**24**	PARAFUSO	BOLT	PERNO
7	022356N1	30-320 No	**2**	CJ. TAMPA	KIT, COVER	JUEGO DE TAPA
8	022424N3		**2**	SEMI EIXO	HALF AXLE	SEMIEJES
9	1692735M2		**2**	COROA	SPROCKET	RUEDA DE CADENA
10	897005M1		**2**	ENGRENAGEM	GEAR	ENGRANAJE
11	1881931M91		**2**	ROLAMENTO	BEARING	COJINETE
12	22020X		**2**	CAPA	CAP	TAPA
13	894757M1	0.05mm	**X**	CALÇO	SHIM	CALCE
13	894758M1	0.10mm	**X**	CALÇO	SHIM	CALCE
13	894759M1	0.15mm	**X**	CALÇO	SHIM	CALCE
14	1860954M1		**2**	RETENTOR	OIL SEAL	BUJE RETENACEITE
15	831343M1		**2**	CONE	CONE	CONO
16	022516P3		**2**	PORTA ENGRENAGEM	CARRIER	PORTADOR
17	022351P1		**2**	ANEL TRAVA	CIRCLIP	CIRCULITO
18	371924X1		**6**	PINO	PIN	PASADOR
19	3411899M2	◀	**1**	CARCAÇA	HOUSING	ALOJAMIENTO
19	3411898M2	▶	**1**	CARCAÇA	HOUSING	ALOJAMIENTO
20	182099M91		**2**	RESPIRO	BREATHER	RESPIRADERO
21	353426X1		**24**	PORCA	NUT	TUERCA
22	353432X1		**24**	ARRUELA	WASHER	ARANDELA
23	3585913M1		**2**	EIXO	SHAFT	ARBOL
24	2412X		**2**	BUJÃO	PLUG	TAPON
25	068135T1		**1**	ADESIVO	ADHESIVE	ADHESIVO
26			**2**	BUCHA	BUSH	CASQUILLO

Redução Final Traseira
Rear Final Drive
Reduccion Final Trasera

30-300

2 Rodas Motrizes - Com Cabina
2 Wheels Drive - With Cab
2 Ruedas Motriz - Con Cabina

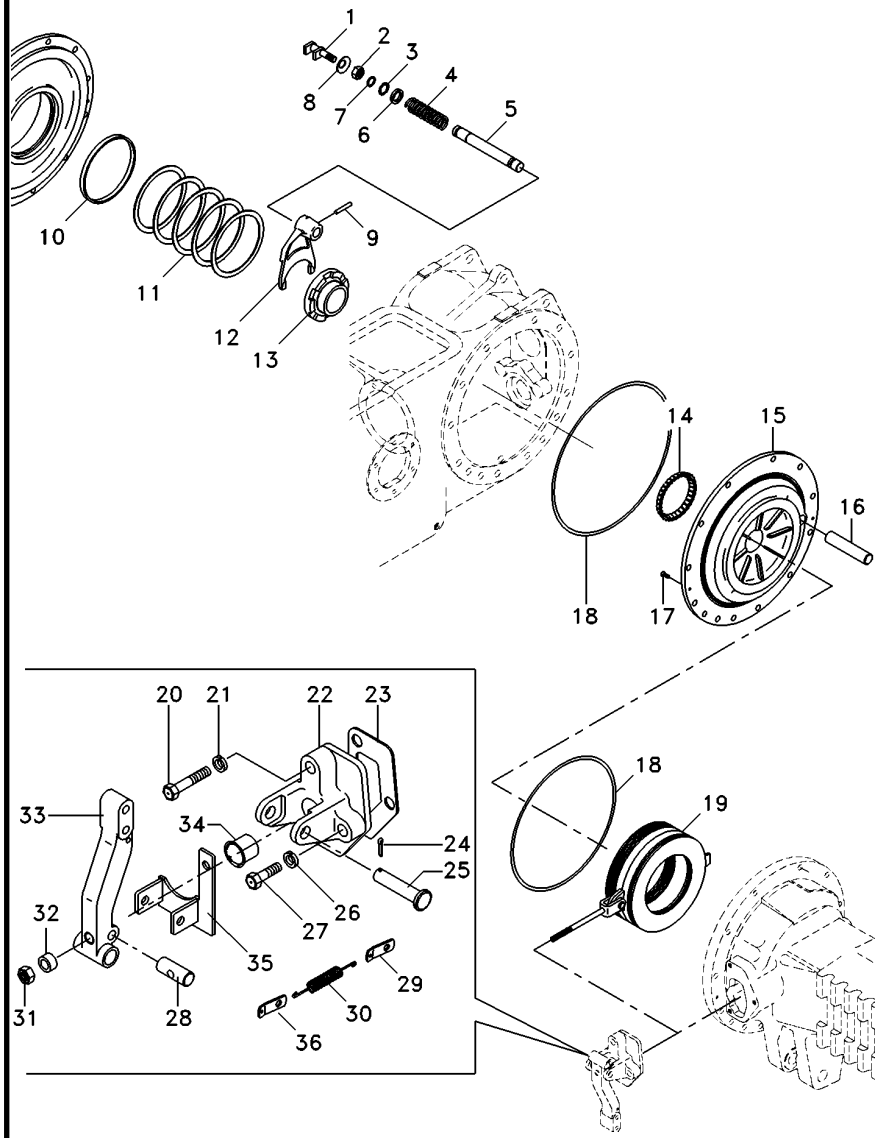

1	1865014M1		1	GARFO	FORK	HORQUILLA
2	353426X1		1	PORCA	NUT	TUERCA
3	358950X1		1	ANEL TRAVA	CIRCLIP	CIRCULITO
4	906808M1		1	MOLA	SPRING	RESORTE
5	1864763M1		1	EIXO	SHAFT	ARBOL
6	1864764M1		1	ARRUELA	WASHER	ARANDELA
7	851258M1		1	ANEL "O"	O RING	JUNTA TORICA
8	906811M1		1	PROTETOR	PROTECTOR	PROTECTOR
9	420407M1		1	PINO	PIN	PASADOR
10	072300P1		2	BUCHA	BUSH	CASQUILLO
11	187689M1	0.73/0.78mm	X	CALÇO	SHIM	CALCE
11	521401M1	0.60/0.66mm	X	CALÇO	SHIM	CALCE
11	892170M1	1.24/1.29mm	X	CALÇO	SHIM	CALCE
11	892171M1	1.11/1.16mm	X	CALÇO	SHIM	CALCE
11	892172M1	0.99/1.04mm	X	CALÇO	SHIM	CALCE
11	892173M1	0.86/0.91mm	X	CALÇO	SHIM	CALCE
12	906807M1		1	GARFO	FORK	HORQUILLA
13	897003M3		1	LUVA	SLEEVE	MANCHA
14	185775M1		1	CONE	CONE	CONO
15	071270P2	◀	1	PLACA	PLATE	PLATO
15	071269P2	▶	1	PLACA	PLATE	PLATO
16	1860956M1		2	EIXO	SHAFT	ARBOL
17	034013P1		4	PARAFUSO	BOLT	PERNO
18	1860838M2		4	ANEL "O"	O RING	JUNTA TORICA
19	3148715M91	30-330 No	2	CJ. FREIO	KIT, BRAKE	FRENOS JUEGO
20	354269X1		2	PARAFUSO	BOLT	PERNO
21	353434X1		2	ARRUELA	WASHER	ARANDELA
22	674474M1	▶	1	SUPORTE	BRACKET	SOPORTE
22	1860970M1	◀	1	SUPORTE	BRACKET	SOPORTE
23	1860960M2		2	JUNTA	GASKET	EMPAQUETADURA.
24	354059X1		2	CONTRAPINO	DOWEL	CENTRAJE
25	072781P1		2	PINO	PIN	PASADOR
26	353434X1		4	ARRUELA	WASHER	ARANDELA
27	362455X1		4	PARAFUSO	BOLT	PERNO
28	1865003M1		2	PINO	PIN	PASADOR
29	184310M1		2	ALÇA	STRAP	FAJA
30	184171M1		2	MOLA	SPRING	RESORTE
31	330797X1		2	PORCA	NUT	TUERCA
32	1865002M1		2	ESPAÇADOR	SPACER	PIEZA DISTANCIA
33	1861665M1	▶	1	ALAVANCA	LEVER	PALANCA
33	1861666M1	◀	1	ALAVANCA	LEVER	PALANCA
34	1860959M1		2	CAPA	CAP	TAPA
35	069972S1	◀	1	SUPORTE	CLEVIS	GANCHO SEGURI.
35	069978S1	▶	1	SUPORTE	CLEVIS	GANCHO SEGURI.
36	069808P1		2	SUPORTE	CLEVIS	GANCHO SEGURI.

Redução Final Traseira
Rear Final Drive
Reduccion Final Trasera

30-305

2 Rodas Motrizes - Com Cabina
2 Wheels Drive - With Cab
2 Ruedas Motriz - Con Cabina

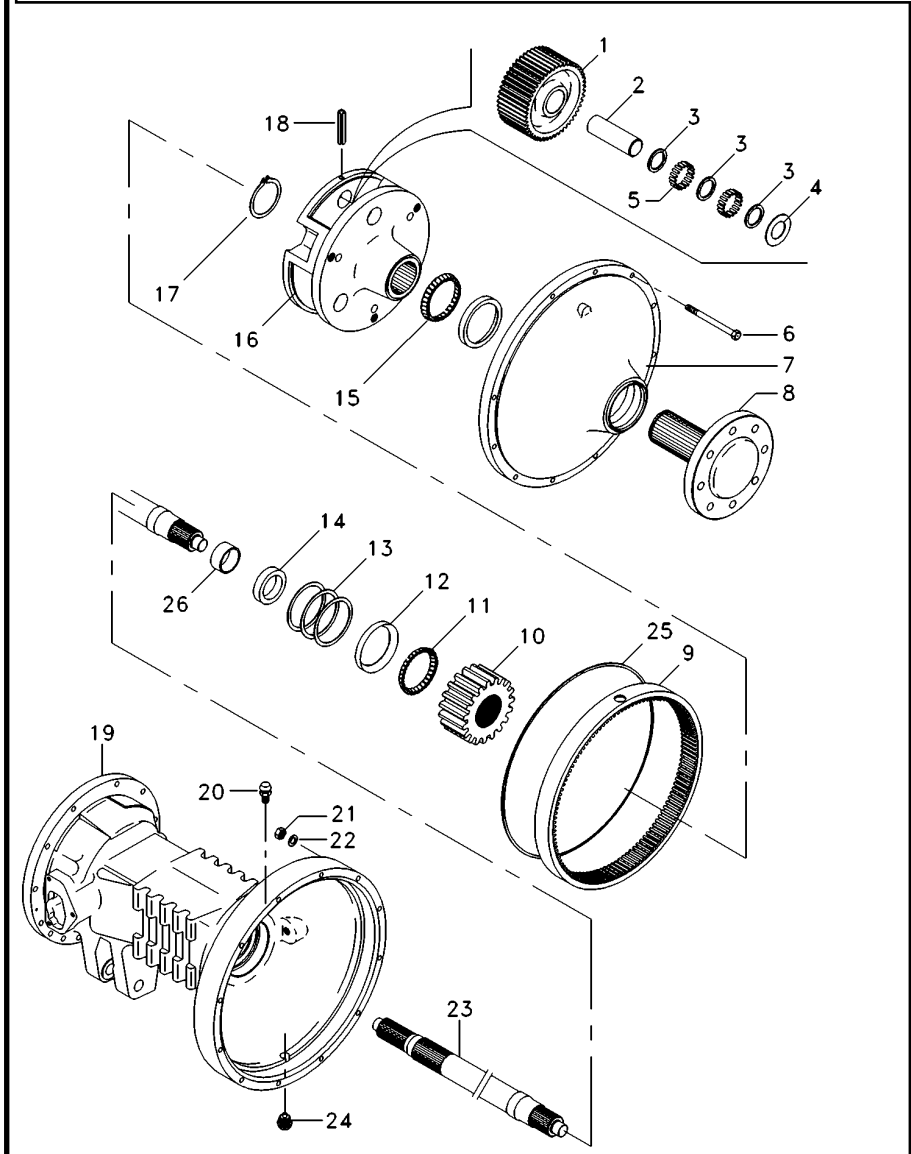

1	894769M1		**6**	ENGRENAGEM	GEAR	ENGRANAJE
2	1864869M1		**6**	EIXO	SHAFT	ARBOL
3	184196M1		**6**	ARRUELA	WASHER	ARANDELA
4	184441M1		**12**	ARRUELA	WASHER	ARANDELA
5	184742M1		**348**	ROLETE	ROLLER	RODILLO
6	361785X1		**24**	PARAFUSO	BOLT	PERNO
7	022356N1	30-320 No	**2**	CJ. TAMPA	KIT, COVER	JUEGO DE TAPA
8	6201007M91		**2**	CJ. EIXO	KIT, AXLE	JUEGO DE EJE
9	894772M2		**2**	COROA	ANNULAR GEAR	ENGRANAJE ANULAR
10	897005M1		**2**	ENGRENAGEM	GEAR	ENGRANAJE
11	1881931M91		**2**	ROLAMENTO	BEARING	COJINETE
12	22020X		**2**	CAPA	CAP	TAPA
13	894757M1	0.05mm	**X**	CALÇO	SHIM	CALCE
13	894758M1	0.10mm	**X**	CALÇO	SHIM	CALCE
13	894759M1	0.15mm	**X**	CALÇO	SHIM	CALCE
14	1860954M1		**2**	RETENTOR	OIL SEAL	BUJE RETENACEITE
15	831343M1		**2**	CONE	CONE	CONO
16	022516P3		**2**	PORTA ENGRENAGEM	CARRIER	PORTADOR
17	022351P1		**2**	ANEL TRAVA	CIRCLIP	CIRCULITO
18	371924X1		**6**	PINO	PIN	PASADOR
19	3147505M2	◀	**1**	CARCAÇA DO EIXO	AXLE HOUSING	CAJA DEL EJE
19	3147504M2	▶	**1**	CARCAÇA DO EIXO	AXLE HOUSING	CAJA DEL EJE
20	182099M91		**2**	RESPIRO	BREATHER	RESPIRADERO
21	353426X1		**24**	PORCA	NUT	TUERCA
22	353432X1		**24**	ARRUELA	WASHER	ARANDELA
23	3585916M1		**2**	EIXO	SHAFT	ARBOL
24	2412X		**2**	BUJÃO	PLUG	TAPON
25	068135T1		**1**	ADESIVO	ADHESIVE	ADHESIVO
26			**2**	BUCHA	BUSH	CASQUILLO

Redução Final Traseira
Rear Final Drive
Reduccion Final Trasera

30-310

4 Rodas Motrizes - Com Cabina
4 Wheels Drive - With Cab
4 Ruedas Motriz - Con Cabina

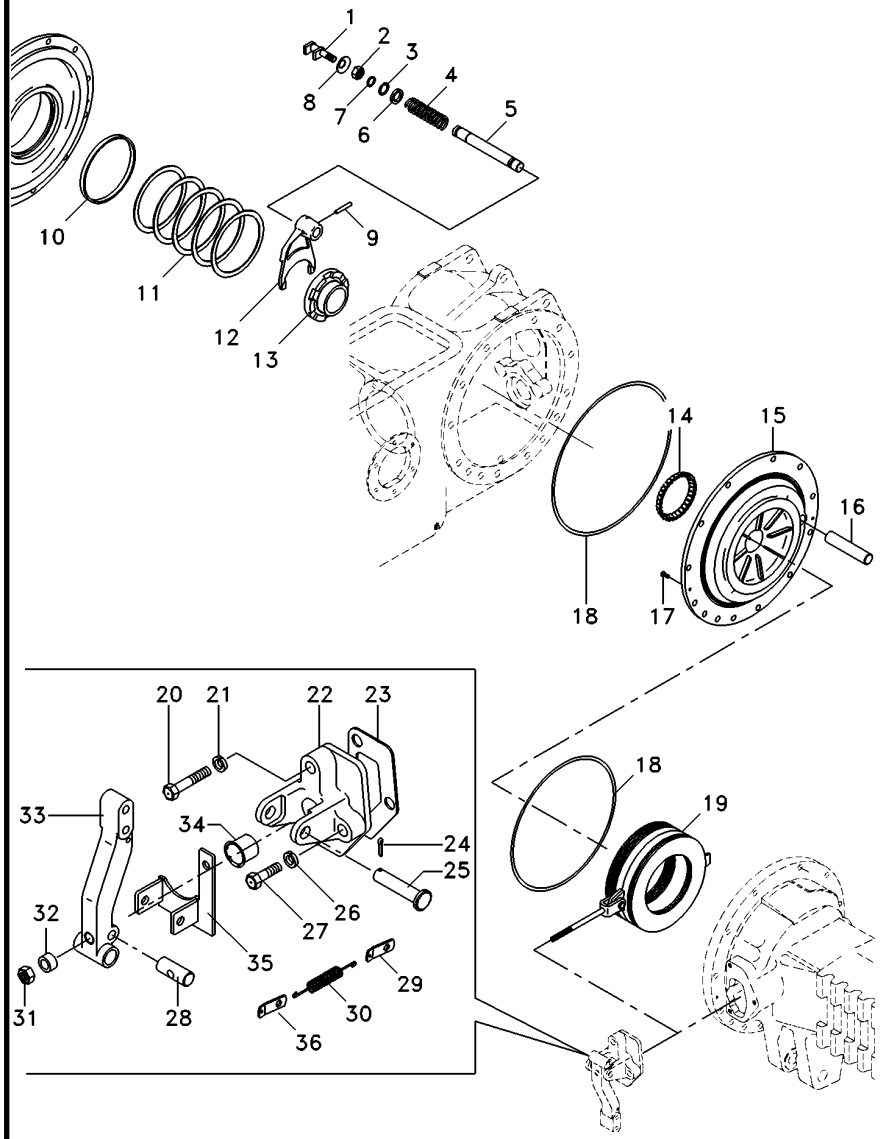

1	1865014M1			1	GARFO	FORK	HORQUILLA
2	353426X1			1	PORCA	NUT	TUERCA
3	358950X1			1	ANEL TRAVA	CIRCLIP	CIRCULITO
4	906808M1			1	MOLA	SPRING	RESORTE
5	1864763M1			1	EIXO	SHAFT	ARBOL
6	1864764M1			1	ARRUELA	WASHER	ARANDELA
7	851258M1			1	ANEL "O"	O RING	JUNTA TORICA
8	906811M1			1	PROTETOR	PROTECTOR	PROTECTOR
9	420407M1			1	PINO	PIN	PASADOR
10	072300P1			2	BUCHA	BUSH	CASQUILLO
11	187689M1	⧗	0.73/0.78mm	X	CALÇO	SHIM	CALCE
11	521401M1	⧗	0.60/0.66mm	X	CALÇO	SHIM	CALCE
11	892170M1	⧗	1.24/1.29mm	X	CALÇO	SHIM	CALCE
11	892171M1	⧗	1.11/1.16mm	X	CALÇO	SHIM	CALCE
11	892172M1	⧗	0.99/1.04mm	X	CALÇO	SHIM	CALCE
11	892173M1	⧗	0.86/0.91mm	X	CALÇO	SHIM	CALCE
12	906807M1			1	GARFO	FORK	HORQUILLA
13	897003M3			1	LUVA	SLEEVE	MANCHA
14	185775M1			1	CONE	CONE	CONO
15	071270P2	◀		1	PLACA	PLATE	PLATO
15	071269P2	▶		1	PLACA	PLATE	PLATO
16	1860956M1			2	EIXO	SHAFT	ARBOL
17	034013P1			4	PARAFUSO	BOLT	PERNO
18	1860838M2			4	ANEL "O"	O RING	JUNTA TORICA
19	3148715M91	👁	30-330 No	2	CJ. FREIO	KIT, BRAKE	FRENOS JUEGO
20	354269X1			2	PARAFUSO	BOLT	PERNO
21	353434X1			2	ARRUELA	WASHER	ARANDELA
22	674474M1	▶		1	SUPORTE	BRACKET	SOPORTE
22	1860970M1	◀		1	SUPORTE	BRACKET	SOPORTE
23	1860960M2			2	JUNTA	GASKET	EMPAQUETADURA.
24	354059X1			2	CONTRAPINO	DOWEL	CENTRAJE
25	072781P1			2	PINO	PIN	PASADOR
26	353434X1			4	ARRUELA	WASHER	ARANDELA
27	362455X1			4	PARAFUSO	BOLT	PERNO
28	1865003M1			2	PINO	PIN	PASADOR
29	184310M1			2	ALÇA	STRAP	FAJA
30	184171M1			2	MOLA	SPRING	RESORTE
31	330797X1			2	PORCA	NUT	TUERCA
32	1865002M1			2	ESPAÇADOR	SPACER	PIEZA DISTANCIA
33	1861665M1	▶		1	ALAVANCA	LEVER	PALANCA
33	1861666M1	◀		1	ALAVANCA	LEVER	PALANCA
34	1860959M1			2	CAPA	CAP	TAPA
35	069972S1	◀		1	SUPORTE	CLEVIS	GANCHO SEGURI.
35	069978S1	▶		1	SUPORTE	CLEVIS	GANCHO SEGURI.
36	069808P1			2	SUPORTE	CLEVIS	GANCHO SEGURI.

Redução Final Traseira
Rear Final Drive
Reduccion Final Trasera

30-315

4 Rodas Motrizes - Com Cabina
4 Wheels Drive - With Cab
4 Ruedas Motriz - Con Cabina

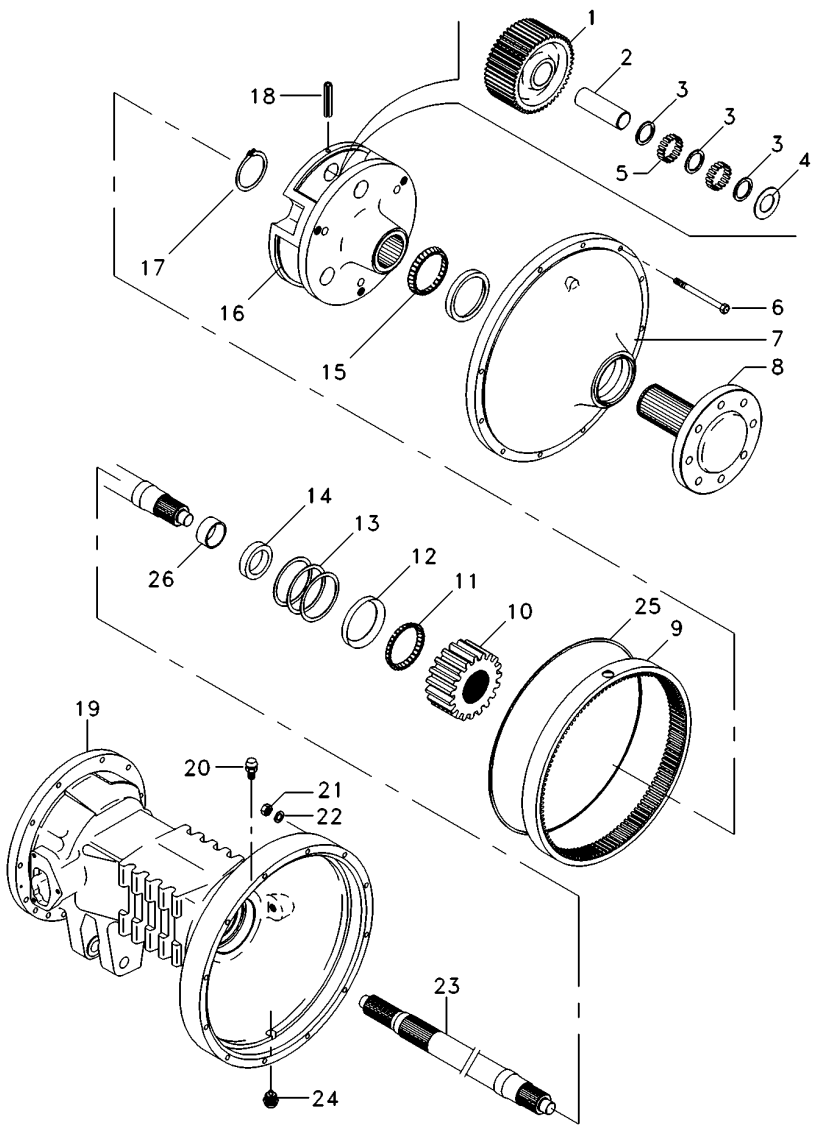

1	894769M1		**6**	ENGRENAGEM	GEAR	ENGRANAJE
2	1864869M1		**6**	EIXO	SHAFT	ARBOL
3	184196M1		**6**	ARRUELA	WASHER	ARANDELA
4	184441M1		**12**	ARRUELA	WASHER	ARANDELA
5	184742M1		**348**	ROLETE	ROLLER	RODILLO
6	361785X1		**24**	PARAFUSO	BOLT	PERNO
7	022356N1	30-320 No	**2**	CJ. TAMPA	KIT, COVER	JUEGO DE TAPA
8	6201007M91		**2**	CJ. EIXO	KIT, AXLE	JUEGO DE EJE
9	894772M2		**2**	COROA	ANNULAR GEAR	ENGRANAJE ANULAR
10	897005M1		**2**	ENGRENAGEM	GEAR	ENGRANAJE
11	1881931M91		**2**	ROLAMENTO	BEARING	COJINETE
12	22020X		**2**	CAPA	CAP	TAPA
13	894757M1	0.05mm	**X**	CALÇO	SHIM	CALCE
13	894758M1	0.10mm	**X**	CALÇO	SHIM	CALCE
13	894759M1	0.15mm	**X**	CALÇO	SHIM	CALCE
14	1860954M1		**2**	RETENTOR	OIL SEAL	BUJE RETENACEITE
15	831343M1		**2**	CONE	CONE	CONO
16	022516P3		**2**	PORTA ENGRENAGEM	CARRIER	PORTADOR
17	022351P1		**2**	ANEL TRAVA	CIRCLIP	CIRCULITO
18	371924X1		**6**	PINO	PIN	PASADOR
19	3147505M2	◀	**1**	CARCAÇA DO EIXO	AXLE HOUSING	CAJA DEL EJE
19	3147504M2	▶	**1**	CARCAÇA DO EIXO	AXLE HOUSING	CAJA DEL EJE
20	182099M91		**2**	RESPIRO	BREATHER	RESPIRADERO
21	353426X1		**24**	PORCA	NUT	TUERCA
22	353432X1		**24**	ARRUELA	WASHER	ARANDELA
23	3585916M1		**2**	EIXO	SHAFT	ARBOL
24	2412X		**2**	BUJÃO	PLUG	TAPON
25	068135T1		**1**	ADESIVO	ADHESIVE	ADHESIVO
26			**2**	BUCHA	BUSH	CASQUILLO

Tampa Da Redução Final
Cover Final Drive
Tapa Da Raduccion Final

30-320

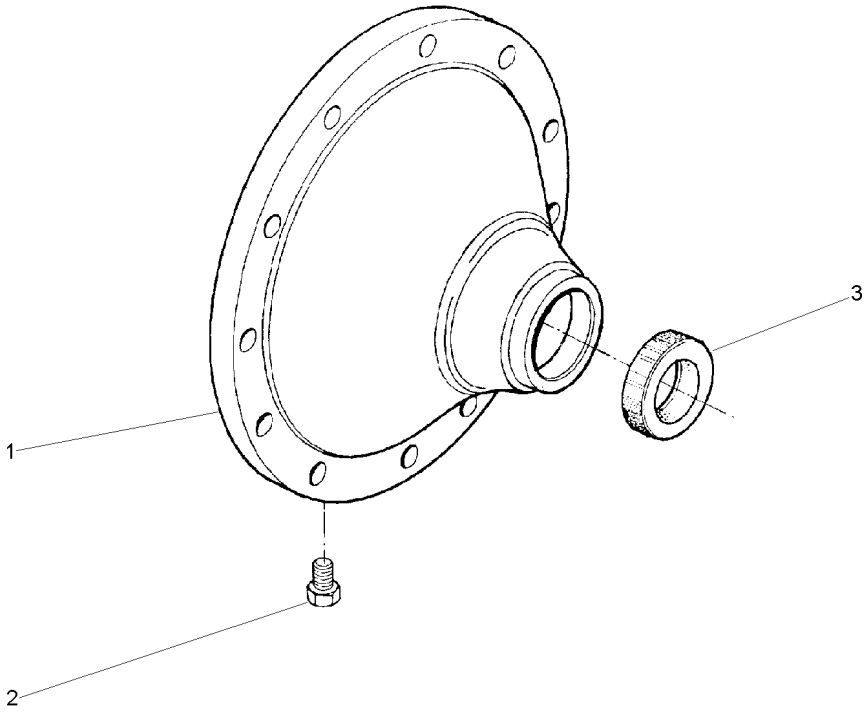

1	022513P2	**1**	TAMPA	COVER	CUBIERTA
2	490075M1	**1**	BUJÃO	PLUG	TAPON
3	6208335M1	**1**	RETENTOR	SEAL	RETEN

Semi-Árvore
Axle
Eje

30-325

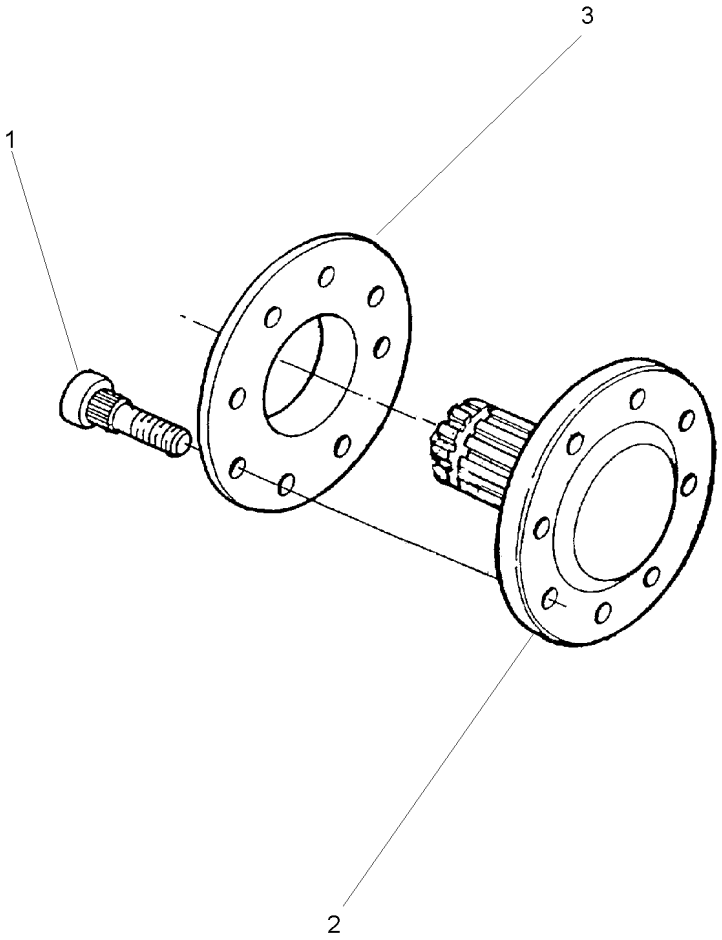

1	3412644M2	11/16X16X2.29/32	**8** PARAFUSO	BOLT	PERNO
2	022414P3		**1** SEMI EIXO	HALF AXLE	SEMIEJES
3	894756M1		**1** ESPAÇADOR	SPACER	PIEZA DISTANCIA

Freio
Brake
Freno

30-330

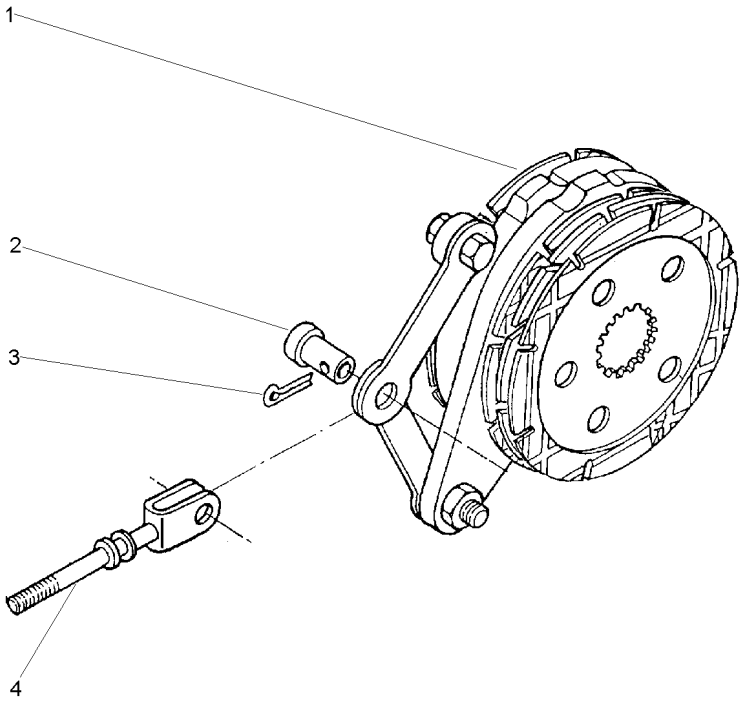

1	1861058M92	30-335 No	**1**	CJ. FREIO	KIT, BRAKE	FRENOS JUEGO
2	195348M1		**1**	PINO	PIN	PASADOR
3	354068X1	1.1/4X5/32	**1**	CONTRAPINO	DOWEL	CENTRAJE
4	1861676M91		**1**	TIRANTE	ROD	VARILLA

Freio Brake Freno	Comando E Disco Drive Plate And Disc Mando E Disco	30-335	

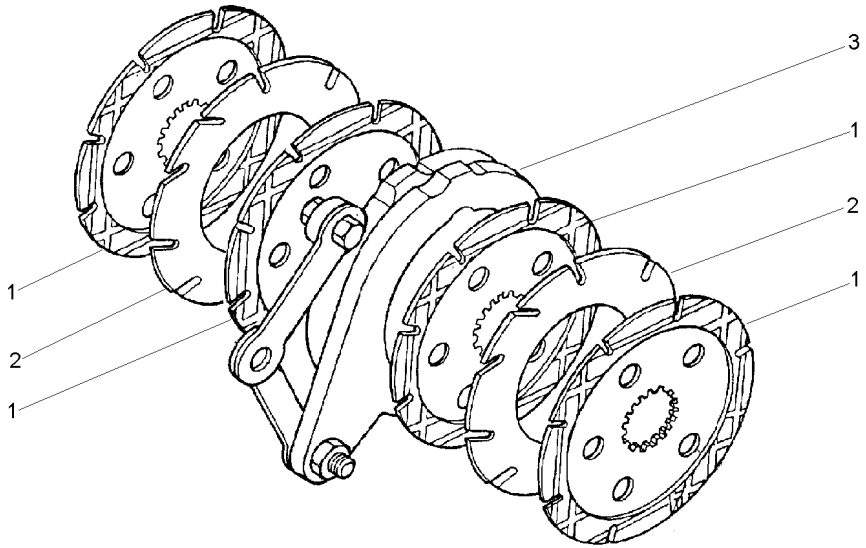

1	060429P2	1860964M2	**4** DISCO	DISC	DISCO
2	035670T1		**2** DISCO	DISC	DISCO
3	1860963M91	30-340 No	**1** CJ. COMANDO	KIT, ACTUATOR	JUEGO ACTUADOR

Comando Do Freio
Brake Drive
Mando De Freno

30-340

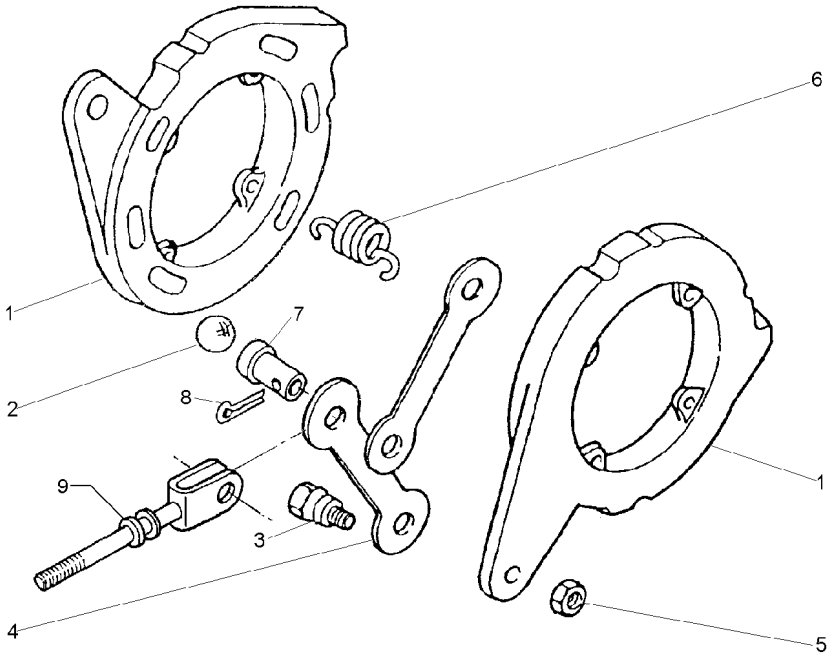

1		1860963M91	**2**	DISCO	DISC	DISCO
2	16779X		**6**	ESFERA	BALL	BOLA
3	1481654M1	1/2	**2**	PARAFUSO	BOLT	PERNO
4	1481653M1		**2**	BRAÇO	ARM	BRAZO
5	353438X1	1/2X20	**2**	PORCA	NUT	TUERCA
6	1853148M1		**4**	MOLA	SPRING	RESORTE
7	195348M1		**1**	PINO	PIN	PASADOR
8	354068X1		**1**	CONTRAPINO	DOWEL	CENTRAJE
9	1861676M91		**1**	TIRANTE	ROD	VARILLA

Eixo Terminal Da Roda
Wheel Axle Assembly
Eje Terminal De Roda

30-345

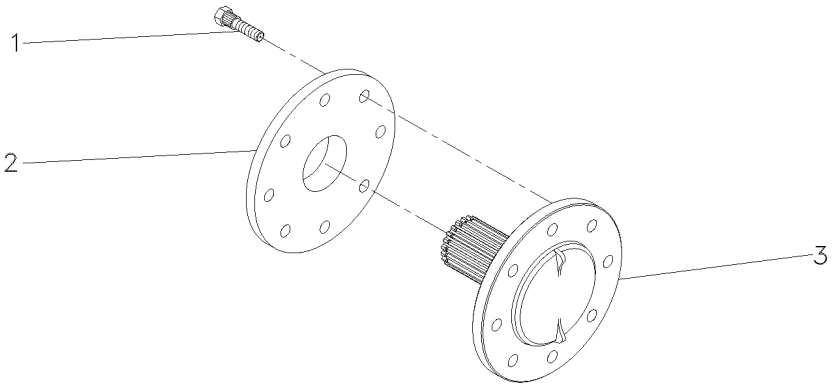

1	893017M2	**8** PARAFUSO	BOLT	PERNO
2	894756M1	**1** ESPAÇADOR	SPACER	PIEZA DISTANCIA
3	022414P3	**1** SEMI EIXO	HALF AXLE	SEMIEJES

Freio
Brake
Freno

30-350

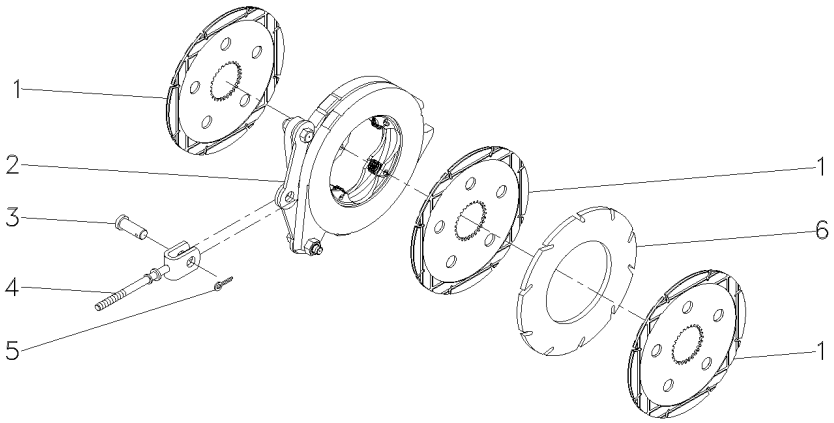

1	060429P1		**3**	DISCO	DISC	DISCO
2	1860963M91	30-340 No	**1**	CJ. COMANDO	KIT, ACTUATOR	JUEGO ACTUADOR
3	195348M1		**2**	PINO	PIN	PASADOR
4	1861676M91		**1**	TIRANTE	ROD	VARILLA
5	354068X1	1.1/4X5/32	**2**	CONTRAPINO	DOWEL	CENTRAJE
6	035670T1		**1**	DISCO	DISC	DISCO

Barra De Tração **Drawbar** **Barra De Tiro**	**Standard** **Standard** **Standard**	**40-10**	**Nd** **Nd** **Nd**

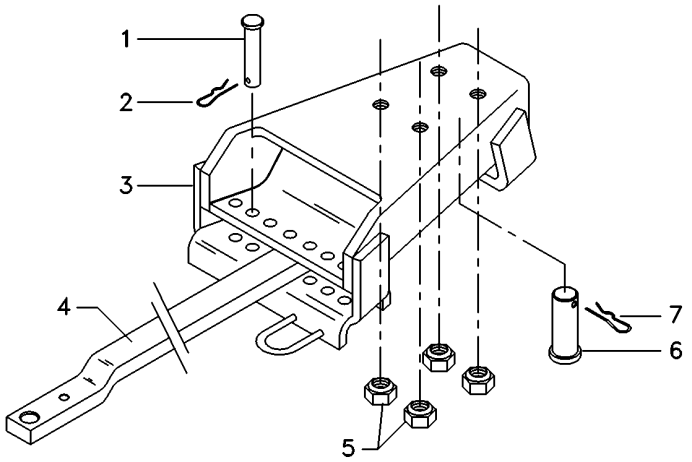

1	376398X1	**2** PINO	PIN	PASADOR
2	195414M1	**2** GRAMPO	CRAMP	PASADOR
3	062223S1	**1** SUPORTE	BRACKET	SOPORTE
4	1484981M2	**1** BARRA	BAR	BARRA
5	186809M1	**4** PORCA	NUT	TUERCA
6	184631M1	**1** PINO	PIN	PASADOR
7	195708M1	**1** GRAMPO	CRAMP	PASADOR

Barra De Tração
Drawbar
Barra De Tiro

40-15

Nd - Usado Somente Com Rodado 14.9x28
Nd - Only Used With Wheels 14.9x28
Nd - Usado Solamente Con Rodaje 14.9x28

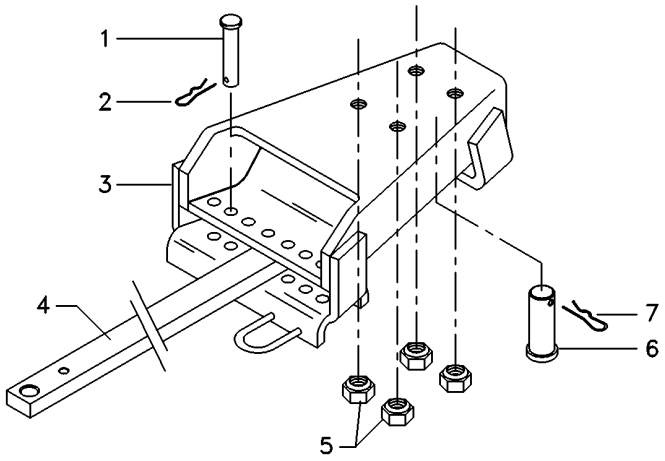

1	376398X1	**2** PINO	PIN	PASADOR
2	195414M1	**2** GRAMPO	CRAMP	PASADOR
3	062223S1	**1** SUPORTE	BRACKET	SOPORTE
4	1484982M2	**1** BARRA	BAR	BARRA
5	186809M1	**4** PORCA	NUT	TUERCA
6	184631M1	**1** PINO	PIN	PASADOR
7	195708M1	**1** GRAMPO	CRAMP	PASADOR

Barra De Tração
Drawbar
Barra De Tiro

40-20

Hd
Hd
Hd

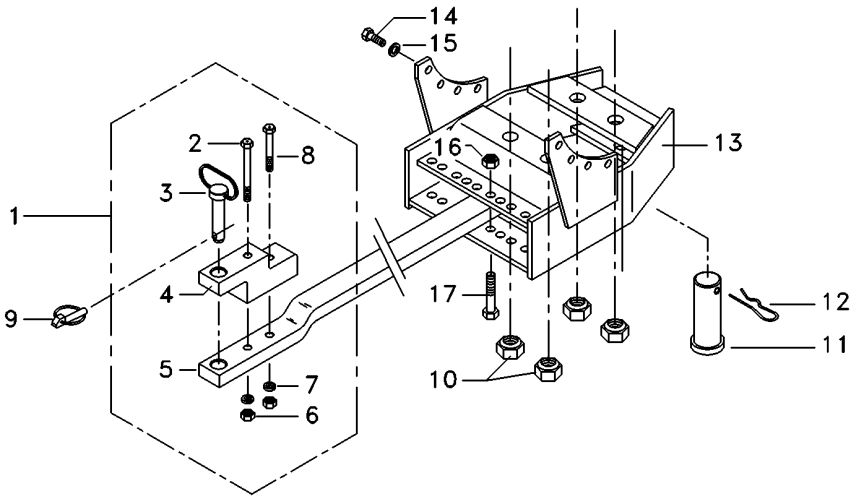

1	3146136M92	**1**	BARRA DE TRAÇÃO	DRAWBAR	BARRA DE TIRO
2	080240H1	**1**	PARAFUSO	BOLT	PERNO
3	3146131M92	**1**	PINO	PIN	PASADOR
4	490059M4	**1**	SUPORTE	CLEVIS	GANCHO SEGURI.
5	056606P2	**1**	BARRA DE TRAÇÃO	DRAWBAR	BARRA DE TIRO
6	368123X1	**2**	PORCA	NUT	TUERCA
7	3585377M1	**2**	ARRUELA	WASHER	ARANDELA
8	080241H1	**1**	PARAFUSO	BOLT	PERNO
9	810285M92	**1**	PINO	PIN	PASADOR
10	909718M1	**4**	PORCA	NUT	TUERCA
11	489785M2	**1**	PINO	PIN	PASADOR
12	195708M1	**1**	GRAMPO	CRAMP	PASADOR
13	073481S1	**1**	SUPORTE	BRACKET	SOPORTE
14	354651X1	**8**	PARAFUSO	SCREW	TORNILLO
15	353439X1	**8**	ARRUELA	WASHER	ARANDELA
16	375098X1	**2**	PORCA	NUT	TUERCA

Suporte Da Barra De Tração
Drawbar Bracket
Soporte Del Barra Tiro

40-30

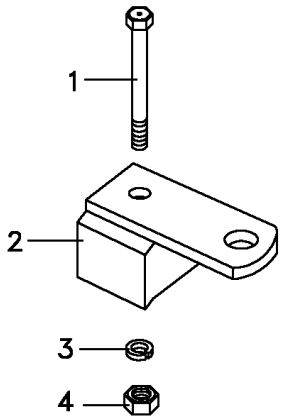

1	080240M1	5/8X18X6.1/2	**1** PARAFUSO	BOLT	PERNO
2	027994S1		**1** SUPORTE	CLEVIS	GANCHO SEGURI.
3	3585377M1	33,5X17,0X3,75	**1** ARRUELA	WASHER	ARANDELA
4	368123X1	5/8X18	**1** PORCA	NUT	TUERCA

Estabilizador
Stabiliser
Estabilizador

40-35

Estabilizador Com Corrente
Stabilizer With Chain
Estabilizador Con La Cadena

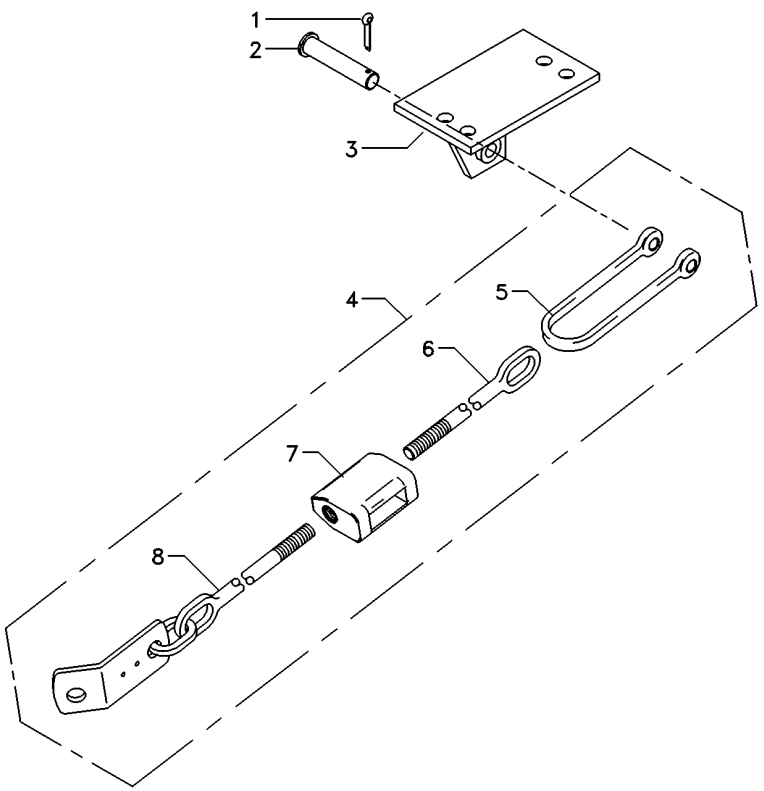

1	354089X1		**2**	CUPILHA	COTTER PIN	PASADOR DOUBLE
2	1481712M1		**2**	PINO	PIN	PASADOR
3	037591S1	▶	**1**	SUPORTE	BRACKET	SOPORTE
3	037592S1	◀	**1**	SUPORTE	BRACKET	SOPORTE
4	6210244M91		**2**	ESTABILIZADOR	STABILISER	ESTABILIZADOR
5	490465M1		**2**	GARFO	FORK	HORQUILLA
6	490522M1		**2**	TERMINAL	END	EXTREMO
7	6210245M1		**2**	ESTICADOR	TURNBUCKLE	TORNIQUETE
8	3146038M91		**2**	TERMINAL	END	EXTREMO

Estabilizador
Stabiliser
Estabilizador

40-40

Estabilizador Telescópico
Telescopic Stabilizer
Estabilizador Telescopico

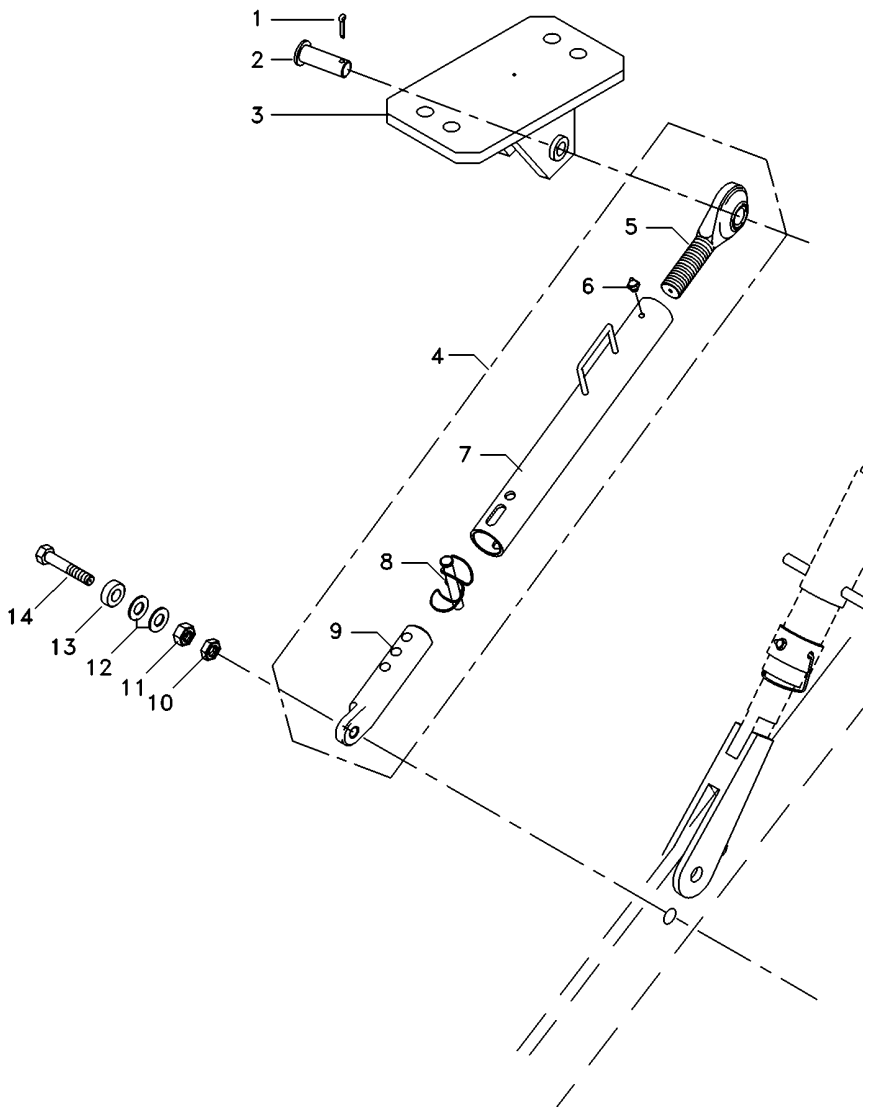

1	354068X1		**2**	CONTRAPINO	DOWEL	CENTRAJE
2	037549P1		**2**	PINO	PIN	PASADOR
3	045108S1	◀	**1**	SUPORTE	BRACKET	SOPORTE
3	045110S1	▶	**1**	SUPORTE	BRACKET	SOPORTE
4	038438T1		**2**	CJ.ESTABILIZADOR	KIT, STABILISER	ESTABILIZAD JUEG
5	037682R1	4	**1**	TERMINAL	END	EXTREMO
6	13811X	4	**1**	GRAXEIRA	GREASER	ENGRASADOR
7	037685R1	4	**1**	TUBO	PIPE	CANO
8	037676R1	4	**1**	PINO	PIN	PASADOR
9	039057R1	4	**1**	TERMINAL	END	EXTREMO
10	353436X1		**2**	PORCA	NUT	TUERCA
11	353435X1		**2**	PORCA	NUT	TUERCA
12	353775X1		**4**	ARRUELA	WASHER	ARANDELA
13	045121P1		**2**	ESPAÇADOR	SPACER	PIEZA DISTANCIA
14	353934X1		**2**	PARAFUSO	BOLT	PERNO

Estabilizador
Stabiliser
Estabilizador

40-45

Tratores Estreito / Compacto
Narrow Tractors / Compact
Tractores Estrecho / Compacto

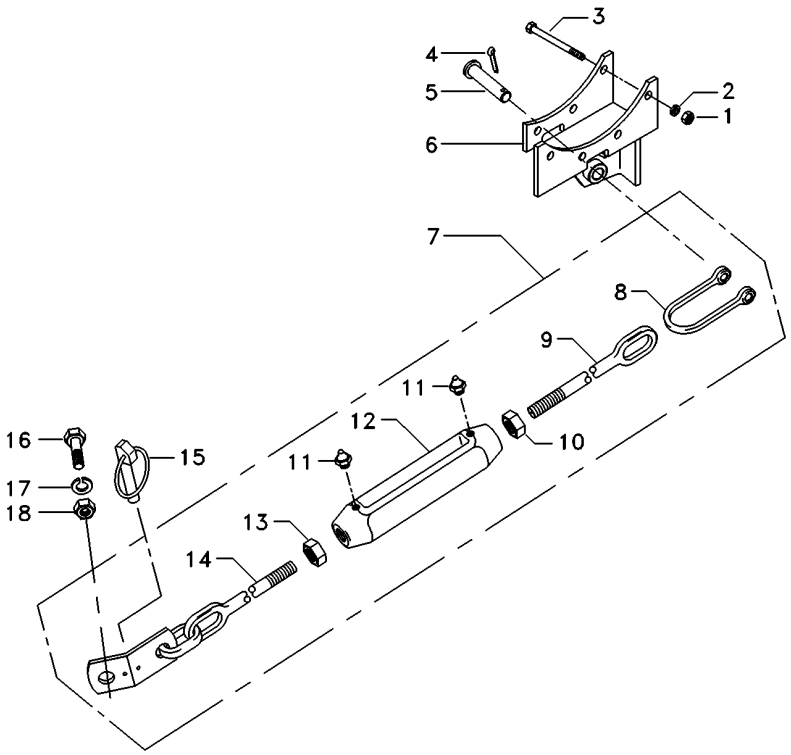

1	353426X1		**8**	PORCA	NUT	TUERCA
2	353432X1		**8**	ARRUELA	WASHER	ARANDELA
3	366908X1		**8**	PARAFUSO	BOLT	PERNO
4	354089X1		**2**	CUPILHA	COTTER PIN	PASADOR DOUBLE
5	1481712M1		**2**	PINO	PIN	PASADOR
6	039120S1	◀	**1**	SUPORTE	BRACKET	SOPORTE
6	039121S1	▶	**1**	SUPORTE	BRACKET	SOPORTE
7	039118N1		**2**	CJ.ESTABILIZADOR	KIT, STABILISER	ESTABILIZAD JUEG
8	039117P1		**1**	GARFO	FORK	HORQUILLA
9	490522M1		**1**	TERMINAL	END	EXTREMO
10	375100X1		**1**	PORCA	NUT	TUERCA
11	13811X		**2**	GRAXEIRA	GREASER	ENGRASADOR
12	490521M3		**1**	ARTICULAÇÃO	KNUCKLE	CHARNELA
13	490532M1		**1**	PORCA	NUT	TUERCA
14	3146038M91		**1**	TERMINAL	END	EXTREMO
15	810285M92		**2**	PINO	PIN	PASADOR
16	490481M1		**2**	PARAFUSO	BOLT	PERNO
17	353440X1		**2**	ARRUELA	WASHER	ARANDELA
18	353435X1		**2**	PORCA	NUT	TUERCA

Braços Hidráulicos
Hydraulic Arms
Brazos Hidráulicos

40-50

Nd
Nd
Nd

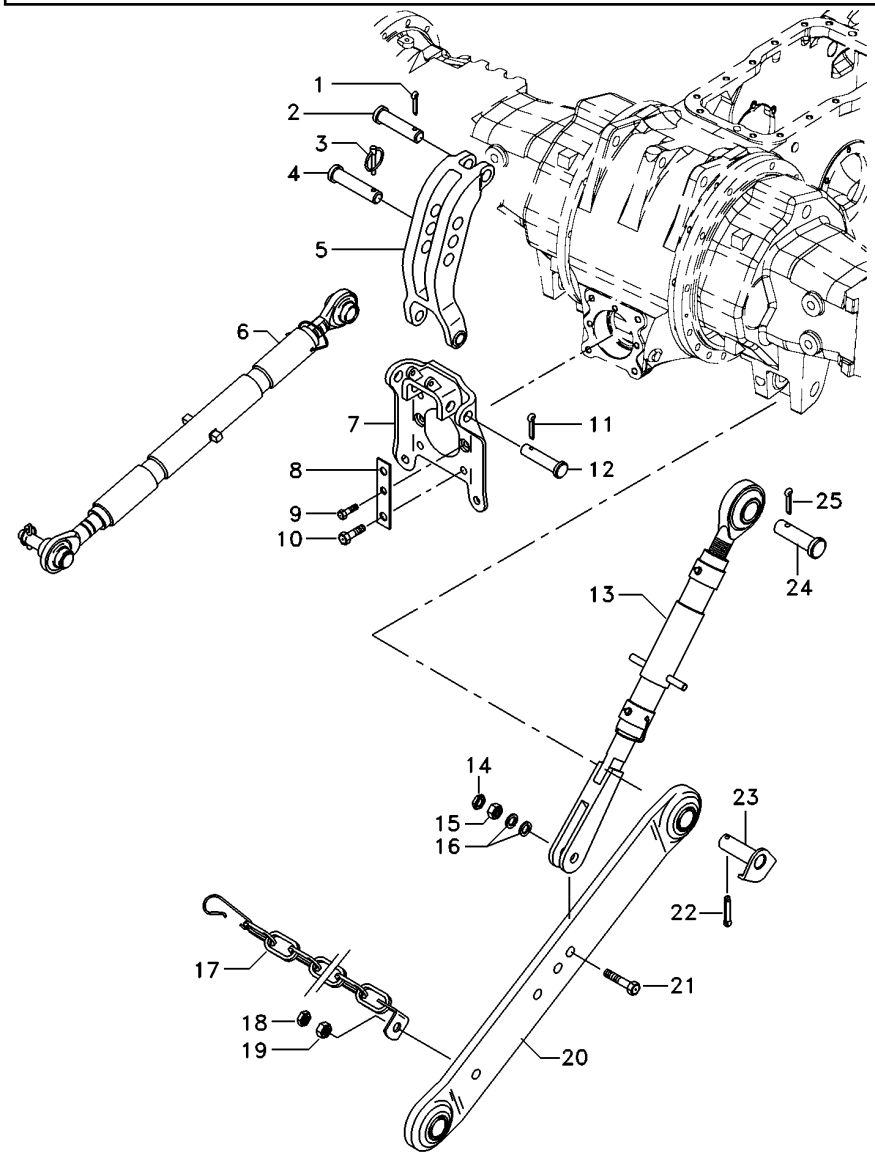

1	354068X1		**1**	CONTRAPINO	DOWEL	CENTRAJE
2	893567M1		**1**	PINO	PIN	PASADOR
3	810285M92		**1**	PINO	PIN	PASADOR
4	035777P1		**1**	PINO	PIN	PASADOR
5	1863393M93		**1**	VIGA	BEAM	VIGA
6	3147681M91	40-75 No	**1**	CJ. BRAÇO	KIT, ARM	JUEGO DE BRAZO
7	059367S1		**1**	SUPORTE	BRACKET	SOPORTE
8	3149348M1		**2**	CHAPA	PLATE	CHAPA
9	353699X1		**2**	PARAFUSO	BOLT	PERNO
10	354277X1		**4**	PARAFUSO	BOLT	PERNO
11	354089X1		**2**	CUPILHA	COTTER PIN	PASADOR DOUBLE
12	1481712M1		**2**	PINO	PIN	PASADOR
13	049209N1	40-85 No	**2**	CJ. BRAÇO	KIT, ARM	JUEGO DE BRAZO
14	353436X1		**2**	PORCA	NUT	TUERCA
15	353435X1		**2**	PORCA	NUT	TUERCA
16	353775X1		**4**	ARRUELA	WASHER	ARANDELA
17	3148840M91		**2**	CJ. CORRENTE	KIT, CHAIN	CADENA JUEGO
18	353435X1		**2**	PORCA	NUT	TUERCA
19	490481M1		**2**	PARAFUSO	BOLT	PERNO
20	054881T1		**2**	CJ. BRAÇO	KIT, ARM	JUEGO DE BRAZO
21	354575X1		**2**	PARAFUSO	BOLT	PERNO
22	354092X1		**2**	CUPILHA	COTTER PIN	PASADOR DOUBLE
23	1482939M91		**2**	PINO	PIN	PASADOR
24	893568M1		**2**	PINO	PIN	PASADOR
25	354068X1		**2**	CONTRAPINO	DOWEL	CENTRAJE

Braços Hidráulicos Hd
Hydraulic Arms Hd
Brazos Hidráulicos Hd

40-55

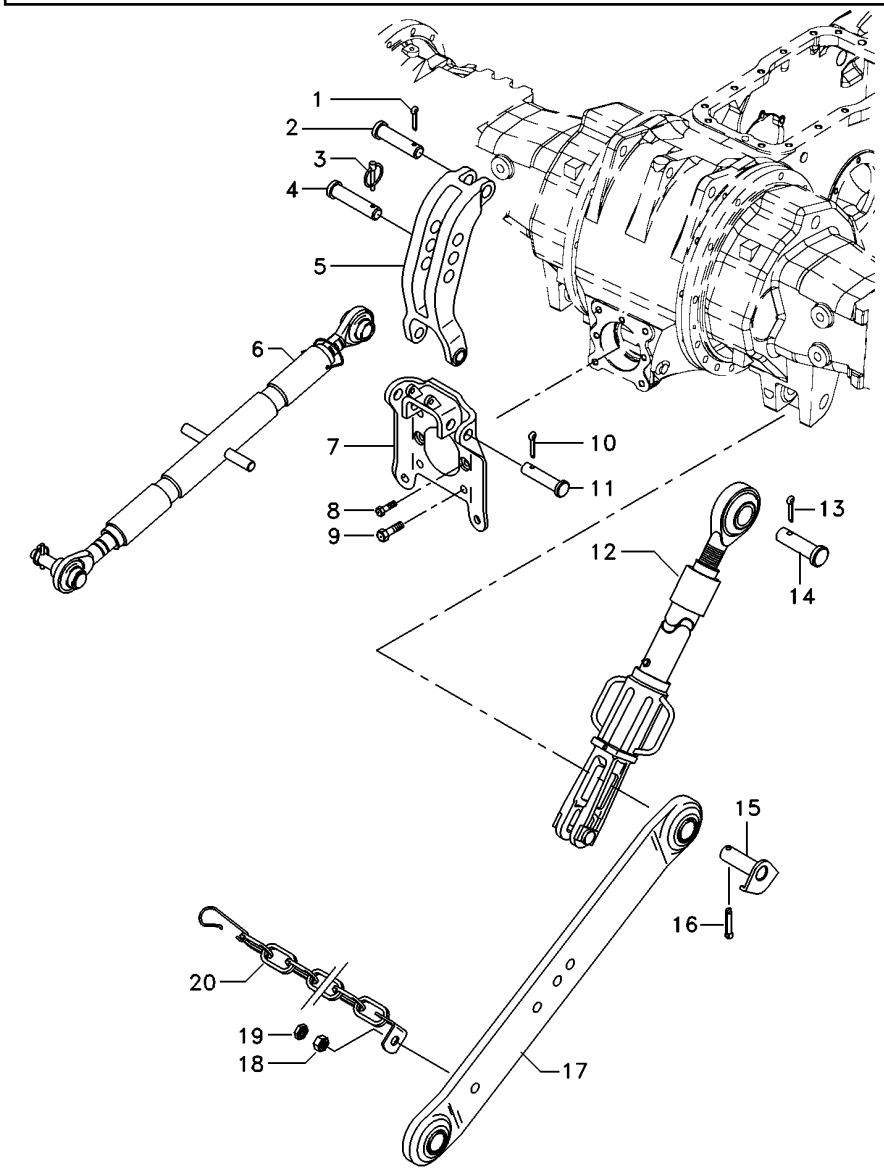

1	354068X1		**1**	CONTRAPINO	DOWEL	CENTRAJE
2	893567M1		**1**	PINO	PIN	PASADOR
3	810285M92		**1**	PINO	PIN	PASADOR
4	035777P1		**1**	PINO	PIN	PASADOR
5	1863393M93		**1**	VIGA	BEAM	VIGA
6	1660050M94	40-80 No	**1**	CJ. BRAÇO	KIT, ARM	JUEGO DE BRAZO
7	059367S1		**1**	SUPORTE	BRACKET	SOPORTE
8	353699X1		**2**	PARAFUSO	BOLT	PERNO
9	354277X1		**4**	PARAFUSO	BOLT	PERNO
10	354089X1		**2**	CUPILHA	COTTER PIN	PASADOR DOUBLE
11	1481712M1		**2**	PINO	PIN	PASADOR
12	060679T1	40-90 No	**2**	CJ. BRAÇO	KIT, ARM	JUEGO DE BRAZO
13	354068X1		**2**	CONTRAPINO	DOWEL	CENTRAJE
14	893568M1		**2**	PINO	PIN	PASADOR
15	1482939M91		**2**	PINO	PIN	PASADOR
16	354092X1		**2**	CUPILHA	COTTER PIN	PASADOR DOUBLE
17	060682T1	◀	**1**	CJ. BRAÇO	KIT, ARM	JUEGO DE BRAZO
17	060683T1	▶	**1**	CJ. BRAÇO	KIT, ARM	JUEGO DE BRAZO
18	353435X1		**2**	PORCA	NUT	TUERCA
19	490481M1		**2**	PARAFUSO	BOLT	PERNO
20	3148840M91		**2**	CJ. CORRENTE	KIT, CHAIN	CADENA JUEGO

Braços Hidráulicos
Hydraulic Arms
Brazos Hidráulicos

Estreito
Narrow
Estrecho

40-60

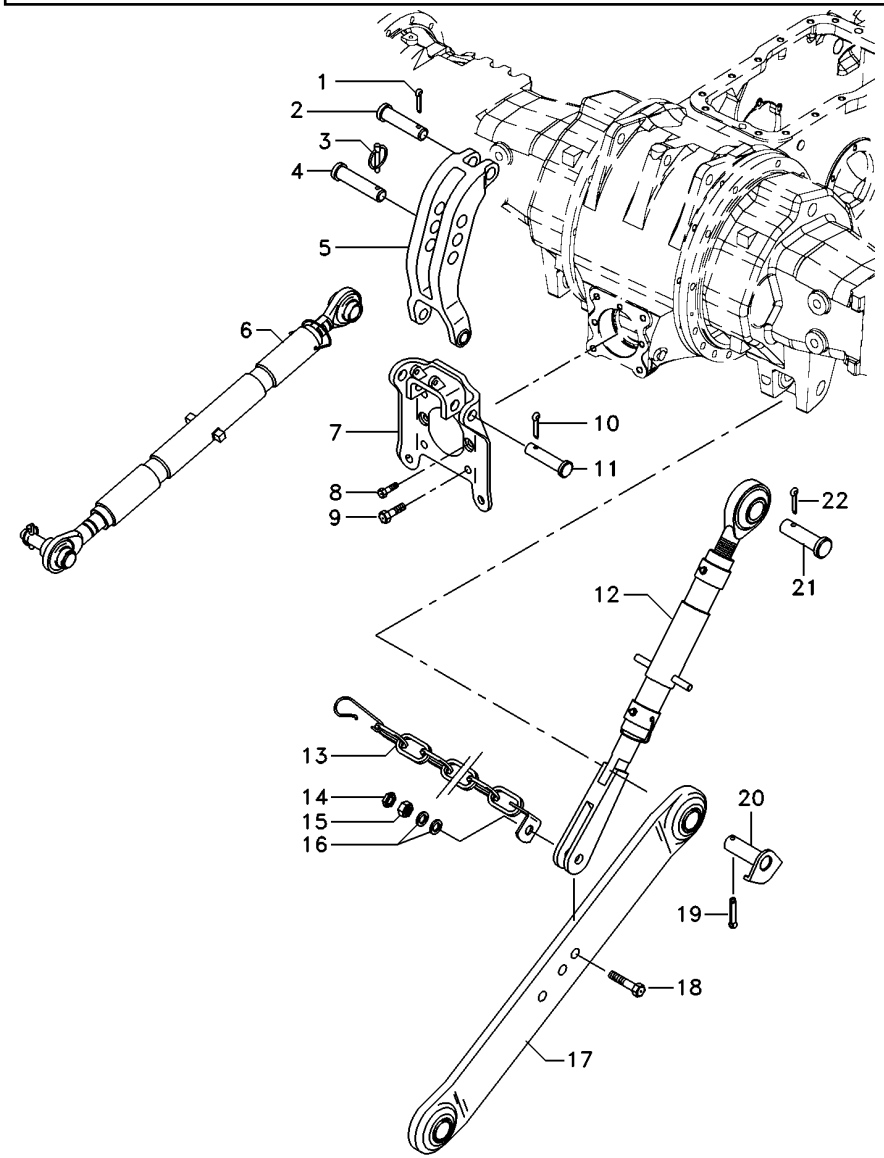

1	354068X1		**1**	CONTRAPINO	DOWEL	CENTRAJE
2	893567M1		**1**	PINO	PIN	PASADOR
3	810285M92		**1**	PINO	PIN	PASADOR
4	035777P1		**1**	PINO	PIN	PASADOR
5	1863393M93		**1**	VIGA	BEAM	VIGA
6	3147681M91	40-75 No	**1**	CJ. BRAÇO	KIT, ARM	JUEGO DE BRAZO
7	059367S1		**1**	SUPORTE	BRACKET	SOPORTE
8	353699X1		**2**	PARAFUSO	BOLT	PERNO
9	354277X1		**4**	PARAFUSO	BOLT	PERNO
10	354089X1		**2**	CUPILHA	COTTER PIN	PASADOR DOUBLE
11	1481712M1		**2**	PINO	PIN	PASADOR
12	037467N1	40-95 No	**2**	CJ. BRAÇO	KIT, ARM	JUEGO DE BRAZO
13	3411966M91		**2**	CJ. CORRENTE	KIT, CHAIN	CADENA JUEGO
14	353436X1		**2**	PORCA	NUT	TUERCA
15	353435X1		**2**	PORCA	NUT	TUERCA
16	353762X1		**4**	ARRUELA	WASHER	ARANDELA
17	3411960M92		**2**	CJ. BRAÇO	KIT, ARM	JUEGO DE BRAZO
18	353934X1		**2**	PARAFUSO	BOLT	PERNO
19	354092X1		**2**	CUPILHA	COTTER PIN	PASADOR DOUBLE
20	1482939M91		**2**	PINO	PIN	PASADOR
21	893568M1		**2**	PINO	PIN	PASADOR
22	354068X1		**2**	CONTRAPINO	DOWEL	CENTRAJE

Braços Hidráulicos
Hydraulic Arms
Brazos Hidráulicos

40-65

Tratores Compacto
Compact Tractors
Tractores Compacto

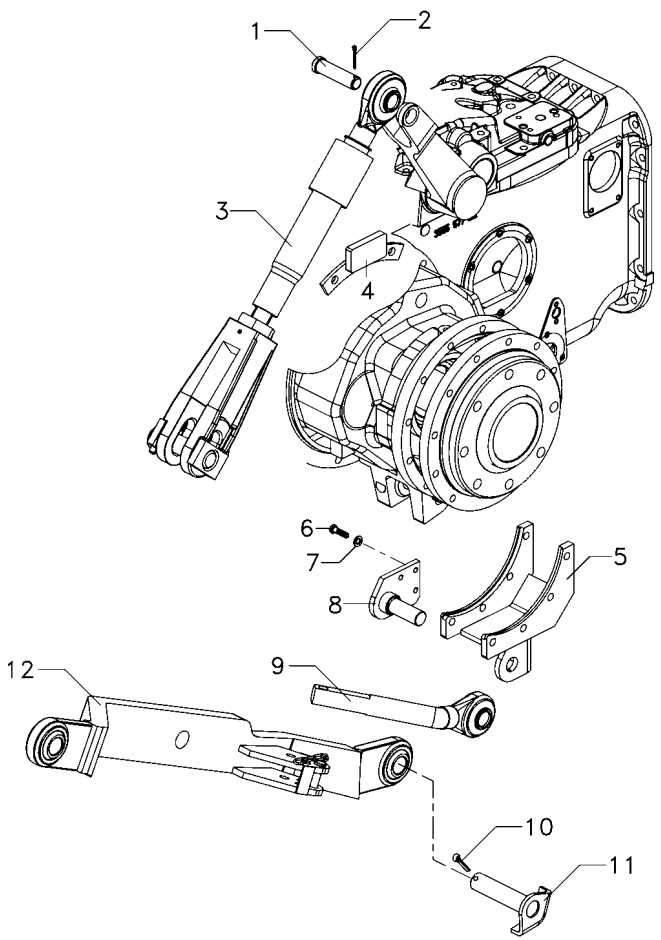

1	893568M1		**2**	PINO	PIN	PASADOR
2	354068X1		**2**	CONTRAPINO	DOWEL	CENTRAJE
3	6214917M91		**2**	CJ. BRAÇO	KIT, ARM	JUEGO DE BRAZO
4	047127S1		**2**	BATENTE	STOP	PARO
5	6216259M91	▶	**1**	SUPORTE	CLEVIS	GANCHO SEGURI.
5	6216265M91	◀	**1**	SUPORTE	CLEVIS	GANCHO SEGURI.
6	339337X1		**6**	PARAFUSO	BOLT	PERNO
7	339376X1		**6**	ARRUELA	WASHER	ARANDELA
8	6216264M91	▶	**1**	PINO	PIN	PASADOR
8	6216543M91	◀	**1**	PINO	PIN	PASADOR
9	6214915M91		**2**	CJ.ESTABILIZADOR	KIT, STABILISER	ESTABILIZAD JUEG
10	354092X1		**2**	CUPILHA	COTTER PIN	PASADOR DOUBLE
11	1482939M91		**2**	PINO	PIN	PASADOR
12	6215020M91	▶	**1**	CJ. BRAÇO	KIT, ARM	JUEGO DE BRAZO
12	6214913M91	◀	**1**	CJ. BRAÇO	KIT, ARM	JUEGO DE BRAZO

Braços Hidráulicos
Lift Arm And Linkage
Brazo Elevador Y Enganches

40-70

Tratores Compacto
Compact Tractors
Tractores Compacto

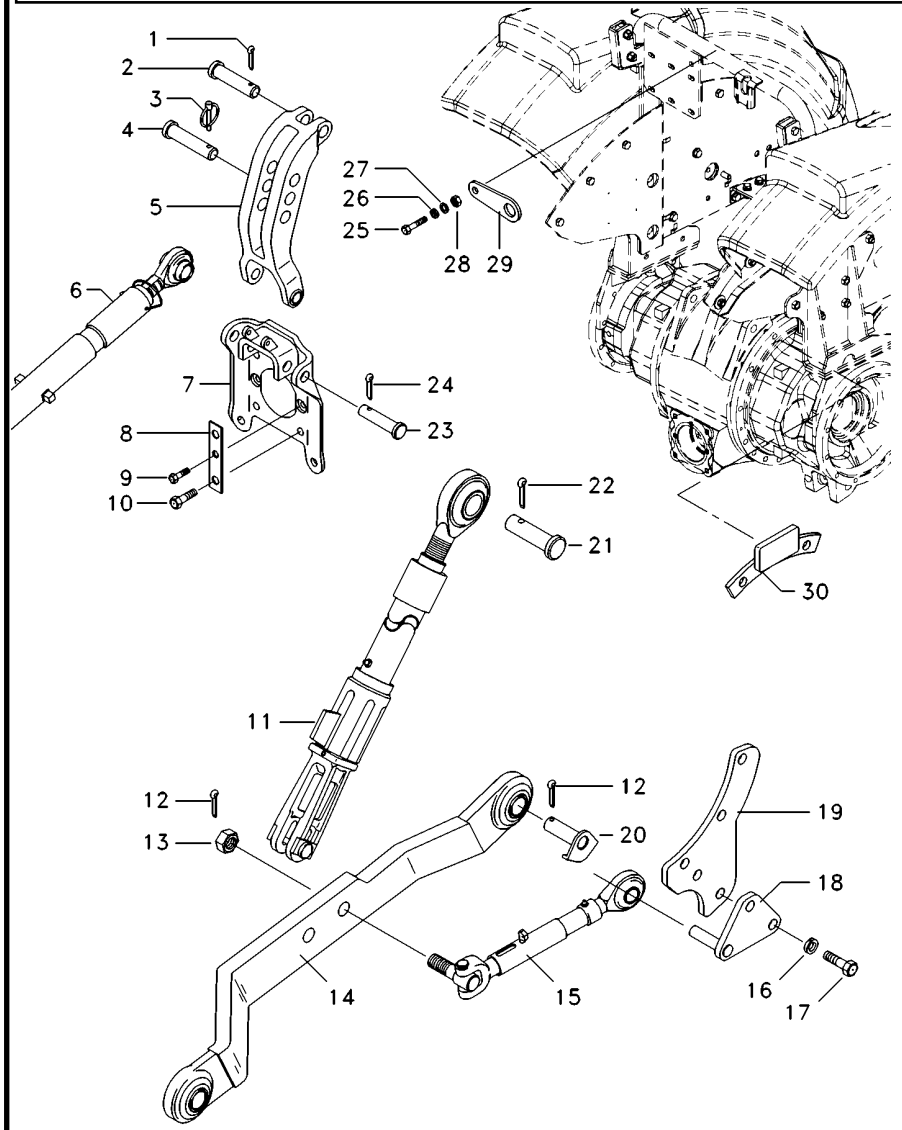

1	354068X1		**1**	CONTRAPINO	DOWEL	CENTRAJE
2	893567M1		**1**	PINO	PIN	PASADOR
3	810285M92		**1**	PINO	PIN	PASADOR
4	035777P1		**1**	PINO	PIN	PASADOR
5	1863393M93		**1**	VIGA	BEAM	VIGA
6	1660050M94		**1**	CJ. BRAÇO	KIT, ARM	JUEGO DE BRAZO
7	059367S1		**1**	SUPORTE	BRACKET	SOPORTE
8	3149348M1		**2**	CHAPA	PLATE	CHAPA
9	353699X1		**2**	PARAFUSO	BOLT	PERNO
10	354277X1		**4**	PARAFUSO	BOLT	PERNO
11	6214917M91		**2**	CJ. BRAÇO	KIT, ARM	JUEGO DE BRAZO
12	354092X1		**2**	CUPILHA	COTTER PIN	PASADOR DOUBLE
13	6224322M1		**2**	PORCA	NUT	TUERCA
14	6224311M91	◀	**1**	CJ. BRAÇO	KIT, ARM	JUEGO DE BRAZO
14	6224313M91	▶	**1**	CJ. BRAÇO	KIT, ARM	JUEGO DE BRAZO
15	6224332M91		**2**	CJ.ESTABILIZADOR	KIT, STABILISER	ESTABILIZAD JUEG
16	339369X1		**4**	ARRUELA	WASHER	ARANDELA
17	339299X1		**4**	PARAFUSO	BOLT	PERNO
18	6224191M1		**2**	BATENTE	STOP	PARO
19	6224190M1	▶	**1**	SUPORTE	BRACKET	SOPORTE
19	6224199M1	◀	**1**	SUPORTE	BRACKET	SOPORTE
20	6222511M91		**2**	PINO	PIN	PASADOR
21	893568M1		**2**	PINO	PIN	PASADOR
22	354068X1		**2**	CONTRAPINO	DOWEL	CENTRAJE
23	1481712M1		**2**	PINO	PIN	PASADOR
24	354089X1		**2**	CUPILHA	COTTER PIN	PASADOR DOUBLE
25	339451X1		**1**	PARAFUSO	BOLT	PERNO
26	339376X1		**1**	ARRUELA	WASHER	ARANDELA
27	339735X1		**1**	ARRUELA	WASHER	ARANDELA
28	339551X1		**1**	PORCA	NUT	TUERCA
29	6221041M1		**1**	CHAPA	PLATE	CHAPA
30	047127S1		**2**	BATENTE	STOP	PARO

Braço Do Terceiro Ponto
Arm Rest
Brazo De Apoyo

40-75

Nd
Nd
Nd

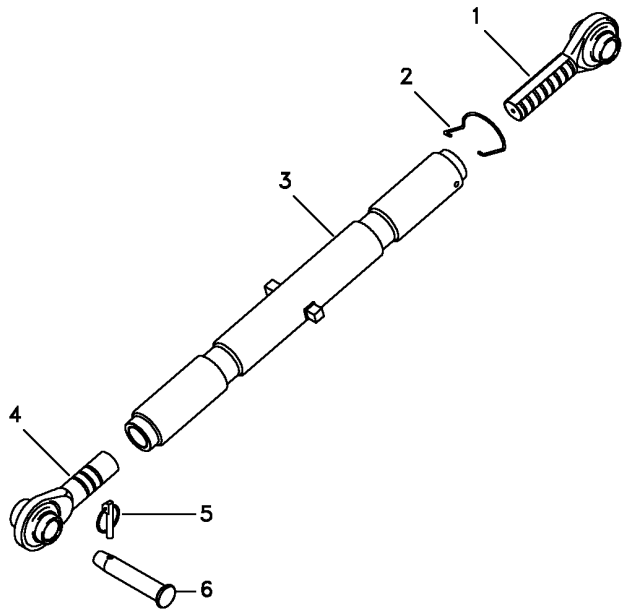

1	3147676M91	**1** TERMINAL	END	EXTREMO
2	183614M2	**1** MOLA	SPRING	RESORTE
3	3147678M91	**1** TUBO	TUBE	TUBO
4	3147669M91	**1** TERMINAL	END	EXTREMO
5	810285M92	**1** PINO	PIN	PASADOR
6	035777P1	**1** PINO	PIN	PASADOR

Braço Do Terceiro Ponto
Arm Rest
Brazo De Apoyo

40-80

Hd
Hd
Hd

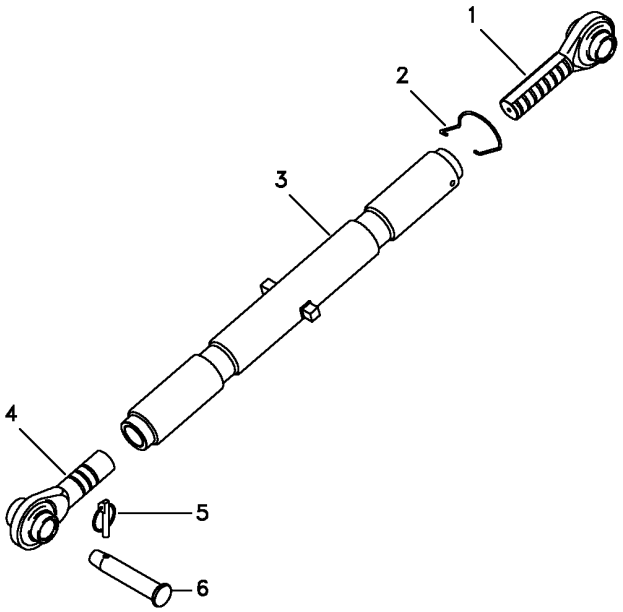

1	1660055M92	**1** TERMINAL	END	EXTREMO
2	036609P1	**1** MOLA	SPRING	RESORTE
3	1660051M93	**1** TUBO	PIPE	CANO
4	1660053M92	**1** TERMINAL	END	EXTREMO
5	810285M92	**1** PINO	PIN	PASADOR
6	035777P1	**1** PINO	PIN	PASADOR

Braço Nivelador
Levelling Arm
Brazo Nivelación

40-85

Nd
Nd
Nd

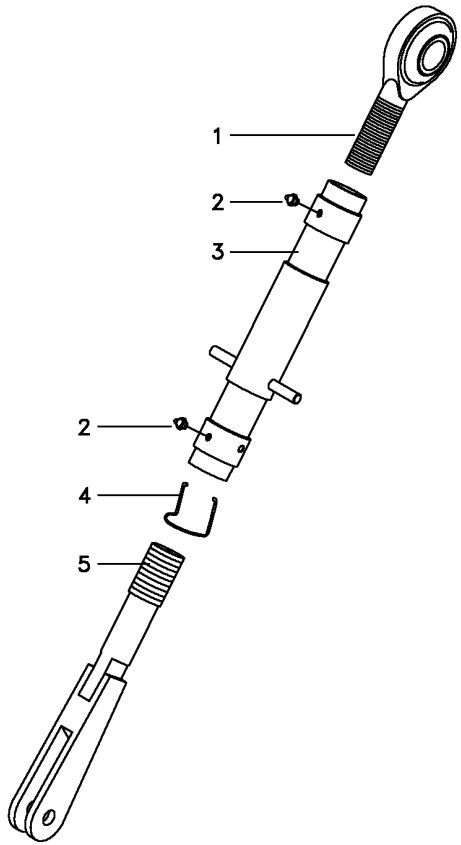

1	037637P1	**1**	TERMINAL	END	EXTREMO
1	037638P1	**1**	ESFERA	BALL	BOLA
2	13811X	**2**	GRAXEIRA	GREASER	ENGRASADOR
3	049210S1	**1**	TUBO	PIPE	CANO
4	183614M2	**1**	MOLA	SPRING	RESORTE
5	039883S1	**1**	GARFO	FORK	HORQUILLA

Braço Nivelador
Levelling Arm
Brazo Nivelación

40-90

Hd
Hd
Hd

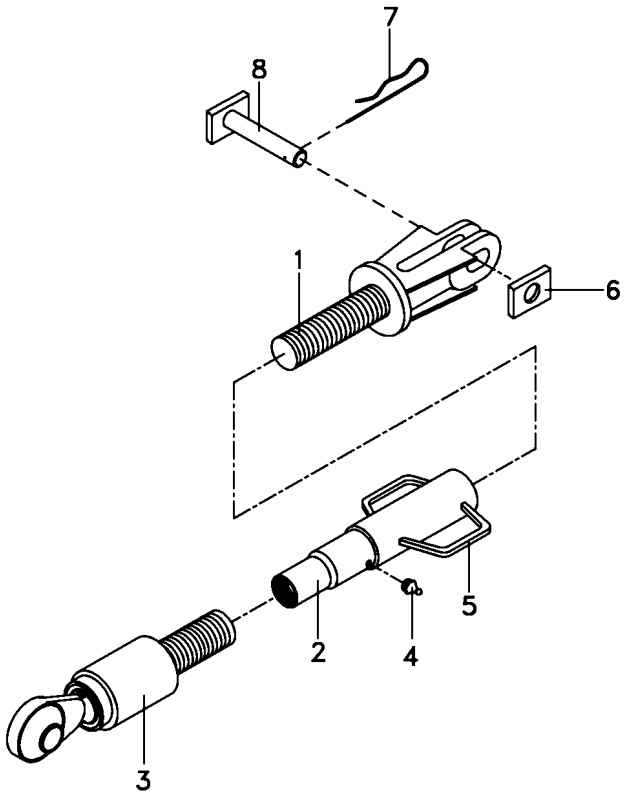

1	060688R1	**1** GARFO	FORK	HORQUILLA
2	060706R1	**1** TUBO	PIPE	CANO
3	055511R1	**1** TERMINAL	END	EXTREMO
4	055513R1	**1** GRAXEIRA	GREASER	ENGRASADOR
5	055514R1	**1** ALÇA	STRAP	FAJA
6	060666R1	**1** GUIA	GUIDE	GUIA
7	056632R1	**1** GRAMPO	CRAMP	PASADOR
8	060661R1	**1** PINO	PIN	PASADOR

Braço Nivelador
Levelling Arm
Brazo Nivelación

40-95

Estreito
Narrow
Estrecho

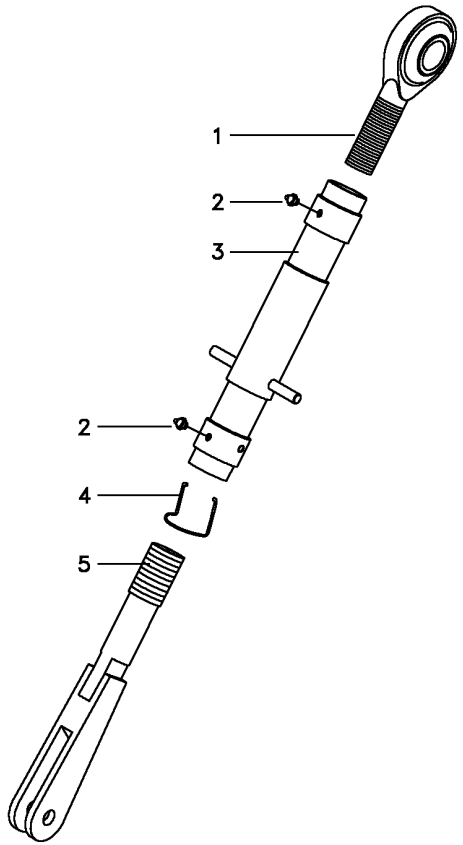

1	037637P1	**1**	TERMINAL	END	EXTREMO
1	037638P1	**1**	ESFERA	BALL	BOLA
2	13811X	**2**	GRAXEIRA	GREASER	ENGRASADOR
3	039882S1	**1**	TUBO	PIPE	CANO
4	183614M2	**1**	MOLA	SPRING	RESORTE
5	039883S1	**1**	GARFO	FORK	HORQUILLA

Barra Transversal
Transversal Bar
Barra Transversal

40-100

Tratores Compacto
Compact Tractors
Tractores Compacto

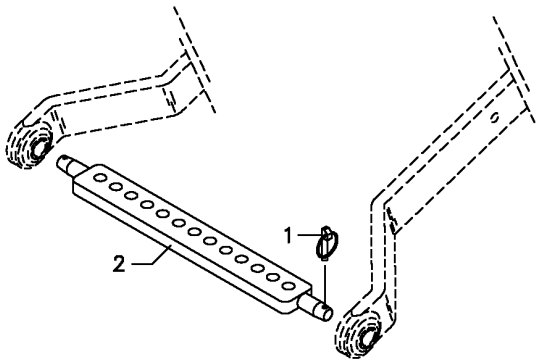

1	810285M92	**2** PINO	PIN	PASADOR
2	058349P1	**1** BARRA	BAR	BARRA

Tampa E Alavancas
Cover And Levers
Tapa Y Palancas

50-10

Tdp 540 Rpm
Pto 540 Rpm
Tdf 540 Rpm

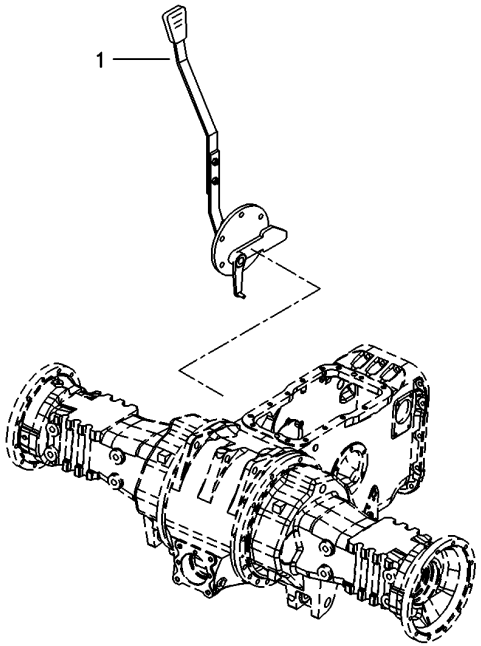

1	063858N1	50-13 No	**1** TAMPA	COVER	CUBIERTA

Tampa Da Tomada De Potência
Power Take Off Cover
Tapa De La Toma De Potência

50-13

Tdp 540 Rpm
Pto 540 Rpm
Tdf 540 Rpm

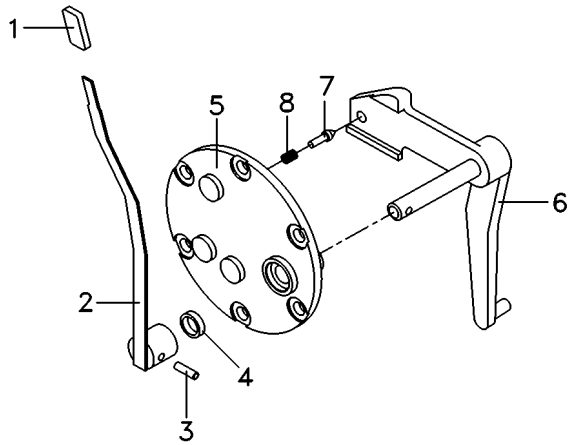

1	068078P3		**1**	MANÍPULO	KNOB	POMO
2	069516N1	50-18 No	**1**	CJ. ALAVANCA	KIT, LEVER	JUEGO, PALANCA
3	357660X1		**1**	PINO	PIN	PASADOR
4	894307M1		**1**	RETENTOR	OIL SEAL	BUJE RETENACEITE
5	3149447M92		**1**	TAMPA	COVER	CUBIERTA
6	069215S1		**1**	ALAVANCA	LEVER	PALANCA
7	180418M2		**1**	PINO	PIN	PASADOR
8	3585797M1		**1**	MOLA	SPRING	RESORTE

Tampa E Alavancas
Cover And Levers
Tapa Y Palancas

50-15

Tdp 540/1000 Rpm
Pto 540/1000 Rpm
Tdf 540/1000 Rpm

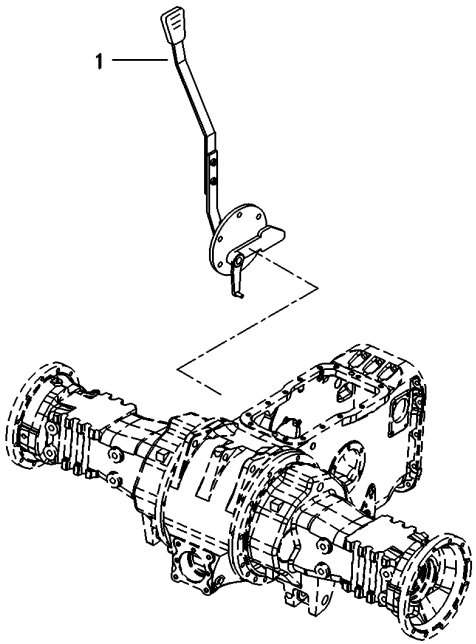

1	060043N1	50-17 No	**1** CJ. TAMPA	KIT, CAP	JUEGO DE TAPON

Tampa Da Tomada De Potência
Power Take Off Cover
Tapa De La Toma De Potência

50-17

Tdp 540/1000 Rpm
Pto 540/1000 Rpm
Tdf 540/1000 Rpm

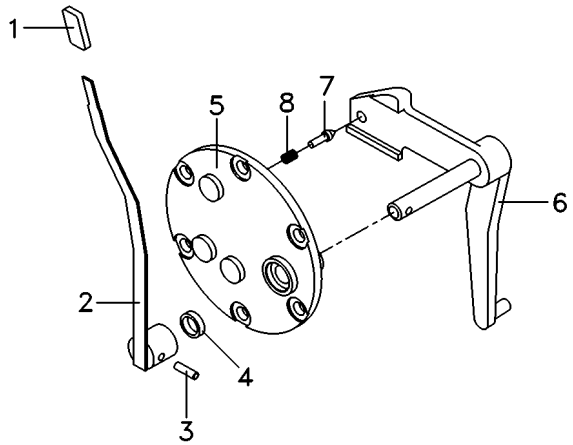

1	068078P3		**1**	MANÍPULO	KNOB	POMO
2	069516N1	50-18 No	**1**	CJ. ALAVANCA	KIT, LEVER	JUEGO, PALANCA
3	357660X1		**1**	PINO	PIN	PASADOR
4	894307M1		**1**	RETENTOR	OIL SEAL	BUJE RETENACEITE
5	3149447M92		**1**	TAMPA	COVER	CUBIERTA
6	022245S1		**1**	ALAVANCA	LEVER	PALANCA
7	180418M2		**1**	PINO	PIN	PASADOR
8	3585797M1		**1**	MOLA	SPRING	RESORTE

Conjunto Alavanca
Lever Assembly
Conjunto Palanca

50-18

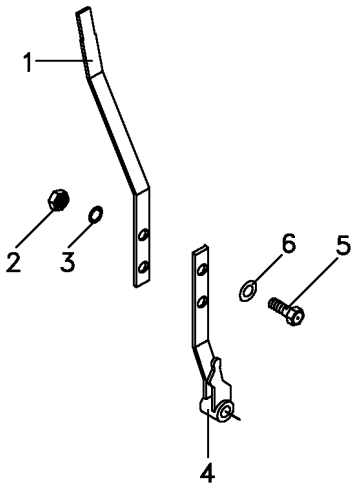

1	069095P1		**1** ALAVANCA	LEVER	PALANCA
2	339169X1		**2** PORCA	NUT	TUERCA
3	353446X1	12.1x6.1x1.6	**2** ARRUELA	WASHER	ARANDELA
4	068984S1		**1** ALAVANCA	LEVER	PALANCA
5	339123X1		**2** PARAFUSO	BOLT	PERNO
6	829185M1	12.5x6.4x1.0	**2** ARRUELA	WASHER	ARANDELA

Tampa E Alavanca Da Tdp / Tdpi
Cover And Lever Pto / Ipto
Tapa Y Palanca Tdf / Tdfi

50-20

2 Rodas Motrizes - Estreito
2 Wheels Drive - Narrow
2 Ruedas Motriz - Estrecho

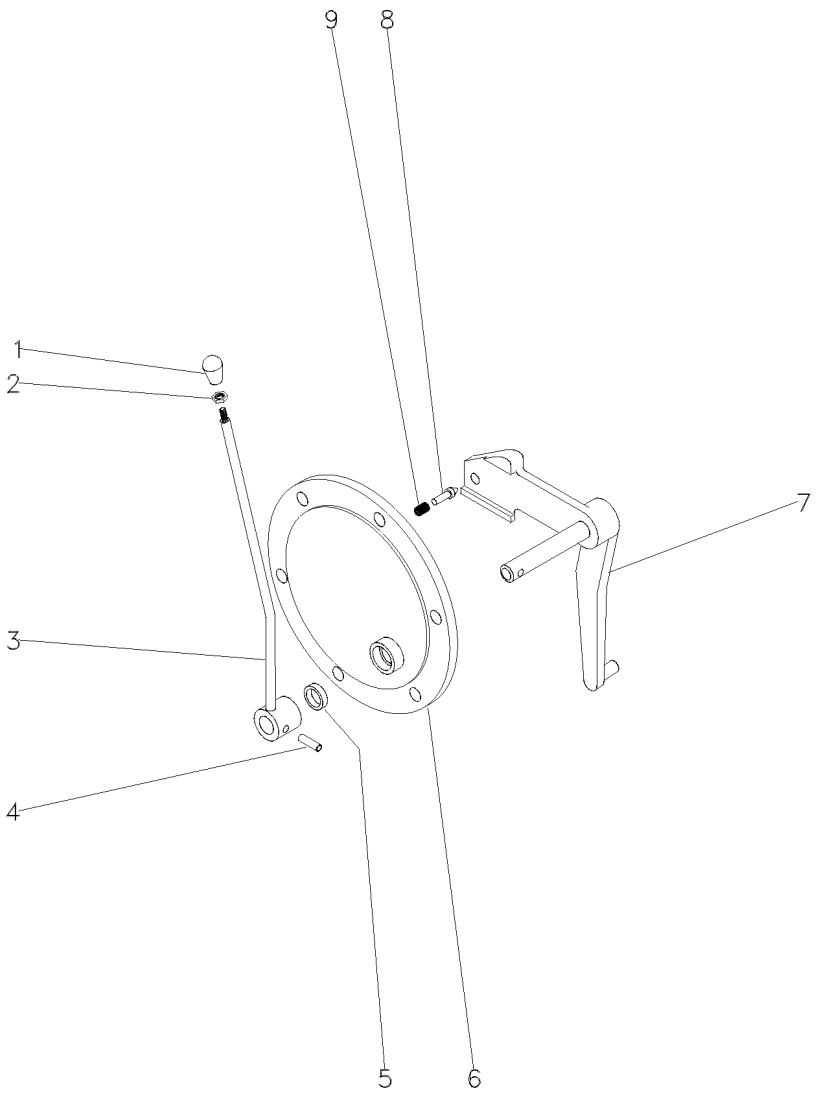

1	3585348M1	**1**	BOTÃO	BUTTON	PULSADOR
2	353430X1	**1**	PORCA	NUT	TUERCA
3	044948S1	**1**	ALAVANCA	LEVER	PALANCA
4	357660X1	**1**	PINO	PIN	PASADOR
5	894307M1	**1**	RETENTOR	OIL SEAL	BUJE RETENACEITE
6	3149447M1	**1**	TAMPA	COVER	CUBIERTA
7	033192S1	**1**	ALAVANCA	LEVER	PALANCA
8	180418M2	**1**	PINO	PIN	PASADOR
9	3585797M1	**1**	MOLA	SPRING	RESORTE

Tampa E Alavancas
Cover And Levers
Tapa Y Palancas

50-25

4 Rodas Motrizes - Estreito
4 Wheels Drive - Narrow
4 Ruedas Motriz - Estrecho

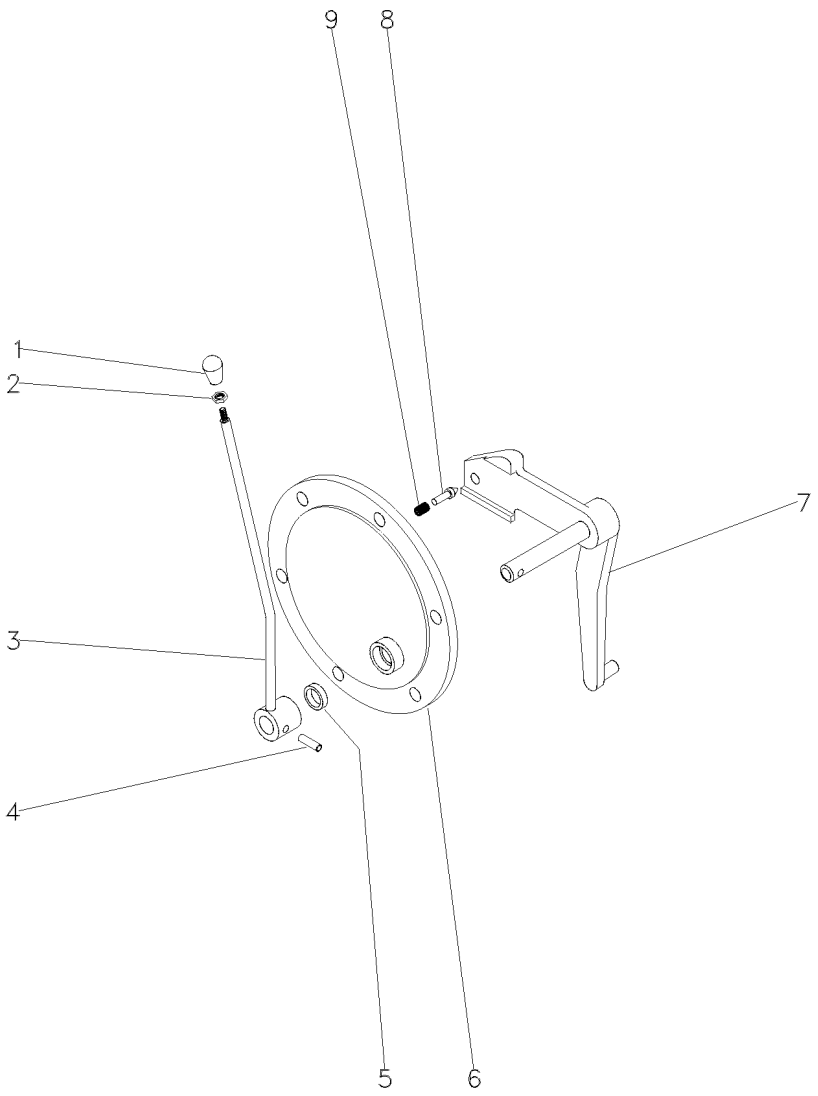

1	3585348M1	**1**	BOTÃO	BUTTON	PULSADOR
2	353430X1	**1**	PORCA	NUT	TUERCA
3	044948S1	**1**	ALAVANCA	LEVER	PALANCA
4	357660X1	**1**	PINO	PIN	PASADOR
5	894307M1	**1**	RETENTOR	OIL SEAL	BUJE RETENACEITE
6	3149447M1	**1**	TAMPA	COVER	CUBIERTA
7	022245S1	**1**	ALAVANCA	LEVER	PALANCA
8	180418M2	**1**	PINO	PIN	PASADOR
9	3585797M1	**1**	MOLA	SPRING	RESORTE

Tomada De Força Independente
Independent Power Take Off
Toma De Fuerza Independente

50-30

540 Rpm
540 Rpm
540 Rpm

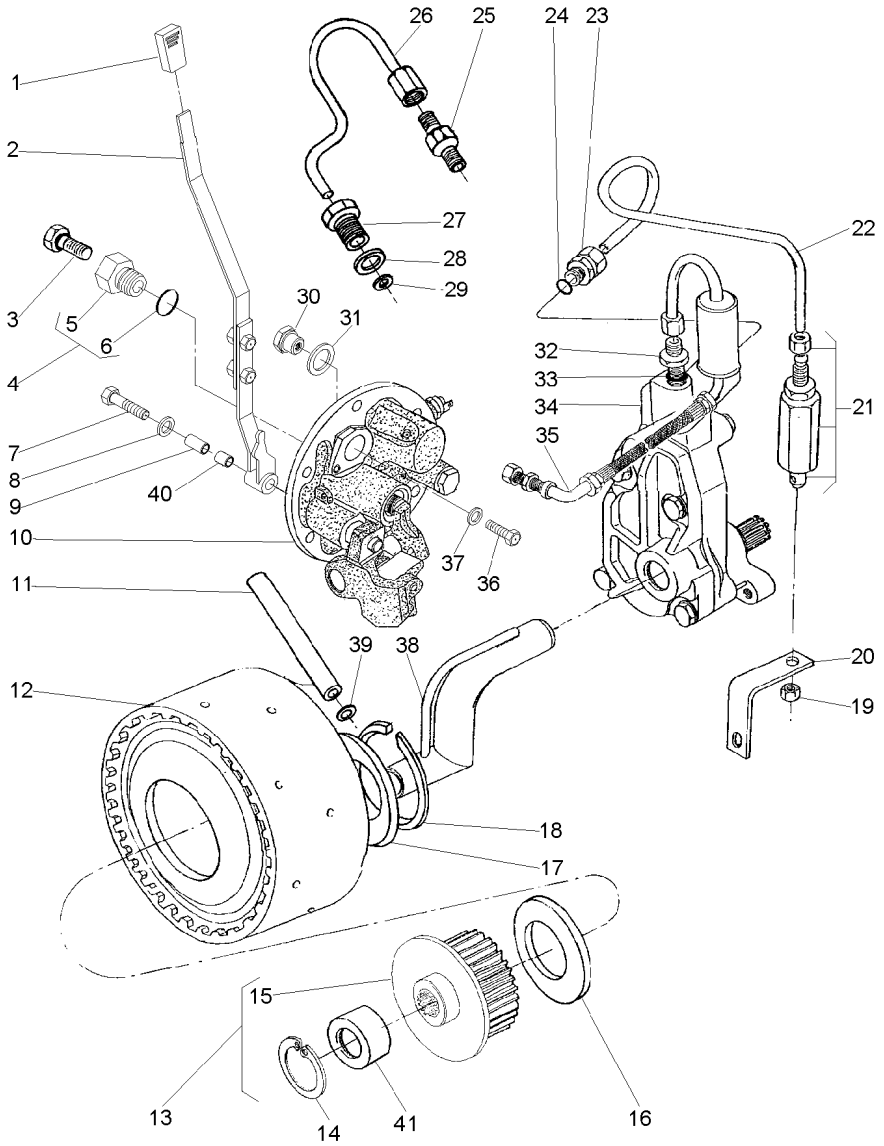

1	068078P3			**1**	MANÍPULO	KNOB	POMO
2	063423N1		50-155 No	**1**	CJ. ALAVANCA	KIT, LEVER	JUEGO, PALANCA
3	358720X91			**1**	TAMPÃO	PAD	ALMOHADILLA
4	3697609M91			**1**	TAMPÃO	PAD	ALMOHADILLA
5	3697608M1	4		**1**	BUJÃO	PLUG	TAPON
6	3019397X1	4		**1**	ANEL	RING	ARO
7	353714X1			**1**	PARAFUSO	BOLT	PERNO
8	390597X1			**1**	ARRUELA	WASHER	ARANDELA
9	061932P1			**1**	BUCHA	INSERT	INSERCION
10	061928N1		50-85 No	**1**	TAMPA	COVER	CUBIERTA
11	3610929M1			**1**	TUBO	PIPE	CANO
12	4200050M91		50-115 No	**1**	CJ. EMBREAGEM	KIT, CLUTCH	EMBRAGUE JUEGO
13	042256N1			**1**	CJ. CUBO	KIT, HUB	JUEGO DE CUBO
14	391076X1	13		**1**	ANEL	RING	ARO
15	051384S1	13		**1**	CUBO	HUB	CUBO
16	6222485M1			**1**	ARRUELA AJUSTE	ADJUST WASHER	ARRUELA AJUSTE
17	037656P1			**1**	ARRUELA	WASHER	ARANDELA
18	352699X1			**1**	ANEL TRAVA	CIRCLIP	CIRCULITO
19	355830X1			**1**	PORCA	NUT	TUERCA
20	026955P1			**1**	SUPORTE	BRACKET	SOPORTE
21	3401801M91			**1**	VÁLVULA	VALVE	VALVULA
22	071659P1			**1**	TUBO	PIPE	CANO
23	039605N1			**2**	CONEXÃO	CONNECTION	CONEXION
24	831452M1			**2**	ANEL "O"	O RING	JUNTA TORICA
25	037659T1			**1**	CONEXÃO	CONNECTION	CONEXION
26	037566P1			**1**	TUBO	PIPE	CANO
27	037567P1			**1**	CONEXÃO	CONNECTION	CONEXION
28	1440702X1			**1**	ARRUELA	WASHER	ARANDELA
29	3007188X1			**1**	ARRUELA	WASHER	ARANDELA
30	061987P1			**1**	BUJÃO	PLUG	TAPON
31	3409614M1			**1**	ARRUELA	WASHER	ARANDELA
32	035828T1			**1**	CONEXÃO	CONNECTION	CONEXION
33	831452M1			**1**	ANEL "O"	O RING	JUNTA TORICA
34	886821M94		50-120 No	**1**	CJ. BOMBA	KIT, PUMP	BOMBA JUEGO
35	037559N1		50-125 No	**1**	CJ. TUBO	TUBE ASSY	CONJ.DE TUBO
36	339081X1			**1**	PARAFUSO	BOLT	PERNO
37	390597X1			**1**	ARRUELA	WASHER	ARANDELA
38	1872170M91			**1**	CJ. TUBO	TUBE ASSY	CONJ.DE TUBO
39	195561M1			**1**	ANEL "O"	O RING	JUNTA TORICA
40	068966P1			**1**	BUCHA	BUSH	CASQUILLO
41	039719P1	13		**1**	LUVA	SLEEVE	MANCHA

Tomada De Força Independente
Independent Power Take Off
Toma De Fuerza Independente

50-35

540 Rpm
540 Rpm
540 Rpm

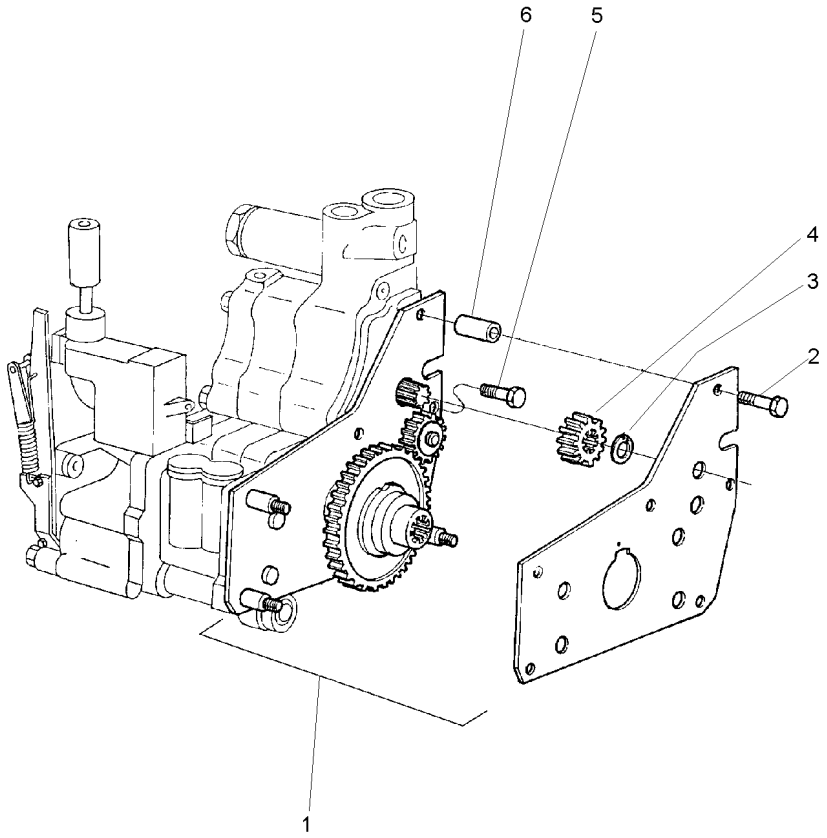

1	4200134M91	**1**	CJ. ENGRENAGEM	KIT, GEAR	ENGRANAJES JUEGO
2	516259M2	**2**	PARAFUSO	BOLT	PERNO
3	353213X1	**1**	ANEL TRAVA	CIRCLIP	CIRCULITO
4	515961M1	**1**	ENGRENAGEM	GEAR	ENGRANAJE
5	357852X1	**1**	PARAFUSO	BOLT	PERNO
6	366045X1	**2**	ESPAÇADOR	SPACER	PIEZA DISTANCIA

Tomada De Força Independente
Independent Power Take Off
Toma De Fuerza Independente

50-40

540 / 1000 Rpm
540 / 1000 Rpm
540 / 1000 Rpm

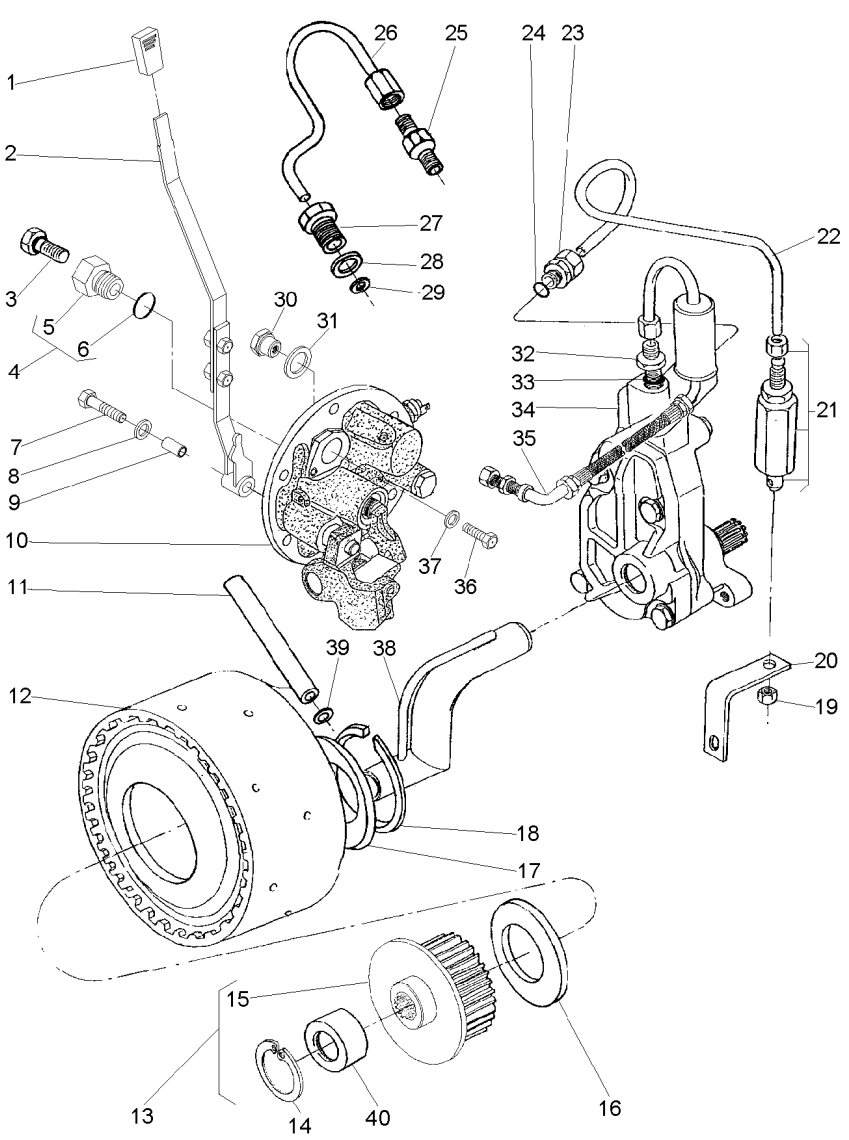

1	035972P1			**1**	MANÍPULO	KNOB	POMO
2	063423N1		50-155 No	**1**	CJ. ALAVANCA	KIT, LEVER	JUEGO, PALANCA
3	358720X91			**1**	TAMPÃO	PAD	ALMOHADILLA
4	3697609M91			**1**	TAMPÃO	PAD	ALMOHADILLA
5	3697608M1	4		**1**	BUJÃO	PLUG	TAPON
6	3019397X1	4		**1**	ANEL	RING	ARO
7	353714X1			**1**	PARAFUSO	BOLT	PERNO
8	390597X1			**1**	ARRUELA	WASHER	ARANDELA
9	061932P1			**1**	BUCHA	INSERT	INSERCION
10	064446N1		50-95 No	**1**	CJ. TAMPA	KIT, CAP	JUEGO DE TAPON
11	3610929M1			**1**	TUBO	PIPE	CANO
12	4200050M91		50-115 No	**1**	CJ. EMBREAGEM	KIT, CLUTCH	EMBRAGUE JUEGO
13	038083S1			**1**	CUBO	HUB	CUBO
14	391076X1	13		**1**	ANEL	RING	ARO
15		13		**1**	CUBO	HUB	CUBO
16	6222485M1			**1**	ARRUELA AJUSTE	ADJUST WASHER	ARRUELA AJUSTE
17	037656P1			**1**	ARRUELA	WASHER	ARANDELA
18	352699X1			**1**	ANEL TRAVA	CIRCLIP	CIRCULITO
19	355830X1			**1**	PORCA	NUT	TUERCA
20	026955P1			**1**	SUPORTE	BRACKET	SOPORTE
21	3401801M91			**1**	VÁLVULA	VALVE	VALVULA
22	071659P1			**1**	TUBO	PIPE	CANO
23	039605N1			**2**	CONEXÃO	CONNECTION	CONEXION
24	831452M1			**2**	ANEL "O"	O RING	JUNTA TORICA
25	037659T1			**1**	CONEXÃO	CONNECTION	CONEXION
26	037566P1			**1**	TUBO	PIPE	CANO
27	037567P1			**1**	CONEXÃO	CONNECTION	CONEXION
28	1440702X1			**1**	ARRUELA	WASHER	ARANDELA
29	3007188X1			**1**	ARRUELA	WASHER	ARANDELA
30	061987P1			**1**	BUJÃO	PLUG	TAPON
31	3409614M1			**1**	ARRUELA	WASHER	ARANDELA
32	035828T1			**1**	CONEXÃO	CONNECTION	CONEXION
33	831452M1			**1**	ANEL "O"	O RING	JUNTA TORICA
34	886821M94		50-120 No	**1**	CJ. BOMBA	KIT, PUMP	BOMBA JUEGO
35	037559N1		50-125 No	**1**	CJ. TUBO	TUBE ASSY	CONJ.DE TUBO
36	339081X1			**1**	PARAFUSO	BOLT	PERNO
37	390597X1			**1**	ARRUELA	WASHER	ARANDELA
38	1872170M91			**1**	CJ. TUBO	TUBE ASSY	CONJ.DE TUBO
39	195561M1			**2**	ANEL "O"	O RING	JUNTA TORICA
40	039719P1	13		**1**	LUVA	SLEEVE	MANCHA

Tomada De Força Independente
Independent Power Take Off
Toma De Fuerza Independente

50-45

540 / 1000 Rpm
540 / 1000 Rpm
540 / 1000 Rpm

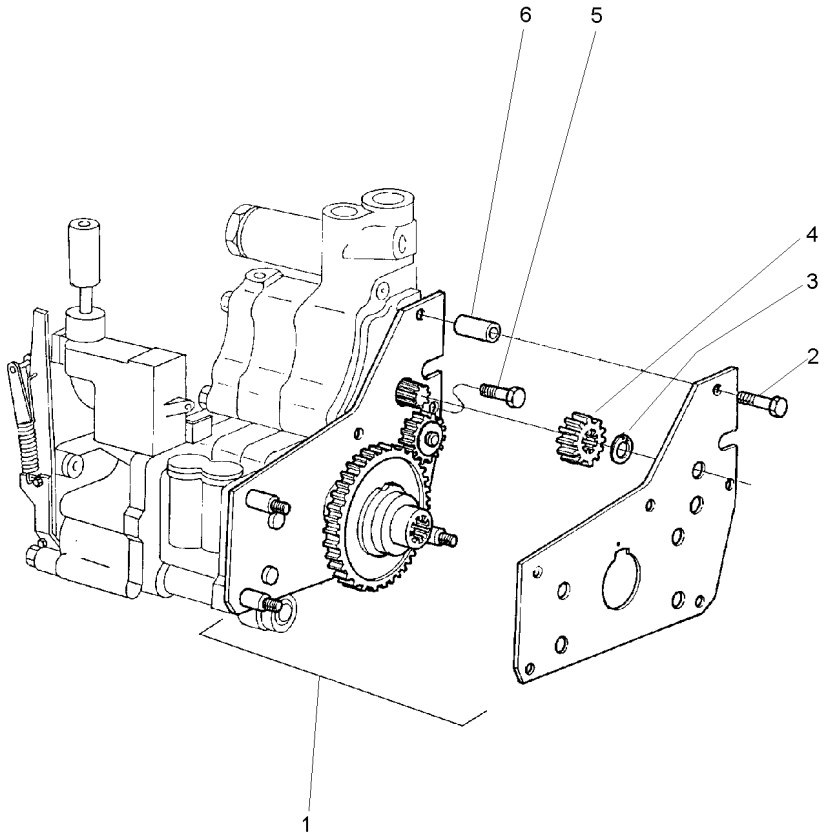

1	4200134M91	**1**	CJ. ENGRENAGEM	KIT, GEAR	ENGRANAJES JUEGO
2	516259M2	**2**	PARAFUSO	BOLT	PERNO
3	353213X1	**1**	ANEL TRAVA	CIRCLIP	CIRCULITO
4	515961M1	**1**	ENGRENAGEM	GEAR	ENGRANAJE
5	357852X1	**1**	PARAFUSO	BOLT	PERNO
6	366045X1	**2**	ESPAÇADOR	SPACER	PIEZA DISTANCIA

Tomada De Força Independente
Independent Power Take Off
Toma De Fuerza Independente

50-50

540 Rpm - Estreito
540 Rpm - Narrow
540 Rpm - Estrecho

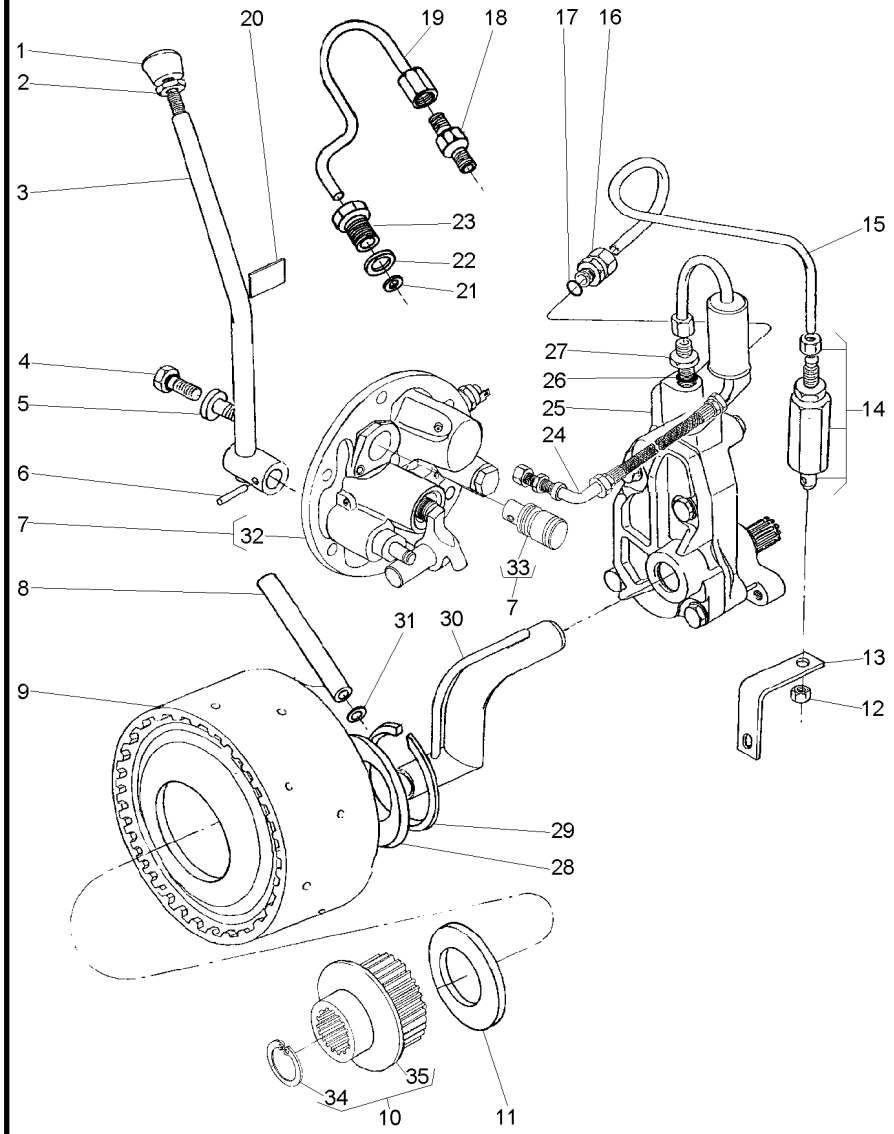

1	035972P1			**1**	MANÍPULO	KNOB	POMO
2	353430X1	3/8x24		**1**	PORCA	NUT	TUERCA
3	6202508M91			**1**	ALAVANCA	LEVER	PALANCA
4	358720X91			**1**	TAMPÃO	PAD	ALMOHADILLA
5	3697609M91			**1**	TAMPÃO	PAD	ALMOHADILLA
6	357660X1			**1**	PINO	PIN	PASADOR
7	038577N1			**1**	TAMPA	COVER	CUBIERTA
8	3610929M1			**1**	TUBO	PIPE	CANO
9	4200050M91		50-115 No	**1**	CJ. EMBREAGEM	KIT, CLUTCH	EMBRAGUE JUEGO
10	042256N1			**1**	CJ. CUBO	KIT, HUB	JUEGO DE CUBO
11	6222485M1			**1**	ARRUELA AJUSTE	ADJUST WASHER	ARRUELA AJUSTE
12	355830X1	9/16x18		**1**	PORCA	NUT	TUERCA
13	026955P1			**1**	SUPORTE	BRACKET	SOPORTE
14	3401801M91			**1**	VÁLVULA	VALVE	VALVULA
15	3589457M1			**1**	TUBO	PIPE	CANO
16	3411947M91			**2**	CONEXÃO	CONNECTION	CONEXION
17	831452M1			**2**	ANEL "O"	O RING	JUNTA TORICA
18	037659T1			**1**	CONEXÃO	CONNECTION	CONEXION
19	037566P1			**1**	TUBO	PIPE	CANO
20	3149896M1			**1**	DECAL	DECAL	CALCOMANIA
21	3007188X1			**1**	ARRUELA	WASHER	ARANDELA
22	1440702X1			**1**	ARRUELA	WASHER	ARANDELA
23	037567P1			**1**	CONEXÃO	CONNECTION	CONEXION
24	037559N1		50-125 No	**1**	CJ. TUBO	TUBE ASSY	CONJ.DE TUBO
25	886821M94		50-120 No	**1**	CJ. BOMBA	KIT, PUMP	BOMBA JUEGO
26	831452M1			**1**	ANEL "O"	O RING	JUNTA TORICA
27	035828T1			**1**	CONEXÃO	CONNECTION	CONEXION
28	6222485M1			**1**	ARRUELA AJUSTE	ADJUST WASHER	ARRUELA AJUSTE
29	352699X1			**1**	ANEL TRAVA	CIRCLIP	CIRCULITO
30	1872170M91			**1**	CJ. TUBO	TUBE ASSY	CONJ.DE TUBO
31	195561M1			**2**	ANEL "O"	O RING	JUNTA TORICA
32	3611290M94	7	50-100 No	**1**	CJ. TAMPA	KIT, COVER	JUEGO DE TAPA
33	037537P1	7		**1**	EIXO	SHAFT	ARBOL
34	391076X1	10		**1**	ANEL	RING	ARO
35	051384S1	10		**1**	CUBO	HUB	CUBO

Tomada De Força Independente
Independent Power Take Off
Toma De Fuerza Independente

50-55

540 Rpm - Estreito
540 Rpm - Narrow
540 Rpm - Estrecho

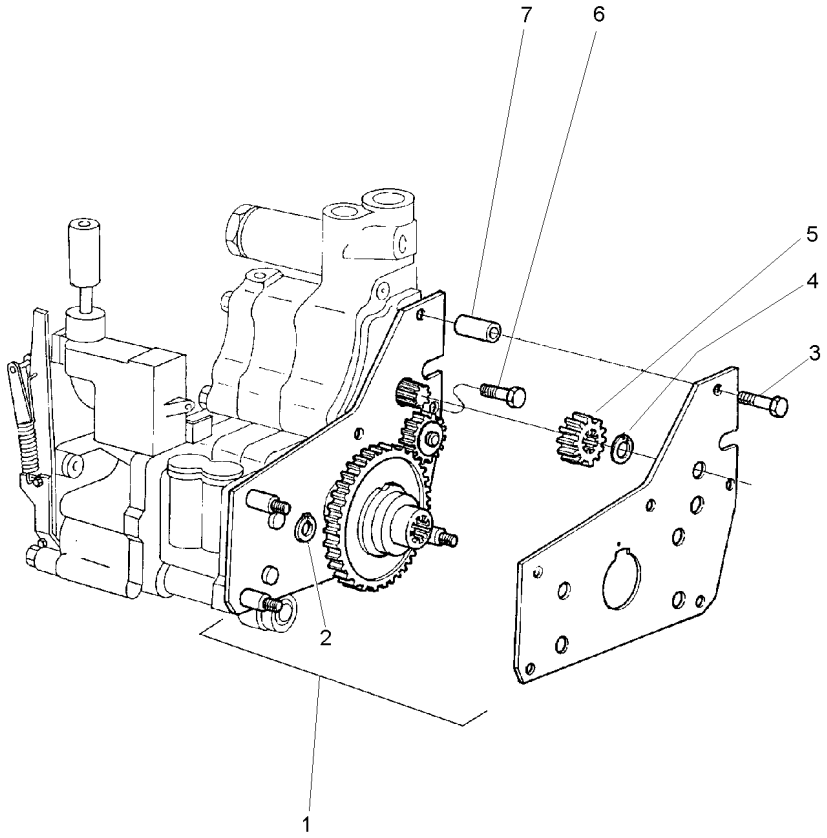

1	4200134M91		**1**	CJ. ENGRENAGEM	KIT, GEAR	ENGRANAJES JUEGO
2	377690X1	⊣ 390202X1	**2**	ANEL TRAVA	CIRCLIP	CIRCULITO
3	516259M2	3/8x16x1.3/4	**2**	PARAFUSO	BOLT	PERNO
4	353213X1		**1**	ANEL TRAVA	CIRCLIP	CIRCULITO
5	515961M1		**1**	ENGRENAGEM	GEAR	ENGRANAJE
6	357852X1	5/16x18x3/4	**1**	PARAFUSO	BOLT	PERNO
7	366045X1		**2**	ESPAÇADOR	SPACER	PIEZA DISTANCIA

Ipto (Tdpi) — Super Estreito
Ipto — Super Narrow
Ipto — Super Estrecho

50-60

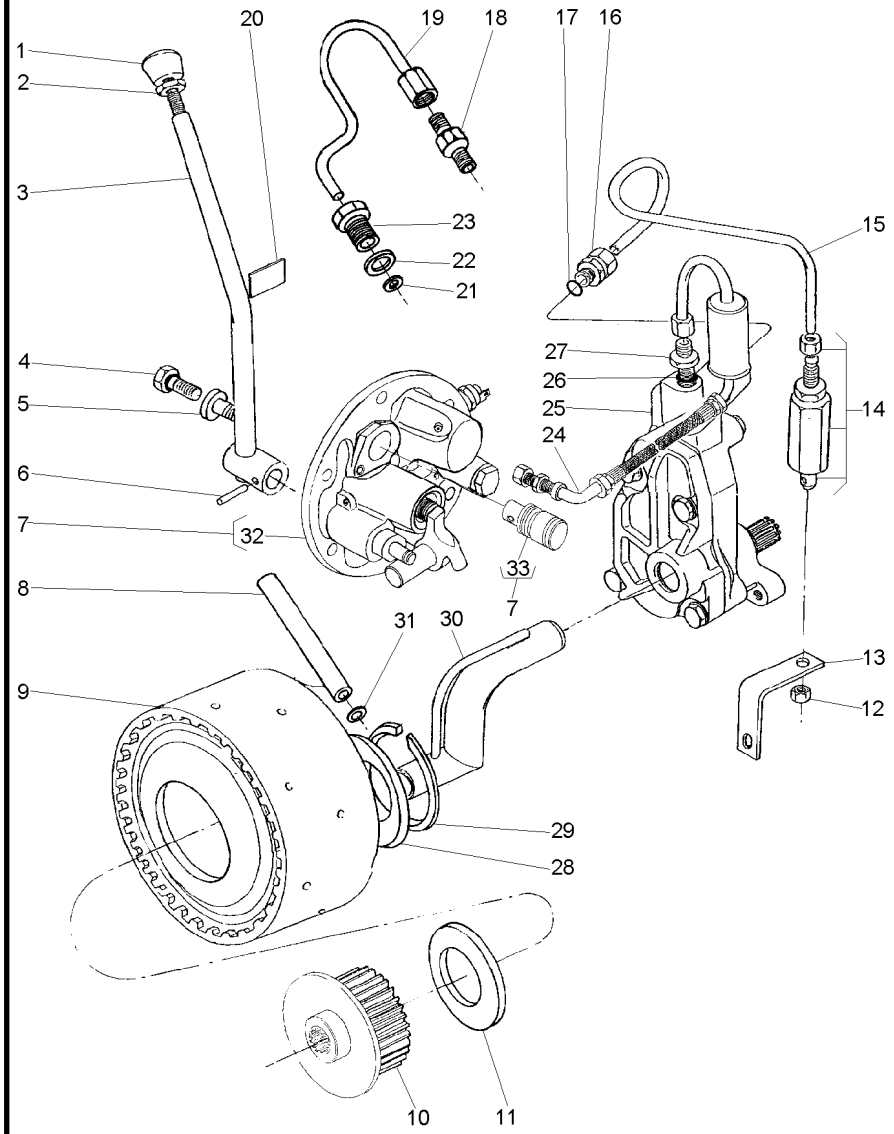

1	3585348M1		**1**	BOTÃO	BUTTON	PULSADOR
2	353430X1		**1**	PORCA	NUT	TUERCA
3	045292S1		**1**	ALAVANCA	LEVER	PALANCA
4	358720X91		**1**	TAMPÃO	PAD	ALMOHADILLA
5	3697609M91		**1**	TAMPÃO	PAD	ALMOHADILLA
6	357660X1		**1**	PINO	PIN	PASADOR
7	038577N1		**1**	TAMPA	COVER	CUBIERTA
8	3610929M1		**1**	TUBO	PIPE	CANO
9	4200050M91	50-115 No	**1**	CJ. EMBREAGEM	KIT, CLUTCH	EMBRAGUE JUEGO
10	042256N1		**1**	CJ. CUBO	KIT, HUB	JUEGO DE CUBO
11	6222485M1		**1**	ARRUELA AJUSTE	ADJUST WASHER	ARRUELA AJUSTE
12	355830X1		**1**	PORCA	NUT	TUERCA
13	026955P1		**1**	SUPORTE	BRACKET	SOPORTE
14	3401801M91		**1**	VÁLVULA	VALVE	VALVULA
15	3589457M1		**1**	TUBO	PIPE	CANO
16	3411947M91		**2**	CONEXÃO	CONNECTION	CONEXION
17	831452M1		**2**	ANEL "O"	O RING	JUNTA TORICA
18	037659T1		**1**	CONEXÃO	CONNECTION	CONEXION
19	037566P1		**1**	TUBO	PIPE	CANO
20	3149896M1		**1**	DECAL	DECAL	CALCOMANIA
21	3007188X1		**1**	ARRUELA	WASHER	ARANDELA
22	1440702X1		**1**	ARRUELA	WASHER	ARANDELA
23	037567P1		**1**	CONEXÃO	CONNECTION	CONEXION
24	037559N1	50-125 No	**1**	CJ. TUBO	TUBE ASSY	CONJ.DE TUBO
25	886821M94	50-120 No	**1**	CJ. BOMBA	KIT, PUMP	BOMBA JUEGO
26	831452M1		**1**	ANEL "O"	O RING	JUNTA TORICA
27	035828T1		**1**	CONEXÃO	CONNECTION	CONEXION
28	037656P1		**1**	ARRUELA	WASHER	ARANDELA
29	352699X1		**1**	ANEL TRAVA	CIRCLIP	CIRCULITO
30	1872170M91		**1**	CJ. TUBO	TUBE ASSY	CONJ.DE TUBO
31	195561M1		**2**	ANEL "O"	O RING	JUNTA TORICA
32	3611290M94	7	**1**	CJ. TAMPA	KIT, COVER	JUEGO DE TAPA
33	037537P1	7	**1**	EIXO	SHAFT	ARBOL

Ipto (Tdpi) — Super Estreito
Ipto — Super Narrow
Ipto — Super Estrecho

50-65

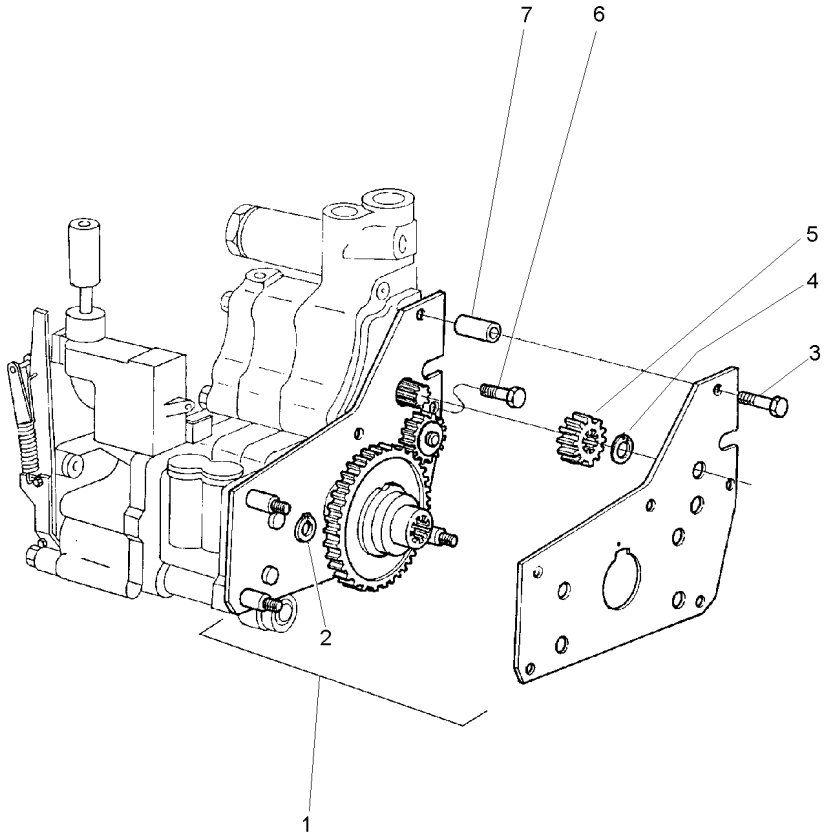

1	1868970M91	**1**	CJ. ENGRENAGEM	KIT, GEAR	ENGRANAJES JUEGO
2	377690X1	**2**	ANEL TRAVA	CIRCLIP	CIRCULITO
3	516259M2	**2**	PARAFUSO	BOLT	PERNO
4	353213X1	**1**	ANEL TRAVA	CIRCLIP	CIRCULITO
5	515961M1	**1**	ENGRENAGEM	GEAR	ENGRANAJE
6	357852X1	**1**	PARAFUSO	BOLT	PERNO
7	366045X1	**2**	ESPAÇADOR	SPACER	PIEZA DISTANCIA

Tomada De Força Independente
Independent Power Take Off
Toma De Fuerza Independente

50-70

Com Cabine
With Cab
Con Cabina

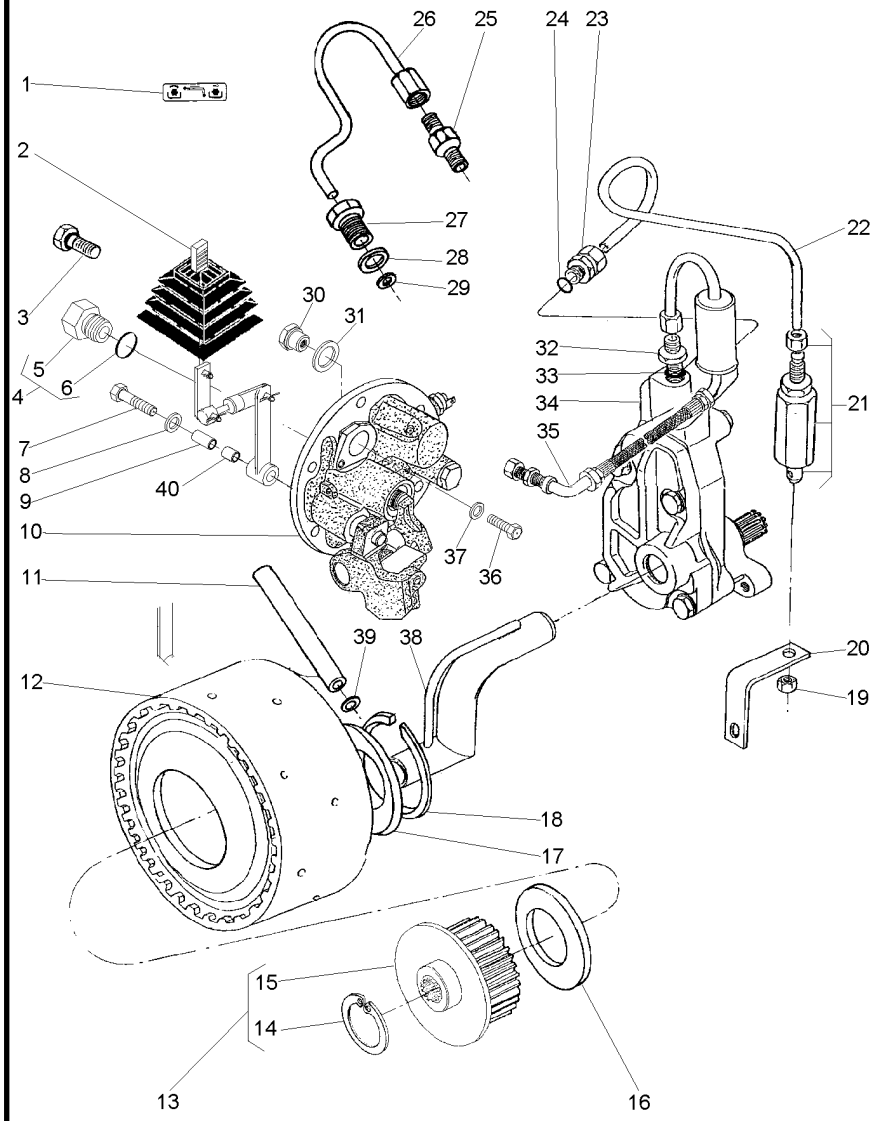

1	071036P1			1	DECAL	DECAL	CALCOMANIA
2	070008N1		50-130 No	1	CJ. ALAVANCA	KIT, LEVER	JUEGO, PALANCA
3	358720X91			1	TAMPÃO	PAD	ALMOHADILLA
4	3697609M91			1	TAMPÃO	PAD	ALMOHADILLA
5	3697608M1	4		1	BUJÃO	PLUG	TAPON
6	3019397X1	4		1	ANEL	RING	ARO
7	039605N1			1	CONEXÃO	CONNECTION	CONEXION
8	390597X1			1	ARRUELA	WASHER	ARANDELA
9	061932P1			1	BUCHA	INSERT	INSERCION
10	061482N1		50-105 No	1	CJ. TAMPA	KIT, CAP	JUEGO DE TAPON
11	3610929M1			1	TUBO	PIPE	CANO
12	4200050M91		50-115 No	1	CJ. EMBREAGEM	KIT, CLUTCH	EMBRAGUE JUEGO
13	061060N1			1	CJ. CUBO	KIT, HUB	JUEGO DE CUBO
14	391076X1	13		1	ANEL	RING	ARO
15	051384S1	13		1	CUBO	HUB	CUBO
16	6222485M1			1	ARRUELA AJUSTE	ADJUST WASHER	ARRUELA AJUSTE
17	037656P1			1	ARRUELA	WASHER	ARANDELA
18	352699X1			1	ANEL TRAVA	CIRCLIP	CIRCULITO
19	355830X1			1	PORCA	NUT	TUERCA
20	026955P1			1	SUPORTE	BRACKET	SOPORTE
21	3401801M91			1	VÁLVULA	VALVE	VALVULA
22	069688P1			1	TUBO	PIPE	CANO
23	3411947M91			1	CONEXÃO	CONNECTION	CONEXION
24	831452M1			1	ANEL "O"	O RING	JUNTA TORICA
25	037659T1			1	CONEXÃO	CONNECTION	CONEXION
26	037566P1			1	TUBO	PIPE	CANO
27	037567P1			1	CONEXÃO	CONNECTION	CONEXION
28	1440702X1			1	ARRUELA	WASHER	ARANDELA
29	3007188X1			1	ARRUELA	WASHER	ARANDELA
30	061987P1			1	BUJÃO	PLUG	TAPON
31	3409614M1			1	ARRUELA	WASHER	ARANDELA
32	035828T1			1	CONEXÃO	CONNECTION	CONEXION
33	831452M1			1	ANEL "O"	O RING	JUNTA TORICA
34	886821M94		50-120 No	1	CJ. BOMBA	KIT, PUMP	BOMBA JUEGO
35	037559N1		50-125 No	1	CJ. TUBO	TUBE ASSY	CONJ.DE TUBO
36	339081X1			1	PARAFUSO	BOLT	PERNO
37	390597X1			1	ARRUELA	WASHER	ARANDELA
38	1872170M91			1	CJ. TUBO	TUBE ASSY	CONJ.DE TUBO
39	195561M1			1	ANEL "O"	O RING	JUNTA TORICA
40	068966P1			1	BUCHA	BUSH	CASQUILLO

Tomada De Força Independente
Independent Power Take Off
Toma De Fuerza Independente

50-75

Com Cabine
With Cab
Con Cabina

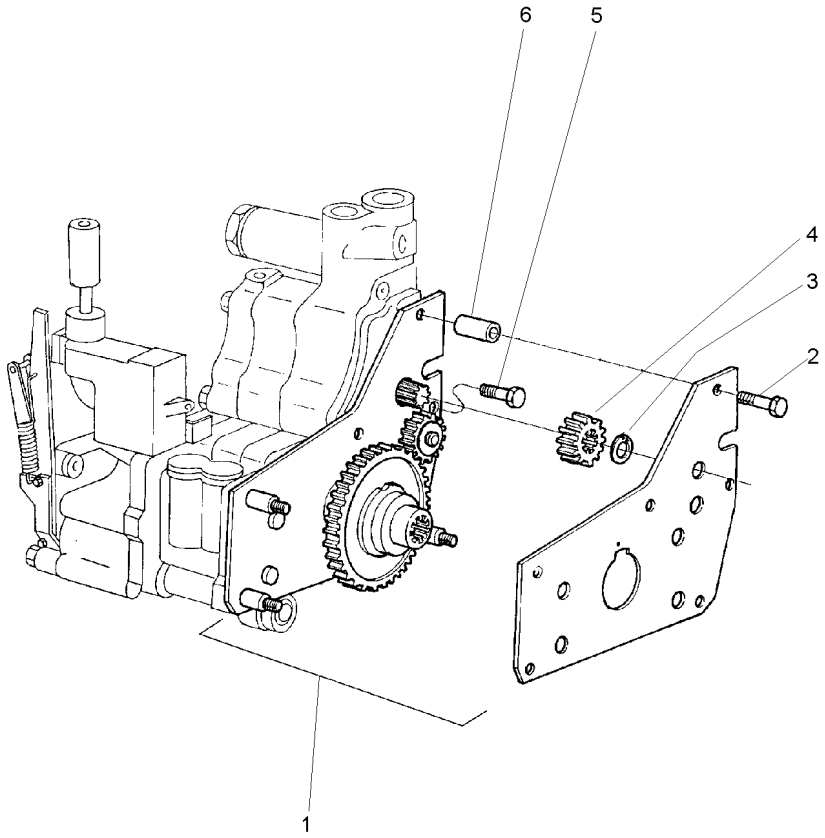

1	4200134M91	**1** CJ. ENGRENAGEM	KIT, GEAR	ENGRANAJES JUEGO
2	516259M2	**2** PARAFUSO	BOLT	PERNO
3	353213X1	**1** ANEL TRAVA	CIRCLIP	CIRCULITO
4	515961M1	**1** ENGRENAGEM	GEAR	ENGRANAJE
5	357852X1	**1** PARAFUSO	BOLT	PERNO
6	366045X1	**2** ESPAÇADOR	SPACER	PIEZA DISTANCIA

Conjunto Tampa Lateral	**540 Rpm**	**50-80**
Side Cover Assembly	**540 Rpm**	
Conjunto Cubierta Lateral	**540 Rpm**	

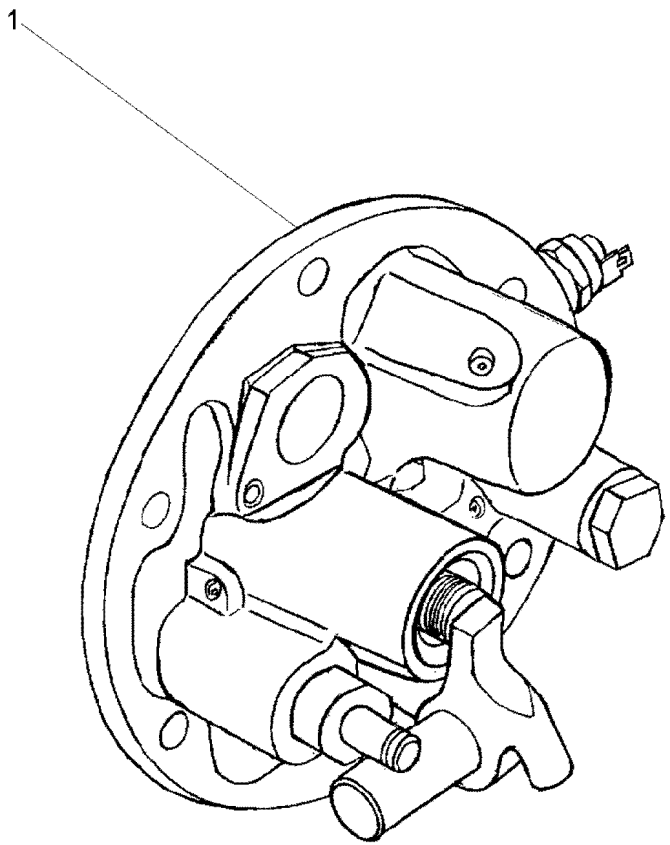

1	061928N1	50-85 No	**1** TAMPA	COVER	CUBIERTA

Tampa Da Tomada De Potência Independente
Independent Power Take Off Cover
Tapa De La Toma De Potencia Indenpendente

50-85

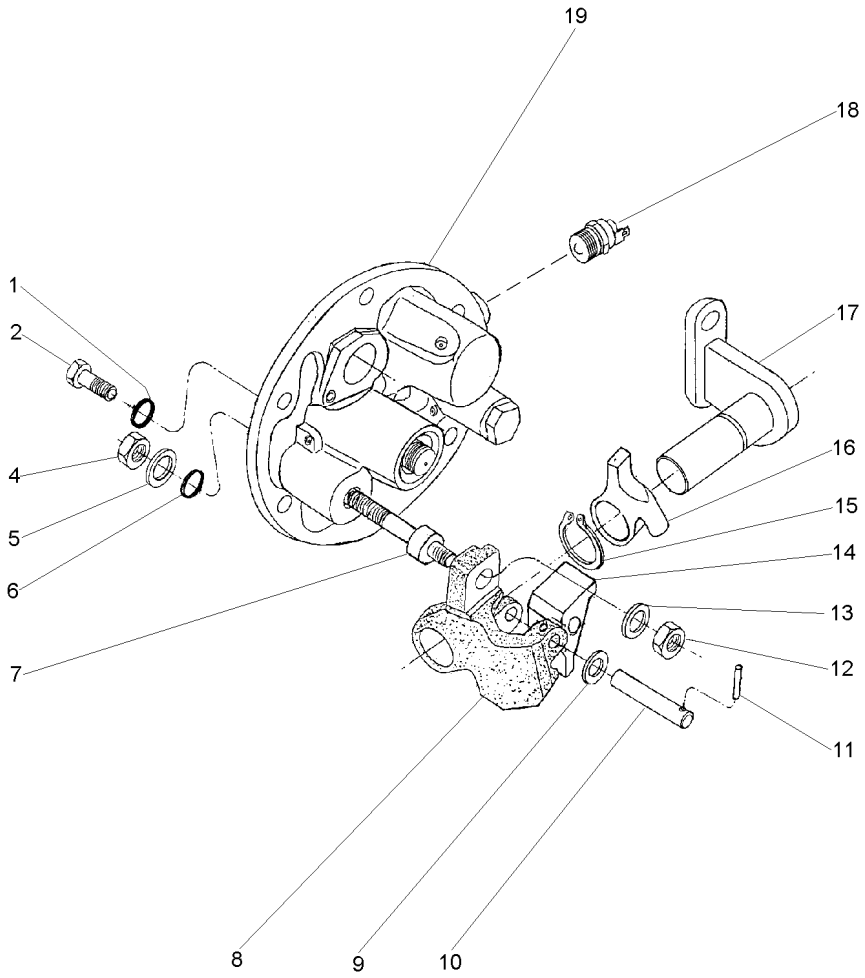

1	369132X1		**2**	ANEL "O"	O RING	JUNTA TORICA
2	3009194X1	M8	**2**	PARAFUSO	BOLT	PERNO
4	339402X1	M10	**1**	PORCA	NUT	TUERCA
5	390734X1	M10	**1**	ARRUELA	WASHER	ARANDELA
6	195562M1		**1**	ANEL "O"	O RING	JUNTA TORICA
7	063616P1		**1**	EIXO	SHAFT	ARBOL
8	3614292M1		**1**	PIVÔ	PIVOT	PIVOTE
9	3697982M1	M8X15X0,5	**1**	ARRUELA	WASHER	ARANDELA
10	3614294M1		**1**	PINO	PIN	PASADOR
11	3009322X1		**1**	PINO	PIN	PASADOR
12	1440329X1	M10	**1**	PORCA	NUT	TUERCA
13	3699552M1		**1**	ARRUELA	WASHER	ARANDELA
14	3614290M1		**1**	ALAVANCA	LEVER	PALANCA
15	1440523X1	∅ 22	**1**	ANEL TRAVA	CIRCLIP	CIRCULITO
16	3614289M1		**1**	ALAVANCA	LEVER	PALANCA
17	3697956M91		**1**	SUPORTE	BRACKET	SOPORTE
18	6216774M1		**1**	INTERRUPTOR	SWITCH	INTERRUPTOR
19	061929N1	👁 50-90 No	**1**	TAMPA	COVER	CUBIERTA

Tampa E Controles
Cover And Controls
Tapa Y Mandos

50-90

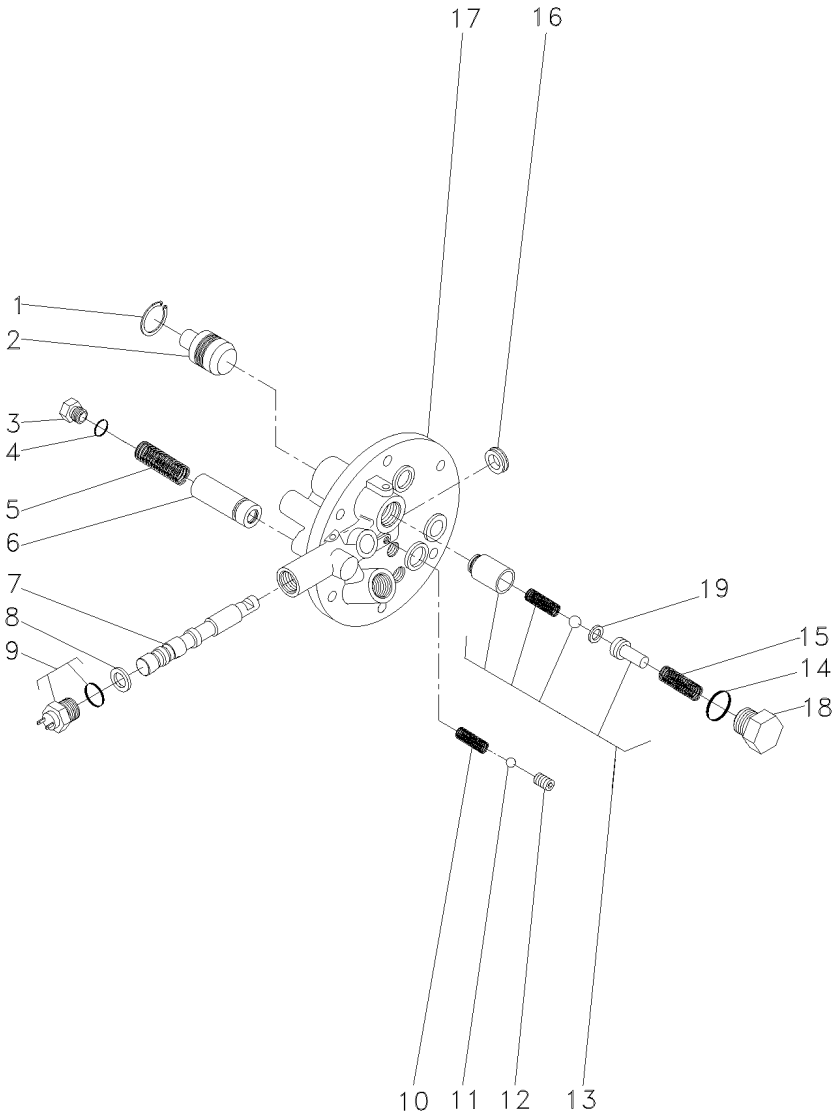

1	339361X1	**1** ANEL	RING	ARO
2	3697275M1	**1** PISTÃO	PISTON	PISTON
3	3762215M1	**1** TAMPÃO	PAD	ALMOHADILLA
4	3019398X1	**1** ANEL "O"	O RING	JUNTA TORICA
5	3610923M1	**1** MOLA	SPRING	RESORTE
6	3762216M92	**1** VÁLVULA	VALVE	VALVULA
7	3760735M1	**1** BOBINA	COIL	BOBINA
8	3019839X1	**1** ANEL	RING	ARO
9	6216774M1	**1** INTERRUPTOR	SWITCH	INTERRUPTOR
10	3610554M1	**1** MOLA	SPRING	RESORTE
11	3003593X1	**1** ESFERA	BALL	BOLA
12	3760739M1	**1** PRISIONEIRO	STUD	ESPARRAGO
13	3610600M91	**1** VÁLVULA	VALVE	VALVULA
14	3019394X1	**1** ANEL "O"	O RING	JUNTA TORICA
15	3610555M1	**1** MOLA	SPRING	RESORTE
16	3760738M1	**1** RETENTOR	SEAL	RETEN
17	3760736M1	**1** TAMPA	COVER	CUBIERTA
18	3610598M1	**1** TAMPÃO	PAD	ALMOHADILLA
19	3610926M1	**1** CALÇO	SHIM	CALCE

Conjunto Tampa Lateral	**540 Rpm**	**50-95**
Side Cover Assembly	**540 Rpm**	
Conjunto Cubierta Lateral	**540 Rpm**	

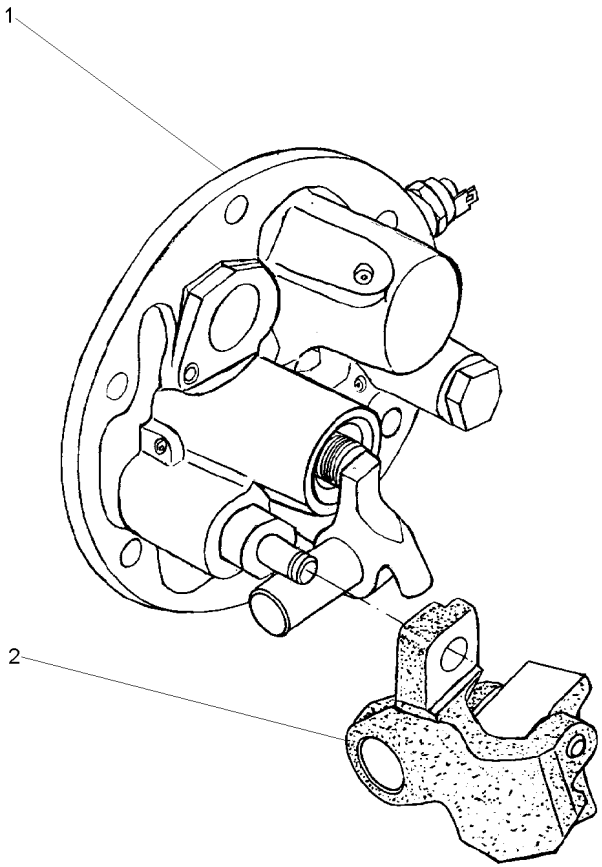

1	064445N1	**1** TAMPA	COVER	CUBIERTA
2	038383P1	**1** PIVÔ	PIVOT	PIVOTE

Tampa E Controles
Cover And Controls
Tapa Y Mandos

50-100

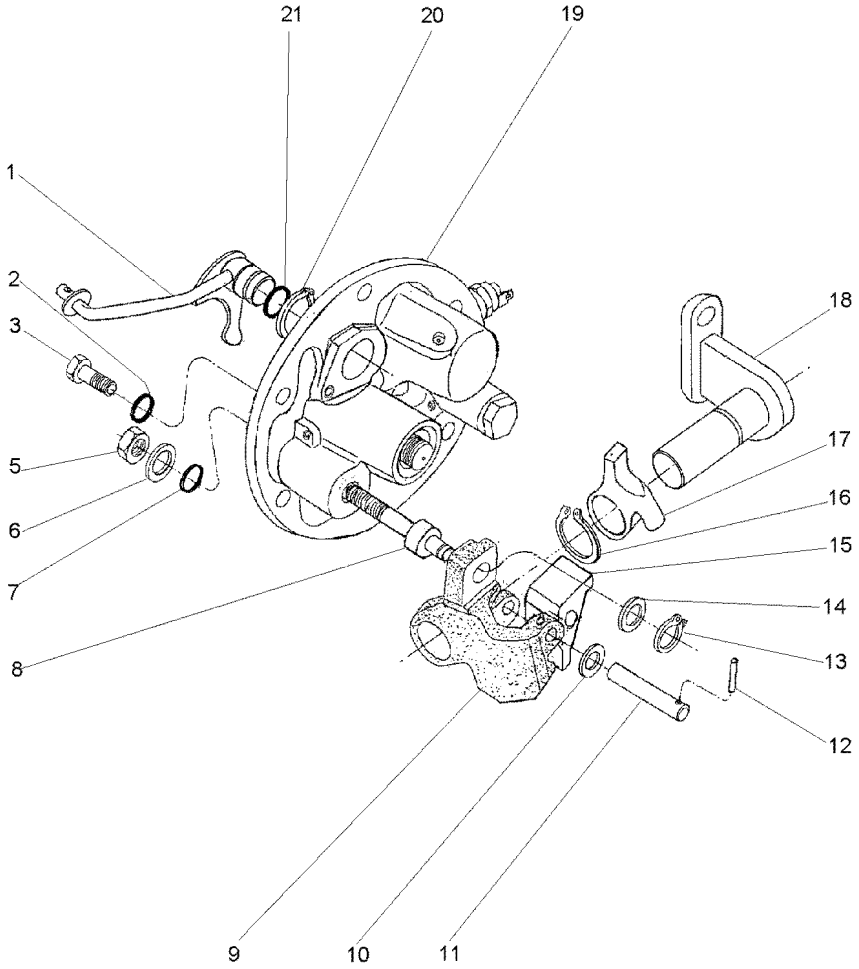

1	3760390M91		**1**	ALAVANCA	LEVER	PALANCA
2	369132X1		**2**	ANEL "O"	O RING	JUNTA TORICA
3	3009194X1		**2**	PARAFUSO	BOLT	PERNO
5	339402X1		**1**	PORCA	NUT	TUERCA
6	390734X1		**1**	ARRUELA	WASHER	ARANDELA
7	195562M1		**1**	ANEL "O"	O RING	JUNTA TORICA
8	3697950M2		**1**	EIXO	SHAFT	ARBOL
9	3614292M1		**1**	PIVÔ	PIVOT	PIVOTE
10	3697982M1		**1**	ARRUELA	WASHER	ARANDELA
11	3614294M1		**1**	PINO	PIN	PASADOR
12	3009322X1		**1**	PINO	PIN	PASADOR
13	339710X1		**1**	ANEL	RING	ARO
14	3699552M1		**1**	ARRUELA	WASHER	ARANDELA
15	3614290M1		**1**	ALAVANCA	LEVER	PALANCA
16	1440523X1		**1**	ANEL TRAVA	CIRCLIP	CIRCULITO
17	3614289M1		**1**	ALAVANCA	LEVER	PALANCA
18	3697956M91		**1**	SUPORTE	BRACKET	SOPORTE
19	061929N1	50-90 No	**1**	TAMPA	COVER	CUBIERTA
20	1440475X1		**2**	ANEL TRAVA	CIRCLIP	CIRCULITO
21	851258M1		**1**	ANEL "O"	O RING	JUNTA TORICA

Tampa E Controles
Cover And Controls
Tapa Y Mandos

50-105

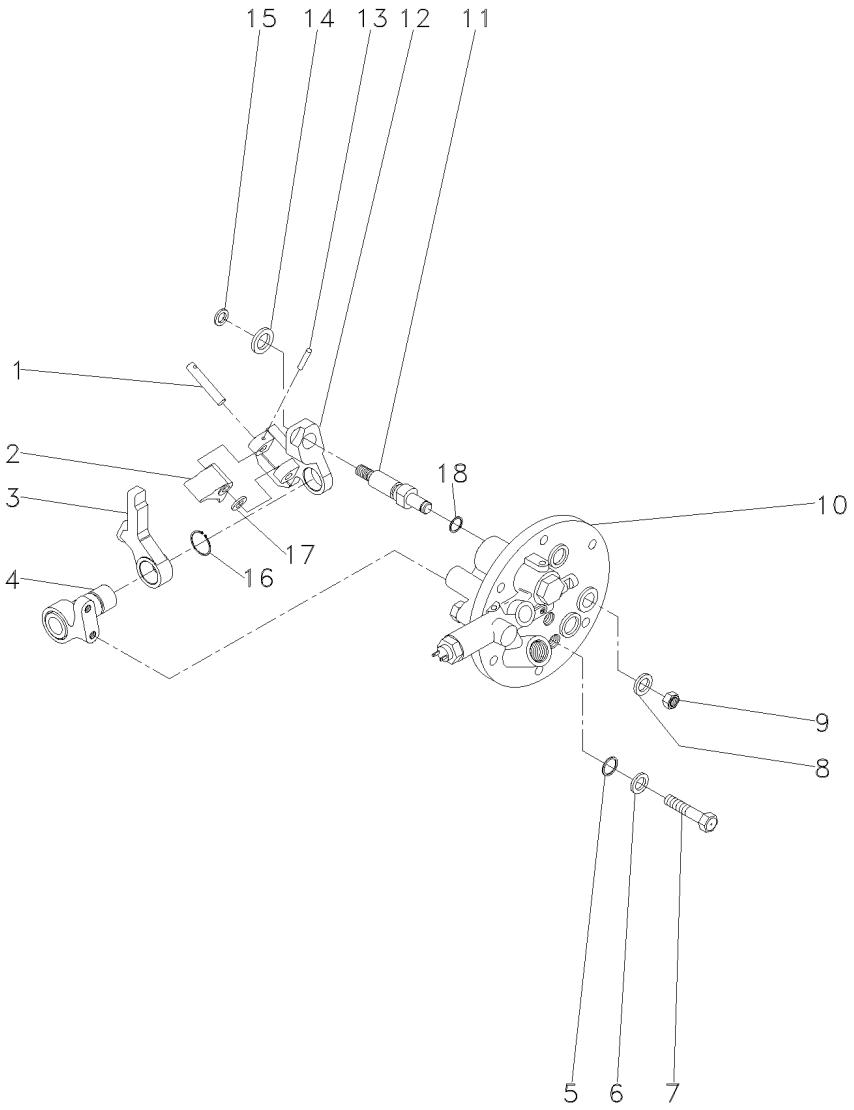

1	3614294M1		**1**	PINO	PIN	PASADOR
2	3614290M1		**1**	ALAVANCA	LEVER	PALANCA
3	3614289M1		**1**	ALAVANCA	LEVER	PALANCA
4	3697956M91		**1**	SUPORTE	BRACKET	SOPORTE
5	3009740X1		**2**	ANEL "O"	O RING	JUNTA TORICA
6	390972X1		**2**	ARRUELA	WASHER	ARANDELA
7	3610961M1		**2**	PARAFUSO	BOLT	PERNO
8	390734X1		**1**	ARRUELA	WASHER	ARANDELA
9	339402X1		**1**	PORCA	NUT	TUERCA
10	3760527M93	50-110 No	**1**	TAMPA	COVER	CUBIERTA
11	3697950M2		**1**	EIXO	SHAFT	ARBOL
12	3614292M1		**1**	PIVÔ	PIVOT	PIVOTE
13	3009322X1		**1**	PINO	PIN	PASADOR
14	3699552M1		**1**	ARRUELA	WASHER	ARANDELA
15	339710X1		**1**	ANEL	RING	ARO
16	1440523X1		**1**	ANEL TRAVA	CIRCLIP	CIRCULITO
17	3697982M1		**1**	ARRUELA	WASHER	ARANDELA
18	195562M1		**1**	ANEL "O"	O RING	JUNTA TORICA

Tampa Lateral
Cover
Tapa

50-110

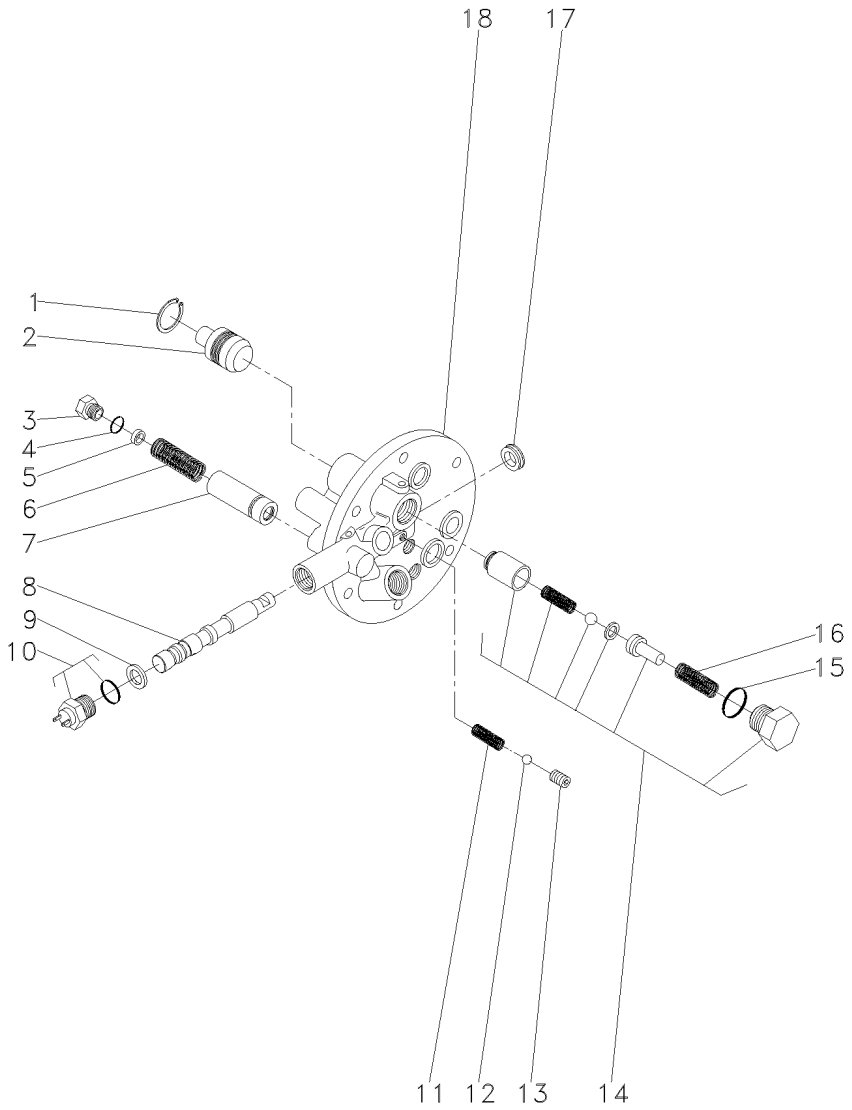

1	339361X1			**1**	ANEL	RING	ARO
2	3697275M1			**1**	PISTÃO	PISTON	PISTON
3	3610598M1			**1**	TAMPÃO	PAD	ALMOHADILLA
4	3019394X1			**1**	ANEL "O"	O RING	JUNTA TORICA
5	3610926M1			**X**	CALÇO	SHIM	CALCE
6	3610555M1			**1**	MOLA	SPRING	RESORTE
7	3610600M91			**1**	VÁLVULA	VALVE	VALVULA
8			3760527M93	**1**	EIXO	SHAFT	ARBOL
9	3019839X1			**1**	ANEL	RING	ARO
10	6216774M1			**1**	INTERRUPTOR	SWITCH	INTERRUPTOR
11	3610554M1			**1**	MOLA	SPRING	RESORTE
12	3003593X1			**1**	ESFERA	BALL	BOLA
13	3760739M1			**1**	PRISIONEIRO	STUD	ESPARRAGO
14	3762311M92			**1**	JG. REPARO	KIT, REPAIR	JUEGO REPARACION
15	3019398X1	14		**1**	ANEL "O"	O RING	JUNTA TORICA
16	3610923M1	14		**1**	MOLA	SPRING	RESORTE
17	3760738M1			**1**	RETENTOR	SEAL	RETEN
18			3760527M93	**1**	TAMPA	COVER	CUBIERTA

Embreagem Da Tomada De Força Independente
Independent Power Take-Off Clutch
Embrague De La Toma De Fuerza Independente

50-115

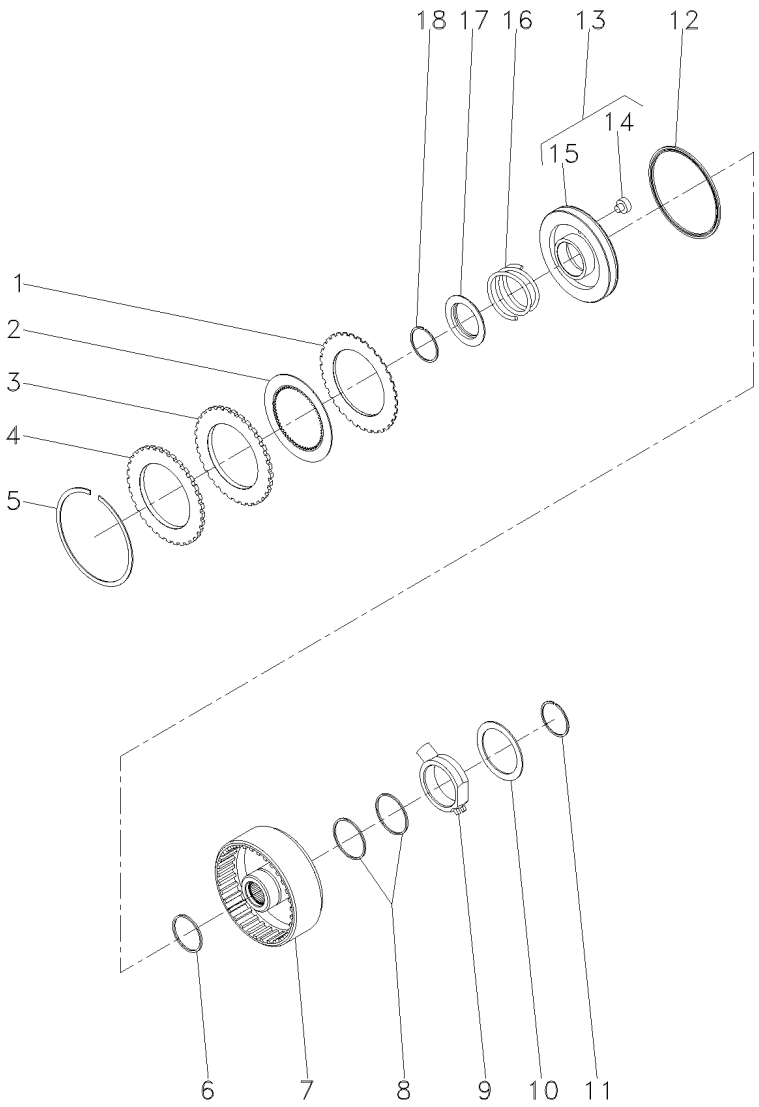

1	1870860M1			**7**	DISCO	DISC	DISCO
2	1688532M1			**7**	DISCO	DISC	DISCO
3	1870011M1			**1**	CALÇO	SHIM	CALCE
4	3699355M1			**1**	PLACA	PLATE	PLATO
5	364689X1			**1**	ANEL	RING	ARO
6	186198M1	⊸	3699909M1	**1**	ANEL	RING	ARO
7	3701442M1			**1**	CARCAÇA	HOUSING	ALOJAMIENTO
8	3612141M1			**2**	ANEL	RING	ARO
9	3610279M2			**1**	FLANGE	FLANGE	PLETINA
10	3699433M1			**1**	ARRUELA	WASHER	ARANDELA
11	391129X1			**1**	ANEL TRAVA	CIRCLIP	CIRCULITO
12	1870859M1			**1**	RETENTOR	SEAL	RETEN
13	3599601M93			**1**	CJ. PISTÃO	KIT, PISTON	JUEGO DE PISTON
14	3699353M1	13		**1**	BUJÃO	PLUG	TAPON
15	3699313M1	13		**1**	PISTÃO	PISTON	PISTON
16	3599507M2			**1**	MOLA	SPRING	RESORTE
17	1691307M2			**1**	ANEL	RING	ARO
18	1442512X1			**1**	ANEL	RING	ARO

Bomba Hidráulica Auxiliar
Hydraulic Pump Auxiliary
Bomba Hidráulica Auxiliar

50-120

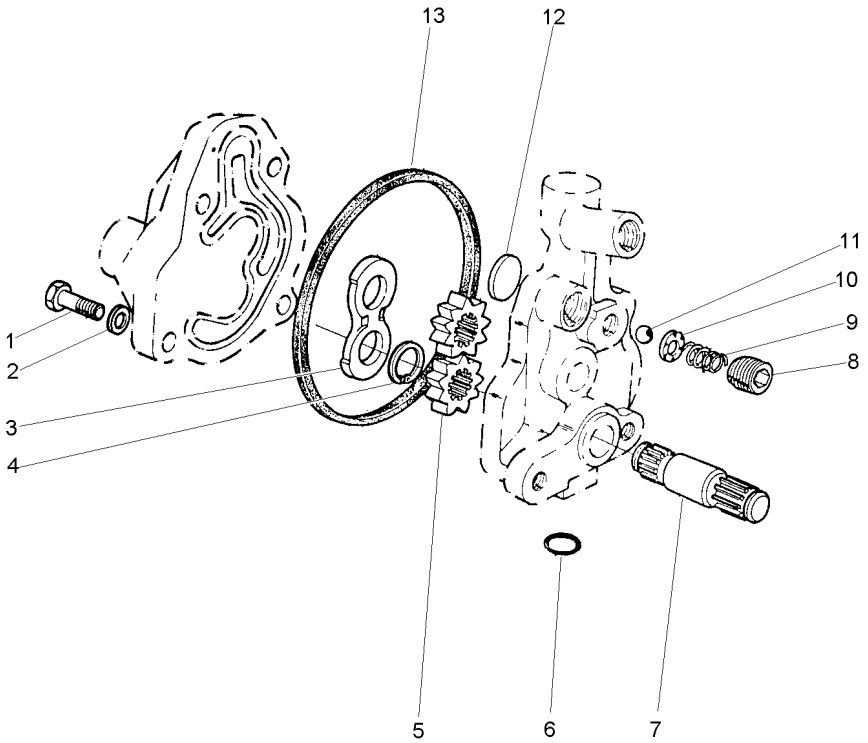

1	353517X1	5/16x24x3/4	**1**	PARAFUSO	BOLT	PERNO
2	353446X1		**4**	ARRUELA	WASHER	ARANDELA
3	1885307M1		**1**	PLACA	PLATE	PLATO
4	1885484M1		**1**	ANEL	RING	ARO
5		886821M94	**2**	ENGRENAGEM	GEAR	ENGRANAJE
6	359002X1		**1**	ANEL "O"	O RING	JUNTA TORICA
7		886821M94	**1**	EIXO	SHAFT	ARBOL
8	1885582M1		**1**	TAMPÃO	PAD	ALMOHADILLA
9	1886511M1		**1**	MOLA	SPRING	RESORTE
10	1885788M1		**1**	GUIA	GUIDE	GUIA
11	22206X		**1**	ESFERA	BALL	BOLA
12	1889318M1		**1**	PLACA	PLATE	PLATO
13	1885310M1		**1**	JUNTA	GASKET	EMPAQUETADURA.

Tubo E Filtro
Pipe And Filter
Tubo Y Filtro

50-125

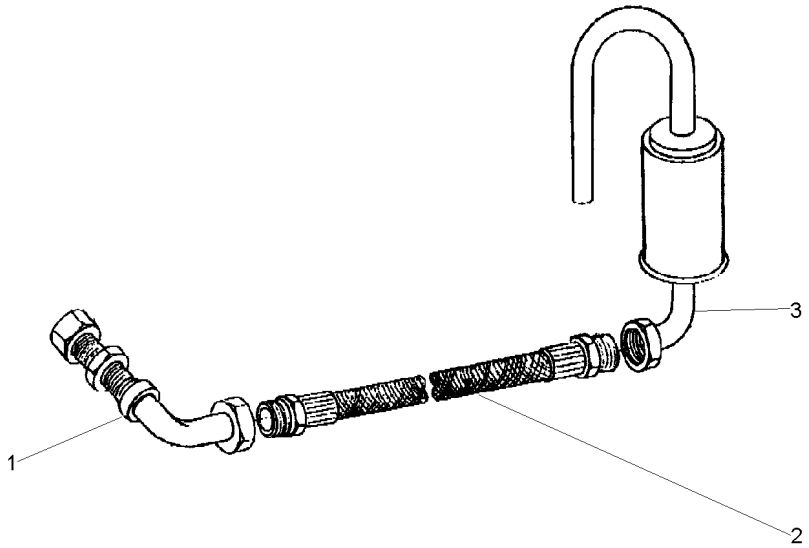

1	049037T1	**1** CJ. TUBO	KIT, PIPE	JUEGO CANO
2	049038T1	**1** MANGUEIRA	HOSE	FLEXIBLE
3	048709S1	**1** FILTRO	FILTER	FILTRO

Conjunto Alavanca De Acionamento Da Tdpi
Drive Lever Of The Ipto
Palanca Acionamiento De La Tdfi

50-128

Tratores Compacto
Compact Tractors
Tractores Compacto

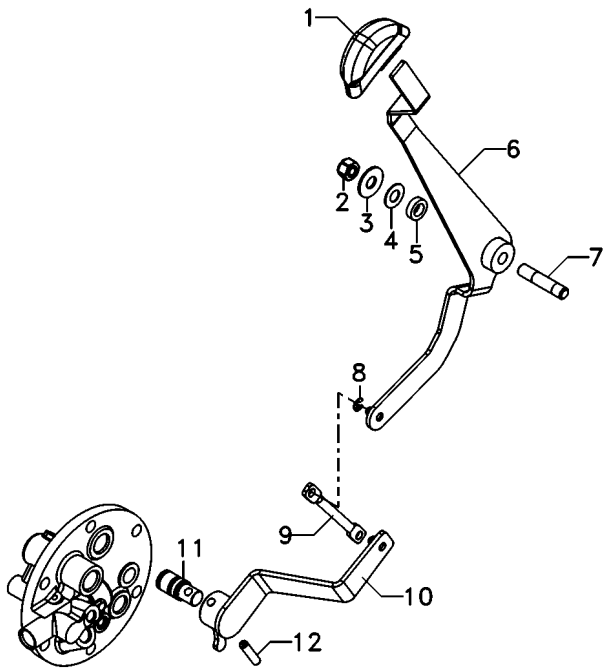

1	6219376M1	**1** MANÍPULO	KNOB	POMO
2	1440330X1	**1** PORCA	NUT	TUERCA
3	353758X1	**1** ARRUELA	WASHER	ARANDELA
4	3386166M1	**3** ARRUELA	WASHER	ARANDELA
5	1869272M1	**2** ESPAÇADOR	SPACER	PIEZA DISTANCIA
6	6216496M91	**1** ALAVANCA	LEVER	PALANCA
7	6216538M1	**1** PINO	PIN	PASADOR
8	354345X1	**2** ANEL TRAVA	CIRCLIP	CIRCULITO
9	6217853M1	**1** TIRANTE	ROD	VARILLA
10	6217128M91	**1** ALAVANCA	LEVER	PALANCA
11	037537P1	**1** EIXO	SHAFT	ARBOL
12	357660X1	**1** PINO	PIN	PASADOR

Conjunto Alavanca De Acionamento Da Tdpi
Drive Lever Of The Ipto
Palanca Acionamiento De La Tdfi

50-130

Tratores Com Cabine
Tractors With Cab
Tractores Con Cabina

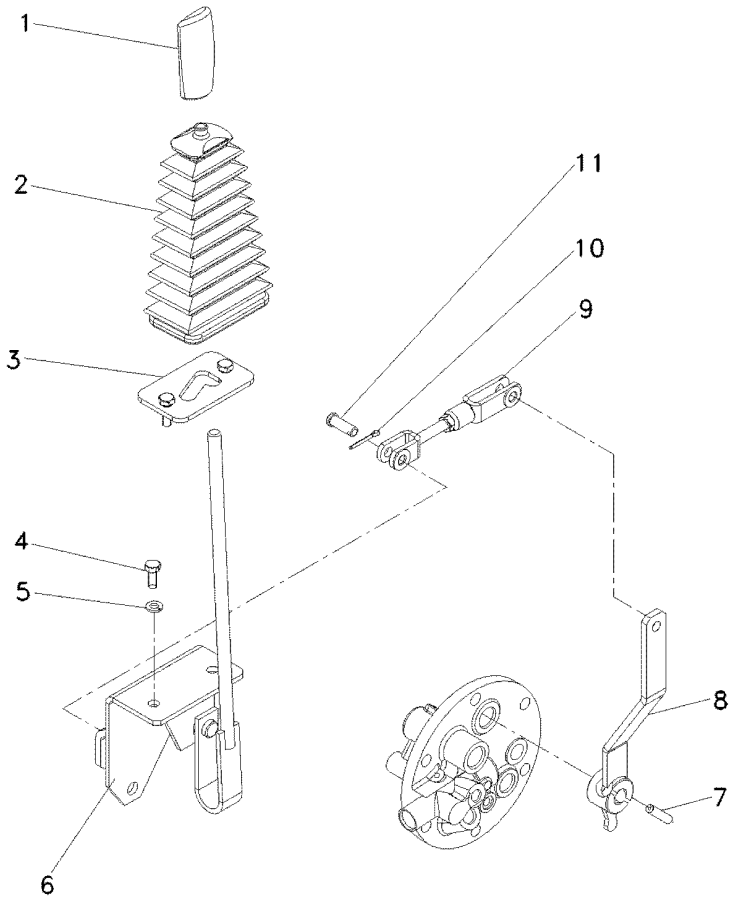

1	6200649M1	**1** MANÍPULO	KNOB	POMO
2	069845P1	**1** COIFA	BELLOWS	FUELLE
3	068851S1	**1** TRAVA	LOCK	RETENEDOR
4	339123X1	**2** PARAFUSO	BOLT	PERNO
5	339374X1	**2** ARRUELA	WASHER	ARANDELA
6	068942S1	**1** ALAVANCA	LEVER	PALANCA
7	357660X1	**1** PINO	PIN	PASADOR
8	069774S1	**1** ALAVANCA	LEVER	PALANCA
9	069832N1	**1** CJ. TIRANTE	KIT, ROD	JUEGO DE BIELAS
10	354059X1	**2** CONTRAPINO	DOWEL	CENTRAJE
11	832813M1	**2** PINO	PIN	PASADOR

Eixo Da Tomada De Força	**1000 Rpm**
Power Take-Off Shaft	**1000 Rpm**
Eje De La Toma De Fuerza	**1000 Rpm**

50-135

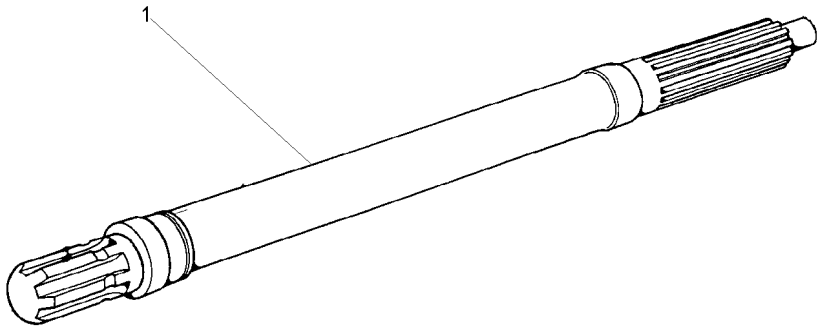

1	3610936M1	1000RPM	**1** EIXO	SHAFT	ARBOL

Eixo Intermediário Da Tdp
Shaft
Eje

50-140

Com Tdp - Sem Hidráulico
With Tdp - Without Hydraulic
Con Tdf - Sin Hidraulico

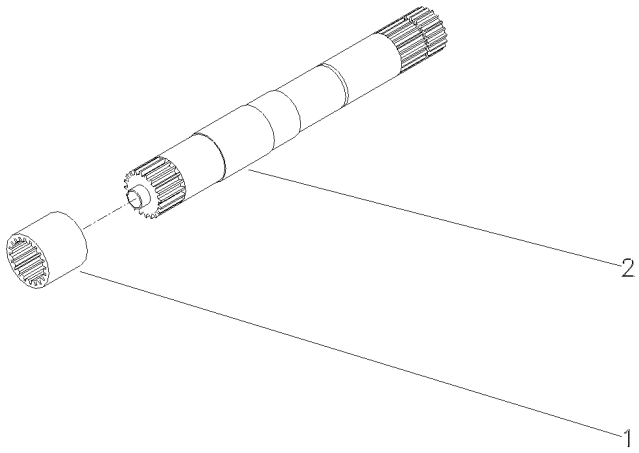

1	1868538M4	540 RPM	**1**	LUVA	SLEEVE	MANCHA
1	3610189M2	540/1000 RPM	**1**	LUVA	SLEEVE	MANCHA
2	028362N1	540 RPM	**1**	CJ. EIXO	KIT, AXLE	JUEGO DE EJE
		👁 50-145 No				
2	049642N1	540/1000 RPM	**1**	CJ. EIXO	KIT, AXLE	JUEGO DE EJE

Eixo
Shaft
Eje

50-145

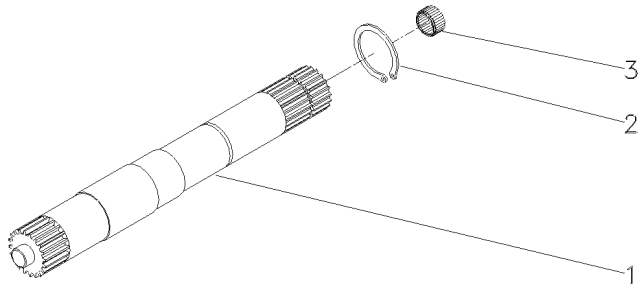

1	028363P2	540 RPM	**1** EIXO	SHAFT	ARBOL
1	046396P1	540/1000 RPM	**1** EIXO	SHAFT	ARBOL
2	352699X1		**1** ANEL TRAVA	CIRCLIP	CIRCULITO
3	1000251M1		**1** ROLAMENTO	BEARING	COJINETE

Proteção
Guard
Proteccion

Tomada De Potência
Power Take Off
Toma De Fuerza

50-150

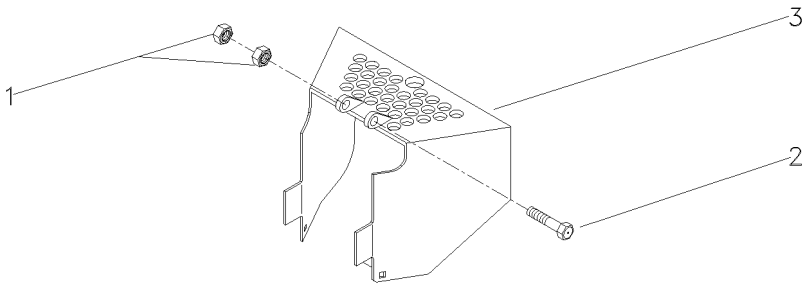

1	394367X1	M8X1,25	**2** PORCA	NUT	TUERCA
2	339761X1	M8X1,25X25	**2** PARAFUSO	BOLT	PERNO
3	058136S2		**1** PROTEÇÃO	GUARD	DEFENSA

Conjunto Alavanca
Lever Assembly
Conjunto Palanca

50-155

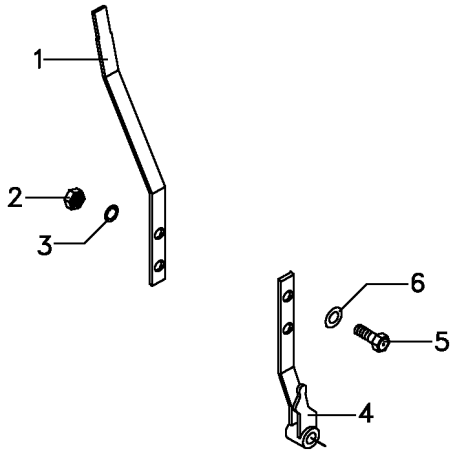

1	063214S1		**1** ALAVANCA	LEVER	PALANCA
2	339169X1		**2** PORCA	NUT	TUERCA
3	353446X1	12.1x6.1x1.6	**2** ARRUELA	WASHER	ARANDELA
4	063422P1		**1** CJ. ALAVANCA	KIT, LEVER	JUEGO, PALANCA
5	339123X1		**2** PARAFUSO	BOLT	PERNO
6	829185M1	12.5x6.4x1.0	**2** ARRUELA	WASHER	ARANDELA

Eixo Dianteiro 2 Rodas Motrizes Front Axle 2 Wheel Drive Eje Delantero 2 Ruedas Motrices	Suporte Support Soporte	60-10	

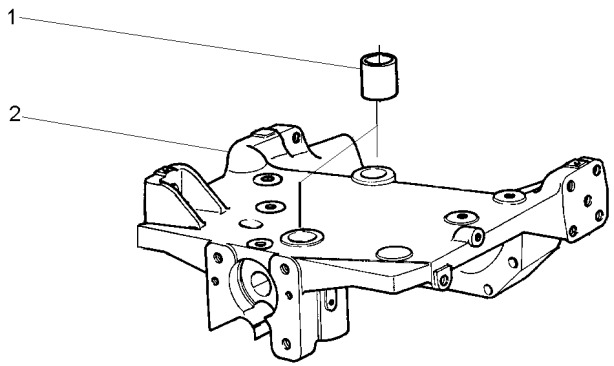

1	897235M1		**2** BUCHA	BUSH	CASQUILLO
2	067588P1	3147108M94	**1** SUPORTE	BRACKET	SOPORTE

Fixação Do Eixo Dianteiro
Front Axle
Eje Delantero

60-15

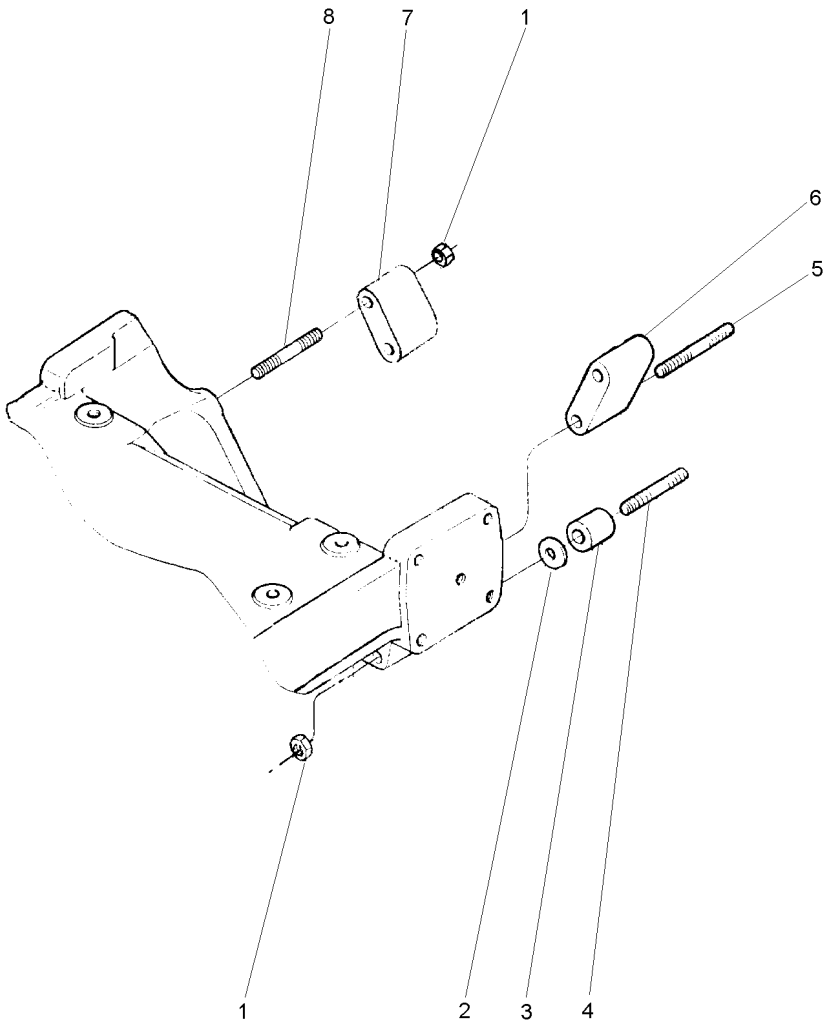

1	368748X1		**6**	PORCA	NUT	TUERCA
2	894825M1	⧗ 0.25MM	**X**	CALÇO	SHIM	CALCE
2	894826M1	⧗ 0.50MM	**X**	CALÇO	SHIM	CALCE
3	1484677M1		**2**	ESPAÇADOR	SPACER	PIEZA DISTANCIA
4	036660P1		**2**	PRISIONEIRO	STUD	ESPARRAGO
5	048507P1		**2**	PRISIONEIRO	STUD	ESPARRAGO
6	885532M1	▶	**1**	ESPAÇADOR	SPACER	PIEZA DISTANCIA
7	885531M1	◀	**1**	ESPAÇADOR	SPACER	PIEZA DISTANCIA
8	2801086M1		**2**	PRISIONEIRO	STUD	ESPARRAGO

Eixo Dianteiro
Front Axle
Eje Delantero

2 Rodas Motrizes
2 Wheel Drive
2 Ruedas Motrices

60-20

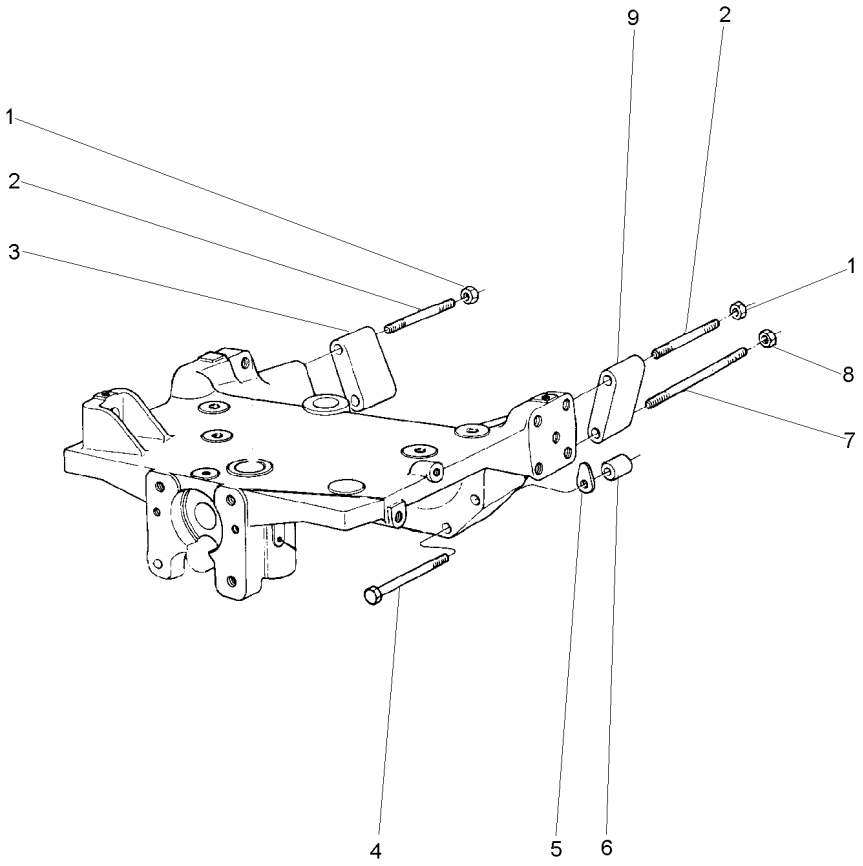

1	368748X1	5/8"-18 G8	**2**	PORCA	NUT	TUERCA
2	2801086M1		**2**	PRISIONEIRO	STUD	ESPARRAGO
3	885532M1	▶	**1**	ESPAÇADOR	SPACER	PIEZA DISTANCIA
4	3019869X1		**2**	PARAFUSO	BOLT	PERNO
5	1660192M1	⧗ 0,10MM	**X**	CALÇO	SHIM	CALCE
5	894825M1	⧗ 0,25MM	**X**	CALÇO	SHIM	CALCE
5	894826M1	⧗ 0,50MM	**X**	CALÇO	SHIM	CALCE
6	885533M1		**2**	ESPAÇADOR	SPACER	PIEZA DISTANCIA
7	048496P1		**2**	PRISIONEIRO	STUD	ESPARRAGO
8	368748X1		**2**	PORCA	NUT	TUERCA
9	885531M1	◀	**1**	ESPAÇADOR	SPACER	PIEZA DISTANCIA

Eixo Dianteiro
Front Axle
Eje Delantero

2 Rodas Motrizes
2 Wheels Drive
2 Ruedas Motriz

60-25

Tratores Estreito / Compacto
Narrow Tractors / Compact
Tractores Estrecho / Compacto

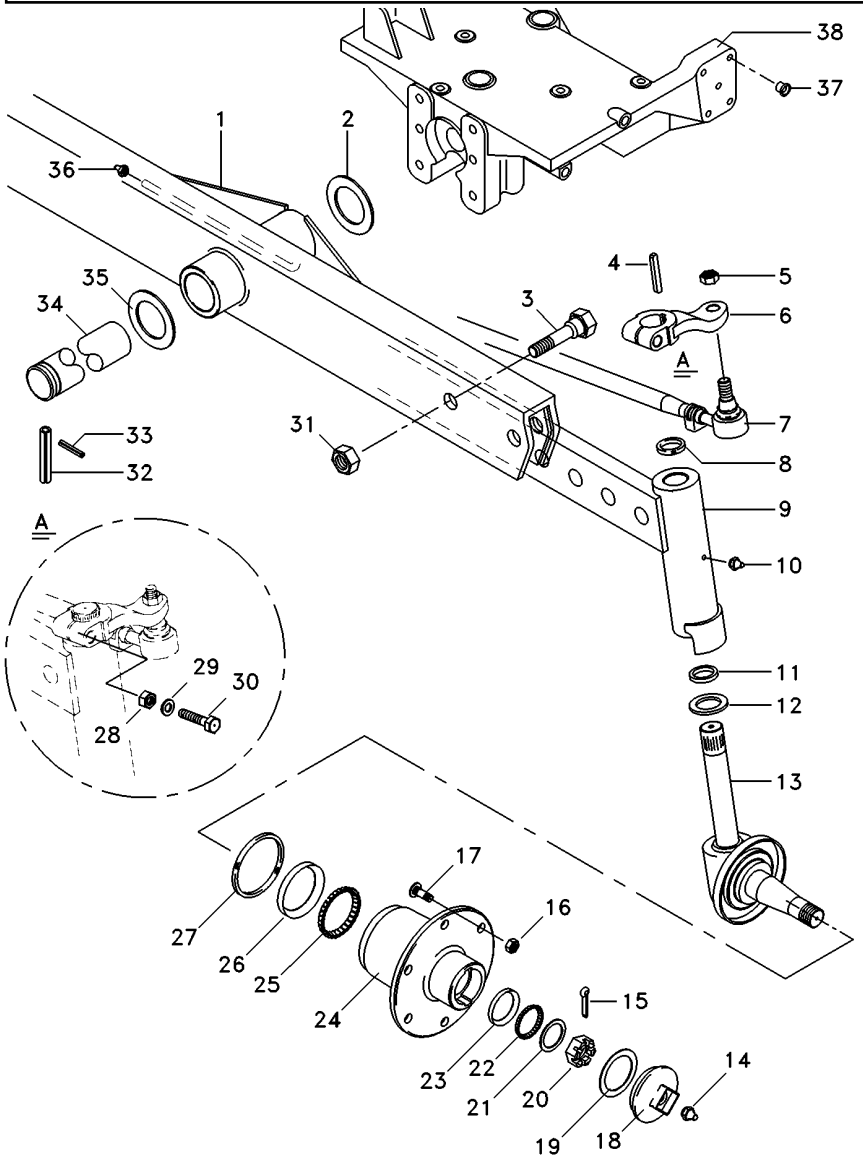

1	1482531M93			1	VIGA	BEAM	VIGA
2	6203409M1			1	ARRUELA	WASHER	ARANDELA
3	354575X1			4	PARAFUSO	BOLT	PERNO
4	350355X1			2	CHAVETA	KEY	CLAVE
5	353429X1			4	PORCA	NUT	TUERCA
6	049517P1	▶		1	BRAÇO	ARM	BRAZO
6	049518P1	◀		1	BRAÇO	ARM	BRAZO
7	033924T1	▶		1	BARRA	BAR	BARRA
7	033923T1	◀		1	BARRA	BAR	BARRA
8	180355M2			2	VEDADOR	SEAL	RETEN
9	3147612M91	▶		1	CJ. BRAÇO	KIT, ARM	JUEGO DE BRAZO
9	3147613M91	◀		1	CJ. BRAÇO	KIT, ARM	JUEGO DE BRAZO
10	13811X			2	GRAXEIRA	GREASER	ENGRASADOR
11	048156P1			2	ARRUELA	WASHER	ARANDELA
12	048155P1			2	ARRUELA	WASHER	ARANDELA
13	1481392M91	▶		1	PONTA EIXO	STEERING SPINDLE	MANGUETA DIRECC
			60-40 No				
13	1481393M91	◀		1	PONTA EIXO	STEERING SPINDLE	MANGUETA DIRECC
			60-45 No				
14	13811X			2	GRAXEIRA	GREASER	ENGRASADOR
15	354068X1			2	CONTRAPINO	DOWEL	CENTRAJE
16	195490M1			12	PORCA	NUT	TUERCA
17	181328M1			12	PARAFUSO	BOLT	PERNO
18	191142M1			2	CALOTA	CAP	TAPA
19	646059M1			2	JUNTA	GASKET	EMPAQUETADURA.
20	353928X1			2	PORCA	NUT	TUERCA
21	180010M1			2	ARRUELA	WASHER	ARANDELA
22	831055M1			2	CONE	CONE	CONO
23	831054M1			2	CAPA	CAP	TAPA
24	894832M2			2	CUBO	HUB	CUBO
25	831078M1			2	CONE	CONE	CONO
26	831077M1			2	CAPA	CAP	TAPA
27	897242M1			2	RETENTOR	SEAL	RETEN
28	353427X1			2	PORCA	NUT	TUERCA
29	353433X1			2	ARRUELA	WASHER	ARANDELA
30	361859X1			2	PARAFUSO	BOLT	PERNO
31	2800775M1			4	PORCA	NUT	TUERCA
32	033992P1			1	PINO	PIN	PASADOR
33	195414M1			1	GRAMPO	CRAMP	PASADOR
34	033991P1			1	PINO	PIN	PASADOR
35	882868M2	⧗	.044"/.046"	X	CALÇO	SHIM	CALCE
35	882869M2	⧗	.049"/.051"	X	CALÇO	SHIM	CALCE
35	898018M2	⧗	.028"/.030"	X	CALÇO	SHIM	CALCE
35	898019M2	⧗	.034"/.036"	X	CALÇO	SHIM	CALCE
35	898020M2	⧗	.039"/.041"	X	CALÇO	SHIM	CALCE
36	29951X			1	GRAXEIRA	GREASER	ENGRASADOR
37	027030P1			14	TAMPÃO	PAD	ALMOHADILLA
38	068166N1		60-10 No	1	SUPORTE	BRACKET	SOPORTE

Eixo Dianteiro
Front Axle
Eje Delantero

2 Rodas Motrizes
2 Wheels Drive
2 Ruedas Motriz

60-30

Baixo-Cubo Pequeno
Lower - Small Hub
Bajo - Cubo Pequeño

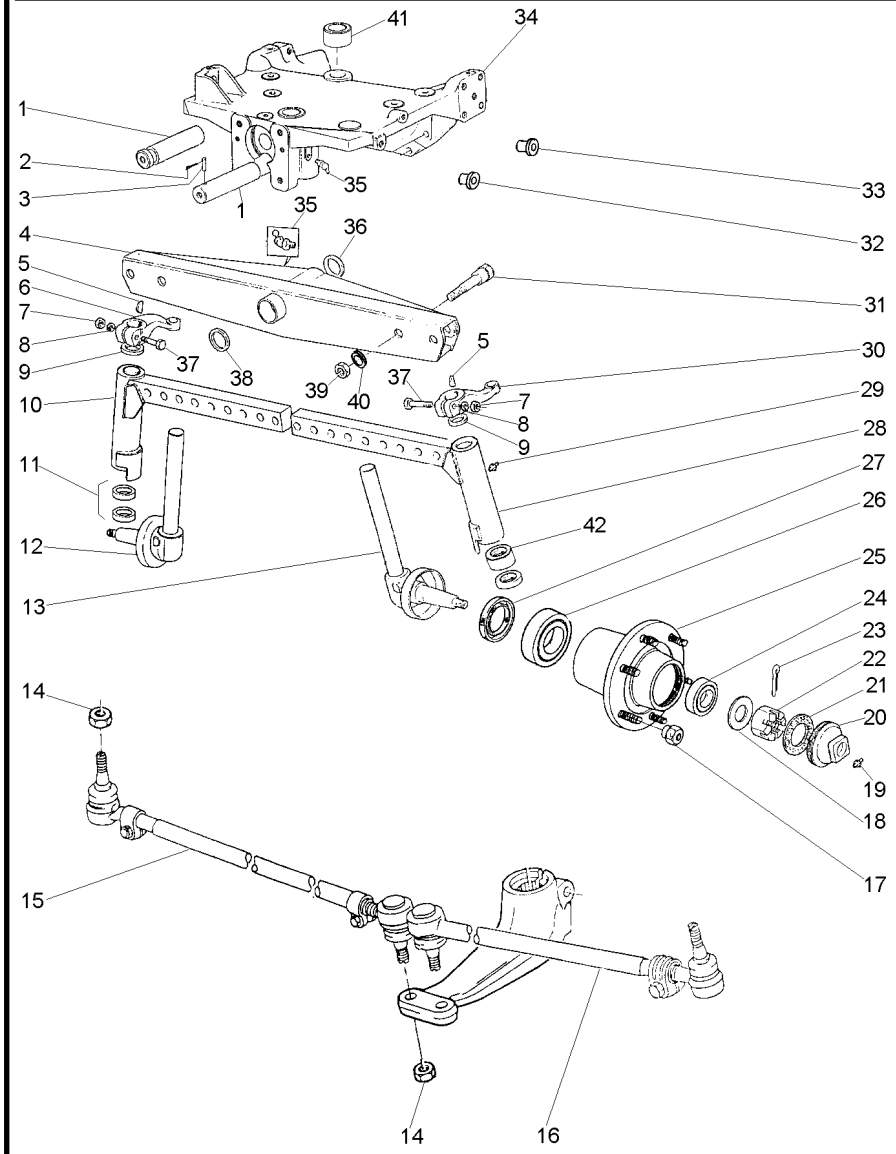

1	033991P1			1	PINO	PIN	PASADOR
2	195414M1			1	GRAMPO	CRAMP	PASADOR
3	033992P1			1	PINO	PIN	PASADOR
4	1481403M94	👁	60-60 No	1	VIGA	BEAM	VIGA
5	350355X1			2	CHAVETA	KEY	CLAVE
6	049517P1	▶		1	BRAÇO	ARM	BRAZO
7	353427X1			2	PORCA	NUT	TUERCA
8	353433X1			2	ARRUELA	WASHER	ARANDELA
9	180355M2			2	VEDADOR	SEAL	RETEN
10	3147574M91	▶		1	CJ. BRAÇO	KIT, ARM	JUEGO DE BRAZO
11	048156P1			2	ARRUELA	WASHER	ARANDELA
11	048155P1			2	ARRUELA	WASHER	ARANDELA
12	1481392M91	▶		1	PONTA EIXO	STEERING SPINDLE	MANGUETA DIRECC
		👁	60-40 No				
13	1481393M91	◀		1	PONTA EIXO	STEERING SPINDLE	MANGUETA DIRECC
		👁	60-45 No				
14	353429X1			4	PORCA	NUT	TUERCA
15	033906T1	▶		1	BARRA	BAR	BARRA
		👁	60-65 No				
16	033907T1	◀		1	BARRA	BAR	BARRA
		👁	60-70 No				
17	195490M1			12	PORCA	NUT	TUERCA
18	180010M1			2	ARRUELA	WASHER	ARANDELA
19	13811X			2	GRAXEIRA	GREASER	ENGRASADOR
20	035675T1			2	CALOTA	CAP	TAPA
21	646059M1			2	JUNTA	GASKET	EMPAQUETADURA.
22	353928X1			2	PORCA	NUT	TUERCA
23	354068X1			2	CONTRAPINO	DOWEL	CENTRAJE
24	895322M91			2	CJ. ROLAMENTO	BEARING ASSY	RODAMIENTO RAD
25	894832M2			2	CUBO	HUB	CUBO
26	1851800M91			2	ROLAMENTO	BEARING	COJINETE
27	897242M1			2	RETENTOR	SEAL	RETEN
28	3147575M91	◀		1	CJ. BRAÇO	KIT, ARM	JUEGO DE BRAZO
29	13811X			2	GRAXEIRA	GREASER	ENGRASADOR
30	049518P1	◀		1	BRAÇO	ARM	BRAZO
31	182501M1			4	PARAFUSO	BOLT	PERNO
32	027031P1			2	TAMPÃO	PAD	ALMOHADILLA
33	027030P1			17	TAMPÃO	PAD	ALMOHADILLA
34	068166N1	👁	60-10 No	1	SUPORTE	BRACKET	SOPORTE
35	29951X			2	GRAXEIRA	GREASER	ENGRASADOR
36	898017M2			1	CALÇO	SHIM	CALCE
37	361859X1			2	PARAFUSO	BOLT	PERNO
38	882868M2	◀◀	.044"/.046"	X	CALÇO	SHIM	CALCE
38	882869M2	◀◀	.049"/.051"	X	CALÇO	SHIM	CALCE
38	898018M2	◀◀	.028"/.030"	X	CALÇO	SHIM	CALCE
38	898019M2	◀◀	.034"/.036"	X	CALÇO	SHIM	CALCE
38	898020M2	◀◀	.039"/.041"	X	CALÇO	SHIM	CALCE
39	353435X1			4	PORCA	NUT	TUERCA
40	353440X1			4	ARRUELA	WASHER	ARANDELA
41	897235M1			2	BUCHA	BUSH	CASQUILLO

Eixo Dianteiro **Front Axle** **Eje Delantero**	**2 Rodas Motrizes** **2 Wheels Drive** **2 Ruedas Motriz**	**60-30**

Baixo-Cubo Pequeno
Lower - Small Hub
Bajo - Cubo Pequeño

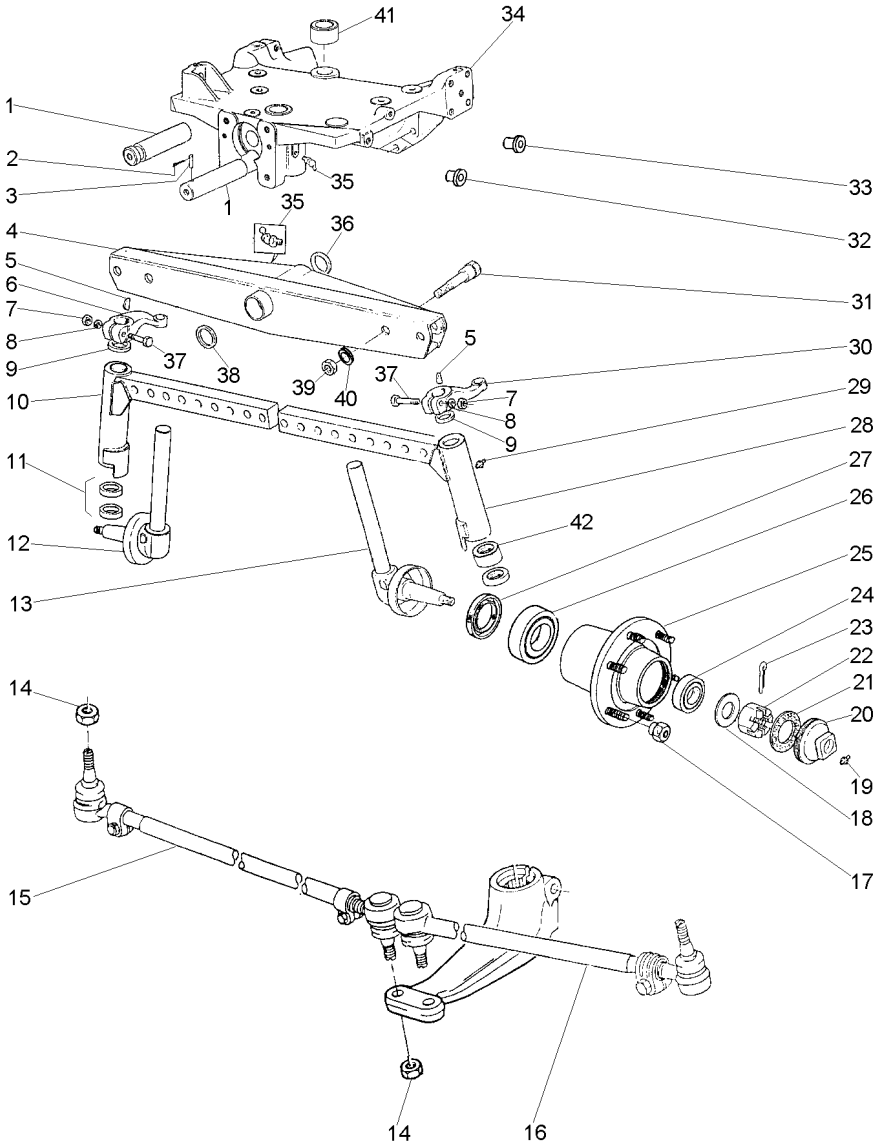

42	183086M1	**4** BUCHA	BUSH	CASQUILLO

Eixo Dianteiro
Front Axle
Eje Delantero

60-35

2 Rodas Motrizes - Hd - Cubo Médio
2 Wheels Drive-Hd-Medium Hub
2 Ruedas Motriz-Hd-Cubo Medio

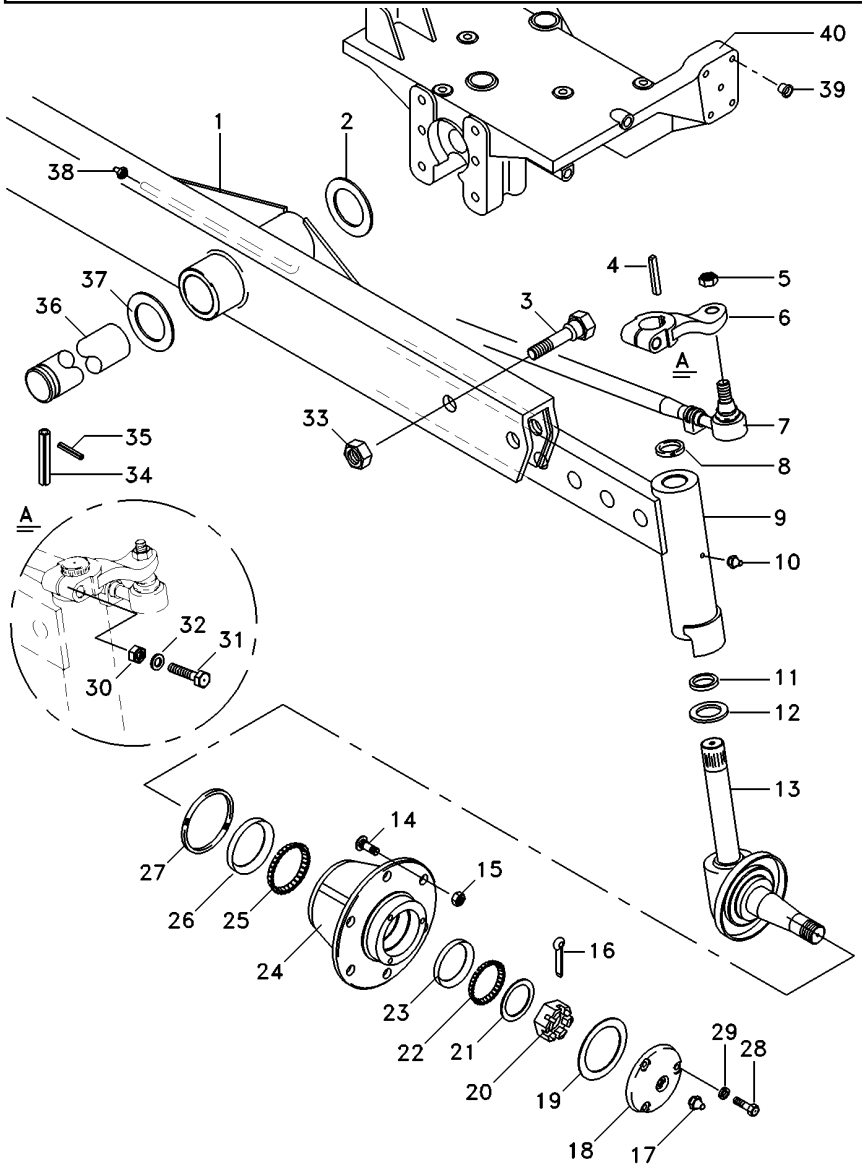

1	3146788M93			1	VIGA	BEAM	VIGA
2	6203409M1			1	ARRUELA	WASHER	ARANDELA
3	353934X1			6	PARAFUSO	BOLT	PERNO
4	350355X1			2	CHAVETA	KEY	CLAVE
5	353429X1			4	PORCA	NUT	TUERCA
6	898342M1	▶		1	BRAÇO	ARM	BRAZO
6	898343M1	◀		1	BRAÇO	ARM	BRAZO
7	033906T1	▶		1	BARRA	BAR	BARRA
		👁	60-65 No				
7	033907T1	◀		1	BARRA	BAR	BARRA
		👁	60-70 No				
8	183021M2			2	VEDADOR	SEAL	RETEN
9	3148818M91	▶		1	CJ. BRAÇO	KIT, ARM	JUEGO DE BRAZO
9	3148819M91	◀		1	CJ. BRAÇO	KIT, ARM	JUEGO DE BRAZO
10	13811X			2	GRAXEIRA	GREASER	ENGRASADOR
11	049731P1			2	ARRUELA	WASHER	ARANDELA
12	049730P1			2	ARRUELA	WASHER	ARANDELA
13	3146770M91	▶		1	PONTA EIXO	STEERING SPINDLE	MANGUETA DIRECC
13	3146771M91	◀		1	PONTA EIXO	STEERING SPINDLE	MANGUETA DIRECC
14	882572M1			12	PARAFUSO	BOLT	PERNO
15	881162M2			12	PORCA	NUT	TUERCA
16	354415X1			2	CUPILHA	COTTER PIN	PASADOR DOUBLE
17	13811X1			2	ENGRAXADEIRA	SHOES	ZAPATAS
18	489172M1			2	CALOTA	CAP	TAPA
19	882282M1			2	JUNTA	GASKET	EMPAQUETADURA.
20	882263M1			2	PORCA	NUT	TUERCA
21	881384M1			2	ARRUELA	WASHER	ARANDELA
22	881762M1			2	ROLAMENTO	BEARING	COJINETE
23	882251M1			2	CAPA	CAP	TAPA
24	882254M1			2	CUBO	HUB	CUBO
25	881767M1			2	ROLAMENTO	BEARING	COJINETE
26	882252M1			2	CAPA	CAP	TAPA
27	882261M1			2	RETENTOR	SEAL	RETEN
28	353679X1			8	PARAFUSO	BOLT	PERNO
29	353446X1			8	ARRUELA	WASHER	ARANDELA
30	353427X1			2	PORCA	NUT	TUERCA
31	361859X1			2	PARAFUSO	BOLT	PERNO
32	353433X1			2	ARRUELA	WASHER	ARANDELA
33	2800775M1			6	PORCA	NUT	TUERCA
34	033992P1			1	PINO	PIN	PASADOR
35	195414M1			1	GRAMPO	CRAMP	PASADOR
36	033991P1			1	PINO	PIN	PASADOR
37	882868M2	⧓	1.17"/1.12"	X	CALÇO	SHIM	CALCE
37	882869M2	⧓	0.049"/0.051"	X	CALÇO	SHIM	CALCE
37	898018M2	⧓	0.028"/0.030"	X	CALÇO	SHIM	CALCE
37	898019M2	⧓	0.034"/0.036"	X	CALÇO	SHIM	CALCE
37	898020M2	⧓	0.039"/0.041"	X	CALÇO	SHIM	CALCE
38	29951X			1	GRAXEIRA	GREASER	ENGRASADOR
39	027030P1			15	TAMPÃO	PAD	ALMOHADILLA
40	068166N1	👁	60-10 No	1	SUPORTE	BRACKET	SOPORTE

Protetor
Protector
Protector

Lado Direito
Right Hand
Lado Derecho

60-40

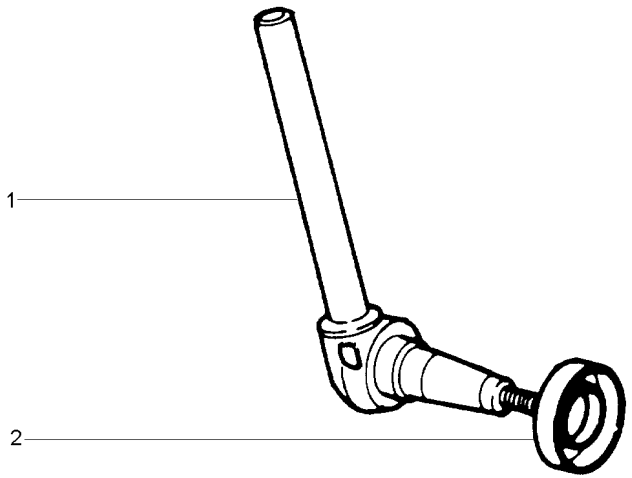

1	1481394M91	▶	**1**	PONTA EIXO	STEERING SPINDLE	MANGUETA DIRECC
2	881336M1		**1**	PROTETOR	PROTECTOR	PROTECTOR

Protetor
Protector
Protector

Lado Esquerdo
Left Hand
Lado Izquierdo

60-45

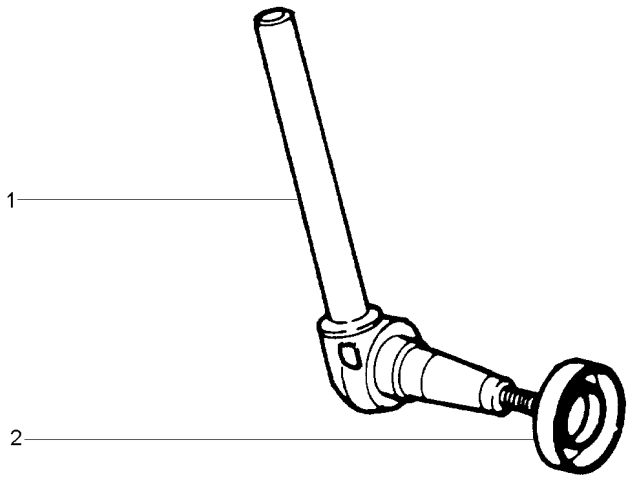

1	1481395M91	◀	**1**	PONTA EIXO	STEERING SPINDLE	MANGUETA DIRECC
2	881336M1		**1**	PROTETOR	PROTECTOR	PROTECTOR

Sistema De Direção
System Of Direction
Sistema De Dirección

Pino Do Cilíndro
Pin Of Cilinder
Alfiler Del Cilindro

60-50

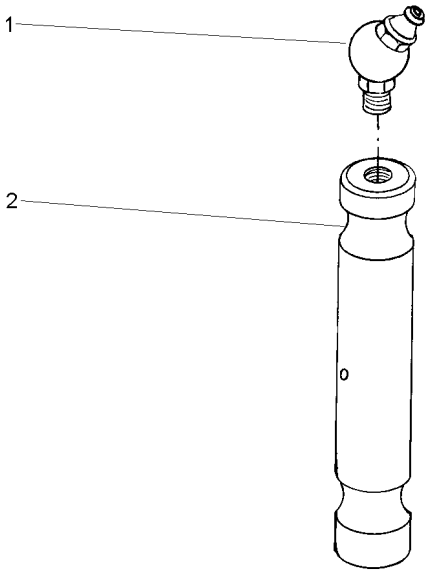

1	29951X	**1** GRAXEIRA	GREASER	ENGRASADOR
2	898363M1	**1** PINO	PIN	PASADOR

Sistema De Direção
System Of Direction
Sistema De Dirección

Braço Do Cilíndro
Arm Of Cilinder
Brazo Del Cilíndro

60-55

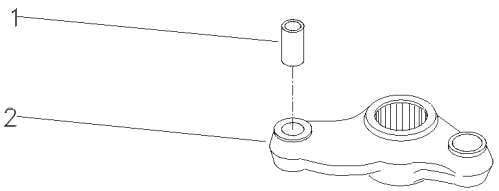

1	3148431M1		**1** BUCHA	BUSH	CASQUILLO
2		042863N1	**1** BRAÇO	ARM	BRAZO

Eixo Dianteiro
Front Axle
Eje Delantero

60-60

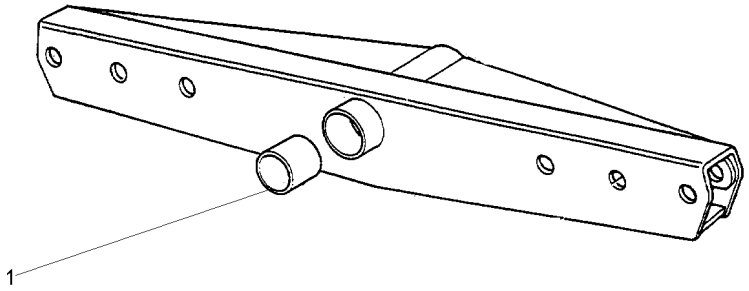

1	3148268M1	**2** BUCHA	BUSH	CASQUILLO

Eixo Dianteiro 2 Rodas Motrizes
Front Axle 2 Wheel Drive
Eje Delantero 2 Ruedas Motrices

Barra De Direção
Tie Rods
Conexiones Direccion

60-65

Lado Direito
Right Side
Lado Derecho

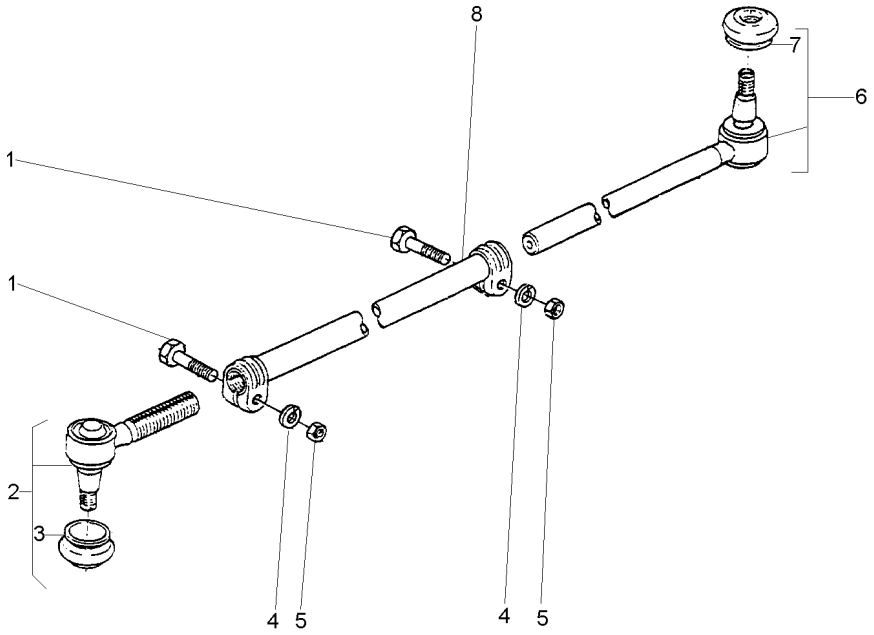

1	391918X1	M10X1,0X50	**2** PARAFUSO	BOLT	PERNO
2	1482009M91		**1** TERMINAL	TOGGLE	PERNO ENGANCHE
3	2710227M1	2	**1** CAPA	CAP	TAPA
4	353434X1		**2** ARRUELA	WASHER	ARANDELA
5	1440217X1		**2** PORCA	NUT	TUERCA
6	1481537M93		**1** TERMINAL	TOGGLE	PERNO ENGANCHE
7	2710227M1	6	**1** CAPA	CAP	TAPA
8		033906T1	**1** TUBO	PIPE	CANO

Eixo Dianteiro 2 Rodas Motrizes
Front Axle 2 Wheel Drive
Eje Delantero 2 Ruedas Motrices

Barra De Direção
Tie Rods
Conexiones Direccion

60-70

Lado Esquerdo
Left Side
Lado Izquierdo

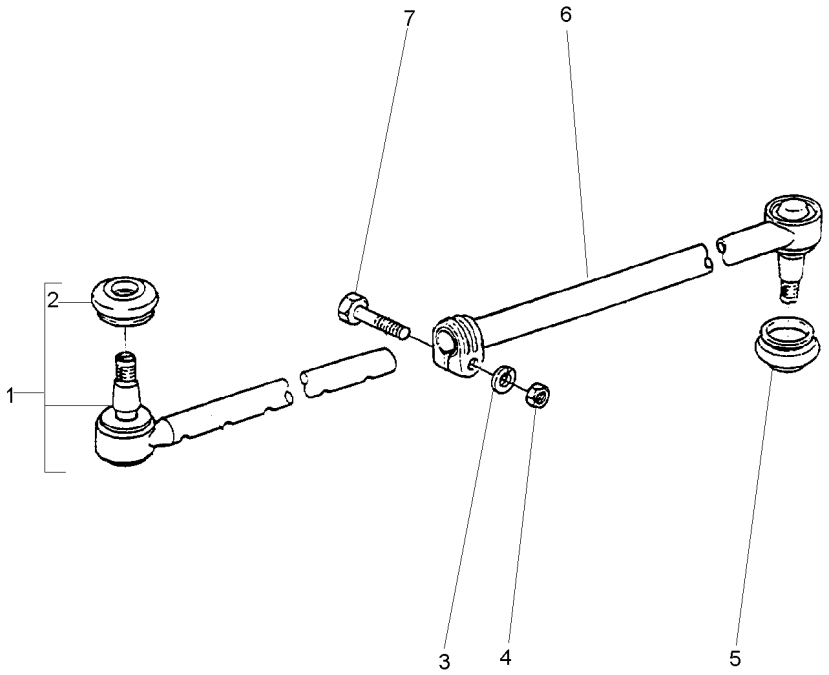

1	1481537M93		**1**	TERMINAL	TOGGLE	PERNO ENGANCHE
2	2710227M1	1	**1**	CAPA	CAP	TAPA
3	353434X1	11/16X25/64X3/32	**1**	ARRUELA	WASHER	ARANDELA
4	353431X1	3/8X24	**1**	PORCA	NUT	TUERCA
5	2710227M1		**1**	CAPA	CAP	TAPA
6		033907T1	**1**	TUBO	PIPE	CANO
7	353546X1	3/8X24X2	**1**	PARAFUSO	BOLT	PERNO

Eixo Dianteiro
Front Axle
Eje Delantero

4 Rodas Motriz
4 Wheel Drive
4 Ruedas Motrices

60-75

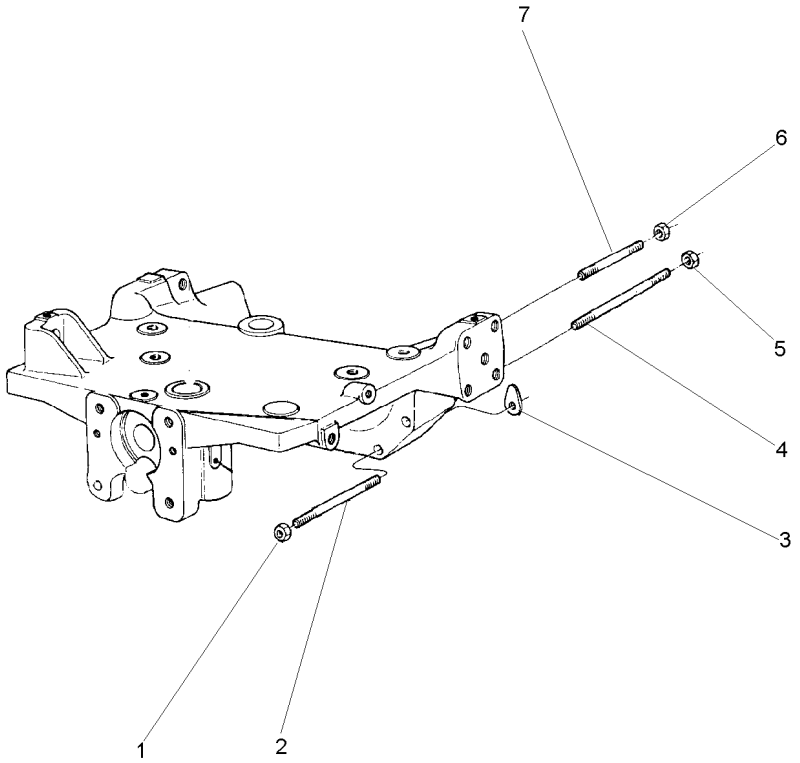

1	368748X1	5/8"-18 G8	**2**	PORCA	NUT	TUERCA
2	049212P1		**2**	PRISIONEIRO	STUD	ESPARRAGO
3	1660192M1	⧗ 0.10MM	**X**	CALÇO	SHIM	CALCE
3	894825M1	⧗ 0.25MM	**X**	CALÇO	SHIM	CALCE
3	894826M1	⧗ 0.50MM	**X**	CALÇO	SHIM	CALCE
4	049205P1		**2**	PRISIONEIRO	STUD	ESPARRAGO
5	368748X1		**2**	PORCA	NUT	TUERCA
6	368748X1		**2**	PORCA	NUT	TUERCA
7	3585546M1		**2**	PRISIONEIRO	STUD	ESPARRAGO

Eixo Dianteiro
Front Axle
Eje Delantero

60-80

Sem Redutor De Velocidade
Without Creeper
Sin Reducción De Velociad

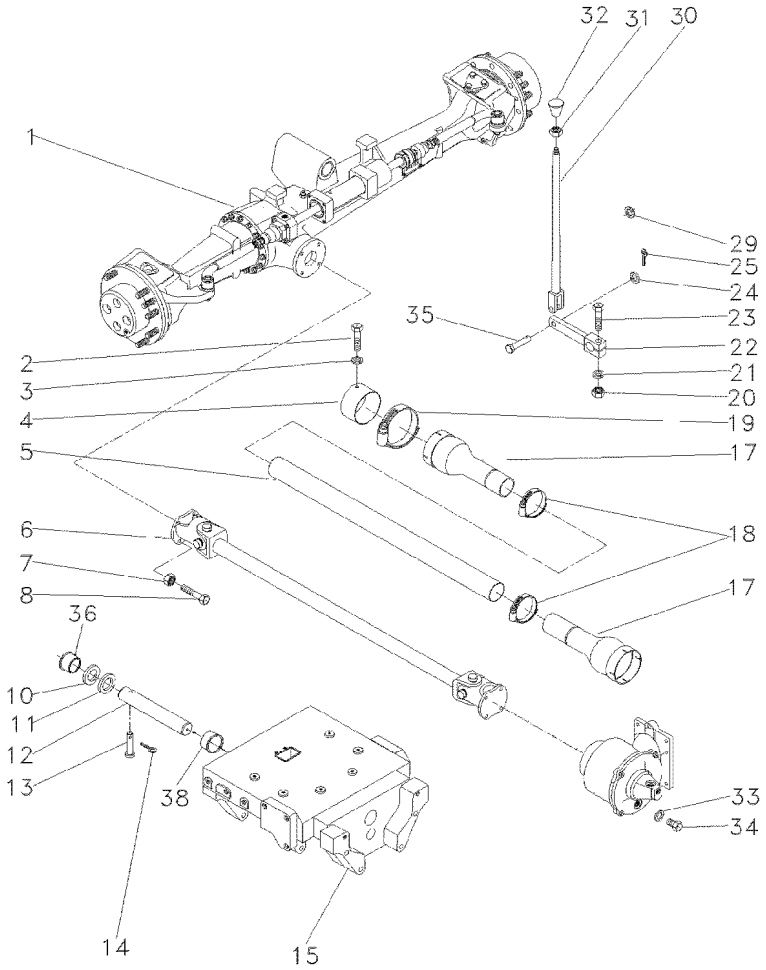

1	063124N1	ZF 60-90 No	**1**	CJ. EIXO	KIT, AXLE	JUEGO DE EJE
2	339124X1		**2**	PARAFUSO	BOLT	PERNO
3	353446X1		**2**	ARRUELA	WASHER	ARANDELA
4	036903P1		**1**	BLINDAGEM	SHIELD	BLINDAJE
5	054361P1		**1**	PROTEÇÃO	GUARD	DEFENSA
6	036908T1	60-265 No	**1**	CARDAN	DRIVE SHAFT	EJE DE MANDO
7	353431X1		**8**	PORCA	NUT	TUERCA
8	353540X1		**8**	PARAFUSO	BOLT	PERNO
9	3412609M91		**2**	MANGUEIRA	HOSE	FLEXIBLE
10	898017M2		**1**	CALÇO	SHIM	CALCE
11	898018M2	0.73/0.67MM	**X**	CALÇO	SHIM	CALCE
11	898019M2	0.92/0.87MM	**X**	CALÇO	SHIM	CALCE
11	898020M2	1,04/0.99MM	**X**	CALÇO	SHIM	CALCE
11	882868M2	1.17/1.12MM	**X**	CALÇO	SHIM	CALCE
11	882869M2	1.30/1.25MM	**X**	CALÇO	SHIM	CALCE
12	058456P1		**1**	PINO	PIN	PASADOR
13	033992P1		**1**	PINO	PIN	PASADOR
14	195414M1		**1**	GRAMPO	CRAMP	PASADOR
15	067590P1		**1**	SUPORTE	BRACKET	SOPORTE
17	1688236M93		**2**	PROTEÇÃO	GUARD	DEFENSA
18	490804M1		**2**	BRAÇADEIRA	CLAMP	ABRAZADERA
19	338623X1		**2**	BRAÇADEIRA	CLAMP	ABRAZADERA
20	355566X1		**1**	PORCA	NUT	TUERCA
21	353434X1		**1**	ARRUELA	WASHER	ARANDELA
22	036838S1		**1**	ALAVANCA	LEVER	PALANCA
23	354264X1		**1**	PARAFUSO	BOLT	PERNO
24	353756X1		**1**	ARRUELA	WASHER	ARANDELA
25	354059X1		**1**	CONTRAPINO	DOWEL	CENTRAJE
29	366195X1		**1**	PASSA-FIO	GROMMET	PASACABLE
30	184174M91		**1**	TIRANTE	ROD	VARILLA
31	353430X1		**1**	PORCA	NUT	TUERCA
32	3410152M1		**1**	MANÍPULO	KNOB	POMO
33	181142M1		**1**	ARRUELA	WASHER	ARANDELA
34	037045T1		**1**	BUJÃO	PLUG	TAPON
35	832813M1		**1**	PINO	PIN	PASADOR
36	058458P1		**1**	BUCHA	BUSH	CASQUILLO
38	058457P1		**1**	BUCHA	BUSH	CASQUILLO

Eixo Dianteiro
Front Axle
Eje Delantero

60-85

Com Redutor De Velocidade
With Creeper
Con Reducción De Velociad

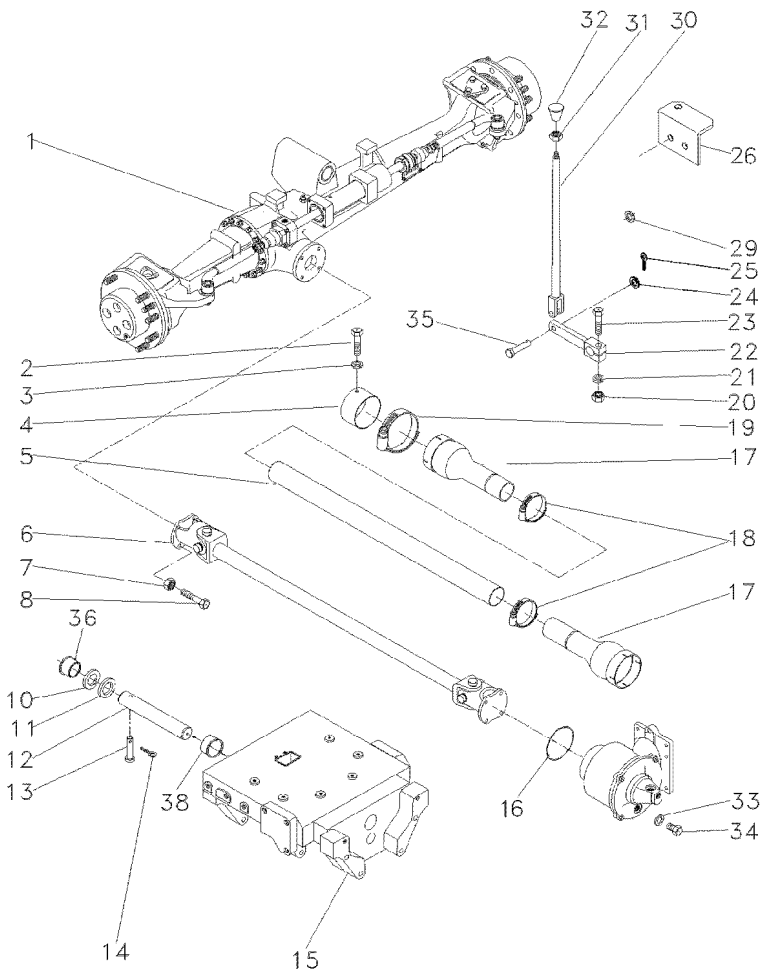

1	063124N1	ZF	**1**	CJ. EIXO	KIT, AXLE	JUEGO DE EJE
		60-90 No				
2	339124X1		**2**	PARAFUSO	BOLT	PERNO
3	353446X1		**2**	ARRUELA	WASHER	ARANDELA
4	036903P1		**1**	BLINDAGEM	SHIELD	BLINDAJE
5	054361P1		**1**	PROTEÇÃO	GUARD	DEFENSA
6	057380T1	60-270 No	**1**	CJ. EIXO	KIT, AXLE	JUEGO DE EJE
7	353431X1		**8**	PORCA	NUT	TUERCA
8	353540X1		**8**	PARAFUSO	BOLT	PERNO
9	3412609M91		**2**	MANGUEIRA	HOSE	FLEXIBLE
10	898017M2		**1**	CALÇO	SHIM	CALCE
11	898018M2	0.73/0.67MM	**X**	CALÇO	SHIM	CALCE
11	898019M2	0.92/0.87MM	**X**	CALÇO	SHIM	CALCE
11	898020M2	1,04/0.99MM	**X**	CALÇO	SHIM	CALCE
11	882868M2	1.17/1.12MM	**X**	CALÇO	SHIM	CALCE
11	882869M2	1.30/1.25MM	**X**	CALÇO	SHIM	CALCE
12	058456P1		**1**	PINO	PIN	PASADOR
13	033992P1		**1**	PINO	PIN	PASADOR
14	195414M1		**1**	GRAMPO	CRAMP	PASADOR
15	067590P1		**1**	SUPORTE	BRACKET	SOPORTE
16	1441271X1		**1**	ANEL "O"	O RING	JUNTA TORICA
17	1688236M93		**2**	PROTEÇÃO	GUARD	DEFENSA
18	490804M1		**2**	BRAÇADEIRA	CLAMP	ABRAZADERA
19	338623X1		**2**	BRAÇADEIRA	CLAMP	ABRAZADERA
20	355566X1		**1**	PORCA	NUT	TUERCA
21	353434X1		**1**	ARRUELA	WASHER	ARANDELA
22	036838S1		**1**	ALAVANCA	LEVER	PALANCA
23	354264X1		**1**	PARAFUSO	BOLT	PERNO
24	353756X1		**1**	ARRUELA	WASHER	ARANDELA
25	354059X1		**1**	CONTRAPINO	DOWEL	CENTRAJE
26	036836P1		**1**	SUPORTE	BRACKET	SOPORTE
29	366195X1		**1**	PASSA-FIO	GROMMET	PASACABLE
30	184174M91		**1**	TIRANTE	ROD	VARILLA
31	353430X1		**1**	PORCA	NUT	TUERCA
32	3410152M1		**1**	MANÍPULO	KNOB	POMO
33	181142M1		**1**	ARRUELA	WASHER	ARANDELA
34	037045T1		**1**	BUJÃO	PLUG	TAPON
35	832813M1		**1**	PINO	PIN	PASADOR
36	058458P1		**1**	BUCHA	BUSH	CASQUILLO
38	058457P1		**1**	BUCHA	BUSH	CASQUILLO

Eixo Dianteiro
Front Axle
Eje Delantero

Zf-Apl335-Tração Lateral
Zf - Apl335-Side Drive
Zf - Apl335-Traccion Lateral

60-90

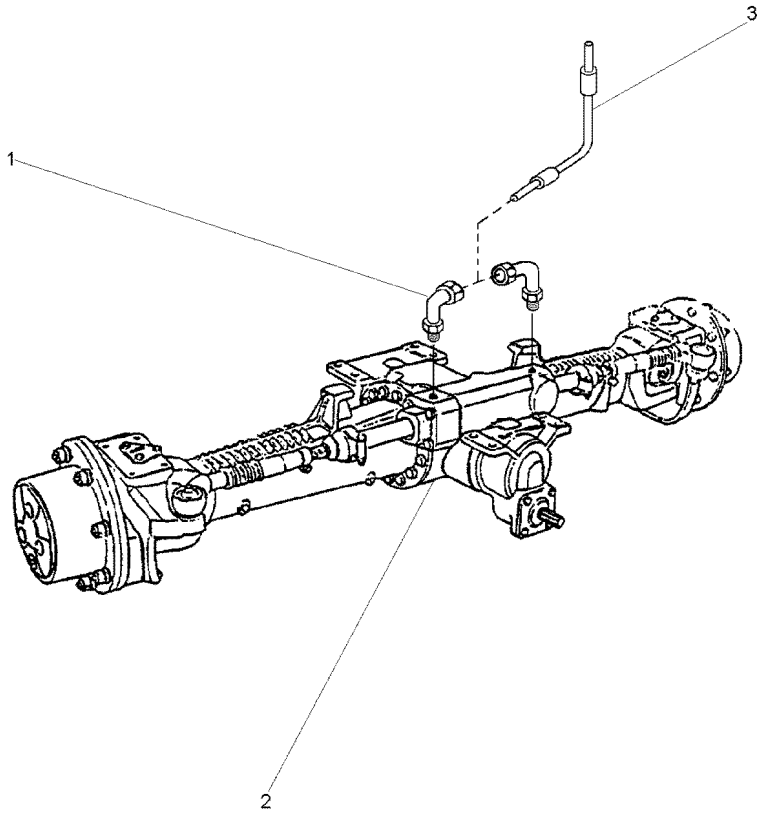

1	3411947M91			**2**	CONEXÃO	CONNECTION	CONEXION
2	6203926M91	60-95 No		**1**	CJ. EIXO	KIT, AXLE	JUEGO DE EJE
2		60-100 No		**1**	CJ. EIXO	KIT, AXLE	JUEGO DE EJE
2		60-105 No		**1**	CJ. EIXO	KIT, AXLE	JUEGO DE EJE
2		60-110 No		**1**	CJ. EIXO	KIT, AXLE	JUEGO DE EJE
3	022313T2			**2**	MANGUEIRA	HOSE	FLEXIBLE

Eixo Dianteiro 4 Rodas Motrizes
Front Axle 4 Wheel Drive
Eje Delantero 4 Ruedas Motrices

60-95

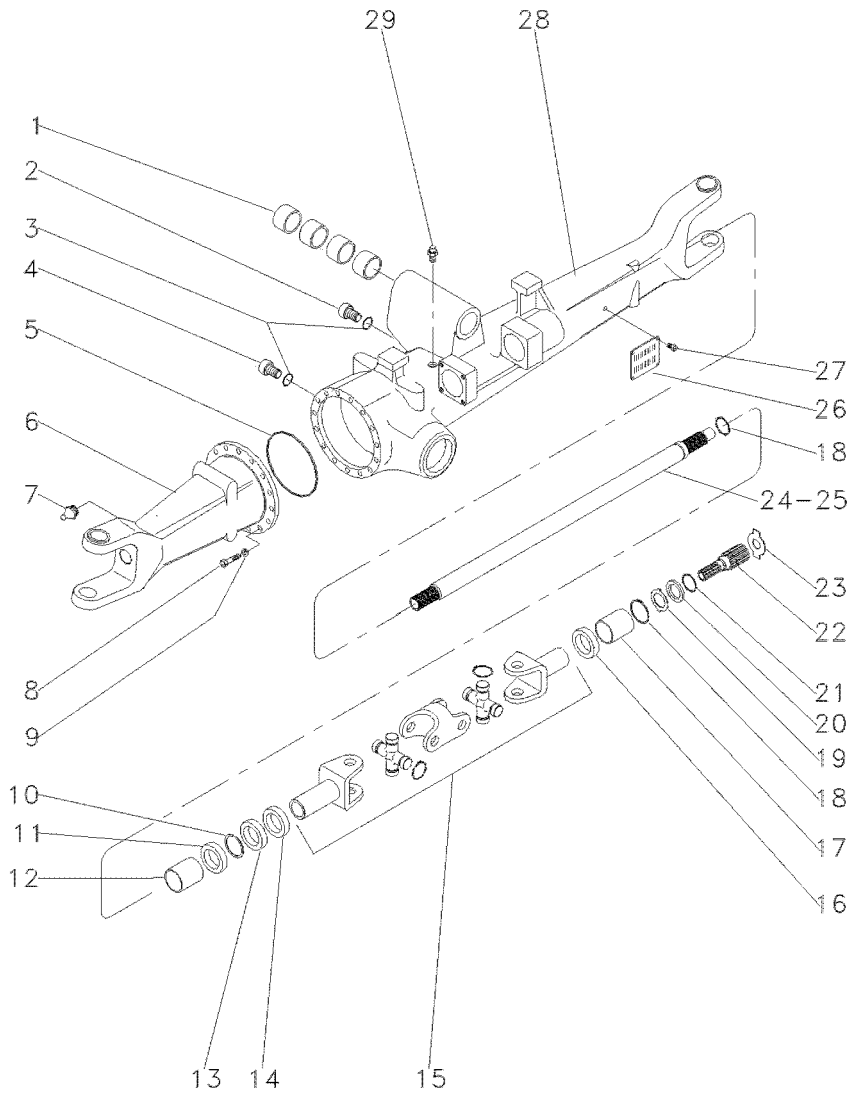

1	050646R1		4	BUCHA	BUSH	CASQUILLO
2	056600R1		1	BUJÃO	PLUG	TAPON
3	033556R1		2	ANEL "O"	O RING	JUNTA TORICA
4	3603226M1		1	BUJÃO	PLUG	TAPON
5	033718R1		1	ANEL "O"	O RING	JUNTA TORICA
6	040663R1	◀	1	CARCAÇA	HOUSING	ALOJAMIENTO
7	033606R1		2	GRAXEIRA	GREASER	ENGRASADOR
8	033717R1		16	PARAFUSO	BOLT	PERNO
9	033716R1		16	ARRUELA	WASHER	ARANDELA
10	027544R1		4	ANEL TRAVA	CIRCLIP	CIRCULITO
11	027536R1		4	RETENTOR	SEAL	RETEN
12	3603228M1		2	BUCHA	BUSH	CASQUILLO
13	027539R1		2	RETENTOR	OIL SEAL	BUJE RETENACEITE
14	033227R1		2	PROTETOR	PROTECTOR	PROTECTOR
15	040658R1		2	ARTICULAÇÃO	KNUCKLE	CHARNELA
16	040675R1		1	RETENTOR	OIL SEAL	BUJE RETENACEITE
17	3603235M1		2	BUCHA	BUSH	CASQUILLO
18	033620R1		2	ANEL TRAVA	CIRCLIP	CIRCULITO
19	3176337M1		2	ARRUELA	WASHER	ARANDELA
20	3176337M1		2	ARRUELA	WASHER	ARANDELA
21	033549R1		2	ANEL TRAVA	CIRCLIP	CIRCULITO
22	033619R1		2	EIXO	SHAFT	ARBOL
23	020842R1	⧓ 3,0MM	X	CALÇO	SHIM	CALCE
23	020843R1	⧓ 1,7MM	X	CALÇO	SHIM	CALCE
23	033618R1	⧓ 2,2MM	X	ARRUELA	WASHER	ARANDELA
23	3176343M1	⧓ 1,5MM	X	ARRUELA	WASHER	ARANDELA
23	3176344M1	⧓ 2,0MM	X	ARRUELA	WASHER	ARANDELA
23	3603293M1	⧓ 2,5MM	X	ARRUELA	WASHER	ARANDELA
24	040659R1	▶	1	EIXO	SHAFT	ARBOL
25	040688R1	◀	1	EIXO	SHAFT	ARBOL
26	3588127M1		1	PLACA	PLATE	PLATO
27	3588126M1		4	REBITE	RIVET	REMACHE
28	040664R1	▶	1	CARCAÇA	HOUSING	ALOJAMIENTO
29	033609R1		1	VÁLVULA	CONTROL VALVE	VALVULA CONTROL

Eixo Dianteiro 4 Rodas Motrizes — **Diferencial**
Front Axle 4 Wheel Drive — **Differential**
Eje Delantero 4 Ruedas Motrices — **Diferencial**

60-100

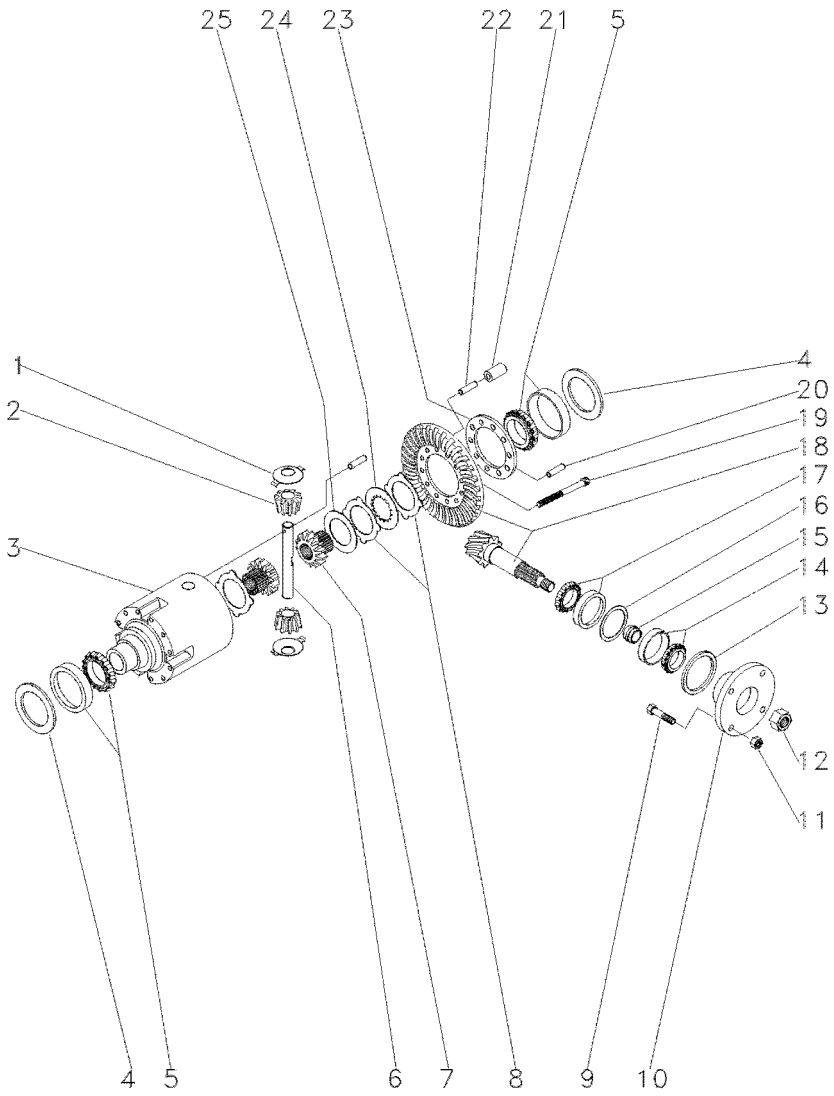

1	033681R1			2	ARRUELA	WASHER	ARANDELA
2	040662R1			2	ENGRENAGEM	GEAR	ENGRANAJE
3	033691R1			1	CARCAÇA	HOUSING	ALOJAMIENTO
4	033694R1	⧗	0,60MM	2	CALÇO	SHIM	CALCE
4	033695R1	⧗	0,70MM	2	CALÇO	SHIM	CALCE
4	033696R1	⧗	0,80MM	2	CALÇO	SHIM	CALCE
4	033697R1	⧗	0,90MM	2	CALÇO	SHIM	CALCE
4	033698R1	⧗	1,0MM	2	CALÇO	SHIM	CALCE
4	033700R1	⧗	1,20MM	2	CALÇO	SHIM	CALCE
4	033701R1	⧗	1,30MM	2	CALÇO	SHIM	CALCE
4	033702R1	⧗	1,40MM	2	CALÇO	SHIM	CALCE
4	033703R1	⧗	1,50MM	2	CALÇO	SHIM	CALCE
4	033704R1	⧗	1,60MM	2	CALÇO	SHIM	CALCE
4	033705R1	⧗	1,80MM	2	CALÇO	SHIM	CALCE
4	033706R1	⧗	0,50MM	2	CALÇO	SHIM	CALCE
4	033707R1	⧗	0,75MM	2	CALÇO	SHIM	CALCE
4	033708R1	⧗	0,85MM	2	CALÇO	SHIM	CALCE
4	033709R1	⧗	0,95MM	2	CALÇO	SHIM	CALCE
4	033710R1	⧗	1,05MM	2	CALÇO	SHIM	CALCE
4	033711R1	⧗	1,15MM	2	CALÇO	SHIM	CALCE
4	033712R1	⧗	1,25MM	2	CALÇO	SHIM	CALCE
5	033715R1			2	ROLAMENTO	BEARING	COJINETE
6	033690R1			1	EIXO	SHAFT	ARBOL
7	033688R1			2	ENGRENAGEM	GEAR	ENGRANAJE
8	033683R1	⧗	1,2MM	1	DISCO	DISC	DISCO
8	033684R1	⧗	1,1MM	1	DISCO	DISC	DISCO
8	033685R1	⧗	1,3MM	1	DISCO	DISC	DISCO
8	033686R1	⧗	1,4MM	1	DISCO	DISC	DISCO
9	040673R1			4	PARAFUSO	BOLT	PERNO
10	040671R1			1	FLANGE	FLANGE	PLETINA
11	040674R1			4	PORCA	NUT	TUERCA
12	033551R1			1	PORCA	NUT	TUERCA
13	040690R1			1	RETENTOR	OIL SEAL	BUJE RETENACEITE
14	040691R1			1	ROLAMENTO	BEARING	COJINETE
15	033641R1	⧗	11,30MM	1	CALÇO	SHIM	CALCE
15	033642R1	⧗	11,33MM	1	CALÇO	SHIM	CALCE
15	033643R1	⧗	11,36MM	1	CALÇO	SHIM	CALCE
15	033644R1	⧗	11,39MM	1	CALÇO	SHIM	CALCE
15	033645R1	⧗	11,42MM	1	CALÇO	SHIM	CALCE
15	033646R1	⧗	11,45MM	1	CALÇO	SHIM	CALCE
15	033647R1	⧗	11,48MM	1	CALÇO	SHIM	CALCE
15	033648R1	⧗	11,51MM	1	CALÇO	SHIM	CALCE
15	033649R1	⧗	11,54MM	1	CALÇO	SHIM	CALCE
15	033650R1	⧗	11,57MM	1	CALÇO	SHIM	CALCE
15	033651R1	⧗	11,60MM	1	CALÇO	SHIM	CALCE
15	033652R1	⧗	11,63MM	1	CALÇO	SHIM	CALCE
15	033653R1	⧗	11,66MM	1	CALÇO	SHIM	CALCE
15	033654R1	⧗	11,69MM	1	CALÇO	SHIM	CALCE
15	033656R1	⧗	11,75MM	1	CALÇO	SHIM	CALCE
15	033657R1	⧗	11,78MM	1	CALÇO	SHIM	CALCE

Eixo Dianteiro 4 Rodas Motrizes	Diferencial	60-100
Front Axle 4 Wheel Drive	Differential	
Eje Delantero 4 Ruedas Motrices	Diferencial	

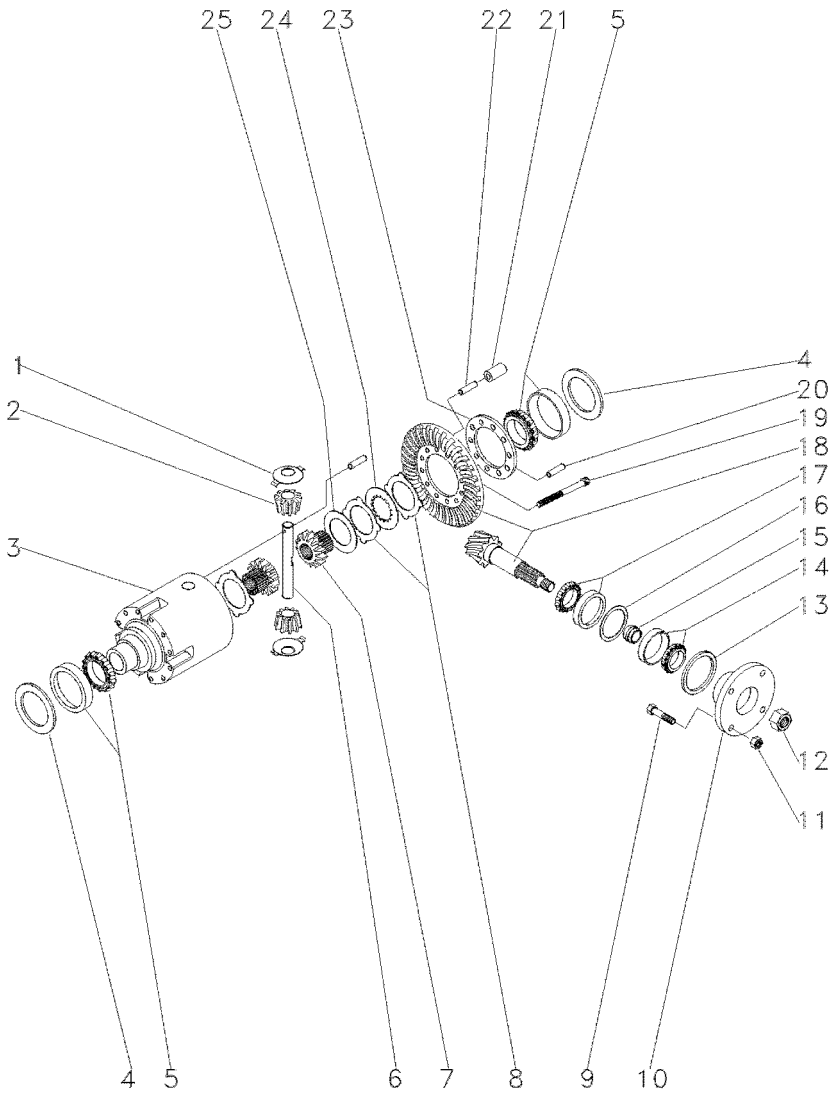

15	033658R1	⧗	11,81MM	1	CALÇO	SHIM	CALCE
15	033659R1	⧗	11,84MM	1	CALÇO	SHIM	CALCE
15	033660R1	⧗	11,87MM	1	CALÇO	SHIM	CALCE
15	033661R1	⧗	11,90MM	1	CALÇO	SHIM	CALCE
15	033662R1	⧗	11,93MM	1	CALÇO	SHIM	CALCE
15	033663R1	⧗	11,96MM	1	CALÇO	SHIM	CALCE
15	033664R1	⧗	11,99MM	1	CALÇO	SHIM	CALCE
15	033665R1	⧗	12,02MM	1	CALÇO	SHIM	CALCE
15	033666R1	⧗	12,05MM	1	CALÇO	SHIM	CALCE
15	033667R1	⧗	12,08MM	1	CALÇO	SHIM	CALCE
15	033668R1	⧗	12,11MM	1	CALÇO	SHIM	CALCE
15	033669R1	⧗	12,14MM	1	CALÇO	SHIM	CALCE
15	033670R1	⧗	12,17MM	1	CALÇO	SHIM	CALCE
15	033671R1	⧗	12,20MM	1	CALÇO	SHIM	CALCE
15	033672R1	⧗	12,23MM	1	CALÇO	SHIM	CALCE
15	033673R1	⧗	12,26MM	1	CALÇO	SHIM	CALCE
15	033674R1	⧗	12,29MM	1	CALÇO	SHIM	CALCE
15	033675R1	⧗	12,32MM	1	CALÇO	SHIM	CALCE
15	033676R1	⧗	12,35MM	1	CALÇO	SHIM	CALCE
15	033677R1	⧗	12,38MM	1	CALÇO	SHIM	CALCE
16	033625R1	⧗	0,50MM	1	CALÇO	SHIM	CALCE
16	033626R1	⧗	0,60MM	1	CALÇO	SHIM	CALCE
16	033627R1	⧗	0,70MM	1	CALÇO	SHIM	CALCE
16	033628R1	⧗	0,80MM	1	CALÇO	SHIM	CALCE
16	033629R1	⧗	0,90MM	1	CALÇO	SHIM	CALCE
16	033630R1	⧗	1,00MM	1	CALÇO	SHIM	CALCE
16	033631R1	⧗	1,10MM	1	CALÇO	SHIM	CALCE
16	033632R1	⧗	1,30MM	1	CALÇO	SHIM	CALCE
16	033633R1	⧗	1,40MM	1	CALÇO	SHIM	CALCE
16	033634R1	⧗	1,50MM	1	CALÇO	SHIM	CALCE
16	033635R1	⧗	0,65MM	1	CALÇO	SHIM	CALCE
16	033637R1	⧗	0,85MM	1	CALÇO	SHIM	CALCE
16	033638R1	⧗	0,95MM	1	CALÇO	SHIM	CALCE
16	033639R1	⧗	1,05MM	1	CALÇO	SHIM	CALCE
16	033640R1	⧗	1,15MM	1	CALÇO	SHIM	CALCE
16	033789R1	⧗	1,20MM	1	CALÇO	SHIM	CALCE
17	033678R1			1	ROLAMENTO	BEARING	COJINETE
18	040660R1		41x19	1	COROA E PINHÃO	KIT, BEVEL GEAR	CORONA Y PINON
19	033682R1			10	PARAFUSO	BOLT	PERNO
20	033782R1			1	PINO	PIN	PASADOR
21	033693R1			5	PINO	PIN	PASADOR
22	033692R1			5	PINO	PIN	PASADOR
23	033783R1			1	FLANGE	FLANGE	PLETINA
24	033687R1			8	DISCO	DISC	DISCO
25	033680R1	⧗	3,2MM	2	ARRUELA	WASHER	ARANDELA

Eixo Dianteiro 4 Rodas Motrizes
Front Axle 4 Wheel Drive
Eje Delantero 4 Ruedas Motrices

Redução Final
Final Drive
Accionamiento Final

60-105

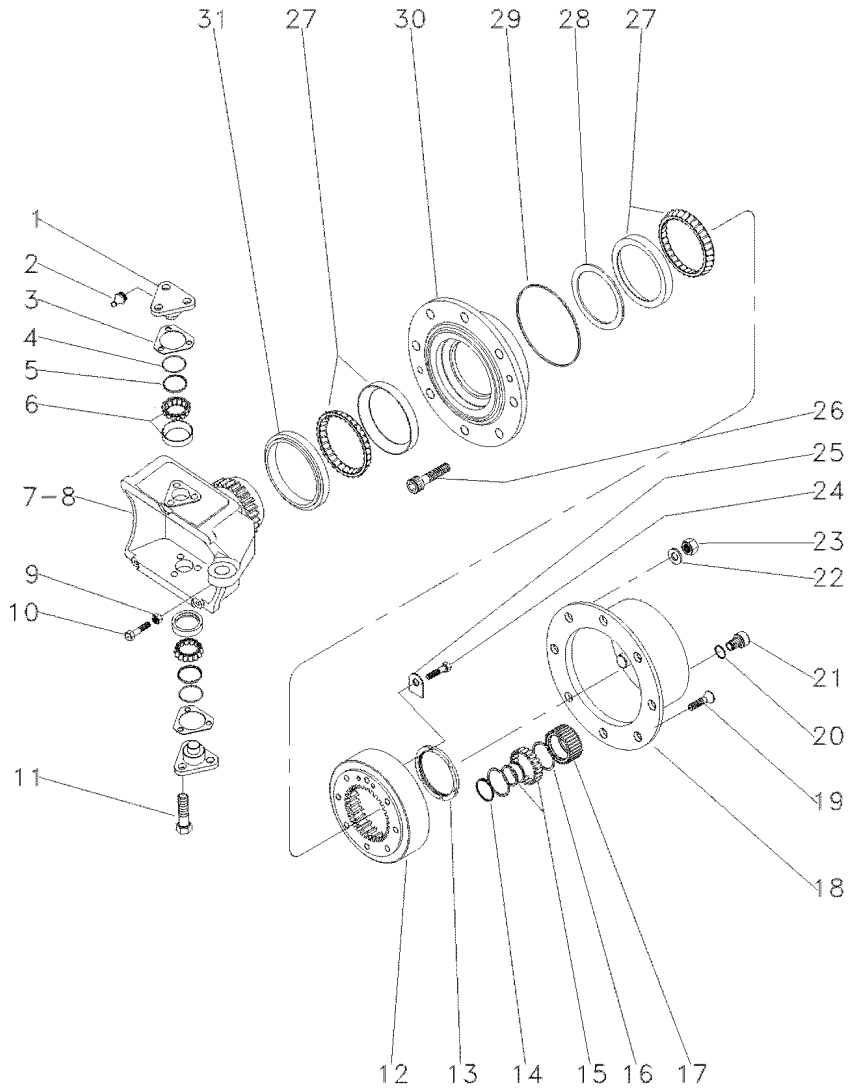

1	3176321M1		4	PINO	PIN	PASADOR
2	3176390M1		4	GRAXEIRA	GREASER	ENGRASADOR
3	3176313M1	⧗ 0,6MM	4	CALÇO	SHIM	CALCE
3	3176314M1	⧗ 1,0MM	4	CALÇO	SHIM	CALCE
3	3176315M1	⧗ 1,4MM	4	CALÇO	SHIM	CALCE
3	3176319M1	⧗ 0,4MM	4	CALÇO	SHIM	CALCE
3	3176320M1	⧗ 0,8MM	4	CALÇO	SHIM	CALCE
3	3588106M1	⧗ 0,2MM	4	CALÇO	SHIM	CALCE
3	3588107M1	⧗ 0,3MM	4	CALÇO	SHIM	CALCE
4	033721R1		4	ANEL "O"	O RING	JUNTA TORICA
5	033722R1		4	CAPA	CAP	TAPA
6	040665R1		4	ROLAMENTO	BEARING	COJINETE
7	6207052M1	◀	1	CARCAÇA	HOUSING	ALOJAMIENTO
8	6207053M1	▶	1	CARCAÇA	HOUSING	ALOJAMIENTO
9	033608R1		2	PORCA	NUT	TUERCA
10	040689R1		2	PARAFUSO	BOLT	PERNO
11	3588113M1		12	PARAFUSO	BOLT	PERNO
12	033616R1		2	COROA	ANNULAR GEAR	ENGRANAJE ANULAR
13	033621R1		2	PORCA	NUT	TUERCA
14	3587936M1		6	ANEL TRAVA	CIRCLIP	CIRCULITO
15	3176341M1		6	ROLAMENTO	BEARING	COJINETE
16	3176342M1		12	ANEL	RING	ARO
17	3176340M1		6	ENGRENAGEM	GEAR	ENGRANAJE
18	3176339M1		2	CUBO	HUB	CUBO
19	3176347M1		4	PARAFUSO	BOLT	PERNO
20	3176364M1	1.3	2	ANEL "O"	O RING	JUNTA TORICA
21	3176345M1		2	BUJÃO	PLUG	TAPON
22	3176350M1		16	ARRUELA	WASHER	ARANDELA
23	3176351M1		16	PORCA	NUT	TUERCA
24	3176333M1		4	PARAFUSO	BOLT	PERNO
25	033617R1		2	PLACA	PLATE	PLATO
26	3176349M1		16	PARAFUSO	BOLT	PERNO
27	3176330M1		2	ROLAMENTO	BEARING	COJINETE
28	033580R1	⧗ 10,00MM	1	ANEL	RING	ARO
28	033579R1	⧗ 10,025MM	1	ANEL	RING	ARO
28	3603757M1	⧗ 10,050MM	1	ARRUELA	WASHER	ARANDELA
28	033577R1	⧗ 10,075MM	1	ANEL	RING	ARO
28	033562R1	⧗ 10,100MM	1	ANEL	RING	ARO
28	033575R1	⧗ 10,125MM	1	ANEL	RING	ARO
28	033574R1	⧗ 10,175MM	1	ANEL	RING	ARO
28	033573R1	⧗ 10,200MM	1	ANEL	RING	ARO
28	033565R1	⧗ 10,225MM	1	ANEL	RING	ARO
28	033572R1	⧗ 10,250MM	1	ANEL	RING	ARO
28	040677R1	12,000MM	1	CALÇO	SHIM	CALCE
28	040678R1	12,025MM	1	CALÇO	SHIM	CALCE
28	040679R1	12,050	1	CALÇO	SHIM	CALCE
28	040680R1	12,075MM	1	CALÇO	SHIM	CALCE
28	040681R1	12,100MM	1	CALÇO	SHIM	CALCE
28	033570R1	14,439MM	1	ANEL	RING	ARO
28	033569R1	14,464MM	1	ANEL	RING	ARO

Eixo Dianteiro 4 Rodas Motrizes
Front Axle 4 Wheel Drive
Eje Delantero 4 Ruedas Motrices

Redução Final
Final Drive
Accionamiento Final

60-105

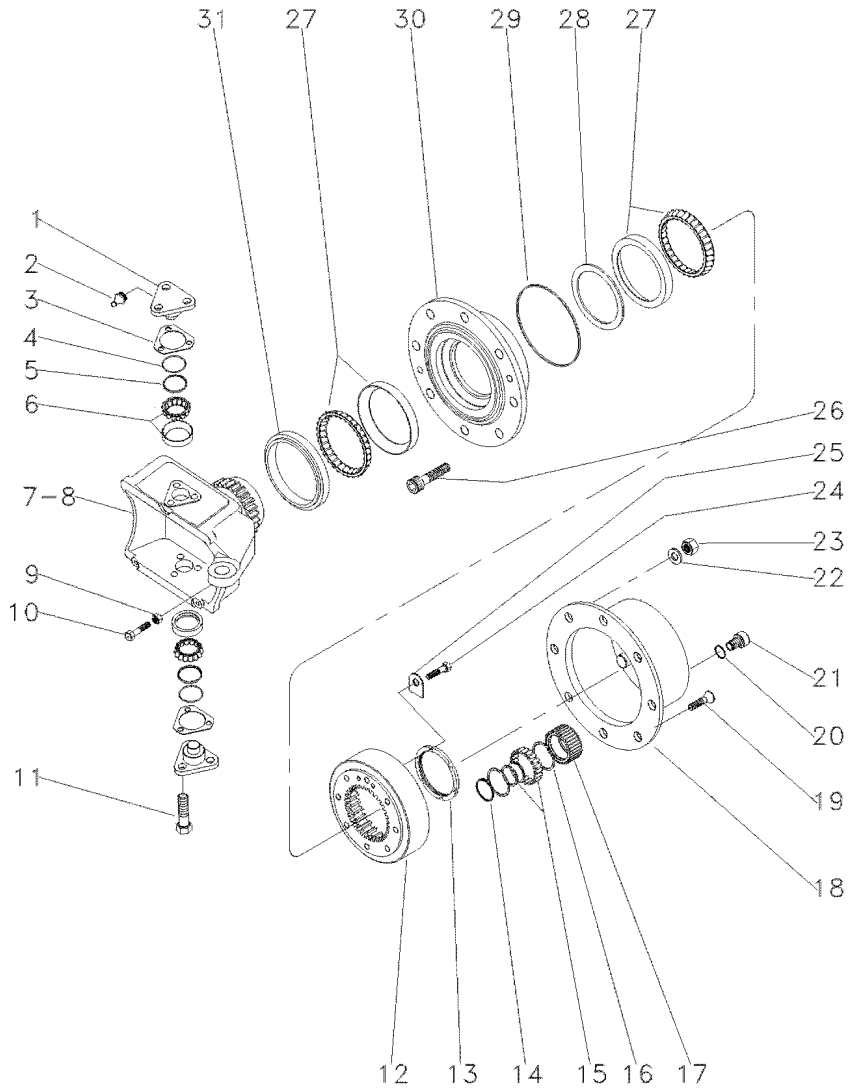

28	033567R1	14,514MM	**1** ANEL	RING	ARO
28	033566R1	14,539MM	**1** ANEL	RING	ARO
28	040682R1	12,125MM	**1** CALÇO	SHIM	CALCE
28	033563R1	14,614MM	**1** ANEL	RING	ARO
28	033562R1	14,639MM	**1** ANEL	RING	ARO
28	033561R1	14,664MM	**1** ANEL	RING	ARO
28	033560R1	14,689MM	**1** ANEL	RING	ARO
28	040683R1	12,150MM	**1** CALÇO	SHIM	CALCE
28	040684R1	12,175MM	**1** CALÇO	SHIM	CALCE
28	040685R1	12,200MM	**1** CALÇO	SHIM	CALCE
28	040686R1	12,225MM	**1** CALÇO	SHIM	CALCE
28	040687R1	12,250MM	**1** CALÇO	SHIM	CALCE
28	033571R1	14,414MM	**1** ANEL	RING	ARO
29	3176331M1		**2** ANEL "O"	O RING	JUNTA TORICA
30	033728R1		**2** CUBO	HUB	CUBO
31	033548R1		**2** RETENTOR	SEAL	RETEN

Eixo Dianteiro 4 Rodas Motrizes
Front Axle 4 Wheel Drive
Doble Traccion Del Eje Frontal

Cilíndro De Direção
Steering Cylinders
Cilindros De Direccion

60-110

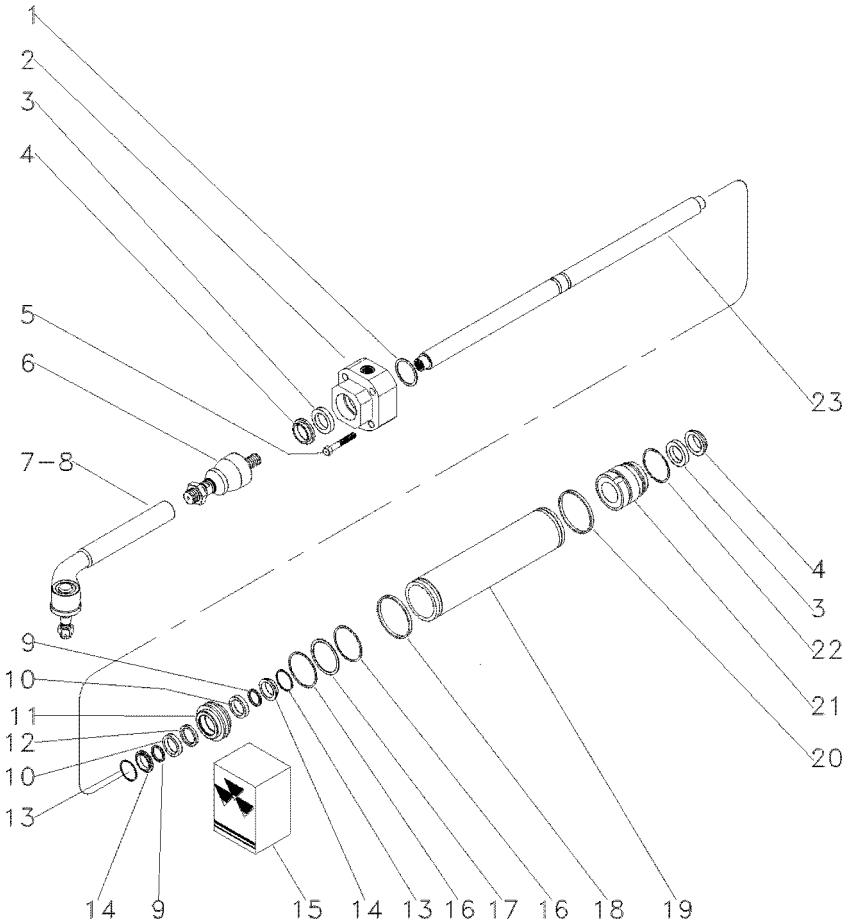

1	033736R1	⧗	1,0MM	**1**	CALÇO	SHIM	CALCE
1	033737R1	⧗	1,1MM	**1**	CALÇO	SHIM	CALCE
1	033738R1	⧗	1,2MM	**1**	CALÇO	SHIM	CALCE
1	033739R1	⧗	1,3MM	**1**	CALÇO	SHIM	CALCE
1	033740R1	⧗	1,4MM	**1**	CALÇO	SHIM	CALCE
1	033741R1	⧗	1,5MM	**1**	CALÇO	SHIM	CALCE
1	033742R1	⧗	1,6MM	**1**	CALÇO	SHIM	CALCE
1	033743R1	⧗	1,7MM	**1**	CALÇO	SHIM	CALCE
1	033744R1	⧗	1,8MM	**1**	CALÇO	SHIM	CALCE
1	033745R1	⧗	0,9MM	**1**	CALÇO	SHIM	CALCE
2	040666R1	◀		**1**	GUIA	GUIDE	GUIA
3		⬟	15	**2**	ANEL "O"	O RING	JUNTA TORICA
4		⬟	15	**2**	ANEL "O"	O RING	JUNTA TORICA
5	033759R1			**4**	PARAFUSO	BOLT	PERNO
6	050655R1			**2**	TERMINAL	BALL JOINT	UNION ROTULA
7	050656R1	▶		**1**	TERMINAL	BALL JOINT	UNION ROTULA
8	050657R1	◀		**1**	TERMINAL	BALL JOINT	UNION ROTULA
9		⬟	15	**2**	ANEL "O"	O RING	JUNTA TORICA
10	033748R1			**2**	ARRUELA	WASHER	ARANDELA
11	033750R1			**1**	PISTÃO	PISTON	PISTON
12		⬟	15	**1**	ANEL "O"	O RING	JUNTA TORICA
13	033747R1	15		**2**	ANEL "O"	O RING	JUNTA TORICA
14	033755R1			**2**	ANEL "O"	O RING	JUNTA TORICA
15	038054R1			**1**	JG. REPARO	KIT, REPAIR	JUEGO REPARACION
16		⬟	15	**2**	ANEL "O"	O RING	JUNTA TORICA
17	033754R1	15		**1**	ANEL "O"	O RING	JUNTA TORICA
18		⬟	15	**1**	ANEL "O"	O RING	JUNTA TORICA
19	033733R1			**1**	CILINDRO	CYLINDER	CILINDRO
20		⬟	15	**1**	ANEL "O"	O RING	JUNTA TORICA
21	033734R1	▶		**1**	GUIA	GUIDE	GUIA
22	033751R1			**1**	ANEL "O"	O RING	JUNTA TORICA
23	033732R1			**1**	HASTE CILINDRO	CYLINDER ROD	BIELA DE CILINDR

Eixo Dianteiro
Front Axle
Eje Delantero

Zf-Apl335-Tração Lateral
Zf - Apl335-Side Drive
Zf - Apl335-Traccion Lateral

60-115

Tratores Estreito - Sem Redutor De Velocidade
Narrow Tractors - Without Creeper
Tractores Estrecho - Sin Reducción De Velociad

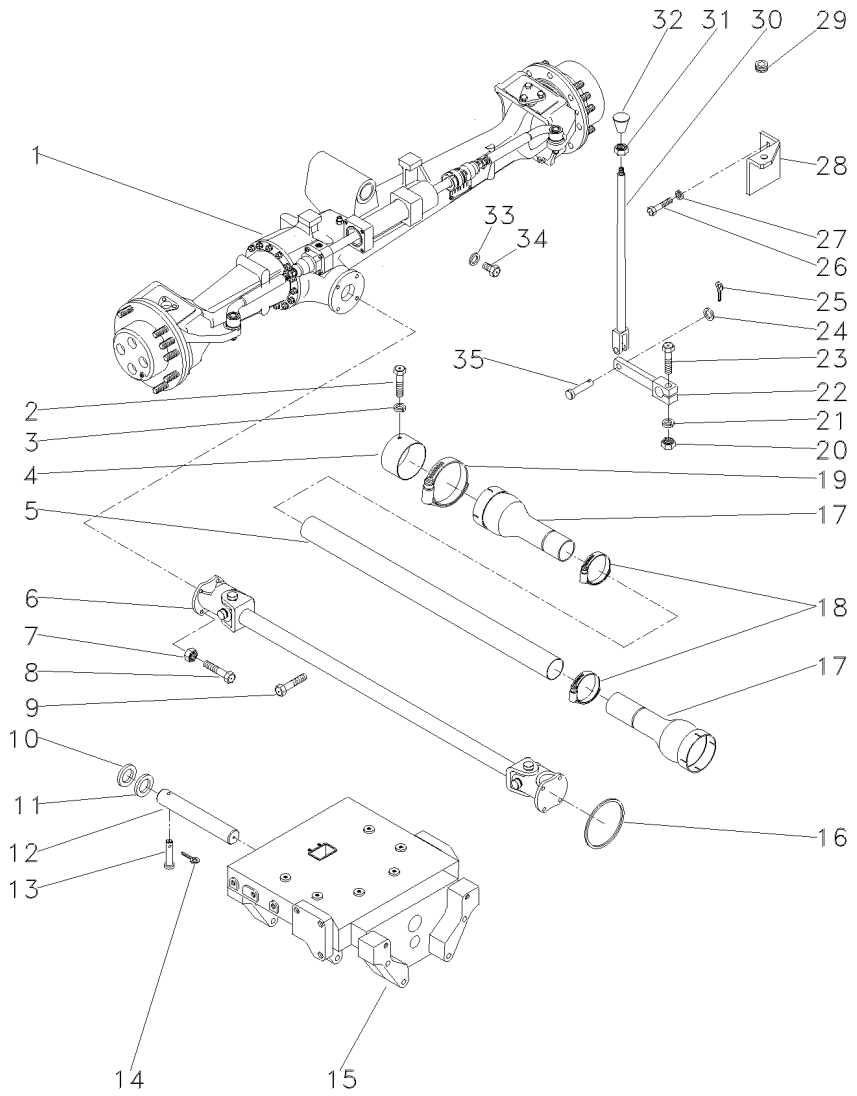

1	036917T1	ZF	**1**	CJ. EIXO DIANT.	FRONT AXLE ASSY	CONJ. EJE DELANT
		60-125 No				
1		60-130 No	**1**	CJ. EIXO DIANT.	FRONT AXLE ASSY	CONJ. EJE DELANT
1		60-135 No	**1**	CJ. EIXO DIANT.	FRONT AXLE ASSY	CONJ. EJE DELANT
1		60-140 No	**1**	CJ. EIXO DIANT.	FRONT AXLE ASSY	CONJ. EJE DELANT
1	061356T1	CARRARO	**1**	CJ. EIXO DIANT.	FRONT AXLE ASSY	CONJ. EJE DELANT
		60-150 No				
1		60-155 No	**1**	CJ. EIXO DIANT.	FRONT AXLE ASSY	CONJ. EJE DELANT
1		60-160 No	**1**	CJ. EIXO DIANT.	FRONT AXLE ASSY	CONJ. EJE DELANT
1		60-165 No	**1**	CJ. EIXO DIANT.	FRONT AXLE ASSY	CONJ. EJE DELANT
1		60-170 No	**1**	CJ. EIXO DIANT.	FRONT AXLE ASSY	CONJ. EJE DELANT
2	339124X1		**2**	PARAFUSO	BOLT	PERNO
3	353446X1		**2**	ARRUELA	WASHER	ARANDELA
4	036903P1		**1**	BLINDAGEM	SHIELD	BLINDAJE
5	036910P1		**1**	TUBO	PIPE	CANO
6	036908T1	60-265 No	**1**	CARDAN	DRIVE SHAFT	EJE DE MANDO
7	353431X1		**8**	PORCA	NUT	TUERCA
8	353540X1		**4**	PARAFUSO	BOLT	PERNO
9	355835X1		**1**	PARAFUSO	BOLT	PERNO
10	898017M2		**1**	CALÇO	SHIM	CALCE
11	882868M2	1.17/1.12MM	**X**	CALÇO	SHIM	CALCE
11	882869M2	1.30/1.25MM	**X**	CALÇO	SHIM	CALCE
11	898018M2	0.73/0.67MM	**X**	CALÇO	SHIM	CALCE
11	898019M2	0.92/0.87MM	**X**	CALÇO	SHIM	CALCE
11	898020M2	1,04/0.99MM	**X**	CALÇO	SHIM	CALCE
12	058456P1		**1**	PINO	PIN	PASADOR
13	033992P1		**1**	PINO	PIN	PASADOR
14	195414M1		**1**	GRAMPO	CRAMP	PASADOR
15	067590P1		**1**	SUPORTE	BRACKET	SOPORTE
16	1441271X1		**1**	ANEL "O"	O RING	JUNTA TORICA
17	1688236M93		**2**	PROTEÇÃO	GUARD	DEFENSA
18	490804M1		**2**	BRAÇADEIRA	CLAMP	ABRAZADERA
19	338623X1		**2**	BRAÇADEIRA	CLAMP	ABRAZADERA
20	355566X1		**1**	PORCA	NUT	TUERCA
21	353434X1		**1**	ARRUELA	WASHER	ARANDELA
22	036838S1		**1**	ALAVANCA	LEVER	PALANCA
23	354264X1		**1**	PARAFUSO	BOLT	PERNO
24	353756X1		**1**	ARRUELA	WASHER	ARANDELA
25	354059X1		**1**	CONTRAPINO	DOWEL	CENTRAJE
26	353677X1		**2**	PARAFUSO	BOLT	PERNO
27	353446X1		**2**	ARRUELA	WASHER	ARANDELA
28	037041P1		**1**	SUPORTE	BRACKET	SOPORTE
29	366195X1		**1**	PASSA-FIO	GROMMET	PASACABLE
30	184174M91		**1**	TIRANTE	ROD	VARILLA
31	353430X1		**1**	PORCA	NUT	TUERCA
32	3410152M1		**1**	MANÍPULO	KNOB	POMO
33	181142M1		**1**	ARRUELA	WASHER	ARANDELA
34	037045T1		**1**	BUJÃO	PLUG	TAPON
35	832813M1		**1**	PINO	PIN	PASADOR

Eixo Dianteiro
Front Axle
Eje Delantero

60-120

Tratores Estreito - Com Redutor De Velocidade
Narrow Tractors - With Creeper
Tractores Estrecho - Con Reducción De Velociad

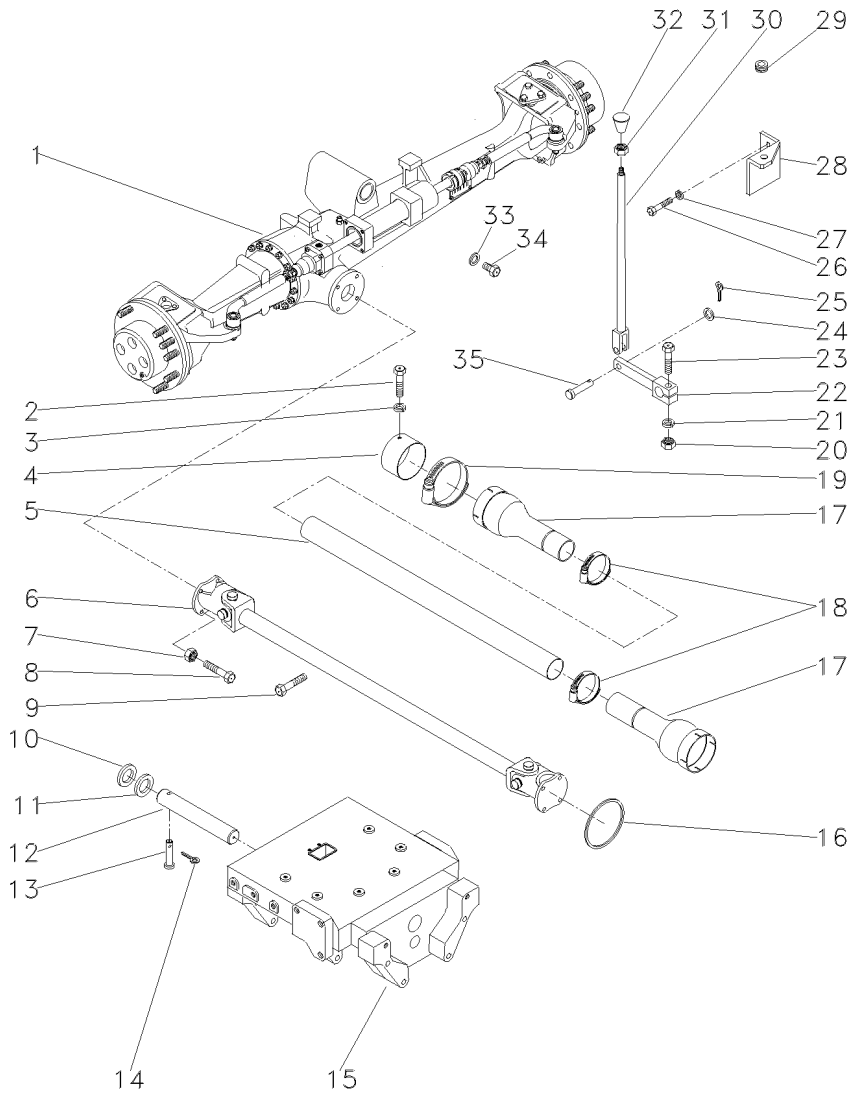

1	036917T1	60-125 No	**1**	CJ. EIXO DIANT.	FRONT AXLE ASSY	CONJ. EJE DELANT
2	339124X1		**2**	PARAFUSO	BOLT	PERNO
3	353446X1		**2**	ARRUELA	WASHER	ARANDELA
4	036903P1		**1**	BLINDAGEM	SHIELD	BLINDAJE
5	036911P1		**1**	TUBO	PIPE	CANO
6	057380T1	60-270 No	**1**	CJ. EIXO	KIT, AXLE	JUEGO DE EJE
7	353431X1		**8**	PORCA	NUT	TUERCA
8	353540X1		**4**	PARAFUSO	BOLT	PERNO
9	391120X1		**1**	PARAFUSO	BOLT	PERNO
10	898017M2		**2**	CALÇO	SHIM	CALCE
11	898018M2	0.73/0.67MM	**X**	CALÇO	SHIM	CALCE
11	898019M2	0.92/0.87MM	**X**	CALÇO	SHIM	CALCE
11	898020M2	1,04/0.99MM	**X**	CALÇO	SHIM	CALCE
11	882868M2	1.17/1.12MM	**X**	CALÇO	SHIM	CALCE
11	882869M2	1.30/1.25MM	**X**	CALÇO	SHIM	CALCE
12	042735P1		**1**	PINO	PIN	PASADOR
13	033992P1		**1**	PINO	PIN	PASADOR
14	195414M1		**1**	GRAMPO	CRAMP	PASADOR
15	067590P1		**1**	SUPORTE	BRACKET	SOPORTE
16	1441271X1		**1**	ANEL "O"	O RING	JUNTA TORICA
17	1688236M93		**2**	PROTEÇÃO	GUARD	DEFENSA
18	490804M1		**2**	BRAÇADEIRA	CLAMP	ABRAZADERA
19	338623X1		**2**	BRAÇADEIRA	CLAMP	ABRAZADERA
20	355566X1		**1**	PORCA	NUT	TUERCA
21	353434X1		**1**	ARRUELA	WASHER	ARANDELA
22	036838S1		**1**	ALAVANCA	LEVER	PALANCA
23	354264X1		**1**	PARAFUSO	BOLT	PERNO
24	353756X1		**1**	ARRUELA	WASHER	ARANDELA
25	354059X1		**1**	CONTRAPINO	DOWEL	CENTRAJE
26	353677X1		**2**	PARAFUSO	BOLT	PERNO
27	353446X1		**2**	ARRUELA	WASHER	ARANDELA
28	037041P1		**1**	SUPORTE	BRACKET	SOPORTE
29	366195X1		**1**	PASSA-FIO	GROMMET	PASACABLE
30	184174M91		**1**	TIRANTE	ROD	VARILLA
31	353430X1		**1**	PORCA	NUT	TUERCA
32	3410152M1		**1**	MANÍPULO	KNOB	POMO
33	181142M1		**1**	ARRUELA	WASHER	ARANDELA
34	037045T1		**1**	BUJÃO	PLUG	TAPON
35	832813M1		**1**	PINO	PIN	PASADOR

Eixo Dianteiro **Front Axle** **Eje Delantero**	**Zf-Apl335-Tração Lateral** **Zf - Apl335-Side Drive** **Zf - Apl335-Traccion Lateral**	**60-125**

Estreito
Narrow
Estrecho

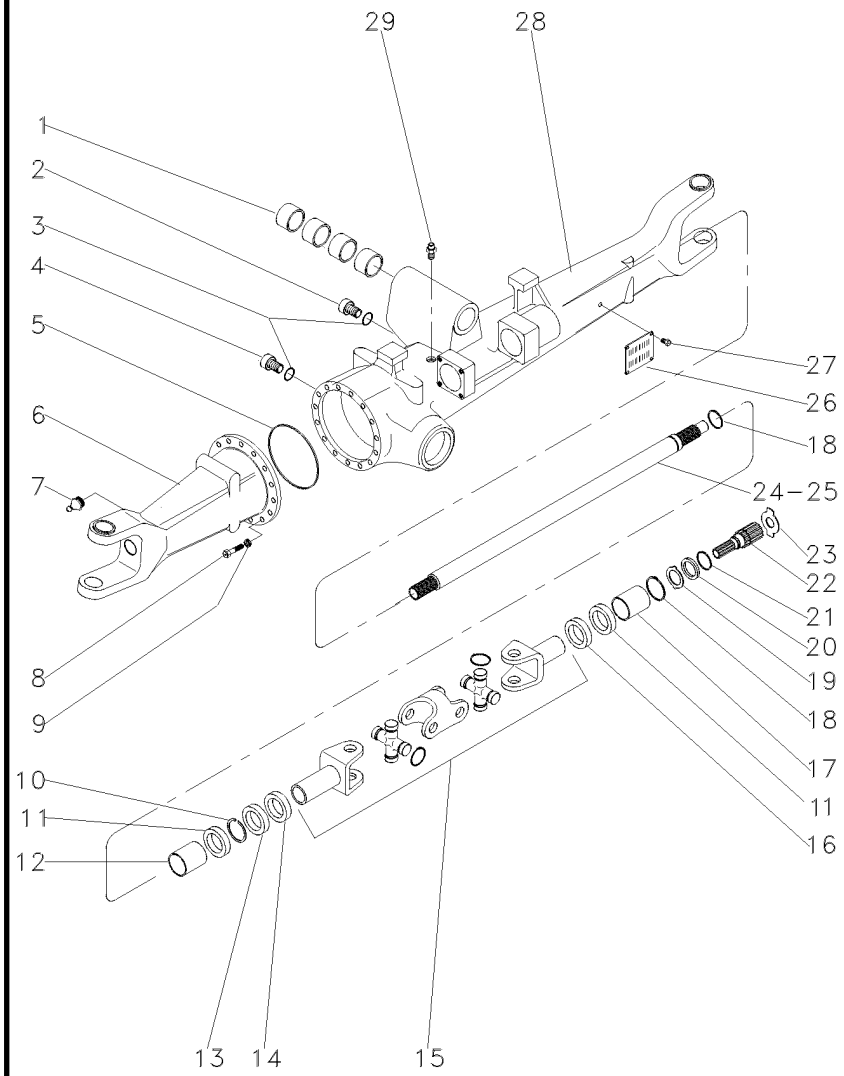

1	050646R1		**4**	BUCHA	BUSH	CASQUILLO
2	056600R1		**1**	BUJÃO	PLUG	TAPON
3	033556R1		**2**	ANEL "O"	O RING	JUNTA TORICA
4	3603226M1		**1**	BUJÃO	PLUG	TAPON
5	033718R1		**1**	ANEL "O"	O RING	JUNTA TORICA
6	041097R1	◀	**1**	CARCAÇA	HOUSING	ALOJAMIENTO
7	033606R1		**2**	GRAXEIRA	GREASER	ENGRASADOR
8	033717R1		**16**	PARAFUSO	BOLT	PERNO
9	033716R1		**16**	ARRUELA	WASHER	ARANDELA
10	027544R1		**4**	ANEL TRAVA	CIRCLIP	CIRCULITO
11	027536R1		**4**	RETENTOR	SEAL	RETEN
12	3603228M1		**2**	BUCHA	BUSH	CASQUILLO
13	027539R1		**2**	RETENTOR	OIL SEAL	BUJE RETENACEITE
14	033227R1		**2**	PROTETOR	PROTECTOR	PROTECTOR
15	040658R1	60-145 No	**2**	ARTICULAÇÃO	KNUCKLE	CHARNELA
16	027537R1		**1**	RETENTOR	OIL SEAL	BUJE RETENACEITE
17	3603235M1		**2**	BUCHA	BUSH	CASQUILLO
18	033620R1		**2**	ANEL TRAVA	CIRCLIP	CIRCULITO
19	3170348M1		**2**	ARRUELA	WASHER	ARANDELA
20	3176337M1		**2**	ARRUELA	WASHER	ARANDELA
21	033549R1		**2**	ANEL TRAVA	CIRCLIP	CIRCULITO
22	6203949M1		**2**	EIXO	SHAFT	ARBOL
23	033618R1	1,5 MM	**X**	ARRUELA	WASHER	ARANDELA
23	3176343M1	1,5 MM	**X**	ARRUELA	WASHER	ARANDELA
23	3176344M1	2,0 MM	**X**	ARRUELA	WASHER	ARANDELA
23	3603293M1	2,5 MM	**X**	ARRUELA	WASHER	ARANDELA
23	3603294M1	3,0 MM	**X**	ARRUELA	WASHER	ARANDELA
23	3603295M1	1,7 MM	**X**	ARRUELA	WASHER	ARANDELA
23	3603296M1	2,2 MM	**X**	ARRUELA	WASHER	ARANDELA
24	042982R1	▶	**1**	EIXO	SHAFT	ARBOL
25	041096R1	◀	**1**	EIXO	SHAFT	ARBOL
26	3588127M1		**1**	PLACA	PLATE	PLATO
27	3588126M1		**4**	REBITE	RIVET	REMACHE
28	041085R1	▶	**1**	CARCAÇA	HOUSING	ALOJAMIENTO
29	033609R1		**1**	VÁLVULA	CONTROL VALVE	VALVULA CONTROL

Eixo Dianteiro
Front Axle
Eje Delantero

Zf-Apl335-Tração Lateral
Zf - Apl335-Side Drive
Zf - Apl335-Traccion Lateral

60-130

Estreito
Narrow
Estrecho

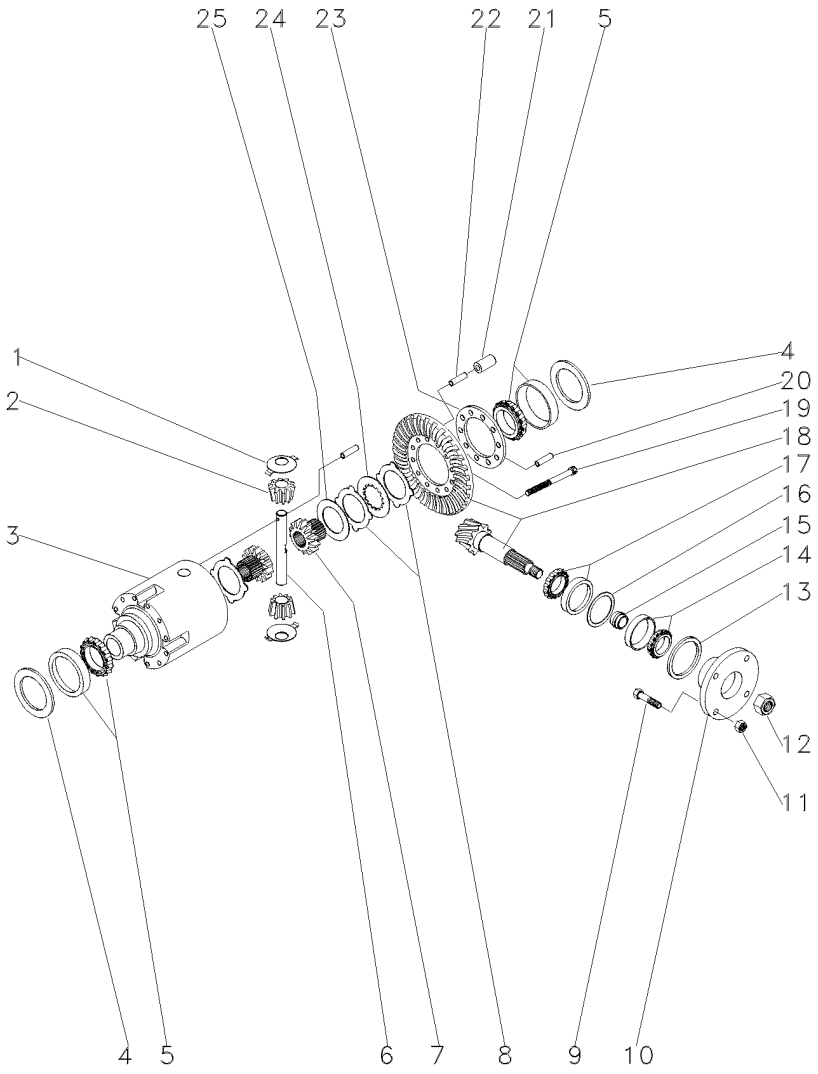

1	033681R1			**2**	ARRUELA	WASHER	ARANDELA
2	040662R1			**2**	ENGRENAGEM	GEAR	ENGRANAJE
3	033691R1			**1**	CARCAÇA	HOUSING	ALOJAMIENTO
4	033694R1	⧗	0,60 MM	**X**	CALÇO	SHIM	CALCE
4	033695R1	⧗	0,70 MM	**X**	CALÇO	SHIM	CALCE
4	033696R1	⧗	0,80 MM	**X**	CALÇO	SHIM	CALCE
4	033697R1	⧗	0,90 MM	**X**	CALÇO	SHIM	CALCE
4	033698R1	⧗	1,00 MM	**X**	CALÇO	SHIM	CALCE
4	033699R1	⧗	1,10 MM	**X**	CALÇO	SHIM	CALCE
4	033700R1	⧗	1,20 MM	**X**	CALÇO	SHIM	CALCE
4	033701R1	⧗	1,30 MM	**X**	CALÇO	SHIM	CALCE
4	033702R1	⧗	1,40 MM	**X**	CALÇO	SHIM	CALCE
4	033703R1	⧗	1,50 MM	**X**	CALÇO	SHIM	CALCE
4	033704R1	⧗	1,60 MM	**X**	CALÇO	SHIM	CALCE
4	033705R1	⧗	1,80 MM	**X**	CALÇO	SHIM	CALCE
4	033706R1	⧗	0,50 MM	**X**	CALÇO	SHIM	CALCE
4	033707R1	⧗	0,75 MM	**X**	CALÇO	SHIM	CALCE
4	033708R1	⧗	0,85 MM	**X**	CALÇO	SHIM	CALCE
4	033709R1	⧗	0,95 MM	**X**	CALÇO	SHIM	CALCE
4	033710R1	⧗	1,05 MM	**X**	CALÇO	SHIM	CALCE
4	033711R1	⧗	1,15 MM	**X**	CALÇO	SHIM	CALCE
4	033712R1	⧗	1,25 MM	**X**	CALÇO	SHIM	CALCE
4	033713R1	⧗	1,35 MM	**X**	CALÇO	SHIM	CALCE
5	033715R1			**2**	ROLAMENTO	BEARING	COJINETE
6	033690R1			**1**	EIXO	SHAFT	ARBOL
7	033688R1			**2**	ENGRENAGEM	GEAR	ENGRANAJE
8	033683R1	⧗	1,2 MM	**1**	DISCO	DISC	DISCO
8	033684R1	⧗	1,1 MM	**1**	DISCO	DISC	DISCO
8	033685R1	⧗	1,3 MM	**1**	DISCO	DISC	DISCO
8	033686R1	⧗	1,4 MM	**1**	DISCO	DISC	DISCO
9	040673R1			**4**	PARAFUSO	BOLT	PERNO
10	040671R1			**1**	FLANGE	FLANGE	PLETINA
11	040674R1			**4**	PORCA	NUT	TUERCA
12	033551R1			**1**	PORCA	NUT	TUERCA
13	040690R1			**1**	RETENTOR	OIL SEAL	BUJE RETENACEITE
14	040691R1			**1**	ROLAMENTO	BEARING	COJINETE
15	033641R1	⧗	11,30 MM	**X**	CALÇO	SHIM	CALCE
15	033642R1	⧗	11,33 MM	**X**	CALÇO	SHIM	CALCE
15	033643R1	⧗	11,36 MM	**X**	CALÇO	SHIM	CALCE
15	033644R1	⧗	11,39 MM	**X**	CALÇO	SHIM	CALCE
15	033645R1	⧗	11,42 MM	**X**	CALÇO	SHIM	CALCE
15	033646R1	⧗	11,45 MM	**X**	CALÇO	SHIM	CALCE
15	033647R1	⧗	11,48 MM	**X**	CALÇO	SHIM	CALCE
15	033648R1	⧗	11,51 MM	**X**	CALÇO	SHIM	CALCE
15	033649R1	⧗	11,54 MM	**X**	CALÇO	SHIM	CALCE
15	033650R1	⧗	11,57 MM	**X**	CALÇO	SHIM	CALCE
15	033651R1	⧗	11,60 MM	**X**	CALÇO	SHIM	CALCE
15	033652R1	⧗	11,63 MM	**X**	CALÇO	SHIM	CALCE
15	033653R1	⧗	11,66 MM	**X**	CALÇO	SHIM	CALCE
15	033654R1	⧗	11,69 MM	**X**	CALÇO	SHIM	CALCE

Eixo Dianteiro
Front Axle
Eje Delantero

Zf-Apl335-Tração Lateral
Zf - Apl335-Side Drive
Zf - Apl335-Traccion Lateral

60-130

Estreito
Narrow
Estrecho

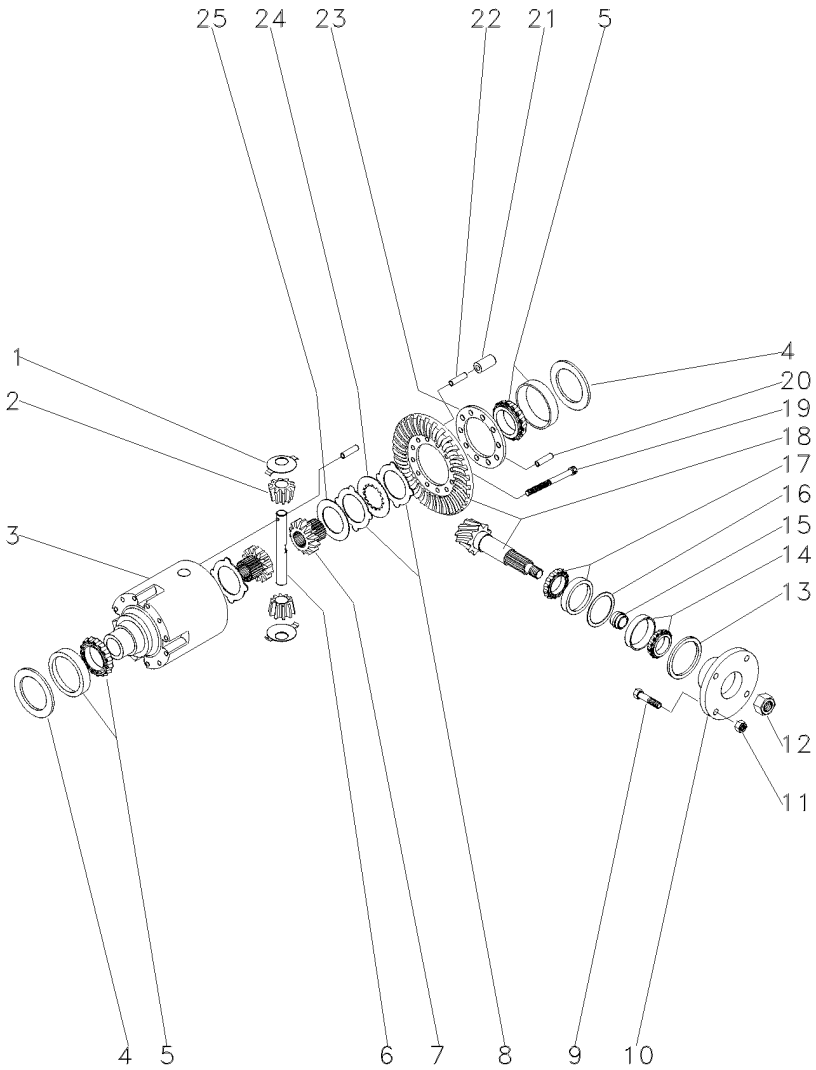

15	033656R1		11,72 MM	X	CALÇO	SHIM	CALCE
15	033657R1		11,75 MM	X	CALÇO	SHIM	CALCE
15	033658R1		11,78 MM	X	CALÇO	SHIM	CALCE
15	033659R1		11,81 MM	X	CALÇO	SHIM	CALCE
15	033660R1		11,87 MM	X	CALÇO	SHIM	CALCE
15	033661R1		11,90 MM	X	CALÇO	SHIM	CALCE
15	033662R1		11,93 MM	X	CALÇO	SHIM	CALCE
15	033663R1		11,96 MM	X	CALÇO	SHIM	CALCE
15	033664R1		11,99 MM	X	CALÇO	SHIM	CALCE
15	033665R1		12,02 MM	X	CALÇO	SHIM	CALCE
15	033666R1		12,05 MM	X	CALÇO	SHIM	CALCE
15	033667R1		12,08 MM	X	CALÇO	SHIM	CALCE
15	033668R1		12,11 MM	X	CALÇO	SHIM	CALCE
15	033669R1		12,14 MM	X	CALÇO	SHIM	CALCE
15	033670R1		12,17 MM	X	CALÇO	SHIM	CALCE
15	033671R1		12,20 MM	X	CALÇO	SHIM	CALCE
15	033672R1		12,23 MM	X	CALÇO	SHIM	CALCE
15	033673R1		12,26 MM	X	CALÇO	SHIM	CALCE
15	033674R1		12,29 MM	X	CALÇO	SHIM	CALCE
15	033675R1		12,32 MM	X	CALÇO	SHIM	CALCE
15	033676R1		12,35 MM	X	CALÇO	SHIM	CALCE
15	033677R1		12,38 MM	X	CALÇO	SHIM	CALCE
16	033625R1		0,50 MM	X	CALÇO	SHIM	CALCE
16	033626R1		0,60 MM	X	CALÇO	SHIM	CALCE
16	033627R1		0,70 MM	X	CALÇO	SHIM	CALCE
16	033628R1		0,80 MM	X	CALÇO	SHIM	CALCE
16	033629R1		0,90 MM	X	CALÇO	SHIM	CALCE
16	033630R1		1,00 MM	X	CALÇO	SHIM	CALCE
16	033631R1		1,10 MM	X	CALÇO	SHIM	CALCE
16	033632R1		1,30 MM	X	CALÇO	SHIM	CALCE
16	033633R1		1,40 MM	X	CALÇO	SHIM	CALCE
16	033634R1		1,50 MM	X	CALÇO	SHIM	CALCE
16	033635R1		0,65 MM	X	CALÇO	SHIM	CALCE
16	033636R1		0,75 MM	X	CALÇO	SHIM	CALCE
16	033637R1		0,85 MM	X	CALÇO	SHIM	CALCE
16	033638R1		0,95 MM	X	CALÇO	SHIM	CALCE
16	033639R1		1,05 MM	X	CALÇO	SHIM	CALCE
16	033640R1		1,15 MM	X	CALÇO	SHIM	CALCE
16	033789R1		1,20 MM	X	CALÇO	SHIM	CALCE
17	033678R1			1	ROLAMENTO	BEARING	COJINETE
18	040661R1		17/32	1	COROA E PINHÃO	KIT, CROWNWHEEL	JUEGO CORONA
19	033682R1			10	PARAFUSO	BOLT	PERNO
20	033782R1			1	PINO	PIN	PASADOR
21	033693R1			5	PINO	PIN	PASADOR
22	033692R1			5	PINO	PIN	PASADOR
23	033783R1			1	FLANGE	FLANGE	PLETINA
24	033687R1			8	DISCO	DISC	DISCO
25	033680R1			2	ARRUELA	WASHER	ARANDELA

Eixo Dianteiro
Front Axle
Eje Delantero

Zf-Apl335-Tração Lateral
Zf - Apl335-Side Drive
Zf - Apl335-Traccion Lateral

60-135

Estreito
Narrow
Estrecho

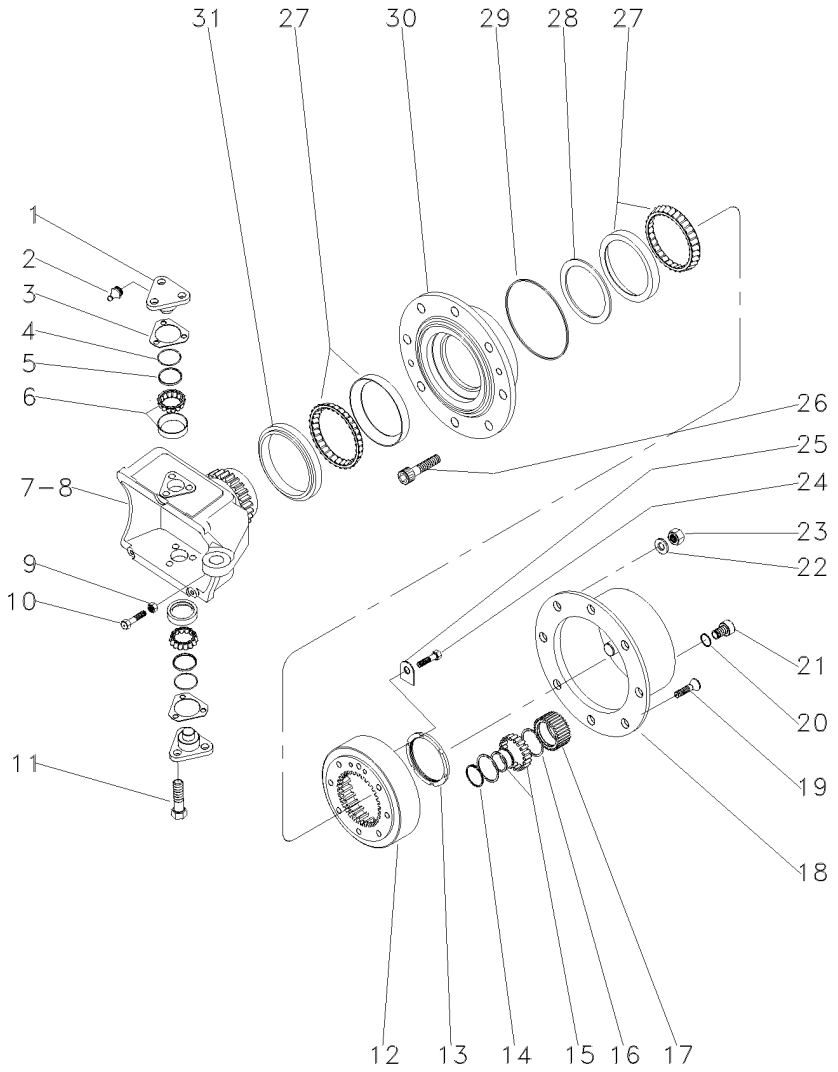

1	033725R1			4	PINO	PIN	PASADOR
2	3176390M1			4	GRAXEIRA	GREASER	ENGRASADOR
3	3176313M1	⧗	0,6 MM	X	CALÇO	SHIM	CALCE
3	3176314M1	⧗	1,0 MM	X	CALÇO	SHIM	CALCE
3	3176315M1	⧗	1,4 MM	X	CALÇO	SHIM	CALCE
3	3176319M1	⧗	0,4 MM	X	CALÇO	SHIM	CALCE
3	3176320M1	⧗	0,8 MM	X	CALÇO	SHIM	CALCE
3	3588106M1	⧗	0,2 MM	X	CALÇO	SHIM	CALCE
3	3588107M1	⧗	0,3 MM	X	CALÇO	SHIM	CALCE
4	033721R1			4	ANEL "O"	O RING	JUNTA TORICA
5	033722R1			4	CAPA	CAP	TAPA
6	040665R1			4	ROLAMENTO	BEARING	COJINETE
7	033726R1	▶		1	CARCAÇA	HOUSING	ALOJAMIENTO
8	033727R1	◀		1	CARCAÇA	HOUSING	ALOJAMIENTO
9	033608R1			2	PORCA	NUT	TUERCA
10	040689R1			2	PARAFUSO	BOLT	PERNO
11	3588113M1			12	PARAFUSO	BOLT	PERNO
12	033616R1			2	COROA	ANNULAR GEAR	ENGRANAJE ANULAR
13	033621R1			2	PORCA	NUT	TUERCA
14	3587936M1			6	ANEL TRAVA	CIRCLIP	CIRCULITO
15	3176341M1			6	ROLAMENTO	BEARING	COJINETE
16	3587938M1			12	ANEL TRAVA	CIRCLIP	CIRCULITO
17	3587932M91			6	ENGRENAGEM	GEAR	ENGRANAJE
18	3176339M1			2	CUBO	HUB	CUBO
19	3176347M1			4	PARAFUSO	BOLT	PERNO
20	3176364M1			2	ANEL "O"	O RING	JUNTA TORICA
21	3176345M1			2	BUJÃO	PLUG	TAPON
22	3176350M1			16	ARRUELA	WASHER	ARANDELA
23	3176351M1			16	PORCA	NUT	TUERCA
24	3176333M1			4	PARAFUSO	BOLT	PERNO
25	033617R1			2	PLACA	PLATE	PLATO
26	3176349M1			16	PARAFUSO	BOLT	PERNO
27	033615P1			4	ROLAMENTO	BEARING	COJINETE
28	033771R1	⧗	10,000 MM	X	CALÇO	SHIM	CALCE
28	033772R1	⧗	10,025 MM	X	CALÇO	SHIM	CALCE
28	033773R1	⧗	10,050 MM	X	CALÇO	SHIM	CALCE
28	033774R1	⧗	10,075 MM	X	CALÇO	SHIM	CALCE
28	033775R1	⧗	10,100 MM	X	CALÇO	SHIM	CALCE
28	033776R1	⧗	10,125 MM	X	CALÇO	SHIM	CALCE
28	033777R1	⧗	10,150 MM	X	CALÇO	SHIM	CALCE
28	033778R1	⧗	10,175 MM	X	CALÇO	SHIM	CALCE
28	033779R1	⧗	10,200 MM	X	CALÇO	SHIM	CALCE
28	033780R1	⧗	10,225 MM	X	CALÇO	SHIM	CALCE
28	033781R1	⧗	10,250 MM	X	CALÇO	SHIM	CALCE
28	040677R1			X	CALÇO	SHIM	CALCE
28	040678R1			X	CALÇO	SHIM	CALCE
28	040679R1			X	CALÇO	SHIM	CALCE
28	040680R1			X	CALÇO	SHIM	CALCE
28	040681R1			X	CALÇO	SHIM	CALCE
28	040682R1			X	CALÇO	SHIM	CALCE

Eixo Dianteiro **Front Axle** **Eje Delantero**	**Zf-Apl335-Tração Lateral** **Zf - Apl335-Side Drive** **Zf - Apl335-Traccion Lateral**	**60-135**	**Estreito** **Narrow** **Estrecho**

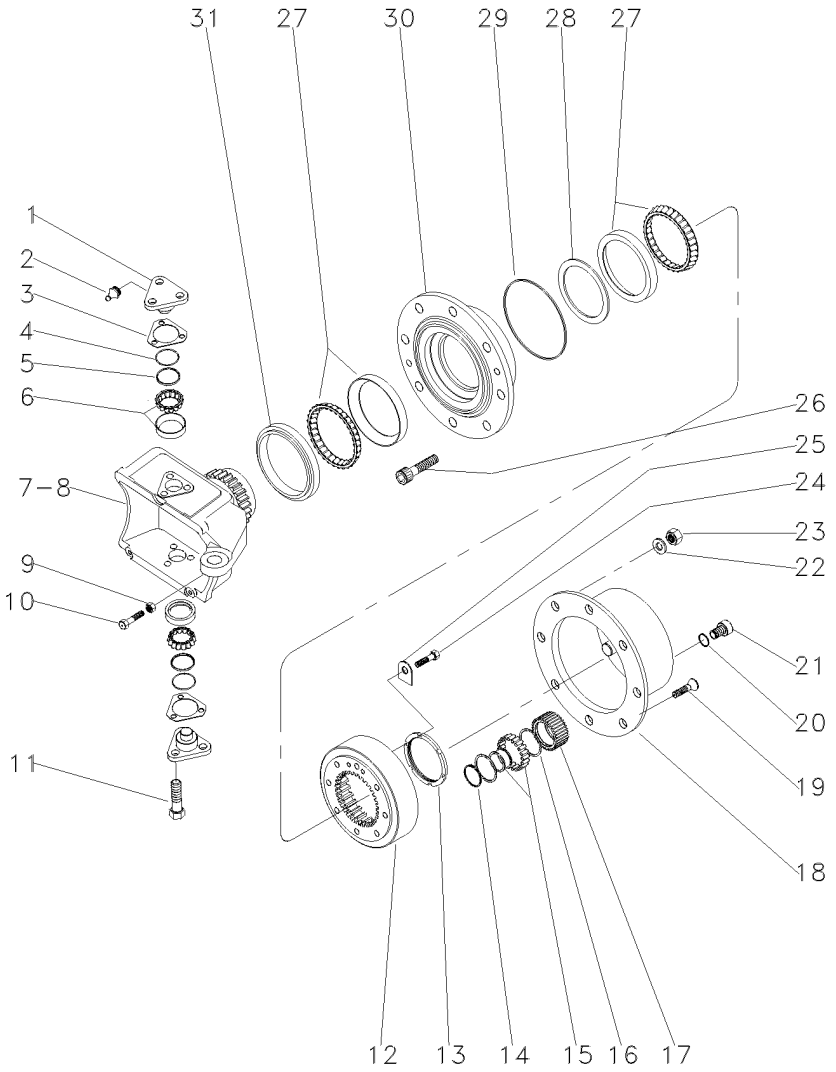

28	040683R1	**X** CALÇO	SHIM	CALCE
28	040684R1	**X** CALÇO	SHIM	CALCE
28	040685R1	**X** CALÇO	SHIM	CALCE
28	040686R1	**X** CALÇO	SHIM	CALCE
28	040687R1	**X** CALÇO	SHIM	CALCE
29	3176332M1	**2** ANEL "O"	O RING	JUNTA TORICA
30	033728R1	**2** CUBO	HUB	CUBO
31	033614R1	**2** RETENTOR	OIL SEAL	BUJE RETENACEITE

Eixo Dianteiro
Front Axle
Eje Delantero

Zf-Apl335-Tração Lateral
Zf - Apl335-Side Drive
Zf - Apl335-Traccion Lateral

60-140

Estreito
Narrow
Estrecho

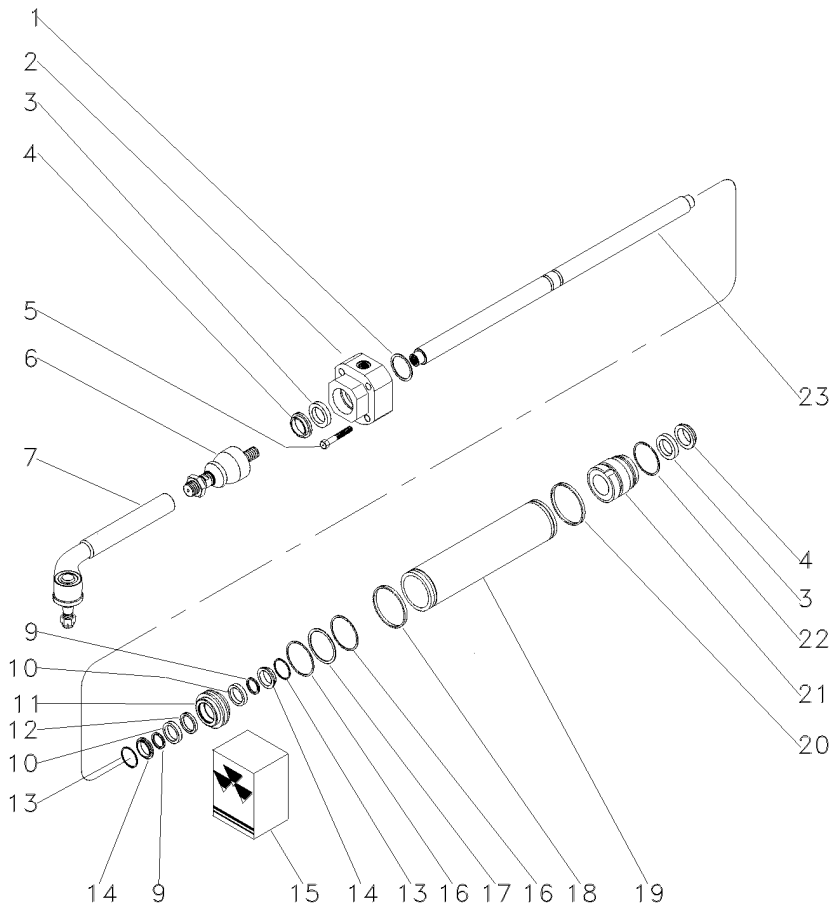

1	033736R1	⧗	1,0 MM	**1**	CALÇO	SHIM	CALCE
1	033737R1	⧗	1,1 MM	**1**	CALÇO	SHIM	CALCE
1	033738R1	⧗	1,2 MM	**1**	CALÇO	SHIM	CALCE
1	033739R1	⧗	1,3 MM	**1**	CALÇO	SHIM	CALCE
1	033740R1	⧗	1,4 MM	**1**	CALÇO	SHIM	CALCE
1	033741R1	⧗	1,5 MM	**1**	CALÇO	SHIM	CALCE
1	033742R1	⧗	1.6 MM	**1**	CALÇO	SHIM	CALCE
1	033743R1	⧗	1,7 MM	**1**	CALÇO	SHIM	CALCE
1	033744R1	⧗	1,8 MM	**1**	CALÇO	SHIM	CALCE
1	033745R1	⧗	0,9 MM	**1**	CALÇO	SHIM	CALCE
2	050642R1	◀		**1**	GUIA	GUIDE	GUIA
3	033730R1	15		**2**	ANEL "O"	O RING	JUNTA TORICA
4	033731R1	15		**2**	ANEL "O"	O RING	JUNTA TORICA
5	033759R1			**4**	PARAFUSO	BOLT	PERNO
6	050644R1			**2**	TERMINAL	END	EXTREMO
7	050645R1			**2**	TERMINAL	END	EXTREMO
9	033756R1	15		**2**	ANEL "O"	O RING	JUNTA TORICA
10	033748R1			**2**	ARRUELA	WASHER	ARANDELA
11	033750R1			**1**	PISTÃO	PISTON	PISTON
12	033757R1	15		**1**	ANEL "O"	O RING	JUNTA TORICA
13	033747R1			**2**	ANEL "O"	O RING	JUNTA TORICA
14	033755R1			**2**	ANEL "O"	O RING	JUNTA TORICA
15	038054R1			**1**	JG. REPARO	KIT, REPAIR	JUEGO REPARACION
16	033749R1	15		**2**	ANEL "O"	O RING	JUNTA TORICA
17	033754R1			**1**	ANEL "O"	O RING	JUNTA TORICA
18	033746R1	15		**1**	ANEL "O"	O RING	JUNTA TORICA
19	041222R1			**1**	CILINDRO	CYLINDER	CILINDRO
20	033746R1			**1**	ANEL "O"	O RING	JUNTA TORICA
21	050643R1	▶		**1**	GUIA	GUIDE	GUIA
22	033751R1			**1**	ANEL "O"	O RING	JUNTA TORICA
23	038651R1			**1**	HASTE	SPINDLE	MANGUETA

Jogo De Juntas
Joints And Gaskets
Juegos De Juntas

60-145

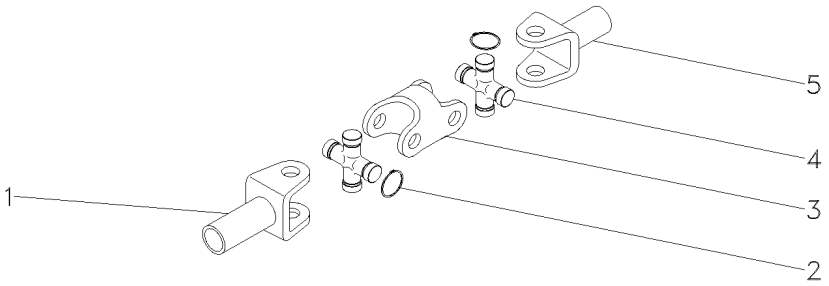

1	3604081M1			**1**	GARFO	FORK	HORQUILLA
2	3604082M1	⧗	1,5MM	**X**	ANEL	RING	ARO
2	3604083M1	⧗	1,3MM	**X**	ANEL	RING	ARO
2	3604084M1	⧗	1,2MM	**X**	ANEL	RING	ARO
2	3604085M1	⧗	1,7MM	**X**	ANEL	RING	ARO
3	3604086M1			**1**	GARFO	FORK	HORQUILLA
4	3603881M1			**1**	CRUZETA	SPIDER	CRUCETA
5	3604080M1			**1**	GARFO	FORK	HORQUILLA

Eixo Dianteiro	**Carraro - 20.14**	**60-150**
Front Axle	**Carraro - 20.14**	
Eje Delantero	**Carraro - 20.14**	

4 Rodas Motrizes - Estreito
4 Wheels Drive - Narrow
4 Ruedas Motriz - Estrecho

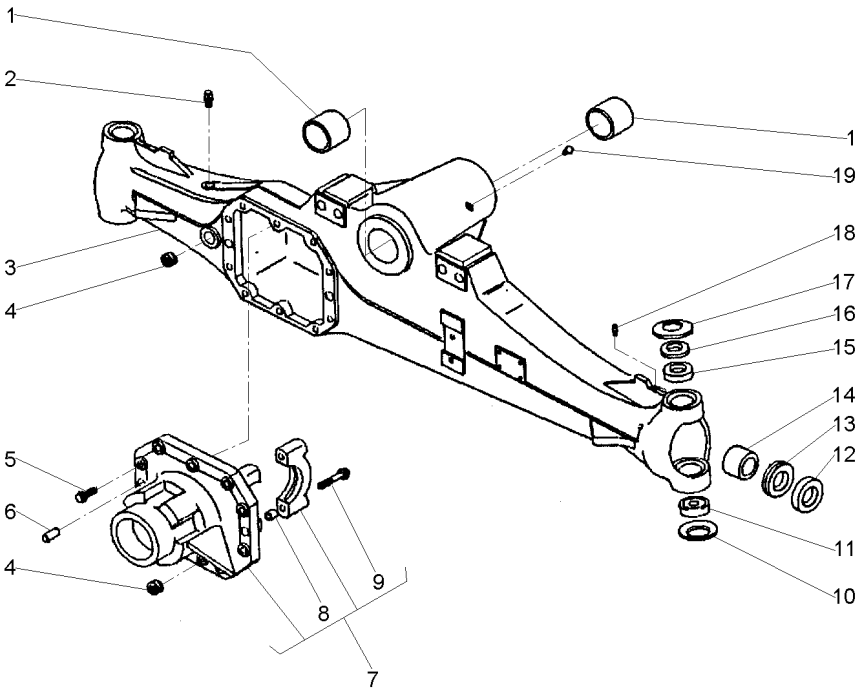

1	061265R1		**2**	BUCHA	BUSH	CASQUILLO
2	3475328M1		**1**	VÁLVULA	VALVE	VALVULA
3	061325R1		**1**	CARCAÇA	HOUSING	ALOJAMIENTO
4	053949R1		**2**	TAMPÃO	PAD	ALMOHADILLA
5	040961R1		**10**	PARAFUSO	BOLT	PERNO
6	3475341M1		**2**	PINO	PIN	PASADOR
7	061328R1		**1**	CJ. SUPORTE	KIT, BRACKET	JUEGO SOPORTE
8	3475335M1	7	**4**	BUCHA	BUSH	CASQUILLO
9	040962R1	7	**4**	PARAFUSO	BOLT	PERNO
10	061293R1		**2**	MOLA PRATO	SPRING PLATE	PLETINA MUELLE
11	061224R1		**2**	ROLAMENTO	BEARING	COJINETE
12	061219R1		**2**	RETENTOR	SEAL	RETEN
13	061342R1		**2**	RETENTOR	SEAL	RETEN
14	061264R1		**2**	BUCHA	BUSH	CASQUILLO
15	061272R1		**2**	BUCHA	BUSH	CASQUILLO
16	061303R1		**2**	ESPAÇADOR	SPACER	PIEZA DISTANCIA
17	061276R1		**2**	MOLA PRATO	SPRING PLATE	PLETINA MUELLE
18	040946R1		**2**	GRAXEIRA	GREASER	ENGRASADOR
19	061216R1		**1**	GRAXEIRA	GREASER	ENGRASADOR

Eixo Dianteiro	**Carraro - 20.14**	**4 Rodas Motrizes - Estreito**
Front Axle	**Carraro - 20.14**	**4 Wheels Drive - Narrow**
Eje Delantero	**Carraro - 20.14**	**4 Ruedas Motriz - Estrecho**

60-155

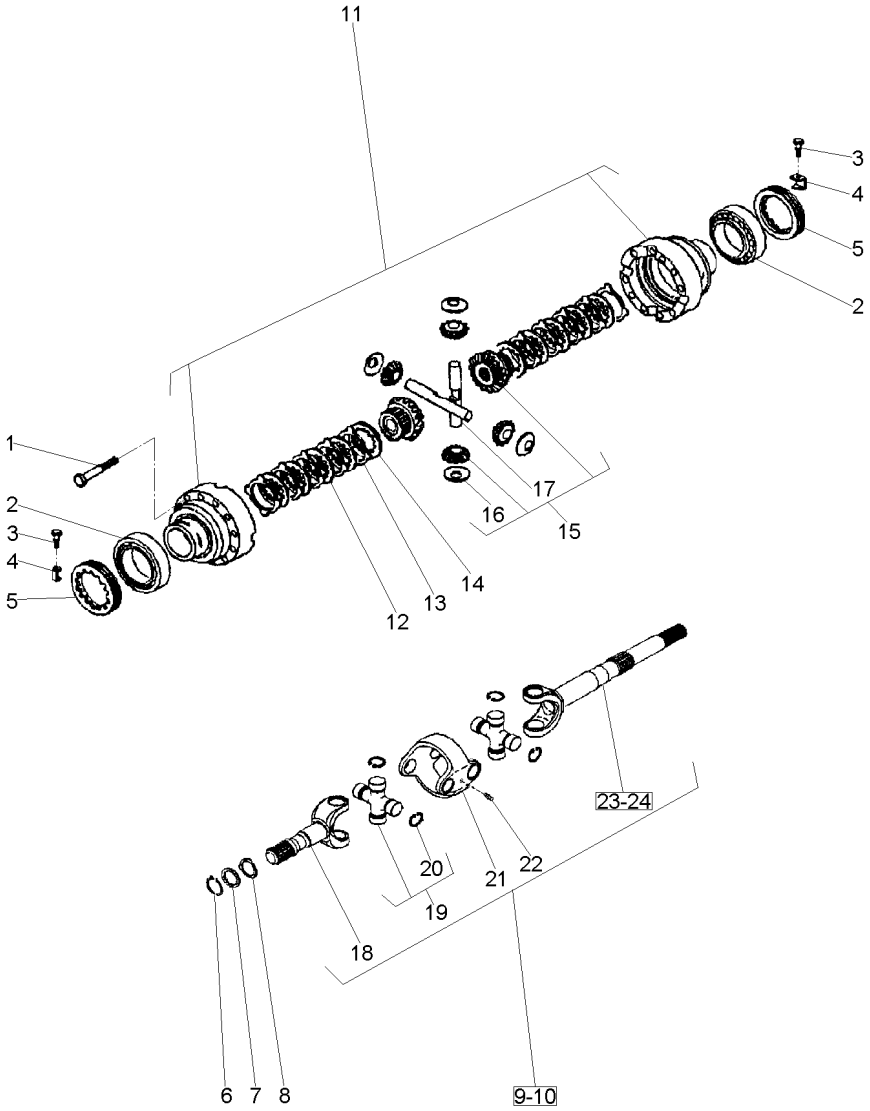

1	3475587M1		**12**	PARAFUSO	BOLT	PERNO
2	061221R1		**2**	ROLAMENTO	BEARING	COJINETE
3	040993R1		**2**	PARAFUSO	BOLT	PERNO
4	3475583M1		**2**	CHAPA	PLATE	CHAPA
5	3475584M1		**2**	PORCA	NUT	TUERCA
6	053849R1		**2**	ANEL	RING	ARO
7	061322R1		**2**	ARRUELA	WASHER	ARANDELA
8	061288R1		**2**	ARRUELA	WASHER	ARANDELA
9	061346R1	◀	**1**	CJ. EIXO	KIT, AXLE	JUEGO DE EJE
10	061347R1	▶	**1**	CJ. EIXO	KIT, AXLE	JUEGO DE EJE
11	061278R1		**1**	CJ. CARCAÇA	HOUSE ASSY	CONJ. CARTER
12	041055R1		**8**	DISCO	DISC	DISCO
13	041054R1		**10**	DISCO	DISC	DISCO
14	061248R1		**2**	DISCO	DISC	DISCO
15	061239R1		**1**	CJ. ENGRENAGEM	KIT, GEAR	ENGRANAJES JUEGO
16	061246R1	15	**4**	ARRUELA	WASHER	ARANDELA
17	061247R1	15	**2**	EIXO	SHAFT	ARBOL
18	066535R1		**2**	EIXO	SHAFT	ARBOL
19	066530R1		**4**	CRUZETA	SPIDER	CRUCETA
20	066531R1	19	**16**	ANEL TRAVA	CIRCLIP	CIRCULITO
20	066532R1	19	**16**	ANEL TRAVA	CIRCLIP	CIRCULITO
20	066533R1	19	**16**	ANEL TRAVA	CIRCLIP	CIRCULITO
20	066534R1	19	**16**	ANEL TRAVA	CIRCLIP	CIRCULITO
21	066528R1		**2**	GARFO	FORK	HORQUILLA
22	066529R1		**4**	GRAXEIRA	GREASER	ENGRASADOR
23	066527R1	9 ▶	**1**	GARFO	FORK	HORQUILLA
24	066526R1	10 ◀	**1**	GARFO	FORK	HORQUILLA

Eixo Dianteiro	**Carraro - 20.14**	**4 Rodas Motrizes - Estreito**
Front Axle	**Carraro - 20.14**	**4 Wheels Drive - Narrow**
Eje Delantero	**Carraro - 20.14**	**4 Ruedas Motriz - Estrecho**

60-160

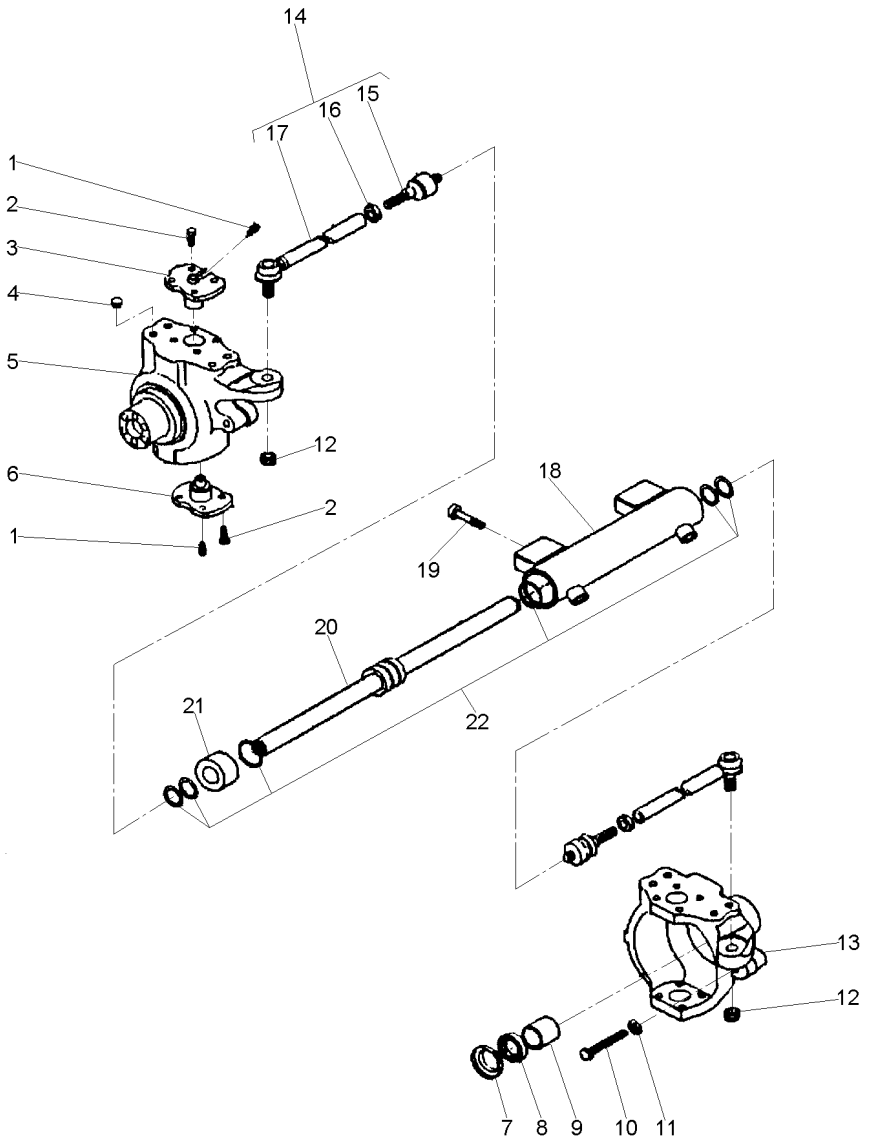

1	040944R1		**4**	GRAXEIRA	GREASER	ENGRASADOR
2	061287R1		**16**	PARAFUSO	BOLT	PERNO
3	061297R1		**2**	PINO	PIN	PASADOR
4	061231R1		**8**	TAMPÃO	PAD	ALMOHADILLA
5	061350R1	◀	**1**	CARCAÇA	HOUSING	ALOJAMIENTO
6	061296R1		**2**	PINO	PIN	PASADOR
7	061343R1		**2**	TAMPA	COVER	CUBIERTA
8	053965R1	70x45x14	**2**	RETENTOR	SEAL	RETEN
9	053966R1		**2**	BUCHA	BUSH	CASQUILLO
10	053967R1		**2**	PARAFUSO	BOLT	PERNO
11	053838R1		**1**	PORCA	NUT	TUERCA
12	061214R1		**2**	PORCA	NUT	TUERCA
13	061349R1	▶	**1**	CARCAÇA	HOUSING	ALOJAMIENTO
14	068832R1		**2**	CJ. BRAÇO	KIT, ARM	JUEGO DE BRAZO
15		14	**1**	ARTICULAÇÃO	KNUCKLE	CHARNELA
16		14	**1**	PORCA	NUT	TUERCA
17		14	**1**	BRAÇO	ARM	BRAZO
18	061321R1		**1**	CILINDRO	CYLINDER	CILINDRO
19	061212R1		**4**	PARAFUSO	BOLT	PERNO
20	061234R1		**1**	HASTE	SPINDLE	MANGUETA
21	061232R1		**1**	GUIA	GUIDE	GUIA
22	061233R1		**1**	JG. REPARO	KIT, REPAIR	JUEGO REPARACION

Eixo Dianteiro **Front Axle** **Eje Delantero**	**Carraro - 20.14** **Carraro - 20.14** **Carraro - 20.14**	**60-165**

4 Rodas Motrizes - Estreito
4 Wheels Drive - Narrow
4 Ruedas Motriz - Estrecho

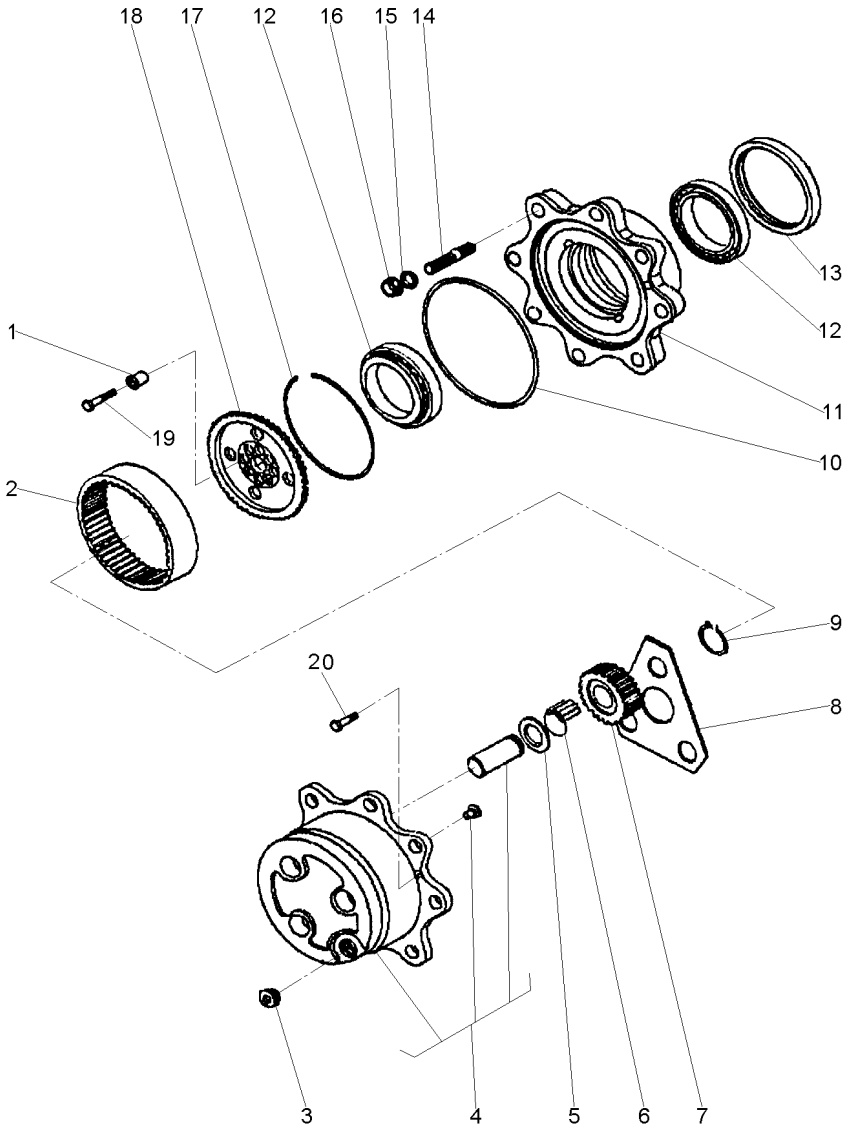

1	061291R1		**12**	BUCHA	INSERT	INSERCION
2	061273R1	60	**2**	COROA	SPROCKET	RUEDA DE CADENA
3	053857R1		**3**	TAMPÃO	PAD	ALMOHADILLA
4	061237R1		**2**	CUBO	HUB	CUBO
5	3475625M1		**6**	ARRUELA	WASHER	ARANDELA
6	061227R1		**18**	ROLETE	ROLLER	RODILLO
7	061274R1	23	**6**	ENGRENAGEM	GEAR	ENGRANAJE
8	061269R1		**2**	ARRUELA	WASHER	ARANDELA
9	040926R1		**6**	ANEL	RING	ARO
10	061229R1		**2**	ANEL "O"	O RING	JUNTA TORICA
11	061242R1		**2**	CUBO	HUB	CUBO
12	061249R1		**4**	ROLAMENTO	BEARING	COJINETE
13	068383R1		**2**	RETENTOR	SEAL	RETEN
14	061290R1		**8**	PRISIONEIRO	STUD	ESPARRAGO
15	041087R1		**16**	ARRUELA	WASHER	ARANDELA
16	041088R1		**16**	PORCA	NUT	TUERCA
17	054030R1		**2**	ANEL	RING	ARO
18	061294R1		**2**	SUPORTE	BRACKET	SOPORTE
19	061295R1	M10X45	**12**	PARAFUSO	BOLT	PERNO
20	053858R1	M8X20	**4**	PARAFUSO	BOLT	PERNO

Eixo Dianteiro **Front Axle** **Eje Delantero**	**Carraro - 20.14** **Carraro - 20.14** **Carraro - 20.14**	**60-170**	**4 Rodas Motrizes - Estreito** **4 Wheels Drive - Narrow** **4 Ruedas Motriz - Estrecho**

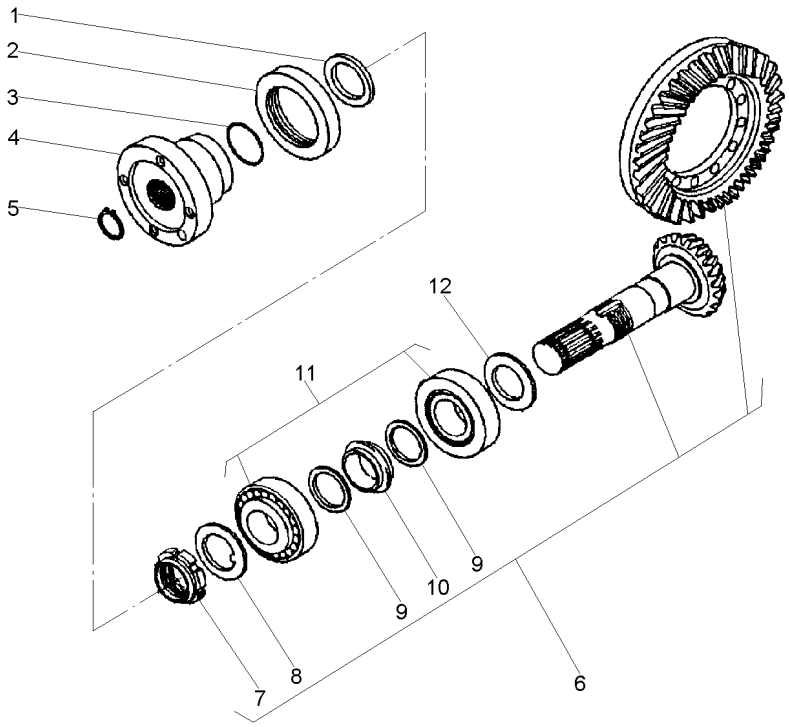

1	061270R1			**1**	ARRUELA	WASHER	ARANDELA
2	061320R1			**1**	RETENTOR	SEAL	RETEN
3	061226R1			**1**	ANEL "O"	O RING	JUNTA TORICA
4	061326R1			**1**	FLANGE	FLANGE	PLETINA
5	061218R1			**1**	ANEL	RING	ARO
6	061245R1		17/32	**1**	COROA E PINHÃO	KIT, BEVEL GEAR	CORONA Y PINON
7	061251R1	6	M35X1,5	**1**	PORCA	NUT	TUERCA
8	061252R1	6		**1**	ARRUELA	WASHER	ARANDELA
9	061277R1	6		**2**	ARRUELA	WASHER	ARANDELA
10	061275R1	6		**2**	ESPAÇADOR	SPACER	PIEZA DISTANCIA
11	061223R1			**2**	ROLAMENTO	BEARING	COJINETE
12	061305R1		2,50MM	**X**	CALÇO	SHIM	CALCE
12	061306R1		2,60MM	**X**	CALÇO	SHIM	CALCE
12	061307R1		2,70MM	**X**	CALÇO	SHIM	CALCE
12	061308R1		2,80MM	**X**	CALÇO	SHIM	CALCE
12	061309R1		2,90MM	**X**	CALÇO	SHIM	CALCE
12	061310R1		3,00MM	**X**	CALÇO	SHIM	CALCE
12	061311R1		3,10MM	**X**	CALÇO	SHIM	CALCE
12	061312R1		3,20MM	**X**	CALÇO	SHIM	CALCE
12	061313R1		3,30MM	**X**	CALÇO	SHIM	CALCE
12	061314R1		3,40MM	**X**	CALÇO	SHIM	CALCE

Eixo Dianteiro
Front Axle
Eje Delantero

60-175

4 Rodas Motrizes - Tração Central
4 Wheels Drive - Central Traction
4 Ruedas Motriz - Tracción Central

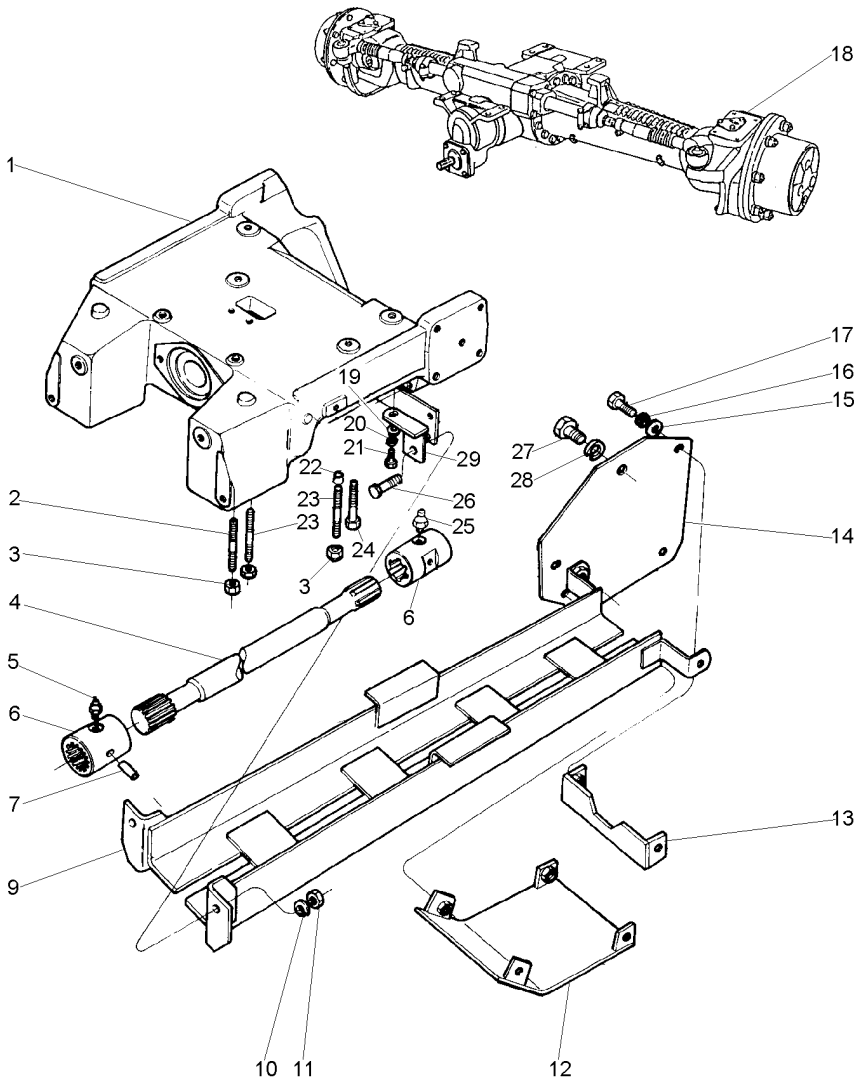

1	067589P1		**1**	SUPORTE	BRACKET	SOPORTE
2	3585532M1		**4**	PRISIONEIRO	STUD	ESPARRAGO
3	3410728M1		**6**	PORCA	NUT	TUERCA
4	033075P1		**1**	EIXO	SHAFT	ARBOL
5	13811X		**1**	GRAXEIRA	GREASER	ENGRASADOR
6	3409609M1		**2**	LUVA	SLEEVE	MANCHA
7	339194X1		**2**	PINO	PIN	PASADOR
9	3411846M91		**1**	PROTEÇÃO	GUARD	DEFENSA
10	353433X1		**2**	ARRUELA	WASHER	ARANDELA
11	363628X1		**2**	PORCA	NUT	TUERCA
12	3412351M91		**1**	TAMPA	COVER	CUBIERTA
13	3411849M91		**1**	SUPORTE	BRACKET	SOPORTE
14	3411843M91		**2**	SUPORTE	BRACKET	SOPORTE
15	353756X1		**6**	ARRUELA	WASHER	ARANDELA
16	353434X1		**6**	ARRUELA	WASHER	ARANDELA
17	353693X1		**6**	PARAFUSO	BOLT	PERNO
18	061355T1	CARRARO	**1**	EIXO DIANTEIRO	FRONT AXLE	EJE DELANTERO
		👁 60-180 No				
18	6203923M91	ZF	**1**	EIXO DIANTEIRO	FRONT AXLE	EJE DELANTERO
		👁 60-205 No				
19	353756X1		**2**	ARRUELA	WASHER	ARANDELA
20	353434X1		**2**	ARRUELA	WASHER	ARANDELA
21	353691X1		**2**	PARAFUSO	BOLT	PERNO
22	3411830M1		**4**	BUCHA	BUSH	CASQUILLO
23	3585615M1		**2**	PRISIONEIRO	STUD	ESPARRAGO
24	1442667X1		**2**	PARAFUSO	BOLT	PERNO
25	13811X		**1**	GRAXEIRA	GREASER	ENGRASADOR
26	353726X1		**2**	PARAFUSO	BOLT	PERNO
27	353723X1		**2**	PARAFUSO	BOLT	PERNO
28	353439X1		**2**	ARRUELA	WASHER	ARANDELA
29	3585345M91	◀	**1**	SUPORTE	BRACKET	SOPORTE
29	3585675M91	▶	**1**	SUPORTE	BRACKET	SOPORTE

Eixo Dianteiro — **Carraro - 20.14**
Front Axle — **Carraro - 20.14**
Eje Delantero — **Carraro - 20.14**

60-180

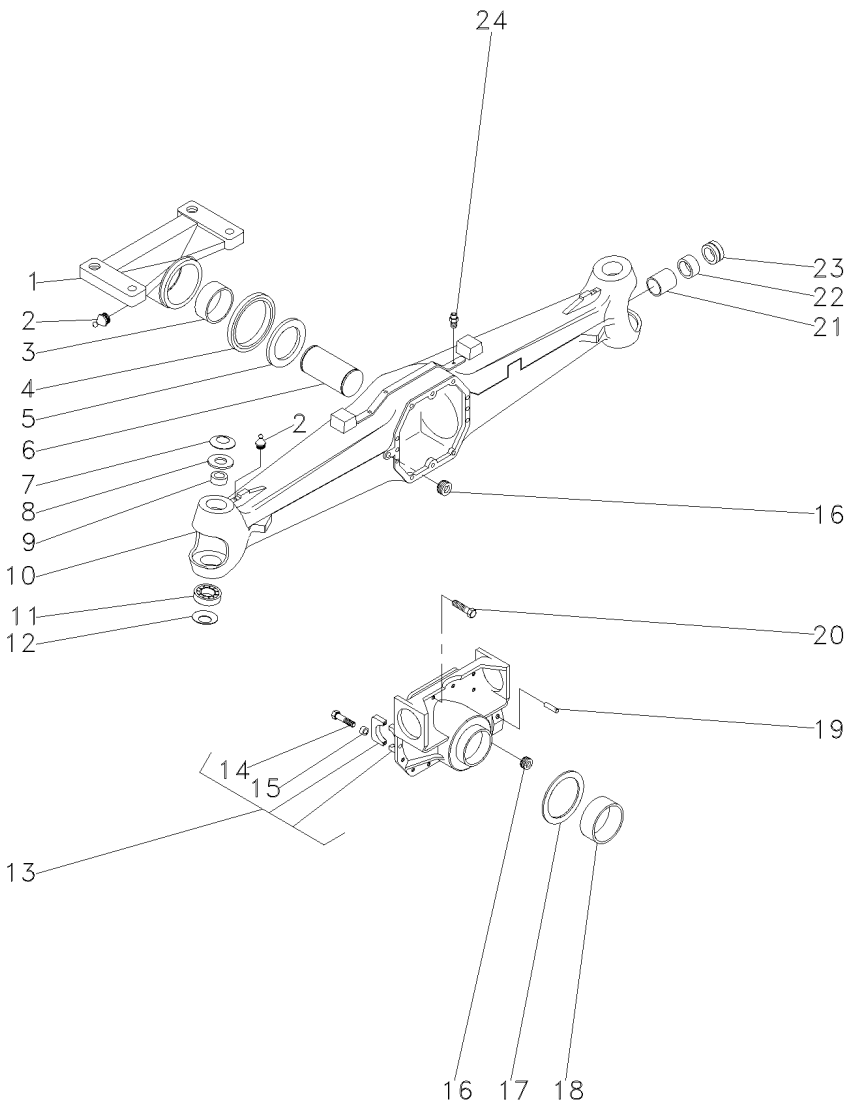

1	061334R1		**1**	SUPORTE	BRACKET	SOPORTE
2	040944R1		**2**	GRAXEIRA	GREASER	ENGRASADOR
3	061300R1		**1**	BUCHA	BUSH	CASQUILLO
4	061304R1		**1**	RETENTOR	SEAL	RETEN
5	061301R1		**1**	ARRUELA	WASHER	ARANDELA
6	061354R1		**1**	PINO	PIN	PASADOR
7	061276R1		**2**	MOLA PRATO	SPRING PLATE	PLETINA MUELLE
8	061303R1		**2**	ESPAÇADOR	SPACER	PIEZA DISTANCIA
9	061272R1		**2**	BUCHA	BUSH	CASQUILLO
10	061332R1		**1**	CARCAÇA	HOUSING	ALOJAMIENTO
11	061224R1		**2**	ROLAMENTO	BEARING	COJINETE
12	061293R1		**2**	MOLA PRATO	SPRING PLATE	PLETINA MUELLE
13	061292R1		**1**	CJ. SUPORTE	KIT, BRACKET	JUEGO SOPORTE
14	040962R1	13	**4**	PARAFUSO	BOLT	PERNO
15	3475335M1	13	**4**	BUCHA	BUSH	CASQUILLO
16	053949R1		**2**	TAMPÃO	PAD	ALMOHADILLA
17	040967R1		**1**	ARRUELA	WASHER	ARANDELA
18	061331R1		**1**	BUCHA	BUSH	CASQUILLO
19	3475341M1		**2**	PINO	PIN	PASADOR
20	040961R1		**10**	PARAFUSO	BOLT	PERNO
21	061264R1		**2**	BUCHA	BUSH	CASQUILLO
22	061219R1		**2**	RETENTOR	SEAL	RETEN
23	061342R1		**2**	RETENTOR	SEAL	RETEN
24	3475328M1		**1**	VÁLVULA	VALVE	VALVULA

Eixo Dianteiro — **Carraro - 20.14**
Front Axle — **Carraro - 20.14**
Eje Delantero — **Carraro - 20.14**

60-185

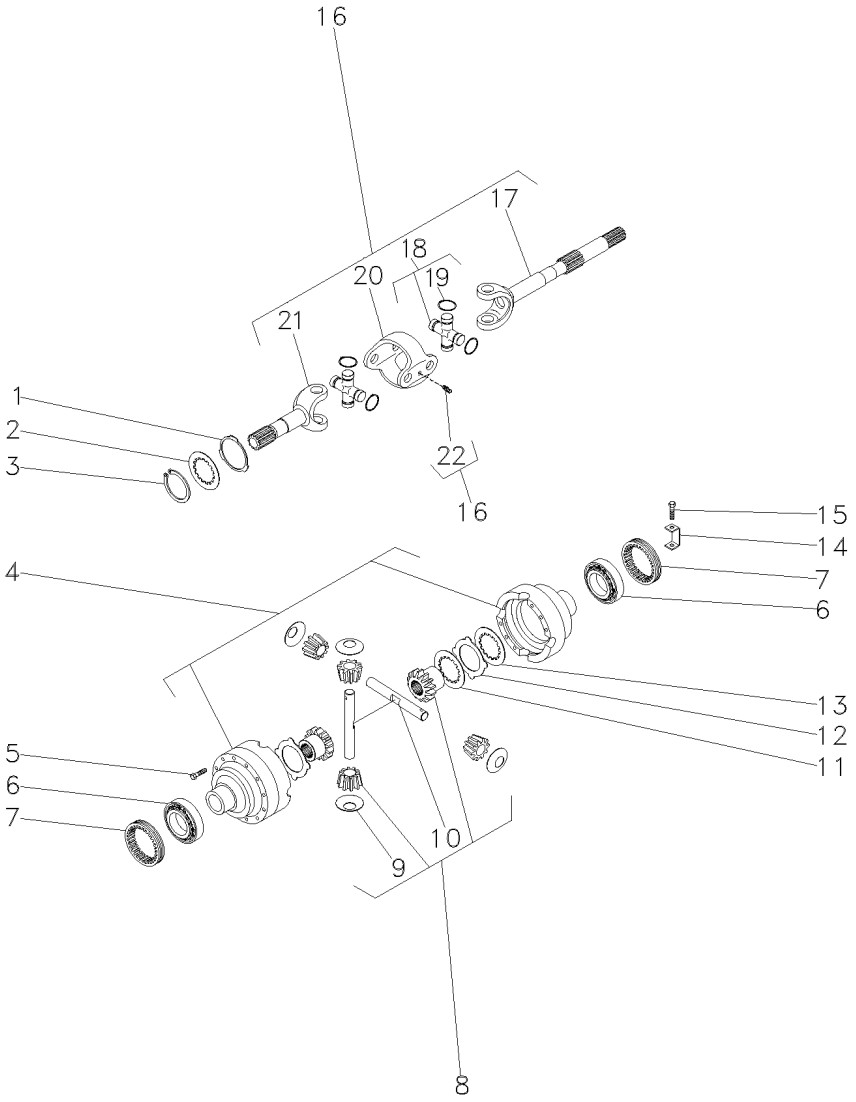

1	061288R1		**2**	ARRUELA	WASHER	ARANDELA
2	061322R1		**2**	ARRUELA	WASHER	ARANDELA
3	053849R1		**2**	ANEL	RING	ARO
4	061278R1		**1**	CJ. CARCAÇA	HOUSE ASSY	CONJ. CARTER
5	3475587M1		**12**	PARAFUSO	BOLT	PERNO
6	061222R1		**2**	ROLAMENTO	BEARING	COJINETE
7	3475584M1		**2**	PORCA	NUT	TUERCA
8	061238R1		**1**	CJ. DIFERENCIAL	KIT,DIFFERENTIAL	JGO.DIFERENCIAL.
9	061246R1	8	**4**	ARRUELA	WASHER	ARANDELA
10	061247R1	8	**2**	EIXO	SHAFT	ARBOL
11	061248R1		**2**	DISCO	DISC	DISCO
12	041054R1		**10**	DISCO	DISC	DISCO
13	041055R1		**8**	DISCO	DISC	DISCO
14	3475583M1		**2**	CHAPA	PLATE	CHAPA
15	040993R1		**2**	PARAFUSO	BOLT	PERNO
16	061348R1		**2**	CJ. EIXO	KIT, AXLE	JUEGO DE EJE
17	066538R1	16	**2**	GARFO	FORK	HORQUILLA
18	066530R1	16	**4**	CRUZETA	SPIDER	CRUCETA
19	066531R1	18	**16**	ANEL TRAVA	CIRCLIP	CIRCULITO
19	066532R1	18	**16**	ANEL TRAVA	CIRCLIP	CIRCULITO
19	066533R1	18	**16**	ANEL TRAVA	CIRCLIP	CIRCULITO
19	066534R1	18	**16**	ANEL TRAVA	CIRCLIP	CIRCULITO
20	066528R1	16	**2**	GARFO	FORK	HORQUILLA
21	066535R1	16	**2**	EIXO	SHAFT	ARBOL
22	066529R1	16	**4**	GRAXEIRA	GREASER	ENGRASADOR

Eixo Dianteiro — **Carraro - 20.14**
Front Axle — **Carraro - 20.14**
Eje Delantero — **Carraro - 20.14**

60-190

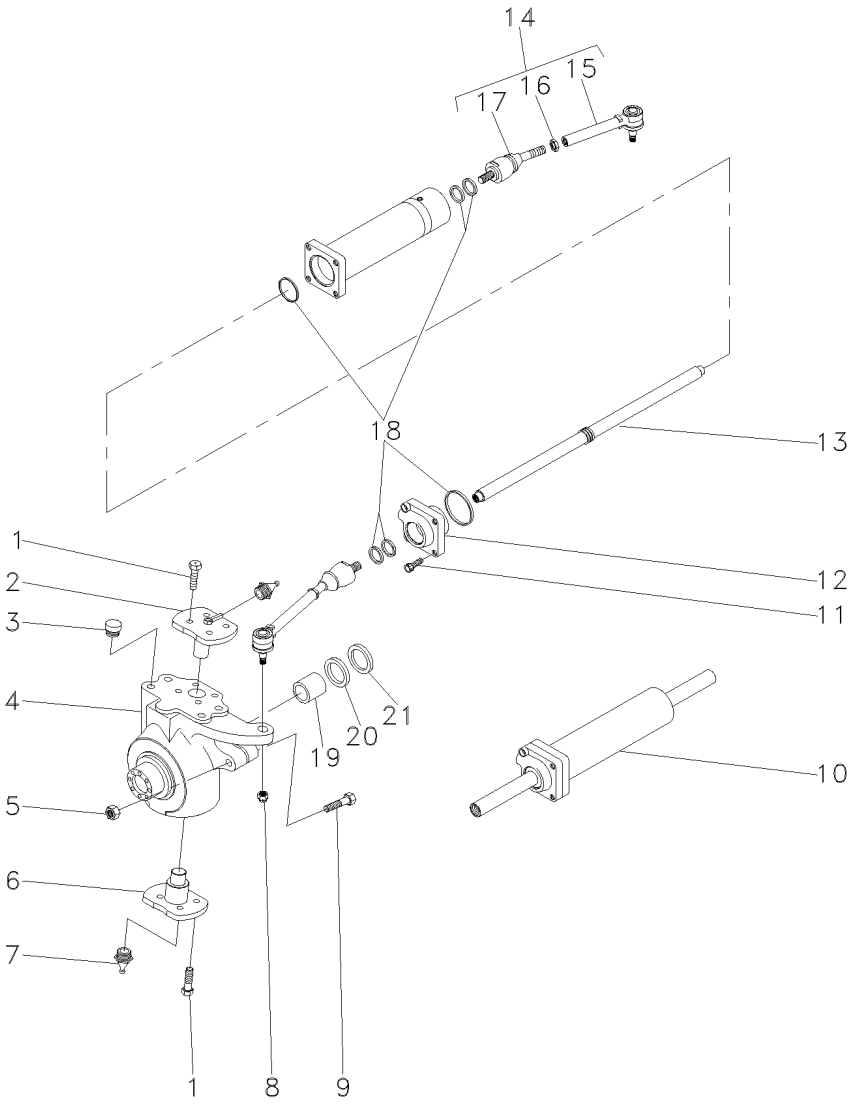

1	061287R1			**16**	PARAFUSO	BOLT	PERNO
2	061297R1			**2**	PINO	PIN	PASADOR
3	061231R1			**8**	TAMPÃO	PAD	ALMOHADILLA
4	061350R1		◀	**1**	CARCAÇA	HOUSING	ALOJAMIENTO
4	061349R1		▶	**1**	CARCAÇA	HOUSING	ALOJAMIENTO
5	053838R1			**2**	PORCA	NUT	TUERCA
6	061296R1			**2**	PINO	PIN	PASADOR
7	049944R1			**4**	GRAXEIRA	GREASER	ENGRASADOR
8	061214R1			**2**	PORCA	NUT	TUERCA
9	053967R1			**2**	PARAFUSO	BOLT	PERNO
10	061266R1			**1**	CILINDRO	CYLINDER	CILINDRO
11	041070R1			**4**	PARAFUSO	BOLT	PERNO
12	061236R1			**1**	GUIA	GUIDE	GUIA
13	061232R1			**1**	GUIA	GUIDE	GUIA
14	061289R1			**2**	CJ. BRAÇO	KIT, ARM	JUEGO DE BRAZO
15	061353R1	14		**1**	BRAÇO	ARM	BRAZO
16	061213R1	14		**1**	PORCA	NUT	TUERCA
17	061352R1	14		**1**	ARTICULAÇÃO	KNUCKLE	CHARNELA
18	061235R1			**1**	JG. REPARO	KIT, REPAIR	JUEGO REPARACION
19	053966R1			**2**	BUCHA	BUSH	CASQUILLO
20	053965R1	70x45x14		**2**	RETENTOR	SEAL	RETEN
21	061343R1			**2**	TAMPA	COVER	CUBIERTA

Eixo Dianteiro — **Carraro - 20.14**
Front Axle — **Carraro - 20.14**
Eje Delantero — **Carraro - 20.14**

60-195

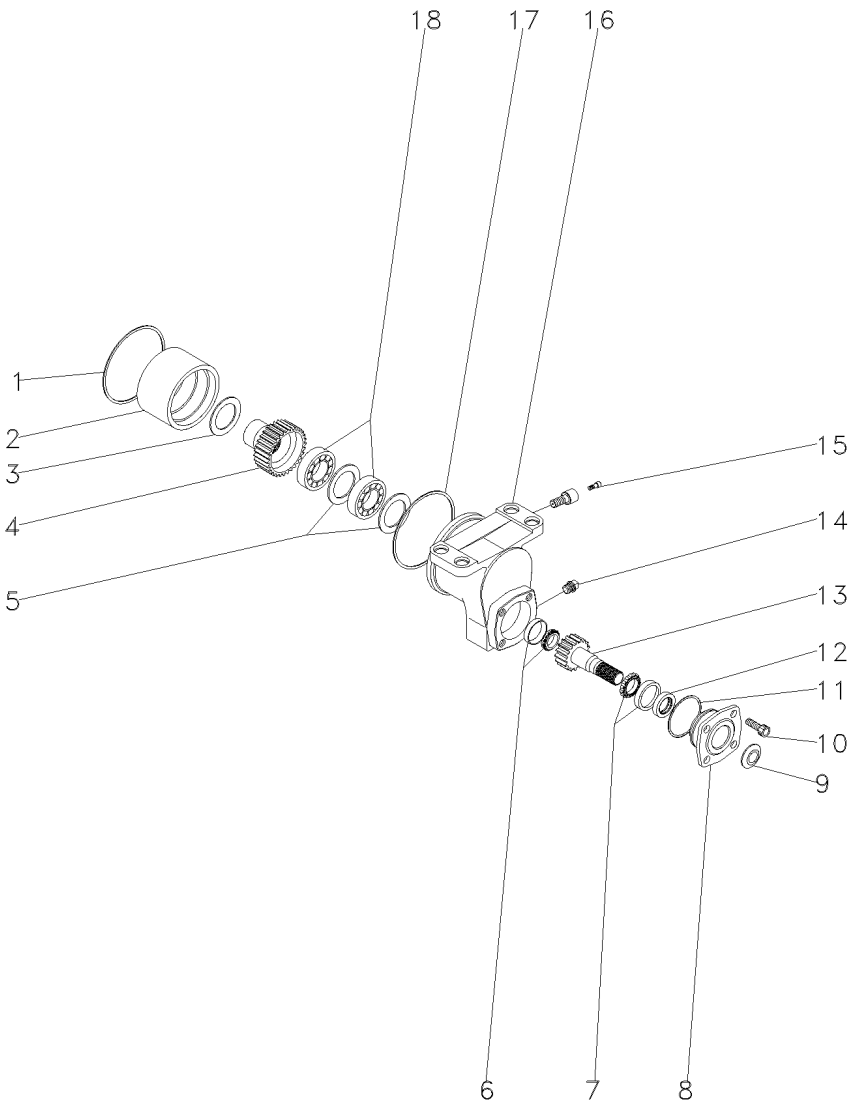

1	040918R1		**1**	RETENTOR	SEAL	RETEN
2	040942R1		**1**	BUCHA	BUSH	CASQUILLO
3	061339R1	3.00MM	**1**	ARRUELA	WASHER	ARANDELA
4	061330R1	29	**1**	EIXO	SHAFT	ARBOL
5	040930R1		**2**	CALÇO	SHIM	CALCE
6	040923R1		**1**	ROLAMENTO	BEARING	COJINETE
7	040927R1		**1**	ROLAMENTO	BEARING	COJINETE
8	040933R1		**1**	FLANGE	FLANGE	PLETINA
9	040935R1		**1**	PLACA	PLATE	PLATO
10	040934R1		**4**	PARAFUSO	BOLT	PERNO
11	040937R1		**1**	ANEL "O"	O RING	JUNTA TORICA
12	061316R1		**1**	RETENTOR	SEAL	RETEN
13	061329R1	20	**1**	EIXO	SHAFT	ARBOL
14	040932R1		**1**	TAMPÃO	PAD	ALMOHADILLA
15	040944R1		**1**	GRAXEIRA	GREASER	ENGRASADOR
16	061335R1		**1**	CARCAÇA	HOUSING	ALOJAMIENTO
17	040922R1		**1**	ANEL "O"	O RING	JUNTA TORICA
18	040929R1		**2**	ROLAMENTO	BEARING	COJINETE

Eixo Dianteiro — **Carraro - 20.14**
Front Axle — **Carraro - 20.14**
Eje Delantero — **Carraro - 20.14**

60-200

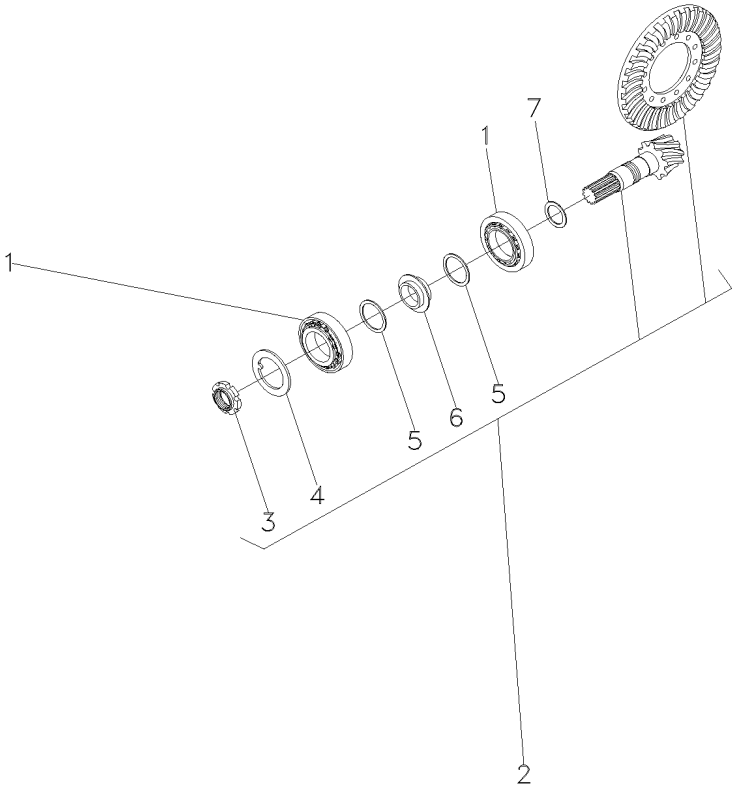

1	061223R1			**2**	ROLAMENTO	BEARING	COJINETE
2	061241R1		13/28	**1**	COROA E PINHÃO	KIT, BEVEL GEAR	CORONA Y PINON
3	061251R1	2		**1**	PORCA	NUT	TUERCA
4	061252R1	2		**1**	ARRUELA	WASHER	ARANDELA
5	061277R1	2		**2**	ARRUELA	WASHER	ARANDELA
6	061275R1	2		**1**	ESPAÇADOR	SPACER	PIEZA DISTANCIA
7	061255R1		2.50MM	**X**	CALÇO	SHIM	CALCE
7	061256R1		2.60MM	**X**	CALÇO	SHIM	CALCE
7	061257R1		2.70MM	**X**	CALÇO	SHIM	CALCE
7	061258R1		2.80MM	**X**	CALÇO	SHIM	CALCE
7	061259R1		2.90MM	**X**	CALÇO	SHIM	CALCE
7	040930R1		3.00MM	**X**	CALÇO	SHIM	CALCE
7	061260R1		3.10MM	**X**	CALÇO	SHIM	CALCE
7	061261R1		3.20MM	**X**	CALÇO	SHIM	CALCE
7	061262R1		3.30MM	**X**	CALÇO	SHIM	CALCE
7	061263R1		3.40MM	**X**	CALÇO	SHIM	CALCE

Eixo Dianteiro
Front Axle
Eje Delantero

Zf - Apl335 - Tração Central
Zf - Apl335 - Middle Drive
Zf - Apl335 - Tracción Central

60-205

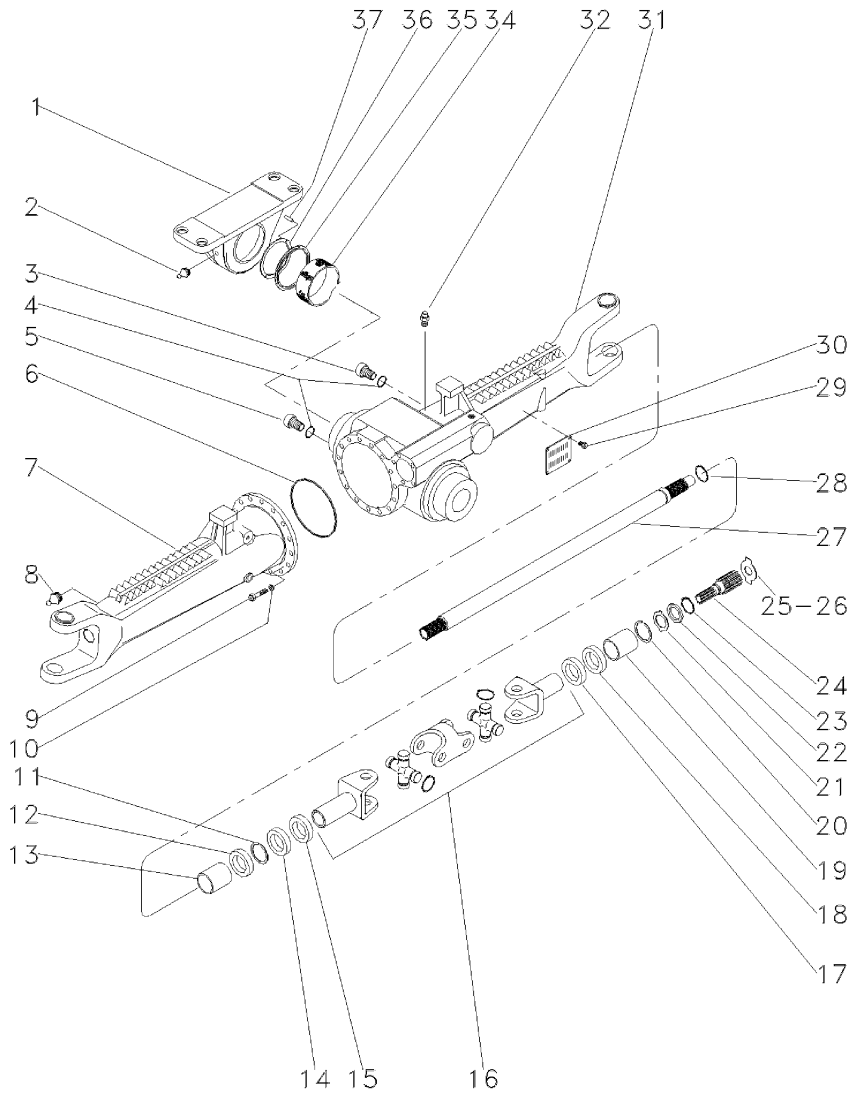

1	3603231M1		**1**	SUPORTE	BRACKET	SOPORTE
2	3603229M1		**1**	GRAXEIRA	GREASER	ENGRASADOR
3	056600R1		**1**	BUJÃO	PLUG	TAPON
4	033556R1		**2**	ANEL "O"	O RING	JUNTA TORICA
5	3603226M1		**1**	BUJÃO	PLUG	TAPON
6	033718R1		**1**	ANEL "O"	O RING	JUNTA TORICA
7	048289R1	◀	**1**	CARCAÇA	HOUSING	ALOJAMIENTO
8	033606R1		**2**	GRAXEIRA	GREASER	ENGRASADOR
9	033717R1		**16**	PARAFUSO	BOLT	PERNO
10	033716R1		**16**	ARRUELA	WASHER	ARANDELA
11	027544R1		**2**	ANEL TRAVA	CIRCLIP	CIRCULITO
12	027536R1		**4**	RETENTOR	SEAL	RETEN
13	3603228M1		**2**	BUCHA	BUSH	CASQUILLO
14	027539R1		**2**	RETENTOR	OIL SEAL	BUJE RETENACEITE
15	033227R1		**2**	PROTETOR	PROTECTOR	PROTECTOR
16	040658R1	👁 60-145 No	**2**	ARTICULAÇÃO	KNUCKLE	CHARNELA
17	027537R1		**2**	RETENTOR	OIL SEAL	BUJE RETENACEITE
18	027536R1		**4**	RETENTOR	SEAL	RETEN
19	3603235M1		**2**	BUCHA	BUSH	CASQUILLO
20	033620R1		**4**	ANEL TRAVA	CIRCLIP	CIRCULITO
21	3176348M1		**2**	ARRUELA	WASHER	ARANDELA
22	3176337M1		**2**	ARRUELA	WASHER	ARANDELA
23	033549R1		**2**	ANEL TRAVA	CIRCLIP	CIRCULITO
24	6207055M1		**2**	EIXO	SHAFT	ARBOL
25	033618R1	⧗ 2.2MM	**X**	ARRUELA	WASHER	ARANDELA
26	3176343M1	⧗ 1,5MM	**X**	ARRUELA	WASHER	ARANDELA
26	3176344M1	⧗ 2,0MM	**X**	ARRUELA	WASHER	ARANDELA
26	3603293M1	⧗ 2,5MM	**X**	ARRUELA	WASHER	ARANDELA
26	3603294M1	⧗ 3,0MM	**X**	ARRUELA	WASHER	ARANDELA
26	3603295M1	⧗ 1,7MM	**X**	ARRUELA	WASHER	ARANDELA
26	3603296M1	⧗ 2,2MM	**X**	ARRUELA	WASHER	ARANDELA
27	050839R1		**2**	EIXO	SHAFT	ARBOL
28	033620R1		**4**	ANEL TRAVA	CIRCLIP	CIRCULITO
29	3588126M1		**4**	REBITE	RIVET	REMACHE
30	3588127M1		**1**	PLACA	PLATE	PLATO
31	048288R1	▶	**1**	CARCAÇA	HOUSING	ALOJAMIENTO
32	033609R1		**1**	VÁLVULA	CONTROL VALVE	VALVULA CONTROL
34	3603232M1		**1**	BUCHA	BUSH	CASQUILLO
35	020606R1		**1**	ANEL	RING	ARO
36	3603245M1	⧗ 3,85MM	**1**	CALÇO	SHIM	CALCE
36	3603246M1	⧗ 3,95MM	**1**	CALÇO	SHIM	CALCE
36	3603247M1	⧗ 4,05MM	**1**	CALÇO	SHIM	CALCE
36	3603248M1	⧗ 4,15MM	**1**	CALÇO	SHIM	CALCE
36	3603249M1	⧗ 4,25MM	**1**	CALÇO	SHIM	CALCE
36	3603250M1	⧗ 4,35MM	**1**	CALÇO	SHIM	CALCE
36	3603251M1	⧗ 4,45MM	**1**	CALÇO	SHIM	CALCE
36	3603252M1	⧗ 4,55MM	**1**	CALÇO	SHIM	CALCE
36	3603253M1	⧗ 4,60MM	**1**	CALÇO	SHIM	CALCE
37	3588079M1		**4**	PINO	PIN	PASADOR

Eixo Dianteiro
Front Axle
Eje Delantero

Zf - Apl335 - Tração Central
Zf - Apl335 - Middle Drive
Zf - Apl335 - Tracción Central

60-210

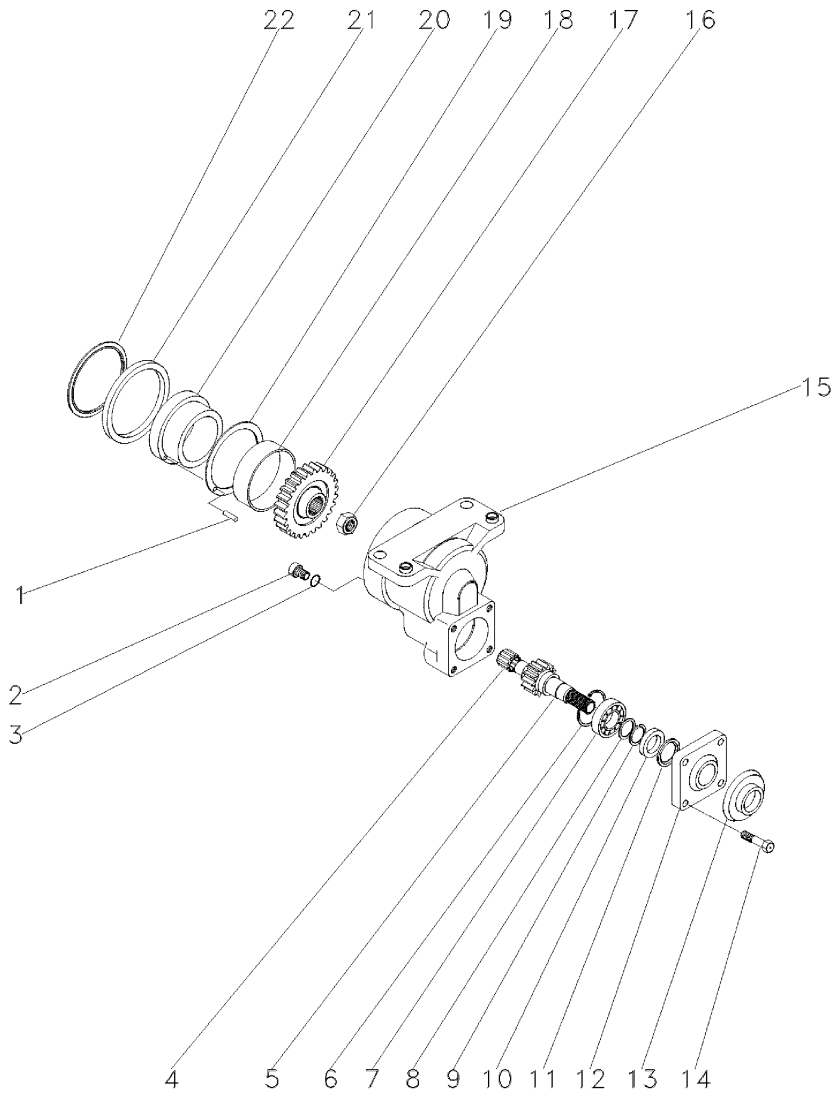

1	3588079M1		**4**	PINO	PIN	PASADOR
2	048254R1		**1**	BUJÃO	PLUG	TAPON
3	3603223M1		**1**	ANEL "O"	O RING	JUNTA TORICA
4	3588135M1		**1**	ROLAMENTO	BEARING	COJINETE
5	3603220M1	21	**1**	EIXO	SHAFT	ARBOL
6	3588138M1		**1**	ANEL	RING	ARO
7	354920X1		**1**	ROLAMENTO	BEARING	COJINETE
8	3588148M1		**1**	ARRUELA	WASHER	ARANDELA
9	3588140M1		**1**	ANEL	RING	ARO
10	048429R1		**1**	RETENTOR	SEAL	RETEN
11	048428R1		**1**	RETENTOR	SEAL	RETEN
12	3176218M1		**1**	TAMPA	COVER	CUBIERTA
13	048430R1		**1**	PLACA	PLATE	PLATO
14	3176219M1		**4**	PARAFUSO	BOLT	PERNO
15	3603211M2		**1**	CARCAÇA	HOUSING	ALOJAMIENTO
16	048361R1		**1**	PORCA	NUT	TUERCA
17	3603217M1	30	**1**	ENGRENAGEM	GEAR	ENGRANAJE
18	3603215M1		**1**	BUCHA	BUSH	CASQUILLO
19	3588024M1		**1**	ARRUELA	WASHER	ARANDELA
20	3588025M2		**1**	BUCHA	BUSH	CASQUILLO
21	3176203M2		**1**	ANEL	RING	ARO
22	3176269M1		**1**	ANEL	RING	ARO

Eixo Dianteiro
Front Axle
Eje Delantero

Zf - Apl335 - Tração Central
Zf - Apl335 - Middle Drive
Zf - Apl335 - Tracción Central

60-215

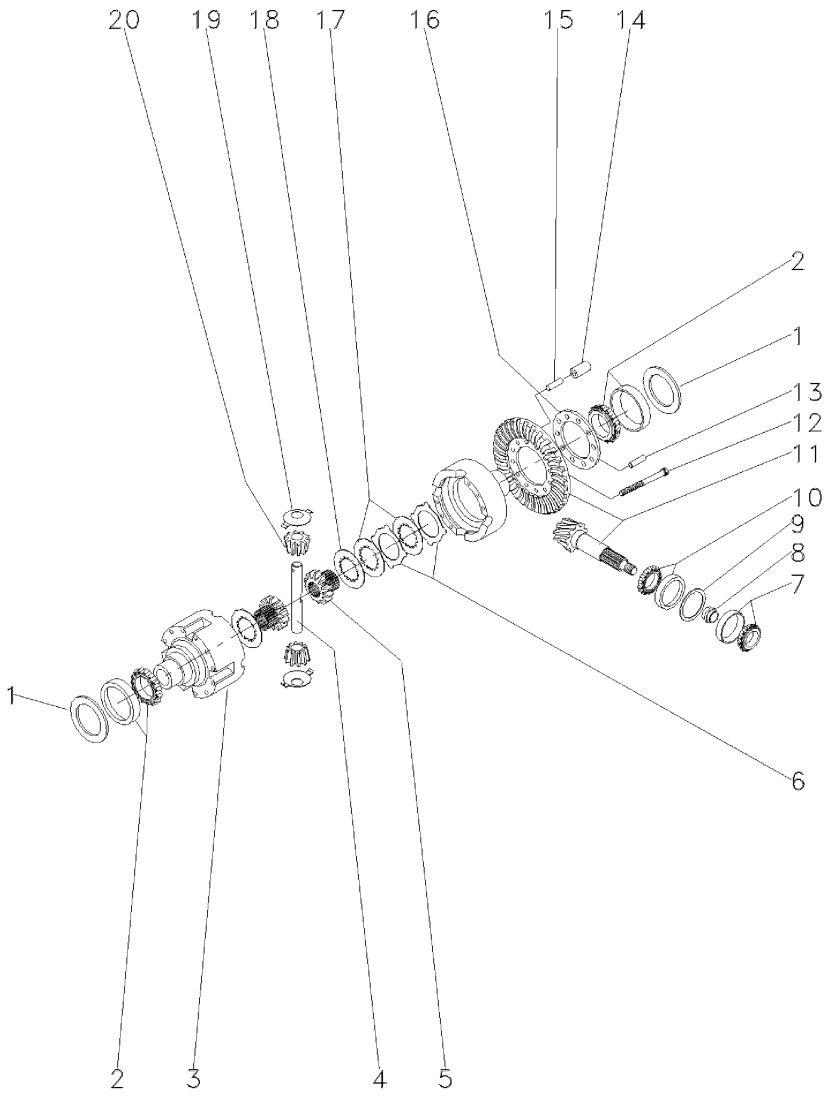

1	033694R1	⧗	0,60MM	X	CALÇO	SHIM	CALCE
1	033695R1	⧗	0,70MM	X	CALÇO	SHIM	CALCE
1	033696R1	⧗	0,80MM	X	CALÇO	SHIM	CALCE
1	033697R1	⧗	0,90MM	X	CALÇO	SHIM	CALCE
1	033698R1	⧗	1,00MM	X	CALÇO	SHIM	CALCE
1	033699R1	⧗	1,10MM	X	CALÇO	SHIM	CALCE
1	033700R1	⧗	1,20MM	X	CALÇO	SHIM	CALCE
1	033701R1	⧗	1,30MM	X	CALÇO	SHIM	CALCE
1	033702R1	⧗	1,40MM	X	CALÇO	SHIM	CALCE
1	033703R1	⧗	1,50MM	X	CALÇO	SHIM	CALCE
1	033704R1	⧗	1,60MM	X	CALÇO	SHIM	CALCE
1	033705R1	⧗	1,80MM	X	CALÇO	SHIM	CALCE
1	033706R1	⧗	0,50MM	X	CALÇO	SHIM	CALCE
1	033707R1	⧗	0,75MM	X	CALÇO	SHIM	CALCE
1	033708R1	⧗	0,85MM	X	CALÇO	SHIM	CALCE
1	033709R1	⧗	0,95MM	X	CALÇO	SHIM	CALCE
1	033710R1	⧗	1,05MM	X	CALÇO	SHIM	CALCE
1	033711R1	⧗	1,15MM	X	CALÇO	SHIM	CALCE
1	033712R1	⧗	1,25MM	X	CALÇO	SHIM	CALCE
1	033713R1	⧗	1,35MM	X	CALÇO	SHIM	CALCE
2	033715R1			2	ROLAMENTO	BEARING	COJINETE
3	033691R1			1	CARCAÇA	HOUSING	ALOJAMIENTO
4	033690R1			1	EIXO	SHAFT	ARBOL
5	033688R1			2	ENGRENAGEM	GEAR	ENGRANAJE
6	033683R1	⧗	1,2MM	X	DISCO	DISC	DISCO
6	033684R1	⧗	1,1MM	X	DISCO	DISC	DISCO
6	033685R1	⧗	1,3MM	X	DISCO	DISC	DISCO
6	033686R1	⧗	1,4MM	X	DISCO	DISC	DISCO
7	048302R1			1	ROLAMENTO	BEARING	COJINETE
8	033641R1	⧗	11,30MM	X	CALÇO	SHIM	CALCE
8	033642R1	⧗	11,33MM	X	CALÇO	SHIM	CALCE
8	033643R1	⧗	11,36MM	X	CALÇO	SHIM	CALCE
8	033644R1	⧗	11,39MM	X	CALÇO	SHIM	CALCE
8	033645R1	⧗	11,42MM	X	CALÇO	SHIM	CALCE
8	033646R1	⧗	11,45MM	X	CALÇO	SHIM	CALCE
8	033647R1	⧗	11,48MM	X	CALÇO	SHIM	CALCE
8	033648R1	⧗	11,51MM	X	CALÇO	SHIM	CALCE
8	033649R1	⧗	11,54MM	X	CALÇO	SHIM	CALCE
8	033650R1	⧗	11,57MM	X	CALÇO	SHIM	CALCE
8	033651R1	⧗	11,60MM	X	CALÇO	SHIM	CALCE
8	033652R1	⧗	11,63MM	X	CALÇO	SHIM	CALCE
8	033653R1	⧗	11,66MM	X	CALÇO	SHIM	CALCE
8	033654R1	⧗	11,69MM	X	CALÇO	SHIM	CALCE
8	033655R1	⧗	11,72MM	X	CALÇO	SHIM	CALCE
8	033656R1	⧗	11,75MM	X	CALÇO	SHIM	CALCE
8	033657R1	⧗	11,78MM	X	CALÇO	SHIM	CALCE
8	033658R1	⧗	11,81MM	X	CALÇO	SHIM	CALCE
8	033659R1	⧗	11,84MM	X	CALÇO	SHIM	CALCE
8	033660R1	⧗	11,87MM	X	CALÇO	SHIM	CALCE
8	033661R1	⧗	11,90MM	X	CALÇO	SHIM	CALCE

Eixo Dianteiro
Front Axle
Eje Delantero

Zf - Apl335 - Tração Central
Zf - Apl335 - Middle Drive
Zf - Apl335 - Tracción Central

60-215

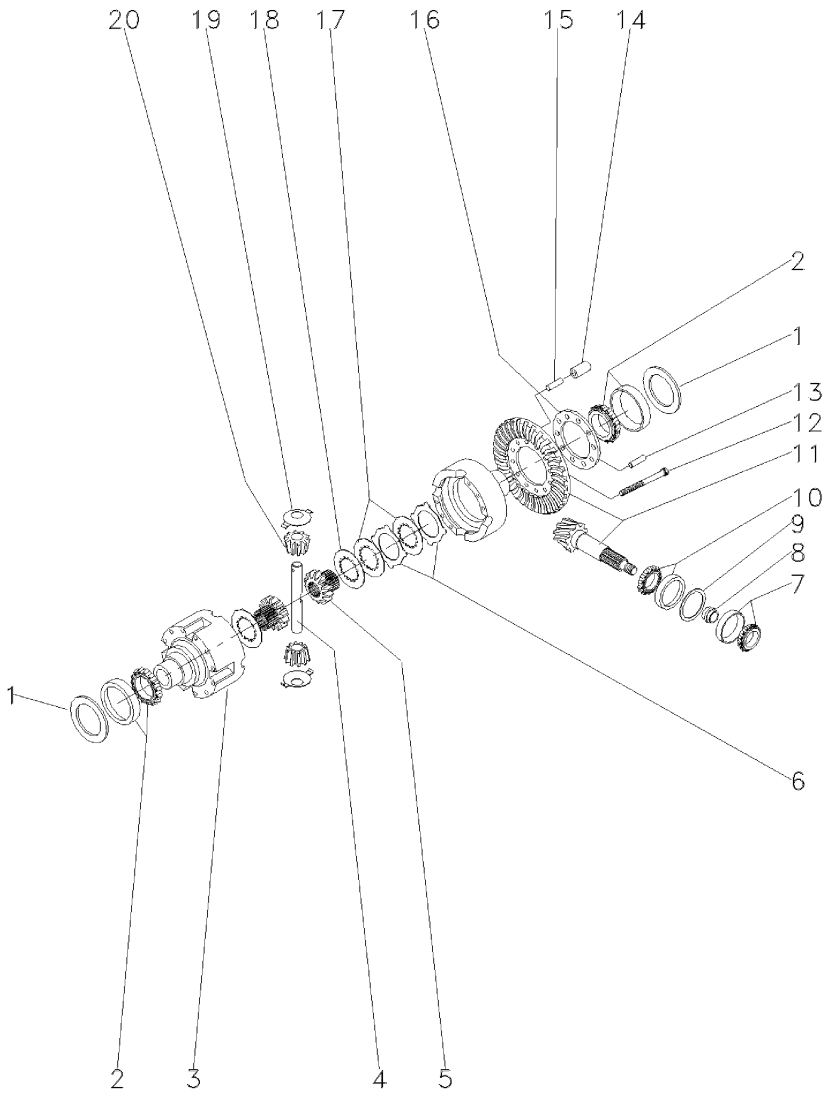

8	033662R1	⧗	11,93MM	X	CALÇO	SHIM	CALCE
8	033663R1	⧗	11,96MM	X	CALÇO	SHIM	CALCE
8	033664R1	⧗	11,99MM	X	CALÇO	SHIM	CALCE
8	033665R1	⧗	12,02MM	X	CALÇO	SHIM	CALCE
8	033666R1	⧗	12,05MM	X	CALÇO	SHIM	CALCE
8	033667R1	⧗	12,08MM	X	CALÇO	SHIM	CALCE
8	033668R1	⧗	12,11MM	X	CALÇO	SHIM	CALCE
8	033669R1	⧗	12,14MM	X	CALÇO	SHIM	CALCE
8	033670R1	⧗	12,17MM	X	CALÇO	SHIM	CALCE
8	033671R1	⧗	12,20MM	X	CALÇO	SHIM	CALCE
8	033672R1	⧗	12,23MM	X	CALÇO	SHIM	CALCE
8	033673R1	⧗	12,26MM	X	CALÇO	SHIM	CALCE
8	033674R1	⧗	12,29MM	X	CALÇO	SHIM	CALCE
8	033675R1	⧗	12,32MM	X	CALÇO	SHIM	CALCE
8	033676R1	⧗	12,35MM	X	CALÇO	SHIM	CALCE
8	033677R1	⧗	12,38MM	X	CALÇO	SHIM	CALCE
9	033625R1	⧗	0,50MM	X	CALÇO	SHIM	CALCE
9	033626R1	⧗	0,60MM	X	CALÇO	SHIM	CALCE
9	033627R1	⧗	0,70MM	X	CALÇO	SHIM	CALCE
9	033628R1	⧗	0,80MM	X	CALÇO	SHIM	CALCE
9	033629R1	⧗	0,90MM	X	CALÇO	SHIM	CALCE
9	033630R1	⧗	1,00MM	X	CALÇO	SHIM	CALCE
9	033631R1	⧗	1,10MM	X	CALÇO	SHIM	CALCE
9	033632R1	⧗	1,30MM	X	CALÇO	SHIM	CALCE
9	033633R1	⧗	1,40MM	X	CALÇO	SHIM	CALCE
9	033634R1	⧗	1,50MM	X	CALÇO	SHIM	CALCE
9	033635R1	⧗	0,65MM	X	CALÇO	SHIM	CALCE
9	033636R1	⧗	0,75MM	X	CALÇO	SHIM	CALCE
9	033637R1	⧗	0,85MM	X	CALÇO	SHIM	CALCE
9	033638R1	⧗	0,95MM	X	CALÇO	SHIM	CALCE
9	033639R1	⧗	1,05MM	X	CALÇO	SHIM	CALCE
9	033640R1	⧗	1,15MM	X	CALÇO	SHIM	CALCE
9	033789R1	⧗	1,20MM	X	CALÇO	SHIM	CALCE
10	033678R1			1	ROLAMENTO	BEARING	COJINETE
11	048252R1	⛭	28/13	1	COROA E PINHÃO	KIT, CROWNWHEEL	JUEGO CORONA
12	033682R1			10	PARAFUSO	BOLT	PERNO
13	033782R1			1	PINO	PIN	PASADOR
14	033692R1			5	PINO	PIN	PASADOR
15	033693R1			5	PINO	PIN	PASADOR
16	033783R1			1	FLANGE	FLANGE	PLETINA
17	033687R1			8	DISCO	DISC	DISCO
18	033680R1	⧗	3,2MM	2	ARRUELA	WASHER	ARANDELA
19	033681R1			2	ARRUELA	WASHER	ARANDELA
20	040662R1			2	ENGRENAGEM	GEAR	ENGRANAJE

Eixo Dianteiro
Front Axle
Eje Delantero

Zf - Apl335 - Tração Central
Zf - Apl335 - Middle Drive
Zf - Apl335 - Tracción Central

60-220

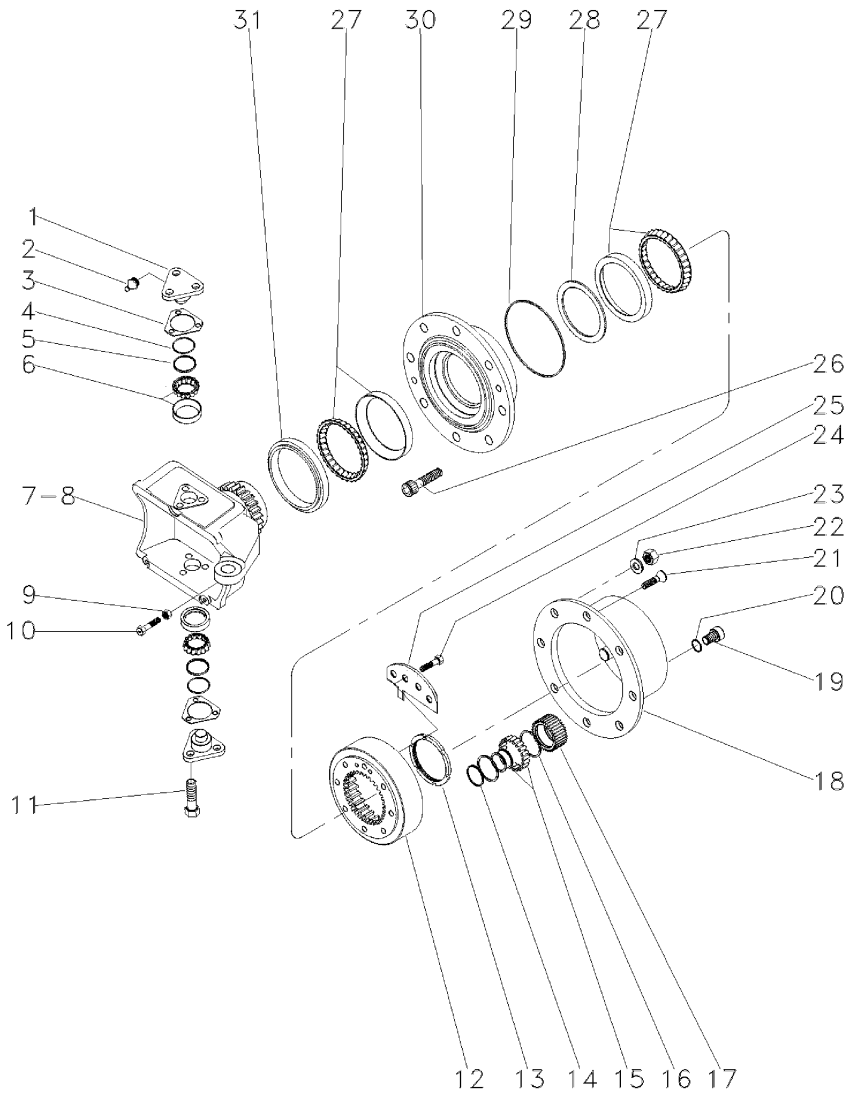

1	033725R1			4	PINO	PIN	PASADOR
2	3176390M1			4	GRAXEIRA	GREASER	ENGRASADOR
3	3176313M1	⧗	0,6MM	X	CALÇO	SHIM	CALCE
3	3176314M1	⧗	1,0MM	X	CALÇO	SHIM	CALCE
3	3176315M1	⧗	1,4MM	X	CALÇO	SHIM	CALCE
3	3176319M1	⧗	0,4MM	X	CALÇO	SHIM	CALCE
3	3176320M1	⧗	0,8MM	X	CALÇO	SHIM	CALCE
3	3588106M1	⧗	0,2MM	X	CALÇO	SHIM	CALCE
3	3588107M1	⧗	0,3MM	X	CALÇO	SHIM	CALCE
4	033721R1			4	ANEL "O"	O RING	JUNTA TORICA
5	033722R1			4	CAPA	CAP	TAPA
6	040665R1			4	ROLAMENTO	BEARING	COJINETE
7	6207053M1	▶		1	CARCAÇA	HOUSING	ALOJAMIENTO
8	6207052M1	◀		1	CARCAÇA	HOUSING	ALOJAMIENTO
9	033608R1			2	PORCA	NUT	TUERCA
10	048431R1			2	PARAFUSO	BOLT	PERNO
11	3588113M1			12	PARAFUSO	BOLT	PERNO
12	3176335M1			2	ENGRENAGEM	GEAR	ENGRANAJE
13	3176334M1			2	PORCA	NUT	TUERCA
14	3587936M1			6	ANEL TRAVA	CIRCLIP	CIRCULITO
15	3176341M1			6	ROLAMENTO	BEARING	COJINETE
16	3587938M1			12	ANEL TRAVA	CIRCLIP	CIRCULITO
17	3587932M91			6	ENGRENAGEM	GEAR	ENGRANAJE
18	3176339M1			2	CUBO	HUB	CUBO
19	3176345M1			2	BUJÃO	PLUG	TAPON
20	3176364M1			2	ANEL "O"	O RING	JUNTA TORICA
21	3176347M1			4	PARAFUSO	BOLT	PERNO
22	3176351M1			16	PORCA	NUT	TUERCA
23	3176350M1			16	ARRUELA	WASHER	ARANDELA
24	3176333M1			4	PARAFUSO	BOLT	PERNO
25	3176342M1			2	ANEL	RING	ARO
26	3176349M1			16	PARAFUSO	BOLT	PERNO
27	3176330M1			4	ROLAMENTO	BEARING	COJINETE
28	033559R1	⧗	14,714mm	X	ANEL	RING	ARO
28	033560R1	⧗	14,689mm	X	ANEL	RING	ARO
28	033561R1	⧗	114,664mm	X	ANEL	RING	ARO
28	033562R1	⧗	14,639mm	X	ANEL	RING	ARO
28	033563R1	⧗	14,614mm	X	ANEL	RING	ARO
28	033564R1	⧗	14,589mm	X	ANEL	RING	ARO
28	033565R1	⧗	14,564mm	X	ANEL	RING	ARO
28	033566R1	⧗	14,539mm	X	ANEL	RING	ARO
28	033567R1	⧗	14,514mm	X	ANEL	RING	ARO
28	033568R1	⧗	14,489mm	X	ANEL	RING	ARO
28	033569R1	⧗	14,464mm	X	ANEL	RING	ARO
28	033570R1	⧗	14,439mm	X	ANEL	RING	ARO
28	033571R1	⧗	14,414mm	X	ANEL	RING	ARO
28	033572R1	⧗	14,389mm	X	ANEL	RING	ARO
28	033573R1	⧗	14,364mm	X	ANEL	RING	ARO
28	033574R1	⧗	14,339mm	X	ANEL	RING	ARO
28	033575R1	⧗	14,314mm	X	ANEL	RING	ARO

Eixo Dianteiro
Front Axle
Eje Delantero

Zf - Apl335 - Tração Central
Zf - Apl335 - Middle Drive
Zf - Apl335 - Tracción Central

60-220

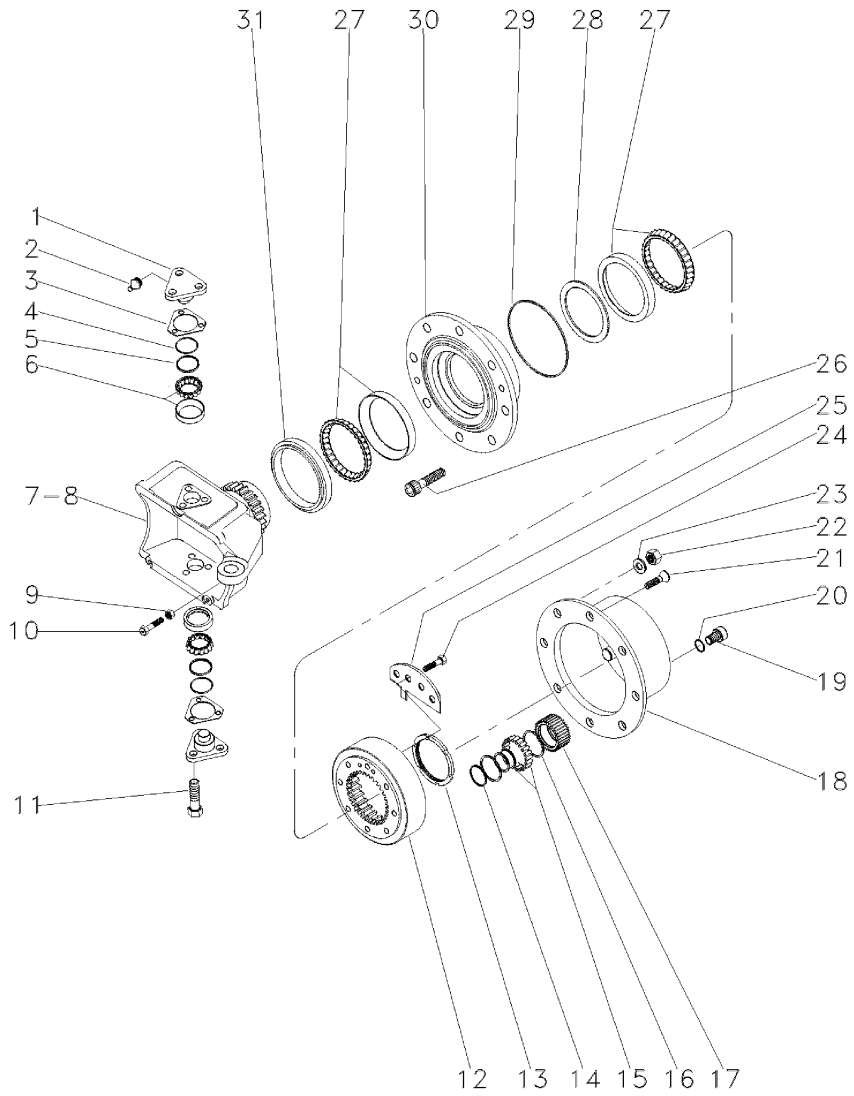

28	033576R1	⧗ 14,289mm	X	ANEL	RING	ARO
28	033577R1	⧗ 14,264mm	X	ANEL	RING	ARO
28	033578R1	⧗ 14,239mm	X	ANEL	RING	ARO
28	033579R1	⧗ 14,214mm	X	ANEL	RING	ARO
28	033580R1	⧗ 14,189mm	X	ANEL	RING	ARO
29	3176332M1		2	ANEL "O"	O RING	JUNTA TORICA
30	6207054M1		2	CUBO	HUB	CUBO
31	033548R1		2	RETENTOR	SEAL	RETEN

Eixo Dianteiro
Front Axle
Eje Delantero

Zf - Apl335 - Tração Central
Zf - Apl335 - Middle Drive
Zf - Apl335 - Tracción Central

60-225

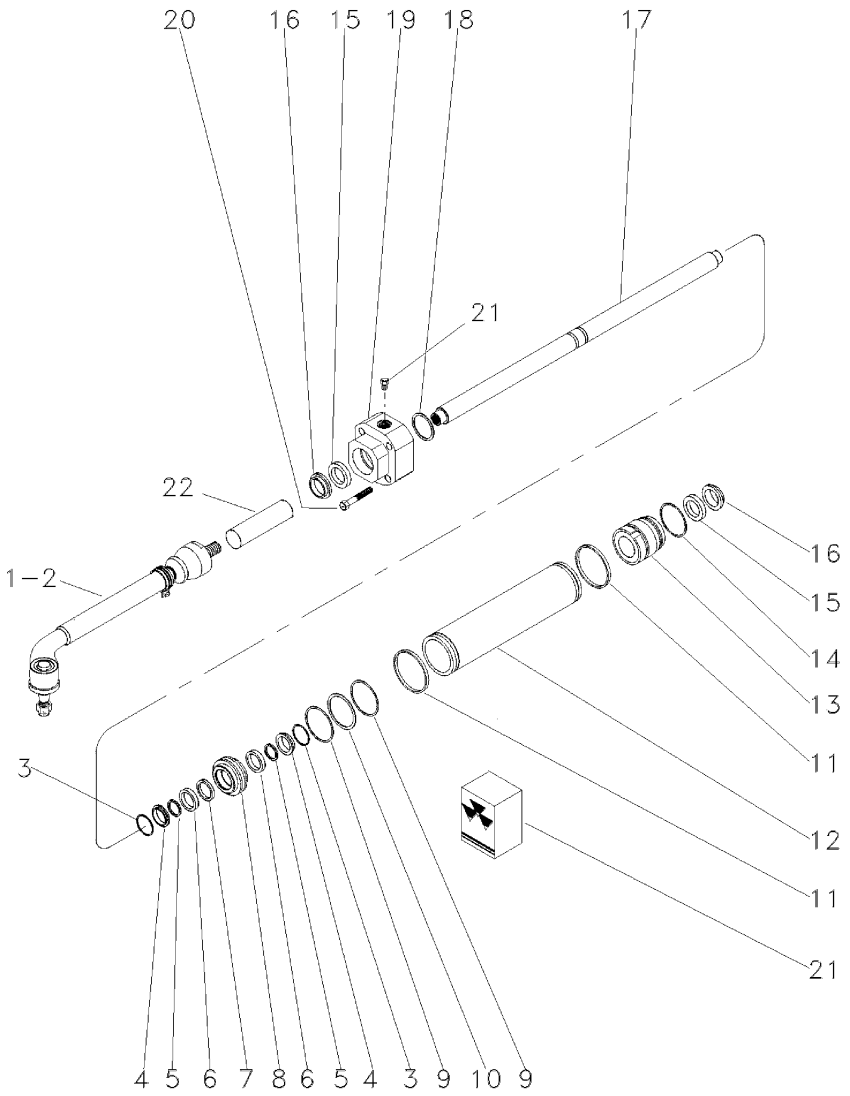

1	040668R1		▶	**1**	BARRA	BAR	BARRA
2	040669R1		◀	**1**	BARRA	BAR	BARRA
3	033747R1			**2**	ANEL "O"	O RING	JUNTA TORICA
4	033755R1			**2**	ANEL "O"	O RING	JUNTA TORICA
5	033756R1	21		**2**	ANEL "O"	O RING	JUNTA TORICA
6	033748R1			**2**	ARRUELA	WASHER	ARANDELA
7	033757R1	21		**1**	ANEL "O"	O RING	JUNTA TORICA
8	033750R1			**1**	PISTÃO	PISTON	PISTON
9	033749R1	21		**2**	ANEL "O"	O RING	JUNTA TORICA
10	033754R1			**1**	ANEL "O"	O RING	JUNTA TORICA
11	033746R1	21		**2**	ANEL "O"	O RING	JUNTA TORICA
12	033733R1			**1**	CILINDRO	CYLINDER	CILINDRO
13	033734R1			**1**	GUIA	GUIDE	GUIA
14	033751R1			**1**	ANEL "O"	O RING	JUNTA TORICA
15	033730R1	21		**2**	ANEL "O"	O RING	JUNTA TORICA
16	033731R1	21		**2**	ANEL "O"	O RING	JUNTA TORICA
17	033732R1			**1**	HASTE CILINDRO	CYLINDER ROD	BIELA DE CILINDR
18	033736R1		1,0MM	**X**	CALÇO	SHIM	CALCE
18	033737R1		1,1MM	**X**	CALÇO	SHIM	CALCE
18	033738R1		1,2MM	**X**	CALÇO	SHIM	CALCE
18	033739R1		1,3MM	**X**	CALÇO	SHIM	CALCE
18	033740R1		1,4MM	**X**	CALÇO	SHIM	CALCE
18	033741R1		1,5MM	**X**	CALÇO	SHIM	CALCE
18	033742R1		1,6MM	**X**	CALÇO	SHIM	CALCE
18	033743R1		1,7MM	**X**	CALÇO	SHIM	CALCE
18	033744R1		1,8MM	**X**	CALÇO	SHIM	CALCE
18	033745R1		0,9MM	**X**	CALÇO	SHIM	CALCE
19	033734R1			**1**	GUIA	GUIDE	GUIA
20	033759R1			**5**	PARAFUSO	BOLT	PERNO
21	040667R1			**2**	TAMPÃO	PAD	ALMOHADILLA
22	033729R1			**2**	TUBO	PIPE	CANO

Eixo Dianteiro
Front Axle
Eje Delantero

60-230

Tratores Com Cabine
Tractors With Cab
Tractores Con Cabina

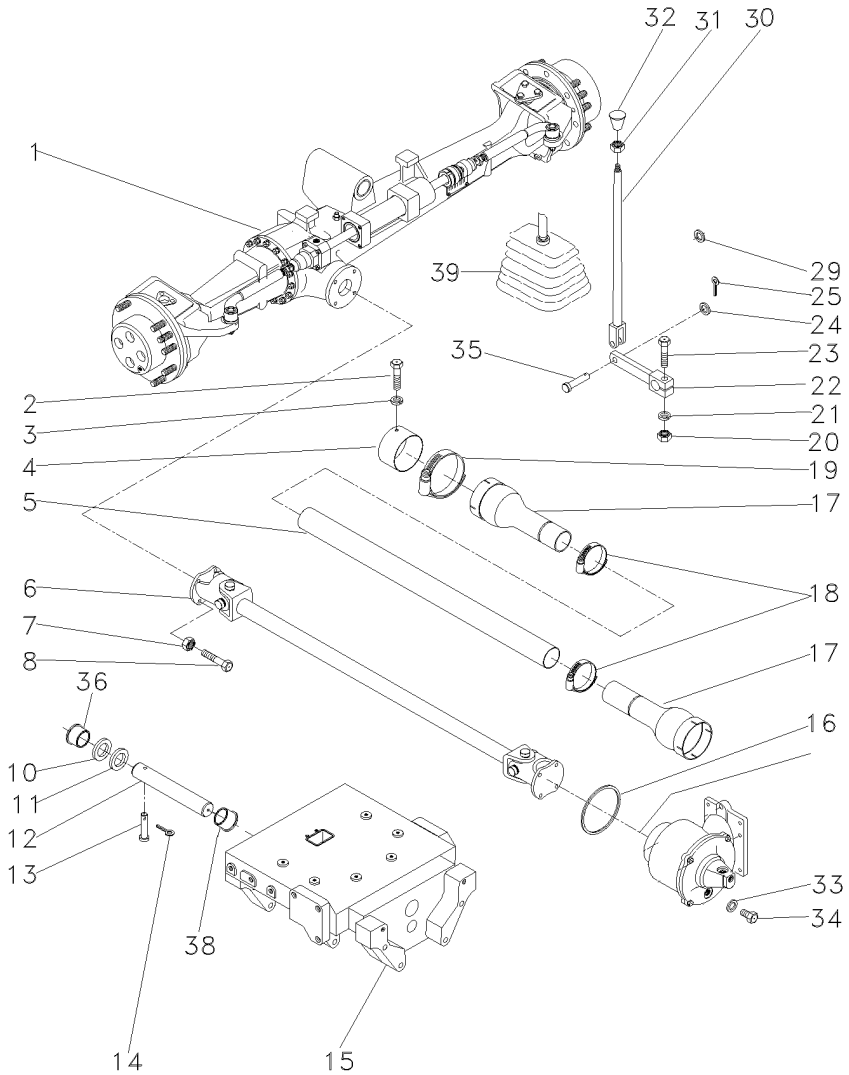

1	061358T1		CARRARO	**1**	CJ. EIXO DIANT.	FRONT AXLE ASSY	CONJ. EJE DELANT
			60-235 No				
2	339124X1			**2**	PARAFUSO	BOLT	PERNO
3	353446X1			**2**	ARRUELA	WASHER	ARANDELA
4	036903P1			**1**	BLINDAGEM	SHIELD	BLINDAJE
5	036911P1			**1**	TUBO	PIPE	CANO
6	057380T1		60-270 No	**1**	CJ. EIXO	KIT, AXLE	JUEGO DE EJE
7	353431X1			**8**	PORCA	NUT	TUERCA
8	353540X1			**8**	PARAFUSO	BOLT	PERNO
10	898017M2			**1**	CALÇO	SHIM	CALCE
11	898018M2		0.73/0.67MM	**X**	CALÇO	SHIM	CALCE
11	898019M2		0.92/0.87MM	**X**	CALÇO	SHIM	CALCE
11	898020M2		1,04/0.99MM	**X**	CALÇO	SHIM	CALCE
11	882868M2		1.17/1.12MM	**X**	CALÇO	SHIM	CALCE
11	882869M2		1.30/1.25MM	**X**	CALÇO	SHIM	CALCE
12	058456P1			**1**	PINO	PIN	PASADOR
13	033992P1			**1**	PINO	PIN	PASADOR
14	195414M1			**1**	GRAMPO	CRAMP	PASADOR
15	067590P1			**1**	SUPORTE	BRACKET	SOPORTE
16	1441271X1			**1**	ANEL "O"	O RING	JUNTA TORICA
17	1688236M93			**2**	PROTEÇÃO	GUARD	DEFENSA
18	490804M1			**2**	BRAÇADEIRA	CLAMP	ABRAZADERA
19	338623X1			**2**	BRAÇADEIRA	CLAMP	ABRAZADERA
20	355566X1			**1**	PORCA	NUT	TUERCA
21	353434X1			**1**	ARRUELA	WASHER	ARANDELA
22	036838S1			**1**	ALAVANCA	LEVER	PALANCA
23	354264X1			**1**	PARAFUSO	BOLT	PERNO
24	353756X1			**1**	ARRUELA	WASHER	ARANDELA
25	354059X1			**1**	CONTRAPINO	DOWEL	CENTRAJE
29	366195X1			**1**	PASSA-FIO	GROMMET	PASACABLE
30	069884S1			**1**	TIRANTE	ROD	VARILLA
31	353430X1			**1**	PORCA	NUT	TUERCA
32	3410152M1			**1**	MANÍPULO	KNOB	POMO
33	181142M1			**1**	ARRUELA	WASHER	ARANDELA
34	037045T1			**1**	BUJÃO	PLUG	TAPON
35	832813M1			**1**	PINO	PIN	PASADOR
36	058458P1			**1**	BUCHA	BUSH	CASQUILLO
38	058457P1			**1**	BUCHA	BUSH	CASQUILLO
39	069915P1			**1**	COIFA	BELLOWS	FUELLE
39	069937P1			**1**	ANEL	RING	ARO
39	339666X1			**2**	PARAFUSO	BOLT	PERNO
39	339375X1			**2**	ARRUELA	WASHER	ARANDELA

Eixo Dianteiro
Front Axle
Eje Delantero

60-235

Carraro - 20.14
Carraro - 20.14
Carraro - 20.14

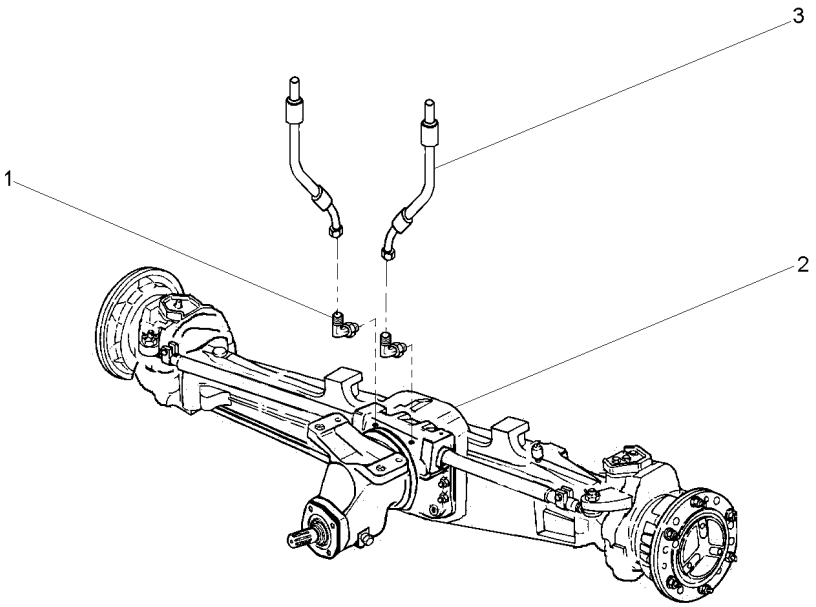

1	043030P1		**2**	CONEXÃO	CONNECTION	CONEXION
2	061360T1	60-240 No	**1**	CJ. EIXO DIANT.	FRONT AXLE ASSY	CONJ. EJE DELANT
2		60-245 No	**1**	CJ. EIXO DIANT.	FRONT AXLE ASSY	CONJ. EJE DELANT
2		60-250 No	**1**	CJ. EIXO DIANT.	FRONT AXLE ASSY	CONJ. EJE DELANT
2		60-255 No	**1**	CJ. EIXO DIANT.	FRONT AXLE ASSY	CONJ. EJE DELANT
2		60-260 No	**1**	CJ. EIXO DIANT.	FRONT AXLE ASSY	CONJ. EJE DELANT
3	3412609M91		**2**	MANGUEIRA	HOSE	FLEXIBLE

Eixo Dianteiro — **Carraro - 20.14**
Front Axle — **Carraro - 20.14**
Eje Delantero — **Carraro - 20.14**

60-240

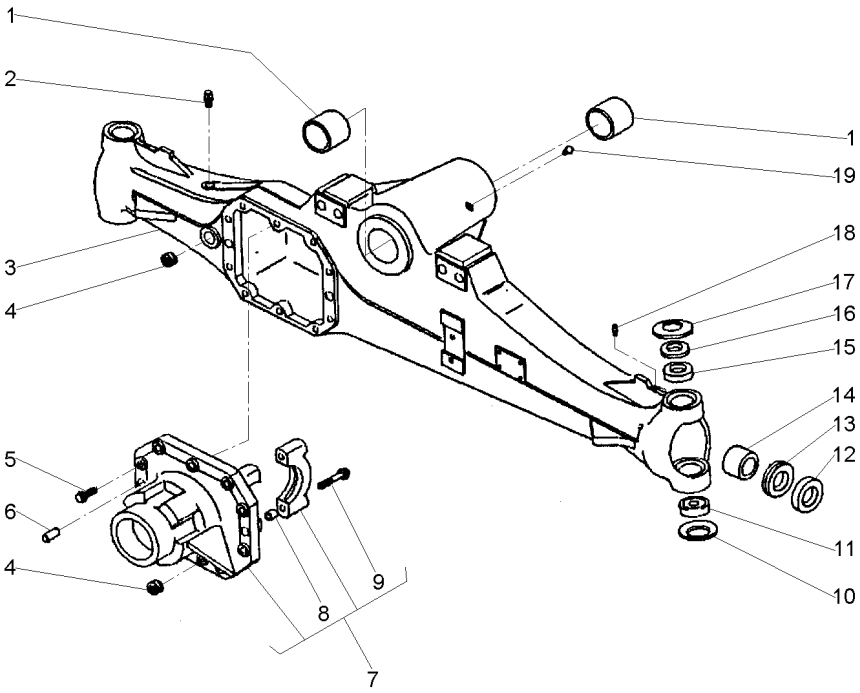

1	061265R1		**2**	BUCHA	BUSH	CASQUILLO
2	3475328M1		**1**	VÁLVULA	VALVE	VALVULA
3	061324R1		**1**	CARCAÇA	HOUSING	ALOJAMIENTO
4	053949R1		**2**	TAMPÃO	PAD	ALMOHADILLA
5	040961R1		**10**	PARAFUSO	BOLT	PERNO
6	3475341M1		**2**	PINO	PIN	PASADOR
7	061328R1		**1**	CJ. SUPORTE	KIT, BRACKET	JUEGO SOPORTE
8	3475335M1	7	**4**	BUCHA	BUSH	CASQUILLO
9	040962R1	7	**4**	PARAFUSO	BOLT	PERNO
10	061293R1		**2**	MOLA PRATO	SPRING PLATE	PLETINA MUELLE
11	061224R1		**2**	ROLAMENTO	BEARING	COJINETE
12	061219R1		**2**	RETENTOR	SEAL	RETEN
13	061342R1		**2**	RETENTOR	SEAL	RETEN
14	061264R1		**2**	BUCHA	BUSH	CASQUILLO
15	061272R1		**2**	BUCHA	BUSH	CASQUILLO
16	061303R1		**2**	ESPAÇADOR	SPACER	PIEZA DISTANCIA
17	061276R1		**2**	MOLA PRATO	SPRING PLATE	PLETINA MUELLE
18	040946R1		**2**	GRAXEIRA	GREASER	ENGRASADOR
19	061216R1		**1**	GRAXEIRA	GREASER	ENGRASADOR

Eixo Dianteiro — **Carraro - 20.14**
Front Axle — **Carraro - 20.14**
Eje Delantero — **Carraro - 20.14**

60-245

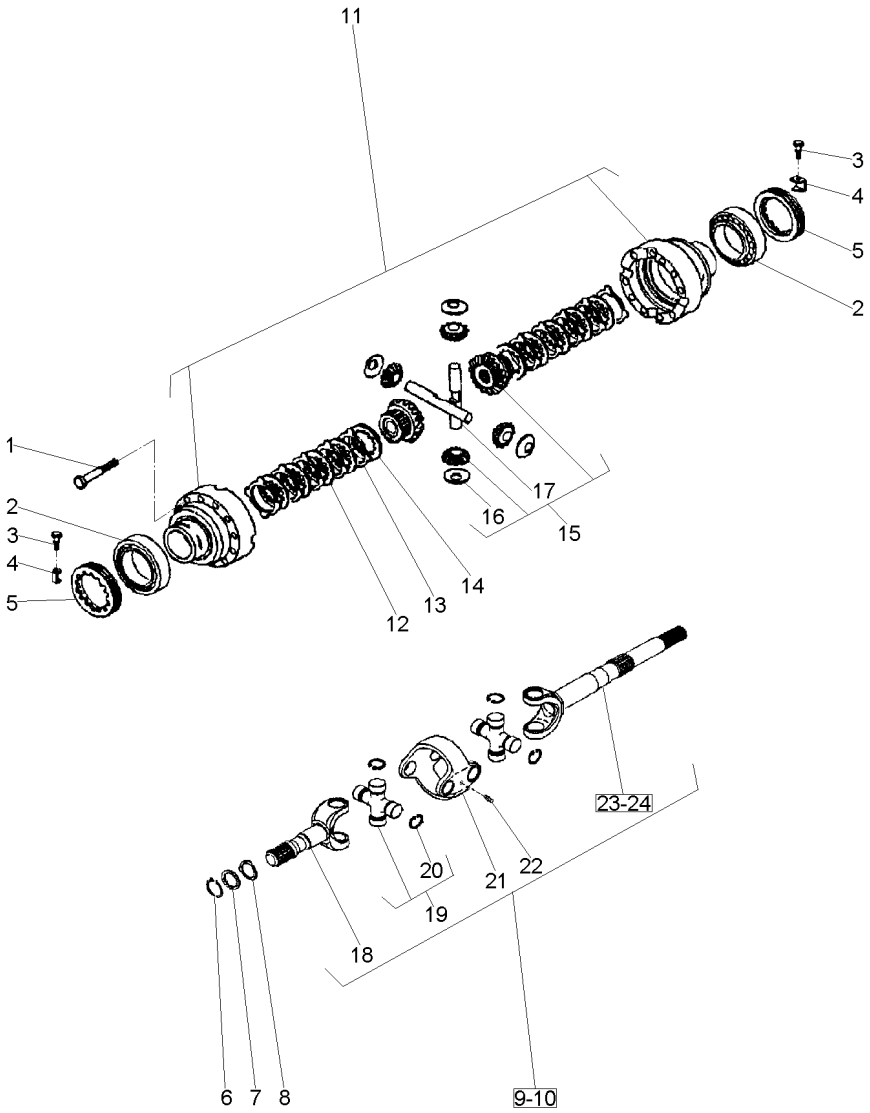

1	3475587M1		
2	061221R1		
3	040993R1		
4	3475583M1		
5	3475584M1		
6	053849R1		
7	061322R1		
8	061288R1		
9	061344R1	◀	
10	061345R1	▶	
11	061278R1		
12	041055R1		
13	041054R1		
14	061248R1		
15	061239R1		
16	061246R1	15	
17	061247R1	15	
18	066535R1		[A]
19	066530R1		
20	066531R1	19	
20	066532R1	19	
20	066533R1	19	
20	066534R1	19	
21	066528R1		
22	066529R1		
23	066537R1	9	[B]
24	066536R1	10	[B]

[A] CURTO
SHORT
CORTO

[B] LONGO
LOG
LARGO

12	PARAFUSO	BOLT	PERNO
2	ROLAMENTO	BEARING	COJINETE
2	PARAFUSO	BOLT	PERNO
2	CHAPA	PLATE	CHAPA
2	PORCA	NUT	TUERCA
2	ANEL	RING	ARO
2	ARRUELA	WASHER	ARANDELA
2	ARRUELA	WASHER	ARANDELA
1	CJ. EIXO	KIT, AXLE	JUEGO DE EJE
1	CJ. EIXO	KIT, AXLE	JUEGO DE EJE
1	CJ. CARCAÇA	HOUSE ASSY	CONJ. CARTER
8	DISCO	DISC	DISCO
10	DISCO	DISC	DISCO
2	DISCO	DISC	DISCO
1	CJ. ENGRENAGEM	KIT, GEAR	ENGRANAJES JUEGO
4	ARRUELA	WASHER	ARANDELA
2	EIXO	SHAFT	ARBOL
2	EIXO	SHAFT	ARBOL
4	CRUZETA	SPIDER	CRUCETA
16	ANEL TRAVA	CIRCLIP	CIRCULITO
16	ANEL TRAVA	CIRCLIP	CIRCULITO
16	ANEL TRAVA	CIRCLIP	CIRCULITO
16	ANEL TRAVA	CIRCLIP	CIRCULITO
2	GARFO	FORK	HORQUILLA
4	GRAXEIRA	GREASER	ENGRASADOR
1	EIXO	SHAFT	ARBOL
1	EIXO	SHAFT	ARBOL

Eixo Dianteiro — **Carraro - 20.14**
Front Axle — **Carraro - 20.14**
Eje Delantero — **Carraro - 20.14**

60-250

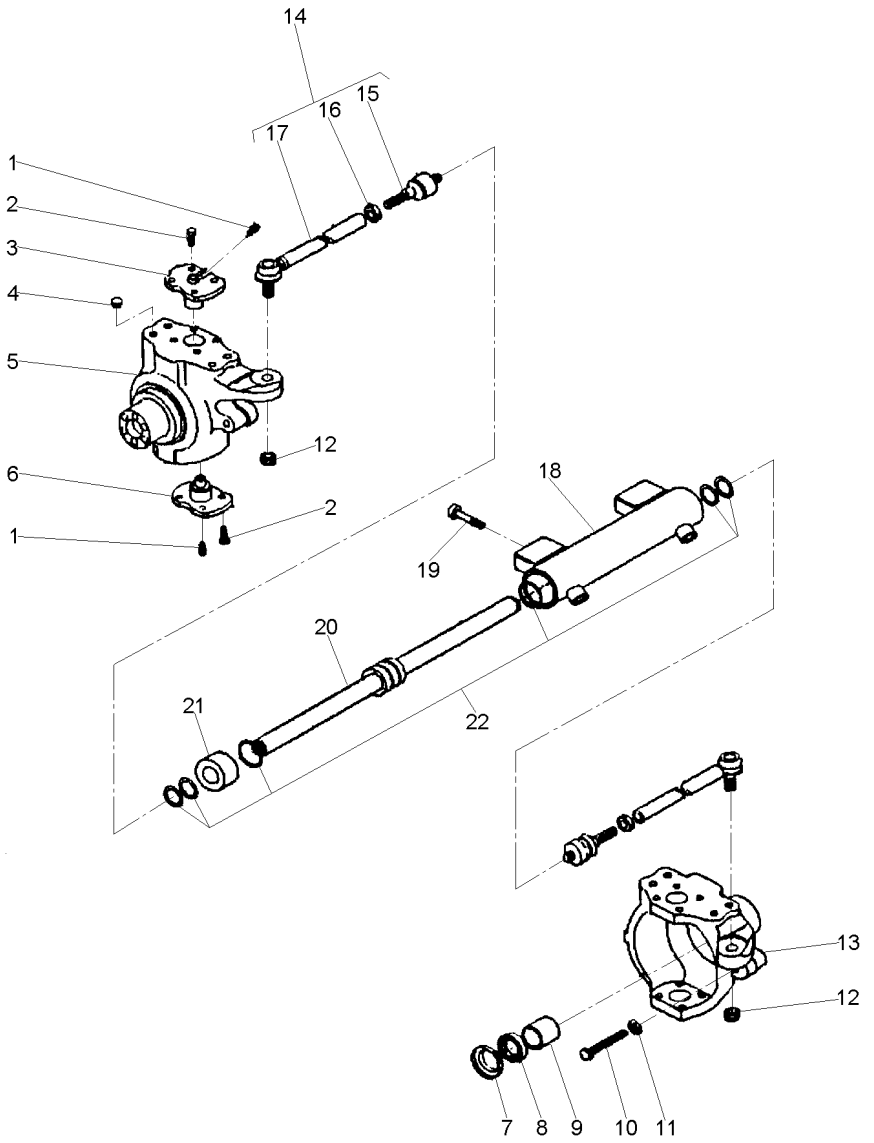

1	040944R1		**4**	GRAXEIRA	GREASER	ENGRASADOR
2	061287R1		**16**	PARAFUSO	BOLT	PERNO
3	061297R1		**2**	PINO	PIN	PASADOR
4	061231R1		**8**	TAMPÃO	PAD	ALMOHADILLA
5	061350R1	◀	**1**	CARCAÇA	HOUSING	ALOJAMIENTO
6	061296R1		**2**	PINO	PIN	PASADOR
7	061343R1		**2**	TAMPA	COVER	CUBIERTA
8	053965R1	70x45x14	**2**	RETENTOR	SEAL	RETEN
9	053966R1		**2**	BUCHA	BUSH	CASQUILLO
10	053967R1		**2**	PARAFUSO	BOLT	PERNO
11	053838R1		**1**	PORCA	NUT	TUERCA
12	061214R1		**2**	PORCA	NUT	TUERCA
13	061349R1	▶	**1**	CARCAÇA	HOUSING	ALOJAMIENTO
14	061267R1		**2**	CJ. BRAÇO	KIT, ARM	JUEGO DE BRAZO
15	061352R1	14	**1**	ARTICULAÇÃO	KNUCKLE	CHARNELA
16	061213R1	14	**1**	PORCA	NUT	TUERCA
17	061351R1	14	**1**	BRAÇO	ARM	BRAZO
18	061321R1		**1**	CILINDRO	CYLINDER	CILINDRO
19	061212R1		**4**	PARAFUSO	BOLT	PERNO
20	061234R1		**2**	HASTE	SPINDLE	MANGUETA
21	061232R1		**1**	GUIA	GUIDE	GUIA
22	061233R1		**1**	JG. REPARO	KIT, REPAIR	JUEGO REPARACION

Eixo Dianteiro — **Carraro - 20.14**
Front Axle — **Carraro - 20.14**
Eje Delantero — **Carraro - 20.14**

60-255

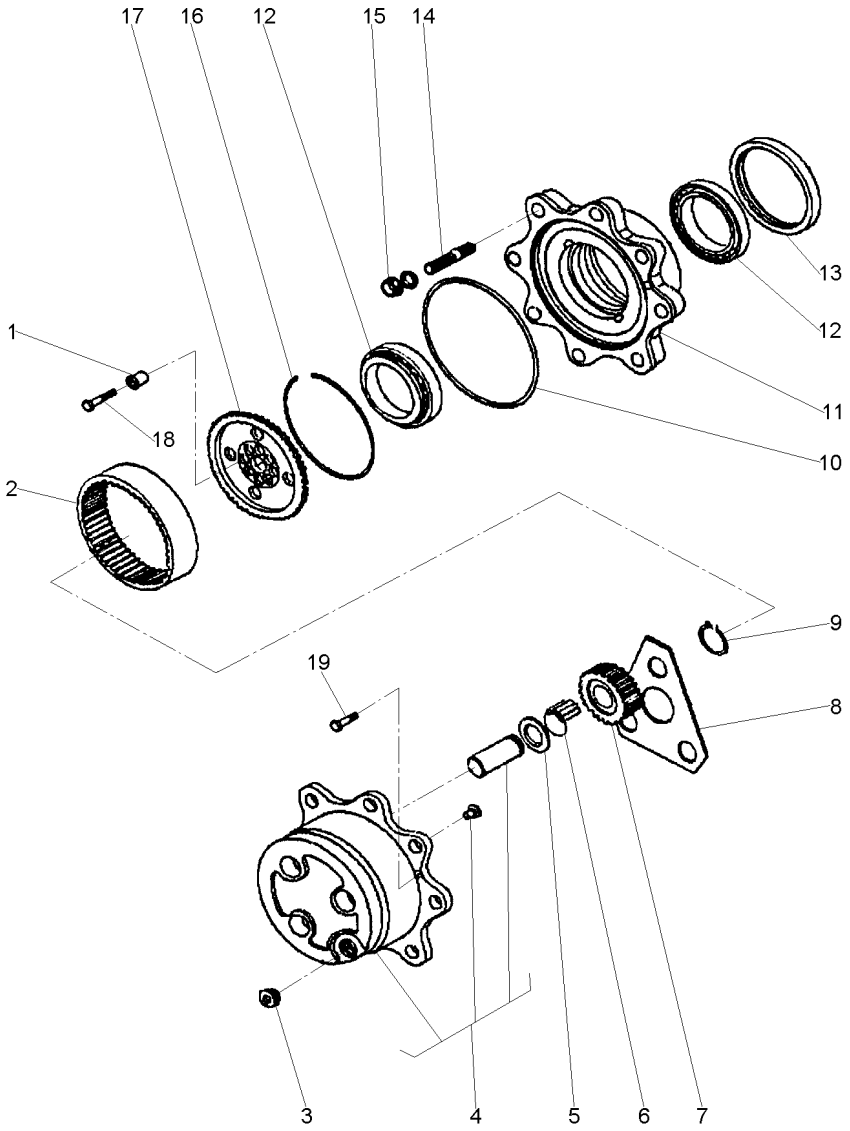

1	061291R1		**12**	BUCHA	INSERT	INSERCION
2	061273R1	60	**2**	COROA	SPROCKET	RUEDA DE CADENA
3	053857R1		**3**	TAMPÃO	PAD	ALMOHADILLA
4	061237R1		**2**	CUBO	HUB	CUBO
5	3475625M1		**6**	ARRUELA	WASHER	ARANDELA
6	061227R1		**18**	ROLETE	ROLLER	RODILLO
7	061274R1	23	**6**	ENGRENAGEM	GEAR	ENGRANAJE
8	061269R1		**2**	ARRUELA	WASHER	ARANDELA
9	040926R1		**6**	ANEL	RING	ARO
10	061229R1		**2**	ANEL "O"	O RING	JUNTA TORICA
11	061242R1		**2**	CUBO	HUB	CUBO
12	061249R1		**4**	ROLAMENTO	BEARING	COJINETE
13	053850R1	068383R1	**2**	RETENTOR	SEAL	RETEN
14	061290R1		**8**	PRISIONEIRO	STUD	ESPARRAGO
15	041088R1		**16**	PORCA	NUT	TUERCA
16	054030R1		**2**	ANEL	RING	ARO
17	061294R1		**2**	SUPORTE	BRACKET	SOPORTE
18	061295R1		**12**	PARAFUSO	BOLT	PERNO
19	053858R1		**4**	PARAFUSO	BOLT	PERNO

Eixo Dianteiro — **Carraro - 20.14**
Front Axle — **Carraro - 20.14**
Eje Delantero — **Carraro - 20.14**

60-260

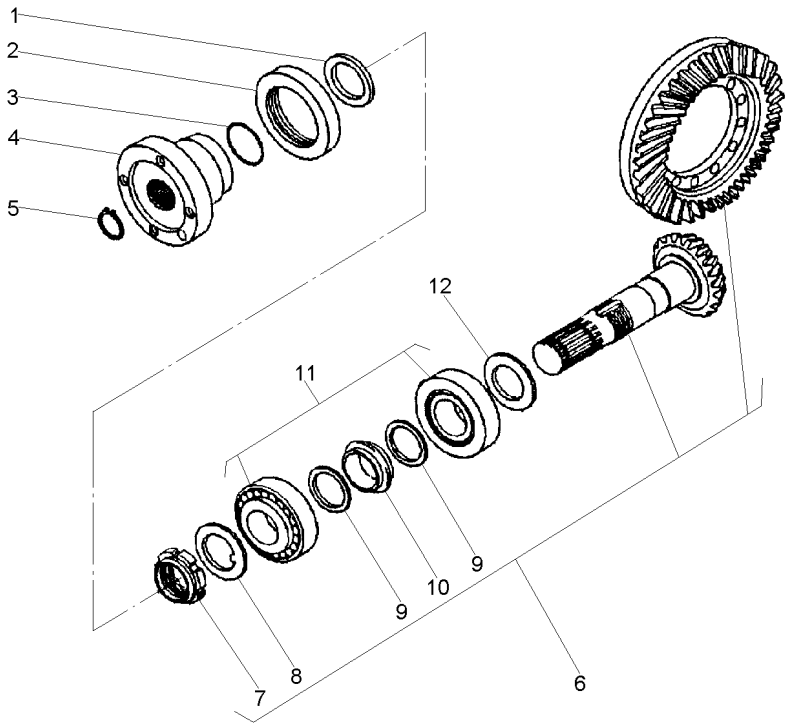

1	061270R1			**1**	ARRUELA	WASHER	ARANDELA
2	061320R1			**1**	RETENTOR	SEAL	RETEN
3	061226R1			**1**	ANEL "O"	O RING	JUNTA TORICA
4	061326R1			**1**	FLANGE	FLANGE	PLETINA
5	061218R1			**1**	ANEL	RING	ARO
6	061241R1		13/28	**1**	COROA E PINHÃO	KIT, BEVEL GEAR	CORONA Y PINON
7	061251R1	6		**1**	PORCA	NUT	TUERCA
8	061252R1	6		**1**	ARRUELA	WASHER	ARANDELA
9	061277R1	6		**2**	ARRUELA	WASHER	ARANDELA
10	061275R1	6		**2**	ESPAÇADOR	SPACER	PIEZA DISTANCIA
11	061223R1			**2**	ROLAMENTO	BEARING	COJINETE
12	061305R1		2,50MM	**X**	CALÇO	SHIM	CALCE
12	061306R1		2,60MM	**X**	CALÇO	SHIM	CALCE
12	061307R1		2,70MM	**X**	CALÇO	SHIM	CALCE
12	061308R1		2,80MM	**X**	CALÇO	SHIM	CALCE
12	061309R1		2,90MM	**X**	CALÇO	SHIM	CALCE
12	061310R1		3,00MM	**X**	CALÇO	SHIM	CALCE
12	061311R1		3,10MM	**X**	CALÇO	SHIM	CALCE
12	061312R1		3,20MM	**X**	CALÇO	SHIM	CALCE
12	061313R1		3,30MM	**X**	CALÇO	SHIM	CALCE
12	061314R1		3,40MM	**X**	CALÇO	SHIM	CALCE

Eixo Cardan
Tail Shaft
Eje Cardan

60-265

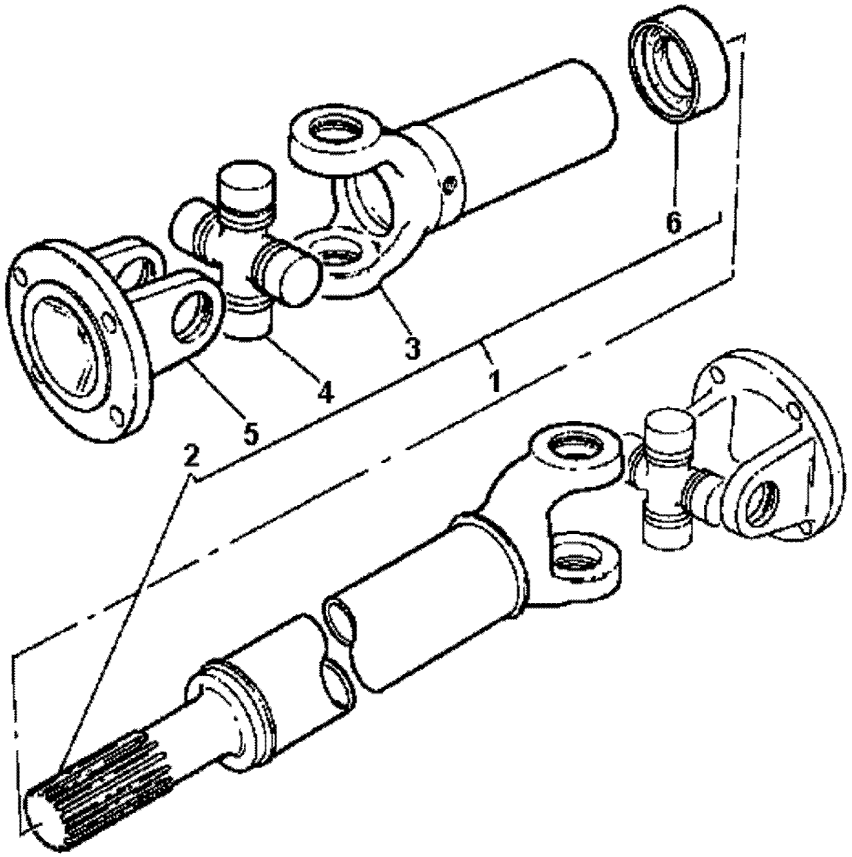

1	036908T1		**1**	CARDAN	DRIVE SHAFT	EJE DE MANDO
2		1	**1**	GARFO	FORK	HORQUILLA
3		1	**1**	GARFO	FORK	HORQUILLA
4	056018T1		**2**	CRUZETA	SPIDER	CRUCETA
5	056019T1		**2**	FLANGE	FLANGE	PLETINA
6	6210262M91		**1**	LUVA	SLEEVE	MANCHA

Eixo Cardan
Tail Shaft
Eje Cardan

60-270

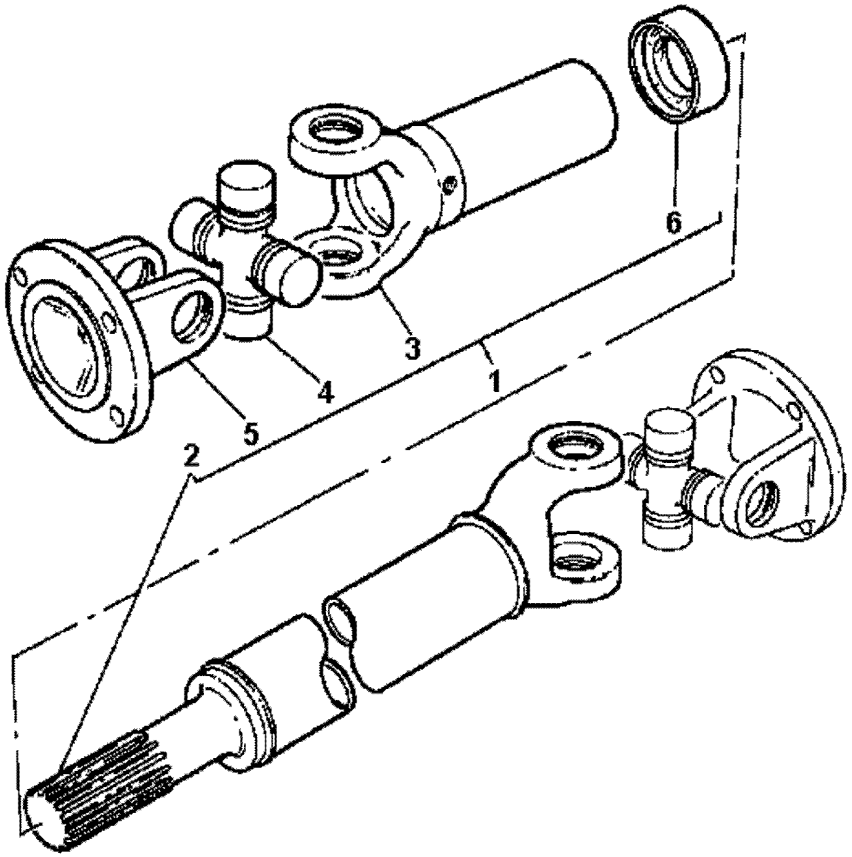

1	057380T1		**1**	CJ. EIXO	KIT, AXLE	JUEGO DE EJE
2		1	**1**	GARFO	FORK	HORQUILLA
3		1	**1**	GARFO	FORK	HORQUILLA
4	056018T1		**2**	CRUZETA	SPIDER	CRUCETA
5	056019T1		**2**	FLANGE	FLANGE	PLETINA
6	6210262M91		**1**	LUVA	SLEEVE	MANCHA

Sistema De Direção **System Of Direction** **Sistema De Dirección**	**Completo** **Complete** **Completo**	**70-10**

2 Rm - Com Controle Remoto - Sem Creeper
2 Wd - With Remote Control - Without Creeper
2 Rm - Con Controle Remoto - Sin Creeper

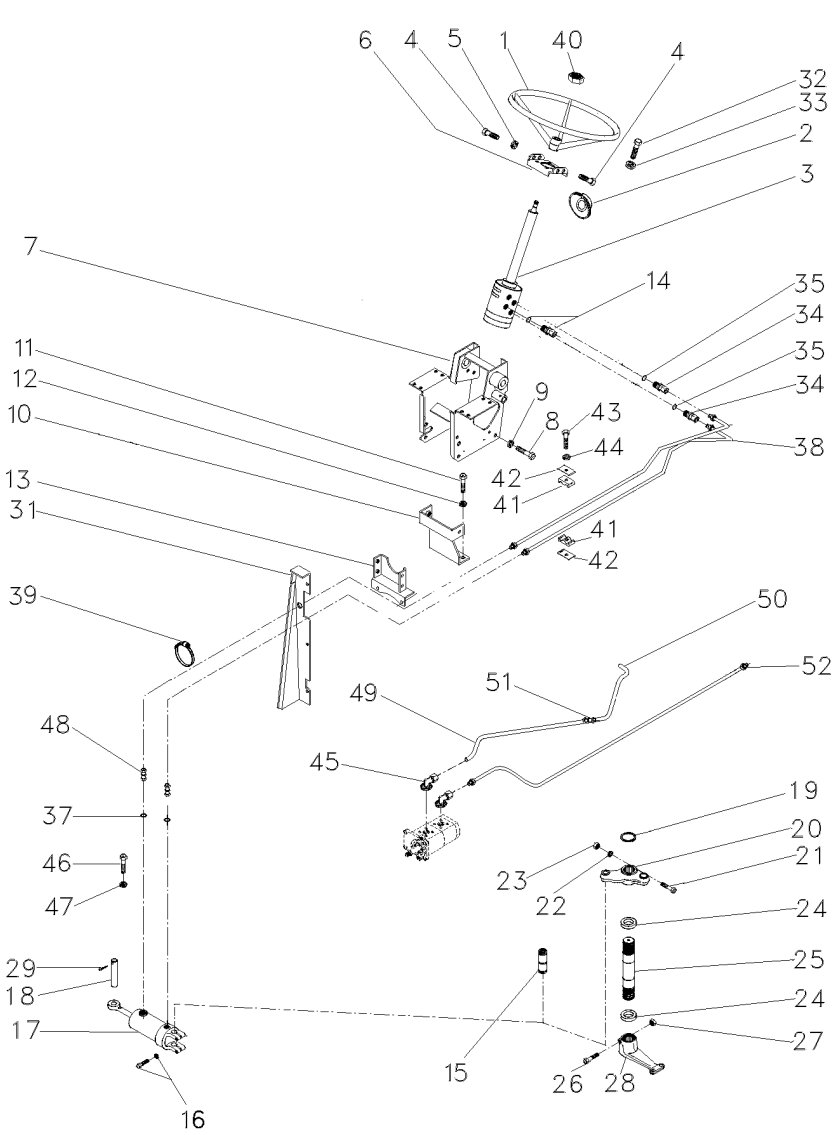

T0216088A **E017Z018** **C027502 E04 (1)** **03/07** **70-10**

1	040341T1		**1**	VOLANTE	FLYWHEEL	VOLANTE
2	2801323M1	7/16X14X1"	**1**	COLAR	COLLAR	COLLAR
3	047182N1	👁 70-170 No	**1**	DIREÇÃO	STEERING	DIRECCION
4	353691X1		**2**	PARAFUSO	BOLT	PERNO
4	353897X1		**2**	PARAFUSO	BOLT	PERNO
5	353434X1		**4**	ARRUELA	WASHER	ARANDELA
6	047181S1	◀	**1**	SUPORTE	BRACKET	SOPORTE
7	047174S1		**1**	ESTRUTURA	STRUCTURE	ESTRUCTURA
8	339451X1		**2**	PARAFUSO	BOLT	PERNO
9	339376X1		**2**	ARRUELA	WASHER	ARANDELA
10	033922S1		**1**	SUPORTE	BRACKET	SOPORTE
11	353698X1		**2**	PARAFUSO	BOLT	PERNO
12	353432X1		**2**	ARRUELA	WASHER	ARANDELA
13	033927S1		**1**	SUPORTE	BRACKET	SOPORTE
14	047154T1		**2**	CONEXÃO	CONNECTION	CONEXION
14	1441115X1		**2**	ANEL "O"	O RING	JUNTA TORICA
15	489720M91	👁 60-50 No	**1**	PINO	PIN	PASADOR
16	353725X1		**2**	PARAFUSO	BOLT	PERNO
16	353439X1		**2**	ARRUELA	WASHER	ARANDELA
17	3148318M91	👁 70-180 No	**1**	CJ. CILINDRO	KIT, CYLINDER	JUEGO DE CILINDR
18	3148787M2		**1**	PINO	PIN	PASADOR
19	355917X1		**1**	ANEL TRAVA	CIRCLIP	CIRCULITO
20	042863N1	👁 60-55 No	**1**	CJ. BRAÇO	KIT, ARM	JUEGO DE BRAZO
21	353622X1		**1**	PARAFUSO	BOLT	PERNO
22	353433X1		**1**	ARRUELA	WASHER	ARANDELA
23	353427X1		**1**	PORCA	NUT	TUERCA
24	196079M1		**2**	VEDADOR	SEAL	RETEN
25	1676666M1		**1**	EIXO	SHAFT	ARBOL
26	361859X1		**1**	PARAFUSO	BOLT	PERNO
27	195556M2		**1**	PORCA	NUT	TUERCA
28	1676664M1		**1**	BRAÇO	ARM	BRAZO
29	375090X1		**1**	CUPILHA	COTTER PIN	PASADOR DOUBLE
31	067683S1	◀	**1**	PAINEL	PANEL	PANEL
31	067686S1	▶	**1**	PAINEL	PANEL	PANEL
31	391074X1		**8**	PARAFUSO	BOLT	PERNO
31	355617X1		**8**	ARRUELA	WASHER	ARANDELA
31	339375X1		**8**	ARRUELA	WASHER	ARANDELA
32	339814X1		**4**	PARAFUSO	BOLT	PERNO
33	339376X1		**4**	ARRUELA	WASHER	ARANDELA
34	047155T1		**2**	CONEXÃO	CONNECTION	CONEXION
35	1441115X1		**2**	ANEL "O"	O RING	JUNTA TORICA
37	831452M1	M10X1,5X30	**2**	ANEL "O"	O RING	JUNTA TORICA
38	067905T1		**2**	MANGUEIRA	HOSE	FLEXIBLE
39	3148223M1	M18X1,5	**4**	BRAÇADEIRA	CLAMP	ABRAZADERA
40	339617X1		**1**	PORCA	NUT	TUERCA
41	3585143M1		**2**	BRAÇADEIRA	CLAMP	ABRAZADERA
42	3146897M1		**1**	REFORÇO	REINFORCEMENT	REFUERZO
43	353685X1		**1**	PARAFUSO	BOLT	PERNO
44	353446X1		**1**	ARRUELA	WASHER	ARANDELA
45	3411940M91		**2**	CONEXÃO	CONNECTION	CONEXION

Sistema De Direção **System Of Direction** **Sistema De Dirección**	**Completo** **Complete** **Completo**	**70-10**

2 Rm - Com Controle Remoto - Sem Creeper
2 Wd - With Remote Control - Without Creeper
2 Rm - Con Controle Remoto - Sin Creeper

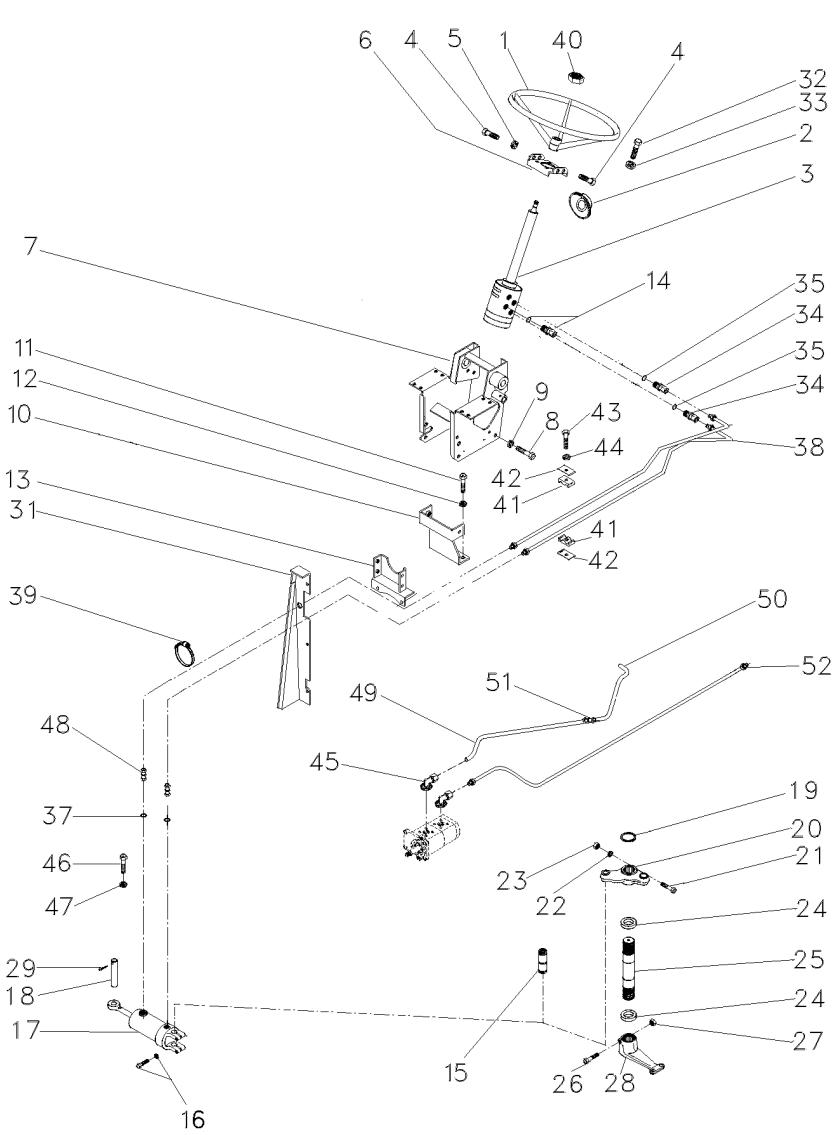

46	353691X1		**2**	PARAFUSO	BOLT	PERNO
47	353434X1		**2**	ARRUELA	WASHER	ARANDELA
48	3412001M91		**2**	CONEXÃO	CONNECTION	CONEXION
49	063213P1		**1**	TUBO	PIPE	CANO
49	063213P1	➡ C003719	**1**	TUBO	PIPE	CANO
50	063216P1		**1**	TUBO	PIPE,OIL	MANGUITO ACEITE
50	063216P1	➡ C003719	**1**	TUBO	PIPE,OIL	MANGUITO ACEITE
51	3412195M91		**1**	CONEXÃO	CONNECTION	CONEXION
51	3412195M91	➡ C003719	**1**	CONEXÃO	CONNECTION	CONEXION
52	057886P1		**2**	TUBO	PIPE	CANO
53	6207551M1	➡ C003720	**1**	TUBO	PIPE	CANO

Sistema De Direção — **Completo**
System Of Direction — **Complete**
Sistema De Dirección — **Completo**

70-15

2 Rm - Com Controle Remoto - Sem Creeper
2 Wd - With Remote Control - Without Creeper
2 Rm - Con Controle Remoto - Sin Creeper

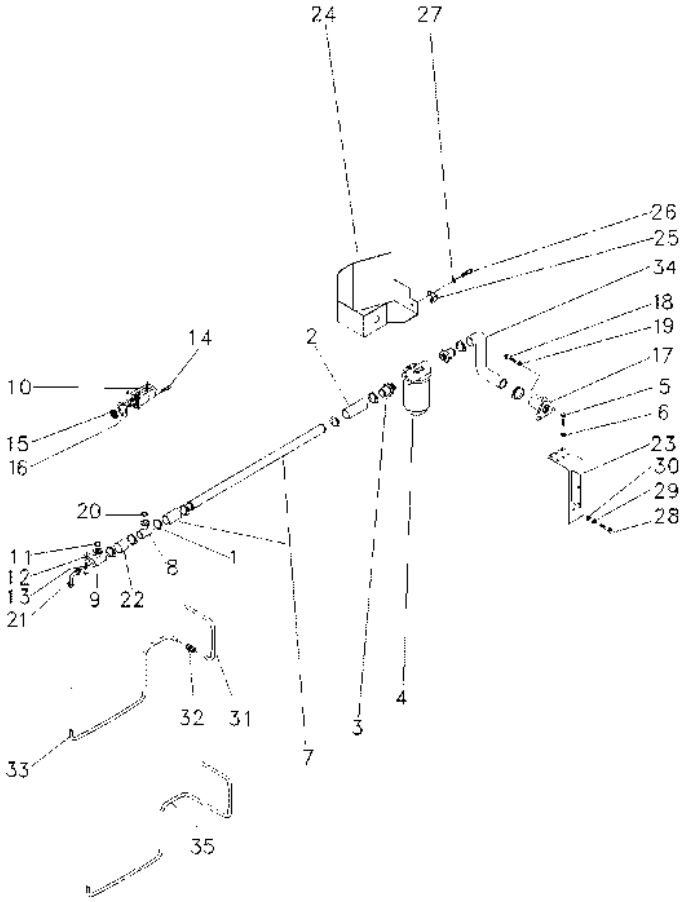

1	490802M1		**8**	BRAÇADEIRA	CLAMP	ABRAZADERA
2	036732P1		**2**	MANGUEIRA	HOSE	FLEXIBLE
3	020529P1		**2**	CONEXÃO	CONNECTION	CONEXION
4	020388T2	70-175 No	**1**	CJ. FILTRO	KIT, FILTER	JUEGO FILTRO
5	353677X1		**4**	PARAFUSO	BOLT	PERNO
6	353446X1		**4**	ARRUELA	WASHER	ARANDELA
7	063198P1		**1**	TUBO	PIPE,OIL	MANGUITO ACEITE
8	039479S1		**1**	FLANGE	FLANGE	PLETINA
9	039478S1		**1**	FLANGE	FLANGE	PLETINA
10	052107T1	[C]	**1**	BOMBA HIDRÁULICA	HYDRAULIC PUMP	BOMBA HIDRAULICA
11	3585217M1		**1**	ANEL "O"	O RING	JUNTA TORICA
12	339375X1	12,1X6,1X1,6	**16**	ARRUELA	WASHER	ARANDELA
13	391979X1		**16**	PARAFUSO	BOLT	PERNO
14	362443X1		**1**	PARAFUSO	BOLT	PERNO
15	3412000M1	16	**1**	ENGRENAGEM	GEAR	ENGRANAJE
16	1687018M2		**1**	JUNTA	GASKET	EMPAQUETADURA.
17	020380S1		**1**	FLANGE	FLANGE	PLETINA
18	353691X1		**3**	PARAFUSO	BOLT	PERNO
19	353434X1	1/2X13X1.1/4	**3**	ARRUELA	WASHER	ARANDELA
20	3585217M1		**2**	ANEL "O"	O RING	JUNTA TORICA
21	3412604M91		**1**	CONEXÃO	CONNECTION	CONEXION
22	039509P1		**1**	MANGUEIRA	HOSE	FLEXIBLE
23	051323S1	19/32X21/64X5/64	**1**	SUPORTE	BRACKET	SOPORTE
24	051326S1		**1**	PROTEÇÃO	GUARD	DEFENSA
25	051330P1		**1**	SUPORTE	BRACKET	SOPORTE
26	353651X1		**1**	PARAFUSO	BOLT	PERNO
27	353434X1		**1**	ARRUELA	WASHER	ARANDELA
28	354276X1		**1**	PARAFUSO	BOLT	PERNO
29	353439X1		**1**	ARRUELA	WASHER	ARANDELA
30	353758X1		**1**	ARRUELA	WASHER	ARANDELA
31	051962P1	4C003719	**1**	TUBO	PIPE	CANO
31	051962P1		**1**	TUBO	PIPE	CANO
32	3412195M91	4C003719	**1**	CONEXÃO	CONNECTION	CONEXION
32	3412195M91		**1**	CONEXÃO	CONNECTION	CONEXION
33	051963P1	4C003719	**1**	CJ. TUBO	TUBE ASSY	CONJ.DE TUBO
34	051320P1	13/4	**1**	MANGUEIRA	HOSE	FLEXIBLE
35	6207552M1	4C003720	**1**	TUBO	PIPE	CANO
35	6207552M1		**1**	TUBO	PIPE	CANO

[C] DUPLA
DOUBLE
DUPLO

Direção E Controle Remoto	2 Rm
Remote Control And Steering	2 Wd
Dirección Y Controle Remoto	2 Rm

70-20

Sem Controle Remoto - Sem Creeper
Without Remote Control - Without Creeper
Sin Controle Remoto - Sin Creeper

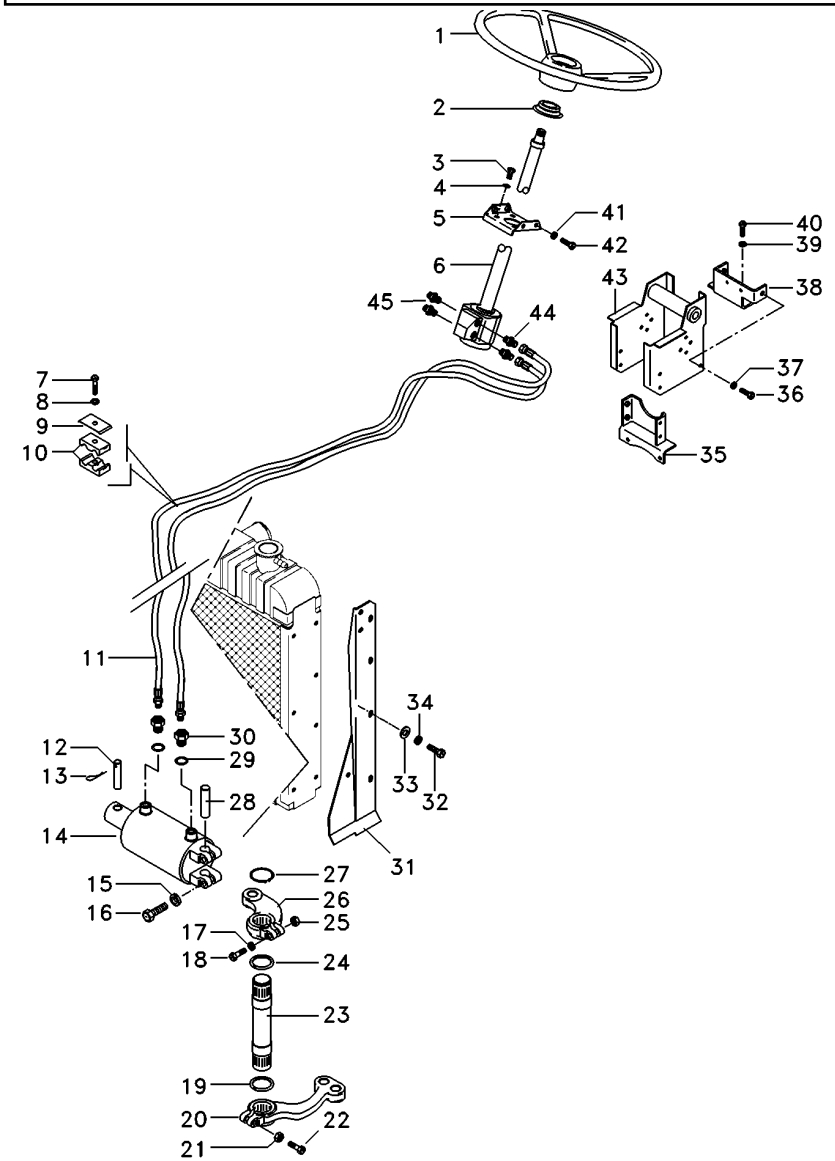

1	040341T1	**1**	VOLANTE	FLYWHEEL	VOLANTE
2	2801323M1	**1**	COLAR	COLLAR	COLLAR
3	339814X1	**4**	PARAFUSO	BOLT	PERNO
4	339376X1	**4**	ARRUELA	WASHER	ARANDELA
5	047181S1	**1**	SUPORTE	BRACKET	SOPORTE
6	047182N1	**1**	DIREÇÃO	STEERING	DIRECCION
7	353685X1	**1**	PARAFUSO	BOLT	PERNO
8	353446X1	**1**	ARRUELA	WASHER	ARANDELA
9	3146897M1	**1**	REFORÇO	REINFORCEMENT	REFUERZO
10	3585143M1	**2**	BRAÇADEIRA	CLAMP	ABRAZADERA
11	067905T1	**2**	MANGUEIRA	HOSE	FLEXIBLE
12	3148787M2	**1**	PINO	PIN	PASADOR
13	375090X1	**1**	CUPILHA	COTTER PIN	PASADOR DOUBLE
14	3148318M92	**1**	CILINDRO	CYLINDER	CILINDRO
15	353439X1	**2**	ARRUELA	WASHER	ARANDELA
16	353725X1	**2**	PARAFUSO	BOLT	PERNO
17	353433X1	**1**	ARRUELA	WASHER	ARANDELA
18	353622X1	**1**	PARAFUSO	BOLT	PERNO
19	072293P1	**1**	VEDADOR	SEAL	RETEN
20	1676664M1	**1**	BRAÇO	ARM	BRAZO
21	195556M2	**1**	PORCA	NUT	TUERCA
22	361859X1	**1**	PARAFUSO	BOLT	PERNO
23	1676666M1	**1**	EIXO	SHAFT	ARBOL
24	072293P1	**1**	VEDADOR	SEAL	RETEN
25	353427X1	**1**	PORCA	NUT	TUERCA
26	042863N1	**1**	CJ. BRAÇO	KIT, ARM	JUEGO DE BRAZO
27	355917X1	**1**	ANEL TRAVA	CIRCLIP	CIRCULITO
28	489720M91	**1**	PINO	PIN	PASADOR
29	831452M1	**2**	ANEL "O"	O RING	JUNTA TORICA
30	3411947M91	**2**	CONEXÃO	CONNECTION	CONEXION
31	067683S2 ◀	**1**	PAINEL	PANEL	PANEL
31	067686S2 ▶	**1**	PAINEL	PANEL	PANEL
32	391074X1	**8**	PARAFUSO	BOLT	PERNO
33	355617X1	**8**	ARRUELA	WASHER	ARANDELA
34	339375X1	**8**	ARRUELA	WASHER	ARANDELA
35	033927S1	**1**	SUPORTE	BRACKET	SOPORTE
36	339451X1	**2**	PARAFUSO	BOLT	PERNO
37	339376X1	**2**	ARRUELA	WASHER	ARANDELA
38	033922S1	**1**	SUPORTE	BRACKET	SOPORTE
39	353432X1	**2**	ARRUELA	WASHER	ARANDELA
40	353698X1	**2**	PARAFUSO	BOLT	PERNO
41	353434X1	**4**	ARRUELA	WASHER	ARANDELA
42	353897X1	**2**	PARAFUSO	BOLT	PERNO
43	047174S1	**1**	ESTRUTURA	STRUCTURE	ESTRUCTURA
44	047155T1	**2**	CONEXÃO	CONNECTION	CONEXION
45	047154T1	**2**	CONEXÃO	CONNECTION	CONEXION

Direção E Controle Remoto **Remote Control And Steering** **Dirección Y Controle Remoto**	**2 Rm** **2 Wd** **2 Rm**	**70-25**

Sem Controle Remoto - Sem Creeper
Without Remote Control - Without Creeper
Sin Controle Remoto - Sin Creeper

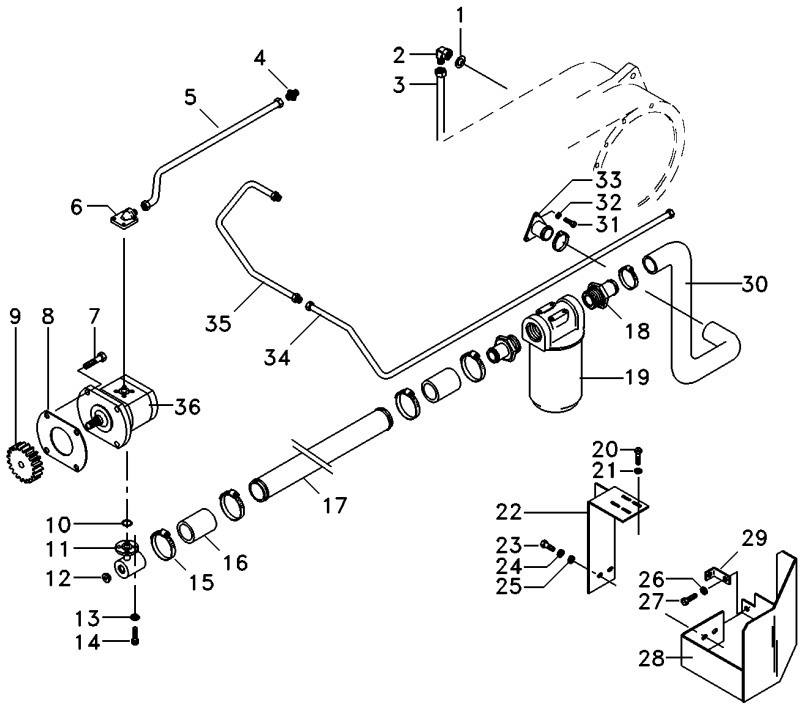

1	390855X1	**1**	ARRUELA	WASHER	ARANDELA
2	6203985M1	**1**	CONEXÃO	CONNECTION	CONEXION
3	065103P1	**1**	TUBO	PIPE	CANO
4	3412195M91	**1**	CONEXÃO	CONNECTION	CONEXION
5	6207551M1	**1**	TUBO	PIPE	CANO
6	3411940M91	**1**	CONEXÃO	CONNECTION	CONEXION
7	362443X1	**1**	PARAFUSO	BOLT	PERNO
8	1687018M2	**1**	JUNTA	GASKET	EMPAQUETADURA.
9	3412000M1	**1**	ENGRENAGEM	GEAR	ENGRANAJE
10	3585217M1	**1**	ANEL "O"	O RING	JUNTA TORICA
11	039478S1	**1**	FLANGE	FLANGE	PLETINA
12	835087M91	**1**	BUJÃO	PLUG	TAPON
13	339375X1	**8**	ARRUELA	WASHER	ARANDELA
14	391979X1	**8**	PARAFUSO	BOLT	PERNO
15	490803M1	**6**	BRAÇADEIRA	CLAMP	ABRAZADERA
16	036732P1	**2**	MANGUEIRA	HOSE	FLEXIBLE
17	063324P1	**1**	TUBO	PIPE,OIL	MANGUITO ACEITE
18	020529P1	**2**	CONEXÃO	CONNECTION	CONEXION
19	020388T2	**1**	CJ. FILTRO	KIT, FILTER	JUEGO FILTRO
20	353677X1	**4**	PARAFUSO	BOLT	PERNO
21	353446X1	**4**	ARRUELA	WASHER	ARANDELA
22	051323S1	**1**	SUPORTE	BRACKET	SOPORTE
23	354276X1	**1**	PARAFUSO	BOLT	PERNO
24	353439X1	**1**	ARRUELA	WASHER	ARANDELA
25	353758X1	**1**	ARRUELA	WASHER	ARANDELA
26	353434X1	**1**	ARRUELA	WASHER	ARANDELA
27	353691X1	**1**	PARAFUSO	BOLT	PERNO
28	051326S1	**1**	PROTEÇÃO	GUARD	DEFENSA
29	051330P1	**1**	SUPORTE	BRACKET	SOPORTE
30	051320P1	**1**	MANGUEIRA	HOSE	FLEXIBLE
31	353691X1	**3**	PARAFUSO	BOLT	PERNO
32	353434X1	**3**	ARRUELA	WASHER	ARANDELA
33	020380S1	**1**	FLANGE	FLANGE	PLETINA
34	065107P1	**1**	TUBO	PIPE,OIL	MANGUITO ACEITE
35	051962P1	**1**	TUBO	PIPE	CANO
36	052207T1	**1**	BOMBA HIDRÁULICA	HYDRAULIC PUMP	BOMBA HIDRAULICA

Direção E Controle Remoto — **2 Rm**
Remote Control And Steering — **2 Wd**
Dirección Y Controle Remoto — **2 Rm**

70-30

Com Controle Remoto - Com Creeper
With Remote Control - With Creeper
Con Controle Remoto - Con Creeper

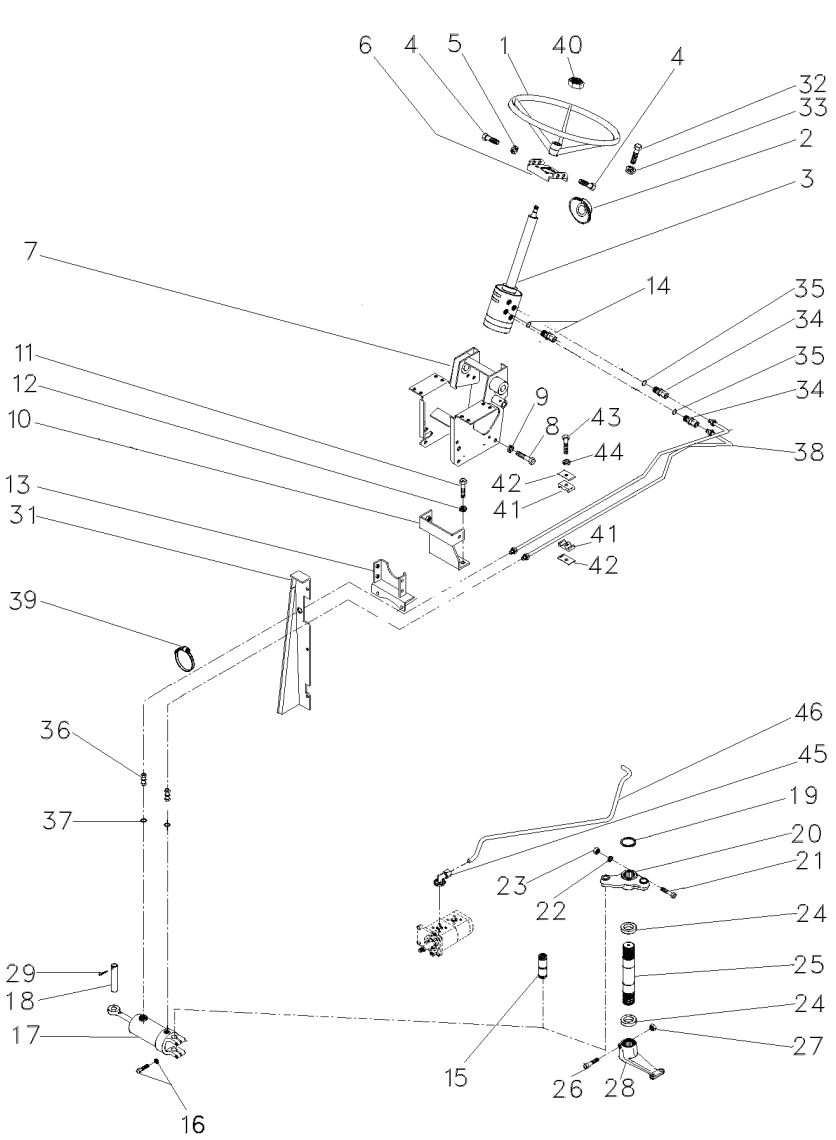

1	040341T1		**1**	VOLANTE	FLYWHEEL	VOLANTE
2	2801323M1		**1**	COLAR	COLLAR	COLLAR
3	047182N1	70-170 No	**1**	DIREÇÃO	STEERING	DIRECCION
4	353691X1		**2**	PARAFUSO	BOLT	PERNO
4	353897X1		**2**	PARAFUSO	BOLT	PERNO
5	353434X1		**4**	ARRUELA	WASHER	ARANDELA
6	047181S1		**1**	SUPORTE	BRACKET	SOPORTE
7	047174S1		**1**	ESTRUTURA	STRUCTURE	ESTRUCTURA
8	339451X1		**2**	PARAFUSO	BOLT	PERNO
9	339376X1		**2**	ARRUELA	WASHER	ARANDELA
10	033922S1		**1**	SUPORTE	BRACKET	SOPORTE
11	353698X1		**2**	PARAFUSO	BOLT	PERNO
12	353432X1		**2**	ARRUELA	WASHER	ARANDELA
13	033927S1		**1**	SUPORTE	BRACKET	SOPORTE
14	047154T1		**2**	CONEXÃO	CONNECTION	CONEXION
14	1441115X1		**2**	ANEL "O"	O RING	JUNTA TORICA
15	489720M91	60-50 No	**1**	PINO	PIN	PASADOR
16	353725X1		**2**	PARAFUSO	BOLT	PERNO
16	353439X1		**2**	ARRUELA	WASHER	ARANDELA
17	3148318M91	70-180 No	**1**	CJ. CILINDRO	KIT, CYLINDER	JUEGO DE CILINDR
18	3148787M2		**1**	PINO	PIN	PASADOR
19	355917X1		**1**	ANEL TRAVA	CIRCLIP	CIRCULITO
20	042863N1	60-55 No	**1**	CJ. BRAÇO	KIT, ARM	JUEGO DE BRAZO
21	353622X1		**1**	PARAFUSO	BOLT	PERNO
22	353433X1		**1**	ARRUELA	WASHER	ARANDELA
23	353427X1		**1**	PORCA	NUT	TUERCA
24	196079M1		**2**	VEDADOR	SEAL	RETEN
25	1676666M1		**1**	EIXO	SHAFT	ARBOL
26	361859X1		**1**	PARAFUSO	BOLT	PERNO
27	195556M2		**1**	PORCA	NUT	TUERCA
28	1676664M1		**2**	BRAÇO	ARM	BRAZO
29	375090X1		**1**	CUPILHA	COTTER PIN	PASADOR DOUBLE
31	067683S1	◀	**1**	PAINEL	PANEL	PANEL
31	067686S1	▶	**1**	PAINEL	PANEL	PANEL
31	391074X1		**8**	PARAFUSO	BOLT	PERNO
31	355617X1		**8**	ARRUELA	WASHER	ARANDELA
31	339375X1		**8**	ARRUELA	WASHER	ARANDELA
32	339814X1		**4**	PARAFUSO	BOLT	PERNO
33	339376X1		**4**	ARRUELA	WASHER	ARANDELA
34	047155T1		**2**	CONEXÃO	CONNECTION	CONEXION
35	1441115X1		**2**	ANEL "O"	O RING	JUNTA TORICA
36	3412001M91		**2**	CONEXÃO	CONNECTION	CONEXION
37	831452M1		**2**	ANEL "O"	O RING	JUNTA TORICA
38	067905T1		**2**	MANGUEIRA	HOSE	FLEXIBLE
39	3148223M1		**4**	BRAÇADEIRA	CLAMP	ABRAZADERA
40	339617X1		**1**	PORCA	NUT	TUERCA
41	3585143M1		**2**	BRAÇADEIRA	CLAMP	ABRAZADERA
42	3146897M1		**1**	REFORÇO	REINFORCEMENT	REFUERZO
43	353685X1		**1**	PARAFUSO	BOLT	PERNO
44	353446X1		**1**	ARRUELA	WASHER	ARANDELA

Direção E Controle Remoto **Remote Control And Steering** **Dirección Y Controle Remoto**	**2 Rm** **2 Wd** **2 Rm**	**70-30**	**Com Controle Remoto - Com Creeper** **With Remote Control - With Creeper** **Con Controle Remoto - Con Creeper**

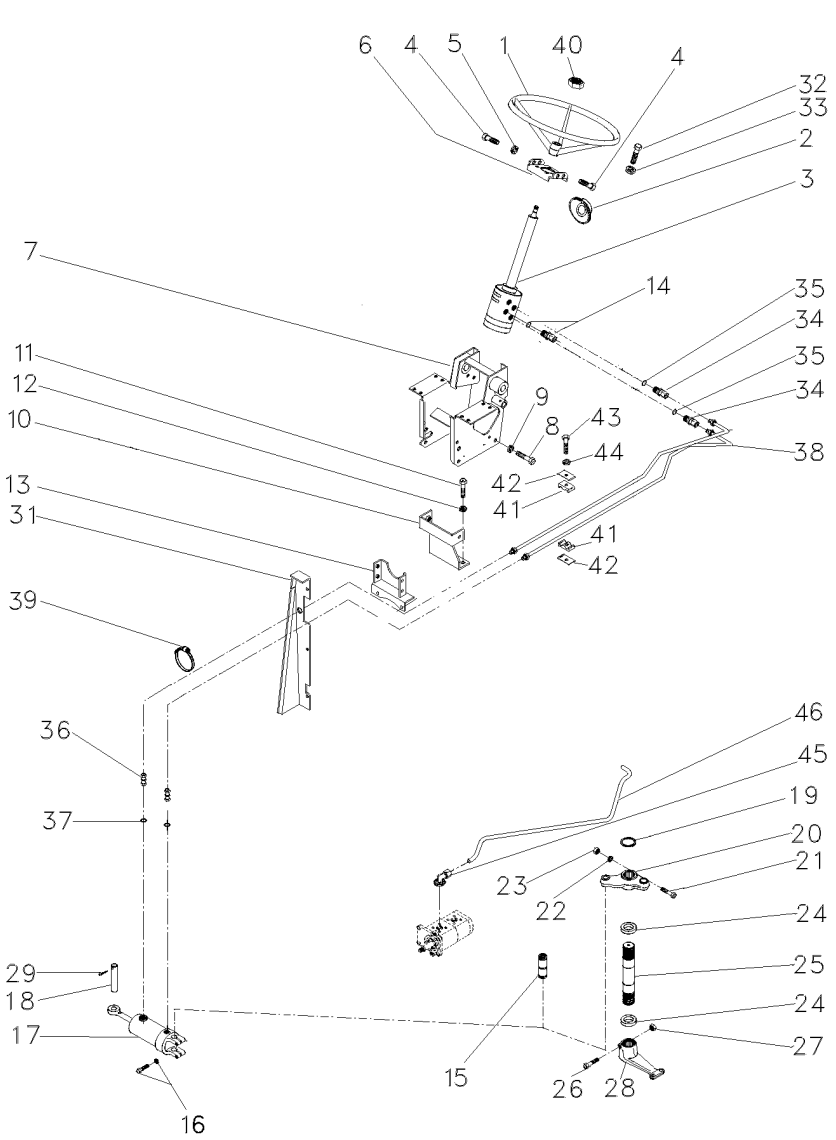

45	3411940M91	**2**	CONEXÃO	CONNECTION	CONEXION
46	063216P1	**1**	TUBO	PIPE,OIL	MANGUITO ACEITE

Direção E Controle Remoto	**2 Rm**	**Com Controle Remoto - Com Creeper**
Remote Control And Steering	**2 Wd**	**With Remote Control - With Creeper**
Dirección Y Controle Remoto	**2 Rm**	**Con Controle Remoto - Con Creeper**

70-35

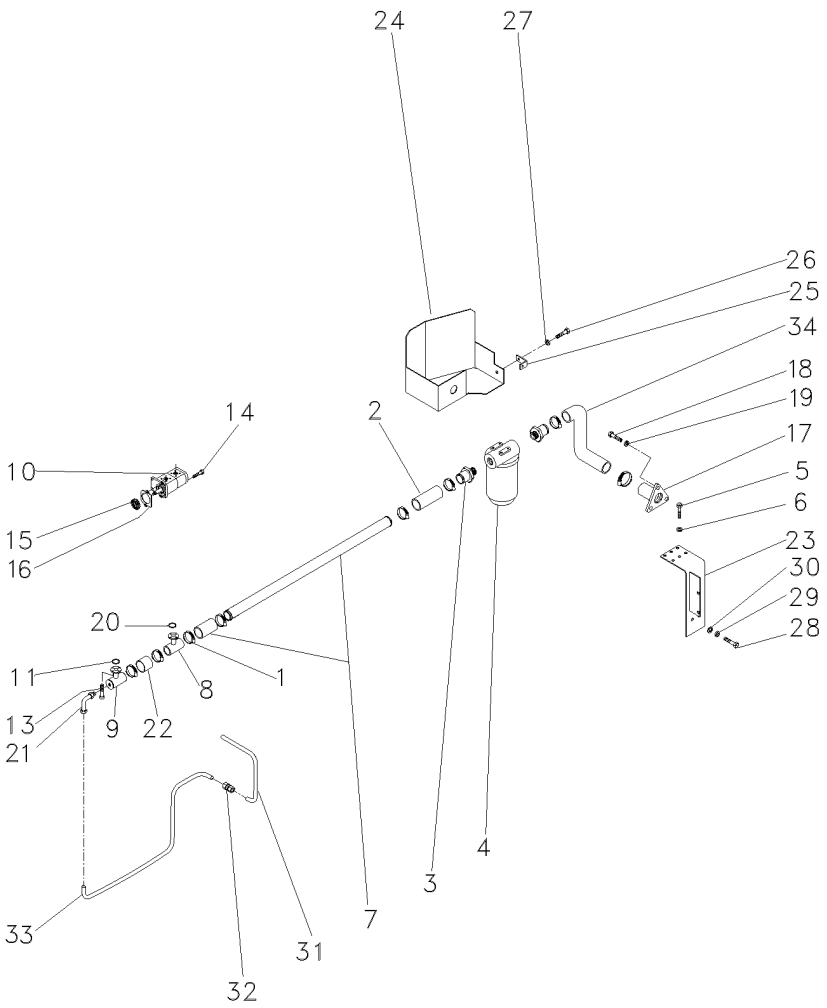

1	490802M1	**8**	BRAÇADEIRA	CLAMP	ABRAZADERA
2	036732P1	**2**	MANGUEIRA	HOSE	FLEXIBLE
3	020529P1	**2**	CONEXÃO	CONNECTION	CONEXION
4	020388T2	**1**	CJ. FILTRO	KIT, FILTER	JUEGO FILTRO
5	353677X1	**4**	PARAFUSO	BOLT	PERNO
6	353446X1	**4**	ARRUELA	WASHER	ARANDELA
7	058976P1	**1**	TUBO	TUBE	TUBO
8	039479S1	**1**	FLANGE	FLANGE	PLETINA
9	039478S1	**1**	FLANGE	FLANGE	PLETINA
10	052107T1	**1**	BOMBA HIDRÁULICA	HYDRAULIC PUMP	BOMBA HIDRAULICA
11	3585217M1	**1**	ANEL "O"	O RING	JUNTA TORICA
13	391979X1	**16**	PARAFUSO	BOLT	PERNO
14	362443X1	**1**	PARAFUSO	BOLT	PERNO
15	3412000M1	**1**	ENGRENAGEM	GEAR	ENGRANAJE
16	1687018M2	**1**	JUNTA	GASKET	EMPAQUETADURA.
17	020380S1	**1**	FLANGE	FLANGE	PLETINA
18	353691X1	**3**	PARAFUSO	BOLT	PERNO
19	353434X1	**3**	ARRUELA	WASHER	ARANDELA
20	3585217M1	**2**	ANEL "O"	O RING	JUNTA TORICA
21	3412604M91	**1**	CONEXÃO	CONNECTION	CONEXION
22	039509P1	**1**	MANGUEIRA	HOSE	FLEXIBLE
23	051323S1	**1**	SUPORTE	BRACKET	SOPORTE
24	051326S1	**1**	PROTEÇÃO	GUARD	DEFENSA
25	051330P1	**1**	SUPORTE	BRACKET	SOPORTE
26	353651X1	**1**	PARAFUSO	BOLT	PERNO
27	353434X1	**1**	ARRUELA	WASHER	ARANDELA
28	354276X1	**1**	PARAFUSO	BOLT	PERNO
29	353439X1	**1**	ARRUELA	WASHER	ARANDELA
30	353758X1	**1**	ARRUELA	WASHER	ARANDELA
31	051962P1	**1**	TUBO	PIPE	CANO
32	3412195M91	**1**	CONEXÃO	CONNECTION	CONEXION
33	051963P1	**1**	CJ. TUBO	TUBE ASSY	CONJ.DE TUBO
34	051320P1	**1**	MANGUEIRA	HOSE	FLEXIBLE

Direção E Controle Remoto
Remote Control And Steering
Dirección Y Controle Remoto

70-40

Sem Controle Remoto - Com Creeper
Without Remote Control - With Creeper
Sin Controle Remoto - Con Creeper

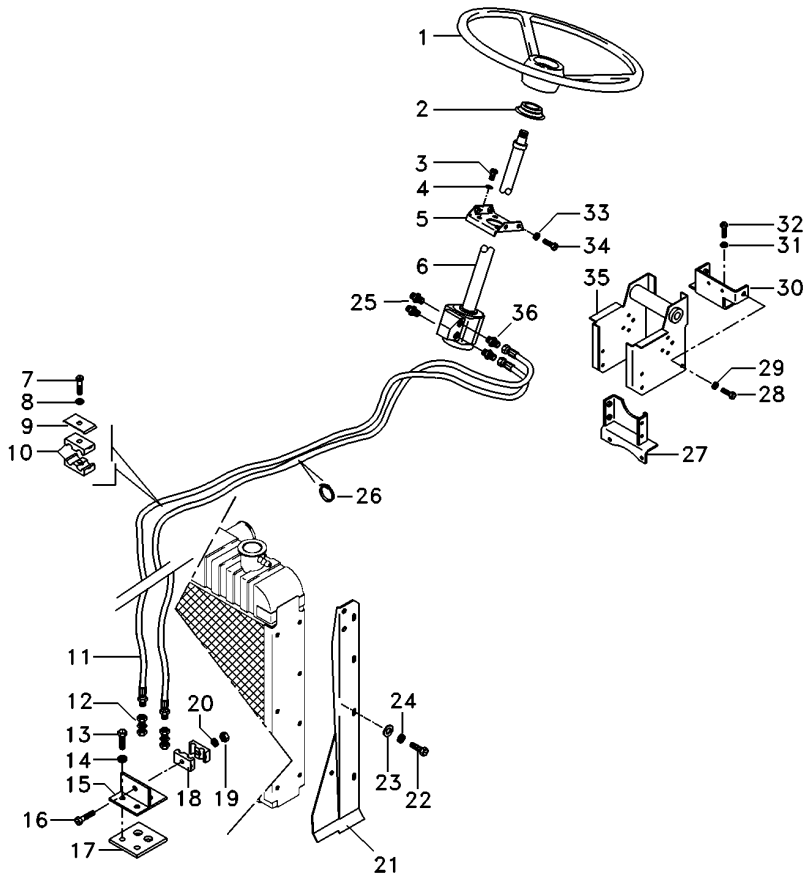

1	040341T1	**1**	VOLANTE	FLYWHEEL	VOLANTE
2	2801323M1	**1**	COLAR	COLLAR	COLLAR
3	339814X1	**4**	PARAFUSO	BOLT	PERNO
4	339376X1	**4**	ARRUELA	WASHER	ARANDELA
5	047181S1	**1**	SUPORTE	BRACKET	SOPORTE
6	047152N1	**1**	DIREÇÃO	STEERING	DIRECCION
7	353685X1	**1**	PARAFUSO	BOLT	PERNO
8	353446X1	**1**	ARRUELA	WASHER	ARANDELA
9	3146897M1	**1**	REFORÇO	REINFORCEMENT	REFUERZO
10	3585143M1	**2**	BRAÇADEIRA	CLAMP	ABRAZADERA
11	067905T1	**2**	MANGUEIRA	HOSE	FLEXIBLE
12	3412001M91	**2**	CONEXÃO	CONNECTION	CONEXION
13	353691X1	**2**	PARAFUSO	BOLT	PERNO
14	353434X1	**2**	ARRUELA	WASHER	ARANDELA
15	3585070M91	**1**	SUPORTE	BRACKET	SOPORTE
16	3468414M1	**1**	PARAFUSO	BOLT	PERNO
17	3585072M1	**1**	PROTETOR	PROTECTOR	PROTECTOR
18	033212P1	**2**	BRAÇADEIRA	CLAMP	ABRAZADERA
19	339030X1	**1**	PORCA	NUT	TUERCA
20	339375X1	**1**	ARRUELA	WASHER	ARANDELA
21	067683S2 ◀	**1**	PAINEL	PANEL	PANEL
21	067686S2 ▶	**1**	PAINEL	PANEL	PANEL
22	391074X1	**8**	PARAFUSO	BOLT	PERNO
23	355617X1	**8**	ARRUELA	WASHER	ARANDELA
24	339375X1	**8**	ARRUELA	WASHER	ARANDELA
25	047154T1	**2**	CONEXÃO	CONNECTION	CONEXION
26	3148223M1	**4**	BRAÇADEIRA	CLAMP	ABRAZADERA
27	033927S1	**1**	SUPORTE	BRACKET	SOPORTE
28	339451X1	**2**	PARAFUSO	BOLT	PERNO
29	339376X1	**2**	ARRUELA	WASHER	ARANDELA
30	033922S1	**1**	SUPORTE	BRACKET	SOPORTE
31	353432X1	**2**	ARRUELA	WASHER	ARANDELA
32	353698X1	**2**	PARAFUSO	BOLT	PERNO
33	353434X1	**4**	ARRUELA	WASHER	ARANDELA
34	353897X1	**2**	PARAFUSO	BOLT	PERNO
35	047174S1	**1**	ESTRUTURA	STRUCTURE	ESTRUCTURA
36	047155T1	**2**	CONEXÃO	CONNECTION	CONEXION

Direção E Controle Remoto
Remote Control And Steering
Dirección Y Controle Remoto

70-45

Sem Controle Remoto - Com Creeper
Without Remote Control - With Creeper
Sin Controle Remoto - Con Creeper

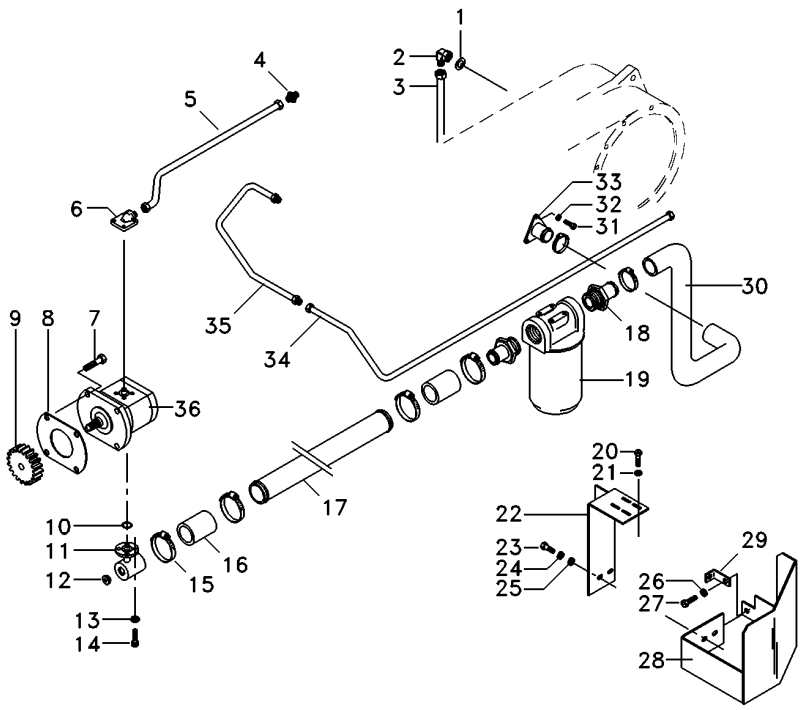

1	390855X1	**1**	ARRUELA	WASHER	ARANDELA
2	6203985M1	**1**	CONEXÃO	CONNECTION	CONEXION
3	065103P1	**1**	TUBO	PIPE	CANO
4	3412195M91	**1**	CONEXÃO	CONNECTION	CONEXION
5	6207551M1	**1**	TUBO	PIPE	CANO
6	3411940M91	**1**	CONEXÃO	CONNECTION	CONEXION
7	362443X1	**1**	PARAFUSO	BOLT	PERNO
8	1687018M2	**1**	JUNTA	GASKET	EMPAQUETADURA.
9	3412000M1	**1**	ENGRENAGEM	GEAR	ENGRANAJE
10	3585217M1	**1**	ANEL "O"	O RING	JUNTA TORICA
11	039478S1	**1**	FLANGE	FLANGE	PLETINA
12	835087M91	**1**	BUJÃO	PLUG	TAPON
13	339375X1	**8**	ARRUELA	WASHER	ARANDELA
14	391979X1	**8**	PARAFUSO	BOLT	PERNO
15	490803M1	**6**	BRAÇADEIRA	CLAMP	ABRAZADERA
16	036732P1	**2**	MANGUEIRA	HOSE	FLEXIBLE
17	063324P1	**1**	TUBO	PIPE,OIL	MANGUITO ACEITE
18	020529P1	**2**	CONEXÃO	CONNECTION	CONEXION
19	020388T2	**1**	CJ. FILTRO	KIT, FILTER	JUEGO FILTRO
20	353677X1	**4**	PARAFUSO	BOLT	PERNO
21	353446X1	**4**	ARRUELA	WASHER	ARANDELA
22	051323S1	**1**	SUPORTE	BRACKET	SOPORTE
23	354276X1	**1**	PARAFUSO	BOLT	PERNO
24	353439X1	**1**	ARRUELA	WASHER	ARANDELA
25	353758X1	**1**	ARRUELA	WASHER	ARANDELA
26	353434X1	**1**	ARRUELA	WASHER	ARANDELA
27	353691X1	**1**	PARAFUSO	BOLT	PERNO
28	051326S1	**1**	PROTEÇÃO	GUARD	DEFENSA
29	051330P1	**1**	SUPORTE	BRACKET	SOPORTE
30	051320P1	**1**	MANGUEIRA	HOSE	FLEXIBLE
31	353691X1	**3**	PARAFUSO	BOLT	PERNO
32	353434X1	**3**	ARRUELA	WASHER	ARANDELA
33	020380S1	**1**	FLANGE	FLANGE	PLETINA
34	065107P1	**1**	TUBO	PIPE,OIL	MANGUITO ACEITE
35	051962P1	**1**	TUBO	PIPE	CANO
36	052207T1	**1**	BOMBA HIDRÁULICA	HYDRAULIC PUMP	BOMBA HIDRAULICA

Sistema De Direção	**Completo**	**70-50**
System Of Direction	**Complete**	
Sistema De Dirección	**Completo**	

2rm - Tratores Estreito / Compacto Com Controle Remoto - Sem Redutor De Velocidades
2wd - Narrow Tractors / Compact With Remote Control - Without Creeper
2rm - Tractores Estrecho / Compacto Con Controle Remoto - Sin Creeper

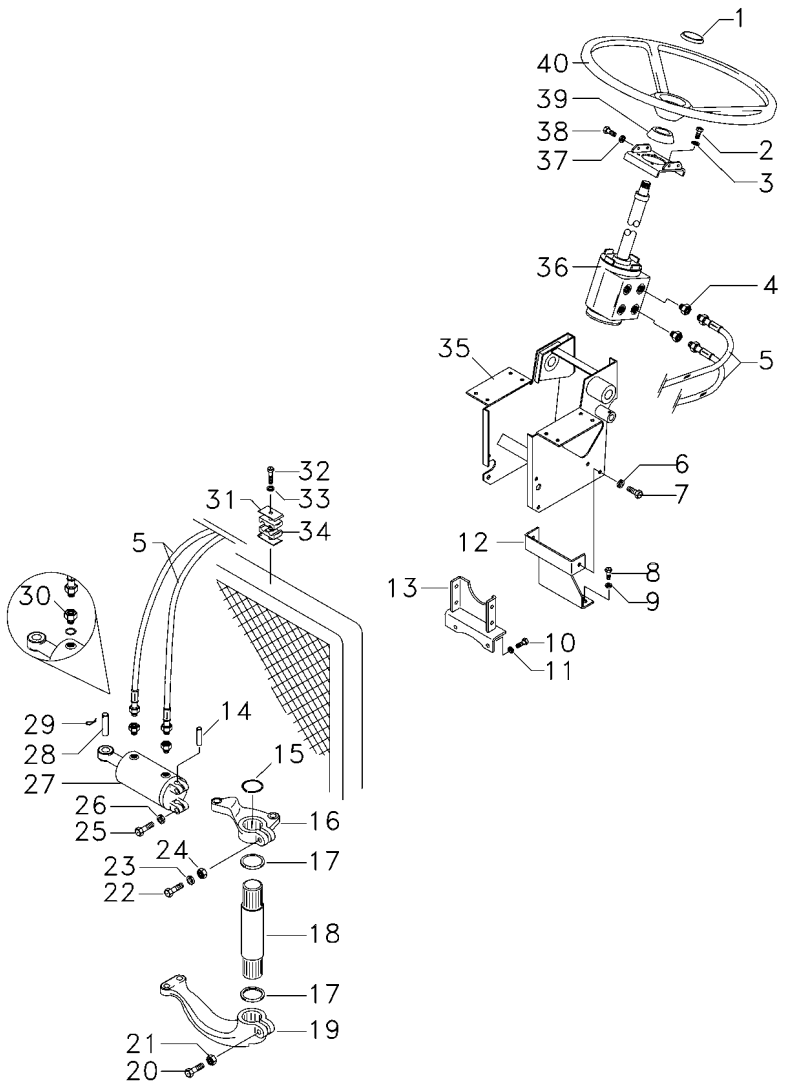

1	061181T1		**1**	EMBLEMA	EMBLEM	EMBLEMA
1	037892T1		**1**	TAMPA	COVER	CUBIERTA
2	339814X1		**4**	PARAFUSO	BOLT	PERNO
3	339376X1		**4**	ARRUELA	WASHER	ARANDELA
4	047154T1		**2**	CONEXÃO	CONNECTION	CONEXION
5	067905T1		**2**	MANGUEIRA	HOSE	FLEXIBLE
6	339376X1		**1**	ARRUELA	WASHER	ARANDELA
7	339451X1		**2**	PARAFUSO	BOLT	PERNO
8	353698X1		**2**	PARAFUSO	BOLT	PERNO
9	353432X1		**2**	ARRUELA	WASHER	ARANDELA
10	353698X1		**2**	PARAFUSO	BOLT	PERNO
11	353432X1		**2**	ARRUELA	WASHER	ARANDELA
12	033922S1		**1**	SUPORTE	BRACKET	SOPORTE
13	033927S1		**1**	SUPORTE	BRACKET	SOPORTE
14	489720M91	60-50 No	**1**	PINO	PIN	PASADOR
15	355917X1		**1**	ANEL TRAVA	CIRCLIP	CIRCULITO
16	042863N1	60-55 No	**1**	CJ. BRAÇO	KIT, ARM	JUEGO DE BRAZO
17	072293P1		**2**	VEDADOR	SEAL	RETEN
18	1676666M1		**1**	EIXO	SHAFT	ARBOL
19	1676664M1		**1**	BRAÇO	ARM	BRAZO
20	361859X1		**1**	PARAFUSO	BOLT	PERNO
21	195556M2		**1**	PORCA	NUT	TUERCA
22	353622X1		**1**	PARAFUSO	BOLT	PERNO
23	353433X1		**1**	ARRUELA	WASHER	ARANDELA
24	353427X1		**1**	PORCA	NUT	TUERCA
25	353725X1		**2**	PARAFUSO	BOLT	PERNO
26	353439X1		**2**	ARRUELA	WASHER	ARANDELA
27	3148318M92	70-87 No	**1**	CILINDRO	CYLINDER	CILINDRO
28	3148787M2		**11**	PINO	PIN	PASADOR
29	375090X1		**1**	CUPILHA	COTTER PIN	PASADOR DOUBLE
30	3411947M91		**2**	CONEXÃO	CONNECTION	CONEXION
30	831452M1		**2**	ANEL "O"	O RING	JUNTA TORICA
31	3146897M1		**1**	REFORÇO	REINFORCEMENT	REFUERZO
32	353685X1		**1**	PARAFUSO	BOLT	PERNO
33	353446X1		**1**	ARRUELA	WASHER	ARANDELA
34	3585143M1		**2**	BRAÇADEIRA	CLAMP	ABRAZADERA
35	047174S1		**1**	ESTRUTURA	STRUCTURE	ESTRUCTURA
36	047182N1	70-170 No	**1**	DIREÇÃO	STEERING	DIRECCION
37	353434X1		**4**	ARRUELA	WASHER	ARANDELA
38	353691X1		**2**	PARAFUSO	BOLT	PERNO
38	353897X1		**2**	PARAFUSO	BOLT	PERNO
39	2801323M1		**1**	COLAR	COLLAR	COLLAR
40	058019P1		**1**	VOLANTE DIREÇÃO	STEERING WHEEL	VOLANT DIRECCION

Sistema De Direção System Of Direction Sistema De Dirección	Completo Complete Completo	70-55	2rm - Tratores Estreito / Compacto Com Controle Remoto - Sem Redutor De Velocidades 2wd - Narrow Tractors / Compact With Remote Control - Without Creeper 2rm - Tractores Estrecho / Compacto Con Controle Remoto - Sin Creeper

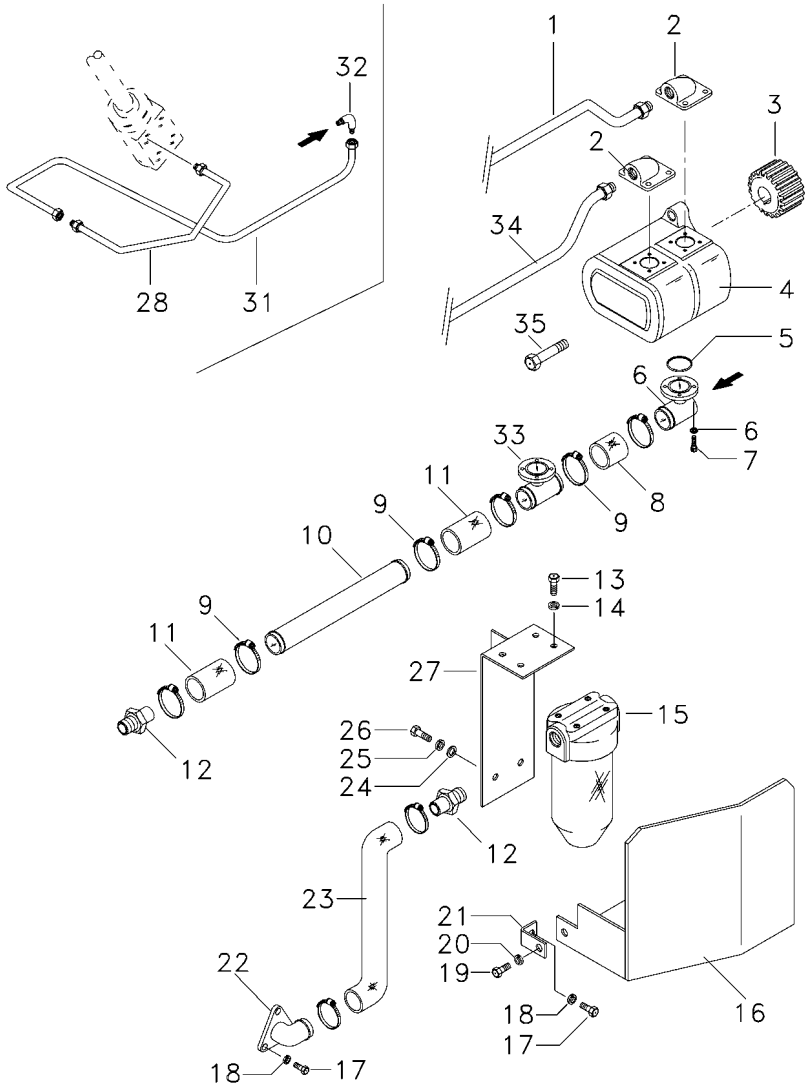

1	6207551M1		**1**	TUBO	PIPE	CANO
2	3411940M91		**1**	CONEXÃO	CONNECTION	CONEXION
3	3412000M1		**1**	ENGRENAGEM	GEAR	ENGRANAJE
4	052107T1		**1**	BOMBA HIDRÁULICA	HYDRAULIC PUMP	BOMBA HIDRAULICA
5	3585217M1		**2**	ANEL "O"	O RING	JUNTA TORICA
6	339375X1		**16**	ARRUELA	WASHER	ARANDELA
7	391979X1		**12**	PARAFUSO	BOLT	PERNO
7	3000257X1		**4**	PARAFUSO	BOLT	PERNO
8	039509P1		**1**	MANGUEIRA	HOSE	FLEXIBLE
9	490802M1		**8**	BRAÇADEIRA	CLAMP	ABRAZADERA
10	063198P1		**1**	TUBO	PIPE,OIL	MANGUITO ACEITE
11	036732P1		**2**	MANGUEIRA	HOSE	FLEXIBLE
12	020529P1		**2**	CONEXÃO	CONNECTION	CONEXION
13	353677X1		**4**	PARAFUSO	BOLT	PERNO
14	353446X1		**4**	ARRUELA	WASHER	ARANDELA
15	020388T2	70-175 No	**1**	CJ. FILTRO	KIT, FILTER	JUEGO FILTRO
16	051326S1		**1**	PROTEÇÃO	GUARD	DEFENSA
17	353691X1		**3**	PARAFUSO	BOLT	PERNO
18	353434X1		**3**	ARRUELA	WASHER	ARANDELA
19	353651X1		**1**	PARAFUSO	BOLT	PERNO
20	353434X1		**1**	ARRUELA	WASHER	ARANDELA
21	051330P1		**1**	SUPORTE	BRACKET	SOPORTE
22	020380S1		**1**	FLANGE	FLANGE	PLETINA
23	051320P1		**1**	MANGUEIRA	HOSE	FLEXIBLE
24	353758X1		**1**	ARRUELA	WASHER	ARANDELA
25	353439X1		**1**	ARRUELA	WASHER	ARANDELA
26	354276X1		**1**	PARAFUSO	BOLT	PERNO
27	051323S1		**1**	SUPORTE	BRACKET	SOPORTE
28	6207552M1		**1**	TUBO	PIPE	CANO
31	044395N1		**1**	TUBO	PIPE	CANO
32	3412604M91		**1**	CONEXÃO	CONNECTION	CONEXION
33	039479S1		**1**	FLANGE	FLANGE	PLETINA
34	057886P1		**1**	TUBO	PIPE	CANO
35	362443X1		**1**	PARAFUSO	BOLT	PERNO

Direção Hidrostática
Hydrostatic Steering
Direccion Hidrostática

70-60

2rm - Tratores Estreito / Compacto Sem Controle Remoto - Sem Redutor De Velocidades
2wd - Narrow Tractors / Compact Without Remote Control - Without Creeper
2rm - Tractores Estrecho / Compacto Sin Controle Remoto - Sin Creeper

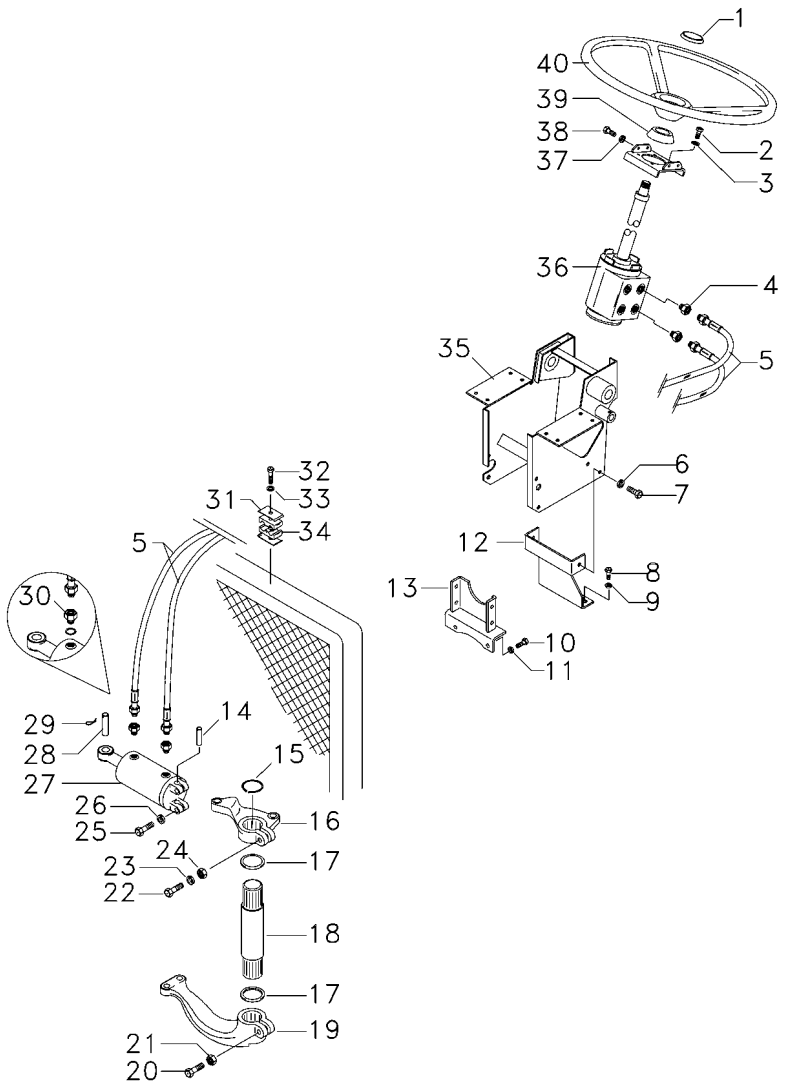

1	061181T1		**1**	EMBLEMA	EMBLEM	EMBLEMA
1	037892T1		**1**	TAMPA	COVER	CUBIERTA
2	339814X1		**4**	PARAFUSO	BOLT	PERNO
3	339376X1		**4**	ARRUELA	WASHER	ARANDELA
4	047154T1		**2**	CONEXÃO	CONNECTION	CONEXION
5	067905T1		**2**	MANGUEIRA	HOSE	FLEXIBLE
6	339376X1		**1**	ARRUELA	WASHER	ARANDELA
7	339451X1		**2**	PARAFUSO	BOLT	PERNO
8	353698X1		**2**	PARAFUSO	BOLT	PERNO
9	353432X1		**2**	ARRUELA	WASHER	ARANDELA
10	353698X1		**2**	PARAFUSO	BOLT	PERNO
11	353432X1		**2**	ARRUELA	WASHER	ARANDELA
12	033922S1		**1**	SUPORTE	BRACKET	SOPORTE
13	033927S1		**1**	SUPORTE	BRACKET	SOPORTE
14	489720M91		**1**	PINO	PIN	PASADOR
15	355917X1		**1**	ANEL TRAVA	CIRCLIP	CIRCULITO
16	042863N1	60-55 No	**1**	CJ. BRAÇO	KIT, ARM	JUEGO DE BRAZO
17	072293P1		**1**	VEDADOR	SEAL	RETEN
18	1676666M1		**1**	EIXO	SHAFT	ARBOL
19	1676664M1		**1**	BRAÇO	ARM	BRAZO
20	361859X1		**1**	PARAFUSO	BOLT	PERNO
21	195556M2		**1**	PORCA	NUT	TUERCA
22	353622X1		**1**	PARAFUSO	BOLT	PERNO
23	353433X1		**1**	ARRUELA	WASHER	ARANDELA
24	353427X1		**1**	PORCA	NUT	TUERCA
25	353725X1		**2**	PARAFUSO	BOLT	PERNO
26	353439X1		**2**	ARRUELA	WASHER	ARANDELA
27	3148318M92	70-87 No	**1**	CILINDRO	CYLINDER	CILINDRO
28	3148787M2		**1**	PINO	PIN	PASADOR
29	375090X1		**1**	CUPILHA	COTTER PIN	PASADOR DOUBLE
30	3411947M91		**2**	CONEXÃO	CONNECTION	CONEXION
30	831452M1		**2**	ANEL "O"	O RING	JUNTA TORICA
31	3146897M1		**1**	REFORÇO	REINFORCEMENT	REFUERZO
32	353685X1		**1**	PARAFUSO	BOLT	PERNO
33	353446X1		**1**	ARRUELA	WASHER	ARANDELA
34	3585143M1		**2**	BRAÇADEIRA	CLAMP	ABRAZADERA
35	047174S1		**1**	ESTRUTURA	STRUCTURE	ESTRUCTURA
36	047182N1	70-170 No	**1**	DIREÇÃO	STEERING	DIRECCION
37	353434X1		**4**	ARRUELA	WASHER	ARANDELA
38	353691X1		**2**	PARAFUSO	BOLT	PERNO
38	353897X1		**2**	PARAFUSO	BOLT	PERNO
39	2801323M1		**1**	COLAR	COLLAR	COLLAR
40	058019P1		**1**	VOLANTE DIREÇÃO	STEERING WHEEL	VOLANT DIRECCION

Direção Hidrostática
Hydrostatic Steering
Direccion Hidrostática

70-65

2rm - Tratores Estreito / Compacto Sem Controle Remoto - Sem Redutor De Velocidades
2wd - Narrow Tractors / Compact Without Remote Control - Without Creeper
2rm - Tractores Estrecho / Compacto Sin Controle Remoto - Sin Creeper

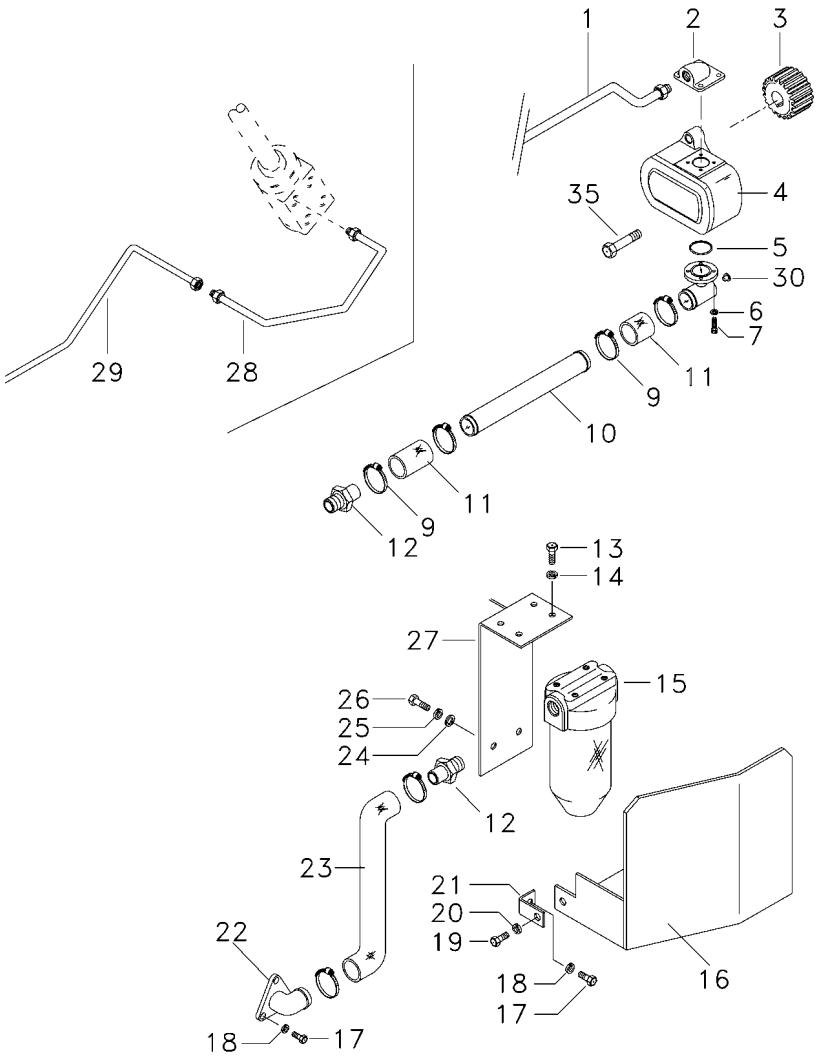

1	6207551M1		**1**	TUBO	PIPE	CANO
2	3411940M91		**1**	CONEXÃO	CONNECTION	CONEXION
3	3412000M1		**1**	ENGRENAGEM	GEAR	ENGRANAJE
4	052207T1		**1**	BOMBA HIDRÁULICA	HYDRAULIC PUMP	BOMBA HIDRAULICA
5	3585217M1		**1**	ANEL "O"	O RING	JUNTA TORICA
6	339375X1		**8**	ARRUELA	WASHER	ARANDELA
7	391979X1		**6**	PARAFUSO	BOLT	PERNO
7	3000257X1		**2**	PARAFUSO	BOLT	PERNO
9	490802M1		**6**	BRAÇADEIRA	CLAMP	ABRAZADERA
10	063324P1		**1**	TUBO	PIPE,OIL	MANGUITO ACEITE
11	036732P1		**2**	MANGUEIRA	HOSE	FLEXIBLE
12	020529P1		**2**	CONEXÃO	CONNECTION	CONEXION
13	353677X1		**4**	PARAFUSO	BOLT	PERNO
14	353446X1		**4**	ARRUELA	WASHER	ARANDELA
15	020388T2	70-175 No	**1**	CJ. FILTRO	KIT, FILTER	JUEGO FILTRO
16	051326S1		**1**	PROTEÇÃO	GUARD	DEFENSA
17	353691X1		**3**	PARAFUSO	BOLT	PERNO
18	353434X1		**3**	ARRUELA	WASHER	ARANDELA
19	353651X1		**1**	PARAFUSO	BOLT	PERNO
20	353434X1		**1**	ARRUELA	WASHER	ARANDELA
21	051330P1		**1**	SUPORTE	BRACKET	SOPORTE
22	020380S1		**1**	FLANGE	FLANGE	PLETINA
23	051320P1		**1**	MANGUEIRA	HOSE	FLEXIBLE
24	353758X1		**1**	ARRUELA	WASHER	ARANDELA
25	353439X1		**1**	ARRUELA	WASHER	ARANDELA
26	354276X1		**1**	PARAFUSO	BOLT	PERNO
27	051323S1		**1**	SUPORTE	BRACKET	SOPORTE
28	6207552M1		**1**	TUBO	PIPE	CANO
29	065107P1		**1**	TUBO	PIPE,OIL	MANGUITO ACEITE
30	835087M91		**1**	BUJÃO	PLUG	TAPON
35	362443X1		**1**	PARAFUSO	BOLT	PERNO

Direção Hidrostática
Hydrostatic Steering
Direccion Hidrostática

70-70

2rm - Tratores Estreito / Compacto Com Controle Remoto - Com Redutor De Velocidades
2wd - Narrow Tractors / Compact With Remote Control - With Creeper
2rm - Tractores Estrecho / Compacto Con Controle Remoto - Con Creeper

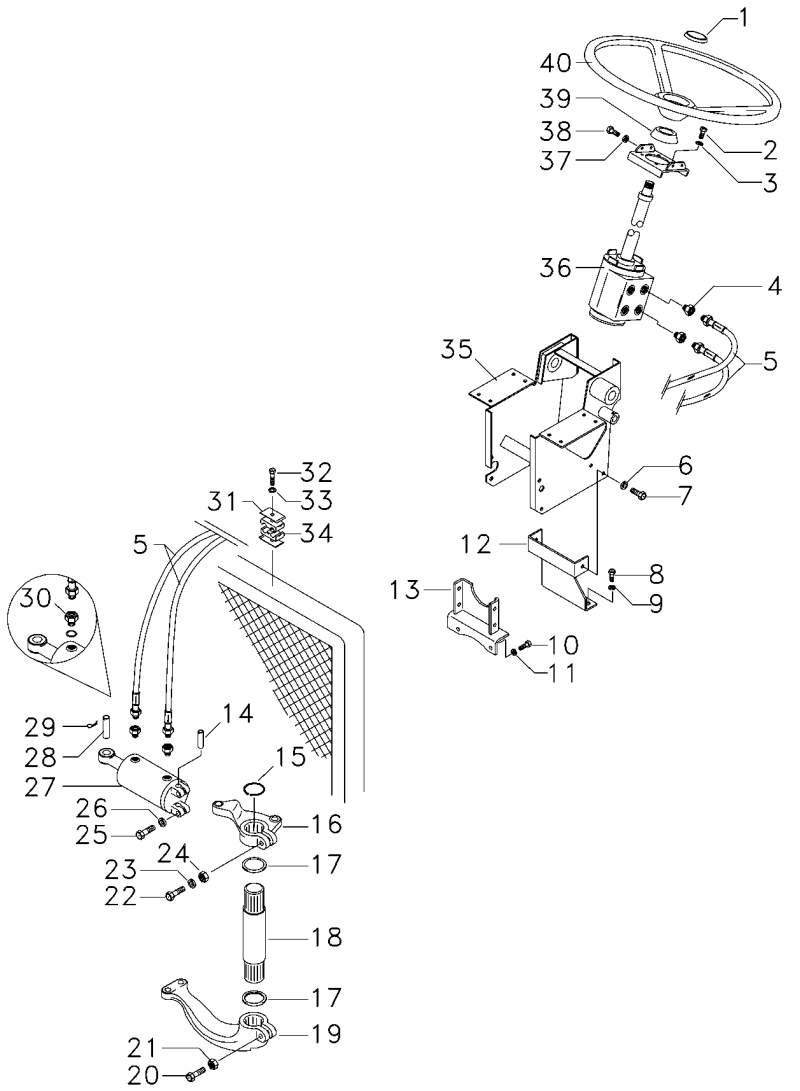

1	061181T1		**1**	EMBLEMA	EMBLEM	EMBLEMA
1	037892T1		**1**	TAMPA	COVER	CUBIERTA
2	339814X1		**4**	PARAFUSO	BOLT	PERNO
3	339376X1		**4**	ARRUELA	WASHER	ARANDELA
4	047154T1		**2**	CONEXÃO	CONNECTION	CONEXION
5	067905T1		**2**	MANGUEIRA	HOSE	FLEXIBLE
6	339376X1		**1**	ARRUELA	WASHER	ARANDELA
7	339451X1		**2**	PARAFUSO	BOLT	PERNO
8	353698X1		**2**	PARAFUSO	BOLT	PERNO
9	353432X1		**2**	ARRUELA	WASHER	ARANDELA
10	353698X1		**2**	PARAFUSO	BOLT	PERNO
11	353432X1		**2**	ARRUELA	WASHER	ARANDELA
12	033922S1		**1**	SUPORTE	BRACKET	SOPORTE
13	033927S1		**1**	SUPORTE	BRACKET	SOPORTE
14	489720M91		**1**	PINO	PIN	PASADOR
15	355917X1		**1**	ANEL TRAVA	CIRCLIP	CIRCULITO
16	042863N1		**1**	CJ. BRAÇO	KIT, ARM	JUEGO DE BRAZO
17	196079M1		**2**	VEDADOR	SEAL	RETEN
18	1676666M1		**1**	EIXO	SHAFT	ARBOL
19	1676664M1		**1**	BRAÇO	ARM	BRAZO
20	361859X1		**1**	PARAFUSO	BOLT	PERNO
21	195556M2		**1**	PORCA	NUT	TUERCA
22	353622X1		**1**	PARAFUSO	BOLT	PERNO
23	353433X1		**1**	ARRUELA	WASHER	ARANDELA
24	353427X1		**1**	PORCA	NUT	TUERCA
25	353725X1		**2**	PARAFUSO	BOLT	PERNO
26	353439X1		**2**	ARRUELA	WASHER	ARANDELA
27	3148318M92	70-87 No	**1**	CILINDRO	CYLINDER	CILINDRO
28	3148787M2		**1**	PINO	PIN	PASADOR
29	375090X1		**1**	CUPILHA	COTTER PIN	PASADOR DOUBLE
30	3411947M91		**2**	CONEXÃO	CONNECTION	CONEXION
30	831452M1		**2**	ANEL "O"	O RING	JUNTA TORICA
31	3146897M1		**1**	REFORÇO	REINFORCEMENT	REFUERZO
32	353685X1		**1**	PARAFUSO	BOLT	PERNO
33	353446X1		**1**	ARRUELA	WASHER	ARANDELA
34	3585143M1		**2**	BRAÇADEIRA	CLAMP	ABRAZADERA
35	047174S1		**1**	ESTRUTURA	STRUCTURE	ESTRUCTURA
36	047182N1		**1**	DIREÇÃO	STEERING	DIRECCION
37	353434X1		**4**	ARRUELA	WASHER	ARANDELA
38	353691X1		**2**	PARAFUSO	BOLT	PERNO
38	353897X1		**2**	PARAFUSO	BOLT	PERNO
39	2801323M1		**1**	COLAR	COLLAR	COLLAR
40	058019P1		**1**	VOLANTE DIREÇÃO	STEERING WHEEL	VOLANT DIRECCION

Direção Hidrostática
Hydrostatic Steering
Direccion Hidrostática

70-75

2rm - Tratores Estreito / Compacto Com Controle Remoto - Com Redutor De Velocidades
2wd - Narrow Tractors / Compact With Remote Control - With Creeper
2rm - Tractores Estrecho / Compacto Con Controle Remoto - Con Creeper

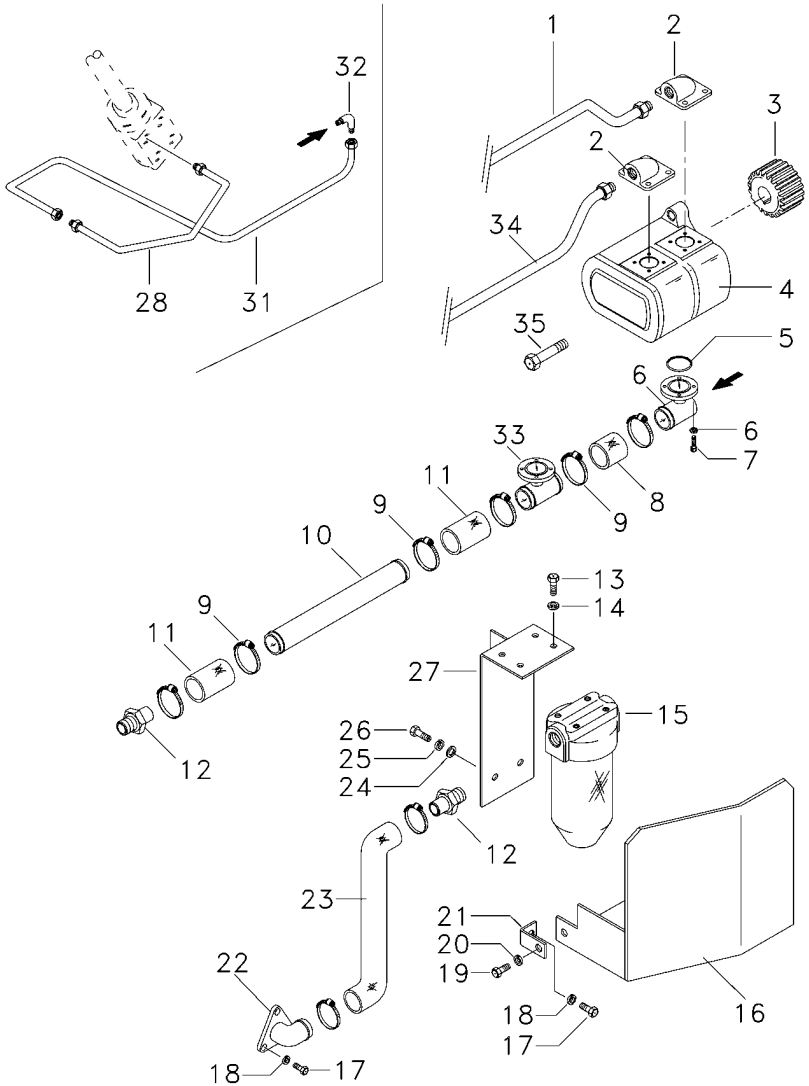

1	6207551M1	**1**	TUBO	PIPE	CANO
2	3411940M91	**1**	CONEXÃO	CONNECTION	CONEXION
3	3412000M1	**1**	ENGRENAGEM	GEAR	ENGRANAJE
4	052107T1	**1**	BOMBA HIDRÁULICA	HYDRAULIC PUMP	BOMBA HIDRAULICA
5	3585217M1	**2**	ANEL "O"	O RING	JUNTA TORICA
6	339375X1	**16**	ARRUELA	WASHER	ARANDELA
7	391979X1	**12**	PARAFUSO	BOLT	PERNO
7	3000257X1	**4**	PARAFUSO	BOLT	PERNO
8	039509P1	**1**	MANGUEIRA	HOSE	FLEXIBLE
9	490802M1	**8**	BRAÇADEIRA	CLAMP	ABRAZADERA
10	058976P1	**1**	TUBO	TUBE	TUBO
11	036732P1	**2**	MANGUEIRA	HOSE	FLEXIBLE
12	020529P1	**2**	CONEXÃO	CONNECTION	CONEXION
13	353677X1	**4**	PARAFUSO	BOLT	PERNO
14	353446X1	**4**	ARRUELA	WASHER	ARANDELA
15	020388T2	**1**	CJ. FILTRO	KIT, FILTER	JUEGO FILTRO
16	051326S1	**1**	PROTEÇÃO	GUARD	DEFENSA
17	353691X1	**3**	PARAFUSO	BOLT	PERNO
18	353434X1	**3**	ARRUELA	WASHER	ARANDELA
19	353651X1	**1**	PARAFUSO	BOLT	PERNO
20	353434X1	**1**	ARRUELA	WASHER	ARANDELA
21	051330P1	**1**	SUPORTE	BRACKET	SOPORTE
22	020380S1	**1**	FLANGE	FLANGE	PLETINA
23	051320P1	**1**	MANGUEIRA	HOSE	FLEXIBLE
24	353758X1	**1**	ARRUELA	WASHER	ARANDELA
25	353439X1	**1**	ARRUELA	WASHER	ARANDELA
26	354276X1	**1**	PARAFUSO	BOLT	PERNO
27	051323S1	**1**	SUPORTE	BRACKET	SOPORTE
28	6207552M1	**1**	TUBO	PIPE	CANO
31	044395N1	**1**	TUBO	PIPE	CANO
32	3412604M91	**1**	CONEXÃO	CONNECTION	CONEXION
33	039479S1	**1**	FLANGE	FLANGE	PLETINA
34	063323P1	**1**	TUBO	PIPE,OIL	MANGUITO ACEITE
35	362443X1	**1**	PARAFUSO	BOLT	PERNO

Direção Hidrostática
Hydrostatic Steering
Direccion Hidrostática

70-80

2rm - Tratores Estreito / Compacto Sem Controle Remoto - Com Redutor De Velocidades
2wd - Narrow Tractors / Compac Without Remote Control - With Creeper
2rm - Tractores Estrecho / Compacto Sin Controle Remoto - Con Creeper

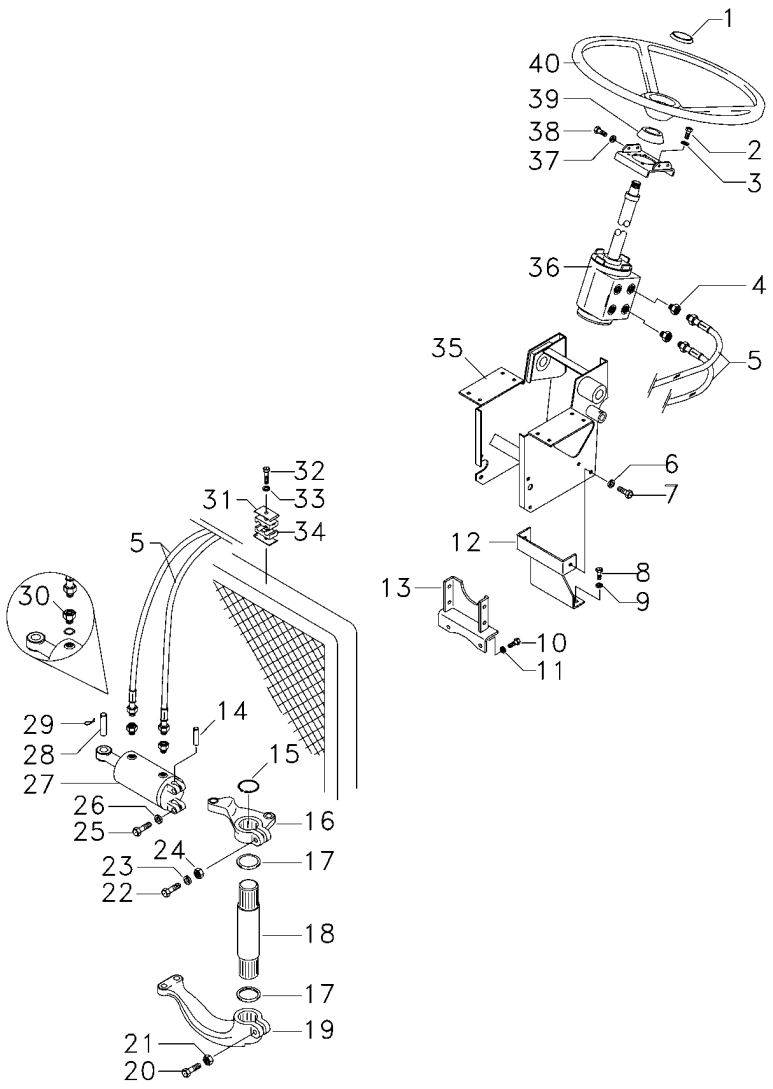

1	061181T1		**1**	EMBLEMA	EMBLEM	EMBLEMA
1	037892T1		**1**	TAMPA	COVER	CUBIERTA
2	339814X1		**4**	PARAFUSO	BOLT	PERNO
3	339376X1		**4**	ARRUELA	WASHER	ARANDELA
4	047154T1		**2**	CONEXÃO	CONNECTION	CONEXION
5	067905T1		**2**	MANGUEIRA	HOSE	FLEXIBLE
6	339376X1		**1**	ARRUELA	WASHER	ARANDELA
7	339451X1		**2**	PARAFUSO	BOLT	PERNO
8	353698X1		**2**	PARAFUSO	BOLT	PERNO
9	353432X1		**2**	ARRUELA	WASHER	ARANDELA
10	353698X1		**2**	PARAFUSO	BOLT	PERNO
11	353432X1		**2**	ARRUELA	WASHER	ARANDELA
12	033922S1		**1**	SUPORTE	BRACKET	SOPORTE
13	033927S1		**1**	SUPORTE	BRACKET	SOPORTE
14	489720M91		**1**	PINO	PIN	PASADOR
15	355917X1		**1**	ANEL TRAVA	CIRCLIP	CIRCULITO
16	042863N1		**1**	CJ. BRAÇO	KIT, ARM	JUEGO DE BRAZO
17	196079M1		**1**	VEDADOR	SEAL	RETEN
18	1676666M1		**1**	EIXO	SHAFT	ARBOL
19	1676664M1		**1**	BRAÇO	ARM	BRAZO
20	361859X1		**1**	PARAFUSO	BOLT	PERNO
21	195556M2		**1**	PORCA	NUT	TUERCA
22	353622X1		**1**	PARAFUSO	BOLT	PERNO
23	353433X1		**1**	ARRUELA	WASHER	ARANDELA
24	353427X1		**1**	PORCA	NUT	TUERCA
25	353725X1		**2**	PARAFUSO	BOLT	PERNO
26	353439X1		**2**	ARRUELA	WASHER	ARANDELA
27	3148318M92	70-87 No	**1**	CILINDRO	CYLINDER	CILINDRO
28	3148787M2		**1**	PINO	PIN	PASADOR
29	375090X1		**1**	CUPILHA	COTTER PIN	PASADOR DOUBLE
30	3411947M91		**2**	CONEXÃO	CONNECTION	CONEXION
30	831452M1		**2**	ANEL "O"	O RING	JUNTA TORICA
31	3146897M1		**1**	REFORÇO	REINFORCEMENT	REFUERZO
32	353685X1		**1**	PARAFUSO	BOLT	PERNO
33	353446X1		**1**	ARRUELA	WASHER	ARANDELA
34	3585143M1		**2**	BRAÇADEIRA	CLAMP	ABRAZADERA
35	047174S1		**1**	ESTRUTURA	STRUCTURE	ESTRUCTURA
36	047182N1		**1**	DIREÇÃO	STEERING	DIRECCION
37	353434X1		**4**	ARRUELA	WASHER	ARANDELA
38	353691X1		**2**	PARAFUSO	BOLT	PERNO
38	353897X1		**2**	PARAFUSO	BOLT	PERNO
39	2801323M1		**1**	COLAR	COLLAR	COLLAR
40	058019P1		**1**	VOLANTE DIREÇÃO	STEERING WHEEL	VOLANT DIRECCION

Direção Hidrostática
Hydrostatic Steering
Direccion Hidrostática

70-85

2rm - Tratores Estreito / Compacto Sem Controle Remoto - Com Redutor De Velocidades
2wd - Narrow Tractors / Compac Without Remote Control - With Creeper
2rm - Tractores Estrecho / Compacto Sin Controle Remoto - Con Creeper

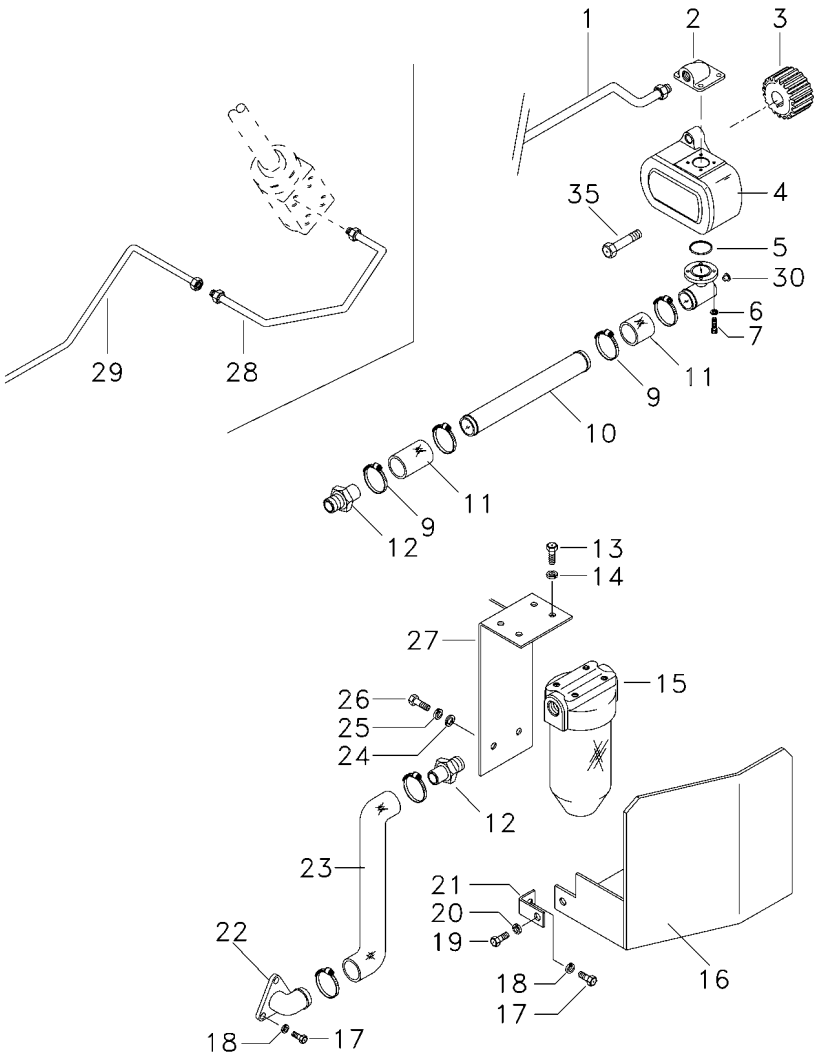

1	6207551M1	**1**	TUBO	PIPE	CANO
2	3411940M91	**1**	CONEXÃO	CONNECTION	CONEXION
3	3412000M1	**1**	ENGRENAGEM	GEAR	ENGRANAJE
4	052207T1	**1**	BOMBA HIDRÁULICA	HYDRAULIC PUMP	BOMBA HIDRAULICA
5	3585217M1	**1**	ANEL "O"	O RING	JUNTA TORICA
6	339375X1	**8**	ARRUELA	WASHER	ARANDELA
7	391979X1	**6**	PARAFUSO	BOLT	PERNO
7	3000257X1	**2**	PARAFUSO	BOLT	PERNO
9	490802M1	**6**	BRAÇADEIRA	CLAMP	ABRAZADERA
10	063325P1	**1**	TUBO	PIPE	CANO
11	036732P1	**2**	MANGUEIRA	HOSE	FLEXIBLE
12	020529P1	**2**	CONEXÃO	CONNECTION	CONEXION
13	353677X1	**4**	PARAFUSO	BOLT	PERNO
14	353446X1	**4**	ARRUELA	WASHER	ARANDELA
15	020388T2	**1**	CJ. FILTRO	KIT, FILTER	JUEGO FILTRO
16	051326S1	**1**	PROTEÇÃO	GUARD	DEFENSA
17	353691X1	**3**	PARAFUSO	BOLT	PERNO
18	353434X1	**3**	ARRUELA	WASHER	ARANDELA
19	353651X1	**1**	PARAFUSO	BOLT	PERNO
20	353434X1	**1**	ARRUELA	WASHER	ARANDELA
21	051330P1	**1**	SUPORTE	BRACKET	SOPORTE
22	020380S1	**1**	FLANGE	FLANGE	PLETINA
23	051320P1	**1**	MANGUEIRA	HOSE	FLEXIBLE
24	353758X1	**1**	ARRUELA	WASHER	ARANDELA
25	353439X1	**1**	ARRUELA	WASHER	ARANDELA
26	354276X1	**1**	PARAFUSO	BOLT	PERNO
27	051323S1	**1**	SUPORTE	BRACKET	SOPORTE
28	6207552M1	**1**	TUBO	PIPE	CANO
29	065106P1	**1**	TUBO	PIPE	CANO
30	835087M91	**1**	BUJÃO	PLUG	TAPON
35	362443X1	**1**	PARAFUSO	BOLT	PERNO

Cilindro Hidráulico Da Direção
Steering Cylinder
Cilindro Direccion

70-87

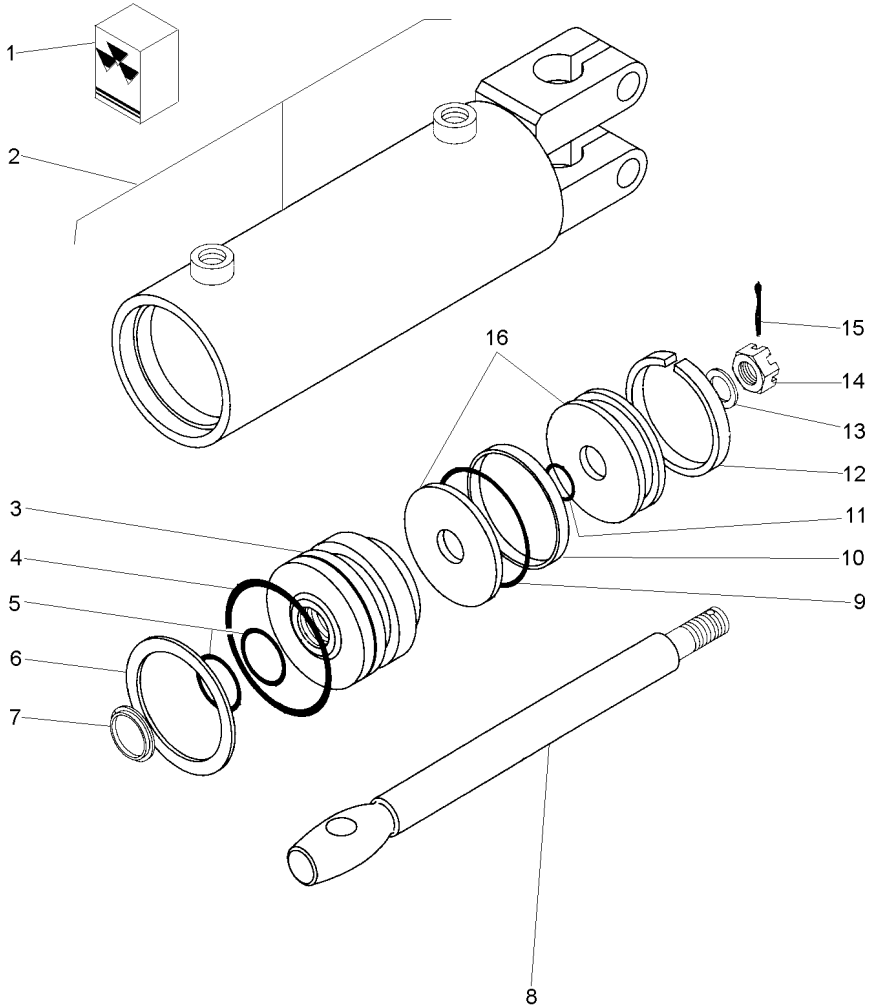

1	2730954M91			**1**	JG. REPARO	KIT, REPAIR	JUEGO REPARACION
2			3148318M91	**1**	CJ. CARCAÇA	HOUSE ASSY	CONJ. CARTER
3	2730952M1	2		**1**	GUIA	GUIDE	GUIA
4		1		**1**	ANEL "O"	O RING	JUNTA TORICA
5		1		**2**	ANEL "O"	O RING	JUNTA TORICA
6	2730385M1	2		**1**	ANEL	RING	ARO
7		1		**1**	ANEL	RING	ARO
8	2730372M1	2		**1**	HASTE CILINDRO	CYLINDER ROD	BIELA DE CILINDR
9		1		**1**	ANEL "O"	O RING	JUNTA TORICA
10		1		**1**	ANEL	RING	ARO
11		1		**1**	ANEL "O"	O RING	JUNTA TORICA
12		1		**1**	ANEL	RING	ARO
13	2730371M1	2		**1**	ARRUELA	WASHER	ARANDELA
14	2730368M1	2		**1**	PORCA	NUT	TUERCA
15	354059X1	2	1X1/8	**1**	CONTRAPINO	DOWEL	CENTRAJE
16	2730951M91	2		**1**	PISTÃO	PISTON	PISTON

Direção Hidrostática
Hydrostatic Steering
Direccion Hidrostática

4 Rodas Motrizes
4 Wheels Drive
4 Ruedas Motriz

70-90

Tração Central - Com Controle Remoto
Central Traction - With Remote Control
Tracción Central - Con Controle Remoto

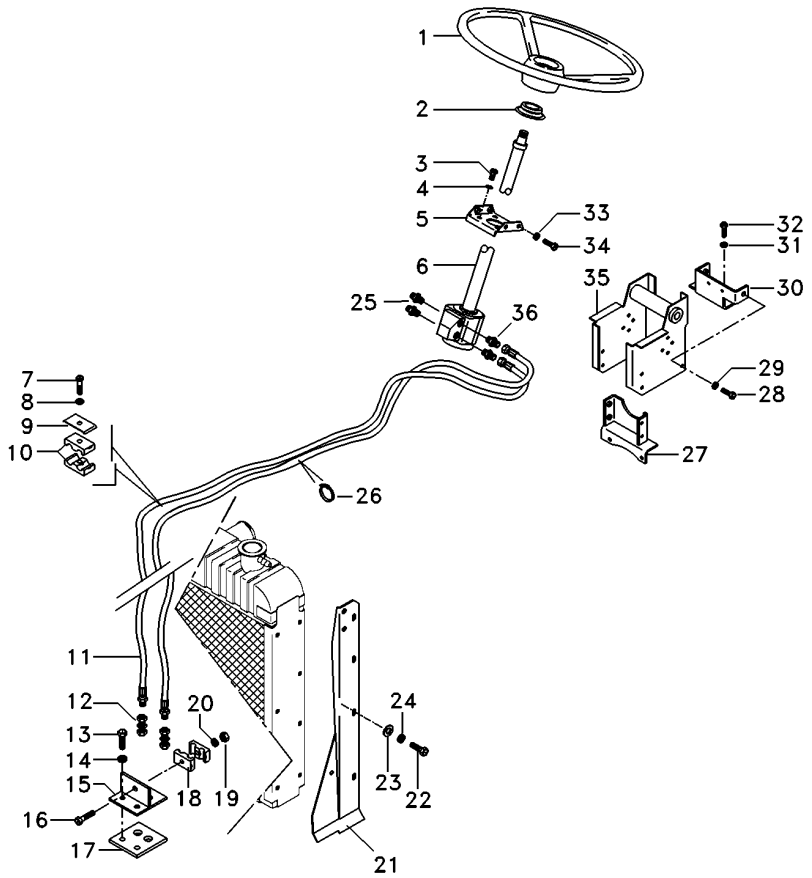

1	040341T1		**1**	VOLANTE	FLYWHEEL	VOLANTE
2	2801323M1		**1**	COLAR	COLLAR	COLLAR
3	339814X1		**4**	PARAFUSO	BOLT	PERNO
4	339376X1		**4**	ARRUELA	WASHER	ARANDELA
5	047181S1		**1**	SUPORTE	BRACKET	SOPORTE
6	6216830M91		**1**	UN. HIDROSTÁTICA	STEERING UNIT	UNIDAD DIRECCION
7	353685X1		**1**	PARAFUSO	BOLT	PERNO
8	353446X1		**1**	ARRUELA	WASHER	ARANDELA
9	3146897M1		**1**	REFORÇO	REINFORCEMENT	REFUERZO
10	3585143M1		**2**	BRAÇADEIRA	CLAMP	ABRAZADERA
11	067905T1		**2**	MANGUEIRA	HOSE	FLEXIBLE
12	3412001M91		**2**	CONEXÃO	CONNECTION	CONEXION
13	353691X1		**2**	PARAFUSO	BOLT	PERNO
14	353434X1		**2**	ARRUELA	WASHER	ARANDELA
15	3585070M91		**1**	SUPORTE	BRACKET	SOPORTE
16	3468414M1		**1**	PARAFUSO	BOLT	PERNO
17	3585072M1		**1**	PROTETOR	PROTECTOR	PROTECTOR
18	033212P1		**2**	BRAÇADEIRA	CLAMP	ABRAZADERA
19	339030X1		**1**	PORCA	NUT	TUERCA
20	339375X1		**1**	ARRUELA	WASHER	ARANDELA
21	067683S2	◀	**1**	PAINEL	PANEL	PANEL
21	067686S2	▶	**1**	PAINEL	PANEL	PANEL
22	391074X1		**8**	PARAFUSO	BOLT	PERNO
23	355617X1		**8**	ARRUELA	WASHER	ARANDELA
24	339375X1		**8**	ARRUELA	WASHER	ARANDELA
25	047154T1		**2**	CONEXÃO	CONNECTION	CONEXION
26	3148223M1		**4**	BRAÇADEIRA	CLAMP	ABRAZADERA
27	033927S1		**1**	SUPORTE	BRACKET	SOPORTE
28	339451X1		**2**	PARAFUSO	BOLT	PERNO
29	339376X1		**2**	ARRUELA	WASHER	ARANDELA
30	033922S1		**1**	SUPORTE	BRACKET	SOPORTE
31	353432X1		**2**	ARRUELA	WASHER	ARANDELA
32	353698X1		**2**	PARAFUSO	BOLT	PERNO
33	353434X1		**4**	ARRUELA	WASHER	ARANDELA
34	353897X1		**2**	PARAFUSO	BOLT	PERNO
35	047174S1		**1**	ESTRUTURA	STRUCTURE	ESTRUCTURA
36	047155T1		**2**	CONEXÃO	CONNECTION	CONEXION

Direção Hidrostática Hydrostatic Steering Direccion Hidrostática	4 Rodas Motrizes 4 Wheels Drive 4 Ruedas Motriz	70-95	Tração Central - Com Controle Remoto Central Traction - With Remote Control Tracción Central - Con Controle Remoto

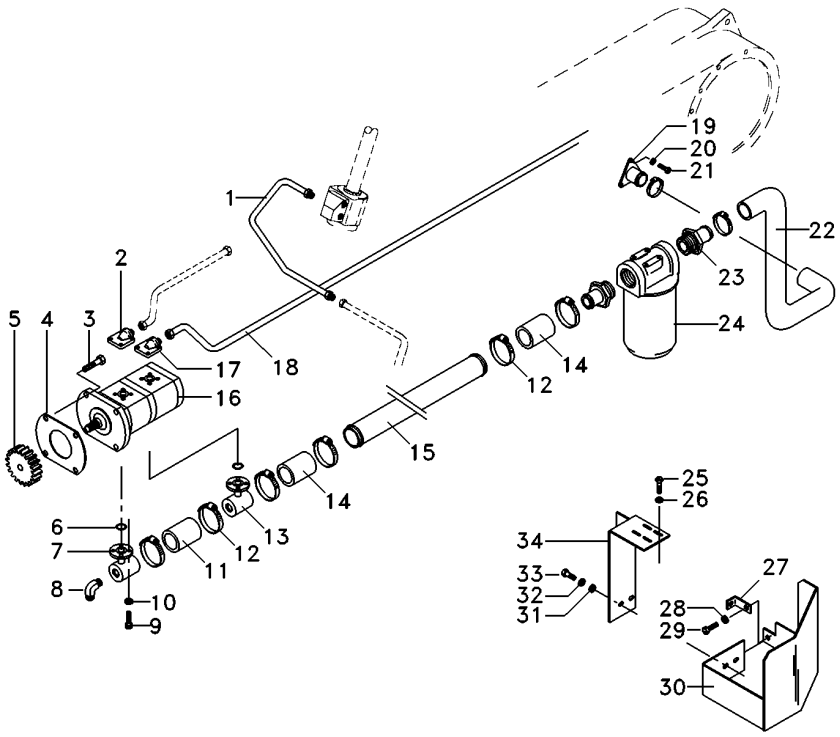

1	6207552M1	1	TUBO	PIPE	CANO
2	3411940M91	1	CONEXÃO	CONNECTION	CONEXION
3	362443X1	1	PARAFUSO	BOLT	PERNO
4	1687018M2	1	JUNTA	GASKET	EMPAQUETADURA.
5	3412000M1	1	ENGRENAGEM	GEAR	ENGRANAJE
6	3585217M1	2	ANEL "O"	O RING	JUNTA TORICA
7	039478S1	1	FLANGE	FLANGE	PLETINA
8	3412604M91	1	CONEXÃO	CONNECTION	CONEXION
9	391979X1	12	PARAFUSO	BOLT	PERNO
10	339375X1	16	ARRUELA	WASHER	ARANDELA
11	039509P1	1	MANGUEIRA	HOSE	FLEXIBLE
12	490803M1	8	BRAÇADEIRA	CLAMP	ABRAZADERA
13	039479S1	1	FLANGE	FLANGE	PLETINA
14	036732P1	2	MANGUEIRA	HOSE	FLEXIBLE
15	058976P1	1	TUBO	TUBE	TUBO
16	052107T1	1	BOMBA HIDRÁULICA	HYDRAULIC PUMP	BOMBA HIDRAULICA
17	3411940M91	1	CONEXÃO	CONNECTION	CONEXION
18	063323P1	1	TUBO	PIPE,OIL	MANGUITO ACEITE
19	020380S1	1	FLANGE	FLANGE	PLETINA
20	353434X1	3	ARRUELA	WASHER	ARANDELA
21	353691X1	3	PARAFUSO	BOLT	PERNO
22	051320P1	1	MANGUEIRA	HOSE	FLEXIBLE
23	020529P1	2	CONEXÃO	CONNECTION	CONEXION
24	020388T2	1	CJ. FILTRO	KIT, FILTER	JUEGO FILTRO
25	353677X1	4	PARAFUSO	BOLT	PERNO
26	353446X1	4	ARRUELA	WASHER	ARANDELA
27	051330P1	1	SUPORTE	BRACKET	SOPORTE
28	353434X1	1	ARRUELA	WASHER	ARANDELA
29	353691X1	1	PARAFUSO	BOLT	PERNO
30	051326S1	1	PROTEÇÃO	GUARD	DEFENSA
31	353758X1	1	ARRUELA	WASHER	ARANDELA
32	353439X1	1	ARRUELA	WASHER	ARANDELA
33	354276X1	1	PARAFUSO	BOLT	PERNO
34	051323S1	1	SUPORTE	BRACKET	SOPORTE

Direção Hidrostática
Hydrostatic Steering
Direccion Hidrostática

4 Rodas Motrizes
4 Wheels Drive
4 Ruedas Motriz

70-100

Tração Central - Sem Controle Remoto
Central Traction - Without Remote Control
Tracción Central - Sin Controle Remoto

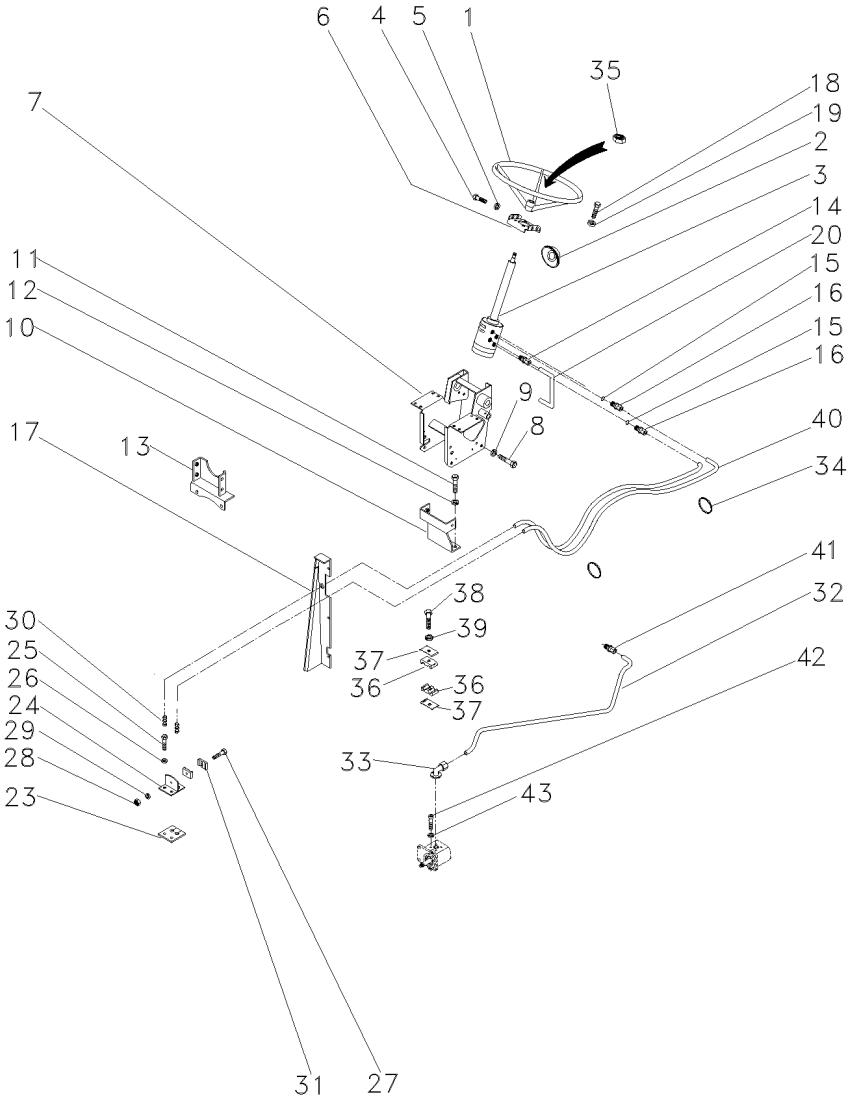

1	040341T1		1	VOLANTE	FLYWHEEL	VOLANTE
2	2801323M1		1	COLAR	COLLAR	COLLAR
3	047152N1	70-160 No	1	DIREÇÃO	STEERING	DIRECCION
4	353691X1		2	PARAFUSO	BOLT	PERNO
4	353897X1		2	PARAFUSO	BOLT	PERNO
5	353434X1		4	ARRUELA	WASHER	ARANDELA
6	047181S1		1	SUPORTE	BRACKET	SOPORTE
7	047174S1		1	ESTRUTURA	STRUCTURE	ESTRUCTURA
8	339451X1		2	PARAFUSO	BOLT	PERNO
9	339376X1		2	ARRUELA	WASHER	ARANDELA
10	033922S1		1	SUPORTE	BRACKET	SOPORTE
11	353698X1		2	PARAFUSO	BOLT	PERNO
12	353432X1		2	ARRUELA	WASHER	ARANDELA
13	033927S1		1	SUPORTE	BRACKET	SOPORTE
14	047154T1		2	CONEXÃO	CONNECTION	CONEXION
15	1441115X1		2	ANEL "O"	O RING	JUNTA TORICA
16	047155T1		2	CONEXÃO	CONNECTION	CONEXION
17	067683S1	◀	1	PAINEL	PANEL	PANEL
17	067686S1	▶	1	PAINEL	PANEL	PANEL
17	391074X1		8	PARAFUSO	BOLT	PERNO
17	355617X1		8	ARRUELA	WASHER	ARANDELA
17	339375X1		8	ARRUELA	WASHER	ARANDELA
18	339814X1		4	PARAFUSO	BOLT	PERNO
19	339376X1		4	ARRUELA	WASHER	ARANDELA
20	063216P1		1	TUBO	PIPE,OIL	MANGUITO ACEITE
23	3585072M1		1	PROTETOR	PROTECTOR	PROTECTOR
24	3585070M91		1	SUPORTE	BRACKET	SOPORTE
25	353691X1		2	PARAFUSO	BOLT	PERNO
26	353434X1		2	ARRUELA	WASHER	ARANDELA
27	3468414M1		1	PARAFUSO	BOLT	PERNO
28	339030X1		1	PORCA	NUT	TUERCA
29	339375X1		1	ARRUELA	WASHER	ARANDELA
30	3412001M91		2	CONEXÃO	CONNECTION	CONEXION
31	033212P1		2	BRAÇADEIRA	CLAMP	ABRAZADERA
32	063213P1		1	TUBO	PIPE	CANO
33	3411940M91		2	CONEXÃO	CONNECTION	CONEXION
34	3148223M1		4	BRAÇADEIRA	CLAMP	ABRAZADERA
35	339617X1		1	PORCA	NUT	TUERCA
36	3585143M1		2	BRAÇADEIRA	CLAMP	ABRAZADERA
37	3146897M1		1	REFORÇO	REINFORCEMENT	REFUERZO
38	353685X1		1	PARAFUSO	BOLT	PERNO
39	353446X1		1	ARRUELA	WASHER	ARANDELA
40	067905T1		2	MANGUEIRA	HOSE	FLEXIBLE
41	3412195M91		1	CONEXÃO	CONNECTION	CONEXION
42	391979X1		8	PARAFUSO	BOLT	PERNO
43	339375X1		8	ARRUELA	WASHER	ARANDELA

Direção Hidrostática
Hydrostatic Steering
Direccion Hidrostática

4 Rodas Motrizes
4 Wheels Drive
4 Ruedas Motriz

70-105

Tração Central - Sem Controle Remoto
Central Traction - Without Remote Control
Tracción Central - Sin Controle Remoto

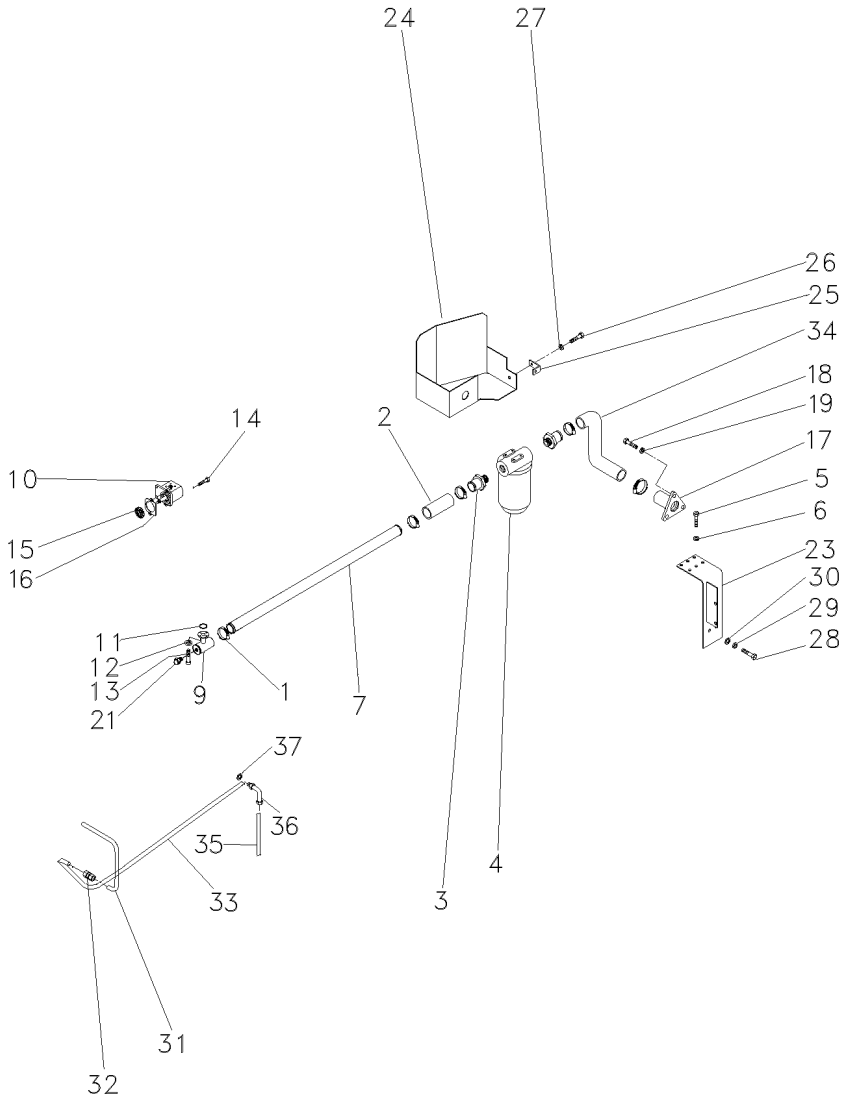

1	490802M1	**6**	BRAÇADEIRA	CLAMP	ABRAZADERA
2	036732P1	**2**	MANGUEIRA	HOSE	FLEXIBLE
3	020529P1	**2**	CONEXÃO	CONNECTION	CONEXION
4	020388T2	**1**	CJ. FILTRO	KIT, FILTER	JUEGO FILTRO
5	353677X1	**4**	PARAFUSO	BOLT	PERNO
6	353446X1	**4**	ARRUELA	WASHER	ARANDELA
7	063325P1	**1**	TUBO	PIPE	CANO
9	039478S1	**1**	FLANGE	FLANGE	PLETINA
10	052207T1	**1**	BOMBA HIDRÁULICA	HYDRAULIC PUMP	BOMBA HIDRAULICA
11	3585217M1	**1**	ANEL "O"	O RING	JUNTA TORICA
12	339375X1	**8**	ARRUELA	WASHER	ARANDELA
13	391979X1	**8**	PARAFUSO	BOLT	PERNO
14	362443X1	**1**	PARAFUSO	BOLT	PERNO
15	3412000M1	**1**	ENGRENAGEM	GEAR	ENGRANAJE
16	1687018M2	**1**	JUNTA	GASKET	EMPAQUETADURA.
17	020380S1	**1**	FLANGE	FLANGE	PLETINA
18	353691X1	**3**	PARAFUSO	BOLT	PERNO
19	353434X1	**3**	ARRUELA	WASHER	ARANDELA
21	835087M91	**1**	BUJÃO	PLUG	TAPON
23	051323S1	**1**	SUPORTE	BRACKET	SOPORTE
24	051326S1	**1**	PROTEÇÃO	GUARD	DEFENSA
25	051330P1	**1**	SUPORTE	BRACKET	SOPORTE
26	353651X1	**1**	PARAFUSO	BOLT	PERNO
27	353434X1	**1**	ARRUELA	WASHER	ARANDELA
28	354276X1	**1**	PARAFUSO	BOLT	PERNO
29	353439X1	**1**	ARRUELA	WASHER	ARANDELA
30	353758X1	**1**	ARRUELA	WASHER	ARANDELA
31	051962P1	**1**	TUBO	PIPE	CANO
32	3412195M91	**1**	CONEXÃO	CONNECTION	CONEXION
33	065106P1	**1**	TUBO	PIPE	CANO
34	051320P1	**1**	MANGUEIRA	HOSE	FLEXIBLE
35	065103P1	**1**	TUBO	PIPE	CANO
36	6203985M1	**1**	CONEXÃO	CONNECTION	CONEXION
37	390855X1	**1**	ARRUELA	WASHER	ARANDELA

Sistema De Direção — **Completo**
System Of Direction — **Complete**
Sistema De Dirección — **Completo**

70-110

Tração Lateral - Sem Redutor De Velocidade
Side Drive - Without Creeper
Traccion Lateral - Sin Reducción De Velociad

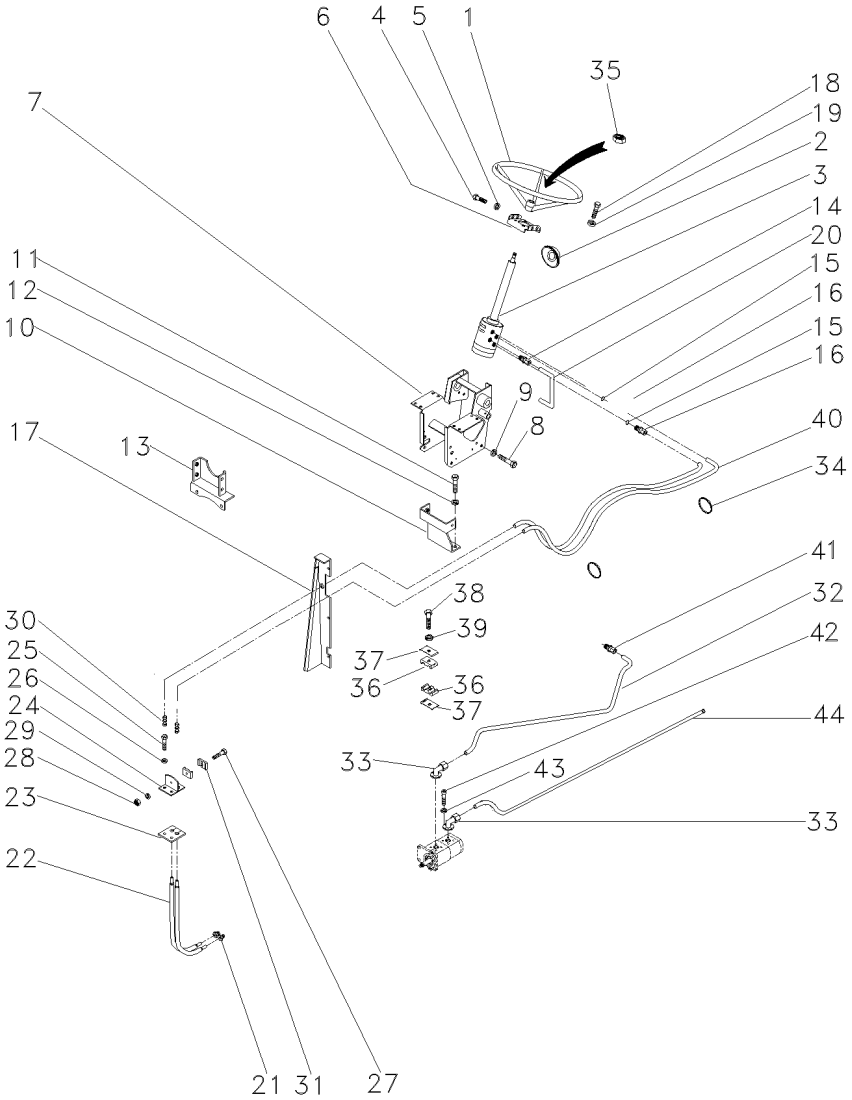

1	040341T1		1	VOLANTE	FLYWHEEL	VOLANTE
2	2801323M1		1	COLAR	COLLAR	COLLAR
3	047152N1	👁 70-160 No	1	DIREÇÃO	STEERING	DIRECCION
4	353691X1	3/8"X16X7/8"	2	PARAFUSO	BOLT	PERNO
4	353897X1	3/8"X16X2"	2	PARAFUSO	BOLT	PERNO
5	353434X1	◀	4	ARRUELA	WASHER	ARANDELA
6	047181S1		1	SUPORTE	BRACKET	SOPORTE
7	047174S1		1	ESTRUTURA	STRUCTURE	ESTRUCTURA
8	339451X1	M10X1,5X30	2	PARAFUSO	BOLT	PERNO
9	339376X1		2	ARRUELA	WASHER	ARANDELA
10	064897S1		1	BASE	BOWL	TAZA
11	353698X1	7/16X14X1"	2	PARAFUSO	BOLT	PERNO
12	353432X1	25/32X15/32X7/64	2	ARRUELA	WASHER	ARANDELA
13	033927S1	M6X1,0	1	SUPORTE	BRACKET	SOPORTE
14	047154T1		2	CONEXÃO	CONNECTION	CONEXION
15	1441115X1		2	ANEL "O"	O RING	JUNTA TORICA
16	047155T1	10XM18X1,5	2	CONEXÃO	CONNECTION	CONEXION
17	067683S1	◀	1	PAINEL	PANEL	PANEL
17	067686S1	▶	1	PAINEL	PANEL	PANEL
17	391074X1		8	PARAFUSO	BOLT	PERNO
17	355617X1	M18X1,5	8	ARRUELA	WASHER	ARANDELA
17	339375X1	12,1X6,1X1,6	8	ARRUELA	WASHER	ARANDELA
18	339814X1	M10X1,5X35	4	PARAFUSO	BOLT	PERNO
19	339376X1	18,1X10,1X2,2	4	ARRUELA	WASHER	ARANDELA
20	063216P1		1	TUBO	PIPE,OIL	MANGUITO ACEITE
21	3412001M91		2	CONEXÃO	CONNECTION	CONEXION
22	022313T2		2	MANGUEIRA	HOSE	FLEXIBLE
23	3585072M1		1	PROTETOR	PROTECTOR	PROTECTOR
24	3585070M91		1	SUPORTE	BRACKET	SOPORTE
25	353691X1		2	PARAFUSO	BOLT	PERNO
26	353434X1		2	ARRUELA	WASHER	ARANDELA
27	3468414M1	M6X1,0X35	1	PARAFUSO	BOLT	PERNO
28	339030X1	M6X1,0	1	PORCA	NUT	TUERCA
29	339375X1	12,1X6,1X1,6	1	ARRUELA	WASHER	ARANDELA
30	3412001M91		2	CONEXÃO	CONNECTION	CONEXION
31	6204710M1		2	BRAÇADEIRA	CLAMP	ABRAZADERA
32	048840P1		1	TUBO	PIPE	CANO
33	3411940M91		2	CONEXÃO	CONNECTION	CONEXION
34	3148223M1		4	BRAÇADEIRA	CLAMP	ABRAZADERA
35	339617X1		1	PORCA	NUT	TUERCA
36	3585143M1		2	BRAÇADEIRA	CLAMP	ABRAZADERA
37	3146897M1		1	REFORÇO	REINFORCEMENT	REFUERZO
38	353685X1		1	PARAFUSO	BOLT	PERNO
39	353446X1		1	ARRUELA	WASHER	ARANDELA
40	067905T1		2	MANGUEIRA	HOSE	FLEXIBLE
41	3412195M91		1	CONEXÃO	CONNECTION	CONEXION
42	391979X1		8	PARAFUSO	BOLT	PERNO
43	339375X1		8	ARRUELA	WASHER	ARANDELA
44	063213P1		1	TUBO	PIPE	CANO

Sistema De Direção — **Completo**
System Of Direction — **Complete**
Sistema De Dirección — **Completo**

70-115

Tração Lateral - Sem Redutor De Velocidade
Side Drive - Without Creeper
Traccion Lateral - Sin Reducción De Velociad

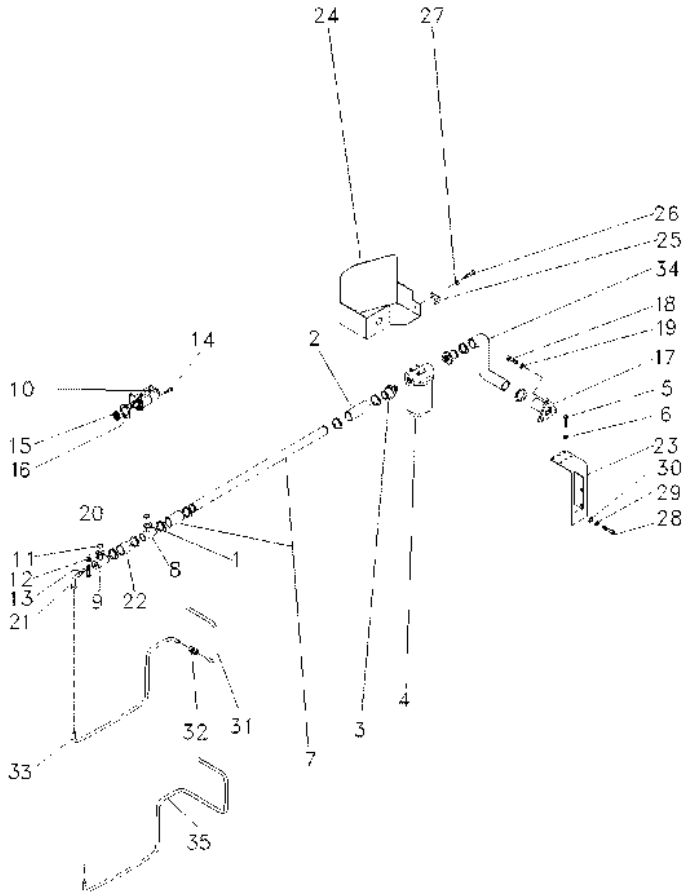

1	490803M1		**10**	BRAÇADEIRA	CLAMP	ABRAZADERA
2	036732P1		**2**	MANGUEIRA	HOSE	FLEXIBLE
3	020529P1		**2**	CONEXÃO	CONNECTION	CONEXION
4	020388T2	70-175 No	**1**	CJ. FILTRO	KIT, FILTER	JUEGO FILTRO
5	353677X1		**4**	PARAFUSO	BOLT	PERNO
6	353446X1		**4**	ARRUELA	WASHER	ARANDELA
7	063198P1		**1**	TUBO	PIPE,OIL	MANGUITO ACEITE
8	039479S1		**1**	FLANGE	FLANGE	PLETINA
9	039478S1		**1**	FLANGE	FLANGE	PLETINA
10	052107T1		**1**	BOMBA HIDRÁULICA	HYDRAULIC PUMP	BOMBA HIDRAULICA
11	3585217M1		**1**	ANEL "O"	O RING	JUNTA TORICA
12	339375X1	12,1X6,1X1,6	**4**	ARRUELA	WASHER	ARANDELA
13	391979X1	M6X1,0X20	**4**	PARAFUSO	BOLT	PERNO
14	362443X1		**1**	PARAFUSO	BOLT	PERNO
15	3412000M1		**1**	ENGRENAGEM	GEAR	ENGRANAJE
16	1687018M2		**1**	JUNTA	GASKET	EMPAQUETADURA.
17	020380S1		**1**	FLANGE	FLANGE	PLETINA
18	353691X1		**3**	PARAFUSO	BOLT	PERNO
19	353434X1		**3**	ARRUELA	WASHER	ARANDELA
20	3585217M1		**1**	ANEL "O"	O RING	JUNTA TORICA
21	3412604M91		**1**	CONEXÃO	CONNECTION	CONEXION
22	039509P1		**1**	MANGUEIRA	HOSE	FLEXIBLE
23	051323S1		**1**	SUPORTE	BRACKET	SOPORTE
24	051326S1		**1**	PROTEÇÃO	GUARD	DEFENSA
25	051330P1		**1**	SUPORTE	BRACKET	SOPORTE
26	353651X1		**1**	PARAFUSO	BOLT	PERNO
27	353434X1		**1**	ARRUELA	WASHER	ARANDELA
28	354276X1	1/2X13X1.1/4	**1**	PARAFUSO	BOLT	PERNO
29	353439X1	7/8X17/32X1/8	**1**	ARRUELA	WASHER	ARANDELA
30	353758X1	1.1/16X1/2X3/32	**1**	ARRUELA	WASHER	ARANDELA
31	051962P1	4C003346	**1**	TUBO	PIPE	CANO
31	051962P1		**1**	TUBO	PIPE	CANO
32	3412195M91	4C003346	**1**	CONEXÃO	CONNECTION	CONEXION
32	3412195M91		**1**	CONEXÃO	CONNECTION	CONEXION
33	051963P1	4C003346	**1**	CJ. TUBO	TUBE ASSY	CONJ.DE TUBO
34	051320P1	13/4	**1**	MANGUEIRA	HOSE	FLEXIBLE
35	6207552M1	4C003347	**1**	TUBO	PIPE	CANO
35	6207552M1		**1**	TUBO	PIPE	CANO

Direção E Controle Remoto	**4 Rm**	**70-120**
Remote Control And Steering	**4 Wd**	
Dirección Y Controle Remoto	**4 Rm**	

4rm - Tratores Estreito / Compacto Com Controle Remoto - Sem Redutor De Velocidades
4wd - Narrow Tractors / Compact With Remote Control - Without Creeper
4rm - Tractores Estrecho Compacto - Con Controle Remoto - Sin Creeper

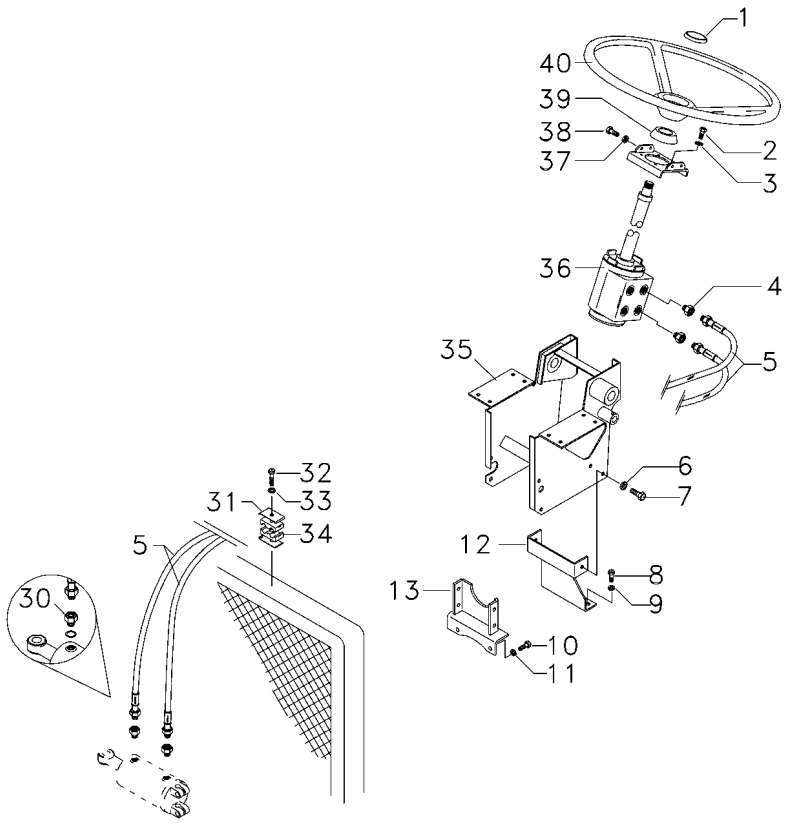

1	061181T1		**1**	EMBLEMA	EMBLEM	EMBLEMA
1	037892T1		**1**	TAMPA	COVER	CUBIERTA
2	339814X1		**4**	PARAFUSO	BOLT	PERNO
3	339376X1		**4**	ARRUELA	WASHER	ARANDELA
4	047154T1		**2**	CONEXÃO	CONNECTION	CONEXION
5	067905T1		**2**	MANGUEIRA	HOSE	FLEXIBLE
6	339376X1		**1**	ARRUELA	WASHER	ARANDELA
7	339451X1		**2**	PARAFUSO	BOLT	PERNO
8	353698X1		**2**	PARAFUSO	BOLT	PERNO
9	353432X1		**2**	ARRUELA	WASHER	ARANDELA
10	353698X1		**2**	PARAFUSO	BOLT	PERNO
11	353432X1		**2**	ARRUELA	WASHER	ARANDELA
12	033922S1		**1**	SUPORTE	BRACKET	SOPORTE
13	033927S1		**1**	SUPORTE	BRACKET	SOPORTE
30	3412001M91		**2**	CONEXÃO	CONNECTION	CONEXION
31	3146897M1		**1**	REFORÇO	REINFORCEMENT	REFUERZO
32	353685X1		**1**	PARAFUSO	BOLT	PERNO
33	353446X1		**1**	ARRUELA	WASHER	ARANDELA
34	3585143M1		**2**	BRAÇADEIRA	CLAMP	ABRAZADERA
35	047174S1		**1**	ESTRUTURA	STRUCTURE	ESTRUCTURA
36	047157N1	70-171 No	**1**	UN. HIDROSTÁTICA	STEERING UNIT	UNIDAD DIRECCION
37	353434X1		**4**	ARRUELA	WASHER	ARANDELA
38	353691X1		**2**	PARAFUSO	BOLT	PERNO
38	353897X1		**2**	PARAFUSO	BOLT	PERNO
39	2801323M1		**1**	COLAR	COLLAR	COLLAR
40	058019P1		**1**	VOLANTE DIREÇÃO	STEERING WHEEL	VOLANT DIRECCION

Direção E Controle Remoto	4 Rm	4rm - Tratores Estreito / Compacto Com Controle Remoto - Sem Redutor De Velocidades
Remote Control And Steering	4 Wd	4wd - Narrow Tractors / Compact With Remote Control - Without Creeper
Dirección Y Controle Remoto	4 Rm	4rm - Tractores Estrecho Compacto - Con Controle Remoto - Sin Creeper

70-125

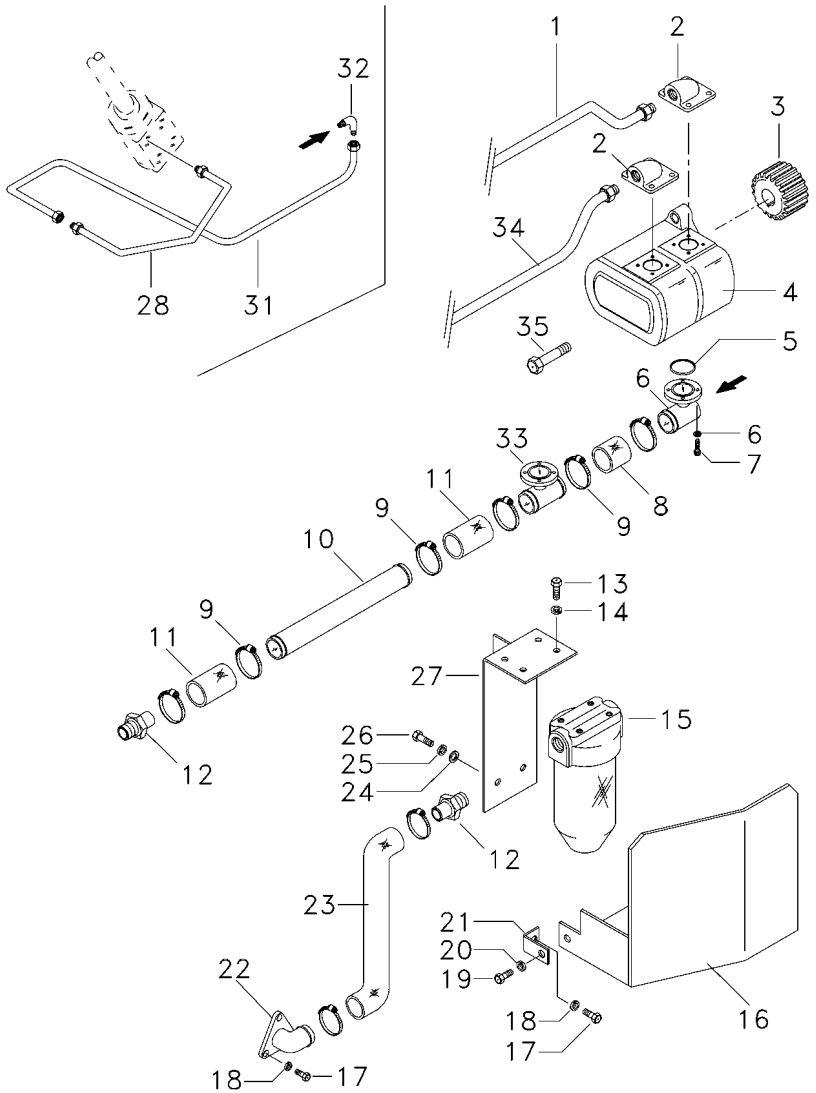

1	6207551M1		1	TUBO	PIPE	CANO
2	3411940M91		1	CONEXÃO	CONNECTION	CONEXION
3	3412000M1		1	ENGRENAGEM	GEAR	ENGRANAJE
4	052107T1		1	BOMBA HIDRÁULICA	HYDRAULIC PUMP	BOMBA HIDRAULICA
5	3585217M1		2	ANEL "O"	O RING	JUNTA TORICA
6	339375X1		16	ARRUELA	WASHER	ARANDELA
7	391979X1		12	PARAFUSO	BOLT	PERNO
7	3000257X1		4	PARAFUSO	BOLT	PERNO
8	039509P1		1	MANGUEIRA	HOSE	FLEXIBLE
9	490802M1		8	BRAÇADEIRA	CLAMP	ABRAZADERA
10	063198P1		1	TUBO	PIPE,OIL	MANGUITO ACEITE
11	036732P1		2	MANGUEIRA	HOSE	FLEXIBLE
12	020529P1		2	CONEXÃO	CONNECTION	CONEXION
13	353677X1		4	PARAFUSO	BOLT	PERNO
14	353446X1		4	ARRUELA	WASHER	ARANDELA
15	020388T2	70-175 No	1	CJ. FILTRO	KIT, FILTER	JUEGO FILTRO
16	051326S1		1	PROTEÇÃO	GUARD	DEFENSA
17	353691X1		3	PARAFUSO	BOLT	PERNO
18	353434X1		3	ARRUELA	WASHER	ARANDELA
19	353651X1		1	PARAFUSO	BOLT	PERNO
20	353434X1		1	ARRUELA	WASHER	ARANDELA
21	051330P1		1	SUPORTE	BRACKET	SOPORTE
22	020380S1		1	FLANGE	FLANGE	PLETINA
23	051320P1		1	MANGUEIRA	HOSE	FLEXIBLE
24	353758X1		1	ARRUELA	WASHER	ARANDELA
25	353439X1		1	ARRUELA	WASHER	ARANDELA
26	354276X1		1	PARAFUSO	BOLT	PERNO
27	051323S1		1	SUPORTE	BRACKET	SOPORTE
28	6207552M1		1	TUBO	PIPE	CANO
31	044395N1		1	TUBO	PIPE	CANO
32	3412604M91		1	CONEXÃO	CONNECTION	CONEXION
33	039479S1		1	FLANGE	FLANGE	PLETINA
34	057886P1		1	TUBO	PIPE	CANO
35	362443X1		1	PARAFUSO	BOLT	PERNO

Direção Hidrostática
Hydrostatic Steering
Direccion Hidrostática

S/ Controle Remoto
Without Remote Control
Sin Controle Remoto

70-130

4rm - Tratores Estreito / Compacto Sem Controle Remoto - Sem Redutor De Velocidades
4wd - Narrow Tractors / Compact Without Remote Control - Without Creeper
4rm - Tractores Estrecho / Compacto Sin Controle Remoto - Sin Creeper

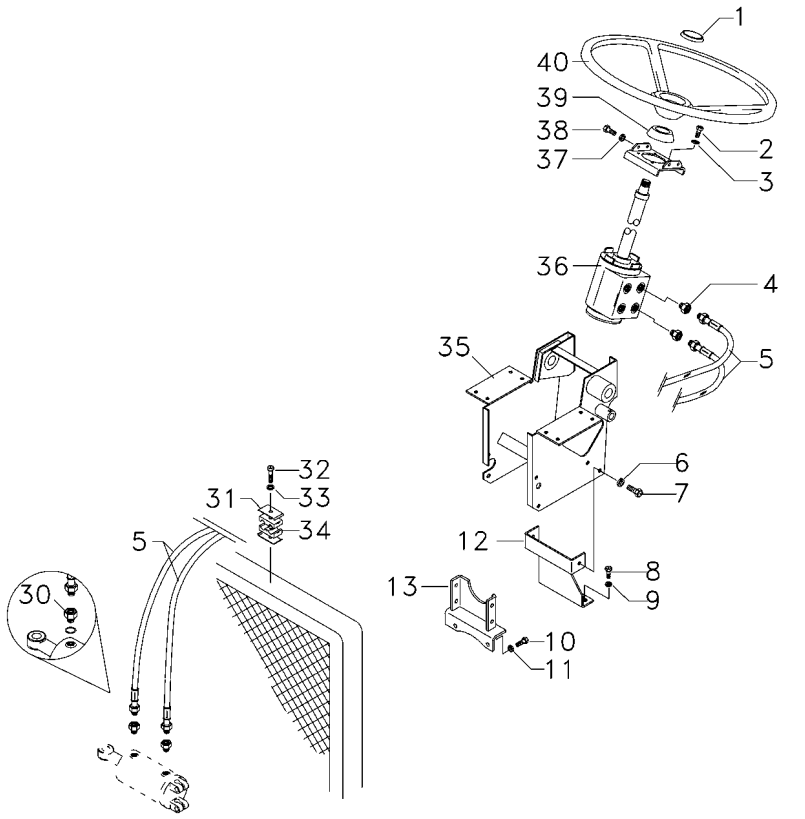

1	061181T1	**1**	EMBLEMA	EMBLEM	EMBLEMA
1	037892T1	**1**	TAMPA	COVER	CUBIERTA
2	339814X1	**4**	PARAFUSO	BOLT	PERNO
3	339376X1	**4**	ARRUELA	WASHER	ARANDELA
4	047154T1	**2**	CONEXÃO	CONNECTION	CONEXION
5	067905T1	**2**	MANGUEIRA	HOSE	FLEXIBLE
6	339376X1	**1**	ARRUELA	WASHER	ARANDELA
7	339451X1	**2**	PARAFUSO	BOLT	PERNO
8	353698X1	**2**	PARAFUSO	BOLT	PERNO
9	353432X1	**2**	ARRUELA	WASHER	ARANDELA
10	353698X1	**2**	PARAFUSO	BOLT	PERNO
11	353432X1	**2**	ARRUELA	WASHER	ARANDELA
12	033922S1	**1**	SUPORTE	BRACKET	SOPORTE
13	033927S1	**1**	SUPORTE	BRACKET	SOPORTE
30	3412001M91	**2**	CONEXÃO	CONNECTION	CONEXION
31	3146897M1	**1**	REFORÇO	REINFORCEMENT	REFUERZO
32	353685X1	**1**	PARAFUSO	BOLT	PERNO
33	353446X1	**1**	ARRUELA	WASHER	ARANDELA
34	3585143M1	**2**	BRAÇADEIRA	CLAMP	ABRAZADERA
35	047174S1	**1**	ESTRUTURA	STRUCTURE	ESTRUCTURA
36	047157N1	**1**	UN. HIDROSTÁTICA	STEERING UNIT	UNIDAD DIRECCION
37	353434X1	**4**	ARRUELA	WASHER	ARANDELA
38	353691X1	**2**	PARAFUSO	BOLT	PERNO
38	353897X1	**2**	PARAFUSO	BOLT	PERNO
39	2801323M1	**1**	COLAR	COLLAR	COLLAR
40	058019P1	**1**	VOLANTE DIREÇÃO	STEERING WHEEL	VOLANT DIRECCION

Direção Hidrostática
Hydrostatic Steering
Direccion Hidrostática

S/ Controle Remoto
Without Remote Control
Sin Controle Remoto

70-135

4rm - Tratores Estreito / Compacto Sem Controle Remoto - Sem Redutor De Velocidades
4wd - Narrow Tractors / Compact Without Remote Control - Without Creeper
4rm - Tractores Estrecho / Compacto Sin Controle Remoto - Sin Creeper

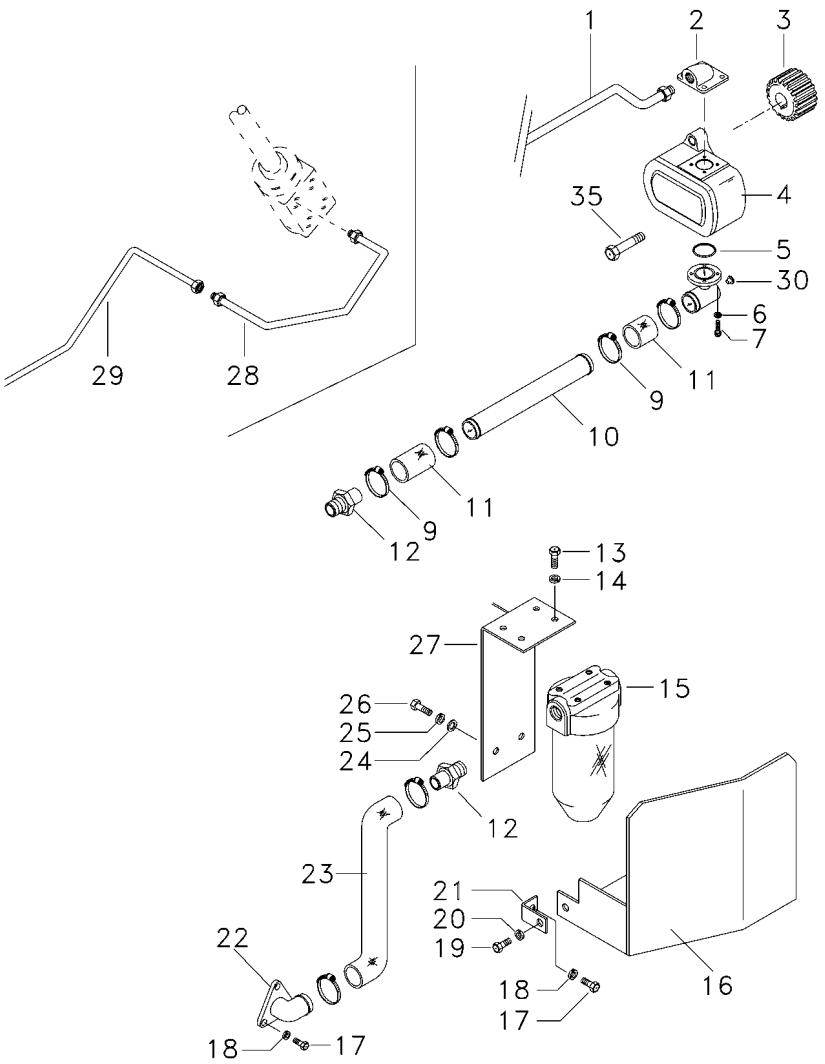

1	6207551M1	**1**	TUBO	PIPE	CANO
2	3411940M91	**1**	CONEXÃO	CONNECTION	CONEXION
3	3412000M1	**1**	ENGRENAGEM	GEAR	ENGRANAJE
4	052207T1	**1**	BOMBA HIDRÁULICA	HYDRAULIC PUMP	BOMBA HIDRAULICA
5	3585217M1	**1**	ANEL "O"	O RING	JUNTA TORICA
6	339375X1	**8**	ARRUELA	WASHER	ARANDELA
7	391979X1	**6**	PARAFUSO	BOLT	PERNO
7	3000257X1	**2**	PARAFUSO	BOLT	PERNO
9	490802M1	**6**	BRAÇADEIRA	CLAMP	ABRAZADERA
10	063324P1	**1**	TUBO	PIPE,OIL	MANGUITO ACEITE
11	036732P1	**2**	MANGUEIRA	HOSE	FLEXIBLE
12	020529P1	**2**	CONEXÃO	CONNECTION	CONEXION
13	353677X1	**4**	PARAFUSO	BOLT	PERNO
14	353446X1	**4**	ARRUELA	WASHER	ARANDELA
15	020388T2	**1**	CJ. FILTRO	KIT, FILTER	JUEGO FILTRO
16	051326S1	**1**	PROTEÇÃO	GUARD	DEFENSA
17	353691X1	**3**	PARAFUSO	BOLT	PERNO
18	353434X1	**3**	ARRUELA	WASHER	ARANDELA
19	353651X1	**1**	PARAFUSO	BOLT	PERNO
20	353434X1	**1**	ARRUELA	WASHER	ARANDELA
21	051330P1	**1**	SUPORTE	BRACKET	SOPORTE
22	020380S1	**1**	FLANGE	FLANGE	PLETINA
23	051320P1	**1**	MANGUEIRA	HOSE	FLEXIBLE
24	353758X1	**1**	ARRUELA	WASHER	ARANDELA
25	353439X1	**1**	ARRUELA	WASHER	ARANDELA
26	354276X1	**1**	PARAFUSO	BOLT	PERNO
27	051323S1	**1**	SUPORTE	BRACKET	SOPORTE
28	6207552M1	**1**	TUBO	PIPE	CANO
29	065107P1	**1**	TUBO	PIPE,OIL	MANGUITO ACEITE
30	835087M91	**1**	BUJÃO	PLUG	TAPON
35	362443X1	**1**	PARAFUSO	BOLT	PERNO

Direção Hidrostática
Hydrostatic Steering
Direccion Hidrostática

70-140

4rm - Tratores Estreito / Compacto Com Controle Remoto - Com Redutor De Velocidades
4wd - Narrow Tractors / Compact With Remote Control - With Creeper
4rm - Tractores Estrecho / Compacto Con Controle Remoto - Con Creeper

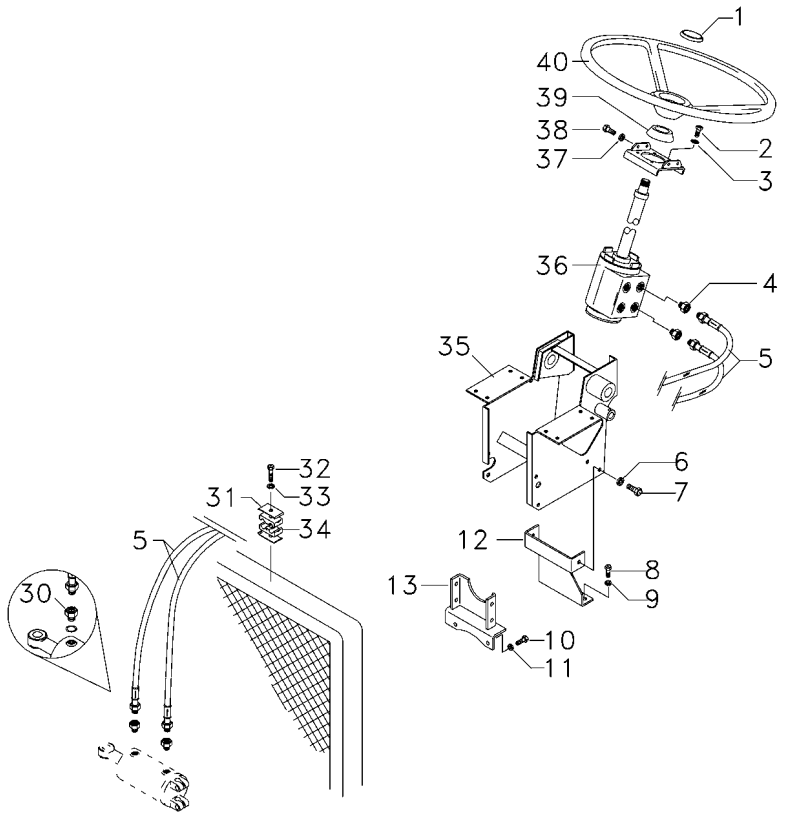

1	061181T1	**1**	EMBLEMA	EMBLEM	EMBLEMA
1	037892T1	**1**	TAMPA	COVER	CUBIERTA
2	339814X1	**4**	PARAFUSO	BOLT	PERNO
3	339376X1	**4**	ARRUELA	WASHER	ARANDELA
4	047154T1	**2**	CONEXÃO	CONNECTION	CONEXION
5	067905T1	**2**	MANGUEIRA	HOSE	FLEXIBLE
6	339376X1	**1**	ARRUELA	WASHER	ARANDELA
7	339451X1	**2**	PARAFUSO	BOLT	PERNO
8	353698X1	**2**	PARAFUSO	BOLT	PERNO
9	353432X1	**2**	ARRUELA	WASHER	ARANDELA
10	353698X1	**2**	PARAFUSO	BOLT	PERNO
11	353432X1	**2**	ARRUELA	WASHER	ARANDELA
12	033922S1	**1**	SUPORTE	BRACKET	SOPORTE
13	033927S1	**1**	SUPORTE	BRACKET	SOPORTE
30	3412001M91	**2**	CONEXÃO	CONNECTION	CONEXION
31	3146897M1	**1**	REFORÇO	REINFORCEMENT	REFUERZO
32	353685X1	**1**	PARAFUSO	BOLT	PERNO
33	353446X1	**1**	ARRUELA	WASHER	ARANDELA
34	3585143M1	**2**	BRAÇADEIRA	CLAMP	ABRAZADERA
35	047174S1	**1**	ESTRUTURA	STRUCTURE	ESTRUCTURA
36	047157N1	**1**	UN. HIDROSTÁTICA	STEERING UNIT	UNIDAD DIRECCION
37	353434X1	**4**	ARRUELA	WASHER	ARANDELA
38	353691X1	**2**	PARAFUSO	BOLT	PERNO
38	353897X1	**2**	PARAFUSO	BOLT	PERNO
39	2801323M1	**1**	COLAR	COLLAR	COLLAR
40	058019P1	**1**	VOLANTE DIREÇÃO	STEERING WHEEL	VOLANT DIRECCION

Direção Hidrostática
Hydrostatic Steering
Direccion Hidrostática

70-145

4rm - Tratores Estreito / Compacto Com Controle Remoto - Com Redutor De Velocidades
4wd - Narrow Tractors / Compact With Remote Control - With Creeper
4rm - Tractores Estrecho / Compacto Con Controle Remoto - Con Creeper

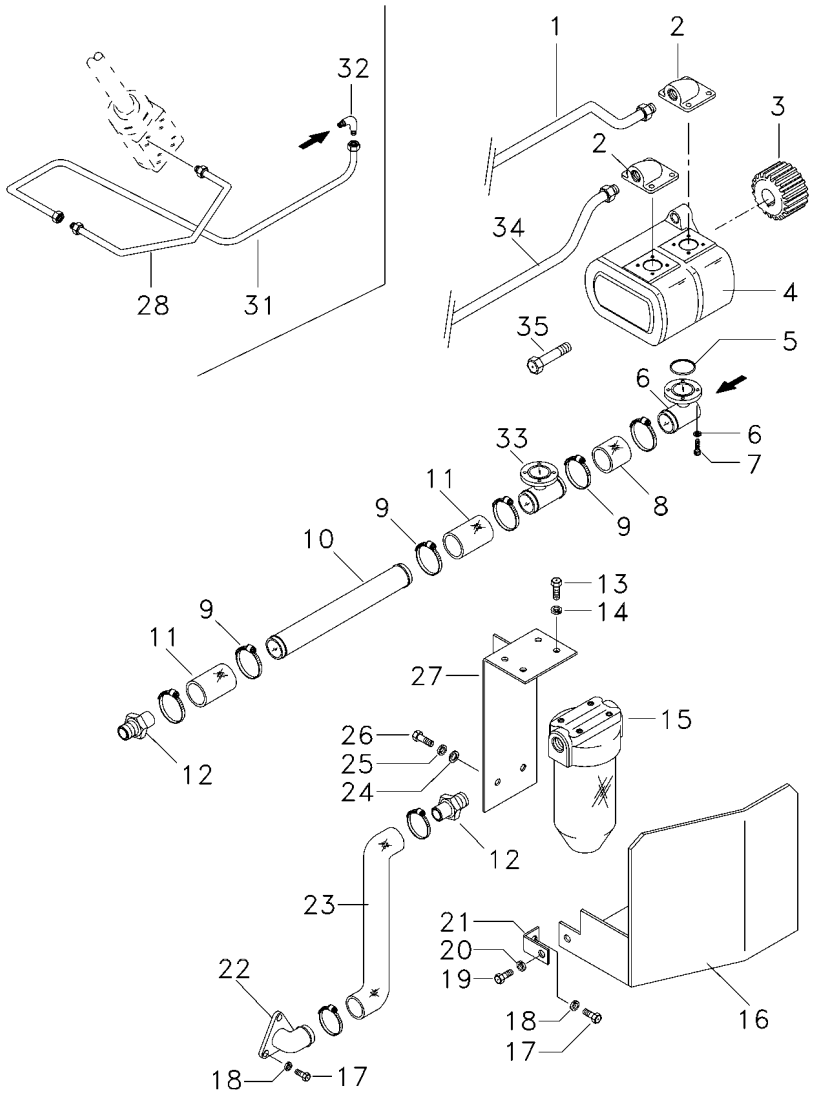

1	6207551M1	**1**	TUBO	PIPE	CANO
2	3411940M91	**1**	CONEXÃO	CONNECTION	CONEXION
3	3412000M1	**1**	ENGRENAGEM	GEAR	ENGRANAJE
4	052107T1	**1**	BOMBA HIDRÁULICA	HYDRAULIC PUMP	BOMBA HIDRAULICA
5	3585217M1	**2**	ANEL "O"	O RING	JUNTA TORICA
6	339375X1	**16**	ARRUELA	WASHER	ARANDELA
7	391979X1	**12**	PARAFUSO	BOLT	PERNO
7	3000257X1	**4**	PARAFUSO	BOLT	PERNO
8	039509P1	**1**	MANGUEIRA	HOSE	FLEXIBLE
9	490802M1	**8**	BRAÇADEIRA	CLAMP	ABRAZADERA
10	058976P1	**1**	TUBO	TUBE	TUBO
11	036732P1	**2**	MANGUEIRA	HOSE	FLEXIBLE
12	020529P1	**2**	CONEXÃO	CONNECTION	CONEXION
13	353677X1	**4**	PARAFUSO	BOLT	PERNO
14	353446X1	**4**	ARRUELA	WASHER	ARANDELA
15	020388T2	**1**	CJ. FILTRO	KIT, FILTER	JUEGO FILTRO
16	051326S1	**1**	PROTEÇÃO	GUARD	DEFENSA
17	353691X1	**3**	PARAFUSO	BOLT	PERNO
18	353434X1	**3**	ARRUELA	WASHER	ARANDELA
19	353651X1	**1**	PARAFUSO	BOLT	PERNO
20	353434X1	**1**	ARRUELA	WASHER	ARANDELA
21	051330P1	**1**	SUPORTE	BRACKET	SOPORTE
22	020380S1	**1**	FLANGE	FLANGE	PLETINA
23	051320P1	**1**	MANGUEIRA	HOSE	FLEXIBLE
24	353758X1	**1**	ARRUELA	WASHER	ARANDELA
25	353439X1	**1**	ARRUELA	WASHER	ARANDELA
26	354276X1	**1**	PARAFUSO	BOLT	PERNO
27	051323S1	**1**	SUPORTE	BRACKET	SOPORTE
28	6207552M1	**1**	TUBO	PIPE	CANO
31	044395N1	**1**	TUBO	PIPE	CANO
32	3412604M91	**1**	CONEXÃO	CONNECTION	CONEXION
33	039479S1	**1**	FLANGE	FLANGE	PLETINA
34	063323P1	**1**	TUBO	PIPE,OIL	MANGUITO ACEITE
35	362443X1	**1**	PARAFUSO	BOLT	PERNO

Direção Hidrostática
Hydrostatic Steering
Direccion Hidrostática

70-150

4rm - Tratores Estreito / Compacto Sem Controle Remoto - Com Redutor De Velocidades
4wd - Narrow Tractors / Compact Without Remote Control - With Creeper
4rm - Tractores Estrecho / Compacto Sin Controle Remoto - Con Creeper

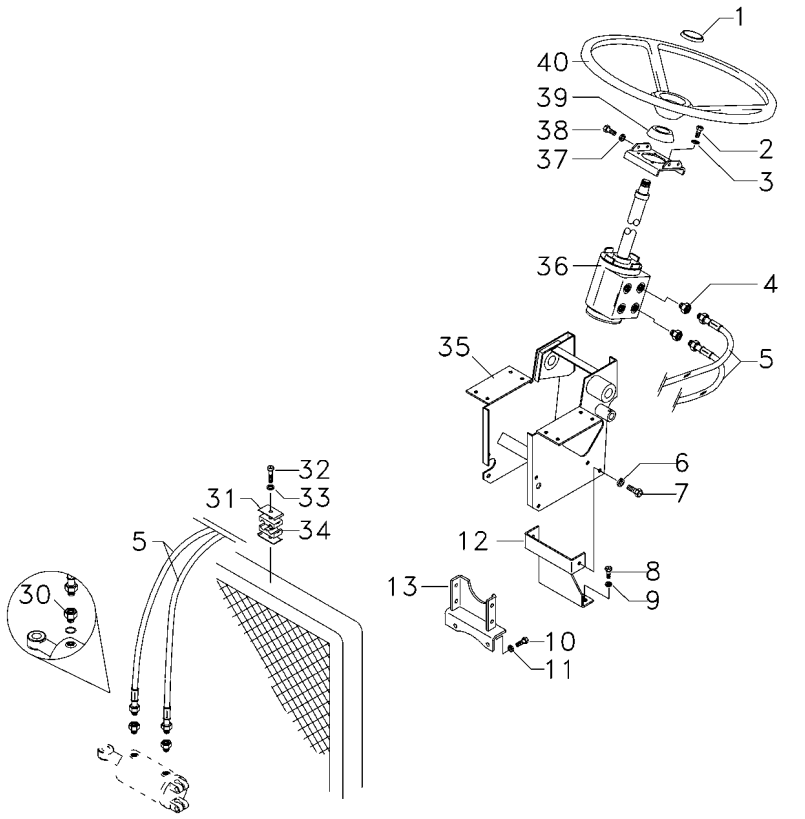

1	061181T1	**1**	EMBLEMA	EMBLEM	EMBLEMA
1	037892T1	**1**	TAMPA	COVER	CUBIERTA
2	339814X1	**4**	PARAFUSO	BOLT	PERNO
3	339376X1	**4**	ARRUELA	WASHER	ARANDELA
4	047154T1	**2**	CONEXÃO	CONNECTION	CONEXION
5	067905T1	**2**	MANGUEIRA	HOSE	FLEXIBLE
6	339376X1	**1**	ARRUELA	WASHER	ARANDELA
7	339451X1	**2**	PARAFUSO	BOLT	PERNO
8	353698X1	**2**	PARAFUSO	BOLT	PERNO
9	353432X1	**2**	ARRUELA	WASHER	ARANDELA
10	353698X1	**2**	PARAFUSO	BOLT	PERNO
11	353432X1	**2**	ARRUELA	WASHER	ARANDELA
12	033922S1	**1**	SUPORTE	BRACKET	SOPORTE
13	033927S1	**1**	SUPORTE	BRACKET	SOPORTE
30	3412001M91	**2**	CONEXÃO	CONNECTION	CONEXION
31	3146897M1	**1**	REFORÇO	REINFORCEMENT	REFUERZO
32	353685X1	**1**	PARAFUSO	BOLT	PERNO
33	353446X1	**1**	ARRUELA	WASHER	ARANDELA
34	3585143M1	**2**	BRAÇADEIRA	CLAMP	ABRAZADERA
35	047174S1	**1**	ESTRUTURA	STRUCTURE	ESTRUCTURA
36	047157N1	**1**	UN. HIDROSTÁTICA	STEERING UNIT	UNIDAD DIRECCION
37	353434X1	**4**	ARRUELA	WASHER	ARANDELA
38	353691X1	**2**	PARAFUSO	BOLT	PERNO
38	353897X1	**2**	PARAFUSO	BOLT	PERNO
39	2801323M1	**1**	COLAR	COLLAR	COLLAR
40	058019P1	**1**	VOLANTE DIREÇÃO	STEERING WHEEL	VOLANT DIRECCION

Direção Hidrostática
Hydrostatic Steering
Direccion Hidrostática

70-155

4rm - Tratores Estreito / Compacto Sem Controle Remoto - Com Redutor De Velocidades
4wd - Narrow Tractors / Compact Without Remote Control - With Creeper
4rm - Tractores Estrecho / Compacto Sin Controle Remoto - Con Creeper

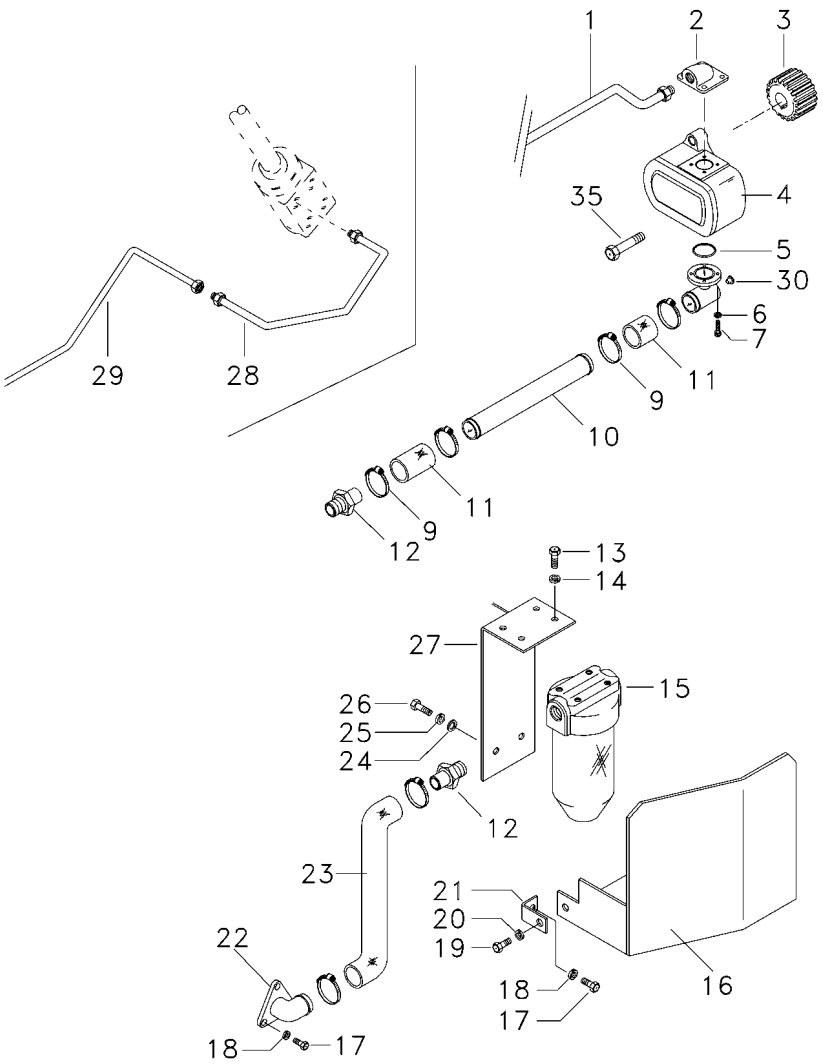

1	6207551M1	**1**	TUBO	PIPE	CANO
2	3411940M91	**1**	CONEXÃO	CONNECTION	CONEXION
3	3412000M1	**1**	ENGRENAGEM	GEAR	ENGRANAJE
4	052207T1	**1**	BOMBA HIDRÁULICA	HYDRAULIC PUMP	BOMBA HIDRAULICA
5	3585217M1	**1**	ANEL "O"	O RING	JUNTA TORICA
6	339375X1	**8**	ARRUELA	WASHER	ARANDELA
7	391979X1	**6**	PARAFUSO	BOLT	PERNO
7	3000257X1	**2**	PARAFUSO	BOLT	PERNO
9	490802M1	**6**	BRAÇADEIRA	CLAMP	ABRAZADERA
10	063325P1	**1**	TUBO	PIPE	CANO
11	036732P1	**2**	MANGUEIRA	HOSE	FLEXIBLE
12	020529P1	**2**	CONEXÃO	CONNECTION	CONEXION
13	353677X1	**4**	PARAFUSO	BOLT	PERNO
14	353446X1	**4**	ARRUELA	WASHER	ARANDELA
15	020388T2	**1**	CJ. FILTRO	KIT, FILTER	JUEGO FILTRO
16	051326S1	**1**	PROTEÇÃO	GUARD	DEFENSA
17	353691X1	**3**	PARAFUSO	BOLT	PERNO
18	353434X1	**3**	ARRUELA	WASHER	ARANDELA
19	353651X1	**1**	PARAFUSO	BOLT	PERNO
20	353434X1	**1**	ARRUELA	WASHER	ARANDELA
21	051330P1	**1**	SUPORTE	BRACKET	SOPORTE
22	020380S1	**1**	FLANGE	FLANGE	PLETINA
23	051320P1	**1**	MANGUEIRA	HOSE	FLEXIBLE
24	353758X1	**1**	ARRUELA	WASHER	ARANDELA
25	353439X1	**1**	ARRUELA	WASHER	ARANDELA
26	354276X1	**1**	PARAFUSO	BOLT	PERNO
27	051323S1	**1**	SUPORTE	BRACKET	SOPORTE
28	6207552M1	**1**	TUBO	PIPE	CANO
29	065107P1	**1**	TUBO	PIPE,OIL	MANGUITO ACEITE
30	835087M91	**1**	BUJÃO	PLUG	TAPON
35	362443X1	**1**	PARAFUSO	BOLT	PERNO

Sistema De Direção **System Of Direction** **Sistema De Dirección**	**Coluna E Hidrostática** **Column And Hidrostatic** **Columna E Hidrostatica**	**70-160**

4 Rodas Motrizes
4 Wheels Drive
4 Ruedas Motriz

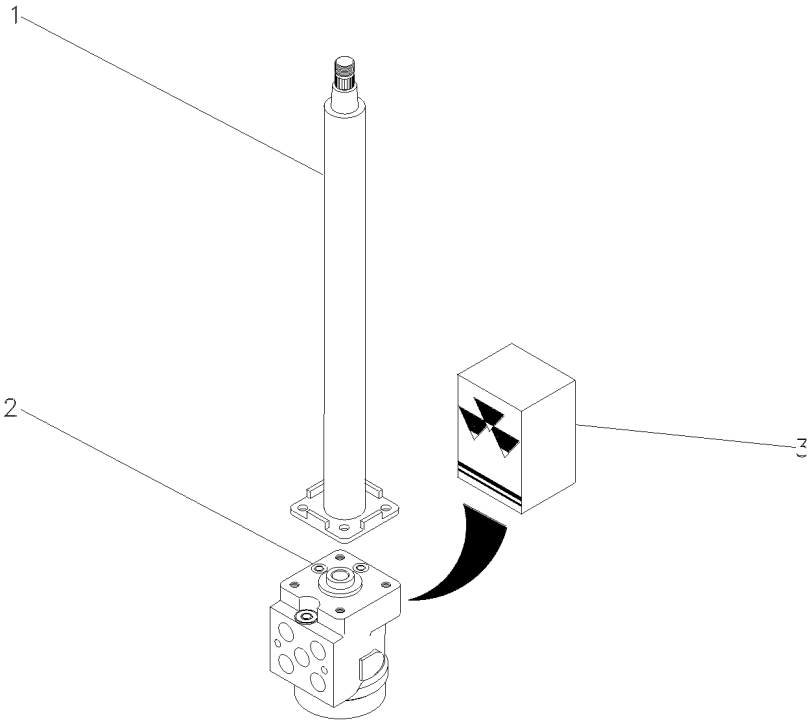

1	047811T1		**1**	COLUNA DIREÇÃO	STEERING COLUMN	COLUMNA DIRECC
2	047153T1		**1**	UN. HIDROSTÁTICA	STEERING UNIT	UNIDAD DIRECCION
3	048831R1		**1**	JG. REPARO	KIT, REPAIR	JUEGO REPARACION

Sistema De Direção **System Of Direction** **Sistema De Dirección**	**Coluna E Hidrostática** **Column And Hidrostatic** **Columna E Hidrostatica**	**70-170**	**2 Rodas Motrizes** **2 Wheels Drive** **2 Ruedas Motriz**

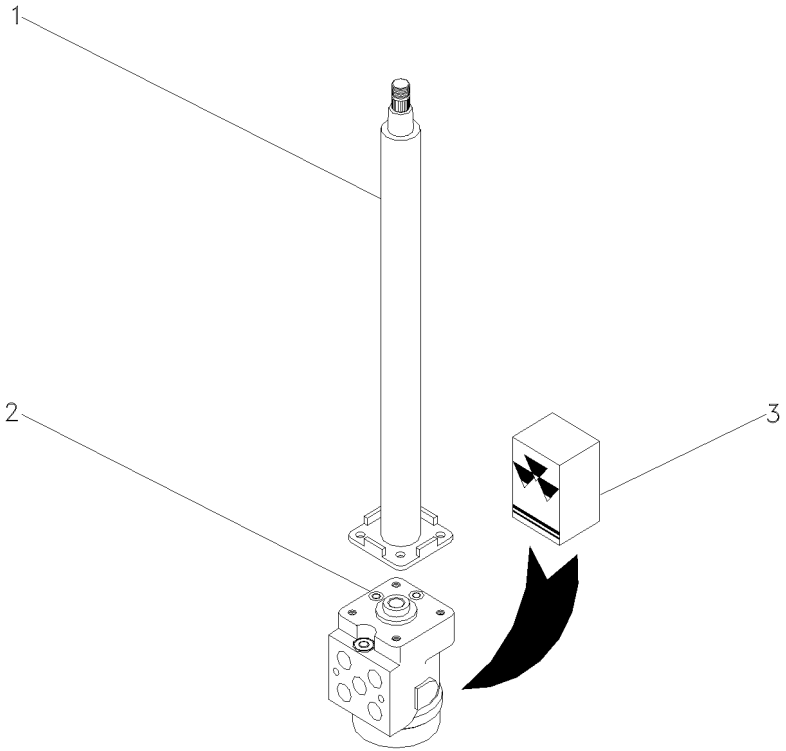

1	047811T1		**1**	COLUNA DIREÇÃO	STEERING COLUMN	COLUMNA DIRECC
2	047161T1		**1**	UN. HIDROSTÁTICA	STEERING UNIT	UNIDAD DIRECCION
3	048831R1		**1**	JG. REPARO	KIT, REPAIR	JUEGO REPARACION

Sistema De Direção **System Of Direction** **Sistema De Dirección**	**Coluna E Hidrostática** **Column And Hidrostatic** **Columna E Hidrostatica**	**70-171**

4 Rodas Motrizes - Estreito
4 Wheels Drive - Narrow
4 Ruedas Motriz - Estrecho

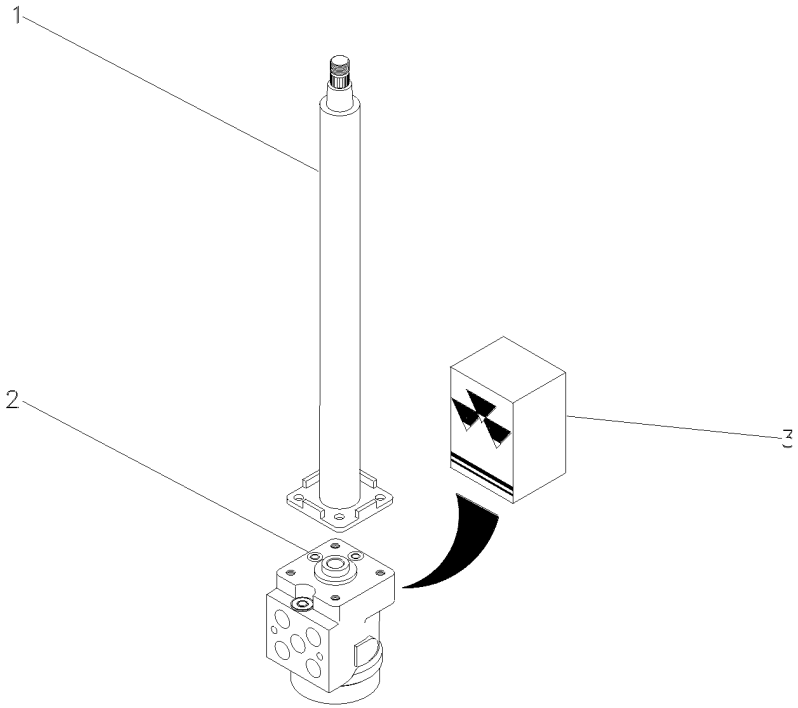

1	047811T1		**1**	COLUNA DIREÇÃO	STEERING COLUMN	COLUMNA DIRECC
2	047158T1		**1**	UN. HIDROSTÁTICA	STEERING UNIT	UNIDAD DIRECCION
3	048831R1		**1**	JG. REPARO	KIT, REPAIR	JUEGO REPARACION

Direção Hidrostática
Hydrostatic Steering
Direccion Hidrostática

Sistema Hidráulico
Hydraulic System
Sistema Hidráulico

70-172

Tratores Compacto - Sem Redutor De Velocidade
Compact Tractors - Without Creeper
Tractores Compacto - Sin Reducción De Velociad

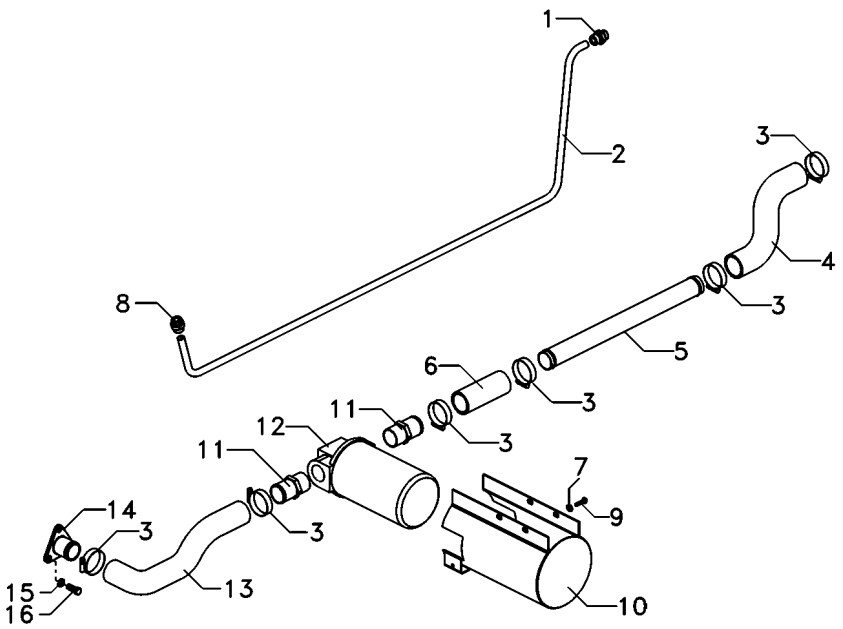

1	039290T1	**1**	CONEXÃO	CONNECTION	CONEXION
2	6220314M1	**1**	TUBO	PIPE	CANO
3	490803M1	**6**	BRAÇADEIRA	CLAMP	ABRAZADERA
4	6214005M1	**1**	MANGUEIRA	HOSE	FLEXIBLE
5	6214051M1	**1**	TUBO	PIPE	CANO
6	036732P1	**1**	MANGUEIRA	HOSE	FLEXIBLE
7	339374X1	**4**	ARRUELA	WASHER	ARANDELA
8	041853T1	**1**	CONEXÃO	CONNECTION	CONEXION
9	339804X1	**4**	PARAFUSO	BOLT	PERNO
10	6215448M91	**1**	CJ. PROTEÇÃO	KIT, GUARD	PROTECTOR JUEGO
11	020529P1	**2**	CONEXÃO	CONNECTION	CONEXION
12	020388T2	**1**	CJ. FILTRO	KIT, FILTER	JUEGO FILTRO
13	6214723M1	**1**	MANGUEIRA	HOSE	FLEXIBLE
14	020380S1	**1**	FLANGE	FLANGE	PLETINA
15	353434X1	**3**	ARRUELA	WASHER	ARANDELA
16	353691X1	**3**	PARAFUSO	BOLT	PERNO

Direção Hidrostática
Hydrostatic Steering
Direccion Hidrostática

Sistema Hidráulico
Hydraulic System
Sistema Hidráulico

70-173

Tratores Compacto - Com Redutor De Velocidade
Compact Tractors - With Creeper
Tractores Compacto - Con Reducción De Velociad

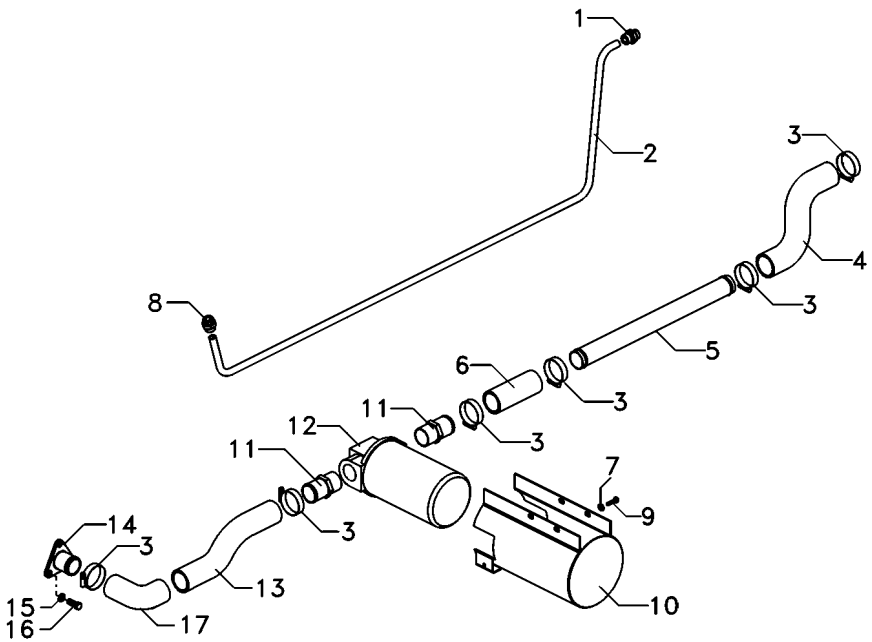

1	041853T1	**1**	CONEXÃO	CONNECTION	CONEXION
2	6220315M1	**1**	TUBO	PIPE	CANO
3	490803M1	**8**	BRAÇADEIRA	CLAMP	ABRAZADERA
4	6214005M1	**1**	MANGUEIRA	HOSE	FLEXIBLE
5	6214051M1	**1**	TUBO	PIPE	CANO
6	036732P1	**2**	MANGUEIRA	HOSE	FLEXIBLE
7	339374X1	**4**	ARRUELA	WASHER	ARANDELA
8	039290T1	**1**	CONEXÃO	CONNECTION	CONEXION
9	339804X1	**4**	PARAFUSO	BOLT	PERNO
10	6215448M91	**1**	CJ. PROTEÇÃO	KIT, GUARD	PROTECTOR JUEGO
11	020529P1	**2**	CONEXÃO	CONNECTION	CONEXION
12	020388T2	**1**	CJ. FILTRO	KIT, FILTER	JUEGO FILTRO
13	6221035M1	**1**	TUBO	PIPE	CANO
14	020380S1	**1**	FLANGE	FLANGE	PLETINA
15	353434X1	**3**	ARRUELA	WASHER	ARANDELA
16	353691X1	**3**	PARAFUSO	BOLT	PERNO
17	020528P1	**1**	MANGUEIRA	HOSE	FLEXIBLE

Filtro
Filter
Filtro

70-175

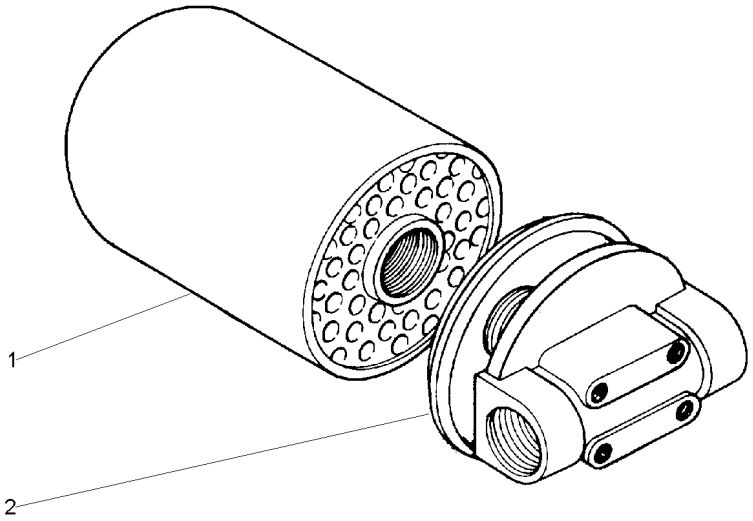

1	034391T1	**1** ELEMENTO	ELEMENT	ELEMENTO
2	020389R1	**1** CABEÇOTE FILTRO	FILTER HEAD	CABEZA DE FILTRO

Cilindro Hidráulico Da Direção
Steering Cylinder
Cilindro Direccion

70-180

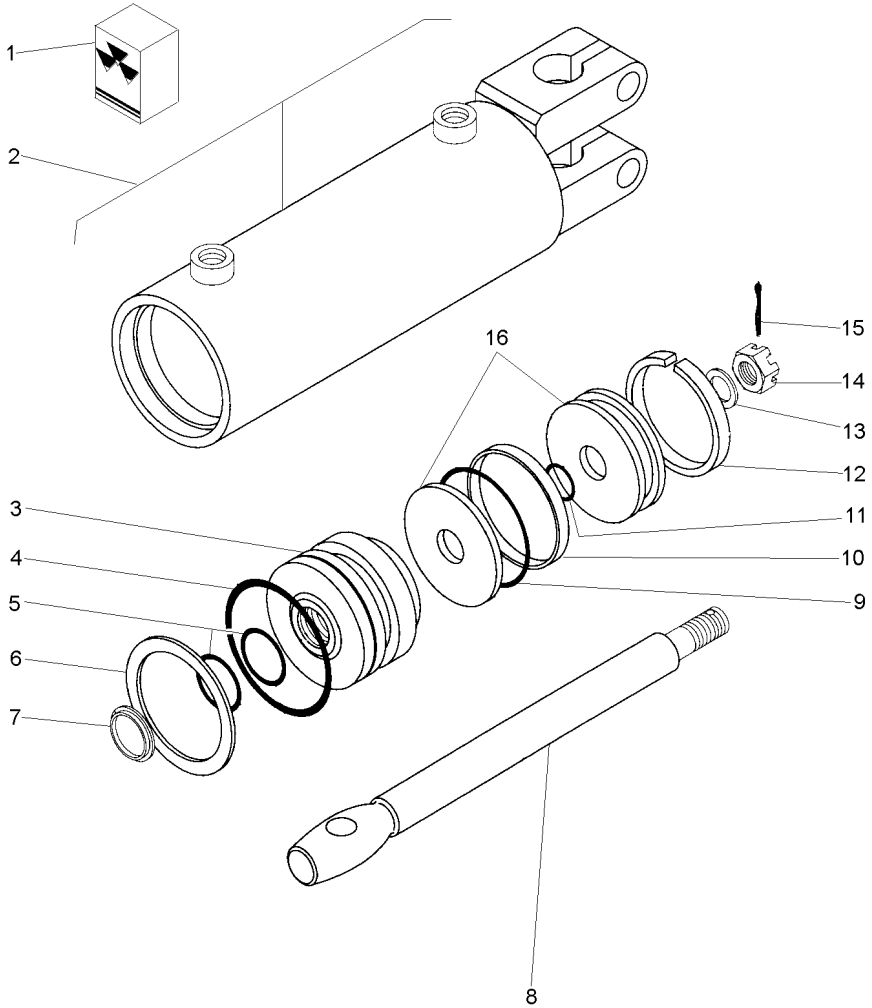

1	2730954M91			**1**	JG. REPARO	KIT, REPAIR	JUEGO REPARACION
2			3148318M91	**1**	CJ. CARCAÇA	HOUSE ASSY	CONJ. CARTER
3	2730952M1	2		**1**	GUIA	GUIDE	GUIA
4		1		**1**	ANEL "O"	O RING	JUNTA TORICA
5		1		**2**	ANEL "O"	O RING	JUNTA TORICA
6	2730385M1	2		**1**	ANEL	RING	ARO
7		1		**1**	ANEL	RING	ARO
8	2730372M1	2		**1**	HASTE CILINDRO	CYLINDER ROD	BIELA DE CILINDR
9		1		**1**	ANEL "O"	O RING	JUNTA TORICA
10		1		**1**	ANEL	RING	ARO
11		1		**1**	ANEL "O"	O RING	JUNTA TORICA
12		1		**1**	ANEL	RING	ARO
13	2730371M1	2		**1**	ARRUELA	WASHER	ARANDELA
14	2730368M1	2		**1**	PORCA	NUT	TUERCA
15	354059X1	2	1X1/8	**1**	CONTRAPINO	DOWEL	CENTRAJE
16	2730951M91	2		**1**	PISTÃO	PISTON	PISTON

Kit Danfoss
Kit Danfoss
Kit Danfoss

70-185

2 Rodas Motrizes
2 Wheels Drive
2 Ruedas Motriz

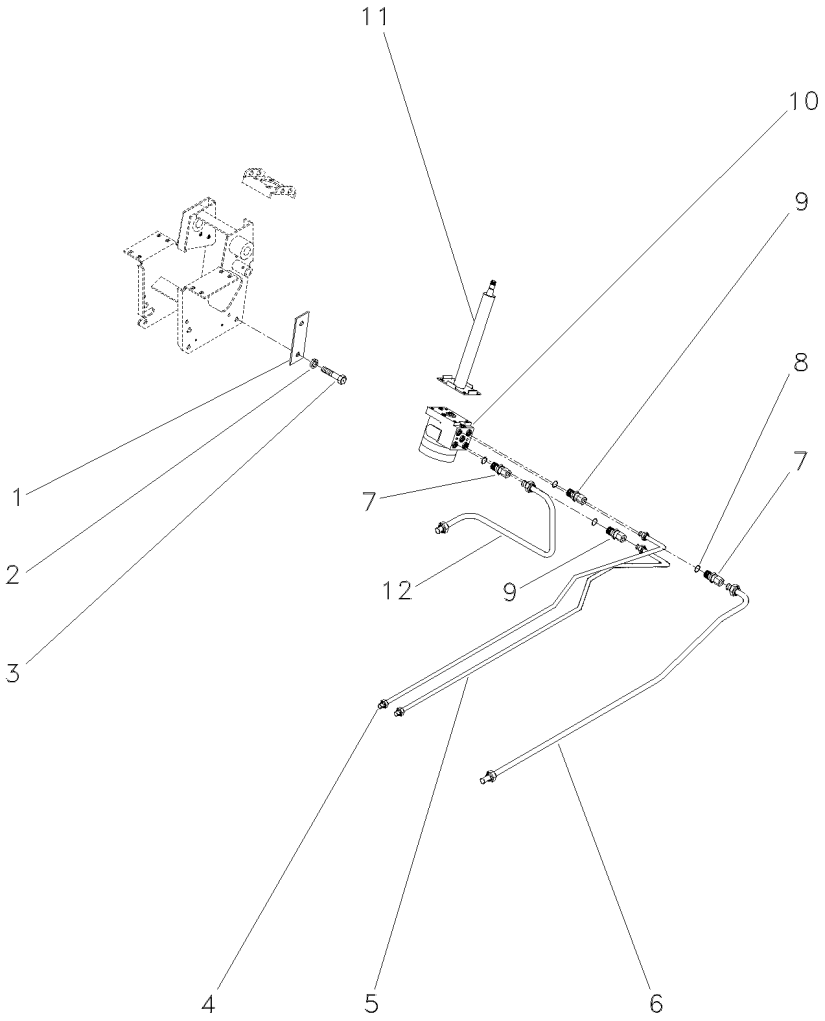

1	052148R1		**1**	REFORÇO	REINFORCEMENT	REFUERZO
2	339376X1		**4**	ARRUELA	WASHER	ARANDELA
3	339814X1		**4**	PARAFUSO	BOLT	PERNO
4	047333N1	◀	**1**	TUBO	PIPE	CANO
5	047334N1	▶	**1**	CJ. TUBO	KIT, PIPE	JUEGO CANO
6	047332N1		**1**	CJ. TUBO	KIT, PIPE	JUEGO CANO
7	3019384X1		**2**	CONEXÃO	CONNECTION	CONEXION
8	1441115X1		**4**	ANEL "O"	O RING	JUNTA TORICA
9	3019602X1		**2**	CONEXÃO	CONNECTION	CONEXION
10	047161T1		**1**	UN. HIDROSTÁTICA	STEERING UNIT	UNIDAD DIRECCION
11	047811T1		**1**	COLUNA DIREÇÃO	STEERING COLUMN	COLUMNA DIRECC
12	047331N1		**1**	TUBO	PIPE	CANO

Kit Danfoss
Kit Danfoss
Kit Danfoss

70-190

4 Rodas Motrizes
4 Wheels Drive
4 Ruedas Motriz

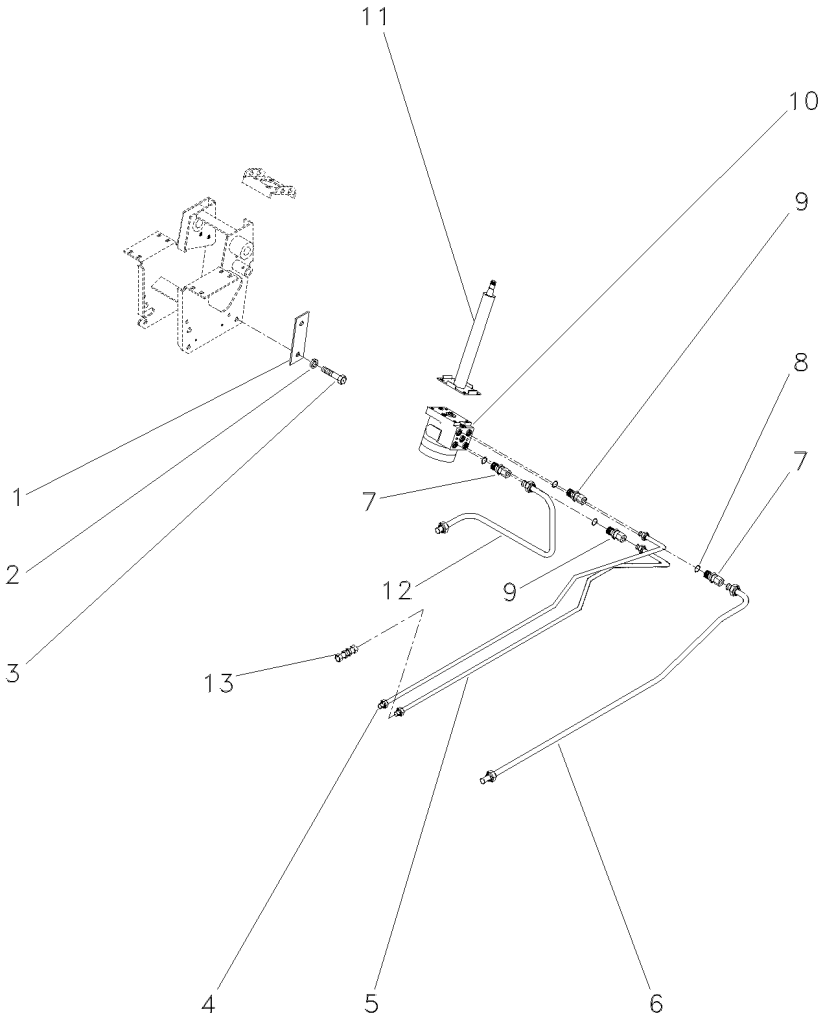

1	052148R1		**1**	REFORÇO	REINFORCEMENT	REFUERZO
2	339376X1		**4**	ARRUELA	WASHER	ARANDELA
3	339814X1		**4**	PARAFUSO	BOLT	PERNO
4	047355P1	◀	**1**	TUBO	PIPE	CANO
5	047360P1	▶	**1**	TUBO	PIPE	CANO
6	047332N1		**1**	CJ. TUBO	KIT, PIPE	JUEGO CANO
7	3019384X1		**2**	CONEXÃO	CONNECTION	CONEXION
8	1441115X1		**2**	ANEL "O"	O RING	JUNTA TORICA
9	047155T1		**2**	CONEXÃO	CONNECTION	CONEXION
10	047153T1		**1**	UN. HIDROSTÁTICA	STEERING UNIT	UNIDAD DIRECCION
11	047811T1		**1**	COLUNA DIREÇÃO	STEERING COLUMN	COLUMNA DIRECC
12	047331N1		**1**	TUBO	PIPE	CANO
13	3412001M91		**1**	CONEXÃO	CONNECTION	CONEXION

Levante Hidráulico
Hydraulic Lift
Levante Hidráulico

70-195

2100 Kgf Sem Controle Remoto
2100 Kgf Without Remote Control
2100 Kgf Sin Controle Remoto

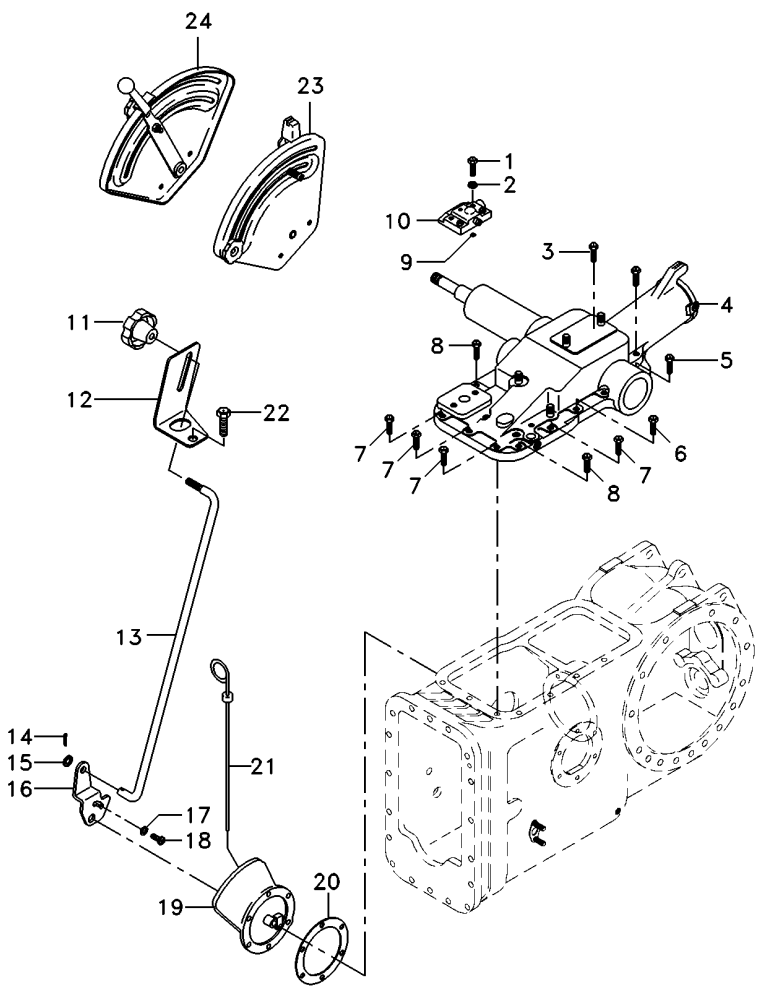

1	362479X1		**2**	PARAFUSO	BOLT	PERNO
2	353432X1		**2**	ARRUELA	WASHER	ARANDELA
3	058291P1		**2**	PARAFUSO	BOLT	PERNO
4	026945N1	70-230 No	**1**	CJ. TAMPA	KIT, COVER	JUEGO DE TAPA
4		70-235 No	**1**	CJ. TAMPA	KIT, CAP	JUEGO DE TAPON
5	058292P1		**3**	PARAFUSO	SCREW	TORNILLO
6	058289P1		**1**	PARAFUSO	BOLT	PERNO
7	058283P1		**4**	PARAFUSO	BOLT	PERNO
8	058282P1		**2**	PARAFUSO	BOLT	PERNO
9	195562M1		**1**	ANEL "O"	O RING	JUNTA TORICA
10	070467N1		**1**	CJ. TAMPA	KIT, CAP	JUEGO DE TAPON
11	1860403M1		**1**	MANÍPULO	KNOB	POMO
12	061381P1		**1**	SUPORTE	BRACKET	SOPORTE
13	061405S1		**1**	TIRANTE	ROD	VARILLA
14	354041X1		**1**	CUPILHA	COTTER PIN	PASADOR DOUBLE
15	353754X1		**1**	ARRUELA	WASHER	ARANDELA
17	353753X1		**1**	ARRUELA	WASHER	ARANDELA
18	1869138M1		**1**	PARAFUSO	BOLT	PERNO
19	065249N1	70-330 No	**1**	CJ. TAMPA	KIT, CAP	JUEGO DE TAPON
20	181217M1		**1**	JUNTA	GASKET	EMPAQUETADURA.
21	046115T1		**1**	VARETA	ROD	VARILLA
22	058292P1		**2**	PARAFUSO	SCREW	TORNILLO
23	071035N1		**1**	CJ. QUADRANTE	KIT, QUADRANT	JUEGO CUADRANTE
24	071032N1		**1**	CJ. QUADRANTE	KIT, QUADRANT	JUEGO CUADRANTE

Tampa Do Levante Hidráulico
Hydraulic Lift Cover
Tapa Levante Hidraulico

70-200

2100 Kgf Com Controle Remoto
2100 Kgf With Remote Control
2100 Kgf Con Controle Remoto

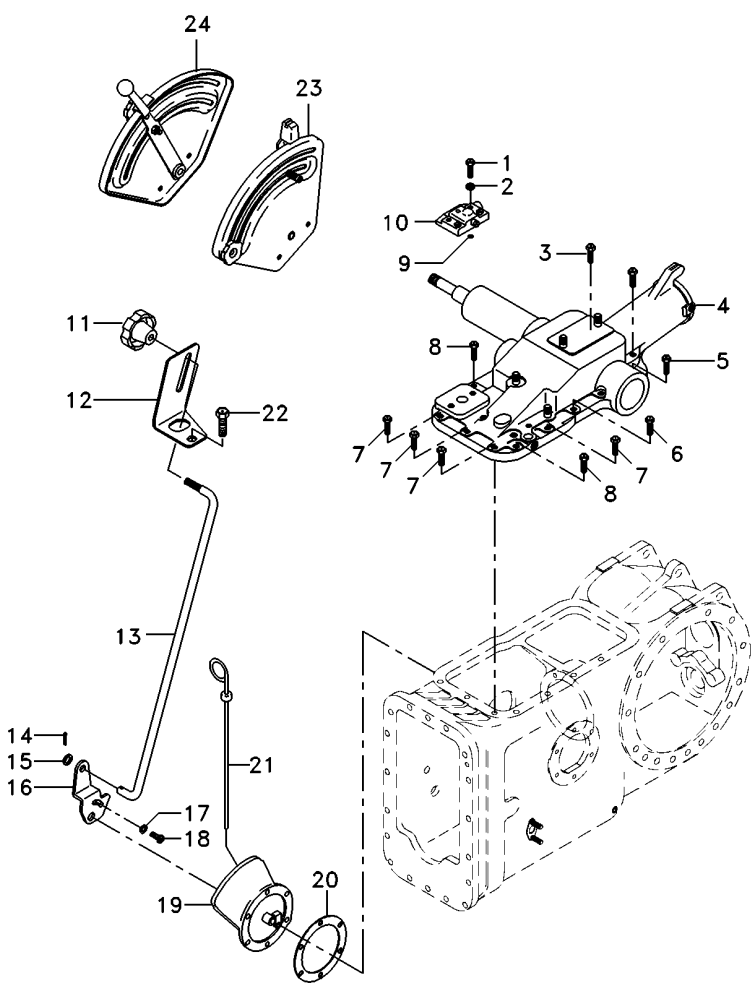

1	362479X1		**2**	PARAFUSO	BOLT	PERNO
2	353432X1		**2**	ARRUELA	WASHER	ARANDELA
3	058291P1		**2**	PARAFUSO	BOLT	PERNO
4	026945N1	70-230 No	**1**	CJ. TAMPA	KIT, COVER	JUEGO DE TAPA
4		70-235 No	**1**	CJ. TAMPA	KIT, CAP	JUEGO DE TAPON
5	058292P1		**3**	PARAFUSO	SCREW	TORNILLO
6	058289P1		**1**	PARAFUSO	BOLT	PERNO
7	058283P1		**4**	PARAFUSO	BOLT	PERNO
8	058282P1		**2**	PARAFUSO	BOLT	PERNO
9	195562M1		**1**	ANEL "O"	O RING	JUNTA TORICA
10	070467N1		**1**	CJ. TAMPA	KIT, CAP	JUEGO DE TAPON
11	1860403M1		**1**	MANÍPULO	KNOB	POMO
12	061381P1		**1**	SUPORTE	BRACKET	SOPORTE
13	061405S1		**1**	TIRANTE	ROD	VARILLA
14	354041X1		**1**	CUPILHA	COTTER PIN	PASADOR DOUBLE
15	353754X1		**1**	ARRUELA	WASHER	ARANDELA
17	353753X1		**1**	ARRUELA	WASHER	ARANDELA
18	1869138M1		**1**	PARAFUSO	BOLT	PERNO
19	063253N2	70-335 No	**1**	CJ. TAMPA	KIT, COVER	JUEGO DE TAPA
20	181217M1		**1**	JUNTA	GASKET	EMPAQUETADURA.
21	046115T1		**1**	VARETA	ROD	VARILLA
22	058292P1		**2**	PARAFUSO	SCREW	TORNILLO
23	071035N1		**1**	CJ. QUADRANTE	KIT, QUADRANT	JUEGO CUADRANTE
24	071032N1		**1**	CJ. QUADRANTE	KIT, QUADRANT	JUEGO CUADRANTE

Tampa Do Levante Hidráulico
Hydraulic Lift Cover
Tapa Levante Hidraulico

70-205

2100 Kgf - Estreito
2100 Kgf - Narrow
2100 Kgf - Estrecho

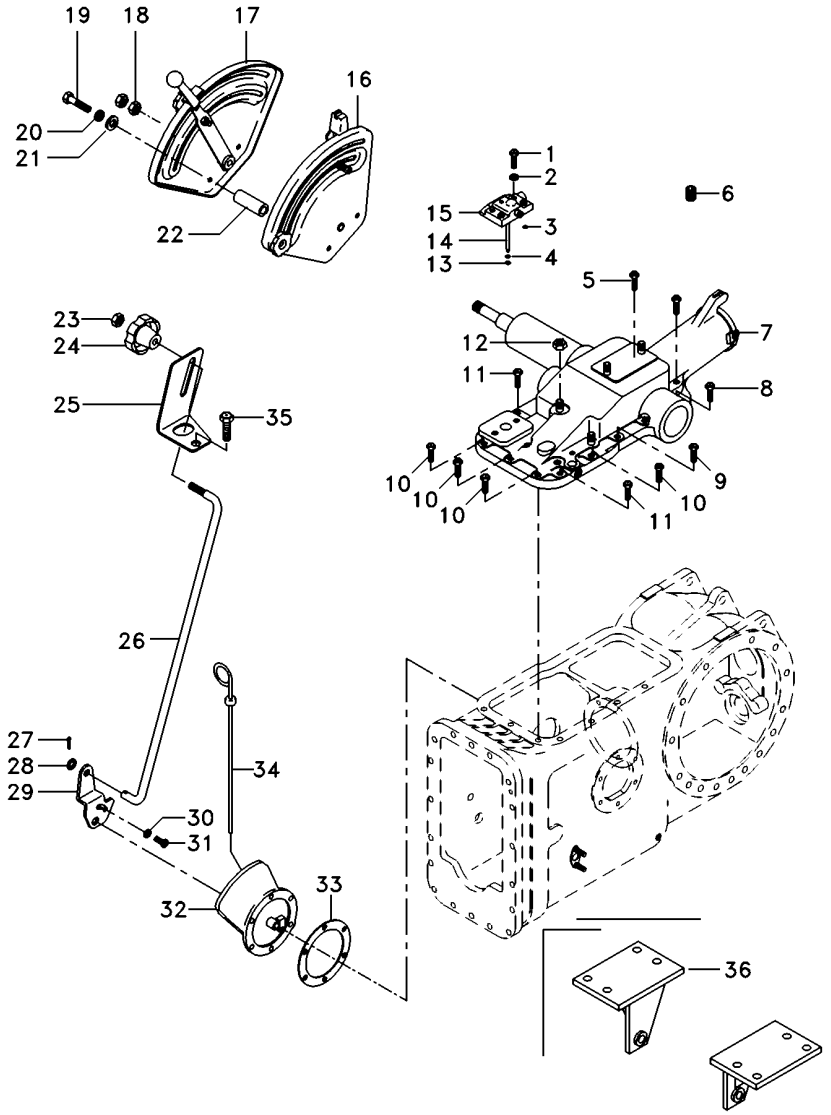

1	362479X1		**2**	PARAFUSO	BOLT	PERNO
2	353432X1		**2**	ARRUELA	WASHER	ARANDELA
3	195562M1		**1**	ANEL "O"	O RING	JUNTA TORICA
4	195561M1		**3**	ANEL "O"	O RING	JUNTA TORICA
5	058291P1		**2**	PARAFUSO	BOLT	PERNO
6	182099M91		**1**	RESPIRO	BREATHER	RESPIRADERO
7	026946N1	👁 70-240 No	**1**	CJ. TAMPA	KIT, COVER	JUEGO DE TAPA
7		👁 70-245 No	**1**	CJ. TAMPA	KIT, CAP	JUEGO DE TAPON
8	058292P1		**3**	PARAFUSO	SCREW	TORNILLO
9	058289P1		**1**	PARAFUSO	BOLT	PERNO
10	058283P1		**4**	PARAFUSO	BOLT	PERNO
11	058282P1		**2**	PARAFUSO	BOLT	PERNO
12	368123X1		**2**	PORCA	NUT	TUERCA
13	195874M1		**2**	ARRUELA	WASHER	ARANDELA
14	3808400M1		**1**	TUBO	PIPE	CANO
15	182373M91		**1**	TAMPA	COVER	CUBIERTA
16	026796N1	[A]	**1**	CJ. QUADRANTE	KIT, QUADRANT	JUEGO CUADRANTE
17	026792N1	[B]	**1**	CJ. QUADRANTE	KIT, QUADRANT	JUEGO CUADRANTE
18	353430X1		**2**	PORCA	NUT	TUERCA
19	353898X1		**2**	PARAFUSO	BOLT	PERNO
20	353434X1		**2**	ARRUELA	WASHER	ARANDELA
21	353756X1		**2**	ARRUELA	WASHER	ARANDELA
22	067058P1		**2**	ESPAÇADOR	SPACER	PIEZA DISTANCIA
23	353918X1		**1**	PORCA	NUT	TUERCA
24	1860403M1		**1**	MANÍPULO	KNOB	POMO
25	051897P1		**1**	SUPORTE	BRACKET	SOPORTE
26	051898S1		**1**	TIRANTE	ROD	VARILLA
27	354041X1		**1**	CUPILHA	COTTER PIN	PASADOR DOUBLE
28	353754X1		**1**	ARRUELA	WASHER	ARANDELA
29	3147360M1		**1**	ALAVANCA	LEVER	PALANCA
30	353753X1		**1**	ARRUELA	WASHER	ARANDELA
31	1869138M1		**1**	PARAFUSO	BOLT	PERNO
32	063253N2	👁 70-335 No	**1**	CJ. TAMPA	KIT, COVER	JUEGO DE TAPA
33	181217M1		**1**	JUNTA	GASKET	EMPAQUETADURA.
34	1665962M91		**1**	VARETA	ROD	VARILLA
35	058292P1		**2**	PARAFUSO	SCREW	TORNILLO
36	037591S1	▶	**1**	SUPORTE	BRACKET	SOPORTE
36	037592S1	◀	**1**	SUPORTE	BRACKET	SOPORTE

[A] POSIÇÃO
POSITION
POSICION

[B] PROFUNDIDADE
DEPTH
PROFUNDIDAD

Tampa Do Levante Hidráulico
Hydraulic Lift Cover
Tapa Levante Hidraulico

70-210

Tratores Compacto
Compact Tractors
Tractores Compacto

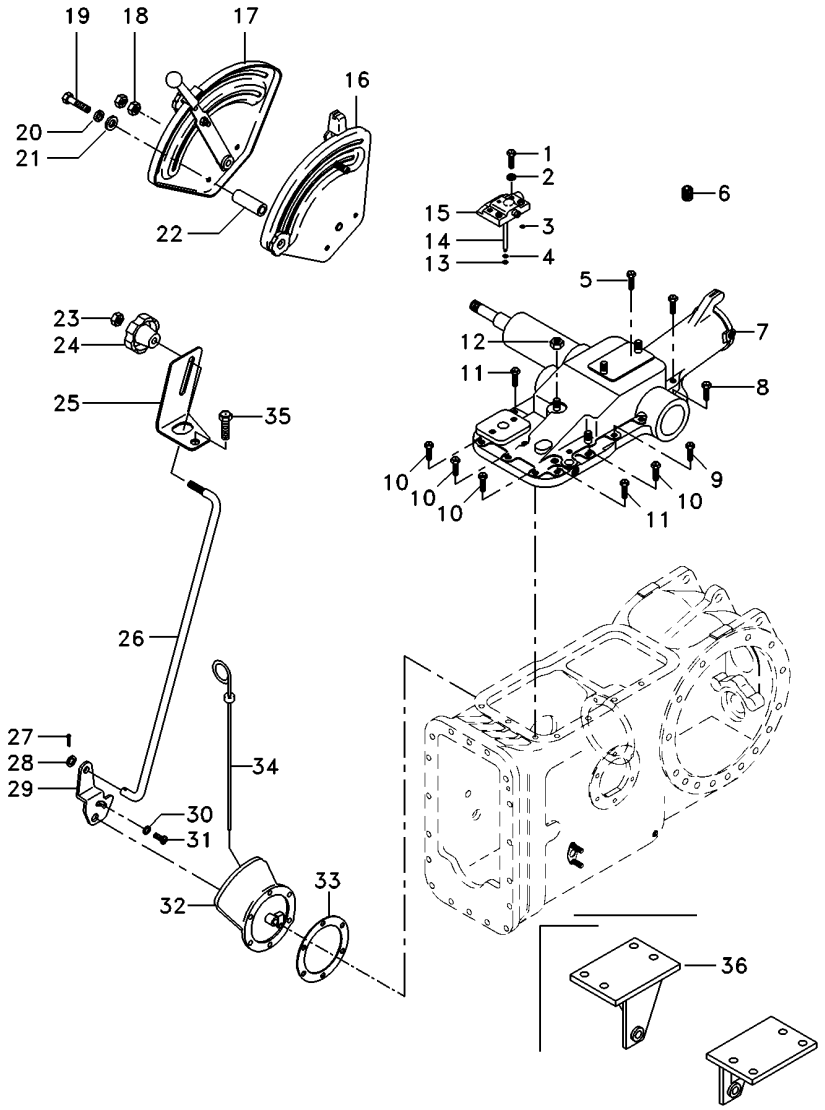

1	362479X1		**2**	PARAFUSO	BOLT	PERNO
2	353432X1		**2**	ARRUELA	WASHER	ARANDELA
3	195561M1		**1**	ANEL "O"	O RING	JUNTA TORICA
4	195561M1		**3**	ANEL "O"	O RING	JUNTA TORICA
5	058291P1		**2**	PARAFUSO	BOLT	PERNO
6	182099M91		**1**	RESPIRO	BREATHER	RESPIRADERO
7	047220N1	70-250 No	**1**	CJ. TAMPA	KIT, COVER	JUEGO DE TAPA
7		70-255 No	**1**	CJ. TAMPA	KIT, CAP	JUEGO DE TAPON
8	058292P1		**3**	PARAFUSO	SCREW	TORNILLO
9	058289P1		**1**	PARAFUSO	BOLT	PERNO
10	058283P1		**4**	PARAFUSO	BOLT	PERNO
11	058282P1		**2**	PARAFUSO	BOLT	PERNO
12	368123X1		**2**	PORCA	NUT	TUERCA
13	195874M1		**2**	ARRUELA	WASHER	ARANDELA
14	3808400M1		**1**	TUBO	PIPE	CANO
15	182373M91		**1**	TAMPA	COVER	CUBIERTA
16	058417N1	[A]	**1**	CJ. QUADRANTE	KIT, QUADRANT	JUEGO CUADRANTE
17	058416N1	[B]	**1**	CJ. QUADRANTE	KIT, QUADRANT	JUEGO CUADRANTE
18	353430X1		**2**	PORCA	NUT	TUERCA
19	354269X1		**2**	PARAFUSO	BOLT	PERNO
20	353434X1		**2**	ARRUELA	WASHER	ARANDELA
21	353756X1		**2**	ARRUELA	WASHER	ARANDELA
22	067059P1		**2**	ESPAÇADOR	SPACER	PIEZA DISTANCIA
23	353918X1		**1**	PORCA	NUT	TUERCA
24	1860403M1		**1**	MANÍPULO	KNOB	POMO
25	047999P1		**1**	SUPORTE	BRACKET	SOPORTE
26	051898S1		**1**	TIRANTE	ROD	VARILLA
27	354041X1		**1**	CUPILHA	COTTER PIN	PASADOR DOUBLE
28	353754X1		**1**	ARRUELA	WASHER	ARANDELA
29	3147360M1		**1**	ALAVANCA	LEVER	PALANCA
30	353753X1		**1**	ARRUELA	WASHER	ARANDELA
31	1869138M1		**1**	PARAFUSO	BOLT	PERNO
32	063253N2	70-335 No	**1**	CJ. TAMPA	KIT, COVER	JUEGO DE TAPA
33	181217M1		**1**	JUNTA	GASKET	EMPAQUETADURA.
34	046115T1		**1**	VARETA	ROD	VARILLA
35	058293P1		**2**	PARAFUSO	BOLT	PERNO
36	037591S1	▶	**1**	SUPORTE	BRACKET	SOPORTE
36	037592S1	◀	**1**	SUPORTE	BRACKET	SOPORTE

[A] CONTROLE DE POSIÇÃO
POSITION CONTROL
CONTROL DE POSICION

[B] CONTROLE DE PROFUNDIDADE
DEPTH CONTROL
CONTROL DE PROFUNDIDAD

Tampa Do Levante Hidráulico
Hydraulic Lift Cover
Tapa Levante Hidraulico

70-215

2500 Kgf Sem Controle Remoto
2500 Kgf Without Remote Control
2500 Kgf Sin Controle Remoto

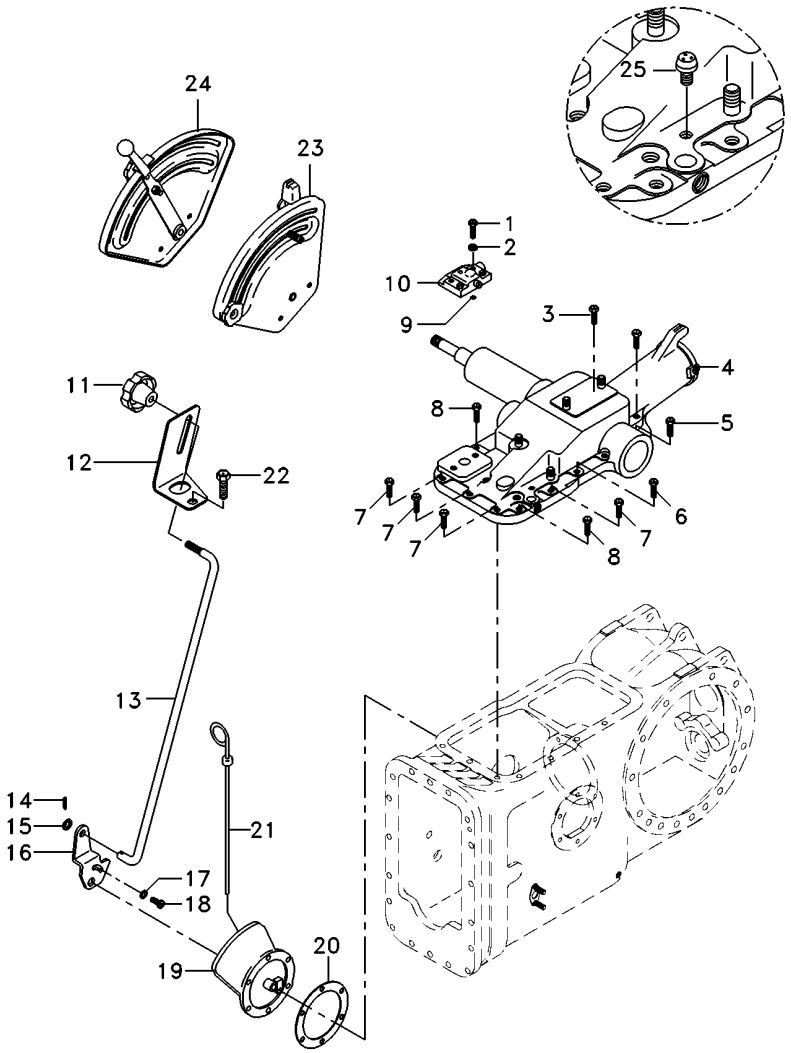

1	362479X1		**2**	PARAFUSO	BOLT	PERNO
2	353432X1		**2**	ARRUELA	WASHER	ARANDELA
3	058291P1		**2**	PARAFUSO	BOLT	PERNO
4	2802493M94	70-260 No	**1**	CJ. TAMPA	KIT, COVER	JUEGO DE TAPA
4		70-265 No	**1**	CJ. TAMPA	KIT, CAP	JUEGO DE TAPON
5	058292P1		**3**	PARAFUSO	SCREW	TORNILLO
6	058289P1		**1**	PARAFUSO	BOLT	PERNO
7	058283P1		**4**	PARAFUSO	BOLT	PERNO
8	058282P1		**2**	PARAFUSO	BOLT	PERNO
9	195562M1		**1**	ANEL "O"	O RING	JUNTA TORICA
10	070467N1		**1**	CJ. TAMPA	KIT, CAP	JUEGO DE TAPON
11	1860403M1		**1**	MANÍPULO	KNOB	POMO
12	061381P1		**1**	SUPORTE	BRACKET	SOPORTE
13	061405S1		**1**	TIRANTE	ROD	VARILLA
14	354041X1		**1**	CUPILHA	COTTER PIN	PASADOR DOUBLE
15	353754X1		**1**	ARRUELA	WASHER	ARANDELA
17	353753X1		**1**	ARRUELA	WASHER	ARANDELA
18	1869138M1		**1**	PARAFUSO	BOLT	PERNO
19	065249N1	70-330 No	**1**	CJ. TAMPA	KIT, CAP	JUEGO DE TAPON
20	181217M1		**1**	JUNTA	GASKET	EMPAQUETADURA.
21	046115T1		**1**	VARETA	ROD	VARILLA
22	058292P1		**2**	PARAFUSO	SCREW	TORNILLO
23	071035N1		**1**	CJ. QUADRANTE	KIT, QUADRANT	JUEGO CUADRANTE
24	071032N1		**1**	CJ. QUADRANTE	KIT, QUADRANT	JUEGO CUADRANTE
25	182099M91		**1**	RESPIRO	BREATHER	RESPIRADERO

Tampa Do Levante Hidráulico
Hydraulic Lift Cover
Tapa Levante Hidraulico

70-220

2500 Kgf Com Controle Remoto
2500 Kgf With Remote Control
2500 Kgf Con Controle Remoto

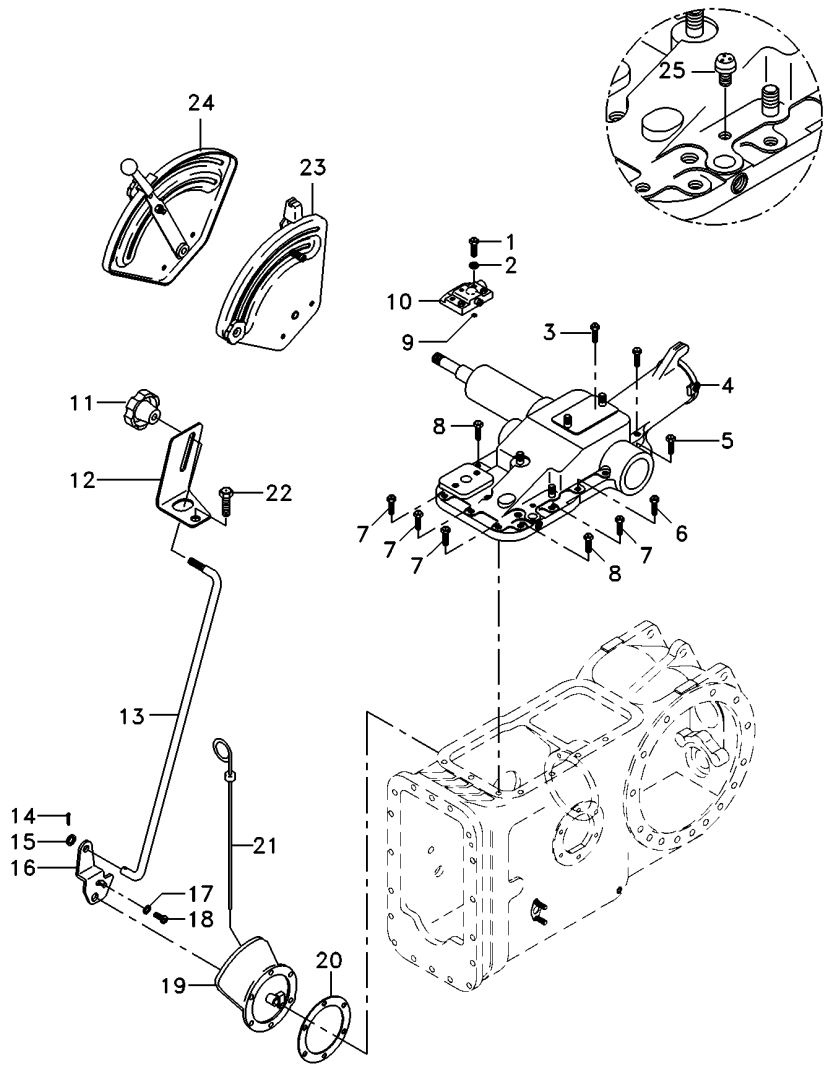

1	362479X1		**2**	PARAFUSO	BOLT	PERNO
2	353432X1		**2**	ARRUELA	WASHER	ARANDELA
3	058291P1		**2**	PARAFUSO	BOLT	PERNO
4	2802493M94	70-260 No	**1**	CJ. TAMPA	KIT, COVER	JUEGO DE TAPA
4		70-265 No	**1**	CJ. TAMPA	KIT, CAP	JUEGO DE TAPON
5	058292P1		**3**	PARAFUSO	SCREW	TORNILLO
6	058289P1		**1**	PARAFUSO	BOLT	PERNO
7	058283P1		**4**	PARAFUSO	BOLT	PERNO
8	058282P1		**2**	PARAFUSO	BOLT	PERNO
9	195562M1		**1**	ANEL "O"	O RING	JUNTA TORICA
10	070467N1		**1**	CJ. TAMPA	KIT, CAP	JUEGO DE TAPON
11	1860403M1		**1**	MANÍPULO	KNOB	POMO
12	061381P1		**1**	SUPORTE	BRACKET	SOPORTE
13	061405S1		**1**	TIRANTE	ROD	VARILLA
14	354041X1		**1**	CUPILHA	COTTER PIN	PASADOR DOUBLE
15	353754X1		**1**	ARRUELA	WASHER	ARANDELA
17	353753X1		**1**	ARRUELA	WASHER	ARANDELA
18	1869138M1		**1**	PARAFUSO	BOLT	PERNO
19	063253N2	70-335 No	**1**	CJ. TAMPA	KIT, COVER	JUEGO DE TAPA
20	181217M1		**1**	JUNTA	GASKET	EMPAQUETADURA.
21	046115T1		**1**	VARETA	ROD	VARILLA
22	058292P1		**2**	PARAFUSO	SCREW	TORNILLO
23	071035N1		**1**	CJ. QUADRANTE	KIT, QUADRANT	JUEGO CUADRANTE
24	071032N1		**1**	CJ. QUADRANTE	KIT, QUADRANT	JUEGO CUADRANTE
25	182099M91		**1**	RESPIRO	BREATHER	RESPIRADERO

Tampa Do Levante Hidráulico
Hydraulic Lift Cover
Tapa Levante Hidraulico

70-225

Tratores Com Cabine
Tractors With Cab
Tractores Con Cabina

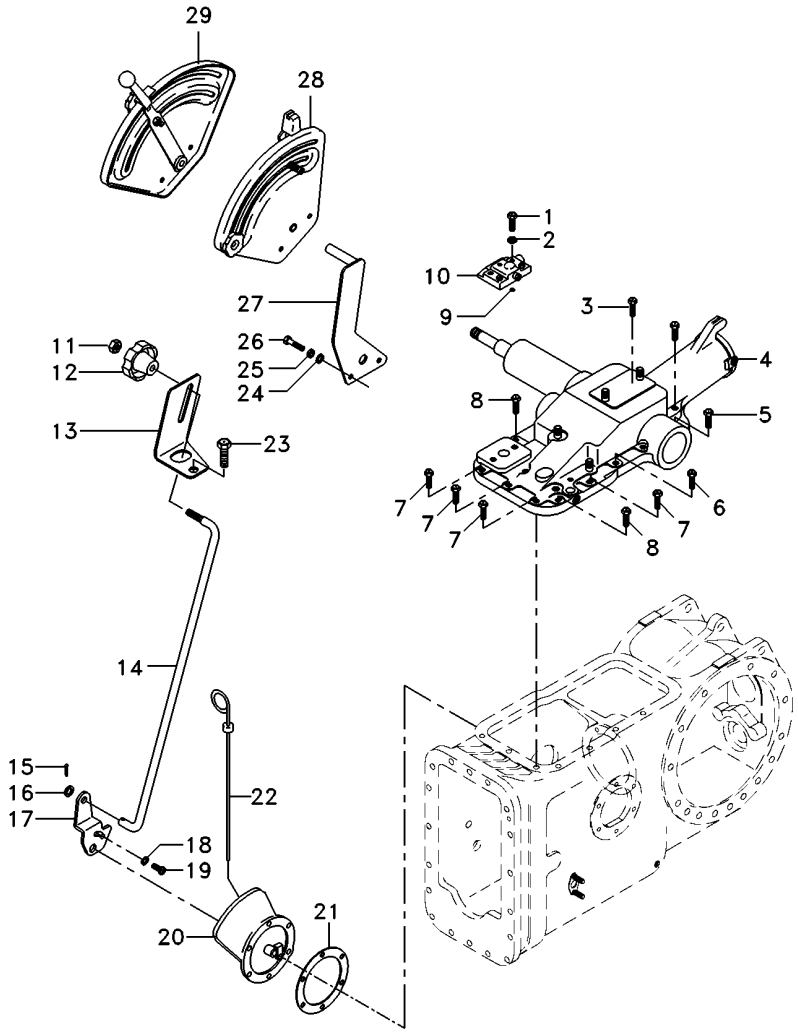

1	362479X1		**2**	PARAFUSO	BOLT	PERNO
2	353432X1		**2**	ARRUELA	WASHER	ARANDELA
3	058291P1		**2**	PARAFUSO	BOLT	PERNO
4	6200735M91	70-270 No	**1**	CJ. TAMPA	KIT, CAP	JUEGO DE TAPON
4		70-275 No	**1**	CJ. TAMPA	KIT, CAP	JUEGO DE TAPON
5	058292P1		**3**	PARAFUSO	SCREW	TORNILLO
6	058289P1		**1**	PARAFUSO	BOLT	PERNO
7	058283P1		**4**	PARAFUSO	BOLT	PERNO
8	058282P1		**2**	PARAFUSO	BOLT	PERNO
9	195562M1		**1**	ANEL "O"	O RING	JUNTA TORICA
10	182373M91		**1**	TAMPA	COVER	CUBIERTA
11	353918X1		**1**	PORCA	NUT	TUERCA
12	1860403M1		**1**	MANÍPULO	KNOB	POMO
13	070011N1		**1**	CJ. TIRANTE	KIT, ROD	JUEGO DE BIELAS
14	061405S1		**1**	TIRANTE	ROD	VARILLA
15	354041X1		**1**	CUPILHA	COTTER PIN	PASADOR DOUBLE
16	353754X1		**1**	ARRUELA	WASHER	ARANDELA
17	6209491M1		**1**	ALAVANCA	LEVER	PALANCA
18	353753X1		**1**	ARRUELA	WASHER	ARANDELA
19	1869138M1		**1**	PARAFUSO	BOLT	PERNO
20	063253N2	70-335 No	**1**	CJ. TAMPA	KIT, COVER	JUEGO DE TAPA
21	181217M1		**1**	JUNTA	GASKET	EMPAQUETADURA.
22	046115T1		**1**	VARETA	ROD	VARILLA
23	058292P1		**2**	PARAFUSO	SCREW	TORNILLO
24	353756X1		**2**	ARRUELA	WASHER	ARANDELA
25	353434X1		**2**	ARRUELA	WASHER	ARANDELA
26	353537X1		**2**	PARAFUSO	BOLT	PERNO
27	070012N1		**1**	CJ. ALAVANCA	KIT, LEVER	JUEGO, PALANCA
29	070467N1		**1**	CJ. TAMPA	KIT, CAP	JUEGO DE TAPON

Levante Hidráulico **Hydraulic Lift** **Elevador Hidraulico**	**Tampa** **Lift Cover** **Cubierta Elevador**	**70-230**	**2100 Kgf** **2100 Kgf** **2100 Kgf**

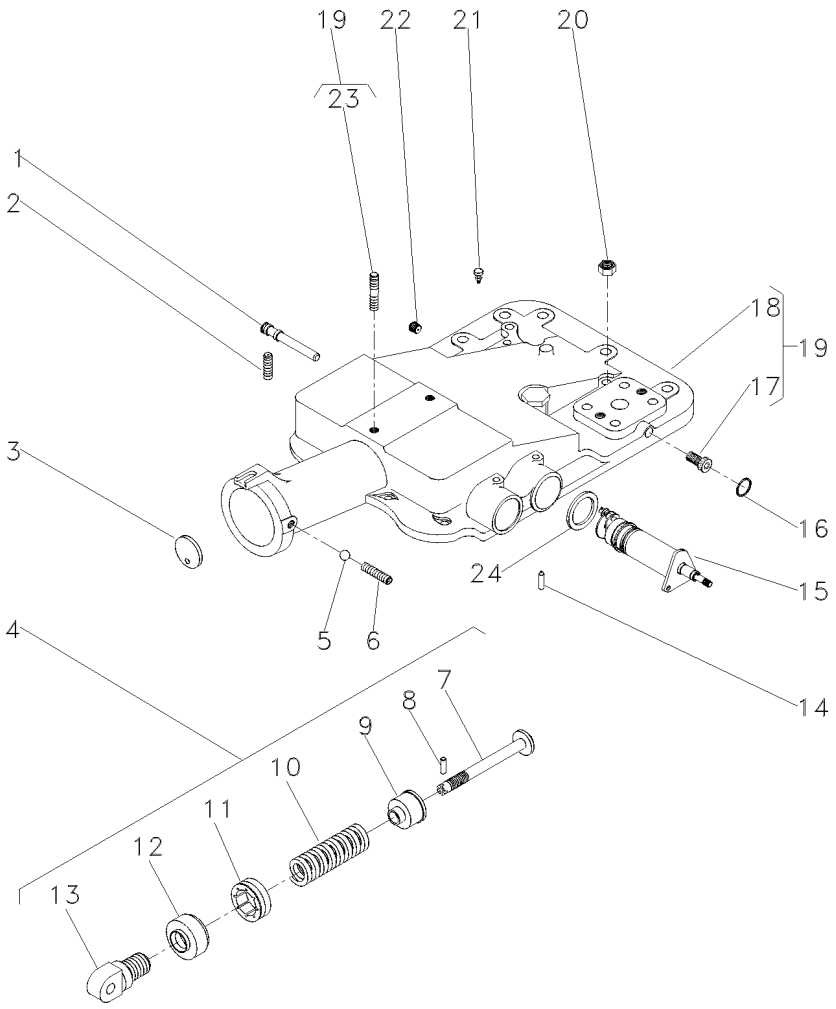

1	180997M2			**1**	EIXO	SHAFT	ARBOL
2	355286X1			**1**	PARAFUSO ALLEN	ALLEN BOLT	TORNILLO ALLEN
3	180981M1			**1**	DISCO	DISC	DISCO
4	1863388M92			**1**	CJ. MOLA	KIT, SPRING	RESORTE JUEGO
5	882451M1			**1**	ESFERA	BALL	BOLA
6	355286X1		5/16X18X5/8	**1**	PARAFUSO ALLEN	ALLEN BOLT	TORNILLO ALLEN
7	886348M2	4		**1**	PINO	PIN	PASADOR
8	1442142X1	4		**1**	PINO	PIN	PASADOR
9	886351M2	4		**1**	ASSENTO	SEAT	ASIENTO
10	182582M1	4		**1**	MOLA	SPRING	RESORTE
11	180979M2	4		**1**	PORCA	NUT	TUERCA
12	180980M2	4		**1**	CAPA	BOOT	PROTECCION
13	1863389M1	4		**1**	ARTICULADOR	HEAD	CULATA
14	1869074M1			**1**	PINO	PIN	PASADOR
15	1870306M93		👁 70-280 No	**1**	CJ. SUPORTE	KIT, BRACKET	JUEGO SOPORTE
16	195562M1		∅ 7/16	**1**	ANEL "O"	O RING	JUNTA TORICA
17	195387M1	19		**2**	BUJÃO	PLUG	TAPON
18	2802511M4	19		**1**	TAMPA	COVER	CUBIERTA
19	2802494M95			**1**	CJ. TAMPA	KIT, COVER	JUEGO DE TAPA
20	377765X1		9/16X18	**2**	PORCA	NUT	TUERCA
21	182099M91			**1**	RESPIRO	BREATHER	RESPIRADERO
22	195387M1			**1**	BUJÃO	PLUG	TAPON
23	3146844M1	19		**1**	PRISIONEIRO	STUD	ESPARRAGO
24	1869075M1			**1**	ARRUELA	WASHER	ARANDELA

Levante Hidráulico **Hydraulic Lift** **Elevador Hidraulico**	**Tampa** **Lift Cover** **Cubierta Elevador**	**70-235**

2100 Kgf
2100 Kgf
2100 Kgf

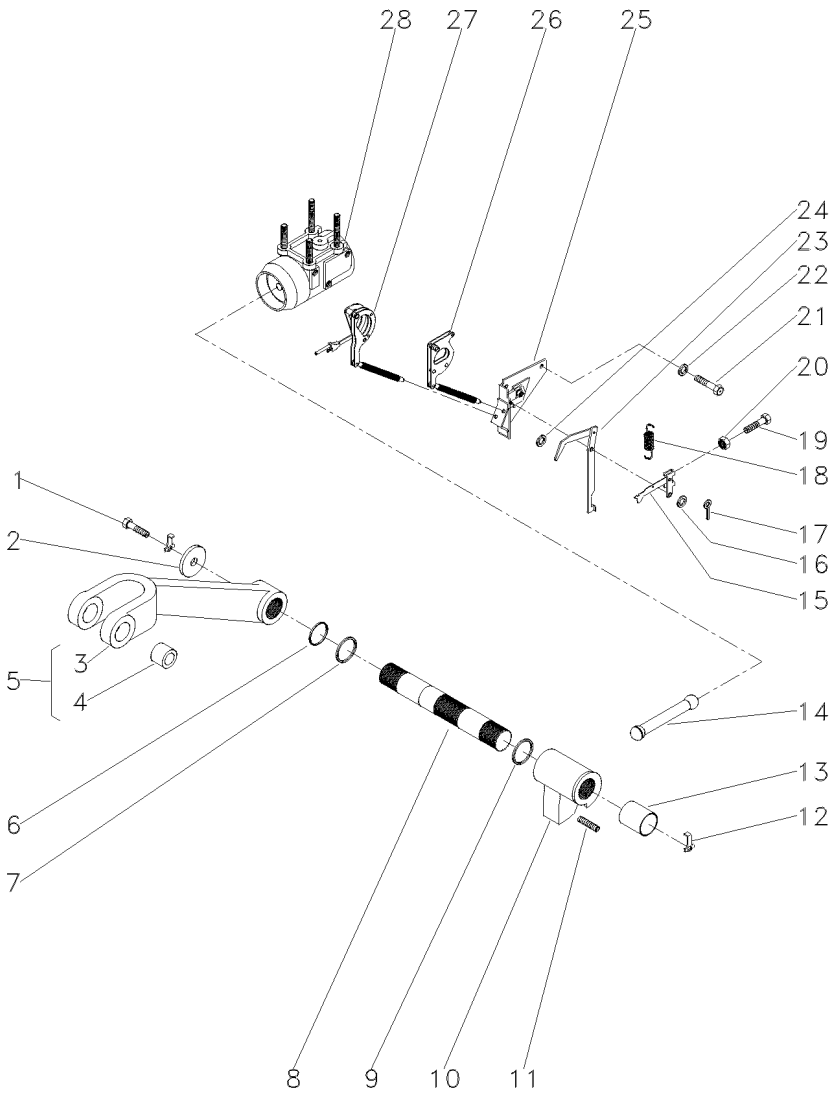

1	353560X1		**2**	PARAFUSO	BOLT	PERNO
2	897580M1		**2**	ARRUELA	WASHER	ARANDELA
3	3408250M1	5	**1**	BRAÇO	ARM	BRAZO
4	885455M1	5	**2**	BUCHA	BUSH	CASQUILLO
5	3408251M91		**2**	CJ. BRAÇO	KIT, ARM	JUEGO DE BRAZO
6	3611557M1		**2**	ANEL "O"	O RING	JUNTA TORICA
7	033928T1		**2**	ANEL "O"	O RING	JUNTA TORICA
8	897567M3		**1**	EIXO	SHAFT	ARBOL
9	2801012M1	⧗ 0.20"	**X**	CALÇO	SHIM	CALCE
9	2801013M1	⧗ 0.40"	**X**	CALÇO	SHIM	CALCE
9	2801014M1	⧗ 0.60"	**X**	CALÇO	SHIM	CALCE
10	886404M2		**1**	BRAÇO	ARM	BRAZO
11	887076M2		**1**	PARAFUSO	BOLT	PERNO
12	897581M3		**2**	PRESILHA	STAPLE	GRAPA
13	3611558M1		**2**	BUCHA	BUSH	CASQUILLO
14	886410M1		**1**	BIELA	CONROD	BIELA
15	1661547M92		**1**	ALAVANCA	LEVER	PALANCA
16	355617X1	3/4X5/16X1/16	**1**	ARRUELA	WASHER	ARANDELA
17	361332X1	1/16 L3/8	**1**	CUPILHA	COTTER PIN	PASADOR DOUBLE
18	898137M1		**1**	MOLA	SPRING	RESORTE
19	2802251M1		**1**	PARAFUSO	BOLT	PERNO
20	354120X1	10X24	**1**	PORCA	NUT	TUERCA
21	353688X1	3/8X16X5/8	**2**	PARAFUSO	BOLT	PERNO
22	390287X1	18,0X10,5X0,9	**2**	ARRUELA	WASHER	ARANDELA
23	1869093M93		**1**	ALAVANCA	LEVER	PALANCA
24	355617X1		**X**	ARRUELA	WASHER	ARANDELA
25	1870190M92	👁 70-300 No	**1**	SUPORTE	SUPPORT	DISPOS.DE SOSTEN
26	1661918M91		**1**	ARTICULAÇÃO	KNUCKLE	CHARNELA
27	1660324M91	👁 70-305 No	**1**	ARTICULAÇÃO	KNUCKLE	CHARNELA
28	897593M96	👁 70-310 No	**1**	CJ. CILINDRO	KIT, CYLINDER	JUEGO DE CILINDR

Tampa Do Levante Hidráulico — **Super Estreito**
Hydraulic Lift Cover — **Super Narrow**
Tapa Levante Hidraulico — **Super Estrecho**

70-240

2100 Kgf - Estreito
2100 Kgf - Narrow
2100 Kgf - Estrecho

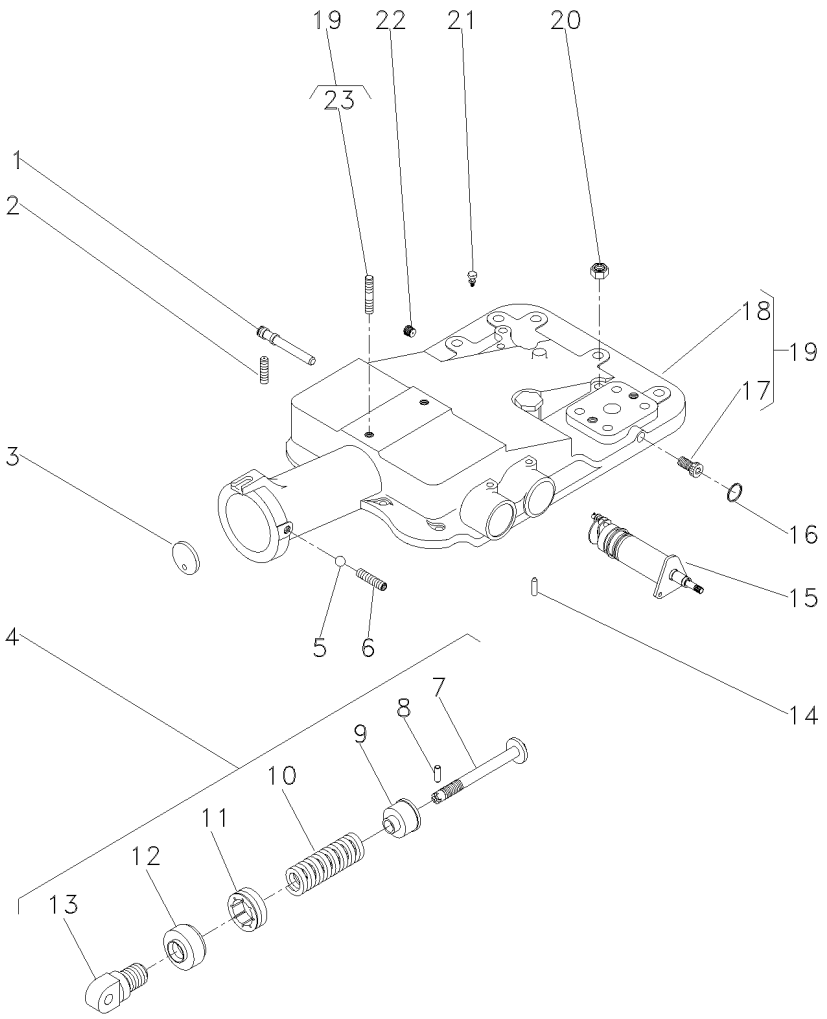

1	180997M2			**1**	EIXO	SHAFT	ARBOL
2	355286X1			**1**	PARAFUSO ALLEN	ALLEN BOLT	TORNILLO ALLEN
3	180981M1			**1**	DISCO	DISC	DISCO
4	1863388M92			**1**	CJ. MOLA	KIT, SPRING	RESORTE JUEGO
5	882451M1			**1**	ESFERA	BALL	BOLA
6	355286X1			**1**	PARAFUSO ALLEN	ALLEN BOLT	TORNILLO ALLEN
7	886348M2	4		**1**	PINO	PIN	PASADOR
8	1442142X1	4		**1**	PINO	PIN	PASADOR
9	886351M2	4		**1**	ASSENTO	SEAT	ASIENTO
10	182582M1	4		**1**	MOLA	SPRING	RESORTE
11	180979M2	4		**1**	PORCA	NUT	TUERCA
12	180980M2	4		**1**	CAPA	BOOT	PROTECCION
13	1863389M1	4		**1**	ARTICULADOR	HEAD	CULATA
14	1869074M1			**1**	PINO	PIN	PASADOR
15	3148425M91		70-285 No	**1**	SUPORTE	BRACKET	SOPORTE
16	195562M1			**1**	ANEL "O"	O RING	JUNTA TORICA
17	195387M1	19		**2**	BUJÃO	PLUG	TAPON
18	2802511M4	19		**1**	TAMPA	COVER	CUBIERTA
19	2802494M95			**1**	CJ. TAMPA	KIT, COVER	JUEGO DE TAPA
20	377765X1			**2**	PORCA	NUT	TUERCA
21	182099M91			**1**	RESPIRO	BREATHER	RESPIRADERO
22	195387M1			**1**	BUJÃO	PLUG	TAPON
23	3146844M1	19		**1**	PRISIONEIRO	STUD	ESPARRAGO

Tampa Do Levante Hidráulico
Hydraulic Lift Cover
Tapa Levante Hidraulico

Super Estreito
Super Narrow
Super Estrecho

70-245

2100 Kgf - Estreito
2100 Kgf - Narrow
2100 Kgf - Estrecho

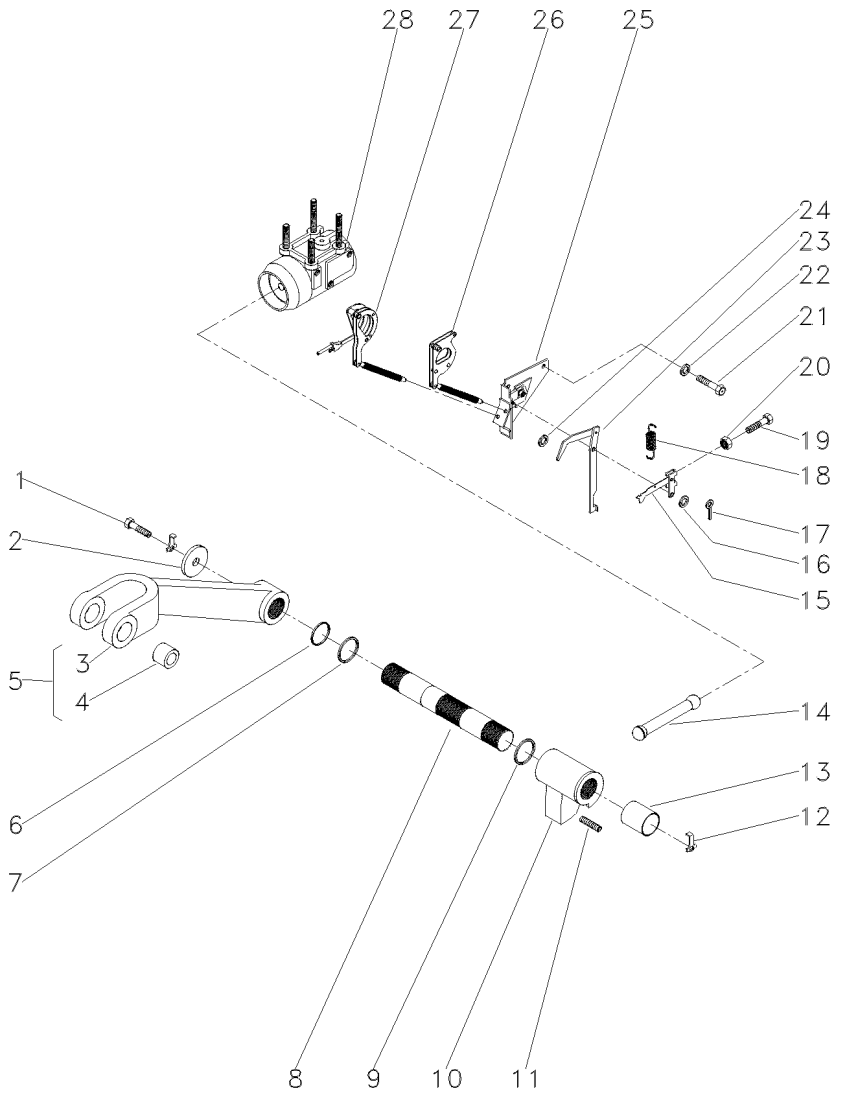

1	353560X1			2	PARAFUSO	BOLT	PERNO
2	897580M1			2	ARRUELA	WASHER	ARANDELA
3	3408250M1	5		1	BRAÇO	ARM	BRAZO
4	885455M1	5		2	BUCHA	BUSH	CASQUILLO
5	3408251M91	◀		1	CJ. BRAÇO	KIT, ARM	JUEGO DE BRAZO
6	3611557M1			2	ANEL "O"	O RING	JUNTA TORICA
7	033928T1			2	ANEL "O"	O RING	JUNTA TORICA
8	897567M3			1	EIXO	SHAFT	ARBOL
9	2801012M1	⧗	0.020"	X	CALÇO	SHIM	CALCE
9	2801013M1	⧗	0.040"	X	CALÇO	SHIM	CALCE
9	2801014M1	⧗	0.060"	X	CALÇO	SHIM	CALCE
10	886404M2			1	BRAÇO	ARM	BRAZO
11	887076M2			1	PARAFUSO	BOLT	PERNO
12	897581M3			2	PRESILHA	STAPLE	GRAPA
13	3611558M1			2	BUCHA	BUSH	CASQUILLO
14	886410M1			1	BIELA	CONROD	BIELA
15	1661547M92			1	ALAVANCA	LEVER	PALANCA
16	355617X1			1	ARRUELA	WASHER	ARANDELA
17	361332X1			1	CUPILHA	COTTER PIN	PASADOR DOUBLE
18	898137M1			1	MOLA	SPRING	RESORTE
19	2802251M1			1	PARAFUSO	BOLT	PERNO
20	354120X1			1	PORCA	NUT	TUERCA
21	353688X1			2	PARAFUSO	BOLT	PERNO
22	390287X1			2	ARRUELA	WASHER	ARANDELA
23	1869093M93			1	ALAVANCA	LEVER	PALANCA
24	355617X1			X	ARRUELA	WASHER	ARANDELA
25	1870190M92	👁	70-300 No	1	SUPORTE	SUPPORT	DISPOS.DE SOSTEN
26	1661918M91			1	ARTICULAÇÃO	KNUCKLE	CHARNELA
27	1660324M91			1	ARTICULAÇÃO	KNUCKLE	CHARNELA
28	897593M96	👁	70-310 No	1	CJ. CILINDRO	KIT, CYLINDER	JUEGO DE CILINDR

Tampa Do Levante Hidráulico
Hydraulic Lift Cover
Tapa Levante Hidraulico

Super Estreito
Super Narrow
Super Estrecho

70-250

Tratores Compacto
Compact Tractors
Tractores Compacto

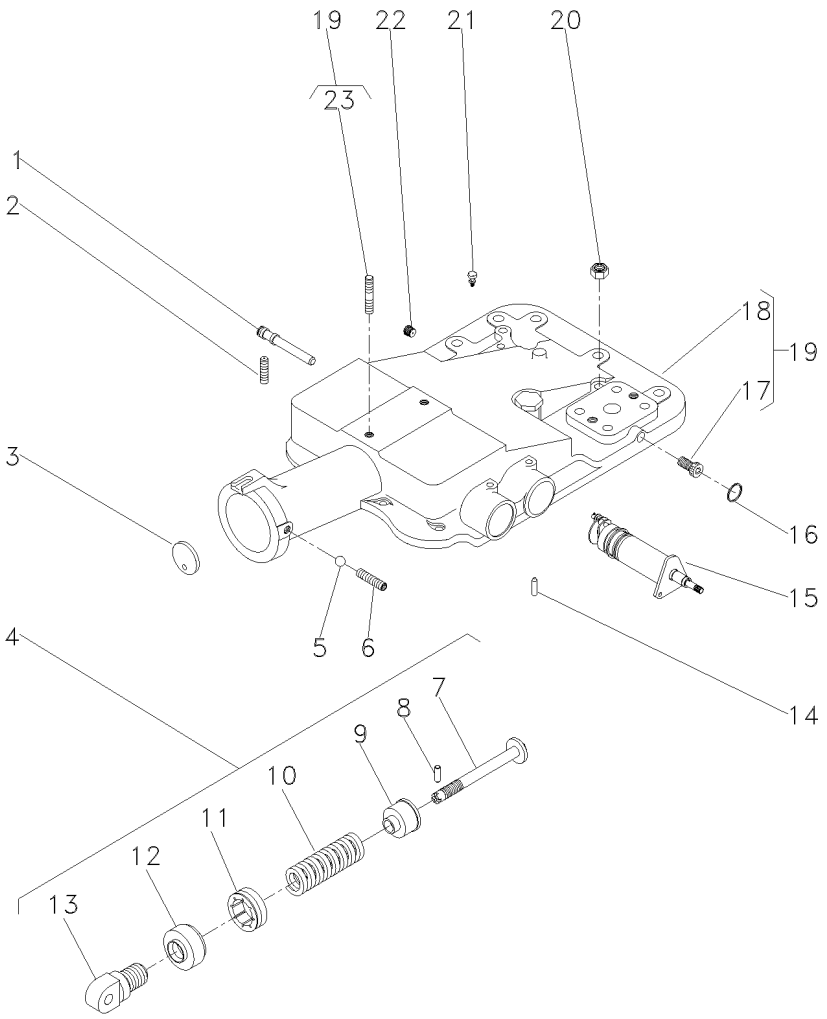

1	180997M2		**1**	EIXO	SHAFT	ARBOL
2	355286X1	5/16x18x5/8	**1**	PARAFUSO ALLEN	ALLEN BOLT	TORNILLO ALLEN
3	180981M1		**1**	DISCO	DISC	DISCO
4	1863388M92	70-320 No	**1**	CJ. MOLA	KIT, SPRING	RESORTE JUEGO
5	882451X1		**1**	ESFERA	BALL	BOLA
6	355286X1	5/16x18x5/8	**1**	PARAFUSO ALLEN	ALLEN BOLT	TORNILLO ALLEN
7	886348M2	4	**1**	PINO	PIN	PASADOR
8	1442142X1	4	**1**	PINO	PIN	PASADOR
9	886351M2	4	**1**	ASSENTO	SEAT	ASIENTO
10	182582M1	4	**1**	MOLA	SPRING	RESORTE
11	180979M2	4	**1**	PORCA	NUT	TUERCA
12	180980M2	4	**1**	CAPA	BOOT	PROTECCION
13	1863389M1	4	**1**	ARTICULADOR	HEAD	CULATA
14	1869074M1		**1**	PINO	PIN	PASADOR
15	047219N1	70-295 No	**1**	SUPORTE	BRACKET	SOPORTE
16	195562M1		**1**	ANEL "O"	O RING	JUNTA TORICA
17	195387M1	19	**2**	BUJÃO	PLUG	TAPON
18	2802511M4	19	**1**	TAMPA	COVER	CUBIERTA
19	2802494M95	70-325 No	**1**	CJ. TAMPA	KIT, COVER	JUEGO DE TAPA
20	377765X1	9/16x18	**2**	PORCA	NUT	TUERCA
21	182099M91		**1**	RESPIRO	BREATHER	RESPIRADERO
22	195387M1		**1**	BUJÃO	PLUG	TAPON
23	3146844M1	19	**1**	PRISIONEIRO	STUD	ESPARRAGO

Tampa Do Levante Hidráulico
Hydraulic Lift Cover
Tapa Levante Hidraulico

Super Estreito
Super Narrow
Super Estrecho

70-255

Tratores Compacto
Compact Tractors
Tractores Compacto

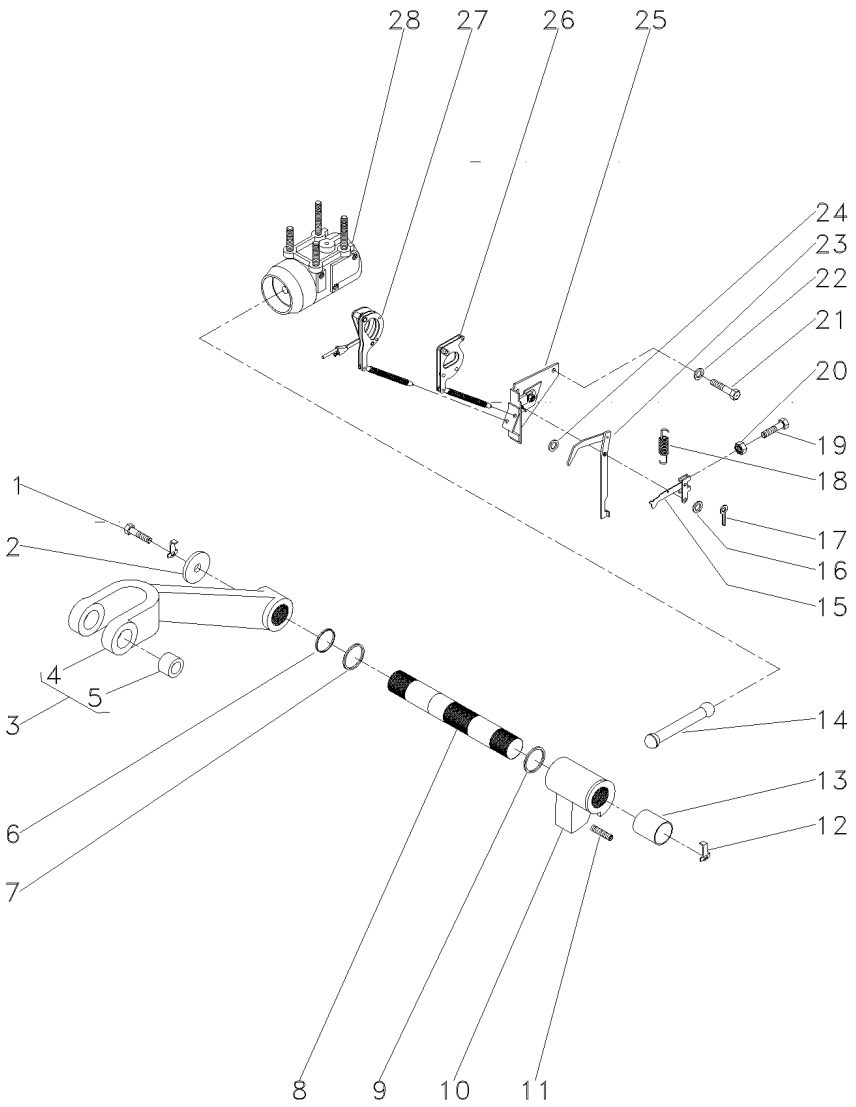

1	353560X1	7/16x20x1.1/8	**2**	PARAFUSO	BOLT	PERNO
2	897580M1		**2**	ARRUELA	WASHER	ARANDELA
3	9004135M91	◀	**1**	CJ. BRAÇO	KIT, ARM	JUEGO DE BRAZO
3	9004134M91	▶	**1**	CJ. BRAÇO	KIT, ARM	JUEGO DE BRAZO
4	9004138M1	3 ◀	**1**	BRAÇO	ARM	BRAZO
4	9004137M1	3 ▶	**1**	BRAÇO	ARM	BRAZO
5	885455M1	3	**4**	BUCHA	BUSH	CASQUILLO
6	3611557M1		**2**	ANEL "O"	O RING	JUNTA TORICA
7	033928T1		**2**	ANEL "O"	O RING	JUNTA TORICA
8	897567M3		**1**	EIXO	SHAFT	ARBOL
9	2801012M1	0.020"	**X**	CALÇO	SHIM	CALCE
9	2801013M1	[A] 0.040"	**X**	CALÇO	SHIM	CALCE
9	2801014M1	0.060"	**X**	CALÇO	SHIM	CALCE
10	2802211M1		**1**	BRAÇO	ARM	BRAZO
11	887076M2		**1**	PARAFUSO	BOLT	PERNO
12	897581M3		**2**	PRESILHA	STAPLE	GRAPA
13	3611558M1		**2**	BUCHA	BUSH	CASQUILLO
14	886410M1		**1**	BIELA	CONROD	BIELA
15	1661547M92		**1**	ALAVANCA	LEVER	PALANCA
16	355617X1		**1**	ARRUELA	WASHER	ARANDELA
17	361332X1		**1**	CUPILHA	COTTER PIN	PASADOR DOUBLE
18	898137M1		**1**	MOLA	SPRING	RESORTE
19	2802251M1		**1**	PARAFUSO	BOLT	PERNO
20	354120X1	10x24	**1**	PORCA	NUT	TUERCA
21	353688X1	3/8x16x5/8	**2**	PARAFUSO	BOLT	PERNO
22	390287X1		**2**	ARRUELA	WASHER	ARANDELA
23	1869093M93		**1**	ALAVANCA	LEVER	PALANCA
24	355617X1		**X**	ARRUELA	WASHER	ARANDELA
25	1870190M92	70-300 No	**1**	SUPORTE	SUPPORT	DISPOS.DE SOSTEN
26	1661918M91		**1**	ARTICULAÇÃO	KNUCKLE	CHARNELA
27	1660324M91	70-305 No	**1**	ARTICULAÇÃO	KNUCKLE	CHARNELA
28	897593M96	70-310 No	**1**	CJ. CILINDRO	KIT, CYLINDER	JUEGO DE CILINDR

[A] ANTIGO
OLD
ANTIGUO

Tampa Do Levante Hidráulico
Hydraulic Lift Cover
Tapa Levante Hidraulico

70-260

2500 Kgf
2500 Kgf
2500 Kgf

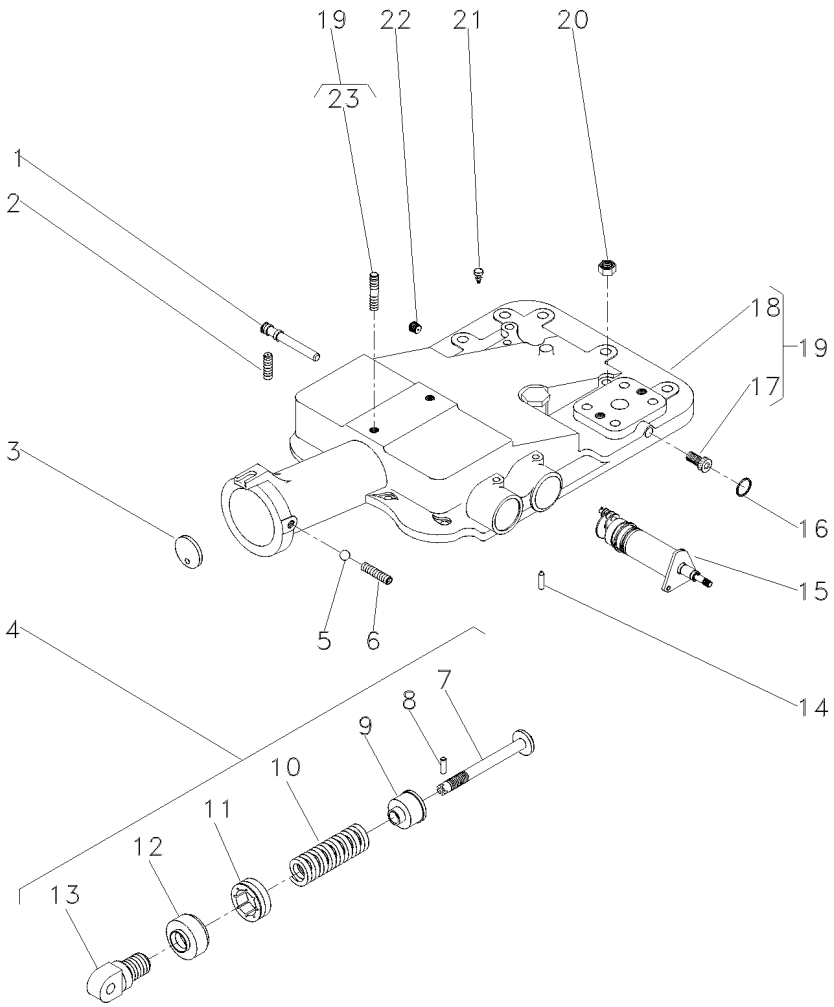

1	180997M2			**1**	EIXO	SHAFT	ARBOL
2	355286X1			**1**	PARAFUSO ALLEN	ALLEN BOLT	TORNILLO ALLEN
3	180981M1			**1**	DISCO	DISC	DISCO
4	2800150M91			**1**	CJ. MOLA	KIT, SPRING	RESORTE JUEGO
5	882451M1			**1**	ESFERA	BALL	BOLA
6	355286X1			**1**	PARAFUSO ALLEN	ALLEN BOLT	TORNILLO ALLEN
7	886348M2	4		**1**	PINO	PIN	PASADOR
8	1442142X1	4		**1**	PINO	PIN	PASADOR
9	886351M2	4		**1**	ASSENTO	SEAT	ASIENTO
10	519070M1	4		**1**	MOLA	SPRING	RESORTE
11	180979M2	4		**1**	PORCA	NUT	TUERCA
12	180980M2	4		**1**	CAPA	BOOT	PROTECCION
13	1863389M1	4		**1**	ARTICULADOR	HEAD	CULATA
14	1869074M1			**1**	PINO	PIN	PASADOR
15	1870306M93		70-280 No	**1**	CJ. SUPORTE	KIT, BRACKET	JUEGO SOPORTE
16	195562M1			**1**	ANEL "O"	O RING	JUNTA TORICA
17	195387M1	19		**2**	BUJÃO	PLUG	TAPON
18	2802511M4	19		**1**	TAMPA	COVER	CUBIERTA
19			2802494M95	**1**	CJ. TAMPA	KIT, COVER	JUEGO DE TAPA
20	377765X1			**2**	PORCA	NUT	TUERCA
21	182099M91			**1**	RESPIRO	BREATHER	RESPIRADERO
22	195387M1			**1**	BUJÃO	PLUG	TAPON
23	3146844M1	19		**1**	PRISIONEIRO	STUD	ESPARRAGO

Tampa Do Levante Hidráulico
Hydraulic Lift Cover
Tapa Levante Hidraulico

70-265

2500 Kgf
2500 Kgf
2500 Kgf

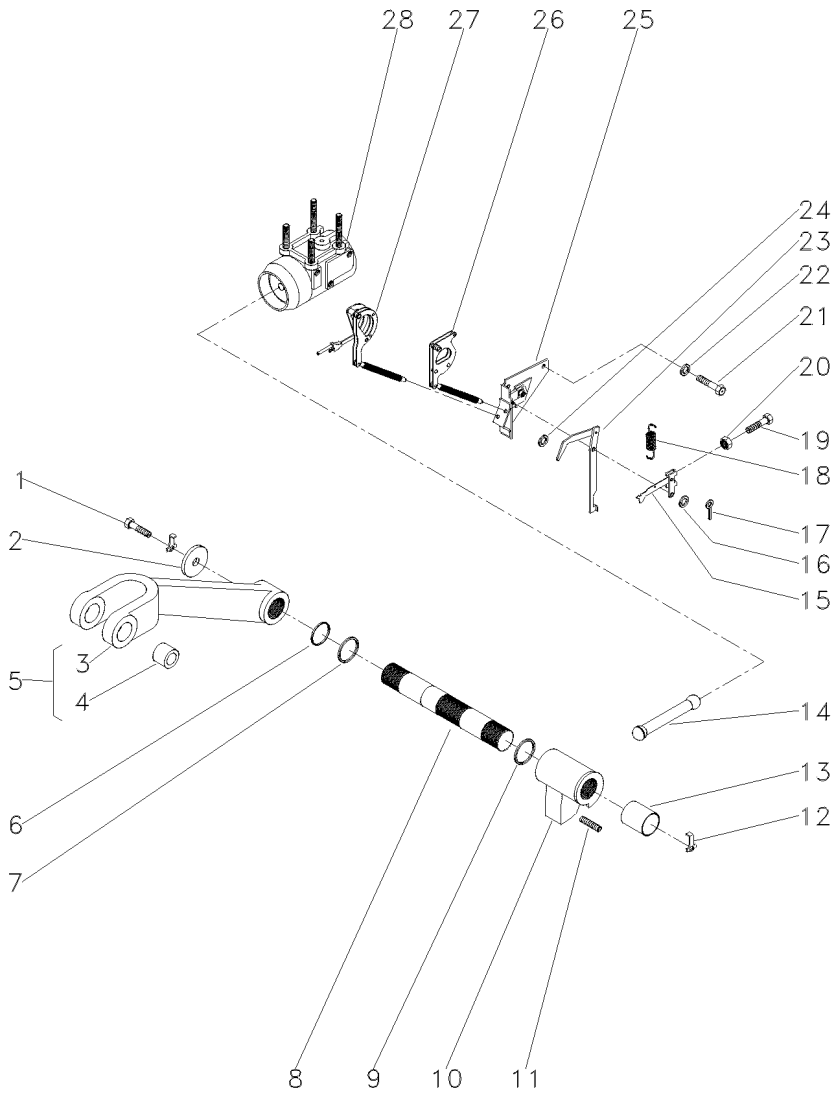

1	353560X1			**2**	PARAFUSO	BOLT	PERNO
2	897580M1			**2**	ARRUELA	WASHER	ARANDELA
3	3408250M1	5		**1**	BRAÇO	ARM	BRAZO
4	885455M1	5		**2**	BUCHA	BUSH	CASQUILLO
5	3408251M91			**2**	CJ. BRAÇO	KIT, ARM	JUEGO DE BRAZO
6	3611557M1			**2**	ANEL "O"	O RING	JUNTA TORICA
7	033928T1			**2**	ANEL "O"	O RING	JUNTA TORICA
8	897567M3			**1**	EIXO	SHAFT	ARBOL
9	2801012M1	⧗	0.20"	**X**	CALÇO	SHIM	CALCE
9	2801013M1	⧗	0.40"	**X**	CALÇO	SHIM	CALCE
9	2801014M1	⧗	0.60"	**X**	CALÇO	SHIM	CALCE
10	886404M2			**1**	BRAÇO	ARM	BRAZO
11	887076M2			**1**	PARAFUSO	BOLT	PERNO
12	897581M3			**2**	PRESILHA	STAPLE	GRAPA
13	3611558M1			**2**	BUCHA	BUSH	CASQUILLO
14	886410M1			**1**	BIELA	CONROD	BIELA
15	1661547M92			**1**	ALAVANCA	LEVER	PALANCA
16	355617X1			**1**	ARRUELA	WASHER	ARANDELA
17	361332X1			**1**	CUPILHA	COTTER PIN	PASADOR DOUBLE
18	898137M1			**1**	MOLA	SPRING	RESORTE
19	2802251M1			**1**	PARAFUSO	BOLT	PERNO
20	354120X1			**1**	PORCA	NUT	TUERCA
21	353688X1			**2**	PARAFUSO	BOLT	PERNO
22	390287X1			**2**	ARRUELA	WASHER	ARANDELA
23	1869093M93			**1**	ALAVANCA	LEVER	PALANCA
24	355617X1			**X**	ARRUELA	WASHER	ARANDELA
25	1870190M92	👁	70-300 No	**1**	SUPORTE	SUPPORT	DISPOS.DE SOSTEN
26	1661918M91			**1**	ARTICULAÇÃO	KNUCKLE	CHARNELA
27		▰	1660324M91	**1**	ARTICULAÇÃO	KNUCKLE	CHARNELA
28	034617N1	👁	70-315 No	**1**	CJ. CILINDRO	KIT, CYLINDER	JUEGO DE CILINDR

Levante Hidráulico
Hydraulic Lift
Elevador Hidraulico

Tampa
Lift Cover
Cubierta Elevador

70-270

Tratores Com Cabine
Tractors With Cab
Tractores Con Cabina

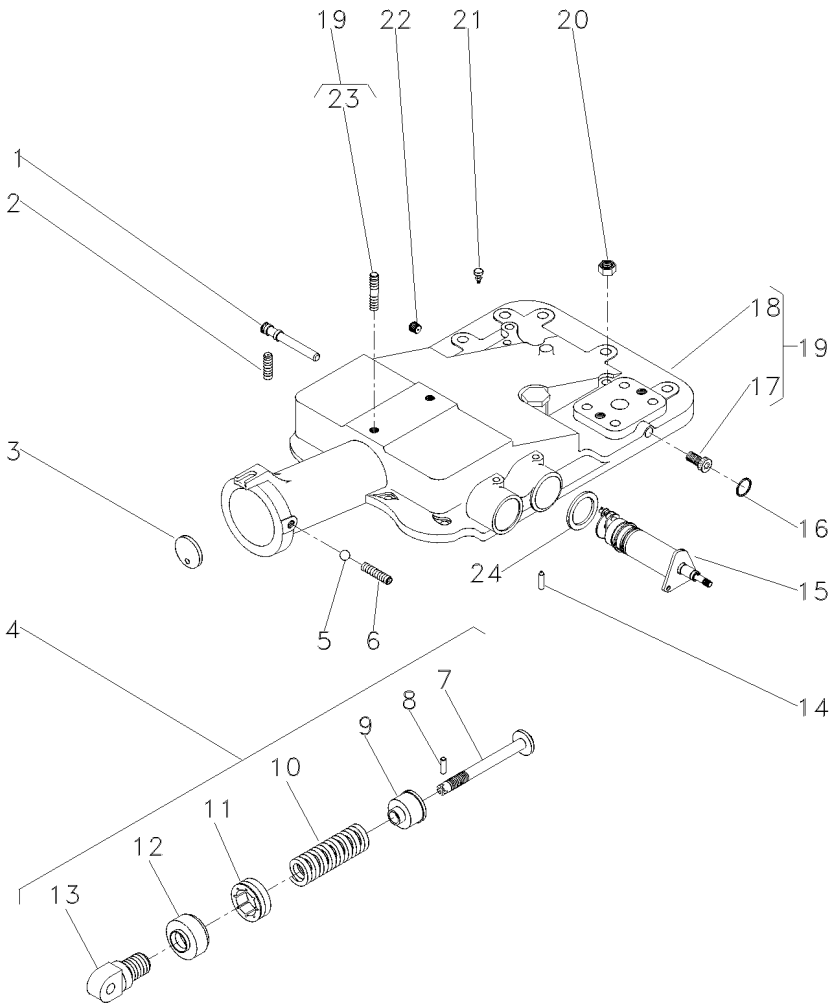

1	180997M2		**1**	EIXO	SHAFT	ARBOL
2	355286X1		**2**	PARAFUSO ALLEN	ALLEN BOLT	TORNILLO ALLEN
3	180981M1		**1**	DISCO	DISC	DISCO
4	2800150M91		**1**	CJ. MOLA	KIT, SPRING	RESORTE JUEGO
5	882451M1		**1**	ESFERA	BALL	BOLA
6	355286X1	5/16X18X5/8	**1**	PARAFUSO ALLEN	ALLEN BOLT	TORNILLO ALLEN
7	886348M2	4	**1**	PINO	PIN	PASADOR
8	1442142X1	4	**1**	PINO	PIN	PASADOR
9	886351M2	4	**1**	ASSENTO	SEAT	ASIENTO
10	182582M1	4	**1**	MOLA	SPRING	RESORTE
11	180979M2	4	**1**	PORCA	NUT	TUERCA
12	180980M2	4	**1**	CAPA	BOOT	PROTECCION
13	1863389M1	4	**1**	ARTICULADOR	HEAD	CULATA
14	1869074M1		**1**	PINO	PIN	PASADOR
15	6200714M91		**1**	CJ. SUPORTE	KIT, BRACKET	JUEGO SOPORTE
16	195562M1	∅ 7/16	**1**	ANEL "O"	O RING	JUNTA TORICA
17	195387M1	19	**2**	BUJÃO	PLUG	TAPON
18	2802511M4	19	**1**	TAMPA	COVER	CUBIERTA
19	2802494M95		**1**	CJ. TAMPA	KIT, COVER	JUEGO DE TAPA
20	377765X1	9/16X18	**2**	PORCA	NUT	TUERCA
21	182099M91		**1**	RESPIRO	BREATHER	RESPIRADERO
22	195387M1		**1**	BUJÃO	PLUG	TAPON
23	3146844M1	19	**1**	PRISIONEIRO	STUD	ESPARRAGO
24	1869075M1		**1**	ARRUELA	WASHER	ARANDELA

Levante Hidráulico **Hydraulic Lift** **Elevador Hidraulico**	**Tampa** **Lift Cover** **Cubierta Elevador**	**70-275**

Tratores Com Cabine
Tractors With Cab
Tractores Con Cabina

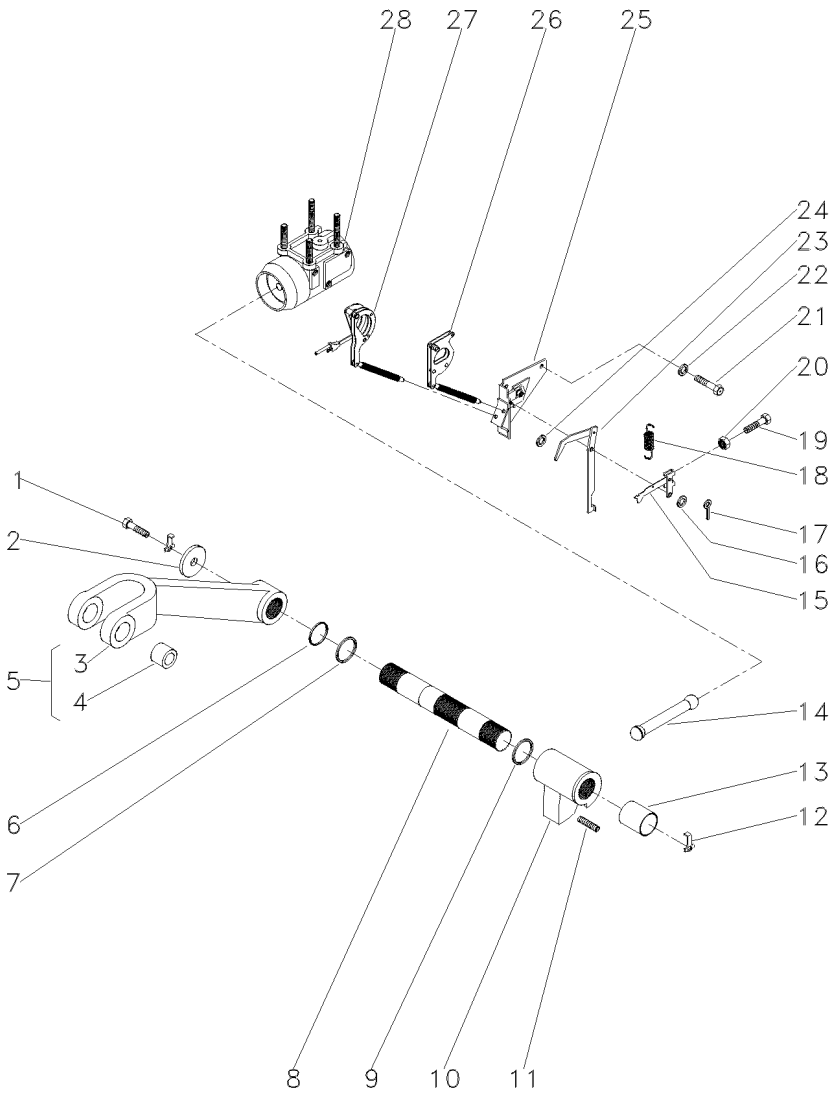

1	353560X1		**2**	PARAFUSO	BOLT	PERNO
2	897580M1		**2**	ARRUELA	WASHER	ARANDELA
3	3408250M1	5	**1**	BRAÇO	ARM	BRAZO
4	885455M1	5	**2**	BUCHA	BUSH	CASQUILLO
5	3408251M91		**2**	CJ. BRAÇO	KIT, ARM	JUEGO DE BRAZO
6	3611557M1		**2**	ANEL "O"	O RING	JUNTA TORICA
7	033928T1		**2**	ANEL "O"	O RING	JUNTA TORICA
8	897567M3		**1**	EIXO	SHAFT	ARBOL
9	2801012M1	⧗ 0.20"	**X**	CALÇO	SHIM	CALCE
9	2801013M1	⧗ 0.40"	**X**	CALÇO	SHIM	CALCE
9	2801014M1	⧗ 0.60"	**X**	CALÇO	SHIM	CALCE
10	886404M2		**1**	BRAÇO	ARM	BRAZO
11	887076M2		**1**	PARAFUSO	BOLT	PERNO
12	897581M3		**2**	PRESILHA	STAPLE	GRAPA
13	3611558M1		**2**	BUCHA	BUSH	CASQUILLO
14	886410M1		**1**	BIELA	CONROD	BIELA
15	1661547M92		**1**	ALAVANCA	LEVER	PALANCA
16	355617X1	3/4X5/16X1/16	**3**	ARRUELA	WASHER	ARANDELA
17	361332X1	1/16 L3/8	**1**	CUPILHA	COTTER PIN	PASADOR DOUBLE
18	898137M1		**1**	MOLA	SPRING	RESORTE
19	2802251M1		**1**	PARAFUSO	BOLT	PERNO
20	354120X1	10X24	**1**	PORCA	NUT	TUERCA
21	353688X1	3/8X16X5/8	**2**	PARAFUSO	BOLT	PERNO
22	390287X1	18,0X10,5X0,9	**2**	ARRUELA	WASHER	ARANDELA
23	1869093M93		**1**	ALAVANCA	LEVER	PALANCA
24	355617X1		**X**	ARRUELA	WASHER	ARANDELA
25	1870190M92	👁 70-300 No	**1**	SUPORTE	SUPPORT	DISPOS.DE SOSTEN
26	1661918M91		**1**	ARTICULAÇÃO	KNUCKLE	CHARNELA
27	1660324M91	👁 70-305 No	**1**	ARTICULAÇÃO	KNUCKLE	CHARNELA
28	034617N1	👁 70-315 No	**1**	CJ. CILINDRO	KIT, CYLINDER	JUEGO DE CILINDR

Levante Hidráulico
Hydraulic Lift
Elevador Hidraulico

Suporte Do Quadrante
Quadrant Support
Soporte Cuadrante

70-280

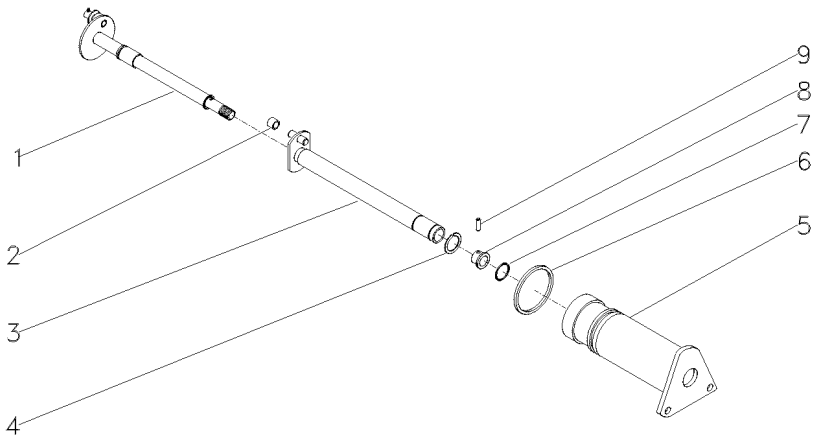

1	1870243M92		**1**	EIXO	SHAFT	ARBOL
2	898189M2		**1**	ROLETE	ROLLER	RODILLO
3	1870219M93		**1**	EIXO	SHAFT	ARBOL
4	358945X1	11/16	**1**	ANEL TRAVA	CIRCLIP	CIRCULITO
5	1870240M1		**1**	SUPORTE	SUPPORT	DISPOS.DE SOSTEN
6	364281X1	17/8	**1**	ANEL "O"	O RING	JUNTA TORICA
7	762026M1	11/16	**1**	ANEL "O"	O RING	JUNTA TORICA
8	1870225M1		**1**	BUCHA	BUSH	CASQUILLO
9	1870244M1		**1**	PINO	PIN	PASADOR

Levante Hidráulico
Hydraulic Lift
Elevador Hidraulico

Suporte Do Quadrante
Quadrant Support
Soporte Cuadrante

70-285

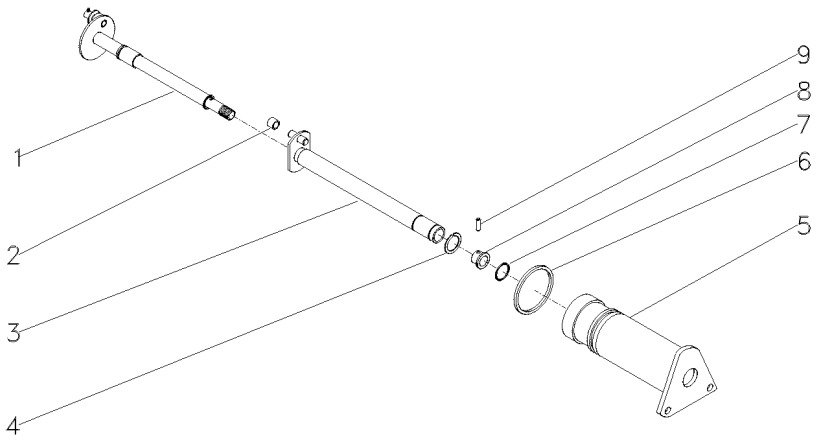

1	3148426M91	70-290 No	**1**	ÁRVORE	AXLE	EJE
2	898189M2		**1**	ROLETE	ROLLER	RODILLO
3	3148428M91		**1**	EIXO	SHAFT	ARBOL
4	358945X1		**1**	ANEL TRAVA	CIRCLIP	CIRCULITO
5	3148429M1		**1**	SUPORTE	BRACKET	SOPORTE
6	364281X1		**1**	ANEL "O"	O RING	JUNTA TORICA
7	762026M1		**1**	ANEL "O"	O RING	JUNTA TORICA
8	1870225M1		**1**	BUCHA	BUSH	CASQUILLO
9	1870244M1		**1**	PINO	PIN	PASADOR

Levante Hidráulico
Hydraulic Lift
Elevador Hidraulico

Eixo Do Quadrante
Quadrant Shaft
Eje Cuadrante

70-290

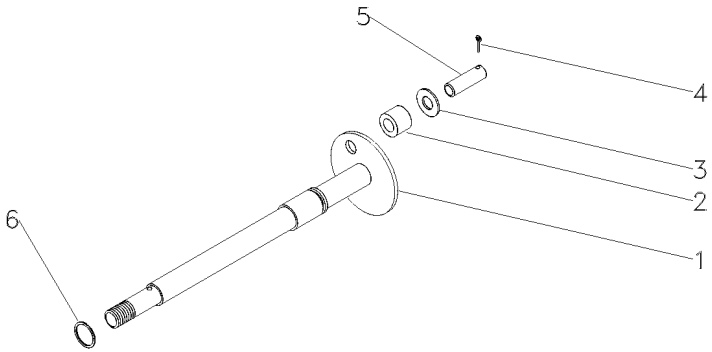

1	3148427M1	**1** ÁRVORE	AXLE	EJE
2	898196M2	**1** ROLETE	ROLLER	RODILLO
3	339588X1	**1** ARRUELA	WASHER	ARANDELA
4	354039X1	**1** CUPILHA	COTTER PIN	PASADOR DOUBLE
5	898194M1	**1** PINO	PIN	PASADOR
6	195561M1	**1** ANEL "O"	O RING	JUNTA TORICA

Suporte Do Quadrante **Draft Braket** **Soporte Del Quadrante**	**Estreito** **Narrow** **Estrecho**	**70-295**

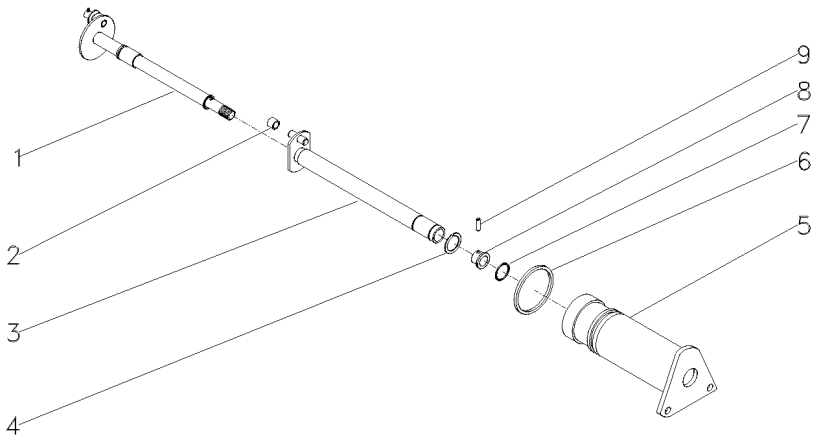

1	3148426M91	70-290 No	**1**	ÁRVORE	AXLE	EJE
2	898189M2		**1**	ROLETE	ROLLER	RODILLO
3	3148428M91		**1**	EIXO	SHAFT	ARBOL
4	358945X1		**1**	ANEL TRAVA	CIRCLIP	CIRCULITO
5	3148429M1		**1**	SUPORTE	BRACKET	SOPORTE
6	364281X1		**1**	ANEL "O"	O RING	JUNTA TORICA
7	762026M1		**1**	ANEL "O"	O RING	JUNTA TORICA
8	1870225M1		**1**	BUCHA	BUSH	CASQUILLO
9	1870244M1		**1**	PINO	PIN	PASADOR

Levante Hidráulico
Hydraulic Lift
Elevador Hidraulico

Suporte Da Articulação
Hinge Support
Soporte Articulación

70-300

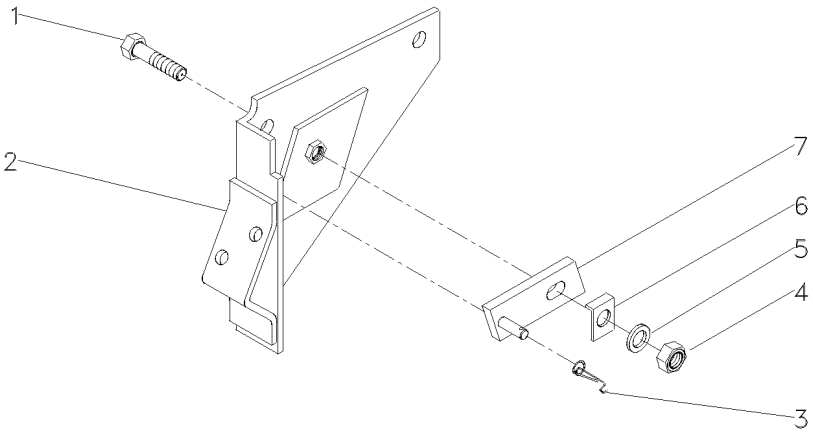

1	361448X1	5/16	**1**	PARAFUSO	BOLT	PERNO
2	1661617M91		**1**	SUPORTE	BRACKET	SOPORTE
3	1872044M1		**1**	MOLA	SPRING	RESORTE
4	353916X1	5/16X24	**1**	PORCA	NUT	TUERCA
5	376702X1	5/16	**1**	ARRUELA	WASHER	ARANDELA
6	1869107M1		**1**	ARRUELA	WASHER	ARANDELA
7	1869104M91		**1**	PIVÔ	PIVOT	PIVOTE

Tampa Do Levante Hidráulico — **Articulador**
Tampa Do Levante Hidráulico — **Link**
Tapa Levante Hidraulico — **Articulador**

70-305

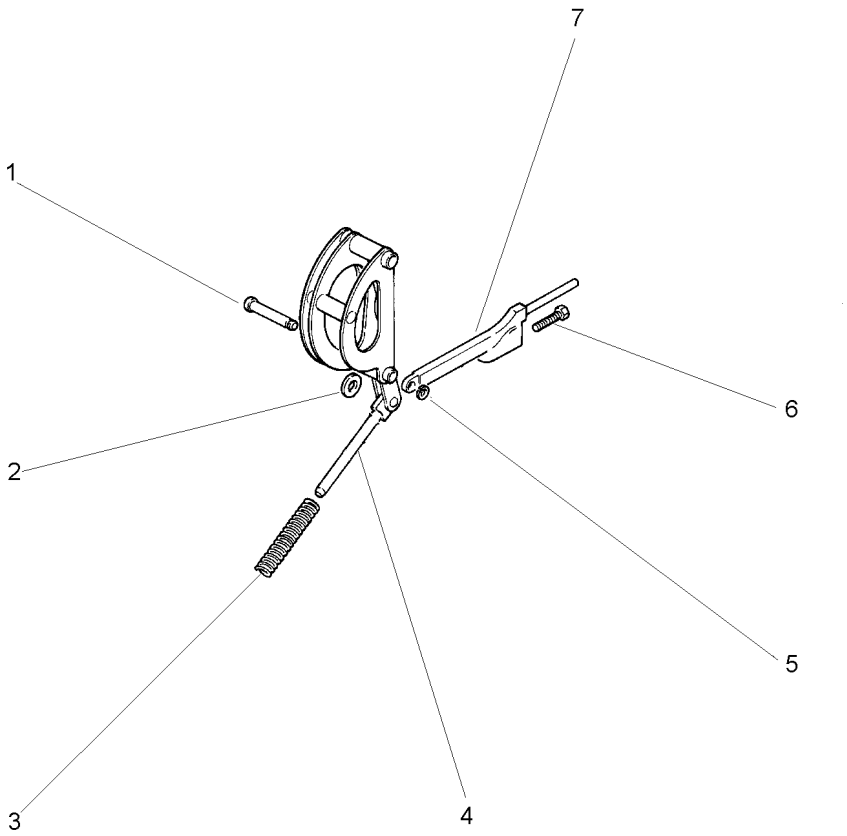

1	180990M1		**1** PINO	PIN	PASADOR
2	898125M1		**1** ARRUELA	WASHER	ARANDELA
3	1660323M1		**1** MOLA	SPRING	RESORTE
4		1660324M91	**1** ARTICULAÇÃO	KNUCKLE	CHARNELA
4		1660884M91	**1** ARTICULAÇÃO	KNUCKLE	CHARNELA
5	195575M1		**1** ANEL	RING	ARO
6	898128M1		**1** PARAFUSO	BOLT	PERNO
7	898124M1		**1** HASTE	SPINDLE	MANGUETA

Cilindro Hidráulico
Hydraulic Cylinder
Cilindro Hidráulico

70-310

2100 Kgf
2100 Kgf
2100 Kgf

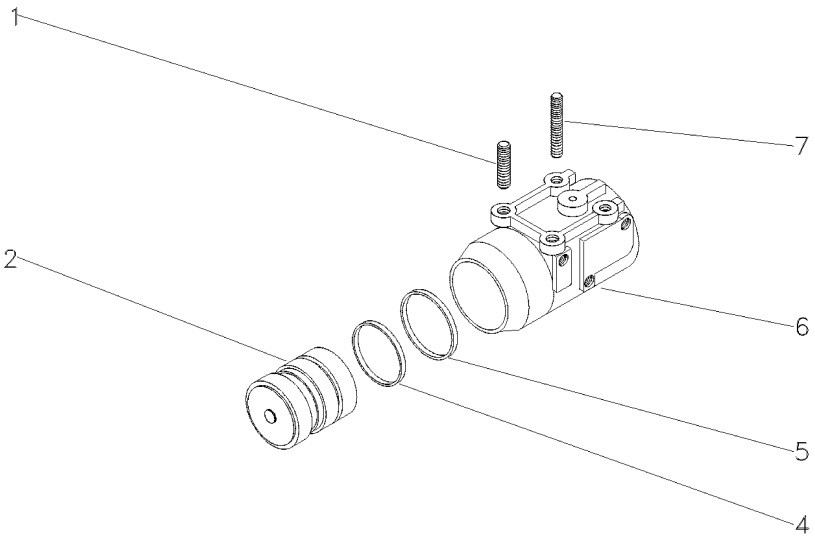

1	1481941M2		**2**	PRISIONEIRO	STUD	ESPARRAGO
2	3412386M91	2100 KGF	**1**	PISTÃO	PISTON	PISTON
4	3412141M1	2100 KGF	**1**	ANEL "O"	O RING	JUNTA TORICA
5	3412379M1	2100 KGF	**1**	ANEL	RING	ARO
6	897594M6	2100 KGF	**1**	CILINDRO	CYLINDER	CILINDRO
7	1667580M1		**2**	PRISIONEIRO	STUD	ESPARRAGO

Cilindro Hidráulico **Hydraulic Cylinder** **Cilindro Hidráulico**	**Levante Hidráulico** **Hydraulic Lift** **Levante Hidráulico**	**70-315**	**2500 Kgf** **2500 Kgf** **2500 Kgf**

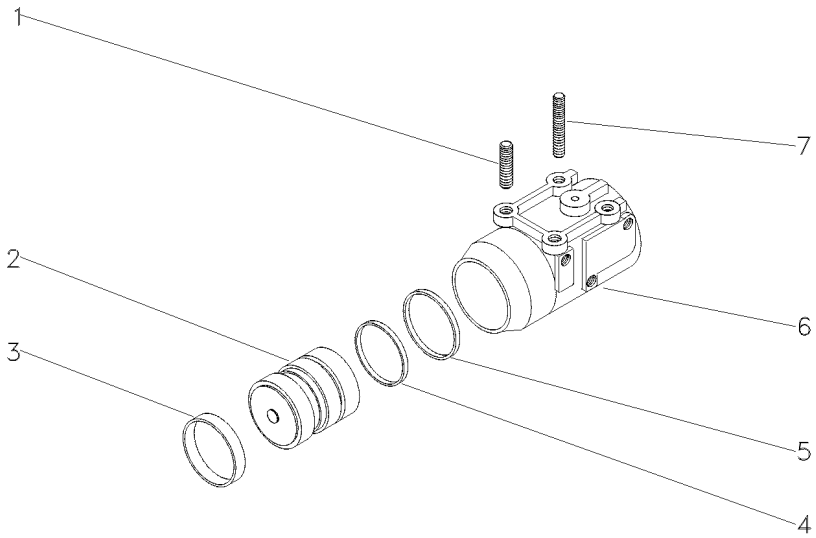

1	1667580M1	**2**	PRISIONEIRO	STUD	ESPARRAGO
2	034604N1	**1**	PISTÃO	PISTON	PISTON
3	034615P1	**1**	ANEL	RING	ARO
4	3412140M1	**1**	ANEL "O"	O RING	JUNTA TORICA
5	3412380M1	**1**	ANEL	RING	ARO
6	516571M3	**1**	CILINDRO	CYLINDER	CILINDRO
7	1481941M2	**2**	PRISIONEIRO	STUD	ESPARRAGO

Mola De Controle Do Hidráulico
Spring Assy - Control
Resorte De Controle De Hidraulico

70-320

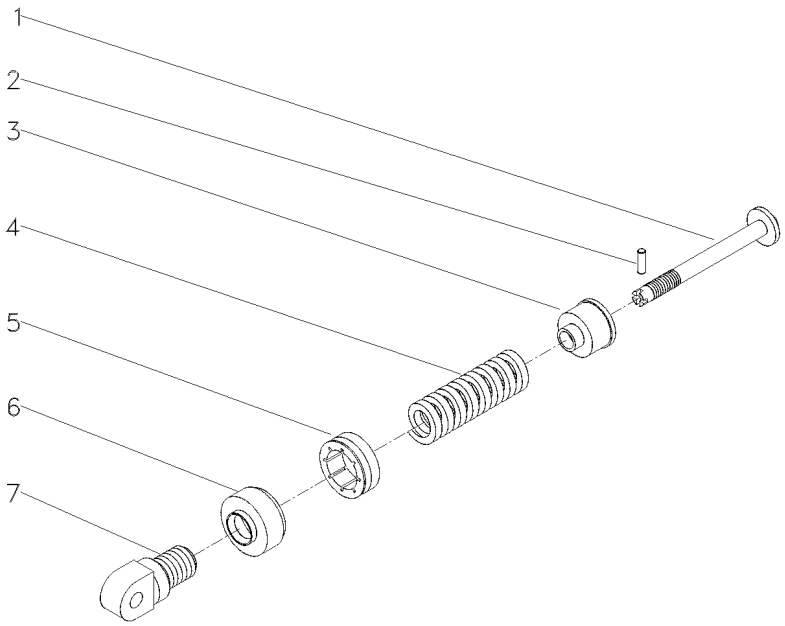

1	886348M2		**1**	PINO	PIN	PASADOR
2	1442142X1		**1**	PINO	PIN	PASADOR
3	886351M2		**1**	ASSENTO	SEAT	ASIENTO
4	182582M1	2100 KGF	**1**	MOLA	SPRING	RESORTE
5	180979M2		**1**	PORCA	NUT	TUERCA
6	180980M2		**1**	CAPA	BOOT	PROTECCION
7	1863389M1		**1**	ARTICULADOR	HEAD	CULATA

Tampa Do Levante Hidráulico
Hydraulic Lift Cover
Tapa Levante Hidraulico

70-325

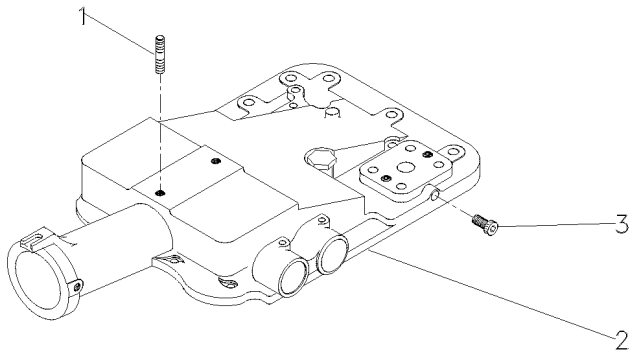

1	3146844M1	**1** PRISIONEIRO	STUD	ESPARRAGO
2	2802511M4	**1** TAMPA	COVER	CUBIERTA
3	195387M1	**2** BUJÃO	PLUG	TAPON

Tampa
Cover
Tapa

70-330

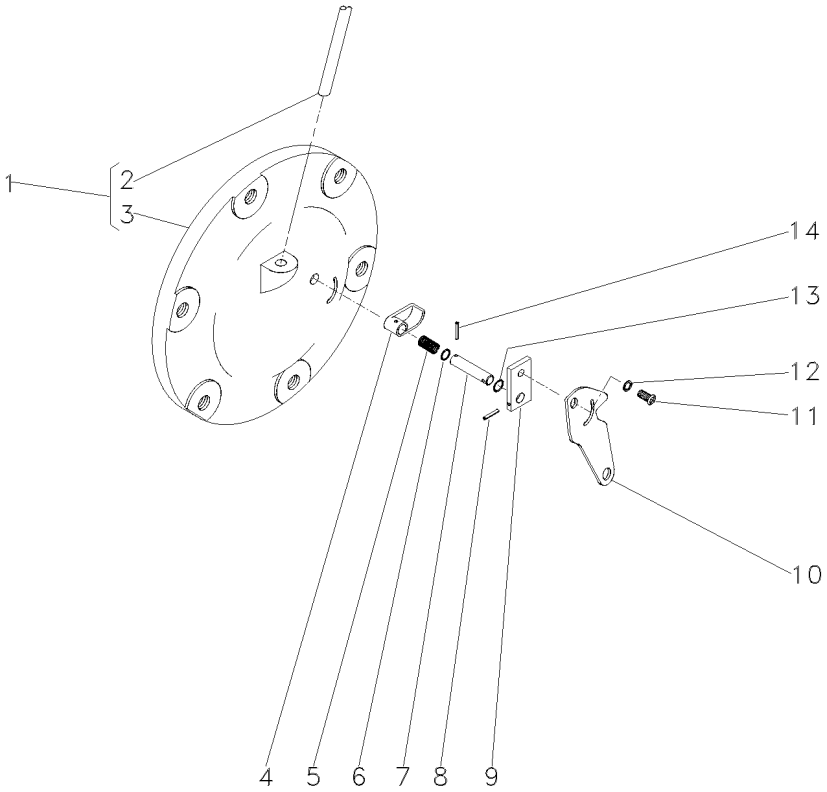

1	065247N1		**1**	CJ. TAMPA	KIT, CAP	JUEGO DE TAPON
2	049179P1	1	**1**	TUBO	PIPE	CANO
3		1 ➡ 065247N1	**1**	TAMPA	COVER	CUBIERTA
4	1869134M2		**1**	ATUADOR	ACTUATOR	ACTUADOR
5	1869136M1		**1**	MOLA	SPRING	RESORTE
6	1001833M1		**1**	ANEL "O"	O RING	JUNTA TORICA
7	1869407M1		**1**	EIXO	SHAFT	ARBOL
8	357616X1		**1**	PINO	PIN	PASADOR
9	1869408M1		**1**	PLACA	PLATE	PLATO
10	6209491M1		**1**	ALAVANCA	LEVER	PALANCA
11	1869138M1		**1**	PARAFUSO	BOLT	PERNO
12	353753X1		**1**	ARRUELA	WASHER	ARANDELA
13	377426X1		**1**	ANEL TRAVA	CIRCLIP	CIRCULITO
14	2801719M1		**1**	PINO	PIN	PASADOR

Cj. Tampa
Cover
Tapa

70-335

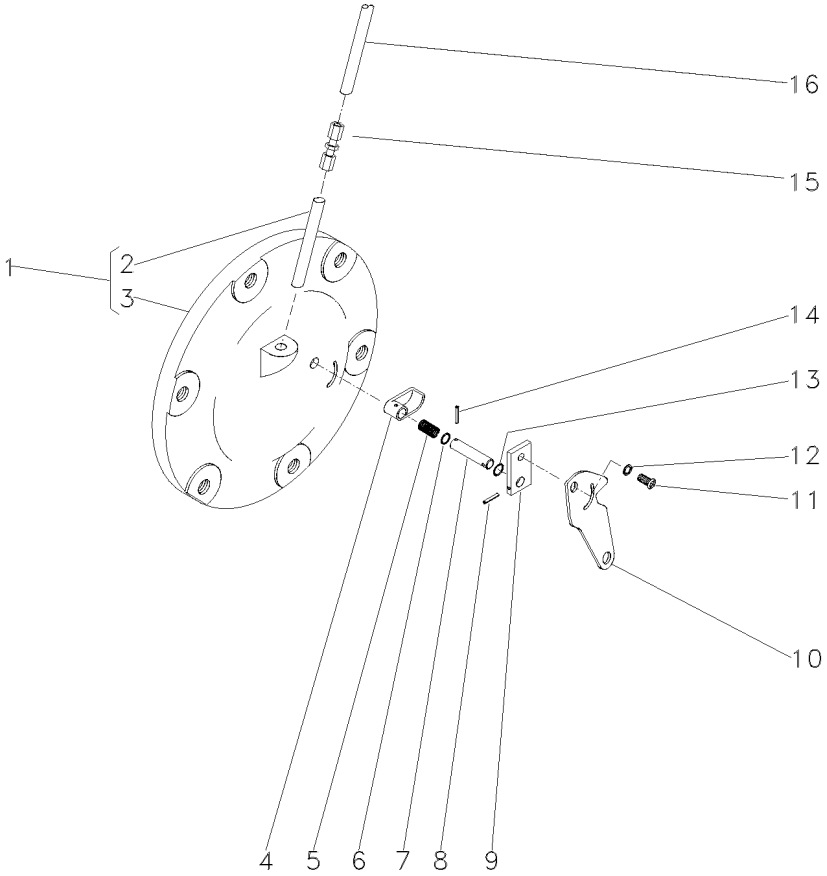

1	063254N2		**1**	CJ. TAMPA	KIT, CAP	JUEGO DE TAPON
2	049179P1	1	**1**	TUBO	PIPE	CANO
3		1 ➡ 065247N1	**1**	TAMPA	COVER	CUBIERTA
4	1869134M2		**1**	ATUADOR	ACTUATOR	ACTUADOR
5	1869136M1		**1**	MOLA	SPRING	RESORTE
6	1001833M1		**1**	ANEL "O"	O RING	JUNTA TORICA
7	1869407M1		**1**	EIXO	SHAFT	ARBOL
8	357616X1		**1**	PINO	PIN	PASADOR
9	1869408M1		**1**	PLACA	PLATE	PLATO
10	6209491M1		**1**	ALAVANCA	LEVER	PALANCA
11	1869138M1		**1**	PARAFUSO	BOLT	PERNO
12	353753X1		**1**	ARRUELA	WASHER	ARANDELA
13	377426X1		**1**	ANEL TRAVA	CIRCLIP	CIRCULITO
14	2801719M1		**1**	PINO	PIN	PASADOR
15	3412001M91		**1**	CONEXÃO	CONNECTION	CONEXION
16	046213P1		**1**	TUBO	PIPE	CANO

Bomba Hidráulica Do Levante
Hydraulic Lift Pump
Bomba Hidraulica Elevador

Isyp - Com Tdp
Isyp - With Ipto
Isyp - Con Tdf

70-340

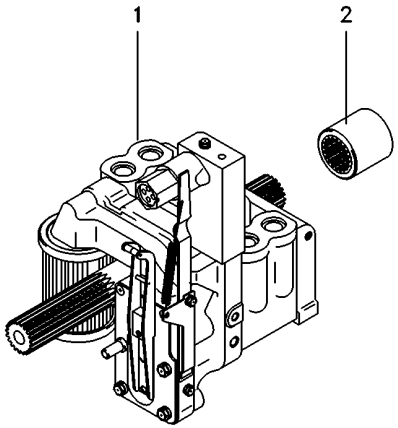

1	3773700M92	70-350 No	**1**	CJ. BOMBA	KIT, PUMP	BOMBA JUEGO
2	1868538M4		**1**	LUVA	SLEEVE	MANCHA

Bomba Hidráulica
Hydraulic Pump
Bomba Hidraulica

C/Levante - S/Tdp
With Lift - Without Ipto
C/ Levante - S/Tdf

70-345

Sem Tdp
Without Tdp
Sin Tdf

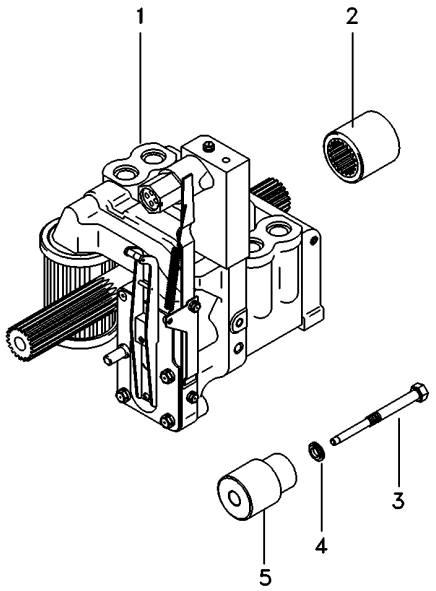

1	3773700M92	70-350 No	**1**	CJ. BOMBA	KIT, PUMP	BOMBA JUEGO
2	1868538M4		**1**	LUVA	SLEEVE	MANCHA
3	532928M1		**1**	PINO	PIN	PASADOR
4	532926M1		**1**	ARRUELA	WASHER	ARANDELA
5	532927M1		**1**	SUPORTE	BRACKET	SOPORTE

Bomba Hidráulica
Hydraulic Pump
Bomba Hidraulica

Coletor E Luva
Collector And Glove
Colecionador Y Guante

70-350

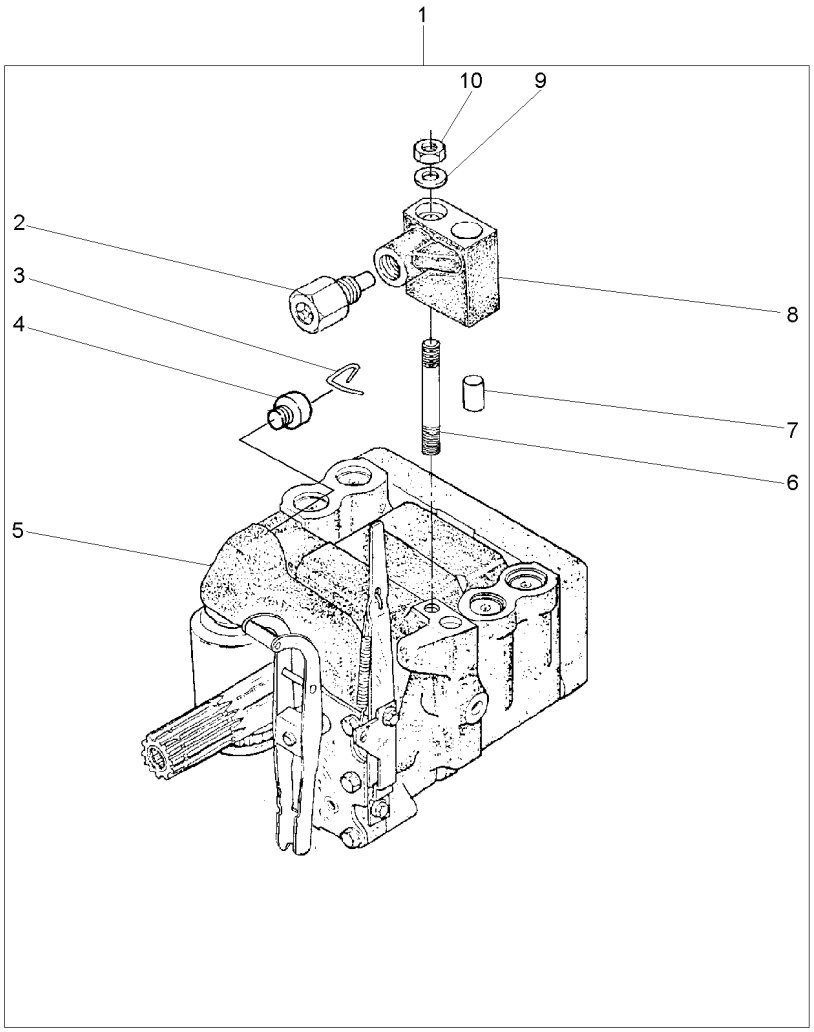

1		3773700M92	**1**	BOMBA	PUMP	BOMBA
2	038639T1	8	**1**	VÁLVULA	VALVE	VALVULA
3	1870819M1	1	**1**	PRESILHA	STAPLE	GRAPA
4	1870820M1	1	**1**	BUJÃO	PLUG	TAPON
5	3773701M92	1 U.K.	**1**	CJ. BOMBA	KIT, PUMP	BOMBA JUEGO
		70-355 No				
6	1694381M1	1	**1**	PRISIONEIRO	STUD	ESPARRAGO
7	377605X1	8	**1**	PINO	PIN	PASADOR
8	3808924M91	1	**1**	COLETOR	COLLECTOR	COLECTOR
9	353756X1	1	**1**	ARRUELA	WASHER	ARANDELA
10	195258M1	1	**1**	PORCA	NUT	TUERCA

Bomba Hidráulica
Hydraulic Pump
Bomba Hidraulica

70-355

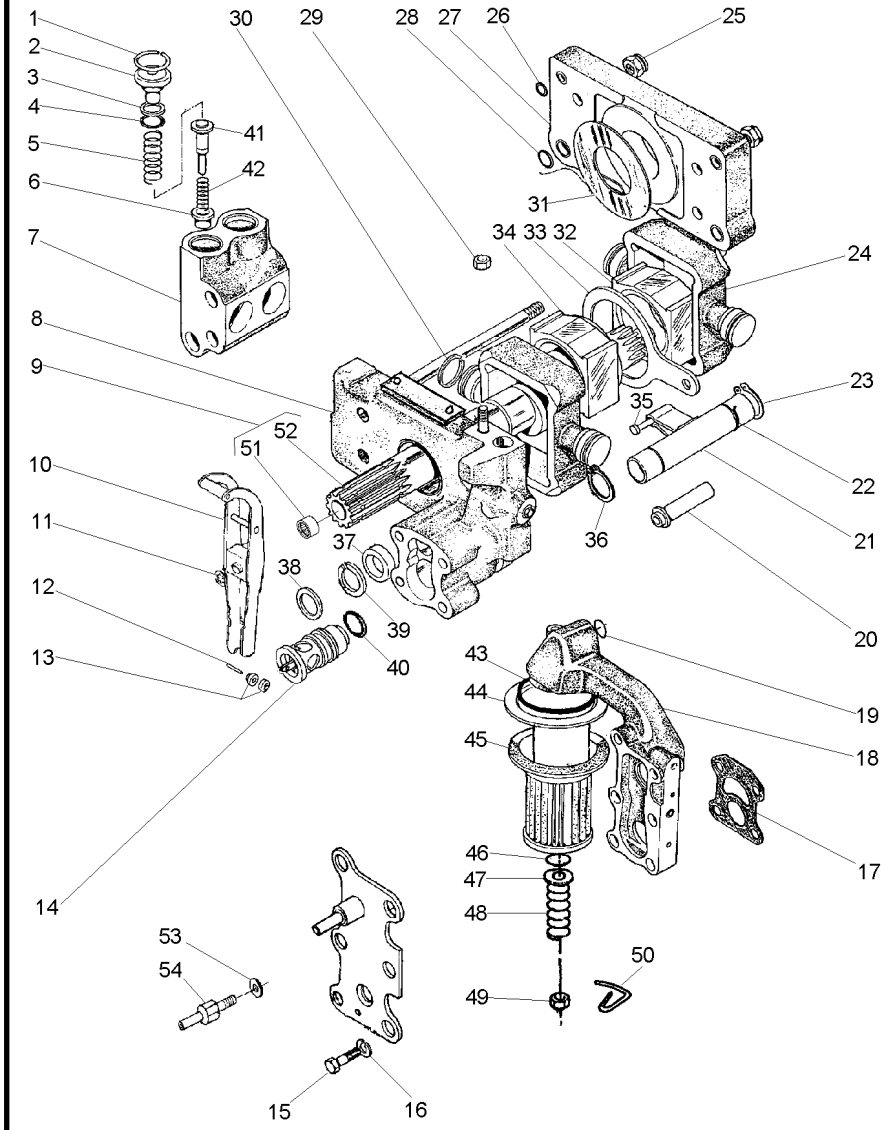

1	1868743M1		4	ANEL TRAVA	CIRCLIP	CIRCULITO
2	1868741M1		4	BUJÃO	PLUG	TAPON
3	1870849M1		4	ARRUELA	WASHER	ARANDELA
4	1868742M1		4	ANEL "O"	O RING	JUNTA TORICA
5	180928M2		4	MOLA	SPRING	RESORTE
6	1660116M1	[A]	4	VÁLVULA	VALVE	VALVULA
7	1868435M3		2	CÂMARA	CHAMBER	CAMARA
8	3808617M91	70-360 No	1	CORPO	BODY	CUERPO
9	1871781M93		1	EIXO	SHAFT	ARBOL
10	3610175M91		1	ALAVANCA	LEVER	PALANCA
11	377493X1		1	ANEL TRAVA	CIRCLIP	CIRCULITO
12	897504M1		1	PINO	PIN	PASADOR
13	897599M1		2	ROLETE	ROLLER	RODILLO
14	3611085M91		1	VÁLVULA	VALVE	VALVULA
15	362403X1		4	PARAFUSO	BOLT	PERNO
16	366719X1		4	ARRUELA	WASHER	ARANDELA
17	1869529M2		1	JUNTA	GASKET	EMPAQUETADURA.
18	3611141M91	70-365 No	1	CARCAÇA	HOUSING	ALOJAMIENTO
19	851134M1		1	ANEL "O"	O RING	JUNTA TORICA
20	1686740M1		1	TUBO	PIPE	CANO
21	1681790M91	70-370 No	1	OSCILADOR	OSCILLATOR	OSCILADOR
22	1671699M1		1	ANEL TRAVA	CIRCLIP	CIRCULITO
23	3000361X1		1	ANEL TRAVA	CIRCLIP	CIRCULITO
24	3148071M1		2	PISTÃO	PISTON	PISTON
25	1871659M1	3/8	2	PORCA	NUT	TUERCA
25	1871660M1		2	PORCA	NUT	TUERCA
26	377494X1		4	ANEL "O"	O RING	JUNTA TORICA
27	1665499M91		1	CORPO	BODY	CUERPO
28	831533M1		4	ANEL "O"	O RING	JUNTA TORICA
29	376448X1	3/8	1	PORCA	NUT	TUERCA
		195258M1				
30	897493M1		4	ANEL	RING	ARO
31	1664589M1		2	ARRUELA	WASHER	ARANDELA
32	180924M2		1	BLOCO	BLOCK	BLOQUE
33	180933M1		1	SEGUIDOR	FOLLOWER	IMPULSOR
34	180925M2		1	BLOCO	BLOCK	BLOQUE
35	831130M1		1	PINO	PIN	PASADOR
36	195946M1		2	ANEL TRAVA	CIRCLIP	CIRCULITO
37	1868486M1		1	ESPAÇADOR	SPACER	PIEZA DISTANCIA
38	377543X1		1	ARRUELA	WASHER	ARANDELA
39	1868485M1		1	ARRUELA	WASHER	ARANDELA
40	377502X1		1	ANEL "O"	O RING	JUNTA TORICA
41	180930M2	[B]	4	VÁLVULA	VALVE	VALVULA
42	180927M2		4	MOLA	SPRING	RESORTE
43	195876M1		1	ANEL "O"	O RING	JUNTA TORICA
44	1671633M1		1	TUBO	PIPE	CANO
45	1870199M92		1	FILTRO	FILTER	FILTRO
46	1007240M1		1	ANEL "O"	O RING	JUNTA TORICA
47	377499X1		1	ARRUELA	WASHER	ARANDELA
48	1868469M1		1	MOLA	SPRING	RESORTE

Bomba Hidráulica
Hydraulic Pump
Bomba Hidraulica

70-355

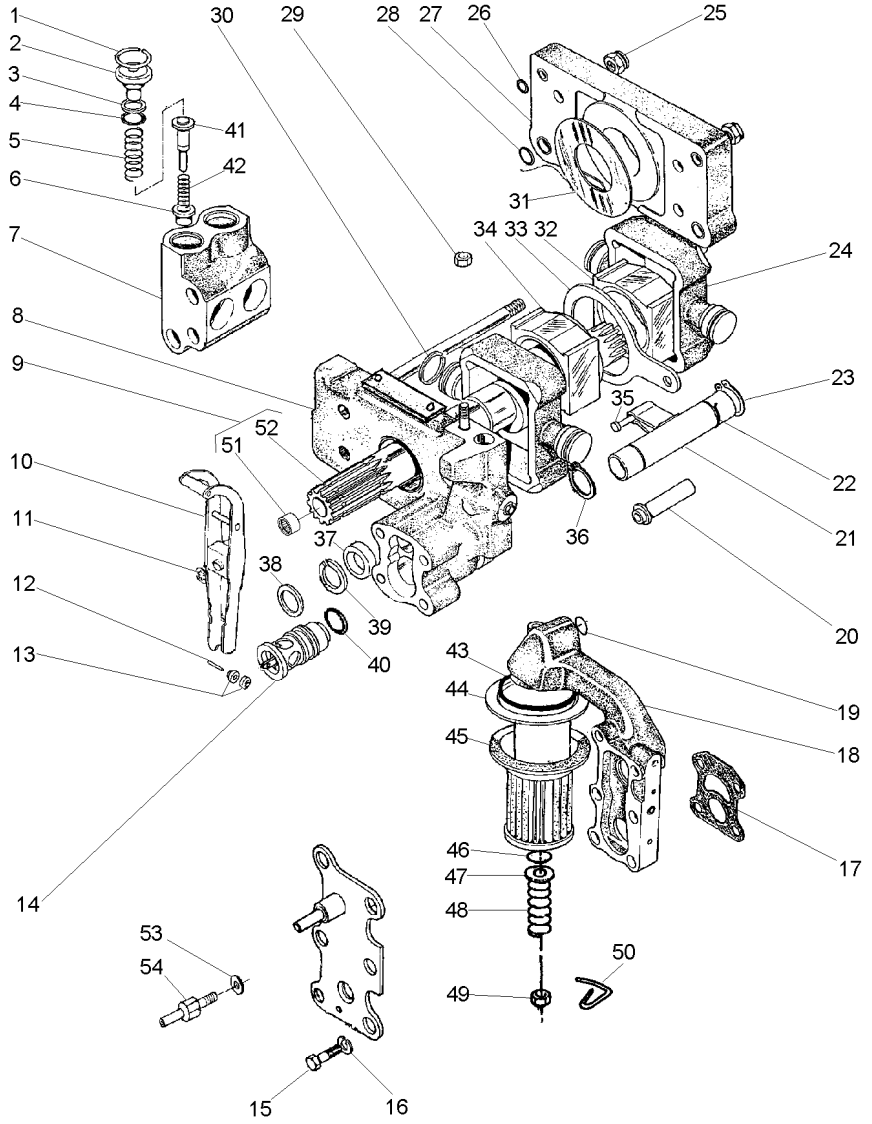

49	375109X1	3/8X16	**1**	PORCA	NUT	TUERCA
50	1870089M1		**1**	PRESILHA	STAPLE	GRAPA
51	1000251M1	9	**1**	ROLAMENTO	BEARING	COJINETE
52	1871782M3	9	**1**	EIXO	SHAFT	ARBOL
53	376719X1		**1**	ARRUELA	WASHER	ARANDELA
54	3610280M1		**1**	PARAFUSO	BOLT	PERNO

[A] ADMISSÃO
INLET
ADMISIÓN

[B] RETORNO
RETURN
RETORNO

Corpo
Body
Cuerpo

70-360

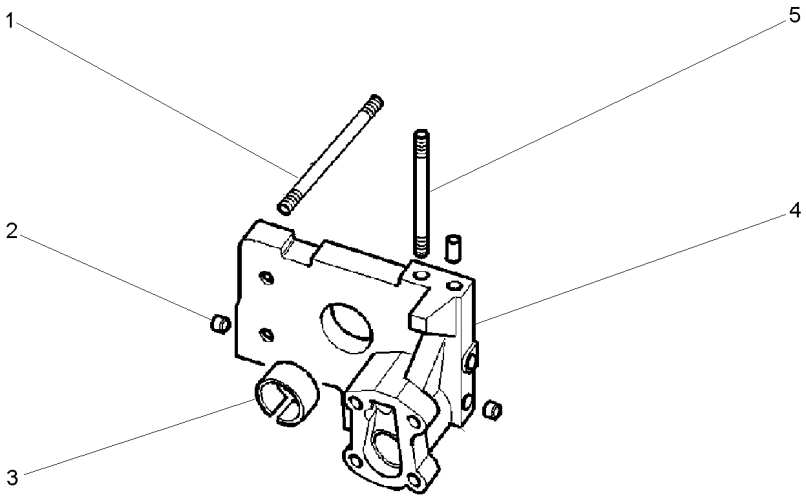

1	377528X1		**4**	PRISIONEIRO	STUD	ESPARRAGO
2	1868431M3		**2**	BUJÃO	PLUG	TAPON
3	1664491M2		**1**	BUCHA	BUSH	CASQUILLO
4		3808617M91	**1**	CORPO	BODY	CUERPO
5	377528X1		**1**	PRISIONEIRO	STUD	ESPARRAGO

Bomba Do Levante Hidráulico
Hydraulic Lift Pump
Bomba Hidraulica Elevador

Suporte Filtro
Strainer Unit
Soporte Filtro

70-365

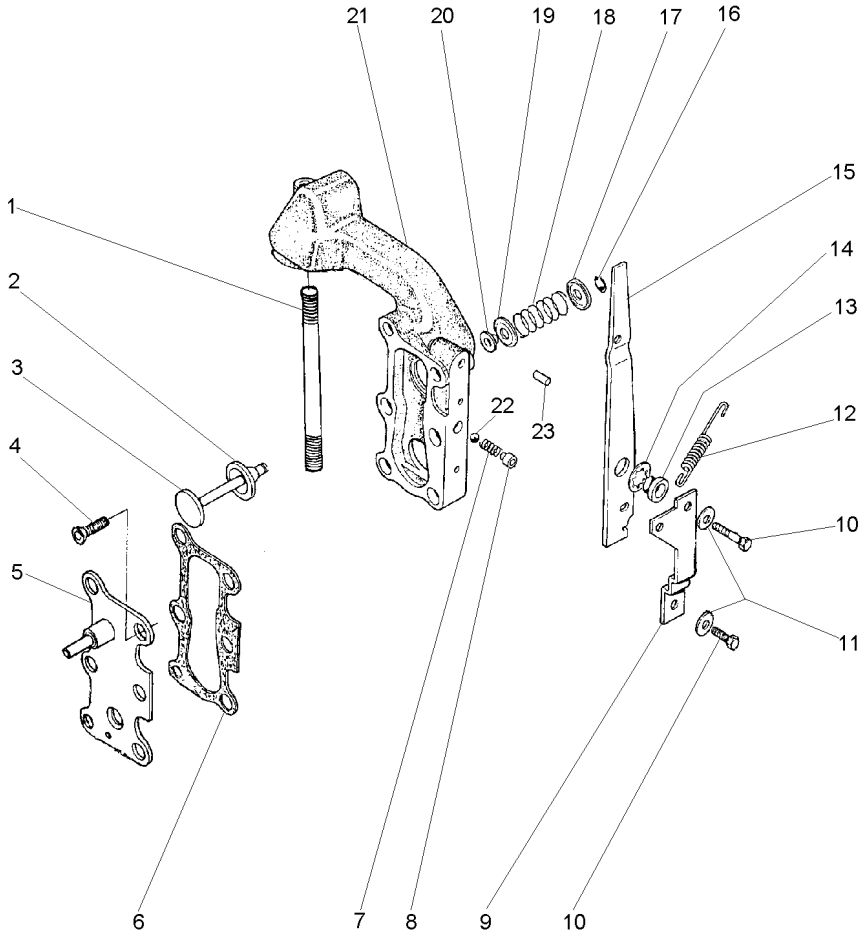

1	377531X1	**1**	PRISIONEIRO	STUD	ESPARRAGO
2	1870810M1	**1**	ANEL "O"	O RING	JUNTA TORICA
3	1870811M1	**1**	VÁLVULA	VALVE	VALVULA
4	358334X1	**2**	PARAFUSO	BOLT	PERNO
5	3599748M91	**1**	TAMPA	COVER	CUBIERTA
6	1868456M1	**2**	JUNTA	GASKET	EMPAQUETADURA.
7	1868452M1	**1**	MOLA	SPRING	RESORTE
8	1868451M2	**1**	BUCHA	BUSH	CASQUILLO
9	1869831M1	**1**	SUPORTE	SUPPORT	DISPOS.DE SOSTEN
10	362352X1	**2**	PARAFUSO	BOLT	PERNO
11	359004X1	**2**	ARRUELA	WASHER	ARANDELA
12	1868454M2	**1**	MOLA	SPRING	RESORTE
13	1868444M1	**1**	BUCHA	BUSH	CASQUILLO
14	377500X1	**1**	ARRUELA	WASHER	ARANDELA
15	1868453M2	**1**	ALAVANCA	LEVER	PALANCA
16	377501X1	**1**	ANEL TRAVA	CIRCLIP	CIRCULITO
17	1868464M1	**1**	ASSENTO	SEAT	ASIENTO
18	1868465M1	**1**	MOLA	SPRING	RESORTE
19	1868460M1	**1**	ASSENTO	SEAT	ASIENTO
20	1868466M1	**1**	RETENTOR	SEAL	RETEN
21	3599949M1	**1**	CARCAÇA	HOUSING	ALOJAMIENTO
22	361023X1	**1**	ESFERA	BALL	BOLA
23	377489X1	**1**	PINO	PIN	PASADOR

Bomba Do Levante Hidráulico
Hydraulic Pump
Bomba Hidralica

Válvula Osciladora
Oscillator Valve
Valvula Osciladora

70-370

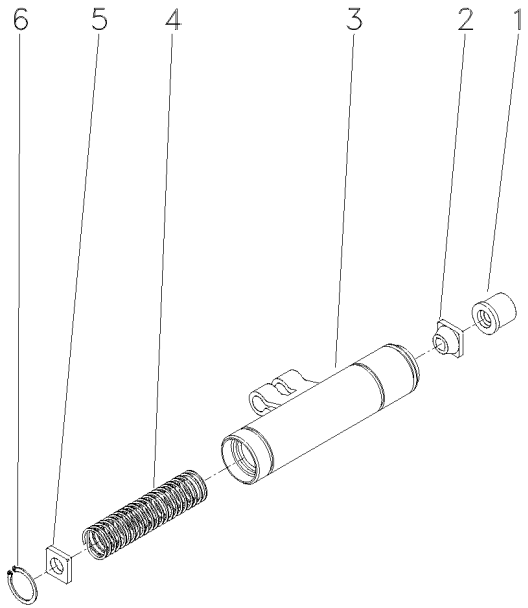

1	1681786M1	**1**	COLAR	COLLAR	COLLAR
2	1862576M2	**1**	GUIA	GUIDE	GUIA
3	1869826M93	**1**	OSCILADOR	OSCILLATOR	OSCILADOR
4	180940M1	**1**	MOLA	SPRING	RESORTE
5	1869830M2	**1**	DISCO	DISC	DISCO
6	1442466X1	**1**	ANEL	RING	ARO

Controle Remoto **Remote Control** **Control Remoto**	**1 Corpo** **1 Body** **1 Cuerpo**	**70-375**	**Retorno Por Mola** **Spring Return** **Retorno Por Mola**

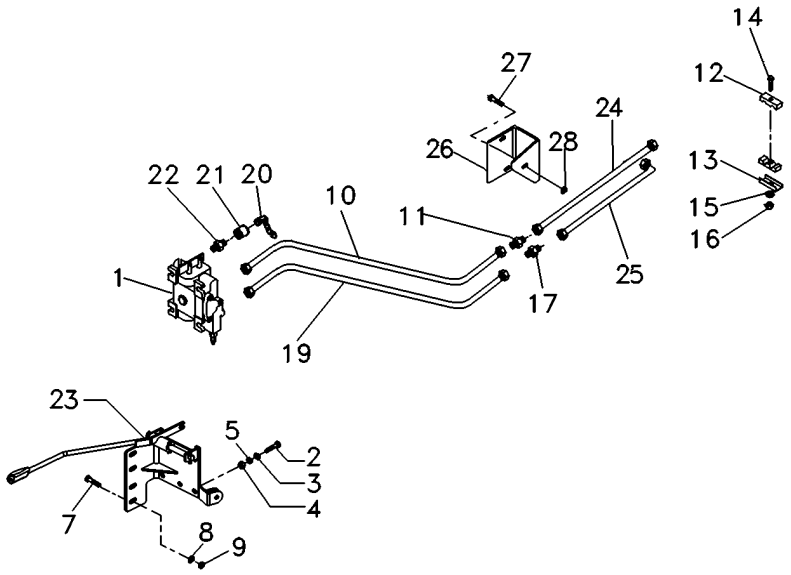

1	072487T1		**1**	CJ. COMANDO	KIT, ACTUATOR	JUEGO ACTUADOR
2	353685X1		**3**	PARAFUSO	BOLT	PERNO
3	829185M1		**6**	ARRUELA	WASHER	ARANDELA
4	355565X1		**3**	PORCA	NUT	TUERCA
5	353446X1		**3**	ARRUELA	WASHER	ARANDELA
7	339451X1		**2**	PARAFUSO	BOLT	PERNO
8	339376X1		**2**	ARRUELA	WASHER	ARANDELA
9	390734X1		**2**	ARRUELA	WASHER	ARANDELA
10	071594P1		**1**	TUBO	PIPE	CANO
11	3412195M91		**1**	CONEXÃO	CONNECTION	CONEXION
12	3585143M1		**2**	BRAÇADEIRA	CLAMP	ABRAZADERA
13	3146897M1		**2**	REFORÇO	REINFORCEMENT	REFUERZO
14	353685X1		**1**	PARAFUSO	BOLT	PERNO
15	353446X1		**1**	ARRUELA	WASHER	ARANDELA
16	355565X1		**1**	PORCA	NUT	TUERCA
17	047154T1		**1**	CONEXÃO	CONNECTION	CONEXION
19	071595P1		**1**	TUBO RETORNO	LEAK-OFF PIPE	TUBO DE ESCAPE.
20	3611673M1		**2**	TAMPÃO	PAD	ALMOHADILLA
21	3772942M1		**2**	VÁLVULA FÊMEA	FEMALE COUPLER	ACOPLADOR HEMBRA
22	3411941M91		**2**	CONEXÃO	CONNECTION	CONEXION
23	6201365M91	70-465 No	**1**	CJ. ALAVANCA	KIT, LEVER	JUEGO, PALANCA
24	070822T1		**1**	MANGUEIRA	HOSE	FLEXIBLE
25	070823T1		**1**	MANGUEIRA	HOSE	FLEXIBLE
26	070849P1		**1**	SUPORTE	CLEVIS	GANCHO SEGURI.
27	339401X1		**1**	PARAFUSO	BOLT	PERNO
28	339376X1		**1**	ARRUELA	WASHER	ARANDELA

Controle Remoto **Remote Control** **Control Remoto**	**1 Corpo** **1 Boddy** **1 Cuerpo**	**70-380**	**Estreito** **Narrow** **Estrecho**

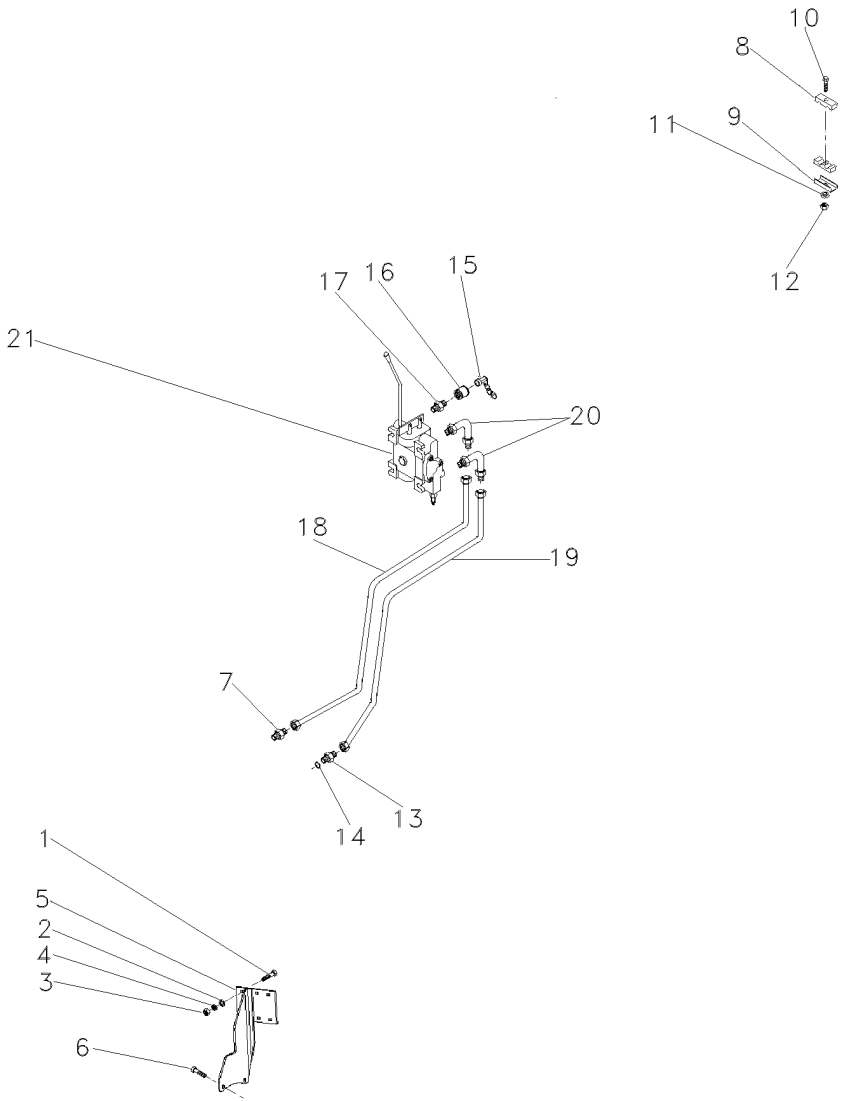

1	353683X1	**3**	PARAFUSO	BOLT	PERNO
2	829185M1	**6**	ARRUELA	WASHER	ARANDELA
3	355565X1	**3**	PORCA	NUT	TUERCA
4	353446X1	**3**	ARRUELA	WASHER	ARANDELA
5	071242S1	**1**	SUPORTE	BRACKET	SOPORTE
6	354651X1	**2**	PARAFUSO	SCREW	TORNILLO
7	3412195M91	**1**	CONEXÃO	CONNECTION	CONEXION
8	3585143M1	**2**	BRAÇADEIRA	CLAMP	ABRAZADERA
9	3146897M1	**2**	REFORÇO	REINFORCEMENT	REFUERZO
10	353685X1	**1**	PARAFUSO	BOLT	PERNO
11	353446X1	**1**	ARRUELA	WASHER	ARANDELA
12	355565X1	**1**	PORCA	NUT	TUERCA
13	047154T1	**1**	CONEXÃO	CONNECTION	CONEXION
14	1441115X1	**1**	ANEL "O"	O RING	JUNTA TORICA
15	3611673M1	**2**	TAMPÃO	PAD	ALMOHADILLA
16	3772942M1	**2**	VÁLVULA FÊMEA	FEMALE COUPLER	ACOPLADOR HEMBRA
17	3411941M91	**2**	CONEXÃO	CONNECTION	CONEXION
18	064509P1	**1**	TUBO	PIPE	CANO
19	064510P1	**1**	TUBO	PIPE	CANO
20	3412002M91	**2**	CONEXÃO	CONNECTION	CONEXION
21	064129T1	**1**	CJ. COMANDO	DISTRIBUTOR	DISTRIBUIDOR

Controle Remoto — **1 Corpo**
Remote Control — **1 Body**
Control Remoto — **1 Cuerpo**

70-385

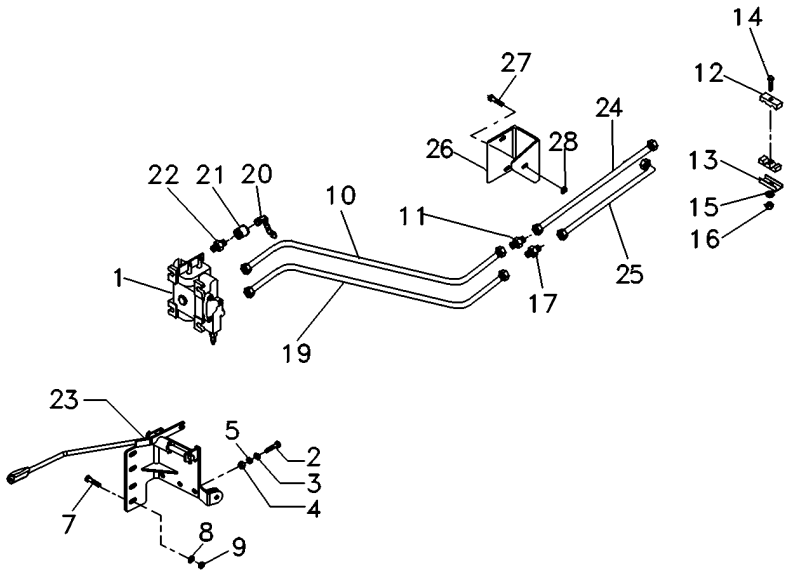

1	072489T1	[A]	**1**	CJ. COMANDO	KIT, ACTUATOR	JUEGO ACTUADOR
2	353685X1		**3**	PARAFUSO	BOLT	PERNO
3	829185M1		**6**	ARRUELA	WASHER	ARANDELA
4	355565X1		**3**	PORCA	NUT	TUERCA
5	353446X1		**3**	ARRUELA	WASHER	ARANDELA
7	339451X1		**2**	PARAFUSO	BOLT	PERNO
8	339376X1		**2**	ARRUELA	WASHER	ARANDELA
9	390734X1		**2**	ARRUELA	WASHER	ARANDELA
10	071594P1		**1**	TUBO	PIPE	CANO
11	3412195M91		**1**	CONEXÃO	CONNECTION	CONEXION
12	3585143M1		**2**	BRAÇADEIRA	CLAMP	ABRAZADERA
13	3146897M1		**2**	REFORÇO	REINFORCEMENT	REFUERZO
14	353685X1		**1**	PARAFUSO	BOLT	PERNO
15	353446X1		**1**	ARRUELA	WASHER	ARANDELA
16	355565X1		**1**	PORCA	NUT	TUERCA
17	047154T1		**1**	CONEXÃO	CONNECTION	CONEXION
19	071595P1		**1**	TUBO RETORNO	LEAK-OFF PIPE	TUBO DE ESCAPE.
20	3611673M1		**2**	TAMPÃO	PAD	ALMOHADILLA
21	3772942M1		**2**	VÁLVULA FÊMEA	FEMALE COUPLER	ACOPLADOR HEMBRA
22	3411941M91		**2**	CONEXÃO	CONNECTION	CONEXION
23	6201365M91	70-465 No	**1**	CJ. ALAVANCA	KIT, LEVER	JUEGO, PALANCA
24	070822T1		**1**	MANGUEIRA	HOSE	FLEXIBLE
25	070823T1		**1**	MANGUEIRA	HOSE	FLEXIBLE
26	070849P1		**1**	SUPORTE	CLEVIS	GANCHO SEGURI.
27	339401X1		**1**	PARAFUSO	BOLT	PERNO
28	339376X1		**1**	ARRUELA	WASHER	ARANDELA

[A] SIMPLES COM DETENTE
SIMPLE WITH DETAIN
SIMPLE CON DETENEDOR

Controle Remoto **Remote Control** **Control Remoto**	**1 Corpo** **1 Body** **1 Cuerpo**	**70-390**	**Tratores Estreito** **Narrow Tractors** **Tractores Estrecho**

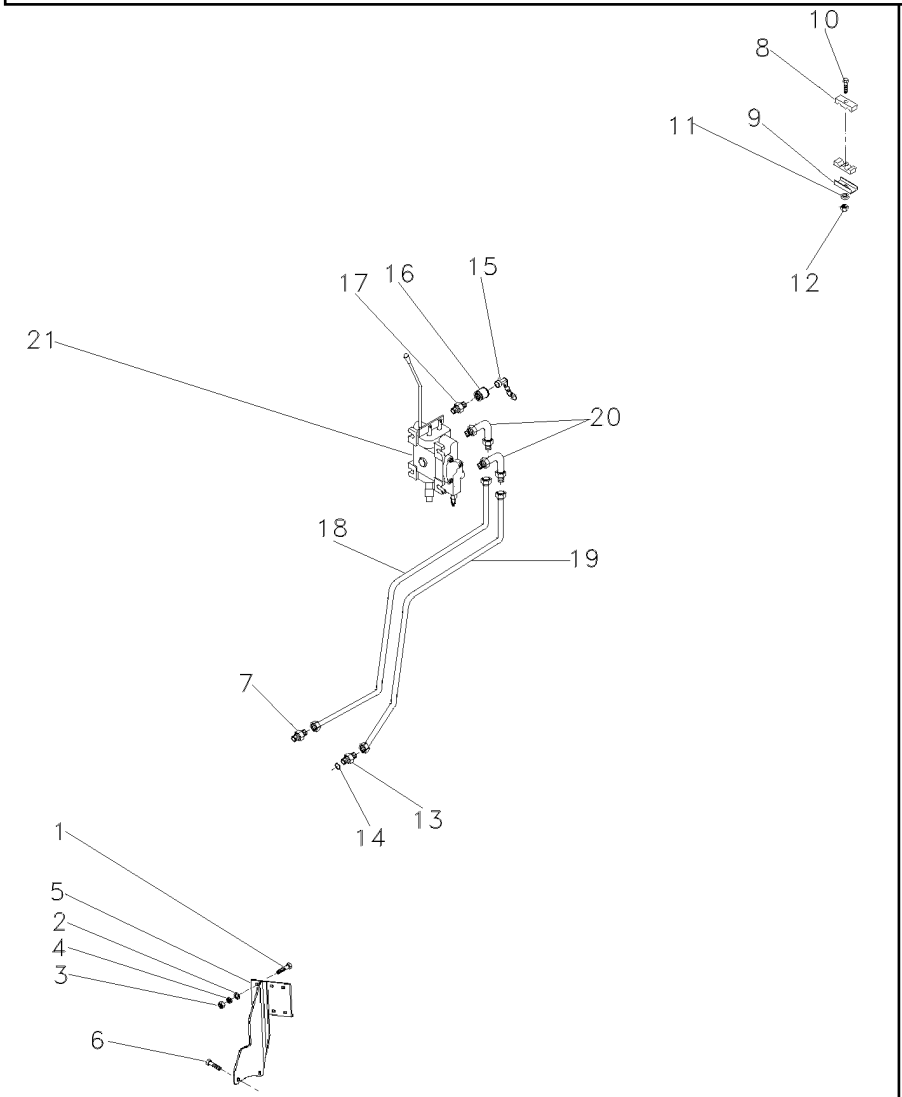

1	353683X1		**3**	PARAFUSO	BOLT	PERNO
2	829185M1		**6**	ARRUELA	WASHER	ARANDELA
3	355565X1		**3**	PORCA	NUT	TUERCA
4	353446X1		**3**	ARRUELA	WASHER	ARANDELA
5	071242S1		**1**	SUPORTE	BRACKET	SOPORTE
6	354651X1		**2**	PARAFUSO	SCREW	TORNILLO
7	3412195M91		**1**	CONEXÃO	CONNECTION	CONEXION
8	3585143M1		**2**	BRAÇADEIRA	CLAMP	ABRAZADERA
9	3146897M1		**2**	REFORÇO	REINFORCEMENT	REFUERZO
10	353685X1		**1**	PARAFUSO	BOLT	PERNO
11	353446X1		**1**	ARRUELA	WASHER	ARANDELA
12	355565X1		**1**	PORCA	NUT	TUERCA
13	047154T1		**1**	CONEXÃO	CONNECTION	CONEXION
14	1441115X1		**1**	ANEL "O"	O RING	JUNTA TORICA
15	3611673M1		**2**	TAMPÃO	PAD	ALMOHADILLA
16	3772942M1		**2**	VÁLVULA FÊMEA	FEMALE COUPLER	ACOPLADOR HEMBRA
17	3411941M91		**2**	CONEXÃO	CONNECTION	CONEXION
18	064509P1		**1**	TUBO	PIPE	CANO
19	064510P1		**1**	TUBO	PIPE	CANO
20	3412002M91		**2**	CONEXÃO	CONNECTION	CONEXION
21	064130T1	[A]	**1**	CJ. COMANDO	DISTRIBUTOR	DISTRIBUIDOR

[A] SIMPLES COM DETENTE
SIMPLE WITH DETAIN
SIMPLE CON DETENEDOR

Controle Remoto — **1 Corpo**
Remote Control — **1 Body**
Control Remoto — **1 Cuerpo**

70-395

Tratores Compacto
Compact Tractors
Tractores Compacto

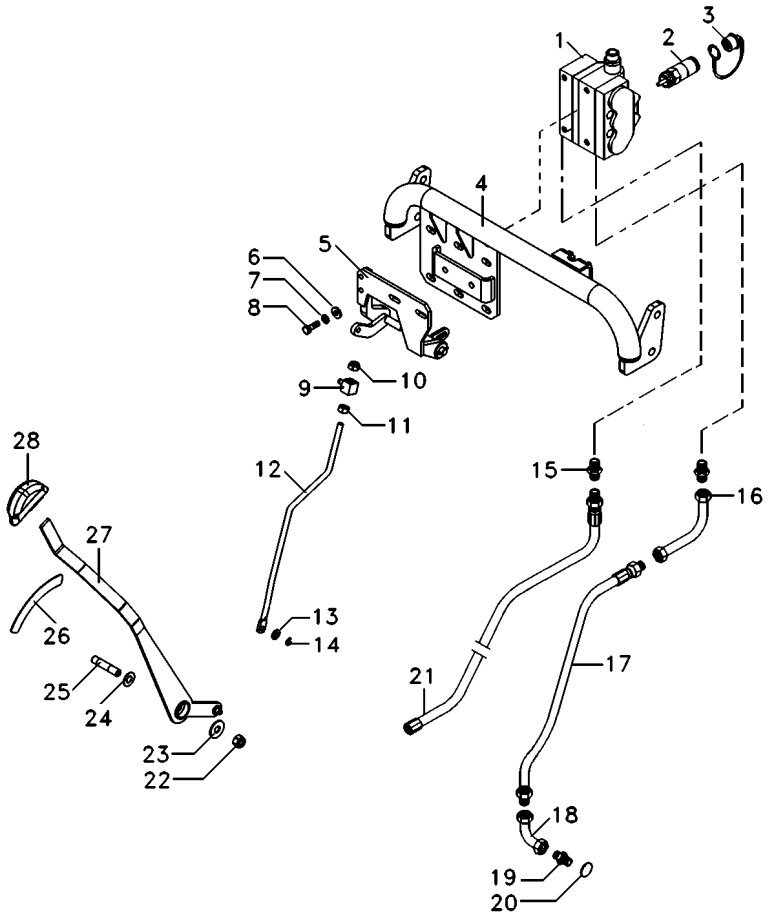

1	072487T1	[A]	**1**	CJ. COMANDO	KIT, ACTUATOR	JUEGO ACTUADOR
1	072489T1	[B]	**1**	CJ. COMANDO	KIT, ACTUATOR	JUEGO ACTUADOR
2	3772942M1		**2**	VÁLVULA FÊMEA	FEMALE COUPLER	ACOPLADOR HEMBRA
3	3611673M1		**2**	TAMPÃO	PAD	ALMOHADILLA
4			**1**	ESTRUTURA	STRUCTURE	ESTRUCTURA
5	6220172M91		**1**	ARTICULADOR	HEAD	CULATA
6	339056X1		**2**	ARRUELA	WASHER	ARANDELA
7	339374X1		**2**	ARRUELA	WASHER	ARANDELA
8	339761X1		**2**	PARAFUSO	BOLT	PERNO
9	1695655M1		**1**	BLOCO	BLOCK	BLOQUE
10	390881X1		**1**	PORCA	NUT	TUERCA
11	339402X1		**1**	PORCA	NUT	TUERCA
12	6209945M1		**1**	TIRANTE	ROD	VARILLA
13	829185M1		**1**	ARRUELA	WASHER	ARANDELA
14	354345X1		**1**	ANEL TRAVA	CIRCLIP	CIRCULITO
15	3411941M91		**1**	CONEXÃO	CONNECTION	CONEXION
16	059061P1		**2**	TUBO	PIPE	CANO
17	059062T1		**1**	MANGUEIRA	HOSE	FLEXIBLE
18	6220160M1		**1**	TUBO	PIPE	CANO
19	039290T1		**1**	CONEXÃO	CONNECTION	CONEXION
20	1441115X1		**1**	ANEL "O"	O RING	JUNTA TORICA
21	6201690M91		**1**	MANGUEIRA	HOSE	FLEXIBLE
22	1440330X1		**1**	PORCA	NUT	TUERCA
23	355620X1		**1**	ARRUELA	WASHER	ARANDELA
24	3386166M1		**3**	ARRUELA	WASHER	ARANDELA
25	6216538M1		**1**	PINO	PIN	PASADOR
26	6211544M1		**1**	ESPAÇADOR	SPACER	PIEZA DISTANCIA
27	6209974M91		**1**	ALAVANCA	LEVER	PALANCA
28	6219605M1		**1**	MANÍPULO	KNOB	POMO

[A] COM RETORNO POR MOLA
WITH SPRING RETURN
CON RETORNO POR MOLA

[B] COM DESARME AUTOMÁTICO
WITH KICK OUT
CON KICK OUT

Controle Remoto **Remote Control** **Control Remoto**	**2 Corpos** **2 Boddys** **2 Cuerpos**	**70-400**

Retorno Por Mola
Spring Return
Retorno Por Mola

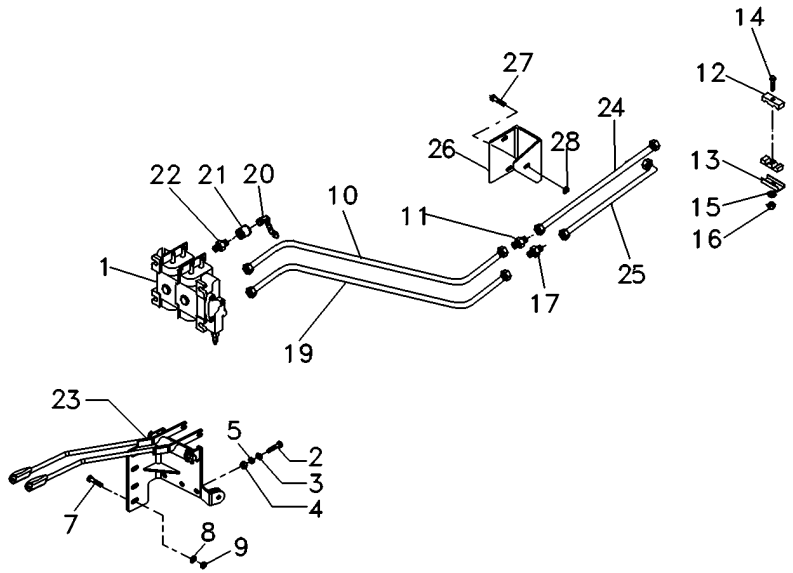

1	072488T1		**1**	CJ. COMANDO	KIT, ACTUATOR	JUEGO ACTUADOR
2	353685X1		**3**	PARAFUSO	BOLT	PERNO
3	829185M1		**6**	ARRUELA	WASHER	ARANDELA
4	355565X1		**3**	PORCA	NUT	TUERCA
5	353446X1		**3**	ARRUELA	WASHER	ARANDELA
7	339451X1		**2**	PARAFUSO	BOLT	PERNO
8	339376X1		**2**	ARRUELA	WASHER	ARANDELA
9	390734X1		**2**	ARRUELA	WASHER	ARANDELA
10	071594P1		**1**	TUBO	PIPE	CANO
11	3412195M91		**1**	CONEXÃO	CONNECTION	CONEXION
12	3585143M1		**2**	BRAÇADEIRA	CLAMP	ABRAZADERA
13	3146897M1		**2**	REFORÇO	REINFORCEMENT	REFUERZO
14	353685X1		**1**	PARAFUSO	BOLT	PERNO
15	353446X1		**1**	ARRUELA	WASHER	ARANDELA
16	355565X1		**1**	PORCA	NUT	TUERCA
17	047154T1		**1**	CONEXÃO	CONNECTION	CONEXION
19	071595P1		**1**	TUBO RETORNO	LEAK-OFF PIPE	TUBO DE ESCAPE.
20	3611673M1		**4**	TAMPÃO	PAD	ALMOHADILLA
21	3772942M1		**4**	VÁLVULA FÊMEA	FEMALE COUPLER	ACOPLADOR HEMBRA
22	3411941M91		**2**	CONEXÃO	CONNECTION	CONEXION
23	6201366M91	70-470 No [A]	**1**	CJ. ALAVANCA	KIT, LEVER	JUEGO, PALANCA
24	070822T1		**1**	MANGUEIRA	HOSE	FLEXIBLE
25	070823T1		**1**	MANGUEIRA	HOSE	FLEXIBLE
26	070849P1		**1**	SUPORTE	CLEVIS	GANCHO SEGURI.
27	339401X1		**1**	PARAFUSO	BOLT	PERNO
28	339376X1		**1**	ARRUELA	WASHER	ARANDELA

[A] PRESSÃO
PRESSURE
PRESSION

Controle Remoto — **2 Corpos**
Remote Control — **2 Boddys**
Control Remoto — **2 Cuerpos**

70-405

Com Desarme Automático
With Kick Out
Con Kick Out

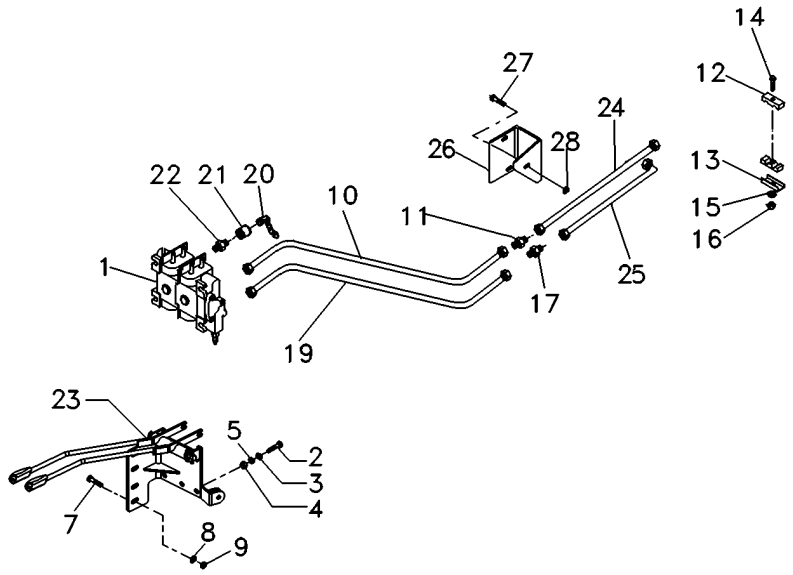

1	072490T1	**1**	CJ. COMANDO	KIT, ACTUATOR	JUEGO ACTUADOR
2	353685X1	**3**	PARAFUSO	BOLT	PERNO
3	829185M1	**6**	ARRUELA	WASHER	ARANDELA
4	355565X1	**3**	PORCA	NUT	TUERCA
5	353446X1	**3**	ARRUELA	WASHER	ARANDELA
7	339451X1	**2**	PARAFUSO	BOLT	PERNO
8	339376X1	**2**	ARRUELA	WASHER	ARANDELA
9	390734X1	**2**	ARRUELA	WASHER	ARANDELA
10	071594P1	**1**	TUBO	PIPE	CANO
11	3412195M91	**1**	CONEXÃO	CONNECTION	CONEXION
12	3585143M1	**2**	BRAÇADEIRA	CLAMP	ABRAZADERA
13	3146897M1	**2**	REFORÇO	REINFORCEMENT	REFUERZO
14	353685X1	**1**	PARAFUSO	BOLT	PERNO
15	353446X1	**1**	ARRUELA	WASHER	ARANDELA
16	355565X1	**1**	PORCA	NUT	TUERCA
17	047154T1	**1**	CONEXÃO	CONNECTION	CONEXION
19	071595P1	**1**	TUBO RETORNO	LEAK-OFF PIPE	TUBO DE ESCAPE.
20	3611673M1	**4**	TAMPÃO	PAD	ALMOHADILLA
21	3772942M1	**4**	VÁLVULA FÊMEA	FEMALE COUPLER	ACOPLADOR HEMBRA
22	3411941M91	**2**	CONEXÃO	CONNECTION	CONEXION
23	6201366M91	**1**	CJ. ALAVANCA	KIT, LEVER	JUEGO, PALANCA
24	070822T1	**1**	MANGUEIRA	HOSE	FLEXIBLE
25	070823T1	**1**	MANGUEIRA	HOSE	FLEXIBLE
26	070849P1	**1**	SUPORTE	CLEVIS	GANCHO SEGURI.
27	339401X1	**1**	PARAFUSO	BOLT	PERNO
28	339376X1	**1**	ARRUELA	WASHER	ARANDELA

70-470 No

Controle Remoto - 2 Corpos
2 Boddy - Remote Control
Control Remoto - 2 Cuerpo

70-410

Tratores Compacto
Compact Tractors
Tractores Compacto

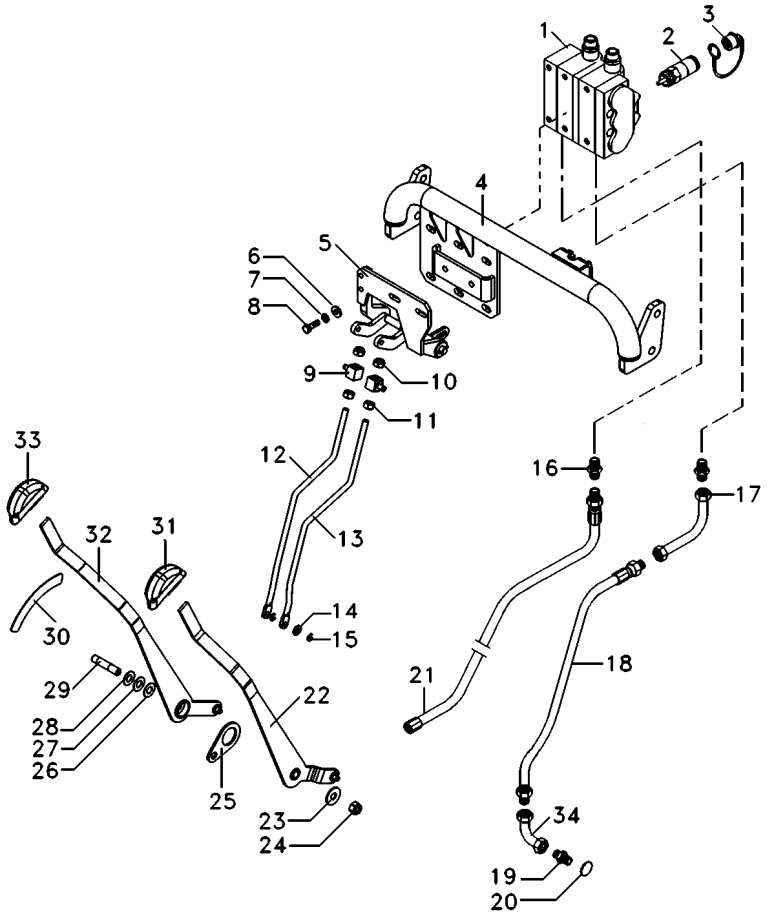

1	072488T1	[A]	**1**	CJ. COMANDO	KIT, ACTUATOR	JUEGO ACTUADOR
1	072490T1	[B]	**1**	CJ. COMANDO	KIT, ACTUATOR	JUEGO ACTUADOR
2	3772942M1		**4**	VÁLVULA FÊMEA	FEMALE COUPLER	ACOPLADOR HEMBRA
3	3611673M1		**4**	TAMPÃO	PAD	ALMOHADILLA
4			**1**	ESTRUTURA	STRUCTURE	ESTRUCTURA
5	6209947M91		**1**	ARTICULADOR	HEAD	CULATA
6	339056X1		**2**	ARRUELA	WASHER	ARANDELA
7	339374X1		**2**	ARRUELA	WASHER	ARANDELA
8	339761X1		**2**	PARAFUSO	BOLT	PERNO
9	1695655M1		**2**	BLOCO	BLOCK	BLOQUE
10	339402X1		**2**	PORCA	NUT	TUERCA
11	390881X1		**2**	PORCA	NUT	TUERCA
12	6209945M1		**1**	TIRANTE	ROD	VARILLA
13	6209946M1		**1**	TIRANTE	ROD	VARILLA
14	829185M1		**1**	ARRUELA	WASHER	ARANDELA
15	354345X1		**2**	ANEL TRAVA	CIRCLIP	CIRCULITO
16	3411941M91		**1**	CONEXÃO	CONNECTION	CONEXION
17	059061P1		**1**	TUBO	PIPE	CANO
18	059062T1		**1**	MANGUEIRA	HOSE	FLEXIBLE
19	039290T1		**1**	CONEXÃO	CONNECTION	CONEXION
20	1441115X1		**1**	ANEL "O"	O RING	JUNTA TORICA
21	6201690M91		**1**	MANGUEIRA	HOSE	FLEXIBLE
22	6209977M91		**1**	ALAVANCA	LEVER	PALANCA
23	355620X1		**1**	ARRUELA	WASHER	ARANDELA
24	1440330X1		**1**	PORCA	NUT	TUERCA
25	6210906M1		**1**	ESPAÇADOR	SPACER	PIEZA DISTANCIA
26	3386166M1		**1**	ARRUELA	WASHER	ARANDELA
27	3386166M1		**1**	ARRUELA	WASHER	ARANDELA
28	3386166M1		**1**	ARRUELA	WASHER	ARANDELA
29	6216538M1		**1**	PINO	PIN	PASADOR
30	6211544M1		**1**	ESPAÇADOR	SPACER	PIEZA DISTANCIA
31	6219605M1		**1**	MANÍPULO	KNOB	POMO
32	6209974M91		**1**	ALAVANCA	LEVER	PALANCA
33	6219605M1		**1**	MANÍPULO	KNOB	POMO
34	6220160M1		**1**	TUBO	PIPE	CANO

[A] COM RETORNO POR MOLA
WITH SPRING RETURN
CON RETORNO POR MOLA

[B] COM DESARME AUTOMÁTICO
WITH KICK OUT
CON KICK OUT

Direção E Controle Remoto Remote Control And Steering Dirección Y Controle Remoto	2 Rm 2 Wd 2 Rm	**70-415**	Com Cabine - 2rm - Retorno Por Mola With Cab - 2wd - Spring Return Con Cabina - 2rm - Retorno Por Mola

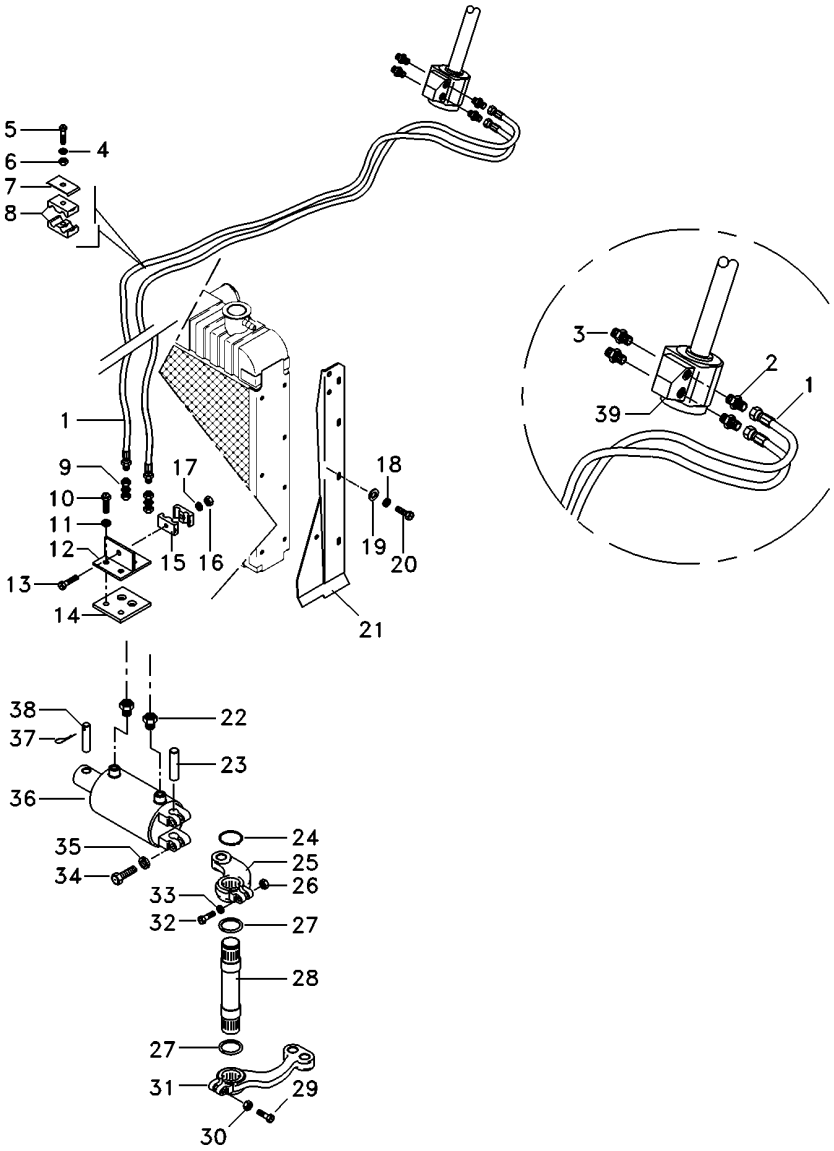

1	068332T1		**2**	MANGUEIRA	HOSE	FLEXIBLE
2	047154T1		**2**	CONEXÃO	CONNECTION	CONEXION
3	047155T1		**2**	CONEXÃO	CONNECTION	CONEXION
4	353446X1		**3**	ARRUELA	WASHER	ARANDELA
5	353685X1		**3**	PARAFUSO	BOLT	PERNO
6	355565X1		**3**	PORCA	NUT	TUERCA
7	3146897M1		**3**	REFORÇO	REINFORCEMENT	REFUERZO
8	3585143M1		**3**	BRAÇADEIRA	CLAMP	ABRAZADERA
9	3412001M91		**2**	CONEXÃO	CONNECTION	CONEXION
10	353691X1		**2**	PARAFUSO	BOLT	PERNO
11	353434X1		**2**	ARRUELA	WASHER	ARANDELA
12	3585070M91		**1**	SUPORTE	BRACKET	SOPORTE
13	3468414M1		**1**	PARAFUSO	BOLT	PERNO
14	3585072M1		**1**	PROTETOR	PROTECTOR	PROTECTOR
15	033212P1		**2**	BRAÇADEIRA	CLAMP	ABRAZADERA
16	339030X1		**1**	PORCA	NUT	TUERCA
17	339375X1		**1**	ARRUELA	WASHER	ARANDELA
18	339375X1		**8**	ARRUELA	WASHER	ARANDELA
19	355617X1		**8**	ARRUELA	WASHER	ARANDELA
20	391074X1		**8**	PARAFUSO	BOLT	PERNO
21	067683S2	◀	**1**	PAINEL	PANEL	PANEL
21	067686S2	▶	**1**	PAINEL	PANEL	PANEL
22	3411947M91		**2**	CONEXÃO	CONNECTION	CONEXION
23	489720M91		**1**	PINO	PIN	PASADOR
24	355917X1		**1**	ANEL TRAVA	CIRCLIP	CIRCULITO
25	042863N1		**1**	CJ. BRAÇO	KIT, ARM	JUEGO DE BRAZO
26	353427X1		**1**	PORCA	NUT	TUERCA
27	196079M1		**2**	VEDADOR	SEAL	RETEN
28	1676666M1		**1**	EIXO	SHAFT	ARBOL
29	361859X1		**1**	PARAFUSO	BOLT	PERNO
30	195556M2		**1**	PORCA	NUT	TUERCA
31	1676664M1		**1**	BRAÇO	ARM	BRAZO
32	353622X1		**1**	PARAFUSO	BOLT	PERNO
33	353433X1		**1**	ARRUELA	WASHER	ARANDELA
34	353725X1		**2**	PARAFUSO	BOLT	PERNO
35	353439X1		**2**	ARRUELA	WASHER	ARANDELA
36	3148318M91		**1**	CJ. CILINDRO	KIT, CYLINDER	JUEGO DE CILINDR
37	375090X1		**1**	CUPILHA	COTTER PIN	PASADOR DOUBLE
38	3148787M2		**1**	PINO	PIN	PASADOR
39	047161T1		**1**	UN. HIDROSTÁTICA	STEERING UNIT	UNIDAD DIRECCION

Direção E Controle Remoto Remote Control And Steering Dirección Y Controle Remoto	2 Rm 2 Wd 2 Rm	**70-420**	Com Cabine - 2rm - Retorno Por Mola With Cab - 2wd - Spring Return Con Cabina - 2rm - Retorno Por Mola

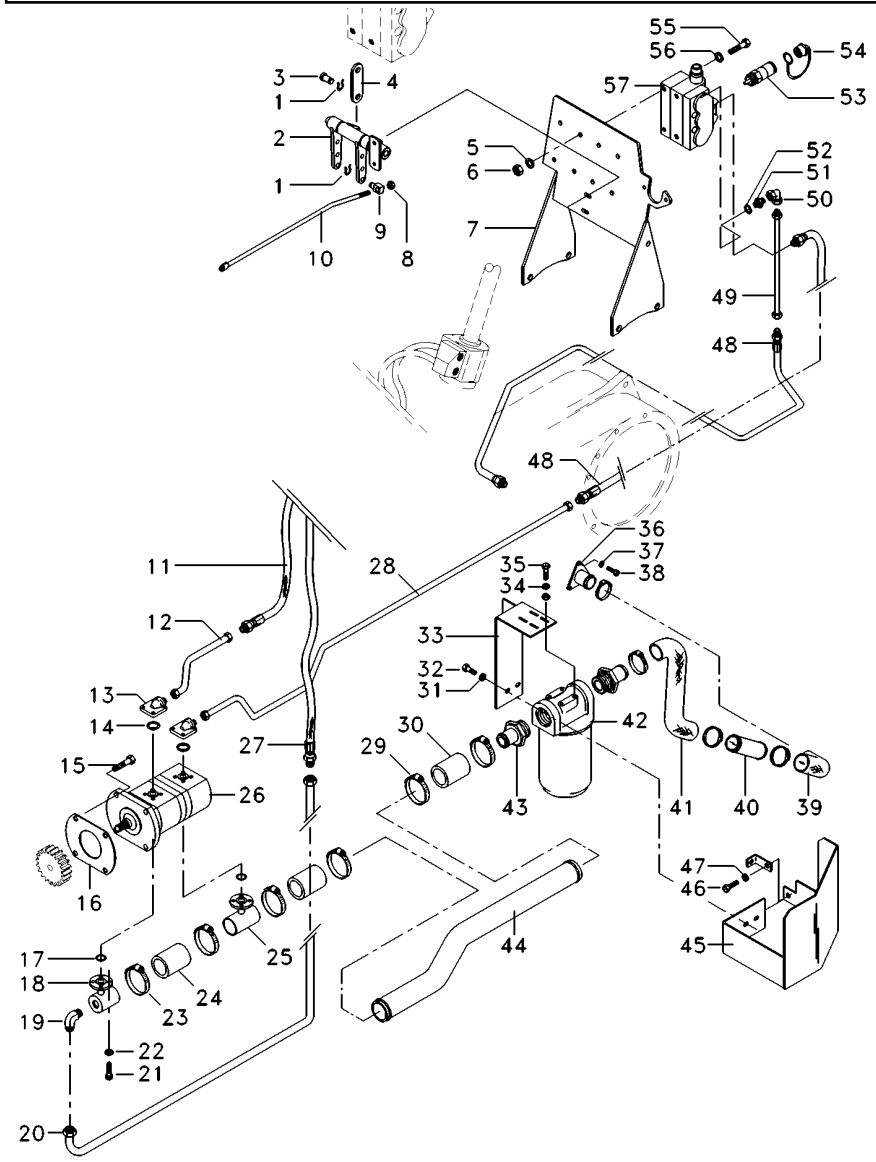

1	1679932M1	4	GRAMPO	CRAMP	PASADOR
2	066656N1	1	MANCAL	BEARING	COJINETE
4	069038P1	2	CHAPA	PLATE	CHAPA
5	353446X1	4	ARRUELA	WASHER	ARANDELA
6	355565X1	4	PORCA	NUT	TUERCA
7	069130S1	1	SUPORTE	CLEVIS	GANCHO SEGURI.
8	1442577X1	8	PORCA	NUT	TUERCA
9	1695655M1	2	BLOCO	BLOCK	BLOQUE
10	065981P1	2	TIRANTE	ROD	VARILLA
11	050762T1	1	MANGUEIRA	HOSE	FLEXIBLE
12	068434P1	1	TUBO	PIPE	CANO
13	3411940M91	2	CONEXÃO	CONNECTION	CONEXION
15	362443X1	1	PARAFUSO	BOLT	PERNO
16	1687018M2	1	JUNTA	GASKET	EMPAQUETADURA.
17	3585217M1	2	ANEL "O"	O RING	JUNTA TORICA
18	039478S1	1	FLANGE	FLANGE	PLETINA
19	3412604M91	1	CONEXÃO	CONNECTION	CONEXION
20	051963P1	1	CJ. TUBO	TUBE ASSY	CONJ.DE TUBO
21	391979X1	8	PARAFUSO	BOLT	PERNO
22	339375X1	8	ARRUELA	WASHER	ARANDELA
23	490803M1	4	BRAÇADEIRA	CLAMP	ABRAZADERA
24	039509P1	1	MANGUEIRA	HOSE	FLEXIBLE
25	039479S1	1	FLANGE	FLANGE	PLETINA
26	052108N1	1	BOMBA	PUMP	BOMBA
27	050762T1	1	MANGUEIRA	HOSE	FLEXIBLE
28	070181P1	1	TUBO	PIPE,OIL	MANGUITO ACEITE
29	490803M1	4	BRAÇADEIRA	CLAMP	ABRAZADERA
30	036732P1	2	MANGUEIRA	HOSE	FLEXIBLE
31	353439X1	1	ARRUELA	WASHER	ARANDELA
32	353723X1	1	PARAFUSO	BOLT	PERNO
33	070060S1	1	SUPORTE FILTRO	FILTER SUPPORT	FILTER SUPPORT
34	339169X1	2	PORCA	NUT	TUERCA
35	339123X1	2	PARAFUSO	BOLT	PERNO
36	020380S1	1	FLANGE	FLANGE	PLETINA
37	353434X1	3	ARRUELA	WASHER	ARANDELA
38	353691X1	3	PARAFUSO	BOLT	PERNO
39	020528P1	1	MANGUEIRA	HOSE	FLEXIBLE
40	070074P1	1	TUBO	PIPE	CANO
41	051960P1	1	MANGUEIRA	HOSE	FLEXIBLE
42	020388T2	1	CJ. FILTRO	KIT, FILTER	JUEGO FILTRO
43	020529P1	2	CONEXÃO	CONNECTION	CONEXION
44	070062P1	1	TUBO	PIPE	CANO
45	070059S1	1	PROTEÇÃO	GUARD	DEFENSA
46	353691X1	1	PARAFUSO	BOLT	PERNO
47	353434X1	1	ARRUELA	WASHER	ARANDELA
48	050762T1	2	MANGUEIRA	HOSE	FLEXIBLE
49	072810P1	1	TUBO	PIPE,OIL	MANGUITO ACEITE
50	3412002M91	1	CONEXÃO	CONNECTION	CONEXION
51	3411941M91	1	CONEXÃO	CONNECTION	CONEXION
52	831497M1	1	ANEL "O"	O RING	JUNTA TORICA

Direção E Controle Remoto **Remote Control And Steering** **Dirección Y Controle Remoto**	**2 Rm** **2 Wd** **2 Rm**	**70-420**	**Com Cabine - 2rm - Retorno Por Mola** **With Cab - 2wd - Spring Return** **Con Cabina - 2rm - Retorno Por Mola**

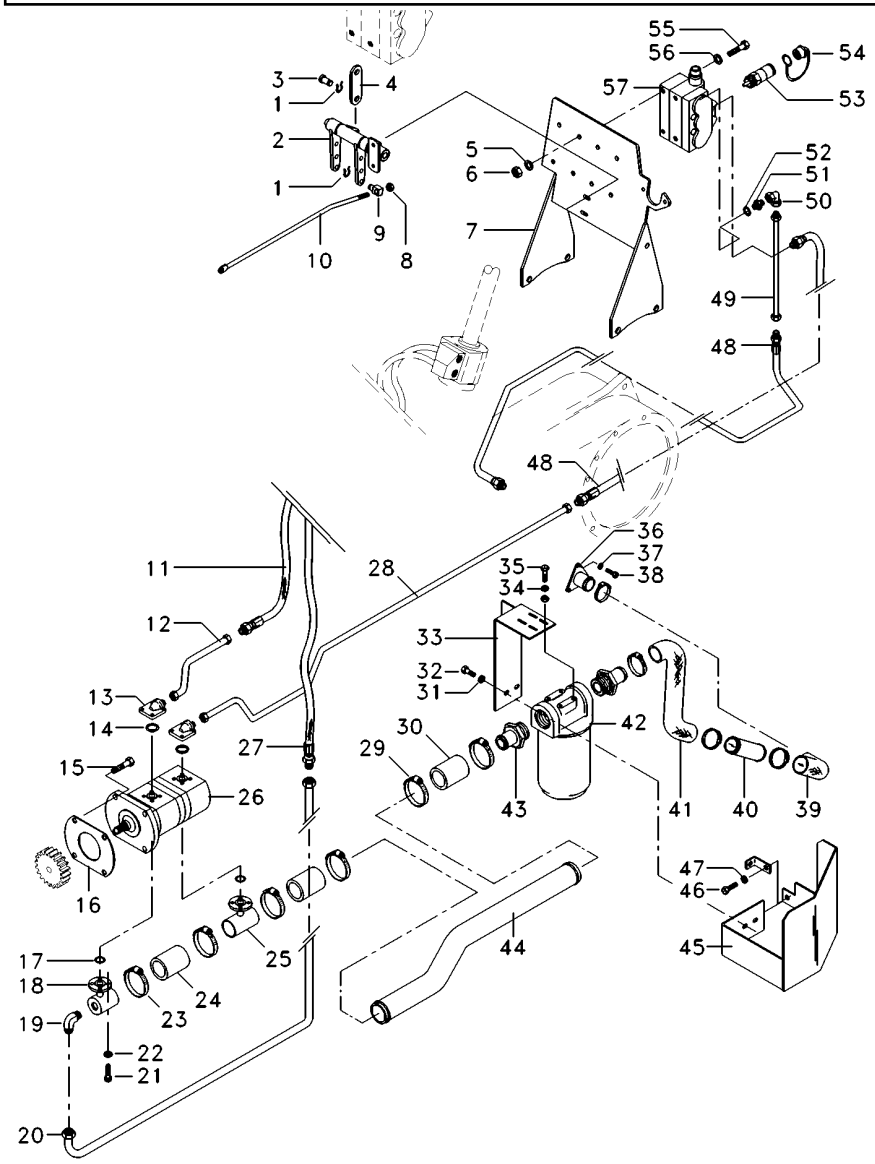

53	3772942M1	**4**	VÁLVULA FÊMEA	FEMALE COUPLER	ACOPLADOR HEMBRA
54	3611673M1	**4**	TAMPÃO	PAD	ALMOHADILLA
55	353683X1	**4**	PARAFUSO	BOLT	PERNO
56	339024X1	**8**	ARRUELA	WASHER	ARANDELA
57	065964T1	**1**	CJ. COMANDO	KIT, ACTUATOR	JUEGO ACTUADOR

Direção E Controle Remoto
Remote Control And Steering
Dirección Y Controle Remoto

70-425

Com Cabine - 4rm - Retorno Por Mola
With Cab - 4wd - Spring Return
Con Cabina - 4rm - Retorno Por Mola

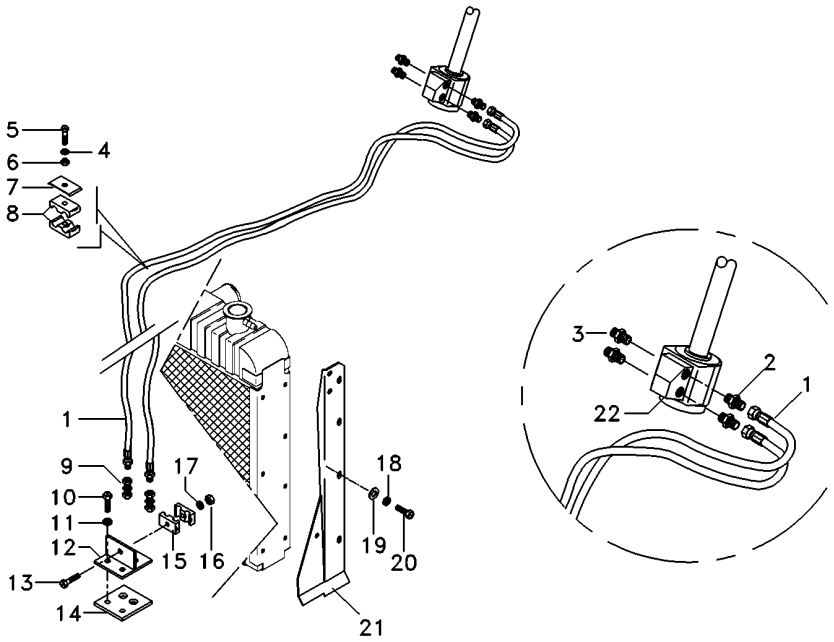

1	068332T1		**2**	MANGUEIRA	HOSE	FLEXIBLE
2	047154T1		**2**	CONEXÃO	CONNECTION	CONEXION
3	047155T1		**2**	CONEXÃO	CONNECTION	CONEXION
4	353446X1		**3**	ARRUELA	WASHER	ARANDELA
5	353685X1		**3**	PARAFUSO	BOLT	PERNO
6	355565X1		**3**	PORCA	NUT	TUERCA
7	3146897M1		**3**	REFORÇO	REINFORCEMENT	REFUERZO
8	3585143M1		**3**	BRAÇADEIRA	CLAMP	ABRAZADERA
9	3412001M91		**2**	CONEXÃO	CONNECTION	CONEXION
10	353691X1		**2**	PARAFUSO	BOLT	PERNO
11	353434X1		**2**	ARRUELA	WASHER	ARANDELA
12	3585070M91		**1**	SUPORTE	BRACKET	SOPORTE
13	3468414M1		**1**	PARAFUSO	BOLT	PERNO
14	3585072M1		**1**	PROTETOR	PROTECTOR	PROTECTOR
15	033212P1		**2**	BRAÇADEIRA	CLAMP	ABRAZADERA
16	339030X1		**1**	PORCA	NUT	TUERCA
17	339375X1		**1**	ARRUELA	WASHER	ARANDELA
18	339375X1		**8**	ARRUELA	WASHER	ARANDELA
19	355617X1		**8**	ARRUELA	WASHER	ARANDELA
20	391074X1		**8**	PARAFUSO	BOLT	PERNO
21	067683S2	◀	**1**	PAINEL	PANEL	PANEL
21	067686S2	▶	**1**	PAINEL	PANEL	PANEL
22	047153T1		**1**	UN. HIDROSTÁTICA	STEERING UNIT	UNIDAD DIRECCION

Direção E Controle Remoto
Remote Control And Steering
Dirección Y Controle Remoto

70-430

Com Cabine - 4rm - Retorno Por Mola
With Cab - 4wd - Spring Return
Con Cabina - 4rm - Retorno Por Mola

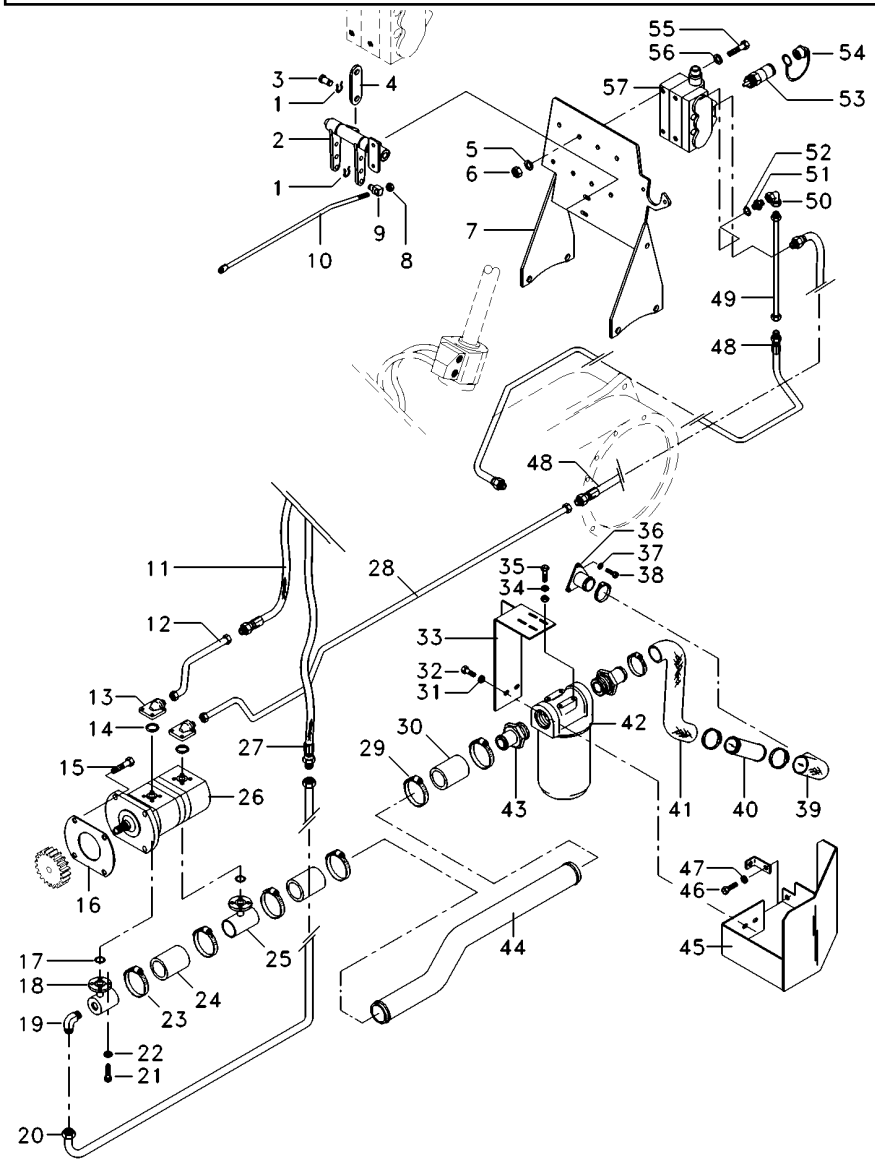

1	1679932M1	4	GRAMPO	CRAMP	PASADOR
2	066656N1	1	MANCAL	BEARING	COJINETE
4	069038P1	2	CHAPA	PLATE	CHAPA
5	353446X1	4	ARRUELA	WASHER	ARANDELA
6	355565X1	4	PORCA	NUT	TUERCA
7	069130S1	1	SUPORTE	CLEVIS	GANCHO SEGURI.
8	1442577X1	8	PORCA	NUT	TUERCA
9	1695655M1	2	BLOCO	BLOCK	BLOQUE
10	065981P1	2	TIRANTE	ROD	VARILLA
11	050762T1	1	MANGUEIRA	HOSE	FLEXIBLE
12	068434P1	1	TUBO	PIPE	CANO
13	3411940M91	2	CONEXÃO	CONNECTION	CONEXION
15	362443X1	1	PARAFUSO	BOLT	PERNO
16	1687018M2	1	JUNTA	GASKET	EMPAQUETADURA.
17	3585217M1	2	ANEL "O"	O RING	JUNTA TORICA
18	039478S1	1	FLANGE	FLANGE	PLETINA
19	3412604M91	1	CONEXÃO	CONNECTION	CONEXION
20	051963P1	1	CJ. TUBO	TUBE ASSY	CONJ.DE TUBO
21	391979X1	8	PARAFUSO	BOLT	PERNO
22	339375X1	8	ARRUELA	WASHER	ARANDELA
23	490803M1	4	BRAÇADEIRA	CLAMP	ABRAZADERA
24	039509P1	1	MANGUEIRA	HOSE	FLEXIBLE
25	039479S1	1	FLANGE	FLANGE	PLETINA
26	052108N1	1	BOMBA	PUMP	BOMBA
27	050762T1	1	MANGUEIRA	HOSE	FLEXIBLE
28	070181P1	1	TUBO	PIPE,OIL	MANGUITO ACEITE
29	490803M1	4	BRAÇADEIRA	CLAMP	ABRAZADERA
30	036732P1	2	MANGUEIRA	HOSE	FLEXIBLE
31	353439X1	1	ARRUELA	WASHER	ARANDELA
32	353723X1	1	PARAFUSO	BOLT	PERNO
33	070060S1	1	SUPORTE FILTRO	FILTER SUPPORT	FILTER SUPPORT
34	339169X1	2	PORCA	NUT	TUERCA
35	339123X1	2	PARAFUSO	BOLT	PERNO
36	020380S1	1	FLANGE	FLANGE	PLETINA
37	353434X1	3	ARRUELA	WASHER	ARANDELA
38	353691X1	3	PARAFUSO	BOLT	PERNO
39	020528P1	1	MANGUEIRA	HOSE	FLEXIBLE
40	070074P1	1	TUBO	PIPE	CANO
41	051960P1	1	MANGUEIRA	HOSE	FLEXIBLE
42	020388T2	1	CJ. FILTRO	KIT, FILTER	JUEGO FILTRO
43	020529P1	2	CONEXÃO	CONNECTION	CONEXION
44	070062P1	1	TUBO	PIPE	CANO
45	070059S1	1	PROTEÇÃO	GUARD	DEFENSA
46	353691X1	1	PARAFUSO	BOLT	PERNO
47	353434X1	1	ARRUELA	WASHER	ARANDELA
48	050762T1	2	MANGUEIRA	HOSE	FLEXIBLE
49	072810P1	1	TUBO	PIPE,OIL	MANGUITO ACEITE
50	3412002M91	1	CONEXÃO	CONNECTION	CONEXION
51	3411941M91	1	CONEXÃO	CONNECTION	CONEXION
52	831497M1	1	ANEL "O"	O RING	JUNTA TORICA

Direção E Controle Remoto
Remote Control And Steering
Dirección Y Controle Remoto

70-430

Com Cabine - 4rm - Retorno Por Mola
With Cab - 4wd - Spring Return
Con Cabina - 4rm - Retorno Por Mola

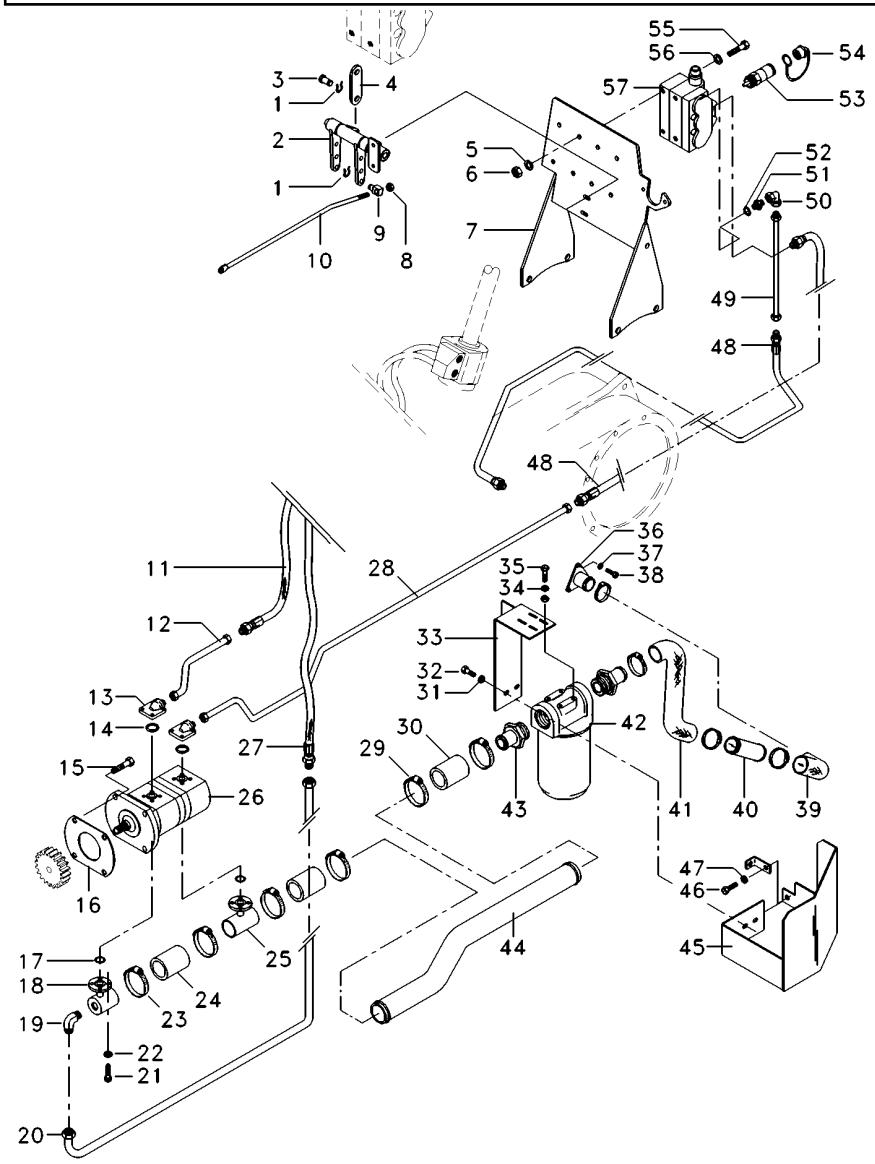

53	3772942M1			
54	3611673M1			
55	353683X1			
56	339024X1			
57	065964T1			
4	VÁLVULA FÊMEA	FEMALE COUPLER	ACOPLADOR HEMBRA
4	TAMPÃO	PAD	ALMOHADILLA
4	PARAFUSO	BOLT	PERNO
8	ARRUELA	WASHER	ARANDELA
1	CJ. COMANDO	KIT, ACTUATOR	JUEGO ACTUADOR

Direção E Controle Remoto Remote Control And Steering Dirección Y Controle Remoto	2 Rm 2 Wd 2 Rm	70-435	Com Cabine - 2rm - Com Desarme Automático With Cab - 2wd - With Kick Out Con Cabina - 2rm - Con Kick Out

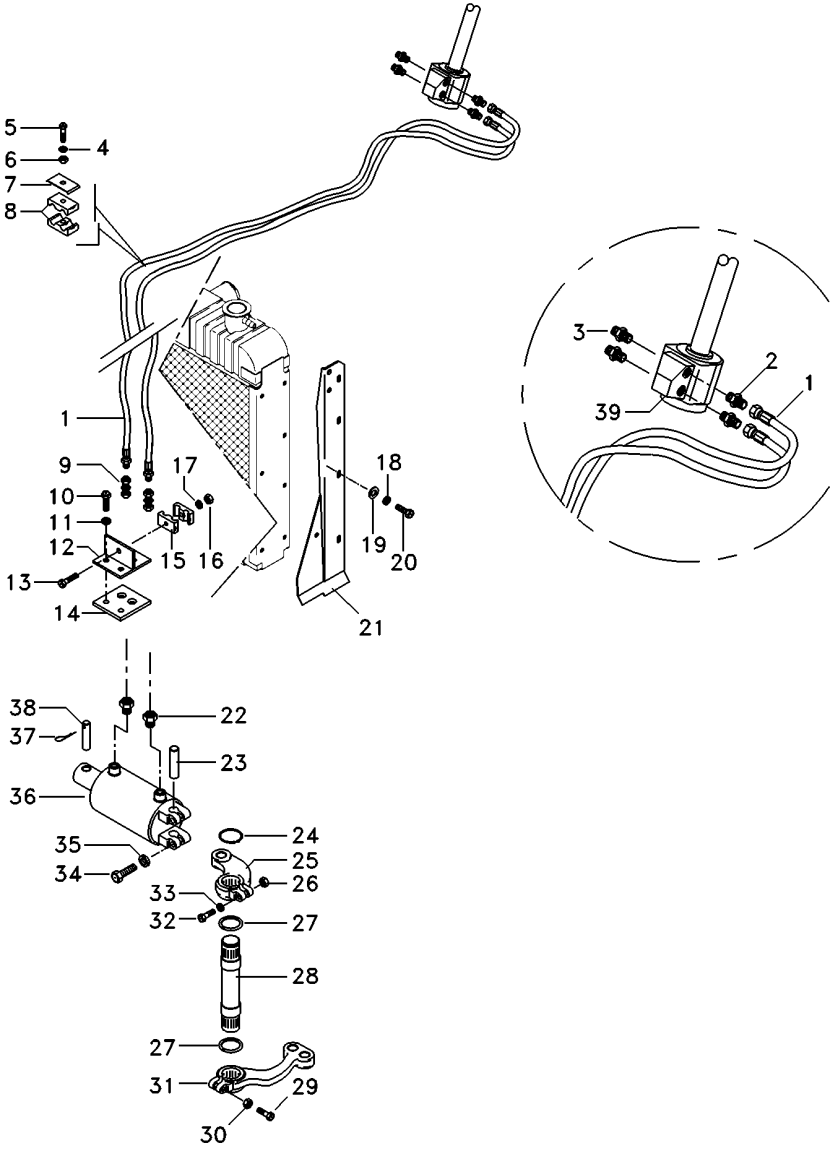

1	068332T1		2	MANGUEIRA	HOSE	FLEXIBLE
2	047154T1		2	CONEXÃO	CONNECTION	CONEXION
3	047155T1		2	CONEXÃO	CONNECTION	CONEXION
4	353446X1		3	ARRUELA	WASHER	ARANDELA
5	353685X1		3	PARAFUSO	BOLT	PERNO
6	355565X1		3	PORCA	NUT	TUERCA
7	3146897M1		3	REFORÇO	REINFORCEMENT	REFUERZO
8	3585143M1		3	BRAÇADEIRA	CLAMP	ABRAZADERA
9	3412001M91		2	CONEXÃO	CONNECTION	CONEXION
10	353691X1		2	PARAFUSO	BOLT	PERNO
11	353434X1		2	ARRUELA	WASHER	ARANDELA
12	3585070M91		1	SUPORTE	BRACKET	SOPORTE
13	3468414M1		1	PARAFUSO	BOLT	PERNO
14	3585072M1		1	PROTETOR	PROTECTOR	PROTECTOR
15	033212P1		2	BRAÇADEIRA	CLAMP	ABRAZADERA
16	339030X1		1	PORCA	NUT	TUERCA
17	339375X1		1	ARRUELA	WASHER	ARANDELA
18	339375X1		8	ARRUELA	WASHER	ARANDELA
19	355617X1		8	ARRUELA	WASHER	ARANDELA
20	391074X1		8	PARAFUSO	BOLT	PERNO
21	067683S2	◀	1	PAINEL	PANEL	PANEL
21	067686S2	▶	1	PAINEL	PANEL	PANEL
22	3411947M91		2	CONEXÃO	CONNECTION	CONEXION
23	489720M91		1	PINO	PIN	PASADOR
24	355917X1		1	ANEL TRAVA	CIRCLIP	CIRCULITO
25	042863N1		1	CJ. BRAÇO	KIT, ARM	JUEGO DE BRAZO
26	353427X1		1	PORCA	NUT	TUERCA
27	196079M1		2	VEDADOR	SEAL	RETEN
28	1676666M1		1	EIXO	SHAFT	ARBOL
29	361859X1		1	PARAFUSO	BOLT	PERNO
30	195556M2		1	PORCA	NUT	TUERCA
31	1676664M1		1	BRAÇO	ARM	BRAZO
32	353622X1		1	PARAFUSO	BOLT	PERNO
33	353433X1		1	ARRUELA	WASHER	ARANDELA
34	353725X1		2	PARAFUSO	BOLT	PERNO
35	353439X1		2	ARRUELA	WASHER	ARANDELA
36	3148318M91		1	CJ. CILINDRO	KIT, CYLINDER	JUEGO DE CILINDR
37	375090X1		1	CUPILHA	COTTER PIN	PASADOR DOUBLE
38	3148787M2		1	PINO	PIN	PASADOR
39	047161T1		1	UN. HIDROSTÁTICA	STEERING UNIT	UNIDAD DIRECCION

Direção E Controle Remoto	2 Rm	Com Cabine - 2rm - Com Desarme Automático
Remote Control And Steering	2 Wd	With Cab - 2wd - With Kick Out
Dirección Y Controle Remoto	2 Rm	Con Cabina - 2rm - Con Kick Out

70-440

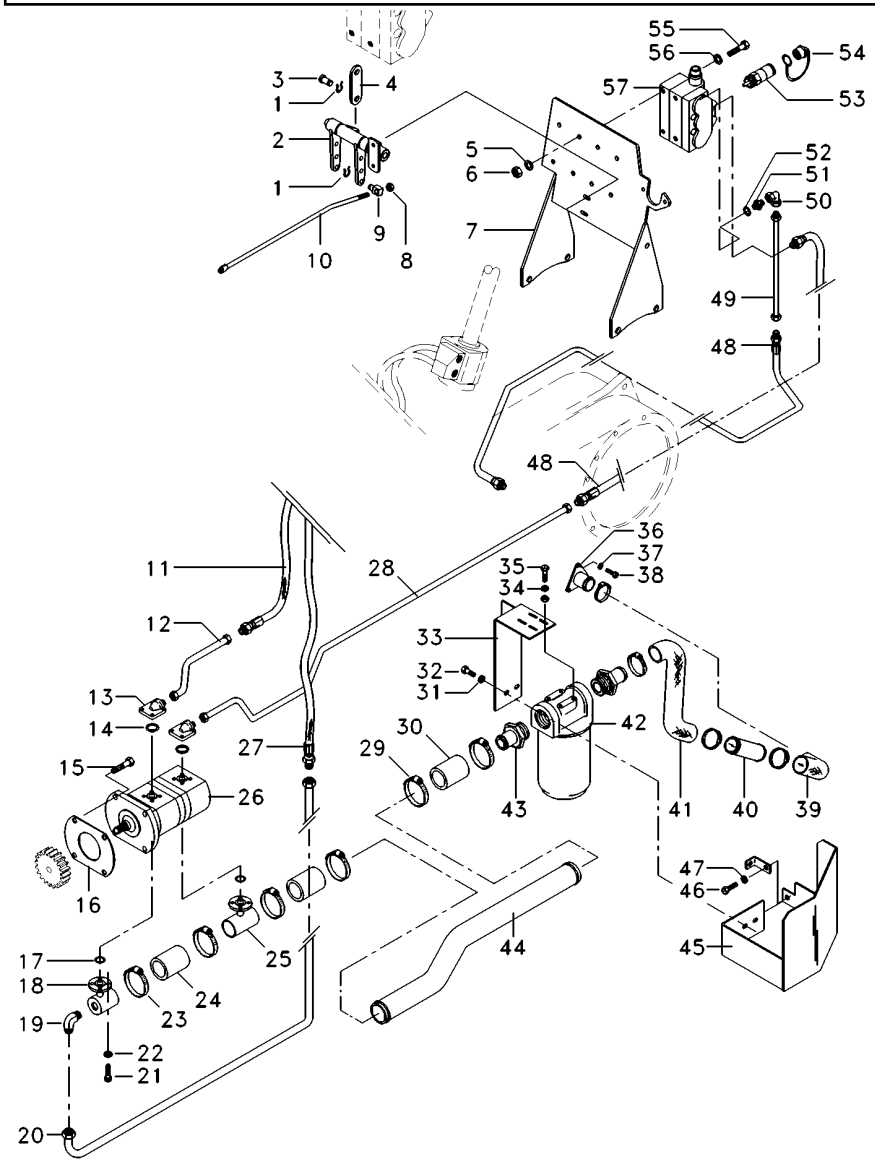

T0254123B EK55Z032 C027502 E04 (1) 03/07 70-440

1	1679932M1	4	GRAMPO	CRAMP	PASADOR
2	066656N1	1	MANCAL	BEARING	COJINETE
4	069038P1	2	CHAPA	PLATE	CHAPA
5	353446X1	4	ARRUELA	WASHER	ARANDELA
6	355565X1	4	PORCA	NUT	TUERCA
7	069130S1	1	SUPORTE	CLEVIS	GANCHO SEGURI.
8	1442577X1	8	PORCA	NUT	TUERCA
9	1695655M1	2	BLOCO	BLOCK	BLOQUE
10	065981P1	2	TIRANTE	ROD	VARILLA
11	050762T1	1	MANGUEIRA	HOSE	FLEXIBLE
12	068434P1	1	TUBO	PIPE	CANO
13	3411940M91	2	CONEXÃO	CONNECTION	CONEXION
15	362443X1	1	PARAFUSO	BOLT	PERNO
16	1687018M2	1	JUNTA	GASKET	EMPAQUETADURA.
17	3585217M1	2	ANEL "O"	O RING	JUNTA TORICA
18	039478S1	1	FLANGE	FLANGE	PLETINA
19	3412604M91	1	CONEXÃO	CONNECTION	CONEXION
20	051963P1	1	CJ. TUBO	TUBE ASSY	CONJ.DE TUBO
21	391979X1	8	PARAFUSO	BOLT	PERNO
22	339375X1	8	ARRUELA	WASHER	ARANDELA
23	490803M1	4	BRAÇADEIRA	CLAMP	ABRAZADERA
24	039509P1	1	MANGUEIRA	HOSE	FLEXIBLE
25	039479S1	1	FLANGE	FLANGE	PLETINA
26	052108N1	1	BOMBA	PUMP	BOMBA
27	050762T1	1	MANGUEIRA	HOSE	FLEXIBLE
28	070181P1	1	TUBO	PIPE,OIL	MANGUITO ACEITE
29	490803M1	4	BRAÇADEIRA	CLAMP	ABRAZADERA
30	036732P1	2	MANGUEIRA	HOSE	FLEXIBLE
31	353439X1	1	ARRUELA	WASHER	ARANDELA
32	353723X1	1	PARAFUSO	BOLT	PERNO
33	070060S1	1	SUPORTE FILTRO	FILTER SUPPORT	FILTER SUPPORT
34	339169X1	2	PORCA	NUT	TUERCA
35	339123X1	2	PARAFUSO	BOLT	PERNO
36	020380S1	1	FLANGE	FLANGE	PLETINA
37	353434X1	3	ARRUELA	WASHER	ARANDELA
38	353691X1	3	PARAFUSO	BOLT	PERNO
39	020528P1	1	MANGUEIRA	HOSE	FLEXIBLE
40	070074P1	1	TUBO	PIPE	CANO
41	051960P1	1	MANGUEIRA	HOSE	FLEXIBLE
42	020388T2	1	CJ. FILTRO	KIT, FILTER	JUEGO FILTRO
43	020529P1	2	CONEXÃO	CONNECTION	CONEXION
44	070062P1	1	TUBO	PIPE	CANO
45	070059S1	1	PROTEÇÃO	GUARD	DEFENSA
46	353691X1	1	PARAFUSO	BOLT	PERNO
47	353434X1	1	ARRUELA	WASHER	ARANDELA
48	050762T1	2	MANGUEIRA	HOSE	FLEXIBLE
49	072810P1	1	TUBO	PIPE,OIL	MANGUITO ACEITE
50	3412002M91	1	CONEXÃO	CONNECTION	CONEXION
51	3411941M91	1	CONEXÃO	CONNECTION	CONEXION
52	831497M1	1	ANEL "O"	O RING	JUNTA TORICA

Direção E Controle Remoto	**2 Rm**	**Com Cabine - 2rm - Com Desarme Automático**
Remote Control And Steering	**2 Wd**	**With Cab - 2wd - With Kick Out**
Dirección Y Controle Remoto	**2 Rm**	**Con Cabina - 2rm - Con Kick Out**

70-440

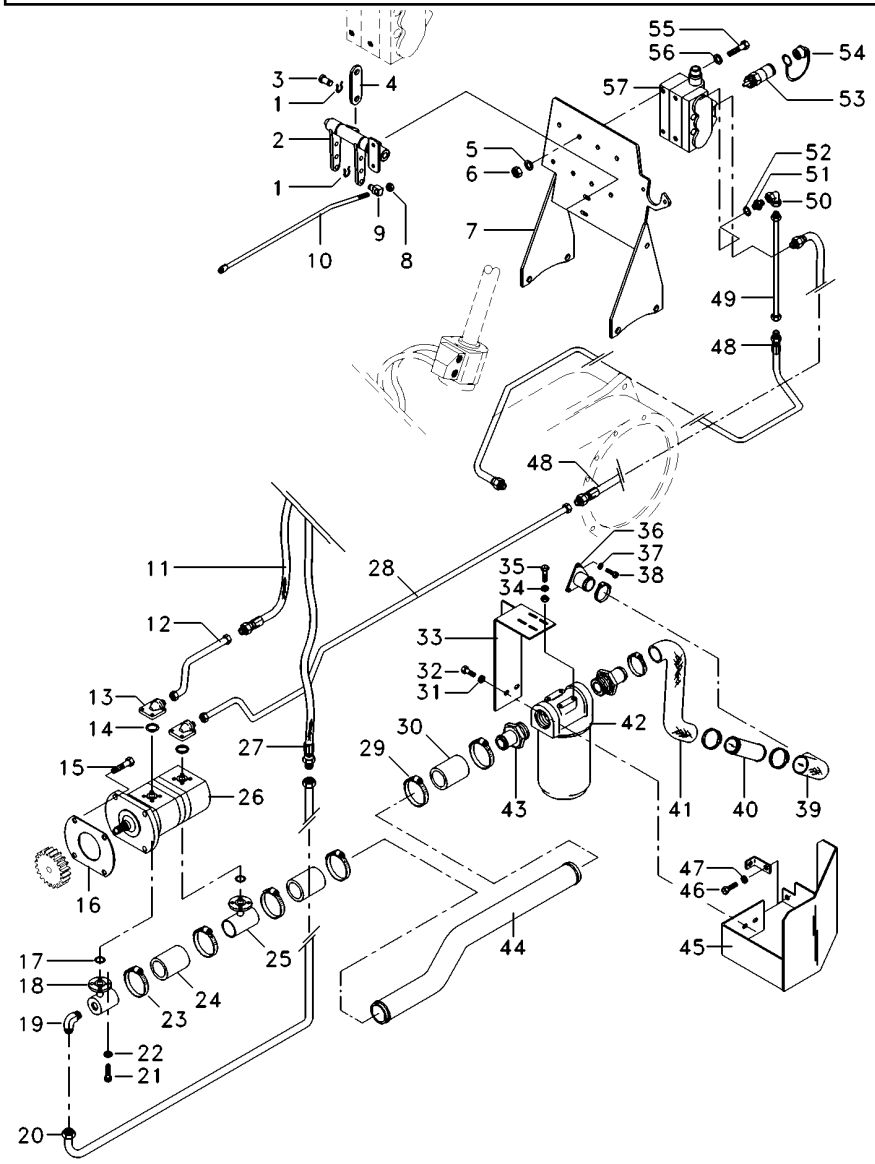

53	3772942M1	**4**	VÁLVULA FÊMEA	FEMALE COUPLER	ACOPLADOR HEMBRA
54	3611673M1	**4**	TAMPÃO	PAD	ALMOHADILLA
55	353683X1	**4**	PARAFUSO	BOLT	PERNO
56	339024X1	**8**	ARRUELA	WASHER	ARANDELA
57	065965T1	**1**	CJ. COMANDO	DISTRIBUTOR	DISTRIBUIDOR

Direção E Controle Remoto
Remote Control And Steering
Dirección Y Controle Remoto

70-445

Com Cabine - 4rm - Com Desarme Automático
With Cab - 4wd - With Kick Out
Con Cabina - 4rm - Con Kick Out

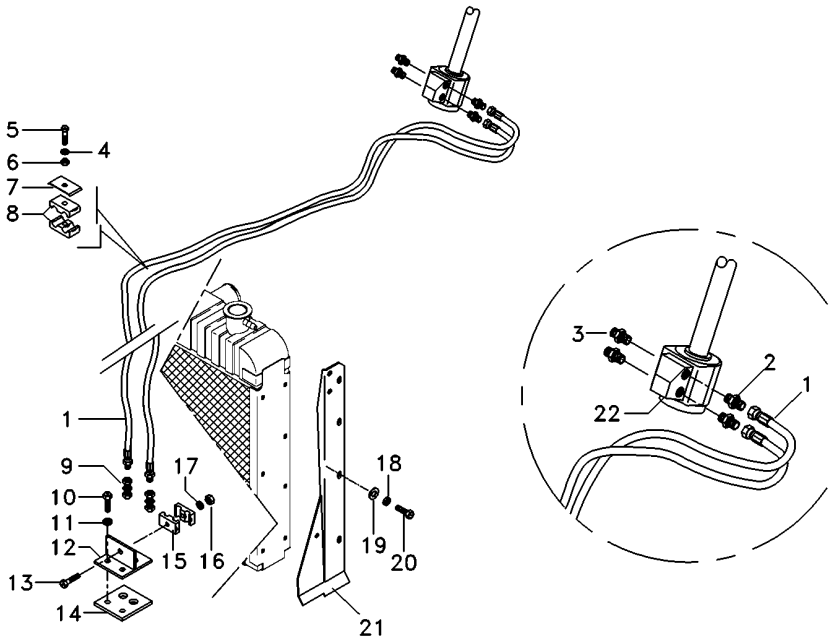

1	068332T1		**2**	MANGUEIRA	HOSE	FLEXIBLE
2	047154T1		**2**	CONEXÃO	CONNECTION	CONEXION
3	047155T1		**2**	CONEXÃO	CONNECTION	CONEXION
4	353446X1		**3**	ARRUELA	WASHER	ARANDELA
5	353685X1		**3**	PARAFUSO	BOLT	PERNO
6	355565X1		**3**	PORCA	NUT	TUERCA
7	3146897M1		**3**	REFORÇO	REINFORCEMENT	REFUERZO
8	3585143M1		**3**	BRAÇADEIRA	CLAMP	ABRAZADERA
9	3412001M91		**2**	CONEXÃO	CONNECTION	CONEXION
10	353691X1		**2**	PARAFUSO	BOLT	PERNO
11	353434X1		**2**	ARRUELA	WASHER	ARANDELA
12	3585070M91		**1**	SUPORTE	BRACKET	SOPORTE
13	3468414M1		**1**	PARAFUSO	BOLT	PERNO
14	3585072M1		**1**	PROTETOR	PROTECTOR	PROTECTOR
15	033212P1		**2**	BRAÇADEIRA	CLAMP	ABRAZADERA
16	339030X1		**1**	PORCA	NUT	TUERCA
17	339375X1		**1**	ARRUELA	WASHER	ARANDELA
18	339375X1		**8**	ARRUELA	WASHER	ARANDELA
19	355617X1		**8**	ARRUELA	WASHER	ARANDELA
20	391074X1		**8**	PARAFUSO	BOLT	PERNO
21	067683S2	◀	**1**	PAINEL	PANEL	PANEL
21	067686S2	▶	**1**	PAINEL	PANEL	PANEL
22	047153T1		**1**	UN. HIDROSTÁTICA	STEERING UNIT	UNIDAD DIRECCION

Direção E Controle Remoto
Remote Control And Steering
Dirección Y Controle Remoto

70-450

Com Cabine - 4rm - Com Desarme Automático
With Cab - 4wd - With Kick Out
Con Cabina - 4rm - Con Kick Out

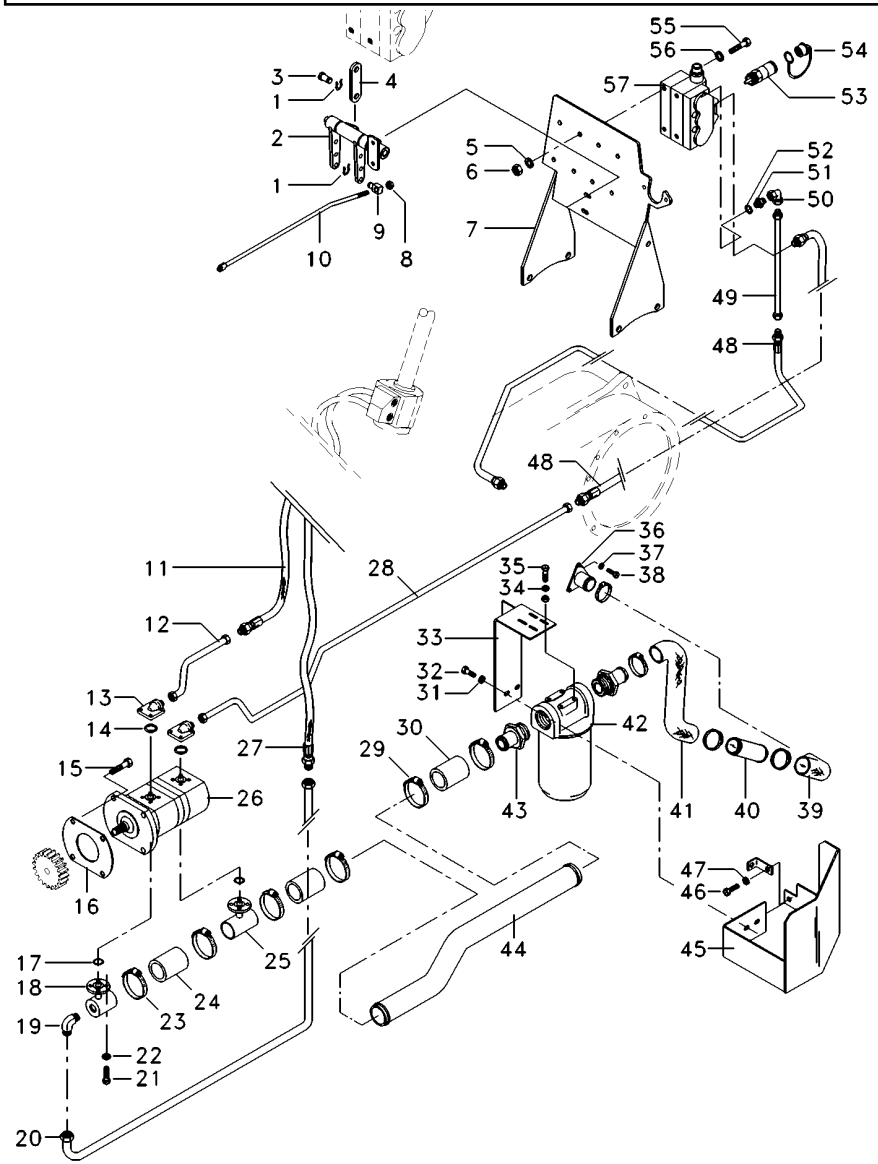

1	1679932M1	**4**	GRAMPO	CRAMP	PASADOR
2	066656N1	**1**	MANCAL	BEARING	COJINETE
4	069038P1	**2**	CHAPA	PLATE	CHAPA
5	353446X1	**4**	ARRUELA	WASHER	ARANDELA
6	355565X1	**4**	PORCA	NUT	TUERCA
7	069130S1	**1**	SUPORTE	CLEVIS	GANCHO SEGURI.
8	1442577X1	**8**	PORCA	NUT	TUERCA
9	1695655M1	**2**	BLOCO	BLOCK	BLOQUE
10	065981P1	**2**	TIRANTE	ROD	VARILLA
11	050762T1	**1**	MANGUEIRA	HOSE	FLEXIBLE
12	068434P1	**1**	TUBO	PIPE	CANO
13	3411940M91	**2**	CONEXÃO	CONNECTION	CONEXION
15	362443X1	**1**	PARAFUSO	BOLT	PERNO
16	1687018M2	**1**	JUNTA	GASKET	EMPAQUETADURA.
17	3585217M1	**2**	ANEL "O"	O RING	JUNTA TORICA
18	039478S1	**1**	FLANGE	FLANGE	PLETINA
19	3412604M91	**1**	CONEXÃO	CONNECTION	CONEXION
20	051963P1	**1**	CJ. TUBO	TUBE ASSY	CONJ.DE TUBO
21	391979X1	**8**	PARAFUSO	BOLT	PERNO
22	339375X1	**8**	ARRUELA	WASHER	ARANDELA
23	490803M1	**4**	BRAÇADEIRA	CLAMP	ABRAZADERA
24	039509P1	**1**	MANGUEIRA	HOSE	FLEXIBLE
25	039479S1	**1**	FLANGE	FLANGE	PLETINA
26	052108N1	**1**	BOMBA	PUMP	BOMBA
27	050762T1	**1**	MANGUEIRA	HOSE	FLEXIBLE
28	070181P1	**1**	TUBO	PIPE,OIL	MANGUITO ACEITE
29	490803M1	**4**	BRAÇADEIRA	CLAMP	ABRAZADERA
30	036732P1	**2**	MANGUEIRA	HOSE	FLEXIBLE
31	353439X1	**1**	ARRUELA	WASHER	ARANDELA
32	353723X1	**1**	PARAFUSO	BOLT	PERNO
33	070060S1	**1**	SUPORTE FILTRO	FILTER SUPPORT	FILTER SUPPORT
34	339169X1	**2**	PORCA	NUT	TUERCA
35	339123X1	**2**	PARAFUSO	BOLT	PERNO
36	020380S1	**1**	FLANGE	FLANGE	PLETINA
37	353434X1	**3**	ARRUELA	WASHER	ARANDELA
38	353691X1	**3**	PARAFUSO	BOLT	PERNO
39	020528P1	**1**	MANGUEIRA	HOSE	FLEXIBLE
40	070074P1	**1**	TUBO	PIPE	CANO
41	051960P1	**1**	MANGUEIRA	HOSE	FLEXIBLE
42	020388T2	**1**	CJ. FILTRO	KIT, FILTER	JUEGO FILTRO
43	020529P1	**2**	CONEXÃO	CONNECTION	CONEXION
44	070062P1	**1**	TUBO	PIPE	CANO
45	070059S1	**1**	PROTEÇÃO	GUARD	DEFENSA
46	353691X1	**1**	PARAFUSO	BOLT	PERNO
47	353434X1	**1**	ARRUELA	WASHER	ARANDELA
48	050762T1	**2**	MANGUEIRA	HOSE	FLEXIBLE
49	072810P1	**1**	TUBO	PIPE,OIL	MANGUITO ACEITE
50	3412002M91	**1**	CONEXÃO	CONNECTION	CONEXION
51	3411941M91	**1**	CONEXÃO	CONNECTION	CONEXION
52	831497M1	**1**	ANEL "O"	O RING	JUNTA TORICA

Direção E Controle Remoto
Remote Control And Steering
Dirección Y Controle Remoto

70-450

Com Cabine - 4rm - Com Desarme Automático
With Cab - 4wd - With Kick Out
Con Cabina - 4rm - Con Kick Out

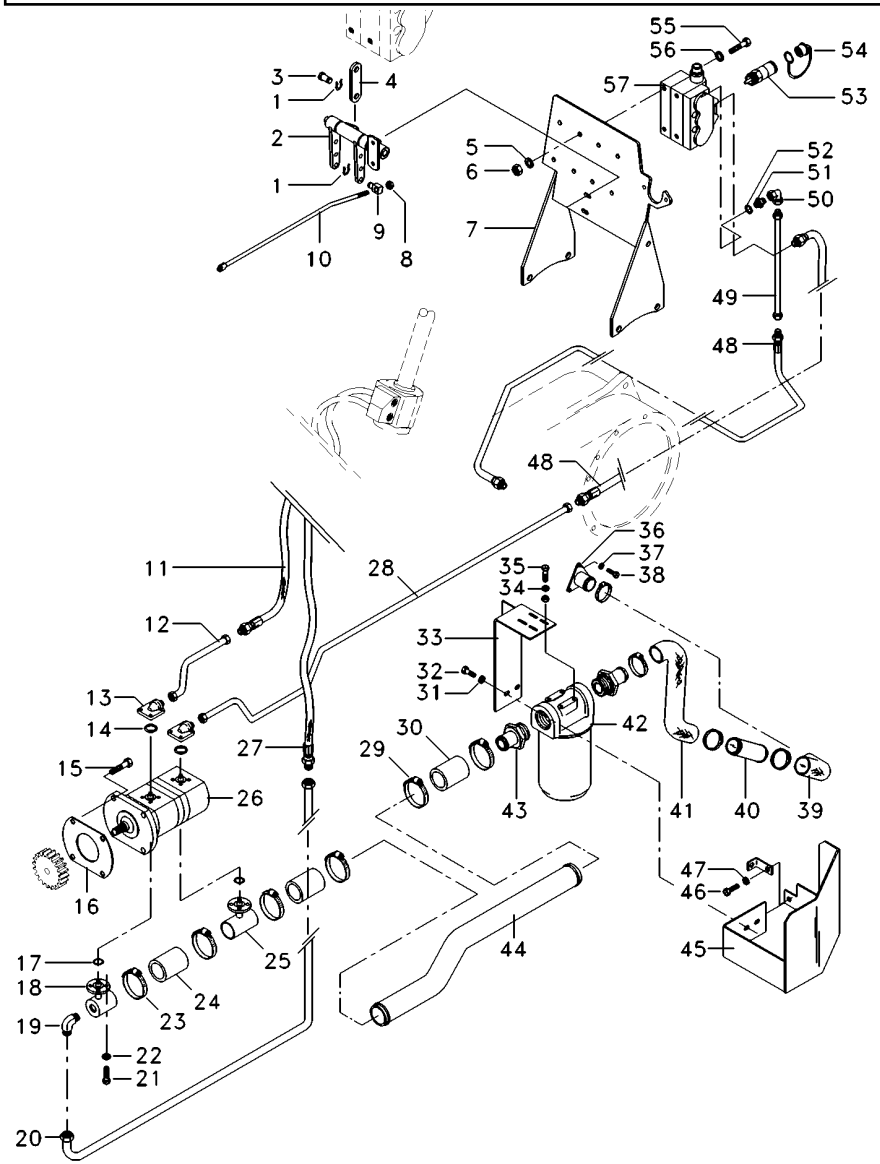

53	3772942M1	**4**	VÁLVULA FÊMEA	FEMALE COUPLER	ACOPLADOR HEMBRA
54	3611673M1	**4**	TAMPÃO	PAD	ALMOHADILLA
55	353683X1	**4**	PARAFUSO	BOLT	PERNO
56	339024X1	**8**	ARRUELA	WASHER	ARANDELA
57	065965T1	**1**	CJ. COMANDO	DISTRIBUTOR	DISTRIBUIDOR

Engate
Coupler
Acoplador

70-455

1 Corpo
1 Body
1 Cuerpo

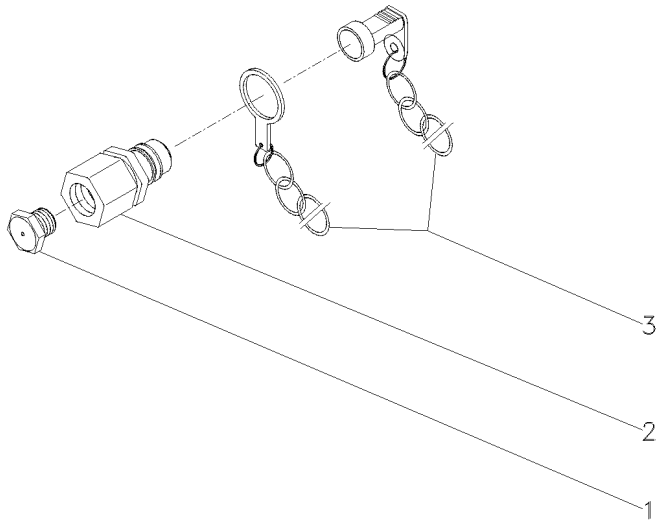

1	3410414M1			
2	3410419M91			
3	3410415M91			
2	BUJÃO	PLUG	TAPON
2	ENGATE	COUPLER	ACOPLADOR
2	PROTETOR	PROTECTOR	PROTECTOR

Engate	**2 Válvulas**	
Coupler	**2 Valves**	**70-460**
Acoplador	**2 Valvulas**	

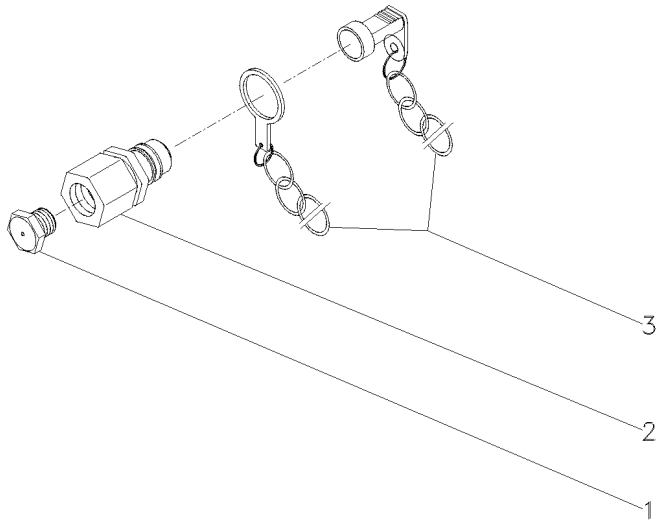

1	3410414M1	**4**	BUJÃO	PLUG	TAPON
2	3410419M91	**4**	ENGATE	COUPLER	ACOPLADOR
3	3410415M91	**4**	PROTETOR	PROTECTOR	PROTECTOR

Controle Remoto
Remote Control
Control Remoto

Alavanca
Lever
Palanca

70-465

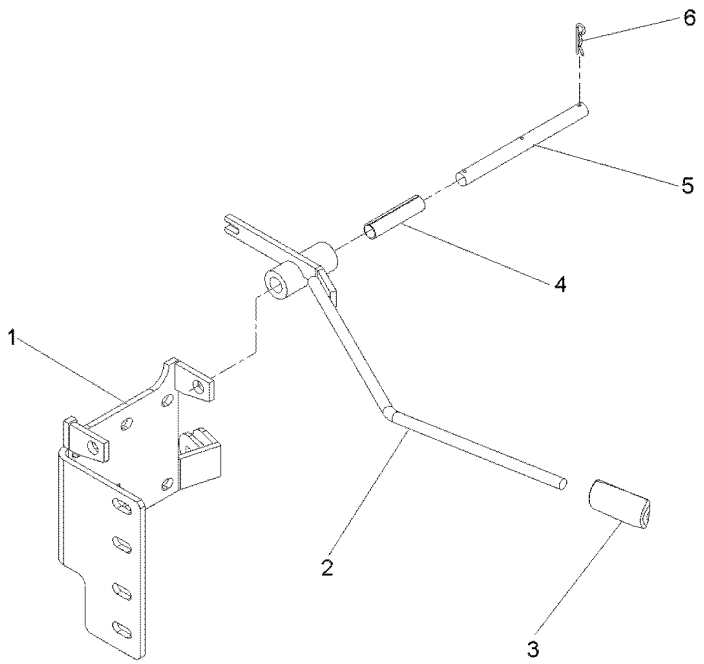

1	6207531M91	**1** SUPORTE	CLEVIS	GANCHO SEGURI.
2	070835S1	**1** ALAVANCA	LEVER	PALANCA
3	6203802M91	**1** MANÍPULO	KNOB	POMO
4	071471P1	**1** BUCHA	BUSH	CASQUILLO
5	070592P1	**1** PINO	PIN	PASADOR
6	195414M1	**3** GRAMPO	CRAMP	PASADOR

Controle Remoto
Remote Control
Control Remoto

Alavanca
Lever
Palanca

70-470

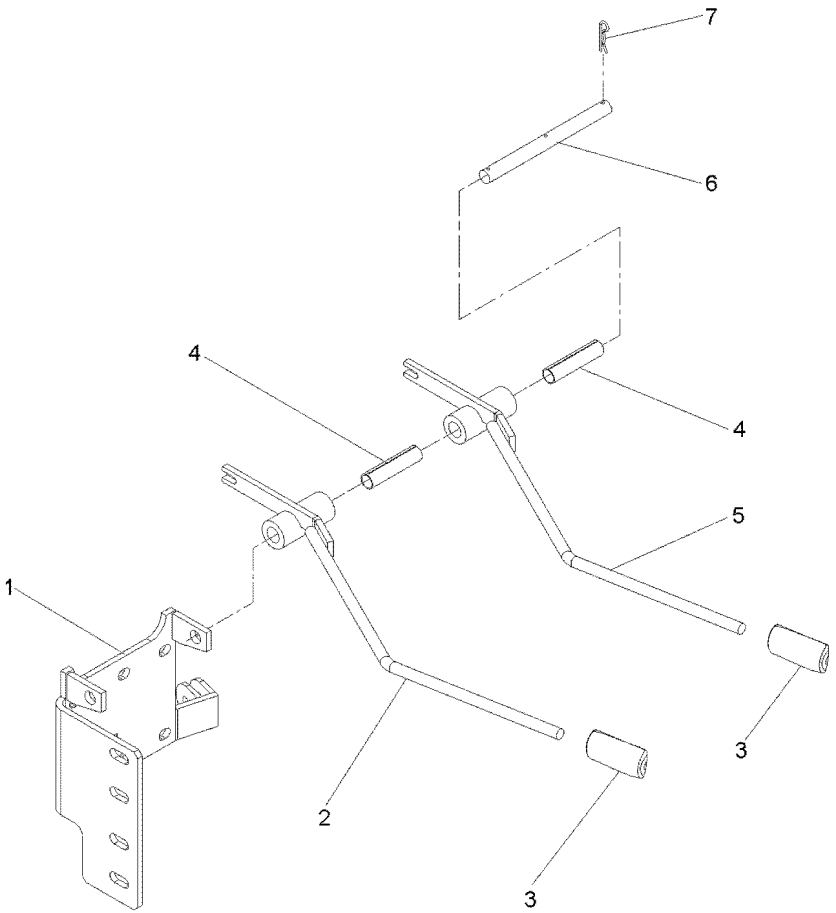

1	6207531M91	**1** SUPORTE	CLEVIS	GANCHO SEGURI.
2	070593S1	**1** ALAVANCA	LEVER	PALANCA
3	6203802M91	**2** MANÍPULO	KNOB	POMO
4	071471P1	**2** BUCHA	BUSH	CASQUILLO
5	070835S1	**1** ALAVANCA	LEVER	PALANCA
6	070592P1	**1** PINO	PIN	PASADOR
7	195414M1	**2** GRAMPO	CRAMP	PASADOR

Comando Hidráulico
Control Valves
Comando Hidraulico

70-475

Tratores Compacto
Compact Tractors
Tractores Compacto

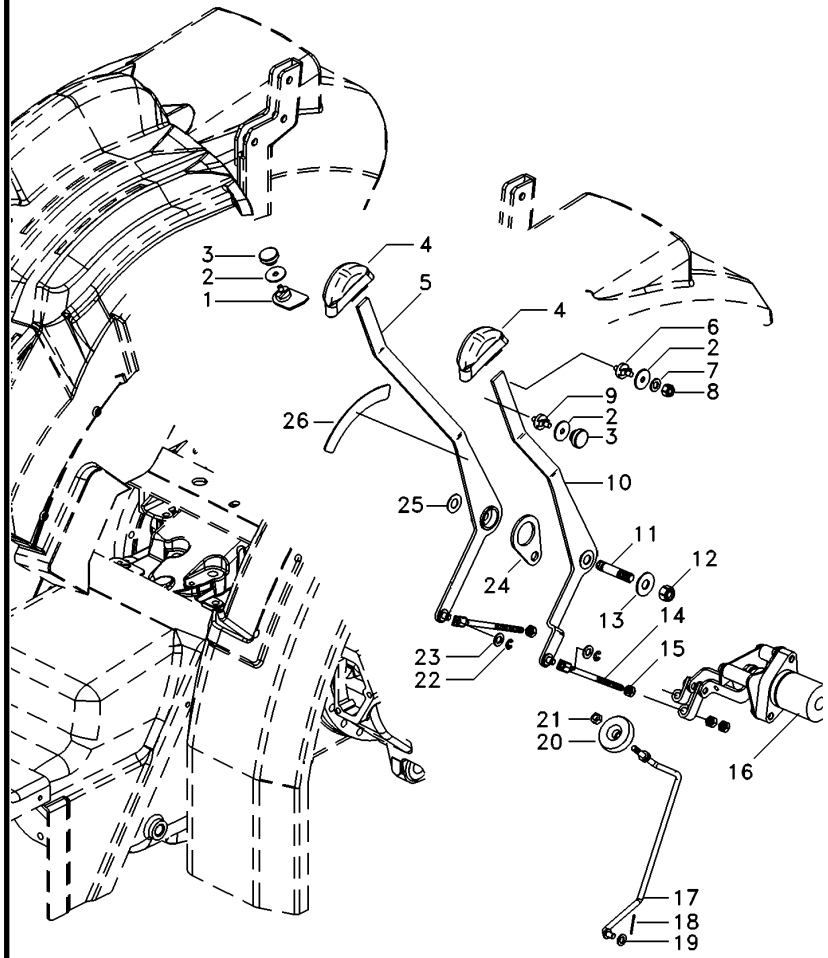

1	6219660M91	**1**	BATENTE	RETAINER	RETENEDOR
2	051275P1	**3**	ARRUELA	WASHER	ARANDELA
3	037020T1	**2**	MANÍPULO	KNOB	POMO
4	6219605M1	**2**	MANÍPULO	KNOB	POMO
5	6208544M91	**1**	ALAVANCA	LEVER	PALANCA
6	6201078M1	**1**	TRAVA	LOCK	RETENEDOR
7	353441X1	**1**	ARRUELA	WASHER	ARANDELA
8	339030X1	**1**	PORCA	NUT	TUERCA
9	036993P1	**1**	TRAVA	LOCK	RETENEDOR
10	6208541M1	**1**	ALAVANCA	LEVER	PALANCA
11	6216538M1	**1**	PINO	PIN	PASADOR
12	1440330X1	**1**	PORCA	NUT	TUERCA
13	355620X1	**1**	ARRUELA	WASHER	ARANDELA
14	6208545M1	**2**	TIRANTE	ROD	VARILLA
15	339169X1	**6**	PORCA	NUT	TUERCA
16	6219253M91	**1**	CJ. QUADRANTE	KIT, QUADRANT	JUEGO CUADRANTE
17	6216918M91	**1**	TIRANTE	ROD	VARILLA
18	354041X1	**1**	CUPILHA	COTTER PIN	PASADOR DOUBLE
19	353754X1	**2**	ARRUELA	WASHER	ARANDELA
20	1860403M1	**1**	MANÍPULO	KNOB	POMO
21	353918X1	**1**	PORCA	NUT	TUERCA
22	354345X1	**2**	ANEL TRAVA	CIRCLIP	CIRCULITO
23	829185M1	**2**	ARRUELA	WASHER	ARANDELA
24	6210906M1	**1**	ESPAÇADOR	SPACER	PIEZA DISTANCIA
25	3386166M1	**3**	ARRUELA	WASHER	ARANDELA
26	6211544M1	**1**	ESPAÇADOR	SPACER	PIEZA DISTANCIA

Comando Hidráulico
Control Valves
Comando Hidraulico

70-480

Tratores Compacto
Compact Tractors
Tractores Compacto

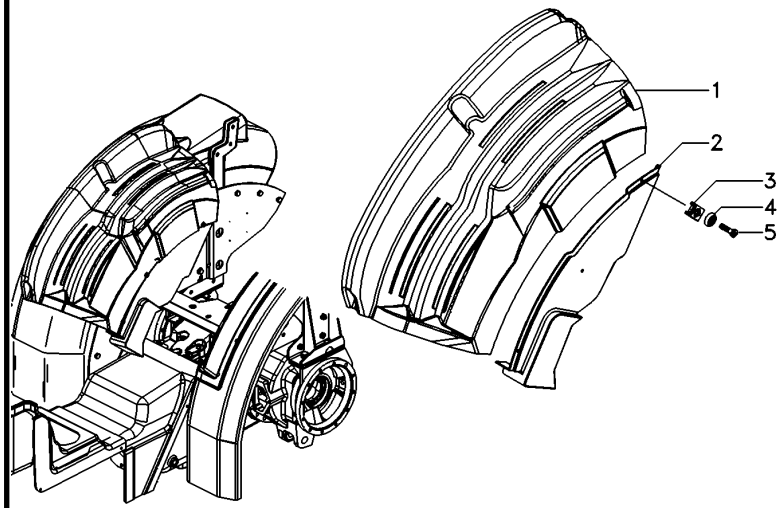

1	6211371M1	▶	**1**	CONSOLE	CONSOLE	CONSOLA
1	6216424M1	◀	**1**	CONSOLE	CONSOLE	CONSOLA
2	6217714M1	▶	**1**	FECHAMENTO	COVER	CUBIERTA
2	6217715M1	◀	**1**	FECHAMENTO	COVER	CUBIERTA
3	3715142M1		**6**	PORCA	NUT	TUERCA
4	1427000M1		**6**	ARRUELA	WASHER	ARANDELA
5	3580257M1		**6**	PARAFUSO	BOLT	PERNO

Alavanca Auxiliar Do Hidráulico
Hydraulic Auxiliary Lever
Palanca Auxiliar Del Hidráulico

70-485

Tratores Com Cabine
Tractors With Cab
Tractores Con Cabina

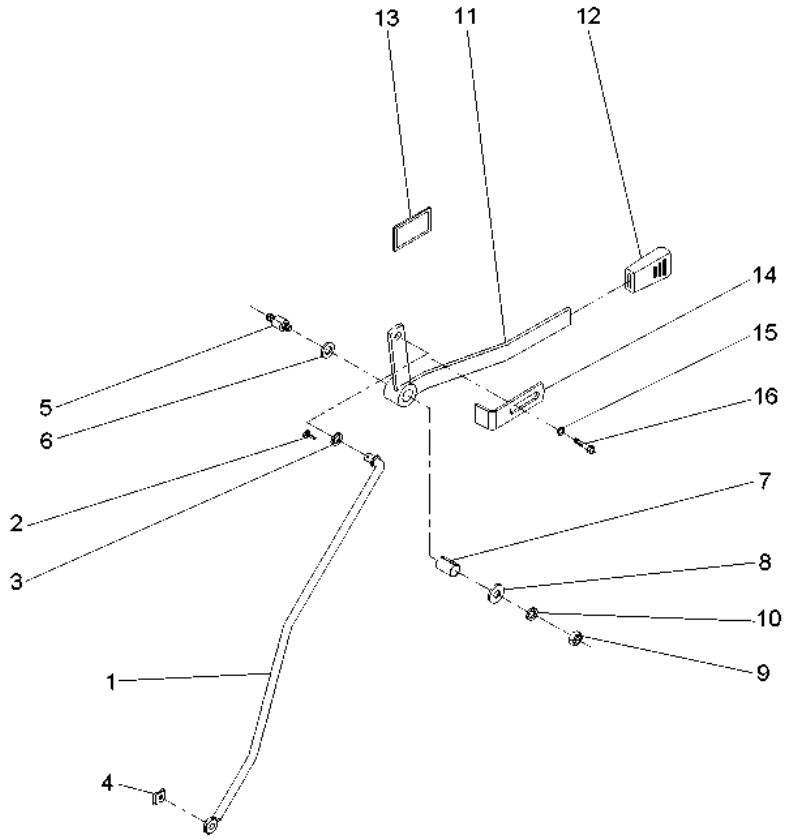

1	059225S1	**1**	TIRANTE	ROD	VARILLA
2	354048X1	**1**	CUPILHA	COTTER PIN	PASADOR DOUBLE
3	339025X1	**1**	ARRUELA	WASHER	ARANDELA
4	354345X1	**1**	ANEL TRAVA	CIRCLIP	CIRCULITO
5	3712956M3	**1**	EIXO	SHAFT	ARBOL
6	3386514M1	**2**	DISCO	DISC	DISCO
7	3713905M1	**1**	BUCHA	BUSH	CASQUILLO
8	339024X1	**1**	ARRUELA	WASHER	ARANDELA
9	391056X1	**1**	PORCA	NUT	TUERCA
10	053733P1	**1**	ARRUELA	WASHER	ARANDELA
11	059228S1	**1**	ALAVANCA	LEVER	PALANCA
12	035972P1	**1**	MANÍPULO	KNOB	POMO
13	061074P1	**1**	DECAL	DECAL	CALCOMANIA
14	6203901M1	**1**	BATENTE	RETAINER	RETENEDOR
15	339024X1	**1**	ARRUELA	WASHER	ARANDELA
16	339123X1	**1**	PARAFUSO	BOLT	PERNO

Bateria
Battery
Bateria

80-10

Úmida
Wet
Húmeda

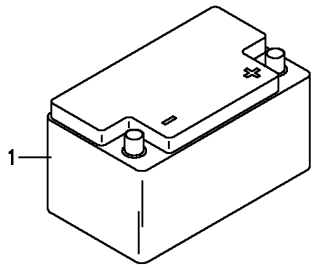

1	487161M93	**1**	BATERIA	BATTERY	BATERIA

Bateria	Seca
Battery	Seca
Bateria	Seca

80-15

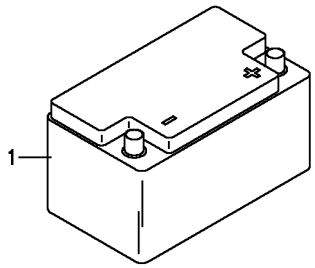

1	487161M93	**1** BATERIA	BATTERY	BATERIA

Sistema Elétrico Dianteiro
Front Electric System
Sistema Electrico Delantero

80-20

Tratores Com Plataforma Do Operador Mf275- Até Série 2rm - 6c005969/ 4rm - 6c006152
Tractors With Operator Plataform Mf275- Up To S/N 2wd - 6c005969/ 4wd - 6c006152
Tractores Con Plataforma Del Operador Mf275- Hasta N/S 2rm - 6c005969/ 4rm - 6c006152

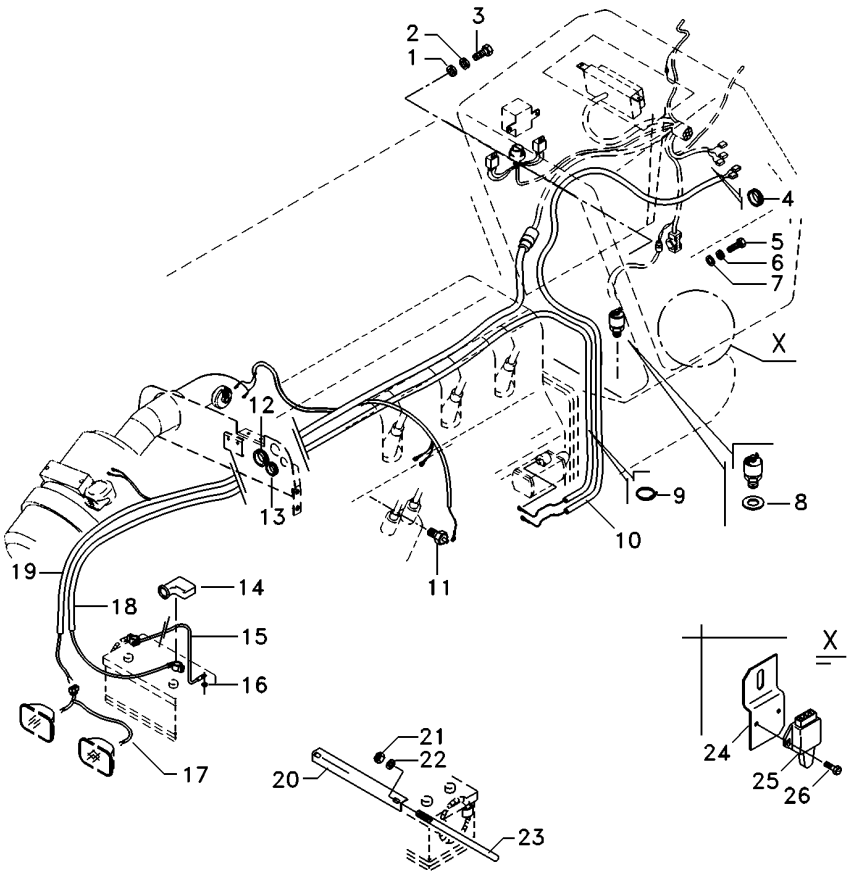

1	3010597X1		**1**	ARRUELA	WASHER	ARANDELA
2	353445X1		**1**	ARRUELA	WASHER	ARANDELA
3	355125X1		**1**	PARAFUSO	BOLT	PERNO
4	669368M1		**1**	PASSA-FIO	GROMMET	PASACABLE
5	353691X1		**4**	PARAFUSO	BOLT	PERNO
6	353434X1		**4**	ARRUELA	WASHER	ARANDELA
7	353756X1		**4**	ARRUELA	WASHER	ARANDELA
8	181142M1		**1**	ARRUELA	WASHER	ARANDELA
9	3225356M1		**20**	BRAÇADEIRA	CLAMP	ABRAZADERA
10	6213008M91		**1**	CJ. CHICOTE	KIT, HARNESS	JUEGO DE ARNES
11	026697T1		**1**	SENSOR	SENDER	EMISOR
12	832882M1		**1**	PASSA-FIO	GROMMET	PASACABLE
13	366195X1		**1**	PASSA-FIO	GROMMET	PASACABLE
14	2801383M1		**1**	CAPA	CAP	TAPA
15	3148351M91	(-)	**1**	CABO	CABLE	CABLE
16	391026X1		**1**	ARRUELA	WASHER	ARANDELA
17	052109P2		**1**	CHICOTE	HARNESS	MAZO CABLES
18	3411541M91	(+)	**1**	CABO	CABLE	CABLE
19	054617T3		**1**	CHICOTE	HARNESS	MAZO CABLES
20	027788P2		**1**	FIXADOR	ATTACHMENT	ADITAMENTO
21	826760M1		**2**	PORCA	NUT	TUERCA
22	355617X1		**2**	ARRUELA	WASHER	ARANDELA
23	028345P2		**2**	TIRANTE	ROD	VARILLA
24	048835P1		**1**	SUPORTE	BRACKET	SOPORTE
25	046552T1		**1**	INTERRUPTOR	SWITCH	INTERRUPTOR
26	339665X1		**2**	PARAFUSO	BOLT	PERNO

Sistema Elétrico Dianteiro
Front Electric System
Sistema Electrico Delantero

80-25

Tratores Com Plataforma Do Operador Mf275- A Partir N/S 2rm - 6c005970/ 4rm - 6c006153
Tractors With Operator Plataform Mf275- From S/N 2wd - 6c005970/ 4wd - 6c006153
Tractores Con Plataforma Del Operador Mf275- Desde N/S 2rm - 6c005970/ 4rm - 6c006153

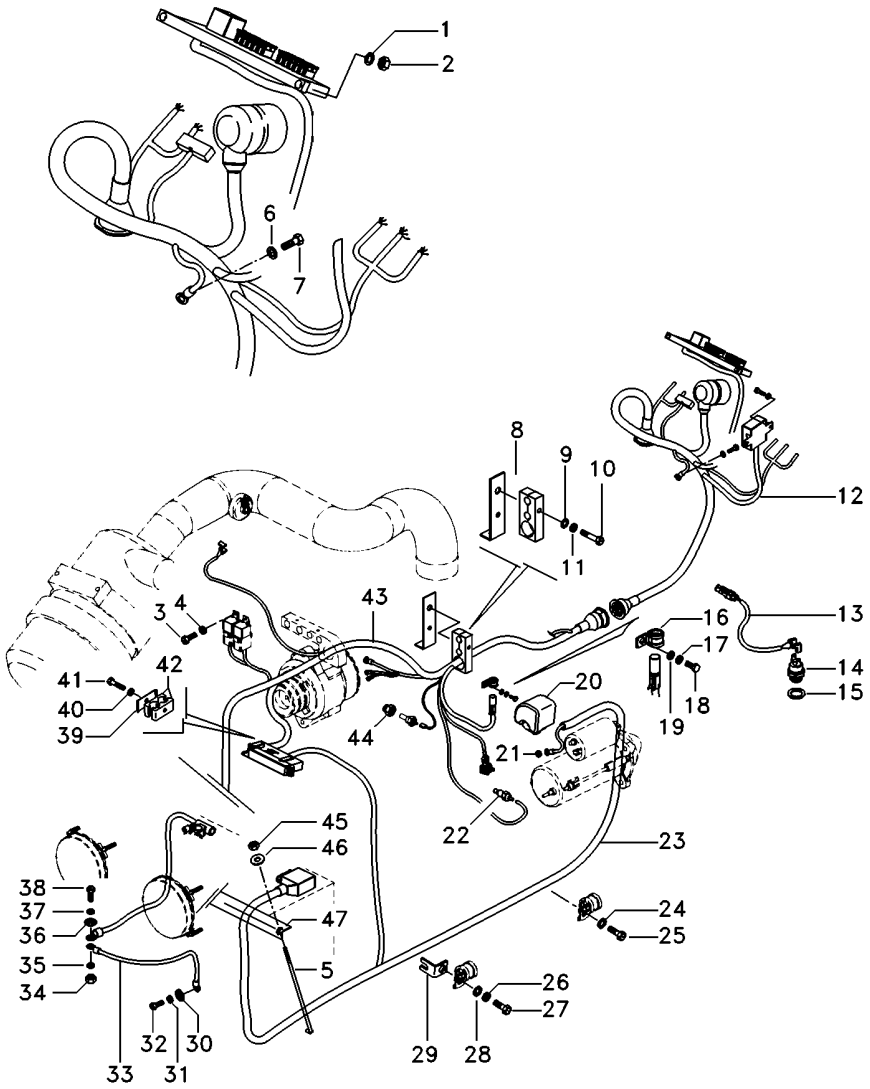

1	390469X1	**2**	ARRUELA	WASHER	ARANDELA
2	390995X1	**2**	PORCA	NUT	TUERCA
3	3009536X1	**4**	PARAFUSO	BOLT	PERNO
4	390469X1	**4**	ARRUELA	WASHER	ARANDELA
5	028345P2	**1**	TIRANTE	ROD	VARILLA
6	390469X1	**1**	ARRUELA	WASHER	ARANDELA
7	392415X1	**1**	PARAFUSO	BOLT	PERNO
8	6207915M91	**1**	SUPORTE	BRACKET	SOPORTE
9	339169X1	**1**	PORCA	NUT	TUERCA
10	339124X1	**1**	PARAFUSO	BOLT	PERNO
11	353446X1	**1**	ARRUELA	WASHER	ARANDELA
12	6223100M91	**1**	CJ. CHICOTE	KIT, HARNESS	JUEGO DE ARNES
13	6204522M1	**1**	CHICOTE	HARNESS	MAZO CABLES
14	3761983M91	**1**	INTERRUPTOR	SWITCH	INTERRUPTOR
15	181142M1	**1**	ARRUELA	WASHER	ARANDELA
16	1873859M1	**1**	BRAÇADEIRA	CLAMP	ABRAZADERA
17	353446X1	**1**	ARRUELA	WASHER	ARANDELA
18	339123X1	**1**	PARAFUSO	BOLT	PERNO
19	339817X1	**1**	ARRUELA	WASHER	ARANDELA
20	3786093M1	**1**	PROTEÇÃO	GUARD	DEFENSA
21	3786092M1	**1**	PORCA	NUT	TUERCA
22	026697T1	**1**	SENSOR	SENDER	EMISOR
23	6218298M91	**1**	CHICOTE	HARNESS	MAZO CABLES
24	829185M1	**2**	ARRUELA	WASHER	ARANDELA
25	353676X1	**2**	PARAFUSO	BOLT	PERNO
26	353446X1	**1**	ARRUELA	WASHER	ARANDELA
27	339123X1	**1**	PARAFUSO	BOLT	PERNO
28	339817X1	**1**	ARRUELA	WASHER	ARANDELA
29	6201399M91	**1**	SUPORTE	CLEVIS	GANCHO SEGURI.
30	3147503M1	**1**	ARRUELA	WASHER	ARANDELA
31	353432X1	**1**	ARRUELA	WASHER	ARANDELA
32	353698X1	**1**	PARAFUSO	BOLT	PERNO
33	6203223M1	**1**	FIO-TERRA	EARTH STRAP	CABLE DE MASA
34	339402X1	**1**	PORCA	NUT	TUERCA
35	353434X1	**1**	ARRUELA	WASHER	ARANDELA
36	391026X1	**1**	ARRUELA	WASHER	ARANDELA
37	353434X1	**1**	ARRUELA	WASHER	ARANDELA
38	354262X1	**1**	PARAFUSO	BOLT	PERNO
39	3146897M1	**2**	REFORÇO	REINFORCEMENT	REFUERZO
40	353446X1	**1**	ARRUELA	WASHER	ARANDELA
41	353685X1	**1**	PARAFUSO	BOLT	PERNO
42	3585143M1	**2**	BRAÇADEIRA	CLAMP	ABRAZADERA
43	6218294M91	**1**	CHICOTE	HARNESS	MAZO CABLES
44	6215024M1	**1**	ADAPTADOR	ADAPTOR	ADAPTADOR
45	826760M1	**2**	PORCA	NUT	TUERCA
46	355617X1	**2**	ARRUELA	WASHER	ARANDELA
47	027788P2	**1**	FIXADOR	ATTACHMENT	ADITAMENTO

Sistema Elétrico Dianteiro
Front Electric System
Sistema Eléctrico Delantero

80-30

Tratores Com Cabine
Tractors With Cab
Tractores Con Cabina

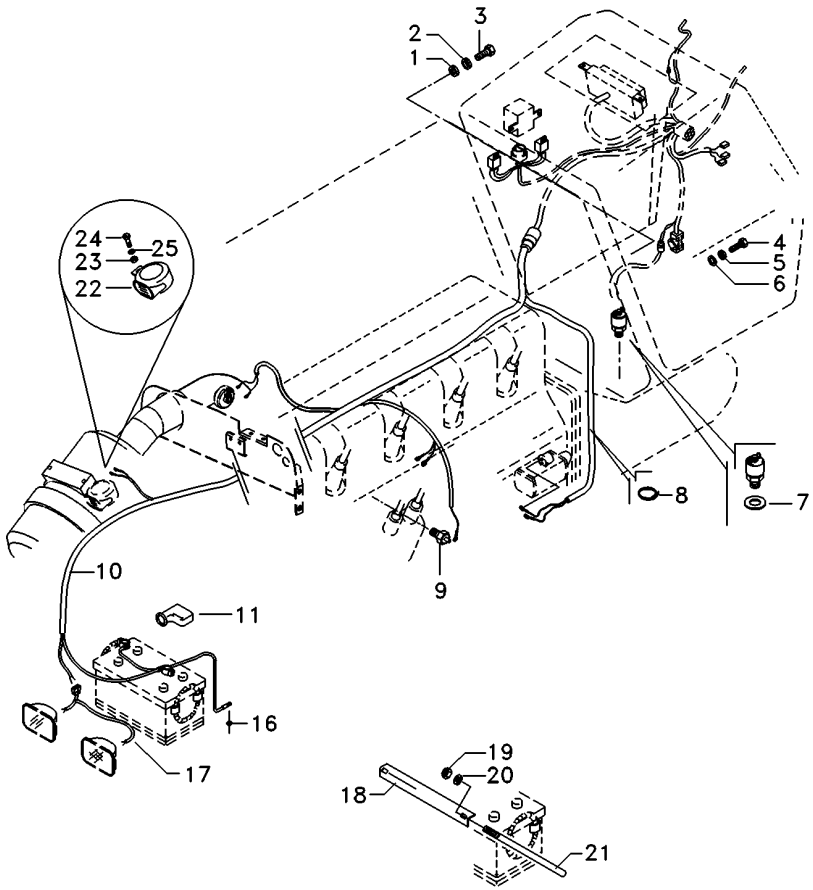

1	3010597X1	**1**	ARRUELA	WASHER	ARANDELA
2	353445X1	**1**	ARRUELA	WASHER	ARANDELA
3	355125X1	**1**	PARAFUSO	BOLT	PERNO
4	353691X1	**4**	PARAFUSO	BOLT	PERNO
5	353434X1	**4**	ARRUELA	WASHER	ARANDELA
6	353756X1	**4**	ARRUELA	WASHER	ARANDELA
7	181142M1	**1**	ARRUELA	WASHER	ARANDELA
8	3225356M1	**20**	BRAÇADEIRA	CLAMP	ABRAZADERA
9	026697T1	**1**	SENSOR	SENDER	EMISOR
10	6216861M91	**1**	CHICOTE	HARNESS	MAZO CABLES
11	2801383M1	**1**	CAPA	CAP	TAPA
16	391026X1	**1**	ARRUELA	WASHER	ARANDELA
17	052109P2	**1**	CHICOTE	HARNESS	MAZO CABLES
18	064429P1	**1**	FIXADOR	ATTACHMENT	ADITAMENTO
19	826760M1	**2**	PORCA	NUT	TUERCA
20	355617X1	**2**	ARRUELA	WASHER	ARANDELA
21	028345P2	**2**	TIRANTE	ROD	VARILLA
22	1678404M1	**1**	BUZINA	HORN	BOCINA
23	353431X1	**1**	PORCA	NUT	TUERCA
24	353537X1	**1**	PARAFUSO	BOLT	PERNO
25	353434X1	**1**	ARRUELA	WASHER	ARANDELA

Sistema Elétrico Dianteiro
Front Electric System
Sistema Eléctrico Delantero

80-35

Tratores Compacto
Compact Tractors
Tractores Compacto

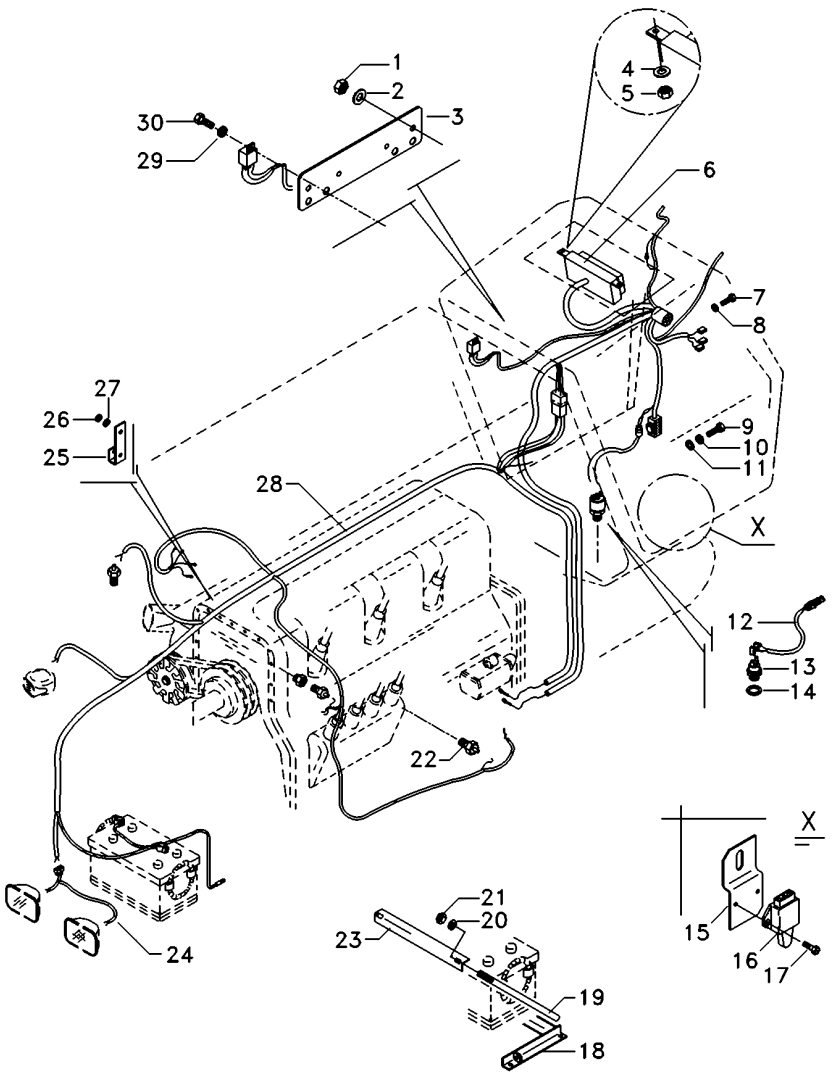

1	355565X1		**2**	PORCA	NUT	TUERCA
2	353446X1		**2**	ARRUELA	WASHER	ARANDELA
3	071144T2		**1**	SUPORTE	BRACKET	SOPORTE
4	390469X1		**2**	ARRUELA	WASHER	ARANDELA
5	390995X1		**2**	PORCA	NUT	TUERCA
6	6220149M91	80-37 No	**1**	CHICOTE	HARNESS	MAZO CABLES
7	355125X1		**2**	PARAFUSO	BOLT	PERNO
8	353445X1		**2**	ARRUELA	WASHER	ARANDELA
9	353691X1		**4**	PARAFUSO	BOLT	PERNO
10	353434X1		**4**	ARRUELA	WASHER	ARANDELA
11	353756X1		**4**	ARRUELA	WASHER	ARANDELA
12	6204522M1		**1**	CHICOTE	HARNESS	MAZO CABLES
13	3761983M91		**1**	INTERRUPTOR	SWITCH	INTERRUPTOR
14	181142M1		**1**	ARRUELA	WASHER	ARANDELA
15	048435P1		**1**	SUPORTE	BRACKET	SOPORTE
16	046552T1		**1**	INTERRUPTOR	SWITCH	INTERRUPTOR
17	339665X1		**2**	PARAFUSO	BOLT	PERNO
18	048835P1		**1**	SUPORTE	BRACKET	SOPORTE
19	028345P2		**2**	TIRANTE	ROD	VARILLA
20	355617X1		**2**	ARRUELA	WASHER	ARANDELA
21	826760M1		**2**	PORCA	NUT	TUERCA
22	026697T1		**1**	SENSOR	SENDER	EMISOR
23	027788P2		**1**	FIXADOR	ATTACHMENT	ADITAMENTO
24	052109P2		**1**	CHICOTE	HARNESS	MAZO CABLES
25	6207915M91		**1**	SUPORTE	BRACKET	SOPORTE
26	3010597X1		**1**	ARRUELA	WASHER	ARANDELA
27	391026X1		**1**	ARRUELA	WASHER	ARANDELA
28	6203150M91		**1**	CJ. CHICOTE	KIT, HARNESS	JUEGO DE ARNES
29	390469X1		**2**	ARRUELA	WASHER	ARANDELA
30	3009536X1		**2**	PARAFUSO	BOLT	PERNO

Cj. Chicote
Harness
Mazo Cables

Minicapuz
Minihood
Minicapó

80-37

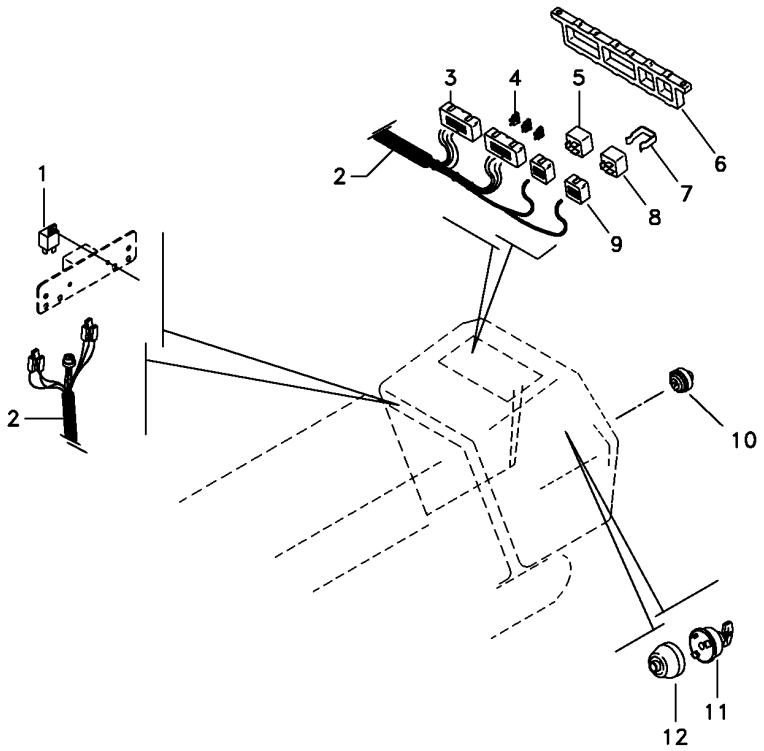

1	062221R1	[A] 70A	**1**	RELÉ	RELAY	RELE
2	6220150M1		**1**	CHICOTE	HARNESS	MAZO CABLES
3	065297R1		**2**	CX. FUSÍVEIS	FUSE BOX	CAJA FUSIBLES
4	036756T1	10A	**8**	FUSÍVEL	FUSE	FUSIBLE
4	038734T1	5A	**2**	FUSÍVEL	FUSE	FUSIBLE
4	036757T1	15A	**2**	FUSÍVEL	FUSE	FUSIBLE
5	6203146M1	30A/40A	**1**	RELÉ	RELAY	RELE
6	067279T1		**1**	CX. FUSÍVEIS	FUSE BOX	CAJA FUSIBLES
7	6205714M1		**1**	MOLA	SPRING	RESORTE
8	069120T1	[B]	**1**	RELÉ	RELAY	RELE
9	064149R1		**2**	SUPORTE	CLEVIS	GANCHO SEGURI.
10	850009990268		**1**	INTERRUPTOR	SWITCH	INTERRUPTOR
11	1874535M3		**1**	INTERRUPTOR	SWITCH	INTERRUPTOR
12	6200800M2		**1**	PROTEÇÃO	GUARD	DEFENSA

[A] PARTIDA
STARTER
SALIDA

[B] PISCA
AUXILIAR
INTERMITENTE

Iluminação Traseira
Lighting Rear
Iluminacion Trasera

80-40

Sem Pisca Alerta E Sem Seta Direcional
Without Hazard Light And Without Turn Light
Sin La Luz De Riesgo Y Sin La Luz Del Giro

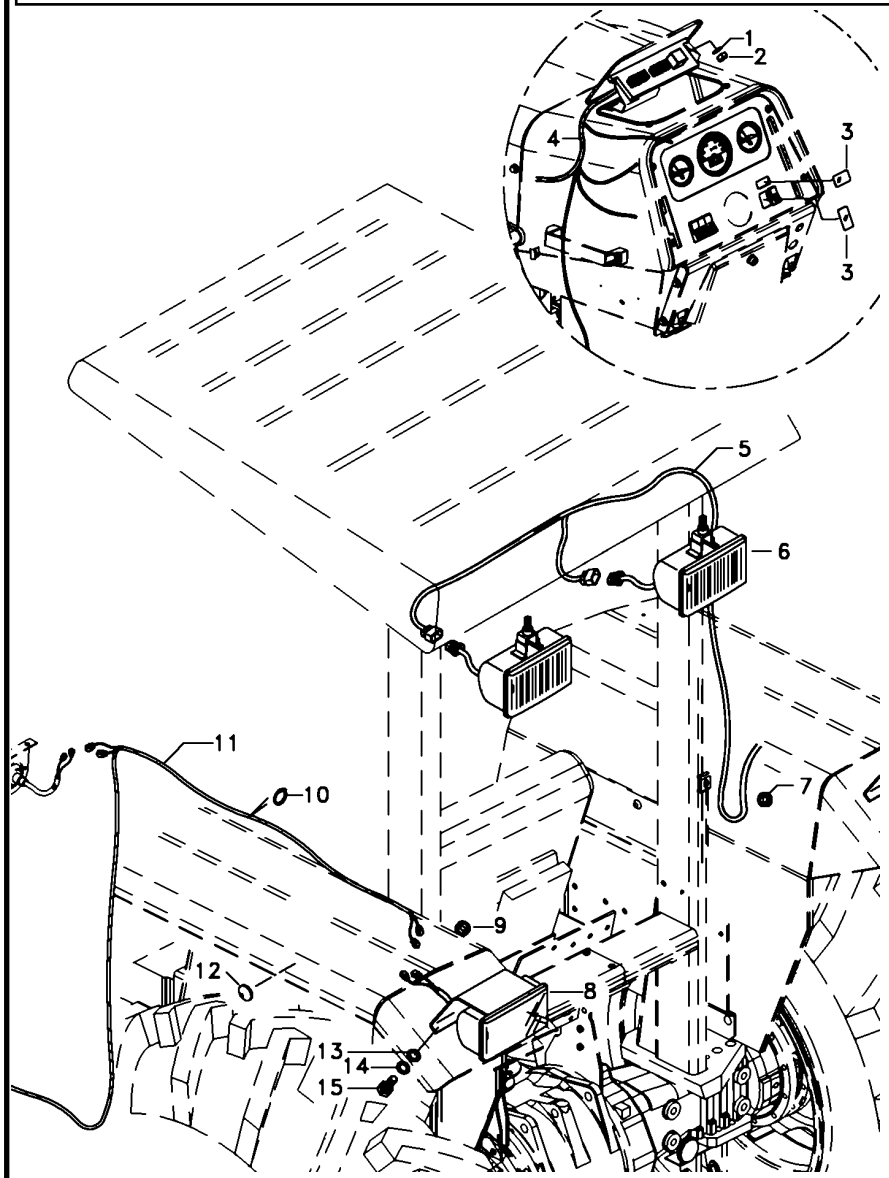

1	390469X1		**2**	ARRUELA	WASHER	ARANDELA
2	390995X1		**2**	PORCA	NUT	TUERCA
3	042603T1		**2**	TAMPA	COVER	CUBIERTA
4	063265N2		**1**	CJ. CHICOTE	KIT, HARNESS	JUEGO DE ARNES
5	072849T1		**1**	CHICOTE	HARNESS	MAZO CABLES
6	024393T1		**2**	FAROL	LIGHT	ALUMBRADO
7	834096M1		**1**	PASSA-FIO	GROMMET	PASACABLE
8	022182T1		**2**	LANTERNA	LAMP	FARO
9	832882M1		**2**	PASSA-FIO	GROMMET	PASACABLE
10	3225356M1		**10**	BRAÇADEIRA	CLAMP	ABRAZADERA
11	063337T1	◀	**1**	CHICOTE	HARNESS	MAZO CABLES
11	063343T1	▶	**1**	CHICOTE	HARNESS	MAZO CABLES
12	2801324M1		**3**	BUJÃO	PLUG	TAPON
13	3010597X1		**2**	ARRUELA	WASHER	ARANDELA
14	353441X1		**4**	ARRUELA	WASHER	ARANDELA
15	353666X1		**4**	PARAFUSO	BOLT	PERNO

Sistema Elétrico
Electric System
Sistema Eléctrico

Traseiro
Rear
Trasero

80-45

Mf275- Até Série 2rm - 6c005969/ 4rm - 6c006152
Mf275- Up To S/N 2wd - 6c005969/ 4wd - 6c006152
Mf275- Hasta N/S 2rm - 6c005969/ 4rm - 6c006152

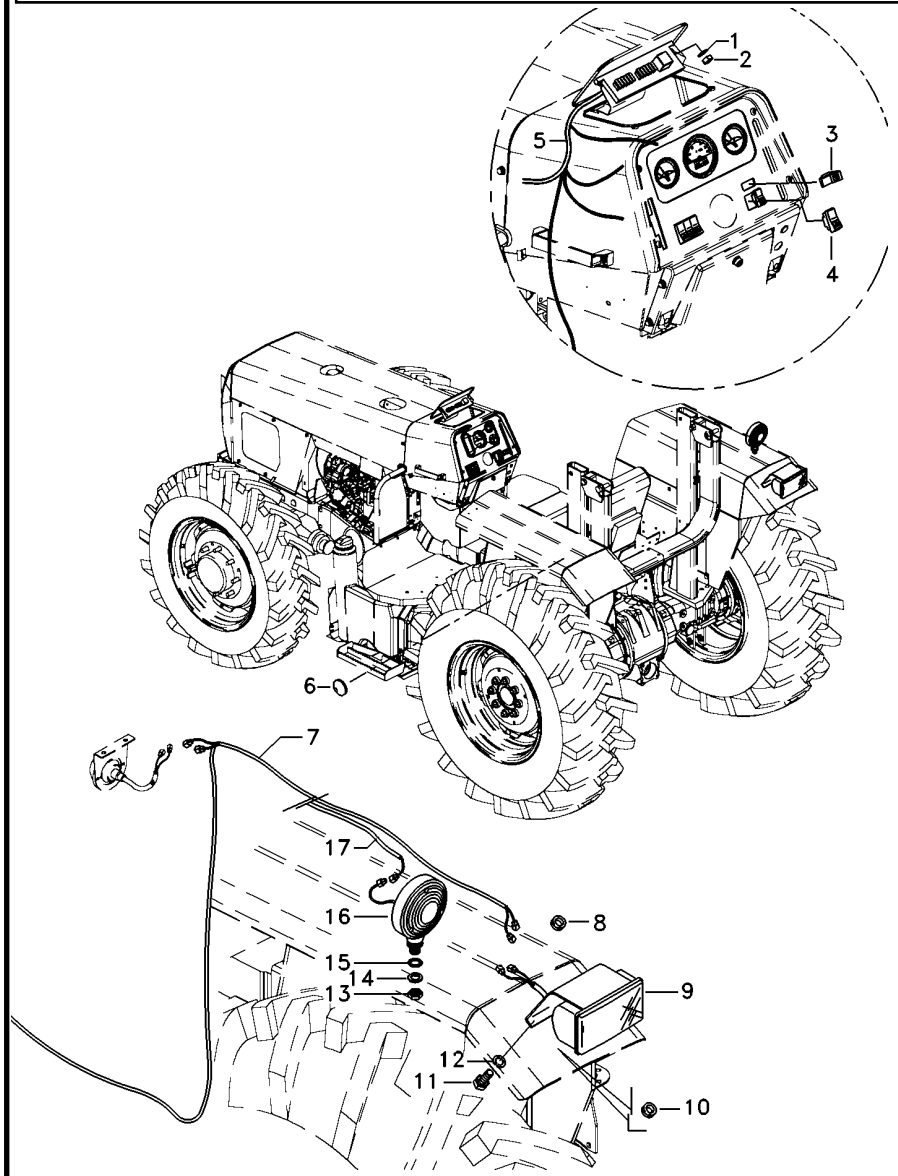

1	390469X1		**2**	ARRUELA	WASHER	ARANDELA
2	390995X1		**2**	PORCA	NUT	TUERCA
3	042602T1		**1**	INDICADOR	INDICATOR	INDICADOR
4	042604T1		**1**	INTERRUPTOR	SWITCH	INTERRUPTOR
5	063268N2		**1**	CJ. CHICOTE	KIT, HARNESS	JUEGO DE ARNES
6	2801324M1		**3**	BUJÃO	PLUG	TAPON
7	063337T1	◀	**1**	CHICOTE	HARNESS	MAZO CABLES
7	063343T1	▶	**1**	CHICOTE	HARNESS	MAZO CABLES
8	834096M1		**1**	PASSA-FIO	GROMMET	PASACABLE
9	022182T1		**2**	LANTERNA	LAMP	FARO
10	832882M1		**2**	PASSA-FIO	GROMMET	PASACABLE
11	353666X1		**4**	PARAFUSO	BOLT	PERNO
12	353441X1		**4**	ARRUELA	WASHER	ARANDELA
13	339054X1		**2**	PORCA	NUT	TUERCA
14	339763X1		**2**	ARRUELA	WASHER	ARANDELA
15	3147503M1		**2**	ARRUELA	WASHER	ARANDELA
16	022197T1		**2**	CJ. LANTERNA	LANTERN	LINTERNA
17	052591P1		**2**	CHICOTE	HARNESS	MAZO CABLES

Sistema Elétrico Electric System Sistema Eléctrico	Traseiro Rear Trasero	80-50	Com Tdp Mf275- A Partir N/S 2rm - 6c005970/ 4rm - 6c006153 With Tdp Mf275- From S/N 2wd - 6c005970/ 4wd - 6c006153 Con Tdf Mf275- Desde N/S 2rm - 6c005970/ 4rm - 6c006153

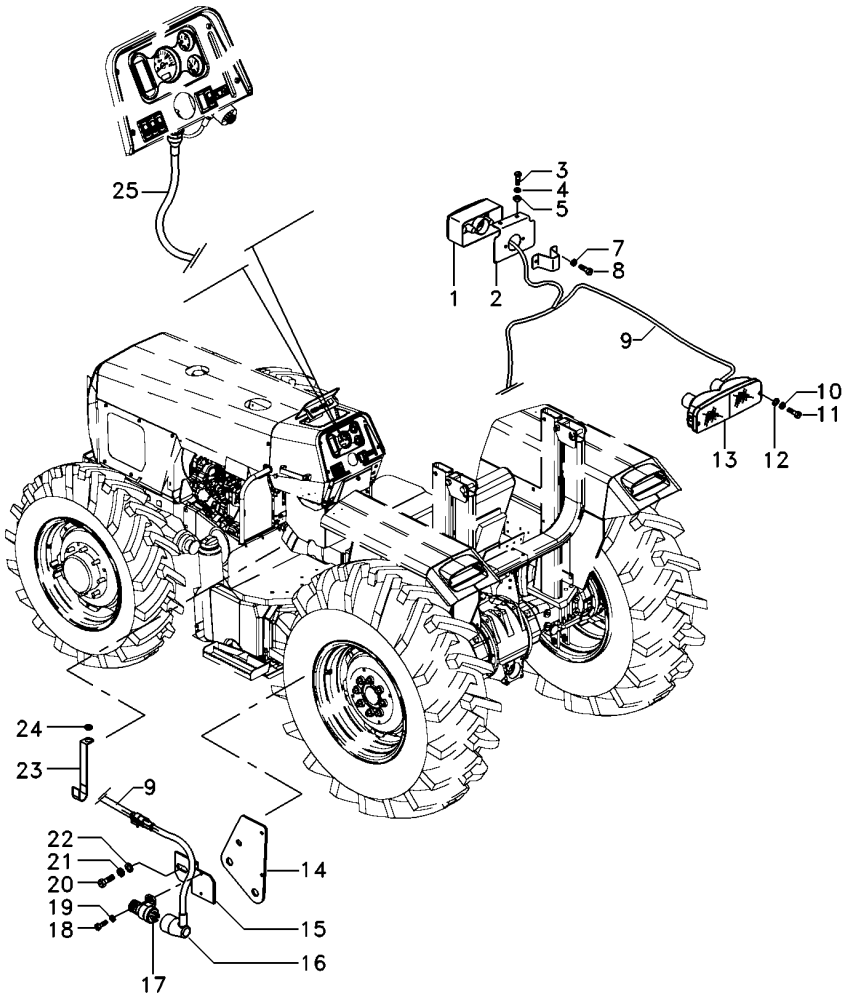

1	6210867M91	▶	1	SINALEIRA	SIGNAL	AVISADOR
1	6223142M91	◀	1	SINALEIRA	SIGNAL	AVISADOR
2	6222050M91	◀	1	SUPORTE	BRACKET	SOPORTE
2	6220025M91	▶	1	SUPORTE	BRACKET	SOPORTE
3	355863X1		4	PARAFUSO	BOLT	PERNO
4	353441X1		4	ARRUELA	WASHER	ARANDELA
5	355564X1		4	PORCA	NUT	TUERCA
7	339381X1		4	ARRUELA	WASHER	ARANDELA
8	3007932X1		4	PARAFUSO	BOLT	PERNO
9	6223124M91	▶	1	CJ. CHICOTE	KIT, HARNESS	JUEGO DE ARNES
9	6223125M91	◀	1	CJ. CHICOTE	KIT, HARNESS	JUEGO DE ARNES
10	353444X1		4	ARRUELA	WASHER	ARANDELA
11	339665X1		4	PARAFUSO	BOLT	PERNO
12	390468X1		4	ARRUELA	WASHER	ARANDELA
13	6202002M91	▶	1	CJ. LANTERNA	LANTERN	LINTERNA
13	6202001M91	◀	1	CJ. LANTERNA	LANTERN	LINTERNA
14	6212436M91		1	SUPORTE	BRACKET	SOPORTE
15	048835P1		1	SUPORTE	BRACKET	SOPORTE
16	6218306M1		1	CHICOTE	HARNESS	MAZO CABLES
17	3760061M91		1	INTERRUPTOR	SWITCH	INTERRUPTOR
18	339665X1		2	PARAFUSO	BOLT	PERNO
19	390468X1		2	ARRUELA	WASHER	ARANDELA
20	339124X1		1	PARAFUSO	BOLT	PERNO
21	339374X1		1	ARRUELA	WASHER	ARANDELA
22	390972X1		1	ARRUELA	WASHER	ARANDELA
23	6204478M1		1	PRESILHA	STAPLE	GRAPA
24	3010597X1		1	ARRUELA	WASHER	ARANDELA
25	6223105M91		1	CJ. CHICOTE	KIT, HARNESS	JUEGO DE ARNES

Sistema Elétrico **Electric System** **Sistema Eléctrico**	**Traseiro** **Rear** **Trasero**	**80-55**

Com Tdpi Mf275- A Partir N/S 2rm - 6c005970/ 4rm - 6c006153
With Ipto Mf275- From S/N 2wd - 6c005970/ 4wd - 6c006153
Con Tdfi Mf275- Desde N/S 2rm - 6c005970/ 4rm - 6c006153

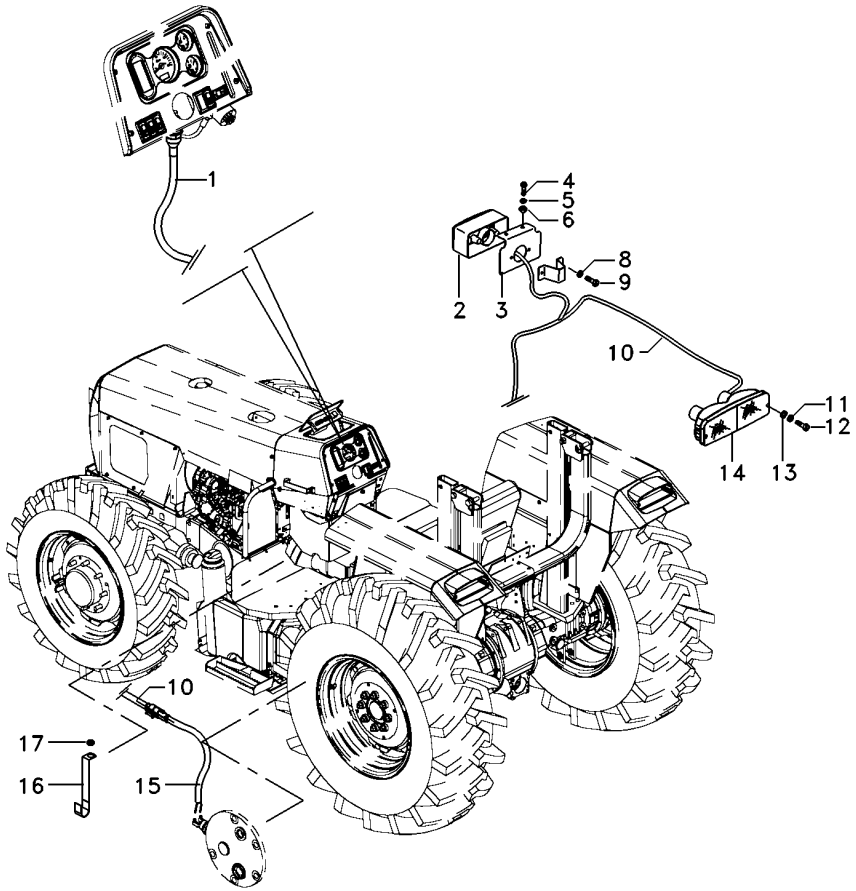

1	6223105M91		**1**	CJ. CHICOTE	KIT, HARNESS	JUEGO DE ARNES
2	6210867M91	▶	**1**	SINALEIRA	SIGNAL	AVISADOR
2	6223142M91	◀	**1**	SINALEIRA	SIGNAL	AVISADOR
3	6222050M91	◀	**1**	SUPORTE	BRACKET	SOPORTE
3	6220025M91	▶	**1**	SUPORTE	BRACKET	SOPORTE
4	355863X1		**4**	PARAFUSO	BOLT	PERNO
5	353441X1		**4**	ARRUELA	WASHER	ARANDELA
6	355564X1		**4**	PORCA	NUT	TUERCA
8	339381X1		**4**	ARRUELA	WASHER	ARANDELA
9	3007932X1		**4**	PARAFUSO	BOLT	PERNO
10	6223124M91	▶	**1**	CJ. CHICOTE	KIT, HARNESS	JUEGO DE ARNES
10	6223125M91	◀	**1**	CJ. CHICOTE	KIT, HARNESS	JUEGO DE ARNES
11	353444X1		**4**	ARRUELA	WASHER	ARANDELA
12	339665X1		**4**	PARAFUSO	BOLT	PERNO
13	390468X1		**4**	ARRUELA	WASHER	ARANDELA
14	6202002M91	▶	**1**	CJ. LANTERNA	LANTERN	LINTERNA
14	6202001M91	◀	**1**	CJ. LANTERNA	LANTERN	LINTERNA
15	6204522M1		**1**	CHICOTE	HARNESS	MAZO CABLES
16	6204478M1		**1**	PRESILHA	STAPLE	GRAPA
17	3010597X1		**1**	ARRUELA	WASHER	ARANDELA

Iluminação Traseira
Lighting Rear
Iluminacion Trasera

80-60

Sem Pisca Alerta & Sem Seta Direcional - Estreito
Without Hazard Light And Without Turn Light - Narrow
Sin La Luz De Riesgo Y Sin La Luz Del Giro - Estrecho

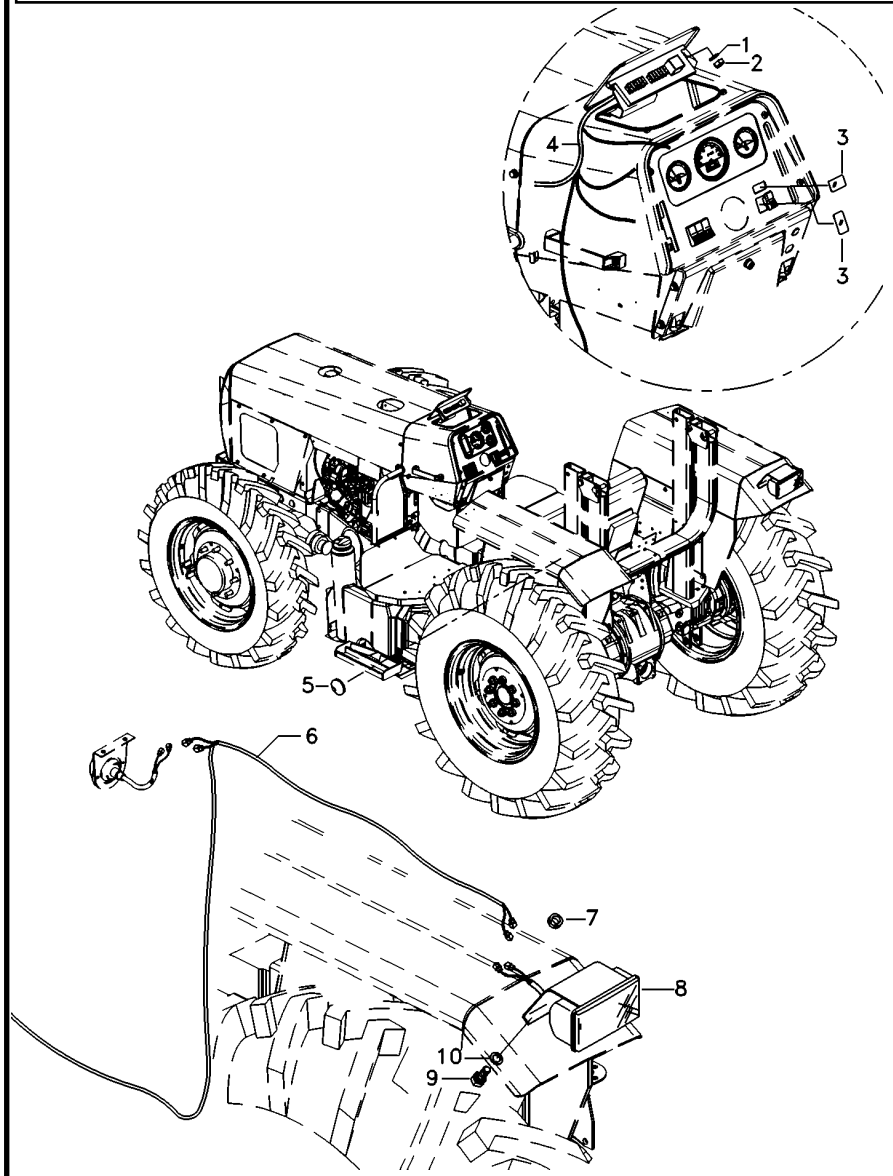

1	390469X1		**2**	ARRUELA	WASHER	ARANDELA
2	390995X1		**2**	PORCA	NUT	TUERCA
3	042603T1		**2**	TAMPA	COVER	CUBIERTA
4	063265N2		**1**	CJ. CHICOTE	KIT, HARNESS	JUEGO DE ARNES
5	2801324M1		**1**	BUJÃO	PLUG	TAPON
6	063337T1	◀	**1**	CHICOTE	HARNESS	MAZO CABLES
6	063343T1	▶	**1**	CHICOTE	HARNESS	MAZO CABLES
7	832882M1		**2**	PASSA-FIO	GROMMET	PASACABLE
8	022182T1		**2**	LANTERNA	LAMP	FARO
9	353666X1		**4**	PARAFUSO	BOLT	PERNO
10	353441X1		**4**	ARRUELA	WASHER	ARANDELA

Iluminação Traseira
Lighting Rear
Iluminacion Trasera

80-65

Com Pisca Alerta & Com Seta Direcional - Estreito
With Hazard Light And With Turn Light - Narrow
Con La Luz De Riesgo Y Con La Luz Del Giro - Estrecho

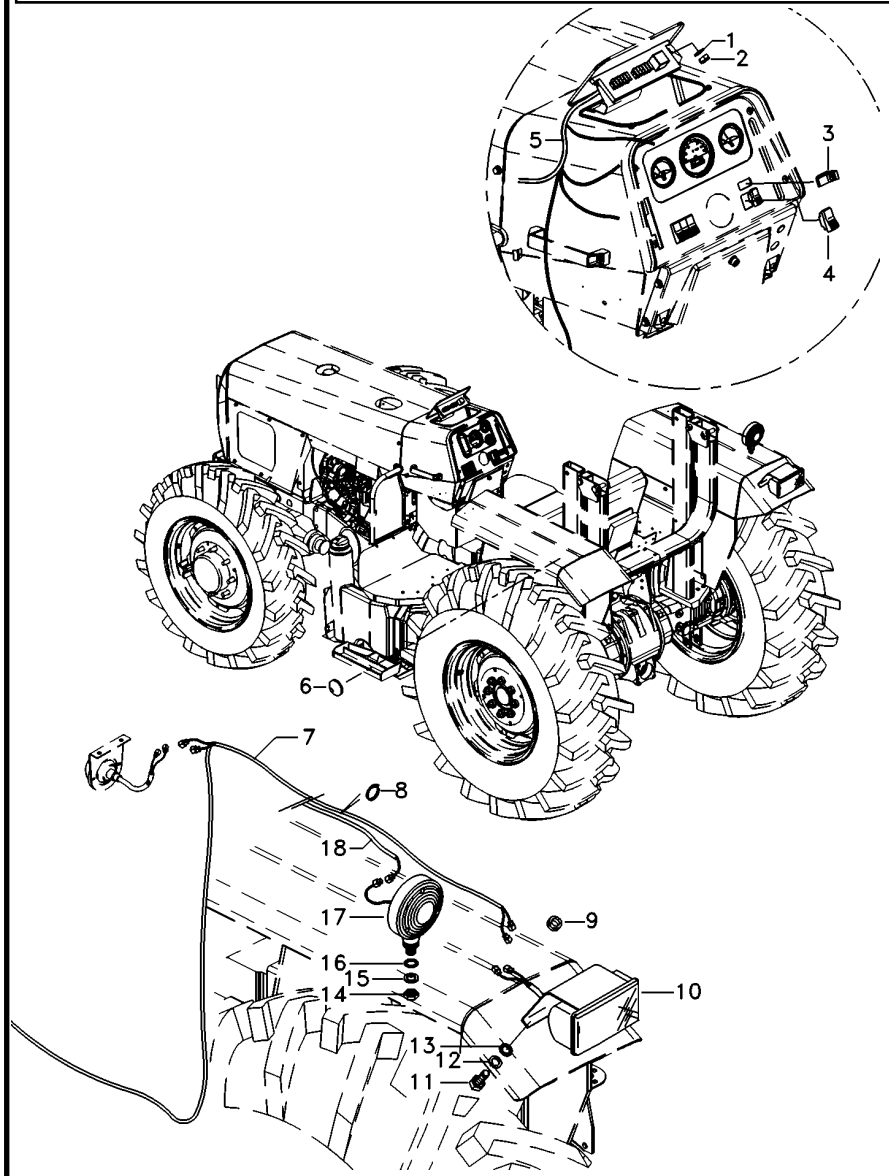

1	390469X1		**2**	ARRUELA	WASHER	ARANDELA
2	390995X1		**2**	PORCA	NUT	TUERCA
3	042602T1		**1**	INDICADOR	INDICATOR	INDICADOR
4	042604T1		**1**	INTERRUPTOR	SWITCH	INTERRUPTOR
5	063268N2		**1**	CJ. CHICOTE	KIT, HARNESS	JUEGO DE ARNES
6	2801324M1		**5**	BUJÃO	PLUG	TAPON
7	6220140M91	◀	**1**	CHICOTE	HARNESS	MAZO CABLES
7	6220138M91	▶	**1**	CHICOTE	HARNESS	MAZO CABLES
8	3225356M1		**10**	BRAÇADEIRA	CLAMP	ABRAZADERA
9	832882M1		**2**	PASSA-FIO	GROMMET	PASACABLE
10	6202001M91		**2**	CJ. LANTERNA	LANTERN	LINTERNA
11	353666X1		**4**	PARAFUSO	BOLT	PERNO
12	353441X1		**4**	ARRUELA	WASHER	ARANDELA
13	3010597X1		**2**	ARRUELA	WASHER	ARANDELA
14	339054X1		**2**	PORCA	NUT	TUERCA
15	339763X1		**2**	ARRUELA	WASHER	ARANDELA
16	3147503M1		**2**	ARRUELA	WASHER	ARANDELA
17	6202002M91		**2**	CJ. LANTERNA	LANTERN	LINTERNA
18	052591P1		**1**	CHICOTE	HARNESS	MAZO CABLES

Sistema Elétrico Main Wiring Harness Sistema De Cable Principal	Traseiro Rear Trasera	80-70	Tratores Compacto Compact Tractors Tractores Compacto

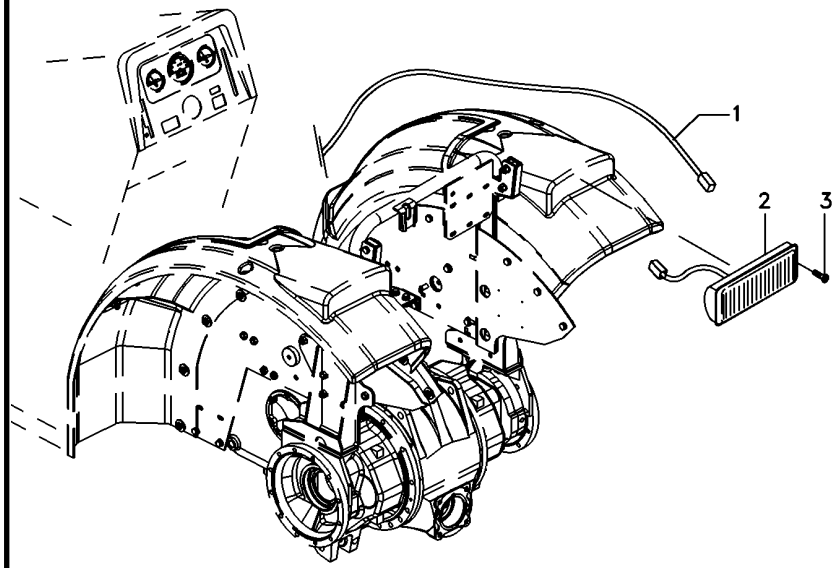

1	6220140M91	◀	**1**	CHICOTE	HARNESS	MAZO CABLES
1	6220138M91	▶	**1**	CHICOTE	HARNESS	MAZO CABLES
2	6202001M91	◀	**1**	CJ. LANTERNA	LANTERN	LINTERNA
2	6202002M91	▶	**1**	CJ. LANTERNA	LANTERN	LINTERNA
3	054626P1		**4**	PARAFUSO	BOLT	PERNO

Painel De Instrumentos
Instrument Panel
Tablero De Instrumentos

80-75

Tratores Com Plataforma Do Operador Mf275- Até Série 2rm - 6c005969/ 4rm - 6c006152
Tractors With Operator Plataform Mf275- Up To S/N 2wd - 6c005969/ 4wd - 6c006152
Tractores Con Plataforma Del Operador Mf275- Hasta N/S 2rm - 6c005969/ 4rm - 6c006152

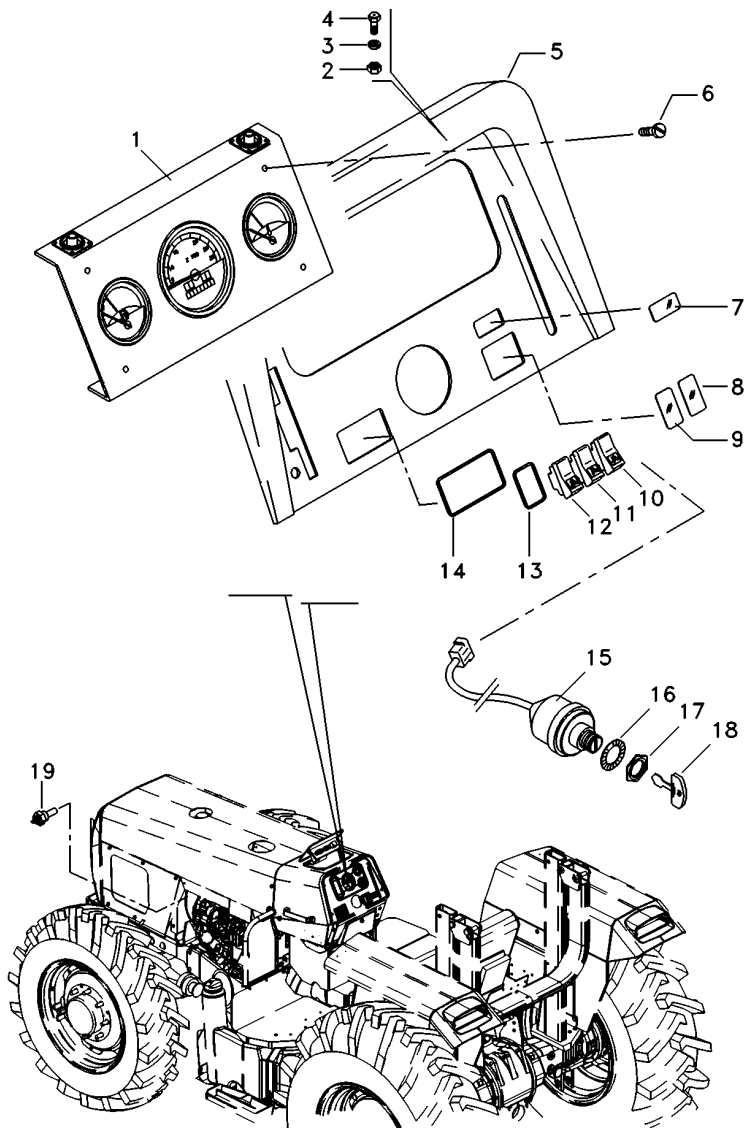

1	067264T1	80-91 No	**1**	PAINEL INSTRUM.	INSTRUMENT PANEL	PANEL INSTRUMENT
2	354120X1		**4**	PORCA	NUT	TUERCA
3	353445X1		**4**	ARRUELA	WASHER	ARANDELA
4	3408768M1		**4**	PARAFUSO	BOLT	PERNO
5	062778S1		**1**	PAINEL	PANEL	PANEL
6	355863X1		**4**	PARAFUSO	BOLT	PERNO
7	042603T1		**1**	TAMPA	COVER	CUBIERTA
8	042603T1		**1**	TAMPA	COVER	CUBIERTA
9	042603T1		**1**	TAMPA	COVER	CUBIERTA
10	042613T1		**1**	INTERRUPTOR	SWITCH	INTERRUPTOR
11	042609T1		**1**	INTERRUPTOR	SWITCH	INTERRUPTOR
12	042610T1		**1**	INTERRUPTOR	SWITCH	INTERRUPTOR
13	049174T1		**4**	MOLDURA	MOULDING	BORDON
14	049173T1		**1**	MOLDURA	MOULDING	BORDON
15	1874535M3		**1**	INTERRUPTOR	SWITCH	INTERRUPTOR
16	3019881X1		**1**	ARRUELA	WASHER	ARANDELA
17	052437P1		**1**	PORCA	NUT	TUERCA
18	3813361M1		**2**	CHAVE INTERRUPT.	KEY SWITCH	LLAVE INTERRUPT.
19	3147425M1		**1**	SENSOR	SENDER	EMISOR

Painel De Instrumentos
Instrument Panel
Tablero De Instrumentos

80-80

Tratores Com Plataforma Do Operador Mf275- A Partir N/S 2rm - 6c005970/ 4rm - 6c006153
Tractors With Operator Plataform Mf275- From S/N 2wd - 6c005970/ 4wd - 6c006153
Tractores Con Plataforma Del Operador Mf275- Desde N/S 2rm - 6c005970/ 4rm - 6c006153

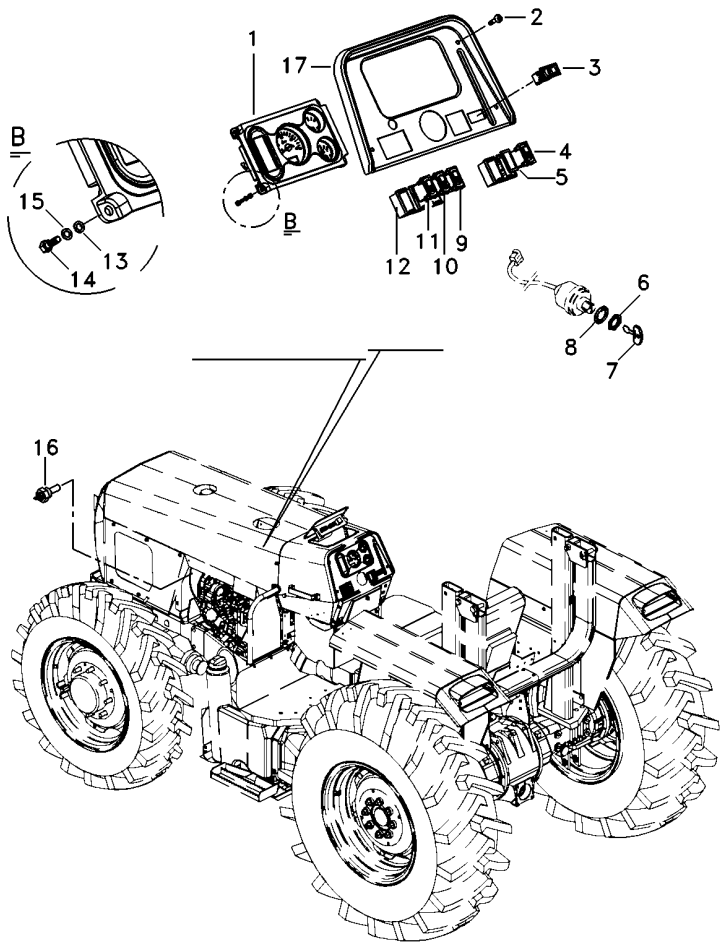

1	6221176M91	**1**	PAINEL INSTRUM.	INSTRUMENT PANEL	PANEL INSTRUMENT
2	355863X1	**4**	PARAFUSO	BOLT	PERNO
3	071646T1	**1**	INDICADOR	INDICATOR	INDICADOR
4	071647T1	**1**	INTERRUPTOR	SWITCH	INTERRUPTOR
5	042603T1	**1**	TAMPA	COVER	CUBIERTA
6	052437P1	**1**	PORCA	NUT	TUERCA
7	3813361M1	**2**	CHAVE INTERRUPT.	KEY SWITCH	LLAVE INTERRUPT.
8	3019881X1	**1**	ARRUELA	WASHER	ARANDELA
9	071642T1	**1**	INTERRUPTOR	SWITCH	INTERRUPTOR
10	071643T1	**1**	INTERRUPTOR	SWITCH	INTERRUPTOR
11	049173T1	**1**	MOLDURA	MOULDING	BORDON
12	049174T1	**4**	MOLDURA	MOULDING	BORDON
13	339024X1	**4**	ARRUELA	WASHER	ARANDELA
14	339124X1	**4**	PARAFUSO	BOLT	PERNO
15	353446X1	**4**	ARRUELA	WASHER	ARANDELA
16	3147425M1	**1**	SENSOR	SENDER	EMISOR
17	6219321M91	**1**	MOLDURA	MOULDING	BORDON

Sistema Elétrico Dianteiro
Front Electric System
Sistema Eléctrico Delantero

80-85

Tratores Com Cabine
Tractors With Cab
Tractores Con Cabina

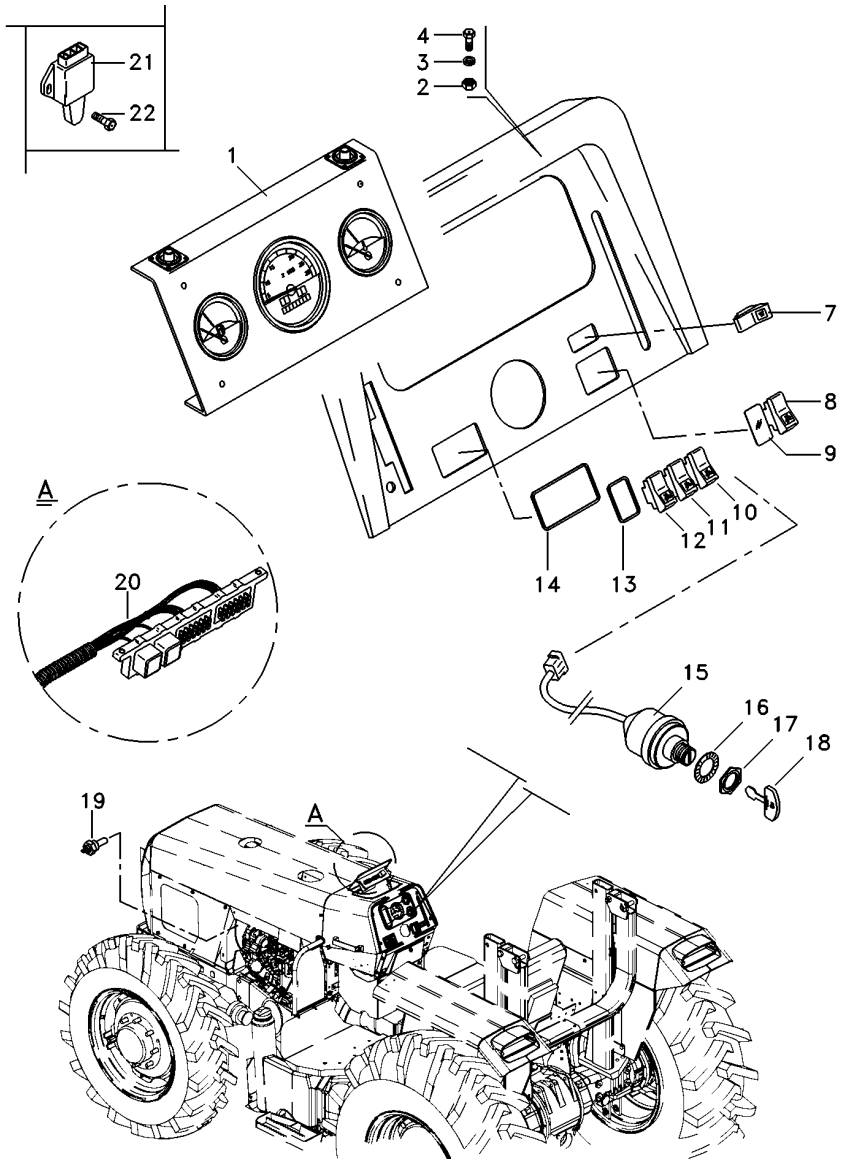

1	069180T1	80-92 No	**1**	PAINEL INSTRUM.	INSTRUMENT PANEL	PANEL INSTRUMENT
2	354120X1		**4**	PORCA	NUT	TUERCA
3	353445X1		**4**	ARRUELA	WASHER	ARANDELA
4	3408768M1		**4**	PARAFUSO	BOLT	PERNO
7	042602T1		**1**	INDICADOR	INDICATOR	INDICADOR
8	042604T1		**1**	INTERRUPTOR	SWITCH	INTERRUPTOR
9	042603T1		**1**	TAMPA	COVER	CUBIERTA
10	042613T1		**1**	INTERRUPTOR	SWITCH	INTERRUPTOR
11	042609T1		**1**	INTERRUPTOR	SWITCH	INTERRUPTOR
12	042610T1		**1**	INTERRUPTOR	SWITCH	INTERRUPTOR
13	049174T1		**4**	MOLDURA	MOULDING	BORDON
14	049173T1		**1**	MOLDURA	MOULDING	BORDON
15	1874535M3		**1**	INTERRUPTOR	SWITCH	INTERRUPTOR
16	3019881X1		**1**	ARRUELA	WASHER	ARANDELA
17	052437P1		**1**	PORCA	NUT	TUERCA
18	3813361M1		**2**	CHAVE INTERRUPT.	KEY SWITCH	LLAVE INTERRUPT.
19	3147425M1		**1**	SENSOR	SENDER	EMISOR
20	067206N1		**1**	CHICOTE	HARNESS	MAZO CABLES
21	046552T1		**1**	INTERRUPTOR	SWITCH	INTERRUPTOR
22	339160X1		**2**	PARAFUSO	BOLT	PERNO

Painel De Instrumentos
Instrument Panel
Tablero De Instrumentos

80-90

Tratores Compacto
Compact Tractors
Tractores Compacto

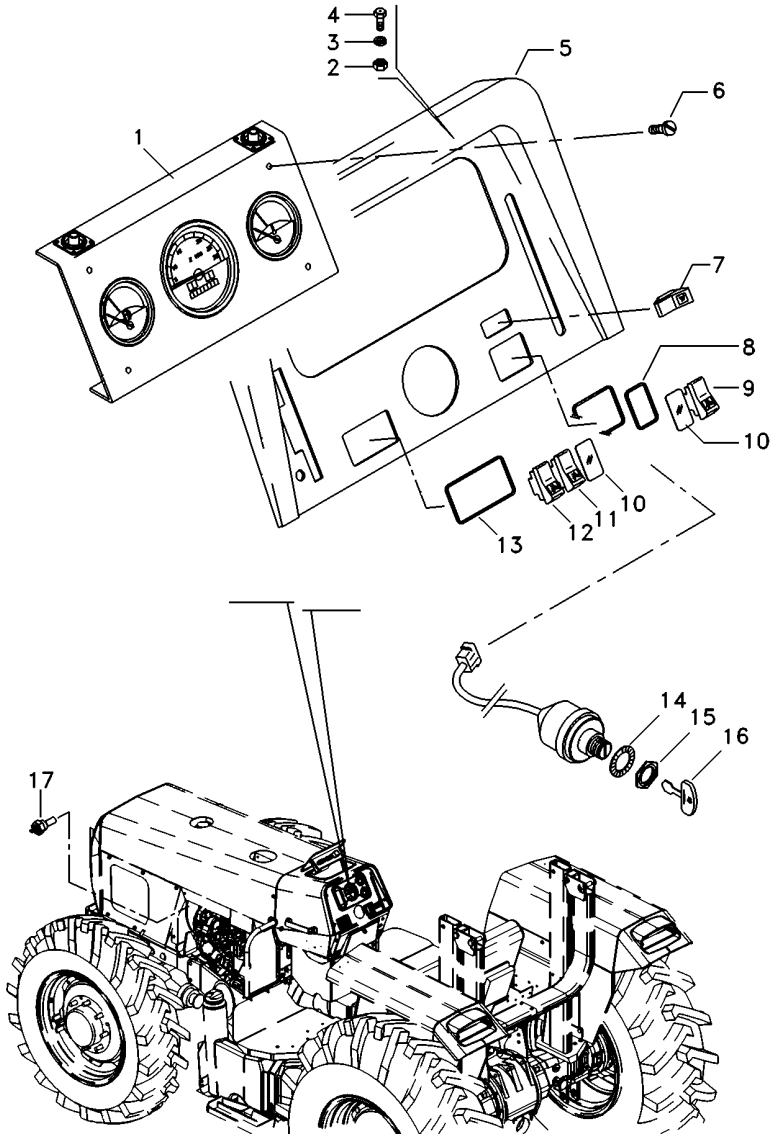

1	067264T1	80-91 No	**1**	PAINEL INSTRUM.	INSTRUMENT PANEL	PANEL INSTRUMENT
2	354120X1		**4**	PORCA	NUT	TUERCA
3	353445X1		**4**	ARRUELA	WASHER	ARANDELA
4	355863X1		**4**	PARAFUSO	BOLT	PERNO
5	062778S1		**1**	PAINEL	PANEL	PANEL
6	3408768M1		**4**	PARAFUSO	BOLT	PERNO
7	071646T1		**1**	INDICADOR	INDICATOR	INDICADOR
8	049173T1		**1**	MOLDURA	MOULDING	BORDON
9	071647T1		**1**	INTERRUPTOR	SWITCH	INTERRUPTOR
10	042603T1		**1**	TAMPA	COVER	CUBIERTA
11	071643T1		**1**	INTERRUPTOR	SWITCH	INTERRUPTOR
12	071642T1		**1**	INTERRUPTOR	SWITCH	INTERRUPTOR
13	049174T1		**4**	MOLDURA	MOULDING	BORDON
14	3019881X1		**1**	ARRUELA	WASHER	ARANDELA
15	052437P1		**1**	PORCA	NUT	TUERCA
16	3813361M1		**2**	CHAVE INTERRUPT.	KEY SWITCH	LLAVE INTERRUPT.
17	3147425M1		**1**	SENSOR	SENDER	EMISOR

Painel De Instrumentos
Instruments Panel
Tablero De Instrumentos

80-91

Tratores Com Plataforma Do Operador
Tractors With Operator Plataform
Tractores Con Plataforma Del Operador

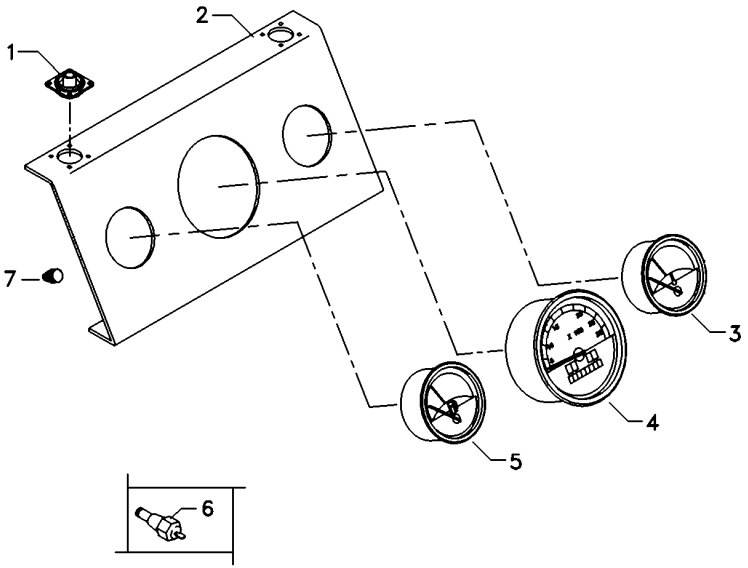

1	3408984M1	**4**	COXIM	MOUNTING	MONTANTE
2	062784R1	**1**	PAINEL	PANEL	PANEL
3	062782R1	**1**	TERMÔMETRO	THERMOMETER	TERMOMETRO
4	067265R1	**1**	TRATÔMETRO	TRACTORMETER	TRACTOMETRO
5	062783R1	**1**	INDICADOR	GAUGE	APARAT INDICADOR
6	3147425M1	**1**	SENSOR	SENDER	EMISOR
7	067268R1	**10**	FIXADOR	ATTACHMENT	ADITAMENTO

Painel De Instrumentos
Instruments Panel
Tablero De Instrumentos

80-92

Tratores Com Cabine
Tractors With Cab
Tractores Con Cabina

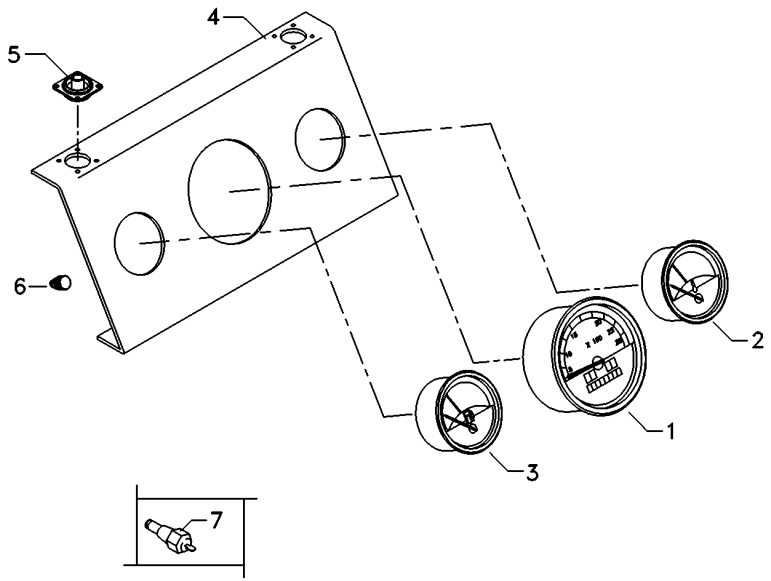

1	069179R1	**1**	TRATÔMETRO	TRACTORMETER	TRACTOMETRO
2	062782R1	**1**	TERMÔMETRO	THERMOMETER	TERMOMETRO
3	069105R1	**1**	INDICADOR	GAUGE	APARAT INDICADOR
4	062784R1	**1**	PAINEL	PANEL	PANEL
5	3408984M1	**4**	COXIM	MOUNTING	MONTANTE
6	067268R1	**10**	FIXADOR	ATTACHMENT	ADITAMENTO
7	3147425M1	**1**	SENSOR	SENDER	EMISOR

Bloco Ótico
Headlamp
Faro

80-95

Foco Lado Direito
Right Hand Light
Foco Lado Derecho

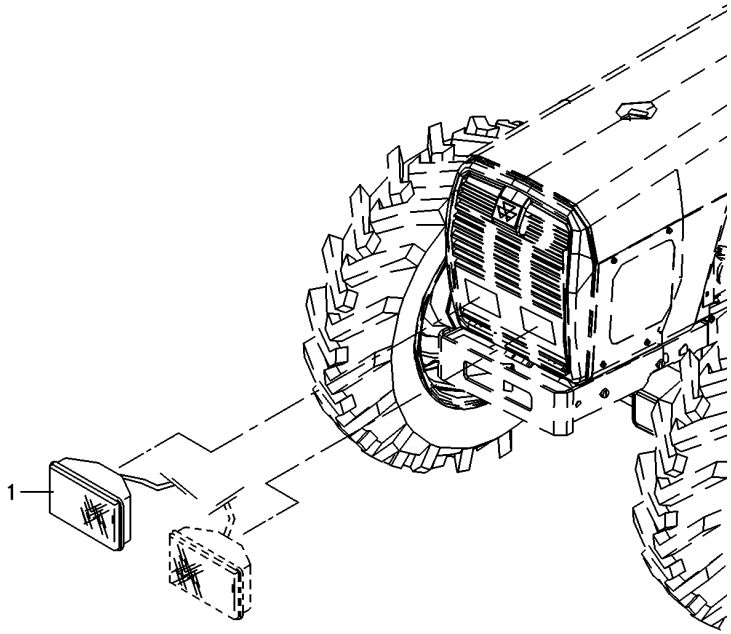

1	022335N1	**1** FAROL DIANTEIRO	FRONT LIGHT	FRONT LIGHT

Bloco Ótico
Headlamp
Bloco Ocular

Foco Lado Esquerdo
Left Hand Light
Foco Lado Izquierdo

80-100

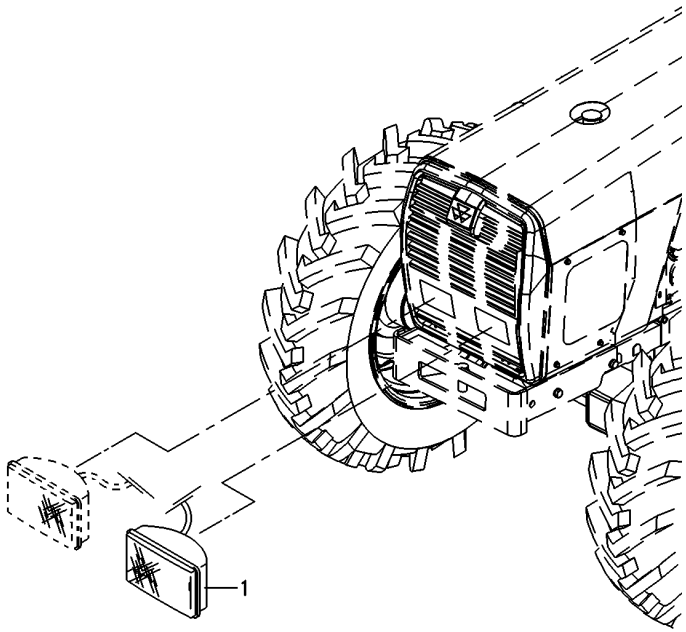

1	022336N1	**1** FAROL DIANTEIRO	FRONT LIGHT	FRONT LIGHT

Bloco Ótico
Headlamp
Bloco Ocular

80-103

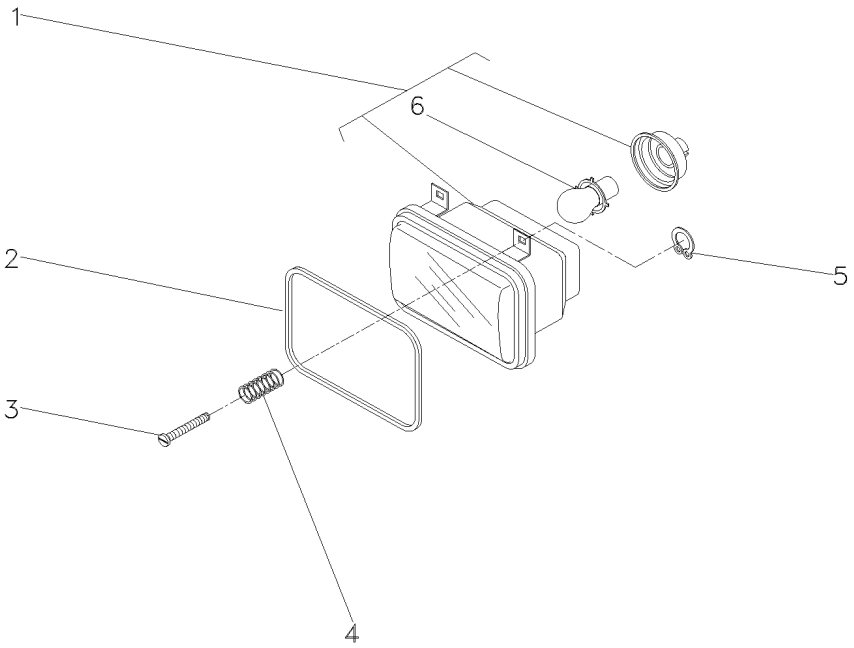

1	3410474M91		**1**	BLOCO ÓTICO	KIT, LAMP	JUEGO LAMPARA
2	3410450M1		**2**	GUARNIÇÃO	FOAM	ESPUMA
3	2802112M1	10x32x1.3/8	**6**	PARAFUSO	BOLT	PERNO
4	963441M1		**6**	MOLA	SPRING	RESORTE
5	963442M1		**6**	ANEL TRAVA	CIRCLIP	CIRCULITO
6	2710838M1	1	**1**	LÂMPADA	BULB	LAMPARA

Farol De Serviço
Headlamp
Faro

80-105

Mf275- Até Série 2rm - 6c005969/ 4rm - 6c006152
Mf275- Up To S/N 2wd - 6c005969/ 4wd - 6c006152
Mf275- Hasta N/S 2rm - 6c005969/ 4rm - 6c006152

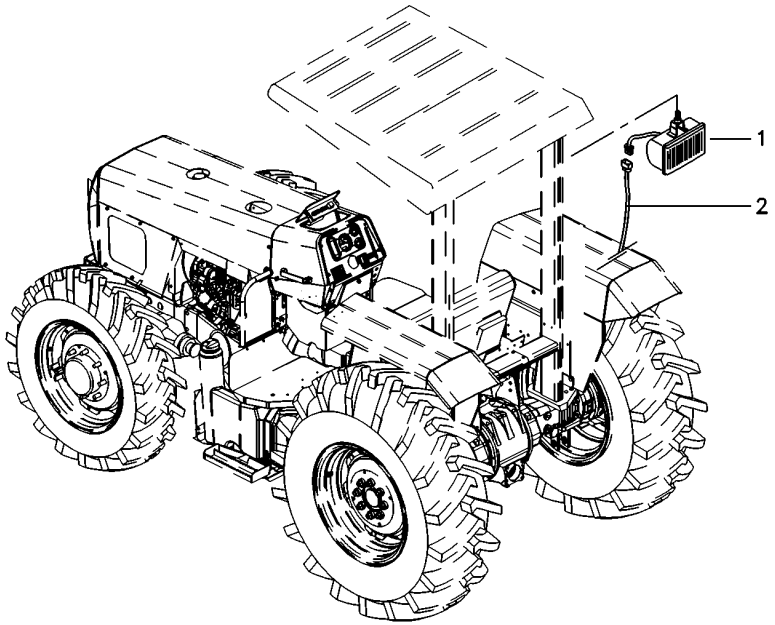

1	049072N1	**1** FAROL	LIGHT	ALUMBRADO
2	022836P1	**1** CHICOTE	HARNESS	MAZO CABLES

Farol De Serviço
Headlamp
Faro

80-110

Mf275- Até Série 2rm - 6c005969/ 4rm - 6c006152
Mf275- Up To S/N 2wd - 6c005969/ 4wd - 6c006152
Mf275- Hasta N/S 2rm - 6c005969/ 4rm - 6c006152

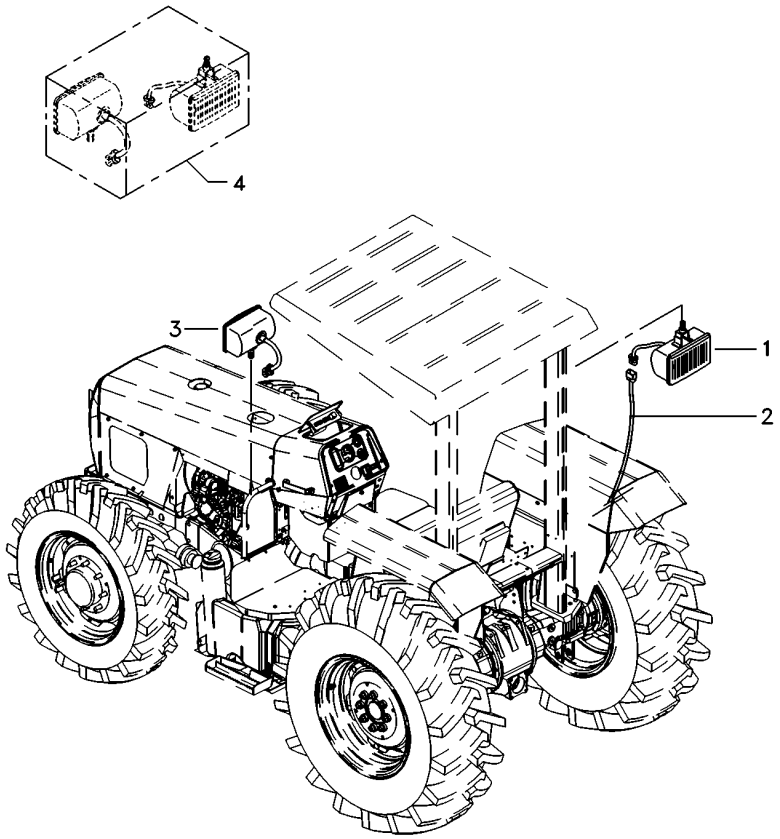

1	024393T1	**1** FAROL	LIGHT	ALUMBRADO
2	022836P1	**1** CHICOTE	HARNESS	MAZO CABLES
3	022661T1	**2** FAROL DIANTEIRO	FRONT LIGHT	FRONT LIGHT
4	049071N1	**1** FAROL	LIGHT	ALUMBRADO

Farol De Serviço
Headlamp
Faro

80-115

Mf275- Até Série 2rm - 6c005969/ 4rm - 6c006152
Mf275- Up To S/N 2wd - 6c005969/ 4wd - 6c006152
Mf275- Hasta N/S 2rm - 6c005969/ 4rm - 6c006152

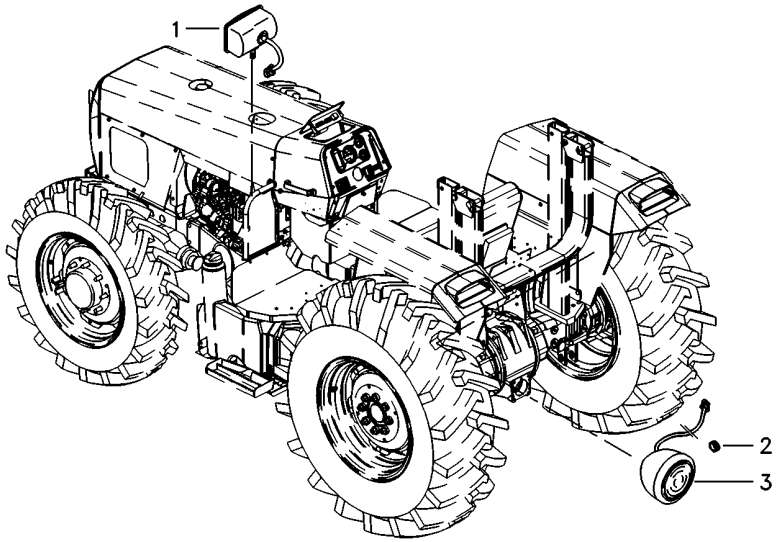

1	022661T1	**2**	FAROL DIANTEIRO	FRONT LIGHT	FRONT LIGHT
2	834096M1	**1**	PASSA-FIO	GROMMET	PASACABLE
3	3146342M92	**1**	FAROL	LIGHT	ALUMBRADO

Farol De Serviço
Headlamp
Faro

80-120

Mf275- A Partir N/S 2rm - 6c005970/ 4rm - 6c006153
Mf275- From S/N 2wd - 6c005970/ 4wd - 6c006153
Mf275- Desde N/S 2rm - 6c005970/ 4rm - 6c006153

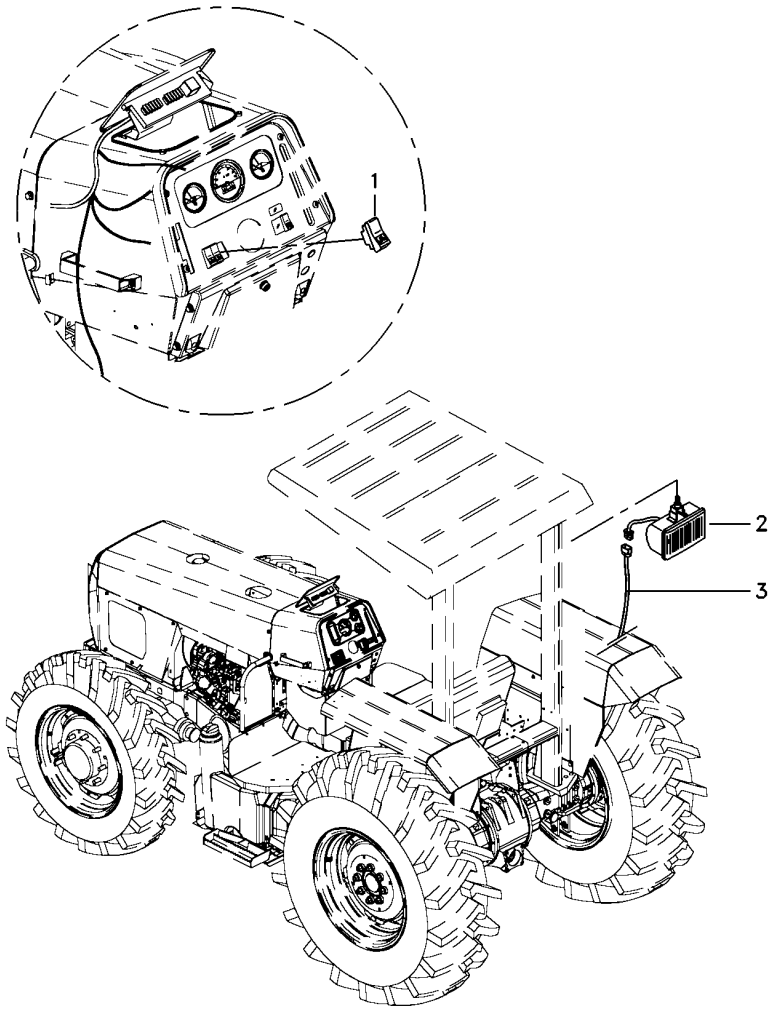

1	071645T1	**1**	INTERRUPTOR	SWITCH	INTERRUPTOR
2	6221297M91	**1**	FAROL	LIGHT	ALUMBRADO
3	6223817M1	**1**	CHICOTE	HARNESS	MAZO CABLES

Farol Auxiliar
Headlamp
Faro

80-125

Tratores Compacto
Compact Tractors
Tractores Compacto

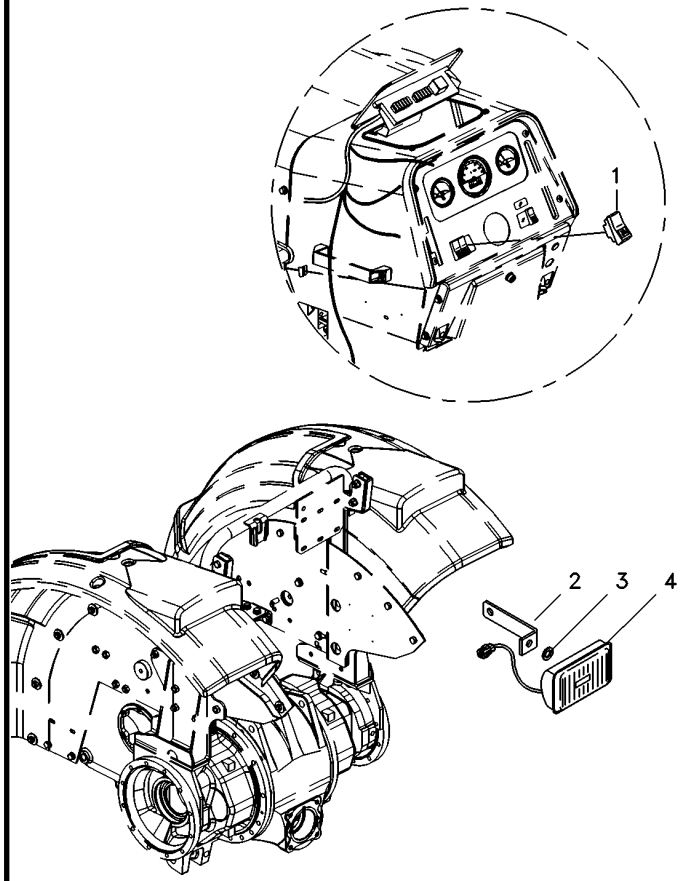

1	071645T1	**1**	INTERRUPTOR	SWITCH	INTERRUPTOR
2	6222247M1	**1**	SUPORTE	BRACKET	SOPORTE
3	3147503M1	**1**	ARRUELA	WASHER	ARANDELA
4	6221297M91	**1**	FAROL	LIGHT	ALUMBRADO

Suporte Iluminação Da Placa
Ilumination Plate Bracket
Soporte Iluminación Placa

80-130

Mf275- Até Série 2rm - 6c005969/ 4rm - 6c006152
Mf275- Up To S/N 2wd - 6c005969/ 4wd - 6c006152
Mf275- Hasta N/S 2rm - 6c005969/ 4rm - 6c006152

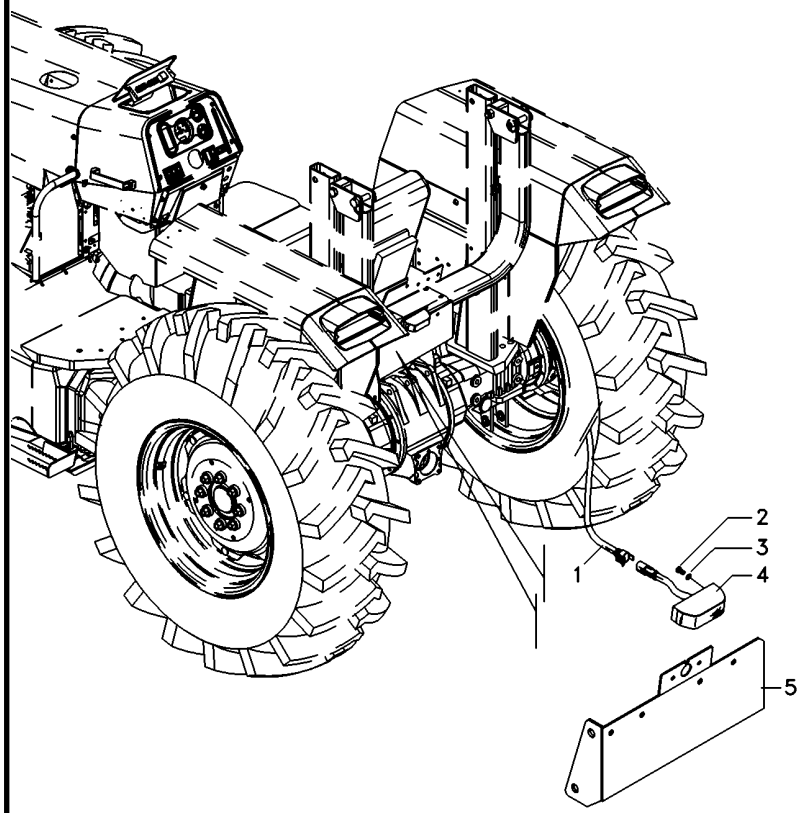

1	022836P1	**1** CHICOTE	HARNESS	MAZO CABLES
2	355125X1	**2** PARAFUSO	BOLT	PERNO
3	353445X1	**2** ARRUELA	WASHER	ARANDELA
4	058340T1	**1** SINALEIRA	SIGNAL	AVISADOR
5	062987S1	**1** SUPORTE	SUPPORT	DISPOS.DE SOSTEN

Iluminação De Placa
Plate Ilumination
Iluminación Del Placa

80-135

Mf275- A Partir N/S 2rm - 6c005970/ 4rm - 6c006153
Mf275- From S/N 2wd - 6c005970/ 4wd - 6c006153
Mf275- Desde N/S 2rm - 6c005970/ 4rm - 6c006153

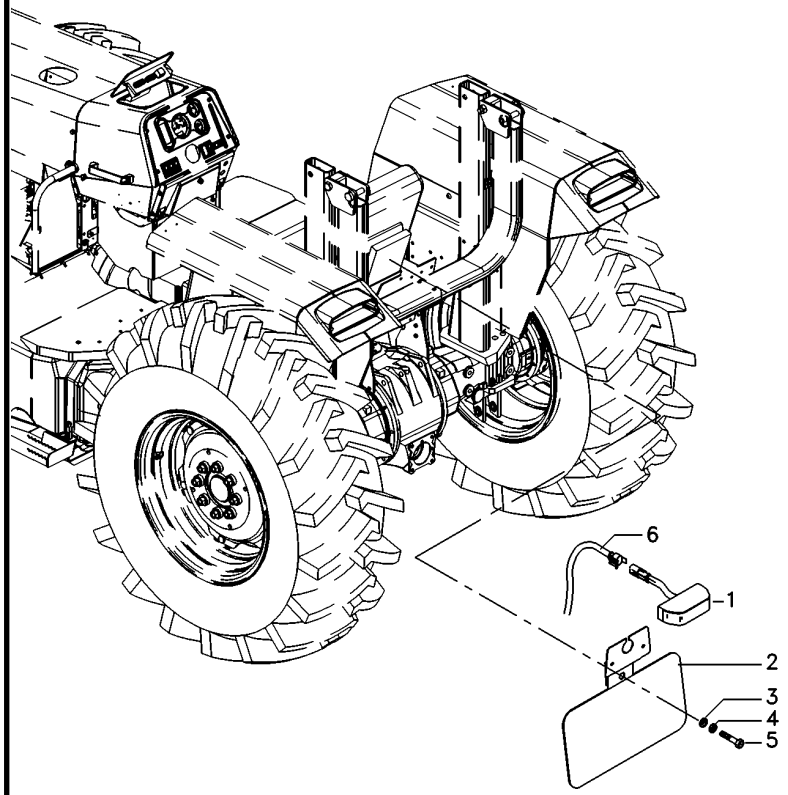

1	3619018M91	**1**	SINALEIRA	SIGNAL	AVISADOR
2	071345S1	**1**	SUPORTE	BRACKET	SOPORTE
3	390971X1	**1**	ARRUELA	WASHER	ARANDELA
4	339375X1	**1**	ARRUELA	WASHER	ARANDELA
5	339560X1	**1**	PARAFUSO	BOLT	PERNO
6	6228913M1	**1**	CJ. CHICOTE	KIT, HARNESS	JUEGO DE ARNES

Suporte Iluminação Da Placa
Ilumination Plate Bracket
Soporte Iluminación Placa

80-140

Tratores Estreito
Narrow Tractors
Tractores Estrecho

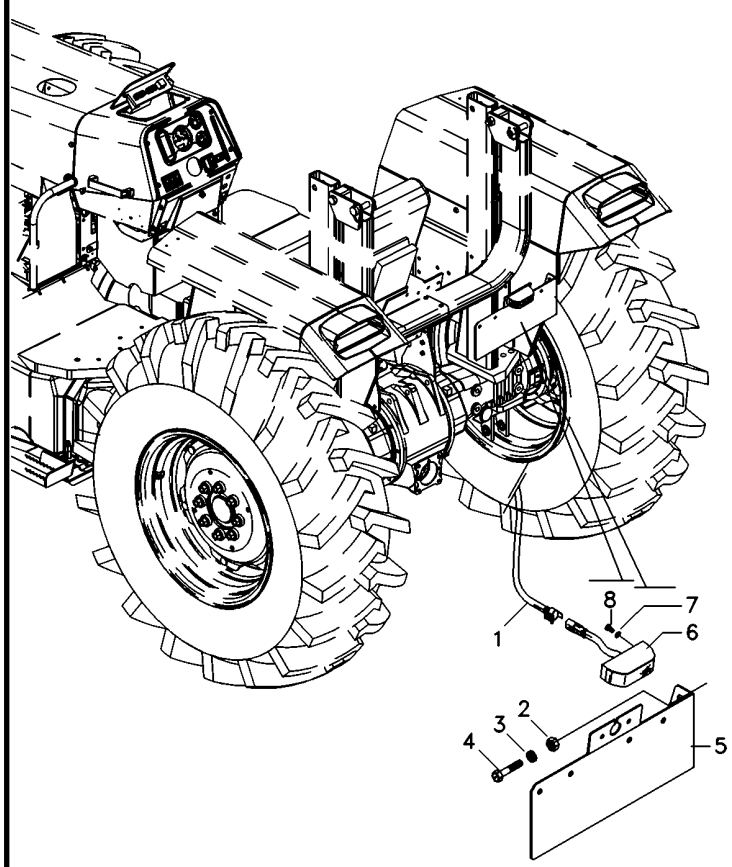

1	022836P1	**1** CHICOTE	HARNESS	MAZO CABLES
2	339169X1	**2** PORCA	NUT	TUERCA
3	339374X1	**2** ARRUELA	WASHER	ARANDELA
4	339123X1	**2** PARAFUSO	BOLT	PERNO
5	062987S1	**1** SUPORTE	SUPPORT	DISPOS.DE SOSTEN
6	058340T1	**1** SINALEIRA	SIGNAL	AVISADOR
7	353445X1	**2** ARRUELA	WASHER	ARANDELA
8	355125X1	**2** PARAFUSO	BOLT	PERNO

Iluminação De Placa
Plate Ilumination
Iluminación Del Placa

80-145

Tratores Compacto
Compact Tractors
Tractores Compacto

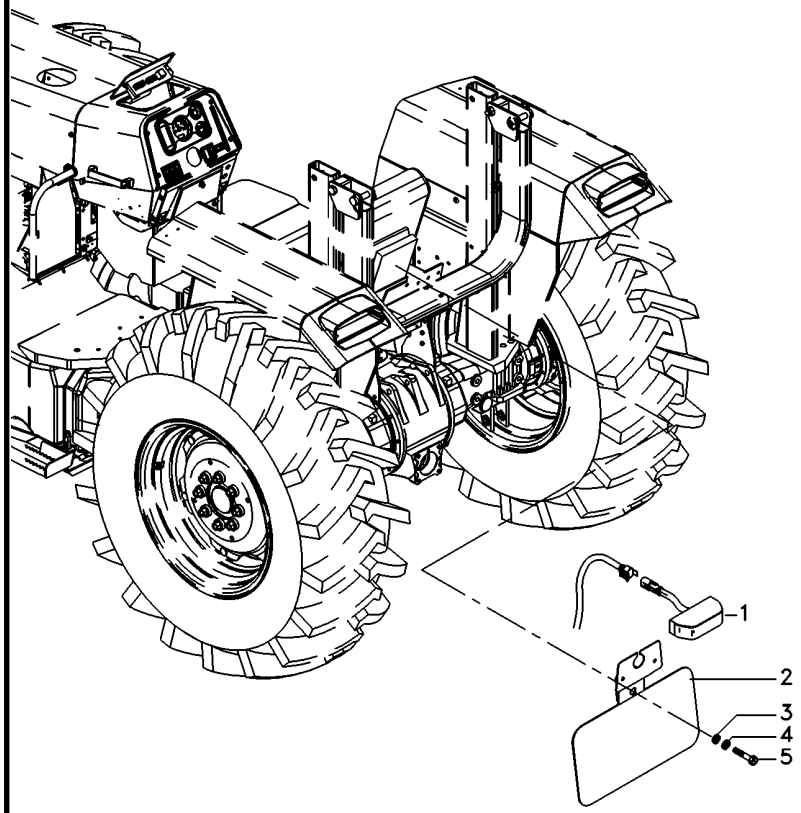

1	3619018M91	**1** SINALEIRA	SIGNAL	AVISADOR
2	071345S1	**1** SUPORTE	BRACKET	SOPORTE
3	390971X1	**1** ARRUELA	WASHER	ARANDELA
4	339375X1	**1** ARRUELA	WASHER	ARANDELA
5	339560X1	**1** PARAFUSO	BOLT	PERNO

Tomada De Luz Da Carreta
Lighting System
Sistema De Iluminación

80-150

Mf275- Até Série 2rm - 6c005969/ 4rm - 6c006152
Mf275- Up To S/N 2wd - 6c005969/ 4wd - 6c006152
Mf275- Hasta N/S 2rm - 6c005969/ 4rm - 6c006152

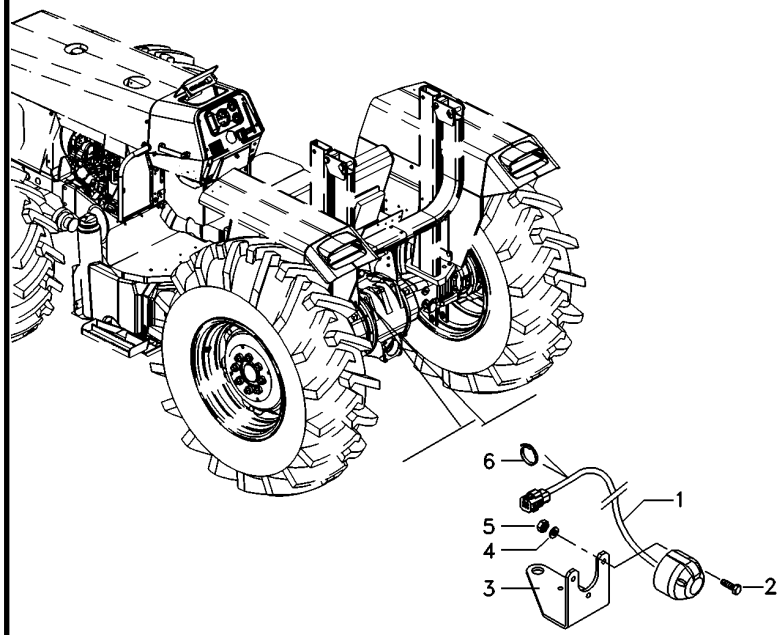

1	052122N3	**1**	CHICOTE	HARNESS	MAZO CABLES
2	3009535X1	**3**	PARAFUSO	BOLT	PERNO
3	063706P1	**1**	SUPORTE	BRACKET	SOPORTE
4	3006154X1	**3**	ARRUELA	WASHER	ARANDELA
5	339111X1	**3**	PORCA	NUT	TUERCA
6	3225356M1	**1**	BRAÇADEIRA	CLAMP	ABRAZADERA

Tomada De Luz Da Carreta
Lighting System
Sistema De Iluminación

80-155

Mf275- A Partir N/S 2rm - 6c005970/ 4rm - 6c006153
Mf275- From S/N 2wd - 6c005970/ 4wd - 6c006153
Mf275- Desde N/S 2rm - 6c005970/ 4rm - 6c006153

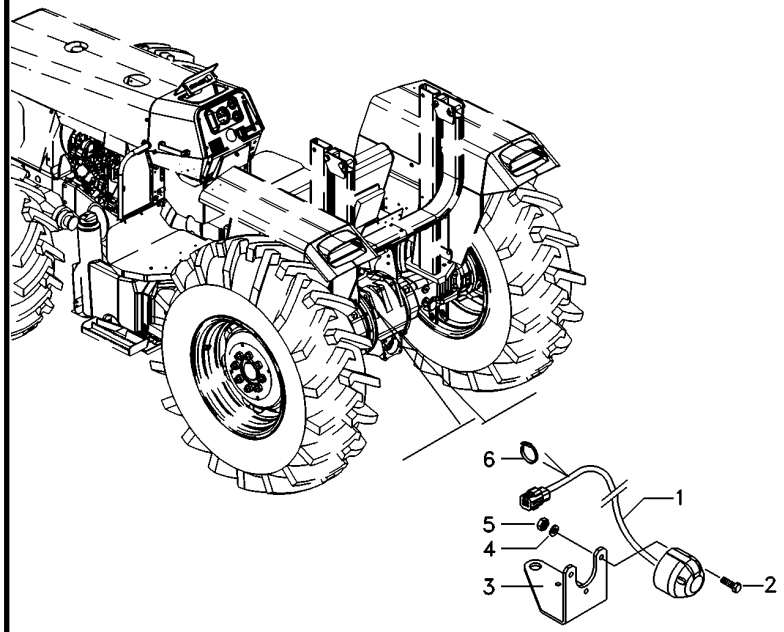

1	6223818M1	**1**	CHICOTE	HARNESS	MAZO CABLES
2	3009535X1	**1**	PARAFUSO	BOLT	PERNO
3	070840P2	**1**	SUPORTE	BRACKET	SOPORTE
4	3006154X1	**1**	ARRUELA	WASHER	ARANDELA
5	339111X1	**1**	PORCA	NUT	TUERCA
6	3225356M1	**1**	BRAÇADEIRA	CLAMP	ABRAZADERA

Tomada De Luz Da Carreta
Lighting System
Sistema De Iluminación

80-160

Tratores Com Cabine
Tractors With Cab
Tractores Con Cabina

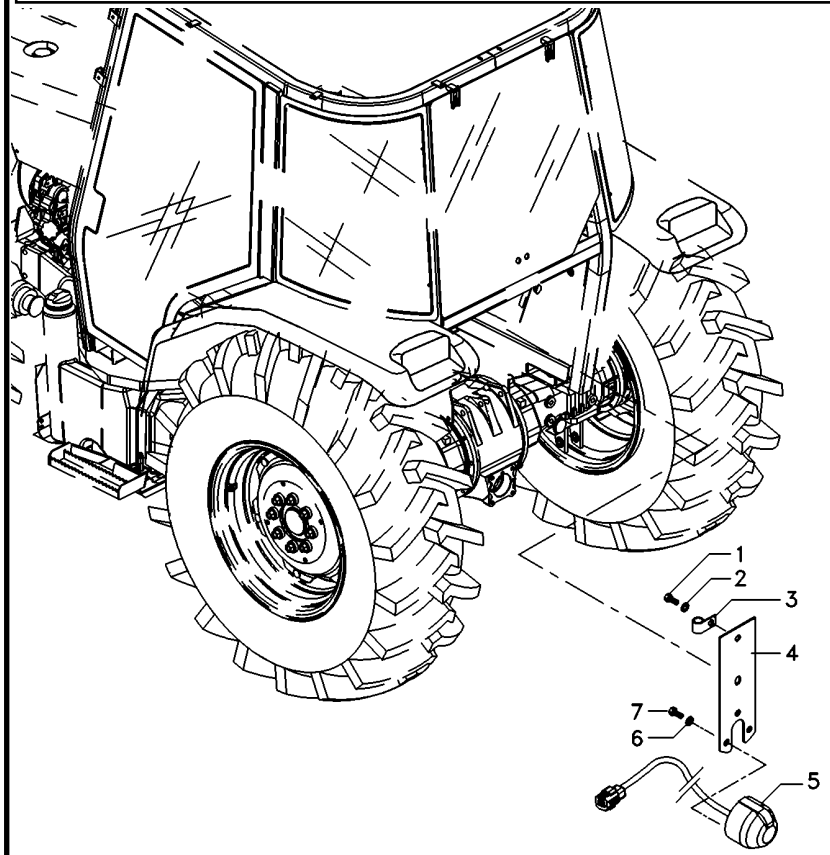

1	3009491X1		**2**	PARAFUSO	BOLT	PERNO
2	390744X1		**2**	ARRUELA	WASHER	ARANDELA
3	1873859M1		**1**	BRAÇADEIRA	CLAMP	ABRAZADERA
4	3808991M91		**1**	SUPORTE	BRACKET	SOPORTE
5	059372T2	[A]	**1**	CONECTOR	CONNECTOR	CONECTOR
6	339381X1		**3**	ARRUELA	WASHER	ARANDELA
7	3007933X1		**3**	PARAFUSO	BOLT	PERNO

[A] ISO
ISO
ISO

Tomada De Luz Da Carreta
Lighting System
Sistema De Iluminación

80-165

Tratores Com Cabine
Tractors With Cab
Tractores Con Cabina

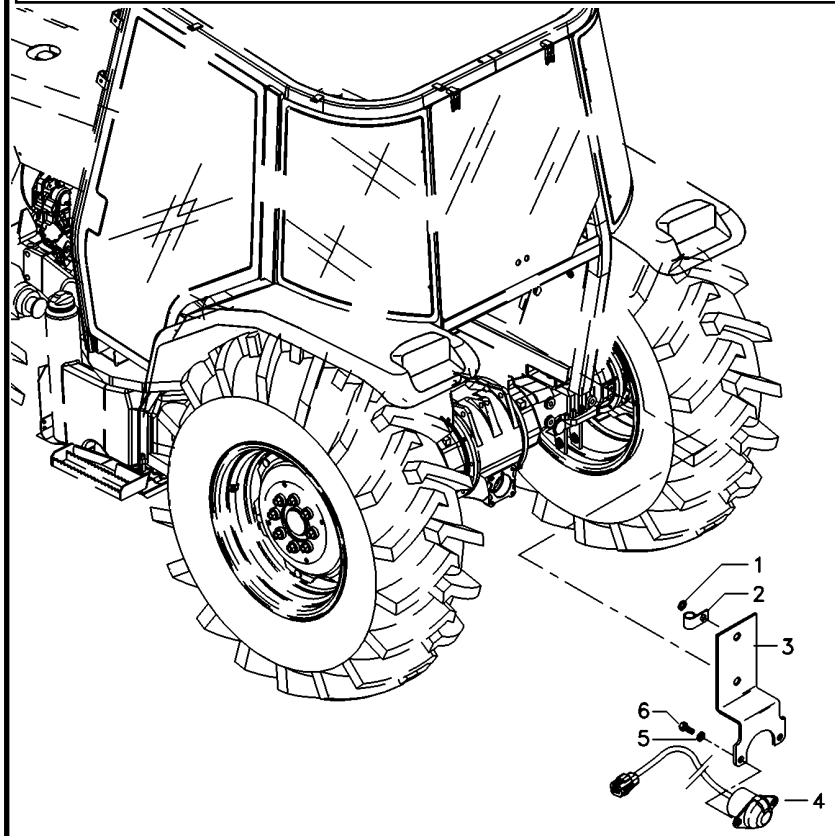

1	390744X1	**2**	ARRUELA	WASHER	ARANDELA
2	1873859M1	**1**	BRAÇADEIRA	CLAMP	ABRAZADERA
3	3808990M91	**1**	SUPORTE	BRACKET	SOPORTE
4	059373T2 [A]	**1**	CONECTOR	CONNECTOR	CONECTOR
5	353756X1	**2**	ARRUELA	WASHER	ARANDELA
6	339081X1	**2**	PARAFUSO	BOLT	PERNO

[A] SAE
SAE
SAE

Instalação Da Buzina
Horn Assy
Instalación Bocina

80-170

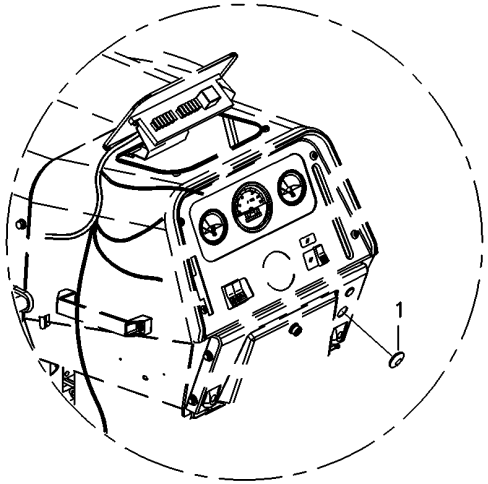

1	021460P1	**1** TAMPÃO	PAD	ALMOHADILLA

Instalação Da Buzina
Horn Assy
Instalación Bocina

80-175

Mf275- Até Série 2rm - 6c005969/ 4rm - 6c006152
Mf275- Up To S/N 2wd - 6c005969/ 4wd - 6c006152
Mf275- Hasta N/S 2rm - 6c005969/ 4rm - 6c006152

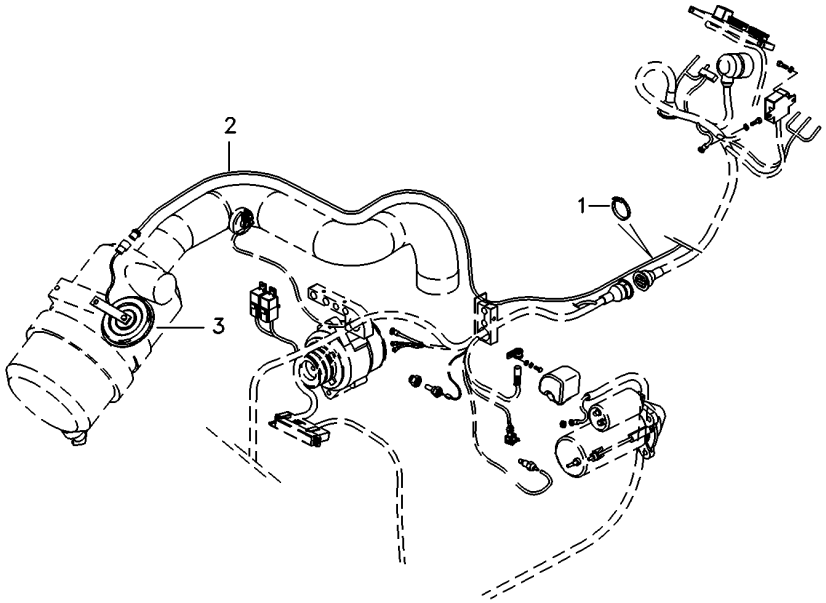

1	3225356M1	**6**	BRAÇADEIRA	CLAMP	ABRAZADERA
2	063368N1	**1**	CHICOTE	HARNESS	MAZO CABLES
3	1678404M1	**1**	BUZINA	HORN	BOCINA

Instalação Da Buzina
Horn Assy
Instalación Bocina

80-180

Mf275- A Partir N/S 2rm - 6c005970/ 4rm - 6c006153
Mf275- From S/N 2wd - 6c005970/ 4wd - 6c006153
Mf275- Desde N/S 2rm - 6c005970/ 4rm - 6c006153

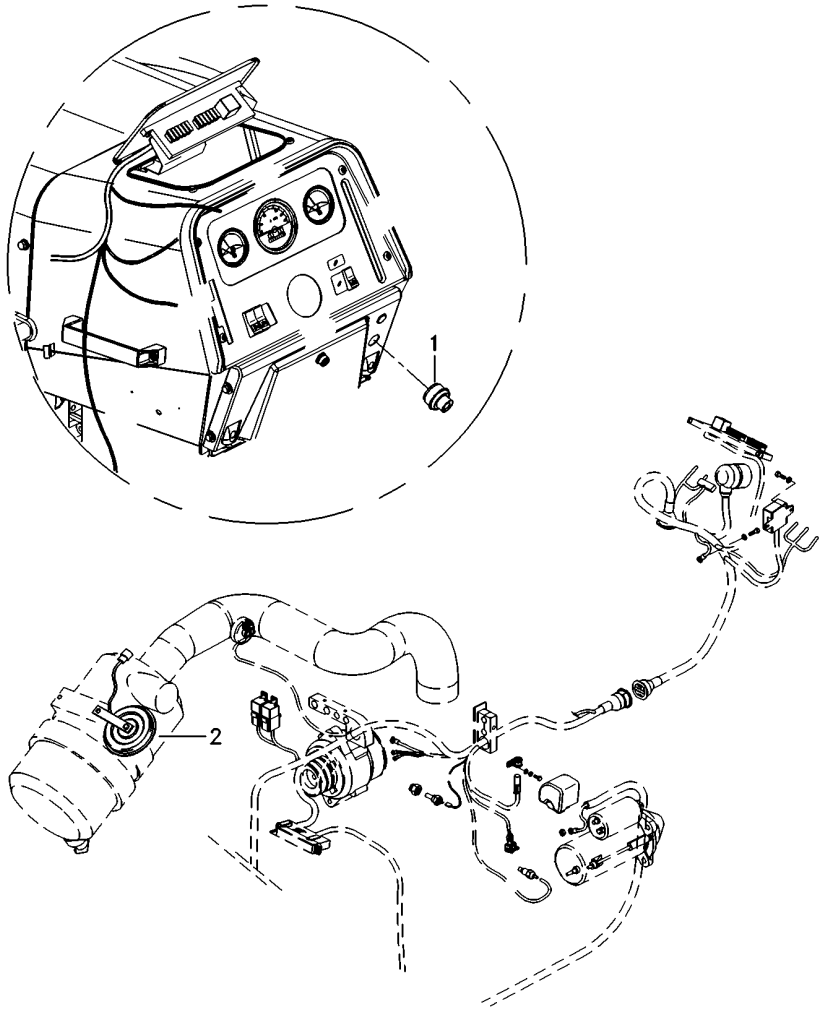

1	6223780M1	**1**	INTERRUPTOR	SWITCH	INTERRUPTOR
2	1678404M1	**1**	BUZINA	HORN	BOCINA

Lataria
Sheet Metal
Emplanchados

100-10

Escapamento Vertical Mf275- Até Série 2rm - 6c005969/ 4rm - 6c006152
Vertical Exhaust Mf275- Up To S/N 2wd - 6c005969/ 4wd - 6c006152
Descarga Vertical Mf275- Hasta N/S 2rm - 6c005969/ 4rm - 6c006152

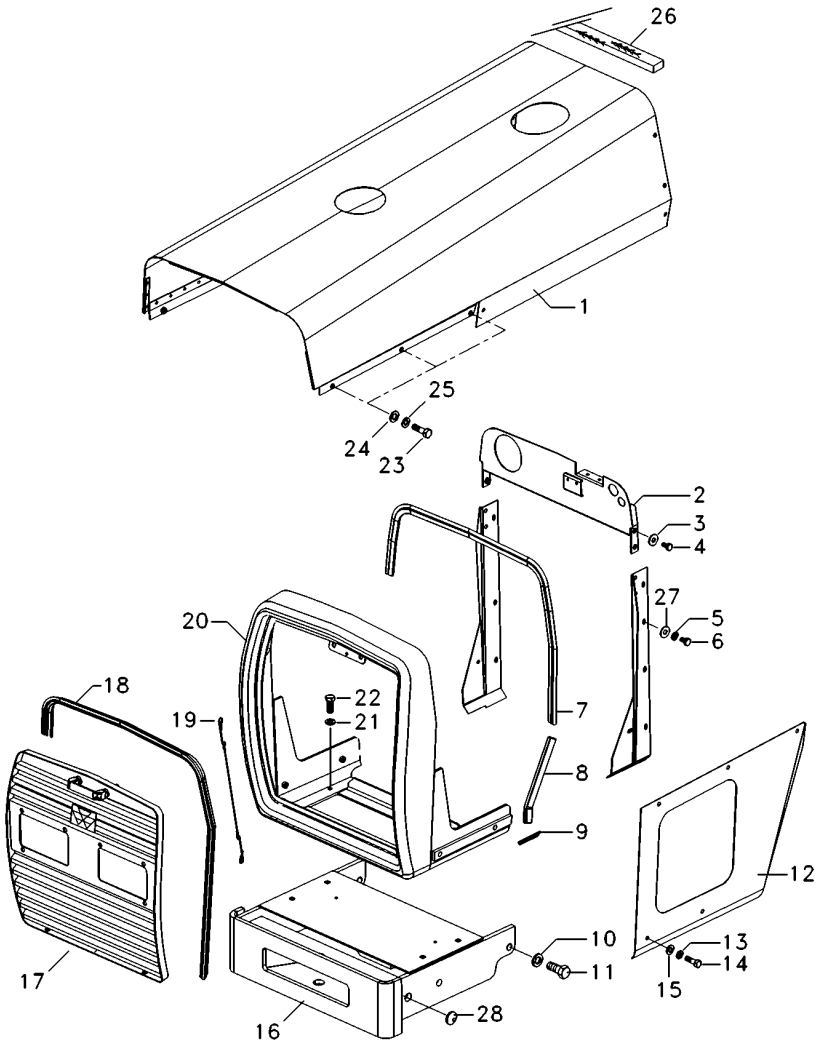

1	071019S1		**1**	CAPUZ	HOOD	CAPO
2	067679S1		**1**	PAINEL	PANEL	PANEL
3	353446X1		**4**	ARRUELA	WASHER	ARANDELA
4	353677X1		**4**	PARAFUSO	BOLT	PERNO
5	355617X1		**8**	ARRUELA	WASHER	ARANDELA
6	391074X1		**8**	PARAFUSO	BOLT	PERNO
7	067979P1		**1**	GALÃO	PAD	CIERRE
8	068496P1		**2**	GALÃO	PAD	CIERRE
9	068318P1		**2**	GALÃO	PAD	CIERRE
10	353433X1		**6**	ARRUELA	WASHER	ARANDELA
11	368761X1		**6**	PARAFUSO	BOLT	PERNO
12	065736S1	◀	**1**	LATERAL	BOARD	TABLERO
12	065737S1	▶	**1**	LATERAL	BOARD	TABLERO
13	353446X1		**4**	ARRUELA	WASHER	ARANDELA
14	353681X1		**4**	PARAFUSO	BOLT	PERNO
15	829185M1		**4**	ARRUELA	WASHER	ARANDELA
16	065586S1		**1**	SUPORTE PESOS	WEIGHT FRAME	BASTIDOR P.PESAS
17	068285N1		**1**	GRADE	GRILLE	REJILLA
18	068305P1		**1**	GALÃO	PAD	CIERRE
19	022624N1		**1**	CABO	CABLE	CABLE
20	065580S1		**1**	ENVOLTÓRIO	NOSE	NARIZ
21	353434X1		**4**	ARRUELA	WASHER	ARANDELA
22	353691X1		**4**	PARAFUSO	BOLT	PERNO
23	353676X1		**10**	PARAFUSO	BOLT	PERNO
24	829185M1		**14**	ARRUELA	WASHER	ARANDELA
25	353446X1		**14**	ARRUELA	WASHER	ARANDELA
26	2801689M2		**1**	GUARNIÇÃO	FOAM	ESPUMA
27	339375X1		**1**	ARRUELA	WASHER	ARANDELA
28	6222669M1		**2**	TAMPÃO	PAD	ALMOHADILLA

Lataria
Sheet Metal
Emplanchados

100-15

Escapamento Vertical Mf275- Até Série 2rm - 6c005969/ 4rm - 6c006152
Vertical Exhaust Mf275- Up To S/N 2wd - 6c005969/ 4wd - 6c006152
Descarga Vertical Mf275- Hasta N/S 2rm - 6c005969/ 4rm - 6c006152

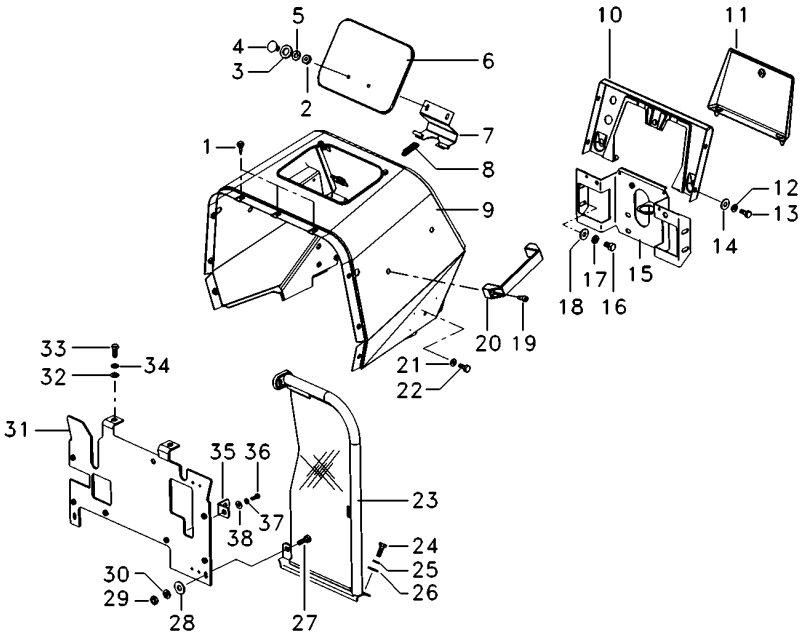

1	490742M1		**5**	AMORTECEDOR	DAMPER	AMORTIGUADOR
2	339030X1		**2**	PORCA	NUT	TUERCA
3	829185M1		**2**	ARRUELA	WASHER	ARANDELA
4	385367X1		**2**	PARAFUSO	BOLT	PERNO
5	353441X1		**2**	ARRUELA	WASHER	ARANDELA
6	067956S1		**1**	TAMPA	COVER	CUBIERTA
7	027852S1		**1**	DOBRADIÇA	HINGE	BISAGRA
8	1706116M1		**1**	MOLA	SPRING	RESORTE
9	067410S1		**1**	MINICAPUZ	MINIHOOD	MINICAPÓ
10	062785S1		**1**	PAINEL	PANEL	PANEL
11	3149352M91		**1**	TAMPA	COVER	CUBIERTA
12	353441X1		**4**	ARRUELA	WASHER	ARANDELA
13	353666X1		**4**	PARAFUSO	BOLT	PERNO
14	355617X1		**4**	ARRUELA	WASHER	ARANDELA
15	068122S1		**1**	SUPORTE	BRACKET	SOPORTE
16	353691X1		**4**	PARAFUSO	BOLT	PERNO
17	353434X1		**4**	ARRUELA	WASHER	ARANDELA
18	353756X1		**4**	ARRUELA	WASHER	ARANDELA
19	360826X1		**2**	PARAFUSO	BOLT	PERNO
20	3589241M1		**1**	ALÇA	STRAP	FAJA
21	353434X1		**4**	ARRUELA	WASHER	ARANDELA
22	353688X1		**4**	PARAFUSO	BOLT	PERNO
23	037159N1	▶	**1**	DEFLETOR	DEFLECTOR	DEFLECTOR
23	037160N1	◀	**1**	DEFLETOR	DEFLECTOR	DEFLECTOR
24	353667X1		**6**	PARAFUSO	BOLT	PERNO
25	353441X1		**6**	ARRUELA	WASHER	ARANDELA
26	355617X1		**6**	ARRUELA	WASHER	ARANDELA
27	353667X1		**2**	PARAFUSO	BOLT	PERNO
28	355617X1		**4**	ARRUELA	WASHER	ARANDELA
29	355564X1		**2**	PORCA	NUT	TUERCA
30	353441X1		**2**	ARRUELA	WASHER	ARANDELA
31	6200896M91		**1**	DEFLETOR	DEFLECTOR	DEFLECTOR
32	353756X1		**2**	ARRUELA	WASHER	ARANDELA
33	353691X1		**2**	PARAFUSO	BOLT	PERNO
34	353434X1		**2**	ARRUELA	WASHER	ARANDELA
35	026409P1		**2**	SUPORTE	BRACKET	SOPORTE
36	353667X1		**2**	PARAFUSO	BOLT	PERNO
37	353441X1		**2**	ARRUELA	WASHER	ARANDELA
38	355617X1		**2**	ARRUELA	WASHER	ARANDELA

Lataria
Sheet Metal
Emplanchados

100-20

Escapamento Vertical Mf275- A Partir N/S 2rm - 6c005970/ 4rm - 6c006153
Vertical Exhaust Mf275- From S/N 2wd - 6c005970/ 4wd - 6c006153
Descarga Vertical Mf275- Desde N/S 2rm - 6c005970/ 4rm - 6c006153

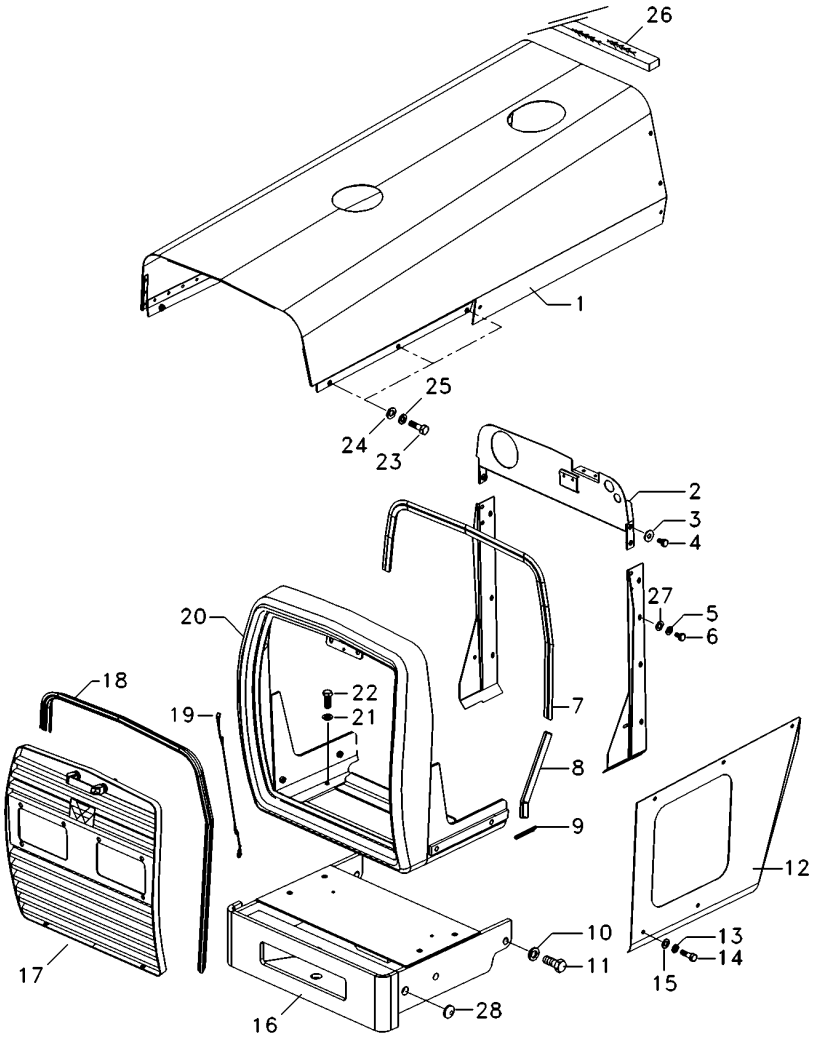

1	071019S1		**1**	CAPUZ	HOOD	CAPO
2	6219551M91		**1**	PAINEL	PANEL	PANEL
3	353446X1		**4**	ARRUELA	WASHER	ARANDELA
4	353677X1		**4**	PARAFUSO	BOLT	PERNO
5	339375X1		**8**	ARRUELA	WASHER	ARANDELA
6	391074X1		**8**	PARAFUSO	BOLT	PERNO
7	067979P1		**1**	GALÃO	PAD	CIERRE
8	068496P1		**2**	GALÃO	PAD	CIERRE
9	068318P1		**2**	GALÃO	PAD	CIERRE
10	353433X1		**6**	ARRUELA	WASHER	ARANDELA
11	368761X1		**6**	PARAFUSO	BOLT	PERNO
12	065736S1	◀	**1**	LATERAL	BOARD	TABLERO
12	065737S1	▶	**1**	LATERAL	BOARD	TABLERO
13	353446X1		**4**	ARRUELA	WASHER	ARANDELA
14	353681X1		**4**	PARAFUSO	BOLT	PERNO
15	829185M1		**4**	ARRUELA	WASHER	ARANDELA
16	065586S1		**1**	SUPORTE PESOS	WEIGHT FRAME	BASTIDOR P.PESAS
17	068285N1		**1**	GRADE	GRILLE	REJILLA
18	068305P1		**1**	GALÃO	PAD	CIERRE
19	022624N1		**1**	CABO	CABLE	CABLE
20	065580S1		**1**	ENVOLTÓRIO	NOSE	NARIZ
21	353434X1		**4**	ARRUELA	WASHER	ARANDELA
22	353691X1		**4**	PARAFUSO	BOLT	PERNO
23	353676X1		**8**	PARAFUSO	BOLT	PERNO
24	829185M1		**14**	ARRUELA	WASHER	ARANDELA
25	353446X1		**14**	ARRUELA	WASHER	ARANDELA
26	2801689M2		**1**	GUARNIÇÃO	FOAM	ESPUMA
27	355617X1		**8**	ARRUELA	WASHER	ARANDELA
28	6222669M1		**2**	TAMPÃO	PAD	ALMOHADILLA

Lataria
Sheet Metal
Emplanchados

100-25

Escapamento Vertical Mf275- A Partir N/S 2rm - 6c005970/ 4rm - 6c006153
Vertical Exhaust Mf275- From S/N 2wd - 6c005970/ 4wd - 6c006153
Descarga Vertical Mf275- Desde N/S 2rm - 6c005970/ 4rm - 6c006153

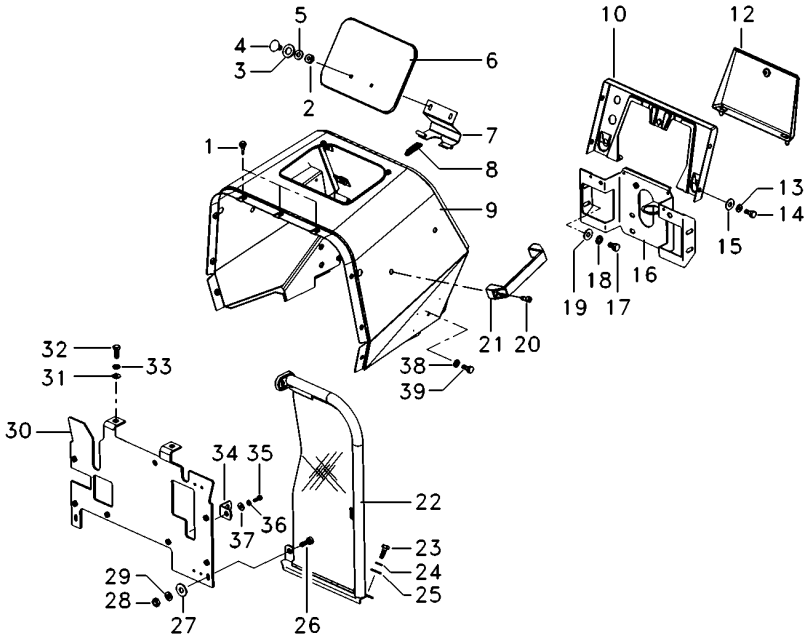

1	490742M1		**5**	AMORTECEDOR	DAMPER	AMORTIGUADOR
2	339030X1		**2**	PORCA	NUT	TUERCA
3	829185M1		**2**	ARRUELA	WASHER	ARANDELA
4	385367X1		**2**	PARAFUSO	BOLT	PERNO
5	353441X1		**2**	ARRUELA	WASHER	ARANDELA
6	067956S1		**1**	TAMPA	COVER	CUBIERTA
7	027852S1		**1**	DOBRADIÇA	HINGE	BISAGRA
8	1706116M1		**1**	MOLA	SPRING	RESORTE
9	067410S1		**1**	MINICAPUZ	MINIHOOD	MINICAPÓ
10	062785S1		**1**	PAINEL	PANEL	PANEL
11	353688X1		**4**	PARAFUSO	BOLT	PERNO
12	3149352M91		**1**	TAMPA	COVER	CUBIERTA
13	353441X1		**4**	ARRUELA	WASHER	ARANDELA
14	353666X1		**4**	PARAFUSO	BOLT	PERNO
15	355617X1		**4**	ARRUELA	WASHER	ARANDELA
16	6219549M91		**1**	SUPORTE	CLEVIS	GANCHO SEGURI.
17	353691X1		**4**	PARAFUSO	BOLT	PERNO
18	353434X1		**4**	ARRUELA	WASHER	ARANDELA
19	353756X1		**4**	ARRUELA	WASHER	ARANDELA
20	360826X1		**2**	PARAFUSO	BOLT	PERNO
21	3589241M1		**1**	ALÇA	STRAP	FAJA
22	6224640M91	▶	**1**	CJ. DEFLETOR	KIT, DEFLECTOR	JUEGO DEFLECTOR
22	6224641M91	◀	**1**	CJ. DEFLETOR	KIT, DEFLECTOR	JUEGO DEFLECTOR
23	353667X1		**6**	PARAFUSO	BOLT	PERNO
24	353441X1		**6**	ARRUELA	WASHER	ARANDELA
25	355617X1		**6**	ARRUELA	WASHER	ARANDELA
26	353667X1		**2**	PARAFUSO	BOLT	PERNO
27	355617X1		**4**	ARRUELA	WASHER	ARANDELA
28	355564X1		**2**	PORCA	NUT	TUERCA
29	353441X1		**2**	ARRUELA	WASHER	ARANDELA
30	6219553M91		**1**	DEFLETOR	DEFLECTOR	DEFLECTOR
31	353756X1		**2**	ARRUELA	WASHER	ARANDELA
32	353691X1		**2**	PARAFUSO	BOLT	PERNO
33	353434X1		**2**	ARRUELA	WASHER	ARANDELA
34	026409P1		**2**	SUPORTE	BRACKET	SOPORTE
35	353667X1		**2**	PARAFUSO	BOLT	PERNO
36	353441X1		**2**	ARRUELA	WASHER	ARANDELA
37	355617X1		**2**	ARRUELA	WASHER	ARANDELA
38	353434X1		**4**	ARRUELA	WASHER	ARANDELA

Lataria
Sheet Metal
Emplanchados

100-30

Escapamento Lateral Mf275- Até Série 2rm - 6c005969/ 4rm - 6c006152
Horizontal Exhaust Mf275- Up To S/N 2wd - 6c005969/ 4wd - 6c006152
Descarga Horizontal Mf275- Hasta N/S 2rm - 6c005969/ 4rm - 6c006152

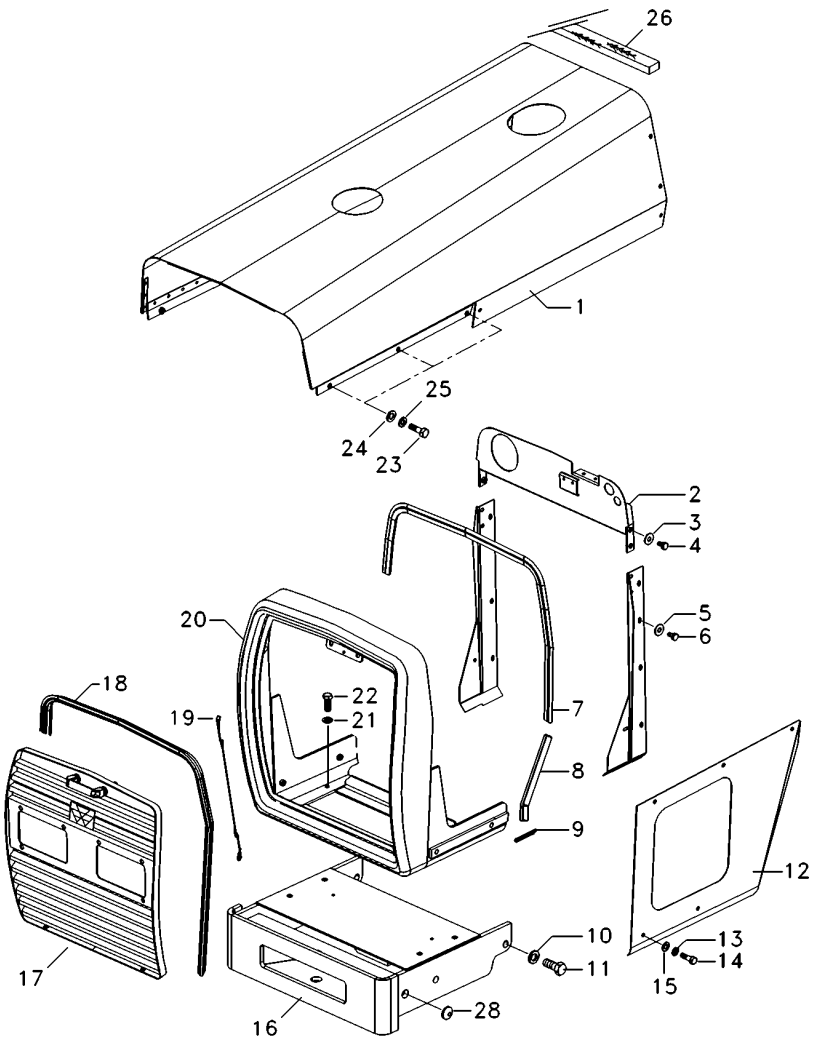

1	071203S1		**1**	CAPUZ	HOOD	CAPO
2	067679S1		**1**	PAINEL	PANEL	PANEL
3	353446X1		**4**	ARRUELA	WASHER	ARANDELA
4	353677X1		**4**	PARAFUSO	BOLT	PERNO
5	355617X1		**8**	ARRUELA	WASHER	ARANDELA
6	391074X1		**8**	PARAFUSO	BOLT	PERNO
7	067979P1		**1**	GALÃO	PAD	CIERRE
8	068496P1		**2**	GALÃO	PAD	CIERRE
9	068318P1		**2**	GALÃO	PAD	CIERRE
10	353433X1		**6**	ARRUELA	WASHER	ARANDELA
11	368761X1		**6**	PARAFUSO	BOLT	PERNO
12	065736S1	◀	**1**	LATERAL	BOARD	TABLERO
12	065737S1	▶	**1**	LATERAL	BOARD	TABLERO
13	353446X1		**4**	ARRUELA	WASHER	ARANDELA
14	353679X1		**4**	PARAFUSO	BOLT	PERNO
15	829185M1		**4**	ARRUELA	WASHER	ARANDELA
16	065586S1		**1**	SUPORTE PESOS	WEIGHT FRAME	BASTIDOR P.PESAS
17	068285N1		**1**	GRADE	GRILLE	REJILLA
18	068305P1		**1**	GALÃO	PAD	CIERRE
19	022625N1		**1**	CABO	CABLE	CABLE
20	065580S1		**1**	ENVOLTÓRIO	NOSE	NARIZ
21	353434X1		**4**	ARRUELA	WASHER	ARANDELA
22	353691X1		**4**	PARAFUSO	BOLT	PERNO
23	353676X1		**6**	PARAFUSO	BOLT	PERNO
24	829185M1		**12**	ARRUELA	WASHER	ARANDELA
25	353446X1		**12**	ARRUELA	WASHER	ARANDELA
26	2801689M2		**1**	GUARNIÇÃO	FOAM	ESPUMA
28	6222669M1		**2**	TAMPÃO	PAD	ALMOHADILLA

Lataria
Sheet Metal
Emplanchados

100-35

Escapamento Lateral Mf275- Até Série 2rm - 6c005969/ 4rm - 6c006152
Horizontal Exhaust Mf275- Up To S/N 2wd - 6c005969/ 4wd - 6c006152
Descarga Horizontal Mf275- Hasta N/S 2rm - 6c005969/ 4rm - 6c006152

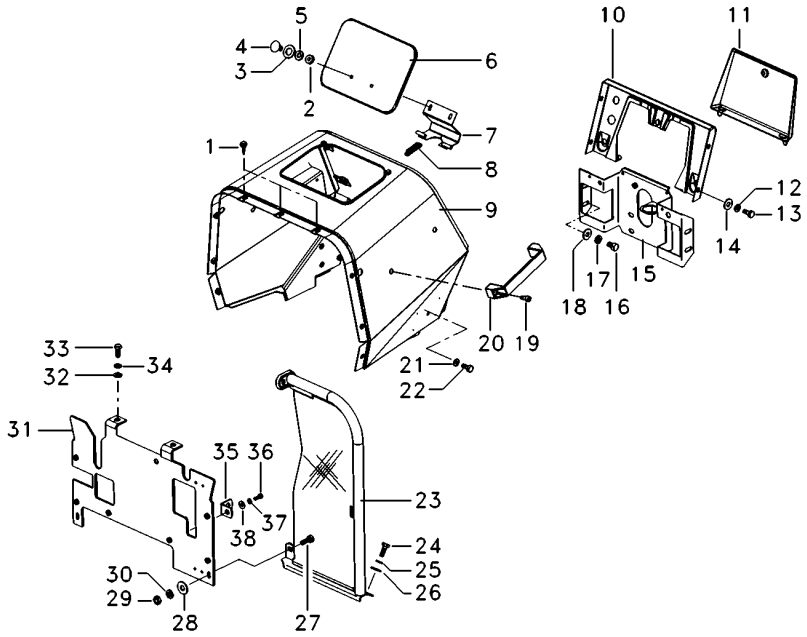

1	490742M1	**5**	AMORTECEDOR	DAMPER	AMORTIGUADOR
2	339030X1	**2**	PORCA	NUT	TUERCA
3	829185M1	**6**	ARRUELA	WASHER	ARANDELA
4	385367X1	**2**	PARAFUSO	BOLT	PERNO
5	353441X1	**2**	ARRUELA	WASHER	ARANDELA
6	067956S1	**1**	TAMPA	COVER	CUBIERTA
7	027852S1	**1**	DOBRADIÇA	HINGE	BISAGRA
8	1706116M1	**1**	MOLA	SPRING	RESORTE
9	067410S1	**1**	MINICAPUZ	MINIHOOD	MINICAPÓ
10	062785S1	**1**	PAINEL	PANEL	PANEL
11	3149352M91	**1**	TAMPA	COVER	CUBIERTA
12	353441X1	**4**	ARRUELA	WASHER	ARANDELA
13	353666X1	**4**	PARAFUSO	BOLT	PERNO
14	355617X1	**4**	ARRUELA	WASHER	ARANDELA
15	068122S1	**1**	SUPORTE	BRACKET	SOPORTE
16	353693X1	**4**	PARAFUSO	BOLT	PERNO
17	353434X1	**4**	ARRUELA	WASHER	ARANDELA
18	353756X1	**4**	ARRUELA	WASHER	ARANDELA
19	360826X1	**2**	PARAFUSO	BOLT	PERNO
20	3589241M1	**1**	ALÇA	STRAP	FAJA
21	353434X1	**4**	ARRUELA	WASHER	ARANDELA
22	353688X1	**4**	PARAFUSO	BOLT	PERNO
23	037159N1 ▶	**1**	DEFLETOR	DEFLECTOR	DEFLECTOR
23	037160N1 ◀	**1**	DEFLETOR	DEFLECTOR	DEFLECTOR
24	353667X1	**6**	PARAFUSO	BOLT	PERNO
25	353441X1	**6**	ARRUELA	WASHER	ARANDELA
26	355617X1	**6**	ARRUELA	WASHER	ARANDELA
28	355617X1	**4**	ARRUELA	WASHER	ARANDELA
29	355564X1	**2**	PORCA	NUT	TUERCA
30	353441X1	**2**	ARRUELA	WASHER	ARANDELA
31	057840S1	**1**	DEFLETOR	DEFLECTOR	DEFLECTOR
32	353756X1	**2**	ARRUELA	WASHER	ARANDELA
33	353691X1	**2**	PARAFUSO	BOLT	PERNO
34	353434X1	**2**	ARRUELA	WASHER	ARANDELA
35	026409P1	**2**	SUPORTE	BRACKET	SOPORTE
36	353667X1	**2**	PARAFUSO	BOLT	PERNO
37	353441X1	**2**	ARRUELA	WASHER	ARANDELA
38	355617X1	**2**	ARRUELA	WASHER	ARANDELA

Lataria
Sheet Metal
Emplanchados

100-40

Escapamento Lateral Mf275- A Partir N/S 2rm - 6c005970/ 4rm - 6c006153
Horizontal Exhaust Mf275- From S/N 2wd - 6c005970/ 4wd - 6c006153
Descarga Horizontal Mf275- Desde N/S 2rm - 6c005970/ 4rm - 6c006153

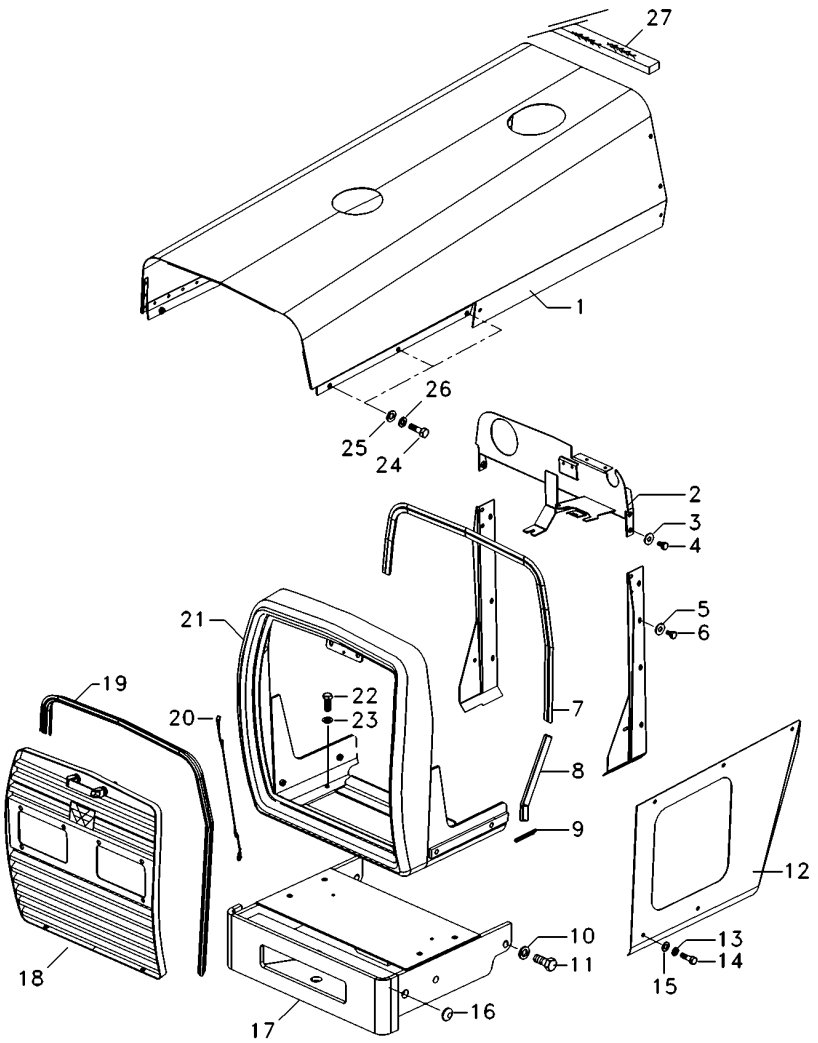

1	071203S1		**1**	CAPUZ	HOOD	CAPO
2	6219551M91		**1**	PAINEL	PANEL	PANEL
3	353446X1		**4**	ARRUELA	WASHER	ARANDELA
4	353677X1		**4**	PARAFUSO	BOLT	PERNO
5	355617X1		**8**	ARRUELA	WASHER	ARANDELA
6	391074X1		**8**	PARAFUSO	BOLT	PERNO
7	067979P1		**1**	GALÃO	PAD	CIERRE
8	068496P1		**2**	GALÃO	PAD	CIERRE
9	068318P1		**2**	GALÃO	PAD	CIERRE
10	353433X1		**6**	ARRUELA	WASHER	ARANDELA
11	368761X1		**6**	PARAFUSO	BOLT	PERNO
12	065736S1	◀	**1**	LATERAL	BOARD	TABLERO
12	065737S1	▶	**1**	LATERAL	BOARD	TABLERO
13	353446X1		**4**	ARRUELA	WASHER	ARANDELA
14	353679X1		**4**	PARAFUSO	BOLT	PERNO
15	829185M1		**4**	ARRUELA	WASHER	ARANDELA
16	6222669M1		**2**	TAMPÃO	PAD	ALMOHADILLA
17	065586S1		**1**	SUPORTE PESOS	WEIGHT FRAME	BASTIDOR P.PESAS
18	068285N1		**1**	GRADE	GRILLE	REJILLA
19	068305P1		**1**	GALÃO	PAD	CIERRE
20	022625N1		**1**	CABO	CABLE	CABLE
21	065580S1		**1**	ENVOLTÓRIO	NOSE	NARIZ
22	353691X1		**4**	PARAFUSO	BOLT	PERNO
23	353434X1		**4**	ARRUELA	WASHER	ARANDELA
24	353676X1		**10**	PARAFUSO	BOLT	PERNO
25	829185M1		**12**	ARRUELA	WASHER	ARANDELA
26	353446X1		**12**	ARRUELA	WASHER	ARANDELA
27	2801689M2		**1**	GUARNIÇÃO	FOAM	ESPUMA

Lataria
Sheet Metal
Emplanchados

100-45

Escapamento Lateral Mf275- A Partir N/S 2rm - 6c005970/ 4rm - 6c006153
Horizontal Exhaust Mf275- From S/N 2wd - 6c005970/ 4wd - 6c006153
Descarga Horizontal Mf275- Desde N/S 2rm - 6c005970/ 4rm - 6c006153

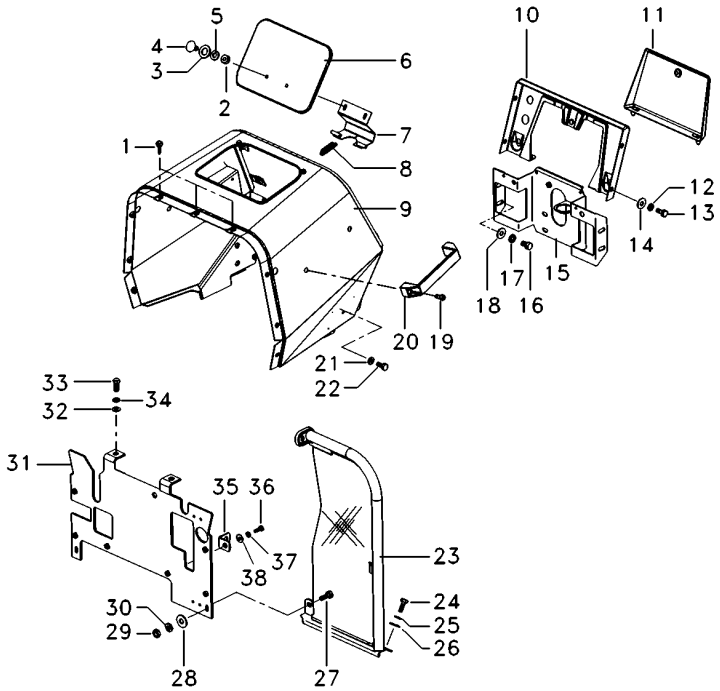

1	490742M1		**5**	AMORTECEDOR	DAMPER	AMORTIGUADOR
2	339030X1		**2**	PORCA	NUT	TUERCA
3	829185M1		**2**	ARRUELA	WASHER	ARANDELA
4	385367X1		**2**	PARAFUSO	BOLT	PERNO
5	353441X1		**2**	ARRUELA	WASHER	ARANDELA
6	067956S1		**1**	TAMPA	COVER	CUBIERTA
7	027852S1		**1**	DOBRADIÇA	HINGE	BISAGRA
8	1706116M1		**1**	MOLA	SPRING	RESORTE
9	067410S1		**1**	MINICAPUZ	MINIHOOD	MINICAPÓ
10	062785S1		**1**	PAINEL	PANEL	PANEL
11	3149352M91		**1**	TAMPA	COVER	CUBIERTA
12	353441X1		**4**	ARRUELA	WASHER	ARANDELA
13	353666X1		**4**	PARAFUSO	BOLT	PERNO
14	355617X1		**4**	ARRUELA	WASHER	ARANDELA
15	6219549M91		**1**	SUPORTE	CLEVIS	GANCHO SEGURI.
16	353693X1		**4**	PARAFUSO	BOLT	PERNO
17	353434X1		**4**	ARRUELA	WASHER	ARANDELA
18	353756X1		**4**	ARRUELA	WASHER	ARANDELA
19	360826X1		**2**	PARAFUSO	BOLT	PERNO
20	3589241M1		**1**	ALÇA	STRAP	FAJA
21	353434X1		**4**	ARRUELA	WASHER	ARANDELA
22	353688X1		**4**	PARAFUSO	BOLT	PERNO
23	6224640M91	▶	**1**	CJ. DEFLETOR	KIT, DEFLECTOR	JUEGO DEFLECTOR
23	6224641M91	◀	**1**	CJ. DEFLETOR	KIT, DEFLECTOR	JUEGO DEFLECTOR
24	353667X1		**6**	PARAFUSO	BOLT	PERNO
25	353441X1		**6**	ARRUELA	WASHER	ARANDELA
26	355617X1		**6**	ARRUELA	WASHER	ARANDELA
27	353667X1		**2**	PARAFUSO	BOLT	PERNO
28	355617X1		**4**	ARRUELA	WASHER	ARANDELA
29	355564X1		**2**	PORCA	NUT	TUERCA
30	353441X1		**2**	ARRUELA	WASHER	ARANDELA
31	6219553M91		**1**	DEFLETOR	DEFLECTOR	DEFLECTOR
32	353756X1		**2**	ARRUELA	WASHER	ARANDELA
33	353691X1		**2**	PARAFUSO	BOLT	PERNO
34	353434X1		**2**	ARRUELA	WASHER	ARANDELA
35	026409P1		**2**	SUPORTE	BRACKET	SOPORTE
36	353667X1		**2**	PARAFUSO	BOLT	PERNO
37	353441X1		**2**	ARRUELA	WASHER	ARANDELA
38	355617X1		**2**	ARRUELA	WASHER	ARANDELA

Lataria
Sheet Metal
Emplanchados

100-50

Tratores Tração Central Mf275- Até Série 2rm - 6c005969/ 4rm - 6c006152
Central Traction Mf275- Up To S/N 2wd - 6c005969/ 4wd - 6c006152
Tracción Central Mf275- Hasta N/S 2rm - 6c005969/ 4rm - 6c006152

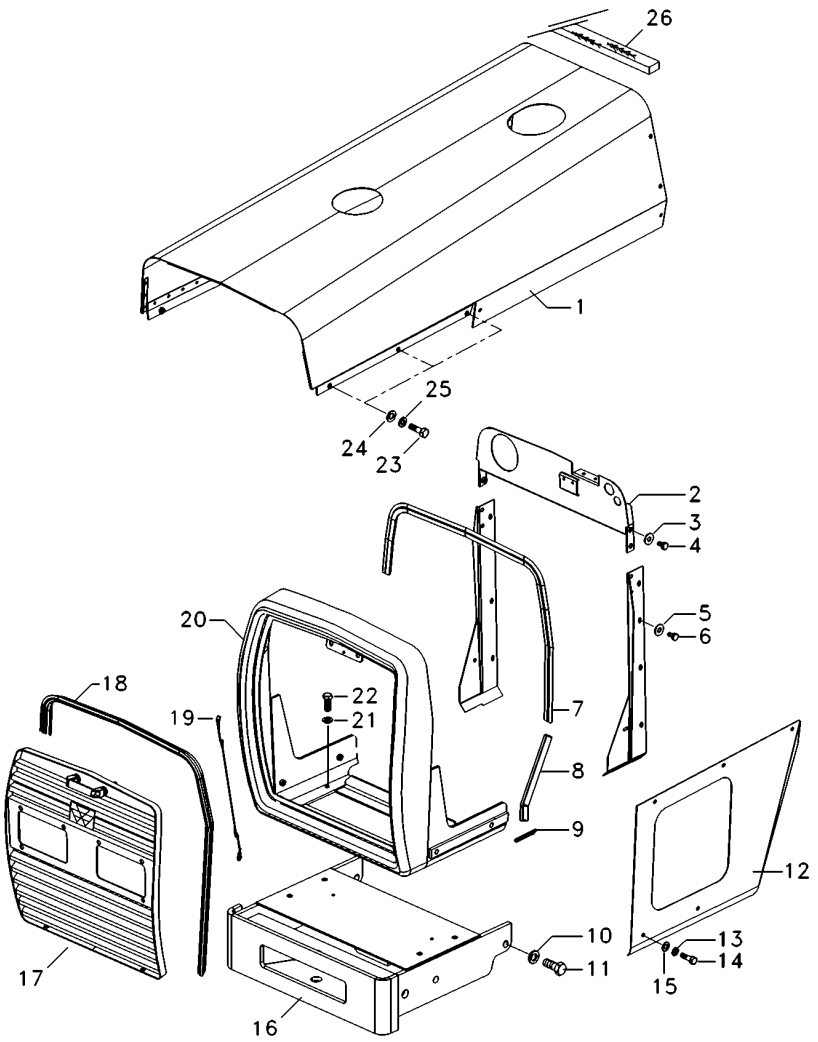

1	071019S1		**1**	CAPUZ	HOOD	CAPO
2	067679S1		**1**	PAINEL	PANEL	PANEL
3	353446X1		**4**	ARRUELA	WASHER	ARANDELA
4	353677X1		**4**	PARAFUSO	BOLT	PERNO
5	355617X1		**8**	ARRUELA	WASHER	ARANDELA
6	391074X1		**8**	PARAFUSO	BOLT	PERNO
7	067979P1		**1**	GALÃO	PAD	CIERRE
8	068496P1		**2**	GALÃO	PAD	CIERRE
9	068318P1		**2**	GALÃO	PAD	CIERRE
10	353433X1		**6**	ARRUELA	WASHER	ARANDELA
11	368761X1		**6**	PARAFUSO	BOLT	PERNO
12	065736S1	◀	**1**	LATERAL	BOARD	TABLERO
12	065737S1	▶	**1**	LATERAL	BOARD	TABLERO
13	353446X1		**4**	ARRUELA	WASHER	ARANDELA
14	353681X1		**4**	PARAFUSO	BOLT	PERNO
15	829185M1		**4**	ARRUELA	WASHER	ARANDELA
16	065650S1		**1**	SUPORTE PESOS	WEIGHT FRAME	BASTIDOR P.PESAS
17	068285N1		**1**	GRADE	GRILLE	REJILLA
18	068305P1		**1**	GALÃO	PAD	CIERRE
19	022624N1		**1**	CABO	CABLE	CABLE
20	065580S1		**1**	ENVOLTÓRIO	NOSE	NARIZ
21	353434X1		**4**	ARRUELA	WASHER	ARANDELA
22	353691X1		**4**	PARAFUSO	BOLT	PERNO
23	353676X1		**6**	PARAFUSO	BOLT	PERNO
24	829185M1		**12**	ARRUELA	WASHER	ARANDELA
25	353446X1		**14**	ARRUELA	WASHER	ARANDELA
26	2801689M2		**1**	GUARNIÇÃO	FOAM	ESPUMA

Lataria
Sheet Metal
Emplanchados

100-55

Tratores Tração Central Mf275- Até Série 2rm - 6c005969/ 4rm - 6c006152
Central Traction Mf275- Up To S/N 2wd - 6c005969/ 4wd - 6c006152
Tracción Central Mf275- Hasta N/S 2rm - 6c005969/ 4rm - 6c006152

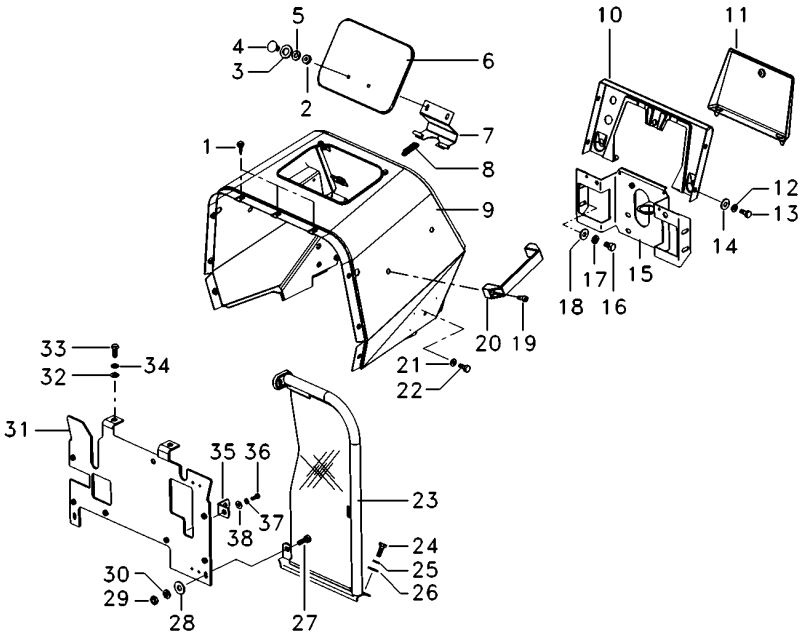

1	490742M1	**5**	AMORTECEDOR	DAMPER	AMORTIGUADOR
2	339030X1	**2**	PORCA	NUT	TUERCA
3	829185M1	**2**	ARRUELA	WASHER	ARANDELA
4	385367X1	**2**	PARAFUSO	BOLT	PERNO
5	353441X1	**2**	ARRUELA	WASHER	ARANDELA
6	067956S1	**1**	TAMPA	COVER	CUBIERTA
7	027852S1	**1**	DOBRADIÇA	HINGE	BISAGRA
8	1706116M1	**1**	MOLA	SPRING	RESORTE
9	067410S1	**1**	MINICAPUZ	MINIHOOD	MINICAPÓ
10	062785S1	**1**	PAINEL	PANEL	PANEL
11	3149352M91	**1**	TAMPA	COVER	CUBIERTA
12	353441X1	**4**	ARRUELA	WASHER	ARANDELA
13	353666X1	**4**	PARAFUSO	BOLT	PERNO
14	355617X1	**4**	ARRUELA	WASHER	ARANDELA
15	068122S1	**1**	SUPORTE	BRACKET	SOPORTE
16	353693X1	**4**	PARAFUSO	BOLT	PERNO
17	353434X1	**4**	ARRUELA	WASHER	ARANDELA
18	353756X1	**4**	ARRUELA	WASHER	ARANDELA
19	360826X1	**2**	PARAFUSO	BOLT	PERNO
20	3589241M1	**1**	ALÇA	STRAP	FAJA
21	353434X1	**4**	ARRUELA	WASHER	ARANDELA
22	353688X1	**4**	PARAFUSO	BOLT	PERNO
23	037159N1 ▶	**1**	DEFLETOR	DEFLECTOR	DEFLECTOR
23	037160N1 ◀	**1**	DEFLETOR	DEFLECTOR	DEFLECTOR
24	353667X1	**6**	PARAFUSO	BOLT	PERNO
25	353441X1	**6**	ARRUELA	WASHER	ARANDELA
26	355617X1	**6**	ARRUELA	WASHER	ARANDELA
27	353667X1	**2**	PARAFUSO	BOLT	PERNO
28	355617X1	**4**	ARRUELA	WASHER	ARANDELA
29	355564X1	**2**	PORCA	NUT	TUERCA
30	353441X1	**2**	ARRUELA	WASHER	ARANDELA
31	6200896M91	**1**	DEFLETOR	DEFLECTOR	DEFLECTOR
32	353756X1	**2**	ARRUELA	WASHER	ARANDELA
33	353691X1	**2**	PARAFUSO	BOLT	PERNO
34	353434X1	**2**	ARRUELA	WASHER	ARANDELA
35	026409P1	**2**	SUPORTE	BRACKET	SOPORTE
36	353667X1	**2**	PARAFUSO	BOLT	PERNO
37	353441X1	**2**	ARRUELA	WASHER	ARANDELA
38	355617X1	**2**	ARRUELA	WASHER	ARANDELA

Lataria
Sheet Metal
Emplanchados

100-60

Tratores Tração Central Mf275- A Partir N/S 2rm - 6c005970/ 4rm - 6c006153
Central Traction Mf275- From S/N 2wd - 6c005970/ 4wd - 6c006153
Tracción Central Mf275- Desde N/S 2rm - 6c005970/ 4rm - 6c006153

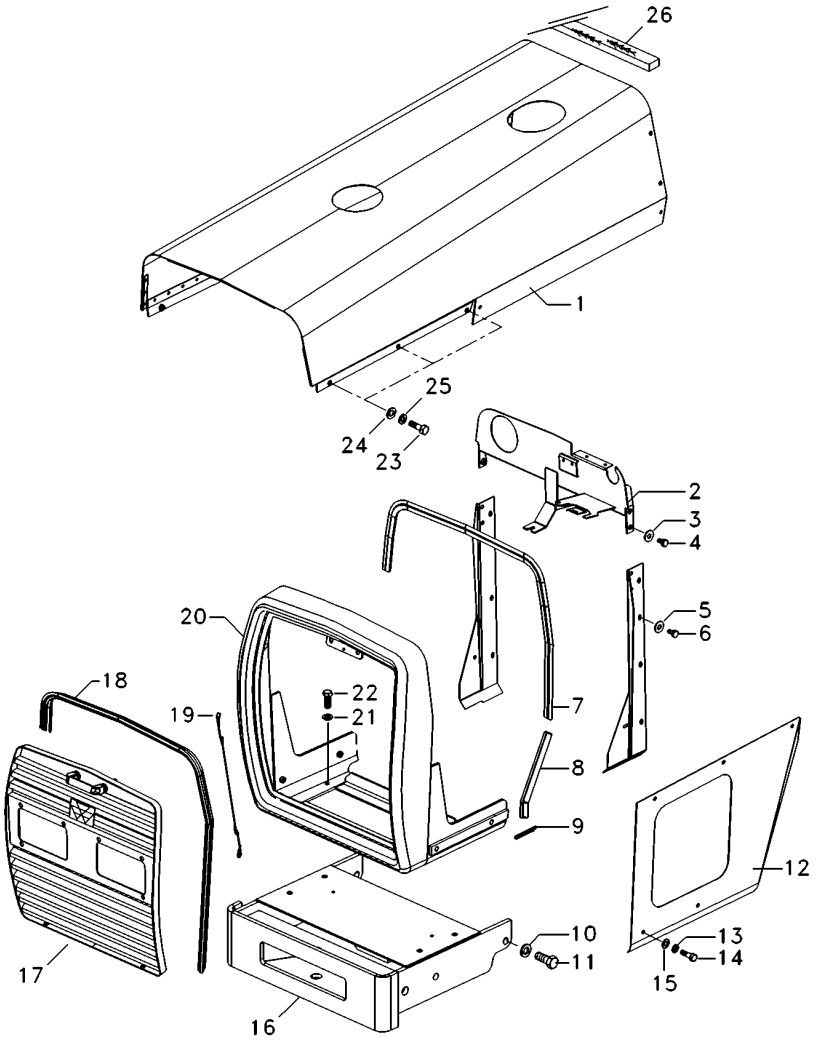

1	071019S1		**1**	CAPUZ	HOOD	CAPO
2	6219551M91		**1**	PAINEL	PANEL	PANEL
3	353446X1		**4**	ARRUELA	WASHER	ARANDELA
4	353677X1		**4**	PARAFUSO	BOLT	PERNO
5	355617X1		**8**	ARRUELA	WASHER	ARANDELA
6	391074X1		**8**	PARAFUSO	BOLT	PERNO
7	067979P1		**1**	GALÃO	PAD	CIERRE
8	068496P1		**2**	GALÃO	PAD	CIERRE
9	068318P1		**2**	GALÃO	PAD	CIERRE
10	353433X1		**6**	ARRUELA	WASHER	ARANDELA
11	368761X1		**6**	PARAFUSO	BOLT	PERNO
12	065736S1	◀	**1**	LATERAL	BOARD	TABLERO
12	065737S1	▶	**1**	LATERAL	BOARD	TABLERO
13	353446X1		**4**	ARRUELA	WASHER	ARANDELA
14	353681X1		**4**	PARAFUSO	BOLT	PERNO
15	829185M1		**4**	ARRUELA	WASHER	ARANDELA
16	065650S1		**1**	SUPORTE PESOS	WEIGHT FRAME	BASTIDOR P.PESAS
17	068285N1		**1**	GRADE	GRILLE	REJILLA
18	068305P1		**1**	GALÃO	PAD	CIERRE
19	022624N1		**1**	CABO	CABLE	CABLE
20	065580S1		**1**	ENVOLTÓRIO	NOSE	NARIZ
21	353434X1		**4**	ARRUELA	WASHER	ARANDELA
22	353691X1		**4**	PARAFUSO	BOLT	PERNO
23	353676X1		**10**	PARAFUSO	BOLT	PERNO
24	829185M1		**12**	ARRUELA	WASHER	ARANDELA
25	353446X1		**12**	ARRUELA	WASHER	ARANDELA
26	2801689M2		**1**	GUARNIÇÃO	FOAM	ESPUMA

Lataria
Sheet Metal
Emplanchados

100-65

Tratores Tração Central Mf275- A Partir N/S 2rm - 6c005970/ 4rm - 6c006153
Central Traction Mf275- From S/N 2wd - 6c005970/ 4wd - 6c006153
Tracción Central Mf275- Desde N/S 2rm - 6c005970/ 4rm - 6c006153

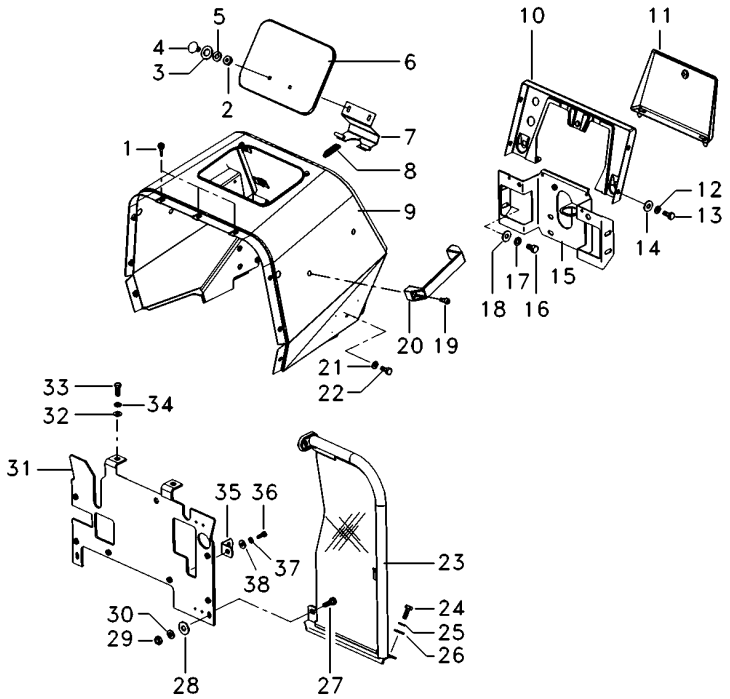

1	490742M1		**5**	AMORTECEDOR	DAMPER	AMORTIGUADOR
2	339030X1		**2**	PORCA	NUT	TUERCA
3	829185M1		**2**	ARRUELA	WASHER	ARANDELA
4	385367X1		**2**	PARAFUSO	BOLT	PERNO
5	353441X1		**2**	ARRUELA	WASHER	ARANDELA
6	067956S1		**1**	TAMPA	COVER	CUBIERTA
7	027852S1		**1**	DOBRADIÇA	HINGE	BISAGRA
8	1706116M1		**1**	MOLA	SPRING	RESORTE
9	067410S1		**1**	MINICAPUZ	MINIHOOD	MINICAPÓ
10	062785S1		**1**	PAINEL	PANEL	PANEL
11	3149352M91		**1**	TAMPA	COVER	CUBIERTA
12	353441X1		**4**	ARRUELA	WASHER	ARANDELA
13	353666X1		**4**	PARAFUSO	BOLT	PERNO
14	355617X1		**4**	ARRUELA	WASHER	ARANDELA
15	6219549M91		**1**	SUPORTE	CLEVIS	GANCHO SEGURI.
16	353693X1		**4**	PARAFUSO	BOLT	PERNO
17	353434X1		**4**	ARRUELA	WASHER	ARANDELA
18	353756X1		**4**	ARRUELA	WASHER	ARANDELA
19	360826X1		**2**	PARAFUSO	BOLT	PERNO
20	3589241M1		**1**	ALÇA	STRAP	FAJA
21	353434X1		**4**	ARRUELA	WASHER	ARANDELA
22	353688X1		**4**	PARAFUSO	BOLT	PERNO
23	6224640M91	▶	**1**	CJ. DEFLETOR	KIT, DEFLECTOR	JUEGO DEFLECTOR
23	6224641M91	◀	**1**	CJ. DEFLETOR	KIT, DEFLECTOR	JUEGO DEFLECTOR
24	353667X1		**6**	PARAFUSO	BOLT	PERNO
25	353441X1		**6**	ARRUELA	WASHER	ARANDELA
26	355617X1		**6**	ARRUELA	WASHER	ARANDELA
27	353667X1		**2**	PARAFUSO	BOLT	PERNO
28	355617X1		**4**	ARRUELA	WASHER	ARANDELA
29	355564X1		**2**	PORCA	NUT	TUERCA
30	353441X1		**2**	ARRUELA	WASHER	ARANDELA
31	6219553M91		**1**	DEFLETOR	DEFLECTOR	DEFLECTOR
32	353756X1		**2**	ARRUELA	WASHER	ARANDELA
33	353691X1		**2**	PARAFUSO	BOLT	PERNO
34	353434X1		**2**	ARRUELA	WASHER	ARANDELA
35	026409P1		**2**	SUPORTE	BRACKET	SOPORTE
36	353667X1		**2**	PARAFUSO	BOLT	PERNO
37	353441X1		**2**	ARRUELA	WASHER	ARANDELA
38	355617X1		**2**	ARRUELA	WASHER	ARANDELA

Lataria
Sheet Metal
Emplanchados

100-70

Tratores Estreito / Compacto
Narrow Tractors / Compact
Tractores Estrecho / Compacto

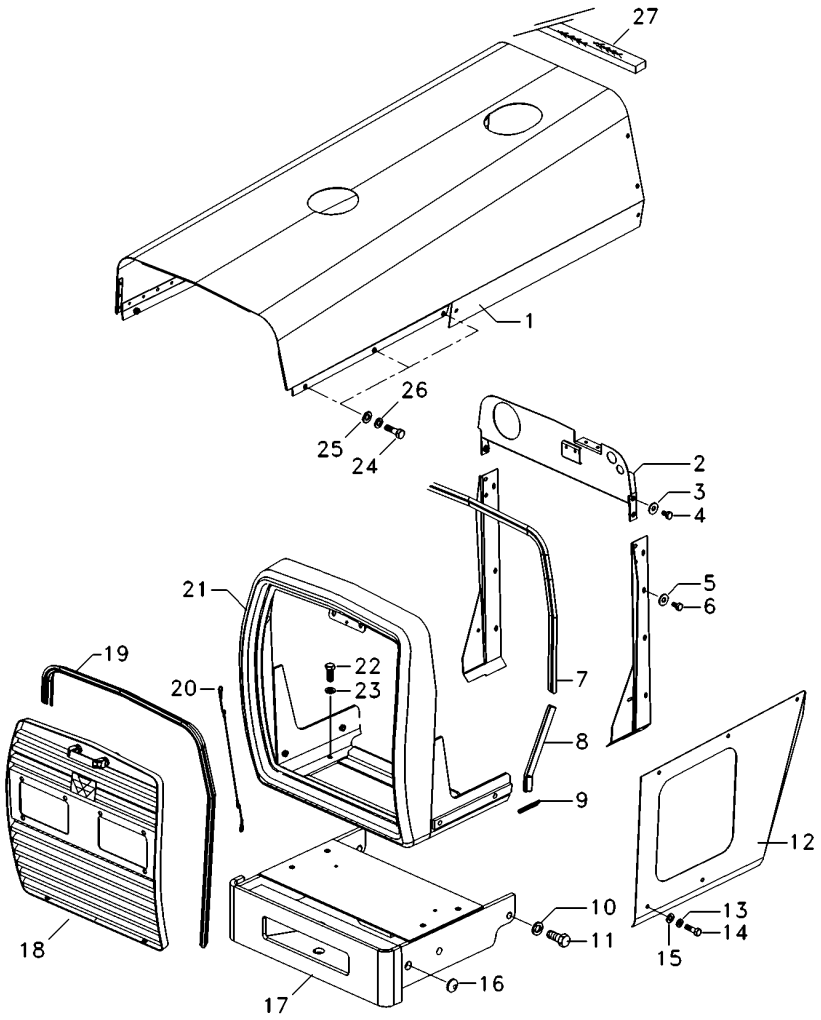

1	071203S1		**1**	CAPUZ	HOOD	CAPO
2	067679S1		**1**	PAINEL	PANEL	PANEL
3	353446X1		**4**	ARRUELA	WASHER	ARANDELA
4	353677X1		**4**	PARAFUSO	BOLT	PERNO
5	355617X1		**8**	ARRUELA	WASHER	ARANDELA
6	391074X1		**8**	PARAFUSO	BOLT	PERNO
7	067979P1		**1**	GALÃO	PAD	CIERRE
8	068496P1		**2**	GALÃO	PAD	CIERRE
9	068318P1		**2**	GALÃO	PAD	CIERRE
10	353433X1		**6**	ARRUELA	WASHER	ARANDELA
11	368761X1		**6**	PARAFUSO	BOLT	PERNO
12	065736S1	◀	**1**	LATERAL	BOARD	TABLERO
12	065737S1	▶	**1**	LATERAL	BOARD	TABLERO
13	353446X1		**4**	ARRUELA	WASHER	ARANDELA
14	353679X1		**4**	PARAFUSO	BOLT	PERNO
16	6222669M1		**2**	TAMPÃO	PAD	ALMOHADILLA
17	065586S1		**1**	SUPORTE PESOS	WEIGHT FRAME	BASTIDOR P.PESAS
18	068285N1		**1**	GRADE	GRILLE	REJILLA
19	068305P1		**1**	GALÃO	PAD	CIERRE
20	022624N1		**1**	CABO	CABLE	CABLE
21	065580S1		**1**	ENVOLTÓRIO	NOSE	NARIZ
22	353691X1		**4**	PARAFUSO	BOLT	PERNO
23	353434X1		**4**	ARRUELA	WASHER	ARANDELA
24	353676X1		**12**	PARAFUSO	BOLT	PERNO
25	353446X1		**12**	ARRUELA	WASHER	ARANDELA
26	829185M1		**12**	ARRUELA	WASHER	ARANDELA
27	2801689M2		**1**	GUARNIÇÃO	FOAM	ESPUMA

Lataria
Sheet Metal
Emplanchados

100-75

Tratores Estreito / Compacto
Narrow Tractors / Compact
Tractores Estrecho / Compacto

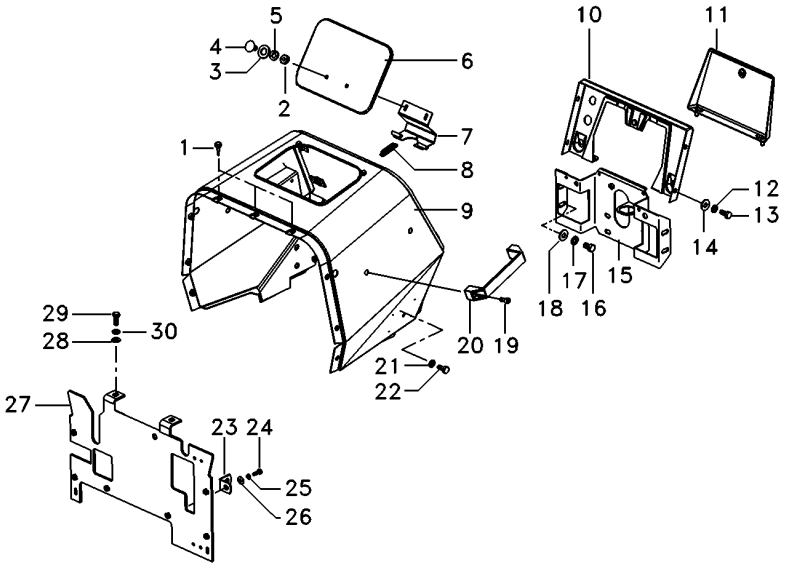

1	490742M1	**5**	AMORTECEDOR	DAMPER	AMORTIGUADOR
2	339030X1	**2**	PORCA	NUT	TUERCA
3	829185M1	**2**	ARRUELA	WASHER	ARANDELA
4	385367X1	**2**	PARAFUSO	BOLT	PERNO
5	353441X1	**2**	ARRUELA	WASHER	ARANDELA
6	067956S1	**1**	TAMPA	COVER	CUBIERTA
7	027852S1	**1**	DOBRADIÇA	HINGE	BISAGRA
8	1706116M1	**1**	MOLA	SPRING	RESORTE
9	067410S1	**1**	MINICAPUZ	MINIHOOD	MINICAPÓ
10	062785S1	**1**	PAINEL	PANEL	PANEL
11	3149353M91	**1**	TAMPA	COVER	CUBIERTA
12	353441X1	**4**	ARRUELA	WASHER	ARANDELA
13	353666X1	**4**	PARAFUSO	BOLT	PERNO
14	355617X1	**4**	ARRUELA	WASHER	ARANDELA
15	068122S1	**1**	SUPORTE	BRACKET	SOPORTE
16	353693X1	**4**	PARAFUSO	BOLT	PERNO
17	353434X1	**4**	ARRUELA	WASHER	ARANDELA
18	353756X1	**4**	ARRUELA	WASHER	ARANDELA
19	360826X1	**2**	PARAFUSO	BOLT	PERNO
20	3589241M1	**1**	ALÇA	STRAP	FAJA
21	353434X1	**4**	ARRUELA	WASHER	ARANDELA
22	353688X1	**4**	PARAFUSO	BOLT	PERNO
23	026409P1	**2**	SUPORTE	BRACKET	SOPORTE
24	353667X1	**2**	PARAFUSO	BOLT	PERNO
25	353441X1	**2**	ARRUELA	WASHER	ARANDELA
26	355617X1	**2**	ARRUELA	WASHER	ARANDELA
27	6200896M91	**1**	DEFLETOR	DEFLECTOR	DEFLECTOR
28	353756X1	**2**	ARRUELA	WASHER	ARANDELA
29	353691X1	**2**	PARAFUSO	BOLT	PERNO
30	353434X1	**2**	ARRUELA	WASHER	ARANDELA

Lataria
Sheet Metal
Emplanchados

100-80

2 Rodas Motrizes - Com Cabina
2 Wheels Drive - With Cab
2 Ruedas Motriz - Con Cabina

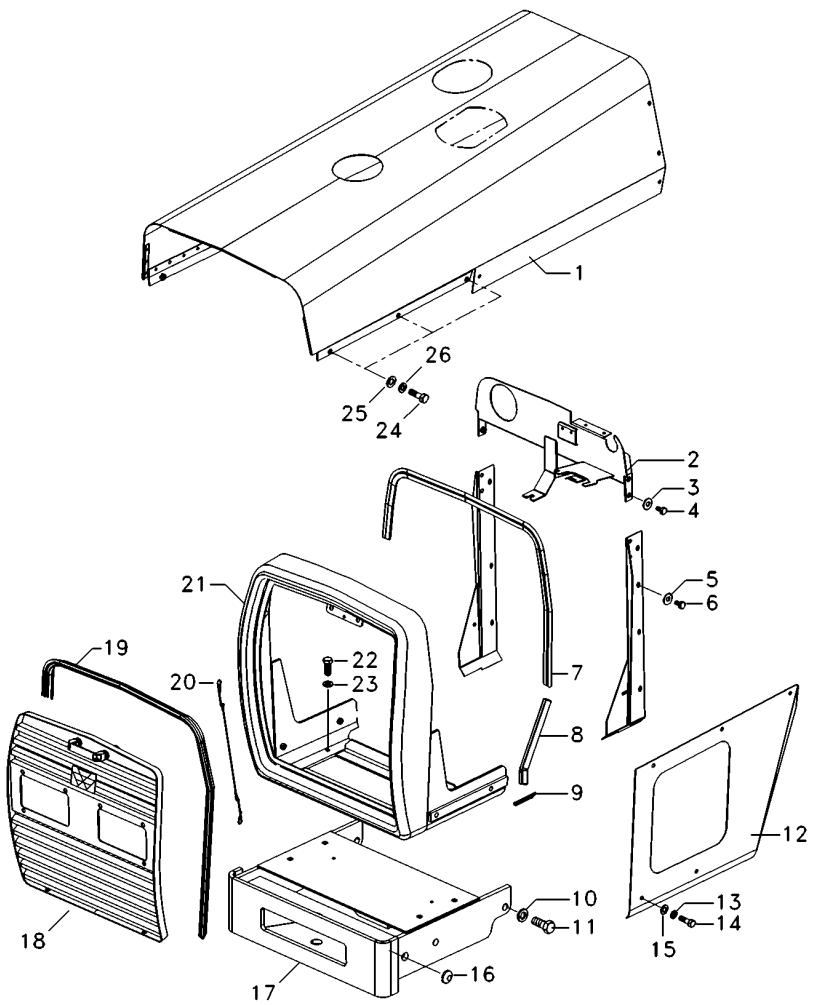

1	069995S1		**1**	CAPUZ	HOOD	CAPO
2	6219551M91		**1**	PAINEL	PANEL	PANEL
3	353446X1		**4**	ARRUELA	WASHER	ARANDELA
4	353677X1		**4**	PARAFUSO	BOLT	PERNO
5	355617X1		**8**	ARRUELA	WASHER	ARANDELA
6	391074X1		**8**	PARAFUSO	BOLT	PERNO
7	067979P1		**1**	GALÃO	PAD	CIERRE
8	068496P1		**2**	GALÃO	PAD	CIERRE
9	068318P1		**2**	GALÃO	PAD	CIERRE
10	353433X1		**6**	ARRUELA	WASHER	ARANDELA
11	368761X1		**6**	PARAFUSO	BOLT	PERNO
12	065736S1	◀	**1**	LATERAL	BOARD	TABLERO
12	065737S1	▶	**1**	LATERAL	BOARD	TABLERO
13	353446X1		**4**	ARRUELA	WASHER	ARANDELA
14	353679X1		**4**	PARAFUSO	BOLT	PERNO
15	829185M1		**4**	ARRUELA	WASHER	ARANDELA
16	6222669M1		**2**	TAMPÃO	PAD	ALMOHADILLA
17	065586S1		**1**	SUPORTE PESOS	WEIGHT FRAME	BASTIDOR P.PESAS
18	068285N1		**1**	GRADE	GRILLE	REJILLA
19	068305P1		**1**	GALÃO	PAD	CIERRE
20	022624N1		**1**	CABO	CABLE	CABLE
21	068290N1		**1**	ENVOLTÓRIO	NOSE	NARIZ
22	354264X1		**4**	PARAFUSO	BOLT	PERNO
23	353434X1		**4**	ARRUELA	WASHER	ARANDELA
24	353676X1		**2**	PARAFUSO	BOLT	PERNO
25	829185M1		**6**	ARRUELA	WASHER	ARANDELA
26	353446X1		**6**	ARRUELA	WASHER	ARANDELA

Lataria
Sheet Metal
Emplanchados

100-85

2 Rodas Motrizes - Com Cabina
2 Wheels Drive - With Cab
2 Ruedas Motriz - Con Cabina

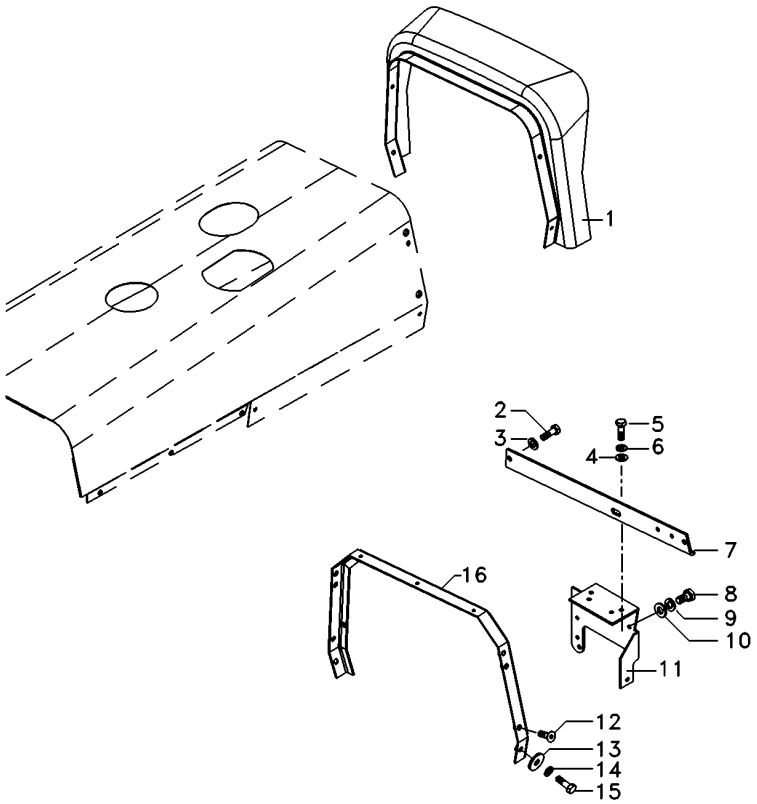

1	073058N1	**1**	FECHAMENTO	COVER	CUBIERTA
2	353679X1	**2**	PARAFUSO	BOLT	PERNO
3	353446X1	**2**	ARRUELA	WASHER	ARANDELA
4	339024X1	**2**	ARRUELA	WASHER	ARANDELA
5	339761X1	**2**	PARAFUSO	BOLT	PERNO
6	339374X1	**2**	ARRUELA	WASHER	ARANDELA
7	069048P1	**1**	PERFIL	PROFILE	PERFIL
8	339081X1	**4**	PARAFUSO	BOLT	PERNO
9	339376X1	**4**	ARRUELA	WASHER	ARANDELA
10	339025X1	**1**	ARRUELA	WASHER	ARANDELA
11	3771303M92	**1**	SUPORTE	BRACKET	SOPORTE
12	355820X1	**4**	PARAFUSO	BOLT	PERNO
13	829185M1	**4**	ARRUELA	WASHER	ARANDELA
14	353446X1	**4**	ARRUELA	WASHER	ARANDELA
15	353679X1	**4**	PARAFUSO	BOLT	PERNO
16	069047S1	**1**	SUPORTE	BRACKET	SOPORTE

Lataria
Sheet Metal
Emplanchados

100-90

4 Rodas Motrizes - Com Cabina
4 Wheels Drive - With Cab
4 Ruedas Motriz - Con Cabina

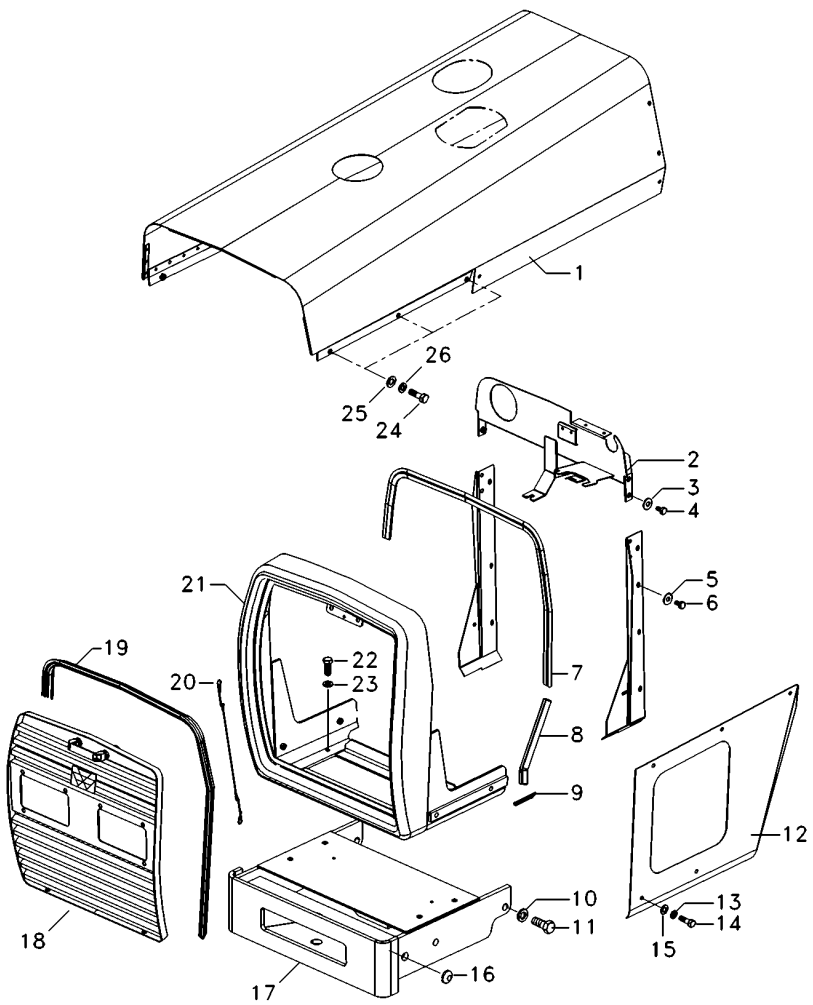

1	069995S1		**1**	CAPUZ	HOOD	CAPO
2	6219551M91		**1**	PAINEL	PANEL	PANEL
3	353446X1		**4**	ARRUELA	WASHER	ARANDELA
4	353677X1		**4**	PARAFUSO	BOLT	PERNO
5	355617X1		**8**	ARRUELA	WASHER	ARANDELA
6	391074X1		**8**	PARAFUSO	BOLT	PERNO
7	067979P1		**1**	GALÃO	PAD	CIERRE
8	068496P1		**2**	GALÃO	PAD	CIERRE
9	068318P1		**2**	GALÃO	PAD	CIERRE
10	353433X1		**6**	ARRUELA	WASHER	ARANDELA
11	368761X1		**6**	PARAFUSO	BOLT	PERNO
12	065736S1	◀	**1**	LATERAL	BOARD	TABLERO
12	065737S1	▶	**1**	LATERAL	BOARD	TABLERO
13	353446X1		**4**	ARRUELA	WASHER	ARANDELA
14	353679X1		**4**	PARAFUSO	BOLT	PERNO
15	829185M1		**4**	ARRUELA	WASHER	ARANDELA
16	6222669M1		**2**	TAMPÃO	PAD	ALMOHADILLA
17	065586S1		**1**	SUPORTE PESOS	WEIGHT FRAME	BASTIDOR P.PESAS
18	068285N1		**1**	GRADE	GRILLE	REJILLA
19	068305P1		**1**	GALÃO	PAD	CIERRE
20	022624N1		**1**	CABO	CABLE	CABLE
21	068290N1		**1**	ENVOLTÓRIO	NOSE	NARIZ
22	354264X1		**4**	PARAFUSO	BOLT	PERNO
23	353434X1		**4**	ARRUELA	WASHER	ARANDELA
24	353676X1		**2**	PARAFUSO	BOLT	PERNO
25	829185M1		**6**	ARRUELA	WASHER	ARANDELA
26	353446X1		**6**	ARRUELA	WASHER	ARANDELA

Lataria
Sheet Metal
Emplanchados

100-95

4 Rodas Motrizes - Com Cabina
4 Wheels Drive - With Cab
4 Ruedas Motriz - Con Cabina

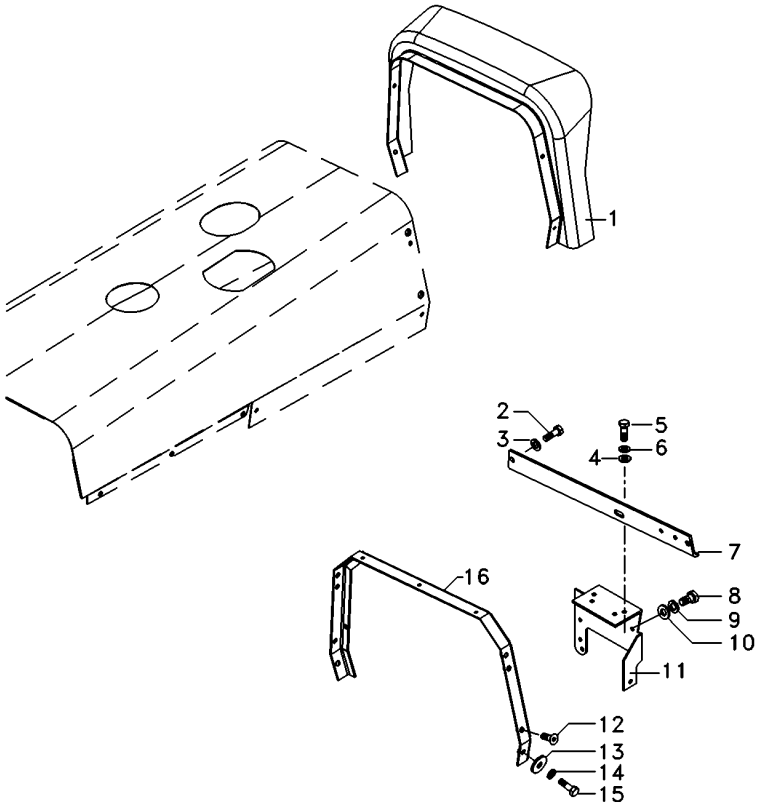

1	073058N1	**1**	FECHAMENTO	COVER	CUBIERTA
2	353679X1	**2**	PARAFUSO	BOLT	PERNO
3	353446X1	**2**	ARRUELA	WASHER	ARANDELA
4	339024X1	**2**	ARRUELA	WASHER	ARANDELA
5	339761X1	**2**	PARAFUSO	BOLT	PERNO
6	339374X1	**2**	ARRUELA	WASHER	ARANDELA
7	069048P1	**1**	PERFIL	PROFILE	PERFIL
8	339081X1	**4**	PARAFUSO	BOLT	PERNO
9	339376X1	**4**	ARRUELA	WASHER	ARANDELA
10	339025X1	**1**	ARRUELA	WASHER	ARANDELA
11	3771303M92	**1**	SUPORTE	BRACKET	SOPORTE
12	355820X1	**4**	PARAFUSO	BOLT	PERNO
13	829185M1	**4**	ARRUELA	WASHER	ARANDELA
14	353446X1	**4**	ARRUELA	WASHER	ARANDELA
15	353679X1	**4**	PARAFUSO	BOLT	PERNO
16	069047S1	**1**	SUPORTE	BRACKET	SOPORTE

Para-Lama
Mudguard
Guardabarros

100-100

Mf275- Até Série 2rm - 6c005969/ 4rm - 6c006152
Mf275- Up To S/N 2wd - 6c005969/ 4wd - 6c006152
Mf275- Hasta N/S 2rm - 6c005969/ 4rm - 6c006152

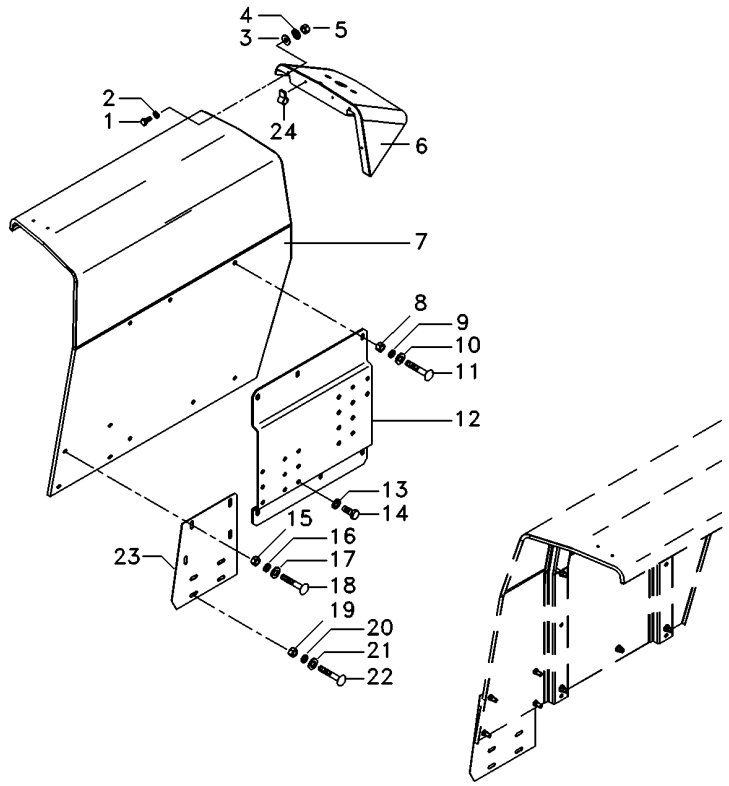

1	353666X1		**10**	PARAFUSO	BOLT	PERNO
2	353441X1		**10**	ARRUELA	WASHER	ARANDELA
3	355617X1		**16**	ARRUELA	WASHER	ARANDELA
4	391026X1		**4**	ARRUELA	WASHER	ARANDELA
5	355564X1		**10**	PORCA	NUT	TUERCA
6	022886P2	▶	**1**	EXTENSÃO	EXTENSION	EXTENSION
6	022887P2	◀	**1**	EXTENSÃO	EXTENSION	EXTENSION
7	022888S1	◀	**1**	PÁRA-LAMA	FENDER	GUARDABARRO
7	022889S1	▶	**1**	PÁRA-LAMA	FENDER	GUARDABARRO
8	353431X1		**8**	PORCA	NUT	TUERCA
9	353434X1		**8**	ARRUELA	WASHER	ARANDELA
10	339534X1		**8**	ARRUELA	WASHER	ARANDELA
11	353816X1		**8**	PARAFUSO	BOLT	PERNO
12	022884S2	◀	**1**	SUPORTE	BRACKET	SOPORTE
12	061203S1	▶	**1**	SUPORTE	BRACKET	SOPORTE
13	339369X1		**12**	ARRUELA	WASHER	ARANDELA
14	339139X1		**12**	PARAFUSO	BOLT	PERNO
15	355565X1		**4**	PORCA	NUT	TUERCA
16	353446X1		**4**	ARRUELA	WASHER	ARANDELA
17	829185M1		**8**	ARRUELA	WASHER	ARANDELA
18	353677X1		**4**	PARAFUSO	BOLT	PERNO
19	355565X1		**4**	PORCA	NUT	TUERCA
20	353446X1		**4**	ARRUELA	WASHER	ARANDELA
21	829185M1		**8**	ARRUELA	WASHER	ARANDELA
22	353679X1		**4**	PARAFUSO	BOLT	PERNO
23	071754P1		**2**	EXTENSÃO	EXTENSION	EXTENSION
24	506293M1		**4**	PRESILHA	STAPLE	GRAPA

Pára-Lama Traseiro
Rear Mudguard
Guardabarros Trasero

100-105

Mf275- A Partir N/S 2rm - 6c005970/ 4rm - 6c006153
Mf275- From S/N 2wd - 6c005970/ 4wd - 6c006153
Mf275- Desde N/S 2rm - 6c005970/ 4rm - 6c006153

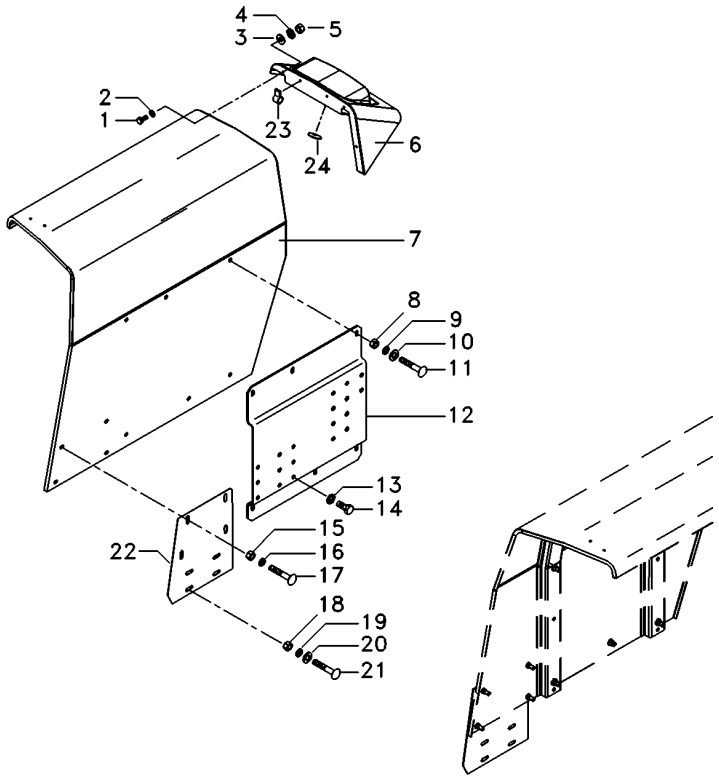

1	353666X1		**10**	PARAFUSO	BOLT	PERNO
2	353441X1		**10**	ARRUELA	WASHER	ARANDELA
3	355617X1		**10**	ARRUELA	WASHER	ARANDELA
4	391026X1		**4**	ARRUELA	WASHER	ARANDELA
5	355564X1		**10**	PORCA	NUT	TUERCA
6	6220018M1	▶	**1**	EXTENSÃO	EXTENSION	EXTENSION
6	6220017M1	◀	**1**	EXTENSÃO	EXTENSION	EXTENSION
7	022888S1	◀	**1**	PÁRA-LAMA	FENDER	GUARDABARRO
7	022889S1	▶	**1**	PÁRA-LAMA	FENDER	GUARDABARRO
8	353431X1		**8**	PORCA	NUT	TUERCA
9	353434X1		**8**	ARRUELA	WASHER	ARANDELA
10	339534X1		**8**	ARRUELA	WASHER	ARANDELA
11	353816X1		**8**	PARAFUSO	BOLT	PERNO
12	022884S2	◀	**1**	SUPORTE	BRACKET	SOPORTE
12	061203S1	▶	**1**	SUPORTE	BRACKET	SOPORTE
13	339369X1		**12**	ARRUELA	WASHER	ARANDELA
14	339139X1		**12**	PARAFUSO	BOLT	PERNO
18	355565X1		**4**	PORCA	NUT	TUERCA
19	353446X1		**4**	ARRUELA	WASHER	ARANDELA
20	829185M1		**8**	ARRUELA	WASHER	ARANDELA
21	353679X1		**4**	PARAFUSO	BOLT	PERNO
22	071754P1		**2**	EXTENSÃO	EXTENSION	EXTENSION
23	506293M1		**4**	PRESILHA	STAPLE	GRAPA

Para-Lama
Mudguard
Guardabarros

100-110

Usado Somente Com Rodado 14.9x28 Mf275- Até Série 2rm - 6c005969/ 4rm - 6c006152
Only Used With Wheels 14.9x28 Mf275- Up To S/N 2wd - 6c005969/ 4wd - 6c006152
Usado Solamente Con Rodaje 14.9x28 Mf275- Hasta N/S 2rm - 6c005969/ 4rm - 6c006152

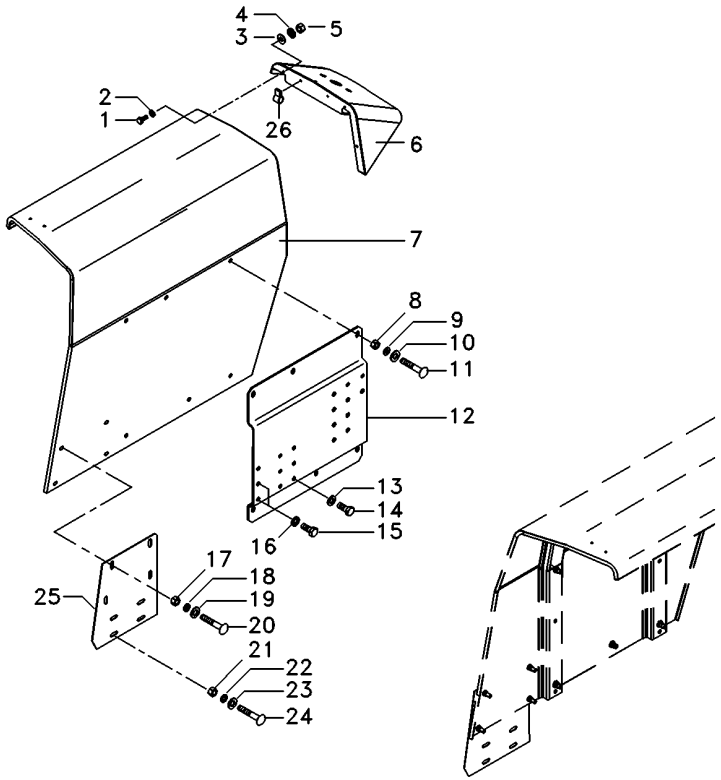

1	353666X1		**10**	PARAFUSO	BOLT	PERNO
2	353441X1		**10**	ARRUELA	WASHER	ARANDELA
3	355617X1		**16**	ARRUELA	WASHER	ARANDELA
4	391026X1		**4**	ARRUELA	WASHER	ARANDELA
5	355564X1		**10**	PORCA	NUT	TUERCA
6	022886P2	▶	**1**	EXTENSÃO	EXTENSION	EXTENSION
6	022887P2	◀	**1**	EXTENSÃO	EXTENSION	EXTENSION
7	022891S1	▶	**1**	PÁRA-LAMA	FENDER	GUARDABARRO
7	022892S1	◀	**1**	PÁRA-LAMA	FENDER	GUARDABARRO
8	353431X1		**8**	PORCA	NUT	TUERCA
9	353434X1		**8**	ARRUELA	WASHER	ARANDELA
10	339534X1		**8**	ARRUELA	WASHER	ARANDELA
11	353816X1		**8**	PARAFUSO	BOLT	PERNO
12	022880S2	◀	**1**	SUPORTE	BRACKET	SOPORTE
12	022881S3	▶	**1**	SUPORTE	SUPPORT	DISPOS.DE SOSTEN
13	339369X1		**12**	ARRUELA	WASHER	ARANDELA
14	339139X1		**12**	PARAFUSO	BOLT	PERNO
15	391375X1		**2**	PARAFUSO	BOLT	PERNO
16	339369X1		**2**	ARRUELA	WASHER	ARANDELA
17	355565X1		**4**	PORCA	NUT	TUERCA
18	353446X1		**4**	ARRUELA	WASHER	ARANDELA
19	829185M1		**8**	ARRUELA	WASHER	ARANDELA
20	353677X1		**4**	PARAFUSO	BOLT	PERNO
21	355565X1		**4**	PORCA	NUT	TUERCA
22	353446X1		**4**	ARRUELA	WASHER	ARANDELA
23	829185M1		**8**	ARRUELA	WASHER	ARANDELA
24	353679X1		**4**	PARAFUSO	BOLT	PERNO
25	071754P1		**2**	EXTENSÃO	EXTENSION	EXTENSION
26	506293M1		**4**	PRESILHA	STAPLE	GRAPA

Pára-Lama Traseiro
Rear Mudguard
Guardabarros Trasero

100-115

Usado Somente Com Rodado 14.9x28 Mf275- A Partir N/S 2rm - 6c005970/ 4rm - 6c006153
Only Used With Wheels 14.9x28 Mf275- From S/N 2wd - 6c005970/ 4wd - 6c006153
Usado Solamente Con Rodaje 14.9x28 Mf275- Desde N/S 2rm - 6c005970/ 4rm - 6c006153

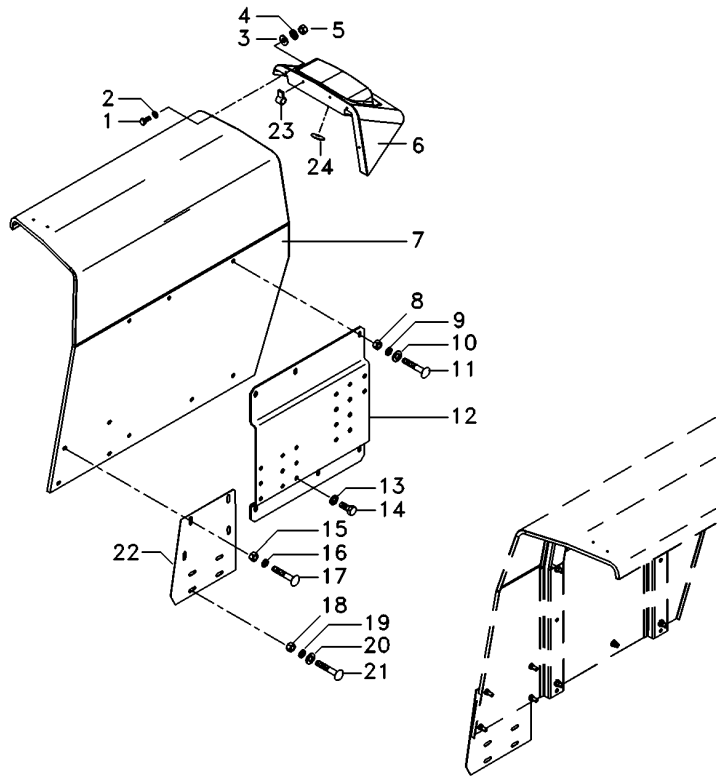

1	353666X1		**10**	PARAFUSO	BOLT	PERNO
2	353441X1		**10**	ARRUELA	WASHER	ARANDELA
3	355617X1		**10**	ARRUELA	WASHER	ARANDELA
4	391026X1		**4**	ARRUELA	WASHER	ARANDELA
5	355564X1		**10**	PORCA	NUT	TUERCA
6	6220018M1	▶	**1**	EXTENSÃO	EXTENSION	EXTENSION
6	6220017M1	◀	**1**	EXTENSÃO	EXTENSION	EXTENSION
7	022891S1	▶	**1**	PÁRA-LAMA	FENDER	GUARDABARRO
7	022892S1	◀	**1**	PÁRA-LAMA	FENDER	GUARDABARRO
8	353431X1		**8**	PORCA	NUT	TUERCA
9	353434X1		**8**	ARRUELA	WASHER	ARANDELA
10	339534X1		**8**	ARRUELA	WASHER	ARANDELA
11	353816X1		**8**	PARAFUSO	BOLT	PERNO
11	353810X1		**4**	PARAFUSO	BOLT	PERNO
12	022880S2	◀	**1**	SUPORTE	BRACKET	SOPORTE
12	022881S3	▶	**1**	SUPORTE	SUPPORT	DISPOS.DE SOSTEN
13	339369X1		**12**	ARRUELA	WASHER	ARANDELA
14	339139X1		**12**	PARAFUSO	BOLT	PERNO
15	355565X1		**4**	PORCA	NUT	TUERCA
16	353446X1		**4**	ARRUELA	WASHER	ARANDELA
17	353677X1		**4**	PARAFUSO	BOLT	PERNO
18	355565X1		**4**	PORCA	NUT	TUERCA
19	353446X1		**4**	ARRUELA	WASHER	ARANDELA
20	829185M1		**8**	ARRUELA	WASHER	ARANDELA
21	353679X1		**4**	PARAFUSO	BOLT	PERNO
22	071754P1		**2**	EXTENSÃO	EXTENSION	EXTENSION
23	506293M1		**4**	PRESILHA	STAPLE	GRAPA
24	022894P1		**4**	TAMPÃO	PAD	ALMOHADILLA

Pára-Lama Traseiro
Rear Mudguard
Guardabarros Trasero

100-120

Tratores Compacto
Compact Tractors
Tractores Compacto

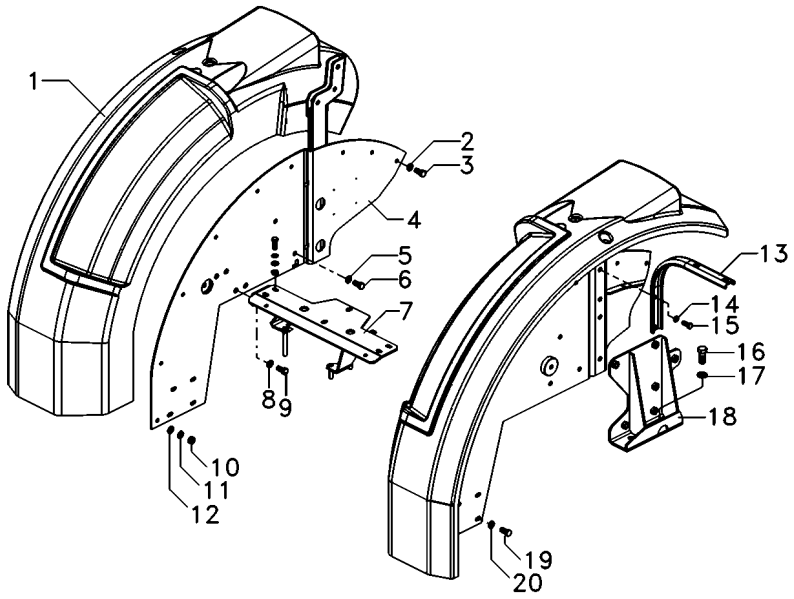

1	6214704M1	▶	**1**	PÁRA-LAMA	FENDER	GUARDABARRO
1	6215445M1	◀	**1**	PÁRA-LAMA	FENDER	GUARDABARRO
2	339299X1		**24**	PARAFUSO	BOLT	PERNO
3	339376X1		**24**	ARRUELA	WASHER	ARANDELA
4	6214840M91	▶	**1**	LATERAL	SIDE	LATERAL
4	6215355M91	◀	**1**	LATERAL	SIDE	LATERAL
5	339026X1		**8**	ARRUELA	WASHER	ARANDELA
6	339299X1		**8**	PARAFUSO	BOLT	PERNO
7	6216931M91		**1**	CJ. CHAPA	KIT, PLATE	JUEGO DE PLATO
8	339369X1		**4**	ARRUELA	WASHER	ARANDELA
9	339139X1		**4**	PARAFUSO	BOLT	PERNO
10	394367X1		**24**	PORCA	NUT	TUERCA
11	390652X1		**24**	ARRUELA	WASHER	ARANDELA
12	390972X1		**24**	ARRUELA	WASHER	ARANDELA
13	6218215M1		**2**	SUPORTE	CLEVIS	GANCHO SEGURI.
14	339376X1		**4**	ARRUELA	WASHER	ARANDELA
15	339401X1		**4**	PARAFUSO	BOLT	PERNO
16	353726X1		**4**	PARAFUSO	BOLT	PERNO
17	353433X1		**4**	ARRUELA	WASHER	ARANDELA
18	6207936M91	◀	**1**	SUPORTE	CLEVIS	GANCHO SEGURI.
18	6207937M91	▶	**1**	SUPORTE	CLEVIS	GANCHO SEGURI.
19	339451X1		**4**	PARAFUSO	BOLT	PERNO
20	391388X1		**4**	ARRUELA	WASHER	ARANDELA

Suporte
Support
Soporte

Paralama
Fender
Guardafangos

100-125

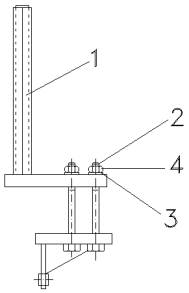

1	063609S1	▶	**1**	SUPORTE	CLEVIS	GANCHO SEGURI.
1	063610S1	◀	**1**	SUPORTE	CLEVIS	GANCHO SEGURI.
2	368547X1		**8**	PARAFUSO	BOLT	PERNO
3	353775X1		**8**	ARRUELA	WASHER	ARANDELA
4	366957X1		**8**	PORCA	NUT	TUERCA

Para-Lama
Fender
Guardabarros

100-130

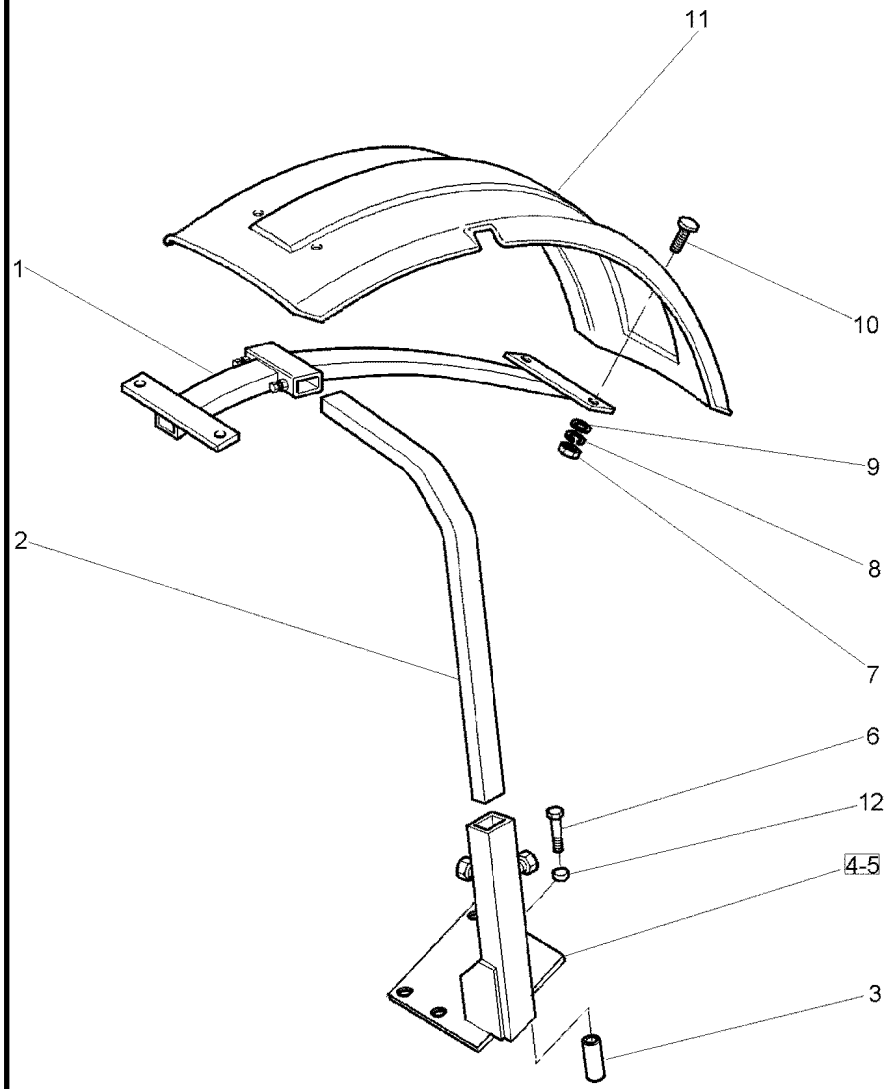

1	3762101M2		**2**	SUPORTE	BRACKET	SOPORTE
2	3771372M2		**2**	TUBO	PIPE	CANO
3	024524P1		**8**	ESPAÇADOR	SPACER	PIEZA DISTANCIA
4	070367S1	◀	**1**	SUPORTE	CLEVIS	GANCHO SEGURI.
5	070368S1	▶	**1**	SUPORTE	CLEVIS	GANCHO SEGURI.
6	391889X1		**8**	PARAFUSO	BOLT	PERNO
7	339030X1		**8**	PORCA	NUT	TUERCA
8	353441X1		**8**	ARRUELA	WASHER	ARANDELA
9	390971X1		**8**	ARRUELA	WASHER	ARANDELA
10	3009331X1		**8**	PARAFUSO	BOLT	PERNO
11	3762104M1	▶	**1**	PÁRA-LAMA	FENDER	GUARDABARRO
11	3762137M1	◀	**1**	PÁRA-LAMA	FENDER	GUARDABARRO
12	041239P1		**8**	ESPAÇADOR	SPACER	PIEZA DISTANCIA

Decalcomania
Decal
Calcomania

100-135

Tratores Com Plataforma Do Operador
Tractors With Operator Plataform
Tractores Con Plataforma Del Operador

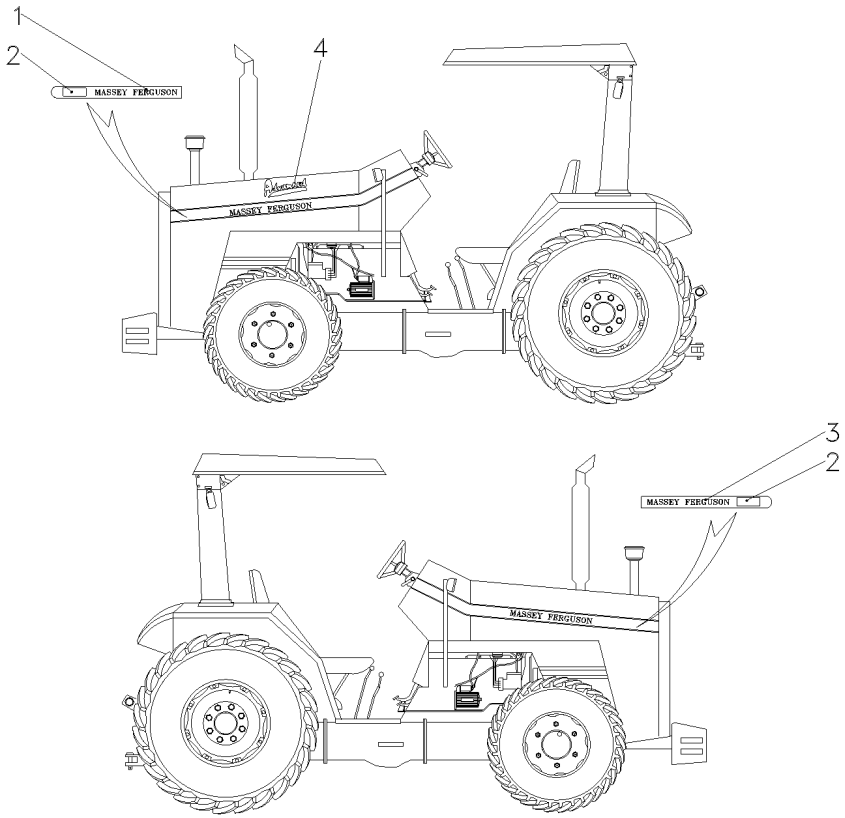

1	069073P1	◀	**1** DECAL	DECAL	CALCOMANIA
2	069084P1		**2** DECAL	DECAL	CALCOMANIA
3	069067P1	▶	**1** DECAL	DECAL	CALCOMANIA
4	068802P1		**1** DECAL	DECAL	CALCOMANIA

Decalcomania
Decal
Calcomania

100-140

Tratores Com Cabine
Tractors With Cab
Tractores Con Cabina

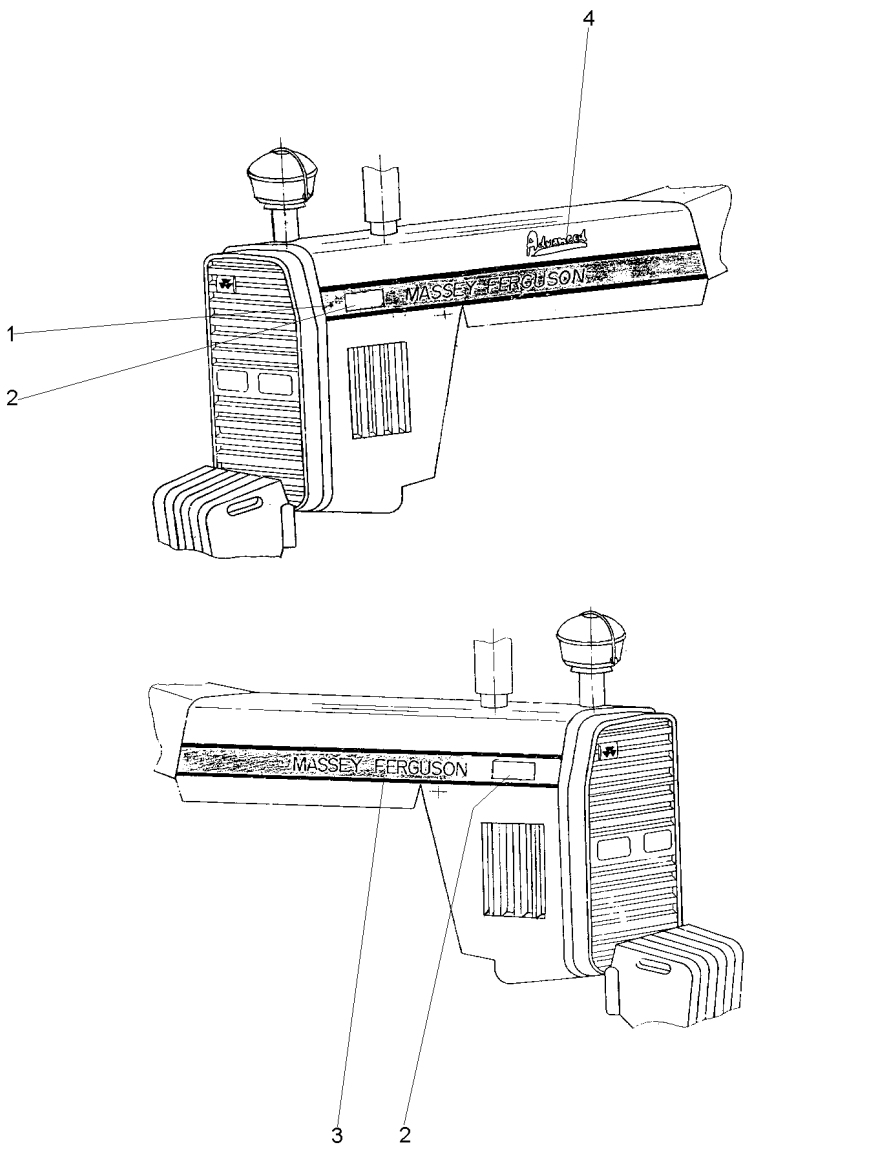

1	069597P1	▶	**1**	DECAL	DECAL	CALCOMANIA
2	069084P1		**2**	DECAL	DECAL	CALCOMANIA
3	069596P1	◀	**1**	DECAL	DECAL	CALCOMANIA
4	068802P1		**1**	DECAL	DECAL	CALCOMANIA

Decalcomania
Decals
Callomanias

100-145

Tratores Compacto
Compact Tractors
Tractores Compacto

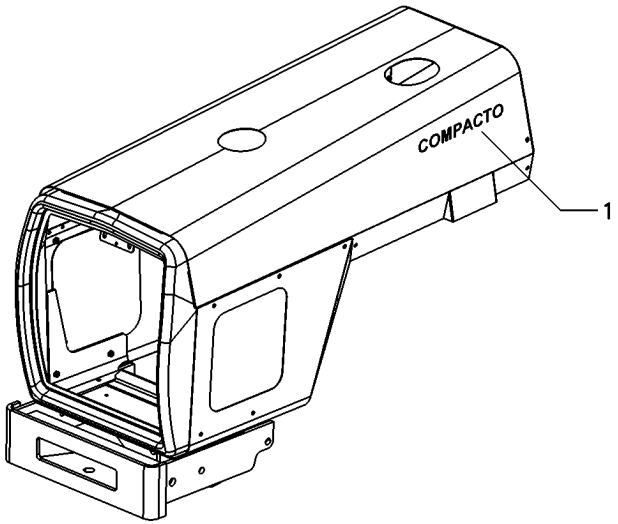

1	6223134M1	**2**	DECAL	DECAL	CALCOMANIA

Emblemas
Emblems
Emblemas

Português
Portuguese
Portugués

100-150

Sem Hidráulico
Without Hydraulic
Sin Hidraulico

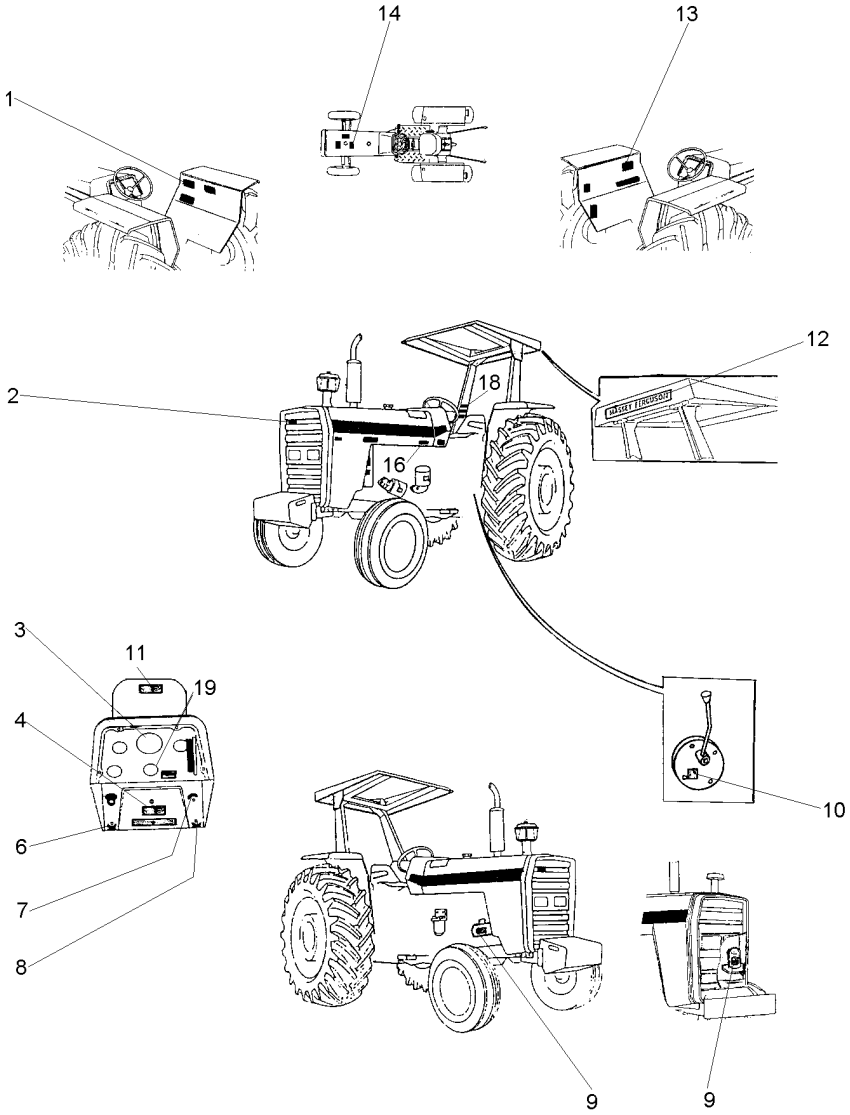

1	049101P1	**1**	DECAL	DECAL	CALCOMANIA
2	3787203M1	**X**	EMBLEMA	EMBLEM	EMBLEMA
3	2800862M1	**1**	DECAL	DECAL	CALCOMANIA
4	3410238M1	**X**	DECAL	DECAL	CALCOMANIA
6	3410244M1	**1**	EMBLEMA	EMBLEM	EMBLEMA
7	068136P1	**1**	DECAL	DECAL	CALCOMANIA
8	3410245M1	**1**	EMBLEMA	EMBLEM	EMBLEMA
9	3146752M1	**1**	DECAL	DECAL	CALCOMANIA
10	3149896M1	**X**	DECAL	DECAL	CALCOMANIA
11	067209P2	**1**	DECAL	DECAL	CALCOMANIA
12	3149677M1	**X**	DECAL	DECAL	CALCOMANIA
13	022100P2	**1**	DECAL	DECAL	CALCOMANIA
14	3146834M1	**1**	DECAL	DECAL	CALCOMANIA
16	022091P1	**1**	DECAL	DECAL	CALCOMANIA
18	022083P1	**1**	DECAL	DECAL	CALCOMANIA
19	1875315M1	**X**	EMBLEMA	EMBLEM	EMBLEMA

Emblemas
Emblems
Emblemas

100-155

Português - Com Hidráulico
Portuguese - With Hydraulic
Portugués - Con Hidraulico

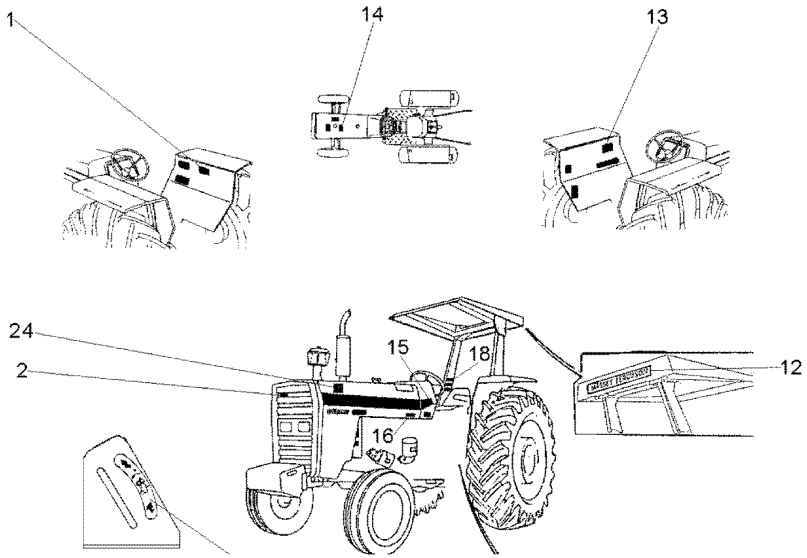

1	3148171M1	**1**	DECAL	DECAL	CALCOMANIA
2	3587203M1	**X**	EMBLEMA	EMBLEM	EMBLEMA
12	3149677M1	**1**	DECAL	DECAL	CALCOMANIA
13	022100P2	**1**	DECAL	DECAL	CALCOMANIA
14	3146834M1	**1**	DECAL	DECAL	CALCOMANIA
15	2800862M1	**1**	DECAL	DECAL	CALCOMANIA
16	022091P1	**1**	DECAL	DECAL	CALCOMANIA
18	022083P1	**X**	DECAL	DECAL	CALCOMANIA
24	064705T1	**1**	DECAL	DECAL	CALCOMANIA

Decalcomania
Decals
Callomanias

100-160

Tratores Com Cabine - Português
Tractors With Cab - Portuguese
Tractores Con Cabina - Portugués

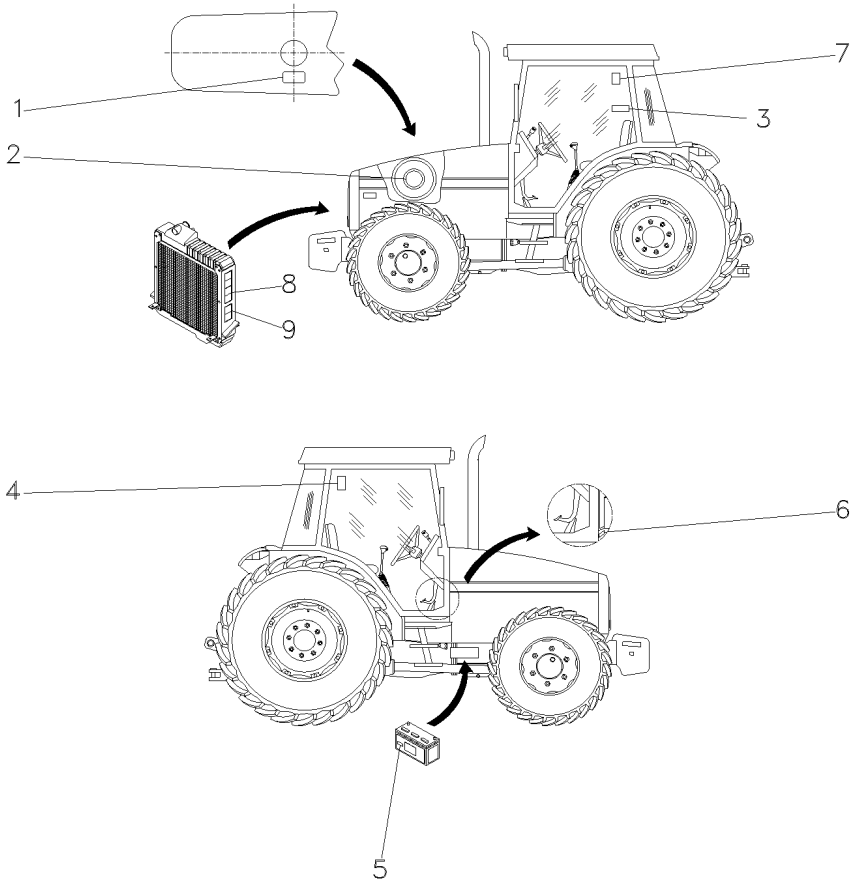

1	3146834M1	**1**	DECAL	DECAL	CALCOMANIA
2	022474P1	**1**	DECAL	DECAL	CALCOMANIA
3	049101P1	**1**	DECAL	DECAL	CALCOMANIA
4	071127P1	**1**	DECAL	DECAL	CALCOMANIA
5	056382P1	**1**	DECAL	DECAL	CALCOMANIA
6	022091P1	**1**	DECAL	DECAL	CALCOMANIA
7	053130P1	**1**	DECAL	DECAL	CALCOMANIA
8	3808554M2	**2**	DECAL	DECAL	CALCOMANIA
9	3808499M2	**2**	DECAL	DECAL	CALCOMANIA

Decalcomania
Decals
Callomanias

100-163

Tratores Com Cabine - Português
Tractors With Cab - Portuguese
Tractores Con Cabina - Portugués

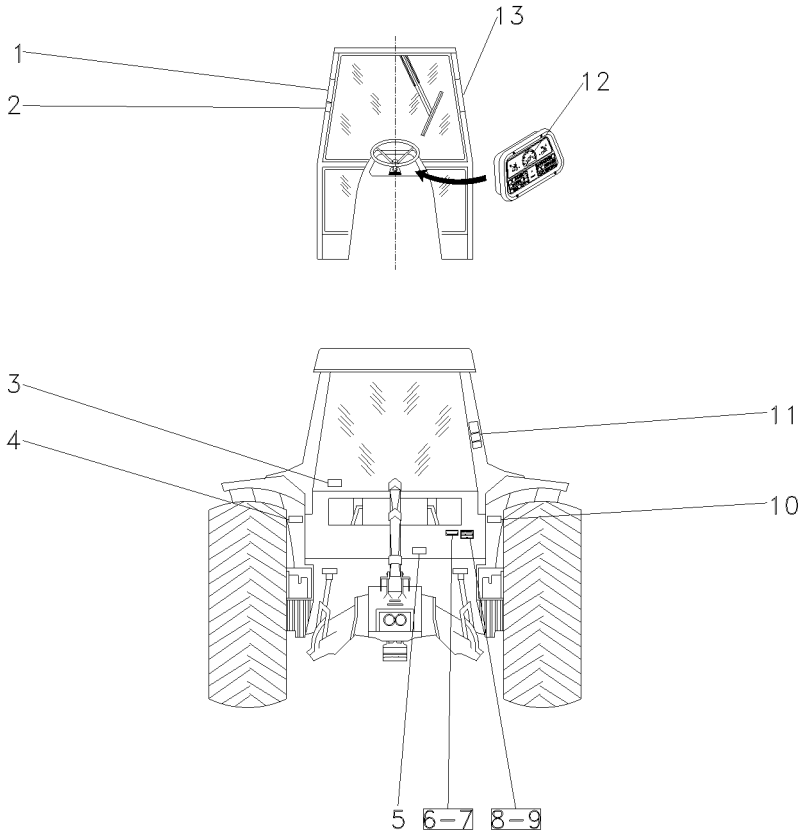

1	3782489M1	**1**	DECAL	DECAL	CALCOMANIA
2	069974P1	**1**	DECAL	DECAL	CALCOMANIA
3	053112P1	**1**	DECAL	DECAL	CALCOMANIA
4	056399P1	**1**	DECAL	DECAL	CALCOMANIA
5	3586819M2	**1**	DECAL	DECAL	CALCOMANIA
6	3697173M1	**X**	PLACA	PLATE	PLATO
7	3410581M1	**X**	REBITE	RIVET	REMACHE
8	036880P1	**X**	PLACA	PLATE	PLATO
9	3410581M1	**X**	REBITE	RIVET	REMACHE
10	056393P1	**1**	DECAL	DECAL	CALCOMANIA
11	022100P2	**1**	DECAL	DECAL	CALCOMANIA
12	2800862M1	**1**	DECAL	DECAL	CALCOMANIA
13	056404P1	**1**	DECAL	DECAL	CALCOMANIA

Emblemas
Emblems
Emblemas

100-165

Inglês - Sem Hidráulico
English - Without Hydraulic
Inglés - Sin Hidraulico

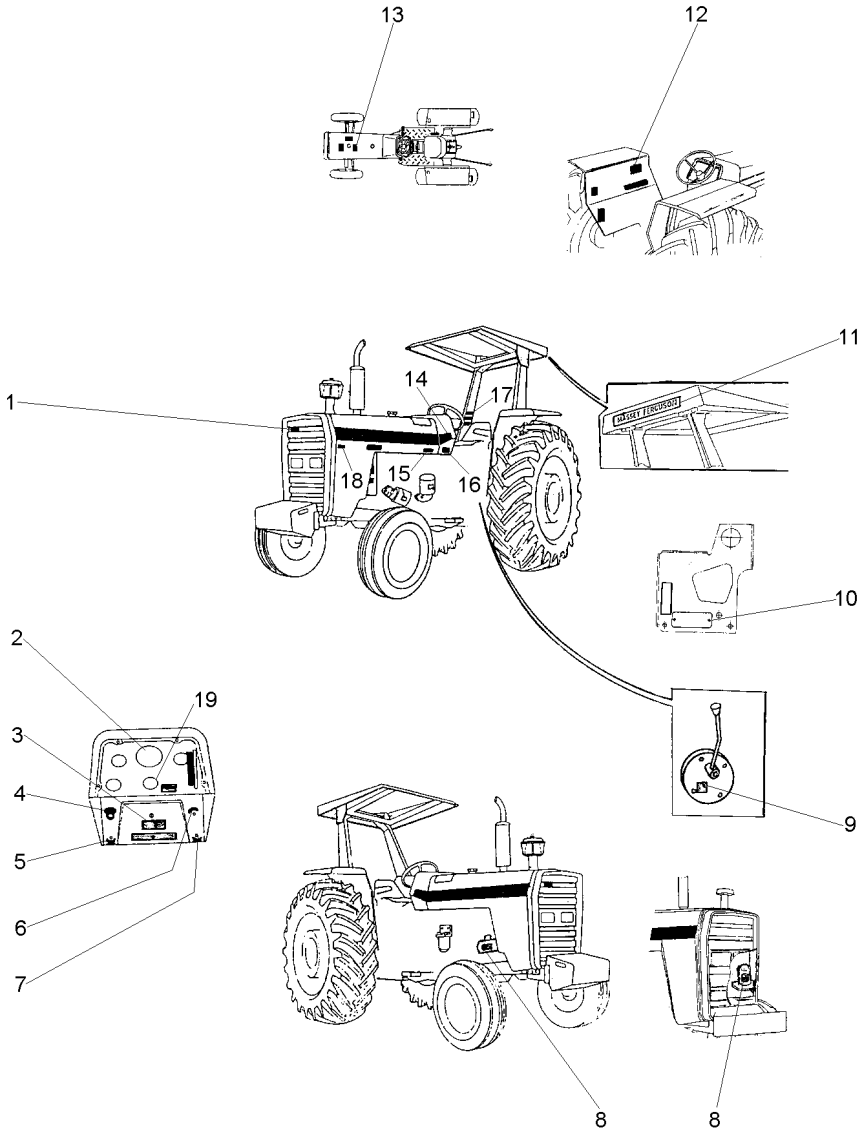

1	3587203M1	X	EMBLEMA	EMBLEM	EMBLEMA
2	3411432M1	1	DECAL	DECAL	CALCOMANIA
3	3410238M1	X	DECAL	DECAL	CALCOMANIA
4	2801186M1	1	EMBLEMA	EMBLEM	EMBLEMA
5	3410244M1	1	EMBLEMA	EMBLEM	EMBLEMA
6	026694P1	1	DECAL	DECAL	CALCOMANIA
7	3410245M1	1	EMBLEMA	EMBLEM	EMBLEMA
8	3146754M1	1	DECAL	DECAL	CALCOMANIA
9	3149896M1	X	DECAL	DECAL	CALCOMANIA
10	036880P1	1	PLACA	PLATE	PLATO
10	3410581M1	2	REBITE	RIVET	REMACHE
11	3149677M1	X	DECAL	DECAL	CALCOMANIA
12	022102P2	1	DECAL	DECAL	CALCOMANIA
13	022097P1	1	DECAL	DECAL	CALCOMANIA
14	022081P1	2	DECAL	DECAL	CALCOMANIA
15	022093P1	1	DECAL	DECAL	CALCOMANIA
16	3410581M1	4	REBITE	RIVET	REMACHE
16	3697173M1	1	PLACA	PLATE	PLATO
17	3595689M1	1	DECAL	DECAL	CALCOMANIA
18	022672P1	1	DECAL	DECAL	CALCOMANIA
19	1875315M1	X	EMBLEMA	EMBLEM	EMBLEMA

Emblemas
Emblems
Emblemas

100-170

Inglês - Com Hidráulico
English - With Hydraulic
Inglés - Con Hidraulico

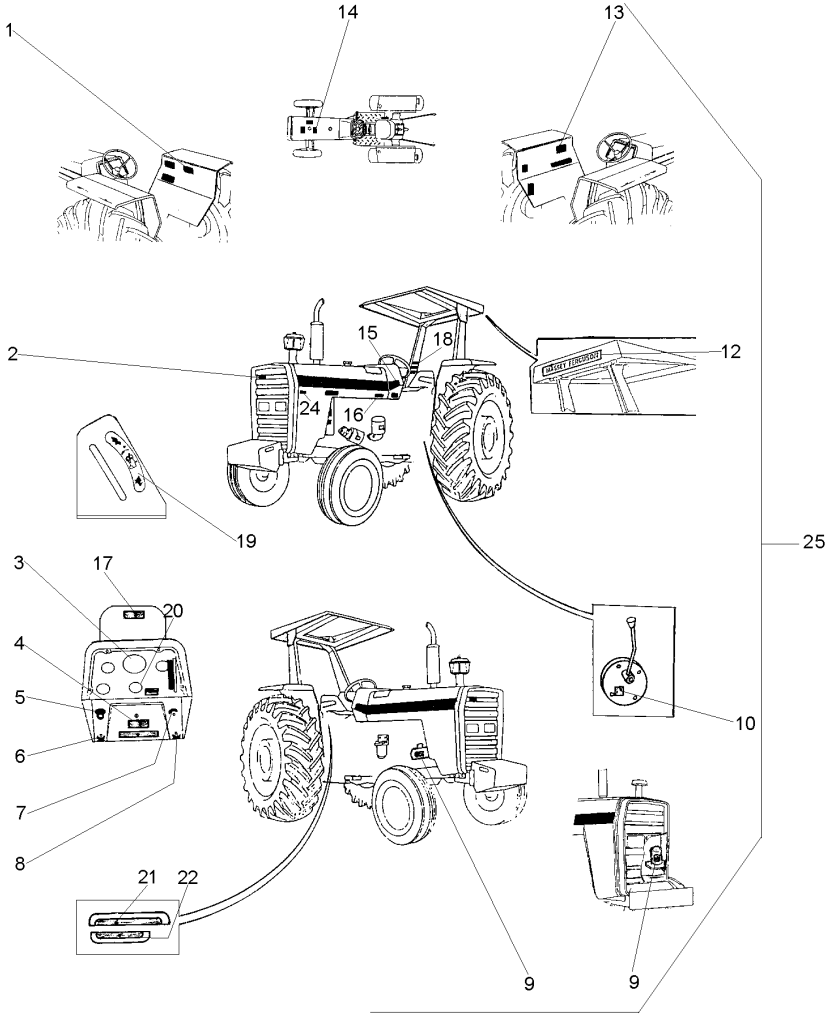

1	3410239M1		**1**	DECAL	DECAL	CALCOMANIA
2	3587203M1		**X**	EMBLEMA	EMBLEM	EMBLEMA
3	3408126M1		**1**	DECAL	DECAL	CALCOMANIA
4	3410238M1		**X**	DECAL	DECAL	CALCOMANIA
5	2801186M1		**1**	EMBLEMA	EMBLEM	EMBLEMA
6	3410244M1		**1**	EMBLEMA	EMBLEM	EMBLEMA
7	068136P1		**1**	DECAL	DECAL	CALCOMANIA
8	3410245M1		**1**	EMBLEMA	EMBLEM	EMBLEMA
9	3146754M1		**1**	DECAL	DECAL	CALCOMANIA
10	3149896M1		**X**	DECAL	DECAL	CALCOMANIA
12	3149677M1		**X**	DECAL	DECAL	CALCOMANIA
13	022102P2		**1**	DECAL	DECAL	CALCOMANIA
14	022097P1		**1**	DECAL	DECAL	CALCOMANIA
15	022081P1		**2**	DECAL	DECAL	CALCOMANIA
16	022093P1		**1**	DECAL	DECAL	CALCOMANIA
17	067210P1		**1**	DECAL	DECAL	CALCOMANIA
18	3595689M1		**1**	DECAL	DECAL	CALCOMANIA
19	3148214M1		**1**	EMBLEMA	EMBLEM	EMBLEMA
20	1875315M1		**X**	EMBLEMA	EMBLEM	EMBLEMA
21	022652P3		**1**	DECAL	DECAL	CALCOMANIA
22	022657P2		**1**	DECAL	DECAL	CALCOMANIA
23	048210P1		**2**	DECAL	DECAL	CALCOMANIA
24	022672P1		**1**	DECAL	DECAL	CALCOMANIA
25		022048N1	**1**	CJ. DECAL	KIT, DECAL	CALCOMANIA JUEGO

Decalcomania
Decals
Callomanias

100-175

Tratores Com Cabine
Tractors With Cab
Tractores Con Cabina

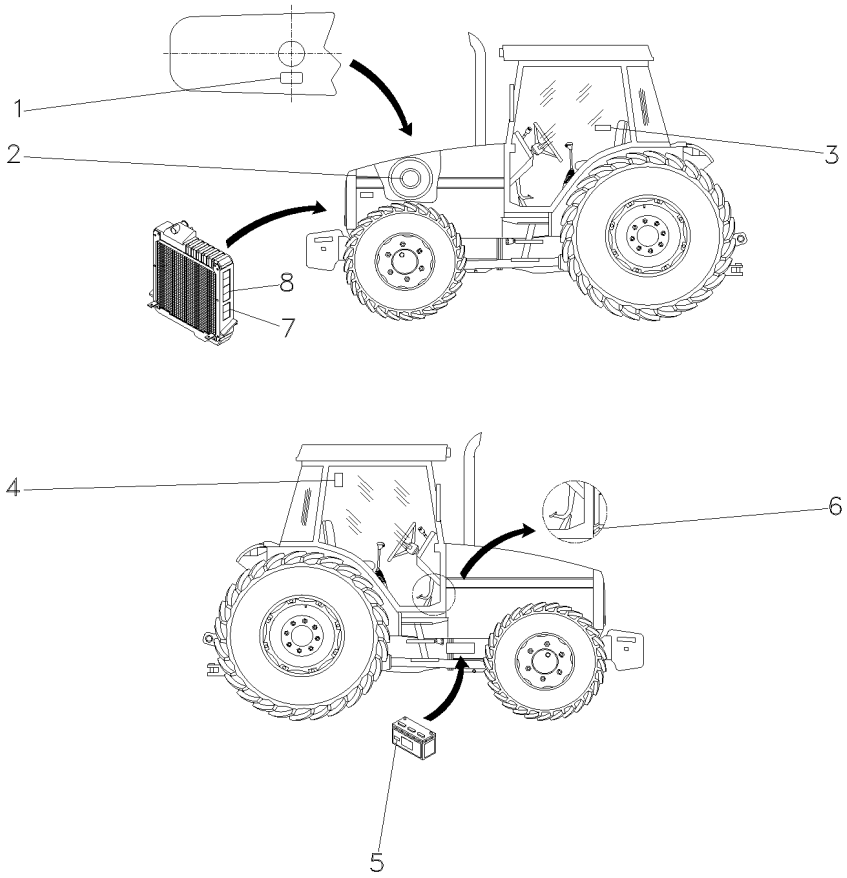

1	3808561M2	**1**	DECAL	DECAL	CALCOMANIA
2	022474P1	**1**	DECAL	DECAL	CALCOMANIA
3	6201352M1	**1**	DECAL	DECAL	CALCOMANIA
4	056387P1	**1**	DECAL	DECAL	CALCOMANIA
5	3810054M1	**1**	DECAL	DECAL	CALCOMANIA
5	065647P1	**1**	DECAL	DECAL	CALCOMANIA
6	022093P1	**1**	DECAL	DECAL	CALCOMANIA
7	3774439M1	**2**	DECAL	DECAL	CALCOMANIA
8	3808554M2	**2**	DECAL	DECAL	CALCOMANIA

Decalcomania
Decals
Callomanias

100-180

Tratores Com Cabine
Tractors With Cab
Tractores Con Cabina

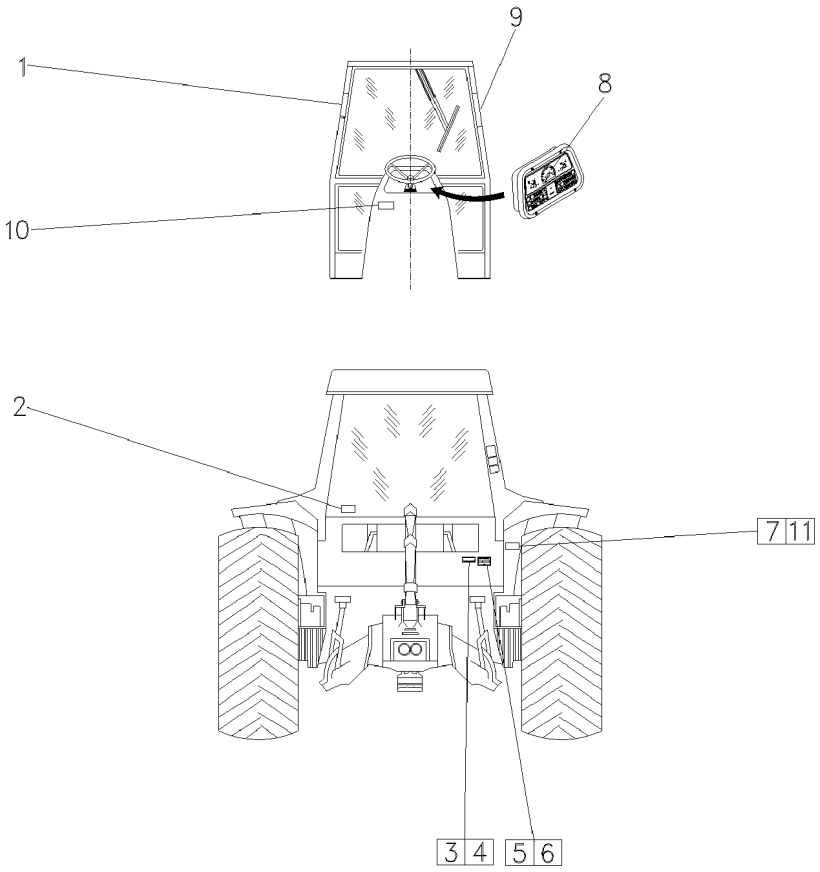

1	3808567M2	**1**	DECAL	DECAL	CALCOMANIA
2	056373P1	**1**	DECAL	DECAL	CALCOMANIA
3	3697173M1	**X**	PLACA	PLATE	PLATO
4	3410581M1	**X**	REBITE	RIVET	REMACHE
5	036880P1	**X**	PLACA	PLATE	PLATO
6	3410581M1	**X**	REBITE	RIVET	REMACHE
7	3808479M2	**1**	DECAL	DECAL	CALCOMANIA
8	3411432M1	**1**	DECAL	DECAL	CALCOMANIA
9	3808550M3	**1**	DECAL	DECAL	CALCOMANIA
10	057903P1	**1**	DECAL	DECAL	CALCOMANIA
11	6200657M1	**1**	DECAL	DECAL	CALCOMANIA

Emblemas
Emblems
Emblemas

100-185

Espanhol - Sem Hidráulico
Spanish - Without Hydraulic
Español - Sin Hidraulico

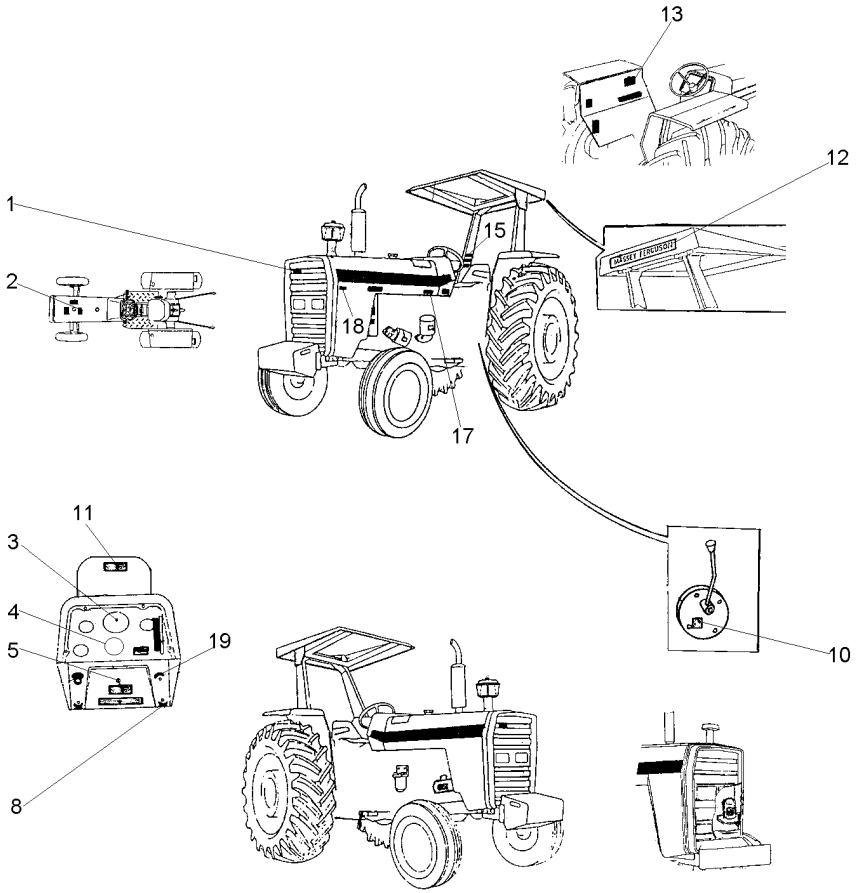

1	3787203M1	**X**	EMBLEMA	EMBLEM	EMBLEMA
2	022096P1	**1**	DECAL	DECAL	CALCOMANIA
3	3410241M1	**1**	DECAL	DECAL	CALCOMANIA
4	1875315M1	**X**	EMBLEMA	EMBLEM	EMBLEMA
5	3410238M1	**X**	DECAL	DECAL	CALCOMANIA
8	3410245M1	**1**	EMBLEMA	EMBLEM	EMBLEMA
10	3149896M1	**X**	DECAL	DECAL	CALCOMANIA
11	067309P1	**1**	DECAL	DECAL	CALCOMANIA
12	3149677M1	**X**	DECAL	DECAL	CALCOMANIA
13	022101P2	**1**	DECAL	DECAL	CALCOMANIA
15	022084P1	**1**	DECAL	DECAL	CALCOMANIA
17	022092P1	**1**	DECAL	DECAL	CALCOMANIA
18	022672P1	**1**	DECAL	DECAL	CALCOMANIA
19	068136P1	**1**	DECAL	DECAL	CALCOMANIA

Emblemas
Emblems
Emblemas

100-190

Espanhol - Com Hidráulico
Spanish - With Hydraulic
Español - Con Hidraulico

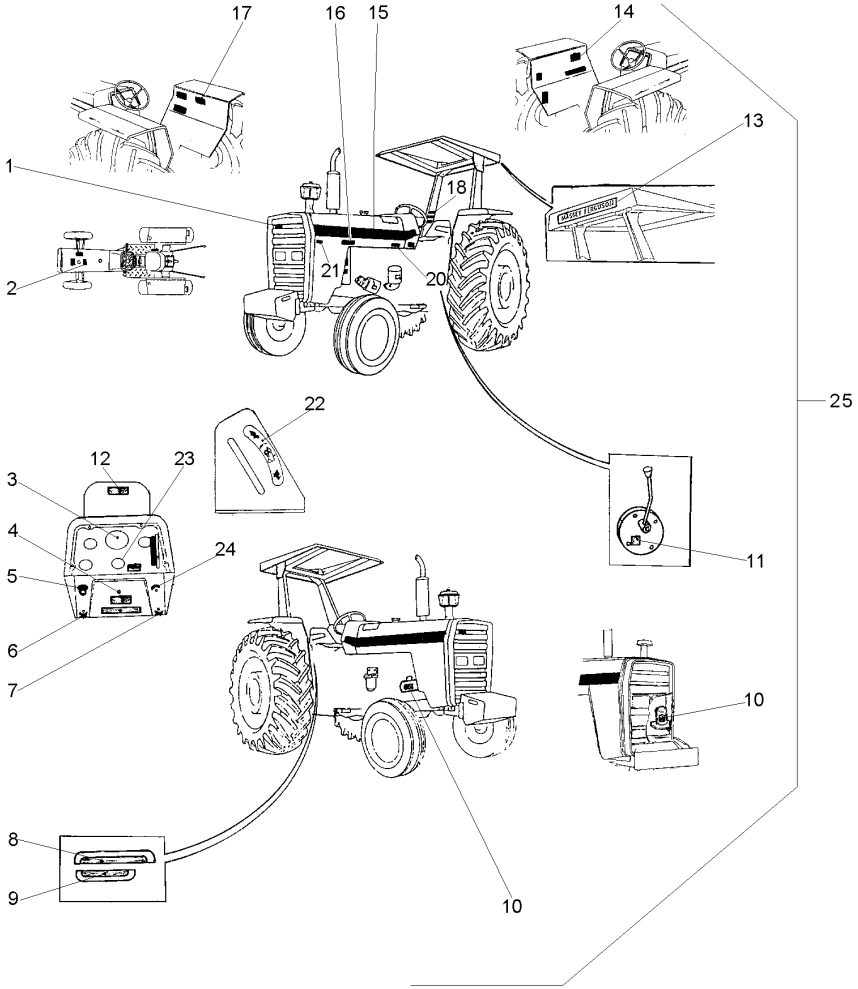

1	3787203M1		X	EMBLEMA	EMBLEM	EMBLEMA
2	022096P1		1	DECAL	DECAL	CALCOMANIA
3	3410241M1		1	DECAL	DECAL	CALCOMANIA
4	3410238M1		X	DECAL	DECAL	CALCOMANIA
5	2801186M1		1	EMBLEMA	EMBLEM	EMBLEMA
6	3410244M1		1	EMBLEMA	EMBLEM	EMBLEMA
7	3410245M1		1	EMBLEMA	EMBLEM	EMBLEMA
8	022654P3		1	DECAL	DECAL	CALCOMANIA
9	022659P2		1	DECAL	DECAL	CALCOMANIA
10	3146299M1		1	DECAL	DECAL	CALCOMANIA
11	3149896M1		X	DECAL	DECAL	CALCOMANIA
12	067210P1		1	DECAL	DECAL	CALCOMANIA
13	3149677M1		X	DECAL	DECAL	CALCOMANIA
14	022101P2		1	DECAL	DECAL	CALCOMANIA
15	022081P1		2	DECAL	DECAL	CALCOMANIA
16	022672P1		1	DECAL	DECAL	CALCOMANIA
17	3146334M2		1	DECAL	DECAL	CALCOMANIA
18	022084P1		1	DECAL	DECAL	CALCOMANIA
20	022092P1		1	DECAL	DECAL	CALCOMANIA
21	022672P1		1	DECAL	DECAL	CALCOMANIA
22	3148214M1		1	EMBLEMA	EMBLEM	EMBLEMA
23	1875315M1		X	EMBLEMA	EMBLEM	EMBLEMA
24	068136P1		1	DECAL	DECAL	CALCOMANIA
25		022029N1	1	CJ. DECAL	KIT, DECAL	CALCOMANIA JUEGO

Emblemas
Emblems
Emblemas

100-200

Francês - Sem Hidráulico
French - Without Hydraulic
Francés - Sin Hidraulico

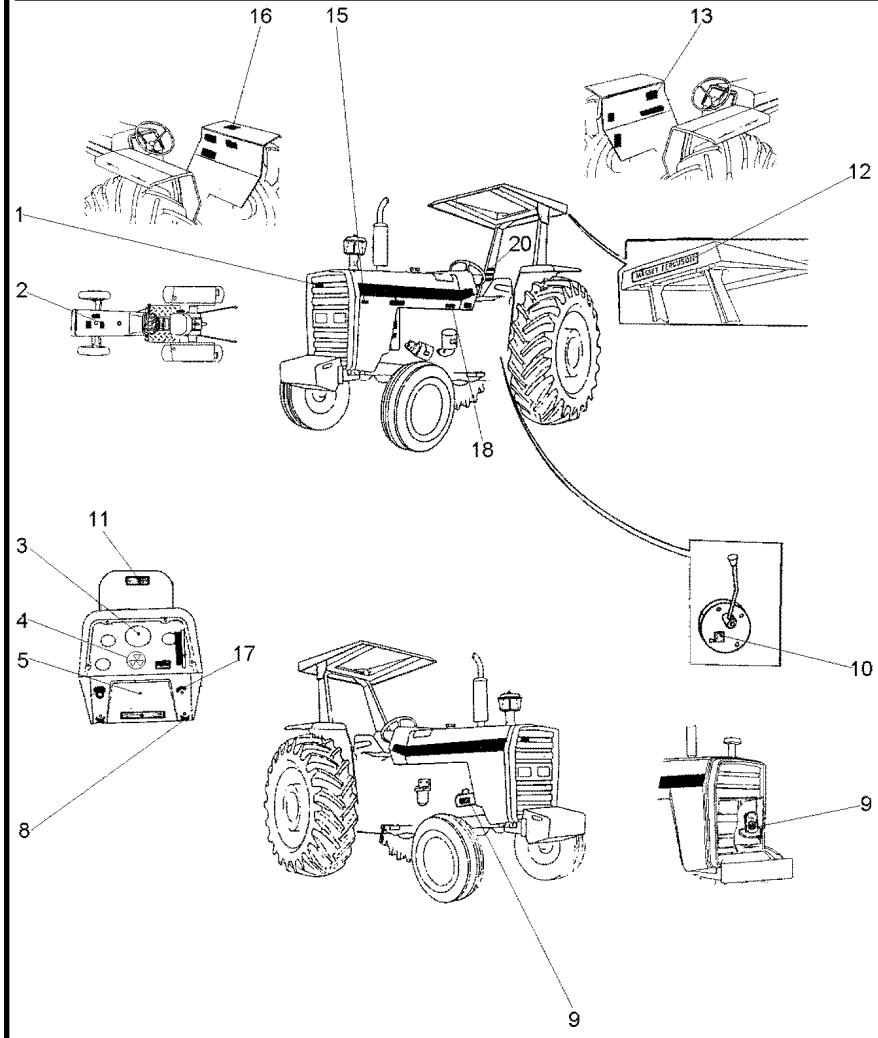

1	3787203M1	**X**	EMBLEMA	EMBLEM	EMBLEMA
2	022098P1	**1**	DECAL	DECAL	CALCOMANIA
3	3408126M1	**1**	DECAL	DECAL	CALCOMANIA
4	1875315M1	**X**	EMBLEMA	EMBLEM	EMBLEMA
5	3410238M1	**X**	DECAL	DECAL	CALCOMANIA
8	3410245M1	**1**	EMBLEMA	EMBLEM	EMBLEMA
9	3408125M1	**1**	DECAL	DECAL	CALCOMANIA
10	3149896M1	**X**	DECAL	DECAL	CALCOMANIA
11	067309P1	**1**	DECAL	DECAL	CALCOMANIA
12	3149677M1	**X**	DECAL	DECAL	CALCOMANIA
13	022103P2	**1**	DECAL	DECAL	CALCOMANIA
15	022672P1	**1**	DECAL	DECAL	CALCOMANIA
16	049101P1	**1**	DECAL	DECAL	CALCOMANIA
17	068136P1	**1**	DECAL	DECAL	CALCOMANIA
18	022094P1	**1**	DECAL	DECAL	CALCOMANIA
20	022085P1	**1**	DECAL	DECAL	CALCOMANIA

Emblemas
Emblems
Emblemas

100-205

Francês - Com Hidráulico
French - With Hydraulic
Francés - Con Hidraulico

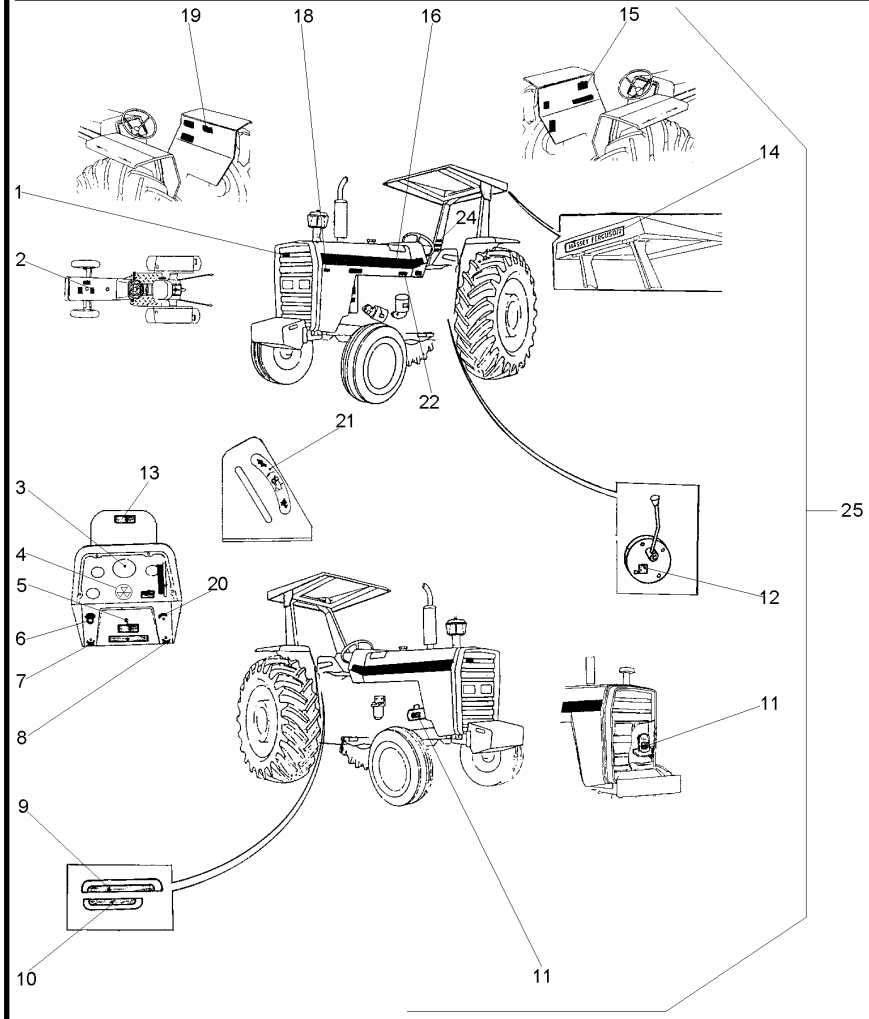

1	3787203M1		X	EMBLEMA	EMBLEM	EMBLEMA
2	022098P1		1	DECAL	DECAL	CALCOMANIA
3	3408126M1		1	DECAL	DECAL	CALCOMANIA
4	1875315M1		X	EMBLEMA	EMBLEM	EMBLEMA
5	3410238M1		X	DECAL	DECAL	CALCOMANIA
6	2801186M1		1	EMBLEMA	EMBLEM	EMBLEMA
7	3410244M1		1	EMBLEMA	EMBLEM	EMBLEMA
8	3410245M1		1	EMBLEMA	EMBLEM	EMBLEMA
9	022653P3		1	DECAL	DECAL	CALCOMANIA
10	022658P2		1	DECAL	DECAL	CALCOMANIA
11	3408125M1		1	DECAL	DECAL	CALCOMANIA
12	3149896M1		X	DECAL	DECAL	CALCOMANIA
13	067210P1		1	DECAL	DECAL	CALCOMANIA
14	3149677M1		X	DECAL	DECAL	CALCOMANIA
15	022103P2		1	DECAL	DECAL	CALCOMANIA
16	022081P1		2	DECAL	DECAL	CALCOMANIA
18	022672P1		1	DECAL	DECAL	CALCOMANIA
19	3408130M1		1	DECAL	DECAL	CALCOMANIA
20	068136P1		1	DECAL	DECAL	CALCOMANIA
21	3148214M1		1	EMBLEMA	EMBLEM	EMBLEMA
22	022094P1		1	DECAL	DECAL	CALCOMANIA
24	022085P1		1	DECAL	DECAL	CALCOMANIA
25		022050N1	1	CJ. DECAL	KIT, DECAL	CALCOMANIA JUEGO

Escala De Velocidades **Velocity Scale** **Escala De Velocidades**	**100-210**	**8 Velocidades - Estreito** **8 Speed - Narrow** **8 Velocidades - Estrecho**

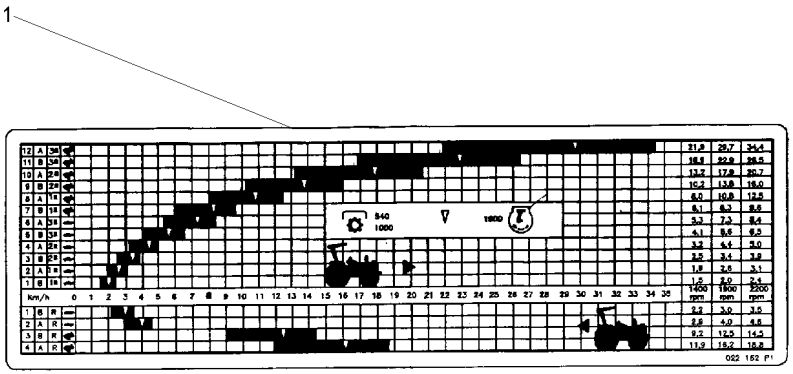

1	3408158M1	**1**	DECAL	DECAL	CALCOMANIA

Escala De Velocidades **Velocity Scale** **Escala De Velocidades**	**8 Velocidades** **8 Speed** **8 Velocidades**	**100-215**	**Usado Com Rodado 14.9x28** **Used With Wheels 14.9x28** **Usado Con Rodaje 14.9x28**

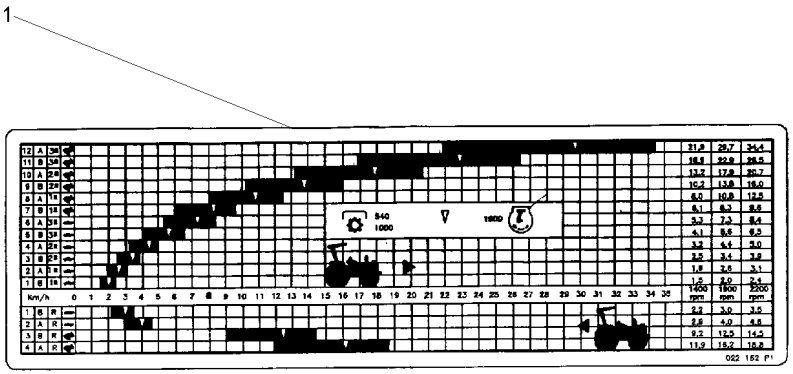

1	022342P1	14.9 X 28 R1 14.9 X 28 R2	**1**	DECAL	DECAL	CALCOMANIA

Escala De Velocidades
Velocity Scale
Escala De Velocidades

100-220

1

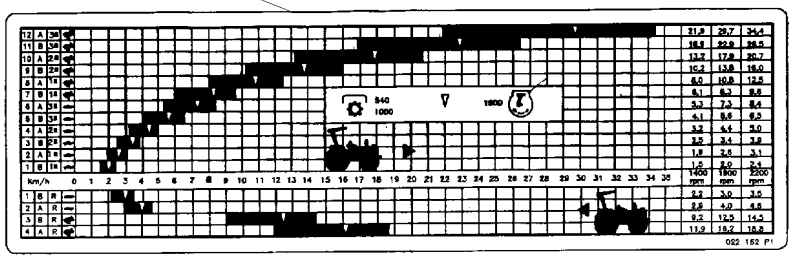

1	022161P1	13.6 X 38 R1 16.9 X30 R1 18.4 X 30 R1 18.4 X 30 R2 23.1 X 26 R2	**1** DECAL	DECAL	CALCOMANIA

Escala De Velocidades
Velocity Scale
Escala De Velocidades

100-225

12 Velocidades - Constant Mesch - Tdp 540 Rpm
12 Speed - Constant Mesch - Pto 540 Rpm
12 Velocidades - Constant Mesch - Tdf 540 Rpm

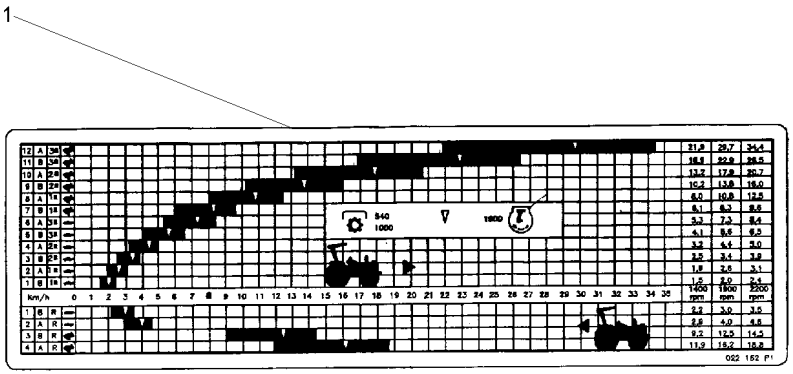

1	022249P1	14.9 X 28 R1 13.6 X 38 R1 18.4 X 30 R1 23.1 X 26 R2	**1**	DECAL	DECAL	CALCOMANIA

Escala De Velocidades
Velocity Scale
Escala De Velocidades

100-230

12 Velocidades Constant Mesch - 540 / 1000 Rpm
12 Speed Constant Mesch - 540 / 1000 Rpm
12 Velocidades Constant Mesch - 540 / 1000 Rpm

1

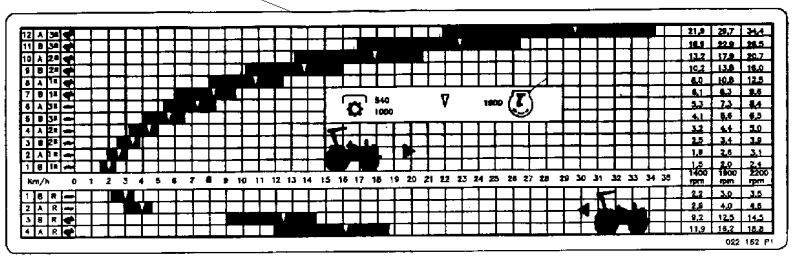

1	022160P1	13.6 X 38 R1 16.9 X 30 R1 18.4 X 30 R1 18.4 X 30 R2	**1**	DECAL	CALCOMANIA

Escala De Velocidades	12 Velocidades / Estreito	100-235	Constant Mesch - 540 / 1000 Rpm
Velocity Scale	12 Speeds / Narrow		Constant Mesch - 540 / 1000 Rpm
Escala De Velocidades	12 Velocidades / Estrecho		Constant Mesch - 540 / 1000 Rpm

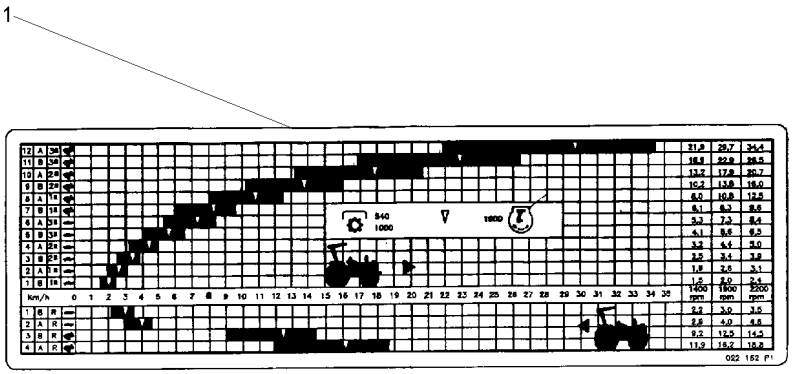

1	022340P1	14.9 X 28 R1	**1**	DECAL	DECAL	CALCOMANIA

Escala De Velocidades Velocity Scale Escala De Velocidades	12 Velocidades 12 Speed 12 Velocidades	100-240	Constant Mesch - 540 / 1000 Rpm Constant Mesch - 540 / 1000 Rpm Constant Mesch - 540 / 1000 Rpm

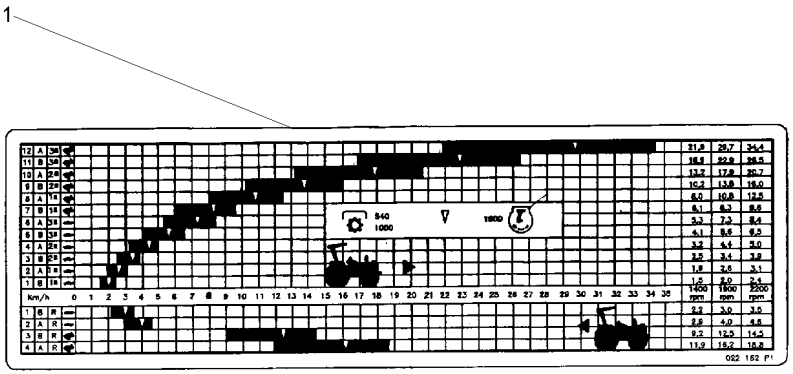

1	022341P1	23.1 X 26 R2	**1** DECAL	DECAL	CALCOMANIA

Escala De Velocidades **Velocity Scale** **Escala De Velocidades**	**12 Velocidades** **12 Speed** **12 Velocidades**	**100-245**	**Sem Tdp** **Without Tdp** **Sin Tdf**

1

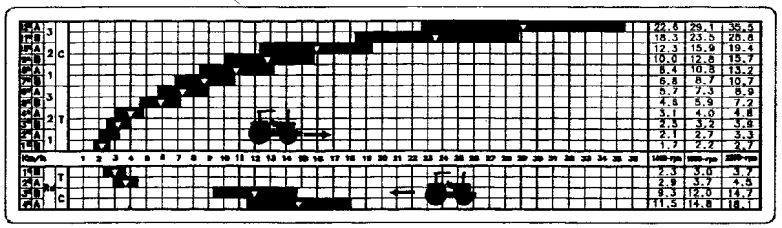

1	049605P1	13.6 X 38 R1 14.9 X 28 R1 14.9 X 28 R2 16.9 X 30 R1 18.4 X 30 R1 18.4 X 30 R2 23.1 X 26 R2	**1**	DECAL	DECAL	CALCOMANIA

Escala De Velocidades
Velocity Scale
Escala De Velocidades

100-250

1

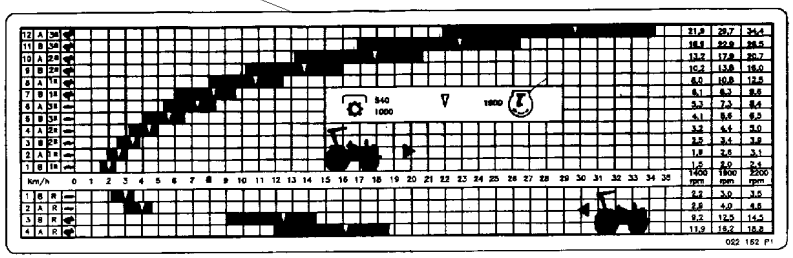

1	037057P1	**1** DECAL	DECAL	CALCOMANIA

Escala De Velocidades
Velocity Scale
Escala De Velocidades

100-255

Com Redutor De Velocidade
With Creeper
Con Reducción De Velociad

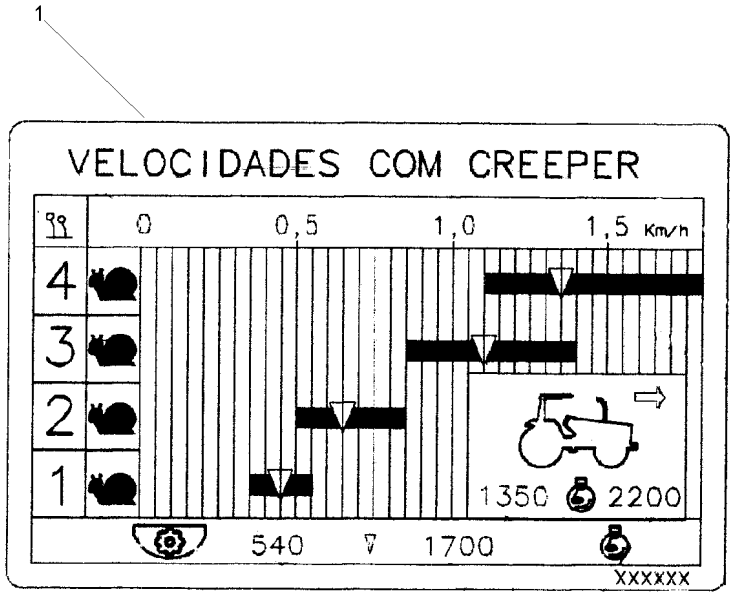

1	054362P1	13.6 X 38 16.9 X 30 18.4 X 30 18.4 X 34	**1** DECAL	DECAL	CALCOMANIA

Escala De Velocidades **Velocity Scale** **Escala De Velocidades**	**100-260**	**Com Redutor De Velocidade** **With Creeper** **Con Reducción De Velociad**

1

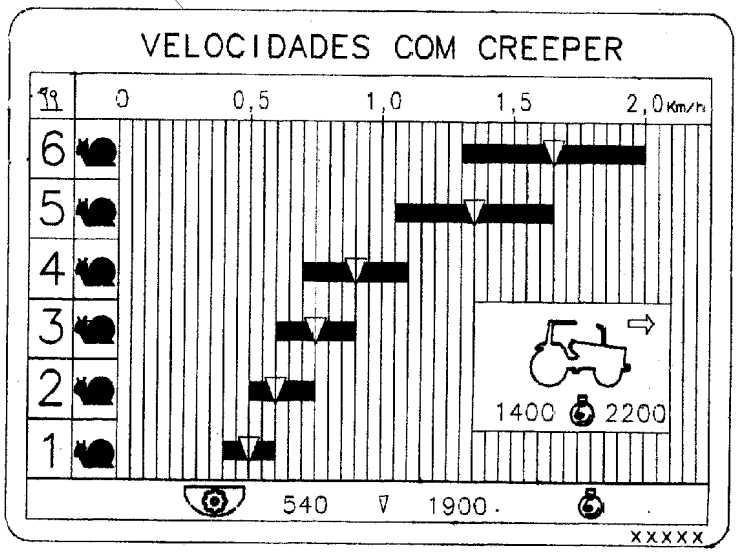

1	6219563M1	**1** ESCALA	SCALE	ESCALA

Escala De Velocidades
Velocity Scale
Escala De Velocidades

100-265

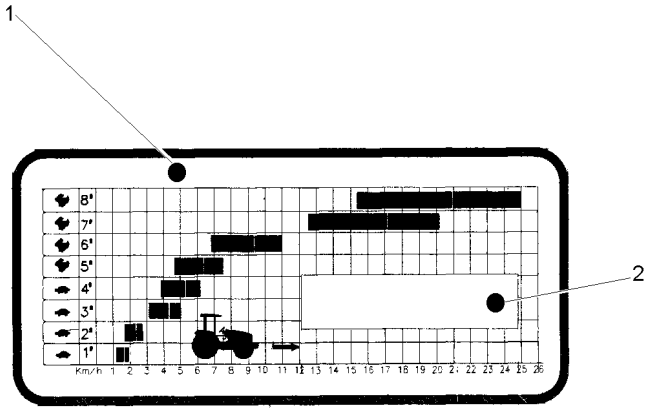

1	059098P1	**1** DECAL	DECAL	CALCOMANIA
2	053519P1	**1** DECAL	DECAL	CALCOMANIA

Acelerador
Throttle
Acelerador

105-10

Tratores Com Plataforma Do Operador
Tractors With Operator Plataform
Tractores Con Plataforma Del Operador

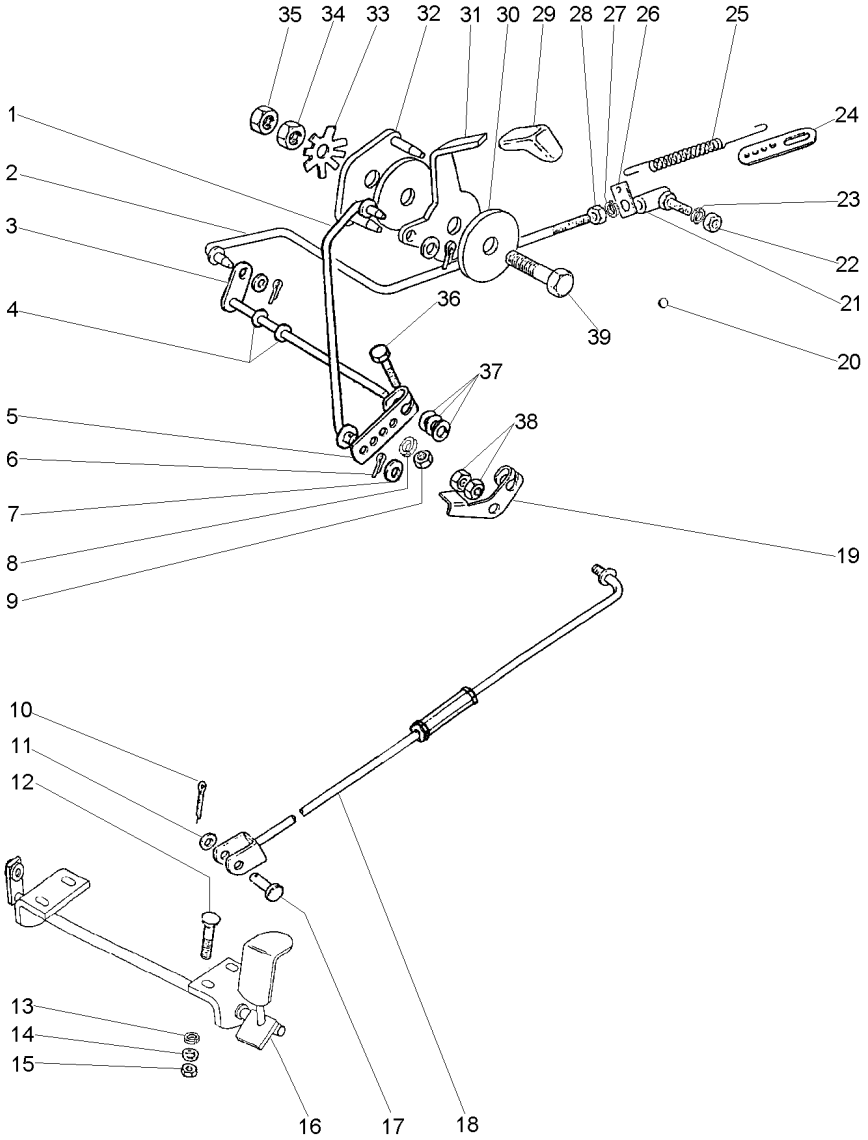

1	047827S1		**1**	TIRANTE	ROD	VARILLA
2	027579N1		**1**	CJ. TIRANTE	KIT, ROD	JUEGO DE BIELAS
3	1484499M93		**1**	EIXO	SHAFT	ARBOL
4	196010M1		**2**	ARRUELA	WASHER	ARANDELA
5	2800006M1		**1**	ALAVANCA	LEVER	PALANCA
6	354041X1		**3**	CUPILHA	COTTER PIN	PASADOR DOUBLE
7	355617X1		**3**	ARRUELA	WASHER	ARANDELA
8	353441X1		**1**	ARRUELA	WASHER	ARANDELA
9	353918X1		**1**	PORCA	NUT	TUERCA
10	354059X1		**1**	CONTRAPINO	DOWEL	CENTRAJE
11	353756X1		**1**	ARRUELA	WASHER	ARANDELA
12	1442175X1		**4**	PARAFUSO	BOLT	PERNO
13	353441X1		**4**	ARRUELA	WASHER	ARANDELA
14	390971X1		**4**	ARRUELA	WASHER	ARANDELA
15	339030X1		**4**	PORCA	NUT	TUERCA
16	027983S1		**1**	PEDAL	PEDAL	PEDAL
17	832813M1		**1**	PINO	PIN	PASADOR
18	033794N1	105-15 No	**1**	TIRANTE	ROD	VARILLA
19	3146871M2		**1**	ALAVANCA	LEVER	PALANCA
20	2801324M1		**1**	BUJÃO	PLUG	TAPON
21	3589565M91	105-20 No 487077M91	**1**	CONECTOR	CONNECTOR	CONECTOR
22	353918X1		**1**	PORCA	NUT	TUERCA
23	353441X1		**1**	ARRUELA	WASHER	ARANDELA
24	3145926M1		**1**	SUPORTE	BRACKET	SOPORTE
25	893713M1		**1**	MOLA	SPRING	RESORTE
26	3145925M1		**1**	SUPORTE	BRACKET	SOPORTE
27	353441X1		**1**	ARRUELA	WASHER	ARANDELA
28	353918X1		**1**	PORCA	NUT	TUERCA
29	035972P1		**1**	MANÍPULO	KNOB	POMO
30	184149M3		**2**	DISCO	DISC	DISCO
31	050043P1		**1**	ALAVANCA	LEVER	PALANCA
32	2800299M91		**1**	PLACA	PLATE	PLATO
33	184150M2		**1**	MOLA	SPRING	RESORTE
34	353431X1		**1**	PORCA	NUT	TUERCA
35	353430X1		**1**	PORCA	NUT	TUERCA
36	353671X1		**1**	PARAFUSO	BOLT	PERNO
37	353756X1		**3**	ARRUELA	WASHER	ARANDELA
38	375109X1		**2**	PORCA	NUT	TUERCA
39	353540X1		**1**	PARAFUSO	BOLT	PERNO

Tirante
Rod
Varilla

105-15

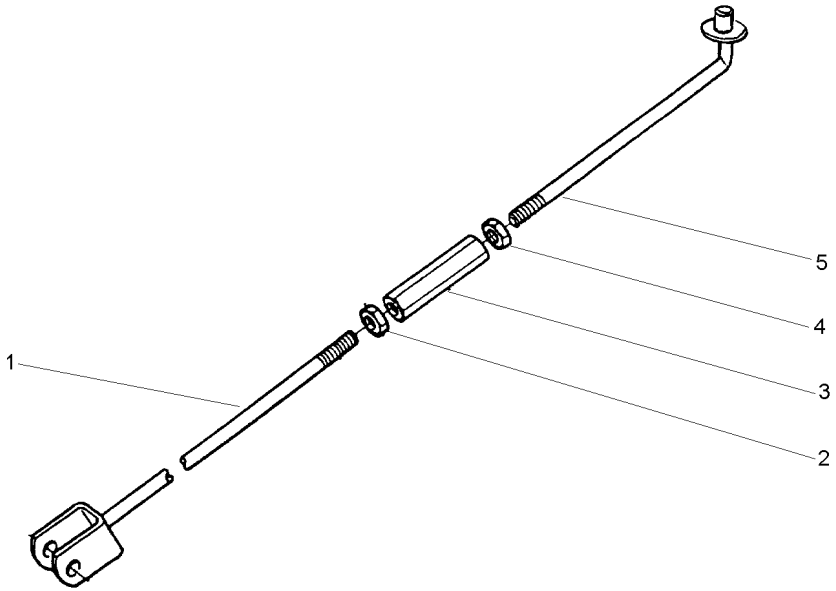

1	033796S1		**1** TIRANTE	ROD	VARILLA
2	3146867M1	3/8X16	**1** PORCA	NUT	TUERCA
3	3146866M1		**1** CONECTOR	CONNECTOR	CONECTOR
4	375109X1	3/8X16	**1** PORCA	NUT	TUERCA
5	022368S1		**1** TIRANTE	ROD	VARILLA

Conector
Ball Joint
Conector

105-20

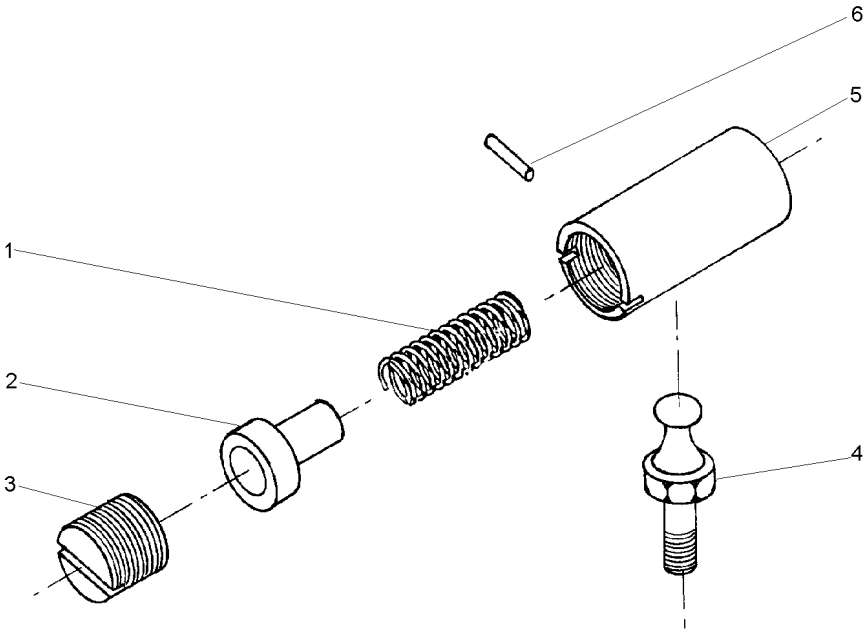

1	487082M1	**1** MOLA	SPRING	RESORTE
2	487081M1	**1** ASSENTO	SEAT	ASIENTO
3	3589563M1	**1** ASSENTO	SEAT	ASIENTO
4	487079M1	**1** PRISIONEIRO	STUD	ESPARRAGO
5	3589564M1	**1** CORPO	BODY	CUERPO
6	354039X1	**1** CUPILHA	COTTER PIN	PASADOR DOUBLE

Controle De Aceleração
Throttle Controls
Controles De Aceleración

105-25

Tratores Com Cabine
Tractors With Cab
Tractores Con Cabina

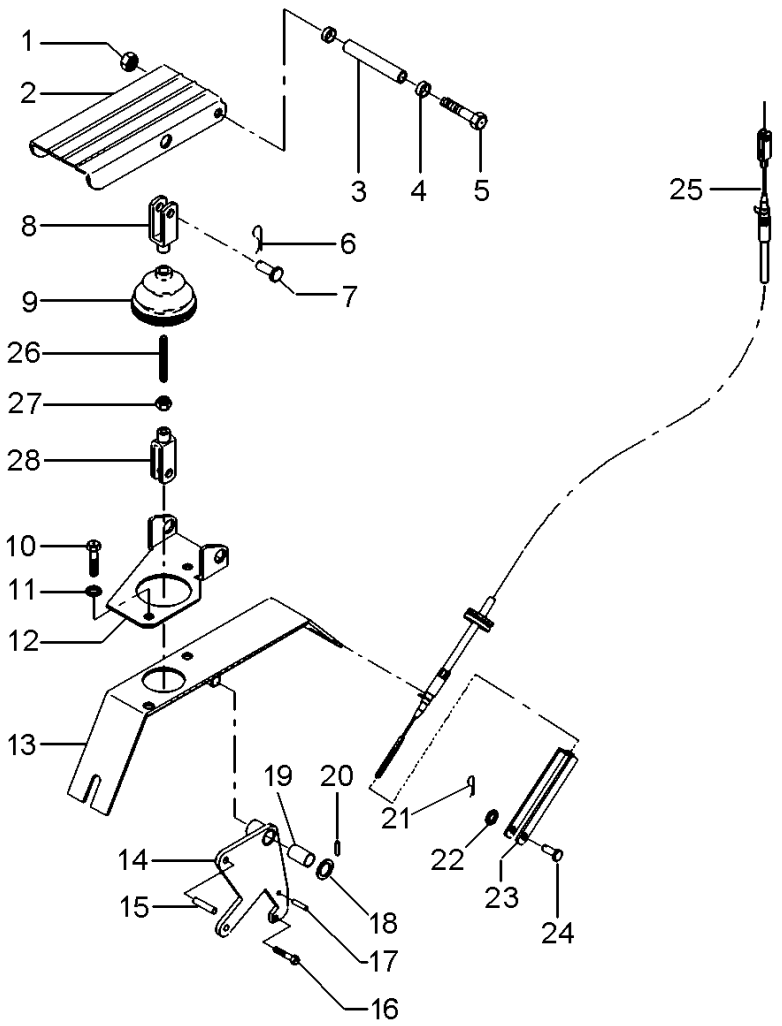

1	1441461X1	**1** PORCA	NUT	TUERCA
2	3712851M91	**1** PEDAL	PEDAL	PEDAL
3	3712867M1	**1** BUCHA	BUSH	CASQUILLO
4	3385913M2	**2** BUCHA	BUSH	CASQUILLO
5	391288X1	**1** PARAFUSO	BOLT	PERNO
6	357145X1	**1** CONTRAPINO	DOWEL	CENTRAJE
7	392235X1	**1** PINO	PIN	PASADOR
8	3009130X1	**1** GARFO	FORK	HORQUILLA
9	3712886M1	**1** COIFA	BELLOWS	FUELLE
10	339124X1	**4** PARAFUSO	BOLT	PERNO
11	339374X1	**2** ARRUELA	WASHER	ARANDELA
11	390972X1	**2** ARRUELA	WASHER	ARANDELA
12	3712852M2	**1** SUPORTE	BRACKET	SOPORTE
13	057702S1	**1** SUPORTE	BRACKET	SOPORTE
14	057706S1	**1** ALAVANCA	LEVER	PALANCA
15	3713042M1	**1** PINO	PIN	PASADOR
16	391883X1	**1** PARAFUSO	BOLT	PERNO
17	339548X1	**1** PINO	PIN	PASADOR
18	1444351X1	**1** ARRUELA	WASHER	ARANDELA
19	3385913M2	**2** BUCHA	BUSH	CASQUILLO
20	1442994X1	**1** PINO	PIN	PASADOR
21	357145X1	**1** CONTRAPINO	DOWEL	CENTRAJE
22	390971X1	**1** ARRUELA	WASHER	ARANDELA
23	3616399M1	**1** GARFO	FORK	HORQUILLA
24	832297M1	**1** PINO	PIN	PASADOR
25	068894T1	**1** CABO	CABLE	CABLE
26	3712866M2	**1** TIRANTE	ROD	VARILLA
27	339030X1	**1** PORCA	NUT	TUERCA
28	392463X1	**1** GARFO	FORK	HORQUILLA

Controle De Aceleração
Throttle Controls
Controles De Aceleración

105-30

Tratores Com Cabine
Tractors With Cab
Tractores Con Cabina

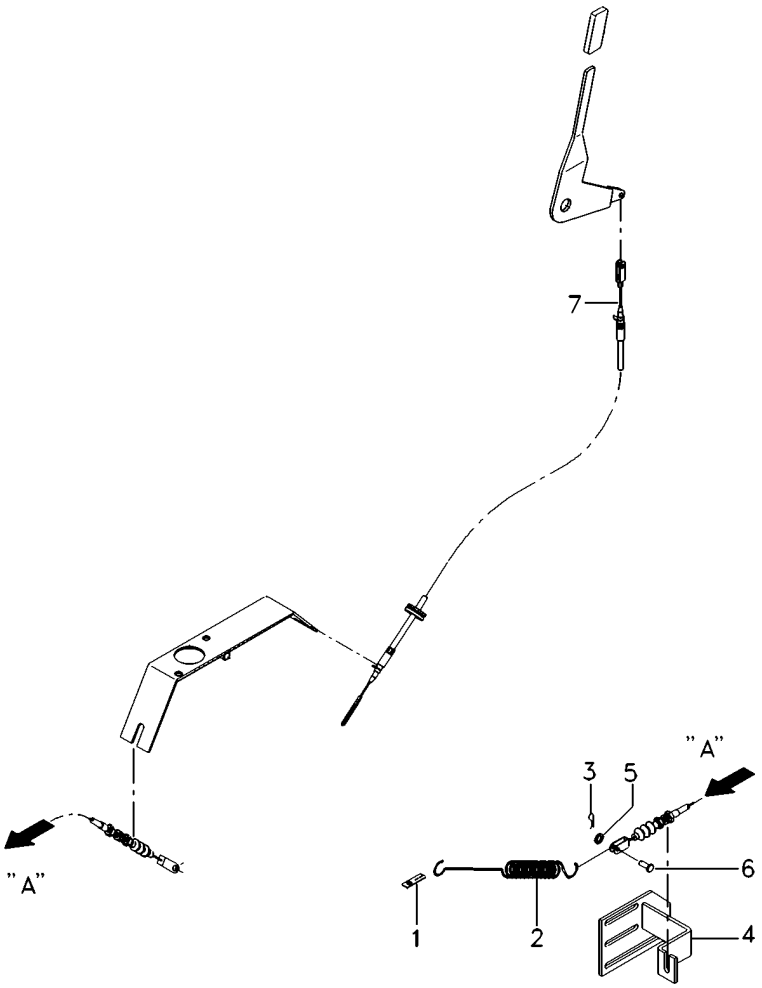

1	3145926M1	**1** SUPORTE	BRACKET	SOPORTE
2	893713M1	**1** MOLA	SPRING	RESORTE
3	1442866X1	**1** CUPILHA	COTTER PIN	PASADOR DOUBLE
4	053734S1	**1** SUPORTE	BRACKET	SOPORTE
5	390971X1	**1** ARRUELA	WASHER	ARANDELA
6	3763357M1	**1** PINO	PIN	PASADOR
7	065711T1	**1** CABO	CABLE	CABLE

Acelerador
Throttle
Acelerador

105-35

Tratores Compacto
Compact Tractors
Tractores Compacto

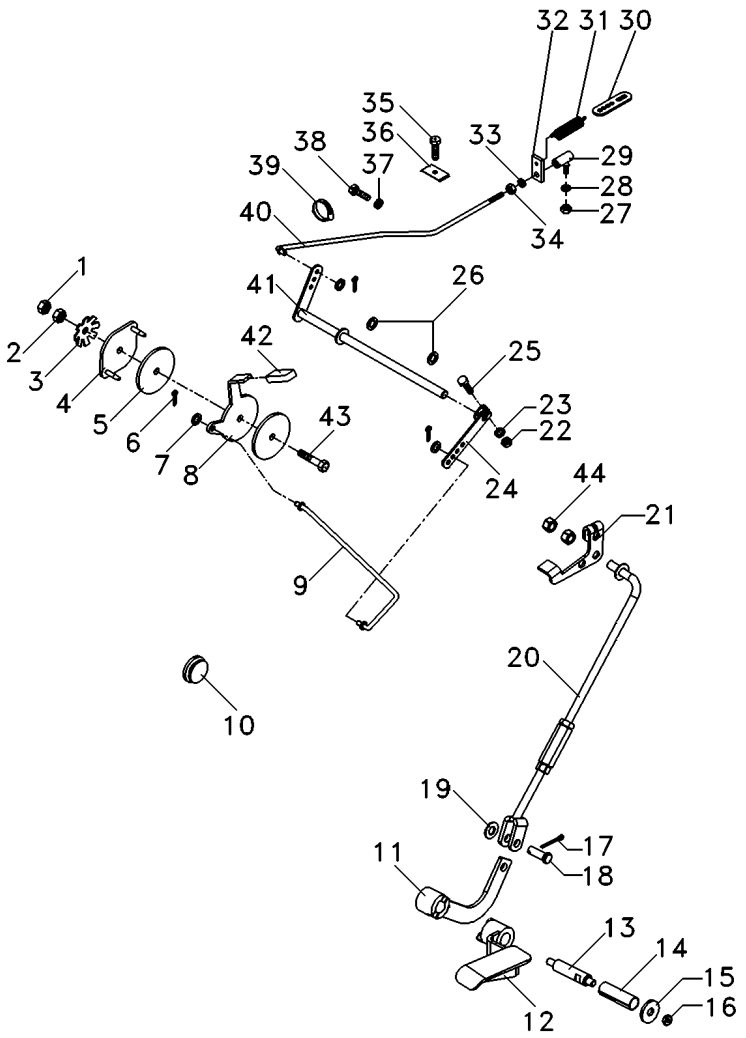

1	353430X1	**1** PORCA	NUT	TUERCA
2	353431X1	**1** PORCA	NUT	TUERCA
3	184150M2	**1** MOLA	SPRING	RESORTE
4	2800299M91	**1** PLACA	PLATE	PLATO
5	184149M3	**2** DISCO	DISC	DISCO
6	354041X1	**3** CUPILHA	COTTER PIN	PASADOR DOUBLE
7	355617X1	**3** ARRUELA	WASHER	ARANDELA
8	050043P1	**1** ALAVANCA	LEVER	PALANCA
9	6220574M91	**1** TIRANTE	ROD	VARILLA
10	2801324M1	**1** BUJÃO	PLUG	TAPON
11	6217728M91	**1** CJ. ALAVANCA	KIT, LEVER	JUEGO, PALANCA
12	6209173M91	**1** PEDAL	PEDAL	PEDAL
13	3712279M3	**1** EIXO	SHAFT	ARBOL
14	6203936M1	**1** BUCHA	BUSH	CASQUILLO
15	390652X1	**1** ARRUELA	WASHER	ARANDELA
16	339030X1	**1** PORCA	NUT	TUERCA
17	354059X1	**1** CONTRAPINO	DOWEL	CENTRAJE
18	832813M1	**1** PINO	PIN	PASADOR
19	353756X1	**1** ARRUELA	WASHER	ARANDELA
20	6209745M91	**1** CJ. TIRANTE	KIT, ROD	JUEGO DE BIELAS
21	3146871M2	**1** ALAVANCA	LEVER	PALANCA
22	353918X1	**1** PORCA	NUT	TUERCA
23	353441X1	**1** ARRUELA	WASHER	ARANDELA
24	2800006M1	**1** ALAVANCA	LEVER	PALANCA
25	353671X1	**1** PARAFUSO	BOLT	PERNO
26	196010M1	**2** ARRUELA	WASHER	ARANDELA
27	353918X1	**1** PORCA	NUT	TUERCA
28	353441X1	**1** ARRUELA	WASHER	ARANDELA
29	3589565M91	**1** CONECTOR	CONNECTOR	CONECTOR
30	3145926M1	**1** SUPORTE	BRACKET	SOPORTE
31	893713M1	**1** MOLA	SPRING	RESORTE
32	3145925M1	**1** SUPORTE	BRACKET	SOPORTE
33	353441X1	**1** ARRUELA	WASHER	ARANDELA
34	353918X1	**1** PORCA	NUT	TUERCA
35	2802251M1	**1** PARAFUSO	BOLT	PERNO
36	3148712M1	**1** PRESILHA	STAPLE	GRAPA
37	353441X1	**2** ARRUELA	WASHER	ARANDELA
38	353501X1	**2** PARAFUSO	BOLT	PERNO
39	3225356M1	**1** BRAÇADEIRA	CLAMP	ABRAZADERA
40	027579N1	**1** CJ. TIRANTE	KIT, ROD	JUEGO DE BIELAS
41	1484499M93	**1** EIXO	SHAFT	ARBOL
42	035972P1	**1** MANÍPULO	KNOB	POMO
43	353540X1	**1** PARAFUSO	BOLT	PERNO
44	375109X1	**2** PORCA	NUT	TUERCA

Assento
Seat
Asiento

C/Apoio Braço & C/Cinto Segurança
With Base & With Seat Belt
Con Apoyo & Con Cinturon

105-40

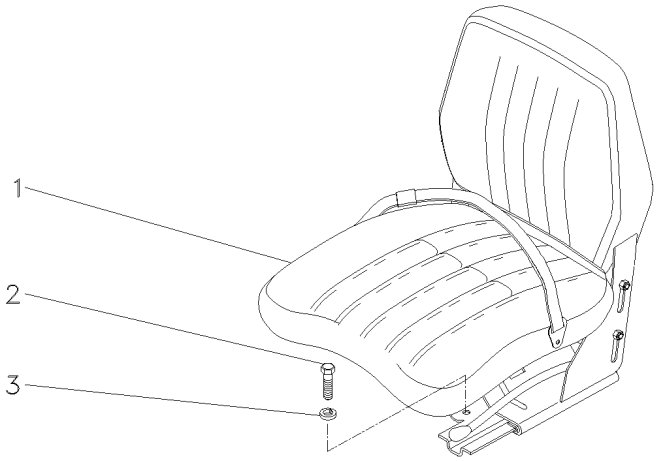

1	069045N1	[A]	**1**	CJ. ASSENTO	KIT, SEAT	ASIENTO JUEGO
2	339401X1		**4**	PARAFUSO	BOLT	PERNO
3	339376X1		**4**	ARRUELA	WASHER	ARANDELA

[A] COM CINTO DE SEGURANÇA RETRÁTIL
WITH SEAT BEALT RETRACTOR
CON CINTURON DE SEGURIDAD RETRACTIL

Assento / Seat / Asiento — **C/Apoio Braço & C/Cinto Segurança / With Base & With Seat Belt / Con Apoyo & Con Cinturon**

105-45

Com Suspensão / With Suspension / Con Suspensión

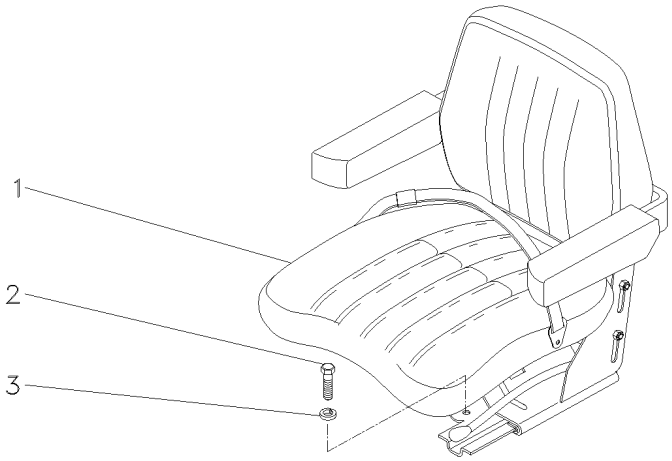

1	059477N1	[A]	**1** ASSENTO	SEAT	ASIENTO
		105-46 No			
1		105-47 No	**1** ASSENTO	SEAT	ASIENTO
2	339401X1	M10X1,5X25	**4** PARAFUSO	BOLT	PERNO
3	339376X1	18,1X10,1X2,2	**4** ARRUELA	WASHER	ARANDELA

[A] NÃO RETRÁTIL
NO RETRACTOR
NO RETRACTIL

Assento
Seat
Asiento

105-46

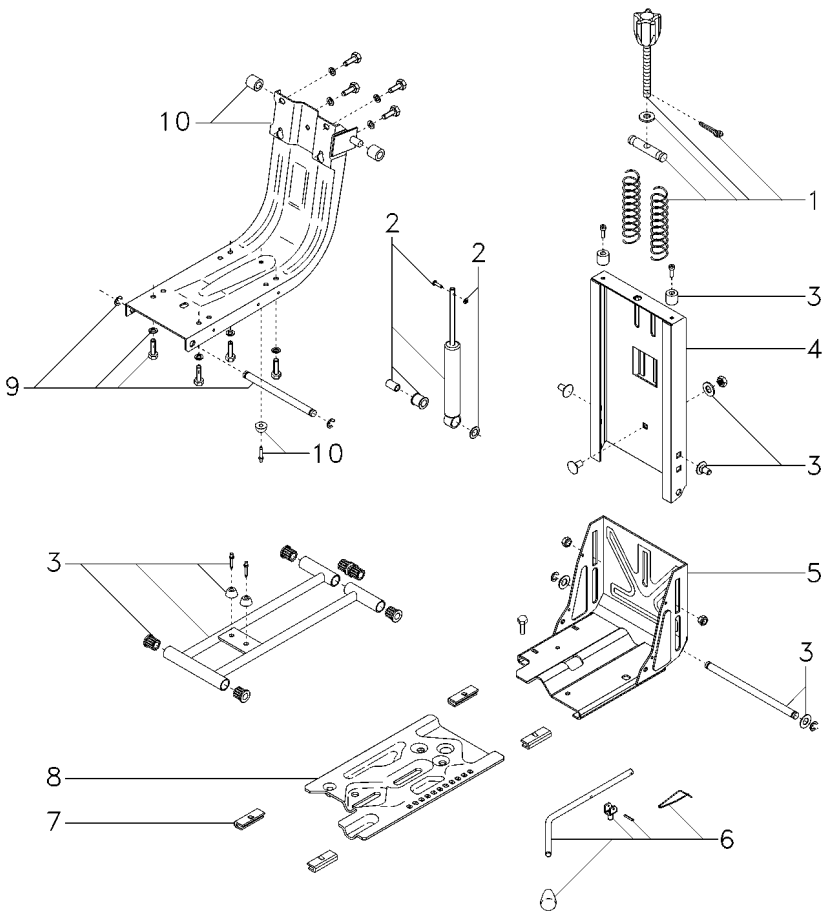

1	6207726M91		**1**	CJ. REGULADOR	KIT, REGULATOR	JUEGO REGULADOR
2	6207728M91		**1**	CJ. AMORTECEDOR	KIT, MOUNTING	JUEGO MONTAJE
3	6207731M91		**1**	CJ. FIXAÇÃO	KIT, CATCH	JUEGO FIJADOR
4	6207734M91		**1**	COLUNA	COLUMN	COLUMNA
5	6207733M91	▲	**1**	CJ. BASE	KIT, BOWL	JUEGO TAZA
6	6207730M91		**1**	CJ. ALAVANCA	KIT, LEVER	JUEGO, PALANCA
7	6207729M91		**1**	JG. SAPATA	KIT, SHOE	JUEGO ZAPATAS
8	6207732M91	▼	**1**	CJ. BASE	KIT, BOWL	JUEGO TAZA
9	6207727M91		**1**	CJ. SUSPENSÃO	KIT, SUSPENSION	JUEGO SUSPENSION
10	6207725M91		**1**	CJ. ESTRUTURA	STRUCTURE	ESTRUCTURA

Assento
Seat
Asiento

105-47

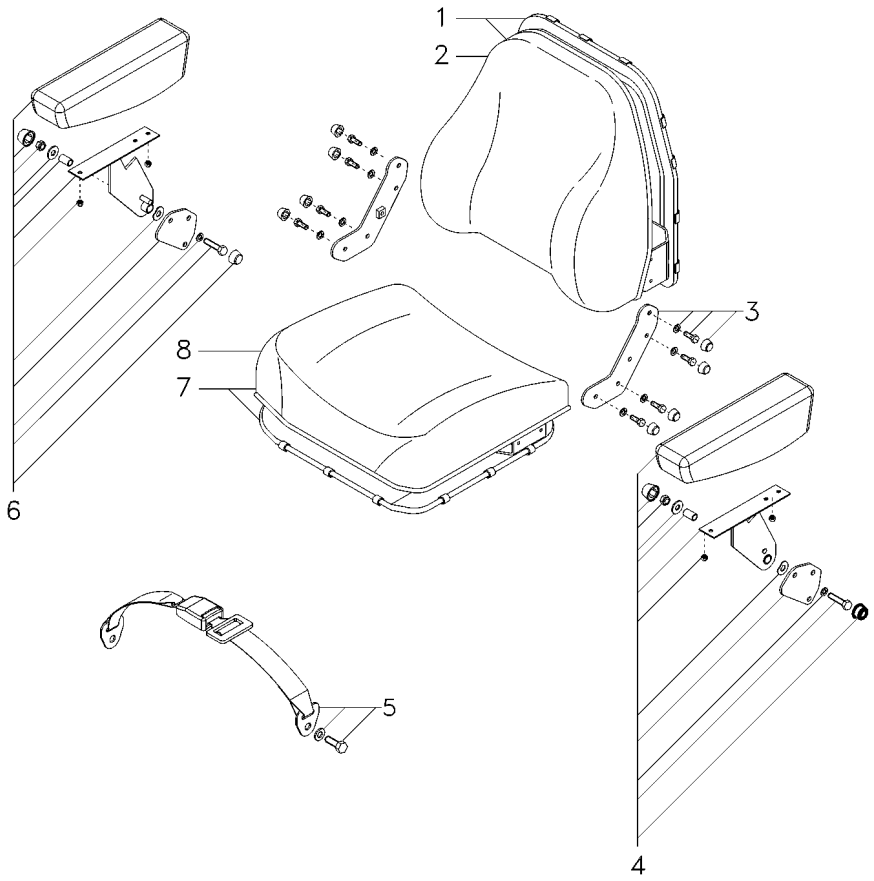

1	6207738M91		**1**	CJ. ENCOSTO	KIT, ABUTMENT	JG. CONTRAFUERTE
2	6207739M91		**1**	ENCOSTO	ABUTMENT	CONTRAFUERTE
3	6207735M91		**1**	CJ. SUPORTE	KIT, BRACKET	JUEGO SOPORTE
4	6207741M91	◄	**1**	CJ. APOIO BRAÇO	KIT, ARMREST	JUEGO APOYABRAZO
5	6207714M91		**1**	CJ. CINTO SEGURA	KIT, SAFETY BELT	JG. CINT. DE SEG
6	6207740M91	►	**1**	CJ. APOIO BRAÇO	KIT, ARMREST	JUEGO APOYABRAZO
7	6207736M91		**1**	CJ. ASSENTO	KIT, SEAT	ASIENTO JUEGO
8	6207737M91		**1**	ASSENTO	SEAT	ASIENTO

Assento
Seat
Asiento

S/Apoio Braço & S/Cinto Segurança
Without Base & Without Seat Belt
Sim Apoyo & Sim Cinturon

105-50

Com Suspensão
With Suspension
Con Suspensión

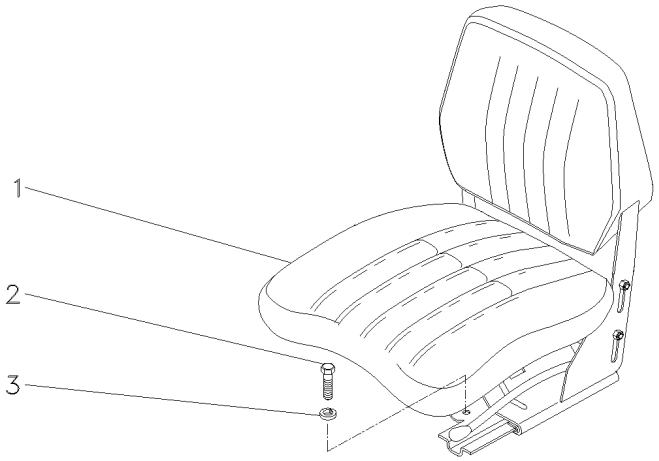

1	069046N1	**1**	CJ. ASSENTO	KIT, SEAT	ASIENTO JUEGO
2	339401X1	**4**	PARAFUSO	BOLT	PERNO
3	339376X1	**4**	ARRUELA	WASHER	ARANDELA

Assento
Seat
Asiento

105-55

Tratores Compacto
Compact Tractors
Tractores Compacto

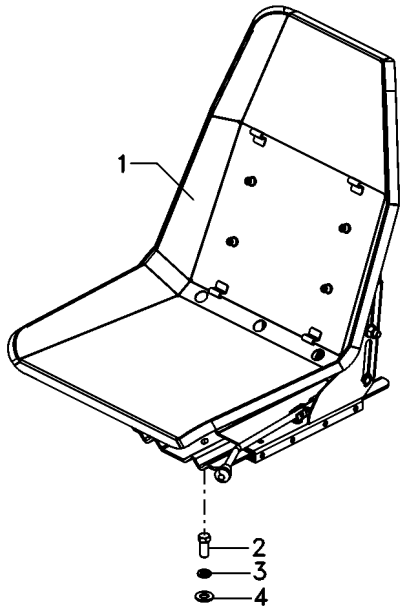

1	6212947M91	[B]	**1** CJ. ASSENTO	KIT, SEAT	ASIENTO JUEGO
1	6220549M91	[A]	**1** CJ. ASSENTO	KIT, SEAT	ASIENTO JUEGO
2	353699X1		**2** PARAFUSO	BOLT	PERNO
3	353432X1		**2** ARRUELA	WASHER	ARANDELA
4	353758X1		**2** ARRUELA	WASHER	ARANDELA

[A] COM CINTO DE SEGURANÇA
WITH SEAT BEALT
CON CINTURON DE SEGURIDAD

[B] SEM CINTO DE SEGURANÇA
WITHOUT SEAT BEALT
SIN CINTURON DE SEGURIDAD

Assento
Seat
Asiento

S/Apoio Braço & S/Cinto Segurança
Without Base & Without Seat Belt
Sim Apoyo & Sim Cinturon

105-60

Com Suspensão
With Suspension
Con Suspensión

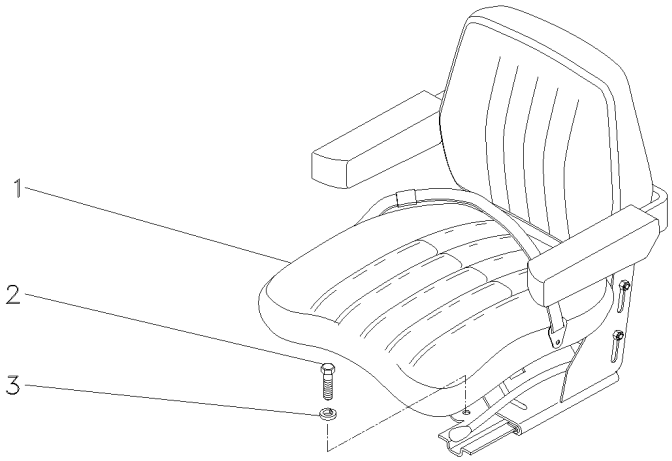

1	059483N1	**1** CJ. ASSENTO	KIT, SEAT	ASIENTO JUEGO
2	339401X1	**4** PARAFUSO	BOLT	PERNO
3	339376X1	**4** ARRUELA	WASHER	ARANDELA

Assento / Seat / Asiento — **Estreito / Narrow / Estrecho**

105-65

Com Suspensão / With Suspension / Con Suspensión

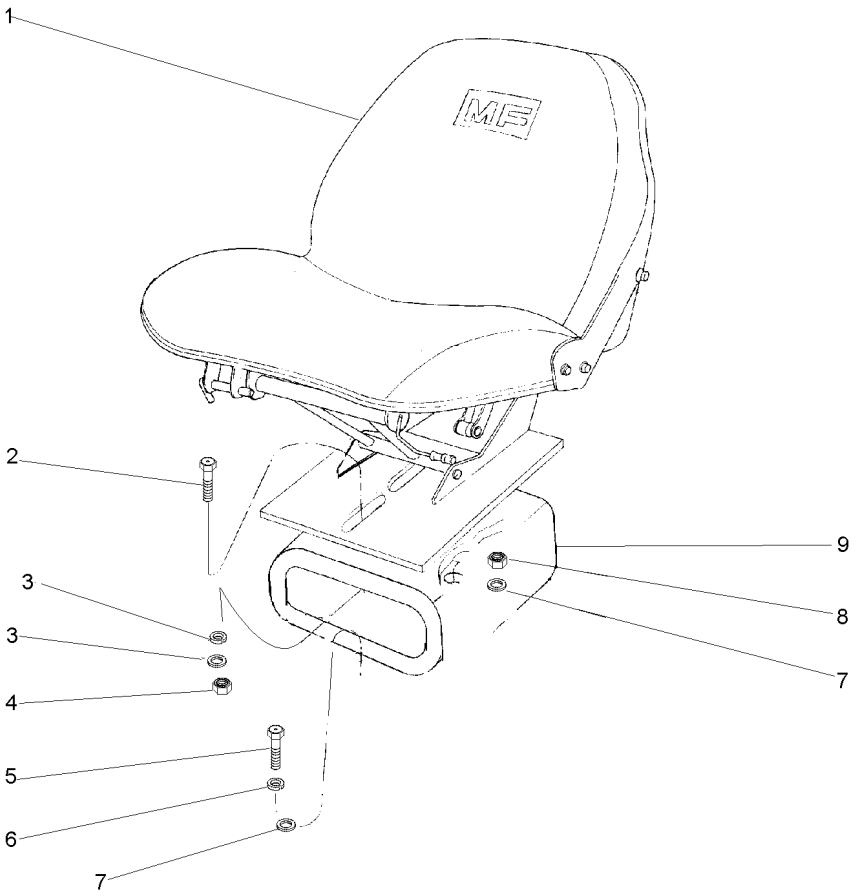

1		059483N1	**1** CJ. ASSENTO	KIT, SEAT	ASIENTO JUEGO
2	353699X1	7/16x20x1.1/8	**1** PARAFUSO	BOLT	PERNO
3	353432X1		**1** ARRUELA	WASHER	ARANDELA
3	355619X1		**4** ARRUELA	WASHER	ARANDELA
4	353426X1	7/16x20	**1** PORCA	NUT	TUERCA
5	339401X1	7/16x14x1.1/8	**4** PARAFUSO	BOLT	PERNO
6	339376X1		**4** ARRUELA	WASHER	ARANDELA
7	355619X1		**1** ARRUELA	WASHER	ARANDELA
7	353432X1		**1** ARRUELA	WASHER	ARANDELA
8	353426X1		**1** PORCA	NUT	TUERCA
9	057787S1	7/16x20	**1** SUPORTE	BRACKET	SOPORTE

Assento
Seat
Asiento

105-70

Com Redutor De Velocidade
With Creeper
Con Reducción De Velociad

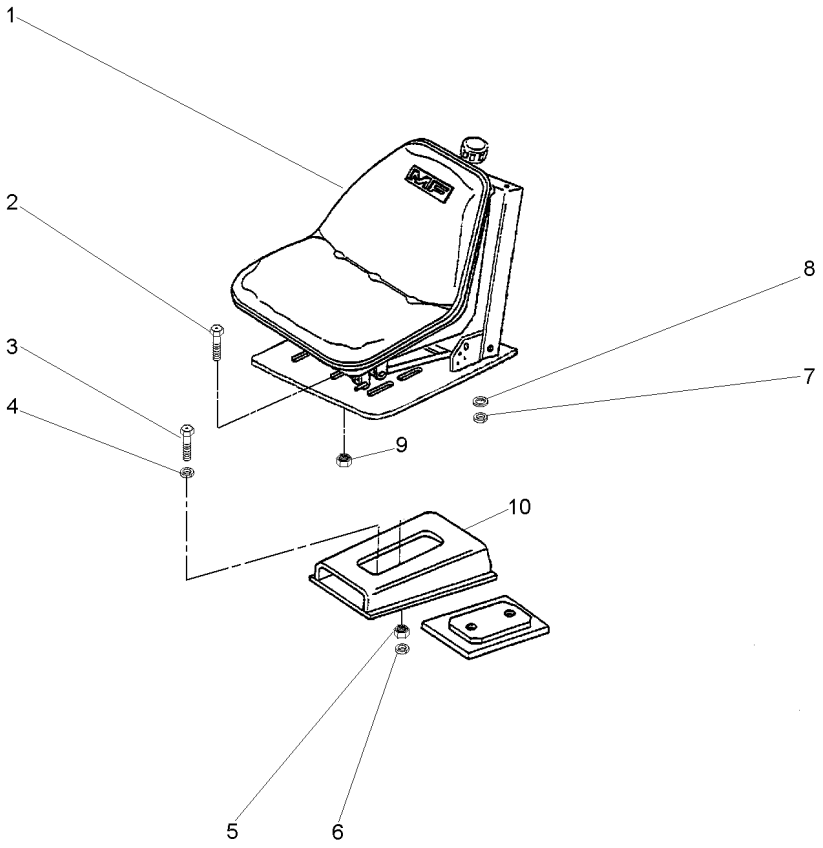

1	059483N1	**1** CJ. ASSENTO	KIT, SEAT	ASIENTO JUEGO
2	353677X1	**4** PARAFUSO	BOLT	PERNO
3	353699X1	**1** PARAFUSO	BOLT	PERNO
4	353432X1	**1** ARRUELA	WASHER	ARANDELA
5	353426X1	**1** PORCA	NUT	TUERCA
6	353432X1	**1** ARRUELA	WASHER	ARANDELA
7	353446X1	**4** ARRUELA	WASHER	ARANDELA
8	829185M1	**4** ARRUELA	WASHER	ARANDELA
9	355565X1	**4** PORCA	NUT	TUERCA

Pedais Do Freio E Embreagem
Brake Pedals And Clutch
Pedales De Freno Y Embrague

2 Rodas Motrizes
2 Wheels Drive
2 Ruedas Motriz

105-75

Sem Redutor De Velocidade
Without Creeper
Sin Reducción De Velociad

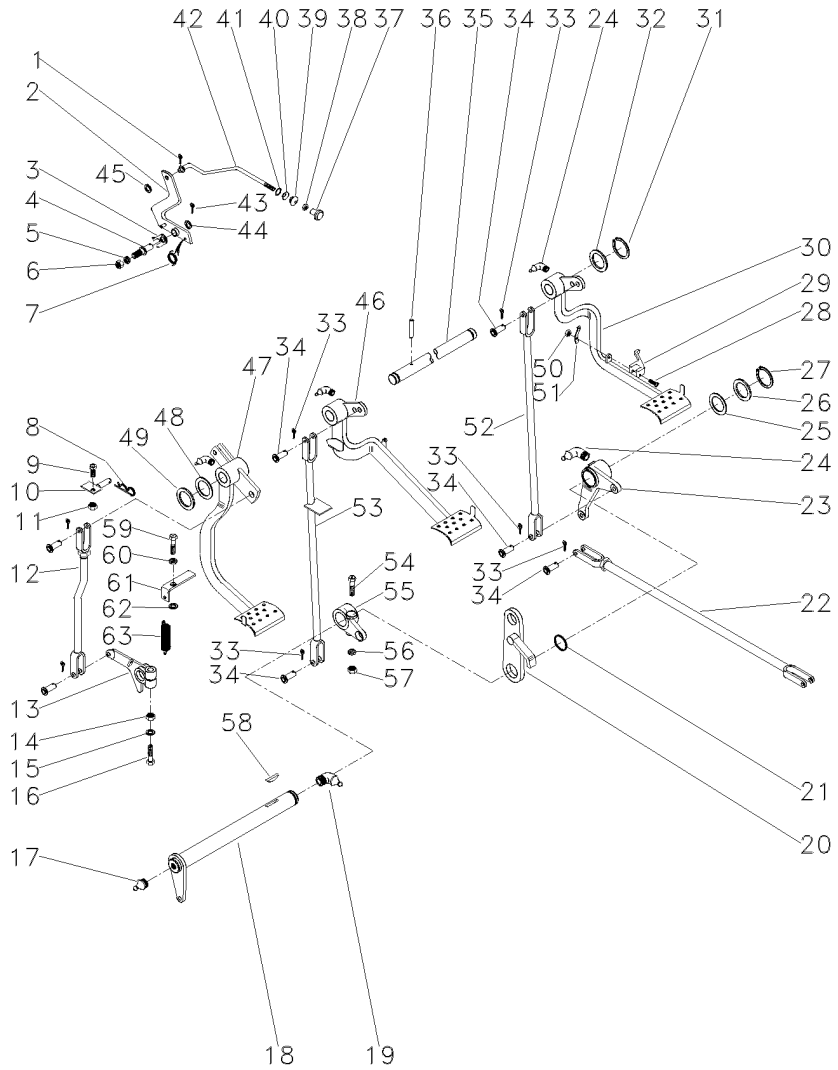

1	361332X1		**1**	CUPILHA	COTTER PIN	PASADOR DOUBLE
2	3589508M91		**1**	ALAVANCA	LEVER	PALANCA
3	181150M1		**1**	TRAVA	LOCK	RETENEDOR
4	3588673M1		**1**	PINO	PIN	PASADOR
5	339376X1		**1**	ARRUELA	WASHER	ARANDELA
6	339402X1		**1**	PORCA	NUT	TUERCA
7	2802224M1		**1**	MOLA	SPRING	RESORTE
8	195708M1		**1**	GRAMPO	CRAMP	PASADOR
9	353540X1		**1**	PARAFUSO	BOLT	PERNO
10	027511S1		**1**	BATENTE	STOP	PARO
12	026648N1	105-113 No	**1**	CJ. TIRANTE	KIT, ROD	JUEGO DE BIELAS
13	058425P1		**1**	BRAÇO	ARM	BRAZO
14	353437X1		**1**	PORCA	NUT	TUERCA
15	353439X1		**1**	ARRUELA	WASHER	ARANDELA
16	353888X1		**1**	PARAFUSO	BOLT	PERNO
17	13811X		**1**	GRAXEIRA	GREASER	ENGRASADOR
18	3409161M91		**1**	ALAVANCA	LEVER	PALANCA
19	850778M1		**1**	GRAXEIRA	GREASER	ENGRASADOR
20	2800888M91		**1**	SUPORTE	BRACKET	SOPORTE
21	1001489M1		**2**	ANEL "O"	O RING	JUNTA TORICA
22	187661M91	105-120 No	**2**	CJ. TIRANTE	KIT, ROD	JUEGO DE BIELAS
23	2802114M91	▶	**1**	ALAVANCA	LEVER	PALANCA
		105-121 No				
24	29951X		**4**	GRAXEIRA	GREASER	ENGRASADOR
25	1482675M1		**X**	CALÇO	SHIM	CALCE
25	1482676M1		**X**	CALÇO	SHIM	CALCE
25	1482677M1		**X**	CALÇO	SHIM	CALCE
26	1482670M1		**3**	ARRUELA	WASHER	ARANDELA
27	339469X1		**1**	ANEL TRAVA	CIRCLIP	CIRCULITO
28	361203X1		**1**	PARAFUSO	BOLT	PERNO
29	3589503M1		**1**	TRAVA	LOCK	RETENEDOR
30	027960N1	▶	**1**	PEDAL	PEDAL	PEDAL
		105-115 No				
31	352438X1		**2**	ANEL TRAVA	CIRCLIP	CIRCULITO
32	3145369M1		**2**	ARRUELA	WASHER	ARANDELA
33	354059X1		**10**	CONTRAPINO	DOWEL	CENTRAJE
34	832813M1		**10**	PINO	PIN	PASADOR
35	3589498M1		**1**	EIXO	SHAFT	ARBOL
37	487096M1		**1**	BOTÃO	BUTTON	PULSADOR
38	357515X1		**1**	PORCA	NUT	TUERCA
39	2801075M1		**1**	PASSADOR	COTTER	PASADOR ABIERTO
40	2801172M1		**1**	ARRUELA	WASHER	ARANDELA
41	2801154M1		**1**	ANEL	RING	ARO
42	3589513M1		**1**	TIRANTE	ROD	VARILLA
43	354048X1		**1**	CUPILHA	COTTER PIN	PASADOR DOUBLE
44	391166X1		**1**	ARRUELA	WASHER	ARANDELA
45	353753X1		**1**	ARRUELA	WASHER	ARANDELA
46	027958N2	◀	**1**	PEDAL	PEDAL	PEDAL
		105-116 No				
47	022532N1	105-112 No	**1**	PEDAL	PEDAL	PEDAL

Pedais Do Freio E Embreagem
Brake Pedals And Clutch
Pedales De Freno Y Embrague

2 Rodas Motrizes
2 Wheels Drive
2 Ruedas Motriz

105-75

Sem Redutor De Velocidade
Without Creeper
Sin Reducción De Velociad

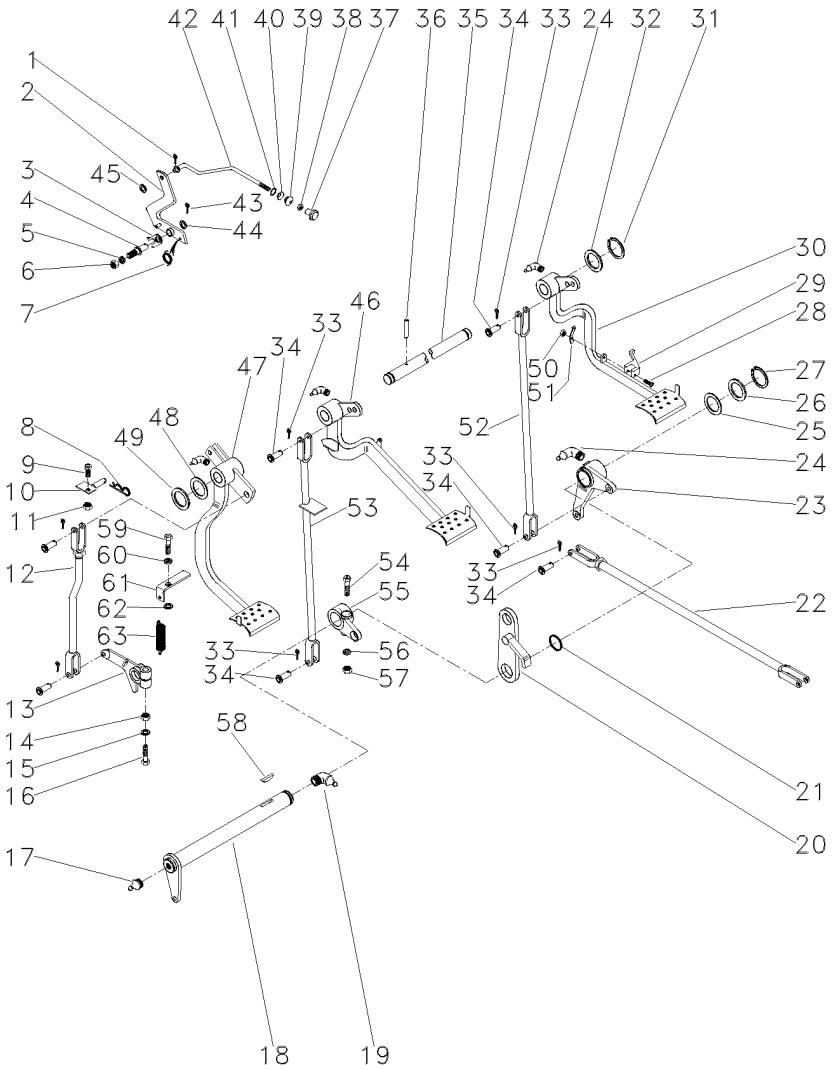

48	1669096M2		**4**	CALÇO	SHIM	CALCE
49	180812M1		**X**	ARRUELA	WASHER	ARANDELA
50	195663M1		**1**	PORCA	NUT	TUERCA
51	181958M1		**1**	MOLA	SPRING	RESORTE
52	022524S1	▶	**1**	TIRANTE	ROD	VARILLA
54	377563X1		**1**	PARAFUSO	BOLT	PERNO
55	2800894M1	◀	**1**	ALAVANCA	LEVER	PALANCA
56	353432X1		**1**	ARRUELA	WASHER	ARANDELA
57	353426X1		**1**	PORCA	NUT	TUERCA
58	12501X		**1**	CHAVETA	KEY	CLAVE
59	377184X1		**1**	PARAFUSO	BOLT	PERNO
60	353432X1		**1**	ARRUELA	WASHER	ARANDELA
62	022842P1		**1**	ESPAÇADOR	SPACER	PIEZA DISTANCIA

Pedais Do Freio E Embreagem
Brake Pedals And Clutch
Pedales De Freno Y Embrague

105-80

2 Rodas Motrizes - Com Redutor De Velocidade
2 Wheels Drive - With Creeper
2 Ruedas Motriz - Con Reducción De Velociad

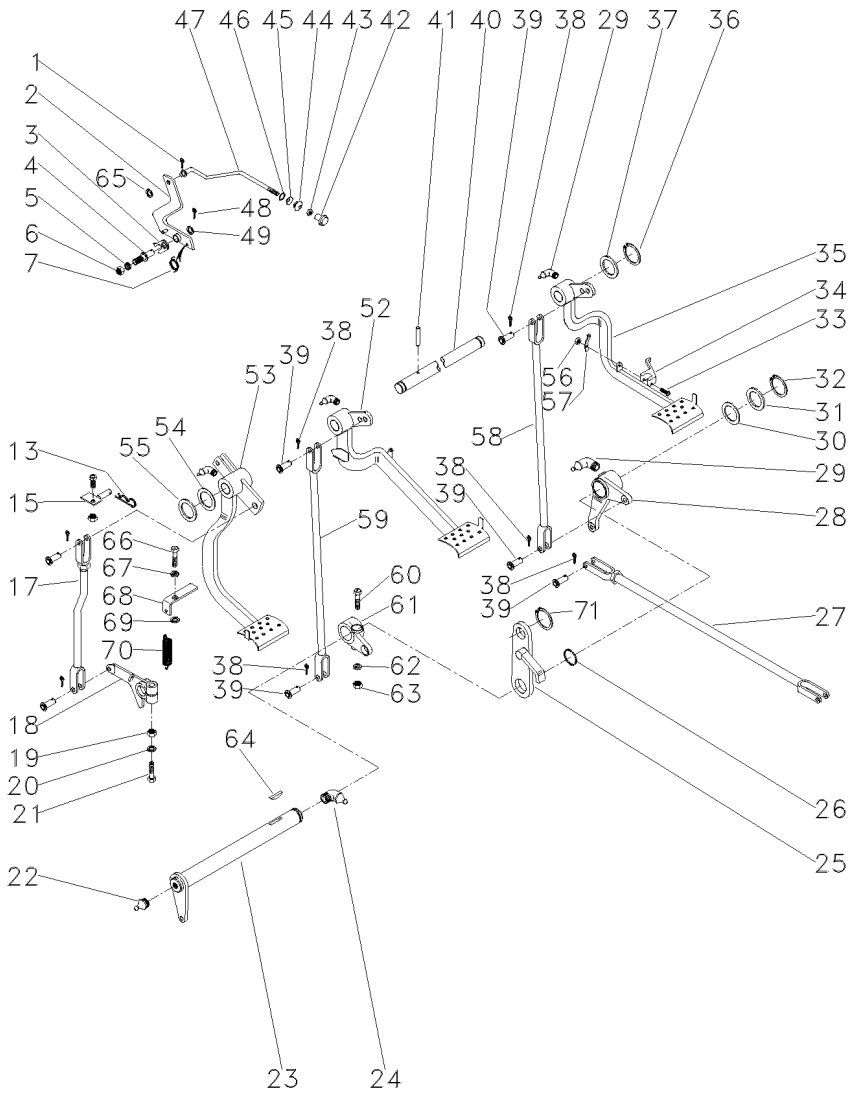

1	361332X1		1	CUPILHA	COTTER PIN	PASADOR DOUBLE
2	3589508M91		1	ALAVANCA	LEVER	PALANCA
3	181150M1		1	TRAVA	LOCK	RETENEDOR
4	3588673M1		1	PINO	PIN	PASADOR
5	339376X1		1	ARRUELA	WASHER	ARANDELA
6	339402X1		1	PORCA	NUT	TUERCA
7	2802224M1		1	MOLA	SPRING	RESORTE
13	195708M1		1	GRAMPO	CRAMP	PASADOR
15	059043S1	18929-01	1	BATENTE	STOP	PARO
17	026648N1		1	CJ. TIRANTE	KIT, ROD	JUEGO DE BIELAS
18	058425P1		1	BRAÇO	ARM	BRAZO
19	353437X1		1	PORCA	NUT	TUERCA
20	353439X1		1	ARRUELA	WASHER	ARANDELA
21	353888X1		1	PARAFUSO	BOLT	PERNO
22	13811X		1	GRAXEIRA	GREASER	ENGRASADOR
23	036854S1		1	ALAVANCA	LEVER	PALANCA
24	850778M1		1	GRAXEIRA	GREASER	ENGRASADOR
25	2800888M91		1	SUPORTE	BRACKET	SOPORTE
26	1001489M1		2	ANEL "O"	O RING	JUNTA TORICA
27	054364N1		2	CJ. TIRANTE	KIT, ROD	JUEGO DE BIELAS
28	2802114M91	▶	1	ALAVANCA	LEVER	PALANCA
29	29951X		4	GRAXEIRA	GREASER	ENGRASADOR
30	1482675M1		X	CALÇO	SHIM	CALCE
30	1482676M1		X	CALÇO	SHIM	CALCE
30	1482677M1		X	CALÇO	SHIM	CALCE
31	1482670M1		3	ARRUELA	WASHER	ARANDELA
32	339469X1		1	ANEL TRAVA	CIRCLIP	CIRCULITO
33	361203X1		1	PARAFUSO	BOLT	PERNO
34	3589503M1		1	TRAVA	LOCK	RETENEDOR
35	027960N1	▶	1	PEDAL	PEDAL	PEDAL
36	352438X1		2	ANEL TRAVA	CIRCLIP	CIRCULITO
37	3145369M1		2	ARRUELA	WASHER	ARANDELA
38	354059X1		10	CONTRAPINO	DOWEL	CENTRAJE
39	832813M1		10	PINO	PIN	PASADOR
40	3589498M1		1	EIXO	SHAFT	ARBOL
41	339248X1		1	PINO	PIN	PASADOR
42	487096M1		1	BOTÃO	BUTTON	PULSADOR
43	357515X1		1	PORCA	NUT	TUERCA
44	2801075M1		1	PASSADOR	COTTER	PASADOR ABIERTO
45	2801172M1		1	ARRUELA	WASHER	ARANDELA
46	2801154M1		1	ANEL	RING	ARO
47	3589513M1		1	TIRANTE	ROD	VARILLA
48	354048X1		1	CUPILHA	COTTER PIN	PASADOR DOUBLE
49	391166X1		1	ARRUELA	WASHER	ARANDELA
52	027958N2	◀	1	PEDAL	PEDAL	PEDAL
53	022532N2		1	PEDAL	PEDAL	PEDAL
54	1669096M2		4	CALÇO	SHIM	CALCE
55	180812M1		X	ARRUELA	WASHER	ARANDELA
56	195663M1		1	PORCA	NUT	TUERCA
57	181958M1		1	MOLA	SPRING	RESORTE

Pedais Do Freio E Embreagem
Brake Pedals And Clutch
Pedales De Freno Y Embrague

105-80

2 Rodas Motrizes - Com Redutor De Velocidade
2 Wheels Drive - With Creeper
2 Ruedas Motriz - Con Reducción De Velociad

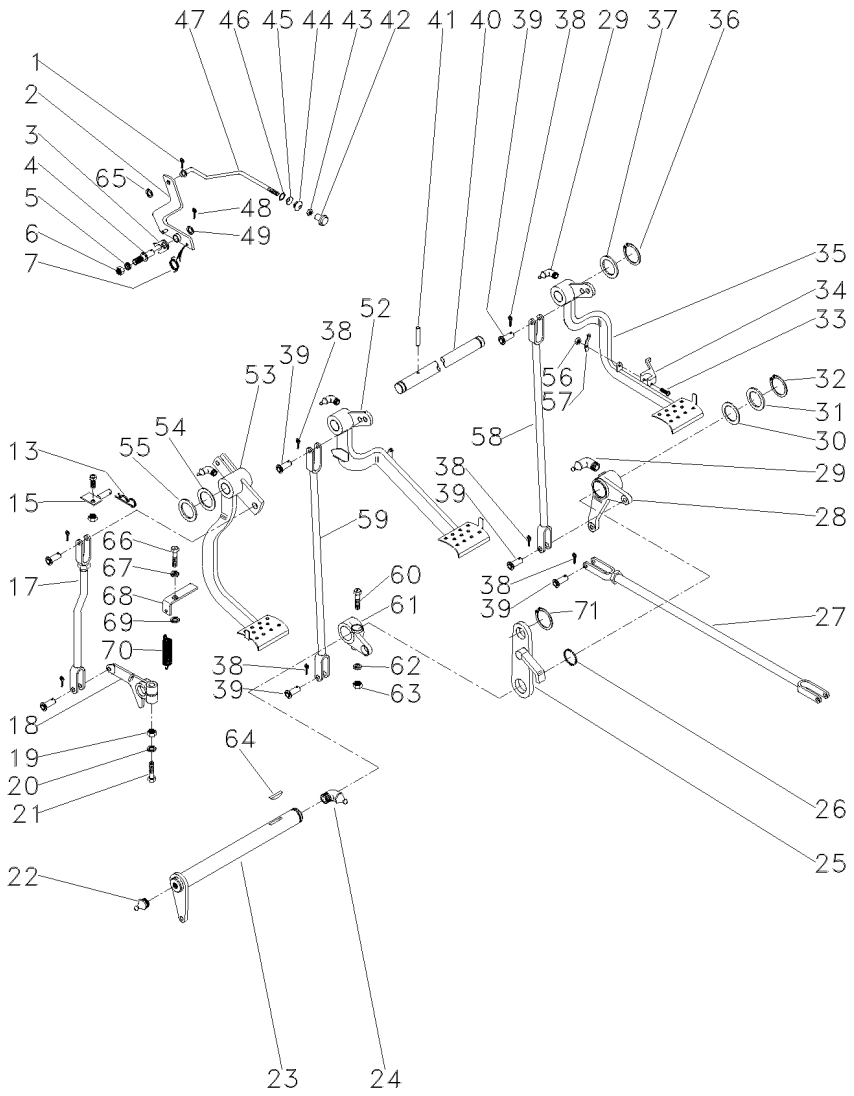

58	022524S1	▶	**1**	TIRANTE	ROD	VARILLA
59	048833S1	◀	**1**	TIRANTE	ROD	VARILLA
60	377563X1		**1**	PARAFUSO	BOLT	PERNO
61	2800894M1	◀	**1**	ALAVANCA	LEVER	PALANCA
62	353432X1		**1**	ARRUELA	WASHER	ARANDELA
63	353426X1		**1**	PORCA	NUT	TUERCA
64	12501X		**1**	CHAVETA	KEY	CLAVE
65	353753X1		**1**	ARRUELA	WASHER	ARANDELA
66	377184X1		**1**	PARAFUSO	BOLT	PERNO
67	353432X1		**1**	ARRUELA	WASHER	ARANDELA
68	058423P1		**1**	PLACA	PLATE	PLATO
69	022842P1		**1**	ESPAÇADOR	SPACER	PIEZA DISTANCIA
70	3700585M1		**1**	MOLA	SPRING	RESORTE
71	352438X1		**1**	ANEL TRAVA	CIRCLIP	CIRCULITO

Pedais
Pedals
Pedales

105-85

2rm - Trator Estreito - Sem Redutor De Velocidade
2wd - Narrow Tractors - Without Creeper
2rm - Tractor Estrecho - Sin Reducción De Velociad

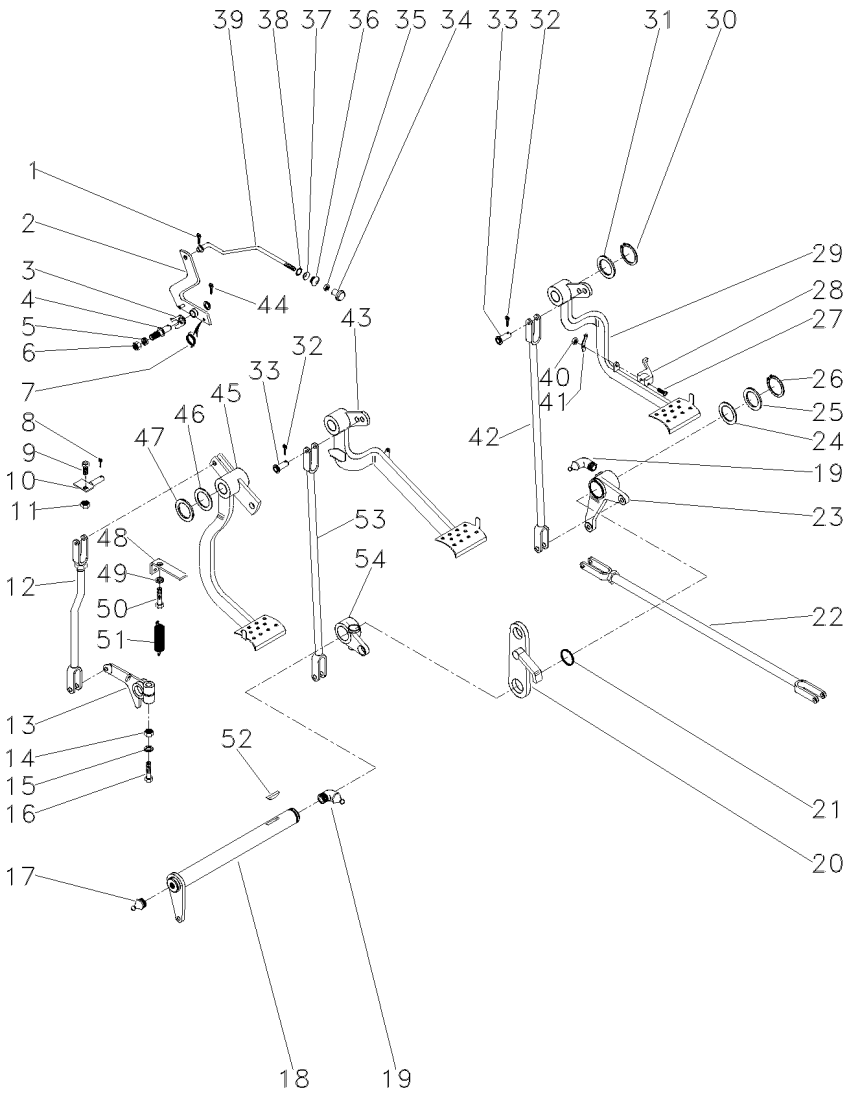

1	361332X1		1	CUPILHA	COTTER PIN	PASADOR DOUBLE
2	3589508M91		1	ALAVANCA	LEVER	PALANCA
3	181150M1		1	TRAVA	LOCK	RETENEDOR
4	3588673M1		1	PINO	PIN	PASADOR
5	339376X1		1	ARRUELA	WASHER	ARANDELA
6	339402X1		1	PORCA	NUT	TUERCA
7	2802224M1		1	MOLA	SPRING	RESORTE
8	195708M1		1	GRAMPO	CRAMP	PASADOR
9	353540X1		1	PARAFUSO	BOLT	PERNO
11	353430X1		1	PORCA	NUT	TUERCA
12	026648N1		1	CJ. TIRANTE	KIT, ROD	JUEGO DE BIELAS
13	027534P1		1	BRAÇO	ARM	BRAZO
13	058425P1		1	BRAÇO	ARM	BRAZO
14	353437X1		1	PORCA	NUT	TUERCA
15	353439X1		1	ARRUELA	WASHER	ARANDELA
16	353888X1		1	PARAFUSO	BOLT	PERNO
17	13811X		1	GRAXEIRA	GREASER	ENGRASADOR
18	3409161M91		1	ALAVANCA	LEVER	PALANCA
19	850778M1		1	GRAXEIRA	GREASER	ENGRASADOR
20	2800888M91		1	SUPORTE	BRACKET	SOPORTE
21	1001489M1		2	ANEL "O"	O RING	JUNTA TORICA
22	187661M91	105-120 No	2	CJ. TIRANTE	KIT, ROD	JUEGO DE BIELAS
23	2802114M91	▶ 105-121 No	1	ALAVANCA	LEVER	PALANCA
24	1482675M1		X	CALÇO	SHIM	CALCE
24	1482676M1		X	CALÇO	SHIM	CALCE
24	1482677M1		X	CALÇO	SHIM	CALCE
25	1482670M1		3	ARRUELA	WASHER	ARANDELA
26	339469X1		1	ANEL TRAVA	CIRCLIP	CIRCULITO
27	361203X1		1	PARAFUSO	BOLT	PERNO
28	3589503M1		1	TRAVA	LOCK	RETENEDOR
29	027960N1	▶ 105-115 No	1	PEDAL	PEDAL	PEDAL
30	352438X1		2	ANEL TRAVA	CIRCLIP	CIRCULITO
31	3145369M1		2	ARRUELA	WASHER	ARANDELA
32	354059X1		10	CONTRAPINO	DOWEL	CENTRAJE
33	832813M1		10	PINO	PIN	PASADOR
34	487096M1		1	BOTÃO	BUTTON	PULSADOR
35	357515X1		1	PORCA	NUT	TUERCA
36	2801075M1		1	PASSADOR	COTTER	PASADOR ABIERTO
37	2801172M1		1	ARRUELA	WASHER	ARANDELA
38	2801154M1		1	ANEL	RING	ARO
39	3589513M1		1	TIRANTE	ROD	VARILLA
40	195663M1		1	PORCA	NUT	TUERCA
41	181958M1		1	MOLA	SPRING	RESORTE
42	022524S1	▶	1	TIRANTE	ROD	VARILLA
43	027958N2	◀ 105-116 No	1	PEDAL	PEDAL	PEDAL
44	354055X1		1	CUPILHA	COTTER PIN	PASADOR DOUBLE
45	022532N1	105-112 No	1	PEDAL	PEDAL	PEDAL

Pedais
Pedals
Pedales

105-85

2rm - Trator Estreito - Sem Redutor De Velocidade
2wd - Narrow Tractors - Without Creeper
2rm - Tractor Estrecho - Sin Reducción De Velociad

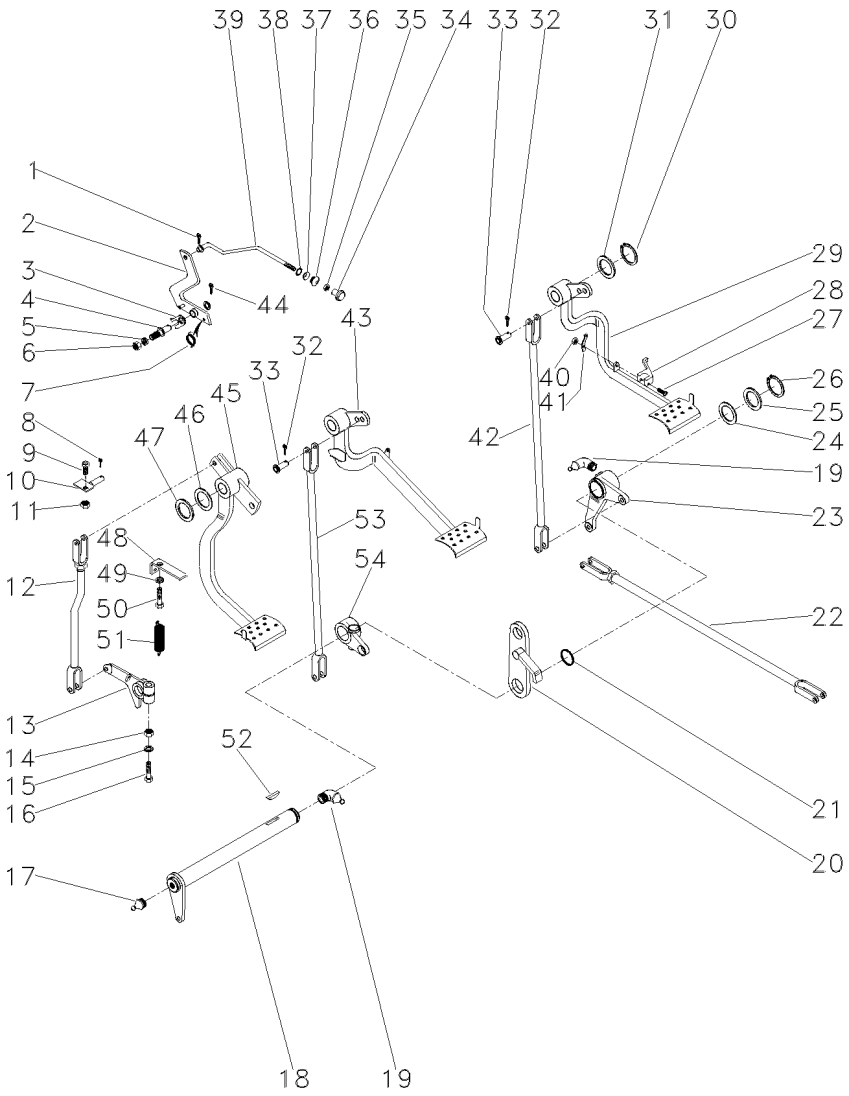

46	1669096M2		**4**	CALÇO	SHIM	CALCE
47	180812M1		**X**	ARRUELA	WASHER	ARANDELA
48	022529P1		**1**	SUPORTE	BRACKET	SOPORTE
49	353434X1		**1**	ARRUELA	WASHER	ARANDELA
50	353691X1		**1**	PARAFUSO	BOLT	PERNO
51	3145414M1		**1**	MOLA	SPRING	RESORTE
52	12501X		**1**	CHAVETA	KEY	CLAVE
54	2800894M1	◄	**1**	ALAVANCA	LEVER	PALANCA
55	027750N2		**1**	PEDAL	PEDAL	PEDAL
56	3589498M1		**1**	EIXO	SHAFT	ARBOL
57	339248X1		**1**	PINO	PIN	PASADOR
58	377184X1		**1**	PARAFUSO	BOLT	PERNO
59	353432X1		**1**	ARRUELA	WASHER	ARANDELA
60	29951X		**4**	GRAXEIRA	GREASER	ENGRASADOR
61	353753X1		**1**	ARRUELA	WASHER	ARANDELA
62	353426X1		**1**	PORCA	NUT	TUERCA
63	353432X1		**1**	ARRUELA	WASHER	ARANDELA
64	354048X1		**1**	CUPILHA	COTTER PIN	PASADOR DOUBLE
65	391166X1		**1**	ARRUELA	WASHER	ARANDELA
66	027951S1		**1**	ARTICULADOR	HEAD	CULATA
67	375090X1		**1**	CUPILHA	COTTER PIN	PASADOR DOUBLE
68	027948S1		**1**	ALAVANCA	LEVER	PALANCA
69	058423P1		**1**	PLACA	PLATE	PLATO
70	352438X1		**1**	ANEL TRAVA	CIRCLIP	CIRCULITO
71	3700585M1		**1**	MOLA	SPRING	RESORTE
72	3145868M1		**1**	PARAFUSO	BOLT	PERNO

Pedais
Pedals
Pedales

105-90

2rm - Trator Estreito - Com Redutor De Velocidade
2wd - Narrow Tractors - With Creeper
2rm - Tractor Estrecho - Con Reducción De Velociad

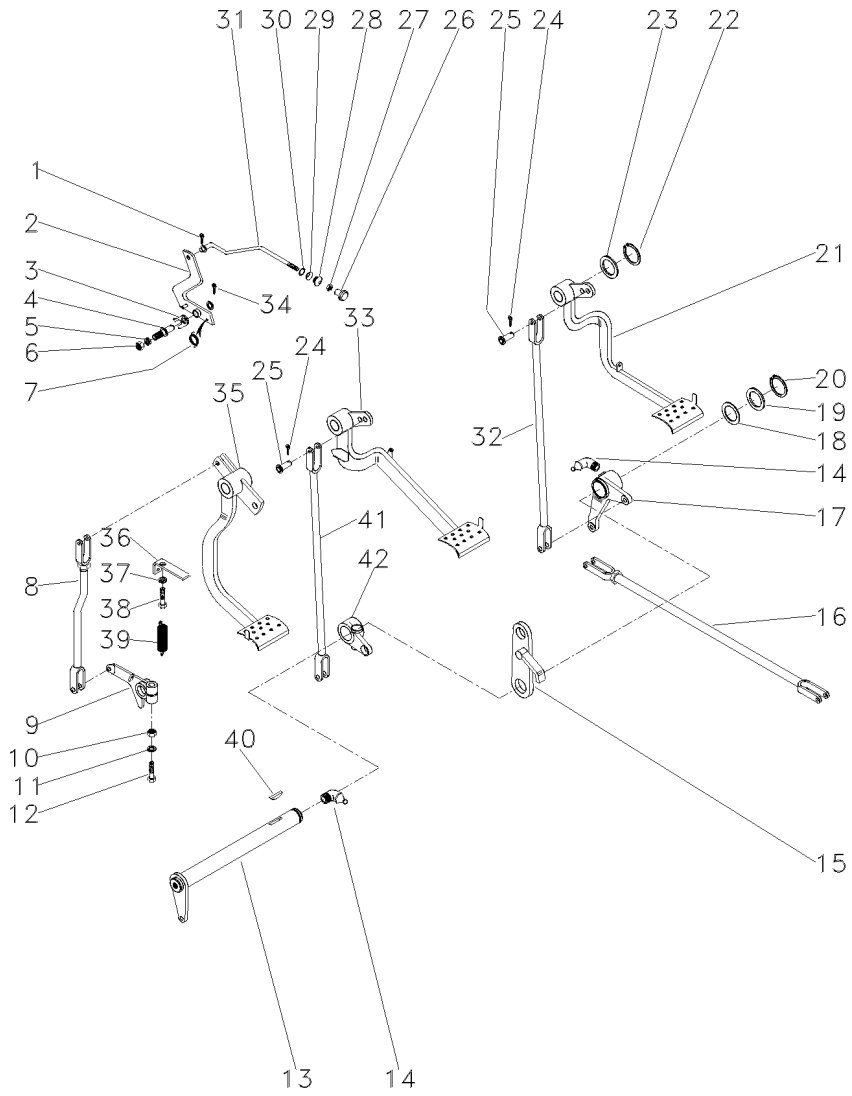

1	361332X1		1	CUPILHA	COTTER PIN	PASADOR DOUBLE
2	3589508M91		1	ALAVANCA	LEVER	PALANCA
3	181150M1		1	TRAVA	LOCK	RETENEDOR
4	3588673M1		1	PINO	PIN	PASADOR
5	339376X1		1	ARRUELA	WASHER	ARANDELA
6	339402X1		1	PORCA	NUT	TUERCA
7	2802224M1		1	MOLA	SPRING	RESORTE
8	026648N1		1	CJ. TIRANTE	KIT, ROD	JUEGO DE BIELAS
10	353437X1		1	PORCA	NUT	TUERCA
11	353439X1		1	ARRUELA	WASHER	ARANDELA
12	353888X1		1	PARAFUSO	BOLT	PERNO
13	3409161M91		1	ALAVANCA	LEVER	PALANCA
14	850778M1		2	GRAXEIRA	GREASER	ENGRASADOR
15	2800888M91		1	SUPORTE	BRACKET	SOPORTE
16	054364N1		2	CJ. TIRANTE	KIT, ROD	JUEGO DE BIELAS
17	2802114M91	▶	1	ALAVANCA	LEVER	PALANCA
18	1482675M1		X	CALÇO	SHIM	CALCE
18	1482676M1		X	CALÇO	SHIM	CALCE
18	1482677M1		X	CALÇO	SHIM	CALCE
19	1482670M1		3	ARRUELA	WASHER	ARANDELA
20	339469X1		1	ANEL TRAVA	CIRCLIP	CIRCULITO
21	027960N1	▶	1	PEDAL	PEDAL	PEDAL
22	352438X1		2	ANEL TRAVA	CIRCLIP	CIRCULITO
23	3145369M1		2	ARRUELA	WASHER	ARANDELA
24	354059X1		10	CONTRAPINO	DOWEL	CENTRAJE
25	832813M1		10	PINO	PIN	PASADOR
26	487096M1		1	BOTÃO	BUTTON	PULSADOR
27	357515X1		1	PORCA	NUT	TUERCA
28	2801075M1		1	PASSADOR	COTTER	PASADOR ABIERTO
29	2801172M1		1	ARRUELA	WASHER	ARANDELA
30	2801154M1		1	ANEL	RING	ARO
31	3589513M1		1	TIRANTE	ROD	VARILLA
32	022524S1	▶	1	TIRANTE	ROD	VARILLA
33	027958N2	◀	1	PEDAL	PEDAL	PEDAL
34	354055X1		1	CUPILHA	COTTER PIN	PASADOR DOUBLE
35	022532N1		1	PEDAL	PEDAL	PEDAL
36	022529P1		1	SUPORTE	BRACKET	SOPORTE
37	353434X1		1	ARRUELA	WASHER	ARANDELA
38	353691X1		1	PARAFUSO	BOLT	PERNO
39	3145414M1		1	MOLA	SPRING	RESORTE
40	12501X		1	CHAVETA	KEY	CLAVE
41	048833S1	◀	1	TIRANTE	ROD	VARILLA
42	2800894M1	◀	1	ALAVANCA	LEVER	PALANCA
43	3589498M1		1	EIXO	SHAFT	ARBOL
44	1669096M2		4	CALÇO	SHIM	CALCE
45	180812M1		X	ARRUELA	WASHER	ARANDELA
46	339248X1		1	PINO	PIN	PASADOR
47	058425P1		1	BRAÇO	ARM	BRAZO
48	377184X1		1	PARAFUSO	BOLT	PERNO
49	353432X1		1	ARRUELA	WASHER	ARANDELA

Pedais
Pedals
Pedales

105-90

2rm - Trator Estreito - Com Redutor De Velocidade
2wd - Narrow Tractors - With Creeper
2rm - Tractor Estrecho - Con Reducción De Velociad

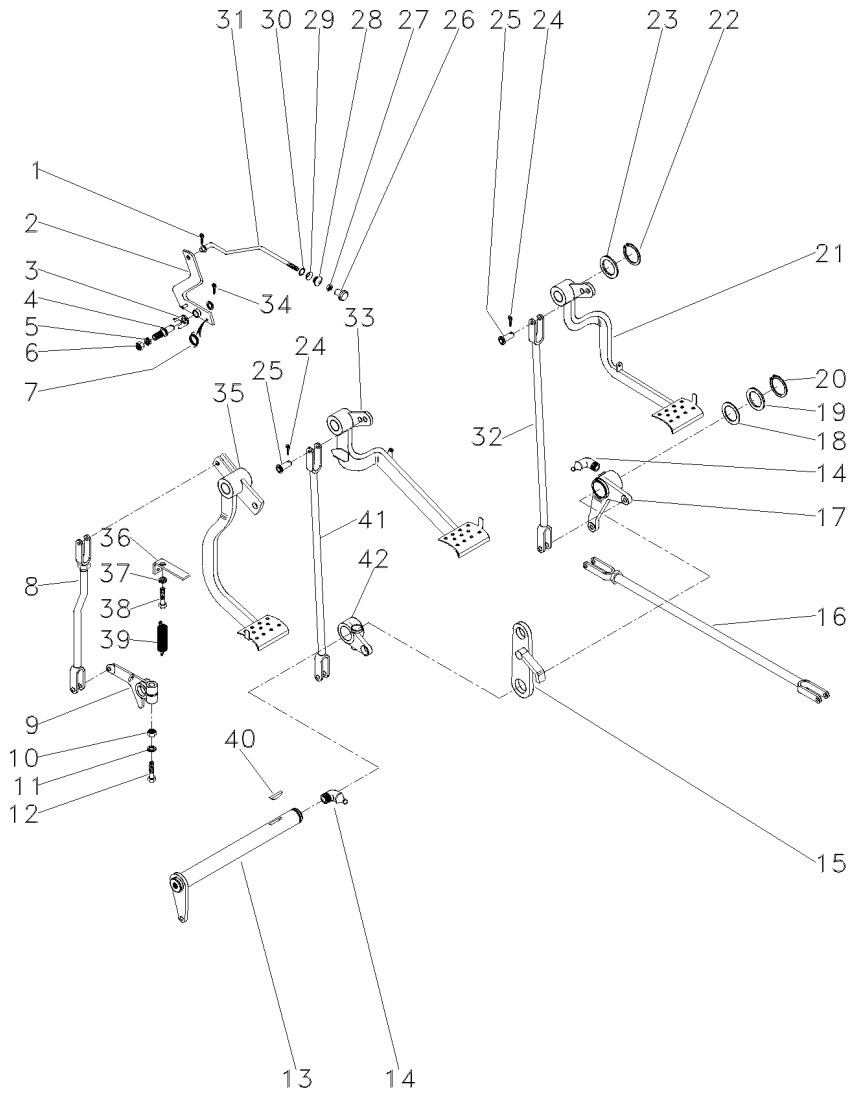

50	29951X		**4**	GRAXEIRA	GREASER	ENGRASADOR
51	353753X1		**1**	ARRUELA	WASHER	ARANDELA
52	377563X1		**1**	PARAFUSO	BOLT	PERNO
53	353426X1		**1**	PORCA	NUT	TUERCA
54	353432X1		**1**	ARRUELA	WASHER	ARANDELA
55	361203X1		**1**	PARAFUSO	BOLT	PERNO
56	195663M1		**1**	PORCA	NUT	TUERCA
57	181958M1		**1**	MOLA	SPRING	RESORTE
58	3589503M1		**1**	TRAVA	LOCK	RETENEDOR
59	354048X1		**1**	CUPILHA	COTTER PIN	PASADOR DOUBLE
60	391166X1		**1**	ARRUELA	WASHER	ARANDELA
61	195708M1		**1**	GRAMPO	CRAMP	PASADOR
62	059043S1		**1**	BATENTE	STOP	PARO
63	027750N2	105-114 No	**1**	PEDAL	PEDAL	PEDAL
64	027951S1		**1**	ARTICULADOR	HEAD	CULATA
65	375090X1		**1**	CUPILHA	COTTER PIN	PASADOR DOUBLE
66	027948S1		**1**	ALAVANCA	LEVER	PALANCA
67	054364N1		**2**	CJ. TIRANTE	KIT, ROD	JUEGO DE BIELAS
68	058423P1		**1**	PLACA	PLATE	PLATO
69	352438X1		**1**	ANEL TRAVA	CIRCLIP	CIRCULITO
70	3700585M1		**1**	MOLA	SPRING	RESORTE

Pedais Do Freio E Embreagem
Brake Pedals And Clutch
Pedales De Freno Y Embrague

105-95

4 Rodas Motrizes - Tração Central
4 Wheels Drive - Central Traction
4 Ruedas Motriz - Tracción Central

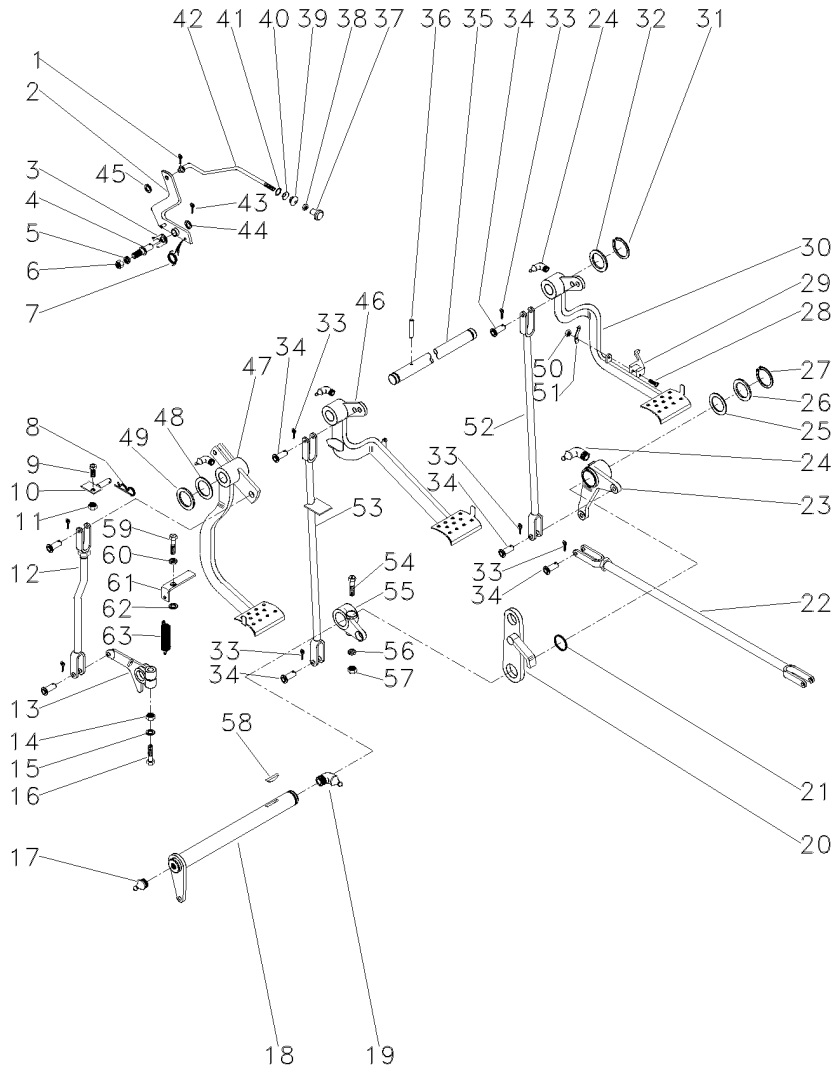

1	361332X1		1	CUPILHA	COTTER PIN	PASADOR DOUBLE
2	3589508M91		1	ALAVANCA	LEVER	PALANCA
3	181150M1		1	TRAVA	LOCK	RETENEDOR
4	3588673M1		1	PINO	PIN	PASADOR
5	339376X1		1	ARRUELA	WASHER	ARANDELA
6	339402X1		1	PORCA	NUT	TUERCA
7	2802224M1		1	MOLA	SPRING	RESORTE
8	195708M1		1	GRAMPO	CRAMP	PASADOR
9	353540X1		1	PARAFUSO	BOLT	PERNO
10	027511S1		1	BATENTE	STOP	PARO
11	353430X1		1	PORCA	NUT	TUERCA
12	026648N1	105-113 No	1	CJ. TIRANTE	KIT, ROD	JUEGO DE BIELAS
14	353437X1		1	PORCA	NUT	TUERCA
15	353439X1		1	ARRUELA	WASHER	ARANDELA
16	353888X1		1	PARAFUSO	BOLT	PERNO
17	13811X		1	GRAXEIRA	GREASER	ENGRASADOR
19	850778M1		1	GRAXEIRA	GREASER	ENGRASADOR
20	2800888M91		1	SUPORTE	BRACKET	SOPORTE
21	1001489M1		2	ANEL "O"	O RING	JUNTA TORICA
22	187661M91	105-120 No	2	CJ. TIRANTE	KIT, ROD	JUEGO DE BIELAS
23	2802114M91	▶ 105-121 No	1	ALAVANCA	LEVER	PALANCA
24	29951X		4	GRAXEIRA	GREASER	ENGRASADOR
25	1482675M1		X	CALÇO	SHIM	CALCE
25	1482676M1		X	CALÇO	SHIM	CALCE
25	1482677M1		X	CALÇO	SHIM	CALCE
26	1482670M1		3	ARRUELA	WASHER	ARANDELA
27	339469X1		1	ANEL TRAVA	CIRCLIP	CIRCULITO
28	361203X1		1	PARAFUSO	BOLT	PERNO
29	3589503M1		1	TRAVA	LOCK	RETENEDOR
30	027960N1	▶ 105-115 No	1	PEDAL	PEDAL	PEDAL
31	352438X1		2	ANEL TRAVA	CIRCLIP	CIRCULITO
32	3145369M1		2	ARRUELA	WASHER	ARANDELA
33	354059X1		10	CONTRAPINO	DOWEL	CENTRAJE
34	832813M1		10	PINO	PIN	PASADOR
35	3589498M1		1	EIXO	SHAFT	ARBOL
36	339248X1		1	PINO	PIN	PASADOR
37	487096M1		1	BOTÃO	BUTTON	PULSADOR
38	357515X1		1	PORCA	NUT	TUERCA
39	2801075M1		1	PASSADOR	COTTER	PASADOR ABIERTO
40	2801172M1		1	ARRUELA	WASHER	ARANDELA
41	2801154M1		1	ANEL	RING	ARO
42	3589513M1		1	TIRANTE	ROD	VARILLA
43	354048X1		1	CUPILHA	COTTER PIN	PASADOR DOUBLE
44	391166X1		1	ARRUELA	WASHER	ARANDELA
45	353753X1		1	ARRUELA	WASHER	ARANDELA
46	027958N2	◀ 105-116 No	1	PEDAL	PEDAL	PEDAL
47	022532N1	105-112 No	1	PEDAL	PEDAL	PEDAL

Pedais Do Freio E Embreagem
Brake Pedals And Clutch
Pedales De Freno Y Embrague

105-95

4 Rodas Motrizes - Tração Central
4 Wheels Drive - Central Traction
4 Ruedas Motriz - Tracción Central

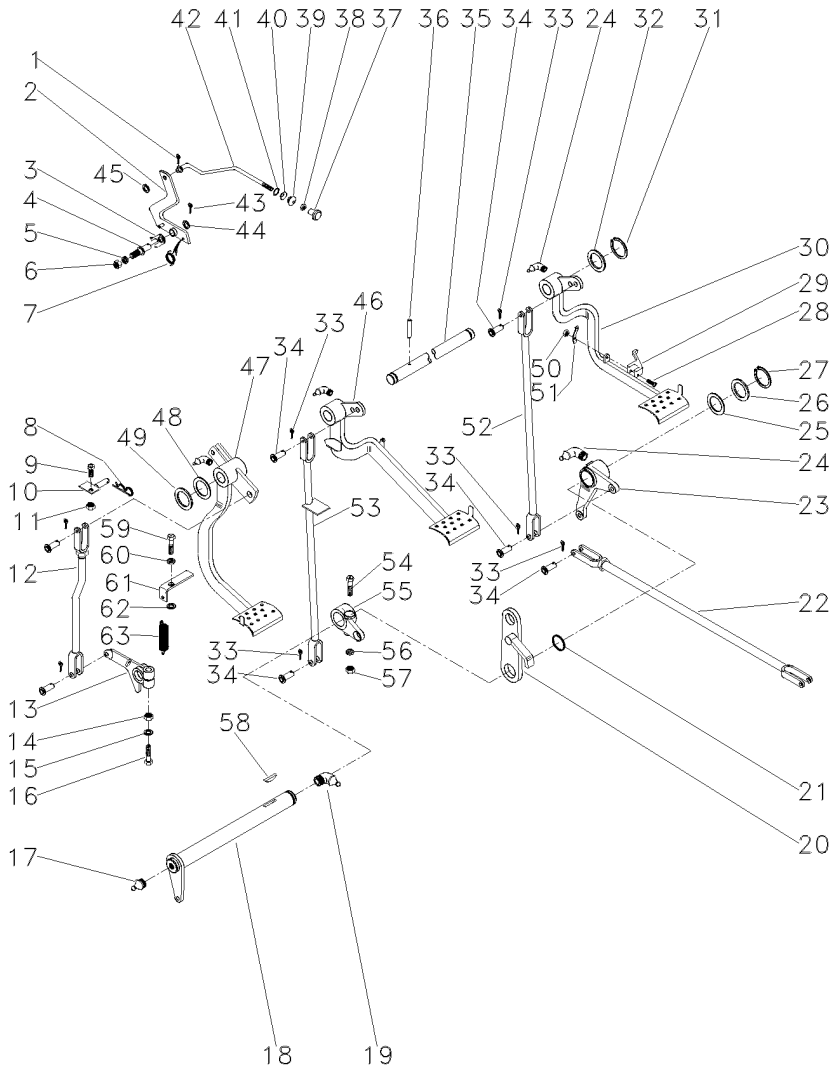

48	1669096M2		**4**	CALÇO	SHIM	CALCE
49	180812M1		**3**	ARRUELA	WASHER	ARANDELA
50	195663M1		**1**	PORCA	NUT	TUERCA
51	181958M1		**1**	MOLA	SPRING	RESORTE
52	022524S1	▶	**1**	TIRANTE	ROD	VARILLA
53	048833S1	◀	**1**	TIRANTE	ROD	VARILLA
54	377563X1		**1**	PARAFUSO	BOLT	PERNO
55	2800894M1	◀	**1**	ALAVANCA	LEVER	PALANCA
56	353432X1		**1**	ARRUELA	WASHER	ARANDELA
57	353426X1		**1**	PORCA	NUT	TUERCA
58	12501X		**1**	CHAVETA	KEY	CLAVE
59	377184X1		**1**	PARAFUSO	BOLT	PERNO
60	353432X1		**1**	ARRUELA	WASHER	ARANDELA
61	022529P1		**1**	SUPORTE	BRACKET	SOPORTE
62	022842P1		**1**	ESPAÇADOR	SPACER	PIEZA DISTANCIA
63	058423P1		**1**	PLACA	PLATE	PLATO

Pedais Do Freio E Embreagem
Brake Pedals And Clutch
Pedales De Freno Y Embrague

4 Rodas Motrizes
4 Wheels Drive
4 Ruedas Motriz

105-100

Tração Lateral - Sem Redutor De Velocidade
Side Drive - Without Creeper
Traccion Lateral - Sin Reducción De Velociad

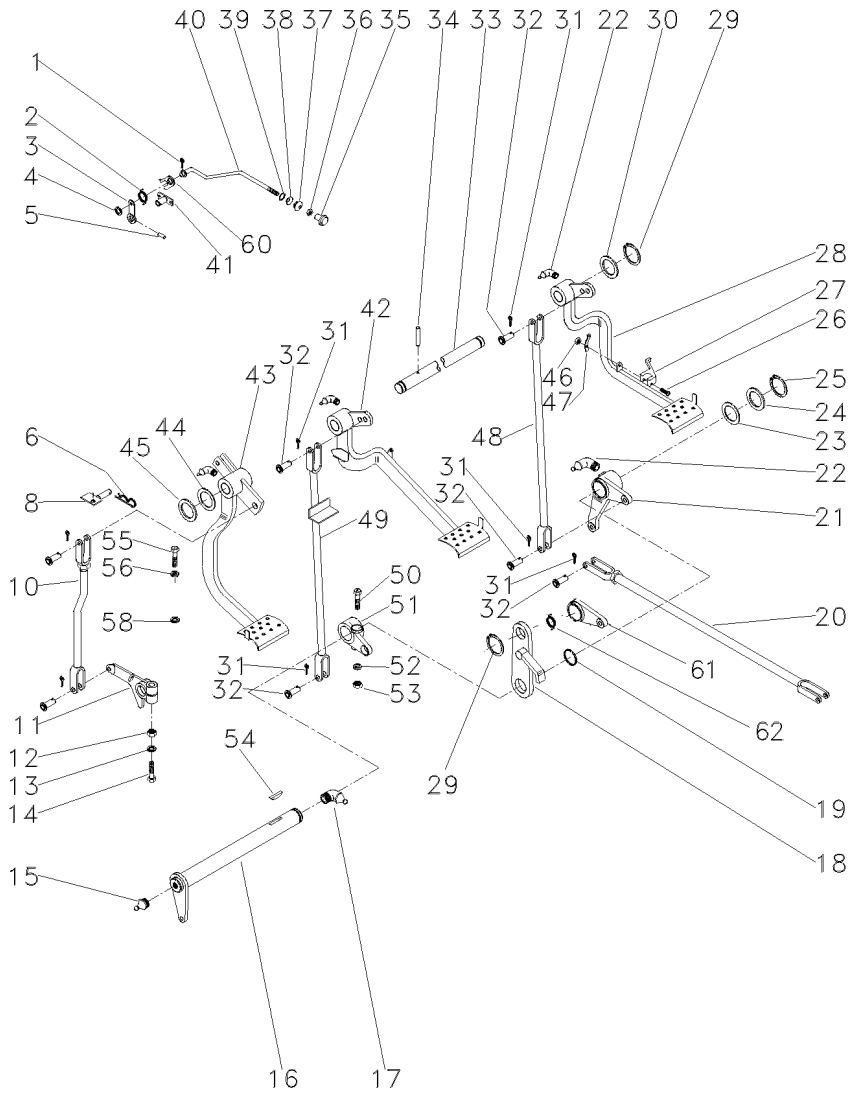

1	361332X1		**1**	CUPILHA	COTTER PIN	PASADOR DOUBLE
2	2802224M1		**1**	MOLA	SPRING	RESORTE
3	027948S1		**1**	ALAVANCA	LEVER	PALANCA
4	353753X1		**1**	ARRUELA	WASHER	ARANDELA
5	375090X1		**1**	CUPILHA	COTTER PIN	PASADOR DOUBLE
6	195708M1		**1**	GRAMPO	CRAMP	PASADOR
8	059043S1		**1**	BATENTE	STOP	PARO
10	026648N1	👁 105-113 No	**1**	CJ. TIRANTE	KIT, ROD	JUEGO DE BIELAS
11	058425P1		**1**	BRAÇO	ARM	BRAZO
12	353437X1	1/2X20	**1**	PORCA	NUT	TUERCA
13	353439X1		**1**	ARRUELA	WASHER	ARANDELA
14	353888X1	1/2x20x2.3/4	**1**	PARAFUSO	BOLT	PERNO
15	13811X		**1**	GRAXEIRA	GREASER	ENGRASADOR
16	036854S1		**1**	ALAVANCA	LEVER	PALANCA
17	850778M1		**1**	GRAXEIRA	GREASER	ENGRASADOR
18	2800888M91		**1**	SUPORTE	BRACKET	SOPORTE
19	1001489M1		**2**	ANEL "O"	O RING	JUNTA TORICA
20	037033N1		**2**	CJ. TIRANTE	KIT, ROD	JUEGO DE BIELAS
21	036857N1	👁 105-117 No ▶	**1**	ALAVANCA	LEVER	PALANCA
22	29951X		**4**	GRAXEIRA	GREASER	ENGRASADOR
23	1482675M1		**X**	CALÇO	SHIM	CALCE
23	1482676M1		**X**	CALÇO	SHIM	CALCE
23	1482677M1		**X**	CALÇO	SHIM	CALCE
24	1482670M1		**3**	ARRUELA	WASHER	ARANDELA
25	339469X1		**1**	ANEL TRAVA	CIRCLIP	CIRCULITO
26	361203X1	5/16x24x1.3/4	**1**	PARAFUSO	BOLT	PERNO
27	3589503M1		**1**	TRAVA	LOCK	RETENEDOR
28	027960N1	👁 105-115 No ▶	**1**	PEDAL	PEDAL	PEDAL
29	352438X1		**2**	ANEL TRAVA	CIRCLIP	CIRCULITO
30	3145369M1		**2**	ARRUELA	WASHER	ARANDELA
31	354059X1		**10**	CONTRAPINO	DOWEL	CENTRAJE
32	832813M1		**10**	PINO	PIN	PASADOR
33	3589498M1		**1**	EIXO	SHAFT	ARBOL
34	339248X1		**1**	PINO	PIN	PASADOR
35	487096M1		**1**	BOTÃO	BUTTON	PULSADOR
36	357515X1	10X32	**1**	PORCA	NUT	TUERCA
37	2801075M1		**1**	PASSADOR	COTTER	PASADOR ABIERTO
38	2801172M1		**1**	ARRUELA	WASHER	ARANDELA
39	2801154M1		**1**	ANEL	RING	ARO
40	3589513M1		**1**	TIRANTE	ROD	VARILLA
41	027951S1		**1**	ARTICULADOR	HEAD	CULATA
42	027958N2	◀ 👁 105-116 No	**1**	PEDAL	PEDAL	PEDAL
43	022532N1	👁 105-112 No	**1**	PEDAL	PEDAL	PEDAL
44	1669096M2		**4**	CALÇO	SHIM	CALCE
45	180812M1		**X**	ARRUELA	WASHER	ARANDELA
46	195663M1	5/16x24	**1**	PORCA	NUT	TUERCA
47	181958M1		**1**	MOLA	SPRING	RESORTE

Pedais Do Freio E Embreagem
Brake Pedals And Clutch
Pedales De Freno Y Embrague

4 Rodas Motrizes
4 Wheels Drive
4 Ruedas Motriz

105-100

Tração Lateral - Sem Redutor De Velocidade
Side Drive - Without Creeper
Traccion Lateral - Sin Reducción De Velociad

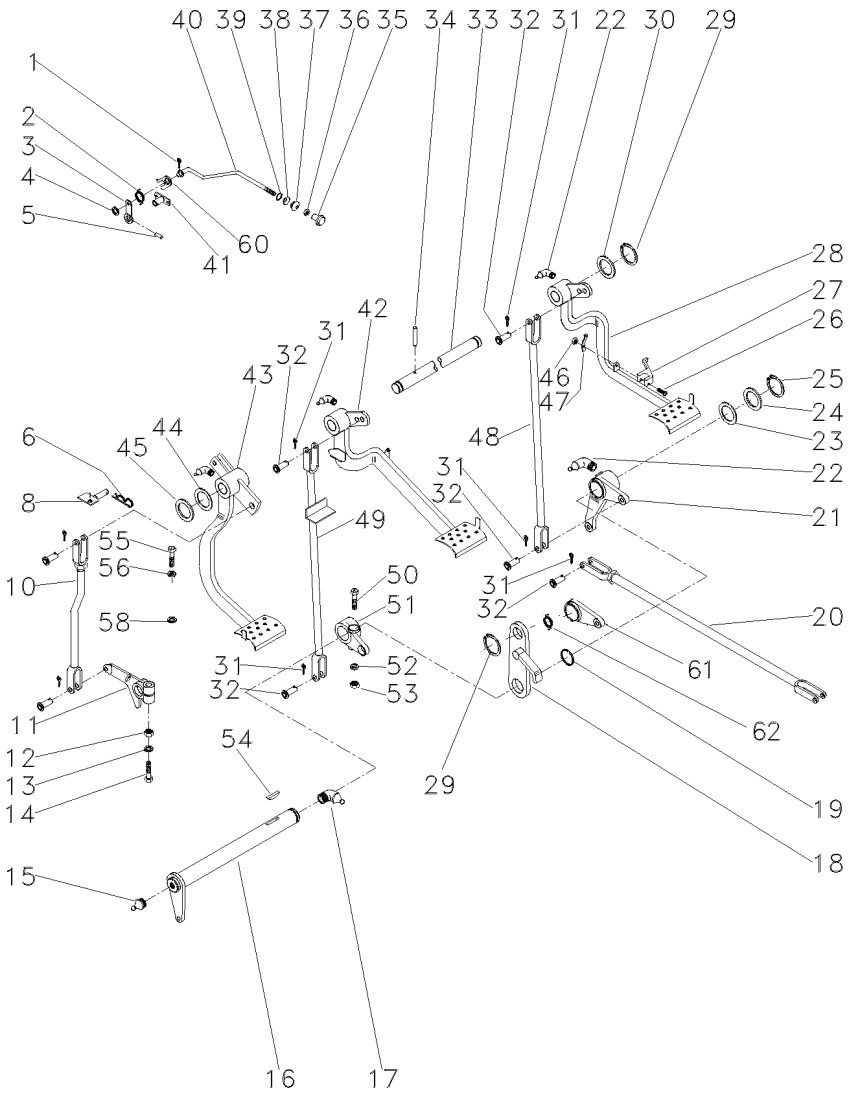

48	022524S1	▶	**1**	TIRANTE	ROD	VARILLA
49	048533S1	◀	**1**	TIRANTE	ROD	VARILLA
50	377563X1	7/16x20x2.3/4	**1**	PARAFUSO	BOLT	PERNO
51	2800894M1		**1**	ALAVANCA	LEVER	PALANCA
52	353432X1		**1**	ARRUELA	WASHER	ARANDELA
53	353426X1	7/16x20	**1**	PORCA	NUT	TUERCA
54	12501X		**1**	CHAVETA	KEY	CLAVE
55	377184X1	7/16x14x1.3/4	**1**	PARAFUSO	BOLT	PERNO
56	353432X1		**1**	ARRUELA	WASHER	ARANDELA
58	022842P1		**1**	ESPAÇADOR	SPACER	PIEZA DISTANCIA
60	181150M1		**1**	TRAVA	LOCK	RETENEDOR
61	058423P1		**1**	PLACA	PLATE	PLATO
62	3700585M1		**1**	MOLA	SPRING	RESORTE

Pedais Do Freio E Embreagem
Foot Pedals And Linkage
Pedales Y Varillaje

105-105

Tratores Compacto - Sem Redutor De Velocidade
Compact Tractors - Without Creeper
Tratores Compacto - Sin Reducción De Velociad

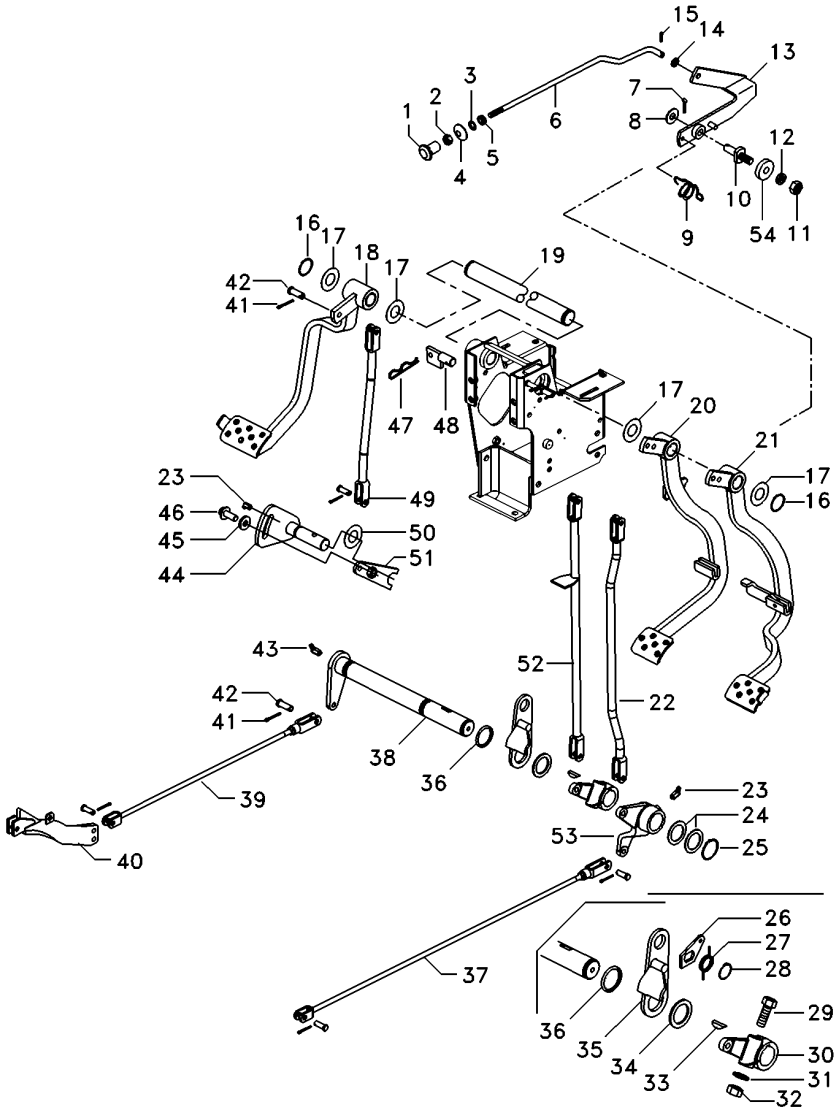

1	487096M1	1	BOTÃO	BUTTON	PULSADOR
2	357515X1	1	PORCA	NUT	TUERCA
3	2801154M1	1	ANEL	RING	ARO
4	2801172M1	1	ARRUELA	WASHER	ARANDELA
5	2801075M1	1	PASSADOR	COTTER	PASADOR ABIERTO
6	3589513M1	1	TIRANTE	ROD	VARILLA
7	354048X1	1	CUPILHA	COTTER PIN	PASADOR DOUBLE
8	391166X1	1	ARRUELA	WASHER	ARANDELA
9	2802224M1	1	MOLA	SPRING	RESORTE
10	3588673M1	1	PINO	PIN	PASADOR
11	339402X1	1	PORCA	NUT	TUERCA
12	339376X1	1	ARRUELA	WASHER	ARANDELA
13	3589508M91	1	ALAVANCA	LEVER	PALANCA
14	353753X1	1	ARRUELA	WASHER	ARANDELA
15	361332X1	1	CUPILHA	COTTER PIN	PASADOR DOUBLE
16	352438X1	2	ANEL TRAVA	CIRCLIP	CIRCULITO
17	1669096M2	4	CALÇO	SHIM	CALCE
18	6218611M91	1	PEDAL	PEDAL	PEDAL
19	3589498M1	1	EIXO	SHAFT	ARBOL
20	6218800M91	1	PEDAL	PEDAL	PEDAL
21	6218803M91	1	PEDAL	PEDAL	PEDAL
22	6219277M91	1	TIRANTE	ROD	VARILLA
23	29951X	2	GRAXEIRA	GREASER	ENGRASADOR
24	1482675M1	X	CALÇO	SHIM	CALCE
24	1482676M1	X	CALÇO	SHIM	CALCE
24	1482677M1	X	CALÇO	SHIM	CALCE
25	339469X1	1	ANEL TRAVA	CIRCLIP	CIRCULITO
26	058423P1	1	PLACA	PLATE	PLATO
27	3700585M1	1	MOLA	SPRING	RESORTE
28	352438X1	1	ANEL TRAVA	CIRCLIP	CIRCULITO
29	377563X1	1	PARAFUSO	BOLT	PERNO
30	2800894M1	1	ALAVANCA	LEVER	PALANCA
31	353432X1	1	ARRUELA	WASHER	ARANDELA
32	353426X1	1	PORCA	NUT	TUERCA
33	12501X	1	CHAVETA	KEY	CLAVE
34	1482670M1	1	ARRUELA	WASHER	ARANDELA
35	2800888M91	1	SUPORTE	BRACKET	SOPORTE
36	1001489M1	2	ANEL "O"	O RING	JUNTA TORICA
37	187661M91	1	CJ. TIRANTE	KIT, ROD	JUEGO DE BIELAS
38	3409161M91	1	ALAVANCA	LEVER	PALANCA
39	6222053M91	1	TIRANTE	ROD	VARILLA
40	6221970M91	1	EXTENSÃO	EXTENSION	EXTENSION
41	354059X1	11	CONTRAPINO	DOWEL	CENTRAJE
42	832813M1	11	PINO	PIN	PASADOR
43	13811X	1	GRAXEIRA	GREASER	ENGRASADOR
44	6218645M91	1	EIXO	SHAFT	ARBOL
45	3759973M2	1	ARRUELA	WASHER	ARANDELA
46	3009220X1	1	PARAFUSO	BOLT	PERNO
47	195708M1	1	GRAMPO	CRAMP	PASADOR
48	027511S1	1	BATENTE	STOP	PARO

Pedais Do Freio E Embreagem
Foot Pedals And Linkage
Pedales Y Varillaje

105-105

Tratores Compacto - Sem Redutor De Velocidade
Compact Tractors - Without Creeper
Tractores Compacto - Sin Reducción De Velociad

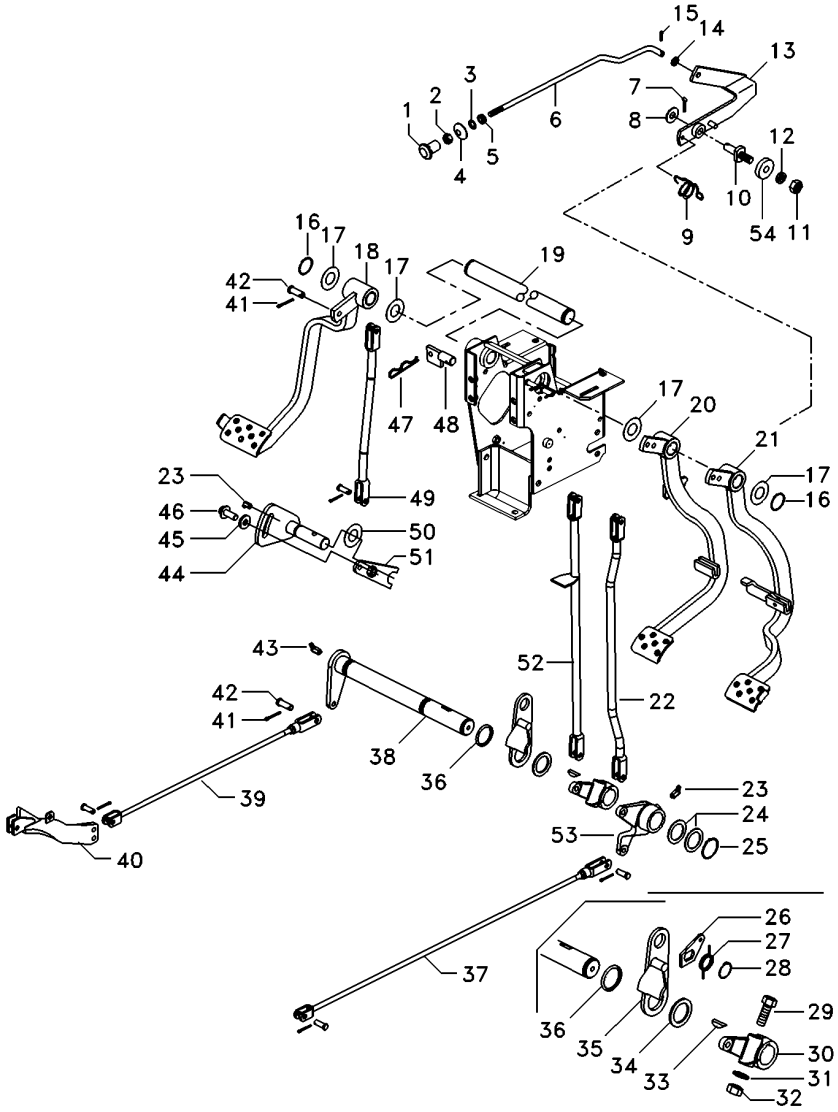

49	6218558M91	**1**	TIRANTE	ROD	VARILLA
51	6218648M91	**1**	PEDAL	PEDAL	PEDAL
52	048833S1	**1**	TIRANTE	ROD	VARILLA
53	28000895M1	**1**	ALAVANCA FREIO	BRAKE LEVER	PALANCA DE FRENO
54	181150M1	**1**	TRAVA	LOCK	RETENEDOR

Pedais Do Freio E Embreagem
Foot Pedals And Linkage
Pedales Y Varillaje

105-110

Tratores Compacto - Com Redutor De Velocidade
Compact Tractors - With Creeper
Tratores Compacto - Con Reducción De Velociad

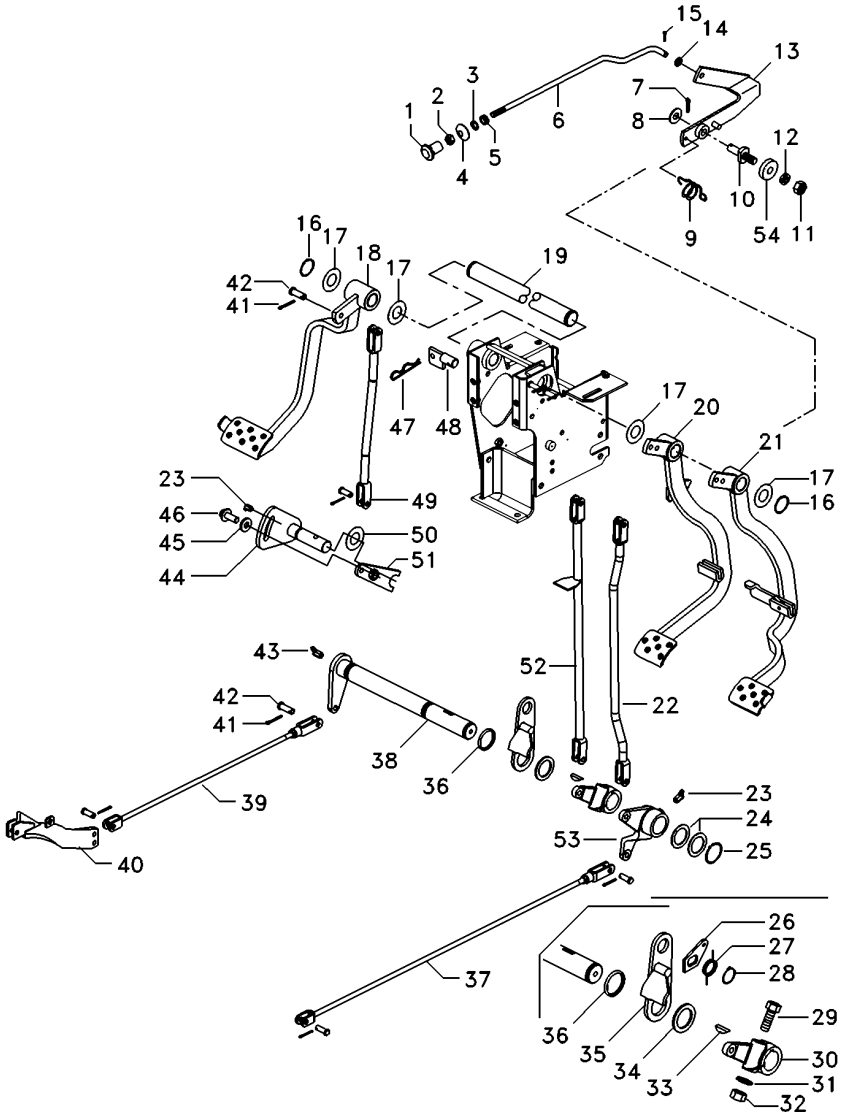

1	487096M1	1	BOTÃO	BUTTON	PULSADOR
2	357515X1	1	PORCA	NUT	TUERCA
3	2801154M1	1	ANEL	RING	ARO
4	2801172M1	1	ARRUELA	WASHER	ARANDELA
5	2801075M1	1	PASSADOR	COTTER	PASADOR ABIERTO
6	064453P1	1	TIRANTE	ROD	VARILLA
7	354048X1	1	CUPILHA	COTTER PIN	PASADOR DOUBLE
8	391166X1	1	ARRUELA	WASHER	ARANDELA
9	2802224M1	1	MOLA	SPRING	RESORTE
10	3588673M1	1	PINO	PIN	PASADOR
11	339402X1	1	PORCA	NUT	TUERCA
12	339376X1	1	ARRUELA	WASHER	ARANDELA
13	3589508M91	1	ALAVANCA	LEVER	PALANCA
14	353753X1	1	ARRUELA	WASHER	ARANDELA
15	361332X1	1	CUPILHA	COTTER PIN	PASADOR DOUBLE
16	352438X1	2	ANEL TRAVA	CIRCLIP	CIRCULITO
17	1669096M2	4	CALÇO	SHIM	CALCE
18	6218611M91	1	PEDAL	PEDAL	PEDAL
19	3589498M1	1	EIXO	SHAFT	ARBOL
20	6218800M91	1	PEDAL	PEDAL	PEDAL
21	6218803M91	1	PEDAL	PEDAL	PEDAL
22	6219277M91	1	TIRANTE	ROD	VARILLA
23	29951X	2	GRAXEIRA	GREASER	ENGRASADOR
24	1482675M1	X	CALÇO	SHIM	CALCE
24	1482676M1	X	CALÇO	SHIM	CALCE
24	1482677M1	X	CALÇO	SHIM	CALCE
25	339469X1	1	ANEL TRAVA	CIRCLIP	CIRCULITO
26	058423P1	1	PLACA	PLATE	PLATO
27	3700585M1	1	MOLA	SPRING	RESORTE
28	352438X1	1	ANEL TRAVA	CIRCLIP	CIRCULITO
29	377563X1	1	PARAFUSO	BOLT	PERNO
30	2800894M1	1	ALAVANCA	LEVER	PALANCA
31	353432X1	1	ARRUELA	WASHER	ARANDELA
32	353426X1	1	PORCA	NUT	TUERCA
33	12501X	1	CHAVETA	KEY	CLAVE
34	1482670M1	1	ARRUELA	WASHER	ARANDELA
35	2800888M91	1	SUPORTE	BRACKET	SOPORTE
36	1001489M1	2	ANEL "O"	O RING	JUNTA TORICA
37	3146699M91	1	CJ. TIRANTE	KIT, ROD	JUEGO DE BIELAS
38	3409161M91	1	ALAVANCA	LEVER	PALANCA
39	6222133M91	1	TIRANTE	ROD	VARILLA
40	6221970M91	1	EXTENSÃO	EXTENSION	EXTENSION
41	354059X1	11	CONTRAPINO	DOWEL	CENTRAJE
42	832813M1	11	PINO	PIN	PASADOR
43	13811X	1	GRAXEIRA	GREASER	ENGRASADOR
44	6218645M91	1	EIXO	SHAFT	ARBOL
45	3759973M2	1	ARRUELA	WASHER	ARANDELA
46	3009220X1	1	PARAFUSO	BOLT	PERNO
47	195708M1	1	GRAMPO	CRAMP	PASADOR
48	027511S1	1	BATENTE	STOP	PARO

Pedais Do Freio E Embreagem
Foot Pedals And Linkage
Pedales Y Varillaje

105-110

Tratores Compacto - Com Redutor De Velocidade
Compact Tractors - With Creeper
Tractores Compacto - Con Reducción De Velociad

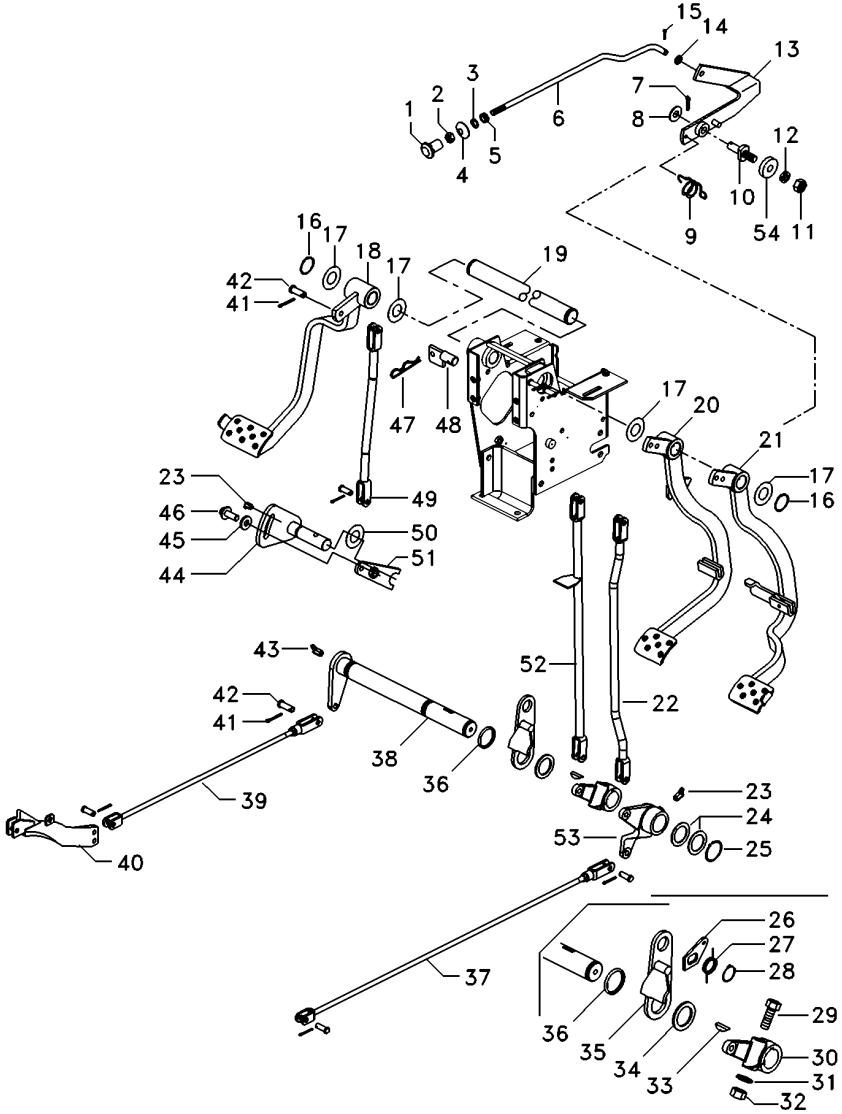

49	6218558M91	**1**	TIRANTE	ROD	VARILLA
51	6218648M91	**1**	PEDAL	PEDAL	PEDAL
52	048833S1	**1**	TIRANTE	ROD	VARILLA
53	28000895M1	**1**	ALAVANCA FREIO	BRAKE LEVER	PALANCA DE FRENO
54	181150M1	**1**	TRAVA	LOCK	RETENEDOR

Direção
Steering
Direccíon

12v - Com Bloqueio
12v - With Lock
12v - Con Bloqueo

105-111

Tratores Com Cabine
Tractors With Cab
Tractores Con Cabina

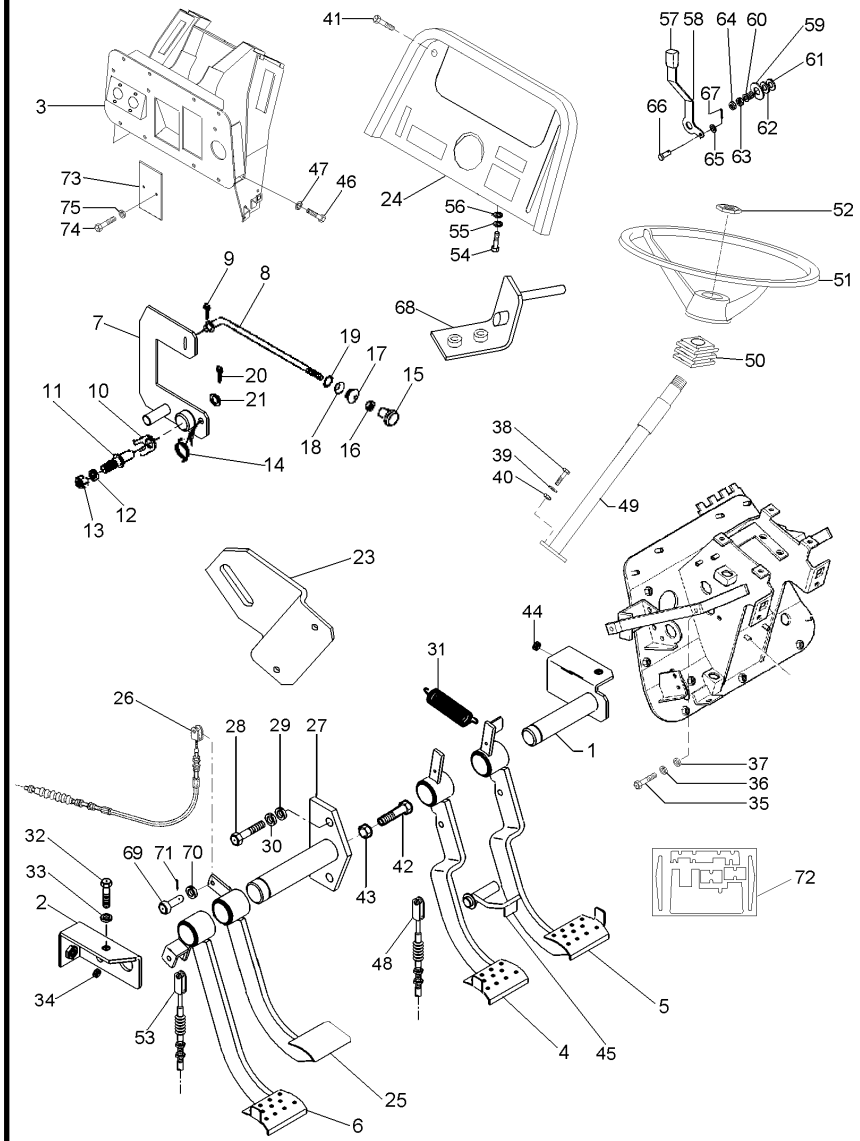

070792N1 EJ14Z013 C027502 E04 (1) 03/07 105-111

1	052872S2		1	EIXO	SHAFT	ARBOL
2	052875S1		2	SUPORTE	BRACKET	SOPORTE
3	063785S1		1	SUPORTE	SUPPORT	DISPOS.DE SOSTEN
4	063789N1	◀	1	PEDAL	PEDAL	PEDAL
5	063791N1	▶	1	PEDAL	PEDAL	PEDAL
6	065987N1	[A]	1	PEDAL	PEDAL	PEDAL
7	068520S1		1	ALAVAN.FREIO MÃO	HAND BRAKE LEVER	HAND BRAKE LEVER
8	068549P1		1	TIRANTE	ROD	VARILLA
9	361332X1		1	CUPILHA	COTTER PIN	PASADOR DOUBLE
10	181150M1		1	TRAVA	LOCK	RETENEDOR
11	3588673M1		1	PINO	PIN	PASADOR
12	339376X1		1	ARRUELA	WASHER	ARANDELA
13	339402X1		1	PORCA	NUT	TUERCA
14	2802224M1		1	MOLA	SPRING	RESORTE
15	487096M1		1	BOTÃO	BUTTON	PULSADOR
16	357515X1		1	PORCA	NUT	TUERCA
17	2801075M1		1	PASSADOR	COTTER	PASADOR ABIERTO
18	2801172M1		1	ARRUELA	WASHER	ARANDELA
19	2801154M1		1	ANEL	RING	ARO
20	354048X1		1	CUPILHA	COTTER PIN	PASADOR DOUBLE
21	391166X1		1	ARRUELA	WASHER	ARANDELA
23	068991P1		1	SUPORTE	SUPPORT	DISPOS.DE SOSTEN
24	062778S1		1	PAINEL	PANEL	PANEL
25	052829N1	[B]	1	PEDAL	PEDAL	PEDAL
26	052481T1	[C]	1	CABO	CABLE	CABLE
27	052868S1		1	EIXO	SHAFT	ARBOL
28	339761X1		2	PARAFUSO	BOLT	PERNO
29	339374X1		2	ARRUELA	WASHER	ARANDELA
30	352438X1		1	ANEL TRAVA	CIRCLIP	CIRCULITO
31	184171M1		2	MOLA	SPRING	RESORTE
32	339761X1		2	PARAFUSO	BOLT	PERNO
33	339374X1		2	ARRUELA	WASHER	ARANDELA
34	1669096M2		X	CALÇO	SHIM	CALCE
35	339761X1		2	PARAFUSO	BOLT	PERNO
36	339374X1		2	ARRUELA	WASHER	ARANDELA
37	339024X1		2	ARRUELA	WASHER	ARANDELA
38	339814X1		2	PARAFUSO	BOLT	PERNO
39	339024X1		2	ARRUELA	WASHER	ARANDELA
40	339402X1		2	PORCA	NUT	TUERCA
41	392440X1		4	PARAFUSO	BOLT	PERNO
42	880009311395		1	PARAFUSO	BOLT	PERNO
43	339402X1		2	PORCA	NUT	TUERCA
44	352438X1		1	ANEL TRAVA	CIRCLIP	CIRCULITO
45	052878S1		1	TRAVA	LOCK	RETENEDOR
46	339761X1		8	PARAFUSO	BOLT	PERNO
47	339374X1		8	ARRUELA	WASHER	ARANDELA
48	065027T1		2	CABO	CABLE	CABLE
49	064187T1		1	COLUNA DIREÇÃO	STEERING COLUMN	COLUMNA DIRECC
50	2801323M1		1	COLAR	COLLAR	COLLAR
51	037891T1		1	VOLANTE DIREÇÃO	STEERING WHEEL	VOLANT DIRECCION

Direção
Steering
Direccíon

12v - Com Bloqueio
12v - With Lock
12v - Con Bloqueo

105-111

Tratores Com Cabine
Tractors With Cab
Tractores Con Cabina

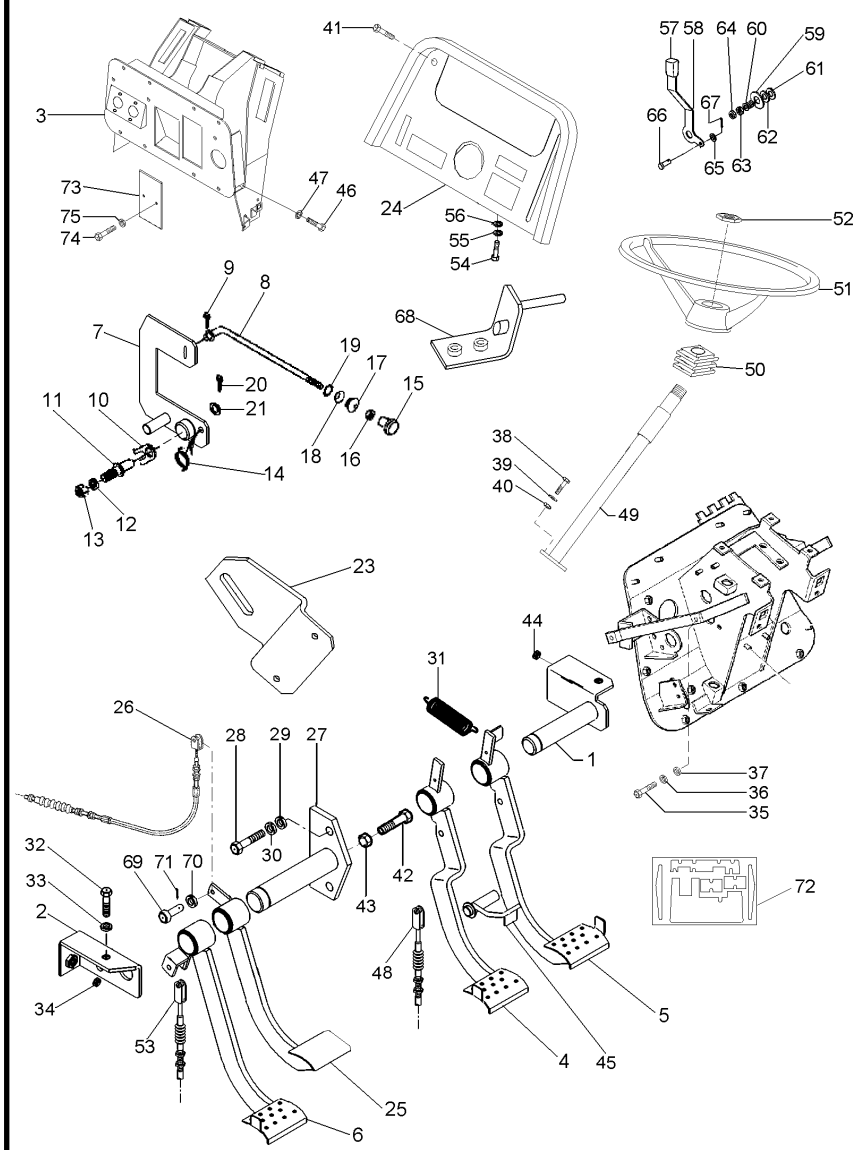

52	061181T1		**1**	EMBLEMA	EMBLEM	EMBLEMA
53	6225537M1	[A]	**1**	CABO	CABLE	CABLE
54	339761X1		**2**	PARAFUSO	BOLT	PERNO
55	339374X1		**2**	ARRUELA	WASHER	ARANDELA
56	339024X1		**2**	ARRUELA	WASHER	ARANDELA
57	035972P1		**1**	MANÍPULO	KNOB	POMO
58	068908P1		**1**	ALAVANCA	LEVER	PALANCA
59	044206P1		**1**	ESPAÇADOR	SPACER	PIEZA DISTANCIA
60	037594P1		**1**	MOLA	SPRING	RESORTE
61	490434M1		**2**	ARRUELA	WASHER	ARANDELA
62	353756X1		**1**	ARRUELA	WASHER	ARANDELA
63	353430X1		**1**	PORCA	NUT	TUERCA
64	353431X1		**1**	PORCA	NUT	TUERCA
65	353753X1		**2**	ARRUELA	WASHER	ARANDELA
66	354186X1		**2**	PINO	PIN	PASADOR
67	354041X1		**2**	CUPILHA	COTTER PIN	PASADOR DOUBLE
68	063886S1		**1**	SUPORTE	SUPPORT	DISPOS.DE SOSTEN
69	070063P1		**4**	PINO	PIN	PASADOR
70	353756X1		**4**	ARRUELA	WASHER	ARANDELA
71	354059X1		**4**	CONTRAPINO	DOWEL	CENTRAJE
72	072153N1		**1**	ISOLANTE	INSULATOR	PROD.AISLANTE
73	052828P1		**2**	TAMPA	COVER	CUBIERTA
74	339560X1		**4**	PARAFUSO	BOLT	PERNO
75	339375X1		**4**	ARRUELA	WASHER	ARANDELA

[A] EMBREAGEM
CLUTCH
EMBRAGUE

[B] BLOQUEIO DIFERENCIAL
DIFFERENTIAL LOCK
BLOQUEO DIFERENCIAL

[C] BLOQUEIO
BLOCKAGE
BLOQUEO

Embreagem	Pedal
Clutch	Pedal
Embrague	Pedal

105-112

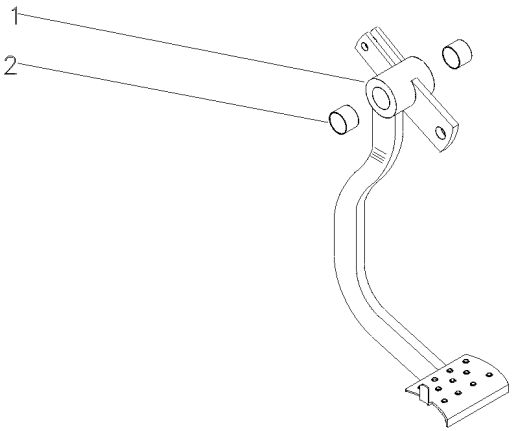

1		022532N1	**1** PEDAL	PEDAL	PEDAL
2	184592M1		**2** BUCHA	BUSH	CASQUILLO

Tirante Rod Varilla	Embreagem Clutch Embrague	105-113	

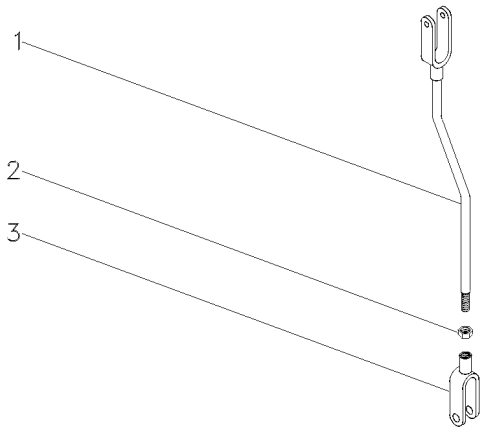

1	026646S1		**1** TIRANTE	ROD	VARILLA
2	353430X1	3/8X24	**1** PORCA	NUT	TUERCA
3	195270M1		**1** GARFO	FORK	HORQUILLA

Embreagem	Pedal
Clutch	Pedal
Embrague	Pedal

105-114

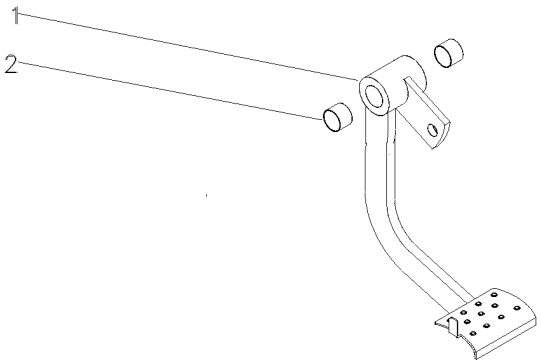

1	027751S2	**1**	PEDAL	PEDAL	PEDAL
2	184592M1	**2**	BUCHA	BUSH	CASQUILLO

Pedal De Freio
Brake Pedal
Pedal De Freno

Lado Direito
Right Hand
Lado Derecho

105-115

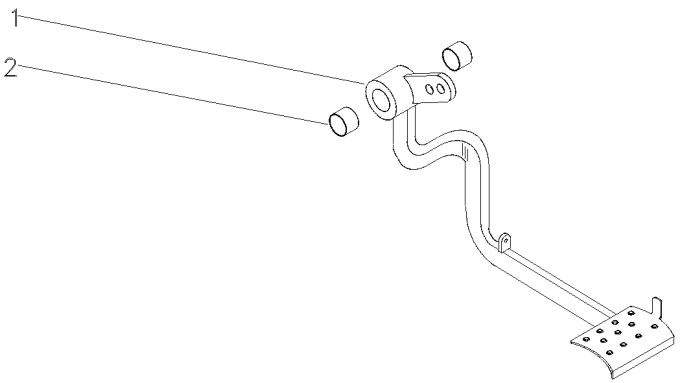

1		027960N1	**1** PEDAL	PEDAL	PEDAL
2	184592M1		**2** BUCHA	BUSH	CASQUILLO

Pedal Do Freio
Brake Pedal
Pedal De Freno

Lado Esquerdo
Left Hand
Lado Izquierdo

105-116

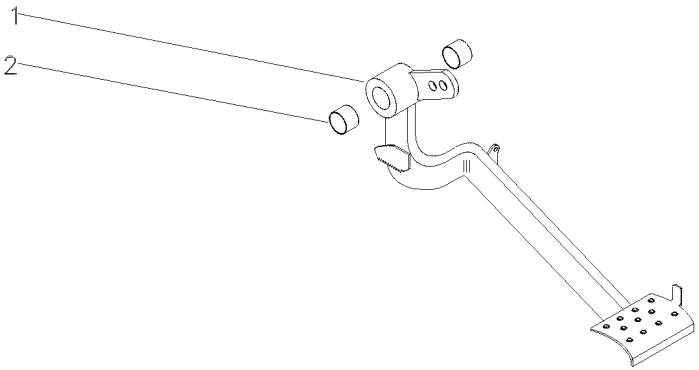

1		027958N2	**1** PEDAL	PEDAL	PEDAL
2	184592M1		**2** BUCHA	BUSH	CASQUILLO

Alavanca Do Freio
Lever
Palanca

Lado Direito
Right Hand
Lado Derecho

105-117

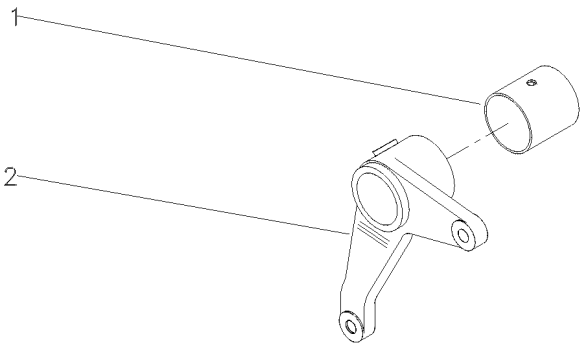

1	195910M1	**1** BUCHA	BUSH	CASQUILLO
2	036858P1	**1** ALAVANCA	LEVER	PALANCA

Tirante Rod Varilla	Freio Brake Freno	105-118	

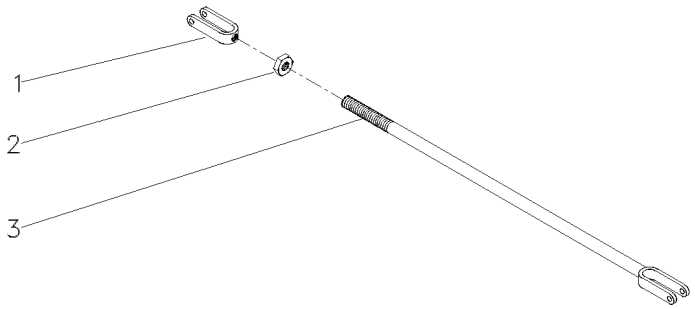

1	195270M1		**1** GARFO	FORK	HORQUILLA
2	353430X1	3/8X24	**1** PORCA	NUT	TUERCA
3	036852S1		**1** TIRANTE	ROD	VARILLA

Tirante
Rod
Varilla

105-119

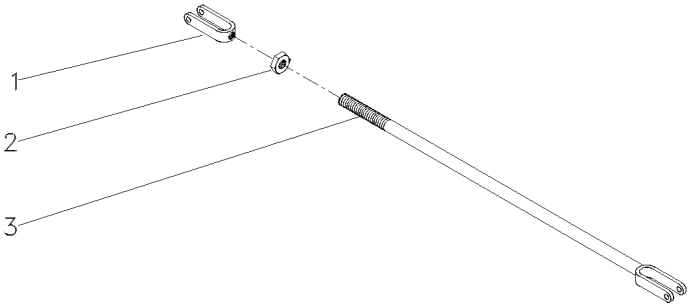

1	195270M1		**1** GARFO	FORK	HORQUILLA
2	353430X1	3/8X24	**2** PORCA	NUT	TUERCA
3	054365S1		**1** TIRANTE	ROD	VARILLA

Tirante
Rod
Varilla

105-120

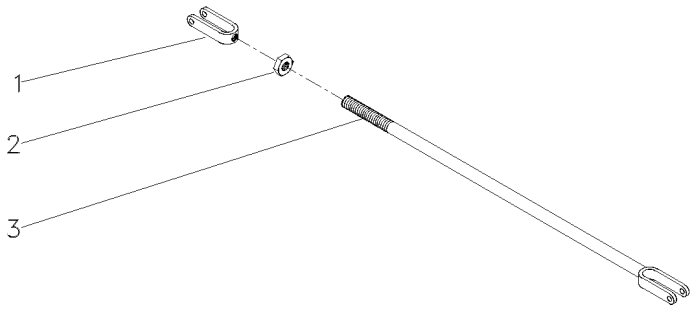

1	195270M1		**1** GARFO	FORK	HORQUILLA
2	353430X1	3/8x24	**1** PORCA	NUT	TUERCA
3	184174M91		**1** TIRANTE	ROD	VARILLA

Alavanca Do Freio
Lever Kit
Juego De Palanca

105-121

Lado Direito
Right Side
Lado Derecho

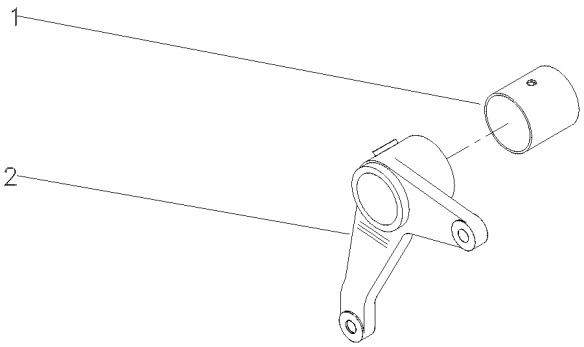

1	195910M1		**1**	BUCHA	BUSH	CASQUILLO
2	2800895M1	▶	**1**	ALAVANCA	LEVER	PALANCA

Comando Do Freio
Brake Drive
Mando De Freno

105-122

Tratores Com Cabine
Tractors With Cab
Tractores Con Cabina

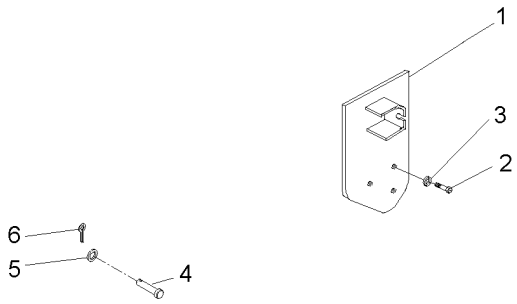

1	072789S1	▶	**1**	SUPORTE	BRACKET	SOPORTE
2	3145868M1		**3**	PARAFUSO	BOLT	PERNO
3	353432X1		**3**	ARRUELA	WASHER	ARANDELA
4	832813M1		**2**	PINO	PIN	PASADOR
5	353756X1		**2**	ARRUELA	WASHER	ARANDELA
6	354059X1		**2**	CONTRAPINO	DOWEL	CENTRAJE

Soleira E Estribo	**2rm**	**Sem Redutor De Velocidade**
Footsteps	**2wd**	**Without Creeper**
Chapas De Piso	**2rm**	**Sin Reducción De Velociad**

105-123

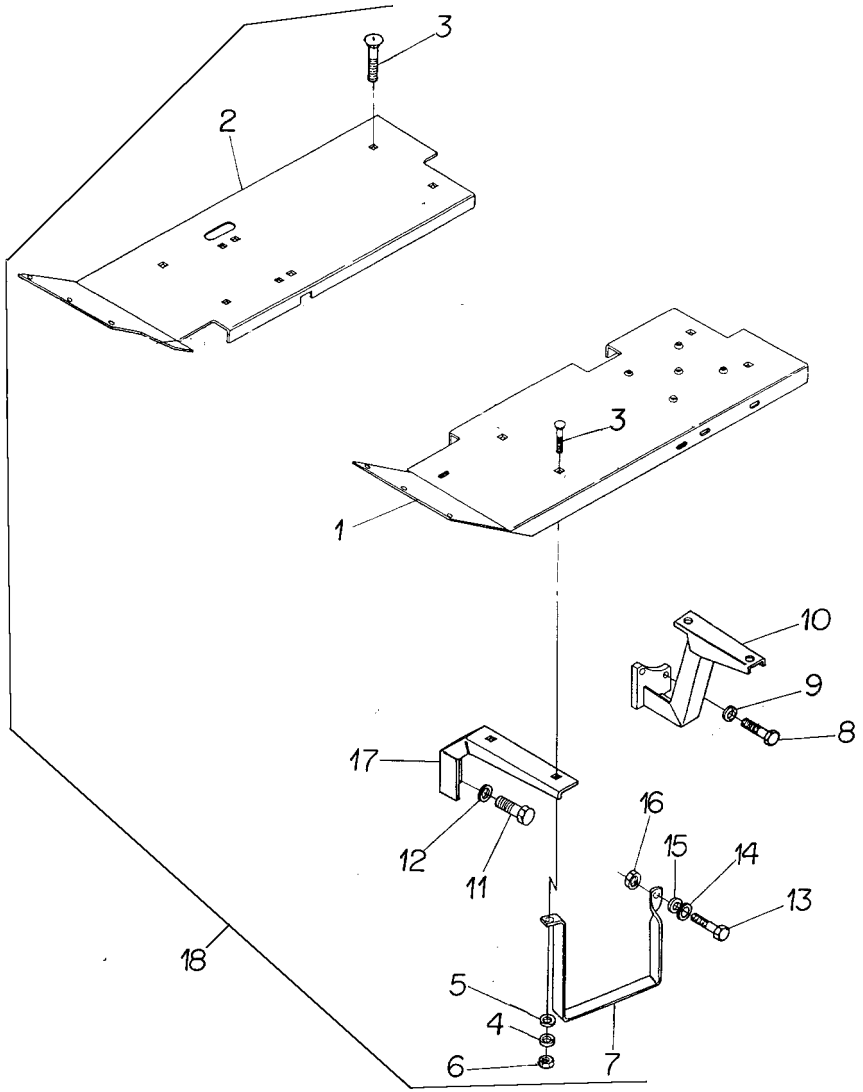

1	027351S1	18 ◀	**1**	SOLEIRA	FOOT REST	REPOSAPIES
2	033590S1	18 ▶	**1**	SOLEIRA	FOOT REST	REPOSAPIES
3	353810X1	18	**8**	PARAFUSO	BOLT	PERNO
4	353434X1	18	**8**	ARRUELA	WASHER	ARANDELA
5	353756X1	18	**7**	ARRUELA	WASHER	ARANDELA
6	353431X1	18	**8**	PORCA	NUT	TUERCA
7	886086M1	18	**1**	DEGRAU	STEP	ESCALON
8	377184X1	18	**4**	PARAFUSO	BOLT	PERNO
9	353432X1	18	**4**	ARRUELA	WASHER	ARANDELA
10	027355S1	18 ◀	**1**	SUPORTE	BRACKET	SOPORTE
10	027356S1	18 ▶	**1**	SUPORTE	BRACKET	SOPORTE
11	353698X1	18	**4**	PARAFUSO	BOLT	PERNO
12	353432X1	18	**4**	ARRUELA	WASHER	ARANDELA
13	353518X1	18	**1**	PARAFUSO	BOLT	PERNO
14	829185M1	18	**1**	ARRUELA	WASHER	ARANDELA
15	353446X1	18	**1**	ARRUELA	WASHER	ARANDELA
16	353916X1	18	**1**	PORCA	NUT	TUERCA
17	027368P1	18	**2**	SUPORTE	BRACKET	SOPORTE
18		027389N1	**1**	CJ. SOLEIRA	FOOTSTEP	CHAPAS DE PISO

Soleira E Estribo
Footsteps
Chapas De Piso

105-125

4 Rodas Motrizes - Tração Central
4 Wheels Drive - Central Traction
4 Ruedas Motriz - Tracción Central

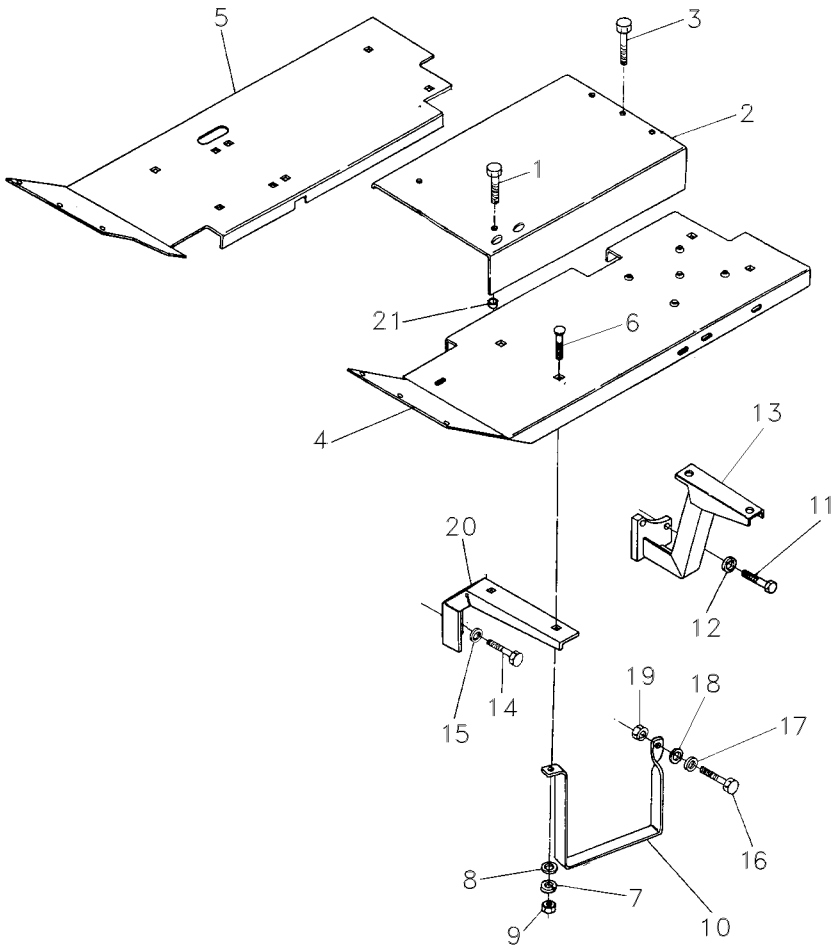

1	377825X1		**2**	PARAFUSO	BOLT	PERNO
2	027349P1		**1**	SOLEIRA	FOOT REST	REPOSAPIES
3	377622X1		**3**	PARAFUSO	BOLT	PERNO
4	027352S1	◀	**1**	SOLEIRA	FOOT REST	REPOSAPIES
5	033591S1	▶	**1**	SOLEIRA	FOOT REST	REPOSAPIES
6	353810X1		**8**	PARAFUSO	BOLT	PERNO
7	353434X1		**8**	ARRUELA	WASHER	ARANDELA
8	353756X1		**7**	ARRUELA	WASHER	ARANDELA
9	353431X1		**8**	PORCA	NUT	TUERCA
10	886086M1		**1**	DEGRAU	STEP	ESCALON
11	377184X1		**4**	PARAFUSO	BOLT	PERNO
12	353432X1		**4**	ARRUELA	WASHER	ARANDELA
13	027355S1		**1**	SUPORTE	BRACKET	SOPORTE
13	027356S1		**1**	SUPORTE	BRACKET	SOPORTE
14	353698X1		**4**	PARAFUSO	BOLT	PERNO
15	353432X1		**4**	ARRUELA	WASHER	ARANDELA
16	353518X1		**1**	PARAFUSO	BOLT	PERNO
17	829185M1		**1**	ARRUELA	WASHER	ARANDELA
18	353446X1		**1**	ARRUELA	WASHER	ARANDELA
19	353916X1		**1**	PORCA	NUT	TUERCA
20	027368P1		**2**	SUPORTE	BRACKET	SOPORTE
21	1869272M1		**3**	ESPAÇADOR	SPACER	PIEZA DISTANCIA

Soleira E Estribo	**4rm**	
Footsteps	**4wd**	**105-130**
Chapas De Piso	**4rm**	

Tração Lateral - Sem Redutor De Velocidade
Side Drive - Without Creeper
Traccion Lateral - Sin Reducción De Velociad

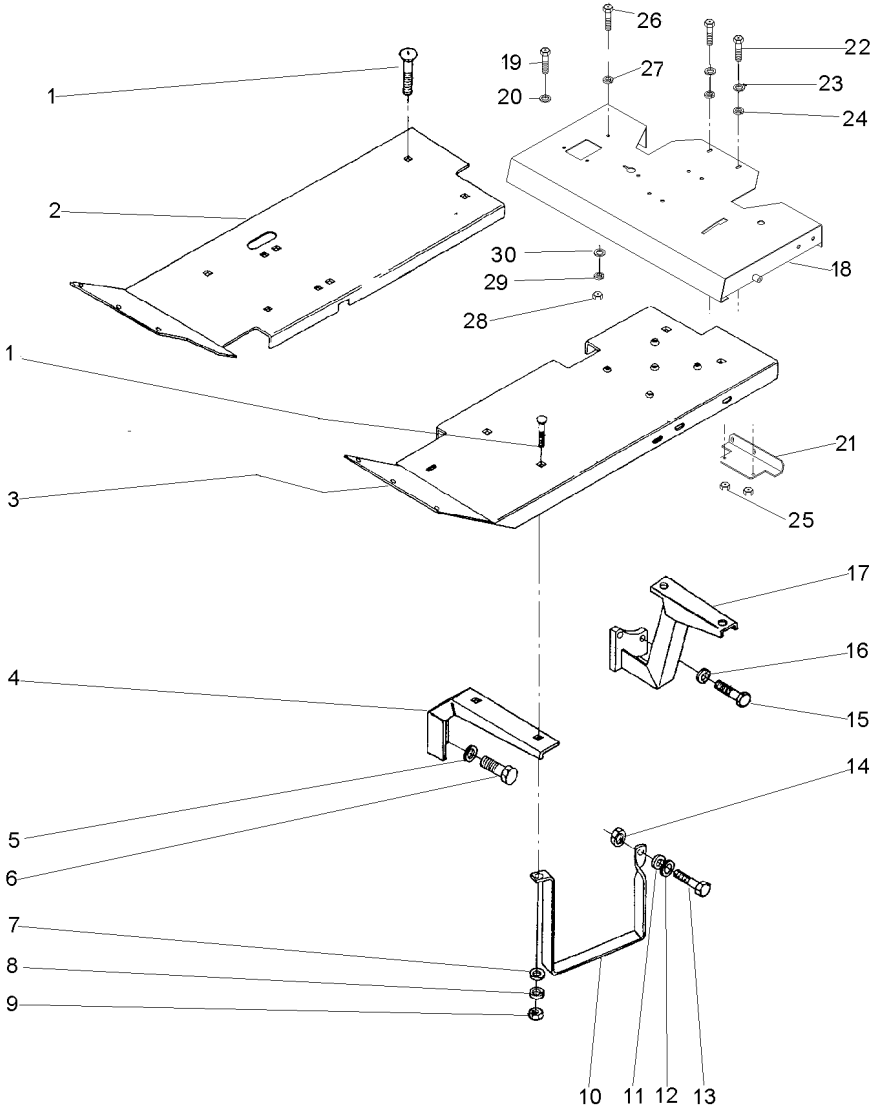

1	353810X1		**8**	PARAFUSO	BOLT	PERNO
2	027349P1	▶	**1**	SOLEIRA	FOOT REST	REPOSAPIES
3	027349P1	◀	**1**	SOLEIRA	FOOT REST	REPOSAPIES
4	027368P1		**2**	SUPORTE	BRACKET	SOPORTE
5	353432X1		**4**	ARRUELA	WASHER	ARANDELA
6	353698X1		**4**	PARAFUSO	BOLT	PERNO
7	353756X1		**7**	ARRUELA	WASHER	ARANDELA
8	353434X1		**8**	ARRUELA	WASHER	ARANDELA
9	353431X1		**8**	PORCA	NUT	TUERCA
10	037902P1		**1**	ESTRIBO	FOOT BOARD	ESTRIBO
11	353446X1		**1**	ARRUELA	WASHER	ARANDELA
12	829185M1		**1**	ARRUELA	WASHER	ARANDELA
13	353517X1		**1**	PARAFUSO	BOLT	PERNO
14	353916X1		**1**	PORCA	NUT	TUERCA
15	377184X1		**4**	PARAFUSO	BOLT	PERNO
16	353432X1		**4**	ARRUELA	WASHER	ARANDELA
17	036863S1	◀	**1**	SUPORTE	BRACKET	SOPORTE
17	036864S1	▶	**1**	SUPORTE	BRACKET	SOPORTE
18	069221S1		**1**	PLATAFORMA	TABLE	MESA
19	339401X1		**4**	PARAFUSO	BOLT	PERNO
20	339376X1		**4**	ARRUELA	WASHER	ARANDELA
21	062960S1		**1**	SUPORTE	CLEVIS	GANCHO SEGURI.
22	339761X1		**2**	PARAFUSO	BOLT	PERNO
23	339024X1		**4**	ARRUELA	WASHER	ARANDELA
24	339374X1		**2**	ARRUELA	WASHER	ARANDELA
25	339169X1		**2**	PORCA	NUT	TUERCA
26	353699X1		**1**	PARAFUSO	BOLT	PERNO
27	353432X1		**1**	ARRUELA	WASHER	ARANDELA
28	353426X1		**1**	PORCA	NUT	TUERCA
29	353432X1		**1**	ARRUELA	WASHER	ARANDELA
30	355619X1		**1**	ARRUELA	WASHER	ARANDELA

Soleira E Estribo
Footsteps
Chapas De Piso

105-135

Com Redutor De Velocidade
With Creeper
Con Reducción De Velociad

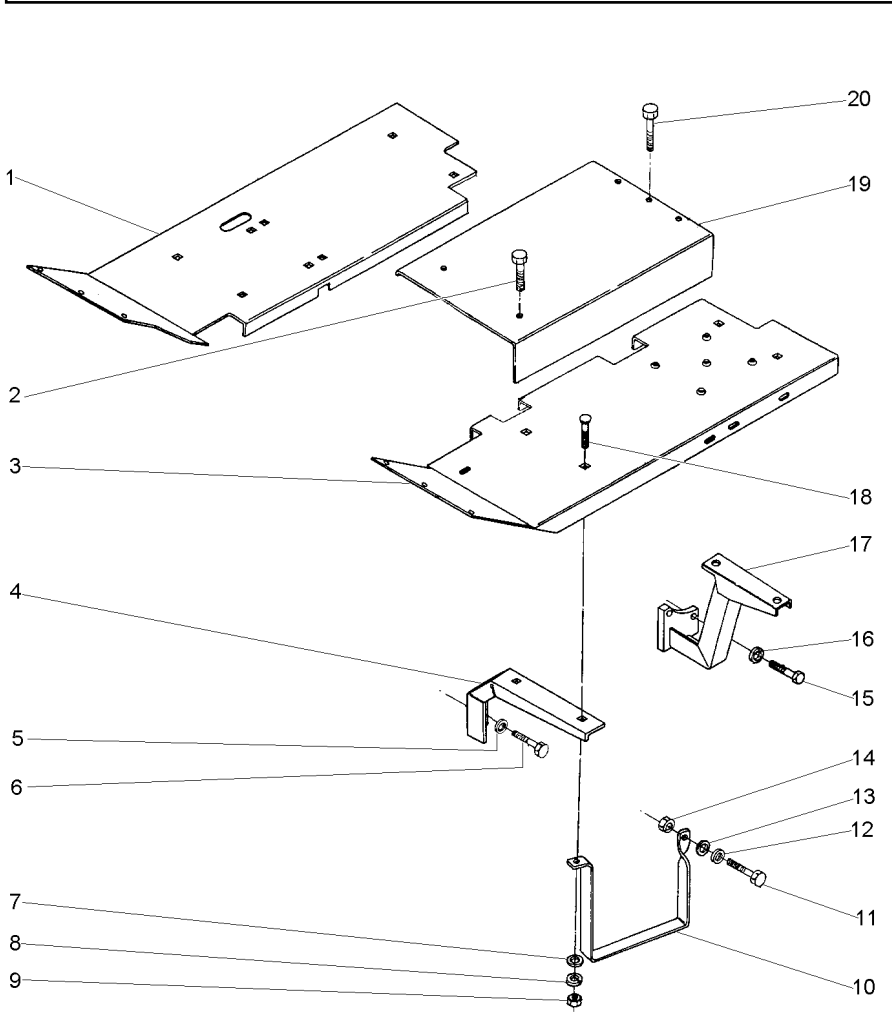

1	033591S1	▶	**1**	SOLEIRA	FOOT REST	REPOSAPIES
2	377825X1		**2**	PARAFUSO	BOLT	PERNO
3	027352S1	◀	**1**	SOLEIRA	FOOT REST	REPOSAPIES
4	027368P1		**2**	SUPORTE	BRACKET	SOPORTE
5	353432X1		**4**	ARRUELA	WASHER	ARANDELA
6	353698X1		**4**	PARAFUSO	BOLT	PERNO
7	353756X1		**7**	ARRUELA	WASHER	ARANDELA
8	353434X1		**8**	ARRUELA	WASHER	ARANDELA
9	353431X1		**8**	PORCA	NUT	TUERCA
10	037902P1		**1**	ESTRIBO	FOOT BOARD	ESTRIBO
11	353518X1		**1**	PARAFUSO	BOLT	PERNO
12	829185M1		**1**	ARRUELA	WASHER	ARANDELA
13	353446X1		**1**	ARRUELA	WASHER	ARANDELA
14	353916X1		**1**	PORCA	NUT	TUERCA
15	377184X1		**4**	PARAFUSO	BOLT	PERNO
16	353432X1		**4**	ARRUELA	WASHER	ARANDELA
17	027355S1	◀	**1**	SUPORTE	BRACKET	SOPORTE
17	027356S1	▶	**1**	SUPORTE	BRACKET	SOPORTE
18	353810X1		**8**	PARAFUSO	BOLT	PERNO
19	027349P1		**1**	SOLEIRA	FOOT REST	REPOSAPIES
20	377622X1		**3**	PARAFUSO	BOLT	PERNO

Soleira
Footsteps
Chapas De Piso

105-140

2rm - Trator Estreito - Sem Redutor De Velocidade
2wd - Narrow Tractors - Without Creeper
2rm - Tractor Estrecho - Sin Reducción De Velociad

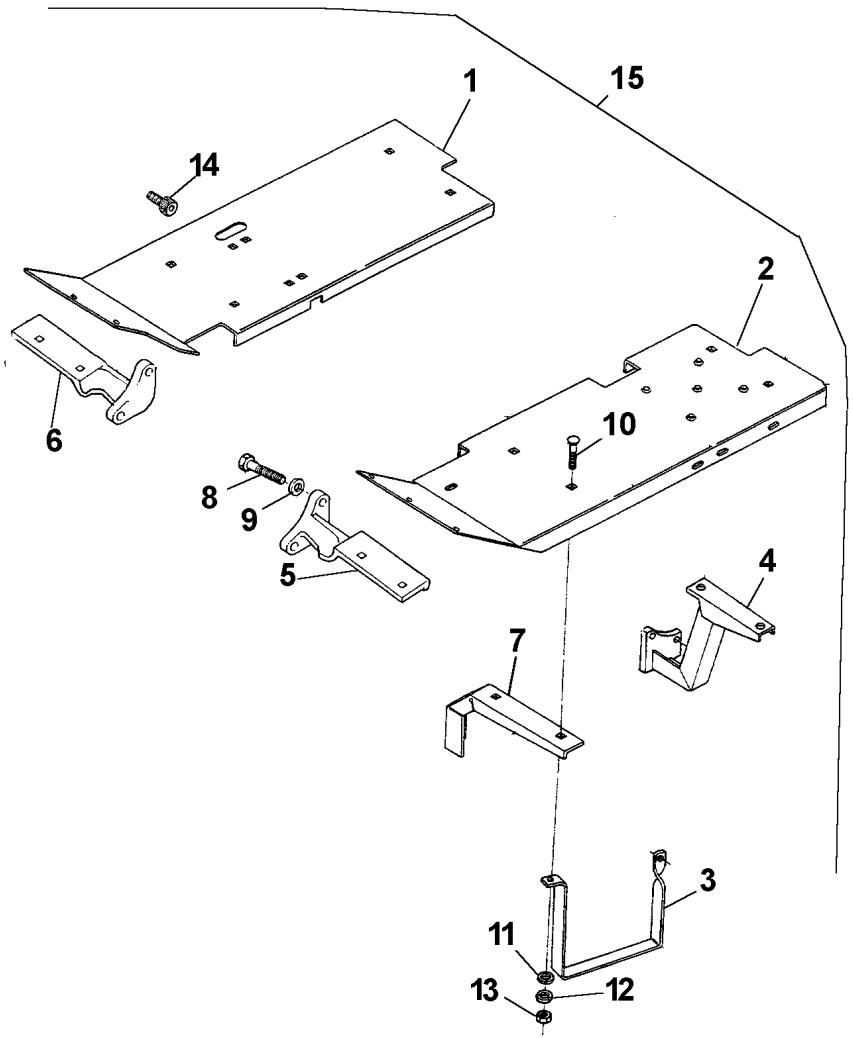

1	037587S1	15 ▶	**1**	SOLEIRA	FOOT REST	REPOSAPIES
2	037589S1	15 ◀	**1**	SOLEIRA	FOOT REST	REPOSAPIES
3	037902P1	15 ▶	**1**	ESTRIBO	FOOT BOARD	ESTRIBO
4	036924S1	15 ◀	**1**	SUPORTE	BRACKET	SOPORTE
4	036925S1	15 ▶	**1**	SUPORTE	BRACKET	SOPORTE
5	2802236M3	15 ◀	**1**	SUPORTE	BRACKET	SOPORTE
6	2802237M3	15 ▶	**1**	SUPORTE	BRACKET	SOPORTE
7	027368P1	15	**2**	SUPORTE	BRACKET	SOPORTE
8	353698X1	15	**4**	PARAFUSO	BOLT	PERNO
9	353432X1	15	**4**	ARRUELA	WASHER	ARANDELA
10	353810X1	15	**6**	PARAFUSO	BOLT	PERNO
11	353756X1	15	**4**	ARRUELA	WASHER	ARANDELA
12	353434X1	15	**6**	ARRUELA	WASHER	ARANDELA
13	353431X1	15	**6**	PORCA	NUT	TUERCA
14	354138X1	15	**1**	PARAFUSO	BOLT	PERNO
15		3411708M91	**1**	CJ. SOLEIRA	FOOTSTEP	CHAPAS DE PISO

Soleira E Estribo — **Estreito**
Footsteps — **Narrow**
Chapas De Piso — **Estrecho**

105-145

4 Rodas Motrizes - Sem Redutor De Velocidade
4 Wheels Drive - Without Creeper
4 Ruedas Motriz - Sin Reducción De Velociad

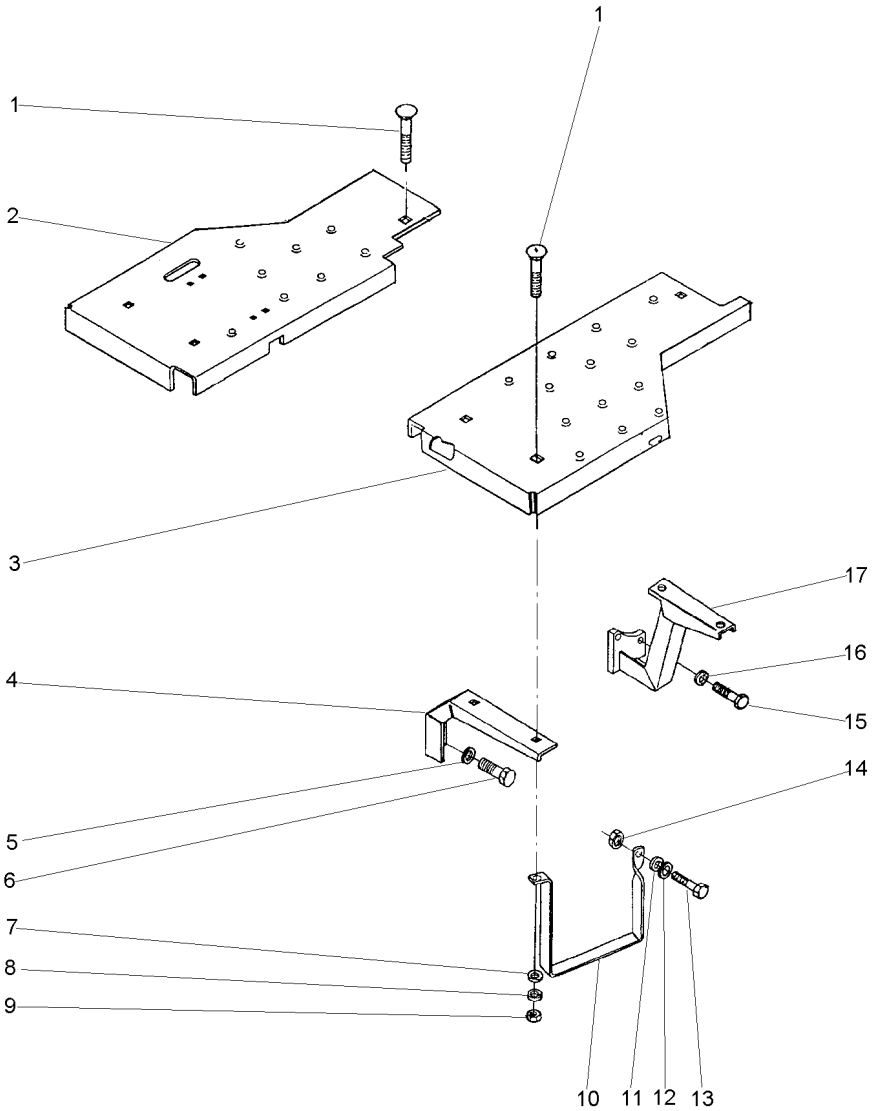

1	353810X1	3/8x24x1.1/4	**9** PARAFUSO	BOLT	PERNO
2	037587S1	▶	**1** SOLEIRA	FOOT REST	REPOSAPIES
3	037589S1	◀	**1** SOLEIRA	FOOT REST	REPOSAPIES
4	027368P1		**2** SUPORTE	BRACKET	SOPORTE
5	353432X1		**4** ARRUELA	WASHER	ARANDELA
6	353698X1	7/16x14x1"	**4** PARAFUSO	BOLT	PERNO
7	353756X1		**8** ARRUELA	WASHER	ARANDELA
8	353434X1		**9** ARRUELA	WASHER	ARANDELA
9	353431X1	3/8x24	**9** PORCA	NUT	TUERCA
10	037902P1		**1** ESTRIBO	FOOT BOARD	ESTRIBO
11	353446X1		**1** ARRUELA	WASHER	ARANDELA
12	829185M1		**1** ARRUELA	WASHER	ARANDELA
13	353517X1	5/16x24x3/4	**1** PARAFUSO	BOLT	PERNO
14	353916X1	5/16x24	**1** PORCA	NUT	TUERCA
15	377184X1	7/16x14x1.3/4	**4** PARAFUSO	BOLT	PERNO
16	353432X1		**4** ARRUELA	WASHER	ARANDELA
17	036924S1	◀	**1** SUPORTE	BRACKET	SOPORTE
17	036925S1	▶	**1** SUPORTE	BRACKET	SOPORTE

Soleira
Footstep
Estribos

105-150

Tratores Estreito - Com Redutor De Velocidade
Narrow Tractors - With Creeper
Tractores Estrecho - Con Reducción De Velociad

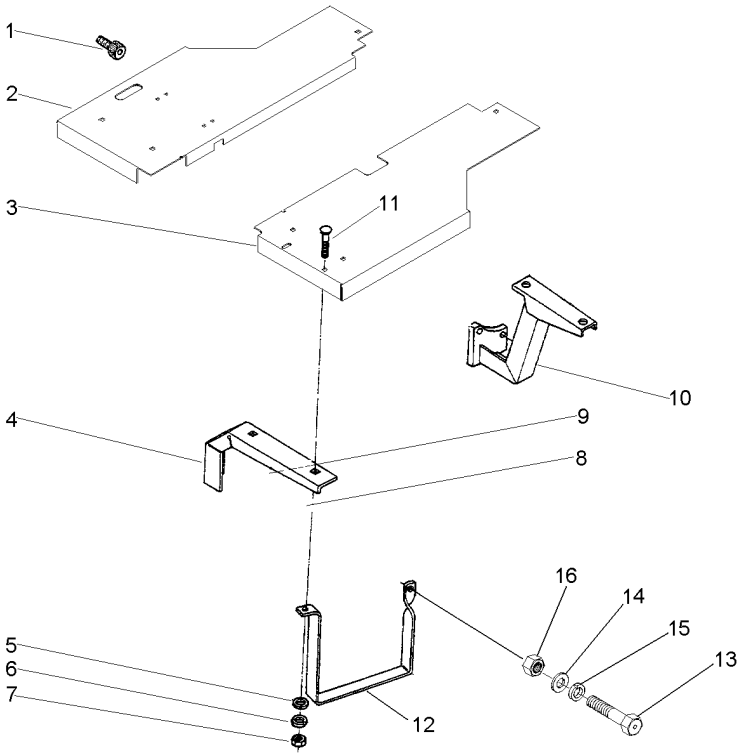

1	354138X1		**1**	PARAFUSO	BOLT	PERNO
2	052834S1	▶	**1**	SOLEIRA	FOOT REST	REPOSAPIES
3	052835S1	◀	**1**	SOLEIRA	FOOT REST	REPOSAPIES
4	027368P1		**2**	SUPORTE	BRACKET	SOPORTE
5	353756X1		**6**	ARRUELA	WASHER	ARANDELA
6	353434X1		**6**	ARRUELA	WASHER	ARANDELA
7	353431X1		**6**	PORCA	NUT	TUERCA
8	353698X1		**4**	PARAFUSO	BOLT	PERNO
9	353432X1		**3**	ARRUELA	WASHER	ARANDELA
10	036925S1	▶	**1**	SUPORTE	BRACKET	SOPORTE
10	036924S1	◀	**1**	SUPORTE	BRACKET	SOPORTE
11	353810X1		**6**	PARAFUSO	BOLT	PERNO
12	037902P1		**1**	ESTRIBO	FOOT BOARD	ESTRIBO
13	353518X1		**1**	PARAFUSO	BOLT	PERNO
14	829185M1		**1**	ARRUELA	WASHER	ARANDELA
15	353446X1		**1**	ARRUELA	WASHER	ARANDELA
16	353916X1		**1**	PORCA	NUT	TUERCA

Cj. Soleira
Footsteps
Chapas De Piso

105-155

Tratores Compacto
Compact Tractors
Tractores Compacto

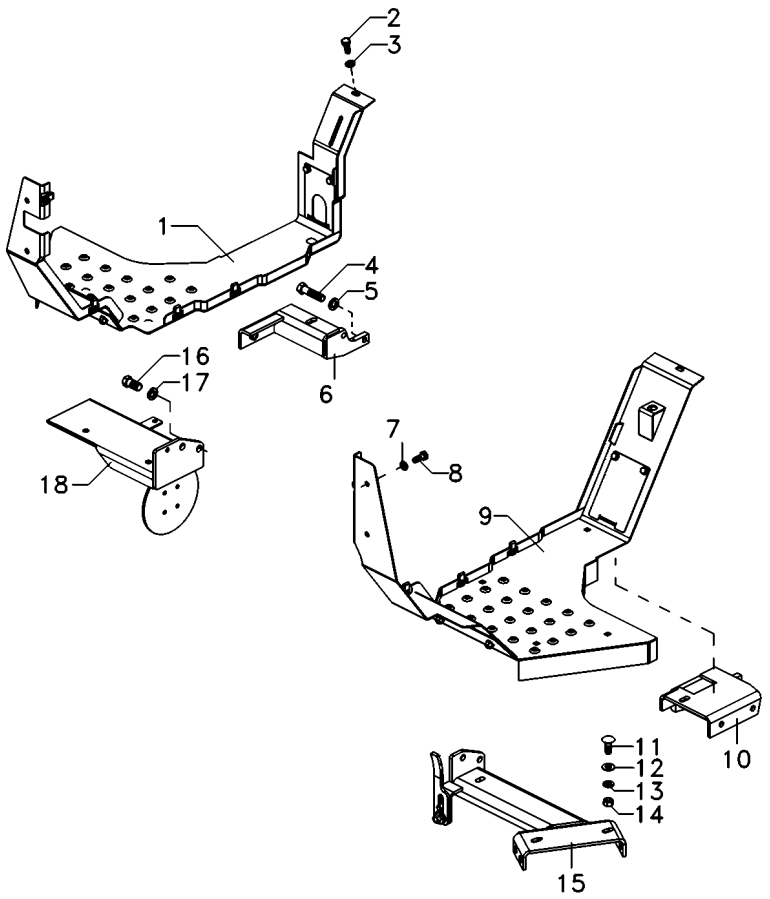

1	6220020M91	[B] ▶	**1**	SOLEIRA	FOOT REST	REPOSAPIES
1	6220022M91	[A] ▶	**1**	SOLEIRA	FOOT REST	REPOSAPIES
2	339123X1		**2**	PARAFUSO	BOLT	PERNO
3	339374X1		**2**	ARRUELA	WASHER	ARANDELA
4	337184X1		**4**	PARAFUSO	BOLT	PERNO
5	353432X1		**4**	ARRUELA	WASHER	ARANDELA
6	6208697M91	▶	**1**	SUPORTE	CLEVIS	GANCHO SEGURI.
7	339374X1		**4**	ARRUELA	WASHER	ARANDELA
8	339123X1		**4**	PARAFUSO	BOLT	PERNO
9	6217474M91	[B] ◀	**1**	SOLEIRA	FOOT REST	REPOSAPIES
9	6220021M91	[A] ◀	**1**	SOLEIRA	FOOT REST	REPOSAPIES
10	6216787M91	◀	**1**	SUPORTE	CLEVIS	GANCHO SEGURI.
11	353810X1		**7**	PARAFUSO	BOLT	PERNO
12	353756X1		**7**	ARRUELA	WASHER	ARANDELA
13	353434X1		**7**	ARRUELA	WASHER	ARANDELA
14	353431X1		**7**	PORCA	NUT	TUERCA
15	6209180M91	[B] ◀	**1**	SUPORTE	CLEVIS	GANCHO SEGURI.
15	6220546M91	[A] ◀	**1**	SUPORTE	CLEVIS	GANCHO SEGURI.
16	353698X1		**4**	PARAFUSO	BOLT	PERNO
17	353432X1		**8**	ARRUELA	WASHER	ARANDELA
18	6213996M91	▶	**1**	SUPORTE	CLEVIS	GANCHO SEGURI.

[A] COM REDUTOR DE VELOCIDADE
WITH CREEPER
CON REDUCCIÓN DE VELOCIAD

[B] SEM REDUTOR DE VELOCIDADE
WITHOUT CREEPER
SIN REDUCCIÓN DE VELOCIAD

Estrutura De Proteção
Roll- Over Protective
Estructura De Protecion

105-160

Rígido
Rigid
Rígido

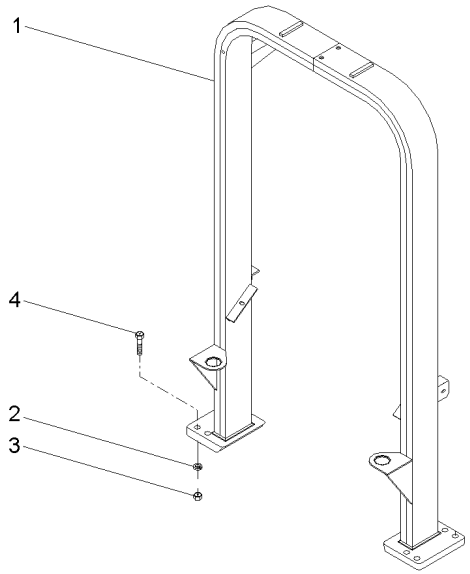

1	062910S1	**1**	ESTRUTURA	STRUCTURE	ESTRUCTURA
2	353775X1	**8**	ARRUELA	WASHER	ARANDELA
3	366957X1	**8**	PORCA	NUT	TUERCA
4	373686X1	**8**	PARAFUSO	BOLT	PERNO

Estrutura De Proteção
Roll- Over Protective
Estructura De Protecion

105-165

Basculante
Inclinable
Inclinable

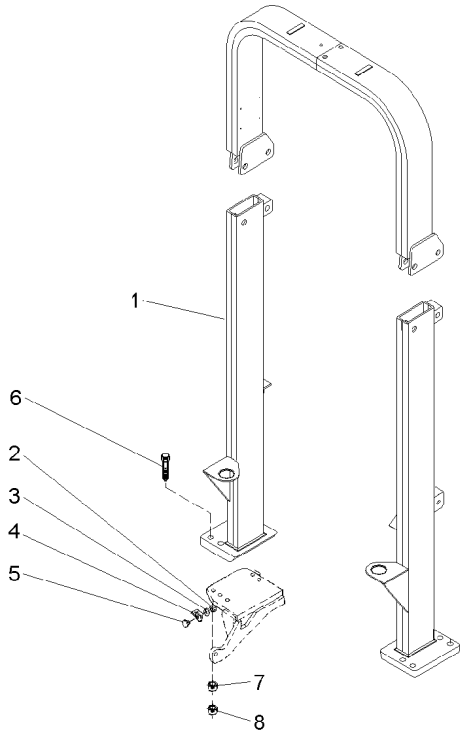

1	063361N1		**1**	ESTRUTURA	STRUCTURE	ESTRUCTURA
2	339030X1		**2**	PORCA	NUT	TUERCA
3	339375X1		**2**	ARRUELA	WASHER	ARANDELA
4	3587343M1	◀	**1**	SUPORTE	BRACKET	SOPORTE
4	3587344M1	▶	**1**	SUPORTE	BRACKET	SOPORTE
5	3587400M91		**2**	REFLETOR	REFLECTOR	CATADIOPTRICO
6	373686X1		**8**	PARAFUSO	BOLT	PERNO
7	353775X1		**8**	ARRUELA	WASHER	ARANDELA
8	366957X1		**8**	PORCA	NUT	TUERCA

👁 105-167 No

Estrutura De Proteção
Roll - Over Protective
Estructura De Protecion

105-167

Basculante
Inclinable
Inclinable

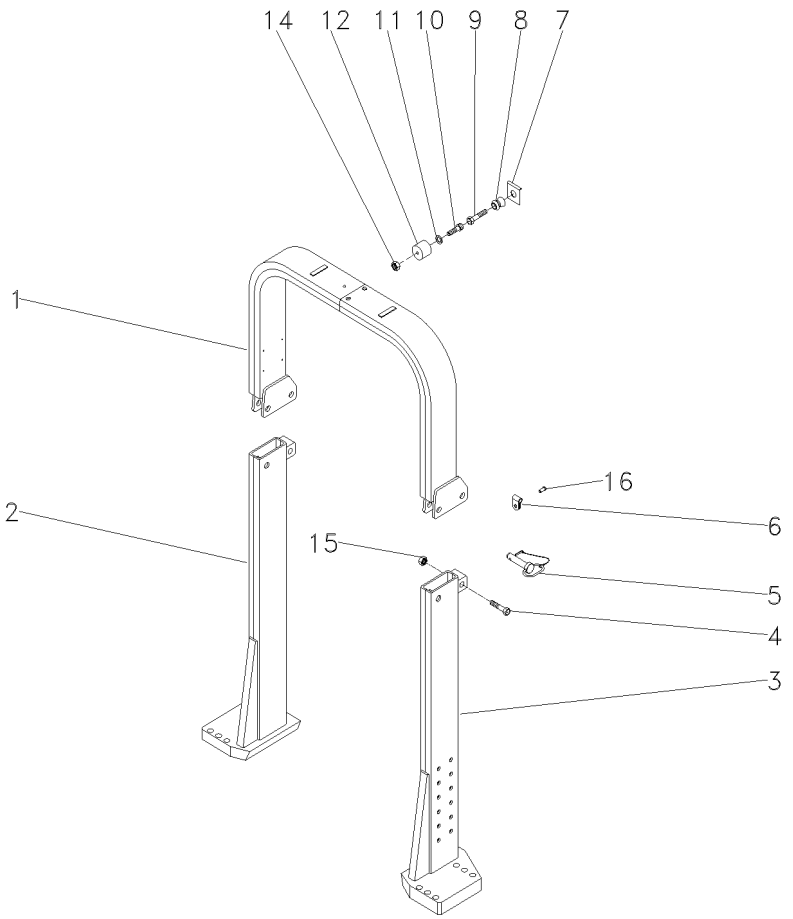

1	063537S1		**1** TUBO	PIPE	CANO
2	063553S1	▶	**1** COLUNA	COLUMN	COLUMNA
3	063554S1	◀	**1** COLUNA	COLUMN	COLUMNA
4	391332X1	M20x2.5x100	**2** PARAFUSO	BOLT	PERNO
5	057930N1		**2** PINO	PIN	PASADOR
6	057931P1		**2** PRESILHA	STAPLE	GRAPA
7	368897X1	5/16x18	**1** PORCA	NUT	TUERCA
8	026638P1		**1** PINO	PIN	PASADOR
9	353681X1	3/8x16x1 1/4	**1** PARAFUSO	BOLT	PERNO
10	360826X1	5/16x18x3/4	**1** PARAFUSO	BOLT	PERNO
11	829185M1	11/16x3/8x1 1/16	**1** ARRUELA	WASHER	ARANDELA
12	026637P1		**1** FIXAÇÃO	FASTENER	CIERRE
14	368897X1	5/16x18	**1** PORCA	NUT	TUERCA
15	1442552X1	M20x2.5	**2** PORCA	NUT	TUERCA
16	2833960M1		**2** REBITE	RIVET	REMACHE

Estrutura De Segurança
Safety Frame
Bastidor De Seguridad

105-170

Tratores Compacto - Sem Rops
Compact Tractors - Without Rops
Tractores Compacto - Sin Rops

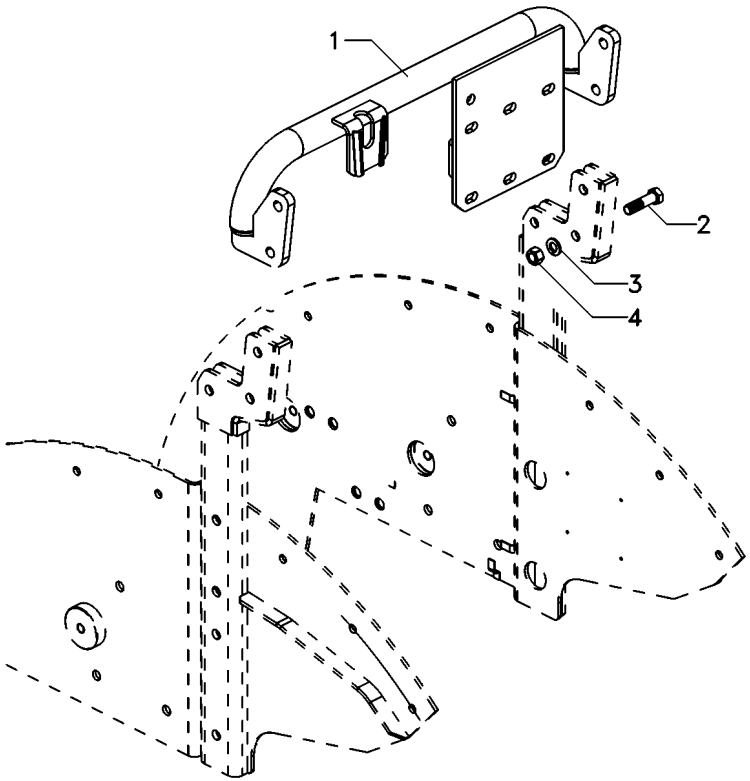

1	6208695M91	**1**	SUPORTE	CLEVIS	GANCHO SEGURI.
2	339208X1	**4**	PARAFUSO	BOLT	PERNO
3	339369X1	**4**	ARRUELA	WASHER	ARANDELA
4	339054X1	**4**	PORCA	NUT	TUERCA

Estrutura De Proteção
Roll- Over Protective
Estructura De Protecion

105-175

Tratores Compacto - Basculante
Compact Tractors - Inclinable
Tractores Compacto - Inclinable

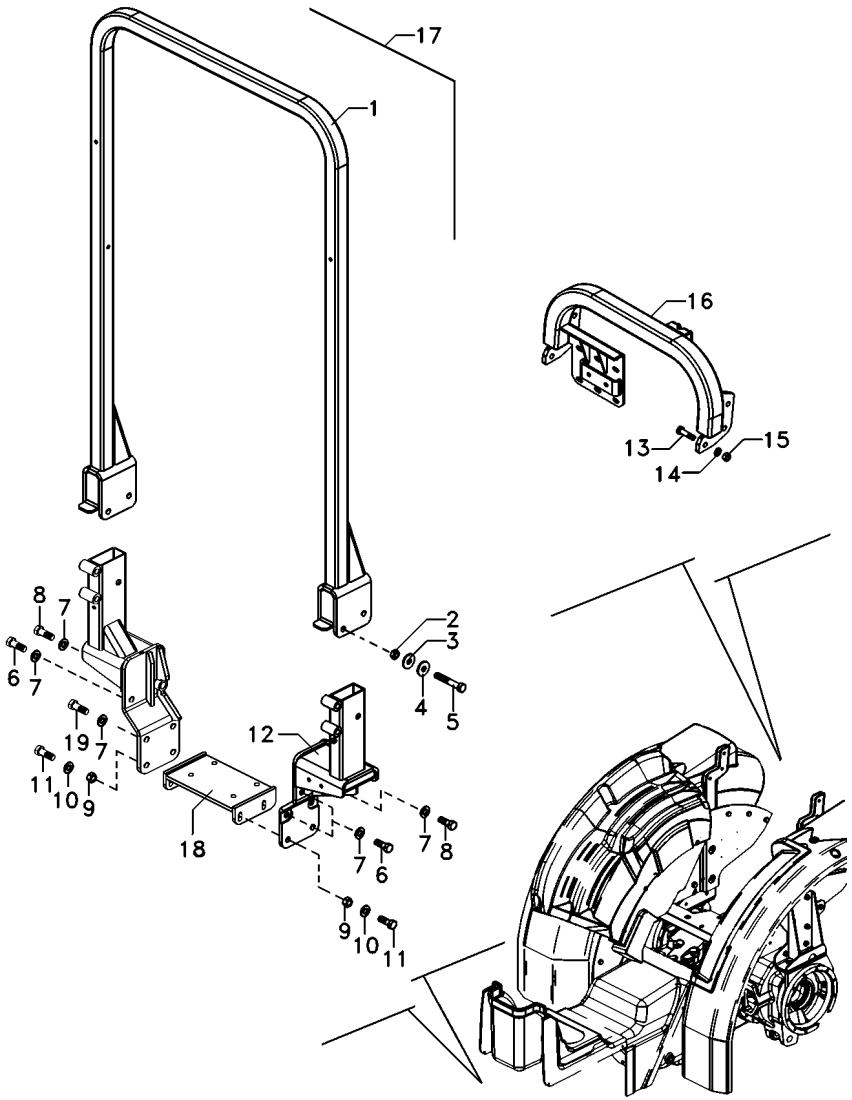

1	6211159M91	17	**1**	ESTRUTURA	STRUCTURE	ESTRUCTURA
2	375112X1	17	**4**	PORCA	NUT	TUERCA
3	70921345	17	**4**	ARRUELA	WASHER	ARANDELA
4	70921345	17	**4**	ARRUELA	WASHER	ARANDELA
5	354295X1	17	**4**	PARAFUSO	BOLT	PERNO
6	353726X1		**8**	PARAFUSO	BOLT	PERNO
7	3585377M1		**8**	ARRUELA	WASHER	ARANDELA
8	353729X1		**2**	PARAFUSO	BOLT	PERNO
9	368123X1		**4**	PORCA	NUT	TUERCA
10	3585377M1		**4**	ARRUELA	WASHER	ARANDELA
11	353613X1		**4**	PARAFUSO	BOLT	PERNO
12	6211163M91	17 ◀	**1**	SUPORTE	CLEVIS	GANCHO SEGURI.
12	6211167M91	17 ▶	**1**	SUPORTE	CLEVIS	GANCHO SEGURI.
13	339208X1		**6**	PARAFUSO	BOLT	PERNO
14	339369X1		**6**	ARRUELA	WASHER	ARANDELA
15	339054X1		**6**	PORCA	NUT	TUERCA
16	6212464M91		**1**	ESTRUTURA	STRUCTURE	ESTRUCTURA
17	6211175M91		**1**	CJ. ESTRUTURA	STRUCTURE	ESTRUCTURA
18	6222318M91		**1**	SUPORTE	BRACKET	SOPORTE
19	367037X1		**2**	PARAFUSO	BOLT	PERNO

Toldo
Canopy
Toldo

105-180

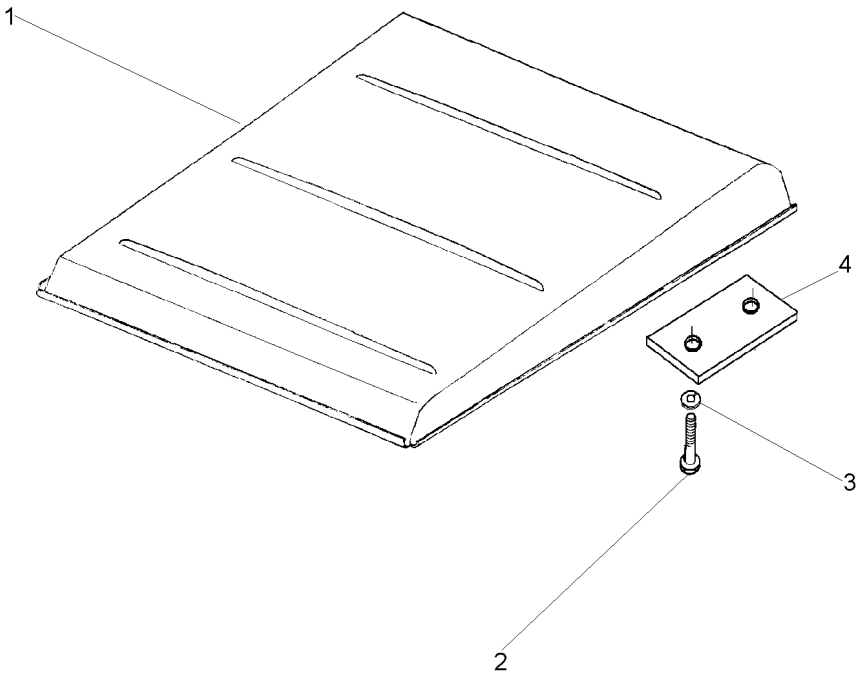

1	047162S1		**1**	TOLDO	CANOPY	DOSEL
2	1441368X1	M12x1,25x45	**4**	PARAFUSO	BOLT	PERNO
3	339369X1		**4**	ARRUELA	WASHER	ARANDELA
4	044808P1		**2**	FIXADOR	ATTACHMENT	ADITAMENTO

Fechamento
Stopping
Cerramento

105-185

Tratores Compacto
Compact Tractors
Tractores Compacto

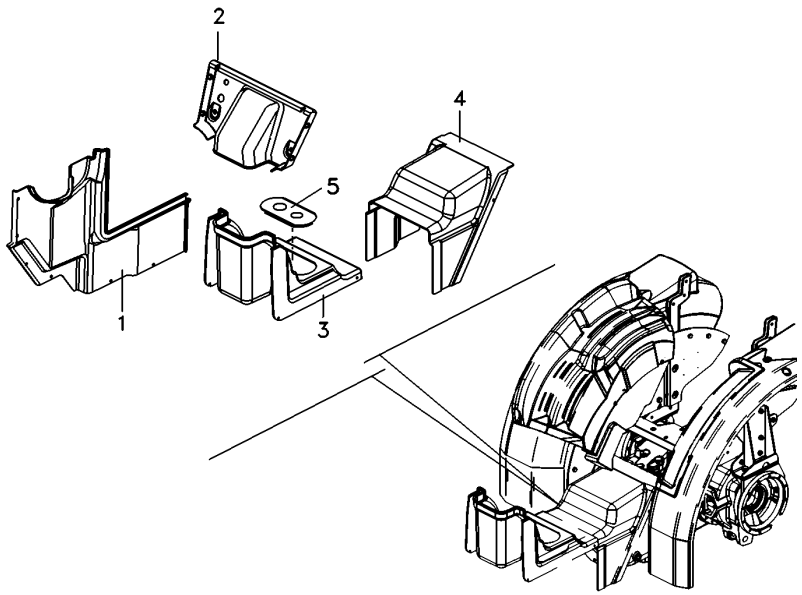

1	6216425M1	▶	**1**	FECHAMENTO	COVER	CUBIERTA
1	6216426M1	◀	**1**	FECHAMENTO	COVER	CUBIERTA
2	6217713M1		**1**	FECHAMENTO	COVER	CUBIERTA
3	6216427M1	[A]	**1**	FECHAMENTO	COVER	CUBIERTA
3	6216428M1	[B]	**1**	FECHAMENTO	COVER	CUBIERTA
4	6217711M1	[C]	**1**	FECHAMENTO	COVER	CUBIERTA
4	6217712M1	[D]	**1**	FECHAMENTO	COVER	CUBIERTA
5	6220336M1		**1**	FECHAMENTO	COVER	CUBIERTA

[A] 8 VELOCIDADES
8 SPEED
8 VELOCIDADES

[B] 12 VELOCIDADES
12 SPEED
12 VELOCIDADES

[C] SEM REDUTOR DE VELOCIDADE
WITHOUT CREEPER
SIN REDUCCIÓN DE VELOCIAD

[D] COM REDUTOR DE VELOCIDADE
WITH CREEPER
CON REDUCCIÓN DE VELOCIAD

Sistema De Calefação Da Cabina
Cab Heating System
Sistema De Calefaccion De Cabina

110-10

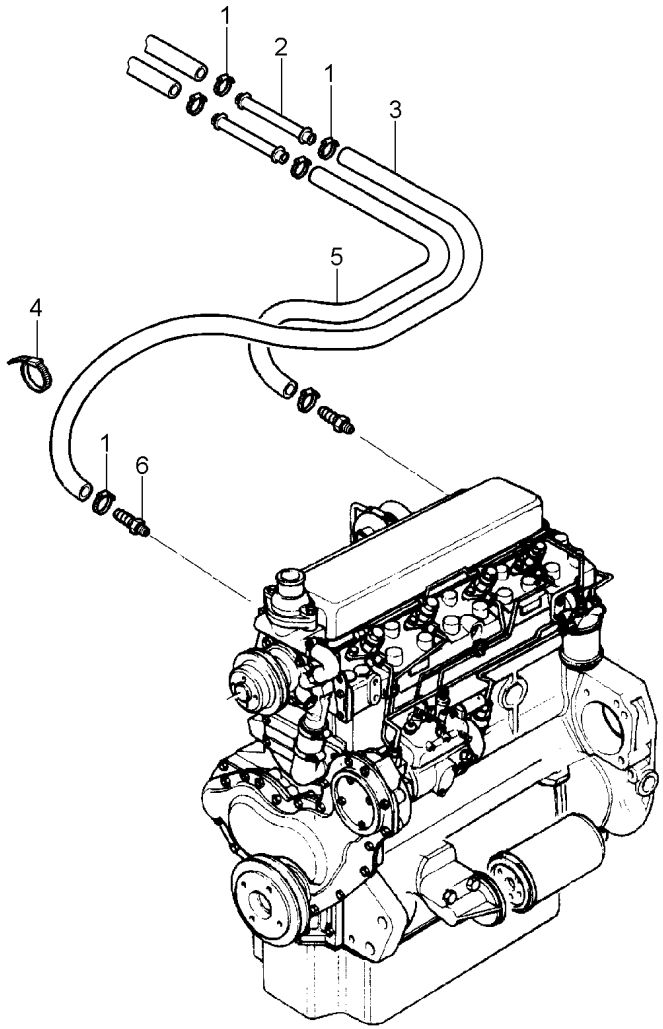

1	3019564X1	**6**	BRAÇADEIRA	CLAMP	ABRAZADERA
2	3713469M1	**2**	TUBO	PIPE	CANO
3	3779739M1	**1**	MANGUEIRA	HOSE	FLEXIBLE
4	3225356M1	**4**	BRAÇADEIRA	CLAMP	ABRAZADERA
5	3779742M1	**1**	MANGUEIRA	HOSE	FLEXIBLE
6	052614P1	**2**	CONEXÃO	CONNECTION	CONEXION

Ar Condicionado
Air Conditioner
Aire Acondionado

Motor
Engine
Motor

110-15

Com Cabine
With Cab
Con Cabina

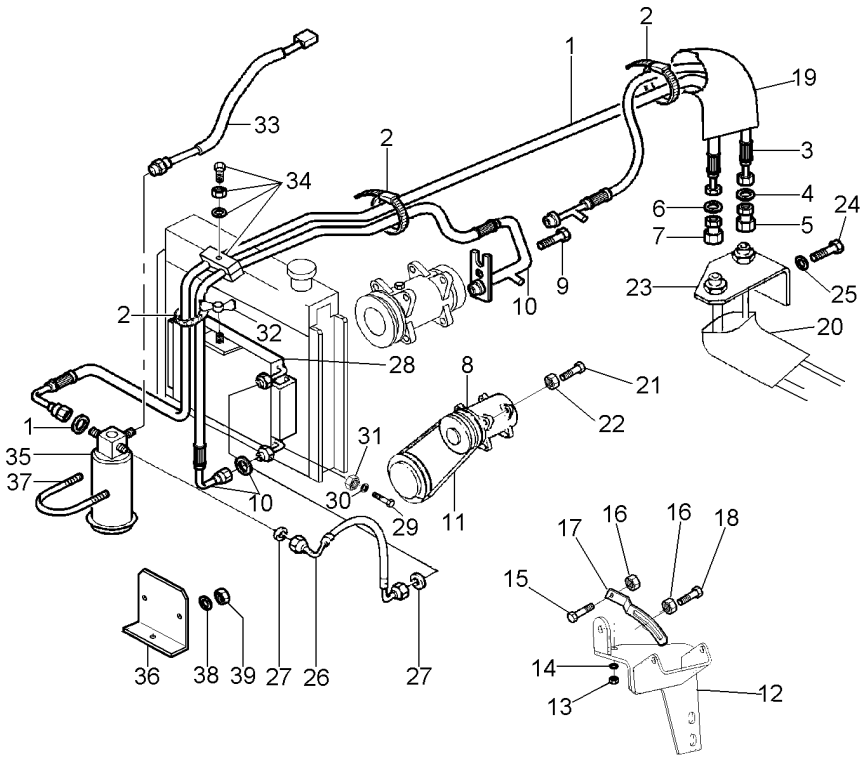

1	068333T1	**1**	MANGUEIRA	HOSE	FLEXIBLE
1	3010471X1	**1**	ANEL "O"	O RING	JUNTA TORICA
2	517587M1	**5**	BRAÇADEIRA	CLAMP	ABRAZADERA
3	068334T1	**1**	MANGUEIRA	HOSE	FLEXIBLE
4	3010474X1	**1**	ANEL "O"	O RING	JUNTA TORICA
5	368543X1	**1**	CONEXÃO	CONNECTION	CONEXION
6	3010502X1	**1**	ANEL "O"	O RING	JUNTA TORICA
7	368524X1	**1**	CONEXÃO	CONNECTION	CONEXION
8	3782613M2	**1**	COMPRESSOR	COMPRESSOR	COMPRESOR
9	358139X1	**1**	PARAFUSO ALLEN	ALLEN BOLT	TORNILLO ALLEN
10	069523T1	**1**	MANGUEIRA	HOSE	FLEXIBLE
10	3010472X1	**1**	ANEL "O"	O RING	JUNTA TORICA
11	487802M2	**1**	CORREIA	BELT	CORREA
12	069936S1	**1**	SUPORTE	BRACKET	SOPORTE
13	353431X1	**1**	PORCA	NUT	TUERCA
14	353434X1	**1**	ARRUELA	WASHER	ARANDELA
15	3009493X1	**1**	PARAFUSO	BOLT	PERNO
16	1441932X1	**2**	PORCA	NUT	TUERCA
17	3619519M3	**1**	TENSOR	TIGHTENER	TENSADOR
18	385375X1	**1**	PARAFUSO	BOLT	PERNO
19	072867P1	**1**	MANGUEIRA	HOSE	FLEXIBLE
20	040368P1	**1**	MANGUEIRA	HOSE	FLEXIBLE
21	3009493X1	**2**	PARAFUSO	BOLT	PERNO
22	1441932X1	**2**	PORCA	NUT	TUERCA
23	072854P1	**1**	SUPORTE	BRACKET	SOPORTE
24	339123X1	**2**	PARAFUSO	BOLT	PERNO
25	339374X1	**2**	ARRUELA	WASHER	ARANDELA
26	069522T1	**1**	MANGUEIRA	HOSE	FLEXIBLE
27	3010471X1	**2**	ANEL "O"	O RING	JUNTA TORICA
28	3784061M1	**1**	CONDENSADOR	CAPACITOR	CAPACITOR
29	339761X1	**2**	PARAFUSO	BOLT	PERNO
30	070232P1	**2**	ESPAÇADOR	SPACER	PIEZA DISTANCIA
31	339169X1	**2**	PORCA	NUT	TUERCA
32	880003150120	**1**	PORCA	NUT	TUERCA
33	3712526M1	**1**	PRESSOSTATO	PRESS	PRENSA
34	3146897M1	**1**	REFORÇO	REINFORCEMENT	REFUERZO
34	3585143M1	**2**	BRAÇADEIRA	CLAMP	ABRAZADERA
34	353679X1	**1**	PARAFUSO	BOLT	PERNO
34	353446X1	**1**	ARRUELA	WASHER	ARANDELA
35	3712495M1	**1**	FILTRO	FILTER	FILTRO
36	069229P1	**1**	SUPORTE	BRACKET	SOPORTE
37	3383977X1	**1**	BRAÇADEIRA	CLAMP	ABRAZADERA
38	390971X1	**2**	ARRUELA	WASHER	ARANDELA
39	339030X1	**2**	PORCA	NUT	TUERCA

Porta
Door
Puerta

110-20

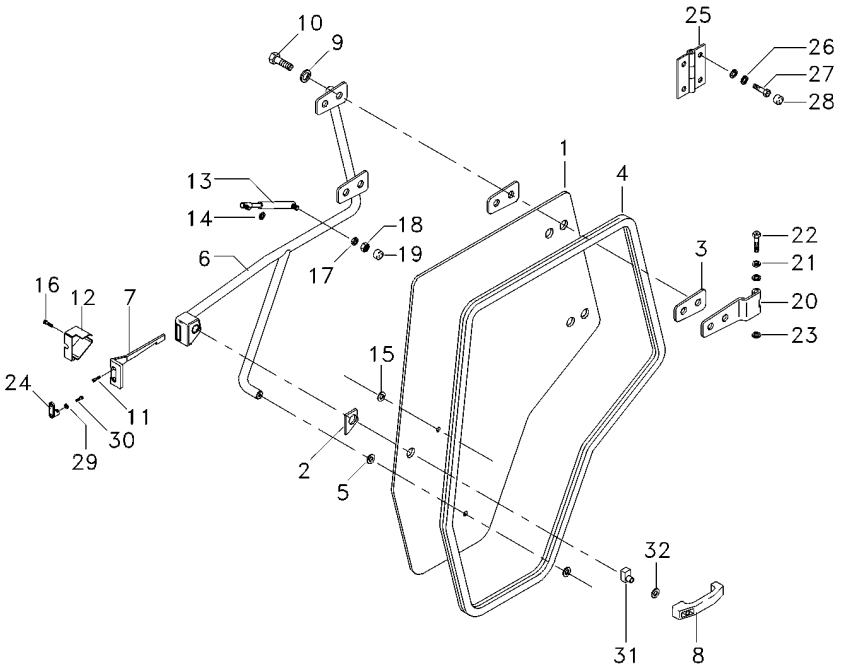

1	066083T1	**1**	VIDRO	GLASS	CRISTAL
2	6200042M1	**1**	JUNTA	JOINT	JUNTA
3	066198T1	**4**	JUNTA	GASKET	EMPAQUETADURA.
4	6211284M1	**1**	GUARNIÇÃO	FOAM	ESPUMA
5	3902365M1	**1**	ARRUELA	WASHER	ARANDELA
6	6204325M91	**1**	MAÇANETA	HANDLE	MANETA
7	3804663M1	**1**	TRINCO	LATCH	CERROJO
8	3902356M91	**1**	MAÇANETA	HANDLE	MANETA
9	390734X1	**12**	ARRUELA	WASHER	ARANDELA
10	3009491X1	**4**	PARAFUSO	BOLT	PERNO
11	3009432X1	**4**	PARAFUSO	BOLT	PERNO
12	3804661M1	**1**	TAMPA	COVER	CUBIERTA
13	6217483M1	**1**	AMORTECEDOR	DAMPER	AMORTIGUADOR
14	391025X1	**1**	ARRUELA	WASHER	ARANDELA
15	3902145M1	**2**	COXIM	MOUNTING	MONTANTE
16	3009431X1	**1**	PARAFUSO	BOLT	PERNO
17	6211360M1	**1**	ARRUELA	WASHER	ARANDELA
18	339169X1	**1**	PORCA	NUT	TUERCA
19	3616277M1	**1**	CAPA	CAP	TAPA
20	6204328M91	**2**	SUPORTE	CLEVIS	GANCHO SEGURI.
21	6211315M1	**4**	ARRUELA	WASHER	ARANDELA
22	6211314M1	**2**	PINO	PIN	PASADOR
23	1440988X1	**2**	ANEL TRAVA	CIRCLIP	CIRCULITO
24	3902372M1	**1**	TRINCO	LATCH	CERROJO
25	066200S1	**2**	DOBRADIÇA	HINGE	BISAGRA
26	1442802X1	**8**	ARRUELA PRESSÃO	PRESSURE WASHER	LAVADOR PRESION
27	3009493X1	**8**	PARAFUSO	BOLT	PERNO
28	3619609M1	**8**	CAPA	CAP	TAPA
29	6207323M1	**2**	ARRUELA	WASHER	ARANDELA
30	6211348M1	**2**	PARAFUSO	BOLT	PERNO
31	6211292M1	**1**	FECHADURA	LOCK	CERRADURA
32	391056X1	**1**	PORCA	NUT	TUERCA

Cabine Trator
Tractor Cab
Cabina Tractor

Janela Traseira
Rear Window
Ventana Trasero

110-25

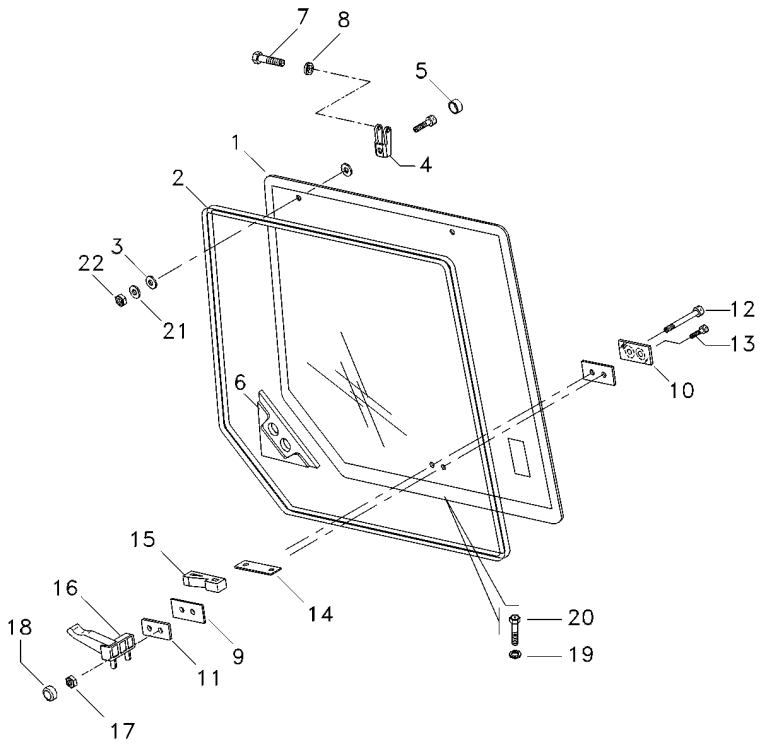

1	6211280M1	**1**	VIDRO	GLASS	CRISTAL
2	066103T1	**1**	VEDAÇÃO	SEALING	VEDACION
3	3902365M1	**4**	ARRUELA	WASHER	ARANDELA
4	3902136M2	**2**	GANCHO	HOOK	GANCHO
5	053730N1	**2**	PROTEÇÃO	GUARD	DEFENSA
6	3806376M1	**1**	VEDADOR	SEAL	RETEN
7	3902137M1	**2**	PINO	PIN	PASADOR
8	1440988X1	**2**	ANEL TRAVA	CIRCLIP	CIRCULITO
9	6211285M1	**2**	CALÇO	SHIM	CALCE
10	6211305M1	**1**	CALÇO	SHIM	CALCE
11	3211306M1	**1**	CALÇO	SHIM	CALCE
12	1442487X1	**1**	PARAFUSO	BOLT	PERNO
13	339814X1	**1**	PARAFUSO	BOLT	PERNO
14	6211318M1	**1**	CHAPA	PLATE	CHAPA
15	6211307M1	**1**	TRAVA	LOCK	RETENEDOR
16	6211290M1	**1**	TRAVA	LOCK	RETENEDOR
17	390881X1	**1**	PORCA	NUT	TUERCA
18	3619609M1	**2**	CAPA	CAP	TAPA
19	6211361M1	**2**	ARRUELA	WASHER	ARANDELA
20	3316187M1	**4**	PARAFUSO	BOLT	PERNO
21	6211317M1	**2**	ARRUELA AJUSTE	ADJUST WASHER	ARRUELA AJUSTE
22	6211355M1	**2**	PORCA	NUT	TUERCA

Cabine Trator
Tractor Cab
Cabina Tractor

Janela Traseira
Rear Window
Ventana Trasero

110-27

Com Amortecedor
With Damper
Con Amortiguador

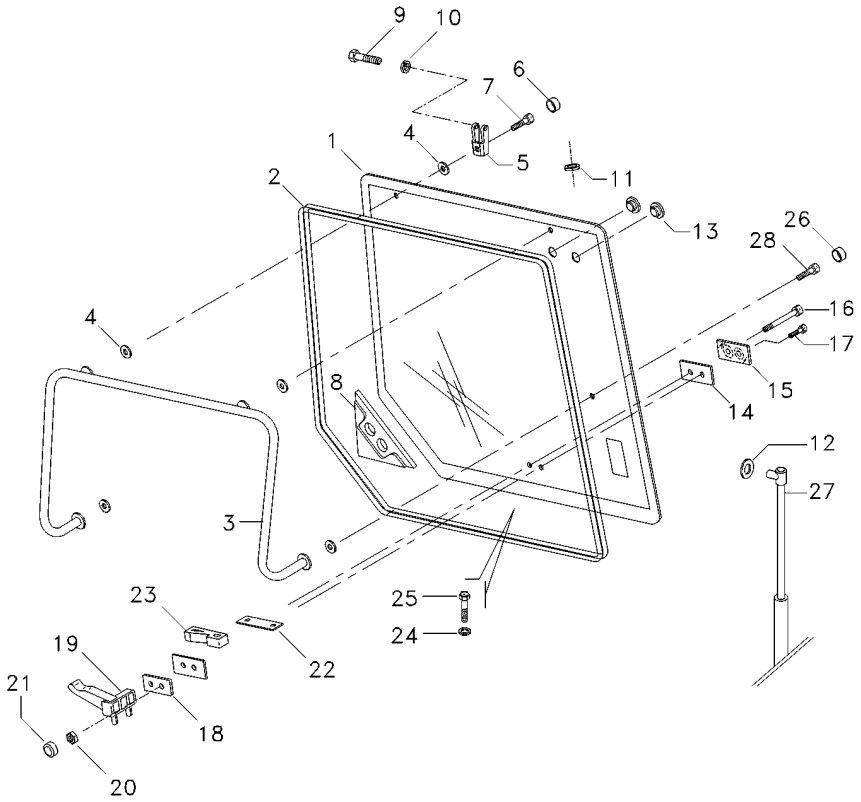

1	6211281M1	**1**	VIDRO	GLASS	CRISTAL
2	066103T1	**1**	VEDAÇÃO	SEALING	VEDACION
3	066309S1	**1**	SUPORTE	CLEVIS	GANCHO SEGURI.
4	3902365M1	**6**	ARRUELA	WASHER	ARANDELA
5	3902136M2	**2**	GANCHO	HOOK	GANCHO
6	053730N1	**2**	PROTEÇÃO	GUARD	DEFENSA
7	391989X1	**2**	PARAFUSO ALLEN	ALLEN BOLT	TORNILLO ALLEN
8	3806376M1	**1**	VEDADOR	SEAL	RETEN
9	6211309M1	**2**	PINO	PIN	PASADOR
10	1440988X1	**2**	ANEL TRAVA	CIRCLIP	CIRCULITO
11	6204259M1	**1**	TAMPÃO	PAD	ALMOHADILLA
12	391025X1	**4**	ARRUELA	WASHER	ARANDELA
13	066361T1	**2**	TAMPÃO	PAD	ALMOHADILLA
14	6211285M1	**2**	CALÇO	SHIM	CALCE
15	6211305M1	**1**	CALÇO	SHIM	CALCE
16	1442487X1	**1**	PARAFUSO	BOLT	PERNO
17	339814X1	**1**	PARAFUSO	BOLT	PERNO
18	6211306M1	**1**	CALÇO	SHIM	CALCE
19	6211291M1	**1**	ALAVANCA	LEVER	PALANCA
20	390881X1	**2**	PORCA	NUT	TUERCA
21	3616277M1	**2**	CAPA	CAP	TAPA
22	6211318M1	**1**	CHAPA	PLATE	CHAPA
23	6211307M1	**1**	TRAVA	LOCK	RETENEDOR
24	6211361M1	**2**	ARRUELA	WASHER	ARANDELA
25	3316187M1	**2**	PARAFUSO	BOLT	PERNO
26	3902145M1	**2**	COXIM	MOUNTING	MONTANTE
27	3902140M1	**2**	CILINDRO	CYLINDER	CILINDRO
28	3009432X1	**2**	PARAFUSO	BOLT	PERNO

Cabine
Cab
Cabina

110-30

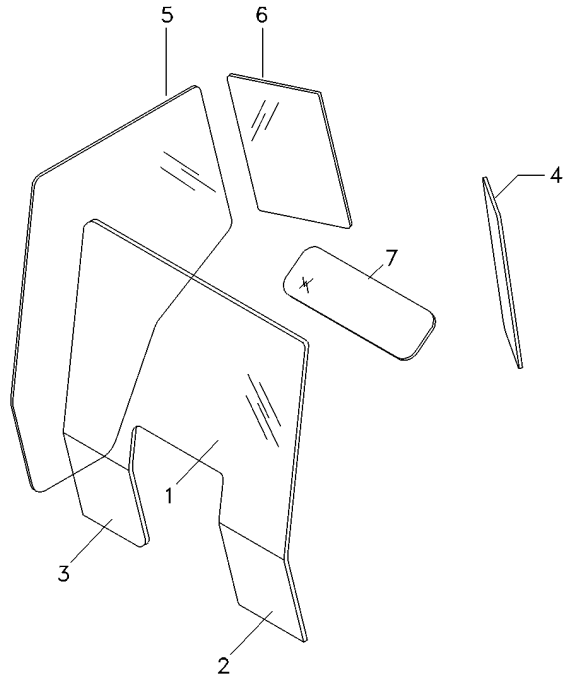

1	066035T1	**1**	VIDRO	GLASS	CRISTAL
2	066051T1	**1**	VIDRO	GLASS	CRISTAL
3	066050T1	**1**	VIDRO	GLASS	CRISTAL
4	066032T1	**1**	VIDRO	GLASS	CRISTAL
5	066033T1	**1**	VIDRO	GLASS	CRISTAL
6	066034T1	**1**	VIDRO	GLASS	CRISTAL
7	066036T1	**1**	VIDRO	GLASS	CRISTAL

Limpador De Parabrisa
Windscreen Wiper
Varillaje De Limpiaparabrisas

110-35

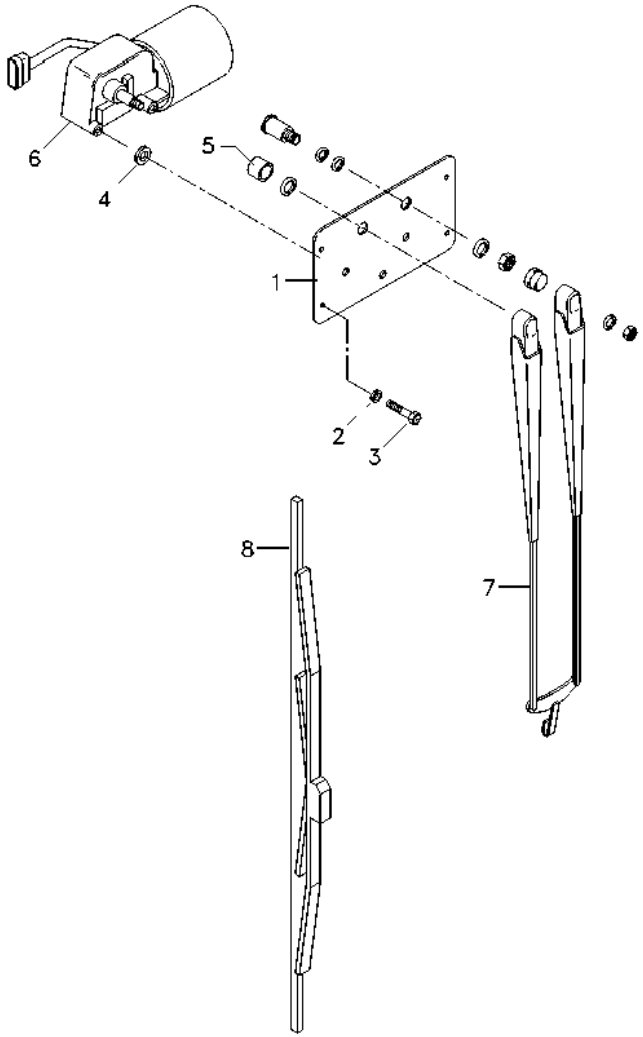

1	066124P1	**1** TAMPA	COVER	CUBIERTA
2	376718X1	**6** ARRUELA	WASHER	ARANDELA
3	339666X1	**1** PARAFUSO	BOLT	PERNO
4	6200073M1	**2** ESPAÇADOR	SPACER	PIEZA DISTANCIA
5	6200069M1	**1** BUCHA	BUSH	CASQUILLO
6	066145T1	**1** MOTOR LIMP.PARAB	WIPER MOTOR	MOTOR L PARABRIS
7	6200046M1	**1** BRAÇO	ARM	BRAZO
8	6200047M1	**1** PALHETA	VANE	PALETA

Retrovisor Externo
External Rear-View Mirror
Retrovisor Externo

110-40

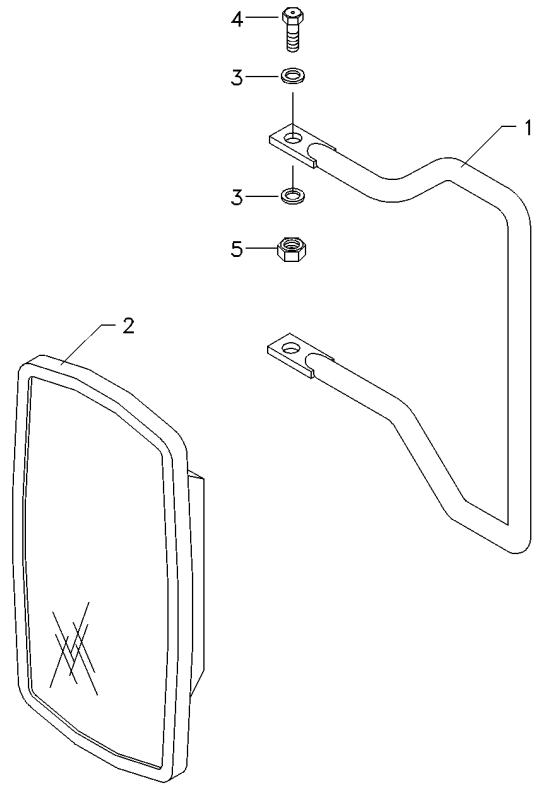

1	066204P1	**1**	SUPORTE ESPELHO	MIRROR ARM ASSY	CJT.BRAZO ESPEJO
2	6200052M1	**1**	ESPELHO	MIRROR	RETROVISOR
3	390972X1	**4**	ARRUELA	WASHER	ARANDELA
4	339123X1	**2**	PARAFUSO	BOLT	PERNO
5	391056X1	**2**	PORCA	NUT	TUERCA

Filtro De Ar
Air Cleaner
Filtro De Aire

110-45

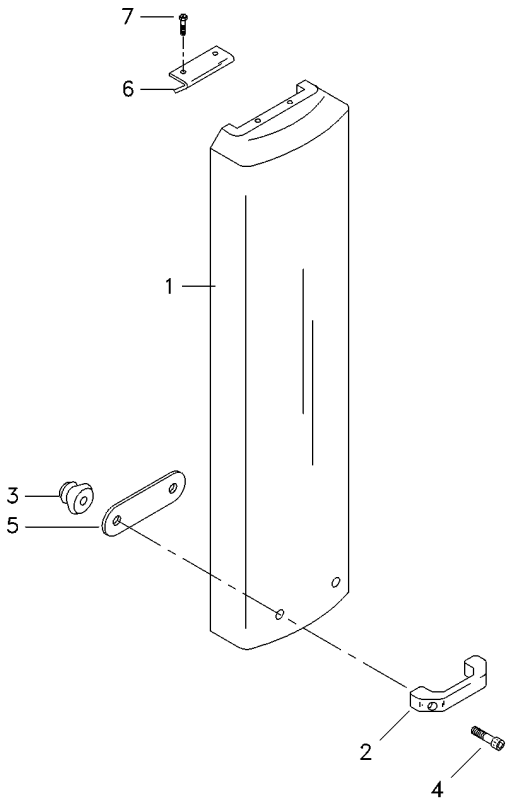

1	62000067M1	**1** SUPORTE FILTRO	FILTER SUPPORT	FILTER SUPPORT
2	6200049M1	**1** ALÇA	STRAP	FAJA
3	6211310M1	**2** FIXADOR	ATTACHMENT	ADITAMENTO
4	6211352M1	**2** PARAFUSO ALLEN	ALLEN BOLT	TORNILLO ALLEN
5	066372P1	**1** REFORÇO	REINFORCEMENT	REFUERZO
6	066373P1	**1** CAPA	CAP	TAPA
7	376820X1	**2** REBITE	RIVET	REMACHE

Filtro De Ar
Air Cleaner
Filtro De Aire

110-50

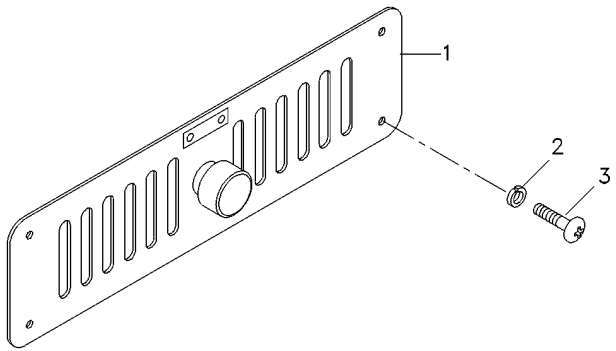

1	6200100M1	**1**	GRADE	GRILLE	REJILLA
2	6207323M1	**4**	ARRUELA	WASHER	ARANDELA
3	6207322M1	**4**	PARAFUSO ALLEN	ALLEN BOLT	TORNILLO ALLEN

Ar Condicionado
Air Conditioner
Aire Acondionado

110-55

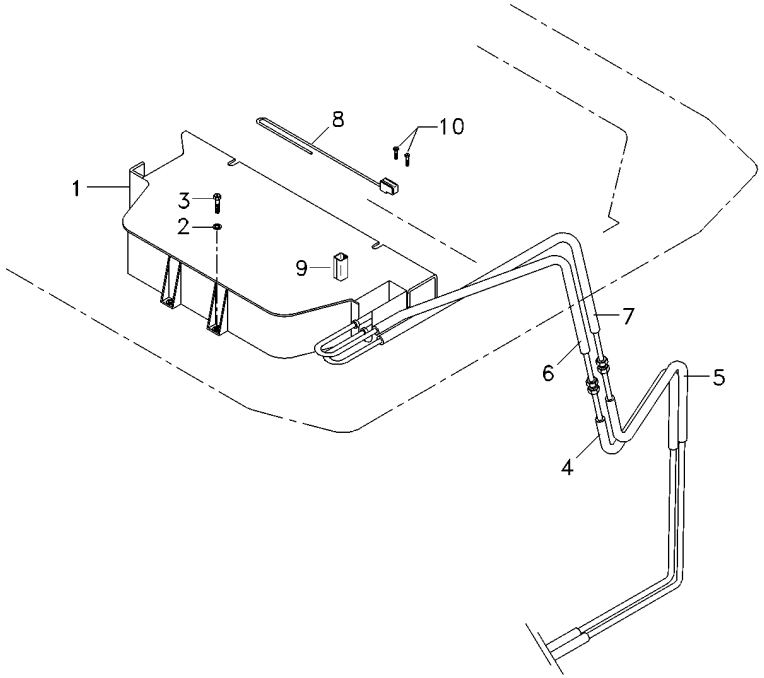

1	6200087M1	110-130 No	**1**	CJ. CONDICIONADO	KIT AIR CONDITI	JUEGO ACON AIRE
2	6211357M1		**4**	ARRUELA	WASHER	ARANDELA
3	391176X1		**4**	PARAFUSO	BOLT	PERNO
4	6203558M1		**1**	MANGUEIRA	HOSE	FLEXIBLE
5	6203559M1		**1**	MANGUEIRA	HOSE	FLEXIBLE
6	6200090M1		**1**	MANGUEIRA	HOSE	FLEXIBLE
7	066399T1		**1**	MANGUEIRA	HOSE	FLEXIBLE
8	6200054M1		**1**	TERMOSTATO	THERMOSTAT	TERMOSTATO
9	6203562M1		**1**	PERFIL	PROFILE	PERFIL
10	880000841278		**2**	PARAFUSO	BOLT	PERNO

Caixa De Ferramentas
Tools Box
Caja De Herramientas

110-60

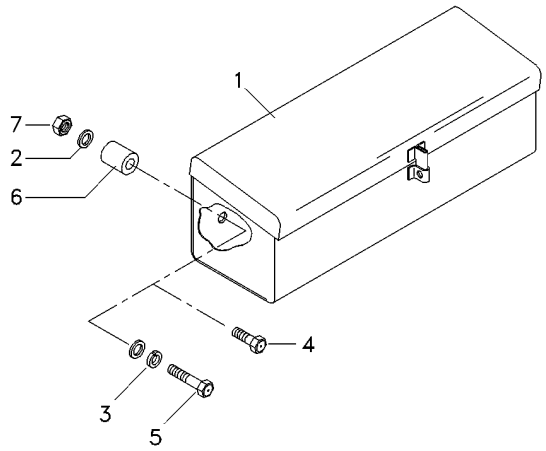

1	3587610M91	**1**	CAIXA	BOX	CAJA
2	390972X1	**3**	ARRUELA	WASHER	ARANDELA
3	6211360M1	**2**	ARRUELA	WASHER	ARANDELA
4	339761X1	**1**	PARAFUSO	BOLT	PERNO
5	391982X1	**1**	PARAFUSO	BOLT	PERNO
6	066275T1	**1**	BUCHA	INSERT	INSERCION
7	339169X1	**1**	PORCA	NUT	TUERCA

Para-Lama
Mudguard
Guardabarros

110-65

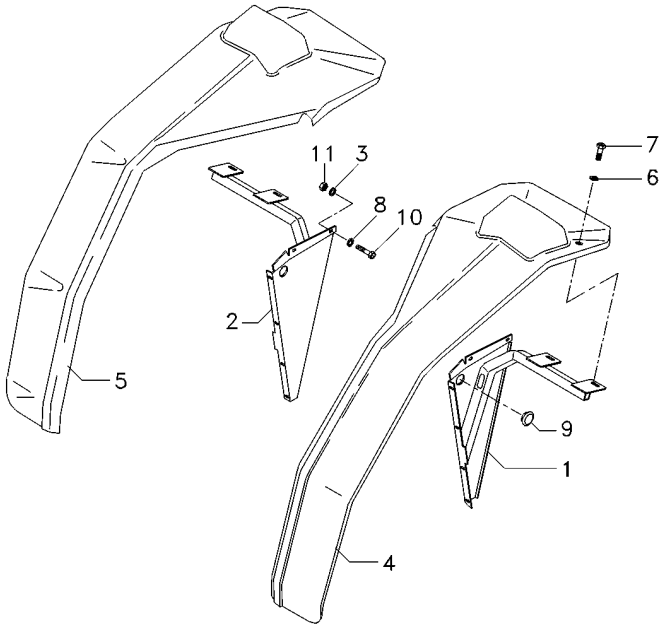

1	6204340M91	**1**	SUPORTE	CLEVIS	GANCHO SEGURI.
2	6204345M91	**1**	SUPORTE	CLEVIS	GANCHO SEGURI.
3	390972X1	**12**	ARRUELA	WASHER	ARANDELA
4	066201T1	**1**	PÁRA-LAMA	FENDER	GUARDABARRO
5	066244T1	**1**	PÁRA-LAMA	FENDER	GUARDABARRO
6	6211356M1	**8**	ARRUELA	WASHER	ARANDELA
7	339761X1	**4**	PARAFUSO	BOLT	PERNO
8	6203540M1	**24**	ARRUELA	WASHER	ARANDELA
9	6211287M1	**4**	PASSA-FIO	GROMMET	PASACABLE
10	339123X1	**4**	PARAFUSO	BOLT	PERNO
11	391056X1	**36**	PORCA	NUT	TUERCA

Revestimento
Cladding
Revestimiento

110-70

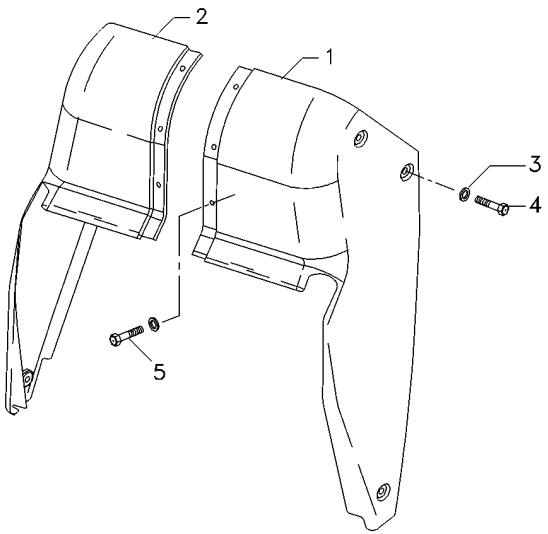

1	066245T1	**1** REVESTIMENTO	MAT	ALFOMBRA
2	066248T1	**1** REVESTIMENTO	MAT	ALFOMBRA
3	6200065M1	**9** ARRUELA	WASHER	ARANDELA
4	6211348M1	**6** PARAFUSO	BOLT	PERNO
5	6211351M1	**3** PARAFUSO	BOLT	PERNO

Fechamento
Stopping
Cerramento

110-75

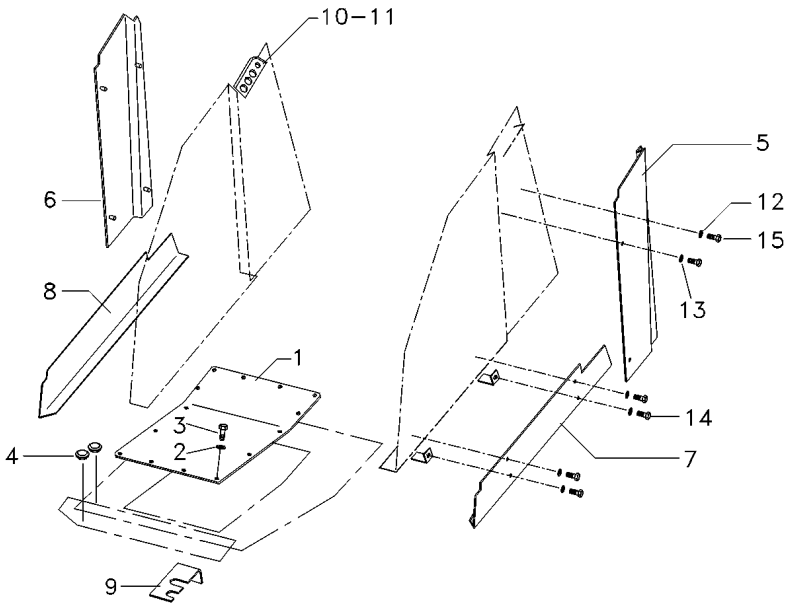

1	6206342M91	**1**	CJ. TAMPA	KIT, CAP	JUEGO DE TAPON
2	6211360M1	**16**	ARRUELA	WASHER	ARANDELA
3	339761X1	**16**	PARAFUSO	BOLT	PERNO
4	066360T1	**2**	TAMPÃO	PAD	ALMOHADILLA
5	066076P1	**1**	FECHAMENTO	COVER	CUBIERTA
6	066077P1	**1**	FECHAMENTO	COVER	CUBIERTA
7	066163P1	**1**	GUARNIÇÃO	FOAM	ESPUMA
8	066164P1	**1**	GUARNIÇÃO	FOAM	ESPUMA
9	053947P1	**1**	SUPORTE	BRACKET	SOPORTE
10	066354T1	**1**	VEDAÇÃO	SEALING	VEDACION
11	066355T1	**1**	VEDAÇÃO	SEALING	VEDACION
12	390971X1	**16**	ARRUELA	WASHER	ARANDELA
13	6211359M1	**8**	ARRUELA	WASHER	ARANDELA
14	391074X1	**4**	PARAFUSO	BOLT	PERNO
15	339666X1	**12**	PARAFUSO	BOLT	PERNO

Dreno
Drain
Dreno

110-80

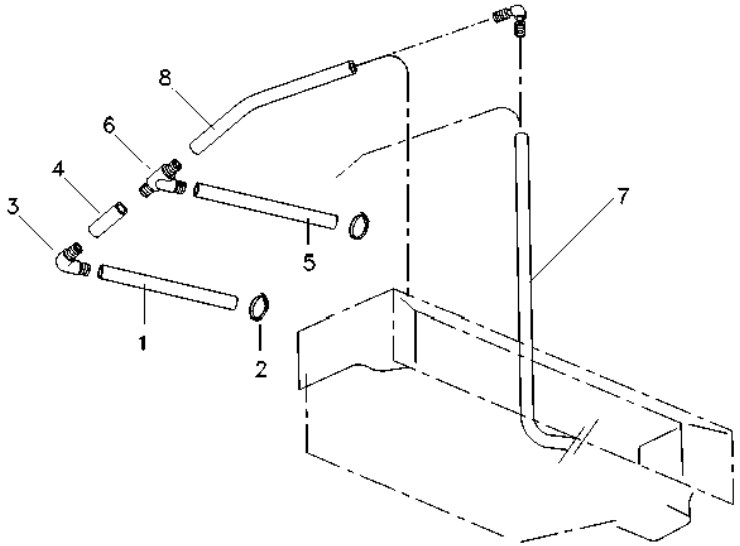

1	6204240M1	**2**	MANGUEIRA	HOSE	FLEXIBLE
2	6200083M1	**4**	BRAÇADEIRA	CLAMP	ABRAZADERA
3	6200093M1	**4**	CONEXÃO	CONNECTION	CONEXION
4	6204241M1	**2**	MANGUEIRA	HOSE	FLEXIBLE
5	6204194M1	**2**	MANGUEIRA	HOSE	FLEXIBLE
6	066402T1	**2**	CONEXÃO "T"	CONNECTION T	CONEXION T
7	6204193M1	**2**	MANGUEIRA	HOSE	FLEXIBLE
8	6204358M1	**2**	MANGUEIRA	HOSE	FLEXIBLE

Tubulação
Plumbing
Tubulación

110-85

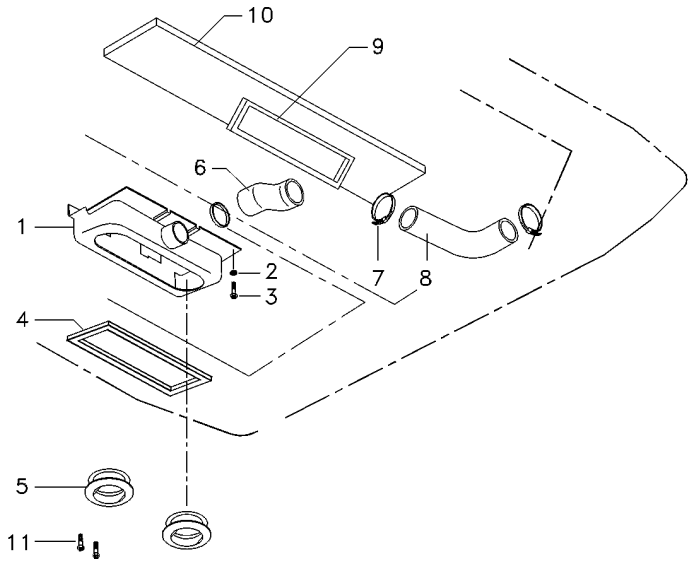

1	066175T1	**1** CAIXA	BOX	CAJA
2	390469X1	**5** ARRUELA	WASHER	ARANDELA
3	365920X1	**5** PARAFUSO	BOLT	PERNO
4	6211282M1	**1** GUARNIÇÃO	FOAM	ESPUMA
5	6200101M1	**2** DIFUSOR	BAFFLE	DIFUSOR
6	066421P1	**1** MANGUEIRA	HOSE	FLEXIBLE
7	6200080M1	**3** BRAÇADEIRA	CLAMP	ABRAZADERA
8	066422P1	**1** MANGUEIRA	HOSE	FLEXIBLE
9	066105T1	**1** GUARNIÇÃO	FOAM	ESPUMA
10	6204255M1	**1** PROTEÇÃO	GUARD	DEFENSA
11	6211350M1	**6** PARAFUSO	BOLT	PERNO

Filtro De Ar
Air Cleaner
Filtro De Aire

110-90

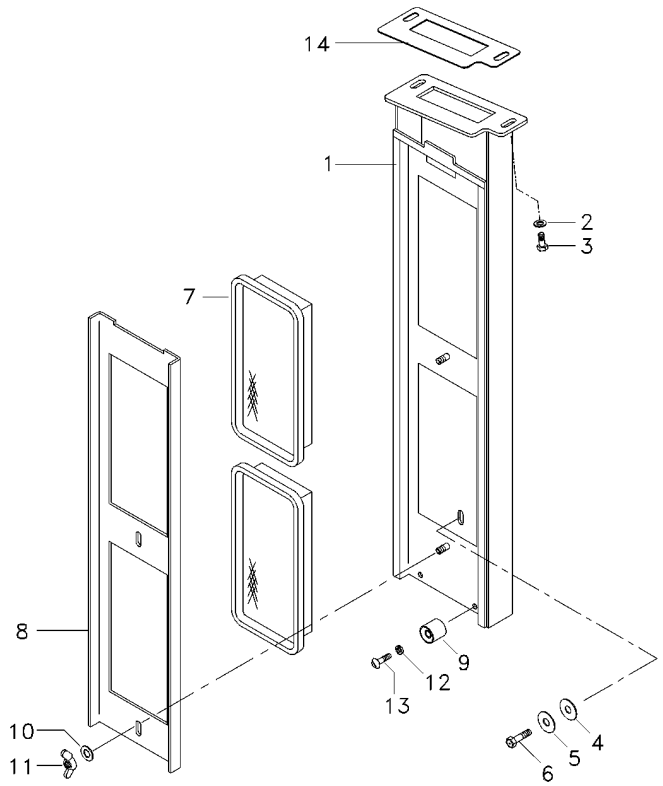

1	066293S1		**1**	CAIXA	BOX	CAJA
2	353441X1		**2**	ARRUELA	WASHER	ARANDELA
3	339666X1		**2**	PARAFUSO	BOLT	PERNO
4	6200043M1		**1**	CALÇO	SHIM	CALCE
5	6211358M1		**1**	ARRUELA	WASHER	ARANDELA
6	339761X1		**1**	PARAFUSO	BOLT	PERNO
7	066294T1		**2**	ELEMENTO DE AR	ELEMENT,AIR FITR	FILTRO AIRE
7	066233T1	[A]	**2**	ELEMENTO DE AR	ELEMENT,AIR FITR	FILTRO AIRE
8	066296P1		**1**	SUPORTE	BRACKET	SOPORTE
9	04003413000		**2**	FIXADOR	ATTACHMENT	ADITAMENTO
10	390972X1		**2**	ARRUELA	WASHER	ARANDELA
11	6211685M1		**2**	PORCA	NUT	TUERCA
12	6207323M1		**2**	ARRUELA	WASHER	ARANDELA
13	6211348M1		**2**	PARAFUSO	BOLT	PERNO
14	6204297M1		**1**	JUNTA	GASKET	EMPAQUETADURA.

[A] ELEMENTO ATIVO PARA FILTRO DE AR
ACTIVE ELEMENT TO AIR FILTER
ELEMENTO ACTIVO PARA FILTRO DE AIRE

Cabine
Cab
Cabina

110-95

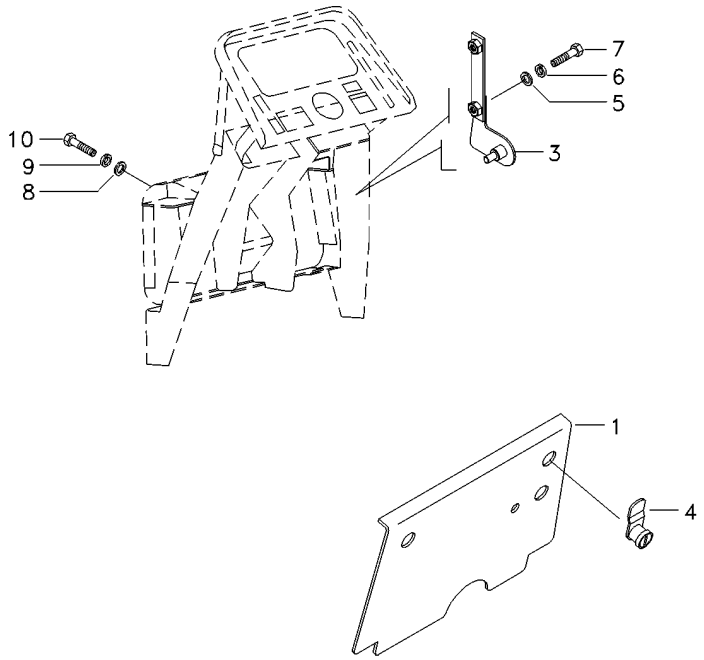

1	066318S1		**1**	TAMPA	COVER	CUBIERTA
3	066323S1	▶	**1**	SUPORTE	BRACKET	SOPORTE
3	066322S1	◀	**1**	SUPORTE	BRACKET	SOPORTE
4	6200081M1		**2**	TRAVA	LOCK	RETENEDOR
5	391038X1		**4**	ARRUELA	WASHER	ARANDELA
6	376718X1		**4**	ARRUELA	WASHER	ARANDELA
7	339666X1		**4**	PARAFUSO	BOLT	PERNO
8	390972X1		**8**	ARRUELA	WASHER	ARANDELA
9	6211360M1		**8**	ARRUELA	WASHER	ARANDELA
10	339123X1		**8**	PARAFUSO	BOLT	PERNO

Reservatório
Container
Deposito

110-100

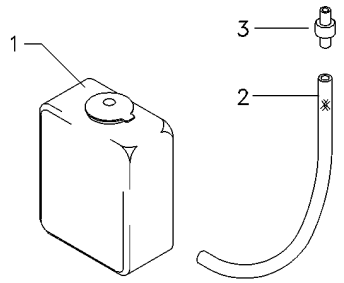

1	6204262M1	**1**	RESERVATÓRIO	CONTAINER	CONTENEDOR
2	066419P1	**1**	MANGUEIRA	HOSE	FLEXIBLE
3	6204268M1	**1**	VÁLVULA	VALVE	VALVULA

Cabine
Cab
Cabina

Teto
Roof
Tejado

110-105

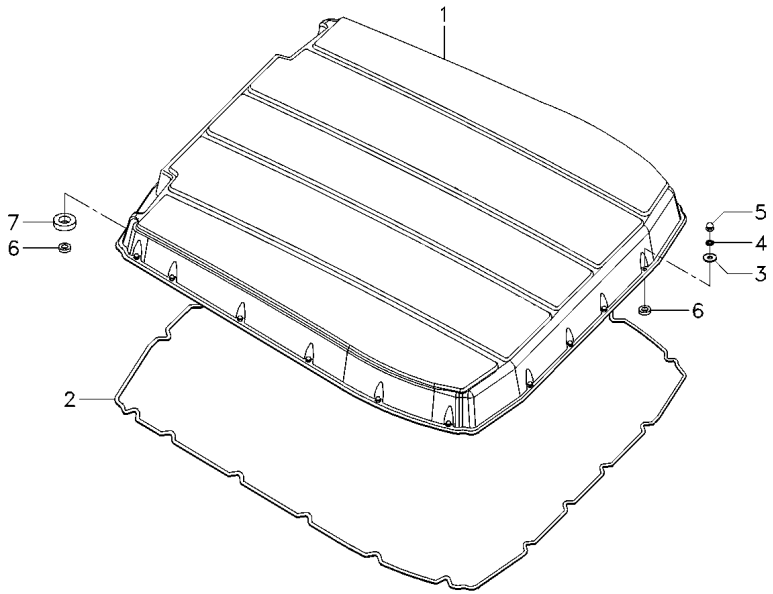

1	066224T1	**1**	TETO	ROOF	TECHO
2	3714883M1	**1**	GUARNIÇÃO	FOAM	ESPUMA
3	6203540M1	**20**	ARRUELA	WASHER	ARANDELA
4	6211360M1	**20**	ARRUELA	WASHER	ARANDELA
5	6211354M1	**20**	PORCA	NUT	TUERCA
6	6216060M1	**22**	ESPAÇADOR	SPACER	PIEZA DISTANCIA
7	6211283M1	**2**	GUARNIÇÃO	FOAM	ESPUMA

Painel De Controle
Control Panel
Tablero De Control

110-110

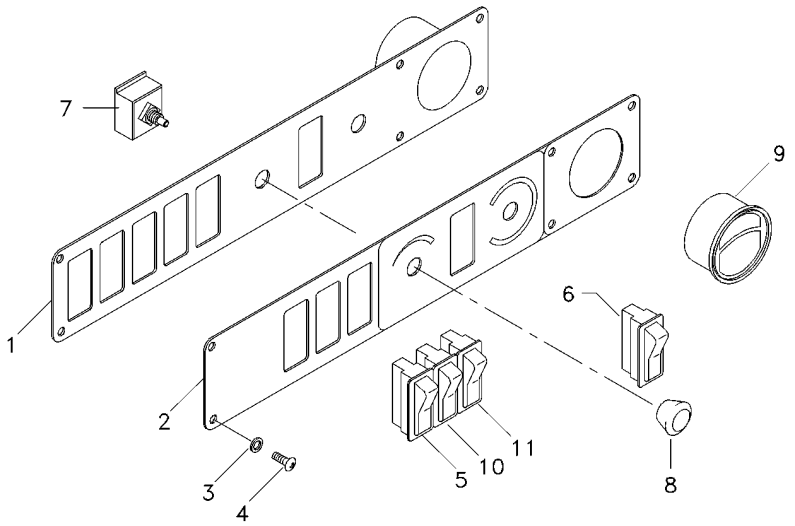

1	066415S1	**1** CHAPA	PLATE	CHAPA
2	6203557M1	**1** ADESIVO	ADHESIVE	ADHESIVO
3	6207323M1	**6** ARRUELA	WASHER	ARANDELA
4	6207322M1	**6** PARAFUSO ALLEN	ALLEN BOLT	TORNILLO ALLEN
5	6204377M1	**1** BOTÃO	BUTTON	PULSADOR
6	6200060M1	**1** BOTÃO	BUTTON	PULSADOR
7	6200056M1	**1** CHAVE INTERRUPT.	KEY SWITCH	LLAVE INTERRUPT.
8	6200055M1	**1** MANÍPULO	KNOB	POMO
9	066367T1	**1** DIFUSOR	BAFFLE	DIFUSOR
10	6217480M1	**1** INTERRUPTOR	SWITCH	INTERRUPTOR
11	6217481M1	**1** INTERRUPTOR	SWITCH	INTERRUPTOR

Cabine
Cab
Cabina

Rádio
Radio
Radio

110-115

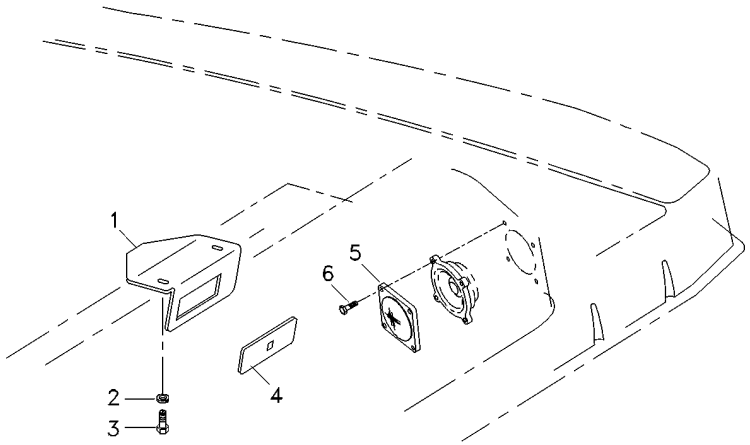

1	066147P1	**1**	SUPORTE	BRACKET	SOPORTE
2	1442802X1	**2**	ARRUELA PRESSÃO	PRESSURE WASHER	LAVADOR PRESION
3	300949X1	**2**	PARAFUSO	SCREW	TORNILLO
4	6203550M1	**1**	TAMPA	COVER	CUBIERTA
5	066075T1	**2**	PROTEÇÃO	GUARD	DEFENSA
6	6204120M1	**8**	PARAFUSO	BOLT	PERNO

Cabine
Cab
Cabina

Revestimento
Cladding
Revestimiento

110-120

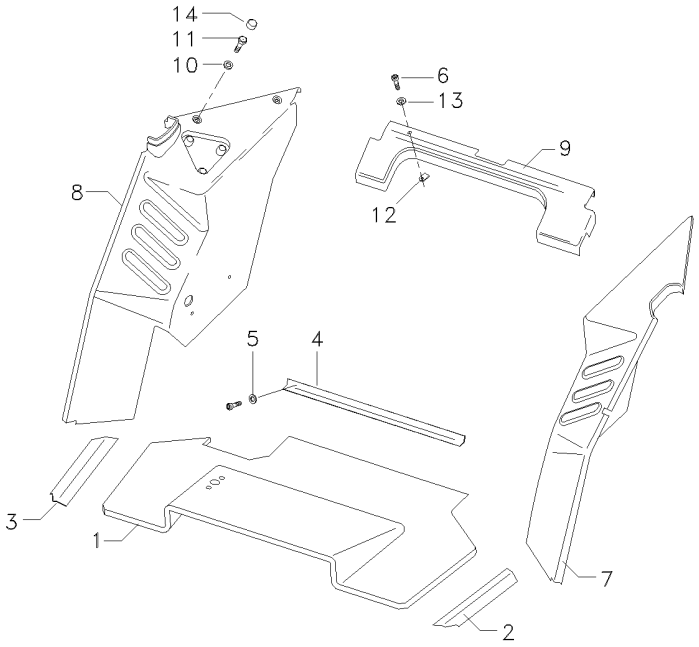

1	066172T1	**1** TAPETE	MATTING	ESTERA
2	066363T1	**1** SOLEIRA	FOOT REST	REPOSAPIES
3	066334T1	**1** SOLEIRA	FOOT REST	REPOSAPIES
4	066362T1	**1** CHAPA	PLATE	CHAPA
5	6207323M1	**9** ARRUELA	WASHER	ARANDELA
6	6211348M1	**29** PARAFUSO	BOLT	PERNO
7	6211299M1	**1** REVESTIMENTO	MAT	ALFOMBRA
8	6211304M1	**1** REVESTIMENTO	MAT	ALFOMBRA
9	066176T1	**1** REVESTIMENTO	LAGGING	REVESTIMIENTO
10	390734X1	**3** ARRUELA	WASHER	ARANDELA
11	3009491X1	**3** PARAFUSO	BOLT	PERNO
12	6200086M1	**20** PRESILHA	STAPLE	GRAPA
13	6200065M1	**20** ARRUELA	WASHER	ARANDELA
14	3619609M1	**3** CAPA	CAP	TAPA

Cabine / **Cab** / **Cabina**

Revestimento / **Cladding** / **Revestimiento**

110-125

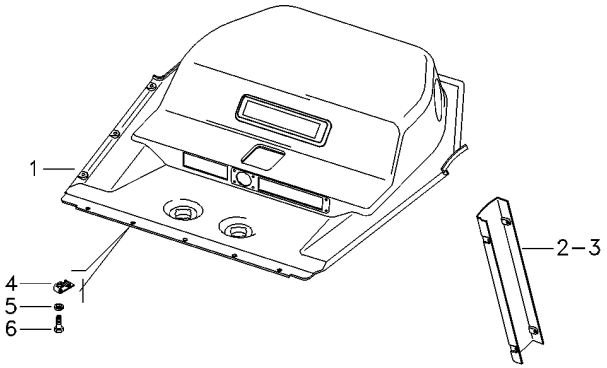

1	6204355M1	**1**	REVESTIMENTO	MAT	ALFOMBRA
2	066179T1	**1**	REVESTIMENTO	MAT	ALFOMBRA
3	066180T1	**1**	REVESTIMENTO	MAT	ALFOMBRA
4	6200086M1	**26**	PRESILHA	STAPLE	GRAPA
5	6200065M1	**26**	ARRUELA	WASHER	ARANDELA
6	6211348M1	**26**	PARAFUSO	BOLT	PERNO

Cabine
Cab
Cabina

Ar Condicionado
Air Conditioner
Aire Acondionado

110-130

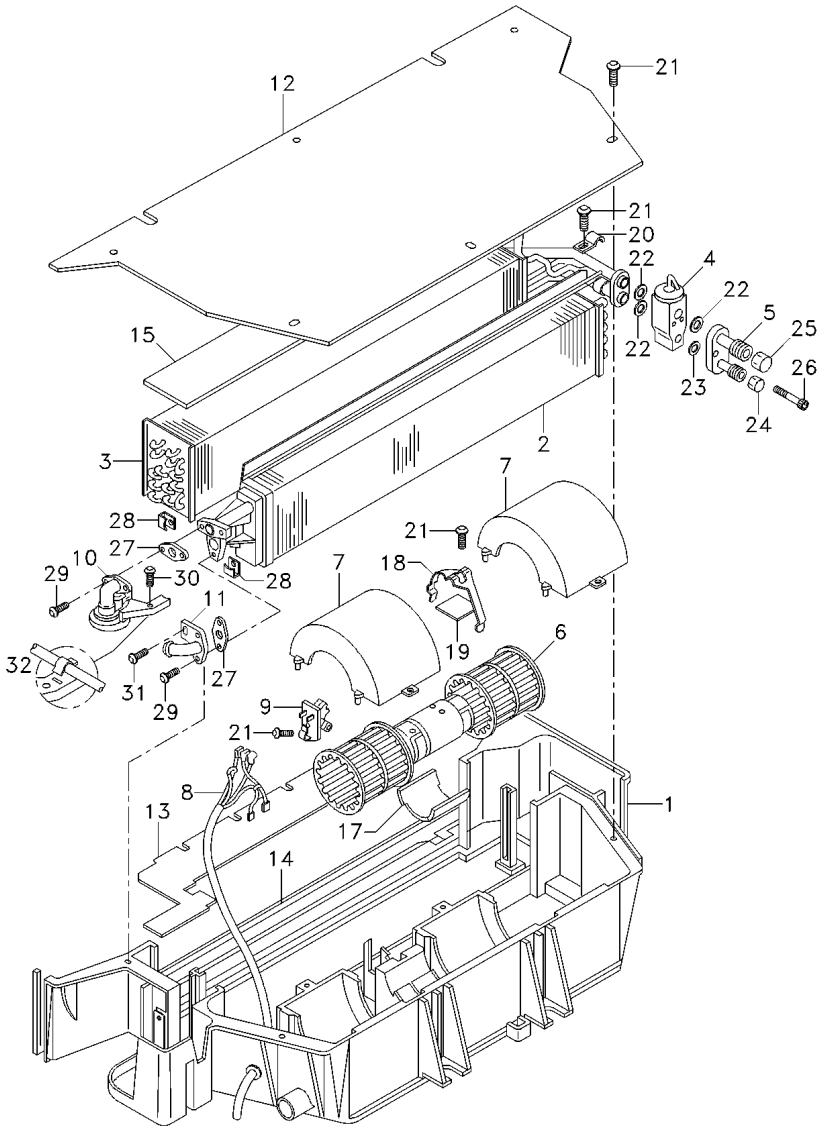

1	6211272M1	**1**	CAIXA	BOX	CAJA
2	3310827M92	**1**	RADIADOR	RADIATOR	RADIADOR
3	3902331M92	**1**	EVAPORADOR	EVAPORATOR	EVAPORADOR
4	3902334M91	**1**	REGULADOR	REGULATOR	REGULADOR
5	6211277M1	**1**	CONEXÃO	CONNECTION	CONEXION
6	3310831M91	**1**	MOTOR	ENGINE	MOTOR
7	3310833M1	**2**	TAMPA	COVER	CUBIERTA
8	3902318M91	**1**	CHICOTE	HARNESS	MAZO CABLES
9	3304510M92	**1**	RESISTOR	RESISTOR	RESISTENCIA
10	6211276M1	**1**	VÁLVULA	VALVE	VALVULA
11	3310946M1	**1**	CONEXÃO	CONNECTION	CONEXION
12	3310839M1	**1**	PLACA	PLATE	PLATO
13	3902329M2	**1**	FECHAMENTO	COVER	CUBIERTA
14	3902322M1	**1**	GUARNIÇÃO	FOAM	ESPUMA
15	3902332M1	**1**	GUARNIÇÃO	FOAM	ESPUMA
17	6211260M1	**1**	CALÇO	SHIM	CALCE
18	3902320M1	**1**	PRESILHA	STAPLE	GRAPA
19	6211274M1	**1**	SUPORTE	CLEVIS	GANCHO SEGURI.
20	6211271M1	**1**	PRESILHA	STAPLE	GRAPA
21	6211343M1	**11**	PARAFUSO	BOLT	PERNO
22	6211346M1	**3**	ANEL "O"	O RING	JUNTA TORICA
23	3902550M1	**1**	ANEL "O"	O RING	JUNTA TORICA
24	6211265M1	**1**	CONEXÃO	CONNECTION	CONEXION
25	6211266M1	**1**	CONEXÃO	CONNECTION	CONEXION
26	880009310258	**2**	PARAFUSO	BOLT	PERNO
27	3902327M1	**2**	JUNTA	GASKET	EMPAQUETADURA.
28	6211268M1	**4**	SUPORTE	CLEVIS	GANCHO SEGURI.
29	3001254X1	**4**	PARAFUSO	BOLT	PERNO
30	6211300M1	**1**	PARAFUSO	BOLT	PERNO
31	6211326M1	**1**	PARAFUSO	BOLT	PERNO
32	6211344M1	**1**	PINO	PIN	PASADOR

Escada
Ladder
Escalera

110-135

Tratores Com Cabine
Tractors With Cab
Tractores Con Cabina

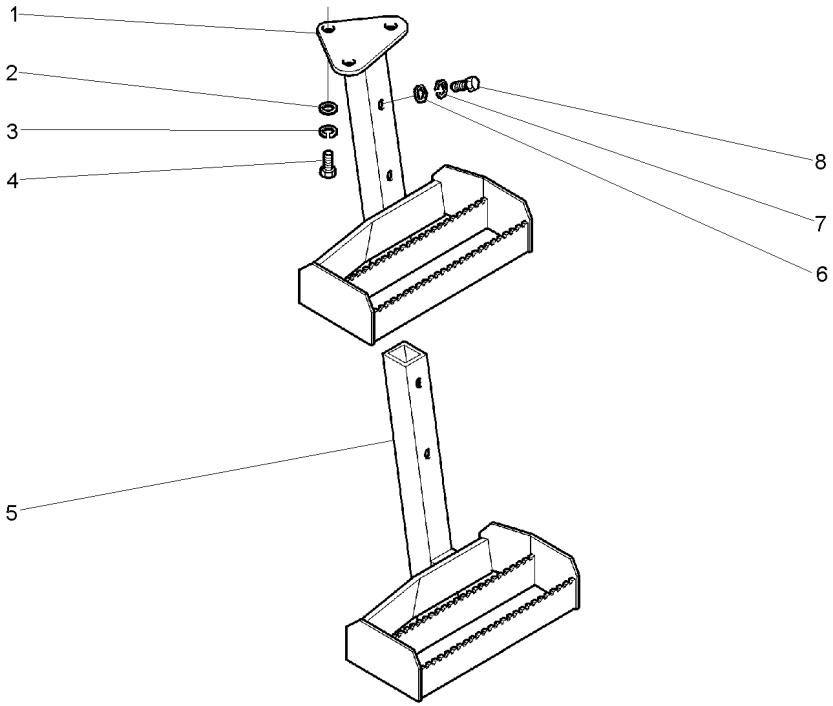

1	065654S1	◀	**1**	ESCADA	LADDER	ESCALERA
2	339025X1		**3**	ARRUELA	WASHER	ARANDELA
3	339376X1		**3**	ARRUELA	WASHER	ARANDELA
4	339451X1		**3**	PARAFUSO	BOLT	PERNO
5	3810624M91	◀	**1**	ESCADA	LADDER	ESCALERA
6	339025X1		**2**	ARRUELA	WASHER	ARANDELA
7	339376X1		**2**	ARRUELA	WASHER	ARANDELA
8	3009491X1		**2**	PARAFUSO	BOLT	PERNO

Rodagem	**6.00 X 16**
Wheels	**6.00 X 16**
Ruedas	**6.00 X 16**

130-10

2 Rodas Motrizes - Estreito
2 Wheels Drive - Narrow
2 Ruedas Motriz - Estrecho

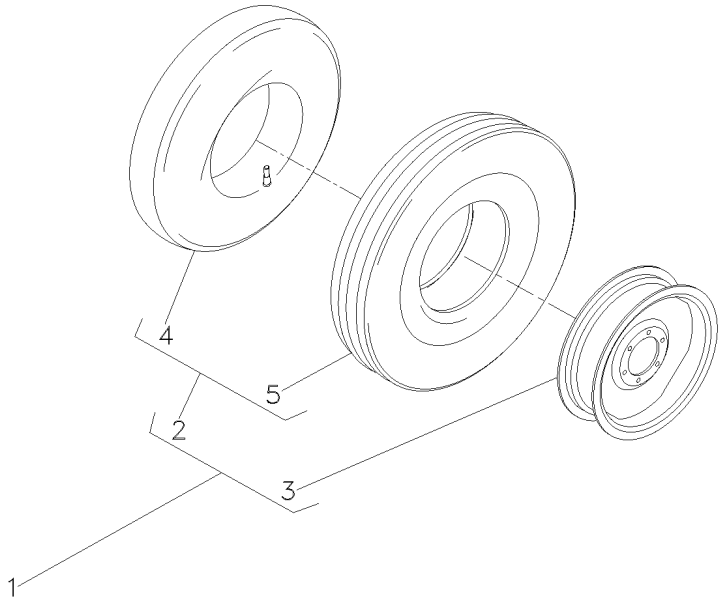

1			3145665M91	**1** RODAGEM	WHEELS	RODAJE
2	3145680M91	1	6.00X16	**2** CJ.PNEU E CÂMARA	TYRE AND TUBE	NEUM.Y.CAMARA
3	488506M91	1		**2** RODA	WHEEL	RUEDA
4	2801455M1	2		**1** CÂMARA	CHAMBER	CAMARA
5	3145681M1	2	6.00X16-6L	**1** PNEU	TYRE	NEUMATICO

Rodas Dianteiras	**7.50-16f2 (6l)**
Front Wheels	**7.50-16f2 (6l)**
Ruedas Delanteras	**7.50-16f2 (6l)**

130-15

Cubo Pequeno
Small Hub
Cubo Pequeño

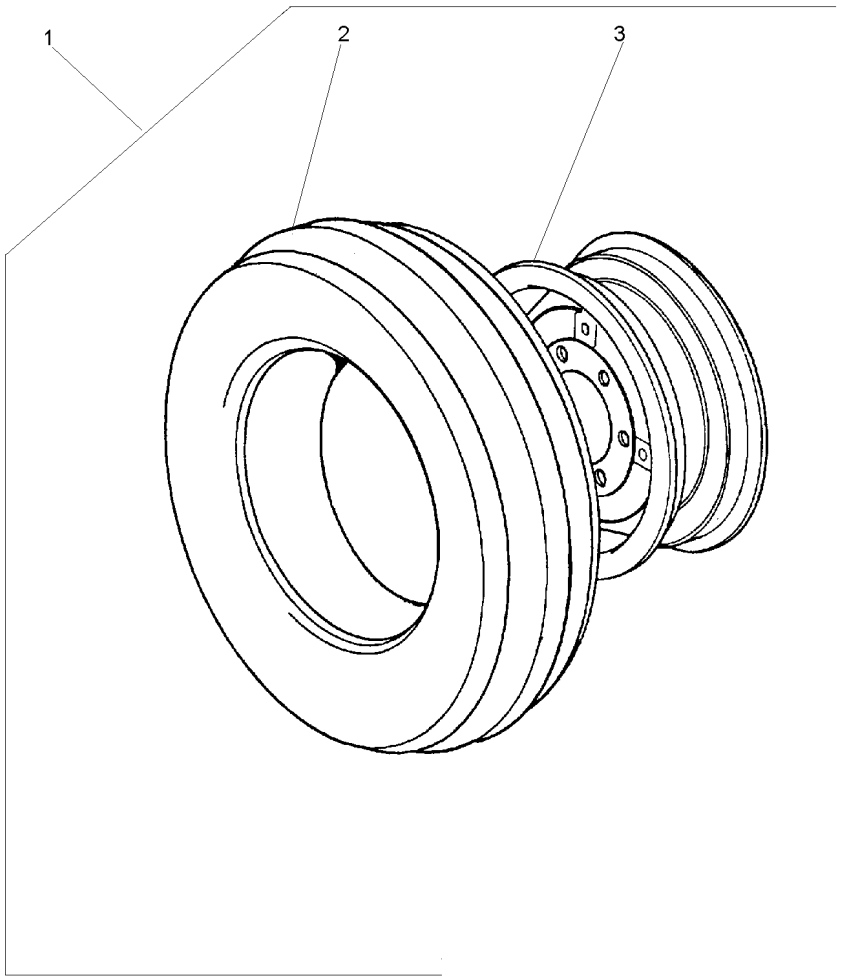

1		2801498M91	**1**	RODAGEM	WHEELS	RODAJE
2	488030M92	1 7.50X16	**1**	CJ.PNEU E CÂMARA	TYRE AND TUBE	NEUM.Y.CAMARA
		130-25 No				
3	488334M91	1	**1**	RODA	WHEEL	RUEDA

Rodas Dianteiras	**9.00-16f2 (6l)**	**2 Rodas Motrizes - Cubo Médio**
Front Wheels	**9.00-16f2 (6l)**	**Medium Hub - 2 Wheels Drive**
Ruedas Delanteras	**9.00-16f2 (6l)**	**Cubo Medio - 2 Ruedas Motriz**

130-20

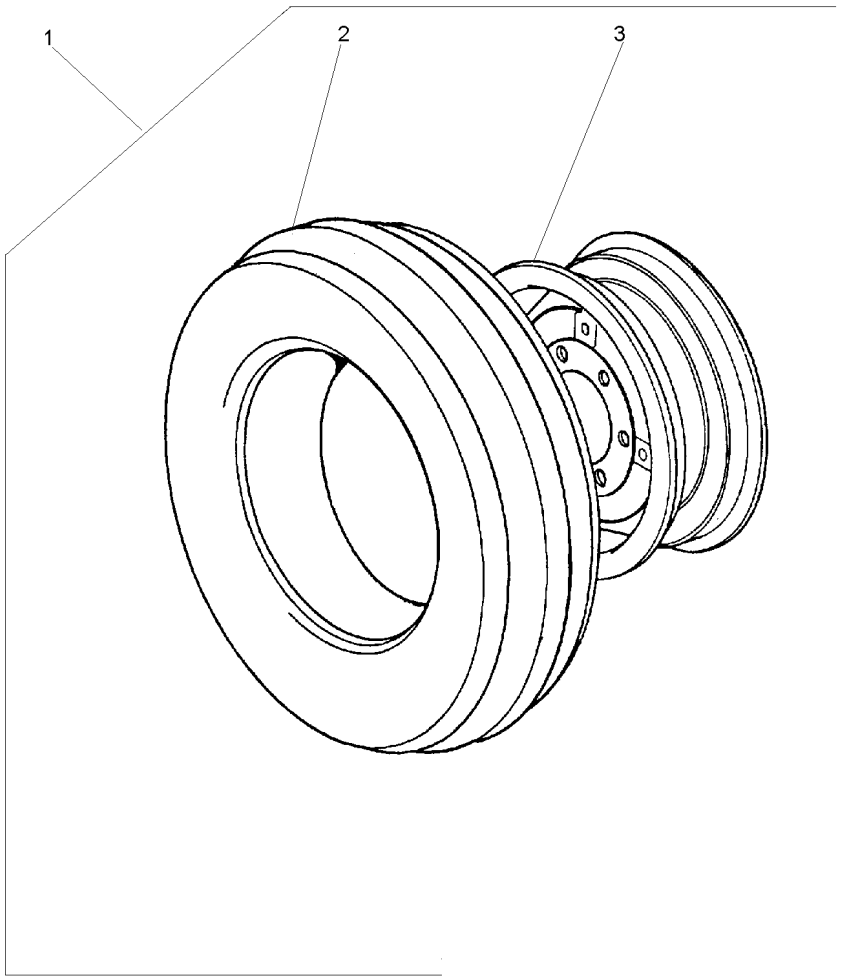

1		3149799M91	**2**	CJ. RODAGEM	WHEELS	RODAJE
2	3146503M91	1 130-30 No	**1**	CJ.PNEU E CÂMARA	TYRE AND TUBE	NEUM.Y.CAMARA
3	489331M91	1 650X16	**1**	ARO	RIM	LLANTA

Pneu & Câmara	**7.50-16f2 (6l)**	**130-25**	**2 Rodas Motrizes**
Tyre & Chamber	**7.50-16f2 (6l)**		**2 Wheels Drive**
Neum & Camara	**7.50-16f2 (6l)**		**2 Ruedas Motriz**

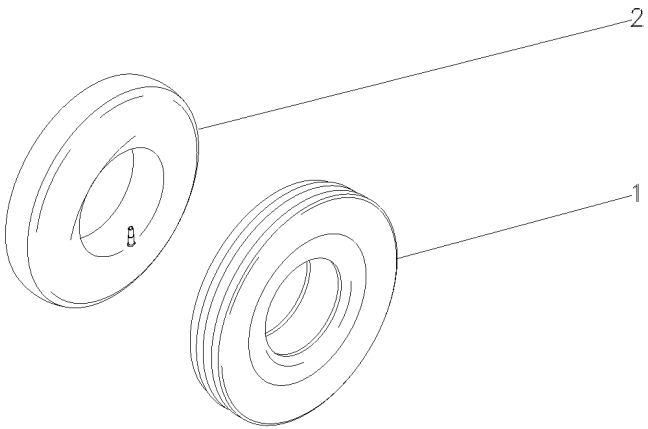

1	3149495M1	7.50X16L8	**1** PNEU	TYRE	NEUMATICO
2	488036M1	7.50X16	**1** CÂMARA	CHAMBER	CAMARA

Pneu & Câmara	**9.00-16f2 (6l)**
Tyre & Chamber	**9.00-16f2 (6l)**
Neum & Camara	**9.00-16f2 (6l)**

130-30

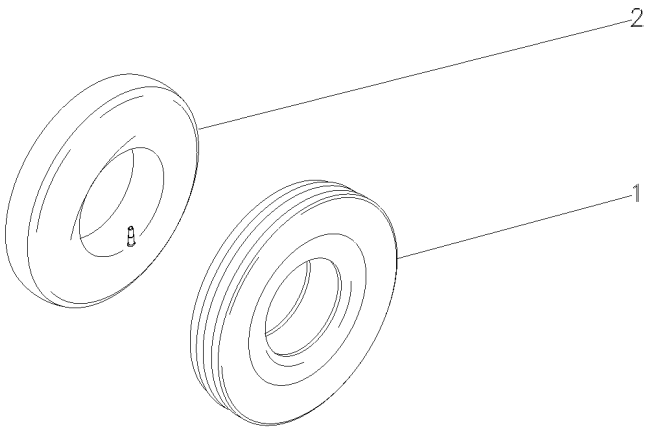

1	3146504M1	9.00X16 10L	**1** PNEU	TYRE	NEUMATICO
2	880481M1	9.00 X 16	**1** CÂMARA	CHAMBER	CAMARA

Rodas Dianteiras	**7.50-16f2 (6l)**	**130-35**	**2 Rodas Motrizes - Cubo Médio**
Front Wheels	**7.50-16f2 (6l)**		**Medium Hub - 2 Wheels Drive**
Ruedas Delanteras	**7.50-16f2 (6l)**		**Cubo Medio - 2 Ruedas Motriz**

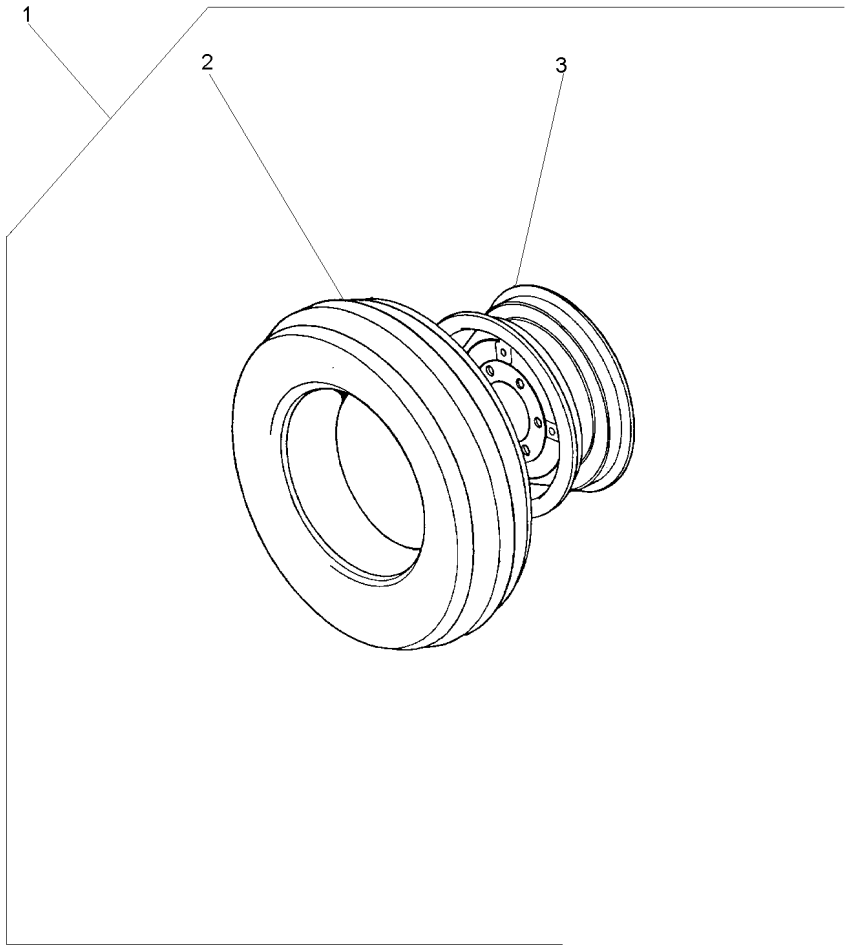

1		3145661M91	**1**	CJ. RODAGEM	WHEELS	RODAJE
2	488030M92	1 130-25 No	**1**	CJ.PNEU E CÂMARA	TYRE AND TUBE	NEUM.Y.CAMARA
3	3147067M91	1	**1**	RODA	WHEEL	RUEDA

Rodas Dianteiras
Front Wheels
Ruedas Delanteras

130-40

4rm - Estreito - 7.00-18r1
4wd - Narrow - 7.00-18r1
4rm - Estrecho - 7.00-18r1

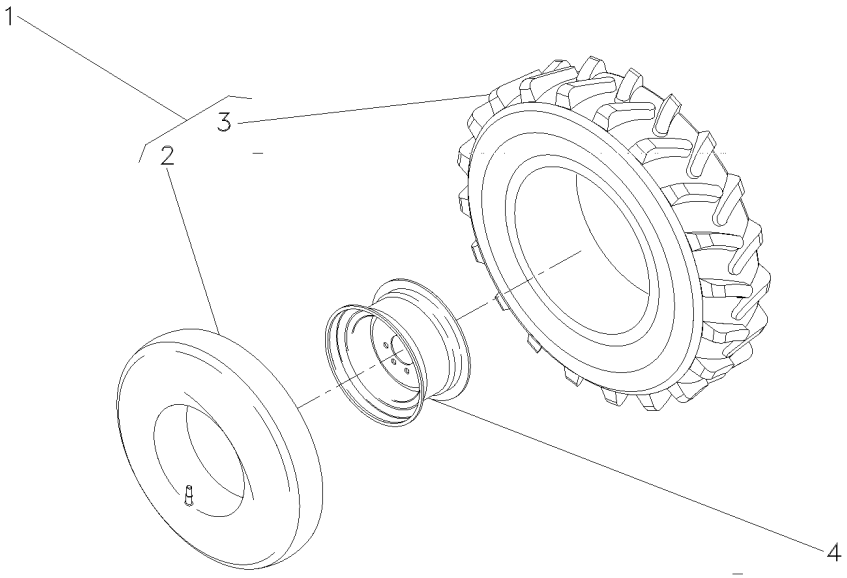

1	036997N1		**2**	CJ.PNEU E CÂMARA	TYRE AND TUBE	NEUM.Y.CAMARA
2	036999P1	1	**2**	CÂMARA	CHAMBER	CAMARA
3	036998P1	1 7.00X18	**2**	PNEU	TYRE	NEUMATICO
4	036938S1		**1**	RODA	WHEEL	RUEDA

Rodagem	**8.00 X 18 R1**
Wheels	**8.00 X 18 R1**
Ruedas	**8.00 X 18 R1**

130-45

4 Rodas Motrizes/Estreito
4 Wheels Drive/Narrow
4 Ruedas Motriz/Estrecho

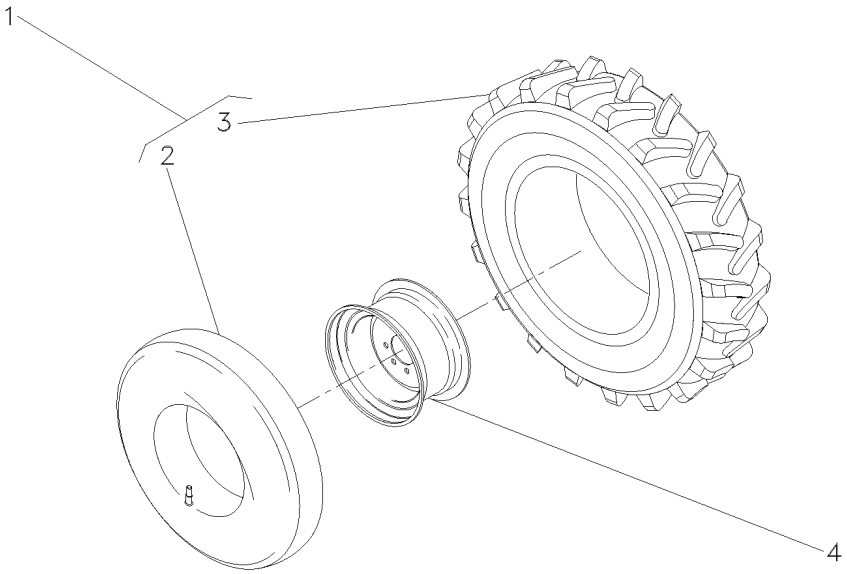

1	036939N1	8.00X18	**2**	CJ.PNEU E CÂMARA	TYRE AND TUBE	NEUM.Y.CAMARA
2	036941P1	1	**1**	CÂMARA	CHAMBER	CAMARA
3	036940P1	1	**1**	PNEU	TYRE	NEUMATICO
4	036938S1		**2**	RODA	WHEEL	RUEDA

Rodas Dianteiras **Front Wheels** **Ruedas Delanteras**	**8.30-24r1 (6l)** **8.30-24r1 (6l)** **8.30-24r1 (6l)**	**130-50**	**4 Rodas Motrizes** **4 Wheels Drive** **4 Ruedas Motriz**

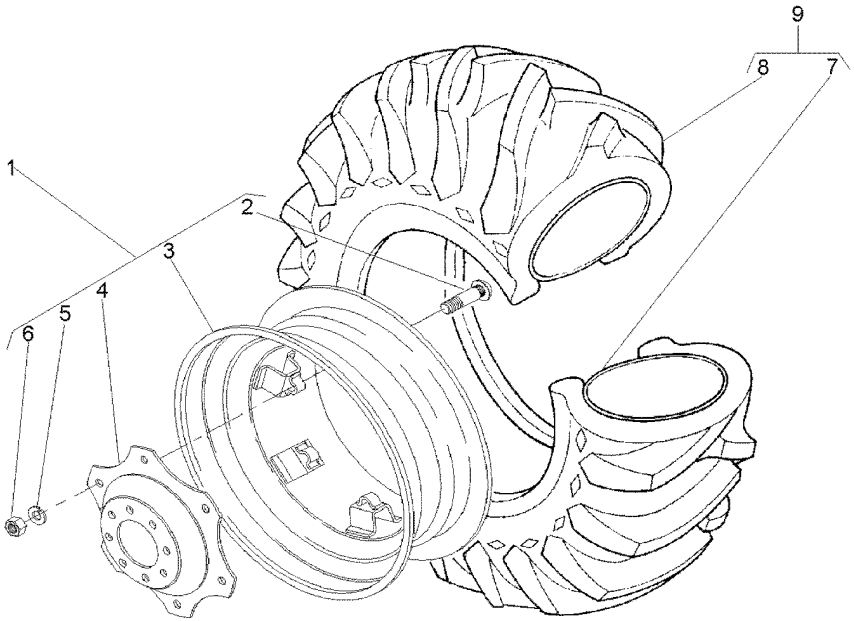

1	037008N1		**1**	RODA	WHEEL	RUEDA
2	3408246M1	1	**6**	PARAFUSO	BOLT	PERNO
3	037009S1	1	**1**	ARO	RIM	LLANTA
4	037010P1	1	**1**	DISCO	DISC	DISCO
5	353774X1	1	**6**	ARRUELA	WASHER	ARANDELA
6	353427X1	1	**6**	PORCA	NUT	TUERCA
7	036996P1	9	**1**	CÂMARA	CHAMBER	CAMARA
8	036995P1	9	**1**	PNEU	TYRE	NEUMATICO
9	036994N1	8.3X24	**1**	CJ.PNEU E CÂMARA	TYRE AND TUBE	NEUM.Y.CAMARA

Rodas Dianteiras **Front Wheels** **Ruedas Delanteras**	**12.4-24 R1 (6l)** **12.4-24 R1 (6l)** **12.4-24 R1 (6l)**	**130-55**	**4 Rodas Motrizes** **4 Wheels Drive** **4 Ruedas Motriz**

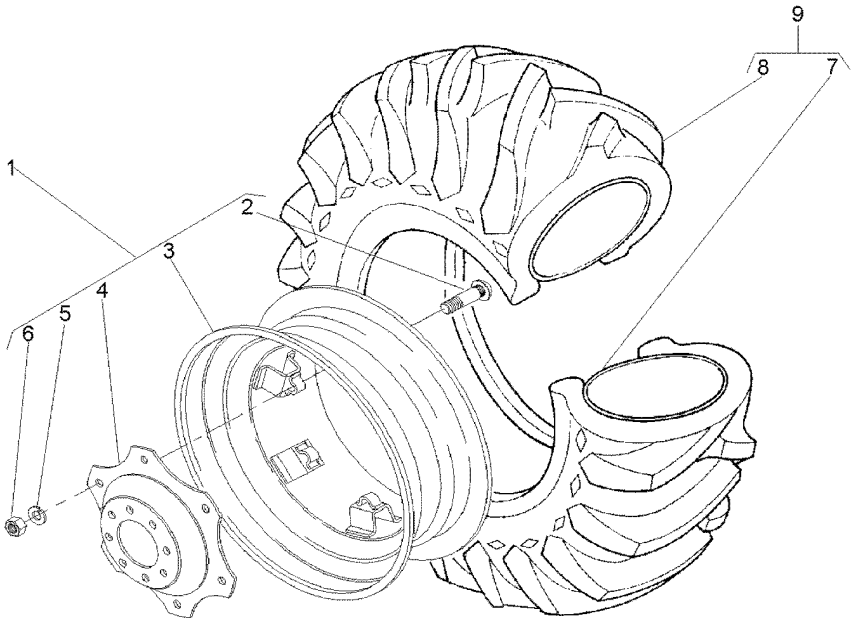

1	3411239M91		**1**	CJ. RODA	KIT, WHEEL	JUEGO DE RUEDA
2	3408246M1	1	**6**	PARAFUSO	BOLT	PERNO
3	3408340M91	1	**1**	ARO	RIM	LLANTA
4	3411240M1	1	**1**	DISCO	DISC	DISCO
5	027646P1	1	**6**	ARRUELA	WASHER	ARANDELA
6	353427X1	1	**6**	PORCA	NUT	TUERCA
7	3408326M1	9	**1**	CÂMARA	CHAMBER	CAMARA
8	3408327M1	9	**1**	PNEU	TYRE	NEUMATICO
9	3408345M91	6L	**1**	CJ.PNEU E CÂMARA	TYRE AND TUBE	NEUM.Y.CAMARA

Rodas Dianteiras **Front Wheels** **Ruedas Delanteras**	**14.9-24r1 (6l)** **14.9-24r1 (6l)** **14.9-24r1 (6l)**	**130-60**	**4 Rodas Motrizes** **4 Wheels Drive** **4 Ruedas Motriz**

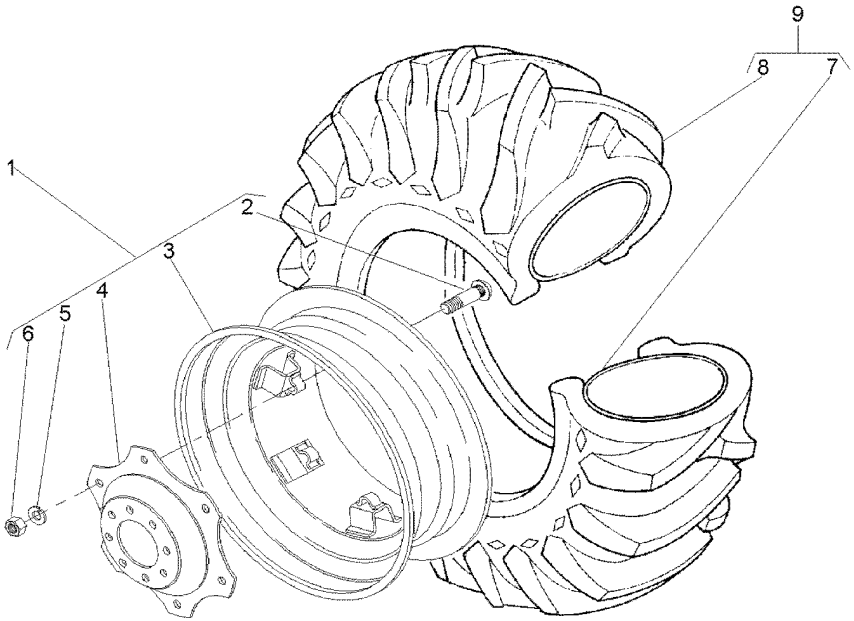

1	3411241M91		**1**	RODA	WHEEL	RUEDA
2	3408246M1	1	**6**	PARAFUSO	BOLT	PERNO
3	487150M92	1	**1**	ARO	RIM	LLANTA
4	3411240M1	1	**1**	DISCO	DISC	DISCO
5	027646P1	1	**8**	ARRUELA	WASHER	ARANDELA
6	353427X1	1	**6**	PORCA	NUT	TUERCA
7	182578M1	9 13X24	**1**	CÂMARA	CHAMBER	CAMARA
8	831521M1	9 14.9/13X24	**1**	PNEU	TYRE	NEUMATICO
9	831522M91		**1**	CJ.PNEU E CÂMARA	TYRE AND TUBE	NEUM.Y.CAMARA

Rodas Traseiras	**12.4 X 28 R1**
Rear Wheels	**12.4 X 28 R1**
Ruedas Traseras	**12.4 X 28 R1**

130-65

Estreito
Narrow
Estrecho

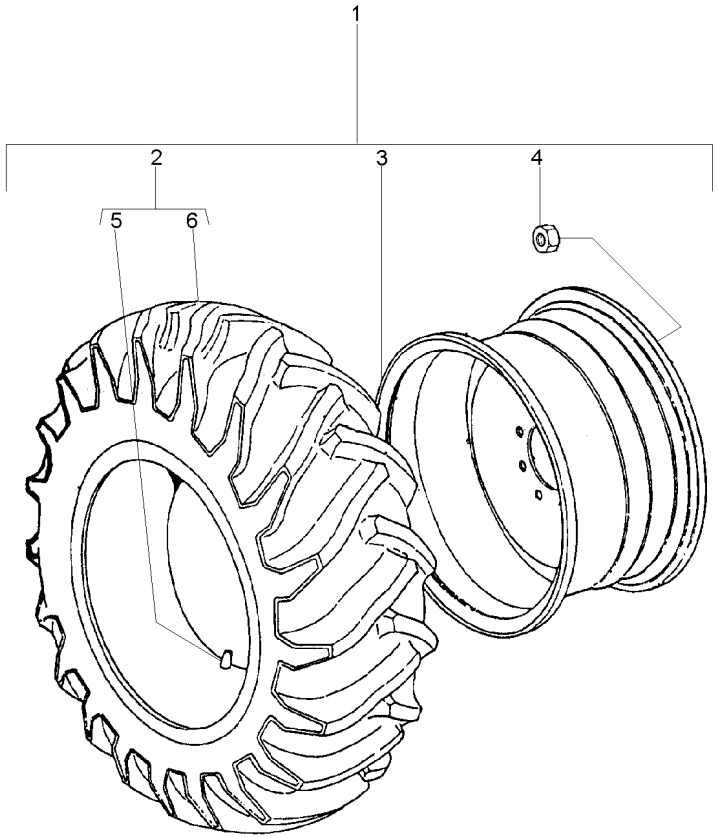

1		3412278M91	**1**	RODAGEM	WHEELS	RODAJE
2	3410293M91	1 6L	**2**	CJ.PNEU E CÂMARA	TYRE AND TUBE	NEUM.Y.CAMARA
3	033916T1	1	**2**	ARO	RIM	LLANTA
4	881162M2	1 5/8x18	**16**	PORCA	NUT	TUERCA
5	180380M1	2	**2**	CÂMARA	CHAMBER	CAMARA
6	3410294M91	2	**2**	PNEU	TYRE	NEUMATICO

Rodas Traseiras	**14.9-28r2 (6l)**
Rear Wheels	**14.9-28r2 (6l)**
Ruedas Traseras	**14.9-28r2 (6l)**

130-70

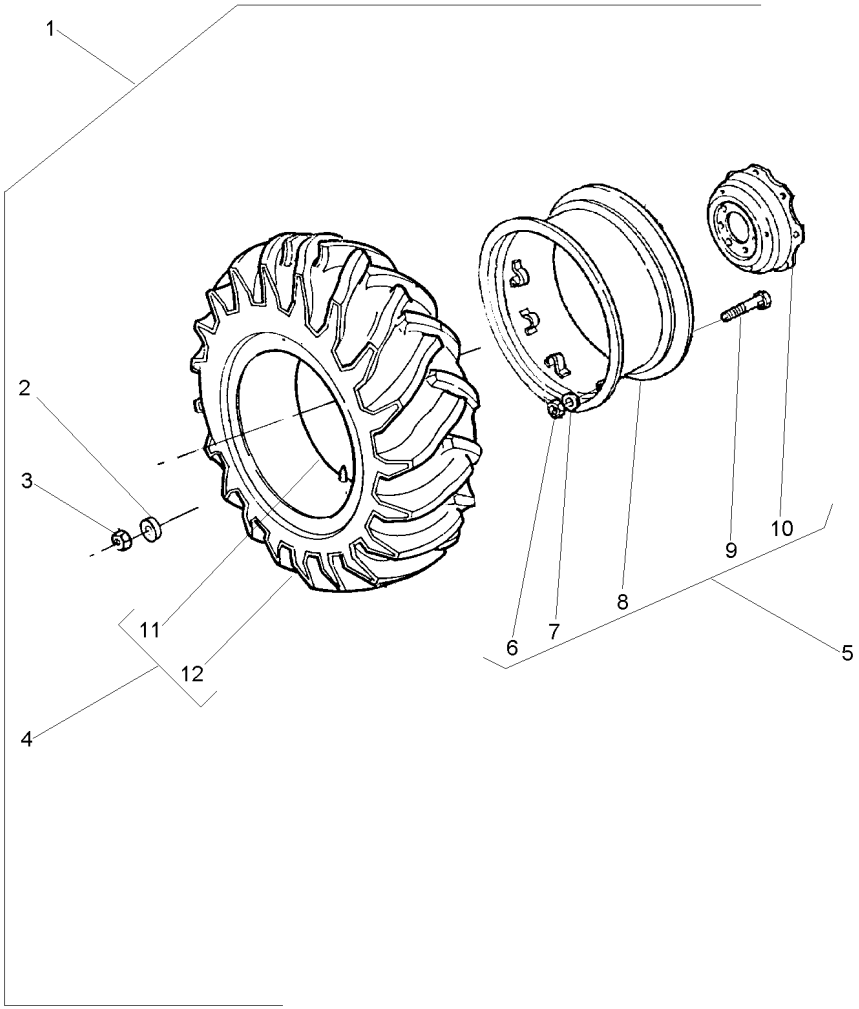

1		026866N1	**1**	RODAGEM	WHEELS	RODAJE
2	3410536M1	1	**16**	ARRUELA	WASHER	ARANDELA
3	847417M1	1	**16**	PORCA	NUT	TUERCA
4	487540M91	1	**1**	CJ.PNEU E CÂMARA	TYRE AND TUBE	NEUM.Y.CAMARA
5	033901T1		**1**	ARO	RIM	LLANTA
6	353427X1	5	**8**	PORCA	NUT	TUERCA
7	027646P1	5	**8**	ARRUELA	WASHER	ARANDELA
8	3408283M91	5	**1**	ARO	RIM	LLANTA
8	487308M91	5	**1**	ARO	RIM	LLANTA
9	3149812M1	5	**8**	PARAFUSO	BOLT	PERNO
10	3149172M1	5	**1**	DISCO	DISC	DISCO
11	828539M1	4	**1**	CÂMARA	CHAMBER	CAMARA
12	487539M1	4	**1**	PNEU	TYRE	NEUMATICO

Rodas Traseiras	**18.4-30r2 (6l)**
Rear Wheels	**18.4-30r2 (6l)**
Ruedas Traseras	**18.4-30r2 (6l)**

130-75

Disco De Chapa/Aro 14"
Plate Disk/Rim 14"
Disco De Chapa/Llanta 14"

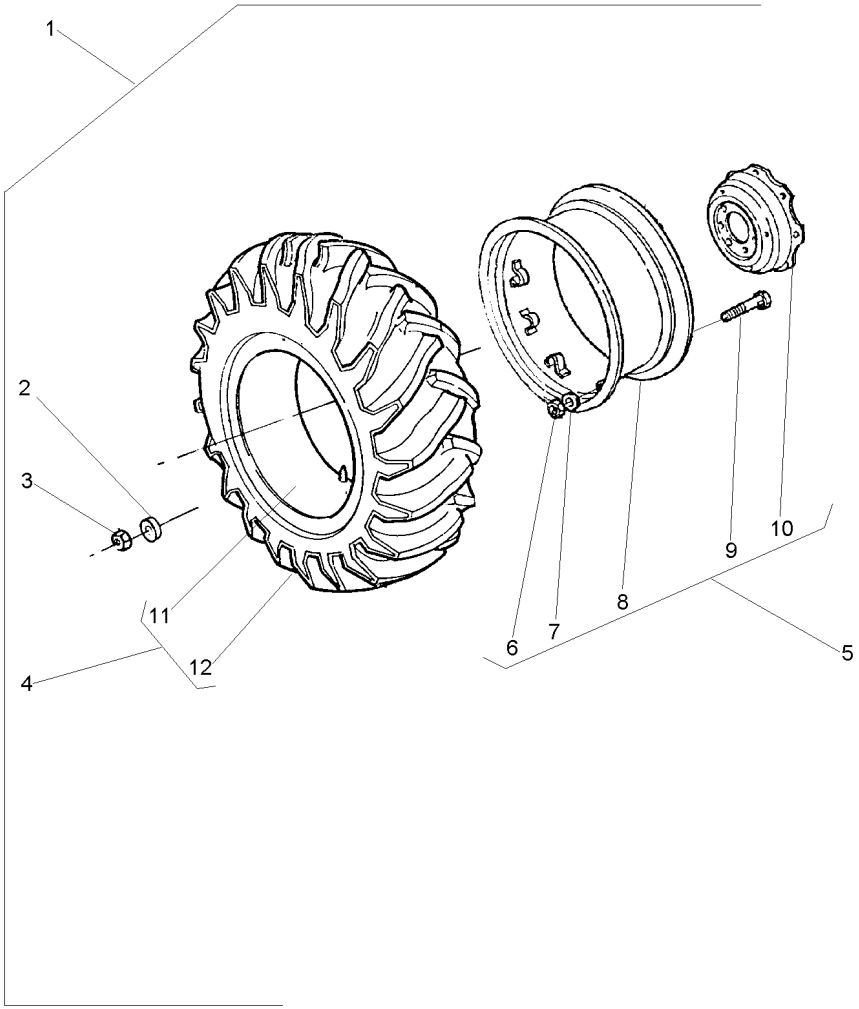

1			3410964M91	**1**	RODAGEM	WHEELS	RODAJE
2	3410536M1	1		**16**	ARRUELA	WASHER	ARANDELA
3	847417M1	1		**16**	PORCA	NUT	TUERCA
4	487870M91	1	6L	**1**	CJ.PNEU E CÂMARA	TYRE AND TUBE	NEUM.Y.CAMARA
5	3149151M92		14X30	**1**	ARO	RIM	LLANTA
6	353427X1	5		**8**	PORCA	NUT	TUERCA
7	3585377M1	5		**8**	ARRUELA	WASHER	ARANDELA
8	882230M92	5		**1**	ARO	RIM	LLANTA
9	3149812M1	5	3149914M1	**8**	PARAFUSO	BOLT	PERNO
10	3587145M1	5		**1**	DISCO	DISC	DISCO
11	487869M1	4		**1**	CÂMARA	CHAMBER	CAMARA
12	487868M1	4		**1**	PNEU	TYRE	NEUMATICO

Rodas Traseiras	**14.9 X 24 R1**
Rear Wheels	**14.9 X 24 R1**
Ruedas Traseras	**14.9 X 24 R1**

130-80

Estreito	
Narrow	
Estrecho	

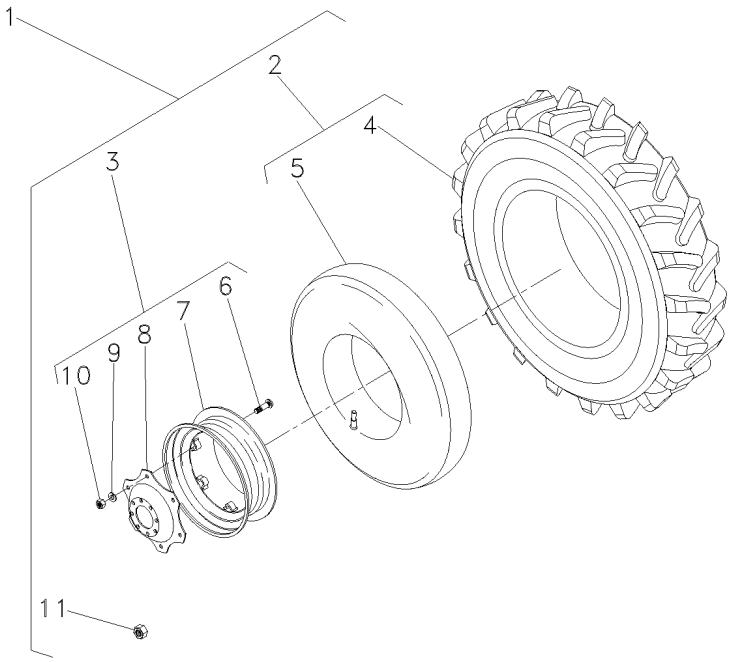

1			3412983M91	**1**	RODAGEM	WHEELS	RODAJE
2	831522M91	1	14.8X24R16L	**2**	CJ.PNEU E CÂMARA	TYRE AND TUBE	NEUM.Y.CAMARA
3	3412980M92	1	11X38	**2**	RODA	WHEEL	RUEDA
4	831521M1	2	5/8x18	**1**	PNEU	TYRE	NEUMATICO
5	182578M1	2	13x24	**1**	CÂMARA	CHAMBER	CAMARA
6	3408246M1	3		**5**	PARAFUSO	BOLT	PERNO
7	487150M92	3		**1**	ARO	RIM	LLANTA
8	3412697M2	3		**1**	DISCO	DISC	DISCO
9	027646P1	3		**8**	ARRUELA	WASHER	ARANDELA
10	353427X1	3		**8**	PORCA	NUT	TUERCA
11	881162M2	1	5/8x18	**16**	PORCA	NUT	TUERCA

Rodas Traseiras	**23.1-26r2 (8l)**	**130-85**
Rear Wheels	**23.1-26r2 (8l)**	
Ruedas Traseras	**23.1-26r2 (8l)**	

Disco De Chapa
Plate Disk
Disco De Chapa

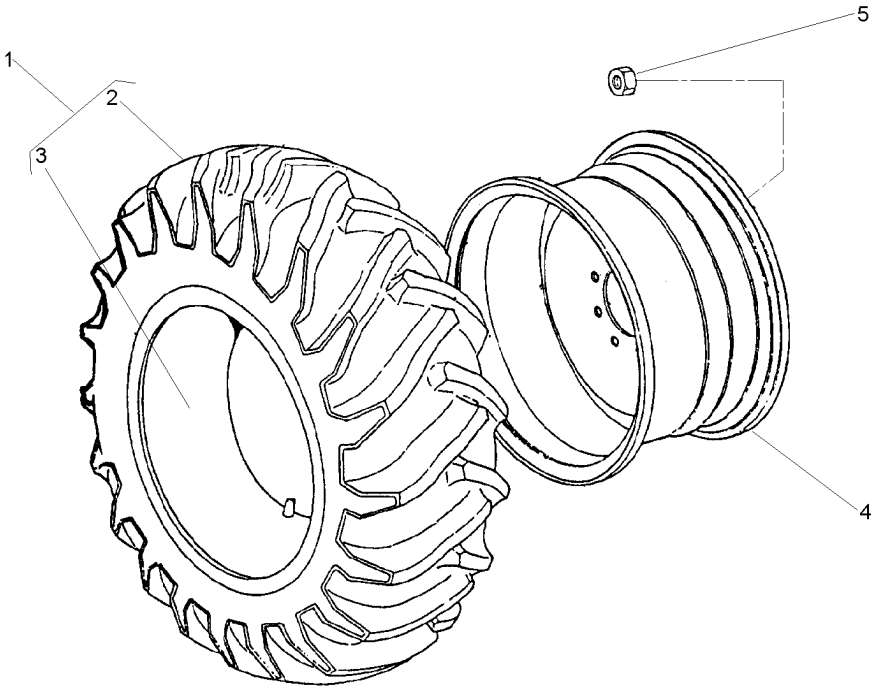

1	490215M91			**2**	CJ.PNEU E CÂMARA	TYRE AND TUBE	NEUM.Y.CAMARA
2	490216M1	1		**1**	PNEU	TYRE	NEUMATICO
3	490217M1	1	23.1/18X26	**1**	CÂMARA	CHAMBER	CAMARA
4	1481017M92		DW20X26	**2**	ARO	RIM	LLANTA
5	847417M1			**16**	PORCA	NUT	TUERCA
5	3410536M1			**16**	ARRUELA	WASHER	ARANDELA

Rodas Traseiras	**18.4-30 R1 (10l)**
Rear Wheels	**18.4-30 R1 (10l)**
Ruedas Traseras	**18.4-30 R1 (10l)**

130-90

Disco De Chapa/Aro 14"
Plate Disk/Rim 14"
Disco De Chapa/Llanta 14"

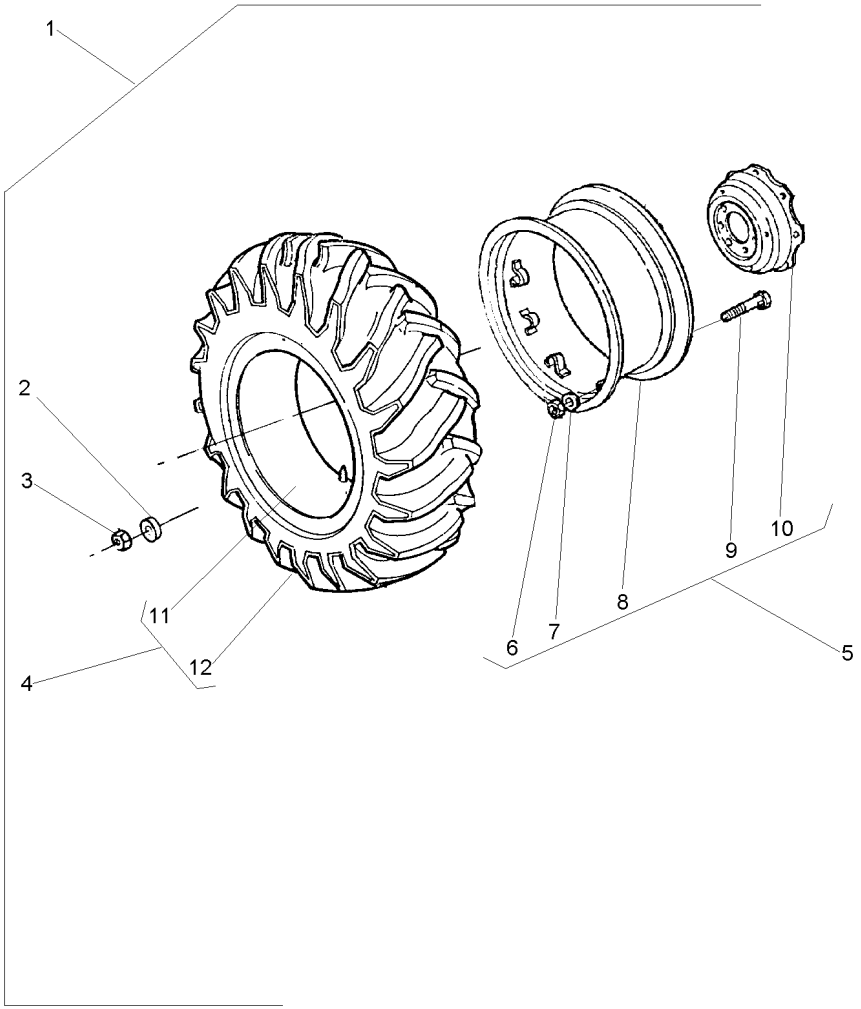

1		3410965M91	**1**	RODAGEM	WHEELS	RODAJE
2	3410536M1	1	**16**	ARRUELA	WASHER	ARANDELA
3	847417M1	1	**16**	PORCA	NUT	TUERCA
4	488092M91	1 10L	**1**	CJ.PNEU E CÂMARA	TYRE AND TUBE	NEUM.Y.CAMARA
5	3149151M92	14X30	**1**	ARO	RIM	LLANTA
6	353427X1	5	**8**	PORCA	NUT	TUERCA
7	3585377M1	5	**8**	ARRUELA	WASHER	ARANDELA
8	882230M92	5	**1**	ARO	RIM	LLANTA
9	3149812M1	5 3149914M1	**8**	PARAFUSO	BOLT	PERNO
10	3587145M1	5	**1**	DISCO	DISC	DISCO
11	487869M1	4	**1**	CÂMARA	CHAMBER	CAMARA
12	487951M1	4 3149493M1	**1**	PNEU	TYRE	NEUMATICO

Rodas Traseiras	**18.4-30 R1 (10l)**
Rear Wheels	**18.4-30 R1 (10l)**
Ruedas Traseras	**18.4-30 R1 (10l)**

130-95

Pavt/Aro 14"
Pavt/Rim 14"
Pavt/Llanta 14"

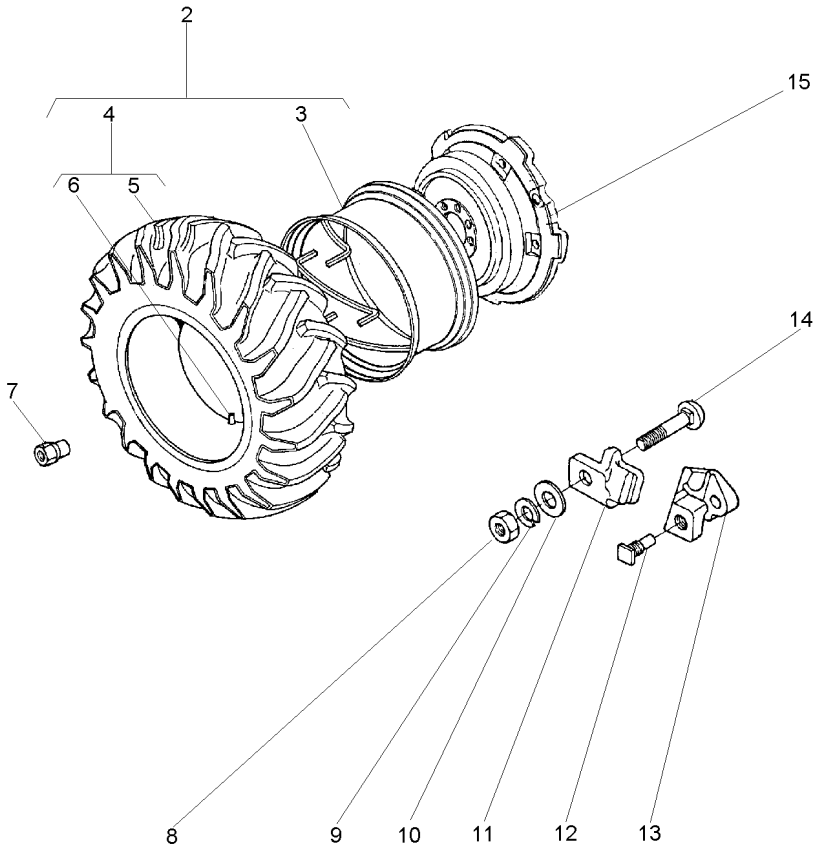

2	1481920M91		**1**	CJ. RODA	KIT, WHEEL	JUEGO DE RUEDA
3	897721M91	2 PAVT	**1**	ARO	RIM	LLANTA
4	488092M91	2 → 3149641M91	**1**	CJ.PNEU E CÂMARA	TYRE AND TUBE	NEUM.Y.CAMARA
5	487951M1	4 → 3149493M1	**1**	PNEU	TYRE	NEUMATICO
6	487869M1	4	**1**	CÂMARA	CHAMBER	CAMARA
7	1481045M1		**8**	PORCA	NUT	TUERCA
8	1484541M1		**5**	PORCA	NUT	TUERCA
9	353440X1		**5**	ARRUELA	WASHER	ARANDELA
10	353775X1		**5**	ARRUELA	WASHER	ARANDELA
11	898021M1		**5**	GRAMPO	CRAMP	PASADOR
12	1751403M1		**2**	PARAFUSO	BOLT	PERNO
13	898022M2		**2**	LIMITADOR RODA	LIMITATION WHEEL	LIMITATION WHEEL
14	363296X1		**5**	PARAFUSO	BOLT	PERNO
15	3147093M1		**1**	DISCO	DISC	DISCO

Rodas Traseiras	**18.4-30 R1 (10 L)**
Rear Wheels	**18.4-30 R1 (10 L)**
Ruedas Traseras	**18.4-30 R1 (10 L)**

130-100

Disco De Chapa/Aro 16"
Plate Disk/Rim 16"
Disco De Chapa/Llanta 16"

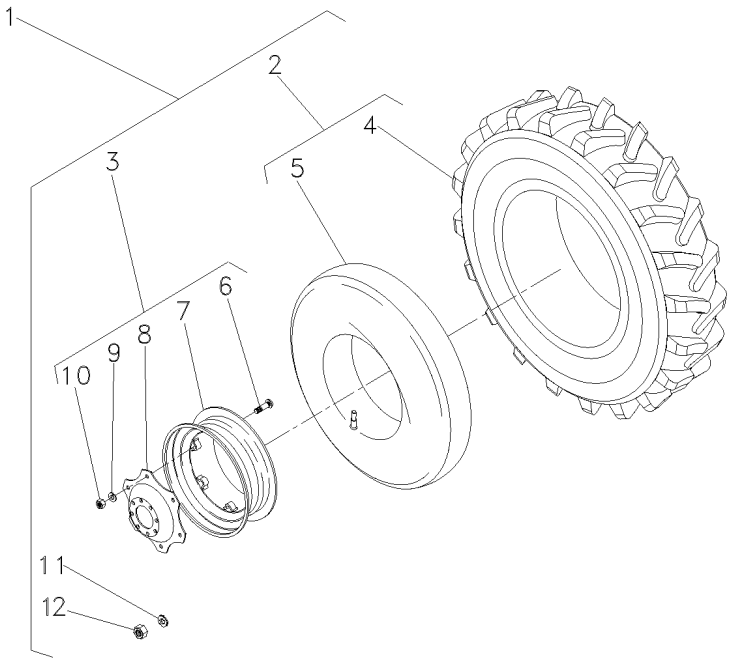

1		3408329M91	
2	488092M91	1	10L
3	3587146M91	1	
4	487951M1	2	3149493M1
5	487869M1	2	
6	3149812M1	3	
7	3408526M91	3	
8	3587145M1	3	
9	027646P1	3	
10	353427X1	3	
11	3410536M1	1	
12	847417M1	1	

1	RODAGEM	WHEELS	RODAJE
2	CJ.PNEU E CÂMARA	TYRE AND TUBE	NEUM.Y.CAMARA
2	RODA	WHEEL	RUEDA
2	PNEU	TYRE	NEUMATICO
1	CÂMARA	CHAMBER	CAMARA
8	PARAFUSO	BOLT	PERNO
1	ARO	RIM	LLANTA
1	DISCO	DISC	DISCO
8	ARRUELA	WASHER	ARANDELA
8	PORCA	NUT	TUERCA
16	ARRUELA	WASHER	ARANDELA
16	PORCA	NUT	TUERCA

Rodas Traseiras	**18.4-30r2 (6l)**
Rear Wheels	**18.4-30r2 (6l)**
Ruedas Traseras	**18.4-30r2 (6l)**

130-105

Disco De Chapa/Aro 16"
Plate Disk/Rim 16"
Disco De Chapa/Llanta 16"

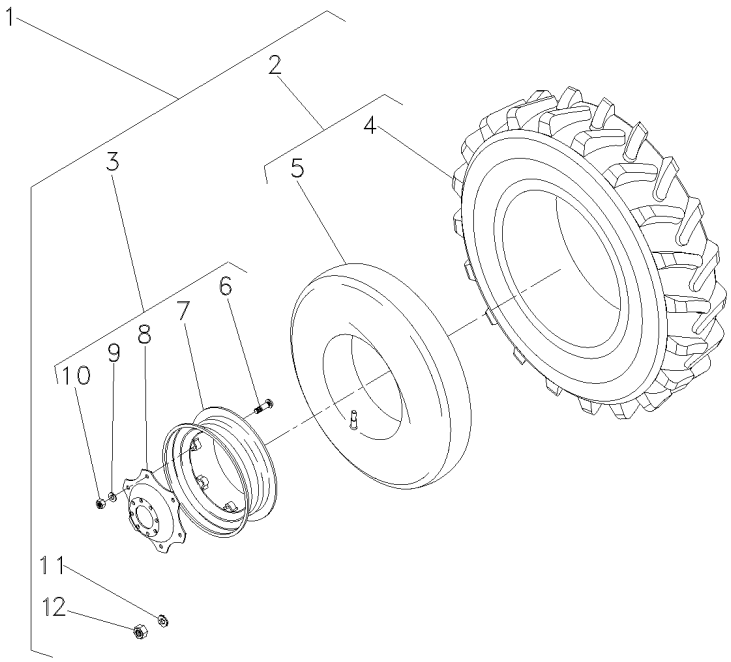

1		➡ 3408621M91	
2	487870M91	5	6L
3	3587146M91	5	
4	487868M1		
5	487869M1		
6	3149812M1	3	
7	3408526M91	3	
8	3587145M1	3	
9	027646P1	3	
10	353427X1	3	
11	3410536M1	5	
12	847417M1	5	

1	RODAGEM	WHEELS	RODAJE
2	CJ.PNEU E CÂMARA	TYRE AND TUBE	NEUM.Y.CAMARA
2	RODA	WHEEL	RUEDA
2	PNEU	TYRE	NEUMATICO
2	CÂMARA	CHAMBER	CAMARA
8	PARAFUSO	BOLT	PERNO
1	ARO	RIM	LLANTA
1	DISCO	DISC	DISCO
8	ARRUELA	WASHER	ARANDELA
8	PORCA	NUT	TUERCA
16	ARRUELA	WASHER	ARANDELA
16	PORCA	NUT	TUERCA

Rodas Traseiras	**18.4-30r1 (6l)**	**130-110**	**Disco De Chapa/Aro 16"**
Rear Wheels	**18.4-30r1 (6l)**		**Plate Disk/Rim 16"**
Ruedas Traseras	**18.4-30r1 (6l)**		**Disco De Chapa/Llanta 16"**

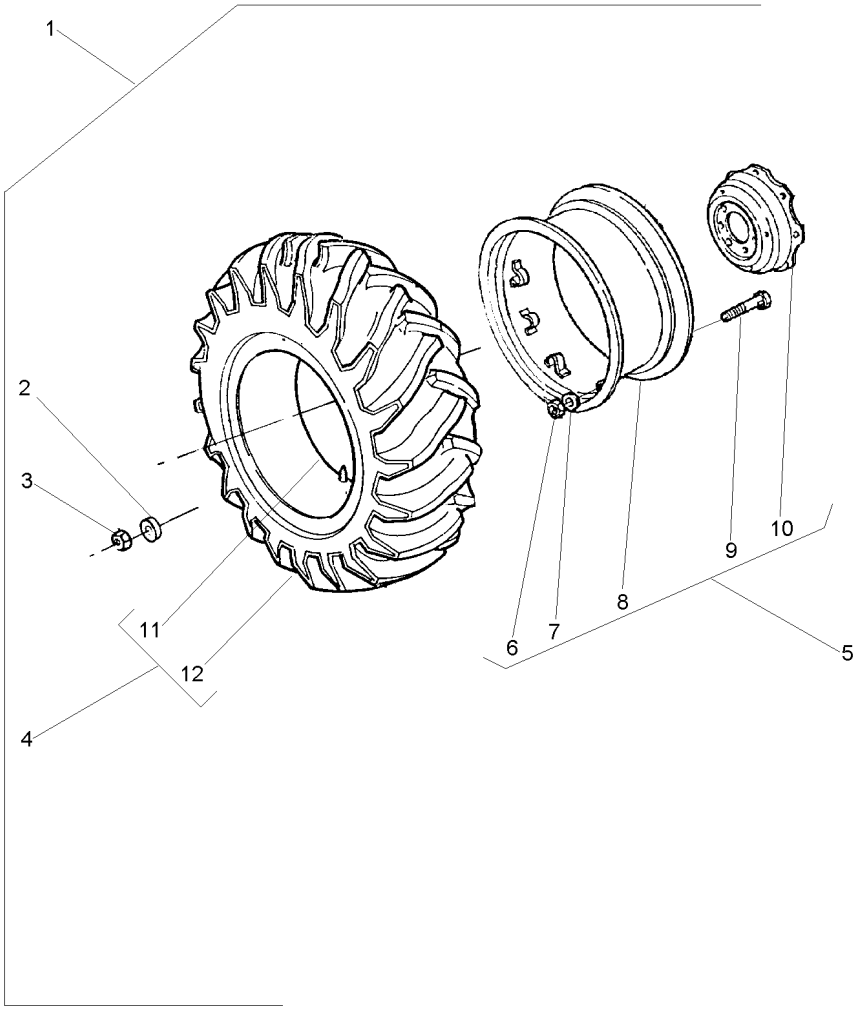

1		3587143M92	**1**	RODAGEM	WHEELS	RODAJE
2	3410536M1	1	**16**	ARRUELA	WASHER	ARANDELA
3	847417M1	1	**16**	PORCA	NUT	TUERCA
4	3587140M91	1	**1**	CJ.PNEU E CÂMARA	TYRE AND TUBE	NEUM.Y.CAMARA
5	3587146M91	16 X 30	**1**	RODA	WHEEL	RUEDA
6	353427X1	5	**8**	PORCA	NUT	TUERCA
7	027646P1	5	**8**	ARRUELA	WASHER	ARANDELA
8	3408526M91	5	**1**	ARO	RIM	LLANTA
9	3149812M1	5	**8**	PARAFUSO	BOLT	PERNO
10	3587145M1	5	**1**	DISCO	DISC	DISCO
11	487869M1	4	**1**	CÂMARA	CHAMBER	CAMARA
12	3587139M1	4	**1**	PNEU	TYRE	NEUMATICO

Rodas Traseiras	**18.4-30r2 (6l)**	**130-115**	**Pavt/Aro 14"**
Rear Wheels	**18.4-30r2 (6l)**		**Pavt/Rim 14"**
Ruedas Traseras	**18.4-30r2 (6l)**		**Pavt/Llanta 14"**

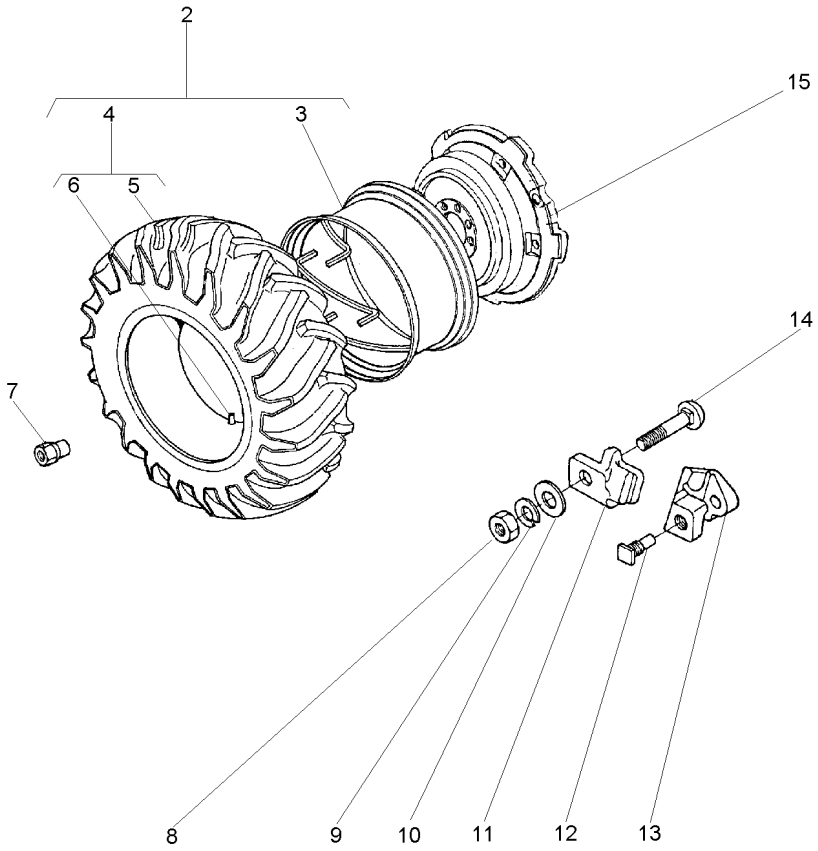

2	1481659M91		**1**	CJ. RODA	KIT, WHEEL	JUEGO DE RUEDA
3	897721M91	2 14X30 PAVT	**1**	ARO	RIM	LLANTA
4	487870M91	2	**1**	CJ.PNEU E CÂMARA	TYRE AND TUBE	NEUM.Y.CAMARA
5	487868M1	4	**1**	PNEU	TYRE	NEUMATICO
6	487869M1	4	**1**	CÂMARA	CHAMBER	CAMARA
7	1481045M1		**8**	PORCA	NUT	TUERCA
8	1484541M1		**5**	PORCA	NUT	TUERCA
9	353440X1		**5**	ARRUELA	WASHER	ARANDELA
10	353775X1		**5**	ARRUELA	WASHER	ARANDELA
11	898021M1		**5**	GRAMPO	CRAMP	PASADOR
12	1751403M1		**2**	PARAFUSO	BOLT	PERNO
13	898022M2		**2**	LIMITADOR RODA	LIMITATION WHEEL	LIMITATION WHEEL
14	363296X1		**5**	PARAFUSO	BOLT	PERNO
15	3147093M1		**1**	DISCO	DISC	DISCO

Rodas Traseiras **Rear Wheels** **Ruedas Traseras**	**13.6-38r1 (6l)** **13.6-38r1 (6l)** **13.6-38r1 (6l)**	**130-120**	**Disco De Chapa** **Plate Disk** **Disco De Chapa**

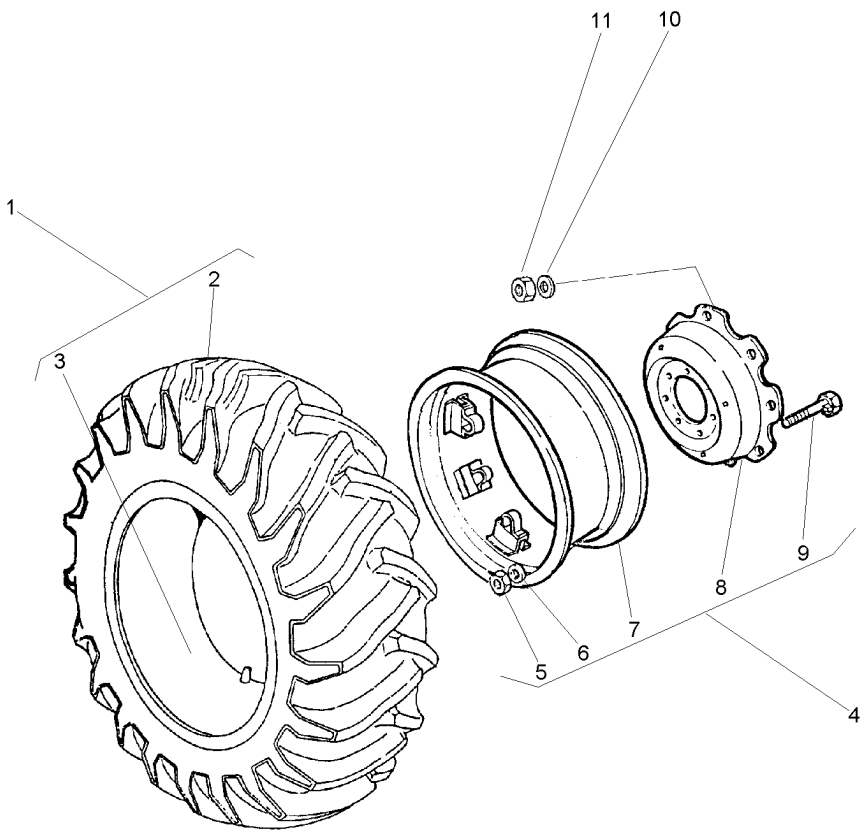

1	488006M91	6L	
2	488007M1	1	
3	488008M1	1	
4	3149148M91	11 X 38	
5	353427X1	4	
6	027646P1	4	
7	488004M91	4	
8	3149172M1	4	
9	3149812M1	4	3149914M1
10	3410536M1		
11	847417M1		

1	CJ.PNEU E CÂMARA	TYRE AND TUBE	NEUM.Y.CAMARA
1	PNEU	TYRE	NEUMATICO
1	CÂMARA	CHAMBER	CAMARA
1	RODA	WHEEL	RUEDA
8	PORCA	NUT	TUERCA
8	ARRUELA	WASHER	ARANDELA
1	ARO	RIM	LLANTA
1	DISCO	DISC	DISCO
8	PARAFUSO	BOLT	PERNO
16	ARRUELA	WASHER	ARANDELA
16	PORCA	NUT	TUERCA

Rodas Traseiras	**16.9-30r1 (6l)**
Rear Wheels	**16.9-30r1 (6l)**
Ruedas Traseras	**16.9-30r1 (6l)**

130-125

Disco De Chapa
Plate Disk
Disco De Chapa

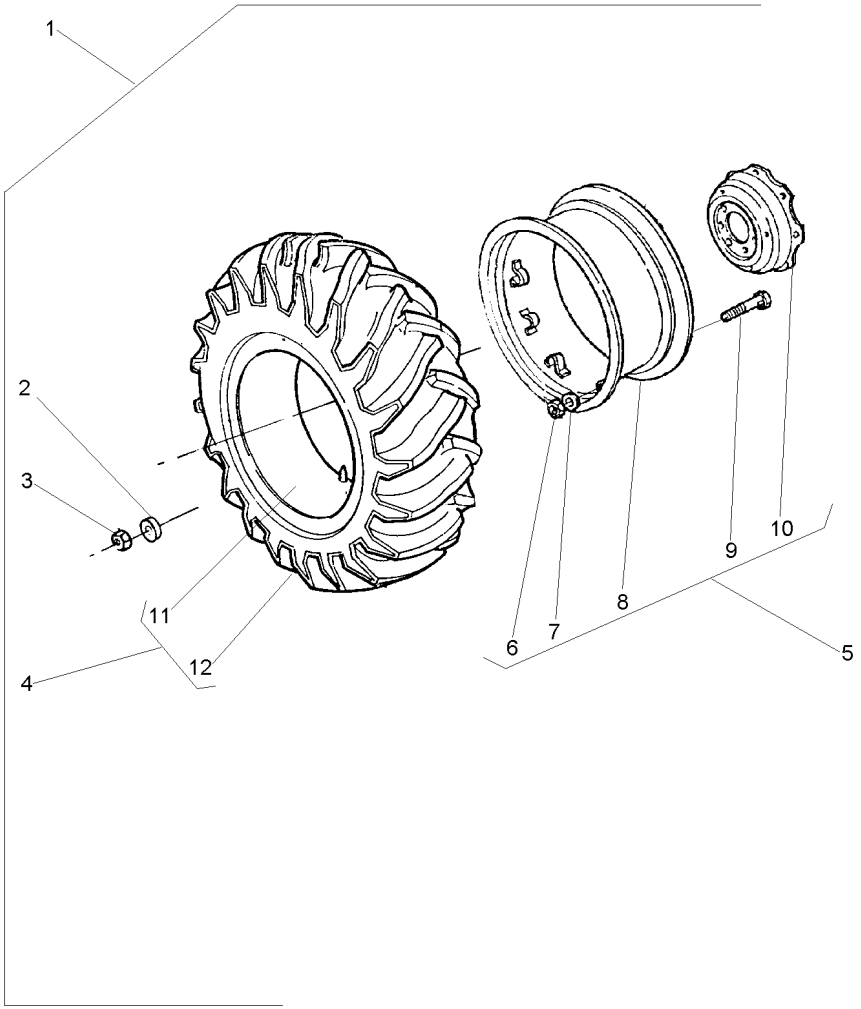

1			**1**	RODAGEM	WHEELS	RODAJE
2	3410536M1	1	**16**	ARRUELA	WASHER	ARANDELA
3	847417M1	1	**16**	PORCA	NUT	TUERCA
4	3098141M91	1	**1**	CJ.PNEU E CÂMARA	TYRE AND TUBE	NEUM.Y.CAMARA
5	3149151M92		**1**	ARO	RIM	LLANTA
6	353427X1	5	**8**	PORCA	NUT	TUERCA
7	3585377M1	5	**8**	ARRUELA	WASHER	ARANDELA
8	882230M92	5	**1**	ARO	RIM	LLANTA
9	3149812M1	5	**8**	PARAFUSO	BOLT	PERNO
10	3587145M1	5	**1**	DISCO	DISC	DISCO
11	487869M1	4	**1**	CÂMARA	CHAMBER	CAMARA
12	3098142M1	4	**1**	PNEU	TYRE	NEUMATICO

027386N1

3149914M1

Rodas Traseiras	**14.9-28r1 (6l)**	**130-130**	**Disco De Chapa**
Rear Wheels	**14.9-28r1 (6l)**		**Plate Disk**
Ruedas Traseras	**14.9-28r1 (6l)**		**Disco De Chapa**

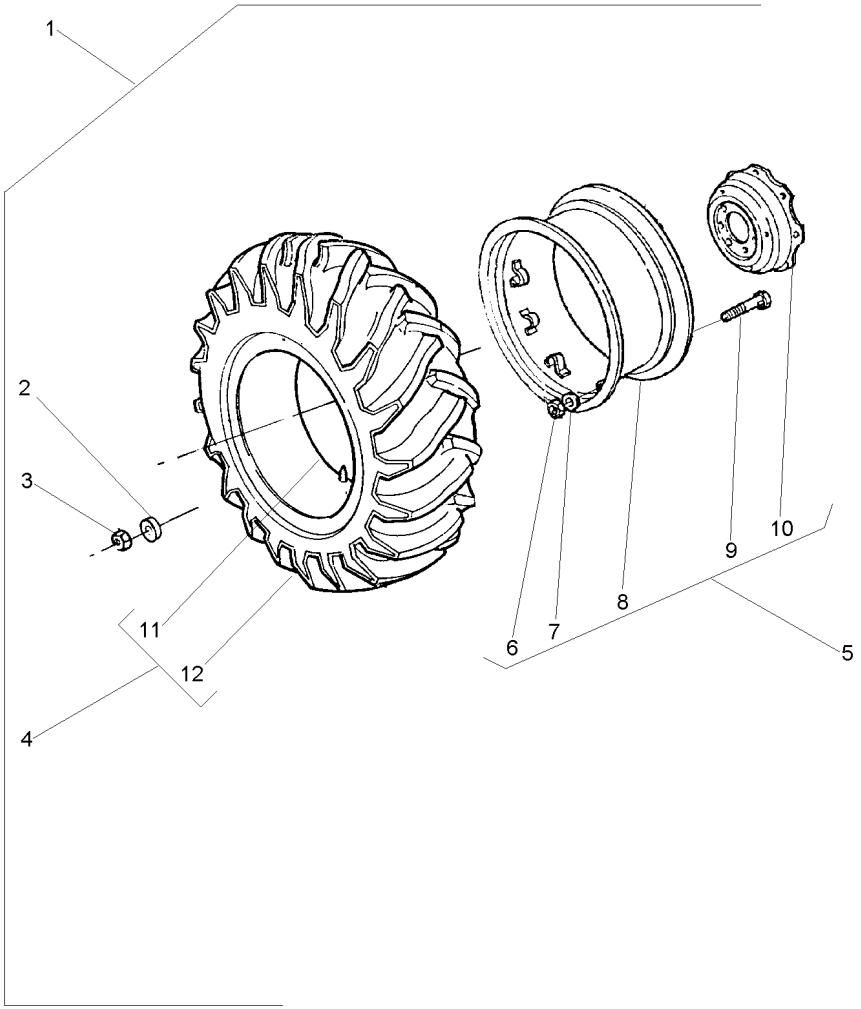

1			3410966M91	**1**	RODAGEM	WHEELS	RODAJE
2	3410536M1	1		**16**	ARRUELA	WASHER	ARANDELA
3	847417M1	1		**16**	PORCA	NUT	TUERCA
4	828537M91	1		**1**	CJ.PNEU E CÂMARA	TYRE AND TUBE	NEUM.Y.CAMARA
5	033901T1			**1**	ARO	RIM	LLANTA
6	353427X1	5		**8**	PORCA	NUT	TUERCA
7	027646P1	5		**8**	ARRUELA	WASHER	ARANDELA
8	3408283M91	5		**1**	ARO	RIM	LLANTA
8	487308M91	5		**1**	ARO	RIM	LLANTA
9	3149812M1	5		**8**	PARAFUSO	BOLT	PERNO
10	3149172M1	5		**1**	DISCO	DISC	DISCO
11	828539M1	4		**1**	CÂMARA	CHAMBER	CAMARA
12	828538M1	4		**1**	PNEU	TYRE	NEUMATICO

Pesos Dianteiros	**8 X 25 Kgf**
Front Wheight	**8 X 25 Kgf**
Pesos Delanteros	**8 X 25 Kgf**

130-135

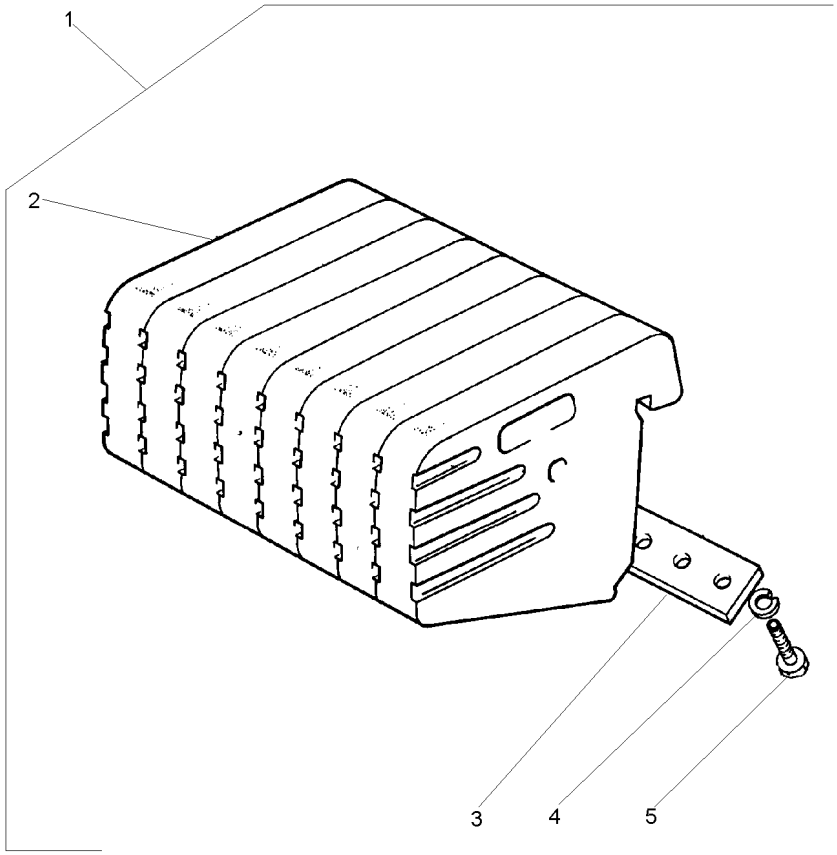

1		2801587M91	**1**	CJ. PESO	WEIGHT	PESA
2	049191P1	1	**8**	PESO	WEIGHT	PESA
3	3148437M1	1	**2**	PLACA	PLATE	PLATO
4	353433X1	1	**8**	ARRUELA	WASHER	ARANDELA
5	353726X1	1 5/8x11x1.1/2	**8**	PARAFUSO	BOLT	PERNO

Pesos Dianteiros	**8 X 35 Kgf**
Front Wheight	**8 X 35 Kgf**
Pesos Delanteros	**8 X 35 Kgf**

130-140

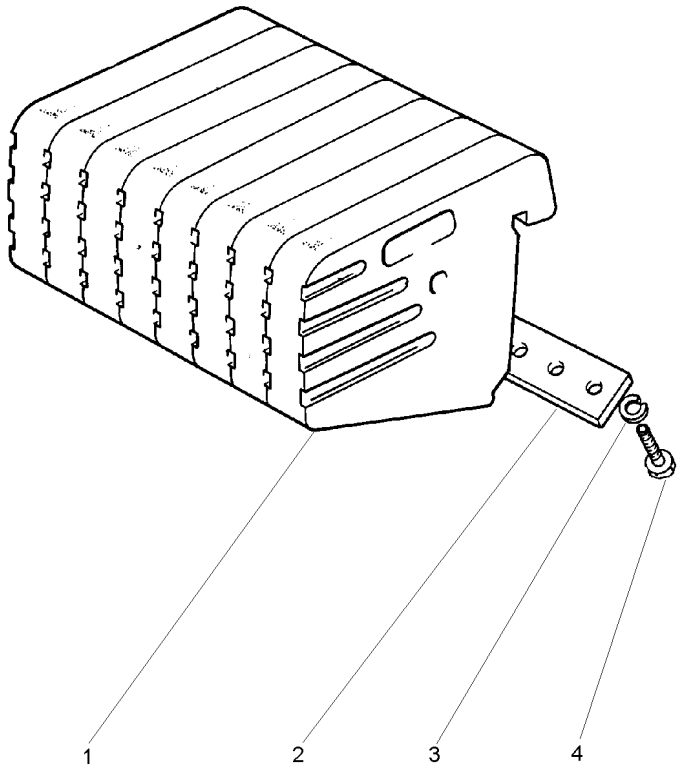

1	049192P1	**8**	PESO	WEIGHT	PESA
2	3148437M1	**2**	PLACA	PLATE	PLATO
3	353433X1	**8**	ARRUELA	WASHER	ARANDELA
4	353726X1	**8**	PARAFUSO	BOLT	PERNO

Peso Da Roda Traseira	**1 + 1 X 40 Kgf**
Rear Wheel Weights	**1 + 1 X 40 Kgf**
Contrapesos De La Roda Traseira	**1 + 1 X 40 Kgf**

130-145

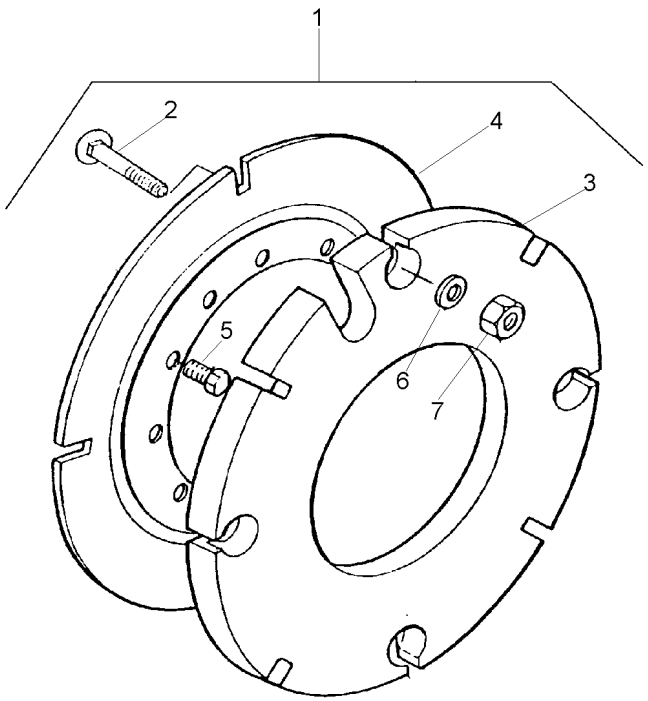

1			027967N1	**1**	PESO	WEIGHT	PESA
2	3315210M1	1	M16X2,0X58	**8**	PARAFUSO	BOLT	PERNO
3	2801392M2	1	40 kg	**2**	CONTRA PESO	COUNTERWEIGHT	CONTRAPESO
4	2801394M2	1		**2**	PLACA	PLATE	PLATO
5	353613X1	1	5/8x18x1.3/4	**8**	PARAFUSO	BOLT	PERNO
6	3585377M1	1	33.5X17X3.75	**8**	ARRUELA	WASHER	ARANDELA
7	880009362160	1	M16	**8**	PORCA	NUT	TUERCA

Pesos Traseiro	**2 + 2 X 40 Kg**
Rear Weights	**2 + 2 X 40 Kg**
Contrapesos Traseras	**2 + 2 X 40 Kg**

130-150

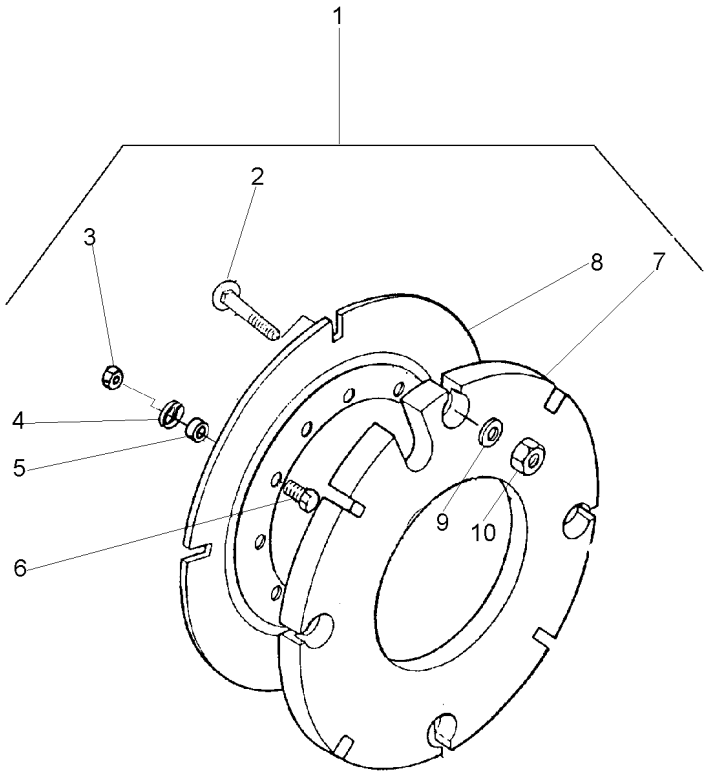

1			3589296M91	**1**	PESO	WEIGHT	PESA
2	3315210M1	1	M16X2,0X58	**16**	PARAFUSO	BOLT	PERNO
3	353427X1	1	5/8x18	**8**	PORCA	NUT	TUERCA
4	3585377M1	1		**8**	ARRUELA	WASHER	ARANDELA
5	3589297M1	1		**8**	ESPAÇADOR	SPACER	PIEZA DISTANCIA
6	353617X1	1	5/8x18x2.1/4	**8**	PARAFUSO	BOLT	PERNO
7	2801392M2	1		**4**	CONTRA PESO	COUNTERWEIGHT	CONTRAPESO
8	2801394M2	1		**2**	PLACA	PLATE	PLATO
9	3585377M1	1		**16**	ARRUELA	WASHER	ARANDELA
10	3904660M1	1	M16	**16**	PORCA	NUT	TUERCA

Peso Da Roda Traseira	**1 + 1 X 52 Kgf**
Rear Wheel Weights	**1 + 1 X 52 Kgf**
Contrapesos De La Roda Trasera	**1 + 1 X 52 Kgf**

130-155

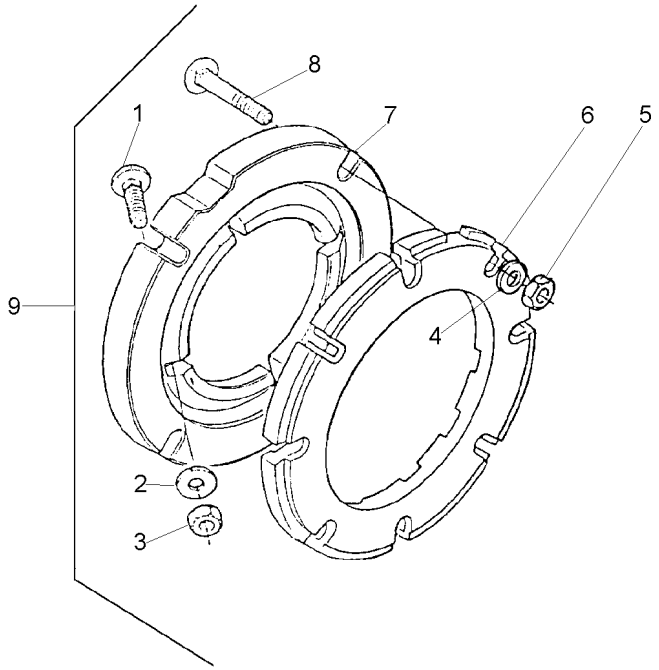

1	353864X1	9	5/8x18x1.3/4	**8**	PARAFUSO	BOLT	PERNO
2	3585377M1	9		**8**	ARRUELA	WASHER	ARANDELA
3	353429X1	9	5/8x18	**8**	PORCA	NUT	TUERCA
4	3585377M1	9		**8**	ARRUELA	WASHER	ARANDELA
5	353429X1	9	5/8x18	**8**	PORCA	NUT	TUERCA
6	2801403M1	9		**2**	PESO	WEIGHT	PESA
7	3149851M1	9		**2**	ADAPTADOR	ADAPTOR	ADAPTADOR
8	353870X1	9	5/8x18x3"	**8**	PARAFUSO	BOLT	PERNO
9			027908N1	**1**	PESO	WEIGHT	PESA

Peso Da Roda Traseira	**2 + 2 X 52 Kgf**
Rear Wheel Weights	**2 + 2 X 52 Kgf**
Contrapesos De La Roda Trasera	**2 + 2 X 52 Kgf**

130-160

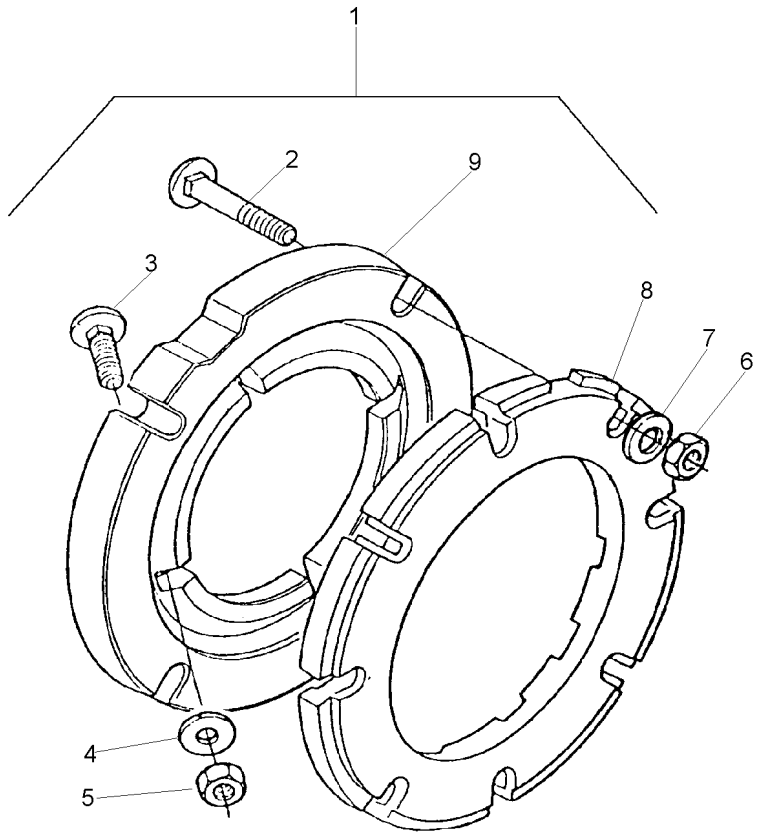

1		3149180M91	**1**	PESO	WEIGHT	PESA
2	353870X1	1 5/8x18x3"	**16**	PARAFUSO	BOLT	PERNO
3	353864X1	1 5/8x18x1.3/4	**8**	PARAFUSO	BOLT	PERNO
4	3585377M1	1 33.5X17X3.75	**16**	ARRUELA	WASHER	ARANDELA
5	353429X1	1 5/8x18	**8**	PORCA	NUT	TUERCA
6	353429X1	1 5/8x18	**16**	PORCA	NUT	TUERCA
7	3585377M1	1 33.5X17X3.75	**16**	ARRUELA	WASHER	ARANDELA
8	2801403M1	1	**4**	PESO	WEIGHT	PESA
9	3149851M1	1	**2**	ADAPTADOR	ADAPTOR	ADAPTADOR

Peso Da Roda Traseira	**2 + 2 X 52 Kgf**
Rear Wheel Weights	**2 + 2 X 52 Kgf**
Contrapesos De La Roda Trasera	**2 + 2 X 52 Kgf**

130-165

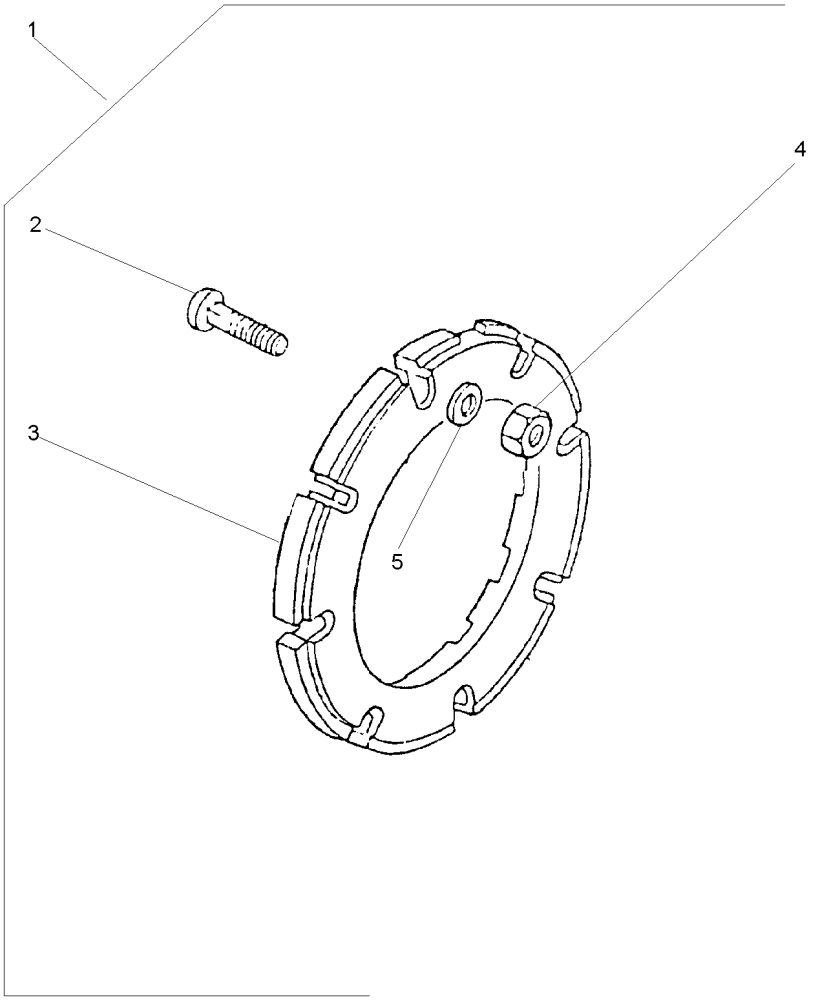

1		3408894M91	**1**	PESO	WEIGHT	PESA
2	353870X1	1 5/8x18x3"	**16**	PARAFUSO	BOLT	PERNO
3	2801403M1	1	**4**	PESO	WEIGHT	PESA
4	353429X1	1 5/8x18	**16**	PORCA	NUT	TUERCA
5	3585377M1	1	**16**	ARRUELA	WASHER	ARANDELA

Peso Da Roda Traseira	**1 + 1 X 72 Kg**
Rear Wheel Weights	**1 + 1 X 72 Kg**
Contrapesos De La Roda Traseira	**1 + 1 X 72 Kg**

130-170

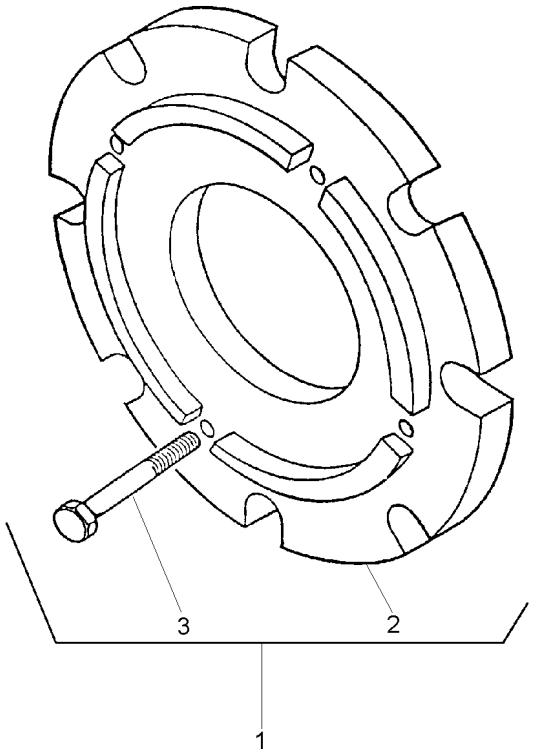

1		3408347M91	**1**	CJ. PESO	WEIGHT	PESA
2	3408287M1	1	**2**	PESO	WEIGHT	PESA
3	354285X1	1	**8**	PARAFUSO	BOLT	PERNO

Polia Tomada De Força
Power Take-Off Pulley
Polea Toma De Potencia

140-10

Nd
Nd
Nd

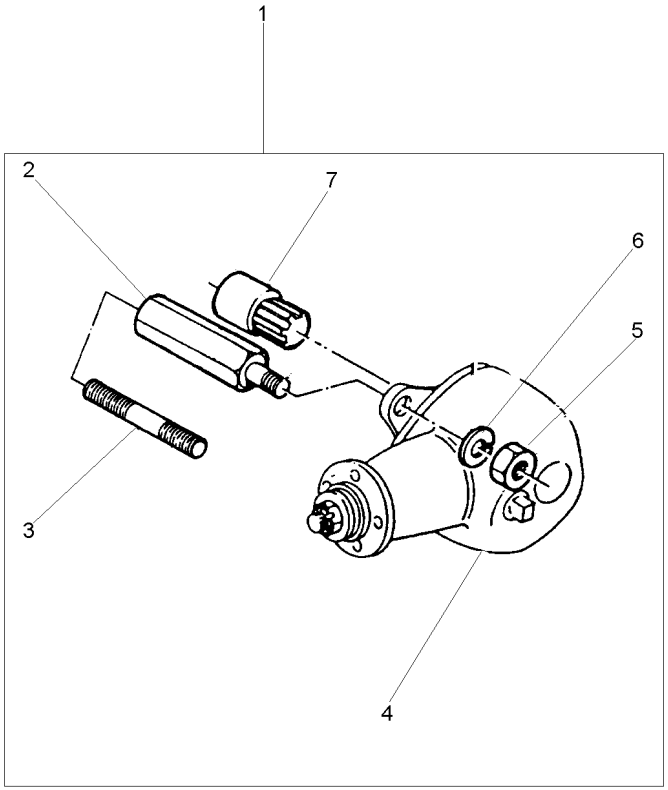

1			[A]	**1**	CJ. POLIA	KIT, PULLEY	JUEGO DE POLEA
			2802418M91				
2	2802411M1	1		**4**	PRISIONEIRO	STUD	ESPARRAGO
3	1860900M1	1		**4**	PRISIONEIRO	STUD	ESPARRAGO
4	2802397M91	1	[B]	**1**	CJ. POLIA	KIT, PULLEY	JUEGO DE POLEA
4	487867M91	1	[A]	**1**	CJ. POLIA	KIT, PULLEY	JUEGO DE POLEA
			140-20 No				
5	353437X1	1	1/2x20	**4**	PORCA	NUT	TUERCA
6	353439X1	1		**4**	ARRUELA	WASHER	ARANDELA
7	2802412M91	1		**1**	CJ. LUVA	KIT, SLEEVE	JUEGO MANGUITOS

[A] SERVIÇO LEVE
NORMAL DUTY
TIPO NORMALE

[B] SERVIÇO PESADO
HEAVY DUTY
SERVICIO PESADO

Polia Tomada De Força Hd
Power Take-Off Pulley Hd
Polea Toma De Potencia Hd

140-15

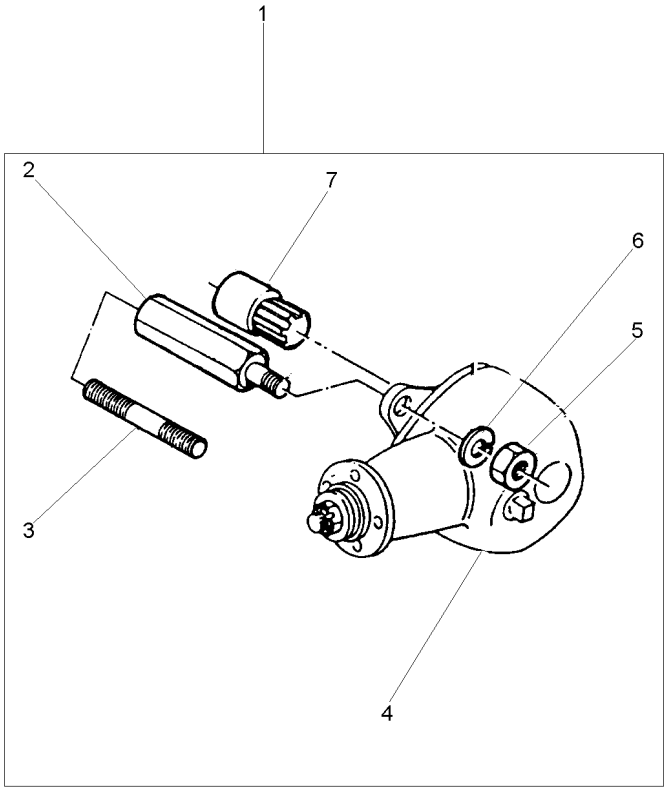

1			2802419M91	**1**	CJ. POLIA	KIT, PULLEY	JUEGO DE POLEA
2	2802411M1	1		**4**	PRISIONEIRO	STUD	ESPARRAGO
3	1860900M1	1		**4**	PRISIONEIRO	STUD	ESPARRAGO
4	2802397M91	1		**1**	CJ. POLIA	KIT, PULLEY	JUEGO DE POLEA
5	353437X1	1	1/2x20	**4**	PORCA	NUT	TUERCA
6	353439X1	1		**4**	ARRUELA	WASHER	ARANDELA
7	2802412M91	1		**1**	CJ. LUVA	KIT, SLEEVE	JUEGO MANGUITOS

Polia
Pulley
Polea

140-20

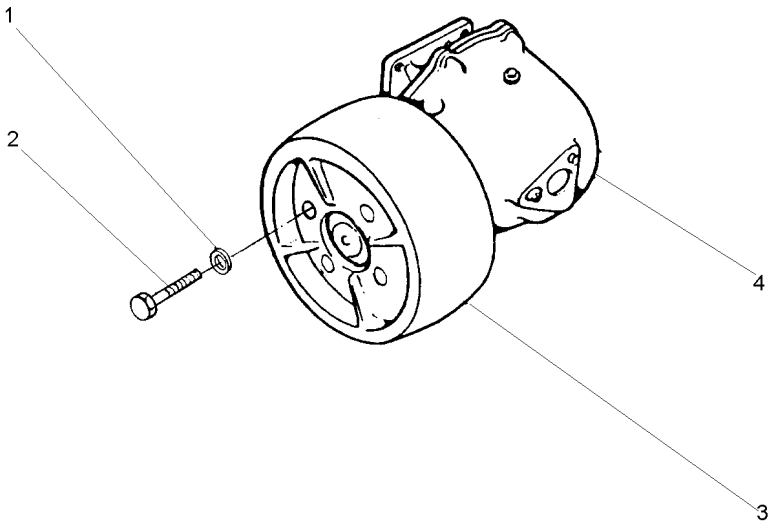

1	353432X1		**4** ARRUELA	WASHER	ARANDELA
2	353560X1	7/16x20x1.1/8	**4** PARAFUSO	BOLT	PERNO
3	180552M1		**1** POLIA	PULLEY	POLEA
4	2800044M91	[B]	**1** CJ. POLIA	KIT, PULLEY	JUEGO DE POLEA
4	487666M94	[A]	**1** CJ. POLIA	KIT, PULLEY	JUEGO DE POLEA

[A] SERVIÇO LEVE
NORMAL DUTY
TIPO NORMALE

[B] SERVIÇO PESADO
HEAVY DUTY
SERVICIO PESADO

Caixa De Redução De Velocidades
Rangebox
Caja Cambio Gama

Redutor De Velocidade
Creeper
Reducción De Velocidad

140-25

2 Rodas Motrizes
2 Wheels Drive
2 Ruedas Motriz

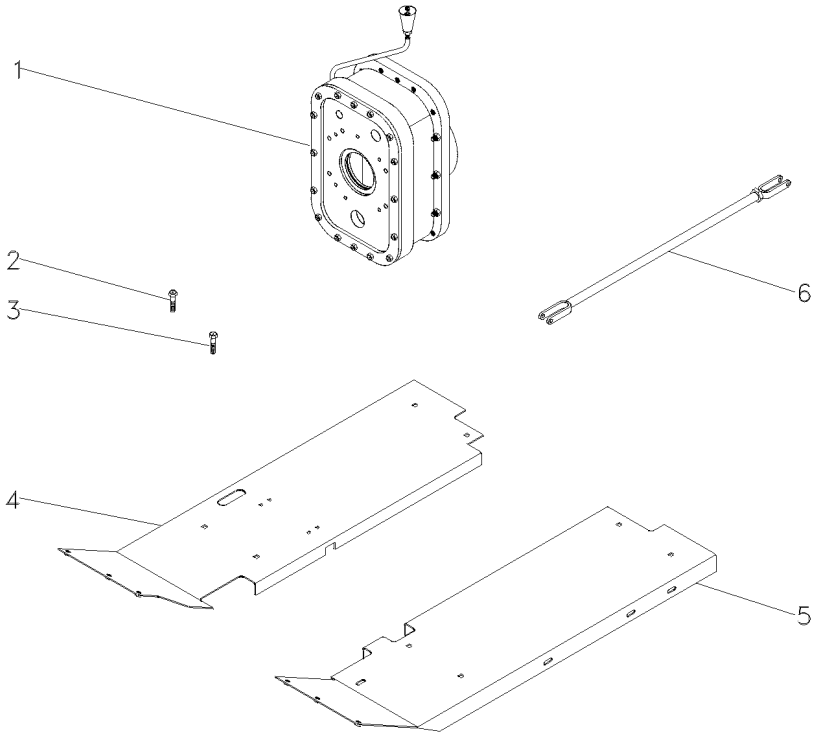

1	3698329M91	140-40 No	**1**	CJ. REDUTOR	KIT, CARRIER	JUEGO PORTADOR
2	377825X1		**2**	PARAFUSO	BOLT	PERNO
3	377622X1		**3**	PARAFUSO	BOLT	PERNO
4	033591S1	▶	**1**	SOLEIRA	FOOT REST	REPOSAPIES
5	027352S1	◀	**1**	SOLEIRA	FOOT REST	REPOSAPIES
6	3146699M91		**2**	CJ. TIRANTE	KIT, ROD	JUEGO DE BIELAS

Caixa De Redução De Velocidades
Rangebox
Caja Cambio Gama

Redutor De Velocidade
Creeper
Reducción De Velocidad

140-30

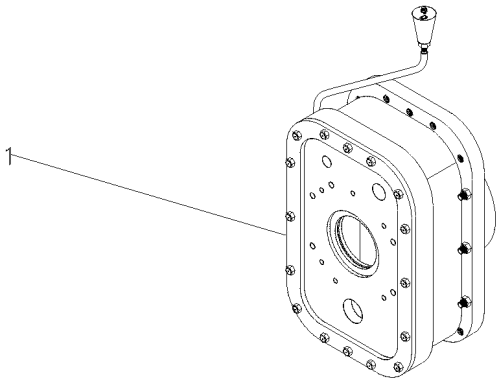

1	055830N1	140-35 No	**1**	CJ. REDUTOR	KIT, CARRIER	JUEGO PORTADOR

Caixa De Redução De Velocidades
Rangebox
Caja Cambio Gama

Redutor De Velocidade
Creeper
Reducción De Velocidad

140-35

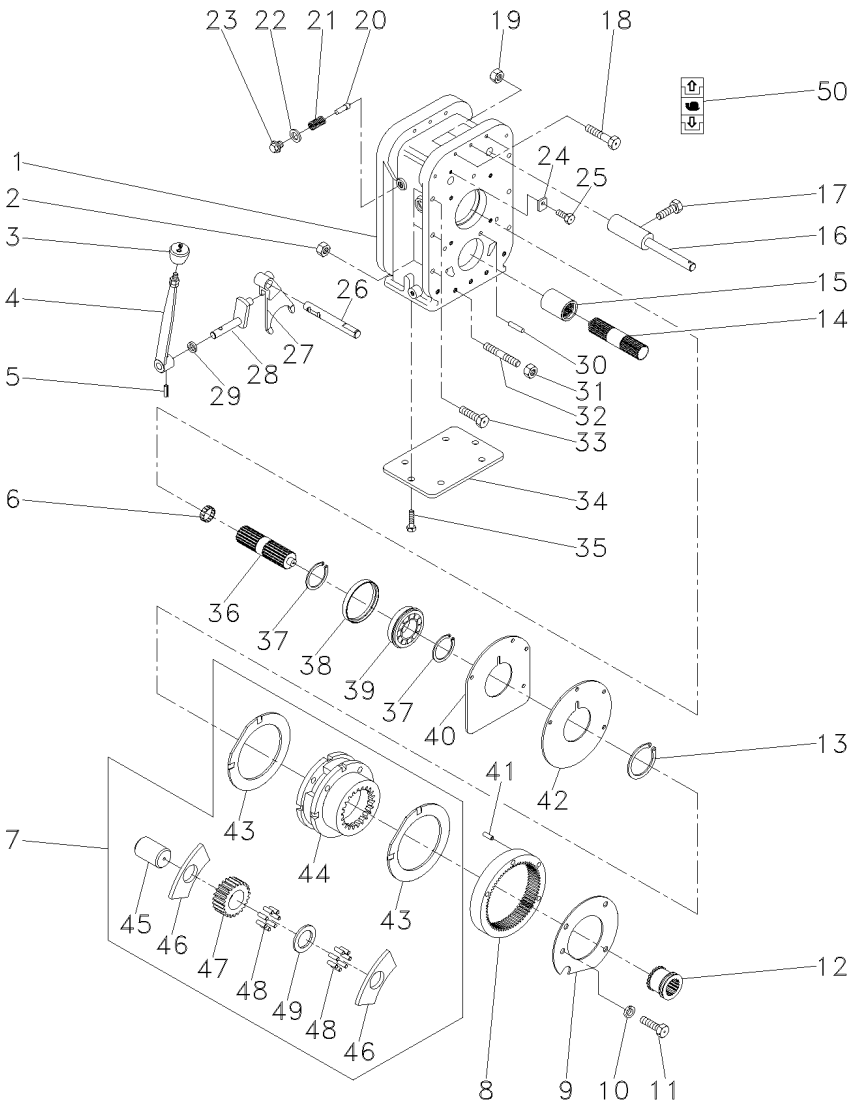

055830N1 **EP74Z006** **C027502 E04 (1)** **03/07** **140-35**

1	055831P1		**1**	CARCAÇA	HOUSING	ALOJAMIENTO
2	3589412M1		**6**	PORCA	NUT	TUERCA
3	6220300M1		**1**	MANÍPULO	KNOB	POMO
4	051650S1		**1**	ALAVANCA	LEVER	PALANCA
5	357659X1		**1**	PINO	PIN	PASADOR
6	195513M1		**1**	ROLAMENTO AGULHA	BEARING NEEDLE	COJINETA AGUJAS
7	518938M92		**1**	CJ. REDUTOR	KIT, CARRIER	JUEGO PORTADOR
8	1865530M1		**1**	COROA	ANNULAR GEAR	ENGRANAJE ANULAR
9	184012M4		**1**	PLACA	PLATE	PLATO
10	353434X1		**3**	ARRUELA	WASHER	ARANDELA
11	362686X1		**4**	PARAFUSO	BOLT	PERNO
12	184770M2		**1**	LUVA	SLEEVE	MANCHA
13	366317X1		**1**	ANEL TRAVA	CIRCLIP	CIRCULITO
14	1868539M1		**1**	EIXO	SHAFT	ARBOL
15	1868538M4		**1**	LUVA	SLEEVE	MANCHA
16	907962M91		**1**	EIXO	SHAFT	ARBOL
17	180002M1		**2**	PARAFUSO	BOLT	PERNO
18	3408222M1		**3**	PARAFUSO	BOLT	PERNO
19	3589412M1		**3**	PORCA	NUT	TUERCA
20	180418M2		**1**	PINO	PIN	PASADOR
21	3585797M1		**1**	MOLA	SPRING	RESORTE
22	3409613M1		**1**	ARRUELA	WASHER	ARANDELA
23	1692580M1		**1**	BUJÃO	PLUG	TAPON
24	051655P1		**1**	TRAVA	LOCK	RETENEDOR
25	339124X1		**1**	PARAFUSO	BOLT	PERNO
26	055833P2		**1**	EIXO	SHAFT	ARBOL
27	055832P1		**1**	GARFO	FORK	HORQUILLA
28	3410533M92		**1**	ALAVANCA	LEVER	PALANCA
29	894307M1		**1**	RETENTOR	OIL SEAL	BUJE RETENACEITE
30	191314P1		**2**	PINO	PIN	PASADOR
31	3589412M1		**7**	PORCA	NUT	TUERCA
32	3589429M1		**7**	PRISIONEIRO	STUD	ESPARRAGO
33	377561X1		**6**	PARAFUSO	BOLT	PERNO
34	039434P1		**1**	TAMPA	COVER	CUBIERTA
35	339139X1		**6**	PARAFUSO	BOLT	PERNO
36	051372P1		**1**	EIXO	SHAFT	ARBOL
37	195363M1		**2**	ANEL TRAVA	CIRCLIP	CIRCULITO
38	051653P1		**1**	BUCHA	BUSH	CASQUILLO
39	3410432M1		**1**	ROLAMENTO	BEARING	COJINETE
40	180403M1		**1**	CALÇO	SHIM	CALCE
41	180409M1		**2**	PINO	PIN	PASADOR
42	180408M2		**1**	PLACA	PLATE	PLATO
43	518414M1	7	**2**	ARRUELA	WASHER	ARANDELA
44	1860308M91	7	**1**	CJ. REDUTOR	KIT, CARRIER	JUEGO PORTADOR
45	518415M1	7	**3**	EIXO	SHAFT	ARBOL
46	516526M1	7	**6**	ARRUELA	WASHER	ARANDELA
47	516509M1	7	**3**	ENGRENAGEM	GEAR	ENGRANAJE
48	834211M1	7	**144**	ROLETE	ROLLER	RODILLO
49	897020M1	7	**3**	ARRUELA	WASHER	ARANDELA
50	6203307M1		**1**	DECAL	DECAL	CALCOMANIA

Caixa De Redução De Velocidades
Rangebox
Caja Cambio Gama

Redutor De Velocidade
Creeper
Reducción De Velocidad

140-40

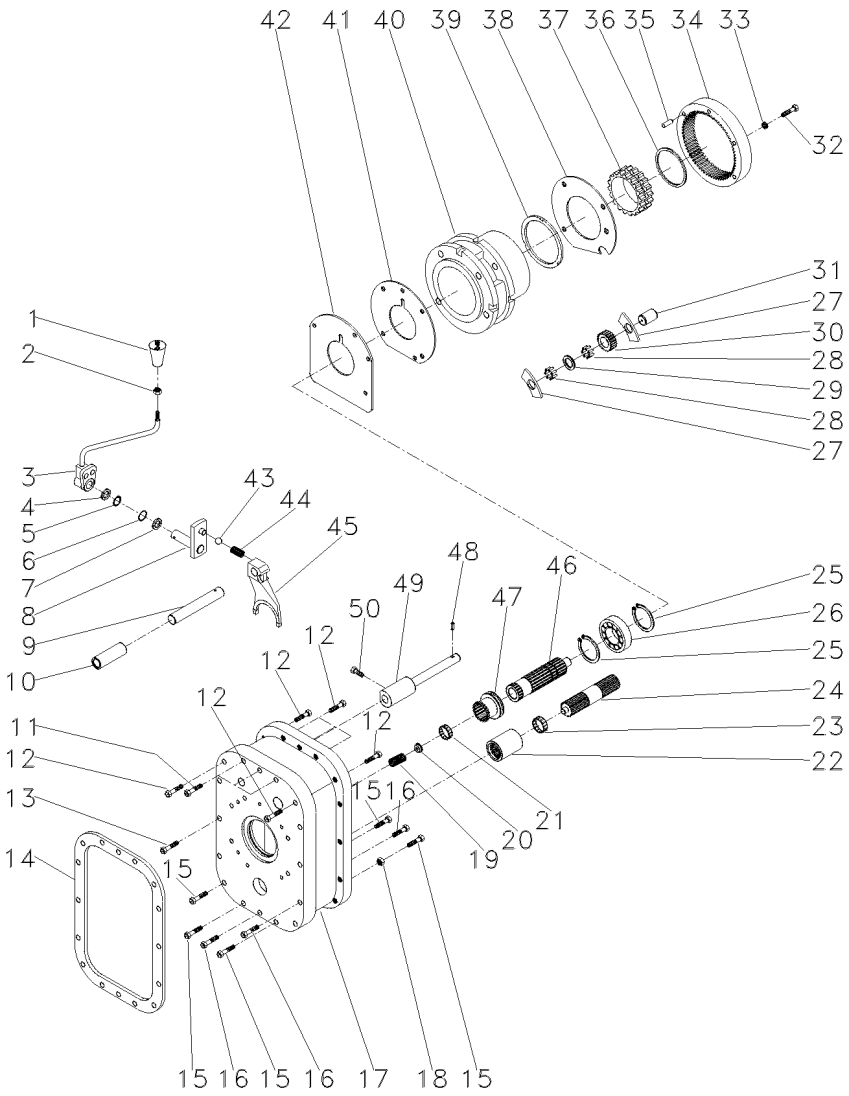

1	052430R1	**1**	MANÍPULO	KNOB	POMO
2	353916X1	**1**	PORCA	NUT	TUERCA
3	052429R1	**1**	ALAVANCA	LEVER	PALANCA
4	966142M1	**1**	ARRUELA	WASHER	ARANDELA
5	1441970X1	**1**	ANEL	RING	ARO
6	832276M1	**1**	ANEL "O"	O RING	JUNTA TORICA
7	961966M1	**1**	ARRUELA	WASHER	ARANDELA
8	907120M91	**1**	INVERSOR	REVERSING DEVICE	INVERSOR
9	052426R1	**1**	PINO	PIN	PASADOR
10	907960M1	**1**	BUCHA	BUSH	CASQUILLO
11	377820X1	**3**	PARAFUSO	BOLT	PERNO
12	377562X1	**7**	PARAFUSO	BOLT	PERNO
13	361538X1	**14**	PARAFUSO	BOLT	PERNO
14	1861986M2	**1**	JUNTA	GASKET	EMPAQUETADURA.
15	377560X1	**5**	PARAFUSO	BOLT	PERNO
16	377557X1	**3**	PARAFUSO	BOLT	PERNO
17	052424R1	**1**	CARCAÇA	HOUSING	ALOJAMIENTO
18	377185X1	**19**	PORCA	NUT	TUERCA
19	886352M1	**1**	MOLA	SPRING	RESORTE
20	886353M1	**1**	ASSENTO	SEAT	ASIENTO
21	195513M1	**1**	ROLAMENTO AGULHA	BEARING NEEDLE	COJINETA AGUJAS
22	1868538M4	**1**	LUVA	SLEEVE	MANCHA
23	195453M1	**1**	ROLAMENTO AGULHA	BEARING NEEDLE	COJINETA AGUJAS
24	1868539M1	**1**	EIXO	SHAFT	ARBOL
25	195363M1	**2**	ANEL TRAVA	CIRCLIP	CIRCULITO
26	907970M1	**1**	ROLAMENTO	BEARING	COJINETE
27	897020M1	**9**	ARRUELA	WASHER	ARANDELA
28	897025M1	**162**	ROLETE	ROLLER	RODILLO
29	184750M2	**6**	ARRUELA	WASHER	ARANDELA
30	897711M1	**3**	ENGRENAGEM	GEAR	ENGRANAJE
31	897019M1	**3**	EIXO	SHAFT	ARBOL
32	362463X1	**4**	PARAFUSO	BOLT	PERNO
33	353432X1	**4**	ARRUELA	WASHER	ARANDELA
34	1671558M1	**1**	COROA	SPROCKET	RUEDA DE CADENA
35	180409M1	**2**	PINO	PIN	PASADOR
36	1860307M1	**1**	ANEL	RING	ARO
37	1860306M3	**1**	ANEL	RING	ARO
38	184012M4	**1**	PLACA	PLATE	PLATO
39	897367M1	**2**	ARRUELA	WASHER	ARANDELA
40	1872507M1	**1**	PORTA ENGRENAGEM	CARRIER	PORTADOR
41	180408M2	**1**	PLACA	PLATE	PLATO
42	184011M1	**1**	CALÇO	SHIM	CALCE
43	052428R1	**1**	ESFERA	BALL	BOLA
44	907130M1	**1**	MOLA	SPRING	RESORTE
45	052425R1	**1**	GARFO	FORK	HORQUILLA
46	052427R1	**1**	EIXO	SHAFT	ARBOL
47	184770M3	**1**	LUVA	SLEEVE	MANCHA
48	180765M1	**2**	ARAME	WIRE	HILO
49	907962M91	**1**	EIXO	SHAFT	ARBOL
50	881144M1	**2**	PARAFUSO	BOLT	PERNO

Kit Da Tdp 540/1000 Rpm
Tdp Kit 540/1000 Rpm
Tdp Kit 540/1000 Rpm

140-45

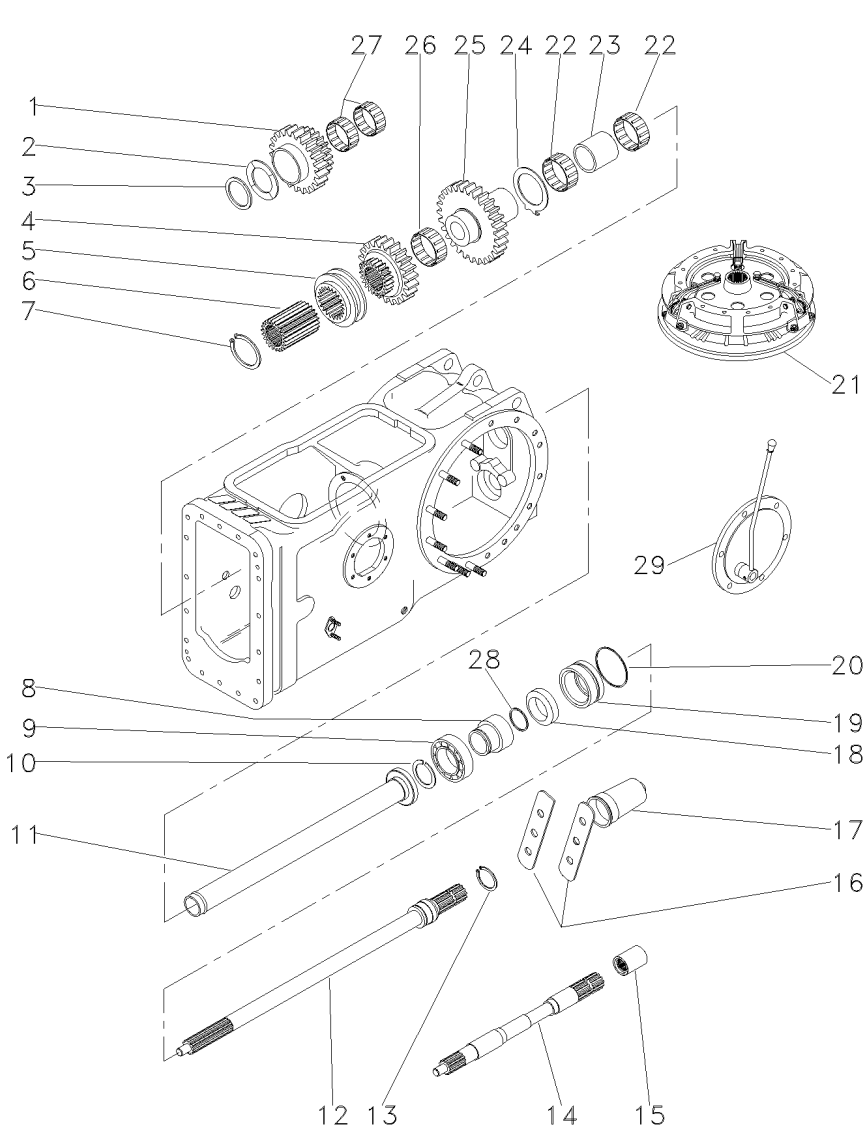

1	1679310M1		**1**	ENGRENAGEM	GEAR	ENGRANAJE
2	532882M1		**1**	ARRUELA	WASHER	ARANDELA
3	339470X1		**1**	ANEL	RING	ARO
4	1660713M1		**1**	ENGRENAGEM	GEAR	ENGRANAJE
5	532889M1		**1**	COLAR	COLLAR	COLLAR
6	532891M1		**1**	CUBO	HUB	CUBO
7	352699X1		**1**	ANEL TRAVA	CIRCLIP	CIRCULITO
8	6216126M1		**1**	LUVA	SLEEVE	MANCHA
9	391162X1		**1**	ROLAMENTO	BEARING	COJINETE
10	831581M2		**1**	ANEL TRAVA	CIRCLIP	CIRCULITO
11	532877M92		**1**	TUBO	PIPE	CANO
12	3599000M1		**1**	EIXO	SHAFT	ARBOL
13	1662726M2		**1**	ANEL	RING	ARO
14	028362N1		**1**	CJ. EIXO	KIT, AXLE	JUEGO DE EJE
15	1868538M4		**1**	LUVA	SLEEVE	MANCHA
16	3149348M1		**2**	CHAPA	PLATE	CHAPA
17	035678T1		**1**	TAMPA	COVER	CUBIERTA
18	3611135M1		**1**	RETENTOR	SEAL	RETEN
19	3611134M93		**1**	LUVA	SLEEVE	MANCHA
20	1004633M1		**1**	ANEL "O"	O RING	JUNTA TORICA
21		1868003M91	**1**	EMBREAGEM	CLUTCH	EMBRAGUE
22	831220M1	022199T1	**2**	ROLAMENTO	BEARING	COJINETE
23	532876M2		**1**	ESPAÇADOR	SPACER	PIEZA DISTANCIA
24	1663312M2		**1**	ARRUELA	WASHER	ARANDELA
25	1679306M1		**1**	ENGRENAGEM	GEAR	ENGRANAJE
26	842921M1		**1**	ROLAMENTO	BEARING	COJINETE
27	842922M1		**2**	ROLAMENTO	BEARING	COJINETE
28	3008359X1		**1**	ANEL "O"	O RING	JUNTA TORICA
29		022346N1	**1**	CJ. TAMPA	KIT, CAP	JUEGO DE TAPON

Kit Da Tdp **540 Rpm**
Tdp Kit **540 Rpm**
Tdp Kit **540 Rpm**

140-50

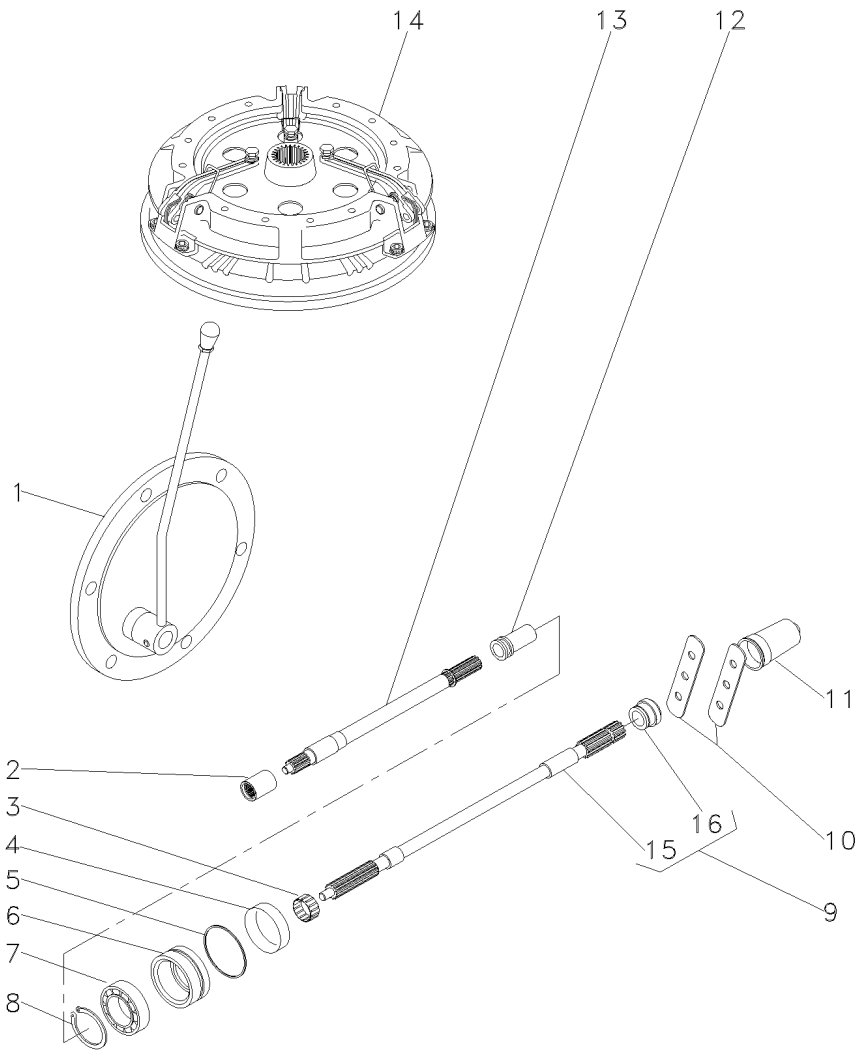

1		3145778M91	**1** CJ. TAMPA	KIT, CAP	JUEGO DE TAPON
2	1868538M4		**1** LUVA	SLEEVE	MANCHA
3	195453M1		**1** ROLAMENTO AGULHA	BEARING NEEDLE	COJINETA AGUJAS
4	3611135M1		**1** RETENTOR	SEAL	RETEN
5	1004633M1		**1** ANEL "O"	O RING	JUNTA TORICA
6	3611134M93		**1** LUVA	SLEEVE	MANCHA
7	391162X1		**1** ROLAMENTO	BEARING	COJINETE
8	831581M2		**1** ANEL TRAVA	CIRCLIP	CIRCULITO
9	3599003M92		**1** EIXO	SHAFT	ARBOL
10	3149348M1		**2** CHAPA	PLATE	CHAPA
11	035678T1		**1** TAMPA	COVER	CUBIERTA
12	532898M1		**1** LUVA	SLEEVE	MANCHA
13	028362N1		**1** CJ. EIXO	KIT, AXLE	JUEGO DE EJE
14		1868003M91	**1** EMBREAGEM	CLUTCH	EMBRAGUE
15		9 3599003M92	**1** EIXO	SHAFT	ARBOL
16	072295P1	9	**1** COLAR	COLLAR	COLLAR

Kit Sistema Hidráulico Do Levante
Kit Lift Hydraulic System
Kit Sistema De Levante Hidraulico

140-55

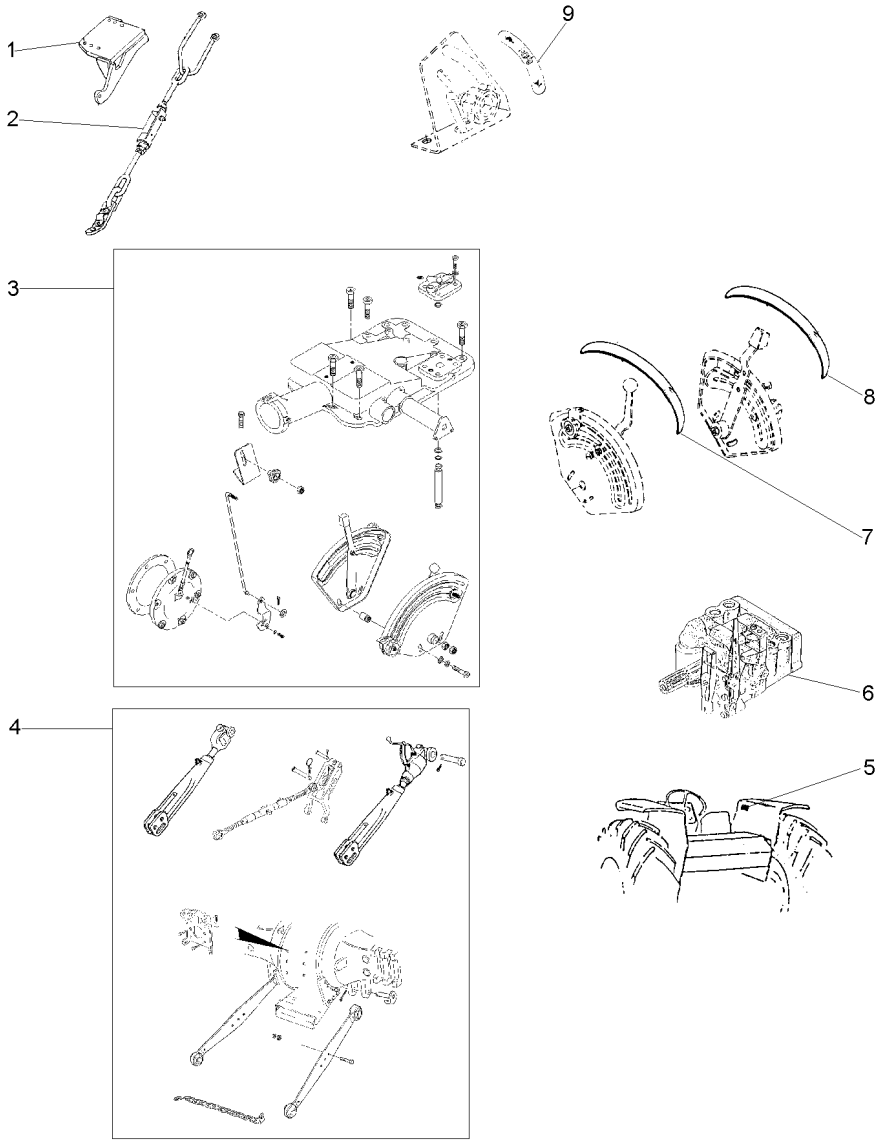

1	037591S1	▶	**1**	SUPORTE	BRACKET	SOPORTE
1	037592S1	◀	**1**	SUPORTE	BRACKET	SOPORTE
2	3146035M91	▶	**1**	ESTABILIZADOR	STABILISER	ESTABILIZADOR
2	3146036M91	◀	**1**	ESTABILIZADOR	STABILISER	ESTABILIZADOR
3	026943N1		**1**	LEVANTE	LIFT	LEVANTE
4	3147373M91		**1**	BRAÇO	ARM	BRAZO
5	3148171M1		**1**	DECAL	DECAL	CALCOMANIA
6		T0289002	**1**	BOMBA	PUMP	BOMBA
7	022651P3		**1**	DECAL	DECAL	CALCOMANIA
8	022656P2		**1**	DECAL	DECAL	CALCOMANIA
9	3148214M1		**1**	EMBLEMA	EMBLEM	EMBLEMA

Tomada De Óleo Carreta
Kit Oil Pipe
Toma De Aceite

140-60

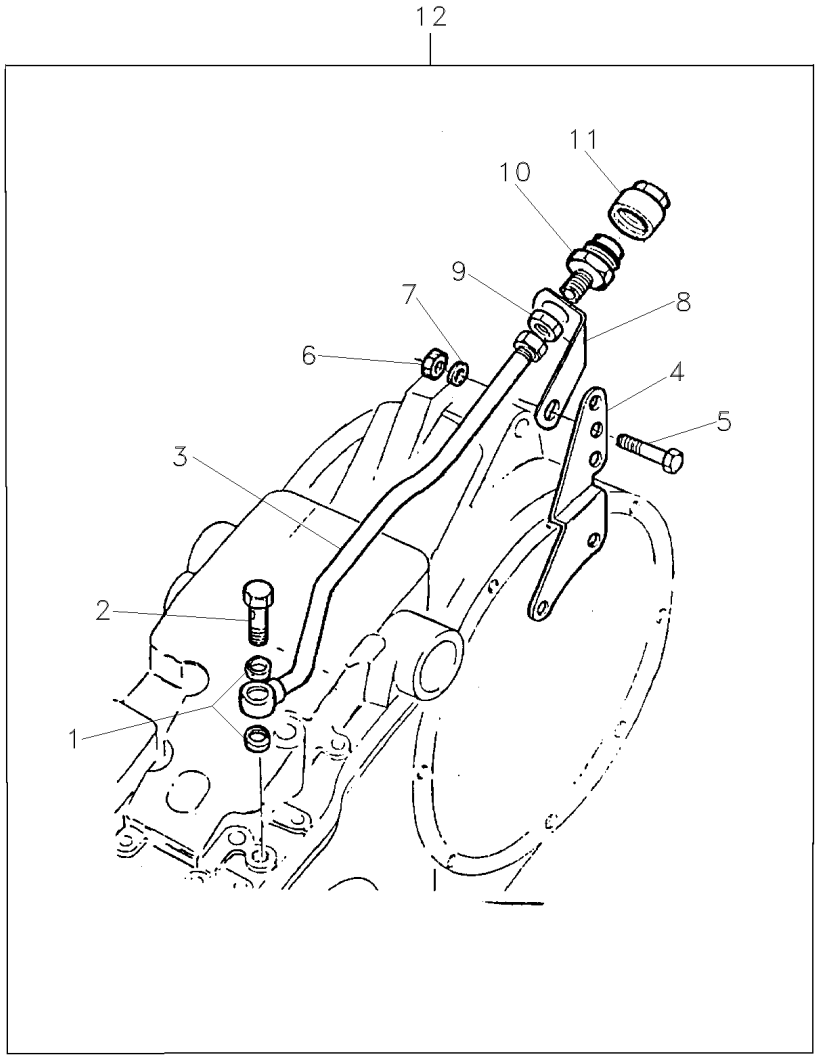

1	826238M1	12	**2**	ARRUELA	WASHER	ARANDELA
2	812561M1	12	**1**	PARAFUSO	BOLT	PERNO
3	872190M92	12	**1**	TUBO	PIPE	CANO
4	888722M1	12	**1**	SUPORTE	BRACKET	SOPORTE
5	353560X1	12 7/16x20x1.1/8	**1**	PARAFUSO	BOLT	PERNO
6	376760X1	12	**1**	PORCA	NUT	TUERCA
7	353757X1	12	**1**	ARRUELA	WASHER	ARANDELA
8	1861989M1	12	**1**	SUPORTE	BRACKET	SOPORTE
9	812560M1	12	**1**	PORCA	NUT	TUERCA
10	646670M91	12	**1**	CONEXÃO	CONNECTION	CONEXION
11	646669M1	12	**1**	TERMINAL	END	EXTREMO
12		➡ 1861988M92	**1**	TOMADA	INTAKE	ENTRADA

Aquecedor De Partida
Starting Heater
Calentador De Partida

140-85

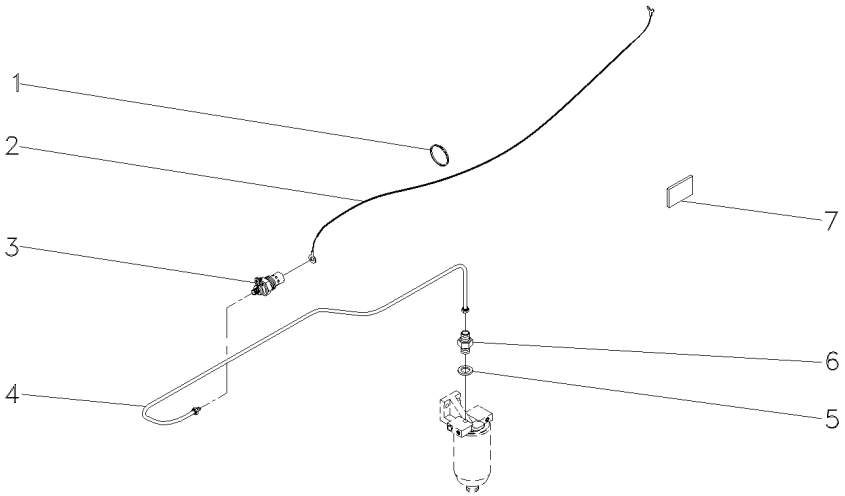

1	3225356M1	**7**	BRAÇADEIRA	CLAMP	ABRAZADERA
2	052110P1	**1**	CHICOTE	HARNESS	MAZO CABLES
3	2802106M1	**1**	VELA AQUECEDORA	INTAKE HEATER	CALENTADOR ADM
4	3587619M91	**1**	CJ. TUBO	TUBE ASSY	CONJ.DE TUBO
5	3147545M1	**1**	ARRUELA	WASHER	ARANDELA
6	1447011M91	**1**	VÁLVULA	VALVE	VALVULA
7	3149938M1	**1**	DECAL	DECAL	CALCOMANIA

Kit De Ferramentas
Tools
Herramientas

140-100

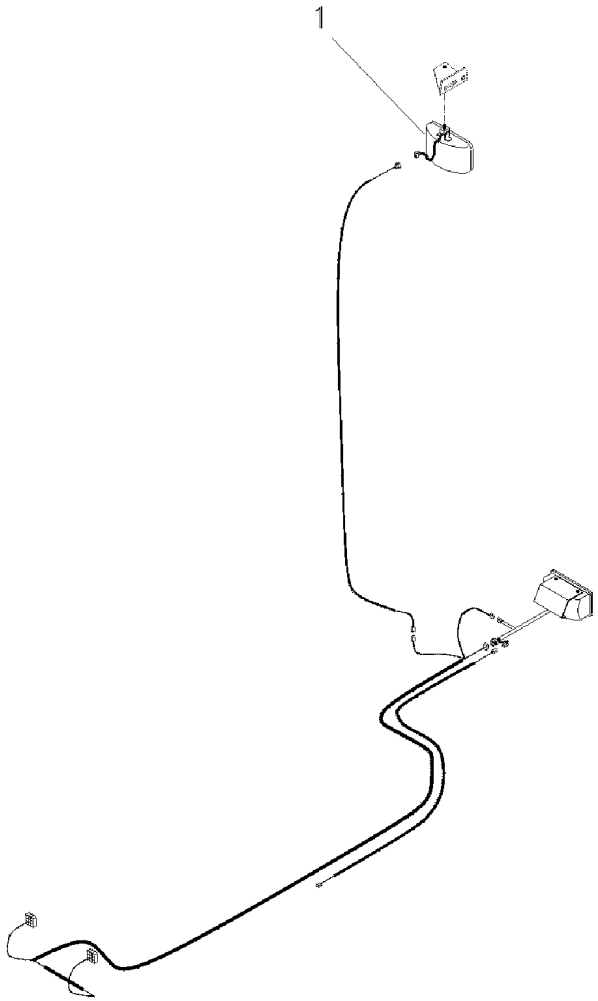

1	024393T1	**1** FAROL	LIGHT	ALUMBRADO

Chaves De Roda
Spanner
Llave Rueda

140-115

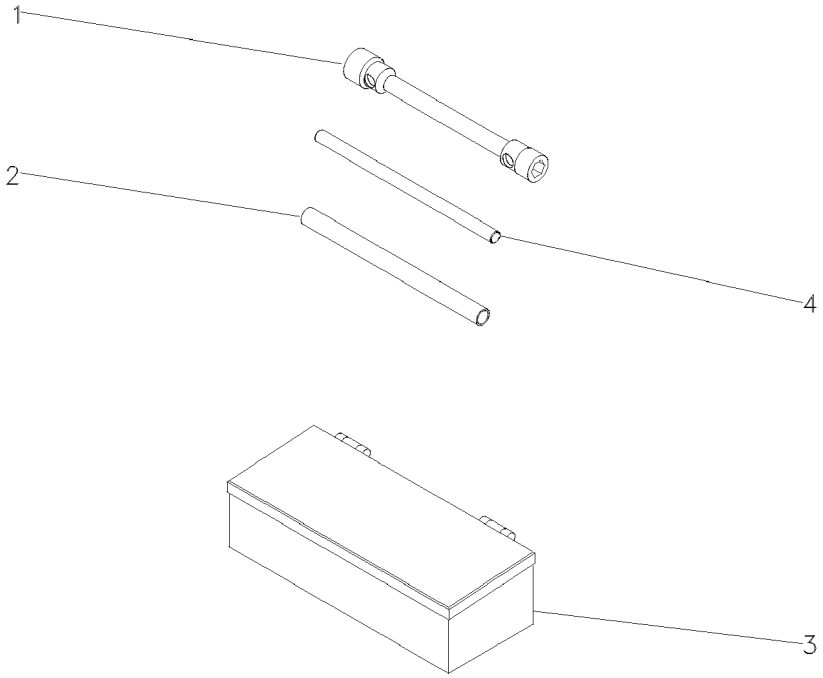

1	876500M1	**1**	CHAVE DE BOCA	SPANNER	LLAVE DE RUEDA
2	3149803M1	**1**	TUBO	PIPE	CANO
3	070798T1	**1**	CAIXA	BOX	CAJA
4	3149804M1	**1**	BARRA	BAR	BARRA

Caixa De Ferramentas
Tools Box
Caja De Herramientas

140-120

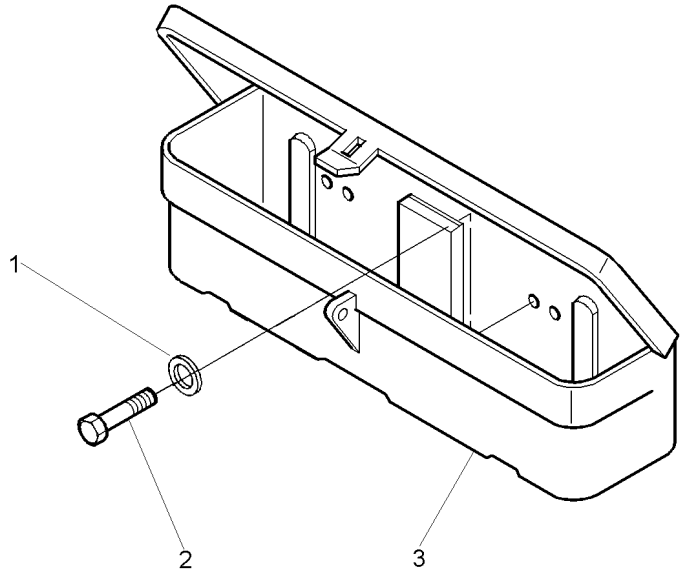

1	353753X1	**2**	ARRUELA	WASHER	ARANDELA
2	3019942X1	**2**	PARAFUSO	BOLT	PERNO
3	1696186M93	**1**	CAIXA	BOX	CAJA

Triângulo De Advertência
Warning Triangle
Triángulo De Advertencia

140-125

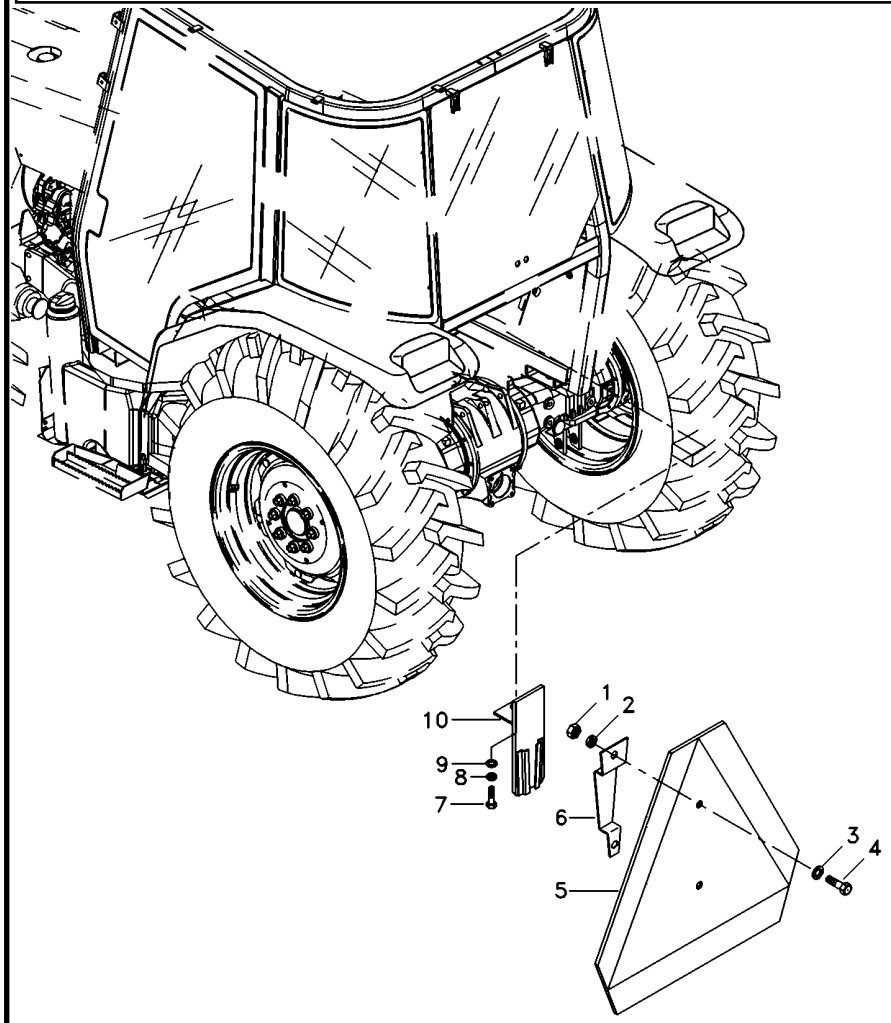

1	354120X1	**2** PORCA	NUT	TUERCA
2	353445X1	**2** ARRUELA	WASHER	ARANDELA
3	353753X1	**2** ARRUELA	WASHER	ARANDELA
4	355125X1	**2** PARAFUSO	BOLT	PERNO
5	057778P1	**1** TRIÂNGULO	TRIANGLE	TRIANGULO
6	059290P1	**1** SUPORTE	BRACKET	SOPORTE
7	339123X1	**1** PARAFUSO	BOLT	PERNO
8	339374X1	**1** ARRUELA	WASHER	ARANDELA
9	339024X1	**1** ARRUELA	WASHER	ARANDELA
10	059285S1	**1** SUPORTE	BRACKET	SOPORTE

Triângulo De Advertência
Warning Triangle
Triángulo De Advertencia

140-130

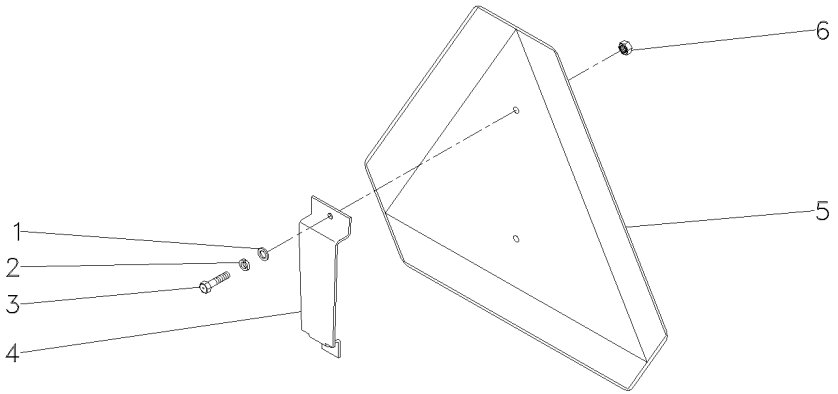

1	353753X1	**2**	ARRUELA	WASHER	ARANDELA
2	353445X1	**2**	ARRUELA	WASHER	ARANDELA
3	355125X1	**2**	PARAFUSO	BOLT	PERNO
4	062989P1	**1**	SUPORTE	BRACKET	SOPORTE
5	057778P1	**1**	TRIÂNGULO	TRIANGLE	TRIANGULO
6	354120X1	**2**	PORCA	NUT	TUERCA

Triângulo De Advertência
Warning Triangle
Triángulo De Advertencia

140-135

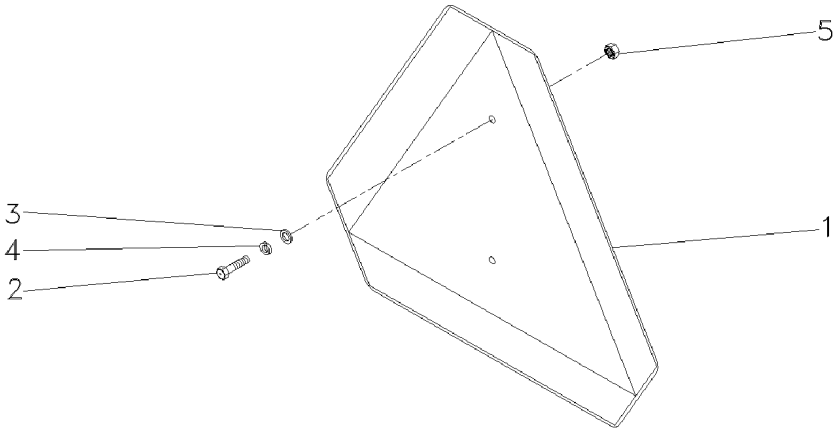

1	057778P1	**1**	TRIÂNGULO	TRIANGLE	TRIANGULO
2	355125X1	**2**	PARAFUSO	BOLT	PERNO
3	353753X1	**2**	ARRUELA	WASHER	ARANDELA
4	353445X1	**2**	ARRUELA	WASHER	ARANDELA
5	354120X1	**2**	PORCA	NUT	TUERCA

Caixa De Ferramentas
Tools Box
Caja De Herramientas

140-140

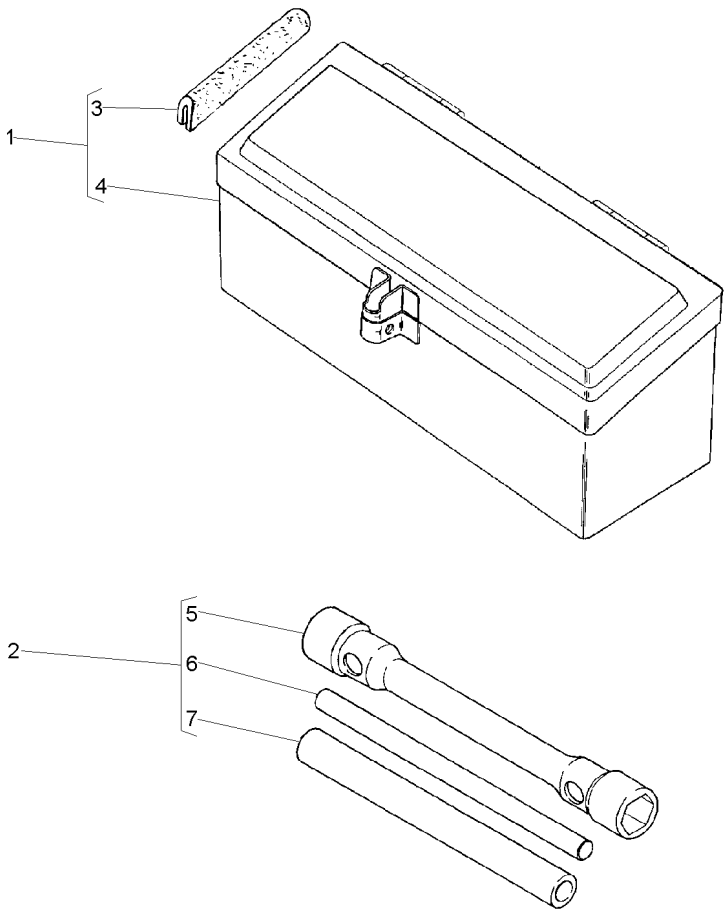

1	027964N1		**1**	CX. FERRAMENTAS	TOOL BOX	CAJA HERRAMIENTA
2	3149635M93		**1**	CHAVE DE RODA	WHEEL KEY	LLAVE DE RUEDA
3	027998P1	1	**2**	GUARNIÇÃO	FOAM	ESPUMA
4	3587610M91	1	**1**	CAIXA	BOX	CAJA
5	3149636M2	2	**1**	CHAVE DE RODA	WHEEL KEY	LLAVE DE RUEDA
6	3149804M1	2	**1**	BARRA	BAR	BARRA
7	3149803M1	2	**1**	TUBO	PIPE	CANO

Caixa De Ferramentas
Tools Box
Caja De Herramientas

140-145

Estreito
Narrow
Estrecho

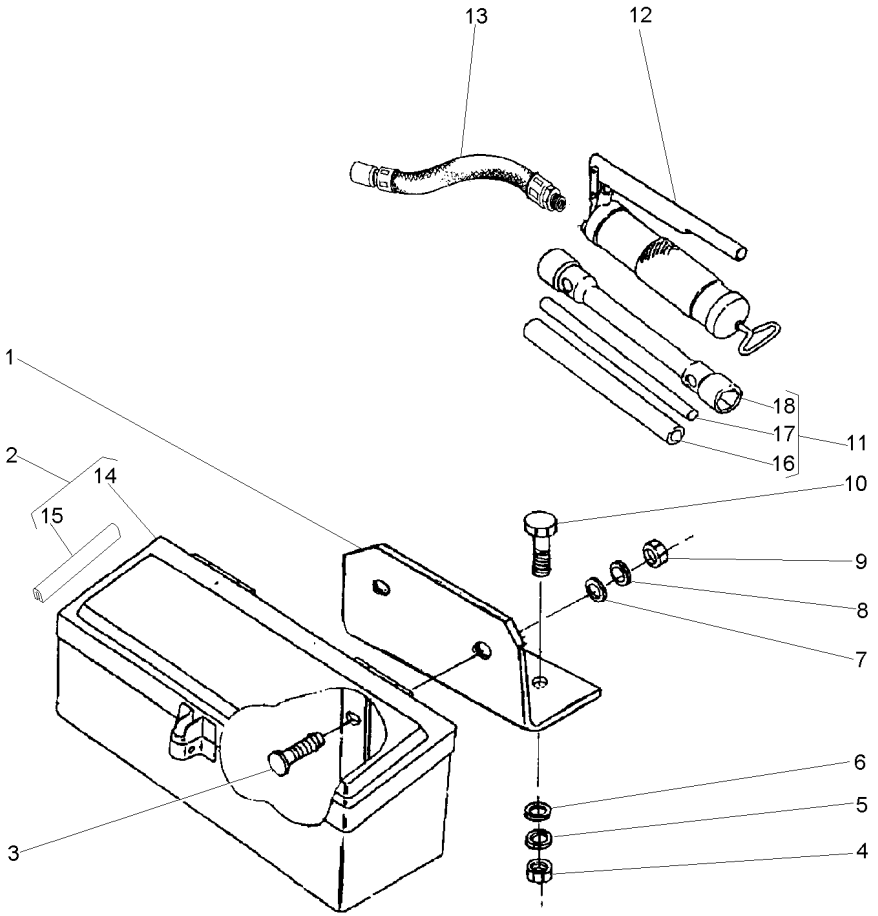

1	036983P1		**1**	SUPORTE	BRACKET	SOPORTE
2	027964N1		**1**	CX. FERRAMENTAS	TOOL BOX	CAJA HERRAMIENTA
3	353810X1	3/8x24x1.1/4	**2**	PARAFUSO	BOLT	PERNO
4	355566X1	3/8x16	**2**	PORCA	NUT	TUERCA
5	353434X1		**2**	ARRUELA	WASHER	ARANDELA
6	353756X1		**2**	ARRUELA	WASHER	ARANDELA
7	391388X1		**2**	ARRUELA	WASHER	ARANDELA
8	353434X1		**2**	ARRUELA	WASHER	ARANDELA
9	339402X1	M10x1,50	**2**	PORCA	NUT	TUERCA
10	353691X1	3/8x16x1"	**2**	PARAFUSO	BOLT	PERNO
11	3149635M93		**1**	CHAVE DE RODA	WHEEL KEY	LLAVE DE RUEDA
12	036335T1		**1**	ENGRAXADEIRA	SHOES	ZAPATAS
13	036336T1		**1**	MANGUEIRA	HOSE	FLEXIBLE
14	3587610M91	2	**1**	CAIXA	BOX	CAJA
15	027988P1	2	**2**	GUARNIÇÃO	FOAM	ESPUMA
16	3149803M1	11	**1**	TUBO	PIPE	CANO
17	3149804M1	11	**1**	BARRA	BAR	BARRA
18	3149636M2	11	**1**	CHAVE DE RODA	WHEEL KEY	LLAVE DE RUEDA

Kit De Ferramentas
Tools
Herramientas

140-150

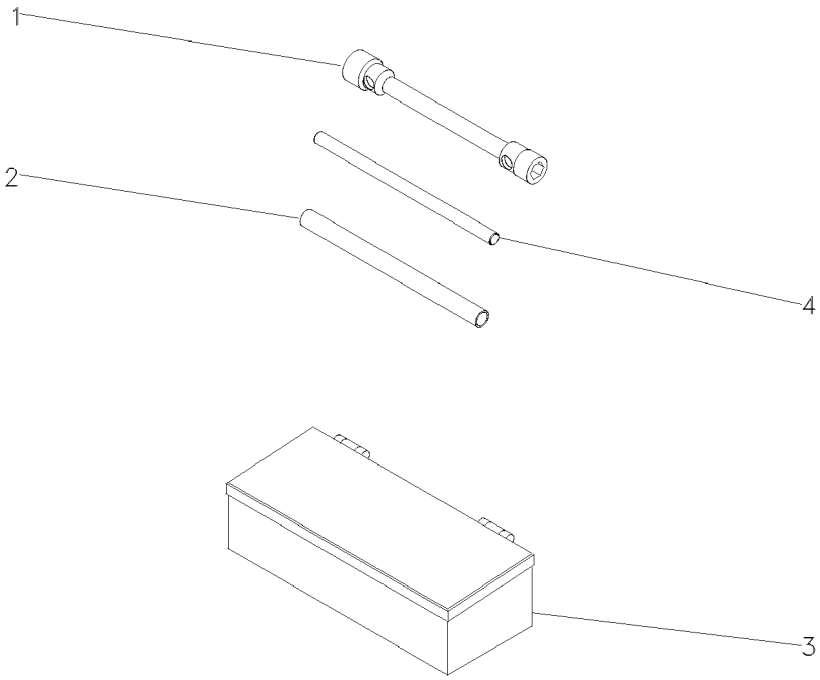

1	876500M1	**1**	CHAVE DE BOCA	SPANNER	LLAVE DE RUEDA
2	3149803M1	**1**	TUBO	PIPE	CANO
3	070798T1	**1**	CAIXA	BOX	CAJA
4	3149804M1	**1**	BARRA	BAR	BARRA

Caixa De Ferramentas
Tools Box
Caja De Herramientas

140-155

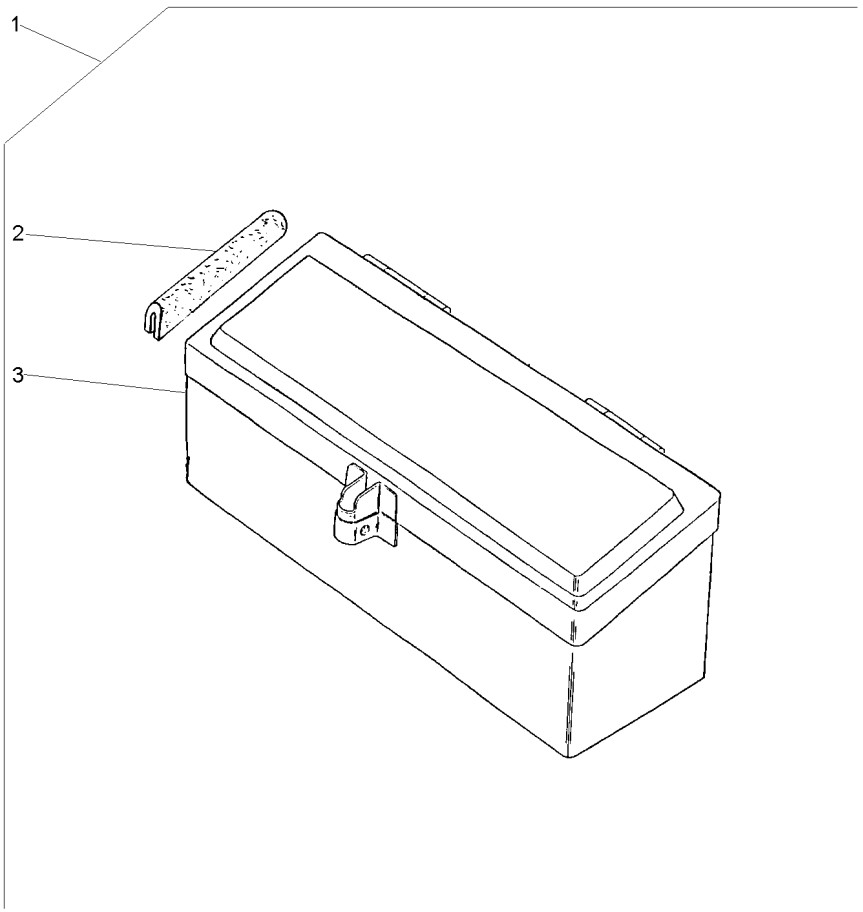

1		027964N1	**1**	CJ. CAIXA	KIT, BOX	JUEGO DE CAJA
2	027998P1	1	**2**	GUARNIÇÃO	FOAM	ESPUMA
3	3587610M91	1	**1**	CAIXA	BOX	CAJA

Caixa De Ferramentas
Tools Box
Caja De Herramientas

140-160

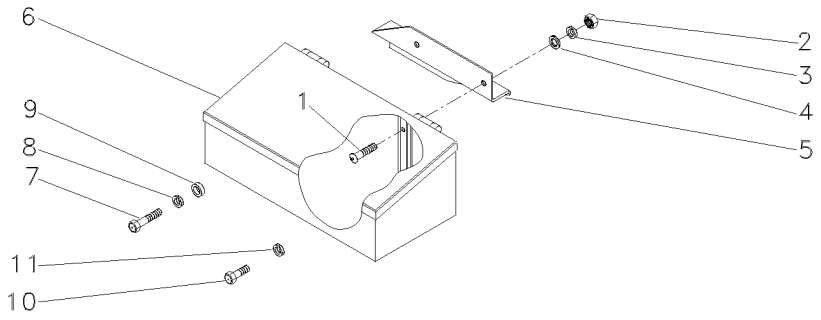

1	390809X1	**2** PARAFUSO	BOLT	PERNO
2	339402X1	**2** PORCA	NUT	TUERCA
3	339376X1	**2** ARRUELA	WASHER	ARANDELA
4	390734X1	**2** ARRUELA	WASHER	ARANDELA
5	059566P1	**1** SUPORTE	SUPPORT	DISPOS.DE SOSTEN
6	027964N1	**1** CX. FERRAMENTAS	TOOL BOX	CAJA HERRAMIENTA
7	3145222M1	**1** PARAFUSO	BOLT	PERNO
8	390346X1	**1** ARRUELA	WASHER	ARANDELA
9	037716P1	**1** ESPAÇADOR	SPACER	PIEZA DISTANCIA
10	354441X1	**1** PARAFUSO	BOLT	PERNO
11	390346X1	**1** ARRUELA	WASHER	ARANDELA

Kit De Ferramentas
Tools
Herramientas

140-165

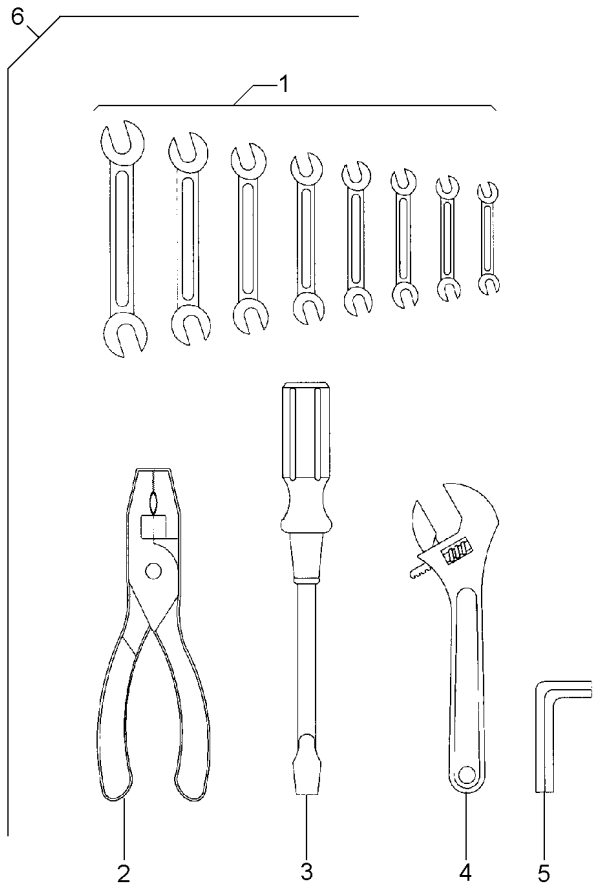

1	3145880M1	6	**1**	CHAVE DE BOCA	SPANNER	LLAVE DE RUEDA
1	3145881M1	6	**1**	CHAVE DE BOCA	SPANNER	LLAVE DE RUEDA
1	3145882M1	6	**1**	CHAVE DE BOCA	SPANNER	LLAVE DE RUEDA
1	3145883M1	6	**1**	CHAVE DE BOCA	SPANNER	LLAVE DE RUEDA
1	3145884M1	6	**1**	CHAVE DE BOCA	SPANNER	LLAVE DE RUEDA
1	3145885M1	6	**1**	CHAVE DE BOCA	SPANNER	LLAVE DE RUEDA
1	3145886M1	6	**1**	CHAVE DE BOCA	SPANNER	LLAVE DE RUEDA
1	3145887M1	6	**1**	CHAVE DE BOCA	SPANNER	LLAVE DE RUEDA
2	3145888M1	6	**1**	ALICATE	PLIERS	PINZAS
3	3145890M1	6	**1**	CHAVE DE FENDA	SCREWDRIVER	DESTORNILLADOR
4	3145889M1	6	**1**	CHAVE DE BOCA	SPANNER	LLAVE DE RUEDA
5	1437379M1	6	**1**	CHAVE ALLEN	ALLEN KEY	LLAVE ALLEN
6		3145959M91	**1**	KIT FERRAMENTAS	KIT, TOOL	JGO.HERRAMIENTAS

Engraxadeira
Greaser
Engrasadera

140-170

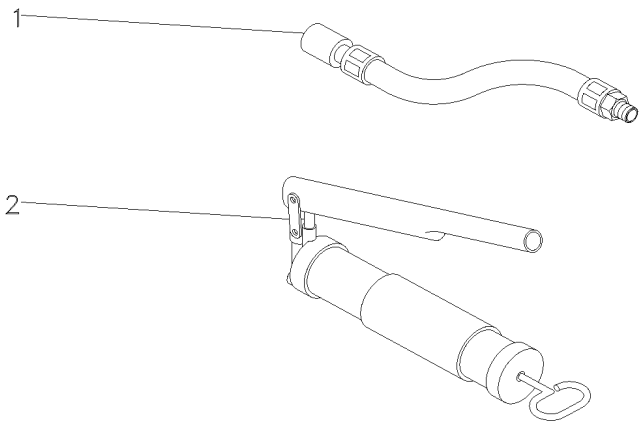

1	036336T1	**1**	MANGUEIRA	HOSE	FLEXIBLE
2	036335T1	**1**	ENGRAXADEIRA	SHOES	ZAPATAS

Protetor Auricular
Protector
Protetor

140-175

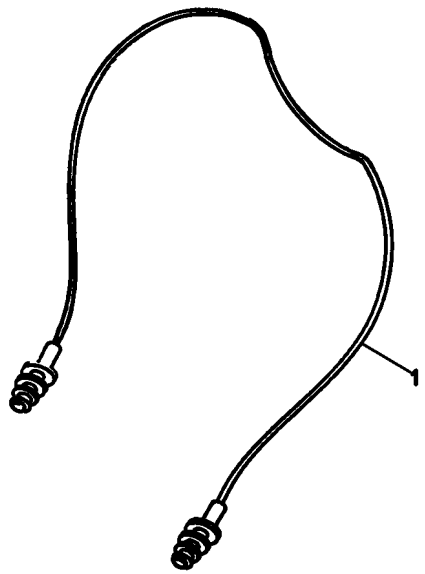

1	T0289054	**1** PROTETOR	PROTECTOR	PROTECTOR

Kit Creeper Epicíclico Leve Com Controle Remoto — **Advanced 2 Rm Sem Espaçador**
Kit Creeper Epicyclic Light With Remot Control — **Advanced 2 Wd Without Spacer**
Kit Creeper Epicicloidal Leve Con Control Remoto — **Advanced 2 Rm Sin Espaciador**

140-180

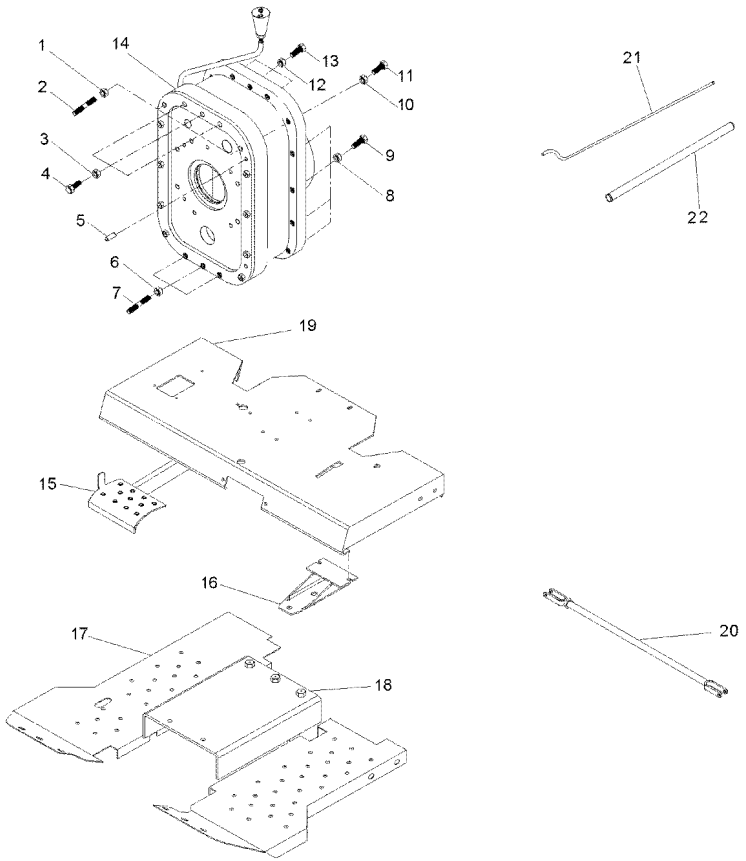

1	069676X1		**2**	PORCA	NUT	TUERCA
2	3589429M1		**2**	PRISIONEIRO	STUD	ESPARRAGO
3	069676X1		**3**	PORCA	NUT	TUERCA
4	3408222M1		**3**	PARAFUSO	BOLT	PERNO
5	191314M1		**2**	PINO	PIN	PASADOR
6	069676X1		**3**	PORCA	NUT	TUERCA
7	3589429M1		**3**	PRISIONEIRO	STUD	ESPARRAGO
8	069676X1		**18**	PORCA	NUT	TUERCA
9	377561X1		**18**	PARAFUSO	BOLT	PERNO
10	069676X1		**2**	PORCA	NUT	TUERCA
11	3589428M1		**2**	PRISIONEIRO	STUD	ESPARRAGO
12	069676X1		**3**	PORCA	NUT	TUERCA
13	377563X1		**3**	PARAFUSO	BOLT	PERNO
14	055830N1		**1**	CJ. REDUTOR	KIT, CARRIER	JUEGO PORTADOR
15	062924S1		**1**	PEDAL	PEDAL	PEDAL
16	062957S1		**1**	SUPORTE	BRACKET	SOPORTE
17	052348S1	◀	**1**	SOLEIRA	FOOT REST	REPOSAPIES
17	033591S1	▶	**1**	SOLEIRA	FOOT REST	REPOSAPIES
18	057785P1		**1**	SOLEIRA	FOOT REST	REPOSAPIES
19	069223S1		**1**	PLATAFORMA	TABLE	MESA
20	3146699M91	[A]	**2**	CJ. TIRANTE	KIT, ROD	JUEGO DE BIELAS
21	058976P1		**1**	TUBO	TUBE	TUBO
22	063323P1		**1**	TUBO	PIPE,OIL	MANGUITO ACEITE

[A] FREIO
BRAKE
FRENO

Kit Creeper Epicíclico Leve Com Controle Remoto
Kit Creeper Epicyclic Light With Remot Control
Kit Creeper Epicicloidal Leve Con Control Remoto

Advanced 4 Rm Sem Espaçador
Advanced 4 Wd Without Spacer
Advanced 4 Rm Sin Espaciador

140-185

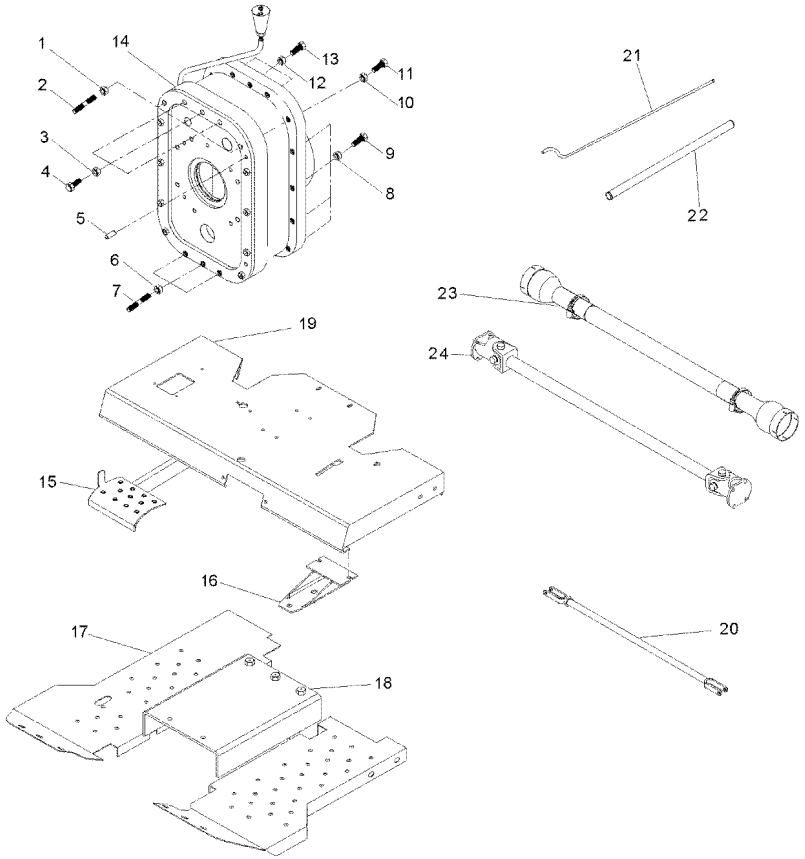

1	069676X1		**2**	PORCA	NUT	TUERCA
2	3589429M1		**2**	PRISIONEIRO	STUD	ESPARRAGO
3	069676X1		**3**	PORCA	NUT	TUERCA
4	3408222M1		**3**	PARAFUSO	BOLT	PERNO
5	191314M1		**2**	PINO	PIN	PASADOR
6	069676X1		**3**	PORCA	NUT	TUERCA
7	3589429M1		**3**	PRISIONEIRO	STUD	ESPARRAGO
8	069676X1		**18**	PORCA	NUT	TUERCA
9	377561X1		**18**	PARAFUSO	BOLT	PERNO
10	069676X1		**2**	PORCA	NUT	TUERCA
11	3589428M1		**2**	PRISIONEIRO	STUD	ESPARRAGO
12	069676X1		**3**	PORCA	NUT	TUERCA
13	377563X1		**3**	PARAFUSO	BOLT	PERNO
14	055830N1		**1**	CJ. REDUTOR	KIT, CARRIER	JUEGO PORTADOR
15	062924S1		**1**	PEDAL	PEDAL	PEDAL
16	062957S1		**1**	SUPORTE	BRACKET	SOPORTE
17	052348S1	◀	**1**	SOLEIRA	FOOT REST	REPOSAPIES
17	033591S1	▶	**1**	SOLEIRA	FOOT REST	REPOSAPIES
18	057785P1		**1**	SOLEIRA	FOOT REST	REPOSAPIES
19	069223S1		**1**	PLATAFORMA	TABLE	MESA
20	054364N1	[A]	**2**	CJ. TIRANTE	KIT, ROD	JUEGO DE BIELAS
21	058976P1		**1**	TUBO	TUBE	TUBO
22	063323P1		**1**	TUBO	PIPE,OIL	MANGUITO ACEITE
23	054361P1		**1**	PROTEÇÃO	GUARD	DEFENSA
24	057380T1		**1**	CJ. EIXO	KIT, AXLE	JUEGO DE EJE

[A] FREIO
BRAKE
FRENO

Kit Creeper Epicíclico Leve Sem Controle Remoto
Kit Creeper Epicyclic Light Without Remot Control
Kit Creeper Epicicloidal Leve Sin Control Remoto

Advanced 2 Rm Sem Espaçador
Advanced 2 Wd Without Spacer
Advanced 2 Rm Sin Espaciador

140-190

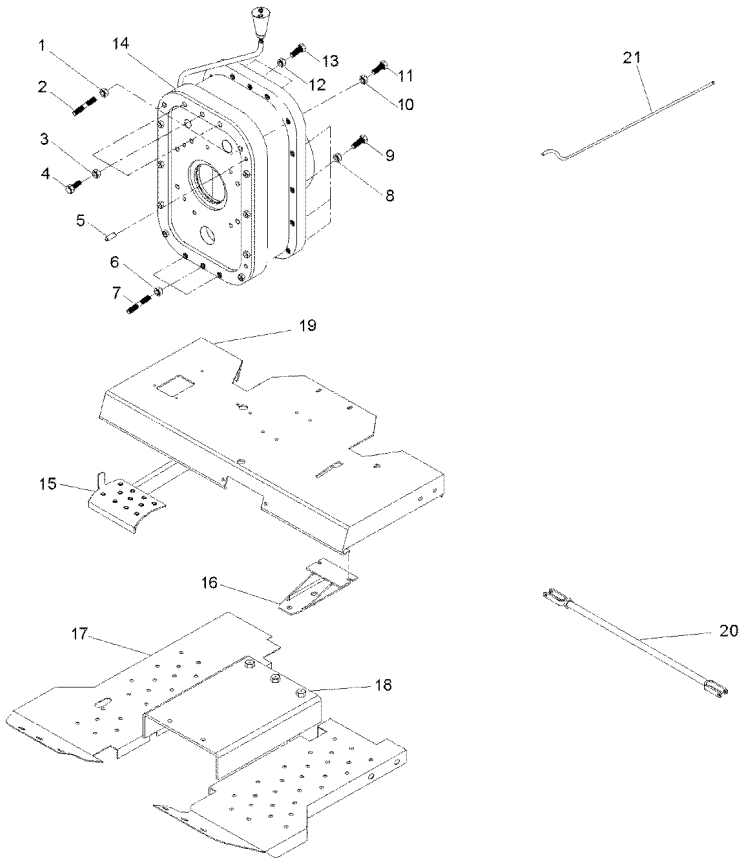

1	069676X1		**2**	PORCA	NUT	TUERCA
2	3589429M1		**2**	PRISIONEIRO	STUD	ESPARRAGO
3	069676X1		**3**	PORCA	NUT	TUERCA
4	3408222M1		**3**	PARAFUSO	BOLT	PERNO
5	191314M1		**2**	PINO	PIN	PASADOR
6	069676X1		**3**	PORCA	NUT	TUERCA
7	3589429M1		**3**	PRISIONEIRO	STUD	ESPARRAGO
8	069676X1		**18**	PORCA	NUT	TUERCA
9	377561X1		**18**	PARAFUSO	BOLT	PERNO
10	069676X1		**2**	PORCA	NUT	TUERCA
11	3589428M1		**2**	PRISIONEIRO	STUD	ESPARRAGO
12	069676X1		**3**	PORCA	NUT	TUERCA
13	377563X1		**3**	PARAFUSO	BOLT	PERNO
14	055830N1		**1**	CJ. REDUTOR	KIT, CARRIER	JUEGO PORTADOR
15	062924S1		**1**	PEDAL	PEDAL	PEDAL
16	062957S1		**1**	SUPORTE	BRACKET	SOPORTE
17	052348S1	◀	**1**	SOLEIRA	FOOT REST	REPOSAPIES
17	033591S1	▶	**1**	SOLEIRA	FOOT REST	REPOSAPIES
18	057785P1		**1**	SOLEIRA	FOOT REST	REPOSAPIES
19	069223S1		**1**	PLATAFORMA	TABLE	MESA
20	054364N1	[A]	**2**	CJ. TIRANTE	KIT, ROD	JUEGO DE BIELAS
21	063325P1		**1**	TUBO	PIPE	CANO
23	054361P1		**1**	PROTEÇÃO	GUARD	DEFENSA
24	057380T1		**1**	CJ. EIXO	KIT, AXLE	JUEGO DE EJE

[A] FREIO
BRAKE
FRENO

Kit Creeper Epicíclico Leve Sem Controle Remoto
Kit Creeper Epicyclic Light Without Remot Control
Kit Creeper Epicicloidal Leve Sin Control Remoto

Advanced 4 Rm Sem Espaçador
Advanced 4 Wd Without Spacer
Advanced 4 Rm Sin Espaciador

140-195

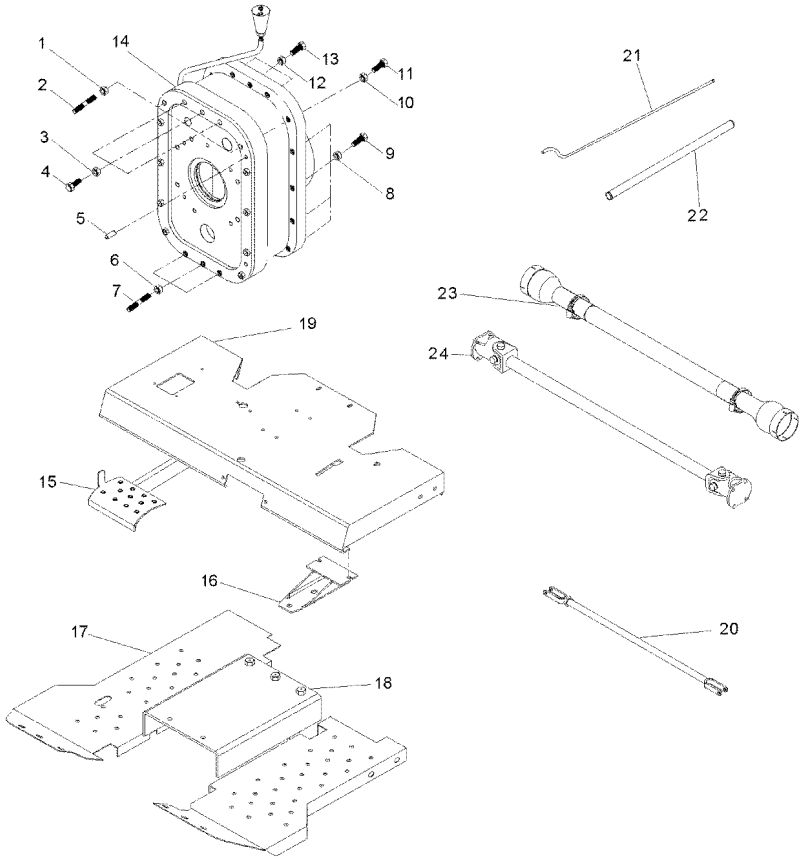

1	069676X1		**2**	PORCA	NUT	TUERCA
2	3589429M1		**2**	PRISIONEIRO	STUD	ESPARRAGO
3	069676X1		**3**	PORCA	NUT	TUERCA
4	3408222M1		**3**	PARAFUSO	BOLT	PERNO
5	191314M1		**2**	PINO	PIN	PASADOR
6	069676X1		**3**	PORCA	NUT	TUERCA
7	3589429M1		**3**	PRISIONEIRO	STUD	ESPARRAGO
8	069676X1		**18**	PORCA	NUT	TUERCA
9	377561X1		**18**	PARAFUSO	BOLT	PERNO
10	069676X1		**2**	PORCA	NUT	TUERCA
11	3589428M1		**2**	PRISIONEIRO	STUD	ESPARRAGO
12	069676X1		**3**	PORCA	NUT	TUERCA
13	377563X1		**3**	PARAFUSO	BOLT	PERNO
14	055830N1		**1**	CJ. REDUTOR	KIT, CARRIER	JUEGO PORTADOR
15	062924S1		**1**	PEDAL	PEDAL	PEDAL
16	062957S1		**1**	SUPORTE	BRACKET	SOPORTE
17	052348S1	◀	**1**	SOLEIRA	FOOT REST	REPOSAPIES
17	033591S1	▶	**1**	SOLEIRA	FOOT REST	REPOSAPIES
18	057785P1		**1**	SOLEIRA	FOOT REST	REPOSAPIES
19	069223S1		**1**	PLATAFORMA	TABLE	MESA
20	054364N1	[A]	**1**	CJ. TIRANTE	KIT, ROD	JUEGO DE BIELAS
21	063325P1		**1**	TUBO	PIPE	CANO
22	063323P1		**1**	TUBO	PIPE,OIL	MANGUITO ACEITE
23	054361P1		**1**	PROTEÇÃO	GUARD	DEFENSA
24	057380T1		**1**	CJ. EIXO	KIT, AXLE	JUEGO DE EJE

[A] FREIO
BRAKE
FRENO

Kit Creeper Epicíclico Leve Com Controle Remoto — **Não Advanced, 2rm E Sem Espaçador**
Kit Creeper Epicyclic Light With Remot Control — **Not Advanced, 2wd Without Spacer**
Kit Creeper Epicicloidal Leve Con Control Remoto — **No Advanced, 2rm Y Sin Espaciado**

140-200

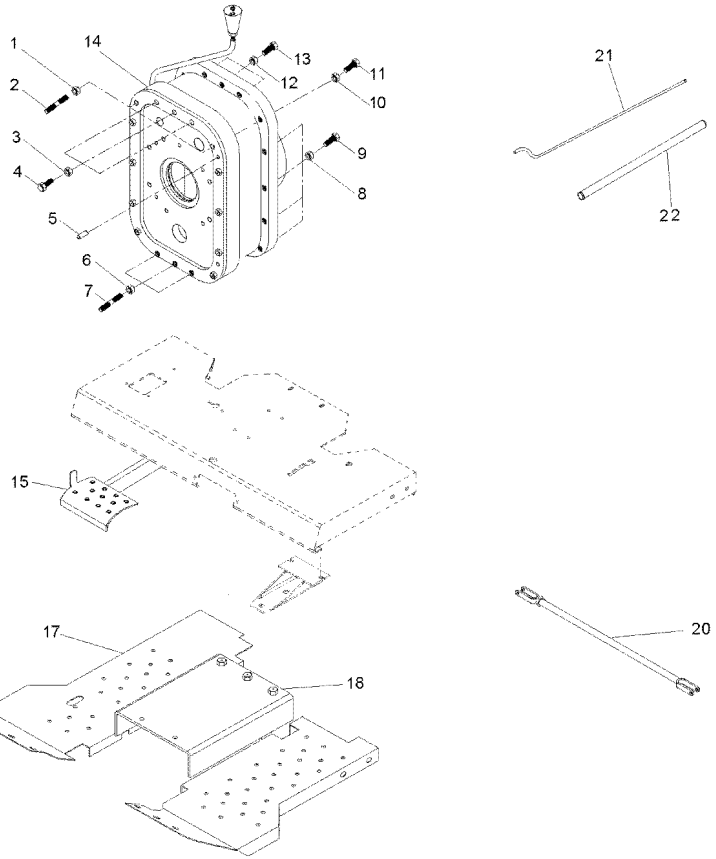

1	069676X1		**2**	PORCA	NUT	TUERCA
2	3589429M1		**2**	PRISIONEIRO	STUD	ESPARRAGO
3	069676X1		**3**	PORCA	NUT	TUERCA
4	3408222M1		**3**	PARAFUSO	BOLT	PERNO
5	191314M1		**2**	PINO	PIN	PASADOR
6	069676X1		**3**	PORCA	NUT	TUERCA
7	3589429M1		**3**	PRISIONEIRO	STUD	ESPARRAGO
8	069676X1		**18**	PORCA	NUT	TUERCA
9	377561X1		**18**	PARAFUSO	BOLT	PERNO
10	069676X1		**2**	PORCA	NUT	TUERCA
11	3589428M1		**2**	PRISIONEIRO	STUD	ESPARRAGO
12	069676X1		**3**	PORCA	NUT	TUERCA
13	377563X1		**3**	PARAFUSO	BOLT	PERNO
14	055830N1		**1**	CJ. REDUTOR	KIT, CARRIER	JUEGO PORTADOR
15	062924S1		**1**	PEDAL	PEDAL	PEDAL
17	052348S1	◀	**1**	SOLEIRA	FOOT REST	REPOSAPIES
17	033591S1	▶	**1**	SOLEIRA	FOOT REST	REPOSAPIES
18	057785P1		**1**	SOLEIRA	FOOT REST	REPOSAPIES
20	3146699M91	[A]	**2**	CJ. TIRANTE	KIT, ROD	JUEGO DE BIELAS
21	058976P1		**1**	TUBO	TUBE	TUBO
22	063323P1		**1**	TUBO	PIPE,OIL	MANGUITO ACEITE

[A] FREIO
BRAKE
FRENO

Kit Creeper Epicíclico Leve Com Controle Remoto — **Não Advanced, 4rm E Sem Espaçador**
Kit Creeper Epicyclic Light With Remot Control — **Not Advanced, 4wd Without Spacer**
Kit Creeper Epicicloidal Leve Con Control Remoto — **No Advanced, 4rm Y Sin Espaciado**

140-205

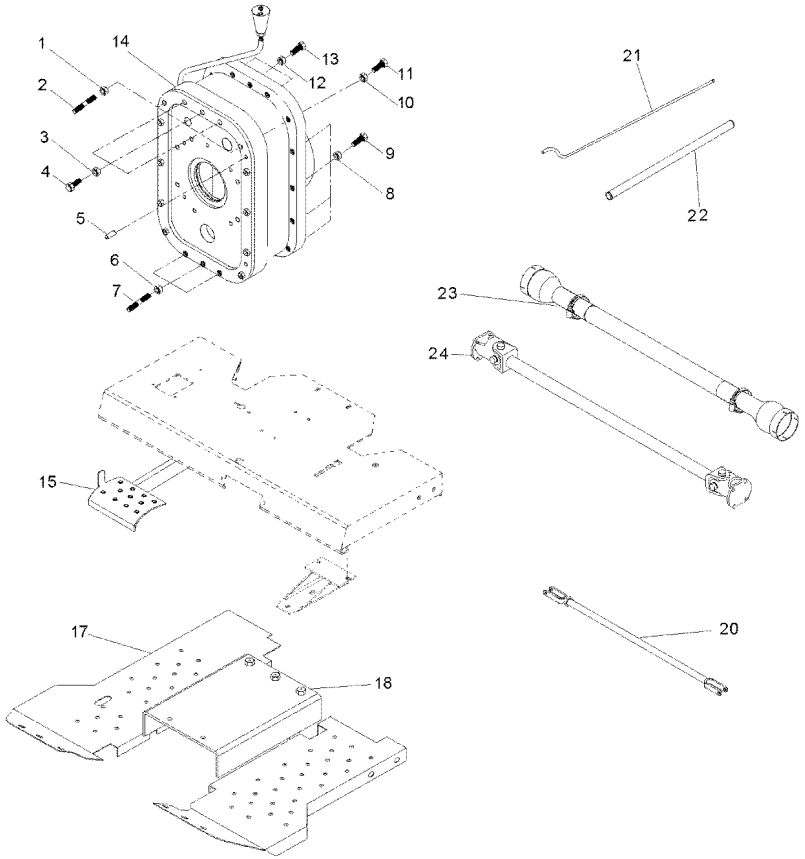

1	069676X1		**2**	PORCA	NUT	TUERCA
2	3589429M1		**2**	PRISIONEIRO	STUD	ESPARRAGO
3	069676X1		**3**	PORCA	NUT	TUERCA
4	3408222M1		**3**	PARAFUSO	BOLT	PERNO
5	191314M1		**2**	PINO	PIN	PASADOR
6	069676X1		**3**	PORCA	NUT	TUERCA
7	3589429M1		**3**	PRISIONEIRO	STUD	ESPARRAGO
8	069676X1		**18**	PORCA	NUT	TUERCA
9	377561X1		**18**	PARAFUSO	BOLT	PERNO
10	069676X1		**2**	PORCA	NUT	TUERCA
11	3589428M1		**2**	PRISIONEIRO	STUD	ESPARRAGO
12	069676X1		**3**	PORCA	NUT	TUERCA
13	377563X1		**3**	PARAFUSO	BOLT	PERNO
14	055830N1		**1**	CJ. REDUTOR	KIT, CARRIER	JUEGO PORTADOR
15	062924S1		**1**	PEDAL	PEDAL	PEDAL
17	052348S1	◀	**1**	SOLEIRA	FOOT REST	REPOSAPIES
17	033591S1	▶	**1**	SOLEIRA	FOOT REST	REPOSAPIES
18	057785P1		**1**	SOLEIRA	FOOT REST	REPOSAPIES
20	054364N1	[A]	**2**	CJ. TIRANTE	KIT, ROD	JUEGO DE BIELAS
21	058976P1		**1**	TUBO	TUBE	TUBO
22	063323P1		**1**	TUBO	PIPE,OIL	MANGUITO ACEITE
23	054361P1		**1**	PROTEÇÃO	GUARD	DEFENSA
24	057380T1		**1**	CJ. EIXO	KIT, AXLE	JUEGO DE EJE

[A] FREIO
BRAKE
FRENO

Kit Creeper Epicíclico Leve Sem Controle Remoto — **Não Advanced, 2rm E Sem Espaçador**
Kit Creeper Epicyclic Light Without Remot Control — **Not Advanced, 2wd Without Spacer**
Kit Creeper Epicicloidal Leve Sin Control Remoto — **No Advanced, 2rm Y Sin Espaciado**

140-210

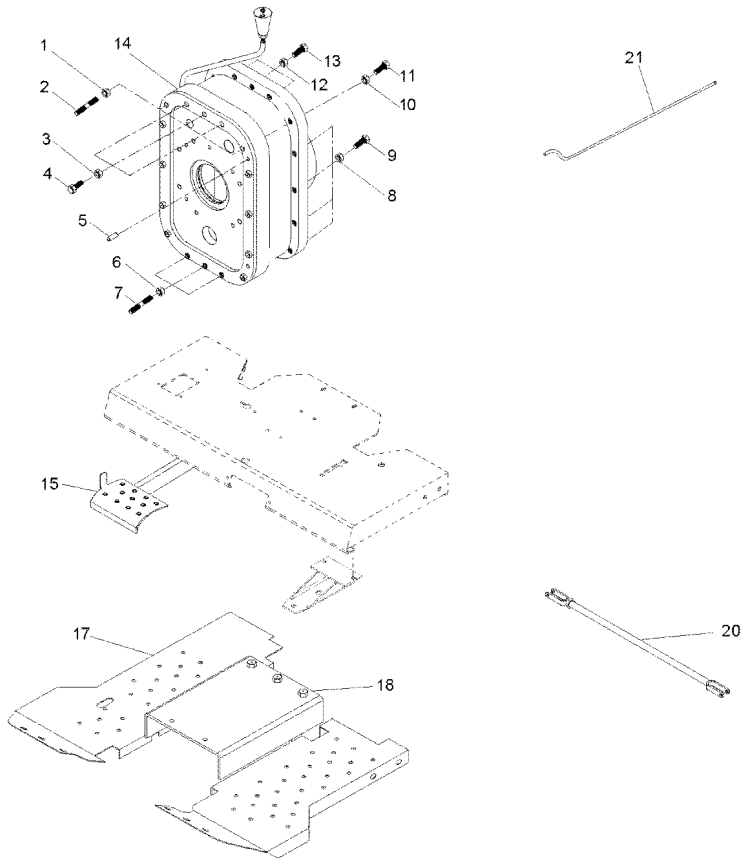

1	069676X1		**2**	PORCA	NUT	TUERCA
2	3589429M1		**2**	PRISIONEIRO	STUD	ESPARRAGO
3	069676X1		**3**	PORCA	NUT	TUERCA
4	3408222M1		**3**	PARAFUSO	BOLT	PERNO
5	191314M1		**2**	PINO	PIN	PASADOR
6	069676X1		**3**	PORCA	NUT	TUERCA
7	3589429M1		**3**	PRISIONEIRO	STUD	ESPARRAGO
8	069676X1		**18**	PORCA	NUT	TUERCA
9	377561X1		**18**	PARAFUSO	BOLT	PERNO
10	069676X1		**2**	PORCA	NUT	TUERCA
11	3589428M1		**2**	PRISIONEIRO	STUD	ESPARRAGO
12	069676X1		**3**	PORCA	NUT	TUERCA
13	377563X1		**3**	PARAFUSO	BOLT	PERNO
14	055830N1		**1**	CJ. REDUTOR	KIT, CARRIER	JUEGO PORTADOR
15	062924S1		**1**	PEDAL	PEDAL	PEDAL
16	062957S1		**1**	SUPORTE	BRACKET	SOPORTE
17	052348S1	◀	**1**	SOLEIRA	FOOT REST	REPOSAPIES
17	033591S1	▶	**1**	SOLEIRA	FOOT REST	REPOSAPIES
18	057785P1		**1**	SOLEIRA	FOOT REST	REPOSAPIES
19	069223S1		**1**	PLATAFORMA	TABLE	MESA
20	054364N1	[A]	**2**	CJ. TIRANTE	KIT, ROD	JUEGO DE BIELAS
21	063325P1		**1**	TUBO	PIPE	CANO
23	054361P1		**1**	PROTEÇÃO	GUARD	DEFENSA
24	057380T1		**1**	CJ. EIXO	KIT, AXLE	JUEGO DE EJE

[A] FREIO
BRAKE
FRENO

Kit Creeper Epicíclico Leve Sem Controle Remoto — **Não Advanced, 4rm E Sem Espaçador**
Kit Creeper Epicyclic Light Without Remot Control — **Not Advanced, 4wd Without Spacer**
Kit Creeper Epicicloidal Leve Sin Control Remoto — **No Advanced, 4rm Y Sin Espaciado**

140-215

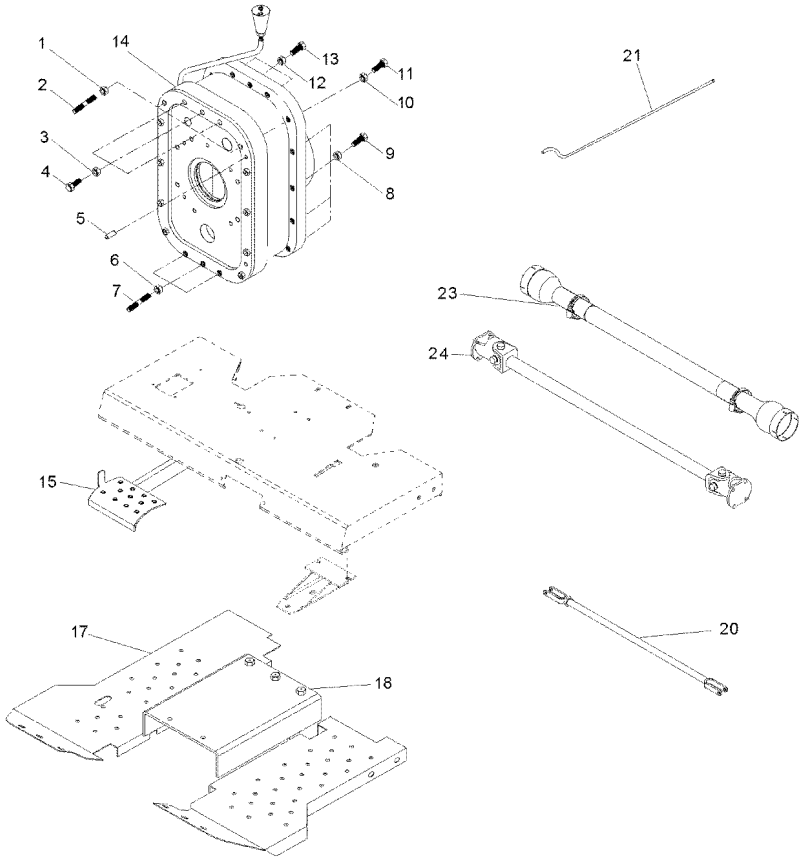

1	069676X1		**2**	PORCA	NUT	TUERCA
2	3589429M1		**2**	PRISIONEIRO	STUD	ESPARRAGO
3	069676X1		**3**	PORCA	NUT	TUERCA
4	3408222M1		**3**	PARAFUSO	BOLT	PERNO
5	191314M1		**2**	PINO	PIN	PASADOR
6	069676X1		**3**	PORCA	NUT	TUERCA
7	3589429M1		**3**	PRISIONEIRO	STUD	ESPARRAGO
8	069676X1		**18**	PORCA	NUT	TUERCA
9	377561X1		**18**	PARAFUSO	BOLT	PERNO
10	069676X1		**2**	PORCA	NUT	TUERCA
11	3589428M1		**2**	PRISIONEIRO	STUD	ESPARRAGO
12	069676X1		**3**	PORCA	NUT	TUERCA
13	377563X1		**3**	PARAFUSO	BOLT	PERNO
14	055830N1		**1**	CJ. REDUTOR	KIT, CARRIER	JUEGO PORTADOR
15	062924S1		**1**	PEDAL	PEDAL	PEDAL
17	052348S1	◀	**1**	SOLEIRA	FOOT REST	REPOSAPIES
17	033591S1	▶	**1**	SOLEIRA	FOOT REST	REPOSAPIES
18	057785P1		**1**	SOLEIRA	FOOT REST	REPOSAPIES
20	054364N1	[A]	**2**	CJ. TIRANTE	KIT, ROD	JUEGO DE BIELAS
21	063325P1		**1**	TUBO	PIPE	CANO
23	054361P1		**1**	PROTEÇÃO	GUARD	DEFENSA
24	057380T1		**1**	CJ. EIXO	KIT, AXLE	JUEGO DE EJE

[A] FREIO
BRAKE
FRENO