Motor **2 Rm**
Engine **2 Wd**
Motor **2 Rm**

10-10

Escapamento Vertical
Vertical Exhaust
Descarga Vertical

MASSEY FERGUSON

DEZEMBRO 2005

275

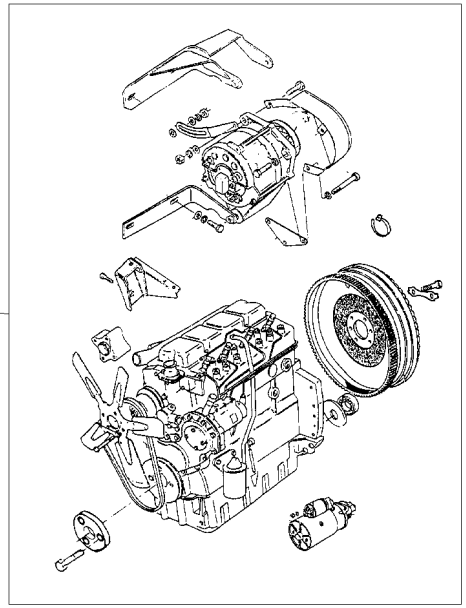

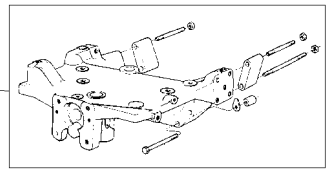

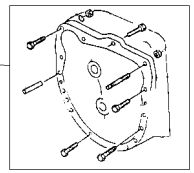

1	041218N1	10-50 No	**1** MOTOR	ENGINE	MOTOR
2	048500N1	60-20 No	**1** FIXAÇÃO	FASTENER	CIERRE
3	048510N1	25-410 No	**1** FIXAÇÃO	FASTENER	CIERRE

Fixações Fasteners Fijación	Motor Engine Motor	10-15	2 Rodas Motrizes - Escapamento Horizontal 2 Wheels Drive - Horizontal Exhaust 2 Ruedas Motriz - Descarga Horizontal

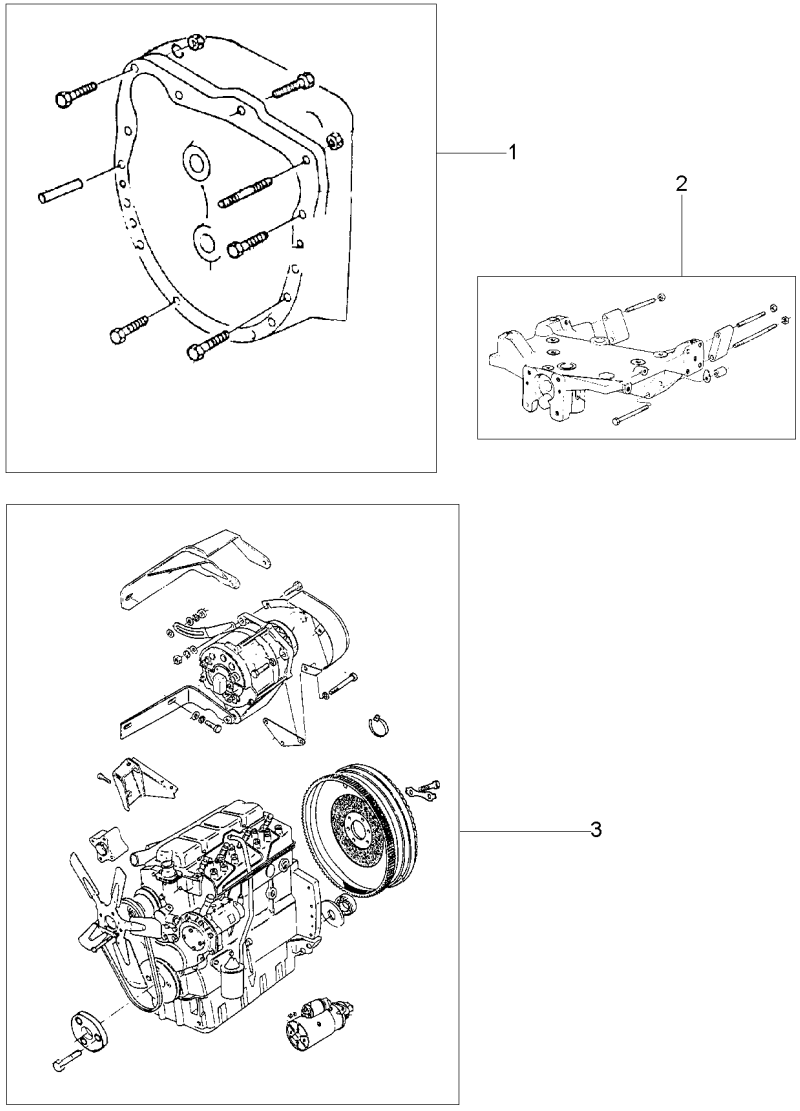

1	048510N1	25-410 No	**1** FIXAÇÃO	FASTENER	CIERRE
2	048500N1	60-20 No	**1** FIXAÇÃO	FASTENER	CIERRE
3	068811N1	10-55 No	**1** MOTOR	ENGINE	MOTOR

Motor **Engine** **Motor**	**4 Rm** **4 Wd** **4 Rm**	**10-20**

Estreito - Tração Lateral
Narrow - Side Drive
Estrecho - Tracción Lateral

1

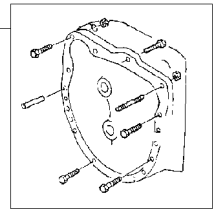

2

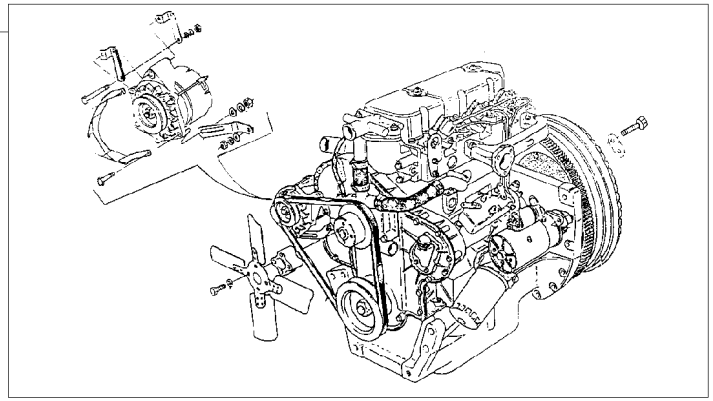

3

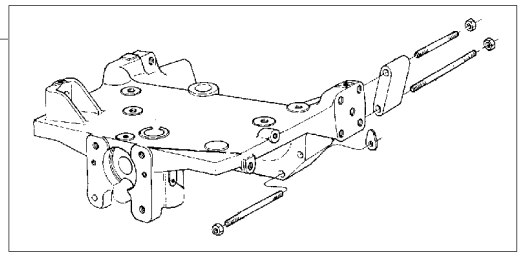

1	048510N1	25-410 No	**1** FIXAÇÃO	FASTENER	CIERRE
2	041218N1	10-50 No	**1** MOTOR	ENGINE	MOTOR
3	049207N1	60-75 No	**1** FIXAÇÃO	FASTENER	CIERRE

Motor	2 Rm	10-25	Com Cabine
Engine	2 Wd		With Cab
Motor	2 Rm		Con Cabina

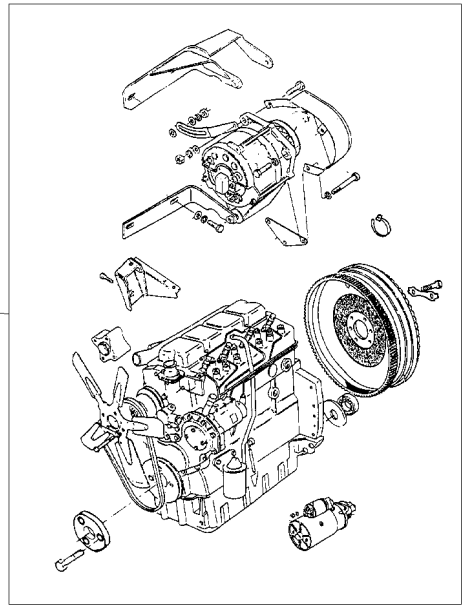

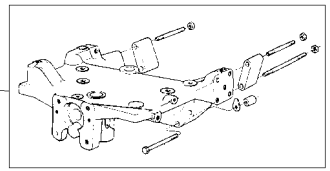

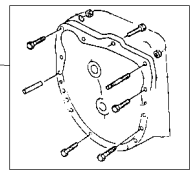

1	071062N1	10-60 No	**1** CJ. MOTOR	KIT, MOTOR	JUEGO MOTOR
2	048500N1	60-20 No	**1** FIXAÇÃO	FASTENER	CIERRE
3	048510N1	25-410 No	**1** FIXAÇÃO	FASTENER	CIERRE

Motor	4 Rm	10-30	Com Cabine
Engine	4 Wd		With Cab
Motor	4 Rm		Con Cabina

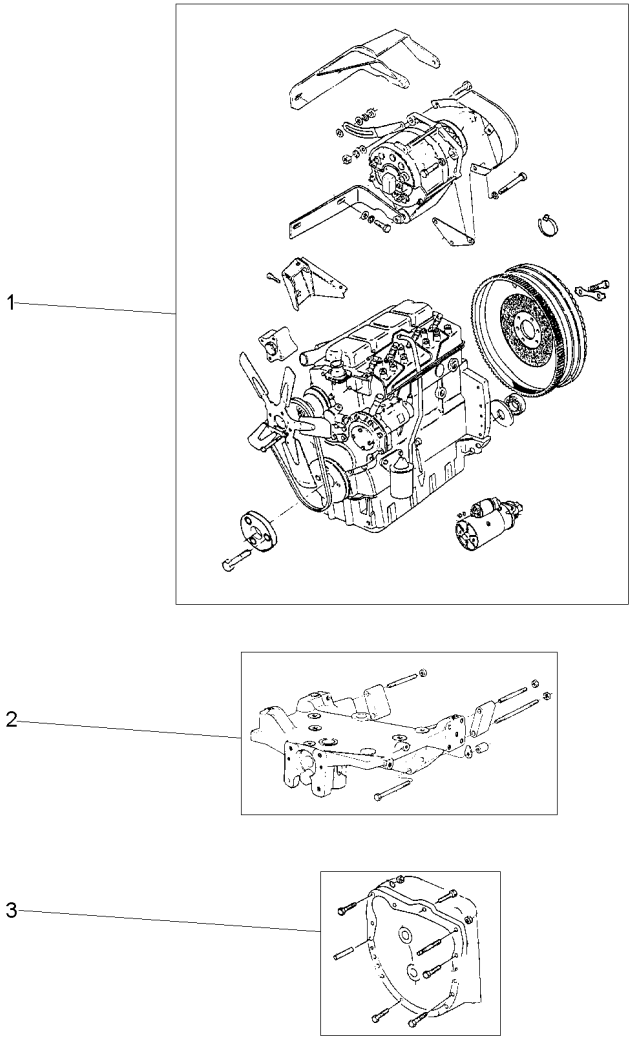

1	071062N1	👁	10-60 No	**1**	CJ. MOTOR	KIT, MOTOR	JUEGO MOTOR
2	049207N1	👁	60-75 No	**1**	FIXAÇÃO	FASTENER	CIERRE
3	048510N1	👁	25-410 No	**1**	FIXAÇÃO	FASTENER	CIERRE

Motor
Engine
Motor

10-35

4 Rodas Motrizes - Escapamento Horizontal
4 Wheels Drive - Horizontal Exhaust
4 Ruedas Motriz - Descarga Horizontal

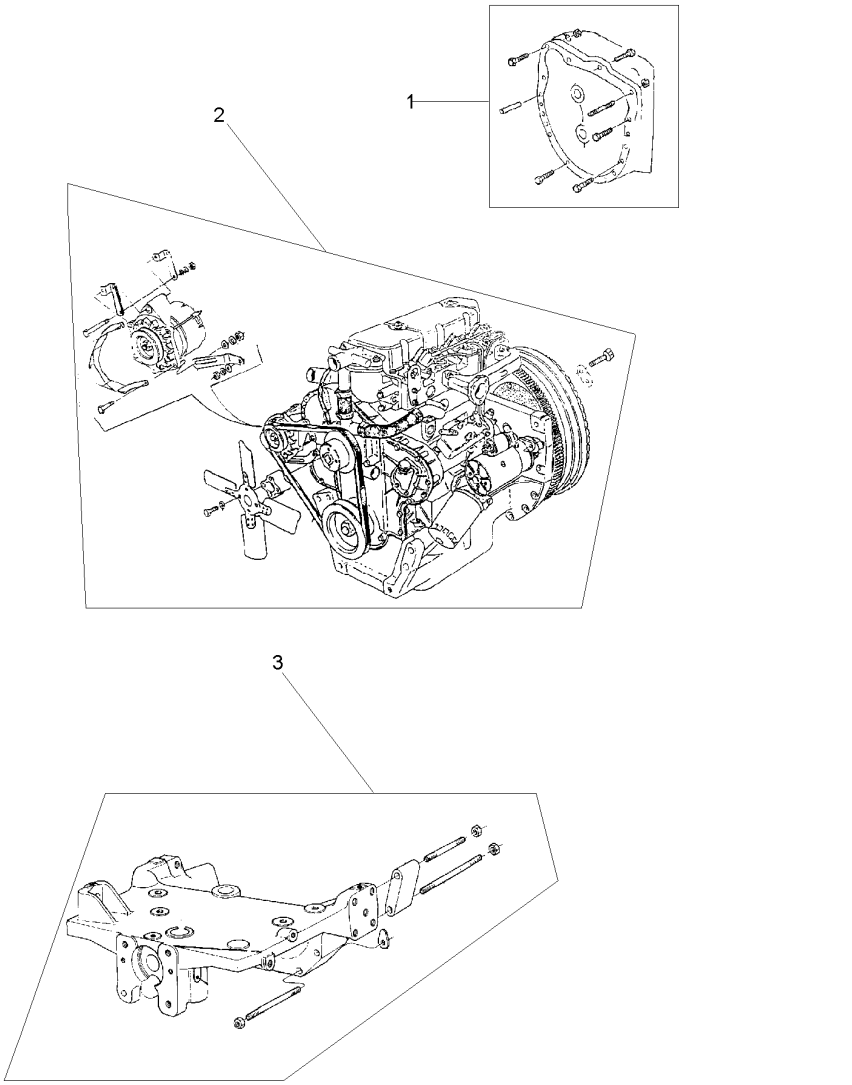

1	3148405M91	25-415 No	**1** FIXAÇÃO	FASTENER	CIERRE
2	068811N1	10-55 No	**1** MOTOR	ENGINE	MOTOR
3	049207N1	60-75 No	**1** FIXAÇÃO	FASTENER	CIERRE

Fixações
Fasteners
Fijación

Motor
Engine
Motor

10-40

Tração Central - Escapamento Vertical
Central Traction - Vertical Exhaust
Tracción Central - Descarga Vertical

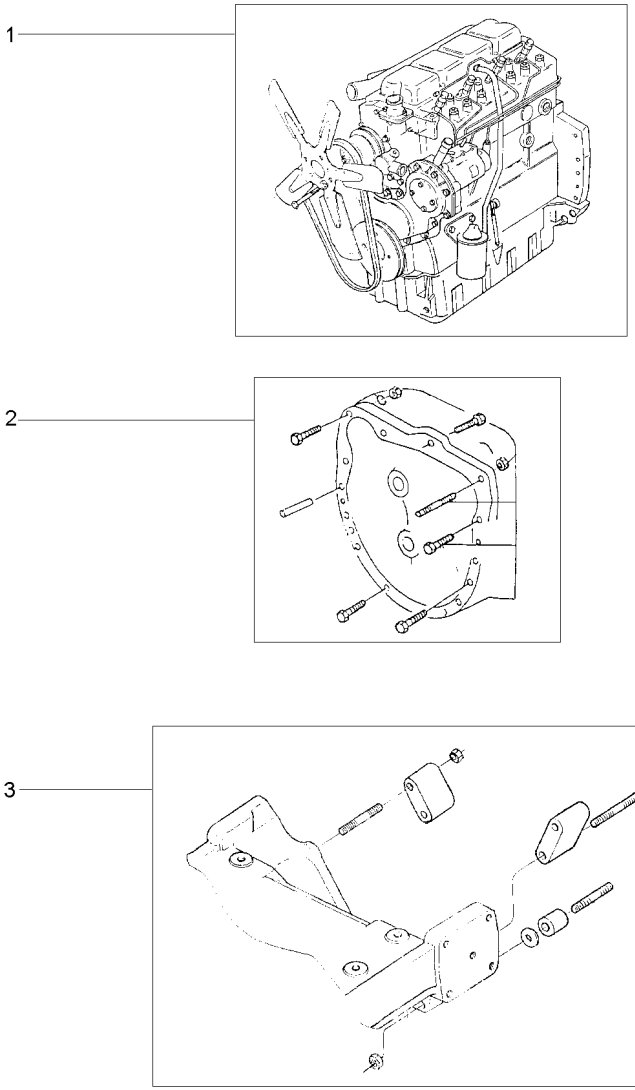

1	041218N1	10-50 No	**1** MOTOR	ENGINE	MOTOR
2	048510N1	25-410 No	**1** FIXAÇÃO	FASTENER	CIERRE
3	048498N1	60-15 No	**1** FIXAÇÃO	FASTENER	CIERRE

Motor
Engine
Motor

10-45

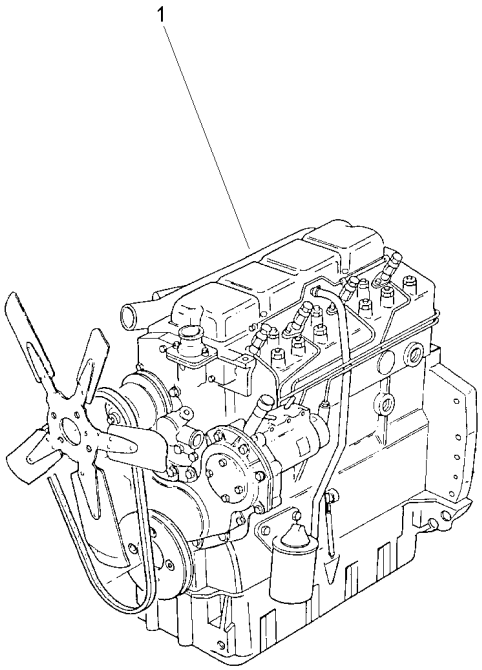

1	054557T1	**1** CJ. MOTOR	KIT, MOTOR	JUEGO MOTOR

Motor
Engine
Motor

10-50

Escapamento Vertical
Vertical Exhaust
Descarga Vertical

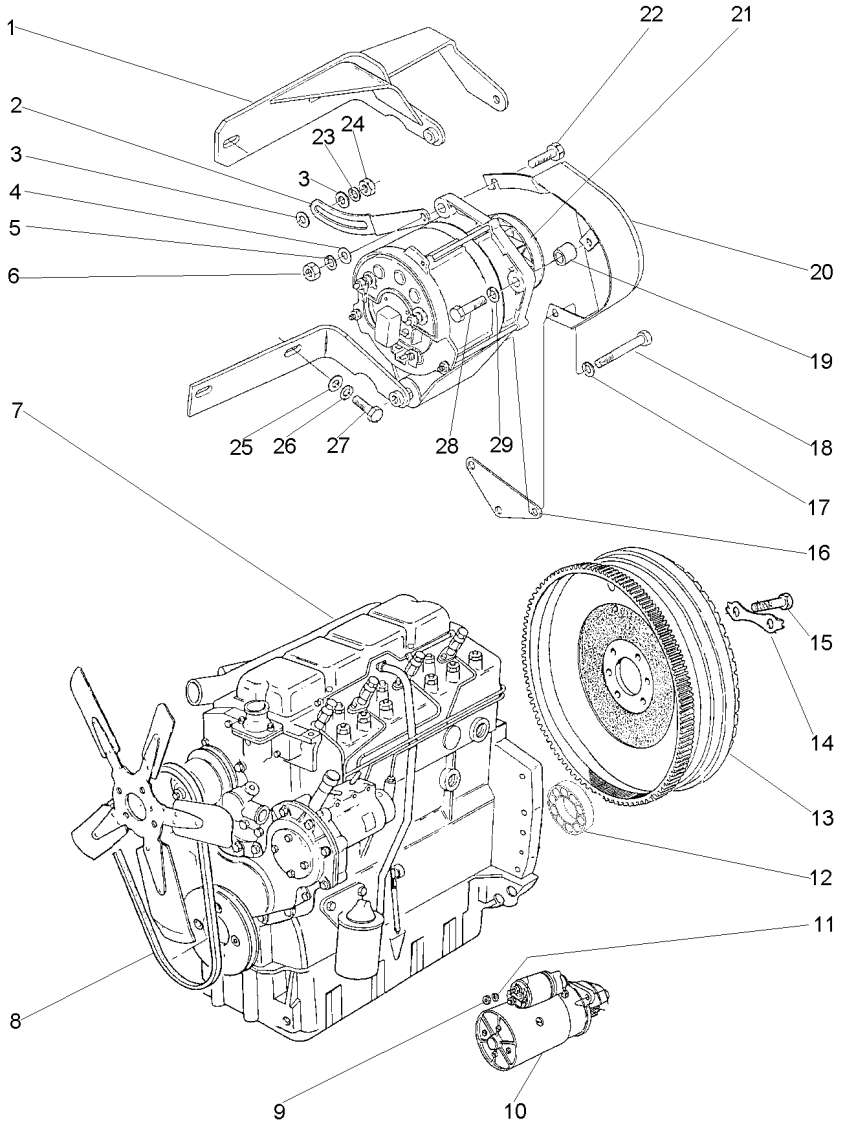

1	3408100M92		**1** SUPORTE	BRACKET	SOPORTE
2	3149888M1		**1** ESTICADOR	TURNBUCKLE	TORNIQUETE
3	353771X1		**2** ARRUELA	WASHER	ARANDELA
4	353757X1		**1** ARRUELA	WASHER	ARANDELA
5	353432X1		**1** ARRUELA	WASHER	ARANDELA
6	353426X1		**1** PORCA	NUT	TUERCA
7	054557T1	10-45 No	**1** CJ. MOTOR	KIT, MOTOR	JUEGO MOTOR
8	2801859M1		**1** CORREIA	BELT	CORREA
9	353431X1		**3** PORCA	NUT	TUERCA
10	1482841M92	10-200 No PRESTOLITE	**1** MOTOR PARTIDA	STARTERMOTOR	MOTOR ARRANQUE
11	353434X1		**3** ARRUELA	WASHER	ARANDELA
12	488952M4		**1** ROLAMENTO	BEARING	COJINETE
13	3408361M91	10-210 No	**1** CJ. VOLANTE	FLYWHEEL ASSY.	CJTO.DE VOLANTE
14	3408355M1		**3** TRAVA	LOCK	RETENEDOR
15	361563X1		**6** PARAFUSO	BOLT	PERNO
16	3408102M2		**1** SUPORTE	BRACKET	SOPORTE
17	353434X1		**1** ARRUELA	WASHER	ARANDELA
18	354513X1		**1** PARAFUSO	BOLT	PERNO
19	3145137M1		**1** ESPAÇADOR	SPACER	PIEZA DISTANCIA
20	049202T1		**1** PROTEÇÃO	GUARD	DEFENSA
21	3589435M91	10-195 No BOSCH	**1** ALTERNADOR	ALTERNATOR	ALTERNADOR
21		10-205 No PRESTOLITE	**1** ALTERNADOR	ALTERNATOR	ALTERNADOR
22	3145869M1		**1** PARAFUSO	BOLT	PERNO
23	353434X1		**1** ARRUELA	WASHER	ARANDELA
24	353430X1		**1** PORCA	NUT	TUERCA
25	353756X1		**2** ARRUELA	WASHER	ARANDELA
26	353434X1		**2** ARRUELA	WASHER	ARANDELA
27	353536X1		**2** PARAFUSO	BOLT	PERNO
28	354262X1		**1** PARAFUSO	BOLT	PERNO
29	353756X1		**1** ARRUELA	WASHER	ARANDELA

Motor
Engine
Motor

10-55

Escapamento Horizontal
Horizontal Exhaust
Descarga Horizontal

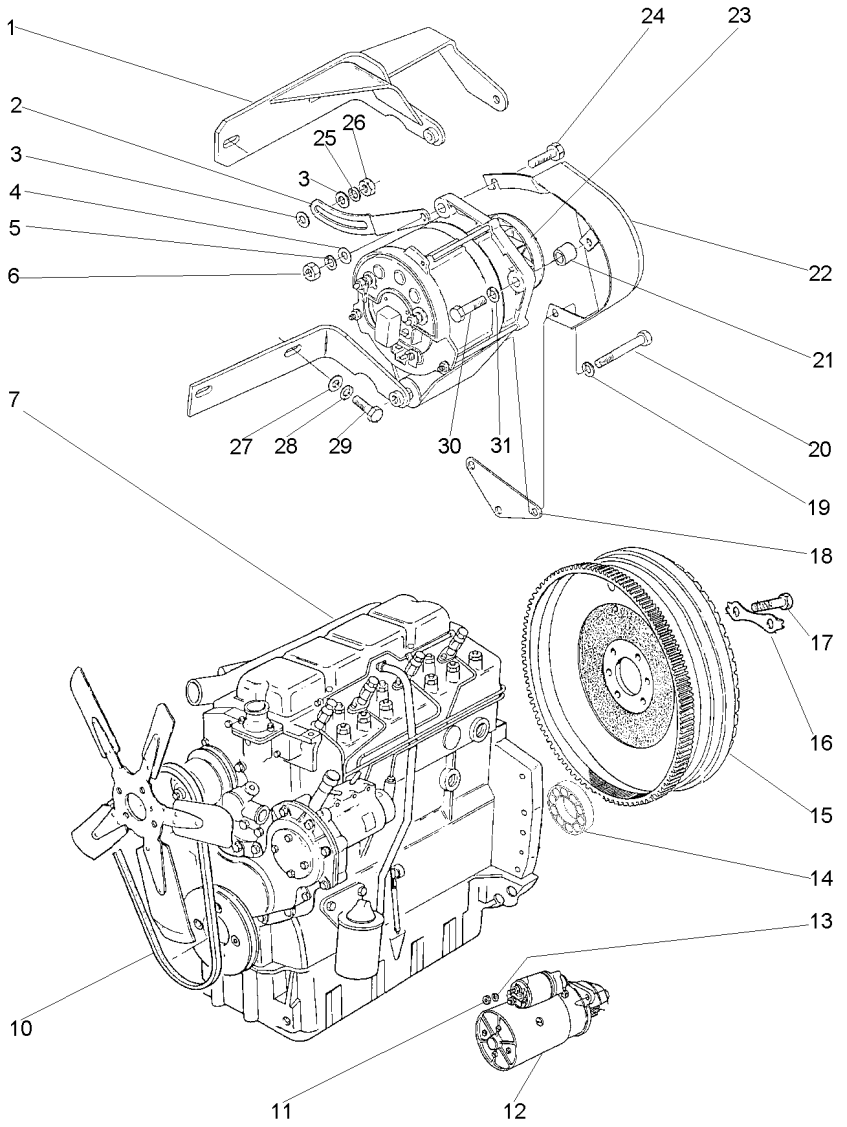

1	3408100M92		**1** SUPORTE	BRACKET	SOPORTE
2	3149888M1		**1** ESTICADOR	TURNBUCKLE	TORNIQUETE
3	353771X1		**2** ARRUELA	WASHER	ARANDELA
4	353757X1		**1** ARRUELA	WASHER	ARANDELA
5	353432X1		**1** ARRUELA	WASHER	ARANDELA
6	353426X1		**1** PORCA	NUT	TUERCA
7	054557T1	10-45 No	**1** CJ. MOTOR	KIT, MOTOR	JUEGO MOTOR
10	2801859M1		**1** CORREIA	BELT	CORREA
11	353431X1		**3** PORCA	NUT	TUERCA
12	1482841M92	10-200 No PRESTOLITE	**1** MOTOR PARTIDA	STARTERMOTOR	MOTOR ARRANQUE
13	353434X1		**3** ARRUELA	WASHER	ARANDELA
14	488952M4		**1** ROLAMENTO	BEARING	COJINETE
15	3408361M91	10-210 No	**1** CJ. VOLANTE	FLYWHEEL ASSY.	CJTO.DE VOLANTE
16	3408355M1		**3** TRAVA	LOCK	RETENEDOR
17	361563X1		**6** PARAFUSO	BOLT	PERNO
18	3408102M2		**1** SUPORTE	BRACKET	SOPORTE
19	353434X1		**1** ARRUELA	WASHER	ARANDELA
20	354513X1		**1** PARAFUSO	BOLT	PERNO
21	3145137M1		**1** ESPAÇADOR	SPACER	PIEZA DISTANCIA
22	049202T1		**1** PROTEÇÃO	GUARD	DEFENSA
23	3589435M91	10-195 No BOSCH	**1** ALTERNADOR	ALTERNATOR	ALTERNADOR
23		10-205 No PRESTOLITE	**1** ALTERNADOR	ALTERNATOR	ALTERNADOR
24	3145869M1		**1** PARAFUSO	BOLT	PERNO
25	353434X1		**1** ARRUELA	WASHER	ARANDELA
26	353430X1		**1** PORCA	NUT	TUERCA
27	353756X1		**2** ARRUELA	WASHER	ARANDELA
28	353434X1		**2** ARRUELA	WASHER	ARANDELA
29	353536X1		**2** PARAFUSO	BOLT	PERNO
30	354262X1		**1** PARAFUSO	BOLT	PERNO
31	353756X1		**1** ARRUELA	WASHER	ARANDELA

Cj. Motor
Motor
Motor

10-60

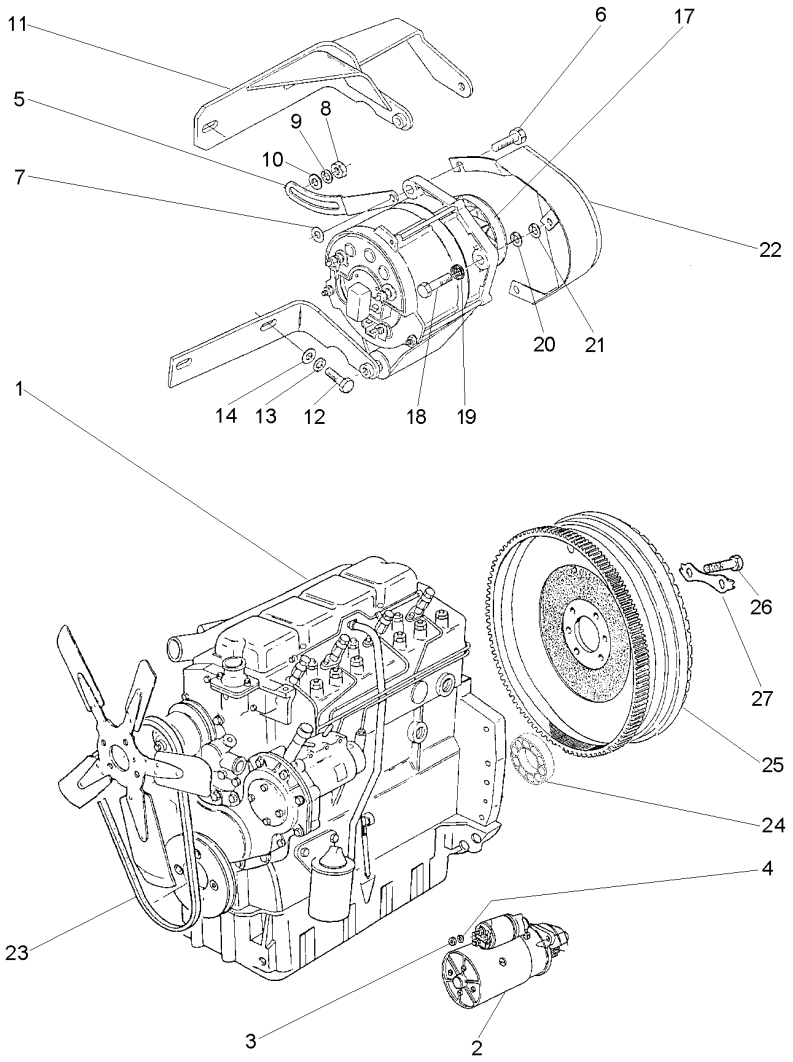

1	070320T1	**1**	CJ. MOTOR	KIT, MOTOR	JUEGO MOTOR
2	1482841M92	**1**	MOTOR PARTIDA	STARTERMOTOR	MOTOR ARRANQUE
3	353431X1	**3**	PORCA	NUT	TUERCA
4	353434X1	**3**	ARRUELA	WASHER	ARANDELA
5	069993P1	**1**	ESTICADOR	TURNBUCKLE	TORNIQUETE
6	339761X1	**1**	PARAFUSO	BOLT	PERNO
7	339374X1	**1**	ARRUELA	WASHER	ARANDELA
8	353431X1	**1**	PORCA	NUT	TUERCA
9	353756X1	**2**	ARRUELA	WASHER	ARANDELA
10	353434X1	**1**	ARRUELA	WASHER	ARANDELA
11	069918S1	**1**	SUPORTE	BRACKET	SOPORTE
12	353536X1	**2**	PARAFUSO	BOLT	PERNO
13	353434X1	**3**	ARRUELA	WASHER	ARANDELA
14	355566X1	**1**	PORCA	NUT	TUERCA
17	060189N1	**1**	ALTERNADOR	ALTERNATOR	ALTERNADOR
18	353683X1	**2**	PARAFUSO	BOLT	PERNO
19	355565X1	**2**	PORCA	NUT	TUERCA
20	353446X1	**2**	ARRUELA	WASHER	ARANDELA
21	829185M1	**3**	ARRUELA	WASHER	ARANDELA
22	070296S1	**1**	PROTEÇÃO	GUARD	DEFENSA
23	069998T1	**1**	KIT CORREIAS	KIT, BELT	CORREAS JUEGO
24	488952M4	**1**	ROLAMENTO	BEARING	COJINETE
25	3408361M91	**1**	CJ. VOLANTE	FLYWHEEL ASSY.	CJTO.DE VOLANTE
26	361563X1	**6**	PARAFUSO	BOLT	PERNO
27	3408355M1	**3**	TRAVA	LOCK	RETENEDOR

Bloco De Cilindros
Cylinder Block
Bloque De Cilindros

10-65

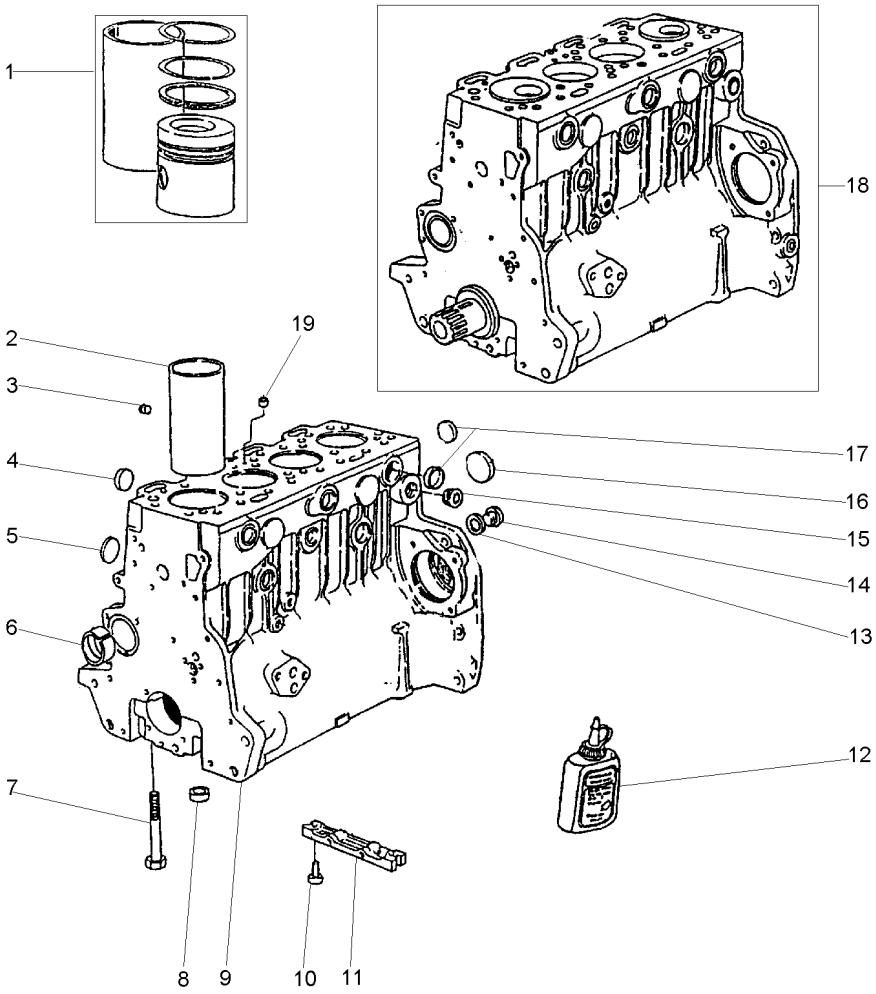

1	P4016		[A]
2	70530022	9	
3	70650083	9	
4	70650076	9	
5	70650077	9	
6	70998033	9	
7	32166329	9	
8	33142111	9	
9	P4036		
10	2172530		
11	3627P011		
12	70490279		
13	70920065	9	
14	0650582	9	
15	70650109		
16	70650068	9	
17	70650075	9	
18	P4025		
19	70650079	9	

[A] KIT CAMISA, PISTÃO E ANÉIS
KIT LINER, PISTON AND RINGS
KIT CAMISA, PISTON Y ANILLOS

1	CAMISA,PIST.ANEL	LINER,PIST.RING	CAMIS,AROS.PIST.
4	CAMISA	LINER	CAMISA
1	BUJÃO	PLUG	TAPON
4	BUJÃO	PLUG	TAPON
4	BUJÃO	PLUG	TAPON
1	BUCHA	BUSH	CASQUILLO
10	PARAFUSO	BOLT	PERNO
10	ANEL	RING	ARO
1	BLOCO CILINDROS	CYLINDER BLOCK	BLOQUE CILINDROS
2	PARAFUSO	BOLT	PERNO
1	PLACA	PLATE	PLATO
1	JUNTA	GASKET	EMPAQUETADURA.
1	ARRUELA	WASHER	ARANDELA
1	BUJÃO	PLUG	TAPON
1	BUJÃO	PLUG	TAPON
1	BUJÃO	PLUG	TAPON
8	BUJÃO	PLUG	TAPON
1	MOTOR PARCIAL	SHORT ENGINE	BLOQUE EMBIELADO
1	BUJÃO	PLUG	TAPON

Virabrequim
Crankshaft
Cigüeñal

10-70

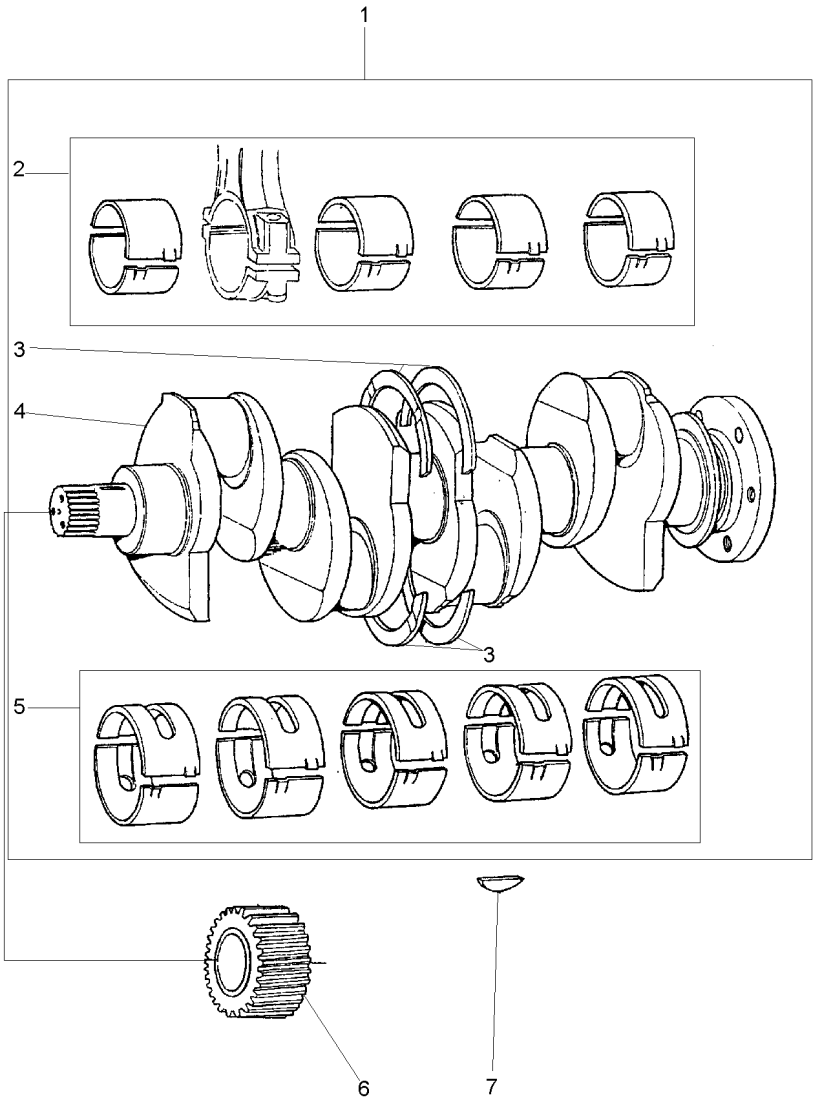

1	S4004		**1**	EIXO	SHAFT	ARBOL
2	423670	1	**1**	JOGO CASQUILHOS	BEARING KIT	JUEGO COJINETES
3	424808	1 STD	**1**	JG. ARRUELAS	KIT, WASHER	JUEGO ARANDELAS
3	424808A	⧗ +.0075"	**X**	JG. ARRUELAS	KIT, WASHER	JUEGO ARANDELAS
4	70998009	1	**1**	VIRABREQUIM	CRANKSHAFT	CIGUENAL
5	423669	1 STD	**1**	JOGO CASQUILHOS	BEARING KIT	JUEGO COJINETES
5	423669A	⧗ +.010"	**X**	JOGO CASQUILHOS	BEARING KIT	JUEGO COJINETES
5	423669B	⧗ +.020"	**X**	JOGO CASQUILHOS	BEARING KIT	JUEGO COJINETES
5	423669C	⧗ +.030"	**X**	JOGO CASQUILHOS	BEARING KIT	JUEGO COJINETES
6	31171681		**1**	ENGRENAGEM	GEAR	ENGRANAJE
7	0500012		**1**	CHAVETA	KEY	CLAVE

Pistões E Bielas
Pistons And Connecting Rods
Pistones Y Bielas

10-75

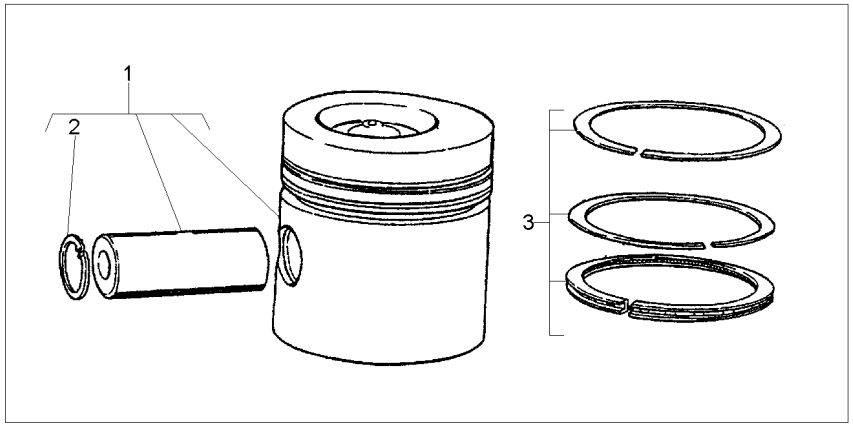

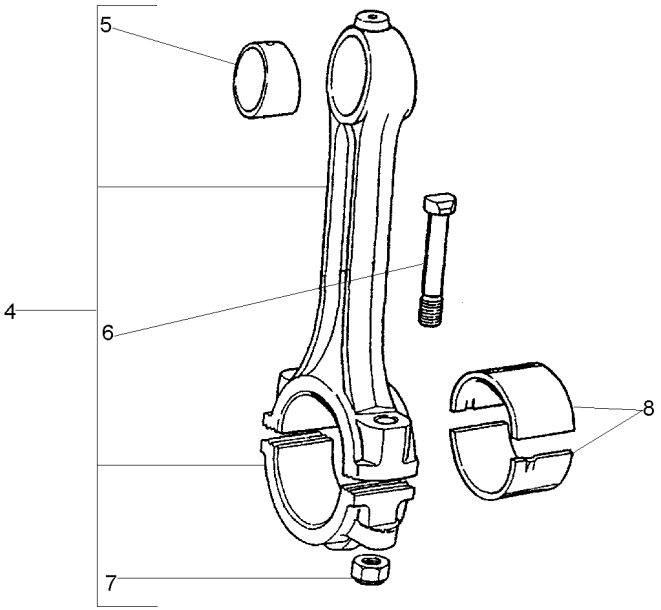

1	P4015		**4**	PISTÃO	PISTON	PISTON
2	70170026	1	**8**	ANEL TRAVA	CIRCLIP	CIRCULITO
3	P4017		**4**	JG. ANÉIS	KIT, RING	AROS JUEGO
4	424804		**4**	BIELA	CONROD	BIELA
5	70998085		**4**	BUCHA	BUSH	CASQUILLO
6	32762116	4	**8**	PARAFUSO	BOLT	PERNO
7	70570094	4	**8**	PORCA	NUT	TUERCA
8	423670	STD	**1**	JOGO CASQUILHOS	BEARING KIT	JUEGO COJINETES
8	423670A	⧗ + .010"	**X**	JOGO CASQUILHOS	BEARING KIT	JUEGO COJINETES
8	423670B	⧗⧗ + .020"	**X**	JOGO CASQUILHOS	BEARING KIT	JUEGO COJINETES
8	423670C	⧗⧗⧗ + .030"	**X**	JOGO CASQUILHOS	BEARING KIT	JUEGO COJINETES

Tampa Do Cabeçote
Cylinder Head Cover
Tapa De Válvulas

10-80

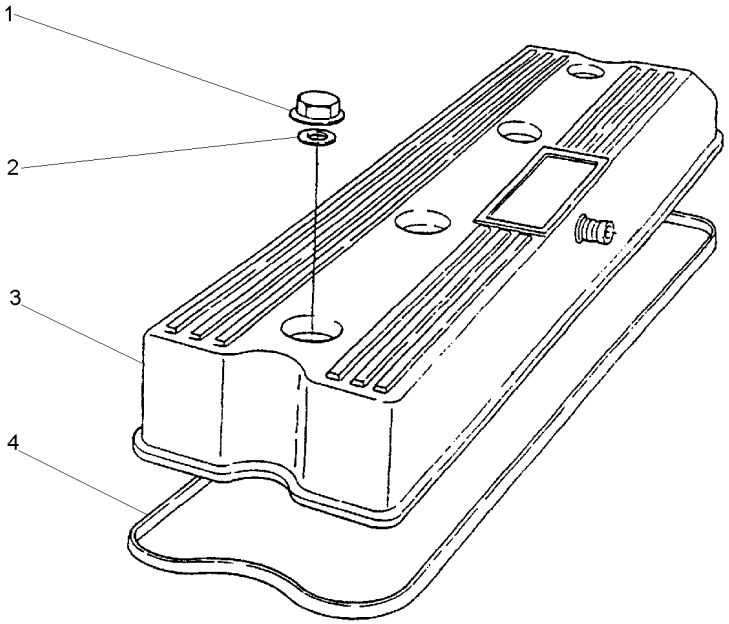

1	70570087	**4**	PORCA	NUT	TUERCA
2	33817132	**4**	ARRUELA	WASHER	ARANDELA
3	70992764	**1**	TAMPA	COVER	CUBIERTA
4	70490258	**1**	JUNTA	GASKET	EMPAQUETADURA.

Respiro Do Motor
Engine Breather
Respiradero Del Motor

10-85

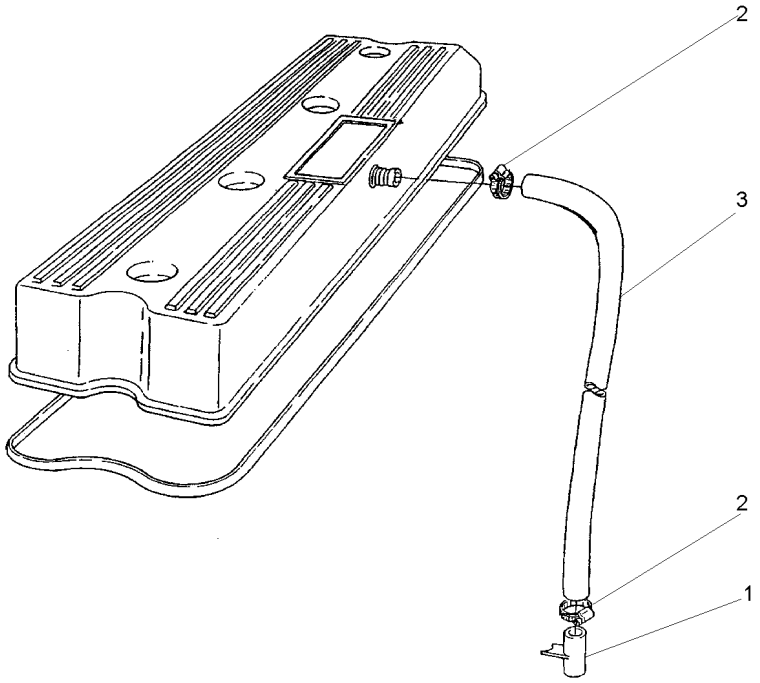

1	35731144	**1**	TUBO	PIPE	CANO
2	70180153	**2**	BRAÇADEIRA	CLAMP	ABRAZADERA
3	70620711	**1**	MANGUEIRA	HOSE	FLEXIBLE

Válvulas E Balanceiros
Valves And Rockershafts
Válvulas Y Balancines

10-90

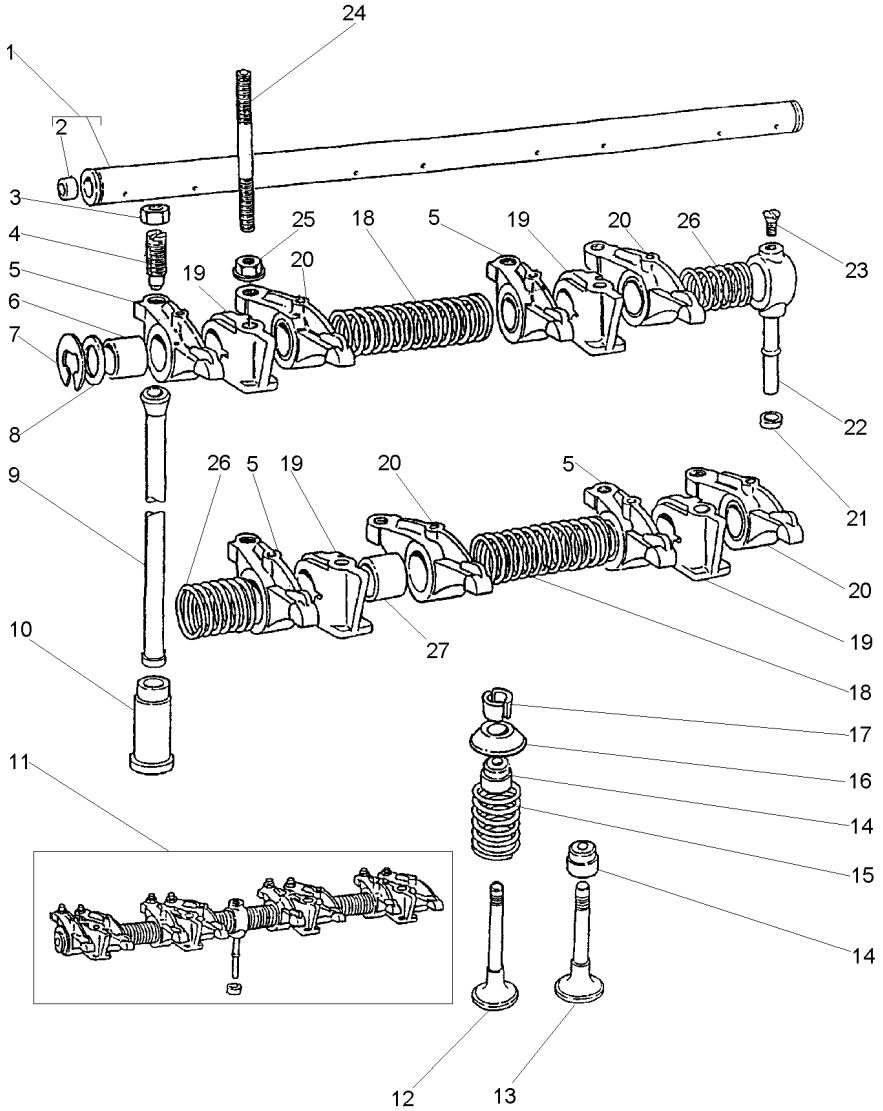

1	424807	11
2	0650507	1
3	0576052	
4	0720579	
5	70998095	11 ▶
6	2511425	5
7	0170151	11
8	33117415	11
9	70998041	
10	31434163	
11	424823	
12	70998082	
13	70998019	
14	70730051	
15	70998136	
16	70150047	
17	70230010	
18	31744123	11
19	70100716	11
20	70998096	11 ◀
21	33811113	
22	35511111	11
23	0726504	11
24	70820105	
25	70570075	
26	31743108	11
27	2511425	20

1	EIXO	SHAFT	ARBOL
2	BUJÃO	PLUG	TAPON
8	PORCA	NUT	TUERCA
8	PARAFUSO	BOLT	PERNO
4	BALANCEIRO	ROCKER	BALANCIN
4	BUCHA	BUSH	CASQUILLO
2	ANEL TRAVA	CIRCLIP	CIRCULITO
2	ARRUELA	WASHER	ARANDELA
8	VARETA	ROD	VARILLA
8	TUCHO	TAPPET	TAQUET
1	EIXO BALANCEIRO	ROCKER SHAFT	EJE BALANCINES
4	VÁLVULA ADMISSÃO	VALVE INLET	VALVULA ADMISION
4	VÁLVULA ESCAPE	VALVE EXHAUST	VALVULA ESCAPE
8	VEDADOR	SEAL	RETEN
8	MOLA	SPRING	RESORTE
8	CAPA	CAP	TAPA
16	TRAVA	LOCK	RETENEDOR
2	MOLA	SPRING	RESORTE
4	SUPORTE	BRACKET	SOPORTE
4	BALANCEIRO	ROCKER	BALANCIN
1	OLIVA	OLIVE	OLIVA
1	TUBO	PIPE	CANO
1	PARAFUSO	BOLT	PERNO
4	PRISIONEIRO	STUD	ESPARRAGO
4	PORCA	NUT	TUERCA
2	MOLA	SPRING	RESORTE
4	BUCHA	BUSH	CASQUILLO

Cabeçote
Cylinder Head
Culata

10-95

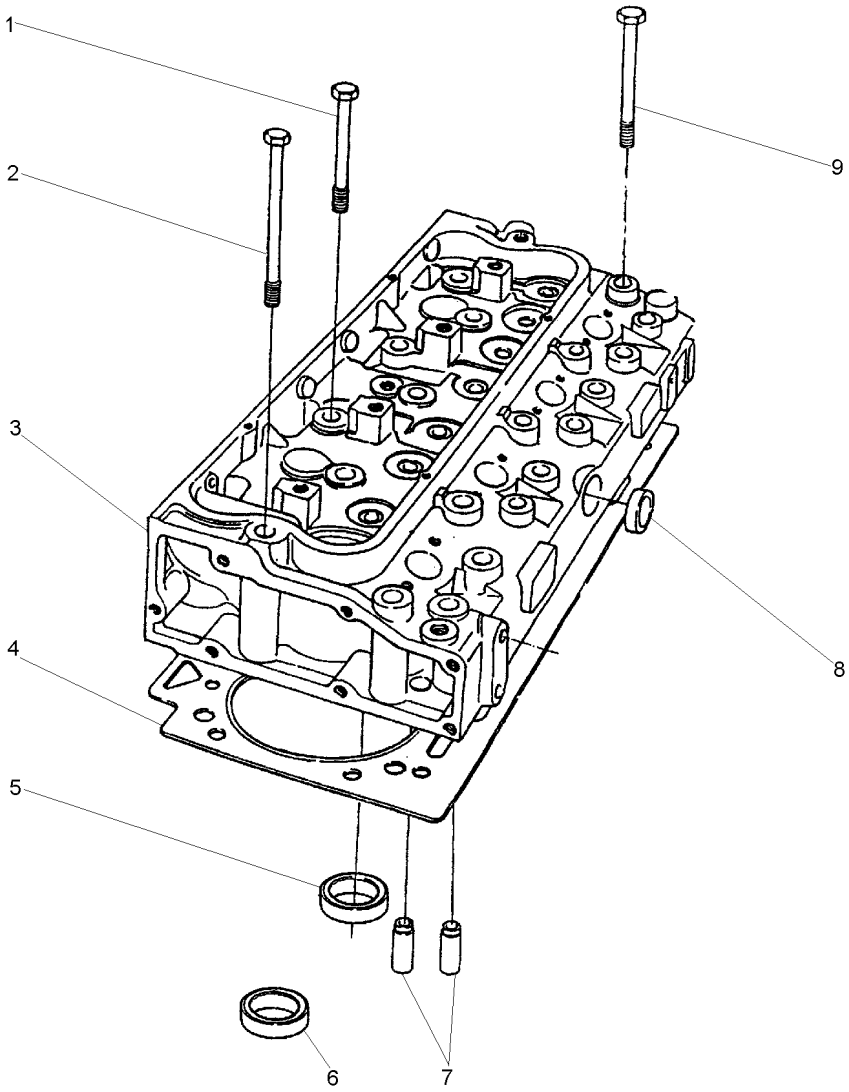

1	70740340		**2**	PARAFUSO	BOLT	PERNO
2	70740342		**8**	PARAFUSO	BOLT	PERNO
3	P4021		**1**	CABEÇOTE	HEAD	CULATA
4	3681E034		**1**	JUNTA CABEÇOTE	HEAD GASKET	JUNTA DE CULATA
5	70470104	3	**4**	SEDE ESCAPE	INSERT EXHAUST	INSERTO ESCAPE
6	70470095	3	**4**	SEDE VÁLVULA	VALVE SEAT	ASIENTO VALVULA
7	70420019	3	**8**	GUIA	GUIDE	GUIA
8	70650075	3	**1**	BUJÃO	PLUG	TAPON
9	70740341		**12**	PARAFUSO	BOLT	PERNO

Alça / Tampa Cabeçote
Handle / Cylinder Head Cover
Alza / Tapa De Válvulas

10-100

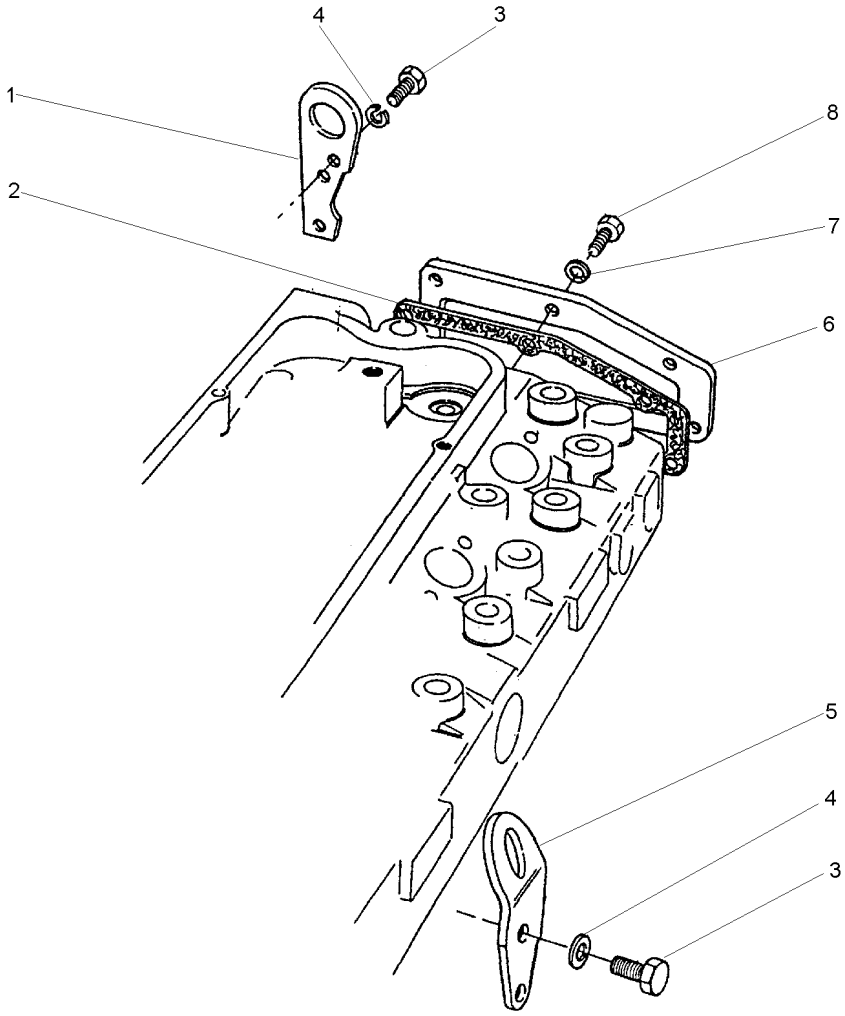

1	36177111	**1** ALÇA	STRAP	FAJA
2	36851409	**1** JUNTA	GASKET	EMPAQUETADURA.
3	0746453	**4** PARAFUSO	BOLT	PERNO
4	0920054	**4** ARRUELA	WASHER	ARANDELA
5	0940913	**1** ALÇA	STRAP	FAJA
6	36212152	**1** TAMPA	COVER	CUBIERTA
7	0920053	**6** ARRUELA	WASHER	ARANDELA
8	0746255	**6** PARAFUSO	BOLT	PERNO

Caixa De Distribuição
Timing Case
Caja De Distribución

10-105

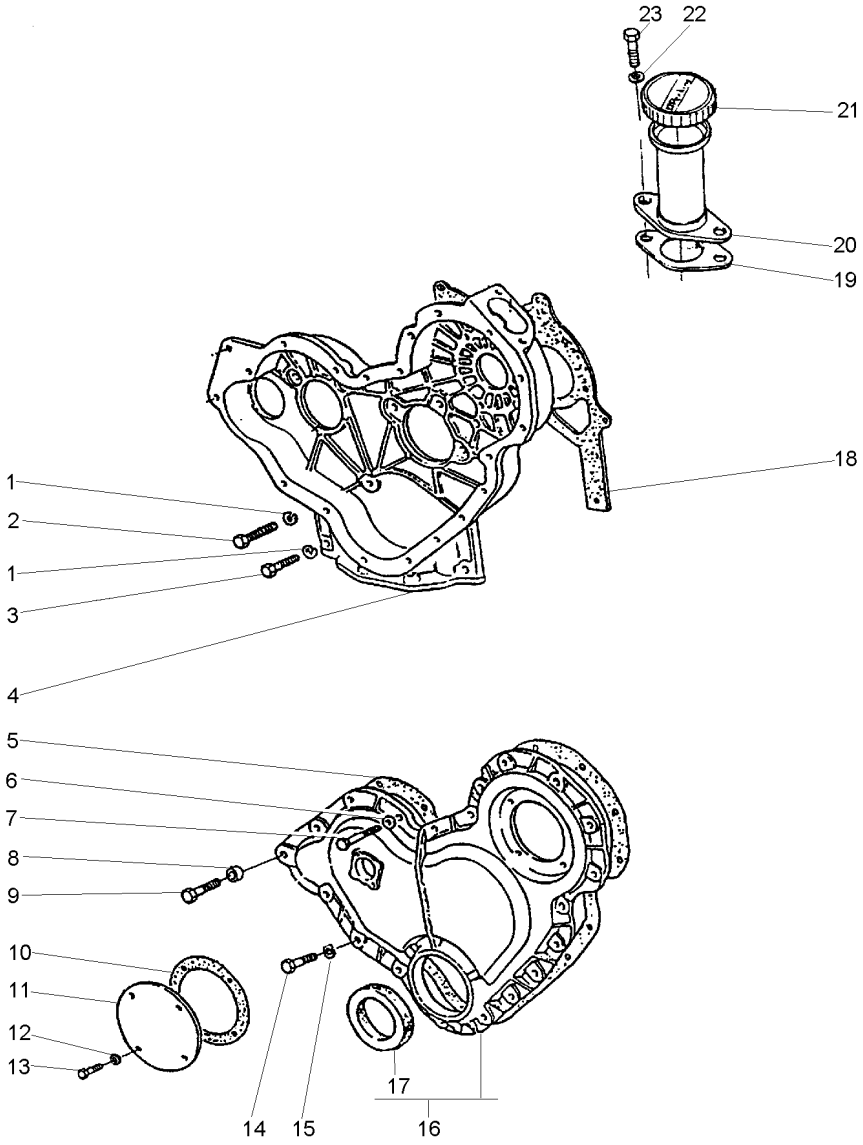

1	0920053		**9**	ARRUELA	WASHER	ARANDELA
2	0746211		**7**	PARAFUSO	BOLT	PERNO
3	0746255		**2**	PARAFUSO	BOLT	PERNO
4	P4014		**1**	CARCAÇA	HOUSING	ALOJAMIENTO
5	36813137		**1**	JUNTA	GASKET	EMPAQUETADURA.
6	0920108		**4**	ARRUELA	WASHER	ARANDELA
7	0096238		**3**	PARAFUSO	BOLT	PERNO
8	70330050		**1**	ESPAÇADOR	SPACER	PIEZA DISTANCIA
9	0096239		**1**	PARAFUSO	BOLT	PERNO
10	36825107		**1**	JUNTA	GASKET	EMPAQUETADURA.
11	37556117		**1**	TAMPA	COVER	CUBIERTA
12	0920108		**4**	ARRUELA	WASHER	ARANDELA
13	70740128		**4**	PARAFUSO	BOLT	PERNO
14	0746211		**14**	PARAFUSO	BOLT	PERNO
15	0920053		**14**	ARRUELA	WASHER	ARANDELA
16	70992825		**1**	TAMPA	COVER	CUBIERTA
17	70730043	16	**1**	RETENTOR	SEAL	RETEN
18	36814137		**1**	JUNTA	GASKET	EMPAQUETADURA.
19	36862138		**1**	JUNTA	GASKET	EMPAQUETADURA.
20	70991630		**1**	BOCAL	FILLER	RELLENADOR
21	70150038	20	**1**	TAMPA	COVER	CUBIERTA
22	0920108		**2**	ARRUELA	WASHER	ARANDELA
23	0746254		**2**	PARAFUSO	BOLT	PERNO

Tampa
Cover
Tapa

10-110

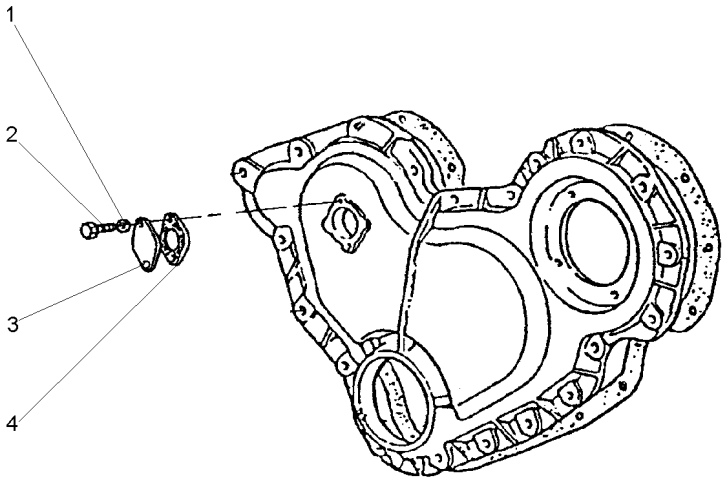

1	0920052	**2**	ARRUELA	WASHER	ARANDELA
2	0746051	**2**	PARAFUSO	BOLT	PERNO
3	36171121	**1**	TAMPA	COVER	CUBIERTA
4	36833119	**1**	JUNTA	GASKET	EMPAQUETADURA.

Árvore De Comando Das Válvulas
Camshaft
Arbol De Levas

10-115

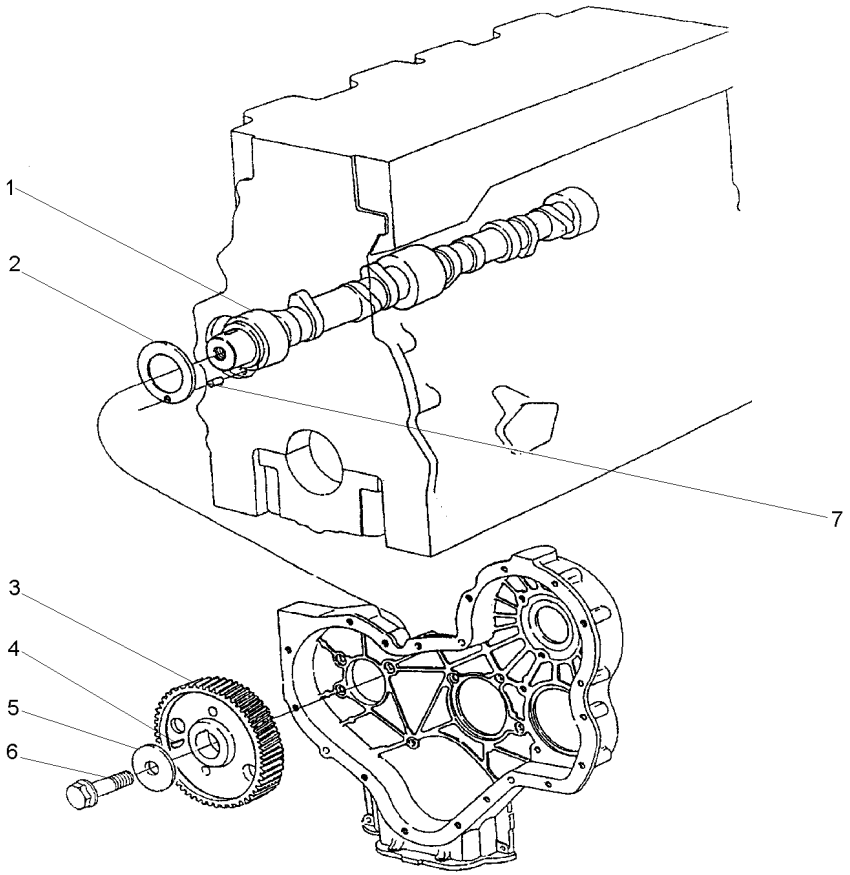

1	31415371	**1** EIXO	SHAFT	ARBOL
2	33153121	**1** ARRUELA	WASHER	ARANDELA
3	31171931	**1** ENGRENAGEM	GEAR	ENGRANAJE
4	0500012	**1** CHAVETA	KEY	CLAVE
5	70920103	**1** ARRUELA	WASHER	ARANDELA
6	70740323	**1** PARAFUSO	BOLT	PERNO
7	0610844	**1** PINO	PIN	PASADOR

Engrenagens Da Distribuição
Idler Gears
Engrenajes De La Distribuición

10-120

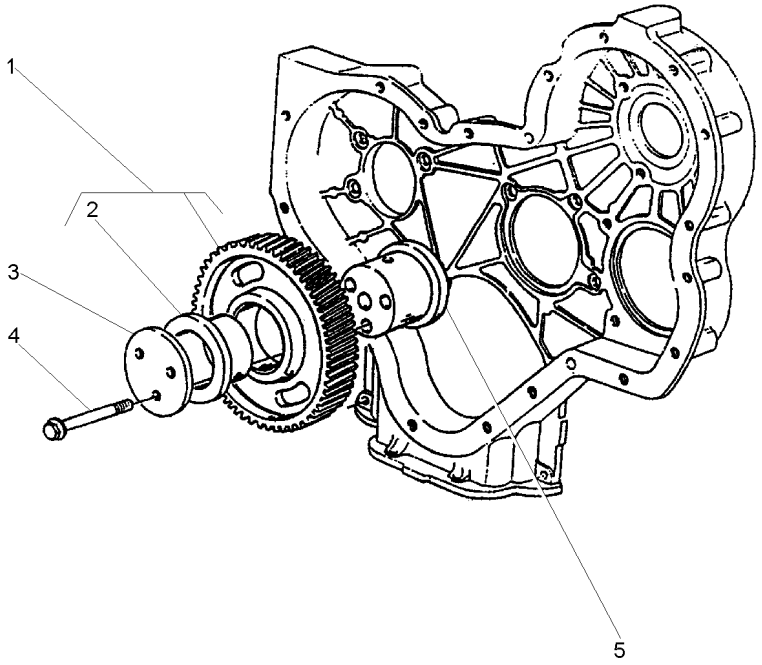

1	41115018		**1**	ENGRENAGEM	GEAR	ENGRANAJE
2	0050345	1	**2**	BUCHA	BUSH	CASQUILLO
3	70940151		**1**	PLACA	PLATE	PLATO
4	70740189		**3**	PARAFUSO	BOLT	PERNO
5	70998172		**1**	CUBO	HUB	CUBO

Retentor Árvore De Manivelas
Crankshaft Oil Seal
Sello De Aceite

10-125

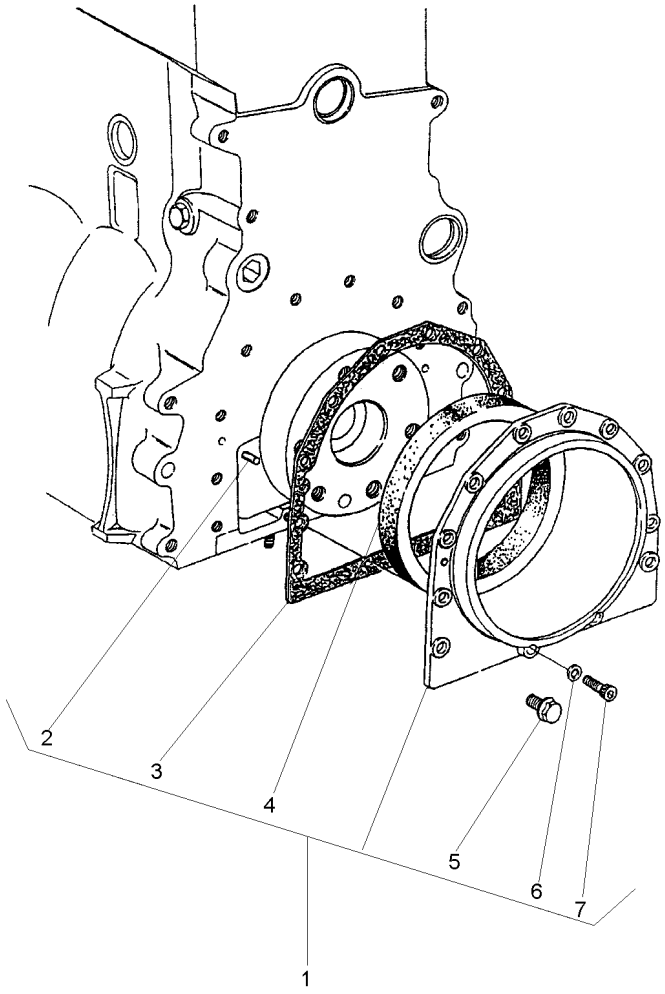

1	S4009		**1**	CJ. RETENTOR	KIT, SEAL	RETENES JUEGO
2	0350009	1	**2**	PINO	PIN	PASADOR
3	36817157	1	**1**	JUNTA	GASKET	EMPAQUETADURA.
4	70730050	1	**1**	RETENTOR	SEAL	RETEN
5	70740130	1	**10**	PARAFUSO	BOLT	PERNO
6	33112111	1	**2**	ARRUELA	WASHER	ARANDELA
7	2172530	1	**2**	PARAFUSO	BOLT	PERNO

Filtro De Óleo Lubrificante
Lubrificating Oil Filter
Filtro De Aceite Lubrificante

10-130

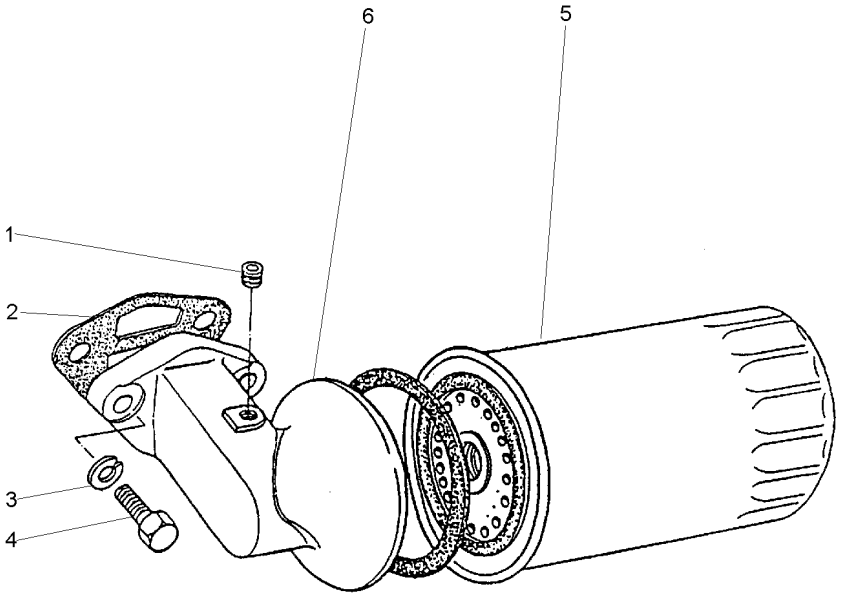

1	70650116		**1**	BUJÃO	PLUG	TAPON
2	36862517		**1**	JUNTA	GASKET	EMPAQUETADURA.
3	0920055		**2**	ARRUELA	WASHER	ARANDELA
4	0746610		**2**	PARAFUSO	BOLT	PERNO
5	1447048M1	71055	**1**	ELEMENTO DE ÓLEO	OIL FILTER	FILTRO DE ACEITE
6	70997145		**1**	CABEÇOTE FILTRO	FILTER HEAD	CABEZA DE FILTRO

Carter De Óleo
Oil Sump
Cárter De Aceite

10-135

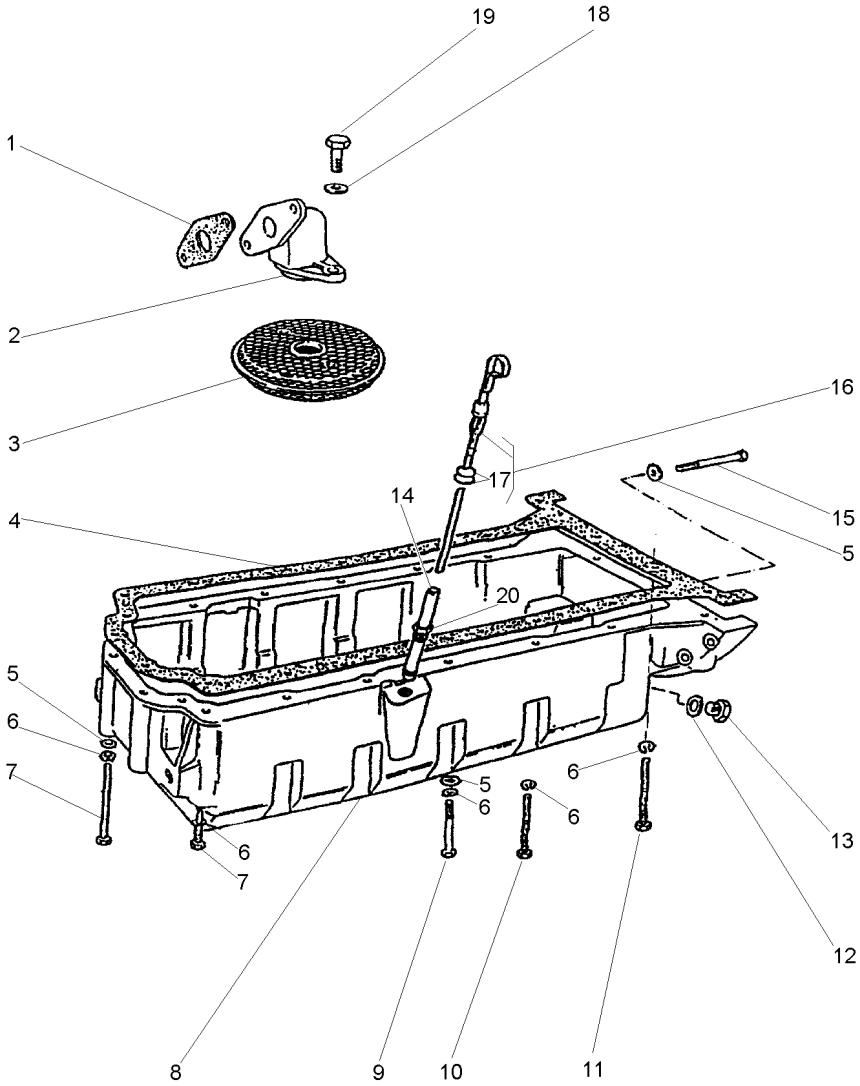

1	36832409		**1**	JUNTA	GASKET	EMPAQUETADURA.
2	37738261		**1**	CONEXÃO	CONNECTION	CONEXION
3	70998076		**1**	PENEIRA	SIEVE	ZARANDA
4	36815721		**1**	JUNTA	GASKET	EMPAQUETADURA.
5	0920003		**9**	ARRUELA	WASHER	ARANDELA
6	0920053		**20**	ARRUELA	WASHER	ARANDELA
7	2184435		**6**	PARAFUSO	BOLT	PERNO
8	70830133		**1**	CÁRTER	SUMP	CARTER
9	0096215		**1**	PARAFUSO	BOLT	PERNO
10	0096241		**9**	PARAFUSO	BOLT	PERNO
11	0096241		**2**	PARAFUSO	BOLT	PERNO
12	70920109		**1**	ARRUELA	WASHER	ARANDELA
13	70650008		**1**	BUJÃO	PLUG	TAPON
14	70992820		**1**	TUBO	PIPE	CANO
15	0096214		**2**	PARAFUSO	BOLT	PERNO
16	70320078		**1**	VARETA	ROD	VARILLA
17	0640126	16	**2**	ANEL	RING	ARO
18	0920052		**2**	ARRUELA	WASHER	ARANDELA
19	0746052		**2**	PARAFUSO	BOLT	PERNO
20	33533103	14	**1**	PORCA	NUT	TUERCA

Balanceador Dinâmico E Bomba De Óleo
Balancer Unit And Oil Pump
Compesador Y Bomba De Aceite

10-140

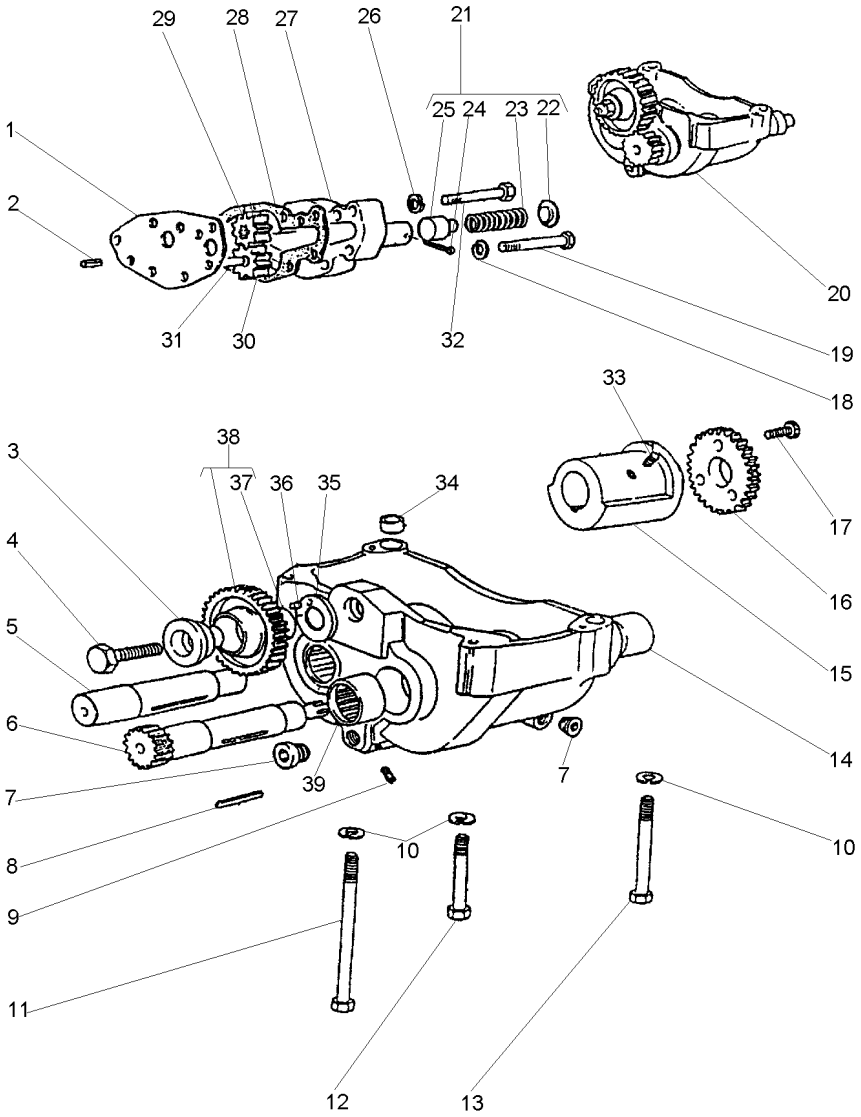

1	36237156	20	**1**	PLACA	PLATE	PLATO
2	0350005	20	**2**	PINO	PIN	PASADOR
3	33451801	20	**1**	CUBO	HUB	CUBO
4	0096633	20	**1**	PARAFUSO	BOLT	PERNO
5	70750044	20	**1**	EIXO	SHAFT	ARBOL
6	70750043	20	**1**	EIXO	SHAFT	ARBOL
7	70650116	20	**2**	BUJÃO	PLUG	TAPON
8	2576675	20	**2**	CHAVETA	KEY	CLAVE
9	70650117	20	**5**	BUJÃO	PLUG	TAPON
10	0920054		**4**	ARRUELA	WASHER	ARANDELA
11	2184546		**1**	PARAFUSO	BOLT	PERNO
12	0096439		**2**	PARAFUSO	BOLT	PERNO
13	0096441		**1**	PARAFUSO	BOLT	PERNO
14	70998104	20	**2**	BUCHA	BUSH	CASQUILLO
15	70430001	20	**2**	CONTRA PESO	COUNTERWEIGHT	CONTRAPESO
16	70998174	20	**2**	ENGRENAGEM	GEAR	ENGRANAJE
17	2172513	20	**6**	PARAFUSO	BOLT	PERNO
18	0920053		**2**	ARRUELA	WASHER	ARANDELA
19	0096237		**2**	PARAFUSO	BOLT	PERNO
20	70991809		**1**	BALANCEADOR	BALANCER	BALANCEADOR
21	424819	20	**1**	JG. REPARO	KIT, REPAIR	JUEGO REPARACION
22		21	**1**	CAPA	BOOT	PROTECCION
23		21	**1**	MOLA	SPRING	RESORTE
24	0610012	21	**1**	CUPILHA	COTTER PIN	PASADOR DOUBLE
25		21	**1**	ÊMBOLO	PLUNGER	EMBOLO
26	0920053	20	**5**	ARRUELA	WASHER	ARANDELA
27	37714234	20	**1**	CORPO	BODY	CUERPO
28	36866722	20	**1**	JUNTA	GASKET	EMPAQUETADURA.
29	70998129	20	**1**	ENGRENAGEM	GEAR	ENGRANAJE
30	70998128	20	**1**	ENGRENAGEM	GEAR	ENGRANAJE
31	32455123	20	**1**	EIXO	SHAFT	ARBOL
32	0096236	20	**5**	PARAFUSO	BOLT	PERNO
33	2171225	20	**4**	PARAFUSO	BOLT	PERNO
34	33137408	20	**2**	ANEL	RING	ARO
35	33153133	20	**1**	PLACA	PLATE	PLATO
36	0610879	20	**1**	PINO	PIN	PASADOR
37	70050113	38	**1**	BUCHA	BUSH	CASQUILLO
38	70991042	20	**1**	ENGRENAGEM	GEAR	ENGRANAJE
39	70998103	20	**2**	BUCHA	BUSH	CASQUILLO

Ventilador E Extensão
Fan And Extension
Ventilador Y Extensión

10-145

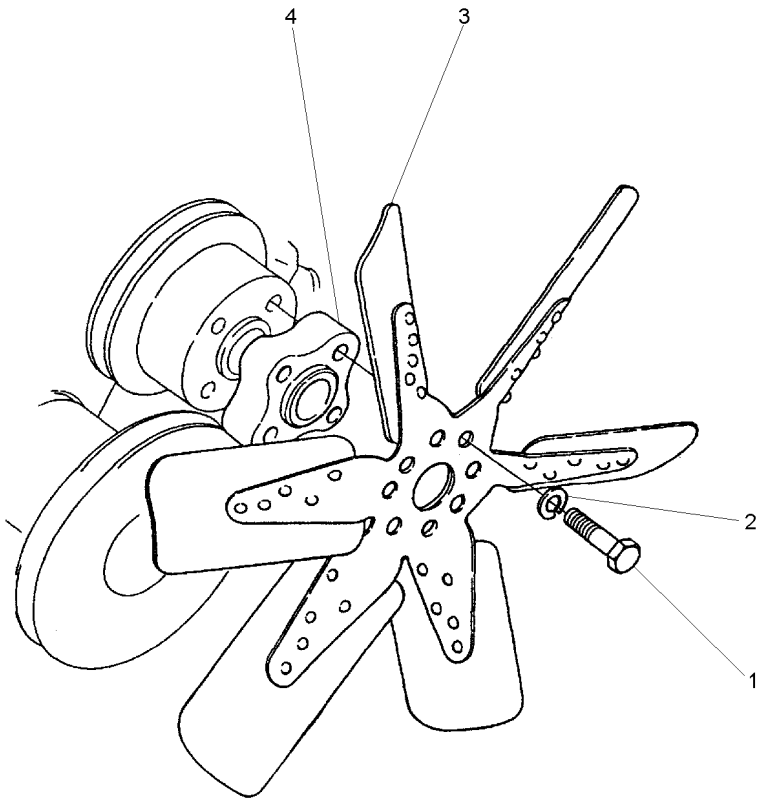

1	0096234		**4** PARAFUSO	BOLT	PERNO
2	0920053		**4** ARRUELA	WASHER	ARANDELA
3	70991937	[A]	**1** HÉLICE	FAN	VENTILADOR
4	0360027		**1** ESPAÇADOR	SPACER	PIEZA DISTANCIA

[A] 6 PÁS
6 BLADE
6 PALETA

Polia Da Árvore De Manivelas
Crankshaft Pulley
Polea Del Cigueñal

10-150

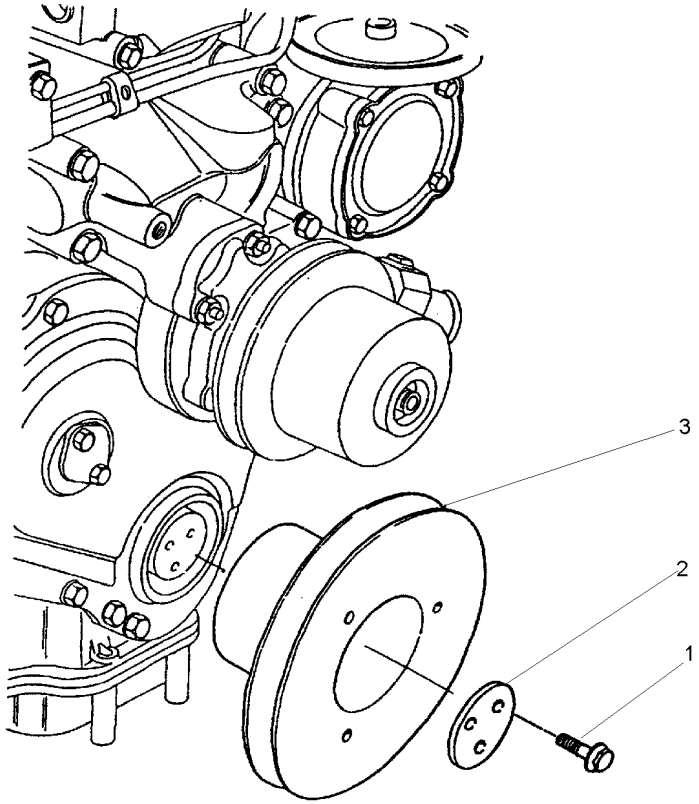

1	70740373		**3**	PARAFUSO	BOLT	PERNO
2	3242T001		**1**	PLACA	PLATE	PLATO
3	70670168		**1**	POLIA	PULLEY	POLEA
3	70670773	Dupla	**1**	POLIA	PULLEY	POLEA

Bomba D'Água
Water Pump
Bomba Del Agua

10-155

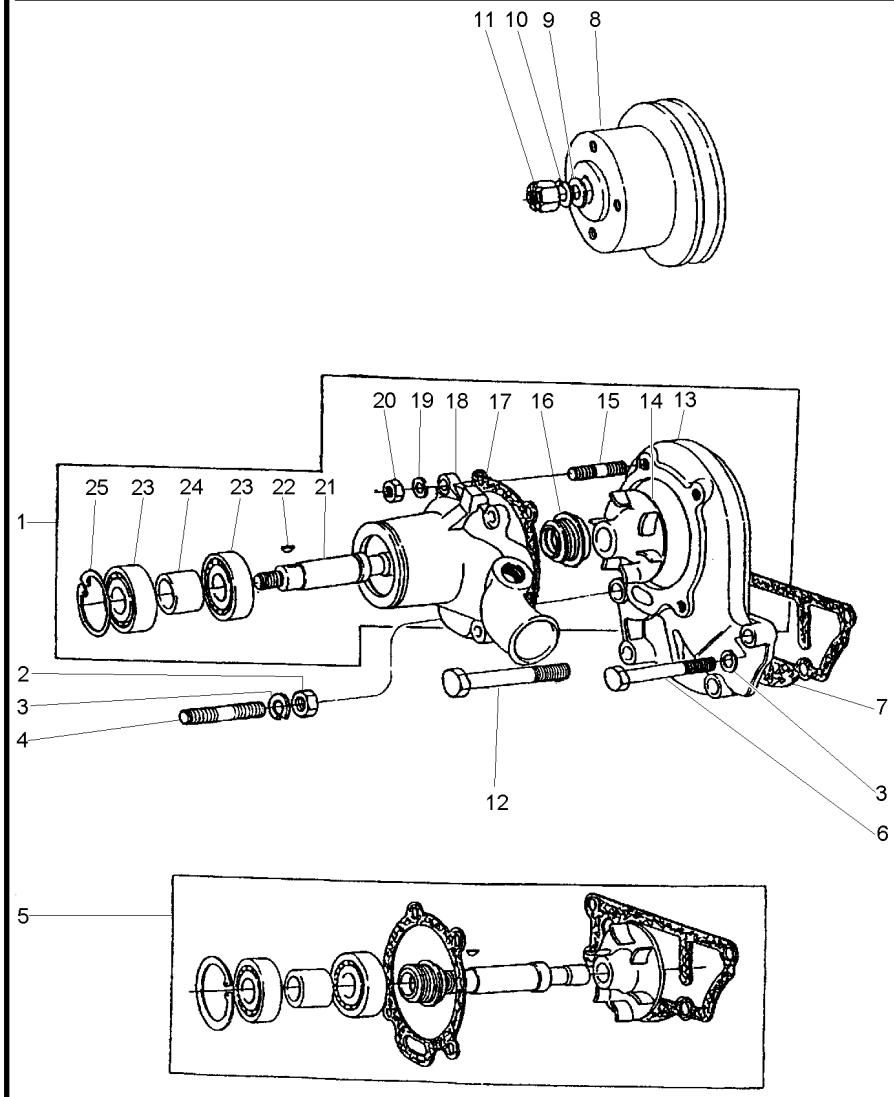

1	4236253		**1**	BOMBA D'ÁGUA	WATER PUMP	BOMBA DE AGUA
2	0576052		**1**	PORCA	NUT	TUERCA
3	0920054		**4**	ARRUELA	WASHER	ARANDELA
4	70820048		**1**	PRISIONEIRO	STUD	ESPARRAGO
5	424857	1	**1**	JG. REPARO	KIT, REPAIR	JUEGO REPARACION
6	0096434		**2**	PARAFUSO	BOLT	PERNO
7	70490146	5	**1**	JUNTA	GASKET	EMPAQUETADURA.
8	70670098		**1**	POLIA	PULLEY	POLEA
8	70670772	Dupla	**1**	POLIA	PULLEY	POLEA
9	0920009		**1**	ARRUELA	WASHER	ARANDELA
10	0920058		**1**	ARRUELA	WASHER	ARANDELA
11	0576007		**1**	PORCA	NUT	TUERCA
12	00966439		**1**	PARAFUSO	BOLT	PERNO
13	4236252		**1**	CORPO	BODY	CUERPO
14		5	**1**	ROTOR	ROTOR	ROTOR
15	70820084		**4**	PRISIONEIRO	STUD	ESPARRAGO
16		5	**1**	VEDADOR	SEAL	RETEN
17	36866721	5	**1**	JUNTA	GASKET	EMPAQUETADURA.
18		1	**1**	CORPO	BODY	CUERPO
19	0920053		**4**	ARRUELA	WASHER	ARANDELA
20	0576002		**4**	PORCA	NUT	TUERCA
21		5	**1**	EIXO	SHAFT	ARBOL
22	0500006	5	**1**	CHAVETA	KEY	CLAVE
23		5	**2**	ROLAMENTO	BEARING	COJINETE
24		5	**1**	ESPAÇADOR	SPACER	PIEZA DISTANCIA
25	0170040	5	**1**	ANEL	RING	ARO

Termostato E Carcaça
Thermostato And Housing
Termostato Y Carter

10-160

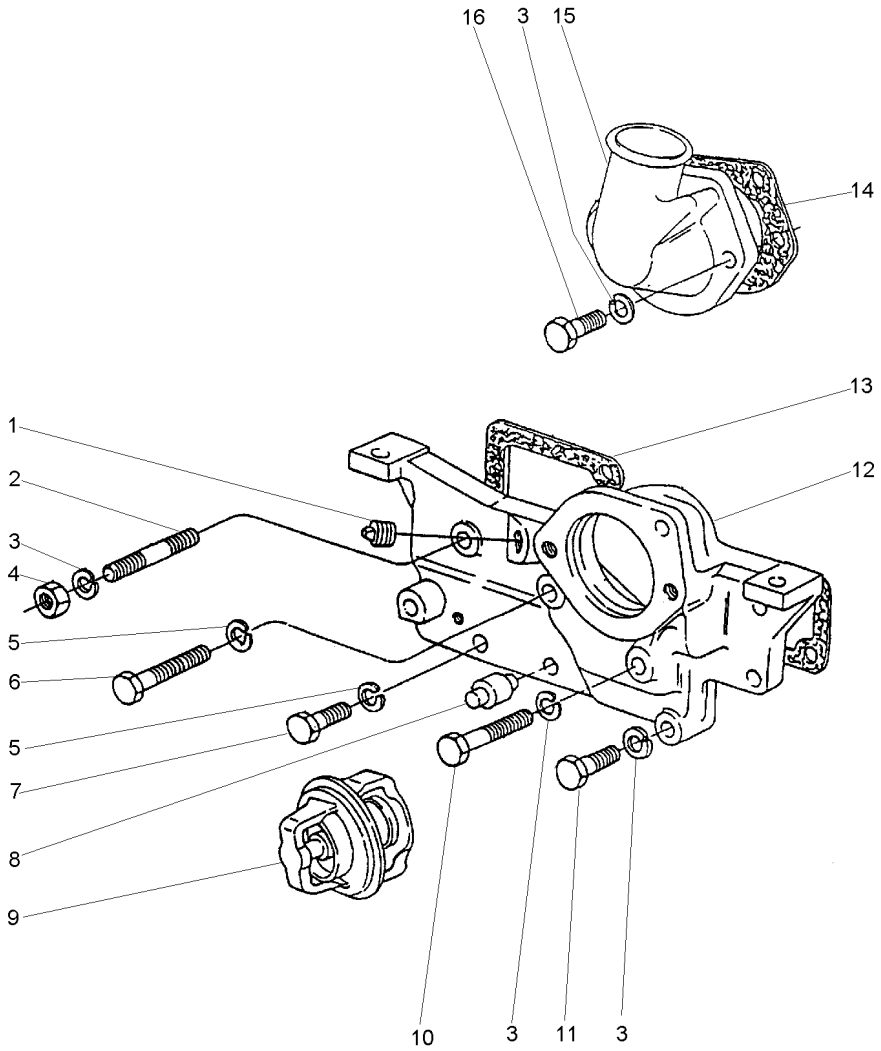

1	70650119	**2**	BUJÃO	PLUG	TAPON
2	0826467	**1**	PRISIONEIRO	STUD	ESPARRAGO
3	0920054	**6**	ARRUELA	WASHER	ARANDELA
4	0576051	**1**	PORCA	NUT	TUERCA
5	0920053	**3**	ARRUELA	WASHER	ARANDELA
6	0096238	**1**	PARAFUSO	BOLT	PERNO
7	0746255	**2**	PARAFUSO	BOLT	PERNO
8	2485791	**1**	RESPIRO	BREATHER	RESPIRADERO
9	70998003	**1**	TERMOSTATO	THERMOSTAT	TERMOSTATO
10	0096439	**1**	PARAFUSO	BOLT	PERNO
11	0096434	**2**	PARAFUSO	BOLT	PERNO
12	70440170	**1**	CARCAÇA	HOUSING	ALOJAMIENTO
13	36853514	**1**	JUNTA	GASKET	EMPAQUETADURA.
14	36862151	**1**	JUNTA	GASKET	EMPAQUETADURA.
15	37735651	**1**	CONEXÃO	CONNECTION	CONEXION
16	0096433	**2**	PARAFUSO	BOLT	PERNO

Bomba Alimentadora De Combustível
Fuel Oil Lift Pump
Bomba De Alimentación De Combustible

10-165

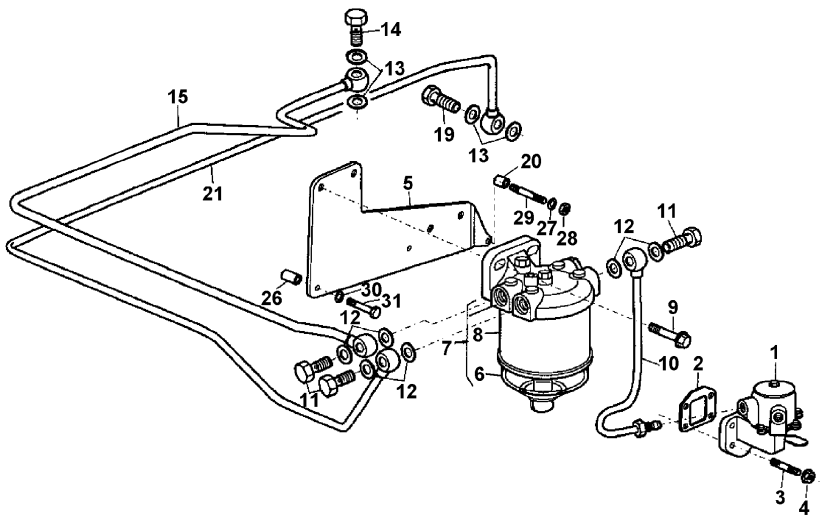

1	72111		**1**	BOMBA	PUMP	BOMBA
2	70490333	1	**1**	JUNTA	GASKET	EMPAQUETADURA.
3	70820083		**4**	PRISIONEIRO	STUD	ESPARRAGO
4	70570073		**4**	PORCA	NUT	TUERCA
5	70100814		**1**	SUPORTE	BRACKET	SOPORTE
6	70840054	7	**1**	COPO	CUP	CUBETA
7	72130		**1**	CJ. FILTRO	KIT, FILTER	JUEGO FILTRO
8	423651	7	**1**	ELEMENTO	ELEMENT	ELEMENTO
9	70740178		**2**	PARAFUSO	BOLT	PERNO
10	70998197		**1**	TUBO	PIPE	CANO
11	70740343		**3**	PARAFUSO	BOLT	PERNO
12	70920115		**6**	ARRUELA	WASHER	ARANDELA
13	70920120		**6**	ARRUELA	WASHER	ARANDELA
14	70740334		**1**	PARAFUSO	BOLT	PERNO
15	70998198		**1**	TUBO	PIPE	CANO
19	70740757		**1**	PARAFUSO	BOLT	PERNO
20	70330045		**1**	ESPAÇADOR	SPACER	PIEZA DISTANCIA
21	70993430		**1**	TUBO	PIPE	CANO
26	70760024		**1**	ESPAÇADOR	SPACER	PIEZA DISTANCIA
27	0920053		**1**	ARRUELA	WASHER	ARANDELA
28	0576002		**1**	PORCA	NUT	TUERCA
29	0826222		**1**	PRISIONEIRO	STUD	ESPARRAGO
30	0920054		**1**	ARRUELA	WASHER	ARANDELA
31	0096437		**1**	PARAFUSO	BOLT	PERNO

Sistema De Combustível
Fuel System
Sistema De Combustivel

10-170

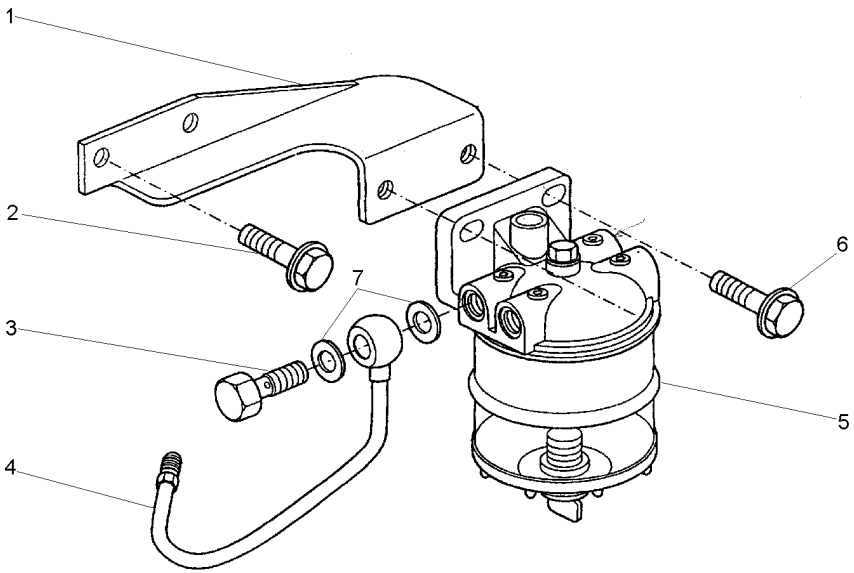

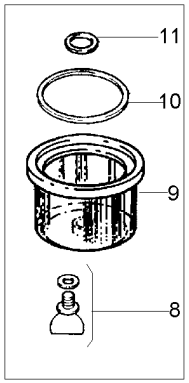

1	70100806	**1** SUPORTE	BRACKET	SOPORTE
2	70740175	**2** PARAFUSO	BOLT	PERNO
3	70740343	**2** PARAFUSO	BOLT	PERNO
4	70993339	**1** TUBO	PIPE	CANO
5	72113	**1** FILTRO	FILTER	FILTRO
6	70740178	**2** PARAFUSO	BOLT	PERNO
7	70920115	**2** ARRUELA	WASHER	ARANDELA
8	359248X1	**1** ANEL "O"	O RING	JUNTA TORICA
9	1024386M1	**1** COPO	CUP	CUBETA
10	1851891M1	**1** ANEL "O"	O RING	JUNTA TORICA
11	1851889M1	**1** ARRUELA	WASHER	ARANDELA

Tubos De Injeção E Injetores
Fuel Injection System
Equipo De Inyección

10-175

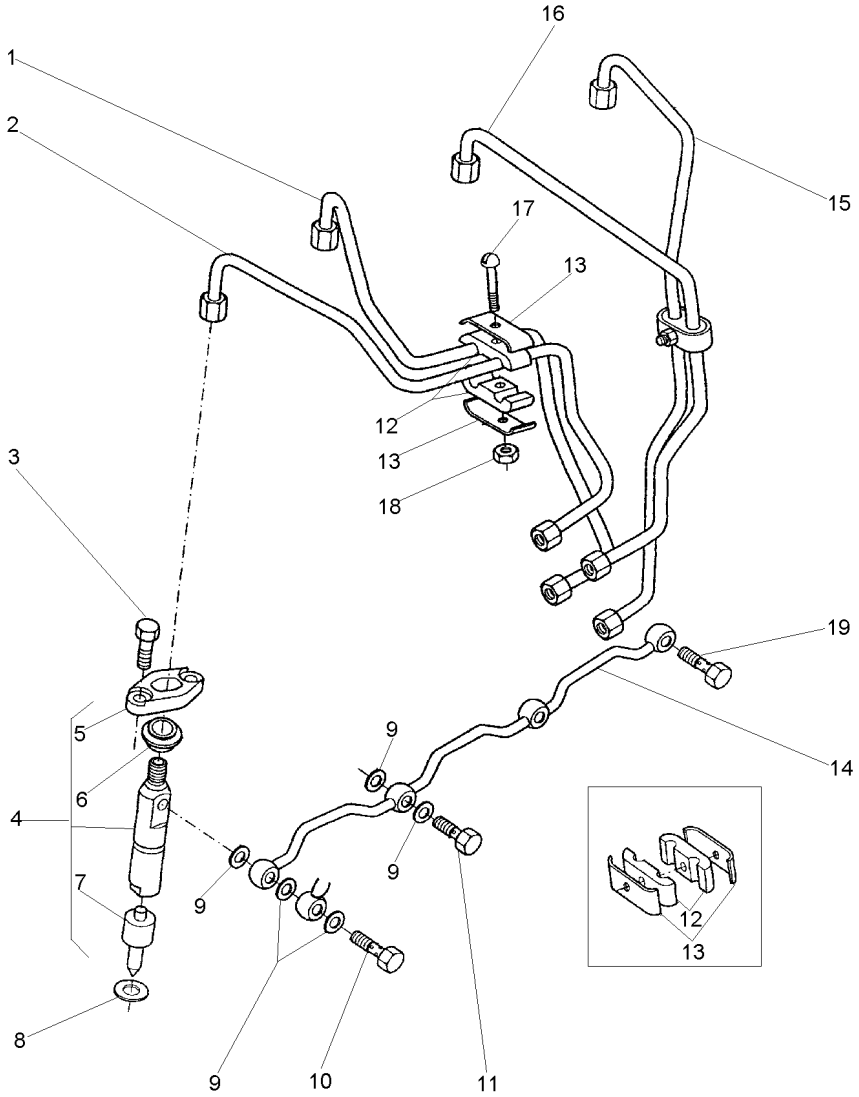

1	70993221	[B]	**1**	TUBO	PIPE	CANO
2	70993220	[A]	**1**	TUBO	PIPE	CANO
3	0096231		**8**	PARAFUSO	BOLT	PERNO
4	77489		**4**	CJ. INJETOR	KIT, ATOMISER	JUEGO ATOMIZADOR
5	37462401		**4**	FLANGE	FLANGE	PLETINA
6	70730019		**4**	VEDADOR	SEAL	RETEN
7	77496		**4**	BICO INJETOR	NOZZLE	TOBERA
8	70920081		**4**	ARRUELA	WASHER	ARANDELA
9	70920083		**9**	ARRUELA	WASHER	ARANDELA
10	70090010		**1**	PARAFUSO BANJO	BANJO BOLT	TORNILLO DIFER
11	0095315		**3**	PARAFUSO BANJO	BANJO BOLT	TORNILLO DIFER
12	70600001		**4**	ALMOFADA	CUSHION	COJIN
13	36516119		**4**	PRESILHA	STAPLE	GRAPA
14	3558X011		**1**	TUBO	PIPE	CANO
15	70993223	[D]	**1**	TUBO	PIPE	CANO
16	70993222	[C]	**1**	TUBO	PIPE	CANO
17	0726260		**2**	PARAFUSO	BOLT	PERNO
18	70576100		**4**	PORCA	NUT	TUERCA
19	70740334		**1**	PARAFUSO	BOLT	PERNO

[A] CILINDRO N° 1
CYLINDER N° 1
CILINDRO N° 1

[B] CILINDRO N° 2
CYLINDER N° 2
CILINDRO N° 2

[C] CILINDRO N° 3
CYLINDER N° 3
CILINDRO N° 3

[D] CILINDRO N° 4
CYLINDER N° 4
CILINDRO N° 4

Bomba Injetora De Combustível
Fuel Injection Pump
Bomba De Inyección De Combustible

10-180

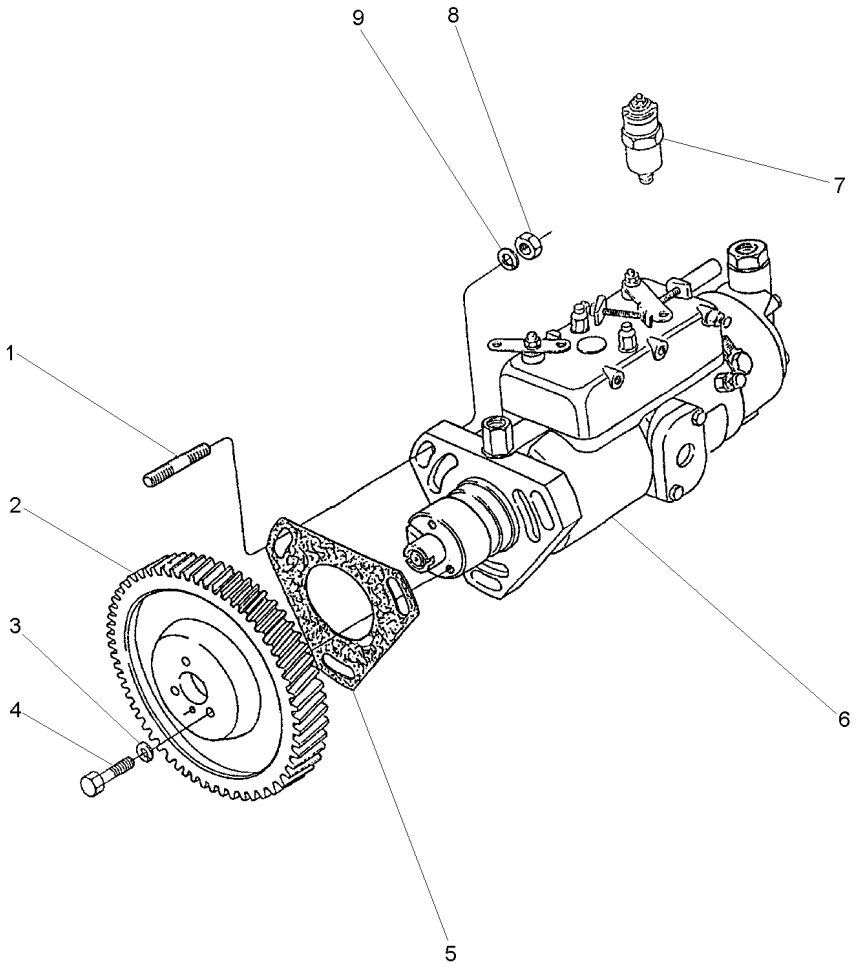

1	0827616		**3**	PRISIONEIRO	STUD	ESPARRAGO
2	41115127		**1**	ENGRENAGEM	GEAR	ENGRANAJE
2	70410068		**1**	ENGRENAGEM	GEAR	ENGRANAJE
3	0920053		**3**	ARRUELA	WASHER	ARANDELA
4	0746254		**3**	PARAFUSO	BOLT	PERNO
5	70490280		**1**	JUNTA	GASKET	EMPAQUETADURA.
6	77513	[A] ➡ 653041	**1**	BOMBA INJETORA	INJECTION PUMP	BOMBA INYECTORA
6	77547	[A] ➡ 653042	**1**	BOMBA INJETORA	INJECTION PUMP	BOMBA INYECTORA
7	4224321M1		**1**	SOLENÓIDE	SOLENOID	SOLENOIDE
8	70570073		**3**	PORCA	NUT	TUERCA
9	33114412		**3**	ARRUELA	WASHER	ARANDELA

[A] NÚMERO DE SÉRIE DO MOTOR
ENGINE SERIAL NUMBER
NÚMERO DE SERIE DEL MOTOR

Coletor De Admissão
Induction Manifold
Multiple De Admisión

10-185

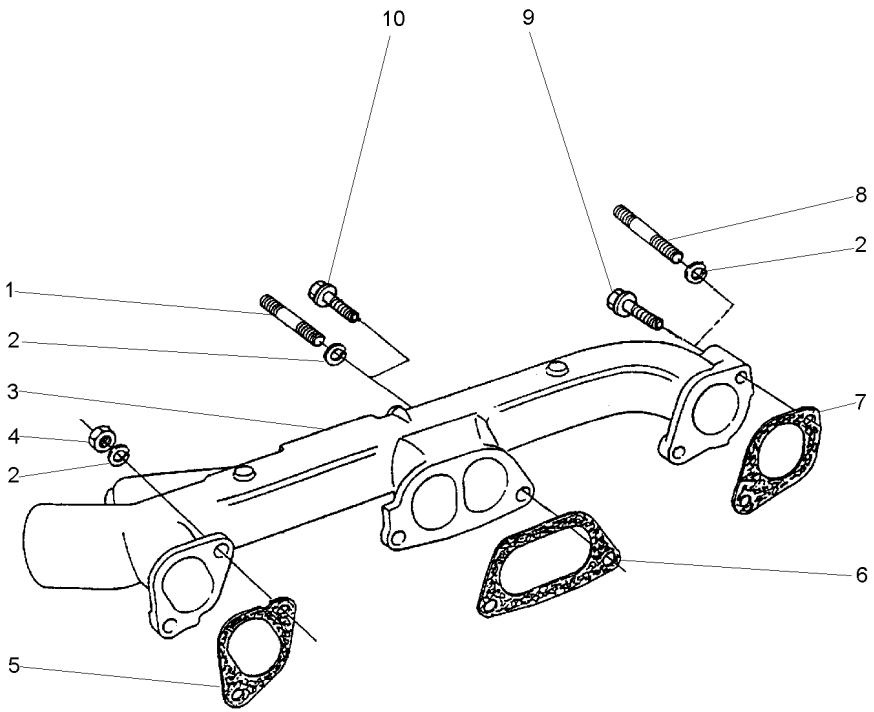

1	0826422	**5**	PRISIONEIRO	STUD	ESPARRAGO
2	0920054	**6**	ARRUELA	WASHER	ARANDELA
3	70540063	**1**	COLETOR	COLLECTOR	COLECTOR
4	0576051	**6**	PORCA	NUT	TUERCA
5	3688C003	**1**	JUNTA	GASKET	EMPAQUETADURA.
6	3688C002	**1**	JUNTA	GASKET	EMPAQUETADURA.
7	3688C001	**1**	JUNTA	GASKET	EMPAQUETADURA.
8	0826509	**1**	PRISIONEIRO	STUD	ESPARRAGO
9	70740188	**1**	PARAFUSO	BOLT	PERNO
10	70740177	**4**	PARAFUSO	BOLT	PERNO

Coletor De Escape
Exhaust Manifold
Multiple De Escape

10-190

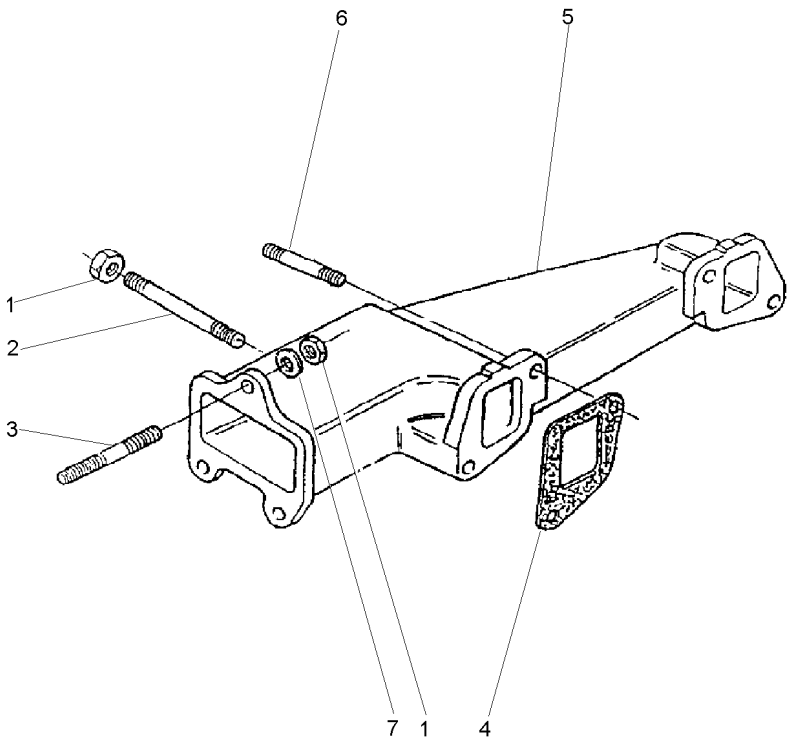

1	70570082	**7**	PORCA	NUT	TUERCA
2	0826526	**1**	PRISIONEIRO	STUD	ESPARRAGO
3	0826408	**3**	PRISIONEIRO	STUD	ESPARRAGO
4	36862134	**2**	JUNTA	GASKET	EMPAQUETADURA.
5	70540061	**1**	COLETOR	COLLECTOR	COLECTOR
6	0826422	**3**	PRISIONEIRO	STUD	ESPARRAGO
7	0920005	**3**	ARRUELA	WASHER	ARANDELA

Alternador
Alternator
Alternador

10-195

Bosch
Bosch
Bosch

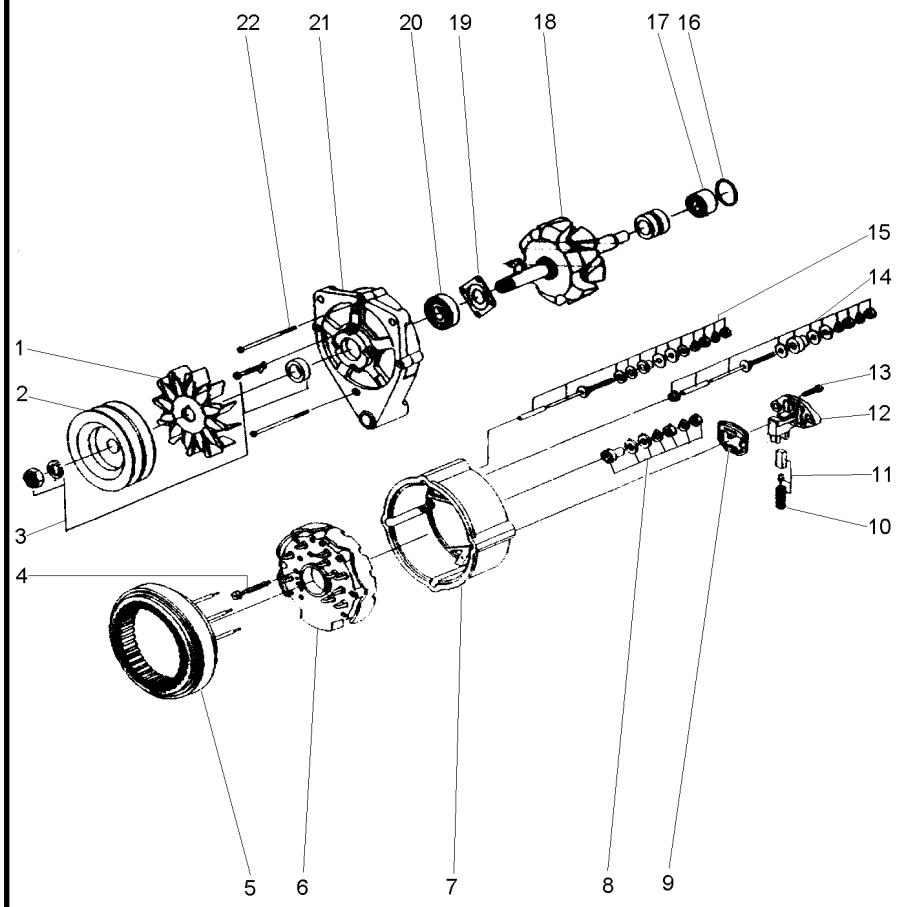

1	059067R1	**1** HÉLICE	FAN	VENTILADOR
2	059066R1	**1** POLIA	PULLEY	POLEA
3	059064R1	**1** CJ. POLIA	KIT, PULLEY	JUEGO DE POLEA
4	059076R1	**3** PARAFUSO	BOLT	PERNO
5	059075R1	**1** ESTATOR	STATOR	ESTATOR
6	059077R1	**1** RETIFICADOR	RECTIFIER	RECTIFICADOR
7	059078R1	**1** CARCAÇA	HOUSING	ALOJAMIENTO
8	059085R1	**1** JG. REPARO	KIT, REPAIR	JUEGO REPARACION
9	059084R1	**1** GUARNIÇÃO	FOAM	ESPUMA
10	059083R1	**1** MOLA	SPRING	RESORTE
11	059082R1	**1** ESCOVA	BRUSH	ESCOBILLA
12	059081R1	**1** REGULADOR	REGULATOR	REGULADOR
13	059068R1	**2** PARAFUSO	BOLT	PERNO
14	059080R1	**1** JG. REPARO	KIT, REPAIR	JUEGO REPARACION
15	059079R1	**1** JG. REPARO	KIT, REPAIR	JUEGO REPARACION
16	059074R1	**1** ANEL "O"	O RING	JUNTA TORICA
17	059073R1	**1** ROLAMENTO	BEARING	COJINETE
18	059072R1	**1** ROTOR	ROTOR	ROTOR
19	059071R1	**1** PLACA	PLATE	PLATO
20	059070R1	**1** ROLAMENTO	BEARING	COJINETE
21	059069R1	**1** MANCAL	BEARING	COJINETE
22	059065R1	**3** PARAFUSO	BOLT	PERNO

Motor De Partida
Starter Motor
Motor De Partida

10-200

Prestolite
Prestolite
Prestolite

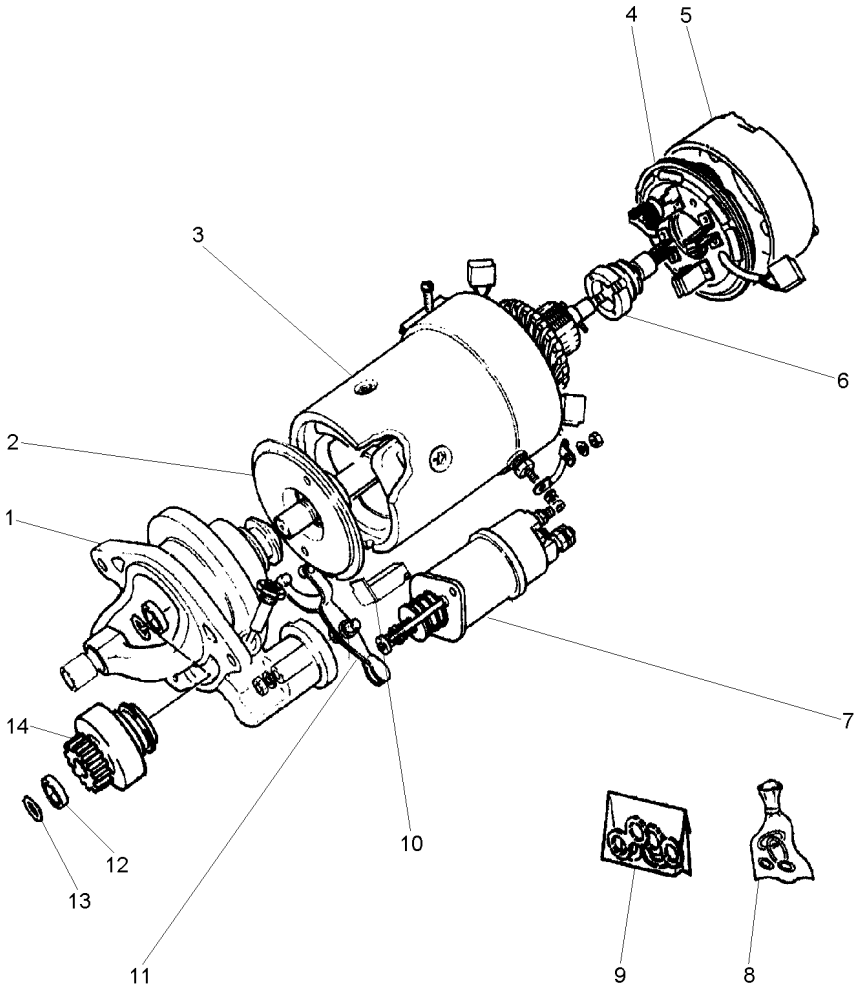

1	070962R1	**1**	MANCAL	BEARING	COJINETE
2	070970R1	**1**	EIXO	SHAFT	ARBOL
3	070964R1	**1**	BOBINA	COIL	BOBINA
4	070968R1	**1**	CJ. PLACA ESCOVA	KIT, BRUSH PLATE	JGO.PLACA ESCOB.
5	070966R1	**1**	TAMPA	COVER	CUBIERTA
6	070957R1	**1**	INDUZIDO	ARMATURE	INDUCIDO
7	070955R1	**1**	SOLENÓIDE	SOLENOID	SOLENOIDE
8	070973R1	**1**	REPARO	REPAIR	REPARO
9	070976R1	**1**	RETENTOR	SEAL	RETEN
10	070978R1	**1**	JUNTA	JOINT	JUNTA
11	070979R1	**1**	CJ. ALAVANCA	KIT, LEVER	JUEGO, PALANCA
12	071025R1	**1**	RETENTOR	SEAL	RETEN
13	070980R1	**1**	ANEL	RING	ARO
14	070959R1	**1**	IMPULSOR	IMPELLER	TURBINA IMPULS.

Alternador
Alternator
Alternador

10-205

Prestolite
Prestolite
Prestolite

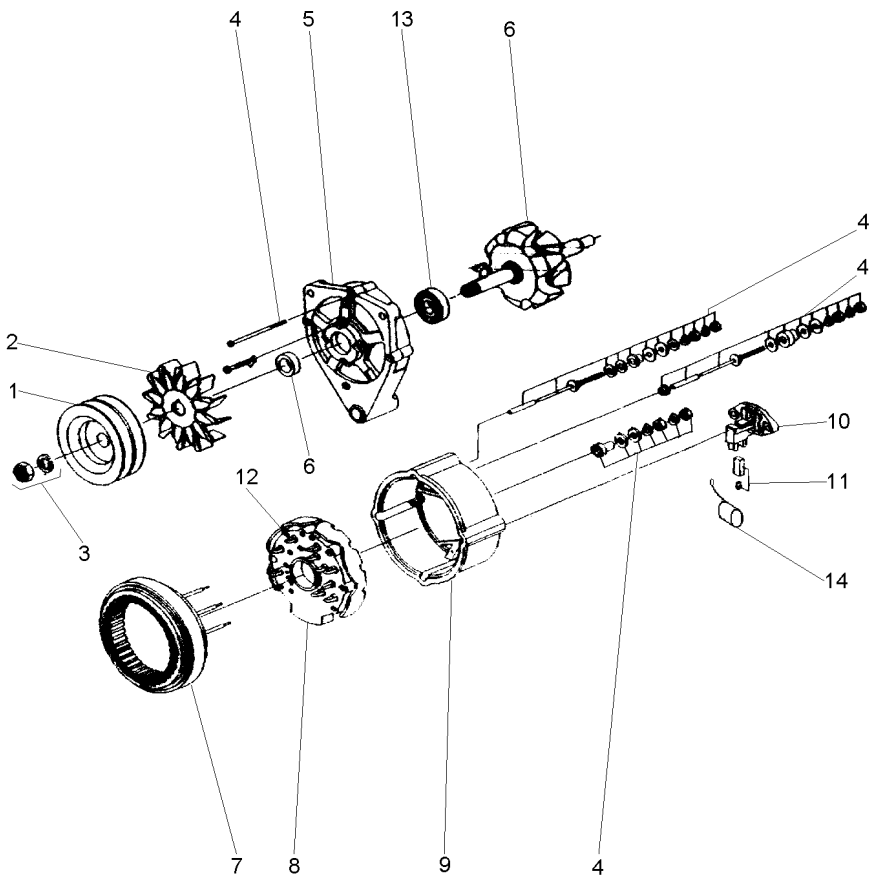

1	071205R1		**1**	POLIA ALTERNADOR	PULLEY,ALTERNATR	POLEA ALTERNADOR
1	053711P1	Dupla	**1**	POLIA	PULLEY	POLEA
2	071200R1		**1**	HÉLICE	FAN	VENTILADOR
3	071199R1		**1**	FIXAÇÃO	FASTENER	CIERRE
4	071191R1		**1**	REPARO	REPAIR	REPARO
5	071196R1		**1**	TAMPA	COVER	CUBIERTA
6	071190R1		**1**	CJ. ROTOR	KIT, ROTOR ASSY.	JGO.CJTO.ROTOR
7	071198R1		**1**	ESTATOR	STATOR	ESTATOR
8	071201R1		**1**	RETIFICADOR	RECTIFIER	RECTIFICADOR
9	071195R1		**1**	TAMPA	COVER	CUBIERTA
10	071193R1		**1**	REGULADOR	REGULATOR	REGULADOR
11	071197R1		**1**	CJ. ESCOVA	KIT, BRUSH	ESCOBILLAS JUEGO
12	071189R1		**1**	PORTA DIODO	DIODE	PORTA DIODO
13	071194R1		**1**	ROLAMENTO	BEARING	COJINETE
14	071206R1		**1**	CAPACITOR	CAPACITOR	CAPACITOR

Volante
Flywheel
Volante De Inercia

10-210

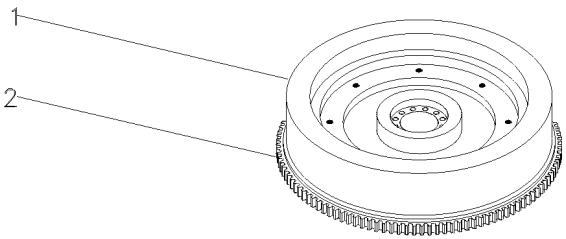

1			3408361M91	**1** VOLANTE MOTOR	FLYWHEEL	VOLANTE MOTOR
2	3408357M1	1		**1** CREMALHEIRA	STARTER RING	ARO DE ARRANQUE

Tampa
Cover
Tapa

10-215

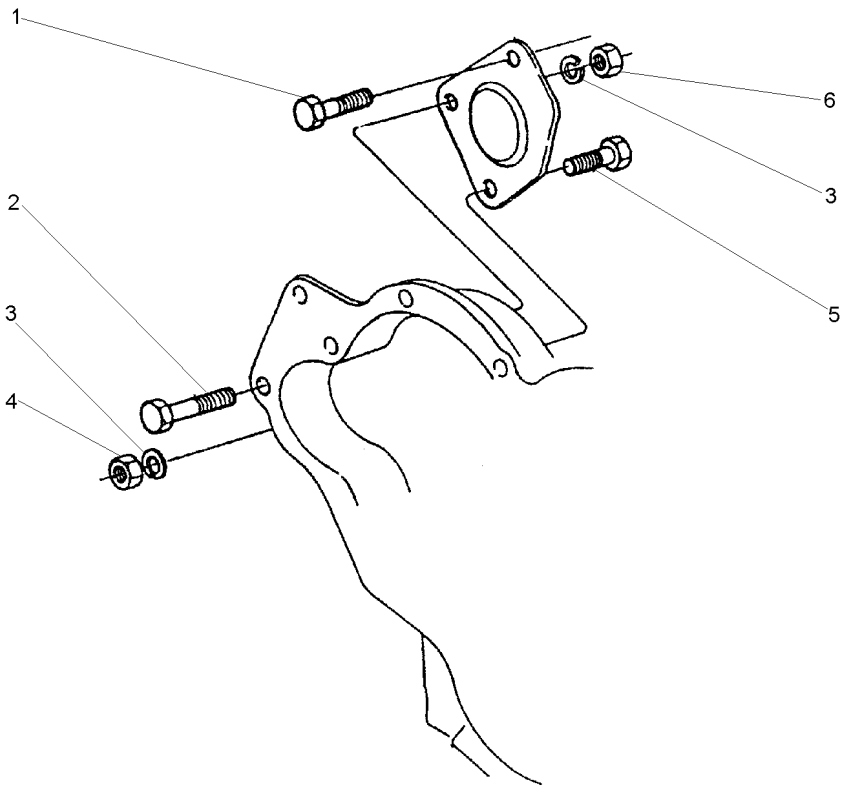

1	70740059	**1** PARAFUSO	BOLT	PERNO
2	2232151	**1** PARAFUSO	BOLT	PERNO
3	0920054	**3** ARRUELA	WASHER	ARANDELA
4	0576051	**1** PORCA	NUT	TUERCA
5	0096435	**1** PARAFUSO	BOLT	PERNO
6	2238153	**2** PORCA	NUT	TUERCA

Itens De Instalação
Fitting Items
Piezas De Instalación

10-220

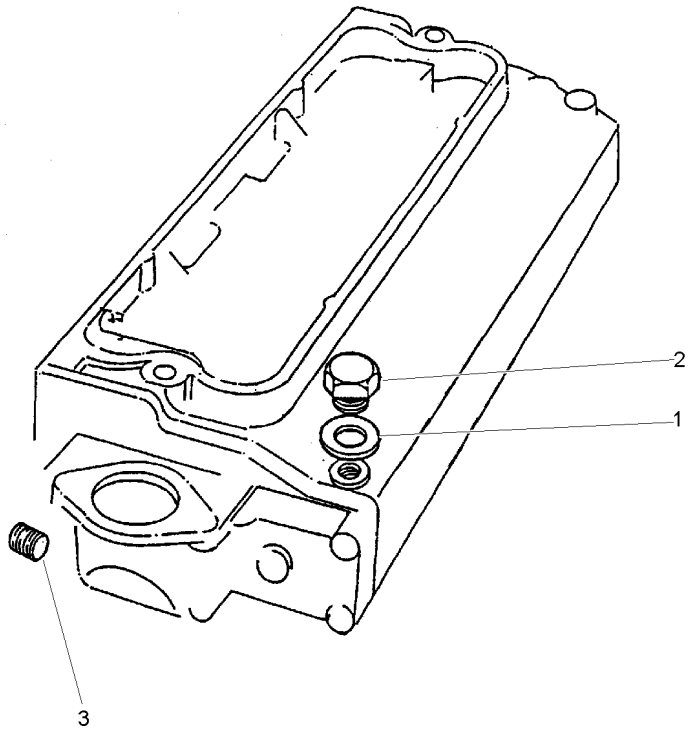

1	70920128	**1**	ARRUELA	WASHER	ARANDELA
2	0650203	**1**	BUJÃO	PLUG	TAPON
3	70650119	**1**	BUJÃO	PLUG	TAPON

Jogo De Juntas Do Cabeçote
Cylinder Head Gasket Set
Juego De Juntas De La Culata

10-225

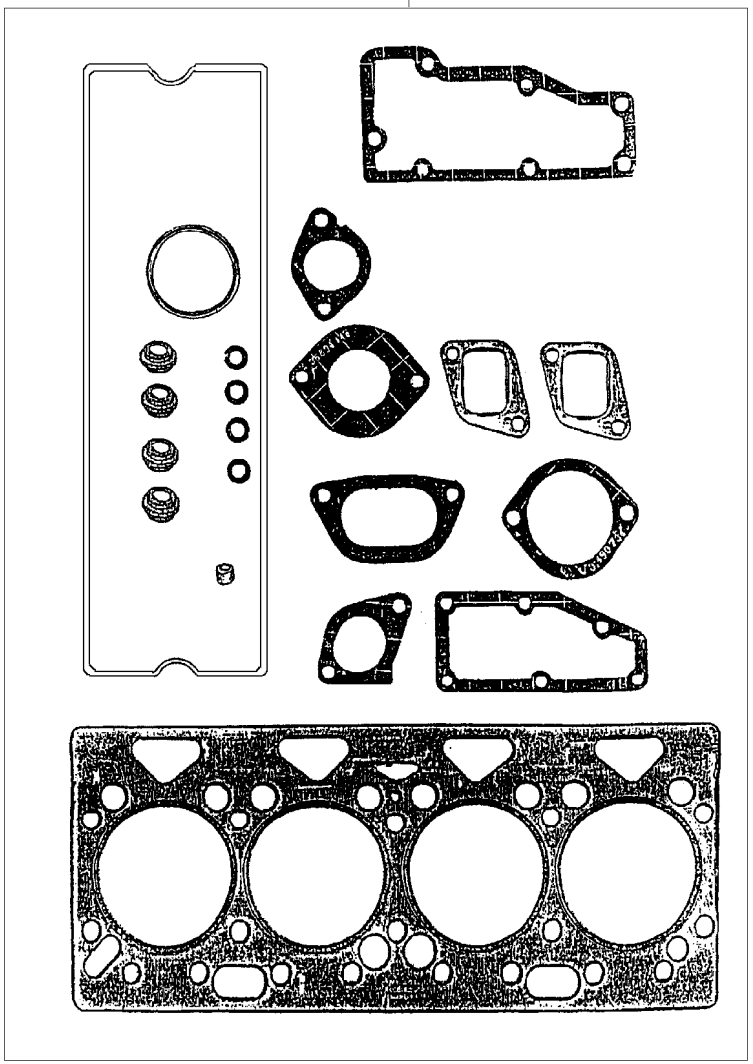

1	P4007	**1**	JG.JUNTAS	KIT, GASKET	JGO.EMPAQUETAD.

Jogo De Juntas Do Bloco
Cylinder Block Gasket Set
Juego De Juntas Del Bloque

10-230

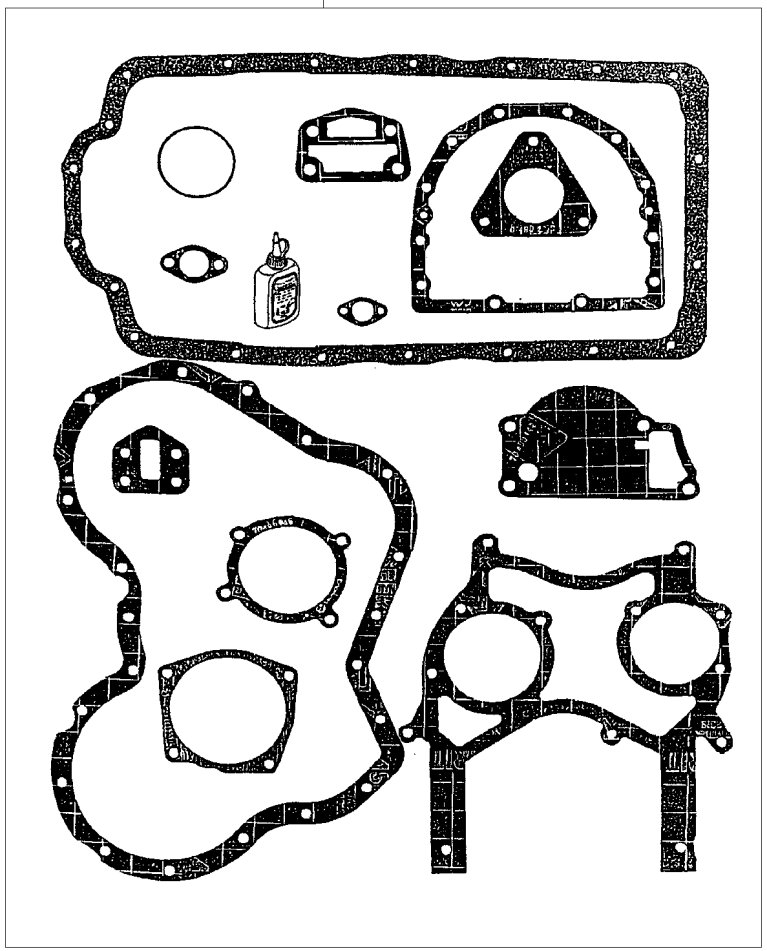

1	P4006	**1** JG.JUNTAS	KIT, GASKET	JGO.EMPAQUETAD.

Filtro De Ar
Air Cleaner
Filtro De Aire

10-235

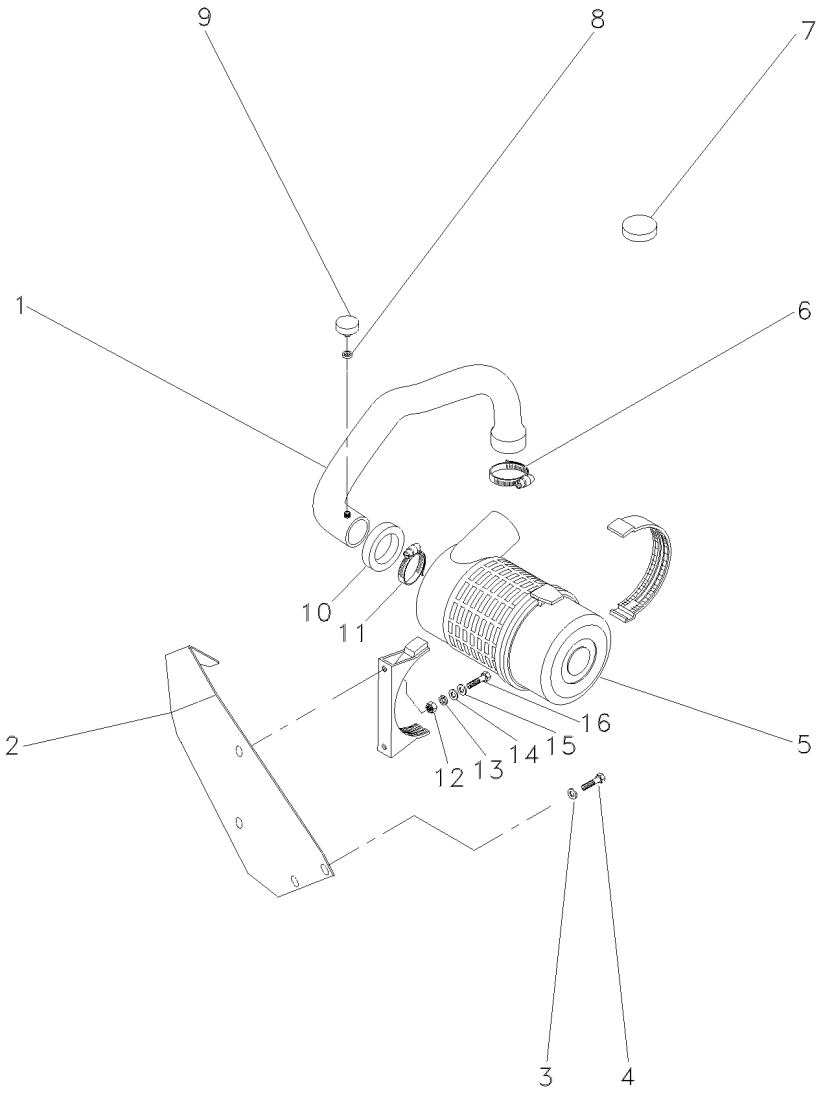

1	068089N1	10-240 No	**1**	CJ. MANGUEIRA	HOSE ASSY	CON.DE MANGUERA
2	067689S1		**1**	SUPORTE	CLEVIS	GANCHO SEGURI.
3	353446X1		**2**	ARRUELA	WASHER	ARANDELA
4	353679X1		**2**	PARAFUSO	BOLT	PERNO
5	3801034M1	10-245 No	**1**	FILTRO AR	AIR FILTER	FILTRO DE AIRE
6	2801096M1		**1**	BRAÇADEIRA	CLAMP	ABRAZADERA
7	3149289M1		**1**	BUJÃO	PLUG	TAPON
8	1440993X1	10X13,5X1	**1**	ANEL	RING	ARO
9	3587008M91		**1**	INTERRUPTOR	SWITCH	INTERRUPTOR
10	020079P1		**1**	GUARNIÇÃO	FOAM	ESPUMA
11	2801710M1		**1**	BRAÇADEIRA	CLAMP	ABRAZADERA
12	339169X1	M8X1,25	**2**	PORCA	NUT	TUERCA
13	339374X1	15,2X8,1X2,0	**2**	ARRUELA	WASHER	ARANDELA
14	339056X1	20,0X8,5X2,5	**2**	ARRUELA	WASHER	ARANDELA
15	339056X1		**2**	ARRUELA	WASHER	ARANDELA
16	391176X1	M8X1,25X40	**2**	PARAFUSO	BOLT	PERNO

Cj. Mangueira
Hose
Manguera

10-240

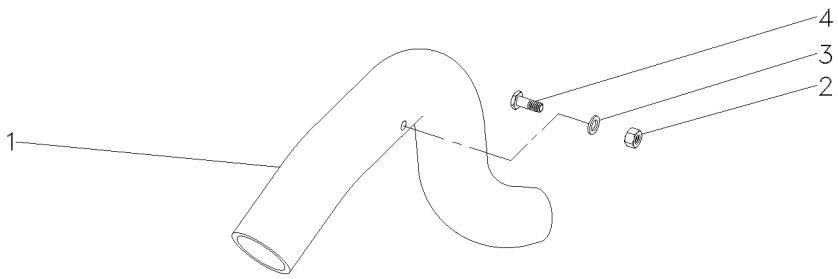

1	068043P1	**1** MANGUEIRA	HOSE	FLEXIBLE
2	390332X1	**1** PORCA	NUT	TUERCA
3	390734X1	**1** ARRUELA	WASHER	ARANDELA
4	050386P1	**1** CONEXÃO	CONNECTION	CONEXION

Filtro De Ar
Air Filter
Filtro De Aire

Elemento Seco
Dry Element
Elemento Seco

10-245

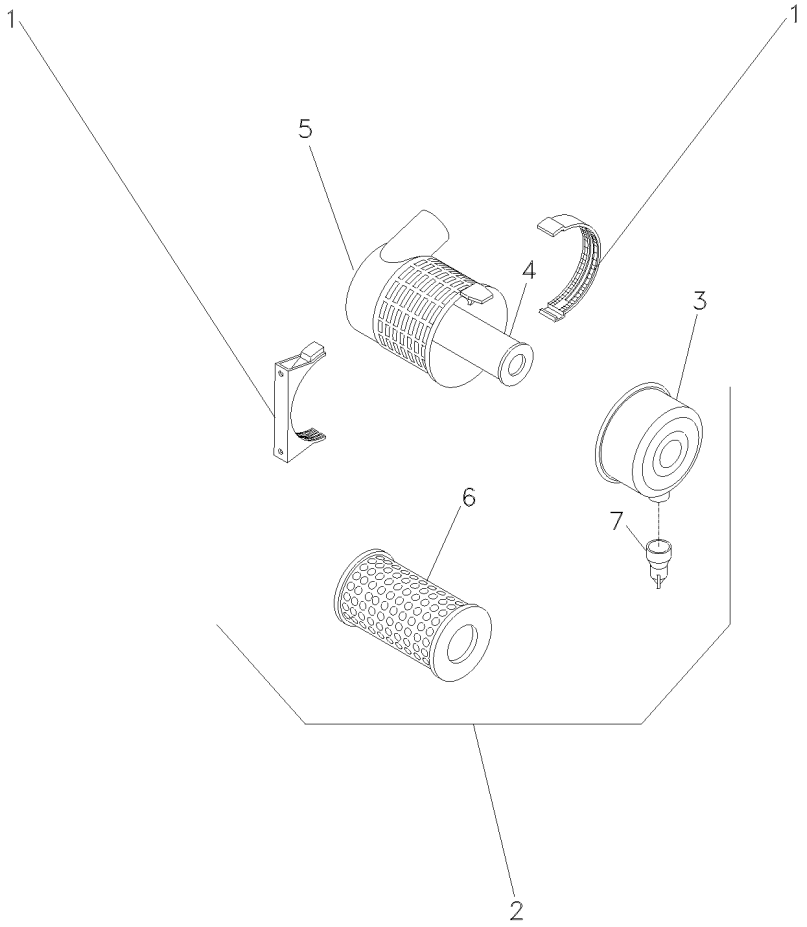

1	055121R1		**1**	BRAÇADEIRA	CLAMP	ABRAZADERA
2	055618R1	6m3/min	**1**	CJ. FILTRO	KIT, FILTER	JUEGO FILTRO
3	055118R1	2	**1**	TAMPA	COVER	CUBIERTA
4	055120R1	2 [A]	**1**	ELEMENTO	ELEMENT	ELEMENTO
5		⇨ 055618R1	**1**	FILTRO	FILTER	FILTRO
6	055119R1	2 [B]	**1**	ELEMENTO	ELEMENT	ELEMENTO
7	055115R1	2	**1**	VÁLVULA	VALVE	VALVULA

[A] INTERNO
INNER
INTERNO

[B] EXTERNO
OUTER
EXTERNO

Pré-Filtro De Ar
Air Pre Filter
Prefiltro De Aire

10-255

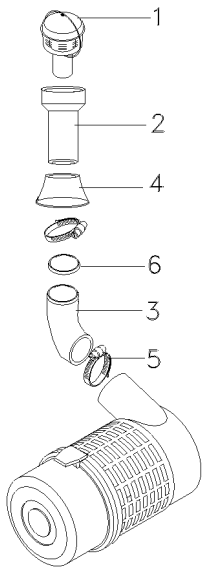

1	022188T1	**1** PRÉ-FILTRO	PRE FILTER	PRE FILTRO
2	067384P1	**1** TUBO	PIPE	CANO
3	071606P1	**1** MANGUEIRA	HOSE	FLEXIBLE
4	1682800M1	**1** COLAR	COLLAR	COLLAR
5	2801096M1	**2** BRAÇADEIRA	CLAMP	ABRAZADERA
6	071958P1	**1** GALÃO	PAD	CIERRE

Filtro De Ar
Air Cleaner
Filtro De Aire

10-260

A Partir Da Série 000t275203c002216
From Serial 000t275203c002216
Desde De La Serie 000t275203c002216

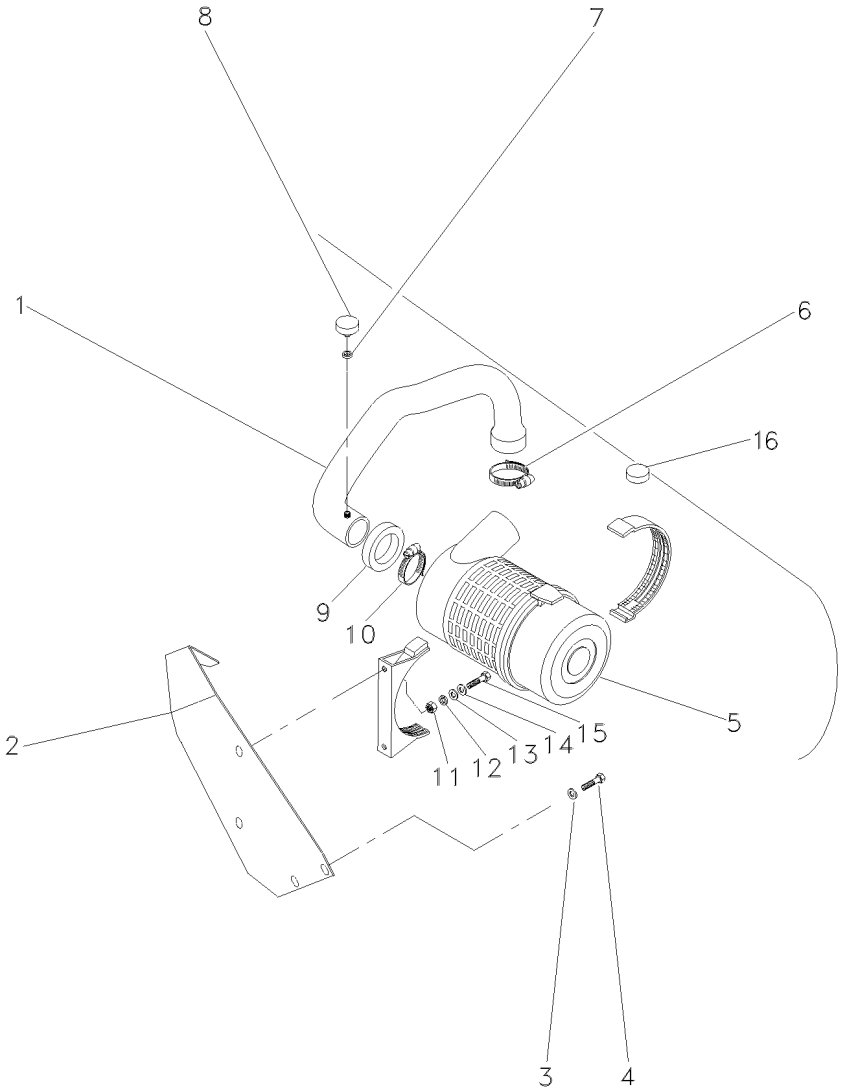

1	071752N1	10-325 No	**1**	CJ. MANGUEIRA	HOSE ASSY	CON.DE MANGUERA
2	071694S1		**1**	SUPORTE	BRACKET	SOPORTE
3	353446X1		**2**	ARRUELA	WASHER	ARANDELA
4	353679X1		**2**	PARAFUSO	BOLT	PERNO
5	3801034M1	10-245 No	**1**	FILTRO AR	AIR FILTER	FILTRO DE AIRE
6	2801096M1		**1**	BRAÇADEIRA	CLAMP	ABRAZADERA
7	1440993X1	10X13,5X1	**1**	ANEL	RING	ARO
8	3587008M91		**1**	INTERRUPTOR	SWITCH	INTERRUPTOR
9	020079P1		**1**	GUARNIÇÃO	FOAM	ESPUMA
10	2801710M1		**1**	BRAÇADEIRA	CLAMP	ABRAZADERA
11	339169X1	M8X1,25	**2**	PORCA	NUT	TUERCA
12	339374X1	15,2X8,1X2,0	**2**	ARRUELA	WASHER	ARANDELA
13	339056X1	20,0X8,5X2,5	**2**	ARRUELA	WASHER	ARANDELA
14	339056X1		**2**	ARRUELA	WASHER	ARANDELA
15	391176X1	M8X1,25X40	**2**	PARAFUSO	BOLT	PERNO
16	054277P1		**1**	TAMPÃO	PAD	ALMOHADILLA

Pré-Filtro De Ar
Air Pre Filter
Prefiltro De Aire

10-265

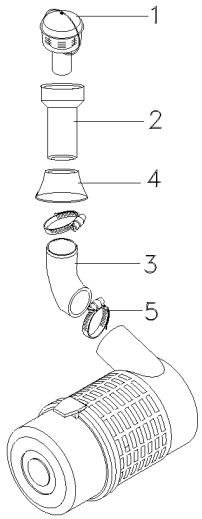

1	022188T1	**1** PRÉ-FILTRO	PRE FILTER	PRE FILTRO
2	067384P1	**1** TUBO	PIPE	CANO
3	068895P1	**1** MANGUEIRA	HOSE	FLEXIBLE
4	1682800M1	**1** COLAR	COLLAR	COLLAR
5	2801710M1	**2** BRAÇADEIRA	CLAMP	ABRAZADERA

Escapamento
Exhaust
Escape

10-270

Escapamento Vertical
Vertical Exhaust
Descarga Vertical

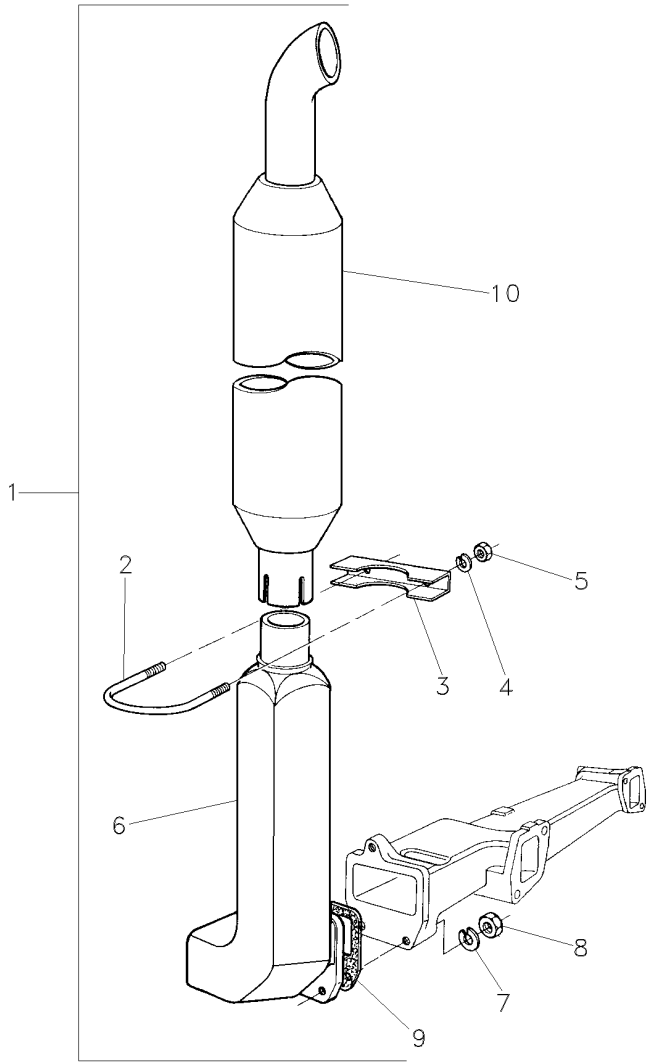

1			1484550M91	**1**	CJ. ESCAPAMENTO	PIPE,EXHAUST	MANGUITO ESCAPE
2	2800189M2	1		**1**	PARAFUSO "U"	U BOLT	BRIDA EN U
3	2800191M1	1		**1**	BRAÇADEIRA	CLAMP	ABRAZADERA
4	353446X1	1		**2**	ARRUELA	WASHER	ARANDELA
5	355565X1	1		**2**	PORCA	NUT	TUERCA
6	1874771M2	1		**1**	COTOVELO	ELBOW	CODO
7	353756X1	1		**3**	ARRUELA	WASHER	ARANDELA
8	375718X1	1		**3**	PORCA	NUT	TUERCA
9	1876671M4	1		**1**	JUNTA	GASKET	EMPAQUETADURA.
10	1484528M94	1		**1**	SILENCIOSO	SILENCER	SILENCIADOR

Escapamento Horizontal
Horizontal Exhaust
Descarga Horizontal

10-275

Escapamento Horizontal
Horizontal Exhaust
Descarga Horizontal

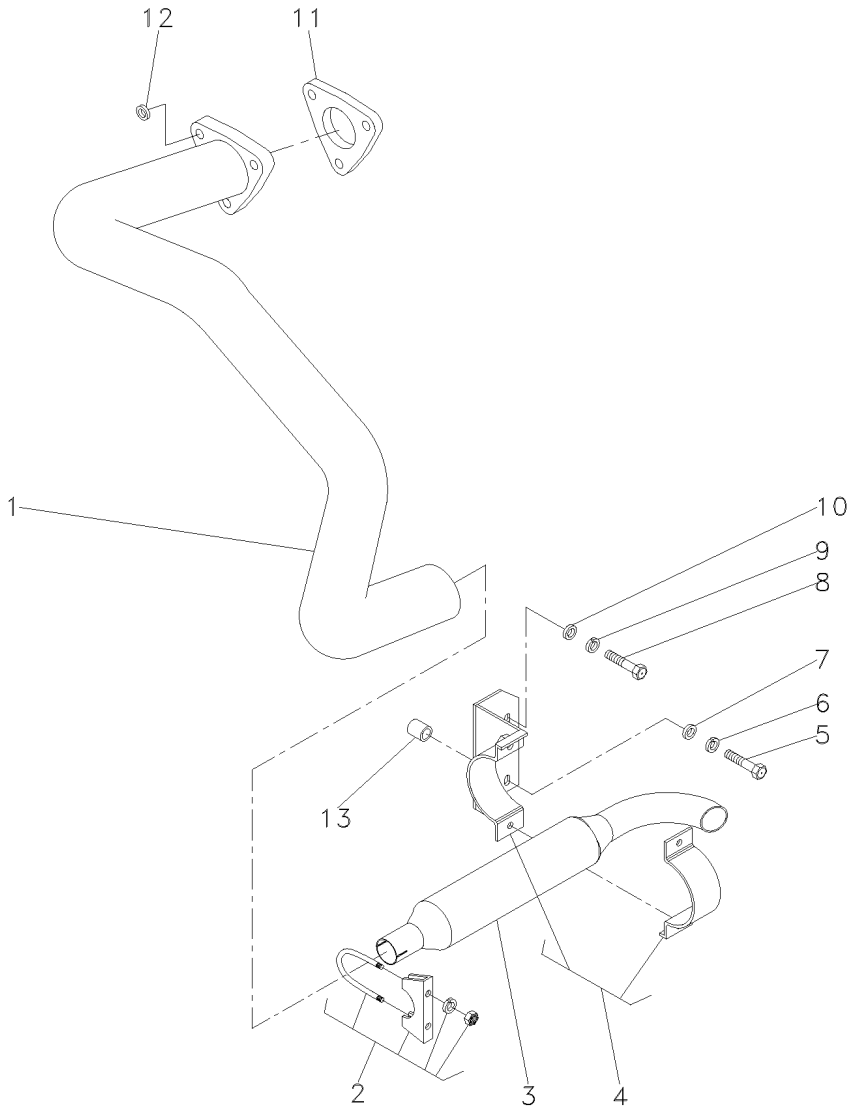

1	027210S1	**1** TUBO	PIPE	CANO
2	042779N1	**1** BRAÇADEIRA	CLAMP	ABRAZADERA
3	1484494M94	**1** SILENCIOSO	SILENCER	SILENCIADOR
4	3411895M91	**1** BRAÇADEIRA	CLAMP	ABRAZADERA
5	354290X1	**1** PARAFUSO	BOLT	PERNO
6	353433X1	**1** ARRUELA	WASHER	ARANDELA
7	353760X1	**1** ARRUELA	WASHER	ARANDELA
8	353726X1	**1** PARAFUSO	BOLT	PERNO
9	353433X1	**1** ARRUELA	WASHER	ARANDELA
10	353760X1	**1** ARRUELA	WASHER	ARANDELA
11	194742M1	**1** JUNTA	GASKET	EMPAQUETADURA.
12	353756X1	**3** ARRUELA	WASHER	ARANDELA
13	036981P1	**1** ESPAÇADOR	SPACER	PIEZA DISTANCIA

Escapamento
Exhaust
Escape

10-280

Com Cabine
With Cab
Con Cabina

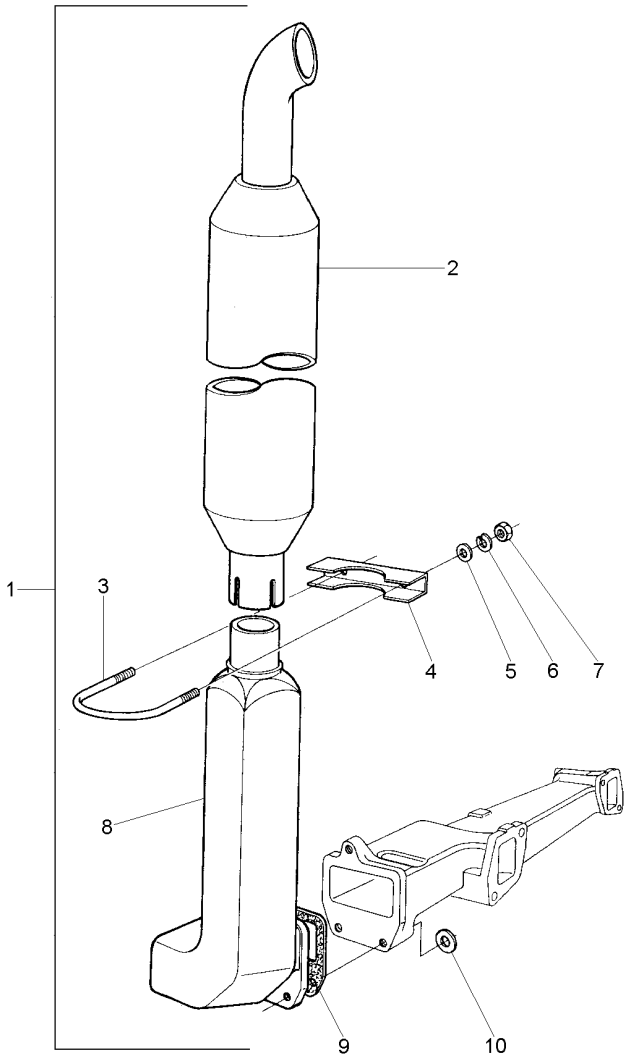

1	070178R1	**1**	CJ. ESCAPAMENTO	PIPE,EXHAUST	MANGUITO ESCAPE
2	069745T1	**1**	SILENCIOSO	SILENCER	SILENCIADOR
3	070168R1	**1**	PARAFUSO	BOLT	PERNO
4	070167R1	**1**	BRAÇADEIRA	CLAMP	ABRAZADERA
5	070169R1	**2**	ARRUELA	WASHER	ARANDELA
6	070170R1	**1**	ARRUELA PRESSÃO	PRESSURE WASHER	LAVADOR PRESION
7	070171R1	**1**	PORCA	NUT	TUERCA
8	1874771M2	**1**	COTOVELO	ELBOW	CODO
9	1876671M4	**1**	JUNTA	GASKET	EMPAQUETADURA.
10	353756X1	**3**	ARRUELA	WASHER	ARANDELA

Sistema De Arrefecimento
Cooling System
Sistema De Enfriamiento

10-285

2 Rodas Motrizes - Com Cabina
2 Wheels Drive - With Cab
2 Ruedas Motriz - Con Cabina

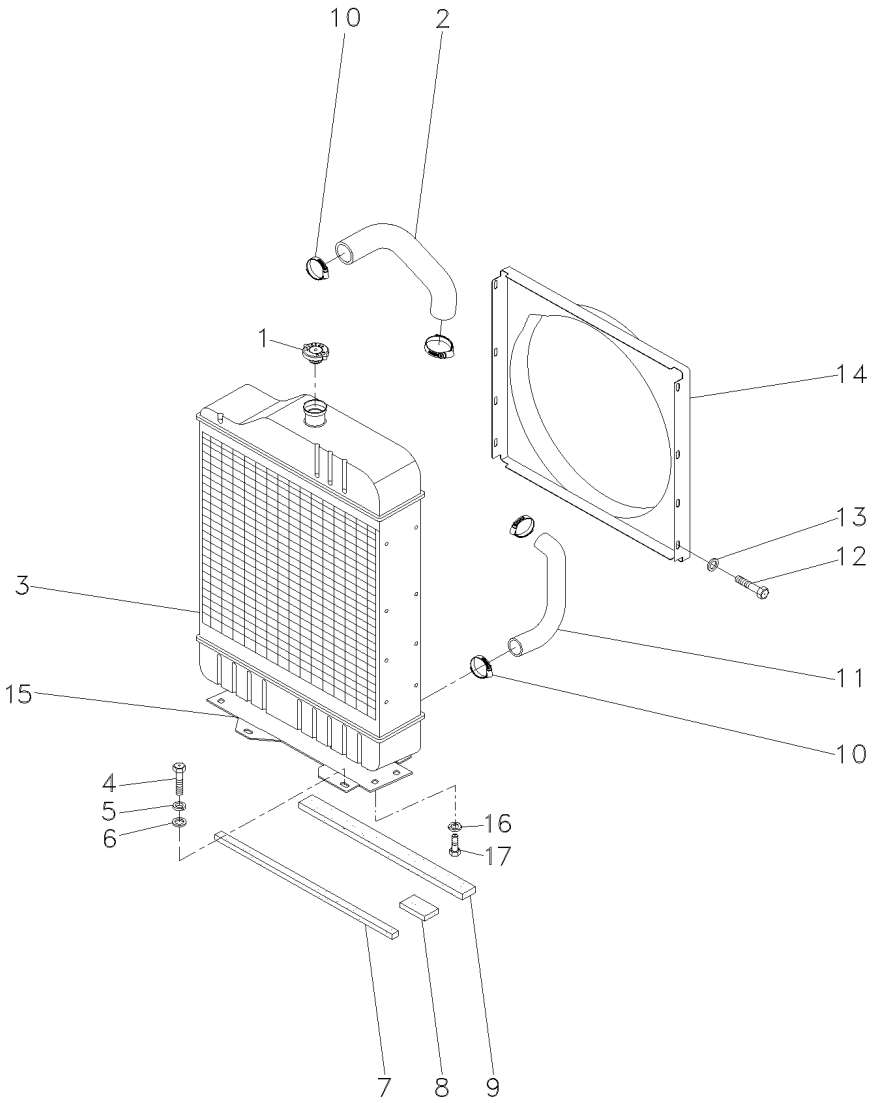

1	188462M91		**1**	TAMPA	COVER	CUBIERTA
2	885563M2		**1**	MANGUEIRA	HOSE	FLEXIBLE
3	067324T1	[A]	**1**	RADIADOR	RADIATOR	RADIADOR
3	067328T1	[B]	**1**	CJ. RADIADOR	KIT, RADIATOR	JUEGO RADIADOR
4	353698X1		**4**	PARAFUSO	BOLT	PERNO
5	353432X1		**4**	ARRUELA	WASHER	ARANDELA
6	353757X1		**4**	ARRUELA	WASHER	ARANDELA
7	068139P1		**1**	VEDAÇÃO	SEALING	VEDACION
8	068140P1		**1**	VEDAÇÃO	SEALING	VEDACION
9	068138P1		**1**	VEDAÇÃO	SEALING	VEDACION
10	490802M1		**4**	BRAÇADEIRA	CLAMP	ABRAZADERA
11	049126P1		**1**	MANGUEIRA	HOSE	FLEXIBLE
12	391074X1		**8**	PARAFUSO	BOLT	PERNO
13	355617X1		**8**	ARRUELA	WASHER	ARANDELA
14	067379P1		**1**	DEFLETOR	DEFLECTOR	DEFLECTOR
15	067365P1		**1**	SUPORTE	BRACKET	SOPORTE
16	353434X1		**4**	ARRUELA	WASHER	ARANDELA
17	353691X1		**4**	PARAFUSO	BOLT	PERNO

[A] ANTIGO
OLD
ANTIGUO

[B] NOVO
NEW
NUEVO

Sistema De Arrefecimento
Cooling System
Sistema De Enfriamiento

10-290

4 Rodas Motrizes - Com Cabina
4 Wheels Drive - With Cab
4 Ruedas Motriz - Con Cabina

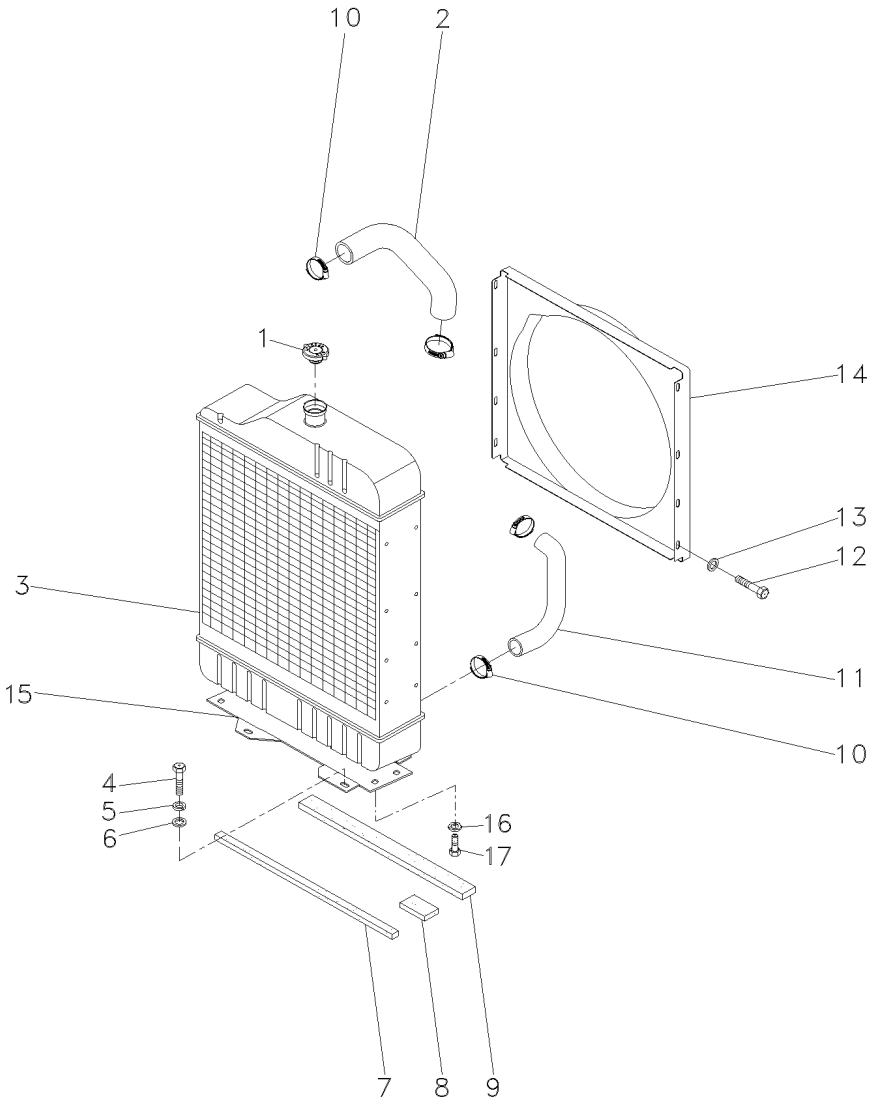

1	188462M91		**1**	TAMPA	COVER	CUBIERTA
2	885563M2		**1**	MANGUEIRA	HOSE	FLEXIBLE
3	067324T1	[A]	**1**	RADIADOR	RADIATOR	RADIADOR
3	067328T1	[B]	**1**	CJ. RADIADOR	KIT, RADIATOR	JUEGO RADIADOR
4	353698X1		**4**	PARAFUSO	BOLT	PERNO
5	353432X1		**4**	ARRUELA	WASHER	ARANDELA
6	353757X1		**4**	ARRUELA	WASHER	ARANDELA
7	068139P1		**1**	VEDAÇÃO	SEALING	VEDACION
8	068140P1		**2**	VEDAÇÃO	SEALING	VEDACION
9	068138P1		**1**	VEDAÇÃO	SEALING	VEDACION
10	490802M1		**4**	BRAÇADEIRA	CLAMP	ABRAZADERA
11	049126P1		**1**	MANGUEIRA	HOSE	FLEXIBLE
12	391074X1		**8**	PARAFUSO	BOLT	PERNO
13	355617X1		**8**	ARRUELA	WASHER	ARANDELA
14	067379P1		**1**	DEFLETOR	DEFLECTOR	DEFLECTOR
15	067365P1		**1**	SUPORTE	BRACKET	SOPORTE
16	353434X1		**4**	ARRUELA	WASHER	ARANDELA
17	353691X1		**4**	PARAFUSO	BOLT	PERNO

[A] ANTIGO
OLD
ANTIGUO

[B] NOVO
NEW
NUEVO

Sistema De Arrefecimento
Cooling System
Sistema De Enfriamiento

10-295

2 Rodas Motrizes
2 Wheels Drive
2 Ruedas Motriz

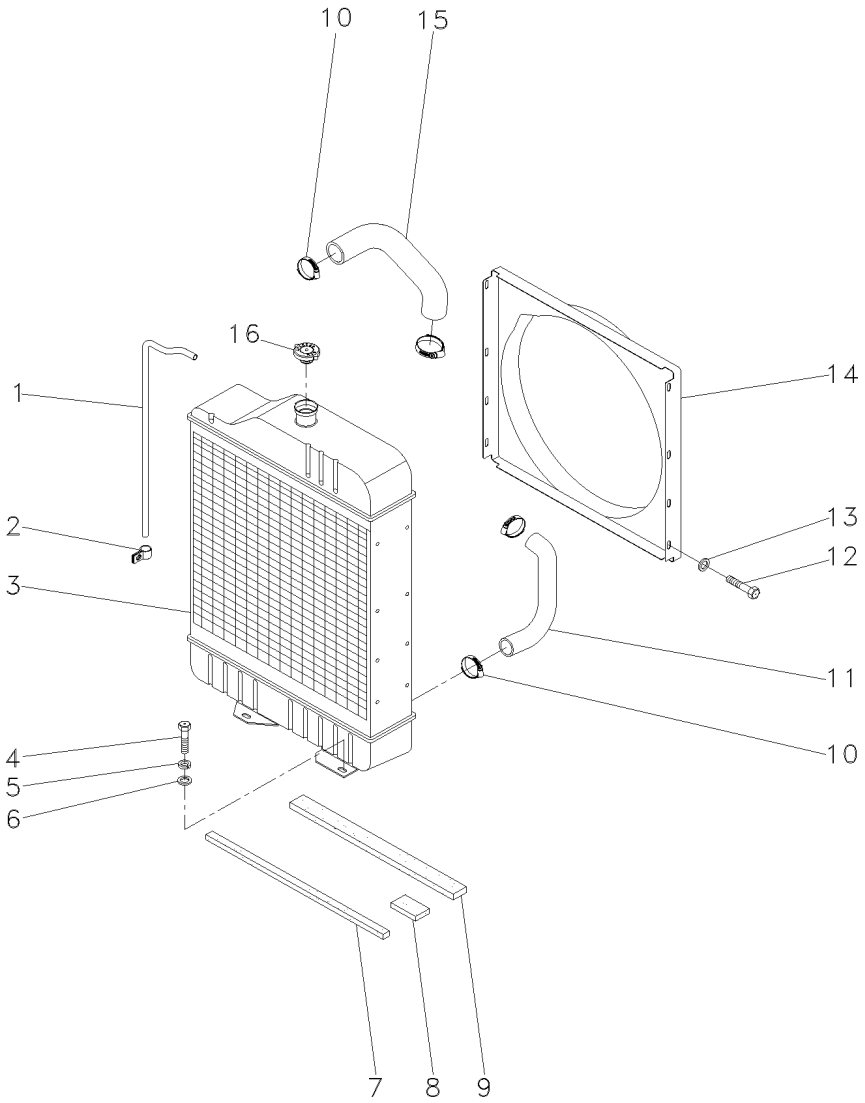

1	2801087M1	**1**	TUBO	PIPE	CANO
2	2800985M1	**2**	PRESILHA	STAPLE	GRAPA
3	067323T1	**1**	RADIADOR	RADIATOR	RADIADOR
4	353698X1	**4**	PARAFUSO	BOLT	PERNO
5	353432X1	**4**	ARRUELA	WASHER	ARANDELA
6	353757X1	**4**	ARRUELA	WASHER	ARANDELA
7	068139P1	**1**	VEDAÇÃO	SEALING	VEDACION
8	068140P1	**1**	VEDAÇÃO	SEALING	VEDACION
9	068138P1	**1**	VEDAÇÃO	SEALING	VEDACION
10	490802M1	**4**	BRAÇADEIRA	CLAMP	ABRAZADERA
11	2800304M1	**1**	MANGUEIRA	HOSE	FLEXIBLE
12	391074X1	**8**	PARAFUSO	BOLT	PERNO
13	355617X1	**8**	ARRUELA	WASHER	ARANDELA
14	067380P1	**1**	DEFLETOR	DEFLECTOR	DEFLECTOR
15	885563M2	**1**	MANGUEIRA	HOSE	FLEXIBLE
16	188462M91	**1**	TAMPA	COVER	CUBIERTA

Sistema De Arrefecimento
Cooling System
Sistema De Enfriamiento

10-300

4 Rodas Motrizes
4 Wheels Drive
4 Ruedas Motriz

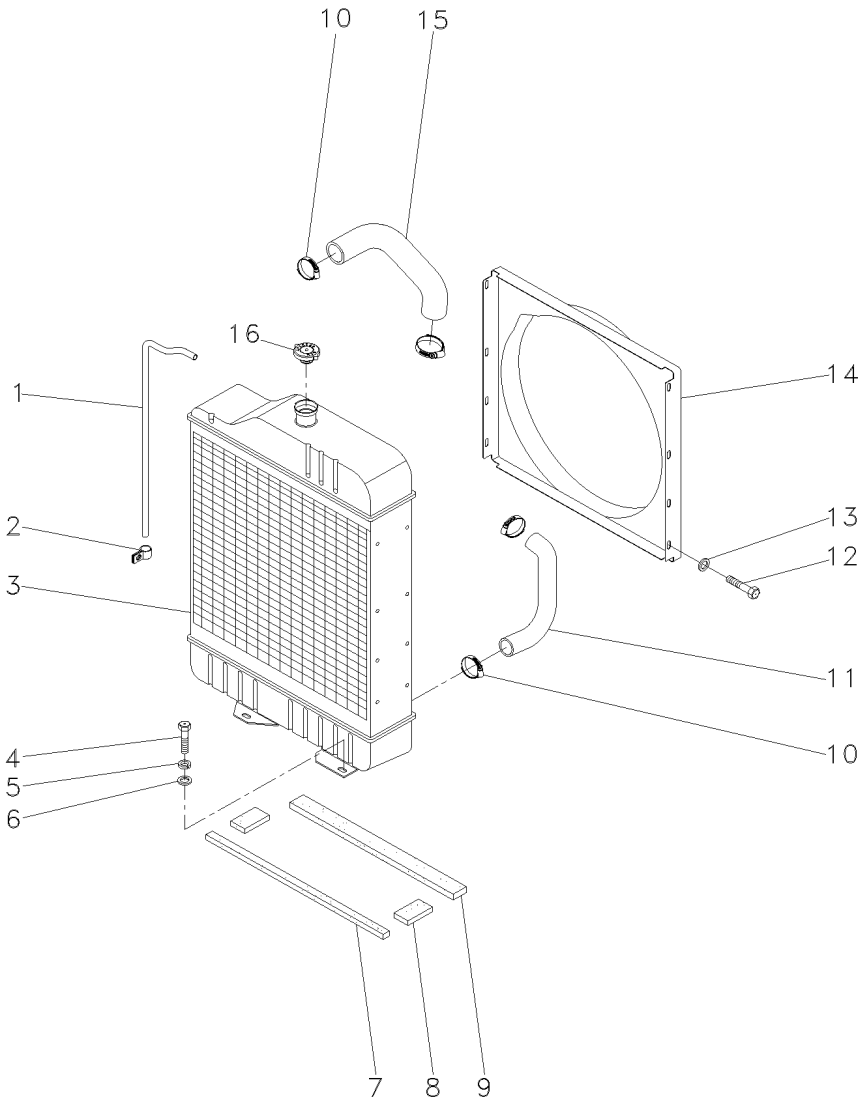

1	2801087M1	**1**	TUBO	PIPE	CANO
2	2800985M1	**2**	PRESILHA	STAPLE	GRAPA
3	067323T1	**1**	RADIADOR	RADIATOR	RADIADOR
4	353698X1	**4**	PARAFUSO	BOLT	PERNO
5	353432X1	**4**	ARRUELA	WASHER	ARANDELA
6	353757X1	**4**	ARRUELA	WASHER	ARANDELA
7	068139P1	**1**	VEDAÇÃO	SEALING	VEDACION
8	068140P1	**2**	VEDAÇÃO	SEALING	VEDACION
9	068138P1	**1**	VEDAÇÃO	SEALING	VEDACION
10	490802M1	**4**	BRAÇADEIRA	CLAMP	ABRAZADERA
11	885563M2	**1**	MANGUEIRA	HOSE	FLEXIBLE
12	391074X1	**8**	PARAFUSO	BOLT	PERNO
13	355617X1	**8**	ARRUELA	WASHER	ARANDELA
14	067380P1	**1**	DEFLETOR	DEFLECTOR	DEFLECTOR
15	2800304M1	**1**	MANGUEIRA	HOSE	FLEXIBLE
16	188462M91	**1**	TAMPA	COVER	CUBIERTA

Tanque De Combustível
Fuel Tank
Tanque De Combustible

10-305

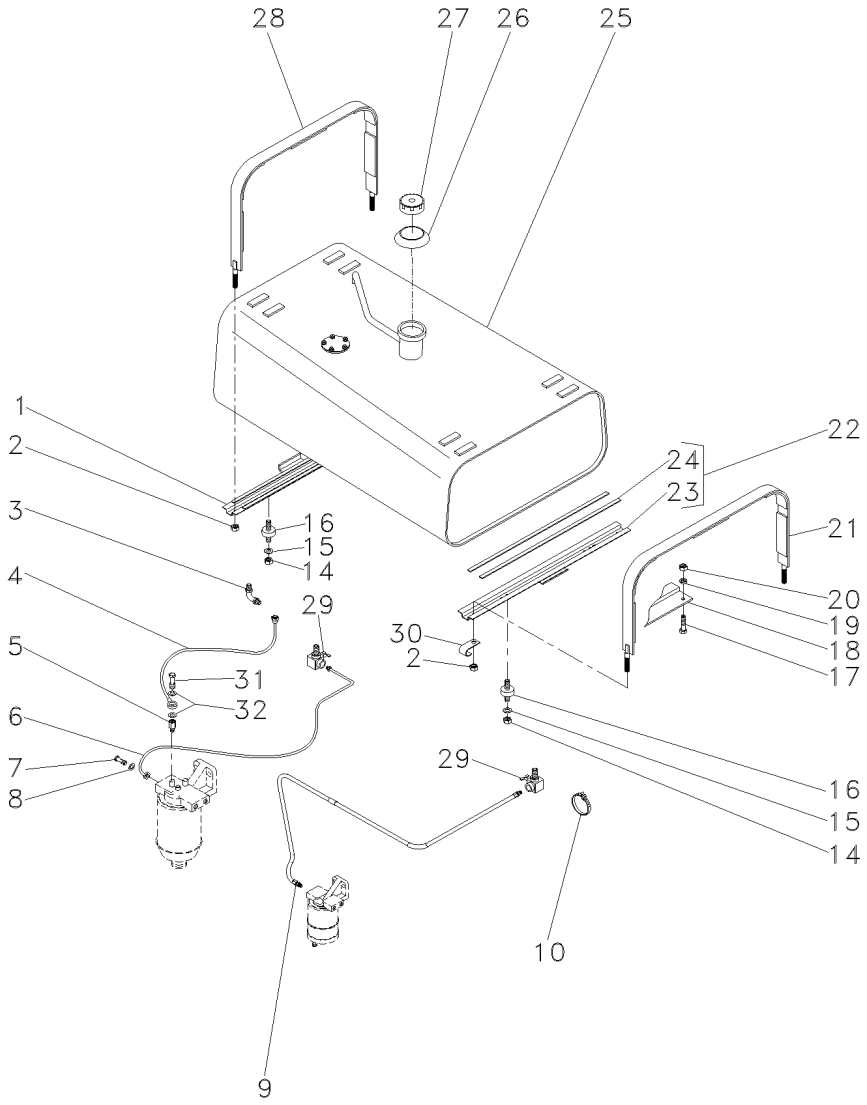

1	067446N1	10-330 No	**1**	SUPORTE	BRACKET	SOPORTE
2	826760M1		**4**	PORCA	NUT	TUERCA
3	059488P1		**2**	CONECTOR	CONNECTOR	CONECTOR
4	2802599M91		**1**	CJ. TUBO	TUBE ASSY	CONJ.DE TUBO
5	890972M91		**1**	VÁLVULA	VALVE	VALVULA
6	1484958M92		**1**	CJ. TUBO	TUBE ASSY	CONJ.DE TUBO
7	1481691M1		**2**	PARAFUSO	BOLT	PERNO
8	1480517M1		**4**	ARRUELA	WASHER	ARANDELA
9	068508N1		**1**	MANGUEIRA	HOSE	FLEXIBLE
10	3225356M1		**3**	BRAÇADEIRA	CLAMP	ABRAZADERA
14	358657X1		**8**	PORCA	NUT	TUERCA
15	829185M1		**2**	ARRUELA	WASHER	ARANDELA
16	6201714M1		**4**	AMORTECEDOR	DAMPER	AMORTIGUADOR
17	353677X1		**1**	PARAFUSO	BOLT	PERNO
18	068511S1		**1**	SUPORTE	BRACKET	SOPORTE
19	353446X1		**1**	ARRUELA	WASHER	ARANDELA
20	355565X1		**1**	PORCA	NUT	TUERCA
21	067450N1	10-335 No	**1**	CINTA	SURROUND	ENVOLVENTE
22	067443N1	10-340 No	**1**	SUPORTE	BRACKET	SOPORTE
23	067444S1	22	**1**	SUPORTE	BRACKET	SOPORTE
24	3149251M1	22	**2**	GUARNIÇÃO	FOAM	ESPUMA
25	068530N1	10-310 No	**1**	TANQUE	TANK	TANQUE
26	3589016M1		**1**	VEDADOR	SEAL	RETEN
27	3149550M92		**1**	TAMPA	COVER	CUBIERTA
28	067451N1		**1**	CINTA	SURROUND	ENVOLVENTE
29	490353M91		**2**	TORNEIRA COMB.	FAUCET FUEL	GRIFO COMBUST.
30	506293M1		**1**	PRESILHA	STAPLE	GRAPA
31	731352M1		**1**	PARAFUSO	BOLT	PERNO
32	3147545M1		**2**	ARRUELA	WASHER	ARANDELA

Tanque De Combustível
Fuel Tank
Tanque De Combustible

10-310

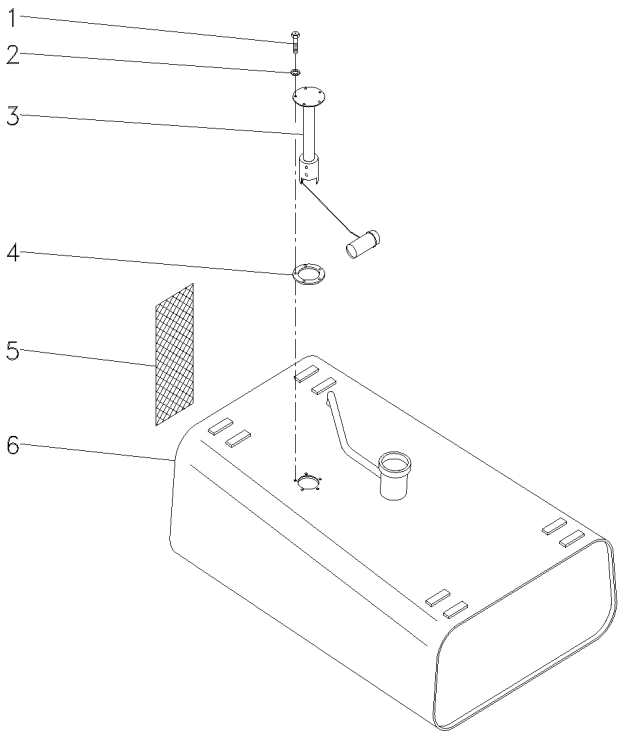

1	353984X1			
2	3587711M1			
3	3587525M91			
4	3145402M1			
5	068497P1	**5**	PARAFUSO	BOLT	PERNO
6	067505S1	**5**	ARRUELA	WASHER	ARANDELA
		1	SENSOR	SENDER	EMISOR
		1	JUNTA	GASKET	EMPAQUETADURA.
		1	CJ. PROTEÇÃO	KIT, GUARD	PROTECTOR JUEGO
		1	TANQUE	TANK	TANQUE

Sistema De Combustível
Fuel System
Sistema De Combustivel

10-315

Com Cabine
With Cab
Con Cabina

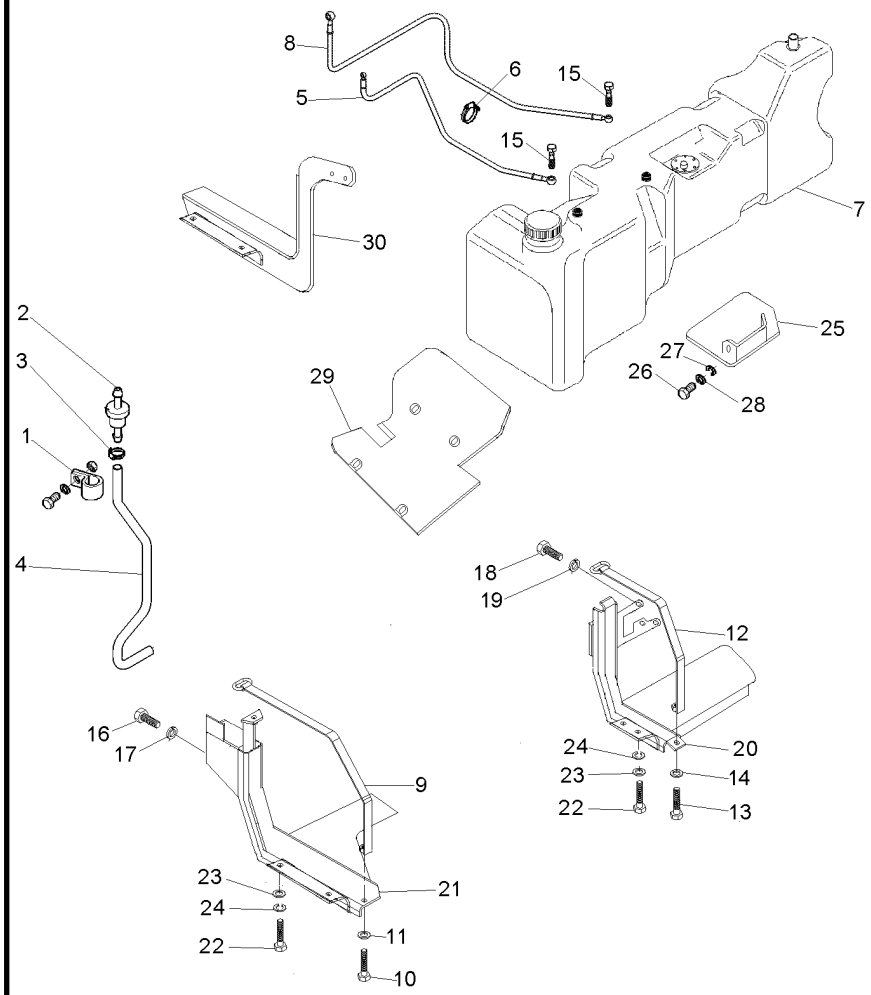

1	1696473M1	**1**	BRAÇADEIRA	CLAMP	ABRAZADERA
2	3808023M91	**1**	RESPIRO	BREATHER	RESPIRADERO
3	391087X1	**2**	BRAÇADEIRA	CLAMP	ABRAZADERA
4	053188P1	**1**	MANGUEIRA	HOSE	FLEXIBLE
5	064627T1	**1**	MANGUEIRA	HOSE	FLEXIBLE
6	3225356M1	**3**	BRAÇADEIRA	CLAMP	ABRAZADERA
7	068493N1	**1**	TANQUE	TANK	TANQUE
	◀ 10-320 No				
8	070050T1	**1**	MANGUEIRA	HOSE	FLEXIBLE
9	053204S1	**1**	CINTA	SURROUND	ENVOLVENTE
10	1441865X1	**1**	PARAFUSO	BOLT	PERNO
11	339025X1	**1**	ARRUELA	WASHER	ARANDELA
12	070302S1	**1**	CINTA	SURROUND	ENVOLVENTE
13	1441865X1	**1**	PARAFUSO	BOLT	PERNO
14	339025X1	**1**	ARRUELA	WASHER	ARANDELA
15	055177P1	**2**	PARAFUSO BANJO	BANJO BOLT	TORNILLO DIFER
16	353699X1	**3**	PARAFUSO	BOLT	PERNO
17	353432X1	**3**	ARRUELA	WASHER	ARANDELA
18	353700X1	**3**	PARAFUSO	BOLT	PERNO
19	353432X1	**3**	ARRUELA	WASHER	ARANDELA
20	065898S1	**1**	SUPORTE	BRACKET	SOPORTE
21	065904S1	**1**	SUPORTE	BRACKET	SOPORTE
22	339123X1	**6**	PARAFUSO	BOLT	PERNO
23	391577X1	**6**	ARRUELA	WASHER	ARANDELA
24	339374X1	**6**	ARRUELA	WASHER	ARANDELA
25	069661S1	**1**	PROTEÇÃO	GUARD	DEFENSA
26	339124X1	**2**	PARAFUSO	BOLT	PERNO
27	339374X1	**2**	ARRUELA	WASHER	ARANDELA
28	391577X1	**2**	ARRUELA	WASHER	ARANDELA
29	069660S1	**1**	PROTEÇÃO	GUARD	DEFENSA
30	069654S1	**1**	SUPORTE	BRACKET	SOPORTE

Tanque De Combustível
Fuel Tank
Tanque De Combustible

Lado Esquerdo
Left Hand
Lado Izquierdo

10-320

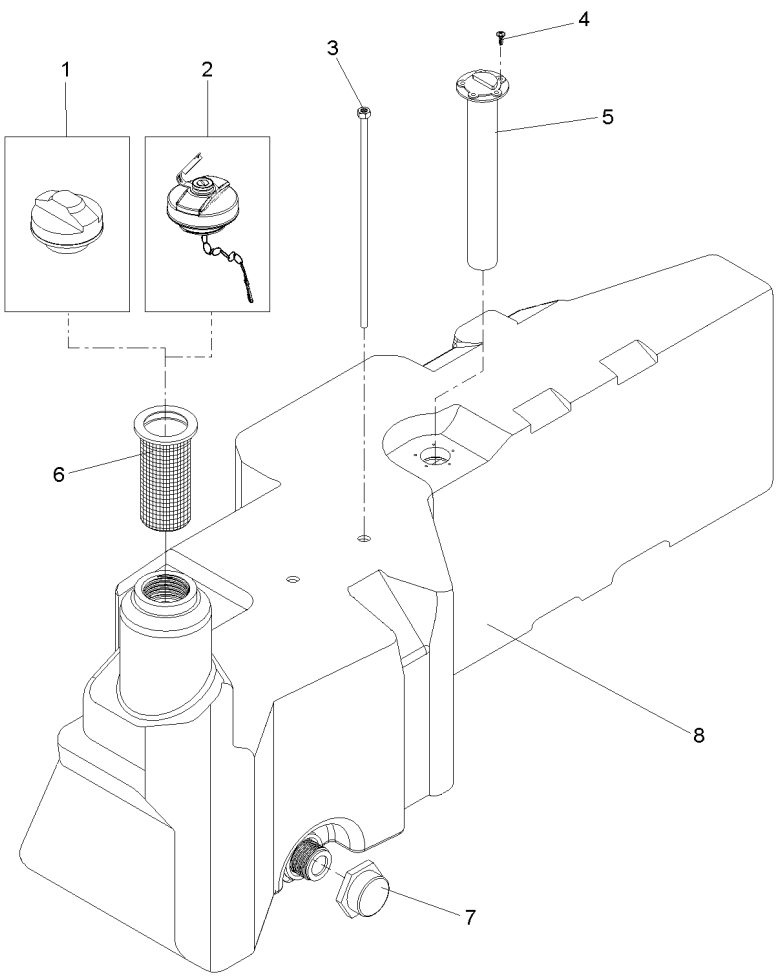

1	073217N1	**1** TAMPA	COVER	CUBIERTA
2	6204128M91	**1** TAMPA	COVER	CUBIERTA
3	055822T1	**2** TUBO	PIPE	CANO
4	049574R1	**5** PARAFUSO	BOLT	PERNO
5	057330T1	**1** SENSOR	SENDER	EMISOR
6	980574M3	**1** ELEMENTO	ELEMENT	ELEMENTO
7	053240R1	**1** TAMPA	COVER	CUBIERTA
8	068492P1	**1** TANQUE	TANK	TANQUE

Cj. Mangueira
Hose
Manguera

10-325

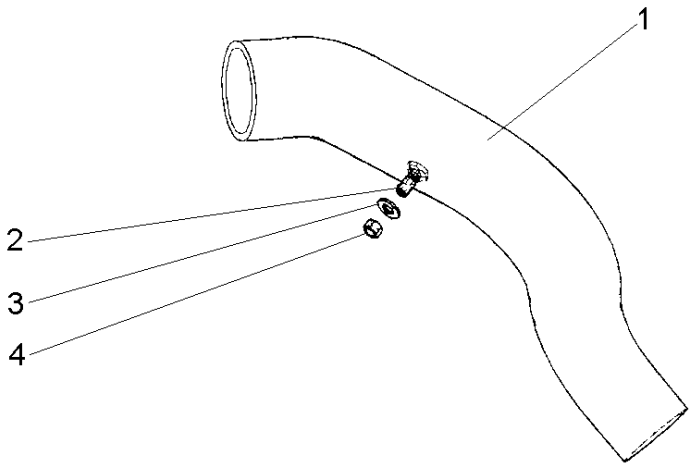

1	071732P1	**1** MANGUEIRA	HOSE	FLEXIBLE
2	050386P1	**1** CONEXÃO	CONNECTION	CONEXION
3	390734X1	**1** ARRUELA	WASHER	ARANDELA
4	339402X1	**1** PORCA	NUT	TUERCA

Suporte
Support
Soporte

10-330

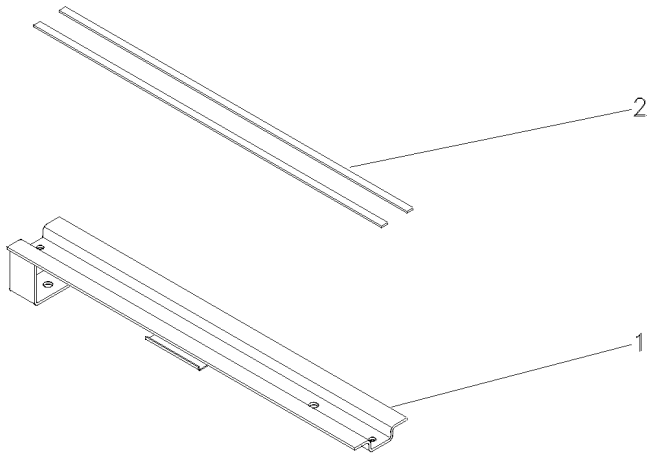

1	067447S1	**1** SUPORTE	BRACKET	SOPORTE
2	3149251M1	**2** GUARNIÇÃO	FOAM	ESPUMA

Cinta
Strap
Tira

10-335

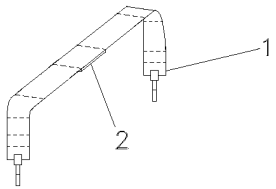

1	067453S1	**1** CINTA	SURROUND	ENVOLVENTE
2	888764M1	**5** GUARNIÇÃO	FOAM	ESPUMA

Suporte
Support
Soporte

10-340

Frontal
Front
Delantero

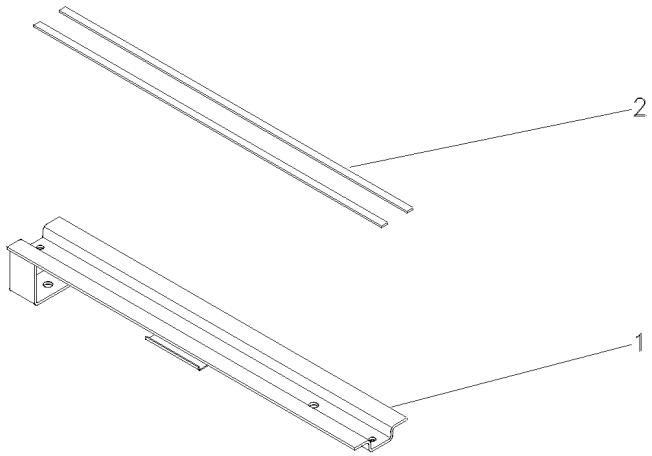

1	067444S1	**1** SUPORTE	BRACKET	SOPORTE
2	3149251M1	**2** GUARNIÇÃO	FOAM	ESPUMA

Embreagem Dupla
Dual Clutch
Embrague Doble

20-10

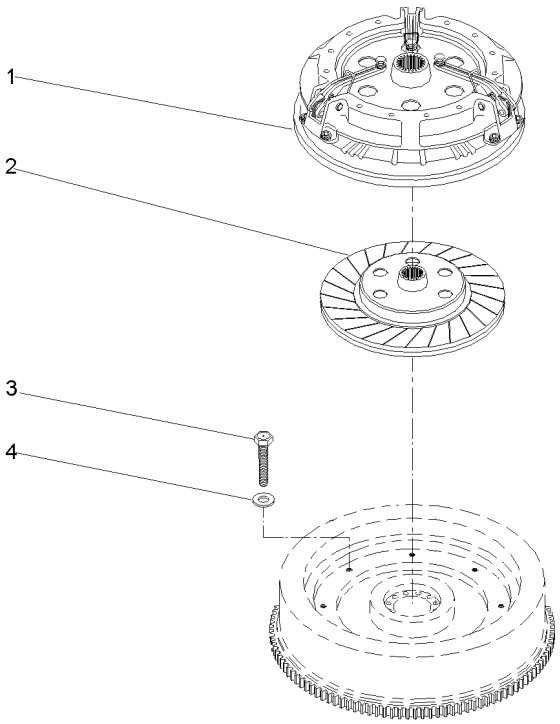

1	1868005M92	20-15 No	**1** CJ. EMBREAGEM	KIT, CLUTCH	EMBRAGUE JUEGO
2	048438T1	[A]	**1** DISCO	DISC	DISCO
3	887892M1	5/16X18X1.47/64	**6** PARAFUSO	BOLT	PERNO
4	19752X	19/32X21/64X5/64	**6** ARRUELA	WASHER	ARANDELA

[A] 21 ESTRIAS
21 FURROW
21 ESTRIAS

Embreagem Dupla
Dual Clutch
Embrague Doble

20-15

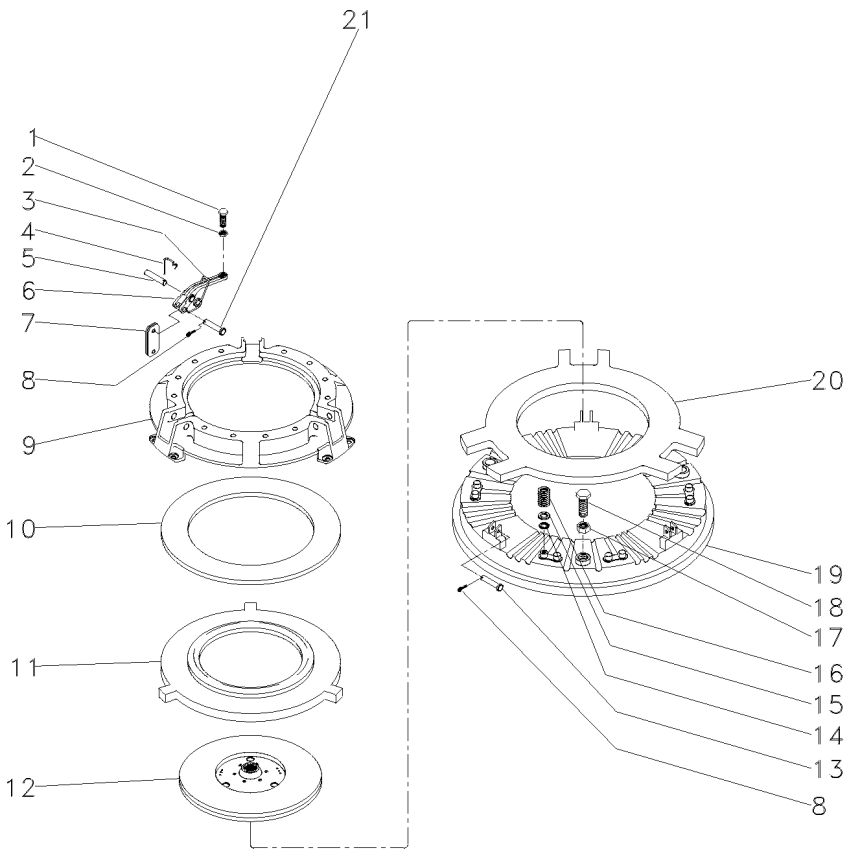

1	3147178M1		**3**	PARAFUSO	BOLT	PERNO
2	353430X1	3/8X24	**3**	PORCA	NUT	TUERCA
3	887910M2		**3**	MOLA	SPRING	RESORTE
4	891827M1		**3**	GRAMPO	CRAMP	PASADOR
5	891826M1		**3**	PINO	PIN	PASADOR
6	887898M1		**3**	ALAVANCA	LEVER	PALANCA
7	022634R1		**18**	BIELETA	LINK	CONEXION
8	354048X1	3/4X3/32	**6**	CUPILHA	COTTER PIN	PASADOR DOUBLE
9	3176859M91		**1**	COBERTURA	BONNET	CAPOT
10	887906M1		**1**	MOLA PRATO	SPRING PLATE	PLETINA MUELLE
11	3176863M1		**1**	PLACA	PLATE	PLATO
12	1865836M91		**1**	DISCO	DISC	DISCO
13	887893M1		**3**	PINO	PIN	PASADOR
14	3175517M1		**12**	ARRUELA	WASHER	ARANDELA
15	1753751M1		**12**	ARRUELA	WASHER	ARANDELA
16	3176865M1		**12**	MOLA	SPRING	RESORTE
17	353916X1	5/16X24	**3**	PORCA	NUT	TUERCA
18	181124M1	5/16	**3**	PARAFUSO	BOLT	PERNO
19	887907M1	12"	**1**	PLATÔ	PLATE	PLATO
20	887902M1		**1**	PLACA	PLATE	PLATO
21	887897M1		**3**	PINO	PIN	PASADOR

Embreagem Split Torque	**12" - Nd - 21 Estrias**	**20-20**
Clutch Split Torque	**12" - Nd - 21 Furrow**	
Embrague Split Torque	**12" - Nd - 21 Estrias**	

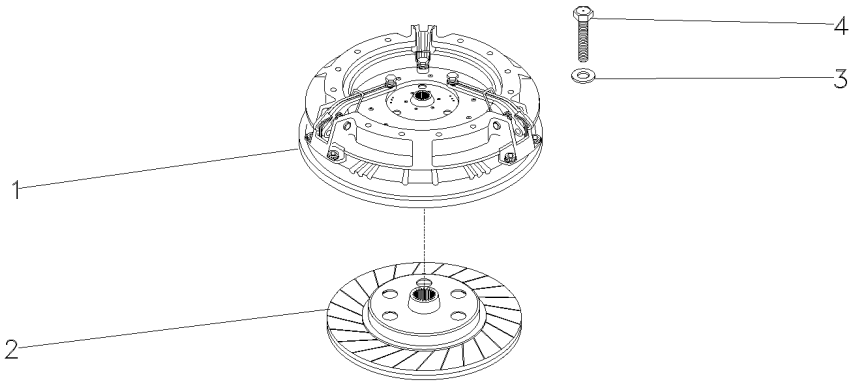

1	026566T3	20-25 No	**1**	CJ. EMBREAGEM	KIT, CLUTCH	EMBRAGUE JUEGO
2	048438T1	[A]	**1**	DISCO	DISC	DISCO
3	19752X		**6**	ARRUELA	WASHER	ARANDELA
4	887892M1	5/16x18x1.47/64	**6**	PARAFUSO	BOLT	PERNO

[A] 21 ESTRIAS
21 FURROW
21 ESTRIAS

Embreagem Split Torque
Clutch Split Torque
Embrague Split Torque

20-25

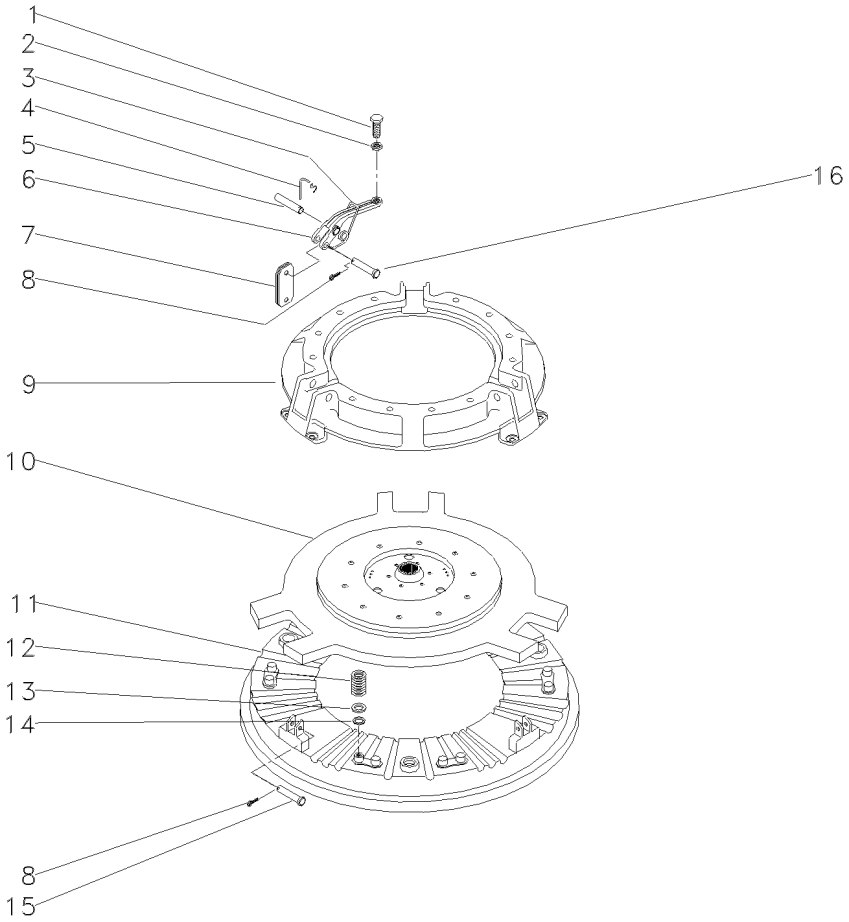

1	3147178M1		**3**	PARAFUSO	BOLT	PERNO
2	353430X1	3/8x24	**3**	PORCA	NUT	TUERCA
3	887910M2		**3**	MOLA	SPRING	RESORTE
4	891827M1		**3**	GRAMPO	CRAMP	PASADOR
5	891826M1		**3**	PINO	PIN	PASADOR
6	887898M1		**3**	ALAVANCA	LEVER	PALANCA
7	022634R1		**18**	BIELETA	LINK	CONEXION
8	354048X1		**6**	CUPILHA	COTTER PIN	PASADOR DOUBLE
9	033204R1		**1**	COBERTURA	BONNET	CAPOT
10	033206R2		**1**	PLACA	PLATE	PLATO
11	887907M1		**1**	PLATÔ	PLATE	PLATO
12	3176865M1		**12**	MOLA	SPRING	RESORTE
13	1753751M1		**12**	ARRUELA	WASHER	ARANDELA
14	3175517M1		**12**	ARRUELA	WASHER	ARANDELA
15	887893M1		**3**	PINO	PIN	PASADOR
16	887897M1		**3**	PINO	PIN	PASADOR

Suporte E Alavancas
Bracket And Levers
Soporte Y Palancas

12 Velocidades
12 Speed
12 Velocidades

25-10

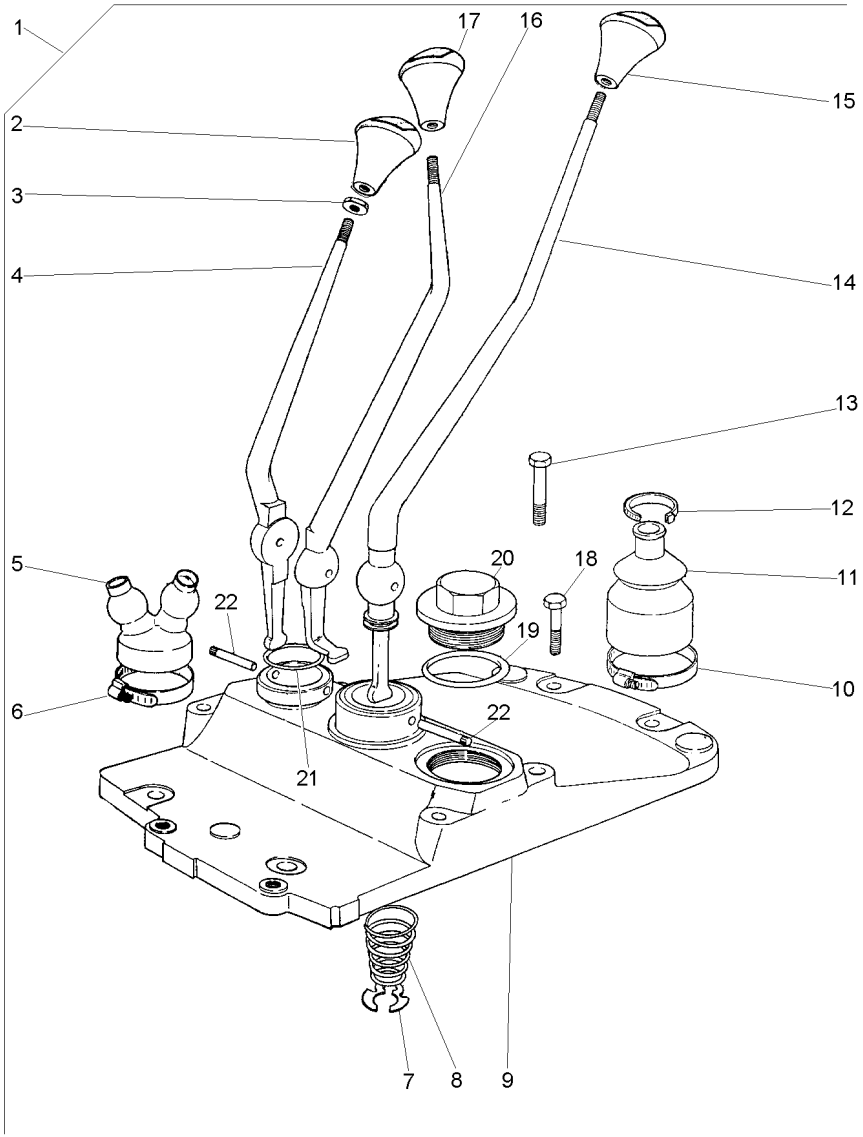

1			022004N1	**1**	CJ. ALAVANCA	KIT, LEVER	JUEGO, PALANCA
2	027659P1	1		**1**	MANÍPULO	KNOB	POMO
3	339402X1	1		**3**	PORCA	NUT	TUERCA
4	022006P1	1		**1**	ALAVANCA	LEVER	PALANCA
5	022008P1	1		**1**	CAPA	CAP	TAPA
6	1440858X1	1		**1**	BRAÇADEIRA	CLAMP	ABRAZADERA
7	368233X1	1		**1**	ANEL	RING	ARO
8	192007M1	1		**1**	MOLA	SPRING	RESORTE
9	022007P1	1		**1**	TAMPA	COVER	CUBIERTA
10	490804M1	1		**1**	BRAÇADEIRA	CLAMP	ABRAZADERA
11	1678565M3	1		**1**	CAPA	BOOT	PROTECCION
12	3225356M1	1		**1**	BRAÇADEIRA	CLAMP	ABRAZADERA
13	3145868M1	1		**3**	PARAFUSO	BOLT	PERNO
14	022005P1	1		**1**	ALAVANCA	LEVER	PALANCA
15	027658P1	1		**1**	MANÍPULO	KNOB	POMO
16	022633P1	1		**1**	ALAVANCA	LEVER	PALANCA
17	027655P1	1		**1**	MANÍPULO	KNOB	POMO
18	377825X1	1		**2**	PARAFUSO	BOLT	PERNO
19	359134X1	1		**1**	ANEL "O"	O RING	JUNTA TORICA
20	768300M1	1		**1**	BUJÃO	PLUG	TAPON
21	831527M1	1		**1**	ANEL "O"	O RING	JUNTA TORICA
22	180581M1	1		**2**	PINO	PIN	PASADOR

Transmissão 12 Velocidades	**Constant Mesh**	**Tdp 540/1000 Rpm**
12 Speed Transmission	**Constant Mesh**	**Pto 540/1000 Rpm**
Transmision 12 Velocidades	**Constant Mesh**	**Tdf 540/1000 Rpm**

25-15

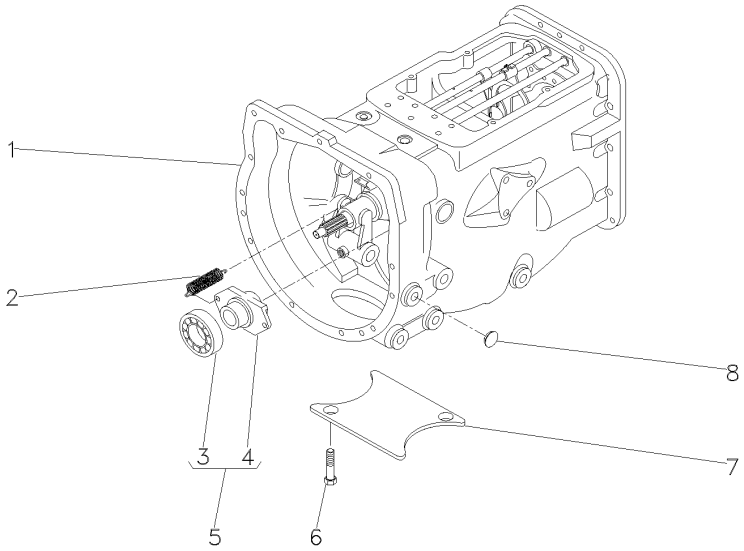

1	063272N1	25-20 No	**1**	CX. TRANSMISSÃO	TRANSMISSION	TRANSMISION
1		25-25 No	**1**	CX. TRANSMISSÃO	TRANSMISSION	TRANSMISION
1		25-30 No	**1**	CX. TRANSMISSÃO	TRANSMISSION	TRANSMISION
1		25-35 No	**1**	CX. TRANSMISSÃO	TRANSMISSION	TRANSMISION
1		25-40 No	**1**	CX. TRANSMISSÃO	TRANSMISSION	TRANSMISION
1		25-45 No	**1**	CX. TRANSMISSÃO	TRANSMISSION	TRANSMISION
2	3700450M1		**2**	MOLA	SPRING	RESORTE
3	3700527M1		**1**	ROLAMENTO	BEARING	COJINETE
4	886727M2		**1**	COLAR	COLLAR	COLLAR
5	063142N1		**1**	PORTA ROLAMENTO	BEARING FLANGE	BEARING FLANGE
6	354441X1		**2**	PARAFUSO	BOLT	PERNO
7	021020P2		**1**	TAMPA	COVER	CUBIERTA
8	027014P1		**4**	TAMPÃO	PAD	ALMOHADILLA

Transmissão 12 Velocidades-C. Mesh
12 Speed Transmission - C. Mesh
Transmision 12 Velocidades-C. Mesh

Carcaça
Housing
Caja

25-20

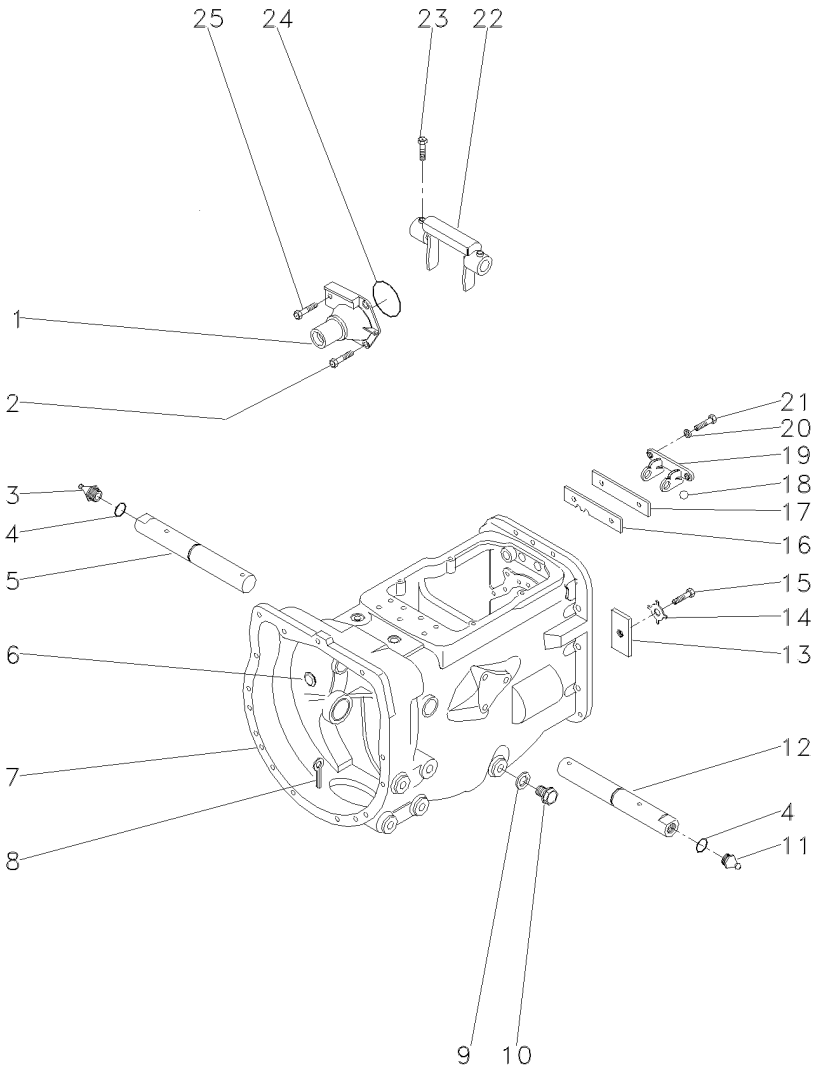

1	1860890M91		**1**	FLANGE	FLANGE	PLETINA
2	377477X1		**3**	PARAFUSO	BOLT	PERNO
3	29951X	▶	**1**	GRAXEIRA	GREASER	ENGRASADOR
4	364784X1		**2**	ANEL "O"	O RING	JUNTA TORICA
5	058424P1		**1**	EIXO	SHAFT	ARBOL
6	2950X		**1**	BUJÃO	PLUG	TAPON
7	488156M97	25-50 No	**1**	CJ. CARCAÇA	HOUSE ASSY	CONJ. CARTER
8	354076X1		**1**	CUPILHA	COTTER PIN	PASADOR DOUBLE
9	180474M1		**1**	ARRUELA	WASHER	ARANDELA
10	050698T1		**1**	BUJÃO	PLUG	TAPON
11	13811X	◀	**1**	GRAXEIRA	GREASER	ENGRASADOR
12	058424P1		**1**	EIXO	SHAFT	ARBOL
13	184789M1		**1**	TRAVA	LOCK	RETENEDOR
14	828020M1		**1**	ARRUELA	WASHER	ARANDELA
15	353691X1		**1**	PARAFUSO	BOLT	PERNO
16	1860764M2		**1**	PLACA	PLATE	PLATO
17	1860765M1		**1**	ESPAÇADOR	SPACER	PIEZA DISTANCIA
18	391838X1	∅ 12MM	**1**	ESFERA	BALL	BOLA
19	1860761M1		**1**	SUPORTE	CLEVIS	GANCHO SEGURI.
20	353434X1		**2**	ARRUELA	WASHER	ARANDELA
21	362443X1		**2**	PARAFUSO	BOLT	PERNO
22	886719M1		**1**	GARFO	FORK	HORQUILLA
23	180002M1		**2**	PARAFUSO	BOLT	PERNO
24	886089M1		**1**	ANEL "O"	O RING	JUNTA TORICA
25	377480X1		**1**	PARAFUSO	BOLT	PERNO

Transmissão 12 Velocidades-C. Mesh
12 Speed Transmission - C. Mesh
Transmision 12 Velocidades-C. Mesh

Carcaça
Housing
Caja

25-25

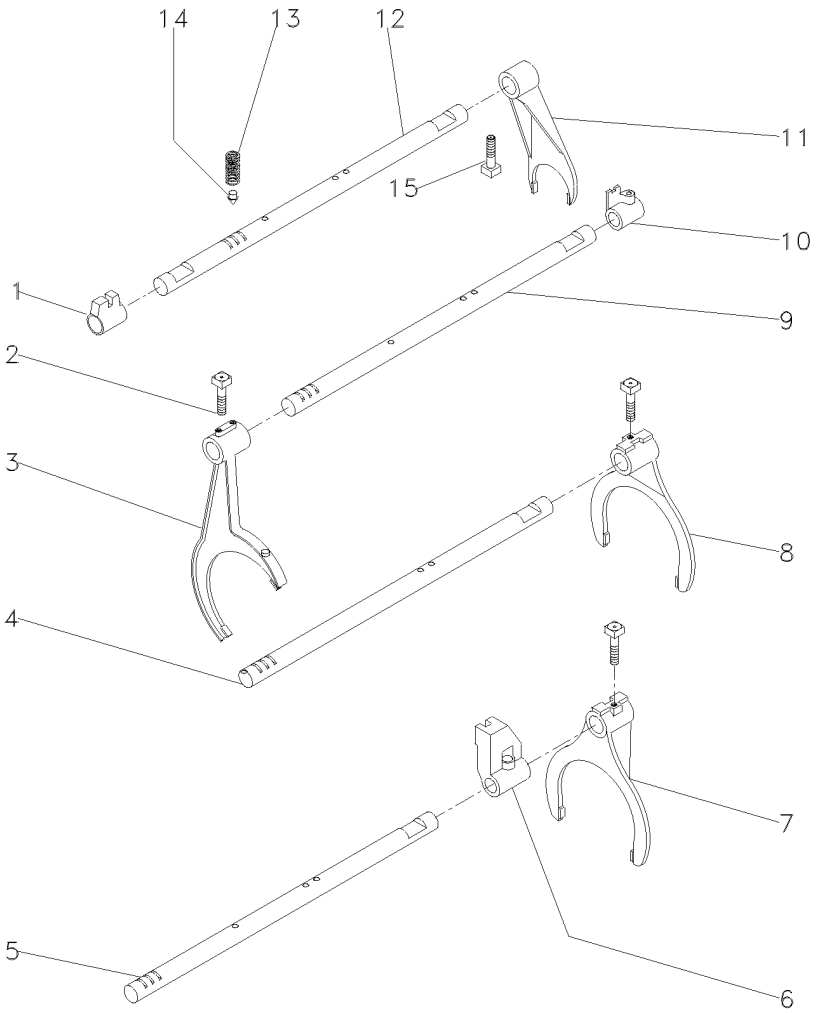

1	023416R1	**1** SELETOR	SELECTOR	SELECTOR
2	1675367M2	**4** PARAFUSO	BOLT	PERNO
3	027923P1	**1** GARFO	FORK	HORQUILLA
4	1693824M1	**2** EIXO	SHAFT	ARBOL
5	027920P2	**1** EIXO	SHAFT	ARBOL
6	023417R1	**1** SELETOR	SELECTOR	SELECTOR
7	027922P1	**1** GARFO	FORK	HORQUILLA
8	039404P1	**1** GARFO	FORK	HORQUILLA
9	027919P2	**1** EIXO	SHAFT	ARBOL
10	023425R1	**1** SELETOR	SELECTOR	SELECTOR
11	897065M2	**1** GARFO	FORK	HORQUILLA
12	1693818M1	**1** EIXO	SHAFT	ARBOL
13	191221M2	**4** MOLA	SPRING	RESORTE
14	180418M2	**4** PINO	PIN	PASADOR
15	180002M1	**4** PARAFUSO	BOLT	PERNO

Transmissão 12 Velocidades-C. Mesh
12 Speed Transmission - C. Mesh
Transmision 12 Velocidades-C. Mesh

Árvore De Entrada
Input Shaft
Arbol De Entrada

25-30

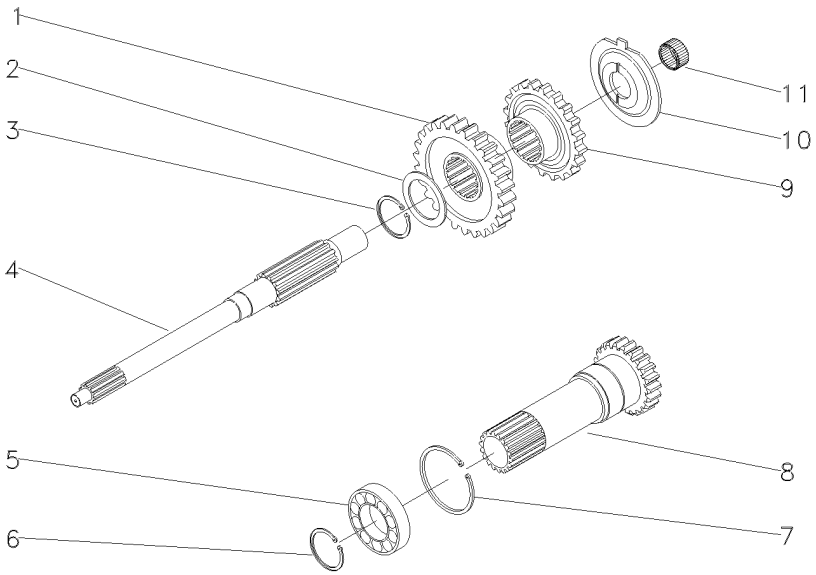

1	054184P1	30	**1**	ENGRENAGEM	GEAR	ENGRANAJE
2	1677742M1		**1**	ARRUELA	WASHER	ARANDELA
3	358969X1		**1**	ANEL TRAVA	CIRCLIP	CIRCULITO
4	039423P1		**1**	EIXO	SHAFT	ARBOL
5	3761292M1		**1**	ROLAMENTO	BEARING	COJINETE
6	762101M1		**1**	ANEL TRAVA	CIRCLIP	CIRCULITO
7	377631X1		**1**	ANEL TRAVA	CIRCLIP	CIRCULITO
8	1677746M92	PTO/1000RPM 25-100 No	**1**	CJ. EIXO	KIT, AXLE	JUEGO DE EJE
9	054183P1	26	**1**	ENGRENAGEM	GEAR	ENGRANAJE
10	1674668M3		**1**	ESPAÇADOR	SPACER	PIEZA DISTANCIA
11	2700273M1		**1**	ROLAMENTO AGULHA	BEARING NEEDLE	COJINETA AGUJAS

Transmissão 12 Velocidades-C. Mesh
12 Speed Transmission - C. Mesh
Transmision 12 Velocidades-C. Mesh

Árvore Principal
Main Shaft
Eje Principale

25-35

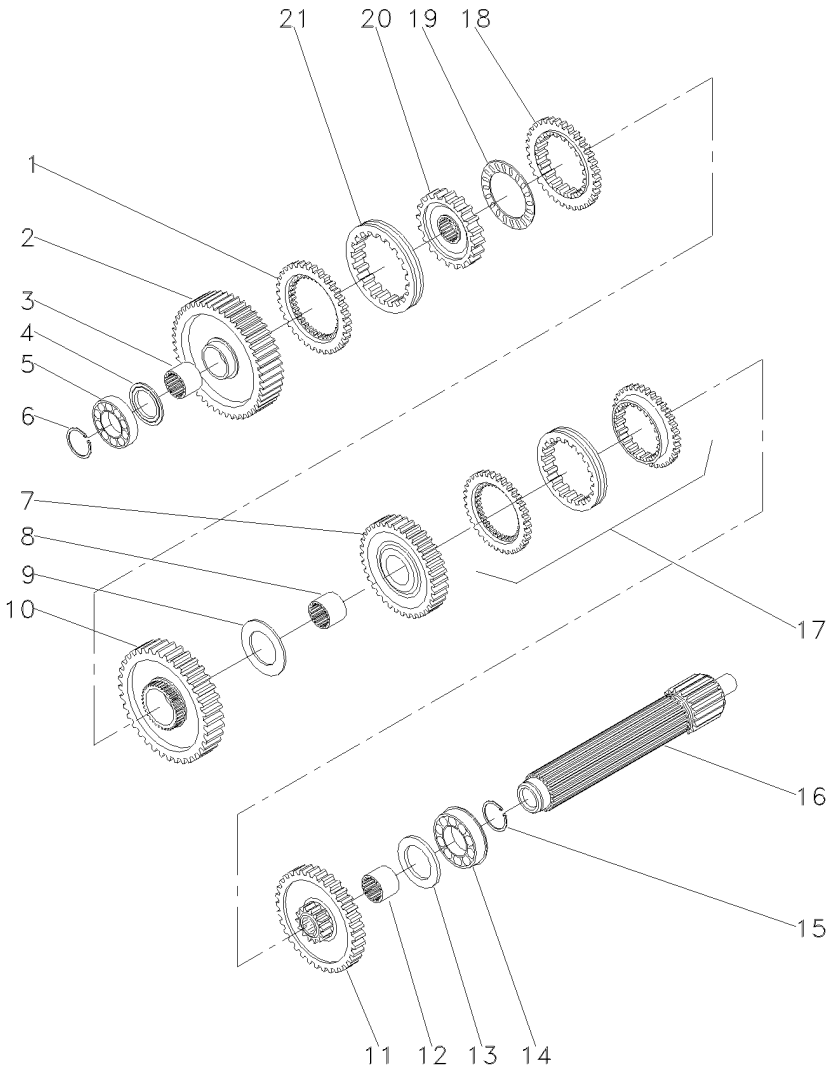

1	1686458M1		**1**	ANEL	RING	ARO
2	049163N1	56	**1**	ENGRENAGEM	GEAR	ENGRANAJE
3	039397P1		**1**	LUVA	SLEEVE	MANCHA
4	1671888M2	4,14-4,19MM	**X**	CALÇO	SHIM	CALCE
4	1671889M1	4,39-4,45MM	**X**	ARRUELA	WASHER	ARANDELA
4	1671890M2	4,62-4,67MM	**X**	ARRUELA	WASHER	ARANDELA
4	1671891M2	4,85-4,90MM	**X**	ARRUELA	WASHER	ARANDELA
5	039544R1		**1**	ROLAMENTO	BEARING	COJINETE
6	039545R1		**1**	ANEL TRAVA	CIRCLIP	CIRCULITO
7	053354N1	35	**1**	CJ. ENGRENAGEM	KIT, GEAR	ENGRANAJES JUEGO
8	039398P1		**1**	LUVA	SLEEVE	MANCHA
9	023422R1		**1**	ARRUELA	WASHER	ARANDELA
10	053355N1	51	**1**	CJ. ENGRENAGEM	KIT, GEAR	ENGRANAJES JUEGO
11	053352N1	46	**1**	CJ. ENGRENAGEM	KIT, GEAR	ENGRANAJES JUEGO
12	039396P1		**1**	LUVA	SLEEVE	MANCHA
13	1867259M1		**1**	ARRUELA	WASHER	ARANDELA
14	3761291M1		**1**	ROLAMENTO	BEARING	COJINETE
15	195363M1		**1**	ANEL TRAVA	CIRCLIP	CIRCULITO
16	039543P1		**1**	EIXO	SHAFT	ARBOL
17	039440N1	25-55 No	**1**	CJ. SINCRONIZADO	SYNCHRO UNIT	SINCRONIZ ADORA
18	1686459M1		**1**	ANEL	RING	ARO
19	1663796M1		**1**	ROLAMENTO	BEARING	COJINETE
20	039402P1		**1**	CUBO	HUB	CUBO
21	039425P1		**1**	LUVA	SLEEVE	MANCHA

Transmissão 12 Velocidades-C. Mesh
12 Speed Transmission - C. Mesh
Transmision 12 Velocidades-C. Mesh

Árvore Secundária
Secundary Shaft
Eje Secundaria

25-40

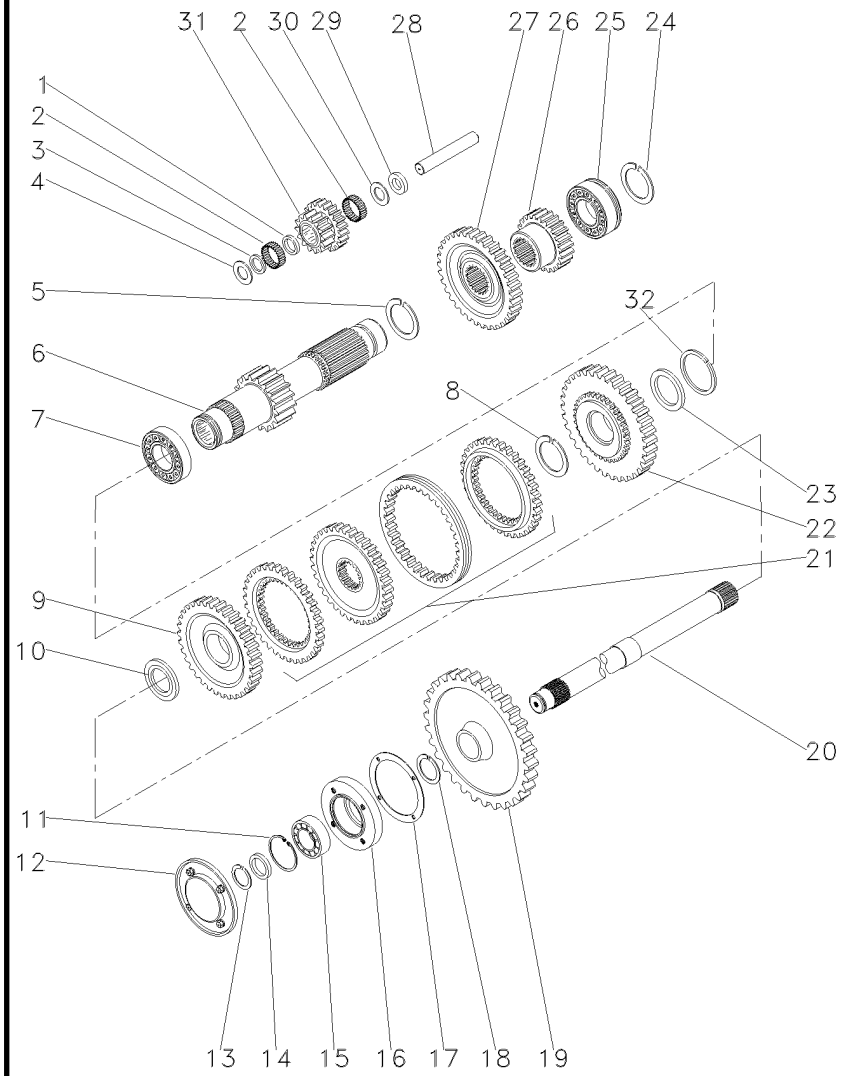

1	1688131M1		**1**	ESPAÇADOR	SPACER	PIEZA DISTANCIA
2	183039M1		**56**	ROLETE	ROLLER	RODILLO
3	183037M1		**1**	ARRUELA	WASHER	ARANDELA
4	1688132M1		**2**	ARRUELA	WASHER	ARANDELA
5	195500M1		**1**	ANEL TRAVA	CIRCLIP	CIRCULITO
6	049165N1	19	**1**	EIXO	SHAFT	ARBOL
7	3003372X1		**1**	ROLAMENTO	BEARING	COJINETE
8	1440873X1		**1**	ANEL TRAVA	CIRCLIP	CIRCULITO
9	054180N1	34	**1**	ENGRENAGEM	GEAR	ENGRANAJE
10	039408P1		**1**	ARRUELA	WASHER	ARANDELA
10	039409P1		**1**	ARRUELA	WASHER	ARANDELA
11	355988X1		**1**	ANEL TRAVA	CIRCLIP	CIRCULITO
12	1683386M91		**1**	TAMPA	COVER	CUBIERTA
13	899385M1		**1**	ANEL	RING	ARO
14	881122M2		**1**	ANEL	RING	ARO
15	899377M2		**1**	ROLAMENTO	BEARING	COJINETE
16	899331M1		**1**	FLANGE	FLANGE	PLETINA
17	180432M1		**1**	JUNTA	GASKET	EMPAQUETADURA.
18	358913X1		**1**	ANEL TRAVA	CIRCLIP	CIRCULITO
19	9004882M1	[A] 53	**1**	ENGRENAGEM	GEAR	ENGRANAJE
20	1868533M2	[A]	**1**	EIXO	SHAFT	ARBOL
21	039439N1	25-60 No	**1**	CJ. SINCRONIZADO	SYNCHRO UNIT	SINCRONIZ ADORA
22	054182N1	42	**1**	ENGRENAGEM	GEAR	ENGRANAJE
23	039413P1		**1**	ARRUELA	WASHER	ARANDELA
24	195363M1		**1**	ANEL TRAVA	CIRCLIP	CIRCULITO
25	3761291M1		**1**	ROLAMENTO	BEARING	COJINETE
26	053314P1	23	**1**	ENGRENAGEM	GEAR	ENGRANAJE
27	053312P1	43	**1**	ENGRENAGEM	GEAR	ENGRANAJE
28	180445M1		**1**	EIXO	SHAFT	ARBOL
29	1688130M1		**1**	ARRUELA	WASHER	ARANDELA
30	1688129M1		**1**	MOLA PRATO	SPRING PLATE	PLETINA MUELLE
31	053310P1	15/20	**1**	ENGRENAGEM	GEAR	ENGRANAJE
32	831581M2		**1**	ANEL TRAVA	CIRCLIP	CIRCULITO

Transmissão 12 Velocidades-C. Mesh
12 Speed Transmission - C. Mesh
Transmision 12 Velocidades-C. Mesh

Redutor Epicicloidal
Epicyclic Unit
Unidad Epicicloidal

25-45

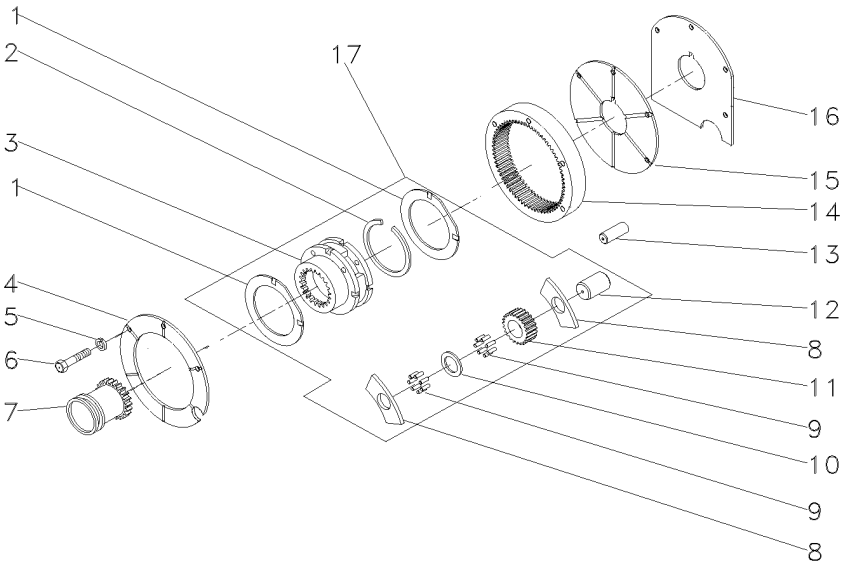

1	518414M1	17	**2**	ARRUELA	WASHER	ARANDELA
2	366317X1	17	**1**	ANEL TRAVA	CIRCLIP	CIRCULITO
3		17 ➡ 022638N1	**1**	CJ. REDUTOR	KIT, CARRIER	JUEGO PORTADOR
4	184012M4		**1**	PLACA	PLATE	PLATO
5	353434X1		**3**	ARRUELA	WASHER	ARANDELA
6	362684X1		**4**	PARAFUSO	BOLT	PERNO
7	184770M2		**1**	LUVA	SLEEVE	MANCHA
8	516526M1	17	**6**	ARRUELA	WASHER	ARANDELA
9	834211M1	17	**144**	ROLETE	ROLLER	RODILLO
10	518415M1	17	**3**	EIXO	SHAFT	ARBOL
11	516509M1	17	**3**	ENGRENAGEM	GEAR	ENGRANAJE
12	897020M1	17	**3**	ARRUELA	WASHER	ARANDELA
13	180409M1		**2**	PINO	PIN	PASADOR
14	1865530M1		**1**	COROA	ANNULAR GEAR	ENGRANAJE ANULAR
15	180408M2		**1**	PLACA	PLATE	PLATO
16	1867426M1		**1**	CALÇO	SHIM	CALCE
17	022638N1		**1**	CJ. REDUTOR	KIT, CARRIER	JUEGO PORTADOR

Carcaça
Housing
Carter

25-50

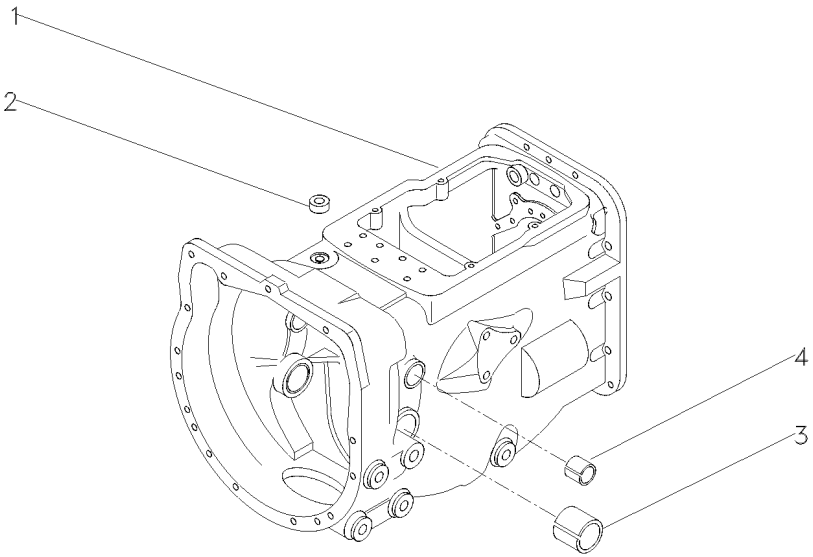

1	052462P1	**1**	CARCAÇA	HOUSING	ALOJAMIENTO
2	183071M1	**1**	BUJÃO	PLUG	TAPON
3	180801M1	**2**	BUCHA	BUSH	CASQUILLO
4	184592M1	**2**	BUCHA	BUSH	CASQUILLO

Luva E Cubo
Sleeve And Hub
Manguito Y Cubo

25-55

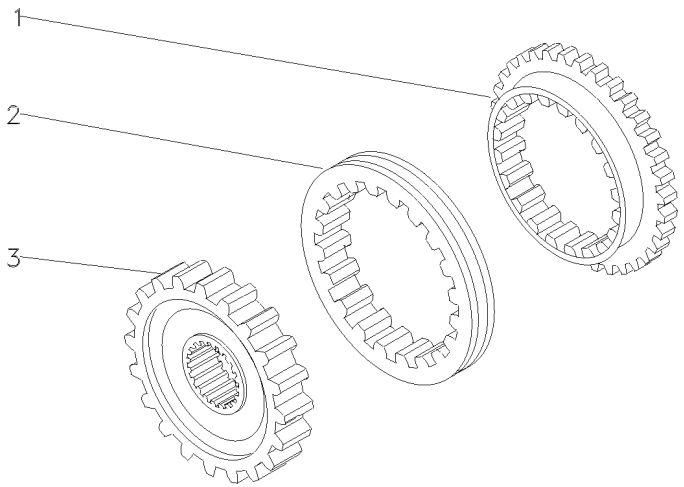

1	027925P1	**2** ANEL	RING	ARO
2	027924P1	**1** LUVA	SLEEVE	MANCHA
3	040751P1	**1** CUBO	HUB	CUBO

Luva E Cubo
Sleeve And Hub
Manguito Y Cubo

25-60

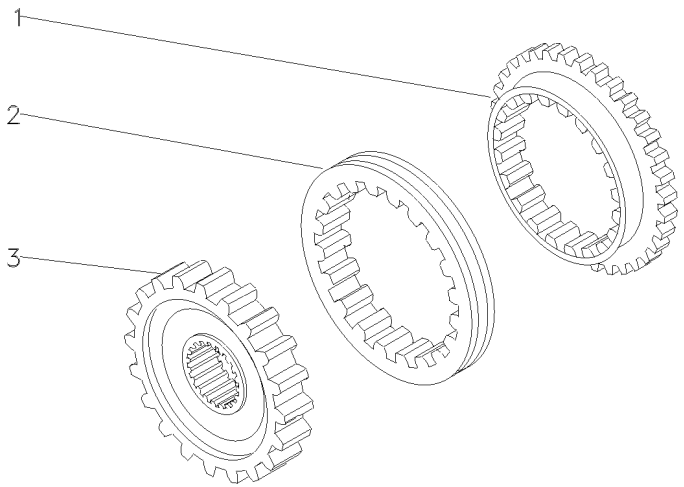

1	027925P1	**2** ANEL	RING	ARO
2	027924P1	**1** LUVA	SLEEVE	MANCHA
3	027927P1	**1** CUBO	HUB	CUBO

Transmissão 12 Velocidades — **Constant Mesh**
12 Speed Transmission — **Constant Mesh**
Transmision 12 Velocidades — **Constant Mesh**

25-65

540/1000 Rpm-Eixo Longo
540/1000 Rpm- Long Axle
540/1000 Rpm-Eje Largo

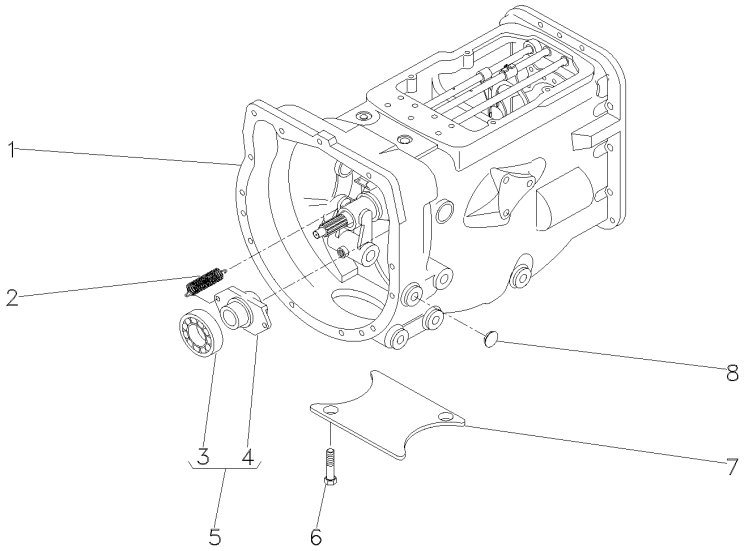

1	063273N1	25-70 No	**1**	CX. TRANSMISSÃO	TRANSMISSION	TRANSMISION
1		25-75 No	**1**	CX. TRANSMISSÃO	TRANSMISSION	TRANSMISION
1		25-80 No	**1**	CX. TRANSMISSÃO	TRANSMISSION	TRANSMISION
1		25-85 No	**1**	CX. TRANSMISSÃO	TRANSMISSION	TRANSMISION
1		25-90 No	**1**	CX. TRANSMISSÃO	TRANSMISSION	TRANSMISION
1		25-95 No	**1**	CX. TRANSMISSÃO	TRANSMISSION	TRANSMISION
2	3700450M1		**2**	MOLA	SPRING	RESORTE
4	886727M2	5	**1**	COLAR	COLLAR	COLLAR
5	063142N1		**1**	PORTA ROLAMENTO	BEARING FLANGE	BEARING FLANGE
6	354441X1		**2**	PARAFUSO	BOLT	PERNO
7	021020P2		**1**	TAMPA	COVER	CUBIERTA
8	027014P1		**4**	TAMPÃO	PAD	ALMOHADILLA

Transmissão 12 Velocidades-C. Mesh
12 Speed Transmission - C. Mesh
Transmision 12 Velocidades-C. Mesh

Carcaça
Housing
Caja

25-70

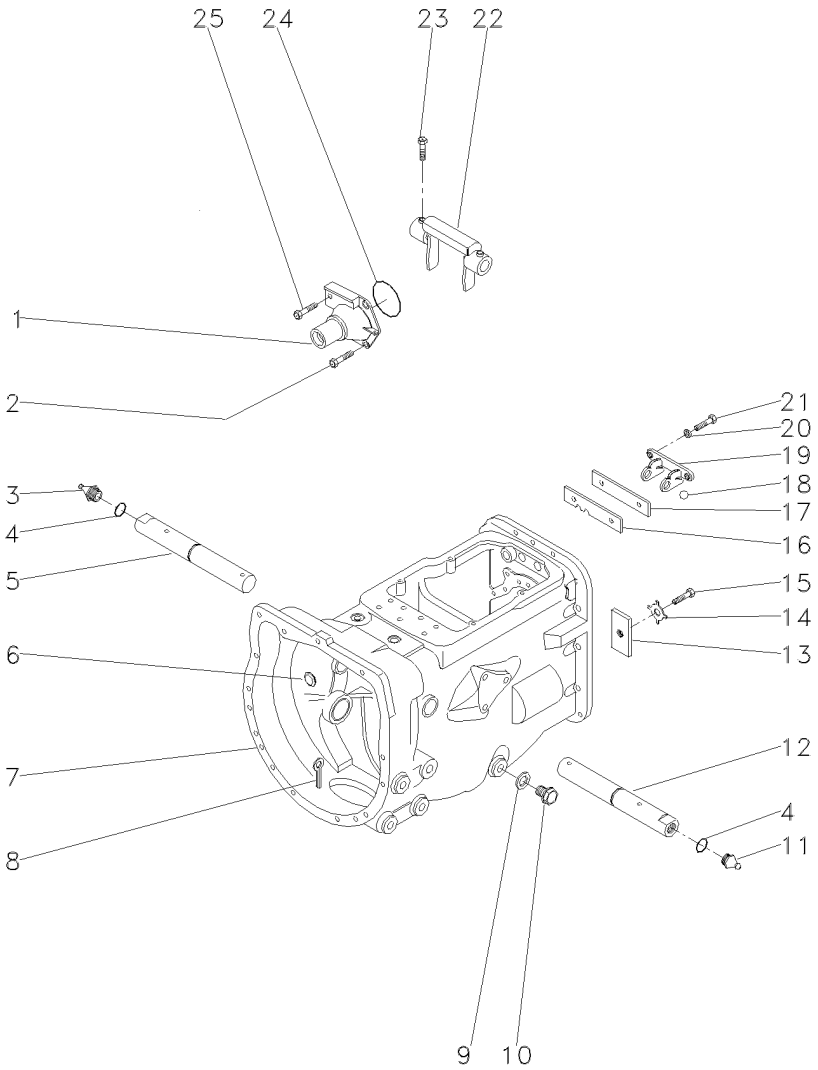

1	1860890M91		**1**	FLANGE	FLANGE	PLETINA
2	377477X1		**3**	PARAFUSO	BOLT	PERNO
3	29951X		**1**	GRAXEIRA	GREASER	ENGRASADOR
4	364784X1		**2**	ANEL "O"	O RING	JUNTA TORICA
5	058424P1		**1**	EIXO	SHAFT	ARBOL
6	2950X		**1**	BUJÃO	PLUG	TAPON
7	488156M97	25-50 No	**1**	CJ. CARCAÇA	HOUSE ASSY	CONJ. CARTER
8	354076X1		**1**	CUPILHA	COTTER PIN	PASADOR DOUBLE
9	180474M1		**1**	ARRUELA	WASHER	ARANDELA
10	050698T1		**1**	BUJÃO	PLUG	TAPON
11	13811X		**1**	GRAXEIRA	GREASER	ENGRASADOR
12	058424P1		**1**	EIXO	SHAFT	ARBOL
13	184789M1		**1**	TRAVA	LOCK	RETENEDOR
14	828020M1		**1**	ARRUELA	WASHER	ARANDELA
15	353691X1		**1**	PARAFUSO	BOLT	PERNO
16	1860764M2		**1**	PLACA	PLATE	PLATO
17	1860765M1		**1**	ESPAÇADOR	SPACER	PIEZA DISTANCIA
18	391838X1	∅ 12MM	**1**	ESFERA	BALL	BOLA
19	1860761M1		**1**	SUPORTE	CLEVIS	GANCHO SEGURI.
20	353434X1		**2**	ARRUELA	WASHER	ARANDELA
21	362443X1		**2**	PARAFUSO	BOLT	PERNO
22	886719M1		**1**	GARFO	FORK	HORQUILLA
23	180002M1		**2**	PARAFUSO	BOLT	PERNO
24	886089M1		**1**	ANEL "O"	O RING	JUNTA TORICA
25	377480X1		**1**	PARAFUSO	BOLT	PERNO

Transmissão 12 Velocidades-C. Mesh
12 Speed Transmission - C. Mesh
Transmision 12 Velocidades-C. Mesh

Carcaça
Housing
Caja

25-75

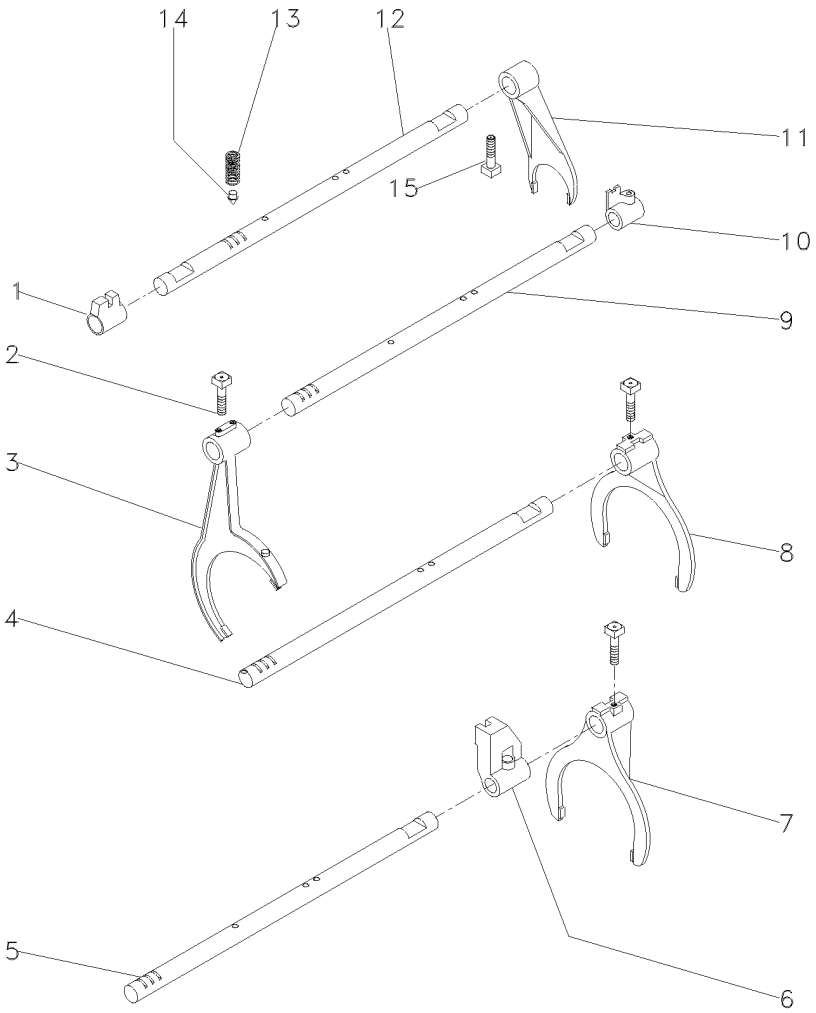

1	023416R1	**1** SELETOR	SELECTOR	SELECTOR
2	1675367M2	**4** PARAFUSO	BOLT	PERNO
3	027923P1	**1** GARFO	FORK	HORQUILLA
4	1693824M1	**2** EIXO	SHAFT	ARBOL
5	027920P2	**1** EIXO	SHAFT	ARBOL
6	023417R1	**1** SELETOR	SELECTOR	SELECTOR
7	027922P1	**1** GARFO	FORK	HORQUILLA
8	039404P1	**1** GARFO	FORK	HORQUILLA
9	027919P2	**1** EIXO	SHAFT	ARBOL
10	023425R1	**1** SELETOR	SELECTOR	SELECTOR
11	897065M2	**1** GARFO	FORK	HORQUILLA
12	1693818M1	**1** EIXO	SHAFT	ARBOL
13	191221M2	**4** MOLA	SPRING	RESORTE
14	180418M2	**4** PINO	PIN	PASADOR
15	180002M1	**4** PARAFUSO	BOLT	PERNO

Transmissão 12 Velocidades-C. Mesh
12 Speed Transmission - C. Mesh
Transmision 12 Velocidades-C. Mesh

Árvore De Entrada
Input Shaft
Arbol De Entrada

25-80

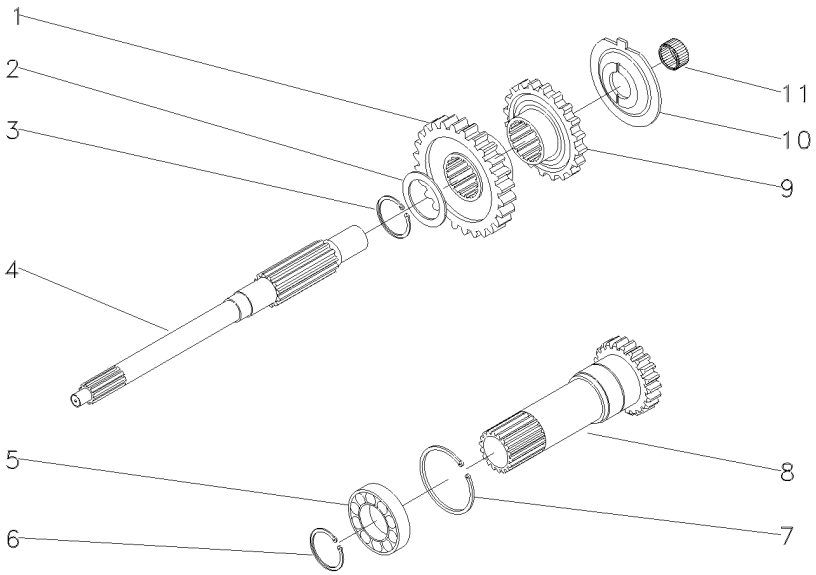

1	054184P1	30	**1**	ENGRENAGEM	GEAR	ENGRANAJE
2	1677742M1		**1**	ARRUELA	WASHER	ARANDELA
3	358969X1		**1**	ANEL TRAVA	CIRCLIP	CIRCULITO
4	039423P1		**1**	EIXO	SHAFT	ARBOL
5	3761292M1		**1**	ROLAMENTO	BEARING	COJINETE
6	762101M1		**1**	ANEL TRAVA	CIRCLIP	CIRCULITO
7	377631X1		**1**	ANEL TRAVA	CIRCLIP	CIRCULITO
8	1677746M92	PTO/1000RPM 25-100 No	**1**	CJ. EIXO	KIT, AXLE	JUEGO DE EJE
9	054183P1	26	**1**	ENGRENAGEM	GEAR	ENGRANAJE
10	1674668M3		**1**	ESPAÇADOR	SPACER	PIEZA DISTANCIA
11	2700273M1		**1**	ROLAMENTO AGULHA	BEARING NEEDLE	COJINETA AGUJAS

Transmissão 12 Velocidades-C. Mesh
12 Speed Transmission - C. Mesh
Transmision 12 Velocidades-C. Mesh

Árvore Principal
Main Shaft
Eje Principale

25-85

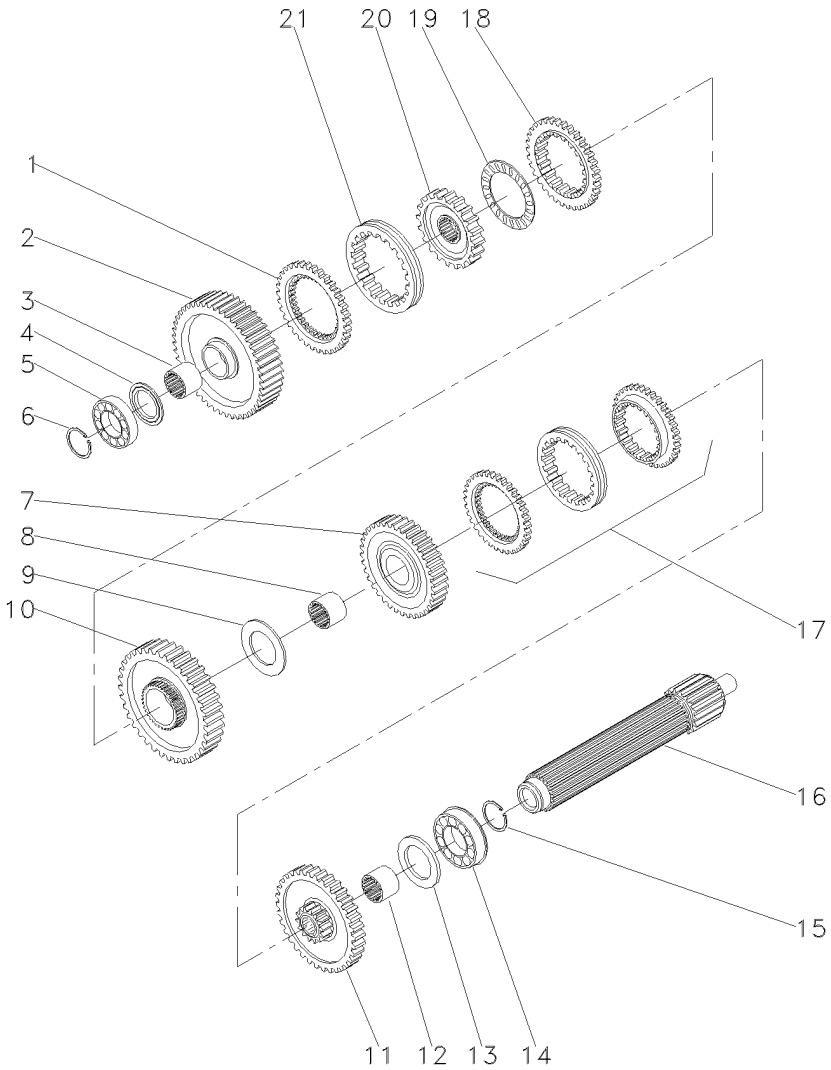

1	1686458M1		**1**	ANEL	RING	ARO
2	049163N1	56	**1**	ENGRENAGEM	GEAR	ENGRANAJE
3	039397P1		**1**	LUVA	SLEEVE	MANCHA
4	1671888M2	4,14-4,19MM	**X**	CALÇO	SHIM	CALCE
4	1671889M1	4,39-4,45MM	**X**	ARRUELA	WASHER	ARANDELA
4	1671890M2	4,62-4,67MM	**X**	ARRUELA	WASHER	ARANDELA
4	1671891M2	4,85-4,90MM	**X**	ARRUELA	WASHER	ARANDELA
5	039544R1		**1**	ROLAMENTO	BEARING	COJINETE
6	039545R1		**1**	ANEL TRAVA	CIRCLIP	CIRCULITO
7	053354N1	35	**1**	CJ. ENGRENAGEM	KIT, GEAR	ENGRANAJES JUEGO
8	039398P1		**1**	LUVA	SLEEVE	MANCHA
9	023422R1		**1**	ARRUELA	WASHER	ARANDELA
10	053355N1	51	**1**	CJ. ENGRENAGEM	KIT, GEAR	ENGRANAJES JUEGO
11	053352N1	46	**1**	CJ. ENGRENAGEM	KIT, GEAR	ENGRANAJES JUEGO
12	039396P1		**1**	LUVA	SLEEVE	MANCHA
13	1867259M1		**1**	ARRUELA	WASHER	ARANDELA
14	3761291M1		**1**	ROLAMENTO	BEARING	COJINETE
15	195363M1		**1**	ANEL TRAVA	CIRCLIP	CIRCULITO
16	039543P1		**1**	EIXO	SHAFT	ARBOL
17	039440N1	25-55 No	**1**	CJ. SINCRONIZADO	SYNCHRO UNIT	SINCRONIZ ADORA
18	1686459M1		**1**	ANEL	RING	ARO
19	1663796M1		**1**	ROLAMENTO	BEARING	COJINETE
20	039402P1		**1**	CUBO	HUB	CUBO
21	039425P1		**1**	LUVA	SLEEVE	MANCHA

Transmissão 12 Velocidades-C. Mesh
12 Speed Transmission - C. Mesh
Transmision 12 Velocidades-C. Mesh

Árvore Secundária
Secundary Shaft
Eje Secundaria

25-90

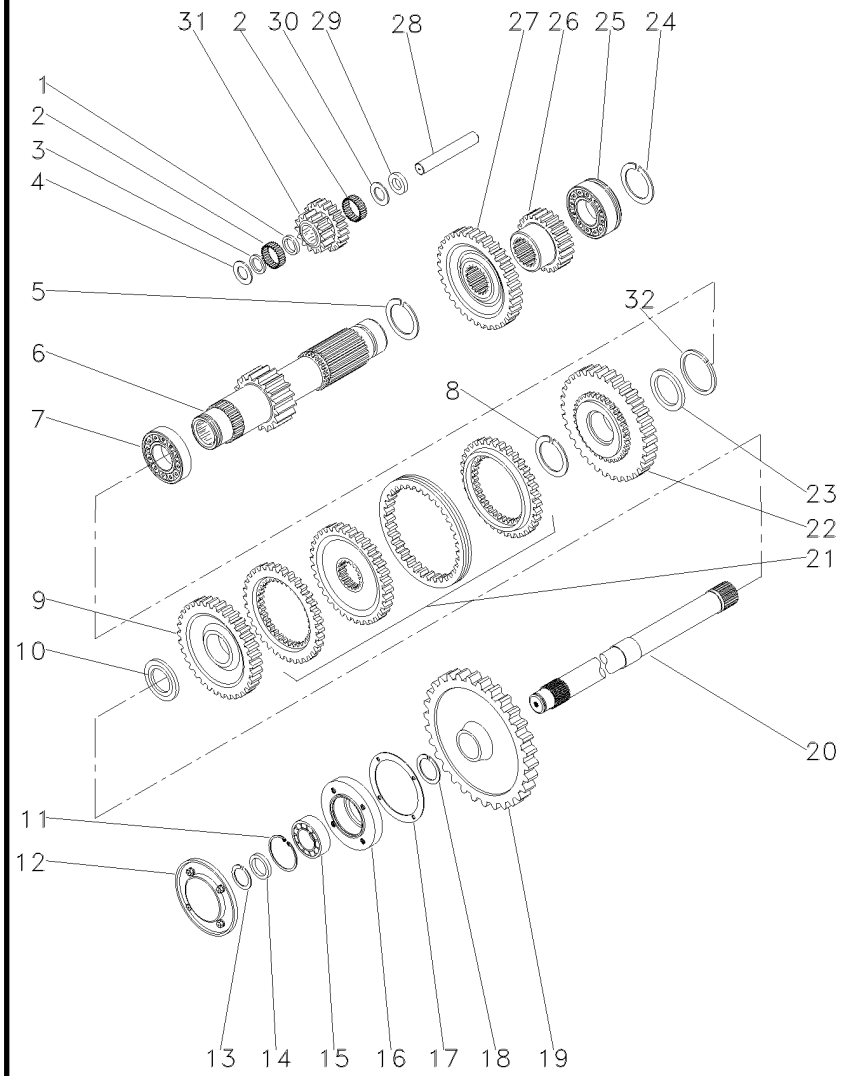

1	1688131M1		**1**	ESPAÇADOR	SPACER	PIEZA DISTANCIA
2	183039M1		**56**	ROLETE	ROLLER	RODILLO
3	183037M1		**1**	ARRUELA	WASHER	ARANDELA
4	1688132M1		**2**	ARRUELA	WASHER	ARANDELA
5	195500M1		**1**	ANEL TRAVA	CIRCLIP	CIRCULITO
6	049165N1	19	**1**	EIXO	SHAFT	ARBOL
7	3003372X1		**1**	ROLAMENTO	BEARING	COJINETE
8	1440873X1		**1**	ANEL TRAVA	CIRCLIP	CIRCULITO
9	054180N1	34	**1**	ENGRENAGEM	GEAR	ENGRANAJE
10	039408P1		**1**	ARRUELA	WASHER	ARANDELA
10	039409P1		**1**	ARRUELA	WASHER	ARANDELA
11	355988X1		**1**	ANEL TRAVA	CIRCLIP	CIRCULITO
12	1683386M91		**1**	TAMPA	COVER	CUBIERTA
13	899385M1		**1**	ANEL	RING	ARO
14	881122M2		**1**	ANEL	RING	ARO
15	899377M2		**1**	ROLAMENTO	BEARING	COJINETE
16	899331M1		**1**	FLANGE	FLANGE	PLETINA
17	180432M1		**1**	JUNTA	GASKET	EMPAQUETADURA.
18	358913X1		**1**	ANEL TRAVA	CIRCLIP	CIRCULITO
19	9004882M1	[A] 53	**1**	ENGRENAGEM	GEAR	ENGRANAJE
20	1869279M1	[A]	**1**	EIXO	SHAFT	ARBOL
21	039439N1	25-60 No	**1**	CJ. SINCRONIZADO	SYNCHRO UNIT	SINCRONIZ ADORA
22	054182N1	42	**1**	ENGRENAGEM	GEAR	ENGRANAJE
23	039413P1		**1**	ARRUELA	WASHER	ARANDELA
24	195363M1		**1**	ANEL TRAVA	CIRCLIP	CIRCULITO
25	3761291M1		**1**	ROLAMENTO	BEARING	COJINETE
26	053314P1	23	**1**	ENGRENAGEM	GEAR	ENGRANAJE
27	053312P1	43	**1**	ENGRENAGEM	GEAR	ENGRANAJE
28	180445M1		**1**	EIXO	SHAFT	ARBOL
29	1688130M1		**1**	ARRUELA	WASHER	ARANDELA
30	1688129M1		**1**	MOLA PRATO	SPRING PLATE	PLETINA MUELLE
31	053310P1		**1**	ENGRENAGEM	GEAR	ENGRANAJE
32	831581M2		**1**	ANEL TRAVA	CIRCLIP	CIRCULITO

[A] TDP
PTO
TDF

Transmissão 12 Velocidades-C. Mesh
12 Speed Transmission - C. Mesh
Transmision 12 Velocidades-C. Mesh

Redutor Epicicloidal
Epicyclic Unit
Unidad Epicicloidal

25-95

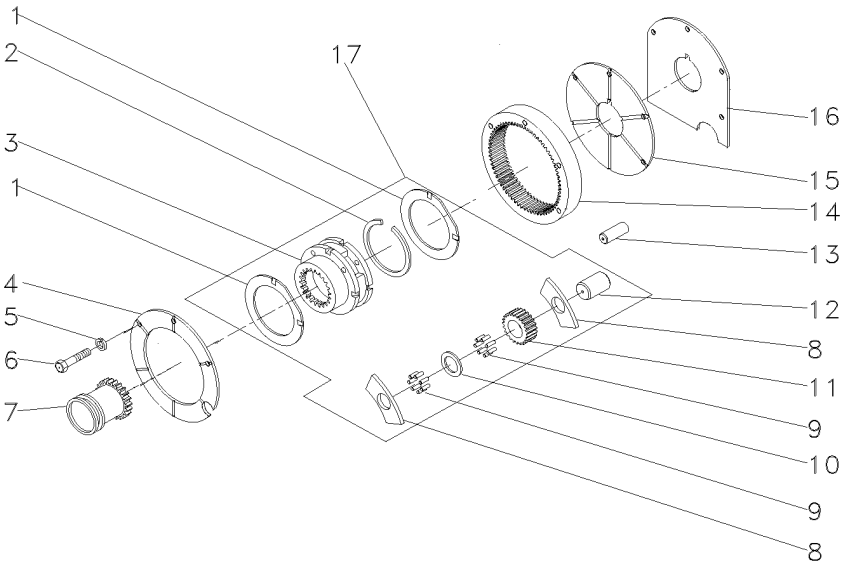

1	518414M1	17	**2**	ARRUELA	WASHER	ARANDELA
2	366317X1	17	**1**	ANEL TRAVA	CIRCLIP	CIRCULITO
3		17 ➡ 022638N1	**1**	CJ. REDUTOR	KIT, CARRIER	JUEGO PORTADOR
4	184012M4		**1**	PLACA	PLATE	PLATO
5	353434X1		**3**	ARRUELA	WASHER	ARANDELA
6	362684X1		**4**	PARAFUSO	BOLT	PERNO
7	184770M2		**1**	LUVA	SLEEVE	MANCHA
8	516526M1	17	**6**	ARRUELA	WASHER	ARANDELA
9	834211M1	17	**144**	ROLETE	ROLLER	RODILLO
10	518415M1	17	**3**	EIXO	SHAFT	ARBOL
11	516509M1	17	**3**	ENGRENAGEM	GEAR	ENGRANAJE
12	897020M1	17	**3**	ARRUELA	WASHER	ARANDELA
13	180409M1		**2**	PINO	PIN	PASADOR
14	1865530M1		**1**	COROA	ANNULAR GEAR	ENGRANAJE ANULAR
15	180408M2		**1**	PLACA	PLATE	PLATO
16	1867426M1		**1**	CALÇO	SHIM	CALCE
17	022638N1		**1**	CJ. REDUTOR	KIT, CARRIER	JUEGO PORTADOR

Eixo Entrada
Inlet Shaft
Eje Entrada

25-100

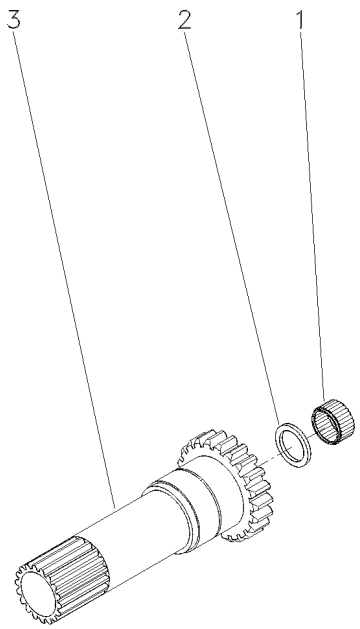

1	1677724M1		**1** ROLAMENTO	BEARING	COJINETE
2	883935M4		**1** RETENTOR	SEAL	RETEN
3	1677738M1	20	**1** EIXO	SHAFT	ARBOL

Transmissão 12 Velocidades	**Constant Mesh**	**540 Rpm**
12 Speed Transmission	**Constant Mesh**	**540 Rpm**
Transmision 12 Velocidades	**Constant Mesh**	**540 Rpm**

25-105

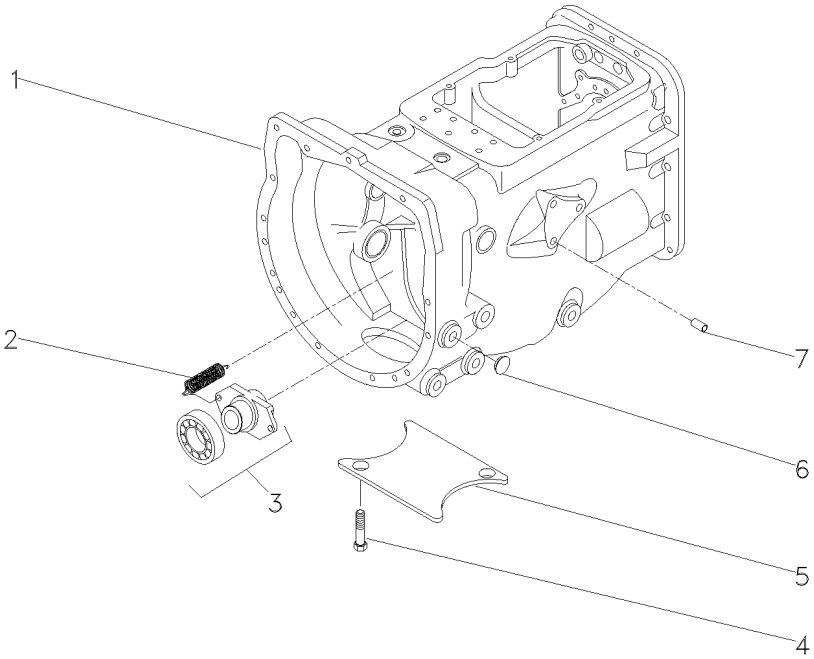

1	063274N1		**1**	CX. TRANSMISSÃO	TRANSMISSION	TRANSMISION
2	3700450M1		**2**	MOLA	SPRING	RESORTE
3	063142N1	25-370 No	**1**	PORTA ROLAMENTO	BEARING FLANGE	BEARING FLANGE
4	354441X1		**2**	PARAFUSO	BOLT	PERNO
5	021020P2		**1**	TAMPA	COVER	CUBIERTA
6	027014P1		**8**	TAMPÃO	PAD	ALMOHADILLA
7	899297M1		**1**	BUJÃO	PLUG	TAPON

Transmissão 12 Velocidades-C. Mesh
12 Speed Transmission - C. Mesh
Transmision 12 Velocidades-C. Mesh

Carcaça
Housing
Caja

25-110

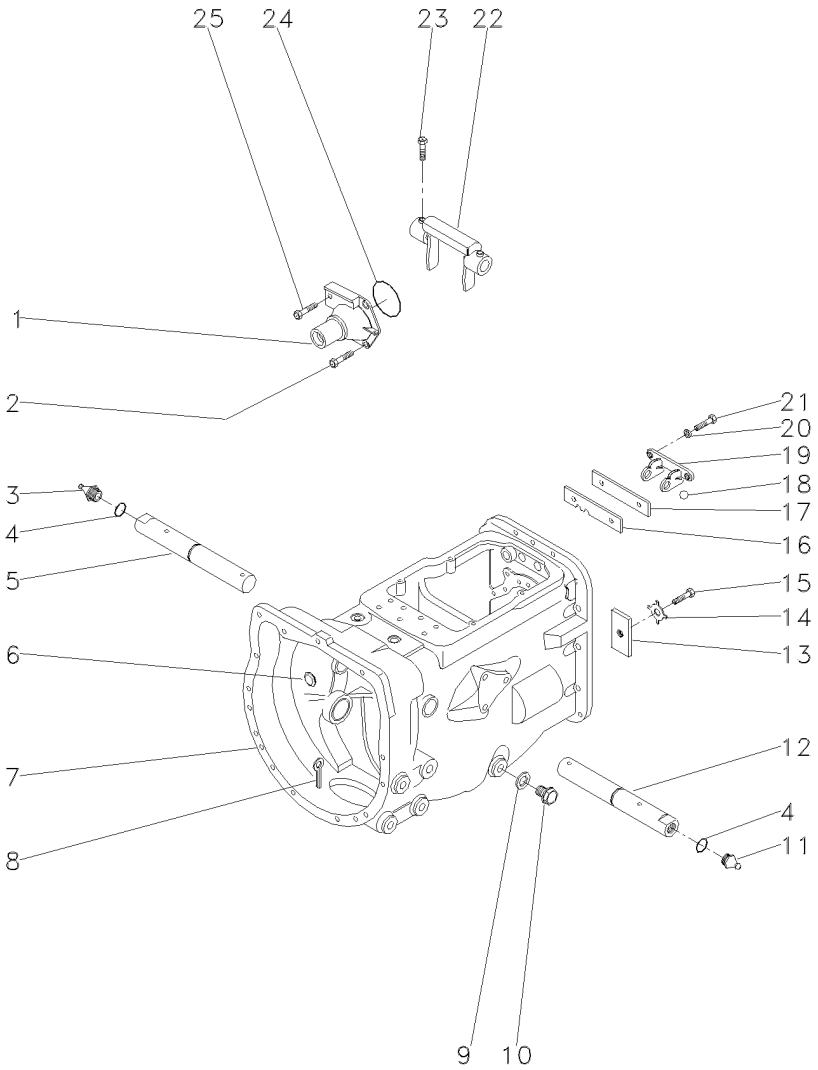

1	1860890M91		**1**	FLANGE	FLANGE	PLETINA
2	377477X1		**3**	PARAFUSO	BOLT	PERNO
3	29951X	▶	**1**	GRAXEIRA	GREASER	ENGRASADOR
4	364784X1		**2**	ANEL "O"	O RING	JUNTA TORICA
5	058424P1		**1**	EIXO	SHAFT	ARBOL
6	2950X		**1**	BUJÃO	PLUG	TAPON
7	488156M97	25-50 No	**1**	CJ. CARCAÇA	HOUSE ASSY	CONJ. CARTER
8	354076X1		**1**	CUPILHA	COTTER PIN	PASADOR DOUBLE
9	180474M1		**1**	ARRUELA	WASHER	ARANDELA
10	050698T1		**1**	BUJÃO	PLUG	TAPON
11	13811X	◀	**1**	GRAXEIRA	GREASER	ENGRASADOR
12	058424P1		**1**	EIXO	SHAFT	ARBOL
13	184789M1		**1**	TRAVA	LOCK	RETENEDOR
14	828020M1		**1**	ARRUELA	WASHER	ARANDELA
15	353691X1		**1**	PARAFUSO	BOLT	PERNO
16	1860764M2		**1**	PLACA	PLATE	PLATO
17	1860765M1		**1**	ESPAÇADOR	SPACER	PIEZA DISTANCIA
18	391838X1	∅ 12MM	**1**	ESFERA	BALL	BOLA
19	1860761M1		**1**	SUPORTE	CLEVIS	GANCHO SEGURI.
20	353434X1		**2**	ARRUELA	WASHER	ARANDELA
21	362443X1		**2**	PARAFUSO	BOLT	PERNO
22	886719M1		**1**	GARFO	FORK	HORQUILLA
23	180002M1		**2**	PARAFUSO	BOLT	PERNO
24	886089M1		**1**	ANEL "O"	O RING	JUNTA TORICA
25	377480X1		**1**	PARAFUSO	BOLT	PERNO

Transmissão 12 Velocidades-C. Mesh
12 Speed Transmission - C. Mesh
Transmision 12 Velocidades-C. Mesh

Carcaça
Housing
Caja

25-115

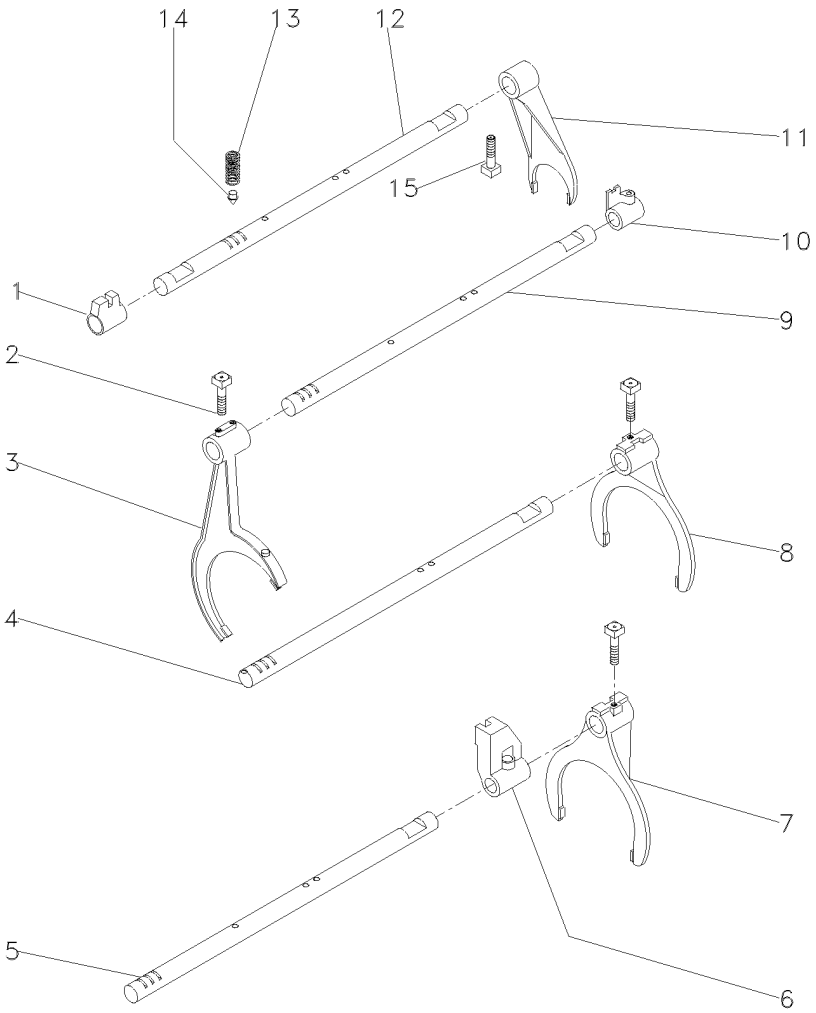

1	023416R1	**1** SELETOR	SELECTOR	SELECTOR
2	1675367M2	**4** PARAFUSO	BOLT	PERNO
3	027923P1	**1** GARFO	FORK	HORQUILLA
4	1693824M1	**2** EIXO	SHAFT	ARBOL
5	027920P2	**1** EIXO	SHAFT	ARBOL
6	023417R1	**1** SELETOR	SELECTOR	SELECTOR
7	027922P1	**1** GARFO	FORK	HORQUILLA
8	039404P1	**1** GARFO	FORK	HORQUILLA
9	027919P2	**1** EIXO	SHAFT	ARBOL
10	023425R1	**1** SELETOR	SELECTOR	SELECTOR
11	897065M2	**1** GARFO	FORK	HORQUILLA
12	1693818M1	**1** EIXO	SHAFT	ARBOL
13	191221M2	**4** MOLA	SPRING	RESORTE
14	180418M2	**4** PINO	PIN	PASADOR
15	180002M1	**4** PARAFUSO	BOLT	PERNO

Transmissão 12 Velocidades-C. Mesh
12 Speed Transmission - C. Mesh
Transmision 12 Velocidades-C. Mesh

Árvore De Entrada
Input Shaft
Arbol De Entrada

25-120

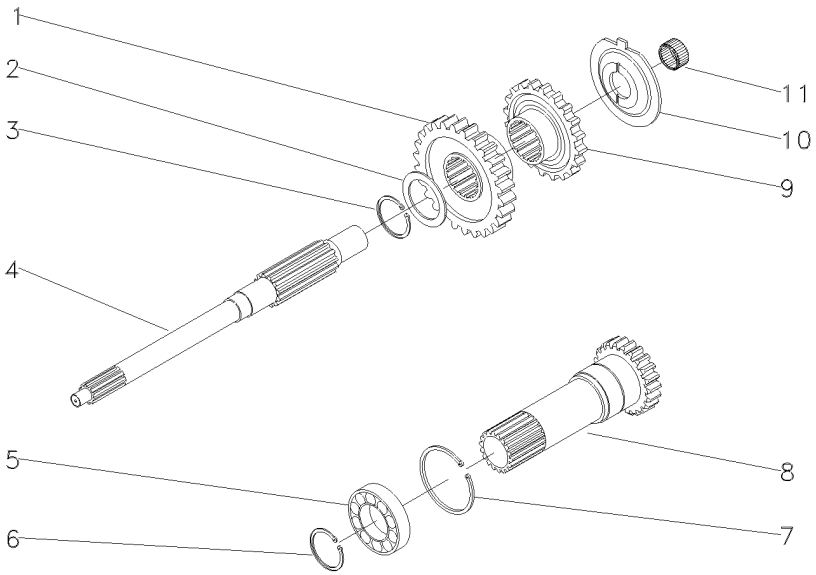

1	054184P1	30	**1** ENGRENAGEM	GEAR	ENGRANAJE
2	1677742M1		**1** ARRUELA	WASHER	ARANDELA
3	358969X1		**1** ANEL TRAVA	CIRCLIP	CIRCULITO
4	039423P1		**1** EIXO	SHAFT	ARBOL
5	3761292M1		**1** ROLAMENTO	BEARING	COJINETE
6	762101M1		**1** ANEL TRAVA	CIRCLIP	CIRCULITO
7	377631X1		**1** ANEL TRAVA	CIRCLIP	CIRCULITO
8	049834N1	PTO/540RPM	**1** CJ. EIXO	KIT, AXLE	JUEGO DE EJE
9	054183P1	26	**1** ENGRENAGEM	GEAR	ENGRANAJE
10	1674668M3		**1** ESPAÇADOR	SPACER	PIEZA DISTANCIA
11	2700273M1		**1** ROLAMENTO AGULHA	BEARING NEEDLE	COJINETA AGUJAS

Transmissão 12 Velocidades-C. Mesh
12 Speed Transmission - C. Mesh
Transmision 12 Velocidades-C. Mesh

Árvore Principal
Main Shaft
Eje Principale

25-125

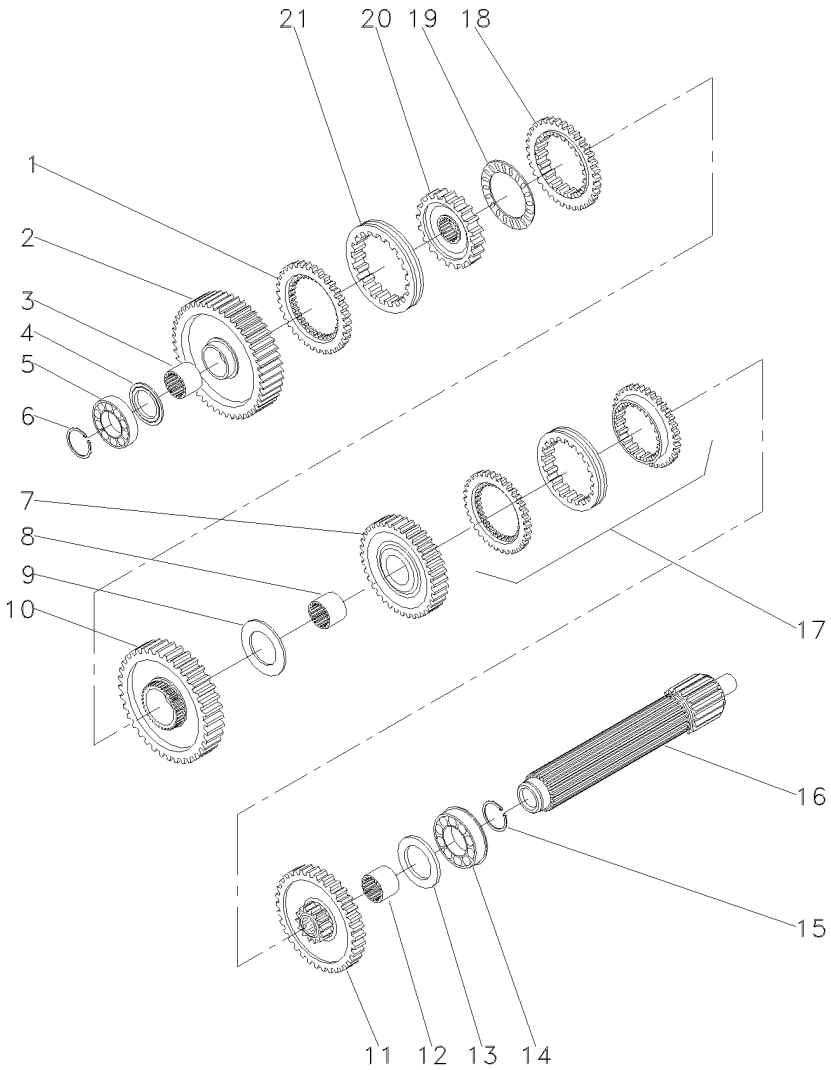

1	1686458M1		**1**	ANEL	RING	ARO
2	049163N1	56	**1**	ENGRENAGEM	GEAR	ENGRANAJE
3	039397P1		**1**	LUVA	SLEEVE	MANCHA
4	1671888M2	4,14-4,19MM	**X**	CALÇO	SHIM	CALCE
4	1671889M1	4,39-4,45MM	**X**	ARRUELA	WASHER	ARANDELA
4	1671890M2	4,62-4,67MM	**X**	ARRUELA	WASHER	ARANDELA
4	1671891M2	4,85-4,90MM	**X**	ARRUELA	WASHER	ARANDELA
5	039544R1		**1**	ROLAMENTO	BEARING	COJINETE
6	039545R1		**1**	ANEL TRAVA	CIRCLIP	CIRCULITO
7	053354N1	35	**1**	CJ. ENGRENAGEM	KIT, GEAR	ENGRANAJES JUEGO
8	039398P1		**1**	LUVA	SLEEVE	MANCHA
9	023422R1		**1**	ARRUELA	WASHER	ARANDELA
10	053355N1	51	**1**	CJ. ENGRENAGEM	KIT, GEAR	ENGRANAJES JUEGO
11	053352N1	46	**1**	CJ. ENGRENAGEM	KIT, GEAR	ENGRANAJES JUEGO
12	039396P1		**1**	LUVA	SLEEVE	MANCHA
13	1867259M1		**1**	ARRUELA	WASHER	ARANDELA
14	3761291M1		**1**	ROLAMENTO	BEARING	COJINETE
15	195363M1		**1**	ANEL TRAVA	CIRCLIP	CIRCULITO
16	039543P1		**1**	EIXO	SHAFT	ARBOL
17	039440N1	25-55 No	**1**	CJ. SINCRONIZADO	SYNCHRO UNIT	SINCRONIZ ADORA
18	1686459M1		**1**	ANEL	RING	ARO
19	1663796M1		**1**	ROLAMENTO	BEARING	COJINETE
20	039402P1		**1**	CUBO	HUB	CUBO
21	039425P1		**1**	LUVA	SLEEVE	MANCHA

Transmissão 12 Velocidades-C. Mesh
12 Speed Transmission - C. Mesh
Transmision 12 Velocidades-C. Mesh

Árvore Secundária
Secundary Shaft
Eje Secundaria

25-130

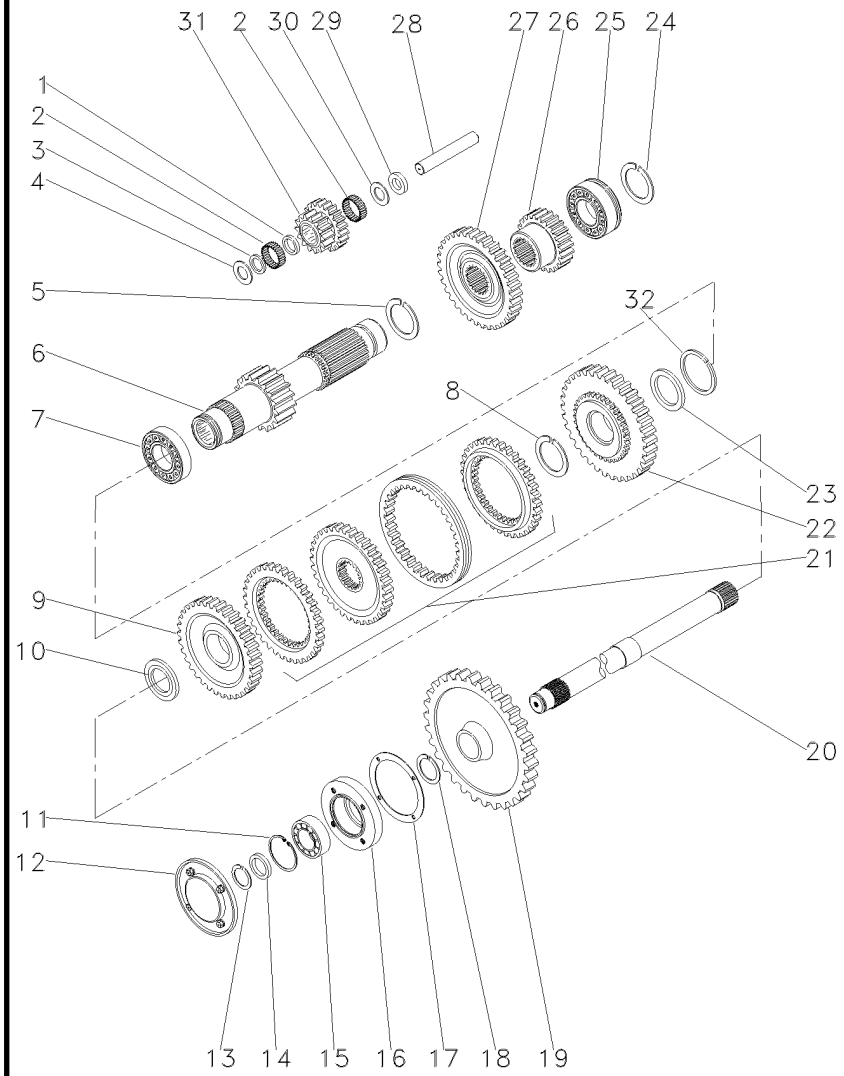

1	1688131M1		**1**	ESPAÇADOR	SPACER	PIEZA DISTANCIA
2	183039M1		**56**	ROLETE	ROLLER	RODILLO
3	183037M1		**1**	ARRUELA	WASHER	ARANDELA
4	1688132M1		**2**	ARRUELA	WASHER	ARANDELA
5	195500M1		**1**	ANEL TRAVA	CIRCLIP	CIRCULITO
6	049165N1	19	**1**	EIXO	SHAFT	ARBOL
7	3003372X1		**1**	ROLAMENTO	BEARING	COJINETE
8	1440873X1		**1**	ANEL TRAVA	CIRCLIP	CIRCULITO
9	054180N1	34	**1**	ENGRENAGEM	GEAR	ENGRANAJE
10	039408P1		**1**	ARRUELA	WASHER	ARANDELA
10	039409P1		**1**	ARRUELA	WASHER	ARANDELA
11	355988X1		**1**	ANEL TRAVA	CIRCLIP	CIRCULITO
12	1683386M91	[A]	**1**	TAMPA	COVER	CUBIERTA
13	899385M1		**1**	ANEL	RING	ARO
14	881122M2		**1**	ANEL	RING	ARO
15	899377M2		**1**	ROLAMENTO	BEARING	COJINETE
16	899331M1	[A]	**1**	FLANGE	FLANGE	PLETINA
17	180432M1		**1**	JUNTA	GASKET	EMPAQUETADURA.
18	358913X1		**1**	ANEL TRAVA	CIRCLIP	CIRCULITO
19	9004882M1	[A] 53	**1**	ENGRENAGEM	GEAR	ENGRANAJE
20	1868533M2	PTO1000RPM	**1**	EIXO	SHAFT	ARBOL
21	039439N1	25-60 No	**1**	CJ. SINCRONIZADO	SYNCHRO UNIT	SINCRONIZ ADORA
22	054182N1	42	**1**	ENGRENAGEM	GEAR	ENGRANAJE
23	039413P1		**1**	ARRUELA	WASHER	ARANDELA
24	195363M1		**1**	ANEL TRAVA	CIRCLIP	CIRCULITO
25	3761291M1		**1**	ROLAMENTO	BEARING	COJINETE
26	053314P1	23	**1**	ENGRENAGEM	GEAR	ENGRANAJE
27	053312P1	43	**1**	ENGRENAGEM	GEAR	ENGRANAJE
28	180445M1		**1**	EIXO	SHAFT	ARBOL
29	1688130M1		**1**	ARRUELA	WASHER	ARANDELA
30	1688129M1		**1**	MOLA PRATO	SPRING PLATE	PLETINA MUELLE
31	053310P1	15/20	**1**	ENGRENAGEM	GEAR	ENGRANAJE
32	831581M2		**1**	ANEL TRAVA	CIRCLIP	CIRCULITO

[A] TDP
PTO
TDF

Transmissão 12 Velocidades-C. Mesh
12 Speed Transmission - C. Mesh
Transmision 12 Velocidades-C. Mesh

Redutor Epicicloidal
Epicyclic Unit
Unidad Epicicloidal

25-135

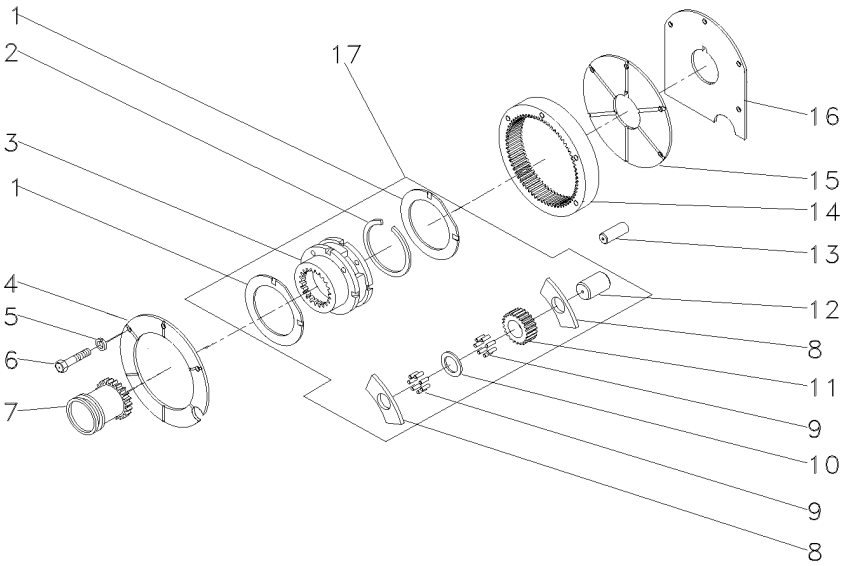

1	518414M1	17	
2	366317X1	17	
3		17	022638N1
4	184012M4		
5	353434X1		
6	362684X1		
7	184770M2		
8	516526M1	17	
9	834211M1	17	
10	897020M1	17	
11	516509M1	17	
12	518415M1	17	
13	180409M1		
14	1865530M1		
15	180408M2		
16	1867426M1		
17	022638N1		

2	ARRUELA	WASHER	ARANDELA
1	ANEL TRAVA	CIRCLIP	CIRCULITO
1	CJ. REDUTOR	KIT, CARRIER	JUEGO PORTADOR
1	PLACA	PLATE	PLATO
3	ARRUELA	WASHER	ARANDELA
4	PARAFUSO	BOLT	PERNO
1	LUVA	SLEEVE	MANCHA
6	ARRUELA	WASHER	ARANDELA
144	ROLETE	ROLLER	RODILLO
3	ARRUELA	WASHER	ARANDELA
3	ENGRENAGEM	GEAR	ENGRANAJE
3	EIXO	SHAFT	ARBOL
2	PINO	PIN	PASADOR
1	COROA	ANNULAR GEAR	ENGRANAJE ANULAR
1	PLACA	PLATE	PLATO
1	CALÇO	SHIM	CALCE
1	CJ. REDUTOR	KIT, CARRIER	JUEGO PORTADOR

Transmissão 12 Velocidades
12 Speed Transmission
Transmision 12 Velocidades

25-140

Constant Mesh - 540 Rpm
Constant Mesh - 540 Rpm
Constant Mesh - 540 Rpm

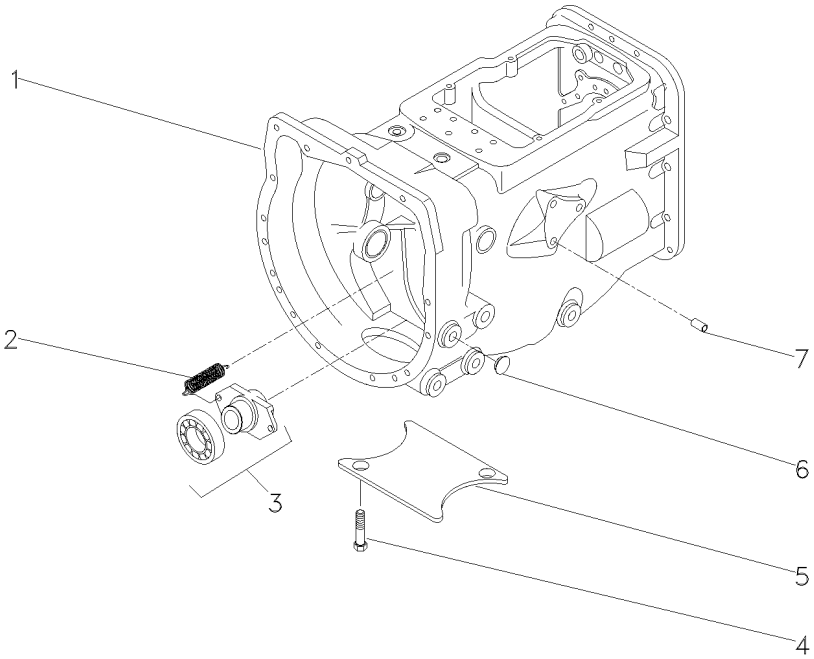

1	063275N1		**1**	CX. TRANSMISSÃO	TRANSMISSION	TRANSMISION
2	3700450M1		**2**	MOLA	SPRING	RESORTE
3	063142N1	25-370 No	**1**	PORTA ROLAMENTO	BEARING FLANGE	BEARING FLANGE
4	354441X1		**2**	PARAFUSO	BOLT	PERNO
5	021020P2		**1**	TAMPA	COVER	CUBIERTA
6	027014P1		**8**	TAMPÃO	PAD	ALMOHADILLA
7	899297M1		**1**	BUJÃO	PLUG	TAPON

Transmissão 12 Velocidades-C. Mesh
12 Speed Transmission - C. Mesh
Transmision 12 Velocidades-C. Mesh

Carcaça
Housing
Caja

25-145

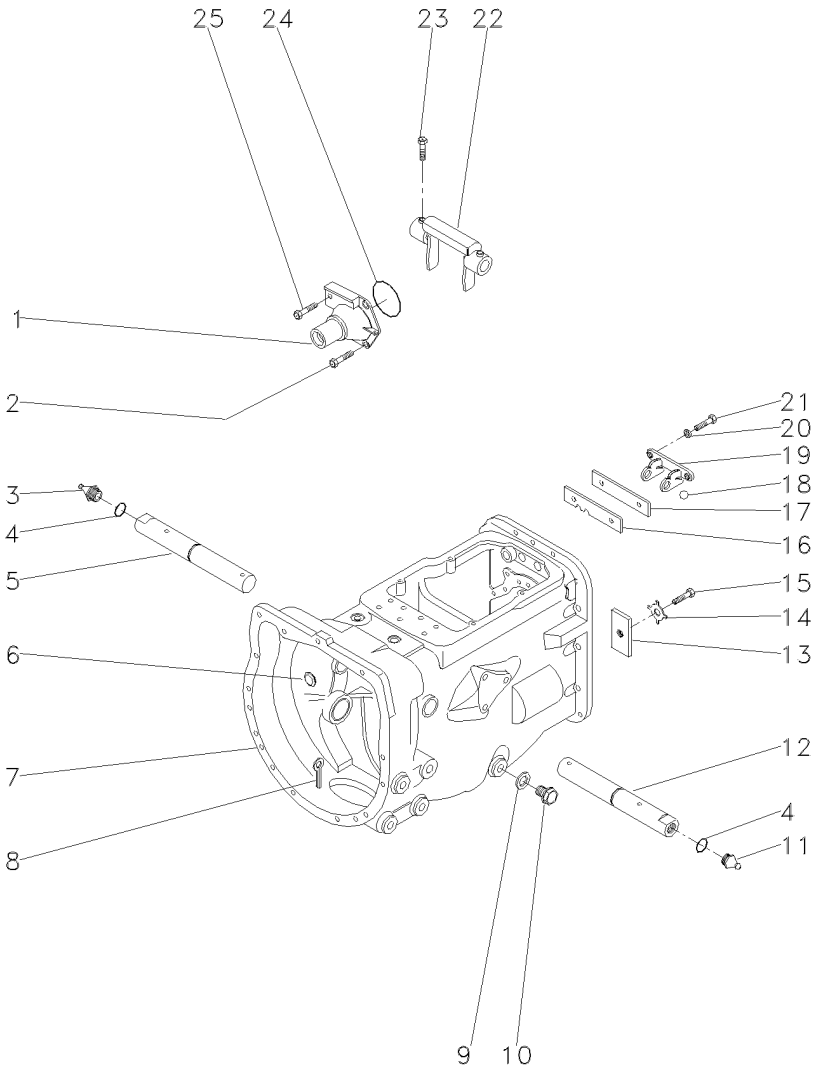

1	1860890M91		**1**	FLANGE	FLANGE	PLETINA
2	377477X1		**3**	PARAFUSO	BOLT	PERNO
3	29951X		**1**	GRAXEIRA	GREASER	ENGRASADOR
4	364784X1		**2**	ANEL "O"	O RING	JUNTA TORICA
5	058424P1		**1**	EIXO	SHAFT	ARBOL
6	2950X		**1**	BUJÃO	PLUG	TAPON
7	488156M97	25-50 No	**1**	CJ. CARCAÇA	HOUSE ASSY	CONJ. CARTER
8	354076X1		**1**	CUPILHA	COTTER PIN	PASADOR DOUBLE
9	180474M1		**1**	ARRUELA	WASHER	ARANDELA
10	050698T1		**1**	BUJÃO	PLUG	TAPON
11	13811X		**1**	GRAXEIRA	GREASER	ENGRASADOR
12	058424P1		**1**	EIXO	SHAFT	ARBOL
13	184789M1		**1**	TRAVA	LOCK	RETENEDOR
14	828020M1		**1**	ARRUELA	WASHER	ARANDELA
15	353691X1		**1**	PARAFUSO	BOLT	PERNO
16	1860764M2		**1**	PLACA	PLATE	PLATO
17	1860765M1		**1**	ESPAÇADOR	SPACER	PIEZA DISTANCIA
18	391838X1	∅ 12MM	**1**	ESFERA	BALL	BOLA
19	1860761M1		**1**	SUPORTE	CLEVIS	GANCHO SEGURI.
20	353434X1		**2**	ARRUELA	WASHER	ARANDELA
21	362443X1		**2**	PARAFUSO	BOLT	PERNO
22	886719M1		**1**	GARFO	FORK	HORQUILLA
23	180002M1		**2**	PARAFUSO	BOLT	PERNO
24	886089M1		**1**	ANEL "O"	O RING	JUNTA TORICA
25	377480X1		**1**	PARAFUSO	BOLT	PERNO

Transmissão 12 Velocidades-C. Mesh
12 Speed Transmission - C. Mesh
Transmision 12 Velocidades-C. Mesh

Carcaça
Housing
Caja

25-150

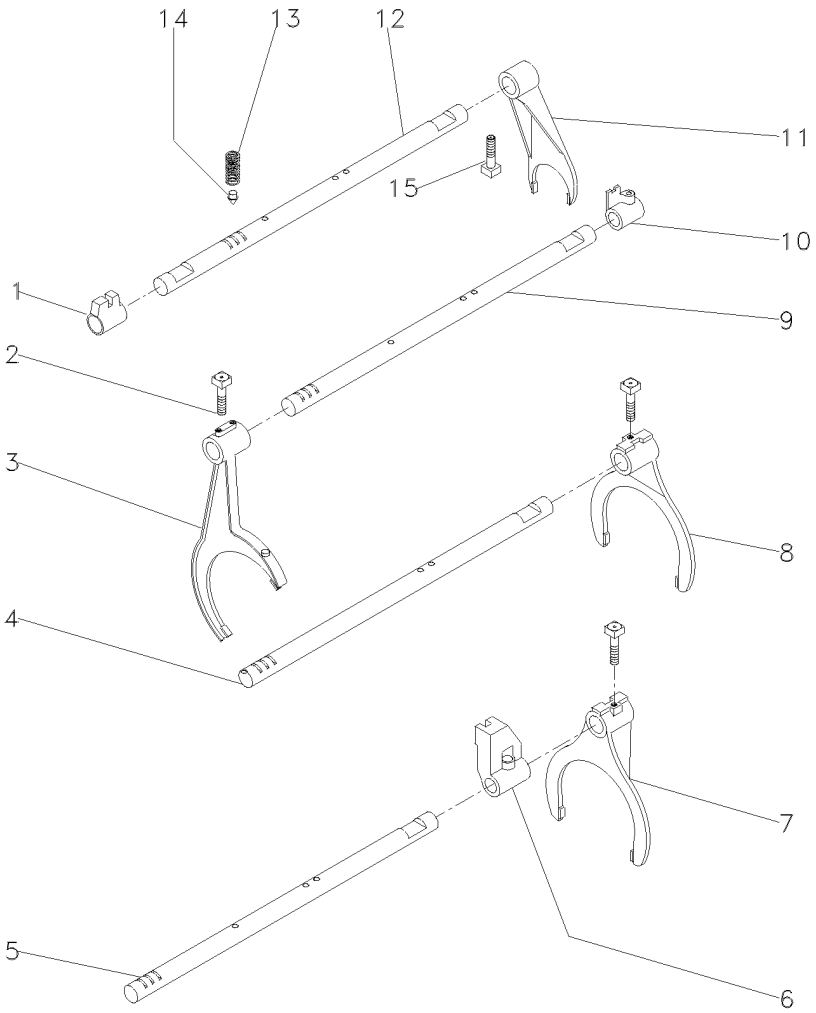

1	023416R1	**1** SELETOR	SELECTOR	SELECTOR
2	1675367M2	**4** PARAFUSO	BOLT	PERNO
3	027923P1	**1** GARFO	FORK	HORQUILLA
4	1693824M1	**2** EIXO	SHAFT	ARBOL
5	027920P2	**1** EIXO	SHAFT	ARBOL
6	023417R1	**1** SELETOR	SELECTOR	SELECTOR
7	027922P1	**1** GARFO	FORK	HORQUILLA
8	039404P1	**1** GARFO	FORK	HORQUILLA
9	027919P2	**1** EIXO	SHAFT	ARBOL
10	023425R1	**1** SELETOR	SELECTOR	SELECTOR
11	897065M2	**1** GARFO	FORK	HORQUILLA
12	1693818M1	**1** EIXO	SHAFT	ARBOL
13	191221M2	**4** MOLA	SPRING	RESORTE
14	180418M2	**4** PINO	PIN	PASADOR
15	180002M1	**2** PARAFUSO	BOLT	PERNO

Transmissão 12 Velocidades-C. Mesh
12 Speed Transmission - C. Mesh
Transmision 12 Velocidades-C. Mesh

Árvore De Entrada
Input Shaft
Arbol De Entrada

25-155

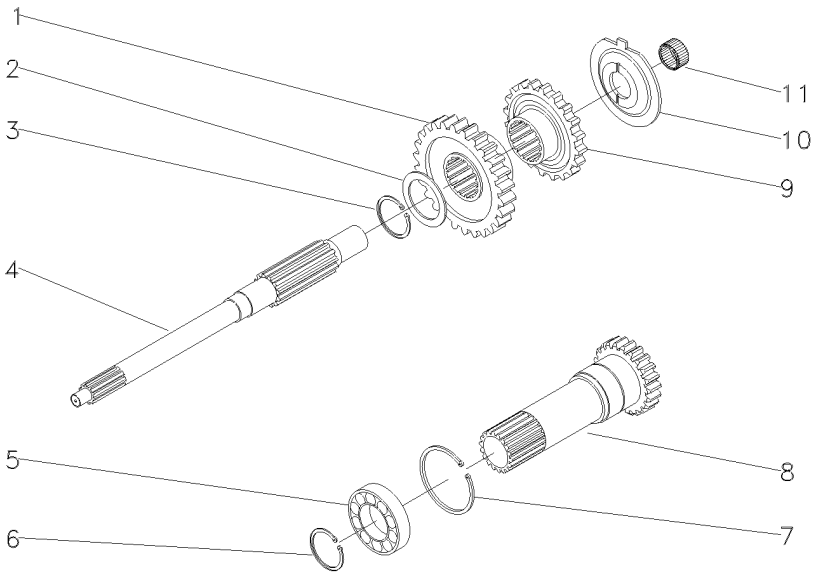

1	054184P1	30	**1**	ENGRENAGEM	GEAR	ENGRANAJE
2	1677742M1		**1**	ARRUELA	WASHER	ARANDELA
3	358969X1		**1**	ANEL TRAVA	CIRCLIP	CIRCULITO
4	039423P1		**1**	EIXO	SHAFT	ARBOL
5	3761292M1		**1**	ROLAMENTO	BEARING	COJINETE
6	762101M1		**1**	ANEL TRAVA	CIRCLIP	CIRCULITO
7	377631X1		**1**	ANEL TRAVA	CIRCLIP	CIRCULITO
8	049834N1	PTO/540RPM	**1**	CJ. EIXO	KIT, AXLE	JUEGO DE EJE
		25-175 No				
9	054183P1	26	**1**	ENGRENAGEM	GEAR	ENGRANAJE
10	1674668M3		**1**	ESPAÇADOR	SPACER	PIEZA DISTANCIA
11	2700273M1		**1**	ROLAMENTO AGULHA	BEARING NEEDLE	COJINETA AGUJAS

Transmissão 12 Velocidades-C. Mesh
12 Speed Transmission - C. Mesh
Transmision 12 Velocidades-C. Mesh

Árvore Principal
Main Shaft
Eje Principale

25-160

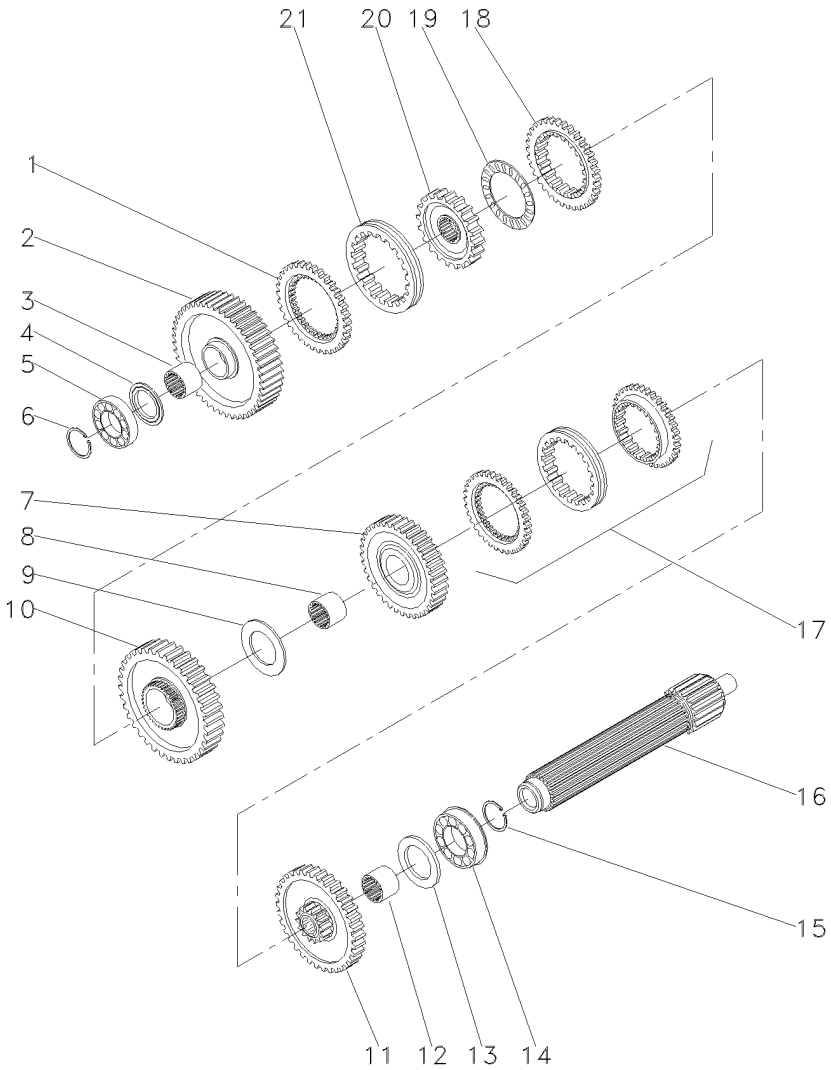

1	1686458M1		**1**	ANEL	RING	ARO
2	049163N1	56	**1**	ENGRENAGEM	GEAR	ENGRANAJE
3	039397P1		**1**	LUVA	SLEEVE	MANCHA
4	1671888M2	4,14-4,19MM	**X**	CALÇO	SHIM	CALCE
4	1671889M1	4,39-4,45MM	**X**	ARRUELA	WASHER	ARANDELA
4	1671890M2	4,62-4,67MM	**X**	ARRUELA	WASHER	ARANDELA
4	1671891M2	4,85-4,90MM	**X**	ARRUELA	WASHER	ARANDELA
5	039544R1		**1**	ROLAMENTO	BEARING	COJINETE
6	039545R1		**1**	ANEL TRAVA	CIRCLIP	CIRCULITO
7	053354N1	35	**1**	CJ. ENGRENAGEM	KIT, GEAR	ENGRANAJES JUEGO
8	039398P1		**1**	LUVA	SLEEVE	MANCHA
9	023422R1		**1**	ARRUELA	WASHER	ARANDELA
10	053355N1	51	**1**	CJ. ENGRENAGEM	KIT, GEAR	ENGRANAJES JUEGO
11	053352N1	46	**1**	CJ. ENGRENAGEM	KIT, GEAR	ENGRANAJES JUEGO
12	039396P1		**1**	LUVA	SLEEVE	MANCHA
13	1867259M1		**1**	ARRUELA	WASHER	ARANDELA
14	3761291M1		**1**	ROLAMENTO	BEARING	COJINETE
15	195363M1		**1**	ANEL TRAVA	CIRCLIP	CIRCULITO
16	039543P1		**1**	EIXO	SHAFT	ARBOL
17	039440N1	25-55 No	**1**	CJ. SINCRONIZADO	SYNCHRO UNIT	SINCRONIZ ADORA
18	1686459M1		**1**	ANEL	RING	ARO
19	1663796M1		**1**	ROLAMENTO	BEARING	COJINETE
20	039402P1		**1**	CUBO	HUB	CUBO
21	039425P1		**1**	LUVA	SLEEVE	MANCHA

Transmissão 12 Velocidades-C. Mesh
12 Speed Transmission - C. Mesh
Transmision 12 Velocidades-C. Mesh

Árvore Secundária
Secundary Shaft
Eje Secundaria

25-165

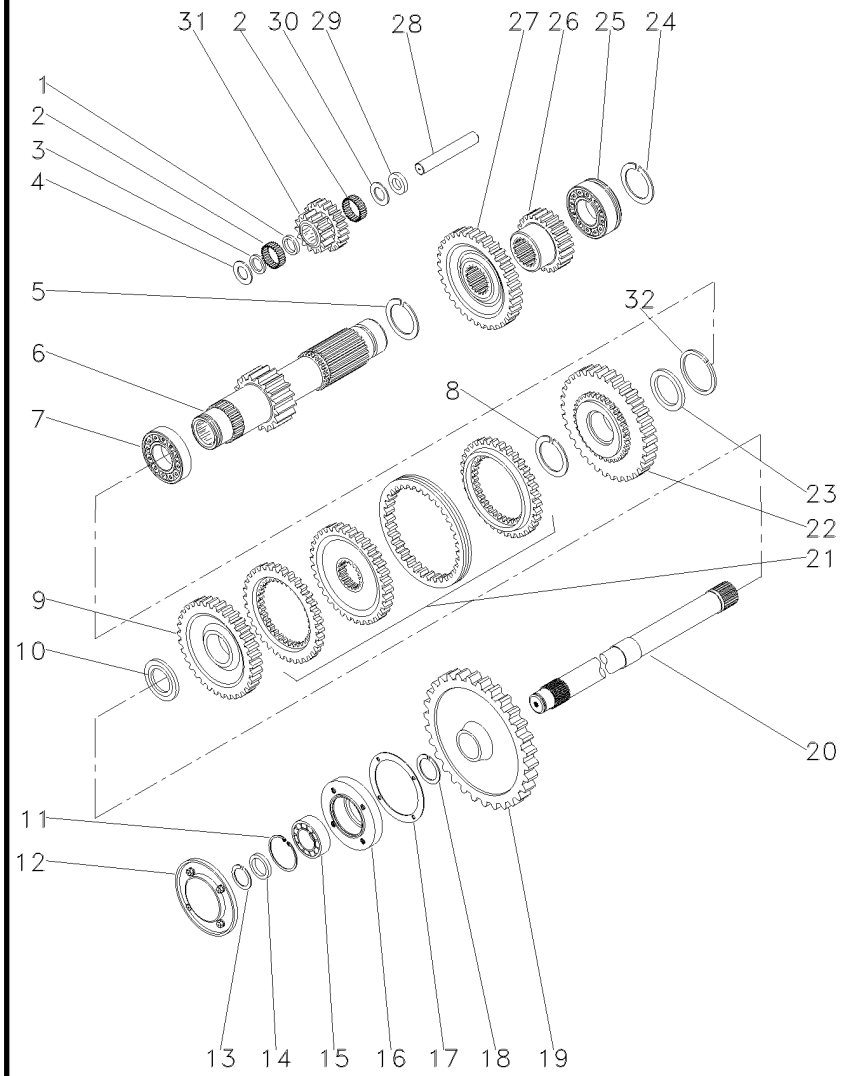

1	1688131M1		**1**	ESPAÇADOR	SPACER	PIEZA DISTANCIA
2	183039M1		**56**	ROLETE	ROLLER	RODILLO
3	183037M1		**1**	ARRUELA	WASHER	ARANDELA
4	1688132M1		**2**	ARRUELA	WASHER	ARANDELA
5	195500M1		**1**	ANEL TRAVA	CIRCLIP	CIRCULITO
6	049165N1	19	**1**	EIXO	SHAFT	ARBOL
7	3003372X1		**1**	ROLAMENTO	BEARING	COJINETE
8	1440873X1		**1**	ANEL TRAVA	CIRCLIP	CIRCULITO
9	054180N1	34	**1**	ENGRENAGEM	GEAR	ENGRANAJE
10	039408P1		**1**	ARRUELA	WASHER	ARANDELA
10	039409P1		**1**	ARRUELA	WASHER	ARANDELA
11	355988X1		**1**	ANEL TRAVA	CIRCLIP	CIRCULITO
12	1683386M91		**1**	TAMPA	COVER	CUBIERTA
13	899385M1		**1**	ANEL	RING	ARO
14	881122M2		**1**	ANEL	RING	ARO
15	899377M2		**1**	ROLAMENTO	BEARING	COJINETE
16	899331M1		**1**	FLANGE	FLANGE	PLETINA
17	180432M1		**1**	JUNTA	GASKET	EMPAQUETADURA.
18	358913X1		**1**	ANEL TRAVA	CIRCLIP	CIRCULITO
19	9004882M1	[A] 53	**1**	ENGRENAGEM	GEAR	ENGRANAJE
20	1869279M1	[A]	**1**	EIXO	SHAFT	ARBOL
21	039439N1	25-60 No	**1**	CJ. SINCRONIZADO	SYNCHRO UNIT	SINCRONIZ ADORA
22	054182N1	42	**1**	ENGRENAGEM	GEAR	ENGRANAJE
23	039413P1		**1**	ARRUELA	WASHER	ARANDELA
24	195363M1		**1**	ANEL TRAVA	CIRCLIP	CIRCULITO
25	3761291M1		**1**	ROLAMENTO	BEARING	COJINETE
26	053314P1	23	**1**	ENGRENAGEM	GEAR	ENGRANAJE
27	053312P1	43	**1**	ENGRENAGEM	GEAR	ENGRANAJE
28	180445M1		**1**	EIXO	SHAFT	ARBOL
29	1688130M1		**1**	ARRUELA	WASHER	ARANDELA
30	1688129M1		**1**	MOLA PRATO	SPRING PLATE	PLETINA MUELLE
31	053310P1		**1**	ENGRENAGEM	GEAR	ENGRANAJE
32	831581M2		**1**	ANEL TRAVA	CIRCLIP	CIRCULITO

[A] TDP
PTO
TDF

Transmissão 12 Velocidades-C. Mesh
12 Speed Transmission - C. Mesh
Transmision 12 Velocidades-C. Mesh

Redutor Epicicloidal
Epicyclic Unit
Unidad Epicicloidal

25-170

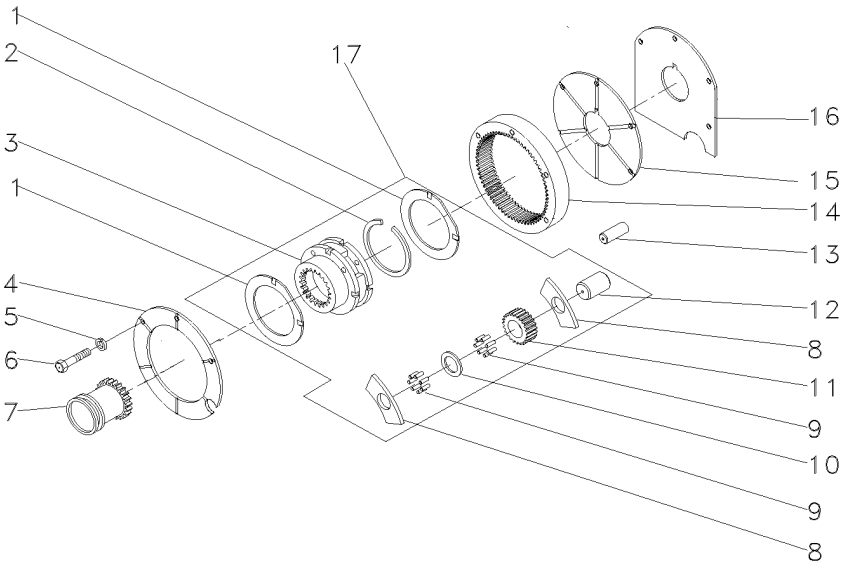

1	518414M1	17	**2**	ARRUELA	WASHER	ARANDELA
2	366317X1	17	**1**	ANEL TRAVA	CIRCLIP	CIRCULITO
3		17 ▰ 022638N1	**1**	CJ. REDUTOR	KIT, CARRIER	JUEGO PORTADOR
4	184012M4		**1**	PLACA	PLATE	PLATO
5	353434X1		**3**	ARRUELA	WASHER	ARANDELA
6	362684X1		**4**	PARAFUSO	BOLT	PERNO
7	184770M2		**1**	LUVA	SLEEVE	MANCHA
8	516526M1	17	**6**	ARRUELA	WASHER	ARANDELA
9	834211M1	17	**144**	ROLETE	ROLLER	RODILLO
10	518415M1	17	**3**	EIXO	SHAFT	ARBOL
11	516509M1	17	**3**	ENGRENAGEM	GEAR	ENGRANAJE
12	897020M1	17	**3**	ARRUELA	WASHER	ARANDELA
13	180409M1		**2**	PINO	PIN	PASADOR
14	1865530M1		**1**	COROA	ANNULAR GEAR	ENGRANAJE ANULAR
15	180408M2		**1**	PLACA	PLATE	PLATO
16	1867426M1		**1**	CALÇO	SHIM	CALCE
17	022638N1		**1**	CJ. REDUTOR	KIT, CARRIER	JUEGO PORTADOR

Eixo Entrada
Inlet Shaft
Eje Entrada

25-175

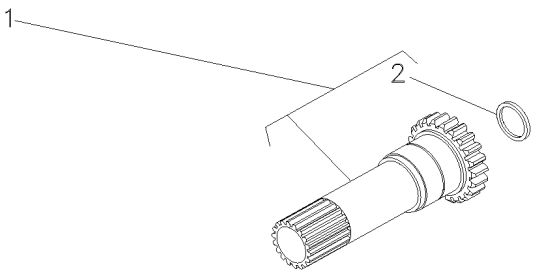

1		049834N1	**1**	EIXO	SHAFT	ARBOL
2	883935M4	1	**1**	RETENTOR	SEAL	RETEN

Transmissão 12 Velocidades — **Sincronizada**
12 Speed Transmission — **Syncromesh**
Transmision 12 Velocidades — **Sincronizada**

25-180

Tdp 540/1000 Rpm
Pto 540/1000 Rpm
Tdf 540/1000 Rpm

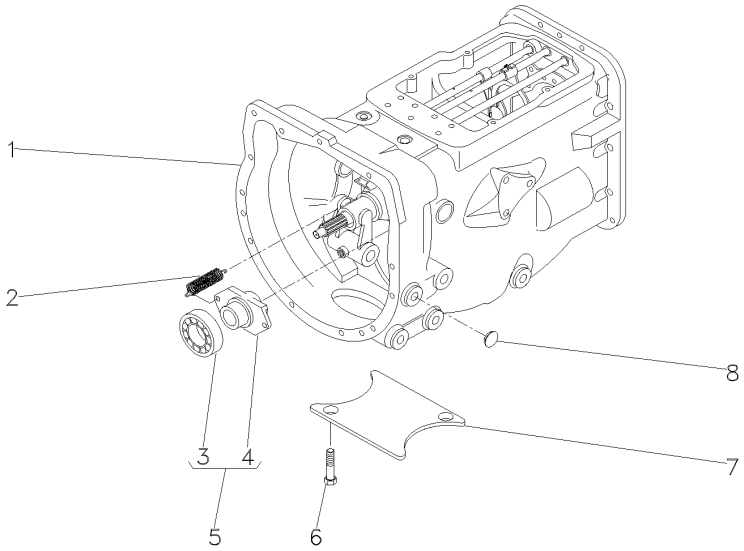

1	063276N1	25-185 No	**1**	CX. TRANSMISSÃO	TRANSMISSION	TRANSMISION
1		25-190 No	**1**	CX. TRANSMISSÃO	TRANSMISSION	TRANSMISION
1		25-195 No	**1**	CX. TRANSMISSÃO	TRANSMISSION	TRANSMISION
1		25-200 No	**1**	CX. TRANSMISSÃO	TRANSMISSION	TRANSMISION
1		25-205 No	**1**	CX. TRANSMISSÃO	TRANSMISSION	TRANSMISION
1		25-210 No	**1**	CX. TRANSMISSÃO	TRANSMISSION	TRANSMISION
2	3700450M1		**2**	MOLA	SPRING	RESORTE
3	3700527M1	5	**1**	ROLAMENTO	BEARING	COJINETE
4	886727M2	5	**1**	COLAR	COLLAR	COLLAR
5	063142N1		**1**	PORTA ROLAMENTO	BEARING FLANGE	BEARING FLANGE
6	354441X1		**2**	PARAFUSO	BOLT	PERNO
7	021020P2		**1**	TAMPA	COVER	CUBIERTA
8	027014P1		**4**	TAMPÃO	PAD	ALMOHADILLA

Transmissão 12 Velocidades-Sincronizada
12 Speed Transmission - Syncro
Transmision 12 Velocidades - Sincr

Carcaça
Housing
Caja

25-185

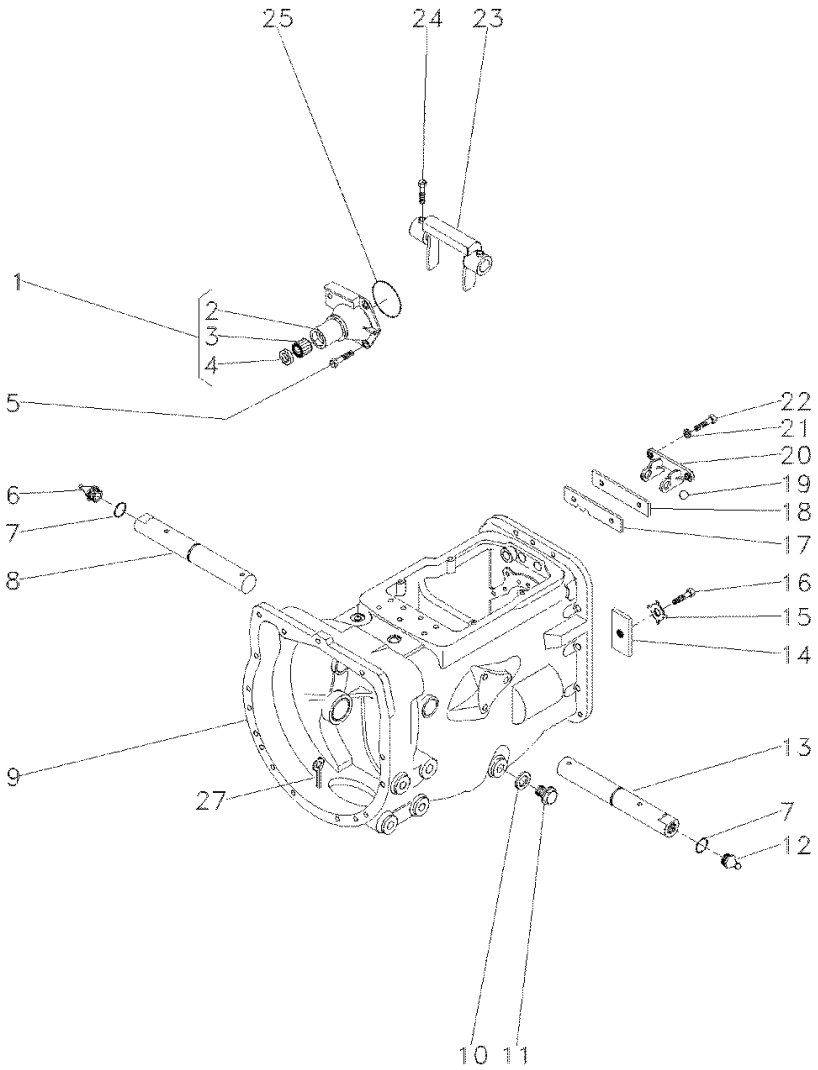

1	1860890M91		**1**	FLANGE	FLANGE	PLETINA
2	1860876M1	1	**1**	FLANGE	FLANGE	PLETINA
3	886668M1	1	**1**	ROLAMENTO	BEARING	COJINETE
4	1860867M3	1	**1**	RETENTOR	SEAL	RETEN
5	377477X1		**3**	PARAFUSO	BOLT	PERNO
5	377480X1		**1**	PARAFUSO	BOLT	PERNO
6	29951X		**1**	GRAXEIRA	GREASER	ENGRASADOR
7	364784X1		**2**	ANEL "O"	O RING	JUNTA TORICA
8	058424P1		**1**	EIXO	SHAFT	ARBOL
9	488156M97	👁 25-50 No	**1**	CJ. CARCAÇA	HOUSE ASSY	CONJ. CARTER
10	180474M1		**1**	ARRUELA	WASHER	ARANDELA
11	050698T1		**1**	BUJÃO	PLUG	TAPON
12	13811X		**1**	GRAXEIRA	GREASER	ENGRASADOR
13	058424P1		**1**	EIXO	SHAFT	ARBOL
14	184789M1		**1**	TRAVA	LOCK	RETENEDOR
15	828020M1		**1**	ARRUELA	WASHER	ARANDELA
16	353691X1		**1**	PARAFUSO	BOLT	PERNO
17	1860764M2		**1**	PLACA	PLATE	PLATO
18	1860765M1		**1**	ESPAÇADOR	SPACER	PIEZA DISTANCIA
19	391838X1	∅ 12MM	**1**	ESFERA	BALL	BOLA
20	1860761M1		**1**	SUPORTE	CLEVIS	GANCHO SEGURI.
21	353434X1		**2**	ARRUELA	WASHER	ARANDELA
22	362443X1		**2**	PARAFUSO	BOLT	PERNO
23	886719M1		**1**	GARFO	FORK	HORQUILLA
24	180002M1		**4**	PARAFUSO	BOLT	PERNO
25	886089M1		**1**	ANEL "O"	O RING	JUNTA TORICA
27	354076X1		**1**	CUPILHA	COTTER PIN	PASADOR DOUBLE

Transmissão 12 Velocidades-Sincronizada
12 Speed Transmission - Syncro
Transmision 12 Velocidades - Sincr

Eixos E Garfos
Shafts & Forks
Ejes Y Horquillas

25-190

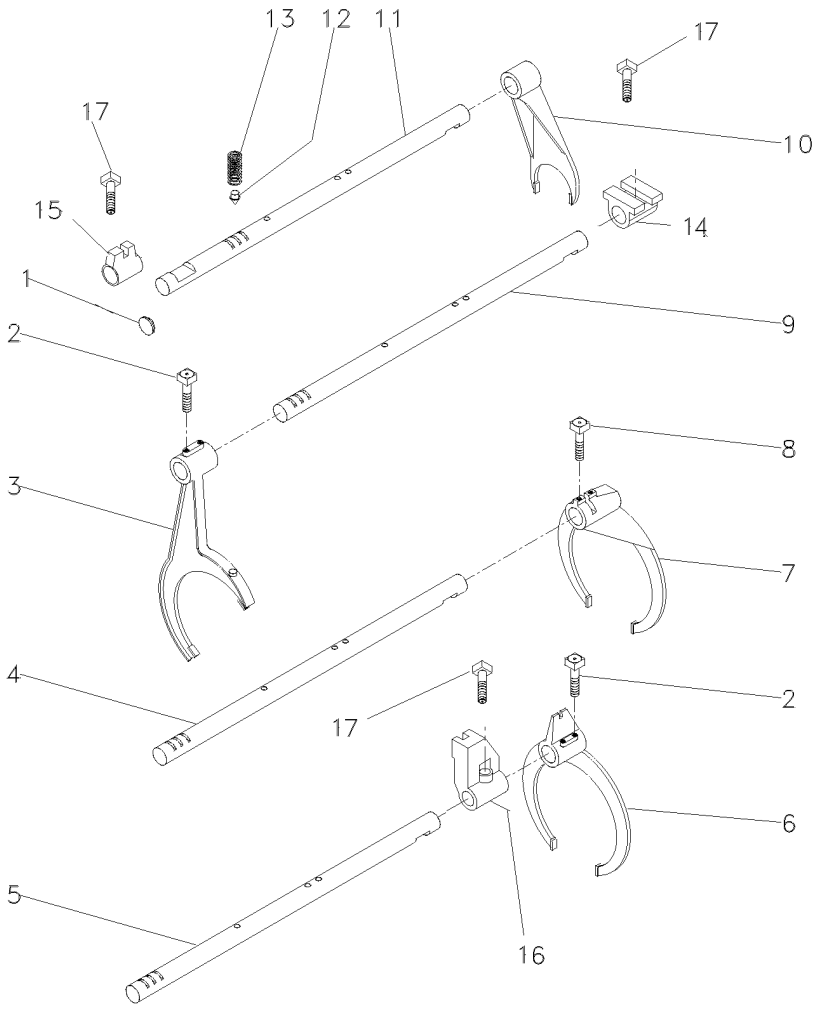

1	2950X	**1**	BUJÃO	PLUG	TAPON
2	1675367M2	**4**	PARAFUSO	BOLT	PERNO
3	023424R1	**1**	GARFO	FORK	HORQUILLA
4	1693824M1	**1**	EIXO	SHAFT	ARBOL
5	1693823M1	**1**	EIXO	SHAFT	ARBOL
6	023414R1	**1**	GARFO	FORK	HORQUILLA
7	039404P1	**1**	GARFO	FORK	HORQUILLA
8	180002M1	**2**	PARAFUSO	BOLT	PERNO
9	1693822M1	**1**	EIXO	SHAFT	ARBOL
10	897065M2	**1**	GARFO	FORK	HORQUILLA
11	023435R1	**1**	EIXO	SHAFT	ARBOL
12	180418M2	**4**	PINO	PIN	PASADOR
13	191221M1	**4**	MOLA	SPRING	RESORTE
14	023417R1	**1**	SELETOR	SELECTOR	SELECTOR
15	023416R1	**1**	SELETOR	SELECTOR	SELECTOR
16	023417R1	**1**	SELETOR	SELECTOR	SELECTOR
17	180002M1	**3**	PARAFUSO	BOLT	PERNO

Transmissão 12 Velocidades-Sincronizada
12 Speed Transmission - Syncro
Transmision 12 Velocidades - Sincr

Árvore De Entrada
Input Shaft
Arbol De Entrada

25-195

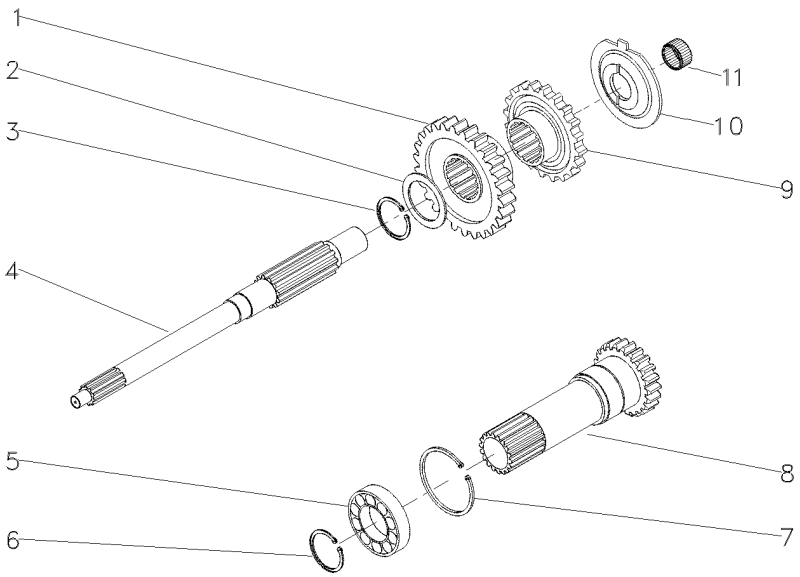

1	054184P1	26	**1**	ENGRENAGEM	GEAR	ENGRANAJE
2	1677742M1		**1**	ARRUELA	WASHER	ARANDELA
3	358969X1		**1**	ANEL TRAVA	CIRCLIP	CIRCULITO
4	039423P1		**1**	EIXO	SHAFT	ARBOL
5	3761292M1		**1**	ROLAMENTO	BEARING	COJINETE
6	762101M1		**1**	ANEL TRAVA	CIRCLIP	CIRCULITO
7	377631X1		**1**	ANEL TRAVA	CIRCLIP	CIRCULITO
8	1677747M92	PTO540RPM 17	**1**	CJ. EIXO	KIT, AXLE	JUEGO DE EJE
9	054183P1	26	**1**	ENGRENAGEM	GEAR	ENGRANAJE
10	1674668M3		**1**	ESPAÇADOR	SPACER	PIEZA DISTANCIA
11	2700273M1		**1**	ROLAMENTO AGULHA	BEARING NEEDLE	COJINETA AGUJAS

Transmissão 12 Velocidades-Sincronizada
12 Speed Transmission - Syncro
Transmision 12 Velocidades - Sincr

Árvore Principal
Main Shaft
Eje Principale

25-200

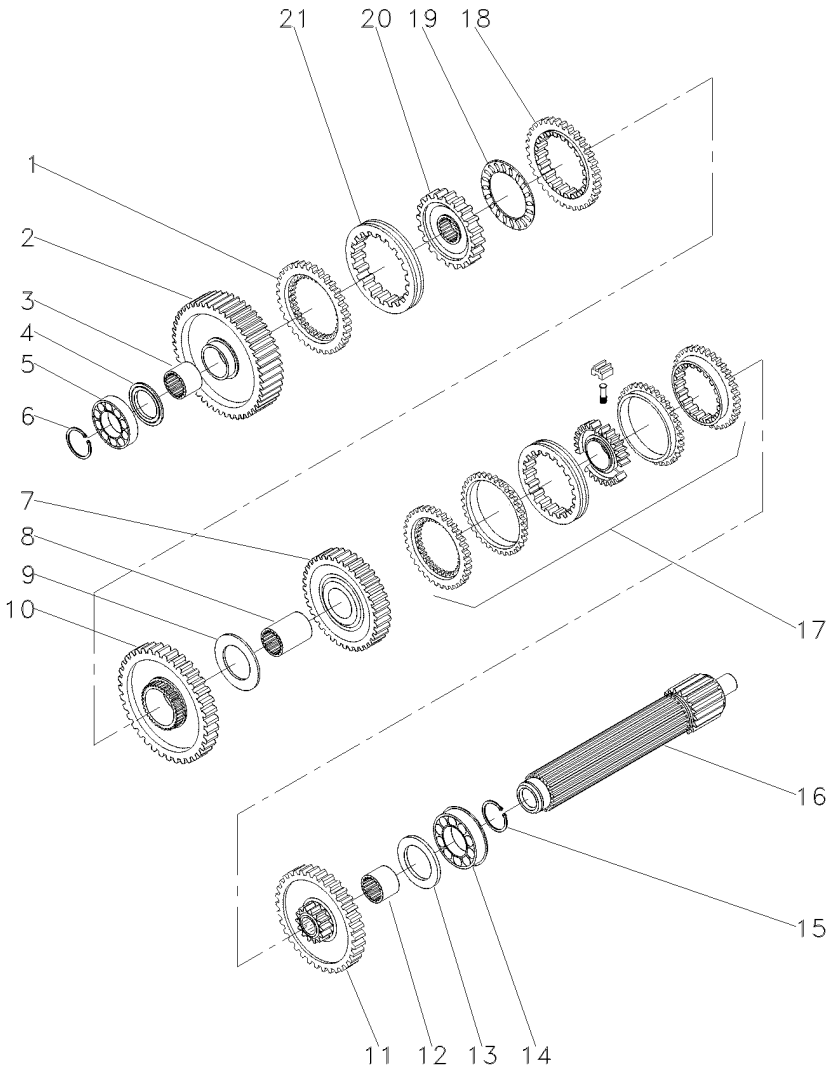

1	1686458M1		**1**	ANEL	RING	ARO
2	049163N1	56	**1**	ENGRENAGEM	GEAR	ENGRANAJE
3	039397P1		**1**	LUVA	SLEEVE	MANCHA
4	1671888M2	4.14-4.19MM	**1**	CALÇO	SHIM	CALCE
4	1671889M1	4,39-4,45MM	**1**	ARRUELA	WASHER	ARANDELA
4	1671890M2	4.62-4.67MM	**1**	ARRUELA	WASHER	ARANDELA
4	1671891M2	4.85-4.90MM	**1**	ARRUELA	WASHER	ARANDELA
5	039544R1		**1**	ROLAMENTO	BEARING	COJINETE
6	039545R1		**1**	ANEL TRAVA	CIRCLIP	CIRCULITO
7	039424N1	45	**1**	CJ. ENGRENAGEM	KIT, GEAR	ENGRANAJES JUEGO
8	039398P1		**1**	LUVA	SLEEVE	MANCHA
9	023422R1		**1**	ARRUELA	WASHER	ARANDELA
10	053355N1	51	**1**	CJ. ENGRENAGEM	KIT, GEAR	ENGRANAJES JUEGO
11	053352N1	40	**1**	CJ. ENGRENAGEM	KIT, GEAR	ENGRANAJES JUEGO
12	039396P1		**1**	LUVA	SLEEVE	MANCHA
13	1867259M1		**1**	ARRUELA	WASHER	ARANDELA
14	3761291M1		**2**	ROLAMENTO	BEARING	COJINETE
15	195363M1		**2**	ANEL TRAVA	CIRCLIP	CIRCULITO
16	039543P1		**1**	EIXO	SHAFT	ARBOL
17	039400N2	25-220 No	**1**	CJ. SINCRONIZADO	SYNCHRO UNIT	SINCRONIZ ADORA
18	1686459M1		**1**	ANEL	RING	ARO
19	1663796M1		**1**	ROLAMENTO	BEARING	COJINETE
20	039402P1		**1**	CUBO	HUB	CUBO
21	039425P1		**1**	LUVA	SLEEVE	MANCHA

Transmissão 12 Velocidades-Sincronizada
12 Speed Transmission - Syncro
Transmision 12 Velocidades - Sincr

Árvore Secundária
Secundary Shaft
Eje Secundaria

25-205

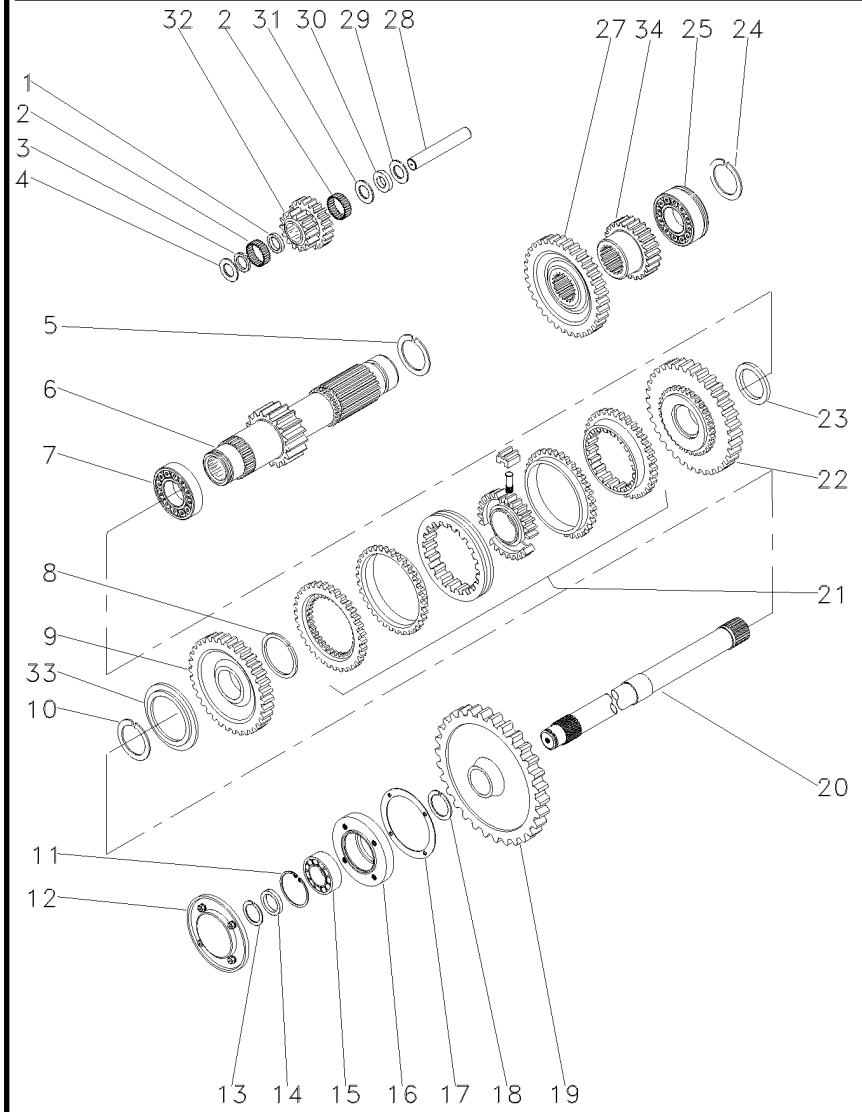

1	1688131M1		**1**	ESPAÇADOR	SPACER	PIEZA DISTANCIA
2	183039M1		**56**	ROLETE	ROLLER	RODILLO
3	183037M1		**1**	ARRUELA	WASHER	ARANDELA
4	1688132M1		**2**	ARRUELA	WASHER	ARANDELA
5	195500M1		**1**	ANEL TRAVA	CIRCLIP	CIRCULITO
6	049165N1	19	**1**	EIXO	SHAFT	ARBOL
7	3003372X1		**1**	ROLAMENTO	BEARING	COJINETE
8	1440873X1		**1**	ANEL TRAVA	CIRCLIP	CIRCULITO
9	054180N1	34	**1**	ENGRENAGEM	GEAR	ENGRANAJE
10	831581M2		**1**	ANEL TRAVA	CIRCLIP	CIRCULITO
11	355988X1		**1**	ANEL TRAVA	CIRCLIP	CIRCULITO
12	1683386M91	25-215 No	**1**	TAMPA	COVER	CUBIERTA
13	899385M1		**1**	ANEL	RING	ARO
14	881122M2		**1**	ANEL	RING	ARO
15	899377M2		**1**	ROLAMENTO	BEARING	COJINETE
16	899331M1		**1**	FLANGE	FLANGE	PLETINA
17	180432M1		**1**	JUNTA	GASKET	EMPAQUETADURA.
18	358913X1		**1**	ANEL TRAVA	CIRCLIP	CIRCULITO
19	1870200M1	53	**1**	ENGRENAGEM	GEAR	ENGRANAJE
20	1868533M2		**1**	EIXO	SHAFT	ARBOL
21	039410N2	25-225 No	**1**	CJ. SINCRONIZADO	SYNCHRO UNIT	SINCRONIZ ADORA
22	054182N1	42	**1**	ENGRENAGEM	GEAR	ENGRANAJE
23	039413P1		**1**	ARRUELA	WASHER	ARANDELA
24	195363M1		**2**	ANEL TRAVA	CIRCLIP	CIRCULITO
25	3761291M1		**1**	ROLAMENTO	BEARING	COJINETE
27	053312P1	42	**1**	ENGRENAGEM	GEAR	ENGRANAJE
28	180445M1		**1**	EIXO	SHAFT	ARBOL
29	1688130M1		**1**	ARRUELA	WASHER	ARANDELA
30	1688129M1		**1**	MOLA PRATO	SPRING PLATE	PLETINA MUELLE
31	1688128M1		**1**	ARRUELA	WASHER	ARANDELA
32	053310P1	20/15	**1**	ENGRENAGEM	GEAR	ENGRANAJE
33	039408P1		**1**	ARRUELA	WASHER	ARANDELA
33	039409P1		**1**	ARRUELA	WASHER	ARANDELA
34	053314P1	20	**1**	ENGRENAGEM	GEAR	ENGRANAJE

Transmissão 12 Velocidades-Sincronizada
12 Speed Transmission - Syncro
Transmision 12 Velocidades - Sincr

Redutor Epicicloidal
Epicyclic Unit
Unidad Epicicloidal

25-210

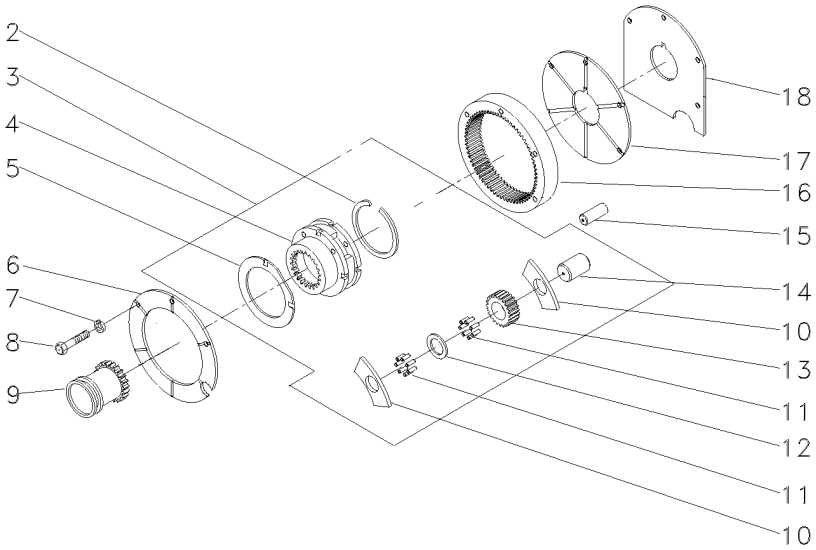

2	366317X1			**1**	ANEL TRAVA	CIRCLIP	CIRCULITO
3	022638N1			**1**	CJ. REDUTOR	KIT, CARRIER	JUEGO PORTADOR
4		3	022638N1	**1**	PORTA ENGRENAGEM	CARRIER	PORTADOR
5	518414M1	3		**2**	ARRUELA	WASHER	ARANDELA
6	1867423M1			**1**	PLACA	PLATE	PLATO
7	353434X1			**3**	ARRUELA	WASHER	ARANDELA
8	362684X1			**4**	PARAFUSO	BOLT	PERNO
9	184770M2			**1**	LUVA	SLEEVE	MANCHA
10	516526M1	3		**6**	ARRUELA	WASHER	ARANDELA
11	834211M1	3		**144**	ROLETE	ROLLER	RODILLO
12	897020M1	3		**3**	ARRUELA	WASHER	ARANDELA
13	516509M1	3	23	**3**	ENGRENAGEM	GEAR	ENGRANAJE
14	518415M1	3		**3**	EIXO	SHAFT	ARBOL
15	180409M1			**2**	PINO	PIN	PASADOR
16	1865530M1			**1**	COROA	ANNULAR GEAR	ENGRANAJE ANULAR
17	1867425M1			**1**	PLACA	PLATE	PLATO
18	1867426M1			**1**	CALÇO	SHIM	CALCE

Tampa De Rolamento
Bearing Cover
Tapa De Cojinete

25-215

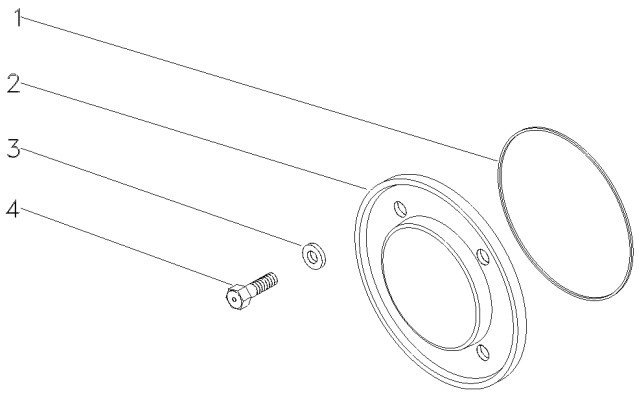

1	1004633M1	**1** ANEL "O"	O RING	JUNTA TORICA
2	883620M1	**1** TAMPA	COVER	CUBIERTA
3	376703X1	**4** ARRUELA	WASHER	ARANDELA
4	377479X1	**4** PARAFUSO	BOLT	PERNO

Sincronizada
Syncromesh
Sincronizada

25-220

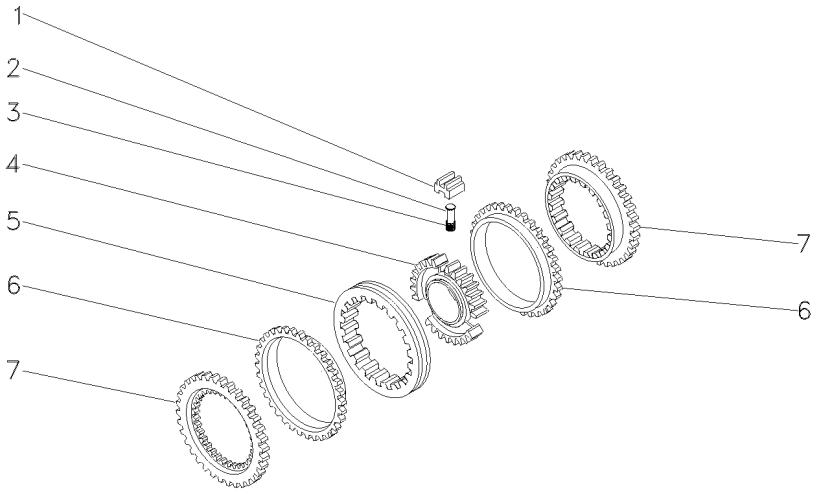

1	023485R1	**3** BLOCO	BLOCK	BLOQUE
2	023483R1	**3** PINO	PIN	PASADOR
3	023484R2	**3** MOLA	SPRING	RESORTE
4	040752P1	**1** CUBO	HUB	CUBO
5	023486R1	**1** LUVA	SLEEVE	MANCHA
6	023487R1	**2** ANEL	RING	ARO
7	023488R1	**2** CONE	CONE	CONO

Sincronizada
Syncromesh
Sincronizada

25-225

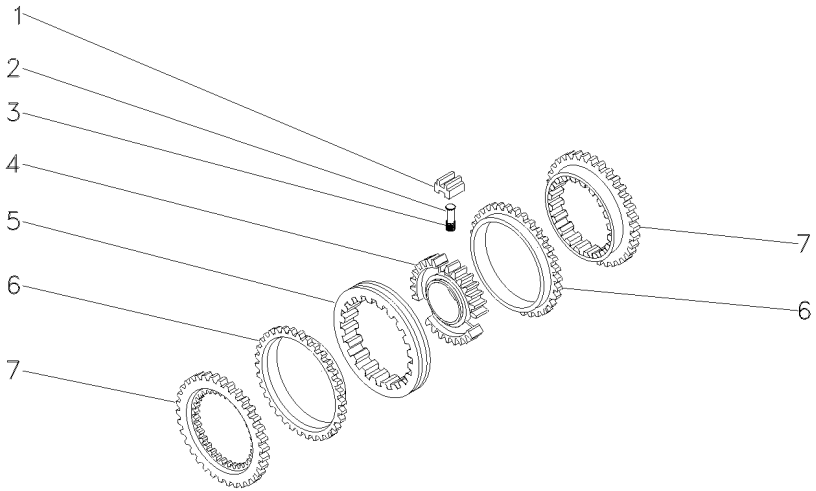

1	023485R1	027341R1	**3** BLOCO	BLOCK	BLOQUE
2	023483R1		**3** PINO	PIN	PASADOR
3	023484R2		**3** MOLA	SPRING	RESORTE
4	040753P1		**1** CUBO	HUB	CUBO
5	023486R1		**1** LUVA	SLEEVE	MANCHA
6	023487R1		**2** ANEL	RING	ARO
7	023488R1		**2** CONE	CONE	CONO

Transmissão 12 Velocidades — **Sincronizada**
12 Speed Transmission — **Syncromesh**
Transmision 12 Velocidades — **Sincronizada**

25-230

540/1000 Rpm-Eixo Longo
540/1000 Rpm- Long Axle
540/1000 Rpm-Eje Largo

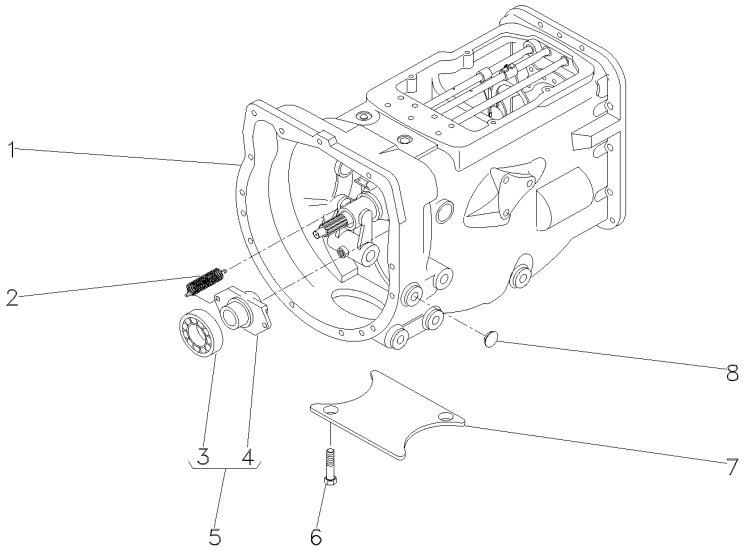

1	063277N1	25-235 No	**1**	CX. TRANSMISSÃO	TRANSMISSION	TRANSMISION
1		25-240 No	**1**	CX. TRANSMISSÃO	TRANSMISSION	TRANSMISION
1		25-245 No	**1**	CX. TRANSMISSÃO	TRANSMISSION	TRANSMISION
1		25-250 No	**1**	CX. TRANSMISSÃO	TRANSMISSION	TRANSMISION
1		25-255 No	**1**	CX. TRANSMISSÃO	TRANSMISSION	TRANSMISION
1		25-260 No	**1**	CX. TRANSMISSÃO	TRANSMISSION	TRANSMISION
2	3700450M1		**2**	MOLA	SPRING	RESORTE
3	3700527M1	5	**1**	ROLAMENTO	BEARING	COJINETE
4	886727M2	5	**1**	COLAR	COLLAR	COLLAR
5	063142N1		**1**	PORTA ROLAMENTO	BEARING FLANGE	BEARING FLANGE
6	354441X1		**2**	PARAFUSO	BOLT	PERNO
7	021020P2		**1**	TAMPA	COVER	CUBIERTA
8	027014P1		**4**	TAMPÃO	PAD	ALMOHADILLA

Transmissão 12 Velocidades-Sincronizada
12 Speed Transmission - Syncro
Transmision 12 Velocidades - Sincr

Carcaça
Housing
Caja

25-235

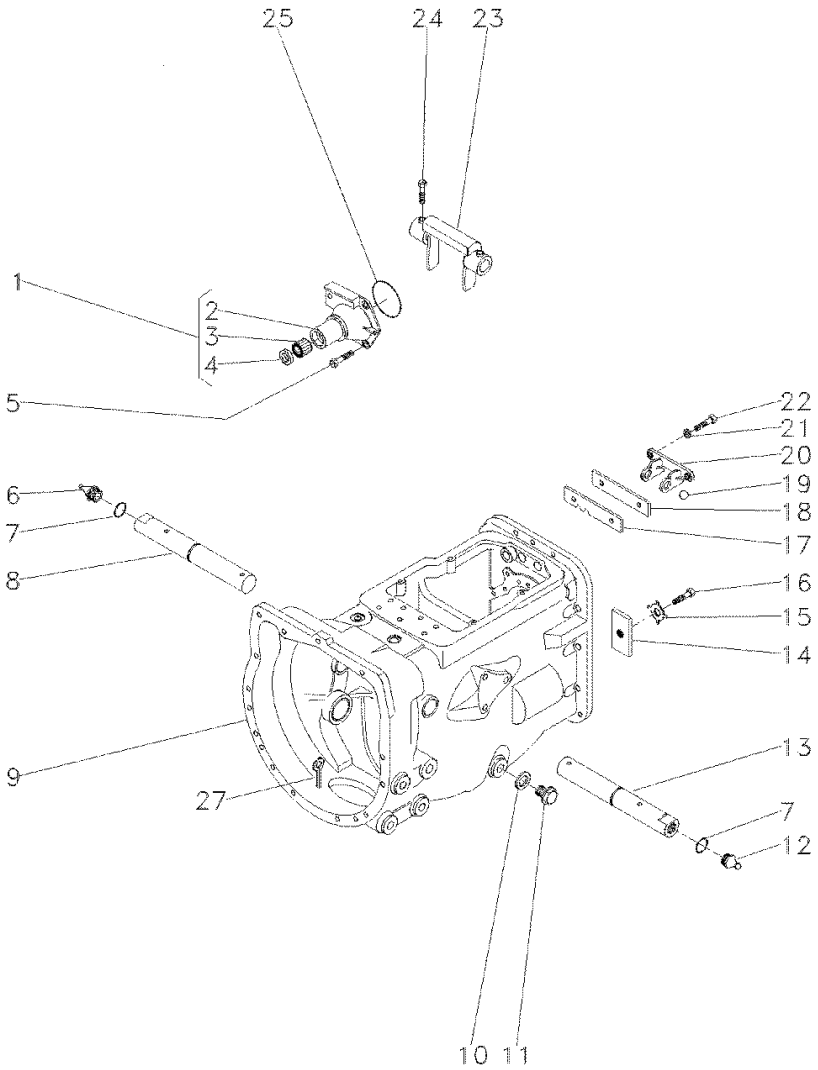

1	1860890M91		**1**	FLANGE	FLANGE	PLETINA
2	1860876M1	1	**1**	FLANGE	FLANGE	PLETINA
3	886668M1	1	**1**	ROLAMENTO	BEARING	COJINETE
4	1860867M3	1	**1**	RETENTOR	SEAL	RETEN
5	377477X1		**3**	PARAFUSO	BOLT	PERNO
5	377480X1		**1**	PARAFUSO	BOLT	PERNO
6	29951X		**1**	GRAXEIRA	GREASER	ENGRASADOR
7	364784X1		**2**	ANEL "O"	O RING	JUNTA TORICA
8	058424P1		**1**	EIXO	SHAFT	ARBOL
9	488156M97	👁 25-50 No	**1**	CJ. CARCAÇA	HOUSE ASSY	CONJ. CARTER
10	180474M1		**1**	ARRUELA	WASHER	ARANDELA
11	050698T1		**1**	BUJÃO	PLUG	TAPON
12	13811X		**1**	GRAXEIRA	GREASER	ENGRASADOR
13	058424P1		**1**	EIXO	SHAFT	ARBOL
14	184789M1		**1**	TRAVA	LOCK	RETENEDOR
15	828020M1		**1**	ARRUELA	WASHER	ARANDELA
16	353691X1		**1**	PARAFUSO	BOLT	PERNO
17	1860764M2		**1**	PLACA	PLATE	PLATO
18	1860765M1		**1**	ESPAÇADOR	SPACER	PIEZA DISTANCIA
19	391838X1	∅ 12MM	**1**	ESFERA	BALL	BOLA
20	1860761M1		**1**	SUPORTE	CLEVIS	GANCHO SEGURI.
21	353434X1		**2**	ARRUELA	WASHER	ARANDELA
22	362443X1		**2**	PARAFUSO	BOLT	PERNO
23	886719M1		**1**	GARFO	FORK	HORQUILLA
24	180002M1		**4**	PARAFUSO	BOLT	PERNO
25	886089M1		**1**	ANEL "O"	O RING	JUNTA TORICA
27	354076X1		**1**	CUPILHA	COTTER PIN	PASADOR DOUBLE

Transmissão 12 Velocidades-Sincronizada
12 Speed Transmission - Syncro
Transmision 12 Velocidades - Sincr

Eixos E Garfos
Shafts & Forks
Ejes Y Horquillas

25-240

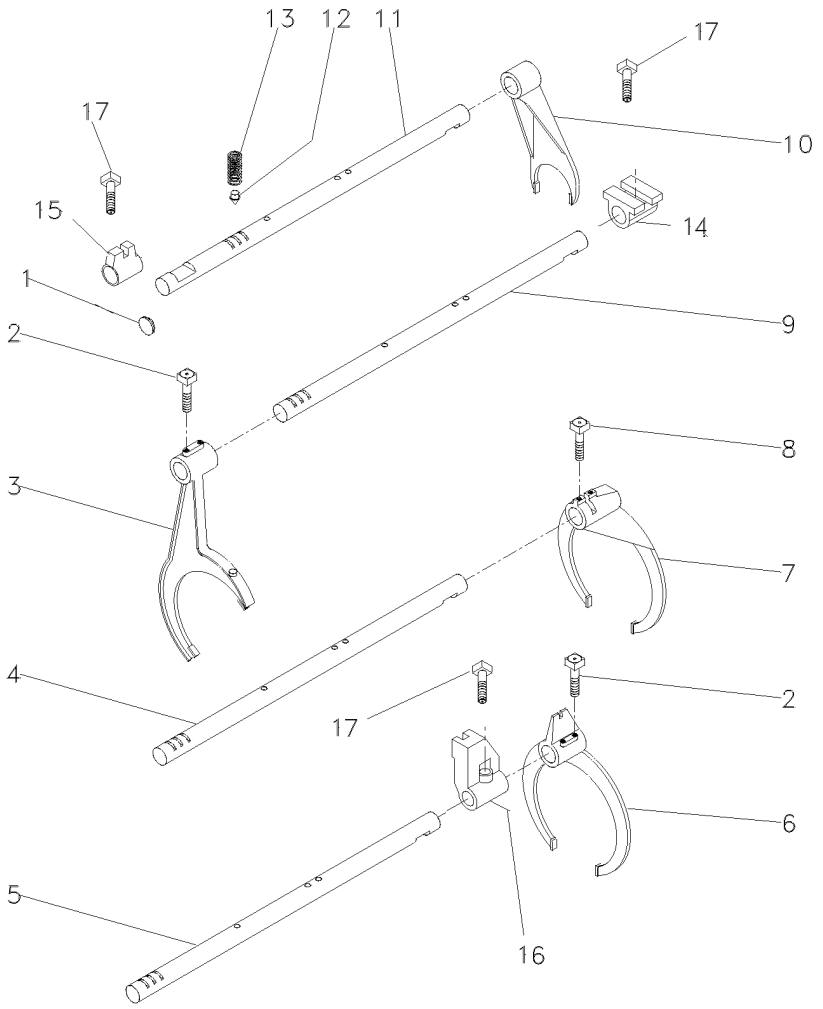

1	2950X	**1**	BUJÃO	PLUG	TAPON
2	1675367M2	**4**	PARAFUSO	BOLT	PERNO
3	023424R1	**1**	GARFO	FORK	HORQUILLA
4	1693824M1	**1**	EIXO	SHAFT	ARBOL
5	1693823M1	**1**	EIXO	SHAFT	ARBOL
6	023414R1	**1**	GARFO	FORK	HORQUILLA
7	039404P1	**1**	GARFO	FORK	HORQUILLA
8	180002M1	**2**	PARAFUSO	BOLT	PERNO
9	1693822M1	**1**	EIXO	SHAFT	ARBOL
10	897065M2	**1**	GARFO	FORK	HORQUILLA
11	023435R1	**1**	EIXO	SHAFT	ARBOL
12	180418M2	**4**	PINO	PIN	PASADOR
13	191221M1	**4**	MOLA	SPRING	RESORTE
14	023425R1	**1**	SELETOR	SELECTOR	SELECTOR
15	023416R1	**1**	SELETOR	SELECTOR	SELECTOR
16	023417R1	**1**	SELETOR	SELECTOR	SELECTOR
17	180002M1	**3**	PARAFUSO	BOLT	PERNO

Transmissão 12 Velocidades-Sincronizada
12 Speed Transmission - Syncro
Transmision 12 Velocidades - Sincr

Árvore De Entrada
Input Shaft
Arbol De Entrada

25-245

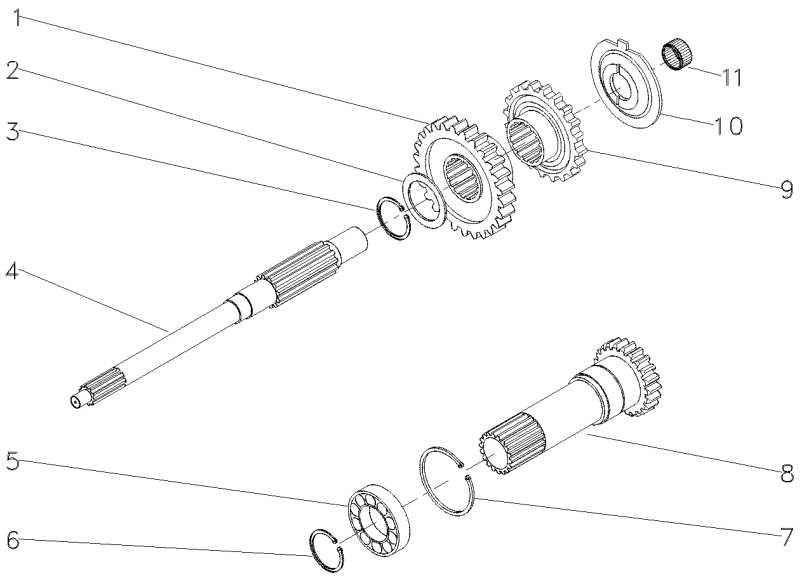

1	054184P1	26	**1**	ENGRENAGEM	GEAR	ENGRANAJE
2	1677742M1		**1**	ARRUELA	WASHER	ARANDELA
3	358969X1		**1**	ANEL TRAVA	CIRCLIP	CIRCULITO
4	039423P1		**1**	EIXO	SHAFT	ARBOL
5	3761292M1		**1**	ROLAMENTO	BEARING	COJINETE
6	762101M1		**1**	ANEL TRAVA	CIRCLIP	CIRCULITO
7	377631X1		**1**	ANEL TRAVA	CIRCLIP	CIRCULITO
8	1677747M92	PTO540RPM 25-265 No	**1**	CJ. EIXO	KIT, AXLE	JUEGO DE EJE
9	054183P1		**1**	ENGRENAGEM	GEAR	ENGRANAJE
10	1674668M3		**1**	ESPAÇADOR	SPACER	PIEZA DISTANCIA
11	2700273M1		**1**	ROLAMENTO AGULHA	BEARING NEEDLE	COJINETA AGUJAS

Transmissão 12 Velocidades-Sincronizada
12 Speed Transmission - Syncro
Transmision 12 Velocidades - Sincr

Árvore Principal
Main Shaft
Eje Principale

25-250

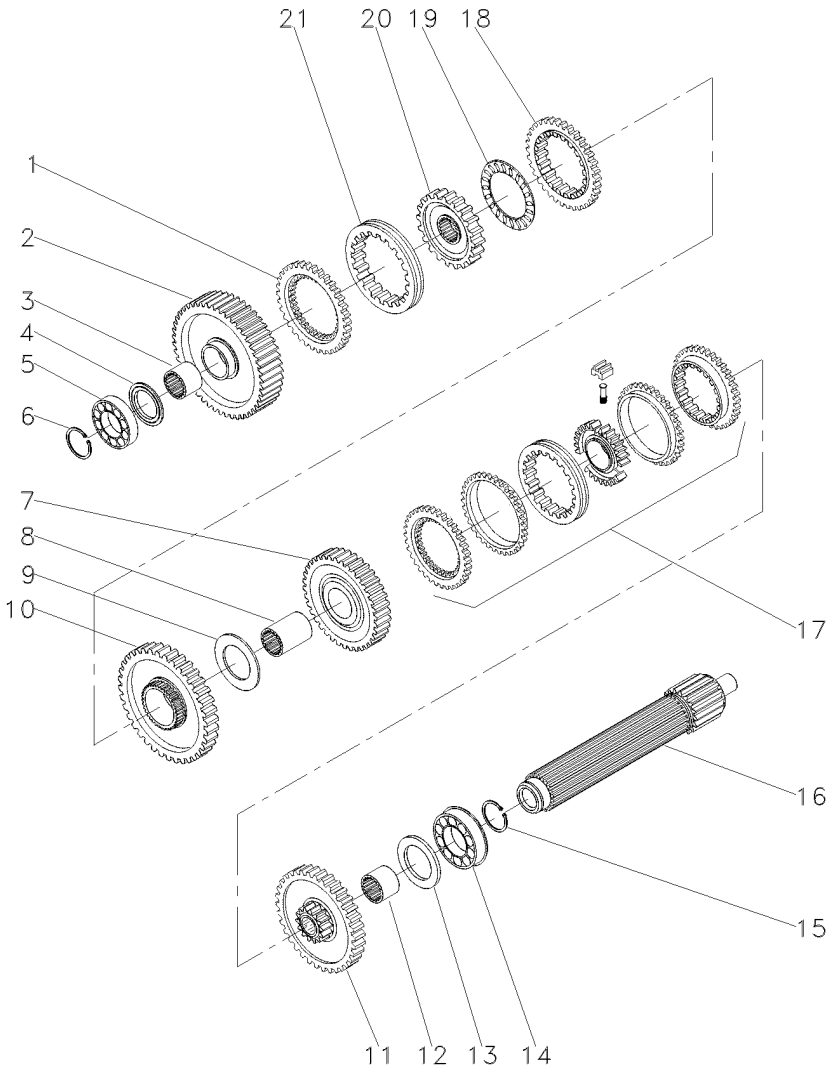

1	1686458M1		**1**	ANEL	RING	ARO
2	049163N1	56	**1**	ENGRENAGEM	GEAR	ENGRANAJE
3	039397P1		**1**	LUVA	SLEEVE	MANCHA
4	1671888M2	4.14-4.19MM	**1**	CALÇO	SHIM	CALCE
4	1671889M1	4,39-4,45MM	**1**	ARRUELA	WASHER	ARANDELA
4	1671890M2	4.62-4.67MM	**1**	ARRUELA	WASHER	ARANDELA
4	1671891M2	4.85-4.90MM	**1**	ARRUELA	WASHER	ARANDELA
5	039544R1		**1**	ROLAMENTO	BEARING	COJINETE
6	039545R1		**1**	ANEL TRAVA	CIRCLIP	CIRCULITO
7	039424N1	45	**1**	CJ. ENGRENAGEM	KIT, GEAR	ENGRANAJES JUEGO
8	039398P1		**1**	LUVA	SLEEVE	MANCHA
9	023422R1		**1**	ARRUELA	WASHER	ARANDELA
10	053355N1	51	**1**	CJ. ENGRENAGEM	KIT, GEAR	ENGRANAJES JUEGO
11	053352N1	40	**1**	CJ. ENGRENAGEM	KIT, GEAR	ENGRANAJES JUEGO
12	039396P1		**1**	LUVA	SLEEVE	MANCHA
13	1867259M1		**1**	ARRUELA	WASHER	ARANDELA
14	3761291M1		**2**	ROLAMENTO	BEARING	COJINETE
15	195363M1		**2**	ANEL TRAVA	CIRCLIP	CIRCULITO
16	039543P1		**1**	EIXO	SHAFT	ARBOL
17	039400N2	25-220 No	**1**	CJ. SINCRONIZADO	SYNCHRO UNIT	SINCRONIZ ADORA
18	1686459M1		**1**	ANEL	RING	ARO
19	1663796M1		**1**	ROLAMENTO	BEARING	COJINETE
20	039402P1		**1**	CUBO	HUB	CUBO
21	039425P1		**1**	LUVA	SLEEVE	MANCHA

Transmissão 12 Velocidades-Sincronizada
12 Speed Transmission - Syncro
Transmision 12 Velocidades - Sincr

Árvore Secundária
Secundary Shaft
Eje Secundaria

25-255

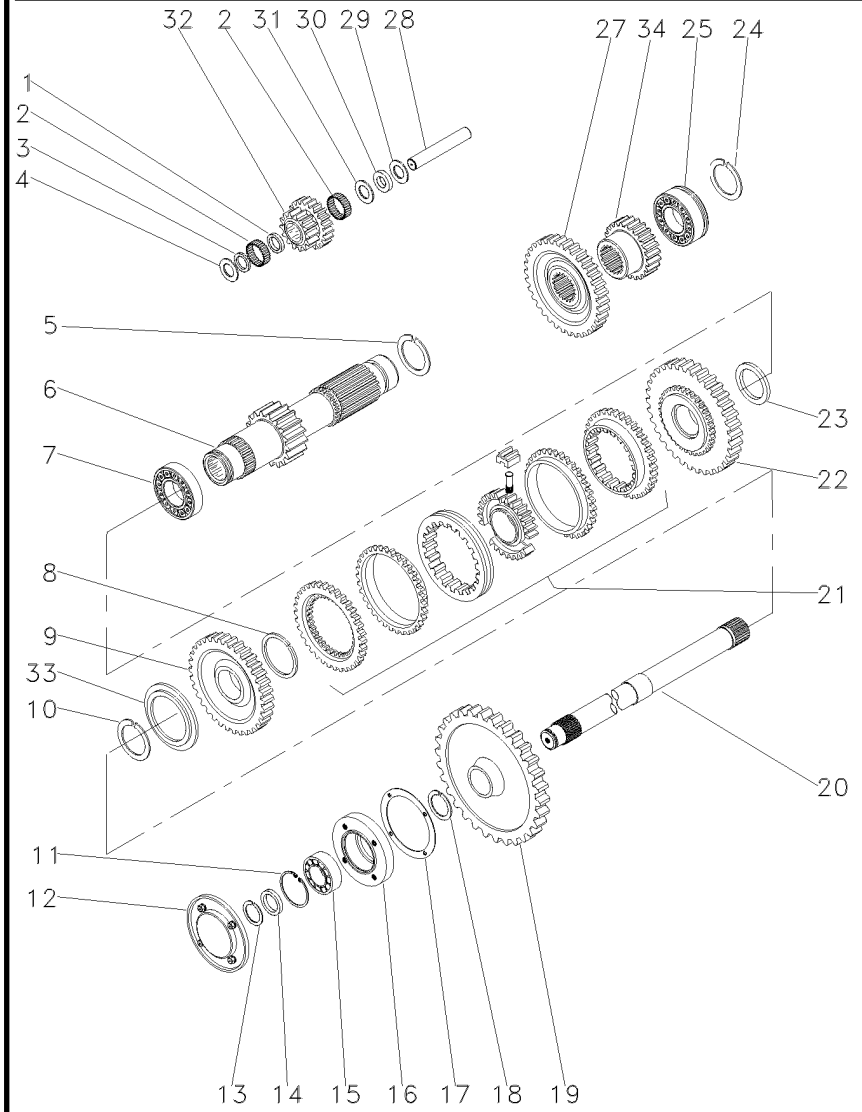

1	1688131M1		1	ESPAÇADOR	SPACER	PIEZA DISTANCIA
2	183039M1		56	ROLETE	ROLLER	RODILLO
3	183037M1		1	ARRUELA	WASHER	ARANDELA
4	1688132M1		2	ARRUELA	WASHER	ARANDELA
5	195500M1		1	ANEL TRAVA	CIRCLIP	CIRCULITO
6	049165N1	19	1	EIXO	SHAFT	ARBOL
7	3003372X1		1	ROLAMENTO	BEARING	COJINETE
8	1440873X1		1	ANEL TRAVA	CIRCLIP	CIRCULITO
9	054180N1	34	1	ENGRENAGEM	GEAR	ENGRANAJE
10	831581M2		1	ANEL TRAVA	CIRCLIP	CIRCULITO
11	355988X1		1	ANEL TRAVA	CIRCLIP	CIRCULITO
12	1683386M91	25-215 No	1	TAMPA	COVER	CUBIERTA
13	899385M1		1	ANEL	RING	ARO
14	881122M2		1	ANEL	RING	ARO
15	899377M2		1	ROLAMENTO	BEARING	COJINETE
16	899331M1		1	FLANGE	FLANGE	PLETINA
17	180432M1		1	JUNTA	GASKET	EMPAQUETADURA.
18	358913X1		1	ANEL TRAVA	CIRCLIP	CIRCULITO
19	1870200M1	53	1	ENGRENAGEM	GEAR	ENGRANAJE
20	1869279M1		1	EIXO	SHAFT	ARBOL
21	039410N2	25-225 No	1	CJ. SINCRONIZADO	SYNCHRO UNIT	SINCRONIZ ADORA
22	054182N1	42	1	ENGRENAGEM	GEAR	ENGRANAJE
23	039413P1		1	ARRUELA	WASHER	ARANDELA
24	195363M1		2	ANEL TRAVA	CIRCLIP	CIRCULITO
25	3761291M1		1	ROLAMENTO	BEARING	COJINETE
27	053312P1	42	1	ENGRENAGEM	GEAR	ENGRANAJE
28	180445M1		1	EIXO	SHAFT	ARBOL
29	1688130M1		1	ARRUELA	WASHER	ARANDELA
30	1688129M1		1	MOLA PRATO	SPRING PLATE	PLETINA MUELLE
31	1688128M1		1	ARRUELA	WASHER	ARANDELA
32	053310P1	20/15	1	ENGRENAGEM	GEAR	ENGRANAJE
33	039408P1		1	ARRUELA	WASHER	ARANDELA
33	039409P1		1	ARRUELA	WASHER	ARANDELA
34	053314P1	20	1	ENGRENAGEM	GEAR	ENGRANAJE

Transmissão 12 Velocidades-Sincronizada
12 Speed Transmission - Syncro
Transmision 12 Velocidades - Sincr

Redutor Epicicloidal
Epicyclic Unit
Unidad Epicicloidal

25-260

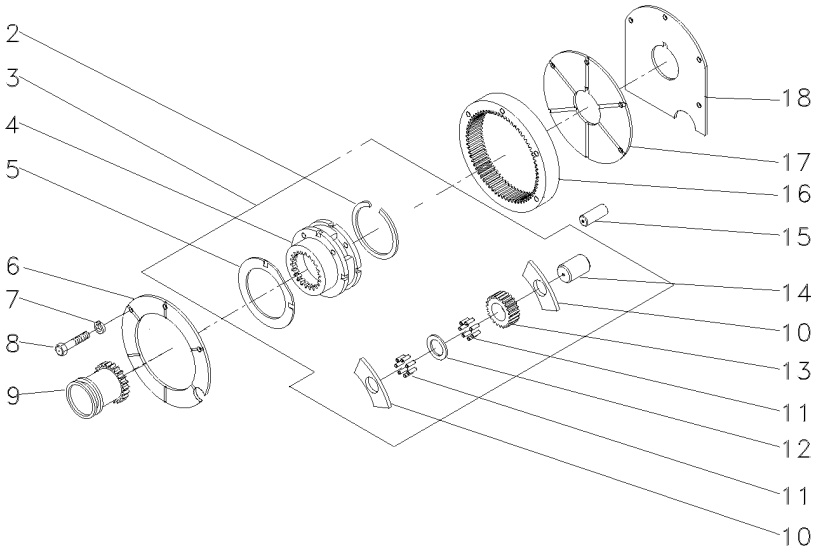

2	366317X1		**1**	ANEL TRAVA	CIRCLIP	CIRCULITO
3	022638N1		**1**	CJ. REDUTOR	KIT, CARRIER	JUEGO PORTADOR
4		3 022638N1	**1**	PORTA ENGRENAGEM	CARRIER	PORTADOR
5	518414M1	3	**2**	ARRUELA	WASHER	ARANDELA
6	1867423M1		**1**	PLACA	PLATE	PLATO
7	353434X1		**3**	ARRUELA	WASHER	ARANDELA
8	362684X1		**4**	PARAFUSO	BOLT	PERNO
9	184770M2		**1**	LUVA	SLEEVE	MANCHA
10	516526M1	3	**6**	ARRUELA	WASHER	ARANDELA
11	834211M1	3	**144**	ROLETE	ROLLER	RODILLO
12	897020M1	3	**3**	ARRUELA	WASHER	ARANDELA
13	516509M1	3 23	**3**	ENGRENAGEM	GEAR	ENGRANAJE
14	518415M1	3	**3**	EIXO	SHAFT	ARBOL
15	180409M1		**2**	PINO	PIN	PASADOR
16	1865530M1		**1**	COROA	ANNULAR GEAR	ENGRANAJE ANULAR
17	1867425M1		**1**	PLACA	PLATE	PLATO
18	1867426M1		**1**	CALÇO	SHIM	CALCE

Eixo Entrada
Inlet Shaft
Eje Entrada

Tdp (540 Rpm)
Pto (540 Rpm)
Tdf (540 Rpm)

25-265

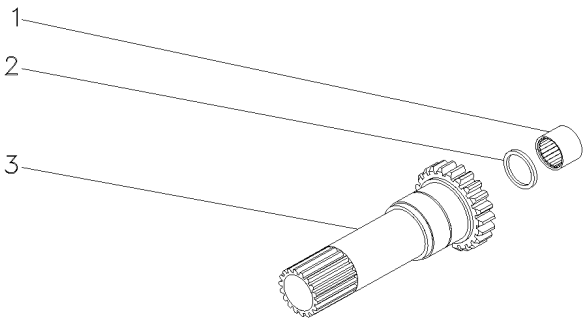

1	1677724M1		**1**	ROLAMENTO	BEARING	COJINETE
2	883935M4		**1**	RETENTOR	SEAL	RETEN
3	1677739M1	17	**1**	CJ. EIXO	KIT, AXLE	JUEGO DE EJE

Transmissão 12 Velocidades — **Sincronizada**
12 Speed Transmission — **Syncromesh**
Transmision 12 Velocidades — **Sincronizada**

25-270

Sincronizado - 540 Rpm
Syncromesh - 540 Rpm
Sincronizado - 540 Rpm

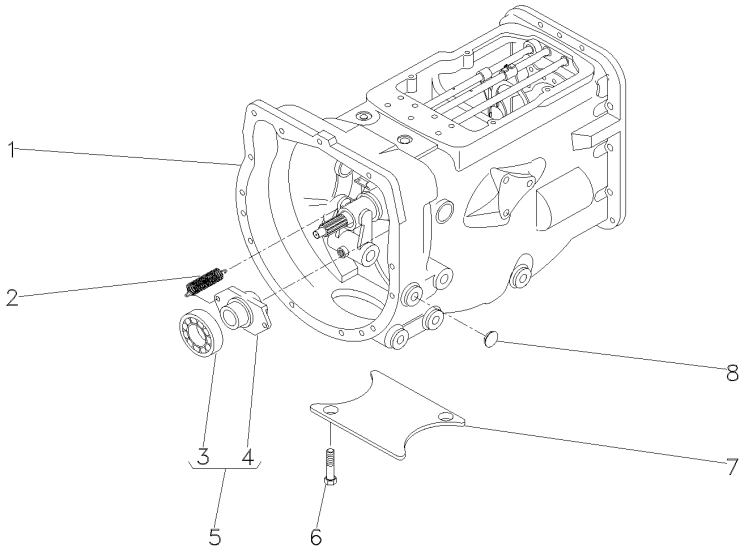

1	063278N1	25-275 No	**1**	CX. TRANSMISSÃO	TRANSMISSION	TRANSMISION
1		25-280 No	**1**	CX. TRANSMISSÃO	TRANSMISSION	TRANSMISION
1		25-285 No	**1**	CX. TRANSMISSÃO	TRANSMISSION	TRANSMISION
1		25-290 No	**1**	CX. TRANSMISSÃO	TRANSMISSION	TRANSMISION
1		25-295 No	**1**	CX. TRANSMISSÃO	TRANSMISSION	TRANSMISION
1		25-300 No	**1**	CX. TRANSMISSÃO	TRANSMISSION	TRANSMISION
2	3700450M1		**2**	MOLA	SPRING	RESORTE
3	3700527M1	5	**1**	ROLAMENTO	BEARING	COJINETE
4	886727M2	5	**1**	COLAR	COLLAR	COLLAR
5	063142N1		**1**	PORTA ROLAMENTO	BEARING FLANGE	BEARING FLANGE
6	354441X1		**2**	PARAFUSO	BOLT	PERNO
7	021020P2		**1**	TAMPA	COVER	CUBIERTA
8	027014P1		**4**	TAMPÃO	PAD	ALMOHADILLA

Transmissão 12 Velocidades-Sincronizada
12 Speed Transmission - Syncro
Transmision 12 Velocidades - Sincr

Carcaça
Housing
Caja

25-275

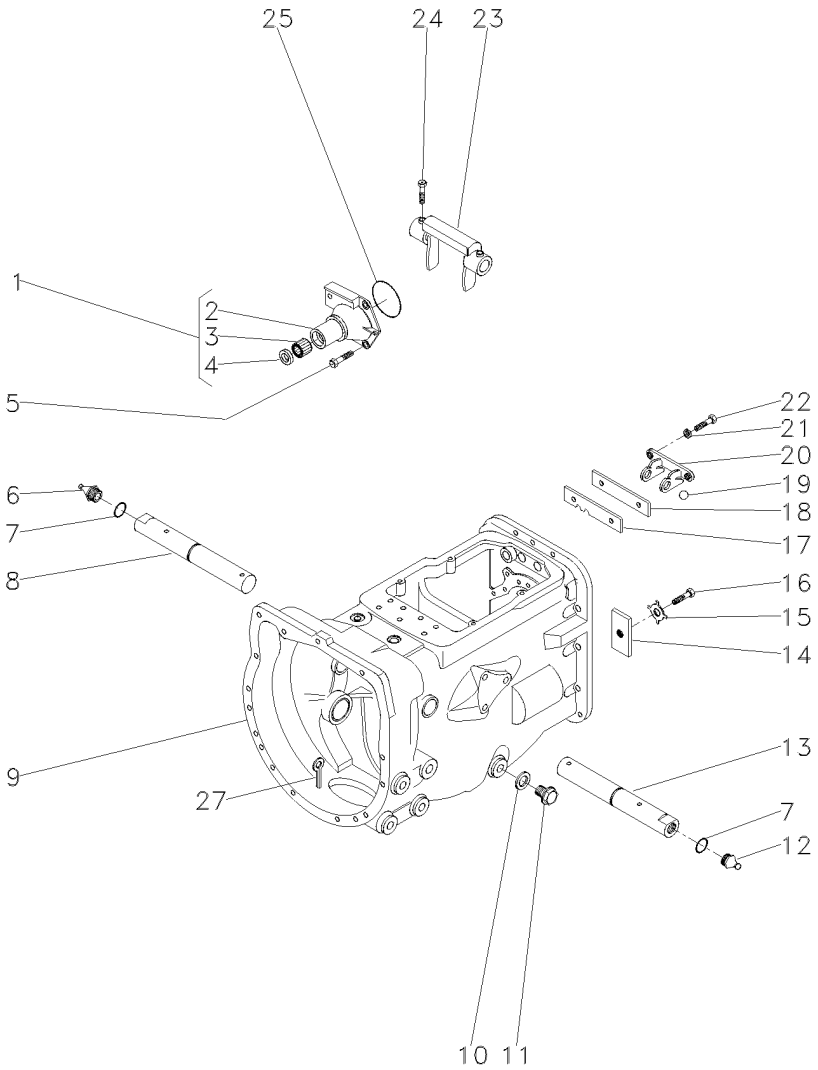

1	1860890M91		**1**	FLANGE	FLANGE	PLETINA
2	1860876M1	1	**1**	FLANGE	FLANGE	PLETINA
3	886668M1	1	**1**	ROLAMENTO	BEARING	COJINETE
4	1860867M3	1	**1**	RETENTOR	SEAL	RETEN
5	377477X1		**3**	PARAFUSO	BOLT	PERNO
5	377480X1		**1**	PARAFUSO	BOLT	PERNO
6	29951X		**1**	GRAXEIRA	GREASER	ENGRASADOR
7	364784X1		**2**	ANEL "O"	O RING	JUNTA TORICA
8	058424P1	▶	**1**	EIXO	SHAFT	ARBOL
9	488156M97	👁 25-50 No	**1**	CJ. CARCAÇA	HOUSE ASSY	CONJ. CARTER
10	180474M1		**1**	ARRUELA	WASHER	ARANDELA
11	050698T1		**1**	BUJÃO	PLUG	TAPON
12	13811X		**1**	GRAXEIRA	GREASER	ENGRASADOR
13	058424P1	◀	**1**	EIXO	SHAFT	ARBOL
14	184789M1		**1**	TRAVA	LOCK	RETENEDOR
15	828020M1		**1**	ARRUELA	WASHER	ARANDELA
16	353691X1		**1**	PARAFUSO	BOLT	PERNO
17	1860764M2		**1**	PLACA	PLATE	PLATO
18	1860765M1		**1**	ESPAÇADOR	SPACER	PIEZA DISTANCIA
19	391838X1	∅ 12MM	**1**	ESFERA	BALL	BOLA
20	1860761M1		**1**	SUPORTE	CLEVIS	GANCHO SEGURI.
21	353434X1		**2**	ARRUELA	WASHER	ARANDELA
22	362443X1		**2**	PARAFUSO	BOLT	PERNO
23	886719M1		**1**	GARFO	FORK	HORQUILLA
24	180002M1		**4**	PARAFUSO	BOLT	PERNO
25	886089M1		**1**	ANEL "O"	O RING	JUNTA TORICA
27	354076X1		**1**	CUPILHA	COTTER PIN	PASADOR DOUBLE

Transmissão 12 Velocidades-Sincronizada
12 Speed Transmission - Syncro
Transmision 12 Velocidades - Sincr

Eixos E Garfos
Shafts & Forks
Ejes Y Horquillas

25-280

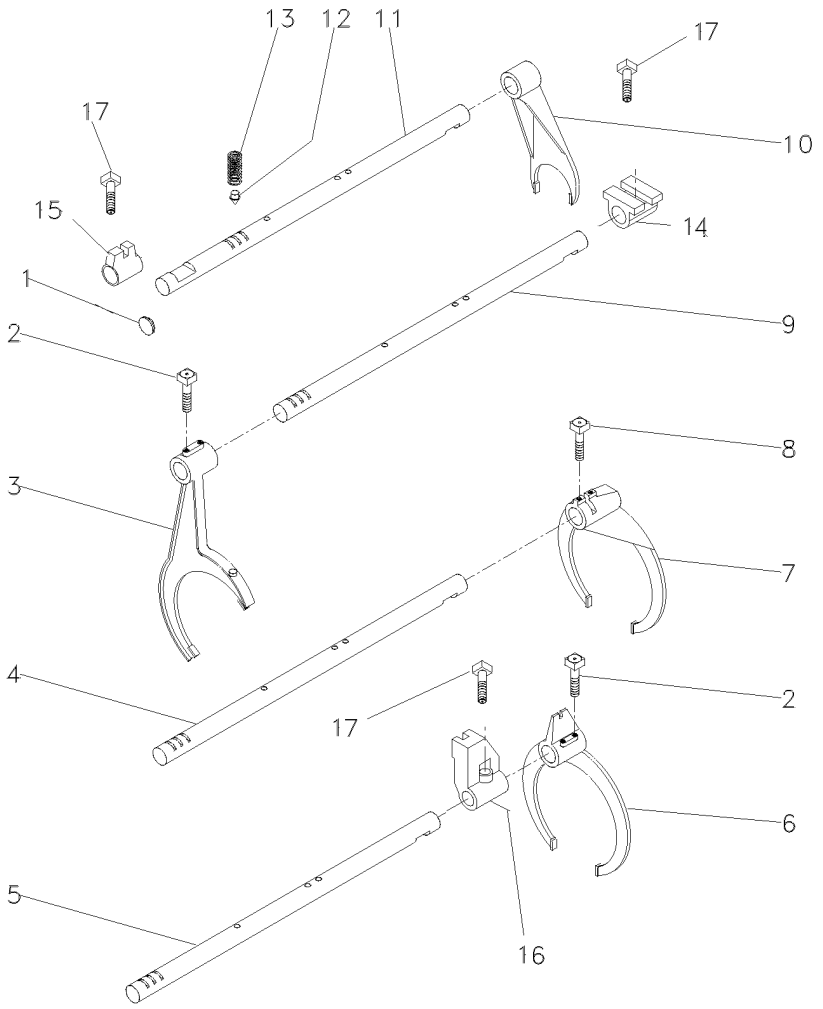

1	2950X	**1**	BUJÃO	PLUG	TAPON
2	1675367M2	**4**	PARAFUSO	BOLT	PERNO
3	023424R1	**1**	GARFO	FORK	HORQUILLA
4	1693824M1	**1**	EIXO	SHAFT	ARBOL
5	1693823M1	**1**	EIXO	SHAFT	ARBOL
6	023414R1	**1**	GARFO	FORK	HORQUILLA
7	039404P1	**1**	GARFO	FORK	HORQUILLA
8	180002M1	**2**	PARAFUSO	BOLT	PERNO
9	023435R1	**1**	EIXO	SHAFT	ARBOL
10	897065M2	**1**	GARFO	FORK	HORQUILLA
11	023435R1	**1**	EIXO	SHAFT	ARBOL
12	180418M2	**4**	PINO	PIN	PASADOR
13	191221M1	**4**	MOLA	SPRING	RESORTE
14	023425R1	**1**	SELETOR	SELECTOR	SELECTOR
15	023416R1	**1**	SELETOR	SELECTOR	SELECTOR
16	023417R1	**1**	SELETOR	SELECTOR	SELECTOR
17	180002M1	**3**	PARAFUSO	BOLT	PERNO

Transmissão 12 Velocidades-Sincronizada
12 Speed Transmission - Syncro
Transmision 12 Velocidades - Sincr

Árvore De Entrada
Input Shaft
Arbol De Entrada

25-285

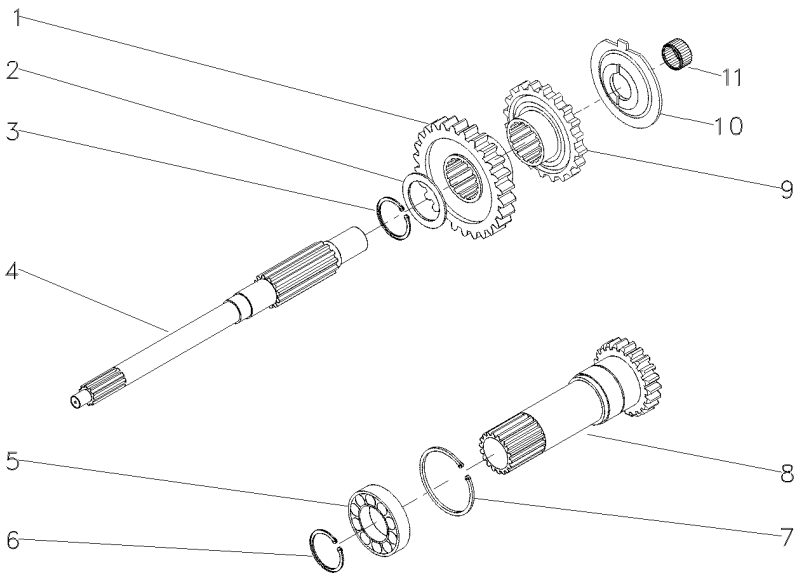

1	054184P1	26	**1**	ENGRENAGEM	GEAR	ENGRANAJE
2	1677742M1		**1**	ARRUELA	WASHER	ARANDELA
3	358969X1		**1**	ANEL TRAVA	CIRCLIP	CIRCULITO
4	039423P1		**1**	EIXO	SHAFT	ARBOL
5	3761292M1		**1**	ROLAMENTO	BEARING	COJINETE
6	762101M1		**1**	ANEL TRAVA	CIRCLIP	CIRCULITO
7	377631X1		**1**	ANEL TRAVA	CIRCLIP	CIRCULITO
8	049834N1	PTO540RPM	**1**	CJ. EIXO	KIT, AXLE	JUEGO DE EJE
9	054183P1	26	**1**	ENGRENAGEM	GEAR	ENGRANAJE
10	1674668M3		**1**	ESPAÇADOR	SPACER	PIEZA DISTANCIA
11	2700273M1		**1**	ROLAMENTO AGULHA	BEARING NEEDLE	COJINETA AGUJAS

Transmissão 12 Velocidades-Sincronizada
12 Speed Transmission - Syncro
Transmision 12 Velocidades - Sincr

Árvore Principal
Main Shaft
Eje Principale

25-290

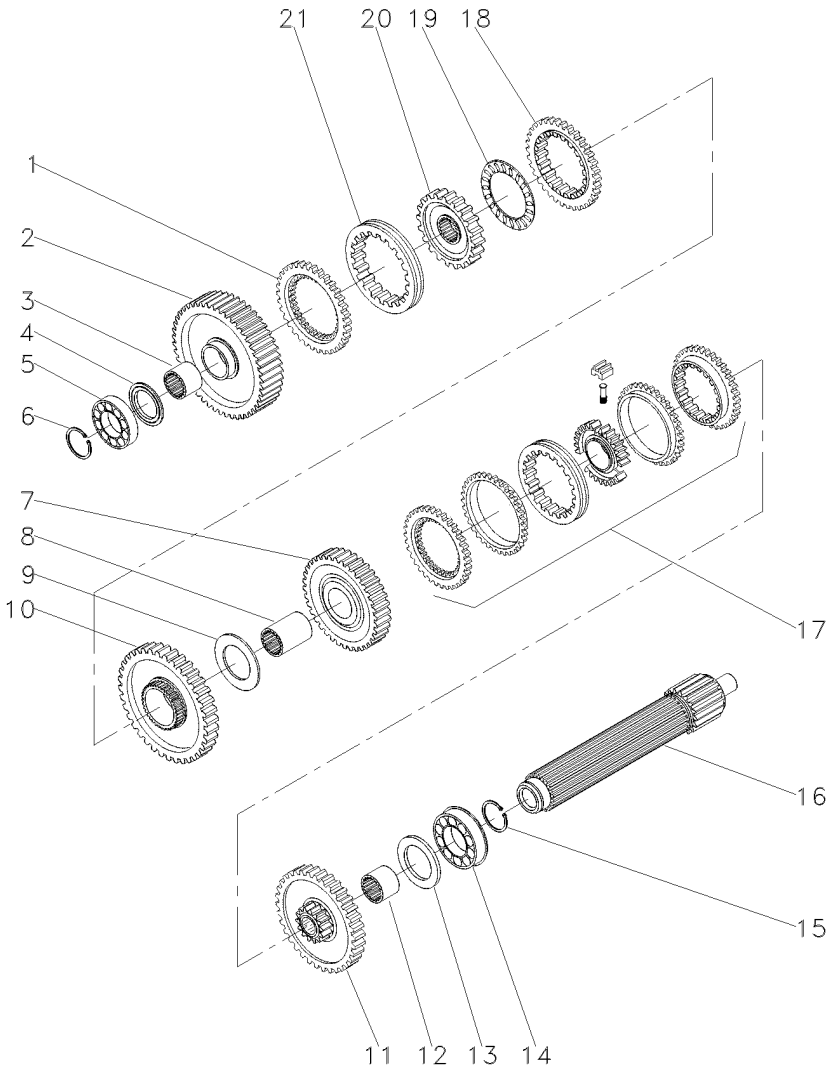

1	1686458M1		**1**	ANEL	RING	ARO
2	049163N1	56	**1**	ENGRENAGEM	GEAR	ENGRANAJE
3	039397P1		**1**	LUVA	SLEEVE	MANCHA
4	1671888M2	4.14-4.19MM	**1**	CALÇO	SHIM	CALCE
4	1671889M1	4,39-4,45MM	**1**	ARRUELA	WASHER	ARANDELA
4	1671890M2	4.62-4.67MM	**1**	ARRUELA	WASHER	ARANDELA
4	1671891M2	4.85-4.90MM	**1**	ARRUELA	WASHER	ARANDELA
5	039544R1		**1**	ROLAMENTO	BEARING	COJINETE
6	039545R1		**1**	ANEL TRAVA	CIRCLIP	CIRCULITO
7	039424N1	45	**1**	CJ. ENGRENAGEM	KIT, GEAR	ENGRANAJES JUEGO
8	039398P1		**1**	LUVA	SLEEVE	MANCHA
9	023422R1		**1**	ARRUELA	WASHER	ARANDELA
10	053355N1	51	**1**	CJ. ENGRENAGEM	KIT, GEAR	ENGRANAJES JUEGO
11	053352N1	40	**1**	CJ. ENGRENAGEM	KIT, GEAR	ENGRANAJES JUEGO
12	039396P1		**1**	LUVA	SLEEVE	MANCHA
13	1867259M1		**1**	ARRUELA	WASHER	ARANDELA
14	3761291M1		**2**	ROLAMENTO	BEARING	COJINETE
15	195363M1		**2**	ANEL TRAVA	CIRCLIP	CIRCULITO
16	039543P1		**1**	EIXO	SHAFT	ARBOL
17	039400N2	25-220 No	**1**	CJ. SINCRONIZADO	SYNCHRO UNIT	SINCRONIZ ADORA
18	1686459M1		**1**	ANEL	RING	ARO
19	1663796M1		**1**	ROLAMENTO	BEARING	COJINETE
20	039402P1		**1**	CUBO	HUB	CUBO
21	039425P1		**1**	LUVA	SLEEVE	MANCHA

Transmissão 12 Velocidades-Sincronizada
12 Speed Transmission - Syncro
Transmision 12 Velocidades - Sincr

Árvore Secundária
Secundary Shaft
Eje Secundaria

25-295

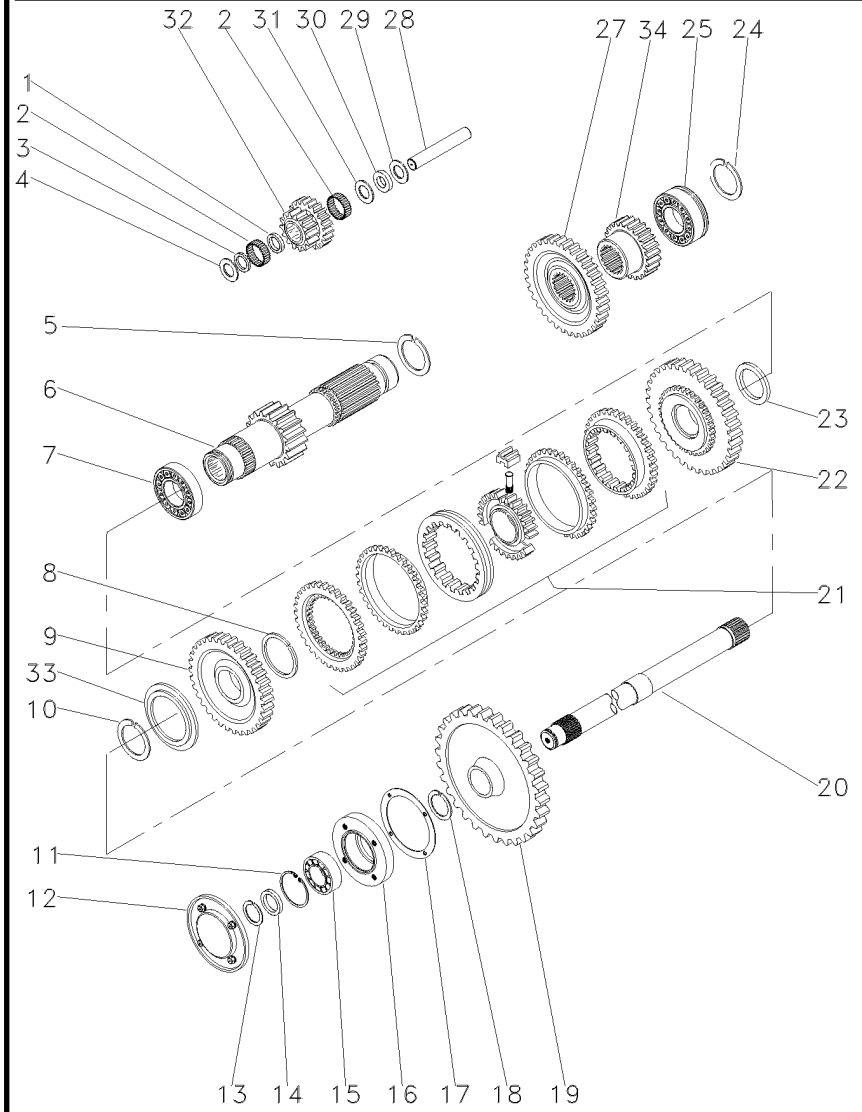

1	1688131M1		**1**	ESPAÇADOR	SPACER	PIEZA DISTANCIA
2	183039M1		**56**	ROLETE	ROLLER	RODILLO
3	183037M1		**1**	ARRUELA	WASHER	ARANDELA
4	1688132M1		**2**	ARRUELA	WASHER	ARANDELA
5	195500M1		**1**	ANEL TRAVA	CIRCLIP	CIRCULITO
6	049165N1	19	**1**	EIXO	SHAFT	ARBOL
7	3003372X1		**1**	ROLAMENTO	BEARING	COJINETE
8	1440873X1		**1**	ANEL TRAVA	CIRCLIP	CIRCULITO
9	054180N1	34	**1**	ENGRENAGEM	GEAR	ENGRANAJE
10	831581M2		**1**	ANEL TRAVA	CIRCLIP	CIRCULITO
11	355988X1		**1**	ANEL TRAVA	CIRCLIP	CIRCULITO
12	1683386M91	25-215 No	**1**	TAMPA	COVER	CUBIERTA
13	899385M1		**1**	ANEL	RING	ARO
14	881122M2		**1**	ANEL	RING	ARO
15	899377M2		**1**	ROLAMENTO	BEARING	COJINETE
16	899331M1		**1**	FLANGE	FLANGE	PLETINA
17	180432M1		**1**	JUNTA	GASKET	EMPAQUETADURA.
18	358913X1		**1**	ANEL TRAVA	CIRCLIP	CIRCULITO
19	9004882M1	53	**1**	ENGRENAGEM	GEAR	ENGRANAJE
20	1868533M2		**1**	EIXO	SHAFT	ARBOL
21	039410N2	25-225 No	**1**	CJ. SINCRONIZADO	SYNCHRO UNIT	SINCRONIZ ADORA
22	054182N1	42	**1**	ENGRENAGEM	GEAR	ENGRANAJE
23	039413P1		**1**	ARRUELA	WASHER	ARANDELA
24	195363M1		**2**	ANEL TRAVA	CIRCLIP	CIRCULITO
25	3761291M1		**1**	ROLAMENTO	BEARING	COJINETE
27	053312P1	42	**1**	ENGRENAGEM	GEAR	ENGRANAJE
28	180445M1		**1**	EIXO	SHAFT	ARBOL
29	1688130M1		**1**	ARRUELA	WASHER	ARANDELA
30	1688129M1		**1**	MOLA PRATO	SPRING PLATE	PLETINA MUELLE
31	1688128M1		**1**	ARRUELA	WASHER	ARANDELA
32	053310P1	20/15	**1**	ENGRENAGEM	GEAR	ENGRANAJE
33	039408P1		**1**	ARRUELA	WASHER	ARANDELA
33	039409P1		**1**	ARRUELA	WASHER	ARANDELA
34	053314P1	20	**1**	ENGRENAGEM	GEAR	ENGRANAJE

Transmissão 12 Velocidades-Sincronizada
12 Speed Transmission - Syncro
Transmision 12 Velocidades - Sincr

Redutor Epicicloidal
Epicyclic Unit
Unidad Epicicloidal

25-300

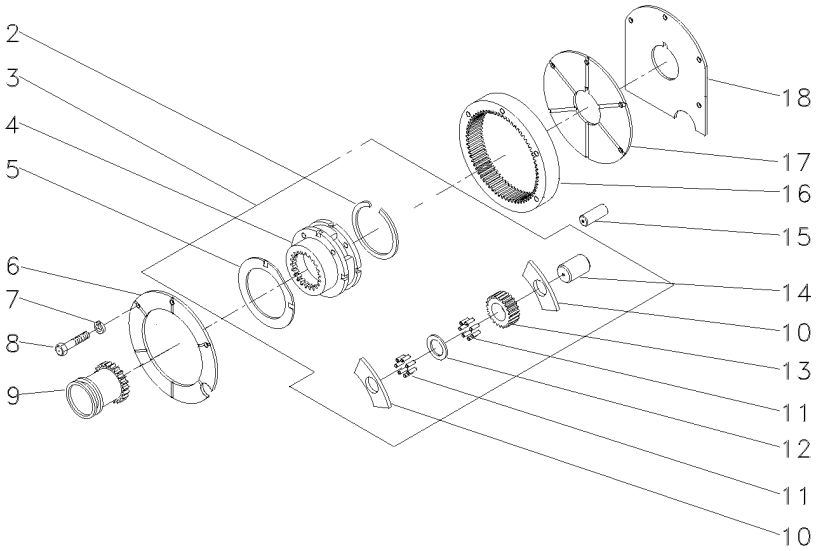

2	366317X1			**1**	ANEL TRAVA	CIRCLIP	CIRCULITO
3	022638N1			**1**	CJ. REDUTOR	KIT, CARRIER	JUEGO PORTADOR
4		3	022638N1	**1**	PORTA ENGRENAGEM	CARRIER	PORTADOR
5	518414M1	3		**2**	ARRUELA	WASHER	ARANDELA
6	1867423M1			**1**	PLACA	PLATE	PLATO
7	353434X1			**3**	ARRUELA	WASHER	ARANDELA
8	362684X1			**4**	PARAFUSO	BOLT	PERNO
9	184770M2			**1**	LUVA	SLEEVE	MANCHA
10	516526M1	3		**6**	ARRUELA	WASHER	ARANDELA
11	834211M1	3		**144**	ROLETE	ROLLER	RODILLO
12	897020M1	3		**3**	ARRUELA	WASHER	ARANDELA
13	516509M1	3	23	**3**	ENGRENAGEM	GEAR	ENGRANAJE
14	518415M1	3		**3**	EIXO	SHAFT	ARBOL
15	180409M1			**2**	PINO	PIN	PASADOR
16	1865530M1			**1**	COROA	ANNULAR GEAR	ENGRANAJE ANULAR
17	1867425M1			**1**	PLACA	PLATE	PLATO
18	1867426M1			**1**	CALÇO	SHIM	CALCE

Transmissão 12 Velocidades — **Sincronizada**
12 Speed Transmission — **Syncromesh**
Transmision 12 Velocidades — **Sincronizada**

25-305

540 Rpm-Eixo Longo
540 Rpm- Long Axle
540 Rpm-Eje Largo

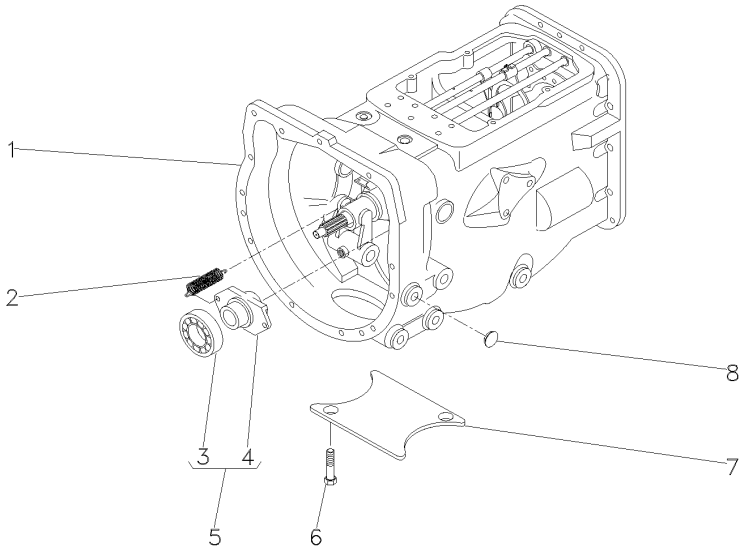

1	063279N1	25-310 No	**1**	CX. TRANSMISSÃO	TRANSMISSION	TRANSMISION
1		25-315 No	**1**	CX. TRANSMISSÃO	TRANSMISSION	TRANSMISION
1		25-320 No	**1**	CX. TRANSMISSÃO	TRANSMISSION	TRANSMISION
1		25-325 No	**1**	CX. TRANSMISSÃO	TRANSMISSION	TRANSMISION
1		25-330 No	**1**	CX. TRANSMISSÃO	TRANSMISSION	TRANSMISION
1		25-335 No	**1**	CX. TRANSMISSÃO	TRANSMISSION	TRANSMISION
2	3700450M1		**2**	MOLA	SPRING	RESORTE
3	3700527M1	5	**1**	ROLAMENTO	BEARING	COJINETE
4	886727M2	5	**1**	COLAR	COLLAR	COLLAR
5	063142N1		**1**	PORTA ROLAMENTO	BEARING FLANGE	BEARING FLANGE
6	354441X1		**2**	PARAFUSO	BOLT	PERNO
7	021020P2		**1**	TAMPA	COVER	CUBIERTA
8	027014P1		**4**	TAMPÃO	PAD	ALMOHADILLA

Transmissão 12 Velocidades-Sincronizada
12 Speed Transmission - Syncro
Transmision 12 Velocidades - Sincr

Carcaça
Housing
Caja

25-310

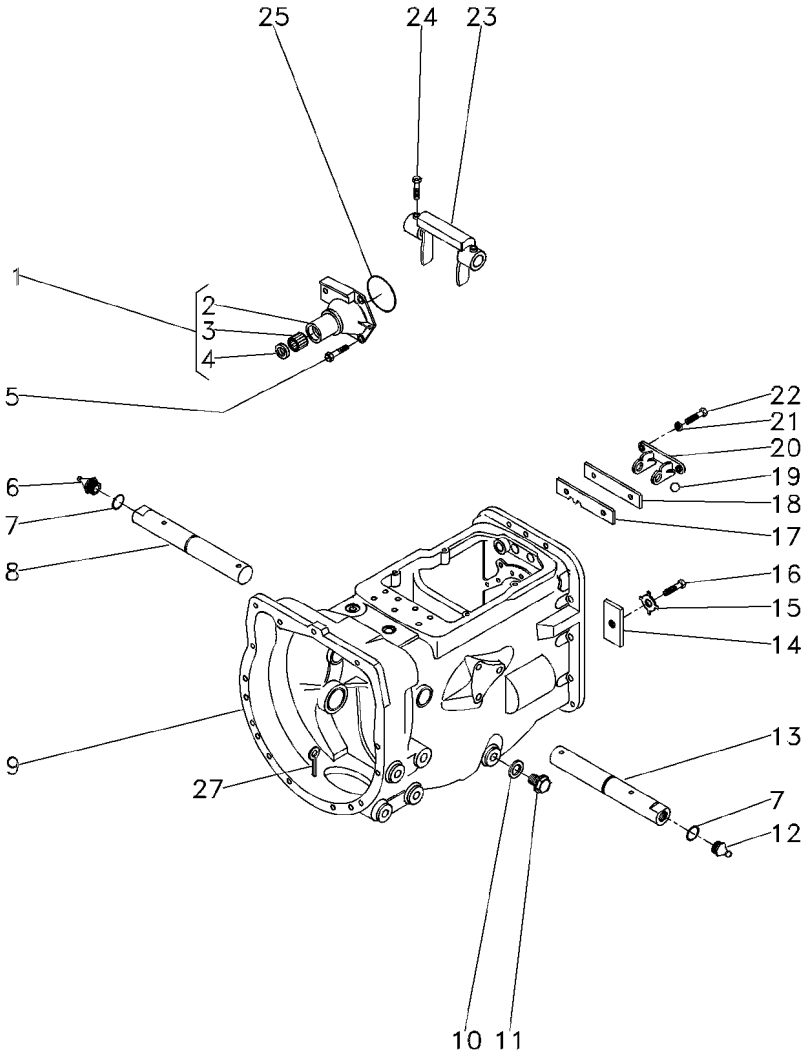

1	1860890M91			**1**	FLANGE	FLANGE	PLETINA
2	1860876M1	1		**1**	FLANGE	FLANGE	PLETINA
3	886668M1	1		**1**	ROLAMENTO	BEARING	COJINETE
4	1860867M3	1		**1**	RETENTOR	SEAL	RETEN
5	377477X1			**3**	PARAFUSO	BOLT	PERNO
5	377480X1			**1**	PARAFUSO	BOLT	PERNO
6	29951X			**1**	GRAXEIRA	GREASER	ENGRASADOR
7	364784X1			**2**	ANEL "O"	O RING	JUNTA TORICA
8	058424P1			**1**	EIXO	SHAFT	ARBOL
9	488156M97		25-50 No	**1**	CJ. CARCAÇA	HOUSE ASSY	CONJ. CARTER
10	180474M1			**1**	ARRUELA	WASHER	ARANDELA
11	050698T1			**1**	BUJÃO	PLUG	TAPON
12	13811X			**1**	GRAXEIRA	GREASER	ENGRASADOR
13	058424P1			**1**	EIXO	SHAFT	ARBOL
14	184789M1			**1**	TRAVA	LOCK	RETENEDOR
15	828020M1			**1**	ARRUELA	WASHER	ARANDELA
16	353691X1			**1**	PARAFUSO	BOLT	PERNO
17	1860764M2			**1**	PLACA	PLATE	PLATO
18	1860765M1			**1**	ESPAÇADOR	SPACER	PIEZA DISTANCIA
19	391838X1		∅ 12MM	**1**	ESFERA	BALL	BOLA
20	1860761M1			**1**	SUPORTE	CLEVIS	GANCHO SEGURI.
21	353434X1			**2**	ARRUELA	WASHER	ARANDELA
22	362443X1			**2**	PARAFUSO	BOLT	PERNO
23	886719M1			**1**	GARFO	FORK	HORQUILLA
24	180002M1			**4**	PARAFUSO	BOLT	PERNO
25	886089M1			**1**	ANEL "O"	O RING	JUNTA TORICA
27	354076X1			**1**	CUPILHA	COTTER PIN	PASADOR DOUBLE

Transmissão 12 Velocidades-Sincronizada
12 Speed Transmission - Syncro
Transmision 12 Velocidades - Sincr

Eixos E Garfos
Shafts & Forks
Ejes Y Horquillas

25-315

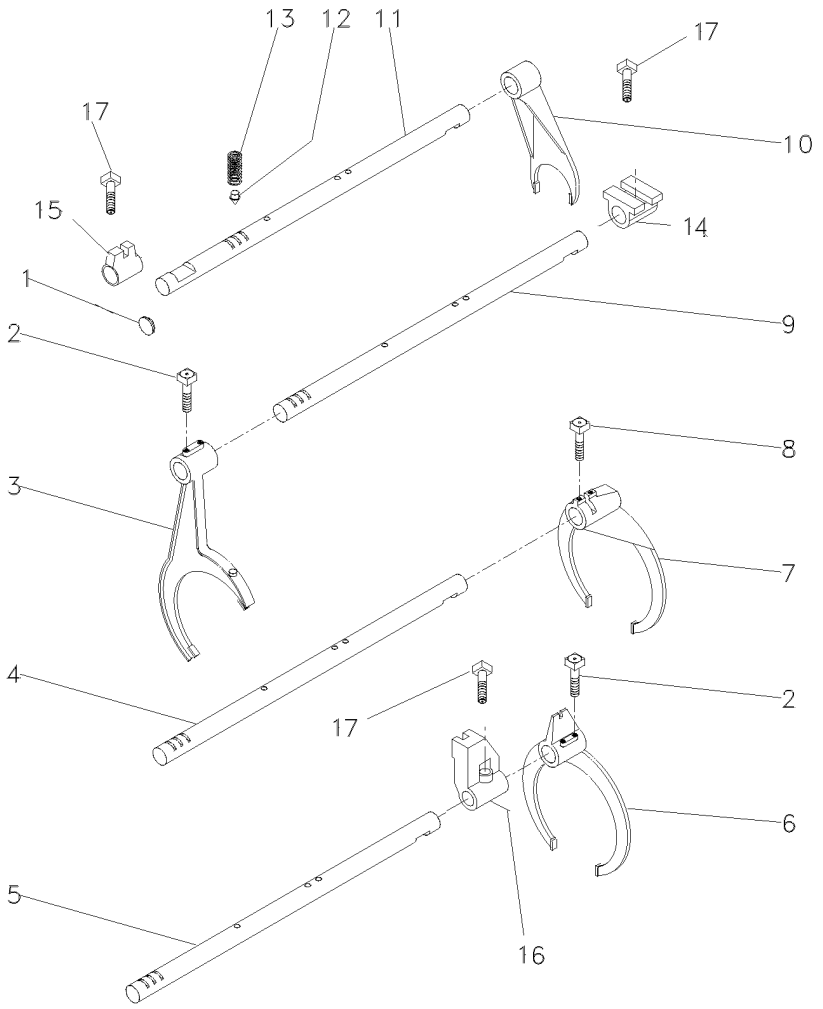

1	2950X	**1**	BUJÃO	PLUG	TAPON
2	1675367M2	**4**	PARAFUSO	BOLT	PERNO
3	023424R1	**1**	GARFO	FORK	HORQUILLA
4	1693824M1	**1**	EIXO	SHAFT	ARBOL
5	1693823M1	**1**	EIXO	SHAFT	ARBOL
6	023414R1	**1**	GARFO	FORK	HORQUILLA
7	039404P1	**1**	GARFO	FORK	HORQUILLA
8	180002M1	**2**	PARAFUSO	BOLT	PERNO
9	023435R1	**1**	EIXO	SHAFT	ARBOL
10	897065M2	**1**	GARFO	FORK	HORQUILLA
11	023435R1	**1**	EIXO	SHAFT	ARBOL
12	180418M2	**4**	PINO	PIN	PASADOR
13	191221M1	**4**	MOLA	SPRING	RESORTE
14	023417R1	**1**	SELETOR	SELECTOR	SELECTOR
15	023416R1	**1**	SELETOR	SELECTOR	SELECTOR
16	023417R1	**1**	SELETOR	SELECTOR	SELECTOR
17	180002M1	**3**	PARAFUSO	BOLT	PERNO

Transmissão 12 Velocidades-Sincronizada
12 Speed Transmission - Syncro
Transmision 12 Velocidades - Sincr

Árvore De Entrada
Input Shaft
Arbol De Entrada

25-320

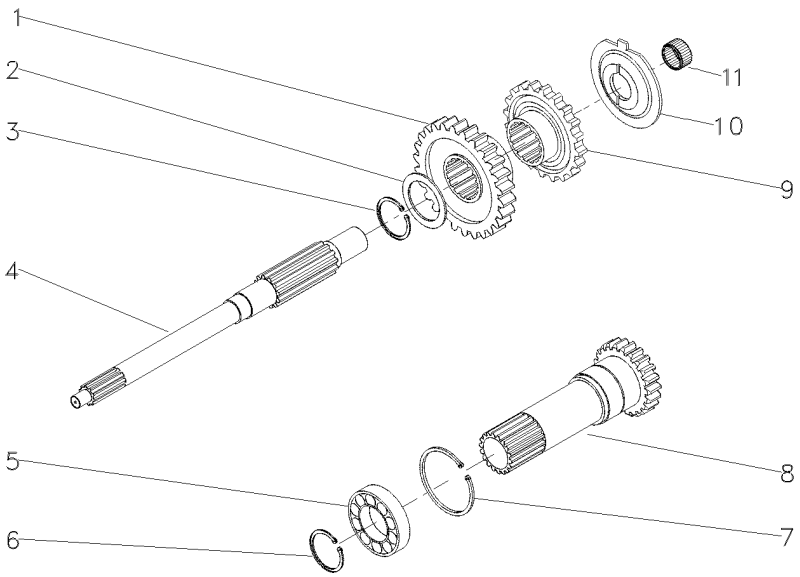

1	054184P1	26	**1**	ENGRENAGEM	GEAR	ENGRANAJE
2	1677742M1		**1**	ARRUELA	WASHER	ARANDELA
3	358969X1		**1**	ANEL TRAVA	CIRCLIP	CIRCULITO
4	039423P1		**1**	EIXO	SHAFT	ARBOL
5	3761292M1		**1**	ROLAMENTO	BEARING	COJINETE
6	762101M1		**1**	ANEL TRAVA	CIRCLIP	CIRCULITO
7	377631X1		**1**	ANEL TRAVA	CIRCLIP	CIRCULITO
8	049834N1	PTO540RPM	**1**	CJ. EIXO	KIT, AXLE	JUEGO DE EJE
9	054183P1	26	**1**	ENGRENAGEM	GEAR	ENGRANAJE
10	1674668M3		**1**	ESPAÇADOR	SPACER	PIEZA DISTANCIA
11	2700273M1		**1**	ROLAMENTO AGULHA	BEARING NEEDLE	COJINETA AGUJAS

Transmissão 12 Velocidades-Sincronizada
12 Speed Transmission - Syncro
Transmision 12 Velocidades - Sincr

Árvore Principal
Main Shaft
Eje Principale

25-325

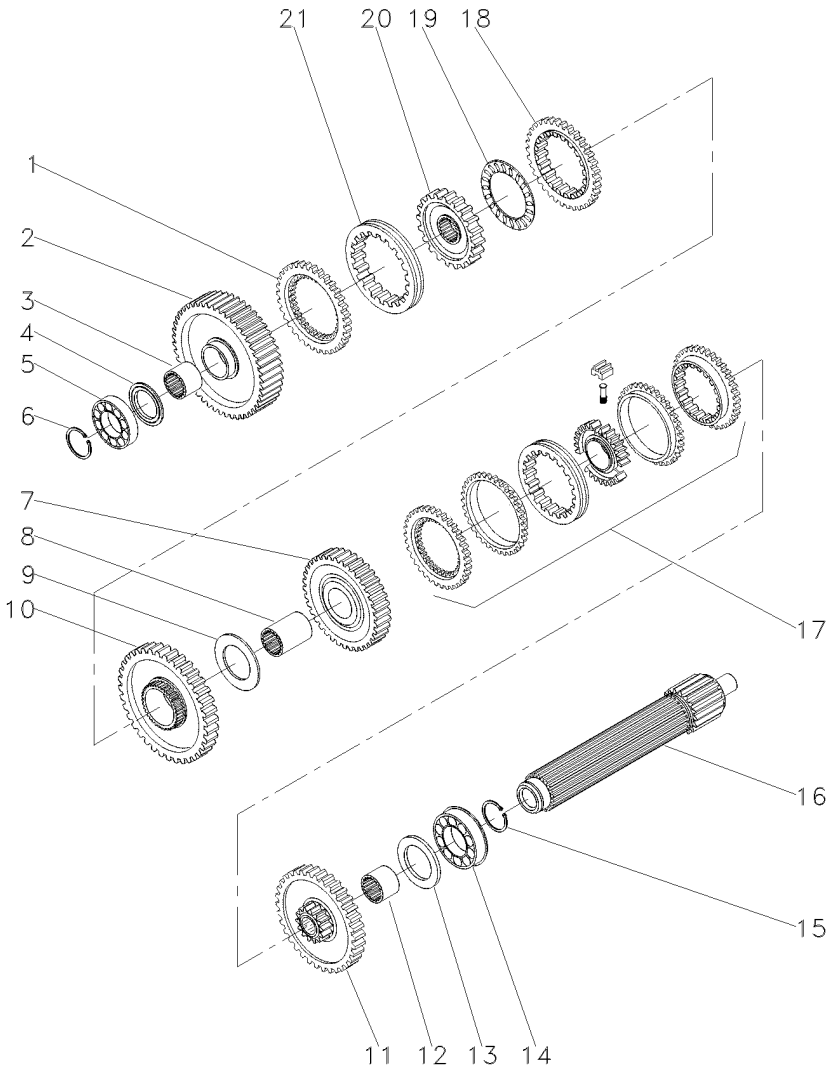

1	1686458M1		**1**	ANEL	RING	ARO
2	049163N1	56	**1**	ENGRENAGEM	GEAR	ENGRANAJE
3	039397P1		**1**	LUVA	SLEEVE	MANCHA
4	1671888M2	4.14-4.19MM	**1**	CALÇO	SHIM	CALCE
4	1671889M1	4,39-4,45MM	**1**	ARRUELA	WASHER	ARANDELA
4	1671890M2	4.62-4.67MM	**1**	ARRUELA	WASHER	ARANDELA
4	1671891M2	4.85-4.90MM	**1**	ARRUELA	WASHER	ARANDELA
5	039544R1		**1**	ROLAMENTO	BEARING	COJINETE
6	039545R1		**1**	ANEL TRAVA	CIRCLIP	CIRCULITO
7	039424N1	45	**1**	CJ. ENGRENAGEM	KIT, GEAR	ENGRANAJES JUEGO
8	039398P1		**1**	LUVA	SLEEVE	MANCHA
9	023422R1		**1**	ARRUELA	WASHER	ARANDELA
10	053355N1	51	**1**	CJ. ENGRENAGEM	KIT, GEAR	ENGRANAJES JUEGO
11	053352N1	40	**1**	CJ. ENGRENAGEM	KIT, GEAR	ENGRANAJES JUEGO
12	039396P1		**1**	LUVA	SLEEVE	MANCHA
13	1867259M1		**1**	ARRUELA	WASHER	ARANDELA
14	3761291M1		**2**	ROLAMENTO	BEARING	COJINETE
15	195363M1		**2**	ANEL TRAVA	CIRCLIP	CIRCULITO
16	039543P1		**1**	EIXO	SHAFT	ARBOL
17	039400N2	25-220 No	**1**	CJ. SINCRONIZADO	SYNCHRO UNIT	SINCRONIZ ADORA
18	1686459M1		**1**	ANEL	RING	ARO
19	1663796M1		**1**	ROLAMENTO	BEARING	COJINETE
20	039402P1		**1**	CUBO	HUB	CUBO
21	039425P1		**1**	LUVA	SLEEVE	MANCHA

Transmissão 12 Velocidades-Sincronizada
12 Speed Transmission - Syncro
Transmision 12 Velocidades - Sincr

Árvore Secundária
Secundary Shaft
Eje Secundaria

25-330

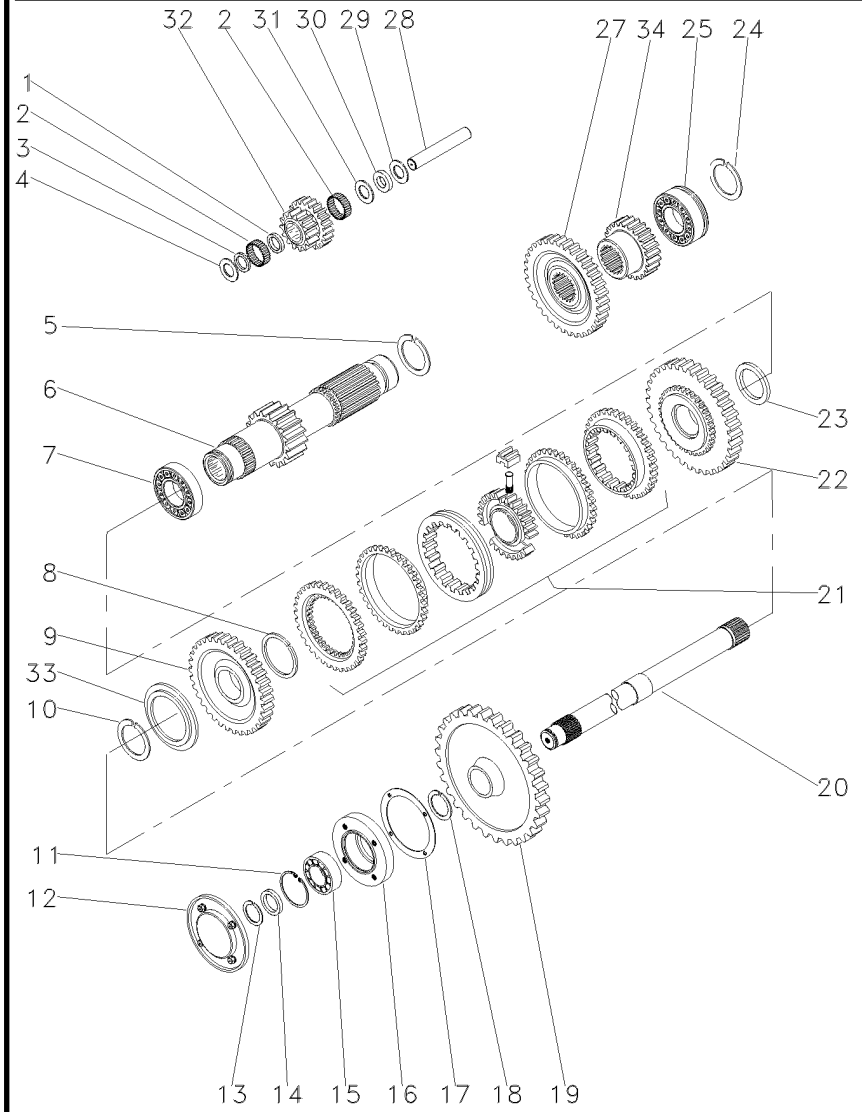

1	1688131M1		**1**	ESPAÇADOR	SPACER	PIEZA DISTANCIA
2	183039M1		**56**	ROLETE	ROLLER	RODILLO
3	183037M1		**1**	ARRUELA	WASHER	ARANDELA
4	1688132M1		**2**	ARRUELA	WASHER	ARANDELA
5	195500M1		**1**	ANEL TRAVA	CIRCLIP	CIRCULITO
6	049165N1	19	**1**	EIXO	SHAFT	ARBOL
7	3003372X1		**1**	ROLAMENTO	BEARING	COJINETE
8	1440873X1		**1**	ANEL TRAVA	CIRCLIP	CIRCULITO
9	054180N1	34	**1**	ENGRENAGEM	GEAR	ENGRANAJE
10	831581M2		**1**	ANEL TRAVA	CIRCLIP	CIRCULITO
11	355988X1		**1**	ANEL TRAVA	CIRCLIP	CIRCULITO
12	1683386M91	25-215 No	**1**	TAMPA	COVER	CUBIERTA
13	899385M1		**1**	ANEL	RING	ARO
14	881122M2		**1**	ANEL	RING	ARO
15	899377M2		**1**	ROLAMENTO	BEARING	COJINETE
16	899331M1		**1**	FLANGE	FLANGE	PLETINA
17	180432M1		**1**	JUNTA	GASKET	EMPAQUETADURA.
18	358913X1		**1**	ANEL TRAVA	CIRCLIP	CIRCULITO
19	9004882M1	53	**1**	ENGRENAGEM	GEAR	ENGRANAJE
20	1869279M1		**1**	EIXO	SHAFT	ARBOL
21	039410N2		**1**	CJ. SINCRONIZADO	SYNCHRO UNIT	SINCRONIZ ADORA
22	054182N1	42	**1**	ENGRENAGEM	GEAR	ENGRANAJE
23	039413P1		**1**	ARRUELA	WASHER	ARANDELA
24	195363M1		**2**	ANEL TRAVA	CIRCLIP	CIRCULITO
25	3761291M1		**1**	ROLAMENTO	BEARING	COJINETE
27	053312P1	42	**1**	ENGRENAGEM	GEAR	ENGRANAJE
28	180445M1		**1**	EIXO	SHAFT	ARBOL
29	1688130M1		**1**	ARRUELA	WASHER	ARANDELA
30	1688129M1		**1**	MOLA PRATO	SPRING PLATE	PLETINA MUELLE
31	1688128M1		**1**	ARRUELA	WASHER	ARANDELA
32	053310P1	20/15	**1**	ENGRENAGEM	GEAR	ENGRANAJE
33	039408P1		**1**	ARRUELA	WASHER	ARANDELA
33	039409P1		**1**	ARRUELA	WASHER	ARANDELA
34	053314P1	20	**1**	ENGRENAGEM	GEAR	ENGRANAJE

Transmissão 12 Velocidades-Sincronizada
12 Speed Transmission - Syncro
Transmision 12 Velocidades - Sincr

Redutor Epicicloidal
Epicyclic Unit
Unidad Epicicloidal

25-335

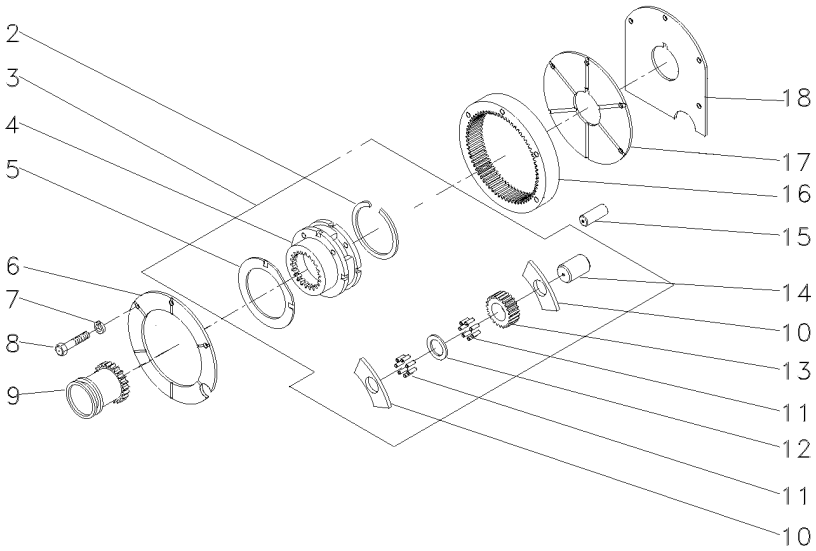

2	366317X1		**1**	ANEL TRAVA	CIRCLIP	CIRCULITO
3	022638N1		**1**	CJ. REDUTOR	KIT, CARRIER	JUEGO PORTADOR
4		3 022638N1	**1**	PORTA ENGRENAGEM	CARRIER	PORTADOR
5	518414M1	3	**2**	ARRUELA	WASHER	ARANDELA
6	1867423M1		**1**	PLACA	PLATE	PLATO
7	353434X1		**3**	ARRUELA	WASHER	ARANDELA
8	362684X1		**4**	PARAFUSO	BOLT	PERNO
9	184770M2		**1**	LUVA	SLEEVE	MANCHA
10	516526M1	3	**6**	ARRUELA	WASHER	ARANDELA
11	834211M1	3	**144**	ROLETE	ROLLER	RODILLO
12	897020M1	3	**3**	ARRUELA	WASHER	ARANDELA
13	516509M1	3 23	**3**	ENGRENAGEM	GEAR	ENGRANAJE
14	518415M1	3	**3**	EIXO	SHAFT	ARBOL
15	180409M1		**2**	PINO	PIN	PASADOR
16	1865530M1		**1**	COROA	ANNULAR GEAR	ENGRANAJE ANULAR
17	1867425M1		**1**	PLACA	PLATE	PLATO
18	1867426M1		**1**	CALÇO	SHIM	CALCE

Alavancas De Câmbio
Shift Lever
Palanca Del Cambio

25-340

Arabe
Arabic
Árabe

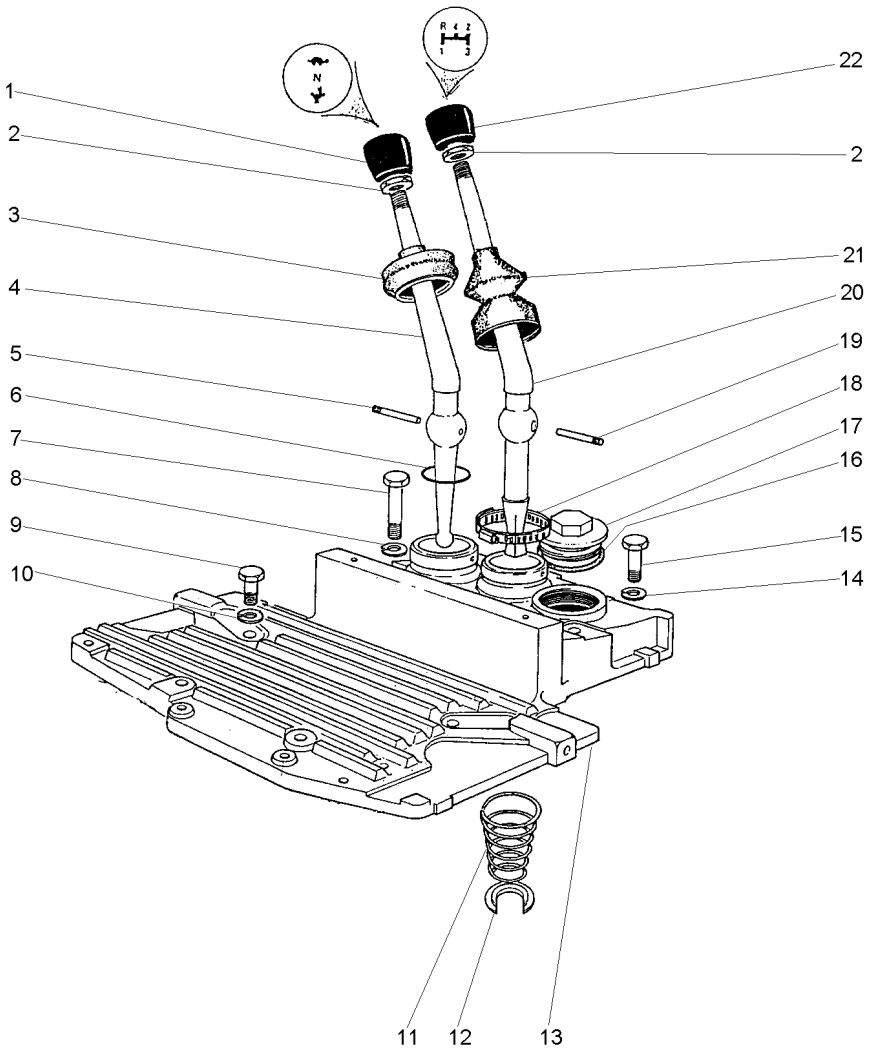

1	490703M2		**1**	MANÍPULO	KNOB	POMO
2	353430X1	3/8X24	**2**	PORCA	NUT	TUERCA
3	180579M6		**1**	CAPA	BOOT	PROTECCION
4	2801130M1		**1**	ALAVANCA	LEVER	PALANCA
5	180581M1		**1**	PINO	PIN	PASADOR
6	831527M1		**1**	ANEL "O"	O RING	JUNTA TORICA
7	353714X1	7/16X14X3"	**2**	PARAFUSO	BOLT	PERNO
8	353432X1	25/32X15/32X7/64	**2**	ARRUELA	WASHER	ARANDELA
9	353699X1	7/16X14X1.1/8	**4**	PARAFUSO	BOLT	PERNO
10	353432X1		**2**	ARRUELA	WASHER	ARANDELA
11	192007M1		**1**	MOLA	SPRING	RESORTE
12	022345T1		**1**	ANEL TRAVA	CIRCLIP	CIRCULITO
13	027732P1		**1**	TAMPA	COVER	CUBIERTA
14	353432X1		**3**	ARRUELA	WASHER	ARANDELA
15	377825X1	7/16X14X2.1/4	**4**	PARAFUSO	BOLT	PERNO
16	359134X1	1/8X17/8	**1**	ANEL "O"	O RING	JUNTA TORICA
17	768300M1		**1**	BUJÃO	PLUG	TAPON
18	490804M1	21/4	**1**	BRAÇADEIRA	CLAMP	ABRAZADERA
19	180581M1		**1**	PINO	PIN	PASADOR
20	022344P1		**1**	ALAVANCA	LEVER	PALANCA
21	1678565M3		**1**	CAPA	BOOT	PROTECCION
22	1484780M1		**1**	MANÍPULO	KNOB	POMO

Transmissões **Transmission** **Transmisión**	**8 Velocidades - Deslizante** **8 Speed - Slip** **8 Velocidades - Deslizante**	**25-345**

Tdp 540 Rpm
Pto 540 Rpm
Tdf 540 Rpm

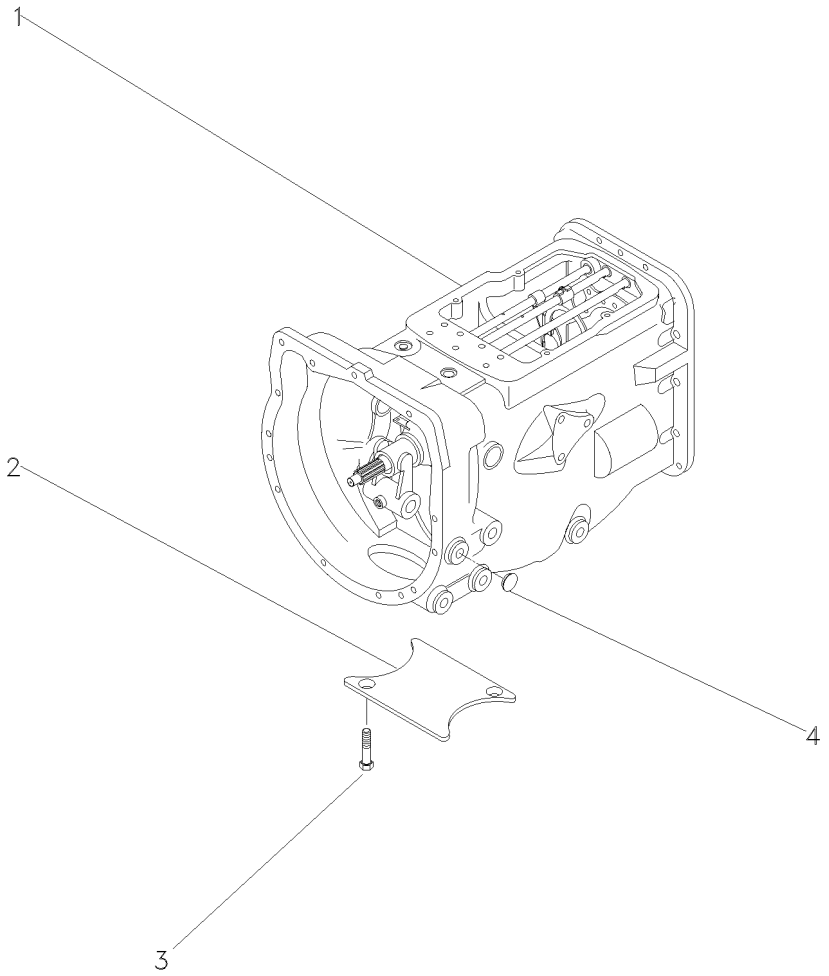

1	063280N2	25-350 No	**1**	CJ. TRANSMISSÃO	KIT,TRANSMISSION	JGO.TRANSMISION
1		25-355 No	**1**	CJ. TRANSMISSÃO	KIT,TRANSMISSION	JGO.TRANSMISION
1		25-360 No	**1**	CJ. TRANSMISSÃO	KIT,TRANSMISSION	JGO.TRANSMISION
1		25-365 No	**1**	CJ. TRANSMISSÃO	KIT,TRANSMISSION	JGO.TRANSMISION
2	021020P2		**1**	TAMPA	COVER	CUBIERTA
3	354441X1		**2**	PARAFUSO	BOLT	PERNO
4	027014P1		**8**	TAMPÃO	PAD	ALMOHADILLA

Transmissão
Transmission
Transmisión

25-350

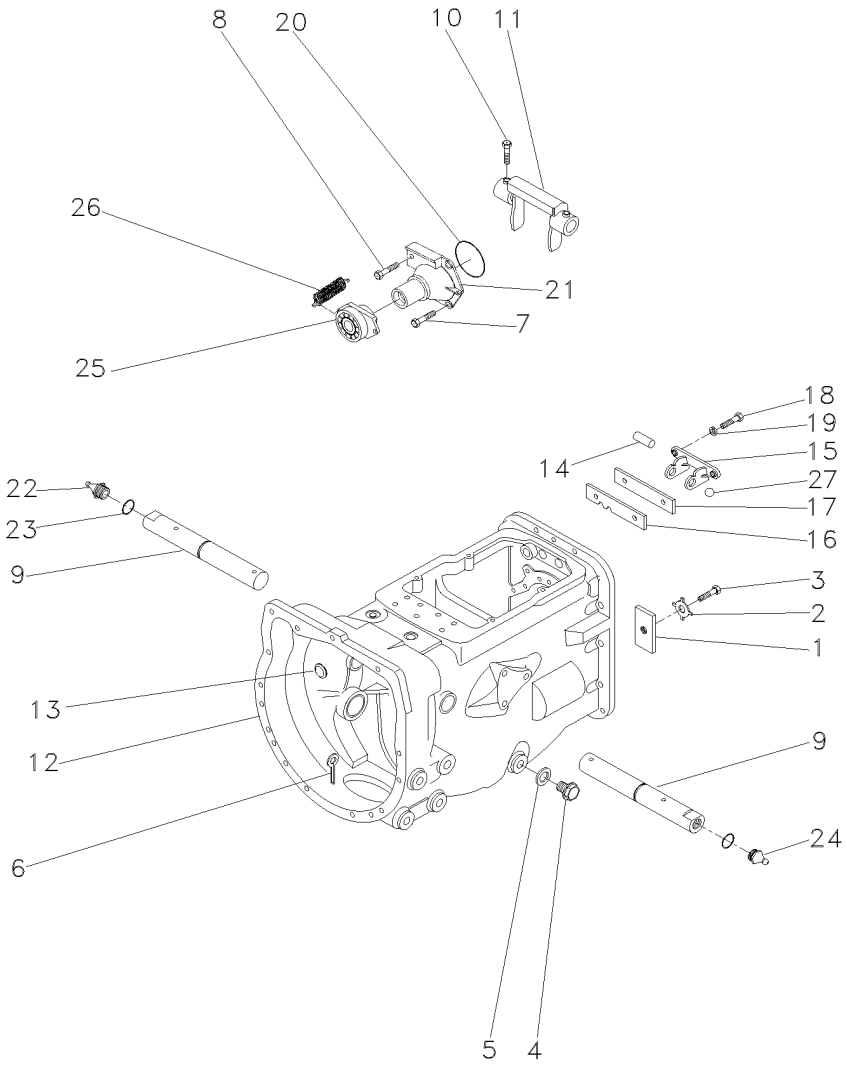

1	184789M1		**1**	TRAVA	LOCK	RETENEDOR
2	828020M1		**1**	ARRUELA	WASHER	ARANDELA
3	362433X1		**1**	PARAFUSO	BOLT	PERNO
4	050698T1		**1**	BUJÃO	PLUG	TAPON
5	180474M1		**1**	ARRUELA	WASHER	ARANDELA
6	354076X1		**1**	CUPILHA	COTTER PIN	PASADOR DOUBLE
7	377477X1		**3**	PARAFUSO	BOLT	PERNO
8	377480X1		**1**	PARAFUSO	BOLT	PERNO
9	058424P1		**2**	EIXO	SHAFT	ARBOL
10	180002M1		**2**	PARAFUSO	BOLT	PERNO
11	886719M1		**1**	GARFO	FORK	HORQUILLA
12	488156M97		**1**	CJ. CARCAÇA	HOUSE ASSY	CONJ. CARTER
13	2950X		**1**	BUJÃO	PLUG	TAPON
14	1860767M1		**1**	PINO	PIN	PASADOR
15	1860761M1		**1**	SUPORTE	CLEVIS	GANCHO SEGURI.
16	1860765M1		**1**	ESPAÇADOR	SPACER	PIEZA DISTANCIA
17	1860764M2		**1**	PLACA	PLATE	PLATO
18	362443X1		**2**	PARAFUSO	BOLT	PERNO
19	353434X1		**2**	ARRUELA	WASHER	ARANDELA
20	886089M1		**1**	ANEL "O"	O RING	JUNTA TORICA
21	1860890M91	25-420 No	**1**	FLANGE	FLANGE	PLETINA
22	13811X		**1**	GRAXEIRA	GREASER	ENGRASADOR
23	364784X1		**2**	ANEL "O"	O RING	JUNTA TORICA
24	29951X		**1**	GRAXEIRA	GREASER	ENGRASADOR
25	063142N1	25-370 No	**1**	PORTA ROLAMENTO	BEARING FLANGE	BEARING FLANGE
26	3700450M1		**2**	MOLA	SPRING	RESORTE
27	391838X1		**2**	ESFERA	BALL	BOLA

Transmissão
Transmission
Transmisión

25-355

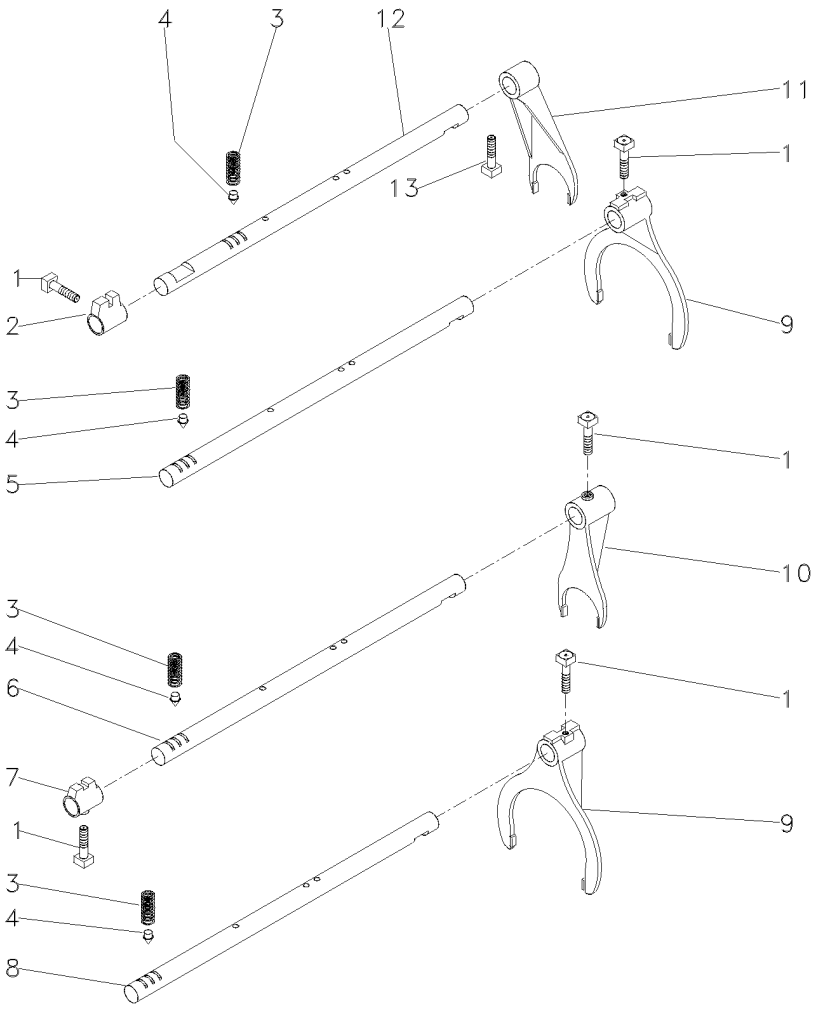

1	180002M1	**5**	PARAFUSO	BOLT	PERNO
2	180446M1	**1**	SELETOR	SELECTOR	SELECTOR
3	191221M1	**4**	MOLA	SPRING	RESORTE
4	180418M2	**4**	PINO	PIN	PASADOR
5	180442M2	**1**	EIXO	SHAFT	ARBOL
6	1862866M1	**1**	EIXO	SHAFT	ARBOL
7	1862868M2	**1**	SELETOR	SELECTOR	SELECTOR
8	180438M2	**1**	EIXO	SHAFT	ARBOL
9	1860773M1	**2**	GARFO	FORK	HORQUILLA
10	1873532M1	**1**	GARFO	FORK	HORQUILLA
11	897065M2	**1**	GARFO	FORK	HORQUILLA
12	894703M2	**1**	EIXO	SHAFT	ARBOL
13	180002M1	**1**	PARAFUSO	BOLT	PERNO

Transmissão
Transmission
Transmisión

25-360

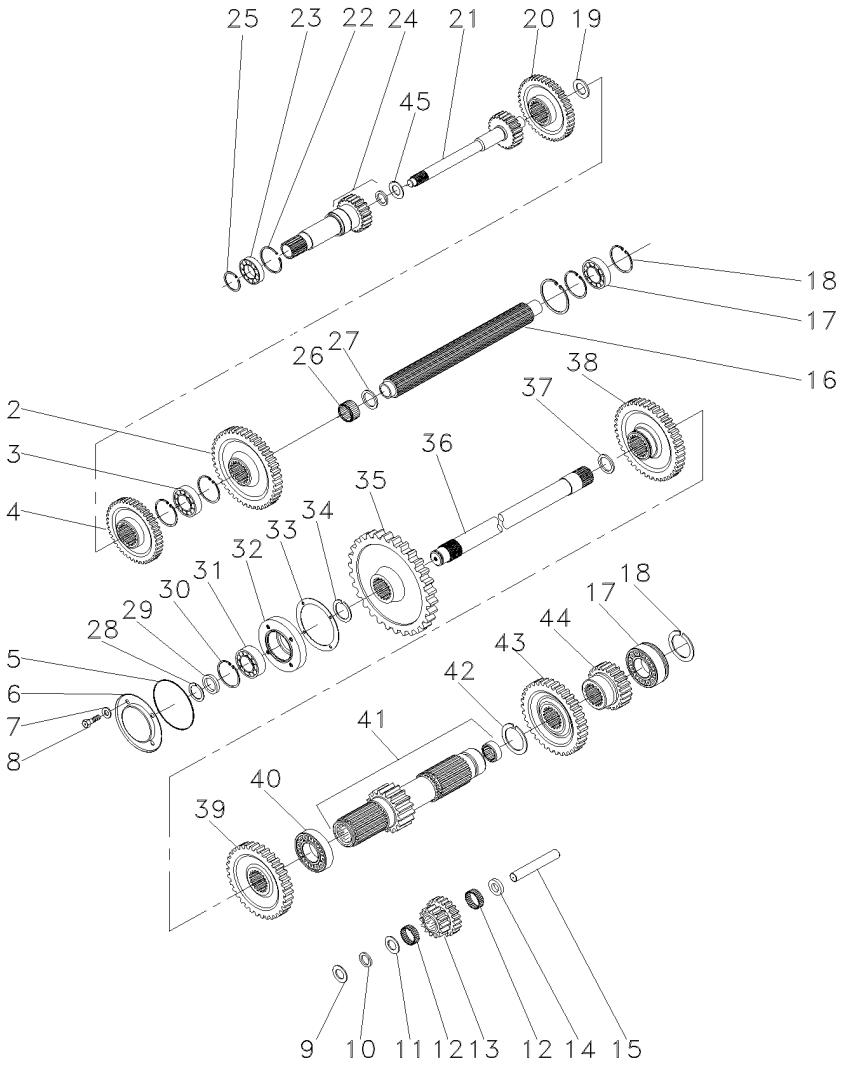

2	520700M2		**1**	ENGRENAGEM	GEAR	ENGRANAJE
3	3587731M2		**1**	ROLAMENTO	BEARING	COJINETE
4	071624P1		**1**	ENGRENAGEM	GEAR	ENGRANAJE
5	1004633M1		**1**	ANEL "O"	O RING	JUNTA TORICA
6	883620M1		**1**	TAMPA	COVER	CUBIERTA
7	376703X1		**4**	ARRUELA	WASHER	ARANDELA
8	362439X1		**4**	PARAFUSO	BOLT	PERNO
9	180458M1		**2**	ARRUELA	WASHER	ARANDELA
10	183037M1		**2**	ARRUELA	WASHER	ARANDELA
11	183038M1		**1**	ARRUELA	WASHER	ARANDELA
12	183039M1		**56**	ROLETE	ROLLER	RODILLO
13	183040M1		**1**	ENGRENAGEM	GEAR	ENGRANAJE
14	189449M1		**1**	ARRUELA	WASHER	ARANDELA
15	180445M1		**1**	EIXO	SHAFT	ARBOL
16	1687643M1		**1**	ÁRVORE	AXLE	EJE
17	3410432M1		**2**	ROLAMENTO	BEARING	COJINETE
18	195363M1		**5**	ANEL TRAVA	CIRCLIP	CIRCULITO
19	964944M1		**1**	ESPAÇADOR	SPACER	PIEZA DISTANCIA
20	071623P1		**1**	ENGRENAGEM	GEAR	ENGRANAJE
21	3604667M91	10/26	**1**	EIXO	SHAFT	ARBOL
21	1862423M2	21/26	**1**	EIXO	SHAFT	ARBOL
22	516503M1		**1**	ANEL TRAVA	CIRCLIP	CIRCULITO
23	834850M1		**1**	ROLAMENTO	BEARING	COJINETE
24	9004880M91		**1**	EIXO	SHAFT	ARBOL
25	762101M1		**1**	ANEL TRAVA	CIRCLIP	CIRCULITO
26	2700273M1		**1**	ROLAMENTO AGULHA	BEARING NEEDLE	COJINETA AGUJAS
27	2700274M1		**2**	ESPAÇADOR	SPACER	PIEZA DISTANCIA
28	899385M1		**1**	ANEL	RING	ARO
29	881122M2		**1**	ANEL	RING	ARO
30	355988X1		**1**	ANEL TRAVA	CIRCLIP	CIRCULITO
31	899377M2		**1**	ROLAMENTO	BEARING	COJINETE
32	899331M1		**1**	FLANGE	FLANGE	PLETINA
33	180432M1		**1**	JUNTA	GASKET	EMPAQUETADURA.
34	358913X1		**1**	ANEL TRAVA	CIRCLIP	CIRCULITO
35	9004882M1		**1**	ENGRENAGEM	GEAR	ENGRANAJE
36	1868533M2		**1**	EIXO	SHAFT	ARBOL
37	195499M1		**1**	ANEL TRAVA	CIRCLIP	CIRCULITO
38	1862422M1		**1**	ENGRENAGEM	GEAR	ENGRANAJE
39	071622P1		**1**	ENGRENAGEM	GEAR	ENGRANAJE
40	195507M1		**1**	ROLAMENTO	BEARING	COJINETE
41	906743M92		**1**	EIXO	SHAFT	ARBOL
42	195500M1		**1**	ANEL TRAVA	CIRCLIP	CIRCULITO
43	021020P2		**1**	TAMPA	COVER	CUBIERTA
44	072221P1		**1**	ENGRENAGEM	GEAR	ENGRANAJE
45	964929M1		**1**	ARRUELA	WASHER	ARANDELA

Transmissões 540 Rpm
Transmission 540 Rpm
Transmisión 540 Rpm

25-365

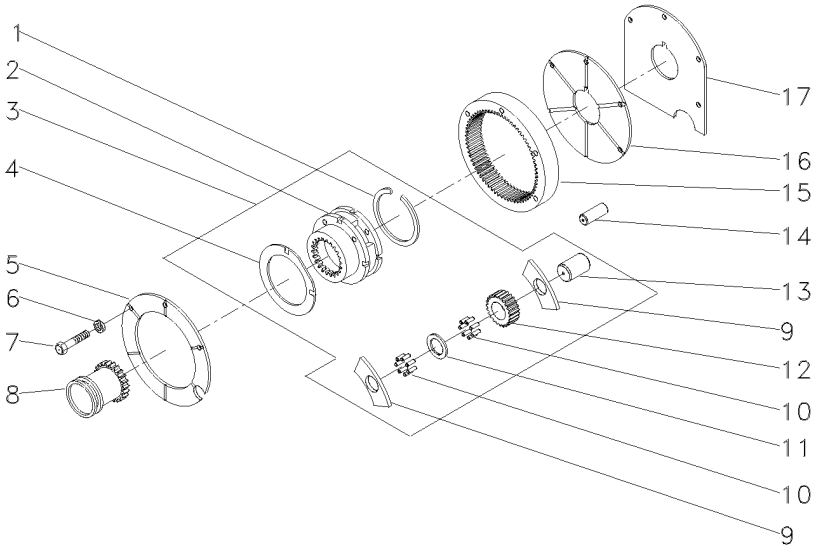

1	366317X1	3		**1**	ANEL TRAVA	CIRCLIP	CIRCULITO
2	1860308M91	3	518938M92	**1**	CJ. REDUTOR	KIT, CARRIER	JUEGO PORTADOR
3	518938M92			**1**	CJ. REDUTOR	KIT, CARRIER	JUEGO PORTADOR
4	518414M1	3		**2**	ARRUELA	WASHER	ARANDELA
5	184012M4			**1**	PLACA	PLATE	PLATO
6	353434X1			**3**	ARRUELA	WASHER	ARANDELA
7	362684X1			**4**	PARAFUSO	BOLT	PERNO
8	184770M2			**1**	LUVA	SLEEVE	MANCHA
9	516526M1	3		**6**	ARRUELA	WASHER	ARANDELA
10	834211M1	3		**144**	ROLETE	ROLLER	RODILLO
11	897020M1	3		**3**	ARRUELA	WASHER	ARANDELA
12	516509M1	3		**3**	ENGRENAGEM	GEAR	ENGRANAJE
13	518415M1	3		**3**	EIXO	SHAFT	ARBOL
14	180409M1			**2**	PINO	PIN	PASADOR
15	1865530M1		68	**1**	COROA	ANNULAR GEAR	ENGRANAJE ANULAR
16	180408M2			**1**	PLACA	PLATE	PLATO
17	180403M1			**1**	CALÇO	SHIM	CALCE

Porta
Door
Puerta

25-370



1	3700527M1	**1** ROLAMENTO	BEARING	COJINETE
2	886727M2	**1** COLAR	COLLAR	COLLAR

Suporte E Alavancas **Bracket And Levers** **Soporte Y Palancas**	**8 Velocidades** **8 Speeds** **8 Velocidades**	**25-375**	**2 Rm - Estreito** **2 Wd - Narrow** **2 Rm - Estrecho**

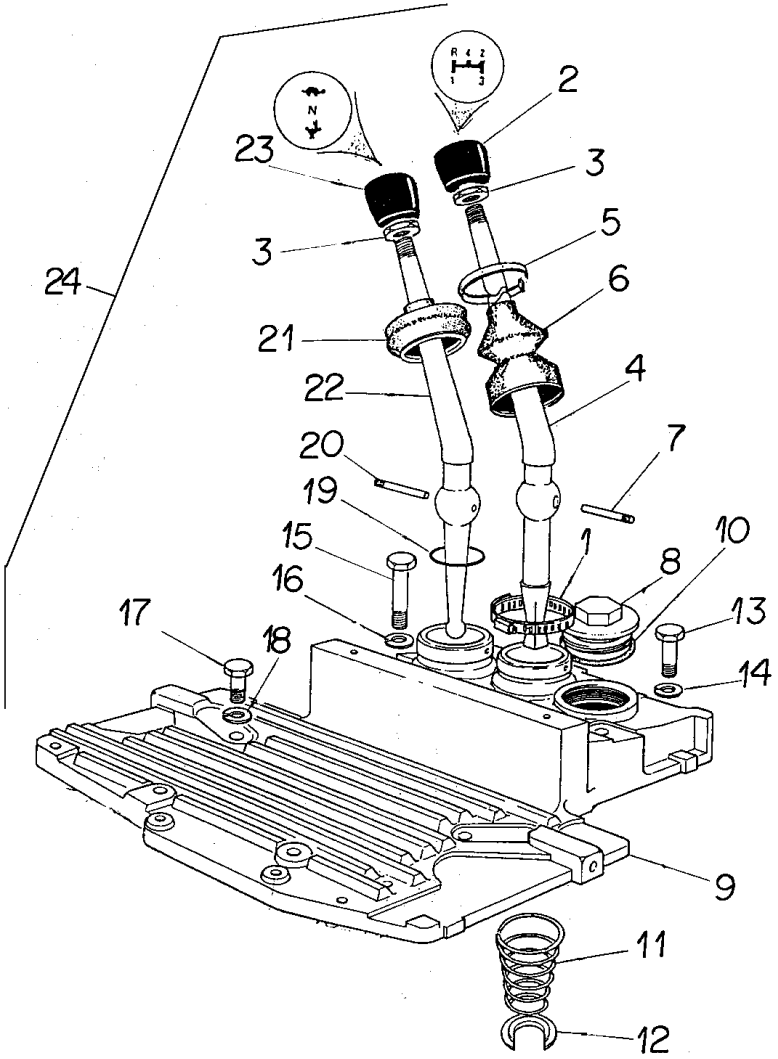

1	490804M1	24	**1** BRAÇADEIRA	CLAMP	ABRAZADERA
2	1484780M1	24	**1** MANÍPULO	KNOB	POMO
3	353430X1	24	**2** PORCA	NUT	TUERCA
4	022344P1	24	**1** ALAVANCA	LEVER	PALANCA
5	3225356M1	24	**1** BRAÇADEIRA	CLAMP	ABRAZADERA
6	1678565M3	24	**1** CAPA	BOOT	PROTECCION
7	180581M1	24	**1** PINO	PIN	PASADOR
8	768300M1	24	**1** BUJÃO	PLUG	TAPON
9	2800277M4	24	**1** SUPORTE	BRACKET	SOPORTE
10	359134X1	24	**1** ANEL "O"	O RING	JUNTA TORICA
11	192007M1	24	**1** MOLA	SPRING	RESORTE
12	022345T1	24	**1** ANEL TRAVA	CIRCLIP	CIRCULITO
13	377825X1	24	**4** PARAFUSO	BOLT	PERNO
14	353432X1	24	**2** ARRUELA	WASHER	ARANDELA
15	353714X1	24	**2** PARAFUSO	BOLT	PERNO
16	353432X1	24	**2** ARRUELA	WASHER	ARANDELA
17	353699X1	24	**4** PARAFUSO	BOLT	PERNO
18	353432X1	24	**2** ARRUELA	WASHER	ARANDELA
19	831527M1	24	**1** ANEL "O"	O RING	JUNTA TORICA
20	180581M1	24	**1** PINO	PIN	PASADOR
21	180579M6	24	**1** CAPA	BOOT	PROTECCION
22	2801130M1	24	**1** ALAVANCA	LEVER	PALANCA
23	490703M2	24	**1** MANÍPULO	KNOB	POMO
24		➡ 2801128M95	**1** CJ. ALAVANCA	KIT, LEVER	JUEGO, PALANCA

Transmissão (8 Vel. Deslizante)
Trnsmission (8. Speed)
Transmision (8. Vel. Deslizante)

25-380

Super Estreito
Super Narrow
Super Estrecho

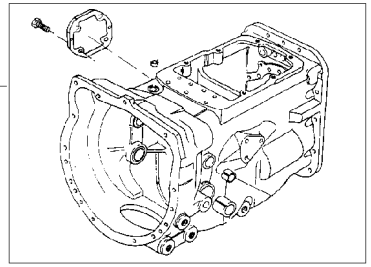

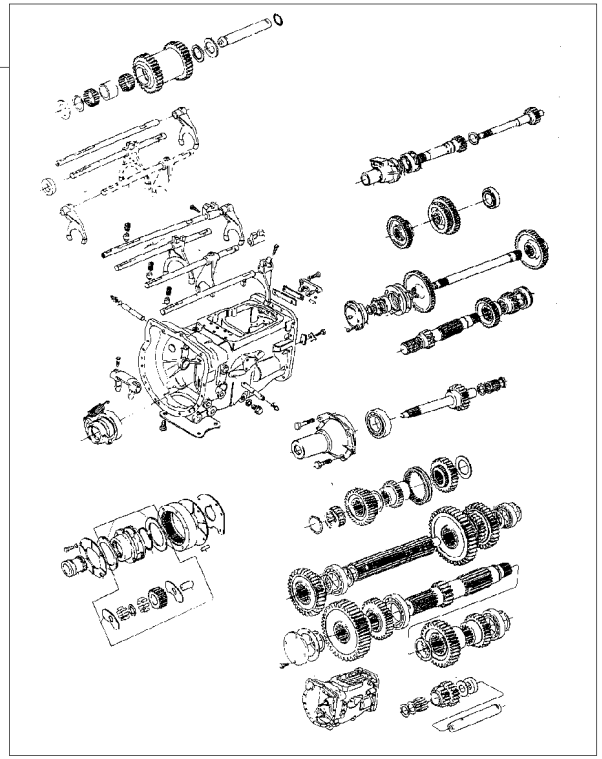

1	488156M97	25-50 No	**1**	CJ. CARCAÇA	HOUSE ASSY	CONJ. CARTER
2	063281N2	25-385 No	**1**	CJ. TRANSMISSÃO	KIT,TRANSMISSION	JGO.TRANSMISION
2		25-390 No	**1**	CJ. TRANSMISSÃO	KIT,TRANSMISSION	JGO.TRANSMISION
2		25-395 No	**1**	CJ. TRANSMISSÃO	KIT,TRANSMISSION	JGO.TRANSMISION
2		25-400 No	**1**	CJ. TRANSMISSÃO	KIT,TRANSMISSION	JGO.TRANSMISION

Transmissão 8 Velocidades
8 Speed Transmission
Transmision 8 Velocidades

Carcaça
Housing
Caja

25-385

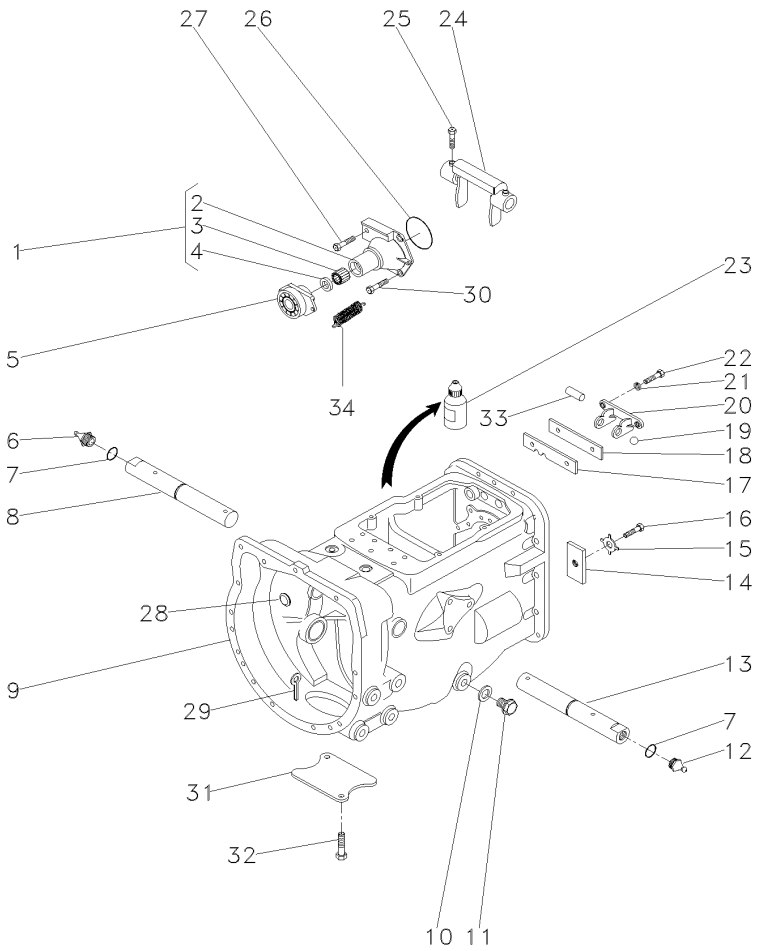

1	1860890M91			**1**	FLANGE	FLANGE	PLETINA
2	1860876M1	1		**1**	FLANGE	FLANGE	PLETINA
3	886668M1	1		**1**	ROLAMENTO	BEARING	COJINETE
4	1860867M3	1		**1**	RETENTOR	SEAL	RETEN
5	063142N1			**1**	PORTA ROLAMENTO	BEARING FLANGE	BEARING FLANGE
6	29951X			**1**	GRAXEIRA	GREASER	ENGRASADOR
7	364784X1			**2**	ANEL "O"	O RING	JUNTA TORICA
8	058424P1		▶	**1**	EIXO	SHAFT	ARBOL
9	488156M97		25-50 No	**1**	CJ. CARCAÇA	HOUSE ASSY	CONJ. CARTER
10	180474M1			**1**	ARRUELA	WASHER	ARANDELA
11	050698T1			**1**	BUJÃO	PLUG	TAPON
12	13811X			**1**	GRAXEIRA	GREASER	ENGRASADOR
13	058424P1		◀	**1**	EIXO	SHAFT	ARBOL
14	184789M1			**1**	TRAVA	LOCK	RETENEDOR
15	828020M1			**1**	ARRUELA	WASHER	ARANDELA
16	362433X1			**1**	PARAFUSO	BOLT	PERNO
17	1860764M2			**1**	PLACA	PLATE	PLATO
18	1860765M1			**1**	ESPAÇADOR	SPACER	PIEZA DISTANCIA
19	391838X1			**2**	ESFERA	BALL	BOLA
20	1860761M1			**1**	SUPORTE	CLEVIS	GANCHO SEGURI.
21	353434X1			**2**	ARRUELA	WASHER	ARANDELA
22	362443X1			**2**	PARAFUSO	BOLT	PERNO
23	0710129			**1**	JUNTA	GASKET	EMPAQUETADURA.
24	886719M1			**1**	GARFO	FORK	HORQUILLA
25	180002M1			**2**	PARAFUSO	BOLT	PERNO
26	886089M1			**1**	ANEL "O"	O RING	JUNTA TORICA
27	377480X1			**1**	PARAFUSO	BOLT	PERNO
28	2950X			**1**	BUJÃO	PLUG	TAPON
29	354076X1			**1**	CUPILHA	COTTER PIN	PASADOR DOUBLE
30	377477X1			**3**	PARAFUSO	BOLT	PERNO
31	021020P2			**1**	TAMPA	COVER	CUBIERTA
32	354441X1			**2**	PARAFUSO	BOLT	PERNO
33	1860767M1			**1**	PINO	PIN	PASADOR
34	3700450M1			**2**	MOLA	SPRING	RESORTE

Transmissão 8 Velocidades
8 Speed Transmission
Transmision 8 Velocidades

Garfos E Hastes
Shafts & Forks
Ejes Y Horquillas

25-390

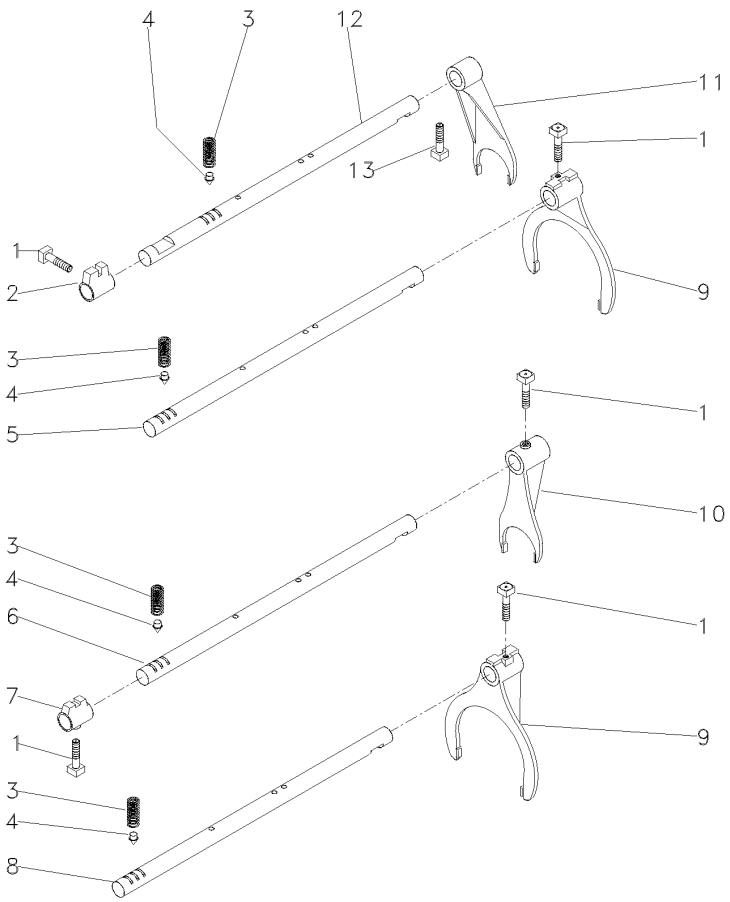

1	180002M1		**5**	PARAFUSO	BOLT	PERNO
2	180446M1		**1**	SELETOR	SELECTOR	SELECTOR
3	191221M1		**4**	MOLA	SPRING	RESORTE
4	180418M2		**4**	PINO	PIN	PASADOR
5	180442M2	[A]	**1**	EIXO	SHAFT	ARBOL
6	1862866M1	[B]	**1**	EIXO	SHAFT	ARBOL
7	1862868M2	[B]	**1**	SELETOR	SELECTOR	SELECTOR
8	180438M2	[C]	**1**	EIXO	SHAFT	ARBOL
9	1860773M1		**2**	GARFO	FORK	HORQUILLA
10	1873532M1	[B]	**1**	GARFO	FORK	HORQUILLA
11	897065M2		**1**	GARFO	FORK	HORQUILLA
12	894703M2		**1**	EIXO	SHAFT	ARBOL
13	180002M1		**1**	PARAFUSO	BOLT	PERNO

[A] 1ª E MARCHA RÉ
1 AND REVERSE SPEED
1ª Y MARCHA ATRÁS

[B] 4ª MARCHA
4 SPEED
4ª MARCHA

[C] 2ª E 3ª MARCHA
2 AND 3 SPEED
2ª Y 3ª VELOCIDAD

Transmissão 8 Velocidades
8 Speed Transmission
Transmision 8 Velocidades

25-395

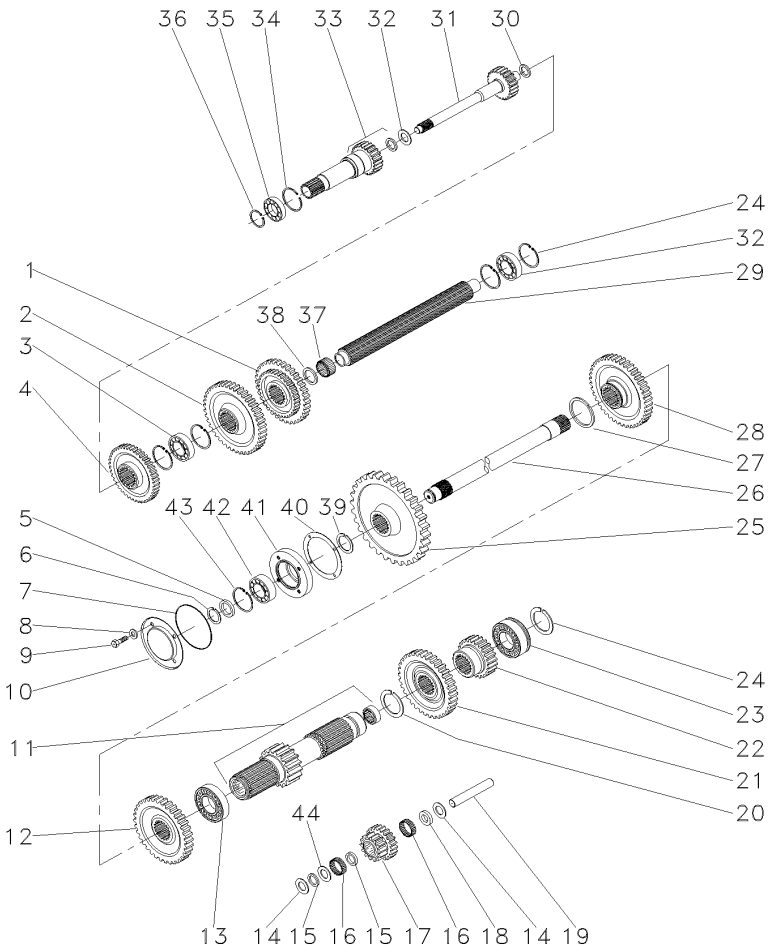

1	880957M1	[A]	**1**	ENGRENAGEM	GEAR	ENGRANAJE
2	520700M2	[B]	**1**	ENGRENAGEM	GEAR	ENGRANAJE
3	3587731M2		**1**	ROLAMENTO	BEARING	COJINETE
4	1660095M1	[C]	**1**	ENGRENAGEM	GEAR	ENGRANAJE
5	881122M2		**1**	ANEL	RING	ARO
6	899385M1		**1**	ANEL	RING	ARO
7	1004633M1		**1**	ANEL "O"	O RING	JUNTA TORICA
8	376703X1		**4**	ARRUELA	WASHER	ARANDELA
9	362439X1		**4**	PARAFUSO	BOLT	PERNO
10	883620M1		**1**	TAMPA	COVER	CUBIERTA
11	906743M92		**1**	EIXO	SHAFT	ARBOL
12	1868010M1	[C]	**1**	ENGRENAGEM	GEAR	ENGRANAJE
13	195507M1		**1**	ROLAMENTO	BEARING	COJINETE
14	180458M1		**2**	ARRUELA	WASHER	ARANDELA
15	183037M1		**2**	ARRUELA	WASHER	ARANDELA
16	183039M1		**56**	ROLETE	ROLLER	RODILLO
17	183040M1	[D]	**1**	ENGRENAGEM	GEAR	ENGRANAJE
18	189449M1		**1**	ARRUELA	WASHER	ARANDELA
19	180445M1		**1**	EIXO	SHAFT	ARBOL
20	195500M1		**1**	ANEL TRAVA	CIRCLIP	CIRCULITO
21	180415M1	[E]	**1**	ENGRENAGEM	GEAR	ENGRANAJE
22	180419M1	[F]	**1**	ENGRENAGEM	GEAR	ENGRANAJE
23	3410432M1		**2**	ROLAMENTO	BEARING	COJINETE
24	195363M1		**5**	ANEL TRAVA	CIRCLIP	CIRCULITO
25	1870200M1		**1**	ENGRENAGEM	GEAR	ENGRANAJE
26	1868533M2		**1**	EIXO	SHAFT	ARBOL
27	195499M1		**1**	ANEL TRAVA	CIRCLIP	CIRCULITO
28	1862422M1		**1**	ENGRENAGEM	GEAR	ENGRANAJE
29	1687642M1		**1**	ÁRVORE	AXLE	EJE
30	964944M1		**1**	ESPAÇADOR	SPACER	PIEZA DISTANCIA
31	3604667M91	10/26	**1**	EIXO	SHAFT	ARBOL
31	1862423M2	21/26	**1**	EIXO	SHAFT	ARBOL
32	964929M1		**1**	ARRUELA	WASHER	ARANDELA
33	1868530M91	25-405 No	**1**	CJ. EIXO	KIT, AXLE	JUEGO DE EJE
34	516503M1		**1**	ANEL TRAVA	CIRCLIP	CIRCULITO
35	834850M1		**1**	ROLAMENTO	BEARING	COJINETE
36	762101M1		**1**	ANEL TRAVA	CIRCLIP	CIRCULITO
37	2700273M1		**1**	ROLAMENTO AGULHA	BEARING NEEDLE	COJINETA AGUJAS
38	2700274M1		**2**	ESPAÇADOR	SPACER	PIEZA DISTANCIA
39	358913X1		**1**	ANEL TRAVA	CIRCLIP	CIRCULITO
40	180432M1		**1**	JUNTA	GASKET	EMPAQUETADURA.
41	899331M1		**1**	FLANGE	FLANGE	PLETINA
42	899377M2		**1**	ROLAMENTO	BEARING	COJINETE
43	355988X1		**1**	ANEL TRAVA	CIRCLIP	CIRCULITO
44	183038M1		**1**	ARRUELA	WASHER	ARANDELA

[A] 2ª E 3ª MARCHA
2 AND 3 SPEED
2ª Y 3ª VELOCIDAD

Transmissão 8 Velocidades
8 Speed Transmission
Transmision 8 Velocidades

25-395

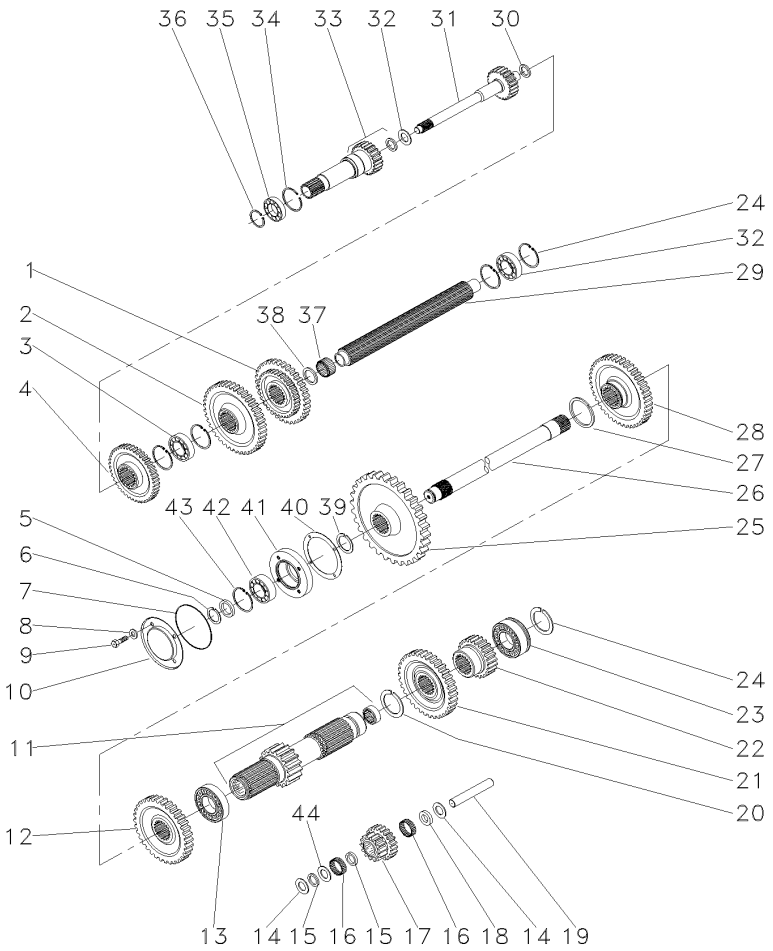

[B] 1ª MARCHA
1 SPEED
1ª MARCHA

[C] 4ª MARCHA
4 SPEED
4ª MARCHA

[D] MARCHA RÉ
REVERSE SPEED
MARCHA ATRÁS

[E] 3ª MARCHA
3 SPEED
3ª MARCHA

[F] 2ª MARCHA
2 SPEED
2ª MARCHA

Transmissão 8 Velocidades
8 Speed Transmission
Transmision 8 Velocidades

Redutor Epicicloidal
Epicyclic Unit
Unidad Epicicloidal

25-400

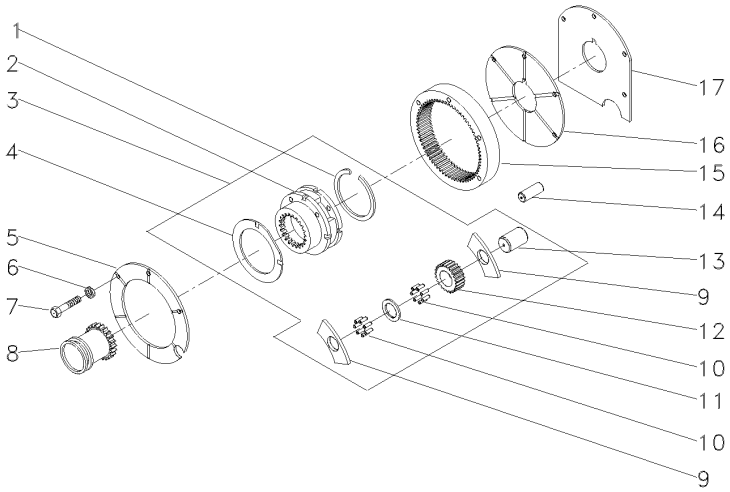

1	377424X1	3		**1**	ANEL TRAVA	CIRCLIP	CIRCULITO
2	023404N1	3	022638N1	**1**	PORTA ENGRENAGEM	CARRIER	PORTADOR
3	022638N1			**1**	CJ. REDUTOR	KIT, CARRIER	JUEGO PORTADOR
4	1866545M2	3		**2**	ARRUELA	WASHER	ARANDELA
5	1867423M1			**1**	PLACA	PLATE	PLATO
6	353434X1			**3**	ARRUELA	WASHER	ARANDELA
7	362684X1			**4**	PARAFUSO	BOLT	PERNO
8	1866557M1			**1**	LUVA	SLEEVE	MANCHA
9	1866542M1	3		**6**	ARRUELA	WASHER	ARANDELA
10	1866553M2	3		**96**	ROLETE	ROLLER	RODILLO
11	023406R1	3		**3**	ARRUELA	WASHER	ARANDELA
12	023405P1	3		**3**	ENGRENAGEM	GEAR	ENGRANAJE
13	1866538M2	3		**3**	EIXO	SHAFT	ARBOL
14	180409M1			**2**	PINO	PIN	PASADOR
15	1865530M1			**1**	COROA	ANNULAR GEAR	ENGRANAJE ANULAR
16	1867425M1			**1**	PLACA	PLATE	PLATO
17	1867426M1			**1**	CALÇO	SHIM	CALCE

Pinhão
Pinion
Pinion

25-405

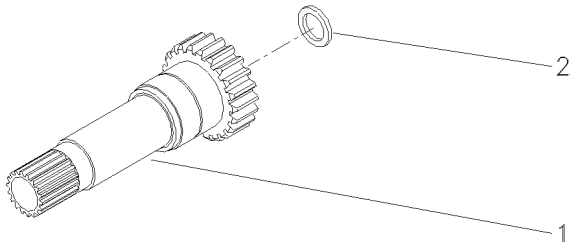

1	1868531M1		17	**1**	EIXO	SHAFT	ARBOL
2	1860011M1			**1**	RETENTOR	SEAL	RETEN

Fixação Do Motor Na Transmissão
Transmission Link Housing
Caja De La Articulation De Transmision

25-410

Tração Central - Escapamento Vertical
Central Traction - Vertical Exhaust
Tracción Central - Descarga Vertical

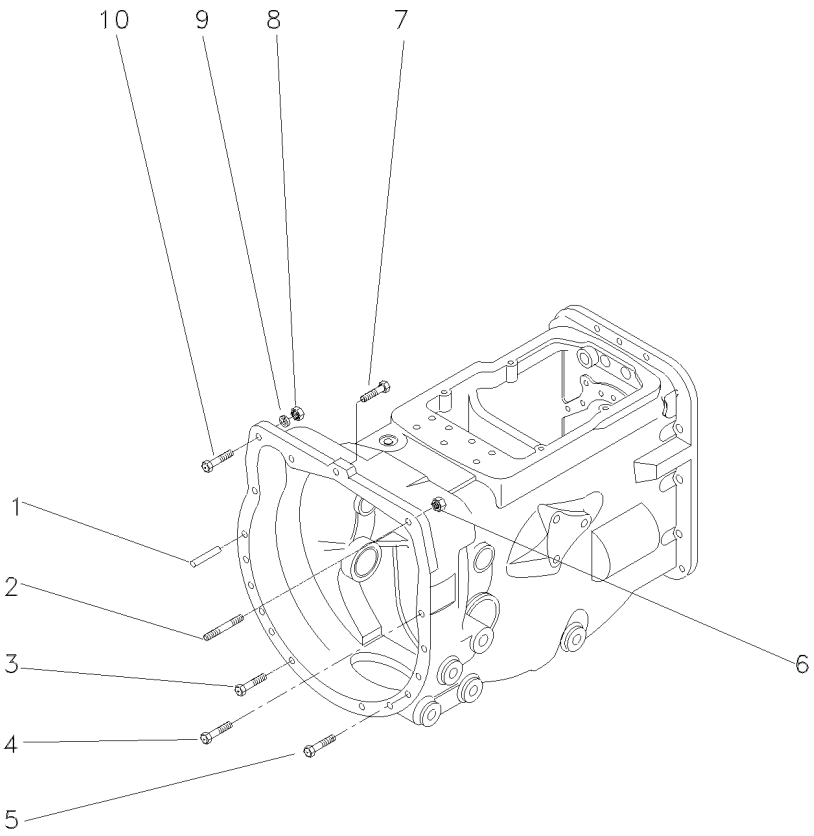

1	191314M1		**2**	PINO	PIN	PASADOR
2	023493P1	7/16"	**1**	PRISIONEIRO	STUD	ESPARRAGO
3	377184X1	7/16X14X1.3/4	**2**	PARAFUSO	BOLT	PERNO
4	377825X1	7/16X14X2.1/4	**5**	PARAFUSO	BOLT	PERNO
5	353711X1	7/16X14X2.5/8	**4**	PARAFUSO	BOLT	PERNO
6	069676T1	7/16X20	**1**	PORCA	NUT	TUERCA
7	3010006X1		**1**	PARAFUSO ALLEN	ALLEN BOLT	TORNILLO ALLEN
8	069676T1	7/16X20	**1**	PORCA	NUT	TUERCA
9	353432X1	25/32X15/32X7/64	**1**	ARRUELA	WASHER	ARANDELA
10	353565X1	7/16X20X1.3/4	**1**	PARAFUSO	BOLT	PERNO

Fixação Motor - Transmissão
Fixation Engine - Transmission
Fixation Motor - Transmisión

25-415

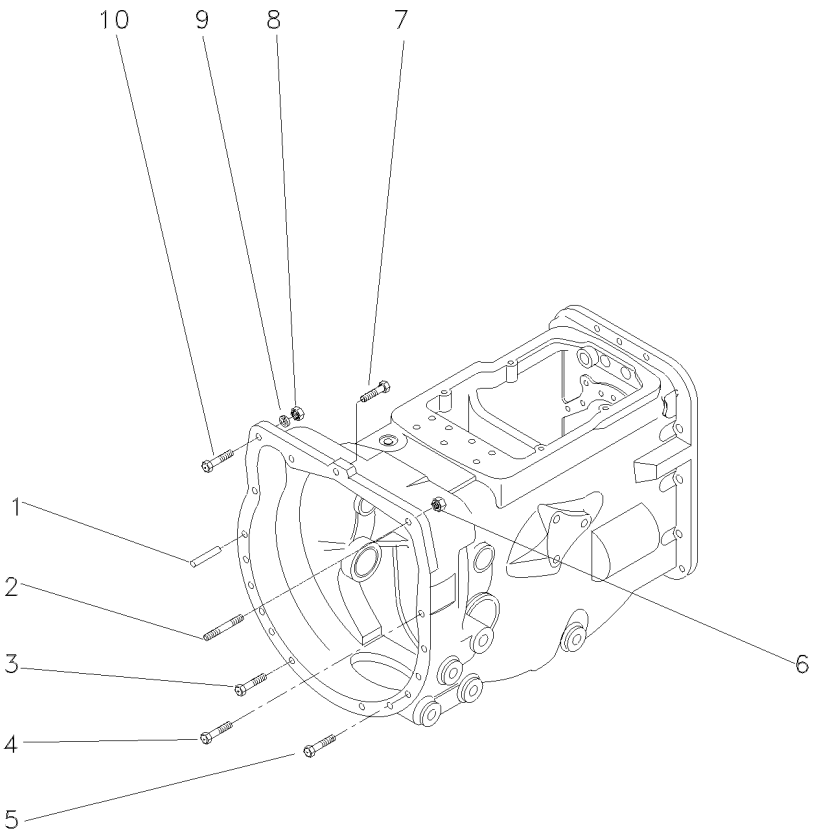

1	191314M1	**2**	PINO	PIN	PASADOR
2	023493P1	**1**	PRISIONEIRO	STUD	ESPARRAGO
3	377184X1	**2**	PARAFUSO	BOLT	PERNO
4	377825X1	**5**	PARAFUSO	BOLT	PERNO
5	353711X1	**4**	PARAFUSO	BOLT	PERNO
6	069676T1	**1**	PORCA	NUT	TUERCA
7	362479X1	**1**	PARAFUSO	BOLT	PERNO
8	069676T1	**1**	PORCA	NUT	TUERCA
9	353432X1	**1**	ARRUELA	WASHER	ARANDELA
10	353565X1	**1**	PARAFUSO	BOLT	PERNO

Flange Da Árvore Primária
Retainer Main Drive Shaft
Capa De Arbre Primare

25-420

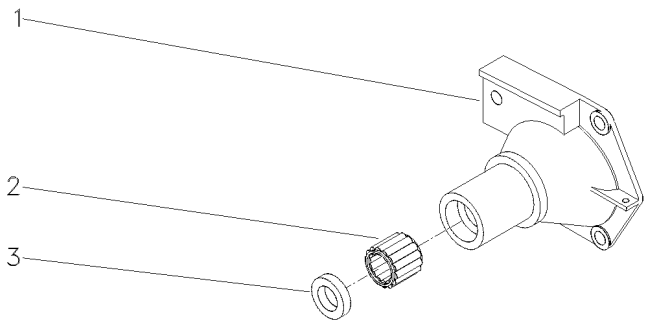

1	1860876M1	**1** FLANGE	FLANGE	PLETINA
2	886668M1	**1** ROLAMENTO	BEARING	COJINETE
3	1860867M3	**1** RETENTOR	SEAL	RETEN

Alavanca De Câmbio
Shift Levers
Palanca De Cambio

25-425

Com Cabine
With Cab
Con Cabina

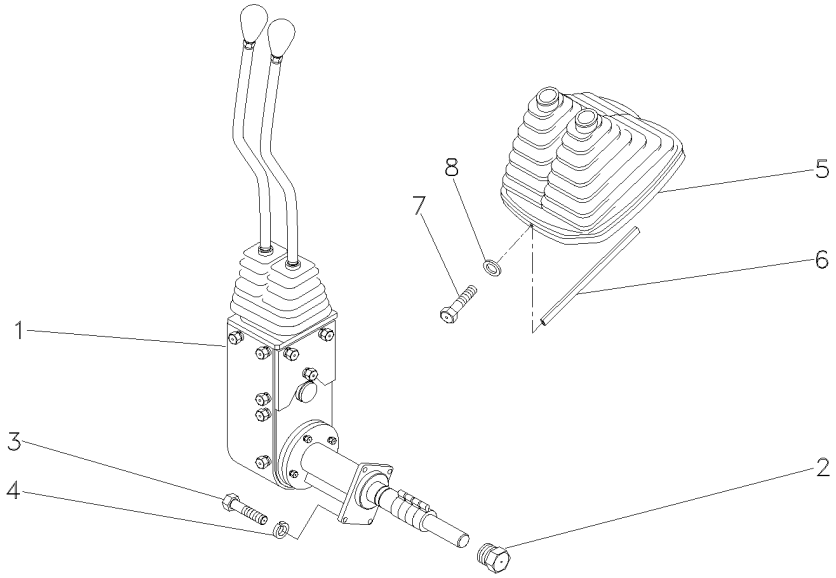

1	070370N1	25-430 No	**1**	CJ. ALAVANCA	KIT, LEVER	JUEGO, PALANCA
2	046851N1		**1**	BUJÃO	PLUG	TAPON
3	339761X1		**4**	PARAFUSO	BOLT	PERNO
4	339374X1		**4**	ARRUELA	WASHER	ARANDELA
5	060003N1		**1**	COIFA	BELLOWS	FUELLE
6	060017P1		**1**	GUARNIÇÃO	BEADING	GUARNICION
7	3580257M1		**2**	PARAFUSO	BOLT	PERNO
8	1427000M1		**2**	ARRUELA	WASHER	ARANDELA

Conjunto De Acionamento
Drive Assembly
Conjunto De Accionamiento

25-430

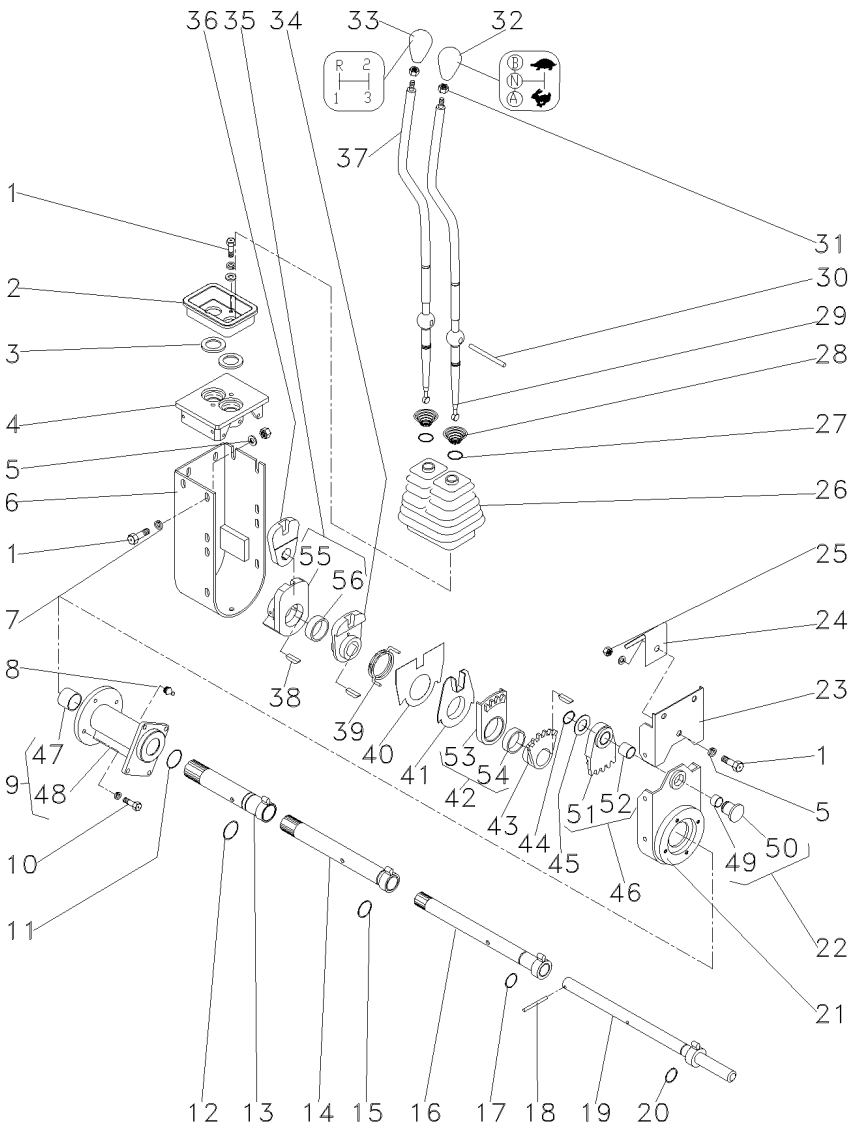

1	339123X1			**18**	PARAFUSO	BOLT	PERNO
2	046097P1	▲		**1**	PLACA	PLATE	PLATO
3	023701P1			**2**	ARRUELA	WASHER	ARANDELA
4	046096P1			**1**	MANCAL	BEARING	COJINETE
5	339024X1			**2**	ARRUELA	WASHER	ARANDELA
6	046092S1			**1**	PROTEÇÃO	GUARD	DEFENSA
7	339374X1			**22**	ARRUELA	WASHER	ARANDELA
8	29951X			**1**	GRAXEIRA	GREASER	ENGRASADOR
9	053272N1			**1**	MANCAL	BEARING	COJINETE
10	339337X1			**4**	PARAFUSO	BOLT	PERNO
11	390948X1			**1**	ANEL	RING	ARO
12	373215X1			**1**	ANEL "O"	O RING	JUNTA TORICA
13	046079S1			**1**	TUBO	PIPE	CANO
14	053270S1			**1**	TUBO	PIPE	CANO
15	832038M1			**1**	ANEL "O"	O RING	JUNTA TORICA
16	046073S1			**1**	TUBO	PIPE	CANO
17	364101X1			**1**	ANEL "O"	O RING	JUNTA TORICA
18	390383X1			**1**	PINO	PIN	PASADOR
19	046070S1			**1**	EIXO	SHAFT	ARBOL
20	196174M1			**12**	ANEL "O"	O RING	JUNTA TORICA
21	053278P1			**1**	BASE	BOWL	TAZA
22	046069P1			**1**	PINO	PIN	PASADOR
23	046090S1			**1**	PROTEÇÃO	GUARD	DEFENSA
24	049162P1			**1**	MOLA	SPRING	RESORTE
25	339169X1			**1**	PORCA	NUT	TUERCA
26	049175P1			**1**	PROTEÇÃO	GUARD	DEFENSA
27	368233X1			**2**	ANEL	RING	ARO
28	192007M1			**2**	MOLA	SPRING	RESORTE
29	064439P1			**1**	ALAVANCA	LEVER	PALANCA
30	046105P1			**1**	PINO	PIN	PASADOR
31	353430X1			**2**	PORCA	NUT	TUERCA
32	046673P1			**1**	MANÍPULO	KNOB	POMO
33	027658P1			**1**	MANÍPULO	KNOB	POMO
34	046087P1			**1**	ALAVANCA	LEVER	PALANCA
35	046088N1			**1**	ALAVANCA	LEVER	PALANCA
36	046089P1			**1**	ALAVANCA	LEVER	PALANCA
37	064438P1			**1**	ALAVANCA	LEVER	PALANCA
38	044374P1			**4**	CHAVETA	KEY	CLAVE
39	046086P1			**1**	MOLA	SPRING	RESORTE
40	046669P1			**1**	PLACA	PLATE	PLATO
41	046085P1			**1**	ANEL	RING	ARO
42	046084N1	▼		**1**	SEGMENTO	SEGMENT	SEGMENTO
43	046083P1			**1**	ALAVANCA	LEVER	PALANCA
44	352438X1			**1**	ANEL TRAVA	CIRCLIP	CIRCULITO
45	1669096M2			**1**	CALÇO	SHIM	CALCE
46	046082N1	▲		**1**	SEGMENTO	SEGMENT	SEGMENTO
47	044012P1	9		**2**	BUCHA	BUSH	CASQUILLO
48	053273P1	9		**1**	MANCAL	BEARING	COJINETE
49	023767P1	22		**1**	BUCHA	BUSH	CASQUILLO
50	046852P1	22		**1**	BUJÃO	PLUG	TAPON

Conjunto De Acionamento
Drive Assembly
Conjunto De Accionamiento

25-430

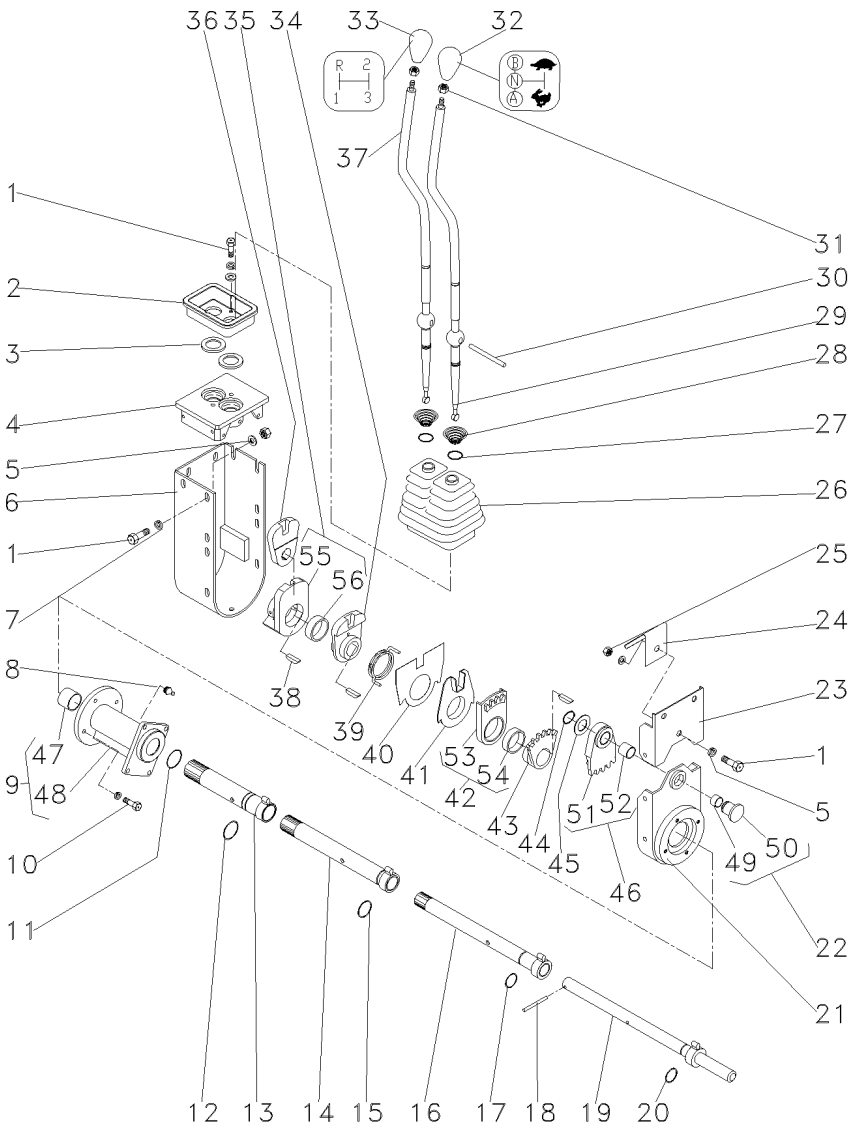

51	046820P1	46	**1** SEGMENTO	SEGMENT	SEGMENTO
52	046819P1	46	**1** BUCHA	BUSH	CASQUILLO
53	046818P1	42	**1** SEGMENTO	SEGMENT	SEGMENTO
54	046817P1	42	**1** BUCHA	BUSH	CASQUILLO
55	046816P1	35	**1** ALAVANCA	LEVER	PALANCA
56	046817P1	35	**1** BUCHA	BUSH	CASQUILLO

Transmissão
Transmission
Transmision

25-435

12 Velocidades - Com Cabine
12 Speed - With Cab
12 Velocidades - Con Cabina

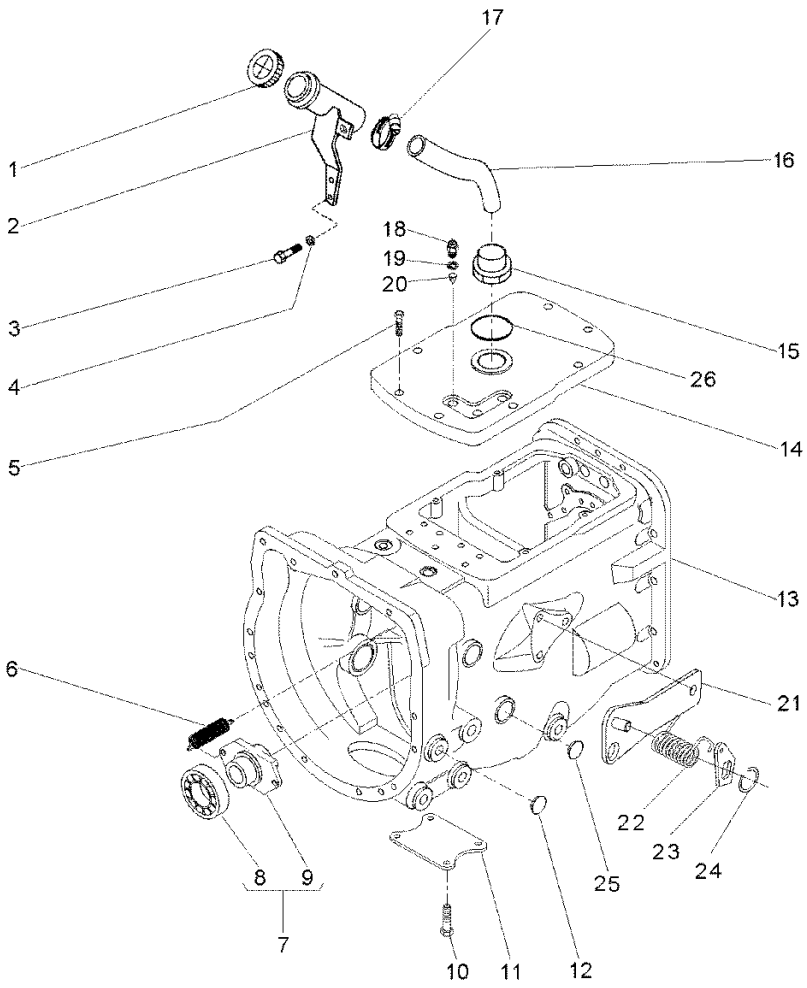

1	3149550M92			**1**	TAMPA	COVER	CUBIERTA
2	069645S1			**1**	BOCAL	FILLER	RELLENADOR
3	339123X1			**2**	PARAFUSO	BOLT	PERNO
4	353446X1			**2**	ARRUELA	WASHER	ARANDELA
5	058286P1			**8**	PARAFUSO	BOLT	PERNO
6	3700450M1			**2**	MOLA	SPRING	RESORTE
7	063142N1			**1**	PORTA ROLAMENTO	BEARING FLANGE	BEARING FLANGE
8	3700527M1	7		**1**	ROLAMENTO	BEARING	COJINETE
9	886727M2	7		**1**	COLAR	COLLAR	COLLAR
10	354441X1			**4**	PARAFUSO	BOLT	PERNO
11	021020P2			**1**	TAMPA	COVER	CUBIERTA
12	027014P1			**8**	TAMPÃO	PAD	ALMOHADILLA
13	070276N1		25-440 No	**1**	CJ. TRANSMISSÃO	KIT,TRANSMISSION	JGO.TRANSMISION
13			25-445 No	**1**	CJ. TRANSMISSÃO	KIT,TRANSMISSION	JGO.TRANSMISION
13			25-450 No	**1**	CJ. TRANSMISSÃO	KIT,TRANSMISSION	JGO.TRANSMISION
13			25-455 No	**1**	CJ. TRANSMISSÃO	KIT,TRANSMISSION	JGO.TRANSMISION
13			25-460 No	**1**	CJ. TRANSMISSÃO	KIT,TRANSMISSION	JGO.TRANSMISION
13			25-465 No	**1**	CJ. TRANSMISSÃO	KIT,TRANSMISSION	JGO.TRANSMISION
14	044157P1			**1**	TAMPA	COVER	CUBIERTA
15	064932P1			**1**	CONEXÃO	CONNECTION	CONEXION
16	064933P1			**1**	MANGUEIRA	HOSE	FLEXIBLE
17	490802M1			**2**	BRAÇADEIRA	CLAMP	ABRAZADERA
18	037171T2			**3**	INTERRUPTOR	SWITCH	INTERRUPTOR
19	064932P1			**3**	CONEXÃO	CONNECTION	CONEXION
20	046569P1			**3**	EXTENSÃO	EXTENSION	EXTENSION
21	073529S1			**1**	CJ. SUPORTE	KIT, BRACKET	JUEGO SOPORTE
22	3700585M1			**1**	MOLA	SPRING	RESORTE
23	058423P1			**1**	PLACA	PLATE	PLATO
24	352438X1			**1**	ANEL TRAVA	CIRCLIP	CIRCULITO
25	036310P1			**2**	BUJÃO	PLUG	TAPON
26	359134X1			**1**	ANEL "O"	O RING	JUNTA TORICA

Transmissões — **Constant Mesh**
Transmission — **Constant Mesh**
Transmisión — **Constant Mesh**

25-440

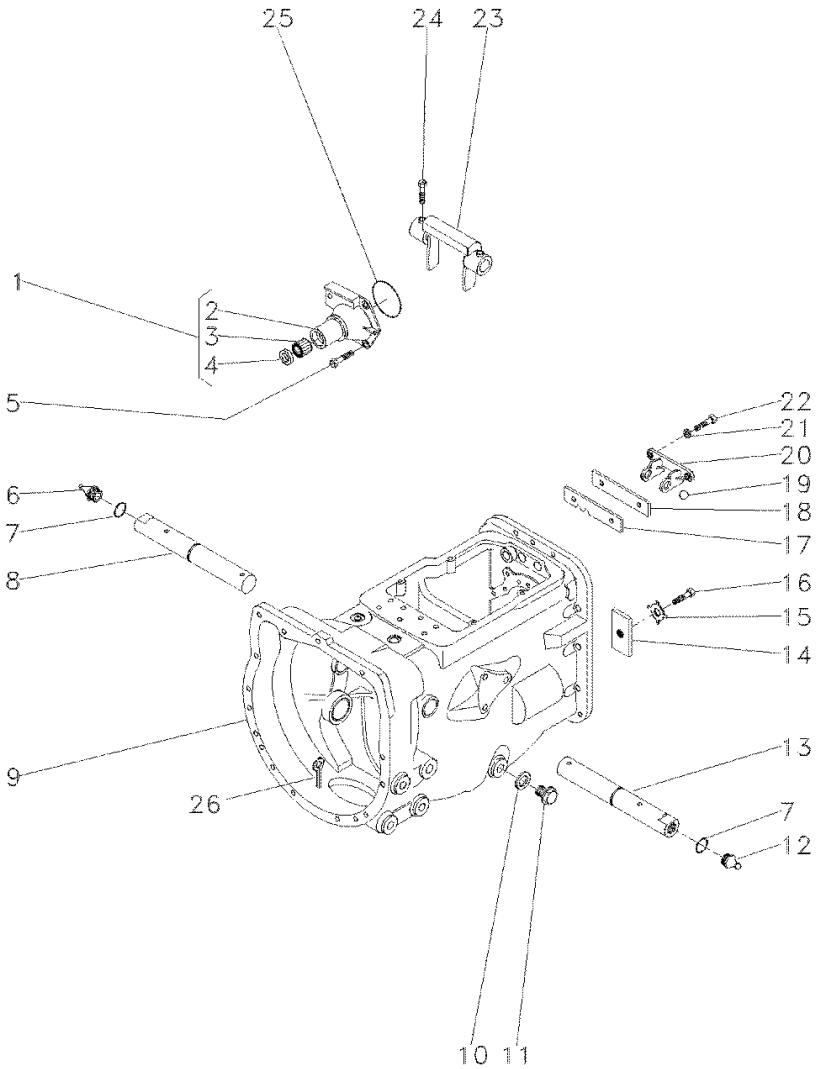

1	1860890M91	**1** FLANGE	FLANGE	PLETINA
2	1860876M1	**1** FLANGE	FLANGE	PLETINA
3	886668M1	**1** ROLAMENTO	BEARING	COJINETE
4	1860867M3	**1** RETENTOR	SEAL	RETEN
5	377477X1	**3** PARAFUSO	BOLT	PERNO
5	377480X1	**1** PARAFUSO	BOLT	PERNO
6	29951X	**1** GRAXEIRA	GREASER	ENGRASADOR
7	364784X1	**2** ANEL "O"	O RING	JUNTA TORICA
8	068424S1	**1** EIXO	SHAFT	ARBOL
9	488156M97	**1** CJ. CARCAÇA	HOUSE ASSY	CONJ. CARTER
10	180474M1	**1** ARRUELA	WASHER	ARANDELA
11	050698T1	**1** BUJÃO	PLUG	TAPON
12	13811X	**1** GRAXEIRA	GREASER	ENGRASADOR
13	068424S1	**1** EIXO	SHAFT	ARBOL
14	184789M1	**1** TRAVA	LOCK	RETENEDOR
15	828020M1	**1** ARRUELA	WASHER	ARANDELA
16	353691X1	**1** PARAFUSO	BOLT	PERNO
17	1860764M2	**1** PLACA	PLATE	PLATO
18	1860765M1	**1** ESPAÇADOR	SPACER	PIEZA DISTANCIA
19	391838X1	**1** ESFERA	BALL	BOLA
20	1860761M1	**1** SUPORTE	CLEVIS	GANCHO SEGURI.
21	353434X1	**2** ARRUELA	WASHER	ARANDELA
22	362443X1	**2** PARAFUSO	BOLT	PERNO
23	886719M1	**1** GARFO	FORK	HORQUILLA
24	180002M1	**4** PARAFUSO	BOLT	PERNO
25	886089M1	**1** ANEL "O"	O RING	JUNTA TORICA
26	354076X1	**1** CUPILHA	COTTER PIN	PASADOR DOUBLE

Transmissões — **Constant Mesh**
Transmission — **Constant Mesh**
Transmisión — **Constant Mesh**

25-445

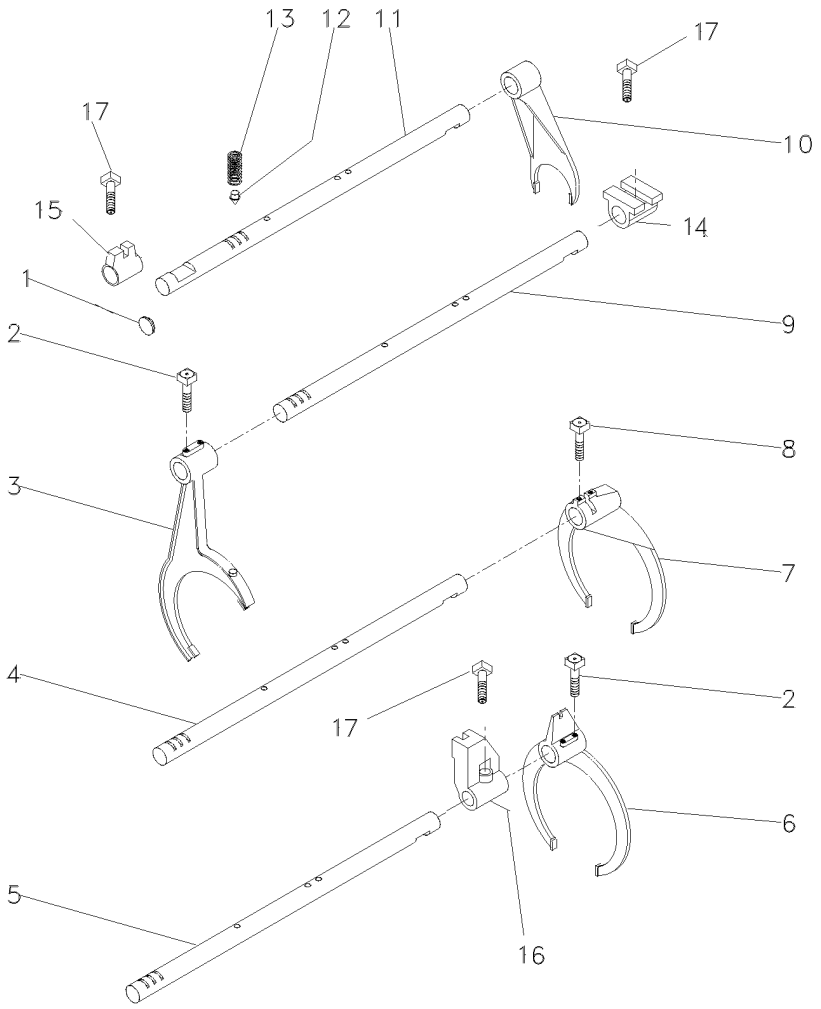

1	2950X	**1**	BUJÃO	PLUG	TAPON
2	1675367M2	**4**	PARAFUSO	BOLT	PERNO
3	027923P1	**1**	GARFO	FORK	HORQUILLA
4	1693824M1	**1**	EIXO	SHAFT	ARBOL
5	049839P1	**1**	EIXO	SHAFT	ARBOL
6	027922P1	**1**	GARFO	FORK	HORQUILLA
7	039404P1	**1**	GARFO	FORK	HORQUILLA
8	180002M1	**2**	PARAFUSO	BOLT	PERNO
9	049837P1	**1**	EIXO	SHAFT	ARBOL
10	897065M2	**1**	GARFO	FORK	HORQUILLA
11	023435R1	**1**	EIXO	SHAFT	ARBOL
12	180418M2	**4**	PINO	PIN	PASADOR
13	191221M1	**4**	MOLA	SPRING	RESORTE
14	023417R1	**1**	SELETOR	SELECTOR	SELECTOR
15	023416R1	**1**	SELETOR	SELECTOR	SELECTOR
16	023417R1	**1**	SELETOR	SELECTOR	SELECTOR
17	180002M1	**3**	PARAFUSO	BOLT	PERNO

Transmissões — **Constant Mesh**
Transmission — **Constant Mesh**
Transmisión — **Constant Mesh**

25-450

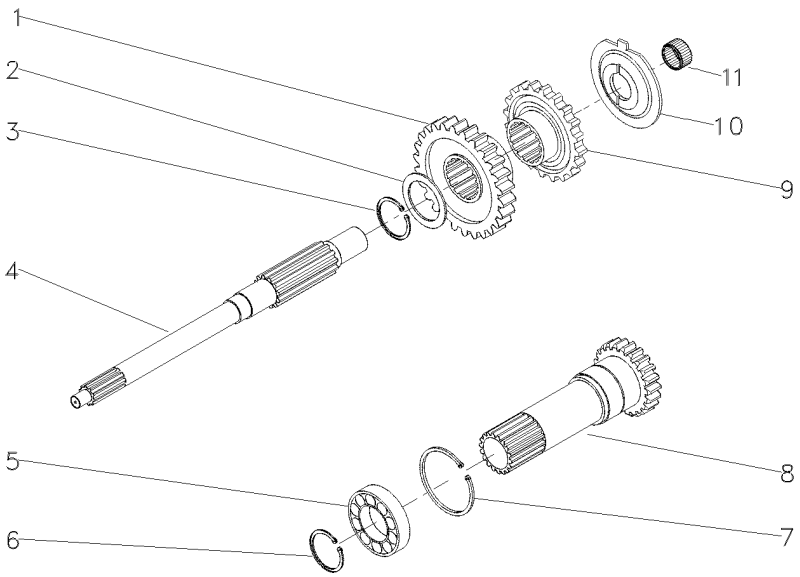

1	054184P1	**1** ENGRENAGEM	GEAR	ENGRANAJE
2	1677742M1	**1** ARRUELA	WASHER	ARANDELA
3	358969X1	**1** ANEL TRAVA	CIRCLIP	CIRCULITO
4	039423P1	**1** EIXO	SHAFT	ARBOL
5	3761292M1	**1** ROLAMENTO	BEARING	COJINETE
6	762101M1	**1** ANEL TRAVA	CIRCLIP	CIRCULITO
7	377631X1	**1** ANEL TRAVA	CIRCLIP	CIRCULITO
8	049834N1	**1** CJ. EIXO	KIT, AXLE	JUEGO DE EJE
9	054183P1	**1** ENGRENAGEM	GEAR	ENGRANAJE
10	1674668M3	**1** ESPAÇADOR	SPACER	PIEZA DISTANCIA
11	2700273M1	**1** ROLAMENTO AGULHA	BEARING NEEDLE	COJINETA AGUJAS

Transmissões — **Constant Mesh**
Transmission — **Constant Mesh**
Transmisión — **Constant Mesh**

25-455

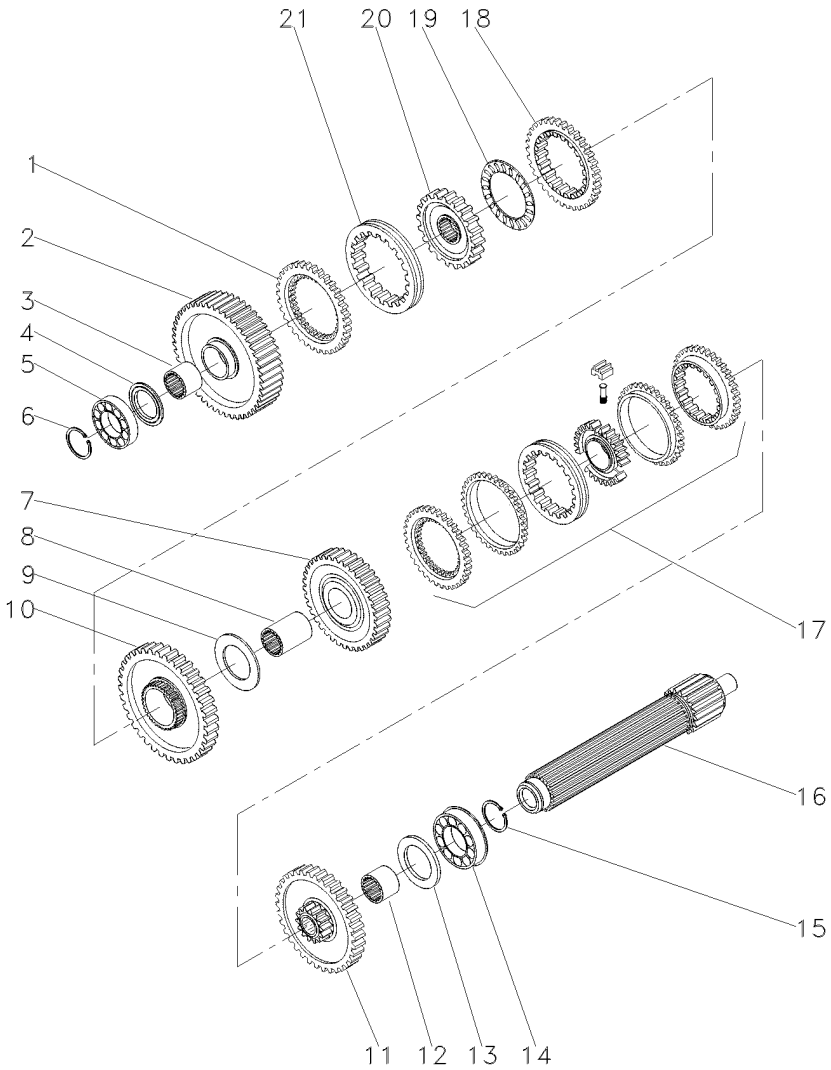

1	1686458M1		**1**	ANEL	RING	ARO
2	049163N1		**1**	ENGRENAGEM	GEAR	ENGRANAJE
3	039397P1		**1**	LUVA	SLEEVE	MANCHA
4	1671888M2		**1**	CALÇO	SHIM	CALCE
4	1671889M1		**1**	ARRUELA	WASHER	ARANDELA
4	1671890M2		**1**	ARRUELA	WASHER	ARANDELA
4	1671891M2		**1**	ARRUELA	WASHER	ARANDELA
5	039544R1		**1**	ROLAMENTO	BEARING	COJINETE
6	039545R1		**1**	ANEL TRAVA	CIRCLIP	CIRCULITO
7	053354N1		**1**	CJ. ENGRENAGEM	KIT, GEAR	ENGRANAJES JUEGO
8	039398P1		**1**	LUVA	SLEEVE	MANCHA
9	023422R1		**1**	ARRUELA	WASHER	ARANDELA
10	053355N1		**1**	CJ. ENGRENAGEM	KIT, GEAR	ENGRANAJES JUEGO
11	053352N1		**1**	CJ. ENGRENAGEM	KIT, GEAR	ENGRANAJES JUEGO
12	039396P1		**1**	LUVA	SLEEVE	MANCHA
13	1867259M1		**1**	ARRUELA	WASHER	ARANDELA
14	3761291M1		**2**	ROLAMENTO	BEARING	COJINETE
15	195363M1		**2**	ANEL TRAVA	CIRCLIP	CIRCULITO
16	039543P1		**1**	EIXO	SHAFT	ARBOL
17	039440N1	25-55 No	**1**	CJ. SINCRONIZADO	SYNCHRO UNIT	SINCRONIZ ADORA
18	1686459M1		**1**	ANEL	RING	ARO
19	1663796M1		**1**	ROLAMENTO	BEARING	COJINETE
20	039402P1		**1**	CUBO	HUB	CUBO
21	039425P1		**1**	LUVA	SLEEVE	MANCHA

Transmissões — **Constant Mesh**
Transmission — **Constant Mesh**
Transmisión — **Constant Mesh**

25-460

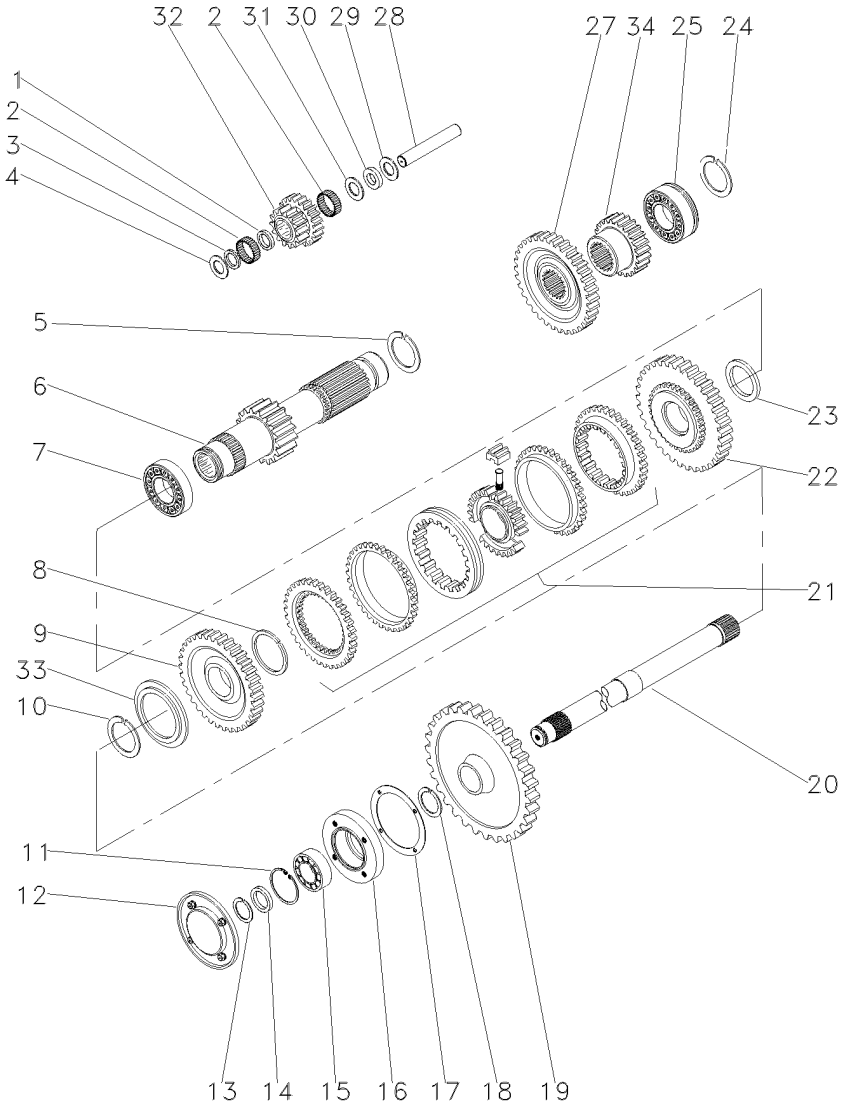

1	1688131M1		**1**	ESPAÇADOR	SPACER	PIEZA DISTANCIA
2	183039M1		**56**	ROLETE	ROLLER	RODILLO
3	183037M1		**1**	ARRUELA	WASHER	ARANDELA
4	1688132M1		**2**	ARRUELA	WASHER	ARANDELA
5	195500M1		**1**	ANEL TRAVA	CIRCLIP	CIRCULITO
6	049165N1		**1**	EIXO	SHAFT	ARBOL
7	3003372X1		**18**	ROLAMENTO	BEARING	COJINETE
8	1440873X1		**1**	ANEL TRAVA	CIRCLIP	CIRCULITO
9	054180N1		**1**	ENGRENAGEM	GEAR	ENGRANAJE
10	831581M2		**1**	ANEL TRAVA	CIRCLIP	CIRCULITO
11	355988X1		**1**	ANEL TRAVA	CIRCLIP	CIRCULITO
12	1683386M91		**1**	TAMPA	COVER	CUBIERTA
13	899385M1		**1**	ANEL	RING	ARO
14	881122M2		**1**	ANEL	RING	ARO
15	899377M2		**1**	ROLAMENTO	BEARING	COJINETE
16	899331M1		**1**	FLANGE	FLANGE	PLETINA
17	180432M1		**1**	JUNTA	GASKET	EMPAQUETADURA.
18	358913X1		**1**	ANEL TRAVA	CIRCLIP	CIRCULITO
19	9004882M1		**1**	ENGRENAGEM	GEAR	ENGRANAJE
20	1869279M1		**1**	EIXO	SHAFT	ARBOL
21	039439N1	25-60 No	**1**	CJ. SINCRONIZADO	SYNCHRO UNIT	SINCRONIZ ADORA
22	054182N1		**1**	ENGRENAGEM	GEAR	ENGRANAJE
23	039413P1		**1**	ARRUELA	WASHER	ARANDELA
24	195363M1		**2**	ANEL TRAVA	CIRCLIP	CIRCULITO
25	3761291M1		**1**	ROLAMENTO	BEARING	COJINETE
27	053312P1		**1**	ENGRENAGEM	GEAR	ENGRANAJE
28	180445M1		**1**	EIXO	SHAFT	ARBOL
29	1688130M1		**1**	ARRUELA	WASHER	ARANDELA
30	1688129M1		**1**	MOLA PRATO	SPRING PLATE	PLETINA MUELLE
31	1688128M1		**1**	ARRUELA	WASHER	ARANDELA
32	053310P1		**1**	ENGRENAGEM	GEAR	ENGRANAJE
33	039408P1		**1**	ARRUELA	WASHER	ARANDELA
33	039409P1		**1**	ARRUELA	WASHER	ARANDELA
34	053314P1		**1**	ENGRENAGEM	GEAR	ENGRANAJE

Transmissões — **Constant Mesh**
Transmission — **Constant Mesh**
Transmisión — **Constant Mesh**

25-465

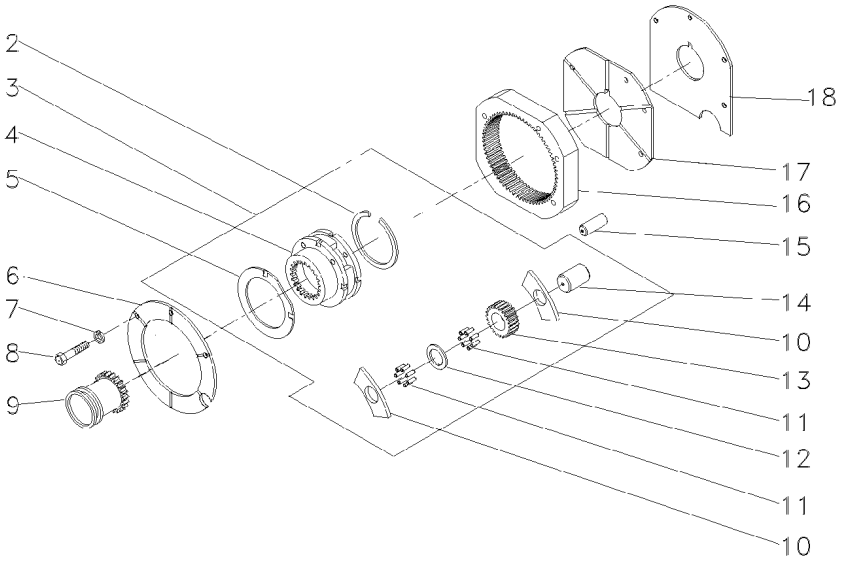

2	366317X1		**1**	ANEL TRAVA	CIRCLIP	CIRCULITO
3	022638N1		**1**	CJ. REDUTOR	KIT, CARRIER	JUEGO PORTADOR
4		3	**1**	PORTA ENGRENAGEM	CARRIER	PORTADOR
5	518414M1	3	**2**	ARRUELA	WASHER	ARANDELA
6	184012M4		**1**	PLACA	PLATE	PLATO
7	353434X1		**3**	ARRUELA	WASHER	ARANDELA
8	362684X1		**4**	PARAFUSO	BOLT	PERNO
9	184770M2		**1**	LUVA	SLEEVE	MANCHA
10	1866542M1		**6**	ARRUELA	WASHER	ARANDELA
11	834211M1		**144**	ROLETE	ROLLER	RODILLO
12	897020M1		**3**	ARRUELA	WASHER	ARANDELA
13	516509M1		**3**	ENGRENAGEM	GEAR	ENGRANAJE
14	518415M1		**3**	EIXO	SHAFT	ARBOL
15	180409M1		**2**	PINO	PIN	PASADOR
16	1865530M1		**1**	COROA	ANNULAR GEAR	ENGRANAJE ANULAR
17	180408M2		**1**	PLACA	PLATE	PLATO
18	1867426M1		**1**	CALÇO	SHIM	CALCE

Fixação Eixo Traseiro - Transmissão
Rear Axle - Transmission
Eje Trasero - Transmisión

30-10

12 Velocidades
12 Speed
12 Velocidades

1

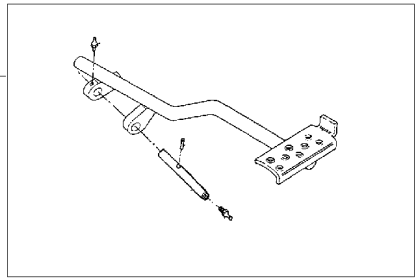

2

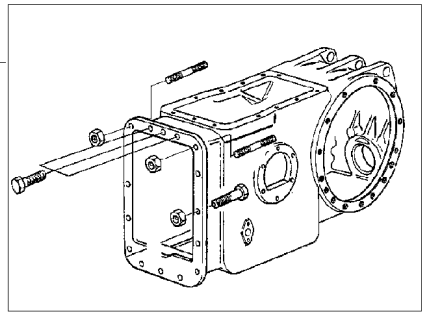

3

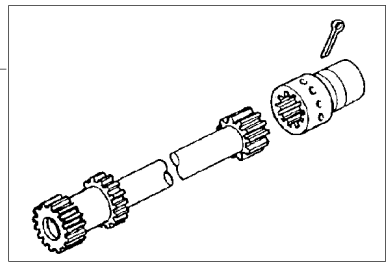

1	022956N1	30-15 No	**1** PEDAL	PEDAL	PEDAL
2	3589418M91	30-20 No	**1** FIXAÇÃO	FASTENER	CIERRE
3	034403N1	30-25 No	**1** ÁRVORE	AXLE	EJE

Pedal De Bloqueio Do Diferencial Eixo Traseiro
Rear Axle- Differential Lock Pedal
Eje Trasero Con Blocaje Diferencial-Pedal

30-15

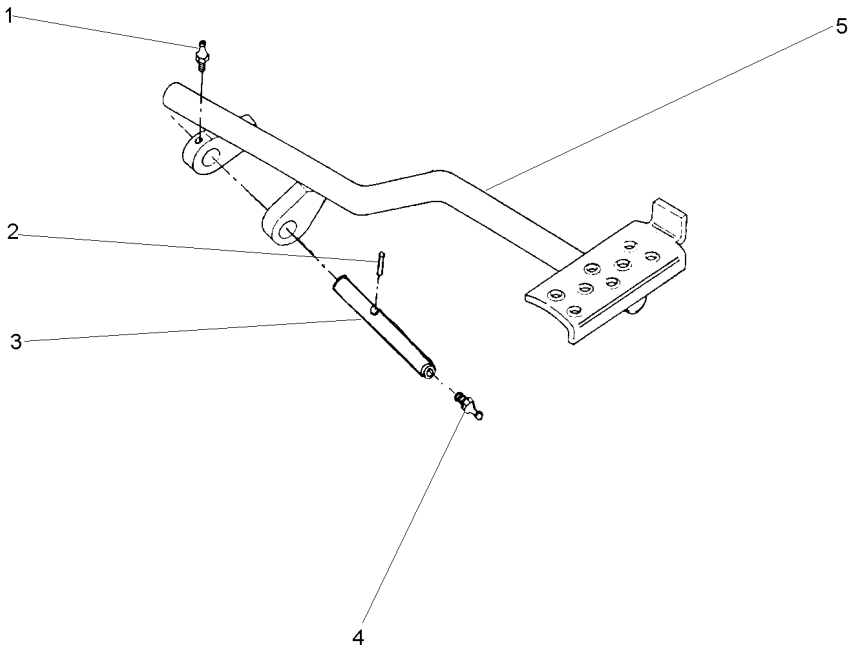

1	13811X	1/4"-28	**1** GRAXEIRA	GREASER	ENGRASADOR
2	357632X1		**1** PINO	PIN	PASADOR
3	072292P1		**1** EIXO	SHAFT	ARBOL
4	13811X	1/4"-28	**1** GRAXEIRA	GREASER	ENGRASADOR
5	022697S1		**1** PEDAL	PEDAL	PEDAL

Fixação Eixo Traseiro - Transmissão
Rear Axle - Transmission
Eje Trasero - Transmisión

30-20

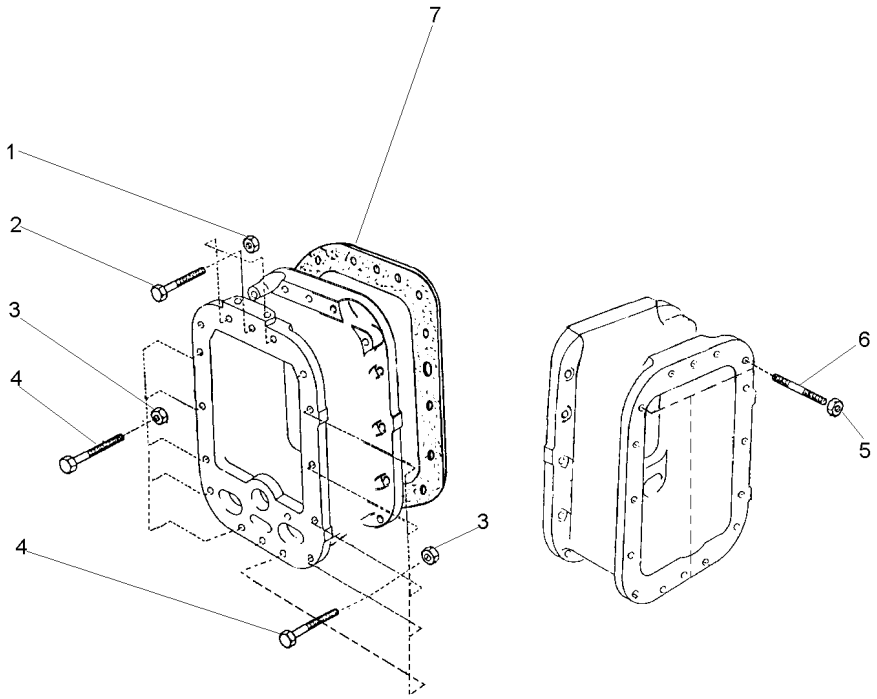

1	3589412M1	7/16x20	**3**	PORCA	NUT	TUERCA
2	377563X1	7/16x20x2.3/4	**3**	PARAFUSO	BOLT	PERNO
3	3589412M1	7/16x20	**10**	PORCA	NUT	TUERCA
4	377561X1	7/16x20x2"	**10**	PARAFUSO	BOLT	PERNO
5	3589412M1	7/16x20	**3**	PORCA	NUT	TUERCA
6	3589429M1		**3**	PRISIONEIRO	STUD	ESPARRAGO
7	521181M1		**1**	JUNTA	GASKET	EMPAQUETADURA.

Eixo Propulsor
Propeller Axle
Eje Propulsor

30-25

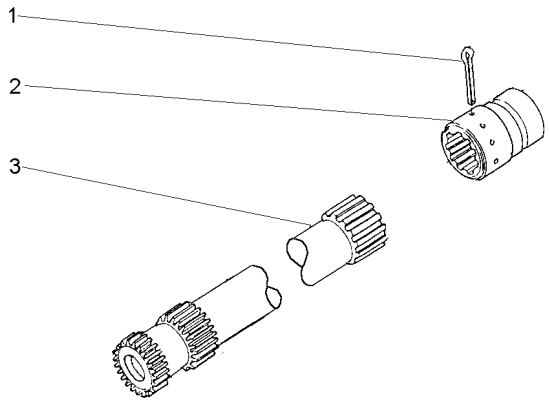

1	355342X1	**1** CUPILHA	COTTER PIN	PASADOR DOUBLE
2	3611473M1	**1** LUVA	SLEEVE	MANCHA
3	048386N1	**1** CJ. EIXO	KIT, AXLE	JUEGO DE EJE

Fixação Eixo Traseiro - Transmissão
Rear Axle - Transmission
Eje Trasero - Transmisión

30-30

12 Velocidades
12 Speed
12 Velocidades

1

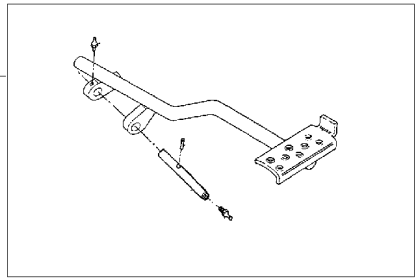

2

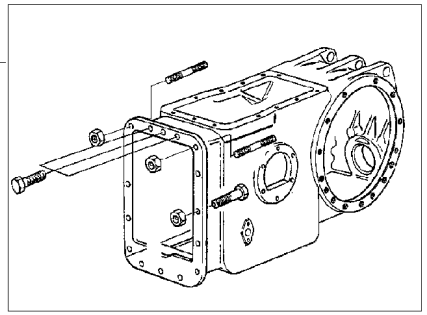

3

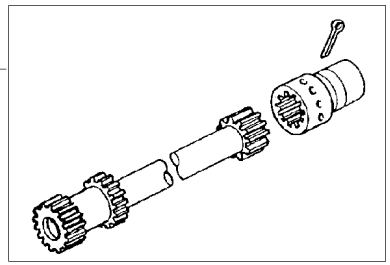

1	036978N1	30-35 No	**1** PEDAL	PEDAL	PEDAL
2	3589418M91	30-20 No	**1** FIXAÇÃO	FASTENER	CIERRE
3	034403N1	30-25 No	**1** ÁRVORE	AXLE	EJE

Pedal De Bloqueio
Pedal
Pedal

30-35

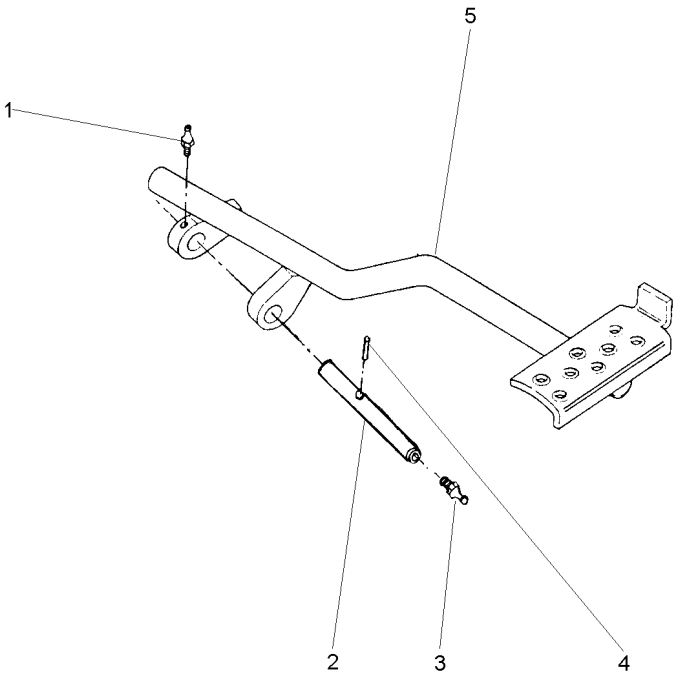

1	13811X	**1** GRAXEIRA	GREASER	ENGRASADOR
2	072292P1	**1** EIXO	SHAFT	ARBOL
3	13811X	**1** GRAXEIRA	GREASER	ENGRASADOR
4	357632X1	**1** PINO	PIN	PASADOR
5	036976S1	**1** PEDAL	PEDAL	PEDAL

Fixação Eixo Traseiro - Transmissão
Rear Axle - Transmission
Eje Trasero - Transmisión

30-40

Com Redutor De Velocidade
With Creeper
Con Reducción De Velociad

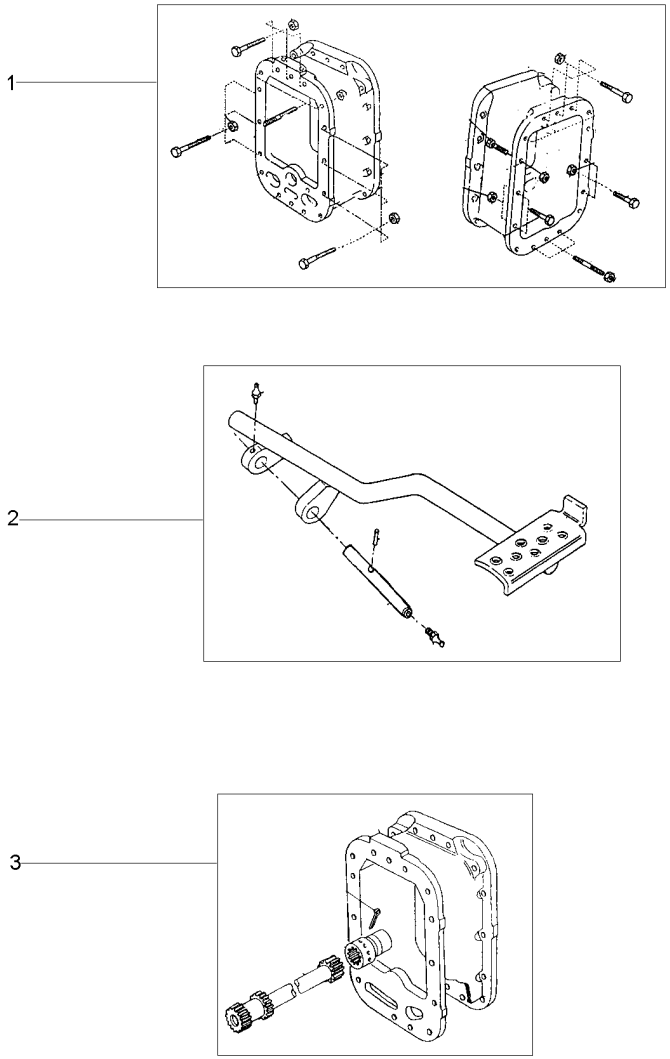

1	3589418M91	30-20 No	**1** FIXAÇÃO	FASTENER	CIERRE
2	022956N1	30-15 No	**1** PEDAL	PEDAL	PEDAL
3	034403N1	30-25 No	**1** ÁRVORE	AXLE	EJE

Fixação Eixo Traseiro - Transmissão — **8 Velocidades**
Rear Axle - Transmission — **8 Speed**
Eje Trasero - Transmisión — **8 Velocidades**

30-45

2 Rm - Estreito
2 Wd - Narrow
2 Rm - Estrecho

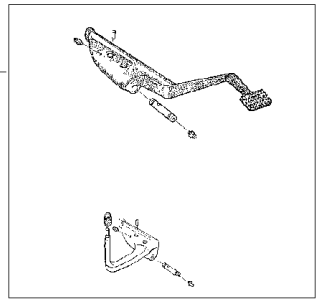

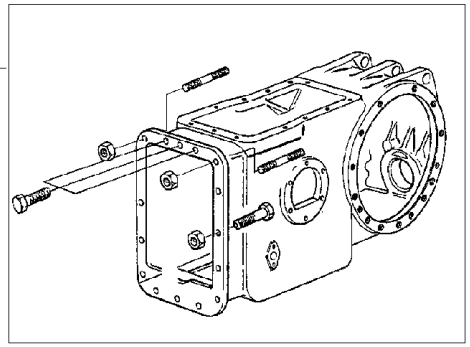

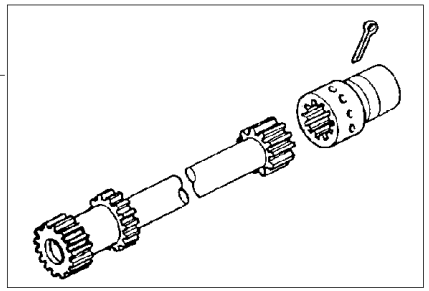

1	3146480M91	30-50 No	**1**	PEDAL	PEDAL	PEDAL
2	048424N1	30-55 No	**1**	FIXAÇÃO	FASTENER	CIERRE
3	3146561M91	30-60 No	**1**	EIXO	SHAFT	ARBOL

Pedal De Bloqueio / **Pedal** / **Pedal**

Diferencial / **Diferential** / **Diferencial**

30-50

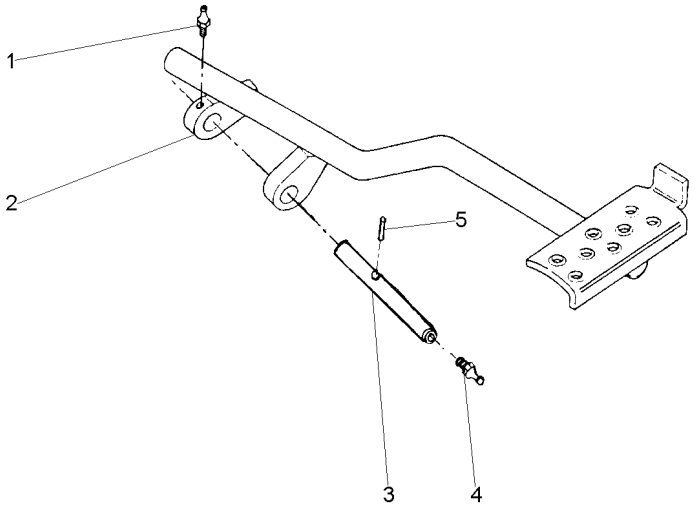

1	13811X	**1** GRAXEIRA	GREASER	ENGRASADOR
2	036976S1	**1** PEDAL	PEDAL	PEDAL
3	072292P1	**1** EIXO	SHAFT	ARBOL
4	13811X	**1** GRAXEIRA	GREASER	ENGRASADOR
5	357632X1	**1** PINO	PIN	PASADOR

Fixação Eixo Traseiro - Transmissão
Rear Axle - Transmission
Eje Trasero - Transmisión

30-55

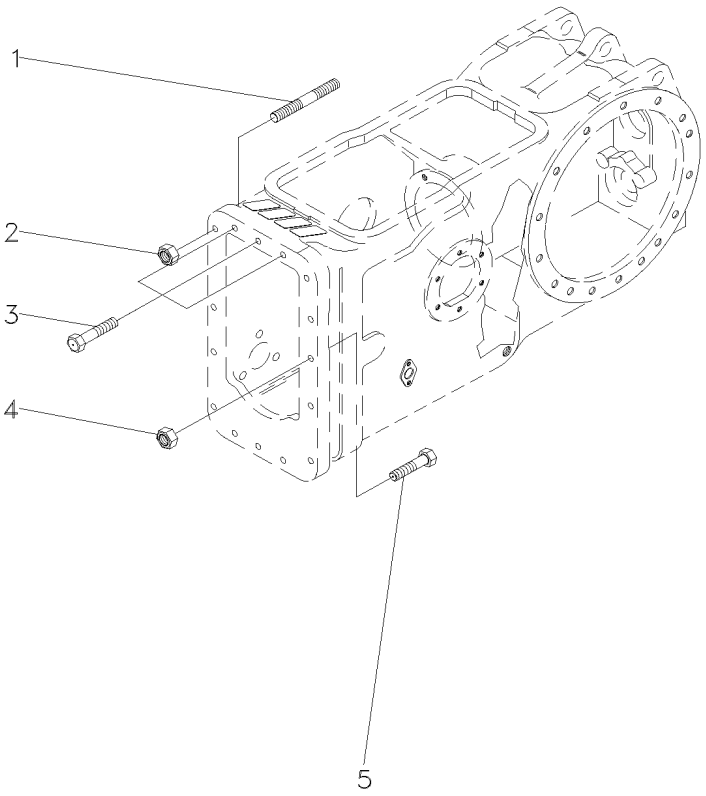

1	3589429M1		**4**	PRISIONEIRO	STUD	ESPARRAGO
2	069676T1	7/16x20	**4**	PORCA	NUT	TUERCA
3	377563X1	7/16x14x2.1/4	**3**	PARAFUSO	BOLT	PERNO
4	069676T1	7/16x20	**10**	PORCA	NUT	TUERCA
5	377561X1	7/16x20x2"	**10**	PARAFUSO	BOLT	PERNO

Eixo Propulsor
Propeller Axle
Eje Propulsor

30-60

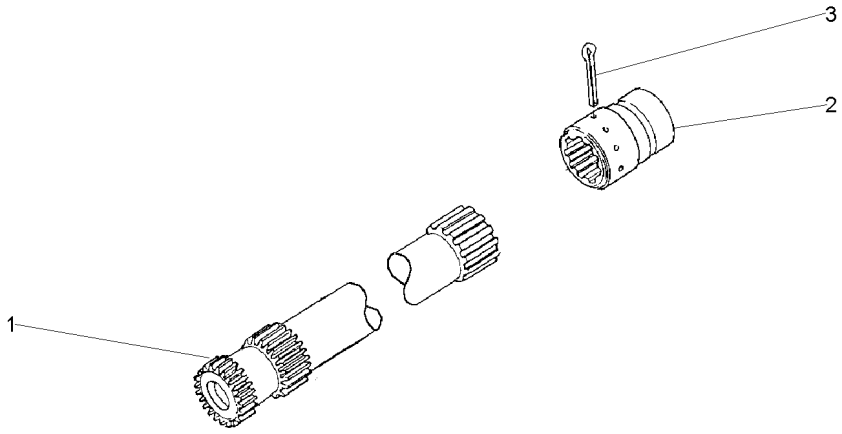

1	048385N1	30-65 No	**1** EIXO	SHAFT	ARBOL
2	3611473M1		**1** LUVA	SLEEVE	MANCHA
3	355342X1		**1** CUPILHA	COTTER PIN	PASADOR DOUBLE

Eixo Propulsor
Propeller Axle
Eje Propulsor

30-65

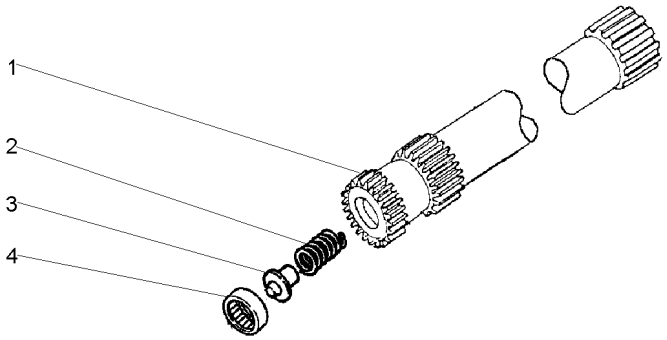

1	048381P1	**1**	EIXO	SHAFT	ARBOL
2	886352M1	**1**	MOLA	SPRING	RESORTE
3	886353M1	**1**	ASSENTO	SEAT	ASIENTO
4	195513M1	**1**	ROLAMENTO AGULHA	BEARING NEEDLE	COJINETA AGUJAS

Fixação Eixo Traseiro - Transmissão
Rear Axle - Transmission
Eje Trasero - Transmisión

30-70

Arabe
Arabic
Árabe

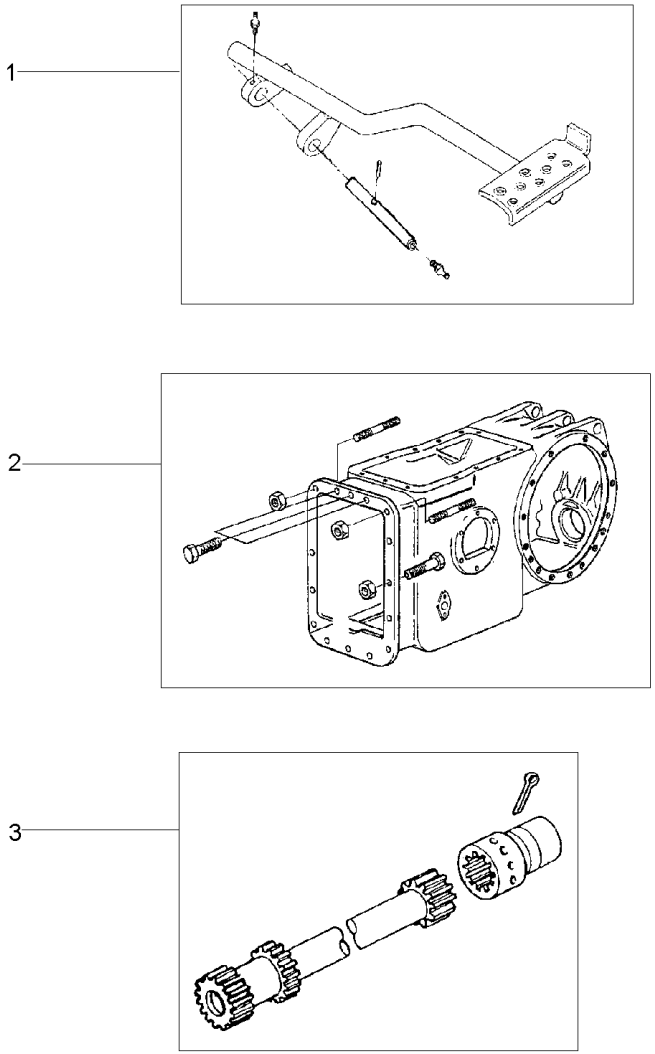

1	036978N1	30-35 No	**1**	PEDAL	PEDAL	PEDAL
2	048424N1	30-55 No	**1**	FIXAÇÃO	FASTENER	CIERRE
3	3146570M91	30-75 No	**1**	EIXO	SHAFT	ARBOL

Eixo Propulsor
Propeller Axle
Eje Propulsor

30-75

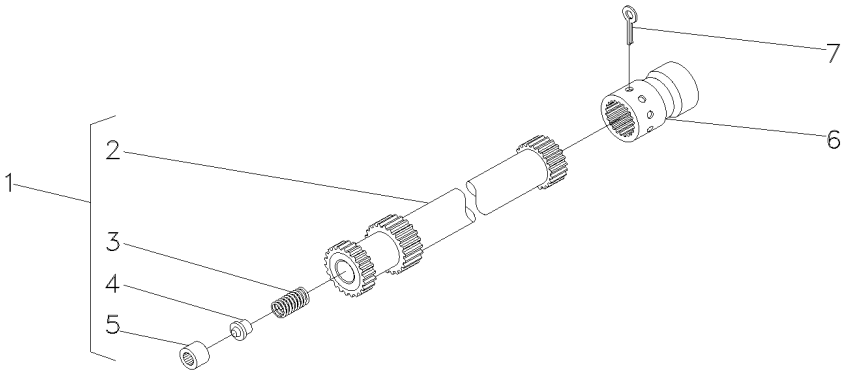

1	048386N1		**1**	CJ. EIXO	KIT, AXLE	JUEGO DE EJE
2	048383P1	1	**1**	EIXO	SHAFT	ARBOL
3	886352M1	1	**1**	MOLA	SPRING	RESORTE
4	886353M1	1	**1**	ASSENTO	SEAT	ASIENTO
5	195513M1	1	**1**	ROLAMENTO AGULHA	BEARING NEEDLE	COJINETA AGUJAS
6	3611473M1		**1**	LUVA	SLEEVE	MANCHA
7	355342X1		**1**	CUPILHA	COTTER PIN	PASADOR DOUBLE

Fixação Eixo Traseiro - Transmissão
Rear Axle - Transmission
Eje Trasero - Transmisión

30-80

Tração Central
Central Traction
Tracción Central

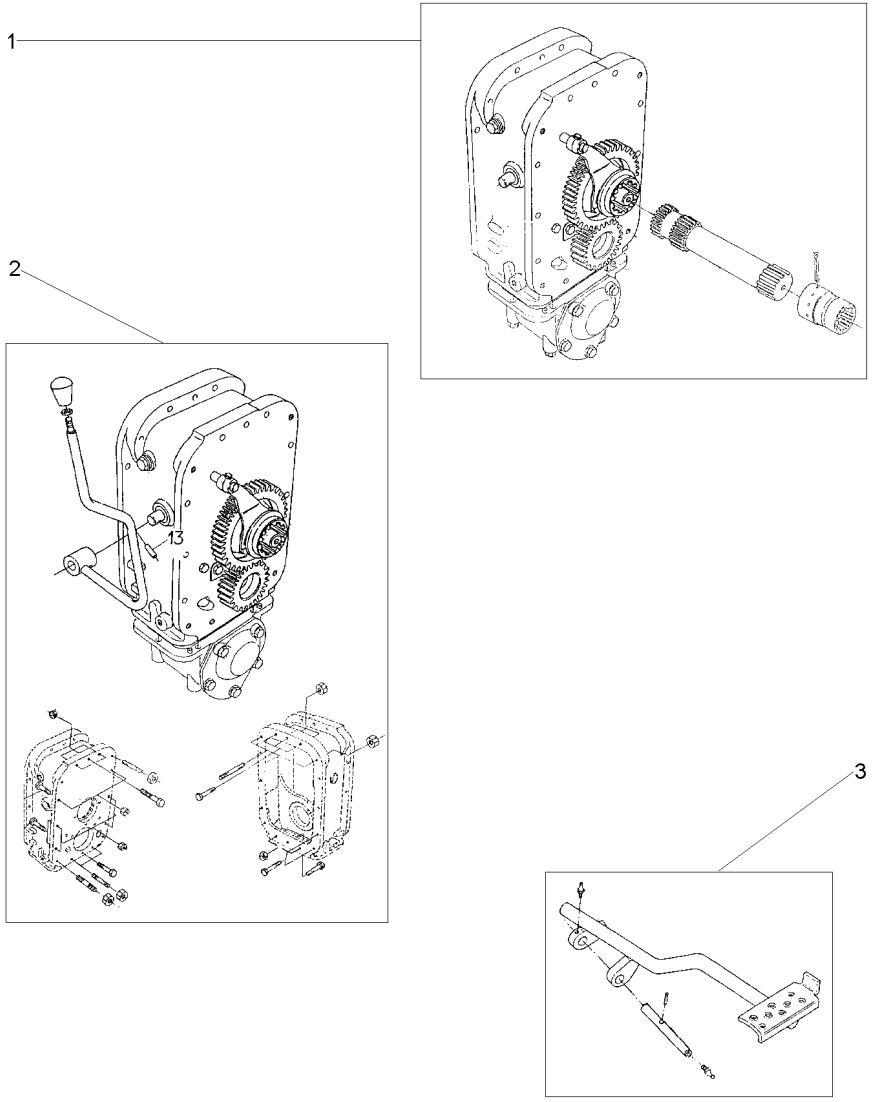

1	034404N1	30-85 No	**1** ÁRVORE	AXLE	EJE
2	3589417M91	30-105 No	**1** FIXAÇÃO	FASTENER	CIERRE
3	022956N1	30-15 No	**1** PEDAL	PEDAL	PEDAL

Eixo Propulsor Com Espaçador
Propeller Axle With Spacer
Eje Propulsor Con Espaciador

30-85

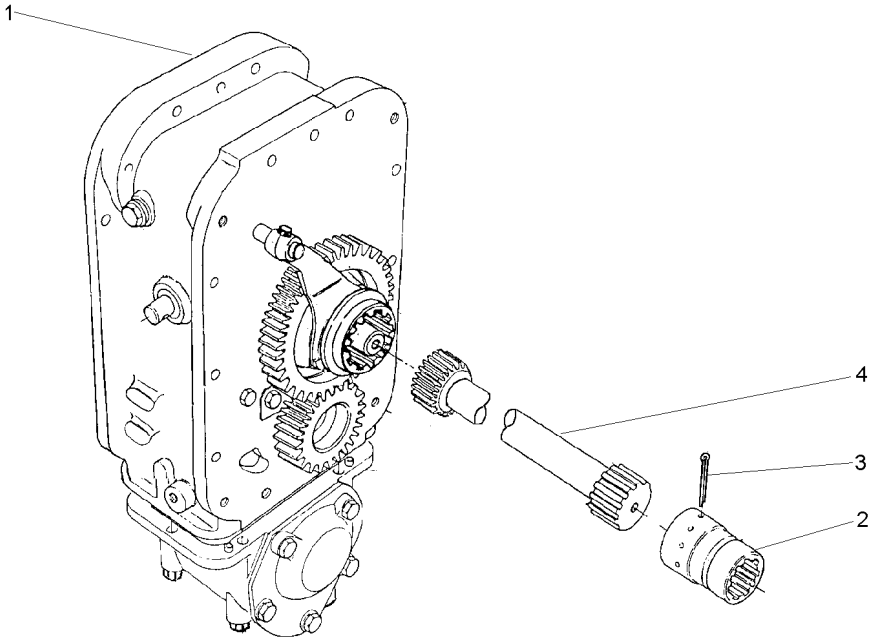

1	034449N1	30-90 No	**1**	CJ. ESPAÇADOR	KIT, SPACER	JUEGO ESPACIADOR
2	3611473M1		**1**	LUVA	SLEEVE	MANCHA
3	355342X1		**1**	CUPILHA	COTTER PIN	PASADOR DOUBLE
4	048389N1		**1**	CJ. EIXO	KIT, AXLE	JUEGO DE EJE

Espaçador
Spacer
Espaciador

30-90

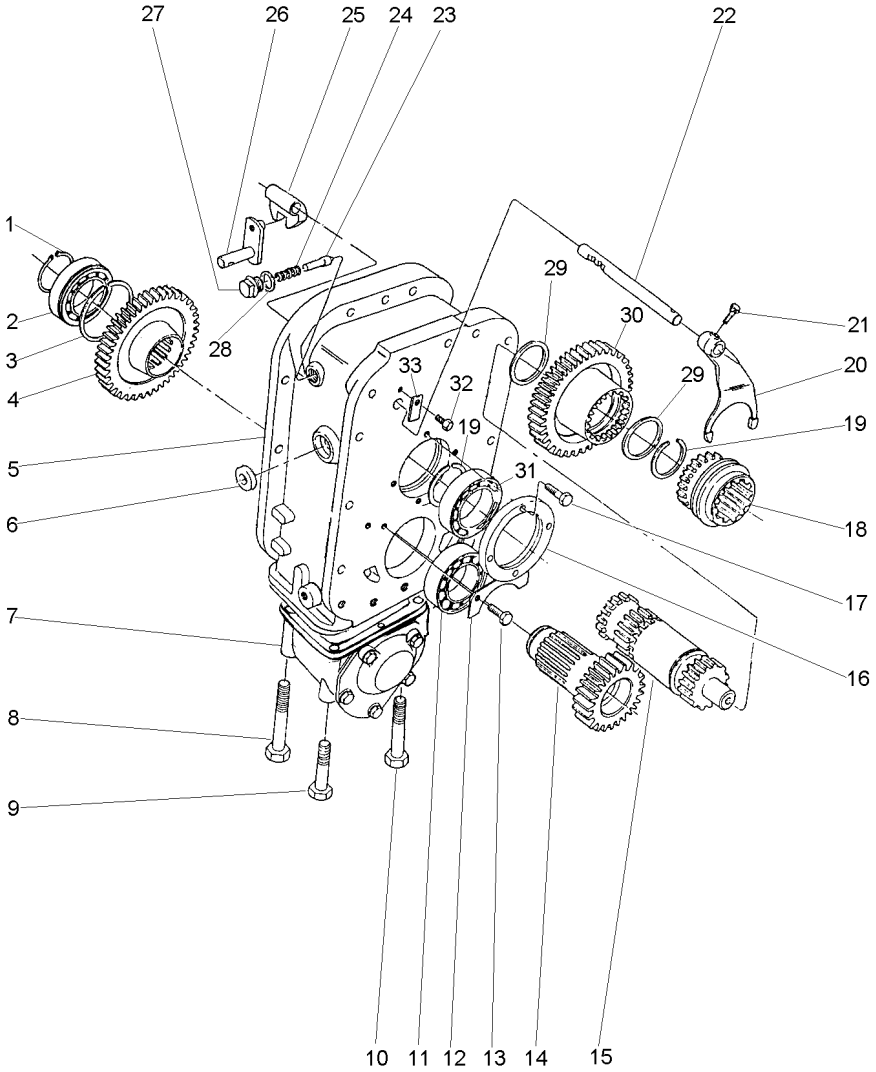

1	391129X1		**1**	ANEL TRAVA	CIRCLIP	CIRCULITO
2	1692592M1		**1**	ROLAMENTO	BEARING	COJINETE
3	1443565X1		**1**	ANEL	RING	ARO
4	3409711M2	37	**1**	ENGRENAGEM	GEAR	ENGRANAJE
5	3410421M1		**1**	CARCAÇA	HOUSING	ALOJAMIENTO
6	894307M1		**1**	RETENTOR	OIL SEAL	BUJE RETENACEITE
7	033846N1	30-95 No	**1**	CJ. CARCAÇA	HOUSE ASSY	CONJ. CARTER
8	391908X1		**1**	PARAFUSO	BOLT	PERNO
9	1444032X1		**1**	PARAFUSO	BOLT	PERNO
10	1444978X1		**4**	PARAFUSO	BOLT	PERNO
11	1692590M1		**1**	ROLAMENTO	BEARING	COJINETE
12	1692550M1		**1**	CHAPA	PLATE	CHAPA
13	339124X1		**2**	PARAFUSO	BOLT	PERNO
14	1692534M1	18	**1**	ENGRENAGEM	GEAR	ENGRANAJE
15	034448N1	30-100 No	**1**	CJ. EIXO	KIT, AXLE	JUEGO DE EJE
16	1692549M1		**1**	CAPA	CAP	TAPA
17	339761X1		**4**	PARAFUSO	BOLT	PERNO
18	3585343M3		**1**	LUVA	SLEEVE	MANCHA
19	339470X1		**2**	ANEL	RING	ARO
20	3585335M3		**1**	GARFO	FORK	HORQUILLA
21	180002M1		**2**	PARAFUSO	BOLT	PERNO
22	3585331M2		**1**	EIXO	SHAFT	ARBOL
23	180418M2		**1**	PINO	PIN	PASADOR
24	3585797M1		**1**	MOLA	SPRING	RESORTE
25	180446M1		**1**	SELETOR	SELECTOR	SELECTOR
26	3410533M92		**1**	ALAVANCA	LEVER	PALANCA
27	1692580M1		**1**	BUJÃO	PLUG	TAPON
28	3409613M1		**1**	ARRUELA	WASHER	ARANDELA
29	3585332M1		**2**	ANEL	RING	ARO
30	385333M1	41	**1**	ENGRENAGEM	GEAR	ENGRANAJE
31	1692601M1		**1**	ROLAMENTO	BEARING	COJINETE
32	339123X1		**1**	PARAFUSO	BOLT	PERNO
33	3410726M1		**1**	BATENTE	STOP	PARO

Carcaça
Housing
Caja

30-95

4 Rodas Motrizes - Tração Central
4 Wheels Drive - Central Traction
4 Ruedas Motriz - Tracción Central

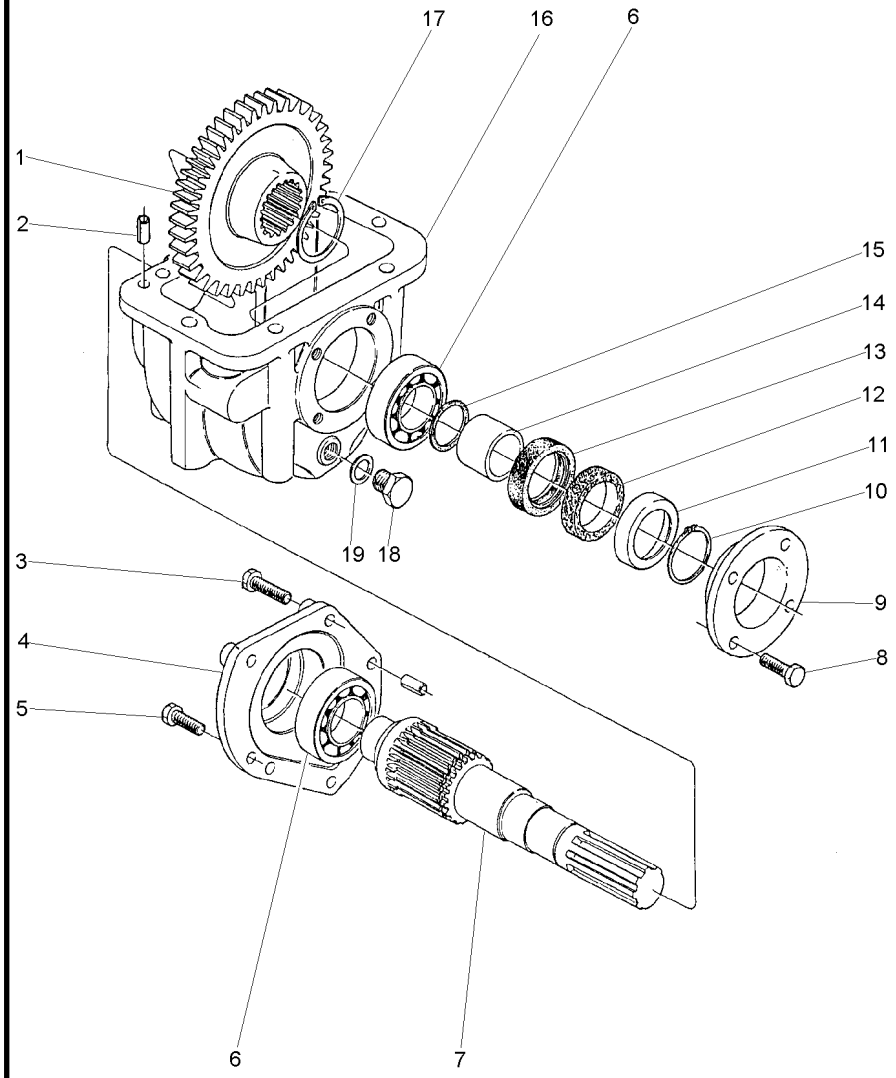

1	3412166M1	39	**1**	ENGRENAGEM	GEAR	ENGRANAJE
2	3409615M1		**4**	PINO	PIN	PASADOR
3	339814X1		**3**	PARAFUSO	BOLT	PERNO
4	3410525M1		**1**	TAMPA	COVER	CUBIERTA
5	339451X1		**2**	PARAFUSO	BOLT	PERNO
6	1692582M1		**2**	ROLAMENTO	BEARING	COJINETE
7	033063P1		**1**	EIXO	SHAFT	ARBOL
8	339761X1		**4**	PARAFUSO	BOLT	PERNO
9	1692553M1		**1**	CARCAÇA	HOUSING	ALOJAMIENTO
10	339469X1		**1**	ANEL TRAVA	CIRCLIP	CIRCULITO
11	1692603M1		**1**	ANEL	RING	ARO
12	1692604M1		**1**	FELTRO	FELT	FIELTRO
13	3409619M1		**1**	RETENTOR	SEAL	RETEN
14	1692554M1		**1**	COLAR	COLLAR	COLLAR
15	1441271X1		**1**	ANEL "O"	O RING	JUNTA TORICA
16	1692552M1		**1**	CARCAÇA	HOUSING	ALOJAMIENTO
17	339470X1		**1**	ANEL	RING	ARO
18	3409616M1		**1**	BUJÃO	PLUG	TAPON
19	3409614M1		**1**	ARRUELA	WASHER	ARANDELA

Eixo
Shaft
Eje

30-100

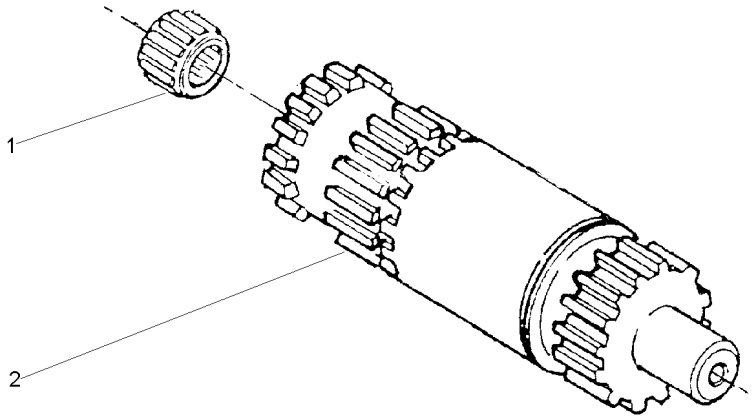

1	195513M1	**1**	ROLAMENTO AGULHA	BEARING NEEDLE	COJINETA AGUJAS
2	034439P1	**1**	EIXO	SHAFT	ARBOL

Fixação Eixo Traseiro
Rear Axle
Eje Trasero

30-105

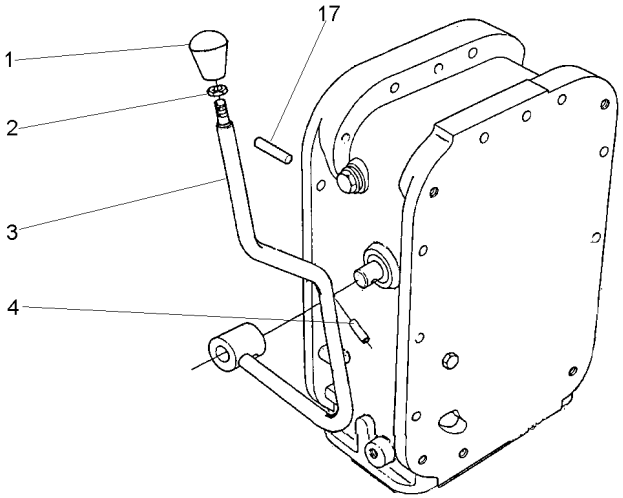

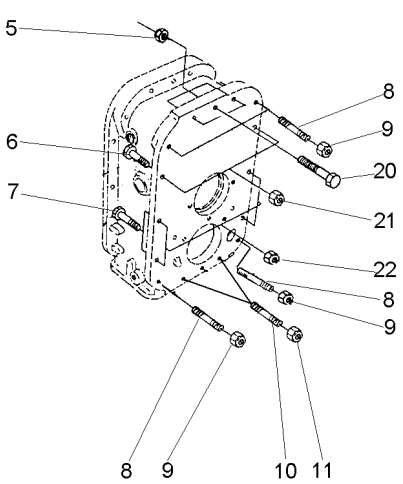

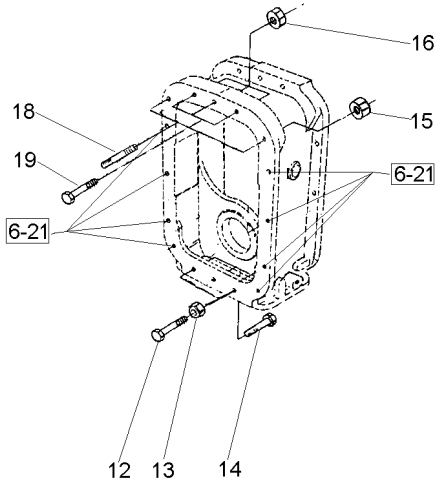

1	3410152M1	**1**	MANÍPULO	KNOB	POMO
2	353430X1	**1**	PORCA	NUT	TUERCA
3	027398S1	**1**	ALAVANCA	LEVER	PALANCA
4	357660X1	**1**	PINO	PIN	PASADOR
5	3589412M1	**3**	PORCA	NUT	TUERCA
6	377561X1	**10**	PARAFUSO	BOLT	PERNO
7	377565X1	**4**	PARAFUSO	BOLT	PERNO
8	3589429M1	**5**	PRISIONEIRO	STUD	ESPARRAGO
9	069676T1	**5**	PORCA	NUT	TUERCA
10	3589414M1	**2**	PRISIONEIRO	STUD	ESPARRAGO
11	069676T1	**2**	PORCA	NUT	TUERCA
12	3145869M1	**2**	PARAFUSO	BOLT	PERNO
13	069676T1	**2**	PORCA	NUT	TUERCA
14	377184X1	**1**	PARAFUSO	BOLT	PERNO
15	069676T1	**2**	PORCA	NUT	TUERCA
16	069676T1	**3**	PORCA	NUT	TUERCA
17	191314M1	**2**	PINO	PIN	PASADOR
18	3589428M1	**2**	PRISIONEIRO	STUD	ESPARRAGO
19	377563X1	**3**	PARAFUSO	BOLT	PERNO
20	3408222M1	**3**	PARAFUSO	BOLT	PERNO
21	069676T1	**10**	PORCA	NUT	TUERCA
22	069676T1	**4**	PORCA	NUT	TUERCA

Caixa De Acionemento Lateral | **Instalação**
Side Drive Box | **Installation**
Caja De Acionemento Laterale | **Instalacion**

30-110

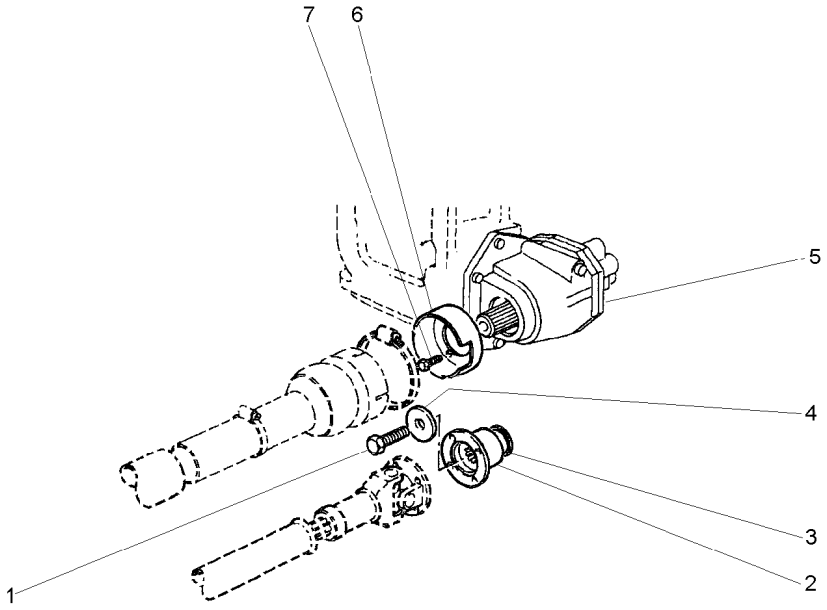

1	3009882X1		**1**	PARAFUSO	BOLT	PERNO
2	3599678M2		**1**	FLANGE	FLANGE	PLETINA
3	3699802M2		**1**	RETENTOR	OIL SEAL	BUJE RETENACEITE
4	1687354M2		**1**	ARRUELA	WASHER	ARANDELA
5	6201604M91	30-115 No	**1**	CX. ACIONAMENTO	DRIVE HOUSING	CAJA DE MANDO
6	1696555M2		**1**	MOLDURA	MOULDING	BORDON
7	391074X1		**3**	PARAFUSO	BOLT	PERNO

Caixa De Acionemento Lateral
Side Drive Box
Caja De Acionemento Laterale

Componentes
Constituent Parts
Componentes

30-115

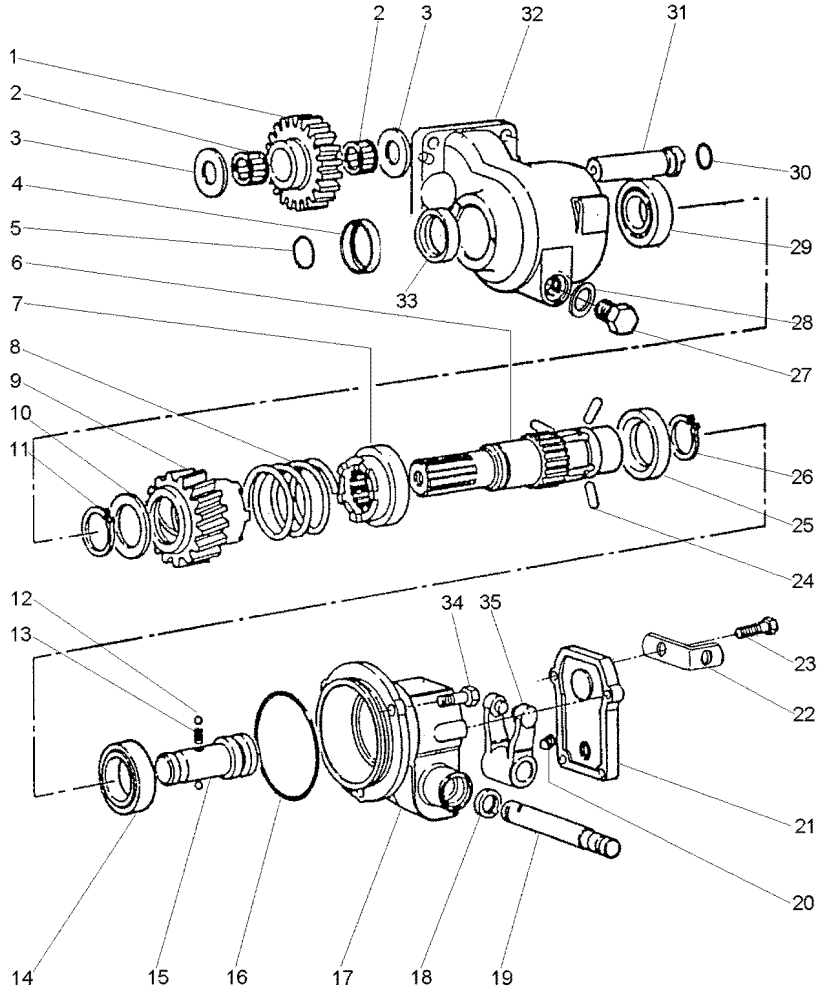

1	3698286M1		23	**1**	ENGRENAGEM	GEAR	ENGRANAJE
2	3697317M1			**2**	ROLAMENTO AGULHA	BEARING NEEDLE	COJINETA AGUJAS
3	6201717M1			**2**	ARRUELA	WASHER	ARANDELA
4	6203316M1			**1**	COLAR	COLLAR	COLLAR
5	831702M1			**1**	ANEL "O"	O RING	JUNTA TORICA
6	6203309M1			**1**	EIXO	SHAFT	ARBOL
7	3611837M2			**1**	ACOPLADOR	COUPLER	ACOPLADOR
8	3611858M1			**1**	MOLA	SPRING	RESORTE
9	3698275M91			**1**	ACOPLADOR	COUPLER	ACOPLADOR
10	3598855M1			**1**	ARRUELA	WASHER	ARANDELA
11	22608X			**1**	ANEL TRAVA	CIRCLIP	CIRCULITO
12	1444586X1			**2**	ESFERA	BALL	BOLA
13	1693592M1			**1**	MOLA	SPRING	RESORTE
14	1440825X1			**1**	ROLAMENTO	BEARING	COJINETE
15	3613029M1			**1**	EIXO	SHAFT	ARBOL
16	378232X1			**1**	ANEL "O"	O RING	JUNTA TORICA
17	6201736M1			**1**	CARCAÇA	HOUSING	ALOJAMIENTO
18	3009856X1			**1**	RETENTOR	SEAL	RETEN
19	3598854M1			**1**	EIXO	SHAFT	ARBOL
20	3009720X1	M10 x 16		**1**	PARAFUSO	BOLT	PERNO
21	3613036M2			**1**	TAMPA	COVER	CUBIERTA
22	3701532M1			**1**	SUPORTE	SUPPORT	DISPOS.DE SOSTEN
23	390991X1	M8x1,25x22		**4**	PARAFUSO	BOLT	PERNO
24	3611839M1			**3**	PINO	PIN	PASADOR
25	3611838M1			**1**	ANEL	RING	ARO
26	391129X1			**1**	ANEL TRAVA	CIRCLIP	CIRCULITO
27	884691M1			**1**	BUJÃO	PLUG	TAPON
28	180474M1			**1**	ARRUELA	WASHER	ARANDELA
29	1692582M1			**1**	ROLAMENTO	BEARING	COJINETE
30	3005500X1			**1**	ANEL "O"	O RING	JUNTA TORICA
31	3698287M1			**1**	EIXO	SHAFT	ARBOL
32	6201750M1			**1**	CARCAÇA	HOUSING	ALOJAMIENTO
33	3699802M2			**1**	RETENTOR	OIL SEAL	BUJE RETENACEITE
34	3009491X1	M10 x 20		**3**	PARAFUSO	BOLT	PERNO
35	3613033M91			**1**	GARFO	FORK	HORQUILLA

Fixações
Fasteners
Fijación

30-120

Com Cabine
With Cab
Con Cabina

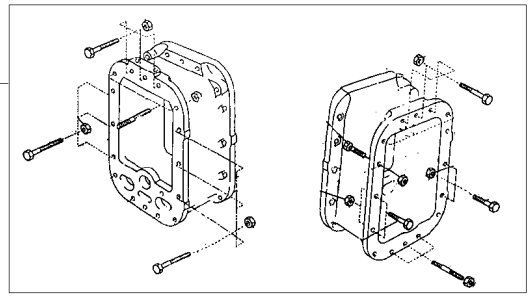

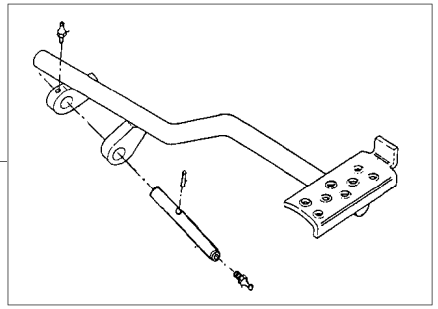

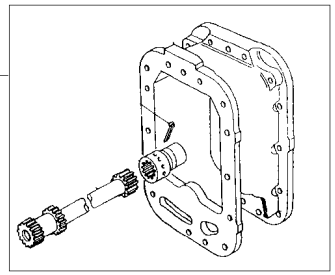

1	3589421M91	30-125 No	**1**	FIXAÇÃO	FASTENER	CIERRE
2	071049N1	30-130 No	**1**	PEDAL	PEDAL	PEDAL
3	058999N1	30-135 No	**1**	CJ. EIXO	KIT, AXLE	JUEGO DE EJE

Fixação Eixo Traseiro - Transmissão
Fastener Rear Axle - Transmisson
Fijación Eje Trasero - Transmissón

30-125

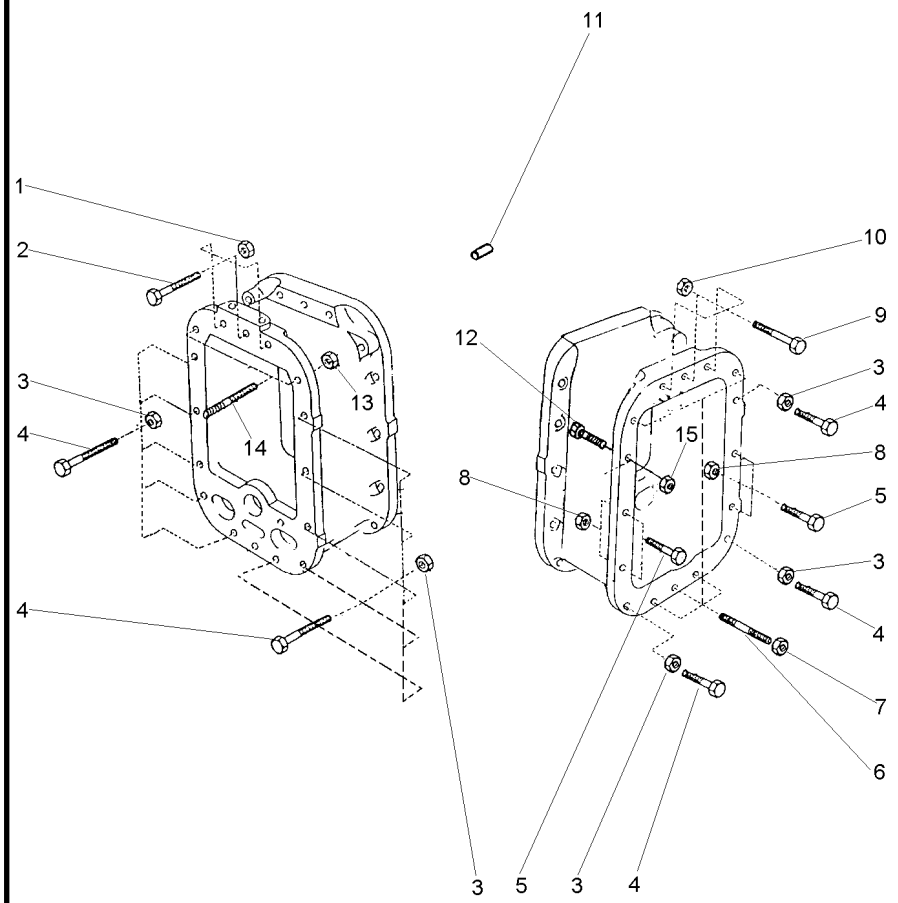

1	069676T1	7/16X20	**3** PORCA	NUT	TUERCA
2	377563X1	7/16X20X2.3/4	**3** PARAFUSO	BOLT	PERNO
3	069676T1		**13** PORCA	NUT	TUERCA
4	377561X1	7/16X20X2"	**13** PARAFUSO	BOLT	PERNO
5	377561X1	7/16X20X2"	**4** PARAFUSO	BOLT	PERNO
6	3589429M1		**6** PRISIONEIRO	STUD	ESPARRAGO
7	069676T1		**6** PORCA	NUT	TUERCA
8	069676T1		**4** PORCA	NUT	TUERCA
9	3408222M1	7/16X20X3.1/8	**3** PARAFUSO	BOLT	PERNO
10	069676T1		**3** PORCA	NUT	TUERCA
11	191314M1		**2** PINO	PIN	PASADOR
12	377561X1		**1** PARAFUSO	BOLT	PERNO
13	069676T1		**2** PORCA	NUT	TUERCA
14	3589428M1		**2** PRISIONEIRO	STUD	ESPARRAGO
15	069676T1		**1** PORCA	NUT	TUERCA

Bloqueio Diferencial
Differential Lock
Bloqueo Del Diferencial

30-130

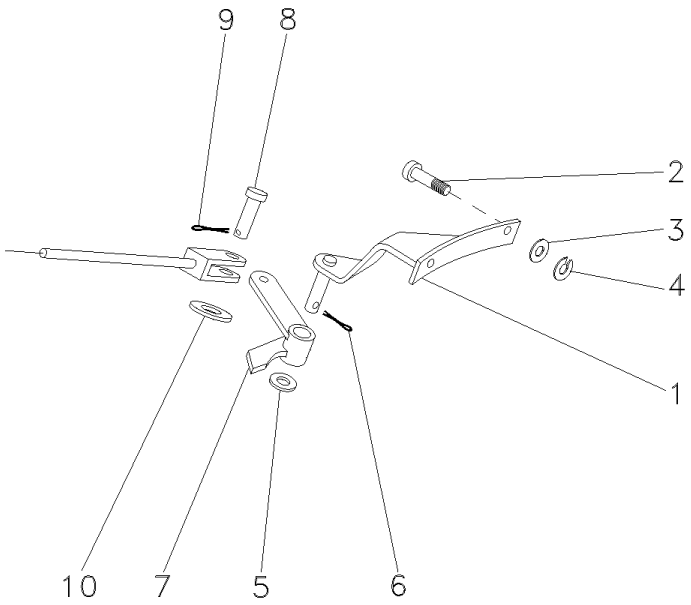

1	065990S1	**1** SUPORTE	BRACKET	SOPORTE
2	366909X1	**2** PARAFUSO	BOLT	PERNO
3	353758X1	**2** ARRUELA	WASHER	ARANDELA
4	353439X1	**2** ARRUELA	WASHER	ARANDELA
5	353758X1	**1** ARRUELA	WASHER	ARANDELA
6	354059X1	**1** CONTRAPINO	DOWEL	CENTRAJE
7	033298S1	**1** ALAVANCA	LEVER	PALANCA
8	832813M1	**1** PINO	PIN	PASADOR
9	354059X1	**1** CONTRAPINO	DOWEL	CENTRAJE
10	353758X1	**1** ARRUELA	WASHER	ARANDELA

Eixo Propulsor
Drive Shaft
Eje De Mando

30-135

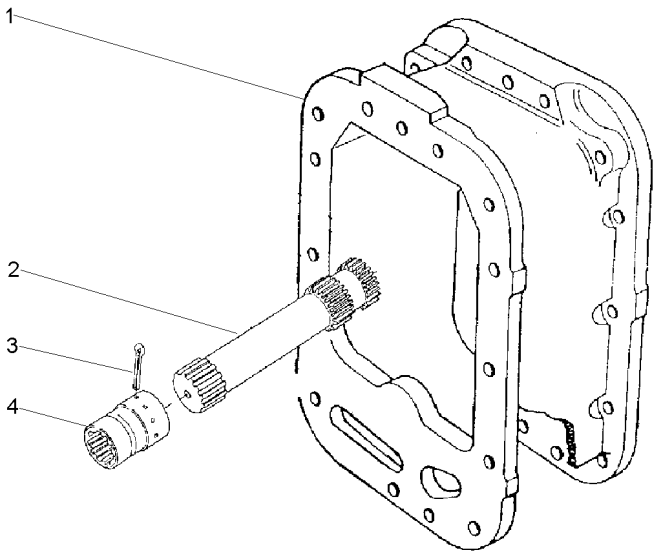

1	027848P2		**1** CARCAÇA	HOUSING	ALOJAMIENTO
2	059000N1	30-140 No	**1** CJ. EIXO	KIT, AXLE	JUEGO DE EJE
3	355342X1		**1** CUPILHA	COTTER PIN	PASADOR DOUBLE
4	3611473M1		**1** LUVA	SLEEVE	MANCHA

Eixo Propulsor Propeller Axle Eje Propulsor	Espaçador Space Espaciador	30-140	

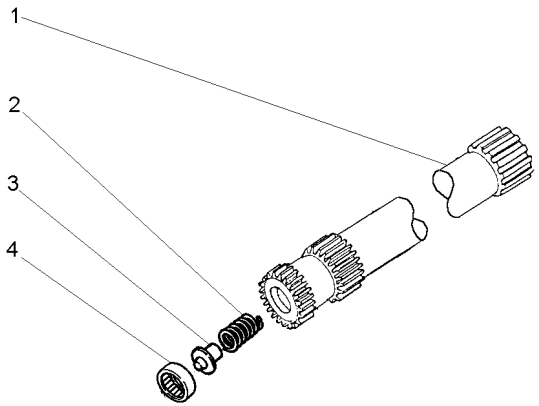

1	056293P1	**1** EIXO	SHAFT	ARBOL
2	886352M1	**1** MOLA	SPRING	RESORTE
3	886353M1	**1** ASSENTO	SEAT	ASIENTO
4	195513M1	**1** ROLAMENTO AGULHA	BEARING NEEDLE	COJINETA AGUJAS

Carcaça Central
Middle Body
Carcaza Central

30-145

Sem Tdp
Without Tdp
Sin Tdf

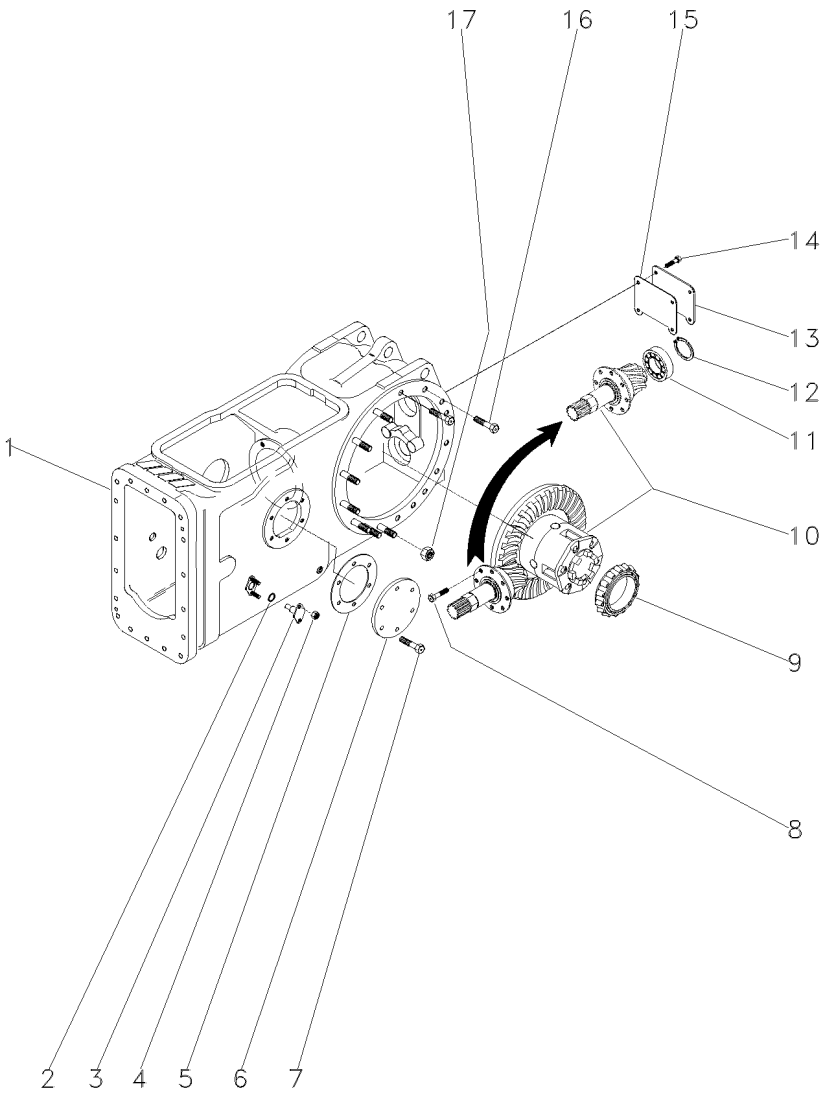

1	024304N2	30-150 No	**1**	CJ. CARCAÇA	HOUSE ASSY	CONJ. CARTER
2	851258M1		**2**	ANEL "O"	O RING	JUNTA TORICA
3	898643M1		**2**	PINO	PIN	PASADOR
4	353916X1		**4**	PORCA	NUT	TUERCA
5	181217M1		**1**	JUNTA	GASKET	EMPAQUETADURA.
6	489190M1		**1**	TAMPA	COVER	CUBIERTA
7	353698X1		**6**	PARAFUSO	BOLT	PERNO
8	899199M1		**6**	PARAFUSO	BOLT	PERNO
9	1850909M91		**1**	CJ. ROLAMENTO	BEARING ASSY	RODAMIENTO RAD
10	3146477M93	30-155 No	**1**	CJ. DIFERENCIAL	KIT,DIFFERENTIAL	JGO.DIFERENCIAL.
11	834733M1		**1**	ROLAMENTO	BEARING	COJINETE
12	196097M1		**1**	ANEL	RING	ARO
13	488253M4		**1**	TAMPA	COVER	CUBIERTA
14	353723X1		**4**	PARAFUSO	BOLT	PERNO
15	488254M2		**1**	JUNTA	GASKET	EMPAQUETADURA.
16	377622X1		**8**	PARAFUSO	BOLT	PERNO
17	353437X1		**30**	PORCA	NUT	TUERCA

Carcaça Central
Middle Body
Carcaza Central

30-150

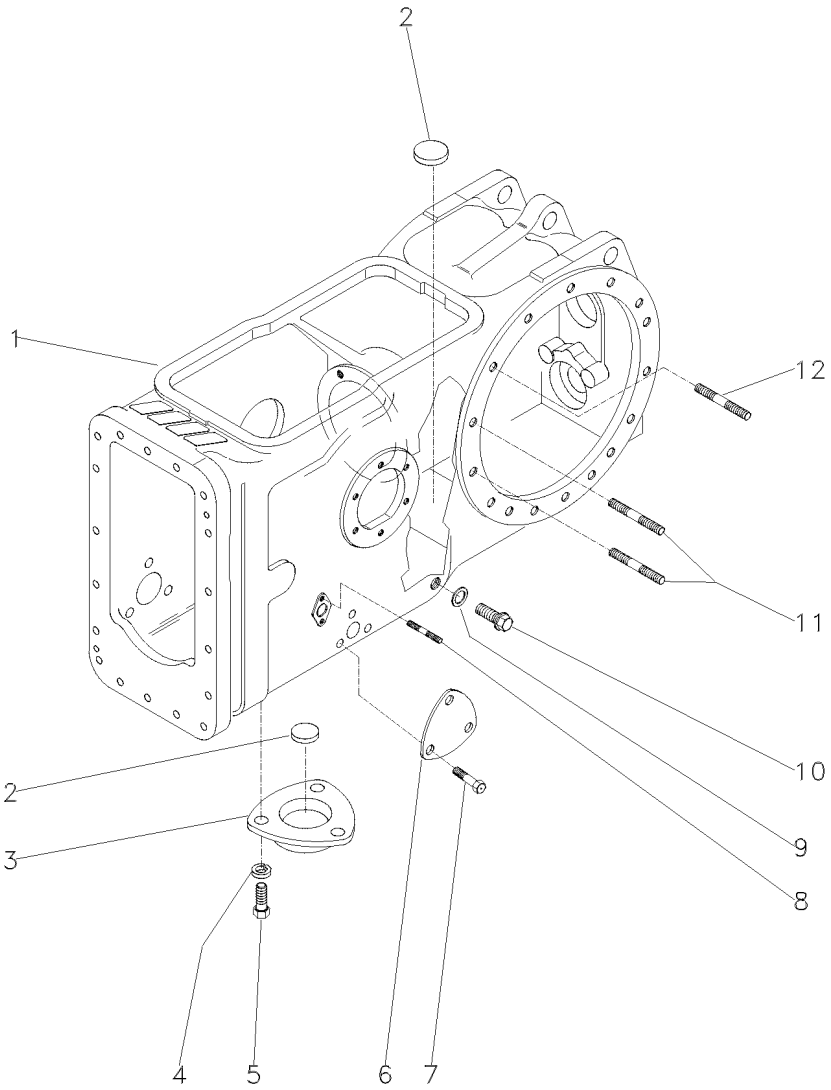

		Qty	EN	ES
1	022334P4	**1** CARCAÇA	HOUSING	ALOJAMIENTO
2	020468T1	**3** MAGNÉTICO	MAGNET	IMAN
3	063207P1	**1** TAMPA	COVER	CUBIERTA
4	353446X1	**3** ARRUELA	WASHER	ARANDELA
5	353676X1	**3** PARAFUSO	BOLT	PERNO
6	3411758M1	**2** TAMPA	COVER	CUBIERTA
7	353691X1	**6** PARAFUSO	BOLT	PERNO
8	195569M1	**4** PRISIONEIRO	STUD	ESPARRAGO
9	180474M1	**1** ARRUELA	WASHER	ARANDELA
10	3409712M1	**1** BUJÃO	PLUG	TAPON
11	377616X1	**4** PRISIONEIRO	STUD	ESPARRAGO
12	1860900M1	**26** PRISIONEIRO	STUD	ESPARRAGO

Eixo Traseiro Rear Axle Eje Trasero	Diferencial Differential Diferencial	30-155	

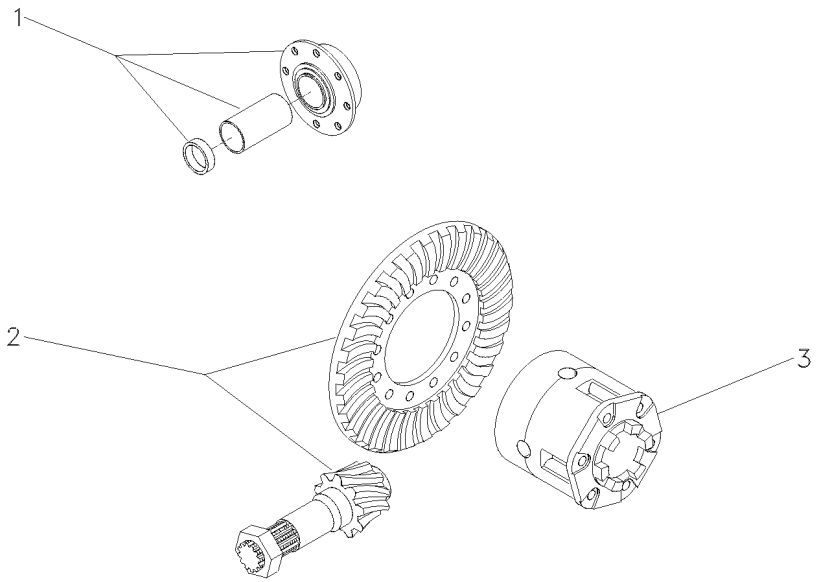

1	3146478M92	30-160 No	**1** FLANGE	FLANGE	PLETINA
2	4200006M91	11/38	**1** COROA E PINHÃO	KIT, BEVEL GEAR	CORONA Y PINON
3	2800791M93	30-165 No	**1** CJ. DIFERENCIAL	KIT,DIFFERENTIAL	JGO.DIFERENCIAL.

Flange E Pinhão
Flange And Pinion
Pletina Y Piñon

30-160

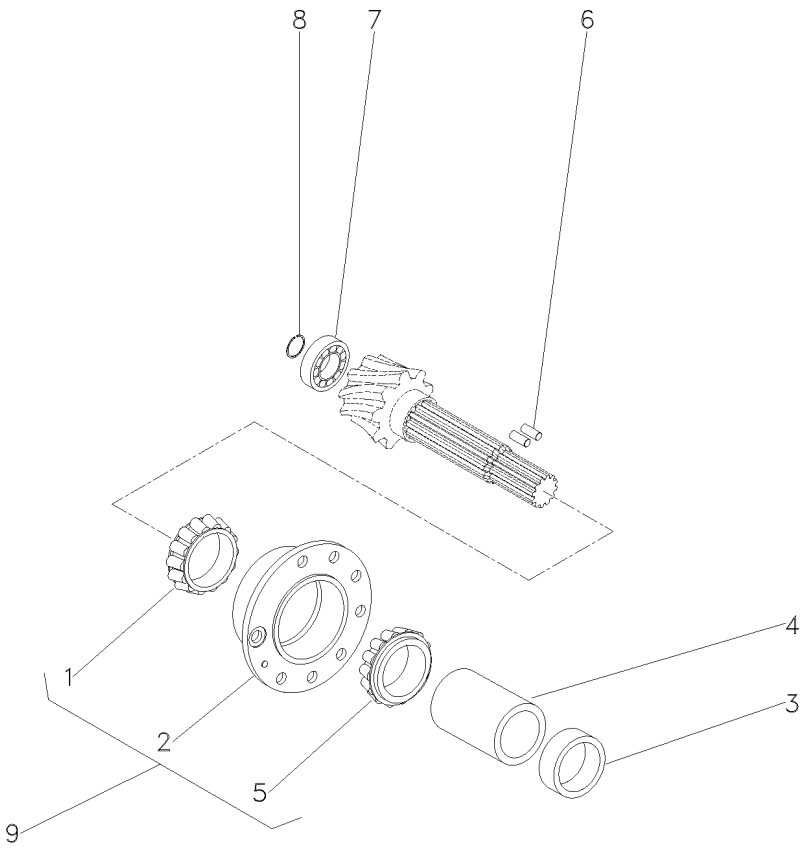

1	1850090M91	9		**1**	ROLAMENTO	BEARING	COJINETE
2		9	3604054M91	**1**	FLANGE	FLANGE	PLETINA
3	048363P2			**1**	ESPAÇADOR	SPACER	PIEZA DISTANCIA
4	1661065M2			**1**	ESPAÇADOR	SPACER	PIEZA DISTANCIA
5	1850090M91	9		**1**	ROLAMENTO	BEARING	COJINETE
6	3612442M1			**2**	ROLETE	ROLLER	RODILLO
7	191250M1			**1**	ROLAMENTO	BEARING	COJINETE
8	196097M1			**1**	ANEL	RING	ARO
9	3604054M91			**1**	FLANGE	FLANGE	PLETINA

Diferencial
Differential
Differencial

30-165

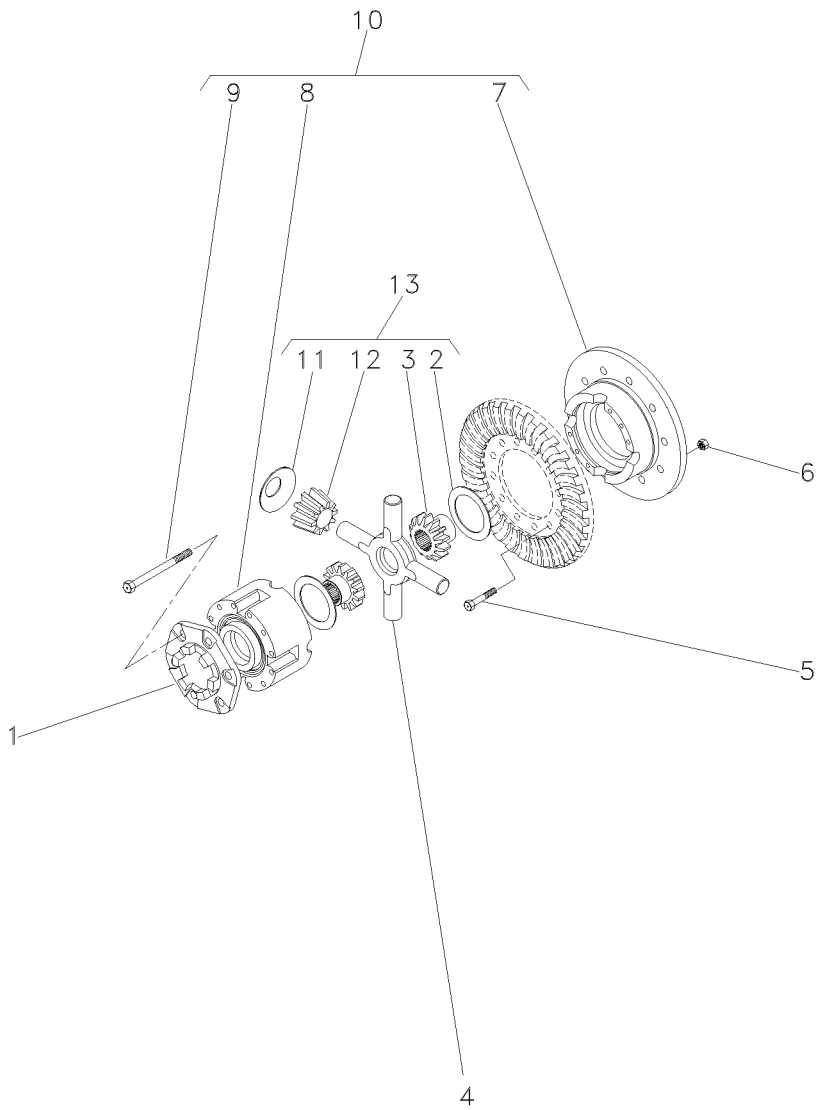

1	898712M2		**1**	FLANGE	FLANGE	PLETINA
2	897726M1	13	**2**	ARRUELA	WASHER	ARANDELA
3	072073P1	13 EATON	**2**	ENGRENAGEM	GEAR	ENGRANAJE
3	072072P1	13 RAYTON	**2**	ENGRENAGEM	GEAR	ENGRANAJE
4	894302M5	13	**1**	CRUZETA	SPIDER	CRUCETA
5	825776M1	1/2X20X1,720	**12**	PARAFUSO	BOLT	PERNO
6	891947M1	1/2X20	**12**	PORCA	NUT	TUERCA
7		10	**1**	MEIA CAIXA	STOCKING BOX	MEDIA CAJA
8		10	**1**	MEIA CAIXA	STOCKING BOX	MEDIA CAJA
9	490001M1	10 1/2X13X4"	**8**	PARAFUSO	BOLT	PERNO
10	2800781M92		**1**	CJ. CAIXA	KIT, BOX	JUEGO DE CAJA
11	038730P1	13	**4**	ARRUELA	WASHER	ARANDELA
12	072075P1	REF.13 EATON	**4**	SATÉLITE	SATELLITE	SATELITE
12	072074P1	REF.13 RAYTON	**4**	SATÉLITE	SATELLITE	SATELITE
13	4200009M91		**1**	CJ. ENGRENAGEM	KIT, GEAR	ENGRANAJES JUEGO

Carcaça Central
Middle Body
Carcaza Central

30-170

4 Rodas Motrizes Com Tração Lateral - Sem Tdp
4 Wheels Drive With Side Drive - Without Pto
4 Ruedas Motriz Con Traccion Lateral - Sin Tdf

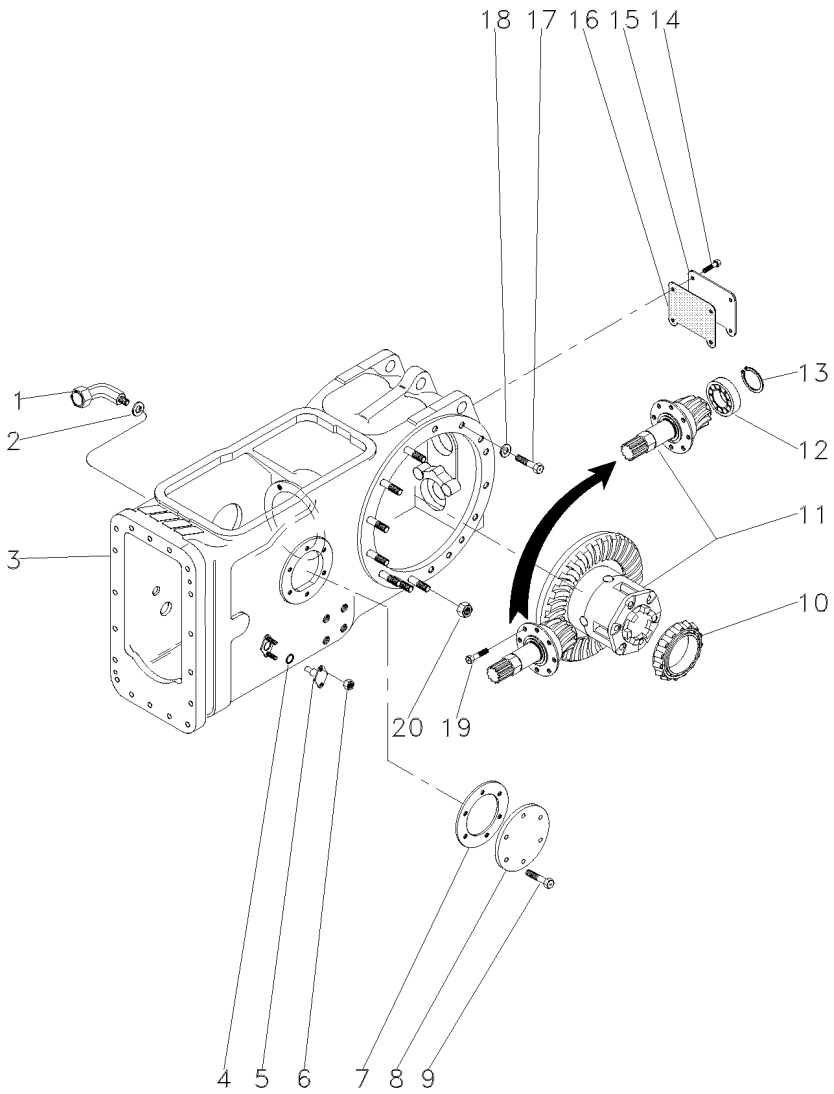

1	036590T1		**1**	CONEXÃO	CONNECTION	CONEXION
2	3409613M1		**1**	ARRUELA	WASHER	ARANDELA
3	037084N1	30-175 No	**1**	CARCAÇA	HOUSING	ALOJAMIENTO
4	851258M1		**2**	ANEL "O"	O RING	JUNTA TORICA
5	898643M1		**2**	PINO	PIN	PASADOR
6	353916X1		**4**	PORCA	NUT	TUERCA
7	181217M1		**1**	JUNTA	GASKET	EMPAQUETADURA.
8	022942P1		**1**	TAMPA	COVER	CUBIERTA
9	353698X1		**6**	PARAFUSO	BOLT	PERNO
10	1850909M91		**1**	CJ. ROLAMENTO	BEARING ASSY	RODAMIENTO RAD
11	035426N1	30-180 No	**1**	DIFERENCIAL	DIFFERENTIAL	DIFERENCIAL
12	834733M1		**1**	ROLAMENTO	BEARING	COJINETE
13	336442X1		**1**	ANEL	RING	ARO
14	353723X1		**4**	PARAFUSO	BOLT	PERNO
15	488253M4		**1**	TAMPA	COVER	CUBIERTA
16	488254M2		**1**	JUNTA	GASKET	EMPAQUETADURA.
17	354648X1		**2**	PARAFUSO	BOLT	PERNO
18	353439X1		**2**	ARRUELA	WASHER	ARANDELA
19	899199M1		**6**	PARAFUSO	BOLT	PERNO
20	353437X1		**14**	PORCA	NUT	TUERCA

Carcaça Central
Middle Body
Carcaza Central

30-175

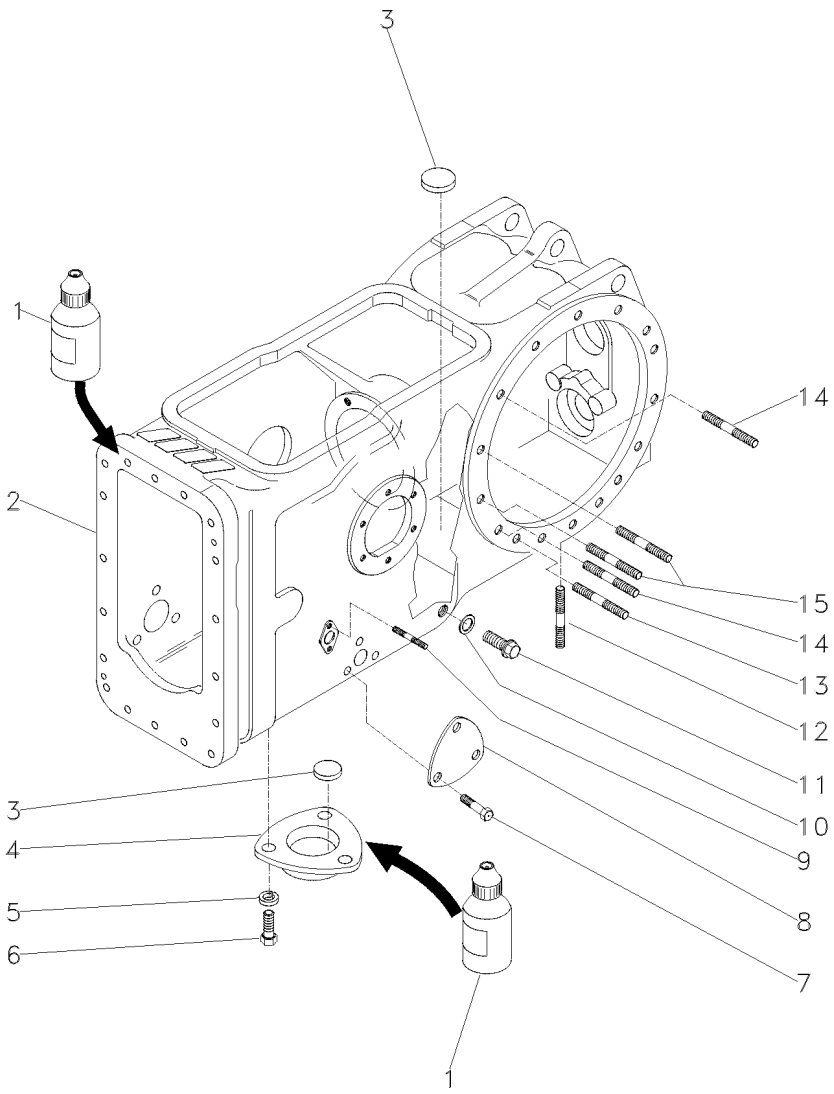

1	0710129	**1**	JUNTA	GASKET	EMPAQUETADURA.
2	022334P4	**1**	CARCAÇA	HOUSING	ALOJAMIENTO
3	020468T1	**3**	MAGNÉTICO	MAGNET	IMAN
4	1869491M1	**1**	TAMPA	COVER	CUBIERTA
5	353446X1	**3**	ARRUELA	WASHER	ARANDELA
6	353676X1	**3**	PARAFUSO	BOLT	PERNO
7	353691X1	**3**	PARAFUSO	BOLT	PERNO
8	3411758M1	**1**	TAMPA	COVER	CUBIERTA
9	195569M1	**4**	PRISIONEIRO	STUD	ESPARRAGO
10	180474M1	**1**	ARRUELA	WASHER	ARANDELA
11	3409712M1	**1**	BUJÃO	PLUG	TAPON
12	490808M1	**4**	PRISIONEIRO	STUD	ESPARRAGO
13	1860900M1	**2**	PRISIONEIRO	STUD	ESPARRAGO
14	1860900M1	**10**	PRISIONEIRO	STUD	ESPARRAGO
15	377616X1	**4**	PRISIONEIRO	STUD	ESPARRAGO

Pinhão E Diferencial
Pinion And Diferential
Piñon Y Diferencial

30-180

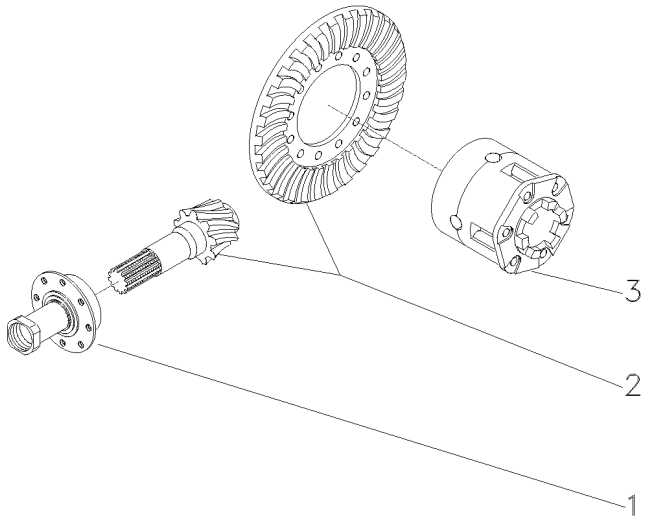

1	3147511M93	30-185 No	**1**	FLANGE	FLANGE	PLETINA
2	4200008M91	9/35	**1**	COROA E PINHÃO	KIT, BEVEL GEAR	CORONA Y PINON
3	1481423M94	30-190 No	**1**	CJ. DIFERENCIAL	KIT,DIFFERENTIAL	JGO.DIFERENCIAL.

Flange E Pinhão
Flange And Pinion
Pletina Y Piñon

30-185

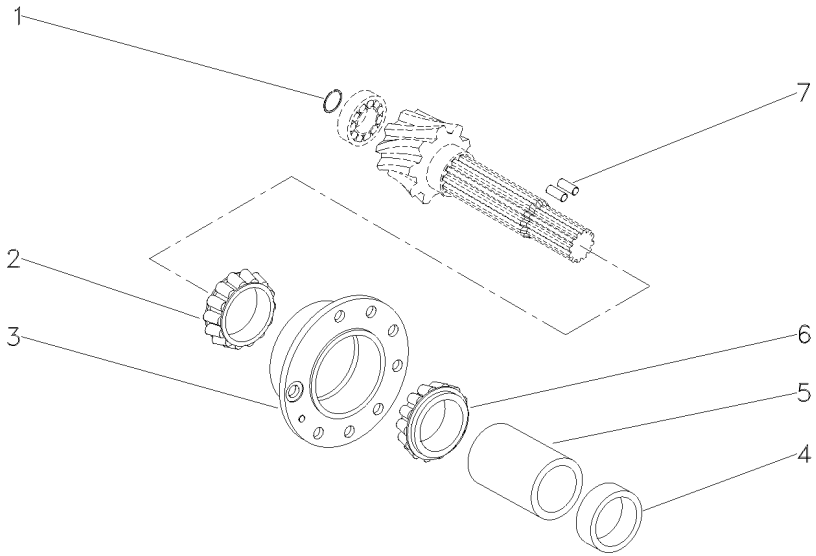

1	196097M1	**1** ANEL	RING	ARO
2	3176710M91	**1** ROLAMENTO	BEARING	COJINETE
3	507565M91	**1** FLANGE	FLANGE	PLETINA
4	048363P2	**1** ESPAÇADOR	SPACER	PIEZA DISTANCIA
5	1661065M2	**1** ESPAÇADOR	SPACER	PIEZA DISTANCIA
6	3176708M91	**1** ROLAMENTO	BEARING	COJINETE
7	3612442M1	**2** ROLETE	ROLLER	RODILLO

Diferencial
Differential
Differencial

30-190

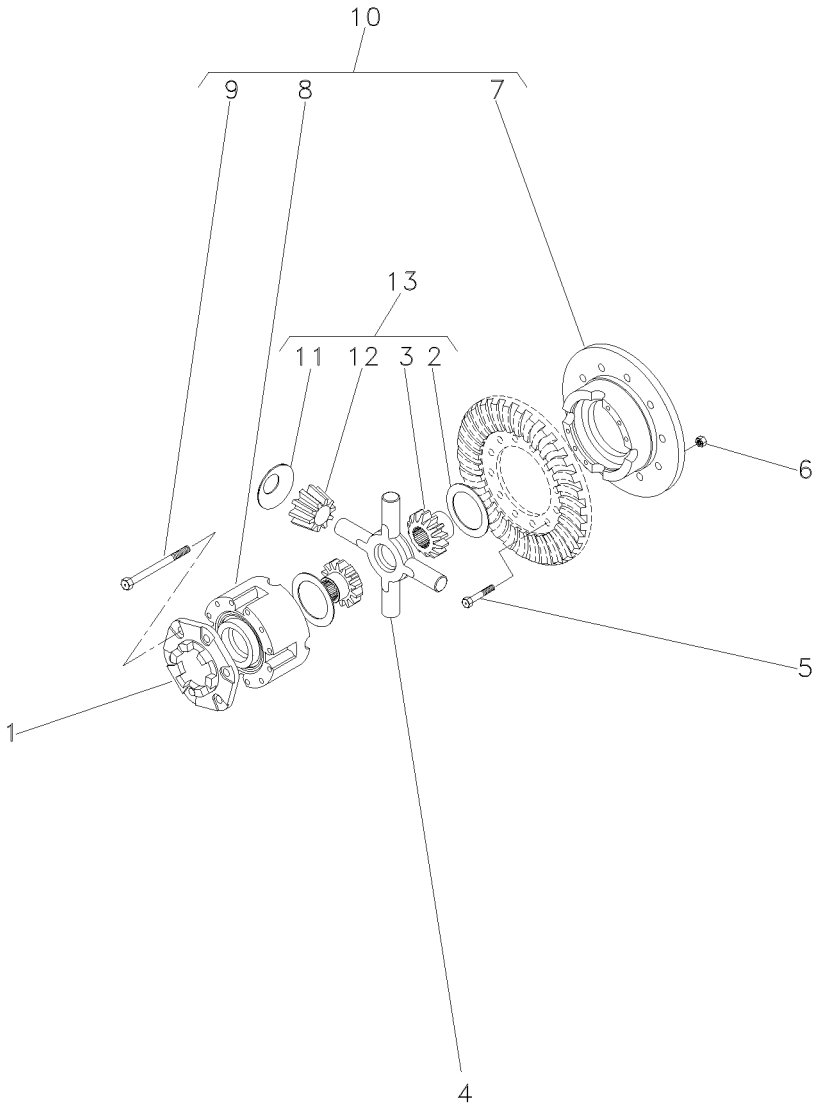

1	898712M2		
2	897726M1	13	
3	072073P1	13	EATON
3	072072P1	13	RAYTON
4	894302M5		
5	825776M1		1/2X20X1,720
6	891947M1		1/2X20
7		10	10
8		10	10
9	490001M1	10	1/2X13X4"
10	2800781M92		
11	038730P1	13	
12	072075P1	13	EATON
12	072074P1	13	RAYTON
13	4200009M91	10	

1	FLANGE	FLANGE	PLETINA
2	ARRUELA	WASHER	ARANDELA
2	ENGRENAGEM	GEAR	ENGRANAJE
2	ENGRENAGEM	GEAR	ENGRANAJE
1	CRUZETA	SPIDER	CRUCETA
12	PARAFUSO	BOLT	PERNO
12	PORCA	NUT	TUERCA
1	MEIA CAIXA	STOCKING BOX	MEDIA CAJA
1	MEIA CAIXA	STOCKING BOX	MEDIA CAJA
8	PARAFUSO	BOLT	PERNO
1	CJ. CAIXA	KIT, BOX	JUEGO DE CAJA
4	ARRUELA	WASHER	ARANDELA
4	SATÉLITE	SATELLITE	SATELITE
4	SATÉLITE	SATELLITE	SATELITE
1	CJ. ENGRENAGEM	KIT, GEAR	ENGRANAJES JUEGO

Carcaça Central
Middle Body
Carcaza Central

30-195

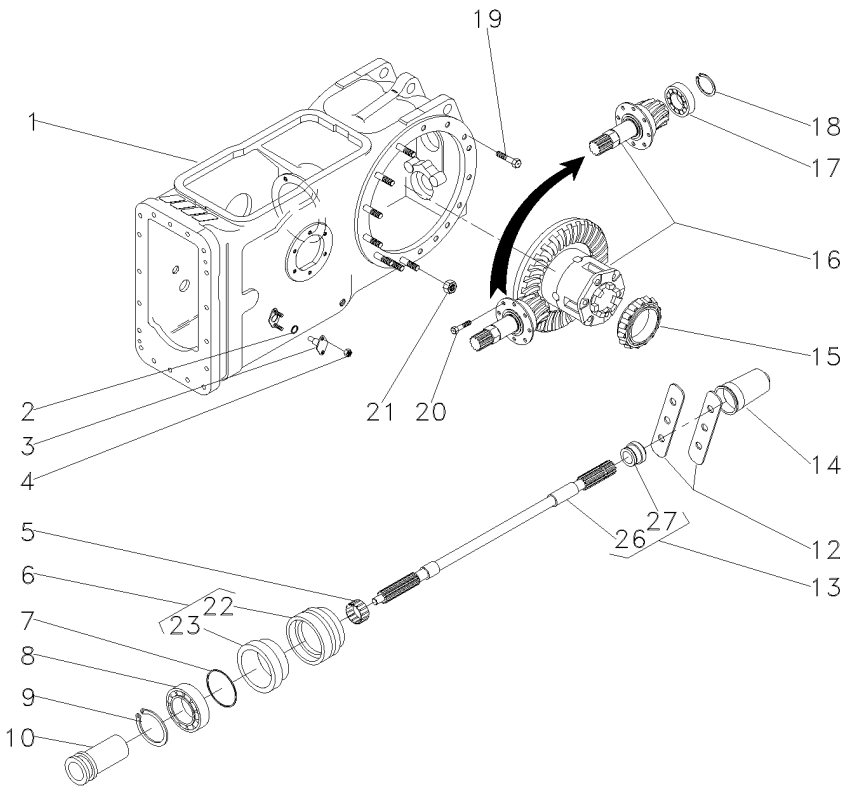

1	3585579M91		30-200 No	**1**	CJ. CARCAÇA	HOUSE ASSY	CONJ. CARTER
2	851258M1			**2**	ANEL "O"	O RING	JUNTA TORICA
3	898643M1			**2**	PINO	PIN	PASADOR
4	353916X1			**4**	PORCA	NUT	TUERCA
5	195453M1			**1**	ROLAMENTO AGULHA	BEARING NEEDLE	COJINETA AGUJAS
6	3611134M93			**1**	LUVA	SLEEVE	MANCHA
7	1004633M1			**1**	ANEL "O"	O RING	JUNTA TORICA
8	391162X1			**1**	ROLAMENTO	BEARING	COJINETE
9	831581M2			**1**	ANEL TRAVA	CIRCLIP	CIRCULITO
10	532898M1			**1**	LUVA	SLEEVE	MANCHA
12	3149348M1			**2**	CHAPA	PLATE	CHAPA
13	3599003M92			**1**	EIXO	SHAFT	ARBOL
14	035678T1			**1**	TAMPA	COVER	CUBIERTA
15	1850909M91			**1**	CJ. ROLAMENTO	BEARING ASSY	RODAMIENTO RAD
16	035426N1		30-180 No	**1**	DIFERENCIAL	DIFFERENTIAL	DIFERENCIAL
17	834733M1			**1**	ROLAMENTO	BEARING	COJINETE
18	196097M1			**1**	ANEL	RING	ARO
19	377622X1			**8**	PARAFUSO	BOLT	PERNO
20	899199M1			**6**	PARAFUSO	BOLT	PERNO
21	353437X1			**14**	PORCA	NUT	TUERCA
22	3599002M3	6		**1**	LUVA	SLEEVE	MANCHA
23	3699801M1	6		**1**	RETENTOR	OIL SEAL	BUJE RETENACEITE
26		13	3599003M92	**1**	EIXO	SHAFT	ARBOL
27	072295P1	13		**1**	COLAR	COLLAR	COLLAR

Carcaça Central Eixo Traseiro
Rear Axle Centre Housing
Eje Central Carcasa

30-200

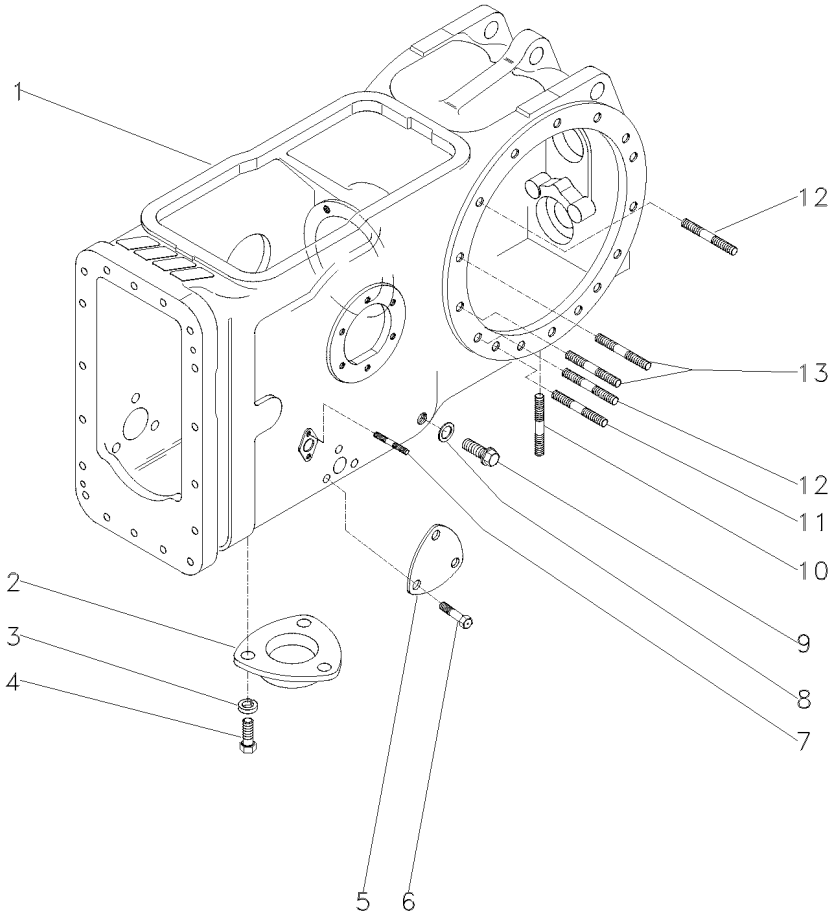

1	3585577M2		**1** CARCAÇA	HOUSING	ALOJAMIENTO
2	063207P1		**1** TAMPA	COVER	CUBIERTA
3	353446X1	19/32X21/64X5/64	**3** ARRUELA	WASHER	ARANDELA
4	353676X1	5/16X18X5/8	**3** PARAFUSO	BOLT	PERNO
5	3411758M1		**1** TAMPA	COVER	CUBIERTA
6	353691X1	3/8X16X1"	**3** PARAFUSO	BOLT	PERNO
7	195569M1	5/16"X11/16"	**4** PRISIONEIRO	STUD	ESPARRAGO
8	180474M1		**1** ARRUELA	WASHER	ARANDELA
9	3409712M1		**1** BUJÃO	PLUG	TAPON
10	490808M1	3/4"X2.1/2"	**4** PRISIONEIRO	STUD	ESPARRAGO
11	1860900M1	1/2"X2.5/8"	**2** PRISIONEIRO	STUD	ESPARRAGO
12	1860900M1		**8** PRISIONEIRO	STUD	ESPARRAGO
13	377616X1	1/2"X2.1/4"	**4** PRISIONEIRO	STUD	ESPARRAGO

Carcaça Central
Middle Body
Carcaza Central

Tdp (540 Rpm) - 2 Rm
Pto (540 Rpm) - 2 Wd
Tdf (540 Rpm) - 2 Rm

30-205

Estreito
Narrow
Estrecho

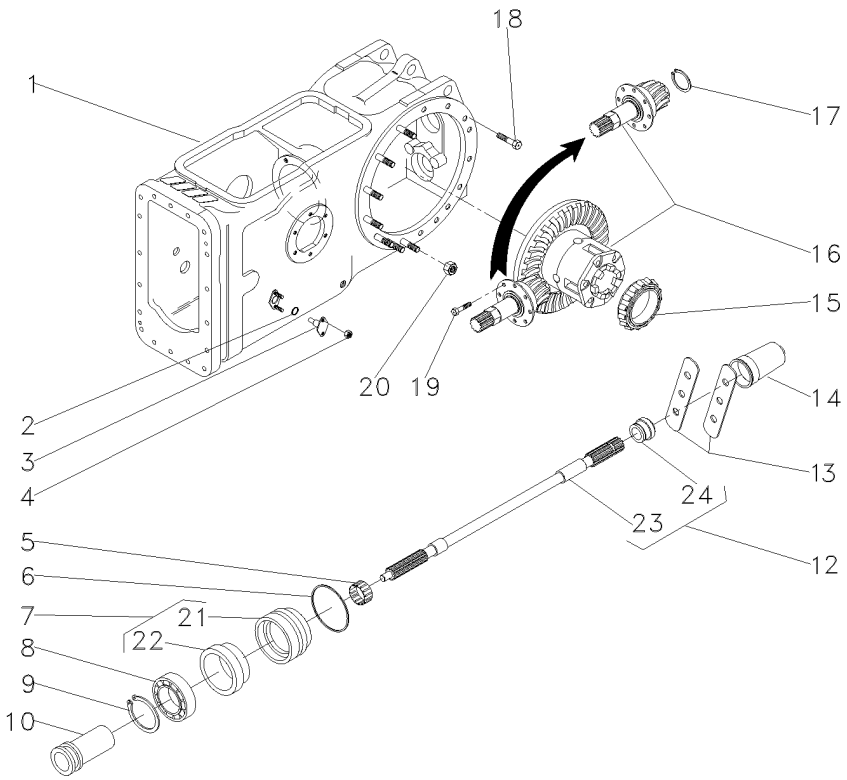

1	3585579M91		30-200 No	**1**	CJ. CARCAÇA	HOUSE ASSY	CONJ. CARTER
2	851258M1			**2**	ANEL "O"	O RING	JUNTA TORICA
3	898643M1			**2**	PINO	PIN	PASADOR
4	353916X1			**4**	PORCA	NUT	TUERCA
5	195453M1			**1**	ROLAMENTO AGULHA	BEARING NEEDLE	COJINETA AGUJAS
6	1004633M1			**1**	ANEL "O"	O RING	JUNTA TORICA
7	3611134M93			**1**	LUVA	SLEEVE	MANCHA
8	391162X1			**1**	ROLAMENTO	BEARING	COJINETE
9	831581M2			**1**	ANEL TRAVA	CIRCLIP	CIRCULITO
10	532898M1			**1**	LUVA	SLEEVE	MANCHA
12	3599003M92			**1**	EIXO	SHAFT	ARBOL
13	3149348M1			**2**	CHAPA	PLATE	CHAPA
14	035678T1			**1**	TAMPA	COVER	CUBIERTA
15	1850909M91			**1**	CJ. ROLAMENTO	BEARING ASSY	RODAMIENTO RAD
16	3146477M93		30-155 No	**1**	CJ. DIFERENCIAL	KIT,DIFFERENTIAL	JGO.DIFERENCIAL.
17	196097M1			**1**	ANEL	RING	ARO
18	377622X1			**8**	PARAFUSO	BOLT	PERNO
19	899199M1			**6**	PARAFUSO	BOLT	PERNO
20	353437X1			**14**	PORCA	NUT	TUERCA
21	3599002M3	7		**1**	LUVA	SLEEVE	MANCHA
22	3699801M1	7		**1**	RETENTOR	OIL SEAL	BUJE RETENACEITE
23		12	3599003M92	**1**	EIXO	SHAFT	ARBOL
24	072295P1	12		**1**	COLAR	COLLAR	COLLAR

Carcaça Central - 4 Rm Tração Lateral — **Tdp 540 Rpm**
Middle Body - 4 Wd Side Drive — **Pto 540 Rpm**
Carcaza Central - 4 Rm Traccion Lateral — **Tdf 540 Rpm**

30-210

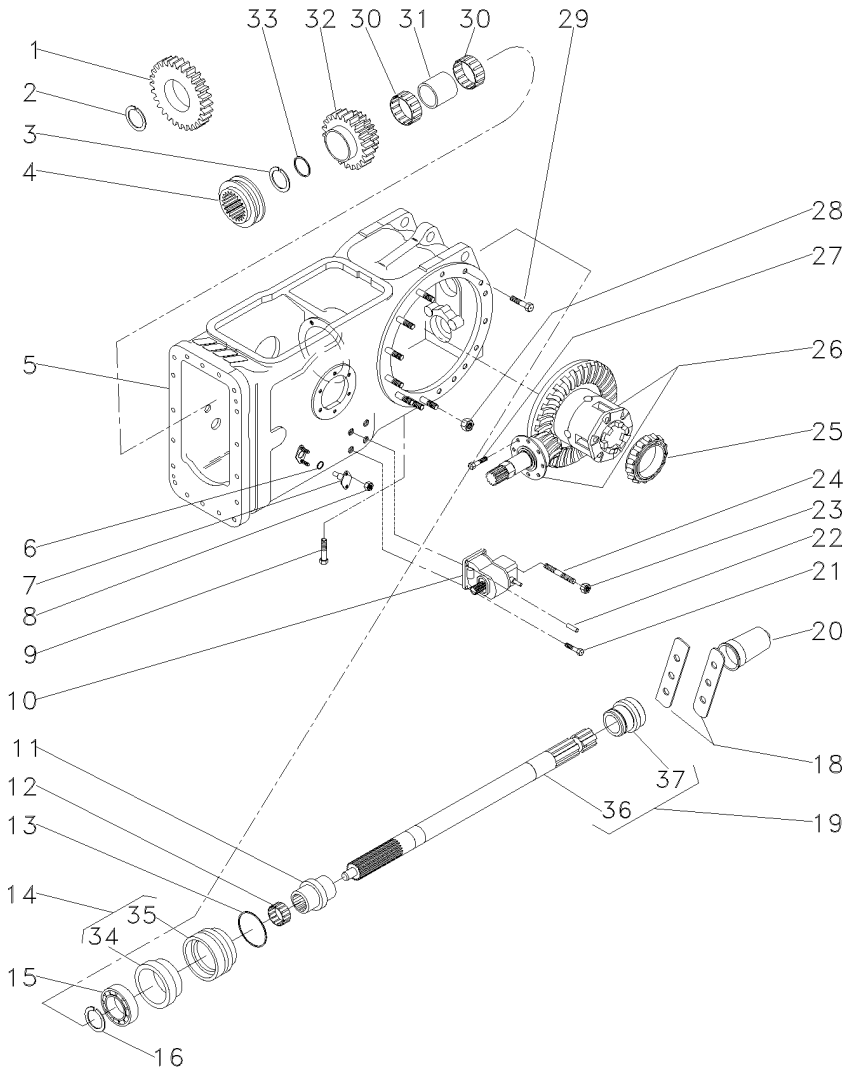

1	037804P1	25	**1**	ENGRENAGEM	GEAR	ENGRANAJE
2	1872362M1		**1**	ANEL TRAVA	CIRCLIP	CIRCULITO
3	390792X1		**1**	ANEL TRAVA	CIRCLIP	CIRCULITO
4	3698518M1		**1**	LUVA ACOPLAMENTO	COUPLING SLEEVE	COUPLING SLEEVE
5	037030N1	30-215 No	**1**	CJ. CARCAÇA	HOUSE ASSY	CONJ. CARTER
6	851258M1		**2**	ANEL "O"	O RING	JUNTA TORICA
7	898643M1		**2**	PINO	PIN	PASADOR
8	353916X1		**4**	PORCA	NUT	TUERCA
9	360776X1		**1**	PARAFUSO	BOLT	PERNO
10	4200027M91	30-110 No	**1**	CX. ACIONAMENTO	DRIVE HOUSING	CAJA DE MANDO
11	039087P1		**1**	LUVA	SLEEVE	MANCHA
12	195453M1		**1**	ROLAMENTO AGULHA	BEARING NEEDLE	COJINETA AGUJAS
13	1004633M1		**1**	ANEL "O"	O RING	JUNTA TORICA
14	3611134M93		**1**	LUVA	SLEEVE	MANCHA
15	391162X1		**1**	ROLAMENTO	BEARING	COJINETE
16	831581M2		**1**	ANEL TRAVA	CIRCLIP	CIRCULITO
18	3149348M1		**2**	CHAPA	PLATE	CHAPA
19	059900N1		**1**	EIXO	SHAFT	ARBOL
20	035678T1		**1**	TAMPA	COVER	CUBIERTA
21	353699X1		**3**	PARAFUSO	BOLT	PERNO
22	1441643X1		**2**	PINO	PIN	PASADOR
23	338600X1		**1**	PORCA	NUT	TUERCA
24	3146844M1		**1**	PRISIONEIRO	STUD	ESPARRAGO
25	1850909M91		**1**	CJ. ROLAMENTO	BEARING ASSY	RODAMIENTO RAD
26	037031N1	30-365 No	**1**	CJ. DIFERENCIAL	KIT,DIFFERENTIAL	JGO.DIFERENCIAL.
27	899199M1		**6**	PARAFUSO	BOLT	PERNO
28	353437X1		**14**	PORCA	NUT	TUERCA
29	377622X1		**16**	PARAFUSO	BOLT	PERNO
30	3698408M1		**2**	ROLAMENTO	BEARING	COJINETE
31	3698406M1		**1**	ESPAÇADOR	SPACER	PIEZA DISTANCIA
32	3698282M91	33/37	**1**	ENGRENAGEM	GEAR	ENGRANAJE
32	6200678M1	34/38	**1**	ENGRENAGEM	GEAR	ENGRANAJE
33	3698405M1		**1**	ARRUELA	WASHER	ARANDELA
34	3699801M2	14	**1**	RETENTOR	SEAL	RETEN
35	3599002M3	14	**1**	LUVA	SLEEVE	MANCHA
36	059899P1	19	**1**	EIXO	SHAFT	ARBOL
37	072295P1	19	**1**	COLAR	COLLAR	COLLAR

Carcaça Central Eixo Traseiro
Rear Axle Centre Housing
Eje Central Carcasa

30-215

4 Rodas Motrizes
4 Wheels Drive
4 Ruedas Motriz

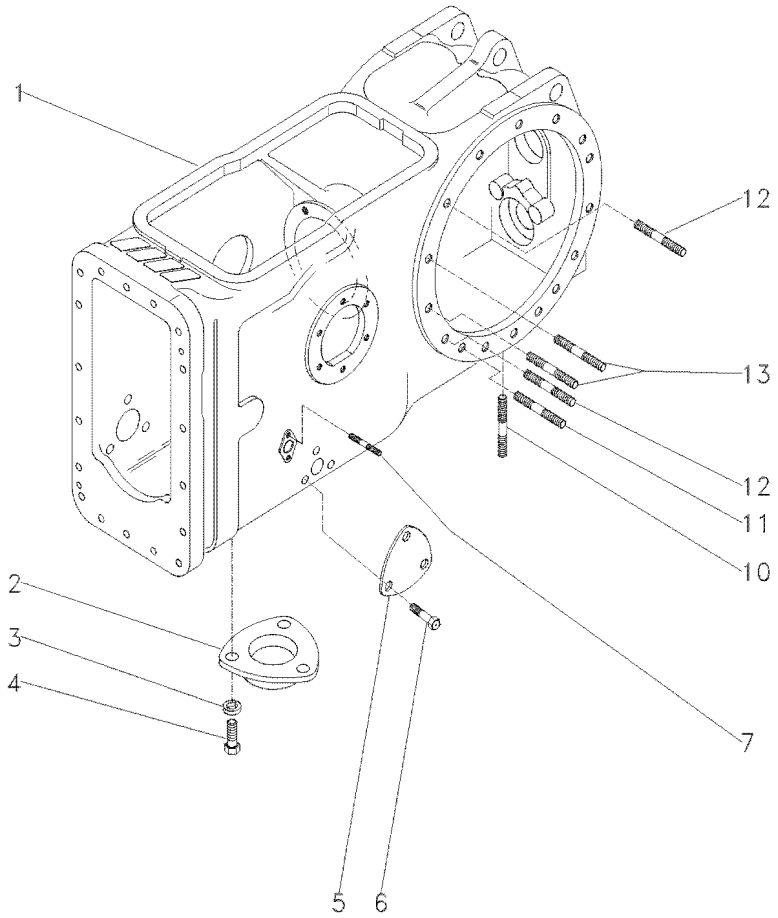

1	036315P2		**1** CARCAÇA	HOUSING	ALOJAMIENTO
2	063207P1		**1** TAMPA	COVER	CUBIERTA
3	353446X1	19/32X21/64X5/64	**3** ARRUELA	WASHER	ARANDELA
4	353676X1	5/16X18X5/8	**3** PARAFUSO	BOLT	PERNO
5	3411758M1		**1** TAMPA	COVER	CUBIERTA
6	353691X1	3/8X16X1"	**3** PARAFUSO	BOLT	PERNO
7	195569M1	5/16"X11/16"	**4** PRISIONEIRO	STUD	ESPARRAGO
10	490808M1	3/4"X2.1/2"	**4** PRISIONEIRO	STUD	ESPARRAGO
11	1860900M1	1/2"X2.5/8"	**2** PRISIONEIRO	STUD	ESPARRAGO
12	1860900M1	1/2"X2.5/8"	**8** PRISIONEIRO	STUD	ESPARRAGO
13	377616X1	1/2"X2.1/4	**4** PRISIONEIRO	STUD	ESPARRAGO

Carcaça Central Middle Body Carcaza Central	2 Rodas Motrizes 2 Wheels Drive 2 Ruedas Motriz	30-220	8 Velocidades - 540 Rpm 8 Speed - 540 Rpm 8 Velocidades - 540 Rpm

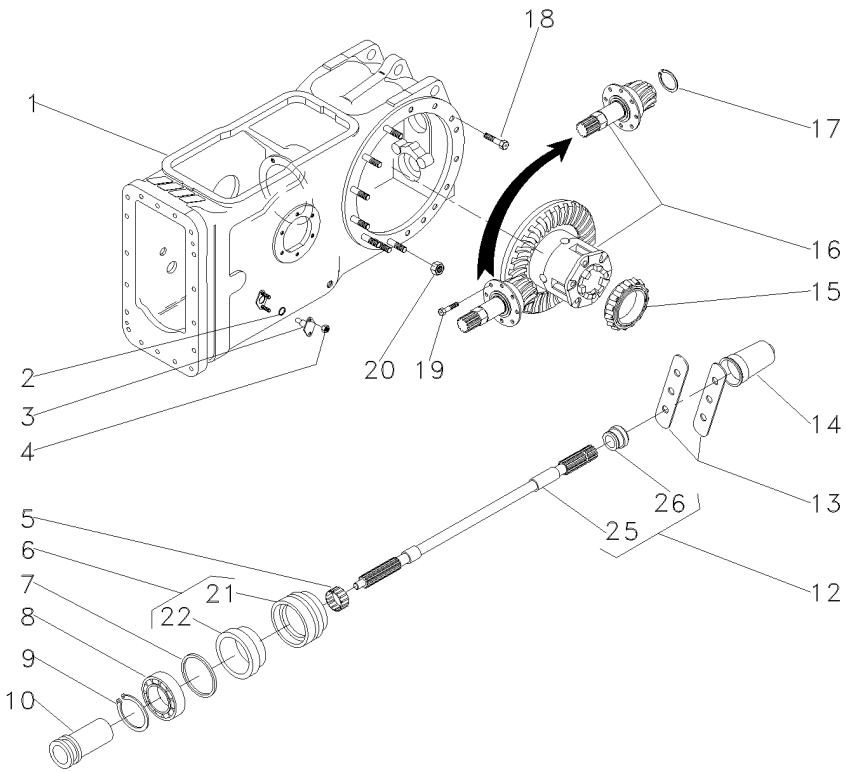

1	3585579M91		30-200 No	**1**	CJ. CARCAÇA	HOUSE ASSY	CONJ. CARTER
2	851258M1			**2**	ANEL "O"	O RING	JUNTA TORICA
3	898643M1			**2**	PINO	PIN	PASADOR
4	353916X1			**4**	PORCA	NUT	TUERCA
5	195453M1			**1**	ROLAMENTO AGULHA	BEARING NEEDLE	COJINETA AGUJAS
6	3611134M93			**1**	LUVA	SLEEVE	MANCHA
7	1004633M1			**1**	ANEL "O"	O RING	JUNTA TORICA
8	391162X1			**1**	ROLAMENTO	BEARING	COJINETE
9	831581M2			**1**	ANEL TRAVA	CIRCLIP	CIRCULITO
10	532898M1			**1**	LUVA	SLEEVE	MANCHA
12	3599003M92			**1**	EIXO	SHAFT	ARBOL
13	3149348M1			**2**	CHAPA	PLATE	CHAPA
14	035678T1			**1**	TAMPA	COVER	CUBIERTA
15	1850909M91			**1**	CJ. ROLAMENTO	BEARING ASSY	RODAMIENTO RAD
16	3146477M93		30-155 No	**1**	CJ. DIFERENCIAL	KIT,DIFFERENTIAL	JGO.DIFERENCIAL.
17	196097M1			**1**	ANEL	RING	ARO
18	377622X1			**16**	PARAFUSO	BOLT	PERNO
19	899199M1			**6**	PARAFUSO	BOLT	PERNO
20	353437X1			**14**	PORCA	NUT	TUERCA
21	3599002M3	6		**1**	LUVA	SLEEVE	MANCHA
22	3699801M1	6		**1**	RETENTOR	OIL SEAL	BUJE RETENACEITE
25		12	3599003M92	**1**	EIXO	SHAFT	ARBOL
26	072295P1	12		**1**	COLAR	COLLAR	COLLAR

Carcaça Central Middle Body Carcaza Central	2 Rodas Motrizes 2 Wheels Drive 2 Ruedas Motriz	30-225	540 Rpm 540 Rpm 540 Rpm

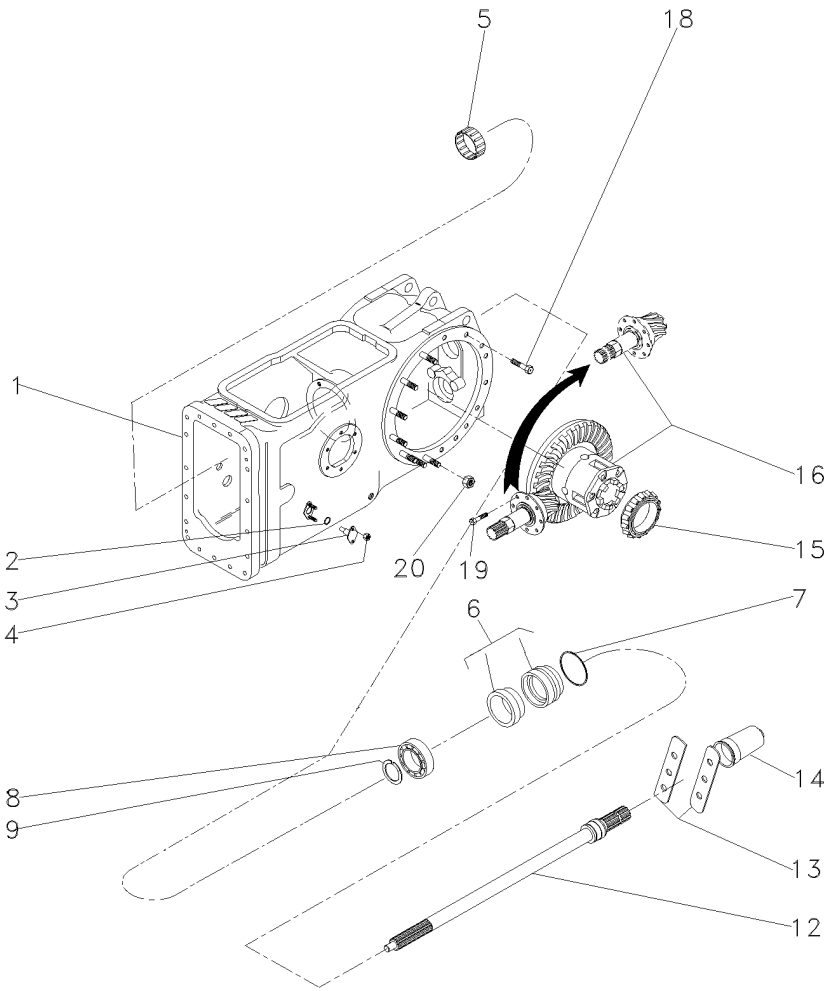

1	063781N1	30-230 No	**1**	CARCAÇA	HOUSING	ALOJAMIENTO
2	851258M1		**2**	ANEL "O"	O RING	JUNTA TORICA
3	898643M1		**2**	PINO	PIN	PASADOR
4	353916X1		**4**	PORCA	NUT	TUERCA
5	195453M1		**1**	ROLAMENTO AGULHA	BEARING NEEDLE	COJINETA AGUJAS
6	3611134M93		**1**	LUVA	SLEEVE	MANCHA
7	1004633M1		**1**	ANEL "O"	O RING	JUNTA TORICA
8	391162X1		**1**	ROLAMENTO	BEARING	COJINETE
9	831581M2		**1**	ANEL TRAVA	CIRCLIP	CIRCULITO
12	3599003M92		**1**	EIXO	SHAFT	ARBOL
13	3149348M1		**2**	CHAPA	PLATE	CHAPA
14	035678T1		**1**	TAMPA	COVER	CUBIERTA
15	1850909M91		**1**	CJ. ROLAMENTO	BEARING ASSY	RODAMIENTO RAD
16	035426N1	30-180 No	**1**	DIFERENCIAL	DIFFERENTIAL	DIFERENCIAL
18	377622X1		**8**	PARAFUSO	BOLT	PERNO
19	899199M1		**6**	PARAFUSO	BOLT	PERNO
20	353437X1		**14**	PORCA	NUT	TUERCA

Carcaça Central
Middle Body
Carcaza Central

Tdp (540 Rpm)
Pto (540 Rpm)
Tdf (540 Rpm)

30-230

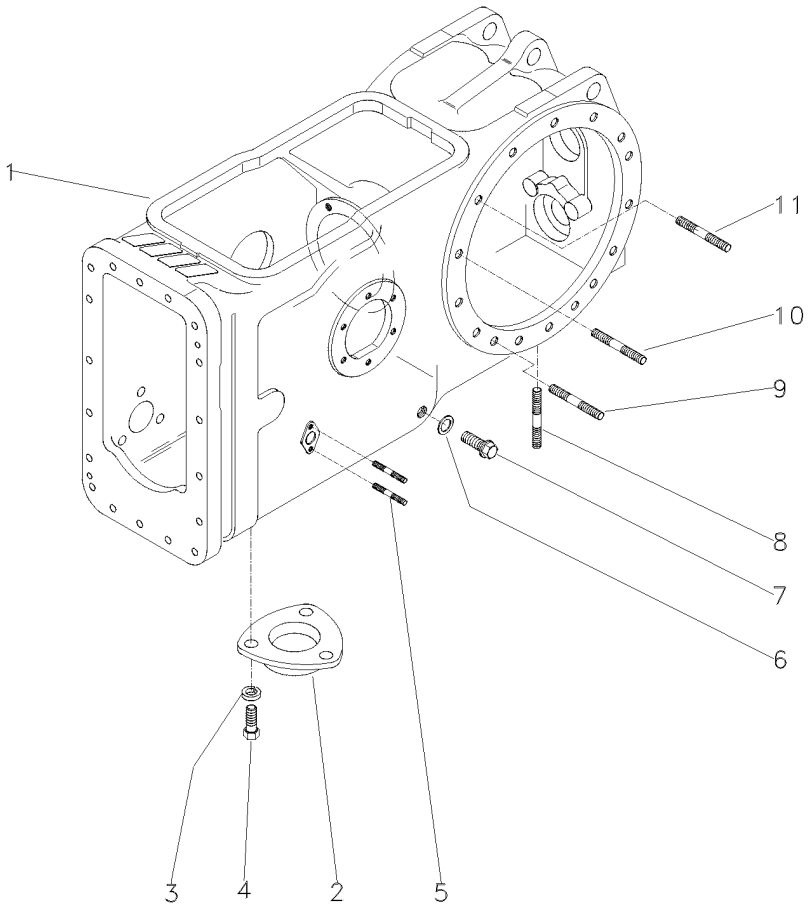

1	3585577M2	**1** CARCAÇA	HOUSING	ALOJAMIENTO
2	063207P1	**1** TAMPA	COVER	CUBIERTA
3	353446X1	**3** ARRUELA	WASHER	ARANDELA
4	353676X1	**3** PARAFUSO	BOLT	PERNO
5	195569M1	**4** PRISIONEIRO	STUD	ESPARRAGO
6	180474M1	**1** ARRUELA	WASHER	ARANDELA
7	3409712M1	**1** BUJÃO	PLUG	TAPON
8	490808M1	**4** PRISIONEIRO	STUD	ESPARRAGO
9	1860900M1	**2** PRISIONEIRO	STUD	ESPARRAGO
10	1860900M1	**8** PRISIONEIRO	STUD	ESPARRAGO
11	377616X1	**4** PRISIONEIRO	STUD	ESPARRAGO

Carcaça Central Middle Body Carcaza Central	Tdp (540 Rpm) Pto (540 Rpm) Tdf (540 Rpm)	30-235	2 Rodas Motrizes - Estreito 2 Wheels Drive - Narrow 2 Ruedas Motriz - Estrecho

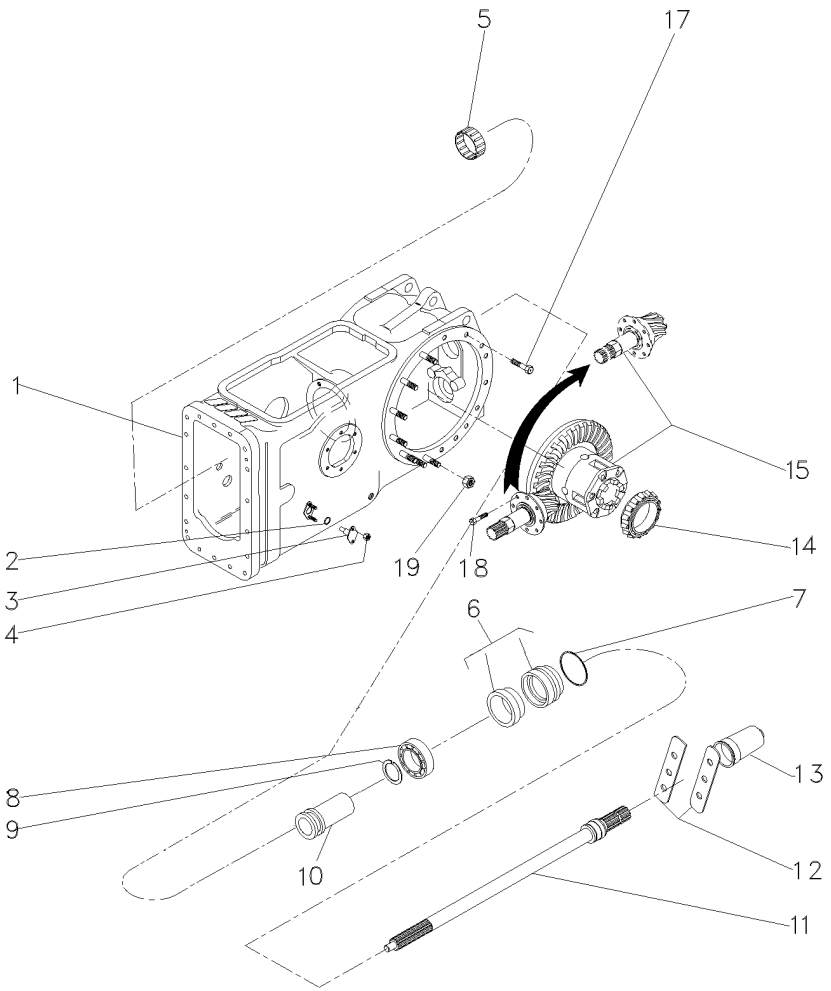

1	063781N1	30-230 No	**1**	CARCAÇA	HOUSING	ALOJAMIENTO
2	851258M1		**2**	ANEL "O"	O RING	JUNTA TORICA
3	898643M1		**2**	PINO	PIN	PASADOR
4	353916X1		**4**	PORCA	NUT	TUERCA
5	195453M1		**1**	ROLAMENTO AGULHA	BEARING NEEDLE	COJINETA AGUJAS
6	3611134M93		**1**	LUVA	SLEEVE	MANCHA
7	1004633M1		**1**	ANEL "O"	O RING	JUNTA TORICA
8	391162X1		**1**	ROLAMENTO	BEARING	COJINETE
9	831581M2		**1**	ANEL TRAVA	CIRCLIP	CIRCULITO
10	532898M1		**1**	LUVA	SLEEVE	MANCHA
11	3599003M92		**1**	EIXO	SHAFT	ARBOL
12	3149348M1		**2**	CHAPA	PLATE	CHAPA
13	035678T1		**1**	TAMPA	COVER	CUBIERTA
14	1850909M91		**1**	CJ. ROLAMENTO	BEARING ASSY	RODAMIENTO RAD
15	3146477M93	30-155 No	**1**	CJ. DIFERENCIAL	KIT,DIFFERENTIAL	JGO.DIFERENCIAL.
17	377622X1		**8**	PARAFUSO	BOLT	PERNO
18	899199M1		**6**	PARAFUSO	BOLT	PERNO
19	353437X1		**14**	PORCA	NUT	TUERCA

Carcaça Central
Middle Body
Carcaza Central

Tdpi 540 Rpm
Ipto 540 Rpm
Tdfi 540 Rpm

30-240

4 Rodas Motrizes - Tração Lateral
4 Wheels Drive - Side Drive
4 Ruedas Motriz - Traccion Lateral

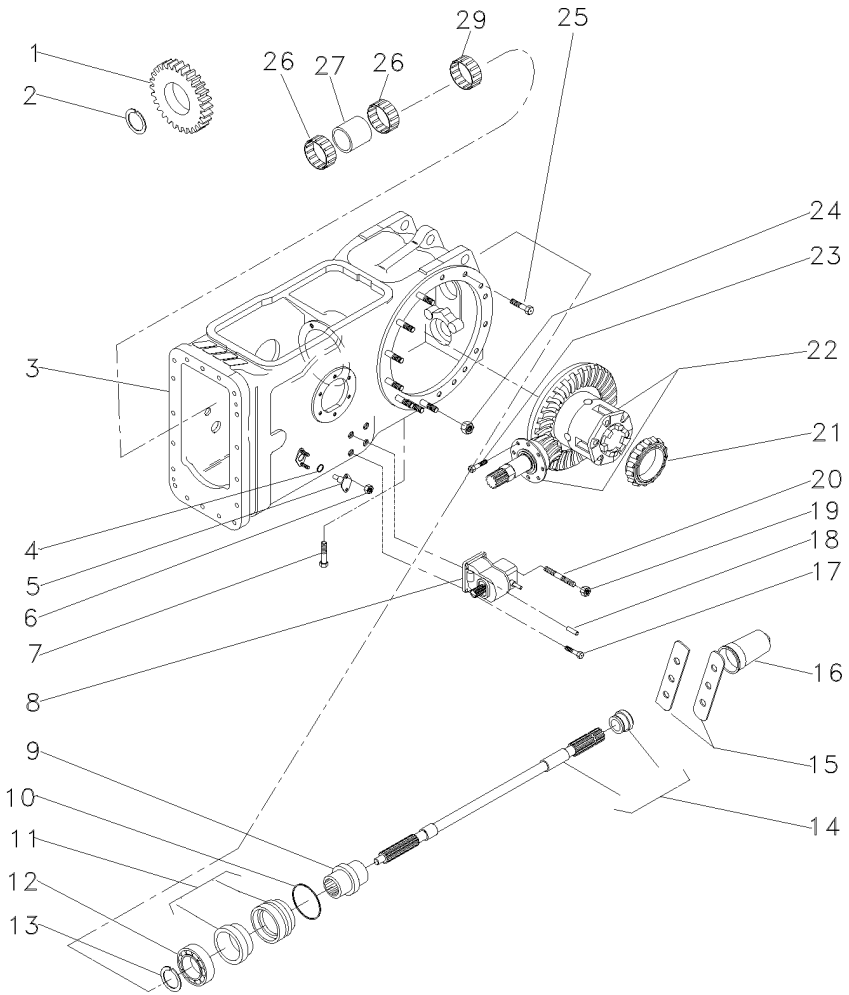

1	037804P1		25	**1**	ENGRENAGEM	GEAR	ENGRANAJE
2	1872362M1			**1**	ANEL TRAVA	CIRCLIP	CIRCULITO
3	063782N1	👁	30-245 No	**1**	CARCAÇA	HOUSING	ALOJAMIENTO
4	851258M1			**2**	ANEL "O"	O RING	JUNTA TORICA
5	898643M1			**2**	PINO	PIN	PASADOR
6	353916X1			**4**	PORCA	NUT	TUERCA
7	360776X1			**1**	PARAFUSO	BOLT	PERNO
8	4200027M91	👁	30-110 No	**1**	CX. ACIONAMENTO	DRIVE HOUSING	CAJA DE MANDO
9	039087P1			**1**	LUVA	SLEEVE	MANCHA
10	1004633M1			**1**	ANEL "O"	O RING	JUNTA TORICA
11	3611134M93			**1**	LUVA	SLEEVE	MANCHA
12	391162X1			**1**	ROLAMENTO	BEARING	COJINETE
13	831581M2			**1**	ANEL TRAVA	CIRCLIP	CIRCULITO
14	3599003M92			**1**	EIXO	SHAFT	ARBOL
15	3149348M1			**2**	CHAPA	PLATE	CHAPA
16	035678T1			**1**	TAMPA	COVER	CUBIERTA
17	353699X1			**3**	PARAFUSO	BOLT	PERNO
18	1444415X1			**2**	PINO	PIN	PASADOR
19	338600X1			**1**	PORCA	NUT	TUERCA
20	3146844M1			**1**	PRISIONEIRO	STUD	ESPARRAGO
21	1850909M91			**1**	CJ. ROLAMENTO	BEARING ASSY	RODAMIENTO RAD
22	037031N1	👁	30-365 No	**1**	CJ. DIFERENCIAL	KIT,DIFFERENTIAL	JGO.DIFERENCIAL.
23	899199M1			**6**	PARAFUSO	BOLT	PERNO
24	353437X1			**14**	PORCA	NUT	TUERCA
25	377622X1			**16**	PARAFUSO	BOLT	PERNO
26	3698408M1			**2**	ROLAMENTO	BEARING	COJINETE
27	3698406M1			**1**	ESPAÇADOR	SPACER	PIEZA DISTANCIA
29	195453M1			**1**	ROLAMENTO AGULHA	BEARING NEEDLE	COJINETA AGUJAS

Carcaça Central
Middle Body
Carcaza Central

30-245

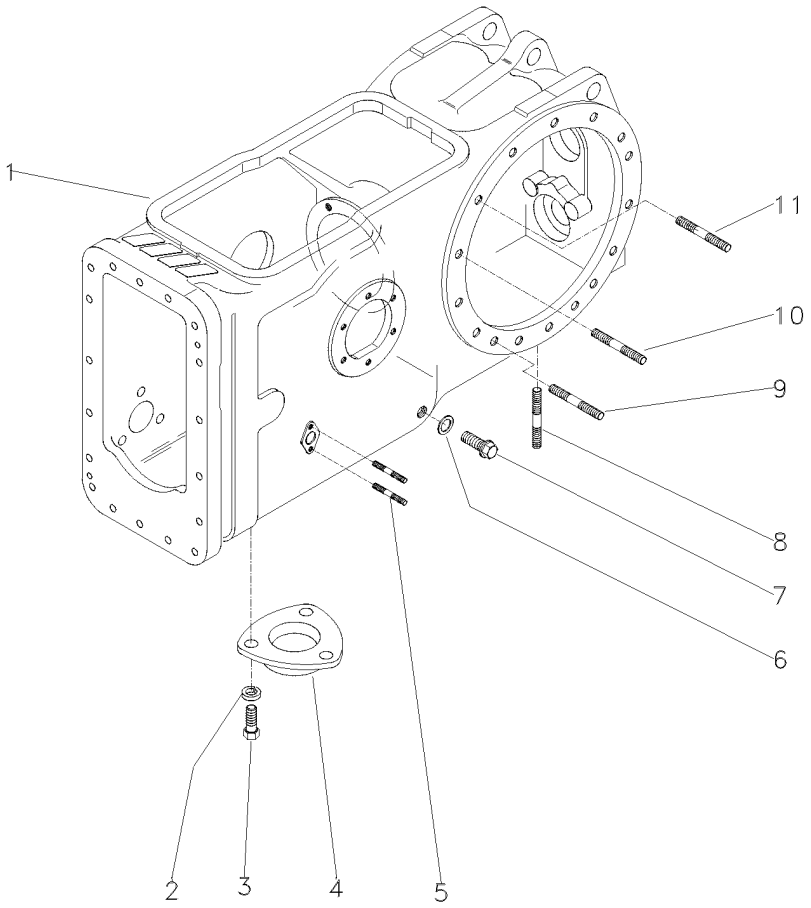

1	036315P2	**1** CARCAÇA	HOUSING	ALOJAMIENTO
2	353446X1	**3** ARRUELA	WASHER	ARANDELA
3	353676X1	**3** PARAFUSO	BOLT	PERNO
4	063207P1	**1** TAMPA	COVER	CUBIERTA
5	195569M1	**4** PRISIONEIRO	STUD	ESPARRAGO
6	180474M1	**1** ARRUELA	WASHER	ARANDELA
7	3409712M1	**1** BUJÃO	PLUG	TAPON
8	490808M1	**4** PRISIONEIRO	STUD	ESPARRAGO
9	1860900M1	**2** PRISIONEIRO	STUD	ESPARRAGO
10	377616X1	**4** PRISIONEIRO	STUD	ESPARRAGO
11	1860900M1	**8** PRISIONEIRO	STUD	ESPARRAGO

Carcaça Central	**540 Rpm**	**30-250**	**2 Rodas Motrizes**
Middle Body	**540 Rpm**		**2 Wheels Drive**
Carcaza Central	**540 Rpm**		**2 Ruedas Motriz**

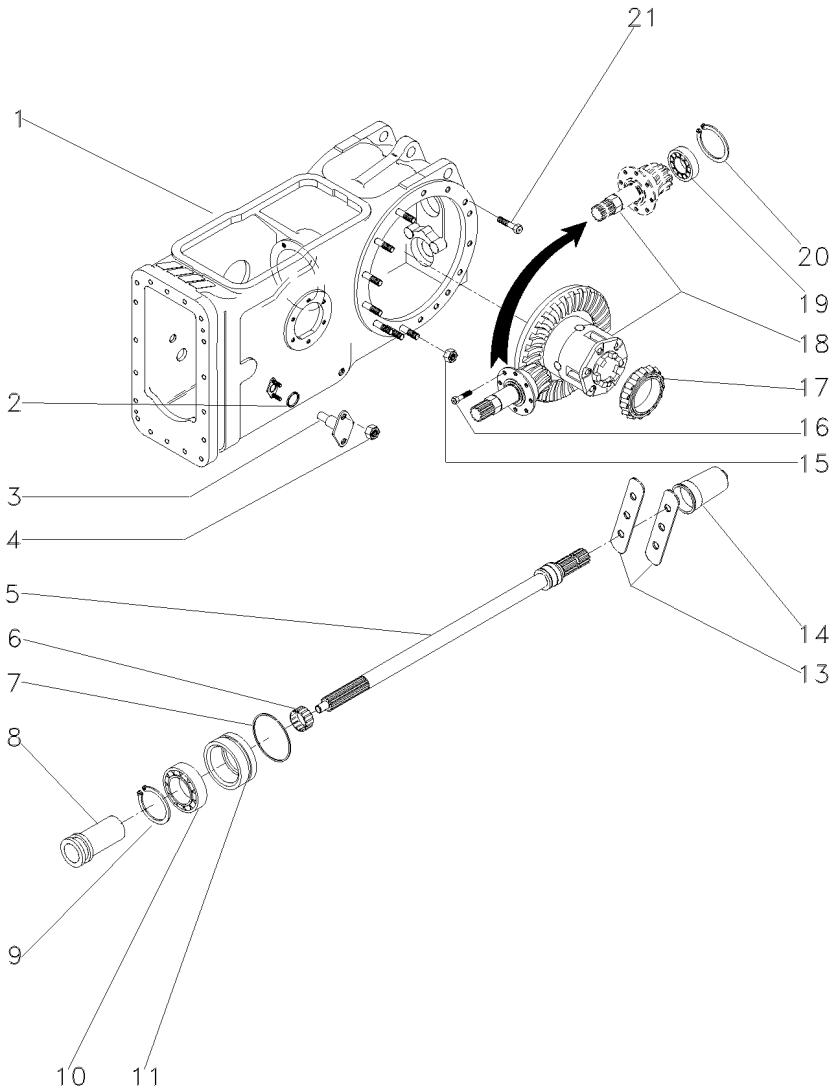

1	046948N1	30-255 No	**1**	CJ. CARCAÇA	HOUSE ASSY	CONJ. CARTER
2	851258M1		**2**	ANEL "O"	O RING	JUNTA TORICA
3	898643M1		**2**	PINO	PIN	PASADOR
4	353916X1		**4**	PORCA	NUT	TUERCA
5	3599003M92	50-160 No	**1**	EIXO	SHAFT	ARBOL
6	195453M1		**1**	ROLAMENTO AGULHA	BEARING NEEDLE	COJINETA AGUJAS
7	1004633M1		**1**	ANEL "O"	O RING	JUNTA TORICA
8	532898M1		**1**	LUVA	SLEEVE	MANCHA
9	831581M2		**1**	ANEL TRAVA	CIRCLIP	CIRCULITO
10	391162X1		**1**	ROLAMENTO	BEARING	COJINETE
11	3611134M93	50-155 No	**1**	LUVA	SLEEVE	MANCHA
13	3149348M1		**2**	CHAPA	PLATE	CHAPA
14	035678T1		**1**	TAMPA	COVER	CUBIERTA
15	353437X1		**14**	PORCA	NUT	TUERCA
16	899199M1		**6**	PARAFUSO	BOLT	PERNO
17	1850909M91		**1**	CJ. ROLAMENTO	BEARING ASSY	RODAMIENTO RAD
18	035426N1	30-180 No	**1**	DIFERENCIAL	DIFFERENTIAL	DIFERENCIAL
19	834733M1		**1**	ROLAMENTO	BEARING	COJINETE
20	196097M1		**1**	ANEL	RING	ARO
21	377622X1		**8**	PARAFUSO	BOLT	PERNO

Carcaça Central
Middle Body
Carcaza Central

30-255

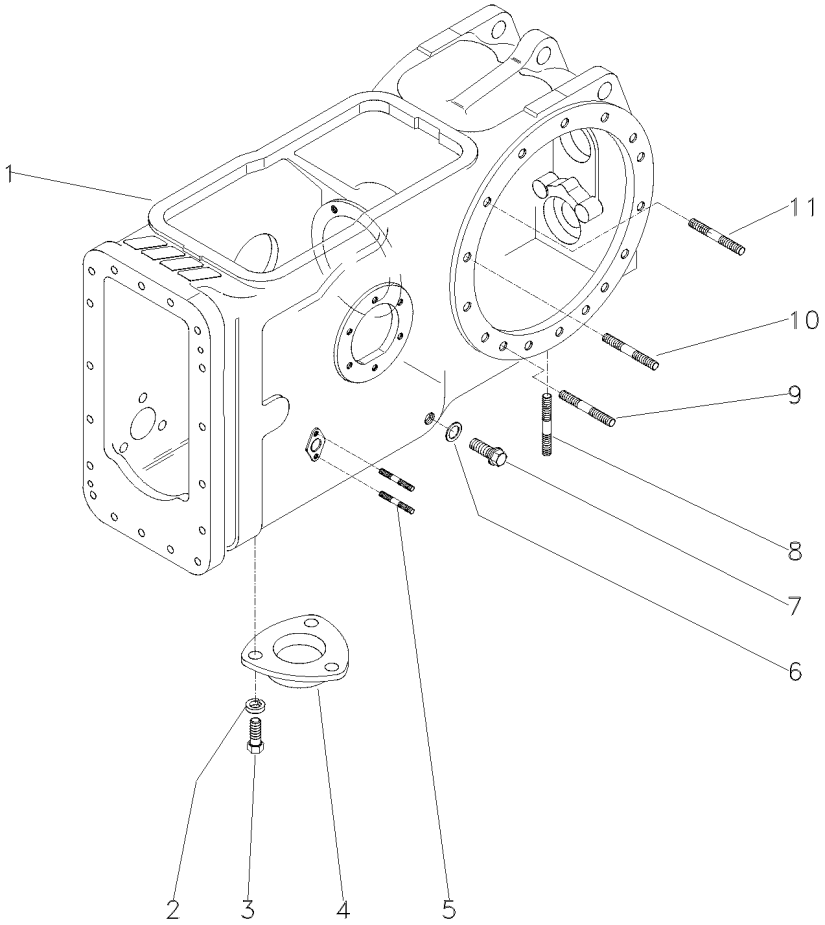

1	046230P1	**1** CARCAÇA	HOUSING	ALOJAMIENTO
2	353446X1	**3** ARRUELA	WASHER	ARANDELA
3	353676X1	**3** PARAFUSO	BOLT	PERNO
4	1869491M1	**1** TAMPA	COVER	CUBIERTA
5	195569M1	**4** PRISIONEIRO	STUD	ESPARRAGO
6	180474M1	**1** ARRUELA	WASHER	ARANDELA
7	3409712M1	**1** BUJÃO	PLUG	TAPON
8	490808M1	**4** PRISIONEIRO	STUD	ESPARRAGO
9	1860900M1	**2** PRISIONEIRO	STUD	ESPARRAGO
10	377616X1	**4** PRISIONEIRO	STUD	ESPARRAGO
11	1860900M1	**8** PRISIONEIRO	STUD	ESPARRAGO

Carcaça Central
Middle Body
Carcaza Central

30-260

8 Velocidades - 540 Rpm
8 Speed - 540 Rpm
8 Velocidades - 540 Rpm

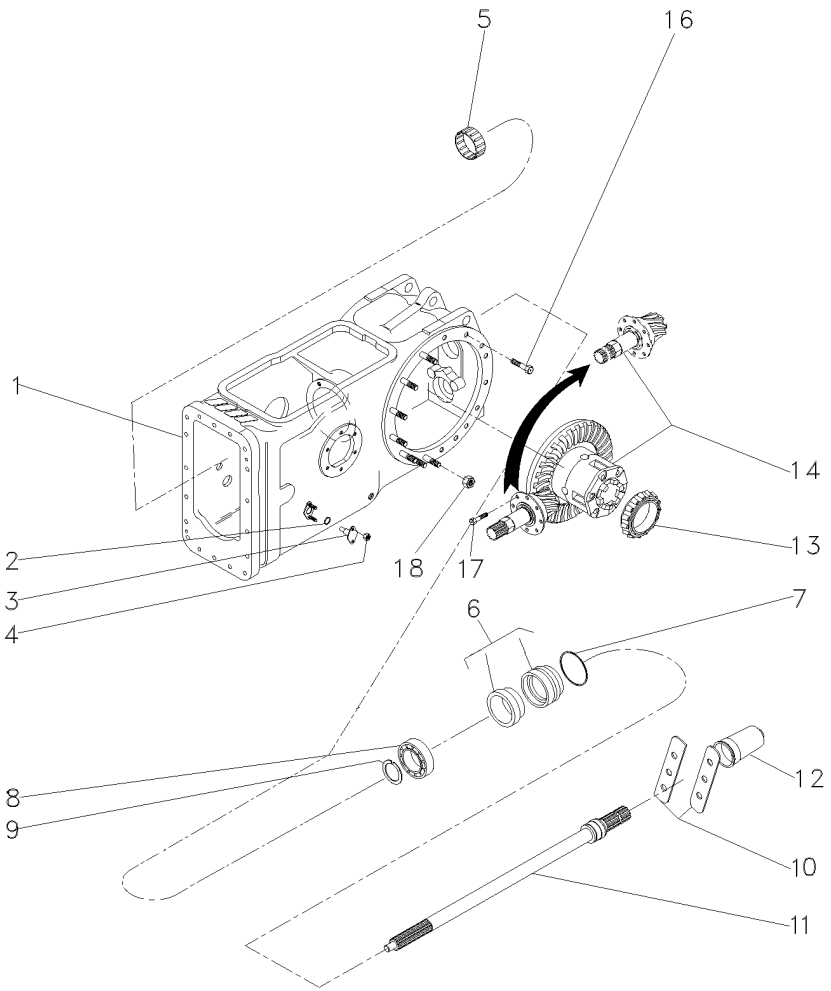

1	063781N1	30-230 No	**1**	CARCAÇA	HOUSING	ALOJAMIENTO
2	851258M1		**2**	ANEL "O"	O RING	JUNTA TORICA
3	898643M1		**2**	PINO	PIN	PASADOR
4	353916X1		**4**	PORCA	NUT	TUERCA
5	195453M1		**1**	ROLAMENTO AGULHA	BEARING NEEDLE	COJINETA AGUJAS
6	3611134M93		**1**	LUVA	SLEEVE	MANCHA
7	1004633M1		**1**	ANEL "O"	O RING	JUNTA TORICA
8	391162X1		**1**	ROLAMENTO	BEARING	COJINETE
9	831581M2		**1**	ANEL TRAVA	CIRCLIP	CIRCULITO
10	3149348M1		**2**	CHAPA	PLATE	CHAPA
11	3599003M92		**1**	EIXO	SHAFT	ARBOL
12	035678T1		**1**	TAMPA	COVER	CUBIERTA
13	1850909M91		**1**	CJ. ROLAMENTO	BEARING ASSY	RODAMIENTO RAD
14	3146477M93	30-155 No	**1**	CJ. DIFERENCIAL	KIT,DIFFERENTIAL	JGO.DIFERENCIAL.
16	377622X1		**16**	PARAFUSO	BOLT	PERNO
17	899199M1		**6**	PARAFUSO	BOLT	PERNO
18	353437X1		**14**	PORCA	NUT	TUERCA

Carcaça Central	540/1000 Rpm	30-265
Middle Body	540/1000 Rpm	
Carcaza Central	540/1000 Rpm	

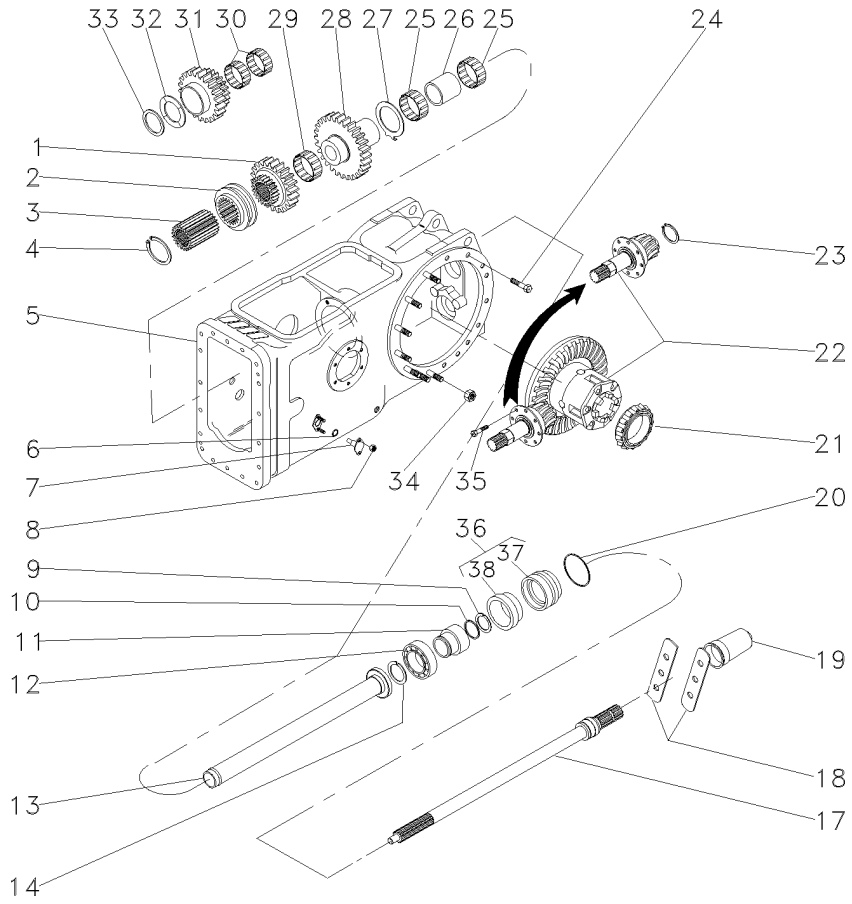

1	1660713M1		1	ENGRENAGEM	GEAR	ENGRANAJE
2	532889M1		1	COLAR	COLLAR	COLLAR
3	532891M1		1	CUBO	HUB	CUBO
4	352699X1		1	ANEL TRAVA	CIRCLIP	CIRCULITO
5	3585579M91	30-200 No	1	CJ. CARCAÇA	HOUSE ASSY	CONJ. CARTER
6	851258M1		2	ANEL "O"	O RING	JUNTA TORICA
7	898643M1		2	PINO	PIN	PASADOR
8	353916X1		4	PORCA	NUT	TUERCA
9	1662726M1		1	ANEL TRAVA	CIRCLIP	CIRCULITO
10	3008359X1		1	ANEL "O"	O RING	JUNTA TORICA
11	3598999M1		1	LUVA	SLEEVE	MANCHA
12	391162X1		1	ROLAMENTO	BEARING	COJINETE
13	532877M92		1	TUBO	PIPE	CANO
14	831581M2		1	ANEL TRAVA	CIRCLIP	CIRCULITO
17	3599000M1	540RPM	1	EIXO	SHAFT	ARBOL
18	3149348M1		2	CHAPA	PLATE	CHAPA
19	035678T1		1	TAMPA	COVER	CUBIERTA
20	1004633M1		1	ANEL "O"	O RING	JUNTA TORICA
21	1850909M91		1	CJ. ROLAMENTO	BEARING ASSY	RODAMIENTO RAD
22	035290N1	30-270 No	1	DIFERENCIAL	DIFFERENTIAL	DIFERENCIAL
23	366442X1		1	ANEL TRAVA	CIRCLIP	CIRCULITO
24	377622X1		8	PARAFUSO	BOLT	PERNO
25	022199T1		2	ROLAMENTO	BEARING	COJINETE
26	532876M2		1	ESPAÇADOR	SPACER	PIEZA DISTANCIA
27	1663312M2		1	ARRUELA	WASHER	ARANDELA
28	1679306M1		1	ENGRENAGEM	GEAR	ENGRANAJE
29	842921M1		1	ROLAMENTO	BEARING	COJINETE
30	842922M1		2	ROLAMENTO	BEARING	COJINETE
31	1679310M1		1	ENGRENAGEM	GEAR	ENGRANAJE
32	532882M1		1	ARRUELA	WASHER	ARANDELA
33	339470X1		1	ANEL	RING	ARO
34	353437X1		14	PORCA	NUT	TUERCA
35	899199M1		6	PARAFUSO	BOLT	PERNO
36	3611134M93		1	LUVA	SLEEVE	MANCHA
37	3599002M3	36	1	LUVA	SLEEVE	MANCHA
38	3699801M1	36	1	RETENTOR	OIL SEAL	BUJE RETENACEITE

Pinhão E Diferencial
Pinion And Diferential
Piñon Y Diferencial

30-270

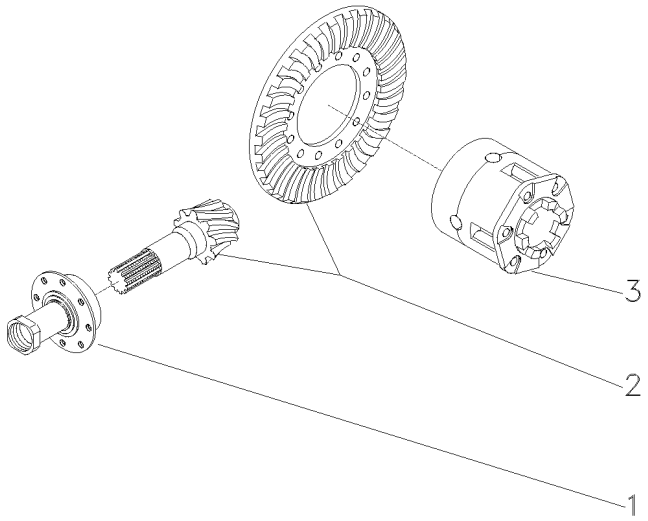

1	1872858M93	30-275 No	**1**	FLANGE	FLANGE	PLETINA
2	4200008M91	9/35	**1**	COROA E PINHÃO	KIT, BEVEL GEAR	CORONA Y PINON
3	1481423M94	30-190 No	**1**	CJ. DIFERENCIAL	KIT,DIFFERENTIAL	JGO.DIFERENCIAL.

Flange E Pinhão
Flange And Pinion
Pletina Y Piñon

30-275

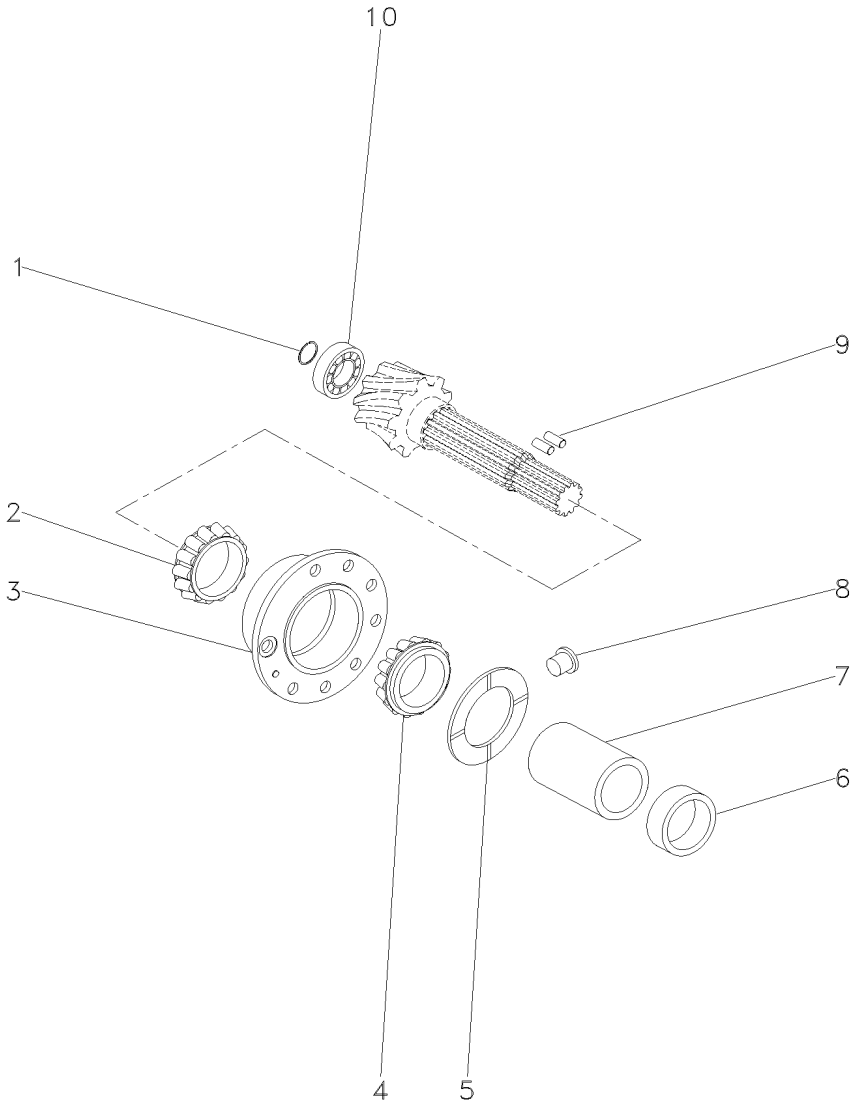

1	366442X1	**1**	ANEL TRAVA	CIRCLIP	CIRCULITO
2	3176710M91	**1**	ROLAMENTO	BEARING	COJINETE
3	507565M91	**1**	FLANGE	FLANGE	PLETINA
4	3176708M91	**1**	ROLAMENTO	BEARING	COJINETE
5	516377M1	**1**	ARRUELA	WASHER	ARANDELA
6	048363P2	**1**	ESPAÇADOR	SPACER	PIEZA DISTANCIA
7	532893M1	**1**	ESPAÇADOR	SPACER	PIEZA DISTANCIA
8	532910M1	**1**	TRAVA	LOCK	RETENEDOR
9	3612442M1	**2**	ROLETE	ROLLER	RODILLO
10	834733M1	**1**	ROLAMENTO	BEARING	COJINETE

Carcaça Central
Middle Body
Carcaza Central

30-280

Tdpi 540/1000 Rpm
Ipto 540/1000 Rpm
Tdfi 540/1000 Rpm

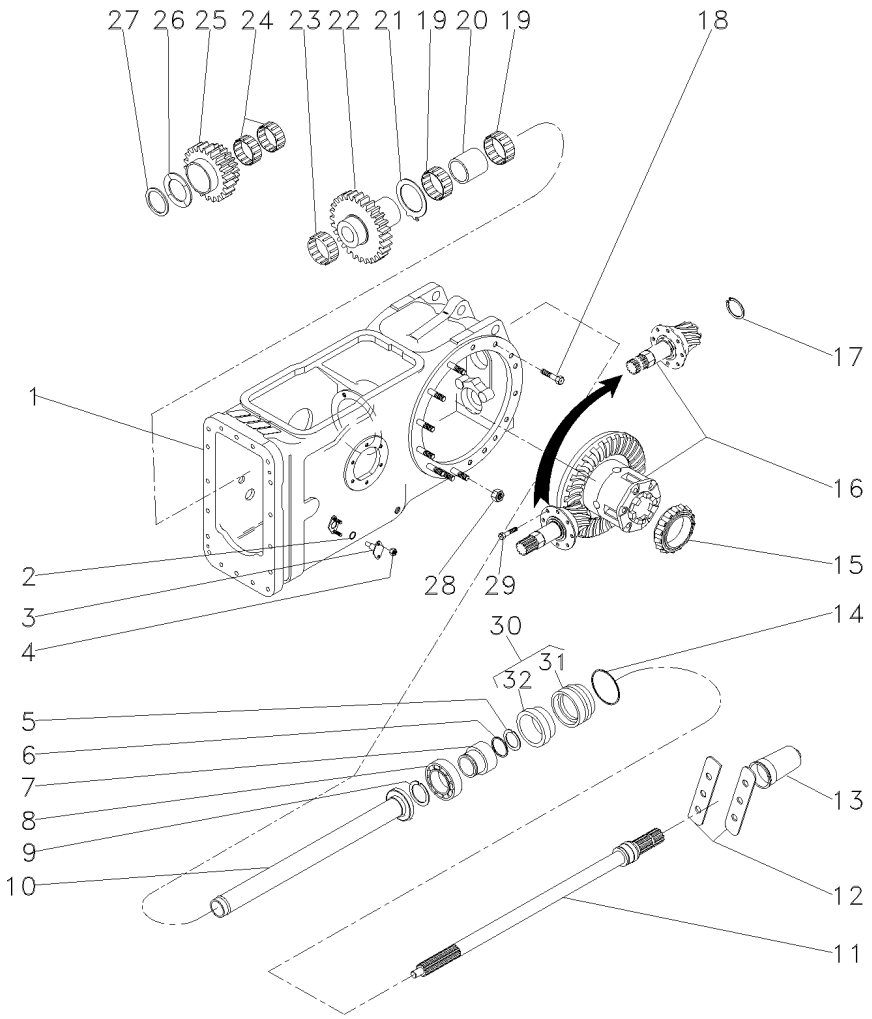

1	050481N1	30-285 No	**1**	CJ. CARCAÇA	HOUSE ASSY	CONJ. CARTER
2	851258M1		**2**	ANEL "O"	O RING	JUNTA TORICA
3	898643M1		**2**	PINO	PIN	PASADOR
4	353916X1		**4**	PORCA	NUT	TUERCA
5	1662726M1		**1**	ANEL TRAVA	CIRCLIP	CIRCULITO
6	3008359X1		**1**	ANEL "O"	O RING	JUNTA TORICA
7	3598999M1		**1**	LUVA	SLEEVE	MANCHA
8	391162X1		**1**	ROLAMENTO	BEARING	COJINETE
9	831581M2		**1**	ANEL TRAVA	CIRCLIP	CIRCULITO
10	532877M92		**1**	TUBO	PIPE	CANO
11	3599000M1	540 RPM	**1**	EIXO	SHAFT	ARBOL
12	3149348M1		**2**	CHAPA	PLATE	CHAPA
13	035678T1		**1**	TAMPA	COVER	CUBIERTA
14	1004633M1		**1**	ANEL "O"	O RING	JUNTA TORICA
15	1850909M91		**1**	CJ. ROLAMENTO	BEARING ASSY	RODAMIENTO RAD
16	035290N1	30-270 No	**1**	DIFERENCIAL	DIFFERENTIAL	DIFERENCIAL
17	366442X1		**1**	ANEL TRAVA	CIRCLIP	CIRCULITO
18	377622X1		**8**	PARAFUSO	BOLT	PERNO
19	022199T1		**2**	ROLAMENTO	BEARING	COJINETE
20	532876M2		**1**	ESPAÇADOR	SPACER	PIEZA DISTANCIA
21	1663312M2		**1**	ARRUELA	WASHER	ARANDELA
22	1679306M1		**1**	ENGRENAGEM	GEAR	ENGRANAJE
23	842921M1		**1**	ROLAMENTO	BEARING	COJINETE
24	842922M1		**2**	ROLAMENTO	BEARING	COJINETE
25	6200678M1		**1**	ENGRENAGEM	GEAR	ENGRANAJE
26	532882M1		**1**	ARRUELA	WASHER	ARANDELA
27	339470X1		**1**	ANEL	RING	ARO
28	353437X1		**14**	PORCA	NUT	TUERCA
29	899199M1		**6**	PARAFUSO	BOLT	PERNO
30	3611134M93		**1**	LUVA	SLEEVE	MANCHA
31	3599002M3	30	**1**	LUVA	SLEEVE	MANCHA
32	3699801M1	30	**1**	RETENTOR	OIL SEAL	BUJE RETENACEITE

Carcaça Central
Middle Body
Carcaza Central

30-285

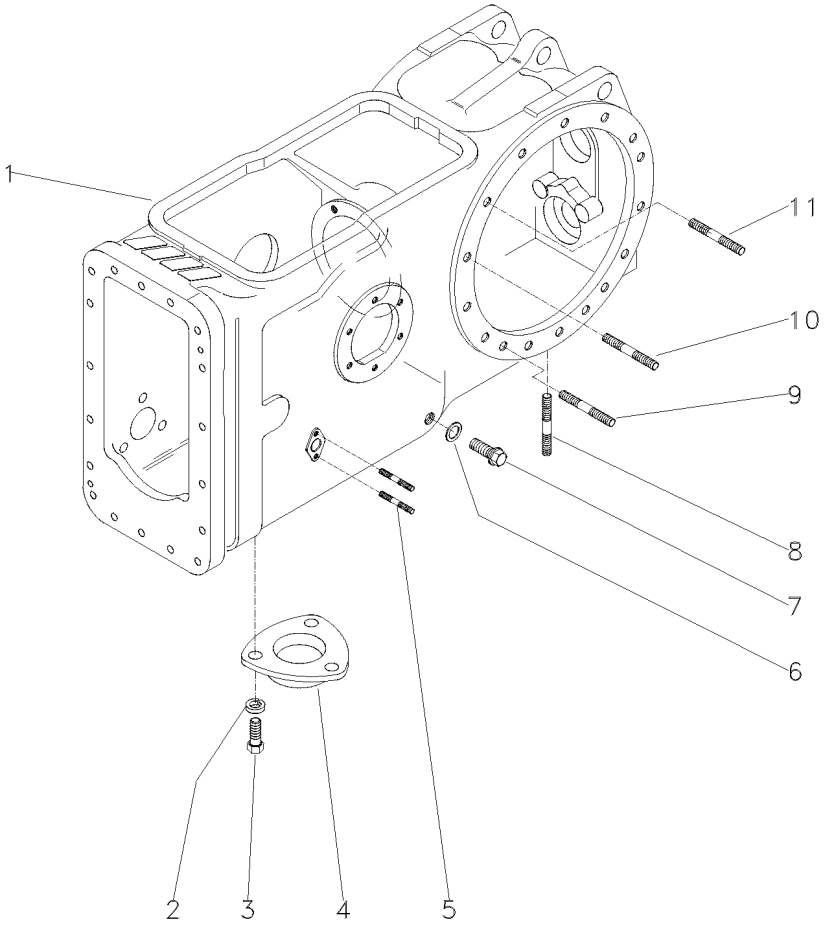

1	046950P1	**1** CARCAÇA	HOUSING	ALOJAMIENTO
2	353446X1	**3** ARRUELA	WASHER	ARANDELA
3	353676X1	**3** PARAFUSO	BOLT	PERNO
4	1869491M1	**1** TAMPA	COVER	CUBIERTA
5	195569M1	**4** PRISIONEIRO	STUD	ESPARRAGO
6	180474M1	**1** ARRUELA	WASHER	ARANDELA
7	3409712M1	**1** BUJÃO	PLUG	TAPON
8	490808M1	**4** PRISIONEIRO	STUD	ESPARRAGO
9	1860900M1	**2** PRISIONEIRO	STUD	ESPARRAGO
10	377616X1	**4** PRISIONEIRO	STUD	ESPARRAGO
11	1860900M1	**8** PRISIONEIRO	STUD	ESPARRAGO

Tampa Cover Tapa	Sem Levante Without Lift Sin Levante	30-290	Sem Hidráulico Without Hydraulic Sin Hidraulico

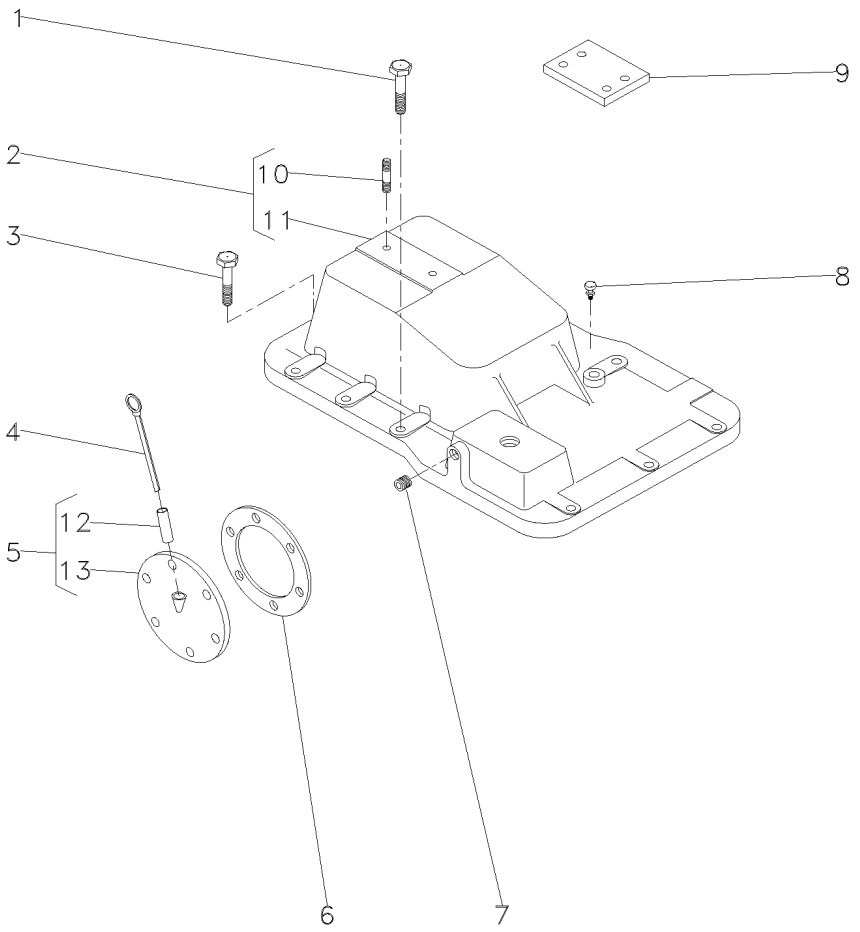

1	058281P1		**5**	PARAFUSO	BOLT	PERNO
2	3145272M92		**1**	TAMPA	COVER	CUBIERTA
3	058287P1		**8**	PARAFUSO	BOLT	PERNO
4	1665962M91		**1**	VARETA	ROD	VARILLA
5	181218M91		**1**	CJ. TAMPA	KIT, COVER	JUEGO DE TAPA
6	181217M1		**1**	JUNTA	GASKET	EMPAQUETADURA.
7	195387M1		**2**	BUJÃO	PLUG	TAPON
8	182099M91		**1**	RESPIRO	BREATHER	RESPIRADERO
9	022747P1		**2**	PLACA	PLATE	PLATO
10	3146844M1	2	**1**	PRISIONEIRO	STUD	ESPARRAGO
11	3145276M1	2	**1**	TAMPA	COVER	CUBIERTA
12	898207M1	5	**1**	TUBO	PIPE	CANO
13	181219M1	5	**1**	TAMPA	COVER	CUBIERTA

Fixação Tampa Lateral
Fastener Side Cover
Fixacion Tapa Lateral

30-295

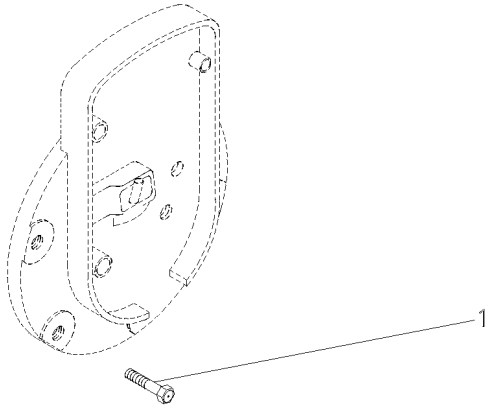

1	353698X1	2 7/16X14X1"	**8** PARAFUSO	BOLT	PERNO

Cj. Tampa
Cover
Tapa

30-300

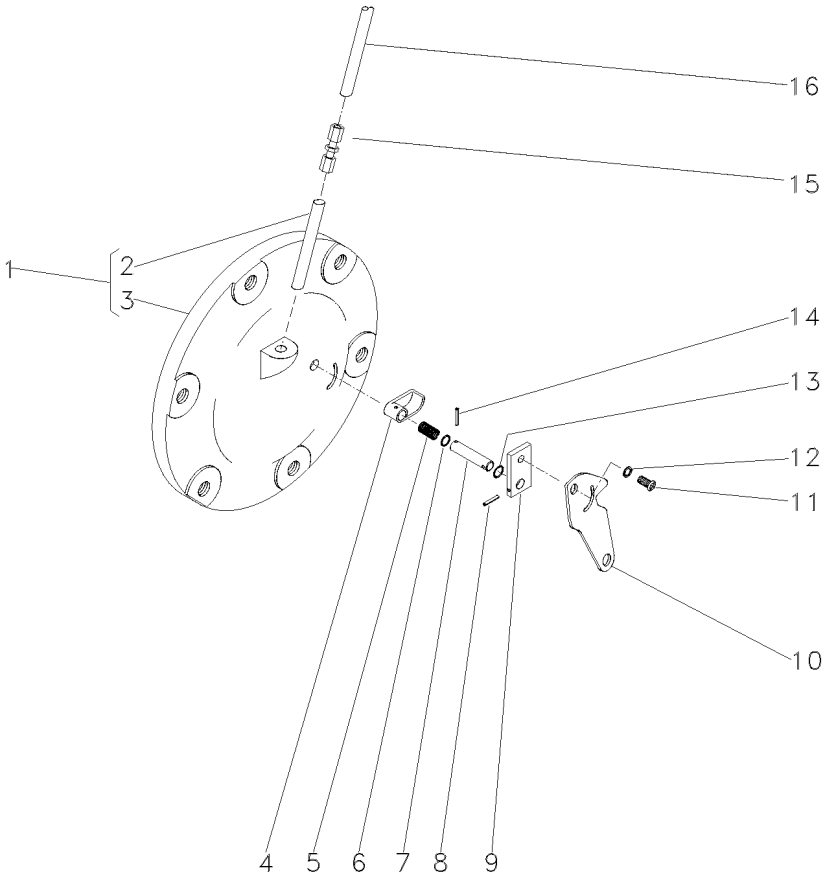

1	063254N2		**1**	CJ. TAMPA	KIT, CAP	JUEGO DE TAPON
2	049179P1	1	**1**	TUBO	PIPE	CANO
3		1 ➡ 065247N1	**1**	TAMPA	COVER	CUBIERTA
4	1869134M2		**1**	ATUADOR	ACTUATOR	ACTUADOR
5	1869136M1		**1**	MOLA	SPRING	RESORTE
6	1001833M1		**1**	ANEL "O"	O RING	JUNTA TORICA
7	1869407M1		**1**	EIXO	SHAFT	ARBOL
8	357616X1		**1**	PINO	PIN	PASADOR
9	1869408M1		**1**	PLACA	PLATE	PLATO
10	6209491M1		**1**	ALAVANCA	LEVER	PALANCA
11	1869138M1		**1**	PARAFUSO	BOLT	PERNO
12	353753X1		**1**	ARRUELA	WASHER	ARANDELA
13	377426X1		**1**	ANEL TRAVA	CIRCLIP	CIRCULITO
14	2801719M1		**1**	PINO	PIN	PASADOR
15	3412001M91		**1**	CONEXÃO	CONNECTION	CONEXION
16	046213P1		**1**	TUBO	PIPE	CANO

Tampa
Cover
Tapa

30-305

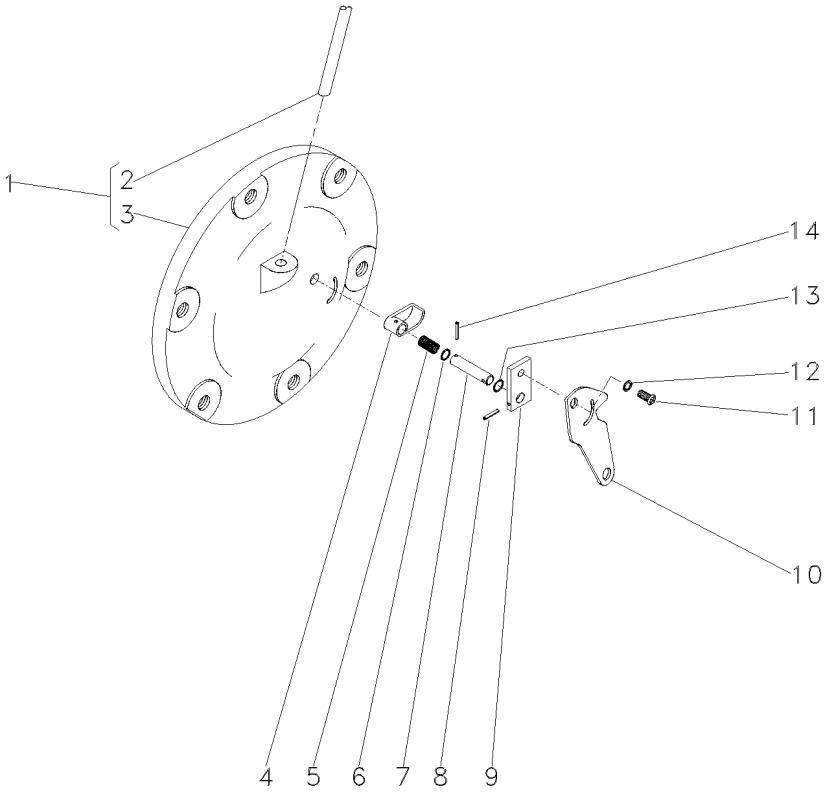

1	065247N1		**1**	CJ. TAMPA	KIT, CAP	JUEGO DE TAPON
2	049179P1	1	**1**	TUBO	PIPE	CANO
3		1 ➡ 065247N1	**1**	TAMPA	COVER	CUBIERTA
4	1869134M2		**1**	ATUADOR	ACTUATOR	ACTUADOR
5	1869136M1		**1**	MOLA	SPRING	RESORTE
6	1001833M1		**1**	ANEL "O"	O RING	JUNTA TORICA
7	1869407M1		**1**	EIXO	SHAFT	ARBOL
8	357616X1		**1**	PINO	PIN	PASADOR
9	1869408M1		**1**	PLACA	PLATE	PLATO
10	6209491M1		**1**	ALAVANCA	LEVER	PALANCA
11	1869138M1		**1**	PARAFUSO	BOLT	PERNO
12	353753X1		**1**	ARRUELA	WASHER	ARANDELA
13	377426X1		**1**	ANEL TRAVA	CIRCLIP	CIRCULITO
14	2801719M1		**1**	PINO	PIN	PASADOR

Redução Final Traseira
Rear Final Drive
Reduccion Final Trasera

30-310

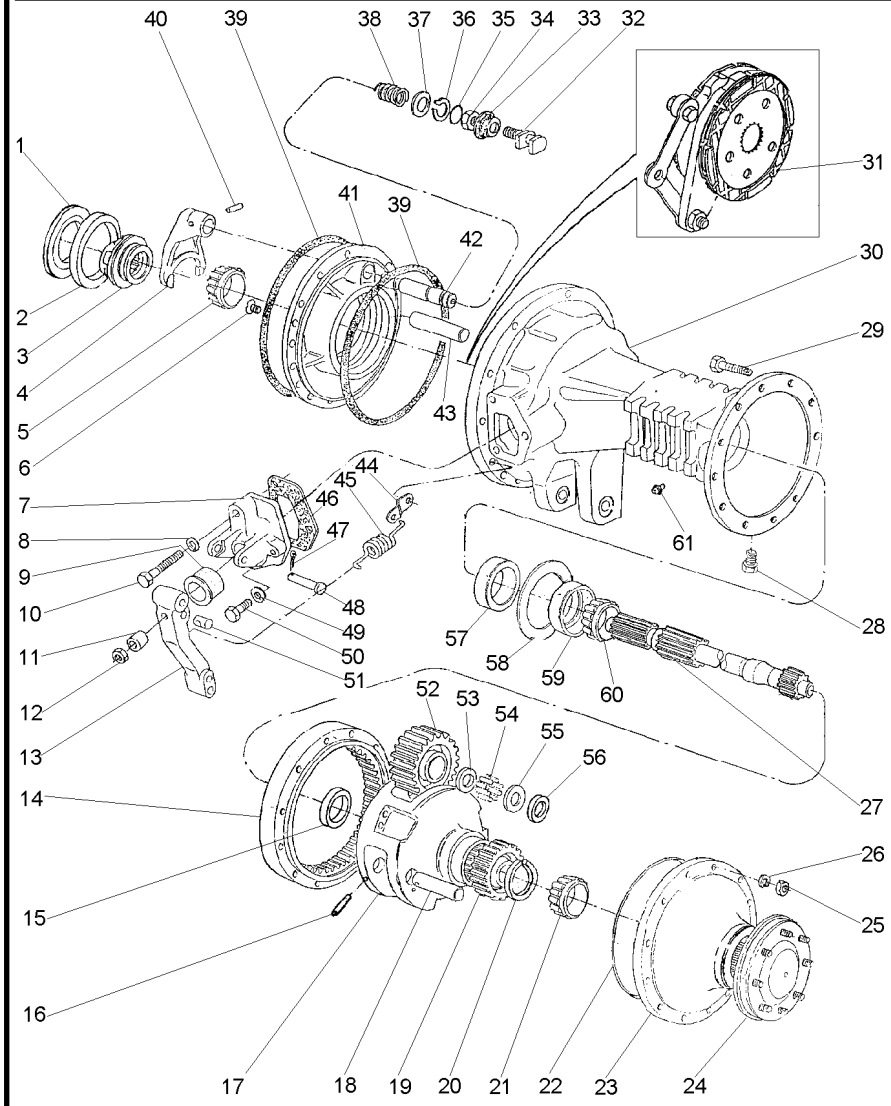

T0260007 **EC63Z005** **C027502 E03 (1)** **12/05** **30- 310**

1	187689M1	⧗	0.73/0.78MM	X	CALÇO	SHIM	CALCE
1	521401M1	⧗	0.60/0.66MM	X	CALÇO	SHIM	CALCE
1	892170M1	⧗	1.24/1.29MM	X	CALÇO	SHIM	CALCE
1	892171M1	⧗	1.11/1.16MM	X	CALÇO	SHIM	CALCE
1	892172M1	⧗	0.99/1.04MM	X	CALÇO	SHIM	CALCE
1	892173M1	⧗	0.86/0.91MM	X	CALÇO	SHIM	CALCE
2		▰▸	1850909M91	1	ROLAMENTO	BEARING	COJINETE
3	897003M3			1	LUVA	SLEEVE	MANCHA
4	906807M1			1	GARFO	FORK	HORQUILLA
5		▰▸	1851533M91	1	ROLAMENTO	BEARING	COJINETE
6	034013P1		5/16X24X1"	4	PARAFUSO	BOLT	PERNO
7	1860970M1	◀		1	SUPORTE	BRACKET	SOPORTE
7	3409713M1	▶		1	SUPORTE	BRACKET	SOPORTE
8	353434X1		11/16X25/64X3/32	2	ARRUELA	WASHER	ARANDELA
9	1860959M1			2	CAPA	CAP	TAPA
10	354269X1		3/8X16X2.1/2	2	PARAFUSO	BOLT	PERNO
11	1865002M1			2	ESPAÇADOR	SPACER	PIEZA DISTANCIA
12	330797X1		7/16X20	2	PORCA	NUT	TUERCA
13	046808P1			2	ALAVANCA	LEVER	PALANCA
14	894772M2			2	COROA	ANNULAR GEAR	ENGRANAJE ANULAR
15	894778M1			2	BUCHA	BUSH	CASQUILLO
16	1864852M1			6	PINO	PIN	PASADOR
17	022516P3			2	PORTA ENGRENAGEM	CARRIER	PORTADOR
18	1864869M1			6	EIXO	SHAFT	ARBOL
19	897005M1			2	ENGRENAGEM	GEAR	ENGRANAJE
20	022351P1			2	ANEL TRAVA	CIRCLIP	CIRCULITO
21		▰▸	1860503M92	2	ROLAMENTO	BEARING	COJINETE
22	068135T1			X	ADESIVO	ADHESIVE	ADHESIVO
23	022356N1	👁	30-315 No	2	CJ. TAMPA	KIT, COVER	JUEGO DE TAPA
24	022355N3	👁	30-320 No	2	SEMI EIXO	HALF AXLE	SEMIEJES
25	338600X1		7/16X20	24	PORCA	NUT	TUERCA
26	353432X1		25/32X15/32X7/64	24	ARRUELA	WASHER	ARANDELA
27	3585916M1			2	EIXO	SHAFT	ARBOL
28	2412X			2	BUJÃO	PLUG	TAPON
29	361785X1		7/16X20X3.7/8	24	PARAFUSO	BOLT	PERNO
30	3147504M2	▶		1	CARCAÇA DO EIXO	AXLE HOUSING	CAJA DEL EJE
30	055999P2	◀		1	CARCAÇA DO EIXO	AXLE HOUSING	CAJA DEL EJE
31	3148715M91	👁	30-325 No	2	CJ. FREIO	KIT, BRAKE	FRENOS JUEGO
32	1865014M1			1	GARFO	FORK	HORQUILLA
33	906811M1			1	PROTETOR	PROTECTOR	PROTECTOR
34	353426X1		7/16X20	1	PORCA	NUT	TUERCA
35	851258M1			1	ANEL "O"	O RING	JUNTA TORICA
36	358950X1		13/16"	1	ANEL TRAVA	CIRCLIP	CIRCULITO
37	1864764M1			1	ARRUELA	WASHER	ARANDELA
38	906808M1			1	MOLA	SPRING	RESORTE
39	1860838M2			4	ANEL "O"	O RING	JUNTA TORICA
40	420407M1			1	PINO	PIN	PASADOR
41	1860881M1	▶		1	PLACA	PLATE	PLATO
41	1860884M1	◀		1	PLACA	PLATE	PLATO
42	1864763M1			1	EIXO	SHAFT	ARBOL

Redução Final Traseira
Rear Final Drive
Reduccion Final Trasera

30-310

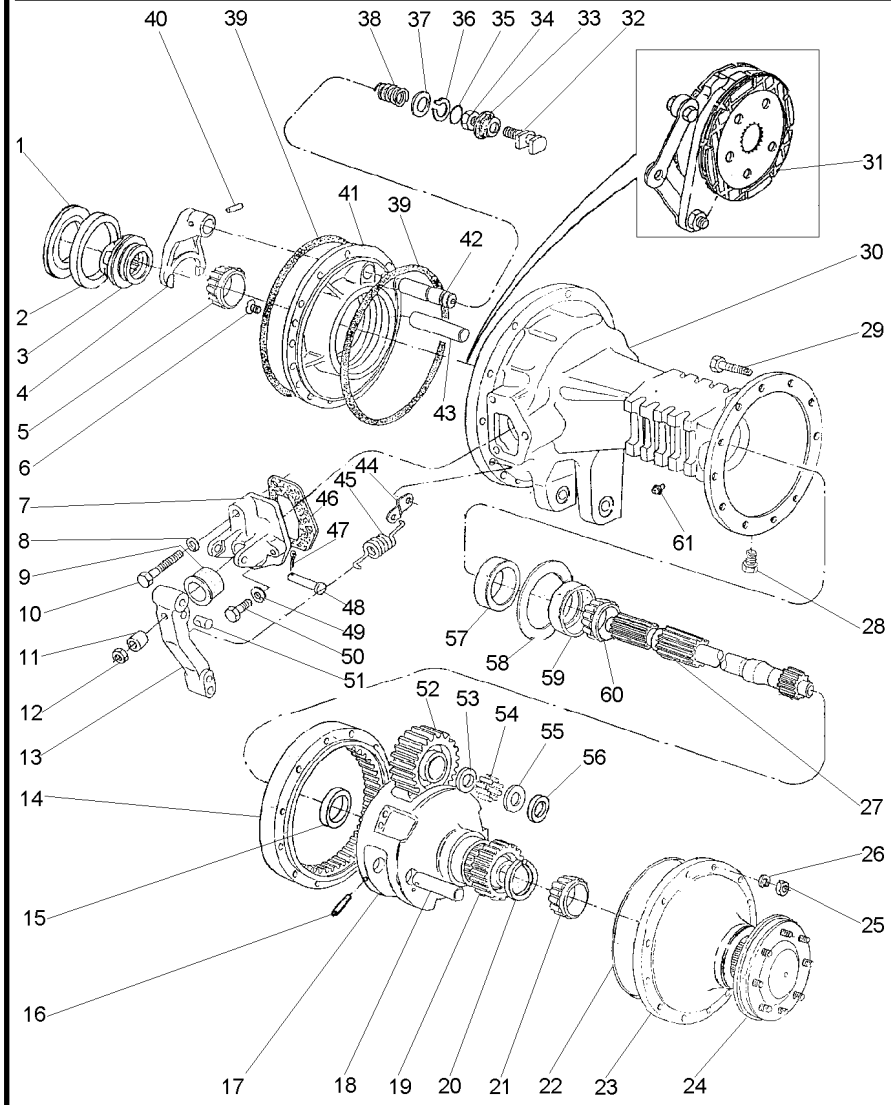

43	1860956M1		**2**	EIXO	SHAFT	ARBOL
44	184310M1		**2**	ALÇA	STRAP	FAJA
44	3699971M1		**2**	ALÇA	STRAP	FAJA
45	184171M1		**2**	MOLA	SPRING	RESORTE
46	1860960M2		**2**	JUNTA	GASKET	EMPAQUETADURA.
47	354059X1	1X1/8	**2**	CONTRAPINO	DOWEL	CENTRAJE
48	363459X1	∅ 9/64 7/16	**2**	PINO	PIN	PASADOR
49	353434X1		**4**	ARRUELA	WASHER	ARANDELA
50	362455X1	3/8X16X2.1/4	**4**	PARAFUSO	BOLT	PERNO
51	1865003M1		**2**	PINO	PIN	PASADOR
52	894769M1		**6**	ENGRENAGEM	GEAR	ENGRANAJE
53	184196M1		**6**	ARRUELA	WASHER	ARANDELA
54	184742M1		**348**	ROLETE	ROLLER	RODILLO
55	184441M1		**8**	ARRUELA	WASHER	ARANDELA
56	894867M1		**4**	ARRUELA	WASHER	ARANDELA
57	1860954M1		**2**	RETENTOR	OIL SEAL	BUJE RETENACEITE
58	894757M1	0.05MM	**X**	CALÇO	SHIM	CALCE
58	894758M1	0.10MM	**X**	CALÇO	SHIM	CALCE
58	894759M1	0.15MM	**X**	CALÇO	SHIM	CALCE
59		1881931M91	**2**	ROLAMENTO	BEARING	COJINETE
60		1881931M91	**2**	ROLAMENTO	BEARING	COJINETE
61	182099M91		**2**	RESPIRO	BREATHER	RESPIRADERO

Tampa Da Redução Final
Cover Final Drive
Tapa Da Raduccion Final

30-315

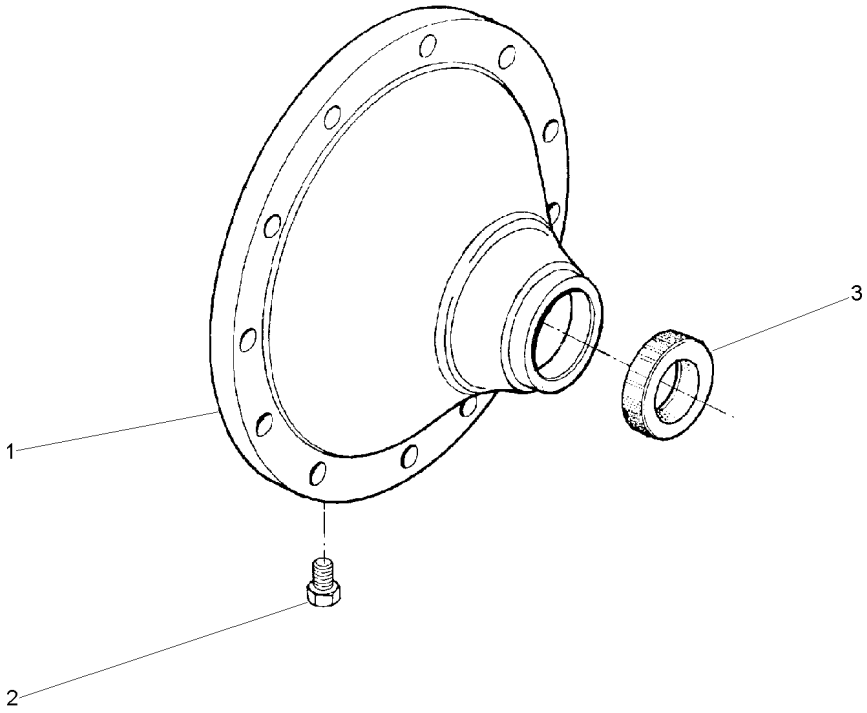

1	022513P2	**1** TAMPA	COVER	CUBIERTA
2	490075M1	**1** BUJÃO	PLUG	TAPON
3	022517P1	**1** RETENTOR	SEAL	RETEN

Semi-Árvore
Axle
Eje

30-320

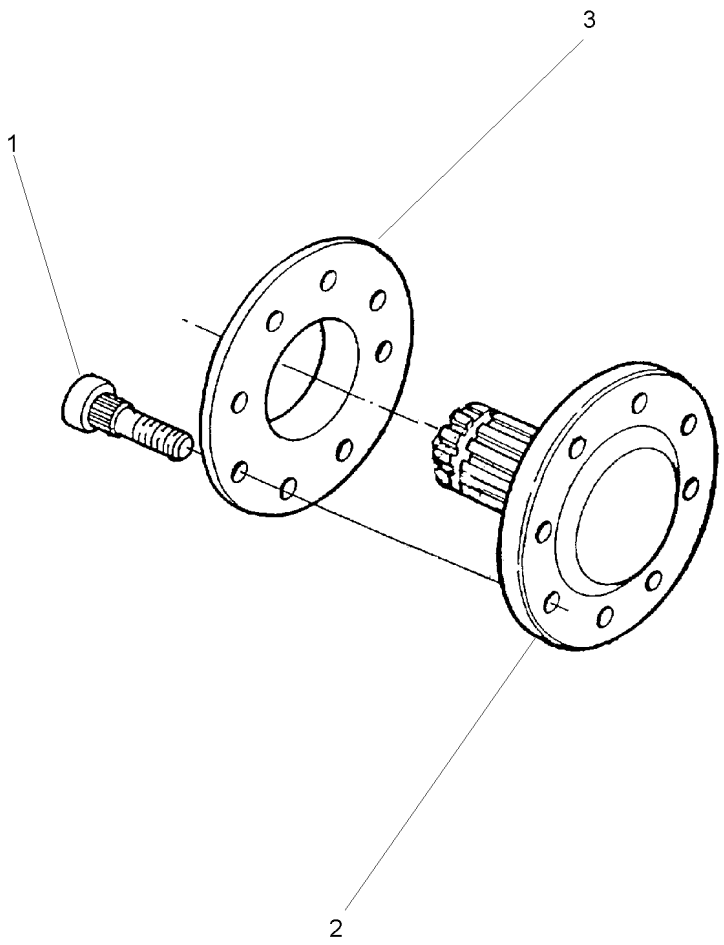

1	3412644M2	11/16X16X2.29/32	**8** PARAFUSO	BOLT	PERNO
2	022414P3		**1** SEMI EIXO	HALF AXLE	SEMIEJES
3	894756M1		**1** ESPAÇADOR	SPACER	PIEZA DISTANCIA

Freio
Brake
Freno

30-325

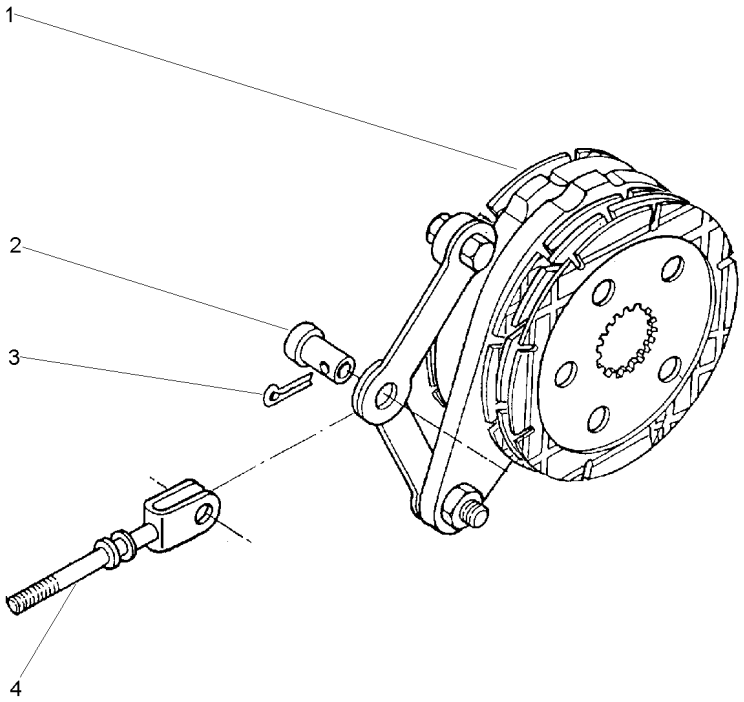

1	1861058M92	30-330 No	**1**	CJ. FREIO	KIT, BRAKE	FRENOS JUEGO
2	195348M1		**1**	PINO	PIN	PASADOR
3	354068X1	1.1/4X5/32	**1**	CONTRAPINO	DOWEL	CENTRAJE
4	1861676M91		**1**	TIRANTE	ROD	VARILLA

Freio Brake Freno	Comando E Disco Drive Plate And Disc Mando E Disco	30-330	

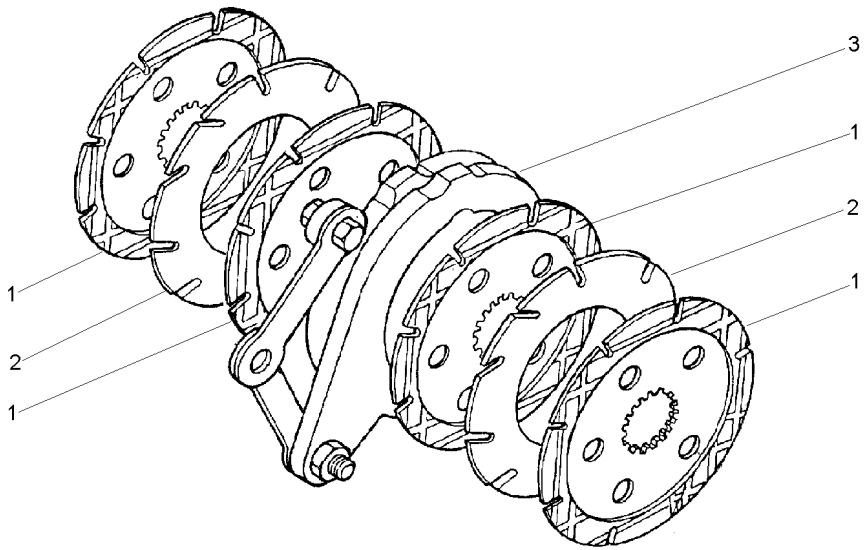

1	060429P2	1860964M2	**4** DISCO	DISC	DISCO
2	035670T1		**2** DISCO	DISC	DISCO
3	1860963M91	30-335 No	**1** CJ. COMANDO	KIT, ACTUATOR	JUEGO ACTUADOR

Comando Do Freio
Brake Drive
Mando De Freno

30-335

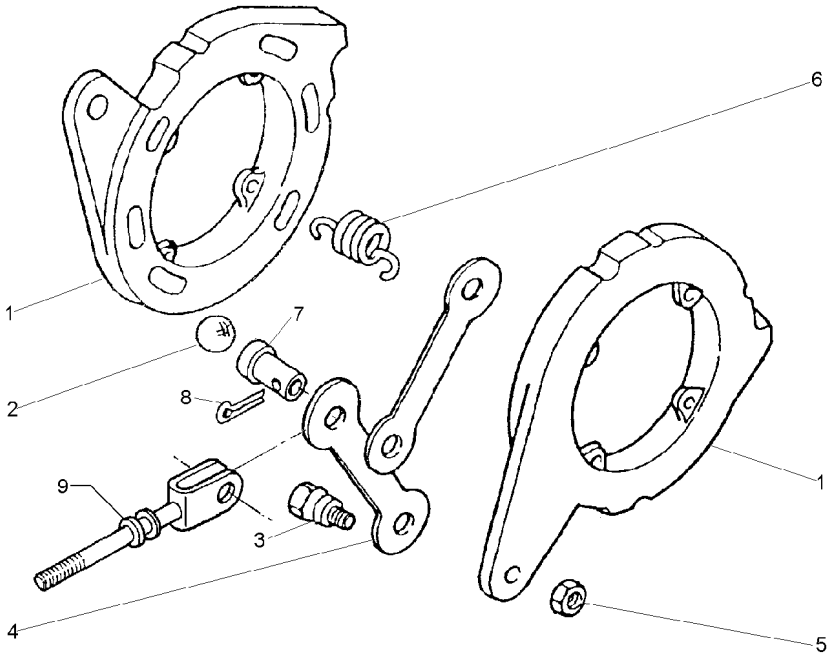

1		1860963M92	**2** DISCO	DISC	DISCO
2	16779X		**6** ESFERA	BALL	BOLA
3	1481654M1	1/2	**2** PARAFUSO	BOLT	PERNO
4	1481653M1		**2** BRAÇO	ARM	BRAZO
5	353438X1	1/2X20	**2** PORCA	NUT	TUERCA
6	1853148M1		**4** MOLA	SPRING	RESORTE
7	195348M1		**1** PINO	PIN	PASADOR
8	354068X1		**1** CONTRAPINO	DOWEL	CENTRAJE
9	1861676M91		**1** TIRANTE	ROD	VARILLA

Menu

Símbolos

Redução Final Traseira
Rear Final Drive
Reduccion Final Trasera

30-340

2 Rodas Motrizes - Estreito
2 Wheels Drive - Narrow
2 Ruedas Motriz - Estrecho

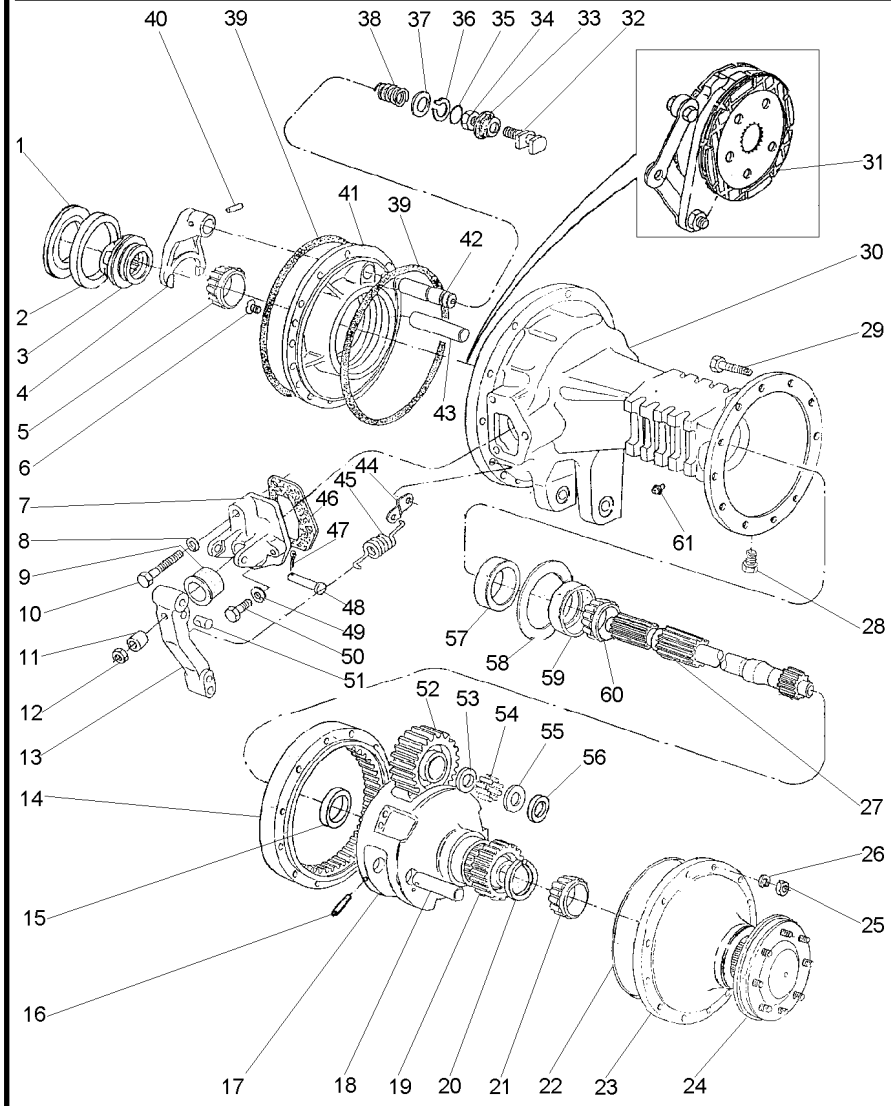

1	187689M1	⧗	0.73/0.78MM	X	CALÇO	SHIM	CALCE
1	521401M1	⧗	0.60/0.66MM	X	CALÇO	SHIM	CALCE
1	892170M1	⧗	1.24/1.29MM	X	CALÇO	SHIM	CALCE
1	892171M1	⧗	1.11/1.16MM	X	CALÇO	SHIM	CALCE
1	892172M1	⧗	0.99/1.04MM	X	CALÇO	SHIM	CALCE
1	892173M1	⧗	0.86/0.91MM	X	CALÇO	SHIM	CALCE
2		⯈	1850909M91	1	ROLAMENTO	BEARING	COJINETE
3	897003M3			1	LUVA	SLEEVE	MANCHA
4	906807M1			1	GARFO	FORK	HORQUILLA
5		⯈	1851533M91	1	ROLAMENTO	BEARING	COJINETE
		◀					
6	034013P1			4	PARAFUSO	BOLT	PERNO
7	1860970M1	◀		1	SUPORTE	BRACKET	SOPORTE
7	3409713M1	▶		1	SUPORTE	BRACKET	SOPORTE
8	353434X1			2	ARRUELA	WASHER	ARANDELA
9	1860959M1			2	CAPA	CAP	TAPA
10	354269X1			2	PARAFUSO	BOLT	PERNO
11	1865002M1			2	ESPAÇADOR	SPACER	PIEZA DISTANCIA
12	330797X1			2	PORCA	NUT	TUERCA
13	1861665M1	▶		1	ALAVANCA	LEVER	PALANCA
13	1861666M1	◀		1	ALAVANCA	LEVER	PALANCA
14	894772M2			2	COROA	ANNULAR GEAR	ENGRANAJE ANULAR
15	894778M1			2	BUCHA	BUSH	CASQUILLO
16	1864852M1			6	PINO	PIN	PASADOR
17	022516P3			2	PORTA ENGRENAGEM	CARRIER	PORTADOR
18	1864869M1			6	EIXO	SHAFT	ARBOL
19	897005M1			2	ENGRENAGEM	GEAR	ENGRANAJE
20	022351P1			2	ANEL TRAVA	CIRCLIP	CIRCULITO
21		⯈	1860503M92	2	ROLAMENTO	BEARING	COJINETE
22	184182M3			4	JUNTA	GASKET	EMPAQUETADURA.
23	022356N1	👁	30-315 No	2	CJ. TAMPA	KIT, COVER	JUEGO DE TAPA
24	022424N3	👁	30-345 No	2	SEMI EIXO	HALF AXLE	SEMIEJES
25	338600X1			10	PORCA	NUT	TUERCA
26	353432X1			10	ARRUELA	WASHER	ARANDELA
27	3585913M1			2	EIXO	SHAFT	ARBOL
28	2412X			2	BUJÃO	PLUG	TAPON
29	361785X1			10	PARAFUSO	BOLT	PERNO
30	3411898M2	▶		1	CARCAÇA	HOUSING	ALOJAMIENTO
30	3411899M2	◀		1	CARCAÇA	HOUSING	ALOJAMIENTO
31	3149891M91	👁	30-350 No	2	CJ. FREIO	KIT, BRAKE	FRENOS JUEGO
32	1865014M1			1	GARFO	FORK	HORQUILLA
33	906811M1			1	PROTETOR	PROTECTOR	PROTECTOR
34	353426X1			1	PORCA	NUT	TUERCA
35	851258M1			1	ANEL "O"	O RING	JUNTA TORICA
36	358950X1			1	ANEL TRAVA	CIRCLIP	CIRCULITO
37	1864764M1			1	ARRUELA	WASHER	ARANDELA
38	906808M1			1	MOLA	SPRING	RESORTE
39	1860838M2			4	ANEL "O"	O RING	JUNTA TORICA
40	420407M1			1	PINO	PIN	PASADOR
41	1660834M1	◀		1	PLACA	PLATE	PLATO

Redução Final Traseira
Rear Final Drive
Reduccion Final Trasera

30-340

2 Rodas Motrizes - Estreito
2 Wheels Drive - Narrow
2 Ruedas Motriz - Estrecho

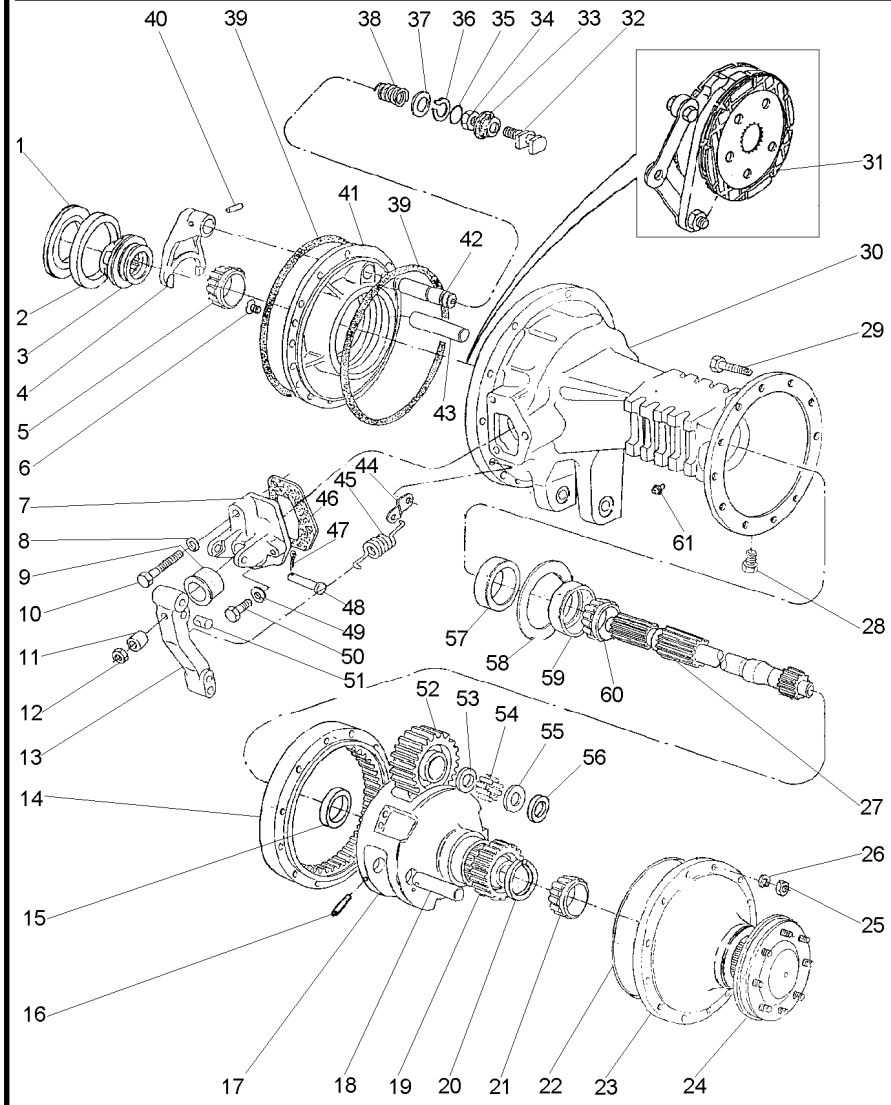

41	1660835M1	▶	**1**	PLACA	PLATE	PLATO
42	1864763M1		**1**	EIXO	SHAFT	ARBOL
43	1860956M1		**2**	EIXO	SHAFT	ARBOL
44	184310M1		**2**	ALÇA	STRAP	FAJA
45	184171M1		**2**	MOLA	SPRING	RESORTE
46	1860960M2		**2**	JUNTA	GASKET	EMPAQUETADURA.
47	354059X1		**2**	CONTRAPINO	DOWEL	CENTRAJE
48	363459X1		**2**	PINO	PIN	PASADOR
49	353434X1		**4**	ARRUELA	WASHER	ARANDELA
50	362455X1		**4**	PARAFUSO	BOLT	PERNO
51	1865003M1		**2**	PINO	PIN	PASADOR
52	894769M1		**6**	ENGRENAGEM	GEAR	ENGRANAJE
53	184196M1		**6**	ARRUELA	WASHER	ARANDELA
54	184742M1		**348**	ROLETE	ROLLER	RODILLO
55	184441M1		**8**	ARRUELA	WASHER	ARANDELA
56	894867M1		**4**	ARRUELA	WASHER	ARANDELA
57	1860954M1		**2**	RETENTOR	OIL SEAL	BUJE RETENACEITE
58	894757M1	⧗ 0.05MM	**X**	CALÇO	SHIM	CALCE
58	894758M1	⧗ 0.10MM	**X**	CALÇO	SHIM	CALCE
58	894759M1	⧗ 0.15MM	**X**	CALÇO	SHIM	CALCE
59		1881931M91	**2**	ROLAMENTO	BEARING	COJINETE
60		1881931M91	**2**	ROLAMENTO	BEARING	COJINETE
61	182099M91		**2**	RESPIRO	BREATHER	RESPIRADERO

Eixo Terminal Da Roda
Wheel Axle Assembly
Eje Terminal De Roda

30-345

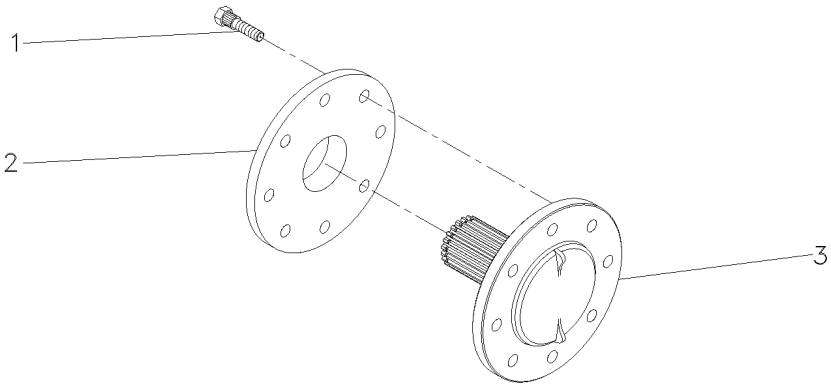

1	893017M2	**8** PARAFUSO	BOLT	PERNO
2	894756M1	**1** ESPAÇADOR	SPACER	PIEZA DISTANCIA
3	022414P3	**1** SEMI EIXO	HALF AXLE	SEMIEJES

Freio
Brake
Freno

30-350

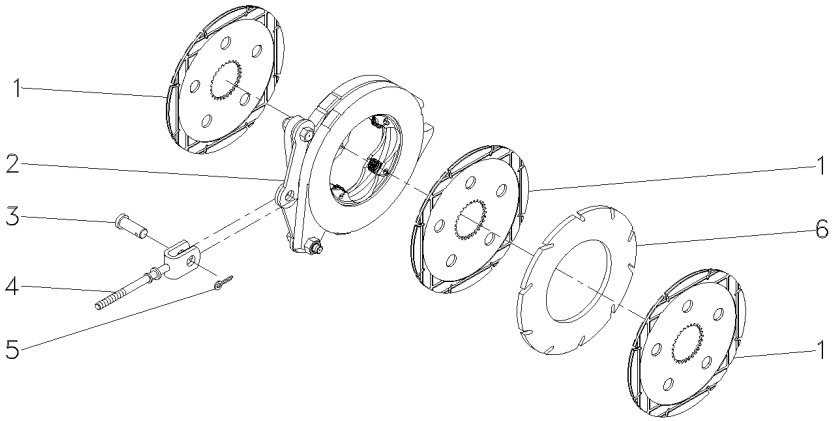

1	060429P1		**3**	DISCO	DISC	DISCO
2	1860963M91	30-335 No	**1**	CJ. COMANDO	KIT, ACTUATOR	JUEGO ACTUADOR
3	195348M1		**2**	PINO	PIN	PASADOR
4	1861676M91		**1**	TIRANTE	ROD	VARILLA
5	354068X1	1.1/4X5/32	**2**	CONTRAPINO	DOWEL	CENTRAJE
6	035670T1		**1**	DISCO	DISC	DISCO

Redução Final Traseira
Rear Final Drive
Reduccion Final Trasera

4 Rodas Motrizes
4 Wheels Drive
4 Ruedas Motriz

30-355

4 Rodas Motrizes - Tração Lateral
4 Wheels Drive - Side Drive
4 Ruedas Motriz - Traccion Lateral

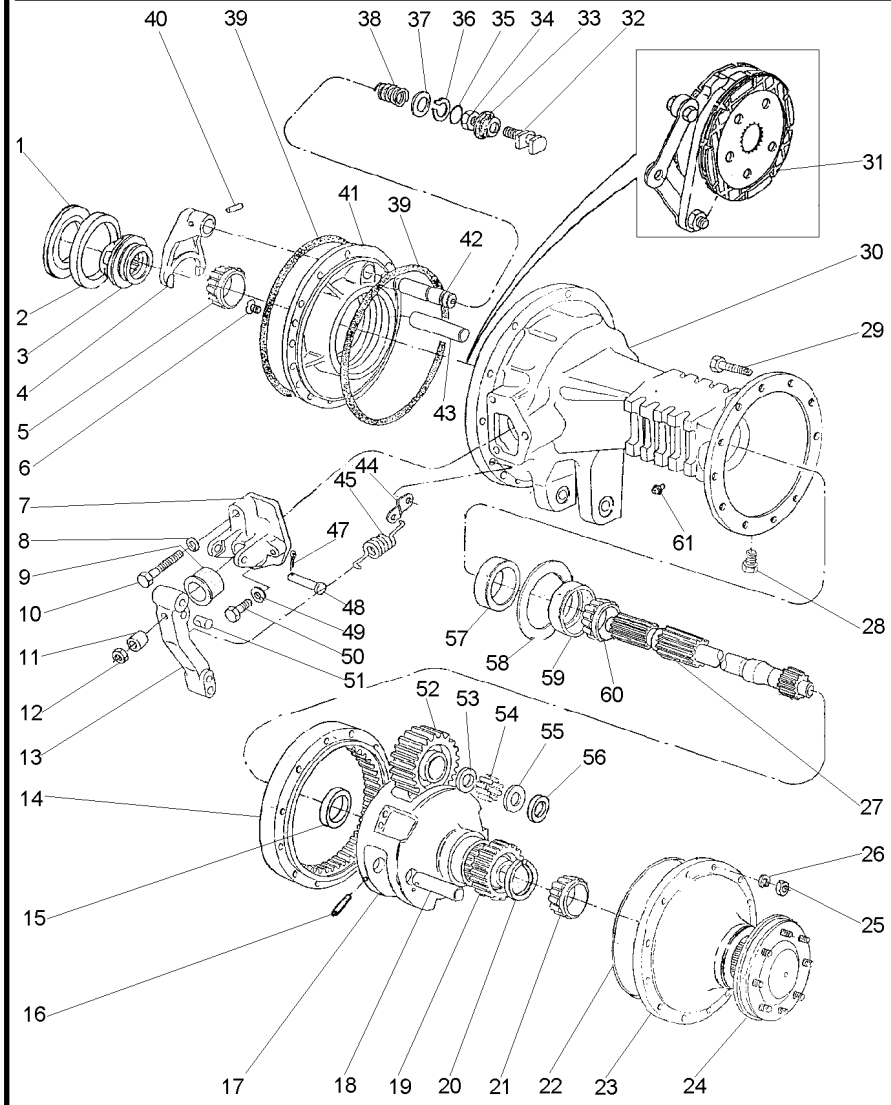

1	187689M1	⧗	0.73/0.78MM	X	CALÇO	SHIM	CALCE
1	521401M1	⧗	0.60/0.66MM	X	CALÇO	SHIM	CALCE
1	892170M1	⧗	1.24/1.29MM	X	CALÇO	SHIM	CALCE
1	892171M1	⧗	1.11/1.16MM	X	CALÇO	SHIM	CALCE
1	892172M1	⧗	0.99/1.04MM	X	CALÇO	SHIM	CALCE
1	892173M1	⧗	0.86/0.91MM	X	CALÇO	SHIM	CALCE
2		▰	1850909M91	1	ROLAMENTO	BEARING	COJINETE
3	897003M3			1	LUVA	SLEEVE	MANCHA
4	906807M1			1	GARFO	FORK	HORQUILLA
5		▰	1851533M91	1	ROLAMENTO	BEARING	COJINETE
		◀					
6	034013P1			4	PARAFUSO	BOLT	PERNO
7	1860970M1	◀		1	SUPORTE	BRACKET	SOPORTE
7	3409713M1	▶		1	SUPORTE	BRACKET	SOPORTE
8	353434X1			2	ARRUELA	WASHER	ARANDELA
9	1860959M1			2	CAPA	CAP	TAPA
10	354269X1			2	PARAFUSO	BOLT	PERNO
11	1865002M1			2	ESPAÇADOR	SPACER	PIEZA DISTANCIA
12	330797X1			2	PORCA	NUT	TUERCA
13	046808P1			2	ALAVANCA	LEVER	PALANCA
14	894772M2			2	COROA	ANNULAR GEAR	ENGRANAJE ANULAR
15	894778M1			2	BUCHA	BUSH	CASQUILLO
16	1864852M1			6	PINO	PIN	PASADOR
17	022516P3			2	PORTA ENGRENAGEM	CARRIER	PORTADOR
18	1864869M1			6	EIXO	SHAFT	ARBOL
19	897005M1			2	ENGRENAGEM	GEAR	ENGRANAJE
20	022351P1			2	ANEL TRAVA	CIRCLIP	CIRCULITO
21		▰	1860503M92	2	ROLAMENTO	BEARING	COJINETE
22	068135T1			X	ADESIVO	ADHESIVE	ADHESIVO
23	022356N1	👁	30-315 No	2	CJ. TAMPA	KIT, COVER	JUEGO DE TAPA
24	022355N3	👁	30-320 No	2	SEMI EIXO	HALF AXLE	SEMIEJES
25	338600X1			24	PORCA	NUT	TUERCA
26	353432X1			24	ARRUELA	WASHER	ARANDELA
27	3585916M1			2	EIXO	SHAFT	ARBOL
28	2412X			2	BUJÃO	PLUG	TAPON
29	361785X1			24	PARAFUSO	BOLT	PERNO
30	3147504M2	▶		1	CARCAÇA DO EIXO	AXLE HOUSING	CAJA DEL EJE
30	055999P2	◀		1	CARCAÇA DO EIXO	AXLE HOUSING	CAJA DEL EJE
31	3148715M91	👁	30-325 No	2	CJ. FREIO	KIT, BRAKE	FRENOS JUEGO
32	1865014M1			1	GARFO	FORK	HORQUILLA
33	906811M1			1	PROTETOR	PROTECTOR	PROTECTOR
34	353426X1			1	PORCA	NUT	TUERCA
35	851258M1			1	ANEL "O"	O RING	JUNTA TORICA
36	358950X1			1	ANEL TRAVA	CIRCLIP	CIRCULITO
37	1864764M1			1	ARRUELA	WASHER	ARANDELA
38	906808M1			1	MOLA	SPRING	RESORTE
39	1860838M2			4	ANEL "O"	O RING	JUNTA TORICA
40	420407M1			1	PINO	PIN	PASADOR
41	1860881M1	▶		1	PLACA	PLATE	PLATO
41	1860884M1	◀		1	PLACA	PLATE	PLATO

Redução Final Traseira
Rear Final Drive
Reduccion Final Trasera

4 Rodas Motrizes
4 Wheels Drive
4 Ruedas Motriz

30-355

4 Rodas Motrizes - Tração Lateral
4 Wheels Drive - Side Drive
4 Ruedas Motriz - Traccion Lateral

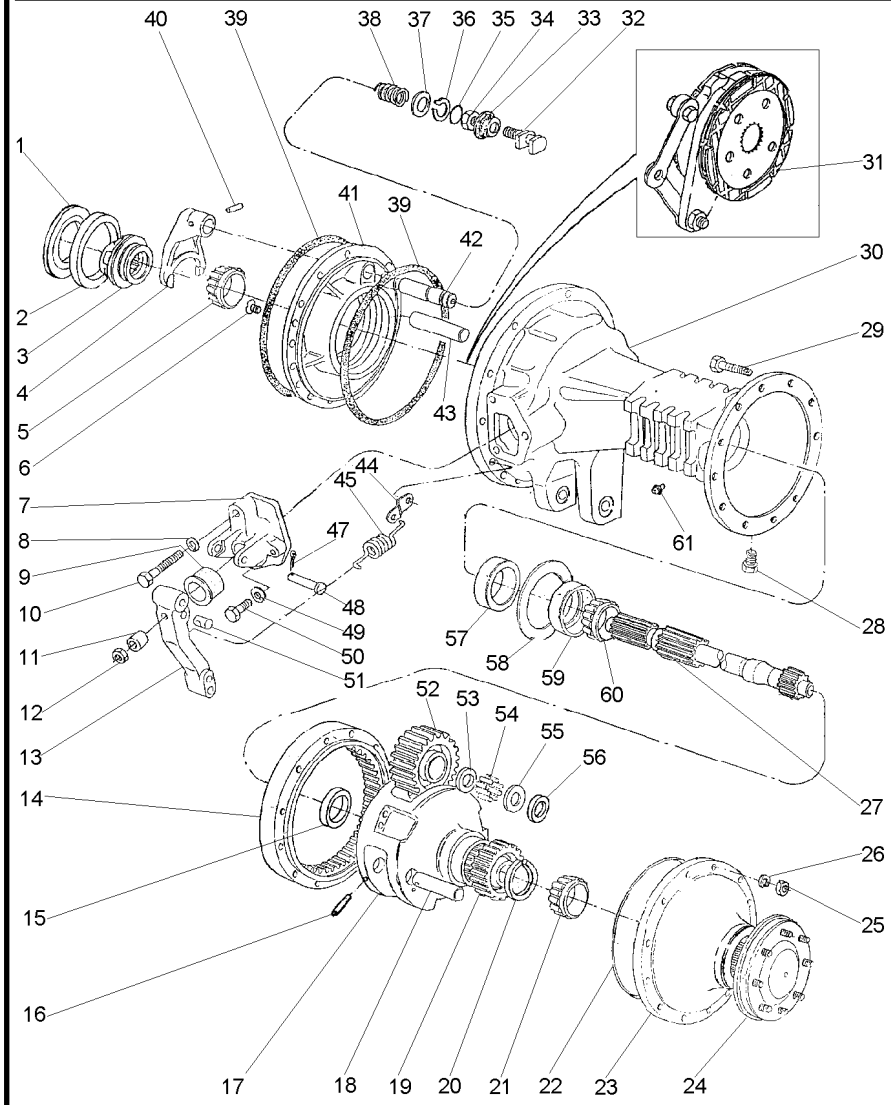

42	1864763M1		**1**	EIXO	SHAFT	ARBOL
43	1860956M1		**2**	EIXO	SHAFT	ARBOL
44	3699971M1		**2**	ALÇA	STRAP	FAJA
45	184171M1		**2**	MOLA	SPRING	RESORTE
47	354059X1		**2**	CONTRAPINO	DOWEL	CENTRAJE
48	363459X1		**2**	PINO	PIN	PASADOR
49	353434X1		**4**	ARRUELA	WASHER	ARANDELA
50	362455X1		**4**	PARAFUSO	BOLT	PERNO
51	1865003M1		**2**	PINO	PIN	PASADOR
52	894769M1		**6**	ENGRENAGEM	GEAR	ENGRANAJE
53	184196M1		**6**	ARRUELA	WASHER	ARANDELA
54	184742M1		**348**	ROLETE	ROLLER	RODILLO
55	184441M1		**8**	ARRUELA	WASHER	ARANDELA
56	894867M1		**4**	ARRUELA	WASHER	ARANDELA
57	1860954M1		**2**	RETENTOR	OIL SEAL	BUJE RETENACEITE
58	894757M1	0.05MM	**X**	CALÇO	SHIM	CALCE
58	894758M1	0.10MM	**X**	CALÇO	SHIM	CALCE
58	894759M1	0.15MM	**X**	CALÇO	SHIM	CALCE
59		1881931M91	**2**	ROLAMENTO	BEARING	COJINETE
60		1881931M91	**2**	ROLAMENTO	BEARING	COJINETE
61	182099M91		**2**	RESPIRO	BREATHER	RESPIRADERO

Redução Final Traseira
Rear Final Drive
Reduccion Final Trasera

4 Rodas Motrizes
4 Wheels Drive
4 Ruedas Motriz

30-360

Estreito
Narrow
Estrecho

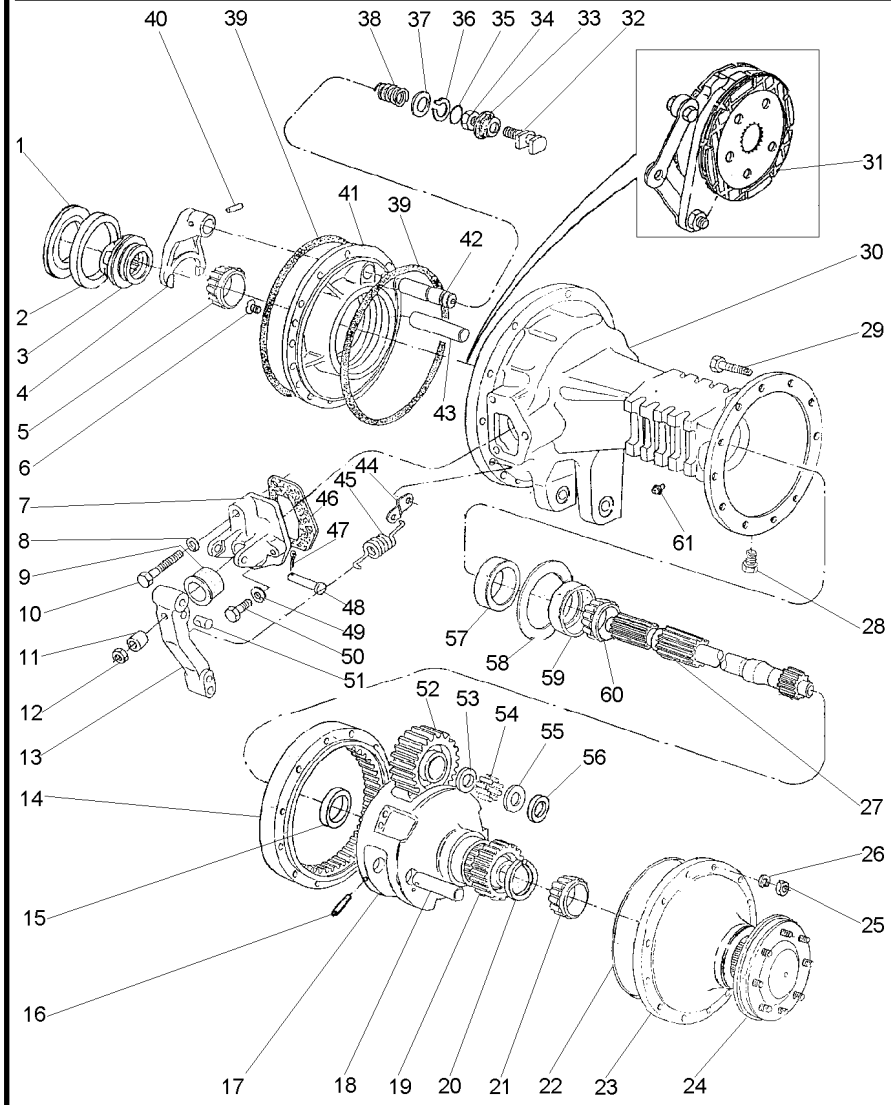

T0260024 **N067Z003** **C027502 E03 (1)** **12/05** **30- 360**

1	187689M1	⧗	0.73/0.78MM	**X**	CALÇO	SHIM	CALCE
1	521401M1	⧗	0.60/0.66MM	**X**	CALÇO	SHIM	CALCE
1	892170M1	⧗	1.24/1.29MM	**X**	CALÇO	SHIM	CALCE
1	892171M1	⧗	1.11/1.16MM	**X**	CALÇO	SHIM	CALCE
1	892172M1	⧗	0.99/1.04MM	**X**	CALÇO	SHIM	CALCE
1	892173M1	⧗	0.86/0.91MM	**X**	CALÇO	SHIM	CALCE
2		▰	1850909M91	**1**	ROLAMENTO	BEARING	COJINETE
3	897003M3			**1**	LUVA	SLEEVE	MANCHA
4	906807M1			**1**	GARFO	FORK	HORQUILLA
5		▰	1851533M91	**1**	CONE	CONE	CONO
6	034013P1			**4**	PARAFUSO	BOLT	PERNO
7	1860970M1	◀		**1**	SUPORTE	BRACKET	SOPORTE
7	3409713M1	▶		**1**	SUPORTE	BRACKET	SOPORTE
8	353434X1			**2**	ARRUELA	WASHER	ARANDELA
9	1860959M1			**2**	CAPA	CAP	TAPA
10	354269X1			**2**	PARAFUSO	BOLT	PERNO
11	1865002M1			**2**	ESPAÇADOR	SPACER	PIEZA DISTANCIA
12	330797X1			**2**	PORCA	NUT	TUERCA
13	046808P1			**2**	ALAVANCA	LEVER	PALANCA
14	894772M2			**2**	COROA	ANNULAR GEAR	ENGRANAJE ANULAR
15	894778M1			**2**	BUCHA	BUSH	CASQUILLO
16	1864852M1			**6**	PINO	PIN	PASADOR
17	022516P3			**2**	PORTA ENGRENAGEM	CARRIER	PORTADOR
18	1864869M1			**6**	EIXO	SHAFT	ARBOL
19	897005M1			**2**	ENGRENAGEM	GEAR	ENGRANAJE
20	022351P1			**2**	ANEL TRAVA	CIRCLIP	CIRCULITO
21		▰	1860503M92	**2**	CONE	CONE	CONO
22	184182M3			**4**	JUNTA	GASKET	EMPAQUETADURA.
23	022356N1	👁	30-315 No	**2**	CJ. TAMPA	KIT, COVER	JUEGO DE TAPA
24	022424N3	👁	30-345 No	**2**	SEMI EIXO	HALF AXLE	SEMIEJES
25	338600X1			**10**	PORCA	NUT	TUERCA
26	353432X1			**10**	ARRUELA	WASHER	ARANDELA
27	3585913M1			**2**	EIXO	SHAFT	ARBOL
28	2412X			**2**	BUJÃO	PLUG	TAPON
29	361785X1			**10**	PARAFUSO	BOLT	PERNO
30	3411898M2	▶		**1**	CARCAÇA	HOUSING	ALOJAMIENTO
30	3411899M2	◀		**1**	CARCAÇA	HOUSING	ALOJAMIENTO
31	3148715M91	👁	30-325 No	**2**	CJ. FREIO	KIT, BRAKE	FRENOS JUEGO
32	1865014M1			**1**	GARFO	FORK	HORQUILLA
33	906811M1			**1**	PROTETOR	PROTECTOR	PROTECTOR
34	353426X1			**1**	PORCA	NUT	TUERCA
35	851258M1			**1**	ANEL "O"	O RING	JUNTA TORICA
36	358950X1			**1**	ANEL TRAVA	CIRCLIP	CIRCULITO
37	1864764M1			**1**	ARRUELA	WASHER	ARANDELA
38	906808M1			**1**	MOLA	SPRING	RESORTE
39	1860838M2			**4**	ANEL "O"	O RING	JUNTA TORICA
40	420407M1			**1**	PINO	PIN	PASADOR
41	1860881M1	▶		**1**	PLACA	PLATE	PLATO
41	1860884M1	◀		**1**	PLACA	PLATE	PLATO
42	1864763M1			**1**	EIXO	SHAFT	ARBOL

Redução Final Traseira
Rear Final Drive
Reduccion Final Trasera

4 Rodas Motrizes
4 Wheels Drive
4 Ruedas Motriz

30-360

Estreito
Narrow
Estrecho

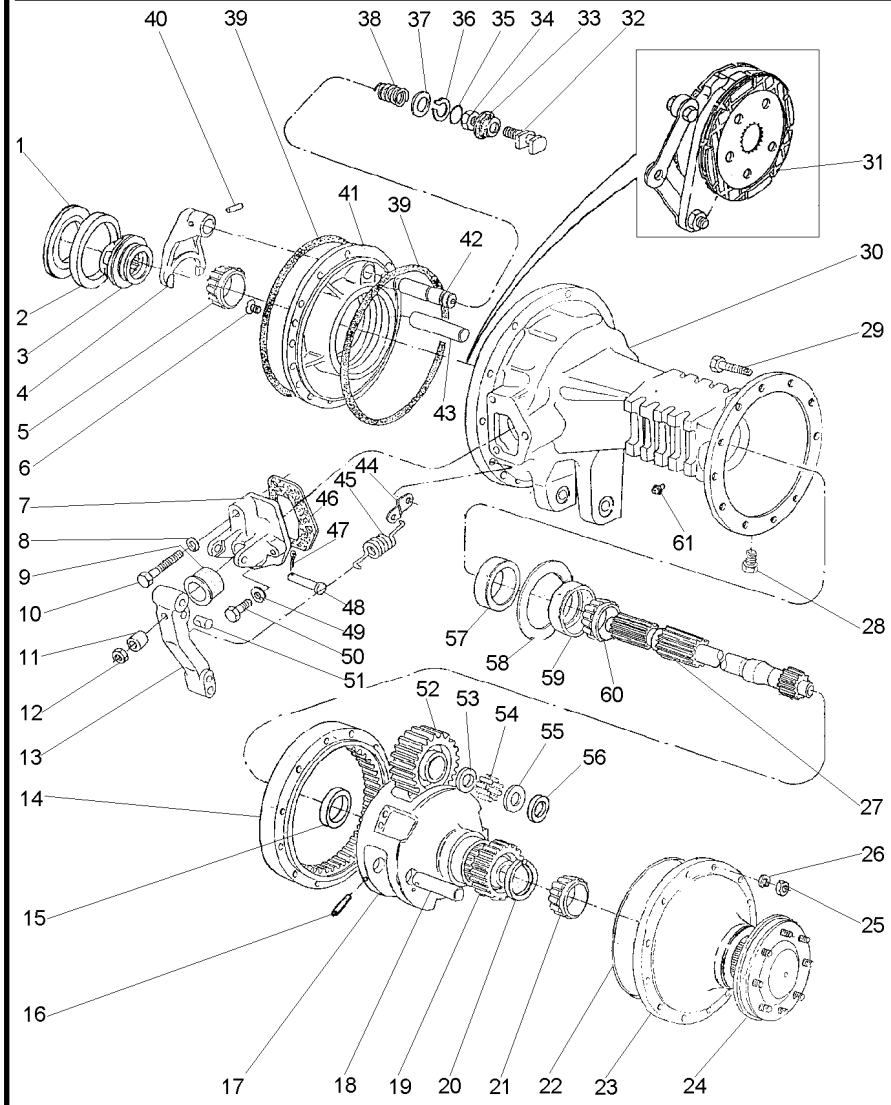

43	1860956M1		**2**	EIXO	SHAFT	ARBOL
44	3699971M1		**2**	ALÇA	STRAP	FAJA
45	184171M1		**2**	MOLA	SPRING	RESORTE
46	1860960M2		**2**	JUNTA	GASKET	EMPAQUETADURA.
47	354059X1		**2**	CONTRAPINO	DOWEL	CENTRAJE
48	363459X1		**2**	PINO	PIN	PASADOR
49	353434X1		**4**	ARRUELA	WASHER	ARANDELA
50	362455X1		**4**	PARAFUSO	BOLT	PERNO
51	1865003M1		**2**	PINO	PIN	PASADOR
52	894769M1		**6**	ENGRENAGEM	GEAR	ENGRANAJE
53	184196M1		**6**	ARRUELA	WASHER	ARANDELA
54	184742M1		**348**	ROLETE	ROLLER	RODILLO
55	184441M1		**8**	ARRUELA	WASHER	ARANDELA
56	894867M1		**4**	ARRUELA	WASHER	ARANDELA
57	1860954M1		**2**	RETENTOR	OIL SEAL	BUJE RETENACEITE
58	894757M1	0.05MM	**X**	CALÇO	SHIM	CALCE
58	894758M1	0.10MM	**X**	CALÇO	SHIM	CALCE
58	894759M1	0.15MM	**X**	CALÇO	SHIM	CALCE
59		1881931M91	**2**	ROLAMENTO	BEARING	COJINETE
60		1881931M91	**2**	ROLAMENTO	BEARING	COJINETE
61	182099M91		**2**	RESPIRO	BREATHER	RESPIRADERO

Eixo Traseiro Rear Axle Eje Trasero	Diferencial Differential Diferencial	30-365	

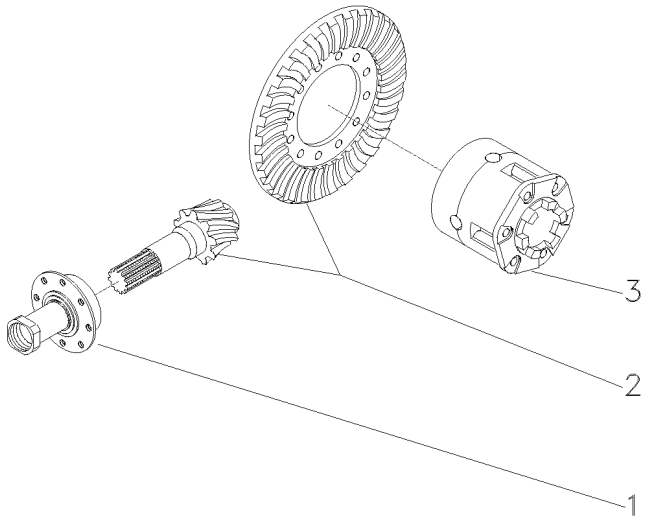

1	037032N1	30-370 No	**1** FLANGE	FLANGE	PLETINA
2	4200008M91	9/35	**1** COROA E PINHÃO	KIT, BEVEL GEAR	CORONA Y PINON
3	1481423M94	30-190 No	**1** CJ. DIFERENCIAL	KIT,DIFFERENTIAL	JGO.DIFERENCIAL.

Flange E Pinhão
Flange And Pinion
Pletina Y Piñon

30-370

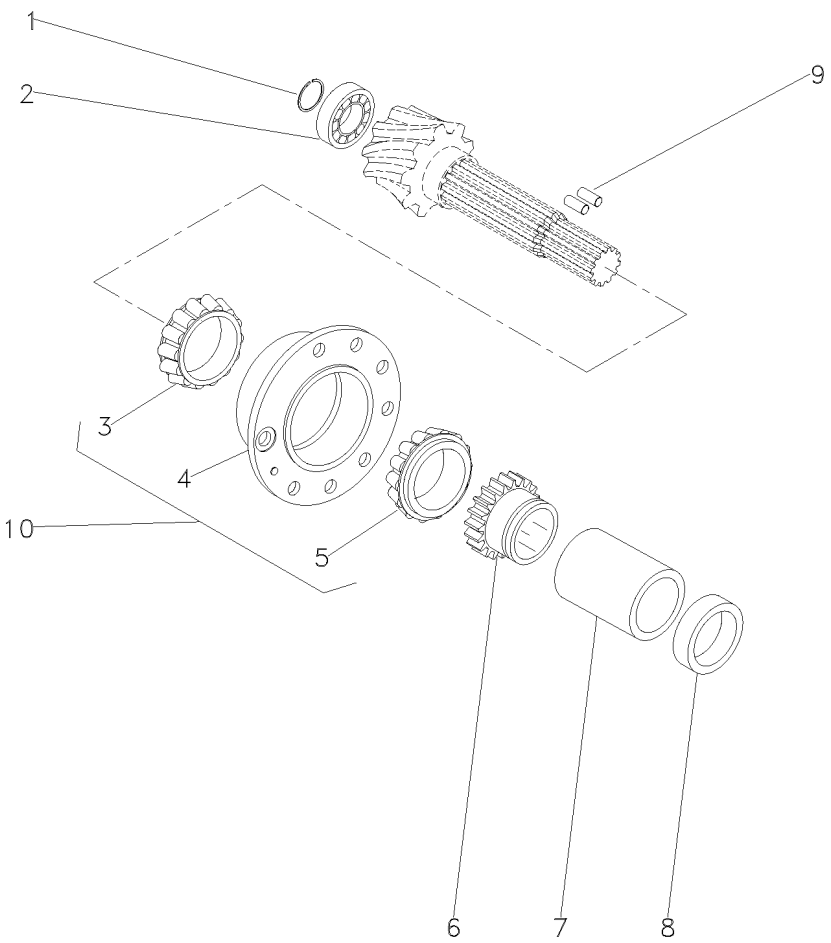

1	366442X1	
2	834733M1	
3	3176710M91	10
4	507565M91	10
5	3176708M91	10
6	037806P1	
7	3697318M1	
8	048363P2	
9	3612442M1	
10	3604055M91	

1	ANEL TRAVA	CIRCLIP	CIRCULITO
1	ROLAMENTO	BEARING	COJINETE
1	ROLAMENTO	BEARING	COJINETE
1	FLANGE	FLANGE	PLETINA
1	ROLAMENTO	BEARING	COJINETE
1	ENGRENAGEM	GEAR	ENGRANAJE
1	ESPAÇADOR	SPACER	PIEZA DISTANCIA
1	ESPAÇADOR	SPACER	PIEZA DISTANCIA
2	ROLETE	ROLLER	RODILLO
1	FLANGE	FLANGE	PLETINA

Redução Final Traseira
Rear Final Drive
Reduccion Final Trasera

4 Rodas Motrizes
4 Wheels Drive
4 Ruedas Motriz

30-375

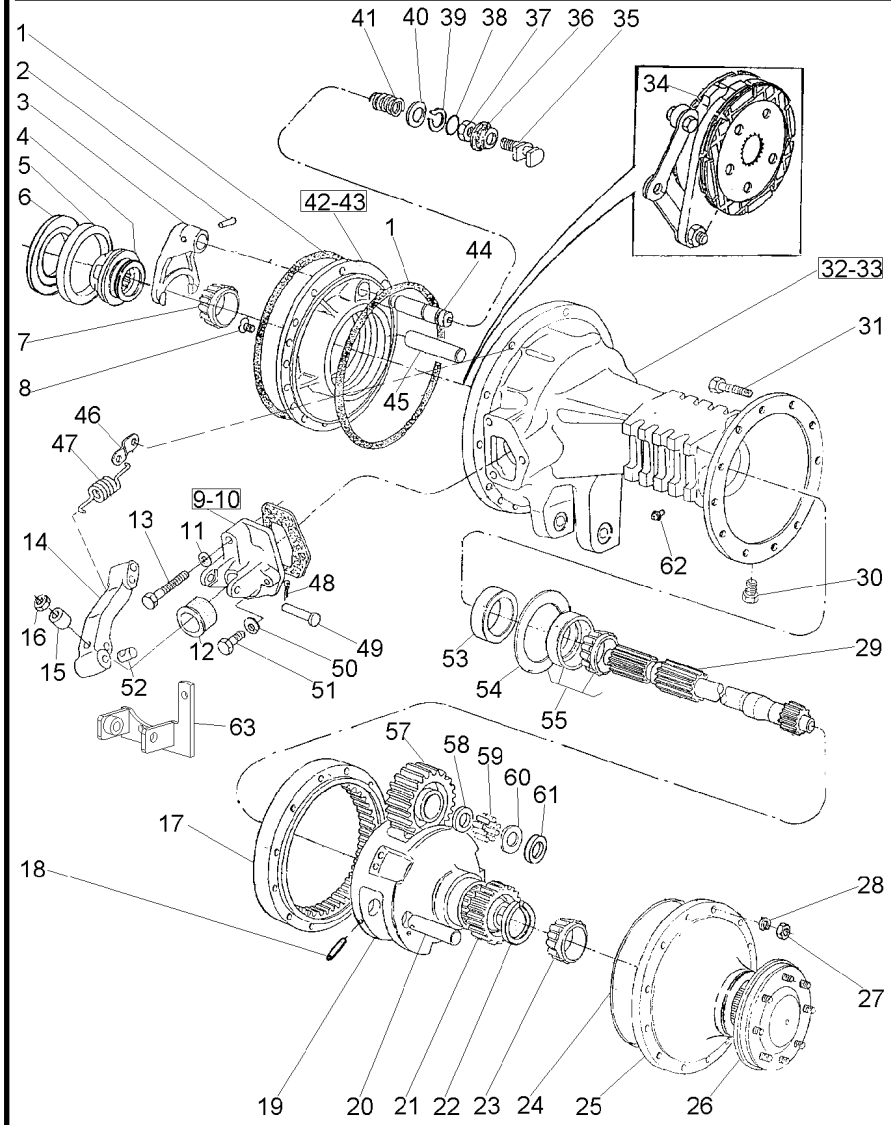

1	1860838M2		4	ANEL "O"	O RING	JUNTA TORICA
2	420407M1		1	PINO	PIN	PASADOR
3	906807M1		1	GARFO	FORK	HORQUILLA
4	897003M3		1	LUVA	SLEEVE	MANCHA
5		1850909M91	1	ROLAMENTO	BEARING	COJINETE
6	187689M1	0.73-0.78 MM	X	CALÇO	SHIM	CALCE
6	521401M1	0.60-0.66 MM	X	CALÇO	SHIM	CALCE
6	892170M1	1.24-1.29MM	X	CALÇO	SHIM	CALCE
6	892171M1	1.11-1.16 MM	X	CALÇO	SHIM	CALCE
6	892172M1	0.99-1.04MM	X	CALÇO	SHIM	CALCE
6	892173M1	0.86-0.91 MM	X	CALÇO	SHIM	CALCE
7		1851533M91	1	ROLAMENTO	BEARING	COJINETE
8	034013P1		4	PARAFUSO	BOLT	PERNO
9	1860970M1	◀	1	SUPORTE	BRACKET	SOPORTE
10	674474M1	▶	1	SUPORTE	BRACKET	SOPORTE
11	353434X1		2	ARRUELA	WASHER	ARANDELA
12	1860959M1		2	CAPA	CAP	TAPA
13	354269X1		2	PARAFUSO	BOLT	PERNO
14	1861665M1	▶	1	ALAVANCA	LEVER	PALANCA
14	1861666M1	◀	1	ALAVANCA	LEVER	PALANCA
15	1865002M1		2	ESPAÇADOR	SPACER	PIEZA DISTANCIA
16	330797X1		2	PORCA	NUT	TUERCA
17	894772M2		2	COROA	ANNULAR GEAR	ENGRANAJE ANULAR
18	1864852M1		6	PINO	PIN	PASADOR
19	022516P3		2	PORTA ENGRENAGEM	CARRIER	PORTADOR
20	1864869M1		6	EIXO	SHAFT	ARBOL
21	897005M1		2	ENGRENAGEM	GEAR	ENGRANAJE
22	022351P1		2	ANEL TRAVA	CIRCLIP	CIRCULITO
23		1860503M92	2	ROLAMENTO	BEARING	COJINETE
24	184182M3		4	JUNTA	GASKET	EMPAQUETADURA.
24	068135T1		X	ADESIVO	ADHESIVE	ADHESIVO
25	022356N1	30-315 No	2	CJ. TAMPA	KIT, COVER	JUEGO DE TAPA
26	022355N3	30-320 No	2	SEMI EIXO	HALF AXLE	SEMIEJES
27	338600X1		24	PORCA	NUT	TUERCA
28	353432X1		24	ARRUELA	WASHER	ARANDELA
29	3585916M1		2	EIXO	SHAFT	ARBOL
30	2412X		2	BUJÃO	PLUG	TAPON
31	361785X1		24	PARAFUSO	BOLT	PERNO
32	055999P2	◀	1	CARCAÇA DO EIXO	AXLE HOUSING	CAJA DEL EJE
33	3147504M2	▶	1	CARCAÇA DO EIXO	AXLE HOUSING	CAJA DEL EJE
34	3148715M91	30-325 No	2	CJ. FREIO	KIT, BRAKE	FRENOS JUEGO
35	1865014M1		1	GARFO	FORK	HORQUILLA
36	906811M1		1	PROTETOR	PROTECTOR	PROTECTOR
37	353426X1		1	PORCA	NUT	TUERCA
38	851258M1		1	ANEL "O"	O RING	JUNTA TORICA
39	358950X1		1	ANEL TRAVA	CIRCLIP	CIRCULITO
40	1864764M1		1	ARRUELA	WASHER	ARANDELA
41	906808M1		1	MOLA	SPRING	RESORTE
42	1860884M1	◀	1	PLACA	PLATE	PLATO
43	1860881M1	▶	1	PLACA	PLATE	PLATO

Redução Final Traseira
Rear Final Drive
Reduccion Final Trasera

4 Rodas Motrizes
4 Wheels Drive
4 Ruedas Motriz

30-375

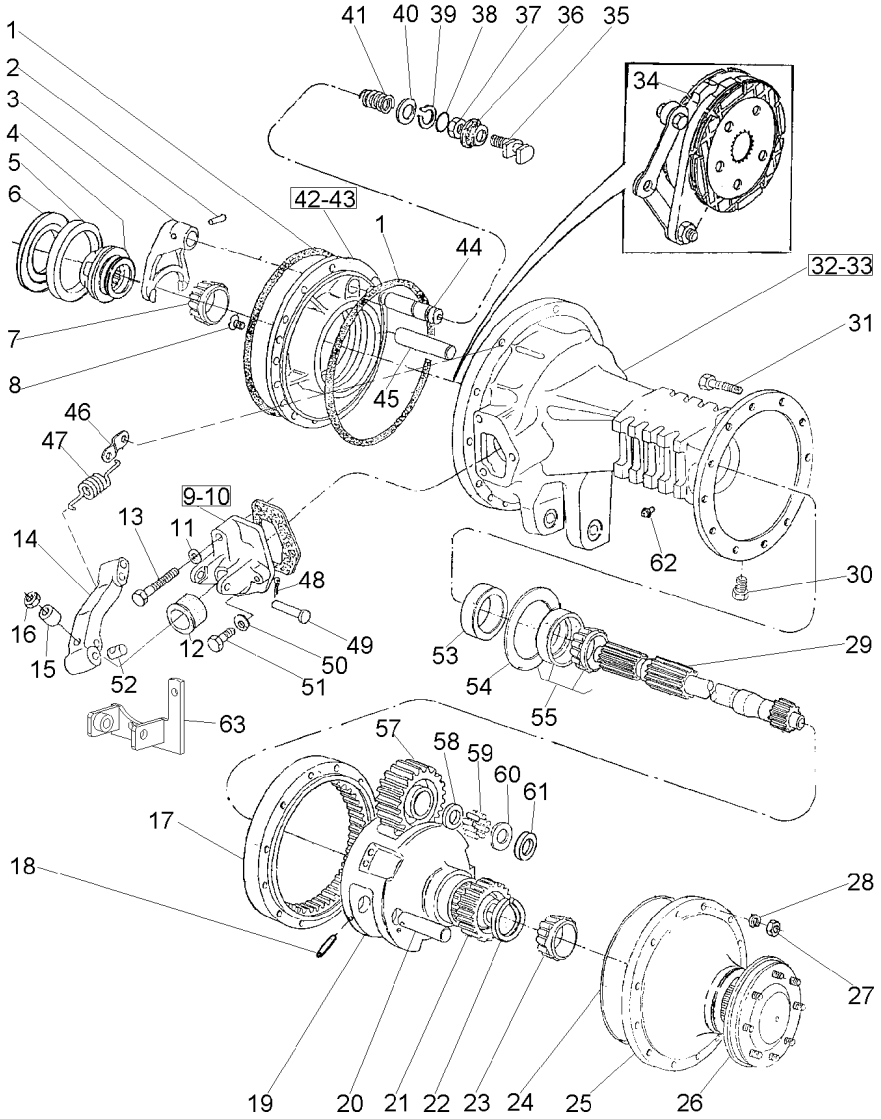

44	1864763M1		**1**	EIXO	SHAFT	ARBOL
45	1860956M1		**2**	EIXO	SHAFT	ARBOL
46	069808P1		**2**	SUPORTE	CLEVIS	GANCHO SEGURI.
47	184171M1		**2**	MOLA	SPRING	RESORTE
48	354059X1		**2**	CONTRAPINO	DOWEL	CENTRAJE
49	363459X1		**2**	PINO	PIN	PASADOR
50	353434X1		**4**	ARRUELA	WASHER	ARANDELA
51	362455X1		**4**	PARAFUSO	BOLT	PERNO
52	1865003M1		**2**	PINO	PIN	PASADOR
53	1860954M1		**2**	RETENTOR	OIL SEAL	BUJE RETENACEITE
54	894757M1	⧗ 0,127MM	**X**	CALÇO	SHIM	CALCE
54	894758M1	⧗ 0.254MM	**X**	CALÇO	SHIM	CALCE
54	894759M1	⧗ 0,381MM	**X**	CALÇO	SHIM	CALCE
55		⬟ 1881931M91	**2**	ROLAMENTO	BEARING	COJINETE
57	894769M1		**6**	ENGRENAGEM	GEAR	ENGRANAJE
58	184196M1		**6**	ARRUELA	WASHER	ARANDELA
59	184742M1		**348**	ROLETE	ROLLER	RODILLO
60	184441M1		**8**	ARRUELA	WASHER	ARANDELA
61	894867M1		**4**	ARRUELA	WASHER	ARANDELA
62	182099M91		**2**	RESPIRO	BREATHER	RESPIRADERO
63	069972S1	◀	**1**	SUPORTE	CLEVIS	GANCHO SEGURI.
63	069978S1	▶	**1**	SUPORTE	CLEVIS	GANCHO SEGURI.

Redução Final Traseira
Rear Final Drive
Reduccion Final Trasera

30-380

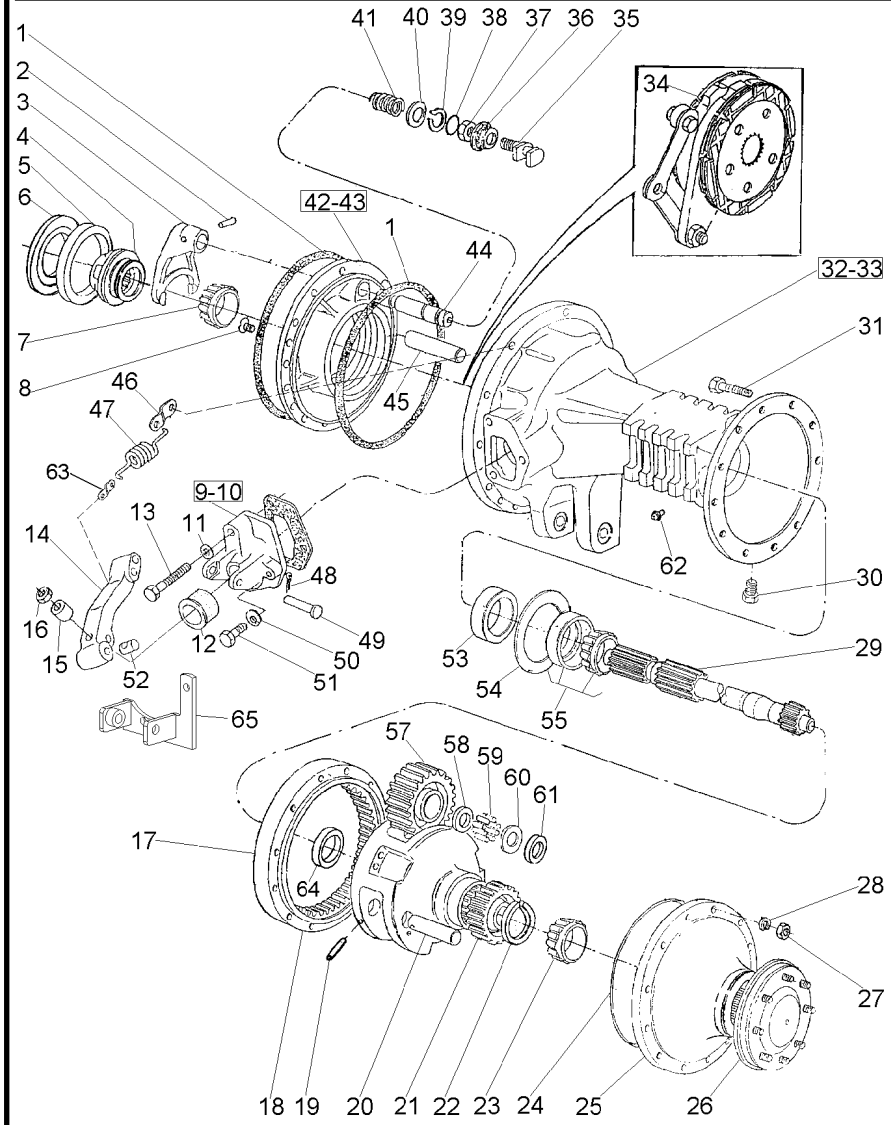

1	1860838M2		**4**	ANEL "O"	O RING	JUNTA TORICA
2	420407M1		**1**	PINO	PIN	PASADOR
3	906807M1		**1**	GARFO	FORK	HORQUILLA
4	897003M3		**1**	LUVA	SLEEVE	MANCHA
5		1850909M91	**1**	ROLAMENTO	BEARING	COJINETE
6	187689M1	0.73-0.78MM	**X**	CALÇO	SHIM	CALCE
6	521401M1	0.60-0.66MM	**X**	CALÇO	SHIM	CALCE
6	892170M1	1.24-1.69MM	**X**	CALÇO	SHIM	CALCE
6	892171M1	1.11-1.16MM	**X**	CALÇO	SHIM	CALCE
6	892172M1	0.99-1.04MM	**X**	CALÇO	SHIM	CALCE
6	892173M1	0.86-0.91MM	**X**	CALÇO	SHIM	CALCE
7		1851533M91	**1**	ROLAMENTO	BEARING	COJINETE
8	034013P1		**4**	PARAFUSO	BOLT	PERNO
9	1860970M1	◀	**1**	SUPORTE	BRACKET	SOPORTE
10	674474M1	▶	**1**	SUPORTE	BRACKET	SOPORTE
11	353434X1		**2**	ARRUELA	WASHER	ARANDELA
12	1860959M1		**2**	CAPA	CAP	TAPA
13	354269X1		**2**	PARAFUSO	BOLT	PERNO
14	1861666M1		**1**	ALAVANCA	LEVER	PALANCA
15	1865002M1		**2**	ESPAÇADOR	SPACER	PIEZA DISTANCIA
16	330797X1		**2**	PORCA	NUT	TUERCA
17	894772M2		**2**	COROA	ANNULAR GEAR	ENGRANAJE ANULAR
18	022516P3		**2**	PORTA ENGRENAGEM	CARRIER	PORTADOR
19	1864852M1		**6**	PINO	PIN	PASADOR
20	1864869M1		**6**	EIXO	SHAFT	ARBOL
21	897005M1		**2**	ENGRENAGEM	GEAR	ENGRANAJE
22	022351P1		**2**	ANEL TRAVA	CIRCLIP	CIRCULITO
23		1860503M92	**2**	ROLAMENTO	BEARING	COJINETE
24	068135T1		**X**	ADESIVO	ADHESIVE	ADHESIVO
25	022356N1	30-315 No	**2**	CJ. TAMPA	KIT, COVER	JUEGO DE TAPA
26	022355N3	30-320 No	**2**	SEMI EIXO	HALF AXLE	SEMIEJES
27	338600X1		**24**	PORCA	NUT	TUERCA
28	353432X1		**24**	ARRUELA	WASHER	ARANDELA
29	3585916M1		**2**	EIXO	SHAFT	ARBOL
30	2412X		**2**	BUJÃO	PLUG	TAPON
31	361785X1		**24**	PARAFUSO	BOLT	PERNO
32	055999P2	◀	**1**	CARCAÇA DO EIXO	AXLE HOUSING	CAJA DEL EJE
33	3147504M2	▶	**1**	CARCAÇA DO EIXO	AXLE HOUSING	CAJA DEL EJE
34	3149891M91	30-350 No	**2**	CJ. FREIO	KIT, BRAKE	FRENOS JUEGO
35	1865014M1		**1**	GARFO	FORK	HORQUILLA
36	906811M1		**1**	PROTETOR	PROTECTOR	PROTECTOR
37	353426X1		**1**	PORCA	NUT	TUERCA
38	851258M1		**1**	ANEL "O"	O RING	JUNTA TORICA
39	358950X1		**1**	ANEL TRAVA	CIRCLIP	CIRCULITO
40	1864764M1		**1**	ARRUELA	WASHER	ARANDELA
41	906808M1		**1**	MOLA	SPRING	RESORTE
42	1660834M1	◀	**1**	PLACA	PLATE	PLATO
43	1660835M1	▶	**1**	PLACA	PLATE	PLATO
44	1864763M1		**1**	EIXO	SHAFT	ARBOL
45	1860956M1		**2**	EIXO	SHAFT	ARBOL

Redução Final Traseira
Rear Final Drive
Reduccion Final Trasera

30-380

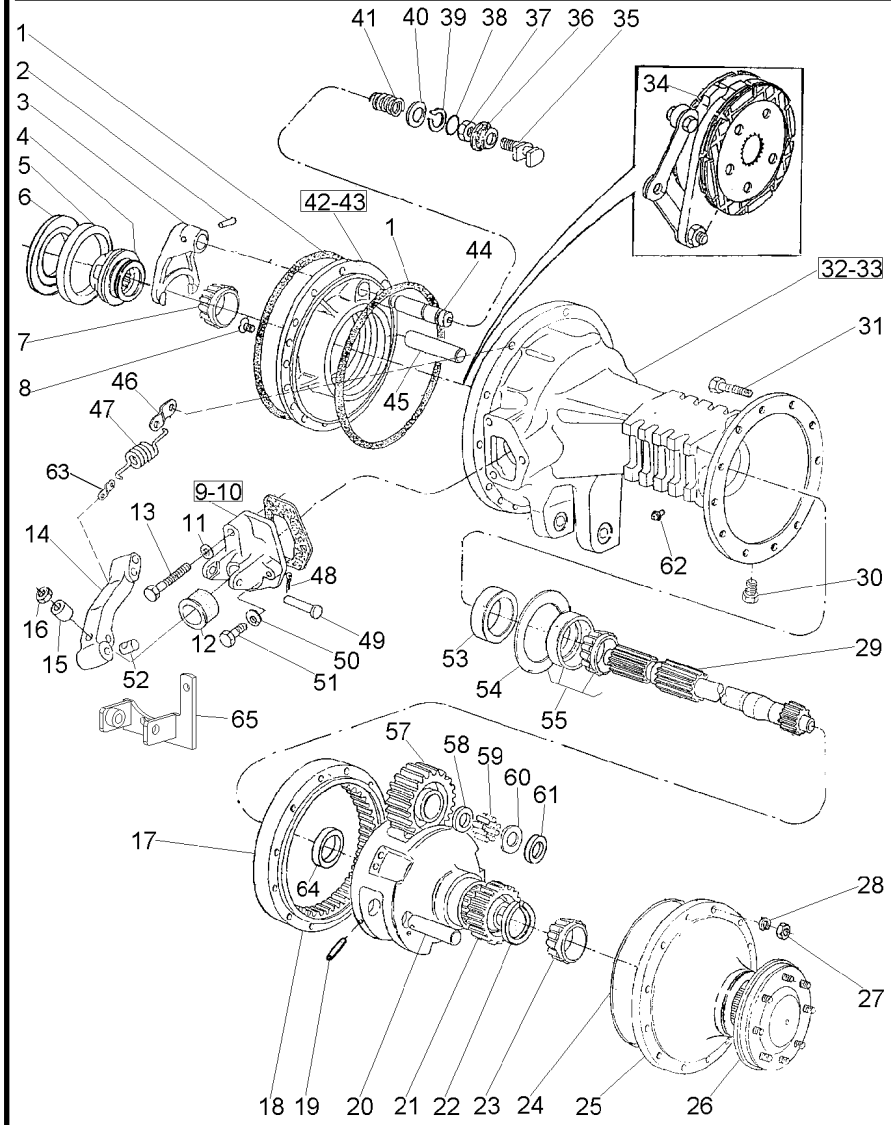

46	069808P1		**2**	SUPORTE	CLEVIS	GANCHO SEGURI.
47	184171M1		**2**	MOLA	SPRING	RESORTE
48	354059X1		**2**	CONTRAPINO	DOWEL	CENTRAJE
49	363459X1		**2**	PINO	PIN	PASADOR
50	353434X1		**4**	ARRUELA	WASHER	ARANDELA
51	362455X1		**4**	PARAFUSO	BOLT	PERNO
52	1865003M1		**2**	PINO	PIN	PASADOR
53	1860954M1		**2**	RETENTOR	OIL SEAL	BUJE RETENACEITE
54	894757M1	0.127MM	**X**	CALÇO	SHIM	CALCE
54	894758M1	0.254MM	**X**	CALÇO	SHIM	CALCE
54	894759M1	0.381MM	**X**	CALÇO	SHIM	CALCE
55		1881931M91	**2**	ROLAMENTO	BEARING	COJINETE
57	894769M1		**6**	ENGRENAGEM	GEAR	ENGRANAJE
58	184196M1		**6**	ARRUELA	WASHER	ARANDELA
59	184742M1		**348**	ROLETE	ROLLER	RODILLO
60	184441M1		**8**	ARRUELA	WASHER	ARANDELA
61	894867M1		**4**	ARRUELA	WASHER	ARANDELA
62	182099M91		**2**	RESPIRO	BREATHER	RESPIRADERO
63	052765P1		**2**	SUPORTE	BRACKET	SOPORTE
64	894778M1		**2**	BUCHA	BUSH	CASQUILLO
65	069972S1	C000047-MF5275/2	**1**	SUPORTE	CLEVIS	GANCHO SEGURI.
65	069978S1	C000047-MF5275/2	**1**	SUPORTE	CLEVIS	GANCHO SEGURI.

Tampa
Cover
Tapa

30-385

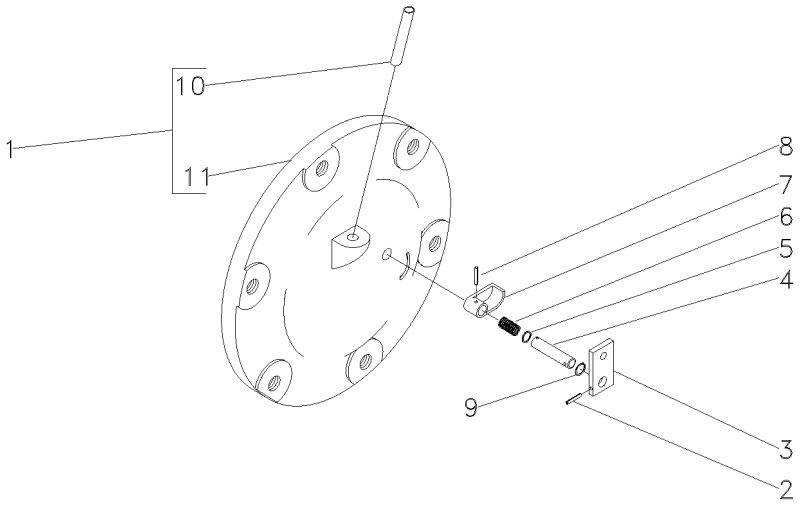

1	048707N1		**1** CJ. TAMPA	KIT, COVER	JUEGO DE TAPA
2	357616X1	3/32"x3/4"	**1** PINO	PIN	PASADOR
3	1869408M1		**1** PLACA	PLATE	PLATO
4	1869407M1		**1** EIXO	SHAFT	ARBOL
5	1001833M1	1/16	**1** ANEL "O"	O RING	JUNTA TORICA
6	1869136M1		**1** MOLA	SPRING	RESORTE
7	1869134M2		**1** ATUADOR	ACTUATOR	ACTUADOR
8	2801719M1	1/8x11/8	**1** PINO	PIN	PASADOR
9	377426X1		**1** ANEL TRAVA	CIRCLIP	CIRCULITO
10	049179P1	1	**1** TUBO	PIPE	CANO
11	048708P1	1	**1** TAMPA	COVER	CUBIERTA

Barra De Tração
Drawbar
Barra De Tiro

40-10

Nd
Nd
Nd

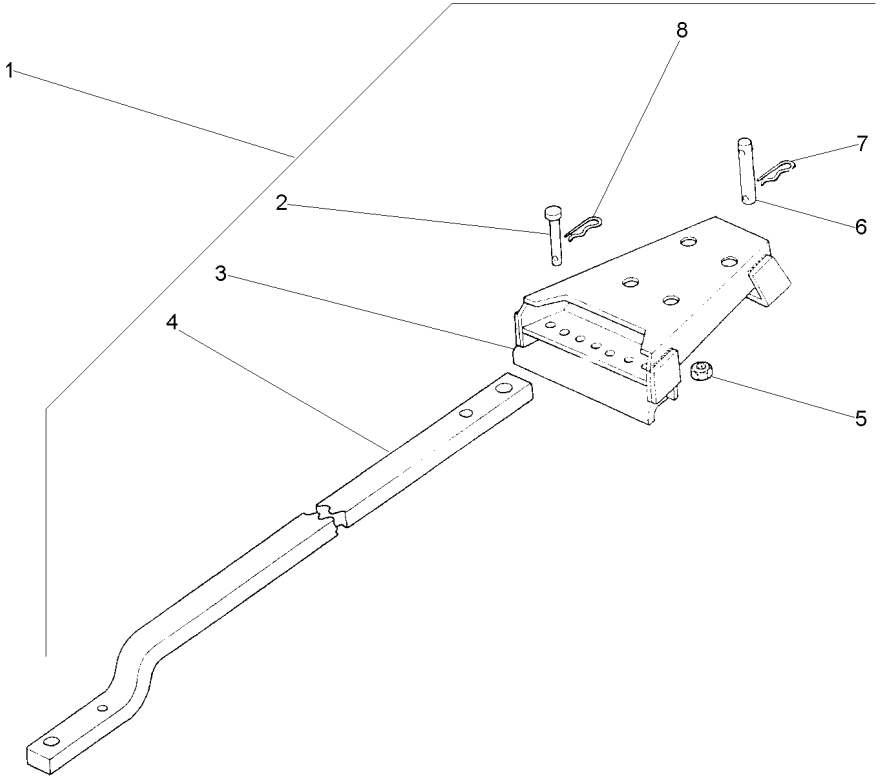

1			1484979M91	**1**	CJ. BARRA	KIT, DRAWBAR	JGO.BARRA TIRO
2	376398X1	1		**2**	PINO	PIN	PASADOR
3	062223S1	1		**1**	SUPORTE	BRACKET	SOPORTE
4	1484982M2	1		**1**	BARRA	BAR	BARRA
5	186809M1	1		**4**	PORCA	NUT	TUERCA
6	184632M91	1		**1**	PINO	PIN	PASADOR
7	195708M1	1		**1**	GRAMPO	CRAMP	PASADOR
8	195414M1	1		**2**	GRAMPO	CRAMP	PASADOR

Barra De Tração	**Standard**	**Nd**
Drawbar	**Standard**	**Nd**
Barra De Tiro	**Standard**	**Nd**

40-15

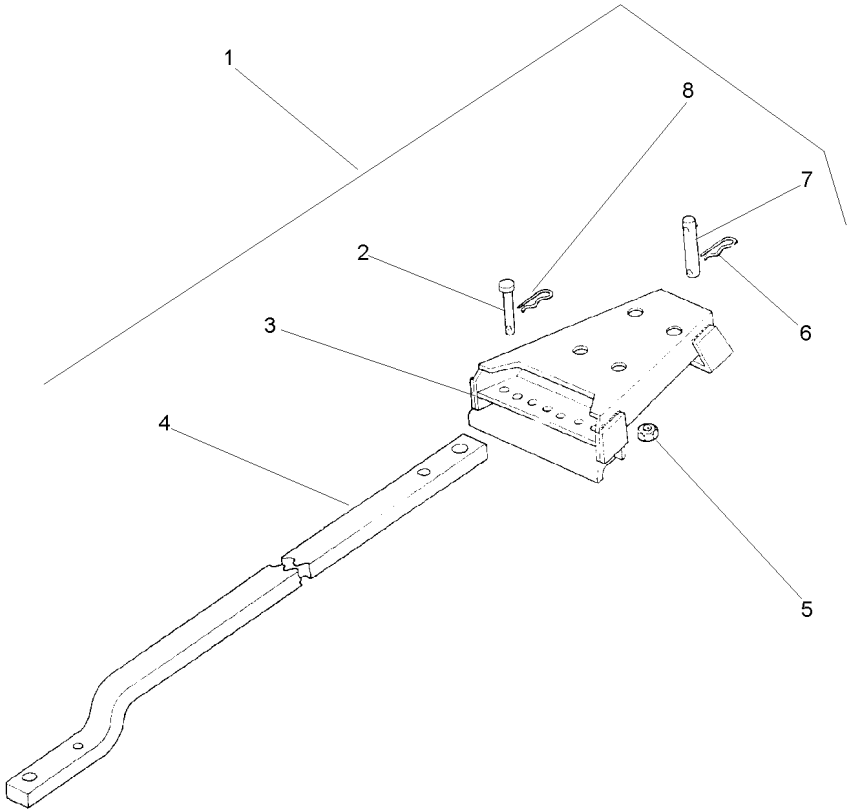

1			1484980M91	**1** CJ. BARRA	KIT, DRAWBAR	JGO.BARRA TIRO
2	376398X1	1		**2** PINO	PIN	PASADOR
3	062223S1	1		**1** SUPORTE	BRACKET	SOPORTE
4	1484981M2	1		**1** BARRA	BAR	BARRA
5	186809M1	1		**4** PORCA	NUT	TUERCA
6	195708M1	1		**1** GRAMPO	CRAMP	PASADOR
7	184632M91	1		**1** PINO	PIN	PASADOR
8	195414M1	1		**2** GRAMPO	CRAMP	PASADOR

Barra De Tração
Drawbar
Barra De Tiro

40-20

Oscilante
Oscillating
Oscilante

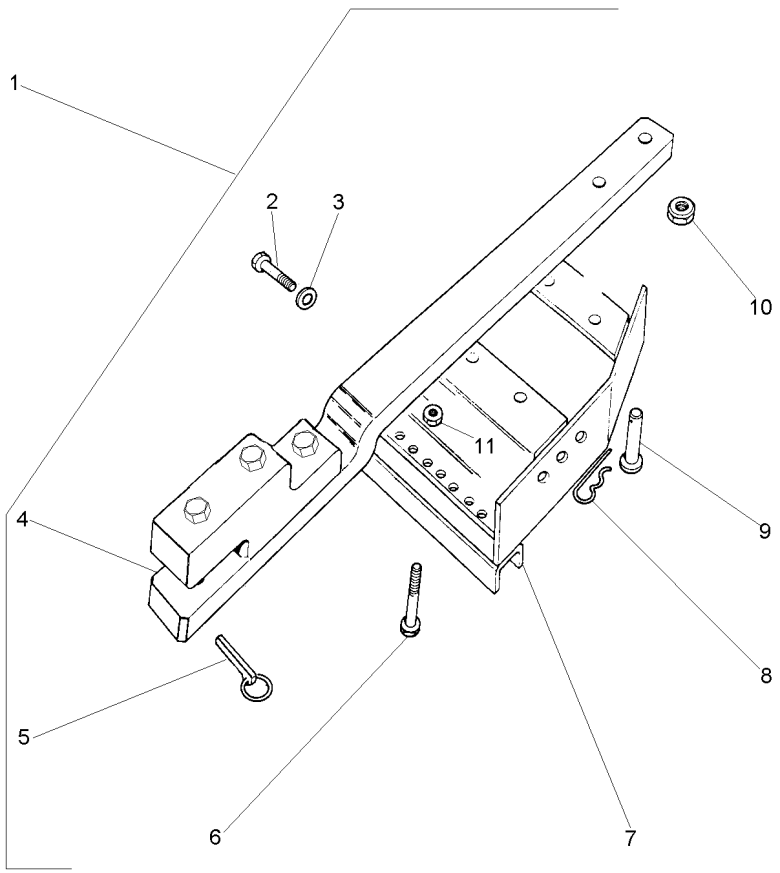

1			3146135M92	**1** BARRA DE TRAÇÃO	DRAWBAR	BARRA DE TIRO
2	354651X1	1	1/2X13X2.1/2	**8** PARAFUSO	SCREW	TORNILLO
3	353439X1	1	7/8X17/32X1/8	**8** ARRUELA	WASHER	ARANDELA
4	3146136M92	1	40-25 No	**1** BARRA DE TRAÇÃO	DRAWBAR	BARRA DE TIRO
5	810285M92	1		**1** PINO	PIN	PASADOR
6	354655X1	1	1/2X13X3"	**2** PARAFUSO	SCREW	TORNILLO
7	073481S1	1		**1** SUPORTE	BRACKET	SOPORTE
8	1753018M1	1		**1** GRAMPO	CRAMP	PASADOR
9	489785M2	1	25,4X84,1	**1** PINO	PIN	PASADOR
10	909718M1	1	3/4	**4** PORCA	NUT	TUERCA
11	375098X1	1	1/2X13	**2** PORCA	NUT	TUERCA

Barra De Tração
Drawbar
Barra De Tiro

40-25

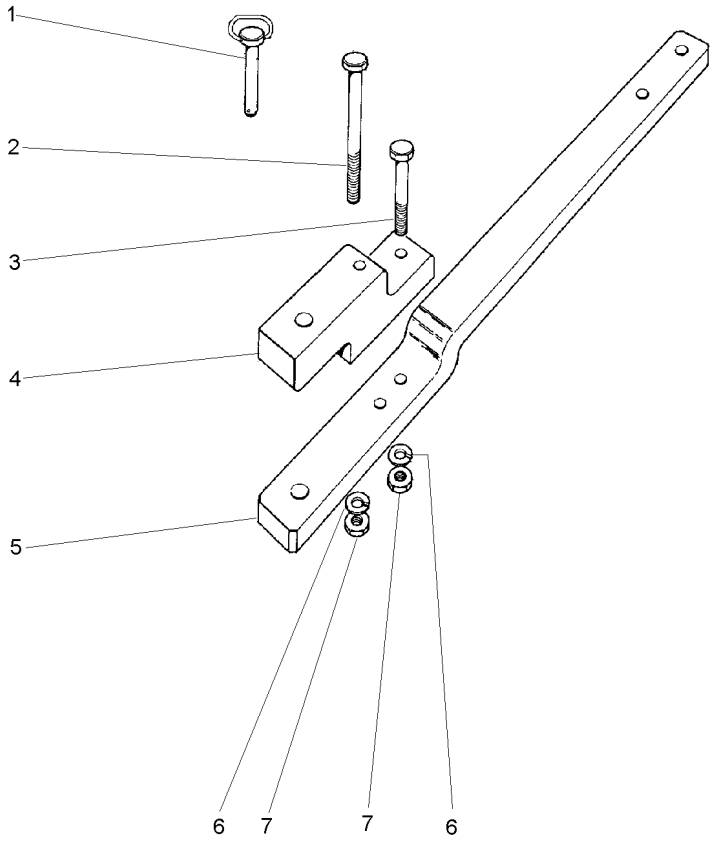

1	3146131M92		**1** PINO	PIN	PASADOR
2	080240H1	5/8X18X6.1/2	**1** PARAFUSO	BOLT	PERNO
3	080241H1	5/8X18X5"	**1** PARAFUSO	BOLT	PERNO
4	490059M4		**1** SUPORTE	CLEVIS	GANCHO SEGURI.
5	056606P2		**1** BARRA DE TRAÇÃO	DRAWBAR	BARRA DE TIRO
6	3585377M1	33,5X17X3,75	**2** ARRUELA	WASHER	ARANDELA
7	368123X1	5/8X18	**2** PORCA	NUT	TUERCA

Suporte Da Barra De Tração
Drawbar Bracket
Soporte Del Barra Tiro

40-30

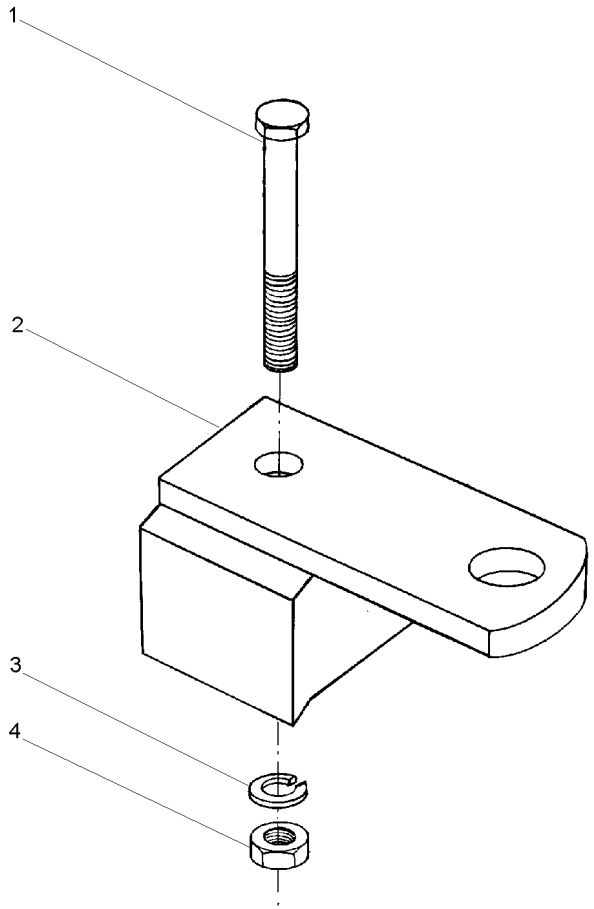

1	080240M1	5/8X18X6.1/2	**1**	PARAFUSO	BOLT	PERNO
2	027994S1		**1**	SUPORTE	CLEVIS	GANCHO SEGURI.
3	3585377M1	33,5X17,0X3,75	**1**	ARRUELA	WASHER	ARANDELA
4	368123X1	5/8X18	**1**	PORCA	NUT	TUERCA

Braços Hidráulicos
Hydraulic Arms
Brazos Hidráulicos

Estreito
Narrow
Estrecho

40-35

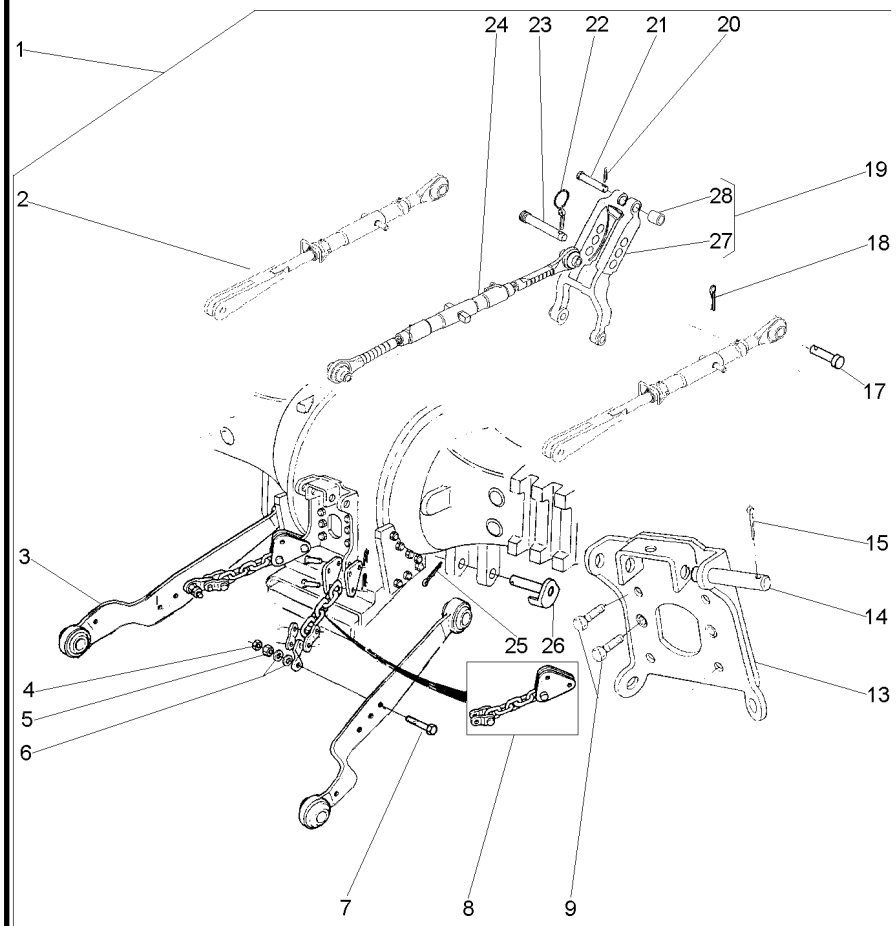

1			3411965M91	**1**	CJ. BRAÇO	KIT, ARM	JUEGO DE BRAZO
2	037467N1	1	40-100 No	**2**	CJ. BRAÇO	KIT, ARM	JUEGO DE BRAZO
3	3411960M91	1		**2**	CJ. BRAÇO	KIT, ARM	JUEGO DE BRAZO
4	353435X1	1	3/4x16	**2**	PORCA	NUT	TUERCA
5	353436X1	1	3/4x16	**2**	PORCA	NUT	TUERCA
6	353762X1	1	38.1X19.05	**4**	ARRUELA	WASHER	ARANDELA
7	353934X1	1	3/4x16x4"	**2**	PARAFUSO	BOLT	PERNO
8	3411966M91	1		**2**	CJ. CORRENTE	KIT, CHAIN	CADENA JUEGO
9	354277X1	1	1/2X13X1.3/8	**4**	PARAFUSO	BOLT	PERNO
13	059367S1	1		**1**	SUPORTE	BRACKET	SOPORTE
14	1481712M1	1		**2**	PINO	PIN	PASADOR
15	354089X1	1		**2**	CUPILHA	COTTER PIN	PASADOR DOUBLE
17	893568M1	1		**2**	PINO	PIN	PASADOR
18	354068X1	1		**2**	CONTRAPINO	DOWEL	CENTRAJE
19	1863393M93	1		**1**	VIGA	BEAM	VIGA
20	354068X1	1		**1**	CONTRAPINO	DOWEL	CENTRAJE
21	893567M1	1		**1**	PINO	PIN	PASADOR
22	810285M92	1		**1**	PINO	PIN	PASADOR
23	035777P1	1		**1**	PINO	PIN	PASADOR
24	3147681M91	1	40-40 No	**1**	CJ. BRAÇO	KIT, ARM	JUEGO DE BRAZO
25	354092X1	1		**2**	CUPILHA	COTTER PIN	PASADOR DOUBLE
26	1482939M91	1		**2**	PINO	PIN	PASADOR
27	1863391M3	19		**1**	VIGA	BEAM	VIGA
28	1860913M1	19		**2**	BUCHA	BUSH	CASQUILLO

Braço Do Terceiro Ponto
Arm Rest
Brazo De Apoyo

40-40

Estreito
Narrow
Estrecho

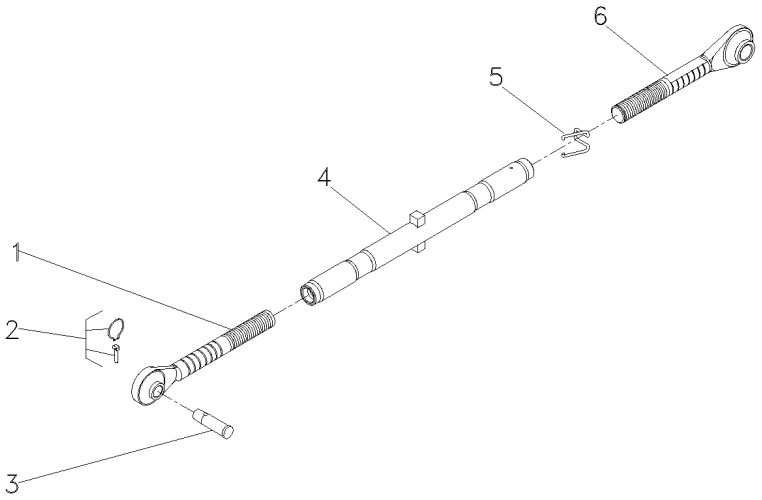

1	3147669M91	**1** TERMINAL	END	EXTREMO
2	810285M92	**1** PINO	PIN	PASADOR
3	035777P1	**1** PINO	PIN	PASADOR
4	3147678M91	**1** TUBO	TUBE	TUBO
5	183614M2	**1** MOLA	SPRING	RESORTE
6	3147676M91	**1** TERMINAL	END	EXTREMO

Braços Hidráulicos **Hd**
Hydraulic Arms **Hd**
Brazos Hidráulicos **Hd**

40-45

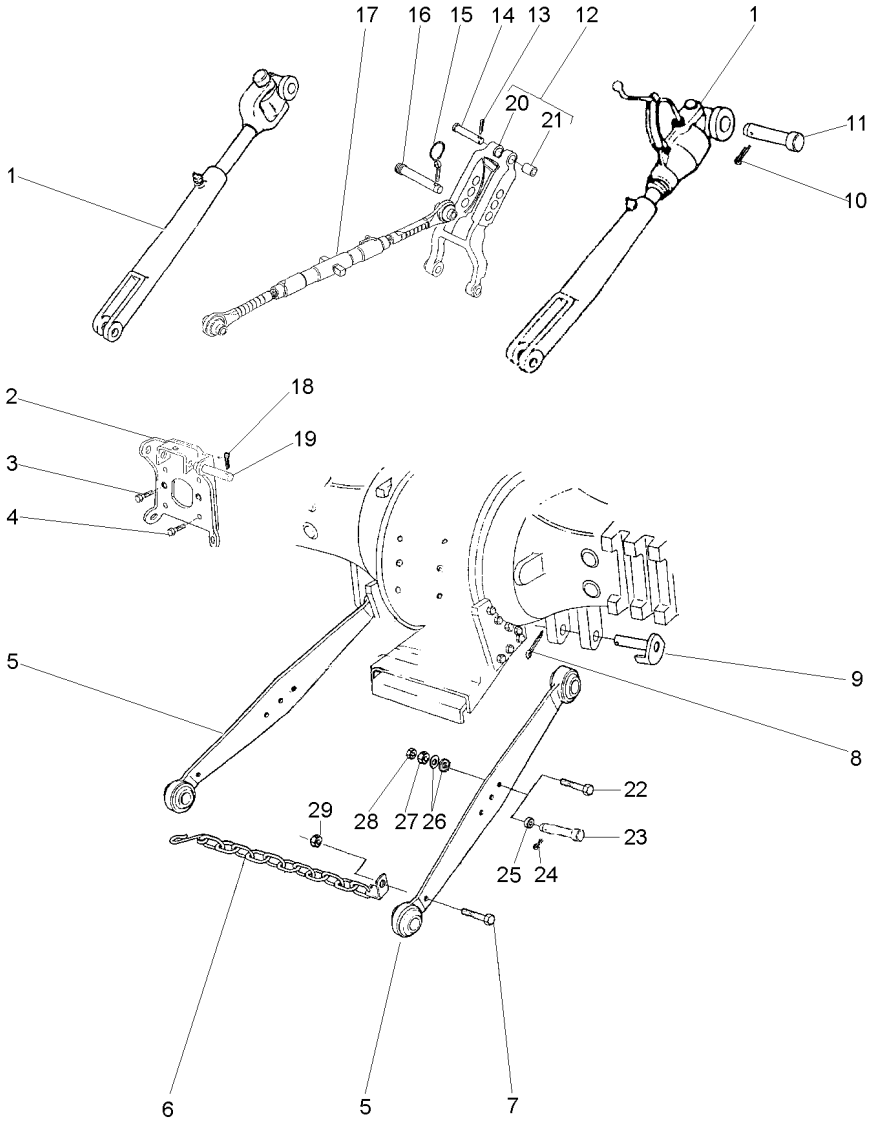

1	060679T1			**2**	CJ. BRAÇO	KIT, ARM	JUEGO DE BRAZO
2	059367S1			**1**	SUPORTE	BRACKET	SOPORTE
3	353699X1	7/16X14X1.1/8		**2**	PARAFUSO	BOLT	PERNO
4	354277X1	1/2X13X1.3/8		**4**	PARAFUSO	BOLT	PERNO
6	3148840M91			**2**	CJ. CORRENTE	KIT, CHAIN	CADENA JUEGO
7	490481M1			**2**	PARAFUSO	BOLT	PERNO
8	354092X1			**2**	CUPILHA	COTTER PIN	PASADOR DOUBLE
9	1482939M91			**2**	PINO	PIN	PASADOR
10	354068X1			**2**	CONTRAPINO	DOWEL	CENTRAJE
11	893568M1			**2**	PINO	PIN	PASADOR
12	1863393M93			**1**	VIGA	BEAM	VIGA
13	354068X1			**1**	CONTRAPINO	DOWEL	CENTRAJE
14	893567M1			**1**	PINO	PIN	PASADOR
15	810285M92			**1**	PINO	PIN	PASADOR
16	035777P1			**1**	PINO	PIN	PASADOR
17	1660050M94		40-65 No	**1**	CJ. BRAÇO	KIT, ARM	JUEGO DE BRAZO
18	354089X1			**2**	CUPILHA	COTTER PIN	PASADOR DOUBLE
19	1481712M1			**2**	PINO	PIN	PASADOR
20	1863391M3	12		**1**	VIGA	BEAM	VIGA
21	1860913M1	12		**2**	BUCHA	BUSH	CASQUILLO
24	055517R1			**2**	PINO	PIN	PASADOR
25	055516R1			**2**	GUIA	GUIDE	GUIA
26	353775X1			**4**	ARRUELA	WASHER	ARANDELA
29	353435X1			**2**	PORCA	NUT	TUERCA

Braços
Links
Brazos

40-50

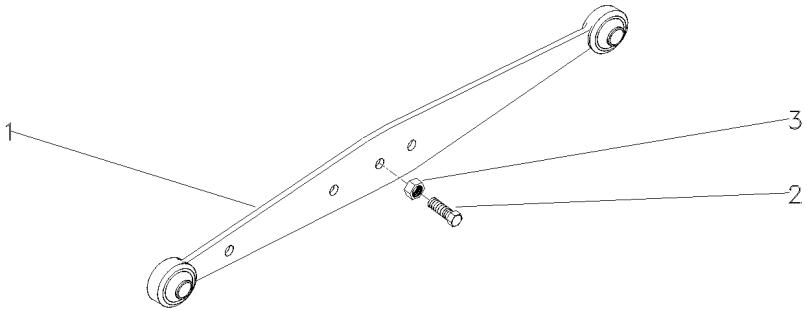

1	1660262M91	[A] ▶	**1**	CJ. BRAÇO	KIT, ARM	JUEGO DE BRAZO
1	1660263M91	[A] ◀	**1**	CJ. BRAÇO	KIT, ARM	JUEGO DE BRAZO
1	3408539M91	[B]	**2**	CJ. BRAÇO	KIT, ARM	JUEGO DE BRAZO
2	490481M1		**1**	PARAFUSO	BOLT	PERNO
3	353435X1		**1**	PORCA	NUT	TUERCA

[A] SERVIÇO PESADO
HEAVY DUTY
SERVICIO PESADO

[B] SERVIÇO LEVE
NORMAL DUTY
TIPO NORMALE

Braços Do Levante
Lift Arms
Brazos De Levante

Lado Direito
Right Hand
Lado Derecho

40-55

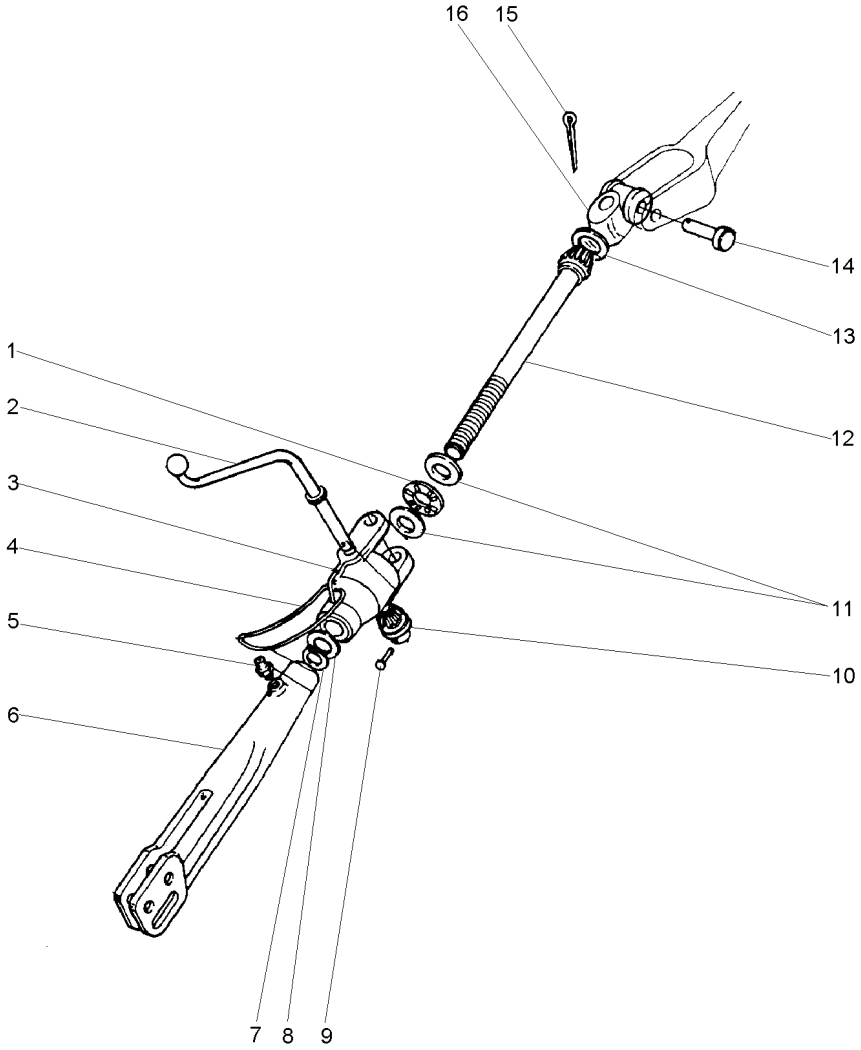

1	831263M1	**1** ROLAMENTO	BEARING	COJINETE
2	1482629M1	**1** MANIVELA	CRANK	MANIVELA
3	1860829M2	**1** CAIXA	BOX	CAJA
4	191263M1	**1** ANEL	RING	ARO
5	13811X	**2** GRAXEIRA	GREASER	ENGRASADOR
6	1863886M2	**1** GARFO	FORK	HORQUILLA
7	3145589M1	**1** ANEL	RING	ARO
8	1860834M2	**1** ARRUELA	WASHER	ARANDELA
9	195648M1	**1** REBITE	RIVET	REMACHE
10	181345M1	**1** ENGRENAGEM	GEAR	ENGRANAJE
11	072287P1	**2** ARRUELA	WASHER	ARANDELA
12	1863885M1	**1** EIXO	SHAFT	ARBOL
13	195644M1	**1** BUJÃO	PLUG	TAPON
14	893567M1	**1** PINO	PIN	PASADOR
15	354068X1	**1** CONTRAPINO	DOWEL	CENTRAJE
16	897653M2	**1** ARTICULAÇÃO	KNUCKLE	CHARNELA

Viga
Beam
Viga

40-60

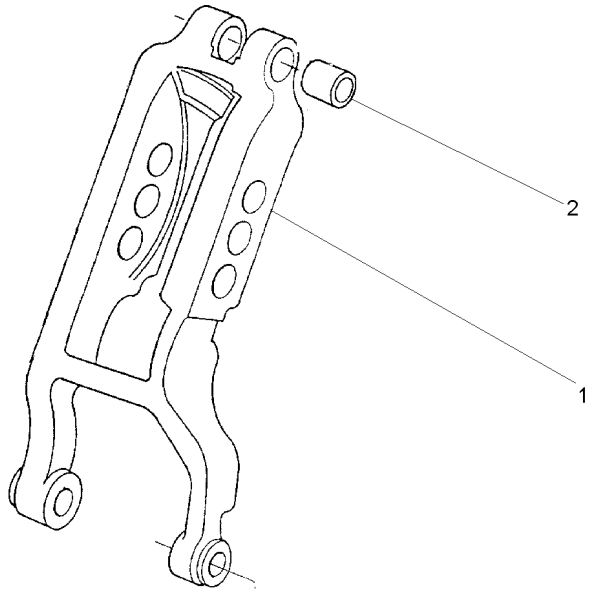

1	1863391M3	**1** VIGA	BEAM	VIGA
2	1860913M1	**2** BUCHA	BUSH	CASQUILLO

Braço Do Terceiro Ponto
Arm Rest
Brazo De Apoyo

40-65

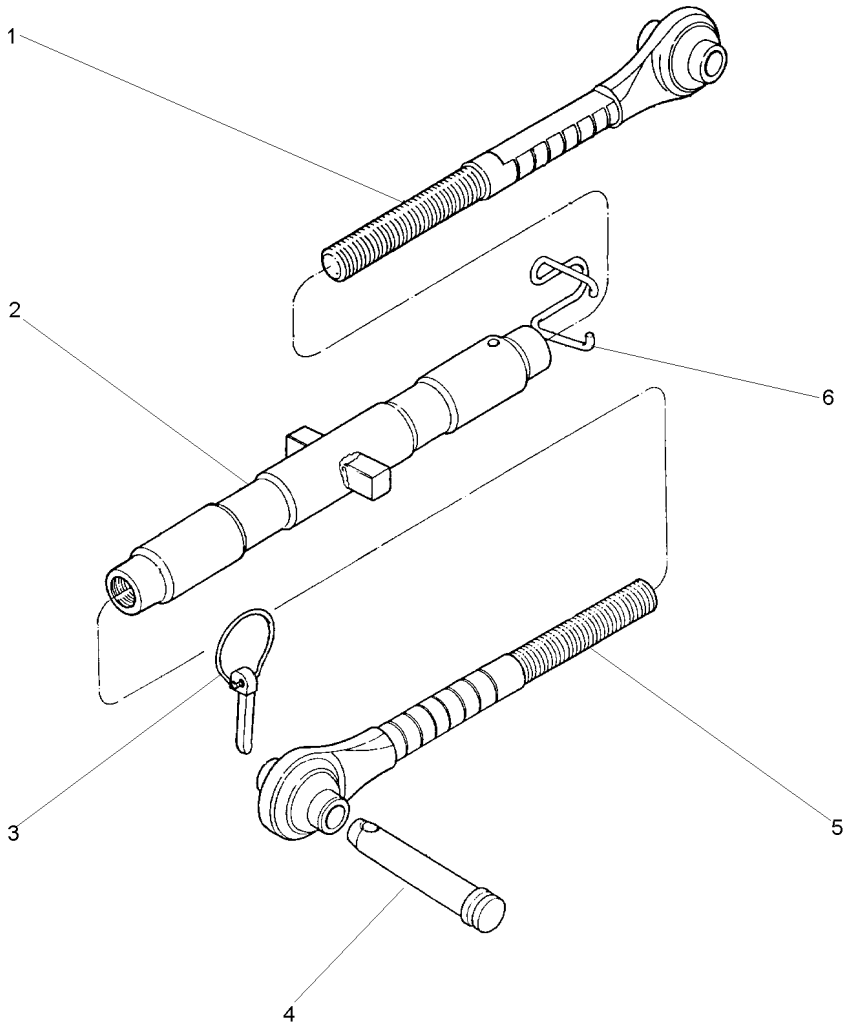

1	1660055M92	**1** TERMINAL	END	EXTREMO
2	1660051M93	**1** TUBO	PIPE	CANO
3	810285M92	**1** PINO	PIN	PASADOR
4	035777P1	**1** PINO	PIN	PASADOR
5	1660053M92	**1** TERMINAL	END	EXTREMO
6	036609P1	**1** MOLA	SPRING	RESORTE

Braços Hidráulicos
Hydraulic Arms
Brazos Hidráulicos

40-70

Nd
Nd
Nd

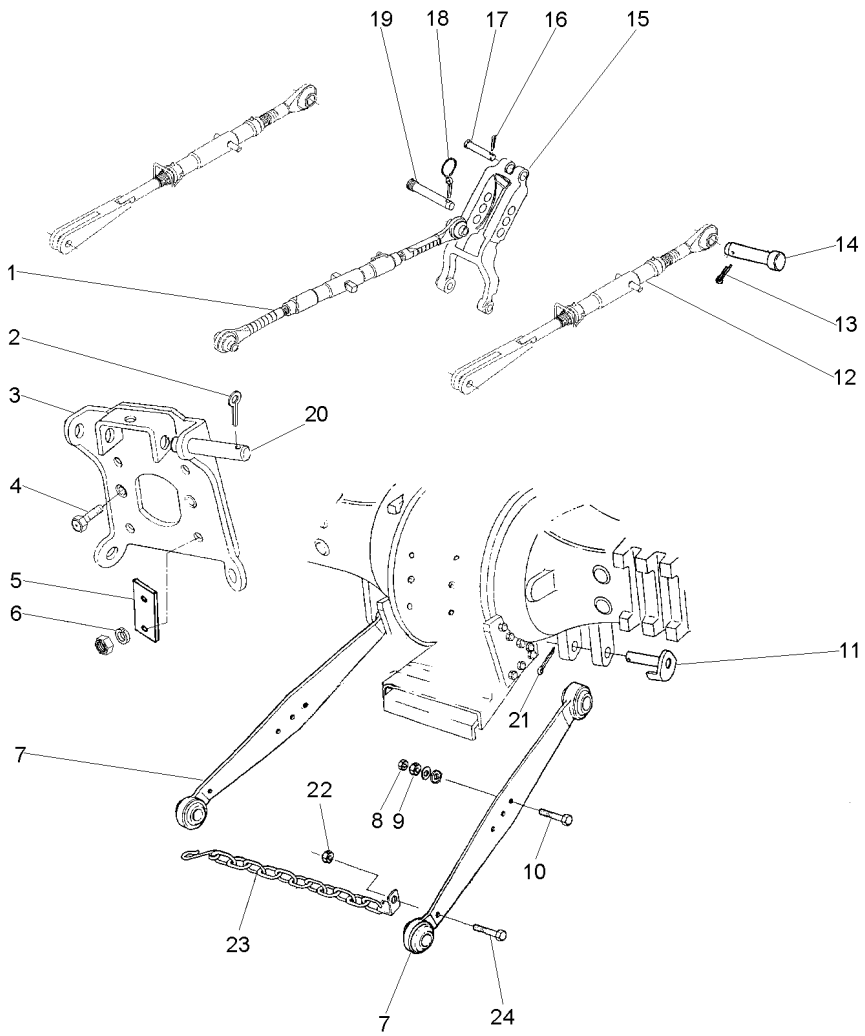

1	3147681M91	40-40 No	**1**	CJ. BRAÇO	KIT, ARM	JUEGO DE BRAZO
2	354089X1		**2**	CUPILHA	COTTER PIN	PASADOR DOUBLE
3	059367S1		**1**	SUPORTE	BRACKET	SOPORTE
4	353699X1		**2**	PARAFUSO	BOLT	PERNO
5	3149348M1		**2**	CHAPA	PLATE	CHAPA
6	354277X1		**4**	PARAFUSO	BOLT	PERNO
7	054881T1		**2**	CJ. BRAÇO	KIT, ARM	JUEGO DE BRAZO
8	353436X1		**2**	PORCA	NUT	TUERCA
9	353435X1		**2**	PORCA	NUT	TUERCA
10	354575X1		**2**	PARAFUSO	BOLT	PERNO
11	1482939M91		**2**	PINO	PIN	PASADOR
12	049209N1	[A] 40-80 No	**2**	CJ. BRAÇO	KIT, ARM	JUEGO DE BRAZO
13	354068X1		**2**	CONTRAPINO	DOWEL	CENTRAJE
14	893568M1		**2**	PINO	PIN	PASADOR
15	1863393M93	40-60 No	**1**	VIGA	BEAM	VIGA
16	354068X1		**1**	CONTRAPINO	DOWEL	CENTRAJE
17	893567M1		**1**	PINO	PIN	PASADOR
18	810285M92		**1**	PINO	PIN	PASADOR
19	035777P1		**1**	PINO	PIN	PASADOR
20	1481712M1		**2**	PINO	PIN	PASADOR
21	354092X1		**2**	CUPILHA	COTTER PIN	PASADOR DOUBLE
22	353435X1		**2**	PORCA	NUT	TUERCA
23	3148840M91		**2**	CJ. CORRENTE	KIT, CHAIN	CADENA JUEGO
24	490481M1		**2**	PARAFUSO	BOLT	PERNO

[A] COM ROSCA
WITH THREAD
CON ROSCA

Braços Hidráulicos
Hydraulic Arms
Brazos Hidráulicos

40-75

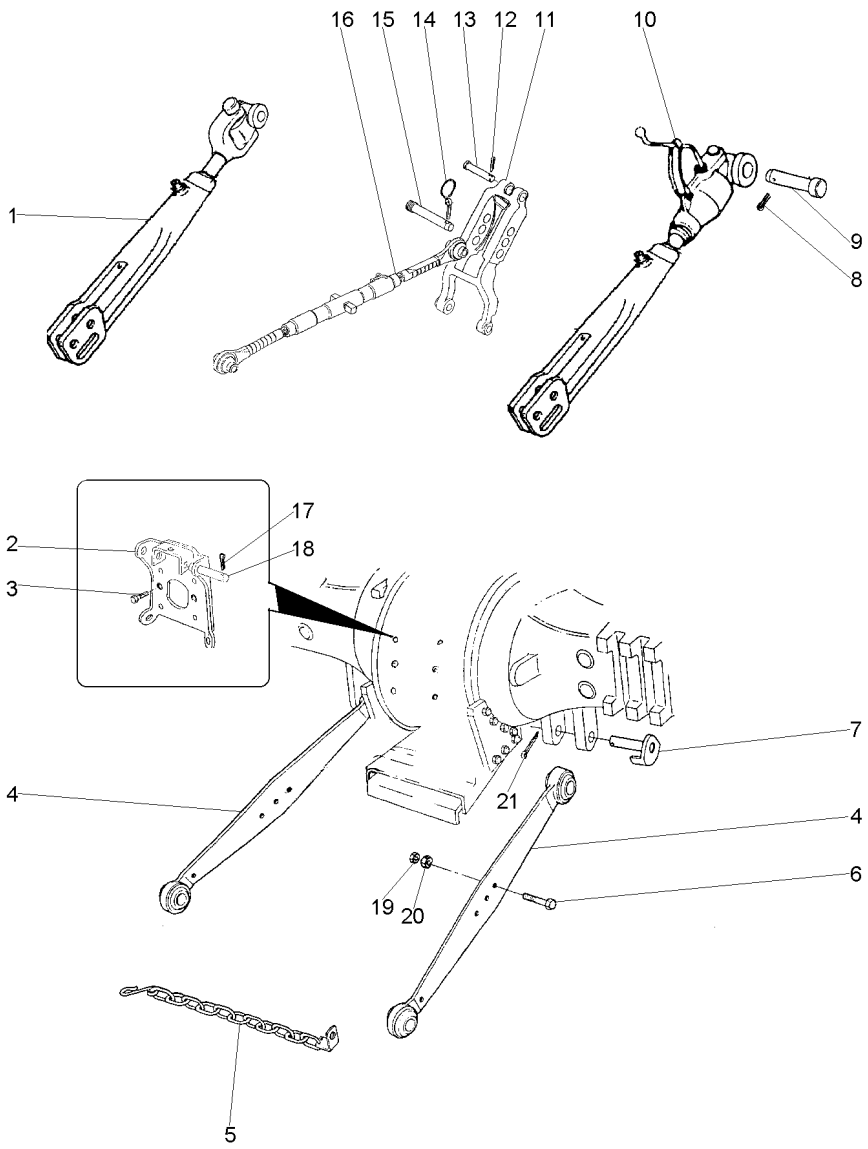

1	897654M91	40-95 No	**1**	CJ. BRAÇO	KIT, ARM	JUEGO DE BRAZO
2	059367S1		**1**	SUPORTE	BRACKET	SOPORTE
3	353699X1		**2**	PARAFUSO	BOLT	PERNO
4	3408541M91	3408540M91	**2**	CJ. BRAÇO	KIT, ARM	JUEGO DE BRAZO
5	3148840M91		**4**	CJ. CORRENTE	KIT, CHAIN	CADENA JUEGO
6	353934X1		**2**	PARAFUSO	BOLT	PERNO
7	1482939M91		**2**	PINO	PIN	PASADOR
8	354068X1		**2**	CONTRAPINO	DOWEL	CENTRAJE
9	893568M1		**2**	PINO	PIN	PASADOR
10	3147331M91	40-90 No	**1**	CJ. BRAÇO	KIT, ARM	JUEGO DE BRAZO
11	1863393M92		**1**	VIGA	BEAM	VIGA
12	354068X1		**1**	CONTRAPINO	DOWEL	CENTRAJE
13	893567M1		**1**	PINO	PIN	PASADOR
14	810285M92		**1**	PINO	PIN	PASADOR
15	892476M2		**1**	PINO	PIN	PASADOR
16	3147681M91	40-40 No	**1**	CJ. BRAÇO	KIT, ARM	JUEGO DE BRAZO
17	354089X1		**2**	CUPILHA	COTTER PIN	PASADOR DOUBLE
18	1481712M1		**2**	PINO	PIN	PASADOR
19	353436X1		**2**	PORCA	NUT	TUERCA
20	353435X1		**2**	PORCA	NUT	TUERCA
21	354092X1		**2**	CUPILHA	COTTER PIN	PASADOR DOUBLE

Braço Nivelador
Levelling Arm
Brazo Nivelación

40-80

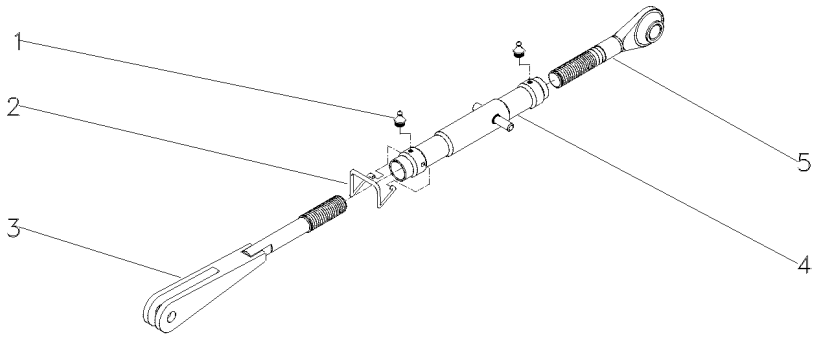

1	13811X	**2**	GRAXEIRA	GREASER	ENGRASADOR
2	183614M2	**1**	MOLA	SPRING	RESORTE
3	039883S1	**1**	GARFO	FORK	HORQUILLA
4	049210S1	**1**	TUBO	PIPE	CANO
5	037637P1	**1**	TERMINAL	END	EXTREMO

Braços Do Levante
Lift Arms
Brazos De Levante

Lado Esquerdo
Left Hand
Lado Izquierdo

40-85

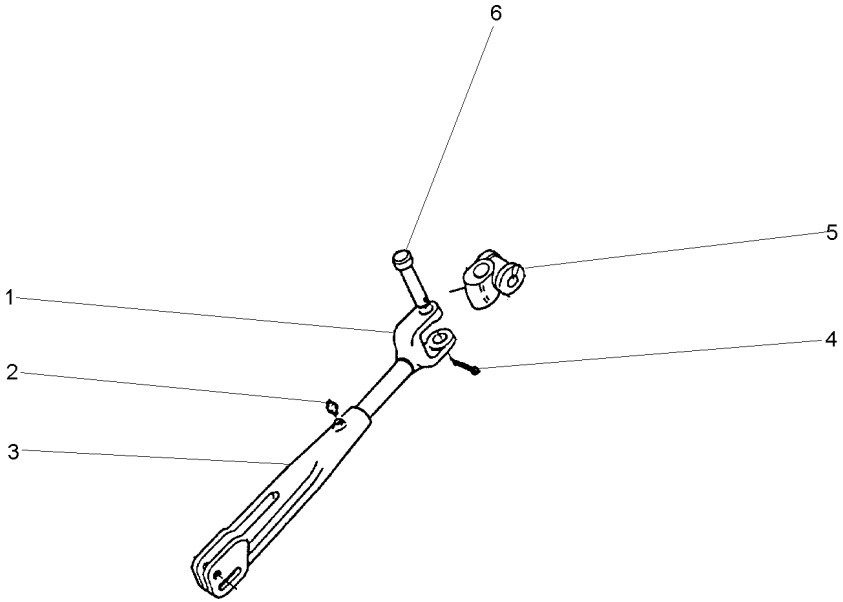

1	3149868M1	**1** GARFO	FORK	HORQUILLA
2	13811X	**1** GRAXEIRA	GREASER	ENGRASADOR
3	1863886M2	**1** GARFO	FORK	HORQUILLA
4	354068X1	**1** CONTRAPINO	DOWEL	CENTRAJE
5	897653M2	**1** ARTICULAÇÃO	KNUCKLE	CHARNELA
6	893567M1	**1** PINO	PIN	PASADOR

Braço
Lift Arms
Brazos Elevador

40-90

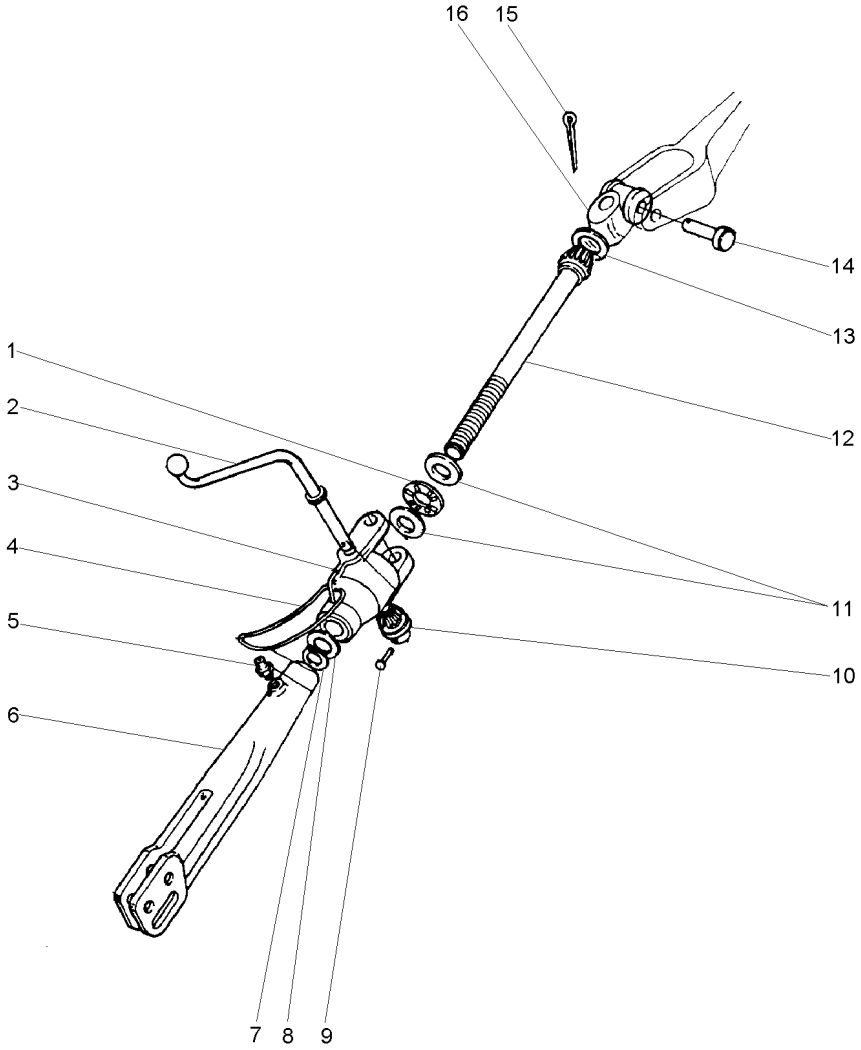

1	831263M1		**1** ROLAMENTO	BEARING	COJINETE
2	1482629M1		**1** MANIVELA	CRANK	MANIVELA
3	1860829M2		**1** CAIXA	BOX	CAJA
4	191263M1		**1** ANEL	RING	ARO
5	13811X	1/4"-28	**2** GRAXEIRA	GREASER	ENGRASADOR
6	893405M2		**1** GARFO	FORK	HORQUILLA
7	3145589M1		**1** ANEL	RING	ARO
8	1860834M2		**1** ARRUELA	WASHER	ARANDELA
9	195648M1	3/16 SAE 101	**1** REBITE	RIVET	REMACHE
10	181345M1		**1** ENGRENAGEM	GEAR	ENGRANAJE
11	072287P1		**2** ARRUELA	WASHER	ARANDELA
12	072288P1		**1** EIXO	SHAFT	ARBOL
13	195644M1		**1** BUJÃO	PLUG	TAPON
14	893567M1		**1** PINO	PIN	PASADOR
15	354068X1	1.1/4X5/32	**1** CONTRAPINO	DOWEL	CENTRAJE
16	897653M2		**1** ARTICULAÇÃO	KNUCKLE	CHARNELA

Braço
Lift Arms
Brazos Elevador

40-95

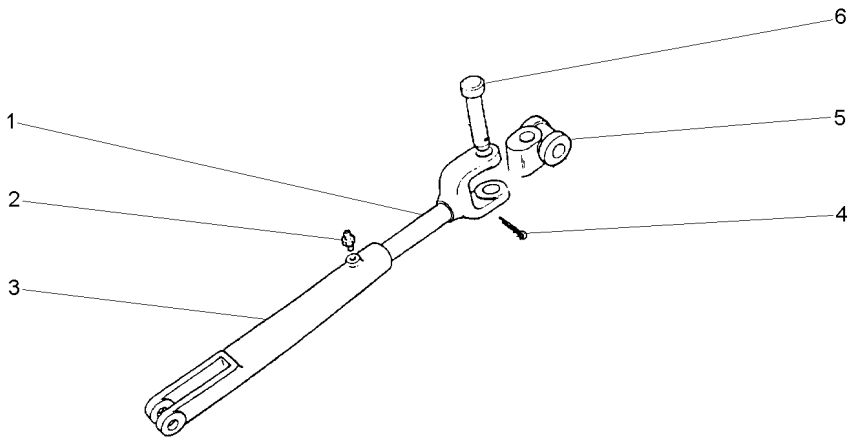

1	3149869M1		**1**	GARFO	FORK	HORQUILLA
2	13811X	1/4"-28	**1**	GRAXEIRA	GREASER	ENGRASADOR
3	893405M2		**1**	GARFO	FORK	HORQUILLA
4	354068X1	1.1/4X5/32	**1**	CONTRAPINO	DOWEL	CENTRAJE
5	897653M2		**1**	ARTICULAÇÃO	KNUCKLE	CHARNELA
6	893567M1		**1**	PINO	PIN	PASADOR

Braço Nivelador
Levelling Arm
Brazo Nivelación

40-100

Estreito
Narrow
Estrecho

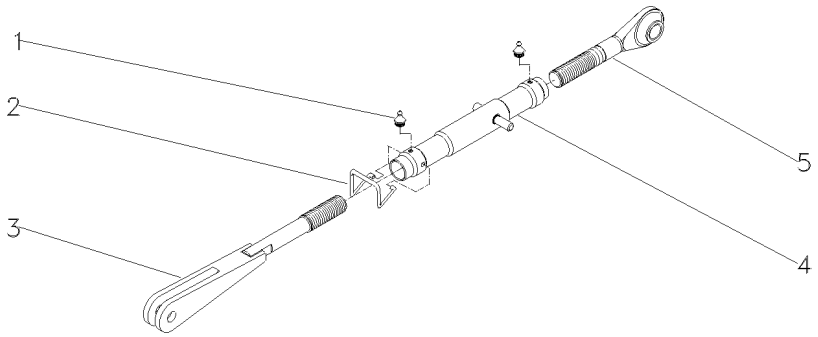

1	13811X			
2	183614M2	**2**	GRAXEIRA	GREASER	ENGRASADOR
3	039883S1	**1**	MOLA	SPRING	RESORTE
4	039882S1	**1**	GARFO	FORK	HORQUILLA
5	037637P1	**1**	TUBO	PIPE	CANO
		1	TERMINAL	END	EXTREMO

Estabilizador
Stabiliser
Estabilizador

40-105

Nd - Estreito
Nd - Narrow
Nd - Estrecho

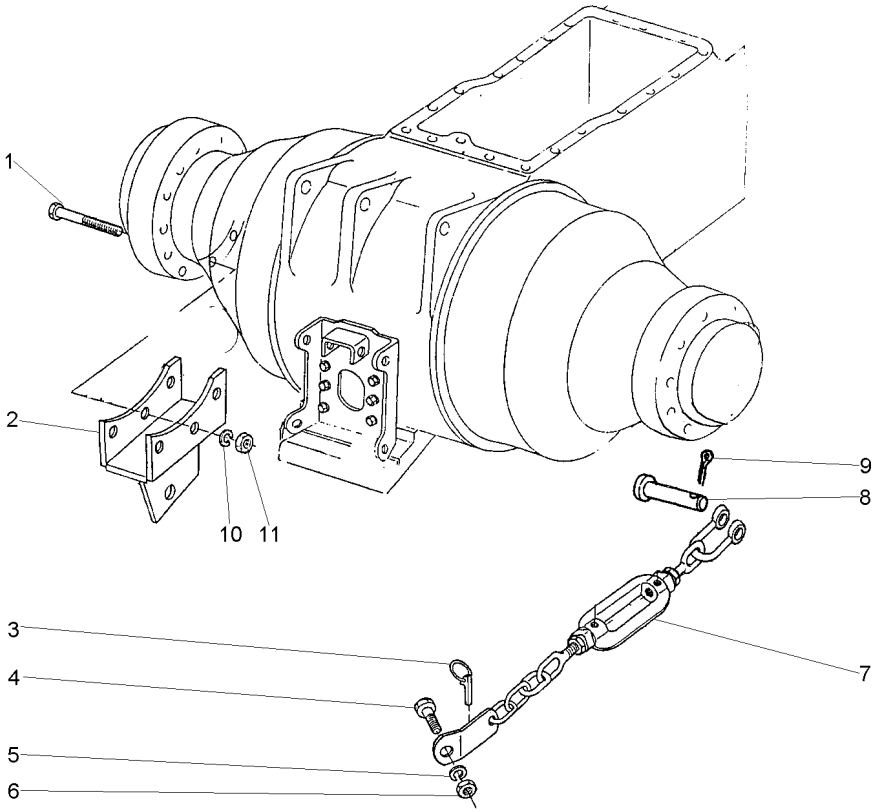

1	366908X1		**6**	PARAFUSO	BOLT	PERNO
2	039120S1	◀	**1**	SUPORTE	BRACKET	SOPORTE
2	039121S1	▶	**1**	SUPORTE	BRACKET	SOPORTE
3	810285M92		**2**	PINO	PIN	PASADOR
4	490481M1		**2**	PARAFUSO	BOLT	PERNO
5	353440X1		**2**	ARRUELA	WASHER	ARANDELA
6	353435X1		**2**	PORCA	NUT	TUERCA
7	039118N1	40-130 No	**1**	CJ.ESTABILIZADOR	KIT, STABILISER	ESTABILIZAD JUEG
8	1481712M1		**2**	PINO	PIN	PASADOR
9	354089X1		**2**	CUPILHA	COTTER PIN	PASADOR DOUBLE
10	353432X1		**6**	ARRUELA	WASHER	ARANDELA
11	338600X1		**6**	PORCA	NUT	TUERCA

Estabilizador
Stabiliser
Estabilizador

40-110

Com Corrente
With Chain
Con Cadena

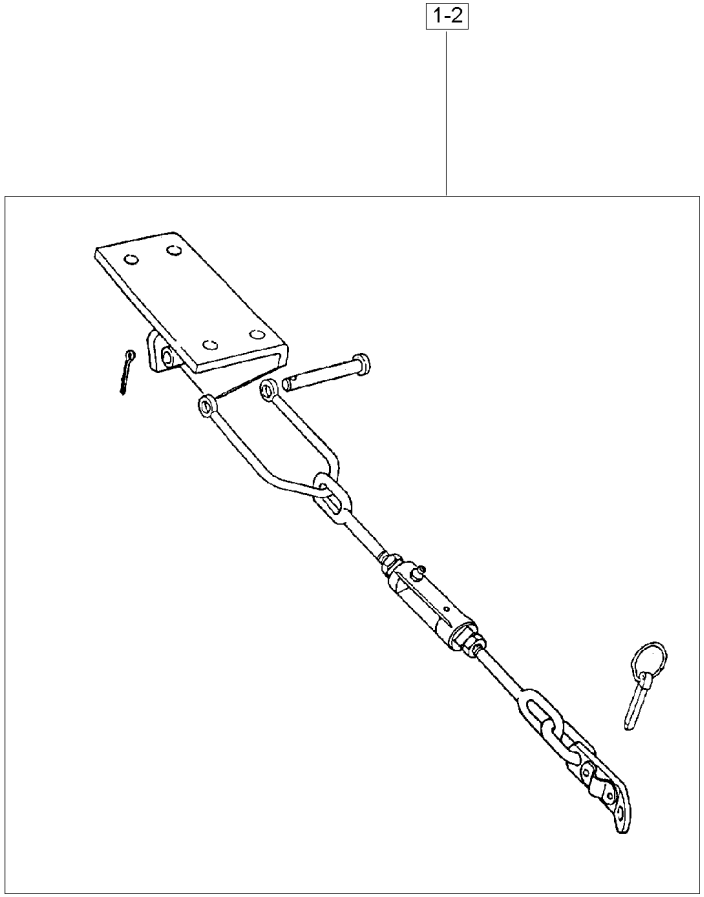

1	3146035M91	40-115 No	**1**	ESTABILIZADOR	STABILISER	ESTABILIZADOR
2	3146036M91	40-120 No	**1**	ESTABILIZADOR	STABILISER	ESTABILIZADOR

Conjunto Corrente Estabilizadora
Chain Stabiliser Kit
Juego De Cadenas Estabilizadoras

40-115

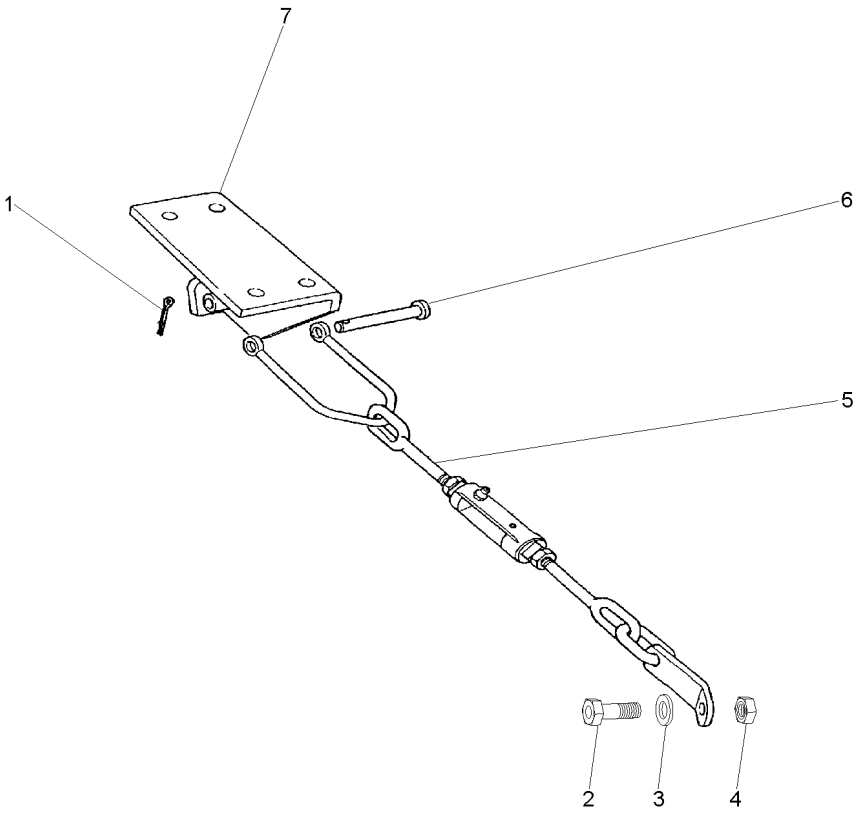

1	354089X1		**1**	CUPILHA	COTTER PIN	PASADOR DOUBLE
2	490481M1		**1**	PARAFUSO	BOLT	PERNO
3	353440X1		**1**	ARRUELA	WASHER	ARANDELA
4	353435X1		**1**	PORCA	NUT	TUERCA
5	3146037M91	40-125 No	**1**	CJ.ESTABILIZADOR	KIT, STABILISER	ESTABILIZAD JUEG
6	1481712M1	746 L27/8	**1**	PINO	PIN	PASADOR
7	037591S1	▶	**1**	SUPORTE	BRACKET	SOPORTE
7	037592S1	◀	**1**	SUPORTE	BRACKET	SOPORTE

Estabilizador
Stabiliser
Estabilizador

40-120

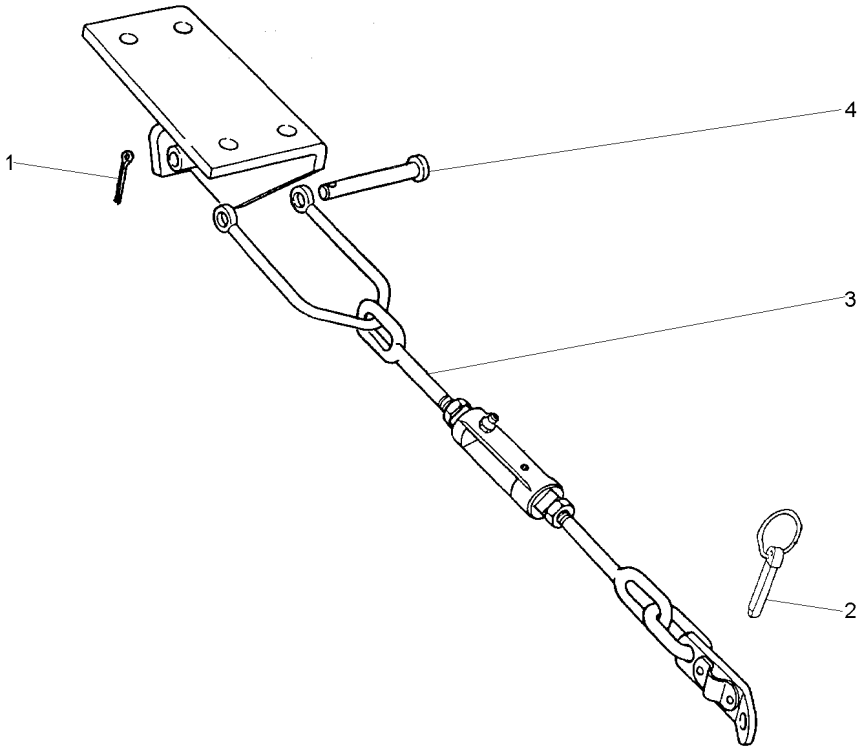

1	354089X1		**1** CUPILHA	COTTER PIN	PASADOR DOUBLE
2	810285M92		**1** PINO	PIN	PASADOR
3	3146037M91	40-125 No	**1** CJ.ESTABILIZADOR	KIT, STABILISER	ESTABILIZAD JUEG
4	1481712M1		**1** PINO	PIN	PASADOR

Conjunto Corrente Estabilizadora
Chain Stabiliser Kit
Juego De Cadenas Estabilizadoras

40-125

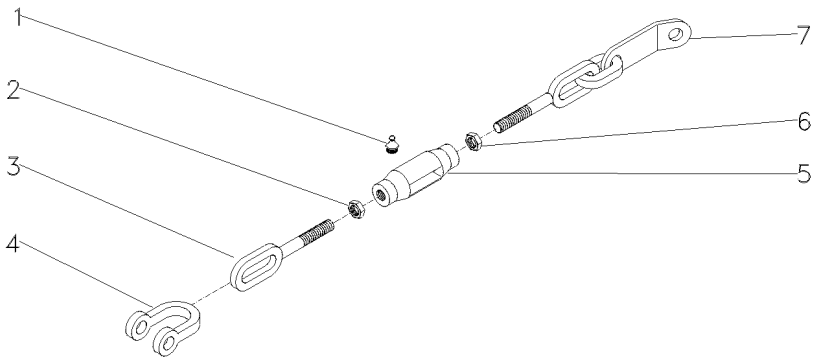

1	13811X	1/4"-28	**2**	GRAXEIRA	GREASER	ENGRASADOR
2	490532M1	3/4X10	**1**	PORCA	NUT	TUERCA
3	490522M1		**1**	TERMINAL	END	EXTREMO
4	490465M1		**1**	GARFO	FORK	HORQUILLA
5	490521M3		**1**	ARTICULAÇÃO	KNUCKLE	CHARNELA
6	375100X1	3/4X10	**1**	PORCA	NUT	TUERCA
7	3146038M91		**1**	TERMINAL	END	EXTREMO

Estabilizador
Stabiliser
Estabilizador

40-130

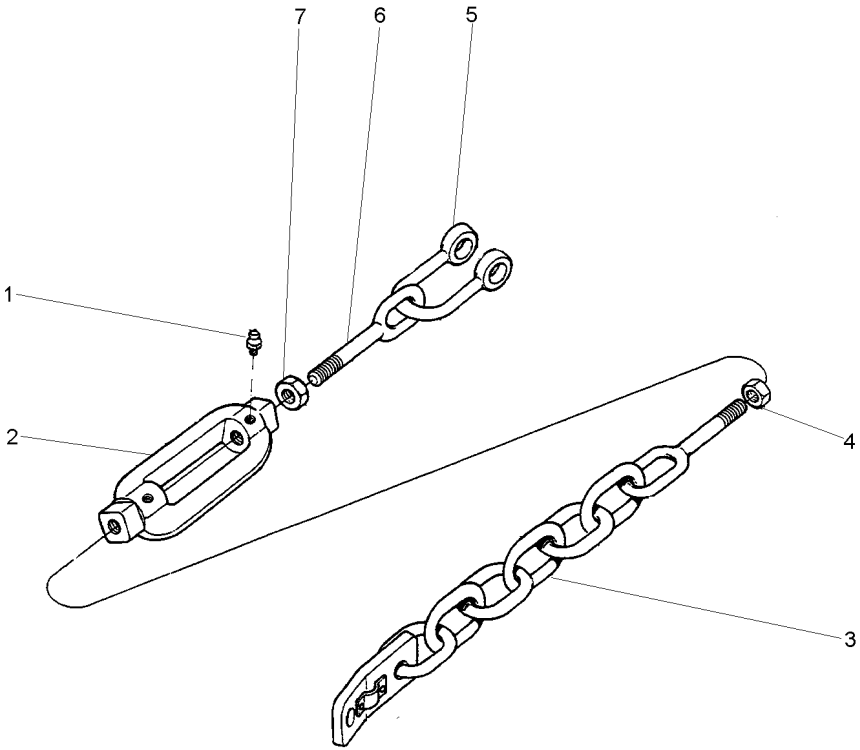

1	13811X		**2**	GRAXEIRA	GREASER	ENGRASADOR
2	490521M3		**1**	ARTICULAÇÃO	KNUCKLE	CHARNELA
3	3146038M91		**1**	TERMINAL	END	EXTREMO
4	490532M1		**1**	PORCA	NUT	TUERCA
5	039117P1		**1**	GARFO	FORK	HORQUILLA
6	490522M1	◀	**1**	TERMINAL	END	EXTREMO
7	375100X1		**1**	PORCA	NUT	TUERCA

Estabilizador
Stabiliser
Estabilizador

40-135

Telescópico
Telescopic
Telescópico

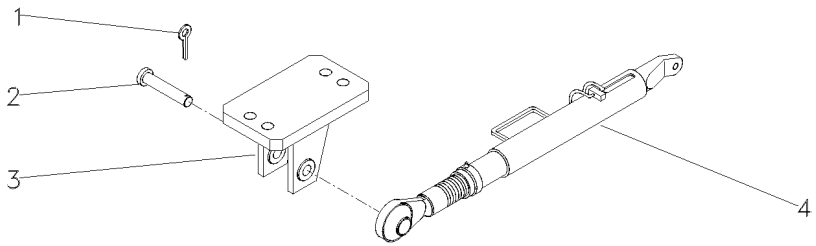

1	354068X1		**2**	CONTRAPINO	DOWEL	CENTRAJE
2	037549P1		**2**	PINO	PIN	PASADOR
3	045108S1	◀	**1**	SUPORTE	BRACKET	SOPORTE
3	045110S1	▶	**1**	SUPORTE	BRACKET	SOPORTE
4	038438T1	40-140 No	**2**	CJ.ESTABILIZADOR	KIT, STABILISER	ESTABILIZAD JUEG

Estabilizador Telescópico
Telescopic Stabiliser
Estabilizador Telescópico

40-140

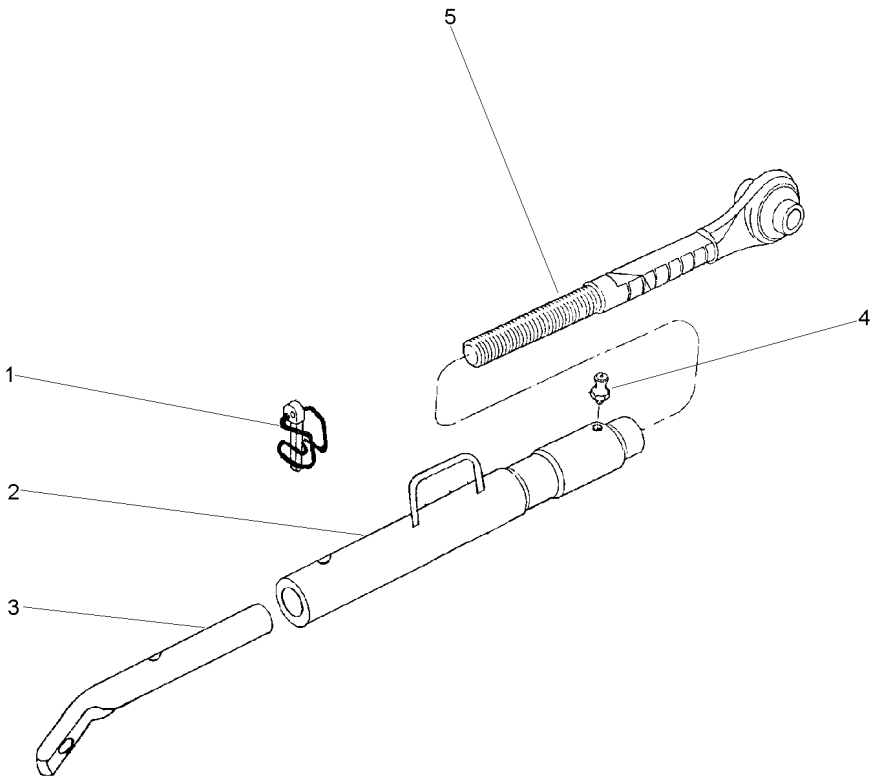

1	037676R1	**1** PINO	PIN	PASADOR
2	037685R1	**1** TUBO	PIPE	CANO
3	039057R1	**1** TERMINAL	END	EXTREMO
4	13811X	**1** GRAXEIRA	GREASER	ENGRASADOR
5	037682R1	**1** TERMINAL	END	EXTREMO

Tomada De Força Independente
Independent Power Take Off
Toma De Fuerza Independente

50-10

540 Rpm - Estreito
540 Rpm - Narrow
540 Rpm - Estrecho

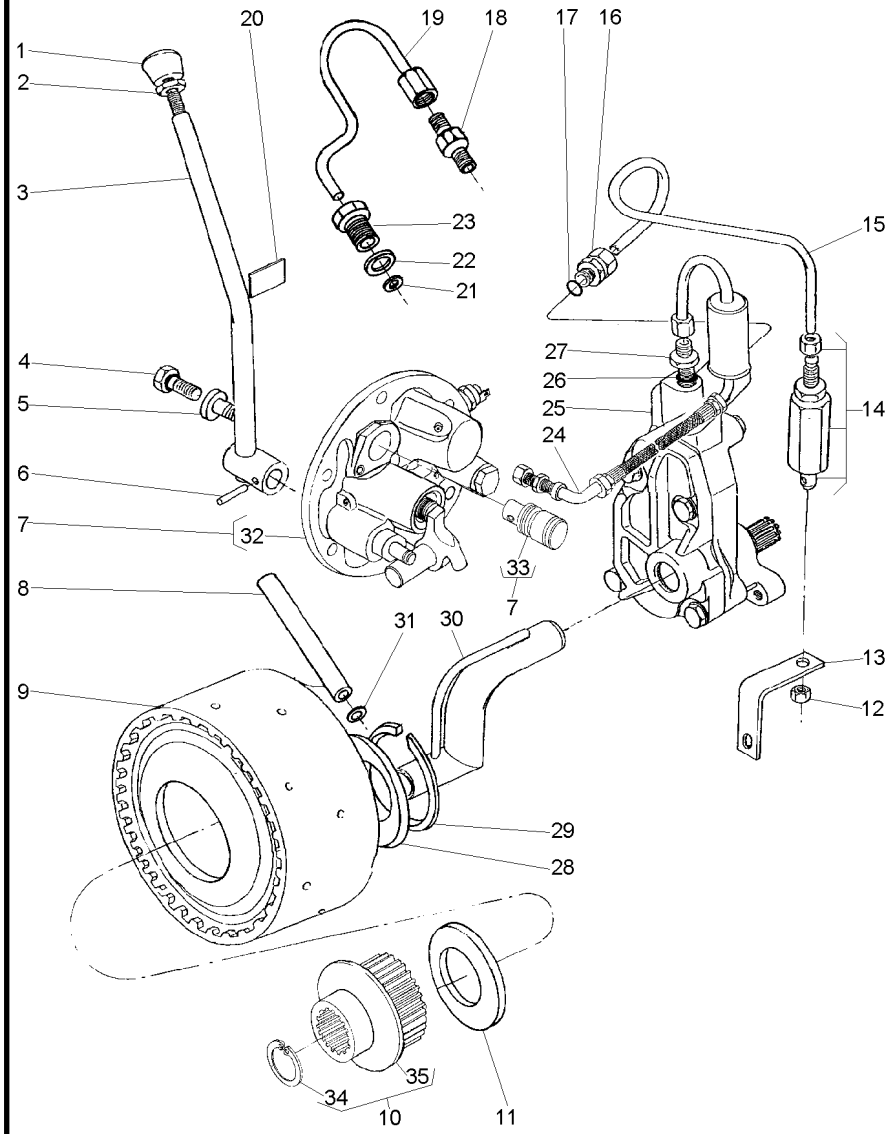

1	035972P1			**1**	MANÍPULO	KNOB	POMO
2	353430X1	3/8x24		**1**	PORCA	NUT	TUERCA
3	6202508M91			**1**	ALAVANCA	LEVER	PALANCA
4	358720X91			**1**	TAMPÃO	PAD	ALMOHADILLA
5	3697609M91			**1**	TAMPÃO	PAD	ALMOHADILLA
6	357660X1			**1**	PINO	PIN	PASADOR
7	038577N1			**1**	TAMPA	COVER	CUBIERTA
8	3610929M1			**1**	TUBO	PIPE	CANO
9	4200050M91		50-20 No	**1**	CJ. EMBREAGEM	KIT, CLUTCH	EMBRAGUE JUEGO
10	042256N1			**1**	CJ. CUBO	KIT, HUB	JUEGO DE CUBO
11	3613267M1			**1**	ARRUELA	WASHER	ARANDELA
12	355830X1	9/16x18		**1**	PORCA	NUT	TUERCA
13	026955P1			**1**	SUPORTE	BRACKET	SOPORTE
14	3401801M91			**1**	VÁLVULA	VALVE	VALVULA
15	3589457M1			**1**	TUBO	PIPE	CANO
16	3411947M91			**2**	CONEXÃO	CONNECTION	CONEXION
17	831452M1			**2**	ANEL "O"	O RING	JUNTA TORICA
18	037659T1			**1**	CONEXÃO	CONNECTION	CONEXION
19	037566P1			**1**	TUBO	PIPE	CANO
20	3149896M1			**1**	DECAL	DECAL	CALCOMANIA
21	3007188X1			**1**	ARRUELA	WASHER	ARANDELA
22	1440702X1			**1**	ARRUELA	WASHER	ARANDELA
23	037567P1			**1**	CONEXÃO	CONNECTION	CONEXION
24	037559N1		50-35 No	**1**	CJ. TUBO	TUBE ASSY	CONJ.DE TUBO
25	886821M94		50-30 No	**1**	CJ. BOMBA	KIT, PUMP	BOMBA JUEGO
26	831452M1			**1**	ANEL "O"	O RING	JUNTA TORICA
27	035828T1			**1**	CONEXÃO	CONNECTION	CONEXION
28	3613267M1			**1**	ARRUELA	WASHER	ARANDELA
29	352699X1			**1**	ANEL TRAVA	CIRCLIP	CIRCULITO
30	1872170M91			**1**	CJ. TUBO	TUBE ASSY	CONJ.DE TUBO
31	195561M1			**2**	ANEL "O"	O RING	JUNTA TORICA
32	3611290M94	7	50-25 No	**1**	CJ. TAMPA	KIT, COVER	JUEGO DE TAPA
33	037537P1	7		**1**	EIXO	SHAFT	ARBOL
34	391076X1	10		**1**	ANEL	RING	ARO
35	051384S1	10		**1**	CUBO	HUB	CUBO

Tomada De Força Independente
Independent Power Take Off
Toma De Fuerza Independente

50-15

540 Rpm - Estreito
540 Rpm - Narrow
540 Rpm - Estrecho

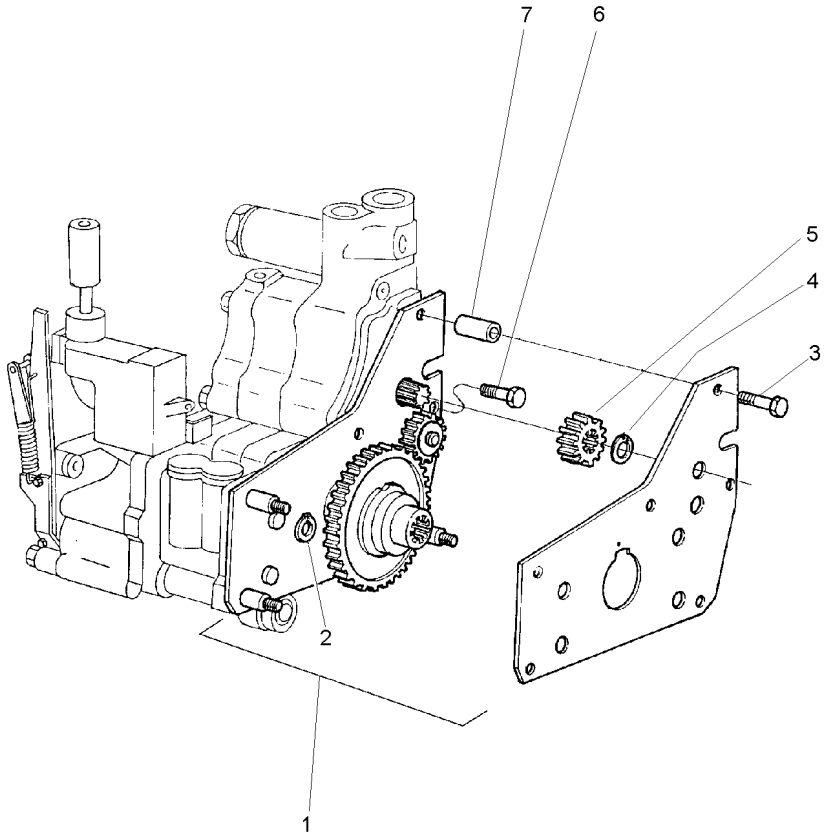

1	4200134M91		**1**	CJ. ENGRENAGEM	KIT, GEAR	ENGRANAJES JUEGO
2	377690X1	⊣ 390202X1	**2**	ANEL TRAVA	CIRCLIP	CIRCULITO
3	516259M2	3/8x16x1.3/4	**2**	PARAFUSO	BOLT	PERNO
4	353213X1		**1**	ANEL TRAVA	CIRCLIP	CIRCULITO
5	515961M1		**1**	ENGRENAGEM	GEAR	ENGRANAJE
6	357852X1	5/16x18x3/4	**1**	PARAFUSO	BOLT	PERNO
7	366045X1		**2**	ESPAÇADOR	SPACER	PIEZA DISTANCIA

Embreagem Da Tomada De Força Independente
Independent Power Take-Off Clutch
Embrague De La Toma De Fuerza Independente

50-20

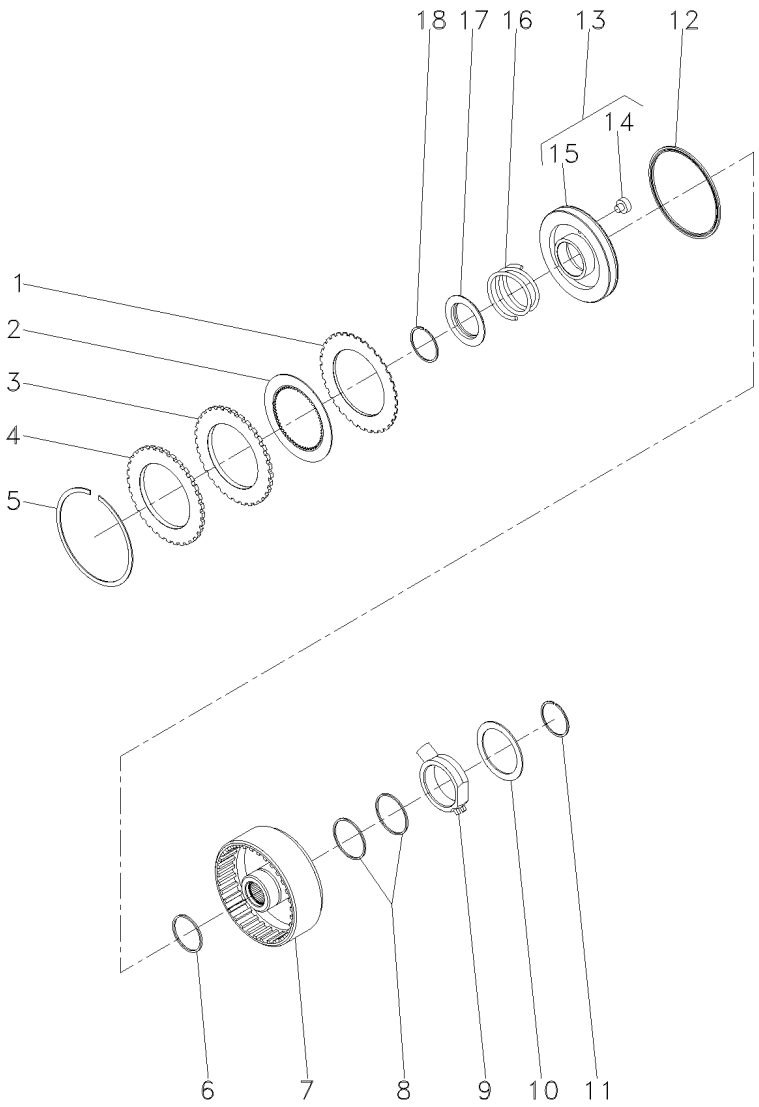

1	1870860M1			**7**	DISCO	DISC	DISCO
2	1688532M1			**7**	DISCO	DISC	DISCO
3	1870011M1			**1**	CALÇO	SHIM	CALCE
4	3699355M1			**1**	PLACA	PLATE	PLATO
5	364689X1			**1**	ANEL	RING	ARO
6	186198M1	⊸	3699909M1	**1**	ANEL	RING	ARO
7	3701442M1			**1**	CARCAÇA	HOUSING	ALOJAMIENTO
8	3612141M1			**2**	ANEL	RING	ARO
9	3610279M2			**1**	FLANGE	FLANGE	PLETINA
10	3699433M1			**1**	ARRUELA	WASHER	ARANDELA
11	391129X1			**1**	ANEL TRAVA	CIRCLIP	CIRCULITO
12	1870859M1			**1**	RETENTOR	SEAL	RETEN
13	3599601M93			**1**	CJ. PISTÃO	KIT, PISTON	JUEGO DE PISTON
14	3699353M1	13		**1**	BUJÃO	PLUG	TAPON
15	3699313M1	13		**1**	PISTÃO	PISTON	PISTON
16	3599507M2			**1**	MOLA	SPRING	RESORTE
17	1691307M2			**1**	ANEL	RING	ARO
18	1442512X1			**1**	ANEL	RING	ARO

Tampa E Controles
Cover And Controls
Tapa Y Mandos

50-25

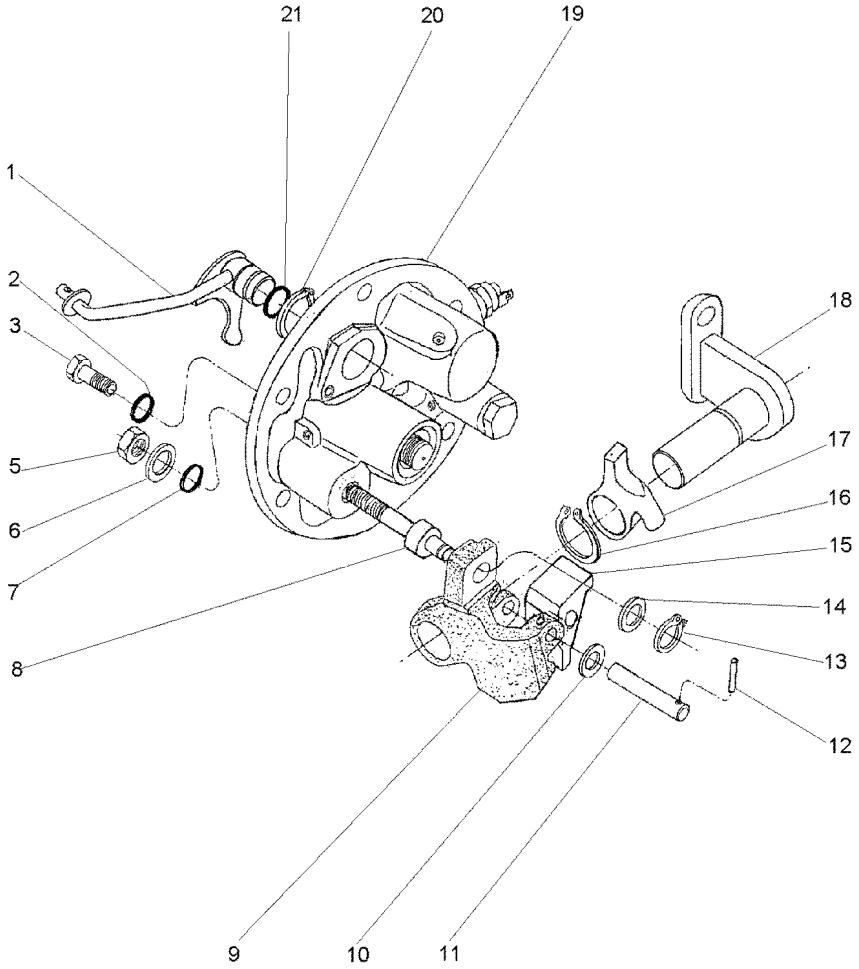

1	3760390M91		**1**	ALAVANCA	LEVER	PALANCA
2	369132X1		**2**	ANEL "O"	O RING	JUNTA TORICA
3	3009194X1		**2**	PARAFUSO	BOLT	PERNO
5	339402X1		**1**	PORCA	NUT	TUERCA
6	390734X1		**1**	ARRUELA	WASHER	ARANDELA
7	195562M1		**1**	ANEL "O"	O RING	JUNTA TORICA
8	3697950M2		**1**	EIXO	SHAFT	ARBOL
9	3614292M1		**1**	PIVÔ	PIVOT	PIVOTE
10	3697982M1		**1**	ARRUELA	WASHER	ARANDELA
11	3614294M1		**1**	PINO	PIN	PASADOR
12	3009322X1		**1**	PINO	PIN	PASADOR
13	339710X1		**1**	ANEL	RING	ARO
14	3699552M1		**1**	ARRUELA	WASHER	ARANDELA
15	3614290M1		**1**	ALAVANCA	LEVER	PALANCA
16	1440523X1		**1**	ANEL TRAVA	CIRCLIP	CIRCULITO
17	3614289M1		**1**	ALAVANCA	LEVER	PALANCA
18	3697956M91		**1**	SUPORTE	BRACKET	SOPORTE
19	061929N1	50-185 No	**1**	TAMPA	COVER	CUBIERTA
20	1440475X1		**2**	ANEL TRAVA	CIRCLIP	CIRCULITO
21	851258M1		**1**	ANEL "O"	O RING	JUNTA TORICA

Bomba Hidráulica Auxiliar
Hydraulic Pump Auxiliary
Bomba Hidráulica Auxiliar

50-30

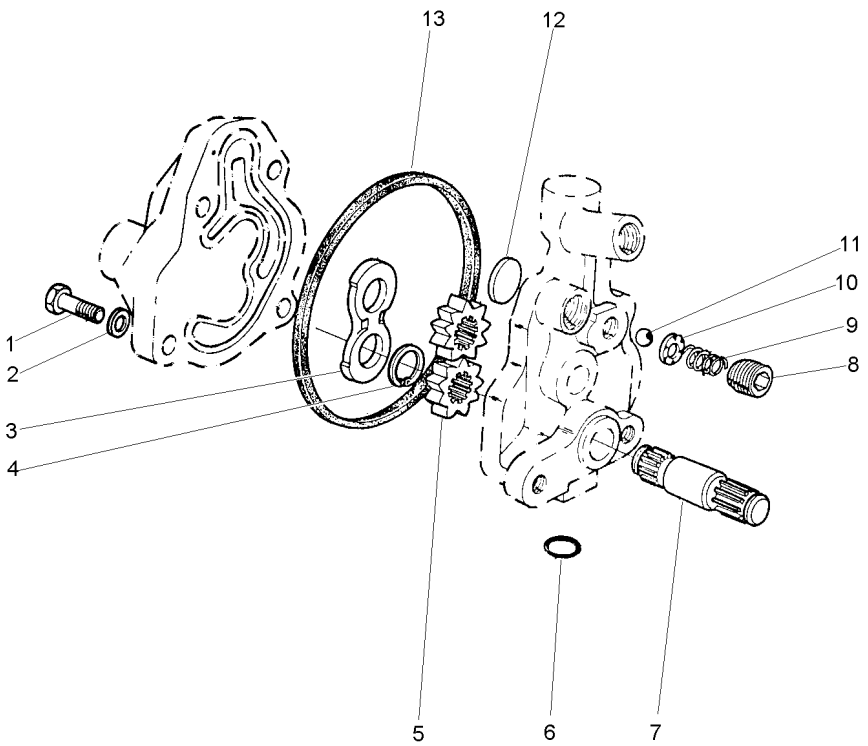

1	353517X1	5/16x24x3/4	**1**	PARAFUSO	BOLT	PERNO
2	353446X1		**4**	ARRUELA	WASHER	ARANDELA
3	1885307M1		**1**	PLACA	PLATE	PLATO
4	1885484M1		**1**	ANEL	RING	ARO
5		886821M94	**2**	ENGRENAGEM	GEAR	ENGRANAJE
6	359002X1		**1**	ANEL "O"	O RING	JUNTA TORICA
7		886821M94	**1**	EIXO	SHAFT	ARBOL
8	1885582M1		**1**	TAMPÃO	PAD	ALMOHADILLA
9	1886511M1		**1**	MOLA	SPRING	RESORTE
10	1885788M1		**1**	GUIA	GUIDE	GUIA
11	22206X		**1**	ESFERA	BALL	BOLA
12	1889318M1		**1**	PLACA	PLATE	PLATO
13	1885310M1		**1**	JUNTA	GASKET	EMPAQUETADURA.

Tubo E Filtro
Pipe And Filter
Tubo Y Filtro

50-35

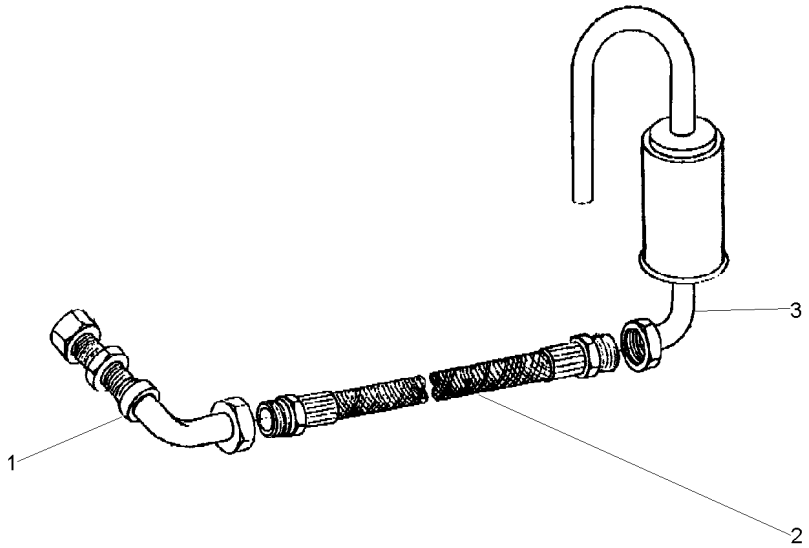

1	049037T1	**1** CJ. TUBO	KIT, PIPE	JUEGO CANO
2	049038T1	**1** MANGUEIRA	HOSE	FLEXIBLE
3	048709S1	**1** FILTRO	FILTER	FILTRO

Tampa Lateral
Cover
Tapa

50-40

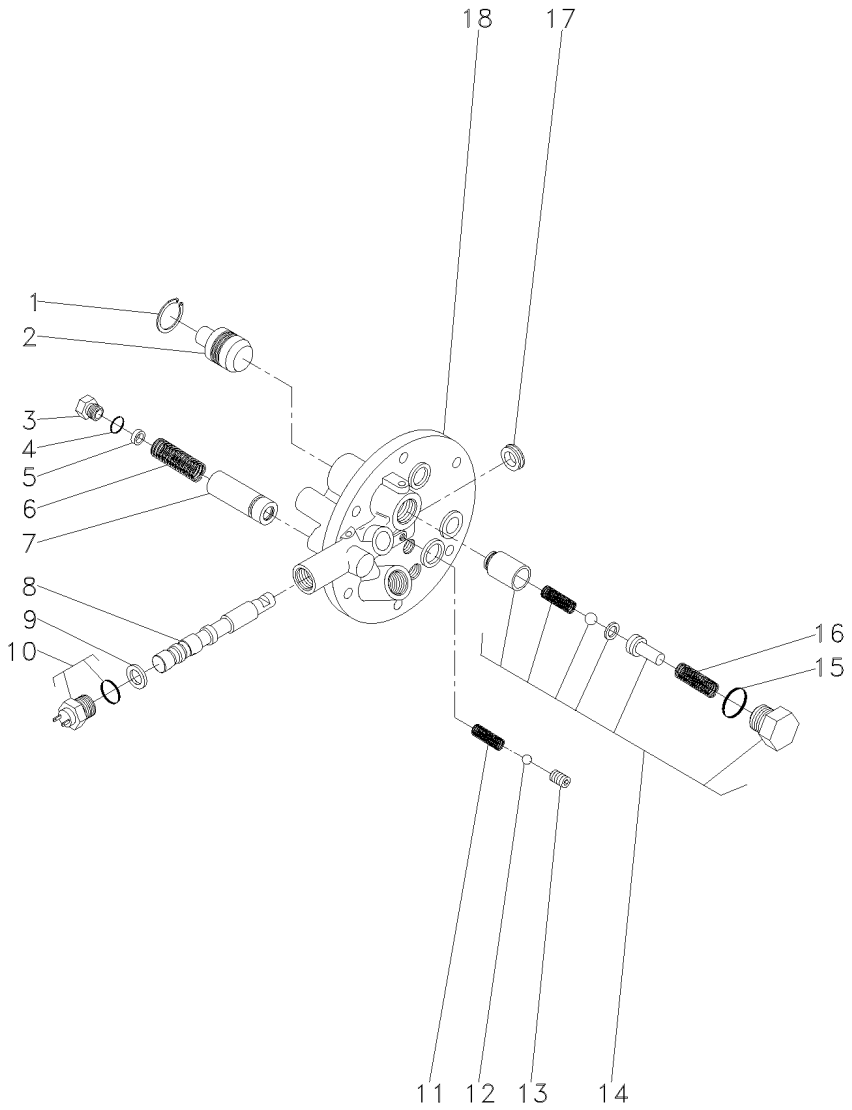

1	339361X1			**1**	ANEL	RING	ARO
2	3697275M1			**1**	PISTÃO	PISTON	PISTON
3	3610598M1			**1**	TAMPÃO	PAD	ALMOHADILLA
4	3019394X1			**1**	ANEL "O"	O RING	JUNTA TORICA
5	3610926M1			**X**	CALÇO	SHIM	CALCE
6	3610555M1			**1**	MOLA	SPRING	RESORTE
7	3610600M91			**1**	VÁLVULA	VALVE	VALVULA
8			3760527M93	**1**	EIXO	SHAFT	ARBOL
9	3019839X1			**1**	ANEL	RING	ARO
10	3761983M91			**1**	INTERRUPTOR	SWITCH	INTERRUPTOR
11	3610554M1			**1**	MOLA	SPRING	RESORTE
12	3003593X1			**1**	ESFERA	BALL	BOLA
13	3760739M1			**1**	PRISIONEIRO	STUD	ESPARRAGO
14	3762311M92			**1**	JG. REPARO	KIT, REPAIR	JUEGO REPARACION
15	3019398X1	14		**1**	ANEL "O"	O RING	JUNTA TORICA
16	3610923M1	14		**1**	MOLA	SPRING	RESORTE
17	3760738M1			**1**	RETENTOR	SEAL	RETEN
18			3760527M93	**1**	TAMPA	COVER	CUBIERTA

Ipto (Tdpi) — Super Estreito
Ipto — Super Narrow
Ipto — Super Estrecho

50-45

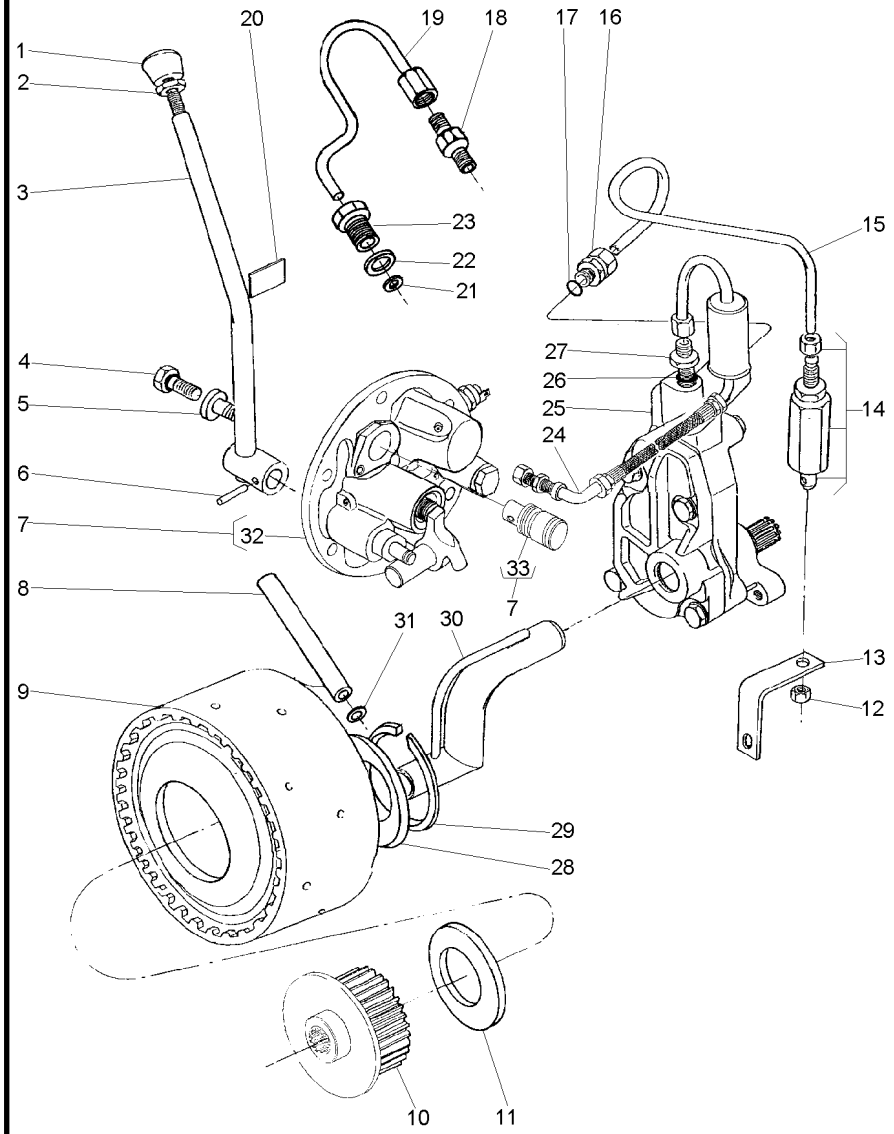

1	3585348M1		**1**	BOTÃO	BUTTON	PULSADOR
2	353430X1		**1**	PORCA	NUT	TUERCA
3	045292S1		**1**	ALAVANCA	LEVER	PALANCA
4	358720X91		**1**	TAMPÃO	PAD	ALMOHADILLA
5	3697609M91		**1**	TAMPÃO	PAD	ALMOHADILLA
6	357660X1		**1**	PINO	PIN	PASADOR
7	038577N1	50-55 No	**1**	TAMPA	COVER	CUBIERTA
8	3610929M1		**1**	TUBO	PIPE	CANO
9	4200050M91	50-20 No	**1**	CJ. EMBREAGEM	KIT, CLUTCH	EMBRAGUE JUEGO
10	042256N1		**1**	CJ. CUBO	KIT, HUB	JUEGO DE CUBO
11	3613267M1		**1**	ARRUELA	WASHER	ARANDELA
12	355830X1		**1**	PORCA	NUT	TUERCA
13	026955P1		**1**	SUPORTE	BRACKET	SOPORTE
14	3401801M91		**1**	VÁLVULA	VALVE	VALVULA
15	3589457M1		**1**	TUBO	PIPE	CANO
16	3411947M91		**2**	CONEXÃO	CONNECTION	CONEXION
17	831452M1		**2**	ANEL "O"	O RING	JUNTA TORICA
18	037659T1		**1**	CONEXÃO	CONNECTION	CONEXION
19	037566P1		**1**	TUBO	PIPE	CANO
20	3149896M1		**1**	DECAL	DECAL	CALCOMANIA
21	3007188X1		**1**	ARRUELA	WASHER	ARANDELA
22	1440702X1		**1**	ARRUELA	WASHER	ARANDELA
23	037567P1		**1**	CONEXÃO	CONNECTION	CONEXION
24	037559N1	50-35 No	**1**	CJ. TUBO	TUBE ASSY	CONJ.DE TUBO
25	886821M94	50-30 No	**1**	CJ. BOMBA	KIT, PUMP	BOMBA JUEGO
26	831452M1		**1**	ANEL "O"	O RING	JUNTA TORICA
27	035828T1		**1**	CONEXÃO	CONNECTION	CONEXION
28	037656P1		**1**	ARRUELA	WASHER	ARANDELA
29	352699X1		**1**	ANEL TRAVA	CIRCLIP	CIRCULITO
30	1872170M91		**1**	CJ. TUBO	TUBE ASSY	CONJ.DE TUBO
31	195561M1		**2**	ANEL "O"	O RING	JUNTA TORICA
32	3611290M94	7	**1**	CJ. TAMPA	KIT, COVER	JUEGO DE TAPA
33	037537P1	7	**1**	EIXO	SHAFT	ARBOL

Ipto (Tdpi)	Super Estreito
Ipto	Super Narrow
Ipto	Super Estrecho

50-50

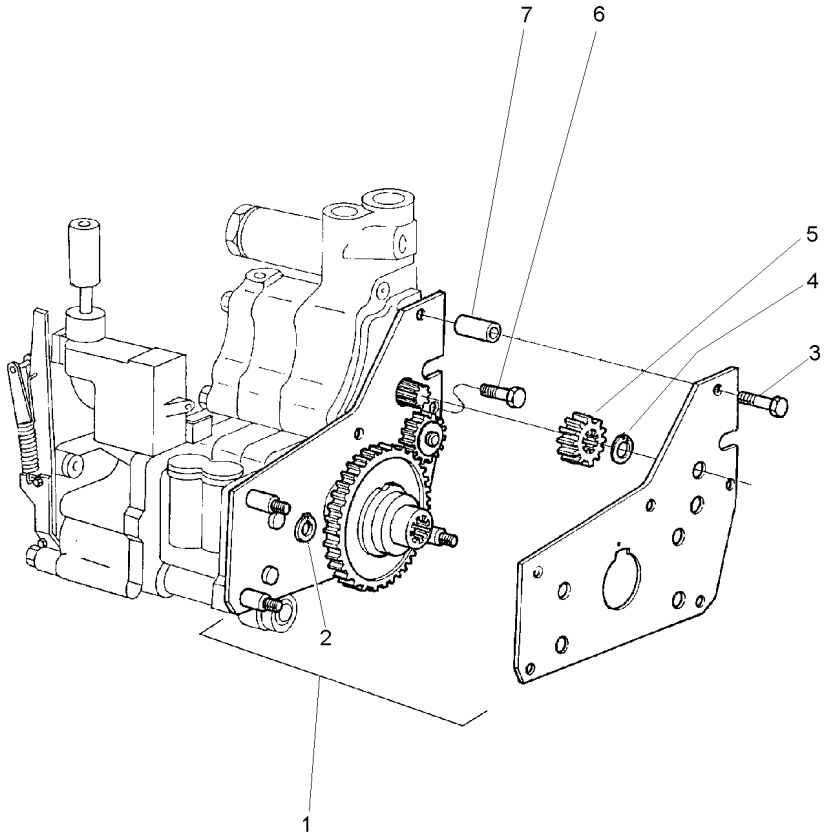

1	1868970M91	**1**	CJ. ENGRENAGEM	KIT, GEAR	ENGRANAJES JUEGO
2	377690X1	**2**	ANEL TRAVA	CIRCLIP	CIRCULITO
3	516259M2	**2**	PARAFUSO	BOLT	PERNO
4	353213X1	**1**	ANEL TRAVA	CIRCLIP	CIRCULITO
5	515961M1	**1**	ENGRENAGEM	GEAR	ENGRANAJE
6	357852X1	**1**	PARAFUSO	BOLT	PERNO
7	366045X1	**2**	ESPAÇADOR	SPACER	PIEZA DISTANCIA

Tampa **540 Rpm**
Cover
Tapa

50-55

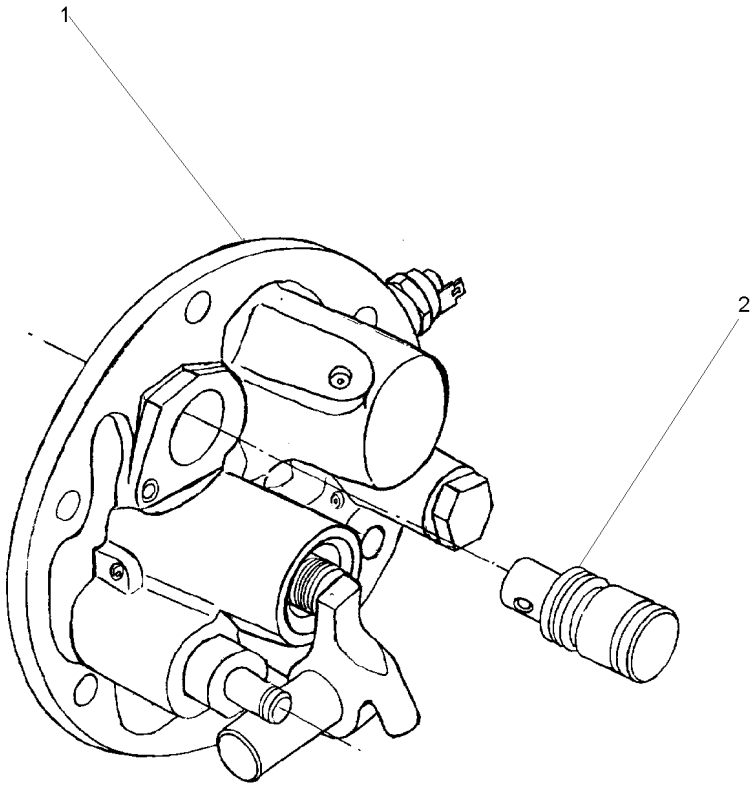

1	3611290M94	50-25 No	**1**	CJ. TAMPA	KIT, COVER	JUEGO DE TAPA
2	037537P1		**1**	EIXO	SHAFT	ARBOL

Tomada De Força Independente
Independent Power Take Off
Toma De Fuerza Independente

50-60

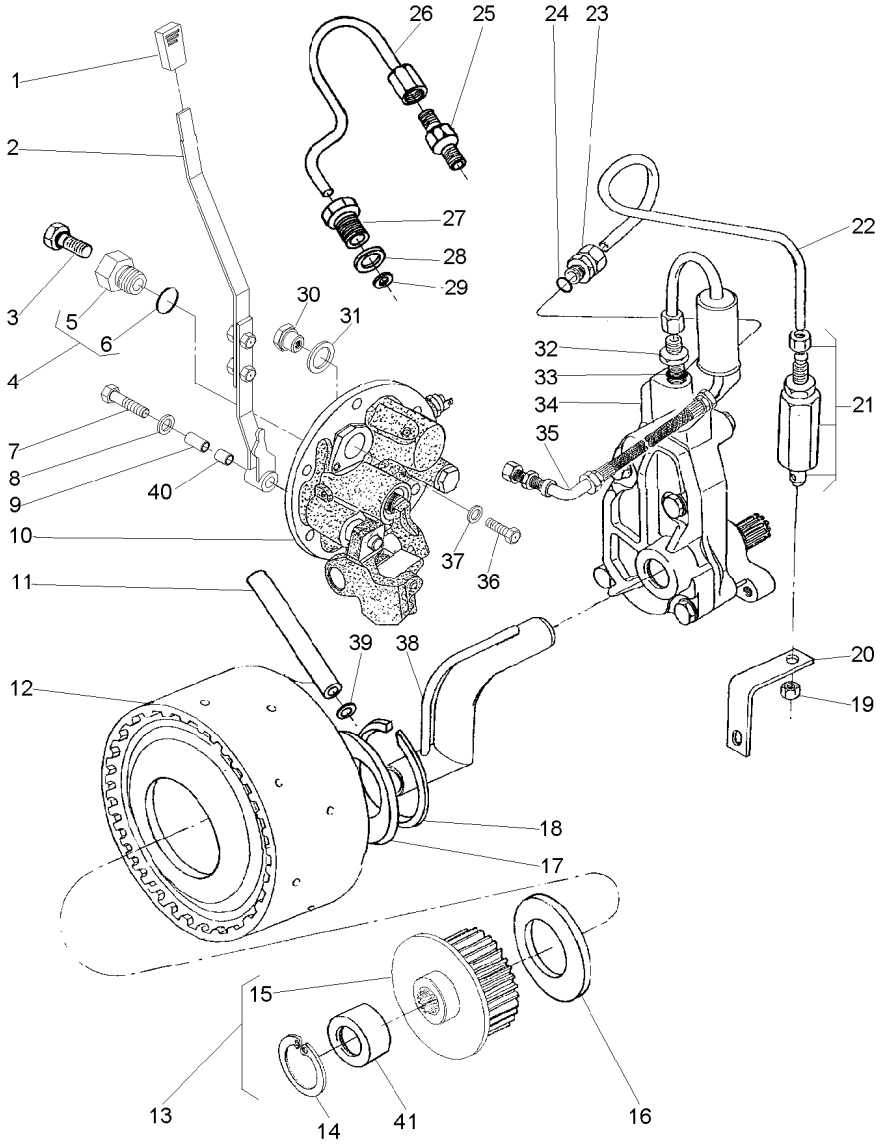

1	068078P1			**1**	MANÍPULO	KNOB	POMO
2	063423N1			**1**	CJ. ALAVANCA	KIT, LEVER	JUEGO, PALANCA
3	358720X91			**1**	TAMPÃO	PAD	ALMOHADILLA
4	3697609M91			**1**	TAMPÃO	PAD	ALMOHADILLA
5	3697608M1	4		**1**	BUJÃO	PLUG	TAPON
6	3019397X1	4		**1**	ANEL	RING	ARO
7	353714X1			**1**	PARAFUSO	BOLT	PERNO
8	390597X1			**1**	ARRUELA	WASHER	ARANDELA
9	061932P1			**1**	BUCHA	INSERT	INSERCION
10	061927N1		50-70 No	**1**	TAMPA	COVER	CUBIERTA
11	3610929M1			**1**	TUBO	PIPE	CANO
12	4200050M91		50-20 No	**1**	CJ. EMBREAGEM	KIT, CLUTCH	EMBRAGUE JUEGO
13	042256N1			**1**	CJ. CUBO	KIT, HUB	JUEGO DE CUBO
14	391076X1	13		**1**	ANEL	RING	ARO
15	051384S1	13		**1**	CUBO	HUB	CUBO
16	3613267M1			**1**	ARRUELA	WASHER	ARANDELA
17	037656P1			**1**	ARRUELA	WASHER	ARANDELA
18	352699X1			**1**	ANEL TRAVA	CIRCLIP	CIRCULITO
19	355830X1			**1**	PORCA	NUT	TUERCA
20	026955P1			**1**	SUPORTE	BRACKET	SOPORTE
21	3401801M91			**1**	VÁLVULA	VALVE	VALVULA
22	071659P1			**1**	TUBO	PIPE	CANO
23	039605N1			**2**	CONEXÃO	CONNECTION	CONEXION
24	831452M1			**2**	ANEL "O"	O RING	JUNTA TORICA
25	037659T1			**1**	CONEXÃO	CONNECTION	CONEXION
26	037566P1			**1**	TUBO	PIPE	CANO
27	037567P1			**1**	CONEXÃO	CONNECTION	CONEXION
28	1440702X1			**1**	ARRUELA	WASHER	ARANDELA
29	3007188X1			**1**	ARRUELA	WASHER	ARANDELA
30	061987P1			**1**	BUJÃO	PLUG	TAPON
31	3409614M1			**1**	ARRUELA	WASHER	ARANDELA
32	035828T1			**1**	CONEXÃO	CONNECTION	CONEXION
33	831452M1			**1**	ANEL "O"	O RING	JUNTA TORICA
34	886821M94		50-30 No	**1**	CJ. BOMBA	KIT, PUMP	BOMBA JUEGO
35	037559N1		50-35 No	**1**	CJ. TUBO	TUBE ASSY	CONJ.DE TUBO
36	339081X1			**1**	PARAFUSO	BOLT	PERNO
37	390597X1			**1**	ARRUELA	WASHER	ARANDELA
38	1872170M91			**1**	CJ. TUBO	TUBE ASSY	CONJ.DE TUBO
39	195561M1			**1**	ANEL "O"	O RING	JUNTA TORICA
40	068966P1			**1**	BUCHA	BUSH	CASQUILLO
41	039719P1	13		**1**	LUVA	SLEEVE	MANCHA

Tomada De Força Independente
Independent Power Take Off
Toma De Fuerza Independente

50-65

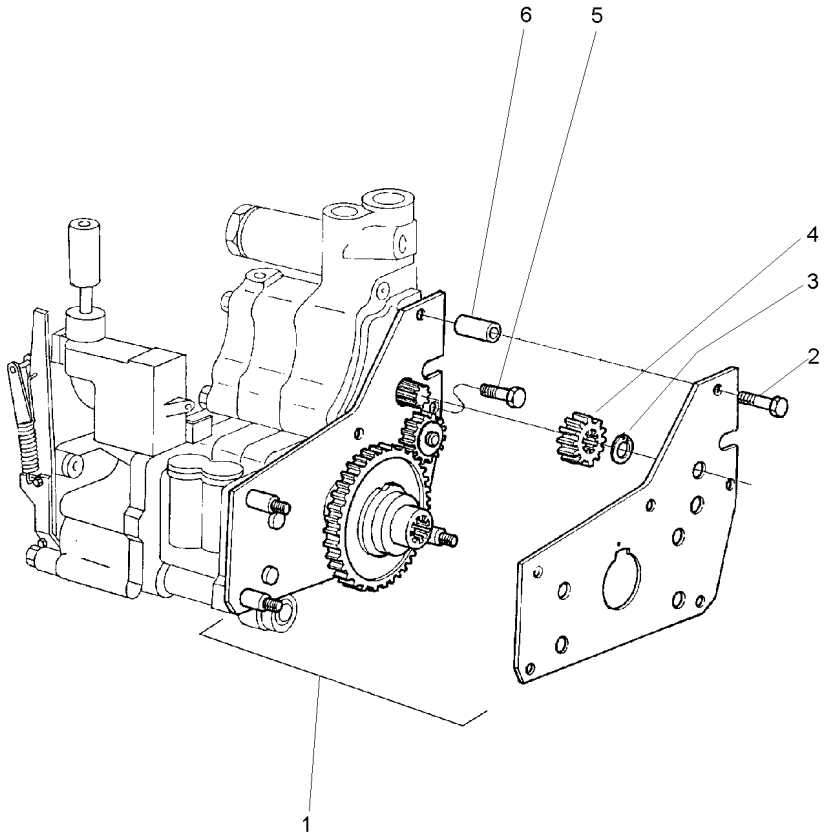

1	4200134M91	**1**	CJ. ENGRENAGEM	KIT, GEAR	ENGRANAJES JUEGO
2	516259M2	**2**	PARAFUSO	BOLT	PERNO
3	353213X1	**1**	ANEL TRAVA	CIRCLIP	CIRCULITO
4	515961M1	**1**	ENGRENAGEM	GEAR	ENGRANAJE
5	357852X1	**1**	PARAFUSO	BOLT	PERNO
6	366045X1	**2**	ESPAÇADOR	SPACER	PIEZA DISTANCIA

Conjunto Tampa Lateral	540 Rpm
Side Cover Assembly	540 Rpm
Conjunto Cubierta Lateral	540 Rpm

50-70

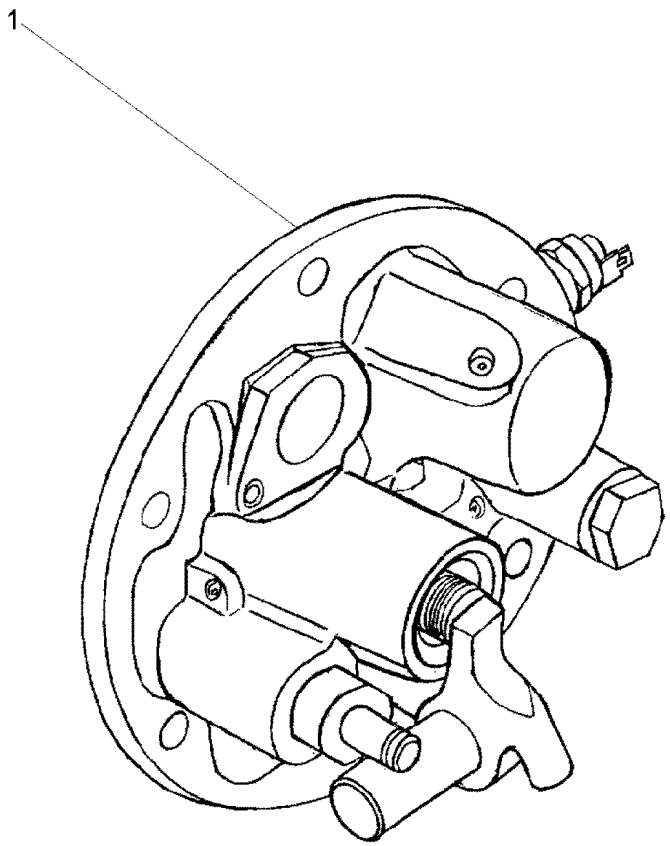

1	061928N1	50-75 No	**1** TAMPA	COVER	CUBIERTA

Tampa Da Tomada De Potência Independente
Independent Power Take Off Cover
Tapa De La Toma De Potencia Indenpendente

50-75

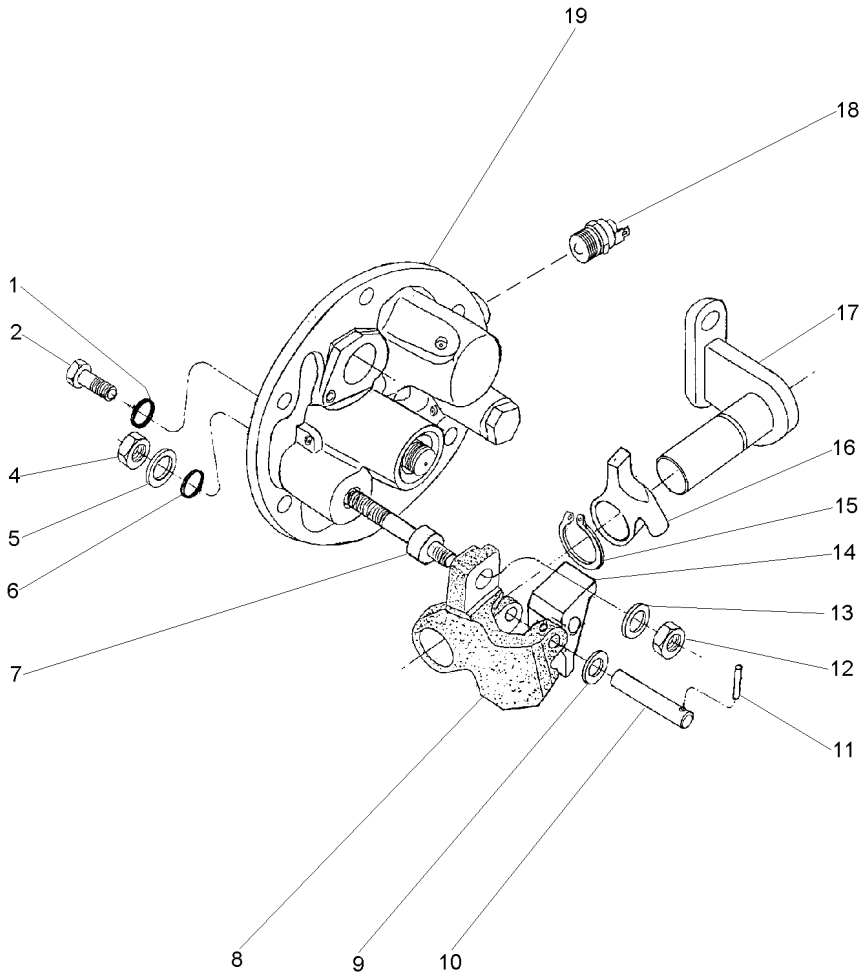

1	369132X1		**2**	ANEL "O"	O RING	JUNTA TORICA
2	3009194X1	M8	**2**	PARAFUSO	BOLT	PERNO
4	339402X1	M10	**1**	PORCA	NUT	TUERCA
5	390734X1	M10	**1**	ARRUELA	WASHER	ARANDELA
6	195562M1		**1**	ANEL "O"	O RING	JUNTA TORICA
7	063616P1		**1**	EIXO	SHAFT	ARBOL
8	3614292M1		**1**	PIVÔ	PIVOT	PIVOTE
9	3697982M1	M8X15X0,5	**1**	ARRUELA	WASHER	ARANDELA
10	3614294M1		**1**	PINO	PIN	PASADOR
11	3009322X1		**1**	PINO	PIN	PASADOR
12	1440329X1	M10	**1**	PORCA	NUT	TUERCA
13	3699552M1		**1**	ARRUELA	WASHER	ARANDELA
14	3614290M1		**1**	ALAVANCA	LEVER	PALANCA
15	1440523X1	∅ 22	**1**	ANEL TRAVA	CIRCLIP	CIRCULITO
16	3614289M1		**1**	ALAVANCA	LEVER	PALANCA
17	3697956M91		**1**	SUPORTE	BRACKET	SOPORTE
18	3761983M91		**1**	INTERRUPTOR	SWITCH	INTERRUPTOR
19	061929N1		**1**	TAMPA	COVER	CUBIERTA

Tomada De Força Independente
Independent Power Take Off
Toma De Fuerza Independente

50-80

540 / 1000 Rpm
540 / 1000 Rpm
540 / 1000 Rpm

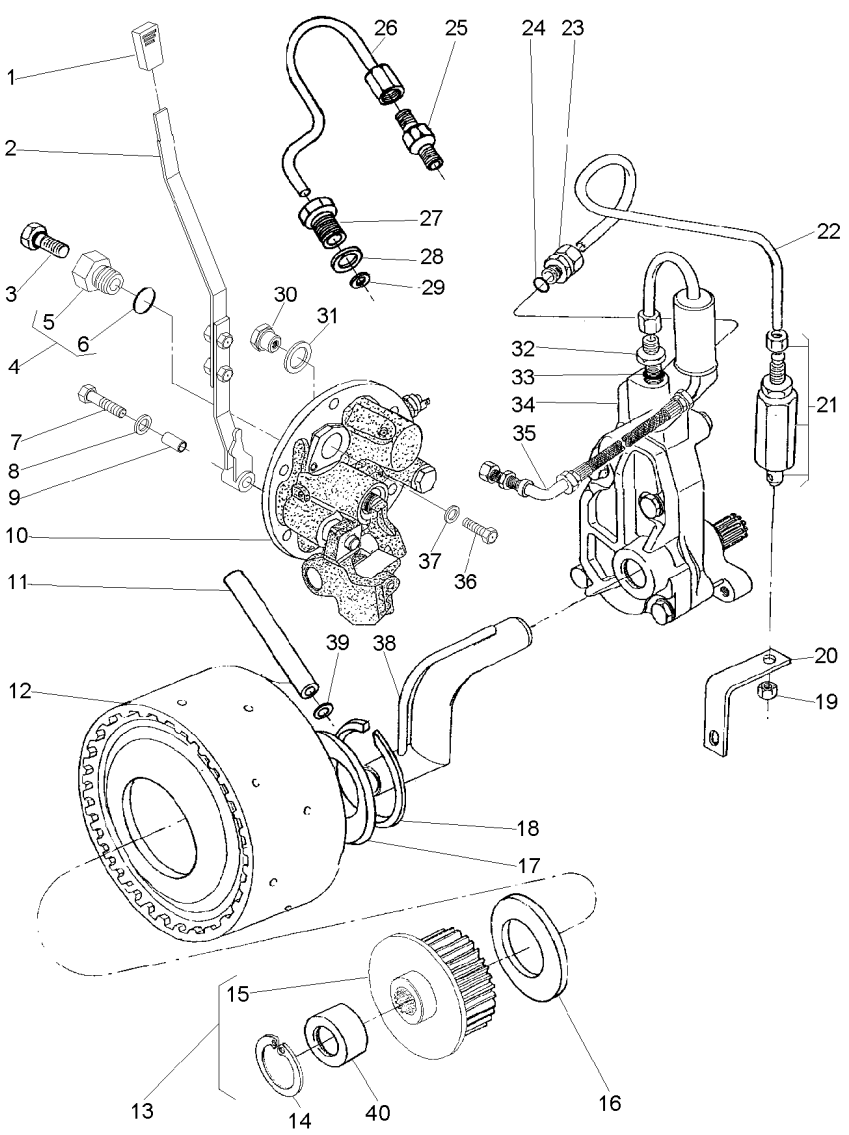

1	035972P1			**1**	MANÍPULO	KNOB	POMO
2	063423N1			**1**	CJ. ALAVANCA	KIT, LEVER	JUEGO, PALANCA
3	358720X91			**1**	TAMPÃO	PAD	ALMOHADILLA
4	3697609M91			**1**	TAMPÃO	PAD	ALMOHADILLA
5	3697608M1	4		**1**	BUJÃO	PLUG	TAPON
6	3019397X1	4		**1**	ANEL	RING	ARO
7	353714X1			**1**	PARAFUSO	BOLT	PERNO
8	390597X1			**1**	ARRUELA	WASHER	ARANDELA
9	061932P1			**1**	BUCHA	INSERT	INSERCION
10	064446N1		50-90 No	**1**	CJ. TAMPA	KIT, CAP	JUEGO DE TAPON
11	3610929M1			**1**	TUBO	PIPE	CANO
12	4200050M91		50-20 No	**1**	CJ. EMBREAGEM	KIT, CLUTCH	EMBRAGUE JUEGO
13	042256N1			**1**	CJ. CUBO	KIT, HUB	JUEGO DE CUBO
14	391076X1	13		**1**	ANEL	RING	ARO
15	051384S1	13		**1**	CUBO	HUB	CUBO
16	3613267M1			**1**	ARRUELA	WASHER	ARANDELA
17	037656P1			**1**	ARRUELA	WASHER	ARANDELA
18	352699X1			**1**	ANEL TRAVA	CIRCLIP	CIRCULITO
19	355830X1			**1**	PORCA	NUT	TUERCA
20	026955P1			**1**	SUPORTE	BRACKET	SOPORTE
21	3401801M91			**1**	VÁLVULA	VALVE	VALVULA
22	071659P1			**1**	TUBO	PIPE	CANO
23	039605N1			**2**	CONEXÃO	CONNECTION	CONEXION
24	831452M1			**2**	ANEL "O"	O RING	JUNTA TORICA
25	037659T1			**1**	CONEXÃO	CONNECTION	CONEXION
26	037566P1			**1**	TUBO	PIPE	CANO
27	037567P1			**1**	CONEXÃO	CONNECTION	CONEXION
28	1440702X1			**1**	ARRUELA	WASHER	ARANDELA
29	3007188X1			**1**	ARRUELA	WASHER	ARANDELA
30	061987P1			**1**	BUJÃO	PLUG	TAPON
31	3409614M1			**1**	ARRUELA	WASHER	ARANDELA
32	035828T1			**1**	CONEXÃO	CONNECTION	CONEXION
33	831452M1			**1**	ANEL "O"	O RING	JUNTA TORICA
34	886821M94		50-30 No	**1**	CJ. BOMBA	KIT, PUMP	BOMBA JUEGO
35	037559N1		50-35 No	**1**	CJ. TUBO	TUBE ASSY	CONJ.DE TUBO
36	339081X1			**1**	PARAFUSO	BOLT	PERNO
37	390597X1			**1**	ARRUELA	WASHER	ARANDELA
38	1872170M91			**1**	CJ. TUBO	TUBE ASSY	CONJ.DE TUBO
39	195561M1			**2**	ANEL "O"	O RING	JUNTA TORICA
40	039719P1	13		**1**	LUVA	SLEEVE	MANCHA

Tomada De Força Independente
Independent Power Take Off
Toma De Fuerza Independente

50-85

540 / 1000 Rpm
540 / 1000 Rpm
540 / 1000 Rpm

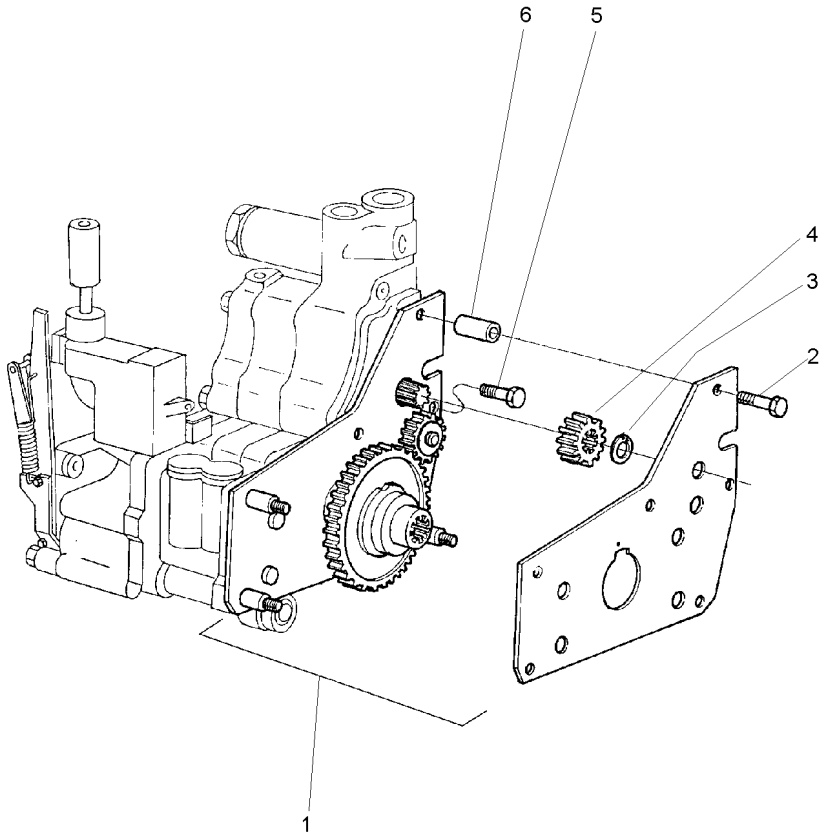

1	4200134M91	**1** CJ. ENGRENAGEM	KIT, GEAR	ENGRANAJES JUEGO
2	516259M2	**2** PARAFUSO	BOLT	PERNO
3	353213X1	**1** ANEL TRAVA	CIRCLIP	CIRCULITO
4	515961M1	**1** ENGRENAGEM	GEAR	ENGRANAJE
5	357852X1	**1** PARAFUSO	BOLT	PERNO
6	366045X1	**2** ESPAÇADOR	SPACER	PIEZA DISTANCIA

Conjunto Tampa Lateral **540 Rpm**
Side Cover Assembly **540 Rpm**
Conjunto Cubierta Lateral **540 Rpm**

50-90

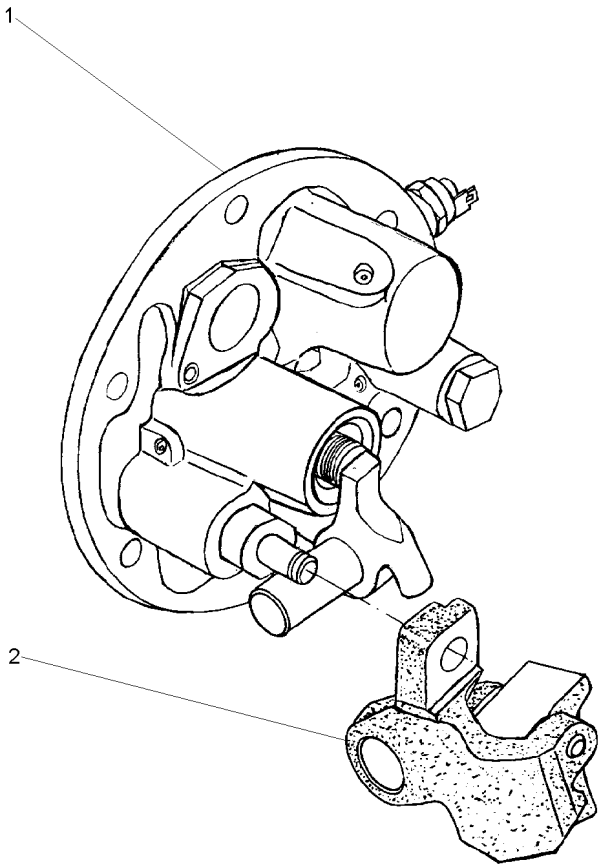

1	064445N1	**1** TAMPA	COVER	CUBIERTA
2	038383P1	**1** PIVÔ	PIVOT	PIVOTE

Tomada De Força Independente
Independent Power Take Off
Toma De Fuerza Independente

50-95

Com Cabine
With Cab
Con Cabina

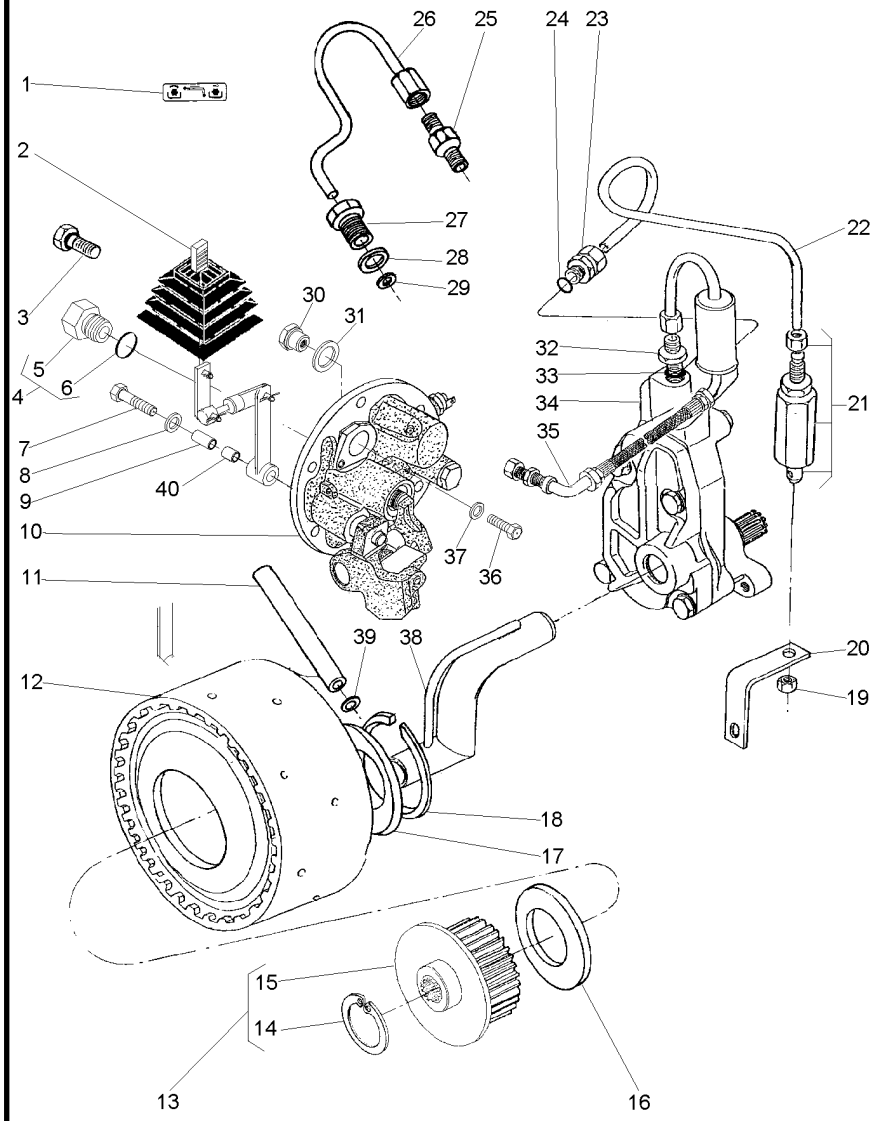

1	071036P1			1	DECAL	DECAL	CALCOMANIA
2	070008N1		50-105 No	1	CJ. ALAVANCA	KIT, LEVER	JUEGO, PALANCA
3	358720X91			1	TAMPÃO	PAD	ALMOHADILLA
4	3697609M91			1	TAMPÃO	PAD	ALMOHADILLA
5	3697608M1	4		1	BUJÃO	PLUG	TAPON
6	3019397X1	4		1	ANEL	RING	ARO
7	039605N1			1	CONEXÃO	CONNECTION	CONEXION
8	390597X1			1	ARRUELA	WASHER	ARANDELA
9	061932P1			1	BUCHA	INSERT	INSERCION
10	061482N1		50-110 No	1	CJ. TAMPA	KIT, CAP	JUEGO DE TAPON
11	3610929M1			1	TUBO	PIPE	CANO
12	4200050M91		50-20 No	1	CJ. EMBREAGEM	KIT, CLUTCH	EMBRAGUE JUEGO
13	061060N1			1	CJ. CUBO	KIT, HUB	JUEGO DE CUBO
14	391076X1	13		1	ANEL	RING	ARO
15	051384S1	13		1	CUBO	HUB	CUBO
16	3613267M1			1	ARRUELA	WASHER	ARANDELA
17	037656P1			1	ARRUELA	WASHER	ARANDELA
18	352699X1			1	ANEL TRAVA	CIRCLIP	CIRCULITO
19	355830X1			1	PORCA	NUT	TUERCA
20	026955P1			1	SUPORTE	BRACKET	SOPORTE
21	3401801M91			1	VÁLVULA	VALVE	VALVULA
22	069688P1			1	TUBO	PIPE	CANO
23	3411947M91			1	CONEXÃO	CONNECTION	CONEXION
24	831452M1			1	ANEL "O"	O RING	JUNTA TORICA
25	037659T1			1	CONEXÃO	CONNECTION	CONEXION
26	037566P1			1	TUBO	PIPE	CANO
27	037567P1			1	CONEXÃO	CONNECTION	CONEXION
28	1440702X1			1	ARRUELA	WASHER	ARANDELA
29	3007188X1			1	ARRUELA	WASHER	ARANDELA
30	061987P1			1	BUJÃO	PLUG	TAPON
31	3409614M1			1	ARRUELA	WASHER	ARANDELA
32	035828T1			1	CONEXÃO	CONNECTION	CONEXION
33	831452M1			1	ANEL "O"	O RING	JUNTA TORICA
34	886821M94		50-30 No	1	CJ. BOMBA	KIT, PUMP	BOMBA JUEGO
35	037559N1		50-35 No	1	CJ. TUBO	TUBE ASSY	CONJ.DE TUBO
36	339081X1			1	PARAFUSO	BOLT	PERNO
37	390597X1			1	ARRUELA	WASHER	ARANDELA
38	1872170M91			1	CJ. TUBO	TUBE ASSY	CONJ.DE TUBO
39	195561M1			1	ANEL "O"	O RING	JUNTA TORICA
40	068966P1			1	BUCHA	BUSH	CASQUILLO

Tomada De Força Independente
Independent Power Take Off
Toma De Fuerza Independente

50-100

Com Cabine
With Cab
Con Cabina

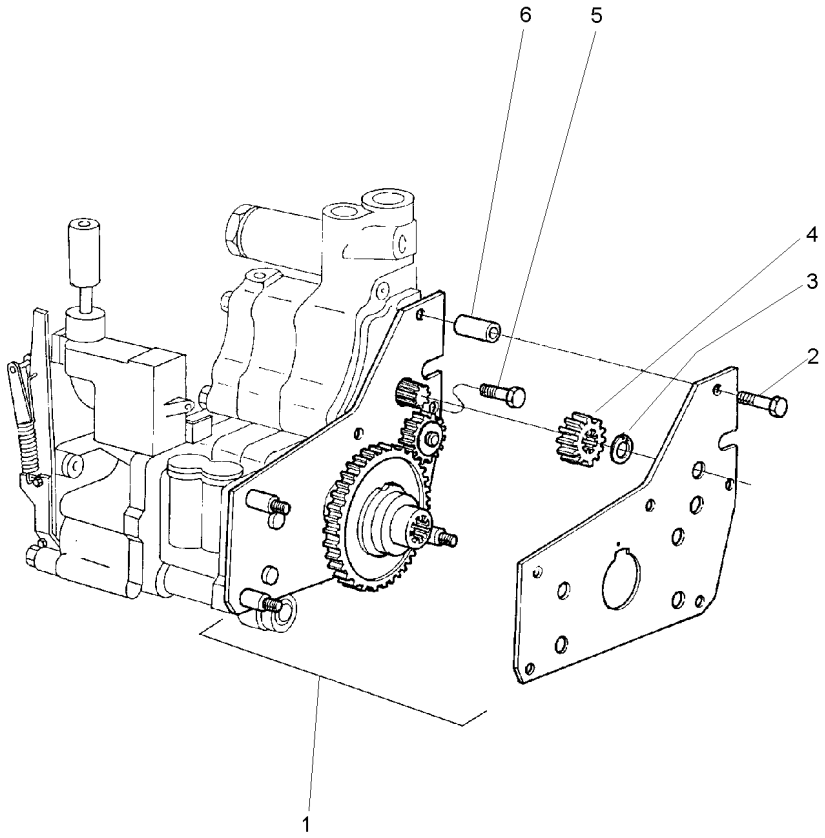

1	4200134M91	**1** CJ. ENGRENAGEM	KIT, GEAR	ENGRANAJES JUEGO
2	516259M2	**2** PARAFUSO	BOLT	PERNO
3	353213X1	**1** ANEL TRAVA	CIRCLIP	CIRCULITO
4	515961M1	**1** ENGRENAGEM	GEAR	ENGRANAJE
5	357852X1	**1** PARAFUSO	BOLT	PERNO
6	366045X1	**2** ESPAÇADOR	SPACER	PIEZA DISTANCIA

Conjunto Alavanca De Acionamento Da Tdpi
Drive Lever Of The Ipto
Palanca Acionamiento De La Tdfi

50-105

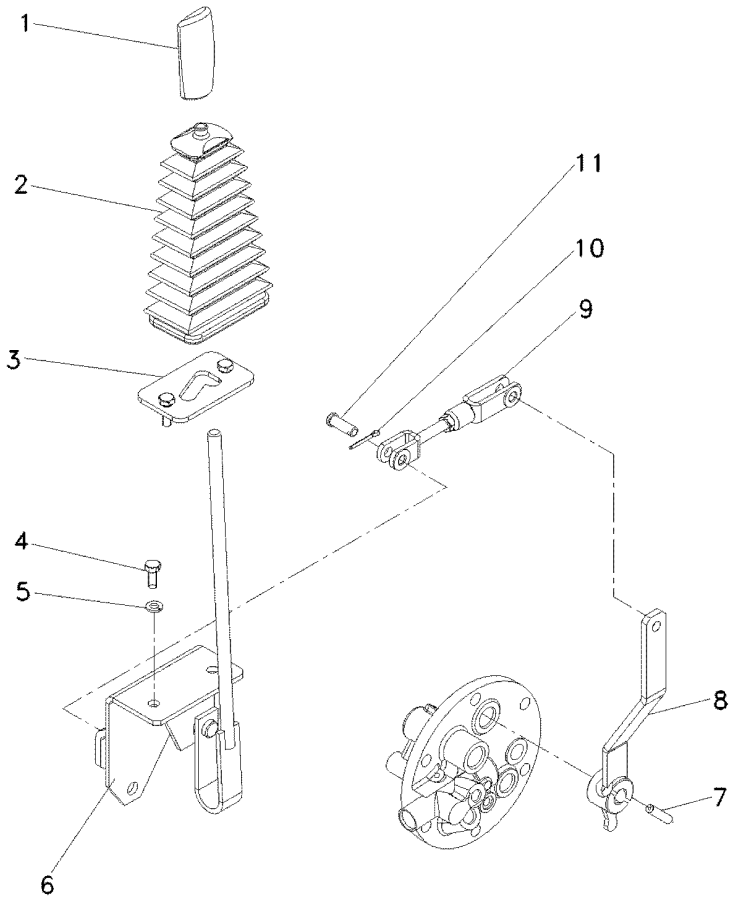

1	6200649M1	**1** MANÍPULO	KNOB	POMO
2	069845P1	**1** COIFA	BELLOWS	FUELLE
3	068851S1	**1** TRAVA	LOCK	RETENEDOR
4	339123X1	**2** PARAFUSO	BOLT	PERNO
5	339374X1	**2** ARRUELA	WASHER	ARANDELA
6	068942S1	**1** ALAVANCA	LEVER	PALANCA
7	357660X1	**1** PINO	PIN	PASADOR
8	069774S1	**1** ALAVANCA	LEVER	PALANCA
9	069832N1	**1** CJ. TIRANTE	KIT, ROD	JUEGO DE BIELAS
10	354059X1	**2** CONTRAPINO	DOWEL	CENTRAJE
11	832813M1	**2** PINO	PIN	PASADOR

Tampa E Controles
Cover And Controls
Tapa Y Mandos

50-110

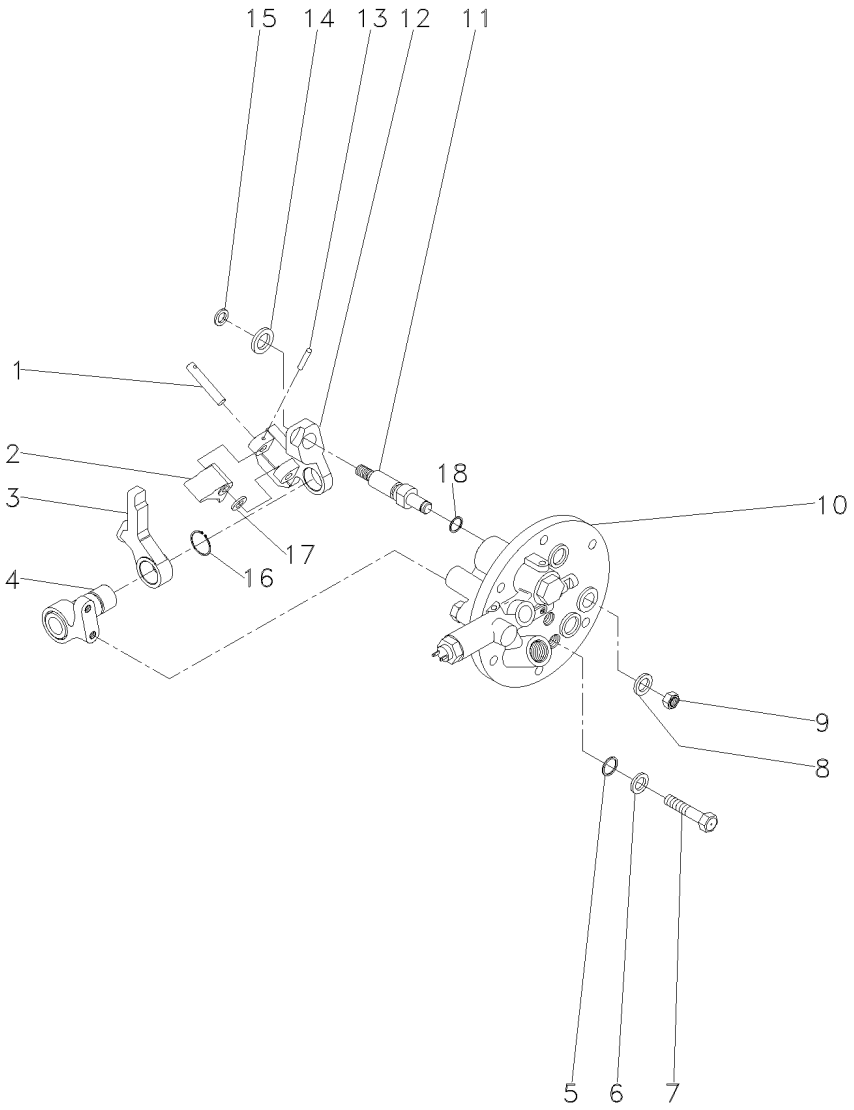

1	3614294M1		**1**	PINO	PIN	PASADOR
2	3614290M1		**1**	ALAVANCA	LEVER	PALANCA
3	3614289M1		**1**	ALAVANCA	LEVER	PALANCA
4	3697956M91		**1**	SUPORTE	BRACKET	SOPORTE
5	3009740X1		**2**	ANEL "O"	O RING	JUNTA TORICA
6	390972X1		**2**	ARRUELA	WASHER	ARANDELA
7	3610961M1		**2**	PARAFUSO	BOLT	PERNO
8	390734X1		**1**	ARRUELA	WASHER	ARANDELA
9	339402X1		**1**	PORCA	NUT	TUERCA
10	3760527M93	50-40 No	**1**	TAMPA	COVER	CUBIERTA
11	3697950M2		**1**	EIXO	SHAFT	ARBOL
12	3614292M1		**1**	PIVÔ	PIVOT	PIVOTE
13	3009322X1		**1**	PINO	PIN	PASADOR
14	3699552M1		**1**	ARRUELA	WASHER	ARANDELA
15	339710X1		**1**	ANEL	RING	ARO
16	1440523X1		**1**	ANEL TRAVA	CIRCLIP	CIRCULITO
17	3697982M1		**1**	ARRUELA	WASHER	ARANDELA
18	195562M1		**1**	ANEL "O"	O RING	JUNTA TORICA

Tampa E Alavancas Cover And Levers Tapa Y Palancas	50-115	Tdp 540/1000 Rpm Pto 540/1000 Rpm Tdf 540/1000 Rpm

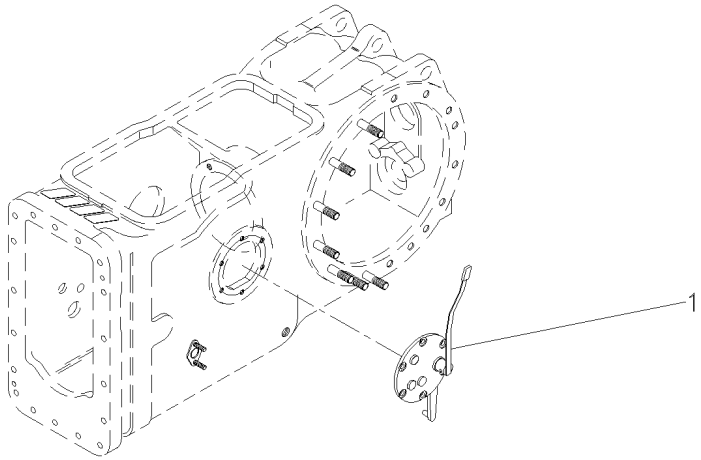

1	060043N1	50-120 No	**1** CJ. TAMPA	KIT, CAP	JUEGO DE TAPON

Tampa Da Tomada De Potência
Power Take Off Cover
Tapa De La Toma De Potência

50-120

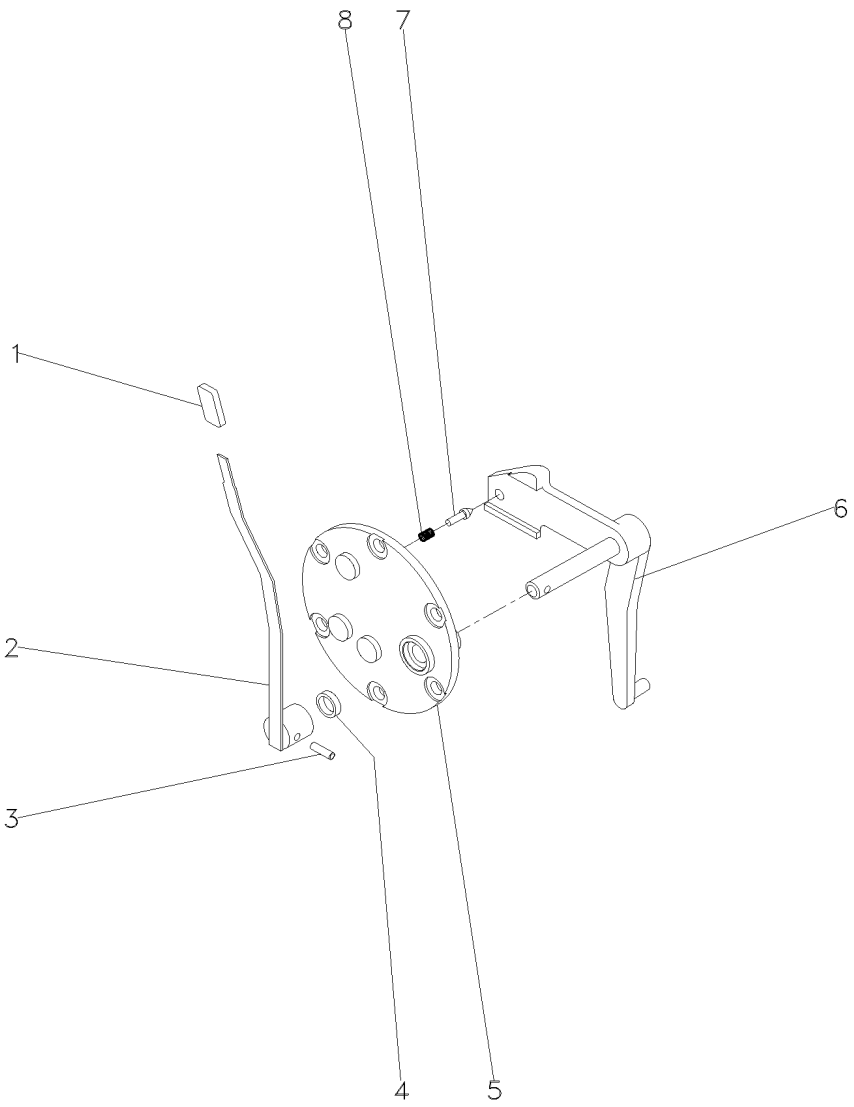

1	068078P1		**1**	MANÍPULO	KNOB	POMO
2	069516N1	50-180 No	**1**	CJ. ALAVANCA	KIT, LEVER	JUEGO, PALANCA
3	357660X1		**1**	PINO	PIN	PASADOR
4	894307M1		**1**	RETENTOR	OIL SEAL	BUJE RETENACEITE
5	3149447M92		**1**	TAMPA	COVER	CUBIERTA
6	022245S1		**1**	ALAVANCA	LEVER	PALANCA
7	180418M2		**1**	PINO	PIN	PASADOR
8	3585797M1		**1**	MOLA	SPRING	RESORTE

Tampa E Alavanca Da Tdp / Tdpi
Cover And Lever Pto / Ipto
Tapa Y Palanca Tdf / Tdfi

50-125

2 Rodas Motrizes - Estreito
2 Wheels Drive - Narrow
2 Ruedas Motriz - Estrecho

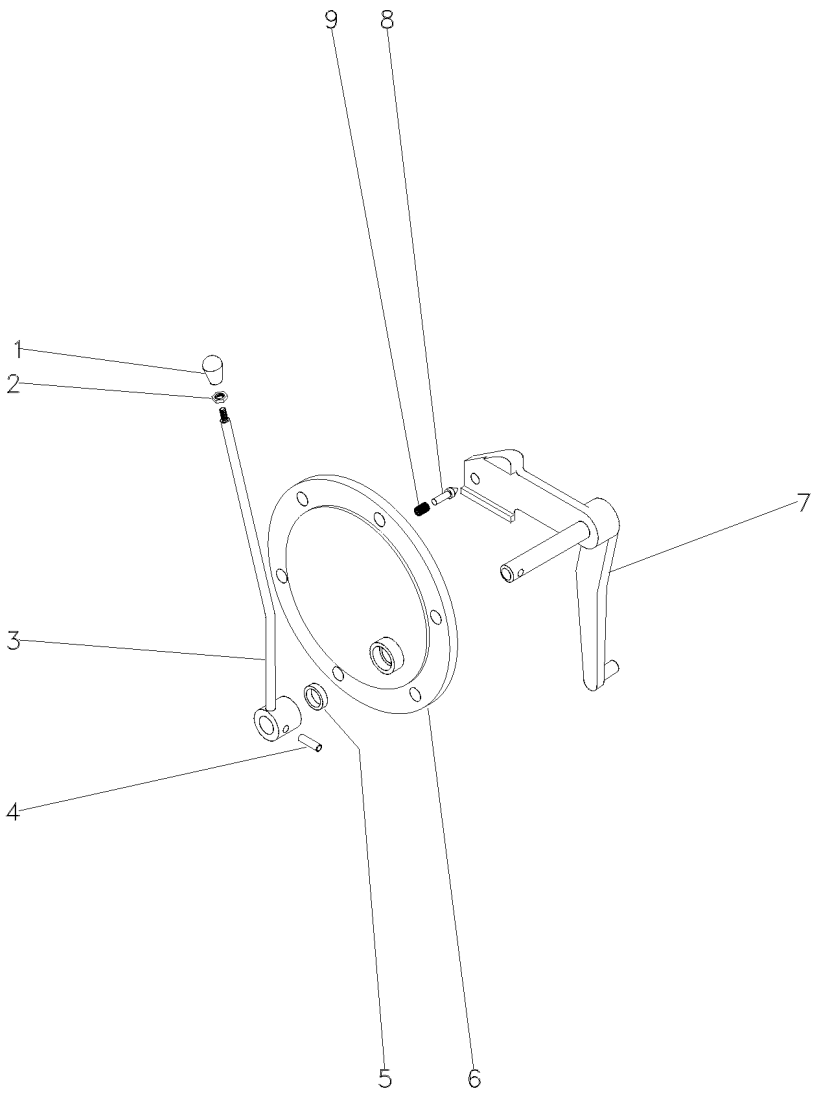

1	3585348M1	**1**	BOTÃO	BUTTON	PULSADOR
2	353430X1	**1**	PORCA	NUT	TUERCA
3	044948S1	**1**	ALAVANCA	LEVER	PALANCA
4	357660X1	**1**	PINO	PIN	PASADOR
5	894307M1	**1**	RETENTOR	OIL SEAL	BUJE RETENACEITE
6	3149447M1	**1**	TAMPA	COVER	CUBIERTA
7	033192S1	**1**	ALAVANCA	LEVER	PALANCA
8	180418M2	**1**	PINO	PIN	PASADOR
9	3585797M1	**1**	MOLA	SPRING	RESORTE

Tampa Da Tomada De Potência
Power Take Off Cover
Tapa De La Toma De Potência

50-130

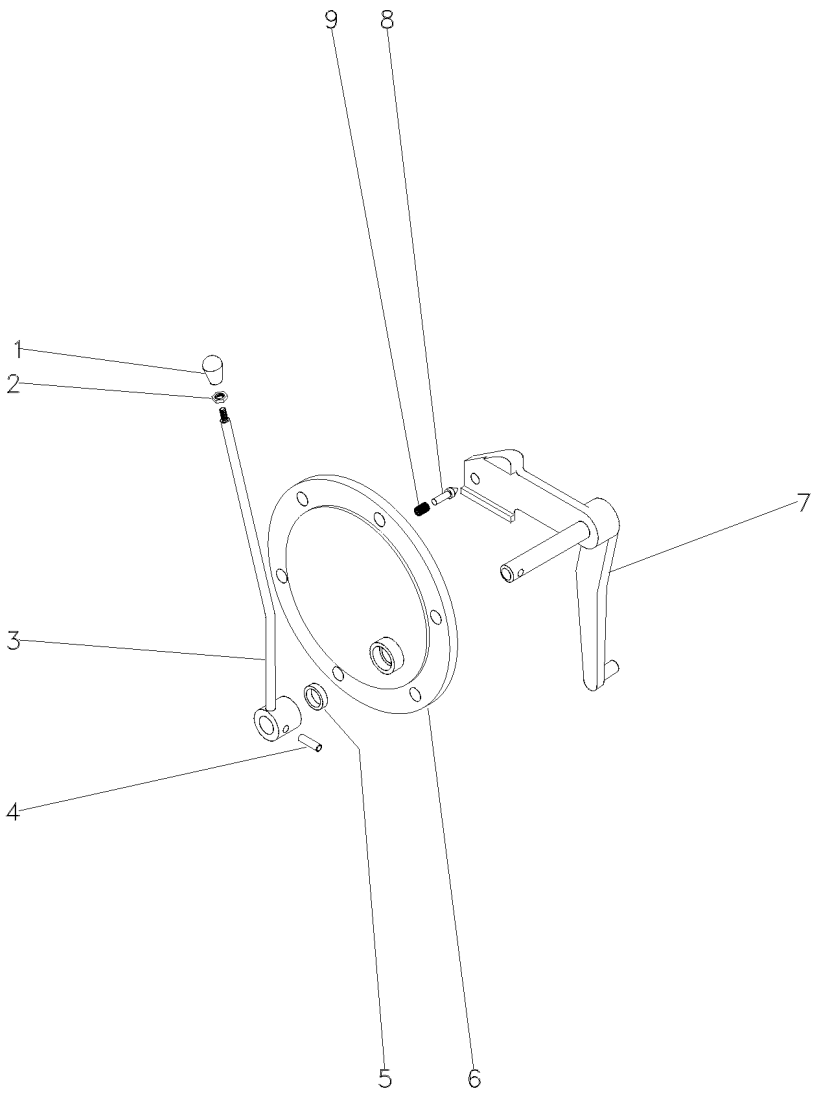

1	3585348M1		**1**	BOTÃO	BUTTON	PULSADOR
2	353430X1	3/8x24	**1**	PORCA	NUT	TUERCA
3	044948S1		**1**	ALAVANCA	LEVER	PALANCA
4	357660X1		**1**	PINO	PIN	PASADOR
5	894307M1		**1**	RETENTOR	OIL SEAL	BUJE RETENACEITE
6	3149447M1		**1**	TAMPA	COVER	CUBIERTA
7	033192S1		**1**	ALAVANCA	LEVER	PALANCA
8	180418M2		**1**	PINO	PIN	PASADOR
9	3585797M1		**1**	MOLA	SPRING	RESORTE

Tampa E Alavancas
Cover And Levers
Tapa Y Palancas

50-135

Tdp 540 Rpm
Pto 540 Rpm
Tdf 540 Rpm

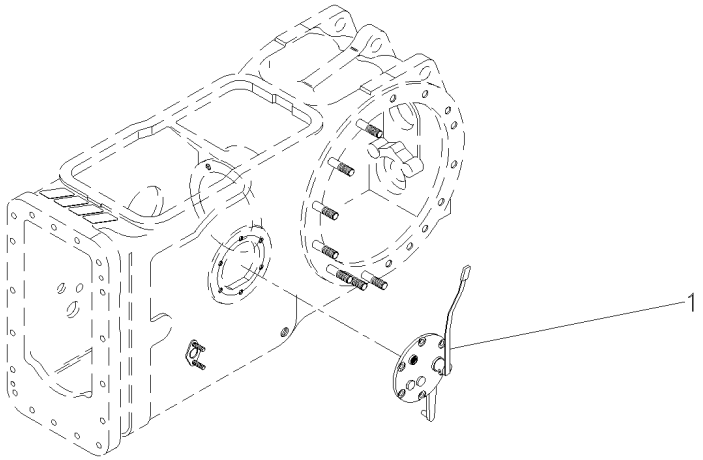

1	063858N1	50-140 No	**1**	TAMPA	COVER	CUBIERTA

Tampa Da Tomada De Potência
Power Take Off Cover
Tapa De La Toma De Potência

50-140

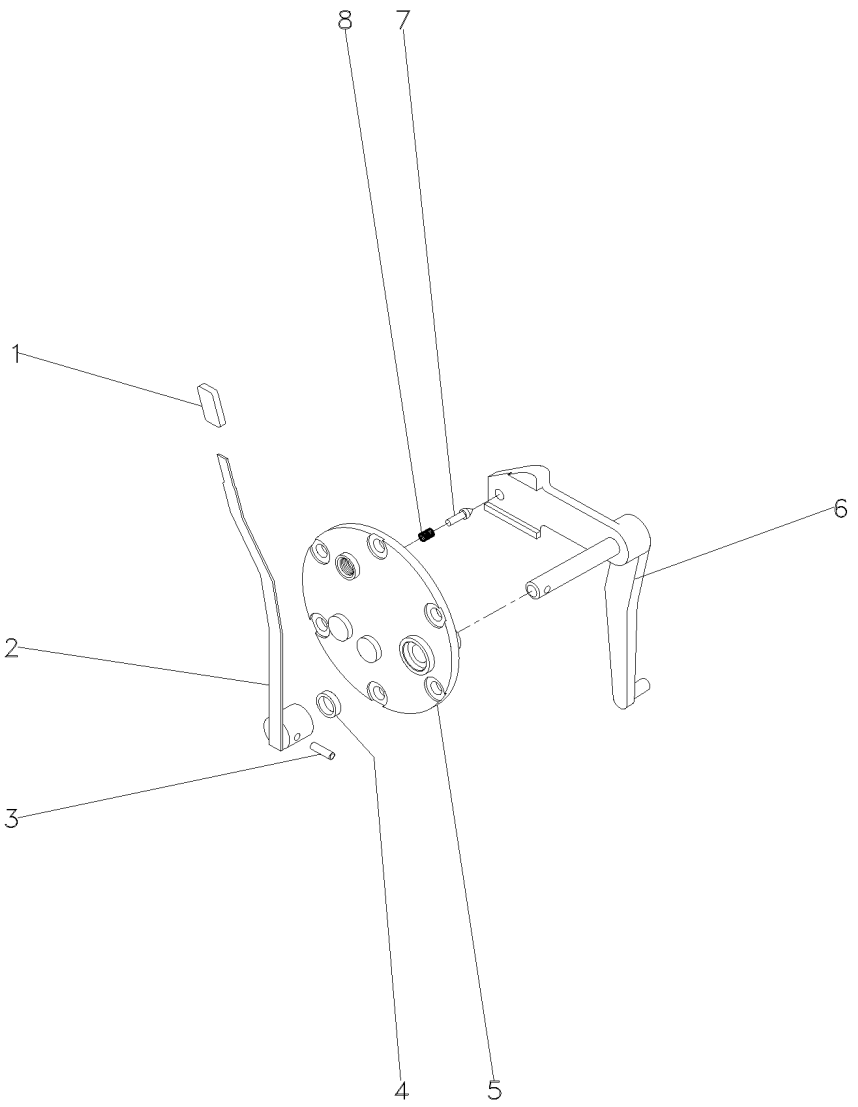

1	068078P1		**1**	MANÍPULO	KNOB	POMO
2	069516N1	50-180 No	**1**	CJ. ALAVANCA	KIT, LEVER	JUEGO, PALANCA
3	357660X1		**1**	PINO	PIN	PASADOR
4	894307M1		**1**	RETENTOR	OIL SEAL	BUJE RETENACEITE
5	3149447M92		**1**	TAMPA	COVER	CUBIERTA
6	069215S1		**1**	ALAVANCA	LEVER	PALANCA
7	180418M2		**1**	PINO	PIN	PASADOR
8	3585797M1		**1**	MOLA	SPRING	RESORTE

Eixo Intermediário Da Tdp
Shaft
Eje

50-145

Com Tdp - Sem Hidráulico
With Tdp - Without Hydraulic
Con Tdf - Sin Hidraulico

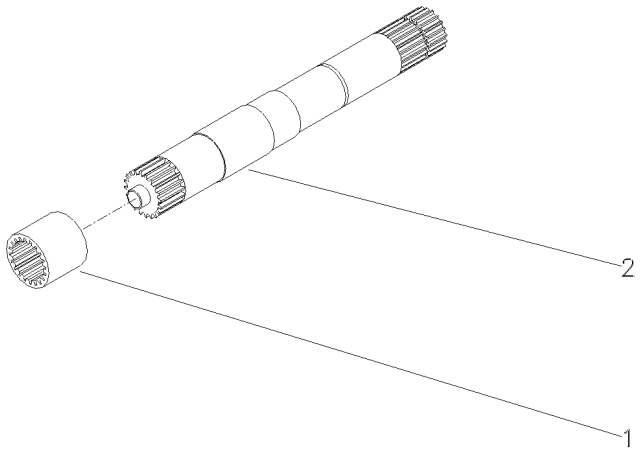

1	1868538M4	540 RPM	**1** LUVA	SLEEVE	MANCHA
1	3610189M1	540/1000 RPM	**1** LUVA	SLEEVE	MANCHA
2	028362N1	540 RPM	**1** CJ. EIXO	KIT, AXLE	JUEGO DE EJE
		👁 50-150 No			
2	049642N1	540/1000 RPM	**1** CJ. EIXO	KIT, AXLE	JUEGO DE EJE

Eixo
Shaft
Eje

50-150

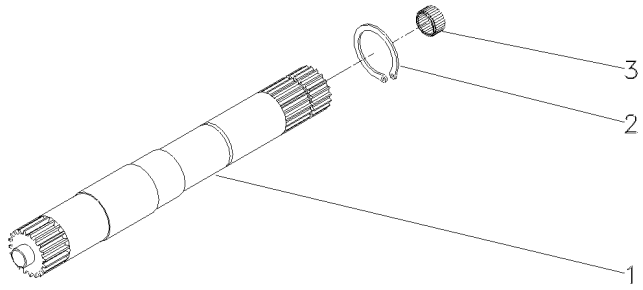

1	028363P2	540 RPM	**1** EIXO	SHAFT	ARBOL
1	046396P1	540/1000 RPM	**1** EIXO	SHAFT	ARBOL
2	352699X1		**1** ANEL TRAVA	CIRCLIP	CIRCULITO
3	1000251M1		**1** ROLAMENTO	BEARING	COJINETE

Luva/Anel
Pto Seal
Sello De Tdf

50-155

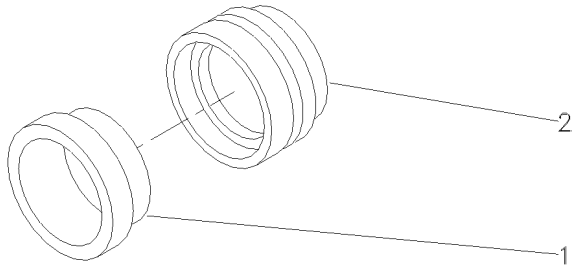

1	3699801M1	**1** RETENTOR	OIL SEAL	BUJE RETENACEITE
2	3599002M3	**1** LUVA	SLEEVE	MANCHA

Eixo Da Tdp
Pto Shaft
Eje Toma De Fuerza

50-160

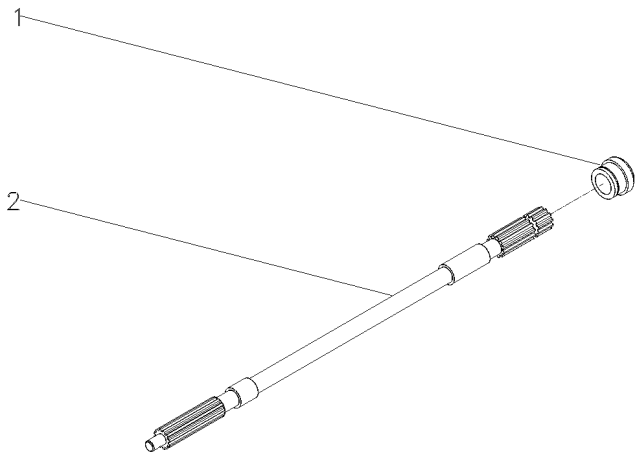

1	072295P1	**1** COLAR	COLLAR	COLLAR
2	1871628M1	**1** EIXO	SHAFT	ARBOL

Eixo Da Tomada De Força	1000 Rpm
Power Take-Off Shaft	1000 Rpm
Eje De La Toma De Fuerza	1000 Rpm

50-165

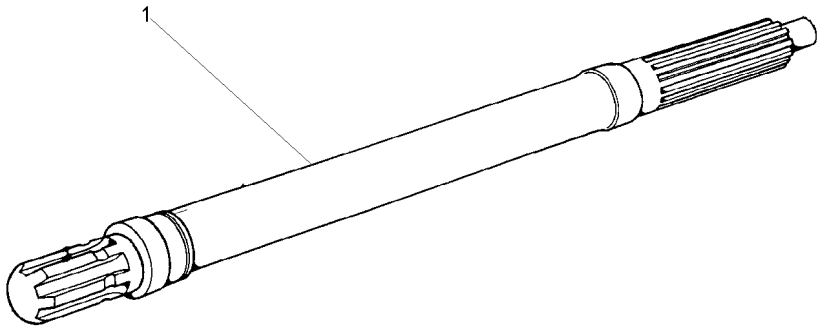

1	3610936M1	1000RPM	**1** EIXO	SHAFT	ARBOL

Protetor Da Tdpi / Tdp
Protector Ipto / Pto
Protetor Tdfi / Tdf

50-170

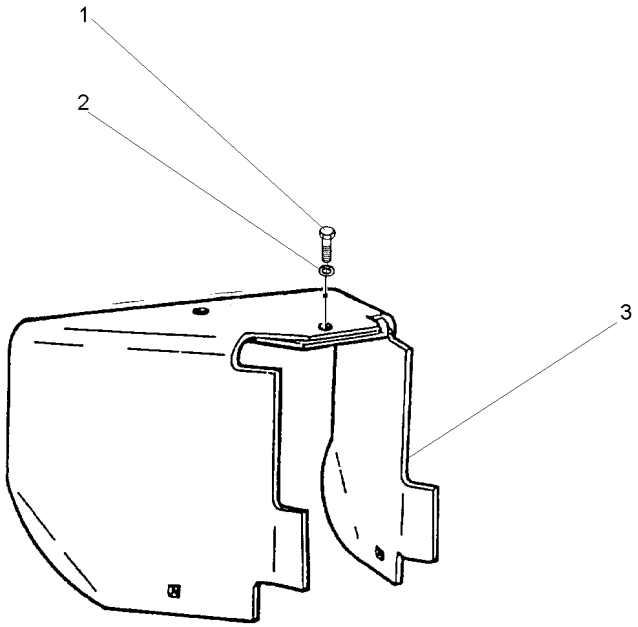

1	353560X1	7/16x20x1.1/8	**1** PARAFUSO	BOLT	PERNO
2	353432X1		**1** ARRUELA	WASHER	ARANDELA
3	1869009M95		**1** PROTEÇÃO	GUARD	DEFENSA

Proteção
Guard
Proteccion

Tomada De Potência
Power Take Off
Toma De Fuerza

50-175

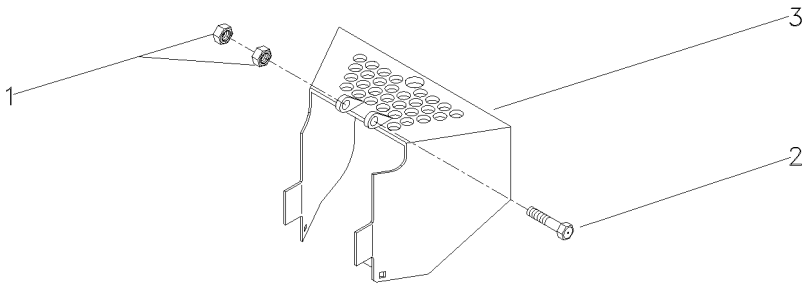

1	394367X1	M8X1,25	**2** PORCA	NUT	TUERCA
2	339761X1	M8X1,25X25	**2** PARAFUSO	BOLT	PERNO
3	058136S2		**1** PROTEÇÃO	GUARD	DEFENSA

Conjunto Alavanca
Lever Assembly
Conjunto Palanca

50-180

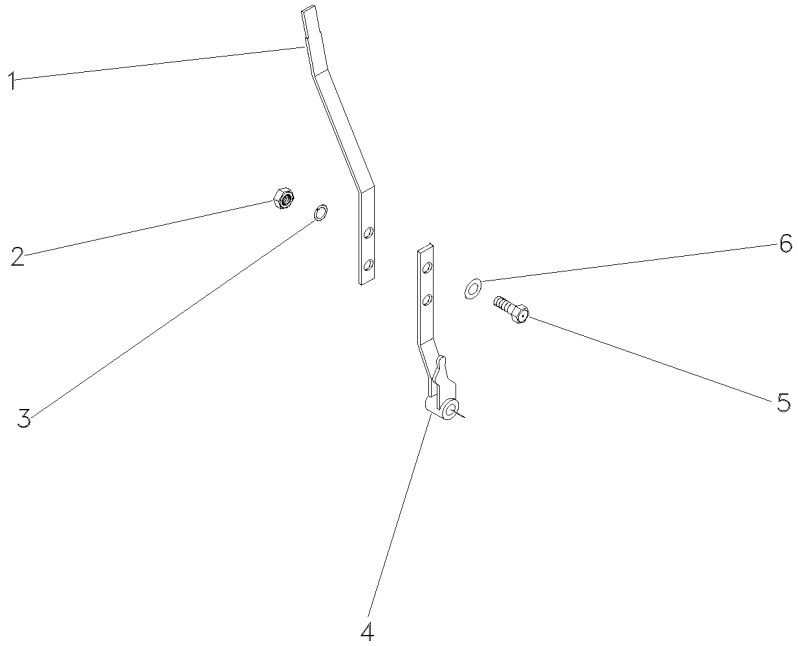

1	069095P1		**1** ALAVANCA	LEVER	PALANCA
2	339169X1		**2** PORCA	NUT	TUERCA
3	353446X1	12.1x6.1x1.6	**2** ARRUELA	WASHER	ARANDELA
4	068984S1		**1** ALAVANCA	LEVER	PALANCA
5	339123X1		**2** PARAFUSO	BOLT	PERNO
6	829185M1	12.5x6.4x1.0	**2** ARRUELA	WASHER	ARANDELA

Tampa E Controles
Cover And Controls
Tapa Y Mandos

50-185

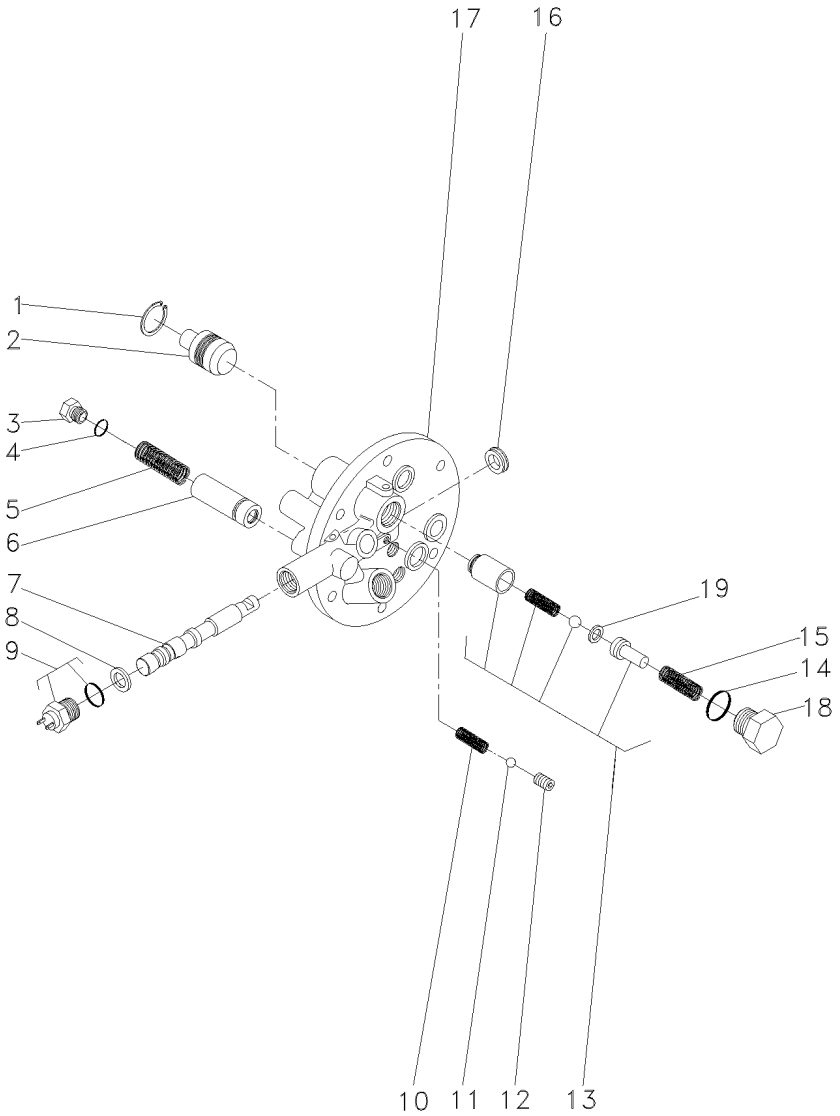

1	339361X1	**1** ANEL	RING	ARO
2	3697275M1	**1** PISTÃO	PISTON	PISTON
3	3762215M1	**1** TAMPÃO	PAD	ALMOHADILLA
4	3019398X1	**1** ANEL "O"	O RING	JUNTA TORICA
5	3610923M1	**1** MOLA	SPRING	RESORTE
6	3762216M92	**1** VÁLVULA	VALVE	VALVULA
7	3760735M1	**1** BOBINA	COIL	BOBINA
8	3019839X1	**1** ANEL	RING	ARO
9	3761983M91	**1** INTERRUPTOR	SWITCH	INTERRUPTOR
10	3610554M1	**1** MOLA	SPRING	RESORTE
11	3003593X1	**1** ESFERA	BALL	BOLA
12	3760739M1	**1** PRISIONEIRO	STUD	ESPARRAGO
13	3610600M91	**1** VÁLVULA	VALVE	VALVULA
14	3019394X1	**1** ANEL "O"	O RING	JUNTA TORICA
15	3610555M1	**1** MOLA	SPRING	RESORTE
16	3760738M1	**1** RETENTOR	SEAL	RETEN
17	3760736M1	**1** TAMPA	COVER	CUBIERTA
18	3610598M1	**1** TAMPÃO	PAD	ALMOHADILLA
19	3610926M1	**1** CALÇO	SHIM	CALCE

Eixo Dianteiro 2 Rodas Motrizes Front Axle 2 Wheel Drive Eje Delantero 2 Ruedas Motrices	Suporte Support Soporte	60-10	

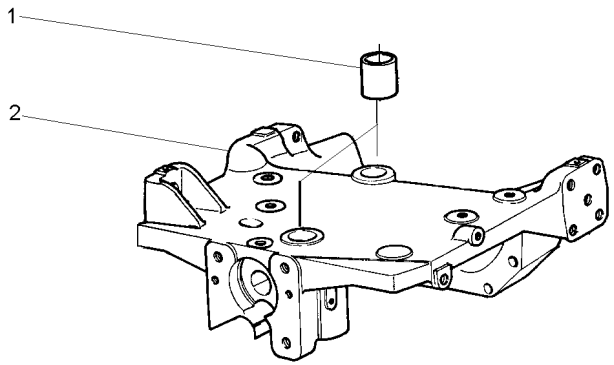

1	897235M1		**2** BUCHA	BUSH	CASQUILLO
2	067588P1	3147108M94	**1** SUPORTE	BRACKET	SOPORTE

Fixação Do Eixo Dianteiro
Front Axle
Eje Delantero

60-15

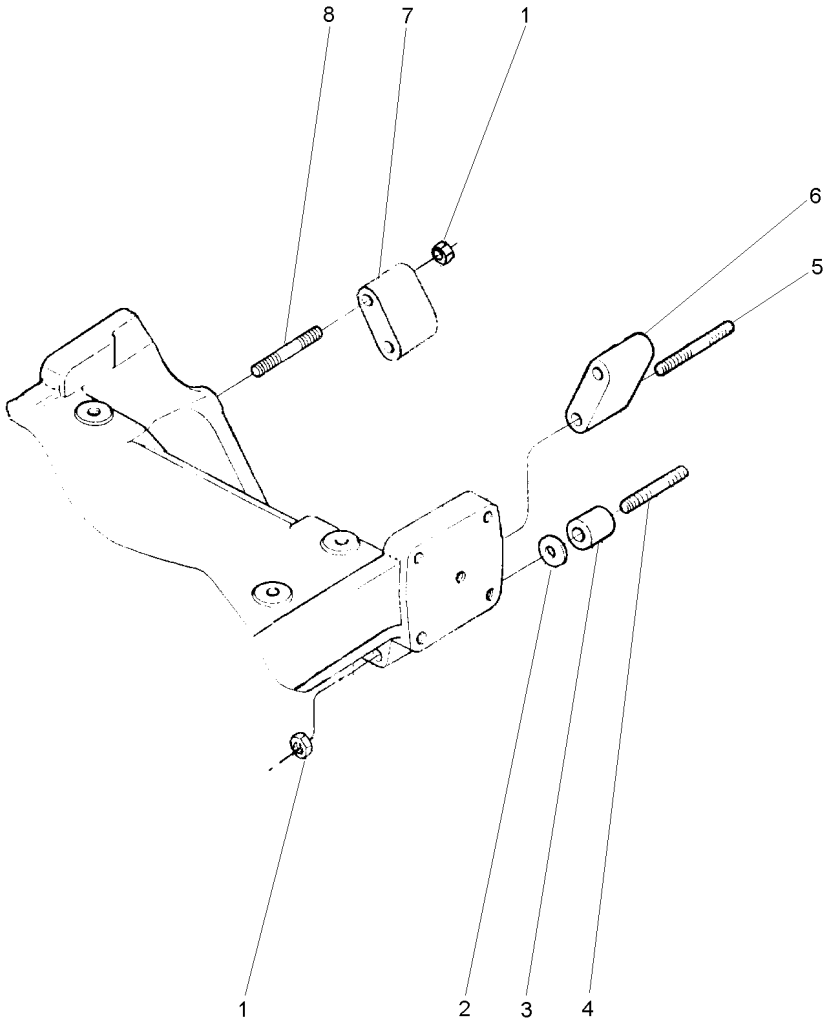

1	368748X1		**6**	PORCA	NUT	TUERCA
2	894825M1	⧗ 0.25MM	**X**	CALÇO	SHIM	CALCE
2	894826M1	⧗ 0.50MM	**X**	CALÇO	SHIM	CALCE
3	1484677M1		**2**	ESPAÇADOR	SPACER	PIEZA DISTANCIA
4	036660P1		**2**	PRISIONEIRO	STUD	ESPARRAGO
5	048507P1		**2**	PRISIONEIRO	STUD	ESPARRAGO
6	885532M1	▶	**1**	ESPAÇADOR	SPACER	PIEZA DISTANCIA
7	885531M1	◀	**1**	ESPAÇADOR	SPACER	PIEZA DISTANCIA
8	2801086M1		**2**	PRISIONEIRO	STUD	ESPARRAGO

Eixo Dianteiro
Front Axle
Eje Delantero

2 Rodas Motrizes
2 Wheel Drive
2 Ruedas Motrices

60-20

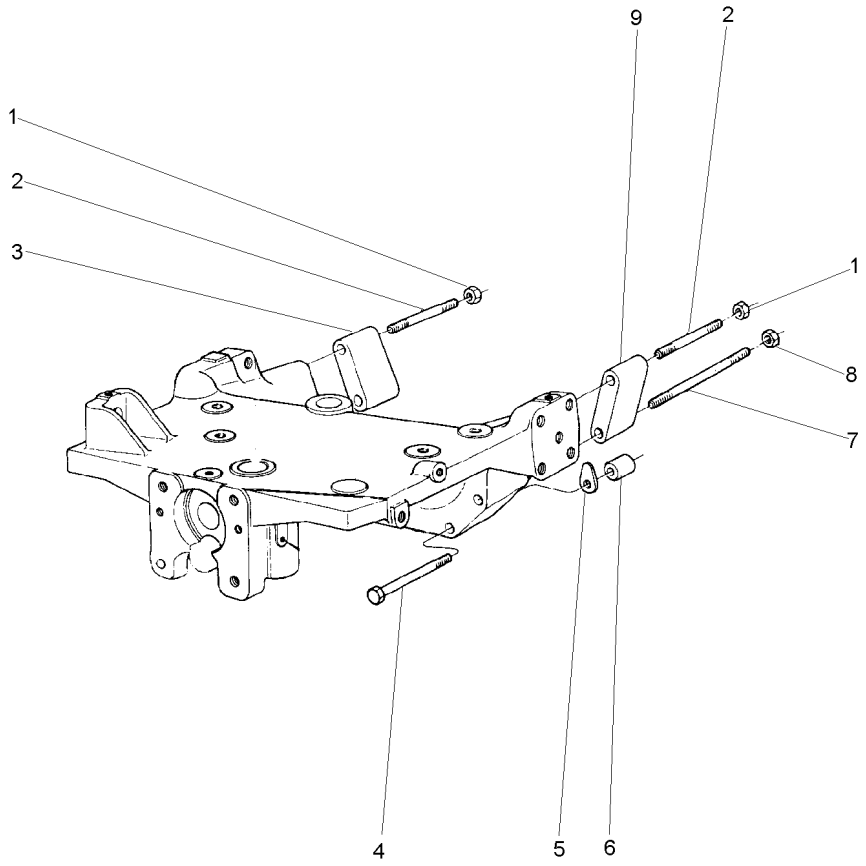

1	368748X1	5/8"-18 G8	**2**	PORCA	NUT	TUERCA
2	2801086M1		**2**	PRISIONEIRO	STUD	ESPARRAGO
3	885532M1	▶	**1**	ESPAÇADOR	SPACER	PIEZA DISTANCIA
4	3019869X1		**2**	PARAFUSO	BOLT	PERNO
5	1660192M1	⧗ 0,10MM	**X**	CALÇO	SHIM	CALCE
5	894825M1	⧗ 0,25MM	**X**	CALÇO	SHIM	CALCE
5	894826M1	⧗ 0,50MM	**X**	CALÇO	SHIM	CALCE
6	885533M1		**2**	ESPAÇADOR	SPACER	PIEZA DISTANCIA
7	048496P1		**2**	PRISIONEIRO	STUD	ESPARRAGO
8	368748X1		**2**	PORCA	NUT	TUERCA
9	885531M1	◀	**1**	ESPAÇADOR	SPACER	PIEZA DISTANCIA

Eixo Dianteiro
Front Axle
Eje Delantero

2 Rodas Motrizes
2 Wheels Drive
2 Ruedas Motriz

60-25

Estreito
Narrow
Estrecho

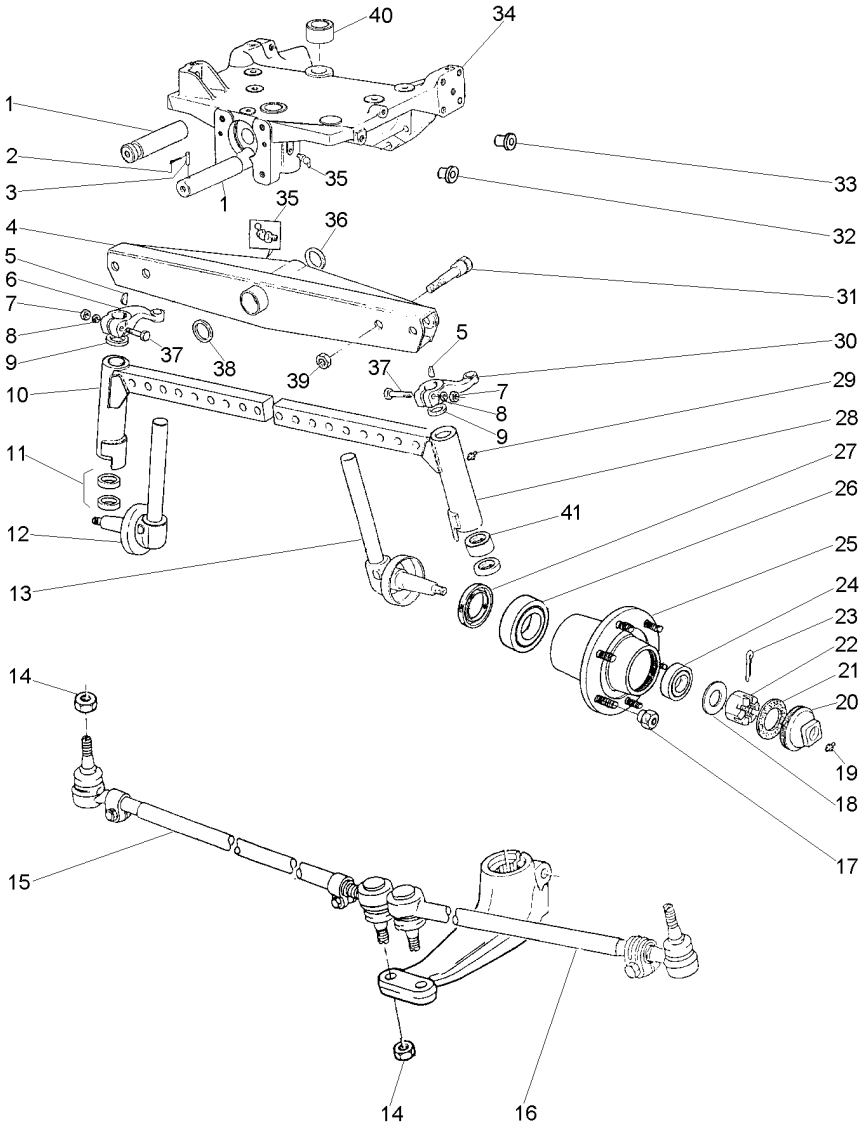

1	033991P1		**1**	PINO	PIN	PASADOR
2	195414M1		**1**	GRAMPO	CRAMP	PASADOR
3	033992P1		**1**	PINO	PIN	PASADOR
4	1482531M93		**1**	VIGA	BEAM	VIGA
5	350355X1		**2**	CHAVETA	KEY	CLAVE
6	049517P1	▶	**1**	BRAÇO	ARM	BRAZO
7	353427X1		**2**	PORCA	NUT	TUERCA
8	353433X1		**2**	ARRUELA	WASHER	ARANDELA
9	180355M2		**2**	VEDADOR	SEAL	RETEN
10	3147612M91	▶	**1**	CJ. BRAÇO	KIT, ARM	JUEGO DE BRAZO
11	048155P1		**2**	ARRUELA	WASHER	ARANDELA
11	048156P1		**2**	ARRUELA	WASHER	ARANDELA
12	1481392M91	▶	**1**	PONTA EIXO	STEERING SPINDLE	MANGUETA DIRECC
		👁 60-40 No				
13	1481393M91	◀	**1**	PONTA EIXO	STEERING SPINDLE	MANGUETA DIRECC
		👁 60-45 No				
14	353429X1		**4**	PORCA	NUT	TUERCA
15	033924T1	▶	**1**	BARRA	BAR	BARRA
16	033923T1	◀	**1**	BARRA	BAR	BARRA
17	195490M1		**12**	PORCA	NUT	TUERCA
18	180010M1		**2**	ARRUELA	WASHER	ARANDELA
19	13811X		**2**	GRAXEIRA	GREASER	ENGRASADOR
20	035675T1		**2**	CALOTA	CAP	TAPA
21	646059M1		**2**	JUNTA	GASKET	EMPAQUETADURA.
22	353928X1		**2**	PORCA	NUT	TUERCA
23	354068X1		**2**	CONTRAPINO	DOWEL	CENTRAJE
24	895322M91		**2**	CJ. ROLAMENTO	BEARING ASSY	RODAMIENTO RAD
25	894832M2		**2**	CUBO	HUB	CUBO
26	1851800M91		**2**	ROLAMENTO	BEARING	COJINETE
27	897242M1		**2**	RETENTOR	SEAL	RETEN
28	3147613M91	◀	**1**	CJ. BRAÇO	KIT, ARM	JUEGO DE BRAZO
29	13811X		**2**	GRAXEIRA	GREASER	ENGRASADOR
30	049518P1	◀	**1**	BRAÇO	ARM	BRAZO
31	354575M1		**4**	PARAFUSO	BOLT	PERNO
32	027031P1		**2**	TAMPÃO	PAD	ALMOHADILLA
33	027030P1		**17**	TAMPÃO	PAD	ALMOHADILLA
34	068166N1	👁 60-10 No	**1**	SUPORTE	BRACKET	SOPORTE
35	29951X		**2**	GRAXEIRA	GREASER	ENGRASADOR
36	898017M2		**1**	CALÇO	SHIM	CALCE
37	361859X1		**2**	PARAFUSO	BOLT	PERNO
38	882868M2	⧗ .044"/.046"	**X**	CALÇO	SHIM	CALCE
38	882869M2	⧗ .049"/.051"	**X**	CALÇO	SHIM	CALCE
38	898018M2	⧗ .028"/.030"	**X**	CALÇO	SHIM	CALCE
38	898019M2	⧗ .034"/.036"	**X**	CALÇO	SHIM	CALCE
38	898020M2	⧗ .039"/.041"	**X**	CALÇO	SHIM	CALCE
39	2800775M1		**4**	PORCA	NUT	TUERCA
40	897235M1		**2**	BUCHA	BUSH	CASQUILLO
41	183086M1		**4**	BUCHA	BUSH	CASQUILLO

Menu

Símbolos

Eixo Dianteiro
Front Axle
Eje Delantero

2 Rodas Motrizes
2 Wheels Drive
2 Ruedas Motriz

60-30

Baixo-Cubo Pequeno
Lower - Small Hub
Bajo - Cubo Pequeño

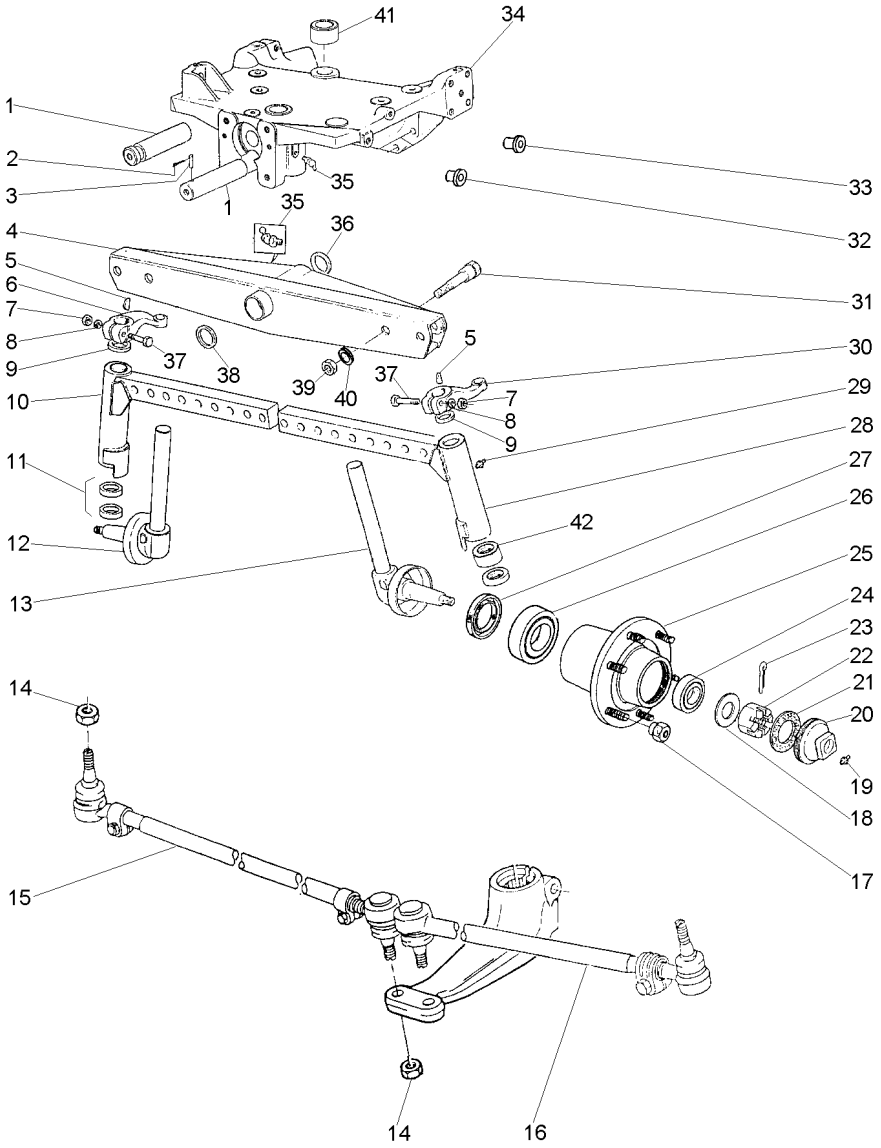

1	033991P1			1	PINO	PIN	PASADOR
2	195414M1			1	GRAMPO	CRAMP	PASADOR
3	033992P1			1	PINO	PIN	PASADOR
4	1481403M94	👁	60-60 No	1	VIGA	BEAM	VIGA
5	350355X1			2	CHAVETA	KEY	CLAVE
6	049517P1	▶		1	BRAÇO	ARM	BRAZO
7	353427X1			2	PORCA	NUT	TUERCA
8	353433X1			2	ARRUELA	WASHER	ARANDELA
9	180355M2			2	VEDADOR	SEAL	RETEN
10	3147574M91	▶		1	CJ. BRAÇO	KIT, ARM	JUEGO DE BRAZO
11	048156P1			2	ARRUELA	WASHER	ARANDELA
11	048155P1			2	ARRUELA	WASHER	ARANDELA
12	1481392M91	▶		1	PONTA EIXO	STEERING SPINDLE	MANGUETA DIRECC
		👁	60-40 No				
13	1481393M91	◀		1	PONTA EIXO	STEERING SPINDLE	MANGUETA DIRECC
		👁	60-45 No				
14	353429X1			4	PORCA	NUT	TUERCA
15	033906T1	▶		1	BARRA	BAR	BARRA
		👁	60-65 No				
16	033907T1	◀		1	BARRA	BAR	BARRA
		👁	60-70 No				
17	195490M1			12	PORCA	NUT	TUERCA
18	180010M1			2	ARRUELA	WASHER	ARANDELA
19	13811X			2	GRAXEIRA	GREASER	ENGRASADOR
20	035675T1			2	CALOTA	CAP	TAPA
21	646059M1			2	JUNTA	GASKET	EMPAQUETADURA.
22	353928X1			2	PORCA	NUT	TUERCA
23	354068X1			2	CONTRAPINO	DOWEL	CENTRAJE
24	895322M91			2	CJ. ROLAMENTO	BEARING ASSY	RODAMIENTO RAD
25	894832M2			2	CUBO	HUB	CUBO
26	1851800M91			2	ROLAMENTO	BEARING	COJINETE
27	897242M1			2	RETENTOR	SEAL	RETEN
28	3147575M91	◀		1	CJ. BRAÇO	KIT, ARM	JUEGO DE BRAZO
29	13811X			2	GRAXEIRA	GREASER	ENGRASADOR
30	049518P1	◀		1	BRAÇO	ARM	BRAZO
31	182501M1			4	PARAFUSO	BOLT	PERNO
32	027031P1			2	TAMPÃO	PAD	ALMOHADILLA
33	027030P1			17	TAMPÃO	PAD	ALMOHADILLA
34	068166N1	👁	60-10 No	1	SUPORTE	BRACKET	SOPORTE
35	29951X			2	GRAXEIRA	GREASER	ENGRASADOR
36	898017M2			1	CALÇO	SHIM	CALCE
37	361859X1			2	PARAFUSO	BOLT	PERNO
38	882868M2	◀◀	.044"/.046"	X	CALÇO	SHIM	CALCE
38	882869M2	◀◀	.049"/.051"	X	CALÇO	SHIM	CALCE
38	898018M2	◀◀	.028"/.030"	X	CALÇO	SHIM	CALCE
38	898019M2	◀◀	.034"/.036"	X	CALÇO	SHIM	CALCE
38	898020M2	◀◀	.039"/.041"	X	CALÇO	SHIM	CALCE
39	353435X1			4	PORCA	NUT	TUERCA
40	353440X1			4	ARRUELA	WASHER	ARANDELA
41	897235M1			2	BUCHA	BUSH	CASQUILLO

Eixo Dianteiro Front Axle Eje Delantero	2 Rodas Motrizes 2 Wheels Drive 2 Ruedas Motriz	60-30	Baixo-Cubo Pequeno Lower - Small Hub Bajo - Cubo Pequeño

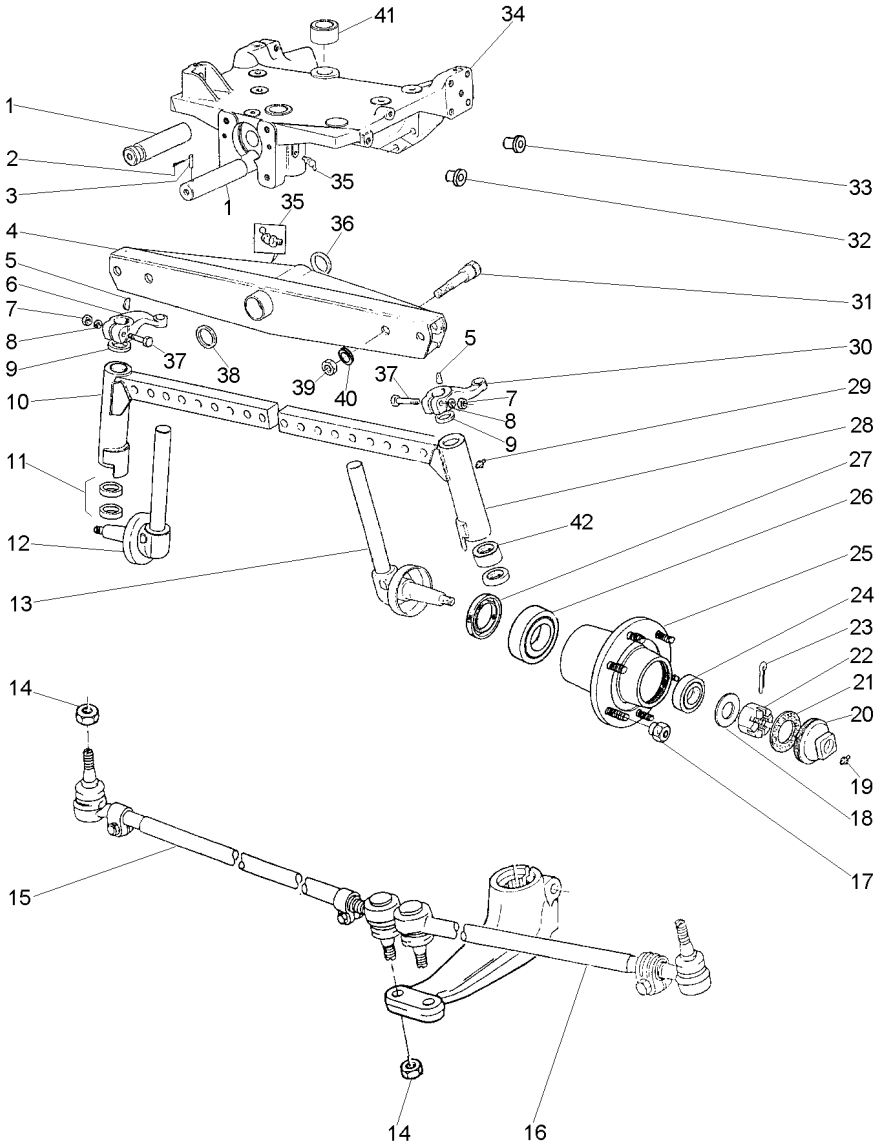

42	183086M1	**4**	BUCHA	BUSH	CASQUILLO

Eixo Dianteiro
Front Axle
Eje Delantero

60-35

2 Rodas Motrizes - Hd - Cubo Médio
2 Wheels Drive-Hd-Medium Hub
2 Ruedas Motriz-Hd-Cubo Medio

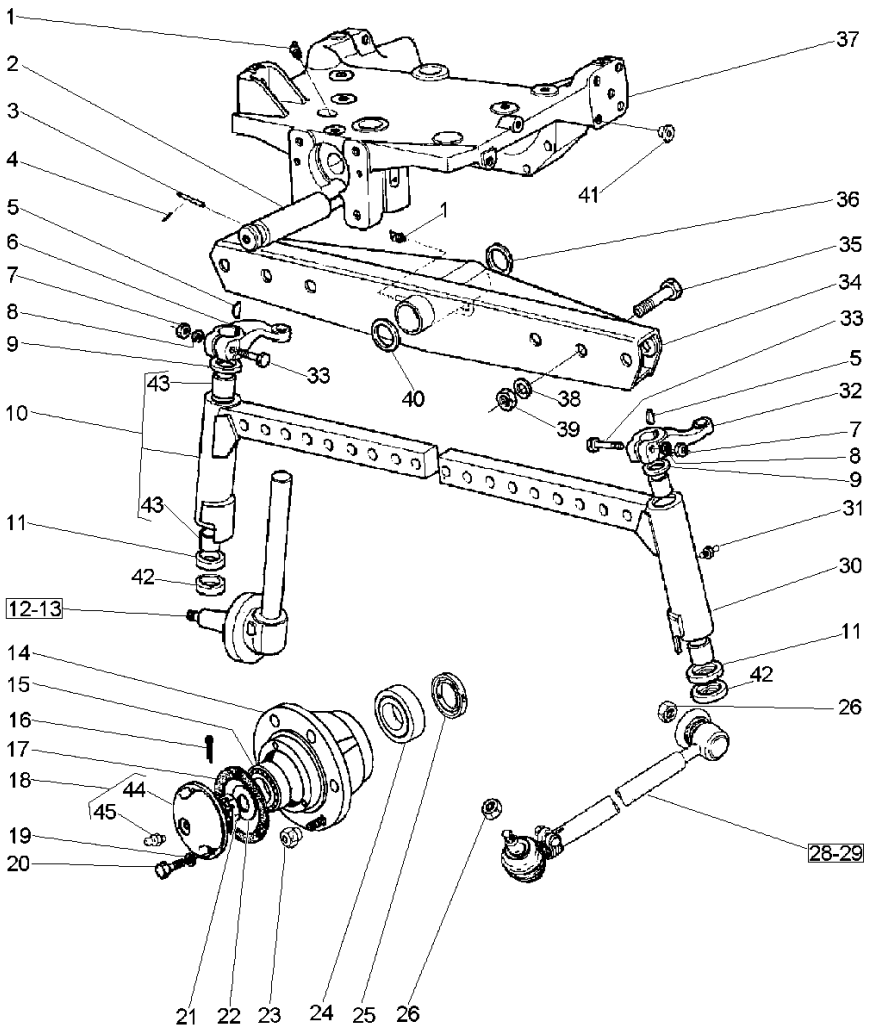

1	29951X		**1**	GRAXEIRA	GREASER	ENGRASADOR
2	033991P1		**1**	PINO	PIN	PASADOR
3	033992P1		**1**	PINO	PIN	PASADOR
4	195414M1	3/8	**1**	GRAMPO	CRAMP	PASADOR
5	350355X1	5/16X11/4A	**2**	CHAVETA	KEY	CLAVE
6	898342M1	▶	**1**	BRAÇO	ARM	BRAZO
7	353427X1	5/8X18	**2**	PORCA	NUT	TUERCA
8	353433X1	1.5/64X21/32	**2**	ARRUELA	WASHER	ARANDELA
9	183021M2		**2**	VEDADOR	SEAL	RETEN
10	3148818M91	▶	**1**	CJ. BRAÇO	KIT, ARM	JUEGO DE BRAZO
11	049731P1		**2**	ARRUELA	WASHER	ARANDELA
12	3146770M91	▶	**1**	PONTA EIXO	STEERING SPINDLE	MANGUETA DIRECC
13	3146771M91	◀	**1**	PONTA EIXO	STEERING SPINDLE	MANGUETA DIRECC
14	882254M1		**2**	CUBO	HUB	CUBO
15	645695M91		**2**	ROLAMENTO	BEARING	COJINETE
16	354415X1	5/32 L21/4	**2**	CUPILHA	COTTER PIN	PASADOR DOUBLE
17	882282M1		**2**	JUNTA	GASKET	EMPAQUETADURA.
18	489173M91		**2**	CALOTA	CAP	TAPA
19	353446X1	19/32X21/64X5/64	**8**	ARRUELA	WASHER	ARANDELA
20	353679X1	5/16X18X1"	**8**	PARAFUSO	BOLT	PERNO
21	882263M1	1.1/4X12	**2**	PORCA	NUT	TUERCA
22	881384M1		**2**	ARRUELA	WASHER	ARANDELA
23	881162M2	5/8X18	**12**	PORCA	NUT	TUERCA
24	882554M91		**2**	ROLAMENTO	BEARING	COJINETE
25	882261M1		**2**	RETENTOR	SEAL	RETEN
26	353429X1	5/8X18	**4**	PORCA	NUT	TUERCA
28	033906T1	▶ 👁 60-65 No	**1**	BARRA	BAR	BARRA
29	033907T1	◀ 👁 60-70 No	**1**	BARRA	BAR	BARRA
30	3148819M91	◀	**1**	CJ. BRAÇO	KIT, ARM	JUEGO DE BRAZO
31	13811X	1/4"-28	**2**	GRAXEIRA	GREASER	ENGRASADOR
32	898343M1	◀	**1**	BRAÇO	ARM	BRAZO
33	361859X1	5/8X18X3.1/2	**2**	PARAFUSO	BOLT	PERNO
34	3146788M93		**1**	VIGA	BEAM	VIGA
35	182501M1	3/4X16X3.1/4	**6**	PARAFUSO	BOLT	PERNO
36	898017M2		**1**	CALÇO	SHIM	CALCE
37	068166N1	👁 60-10 No	**1**	SUPORTE	BRACKET	SOPORTE
38	353440X1	1.9/32X25/32	**6**	ARRUELA	WASHER	ARANDELA
39	353435X1	3/4X16	**6**	PORCA	NUT	TUERCA
40	882868M2	⧓ 1.17"/1.12"	**X**	CALÇO	SHIM	CALCE
40	882869M2	⧓ 0.049"/0.051"	**X**	CALÇO	SHIM	CALCE
40	898018M2	⧓ 0.028"/0.030"	**X**	CALÇO	SHIM	CALCE
40	898019M2	⧓ 0.034"/0.036"	**X**	CALÇO	SHIM	CALCE
40	898020M2	⧓ 0.039"/0.041"	**X**	CALÇO	SHIM	CALCE
41	027030P1	⧓ 3/4	**15**	TAMPÃO	PAD	ALMOHADILLA
42	049730P1		**2**	ARRUELA	WASHER	ARANDELA
43	183086M1	10	**4**	BUCHA	BUSH	CASQUILLO
44	489172M1	18 5/8X18X1.7/8	**1**	CALOTA	CAP	TAPA
45	13811X	18	**1**	GRAXEIRA	GREASER	ENGRASADOR

Protetor
Protector
Protector

Lado Direito
Right Hand
Lado Derecho

60-40

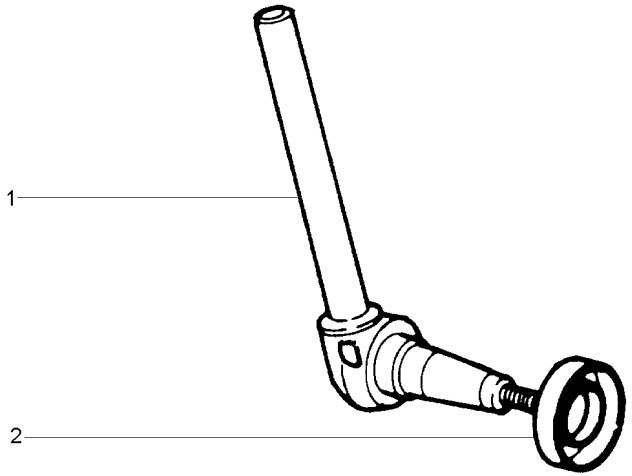

1	1481394M91	▶	**1**	PONTA EIXO	STEERING SPINDLE	MANGUETA DIRECC
2	881336M1		**1**	PROTETOR	PROTECTOR	PROTECTOR

Protetor
Protector
Protector

Lado Esquerdo
Left Hand
Lado Izquierdo

60-45

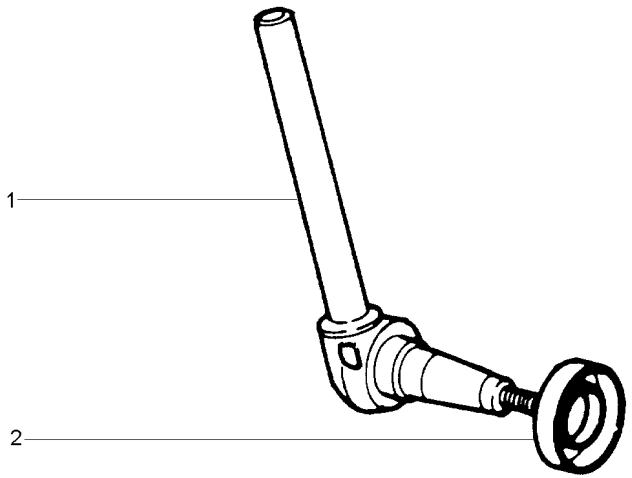

1	1481395M91	◀	**1**	PONTA EIXO	STEERING SPINDLE	MANGUETA DIRECC
2	881336M1		**1**	PROTETOR	PROTECTOR	PROTECTOR

Sistema De Direção
System Of Direction
Sistema De Dirección

Pino Do Cilíndro
Pin Of Cilinder
Alfiler Del Cilindro

60-50

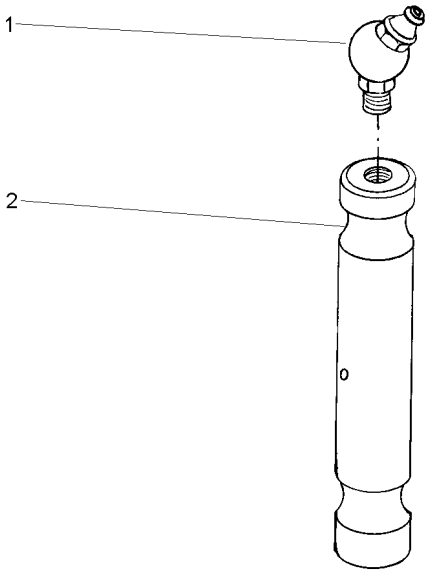

1	29951X	**1** GRAXEIRA	GREASER	ENGRASADOR
2	898363M1	**1** PINO	PIN	PASADOR

Sistema De Direção System Of Direction Sistema De Dirección	Braço Do Cilíndro Arm Of Cilinder Brazo Del Cilíndro	60-55

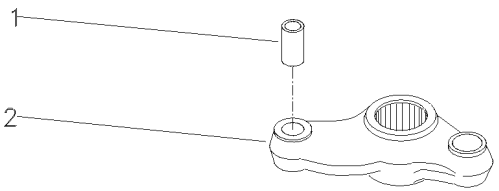

1	3148431M1		**1** BUCHA	BUSH	CASQUILLO
2		042863N1	**1** BRAÇO	ARM	BRAZO

Eixo Dianteiro
Front Axle
Eje Delantero

60-60

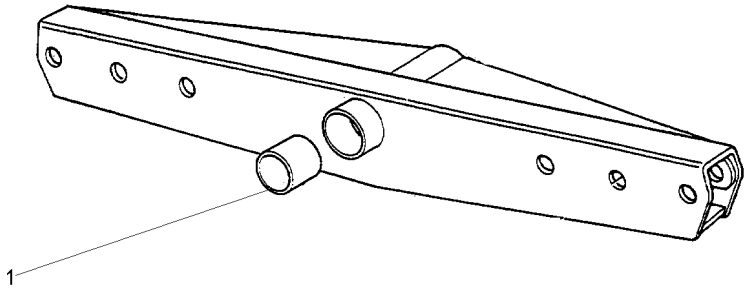

1	3148268M1	**2** BUCHA	BUSH	CASQUILLO

Eixo Dianteiro 2 Rodas Motrizes
Front Axle 2 Wheel Drive
Eje Delantero 2 Ruedas Motrices

Barra De Direção
Tie Rods
Conexiones Direccion

60-65

Lado Direito
Right Hand
Derecha

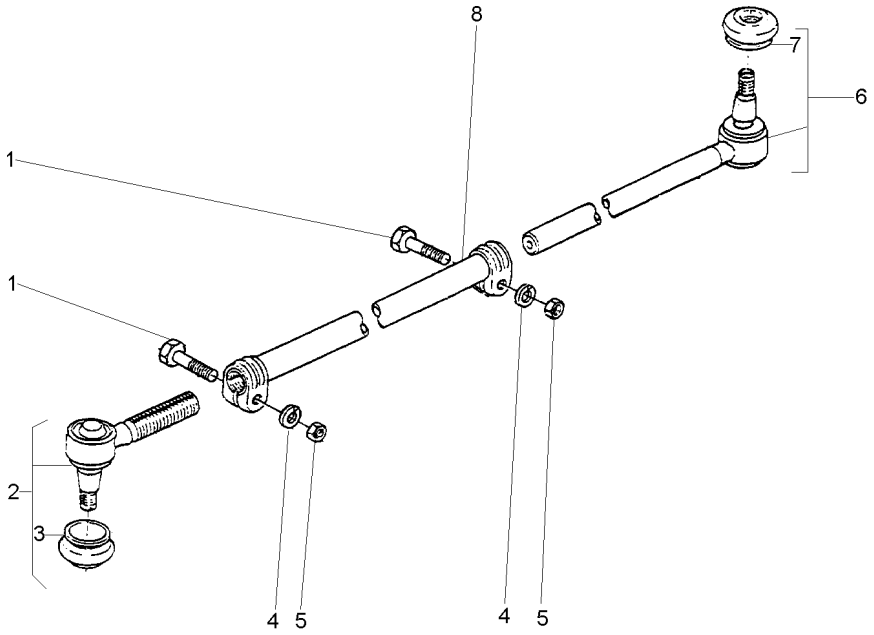

1	391918X1	M10X1,0X50	**2**	PARAFUSO	BOLT	PERNO
2	1482009M91		**1**	TERMINAL	TOGGLE	PERNO ENGANCHE
3	2710227M1	2	**1**	CAPA	CAP	TAPA
4	353434X1		**2**	ARRUELA	WASHER	ARANDELA
5	1440217X1		**2**	PORCA	NUT	TUERCA
6	1481537M93		**1**	TERMINAL	TOGGLE	PERNO ENGANCHE
7	2710227M1	6	**1**	CAPA	CAP	TAPA
8		033906T1	**1**	TUBO	PIPE	CANO

Eixo Dianteiro 2 Rodas Motrizes
Front Axle 2 Wheel Drive
Eje Delantero 2 Ruedas Motrices

Barra De Direção
Tie Rods
Conexiones Direccion

60-70

Lado Esquerdo
Left Hand
Izquierdo

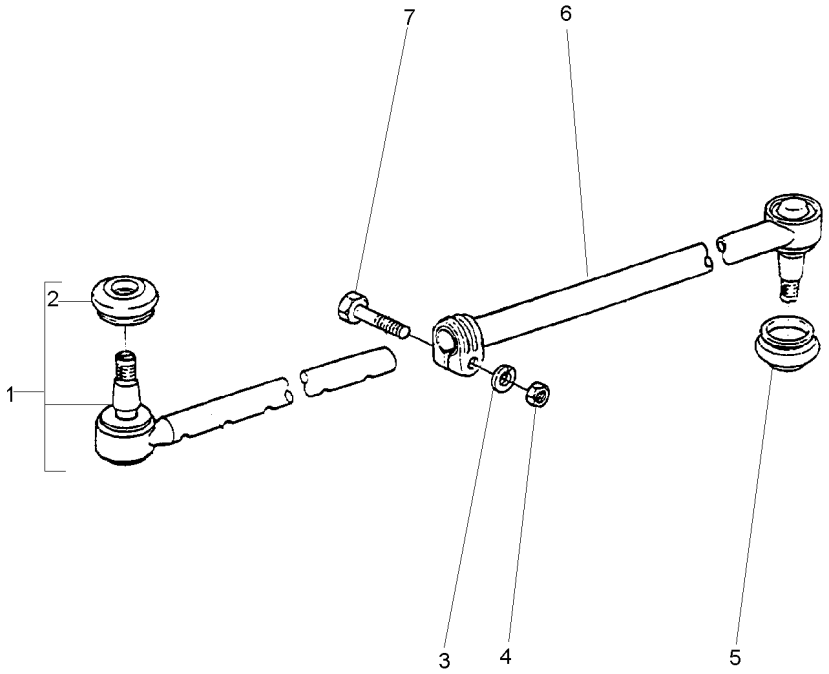

1	1481537M93		**1**	TERMINAL	TOGGLE	PERNO ENGANCHE
2	2710227M1	1	**1**	CAPA	CAP	TAPA
3	353434X1	11/16X25/64X3/32	**1**	ARRUELA	WASHER	ARANDELA
4	353431X1	3/8X24	**1**	PORCA	NUT	TUERCA
5	2710227M1		**1**	CAPA	CAP	TAPA
6		033907T1	**1**	TUBO	PIPE	CANO
7	353546X1	3/8X24X2	**1**	PARAFUSO	BOLT	PERNO

Eixo Dianteiro
Front Axle
Eje Delantero

4 Rodas Motriz
4 Wheel Drive
4 Ruedas Motrices

60-75

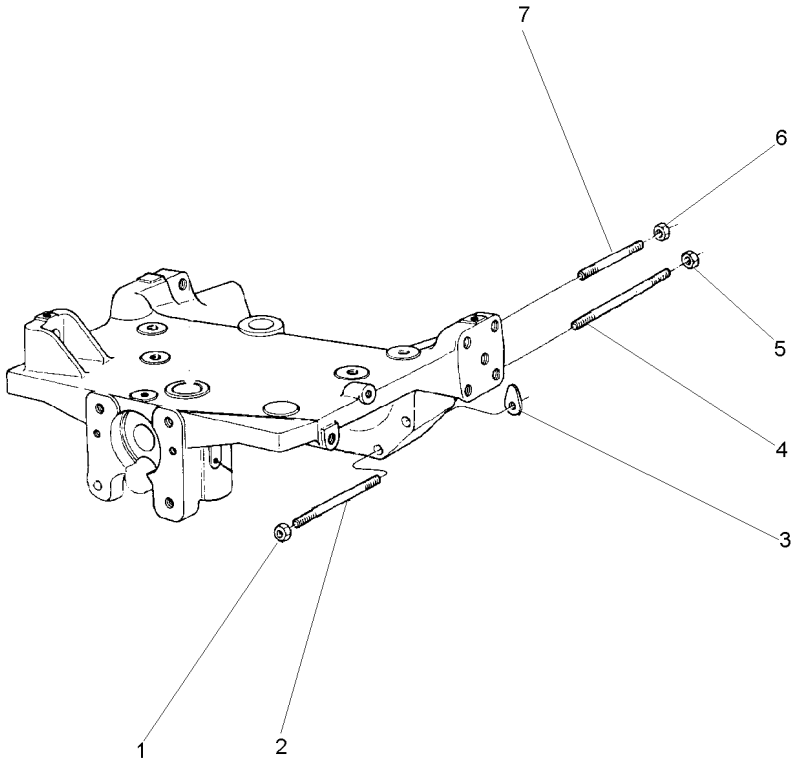

1	368748X1	5/8"-18 G8	**2**	PORCA	NUT	TUERCA
2	049212P1		**2**	PRISIONEIRO	STUD	ESPARRAGO
3	1660192M1	⧗ 0.10MM	**X**	CALÇO	SHIM	CALCE
3	894825M1	⧗ 0.25MM	**X**	CALÇO	SHIM	CALCE
3	894826M1	⧗ 0.50MM	**X**	CALÇO	SHIM	CALCE
4	049205P1		**2**	PRISIONEIRO	STUD	ESPARRAGO
5	368748X1		**2**	PORCA	NUT	TUERCA
6	368748X1		**2**	PORCA	NUT	TUERCA
7	3585546M1		**2**	PRISIONEIRO	STUD	ESPARRAGO

Eixo Dianteiro
Front Axle
Eje Delantero

60-80

Tração Lateral
Side Drive
Traccion Lateral

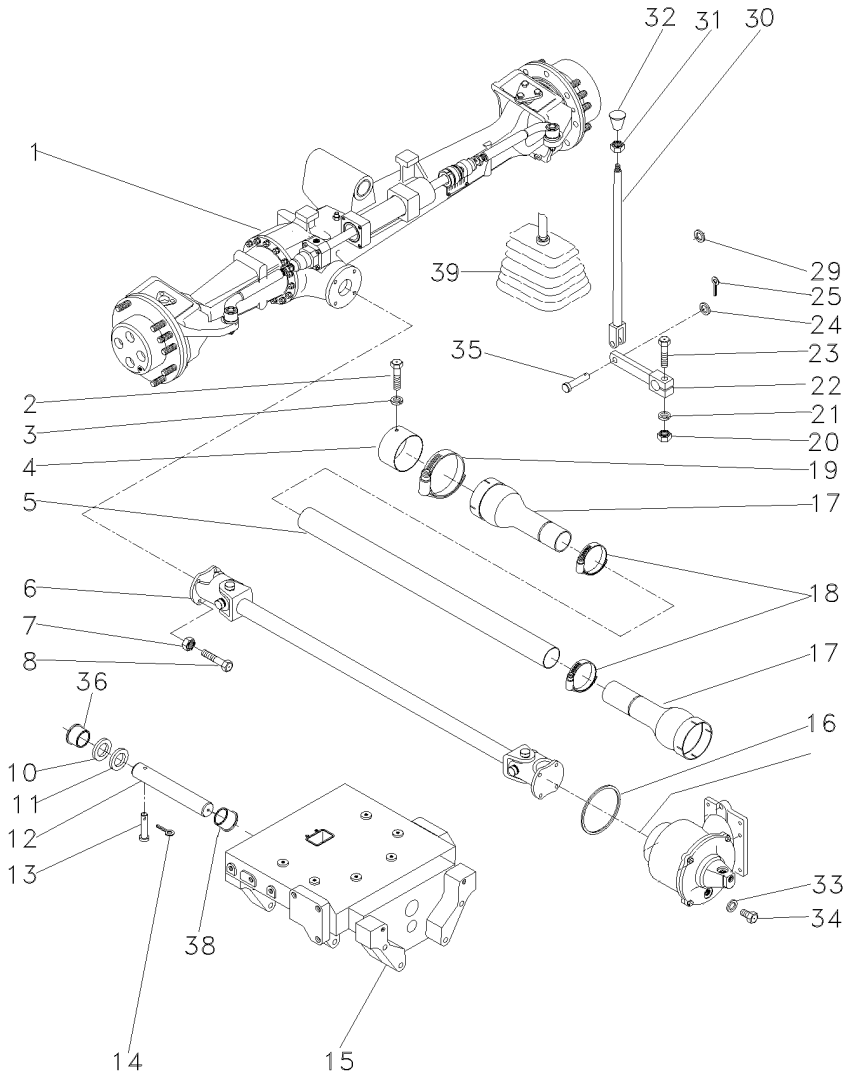

1	061358T1	60-90 No CARRARO	**1**	CJ. EIXO DIANT.	FRONT AXLE ASSY	CONJ. EJE DELANT
2	339124X1		**2**	PARAFUSO	BOLT	PERNO
3	353446X1		**2**	ARRUELA	WASHER	ARANDELA
4	036903P1		**1**	BLINDAGEM	SHIELD	BLINDAJE
5	036911P1		**1**	TUBO	PIPE	CANO
6	036908T1	60-240 No	**1**	CARDAN	DRIVE SHAFT	EJE DE MANDO
7	353431X1		**8**	PORCA	NUT	TUERCA
8	353540X1		**8**	PARAFUSO	BOLT	PERNO
10	898017M2		**1**	CALÇO	SHIM	CALCE
11	898018M2	0.73/0.67MM	**X**	CALÇO	SHIM	CALCE
11	898019M2	0.92/0.87MM	**X**	CALÇO	SHIM	CALCE
11	898020M2	1,04/0.99MM	**X**	CALÇO	SHIM	CALCE
11	882868M2	1.17/1.12MM	**X**	CALÇO	SHIM	CALCE
11	882869M2	1.30/1.25MM	**X**	CALÇO	SHIM	CALCE
12	058456P1		**1**	PINO	PIN	PASADOR
13	033992P1		**1**	PINO	PIN	PASADOR
14	195414M1		**1**	GRAMPO	CRAMP	PASADOR
15	067590P1		**1**	SUPORTE	BRACKET	SOPORTE
16	1441271X1		**1**	ANEL "O"	O RING	JUNTA TORICA
17	1688236M93		**2**	PROTEÇÃO	GUARD	DEFENSA
18	490804M1		**2**	BRAÇADEIRA	CLAMP	ABRAZADERA
19	338623X1		**2**	BRAÇADEIRA	CLAMP	ABRAZADERA
20	355566X1		**1**	PORCA	NUT	TUERCA
21	353434X1		**1**	ARRUELA	WASHER	ARANDELA
22	036838S1		**1**	ALAVANCA	LEVER	PALANCA
23	354264X1		**1**	PARAFUSO	BOLT	PERNO
24	353756X1		**1**	ARRUELA	WASHER	ARANDELA
25	354059X1		**1**	CONTRAPINO	DOWEL	CENTRAJE
29	366195X1		**1**	PASSA-FIO	GROMMET	PASACABLE
30	184174M91		**1**	TIRANTE	ROD	VARILLA
31	353430X1		**1**	PORCA	NUT	TUERCA
32	3410152M1		**1**	MANÍPULO	KNOB	POMO
33	181142M1		**1**	ARRUELA	WASHER	ARANDELA
34	037045T1		**1**	BUJÃO	PLUG	TAPON
35	832813M1		**1**	PINO	PIN	PASADOR
36	058458P1		**1**	BUCHA	BUSH	CASQUILLO
38	058457P1		**1**	BUCHA	BUSH	CASQUILLO
39	069915P1		**1**	COIFA	BELLOWS	FUELLE

Eixo Dianteiro
Front Axle
Eje Delantero

60-85

4 Rodas Motrizes - Tração Lateral Com Redutor De Velocidade
4 Wheels Drive - Side Drive With Creeper
4 Ruedas Motriz - Traccion Lateral Con Reducción De Velociad

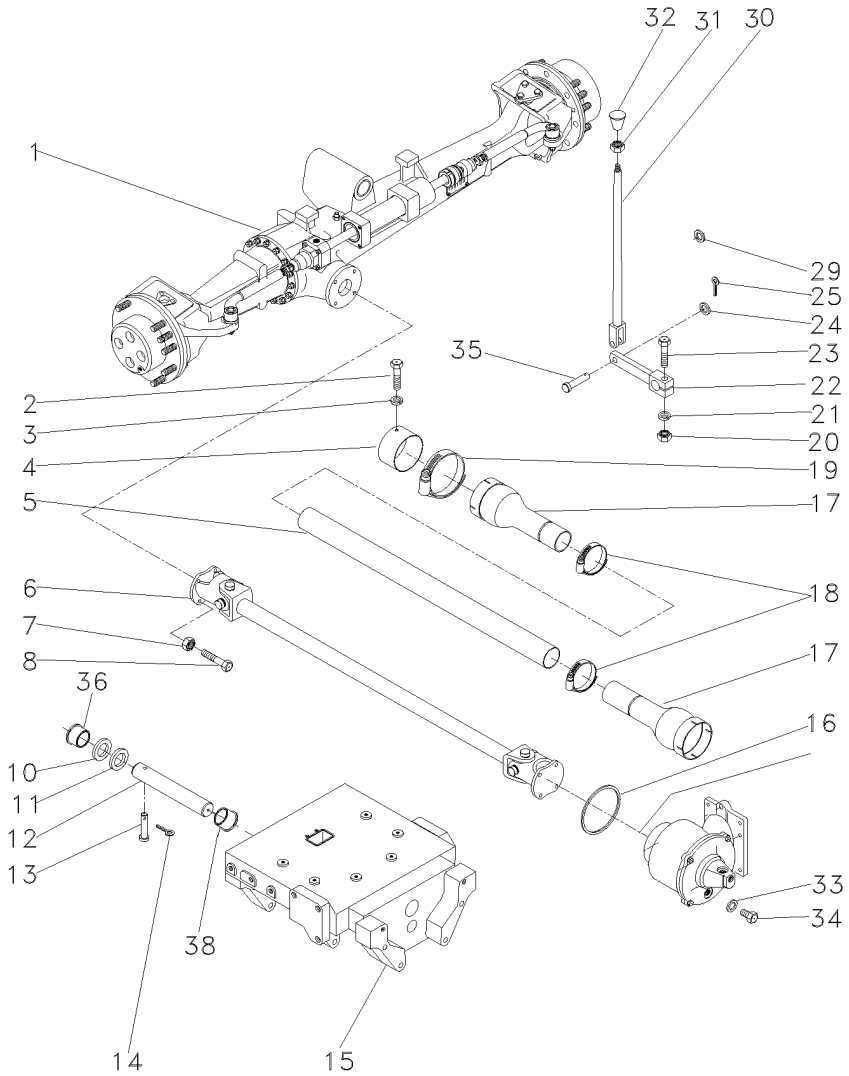

1	061358T1	👁 60-90 No CARRARO	**1**	CJ. EIXO DIANT.	FRONT AXLE ASSY	CONJ. EJE DELANT
2	339124X1		**2**	PARAFUSO	BOLT	PERNO
3	353446X1		**2**	ARRUELA	WASHER	ARANDELA
4	036903P1		**1**	BLINDAGEM	SHIELD	BLINDAJE
5	036911P1		**1**	TUBO	PIPE	CANO
6	057380T1	👁 60-245 No	**1**	CJ. EIXO	KIT, AXLE	JUEGO DE EJE
7	353431X1		**8**	PORCA	NUT	TUERCA
8	353540X1		**8**	PARAFUSO	BOLT	PERNO
10	898017M2		**1**	CALÇO	SHIM	CALCE
11	898018M2	⧗ 0.73/0.67MM	**X**	CALÇO	SHIM	CALCE
11	898019M2	⧗ 0.92/0.87MM	**X**	CALÇO	SHIM	CALCE
11	898020M2	⧗ 1,04/0.99MM	**X**	CALÇO	SHIM	CALCE
11	882868M2	⧗ 1.17/1.12MM	**X**	CALÇO	SHIM	CALCE
11	882869M2	⧗ 1.30/1.25MM	**X**	CALÇO	SHIM	CALCE
12	042735P1		**1**	PINO	PIN	PASADOR
13	033992P1		**1**	PINO	PIN	PASADOR
14	195414M1		**1**	GRAMPO	CRAMP	PASADOR
15	050181P2		**1**	SUPORTE	BRACKET	SOPORTE
16	1441271X1		**1**	ANEL "O"	O RING	JUNTA TORICA
17	1688236M93		**2**	PROTEÇÃO	GUARD	DEFENSA
18	490804M1		**2**	BRAÇADEIRA	CLAMP	ABRAZADERA
19	338623X1		**2**	BRAÇADEIRA	CLAMP	ABRAZADERA
20	355566X1		**1**	PORCA	NUT	TUERCA
21	353434X1		**1**	ARRUELA	WASHER	ARANDELA
22	036838S1		**1**	ALAVANCA	LEVER	PALANCA
23	354264X1		**1**	PARAFUSO	BOLT	PERNO
24	353756X1		**1**	ARRUELA	WASHER	ARANDELA
25	354059X1		**1**	CONTRAPINO	DOWEL	CENTRAJE
29	366195X1		**1**	PASSA-FIO	GROMMET	PASACABLE
30	184174M91		**1**	TIRANTE	ROD	VARILLA
31	353430X1		**1**	PORCA	NUT	TUERCA
32	3410152M1		**1**	MANÍPULO	KNOB	POMO
33	181142M1		**1**	ARRUELA	WASHER	ARANDELA
34	037045T1		**1**	BUJÃO	PLUG	TAPON
35	832813M1		**1**	PINO	PIN	PASADOR
36	058458P1		**1**	BUCHA	BUSH	CASQUILLO
38	058457P1		**1**	BUCHA	BUSH	CASQUILLO

Eixo Dianteiro
Front Axle
Eje Delantero

60-90

Carraro - 20.14
Carraro - 20.14
Carraro - 20.14

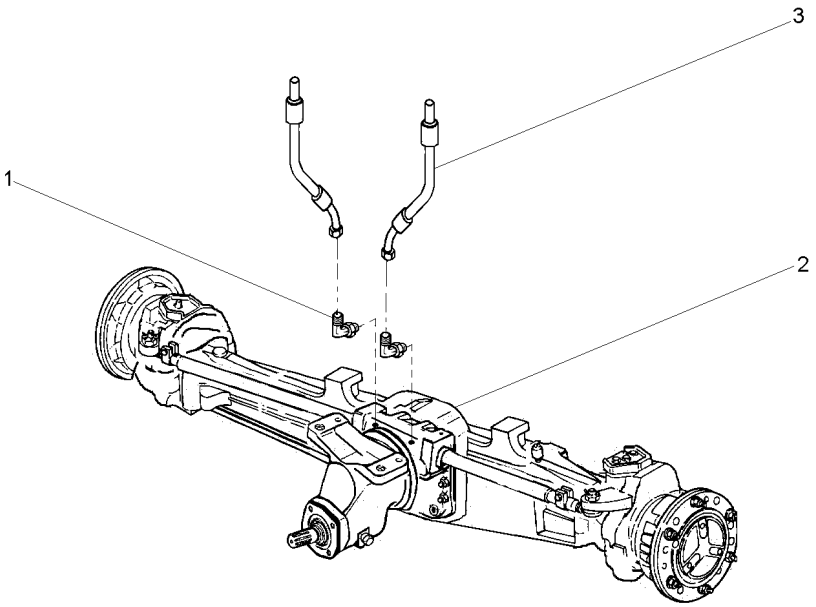

1	043030P1		**2**	CONEXÃO	CONNECTION	CONEXION
2	061360T1	60-215 No	**1**	CJ. EIXO DIANT.	FRONT AXLE ASSY	CONJ. EJE DELANT
2		60-220 No	**1**	CJ. EIXO DIANT.	FRONT AXLE ASSY	CONJ. EJE DELANT
2		60-225 No	**1**	CJ. EIXO DIANT.	FRONT AXLE ASSY	CONJ. EJE DELANT
2		60-230 No	**1**	CJ. EIXO DIANT.	FRONT AXLE ASSY	CONJ. EJE DELANT
2		60-235 No	**1**	CJ. EIXO DIANT.	FRONT AXLE ASSY	CONJ. EJE DELANT
3	3412609M91		**2**	MANGUEIRA	HOSE	FLEXIBLE

Eixo Dianteiro
Front Axle
Eje Delantero

60-95

4 Rodas Motrizes
4 Wheels Drive
4 Ruedas Motriz

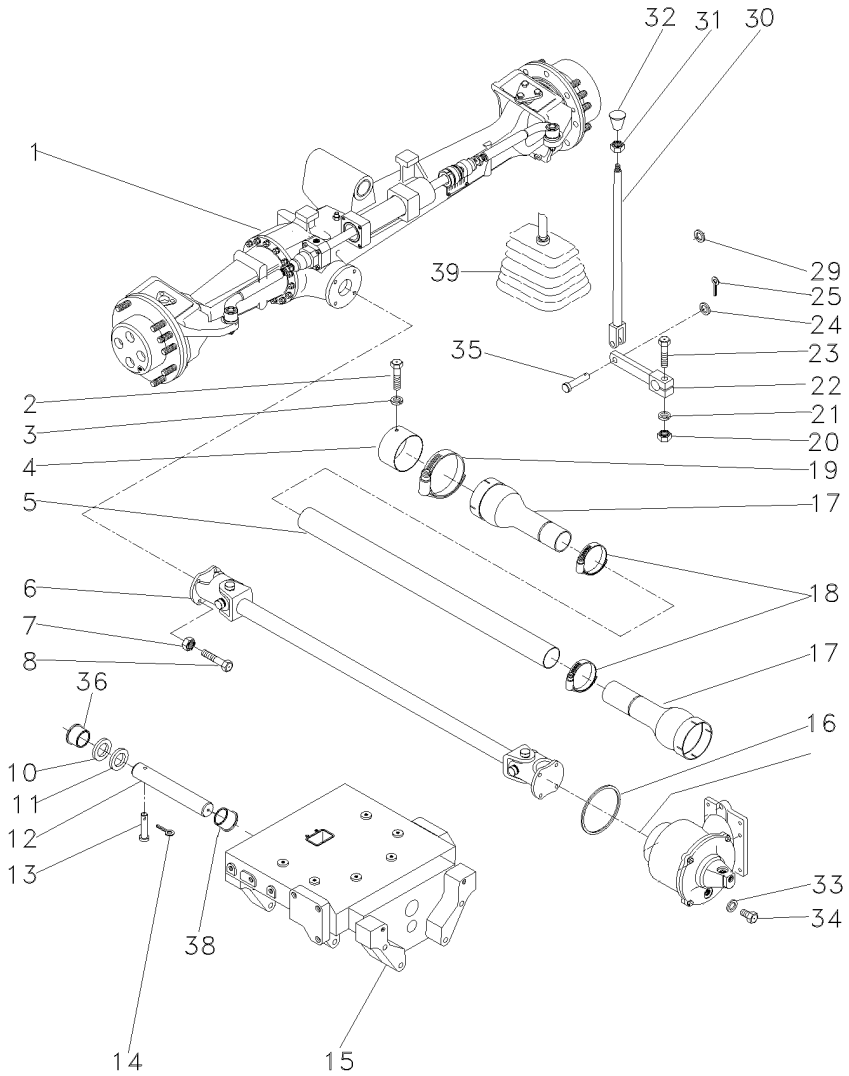

1	061358T1	CARRARO	**1**	CJ. EIXO DIANT.	FRONT AXLE ASSY	CONJ. EJE DELANT
		60-90 No				
2	339124X1		**2**	PARAFUSO	BOLT	PERNO
3	353446X1		**2**	ARRUELA	WASHER	ARANDELA
4	036903P1		**1**	BLINDAGEM	SHIELD	BLINDAJE
5	036911P1		**1**	TUBO	PIPE	CANO
6	057380T1	60-245 No	**1**	CJ. EIXO	KIT, AXLE	JUEGO DE EJE
7	353431X1		**8**	PORCA	NUT	TUERCA
8	353540X1		**8**	PARAFUSO	BOLT	PERNO
10	898017M2		**1**	CALÇO	SHIM	CALCE
11	898018M2	0.73/0.67MM	**X**	CALÇO	SHIM	CALCE
11	898019M2	0.92/0.87MM	**X**	CALÇO	SHIM	CALCE
11	898020M2	1,04/0.99MM	**X**	CALÇO	SHIM	CALCE
11	882868M2	1.17/1.12MM	**X**	CALÇO	SHIM	CALCE
11	882869M2	1.30/1.25MM	**X**	CALÇO	SHIM	CALCE
12	058456P1		**1**	PINO	PIN	PASADOR
13	033992P1		**1**	PINO	PIN	PASADOR
14	195414M1		**1**	GRAMPO	CRAMP	PASADOR
15	067590P1		**1**	SUPORTE	BRACKET	SOPORTE
16	1441271X1		**1**	ANEL "O"	O RING	JUNTA TORICA
17	1688236M93		**2**	PROTEÇÃO	GUARD	DEFENSA
18	490804M1		**2**	BRAÇADEIRA	CLAMP	ABRAZADERA
19	338623X1		**2**	BRAÇADEIRA	CLAMP	ABRAZADERA
20	355566X1		**1**	PORCA	NUT	TUERCA
21	353434X1		**1**	ARRUELA	WASHER	ARANDELA
22	036838S1		**1**	ALAVANCA	LEVER	PALANCA
23	354264X1		**1**	PARAFUSO	BOLT	PERNO
24	353756X1		**1**	ARRUELA	WASHER	ARANDELA
25	354059X1		**1**	CONTRAPINO	DOWEL	CENTRAJE
29	366195X1		**1**	PASSA-FIO	GROMMET	PASACABLE
30	069884S1		**1**	TIRANTE	ROD	VARILLA
31	353430X1		**1**	PORCA	NUT	TUERCA
32	3410152M1		**1**	MANÍPULO	KNOB	POMO
33	181142M1		**1**	ARRUELA	WASHER	ARANDELA
34	037045T1		**1**	BUJÃO	PLUG	TAPON
35	832813M1		**1**	PINO	PIN	PASADOR
36	058458P1		**1**	BUCHA	BUSH	CASQUILLO
38	058457P1		**1**	BUCHA	BUSH	CASQUILLO
39	069915P1		**1**	COIFA	BELLOWS	FUELLE
39	069937P1		**1**	ANEL	RING	ARO
39	339666X1		**2**	PARAFUSO	BOLT	PERNO
39	339375X1		**2**	ARRUELA	WASHER	ARANDELA

Eixo Dianteiro
Front Axle
Eje Delantero

60-100

4 Rodas Motrizes - Tração Central
4 Wheels Drive - Central Traction
4 Ruedas Motriz - Tracción Central

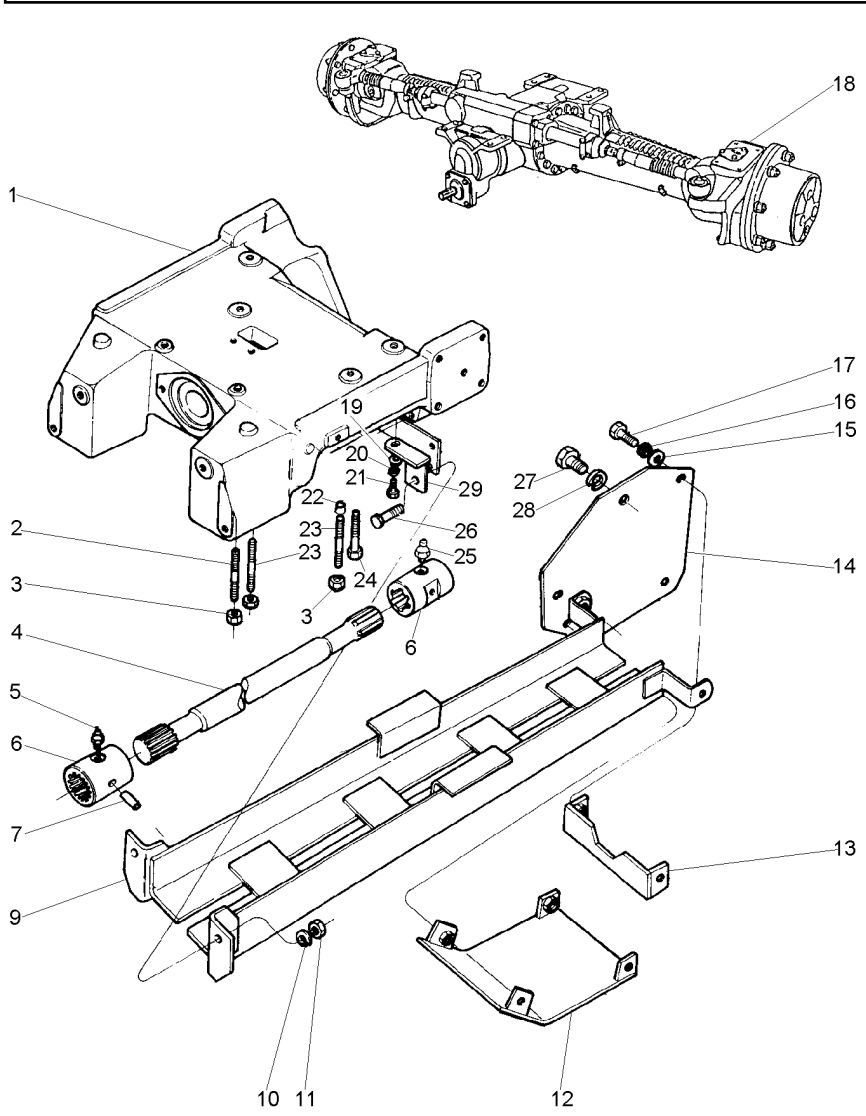

1	067589P1		**1**	SUPORTE	BRACKET	SOPORTE
2	3585532M1		**4**	PRISIONEIRO	STUD	ESPARRAGO
3	3410728M1		**6**	PORCA	NUT	TUERCA
4	033075P1		**1**	EIXO	SHAFT	ARBOL
5	13811X		**1**	GRAXEIRA	GREASER	ENGRASADOR
6	3409609M1		**2**	LUVA	SLEEVE	MANCHA
7	339194X1		**2**	PINO	PIN	PASADOR
9	3411846M91		**1**	PROTEÇÃO	GUARD	DEFENSA
10	353433X1		**2**	ARRUELA	WASHER	ARANDELA
11	363628X1		**2**	PORCA	NUT	TUERCA
12	3412351M91		**1**	TAMPA	COVER	CUBIERTA
13	3411849M91		**1**	SUPORTE	BRACKET	SOPORTE
14	3411843M91		**2**	SUPORTE	BRACKET	SOPORTE
15	353756X1		**6**	ARRUELA	WASHER	ARANDELA
16	353434X1		**6**	ARRUELA	WASHER	ARANDELA
17	353693X1		**6**	PARAFUSO	BOLT	PERNO
18	061355T1	CARRARO	**1**	EIXO DIANTEIRO	FRONT AXLE	EJE DELANTERO
		👁 60-105 No				
18	6203923M91	ZF	**1**	EIXO DIANTEIRO	FRONT AXLE	EJE DELANTERO
		👁 60-285 No				
19	353756X1		**2**	ARRUELA	WASHER	ARANDELA
20	353434X1		**2**	ARRUELA	WASHER	ARANDELA
21	353691X1		**2**	PARAFUSO	BOLT	PERNO
22	3411830M1		**4**	BUCHA	BUSH	CASQUILLO
23	3585615M1		**2**	PRISIONEIRO	STUD	ESPARRAGO
24	1442667X1		**2**	PARAFUSO	BOLT	PERNO
25	13811X		**1**	GRAXEIRA	GREASER	ENGRASADOR
26	353726X1		**2**	PARAFUSO	BOLT	PERNO
27	353723X1		**2**	PARAFUSO	BOLT	PERNO
28	353439X1		**2**	ARRUELA	WASHER	ARANDELA
29	3585345M91	◀	**1**	SUPORTE	BRACKET	SOPORTE
29	3585675M91	▶	**1**	SUPORTE	BRACKET	SOPORTE

Eixo Dianteiro — **Carraro - 20.14**
Front Axle — **Carraro - 20.14**
Eje Delantero — **Carraro - 20.14**

60-105

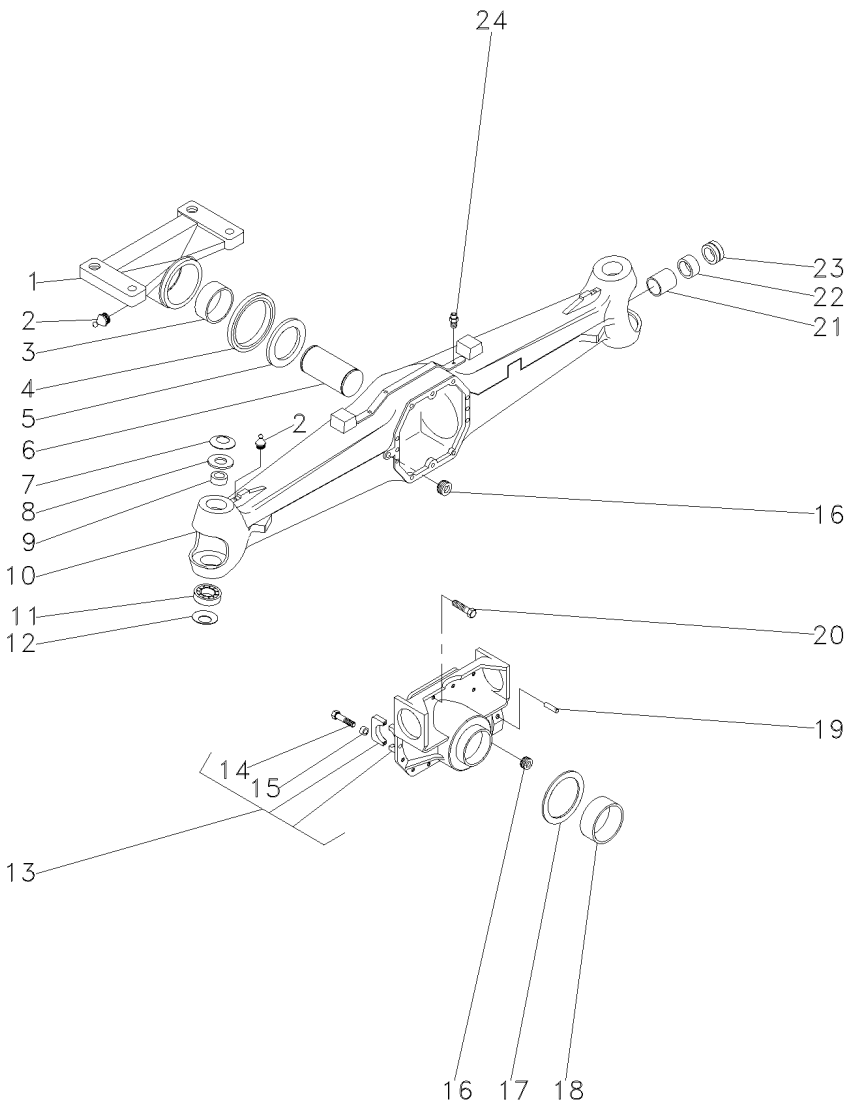

1	061334R1		**1**	SUPORTE	BRACKET	SOPORTE
2	040944R1		**2**	GRAXEIRA	GREASER	ENGRASADOR
3	061300R1		**1**	BUCHA	BUSH	CASQUILLO
4	061304R1		**1**	RETENTOR	SEAL	RETEN
5	061301R1		**1**	ARRUELA	WASHER	ARANDELA
6	061354R1		**1**	PINO	PIN	PASADOR
7	061275R1		**2**	MOLA PRATO	SPRING PLATE	PLETINA MUELLE
8	061303R1		**2**	ESPAÇADOR	SPACER	PIEZA DISTANCIA
9	061272R1		**2**	BUCHA	BUSH	CASQUILLO
10	061332R1		**1**	CARCAÇA	HOUSING	ALOJAMIENTO
11	061224R1		**2**	ROLAMENTO	BEARING	COJINETE
12	061293R1		**2**	MOLA PRATO	SPRING PLATE	PLETINA MUELLE
13	061292R1		**1**	CJ. SUPORTE	KIT, BRACKET	JUEGO SOPORTE
14	040962R1	13	**4**	PARAFUSO	BOLT	PERNO
15	3475335M1	13	**4**	BUCHA	BUSH	CASQUILLO
16	053949R1		**2**	TAMPÃO	PAD	ALMOHADILLA
17	040967R1		**1**	ARRUELA	WASHER	ARANDELA
18	061331R1		**1**	BUCHA	BUSH	CASQUILLO
19	3475341M1		**2**	PINO	PIN	PASADOR
20	040961R1		**10**	PARAFUSO	BOLT	PERNO
21	061264R1		**2**	BUCHA	BUSH	CASQUILLO
22	061219R1		**2**	RETENTOR	SEAL	RETEN
23	061342R1		**2**	RETENTOR	SEAL	RETEN
24	3475328M1		**1**	VÁLVULA	VALVE	VALVULA

Eixo Dianteiro — **Carraro - 20.14**
Front Axle — **Carraro - 20.14**
Eje Delantero — **Carraro - 20.14**

60-110

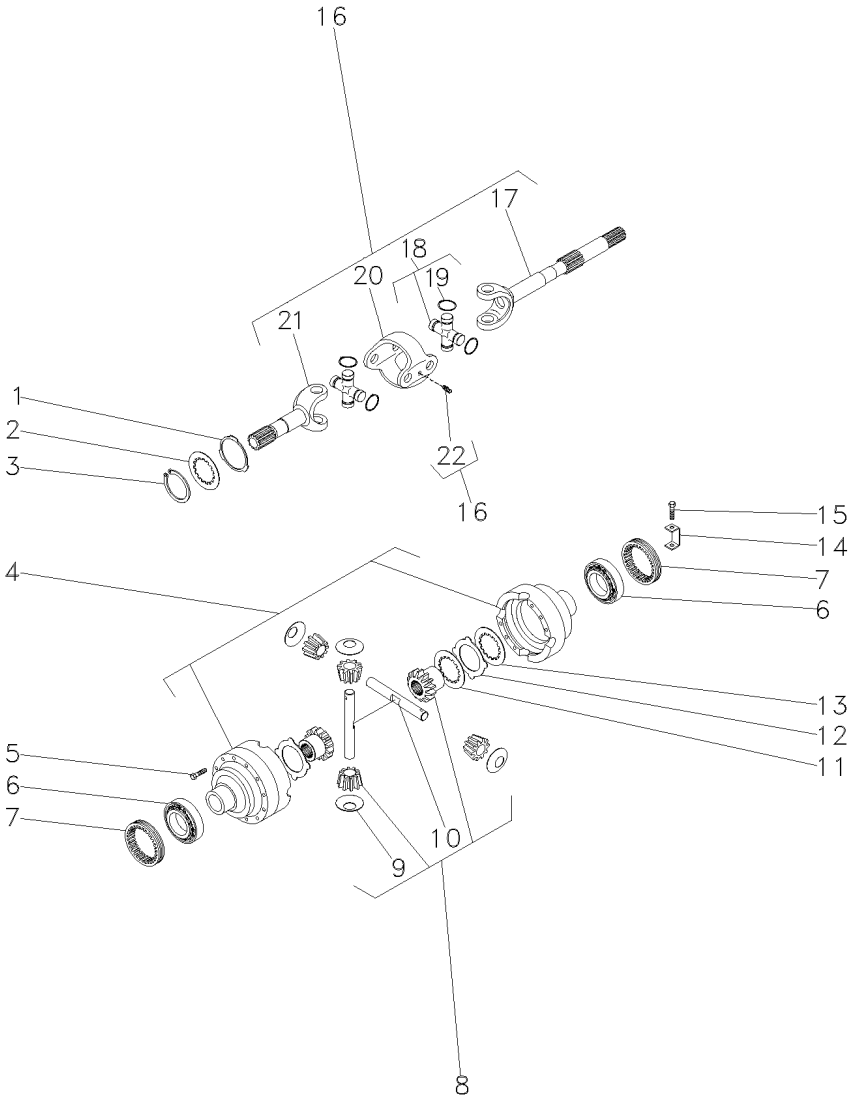

1	061288R1		**2**	ARRUELA	WASHER	ARANDELA
2	061322R1		**2**	ARRUELA	WASHER	ARANDELA
3	053849R1		**2**	ANEL	RING	ARO
4	061278R1		**1**	CJ. CARCAÇA	HOUSE ASSY	CONJ. CARTER
5	3475587M1		**12**	PARAFUSO	BOLT	PERNO
6	061222R1		**2**	ROLAMENTO	BEARING	COJINETE
7	3475584M1		**2**	PORCA	NUT	TUERCA
8	061238R1		**1**	CJ. DIFERENCIAL	KIT,DIFFERENTIAL	JGO.DIFERENCIAL.
9	061246R1	8	**4**	ARRUELA	WASHER	ARANDELA
10	061247R1	8	**2**	EIXO	SHAFT	ARBOL
11	061248R1		**2**	DISCO	DISC	DISCO
12	041054R1		**10**	DISCO	DISC	DISCO
13	041055R1		**8**	DISCO	DISC	DISCO
14	3475583M1		**2**	CHAPA	PLATE	CHAPA
15	040993R1		**2**	PARAFUSO	BOLT	PERNO
16	061348R1		**2**	CJ. EIXO	KIT, AXLE	JUEGO DE EJE
17	066538R1	16	**2**	GARFO	FORK	HORQUILLA
18	066530R1	16	**4**	CRUZETA	SPIDER	CRUCETA
19	066531R1	18	**16**	ANEL TRAVA	CIRCLIP	CIRCULITO
19	066532R1	18	**16**	ANEL TRAVA	CIRCLIP	CIRCULITO
19	066533R1	18	**16**	ANEL TRAVA	CIRCLIP	CIRCULITO
19	066534R1	18	**16**	ANEL TRAVA	CIRCLIP	CIRCULITO
20	066528R1	16	**2**	GARFO	FORK	HORQUILLA
21	066535R1	16	**2**	EIXO	SHAFT	ARBOL
22	066529R1	16	**4**	GRAXEIRA	GREASER	ENGRASADOR

Eixo Dianteiro — **Carraro - 20.14**
Front Axle — **Carraro - 20.14**
Eje Delantero — **Carraro - 20.14**

60-115

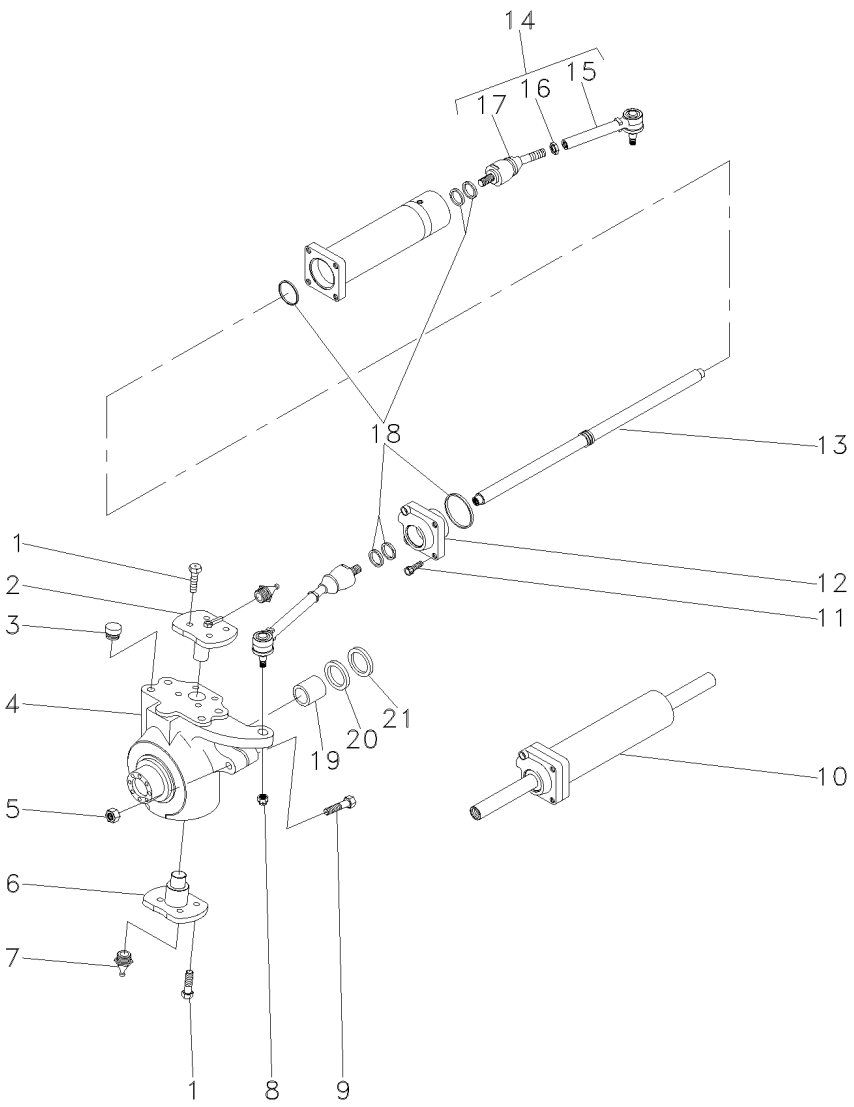

1	061287R1			**16**	PARAFUSO	BOLT	PERNO
2	061297R1			**2**	PINO	PIN	PASADOR
3	061231R1			**8**	TAMPÃO	PAD	ALMOHADILLA
4	061350R1		◀	**1**	CARCAÇA	HOUSING	ALOJAMIENTO
4	061349R1		▶	**1**	CARCAÇA	HOUSING	ALOJAMIENTO
5	053838R1			**2**	PORCA	NUT	TUERCA
6	061296R1			**2**	PINO	PIN	PASADOR
7	049944R1			**4**	GRAXEIRA	GREASER	ENGRASADOR
8	061214R1			**2**	PORCA	NUT	TUERCA
9	053967R1			**2**	PARAFUSO	BOLT	PERNO
10	061266R1			**1**	CILINDRO	CYLINDER	CILINDRO
11	041070R1			**4**	PARAFUSO	BOLT	PERNO
12	061236R1			**1**	GUIA	GUIDE	GUIA
13	061232R1			**1**	GUIA	GUIDE	GUIA
14	061289R1			**2**	CJ. BRAÇO	KIT, ARM	JUEGO DE BRAZO
15	061353R1	14		**1**	BRAÇO	ARM	BRAZO
16	061213R1	14		**1**	PORCA	NUT	TUERCA
17	061352R1	14		**1**	ARTICULAÇÃO	KNUCKLE	CHARNELA
18	061235R1			**1**	JG. REPARO	KIT, REPAIR	JUEGO REPARACION
19	053966R1			**2**	BUCHA	BUSH	CASQUILLO
20	053965R1	70x45x14		**2**	RETENTOR	SEAL	RETEN
21	061343R1			**2**	TAMPA	COVER	CUBIERTA

Eixo Dianteiro — **Carraro - 20.14**
Front Axle — **Carraro - 20.14**
Eje Delantero — **Carraro - 20.14**

60-120

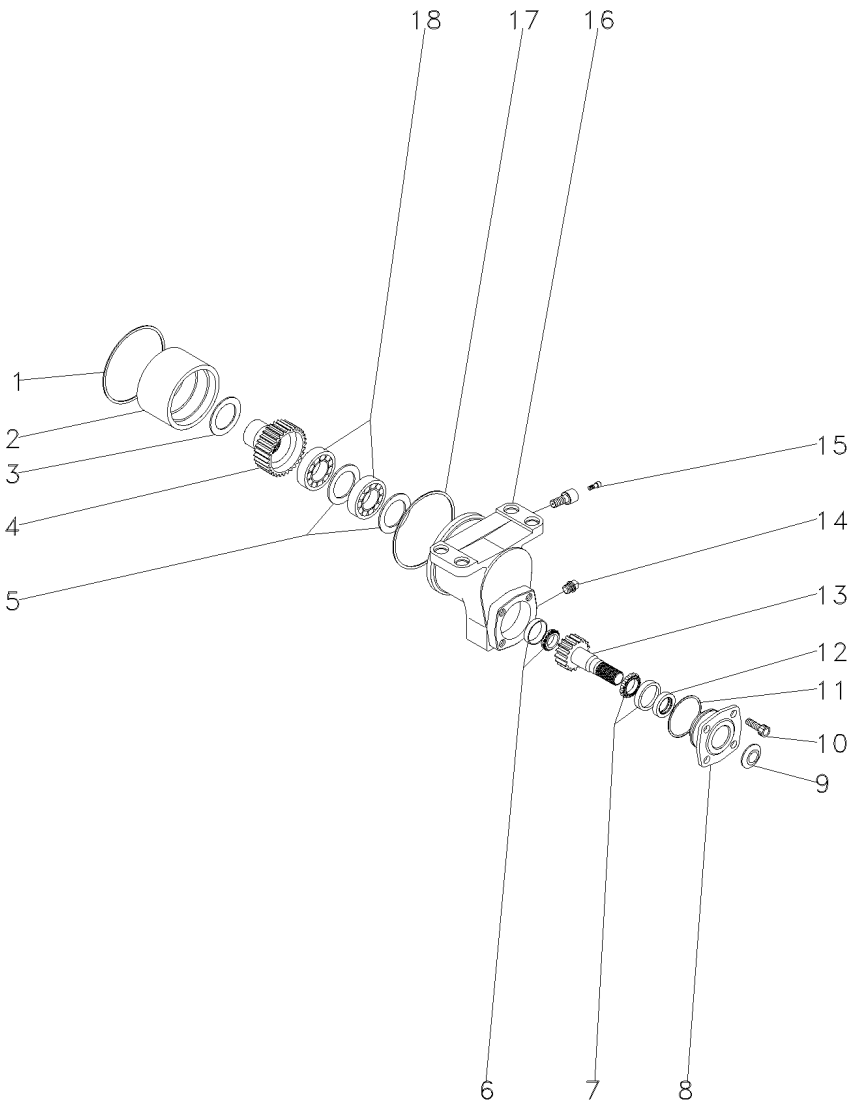

1	040918R1		**1**	RETENTOR	SEAL	RETEN
2	040942R1		**1**	BUCHA	BUSH	CASQUILLO
3	061339R1	⧗ 3.00MM	**1**	ARRUELA	WASHER	ARANDELA
4	061330R1	29	**1**	EIXO	SHAFT	ARBOL
5	040930R1		**2**	CALÇO	SHIM	CALCE
6	040923R1		**1**	ROLAMENTO	BEARING	COJINETE
7	040927R1		**1**	ROLAMENTO	BEARING	COJINETE
8	040933R1		**1**	PARAFUSO	BOLT	PERNO
9	040935R1		**1**	PLACA	PLATE	PLATO
10	040934R1		**4**	PARAFUSO	BOLT	PERNO
11	040937R1		**1**	ANEL "O"	O RING	JUNTA TORICA
12	061316R1		**1**	RETENTOR	SEAL	RETEN
13	061329R1	20	**1**	EIXO	SHAFT	ARBOL
14	040932R1		**1**	TAMPÃO	PAD	ALMOHADILLA
15	040944R1		**1**	GRAXEIRA	GREASER	ENGRASADOR
16	061335R1		**1**	CARCAÇA	HOUSING	ALOJAMIENTO
17	040922R1		**1**	ANEL "O"	O RING	JUNTA TORICA
18	040929R1		**2**	ROLAMENTO	BEARING	COJINETE

Eixo Dianteiro	Carraro - 20.14
Front Axle	Carraro - 20.14
Eje Delantero	Carraro - 20.14

60-125

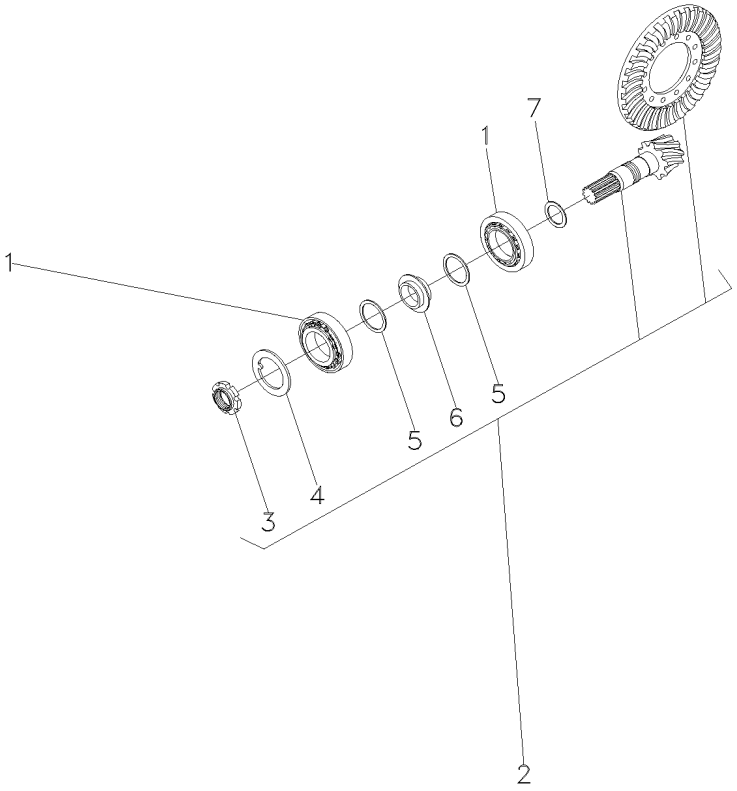

1	061223R1			**2**	ROLAMENTO	BEARING	COJINETE
2	061241R1		13/28	**1**	COROA E PINHÃO	KIT, BEVEL GEAR	CORONA Y PINON
3	061251R1	2		**1**	PORCA	NUT	TUERCA
4	061252R1	2		**1**	ARRUELA	WASHER	ARANDELA
5	061277R1	2		**2**	ARRUELA	WASHER	ARANDELA
6	061275R1	2		**1**	MOLA PRATO	SPRING PLATE	PLETINA MUELLE
7	061255R1		2.50MM	**X**	CALÇO	SHIM	CALCE
7	061256R1		2.60MM	**X**	CALÇO	SHIM	CALCE
7	061257R1		2.70MM	**X**	CALÇO	SHIM	CALCE
7	061258R1		2.80MM	**X**	CALÇO	SHIM	CALCE
7	061259R1		2.90MM	**X**	CALÇO	SHIM	CALCE
7	040930R1		3.00MM	**X**	CALÇO	SHIM	CALCE
7	061260R1		3.10MM	**X**	CALÇO	SHIM	CALCE
7	061261R1		3.20MM	**X**	CALÇO	SHIM	CALCE
7	061262R1		3.30MM	**X**	CALÇO	SHIM	CALCE
7	061263R1		3.40MM	**X**	CALÇO	SHIM	CALCE

Eixo Dianteiro	**Carraro - 20.14**	**4 Rodas Motrizes - Estreito**
Front Axle	**Carraro - 20.14**	**4 Wheels Drive - Narrow**
Eje Delantero	**Carraro - 20.14**	**4 Ruedas Motriz - Estrecho**

60-130

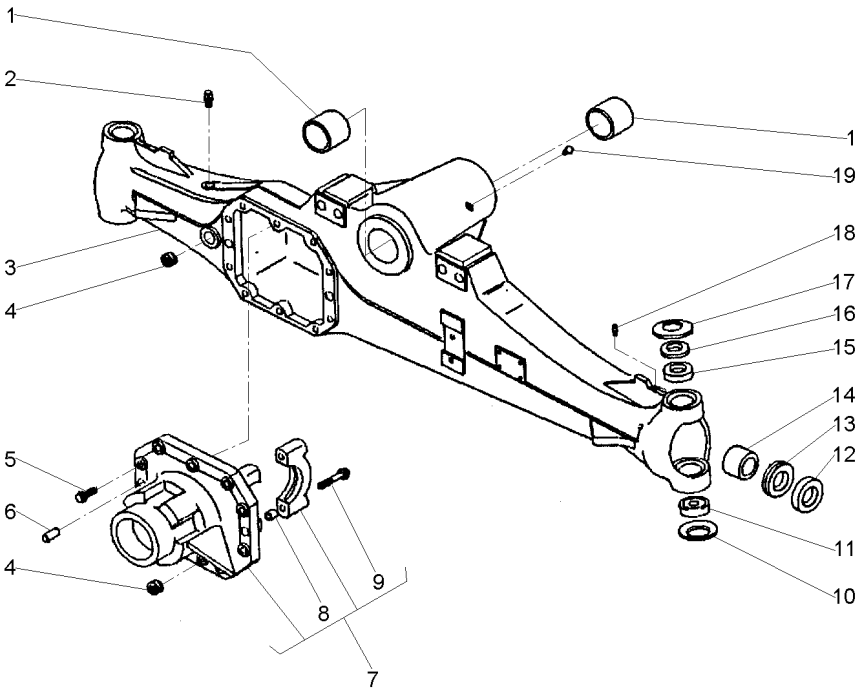

1	061265R1		**2**	BUCHA	BUSH	CASQUILLO
2	3475328M1		**1**	VÁLVULA	VALVE	VALVULA
3	061325R1		**1**	CARCAÇA	HOUSING	ALOJAMIENTO
4	053949R1		**2**	TAMPÃO	PAD	ALMOHADILLA
5	040961R1		**10**	PARAFUSO	BOLT	PERNO
6	3475341M1		**2**	PINO	PIN	PASADOR
7	061328R1		**1**	CJ. SUPORTE	KIT, BRACKET	JUEGO SOPORTE
8	3475335M1	7	**4**	BUCHA	BUSH	CASQUILLO
9	040962R1	7	**4**	PARAFUSO	BOLT	PERNO
10	061293R1		**2**	MOLA PRATO	SPRING PLATE	PLETINA MUELLE
11	061224R1		**2**	ROLAMENTO	BEARING	COJINETE
12	061219R1		**2**	RETENTOR	SEAL	RETEN
13	061342R1		**2**	RETENTOR	SEAL	RETEN
14	061264R1		**2**	BUCHA	BUSH	CASQUILLO
15	061272R1		**2**	BUCHA	BUSH	CASQUILLO
16	061303R1		**2**	ESPAÇADOR	SPACER	PIEZA DISTANCIA
17	061276R1		**2**	MOLA PRATO	SPRING PLATE	PLETINA MUELLE
18	040946R1		**2**	GRAXEIRA	GREASER	ENGRASADOR
19	061216R1		**1**	GRAXEIRA	GREASER	ENGRASADOR

Eixo Dianteiro	**Carraro - 20.14**	**4 Rodas Motrizes - Estreito**
Front Axle	**Carraro - 20.14**	**4 Wheels Drive - Narrow**
Eje Delantero	**Carraro - 20.14**	**4 Ruedas Motriz - Estrecho**

60-135

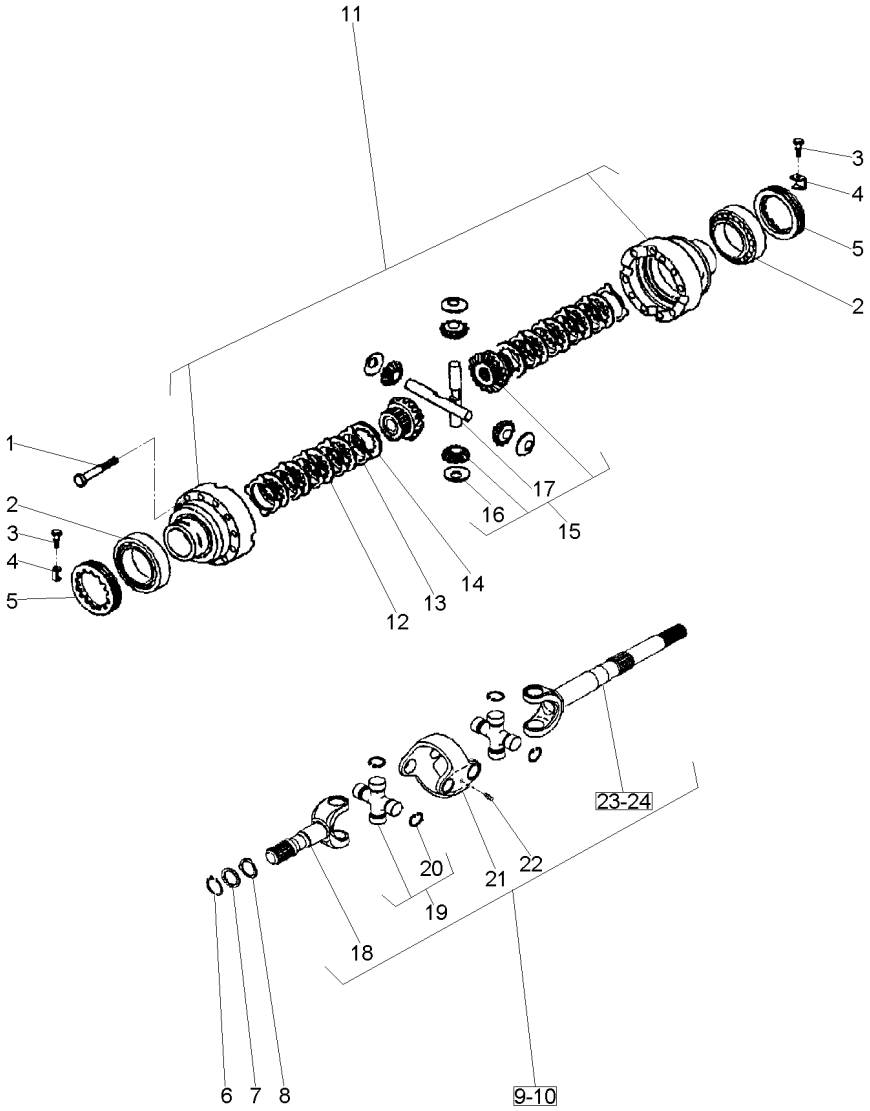

1	3475587M1		**12**	PARAFUSO	BOLT	PERNO
2	061221R1		**2**	ROLAMENTO	BEARING	COJINETE
3	040993R1		**2**	PARAFUSO	BOLT	PERNO
4	3475583M1		**2**	CHAPA	PLATE	CHAPA
5	3475584M1		**2**	PORCA	NUT	TUERCA
6	053849R1		**2**	ANEL	RING	ARO
7	061322R1		**2**	ARRUELA	WASHER	ARANDELA
8	061288R1		**2**	ARRUELA	WASHER	ARANDELA
9	061346R1	◀	**1**	CJ. EIXO	KIT, AXLE	JUEGO DE EJE
10	061347R1	▶	**1**	CJ. EIXO	KIT, AXLE	JUEGO DE EJE
11	061278R1		**1**	CJ. CARCAÇA	HOUSE ASSY	CONJ. CARTER
12	041055R1		**8**	DISCO	DISC	DISCO
13	041054R1		**10**	DISCO	DISC	DISCO
14	061248R1		**2**	DISCO	DISC	DISCO
15	061239R1		**1**	CJ. ENGRENAGEM	KIT, GEAR	ENGRANAJES JUEGO
16	061246R1	15	**4**	ARRUELA	WASHER	ARANDELA
17	061247R1	15	**2**	EIXO	SHAFT	ARBOL
18	066535R1		**2**	EIXO	SHAFT	ARBOL
19	066530R1		**4**	CRUZETA	SPIDER	CRUCETA
20	066531R1	19	**16**	ANEL TRAVA	CIRCLIP	CIRCULITO
20	066532R1	19	**16**	ANEL TRAVA	CIRCLIP	CIRCULITO
20	066533R1	19	**16**	ANEL TRAVA	CIRCLIP	CIRCULITO
20	066534R1	19	**16**	ANEL TRAVA	CIRCLIP	CIRCULITO
21	066528R1		**2**	GARFO	FORK	HORQUILLA
22	066529R1		**4**	GRAXEIRA	GREASER	ENGRASADOR
23	066527R1	9 ▶	**1**	GARFO	FORK	HORQUILLA
24	066526R1	10 ◀	**1**	GARFO	FORK	HORQUILLA

Eixo Dianteiro	**Carraro - 20.14**	**4 Rodas Motrizes - Estreito**
Front Axle	**Carraro - 20.14**	**4 Wheels Drive - Narrow**
Eje Delantero	**Carraro - 20.14**	**4 Ruedas Motriz - Estrecho**

60-140

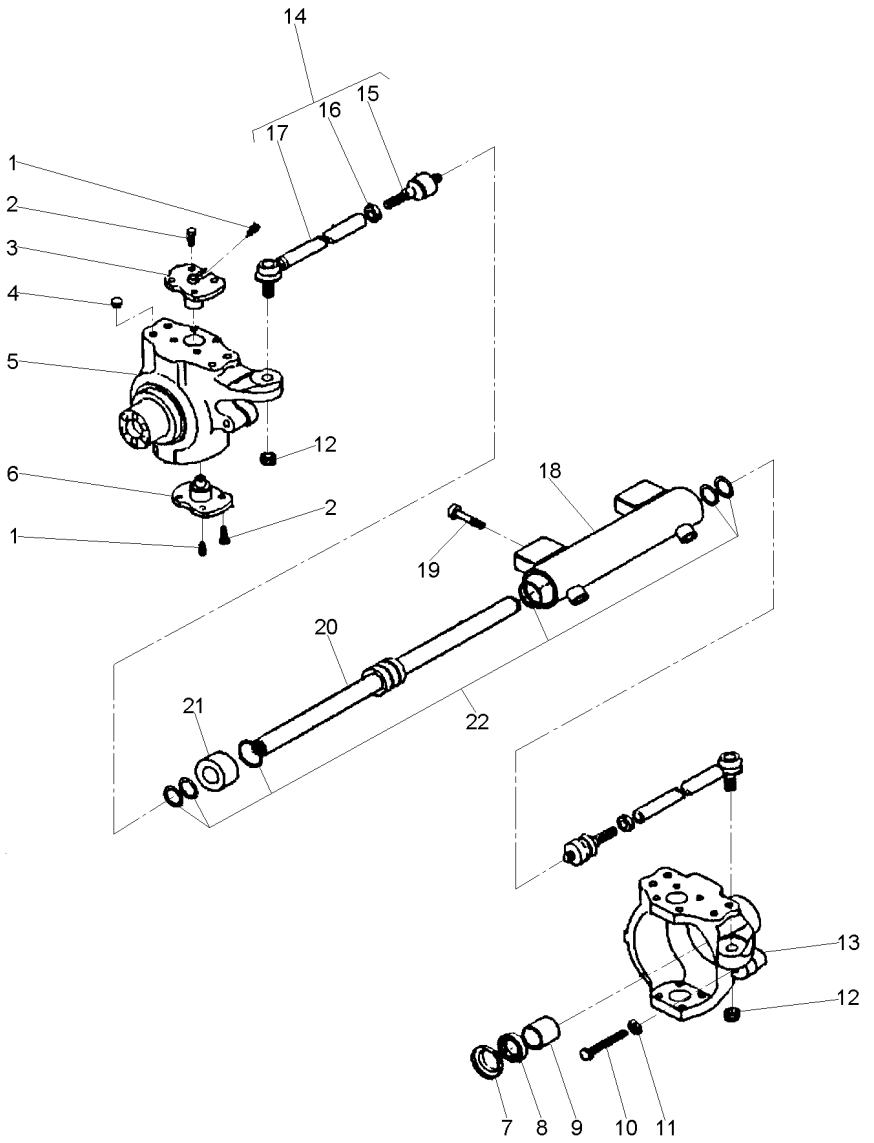

1	040944R1		**4**	GRAXEIRA	GREASER	ENGRASADOR
2	061287R1		**16**	PARAFUSO	BOLT	PERNO
3	061297R1		**2**	PINO	PIN	PASADOR
4	061231R1		**8**	TAMPÃO	PAD	ALMOHADILLA
5	061350R1	◀	**1**	CARCAÇA	HOUSING	ALOJAMIENTO
6	061296R1		**2**	PINO	PIN	PASADOR
7	061343R1		**2**	TAMPA	COVER	CUBIERTA
8	053965R1	70x45x14	**2**	RETENTOR	SEAL	RETEN
9	053966R1		**2**	BUCHA	BUSH	CASQUILLO
10	053967R1		**2**	PARAFUSO	BOLT	PERNO
11	053838R1		**1**	PORCA	NUT	TUERCA
12	061214R1		**2**	PORCA	NUT	TUERCA
13	061349R1	▶	**1**	CARCAÇA	HOUSING	ALOJAMIENTO
14	068832R1		**2**	CJ. BRAÇO	KIT, ARM	JUEGO DE BRAZO
15		14	**1**	ARTICULAÇÃO	KNUCKLE	CHARNELA
16		14	**1**	PORCA	NUT	TUERCA
17		14	**1**	BRAÇO	ARM	BRAZO
18	061321R1		**1**	CILINDRO	CYLINDER	CILINDRO
19	061212R1		**4**	PARAFUSO	BOLT	PERNO
20	061234R1		**1**	HASTE	SPINDLE	MANGUETA
21	061232R1		**1**	GUIA	GUIDE	GUIA
22	061233R1		**1**	JG. REPARO	KIT, REPAIR	JUEGO REPARACION

Eixo Dianteiro **Front Axle** **Eje Delantero**	**Carraro - 20.14** **Carraro - 20.14** **Carraro - 20.14**	**60-145**	**4 Rodas Motrizes - Estreito** **4 Wheels Drive - Narrow** **4 Ruedas Motriz - Estrecho**

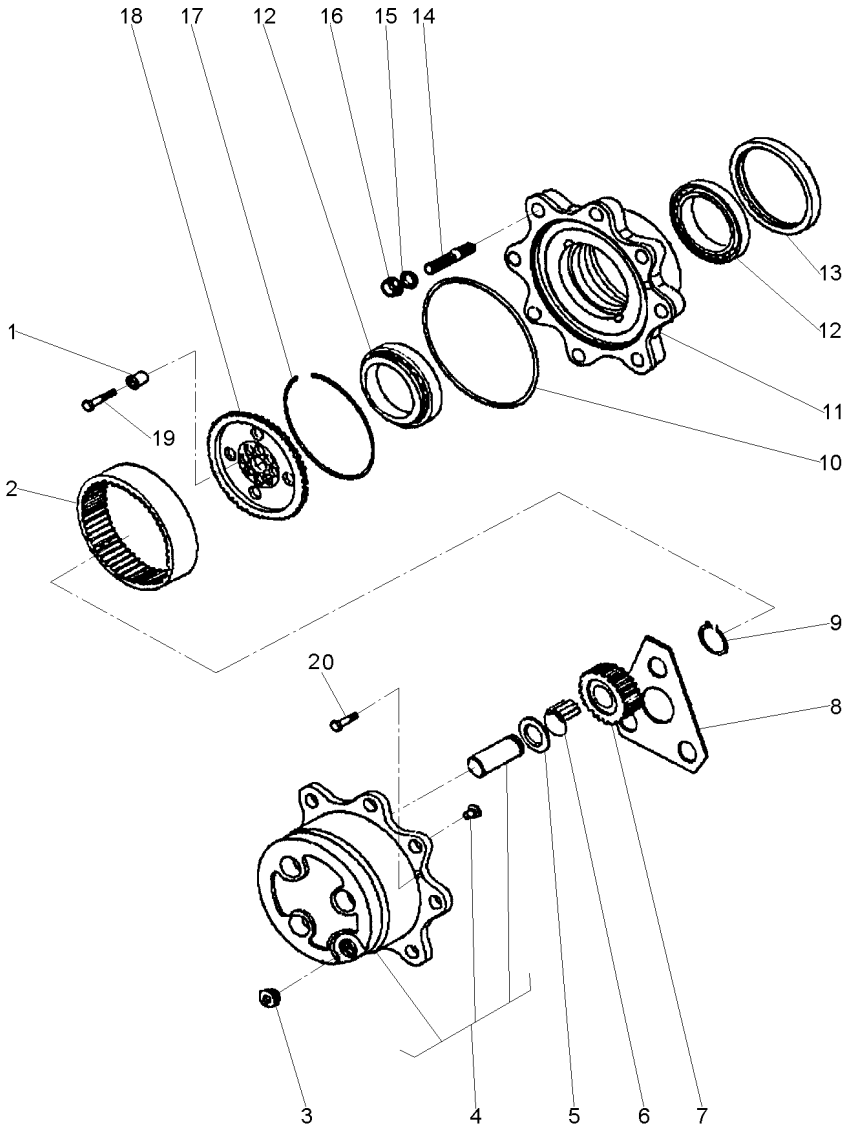

1	061291R1		**12**	BUCHA	INSERT	INSERCION
2	061273R1		**2**	COROA	SPROCKET	RUEDA DE CADENA
3	053857R1		**3**	TAMPÃO	PAD	ALMOHADILLA
4	061237R1		**2**	CUBO	HUB	CUBO
5	3475625M1		**6**	ARRUELA	WASHER	ARANDELA
6	061227R1		**18**	ROLETE	ROLLER	RODILLO
7	061274R1	23	**6**	ENGRENAGEM	GEAR	ENGRANAJE
8	061269R1		**2**	ARRUELA	WASHER	ARANDELA
9	040926R1		**6**	ANEL	RING	ARO
10	061229R1		**2**	ANEL "O"	O RING	JUNTA TORICA
11	061242R1		**2**	CUBO	HUB	CUBO
12	061249R1		**4**	ROLAMENTO	BEARING	COJINETE
13	068383R1		**2**	RETENTOR	SEAL	RETEN
14	061290R1		**8**	PRISIONEIRO	STUD	ESPARRAGO
15	041087R1		**16**	ARRUELA	WASHER	ARANDELA
16	041088R1		**16**	PORCA	NUT	TUERCA
17	054030R1		**2**	ANEL	RING	ARO
18	061294R1		**2**	SUPORTE	BRACKET	SOPORTE
19	061295R1	M10X45	**12**	PARAFUSO	BOLT	PERNO
20	053858R1	M8X20	**4**	PARAFUSO	BOLT	PERNO

Eixo Dianteiro	Carraro - 20.14	60-150	4 Rodas Motrizes - Estreito
Front Axle	Carraro - 20.14		4 Wheels Drive - Narrow
Eje Delantero	Carraro - 20.14		4 Ruedas Motriz - Estrecho

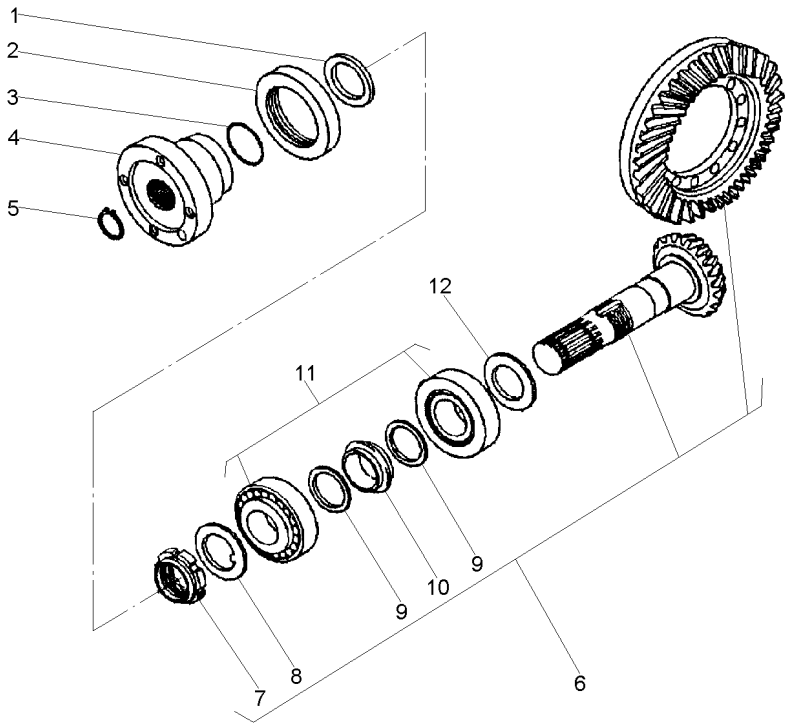

1	061270R1			1	ARRUELA	WASHER	ARANDELA
2	061320R1			1	RETENTOR	SEAL	RETEN
3	061226R1			1	ANEL "O"	O RING	JUNTA TORICA
4	061326R1			1	FLANGE	FLANGE	PLETINA
5	061218R1			1	ANEL	RING	ARO
6	061245R1		17/32	1	COROA E PINHÃO	KIT, BEVEL GEAR	CORONA Y PINON
7	061251R1	6	M35X1,5	1	PORCA	NUT	TUERCA
8	061252R1	6		1	ARRUELA	WASHER	ARANDELA
9	061277R1	6		2	ARRUELA	WASHER	ARANDELA
10	061275R1	6		2	MOLA PRATO	SPRING PLATE	PLETINA MUELLE
11	061223R1			2	ROLAMENTO	BEARING	COJINETE
12	061305R1		2,50MM	X	CALÇO	SHIM	CALCE
12	061306R1		2,60MM	X	CALÇO	SHIM	CALCE
12	061307R1		2,70MM	X	CALÇO	SHIM	CALCE
12	061308R1		2,80MM	X	CALÇO	SHIM	CALCE
12	061309R1		2,90MM	X	CALÇO	SHIM	CALCE
12	061310R1		3,00MM	X	CALÇO	SHIM	CALCE
12	061311R1		3,10MM	X	CALÇO	SHIM	CALCE
12	061312R1		3,20MM	X	CALÇO	SHIM	CALCE
12	061313R1		3,30MM	X	CALÇO	SHIM	CALCE
12	061314R1		3,40MM	X	CALÇO	SHIM	CALCE

Menu

Símbolos

Eixo Dianteiro
Front Axle
Eje Delantero

Zf-Apl335-Tração Lateral
Zf - Apl335-Side Drive
Zf - Apl335-Traccion Lateral

60-155

4 Rodas Motrizes - Estreito
4 Wheels Drive - Narrow
4 Ruedas Motriz - Estrecho

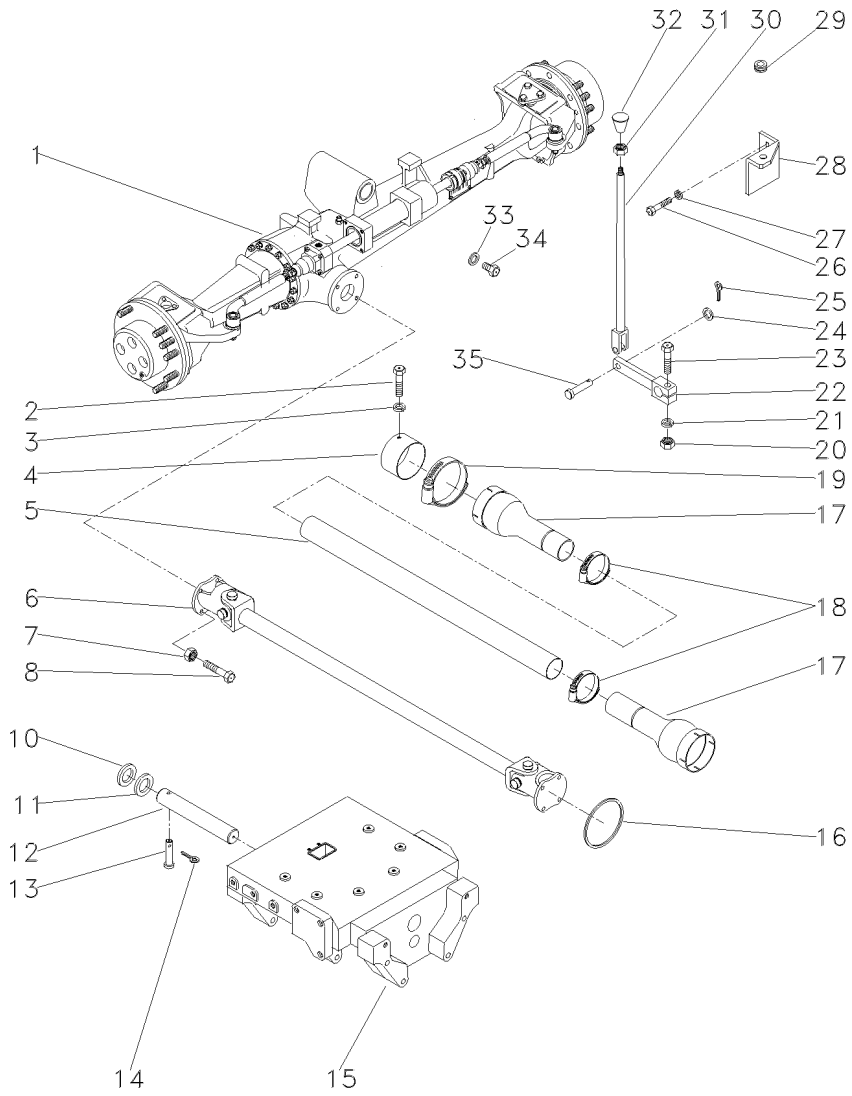

1	036917T1	ZF	**1**	CJ. EIXO DIANT.	FRONT AXLE ASSY	CONJ. EJE DELANT
		60-165 No				
1		60-170 No	**1**	CJ. EIXO DIANT.	FRONT AXLE ASSY	CONJ. EJE DELANT
1		60-175 No	**1**	CJ. EIXO DIANT.	FRONT AXLE ASSY	CONJ. EJE DELANT
1		60-180 No	**1**	CJ. EIXO DIANT.	FRONT AXLE ASSY	CONJ. EJE DELANT
1	061356T1	CARRARO	**1**	CJ. EIXO DIANT.	FRONT AXLE ASSY	CONJ. EJE DELANT
		60-130 No				
1		60-135 No	**1**	CJ. EIXO DIANT.	FRONT AXLE ASSY	CONJ. EJE DELANT
1		60-140 No	**1**	CJ. EIXO DIANT.	FRONT AXLE ASSY	CONJ. EJE DELANT
1		60-145 No	**1**	CJ. EIXO DIANT.	FRONT AXLE ASSY	CONJ. EJE DELANT
1		60-150 No	**1**	CJ. EIXO DIANT.	FRONT AXLE ASSY	CONJ. EJE DELANT
2	339124X1		**2**	PARAFUSO	BOLT	PERNO
3	353446X1		**2**	ARRUELA	WASHER	ARANDELA
4	036903P1		**1**	BLINDAGEM	SHIELD	BLINDAJE
5	036910P1		**1**	TUBO	PIPE	CANO
6	036908T1	60-240 No	**1**	CARDAN	DRIVE SHAFT	EJE DE MANDO
7	353431X1		**8**	PORCA	NUT	TUERCA
8	353540X1		**4**	PARAFUSO	BOLT	PERNO
9	355835X1		**1**	PARAFUSO	BOLT	PERNO
10	898017M2		**1**	CALÇO	SHIM	CALCE
11	882868M2	1.17/1.12MM	**X**	CALÇO	SHIM	CALCE
11	882869M2	1.30/1.25MM	**X**	CALÇO	SHIM	CALCE
11	898018M2	0.73/0.67MM	**X**	CALÇO	SHIM	CALCE
11	898019M2	0.92/0.87MM	**X**	CALÇO	SHIM	CALCE
11	898020M2	1,04/0.99MM	**X**	CALÇO	SHIM	CALCE
12	058456P1		**1**	PINO	PIN	PASADOR
13	033992P1		**1**	PINO	PIN	PASADOR
14	195414M1		**1**	GRAMPO	CRAMP	PASADOR
15	067590P1		**1**	SUPORTE	BRACKET	SOPORTE
16	1441271X1		**1**	ANEL "O"	O RING	JUNTA TORICA
17	1688236M93		**2**	PROTEÇÃO	GUARD	DEFENSA
18	490804M1		**2**	BRAÇADEIRA	CLAMP	ABRAZADERA
19	338623X1		**2**	BRAÇADEIRA	CLAMP	ABRAZADERA
20	355566X1		**1**	PORCA	NUT	TUERCA
21	353434X1		**1**	ARRUELA	WASHER	ARANDELA
22	036838S1		**1**	ALAVANCA	LEVER	PALANCA
23	354264X1		**1**	PARAFUSO	BOLT	PERNO
24	353756X1		**1**	ARRUELA	WASHER	ARANDELA
25	354059X1		**1**	CONTRAPINO	DOWEL	CENTRAJE
26	353677X1		**2**	PARAFUSO	BOLT	PERNO
27	353446X1		**2**	ARRUELA	WASHER	ARANDELA
28	037041P1		**1**	SUPORTE	BRACKET	SOPORTE
29	366195X1		**1**	PASSA-FIO	GROMMET	PASACABLE
30	184174M91		**1**	TIRANTE	ROD	VARILLA
31	353430X1		**1**	PORCA	NUT	TUERCA
32	3410152M1		**1**	MANÍPULO	KNOB	POMO
33	181142M1		**1**	ARRUELA	WASHER	ARANDELA
34	037045T1		**1**	BUJÃO	PLUG	TAPON
35	832813M1		**1**	PINO	PIN	PASADOR

Eixo Dianteiro
Front Axle
Eje Delantero

60-160

Com Redutor De Velocidade
With Creeper
Con Reducción De Velociad

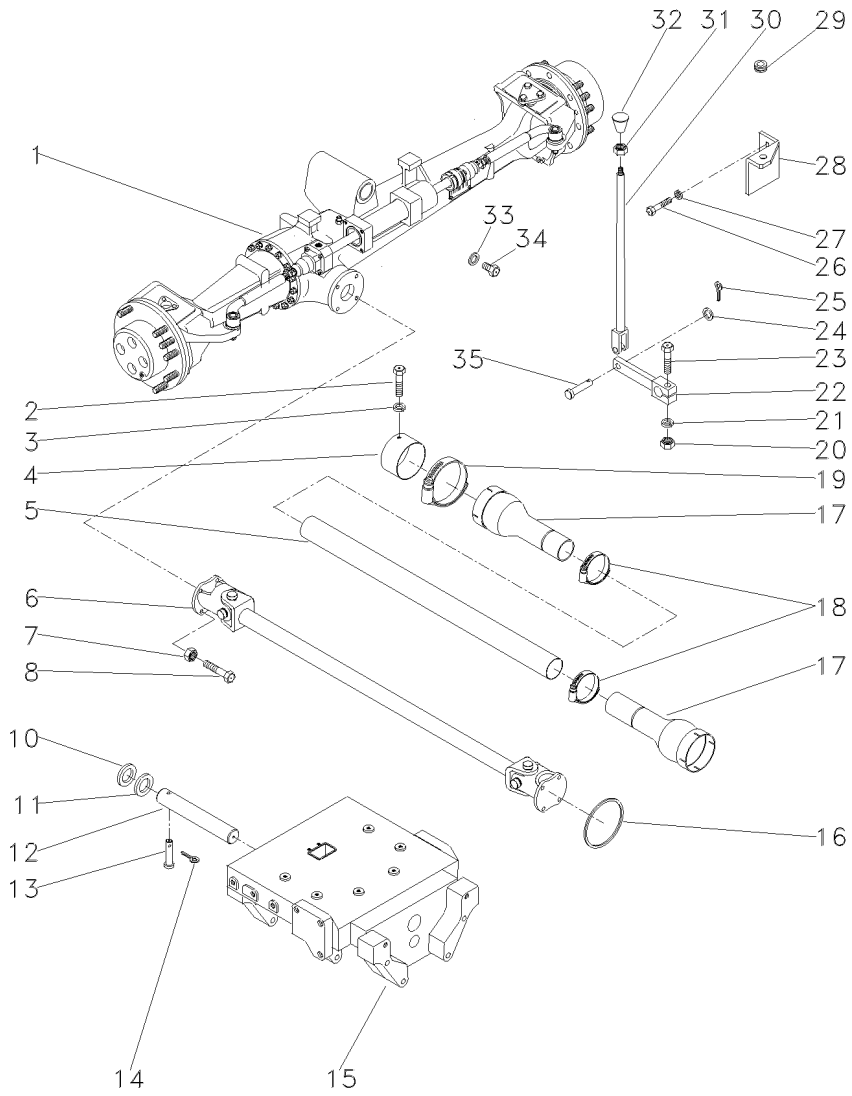

1	036917T1	60-165 No	**1**	CJ. EIXO DIANT.	FRONT AXLE ASSY	CONJ. EJE DELANT
2	339124X1		**2**	PARAFUSO	BOLT	PERNO
3	353446X1		**2**	ARRUELA	WASHER	ARANDELA
4	036903P1		**1**	BLINDAGEM	SHIELD	BLINDAJE
5	036911P1		**1**	TUBO	PIPE	CANO
6	057380T1	60-245 No	**1**	CJ. EIXO	KIT, AXLE	JUEGO DE EJE
7	353431X1		**8**	PORCA	NUT	TUERCA
8	353540X1		**4**	PARAFUSO	BOLT	PERNO
9	391120X1		**1**	PARAFUSO	BOLT	PERNO
10	898017M2		**2**	CALÇO	SHIM	CALCE
11	898018M2	0.73/0.67MM	**X**	CALÇO	SHIM	CALCE
11	898019M2	0.92/0.87MM	**X**	CALÇO	SHIM	CALCE
11	898020M2	1,04/0.99MM	**X**	CALÇO	SHIM	CALCE
11	882868M2	1.17/1.12MM	**X**	CALÇO	SHIM	CALCE
11	882869M2	1.30/1.25MM	**X**	CALÇO	SHIM	CALCE
12	042735P1		**1**	PINO	PIN	PASADOR
13	033992P1		**1**	PINO	PIN	PASADOR
14	195414M1		**1**	GRAMPO	CRAMP	PASADOR
15	050181P1		**1**	SUPORTE	SUPPORT	DISPOS.DE SOSTEN
16	1441271X1		**1**	ANEL "O"	O RING	JUNTA TORICA
17	1688236M93		**2**	PROTEÇÃO	GUARD	DEFENSA
18	490804M1		**2**	BRAÇADEIRA	CLAMP	ABRAZADERA
19	338623X1		**2**	BRAÇADEIRA	CLAMP	ABRAZADERA
20	355566X1		**1**	PORCA	NUT	TUERCA
21	353434X1		**1**	ARRUELA	WASHER	ARANDELA
22	036838S1		**1**	ALAVANCA	LEVER	PALANCA
23	354264X1		**1**	PARAFUSO	BOLT	PERNO
24	353756X1		**1**	ARRUELA	WASHER	ARANDELA
25	354059X1		**1**	CONTRAPINO	DOWEL	CENTRAJE
26	353677X1		**2**	PARAFUSO	BOLT	PERNO
27	353446X1		**2**	ARRUELA	WASHER	ARANDELA
28	037041P1		**1**	SUPORTE	BRACKET	SOPORTE
29	366195X1		**1**	PASSA-FIO	GROMMET	PASACABLE
30	184174M91		**1**	TIRANTE	ROD	VARILLA
31	353430X1		**1**	PORCA	NUT	TUERCA
32	3410152M1		**1**	MANÍPULO	KNOB	POMO
33	181142M1		**1**	ARRUELA	WASHER	ARANDELA
34	037045T1		**1**	BUJÃO	PLUG	TAPON
35	832813M1		**1**	PINO	PIN	PASADOR

Eixo Dianteiro Front Axle Eje Delantero	Zf-Apl335-Tração Lateral Zf - Apl335-Side Drive Zf - Apl335-Traccion Lateral	60-165	Estreito Narrow Estrecho

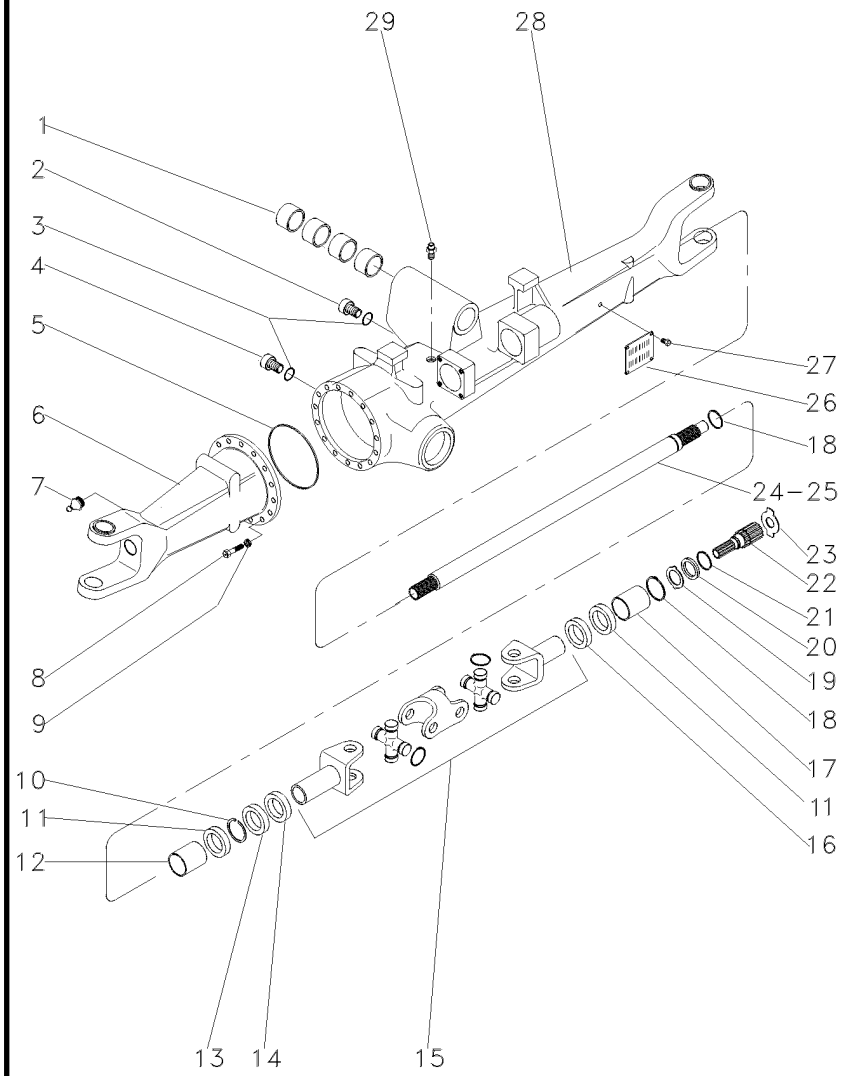

1	050646R1		**4**	BUCHA	BUSH	CASQUILLO
2	056600R1		**1**	BUJÃO	PLUG	TAPON
3	033556R1		**2**	ANEL "O"	O RING	JUNTA TORICA
4	3603226M1		**1**	BUJÃO	PLUG	TAPON
5	033718R1		**1**	ANEL "O"	O RING	JUNTA TORICA
6	041097R1	◀	**1**	CARCAÇA	HOUSING	ALOJAMIENTO
7	033606R1		**2**	GRAXEIRA	GREASER	ENGRASADOR
8	033717R1		**16**	PARAFUSO	BOLT	PERNO
9	033716R1		**16**	ARRUELA	WASHER	ARANDELA
10	027544R1		**4**	ANEL TRAVA	CIRCLIP	CIRCULITO
11	027536R1		**4**	RETENTOR	SEAL	RETEN
12	3603228M1		**2**	BUCHA	BUSH	CASQUILLO
13	027539R1		**2**	RETENTOR	OIL SEAL	BUJE RETENACEITE
14	033227R1		**2**	PROTETOR	PROTECTOR	PROTECTOR
15	040658R1	👁 60-185 No	**2**	ARTICULAÇÃO	KNUCKLE	CHARNELA
16	027537R1		**1**	RETENTOR	OIL SEAL	BUJE RETENACEITE
17	3603235M1		**2**	BUCHA	BUSH	CASQUILLO
18	033620R1		**2**	ANEL TRAVA	CIRCLIP	CIRCULITO
19	3170348M1		**2**	ARRUELA	WASHER	ARANDELA
20	3176337M1		**2**	ARRUELA	WASHER	ARANDELA
21	033549R1		**2**	ANEL TRAVA	CIRCLIP	CIRCULITO
22	6203949M1		**2**	EIXO	SHAFT	ARBOL
23	033618R1	⧗ 1,5 MM	**X**	ARRUELA	WASHER	ARANDELA
23	3176343M1	⧗ 1,5 MM	**X**	ARRUELA	WASHER	ARANDELA
23	3176344M1	⧗ 2,0 MM	**X**	ARRUELA	WASHER	ARANDELA
23	3603293M1	⧗ 2,5 MM	**X**	ARRUELA	WASHER	ARANDELA
23	3603294M1	⧗ 3,0 MM	**X**	ARRUELA	WASHER	ARANDELA
23	3603295M1	⧗ 1,7 MM	**X**	ARRUELA	WASHER	ARANDELA
23	3603296M1	⧗ 2,2 MM	**X**	ARRUELA	WASHER	ARANDELA
24	042982R1	▶	**1**	EIXO	SHAFT	ARBOL
25	041096R1	◀	**1**	EIXO	SHAFT	ARBOL
26	3588127M1		**1**	PLACA	PLATE	PLATO
27	3588126M1		**4**	REBITE	RIVET	REMACHE
28	041085R1	▶	**1**	CARCAÇA	HOUSING	ALOJAMIENTO
29	033609R1		**1**	VÁLVULA	CONTROL VALVE	VALVULA CONTROL

Eixo Dianteiro Front Axle Eje Delantero	Zf-Apl335-Tração Lateral Zf - Apl335-Side Drive Zf - Apl335-Traccion Lateral	60-170	Estreito Narrow Estrecho

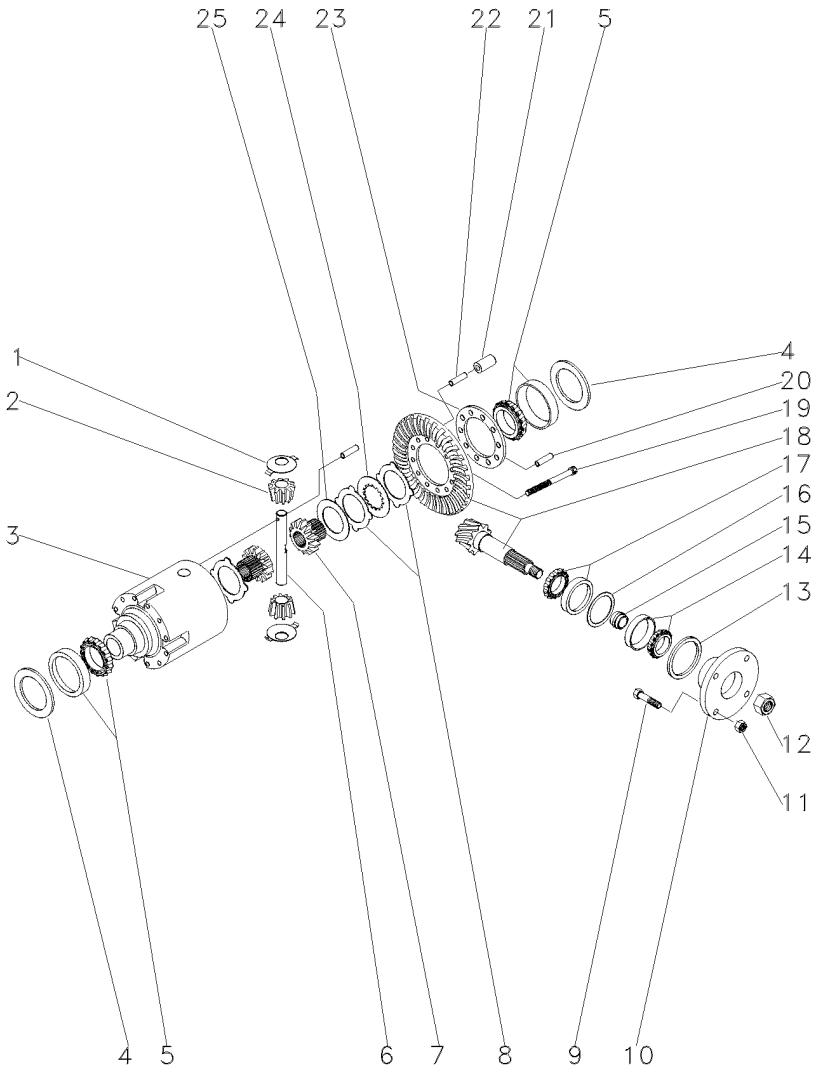

1	033681R1			2	ARRUELA	WASHER	ARANDELA
2	040662R1			2	ENGRENAGEM	GEAR	ENGRANAJE
3	033691R1			1	CARCAÇA	HOUSING	ALOJAMIENTO
4	033694R1	⧗	0,60 MM	X	CALÇO	SHIM	CALCE
4	033695R1	⧗	0,70 MM	X	CALÇO	SHIM	CALCE
4	033696R1	⧗	0,80 MM	X	CALÇO	SHIM	CALCE
4	033697R1	⧗	0,90 MM	X	CALÇO	SHIM	CALCE
4	033698R1	⧗	1,00 MM	X	CALÇO	SHIM	CALCE
4	033699R1	⧗	1,10 MM	X	CALÇO	SHIM	CALCE
4	033700R1	⧗	1,20 MM	X	CALÇO	SHIM	CALCE
4	033701R1	⧗	1,30 MM	X	CALÇO	SHIM	CALCE
4	033702R1	⧗	1,40 MM	X	CALÇO	SHIM	CALCE
4	033703R1	⧗	1,50 MM	X	CALÇO	SHIM	CALCE
4	033704R1	⧗	1,60 MM	X	CALÇO	SHIM	CALCE
4	033705R1	⧗	1,80 MM	X	CALÇO	SHIM	CALCE
4	033706R1	⧗	0,50 MM	X	CALÇO	SHIM	CALCE
4	033707R1	⧗	0,75 MM	X	CALÇO	SHIM	CALCE
4	033708R1	⧗	0,85 MM	X	CALÇO	SHIM	CALCE
4	033709R1	⧗	0,95 MM	X	CALÇO	SHIM	CALCE
4	033710R1	⧗	1,05 MM	X	CALÇO	SHIM	CALCE
4	033711R1	⧗	1,15 MM	X	CALÇO	SHIM	CALCE
4	033712R1	⧗	1,25 MM	X	CALÇO	SHIM	CALCE
4	033713R1	⧗	1,35 MM	X	CALÇO	SHIM	CALCE
5	033715R1			2	ROLAMENTO	BEARING	COJINETE
6	033690R1			1	EIXO	SHAFT	ARBOL
7	033688R1			2	ENGRENAGEM	GEAR	ENGRANAJE
8	033683R1	⧗	1,2 MM	1	DISCO	DISC	DISCO
8	033684R1	⧗	1,1 MM	1	DISCO	DISC	DISCO
8	033685R1	⧗	1,3 MM	1	DISCO	DISC	DISCO
8	033686R1	⧗	1,4 MM	1	DISCO	DISC	DISCO
9	040673R1			4	PARAFUSO	BOLT	PERNO
10	040671R1			1	FLANGE	FLANGE	PLETINA
11	040674R1			4	PORCA	NUT	TUERCA
12	033551R1			1	PORCA	NUT	TUERCA
13	040690R1			1	RETENTOR	OIL SEAL	BUJE RETENACEITE
14	040691R1			1	ROLAMENTO	BEARING	COJINETE
15	033641R1	⧗	11,30 MM	X	CALÇO	SHIM	CALCE
15	033642R1	⧗	11,33 MM	X	CALÇO	SHIM	CALCE
15	033643R1	⧗	11,36 MM	X	CALÇO	SHIM	CALCE
15	033644R1	⧗	11,39 MM	X	CALÇO	SHIM	CALCE
15	033645R1	⧗	11,42 MM	X	CALÇO	SHIM	CALCE
15	033646R1	⧗	11,45 MM	X	CALÇO	SHIM	CALCE
15	033647R1	⧗	11,48 MM	X	CALÇO	SHIM	CALCE
15	033648R1	⧗	11,51 MM	X	CALÇO	SHIM	CALCE
15	033649R1	⧗	11,54 MM	X	CALÇO	SHIM	CALCE
15	033650R1	⧗	11,57 MM	X	CALÇO	SHIM	CALCE
15	033651R1	⧗	11,60 MM	X	CALÇO	SHIM	CALCE
15	033652R1	⧗	11,63 MM	X	CALÇO	SHIM	CALCE
15	033653R1	⧗	11,66 MM	X	CALÇO	SHIM	CALCE
15	033654R1	⧗	11,69 MM	X	CALÇO	SHIM	CALCE

Eixo Dianteiro Front Axle Eje Delantero	Zf-Apl335-Tração Lateral Zf - Apl335-Side Drive Zf - Apl335-Traccion Lateral	60-170	Estreito Narrow Estrecho

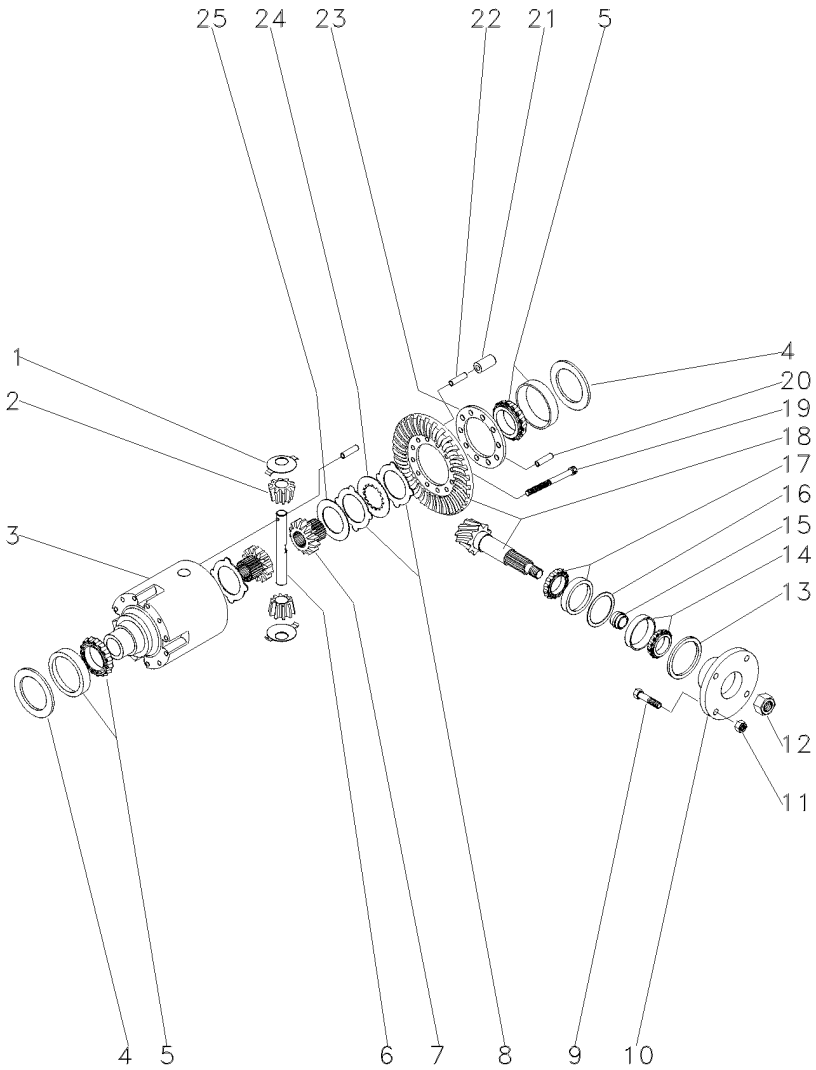

15	033656R1		11,72 MM	X	CALÇO	SHIM	CALCE
15	033657R1		11,75 MM	X	CALÇO	SHIM	CALCE
15	033658R1		11,78 MM	X	CALÇO	SHIM	CALCE
15	033659R1		11,81 MM	X	CALÇO	SHIM	CALCE
15	033660R1		11,87 MM	X	CALÇO	SHIM	CALCE
15	033661R1		11,90 MM	X	CALÇO	SHIM	CALCE
15	033662R1		11,93 MM	X	CALÇO	SHIM	CALCE
15	033663R1		11,96 MM	X	CALÇO	SHIM	CALCE
15	033664R1		11,99 MM	X	CALÇO	SHIM	CALCE
15	033665R1		12,02 MM	X	CALÇO	SHIM	CALCE
15	033666R1		12,05 MM	X	CALÇO	SHIM	CALCE
15	033667R1		12,08 MM	X	CALÇO	SHIM	CALCE
15	033668R1		12,11 MM	X	CALÇO	SHIM	CALCE
15	033669R1		12,14 MM	X	CALÇO	SHIM	CALCE
15	033670R1		12,17 MM	X	CALÇO	SHIM	CALCE
15	033671R1		12,20 MM	X	CALÇO	SHIM	CALCE
15	033672R1		12,23 MM	X	CALÇO	SHIM	CALCE
15	033673R1		12,26 MM	X	CALÇO	SHIM	CALCE
15	033674R1		12,29 MM	X	CALÇO	SHIM	CALCE
15	033675R1		12,32 MM	X	CALÇO	SHIM	CALCE
15	033676R1		12,35 MM	X	CALÇO	SHIM	CALCE
15	033677R1		12,38 MM	X	CALÇO	SHIM	CALCE
16	033625R1		0,50 MM	X	CALÇO	SHIM	CALCE
16	033626R1		0,60 MM	X	CALÇO	SHIM	CALCE
16	033627R1		0,70 MM	X	CALÇO	SHIM	CALCE
16	033628R1		0,80 MM	X	CALÇO	SHIM	CALCE
16	033629R1		0,90 MM	X	CALÇO	SHIM	CALCE
16	033630R1		1,00 MM	X	CALÇO	SHIM	CALCE
16	033631R1		1,10 MM	X	CALÇO	SHIM	CALCE
16	033632R1		1,30 MM	X	CALÇO	SHIM	CALCE
16	033633R1		1,40 MM	X	CALÇO	SHIM	CALCE
16	033634R1		1,50 MM	X	CALÇO	SHIM	CALCE
16	033635R1		0,65 MM	X	CALÇO	SHIM	CALCE
16	033636R1		0,75 MM	X	CALÇO	SHIM	CALCE
16	033637R1		0,85 MM	X	CALÇO	SHIM	CALCE
16	033638R1		0,95 MM	X	CALÇO	SHIM	CALCE
16	033639R1		1,05 MM	X	CALÇO	SHIM	CALCE
16	033640R1		1,15 MM	X	CALÇO	SHIM	CALCE
16	033789R1		1,20 MM	X	CALÇO	SHIM	CALCE
17	033678R1			1	ROLAMENTO	BEARING	COJINETE
18	040661R1		17/32	1	COROA E PINHÃO	KIT, CROWNWHEEL	JUEGO CORONA
19	033682R1			10	PARAFUSO	BOLT	PERNO
20	033782R1			1	PINO	PIN	PASADOR
21	033693R1			5	PINO	PIN	PASADOR
22	033692R1			5	PINO	PIN	PASADOR
23	033783R1			1	FLANGE	FLANGE	PLETINA
24	033687R1			8	DISCO	DISC	DISCO
25	033680R1			2	ARRUELA	WASHER	ARANDELA

Eixo Dianteiro Front Axle Eje Delantero	Zf-Apl335-Tração Lateral Zf - Apl335-Side Drive Zf - Apl335-Traccion Lateral	60-175	Estreito Narrow Estrecho

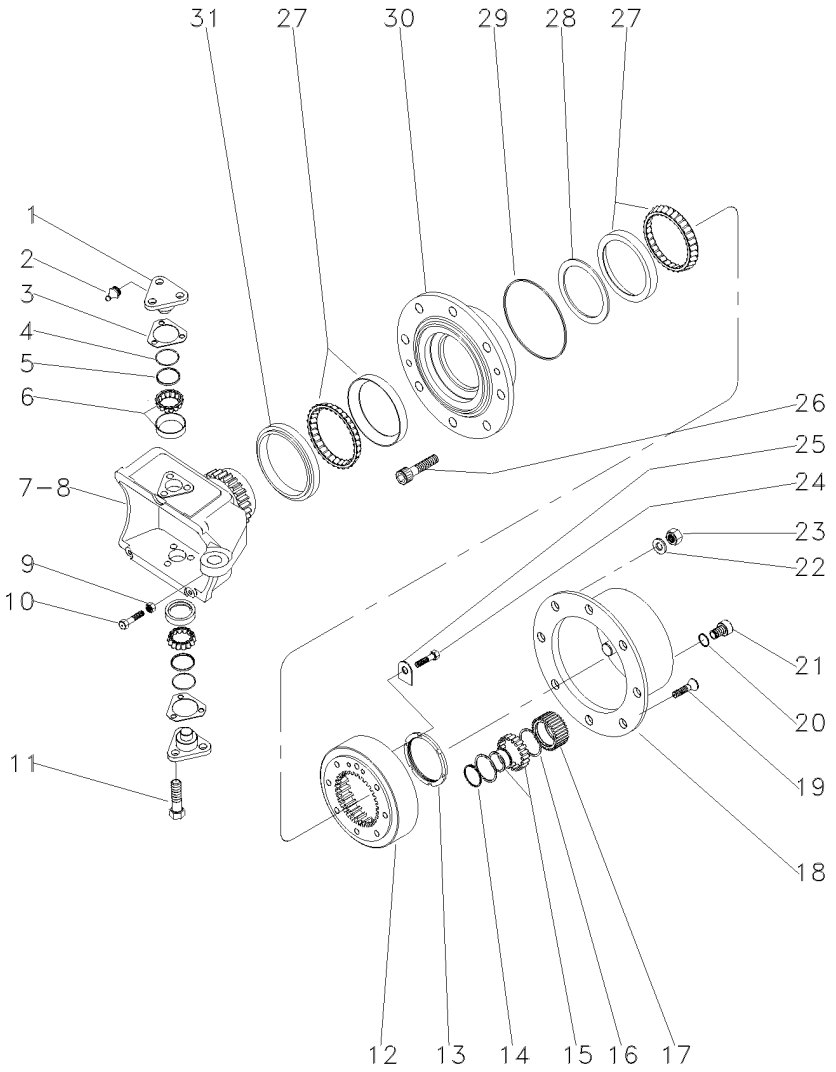

1	033725R1			4	PINO	PIN	PASADOR
2	3176390M1			4	GRAXEIRA	GREASER	ENGRASADOR
3	3176313M1	⧗	0,6 MM	X	CALÇO	SHIM	CALCE
3	3176314M1	⧗	1,0 MM	X	CALÇO	SHIM	CALCE
3	3176315M1	⧗	1,4 MM	X	CALÇO	SHIM	CALCE
3	3176319M1	⧗	0,4 MM	X	CALÇO	SHIM	CALCE
3	3176320M1	⧗	0,8 MM	X	CALÇO	SHIM	CALCE
3	3588106M1	⧗	0,2 MM	X	CALÇO	SHIM	CALCE
3	3588107M1	⧗	0,3 MM	X	CALÇO	SHIM	CALCE
4	033721R1			4	ANEL "O"	O RING	JUNTA TORICA
5	033722R1			4	CAPA	CAP	TAPA
6	040665R1			4	ROLAMENTO	BEARING	COJINETE
7	033726R1	▶		1	CARCAÇA	HOUSING	ALOJAMIENTO
8	033727R1	◀		1	CARCAÇA	HOUSING	ALOJAMIENTO
9	033608R1			2	PORCA	NUT	TUERCA
10	040689R1			2	PARAFUSO	BOLT	PERNO
11	3588113M1			12	PARAFUSO	BOLT	PERNO
12	033616R1			2	COROA	ANNULAR GEAR	ENGRANAJE ANULAR
13	033621R1			2	PORCA	NUT	TUERCA
14	3587936M1			6	ANEL TRAVA	CIRCLIP	CIRCULITO
15	3176341M1			6	ROLAMENTO	BEARING	COJINETE
16	3587938M1			12	ANEL TRAVA	CIRCLIP	CIRCULITO
17	3587932M91			6	ENGRENAGEM	GEAR	ENGRANAJE
18	3176339M1			2	CUBO	HUB	CUBO
19	3176347M1			4	PARAFUSO	BOLT	PERNO
20	3176364M1			2	ANEL "O"	O RING	JUNTA TORICA
21	3176345M1			2	BUJÃO	PLUG	TAPON
22	3176350M1			16	ARRUELA	WASHER	ARANDELA
23	3176351M1			16	PORCA	NUT	TUERCA
24	3176333M1			4	PARAFUSO	BOLT	PERNO
25	033617R1			2	PLACA	PLATE	PLATO
26	3176349M1			16	PARAFUSO	BOLT	PERNO
27	033615P1			4	ROLAMENTO	BEARING	COJINETE
28	033771R1	⧗	10,000 MM	X	CALÇO	SHIM	CALCE
28	033772R1	⧗	10,025 MM	X	CALÇO	SHIM	CALCE
28	033773R1	⧗	10,050 MM	X	CALÇO	SHIM	CALCE
28	033774R1	⧗	10,075 MM	X	CALÇO	SHIM	CALCE
28	033775R1	⧗	10,100 MM	X	CALÇO	SHIM	CALCE
28	033776R1	⧗	10,125 MM	X	CALÇO	SHIM	CALCE
28	033777R1	⧗	10,150 MM	X	CALÇO	SHIM	CALCE
28	033778R1	⧗	10,175 MM	X	CALÇO	SHIM	CALCE
28	033779R1	⧗	10,200 MM	X	CALÇO	SHIM	CALCE
28	033780R1	⧗	10,225 MM	X	CALÇO	SHIM	CALCE
28	033781R1	⧗	10,250 MM	X	CALÇO	SHIM	CALCE
28	040677R1			X	CALÇO	SHIM	CALCE
28	040678R1			X	CALÇO	SHIM	CALCE
28	040679R1			X	CALÇO	SHIM	CALCE
28	040680R1			X	CALÇO	SHIM	CALCE
28	040681R1			X	CALÇO	SHIM	CALCE
28	040682R1			X	CALÇO	SHIM	CALCE

Eixo Dianteiro Front Axle Eje Delantero	Zf-Apl335-Tração Lateral Zf - Apl335-Side Drive Zf - Apl335-Traccion Lateral	60-175	Estreito Narrow Estrecho

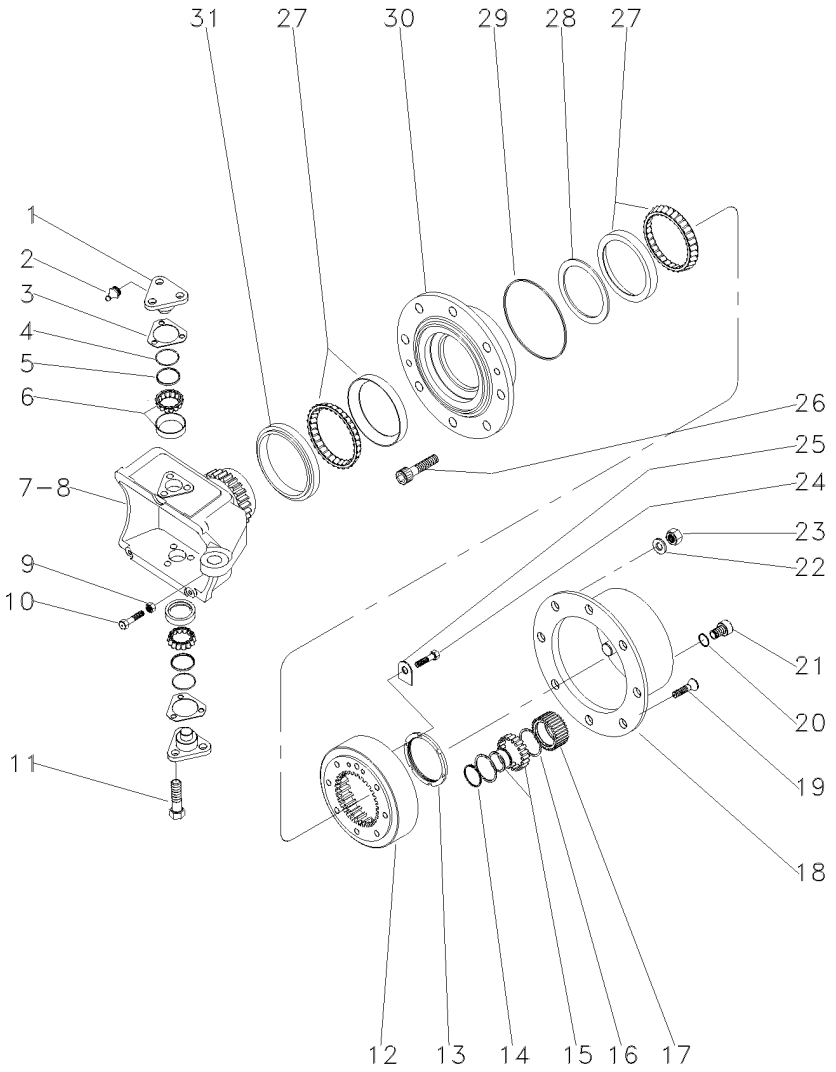

28	040683R1	X	CALÇO	SHIM	CALCE
28	040684R1	X	CALÇO	SHIM	CALCE
28	040685R1	X	CALÇO	SHIM	CALCE
28	040686R1	X	CALÇO	SHIM	CALCE
28	040687R1	X	CALÇO	SHIM	CALCE
29	3176332M1	2	ANEL "O"	O RING	JUNTA TORICA
30	033728R1	2	CUBO	HUB	CUBO
31	033614R1	2	RETENTOR	OIL SEAL	BUJE RETENACEITE

Eixo Dianteiro Front Axle Eje Delantero	Zf-Apl335-Tração Lateral Zf - Apl335-Side Drive Zf - Apl335-Traccion Lateral	60-180	Estreito Narrow Estrecho

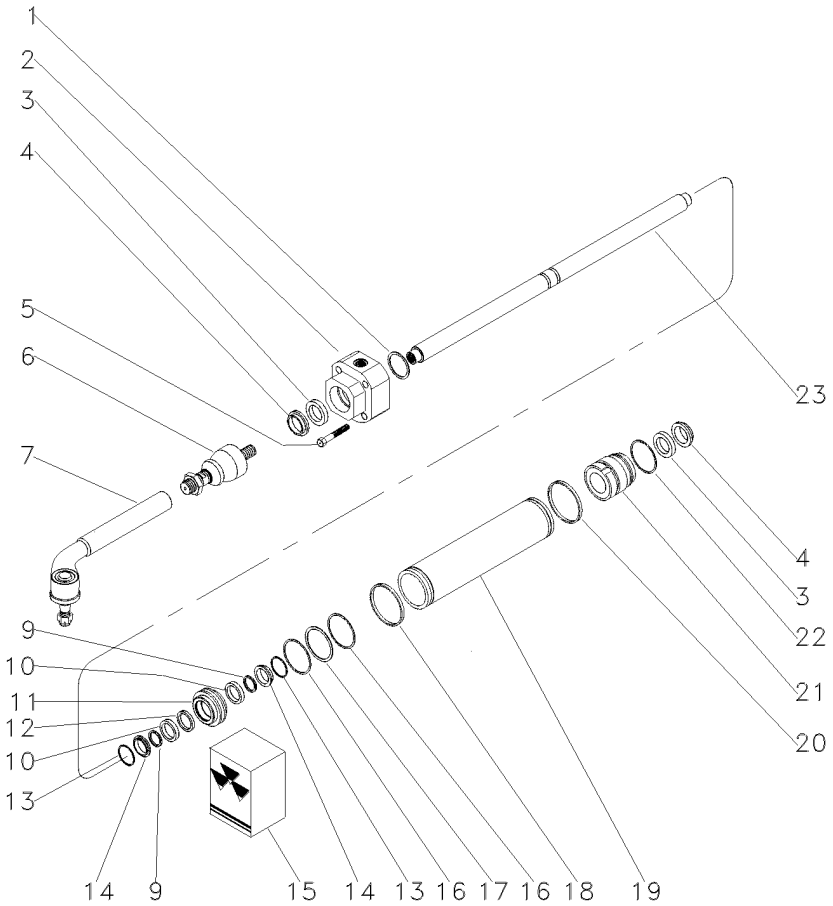

1	033736R1	⧗	1,0 MM	**1**	CALÇO	SHIM	CALCE
1	033737R1	⧗	1,1 MM	**1**	CALÇO	SHIM	CALCE
1	033738R1	⧗	1,2 MM	**1**	CALÇO	SHIM	CALCE
1	033739R1	⧗	1,3 MM	**1**	CALÇO	SHIM	CALCE
1	033740R1	⧗	1,4 MM	**1**	CALÇO	SHIM	CALCE
1	033741R1	⧗	1,5 MM	**1**	CALÇO	SHIM	CALCE
1	033742R1	⧗	1.6 MM	**1**	CALÇO	SHIM	CALCE
1	033743R1	⧗	1,7 MM	**1**	CALÇO	SHIM	CALCE
1	033744R1	⧗	1,8 MM	**1**	CALÇO	SHIM	CALCE
1	033745R1	⧗	0,9 MM	**1**	CALÇO	SHIM	CALCE
2	050642R1	◀		**1**	GUIA	GUIDE	GUIA
3	033730R1	15		**2**	ANEL "O"	O RING	JUNTA TORICA
4	033731R1	15		**2**	ANEL "O"	O RING	JUNTA TORICA
5	033759R1			**4**	PARAFUSO	BOLT	PERNO
6	050644R1			**2**	TERMINAL	END	EXTREMO
7	050645R1			**2**	TERMINAL	END	EXTREMO
9	033756R1	15		**2**	ANEL "O"	O RING	JUNTA TORICA
10	033748R1			**2**	ARRUELA	WASHER	ARANDELA
11	033750R1			**1**	PISTÃO	PISTON	PISTON
12	033757R1	15		**1**	ANEL "O"	O RING	JUNTA TORICA
13	033747R1			**2**	ANEL "O"	O RING	JUNTA TORICA
14	033755R1			**2**	ANEL "O"	O RING	JUNTA TORICA
15	038054R1			**1**	JG. REPARO	KIT, REPAIR	JUEGO REPARACION
16	033749R1	15		**2**	ANEL "O"	O RING	JUNTA TORICA
17	033754R1			**1**	ANEL "O"	O RING	JUNTA TORICA
18	033746R1	15		**1**	ANEL "O"	O RING	JUNTA TORICA
19	041222R1			**1**	CILINDRO	CYLINDER	CILINDRO
20	033746R1			**1**	ANEL "O"	O RING	JUNTA TORICA
21	050643R1	▶		**1**	GUIA	GUIDE	GUIA
22	033751R1			**1**	ANEL "O"	O RING	JUNTA TORICA
23	038651R1			**1**	HASTE	SPINDLE	MANGUETA

Jogo De Juntas
Joints And Gaskets
Juegos De Juntas

60-185

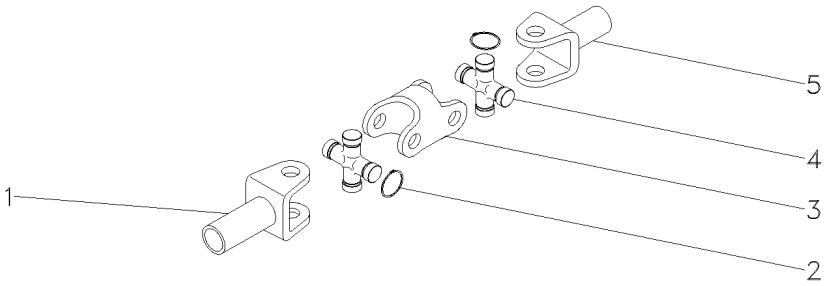

1	3604081M1		**1**	GARFO	FORK	HORQUILLA
2	3604082M1	⧗ 1,5MM	**X**	ANEL	RING	ARO
2	3604083M1	⧗ 1,3MM	**X**	ANEL	RING	ARO
2	3604084M1	⧗ 1,2MM	**X**	ANEL	RING	ARO
2	3604085M1	⧗ 1,7MM	**X**	ANEL	RING	ARO
3	3604086M1		**1**	GARFO	FORK	HORQUILLA
4	3603881M1		**1**	CRUZETA	SPIDER	CRUCETA
5	3604080M1		**1**	GARFO	FORK	HORQUILLA

Eixo Dianteiro
Front Axle
Eje Delantero

Zf - Apl335 - Tração Central
Zf - Apl335 - Middle Drive
Zf - Apl335 - Tracción Central

60-190

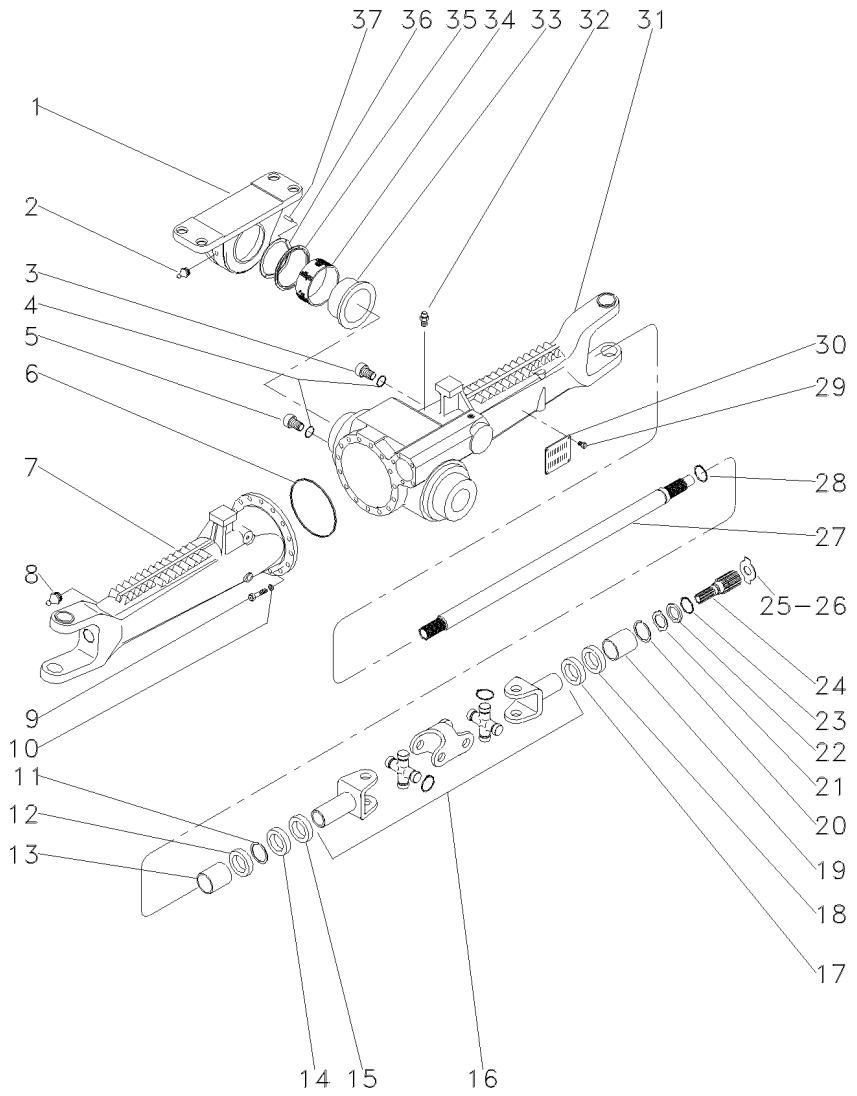

1	3603231M1		**1**	SUPORTE	BRACKET	SOPORTE
2	3603229M1		**1**	GRAXEIRA	GREASER	ENGRASADOR
3	056600R1		**1**	BUJÃO	PLUG	TAPON
4	033556R1		**2**	ANEL "O"	O RING	JUNTA TORICA
5	3603226M1		**1**	BUJÃO	PLUG	TAPON
6	033718R1		**1**	ANEL "O"	O RING	JUNTA TORICA
7	048289R1	◀	**1**	CARCAÇA	HOUSING	ALOJAMIENTO
8	033606R1		**2**	GRAXEIRA	GREASER	ENGRASADOR
9	033717R1		**16**	PARAFUSO	BOLT	PERNO
10	033716R1		**16**	ARRUELA	WASHER	ARANDELA
11	027544R1		**2**	ANEL TRAVA	CIRCLIP	CIRCULITO
12	027536R1		**4**	RETENTOR	SEAL	RETEN
13	3603228M1		**2**	BUCHA	BUSH	CASQUILLO
14	027539R1		**2**	RETENTOR	OIL SEAL	BUJE RETENACEITE
15	033227R1		**2**	PROTETOR	PROTECTOR	PROTECTOR
16	040658R1	👁 60-185 No	**2**	ARTICULAÇÃO	KNUCKLE	CHARNELA
17	027537R1		**2**	RETENTOR	OIL SEAL	BUJE RETENACEITE
18	027536R1		**4**	RETENTOR	SEAL	RETEN
19	3603235M1		**2**	BUCHA	BUSH	CASQUILLO
20	033620R1		**4**	ANEL TRAVA	CIRCLIP	CIRCULITO
21	3176348M1		**2**	ARRUELA	WASHER	ARANDELA
22	3176337M1		**2**	ARRUELA	WASHER	ARANDELA
23	033549R1		**2**	ANEL TRAVA	CIRCLIP	CIRCULITO
24	033619R1		**2**	EIXO	SHAFT	ARBOL
25	033618R1	⧗ 2.2MM	**X**	ARRUELA	WASHER	ARANDELA
26	3176343M1	⧗ 1,5MM	**X**	ARRUELA	WASHER	ARANDELA
26	3176344M1	⧗ 2,0MM	**X**	ARRUELA	WASHER	ARANDELA
26	3603293M1	⧗ 2,5MM	**X**	ARRUELA	WASHER	ARANDELA
26	3603294M1	⧗ 3,0MM	**X**	ARRUELA	WASHER	ARANDELA
26	3603295M1	⧗ 1,7MM	**X**	ARRUELA	WASHER	ARANDELA
26	3603296M1	⧗ 2,2MM	**X**	ARRUELA	WASHER	ARANDELA
27	050839R1		**2**	EIXO	SHAFT	ARBOL
28	033620R1		**4**	ANEL TRAVA	CIRCLIP	CIRCULITO
29	3588126M1		**4**	REBITE	RIVET	REMACHE
30	3588127M1		**1**	PLACA	PLATE	PLATO
31	048288R1	▶	**1**	CARCAÇA	HOUSING	ALOJAMIENTO
32	033609R1		**1**	VÁLVULA	CONTROL VALVE	VALVULA CONTROL
33	3588080M1		**1**	BUCHA	BUSH	CASQUILLO
34	3603232M1		**1**	BUCHA	BUSH	CASQUILLO
35	020606R1		**1**	ANEL	RING	ARO
36	3603245M1	⧗ 3,85MM	**1**	CALÇO	SHIM	CALCE
36	3603246M1	⧗ 3,95MM	**1**	CALÇO	SHIM	CALCE
36	3603247M1	⧗ 4,05MM	**1**	CALÇO	SHIM	CALCE
36	3603248M1	⧗ 4,15MM	**1**	CALÇO	SHIM	CALCE
36	3603249M1	⧗ 4,25MM	**1**	CALÇO	SHIM	CALCE
36	3603250M1	⧗ 4,35MM	**1**	CALÇO	SHIM	CALCE
36	3603251M1	⧗ 4,45MM	**1**	CALÇO	SHIM	CALCE
36	3603252M1	⧗ 4,55MM	**1**	CALÇO	SHIM	CALCE
36	3603253M1	⧗ 4,60MM	**1**	CALÇO	SHIM	CALCE
37	3588079M1		**4**	PINO	PIN	PASADOR

Eixo Dianteiro
Front Axle
Eje Delantero

Zf - Apl335 - Tração Central
Zf - Apl335 - Middle Drive
Zf - Apl335 - Tracción Central

60-195

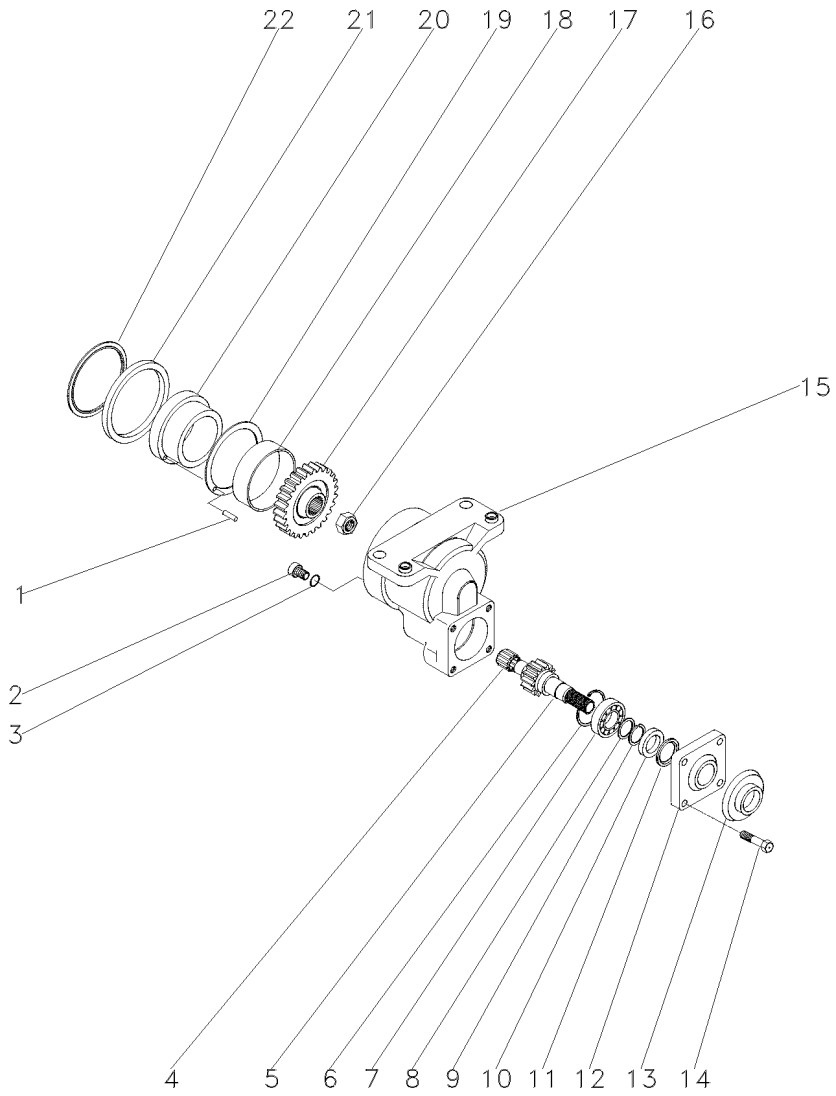

1	3588079M1		**4**	PINO	PIN	PASADOR
2	048254R1		**1**	BUJÃO	PLUG	TAPON
3	3603223M1		**1**	ANEL "O"	O RING	JUNTA TORICA
4	3588135M1		**1**	ROLAMENTO	BEARING	COJINETE
5	3603220M1	21	**1**	EIXO	SHAFT	ARBOL
6	3588138M1		**1**	ANEL	RING	ARO
7	354920X1		**1**	ROLAMENTO	BEARING	COJINETE
8	3588148M1		**1**	ARRUELA	WASHER	ARANDELA
9	3588140M1		**1**	ANEL	RING	ARO
10	048429R1		**1**	RETENTOR	SEAL	RETEN
11	048428R1		**1**	RETENTOR	SEAL	RETEN
12	3176218M1		**1**	TAMPA	COVER	CUBIERTA
13	048430R1		**1**	PLACA	PLATE	PLATO
14	3176219M1		**4**	PARAFUSO	BOLT	PERNO
15	3603211M1		**1**	CARCAÇA	HOUSING	ALOJAMIENTO
16	048361R1		**1**	PORCA	NUT	TUERCA
17	3603217M1	30	**1**	ENGRENAGEM	GEAR	ENGRANAJE
18	3603215M1		**1**	BUCHA	BUSH	CASQUILLO
19	3588024M1		**1**	ARRUELA	WASHER	ARANDELA
20	3588025M1	ZF - 1070	**1**	BUCHA	BUSH	CASQUILLO
20	6210006M1	ZF - 1071	**1**	BUCHA	BUSH	CASQUILLO
21	3176203M1	ZF - 1070	**1**	ANEL	RING	ARO
21	6204505M1	ZF - 1071	**1**	ANEL "O"	O RING	JUNTA TORICA
22	3176269M1		**1**	ANEL	RING	ARO

Eixo Dianteiro
Front Axle
Eje Delantero

Zf - Apl335 - Tração Central
Zf - Apl335 - Middle Drive
Zf - Apl335 - Tracción Central

60-200

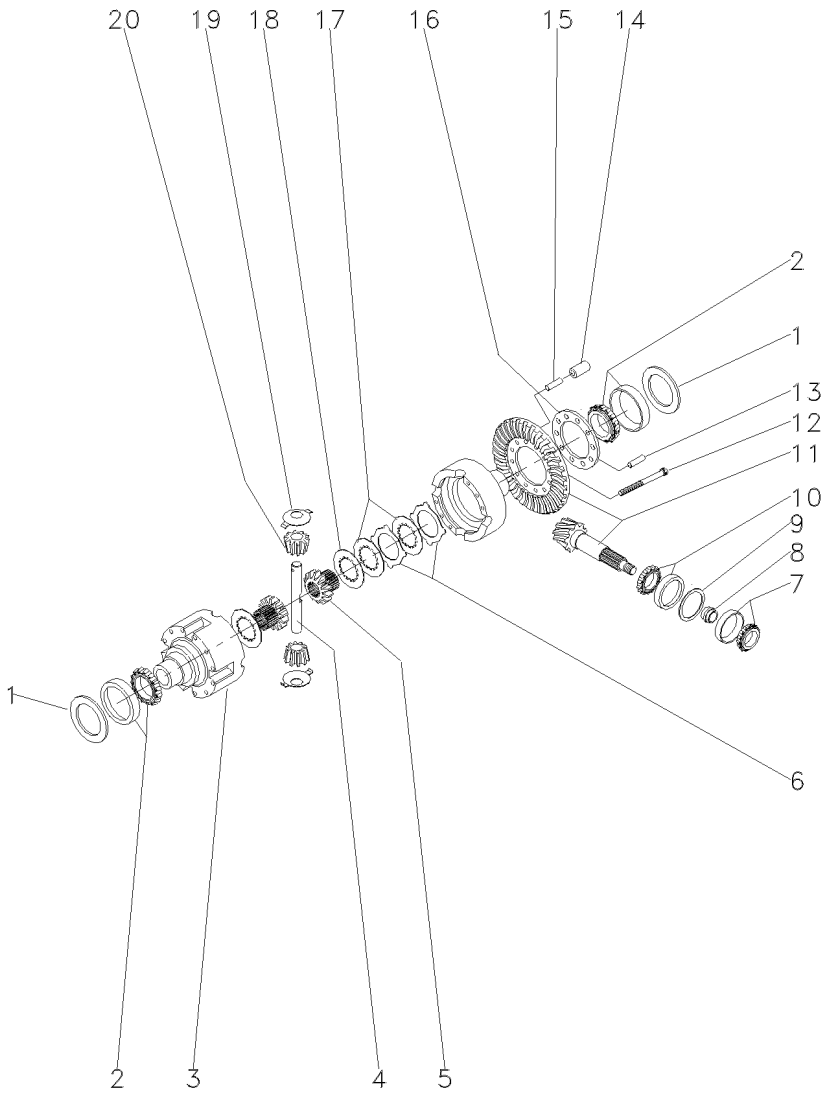

1	033694R1	⧗	0,60MM	X	CALÇO	SHIM	CALCE
1	033695R1	⧗	0,70MM	X	CALÇO	SHIM	CALCE
1	033696R1	⧗	0,80MM	X	CALÇO	SHIM	CALCE
1	033697R1	⧗	0,90MM	X	CALÇO	SHIM	CALCE
1	033698R1	⧗	1,00MM	X	CALÇO	SHIM	CALCE
1	033699R1	⧗	1,10MM	X	CALÇO	SHIM	CALCE
1	033700R1	⧗	1,20MM	X	CALÇO	SHIM	CALCE
1	033701R1	⧗	1,30MM	X	CALÇO	SHIM	CALCE
1	033702R1	⧗	1,40MM	X	CALÇO	SHIM	CALCE
1	033703R1	⧗	1,50MM	X	CALÇO	SHIM	CALCE
1	033704R1	⧗	1,60MM	X	CALÇO	SHIM	CALCE
1	033705R1	⧗	1,80MM	X	CALÇO	SHIM	CALCE
1	033706R1	⧗	0,50MM	X	CALÇO	SHIM	CALCE
1	033707R1	⧗	0,75MM	X	CALÇO	SHIM	CALCE
1	033708R1	⧗	0,85MM	X	CALÇO	SHIM	CALCE
1	033709R1	⧗	0,95MM	X	CALÇO	SHIM	CALCE
1	033710R1	⧗	1,05MM	X	CALÇO	SHIM	CALCE
1	033711R1	⧗	1,15MM	X	CALÇO	SHIM	CALCE
1	033712R1	⧗	1,25MM	X	CALÇO	SHIM	CALCE
1	033713R1	⧗	1,35MM	X	CALÇO	SHIM	CALCE
2	033715R1			2	ROLAMENTO	BEARING	COJINETE
3	033691R1			1	CARCAÇA	HOUSING	ALOJAMIENTO
4	033690R1			1	EIXO	SHAFT	ARBOL
5	033688R1			2	ENGRENAGEM	GEAR	ENGRANAJE
6	033683R1	⧗	1,2MM	X	DISCO	DISC	DISCO
6	033684R1	⧗	1,1MM	X	DISCO	DISC	DISCO
6	033685R1	⧗	1,3MM	X	DISCO	DISC	DISCO
6	033686R1	⧗	1,4MM	X	DISCO	DISC	DISCO
7	048302R1			1	ROLAMENTO	BEARING	COJINETE
8	033641R1	⧗	11,30MM	X	CALÇO	SHIM	CALCE
8	033642R1	⧗	11,33MM	X	CALÇO	SHIM	CALCE
8	033643R1	⧗	11,36MM	X	CALÇO	SHIM	CALCE
8	033644R1	⧗	11,39MM	X	CALÇO	SHIM	CALCE
8	033645R1	⧗	11,42MM	X	CALÇO	SHIM	CALCE
8	033646R1	⧗	11,45MM	X	CALÇO	SHIM	CALCE
8	033647R1	⧗	11,48MM	X	CALÇO	SHIM	CALCE
8	033648R1	⧗	11,51MM	X	CALÇO	SHIM	CALCE
8	033649R1	⧗	11,54MM	X	CALÇO	SHIM	CALCE
8	033650R1	⧗	11,57MM	X	CALÇO	SHIM	CALCE
8	033651R1	⧗	11,60MM	X	CALÇO	SHIM	CALCE
8	033652R1	⧗	11,63MM	X	CALÇO	SHIM	CALCE
8	033653R1	⧗	11,66MM	X	CALÇO	SHIM	CALCE
8	033654R1	⧗	11,69MM	X	CALÇO	SHIM	CALCE
8	033655R1	⧗	11,72MM	X	CALÇO	SHIM	CALCE
8	033656R1	⧗	11,75MM	X	CALÇO	SHIM	CALCE
8	033657R1	⧗	11,78MM	X	CALÇO	SHIM	CALCE
8	033658R1	⧗	11,81MM	X	CALÇO	SHIM	CALCE
8	033659R1	⧗	11,84MM	X	CALÇO	SHIM	CALCE
8	033660R1	⧗	11,87MM	X	CALÇO	SHIM	CALCE
8	033661R1	⧗	11,90MM	X	CALÇO	SHIM	CALCE

Eixo Dianteiro
Front Axle
Eje Delantero

Zf - Apl335 - Tração Central
Zf - Apl335 - Middle Drive
Zf - Apl335 - Tracción Central

60-200

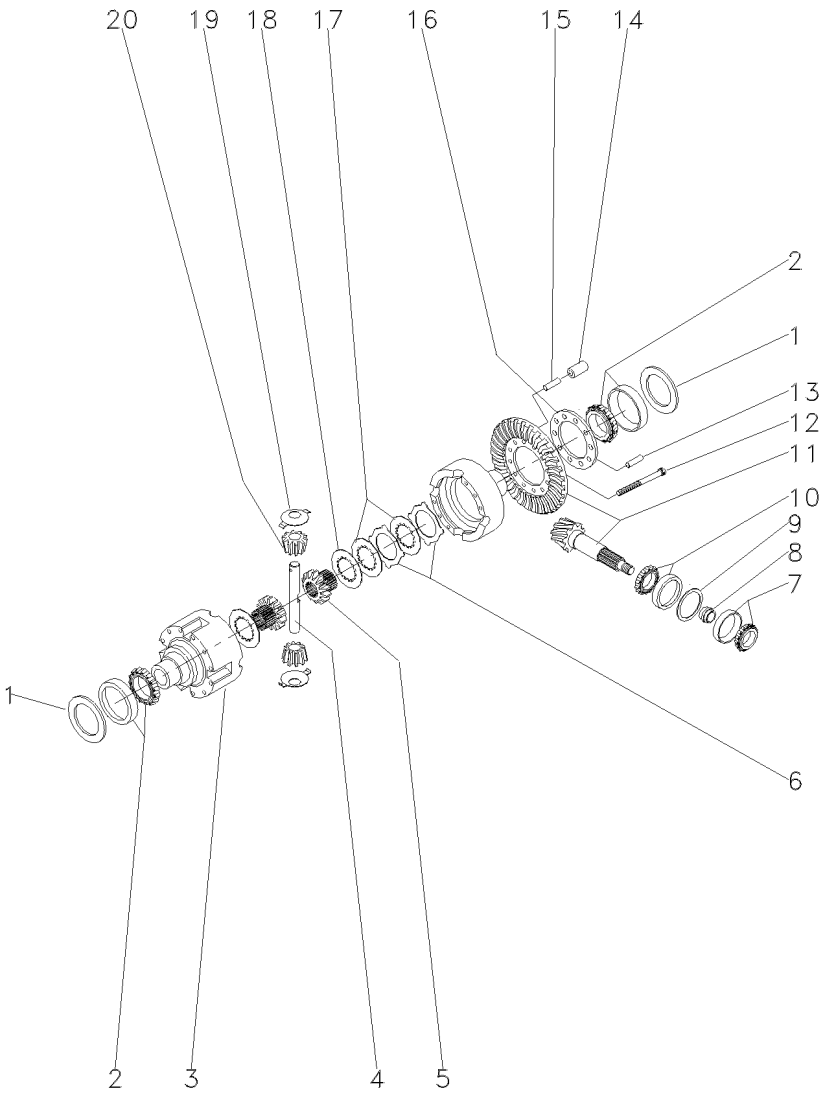

8	033662R1	⧗	11,93MM	X	CALÇO	SHIM	CALCE
8	033663R1	⧗	11,96MM	X	CALÇO	SHIM	CALCE
8	033664R1	⧗	11,99MM	X	CALÇO	SHIM	CALCE
8	033665R1	⧗	12,02MM	X	CALÇO	SHIM	CALCE
8	033666R1	⧗	12,05MM	X	CALÇO	SHIM	CALCE
8	033667R1	⧗	12,08MM	X	CALÇO	SHIM	CALCE
8	033668R1	⧗	12,11MM	X	CALÇO	SHIM	CALCE
8	033669R1	⧗	12,14MM	X	CALÇO	SHIM	CALCE
8	033670R1	⧗	12,17MM	X	CALÇO	SHIM	CALCE
8	033671R1	⧗	12,20MM	X	CALÇO	SHIM	CALCE
8	033672R1	⧗	12,23MM	X	CALÇO	SHIM	CALCE
8	033673R1	⧗	12,26MM	X	CALÇO	SHIM	CALCE
8	033674R1	⧗	12,29MM	X	CALÇO	SHIM	CALCE
8	033675R1	⧗	12,32MM	X	CALÇO	SHIM	CALCE
8	033676R1	⧗	12,35MM	X	CALÇO	SHIM	CALCE
8	033677R1	⧗	12,38MM	X	CALÇO	SHIM	CALCE
9	033625R1	⧗	0,50MM	X	CALÇO	SHIM	CALCE
9	033626R1	⧗	0,60MM	X	CALÇO	SHIM	CALCE
9	033627R1	⧗	0,70MM	X	CALÇO	SHIM	CALCE
9	033628R1	⧗	0,80MM	X	CALÇO	SHIM	CALCE
9	033629R1	⧗	0,90MM	X	CALÇO	SHIM	CALCE
9	033630R1	⧗	1,00MM	X	CALÇO	SHIM	CALCE
9	033631R1	⧗	1,10MM	X	CALÇO	SHIM	CALCE
9	033632R1	⧗	1,30MM	X	CALÇO	SHIM	CALCE
9	033633R1	⧗	1,40MM	X	CALÇO	SHIM	CALCE
9	033634R1	⧗	1,50MM	X	CALÇO	SHIM	CALCE
9	033635R1	⧗	0,65MM	X	CALÇO	SHIM	CALCE
9	033636R1	⧗	0,75MM	X	CALÇO	SHIM	CALCE
9	033637R1	⧗	0,85MM	X	CALÇO	SHIM	CALCE
9	033638R1	⧗	0,95MM	X	CALÇO	SHIM	CALCE
9	033639R1	⧗	1,05MM	X	CALÇO	SHIM	CALCE
9	033640R1	⧗	1,15MM	X	CALÇO	SHIM	CALCE
9	033789R1	⧗	1,20MM	X	CALÇO	SHIM	CALCE
10	033678R1			1	ROLAMENTO	BEARING	COJINETE
11	048252R1	⛭	28/13	1	COROA E PINHÃO	KIT, CROWNWHEEL	JUEGO CORONA
12	033682R1			10	PARAFUSO	BOLT	PERNO
13	033782R1			1	PINO	PIN	PASADOR
14	033692R1			5	PINO	PIN	PASADOR
15	033693R1			5	PINO	PIN	PASADOR
16	033783R1			1	FLANGE	FLANGE	PLETINA
17	033687R1			8	DISCO	DISC	DISCO
18	033680R1	⧗	3,2MM	2	ARRUELA	WASHER	ARANDELA
19	033681R1			2	ARRUELA	WASHER	ARANDELA
20	040662R1			2	ENGRENAGEM	GEAR	ENGRANAJE

Eixo Dianteiro
Front Axle
Eje Delantero

Zf - Apl335 - Tração Central
Zf - Apl335 - Middle Drive
Zf - Apl335 - Tracción Central

60-205

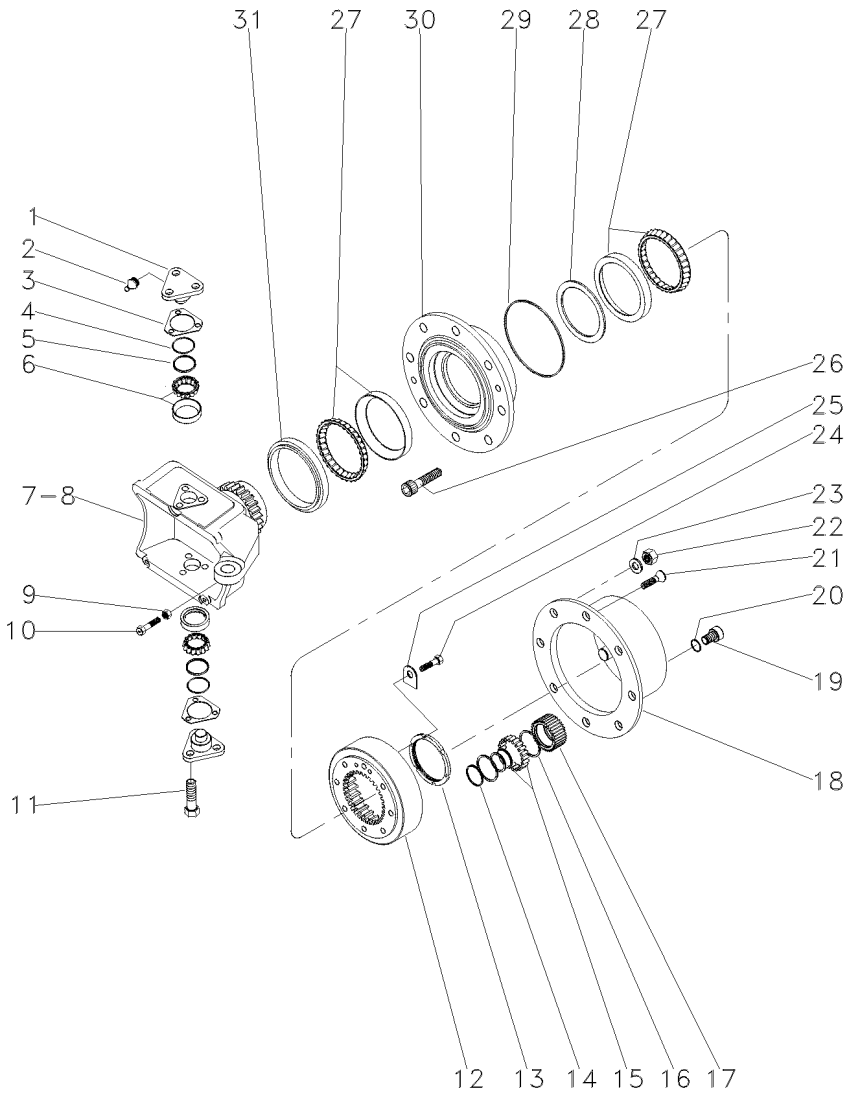

1	033725R1			4	PINO	PIN	PASADOR
2	3176390M1			4	GRAXEIRA	GREASER	ENGRASADOR
3	3176313M1	⧗	0,6MM	X	CALÇO	SHIM	CALCE
3	3176314M1	⧗	1,0MM	X	CALÇO	SHIM	CALCE
3	3176315M1	⧗	1,4MM	X	CALÇO	SHIM	CALCE
3	3176319M1	⧗	0,4MM	X	CALÇO	SHIM	CALCE
3	3176320M1	⧗	0,8MM	X	CALÇO	SHIM	CALCE
3	3588106M1	⧗	0,2MM	X	CALÇO	SHIM	CALCE
3	3588107M1	⧗	0,3MM	X	CALÇO	SHIM	CALCE
4	033721R1			4	ANEL "O"	O RING	JUNTA TORICA
5	033722R1			4	CAPA	CAP	TAPA
6	040665R1			4	ROLAMENTO	BEARING	COJINETE
7	033726R1	▶		1	CARCAÇA	HOUSING	ALOJAMIENTO
8	033727R1	◀		1	CARCAÇA	HOUSING	ALOJAMIENTO
9	033608R1			2	PORCA	NUT	TUERCA
10	048431R1			2	PARAFUSO	BOLT	PERNO
11	3588113M1			12	PARAFUSO	BOLT	PERNO
12	033616R1			2	COROA	ANNULAR GEAR	ENGRANAJE ANULAR
13	033621R1			2	PORCA	NUT	TUERCA
14	3587936M1			6	ANEL TRAVA	CIRCLIP	CIRCULITO
15	3176341M1			6	ROLAMENTO	BEARING	COJINETE
16	3587938M1			12	ANEL TRAVA	CIRCLIP	CIRCULITO
17	3587932M91			6	ENGRENAGEM	GEAR	ENGRANAJE
18	3176339M1			2	CUBO	HUB	CUBO
19	3176345M1			2	BUJÃO	PLUG	TAPON
20	3176364M1			2	ANEL "O"	O RING	JUNTA TORICA
21	3176347M1			4	PARAFUSO	BOLT	PERNO
22	3176351M1			16	PORCA	NUT	TUERCA
23	3176350M1			16	ARRUELA	WASHER	ARANDELA
24	3176333M1			4	PARAFUSO	BOLT	PERNO
25	033617R1			2	PLACA	PLATE	PLATO
26	3176349M1			16	PARAFUSO	BOLT	PERNO
27	033615R1			4	ROLAMENTO	BEARING	COJINETE
28	033771R1	⧗	10,000MM	X	CALÇO	SHIM	CALCE
28	033772R1	⧗	10,025MM	X	CALÇO	SHIM	CALCE
28	033773R1	⧗	10,050MM	X	CALÇO	SHIM	CALCE
28	033774R1	⧗	10,075MM	X	CALÇO	SHIM	CALCE
28	033775R1	⧗	10,100MM	X	CALÇO	SHIM	CALCE
28	033776R1	⧗	10,125MM	X	CALÇO	SHIM	CALCE
28	033777R1	⧗	10,150MM	X	CALÇO	SHIM	CALCE
28	033778R1	⧗	10,175MM	X	CALÇO	SHIM	CALCE
28	033779R1	⧗	10,200MM	X	CALÇO	SHIM	CALCE
28	033780R1	⧗	10,225MM	X	CALÇO	SHIM	CALCE
28	033781R1	⧗	10,250MM	X	CALÇO	SHIM	CALCE
28	040677R1	⧗	12,000MM	X	CALÇO	SHIM	CALCE
28	040678R1	⧗	12,025MM	X	CALÇO	SHIM	CALCE
28	040679R1	⧗	12,050MM	X	CALÇO	SHIM	CALCE
28	040680R1	⧗	12,075MM	X	CALÇO	SHIM	CALCE
28	040681R1	⧗	12,100MM	X	CALÇO	SHIM	CALCE
28	040682R1	⧗	12,125MM	X	CALÇO	SHIM	CALCE

Eixo Dianteiro
Front Axle
Eje Delantero

Zf - Apl335 - Tração Central
Zf - Apl335 - Middle Drive
Zf - Apl335 - Tracción Central

60-205

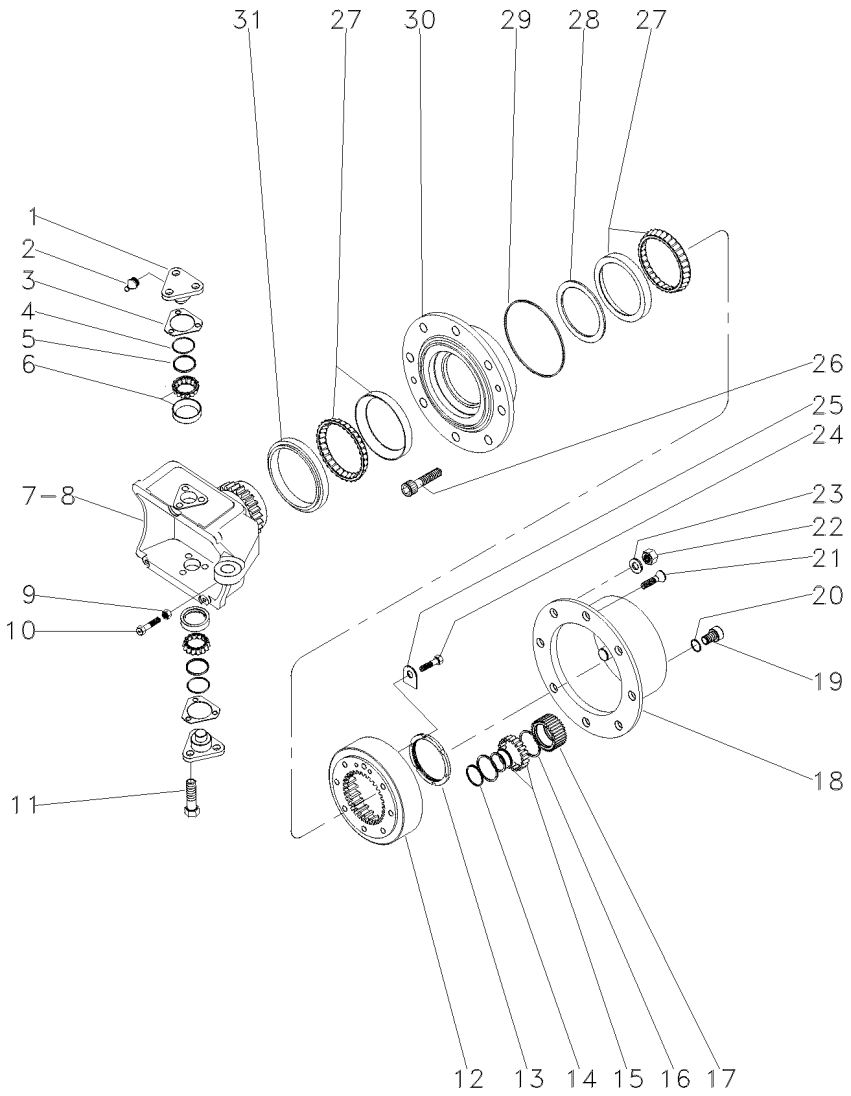

28	040683R1	⧗ 12,150MM	**X** CALÇO	SHIM	CALCE
28	040684R1	⧗ 12,175MM	**X** CALÇO	SHIM	CALCE
28	040685R1	⧗ 12,200MM	**X** CALÇO	SHIM	CALCE
28	040866R1	⧗ 12,225MM	**X** ANEL	RING	ARO
28	040869R1	⧗ 12,250MM	**X** ANEL	RING	ARO
29	3176332M1		**2** ANEL "O"	O RING	JUNTA TORICA
30	033728R1		**2** CUBO	HUB	CUBO
31	033614R1		**2** RETENTOR	OIL SEAL	BUJE RETENACEITE

Eixo Dianteiro
Front Axle
Eje Delantero

Zf - Apl335 - Tração Central
Zf - Apl335 - Middle Drive
Zf - Apl335 - Tracción Central

60-210

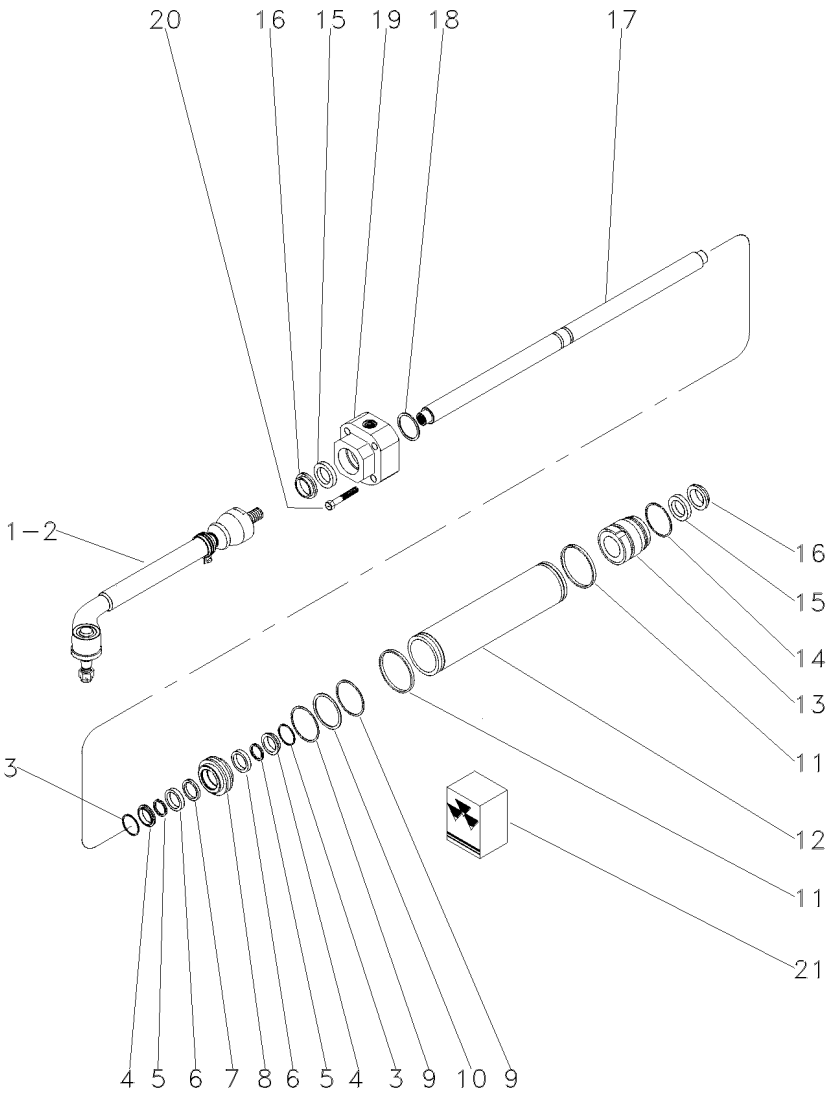

1	040668R1	▶	**1**	BARRA	BAR	BARRA
2	040669R1	◀	**1**	BARRA	BAR	BARRA
3	033747R1		**2**	ANEL "O"	O RING	JUNTA TORICA
4	033755R1		**2**	ANEL "O"	O RING	JUNTA TORICA
5	033756R1	21	**2**	ANEL "O"	O RING	JUNTA TORICA
6	033748R1		**2**	ARRUELA	WASHER	ARANDELA
7	033757R1	21	**1**	ANEL "O"	O RING	JUNTA TORICA
8	033750R1		**1**	PISTÃO	PISTON	PISTON
9	033749R1	21	**2**	ANEL "O"	O RING	JUNTA TORICA
10	033754R1		**1**	ANEL "O"	O RING	JUNTA TORICA
11	033746R1	21	**2**	ANEL "O"	O RING	JUNTA TORICA
12	033733R1		**1**	CILINDRO	CYLINDER	CILINDRO
13	033752R1		**1**	GUIA	GUIDE	GUIA
14	033751R1		**1**	ANEL "O"	O RING	JUNTA TORICA
15	033730R1	21	**2**	ANEL "O"	O RING	JUNTA TORICA
16	033731R1	21	**2**	ANEL "O"	O RING	JUNTA TORICA
17	033732R1		**1**	HASTE CILINDRO	CYLINDER ROD	BIELA DE CILINDR
18	033736R1	⧓ 1,0MM	**X**	CALÇO	SHIM	CALCE
18	033737R1	⧓ 1,1MM	**X**	CALÇO	SHIM	CALCE
18	033738R1	⧓ 1,2MM	**X**	CALÇO	SHIM	CALCE
18	033739R1	⧓ 1,3MM	**X**	CALÇO	SHIM	CALCE
18	033740R1	⧓ 1,4MM	**X**	CALÇO	SHIM	CALCE
18	033741R1	⧓ 1,5MM	**X**	CALÇO	SHIM	CALCE
18	033742R1	⧓ 1,6MM	**X**	CALÇO	SHIM	CALCE
18	033743R1	⧓ 1,7MM	**X**	CALÇO	SHIM	CALCE
18	033744R1	⧓ 1,8MM	**X**	CALÇO	SHIM	CALCE
18	033745R1	⧓ 0,9MM	**X**	CALÇO	SHIM	CALCE
19	033734R1		**1**	GUIA	GUIDE	GUIA
20	033759R1		**5**	PARAFUSO	BOLT	PERNO
21	038054R1		**1**	JG. REPARO	KIT, REPAIR	JUEGO REPARACION

Eixo Dianteiro — **Carraro - 20.14**
Front Axle — **Carraro - 20.14**
Eje Delantero — **Carraro - 20.14**

60-215

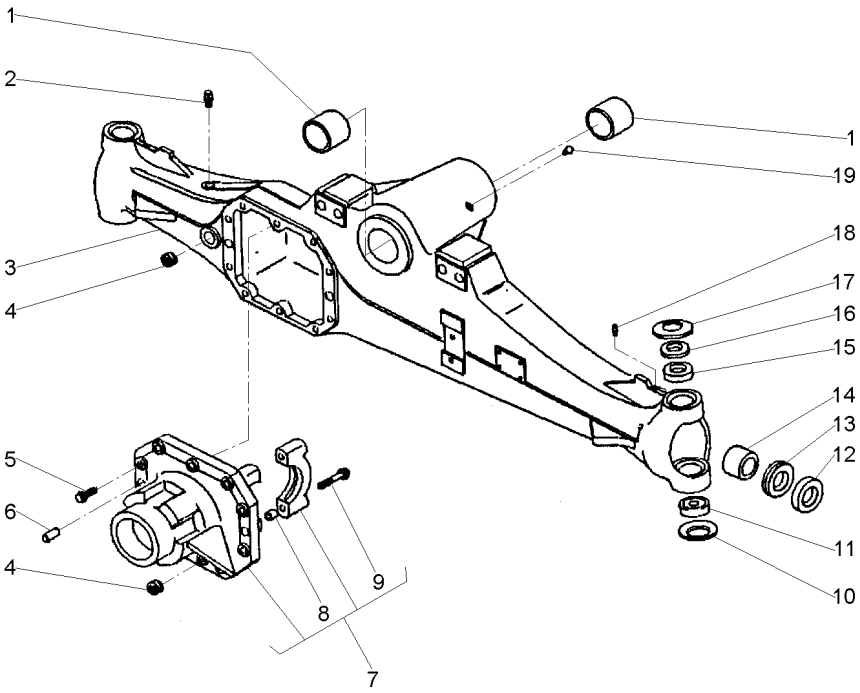

1	061265R1		**2**	BUCHA	BUSH	CASQUILLO
2	3475328M1		**1**	VÁLVULA	VALVE	VALVULA
3	061324R1		**1**	CARCAÇA	HOUSING	ALOJAMIENTO
4	053949R1		**2**	TAMPÃO	PAD	ALMOHADILLA
5	040961R1		**10**	PARAFUSO	BOLT	PERNO
6	3475341M1		**2**	PINO	PIN	PASADOR
7	061328R1		**1**	CJ. SUPORTE	KIT, BRACKET	JUEGO SOPORTE
8	3475335M1	7	**4**	BUCHA	BUSH	CASQUILLO
9	040962R1	7	**4**	PARAFUSO	BOLT	PERNO
10	061293R1		**2**	MOLA PRATO	SPRING PLATE	PLETINA MUELLE
11	061224R1		**2**	ROLAMENTO	BEARING	COJINETE
12	061219R1		**2**	RETENTOR	SEAL	RETEN
13	061342R1		**2**	RETENTOR	SEAL	RETEN
14	061264R1		**2**	BUCHA	BUSH	CASQUILLO
15	061272R1		**2**	BUCHA	BUSH	CASQUILLO
16	061303R1		**2**	ESPAÇADOR	SPACER	PIEZA DISTANCIA
17	061276R1		**2**	MOLA PRATO	SPRING PLATE	PLETINA MUELLE
18	040946R1		**2**	GRAXEIRA	GREASER	ENGRASADOR
19	061216R1		**1**	GRAXEIRA	GREASER	ENGRASADOR

Eixo Dianteiro — **Carraro - 20.14**
Front Axle — **Carraro - 20.14**
Eje Delantero — **Carraro - 20.14**

60-220

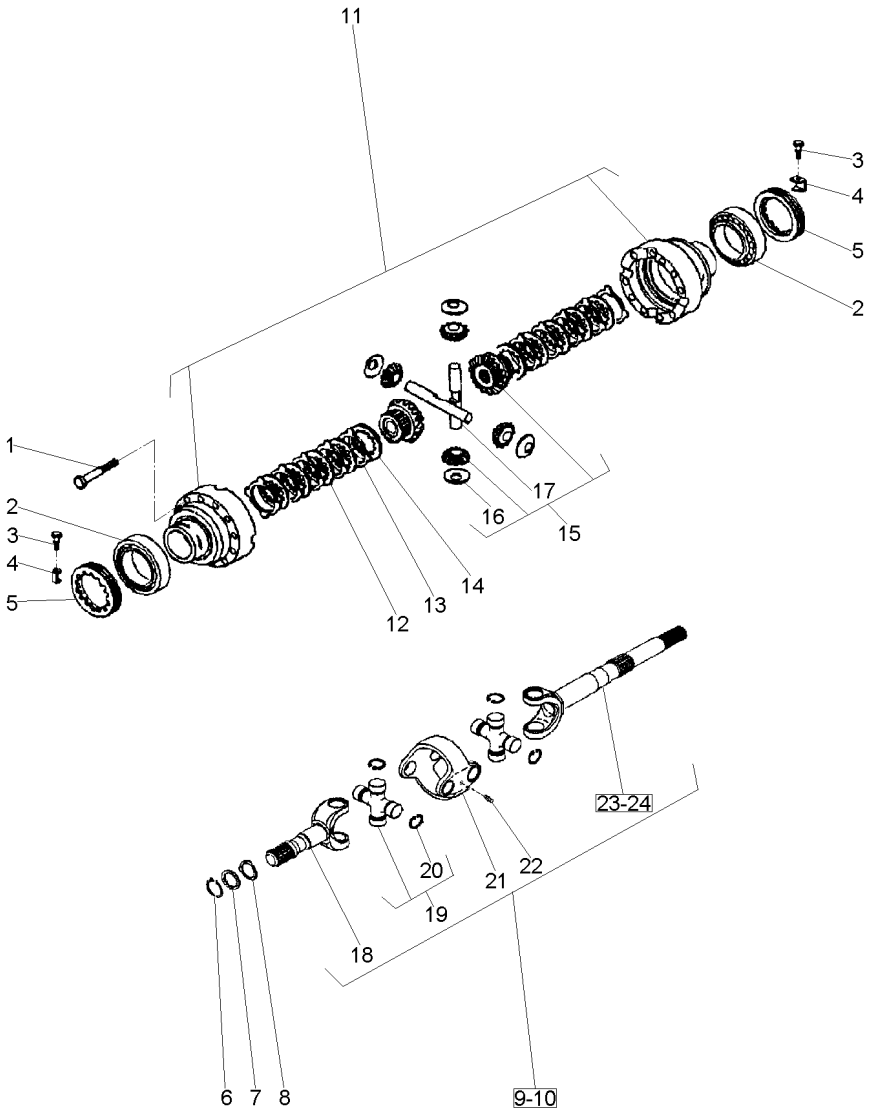

1	3475587M1		
2	061221R1		
3	040993R1		
4	3475583M1		
5	3475584M1		
6	053849R1		
7	061322R1		
8	061288R1		
9	061344R1		◀
10	061345R1		▶
11	061278R1		
12	041055R1		
13	041054R1		
14	061248R1		
15	061239R1		
16	061246R1	15	
17	061247R1	15	
18	066535R1		[A]
19	066530R1		
20	066531R1	19	
20	066532R1	19	
20	066533R1	19	
20	066534R1	19	
21	066528R1		
22	066529R1		
23	066537R1	9	[B]
24	066536R1	10	[B]

[A] CURTO
SHORT
CORTO

[B] LONGO
LOG
LARGO

12	PARAFUSO	BOLT	PERNO
2	ROLAMENTO	BEARING	COJINETE
2	PARAFUSO	BOLT	PERNO
2	CHAPA	PLATE	CHAPA
2	PORCA	NUT	TUERCA
2	ANEL	RING	ARO
2	ARRUELA	WASHER	ARANDELA
2	ARRUELA	WASHER	ARANDELA
1	CJ. EIXO	KIT, AXLE	JUEGO DE EJE
1	CJ. EIXO	KIT, AXLE	JUEGO DE EJE
1	CJ. CARCAÇA	HOUSE ASSY	CONJ. CARTER
8	DISCO	DISC	DISCO
10	DISCO	DISC	DISCO
2	DISCO	DISC	DISCO
1	CJ. ENGRENAGEM	KIT, GEAR	ENGRANAJES JUEGO
4	ARRUELA	WASHER	ARANDELA
2	EIXO	SHAFT	ARBOL
2	EIXO	SHAFT	ARBOL
4	CRUZETA	SPIDER	CRUCETA
16	ANEL TRAVA	CIRCLIP	CIRCULITO
16	ANEL TRAVA	CIRCLIP	CIRCULITO
16	ANEL TRAVA	CIRCLIP	CIRCULITO
16	ANEL TRAVA	CIRCLIP	CIRCULITO
2	GARFO	FORK	HORQUILLA
4	GRAXEIRA	GREASER	ENGRASADOR
1	EIXO	SHAFT	ARBOL
1	EIXO	SHAFT	ARBOL

Eixo Dianteiro — **Carraro - 20.14**
Front Axle — **Carraro - 20.14**
Eje Delantero — **Carraro - 20.14**

60-225

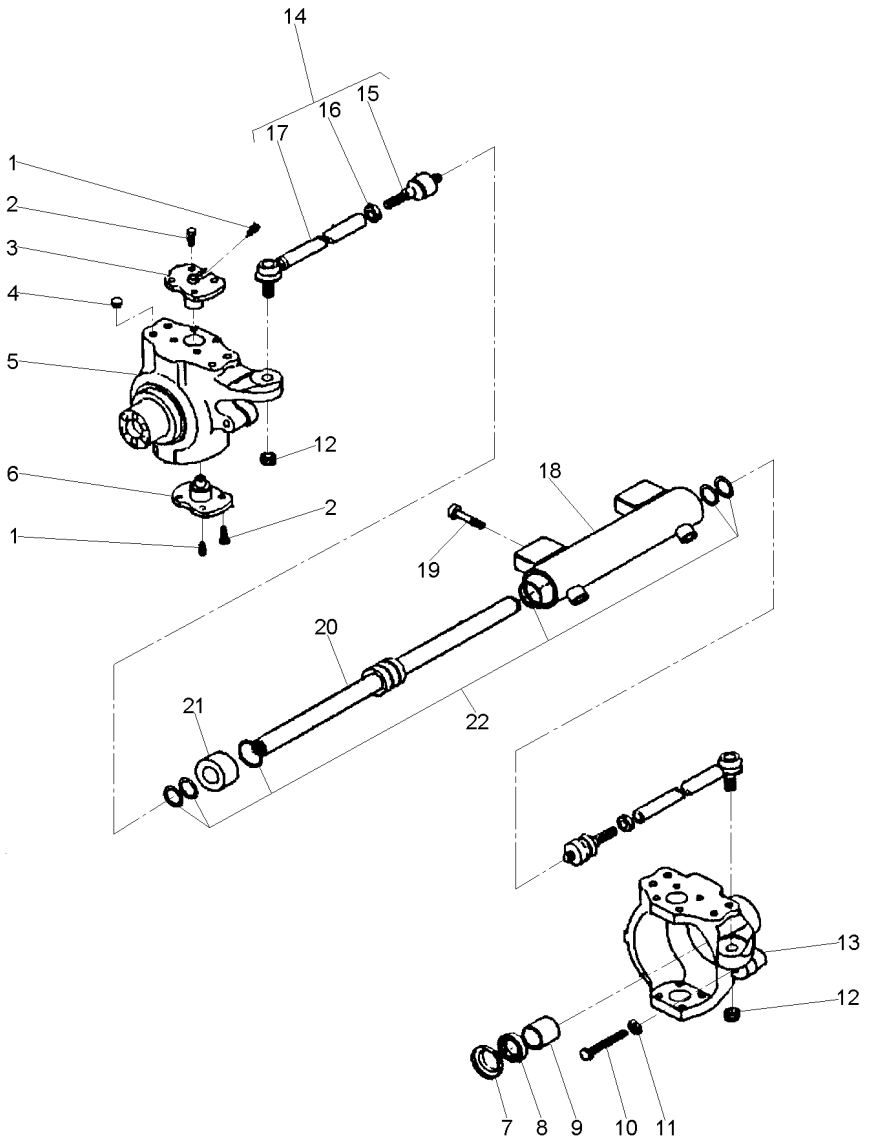

1	040944R1		**4**	GRAXEIRA	GREASER	ENGRASADOR
2	061287R1		**16**	PARAFUSO	BOLT	PERNO
3	061297R1		**2**	PINO	PIN	PASADOR
4	061231R1		**8**	TAMPÃO	PAD	ALMOHADILLA
5	061350R1	◀	**1**	CARCAÇA	HOUSING	ALOJAMIENTO
6	061296R1		**2**	PINO	PIN	PASADOR
7	061343R1		**2**	TAMPA	COVER	CUBIERTA
8	053965R1	70x45x14	**2**	RETENTOR	SEAL	RETEN
9	053966R1		**2**	BUCHA	BUSH	CASQUILLO
10	053967R1		**2**	PARAFUSO	BOLT	PERNO
11	053838R1		**1**	PORCA	NUT	TUERCA
12	061214R1		**2**	PORCA	NUT	TUERCA
13	061349R1	▶	**1**	CARCAÇA	HOUSING	ALOJAMIENTO
14	061267R1		**2**	CJ. BRAÇO	KIT, ARM	JUEGO DE BRAZO
15	061352R1	14	**1**	ARTICULAÇÃO	KNUCKLE	CHARNELA
16	061213R1	14	**1**	PORCA	NUT	TUERCA
17	061351R1	14	**1**	BRAÇO	ARM	BRAZO
18	061321R1		**1**	CILINDRO	CYLINDER	CILINDRO
19	061212R1		**4**	PARAFUSO	BOLT	PERNO
20	061234R1		**2**	HASTE	SPINDLE	MANGUETA
21	061232R1		**1**	GUIA	GUIDE	GUIA
22	061233R1		**1**	JG. REPARO	KIT, REPAIR	JUEGO REPARACION

Eixo Dianteiro	Carraro - 20.14	60-230
Front Axle	Carraro - 20.14	
Eje Delantero	Carraro - 20.14	

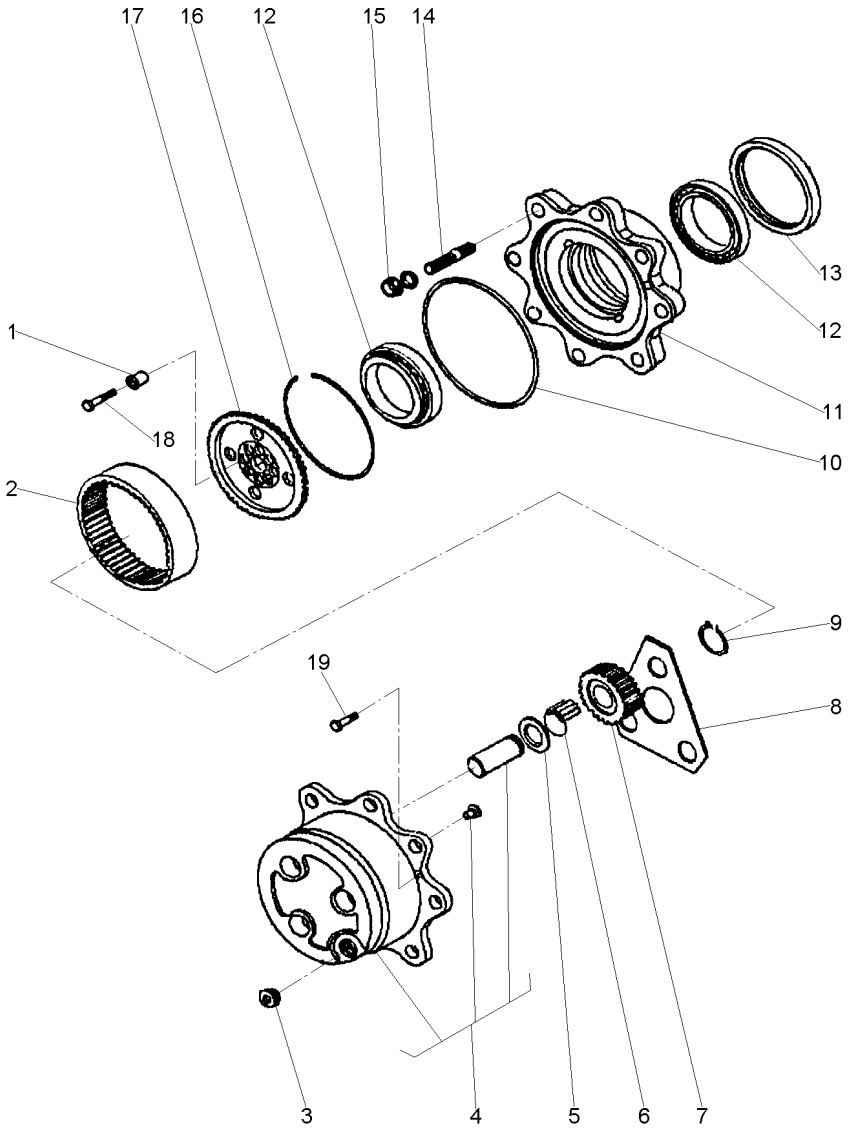

1	061291R1		**12**	BUCHA	INSERT	INSERCION
2	061273R1		**2**	COROA	SPROCKET	RUEDA DE CADENA
3	053857R1		**3**	TAMPÃO	PAD	ALMOHADILLA
4	061237R1		**2**	CUBO	HUB	CUBO
5	3475625M1		**6**	ARRUELA	WASHER	ARANDELA
6	061227R1		**18**	ROLETE	ROLLER	RODILLO
7	061274R1	23	**6**	ENGRENAGEM	GEAR	ENGRANAJE
8	061269R1		**2**	ARRUELA	WASHER	ARANDELA
9	040926R1		**6**	ANEL	RING	ARO
10	061229R1		**2**	ANEL "O"	O RING	JUNTA TORICA
11	061242R1		**2**	CUBO	HUB	CUBO
12	061249R1		**4**	ROLAMENTO	BEARING	COJINETE
13	053850R1	068383R1	**2**	RETENTOR	SEAL	RETEN
14	061290R1		**8**	PRISIONEIRO	STUD	ESPARRAGO
15	041088R1		**16**	PORCA	NUT	TUERCA
16	054030R1		**2**	ANEL	RING	ARO
17	061294R1		**2**	SUPORTE	BRACKET	SOPORTE
18	061295R1		**12**	PARAFUSO	BOLT	PERNO
19	053858R1		**4**	PARAFUSO	BOLT	PERNO

Eixo Dianteiro — **Carraro - 20.14**
Front Axle — **Carraro - 20.14**
Eje Delantero — **Carraro - 20.14**

60-235

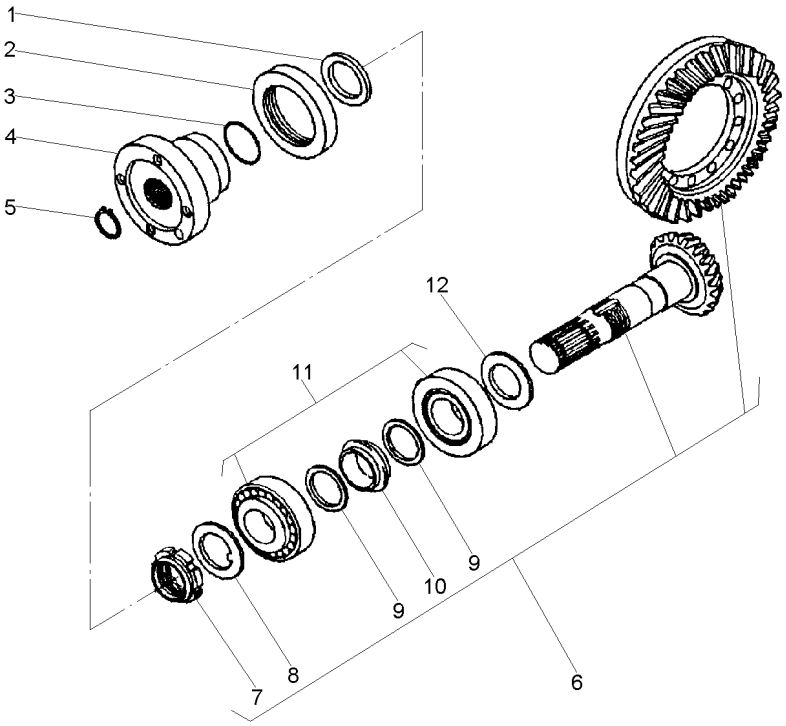

1	061270R1			**1**	ARRUELA	WASHER	ARANDELA
2	061320R1			**1**	RETENTOR	SEAL	RETEN
3	061226R1			**1**	ANEL "O"	O RING	JUNTA TORICA
4	061326R1			**1**	FLANGE	FLANGE	PLETINA
5	061218R1			**1**	ANEL	RING	ARO
6	061241R1		13/28	**1**	COROA E PINHÃO	KIT, BEVEL GEAR	CORONA Y PINON
7	061251R1	6		**1**	PORCA	NUT	TUERCA
8	061252R1	6		**1**	ARRUELA	WASHER	ARANDELA
9	061277R1	6		**2**	ARRUELA	WASHER	ARANDELA
10	061275R1	6		**2**	MOLA PRATO	SPRING PLATE	PLETINA MUELLE
11	061223R1			**2**	ROLAMENTO	BEARING	COJINETE
12	061305R1		2,50MM	**X**	CALÇO	SHIM	CALCE
12	061306R1		2,60MM	**X**	CALÇO	SHIM	CALCE
12	061307R1		2,70MM	**X**	CALÇO	SHIM	CALCE
12	061308R1		2,80MM	**X**	CALÇO	SHIM	CALCE
12	061309R1		2,90MM	**X**	CALÇO	SHIM	CALCE
12	061310R1		3,00MM	**X**	CALÇO	SHIM	CALCE
12	061311R1		3,10MM	**X**	CALÇO	SHIM	CALCE
12	061312R1		3,20MM	**X**	CALÇO	SHIM	CALCE
12	061313R1		3,30MM	**X**	CALÇO	SHIM	CALCE
12	061314R1		3,40MM	**X**	CALÇO	SHIM	CALCE

Eixo Cardan
Tail Shaft
Eje Cardan

60-240

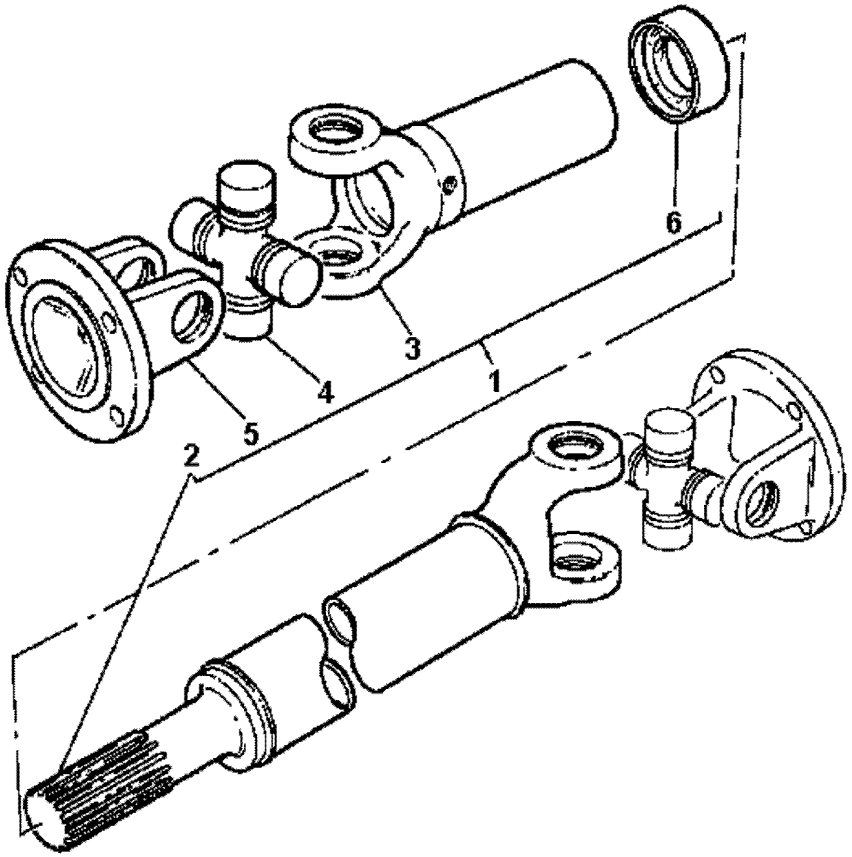

1	036908T1		**1** CARDAN	DRIVE SHAFT	EJE DE MANDO
2		1	**1** GARFO	FORK	HORQUILLA
3		1	**1** GARFO	FORK	HORQUILLA
4	056018T1		**2** CRUZETA	SPIDER	CRUCETA
5	056019T1		**2** FLANGE	FLANGE	PLETINA
6	6210262M91		**1** LUVA	SLEEVE	MANCHA

Eixo Cardan
Tail Shaft
Eje Cardan

60-245

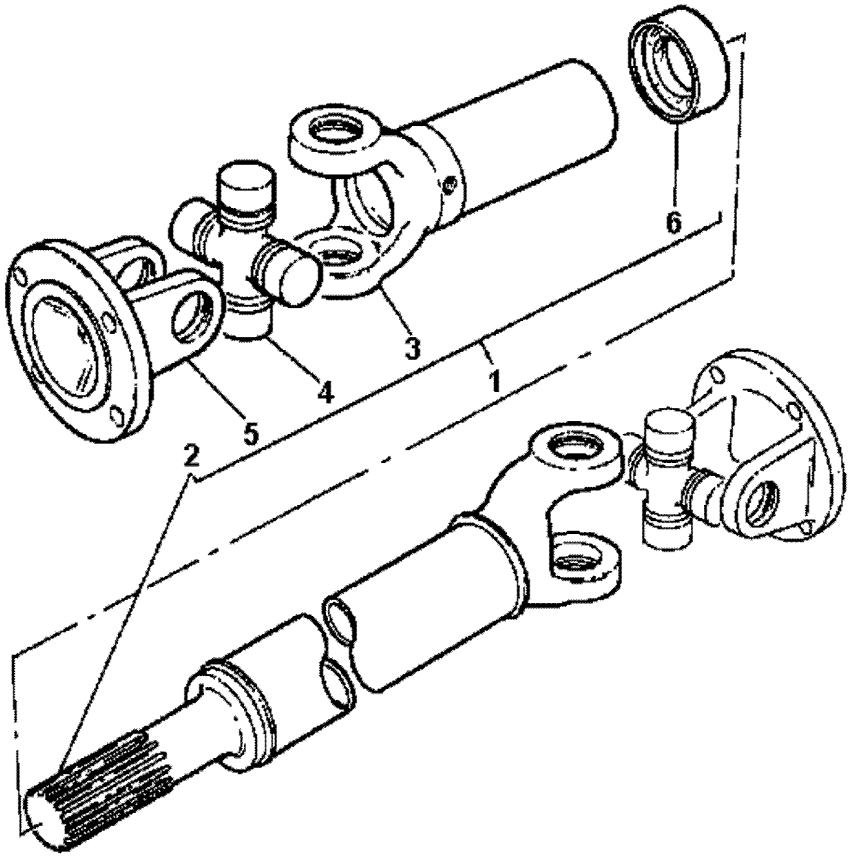

1	057380T1		**1**	CJ. EIXO	KIT, AXLE	JUEGO DE EJE
2		1	**1**	GARFO	FORK	HORQUILLA
3		1	**1**	GARFO	FORK	HORQUILLA
4	056018T1		**2**	CRUZETA	SPIDER	CRUCETA
5	056019T1		**2**	FLANGE	FLANGE	PLETINA
6	6210262M91		**1**	LUVA	SLEEVE	MANCHA

Eixo Dianteiro
Front Axle
Eje Delantero

60-250

Sem Creeper
Without Creeper
Sin Creeper

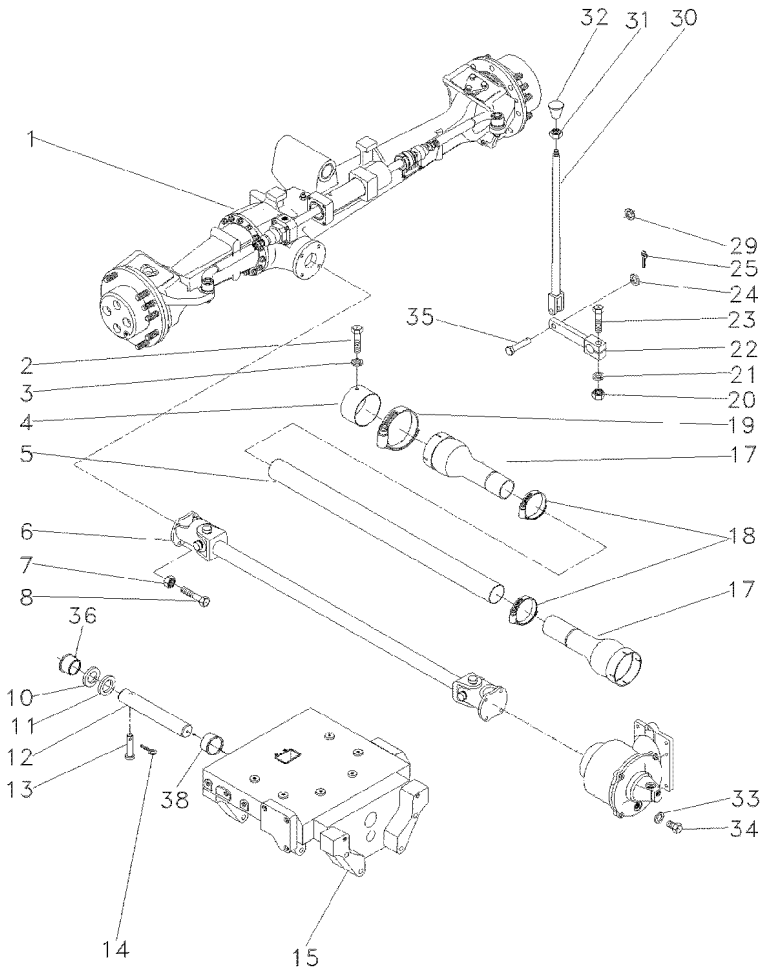

1	063124N1	ZF	**1**	CJ. EIXO	KIT, AXLE	JUEGO DE EJE
		60-255 No				
2	339124X1		**2**	PARAFUSO	BOLT	PERNO
3	353446X1		**2**	ARRUELA	WASHER	ARANDELA
4	036903P1		**1**	BLINDAGEM	SHIELD	BLINDAJE
5	054361P1		**1**	PROTEÇÃO	GUARD	DEFENSA
6	036908T1	60-240 No	**1**	CARDAN	DRIVE SHAFT	EJE DE MANDO
7	353431X1		**8**	PORCA	NUT	TUERCA
8	353540X1		**8**	PARAFUSO	BOLT	PERNO
9	3412609M91		**2**	MANGUEIRA	HOSE	FLEXIBLE
10	898017M2		**1**	CALÇO	SHIM	CALCE
11	898018M2	0.73/0.67MM	**X**	CALÇO	SHIM	CALCE
11	898019M2	0.92/0.87MM	**X**	CALÇO	SHIM	CALCE
11	898020M2	1,04/0.99MM	**X**	CALÇO	SHIM	CALCE
11	882868M2	1.17/1.12MM	**X**	CALÇO	SHIM	CALCE
11	882869M2	1.30/1.25MM	**X**	CALÇO	SHIM	CALCE
12	058456P1		**1**	PINO	PIN	PASADOR
13	033992P1		**1**	PINO	PIN	PASADOR
14	195414M1		**1**	GRAMPO	CRAMP	PASADOR
15	067590P1		**1**	SUPORTE	BRACKET	SOPORTE
17	1688236M93		**2**	PROTEÇÃO	GUARD	DEFENSA
18	490804M1		**2**	BRAÇADEIRA	CLAMP	ABRAZADERA
19	338623X1		**2**	BRAÇADEIRA	CLAMP	ABRAZADERA
20	355566X1		**1**	PORCA	NUT	TUERCA
21	353434X1		**1**	ARRUELA	WASHER	ARANDELA
22	036838S1		**1**	ALAVANCA	LEVER	PALANCA
23	354264X1		**1**	PARAFUSO	BOLT	PERNO
24	353756X1		**1**	ARRUELA	WASHER	ARANDELA
25	354059X1		**1**	CONTRAPINO	DOWEL	CENTRAJE
29	366195X1		**1**	PASSA-FIO	GROMMET	PASACABLE
30	184174M91		**1**	TIRANTE	ROD	VARILLA
31	353430X1		**1**	PORCA	NUT	TUERCA
32	3410152M1		**1**	MANÍPULO	KNOB	POMO
33	181142M1		**1**	ARRUELA	WASHER	ARANDELA
34	037045T1		**1**	BUJÃO	PLUG	TAPON
35	832813M1		**1**	PINO	PIN	PASADOR
36	058458P1		**1**	BUCHA	BUSH	CASQUILLO
38	058457P1		**1**	BUCHA	BUSH	CASQUILLO

Eixo Dianteiro Front Axle Eje Delantero	Zf-Apl335-Tração Lateral Zf - Apl335-Side Drive Zf - Apl335-Traccion Lateral	60-255	

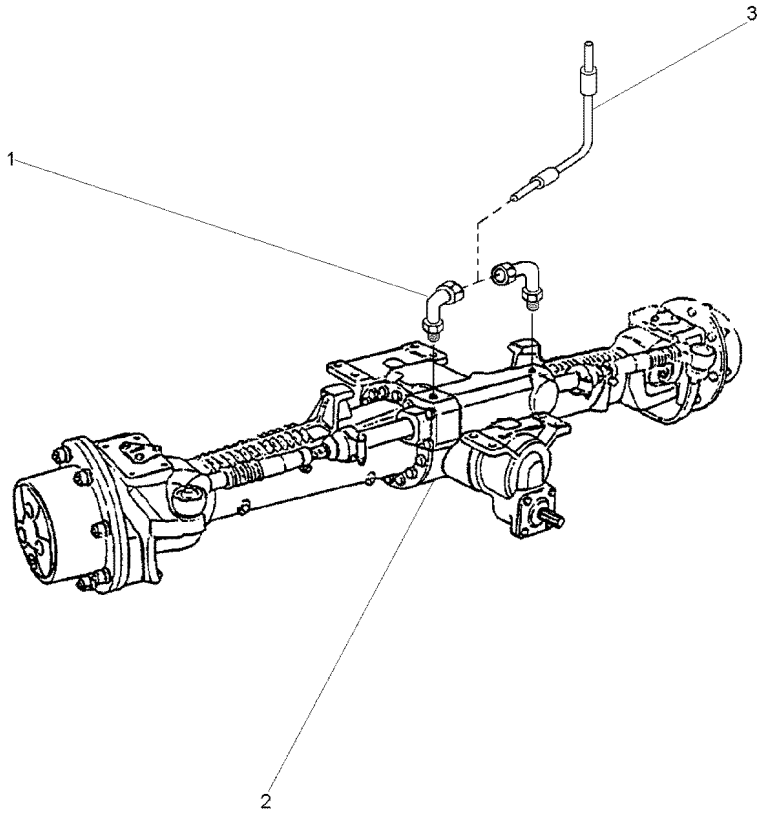

1	3411947M91	**2** CONEXÃO	CONNECTION	CONEXION
2	6203926M91	**1** CJ. EIXO	KIT, AXLE	JUEGO DE EJE
3	022313T2	**2** MANGUEIRA	HOSE	FLEXIBLE

Eixo Dianteiro 4 Rodas Motrizes
Front Axle 4 Wheel Drive
Eje Delantero 4 Ruedas Motrices

60-260

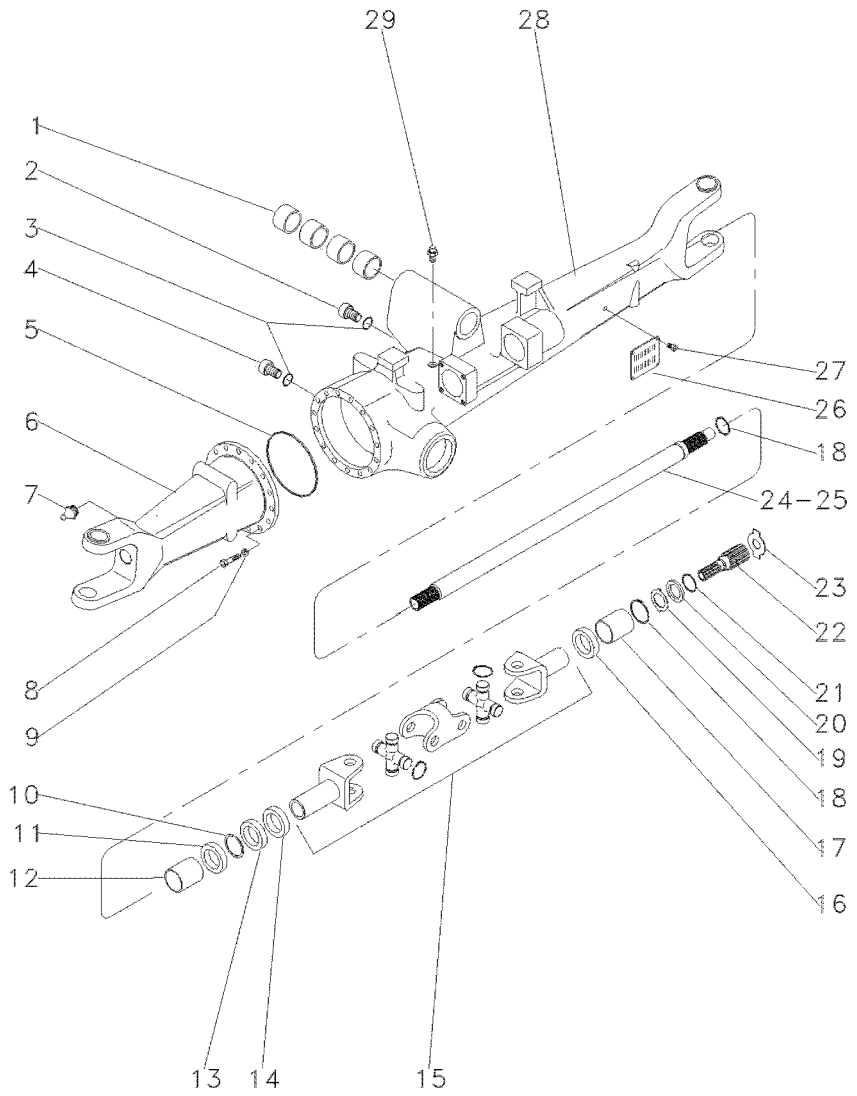

1	050646R1		**4**	BUCHA	BUSH	CASQUILLO
2	056600R1		**1**	BUJÃO	PLUG	TAPON
3	033556R1		**2**	ANEL "O"	O RING	JUNTA TORICA
4	3603226M1		**1**	BUJÃO	PLUG	TAPON
5	033718R1		**1**	ANEL "O"	O RING	JUNTA TORICA
6	040663R1	◀	**1**	CARCAÇA	HOUSING	ALOJAMIENTO
7	033606R1		**2**	GRAXEIRA	GREASER	ENGRASADOR
8	033717R1		**16**	PARAFUSO	BOLT	PERNO
9	033716R1		**16**	ARRUELA	WASHER	ARANDELA
10	027544R1		**4**	ANEL TRAVA	CIRCLIP	CIRCULITO
11	027536R1		**4**	RETENTOR	SEAL	RETEN
12	3603228M1		**2**	BUCHA	BUSH	CASQUILLO
13	027539R1		**2**	RETENTOR	OIL SEAL	BUJE RETENACEITE
14	033227R1		**2**	PROTETOR	PROTECTOR	PROTECTOR
15	040658R1		**2**	ARTICULAÇÃO	KNUCKLE	CHARNELA
16	040675R1		**1**	RETENTOR	OIL SEAL	BUJE RETENACEITE
17	3603235M1		**2**	BUCHA	BUSH	CASQUILLO
18	033620R1		**2**	ANEL TRAVA	CIRCLIP	CIRCULITO
19	3176337M1		**2**	ARRUELA	WASHER	ARANDELA
20	3176337M1		**2**	ARRUELA	WASHER	ARANDELA
21	033549R1		**2**	ANEL TRAVA	CIRCLIP	CIRCULITO
22	033619R1		**2**	EIXO	SHAFT	ARBOL
23	020842R1	⧓ 3,0MM	**X**	CALÇO	SHIM	CALCE
23	020843R1	⧓ 1,7MM	**X**	CALÇO	SHIM	CALCE
23	033618R1	⧓ 2,2MM	**X**	ARRUELA	WASHER	ARANDELA
23	3176343M1	⧓ 1,5MM	**X**	ARRUELA	WASHER	ARANDELA
23	3176344M1	⧓ 2,0MM	**X**	ARRUELA	WASHER	ARANDELA
23	3603293M1	⧓ 2,5MM	**X**	ARRUELA	WASHER	ARANDELA
24	040659R1	▶	**1**	EIXO	SHAFT	ARBOL
25	040688R1	◀	**1**	EIXO	SHAFT	ARBOL
26	3588127M1		**1**	PLACA	PLATE	PLATO
27	3588126M1		**4**	REBITE	RIVET	REMACHE
28	040664R1	▶	**1**	CARCAÇA	HOUSING	ALOJAMIENTO
29	033609R1		**1**	VÁLVULA	CONTROL VALVE	VALVULA CONTROL

Eixo Dianteiro 4 Rodas Motrizes — **Diferencial**
Front Axle 4 Wheel Drive — **Differential**
Eje Delantero 4 Ruedas Motrices — **Diferencial**

60-265

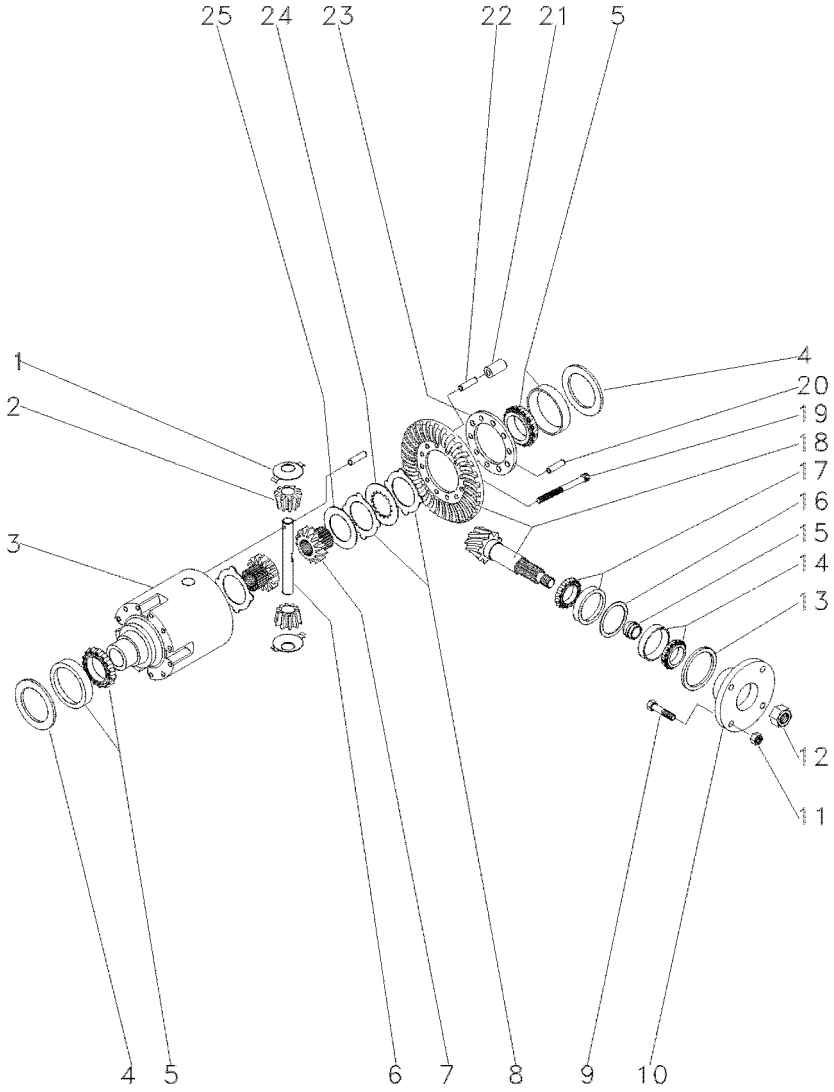

1	033681R1			**2**	ARRUELA	WASHER	ARANDELA
2	040662R1			**2**	ENGRENAGEM	GEAR	ENGRANAJE
3	033691R1			**1**	CARCAÇA	HOUSING	ALOJAMIENTO
4	033694R1	⧗	0,60MM	**2**	CALÇO	SHIM	CALCE
4	033695R1	⧗	0,70MM	**2**	CALÇO	SHIM	CALCE
4	033696R1	⧗	0,80MM	**2**	CALÇO	SHIM	CALCE
4	033697R1	⧗	0,90MM	**2**	CALÇO	SHIM	CALCE
4	033698R1	⧗	1,0MM	**2**	CALÇO	SHIM	CALCE
4	033700R1	⧗	1,20MM	**2**	CALÇO	SHIM	CALCE
4	033701R1	⧗	1,30MM	**2**	CALÇO	SHIM	CALCE
4	033702R1	⧗	1,40MM	**2**	CALÇO	SHIM	CALCE
4	033703R1	⧗	1,50MM	**2**	CALÇO	SHIM	CALCE
4	033704R1	⧗	1,60MM	**2**	CALÇO	SHIM	CALCE
4	033705R1	⧗	1,80MM	**2**	CALÇO	SHIM	CALCE
4	033706R1	⧗	0,50MM	**2**	CALÇO	SHIM	CALCE
4	033707R1	⧗	0,75MM	**2**	CALÇO	SHIM	CALCE
4	033708R1	⧗	0,85MM	**2**	CALÇO	SHIM	CALCE
4	033709R1	⧗	0,95MM	**2**	CALÇO	SHIM	CALCE
4	033710R1	⧗	1,05MM	**2**	CALÇO	SHIM	CALCE
4	033711R1	⧗	1,15MM	**2**	CALÇO	SHIM	CALCE
4	033712R1	⧗	1,25MM	**2**	CALÇO	SHIM	CALCE
5	033715R1			**2**	ROLAMENTO	BEARING	COJINETE
6	033690R1			**1**	EIXO	SHAFT	ARBOL
7	033688R1			**2**	ENGRENAGEM	GEAR	ENGRANAJE
8	033683R1	⧗	1,2MM	**1**	DISCO	DISC	DISCO
8	033684R1	⧗	1,1MM	**1**	DISCO	DISC	DISCO
8	033685R1	⧗	1,3MM	**1**	DISCO	DISC	DISCO
8	033686R1	⧗	1,4MM	**1**	DISCO	DISC	DISCO
9	040673R1			**4**	PARAFUSO	BOLT	PERNO
10	040671R1			**1**	FLANGE	FLANGE	PLETINA
11	040674R1			**4**	PORCA	NUT	TUERCA
12	033551R1			**1**	PORCA	NUT	TUERCA
13	040690R1			**1**	RETENTOR	OIL SEAL	BUJE RETENACEITE
14	040691R1			**1**	ROLAMENTO	BEARING	COJINETE
15	033641R1	⧗	11,30MM	**1**	CALÇO	SHIM	CALCE
15	033642R1	⧗	11,33MM	**1**	CALÇO	SHIM	CALCE
15	033643R1	⧗	11,36MM	**1**	CALÇO	SHIM	CALCE
15	033644R1	⧗	11,39MM	**1**	CALÇO	SHIM	CALCE
15	033645R1	⧗	11,42MM	**1**	CALÇO	SHIM	CALCE
15	033646R1	⧗	11,45MM	**1**	CALÇO	SHIM	CALCE
15	033647R1	⧗	11,48MM	**1**	CALÇO	SHIM	CALCE
15	033648R1	⧗	11,51MM	**1**	CALÇO	SHIM	CALCE
15	033649R1	⧗	11,54MM	**1**	CALÇO	SHIM	CALCE
15	033650R1	⧗	11,57MM	**1**	CALÇO	SHIM	CALCE
15	033651R1	⧗	11,60MM	**1**	CALÇO	SHIM	CALCE
15	033652R1	⧗	11,63MM	**1**	CALÇO	SHIM	CALCE
15	033653R1	⧗	11,66MM	**1**	CALÇO	SHIM	CALCE
15	033654R1	⧗	11,69MM	**1**	CALÇO	SHIM	CALCE
15	033656R1	⧗	11,75MM	**1**	CALÇO	SHIM	CALCE
15	033657R1	⧗	11,78MM	**1**	CALÇO	SHIM	CALCE

Eixo Dianteiro 4 Rodas Motrizes — **Diferencial**
Front Axle 4 Wheel Drive — **Differential**
Eje Delantero 4 Ruedas Motrices — **Diferencial**

60-265

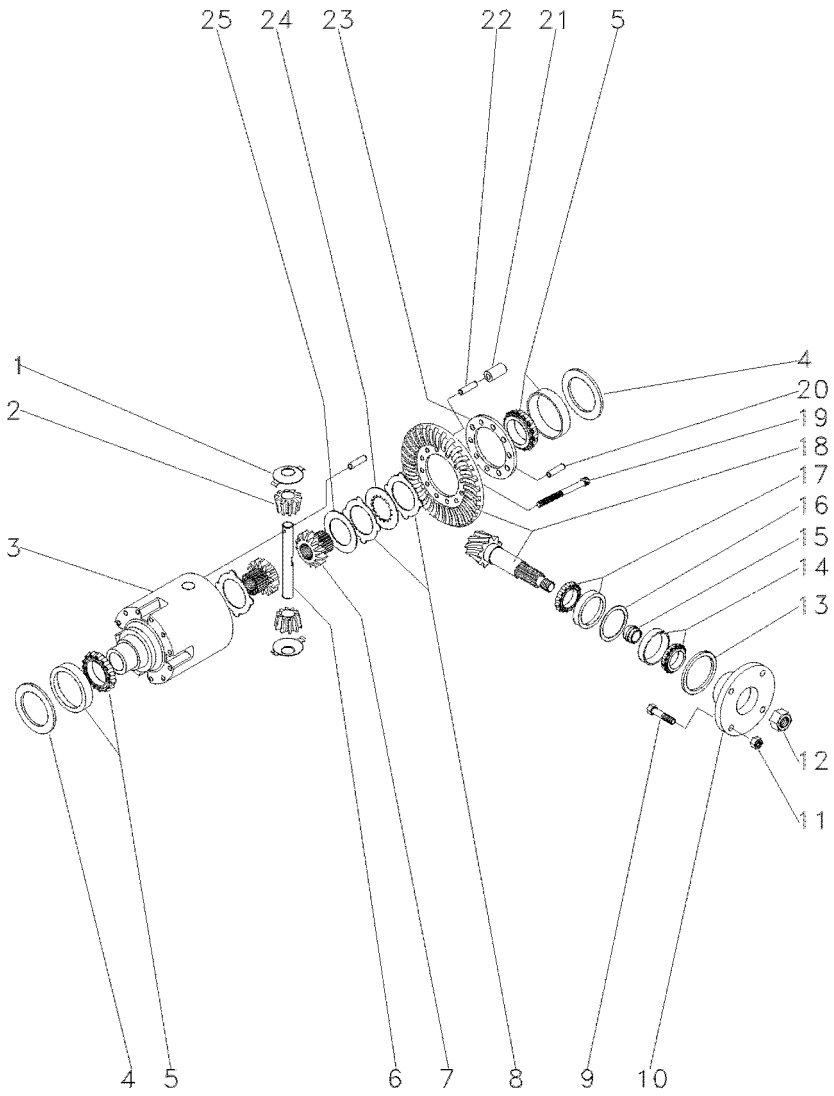

15	033658R1	⧗	11,81MM	1	CALÇO	SHIM	CALCE
15	033659R1	⧗	11,84MM	1	CALÇO	SHIM	CALCE
15	033660R1	⧗	11,87MM	1	CALÇO	SHIM	CALCE
15	033661R1	⧗	11,90MM	1	CALÇO	SHIM	CALCE
15	033662R1	⧗	11,93MM	1	CALÇO	SHIM	CALCE
15	033663R1	⧗	11,96MM	1	CALÇO	SHIM	CALCE
15	033664R1	⧗	11,99MM	1	CALÇO	SHIM	CALCE
15	033665R1	⧗	12,02MM	1	CALÇO	SHIM	CALCE
15	033666R1	⧗	12,05MM	1	CALÇO	SHIM	CALCE
15	033667R1	⧗	12,08MM	1	CALÇO	SHIM	CALCE
15	033668R1	⧗	12,11MM	1	CALÇO	SHIM	CALCE
15	033669R1	⧗	12,14MM	1	CALÇO	SHIM	CALCE
15	033670R1	⧗	12,17MM	1	CALÇO	SHIM	CALCE
15	033671R1	⧗	12,20MM	1	CALÇO	SHIM	CALCE
15	033672R1	⧗	12,23MM	1	CALÇO	SHIM	CALCE
15	033673R1	⧗	12,26MM	1	CALÇO	SHIM	CALCE
15	033674R1	⧗	12,29MM	1	CALÇO	SHIM	CALCE
15	033675R1	⧗	12,32MM	1	CALÇO	SHIM	CALCE
15	033676R1	⧗	12,35MM	1	CALÇO	SHIM	CALCE
15	033677R1	⧗	12,38MM	1	CALÇO	SHIM	CALCE
16	033625R1	⧗	0,50MM	1	CALÇO	SHIM	CALCE
16	033626R1	⧗	0,60MM	1	CALÇO	SHIM	CALCE
16	033627R1	⧗	0,70MM	1	CALÇO	SHIM	CALCE
16	033628R1	⧗	0,80MM	1	CALÇO	SHIM	CALCE
16	033629R1	⧗	0,90MM	1	CALÇO	SHIM	CALCE
16	033630R1	⧗	1,00MM	1	CALÇO	SHIM	CALCE
16	033631R1	⧗	1,10MM	1	CALÇO	SHIM	CALCE
16	033632R1	⧗	1,30MM	1	CALÇO	SHIM	CALCE
16	033633R1	⧗	1,40MM	1	CALÇO	SHIM	CALCE
16	033634R1	⧗	1,50MM	1	CALÇO	SHIM	CALCE
16	033635R1	⧗	0,65MM	1	CALÇO	SHIM	CALCE
16	033637R1	⧗	0,85MM	1	CALÇO	SHIM	CALCE
16	033638R1	⧗	0,95MM	1	CALÇO	SHIM	CALCE
16	033639R1	⧗	1,05MM	1	CALÇO	SHIM	CALCE
16	033640R1	⧗	1,15MM	1	CALÇO	SHIM	CALCE
16	033789R1	⧗	1,20MM	1	CALÇO	SHIM	CALCE
17	033678R1			1	ROLAMENTO	BEARING	COJINETE
18	040660R1	⧓	13/28	1	COROA E PINHÃO	KIT, BEVEL GEAR	CORONA Y PINON
19	033682R1			10	PARAFUSO	BOLT	PERNO
20	033782R1			1	PINO	PIN	PASADOR
21	033693R1			5	PINO	PIN	PASADOR
22	033692R1			5	PINO	PIN	PASADOR
23	033783R1			1	FLANGE	FLANGE	PLETINA
24	033687R1			8	DISCO	DISC	DISCO
25	033680R1	⧗	3,2MM	2	ARRUELA	WASHER	ARANDELA

Eixo Dianteiro 4 Rodas Motrizes
Front Axle 4 Wheel Drive
Eje Delantero 4 Ruedas Motrices

Redução Final
Final Drive
Accionamiento Final

60-270

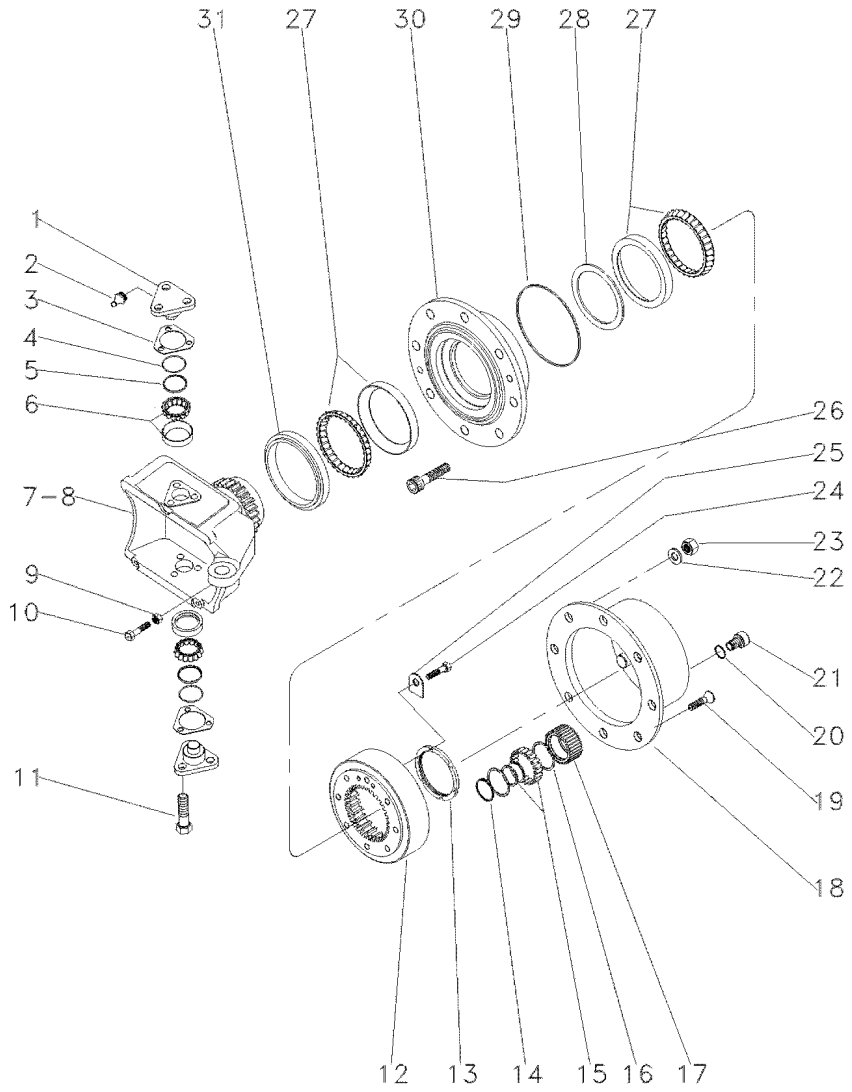

1	3176321M1		4	PINO	PIN	PASADOR
2	3176390M1		4	GRAXEIRA	GREASER	ENGRASADOR
3	3176313M1	⧗ 0,6MM	4	CALÇO	SHIM	CALCE
3	3176314M1	⧗ 1,0MM	4	CALÇO	SHIM	CALCE
3	3176315M1	⧗ 1,4MM	4	CALÇO	SHIM	CALCE
3	3176319M1	⧗ 0,4MM	4	CALÇO	SHIM	CALCE
3	3176320M1	⧗ 0,8MM	4	CALÇO	SHIM	CALCE
3	3588106M1	⧗ 0,2MM	4	CALÇO	SHIM	CALCE
3	3588107M1	⧗ 0,3MM	4	CALÇO	SHIM	CALCE
4	033721R1		4	ANEL "O"	O RING	JUNTA TORICA
5	033722R1		4	CAPA	CAP	TAPA
6	040665R1		4	ROLAMENTO	BEARING	COJINETE
7	6207052M1	▶	1	CARCAÇA	HOUSING	ALOJAMIENTO
8	6207053M1	◀	1	CARCAÇA	HOUSING	ALOJAMIENTO
9	033608R1		2	PORCA	NUT	TUERCA
10	040689R1		2	PARAFUSO	BOLT	PERNO
11	3588113M1		12	PARAFUSO	BOLT	PERNO
12	033616R1		2	COROA	ANNULAR GEAR	ENGRANAJE ANULAR
13	033621R1		2	PORCA	NUT	TUERCA
14	3587936M1		6	ANEL TRAVA	CIRCLIP	CIRCULITO
15	3176341M1		6	ROLAMENTO	BEARING	COJINETE
16	3176342M1		12	ANEL	RING	ARO
17	3176340M1		6	ENGRENAGEM	GEAR	ENGRANAJE
18	3176339M1		2	CUBO	HUB	CUBO
19	3176347M1		4	PARAFUSO	BOLT	PERNO
20	3176364M1	1.3	2	ANEL "O"	O RING	JUNTA TORICA
21	3176345M1		2	BUJÃO	PLUG	TAPON
22	3176350M1		16	ARRUELA	WASHER	ARANDELA
23	3176351M1		16	PORCA	NUT	TUERCA
24	3176333M1		4	PARAFUSO	BOLT	PERNO
25	033617R1		2	PLACA	PLATE	PLATO
26	3176349M1		16	PARAFUSO	BOLT	PERNO
27	3176330M1		2	ROLAMENTO	BEARING	COJINETE
28	033580R1	⧗ 10,00MM	1	ANEL	RING	ARO
28	033579R1	⧗ 10,025MM	1	ANEL	RING	ARO
28	3603757M1	⧗ 10,050MM	1	ARRUELA	WASHER	ARANDELA
28	033577R1	⧗ 10,075MM	1	ANEL	RING	ARO
28	033562R1	⧗ 10,100MM	1	ANEL	RING	ARO
28	033575R1	⧗ 10,125MM	1	ANEL	RING	ARO
28	033574R1	⧗ 10,175MM	1	ANEL	RING	ARO
28	033573R1	⧗ 10,200MM	1	ANEL	RING	ARO
28	033565R1	⧗ 10,225MM	1	ANEL	RING	ARO
28	033572R1	⧗ 10,250MM	1	ANEL	RING	ARO
28	040677R1	12,000MM	1	CALÇO	SHIM	CALCE
28	040678R1	12,025MM	1	CALÇO	SHIM	CALCE
28	040679R1	12,050	1	CALÇO	SHIM	CALCE
28	040680R1	12,075MM	1	CALÇO	SHIM	CALCE
28	040681R1	12,100MM	1	CALÇO	SHIM	CALCE
28	033570R1	14,439MM	1	ANEL	RING	ARO
28	033569R1	14,464MM	1	ANEL	RING	ARO

Eixo Dianteiro 4 Rodas Motrizes
Front Axle 4 Wheel Drive
Eje Delantero 4 Ruedas Motrices

Redução Final
Final Drive
Accionamiento Final

60-270

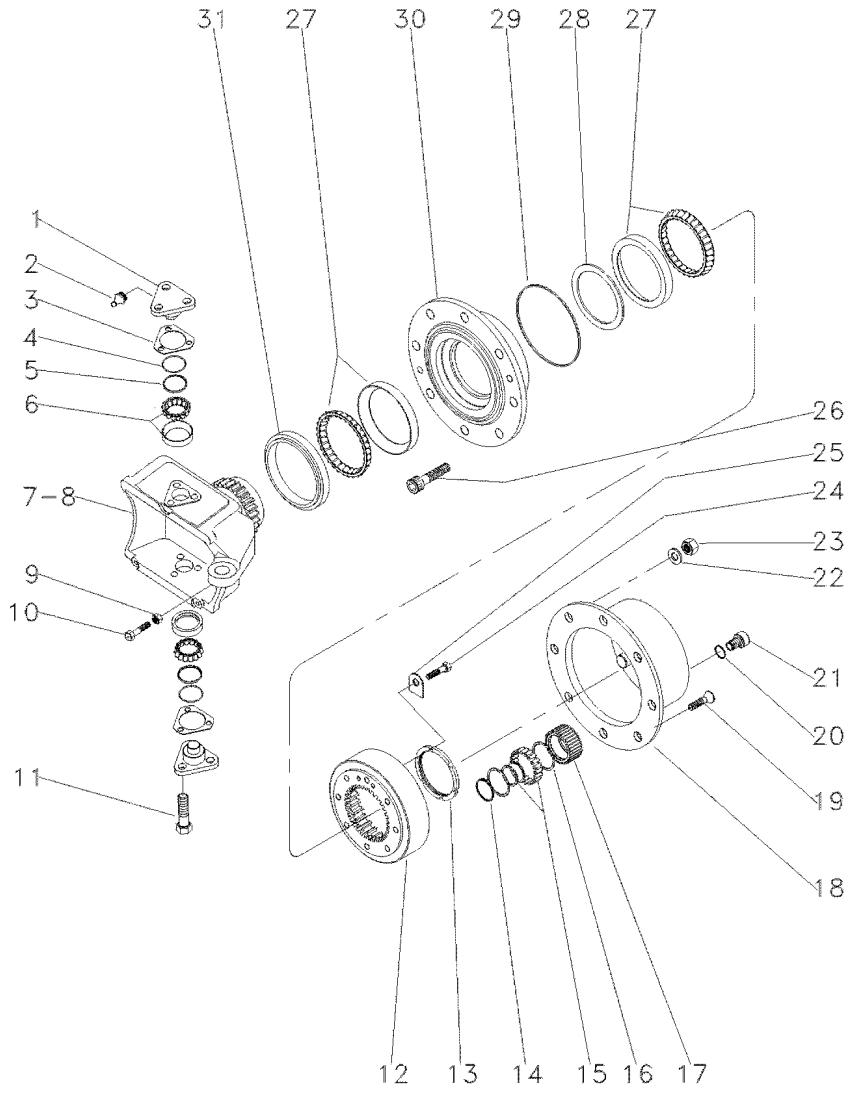

28	033567R1	14,514MM	**1** ANEL	RING	ARO
28	033566R1	14,539MM	**1** ANEL	RING	ARO
28	040682R1	12,125MM	**1** CALÇO	SHIM	CALCE
28	033563R1	14,614MM	**1** ANEL	RING	ARO
28	033562R1	14,639MM	**1** ANEL	RING	ARO
28	033561R1	14,664MM	**1** ANEL	RING	ARO
28	033560R1	14,689MM	**1** ANEL	RING	ARO
28	040683R1	12,150MM	**1** CALÇO	SHIM	CALCE
28	040684R1	12,175MM	**1** CALÇO	SHIM	CALCE
28	040685R1	12,200MM	**1** CALÇO	SHIM	CALCE
28	040686R1	12,225MM	**1** CALÇO	SHIM	CALCE
28	040687R1	12,250MM	**1** CALÇO	SHIM	CALCE
28	033571R1	14,414MM	**1** ANEL	RING	ARO
29	3176331M1		**2** ANEL "O"	O RING	JUNTA TORICA
30	033728R1		**2** CUBO	HUB	CUBO
31	033548R1		**2** RETENTOR	SEAL	RETEN

Eixo Dianteiro 4 Rodas Motrizes
Front Axle 4 Wheel Drive
Doble Traccion Del Eje Frontal

Cilíndro De Direção
Steering Cylinders
Cilindros De Direccion

60-275

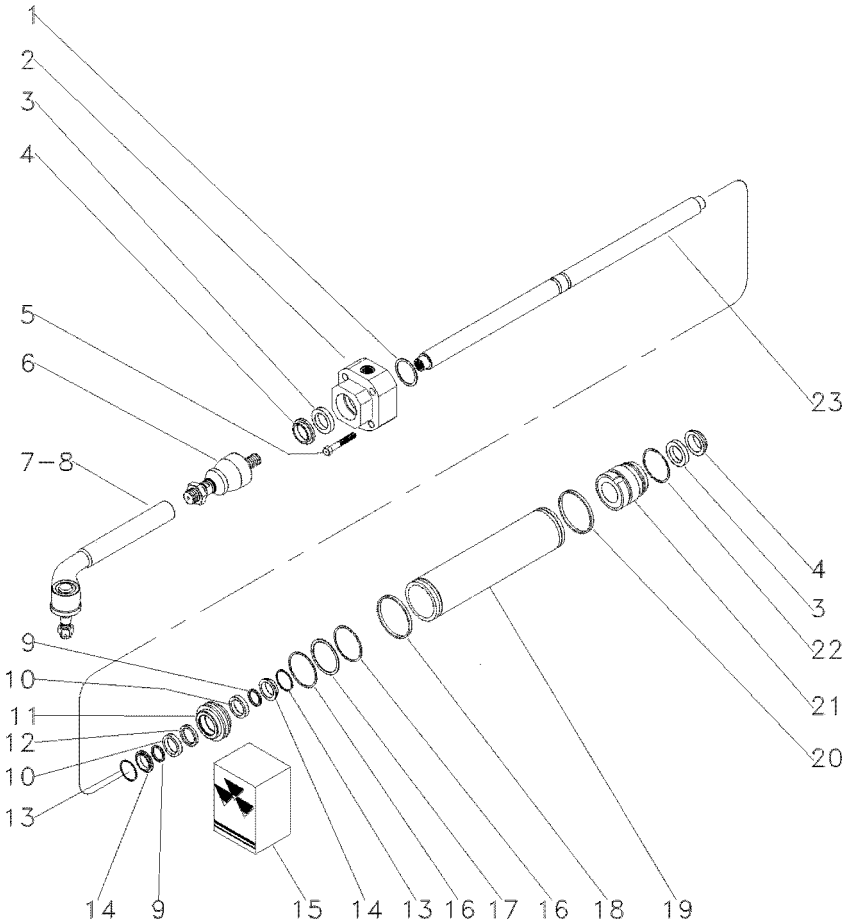

1	033736R1	⧗	1,0MM	**1**	CALÇO	SHIM	CALCE
1	033737R1	⧗	1,1MM	**1**	CALÇO	SHIM	CALCE
1	033738R1	⧗	1,2MM	**1**	CALÇO	SHIM	CALCE
1	033739R1	⧗	1,3MM	**1**	CALÇO	SHIM	CALCE
1	033740R1	⧗	1,4MM	**1**	CALÇO	SHIM	CALCE
1	033741R1	⧗	1,5MM	**1**	CALÇO	SHIM	CALCE
1	033742R1	⧗	1,6MM	**1**	CALÇO	SHIM	CALCE
1	033743R1	⧗	1,7MM	**1**	CALÇO	SHIM	CALCE
1	033744R1	⧗	1,8MM	**1**	CALÇO	SHIM	CALCE
1	033745R1	⧗	0,9MM	**1**	CALÇO	SHIM	CALCE
2	040666R1	◀		**1**	GUIA	GUIDE	GUIA
3		⬟	15	**2**	ANEL "O"	O RING	JUNTA TORICA
4		⬟	15	**2**	ANEL "O"	O RING	JUNTA TORICA
5	033759R1			**4**	PARAFUSO	BOLT	PERNO
6	050655R1			**2**	TERMINAL	BALL JOINT	UNION ROTULA
7	050656R1	▶		**1**	TERMINAL	BALL JOINT	UNION ROTULA
8	050657R1	◀		**1**	TERMINAL	BALL JOINT	UNION ROTULA
9		⬟	15	**2**	ANEL "O"	O RING	JUNTA TORICA
10	033748R1			**2**	ARRUELA	WASHER	ARANDELA
11	033750R1			**1**	PISTÃO	PISTON	PISTON
12		⬟	15	**1**	ANEL "O"	O RING	JUNTA TORICA
13	033747R1	15		**2**	ANEL "O"	O RING	JUNTA TORICA
14	033755R1			**2**	ANEL "O"	O RING	JUNTA TORICA
15	038054R1			**1**	JG. REPARO	KIT, REPAIR	JUEGO REPARACION
16		⬟	15	**2**	ANEL "O"	O RING	JUNTA TORICA
17	033754R1	15		**1**	ANEL "O"	O RING	JUNTA TORICA
18		⬟	15	**1**	ANEL "O"	O RING	JUNTA TORICA
19	033733R1			**1**	CILINDRO	CYLINDER	CILINDRO
20		⬟	15	**1**	ANEL "O"	O RING	JUNTA TORICA
21	033734R1	▶		**1**	GUIA	GUIDE	GUIA
22	033751R1			**1**	ANEL "O"	O RING	JUNTA TORICA
23	033732R1			**1**	HASTE CILINDRO	CYLINDER ROD	BIELA DE CILINDR

Eixo Dianteiro
Front Axle
Eje Delantero

60-280

Com Creeper
With Creeper
Con Creeper

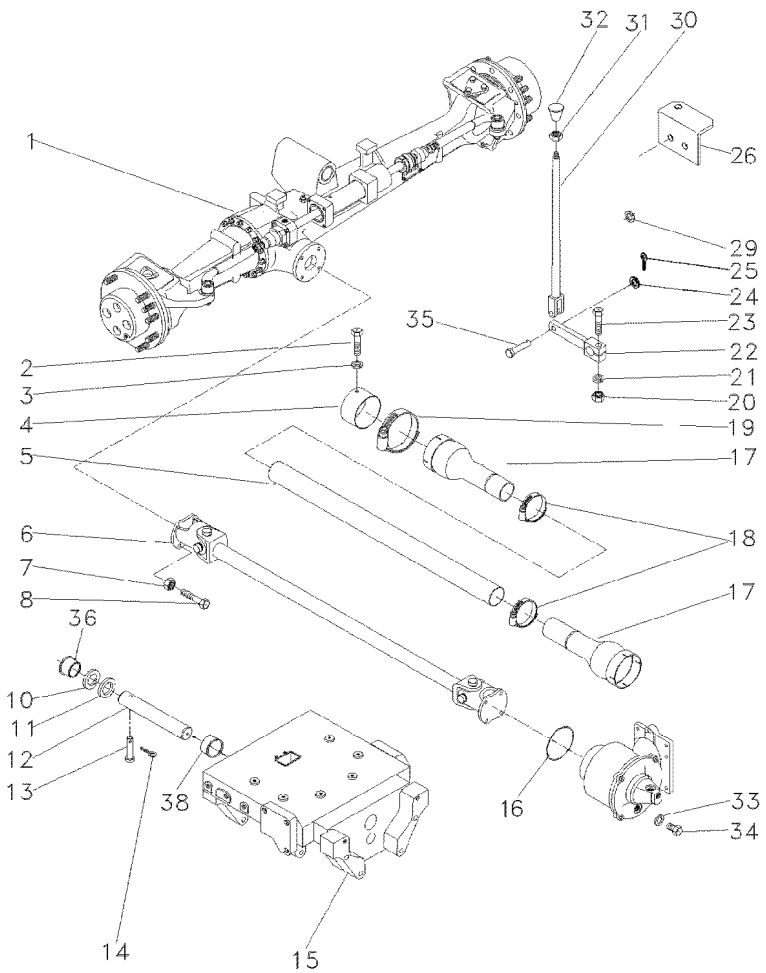

1	063124N1	ZF 60-255 No	**1**	CJ. EIXO	KIT, AXLE	JUEGO DE EJE
2	339124X1		**2**	PARAFUSO	BOLT	PERNO
3	353446X1		**2**	ARRUELA	WASHER	ARANDELA
4	036903P1		**1**	BLINDAGEM	SHIELD	BLINDAJE
5	054361P1		**1**	PROTEÇÃO	GUARD	DEFENSA
6	057380T1	60-245 No	**1**	CJ. EIXO	KIT, AXLE	JUEGO DE EJE
7	353431X1		**8**	PORCA	NUT	TUERCA
8	353540X1		**8**	PARAFUSO	BOLT	PERNO
9	3412609M91		**2**	MANGUEIRA	HOSE	FLEXIBLE
10	898017M2		**1**	CALÇO	SHIM	CALCE
11	898018M2	0.73/0.67MM	**X**	CALÇO	SHIM	CALCE
11	898019M2	0.92/0.87MM	**X**	CALÇO	SHIM	CALCE
11	898020M2	1,04/0.99MM	**X**	CALÇO	SHIM	CALCE
11	882868M2	1.17/1.12MM	**X**	CALÇO	SHIM	CALCE
11	882869M2	1.30/1.25MM	**X**	CALÇO	SHIM	CALCE
12	058456P1		**1**	PINO	PIN	PASADOR
13	033992P1		**1**	PINO	PIN	PASADOR
14	195414M1		**1**	GRAMPO	CRAMP	PASADOR
15	067590P1		**1**	SUPORTE	BRACKET	SOPORTE
16	1441271X1		**1**	ANEL "O"	O RING	JUNTA TORICA
17	1688236M93		**2**	PROTEÇÃO	GUARD	DEFENSA
18	490804M1		**2**	BRAÇADEIRA	CLAMP	ABRAZADERA
19	338623X1		**2**	BRAÇADEIRA	CLAMP	ABRAZADERA
20	355566X1		**1**	PORCA	NUT	TUERCA
21	353434X1		**1**	ARRUELA	WASHER	ARANDELA
22	036838S1		**1**	ALAVANCA	LEVER	PALANCA
23	354264X1		**1**	PARAFUSO	BOLT	PERNO
24	353756X1		**1**	ARRUELA	WASHER	ARANDELA
25	354059X1		**1**	CONTRAPINO	DOWEL	CENTRAJE
26	036836P1		**1**	SUPORTE	BRACKET	SOPORTE
29	366195X1		**1**	PASSA-FIO	GROMMET	PASACABLE
30	184174M91		**1**	TIRANTE	ROD	VARILLA
31	353430X1		**1**	PORCA	NUT	TUERCA
32	3410152M1		**1**	MANÍPULO	KNOB	POMO
33	181142M1		**1**	ARRUELA	WASHER	ARANDELA
34	037045T1		**1**	BUJÃO	PLUG	TAPON
35	832813M1		**1**	PINO	PIN	PASADOR
36	058458P1		**1**	BUCHA	BUSH	CASQUILLO
38	058457P1		**1**	BUCHA	BUSH	CASQUILLO

Eixo Dianteiro
Front Axle
Eje Delantero

Zf - Apl335 - Tração Central
Zf - Apl335 - Middle Drive
Zf - Apl335 - Tracción Central

60-285

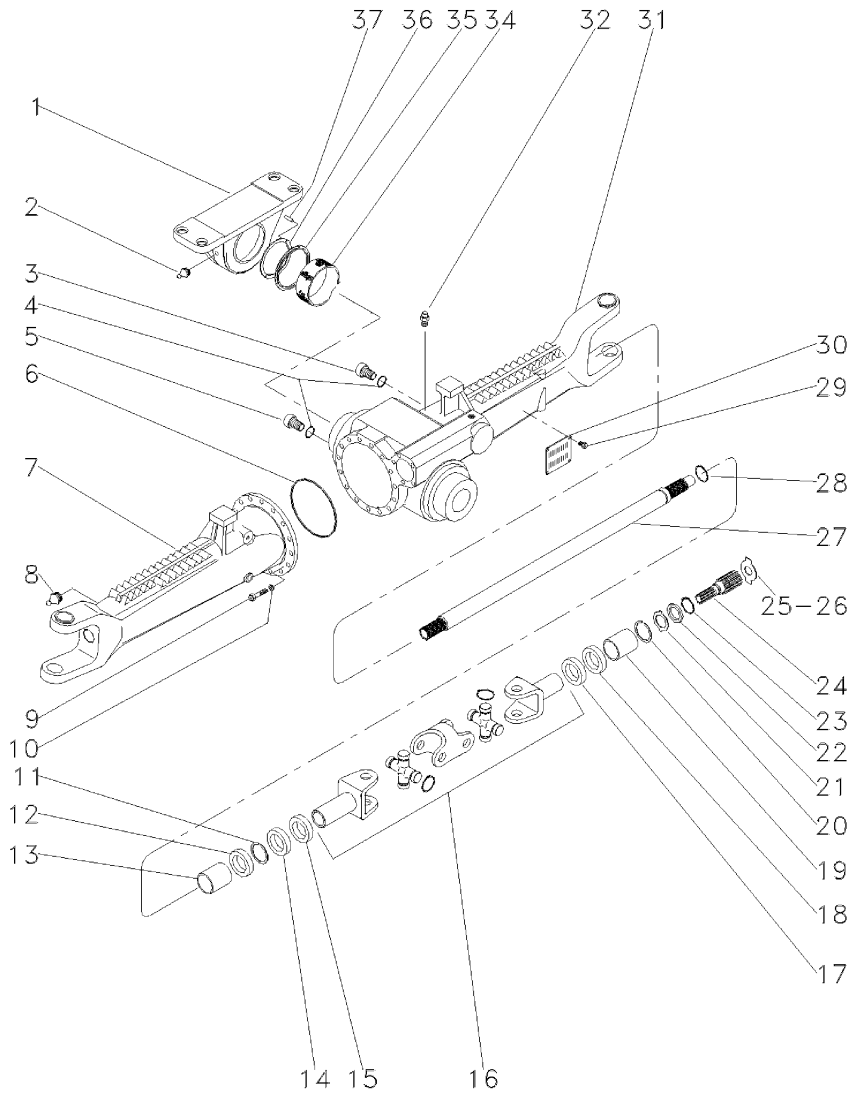

1	3603231M1		**1**	SUPORTE	BRACKET	SOPORTE
2	3603229M1		**1**	GRAXEIRA	GREASER	ENGRASADOR
3	056600R1		**1**	BUJÃO	PLUG	TAPON
4	033556R1		**2**	ANEL "O"	O RING	JUNTA TORICA
5	3603226M1		**1**	BUJÃO	PLUG	TAPON
6	033718R1		**1**	ANEL "O"	O RING	JUNTA TORICA
7	048289R1	◀	**1**	CARCAÇA	HOUSING	ALOJAMIENTO
8	033606R1		**2**	GRAXEIRA	GREASER	ENGRASADOR
9	033717R1		**16**	PARAFUSO	BOLT	PERNO
10	033716R1		**16**	ARRUELA	WASHER	ARANDELA
11	027544R1		**2**	ANEL TRAVA	CIRCLIP	CIRCULITO
12	027536R1		**4**	RETENTOR	SEAL	RETEN
13	3603228M1		**2**	BUCHA	BUSH	CASQUILLO
14	027539R1		**2**	RETENTOR	OIL SEAL	BUJE RETENACEITE
15	033227R1		**2**	PROTETOR	PROTECTOR	PROTECTOR
16	040658R1	👁 60-185 No	**2**	ARTICULAÇÃO	KNUCKLE	CHARNELA
17	027537R1		**2**	RETENTOR	OIL SEAL	BUJE RETENACEITE
18	027536R1		**4**	RETENTOR	SEAL	RETEN
19	3603235M1		**2**	BUCHA	BUSH	CASQUILLO
20	033620R1		**4**	ANEL TRAVA	CIRCLIP	CIRCULITO
21	3176348M1		**2**	ARRUELA	WASHER	ARANDELA
22	3176337M1		**2**	ARRUELA	WASHER	ARANDELA
23	033549R1		**2**	ANEL TRAVA	CIRCLIP	CIRCULITO
24	6207055M1		**2**	EIXO	SHAFT	ARBOL
25	033618R1	⧗ 2.2MM	**X**	ARRUELA	WASHER	ARANDELA
26	3176343M1	⧗ 1,5MM	**X**	ARRUELA	WASHER	ARANDELA
26	3176344M1	⧗ 2,0MM	**X**	ARRUELA	WASHER	ARANDELA
26	3603293M1	⧗ 2,5MM	**X**	ARRUELA	WASHER	ARANDELA
26	3603294M1	⧗ 3,0MM	**X**	ARRUELA	WASHER	ARANDELA
26	3603295M1	⧗ 1,7MM	**X**	ARRUELA	WASHER	ARANDELA
26	3603296M1	⧗ 2,2MM	**X**	ARRUELA	WASHER	ARANDELA
27	050839R1		**2**	EIXO	SHAFT	ARBOL
28	033620R1		**4**	ANEL TRAVA	CIRCLIP	CIRCULITO
29	3588126M1		**4**	REBITE	RIVET	REMACHE
30	3588127M1		**1**	PLACA	PLATE	PLATO
31	048288R1	▶	**1**	CARCAÇA	HOUSING	ALOJAMIENTO
32	033609R1		**1**	VÁLVULA	CONTROL VALVE	VALVULA CONTROL
34	3603232M1		**1**	BUCHA	BUSH	CASQUILLO
35	020606R1		**1**	ANEL	RING	ARO
36	3603245M1	⧗ 3,85MM	**1**	CALÇO	SHIM	CALCE
36	3603246M1	⧗ 3,95MM	**1**	CALÇO	SHIM	CALCE
36	3603247M1	⧗ 4,05MM	**1**	CALÇO	SHIM	CALCE
36	3603248M1	⧗ 4,15MM	**1**	CALÇO	SHIM	CALCE
36	3603249M1	⧗ 4,25MM	**1**	CALÇO	SHIM	CALCE
36	3603250M1	⧗ 4,35MM	**1**	CALÇO	SHIM	CALCE
36	3603251M1	⧗ 4,45MM	**1**	CALÇO	SHIM	CALCE
36	3603252M1	⧗ 4,55MM	**1**	CALÇO	SHIM	CALCE
36	3603253M1	⧗ 4,60MM	**1**	CALÇO	SHIM	CALCE
37	3588079M1		**4**	PINO	PIN	PASADOR

Eixo Dianteiro
Front Axle
Eje Delantero

Zf - Apl335 - Tração Central
Zf - Apl335 - Middle Drive
Zf - Apl335 - Tracción Central

60-290

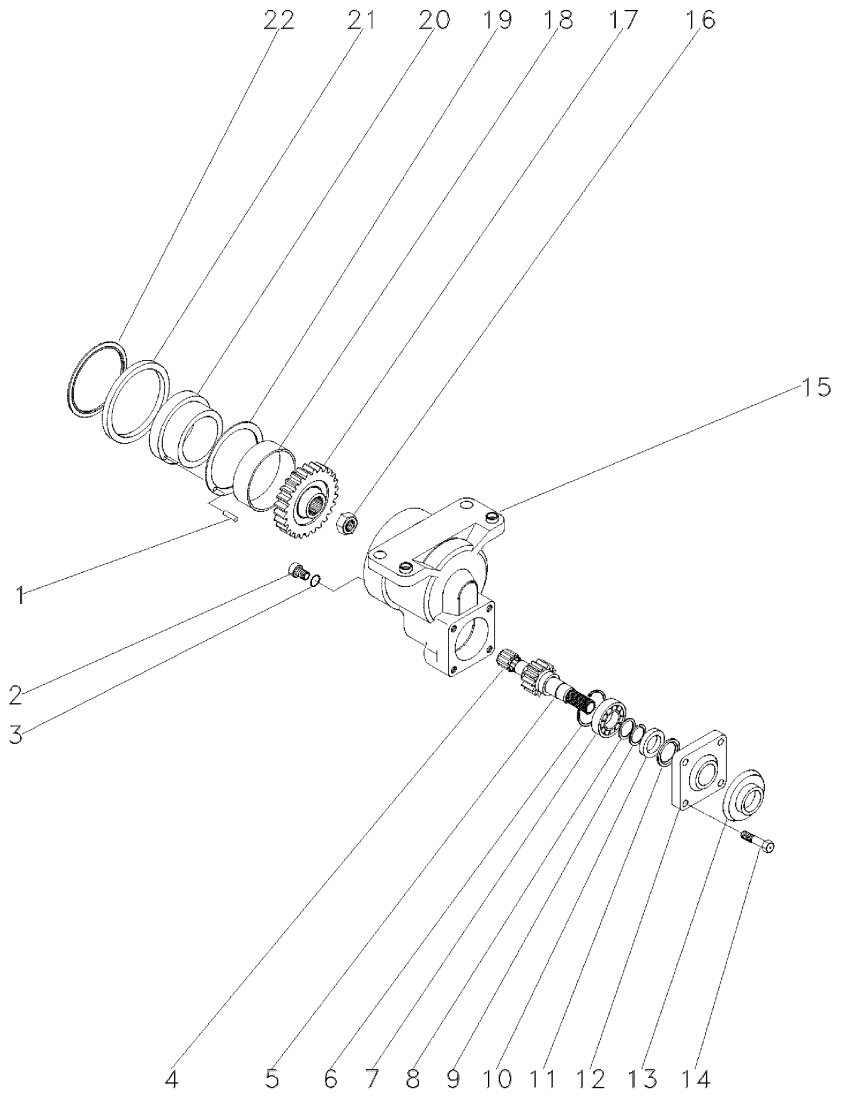

1	3588079M1		**4**	PINO	PIN	PASADOR
2	048254R1		**1**	BUJÃO	PLUG	TAPON
3	3603223M1		**1**	ANEL "O"	O RING	JUNTA TORICA
4	3588135M1		**1**	ROLAMENTO	BEARING	COJINETE
5	3603220M1	21	**1**	EIXO	SHAFT	ARBOL
6	3588138M1		**1**	ANEL	RING	ARO
7	354920X1		**1**	ROLAMENTO	BEARING	COJINETE
8	3588148M1		**1**	ARRUELA	WASHER	ARANDELA
9	3588140M1		**1**	ANEL	RING	ARO
10	048429R1		**1**	RETENTOR	SEAL	RETEN
11	048428R1		**1**	RETENTOR	SEAL	RETEN
12	3176218M1		**1**	TAMPA	COVER	CUBIERTA
13	048430R1		**1**	PLACA	PLATE	PLATO
14	3176219M1		**4**	PARAFUSO	BOLT	PERNO
15	3603211M2		**1**	CARCAÇA	HOUSING	ALOJAMIENTO
16	048361R1		**1**	PORCA	NUT	TUERCA
17	3603217M1	30	**1**	ENGRENAGEM	GEAR	ENGRANAJE
18	3603215M1		**1**	BUCHA	BUSH	CASQUILLO
19	3588024M1		**1**	ARRUELA	WASHER	ARANDELA
20	3588025M2		**1**	BUCHA	BUSH	CASQUILLO
21	3176203M2		**1**	ANEL	RING	ARO
22	3176269M1		**1**	ANEL	RING	ARO

Eixo Dianteiro
Front Axle
Eje Delantero

Zf - Apl335 - Tração Central
Zf - Apl335 - Middle Drive
Zf - Apl335 - Tracción Central

60-295

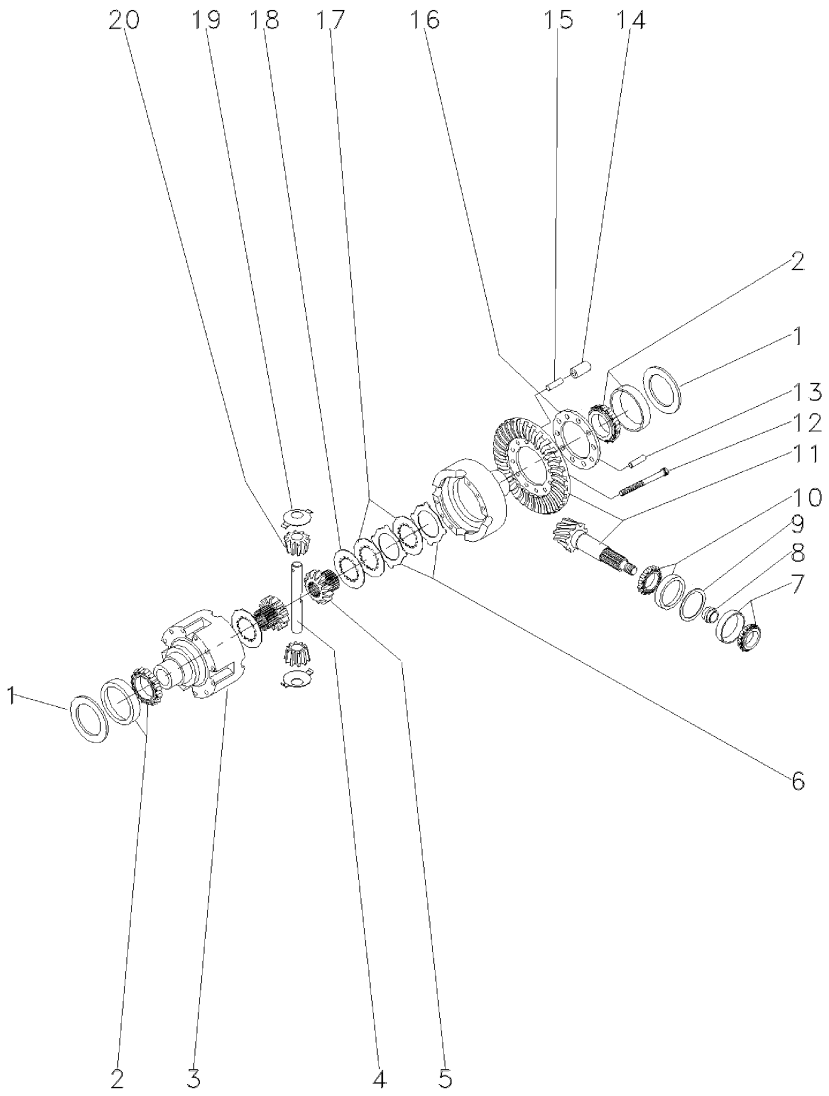

1	033694R1	⧗	0,60MM	X	CALÇO	SHIM	CALCE
1	033695R1	⧗	0,70MM	X	CALÇO	SHIM	CALCE
1	033696R1	⧗	0,80MM	X	CALÇO	SHIM	CALCE
1	033697R1	⧗	0,90MM	X	CALÇO	SHIM	CALCE
1	033698R1	⧗	1,00MM	X	CALÇO	SHIM	CALCE
1	033699R1	⧗	1,10MM	X	CALÇO	SHIM	CALCE
1	033700R1	⧗	1,20MM	X	CALÇO	SHIM	CALCE
1	033701R1	⧗	1,30MM	X	CALÇO	SHIM	CALCE
1	033702R1	⧗	1,40MM	X	CALÇO	SHIM	CALCE
1	033703R1	⧗	1,50MM	X	CALÇO	SHIM	CALCE
1	033704R1	⧗	1,60MM	X	CALÇO	SHIM	CALCE
1	033705R1	⧗	1,80MM	X	CALÇO	SHIM	CALCE
1	033706R1	⧗	0,50MM	X	CALÇO	SHIM	CALCE
1	033707R1	⧗	0,75MM	X	CALÇO	SHIM	CALCE
1	033708R1	⧗	0,85MM	X	CALÇO	SHIM	CALCE
1	033709R1	⧗	0,95MM	X	CALÇO	SHIM	CALCE
1	033710R1	⧗	1,05MM	X	CALÇO	SHIM	CALCE
1	033711R1	⧗	1,15MM	X	CALÇO	SHIM	CALCE
1	033712R1	⧗	1,25MM	X	CALÇO	SHIM	CALCE
1	033713R1	⧗	1,35MM	X	CALÇO	SHIM	CALCE
2	033715R1			2	ROLAMENTO	BEARING	COJINETE
3	033691R1			1	CARCAÇA	HOUSING	ALOJAMIENTO
4	033690R1			1	EIXO	SHAFT	ARBOL
5	033688R1			2	ENGRENAGEM	GEAR	ENGRANAJE
6	033683R1	⧗	1,2MM	X	DISCO	DISC	DISCO
6	033684R1	⧗	1,1MM	X	DISCO	DISC	DISCO
6	033685R1	⧗	1,3MM	X	DISCO	DISC	DISCO
6	033686R1	⧗	1,4MM	X	DISCO	DISC	DISCO
7	048302R1			1	ROLAMENTO	BEARING	COJINETE
8	033641R1	⧗	11,30MM	X	CALÇO	SHIM	CALCE
8	033642R1	⧗	11,33MM	X	CALÇO	SHIM	CALCE
8	033643R1	⧗	11,36MM	X	CALÇO	SHIM	CALCE
8	033644R1	⧗	11,39MM	X	CALÇO	SHIM	CALCE
8	033645R1	⧗	11,42MM	X	CALÇO	SHIM	CALCE
8	033646R1	⧗	11,45MM	X	CALÇO	SHIM	CALCE
8	033647R1	⧗	11,48MM	X	CALÇO	SHIM	CALCE
8	033648R1	⧗	11,51MM	X	CALÇO	SHIM	CALCE
8	033649R1	⧗	11,54MM	X	CALÇO	SHIM	CALCE
8	033650R1	⧗	11,57MM	X	CALÇO	SHIM	CALCE
8	033651R1	⧗	11,60MM	X	CALÇO	SHIM	CALCE
8	033652R1	⧗	11,63MM	X	CALÇO	SHIM	CALCE
8	033653R1	⧗	11,66MM	X	CALÇO	SHIM	CALCE
8	033654R1	⧗	11,69MM	X	CALÇO	SHIM	CALCE
8	033655R1	⧗	11,72MM	X	CALÇO	SHIM	CALCE
8	033656R1	⧗	11,75MM	X	CALÇO	SHIM	CALCE
8	033657R1	⧗	11,78MM	X	CALÇO	SHIM	CALCE
8	033658R1	⧗	11,81MM	X	CALÇO	SHIM	CALCE
8	033659R1	⧗	11,84MM	X	CALÇO	SHIM	CALCE
8	033660R1	⧗	11,87MM	X	CALÇO	SHIM	CALCE
8	033661R1	⧗	11,90MM	X	CALÇO	SHIM	CALCE

Eixo Dianteiro
Front Axle
Eje Delantero

Zf - Apl335 - Tração Central
Zf - Apl335 - Middle Drive
Zf - Apl335 - Tracción Central

60-295

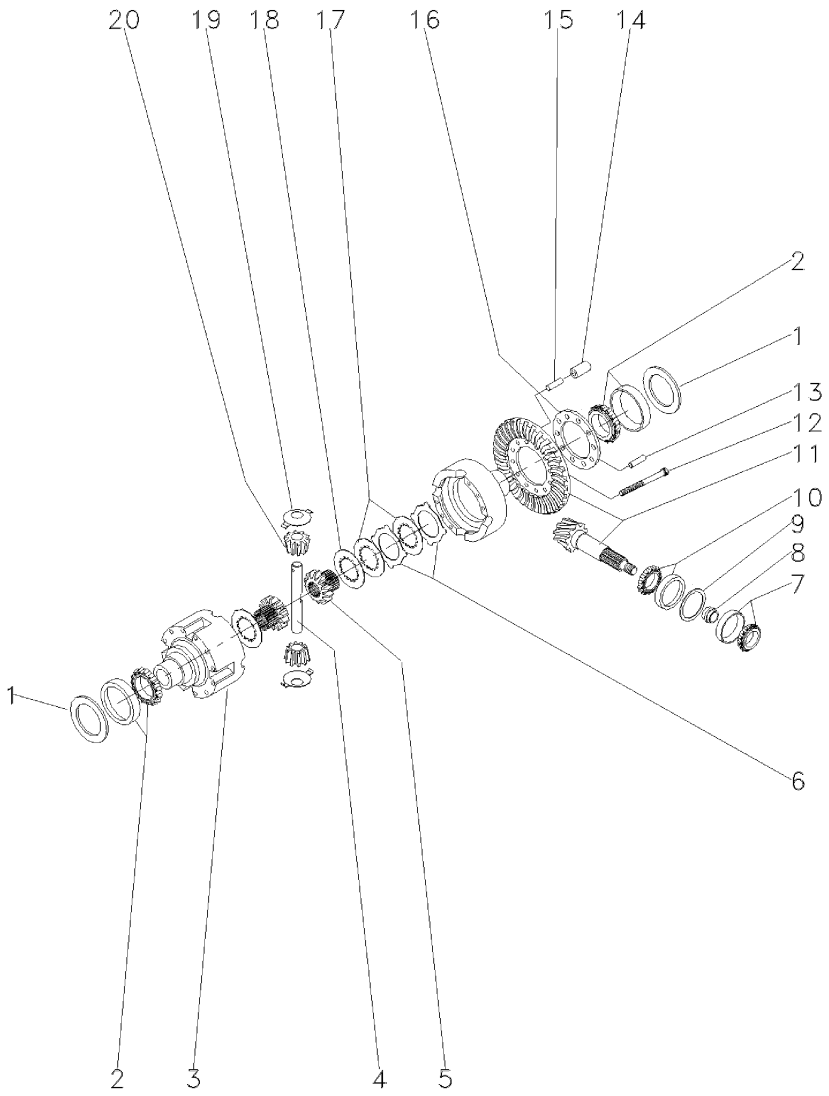

8	033662R1	⧗	11,93MM	X	CALÇO	SHIM	CALCE
8	033663R1	⧗	11,96MM	X	CALÇO	SHIM	CALCE
8	033664R1	⧗	11,99MM	X	CALÇO	SHIM	CALCE
8	033665R1	⧗	12,02MM	X	CALÇO	SHIM	CALCE
8	033666R1	⧗	12,05MM	X	CALÇO	SHIM	CALCE
8	033667R1	⧗	12,08MM	X	CALÇO	SHIM	CALCE
8	033668R1	⧗	12,11MM	X	CALÇO	SHIM	CALCE
8	033669R1	⧗	12,14MM	X	CALÇO	SHIM	CALCE
8	033670R1	⧗	12,17MM	X	CALÇO	SHIM	CALCE
8	033671R1	⧗	12,20MM	X	CALÇO	SHIM	CALCE
8	033672R1	⧗	12,23MM	X	CALÇO	SHIM	CALCE
8	033673R1	⧗	12,26MM	X	CALÇO	SHIM	CALCE
8	033674R1	⧗	12,29MM	X	CALÇO	SHIM	CALCE
8	033675R1	⧗	12,32MM	X	CALÇO	SHIM	CALCE
8	033676R1	⧗	12,35MM	X	CALÇO	SHIM	CALCE
8	033677R1	⧗	12,38MM	X	CALÇO	SHIM	CALCE
9	033625R1	⧗	0,50MM	X	CALÇO	SHIM	CALCE
9	033626R1	⧗	0,60MM	X	CALÇO	SHIM	CALCE
9	033627R1	⧗	0,70MM	X	CALÇO	SHIM	CALCE
9	033628R1	⧗	0,80MM	X	CALÇO	SHIM	CALCE
9	033629R1	⧗	0,90MM	X	CALÇO	SHIM	CALCE
9	033630R1	⧗	1,00MM	X	CALÇO	SHIM	CALCE
9	033631R1	⧗	1,10MM	X	CALÇO	SHIM	CALCE
9	033632R1	⧗	1,30MM	X	CALÇO	SHIM	CALCE
9	033633R1	⧗	1,40MM	X	CALÇO	SHIM	CALCE
9	033634R1	⧗	1,50MM	X	CALÇO	SHIM	CALCE
9	033635R1	⧗	0,65MM	X	CALÇO	SHIM	CALCE
9	033636R1	⧗	0,75MM	X	CALÇO	SHIM	CALCE
9	033637R1	⧗	0,85MM	X	CALÇO	SHIM	CALCE
9	033638R1	⧗	0,95MM	X	CALÇO	SHIM	CALCE
9	033639R1	⧗	1,05MM	X	CALÇO	SHIM	CALCE
9	033640R1	⧗	1,15MM	X	CALÇO	SHIM	CALCE
9	033789R1	⧗	1,20MM	X	CALÇO	SHIM	CALCE
10	033678R1			1	ROLAMENTO	BEARING	COJINETE
11	048252R1	⛭	28/13	1	COROA E PINHÃO	KIT, CROWNWHEEL	JUEGO CORONA
12	033682R1			10	PARAFUSO	BOLT	PERNO
13	033782R1			1	PINO	PIN	PASADOR
14	033692R1			5	PINO	PIN	PASADOR
15	033693R1			5	PINO	PIN	PASADOR
16	033783R1			1	FLANGE	FLANGE	PLETINA
17	033687R1			8	DISCO	DISC	DISCO
18	033680R1	⧗	3,2MM	2	ARRUELA	WASHER	ARANDELA
19	033694R1			2	CALÇO	SHIM	CALCE
20	040662R1			2	ENGRENAGEM	GEAR	ENGRANAJE

Menu

Símbolos

Eixo Dianteiro
Front Axle
Eje Delantero

Zf - Apl335 - Tração Central
Zf - Apl335 - Middle Drive
Zf - Apl335 - Tracción Central

60-300

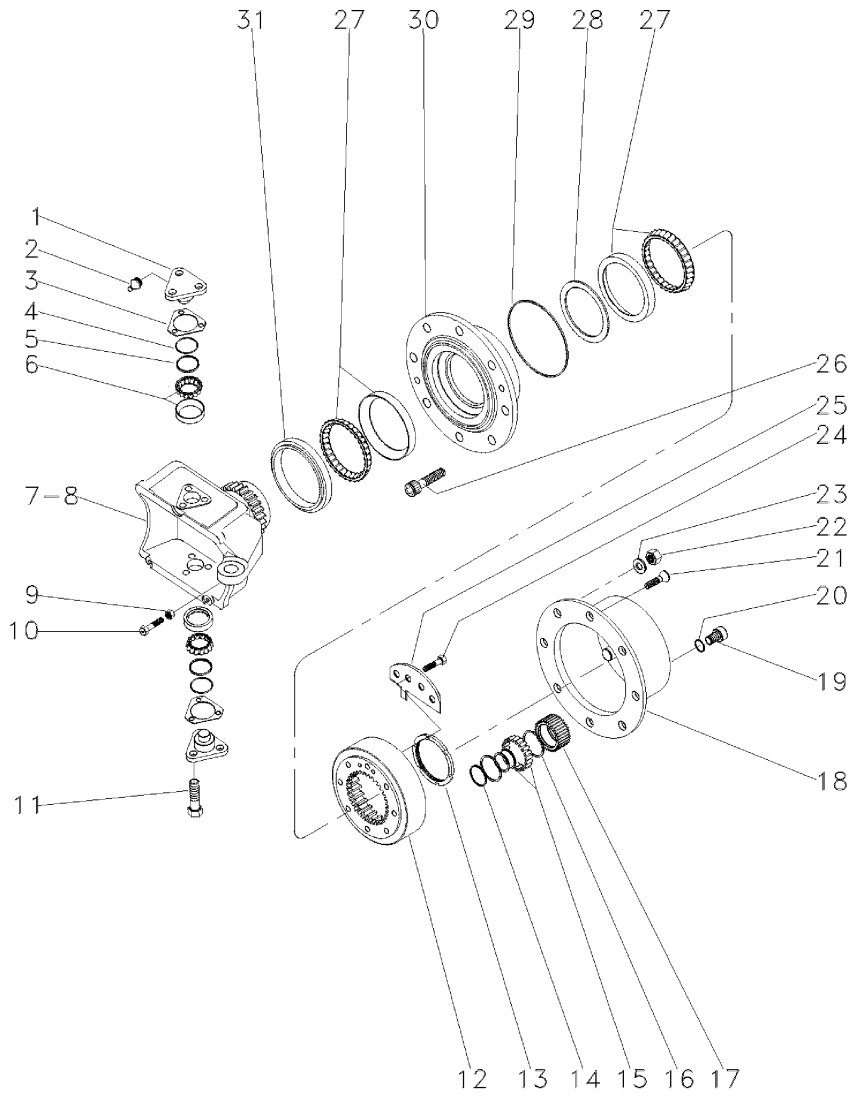

1	033725R1			4	PINO	PIN	PASADOR
2	3176390M1			4	GRAXEIRA	GREASER	ENGRASADOR
3	3176313M1	⧗	0,6MM	X	CALÇO	SHIM	CALCE
3	3176314M1	⧗	1,0MM	X	CALÇO	SHIM	CALCE
3	3176315M1	⧗	1,4MM	X	CALÇO	SHIM	CALCE
3	3176319M1	⧗	0,4MM	X	CALÇO	SHIM	CALCE
3	3176320M1	⧗	0,8MM	X	CALÇO	SHIM	CALCE
3	3588106M1	⧗	0,2MM	X	CALÇO	SHIM	CALCE
3	3588107M1	⧗	0,3MM	X	CALÇO	SHIM	CALCE
4	033721R1			4	ANEL "O"	O RING	JUNTA TORICA
5	033722R1			4	CAPA	CAP	TAPA
6	040665R1			4	ROLAMENTO	BEARING	COJINETE
7	6207053M1	▶		1	CARCAÇA	HOUSING	ALOJAMIENTO
8	6207052M1	◀		1	CARCAÇA	HOUSING	ALOJAMIENTO
9	033608R1			2	PORCA	NUT	TUERCA
10	048431R1			2	PARAFUSO	BOLT	PERNO
11	3588113M1			12	PARAFUSO	BOLT	PERNO
12	3176335M1			2	ENGRENAGEM	GEAR	ENGRANAJE
13	3176334M1			2	PORCA	NUT	TUERCA
14	3587936M1			6	ANEL TRAVA	CIRCLIP	CIRCULITO
15	3176341M1			6	ROLAMENTO	BEARING	COJINETE
16	3587938M1			12	ANEL TRAVA	CIRCLIP	CIRCULITO
17	3587932M91			6	ENGRENAGEM	GEAR	ENGRANAJE
18	3176339M1			2	CUBO	HUB	CUBO
19	3176345M1			2	BUJÃO	PLUG	TAPON
20	3176364M1			2	ANEL "O"	O RING	JUNTA TORICA
21	3176347M1			4	PARAFUSO	BOLT	PERNO
22	3176351M1			16	PORCA	NUT	TUERCA
23	3176350M1			16	ARRUELA	WASHER	ARANDELA
24	3176333M1			4	PARAFUSO	BOLT	PERNO
25	3176342M1			2	ANEL	RING	ARO
26	3176349M1			16	PARAFUSO	BOLT	PERNO
27	3176330M1			4	ROLAMENTO	BEARING	COJINETE
28	033559R1	⧗	14,714mm	X	ANEL	RING	ARO
28	033560R1	⧗	14,689mm	X	ANEL	RING	ARO
28	033561R1	⧗	114,664mm	X	ANEL	RING	ARO
28	033562R1	⧗	14,639mm	X	ANEL	RING	ARO
28	033563R1	⧗	14,614mm	X	ANEL	RING	ARO
28	033564R1	⧗	14,589mm	X	ANEL	RING	ARO
28	033565R1	⧗	14,564mm	X	ANEL	RING	ARO
28	033566R1	⧗	14,539mm	X	ANEL	RING	ARO
28	033567R1	⧗	14,514mm	X	ANEL	RING	ARO
28	033568R1	⧗	14,489mm	X	ANEL	RING	ARO
28	033569R1	⧗	14,464mm	X	ANEL	RING	ARO
28	033570R1	⧗	14,439mm	X	ANEL	RING	ARO
28	033571R1	⧗	14,414mm	X	ANEL	RING	ARO
28	033572R1	⧗	14,389mm	X	ANEL	RING	ARO
28	033573R1	⧗	14,364mm	X	ANEL	RING	ARO
28	033574R1	⧗	14,339mm	X	ANEL	RING	ARO
28	033575R1	⧗	14,314mm	X	ANEL	RING	ARO

Eixo Dianteiro
Front Axle
Eje Delantero

Zf - Apl335 - Tração Central
Zf - Apl335 - Middle Drive
Zf - Apl335 - Tracción Central

60-300

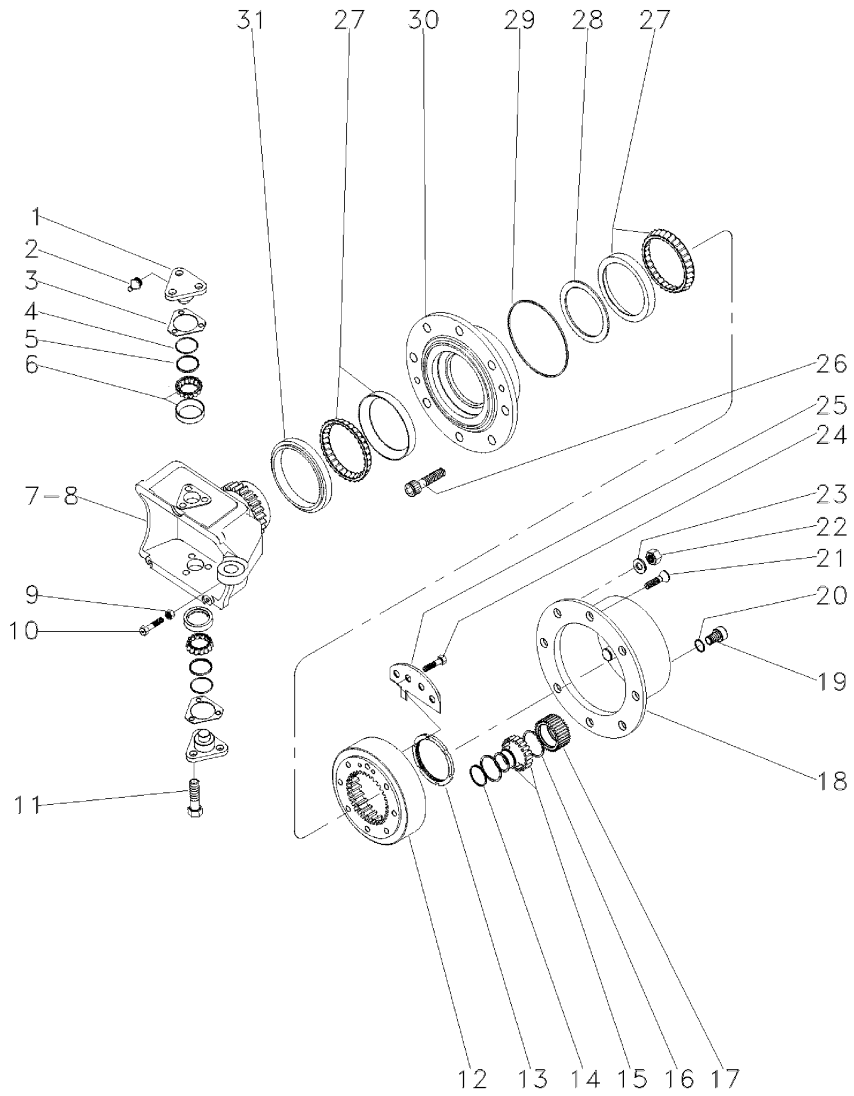

28	033576R1	⧗ 14,289mm	**X** ANEL	RING	ARO
28	033577R1	⧗ 14,264mm	**X** ANEL	RING	ARO
28	033578R1	⧗ 14,239mm	**X** ANEL	RING	ARO
28	033579R1	⧗ 14,214mm	**X** ANEL	RING	ARO
28	033580R1	⧗ 14,189mm	**X** ANEL	RING	ARO
29	3176332M1		**2** ANEL "O"	O RING	JUNTA TORICA
30	6207054M1		**2** CUBO	HUB	CUBO
31	033548R1		**2** RETENTOR	SEAL	RETEN

Eixo Dianteiro
Front Axle
Eje Delantero

Zf - Apl335 - Tração Central
Zf - Apl335 - Middle Drive
Zf - Apl335 - Tracción Central

60-305

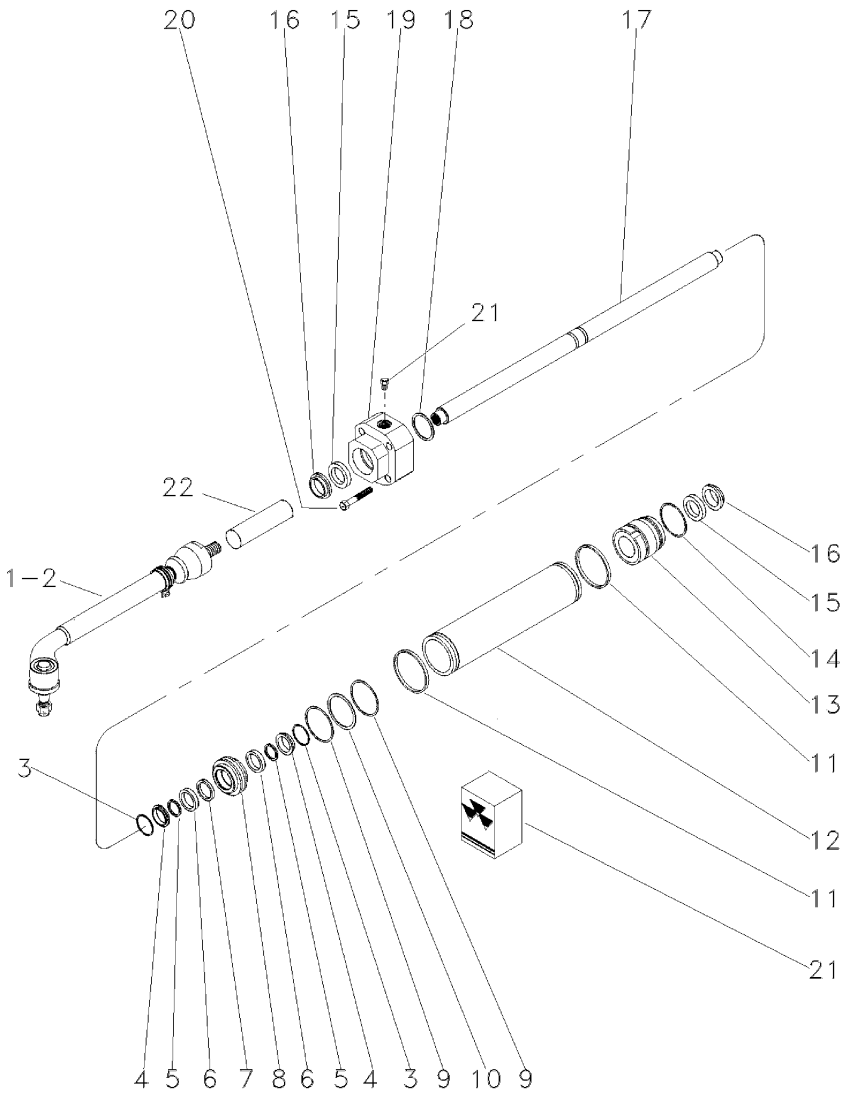

1	040668R1	▶		**1**	BARRA	BAR	BARRA
2	040669R1	◀		**1**	BARRA	BAR	BARRA
3	033747R1			**2**	ANEL "O"	O RING	JUNTA TORICA
4	033755R1			**2**	ANEL "O"	O RING	JUNTA TORICA
5	033756R1	21		**2**	ANEL "O"	O RING	JUNTA TORICA
6	033748R1			**2**	ARRUELA	WASHER	ARANDELA
7	033757R1	21		**1**	ANEL "O"	O RING	JUNTA TORICA
8	033750R1			**1**	PISTÃO	PISTON	PISTON
9	033749R1	21		**2**	ANEL "O"	O RING	JUNTA TORICA
10	033754R1			**1**	ANEL "O"	O RING	JUNTA TORICA
11	033746R1	21		**2**	ANEL "O"	O RING	JUNTA TORICA
12	033733R1			**1**	CILINDRO	CYLINDER	CILINDRO
13	033734R1			**1**	GUIA	GUIDE	GUIA
14	033751R1			**1**	ANEL "O"	O RING	JUNTA TORICA
15	033730R1	21		**2**	ANEL "O"	O RING	JUNTA TORICA
16	033731R1	21		**2**	ANEL "O"	O RING	JUNTA TORICA
17	033732R1			**1**	HASTE CILINDRO	CYLINDER ROD	BIELA DE CILINDR
18	033736R1		1,0MM	**X**	CALÇO	SHIM	CALCE
18	033737R1		1,1MM	**X**	CALÇO	SHIM	CALCE
18	033738R1		1,2MM	**X**	CALÇO	SHIM	CALCE
18	033739R1		1,3MM	**X**	CALÇO	SHIM	CALCE
18	033740R1		1,4MM	**X**	CALÇO	SHIM	CALCE
18	033741R1		1,5MM	**X**	CALÇO	SHIM	CALCE
18	033742R1		1,6MM	**X**	CALÇO	SHIM	CALCE
18	033743R1		1,7MM	**X**	CALÇO	SHIM	CALCE
18	033744R1		1,8MM	**X**	CALÇO	SHIM	CALCE
18	033745R1		0,9MM	**X**	CALÇO	SHIM	CALCE
19	033734R1			**1**	GUIA	GUIDE	GUIA
20	033759R1			**5**	PARAFUSO	BOLT	PERNO
21	040667R1			**2**	TAMPÃO	PAD	ALMOHADILLA
22	033729R1			**2**	TUBO	PIPE	CANO

Sistema De Direção **System Of Direction** **Sistema De Dirección**	**Completo** **Complete** **Completo**	**70-10**

4 Rodas Motrizes - Tração Lateral
4 Wheels Drive - Side Drive
4 Ruedas Motriz - Traccion Lateral

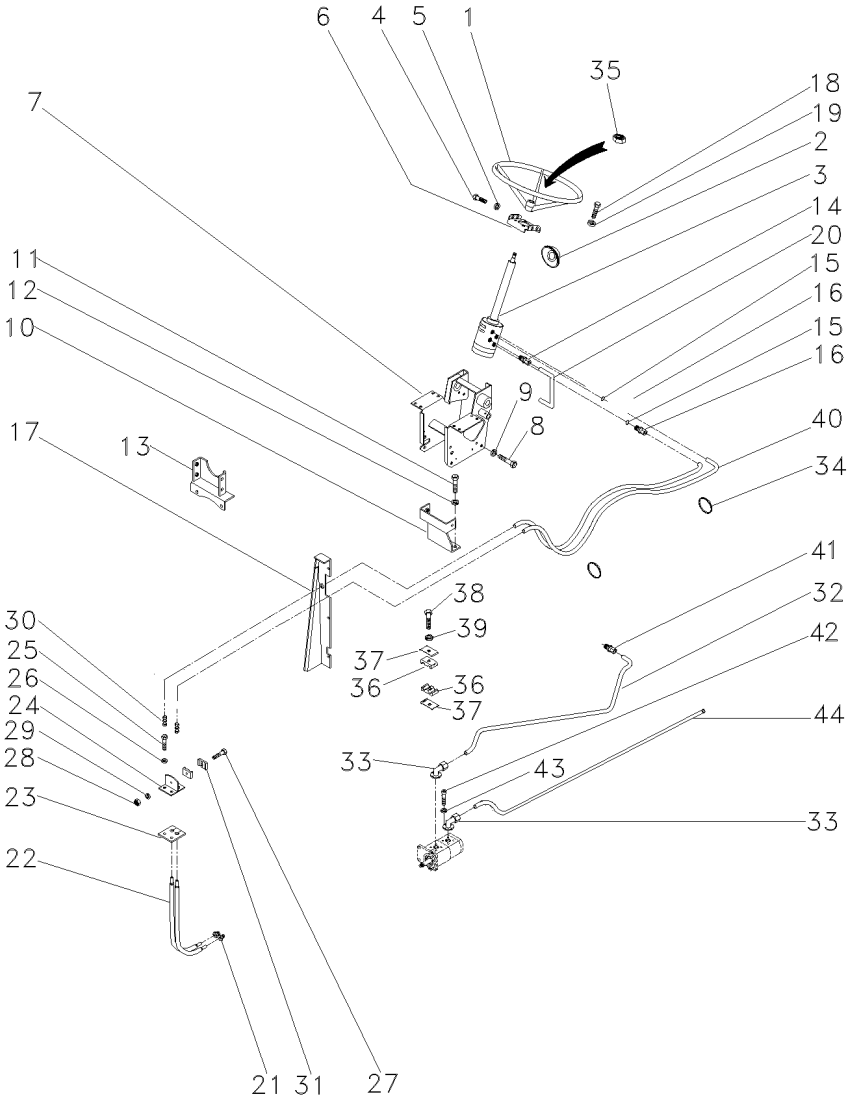

1	040341T1		**1**	VOLANTE	FLYWHEEL	VOLANTE
2	2801323M1		**1**	COLAR	COLLAR	COLLAR
3	047152N1	👁 70-20 No	**1**	DIREÇÃO	STEERING	DIRECCION
4	353691X1	3/8"X16X7/8"	**2**	PARAFUSO	BOLT	PERNO
4	353897X1	3/8"X16X2"	**2**	PARAFUSO	BOLT	PERNO
5	353434X1	◀	**4**	ARRUELA	WASHER	ARANDELA
6	047181S1		**1**	SUPORTE	BRACKET	SOPORTE
7	047174S1		**1**	ESTRUTURA	STRUCTURE	ESTRUCTURA
8	339451X1	M10X1,5X30	**2**	PARAFUSO	BOLT	PERNO
9	339376X1		**2**	ARRUELA	WASHER	ARANDELA
10	064897S1		**1**	BASE	BOWL	TAZA
11	353698X1	7/16X14X1"	**2**	PARAFUSO	BOLT	PERNO
12	353432X1	25/32X15/32X7/64	**2**	ARRUELA	WASHER	ARANDELA
13	033927S1	M6X1,0	**1**	SUPORTE	BRACKET	SOPORTE
14	047154T1		**2**	CONEXÃO	CONNECTION	CONEXION
15	1441115X1		**2**	ANEL "O"	O RING	JUNTA TORICA
16	047155T1	10XM18X1,5	**2**	CONEXÃO	CONNECTION	CONEXION
17	067683S1	◀	**1**	PAINEL	PANEL	PANEL
17	067686S1	▶	**1**	PAINEL	PANEL	PANEL
17	391074X1		**8**	PARAFUSO	BOLT	PERNO
17	355617X1	M18X1,5	**8**	ARRUELA	WASHER	ARANDELA
17	339375X1	12,1X6,1X1,6	**8**	ARRUELA	WASHER	ARANDELA
18	339814X1	M10X1,5X35	**4**	PARAFUSO	BOLT	PERNO
19	339376X1	18,1X10,1X2,2	**4**	ARRUELA	WASHER	ARANDELA
20	063216P1		**1**	TUBO	PIPE,OIL	MANGUITO ACEITE
21	3412001M91		**2**	CONEXÃO	CONNECTION	CONEXION
22	022313T2		**2**	MANGUEIRA	HOSE	FLEXIBLE
23	3585072M1		**1**	PROTETOR	PROTECTOR	PROTECTOR
24	3585070M91		**1**	SUPORTE	BRACKET	SOPORTE
25	353691X1		**2**	PARAFUSO	BOLT	PERNO
26	353434X1		**2**	ARRUELA	WASHER	ARANDELA
27	3468414M1	M6X1,0X35	**1**	PARAFUSO	BOLT	PERNO
28	339030X1	M6X1,0	**1**	PORCA	NUT	TUERCA
29	339375X1	12,1X6,1X1,6	**1**	ARRUELA	WASHER	ARANDELA
30	3412001M91		**2**	CONEXÃO	CONNECTION	CONEXION
31	6204710M1		**2**	BRAÇADEIRA	CLAMP	ABRAZADERA
32	048840P1		**1**	TUBO	PIPE	CANO
33	3411940M91		**2**	CONEXÃO	CONNECTION	CONEXION
34	3148223M1		**4**	BRAÇADEIRA	CLAMP	ABRAZADERA
35	339617X1		**1**	PORCA	NUT	TUERCA
36	3585143M1		**2**	BRAÇADEIRA	CLAMP	ABRAZADERA
37	3146897M1		**1**	REFORÇO	REINFORCEMENT	REFUERZO
38	353685X1		**1**	PARAFUSO	BOLT	PERNO
39	353446X1		**1**	ARRUELA	WASHER	ARANDELA
40	067905T1		**2**	MANGUEIRA	HOSE	FLEXIBLE
41	3412195M91		**1**	CONEXÃO	CONNECTION	CONEXION
42	391979X1		**8**	PARAFUSO	BOLT	PERNO
43	339375X1		**8**	ARRUELA	WASHER	ARANDELA
44	063213P1		**1**	TUBO	PIPE	CANO

Sistema De Direção System Of Direction Sistema De Dirección	Completo Complete Completo	70-15	4 Rodas Motrizes - Tração Lateral 4 Wheels Drive - Side Drive 4 Ruedas Motriz - Traccion Lateral

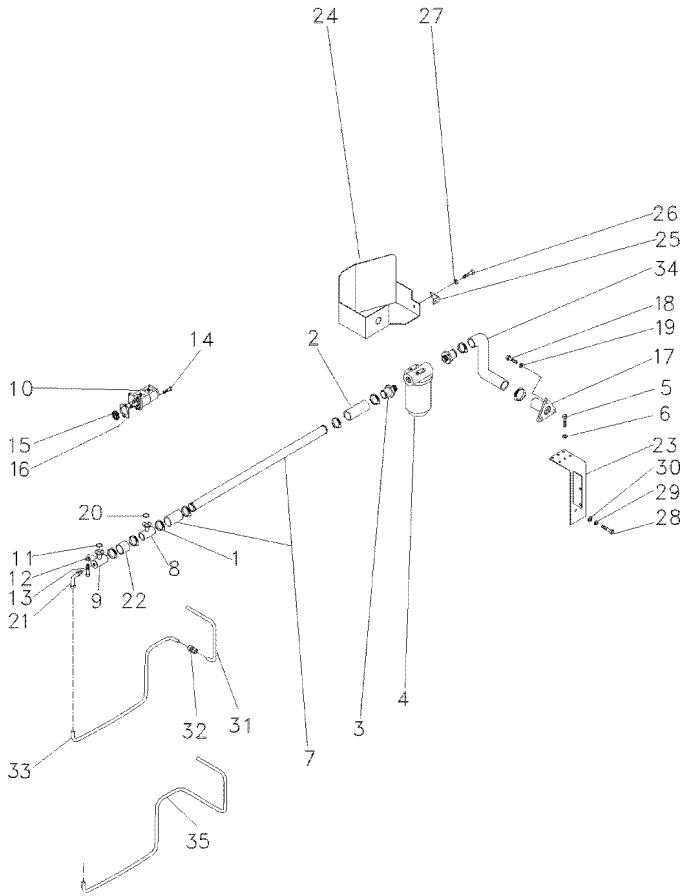

1	490803M1		**10**	BRAÇADEIRA	CLAMP	ABRAZADERA
2	036732P1		**2**	MANGUEIRA	HOSE	FLEXIBLE
3	020529P1		**2**	CONEXÃO	CONNECTION	CONEXION
4	020388T2	👁 70-25 No	**1**	CJ. FILTRO	KIT, FILTER	JUEGO FILTRO
5	353677X1		**4**	PARAFUSO	BOLT	PERNO
6	353446X1		**4**	ARRUELA	WASHER	ARANDELA
7	063198P1		**1**	TUBO	PIPE,OIL	MANGUITO ACEITE
8	039479S1		**1**	FLANGE	FLANGE	PLETINA
9	039478S1		**1**	FLANGE	FLANGE	PLETINA
10	052107T1		**1**	BOMBA HIDRÁULICA	HYDRAULIC PUMP	BOMBA HIDRAULICA
11	3585217M1		**1**	ANEL "O"	O RING	JUNTA TORICA
12	339375X1	12,1X6,1X1,6	**4**	ARRUELA	WASHER	ARANDELA
13	391979X1	M6X1,0X20	**4**	PARAFUSO	BOLT	PERNO
14	362443X1		**1**	PARAFUSO	BOLT	PERNO
15	3412000M1		**1**	ENGRENAGEM	GEAR	ENGRANAJE
16	1687018M2		**1**	JUNTA	GASKET	EMPAQUETADURA.
17	020380S1		**1**	FLANGE	FLANGE	PLETINA
18	353691X1		**3**	PARAFUSO	BOLT	PERNO
19	353434X1		**3**	ARRUELA	WASHER	ARANDELA
20	3585217M1		**1**	ANEL "O"	O RING	JUNTA TORICA
21	3412604M91		**1**	CONEXÃO	CONNECTION	CONEXION
22	039509P1		**1**	MANGUEIRA	HOSE	FLEXIBLE
23	051323S1		**1**	SUPORTE	BRACKET	SOPORTE
24	051326S1		**1**	PROTEÇÃO	GUARD	DEFENSA
25	051330P1		**1**	SUPORTE	BRACKET	SOPORTE
26	353651X1		**1**	PARAFUSO	BOLT	PERNO
27	353434X1		**1**	ARRUELA	WASHER	ARANDELA
28	354276X1	1/2X13X1.1/4	**1**	PARAFUSO	BOLT	PERNO
29	353439X1	7/8X17/32X1/8	**1**	ARRUELA	WASHER	ARANDELA
30	353758X1	1.1/16X1/2X3/32	**1**	ARRUELA	WASHER	ARANDELA
31	051962P1	➡ 4C003346	**1**	TUBO	PIPE	CANO
31	051962P1		**1**	TUBO	PIPE	CANO
32	3412195M91	➡ 4C003346	**1**	CONEXÃO	CONNECTION	CONEXION
32	3412195M91		**1**	CONEXÃO	CONNECTION	CONEXION
33	051963P1	➡ 4C003346	**1**	CJ. TUBO	TUBE ASSY	CONJ.DE TUBO
34	051320P1	13/4	**1**	MANGUEIRA	HOSE	FLEXIBLE
35	6207552M1	➡ 4C003347	**1**	TUBO	PIPE	CANO
35	6207552M1		**1**	TUBO	PIPE	CANO

Sistema De Direção System Of Direction Sistema De Dirección	Coluna E Hidrostática Column And Hidrostatic Columna E Hidrostatica	70-20	4 Rodas Motrizes 4 Wheels Drive 4 Ruedas Motriz

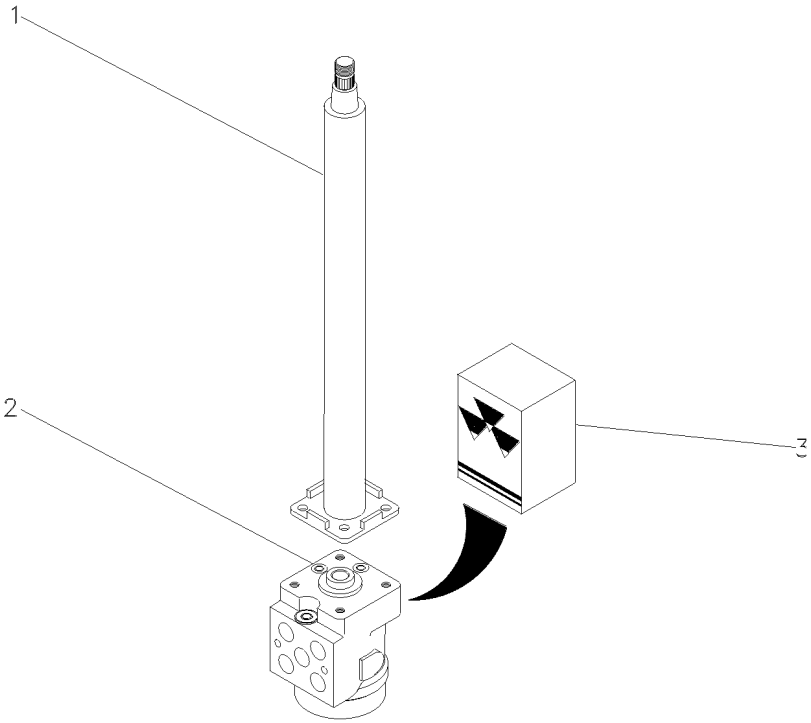

1	047811T1		**1**	COLUNA DIREÇÃO	STEERING COLUMN	COLUMNA DIRECC
2	047153T1		**1**	UN. HIDROSTÁTICA	STEERING UNIT	UNIDAD DIRECCION
3	048831R1		**1**	JG. REPARO	KIT, REPAIR	JUEGO REPARACION

Filtro
Filter
Filtro

70-25

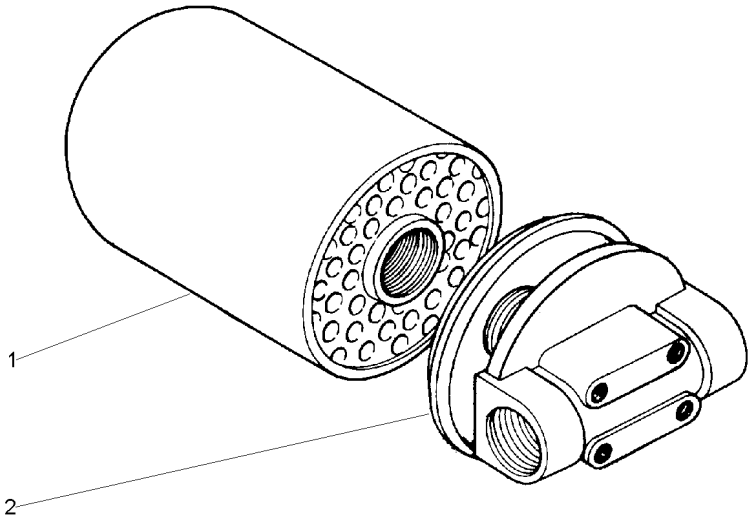

1	034391T1	**1** ELEMENTO	ELEMENT	ELEMENTO
2	020389R1	**1** CABEÇOTE FILTRO	FILTER HEAD	CABEZA DE FILTRO

Direção E Controle Remoto
Remote Control And Steering
Dirección Y Controle Remoto

70-30

Com Redutor De Velocidade
With Creeper
Con Reducción De Velociad

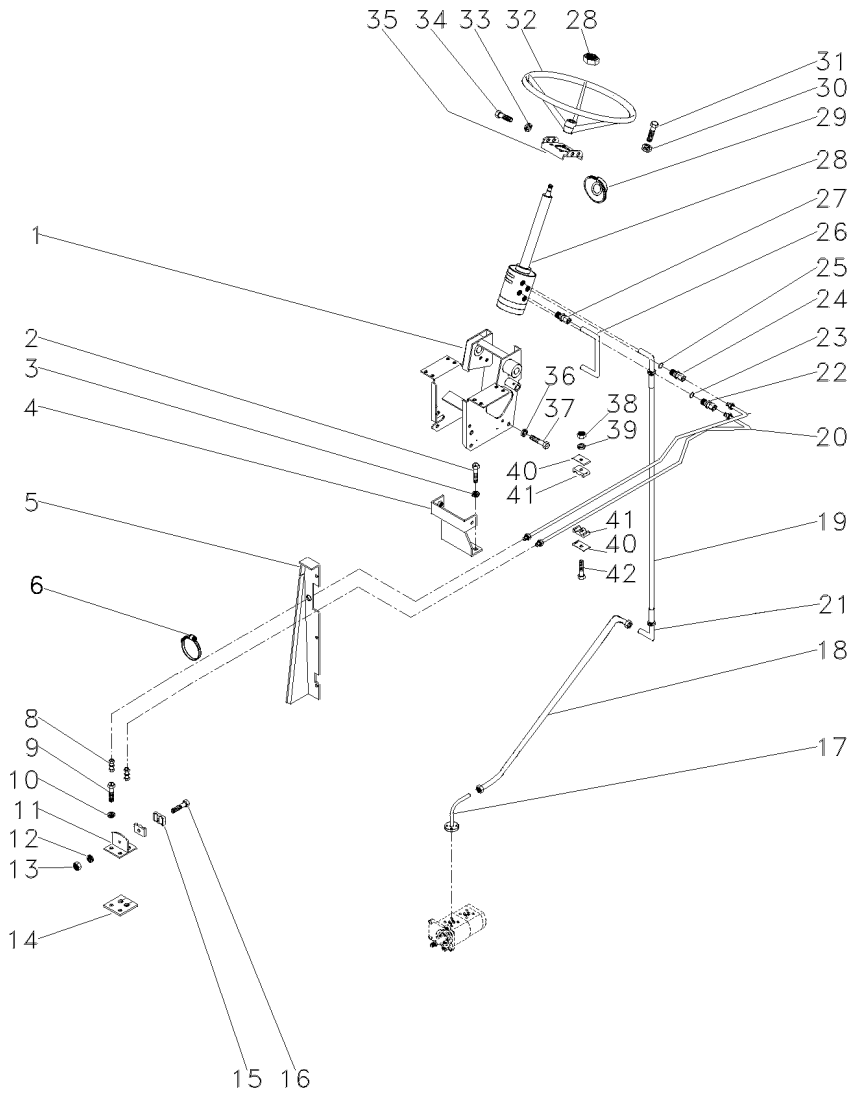

1	047174S1		1	ESTRUTURA	STRUCTURE	ESTRUCTURA
2	353698X1		2	PARAFUSO	BOLT	PERNO
3	353432X1		2	ARRUELA	WASHER	ARANDELA
4	033922S1		1	SUPORTE	BRACKET	SOPORTE
5	067686S1	▶	1	PAINEL	PANEL	PANEL
5	067683S1	◀	1	PAINEL	PANEL	PANEL
6	033212P1		2	BRAÇADEIRA	CLAMP	ABRAZADERA
8	3412001M91		2	CONEXÃO	CONNECTION	CONEXION
9	353691X1		2	PARAFUSO	BOLT	PERNO
10	353434X1		2	ARRUELA	WASHER	ARANDELA
11	3585070M91		1	SUPORTE	BRACKET	SOPORTE
12	339375X1		1	ARRUELA	WASHER	ARANDELA
13	339030X1		1	PORCA	NUT	TUERCA
14	3585072M1		1	PROTETOR	PROTECTOR	PROTECTOR
15	033212P1		2	BRAÇADEIRA	CLAMP	ABRAZADERA
16	3468414M1		1	PARAFUSO	BOLT	PERNO
17	3411940M91		1	CONEXÃO	CONNECTION	CONEXION
18	063216P1		1	TUBO	PIPE,OIL	MANGUITO ACEITE
19	050483T1		1	MANGUEIRA	HOSE	FLEXIBLE
20	067905T1		2	MANGUEIRA	HOSE	FLEXIBLE
21	3412195M91		1	CONEXÃO	CONNECTION	CONEXION
22	047155T1		2	CONEXÃO	CONNECTION	CONEXION
23	1441115X1		2	ANEL "O"	O RING	JUNTA TORICA
24	3019383X1		1	ADAPTADOR	ADAPTOR	ADAPTADOR
25	1441115X1		2	ANEL "O"	O RING	JUNTA TORICA
26	050411P1		1	TUBO	PIPE	CANO
27	047154T1		2	CONEXÃO	CONNECTION	CONEXION
28	047152N1	70-20 No	1	DIREÇÃO	STEERING	DIRECCION
29	2801323M1		1	COLAR	COLLAR	COLLAR
30	339376X1		4	ARRUELA	WASHER	ARANDELA
31	339814X1		4	PARAFUSO	BOLT	PERNO
32	040341T1		1	VOLANTE	FLYWHEEL	VOLANTE
33	353434X1		4	ARRUELA	WASHER	ARANDELA
34	353691X1		2	PARAFUSO	BOLT	PERNO
34	353897X1		2	PARAFUSO	BOLT	PERNO
35	047181S1		1	SUPORTE	BRACKET	SOPORTE
36	339376X1		2	ARRUELA	WASHER	ARANDELA
37	339451X1		2	PARAFUSO	BOLT	PERNO
38	353918X1		1	PORCA	NUT	TUERCA
39	353446X1		1	ARRUELA	WASHER	ARANDELA
40	3146897M1		2	REFORÇO	REINFORCEMENT	REFUERZO
41	3585143M1		2	BRAÇADEIRA	CLAMP	ABRAZADERA
42	353685X1		1	PARAFUSO	BOLT	PERNO

Direção E Controle Remoto
Remote Control And Steering
Dirección Y Controle Remoto

70-35

Tração Lateral
Side Drive
Traccion Lateral

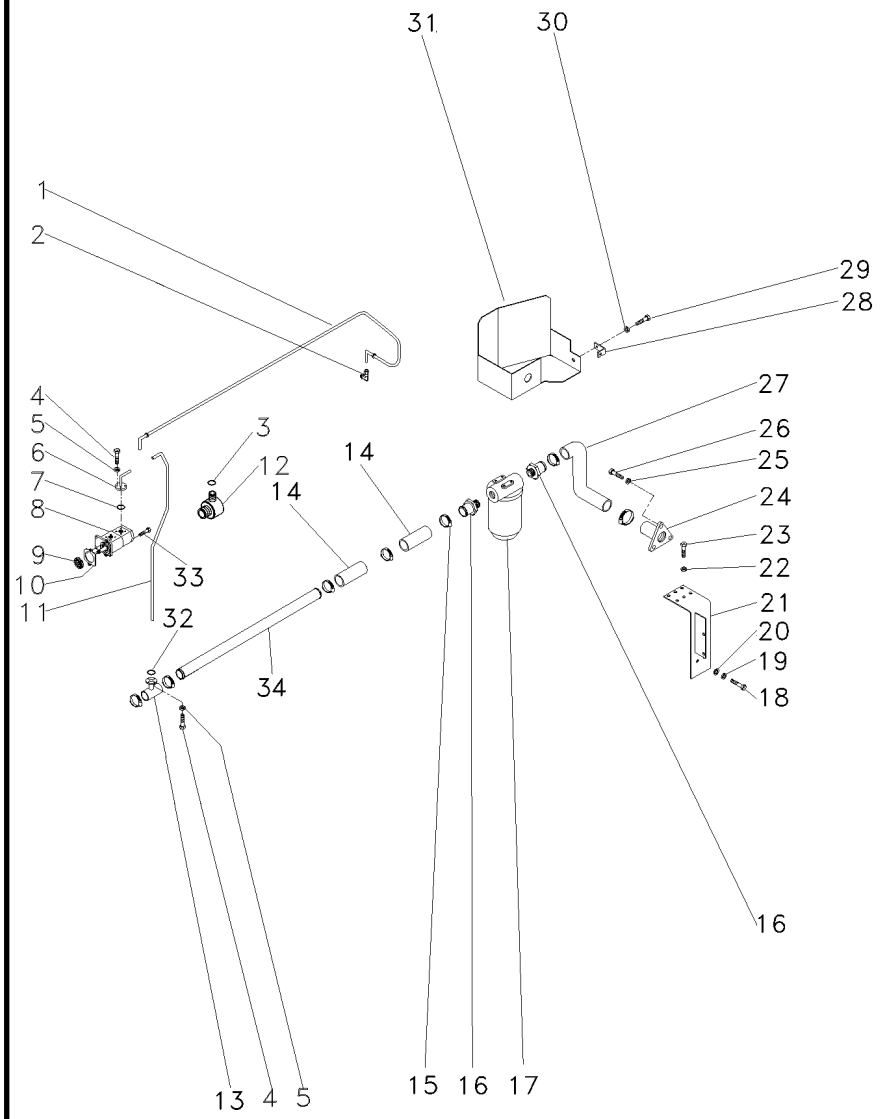

1	065107P1		**1**	TUBO	PIPE,OIL	MANGUITO ACEITE
2	3412195M91		**1**	CONEXÃO	CONNECTION	CONEXION
3	390855X1		**1**	ARRUELA	WASHER	ARANDELA
4	391979X1		**8**	PARAFUSO	BOLT	PERNO
5	339375X1		**8**	ARRUELA	WASHER	ARANDELA
6	6203985M1		**1**	CONEXÃO	CONNECTION	CONEXION
7	3585217M1		**1**	ANEL "O"	O RING	JUNTA TORICA
8	052207T1		**1**	BOMBA HIDRÁULICA	HYDRAULIC PUMP	BOMBA HIDRAULICA
9	3412000M1	16	**1**	ENGRENAGEM	GEAR	ENGRANAJE
10	1687018M2		**1**	JUNTA	GASKET	EMPAQUETADURA.
11	065103P1		**1**	TUBO	PIPE	CANO
12	835087M91		**1**	BUJÃO	PLUG	TAPON
13	039478S1		**1**	FLANGE	FLANGE	PLETINA
14	036732P1		**2**	MANGUEIRA	HOSE	FLEXIBLE
15	490802M1		**8**	BRAÇADEIRA	CLAMP	ABRAZADERA
16	020529P1		**2**	CONEXÃO	CONNECTION	CONEXION
17	020388T2	70-25 No	**1**	CJ. FILTRO	KIT, FILTER	JUEGO FILTRO
18	354276X1		**1**	PARAFUSO	BOLT	PERNO
19	353439X1		**1**	ARRUELA	WASHER	ARANDELA
20	353758X1		**1**	ARRUELA	WASHER	ARANDELA
21	051323S1		**1**	SUPORTE	BRACKET	SOPORTE
22	353446X1		**4**	ARRUELA	WASHER	ARANDELA
23	353677X1		**4**	PARAFUSO	BOLT	PERNO
24	020380S1		**1**	FLANGE	FLANGE	PLETINA
25	353434X1		**3**	ARRUELA	WASHER	ARANDELA
26	353691X1		**3**	PARAFUSO	BOLT	PERNO
27	051320P1		**1**	MANGUEIRA	HOSE	FLEXIBLE
28	051330P1		**1**	SUPORTE	BRACKET	SOPORTE
29	353651X1		**1**	PARAFUSO	BOLT	PERNO
30	353434X1		**1**	ARRUELA	WASHER	ARANDELA
31	051326S1		**1**	PROTEÇÃO	GUARD	DEFENSA
32	3585217M1		**1**	ANEL "O"	O RING	JUNTA TORICA
33	362443X1		**1**	PARAFUSO	BOLT	PERNO
34	063324P1		**1**	TUBO	PIPE,OIL	MANGUITO ACEITE

Menu

Símbolos

Sistema De Direção	Completo	70-40	2 Rodas Motrizes
System Of Direction	Complete		2 Wheels Drive
Sistema De Dirección	Completo		2 Ruedas Motriz

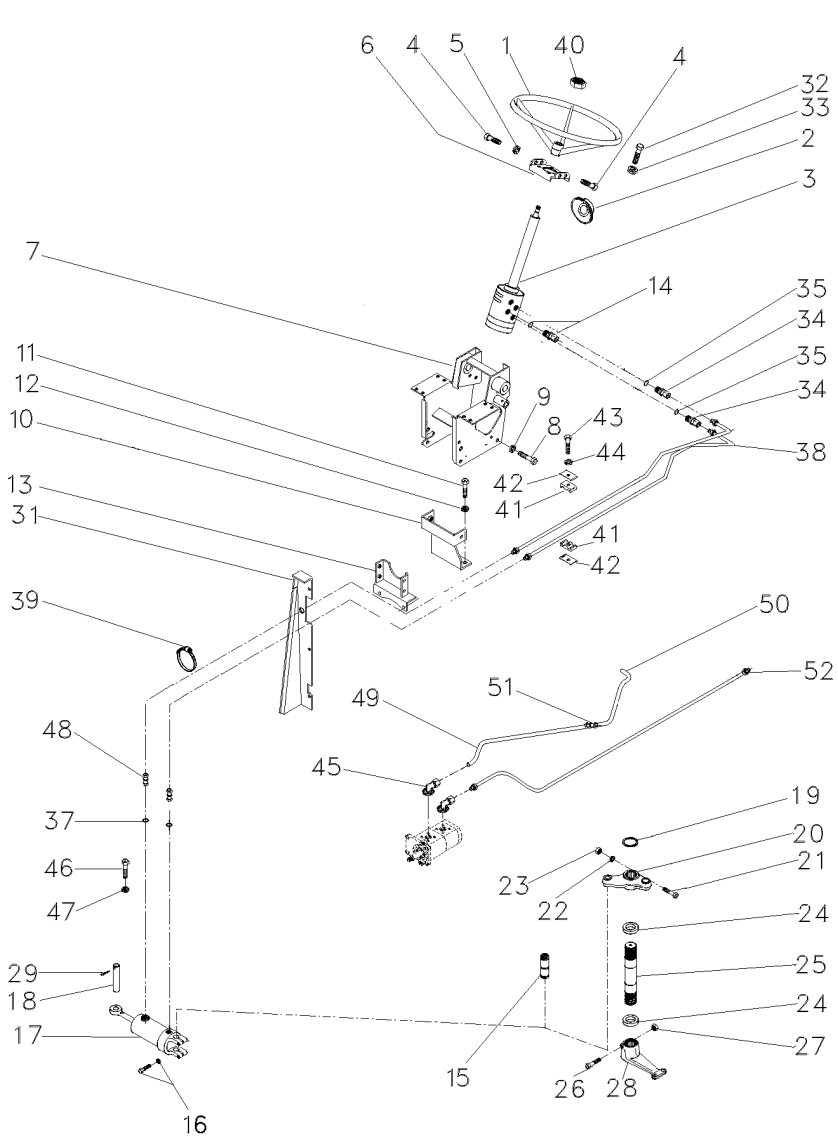

1	040341T1		1	VOLANTE	FLYWHEEL	VOLANTE
2	2801323M1	7/16X14X1"	1	COLAR	COLLAR	COLLAR
3	047182N1	👁 70-60 No	1	DIREÇÃO	STEERING	DIRECCION
4	353691X1		2	PARAFUSO	BOLT	PERNO
4	353897X1		2	PARAFUSO	BOLT	PERNO
5	353434X1		4	ARRUELA	WASHER	ARANDELA
6	047181S1	◀	1	SUPORTE	BRACKET	SOPORTE
7	047174S1		1	ESTRUTURA	STRUCTURE	ESTRUCTURA
8	339451X1		2	PARAFUSO	BOLT	PERNO
9	339376X1		2	ARRUELA	WASHER	ARANDELA
10	033922S1		1	SUPORTE	BRACKET	SOPORTE
11	353698X1		2	PARAFUSO	BOLT	PERNO
12	353432X1		2	ARRUELA	WASHER	ARANDELA
13	033927S1		1	SUPORTE	BRACKET	SOPORTE
14	047154T1		2	CONEXÃO	CONNECTION	CONEXION
14	1441115X1		2	ANEL "O"	O RING	JUNTA TORICA
15	489720M91	👁 60-50 No	1	PINO	PIN	PASADOR
16	353725X1		2	PARAFUSO	BOLT	PERNO
16	353439X1		2	ARRUELA	WASHER	ARANDELA
17	3148318M91	👁 70-240 No	1	CJ. CILINDRO	KIT, CYLINDER	JUEGO DE CILINDR
18	3148787M2		1	PINO	PIN	PASADOR
19	355917X1		1	ANEL TRAVA	CIRCLIP	CIRCULITO
20	042863N1	👁 60-55 No	1	CJ. BRAÇO	KIT, ARM	JUEGO DE BRAZO
21	353622X1		1	PARAFUSO	BOLT	PERNO
22	353433X1		1	ARRUELA	WASHER	ARANDELA
23	353427X1		1	PORCA	NUT	TUERCA
24	196079M1		2	VEDADOR	SEAL	RETEN
25	1676666M1		1	EIXO	SHAFT	ARBOL
26	361859X1		1	PARAFUSO	BOLT	PERNO
27	195556M2		1	PORCA	NUT	TUERCA
28	1676664M1		1	BRAÇO	ARM	BRAZO
29	375090X1		1	CUPILHA	COTTER PIN	PASADOR DOUBLE
31	067683S1	◀	1	PAINEL	PANEL	PANEL
31	067686S1	▶	1	PAINEL	PANEL	PANEL
31	391074X1		8	PARAFUSO	BOLT	PERNO
31	355617X1		8	ARRUELA	WASHER	ARANDELA
31	339375X1		8	ARRUELA	WASHER	ARANDELA
32	339814X1		4	PARAFUSO	BOLT	PERNO
33	339376X1		4	ARRUELA	WASHER	ARANDELA
34	047155T1		2	CONEXÃO	CONNECTION	CONEXION
35	1441115X1		2	ANEL "O"	O RING	JUNTA TORICA
37	831452M1	M10X1,5X30	2	ANEL "O"	O RING	JUNTA TORICA
38	067905T1		2	MANGUEIRA	HOSE	FLEXIBLE
39	3148223M1	M18X1,5	4	BRAÇADEIRA	CLAMP	ABRAZADERA
40	339617X1		1	PORCA	NUT	TUERCA
41	3585143M1		2	BRAÇADEIRA	CLAMP	ABRAZADERA
42	3146897M1		1	REFORÇO	REINFORCEMENT	REFUERZO
43	353685X1		1	PARAFUSO	BOLT	PERNO
44	353446X1		1	ARRUELA	WASHER	ARANDELA
45	3411940M91		2	CONEXÃO	CONNECTION	CONEXION

Sistema De Direção **System Of Direction** **Sistema De Dirección**	**Completo** **Complete** **Completo**	**70-40**

2 Rodas Motrizes
2 Wheels Drive
2 Ruedas Motriz

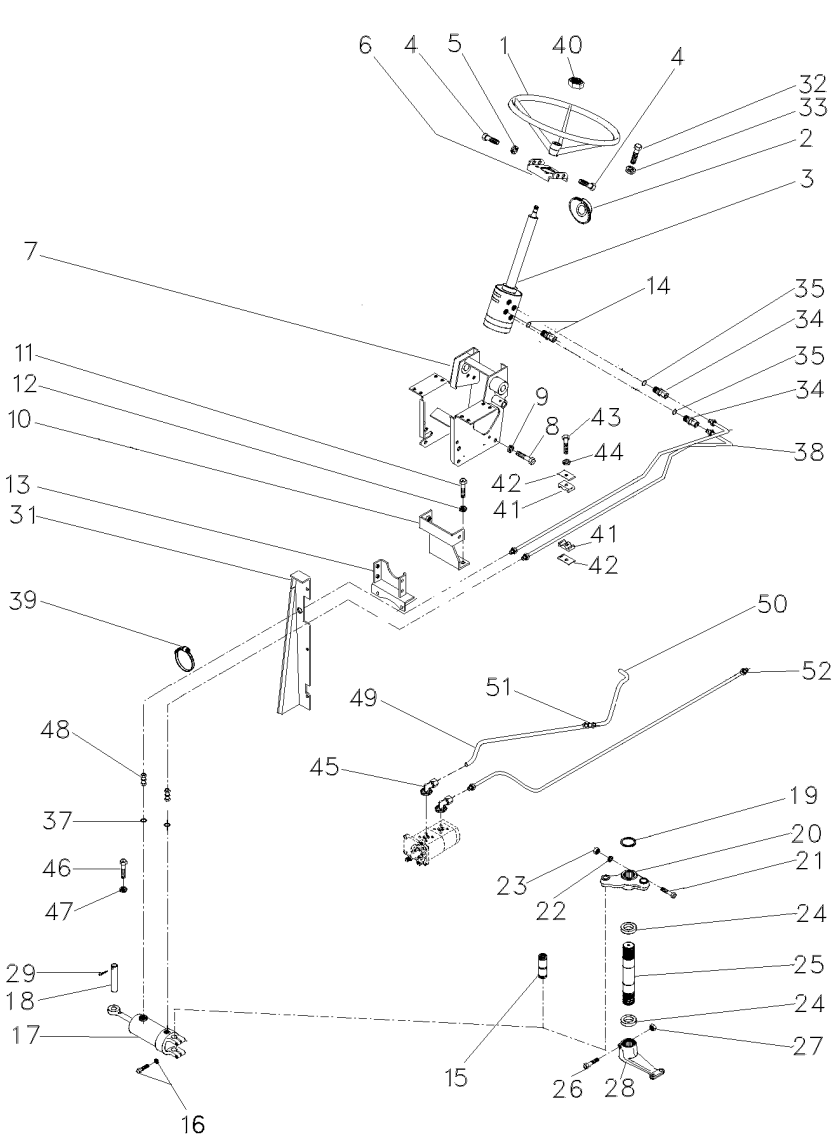

46	353691X1	**2**	PARAFUSO	BOLT	PERNO
47	353434X1	**2**	ARRUELA	WASHER	ARANDELA
48	3412001M91	**2**	CONEXÃO	CONNECTION	CONEXION
49	063213P1	**1**	TUBO	PIPE	CANO
50	063216P1	**1**	TUBO	PIPE,OIL	MANGUITO ACEITE
51	3412195M91	**1**	CONEXÃO	CONNECTION	CONEXION
52	057886P1	**2**	TUBO	PIPE	CANO

Sistema De Direção System Of Direction Sistema De Dirección	Completo Complete Completo	70-45	2 Rodas Motrizes 2 Wheels Drive 2 Ruedas Motriz

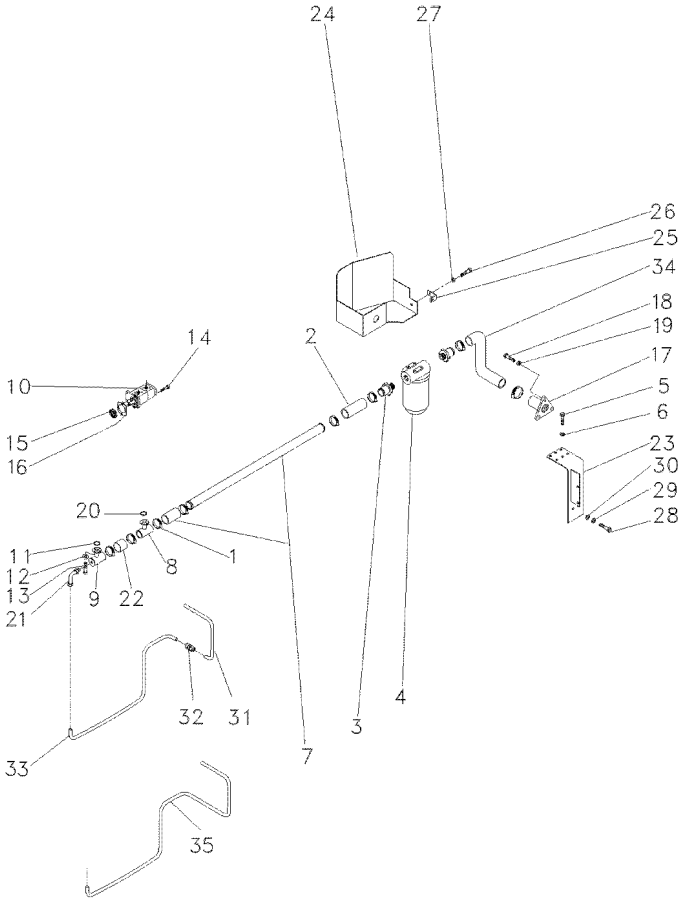

1	490802M1		**8**	BRAÇADEIRA	CLAMP	ABRAZADERA
2	036732P1		**2**	MANGUEIRA	HOSE	FLEXIBLE
3	020529P1		**2**	CONEXÃO	CONNECTION	CONEXION
4	020388T2	👁 70-25 No	**1**	CJ. FILTRO	KIT, FILTER	JUEGO FILTRO
5	353677X1		**4**	PARAFUSO	BOLT	PERNO
6	353446X1		**4**	ARRUELA	WASHER	ARANDELA
7	063198P1		**1**	TUBO	PIPE,OIL	MANGUITO ACEITE
8	039479S1		**1**	FLANGE	FLANGE	PLETINA
9	039478S1		**1**	FLANGE	FLANGE	PLETINA
10	052107T1	[C]	**1**	BOMBA HIDRÁULICA	HYDRAULIC PUMP	BOMBA HIDRAULICA
11	3585217M1		**1**	ANEL "O"	O RING	JUNTA TORICA
12	339375X1	12,1X6,1X1,6	**16**	ARRUELA	WASHER	ARANDELA
13	391979X1		**16**	PARAFUSO	BOLT	PERNO
14	362443X1		**1**	PARAFUSO	BOLT	PERNO
15	3412000M1	16	**1**	ENGRENAGEM	GEAR	ENGRANAJE
16	1687018M2		**1**	JUNTA	GASKET	EMPAQUETADURA.
17	020380S1		**1**	FLANGE	FLANGE	PLETINA
18	353691X1		**3**	PARAFUSO	BOLT	PERNO
19	353434X1	1/2X13X1.1/4	**3**	ARRUELA	WASHER	ARANDELA
20	3585217M1		**2**	ANEL "O"	O RING	JUNTA TORICA
21	3412604M91		**1**	CONEXÃO	CONNECTION	CONEXION
22	039509P1		**1**	MANGUEIRA	HOSE	FLEXIBLE
23	051323S1	19/32X21/64X5/64	**1**	SUPORTE	BRACKET	SOPORTE
24	051326S1		**1**	PROTEÇÃO	GUARD	DEFENSA
25	051330P1		**1**	SUPORTE	BRACKET	SOPORTE
26	353651X1		**1**	PARAFUSO	BOLT	PERNO
27	353434X1		**1**	ARRUELA	WASHER	ARANDELA
28	354276X1		**1**	PARAFUSO	BOLT	PERNO
29	353439X1		**1**	ARRUELA	WASHER	ARANDELA
30	353758X1		**1**	ARRUELA	WASHER	ARANDELA
31	051962P1	➡ 4C003719	**1**	TUBO	PIPE	CANO
31	051962P1		**1**	TUBO	PIPE	CANO
32	3412195M91	➡ 4C003719	**1**	CONEXÃO	CONNECTION	CONEXION
32	3412195M91		**1**	CONEXÃO	CONNECTION	CONEXION
33	051963P1	➡ 4C003719	**1**	CJ. TUBO	TUBE ASSY	CONJ.DE TUBO
34	051320P1	13/4	**1**	MANGUEIRA	HOSE	FLEXIBLE
35	6207552M1	➡ 4C003720	**1**	TUBO	PIPE	CANO
35	6207552M1		**1**	TUBO	PIPE	CANO

[C] DUPLA
DOUBLE
DUPLO

Direção E Controle Remoto	2 Rm
Remote Control And Steering	2 Wd
Dirección Y Controle Remoto	2 Rm

70-50

Sem Controle Remoto
Without Remote Control
Sin Controle Remoto

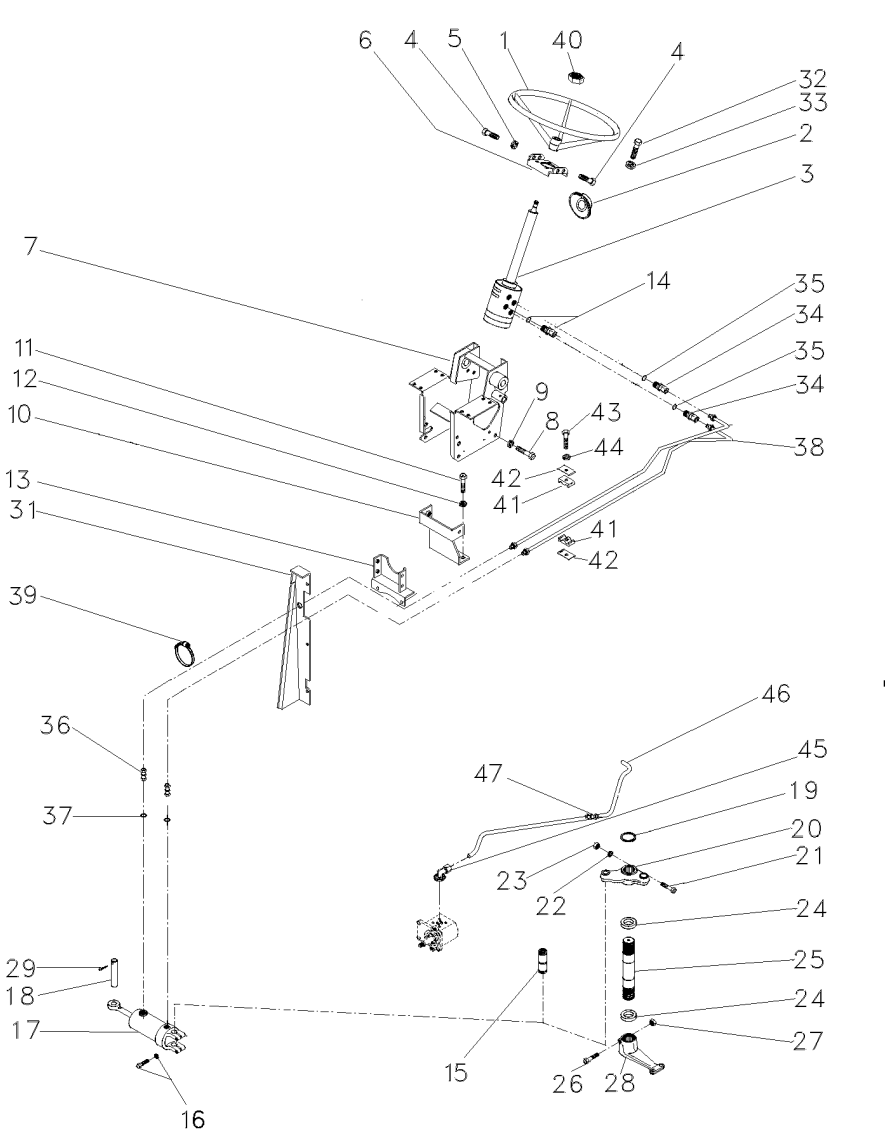

1	040341T1		1	VOLANTE	FLYWHEEL	VOLANTE
2	2801323M1		1	COLAR	COLLAR	COLLAR
3	047182N1		1	DIREÇÃO	STEERING	DIRECCION
4	353691X1		2	PARAFUSO	BOLT	PERNO
4	353897X1		2	PARAFUSO	BOLT	PERNO
5	353434X1		4	ARRUELA	WASHER	ARANDELA
6	047181S1		1	SUPORTE	BRACKET	SOPORTE
7	047174S1		1	ESTRUTURA	STRUCTURE	ESTRUCTURA
8	339451X1		2	PARAFUSO	BOLT	PERNO
9	339376X1		2	ARRUELA	WASHER	ARANDELA
10	033922S1		1	SUPORTE	BRACKET	SOPORTE
11	353698X1		2	PARAFUSO	BOLT	PERNO
12	353432X1		2	ARRUELA	WASHER	ARANDELA
13	033927S1		1	SUPORTE	BRACKET	SOPORTE
14	047154T1		2	CONEXÃO	CONNECTION	CONEXION
14	1441115X1		2	ANEL "O"	O RING	JUNTA TORICA
15	489720M91	60-50 No	1	PINO	PIN	PASADOR
16	353725X1		2	PARAFUSO	BOLT	PERNO
16	353439X1		2	ARRUELA	WASHER	ARANDELA
17	3148318M91		1	CJ. CILINDRO	KIT, CYLINDER	JUEGO DE CILINDR
18	3148787M2		1	PINO	PIN	PASADOR
19	355917X1		1	ANEL TRAVA	CIRCLIP	CIRCULITO
20	042863N1		1	CJ. BRAÇO	KIT, ARM	JUEGO DE BRAZO
21	353622X1		1	PARAFUSO	BOLT	PERNO
22	353433X1		1	ARRUELA	WASHER	ARANDELA
23	353427X1		1	PORCA	NUT	TUERCA
24	196079M1		2	VEDADOR	SEAL	RETEN
25	1676666M1		1	EIXO	SHAFT	ARBOL
26	361859X1		1	PARAFUSO	BOLT	PERNO
27	195556M2		1	PORCA	NUT	TUERCA
28	1676664M1		1	BRAÇO	ARM	BRAZO
29	375090X1		1	CUPILHA	COTTER PIN	PASADOR DOUBLE
31	067683S1	◀	1	PAINEL	PANEL	PANEL
31	067686S1	▶	1	PAINEL	PANEL	PANEL
31	391074X1		8	PARAFUSO	BOLT	PERNO
31	355617X1		8	ARRUELA	WASHER	ARANDELA
31	339375X1		8	ARRUELA	WASHER	ARANDELA
32	339814X1		4	PARAFUSO	BOLT	PERNO
33	339376X1		4	ARRUELA	WASHER	ARANDELA
34	047155T1		2	CONEXÃO	CONNECTION	CONEXION
35	1441115X1		2	ANEL "O"	O RING	JUNTA TORICA
36	3411947M91		2	CONEXÃO	CONNECTION	CONEXION
37	831452M1		2	ANEL "O"	O RING	JUNTA TORICA
38	067905T1		2	MANGUEIRA	HOSE	FLEXIBLE
39	3148223M1		4	BRAÇADEIRA	CLAMP	ABRAZADERA
40	339617X1		1	PORCA	NUT	TUERCA
41	3585143M1		2	BRAÇADEIRA	CLAMP	ABRAZADERA
42	3146897M1		1	REFORÇO	REINFORCEMENT	REFUERZO
43	353685X1		1	PARAFUSO	BOLT	PERNO
44	353446X1		1	ARRUELA	WASHER	ARANDELA

Direção E Controle Remoto Remote Control And Steering Dirección Y Controle Remoto	2 Rm 2 Wd 2 Rm	70-50	Sem Controle Remoto Without Remote Control Sin Controle Remoto

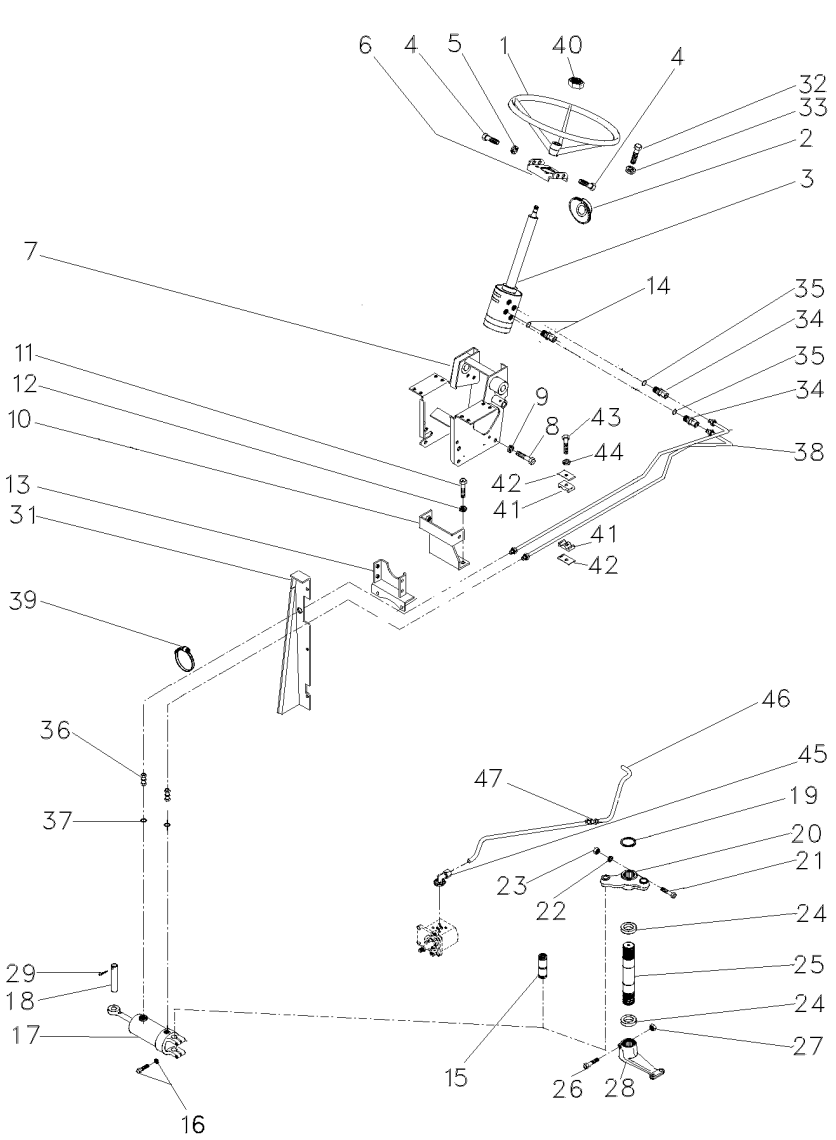

45	3411940M91	**2**	CONEXÃO	CONNECTION	CONEXION
46	063213P1	**1**	TUBO	PIPE	CANO
47	3412195M91	**1**	CONEXÃO	CONNECTION	CONEXION

Direção E Controle Remoto	2 Rm
Remote Control And Steering	2 Wd
Dirección Y Controle Remoto	2 Rm

70-55

Sem Controle Remoto
Without Remote Control
Sin Controle Remoto

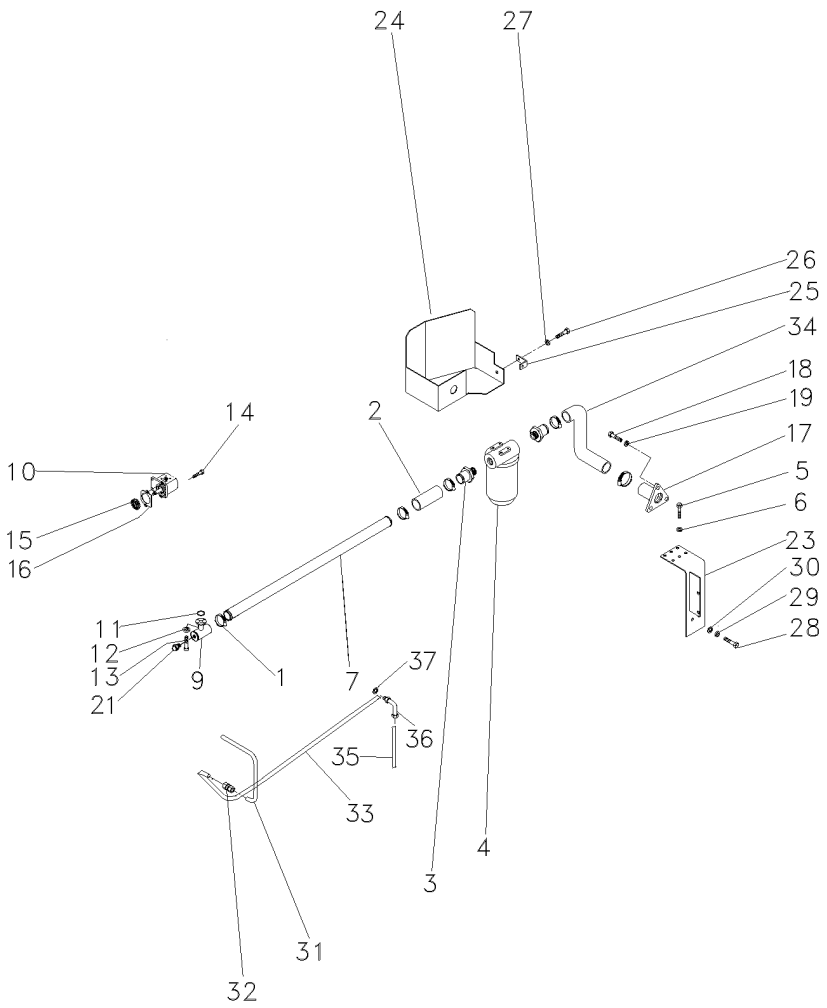

1	490802M1	**6**	BRAÇADEIRA	CLAMP	ABRAZADERA
2	036732P1	**2**	MANGUEIRA	HOSE	FLEXIBLE
3	020529P1	**2**	CONEXÃO	CONNECTION	CONEXION
4	020388T2	**1**	CJ. FILTRO	KIT, FILTER	JUEGO FILTRO
5	353677X1	**4**	PARAFUSO	BOLT	PERNO
6	353446X1	**4**	ARRUELA	WASHER	ARANDELA
7	063324P1	**1**	TUBO	PIPE,OIL	MANGUITO ACEITE
9	039478S1	**1**	FLANGE	FLANGE	PLETINA
10	052207T1	**1**	BOMBA HIDRÁULICA	HYDRAULIC PUMP	BOMBA HIDRAULICA
11	3585217M1	**1**	ANEL "O"	O RING	JUNTA TORICA
12	339375X1	**8**	ARRUELA	WASHER	ARANDELA
13	391979X1	**8**	PARAFUSO	BOLT	PERNO
14	362443X1	**1**	PARAFUSO	BOLT	PERNO
15	3412000M1	**1**	ENGRENAGEM	GEAR	ENGRANAJE
16	1687018M2	**1**	JUNTA	GASKET	EMPAQUETADURA.
17	020380S1	**1**	FLANGE	FLANGE	PLETINA
18	353691X1	**3**	PARAFUSO	BOLT	PERNO
19	353434X1	**3**	ARRUELA	WASHER	ARANDELA
21	835087M91	**1**	BUJÃO	PLUG	TAPON
23	051323S1	**1**	SUPORTE	BRACKET	SOPORTE
24	051326S1	**1**	PROTEÇÃO	GUARD	DEFENSA
25	051330P1	**1**	SUPORTE	BRACKET	SOPORTE
26	353651X1	**1**	PARAFUSO	BOLT	PERNO
27	353434X1	**1**	ARRUELA	WASHER	ARANDELA
28	354276X1	**1**	PARAFUSO	BOLT	PERNO
29	353439X1	**1**	ARRUELA	WASHER	ARANDELA
30	353758X1	**1**	ARRUELA	WASHER	ARANDELA
31	051962P1	**1**	TUBO	PIPE	CANO
32	3412195M91	**1**	CONEXÃO	CONNECTION	CONEXION
33	065107P1	**1**	TUBO	PIPE,OIL	MANGUITO ACEITE
34	051320P1	**1**	MANGUEIRA	HOSE	FLEXIBLE
35	065103P1	**1**	TUBO	PIPE	CANO
36	6203985M1	**1**	CONEXÃO	CONNECTION	CONEXION
37	390855X1	**1**	ARRUELA	WASHER	ARANDELA

Sistema De Direção System Of Direction Sistema De Dirección	Coluna E Hidrostática Column And Hidrostatic Columna E Hidrostatica	70-60

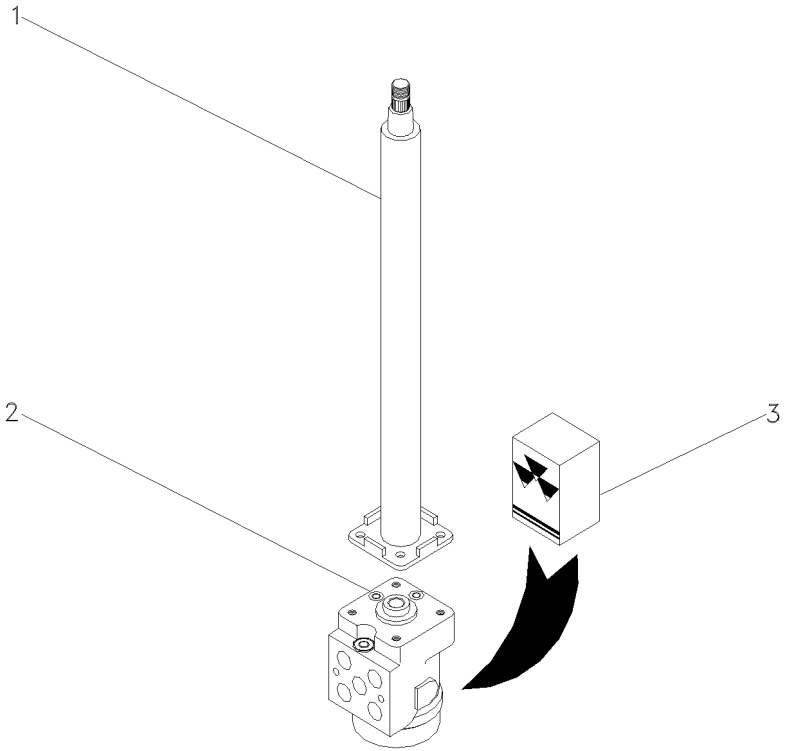

1	047811T1	**1** COLUNA DIREÇÃO	STEERING COLUMN	COLUMNA DIRECC
2	047161T1	**1** UN. HIDROSTÁTICA	STEERING UNIT	UNIDAD DIRECCION
3	048831R1	**1** JG. REPARO	KIT, REPAIR	JUEGO REPARACION

Direção E Controle Remoto	4 Rm
Remote Control And Steering	4 Wd
Dirección Y Controle Remoto	4 Rm

70-65

Estreito
Narrow
Estrecho

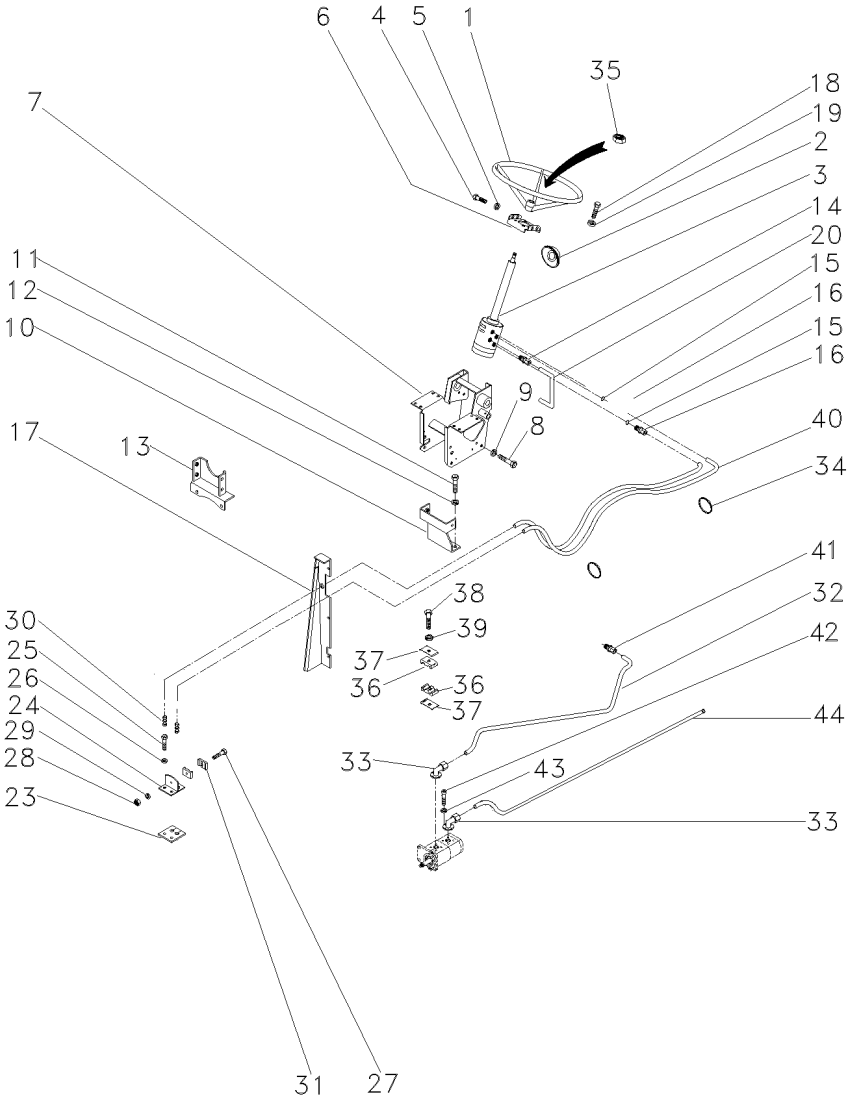

1	040341T1	1	VOLANTE	FLYWHEEL	VOLANTE
2	2801323M1	1	COLAR	COLLAR	COLLAR
3	047157N1	1	UN. HIDROSTÁTICA	STEERING UNIT	UNIDAD DIRECCION
4	353691X1	2	PARAFUSO	BOLT	PERNO
4	353897X1	2	PARAFUSO	BOLT	PERNO
5	353434X1	4	ARRUELA	WASHER	ARANDELA
6	047181S1	1	SUPORTE	BRACKET	SOPORTE
7	047174S1	1	ESTRUTURA	STRUCTURE	ESTRUCTURA
8	339451X1	2	PARAFUSO	BOLT	PERNO
9	339376X1	2	ARRUELA	WASHER	ARANDELA
10	033922S1	1	SUPORTE	BRACKET	SOPORTE
11	353698X1	2	PARAFUSO	BOLT	PERNO
12	353432X1	2	ARRUELA	WASHER	ARANDELA
13	033927S1	1	SUPORTE	BRACKET	SOPORTE
14	047154T1	2	CONEXÃO	CONNECTION	CONEXION
15	1441115X1	2	ANEL "O"	O RING	JUNTA TORICA
16	047155T1	2	CONEXÃO	CONNECTION	CONEXION
17	067683S1	1	PAINEL	PANEL	PANEL
17	067686S1	1	PAINEL	PANEL	PANEL
17	391074X1	8	PARAFUSO	BOLT	PERNO
17	355617X1	8	ARRUELA	WASHER	ARANDELA
17	339375X1	8	ARRUELA	WASHER	ARANDELA
18	339814X1	4	PARAFUSO	BOLT	PERNO
19	339376X1	4	ARRUELA	WASHER	ARANDELA
20	063216P1	1	TUBO	PIPE,OIL	MANGUITO ACEITE
23	3585072M1	1	PROTETOR	PROTECTOR	PROTECTOR
24	3585070M91	1	SUPORTE	BRACKET	SOPORTE
25	353691X1	2	PARAFUSO	BOLT	PERNO
26	353434X1	2	ARRUELA	WASHER	ARANDELA
27	3468414M1	1	PARAFUSO	BOLT	PERNO
28	339030X1	1	PORCA	NUT	TUERCA
29	339375X1	1	ARRUELA	WASHER	ARANDELA
30	3412001M91	2	CONEXÃO	CONNECTION	CONEXION
31	033212P1	2	BRAÇADEIRA	CLAMP	ABRAZADERA
32	048840P1	1	TUBO	PIPE	CANO
33	3411940M91	2	CONEXÃO	CONNECTION	CONEXION
34	3148223M1	4	BRAÇADEIRA	CLAMP	ABRAZADERA
35	339617X1	1	PORCA	NUT	TUERCA
36	3585143M1	2	BRAÇADEIRA	CLAMP	ABRAZADERA
37	3146897M1	1	REFORÇO	REINFORCEMENT	REFUERZO
38	353685X1	1	PARAFUSO	BOLT	PERNO
39	353446X1	1	ARRUELA	WASHER	ARANDELA
40	067905T1	2	MANGUEIRA	HOSE	FLEXIBLE
41	3412195M91	1	CONEXÃO	CONNECTION	CONEXION
42	391979X1	8	PARAFUSO	BOLT	PERNO
43	339375X1	8	ARRUELA	WASHER	ARANDELA
44	063213P1	1	TUBO	PIPE	CANO

Direção E Controle Remoto Remote Control And Steering Dirección Y Controle Remoto	4 Rm 4 Wd 4 Rm	70-70	Com Redutor De Velocidade With Creeper Con Reducción De Velociad

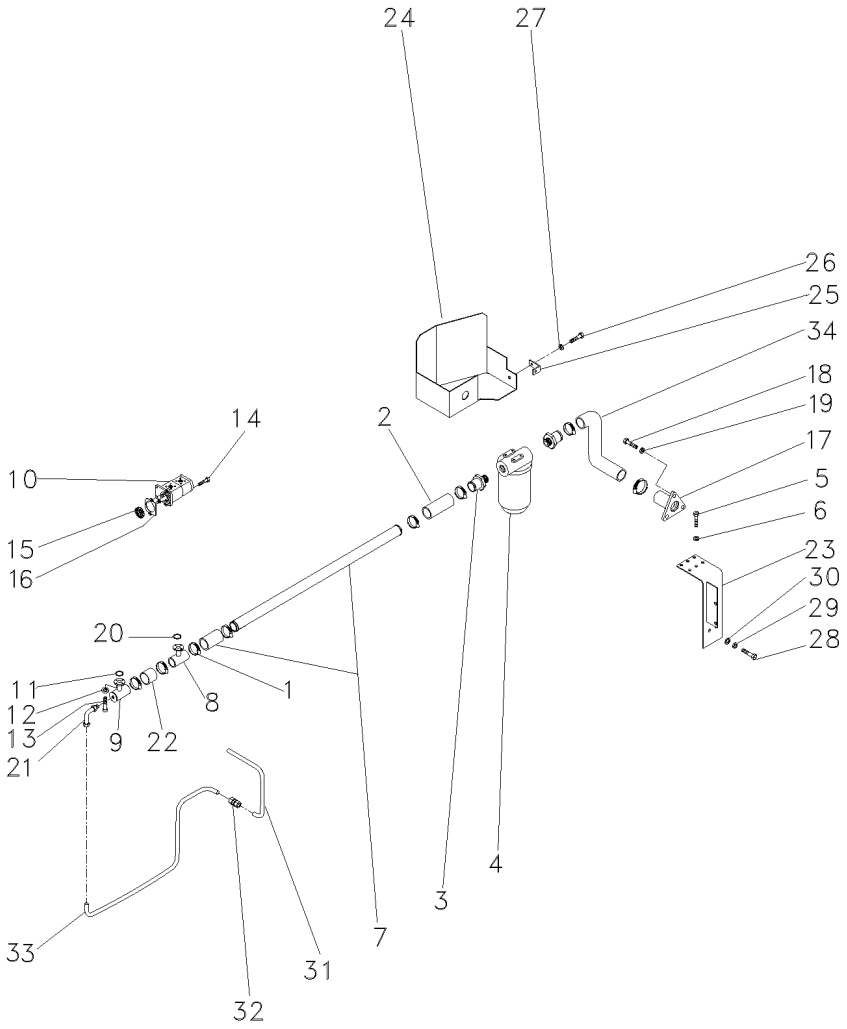

1	490802M1	8	BRAÇADEIRA	CLAMP	ABRAZADERA
2	036732P1	2	MANGUEIRA	HOSE	FLEXIBLE
3	020529P1	2	CONEXÃO	CONNECTION	CONEXION
4	020388T2	1	CJ. FILTRO	KIT, FILTER	JUEGO FILTRO
5	353677X1	4	PARAFUSO	BOLT	PERNO
6	353446X1	4	ARRUELA	WASHER	ARANDELA
7	063198P1	1	TUBO	PIPE,OIL	MANGUITO ACEITE
8	039479S1	1	FLANGE	FLANGE	PLETINA
9	039478S1	1	FLANGE	FLANGE	PLETINA
10	052107T1	1	BOMBA HIDRÁULICA	HYDRAULIC PUMP	BOMBA HIDRAULICA
11	3585217M1	2	ANEL "O"	O RING	JUNTA TORICA
12	339375X1	16	ARRUELA	WASHER	ARANDELA
13	391979X1	16	PARAFUSO	BOLT	PERNO
14	362443X1	1	PARAFUSO	BOLT	PERNO
15	3412000M1	1	ENGRENAGEM	GEAR	ENGRANAJE
16	1687018M2	1	JUNTA	GASKET	EMPAQUETADURA.
17	020380S1	1	FLANGE	FLANGE	PLETINA
18	353691X1	3	PARAFUSO	BOLT	PERNO
19	353434X1	3	ARRUELA	WASHER	ARANDELA
20	3585217M1	1	ANEL "O"	O RING	JUNTA TORICA
21	3412604M91	1	CONEXÃO	CONNECTION	CONEXION
22	039509P1	1	MANGUEIRA	HOSE	FLEXIBLE
23	051323S1	1	SUPORTE	BRACKET	SOPORTE
24	051326S1	1	PROTEÇÃO	GUARD	DEFENSA
25	051330P1	1	SUPORTE	BRACKET	SOPORTE
26	353651X1	1	PARAFUSO	BOLT	PERNO
27	353434X1	1	ARRUELA	WASHER	ARANDELA
28	354276X1	1	PARAFUSO	BOLT	PERNO
29	353439X1	1	ARRUELA	WASHER	ARANDELA
30	353758X1	1	ARRUELA	WASHER	ARANDELA
31	051962P1	1	TUBO	PIPE	CANO
32	3412195M91	1	CONEXÃO	CONNECTION	CONEXION
33	051963P1	1	CJ. TUBO	TUBE ASSY	CONJ.DE TUBO
34	051320P1	1	MANGUEIRA	HOSE	FLEXIBLE

Direção E Controle Remoto	**2 Rm**	**Com Redutor De Velocidade**
Remote Control And Steering	**2 Wd**	**With Creeper**
Dirección Y Controle Remoto	**2 Rm**	**Con Reducción De Velociad**

70-75

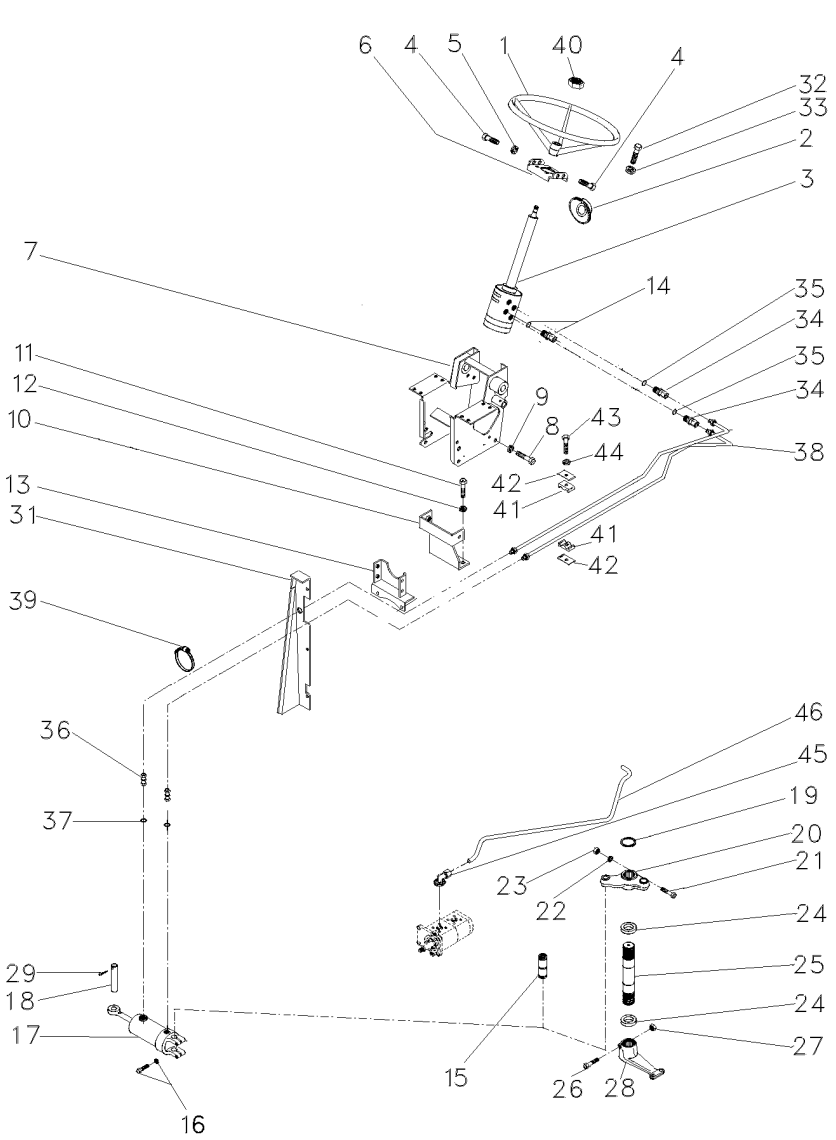

1	040341T1		**1**	VOLANTE	FLYWHEEL	VOLANTE
2	2801323M1		**1**	COLAR	COLLAR	COLLAR
3	047182N1	70-60 No	**1**	DIREÇÃO	STEERING	DIRECCION
4	353691X1		**2**	PARAFUSO	BOLT	PERNO
4	353897X1		**2**	PARAFUSO	BOLT	PERNO
5	353434X1		**4**	ARRUELA	WASHER	ARANDELA
6	047181S1		**1**	SUPORTE	BRACKET	SOPORTE
7	047174S1		**1**	ESTRUTURA	STRUCTURE	ESTRUCTURA
8	339451X1		**2**	PARAFUSO	BOLT	PERNO
9	339376X1		**2**	ARRUELA	WASHER	ARANDELA
10	033922S1		**1**	SUPORTE	BRACKET	SOPORTE
11	353698X1		**2**	PARAFUSO	BOLT	PERNO
12	353432X1		**2**	ARRUELA	WASHER	ARANDELA
13	033927S1		**1**	SUPORTE	BRACKET	SOPORTE
14	047154T1		**2**	CONEXÃO	CONNECTION	CONEXION
14	1441115X1		**2**	ANEL "O"	O RING	JUNTA TORICA
15	489720M91	60-50 No	**1**	PINO	PIN	PASADOR
16	353725X1		**2**	PARAFUSO	BOLT	PERNO
16	353439X1		**2**	ARRUELA	WASHER	ARANDELA
17	3148318M91	70-240 No	**1**	CJ. CILINDRO	KIT, CYLINDER	JUEGO DE CILINDR
18	3148787M2		**1**	PINO	PIN	PASADOR
19	355917X1		**1**	ANEL TRAVA	CIRCLIP	CIRCULITO
20	042863N1	60-55 No	**1**	CJ. BRAÇO	KIT, ARM	JUEGO DE BRAZO
21	353622X1		**1**	PARAFUSO	BOLT	PERNO
22	353433X1		**1**	ARRUELA	WASHER	ARANDELA
23	353427X1		**1**	PORCA	NUT	TUERCA
24	196079M1		**2**	VEDADOR	SEAL	RETEN
25	1676666M1		**1**	EIXO	SHAFT	ARBOL
26	361859X1		**1**	PARAFUSO	BOLT	PERNO
27	195556M2		**1**	PORCA	NUT	TUERCA
28	1676664M1		**2**	BRAÇO	ARM	BRAZO
29	375090X1		**1**	CUPILHA	COTTER PIN	PASADOR DOUBLE
31	067683S1	◀	**1**	PAINEL	PANEL	PANEL
31	067686S1	▶	**1**	PAINEL	PANEL	PANEL
31	391074X1		**8**	PARAFUSO	BOLT	PERNO
31	355617X1		**8**	ARRUELA	WASHER	ARANDELA
31	339375X1		**8**	ARRUELA	WASHER	ARANDELA
32	339814X1		**4**	PARAFUSO	BOLT	PERNO
33	339376X1		**4**	ARRUELA	WASHER	ARANDELA
34	047155T1		**2**	CONEXÃO	CONNECTION	CONEXION
35	1441115X1		**2**	ANEL "O"	O RING	JUNTA TORICA
36	3412001M91		**2**	CONEXÃO	CONNECTION	CONEXION
37	831452M1		**2**	ANEL "O"	O RING	JUNTA TORICA
38	067905T1		**2**	MANGUEIRA	HOSE	FLEXIBLE
39	3148223M1		**4**	BRAÇADEIRA	CLAMP	ABRAZADERA
40	339617X1		**1**	PORCA	NUT	TUERCA
41	3585143M1		**2**	BRAÇADEIRA	CLAMP	ABRAZADERA
42	3146897M1		**1**	REFORÇO	REINFORCEMENT	REFUERZO
43	353685X1		**1**	PARAFUSO	BOLT	PERNO
44	353446X1		**1**	ARRUELA	WASHER	ARANDELA

Direção E Controle Remoto Remote Control And Steering Dirección Y Controle Remoto	2 Rm 2 Wd 2 Rm	70-75	Com Redutor De Velocidade With Creeper Con Reducción De Velociad

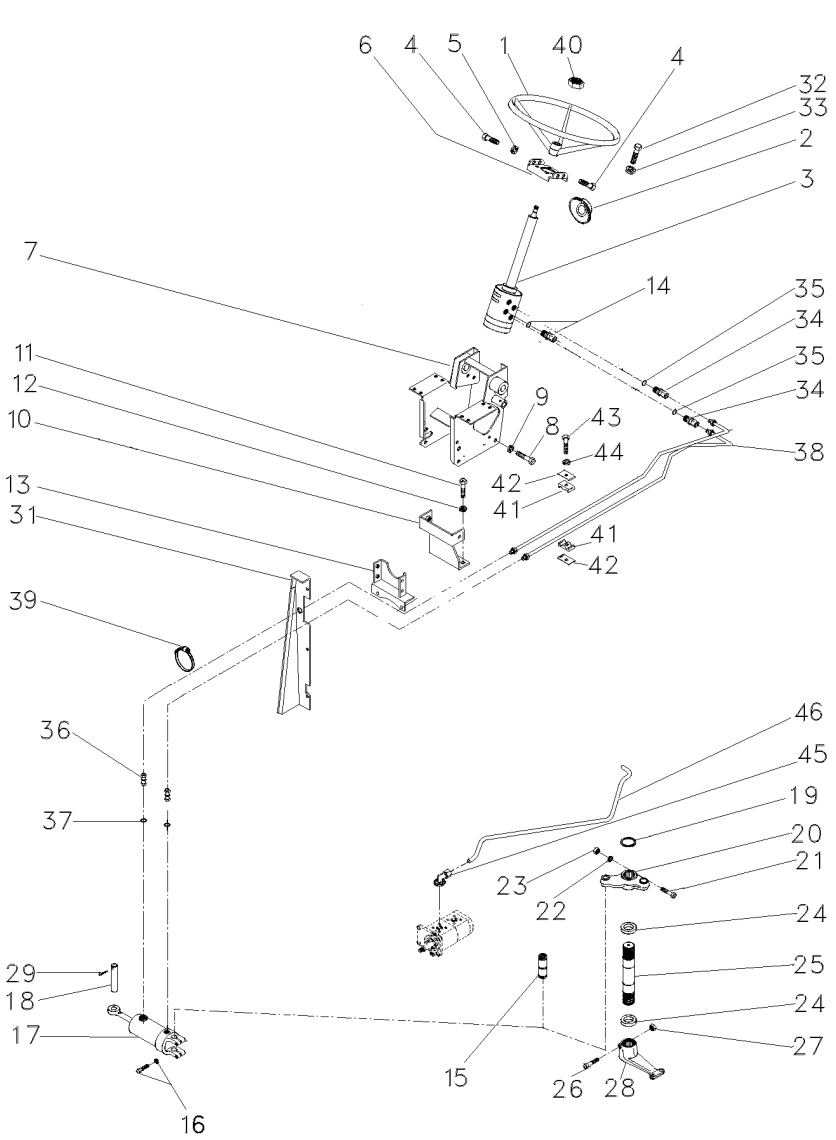

45	3411940M91	**2** CONEXÃO	CONNECTION	CONEXION
46	063216P1	**1** TUBO	PIPE,OIL	MANGUITO ACEITE

Direção E Controle Remoto	2 Rm
Remote Control And Steering	2 Wd
Dirección Y Controle Remoto	2 Rm

70-80

Com Redutor De Velocidade
With Creeper
Con Reducción De Velociad

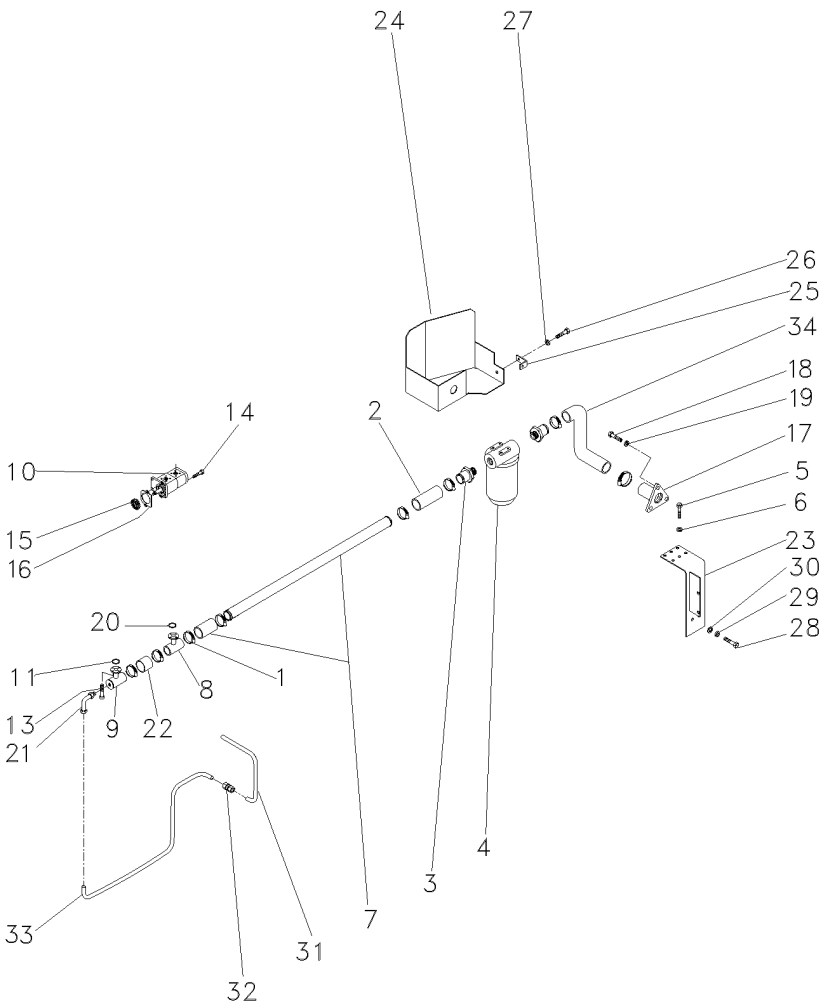

1	490802M1	**8**	BRAÇADEIRA	CLAMP	ABRAZADERA
2	036732P1	**2**	MANGUEIRA	HOSE	FLEXIBLE
3	020529P1	**2**	CONEXÃO	CONNECTION	CONEXION
4	020388T2	**1**	CJ. FILTRO	KIT, FILTER	JUEGO FILTRO
5	353677X1	**4**	PARAFUSO	BOLT	PERNO
6	353446X1	**4**	ARRUELA	WASHER	ARANDELA
7	058976P1	**1**	TUBO	TUBE	TUBO
8	039479S1	**1**	FLANGE	FLANGE	PLETINA
9	039478S1	**1**	FLANGE	FLANGE	PLETINA
10	052107T1	**1**	BOMBA HIDRÁULICA	HYDRAULIC PUMP	BOMBA HIDRAULICA
11	3585217M1	**1**	ANEL "O"	O RING	JUNTA TORICA
13	391979X1	**16**	PARAFUSO	BOLT	PERNO
14	362443X1	**1**	PARAFUSO	BOLT	PERNO
15	3412000M1	**1**	ENGRENAGEM	GEAR	ENGRANAJE
16	1687018M2	**1**	JUNTA	GASKET	EMPAQUETADURA.
17	020380S1	**1**	FLANGE	FLANGE	PLETINA
18	353691X1	**3**	PARAFUSO	BOLT	PERNO
19	353434X1	**3**	ARRUELA	WASHER	ARANDELA
20	3585217M1	**2**	ANEL "O"	O RING	JUNTA TORICA
21	3412604M91	**1**	CONEXÃO	CONNECTION	CONEXION
22	039509P1	**1**	MANGUEIRA	HOSE	FLEXIBLE
23	051323S1	**1**	SUPORTE	BRACKET	SOPORTE
24	051326S1	**1**	PROTEÇÃO	GUARD	DEFENSA
25	051330P1	**1**	SUPORTE	BRACKET	SOPORTE
26	353651X1	**1**	PARAFUSO	BOLT	PERNO
27	353434X1	**1**	ARRUELA	WASHER	ARANDELA
28	354276X1	**1**	PARAFUSO	BOLT	PERNO
29	353439X1	**1**	ARRUELA	WASHER	ARANDELA
30	353758X1	**1**	ARRUELA	WASHER	ARANDELA
31	051962P1	**1**	TUBO	PIPE	CANO
32	3412195M91	**1**	CONEXÃO	CONNECTION	CONEXION
33	051963P1	**1**	CJ. TUBO	TUBE ASSY	CONJ.DE TUBO
34	051320P1	**1**	MANGUEIRA	HOSE	FLEXIBLE

Direção E Controle Remoto	**2 Rm**	**4 Rodas Motrizes/Estreito - Tração Lateral**
Remote Control And Steering	**2 Wd**	**4 Wheels Drive/Narrow - Side Drive**
Dirección Y Controle Remoto	**2 Rm**	**4 Ruedas Motriz/Estrecho - Tracción Lateral**

70-85

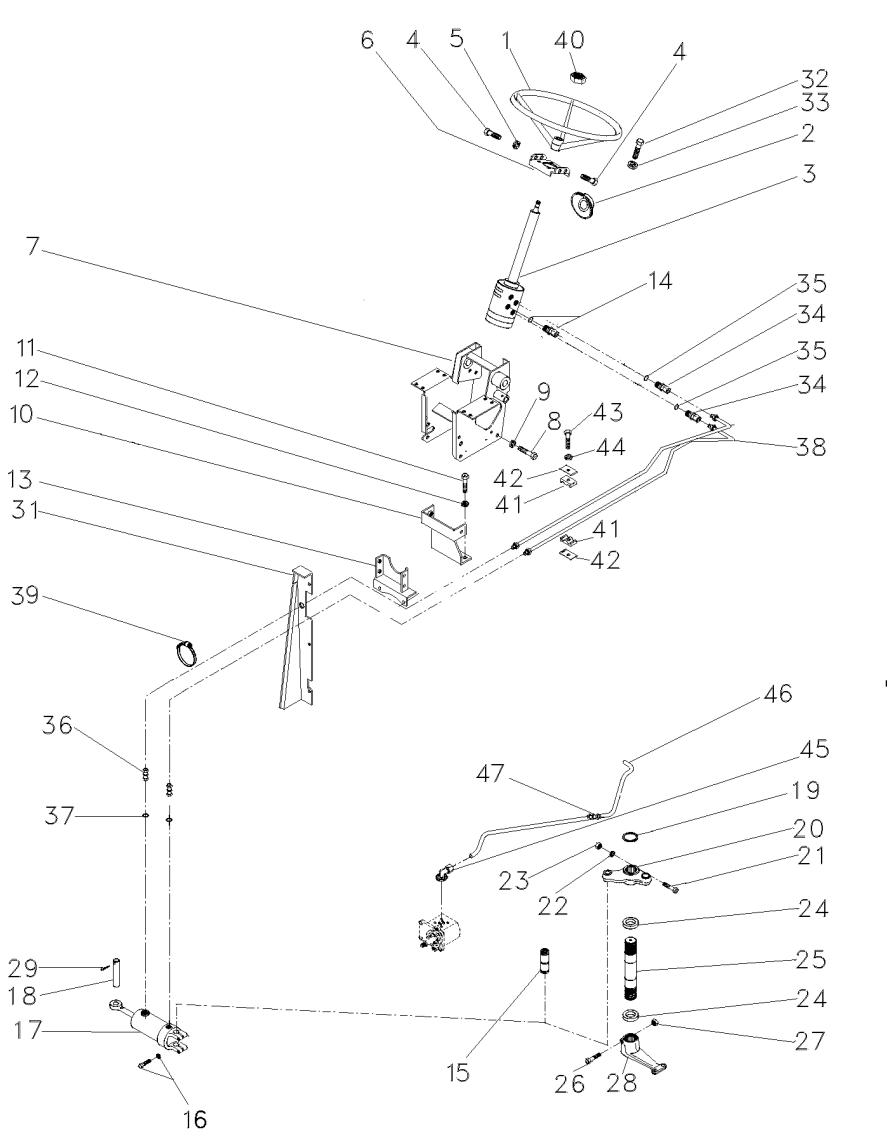

1	040341T1		**1**	VOLANTE	FLYWHEEL	VOLANTE
2	2801323M1		**1**	COLAR	COLLAR	COLLAR
3	047182N1		**1**	DIREÇÃO	STEERING	DIRECCION
4	353691X1		**2**	PARAFUSO	BOLT	PERNO
4	353897X1		**2**	PARAFUSO	BOLT	PERNO
5	353434X1		**4**	ARRUELA	WASHER	ARANDELA
6	047181S1		**1**	SUPORTE	BRACKET	SOPORTE
7	047174S1		**1**	ESTRUTURA	STRUCTURE	ESTRUCTURA
8	339451X1		**2**	PARAFUSO	BOLT	PERNO
9	339376X1		**2**	ARRUELA	WASHER	ARANDELA
10	033922S1		**1**	SUPORTE	BRACKET	SOPORTE
11	353698X1		**2**	PARAFUSO	BOLT	PERNO
12	353432X1		**2**	ARRUELA	WASHER	ARANDELA
13	033927S1		**1**	SUPORTE	BRACKET	SOPORTE
14	047154T1		**2**	CONEXÃO	CONNECTION	CONEXION
14	1441115X1		**2**	ANEL "O"	O RING	JUNTA TORICA
15	489720M91	60-50 No	**1**	PINO	PIN	PASADOR
16	353725X1		**2**	PARAFUSO	BOLT	PERNO
16	353439X1		**2**	ARRUELA	WASHER	ARANDELA
17	3148318M91		**1**	CJ. CILINDRO	KIT, CYLINDER	JUEGO DE CILINDR
18	3148787M2		**1**	PINO	PIN	PASADOR
19	355917X1		**1**	ANEL TRAVA	CIRCLIP	CIRCULITO
20	042863N1		**1**	CJ. BRAÇO	KIT, ARM	JUEGO DE BRAZO
21	353622X1		**1**	PARAFUSO	BOLT	PERNO
22	353433X1		**1**	ARRUELA	WASHER	ARANDELA
23	353427X1		**1**	PORCA	NUT	TUERCA
24	196079M1		**2**	VEDADOR	SEAL	RETEN
25	1676666M1		**1**	EIXO	SHAFT	ARBOL
26	361859X1		**1**	PARAFUSO	BOLT	PERNO
27	195556M2		**1**	PORCA	NUT	TUERCA
28	1676664M1		**1**	BRAÇO	ARM	BRAZO
29	375090X1		**1**	CUPILHA	COTTER PIN	PASADOR DOUBLE
31	067683S1	◀	**1**	PAINEL	PANEL	PANEL
31	067686S1	▶	**1**	PAINEL	PANEL	PANEL
31	391074X1		**8**	PARAFUSO	BOLT	PERNO
31	355617X1		**8**	ARRUELA	WASHER	ARANDELA
31	339375X1		**8**	ARRUELA	WASHER	ARANDELA
32	339814X1		**4**	PARAFUSO	BOLT	PERNO
33	339376X1		**4**	ARRUELA	WASHER	ARANDELA
34	047155T1		**2**	CONEXÃO	CONNECTION	CONEXION
35	1441115X1		**2**	ANEL "O"	O RING	JUNTA TORICA
36	3411947M91		**2**	CONEXÃO	CONNECTION	CONEXION
37	831452M1		**2**	ANEL "O"	O RING	JUNTA TORICA
38	067905T1		**2**	MANGUEIRA	HOSE	FLEXIBLE
39	3148223M1		**4**	BRAÇADEIRA	CLAMP	ABRAZADERA
40	339617X1		**1**	PORCA	NUT	TUERCA
41	3585143M1		**2**	BRAÇADEIRA	CLAMP	ABRAZADERA
42	3146897M1		**1**	REFORÇO	REINFORCEMENT	REFUERZO
43	353685X1		**1**	PARAFUSO	BOLT	PERNO
44	353446X1		**1**	ARRUELA	WASHER	ARANDELA

Direção E Controle Remoto	2 Rm
Remote Control And Steering	2 Wd
Dirección Y Controle Remoto	2 Rm

70-85

4 Rodas Motrizes/Estreito - Tração Lateral
4 Wheels Drive/Narrow - Side Drive
4 Ruedas Motriz/Estrecho - Tracción Lateral

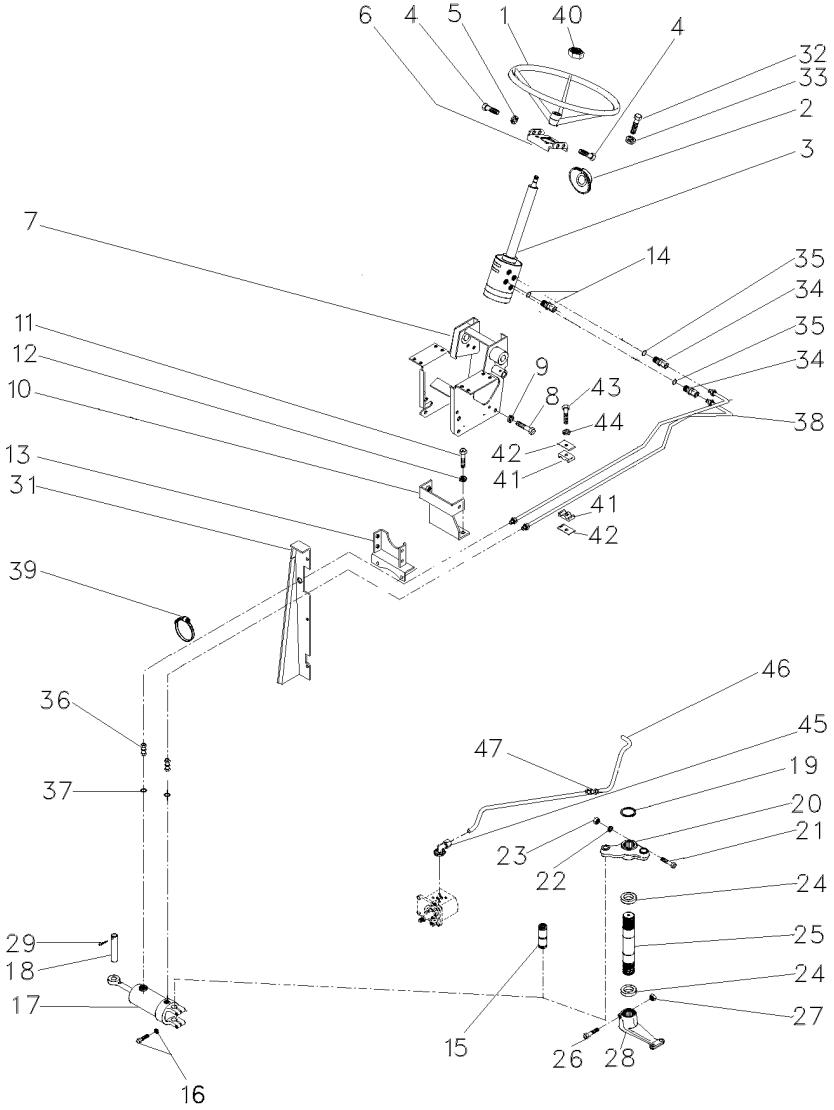

45	3411940M91	**2**	CONEXÃO	CONNECTION	CONEXION
46	063213P1	**1**	TUBO	PIPE	CANO
47	3412195M91	**1**	CONEXÃO	CONNECTION	CONEXION

Direção E Controle Remoto	2 Rm
Remote Control And Steering	2 Wd
Dirección Y Controle Remoto	2 Rm

70-90

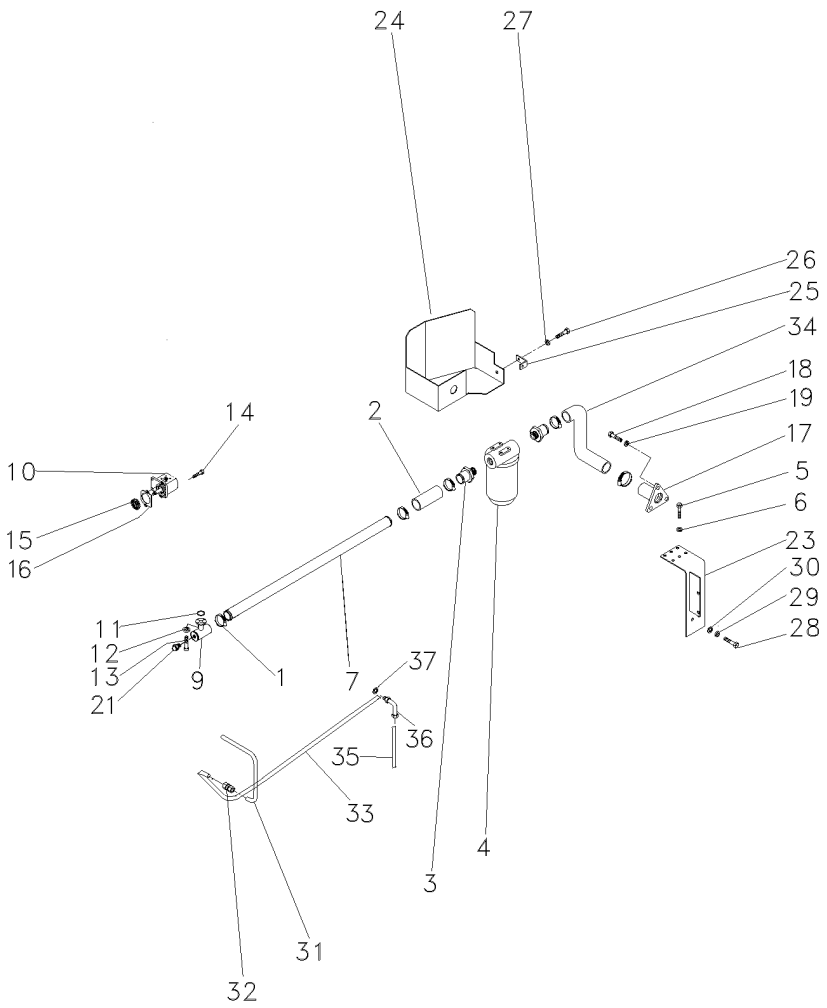

1	490802M1	**6**	BRAÇADEIRA	CLAMP	ABRAZADERA
2	036732P1	**2**	MANGUEIRA	HOSE	FLEXIBLE
3	020529P1	**2**	CONEXÃO	CONNECTION	CONEXION
4	020388T2	**1**	CJ. FILTRO	KIT, FILTER	JUEGO FILTRO
5	353677X1	**4**	PARAFUSO	BOLT	PERNO
6	353446X1	**4**	ARRUELA	WASHER	ARANDELA
7	063325P1	**1**	TUBO	PIPE	CANO
9	039478S1	**1**	FLANGE	FLANGE	PLETINA
10	052207T1	**1**	BOMBA HIDRÁULICA	HYDRAULIC PUMP	BOMBA HIDRAULICA
11	3585217M1	**1**	ANEL "O"	O RING	JUNTA TORICA
12	339375X1	**8**	ARRUELA	WASHER	ARANDELA
13	391979X1	**8**	PARAFUSO	BOLT	PERNO
14	362443X1	**1**	PARAFUSO	BOLT	PERNO
15	3412000M1	**1**	ENGRENAGEM	GEAR	ENGRANAJE
16	1687018M2	**1**	JUNTA	GASKET	EMPAQUETADURA.
17	020380S1	**1**	FLANGE	FLANGE	PLETINA
18	353691X1	**3**	PARAFUSO	BOLT	PERNO
19	353434X1	**3**	ARRUELA	WASHER	ARANDELA
21	835087M91	**1**	BUJÃO	PLUG	TAPON
23	051323S1	**1**	SUPORTE	BRACKET	SOPORTE
24	051326S1	**1**	PROTEÇÃO	GUARD	DEFENSA
25	051330P1	**1**	SUPORTE	BRACKET	SOPORTE
26	353651X1	**1**	PARAFUSO	BOLT	PERNO
27	353434X1	**1**	ARRUELA	WASHER	ARANDELA
28	354276X1	**1**	PARAFUSO	BOLT	PERNO
29	353439X1	**1**	ARRUELA	WASHER	ARANDELA
30	353758X1	**1**	ARRUELA	WASHER	ARANDELA
31	051962P1	**1**	TUBO	PIPE	CANO
32	3412195M91	**1**	CONEXÃO	CONNECTION	CONEXION
33	065107P1	**1**	TUBO	PIPE,OIL	MANGUITO ACEITE
34	051320P1	**1**	MANGUEIRA	HOSE	FLEXIBLE
35	065103P1	**1**	TUBO	PIPE	CANO
36	6203985M1	**1**	CONEXÃO	CONNECTION	CONEXION
37	390855X1	**1**	ARRUELA	WASHER	ARANDELA

Direção Hidrostática
Hydrostatic Steering
Direccion Hidrostática

4 Rodas Motrizes
4 Wheels Drive
4 Ruedas Motriz

70-95

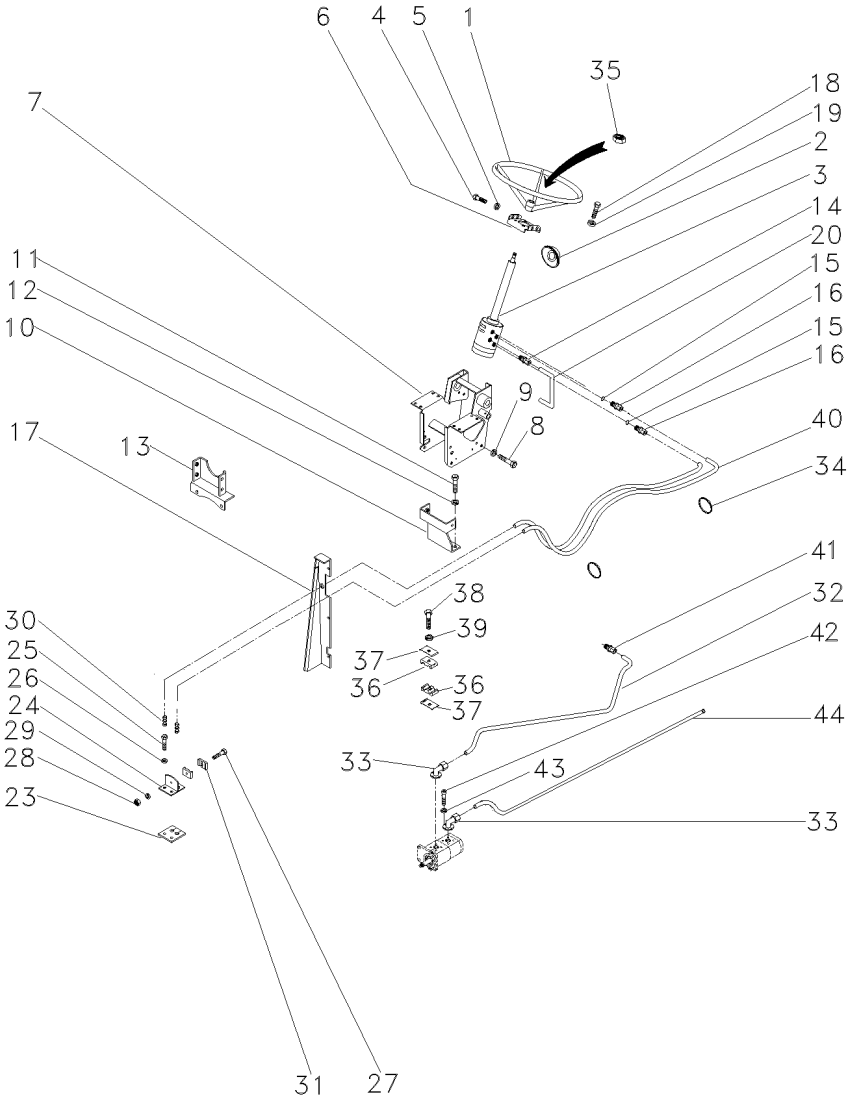

1	040341T1		1	VOLANTE	FLYWHEEL	VOLANTE
2	2801323M1		1	COLAR	COLLAR	COLLAR
3	047152N1	70-20 No	1	DIREÇÃO	STEERING	DIRECCION
4	353691X1		2	PARAFUSO	BOLT	PERNO
4	353897X1		2	PARAFUSO	BOLT	PERNO
5	353434X1		4	ARRUELA	WASHER	ARANDELA
6	047181S1		1	SUPORTE	BRACKET	SOPORTE
7	047174S1		1	ESTRUTURA	STRUCTURE	ESTRUCTURA
8	339451X1		2	PARAFUSO	BOLT	PERNO
9	339376X1		2	ARRUELA	WASHER	ARANDELA
10	064897S1		1	BASE	BOWL	TAZA
11	353698X1		2	PARAFUSO	BOLT	PERNO
12	353432X1		2	ARRUELA	WASHER	ARANDELA
13	033927S1		1	SUPORTE	BRACKET	SOPORTE
14	047154T1		2	CONEXÃO	CONNECTION	CONEXION
15	1441115X1		2	ANEL "O"	O RING	JUNTA TORICA
16	047155T1		2	CONEXÃO	CONNECTION	CONEXION
17	067683S1	◀	1	PAINEL	PANEL	PANEL
17	067686S1	▶	1	PAINEL	PANEL	PANEL
17	391074X1		8	PARAFUSO	BOLT	PERNO
17	355617X1		8	ARRUELA	WASHER	ARANDELA
17	339375X1		8	ARRUELA	WASHER	ARANDELA
18	339814X1		4	PARAFUSO	BOLT	PERNO
19	339376X1		4	ARRUELA	WASHER	ARANDELA
20	063216P1		1	TUBO	PIPE,OIL	MANGUITO ACEITE
23	3585072M1		1	PROTETOR	PROTECTOR	PROTECTOR
24	3585070M91		1	SUPORTE	BRACKET	SOPORTE
25	353691X1		2	PARAFUSO	BOLT	PERNO
26	353434X1		2	ARRUELA	WASHER	ARANDELA
27	3468414M1		1	PARAFUSO	BOLT	PERNO
28	339030X1		1	PORCA	NUT	TUERCA
29	339375X1		1	ARRUELA	WASHER	ARANDELA
30	3412001M91		2	CONEXÃO	CONNECTION	CONEXION
31	6204710M1		2	BRAÇADEIRA	CLAMP	ABRAZADERA
32	063213P1		1	TUBO	PIPE	CANO
33	3411940M91		2	CONEXÃO	CONNECTION	CONEXION
34	3148223M1		4	BRAÇADEIRA	CLAMP	ABRAZADERA
35	339617X1		1	PORCA	NUT	TUERCA
36	3585143M1		2	BRAÇADEIRA	CLAMP	ABRAZADERA
37	3146897M1		1	REFORÇO	REINFORCEMENT	REFUERZO
38	353685X1		1	PARAFUSO	BOLT	PERNO
39	353446X1		1	ARRUELA	WASHER	ARANDELA
40	067905T1		2	MANGUEIRA	HOSE	FLEXIBLE
41	3412195M91		1	CONEXÃO	CONNECTION	CONEXION
42	391979X1		8	PARAFUSO	BOLT	PERNO
43	339375X1		8	ARRUELA	WASHER	ARANDELA
44	063323P1		1	TUBO	PIPE,OIL	MANGUITO ACEITE

Direção Hidrostática Hydrostatic Steering Direccion Hidrostática	4 Rodas Motrizes 4 Wheels Drive 4 Ruedas Motriz	70-100	Com Redutor De Velocidade With Creeper Con Reducción De Velociad

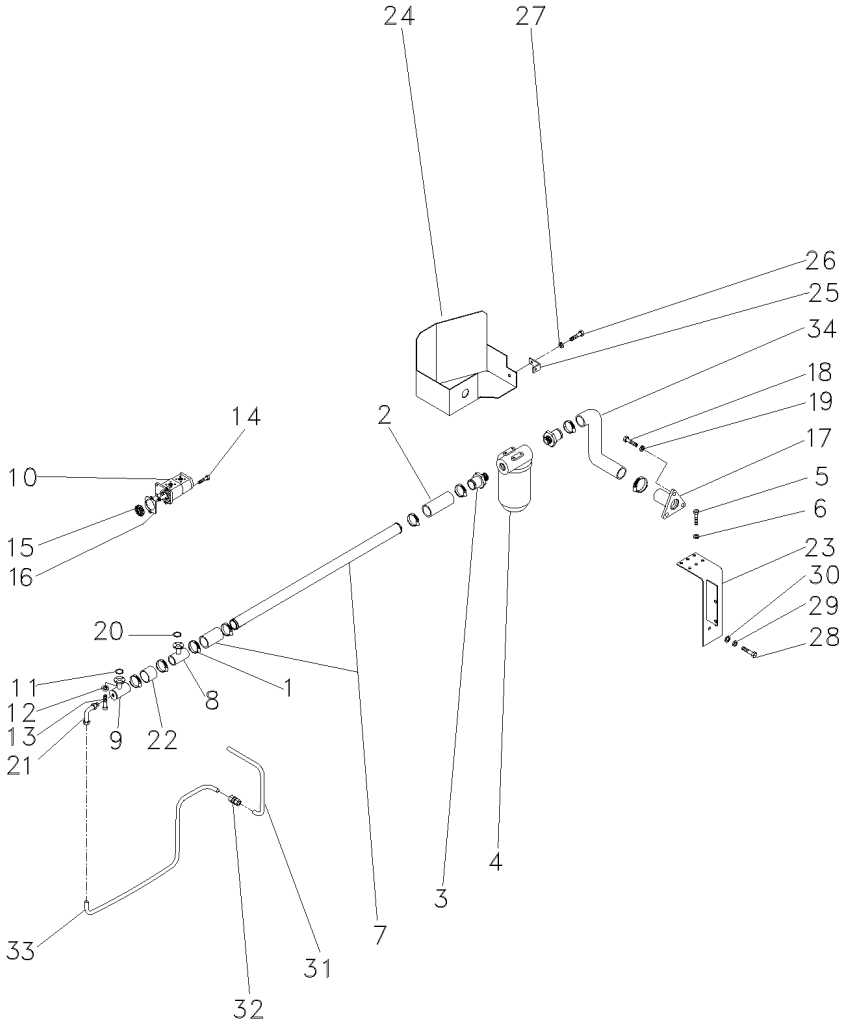

1	490802M1	**8**	BRAÇADEIRA	CLAMP	ABRAZADERA
2	036732P1	**2**	MANGUEIRA	HOSE	FLEXIBLE
3	020529P1	**2**	CONEXÃO	CONNECTION	CONEXION
4	020388T2	**1**	CJ. FILTRO	KIT, FILTER	JUEGO FILTRO
5	353677X1	**4**	PARAFUSO	BOLT	PERNO
6	353446X1	**4**	ARRUELA	WASHER	ARANDELA
7	058976P1	**1**	TUBO	TUBE	TUBO
8	039479S1	**1**	FLANGE	FLANGE	PLETINA
9	039478S1	**1**	FLANGE	FLANGE	PLETINA
10	052107T1	**1**	BOMBA HIDRÁULICA	HYDRAULIC PUMP	BOMBA HIDRAULICA
11	3585217M1	**2**	ANEL "O"	O RING	JUNTA TORICA
12	339375X1	**16**	ARRUELA	WASHER	ARANDELA
13	391979X1	**16**	PARAFUSO	BOLT	PERNO
14	362443X1	**1**	PARAFUSO	BOLT	PERNO
15	3412000M1	**1**	ENGRENAGEM	GEAR	ENGRANAJE
16	1687018M2	**1**	JUNTA	GASKET	EMPAQUETADURA.
17	020380S1	**1**	FLANGE	FLANGE	PLETINA
18	353691X1	**3**	PARAFUSO	BOLT	PERNO
19	353434X1	**3**	ARRUELA	WASHER	ARANDELA
20	3585217M1	**2**	ANEL "O"	O RING	JUNTA TORICA
21	3412604M91	**1**	CONEXÃO	CONNECTION	CONEXION
22	039509P1	**1**	MANGUEIRA	HOSE	FLEXIBLE
23	051323S1	**1**	SUPORTE	BRACKET	SOPORTE
24	051326S1	**1**	PROTEÇÃO	GUARD	DEFENSA
25	051330P1	**1**	SUPORTE	BRACKET	SOPORTE
26	353651X1	**1**	PARAFUSO	BOLT	PERNO
27	353434X1	**1**	ARRUELA	WASHER	ARANDELA
28	354276X1	**1**	PARAFUSO	BOLT	PERNO
29	353439X1	**1**	ARRUELA	WASHER	ARANDELA
30	353758X1	**1**	ARRUELA	WASHER	ARANDELA
31	051962P1	**1**	TUBO	PIPE	CANO
32	3412195M91	**1**	CONEXÃO	CONNECTION	CONEXION
33	051963P1	**1**	CJ. TUBO	TUBE ASSY	CONJ.DE TUBO
34	051320P1	**1**	MANGUEIRA	HOSE	FLEXIBLE

Direção Hidrostática
Hydrostatic Steering
Direccion Hidrostática

4 Rodas Motrizes
4 Wheels Drive
4 Ruedas Motriz

70-105

Sem Controle Remoto
Without Remote Control
Sin Controle Remoto

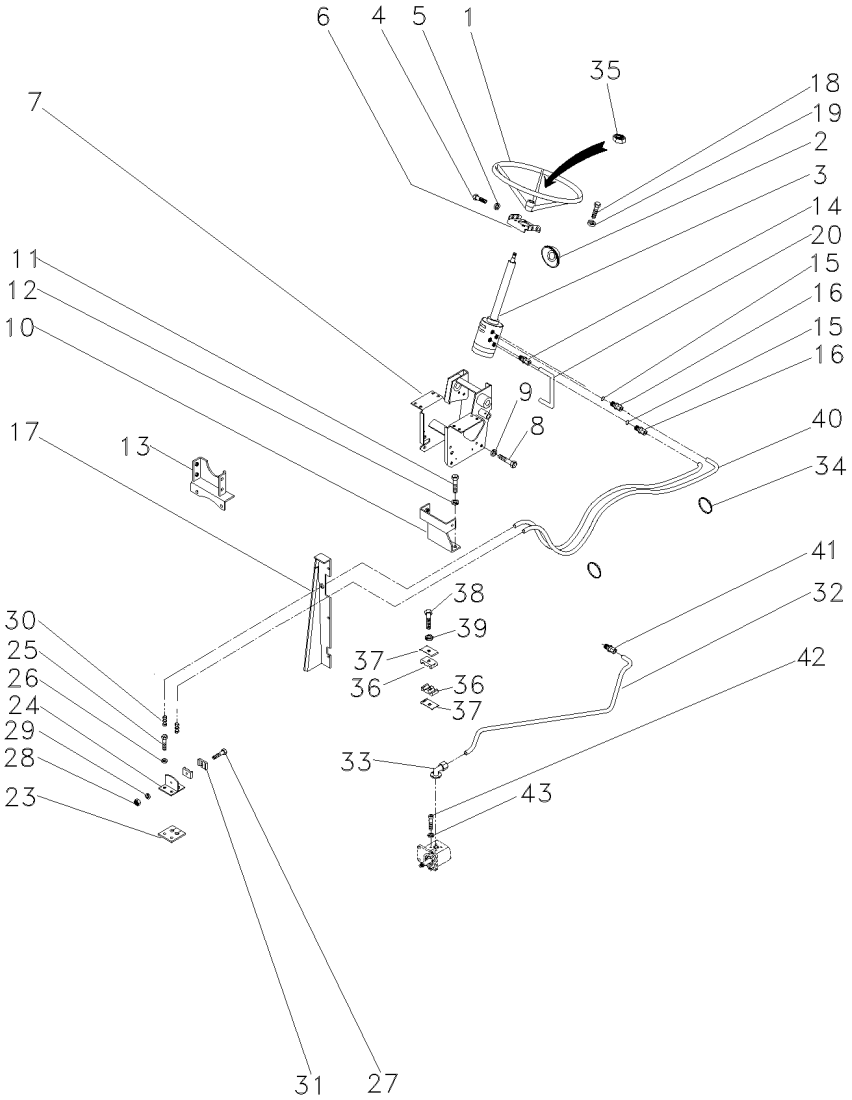

1	040341T1		**1**	VOLANTE	FLYWHEEL	VOLANTE
2	2801323M1		**1**	COLAR	COLLAR	COLLAR
3	047152N1	70-20 No	**1**	DIREÇÃO	STEERING	DIRECCION
4	353691X1		**2**	PARAFUSO	BOLT	PERNO
4	353897X1		**2**	PARAFUSO	BOLT	PERNO
5	353434X1		**4**	ARRUELA	WASHER	ARANDELA
6	047181S1		**1**	SUPORTE	BRACKET	SOPORTE
7	047174S1		**1**	ESTRUTURA	STRUCTURE	ESTRUCTURA
8	339451X1		**2**	PARAFUSO	BOLT	PERNO
9	339376X1		**2**	ARRUELA	WASHER	ARANDELA
10	033922S1		**1**	SUPORTE	BRACKET	SOPORTE
11	353698X1		**2**	PARAFUSO	BOLT	PERNO
12	353432X1		**2**	ARRUELA	WASHER	ARANDELA
13	033927S1		**1**	SUPORTE	BRACKET	SOPORTE
14	047154T1		**2**	CONEXÃO	CONNECTION	CONEXION
15	1441115X1		**2**	ANEL "O"	O RING	JUNTA TORICA
16	047155T1		**2**	CONEXÃO	CONNECTION	CONEXION
17	067683S1	◀	**1**	PAINEL	PANEL	PANEL
17	067686S1	▶	**1**	PAINEL	PANEL	PANEL
17	391074X1		**8**	PARAFUSO	BOLT	PERNO
17	355617X1		**8**	ARRUELA	WASHER	ARANDELA
17	339375X1		**8**	ARRUELA	WASHER	ARANDELA
18	339814X1		**4**	PARAFUSO	BOLT	PERNO
19	339376X1		**4**	ARRUELA	WASHER	ARANDELA
20	063216P1		**1**	TUBO	PIPE,OIL	MANGUITO ACEITE
23	3585072M1		**1**	PROTETOR	PROTECTOR	PROTECTOR
24	3585070M91		**1**	SUPORTE	BRACKET	SOPORTE
25	353691X1		**2**	PARAFUSO	BOLT	PERNO
26	353434X1		**2**	ARRUELA	WASHER	ARANDELA
27	3468414M1		**1**	PARAFUSO	BOLT	PERNO
28	339030X1		**1**	PORCA	NUT	TUERCA
29	339375X1		**1**	ARRUELA	WASHER	ARANDELA
30	3412001M91		**2**	CONEXÃO	CONNECTION	CONEXION
31	033212P1		**2**	BRAÇADEIRA	CLAMP	ABRAZADERA
32	063213P1		**1**	TUBO	PIPE	CANO
33	3411940M91		**2**	CONEXÃO	CONNECTION	CONEXION
34	3148223M1		**4**	BRAÇADEIRA	CLAMP	ABRAZADERA
35	339617X1		**1**	PORCA	NUT	TUERCA
36	3585143M1		**2**	BRAÇADEIRA	CLAMP	ABRAZADERA
37	3146897M1		**1**	REFORÇO	REINFORCEMENT	REFUERZO
38	353685X1		**1**	PARAFUSO	BOLT	PERNO
39	353446X1		**1**	ARRUELA	WASHER	ARANDELA
40	067905T1		**2**	MANGUEIRA	HOSE	FLEXIBLE
41	3412195M91		**1**	CONEXÃO	CONNECTION	CONEXION
42	391979X1		**8**	PARAFUSO	BOLT	PERNO
43	339375X1		**8**	ARRUELA	WASHER	ARANDELA

Direção Hidrostática
Hydrostatic Steering
Direccion Hidrostática

4 Rodas Motrizes
4 Wheels Drive
4 Ruedas Motriz

70-110

Sem Controle Remoto
Without Remote Control
Sin Controle Remoto

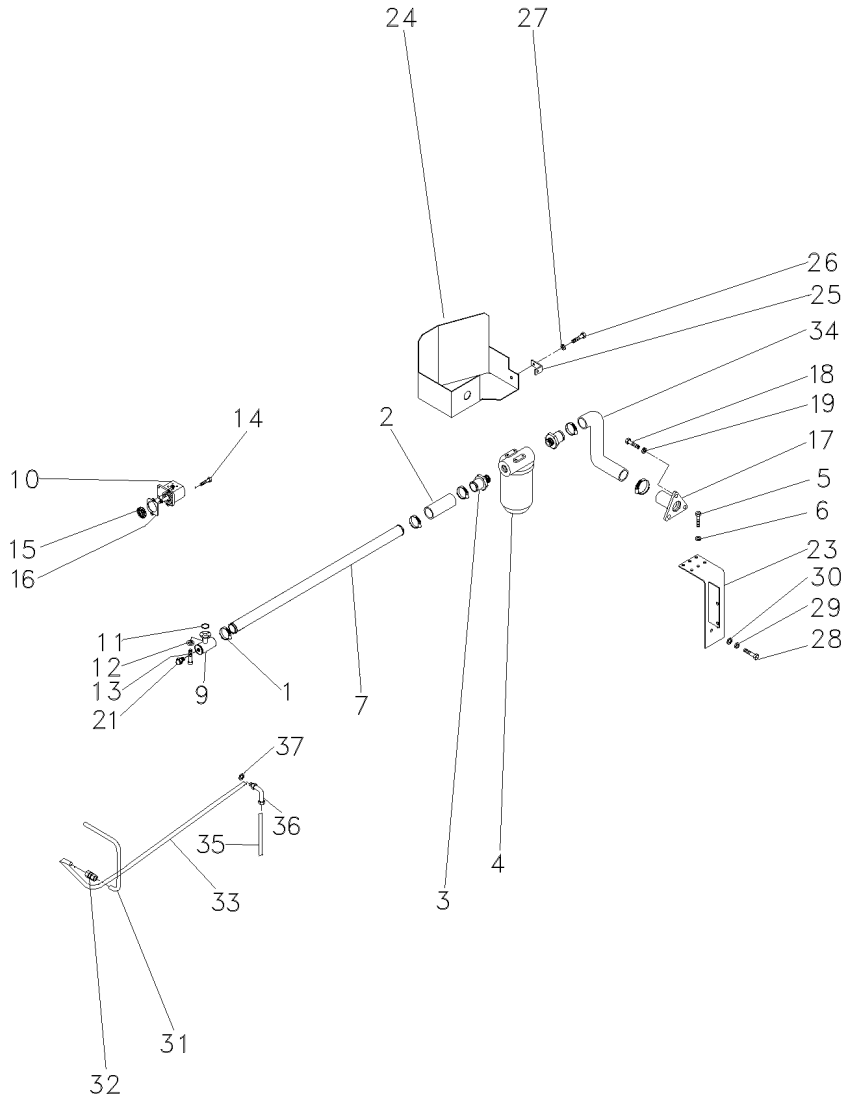

1	490802M1	**6**	BRAÇADEIRA	CLAMP	ABRAZADERA
2	036732P1	**2**	MANGUEIRA	HOSE	FLEXIBLE
3	020529P1	**2**	CONEXÃO	CONNECTION	CONEXION
4	020388T2	**1**	CJ. FILTRO	KIT, FILTER	JUEGO FILTRO
5	353677X1	**4**	PARAFUSO	BOLT	PERNO
6	353446X1	**4**	ARRUELA	WASHER	ARANDELA
7	063325P1	**1**	TUBO	PIPE	CANO
9	039478S1	**1**	FLANGE	FLANGE	PLETINA
10	052207T1	**1**	BOMBA HIDRÁULICA	HYDRAULIC PUMP	BOMBA HIDRAULICA
11	3585217M1	**1**	ANEL "O"	O RING	JUNTA TORICA
12	339375X1	**8**	ARRUELA	WASHER	ARANDELA
13	391979X1	**8**	PARAFUSO	BOLT	PERNO
14	362443X1	**1**	PARAFUSO	BOLT	PERNO
15	3412000M1	**1**	ENGRENAGEM	GEAR	ENGRANAJE
16	1687018M2	**1**	JUNTA	GASKET	EMPAQUETADURA.
17	020380S1	**1**	FLANGE	FLANGE	PLETINA
18	353691X1	**3**	PARAFUSO	BOLT	PERNO
19	353434X1	**3**	ARRUELA	WASHER	ARANDELA
21	835087M91	**1**	BUJÃO	PLUG	TAPON
23	051323S1	**1**	SUPORTE	BRACKET	SOPORTE
24	051326S1	**1**	PROTEÇÃO	GUARD	DEFENSA
25	051330P1	**1**	SUPORTE	BRACKET	SOPORTE
26	353651X1	**1**	PARAFUSO	BOLT	PERNO
27	353434X1	**1**	ARRUELA	WASHER	ARANDELA
28	354276X1	**1**	PARAFUSO	BOLT	PERNO
29	353439X1	**1**	ARRUELA	WASHER	ARANDELA
30	353758X1	**1**	ARRUELA	WASHER	ARANDELA
31	051962P1	**1**	TUBO	PIPE	CANO
32	3412195M91	**1**	CONEXÃO	CONNECTION	CONEXION
33	065106P1	**1**	TUBO	PIPE	CANO
34	051320P1	**1**	MANGUEIRA	HOSE	FLEXIBLE
35	065103P1	**1**	TUBO	PIPE	CANO
36	6203985M1	**1**	CONEXÃO	CONNECTION	CONEXION
37	390855X1	**1**	ARRUELA	WASHER	ARANDELA

Direção E Controle Remoto	**2 Rm**	**70-115**	**4 Rodas Motrizes - Estreito**
Remote Control And Steering	**2 Wd**		**4 Wheels Drive - Narrow**
Dirección Y Controle Remoto	**2 Rm**		**4 Ruedas Motriz - Estrecho**

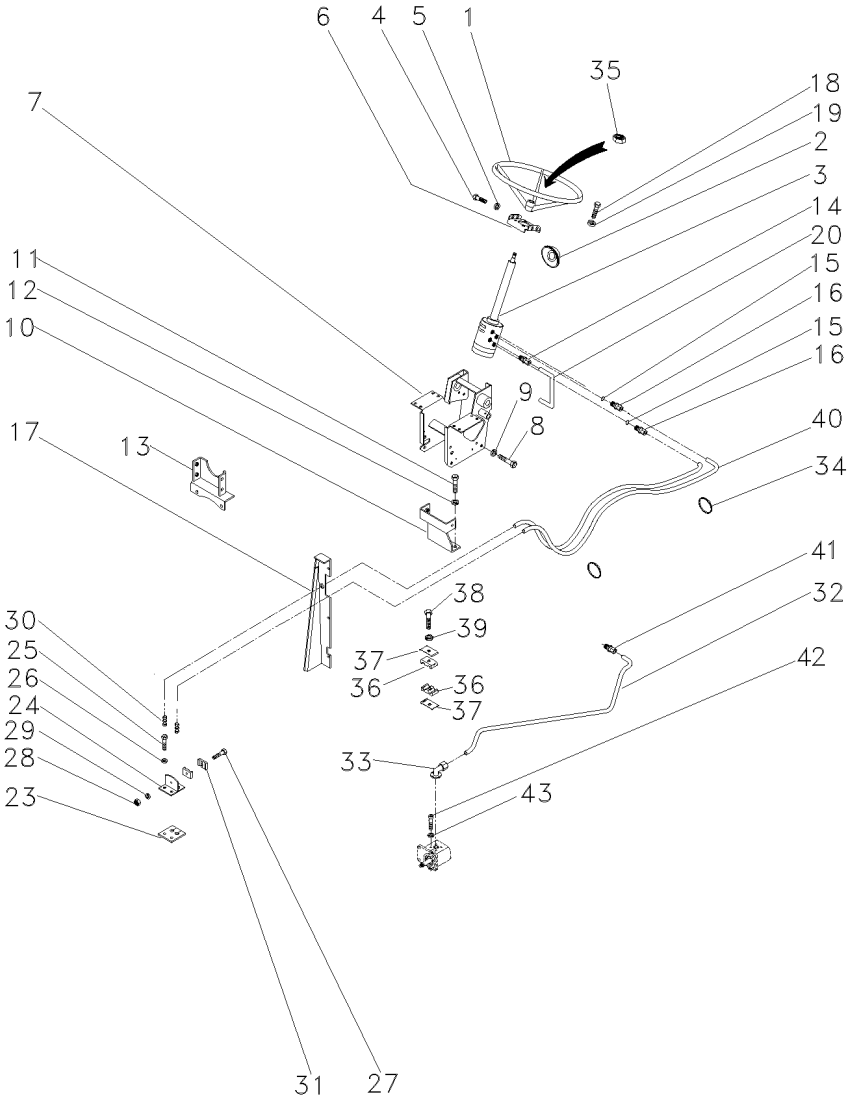

1	040341T1		**1**	VOLANTE	FLYWHEEL	VOLANTE
2	2801323M1		**1**	COLAR	COLLAR	COLLAR
3	047157N1		**1**	UN. HIDROSTÁTICA	STEERING UNIT	UNIDAD DIRECCION
4	353691X1		**2**	PARAFUSO	BOLT	PERNO
4	353897X1		**2**	PARAFUSO	BOLT	PERNO
5	353434X1		**4**	ARRUELA	WASHER	ARANDELA
6	047181S1		**1**	SUPORTE	BRACKET	SOPORTE
7	047174S1		**1**	ESTRUTURA	STRUCTURE	ESTRUCTURA
8	339451X1	▶	**2**	PARAFUSO	BOLT	PERNO
9	339376X1	◀	**2**	ARRUELA	WASHER	ARANDELA
10	033922S1		**1**	SUPORTE	BRACKET	SOPORTE
11	353698X1		**2**	PARAFUSO	BOLT	PERNO
12	353432X1		**2**	ARRUELA	WASHER	ARANDELA
13	033927S1		**1**	SUPORTE	BRACKET	SOPORTE
14	047154T1		**2**	CONEXÃO	CONNECTION	CONEXION
15	1441115X1		**2**	ANEL "O"	O RING	JUNTA TORICA
16	047155T1		**2**	CONEXÃO	CONNECTION	CONEXION
17	067683S1	◀	**1**	PAINEL	PANEL	PANEL
17	067686S1	▶	**1**	PAINEL	PANEL	PANEL
17	391074X1		**8**	PARAFUSO	BOLT	PERNO
17	355617X1		**8**	ARRUELA	WASHER	ARANDELA
17	339375X1		**8**	ARRUELA	WASHER	ARANDELA
18	339814X1		**4**	PARAFUSO	BOLT	PERNO
19	339376X1		**4**	ARRUELA	WASHER	ARANDELA
20	063216P1		**1**	TUBO	PIPE,OIL	MANGUITO ACEITE
23	3585072M1		**1**	PROTETOR	PROTECTOR	PROTECTOR
24	3585070M91		**1**	SUPORTE	BRACKET	SOPORTE
25	353691X1		**2**	PARAFUSO	BOLT	PERNO
26	353434X1		**2**	ARRUELA	WASHER	ARANDELA
27	3468414M1		**1**	PARAFUSO	BOLT	PERNO
28	339030X1		**1**	PORCA	NUT	TUERCA
29	339375X1		**1**	ARRUELA	WASHER	ARANDELA
30	3412001M91		**2**	CONEXÃO	CONNECTION	CONEXION
31	033212P1		**2**	BRAÇADEIRA	CLAMP	ABRAZADERA
32	063213P1		**1**	TUBO	PIPE	CANO
33	3411940M91		**2**	CONEXÃO	CONNECTION	CONEXION
34	3148223M1		**4**	BRAÇADEIRA	CLAMP	ABRAZADERA
35	339617X1		**1**	PORCA	NUT	TUERCA
36	3585143M1		**2**	BRAÇADEIRA	CLAMP	ABRAZADERA
37	3146897M1		**1**	REFORÇO	REINFORCEMENT	REFUERZO
38	353685X1		**1**	PARAFUSO	BOLT	PERNO
39	353446X1		**1**	ARRUELA	WASHER	ARANDELA
40	067905T1		**2**	MANGUEIRA	HOSE	FLEXIBLE
41	3412195M91		**1**	CONEXÃO	CONNECTION	CONEXION
42	391979X1		**8**	PARAFUSO	BOLT	PERNO
43	339375X1		**8**	ARRUELA	WASHER	ARANDELA

Direção E Controle Remoto Remote Control And Steering Dirección Y Controle Remoto	2 Rm 2 Wd 2 Rm	70-120	4 Rodas Motrizes - Estreito 4 Wheels Drive - Narrow 4 Ruedas Motriz - Estrecho

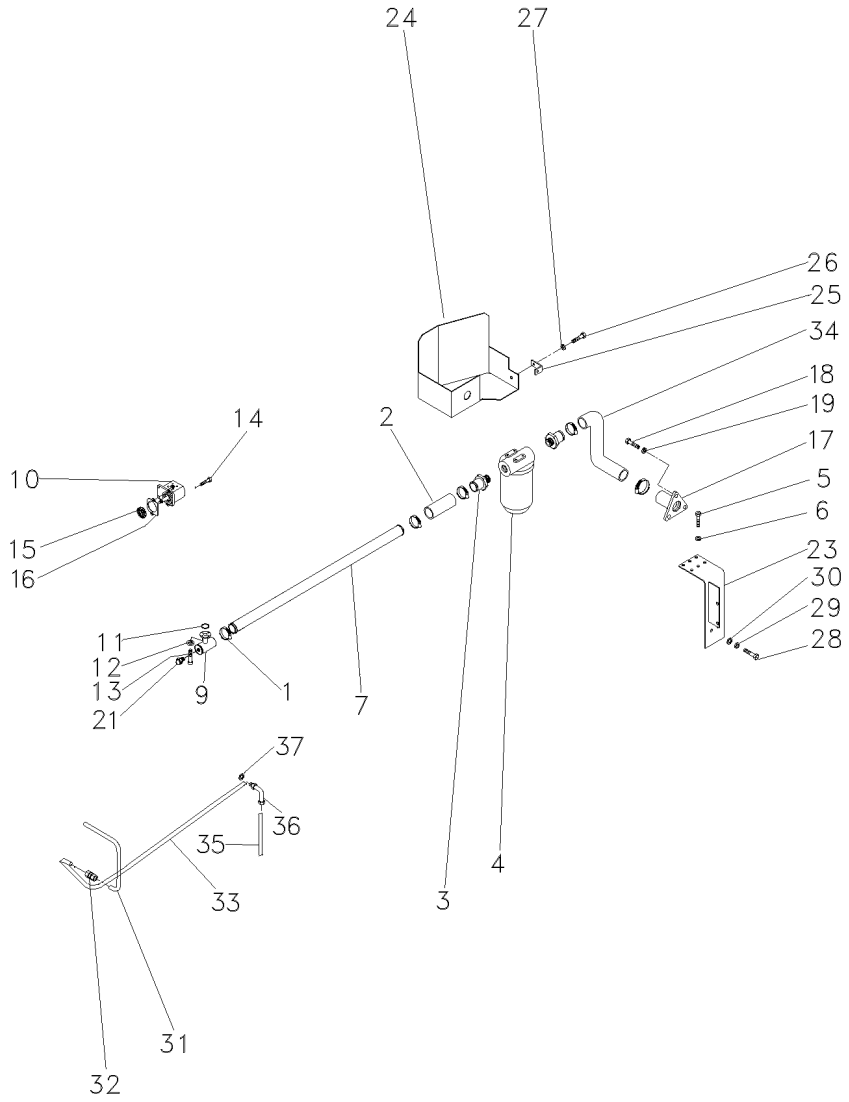

1	490802M1	**6**	BRAÇADEIRA	CLAMP	ABRAZADERA
2	036732P1	**2**	MANGUEIRA	HOSE	FLEXIBLE
3	020529P1	**2**	CONEXÃO	CONNECTION	CONEXION
4	020388T2	**1**	CJ. FILTRO	KIT, FILTER	JUEGO FILTRO
5	353677X1	**4**	PARAFUSO	BOLT	PERNO
6	353446X1	**4**	ARRUELA	WASHER	ARANDELA
7	063324P1	**1**	TUBO	PIPE,OIL	MANGUITO ACEITE
9	039478S1	**1**	FLANGE	FLANGE	PLETINA
10	052207T1	**1**	BOMBA HIDRÁULICA	HYDRAULIC PUMP	BOMBA HIDRAULICA
11	3585217M1	**1**	ANEL "O"	O RING	JUNTA TORICA
12	339375X1	**8**	ARRUELA	WASHER	ARANDELA
13	391979X1	**8**	PARAFUSO	BOLT	PERNO
14	362443X1	**1**	PARAFUSO	BOLT	PERNO
15	3412000M1	**1**	ENGRENAGEM	GEAR	ENGRANAJE
16	1687018M2	**1**	JUNTA	GASKET	EMPAQUETADURA.
17	020380S1	**1**	FLANGE	FLANGE	PLETINA
18	353691X1	**3**	PARAFUSO	BOLT	PERNO
19	353434X1	**3**	ARRUELA	WASHER	ARANDELA
21	835087M91	**1**	BUJÃO	PLUG	TAPON
23	051323S1	**1**	SUPORTE	BRACKET	SOPORTE
24	051326S1	**1**	PROTEÇÃO	GUARD	DEFENSA
25	051330P1	**1**	SUPORTE	BRACKET	SOPORTE
26	353651X1	**1**	PARAFUSO	BOLT	PERNO
27	353434X1	**1**	ARRUELA	WASHER	ARANDELA
28	354276X1	**1**	PARAFUSO	BOLT	PERNO
29	353439X1	**1**	ARRUELA	WASHER	ARANDELA
30	353758X1	**1**	ARRUELA	WASHER	ARANDELA
31	051962P1	**1**	TUBO	PIPE	CANO
32	3412195M91	**1**	CONEXÃO	CONNECTION	CONEXION
33	065107P1	**1**	TUBO	PIPE,OIL	MANGUITO ACEITE
34	051320P1	**1**	MANGUEIRA	HOSE	FLEXIBLE
35	065103P1	**1**	TUBO	PIPE	CANO
36	6203985M1	**1**	CONEXÃO	CONNECTION	CONEXION
37	390855X1	**1**	ARRUELA	WASHER	ARANDELA

Direção E Controle Remoto	4 Rm
Remote Control And Steering	4 Wd
Dirección Y Controle Remoto	4 Rm

70-125

Estreito
Narrow
Estrecho

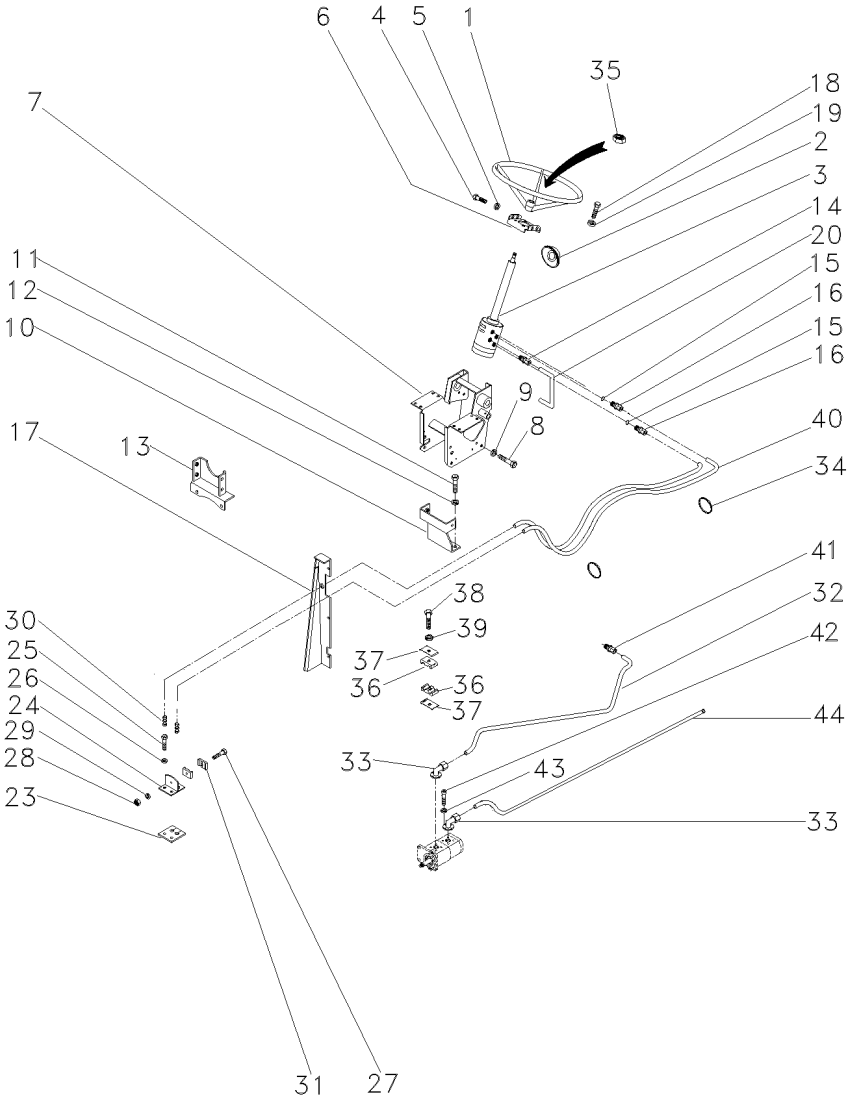

1	040341T1		1	VOLANTE	FLYWHEEL	VOLANTE
2	2801323M1		1	COLAR	COLLAR	COLLAR
3	047157N1		1	UN. HIDROSTÁTICA	STEERING UNIT	UNIDAD DIRECCION
4	353691X1		2	PARAFUSO	BOLT	PERNO
4	353897X1		2	PARAFUSO	BOLT	PERNO
5	353434X1	▶	4	ARRUELA	WASHER	ARANDELA
6	047181S1		1	SUPORTE	BRACKET	SOPORTE
7	047174S1		1	ESTRUTURA	STRUCTURE	ESTRUCTURA
8	339451X1		2	PARAFUSO	BOLT	PERNO
9	339376X1		2	ARRUELA	WASHER	ARANDELA
10	033922S1		1	SUPORTE	BRACKET	SOPORTE
11	353698X1		2	PARAFUSO	BOLT	PERNO
12	353432X1		2	ARRUELA	WASHER	ARANDELA
13	033927S1		1	SUPORTE	BRACKET	SOPORTE
14	047154T1		2	CONEXÃO	CONNECTION	CONEXION
15	1441115X1		2	ANEL "O"	O RING	JUNTA TORICA
16	047155T1		2	CONEXÃO	CONNECTION	CONEXION
17	067683S1	◀	1	PAINEL	PANEL	PANEL
17	067686S1	▶	1	PAINEL	PANEL	PANEL
17	391074X1		8	PARAFUSO	BOLT	PERNO
17	355618X1		8	ARRUELA	WASHER	ARANDELA
17	339375X1		8	ARRUELA	WASHER	ARANDELA
18	339814X1		4	PARAFUSO	BOLT	PERNO
19	339376X1		4	ARRUELA	WASHER	ARANDELA
20	063216P1		1	TUBO	PIPE,OIL	MANGUITO ACEITE
23	3585072M1		1	PROTETOR	PROTECTOR	PROTECTOR
24	3585070M91		1	SUPORTE	BRACKET	SOPORTE
25	353691X1		2	PARAFUSO	BOLT	PERNO
26	353434X1		2	ARRUELA	WASHER	ARANDELA
27	3468414M1		1	PARAFUSO	BOLT	PERNO
28	339030X1		1	PORCA	NUT	TUERCA
29	339375X1		1	ARRUELA	WASHER	ARANDELA
30	3412001M91		2	CONEXÃO	CONNECTION	CONEXION
31	033212P1		2	BRAÇADEIRA	CLAMP	ABRAZADERA
32	063213P1		1	TUBO	PIPE	CANO
33	3411940M91		2	CONEXÃO	CONNECTION	CONEXION
34	3148223M1		4	BRAÇADEIRA	CLAMP	ABRAZADERA
35	339617X1		1	PORCA	NUT	TUERCA
36	3585143M1		2	BRAÇADEIRA	CLAMP	ABRAZADERA
37	3146897M1		1	REFORÇO	REINFORCEMENT	REFUERZO
38	353685X1		1	PARAFUSO	BOLT	PERNO
39	353446X1		1	ARRUELA	WASHER	ARANDELA
40	067905T1		2	MANGUEIRA	HOSE	FLEXIBLE
41	3412195M91		1	CONEXÃO	CONNECTION	CONEXION
42	391979X1		8	PARAFUSO	BOLT	PERNO
43	339375X1		8	ARRUELA	WASHER	ARANDELA
44	063323P1		1	TUBO	PIPE,OIL	MANGUITO ACEITE

Direção E Controle Remoto Remote Control And Steering Dirección Y Controle Remoto	4 Rm 4 Wd 4 Rm	70-130	Estreito Narrow Estrecho

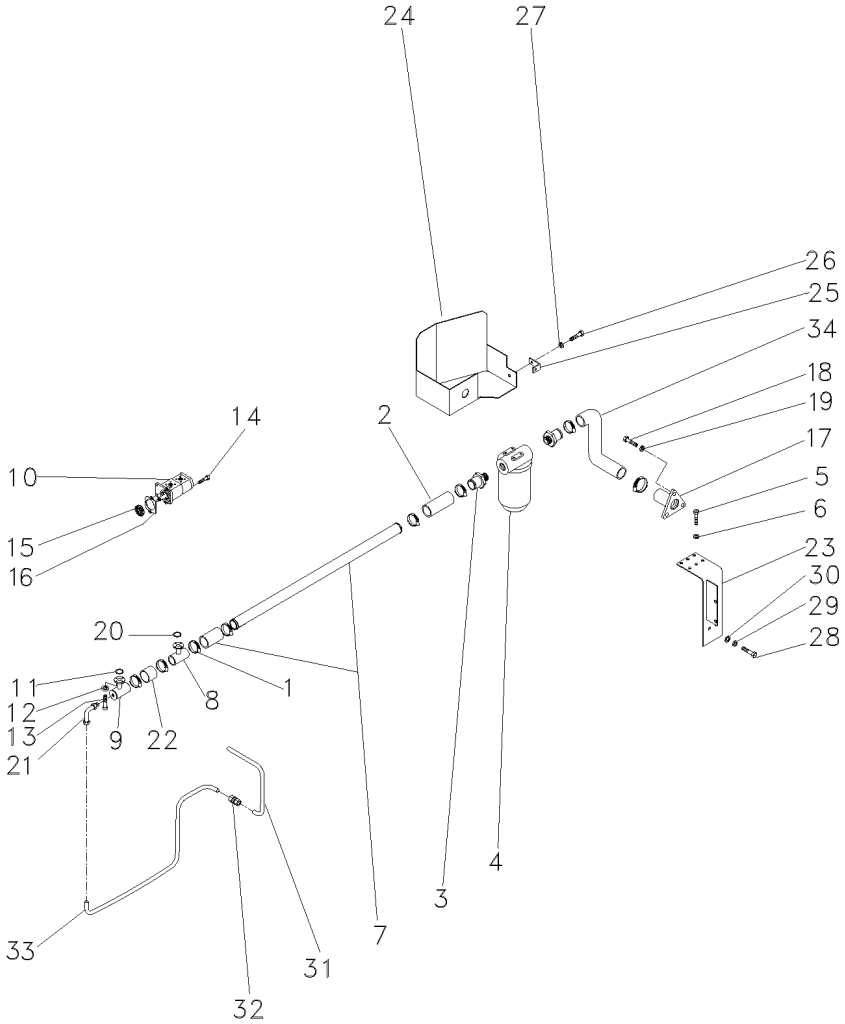

1	490802M1	8	BRAÇADEIRA	CLAMP	ABRAZADERA
2	036732P1	2	MANGUEIRA	HOSE	FLEXIBLE
3	020529P1	2	CONEXÃO	CONNECTION	CONEXION
4	020388T2	1	CJ. FILTRO	KIT, FILTER	JUEGO FILTRO
5	353677X1	4	PARAFUSO	BOLT	PERNO
6	353446X1	4	ARRUELA	WASHER	ARANDELA
7	058976P1	1	TUBO	TUBE	TUBO
8	039479S1	1	FLANGE	FLANGE	PLETINA
9	039478S1	1	FLANGE	FLANGE	PLETINA
10	052107T1	1	BOMBA HIDRÁULICA	HYDRAULIC PUMP	BOMBA HIDRAULICA
11	3585217M1	2	ANEL "O"	O RING	JUNTA TORICA
12	339375X1	16	ARRUELA	WASHER	ARANDELA
13	391979X1	16	PARAFUSO	BOLT	PERNO
14	362443X1	1	PARAFUSO	BOLT	PERNO
15	3412000M1	1	ENGRENAGEM	GEAR	ENGRANAJE
16	1687018M2	1	JUNTA	GASKET	EMPAQUETADURA.
17	020380S1	1	FLANGE	FLANGE	PLETINA
18	353691X1	3	PARAFUSO	BOLT	PERNO
19	353434X1	3	ARRUELA	WASHER	ARANDELA
20	3585217M1	2	ANEL "O"	O RING	JUNTA TORICA
21	3412604M91	1	CONEXÃO	CONNECTION	CONEXION
22	039509P1	1	MANGUEIRA	HOSE	FLEXIBLE
23	051323S1	1	SUPORTE	BRACKET	SOPORTE
24	051326S1	1	PROTEÇÃO	GUARD	DEFENSA
25	051330P1	1	SUPORTE	BRACKET	SOPORTE
26	353651X1	1	PARAFUSO	BOLT	PERNO
27	353434X1	1	ARRUELA	WASHER	ARANDELA
28	354276X1	1	PARAFUSO	BOLT	PERNO
29	353439X1	1	ARRUELA	WASHER	ARANDELA
30	353758X1	1	ARRUELA	WASHER	ARANDELA
31	051962P1	1	TUBO	PIPE	CANO
32	3412195M91	1	CONEXÃO	CONNECTION	CONEXION
33	051963P1	1	CJ. TUBO	TUBE ASSY	CONJ.DE TUBO
34	051320P1	1	MANGUEIRA	HOSE	FLEXIBLE

Direção E Controle Remoto **Remote Control And Steering** **Dirección Y Controle Remoto**	**4 Rm** **4 Wd** **4 Rm**	**70-135**	**Estreito** **Narrow** **Estrecho**

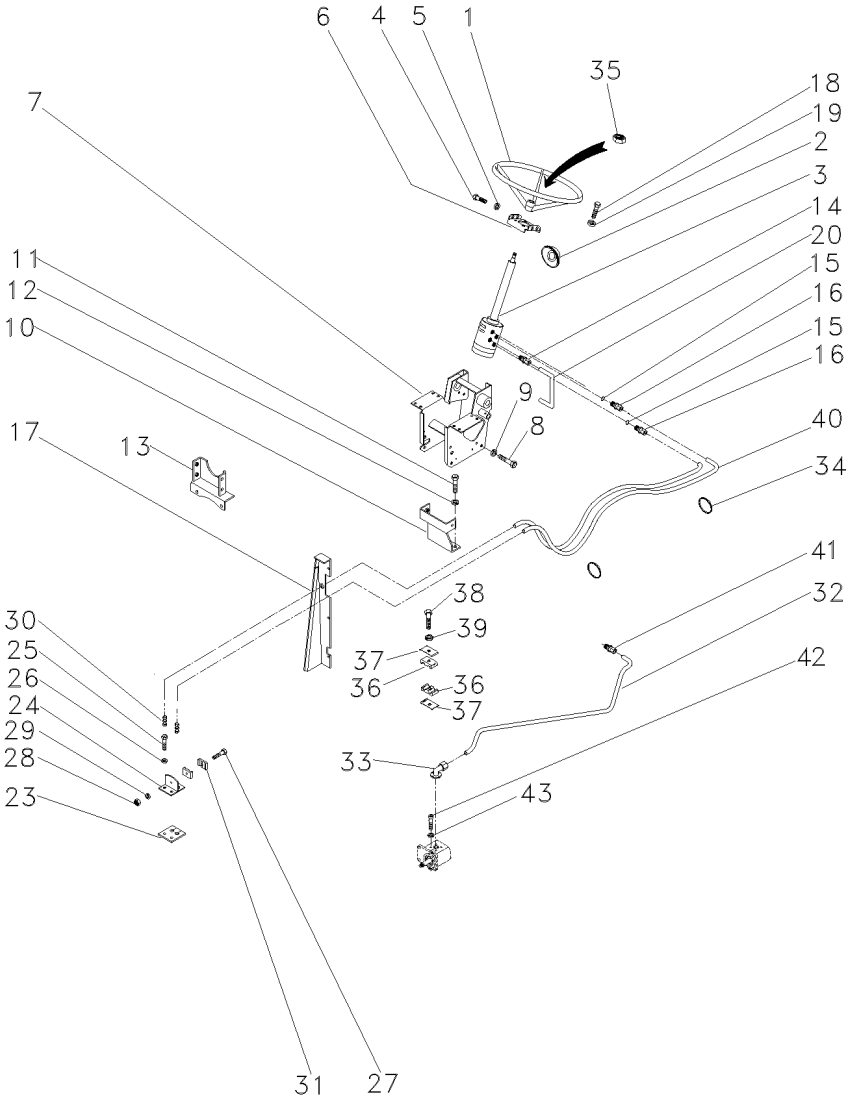

1	040341T1	**1**	VOLANTE	FLYWHEEL	VOLANTE
2	2801323M1	**1**	COLAR	COLLAR	COLLAR
3	047157N1	**1**	UN. HIDROSTÁTICA	STEERING UNIT	UNIDAD DIRECCION
4	353691X1	**2**	PARAFUSO	BOLT	PERNO
4	353897X1	**2**	PARAFUSO	BOLT	PERNO
5	353434X1	**4**	ARRUELA	WASHER	ARANDELA
6	047181S1	**1**	SUPORTE	BRACKET	SOPORTE
7	047174S1	**1**	ESTRUTURA	STRUCTURE	ESTRUCTURA
8	339451X1	**2**	PARAFUSO	BOLT	PERNO
9	339376X1	**2**	ARRUELA	WASHER	ARANDELA
10	033922S1	**1**	SUPORTE	BRACKET	SOPORTE
11	353698X1	**2**	PARAFUSO	BOLT	PERNO
12	353432X1	**2**	ARRUELA	WASHER	ARANDELA
13	033927S1	**1**	SUPORTE	BRACKET	SOPORTE
14	047154T1	**2**	CONEXÃO	CONNECTION	CONEXION
15	1441115X1	**2**	ANEL "O"	O RING	JUNTA TORICA
16	047155T1	**2**	CONEXÃO	CONNECTION	CONEXION
17	067683S1 ◀	**1**	PAINEL	PANEL	PANEL
17	067686S1 ▶	**1**	PAINEL	PANEL	PANEL
17	391074X1	**8**	PARAFUSO	BOLT	PERNO
17	355617X1	**8**	ARRUELA	WASHER	ARANDELA
17	339375X1	**8**	ARRUELA	WASHER	ARANDELA
18	339814X1	**4**	PARAFUSO	BOLT	PERNO
19	339376X1	**4**	ARRUELA	WASHER	ARANDELA
20	063216P1	**1**	TUBO	PIPE,OIL	MANGUITO ACEITE
23	3585072M1	**1**	PROTETOR	PROTECTOR	PROTECTOR
24	3585070M91	**1**	SUPORTE	BRACKET	SOPORTE
25	353691X1	**2**	PARAFUSO	BOLT	PERNO
26	353434X1	**2**	ARRUELA	WASHER	ARANDELA
27	3468414M1	**1**	PARAFUSO	BOLT	PERNO
28	339030X1	**1**	PORCA	NUT	TUERCA
29	339375X1	**1**	ARRUELA	WASHER	ARANDELA
30	3412001M91	**2**	CONEXÃO	CONNECTION	CONEXION
31	033212P1	**2**	BRAÇADEIRA	CLAMP	ABRAZADERA
32	063213P1	**1**	TUBO	PIPE	CANO
33	3411940M91	**2**	CONEXÃO	CONNECTION	CONEXION
34	3148223M1	**4**	BRAÇADEIRA	CLAMP	ABRAZADERA
35	339617X1	**1**	PORCA	NUT	TUERCA
36	3585143M1	**2**	BRAÇADEIRA	CLAMP	ABRAZADERA
37	3146897M1	**1**	REFORÇO	REINFORCEMENT	REFUERZO
38	353685X1	**1**	PARAFUSO	BOLT	PERNO
39	353446X1	**1**	ARRUELA	WASHER	ARANDELA
40	067905T1	**2**	MANGUEIRA	HOSE	FLEXIBLE
41	3412195M91	**1**	CONEXÃO	CONNECTION	CONEXION
42	391979X1	**8**	PARAFUSO	BOLT	PERNO
43	339375X1	**8**	ARRUELA	WASHER	ARANDELA

Direção E Controle Remoto	4 Rm
Remote Control And Steering	4 Wd
Dirección Y Controle Remoto	4 Rm

70-140

Estreito
Narrow
Estrecho

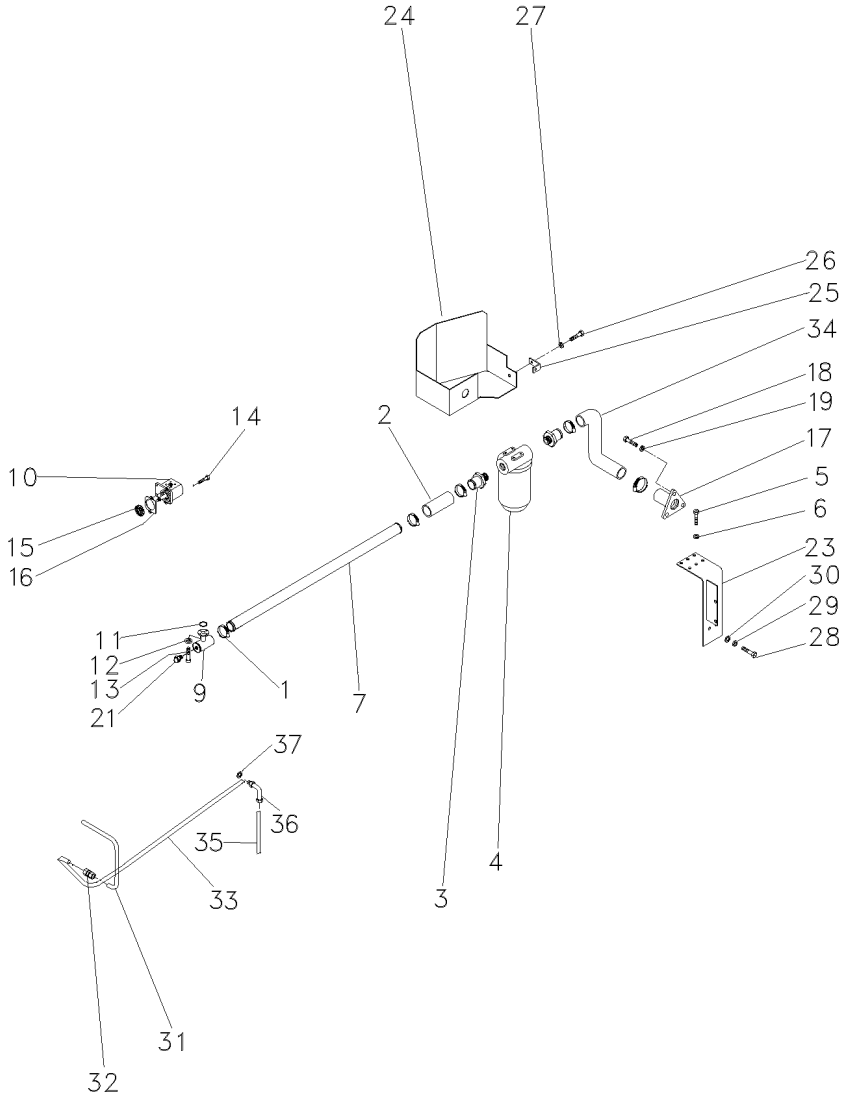

1	490802M1	**6**	BRAÇADEIRA	CLAMP	ABRAZADERA
2	036732P1	**2**	MANGUEIRA	HOSE	FLEXIBLE
3	020529P1	**2**	CONEXÃO	CONNECTION	CONEXION
4	020388T2	**1**	CJ. FILTRO	KIT, FILTER	JUEGO FILTRO
5	353677X1	**4**	PARAFUSO	BOLT	PERNO
6	353446X1	**4**	ARRUELA	WASHER	ARANDELA
7	063325P1	**1**	TUBO	PIPE	CANO
9	039478S1	**1**	FLANGE	FLANGE	PLETINA
10	052207T1	**1**	BOMBA HIDRÁULICA	HYDRAULIC PUMP	BOMBA HIDRAULICA
11	3585217M1	**1**	ANEL "O"	O RING	JUNTA TORICA
12	339375X1	**8**	ARRUELA	WASHER	ARANDELA
13	391979X1	**8**	PARAFUSO	BOLT	PERNO
14	362443X1	**1**	PARAFUSO	BOLT	PERNO
15	3412000M1	**1**	ENGRENAGEM	GEAR	ENGRANAJE
16	1687018M2	**1**	JUNTA	GASKET	EMPAQUETADURA.
17	020380S1	**1**	FLANGE	FLANGE	PLETINA
18	353691X1	**3**	PARAFUSO	BOLT	PERNO
19	353434X1	**3**	ARRUELA	WASHER	ARANDELA
21	835087M91	**1**	BUJÃO	PLUG	TAPON
23	051323S1	**1**	SUPORTE	BRACKET	SOPORTE
24	051326S1	**1**	PROTEÇÃO	GUARD	DEFENSA
25	051330P1	**1**	SUPORTE	BRACKET	SOPORTE
26	353651X1	**1**	PARAFUSO	BOLT	PERNO
27	353434X1	**1**	ARRUELA	WASHER	ARANDELA
28	354276X1	**1**	PARAFUSO	BOLT	PERNO
29	353439X1	**1**	ARRUELA	WASHER	ARANDELA
30	353758X1	**1**	ARRUELA	WASHER	ARANDELA
31	051962P1	**1**	TUBO	PIPE	CANO
32	3412195M91	**1**	CONEXÃO	CONNECTION	CONEXION
33	065107P1	**1**	TUBO	PIPE,OIL	MANGUITO ACEITE
34	051320P1	**1**	MANGUEIRA	HOSE	FLEXIBLE
35	065103P1	**1**	TUBO	PIPE	CANO
36	6203985M1	**1**	CONEXÃO	CONNECTION	CONEXION
37	390855X1	**1**	ARRUELA	WASHER	ARANDELA

Direção Hidrostática Hydrostatic Steering Direccion Hidrostática	S/ Controle Remoto Without Remote Control Sin Controle Remoto	70-145	2 Rm - Estreito 2 Wd - Narrow 2 Rm - Estrecho

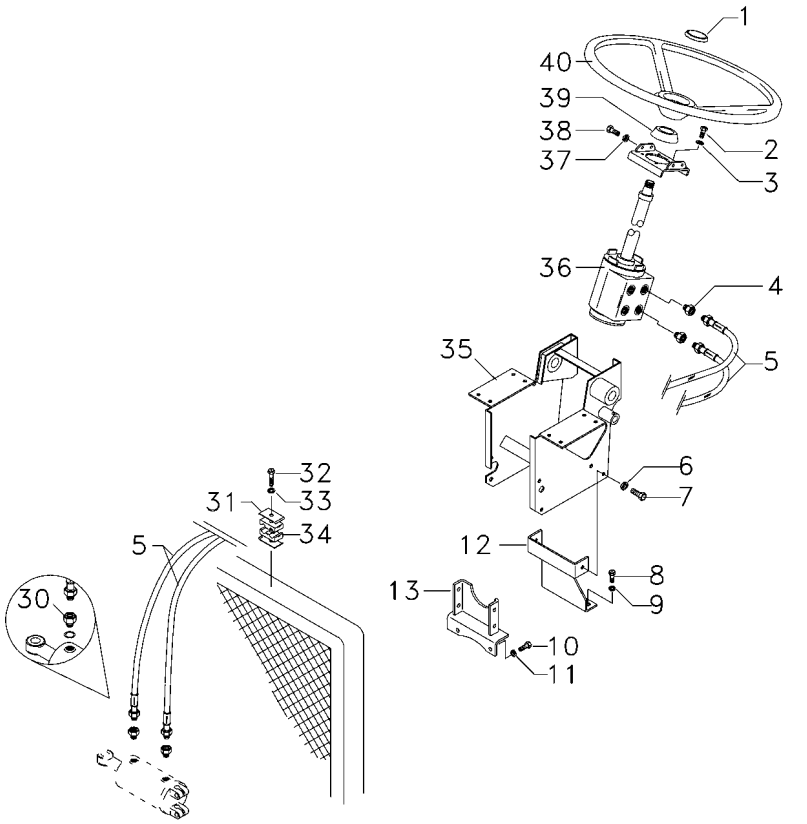

1	061181T1	**1** EMBLEMA	EMBLEM	EMBLEMA
1	037892T1	**1** TAMPA	COVER	CUBIERTA
2	339814X1	**4** PARAFUSO	BOLT	PERNO
3	339376X1	**4** ARRUELA	WASHER	ARANDELA
4	047154T1	**2** CONEXÃO	CONNECTION	CONEXION
5	067905T1	**2** MANGUEIRA	HOSE	FLEXIBLE
6	339376X1	**1** ARRUELA	WASHER	ARANDELA
7	339451X1	**2** PARAFUSO	BOLT	PERNO
8	353698X1	**2** PARAFUSO	BOLT	PERNO
9	353432X1	**2** ARRUELA	WASHER	ARANDELA
10	353698X1	**2** PARAFUSO	BOLT	PERNO
11	353432X1	**2** ARRUELA	WASHER	ARANDELA
12	033922S1	**1** SUPORTE	BRACKET	SOPORTE
13	033927S1	**1** SUPORTE	BRACKET	SOPORTE
30	3412001M91	**2** CONEXÃO	CONNECTION	CONEXION
31	3146897M1	**1** REFORÇO	REINFORCEMENT	REFUERZO
32	353685X1	**1** PARAFUSO	BOLT	PERNO
33	353446X1	**1** ARRUELA	WASHER	ARANDELA
34	3585143M1	**2** BRAÇADEIRA	CLAMP	ABRAZADERA
35	047174S1	**1** ESTRUTURA	STRUCTURE	ESTRUCTURA
36	047152N1	**1** DIREÇÃO	STEERING	DIRECCION
37	353434X1	**4** ARRUELA	WASHER	ARANDELA
38	353434X1	**2** ARRUELA	WASHER	ARANDELA
38	353897X1	**2** PARAFUSO	BOLT	PERNO
39	2801323M1	**1** COLAR	COLLAR	COLLAR
40	058019P1	**1** VOLANTE DIREÇÃO	STEERING WHEEL	VOLANT DIRECCION

Direção Hidrostática **Hydrostatic Steering** **Direccion Hidrostática**	**S/ Controle Remoto** **Without Remote Control** **Sin Controle Remoto**	**70-150**

2 Rm - Estreito
2 Wd - Narrow
2 Rm - Estrecho

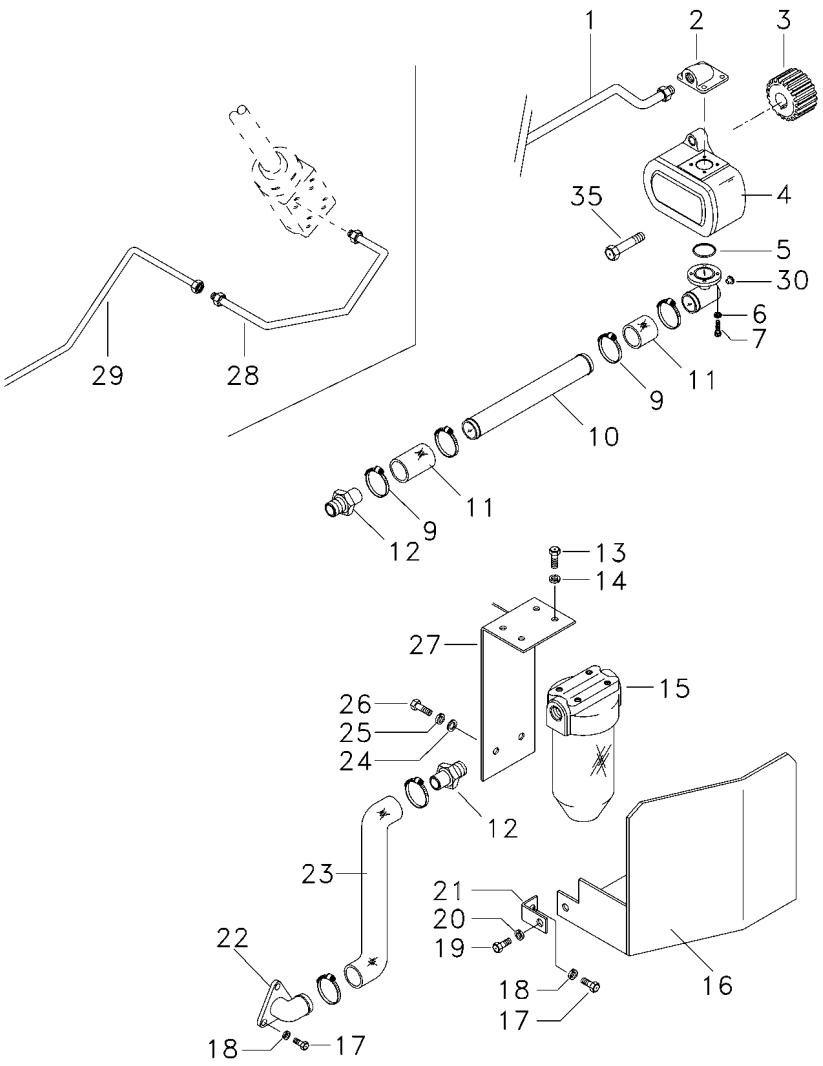

1	6207551M1	**1**	TUBO	PIPE	CANO
2	3411940M91	**1**	CONEXÃO	CONNECTION	CONEXION
3	3412000M1	**1**	ENGRENAGEM	GEAR	ENGRANAJE
4	052207T1	**1**	BOMBA HIDRÁULICA	HYDRAULIC PUMP	BOMBA HIDRAULICA
5	3585217M1	**1**	ANEL "O"	O RING	JUNTA TORICA
6	339375X1	**8**	ARRUELA	WASHER	ARANDELA
7	391979X1	**6**	PARAFUSO	BOLT	PERNO
7	3000257X1	**2**	PARAFUSO	BOLT	PERNO
9	490802M1	**6**	BRAÇADEIRA	CLAMP	ABRAZADERA
10	063324P1	**1**	TUBO	PIPE,OIL	MANGUITO ACEITE
11	036732P1	**2**	MANGUEIRA	HOSE	FLEXIBLE
12	020529P1	**2**	CONEXÃO	CONNECTION	CONEXION
13	353677X1	**4**	PARAFUSO	BOLT	PERNO
14	353446X1	**4**	ARRUELA	WASHER	ARANDELA
15	020388T2	**1**	CJ. FILTRO	KIT, FILTER	JUEGO FILTRO
16	051326S1	**1**	PROTEÇÃO	GUARD	DEFENSA
17	353691X1	**3**	PARAFUSO	BOLT	PERNO
18	353434X1	**3**	ARRUELA	WASHER	ARANDELA
19	353651X1	**1**	PARAFUSO	BOLT	PERNO
20	353434X1	**1**	ARRUELA	WASHER	ARANDELA
21	051330P1	**1**	SUPORTE	BRACKET	SOPORTE
22	020380S1	**1**	FLANGE	FLANGE	PLETINA
23	051320P1	**1**	MANGUEIRA	HOSE	FLEXIBLE
24	353758X1	**1**	ARRUELA	WASHER	ARANDELA
25	353439X1	**1**	ARRUELA	WASHER	ARANDELA
26	354276X1	**1**	PARAFUSO	BOLT	PERNO
27	051323S1	**1**	SUPORTE	BRACKET	SOPORTE
28	6207552M1	**1**	TUBO	PIPE	CANO
29	065107P1	**1**	TUBO	PIPE,OIL	MANGUITO ACEITE
30	835087M91	**1**	BUJÃO	PLUG	TAPON
35	362443X1	**1**	PARAFUSO	BOLT	PERNO

Sistema De Direção System Of Direction Sistema De Dirección	Completo Complete Completo	70-155	2 Rodas Motrizes 2 Wheels Drive 2 Ruedas Motriz

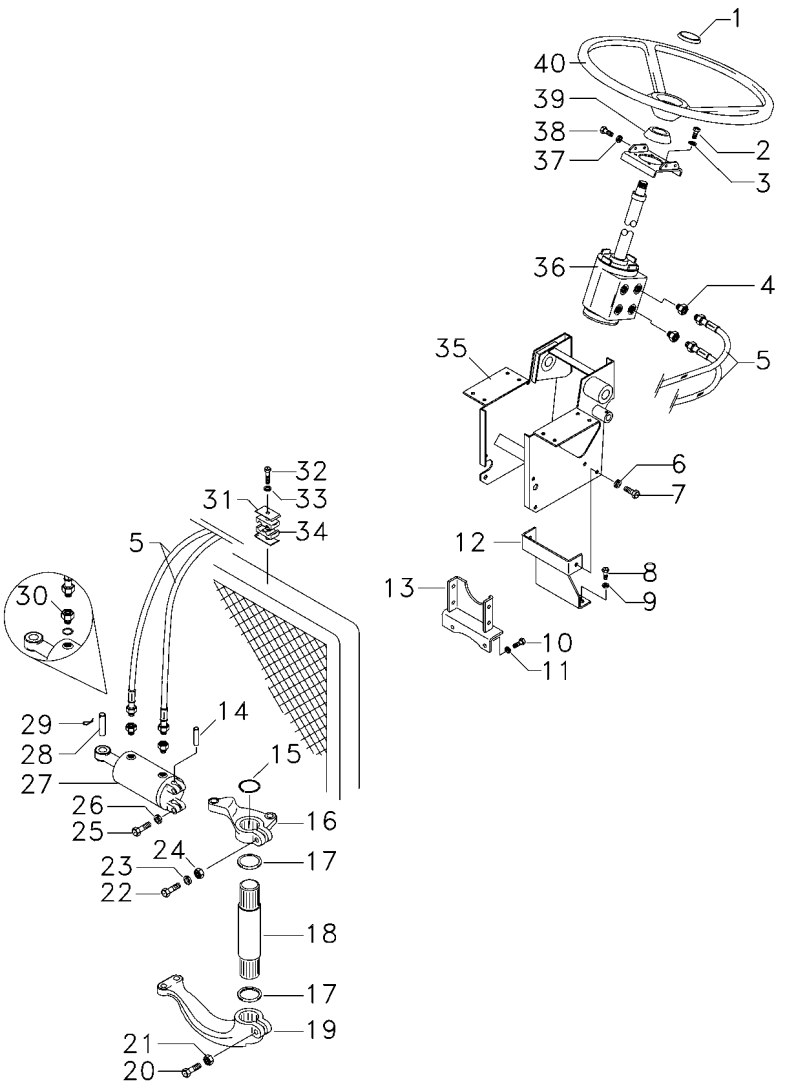

1	061181T1		1	EMBLEMA	EMBLEM	EMBLEMA
1	037892T1		1	TAMPA	COVER	CUBIERTA
2	339814X1		4	PARAFUSO	BOLT	PERNO
3	339376X1		4	ARRUELA	WASHER	ARANDELA
4	047154T1		2	CONEXÃO	CONNECTION	CONEXION
5	067905T1		2	MANGUEIRA	HOSE	FLEXIBLE
6	339376X1		1	ARRUELA	WASHER	ARANDELA
7	339451X1		2	PARAFUSO	BOLT	PERNO
8	353698X1		2	PARAFUSO	BOLT	PERNO
9	353432X1		2	ARRUELA	WASHER	ARANDELA
10	353698X1		2	PARAFUSO	BOLT	PERNO
11	353432X1		2	ARRUELA	WASHER	ARANDELA
12	033922S1		1	SUPORTE	BRACKET	SOPORTE
13	033927S1		1	SUPORTE	BRACKET	SOPORTE
14	489720M91	60-50 No	1	PINO	PIN	PASADOR
15	355917X1		1	ANEL TRAVA	CIRCLIP	CIRCULITO
16	042863N1	60-55 No	1	CJ. BRAÇO	KIT, ARM	JUEGO DE BRAZO
17	072293P1		2	VEDADOR	SEAL	RETEN
18	1676666M1		1	EIXO	SHAFT	ARBOL
19	1676664M1		1	BRAÇO	ARM	BRAZO
20	361859X1		1	PARAFUSO	BOLT	PERNO
21	195556M2		1	PORCA	NUT	TUERCA
22	353622X1		1	PARAFUSO	BOLT	PERNO
23	353433X1		1	ARRUELA	WASHER	ARANDELA
24	353427X1		1	PORCA	NUT	TUERCA
25	353725X1		2	PARAFUSO	BOLT	PERNO
26	353439X1		2	ARRUELA	WASHER	ARANDELA
27	3148318M92	70-530 No	1	CILINDRO	CYLINDER	CILINDRO
28	3148787M2		11	PINO	PIN	PASADOR
29	375090X1		1	CUPILHA	COTTER PIN	PASADOR DOUBLE
30	3411947M91		2	CONEXÃO	CONNECTION	CONEXION
30	831452M1		2	ANEL "O"	O RING	JUNTA TORICA
31	3146897M1		1	REFORÇO	REINFORCEMENT	REFUERZO
32	353685X1		1	PARAFUSO	BOLT	PERNO
33	353446X1		1	ARRUELA	WASHER	ARANDELA
34	3585143M1		2	BRAÇADEIRA	CLAMP	ABRAZADERA
35	047174S1		1	ESTRUTURA	STRUCTURE	ESTRUCTURA
36	047182N1	70-60 No	1	DIREÇÃO	STEERING	DIRECCION
37	353434X1		4	ARRUELA	WASHER	ARANDELA
38	353691X1		2	PARAFUSO	BOLT	PERNO
38	353897X1		2	PARAFUSO	BOLT	PERNO
39	2801323M1		1	COLAR	COLLAR	COLLAR
40	058019P1		1	VOLANTE DIREÇÃO	STEERING WHEEL	VOLANT DIRECCION

Sistema De Direção System Of Direction Sistema De Dirección	Completo Complete Completo	70-160	2 Rodas Motrizes 2 Wheels Drive 2 Ruedas Motriz

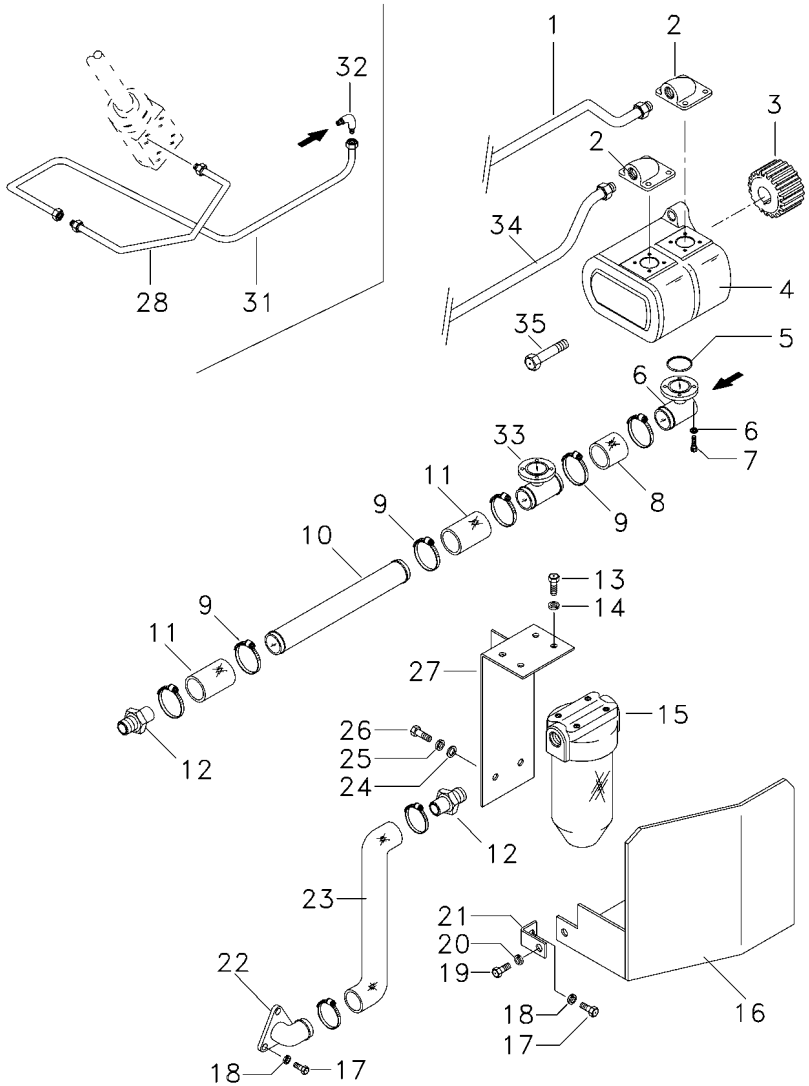

1	6207551M1		1	TUBO	PIPE	CANO
2	3411940M91		1	CONEXÃO	CONNECTION	CONEXION
3	3412000M1		1	ENGRENAGEM	GEAR	ENGRANAJE
4	052107T1		1	BOMBA HIDRÁULICA	HYDRAULIC PUMP	BOMBA HIDRAULICA
5	3585217M1		2	ANEL "O"	O RING	JUNTA TORICA
6	339375X1		16	ARRUELA	WASHER	ARANDELA
7	391979X1		12	PARAFUSO	BOLT	PERNO
7	3000257X1		4	PARAFUSO	BOLT	PERNO
8	039509P1		1	MANGUEIRA	HOSE	FLEXIBLE
9	490802M1		8	BRAÇADEIRA	CLAMP	ABRAZADERA
10	063198P1		1	TUBO	PIPE,OIL	MANGUITO ACEITE
11	036732P1		2	MANGUEIRA	HOSE	FLEXIBLE
12	020529P1		2	CONEXÃO	CONNECTION	CONEXION
13	353677X1		4	PARAFUSO	BOLT	PERNO
14	353446X1		4	ARRUELA	WASHER	ARANDELA
15	020388T2	70-25 No	1	CJ. FILTRO	KIT, FILTER	JUEGO FILTRO
16	051326S1		1	PROTEÇÃO	GUARD	DEFENSA
17	353691X1		3	PARAFUSO	BOLT	PERNO
18	353434X1		3	ARRUELA	WASHER	ARANDELA
19	353651X1		1	PARAFUSO	BOLT	PERNO
20	353434X1		1	ARRUELA	WASHER	ARANDELA
21	051330P1		1	SUPORTE	BRACKET	SOPORTE
22	020380S1		1	FLANGE	FLANGE	PLETINA
23	051320P1		1	MANGUEIRA	HOSE	FLEXIBLE
24	353758X1		1	ARRUELA	WASHER	ARANDELA
25	353439X1		1	ARRUELA	WASHER	ARANDELA
26	354276X1		1	PARAFUSO	BOLT	PERNO
27	051323S1		1	SUPORTE	BRACKET	SOPORTE
28	6207552M1		1	TUBO	PIPE	CANO
31	044395N1		1	TUBO	PIPE	CANO
32	3412604M91		1	CONEXÃO	CONNECTION	CONEXION
33	039479S1		1	FLANGE	FLANGE	PLETINA
34	057886P1		1	TUBO	PIPE	CANO
35	362443X1		1	PARAFUSO	BOLT	PERNO

Direção Hidrostática
Hydrostatic Steering
Direccion Hidrostática

70-165

2 Rodas Motrizes - Estreito
2 Wheels Drive - Narrow
2 Ruedas Motriz - Estrecho

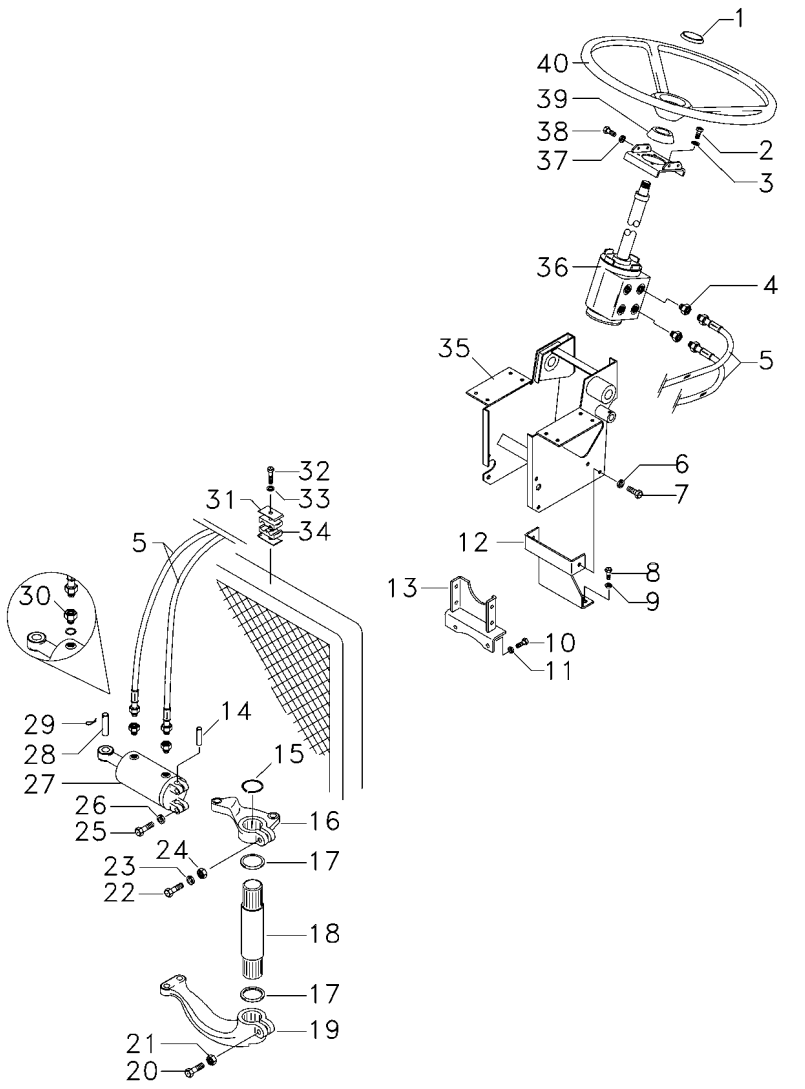

1	061181T1		**1**	EMBLEMA	EMBLEM	EMBLEMA
1	037892T1		**1**	TAMPA	COVER	CUBIERTA
2	339814X1		**4**	PARAFUSO	BOLT	PERNO
3	339376X1		**4**	ARRUELA	WASHER	ARANDELA
4	047154T1		**2**	CONEXÃO	CONNECTION	CONEXION
5	067905T1		**2**	MANGUEIRA	HOSE	FLEXIBLE
6	339376X1		**1**	ARRUELA	WASHER	ARANDELA
7	339451X1		**2**	PARAFUSO	BOLT	PERNO
8	353698X1		**2**	PARAFUSO	BOLT	PERNO
9	353432X1		**2**	ARRUELA	WASHER	ARANDELA
10	353698X1		**2**	PARAFUSO	BOLT	PERNO
11	353432X1		**2**	ARRUELA	WASHER	ARANDELA
12	033922S1		**1**	SUPORTE	BRACKET	SOPORTE
13	033927S1		**1**	SUPORTE	BRACKET	SOPORTE
14	489720M91		**1**	PINO	PIN	PASADOR
15	355917X1		**1**	ANEL TRAVA	CIRCLIP	CIRCULITO
16	042863N1	60-55 No	**1**	CJ. BRAÇO	KIT, ARM	JUEGO DE BRAZO
17	072293P1		**1**	VEDADOR	SEAL	RETEN
18	1676666M1		**1**	EIXO	SHAFT	ARBOL
19	1676664M1		**1**	BRAÇO	ARM	BRAZO
20	361859X1		**1**	PARAFUSO	BOLT	PERNO
21	195556M2		**1**	PORCA	NUT	TUERCA
22	353622X1		**1**	PARAFUSO	BOLT	PERNO
23	353433X1		**1**	ARRUELA	WASHER	ARANDELA
24	353427X1		**1**	PORCA	NUT	TUERCA
25	353725X1		**2**	PARAFUSO	BOLT	PERNO
26	353439X1		**2**	ARRUELA	WASHER	ARANDELA
27	3148318M92	70-530 No	**1**	CILINDRO	CYLINDER	CILINDRO
28	3148787M2		**1**	PINO	PIN	PASADOR
29	375090X1		**1**	CUPILHA	COTTER PIN	PASADOR DOUBLE
30	3411947M91		**2**	CONEXÃO	CONNECTION	CONEXION
30	831452M1		**2**	ANEL "O"	O RING	JUNTA TORICA
31	3146897M1		**1**	REFORÇO	REINFORCEMENT	REFUERZO
32	353685X1		**1**	PARAFUSO	BOLT	PERNO
33	353446X1		**1**	ARRUELA	WASHER	ARANDELA
34	3585143M1		**2**	BRAÇADEIRA	CLAMP	ABRAZADERA
35	047174S1		**1**	ESTRUTURA	STRUCTURE	ESTRUCTURA
36	047182N1	70-60 No	**1**	DIREÇÃO	STEERING	DIRECCION
37	353434X1		**4**	ARRUELA	WASHER	ARANDELA
38	353691X1		**2**	PARAFUSO	BOLT	PERNO
38	353897X1		**2**	PARAFUSO	BOLT	PERNO
39	2801323M1		**1**	COLAR	COLLAR	COLLAR
40	058019P1		**1**	VOLANTE DIREÇÃO	STEERING WHEEL	VOLANT DIRECCION

Direção Hidrostática
Hydrostatic Steering
Direccion Hidrostática

70-170

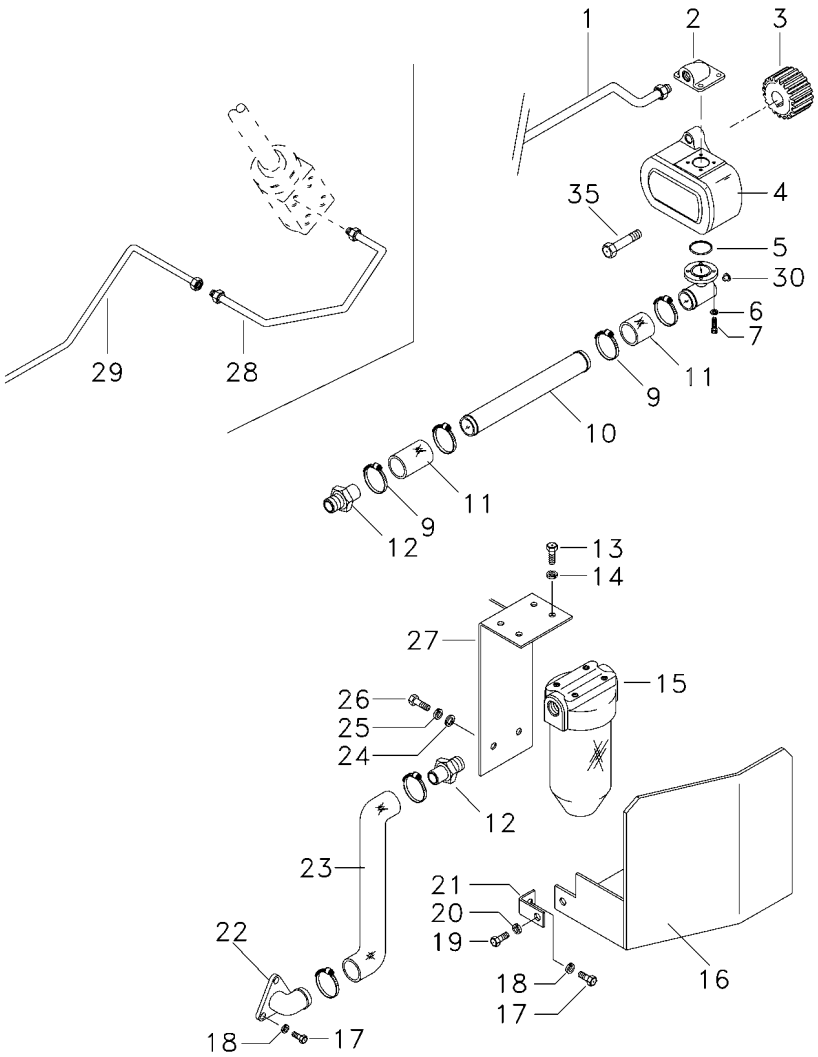

1	6207551M1		**1**	TUBO	PIPE	CANO
2	3411940M91		**1**	CONEXÃO	CONNECTION	CONEXION
3	3412000M1		**1**	ENGRENAGEM	GEAR	ENGRANAJE
4	052207T1		**1**	BOMBA HIDRÁULICA	HYDRAULIC PUMP	BOMBA HIDRAULICA
5	3585217M1		**1**	ANEL "O"	O RING	JUNTA TORICA
6	339375X1		**8**	ARRUELA	WASHER	ARANDELA
7	391979X1		**6**	PARAFUSO	BOLT	PERNO
7	3000257X1		**2**	PARAFUSO	BOLT	PERNO
9	490802M1		**6**	BRAÇADEIRA	CLAMP	ABRAZADERA
10	063324P1		**1**	TUBO	PIPE,OIL	MANGUITO ACEITE
11	036732P1		**2**	MANGUEIRA	HOSE	FLEXIBLE
12	020529P1		**2**	CONEXÃO	CONNECTION	CONEXION
13	353677X1		**4**	PARAFUSO	BOLT	PERNO
14	353446X1		**4**	ARRUELA	WASHER	ARANDELA
15	020388T2	70-25 No	**1**	CJ. FILTRO	KIT, FILTER	JUEGO FILTRO
16	051326S1		**1**	PROTEÇÃO	GUARD	DEFENSA
17	353691X1		**3**	PARAFUSO	BOLT	PERNO
18	353434X1		**3**	ARRUELA	WASHER	ARANDELA
19	353651X1		**1**	PARAFUSO	BOLT	PERNO
20	353434X1		**1**	ARRUELA	WASHER	ARANDELA
21	051330P1		**1**	SUPORTE	BRACKET	SOPORTE
22	020380S1		**1**	FLANGE	FLANGE	PLETINA
23	051320P1		**1**	MANGUEIRA	HOSE	FLEXIBLE
24	353758X1		**1**	ARRUELA	WASHER	ARANDELA
25	353439X1		**1**	ARRUELA	WASHER	ARANDELA
26	354276X1		**1**	PARAFUSO	BOLT	PERNO
27	051323S1		**1**	SUPORTE	BRACKET	SOPORTE
28	6207552M1		**1**	TUBO	PIPE	CANO
29	065107P1		**1**	TUBO	PIPE,OIL	MANGUITO ACEITE
30	835087M91		**1**	BUJÃO	PLUG	TAPON
35	362443X1		**1**	PARAFUSO	BOLT	PERNO

Direção E Controle Remoto Remote Control And Steering Dirección Y Controle Remoto	4 Rm 4 Wd 4 Rm	70-175	Estreito Narrow Estrecho

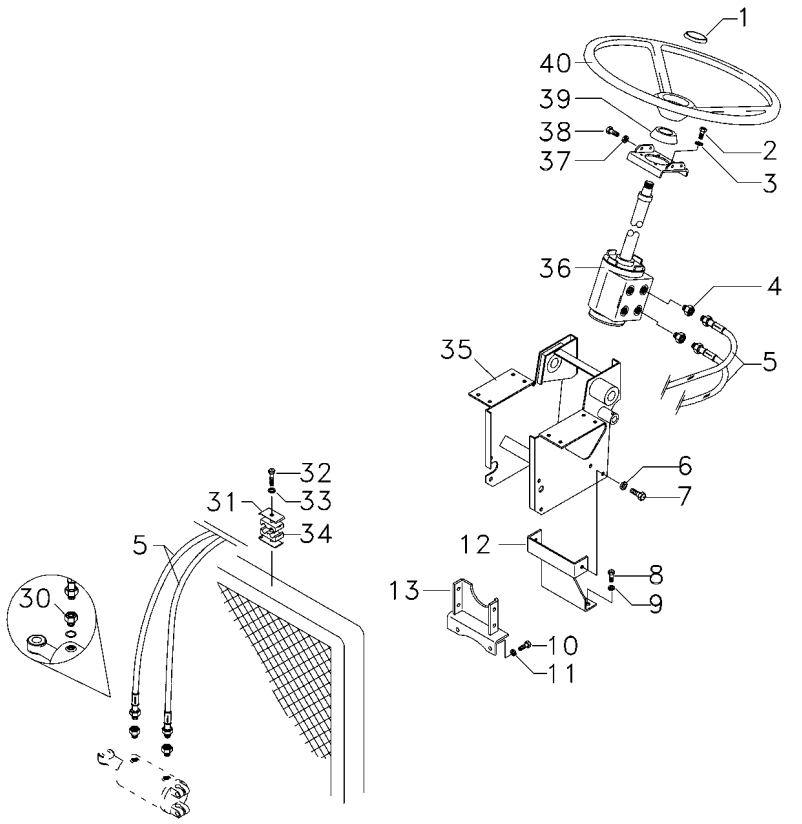

1	061181T1		**1**	EMBLEMA	EMBLEM	EMBLEMA
1	037892T1		**1**	TAMPA	COVER	CUBIERTA
2	339814X1		**4**	PARAFUSO	BOLT	PERNO
3	339376X1		**4**	ARRUELA	WASHER	ARANDELA
4	047154T1		**2**	CONEXÃO	CONNECTION	CONEXION
5	067905T1		**2**	MANGUEIRA	HOSE	FLEXIBLE
6	339376X1		**1**	ARRUELA	WASHER	ARANDELA
7	339451X1		**2**	PARAFUSO	BOLT	PERNO
8	353698X1		**2**	PARAFUSO	BOLT	PERNO
9	353432X1		**2**	ARRUELA	WASHER	ARANDELA
10	353698X1		**2**	PARAFUSO	BOLT	PERNO
11	353432X1		**2**	ARRUELA	WASHER	ARANDELA
12	033922S1		**1**	SUPORTE	BRACKET	SOPORTE
13	033927S1		**1**	SUPORTE	BRACKET	SOPORTE
30	3412001M91		**2**	CONEXÃO	CONNECTION	CONEXION
31	3146897M1		**1**	REFORÇO	REINFORCEMENT	REFUERZO
32	353685X1		**1**	PARAFUSO	BOLT	PERNO
33	353446X1		**1**	ARRUELA	WASHER	ARANDELA
34	3585143M1		**2**	BRAÇADEIRA	CLAMP	ABRAZADERA
35	047174S1		**1**	ESTRUTURA	STRUCTURE	ESTRUCTURA
36	047157N1	70-275 No	**1**	UN. HIDROSTÁTICA	STEERING UNIT	UNIDAD DIRECCION
37	353434X1		**4**	ARRUELA	WASHER	ARANDELA
38	353691X1		**2**	PARAFUSO	BOLT	PERNO
38	353897X1		**2**	PARAFUSO	BOLT	PERNO
39	2801323M1		**1**	COLAR	COLLAR	COLLAR
40	058019P1		**1**	VOLANTE DIREÇÃO	STEERING WHEEL	VOLANT DIRECCION

Direção E Controle Remoto	4 Rm
Remote Control And Steering	4 Wd
Dirección Y Controle Remoto	4 Rm

70-180

Estreito
Narrow
Estrecho

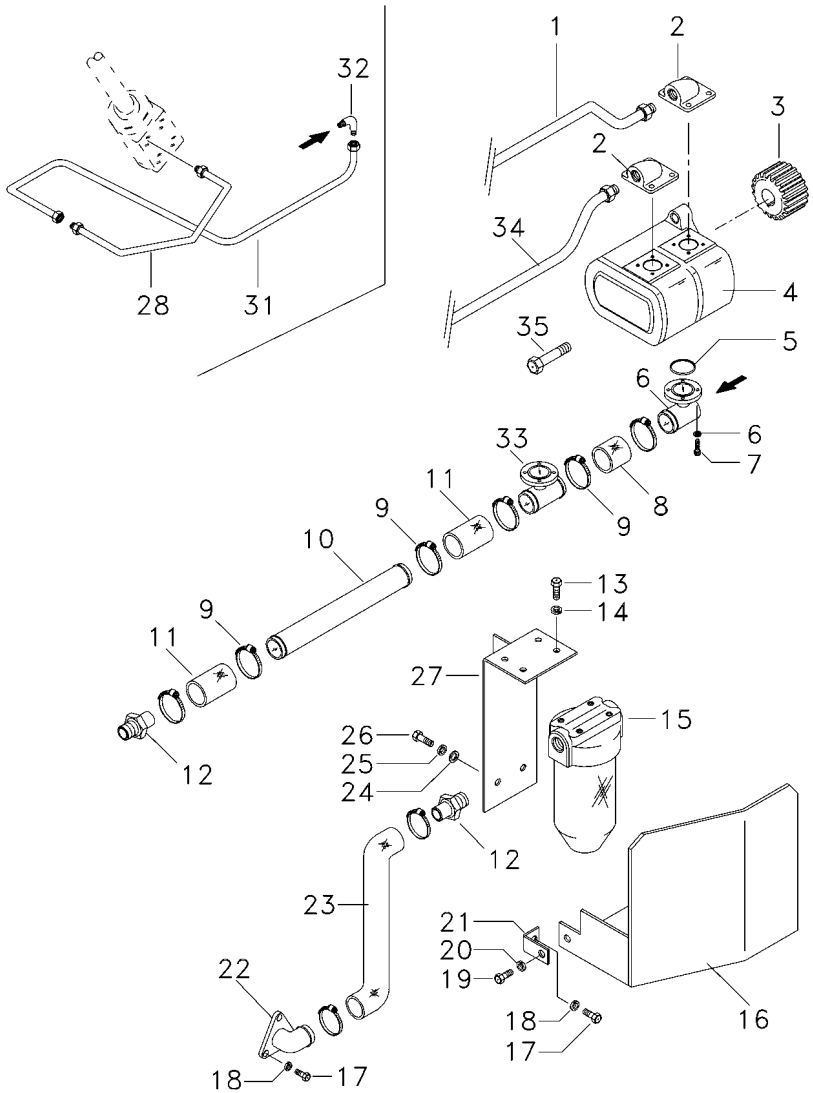

1	6207551M1		**1**	TUBO	PIPE	CANO
2	3411940M91		**1**	CONEXÃO	CONNECTION	CONEXION
3	3412000M1		**1**	ENGRENAGEM	GEAR	ENGRANAJE
4	052107T1		**1**	BOMBA HIDRÁULICA	HYDRAULIC PUMP	BOMBA HIDRAULICA
5	3585217M1		**2**	ANEL "O"	O RING	JUNTA TORICA
6	339375X1		**16**	ARRUELA	WASHER	ARANDELA
7	391979X1		**12**	PARAFUSO	BOLT	PERNO
7	3000257X1		**4**	PARAFUSO	BOLT	PERNO
8	039509P1		**1**	MANGUEIRA	HOSE	FLEXIBLE
9	490802M1		**8**	BRAÇADEIRA	CLAMP	ABRAZADERA
10	063198P1		**1**	TUBO	PIPE,OIL	MANGUITO ACEITE
11	036732P1		**2**	MANGUEIRA	HOSE	FLEXIBLE
12	020529P1		**2**	CONEXÃO	CONNECTION	CONEXION
13	353677X1		**4**	PARAFUSO	BOLT	PERNO
14	353446X1		**4**	ARRUELA	WASHER	ARANDELA
15	020388T2	70-25 No	**1**	CJ. FILTRO	KIT, FILTER	JUEGO FILTRO
16	051326S1		**1**	PROTEÇÃO	GUARD	DEFENSA
17	353691X1		**3**	PARAFUSO	BOLT	PERNO
18	353434X1		**3**	ARRUELA	WASHER	ARANDELA
19	353651X1		**1**	PARAFUSO	BOLT	PERNO
20	353434X1		**1**	ARRUELA	WASHER	ARANDELA
21	051330P1		**1**	SUPORTE	BRACKET	SOPORTE
22	020380S1		**1**	FLANGE	FLANGE	PLETINA
23	051320P1		**1**	MANGUEIRA	HOSE	FLEXIBLE
24	353758X1		**1**	ARRUELA	WASHER	ARANDELA
25	353439X1		**1**	ARRUELA	WASHER	ARANDELA
26	354276X1		**1**	PARAFUSO	BOLT	PERNO
27	051323S1		**1**	SUPORTE	BRACKET	SOPORTE
28	6207552M1		**1**	TUBO	PIPE	CANO
31	044395N1		**1**	TUBO	PIPE	CANO
32	3412604M91		**1**	CONEXÃO	CONNECTION	CONEXION
33	039479S1		**1**	FLANGE	FLANGE	PLETINA
34	057886P1		**1**	TUBO	PIPE	CANO
35	362443X1		**1**	PARAFUSO	BOLT	PERNO

Direção Hidrostática
Hydrostatic Steering
Direccion Hidrostática

S/ Controle Remoto
Without Remote Control
Sin Controle Remoto

70-185

Estreito
Narrow
Estrecho

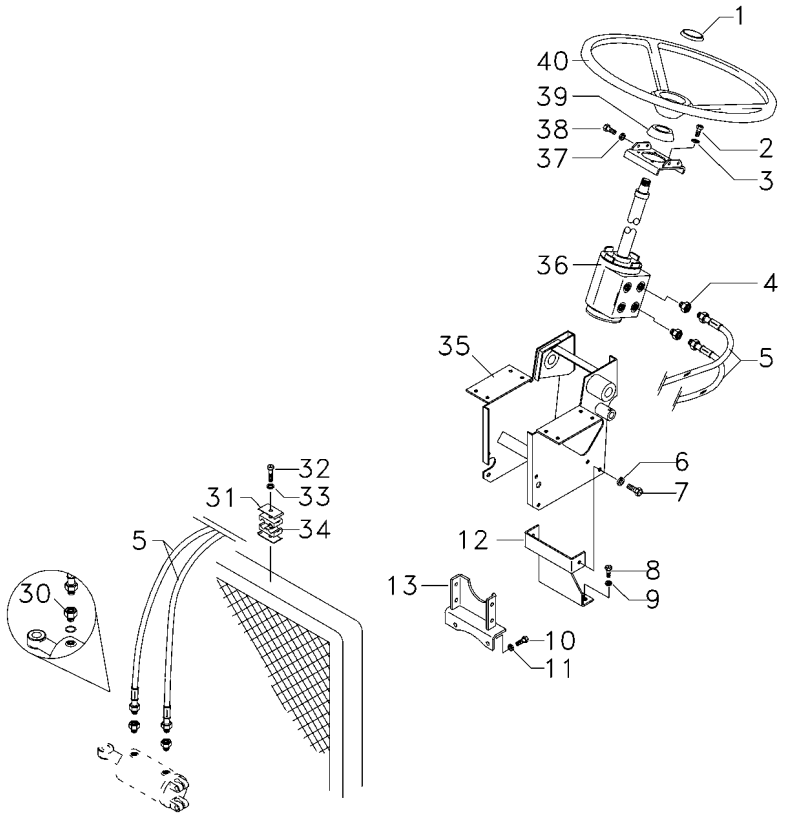

1	061181T1	**1** EMBLEMA	EMBLEM	EMBLEMA
1	037892T1	**1** TAMPA	COVER	CUBIERTA
2	339814X1	**4** PARAFUSO	BOLT	PERNO
3	339376X1	**4** ARRUELA	WASHER	ARANDELA
4	047154T1	**2** CONEXÃO	CONNECTION	CONEXION
5	067905T1	**2** MANGUEIRA	HOSE	FLEXIBLE
6	339376X1	**1** ARRUELA	WASHER	ARANDELA
7	339451X1	**2** PARAFUSO	BOLT	PERNO
8	353698X1	**2** PARAFUSO	BOLT	PERNO
9	353432X1	**2** ARRUELA	WASHER	ARANDELA
10	353698X1	**2** PARAFUSO	BOLT	PERNO
11	353432X1	**2** ARRUELA	WASHER	ARANDELA
12	033922S1	**1** SUPORTE	BRACKET	SOPORTE
13	033927S1	**1** SUPORTE	BRACKET	SOPORTE
30	3412001M91	**2** CONEXÃO	CONNECTION	CONEXION
31	3146897M1	**1** REFORÇO	REINFORCEMENT	REFUERZO
32	353685X1	**1** PARAFUSO	BOLT	PERNO
33	353446X1	**1** ARRUELA	WASHER	ARANDELA
34	3585143M1	**2** BRAÇADEIRA	CLAMP	ABRAZADERA
35	047174S1	**1** ESTRUTURA	STRUCTURE	ESTRUCTURA
36	047157N1	**1** UN. HIDROSTÁTICA	STEERING UNIT	UNIDAD DIRECCION
37	353434X1	**4** ARRUELA	WASHER	ARANDELA
38	353691X1	**2** PARAFUSO	BOLT	PERNO
38	353897X1	**2** PARAFUSO	BOLT	PERNO
39	2801323M1	**1** COLAR	COLLAR	COLLAR
40	058019P1	**1** VOLANTE DIREÇÃO	STEERING WHEEL	VOLANT DIRECCION

Direção Hidrostática Hydrostatic Steering Direccion Hidrostática	S/ Controle Remoto Without Remote Control Sin Controle Remoto	70-190	Estreito Narrow Estrecho

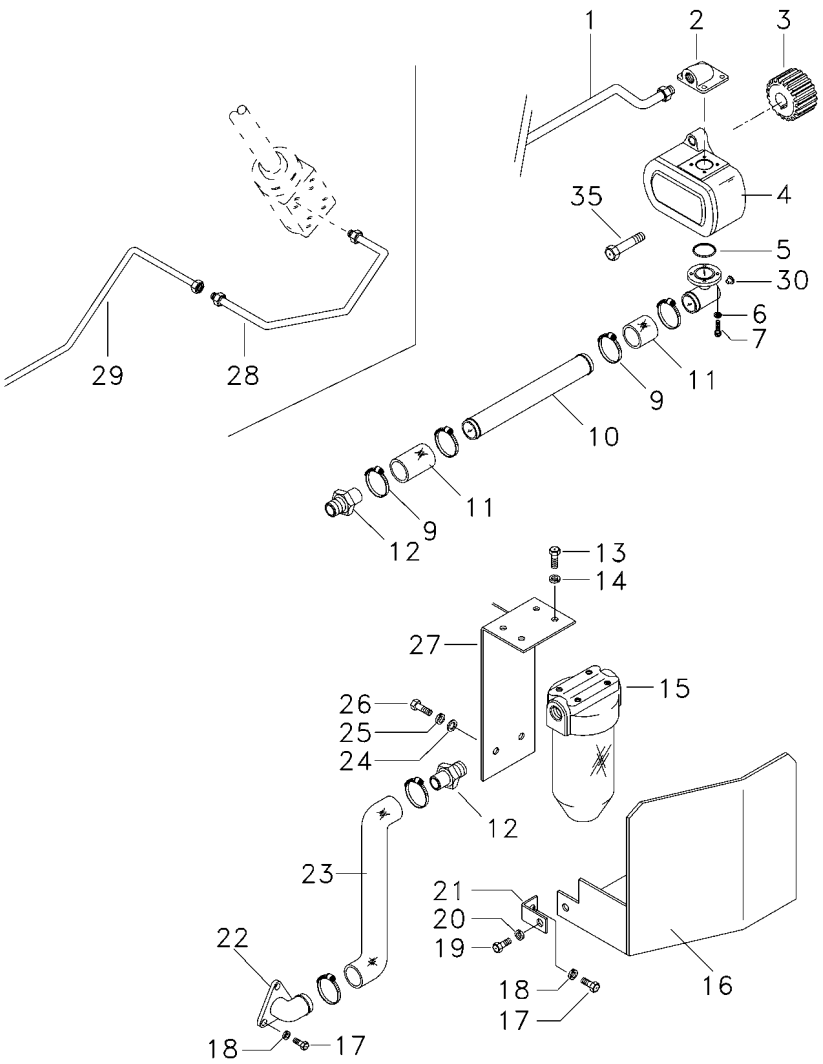

1	6207551M1	**1**	TUBO	PIPE	CANO
2	3411940M91	**1**	CONEXÃO	CONNECTION	CONEXION
3	3412000M1	**1**	ENGRENAGEM	GEAR	ENGRANAJE
4	052207T1	**1**	BOMBA HIDRÁULICA	HYDRAULIC PUMP	BOMBA HIDRAULICA
5	3585217M1	**1**	ANEL "O"	O RING	JUNTA TORICA
6	339375X1	**8**	ARRUELA	WASHER	ARANDELA
7	391979X1	**6**	PARAFUSO	BOLT	PERNO
7	3000257X1	**2**	PARAFUSO	BOLT	PERNO
9	490802M1	**6**	BRAÇADEIRA	CLAMP	ABRAZADERA
10	063324P1	**1**	TUBO	PIPE,OIL	MANGUITO ACEITE
11	036732P1	**2**	MANGUEIRA	HOSE	FLEXIBLE
12	020529P1	**2**	CONEXÃO	CONNECTION	CONEXION
13	353677X1	**4**	PARAFUSO	BOLT	PERNO
14	353446X1	**4**	ARRUELA	WASHER	ARANDELA
15	020388T2	**1**	CJ. FILTRO	KIT, FILTER	JUEGO FILTRO
16	051326S1	**1**	PROTEÇÃO	GUARD	DEFENSA
17	353691X1	**3**	PARAFUSO	BOLT	PERNO
18	353434X1	**3**	ARRUELA	WASHER	ARANDELA
19	353651X1	**1**	PARAFUSO	BOLT	PERNO
20	353434X1	**1**	ARRUELA	WASHER	ARANDELA
21	051330P1	**1**	SUPORTE	BRACKET	SOPORTE
22	020380S1	**1**	FLANGE	FLANGE	PLETINA
23	051320P1	**1**	MANGUEIRA	HOSE	FLEXIBLE
24	353758X1	**1**	ARRUELA	WASHER	ARANDELA
25	353439X1	**1**	ARRUELA	WASHER	ARANDELA
26	354276X1	**1**	PARAFUSO	BOLT	PERNO
27	051323S1	**1**	SUPORTE	BRACKET	SOPORTE
28	6207552M1	**1**	TUBO	PIPE	CANO
29	065107P1	**1**	TUBO	PIPE,OIL	MANGUITO ACEITE
30	835087M91	**1**	BUJÃO	PLUG	TAPON
35	362443X1	**1**	PARAFUSO	BOLT	PERNO

Direção Hidrostática
Hydrostatic Steering
Direccion Hidrostática

70-195

2 Rm - Estreito - Com Redutor De Velocidade
2 Wd - Narrow - With Creeper
2 Rm - Estrecho - Con Reducción De Velociad

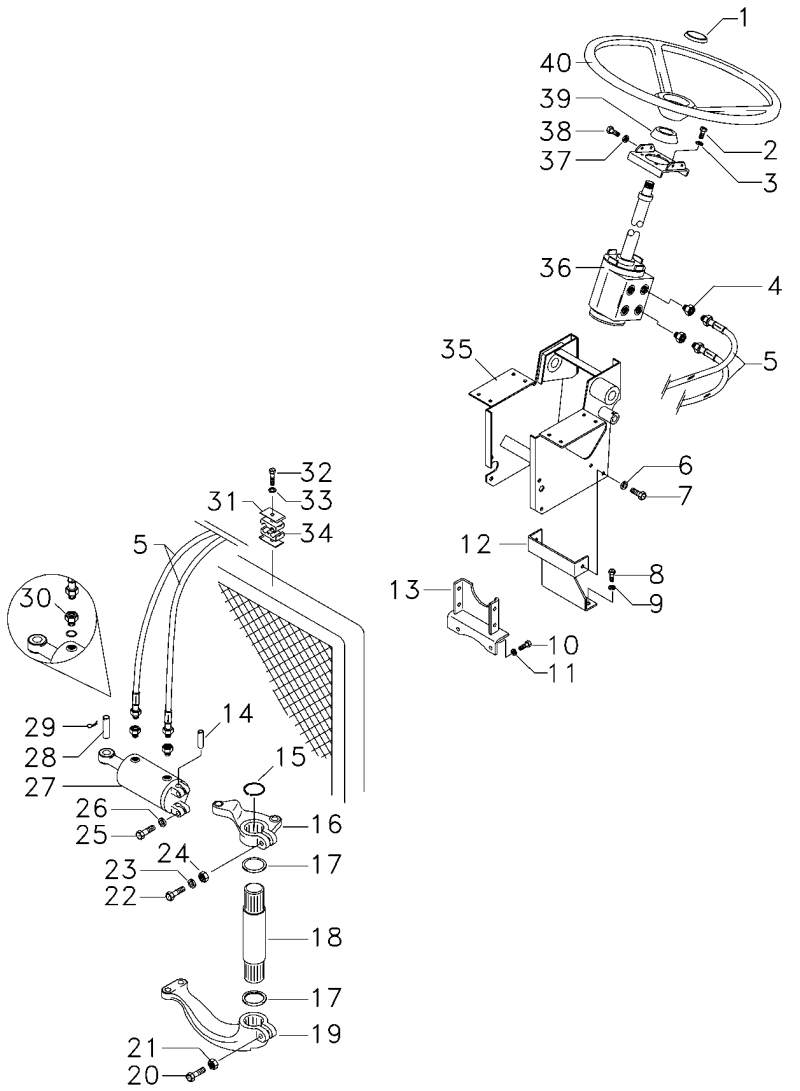

1	061181T1	**1**	EMBLEMA	EMBLEM	EMBLEMA
1	037892T1	**1**	TAMPA	COVER	CUBIERTA
2	339814X1	**4**	PARAFUSO	BOLT	PERNO
3	339376X1	**4**	ARRUELA	WASHER	ARANDELA
4	047154T1	**2**	CONEXÃO	CONNECTION	CONEXION
5	067905T1	**2**	MANGUEIRA	HOSE	FLEXIBLE
6	339376X1	**1**	ARRUELA	WASHER	ARANDELA
7	339451X1	**2**	PARAFUSO	BOLT	PERNO
8	353698X1	**2**	PARAFUSO	BOLT	PERNO
9	353432X1	**2**	ARRUELA	WASHER	ARANDELA
10	353698X1	**2**	PARAFUSO	BOLT	PERNO
11	353432X1	**2**	ARRUELA	WASHER	ARANDELA
12	033922S1	**1**	SUPORTE	BRACKET	SOPORTE
13	033927S1	**1**	SUPORTE	BRACKET	SOPORTE
14	489720M91	**1**	PINO	PIN	PASADOR
15	355917X1	**1**	ANEL TRAVA	CIRCLIP	CIRCULITO
16	042863N1	**1**	CJ. BRAÇO	KIT, ARM	JUEGO DE BRAZO
17	196079M1	**2**	VEDADOR	SEAL	RETEN
18	1676666M1	**1**	EIXO	SHAFT	ARBOL
19	1676664M1	**1**	BRAÇO	ARM	BRAZO
20	361859X1	**1**	PARAFUSO	BOLT	PERNO
21	195556M2	**1**	PORCA	NUT	TUERCA
22	353622X1	**1**	PARAFUSO	BOLT	PERNO
23	353433X1	**1**	ARRUELA	WASHER	ARANDELA
24	353427X1	**1**	PORCA	NUT	TUERCA
25	353725X1	**2**	PARAFUSO	BOLT	PERNO
26	353439X1	**2**	ARRUELA	WASHER	ARANDELA
27	3148318M92	**1**	CILINDRO	CYLINDER	CILINDRO
28	3148787M2	**1**	PINO	PIN	PASADOR
29	375090X1	**1**	CUPILHA	COTTER PIN	PASADOR DOUBLE
30	3411947M91	**2**	CONEXÃO	CONNECTION	CONEXION
30	831452M1	**2**	ANEL "O"	O RING	JUNTA TORICA
31	3146897M1	**1**	REFORÇO	REINFORCEMENT	REFUERZO
32	353685X1	**1**	PARAFUSO	BOLT	PERNO
33	353446X1	**1**	ARRUELA	WASHER	ARANDELA
34	3585143M1	**2**	BRAÇADEIRA	CLAMP	ABRAZADERA
35	047174S1	**1**	ESTRUTURA	STRUCTURE	ESTRUCTURA
36	047182N1	**1**	DIREÇÃO	STEERING	DIRECCION
37	353434X1	**4**	ARRUELA	WASHER	ARANDELA
38	353691X1	**2**	PARAFUSO	BOLT	PERNO
38	353897X1	**2**	PARAFUSO	BOLT	PERNO
39	2801323M1	**1**	COLAR	COLLAR	COLLAR
40	058019P1	**1**	VOLANTE DIREÇÃO	STEERING WHEEL	VOLANT DIRECCION

Direção Hidrostática
Hydrostatic Steering
Direccion Hidrostática

70-200

2 Rm - Estreito - Com Redutor De Velocidade
2 Wd - Narrow - With Creeper
2 Rm - Estrecho - Con Reducción De Velociad

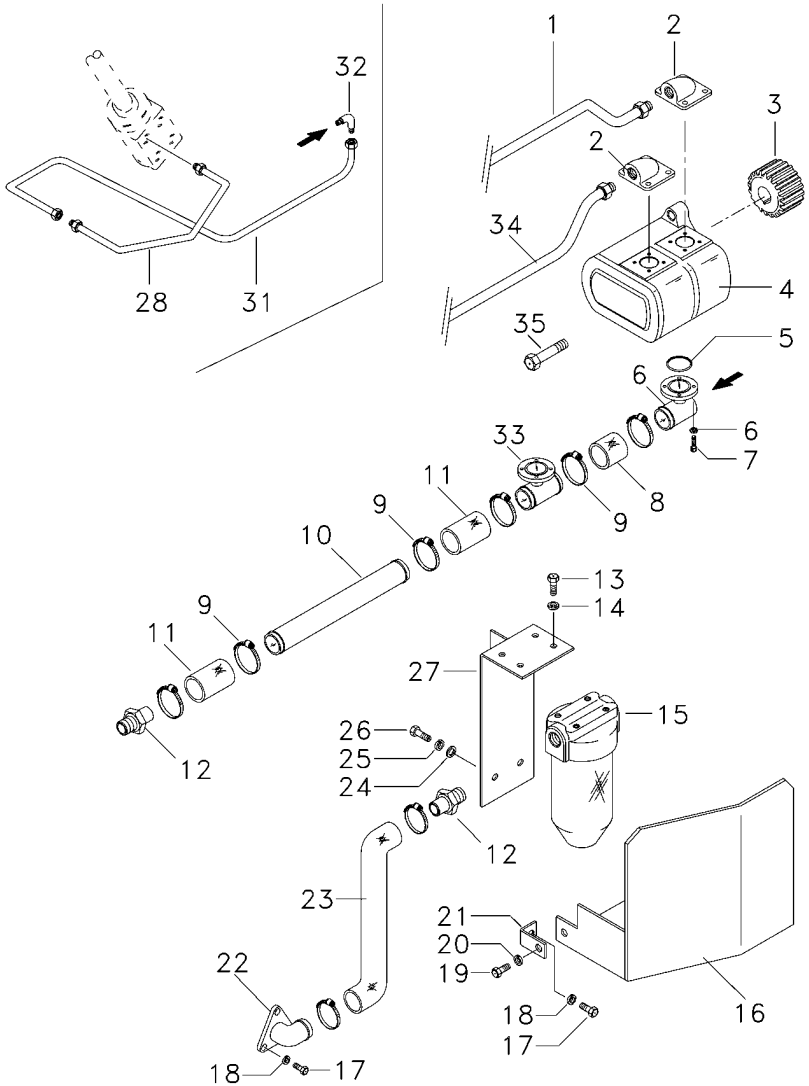

1	6207551M1	**1**	TUBO	PIPE	CANO
2	3411940M91	**1**	CONEXÃO	CONNECTION	CONEXION
3	3412000M1	**1**	ENGRENAGEM	GEAR	ENGRANAJE
4	052107T1	**1**	BOMBA HIDRÁULICA	HYDRAULIC PUMP	BOMBA HIDRAULICA
5	3585217M1	**2**	ANEL "O"	O RING	JUNTA TORICA
6	339375X1	**16**	ARRUELA	WASHER	ARANDELA
7	391979X1	**12**	PARAFUSO	BOLT	PERNO
7	3000257X1	**4**	PARAFUSO	BOLT	PERNO
8	039509P1	**1**	MANGUEIRA	HOSE	FLEXIBLE
9	490802M1	**8**	BRAÇADEIRA	CLAMP	ABRAZADERA
10	058976P1	**1**	TUBO	TUBE	TUBO
11	036732P1	**2**	MANGUEIRA	HOSE	FLEXIBLE
12	020529P1	**2**	CONEXÃO	CONNECTION	CONEXION
13	353677X1	**4**	PARAFUSO	BOLT	PERNO
14	353446X1	**4**	ARRUELA	WASHER	ARANDELA
15	020388T2	**1**	CJ. FILTRO	KIT, FILTER	JUEGO FILTRO
16	051326S1	**1**	PROTEÇÃO	GUARD	DEFENSA
17	353691X1	**3**	PARAFUSO	BOLT	PERNO
18	353434X1	**3**	ARRUELA	WASHER	ARANDELA
19	353651X1	**1**	PARAFUSO	BOLT	PERNO
20	353434X1	**1**	ARRUELA	WASHER	ARANDELA
21	051330P1	**1**	SUPORTE	BRACKET	SOPORTE
22	020380S1	**1**	FLANGE	FLANGE	PLETINA
23	051320P1	**1**	MANGUEIRA	HOSE	FLEXIBLE
24	353758X1	**1**	ARRUELA	WASHER	ARANDELA
25	353439X1	**1**	ARRUELA	WASHER	ARANDELA
26	354276X1	**1**	PARAFUSO	BOLT	PERNO
27	051323S1	**1**	SUPORTE	BRACKET	SOPORTE
28	6207552M1	**1**	TUBO	PIPE	CANO
31	044395N1	**1**	TUBO	PIPE	CANO
32	3412604M91	**1**	CONEXÃO	CONNECTION	CONEXION
33	039479S1	**1**	FLANGE	FLANGE	PLETINA
34	063323P1	**1**	TUBO	PIPE,OIL	MANGUITO ACEITE
35	362443X1	**1**	PARAFUSO	BOLT	PERNO

Direção Hidrostática
Hydrostatic Steering
Direccion Hidrostática

70-205

4 Rodas Motrizes Estreito Com Redutor De Velocidade
4 Wheels Drive Narrow With Creeper
4 Ruedas Motriz Estrecho Con Reducción De Velocidad

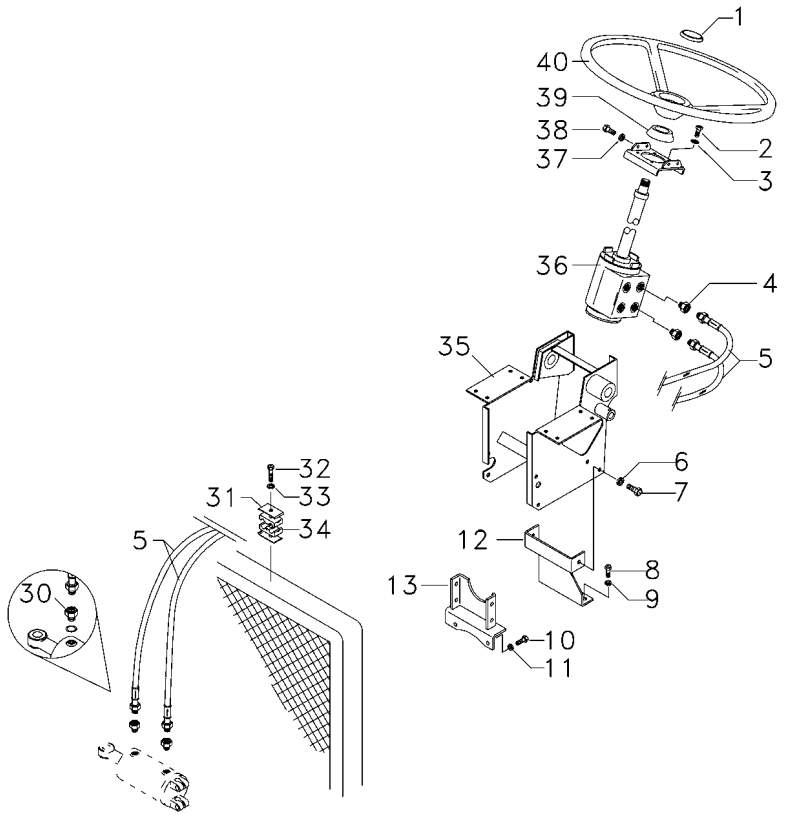

1	061181T1	**1**	EMBLEMA	EMBLEM	EMBLEMA
1	037892T1	**1**	TAMPA	COVER	CUBIERTA
2	339814X1	**4**	PARAFUSO	BOLT	PERNO
3	339376X1	**4**	ARRUELA	WASHER	ARANDELA
4	047154T1	**2**	CONEXÃO	CONNECTION	CONEXION
5	067905T1	**2**	MANGUEIRA	HOSE	FLEXIBLE
6	339376X1	**1**	ARRUELA	WASHER	ARANDELA
7	339451X1	**2**	PARAFUSO	BOLT	PERNO
8	353698X1	**2**	PARAFUSO	BOLT	PERNO
9	353432X1	**2**	ARRUELA	WASHER	ARANDELA
10	353698X1	**2**	PARAFUSO	BOLT	PERNO
11	353432X1	**2**	ARRUELA	WASHER	ARANDELA
12	033922S1	**1**	SUPORTE	BRACKET	SOPORTE
13	033927S1	**1**	SUPORTE	BRACKET	SOPORTE
30	3412001M91	**2**	CONEXÃO	CONNECTION	CONEXION
31	3146897M1	**1**	REFORÇO	REINFORCEMENT	REFUERZO
32	353685X1	**1**	PARAFUSO	BOLT	PERNO
33	353446X1	**1**	ARRUELA	WASHER	ARANDELA
34	3585143M1	**2**	BRAÇADEIRA	CLAMP	ABRAZADERA
35	047174S1	**1**	ESTRUTURA	STRUCTURE	ESTRUCTURA
36	047157N1	**1**	UN. HIDROSTÁTICA	STEERING UNIT	UNIDAD DIRECCION
37	353434X1	**4**	ARRUELA	WASHER	ARANDELA
38	353691X1	**2**	PARAFUSO	BOLT	PERNO
38	353897X1	**2**	PARAFUSO	BOLT	PERNO
39	2801323M1	**1**	COLAR	COLLAR	COLLAR
40	058019P1	**1**	VOLANTE DIREÇÃO	STEERING WHEEL	VOLANT DIRECCION

Direção Hidrostática
Hydrostatic Steering
Direccion Hidrostática

70-210

4 Rodas Motrizes Estreito Com Redutor De Velocidade
4 Wheels Drive Narrow With Creeper
4 Ruedas Motriz Estrecho Con Reducción De Velocidad

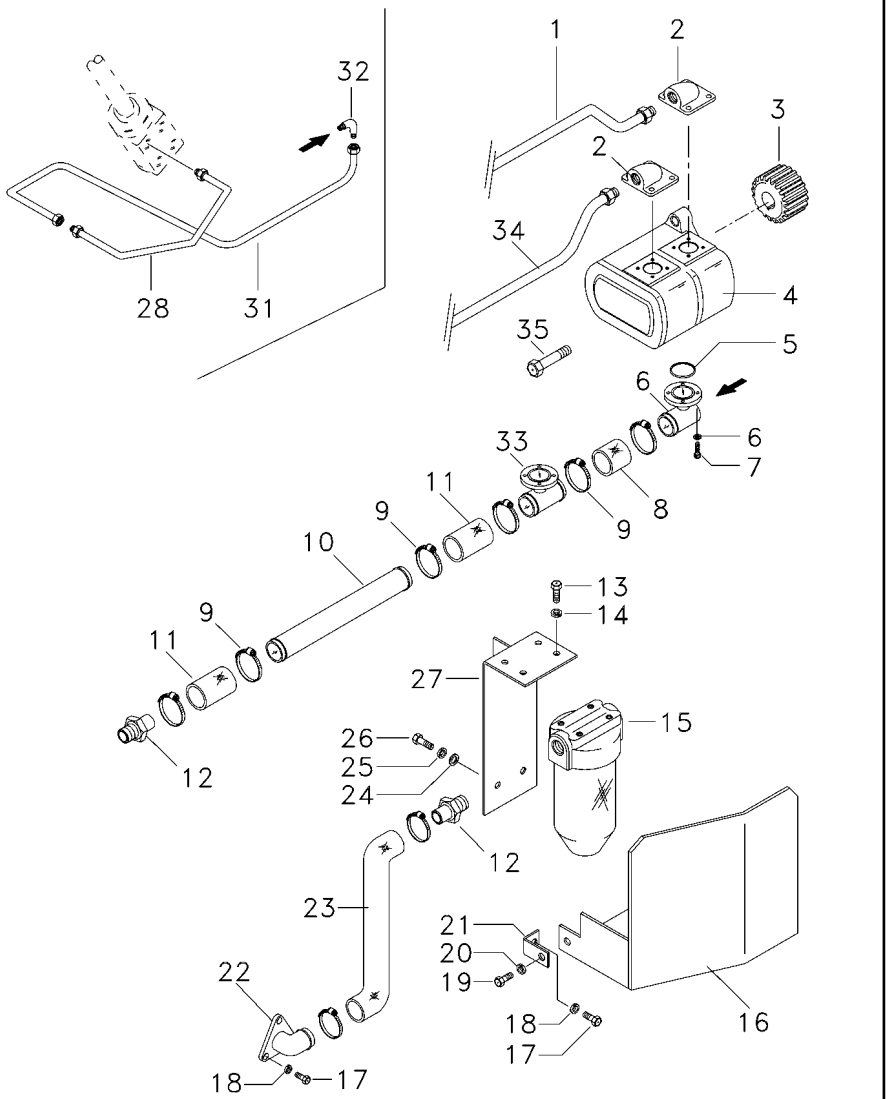

1	6207551M1	**1**	TUBO	PIPE	CANO
2	3411940M91	**1**	CONEXÃO	CONNECTION	CONEXION
3	3412000M1	**1**	ENGRENAGEM	GEAR	ENGRANAJE
4	052107T1	**1**	BOMBA HIDRÁULICA	HYDRAULIC PUMP	BOMBA HIDRAULICA
5	3585217M1	**2**	ANEL "O"	O RING	JUNTA TORICA
6	339375X1	**16**	ARRUELA	WASHER	ARANDELA
7	391979X1	**12**	PARAFUSO	BOLT	PERNO
7	3000257X1	**4**	PARAFUSO	BOLT	PERNO
8	039509P1	**1**	MANGUEIRA	HOSE	FLEXIBLE
9	490802M1	**8**	BRAÇADEIRA	CLAMP	ABRAZADERA
10	058976P1	**1**	TUBO	TUBE	TUBO
11	036732P1	**2**	MANGUEIRA	HOSE	FLEXIBLE
12	020529P1	**2**	CONEXÃO	CONNECTION	CONEXION
13	353677X1	**4**	PARAFUSO	BOLT	PERNO
14	353446X1	**4**	ARRUELA	WASHER	ARANDELA
15	020388T2	**1**	CJ. FILTRO	KIT, FILTER	JUEGO FILTRO
16	051326S1	**1**	PROTEÇÃO	GUARD	DEFENSA
17	353691X1	**3**	PARAFUSO	BOLT	PERNO
18	353434X1	**3**	ARRUELA	WASHER	ARANDELA
19	353651X1	**1**	PARAFUSO	BOLT	PERNO
20	353434X1	**1**	ARRUELA	WASHER	ARANDELA
21	051330P1	**1**	SUPORTE	BRACKET	SOPORTE
22	020380S1	**1**	FLANGE	FLANGE	PLETINA
23	051320P1	**1**	MANGUEIRA	HOSE	FLEXIBLE
24	353758X1	**1**	ARRUELA	WASHER	ARANDELA
25	353439X1	**1**	ARRUELA	WASHER	ARANDELA
26	354276X1	**1**	PARAFUSO	BOLT	PERNO
27	051323S1	**1**	SUPORTE	BRACKET	SOPORTE
28	6207552M1	**1**	TUBO	PIPE	CANO
31	044395N1	**1**	TUBO	PIPE	CANO
32	3412604M91	**1**	CONEXÃO	CONNECTION	CONEXION
33	039479S1	**1**	FLANGE	FLANGE	PLETINA
34	063323P1	**1**	TUBO	PIPE,OIL	MANGUITO ACEITE
35	362443X1	**1**	PARAFUSO	BOLT	PERNO

Direção Hidrostática
Hydrostatic Steering
Direccion Hidrostática

70-215

4 Rm - Sem Hidráulico - Com Creeper
4 Wd - Without Hydraulic - With Creeper
4 Rm - Sin Hidraulico - Con Creeper

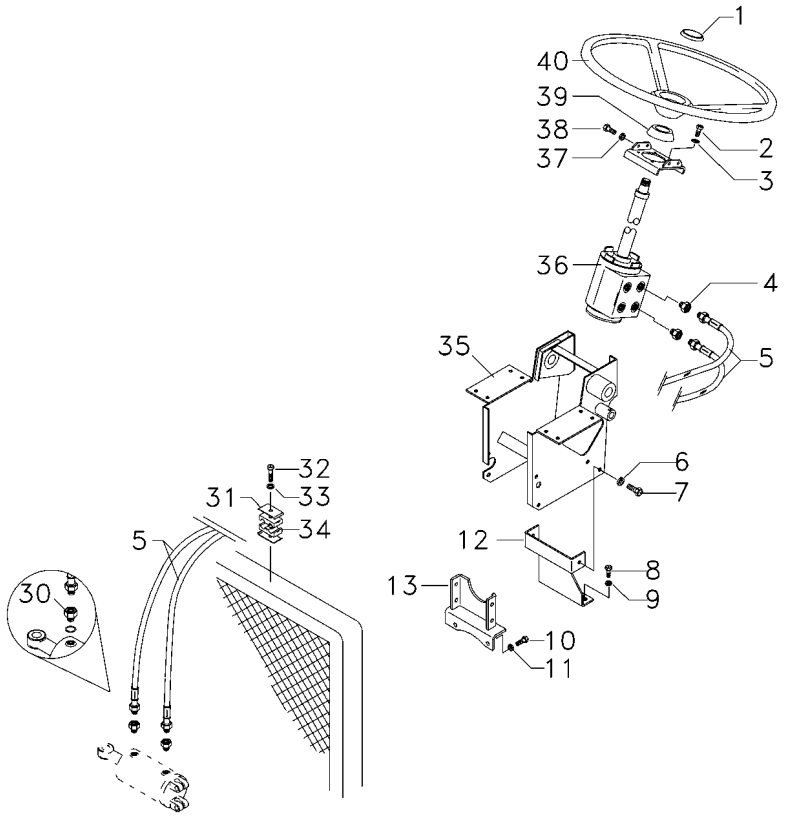

1	061181T1	**1** EMBLEMA	EMBLEM	EMBLEMA
1	037892T1	**1** TAMPA	COVER	CUBIERTA
2	339814X1	**4** PARAFUSO	BOLT	PERNO
3	339376X1	**4** ARRUELA	WASHER	ARANDELA
4	047154T1	**2** CONEXÃO	CONNECTION	CONEXION
5	067905T1	**2** MANGUEIRA	HOSE	FLEXIBLE
6	339376X1	**1** ARRUELA	WASHER	ARANDELA
7	339451X1	**2** PARAFUSO	BOLT	PERNO
8	353698X1	**2** PARAFUSO	BOLT	PERNO
9	353432X1	**2** ARRUELA	WASHER	ARANDELA
10	353698X1	**2** PARAFUSO	BOLT	PERNO
11	353432X1	**2** ARRUELA	WASHER	ARANDELA
12	033922S1	**1** SUPORTE	BRACKET	SOPORTE
13	033927S1	**1** SUPORTE	BRACKET	SOPORTE
30	3412001M91	**2** CONEXÃO	CONNECTION	CONEXION
31	3146897M1	**1** REFORÇO	REINFORCEMENT	REFUERZO
32	353685X1	**1** PARAFUSO	BOLT	PERNO
33	353446X1	**1** ARRUELA	WASHER	ARANDELA
34	3585143M1	**2** BRAÇADEIRA	CLAMP	ABRAZADERA
35	047174S1	**1** ESTRUTURA	STRUCTURE	ESTRUCTURA
36	047157N1	**1** UN. HIDROSTÁTICA	STEERING UNIT	UNIDAD DIRECCION
37	353434X1	**4** ARRUELA	WASHER	ARANDELA
38	353691X1	**2** PARAFUSO	BOLT	PERNO
38	353897X1	**2** PARAFUSO	BOLT	PERNO
39	2801323M1	**1** COLAR	COLLAR	COLLAR
40	058019P1	**1** VOLANTE DIREÇÃO	STEERING WHEEL	VOLANT DIRECCION

Direção Hidrostática
Hydrostatic Steering
Direccion Hidrostática

70-220

4 Rm - Sem Hidráulico - Com Creeper
4 Wd - Without Hydraulic - With Creeper
4 Rm - Sin Hidraulico - Con Creeper

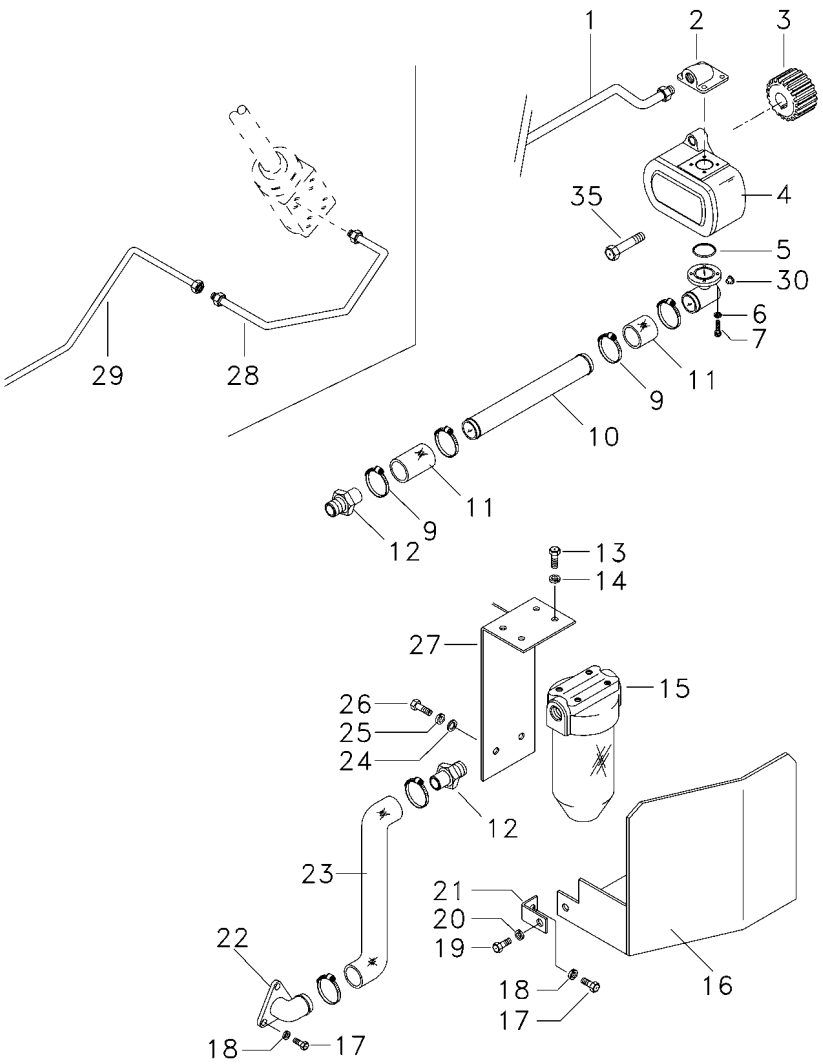

1	6207551M1	**1**	TUBO	PIPE	CANO
2	3411940M91	**1**	CONEXÃO	CONNECTION	CONEXION
3	3412000M1	**1**	ENGRENAGEM	GEAR	ENGRANAJE
4	052207T1	**1**	BOMBA HIDRÁULICA	HYDRAULIC PUMP	BOMBA HIDRAULICA
5	3585217M1	**1**	ANEL "O"	O RING	JUNTA TORICA
6	339375X1	**8**	ARRUELA	WASHER	ARANDELA
7	391979X1	**6**	PARAFUSO	BOLT	PERNO
7	3000257X1	**2**	PARAFUSO	BOLT	PERNO
9	490802M1	**6**	BRAÇADEIRA	CLAMP	ABRAZADERA
10	063325P1	**1**	TUBO	PIPE	CANO
11	036732P1	**2**	MANGUEIRA	HOSE	FLEXIBLE
12	020529P1	**2**	CONEXÃO	CONNECTION	CONEXION
13	353677X1	**4**	PARAFUSO	BOLT	PERNO
14	353446X1	**4**	ARRUELA	WASHER	ARANDELA
15	020388T2	**1**	CJ. FILTRO	KIT, FILTER	JUEGO FILTRO
16	051326S1	**1**	PROTEÇÃO	GUARD	DEFENSA
17	353691X1	**3**	PARAFUSO	BOLT	PERNO
18	353434X1	**3**	ARRUELA	WASHER	ARANDELA
19	353651X1	**1**	PARAFUSO	BOLT	PERNO
20	353434X1	**1**	ARRUELA	WASHER	ARANDELA
21	051330P1	**1**	SUPORTE	BRACKET	SOPORTE
22	020380S1	**1**	FLANGE	FLANGE	PLETINA
23	051320P1	**1**	MANGUEIRA	HOSE	FLEXIBLE
24	353758X1	**1**	ARRUELA	WASHER	ARANDELA
25	353439X1	**1**	ARRUELA	WASHER	ARANDELA
26	354276X1	**1**	PARAFUSO	BOLT	PERNO
27	051323S1	**1**	SUPORTE	BRACKET	SOPORTE
28	6207552M1	**1**	TUBO	PIPE	CANO
29	065107P1	**1**	TUBO	PIPE,OIL	MANGUITO ACEITE
30	835087M91	**1**	BUJÃO	PLUG	TAPON
35	362443X1	**1**	PARAFUSO	BOLT	PERNO

Direção E Controle Remoto Remote Control And Steering Dirección Y Controle Remoto	2 Rm 2 Wd 2 Rm	70-225	Com Cabine With Cab Con Cabina

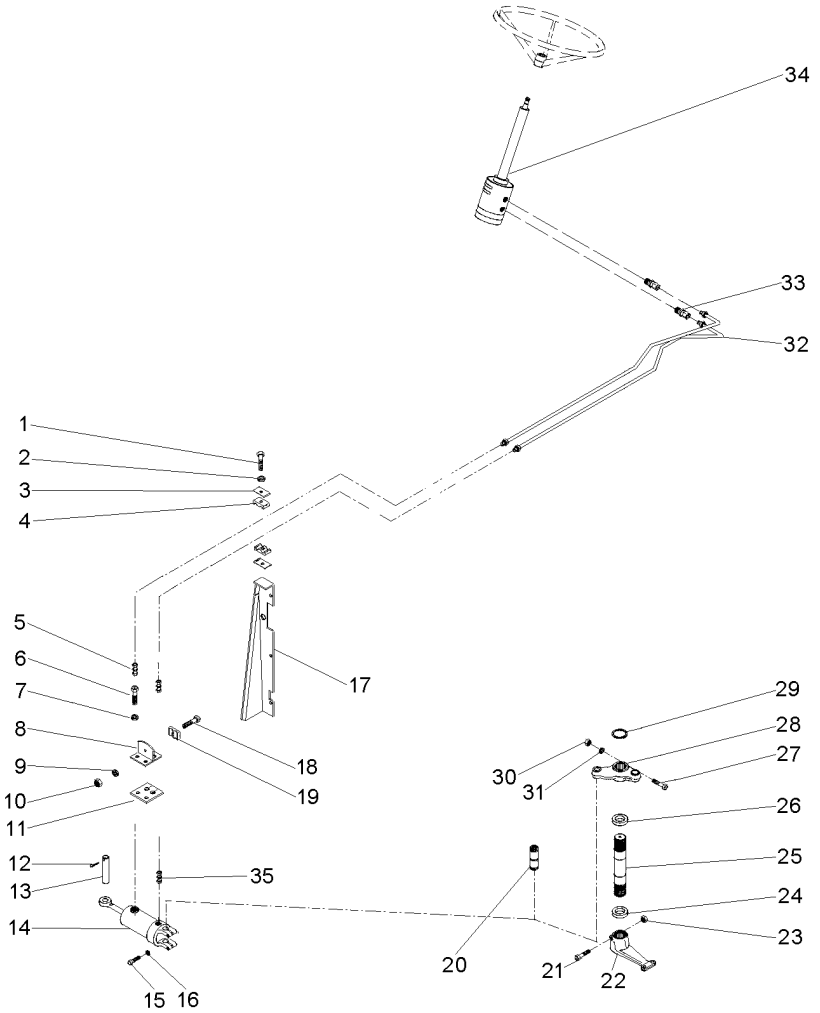

1	353685X1	3	PARAFUSO	BOLT	PERNO
2	353446X1	3	ARRUELA	WASHER	ARANDELA
3	3146897M1	3	REFORÇO	REINFORCEMENT	REFUERZO
4	3585143M1	3	BRAÇADEIRA	CLAMP	ABRAZADERA
5	3412001M91	2	CONEXÃO	CONNECTION	CONEXION
6	353691X1	2	PARAFUSO	BOLT	PERNO
7	353434X1	2	ARRUELA	WASHER	ARANDELA
8	3585070M91	1	SUPORTE	BRACKET	SOPORTE
9	339375X1	1	ARRUELA	WASHER	ARANDELA
10	339030X1	1	PORCA	NUT	TUERCA
11	3585072M1	1	PROTETOR	PROTECTOR	PROTECTOR
12	375090X1	1	CUPILHA	COTTER PIN	PASADOR DOUBLE
13	3148787M2	1	PINO	PIN	PASADOR
14	3148318M91	1	CJ. CILINDRO	KIT, CYLINDER	JUEGO DE CILINDR
15	353725X1	2	PARAFUSO	BOLT	PERNO
16	353439X1	2	ARRUELA	WASHER	ARANDELA
17	067683S2 ◀	1	PAINEL	PANEL	PANEL
17	067686S2 ▶	1	PAINEL	PANEL	PANEL
17	391074X1	8	PARAFUSO	BOLT	PERNO
17	355617X1	8	ARRUELA	WASHER	ARANDELA
17	339375X1	8	ARRUELA	WASHER	ARANDELA
18	3468414M1	1	PARAFUSO	BOLT	PERNO
19	033212P1	2	BRAÇADEIRA	CLAMP	ABRAZADERA
20	489720M91	1	PINO	PIN	PASADOR
21	361859X1	1	PARAFUSO	BOLT	PERNO
22	1676664M1	1	BRAÇO	ARM	BRAZO
23	195556M2	1	PORCA	NUT	TUERCA
24	196079M1	1	VEDADOR	SEAL	RETEN
25	1676666M1	1	EIXO	SHAFT	ARBOL
26	196079M1	1	VEDADOR	SEAL	RETEN
27	353622X1	1	PARAFUSO	BOLT	PERNO
28	042863N1	1	CJ. BRAÇO	KIT, ARM	JUEGO DE BRAZO
29	355917X1	1	ANEL TRAVA	CIRCLIP	CIRCULITO
30	353433X1	1	ARRUELA	WASHER	ARANDELA
31	353427X1	1	PORCA	NUT	TUERCA
32	068332T1	2	MANGUEIRA	HOSE	FLEXIBLE
33	047155T1	2	CONEXÃO	CONNECTION	CONEXION
34	047161T1	1	UN. HIDROSTÁTICA	STEERING UNIT	UNIDAD DIRECCION
35	3411947M91	2	CONEXÃO	CONNECTION	CONEXION

Direção E Controle Remoto	2 Rm
Remote Control And Steering	2 Wd
Dirección Y Controle Remoto	2 Rm

70-230

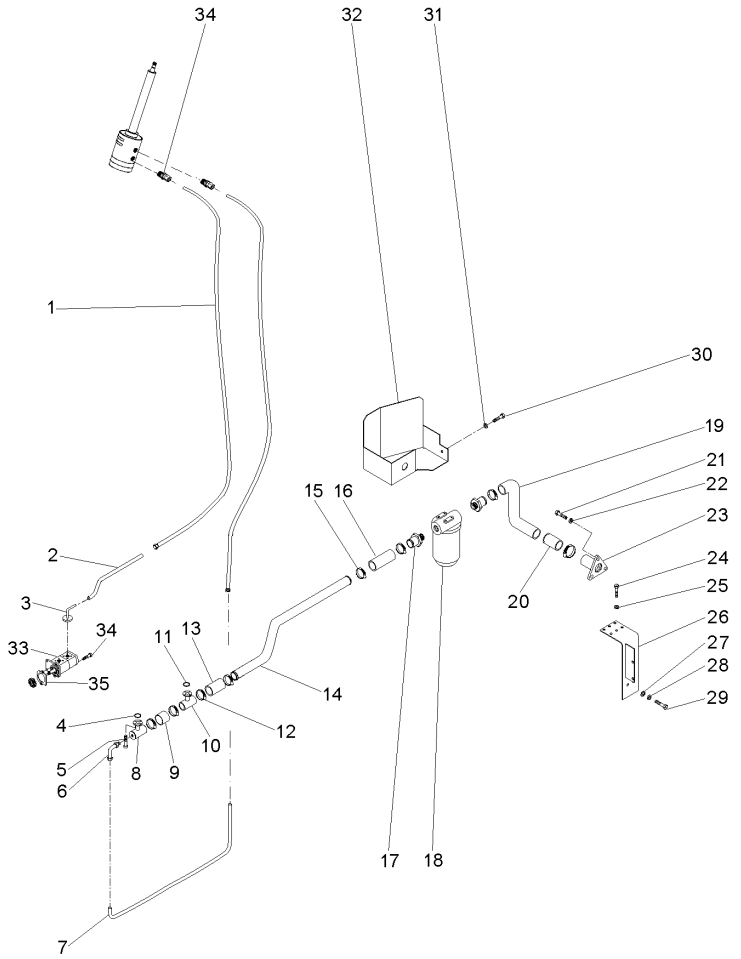

1	050762T1		**2**	MANGUEIRA	HOSE	FLEXIBLE
2	068434P1		**1**	TUBO	PIPE	CANO
3	3411940M91		**2**	CONEXÃO	CONNECTION	CONEXION
4	3585217M1		**1**	ANEL "O"	O RING	JUNTA TORICA
5	391979X1		**8**	PARAFUSO	BOLT	PERNO
6	3412604M91		**1**	CONEXÃO	CONNECTION	CONEXION
7	068435P1		**1**	CJ. TUBO	KIT, PIPE	JUEGO CANO
8	039478S1		**1**	FLANGE	FLANGE	PLETINA
9	039509P1		**1**	MANGUEIRA	HOSE	FLEXIBLE
10	039479S1		**1**	FLANGE	FLANGE	PLETINA
11	3585217M1		**1**	ANEL "O"	O RING	JUNTA TORICA
12	490803M1		**1**	BRAÇADEIRA	CLAMP	ABRAZADERA
13	036732P1		**1**	MANGUEIRA	HOSE	FLEXIBLE
14	070062P1		**1**	TUBO	PIPE	CANO
15	490803M1		**8**	BRAÇADEIRA	CLAMP	ABRAZADERA
16	036732P1		**1**	MANGUEIRA	HOSE	FLEXIBLE
17	020529P1		**2**	CONEXÃO	CONNECTION	CONEXION
18	020388T2	70-25 No	**1**	CJ. FILTRO	KIT, FILTER	JUEGO FILTRO
19	051960P1		**1**	MANGUEIRA	HOSE	FLEXIBLE
20	070074P1		**1**	TUBO	PIPE	CANO
21	353691X1		**3**	PARAFUSO	BOLT	PERNO
22	353434X1		**3**	ARRUELA	WASHER	ARANDELA
23	020380S1		**1**	FLANGE	FLANGE	PLETINA
24	353723X1		**1**	PARAFUSO	BOLT	PERNO
25	353439X1		**1**	ARRUELA	WASHER	ARANDELA
26	070060S1		**1**	SUPORTE FILTRO	FILTER SUPPORT	FILTER SUPPORT
27	339169X1		**2**	PORCA	NUT	TUERCA
28	339374X1		**2**	ARRUELA	WASHER	ARANDELA
29	339123X1		**2**	PARAFUSO	BOLT	PERNO
30	353691X1		**1**	PARAFUSO	BOLT	PERNO
31	353434X1		**1**	ARRUELA	WASHER	ARANDELA
32	070059S1		**1**	PROTEÇÃO	GUARD	DEFENSA
33	052108N1	70-440 No	**1**	BOMBA	PUMP	BOMBA
34	362443X1		**1**	PARAFUSO	BOLT	PERNO
35	1687018M2		**1**	JUNTA	GASKET	EMPAQUETADURA.

Direção E Controle Remoto	2 Rm
Remote Control And Steering	2 Wd
Dirección Y Controle Remoto	2 Rm

70-235

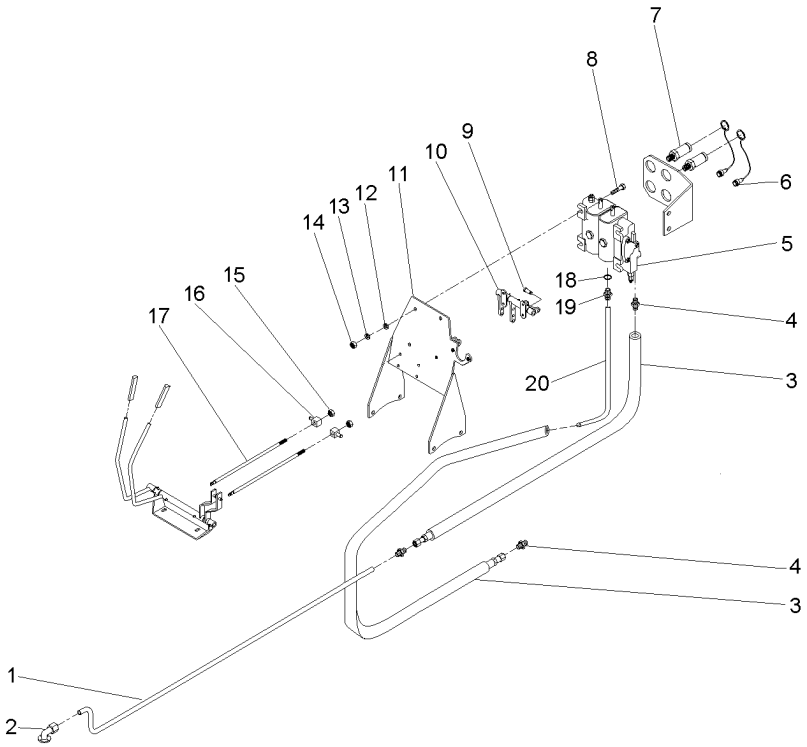

1	070181P1	**1** TUBO	PIPE,OIL	MANGUITO ACEITE
2	3411940M91	**1** CONEXÃO	CONNECTION	CONEXION
3	050762T1	**2** MANGUEIRA	HOSE	FLEXIBLE
4	047154T1	**1** CONEXÃO	CONNECTION	CONEXION
5	065964T1	**1** CJ. COMANDO	KIT, ACTUATOR	JUEGO ACTUADOR
6	3611673M1	**4** TAMPA	COVER	CUBIERTA
7	3772942M1	**4** VÁLVULA FÊMEA	FEMALE COUPLER	ACOPLADOR HEMBRA
8	353683X1	**4** PARAFUSO	BOLT	PERNO
9	1679932M1	**4** GRAMPO	CRAMP	PASADOR
10	066656N1	**1** MANCAL	BEARING	COJINETE
11	069130S1	**1** SUPORTE	CLEVIS	GANCHO SEGURI.
12	353446X1	**4** ARRUELA	WASHER	ARANDELA
13	339024X1	**8** ARRUELA	WASHER	ARANDELA
14	355565X1	**4** PORCA	NUT	TUERCA
15	1442577X1	**8** PORCA	NUT	TUERCA
16	1695655M1	**2** BLOCO	BLOCK	BLOQUE
17	065981P1	**2** TIRANTE	ROD	VARILLA
18	831497M1	**1** ANEL "O"	O RING	JUNTA TORICA
19	3411941M91	**1** CONEXÃO	CONNECTION	CONEXION
20	072810P1	**1** TUBO	PIPE,OIL	MANGUITO ACEITE

Cilindro Hidráulico Da Direção
Steering Cylinder
Cilindro Direccion

70-240

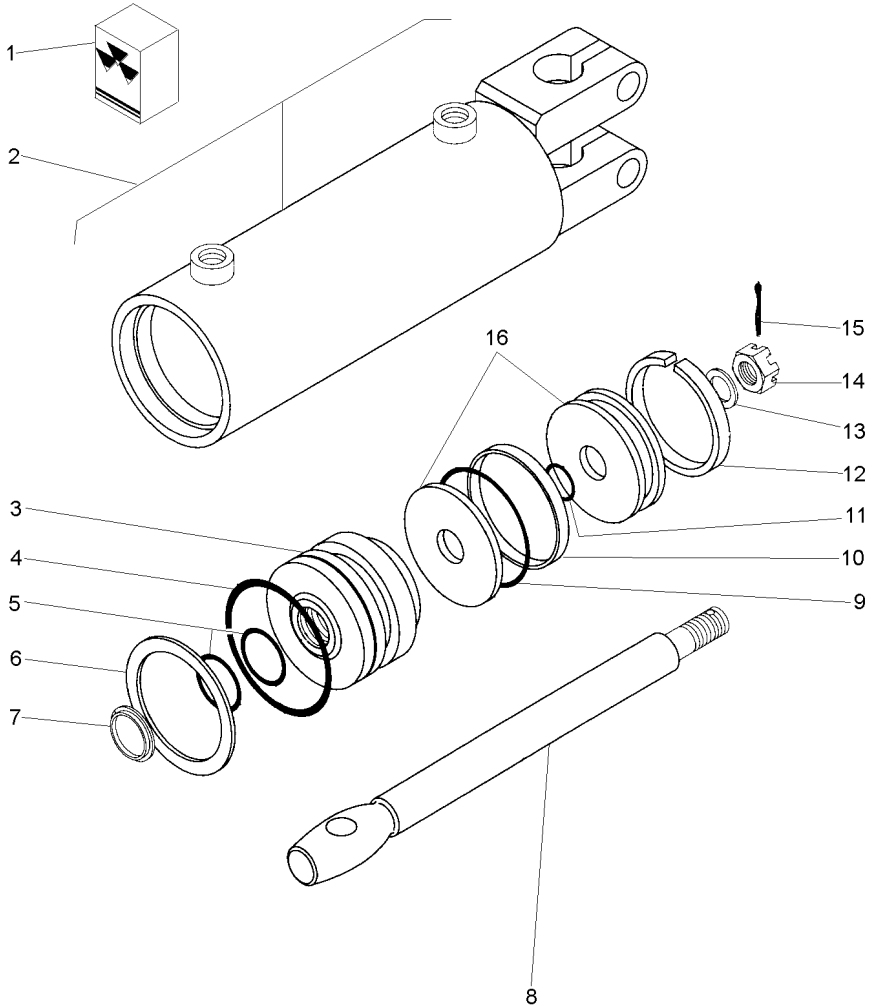

1	2730954M91			**1**	JG. REPARO	KIT, REPAIR	JUEGO REPARACION
2			3148318M91	**1**	CJ. CARCAÇA	HOUSE ASSY	CONJ. CARTER
3	2730952M1	2		**1**	GUIA	GUIDE	GUIA
4		1		**1**	ANEL "O"	O RING	JUNTA TORICA
5		1		**2**	ANEL "O"	O RING	JUNTA TORICA
6	2730385M1	2		**1**	ANEL	RING	ARO
7		1		**1**	ANEL	RING	ARO
8	2730372M1	2		**1**	HASTE CILINDRO	CYLINDER ROD	BIELA DE CILINDR
9		1		**1**	ANEL "O"	O RING	JUNTA TORICA
10		1		**1**	ANEL	RING	ARO
11		1		**1**	ANEL "O"	O RING	JUNTA TORICA
12		1		**1**	ANEL	RING	ARO
13	2730371M1	2		**1**	ARRUELA	WASHER	ARANDELA
14	2730368M1	2		**1**	PORCA	NUT	TUERCA
15	354059X1	2	1X1/8	**1**	CONTRAPINO	DOWEL	CENTRAJE
16	2730951M91	2		**1**	PISTÃO	PISTON	PISTON

Direção E Controle Remoto	2 Rm
Remote Control And Steering	2 Wd
Dirección Y Controle Remoto	2 Rm

70-245

Com Desarme Automático
With Kick Out
Con Kick Out

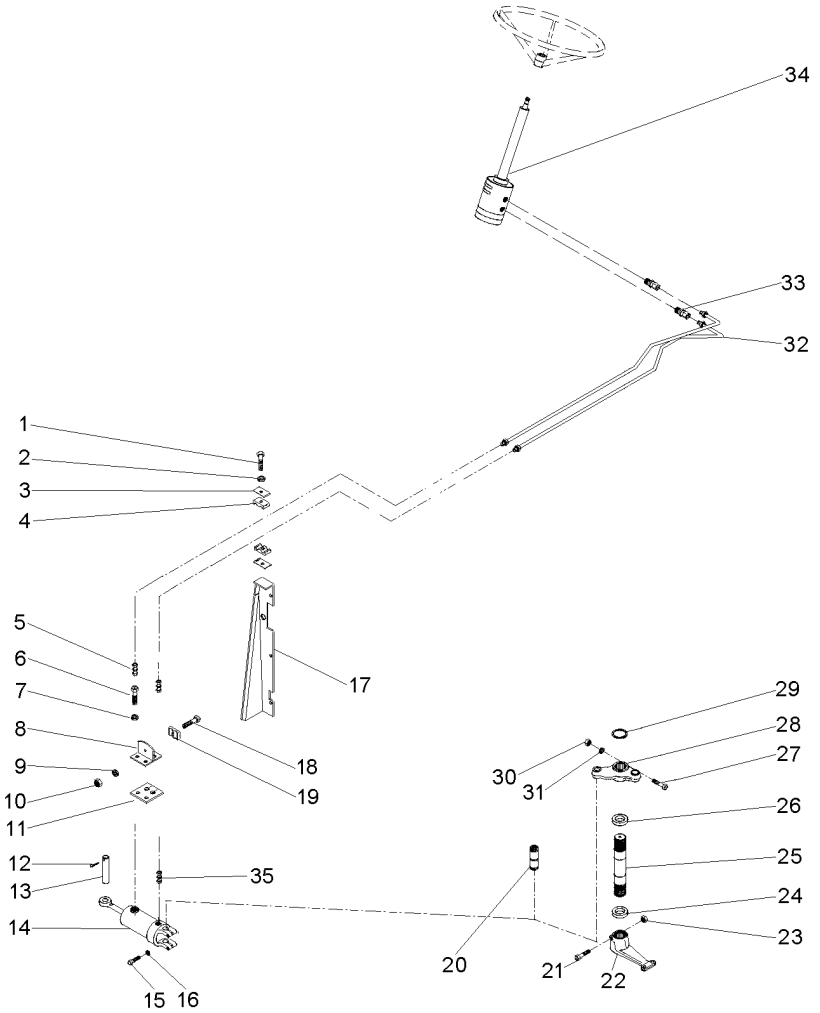

1	353685X1	**3**	PARAFUSO	BOLT	PERNO
2	353446X1	**3**	ARRUELA	WASHER	ARANDELA
3	3146897M1	**3**	REFORÇO	REINFORCEMENT	REFUERZO
4	3585143M1	**3**	BRAÇADEIRA	CLAMP	ABRAZADERA
5	3412001M91	**2**	CONEXÃO	CONNECTION	CONEXION
6	353691X1	**2**	PARAFUSO	BOLT	PERNO
7	353434X1	**2**	ARRUELA	WASHER	ARANDELA
8	3585070M91	**1**	SUPORTE	BRACKET	SOPORTE
9	339375X1	**1**	ARRUELA	WASHER	ARANDELA
10	339030X1	**1**	PORCA	NUT	TUERCA
11	3585072M1	**1**	PROTETOR	PROTECTOR	PROTECTOR
12	375090X1	**1**	CUPILHA	COTTER PIN	PASADOR DOUBLE
13	3148787M2	**1**	PINO	PIN	PASADOR
14	3148318M91	**1**	CJ. CILINDRO	KIT, CYLINDER	JUEGO DE CILINDR
15	353725X1	**2**	PARAFUSO	BOLT	PERNO
16	353439X1	**2**	ARRUELA	WASHER	ARANDELA
17	067683S2 ◀	**1**	PAINEL	PANEL	PANEL
17	067686S2 ▶	**1**	PAINEL	PANEL	PANEL
17	391074X1	**8**	PARAFUSO	BOLT	PERNO
17	355617X1	**8**	ARRUELA	WASHER	ARANDELA
17	339375X1	**8**	ARRUELA	WASHER	ARANDELA
18	3468414M1	**1**	PARAFUSO	BOLT	PERNO
19	033212P1	**2**	BRAÇADEIRA	CLAMP	ABRAZADERA
20	489720M91	**1**	PINO	PIN	PASADOR
21	361859X1	**1**	PARAFUSO	BOLT	PERNO
22	1676664M1	**1**	BRAÇO	ARM	BRAZO
23	195556M2	**1**	PORCA	NUT	TUERCA
24	196079M1	**1**	VEDADOR	SEAL	RETEN
25	1676666M1	**1**	EIXO	SHAFT	ARBOL
26	196079M1	**1**	VEDADOR	SEAL	RETEN
27	353622X1	**1**	PARAFUSO	BOLT	PERNO
28	042863N1	**1**	CJ. BRAÇO	KIT, ARM	JUEGO DE BRAZO
29	355917X1	**1**	ANEL TRAVA	CIRCLIP	CIRCULITO
30	353433X1	**1**	ARRUELA	WASHER	ARANDELA
31	353427X1	**1**	PORCA	NUT	TUERCA
32	068332T1	**2**	MANGUEIRA	HOSE	FLEXIBLE
33	047155T1	**2**	CONEXÃO	CONNECTION	CONEXION
34	047161T1	**1**	UN. HIDROSTÁTICA	STEERING UNIT	UNIDAD DIRECCION
35	3411947M91	**2**	CONEXÃO	CONNECTION	CONEXION

Direção E Controle Remoto Remote Control And Steering Dirección Y Controle Remoto	2 Rm 2 Wd 2 Rm	70-250	Com Desarme Automático With Kick Out Con Kick Out

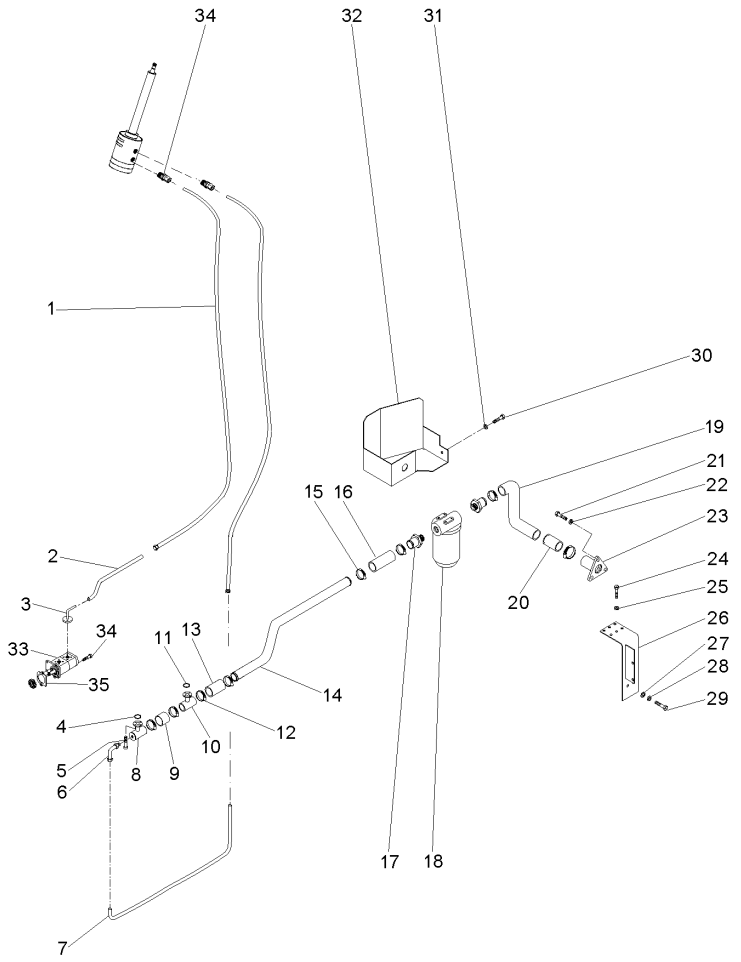

1	050762T1		2	MANGUEIRA	HOSE	FLEXIBLE
2	068434P1		1	TUBO	PIPE	CANO
3	3411940M91		2	CONEXÃO	CONNECTION	CONEXION
4	3585217M1		1	ANEL "O"	O RING	JUNTA TORICA
5	391979X1		8	PARAFUSO	BOLT	PERNO
6	3412604M91		1	CONEXÃO	CONNECTION	CONEXION
7	068435P1		1	CJ. TUBO	KIT, PIPE	JUEGO CANO
8	039478S1		1	FLANGE	FLANGE	PLETINA
9	039509P1		1	MANGUEIRA	HOSE	FLEXIBLE
10	039479S1		1	FLANGE	FLANGE	PLETINA
11	3585217M1		1	ANEL "O"	O RING	JUNTA TORICA
12	490803M1		1	BRAÇADEIRA	CLAMP	ABRAZADERA
13	036732P1		1	MANGUEIRA	HOSE	FLEXIBLE
14	070062P1		1	TUBO	PIPE	CANO
15	490803M1		8	BRAÇADEIRA	CLAMP	ABRAZADERA
16	036732P1		1	MANGUEIRA	HOSE	FLEXIBLE
17	020529P1		2	CONEXÃO	CONNECTION	CONEXION
18	020388T2	70-25 No	1	CJ. FILTRO	KIT, FILTER	JUEGO FILTRO
19	051960P1		1	MANGUEIRA	HOSE	FLEXIBLE
20	070074P1		1	TUBO	PIPE	CANO
21	353691X1		3	PARAFUSO	BOLT	PERNO
22	353434X1		3	ARRUELA	WASHER	ARANDELA
23	020380S1		1	FLANGE	FLANGE	PLETINA
24	353723X1		1	PARAFUSO	BOLT	PERNO
25	353439X1		1	ARRUELA	WASHER	ARANDELA
26	070060S1		1	SUPORTE FILTRO	FILTER SUPPORT	FILTER SUPPORT
27	339169X1		2	PORCA	NUT	TUERCA
28	339374X1		2	ARRUELA	WASHER	ARANDELA
29	339123X1		2	PARAFUSO	BOLT	PERNO
30	353691X1		1	PARAFUSO	BOLT	PERNO
31	353434X1		1	ARRUELA	WASHER	ARANDELA
32	070059S1		1	PROTEÇÃO	GUARD	DEFENSA
33	052108N1	70-440 No	1	BOMBA	PUMP	BOMBA
34	362443X1		1	PARAFUSO	BOLT	PERNO
35	1687018M2		1	JUNTA	GASKET	EMPAQUETADURA.

Direção E Controle Remoto Remote Control And Steering Dirección Y Controle Remoto	2 Rm 2 Wd 2 Rm	70-255	Com Desarme Automático With Kick Out Con Kick Out

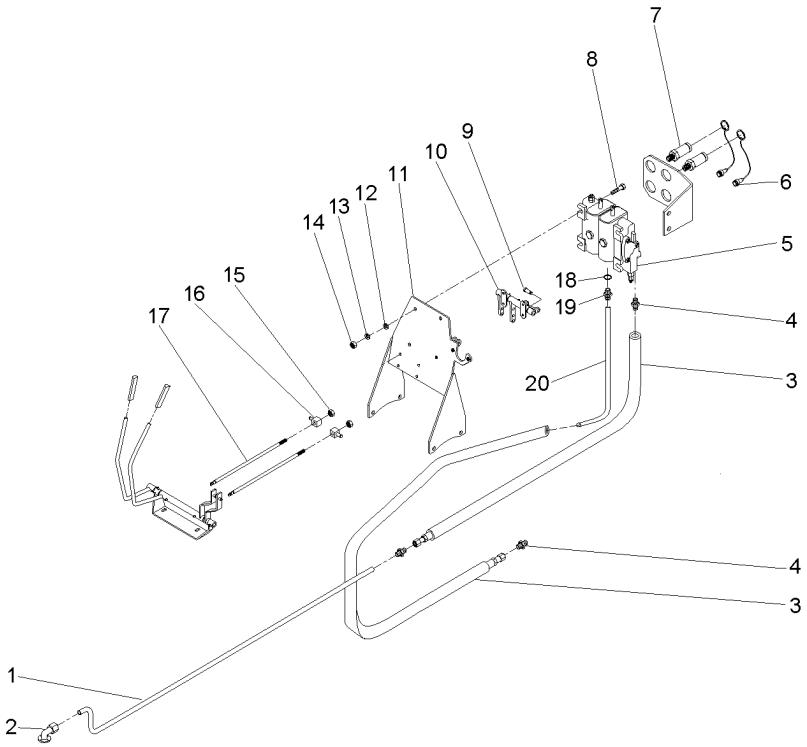

1	070181P1	1	TUBO	PIPE,OIL	MANGUITO ACEITE
2	3411940M91	1	CONEXÃO	CONNECTION	CONEXION
3	050762T1	2	MANGUEIRA	HOSE	FLEXIBLE
4	047154T1	1	CONEXÃO	CONNECTION	CONEXION
5	065965T1	1	CJ. COMANDO	DISTRIBUTOR	DISTRIBUIDOR
6	3611673M1	4	TAMPA	COVER	CUBIERTA
7	3772942M1	4	VÁLVULA FÊMEA	FEMALE COUPLER	ACOPLADOR HEMBRA
8	353683X1	4	PARAFUSO	BOLT	PERNO
9	1679932M1	4	GRAMPO	CRAMP	PASADOR
10	066656N1	1	MANCAL	BEARING	COJINETE
11	069130S1	1	SUPORTE	CLEVIS	GANCHO SEGURI.
12	353446X1	4	ARRUELA	WASHER	ARANDELA
13	339024X1	8	ARRUELA	WASHER	ARANDELA
14	355565X1	4	PORCA	NUT	TUERCA
15	1442577X1	8	PORCA	NUT	TUERCA
16	1695655M1	2	BLOCO	BLOCK	BLOQUE
17	065981P1	2	TIRANTE	ROD	VARILLA
18	831497M1	1	ANEL "O"	O RING	JUNTA TORICA
19	3411941M91	1	CONEXÃO	CONNECTION	CONEXION
20	072810P1	1	TUBO	PIPE,OIL	MANGUITO ACEITE

Direção E Controle Remoto
Remote Control And Steering
Dirección Y Controle Remoto

70-260

4 Rodas Motrizes - Com Cabina
4 Wheels Drive - With Cab
4 Ruedas Motriz - Con Cabina

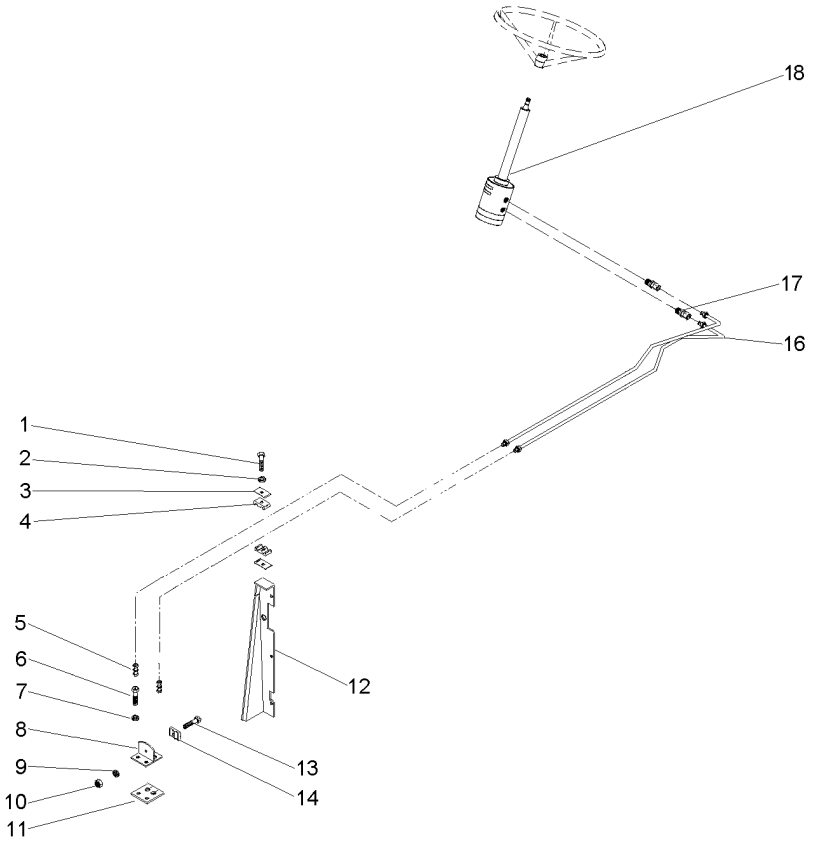

1	353685X1		**3**	PARAFUSO	BOLT	PERNO
2	353446X1		**3**	ARRUELA	WASHER	ARANDELA
3	3146897M1		**3**	REFORÇO	REINFORCEMENT	REFUERZO
4	3585143M1		**3**	BRAÇADEIRA	CLAMP	ABRAZADERA
5	3412001M91		**2**	CONEXÃO	CONNECTION	CONEXION
6	353691X1		**2**	PARAFUSO	BOLT	PERNO
7	353434X1		**2**	ARRUELA	WASHER	ARANDELA
8	3585070M91		**1**	SUPORTE	BRACKET	SOPORTE
9	339375X1		**1**	ARRUELA	WASHER	ARANDELA
10	339030X1		**1**	PORCA	NUT	TUERCA
11	3585072M1		**1**	PROTETOR	PROTECTOR	PROTECTOR
12	067683S2	◀	**1**	PAINEL	PANEL	PANEL
12	067686S2	▶	**1**	PAINEL	PANEL	PANEL
12	391074X1		**8**	PARAFUSO	BOLT	PERNO
12	355617X1		**8**	ARRUELA	WASHER	ARANDELA
12	339375X1		**8**	ARRUELA	WASHER	ARANDELA
13	3468414M1		**1**	PARAFUSO	BOLT	PERNO
14	033212P1		**2**	BRAÇADEIRA	CLAMP	ABRAZADERA
16	068332T1		**2**	MANGUEIRA	HOSE	FLEXIBLE
17	047155T1		**2**	CONEXÃO	CONNECTION	CONEXION
18	047153T1		**1**	UN. HIDROSTÁTICA	STEERING UNIT	UNIDAD DIRECCION

Direção E Controle Remoto
Remote Control And Steering
Dirección Y Controle Remoto

70-265

4 Rodas Motrizes - Com Cabina
4 Wheels Drive - With Cab
4 Ruedas Motriz - Con Cabina

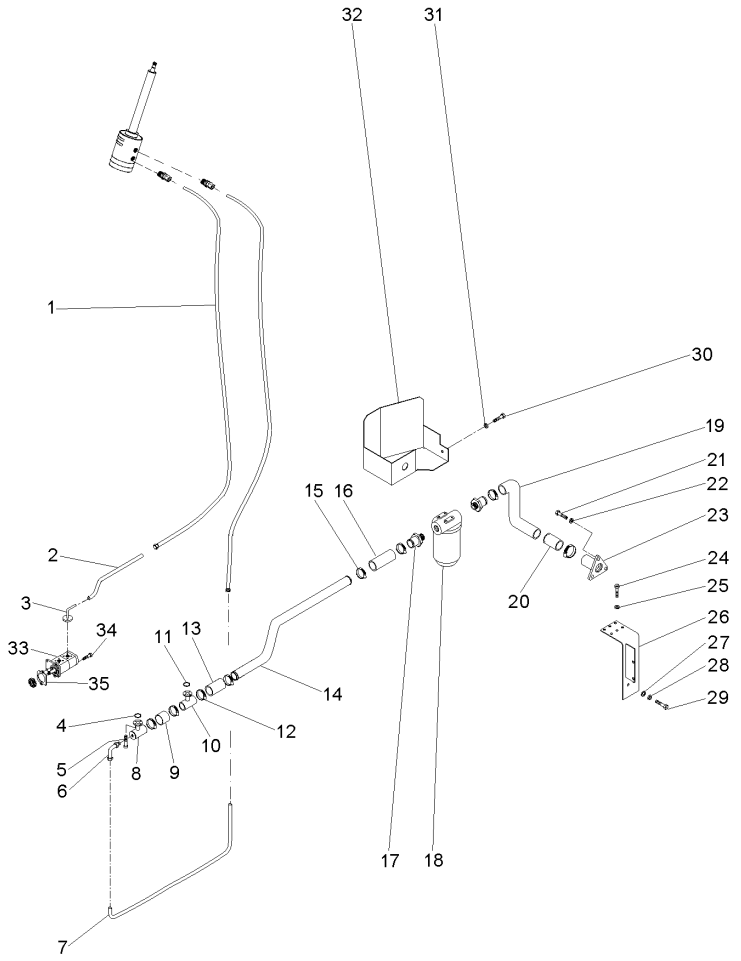

1	050762T1		**2**	MANGUEIRA	HOSE	FLEXIBLE
2	068434P1		**1**	TUBO	PIPE	CANO
3	3411940M91		**2**	CONEXÃO	CONNECTION	CONEXION
4	3585217M1		**1**	ANEL "O"	O RING	JUNTA TORICA
5	391979X1		**8**	PARAFUSO	BOLT	PERNO
6	3412604M91		**1**	CONEXÃO	CONNECTION	CONEXION
7	068435P1		**1**	CJ. TUBO	KIT, PIPE	JUEGO CANO
8	039478S1		**1**	FLANGE	FLANGE	PLETINA
9	039509P1		**1**	MANGUEIRA	HOSE	FLEXIBLE
10	039479S1		**1**	FLANGE	FLANGE	PLETINA
11	3585217M1		**1**	ANEL "O"	O RING	JUNTA TORICA
12	490803M1		**1**	BRAÇADEIRA	CLAMP	ABRAZADERA
13	036732P1		**1**	MANGUEIRA	HOSE	FLEXIBLE
14	070062P1		**1**	TUBO	PIPE	CANO
15	490803M1		**8**	BRAÇADEIRA	CLAMP	ABRAZADERA
16	036732P1		**1**	MANGUEIRA	HOSE	FLEXIBLE
17	020529P1		**2**	CONEXÃO	CONNECTION	CONEXION
18	020388T2	70-25 No	**1**	CJ. FILTRO	KIT, FILTER	JUEGO FILTRO
19	051960P1		**1**	MANGUEIRA	HOSE	FLEXIBLE
20	070074P1		**1**	TUBO	PIPE	CANO
21	353691X1		**3**	PARAFUSO	BOLT	PERNO
22	353434X1		**3**	ARRUELA	WASHER	ARANDELA
23	020380S1		**1**	FLANGE	FLANGE	PLETINA
24	353723X1		**1**	PARAFUSO	BOLT	PERNO
25	353439X1		**1**	ARRUELA	WASHER	ARANDELA
26	070060S1		**1**	SUPORTE FILTRO	FILTER SUPPORT	FILTER SUPPORT
27	339169X1		**2**	PORCA	NUT	TUERCA
28	339374X1		**2**	ARRUELA	WASHER	ARANDELA
29	339123X1		**2**	PARAFUSO	BOLT	PERNO
30	353691X1		**1**	PARAFUSO	BOLT	PERNO
31	353434X1		**1**	ARRUELA	WASHER	ARANDELA
32	070059S1		**1**	PROTEÇÃO	GUARD	DEFENSA
33	052108N1	70-440 No	**1**	BOMBA	PUMP	BOMBA
34	362443X1		**1**	PARAFUSO	BOLT	PERNO
35	1687018M2		**1**	JUNTA	GASKET	EMPAQUETADURA.

Direção E Controle Remoto
Remote Control And Steering
Dirección Y Controle Remoto

70-270

4 Rodas Motrizes - Com Cabina
4 Wheels Drive - With Cab
4 Ruedas Motriz - Con Cabina

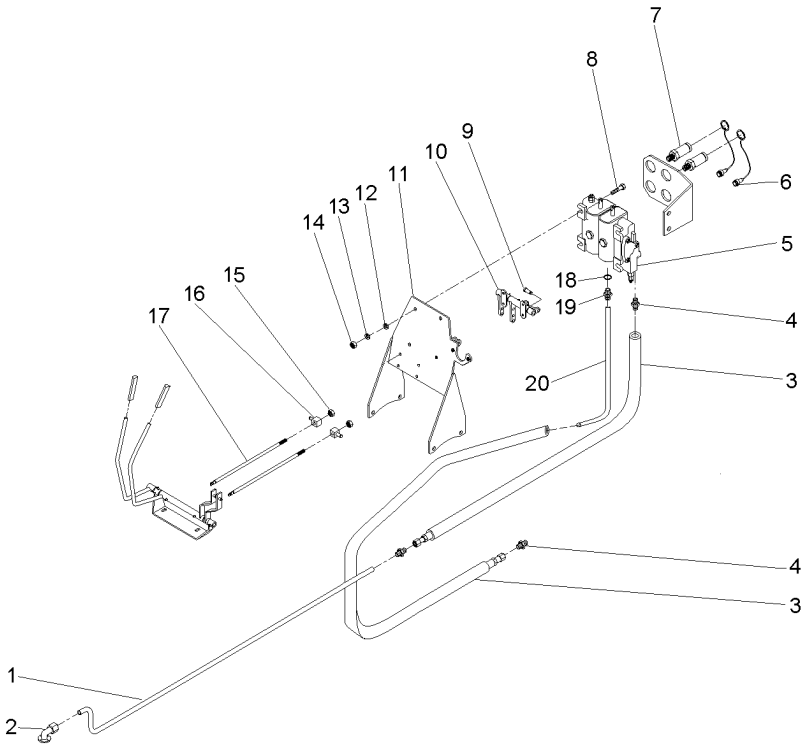

1	070181P1	**1**	TUBO	PIPE,OIL	MANGUITO ACEITE
2	3411940M91	**1**	CONEXÃO	CONNECTION	CONEXION
3	050762T1	**2**	MANGUEIRA	HOSE	FLEXIBLE
4	047154T1	**1**	CONEXÃO	CONNECTION	CONEXION
5	065964T1	**1**	CJ. COMANDO	KIT, ACTUATOR	JUEGO ACTUADOR
6	3611673M1	**4**	TAMPA	COVER	CUBIERTA
7	3772942M1	**4**	VÁLVULA FÊMEA	FEMALE COUPLER	ACOPLADOR HEMBRA
8	353683X1	**4**	PARAFUSO	BOLT	PERNO
9	1679932M1	**4**	GRAMPO	CRAMP	PASADOR
10	066656N1	**1**	MANCAL	BEARING	COJINETE
11	069130S1	**1**	SUPORTE	CLEVIS	GANCHO SEGURI.
12	353446X1	**4**	ARRUELA	WASHER	ARANDELA
13	339024X1	**8**	ARRUELA	WASHER	ARANDELA
14	355565X1	**4**	PORCA	NUT	TUERCA
15	1442577X1	**8**	PORCA	NUT	TUERCA
16	1695655M1	**2**	BLOCO	BLOCK	BLOQUE
17	065981P1	**2**	TIRANTE	ROD	VARILLA
18	831497M1	**1**	ANEL "O"	O RING	JUNTA TORICA
19	3411941M91	**1**	CONEXÃO	CONNECTION	CONEXION
20	072810P1	**1**	TUBO	PIPE,OIL	MANGUITO ACEITE

Sistema De Direção System Of Direction Sistema De Dirección	Coluna E Hidrostática Column And Hidrostatic Columna E Hidrostatica	70-275

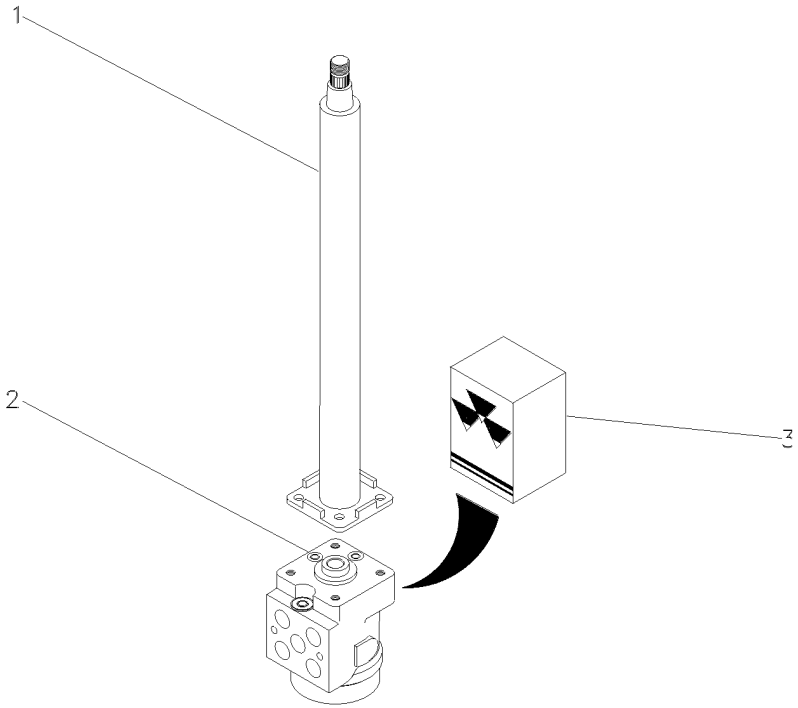

1	047811T1	**1** COLUNA DIREÇÃO	STEERING COLUMN	COLUMNA DIRECC
2	047158T1	**1** UN. HIDROSTÁTICA	STEERING UNIT	UNIDAD DIRECCION
3	048831R1	**1** JG. REPARO	KIT, REPAIR	JUEGO REPARACION

Direção E Controle Remoto
Remote Control And Steering
Dirección Y Controle Remoto

70-280

Com Desarme Automático
With Kick Out
Con Kick Out

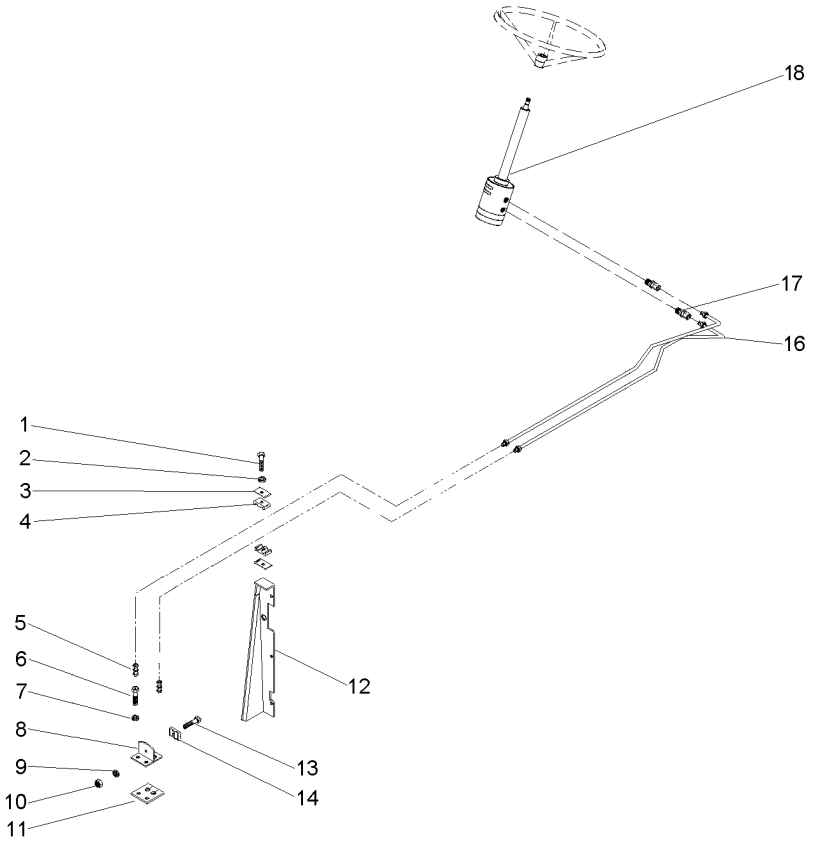

1	353685X1		**3**	PARAFUSO	BOLT	PERNO
2	353446X1		**3**	ARRUELA	WASHER	ARANDELA
3	3146897M1		**3**	REFORÇO	REINFORCEMENT	REFUERZO
4	3585143M1		**3**	BRAÇADEIRA	CLAMP	ABRAZADERA
5	3412001M91		**2**	CONEXÃO	CONNECTION	CONEXION
6	353691X1		**2**	PARAFUSO	BOLT	PERNO
7	353434X1		**2**	ARRUELA	WASHER	ARANDELA
8	3585070M91		**1**	SUPORTE	BRACKET	SOPORTE
9	339375X1		**1**	ARRUELA	WASHER	ARANDELA
10	339030X1		**1**	PORCA	NUT	TUERCA
11	3585072M1		**1**	PROTETOR	PROTECTOR	PROTECTOR
12	067683S2	◀	**1**	PAINEL	PANEL	PANEL
12	067686S2	▶	**1**	PAINEL	PANEL	PANEL
12	391074X1		**8**	PARAFUSO	BOLT	PERNO
12	355617X1		**8**	ARRUELA	WASHER	ARANDELA
12	339375X1		**8**	ARRUELA	WASHER	ARANDELA
13	3468414M1		**1**	PARAFUSO	BOLT	PERNO
14	033212P1		**2**	BRAÇADEIRA	CLAMP	ABRAZADERA
16	068332T1		**2**	MANGUEIRA	HOSE	FLEXIBLE
17	047155T1		**2**	CONEXÃO	CONNECTION	CONEXION
18	047153T1		**1**	UN. HIDROSTÁTICA	STEERING UNIT	UNIDAD DIRECCION

Direção E Controle Remoto
Remote Control And Steering
Dirección Y Controle Remoto

70-285

Com Desarme Automático
With Kick Out
Con Kick Out

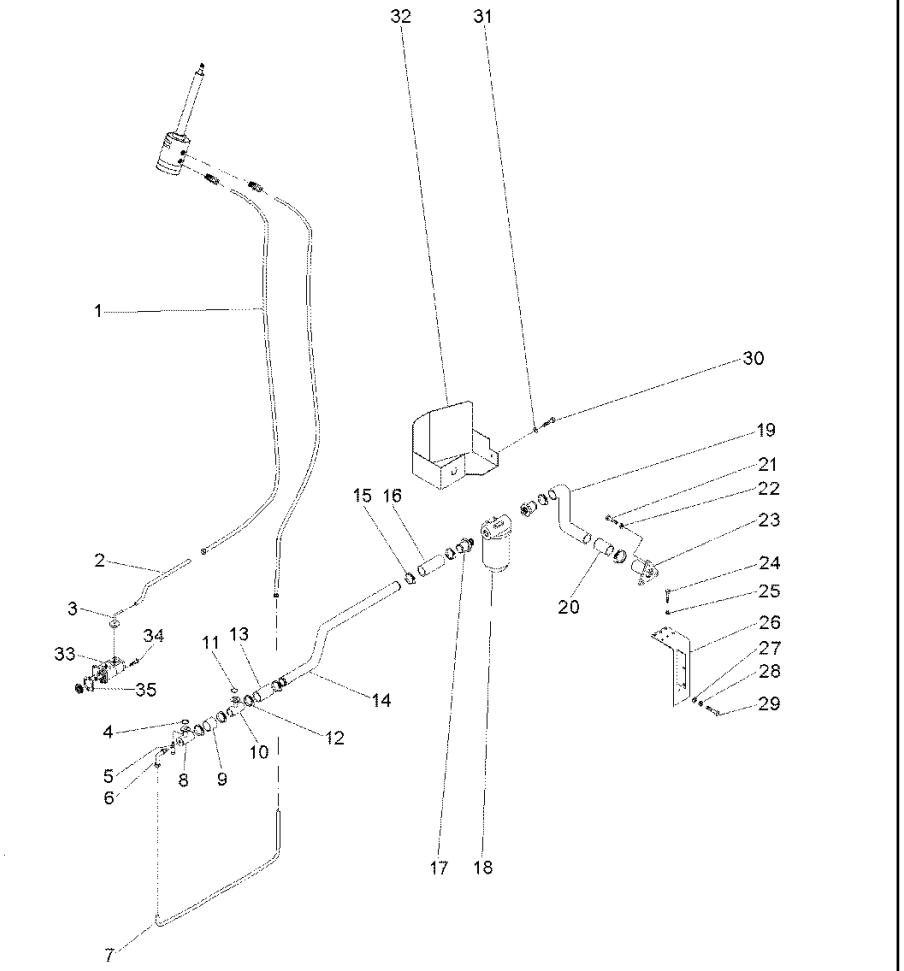

1	050762T1		**2**	MANGUEIRA	HOSE	FLEXIBLE
2	068434P1		**1**	TUBO	PIPE	CANO
3	3411940M91		**2**	CONEXÃO	CONNECTION	CONEXION
4	3585217M1		**1**	ANEL "O"	O RING	JUNTA TORICA
5	391979X1		**8**	PARAFUSO	BOLT	PERNO
6	3412604M91		**1**	CONEXÃO	CONNECTION	CONEXION
7	068435P1		**1**	CJ. TUBO	KIT, PIPE	JUEGO CANO
8	039478S1		**1**	FLANGE	FLANGE	PLETINA
9	039509P1		**1**	MANGUEIRA	HOSE	FLEXIBLE
10	039479S1		**1**	FLANGE	FLANGE	PLETINA
11	3585217M1		**1**	ANEL "O"	O RING	JUNTA TORICA
12	490803M1		**1**	BRAÇADEIRA	CLAMP	ABRAZADERA
13	036732P1		**1**	MANGUEIRA	HOSE	FLEXIBLE
14	070062P1		**1**	TUBO	PIPE	CANO
15	490803M1		**8**	BRAÇADEIRA	CLAMP	ABRAZADERA
16	036732P1		**1**	MANGUEIRA	HOSE	FLEXIBLE
17	020529P1		**2**	CONEXÃO	CONNECTION	CONEXION
18	020388T2	70-25 No	**1**	CJ. FILTRO	KIT, FILTER	JUEGO FILTRO
19	051960P1		**1**	MANGUEIRA	HOSE	FLEXIBLE
20	070074P1		**1**	TUBO	PIPE	CANO
21	353691X1		**3**	PARAFUSO	BOLT	PERNO
22	353434X1		**3**	ARRUELA	WASHER	ARANDELA
23	020380S1		**1**	FLANGE	FLANGE	PLETINA
24	353723X1		**1**	PARAFUSO	BOLT	PERNO
25	353439X1		**1**	ARRUELA	WASHER	ARANDELA
26	070060S1		**1**	SUPORTE FILTRO	FILTER SUPPORT	FILTER SUPPORT
27	339169X1		**2**	PORCA	NUT	TUERCA
28	339374X1		**2**	ARRUELA	WASHER	ARANDELA
29	339123X1		**2**	PARAFUSO	BOLT	PERNO
30	353691X1		**1**	PARAFUSO	BOLT	PERNO
31	353434X1		**1**	ARRUELA	WASHER	ARANDELA
32	070059S1		**1**	PROTEÇÃO	GUARD	DEFENSA
33	052108N1	70-440 No	**1**	BOMBA	PUMP	BOMBA
34	362443X1		**1**	PARAFUSO	BOLT	PERNO
35	1687018M2		**1**	JUNTA	GASKET	EMPAQUETADURA.

Direção E Controle Remoto
Remote Control And Steering
Dirección Y Controle Remoto

70-290

Com Desarme Automático
With Kick Out
Con Kick Out

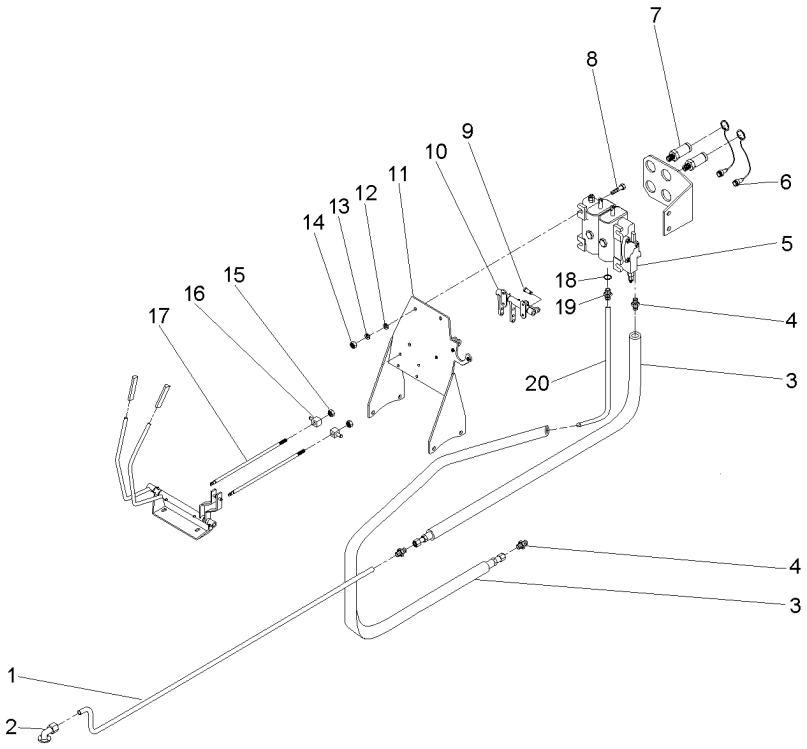

1	070181P1	**1**	TUBO	PIPE,OIL	MANGUITO ACEITE
2	3411940M91	**1**	CONEXÃO	CONNECTION	CONEXION
3	050762T1	**2**	MANGUEIRA	HOSE	FLEXIBLE
4	047154T1	**1**	CONEXÃO	CONNECTION	CONEXION
5	065965T1	**1**	CJ. COMANDO	DISTRIBUTOR	DISTRIBUIDOR
6	3611673M1	**4**	TAMPA	COVER	CUBIERTA
7	3772942M1	**4**	VÁLVULA FÊMEA	FEMALE COUPLER	ACOPLADOR HEMBRA
8	353683X1	**4**	PARAFUSO	BOLT	PERNO
9	1679932M1	**4**	GRAMPO	CRAMP	PASADOR
10	066656N1	**1**	MANCAL	BEARING	COJINETE
11	069130S1	**1**	SUPORTE	CLEVIS	GANCHO SEGURI.
12	353446X1	**4**	ARRUELA	WASHER	ARANDELA
13	339024X1	**8**	ARRUELA	WASHER	ARANDELA
14	355565X1	**4**	PORCA	NUT	TUERCA
15	1442577X1	**8**	PORCA	NUT	TUERCA
16	1695655M1	**2**	BLOCO	BLOCK	BLOQUE
17	065981P1	**2**	TIRANTE	ROD	VARILLA
18	831497M1	**1**	ANEL "O"	O RING	JUNTA TORICA
19	3411941M91	**1**	CONEXÃO	CONNECTION	CONEXION
20	072810P1	**1**	TUBO	PIPE,OIL	MANGUITO ACEITE

Kit Danfoss
Kit Danfoss
Kit Danfoss

70-295

2 Rodas Motrizes
2 Wheels Drive
2 Ruedas Motriz

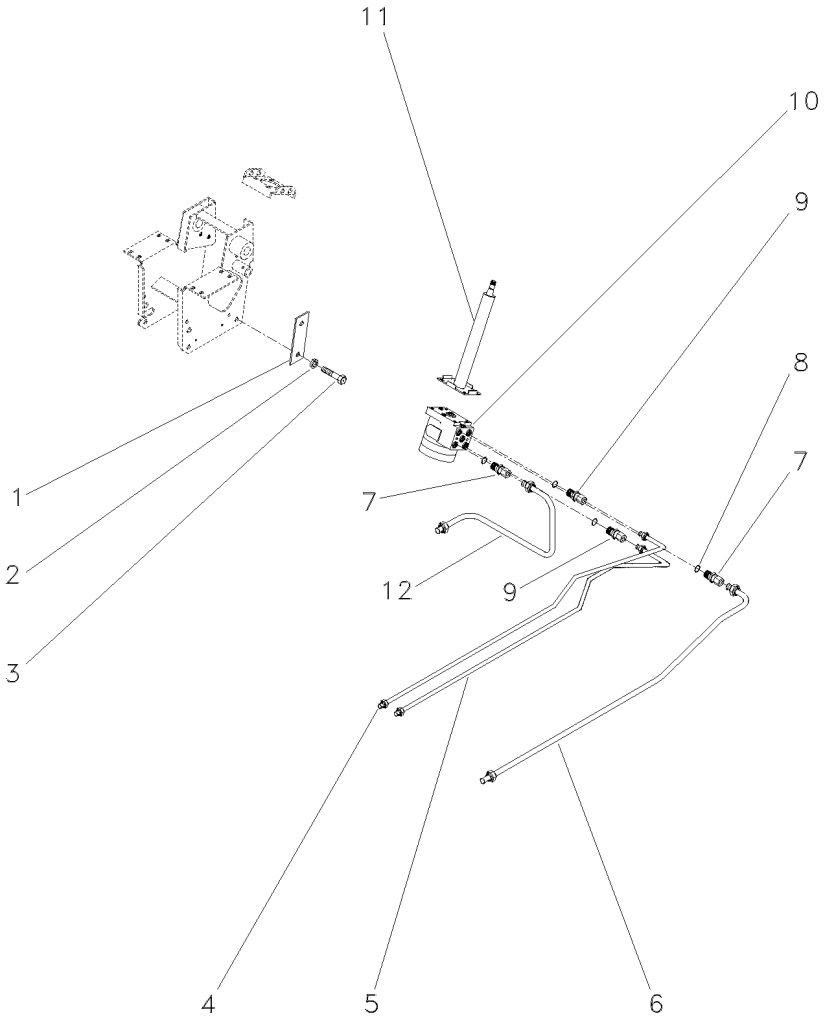

1	052148R1		**1**	REFORÇO	REINFORCEMENT	REFUERZO
2	339376X1		**4**	ARRUELA	WASHER	ARANDELA
3	339814X1		**4**	PARAFUSO	BOLT	PERNO
4	047333N1	◀	**1**	TUBO	PIPE	CANO
5	047334N1	▶	**1**	CJ. TUBO	KIT, PIPE	JUEGO CANO
6	047332N1		**1**	CJ. TUBO	KIT, PIPE	JUEGO CANO
7	3019384X1		**2**	CONEXÃO	CONNECTION	CONEXION
8	1441115X1		**4**	ANEL "O"	O RING	JUNTA TORICA
9	3019602X1		**2**	CONEXÃO	CONNECTION	CONEXION
10	047161T1		**1**	UN. HIDROSTÁTICA	STEERING UNIT	UNIDAD DIRECCION
11	047811T1		**1**	COLUNA DIREÇÃO	STEERING COLUMN	COLUMNA DIRECC
12	047331N1		**1**	TUBO	PIPE	CANO

Kit Danfoss
Kit Danfoss
Kit Danfoss

70-300

4 Rodas Motrizes
4 Wheels Drive
4 Ruedas Motriz

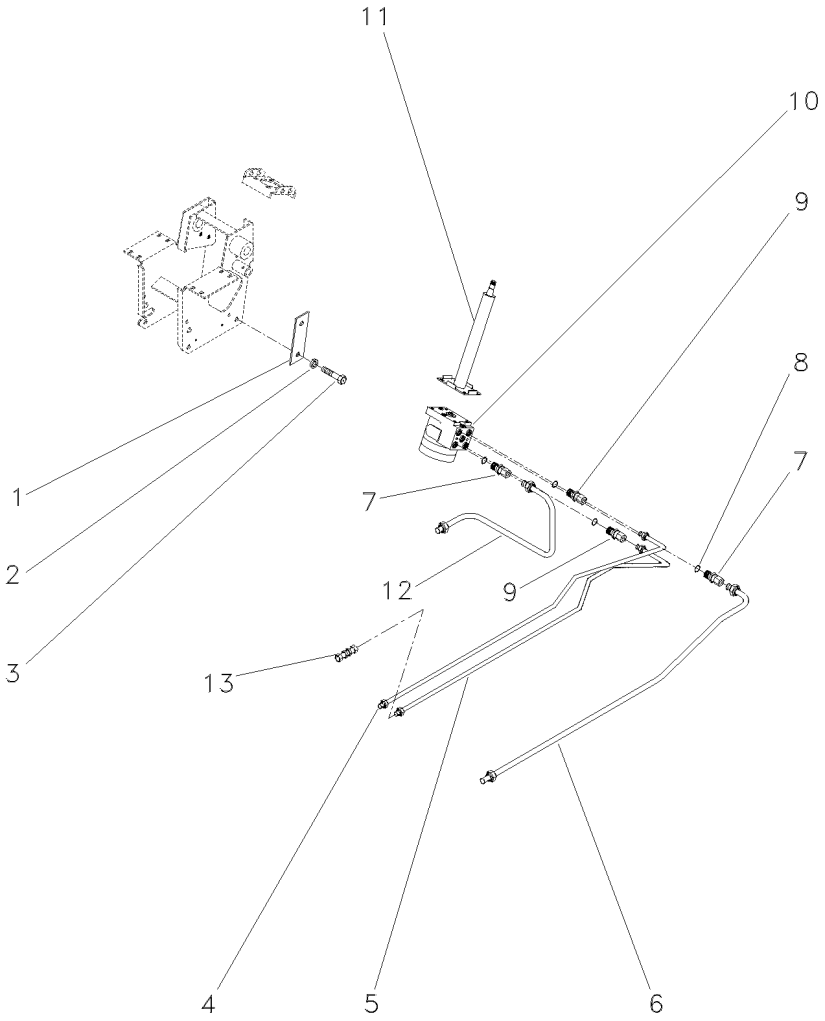

1	052148R1		**1**	REFORÇO	REINFORCEMENT	REFUERZO
2	339376X1		**4**	ARRUELA	WASHER	ARANDELA
3	339814X1		**4**	PARAFUSO	BOLT	PERNO
4	047355P1	◀	**1**	TUBO	PIPE	CANO
5	047360P1	▶	**1**	TUBO	PIPE	CANO
6	047332N1		**1**	CJ. TUBO	KIT, PIPE	JUEGO CANO
7	3019384X1		**2**	CONEXÃO	CONNECTION	CONEXION
8	1441115X1		**2**	ANEL "O"	O RING	JUNTA TORICA
9	047155T1		**2**	CONEXÃO	CONNECTION	CONEXION
10	047153T1		**1**	UN. HIDROSTÁTICA	STEERING UNIT	UNIDAD DIRECCION
11	047811T1		**1**	COLUNA DIREÇÃO	STEERING COLUMN	COLUMNA DIRECC
12	047331N1		**1**	TUBO	PIPE	CANO
13	3412001M91		**1**	CONEXÃO	CONNECTION	CONEXION

Tampa Do Levante Hidráulico
Hydraulic Lift Cover
Tapa Levante Hidraulico

70-305

2100 Kgf - Estreito
2100 Kgf - Narrow
2100 Kgf - Estrecho

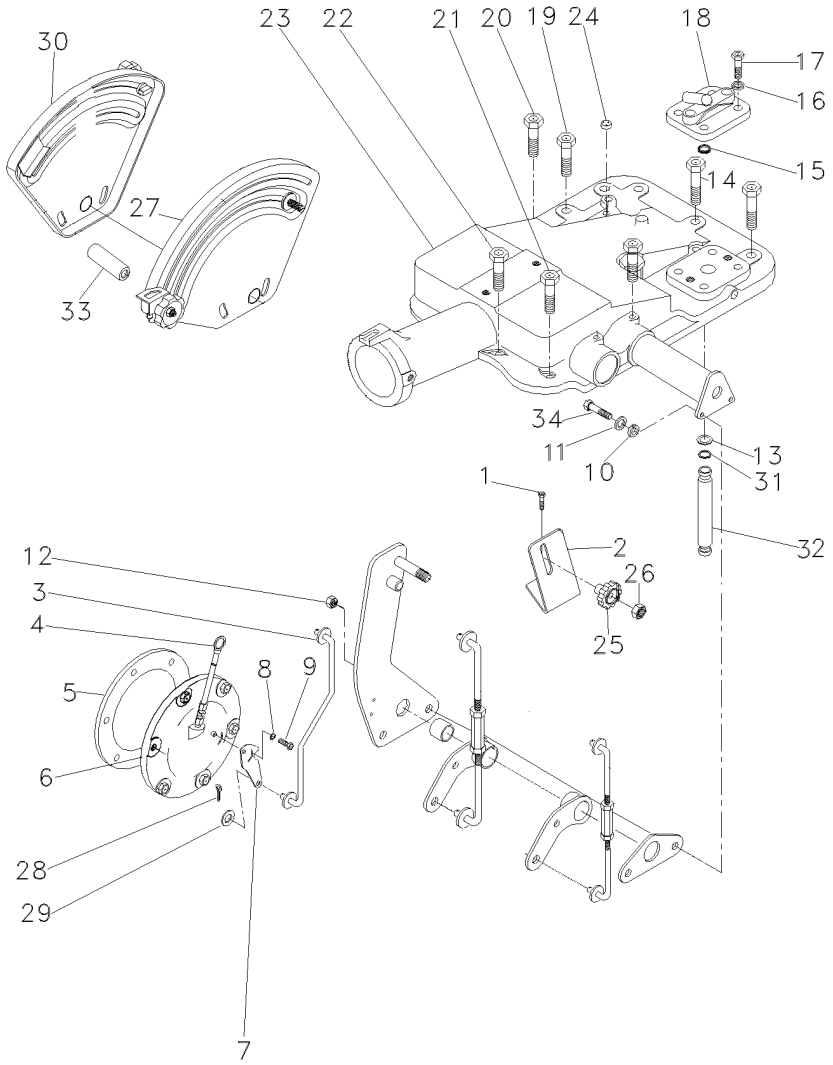

1	058292P1		**2**	PARAFUSO	SCREW	TORNILLO
2	051897P1		**1**	SUPORTE	BRACKET	SOPORTE
3	051898S1		**1**	TIRANTE	ROD	VARILLA
4	1665962M91		**1**	VARETA	ROD	VARILLA
5	181217M1		**1**	JUNTA	GASKET	EMPAQUETADURA.
6	063253N2	30-300 No	**1**	CJ. TAMPA	KIT, COVER	JUEGO DE TAPA
7	6209491M1		**1**	ALAVANCA	LEVER	PALANCA
8	353753X1		**1**	ARRUELA	WASHER	ARANDELA
9	1869138M1		**1**	PARAFUSO	BOLT	PERNO
10	353434X1		**2**	ARRUELA	WASHER	ARANDELA
11	353756X1		**2**	ARRUELA	WASHER	ARANDELA
12	353430X1		**2**	PORCA	NUT	TUERCA
13	195874M1		**2**	ARRUELA	WASHER	ARANDELA
14	058282P1		**5**	PARAFUSO	BOLT	PERNO
15	195562M1		**1**	ANEL "O"	O RING	JUNTA TORICA
16	353432X1		**2**	ARRUELA	WASHER	ARANDELA
17	362479X1		**2**	PARAFUSO	BOLT	PERNO
18	182373M91		**1**	TAMPA	COVER	CUBIERTA
19	058283P1		**1**	PARAFUSO	BOLT	PERNO
20	058289P1		**1**	PARAFUSO	BOLT	PERNO
21	058292P1		**3**	PARAFUSO	SCREW	TORNILLO
22	058291P1		**2**	PARAFUSO	BOLT	PERNO
23	026946N1	70-340 No	**1**	CJ. TAMPA	KIT, COVER	JUEGO DE TAPA
23		70-345 No	**1**	CJ. TAMPA	KIT, CAP	JUEGO DE TAPON
24	182099M91		**1**	RESPIRO	BREATHER	RESPIRADERO
25	1860403M1		**1**	MANÍPULO	KNOB	POMO
26	353918X1		**1**	PORCA	NUT	TUERCA
27	026796N1	[A] 70-350 No	**1**	CJ. QUADRANTE	KIT, QUADRANT	JUEGO CUADRANTE
28	354041X1		**1**	CUPILHA	COTTER PIN	PASADOR DOUBLE
29	353754X1		**1**	ARRUELA	WASHER	ARANDELA
30	026792N1	[B] 70-355 No	**1**	CJ. QUADRANTE	KIT, QUADRANT	JUEGO CUADRANTE
31	195561M1		**2**	ANEL "O"	O RING	JUNTA TORICA
32	3808400M1		**1**	TUBO	PIPE	CANO
33	067058P1		**2**	ESPAÇADOR	SPACER	PIEZA DISTANCIA
34	353898X1		**2**	PARAFUSO	BOLT	PERNO

[A] POSIÇÃO
POSITION
POSICION

[B] PROFUNDIDADE
DEPTH
PROFUNDIDAD

Tampa Do Levante Hidráulico
Hydraulic Lift Cover
Tapa Levante Hidraulico

70-310

2500 Kgf Sem Controle Remoto
2500 Kgf Without Remote Control
2500 Kgf Sin Controle Remoto

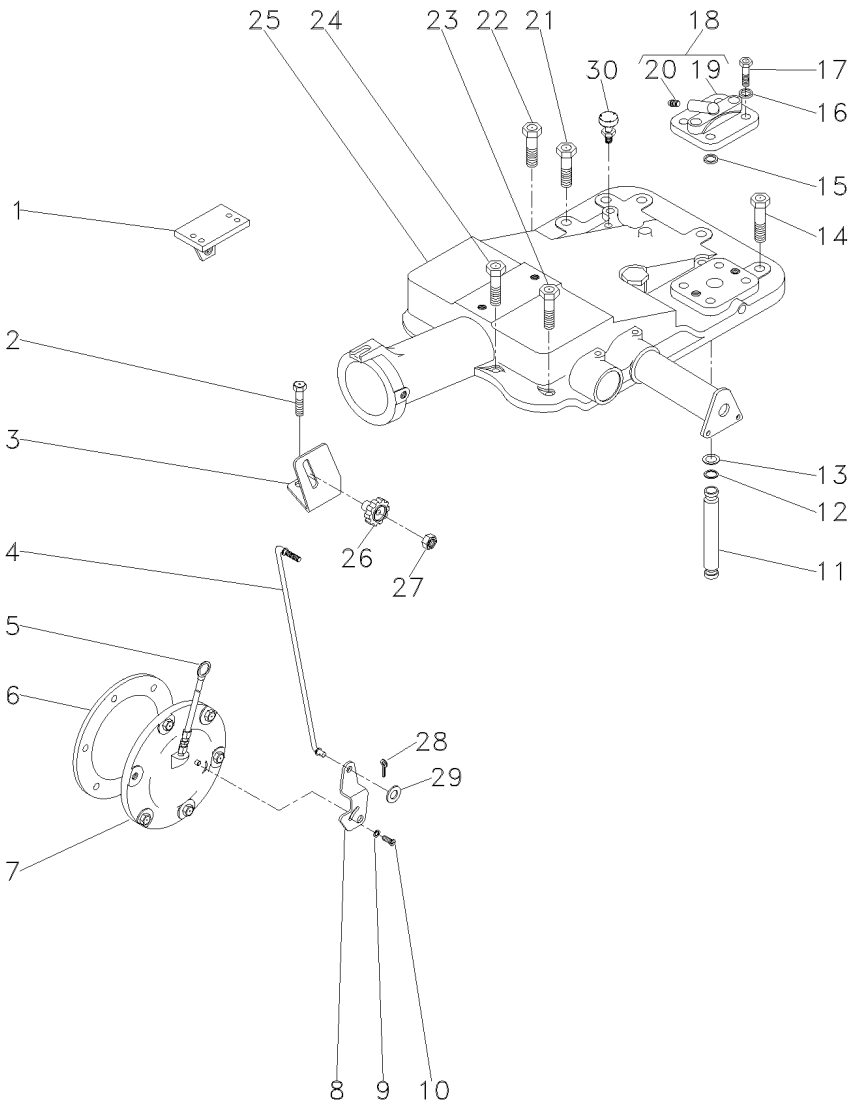

1	022750S1	▶	**1**	SUPORTE	BRACKET	SOPORTE
1	022749S1	◀	**1**	SUPORTE	BRACKET	SOPORTE
2	058292P1		**2**	PARAFUSO	SCREW	TORNILLO
3	061381P1		**1**	SUPORTE	BRACKET	SOPORTE
4	061405S1		**1**	TIRANTE	ROD	VARILLA
5	046115T1		**1**	VARETA	ROD	VARILLA
6	181217M1		**1**	JUNTA	GASKET	EMPAQUETADURA.
7	065249N1	30-305 No	**1**	CJ. TAMPA	KIT, CAP	JUEGO DE TAPON
8	6209491M1		**1**	ALAVANCA	LEVER	PALANCA
9	353753X1		**1**	ARRUELA	WASHER	ARANDELA
10	1869138M1		**1**	PARAFUSO	BOLT	PERNO
11	3808400M1		**1**	TUBO	PIPE	CANO
12	195561M1		**2**	ANEL "O"	O RING	JUNTA TORICA
13	195874M1		**2**	ARRUELA	WASHER	ARANDELA
14	058282P1		**5**	PARAFUSO	BOLT	PERNO
15	195562M1		**1**	ANEL "O"	O RING	JUNTA TORICA
16	353432X1		**2**	ARRUELA	WASHER	ARANDELA
17	362479X1		**2**	PARAFUSO	BOLT	PERNO
18	182373M91		**1**	TAMPA	COVER	CUBIERTA
19	180908M1	18	**1**	TAMPA	COVER	CUBIERTA
20	1482137M1	18	**1**	TAMPÃO	PAD	ALMOHADILLA
21	058283P1		**4**	PARAFUSO	BOLT	PERNO
22	058289P1		**1**	PARAFUSO	BOLT	PERNO
23	058292P1		**3**	PARAFUSO	SCREW	TORNILLO
24	058291P1		**2**	PARAFUSO	BOLT	PERNO
25	2802493M94	70-390 No	**1**	CJ. TAMPA	KIT, COVER	JUEGO DE TAPA
25		70-395 No	**1**	CJ. TAMPA	KIT, CAP	JUEGO DE TAPON
26	1860403M1		**1**	MANÍPULO	KNOB	POMO
27	353918X1		**1**	PORCA	NUT	TUERCA
28	354041X1		**1**	CUPILHA	COTTER PIN	PASADOR DOUBLE
29	353754X1		**1**	ARRUELA	WASHER	ARANDELA
30	182099M91		**1**	RESPIRO	BREATHER	RESPIRADERO

Levante Hidráulico Hydraulic Lift Elevador Hidraulico	Quadrante Quadrant Cuadrante	70-315	2500 Kgf Sem Controle Remoto 2500 Kgf Without Remote Control 2500 Kgf Sin Controle Remoto

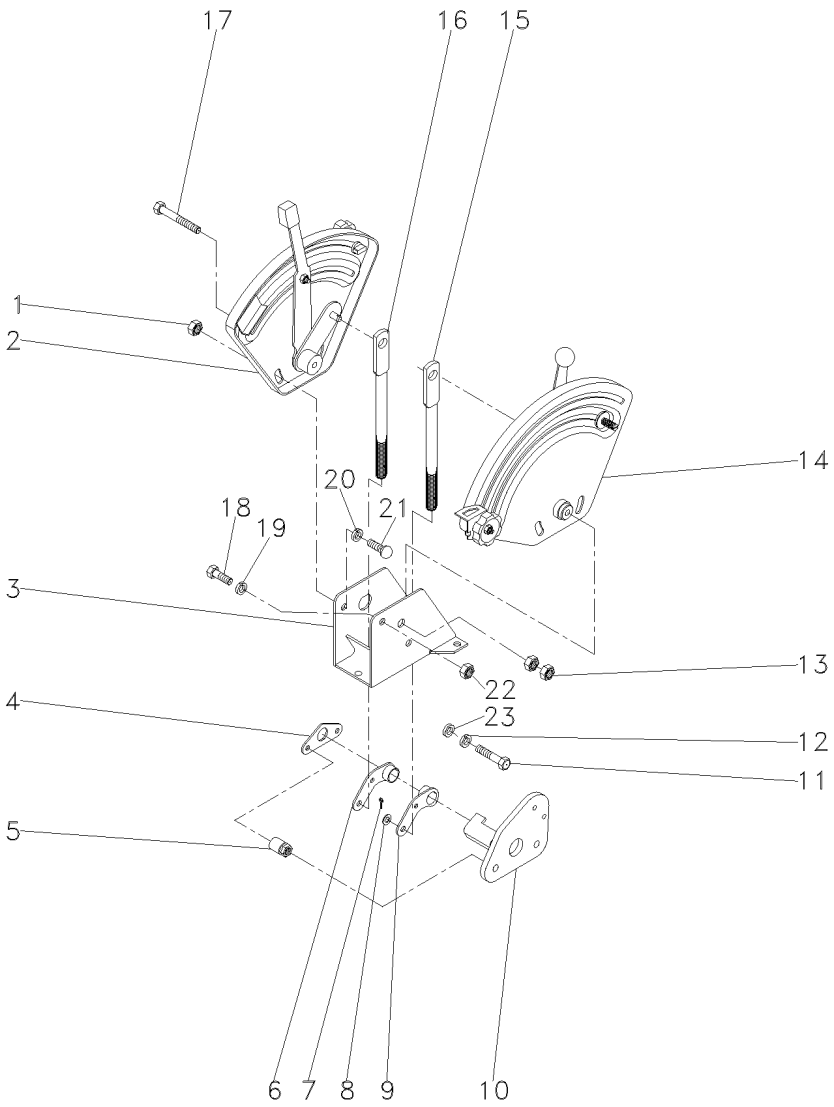

1	339169X1		**4**	PORCA	NUT	TUERCA
2	061474N1	[A]	**1**	CJ. QUADRANTE	KIT, QUADRANT	JUEGO CUADRANTE
		70-370 No				
3	1696971M91		**1**	SUPORTE	BRACKET	SOPORTE
4	044137P1		**1**	PLACA	PLATE	PLATO
5	2802212M91		**2**	ESPAÇADOR	SPACER	PIEZA DISTANCIA
6	049461P1		**1**	ALAVANCA	LEVER	PALANCA
7	195414M1		**4**	GRAMPO	CRAMP	PASADOR
8	339024X1		**4**	ARRUELA	WASHER	ARANDELA
9	049460P1		**1**	ALAVANCA	LEVER	PALANCA
10	061420S1		**1**	SUPORTE	BRACKET	SOPORTE
11	353537X1		**2**	PARAFUSO	BOLT	PERNO
12	353434X1		**2**	ARRUELA	WASHER	ARANDELA
13	353430X1		**2**	PORCA	NUT	TUERCA
14	061475N1	[B]	**1**	CJ. QUADRANTE	KIT, QUADRANT	JUEGO CUADRANTE
		70-375 No				
15	6200687M1	[A]	**1**	TIRANTE	ROD	VARILLA
16	6200688M1	[B]	**1**	TIRANTE	ROD	VARILLA
17	339891X1		**1**	PARAFUSO	BOLT	PERNO
18	339123X1		**3**	PARAFUSO	BOLT	PERNO
19	355617X1		**1**	ARRUELA	WASHER	ARANDELA
20	339374X1		**1**	ARRUELA	WASHER	ARANDELA
21	385368X1		**4**	PARAFUSO	BOLT	PERNO
22	394367X1		**1**	PORCA	NUT	TUERCA
23	353756X1		**3**	ARRUELA	WASHER	ARANDELA

[A] CONTROLE DE POSIÇÃO
POSITION CONTROL
CONTROL DE POSICION

[B] CONTROLE DE PROFUNDIDADE
DEPTH CONTROL
CONTROL DE PROFUNDIDAD

Tampa Do Levante Hidráulico
Hydraulic Lift Cover
Tapa Levante Hidraulico

70-320

2500 Kgf Com Controle Remoto
2500 Kgf With Remote Control
2500 Kgf Con Controle Remoto

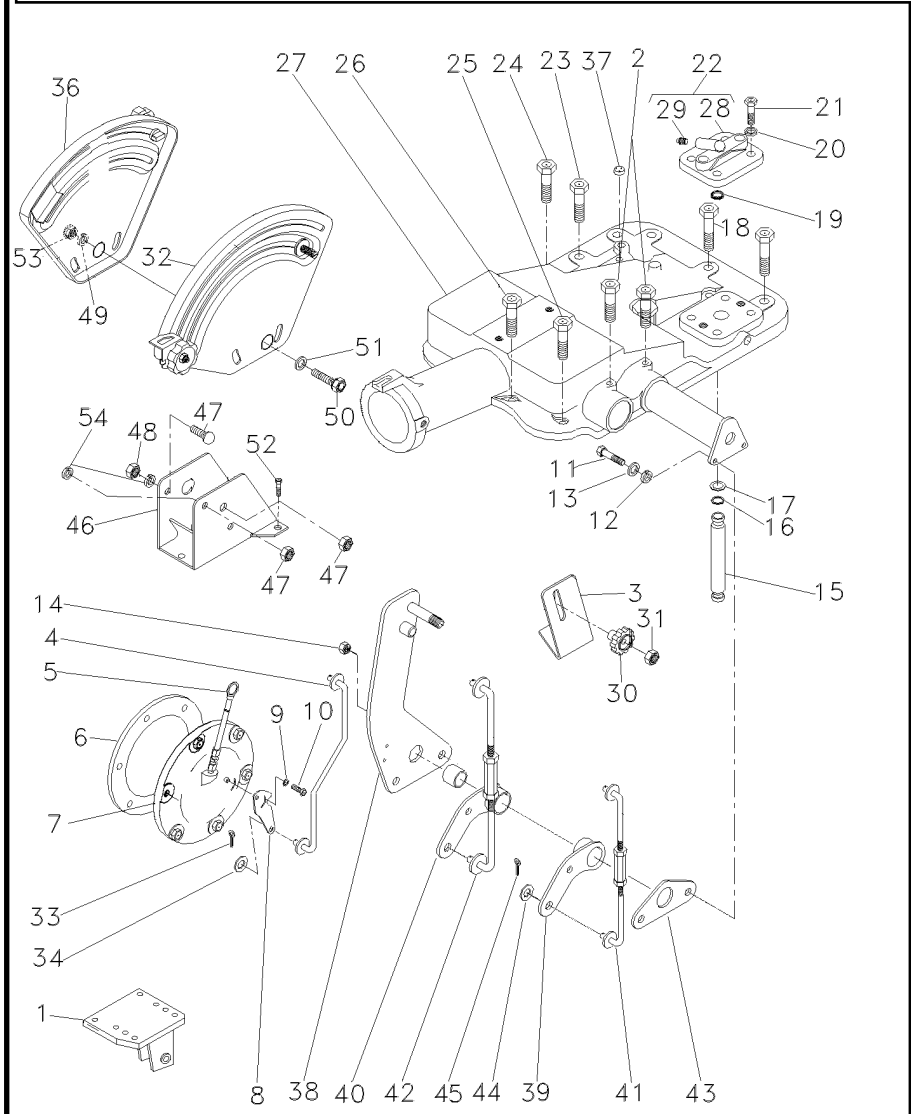

1	022750S1	▶	**1**	SUPORTE	BRACKET	SOPORTE
1	022749S1	◀	**1**	SUPORTE	BRACKET	SOPORTE
2	058292P1		**2**	PARAFUSO	SCREW	TORNILLO
3	061381P1		**1**	SUPORTE	BRACKET	SOPORTE
4	061405S1		**1**	TIRANTE	ROD	VARILLA
5	046115T1		**1**	VARETA	ROD	VARILLA
6	181217M1		**1**	JUNTA	GASKET	EMPAQUETADURA.
7	063253N2	👁 30-300 No	**1**	CJ. TAMPA	KIT, COVER	JUEGO DE TAPA
8	6209491M1		**1**	ALAVANCA	LEVER	PALANCA
9	353753X1		**1**	ARRUELA	WASHER	ARANDELA
10	1869138M1		**1**	PARAFUSO	BOLT	PERNO
11	353537X1		**2**	PARAFUSO	BOLT	PERNO
12	353434X1		**2**	ARRUELA	WASHER	ARANDELA
13	353756X1		**2**	ARRUELA	WASHER	ARANDELA
14	353430X1		**2**	PORCA	NUT	TUERCA
15	3808400M1		**1**	TUBO	PIPE	CANO
16	195561M1		**2**	ANEL "O"	O RING	JUNTA TORICA
17	195874M1		**2**	ARRUELA	WASHER	ARANDELA
18	058282P1		**5**	PARAFUSO	BOLT	PERNO
19	195562M1		**1**	ANEL "O"	O RING	JUNTA TORICA
20	353432X1		**2**	ARRUELA	WASHER	ARANDELA
21	362479X1		**2**	PARAFUSO	BOLT	PERNO
22	182373M91		**1**	TAMPA	COVER	CUBIERTA
23	058283P1		**4**	PARAFUSO	BOLT	PERNO
24	058289P1		**1**	PARAFUSO	BOLT	PERNO
25	058292P1		**3**	PARAFUSO	SCREW	TORNILLO
26	058291P1		**2**	PARAFUSO	BOLT	PERNO
27	2802493M94	👁 70-390 No	**1**	CJ. TAMPA	KIT, COVER	JUEGO DE TAPA
27		👁 70-395 No	**1**	CJ. TAMPA	KIT, CAP	JUEGO DE TAPON
28	180908M1	22	**1**	TAMPA	COVER	CUBIERTA
29	1482137M1	22	**1**	TAMPÃO	PAD	ALMOHADILLA
30	1860403M1		**1**	MANÍPULO	KNOB	POMO
31	353918X1		**1**	PORCA	NUT	TUERCA
32	061474N1	[A] 👁 70-370 No	**1**	CJ. QUADRANTE	KIT, QUADRANT	JUEGO CUADRANTE
33	354041X1		**1**	CUPILHA	COTTER PIN	PASADOR DOUBLE
34	353754X1		**1**	ARRUELA	WASHER	ARANDELA
36	061475N1	[B] 👁 70-375 No	**1**	CJ. QUADRANTE	KIT, QUADRANT	JUEGO CUADRANTE
37	182099M91		**1**	RESPIRO	BREATHER	RESPIRADERO
38	061420S1		**1**	SUPORTE	BRACKET	SOPORTE
39	049461P1		**1**	ALAVANCA	LEVER	PALANCA
40	049460P1		**1**	ALAVANCA	LEVER	PALANCA
41	061443S1		**1**	TIRANTE	ROD	VARILLA
42	061444S1		**1**	TIRANTE	ROD	VARILLA
43	044137P1		**1**	PLACA	PLATE	PLATO
44	339024X1		**4**	ARRUELA	WASHER	ARANDELA
45	195414M1		**4**	GRAMPO	CRAMP	PASADOR
46	1696971M91		**1**	SUPORTE	BRACKET	SOPORTE
47	385368X1		**4**	PARAFUSO	BOLT	PERNO

Tampa Do Levante Hidráulico
Hydraulic Lift Cover
Tapa Levante Hidraulico

70-320

2500 Kgf Com Controle Remoto
2500 Kgf With Remote Control
2500 Kgf Con Controle Remoto

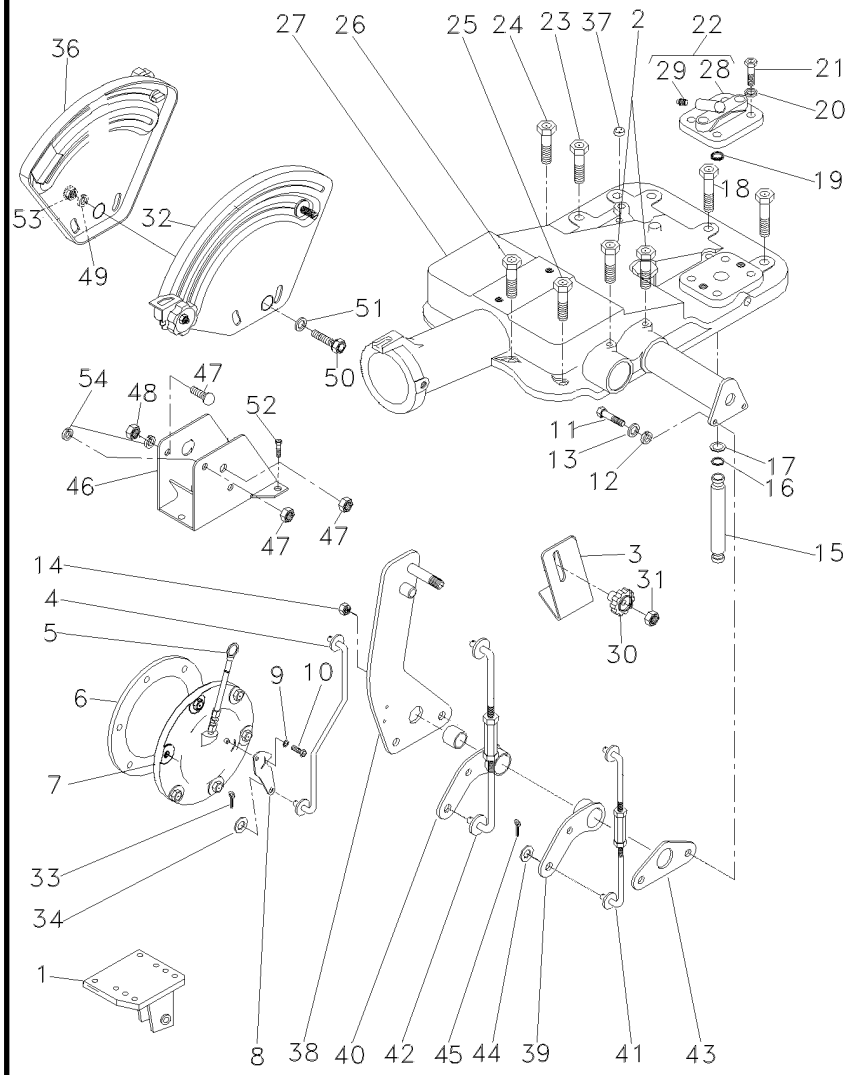

48	339169X1
49	339374X1
50	339891X1
51	355617X1
52	339123X1
53	394367X1
54	353446X1

[A] POSIÇÃO
POSITION
POSICION

[B] PROFUNDIDADE
DEPTH
PROFUNDIDAD

4	PORCA	NUT	TUERCA
1	ARRUELA	WASHER	ARANDELA
1	PARAFUSO	BOLT	PERNO
1	ARRUELA	WASHER	ARANDELA
3	PARAFUSO	BOLT	PERNO
1	PORCA	NUT	TUERCA
7	ARRUELA	WASHER	ARANDELA

Menu

Símbolos

Tampa Do Levante Hidráulico
Hydraulic Lift Cover
Tapa Levante Hidraulico

70-325

2100 Kgf
2100 Kgf
2100 Kgf

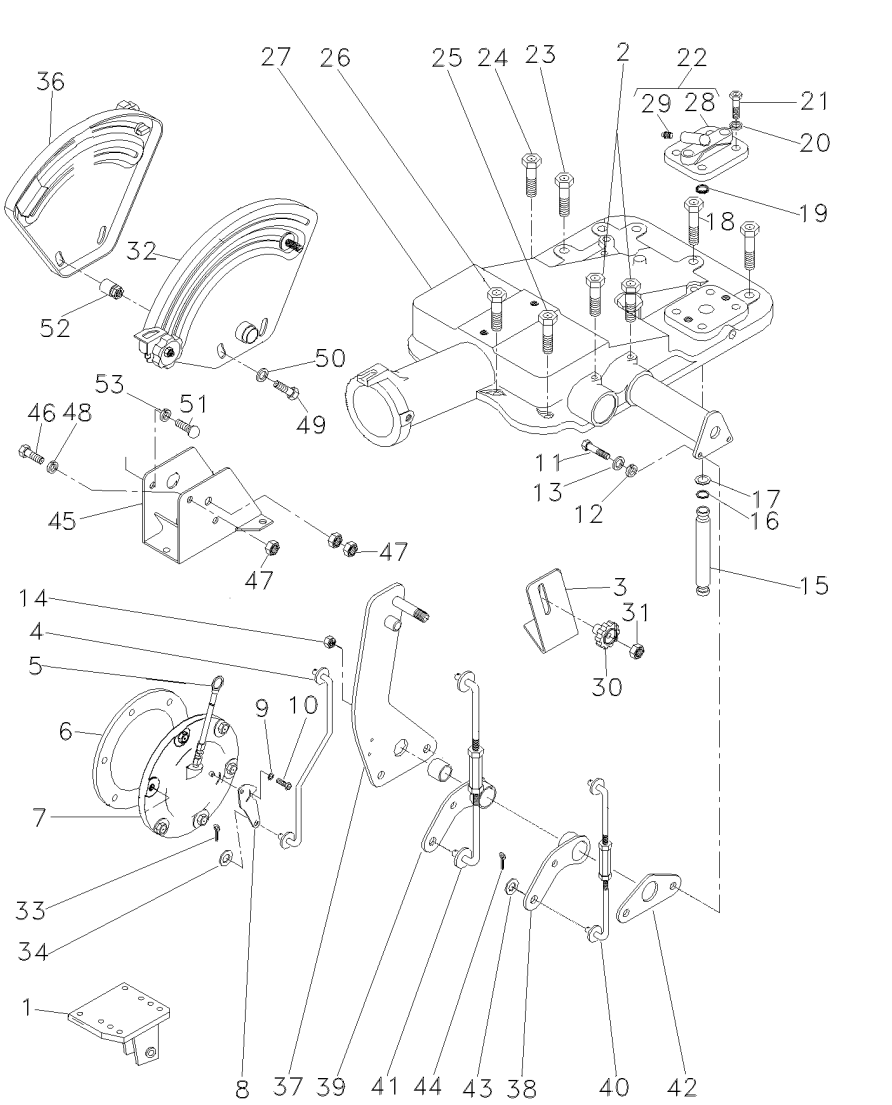

1	022750S1	▶	1	SUPORTE	BRACKET	SOPORTE
1	022749S1	◀	1	SUPORTE	BRACKET	SOPORTE
2	058292P1		2	PARAFUSO	SCREW	TORNILLO
3	061381P1		1	SUPORTE	BRACKET	SOPORTE
4	061405S1		1	TIRANTE	ROD	VARILLA
5	046115T1		1	VARETA	ROD	VARILLA
6	181217M1		1	JUNTA	GASKET	EMPAQUETADURA.
7	065249N1	[C]	1	CJ. TAMPA	KIT, CAP	JUEGO DE TAPON
8	6209491M1		1	ALAVANCA	LEVER	PALANCA
9	353753X1		1	ARRUELA	WASHER	ARANDELA
10	1869138M1		1	PARAFUSO	BOLT	PERNO
11	353537X1		2	PARAFUSO	BOLT	PERNO
12	353434X1		2	ARRUELA	WASHER	ARANDELA
13	353756X1		2	ARRUELA	WASHER	ARANDELA
14	353430X1		2	PORCA	NUT	TUERCA
15	3808400M1		1	TUBO	PIPE	CANO
16	195561M1		2	ANEL "O"	O RING	JUNTA TORICA
17	195874M1		2	ARRUELA	WASHER	ARANDELA
18	058282P1		5	PARAFUSO	BOLT	PERNO
19	195562M1		1	ANEL "O"	O RING	JUNTA TORICA
20	353432X1		2	ARRUELA	WASHER	ARANDELA
21	362479X1		2	PARAFUSO	BOLT	PERNO
22	182373M91		1	TAMPA	COVER	CUBIERTA
23	058283P1		4	PARAFUSO	BOLT	PERNO
24	058289P1		1	PARAFUSO	BOLT	PERNO
25	058292P1		3	PARAFUSO	SCREW	TORNILLO
26	058291P1		2	PARAFUSO	BOLT	PERNO
27	026945N1	70-380 No	1	CJ. TAMPA	KIT, COVER	JUEGO DE TAPA
28	180908M1		1	TAMPA	COVER	CUBIERTA
29	1482137M1		1	TAMPÃO	PAD	ALMOHADILLA
30	1860403M1		1	MANÍPULO	KNOB	POMO
31	353918X1		1	PORCA	NUT	TUERCA
32	061474N1	70-370 No	1	CJ. QUADRANTE	KIT, QUADRANT	JUEGO CUADRANTE
33	354041X1		1	CUPILHA	COTTER PIN	PASADOR DOUBLE
34	353754X1		1	ARRUELA	WASHER	ARANDELA
36	061475N1	70-375 No	1	CJ. QUADRANTE	KIT, QUADRANT	JUEGO CUADRANTE
37	061420S1		1	SUPORTE	BRACKET	SOPORTE
38	049461P1		1	ALAVANCA	LEVER	PALANCA
39	049460P1		1	ALAVANCA	LEVER	PALANCA
40	061443S1		1	TIRANTE	ROD	VARILLA
41	061444S1		1	TIRANTE	ROD	VARILLA
42	044137P1		1	PLACA	PLATE	PLATO
43	339024X1		4	ARRUELA	WASHER	ARANDELA
44	195414M1		4	GRAMPO	CRAMP	PASADOR
45	1696971M91		1	SUPORTE	BRACKET	SOPORTE
46	385368X1		4	PARAFUSO	BOLT	PERNO
47	339169X1		4	PORCA	NUT	TUERCA
48	339374X1		1	ARRUELA	WASHER	ARANDELA
49	339891X1		1	PARAFUSO	BOLT	PERNO
50	355617X1		1	ARRUELA	WASHER	ARANDELA

Tampa Do Levante Hidráulico
Hydraulic Lift Cover
Tapa Levante Hidraulico

70-325

2100 Kgf
2100 Kgf
2100 Kgf

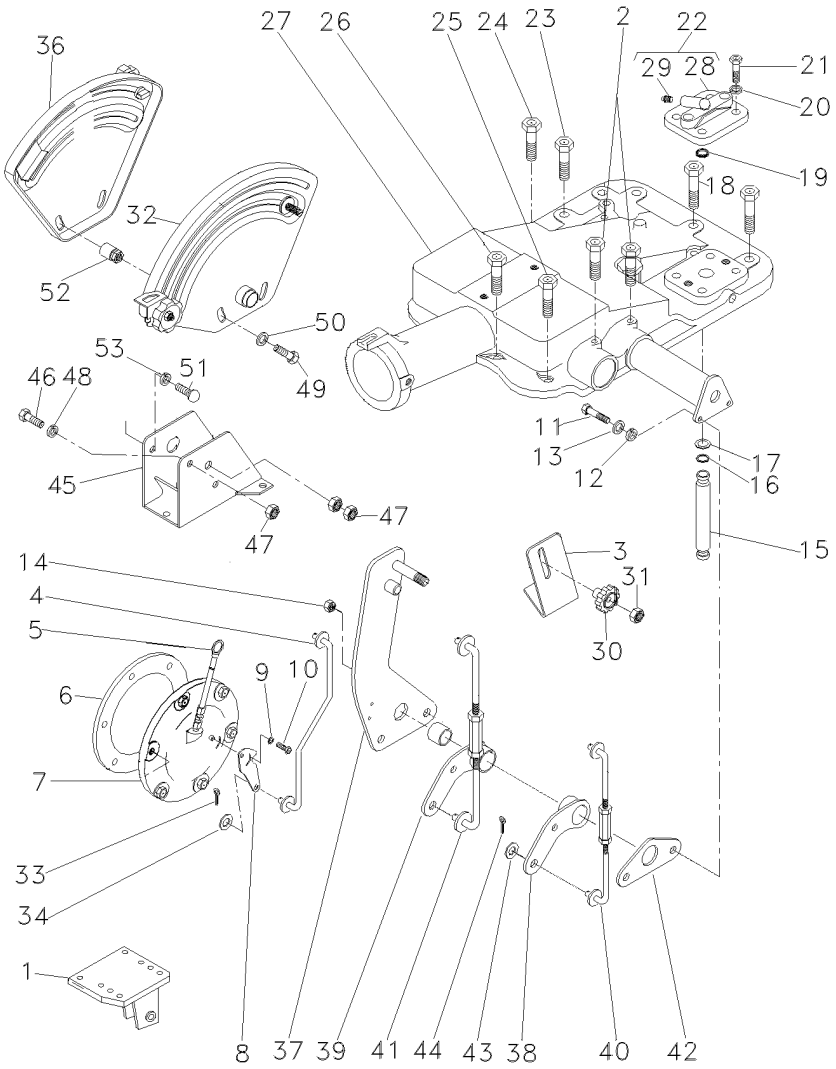

51	339123X1	**3**	PARAFUSO	BOLT	PERNO
52	2802212M91	**1**	ESPAÇADOR	SPACER	PIEZA DISTANCIA
53	353446X1	**7**	ARRUELA	WASHER	ARANDELA

[C] SEM CONTROLE REMOTO
WITHOUT REMOTE CONTROL
SIN CONTROL REMOTO

Tampa Do Levante Hidráulico	**2100 Kgf**	**Com Controle Remoto**
Hydraulic Lift Cover	**2100 Kgf**	**With Remote Control**
Tapa Levante Hidraulico	**2100 Kgf**	**Con Controle Remoto**

70-330

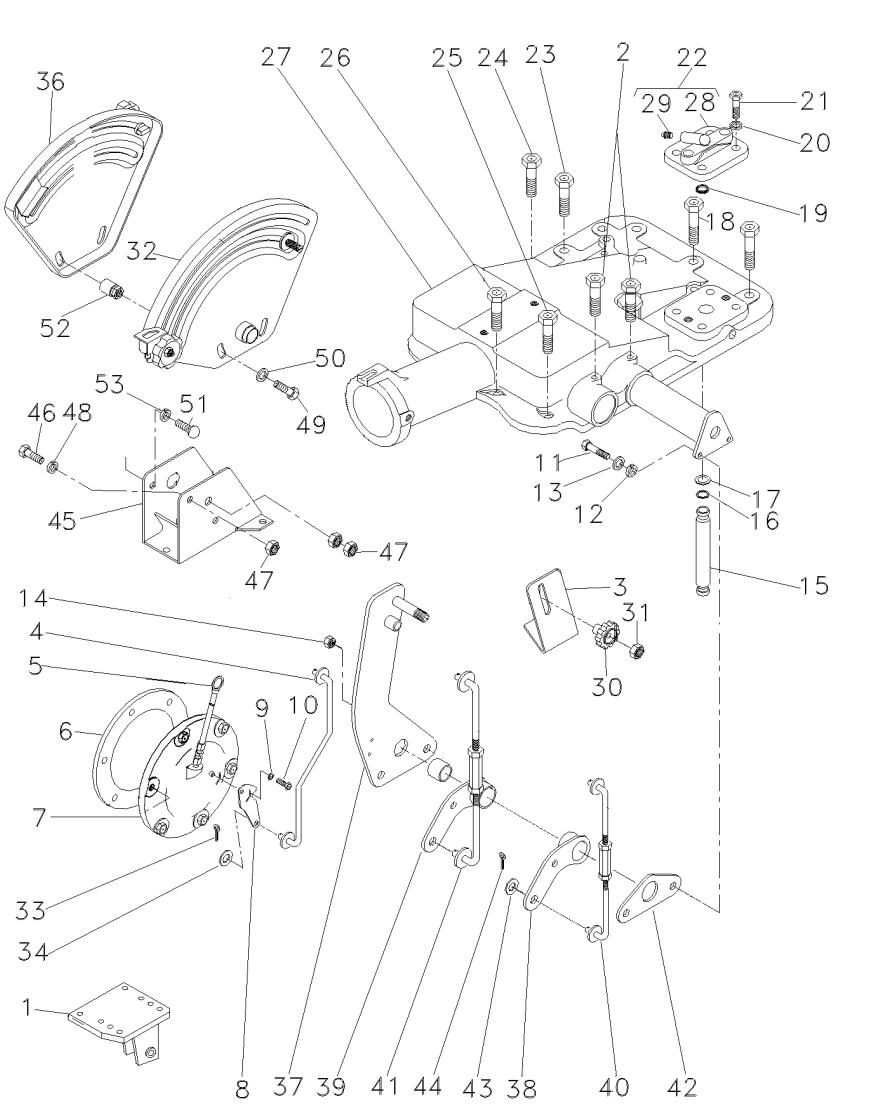

1	022750S1	▶	**1**	SUPORTE	BRACKET	SOPORTE
1	022749S1	◀	**1**	SUPORTE	BRACKET	SOPORTE
2	058292P1		**2**	PARAFUSO	SCREW	TORNILLO
3	061381P1		**1**	SUPORTE	BRACKET	SOPORTE
4	061405S1		**1**	TIRANTE	ROD	VARILLA
5	046115T1		**1**	VARETA	ROD	VARILLA
6	181217M1		**1**	JUNTA	GASKET	EMPAQUETADURA.
7	063253N2	👁 30-300 No	**1**	CJ. TAMPA	KIT, COVER	JUEGO DE TAPA
8	6209491M1		**1**	ALAVANCA	LEVER	PALANCA
9	353753X1		**1**	ARRUELA	WASHER	ARANDELA
10	1869138M1		**1**	PARAFUSO	BOLT	PERNO
11	353537X1		**2**	PARAFUSO	BOLT	PERNO
12	353434X1		**2**	ARRUELA	WASHER	ARANDELA
13	353756X1		**2**	ARRUELA	WASHER	ARANDELA
14	353430X1		**2**	PORCA	NUT	TUERCA
15	3808400M1		**1**	TUBO	PIPE	CANO
16	195561M1		**2**	ANEL "O"	O RING	JUNTA TORICA
17	195874M1		**2**	ARRUELA	WASHER	ARANDELA
18	058282P1		**5**	PARAFUSO	BOLT	PERNO
19	195562M1		**1**	ANEL "O"	O RING	JUNTA TORICA
20	353432X1		**2**	ARRUELA	WASHER	ARANDELA
21	362479X1		**2**	PARAFUSO	BOLT	PERNO
22	182373M91		**1**	TAMPA	COVER	CUBIERTA
23	058283P1		**4**	PARAFUSO	BOLT	PERNO
24	058289P1		**4**	PARAFUSO	BOLT	PERNO
25	058292P1		**3**	PARAFUSO	SCREW	TORNILLO
26	058291P1		**2**	PARAFUSO	BOLT	PERNO
27	026945N1	👁 70-380 No	**1**	CJ. TAMPA	KIT, COVER	JUEGO DE TAPA
28	180908M1	22	**1**	TAMPA	COVER	CUBIERTA
29	1482137M1	22	**1**	TAMPÃO	PAD	ALMOHADILLA
30	1860403M1		**1**	MANÍPULO	KNOB	POMO
31	353918X1		**1**	PORCA	NUT	TUERCA
32	061474N1	[A] 👁 70-370 No	**1**	CJ. QUADRANTE	KIT, QUADRANT	JUEGO CUADRANTE
33	354041X1		**1**	CUPILHA	COTTER PIN	PASADOR DOUBLE
34	353754X1		**1**	ARRUELA	WASHER	ARANDELA
36	061475N1	[B] 👁 70-375 No	**1**	CJ. QUADRANTE	KIT, QUADRANT	JUEGO CUADRANTE
37	061420S1		**1**	SUPORTE	BRACKET	SOPORTE
38	049461P1		**1**	ALAVANCA	LEVER	PALANCA
39	049460P1		**1**	ALAVANCA	LEVER	PALANCA
40	061443S1		**1**	TIRANTE	ROD	VARILLA
41	061444S1		**1**	TIRANTE	ROD	VARILLA
42	044137P1		**1**	PLACA	PLATE	PLATO
43	339024X1		**4**	ARRUELA	WASHER	ARANDELA
44	195414M1		**4**	GRAMPO	CRAMP	PASADOR
45	1696971M91		**1**	SUPORTE	BRACKET	SOPORTE
46	385368X1		**4**	PARAFUSO	BOLT	PERNO
47	339169X1		**1**	PORCA	NUT	TUERCA
48	339374X1		**1**	ARRUELA	WASHER	ARANDELA

Tampa Do Levante Hidráulico **Hydraulic Lift Cover** **Tapa Levante Hidraulico**	**2100 Kgf** **2100 Kgf** **2100 Kgf**	**70-330**	**Com Controle Remoto** **With Remote Control** **Con Controle Remoto**

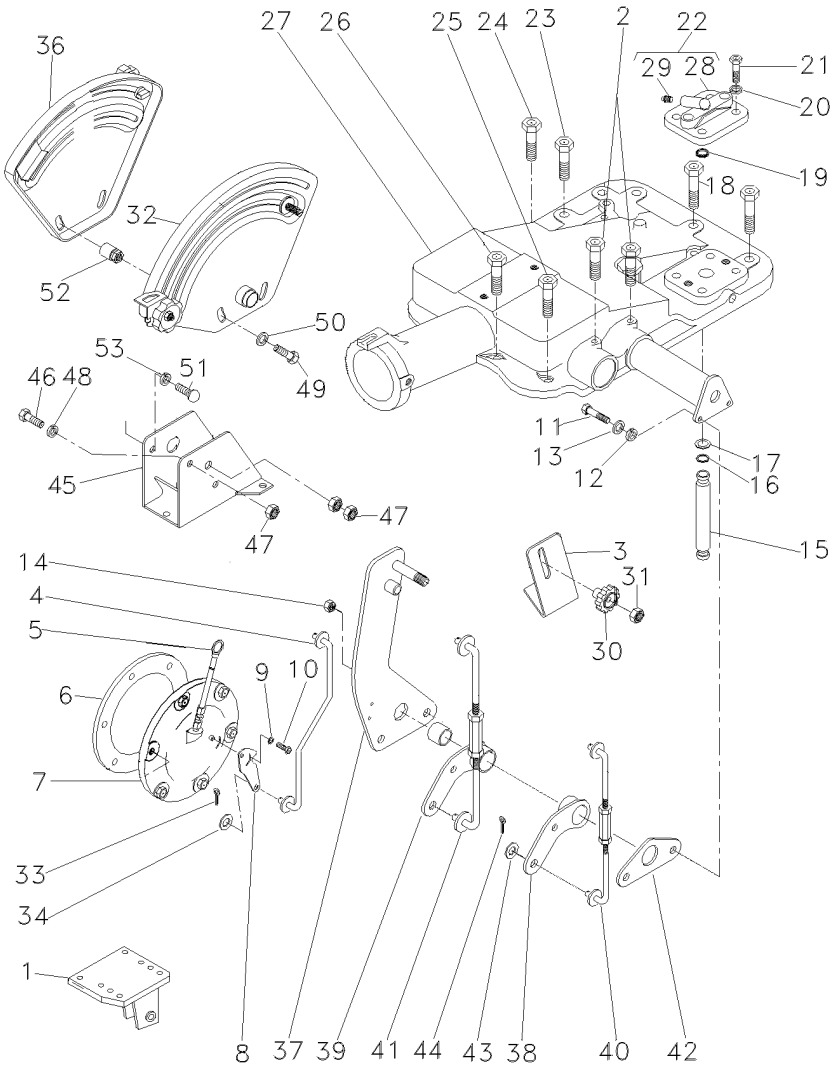

49	339891X1	**1**	PARAFUSO	BOLT	PERNO
50	355617X1	**1**	ARRUELA	WASHER	ARANDELA
51	339123X1	**3**	PARAFUSO	BOLT	PERNO
52	2802212M91	**2**	ESPAÇADOR	SPACER	PIEZA DISTANCIA
53	353446X1	**3**	ARRUELA	WASHER	ARANDELA

[A] POSIÇÃO
POSITION
POSICION

[B] PROFUNDIDADE
DEPTH
PROFUNDIDAD

Levante Hidráulico
Hydraulic Lift
Elevador Hidraulico

Suporte Da Articulação
Hinge Support
Soporte Articulación

70-335

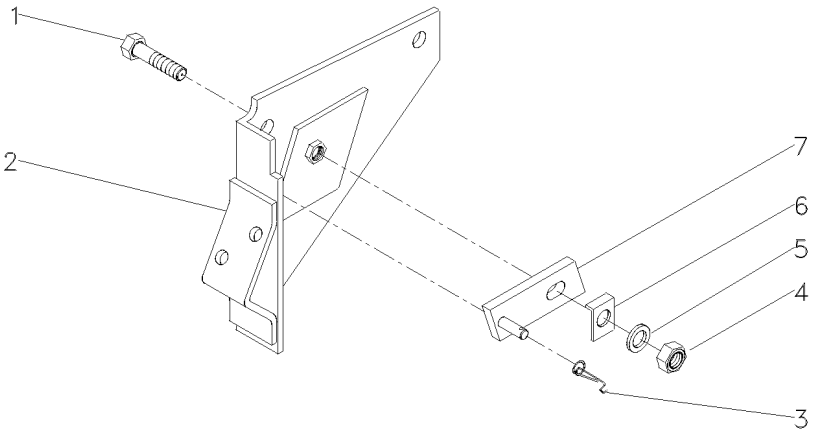

1	361448X1	5/16	**1**	PARAFUSO	BOLT	PERNO
2	1661617M91		**1**	SUPORTE	BRACKET	SOPORTE
3	1872044M1		**1**	MOLA	SPRING	RESORTE
4	353916X1	5/16X24	**1**	PORCA	NUT	TUERCA
5	376702X1	5/16	**1**	ARRUELA	WASHER	ARANDELA
6	1869107M1		**1**	ARRUELA	WASHER	ARANDELA
7	1869104M91		**1**	PIVÔ	PIVOT	PIVOTE

Tampa Do Levante Hidráulico
Hydraulic Lift Cover
Tapa Levante Hidraulico

Super Estreito
Super Narrow
Super Estrecho

70-340

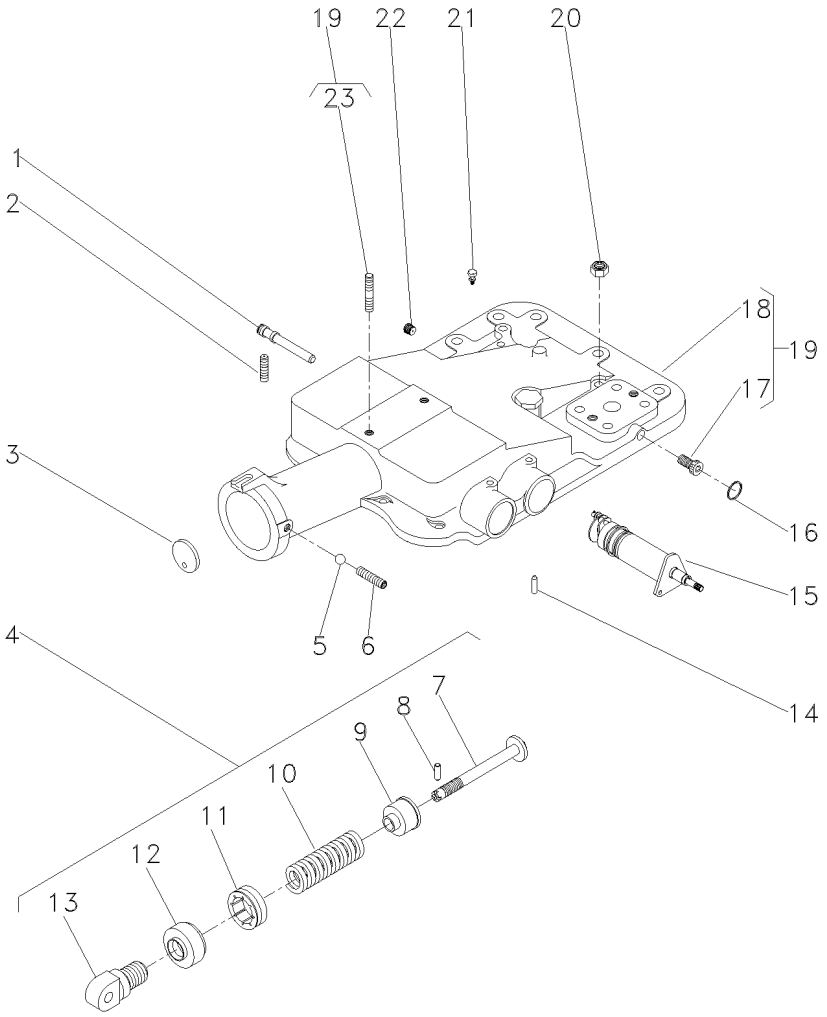

1	180997M2			**1**	EIXO	SHAFT	ARBOL
2	355286X1			**1**	PARAFUSO ALLEN	ALLEN BOLT	TORNILLO ALLEN
3	180981M1			**1**	DISCO	DISC	DISCO
4	1863388M92			**1**	CJ. MOLA	KIT, SPRING	RESORTE JUEGO
5	882451M1			**1**	ESFERA	BALL	BOLA
6	355286X1			**1**	PARAFUSO ALLEN	ALLEN BOLT	TORNILLO ALLEN
7	886348M2	4		**1**	PINO	PIN	PASADOR
8	1442142X1	4		**1**	PINO	PIN	PASADOR
9	886351M2	4		**1**	ASSENTO	SEAT	ASIENTO
10	182582M1	4		**1**	MOLA	SPRING	RESORTE
11	180979M2	4		**1**	PORCA	NUT	TUERCA
12	180980M2	4		**1**	CAPA	BOOT	PROTECCION
13	1863389M1	4		**1**	ARTICULADOR	HEAD	CULATA
14	1869074M1			**1**	PINO	PIN	PASADOR
15	3148425M91		70-360 No	**1**	SUPORTE	BRACKET	SOPORTE
16	195562M1			**1**	ANEL "O"	O RING	JUNTA TORICA
17	195387M1	19		**2**	BUJÃO	PLUG	TAPON
18	2802511M4	19		**1**	TAMPA	COVER	CUBIERTA
19	2802494M95			**1**	CJ. TAMPA	KIT, COVER	JUEGO DE TAPA
20	377765X1			**2**	PORCA	NUT	TUERCA
21	182099M91			**1**	RESPIRO	BREATHER	RESPIRADERO
22	195387M1			**1**	BUJÃO	PLUG	TAPON
23	3146844M1	19		**1**	PRISIONEIRO	STUD	ESPARRAGO

Tampa Do Levante Hidráulico
Hydraulic Lift Cover
Tapa Levante Hidraulico

Super Estreito
Super Narrow
Super Estrecho

70-345

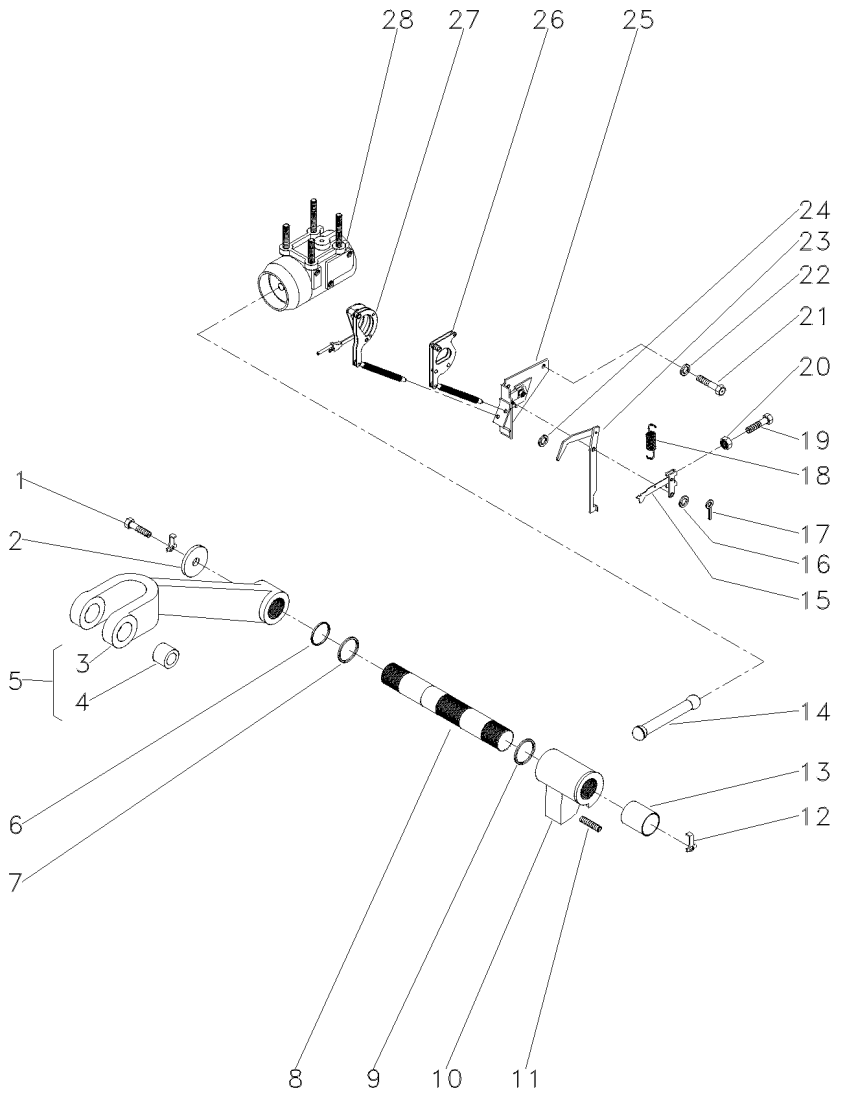

1	353560X1			**2**	PARAFUSO	BOLT	PERNO
2	897580M1			**2**	ARRUELA	WASHER	ARANDELA
3	3408250M1	5		**1**	BRAÇO	ARM	BRAZO
4	885455M1	5		**2**	BUCHA	BUSH	CASQUILLO
5	3408251M91	◀		**1**	CJ. BRAÇO	KIT, ARM	JUEGO DE BRAZO
6	3611557M1			**2**	ANEL "O"	O RING	JUNTA TORICA
7	033928T1			**2**	ANEL "O"	O RING	JUNTA TORICA
8	897567M3			**1**	EIXO	SHAFT	ARBOL
9	2801012M1	⧗	0.020"	**X**	CALÇO	SHIM	CALCE
9	2801013M1	⧗	0.040"	**X**	CALÇO	SHIM	CALCE
9	2801014M1	⧗	0.060"	**X**	CALÇO	SHIM	CALCE
10	886404M2			**1**	BRAÇO	ARM	BRAZO
11	887076M2			**1**	PARAFUSO	BOLT	PERNO
12	897581M3			**2**	PRESILHA	STAPLE	GRAPA
13	3611558M1			**2**	BUCHA	BUSH	CASQUILLO
14	886410M1			**1**	BIELA	CONROD	BIELA
15	1661547M92			**1**	ALAVANCA	LEVER	PALANCA
16	355617X1			**1**	ARRUELA	WASHER	ARANDELA
17	361332X1			**1**	CUPILHA	COTTER PIN	PASADOR DOUBLE
18	898137M1			**1**	MOLA	SPRING	RESORTE
19	2802251M1			**1**	PARAFUSO	BOLT	PERNO
20	354120X1			**1**	PORCA	NUT	TUERCA
21	353688X1			**2**	PARAFUSO	BOLT	PERNO
22	390287X1			**2**	ARRUELA	WASHER	ARANDELA
23	1869093M93			**1**	ALAVANCA	LEVER	PALANCA
24	355617X1			**X**	ARRUELA	WASHER	ARANDELA
25	1870190M92	👁	70-335 No	**1**	SUPORTE	SUPPORT	DISPOS.DE SOSTEN
26	1661918M91			**1**	ARTICULAÇÃO	KNUCKLE	CHARNELA
27	1660324M91			**1**	ARTICULAÇÃO	KNUCKLE	CHARNELA
28	897593M96	👁	70-400 No	**1**	CJ. CILINDRO	KIT, CYLINDER	JUEGO DE CILINDR

Levante Hidráulico
Hydraulic Lift
Elevador Hidraulico

Quadrante De Posição
Position Quadrant
Cuadrant De Posición

70-350

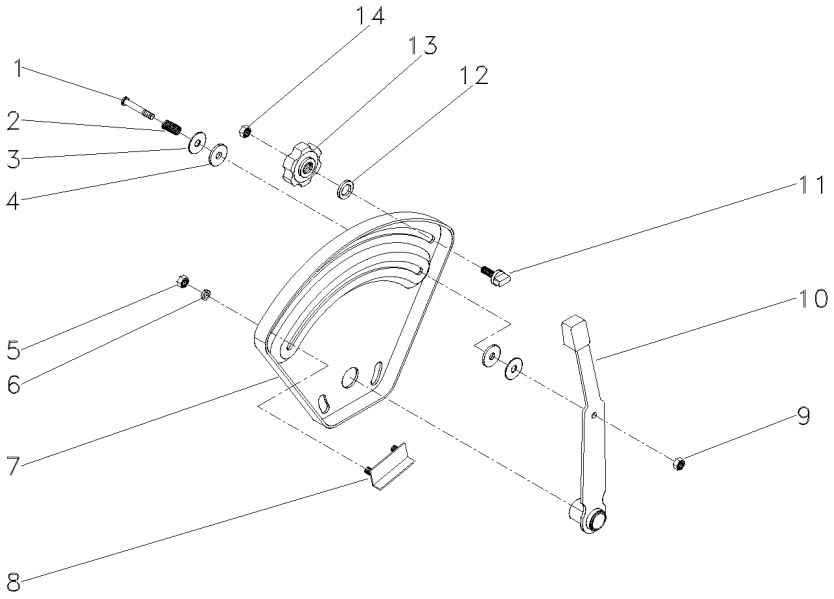

1	377607X1	1/4X15X1.5/8	**1**	PARAFUSO	BOLT	PERNO
2	1872240M1		**1**	MOLA	SPRING	RESORTE
3	377581X1	22,2X6,35X1,2	**2**	ARRUELA	WASHER	ARANDELA
4	3408797M1		**2**	ARRUELA	WASHER	ARANDELA
5	355564X1	1/4X20	**2**	PORCA	NUT	TUERCA
6	353441X1	1/2X1/4X1/16	**2**	ARRUELA	WASHER	ARANDELA
7	026528P1		**1**	QUADRANTE	QUADRANT	CUADRANTE
8	898198M91		**1**	BATENTE	STOP	PARO
9	353919X1	1/4X28	**1**	PORCA	NUT	TUERCA
10	1870341M92		**1**	ALAVANCA	LEVER	PALANCA
11	026795P1		**1**	BATENTE	STOP	PARO
12	355617X1	3/4X5/16X1/16	**1**	ARRUELA	WASHER	ARANDELA
13	1860402M1		**1**	MANÍPULO	KNOB	POMO
14	353918X1	1/4X28	**1**	PORCA	NUT	TUERCA

Levante Hidráulico
Hydraulic Lift
Elevador Hidraulico

Quadrante De Profundidade
Depth Quadrant
Cuadrant De Profundidad

70-355

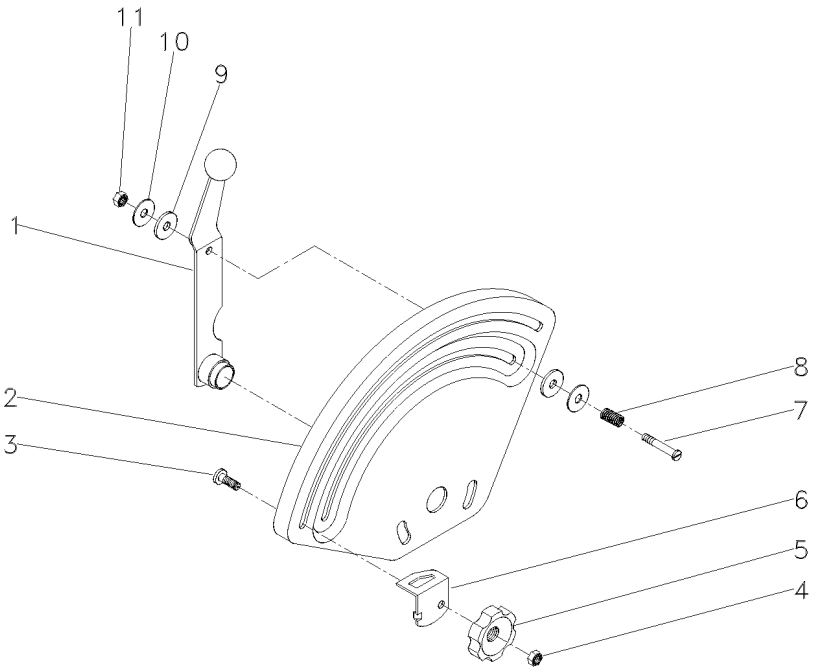

1	026793S1		**1** ALAVANCA	LEVER	PALANCA
2	033545P1		**1** QUADRANTE	QUADRANT	CUADRANTE
3	898183M1		**1** PARAFUSO	BOLT	PERNO
4	353918X1	1/4X28	**1** PORCA	NUT	TUERCA
5	1860402M1		**1** MANÍPULO	KNOB	POMO
6	884387M1		**1** BATENTE	STOP	PARO
7	377607X1	1/4X15X1.5/8	**1** PARAFUSO	BOLT	PERNO
8	1872240M1		**1** MOLA	SPRING	RESORTE
9	3408797M1		**2** ARRUELA	WASHER	ARANDELA
10	377581X1	22,2X6,35X1,2	**2** ARRUELA	WASHER	ARANDELA
11	353919X1	1/4X28	**1** PORCA	NUT	TUERCA

Levante Hidráulico
Hydraulic Lift
Elevador Hidraulico

Suporte Do Quadrante
Quadrant Support
Soporte Cuadrante

70-360

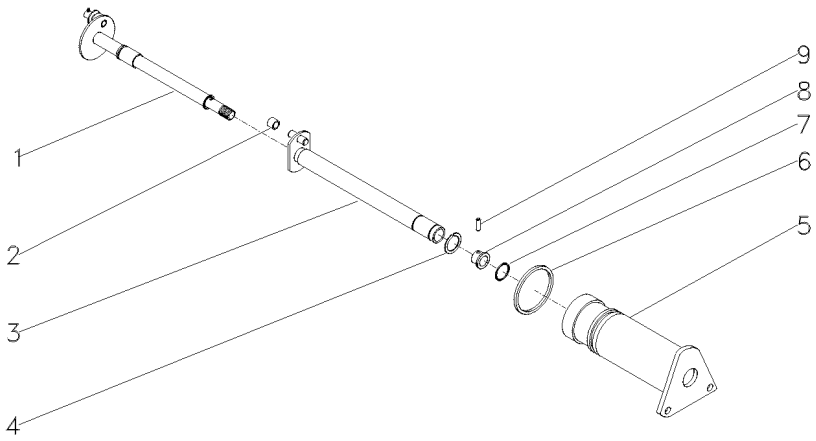

1	3148426M91	70-410 No	**1**	ÁRVORE	AXLE	EJE
2	898189M2		**1**	ROLETE	ROLLER	RODILLO
3	3148428M91		**1**	EIXO	SHAFT	ARBOL
4	358945X1		**1**	ANEL TRAVA	CIRCLIP	CIRCULITO
5	3148429M1		**1**	SUPORTE	BRACKET	SOPORTE
6	364281X1		**1**	ANEL "O"	O RING	JUNTA TORICA
7	762026M1		**1**	ANEL "O"	O RING	JUNTA TORICA
8	1870225M1		**1**	BUCHA	BUSH	CASQUILLO
9	1870244M1		**1**	PINO	PIN	PASADOR

Tampa Do Levante Hidráulico
Hydraulic Lift Cover
Tapa Levante Hidraulico

70-365

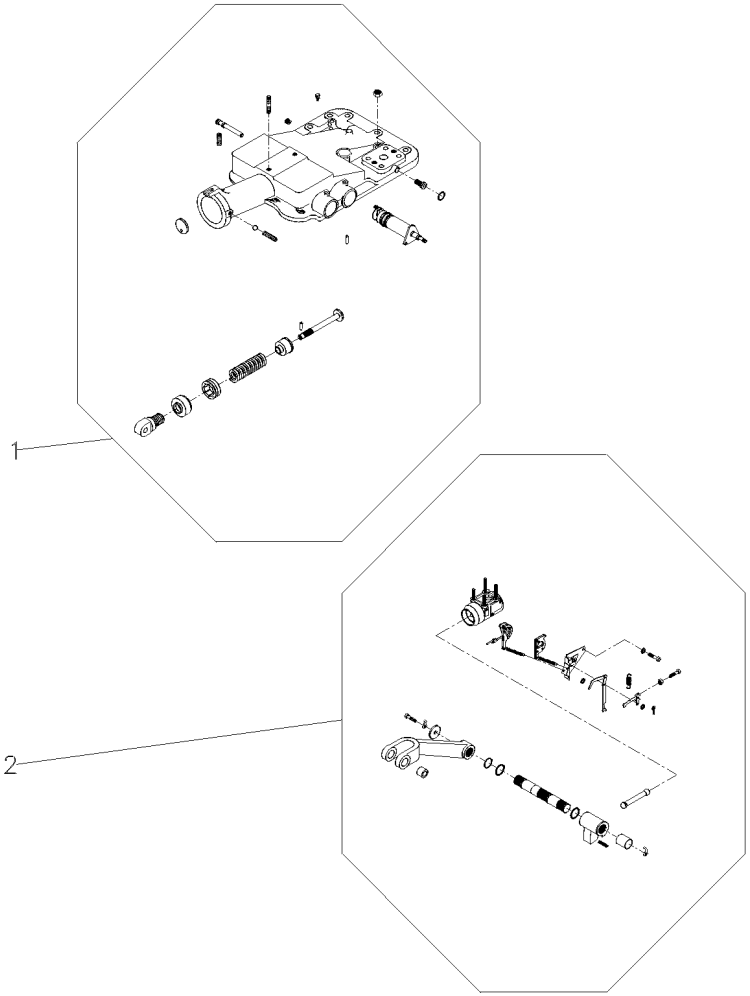

1	2802493M94	70-390 No	**1** CJ. TAMPA	KIT, COVER	JUEGO DE TAPA
2		70-395 No	**1** CJ. CILINDRO	KIT, CYLINDER	JUEGO DE CILINDR

Quadrante E Alavancas De Posição
Quadrant And Position And Lever
Cuadrant Y Palancas De Posición

70-370

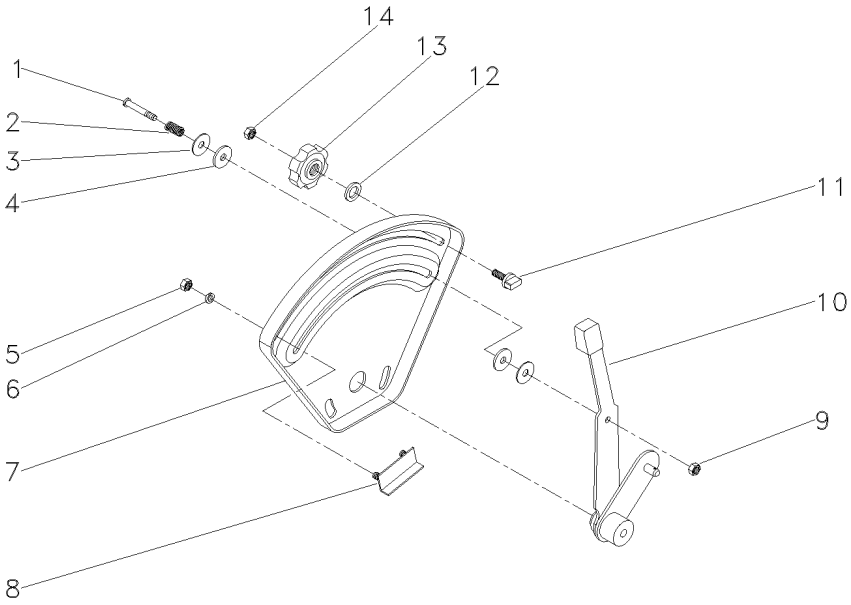

1	377607X1		**1** PARAFUSO	BOLT	PERNO
2	1872240M1		**1** MOLA	SPRING	RESORTE
3	377581X1		**2** ARRUELA	WASHER	ARANDELA
4	3408797M1		**2** ARRUELA	WASHER	ARANDELA
5	355564X1	1/4X28	**2** PORCA	NUT	TUERCA
6	353441X1	1/2X1/4X1/16	**2** ARRUELA	WASHER	ARANDELA
7	026528P1		**1** QUADRANTE	QUADRANT	CUADRANTE
8	898198M91		**1** BATENTE	STOP	PARO
9	353919X1	1/4X28	**1** PORCA	NUT	TUERCA
10	061476N1		**1** ALAVANCA	LEVER	PALANCA
11	026795P1		**1** BATENTE	STOP	PARO
12	355617X1	3/4X5/16X1/16	**1** ARRUELA	WASHER	ARANDELA
13	1860402M1		**1** MANÍPULO	KNOB	POMO
14	353918X1	1/4X28	**1** PORCA	NUT	TUERCA

Quadrante E Alavanca De Profundidade
Quadrant And Depth Levers
Cuadrante Y Palanca Deprofundidade

70-375

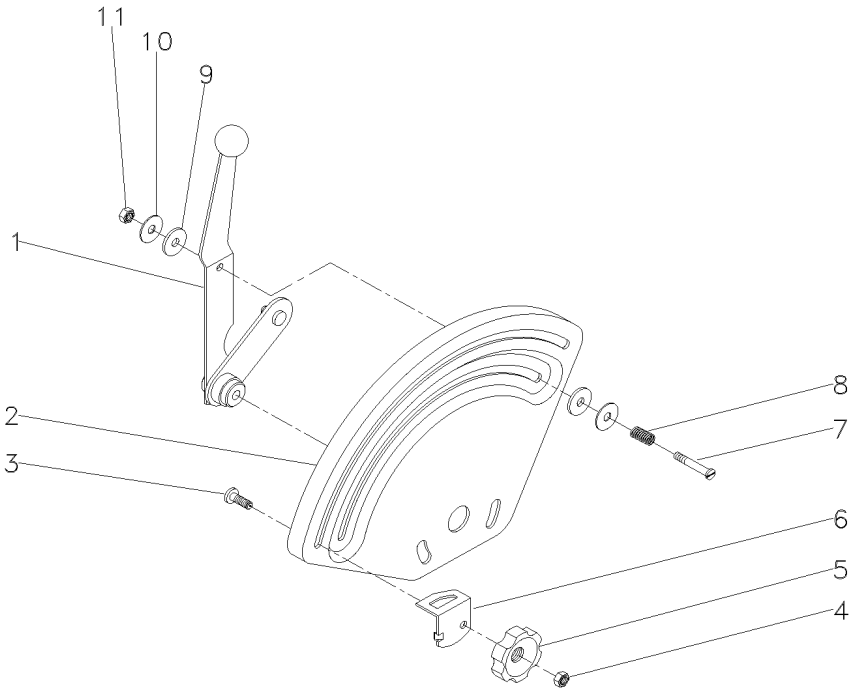

1	061477N1		**1**	ALAVANCA	LEVER	PALANCA
2	033545P1		**1**	QUADRANTE	QUADRANT	CUADRANTE
3	898183M1		**1**	PARAFUSO	BOLT	PERNO
4	353918X1	1/4X28	**1**	PORCA	NUT	TUERCA
5	1860402M1		**1**	MANÍPULO	KNOB	POMO
6	884387M1		**1**	BATENTE	STOP	PARO
7	377607X1	1/4X28	**1**	PARAFUSO	BOLT	PERNO
8	1872240M1		**1**	MOLA	SPRING	RESORTE
9	3408797M1		**2**	ARRUELA	WASHER	ARANDELA
10	377581X1		**2**	ARRUELA	WASHER	ARANDELA
11	353919X1	1/4X28	**1**	PORCA	NUT	TUERCA

Tampa Do Levante Hidráulico
Hydraulic Lift Cover
Tapa Levante Hidraulico

70-380

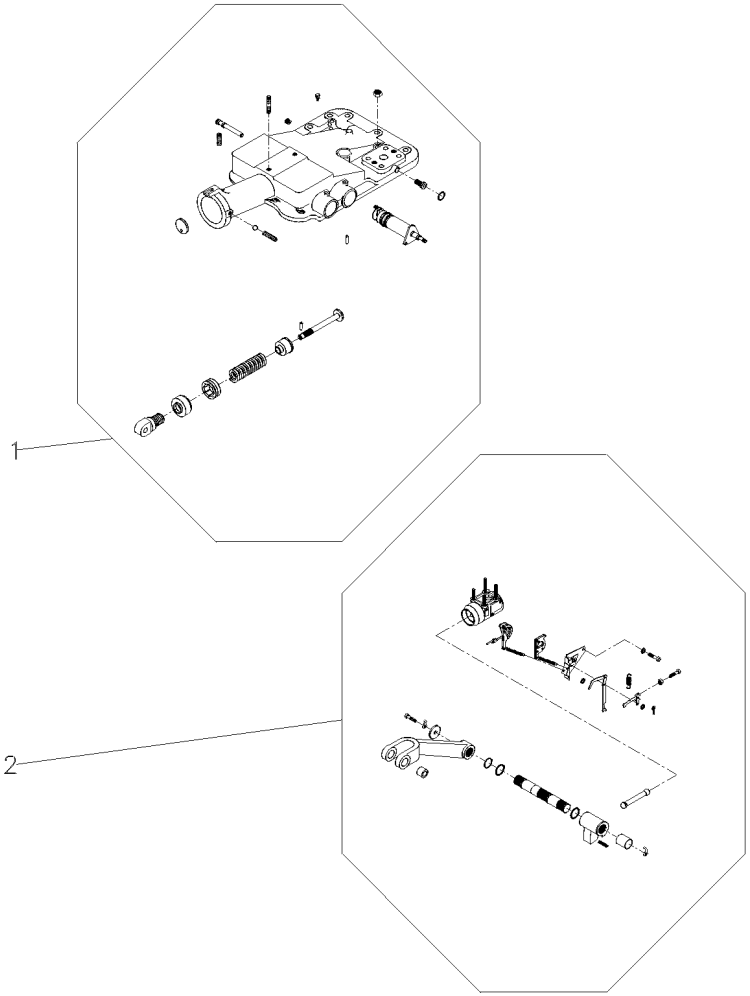

1	026945N1		**1** CJ. TAMPA	KIT, COVER	JUEGO DE TAPA
2		REF.1	**1** CJ. CILINDRO	KIT, CYLINDER	JUEGO DE CILINDR

Tampa Do Levante Hidráulico
Hydraulic Lift Cover
Tapa Levante Hidraulico

70-385

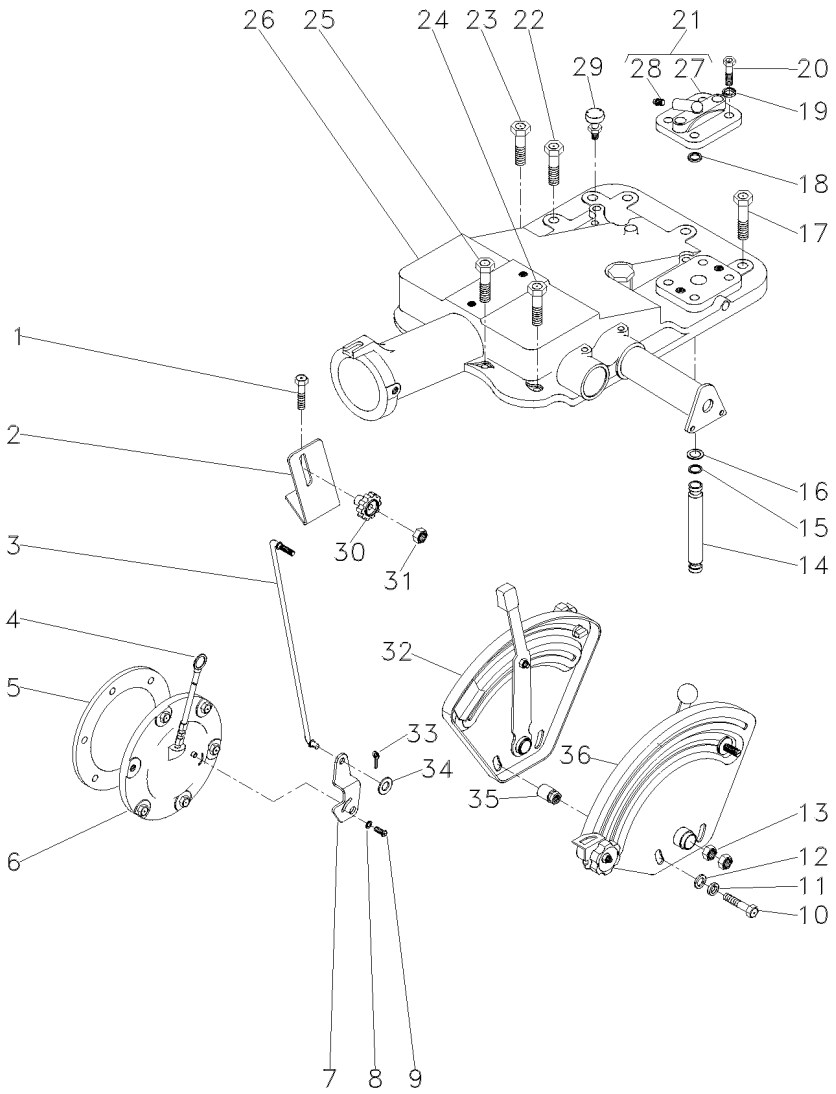

1	376460X1		**2**	PARAFUSO	BOLT	PERNO
2	051897P1		**1**	SUPORTE	BRACKET	SOPORTE
3	051898S1		**1**	TIRANTE	ROD	VARILLA
4	1665962M91		**1**	VARETA	ROD	VARILLA
5	181217M1		**1**	JUNTA	GASKET	EMPAQUETADURA.
6	3147469M91	30-385 No	**1**	CJ. TAMPA	KIT, COVER	JUEGO DE TAPA
7	6209491M1		**1**	ALAVANCA	LEVER	PALANCA
8	353753X1		**1**	ARRUELA	WASHER	ARANDELA
9	1869138M1		**1**	PARAFUSO	BOLT	PERNO
10	353537X1		**2**	PARAFUSO	BOLT	PERNO
11	353434X1		**2**	ARRUELA	WASHER	ARANDELA
12	353756X1		**2**	ARRUELA	WASHER	ARANDELA
13	353430X1		**2**	PORCA	NUT	TUERCA
14	3808400M1		**1**	TUBO	PIPE	CANO
15	195561M1		**2**	ANEL "O"	O RING	JUNTA TORICA
16	195874M1		**2**	ARRUELA	WASHER	ARANDELA
17	377622X1		**5**	PARAFUSO	BOLT	PERNO
18	195562M1		**1**	ANEL "O"	O RING	JUNTA TORICA
19	353432X1		**2**	ARRUELA	WASHER	ARANDELA
20	362479X1		**2**	PARAFUSO	BOLT	PERNO
21	182373M91		**1**	TAMPA	COVER	CUBIERTA
22	354648X1		**1**	PARAFUSO	BOLT	PERNO
23	377825X1		**1**	PARAFUSO	BOLT	PERNO
24	376460X1		**3**	PARAFUSO	BOLT	PERNO
25	353714X1		**2**	PARAFUSO	BOLT	PERNO
26	026945N1		**1**	CJ. TAMPA	KIT, COVER	JUEGO DE TAPA
27	180908M1	21	**1**	TAMPA	COVER	CUBIERTA
28	1482137M1	21	**1**	TAMPÃO	PAD	ALMOHADILLA
29	182099M91		**1**	RESPIRO	BREATHER	RESPIRADERO
30	1860403M1		**1**	MANÍPULO	KNOB	POMO
31	353918X1		**1**	PORCA	NUT	TUERCA
32	026796N1	[A]	**1**	CJ. QUADRANTE	KIT, QUADRANT	JUEGO CUADRANTE
33	354048X1		**1**	CUPILHA	COTTER PIN	PASADOR DOUBLE
34	353754X1		**1**	ARRUELA	WASHER	ARANDELA
35	2802212M91		**2**	ESPAÇADOR	SPACER	PIEZA DISTANCIA
36	026792N1	[B]	**1**	CJ. QUADRANTE	KIT, QUADRANT	JUEGO CUADRANTE

[A] POSIÇÃO
POSITION
POSICION

[B] PROFUNDIDADE
DEPTH
PROFUNDIDAD

Tampa Do Levante Hidráulico
Hydraulic Lift Cover
Tapa Levante Hidraulico

70-390

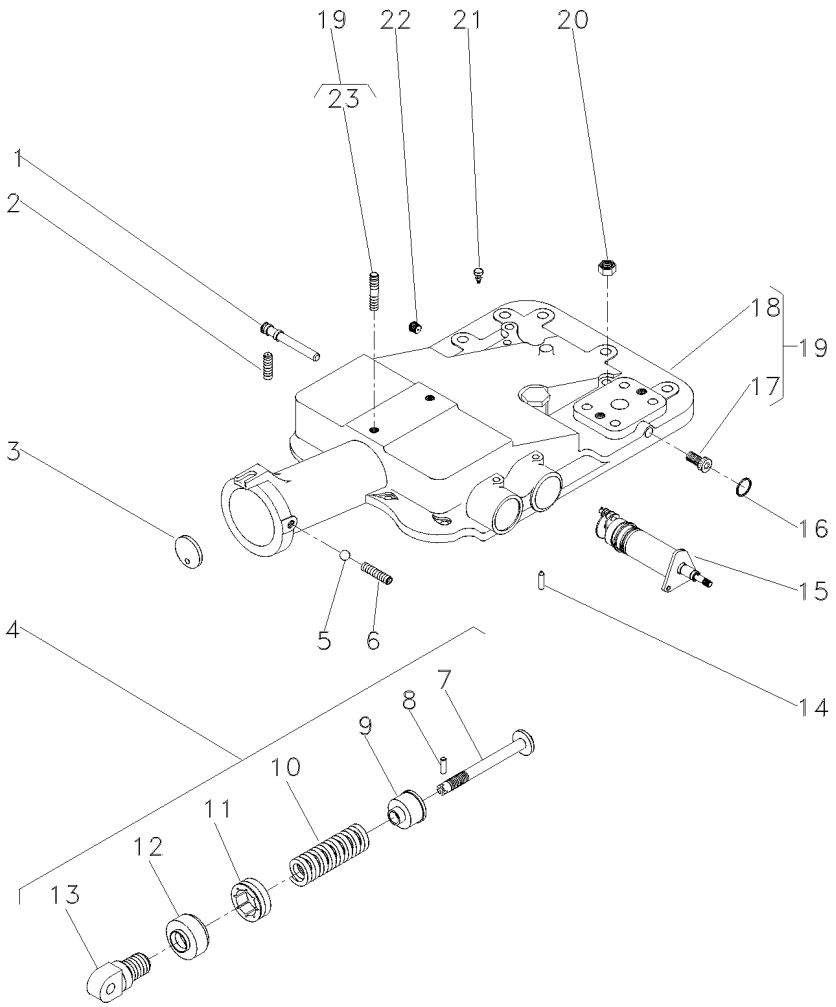

1	180997M2			**1**	EIXO	SHAFT	ARBOL
2	355286X1			**1**	PARAFUSO ALLEN	ALLEN BOLT	TORNILLO ALLEN
3	180981M1			**1**	DISCO	DISC	DISCO
4	2800150M91			**1**	CJ. MOLA	KIT, SPRING	RESORTE JUEGO
5	882451M1			**1**	ESFERA	BALL	BOLA
6	355286X1			**1**	PARAFUSO ALLEN	ALLEN BOLT	TORNILLO ALLEN
7	886348M2	4		**1**	PINO	PIN	PASADOR
8	1442142X1	4		**1**	PINO	PIN	PASADOR
9	886351M2	4		**1**	ASSENTO	SEAT	ASIENTO
10	519070M1	4		**1**	MOLA	SPRING	RESORTE
11	180979M2	4		**1**	PORCA	NUT	TUERCA
12	180980M2	4		**1**	CAPA	BOOT	PROTECCION
13	1863389M1	4		**1**	ARTICULADOR	HEAD	CULATA
14	1869074M1			**1**	PINO	PIN	PASADOR
15	1870306M93		70-435 No	**1**	CJ. SUPORTE	KIT, BRACKET	JUEGO SOPORTE
16	195562M1			**1**	ANEL "O"	O RING	JUNTA TORICA
17	195387M1	19		**2**	BUJÃO	PLUG	TAPON
18	2802511M4	19		**1**	TAMPA	COVER	CUBIERTA
19			2802494M95	**1**	CJ. TAMPA	KIT, COVER	JUEGO DE TAPA
20	377765X1			**2**	PORCA	NUT	TUERCA
21	182099M91			**1**	RESPIRO	BREATHER	RESPIRADERO
22	195387M1			**1**	BUJÃO	PLUG	TAPON
23	3146844M1	19		**1**	PRISIONEIRO	STUD	ESPARRAGO

Tampa Do Levante Hidráulico
Hydraulic Lift Cover
Tapa Levante Hidraulico

70-395

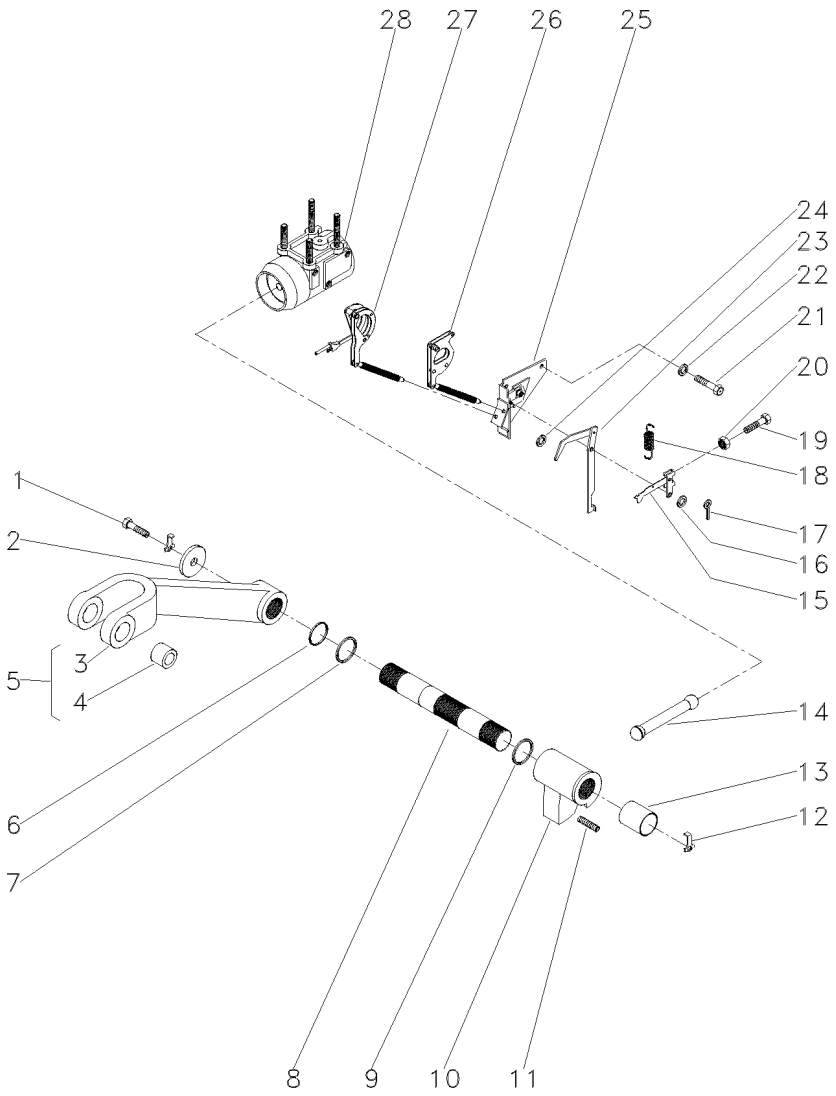

1	353560X1			**2**	PARAFUSO	BOLT	PERNO
2	897580M1			**2**	ARRUELA	WASHER	ARANDELA
3	3408250M1	5		**1**	BRAÇO	ARM	BRAZO
4	885455M1	5		**2**	BUCHA	BUSH	CASQUILLO
5	3408251M91			**2**	CJ. BRAÇO	KIT, ARM	JUEGO DE BRAZO
6	3611557M1			**2**	ANEL "O"	O RING	JUNTA TORICA
7	033928T1			**2**	ANEL "O"	O RING	JUNTA TORICA
8	897567M3			**1**	EIXO	SHAFT	ARBOL
9	2801012M1	⧗	0.20"	**X**	CALÇO	SHIM	CALCE
9	2801013M1	⧗	0.40"	**X**	CALÇO	SHIM	CALCE
9	2801014M1	⧗	0.60"	**X**	CALÇO	SHIM	CALCE
10	886404M2			**1**	BRAÇO	ARM	BRAZO
11	887076M2			**1**	PARAFUSO	BOLT	PERNO
12	897581M3			**2**	PRESILHA	STAPLE	GRAPA
13	3611558M1			**2**	BUCHA	BUSH	CASQUILLO
14	886410M1			**1**	BIELA	CONROD	BIELA
15	1661547M92			**1**	ALAVANCA	LEVER	PALANCA
16	355617X1			**1**	ARRUELA	WASHER	ARANDELA
17	361332X1			**1**	CUPILHA	COTTER PIN	PASADOR DOUBLE
18	898137M1			**1**	MOLA	SPRING	RESORTE
19	2802251M1			**1**	PARAFUSO	BOLT	PERNO
20	354120X1			**1**	PORCA	NUT	TUERCA
21	353688X1			**2**	PARAFUSO	BOLT	PERNO
22	390287X1			**2**	ARRUELA	WASHER	ARANDELA
23	1869093M93			**1**	ALAVANCA	LEVER	PALANCA
24	355617X1			**X**	ARRUELA	WASHER	ARANDELA
25	1870190M92	👁	70-335 No	**1**	SUPORTE	SUPPORT	DISPOS.DE SOSTEN
26	1661918M91			**1**	ARTICULAÇÃO	KNUCKLE	CHARNELA
27		▰	1660324M91	**1**	ARTICULAÇÃO	KNUCKLE	CHARNELA
28	034617N1	👁	70-405 No	**1**	CJ. CILINDRO	KIT, CYLINDER	JUEGO DE CILINDR

Cilindro Hidráulico
Hydraulic Cylinder
Cilindro Hidráulico

70-400

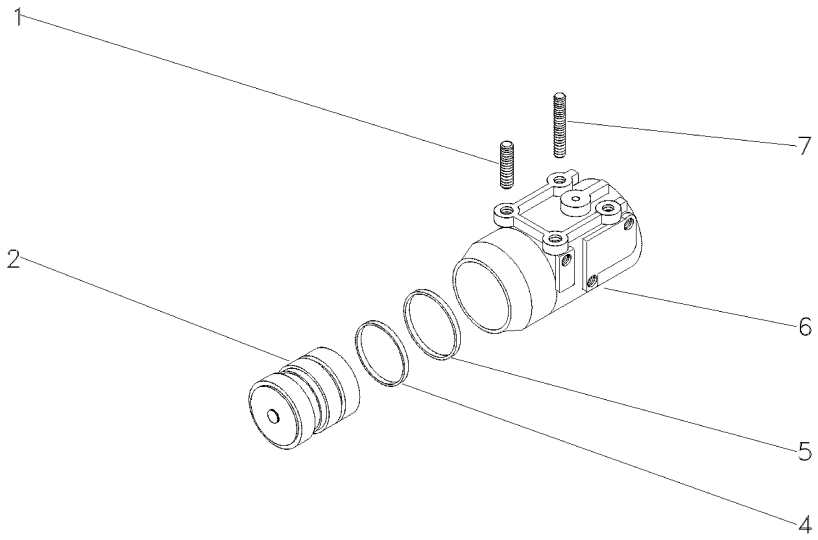

1	1481941M2		**2**	PRISIONEIRO	STUD	ESPARRAGO
2	3412386M91	2100 KGF	**1**	PISTÃO	PISTON	PISTON
4	3412141M1	2100 KGF	**1**	ANEL "O"	O RING	JUNTA TORICA
5	3412379M1	2100 KGF	**1**	ANEL	RING	ARO
6	897594M6	2100 KGF	**1**	CILINDRO	CYLINDER	CILINDRO
7	1667580M1		**2**	PRISIONEIRO	STUD	ESPARRAGO

Cilindro Hidráulico
Hydraulic Cylinder
Cilindro Hidráulico

Levante Hidráulico
Hydraulic Lift
Levante Hidráulico

70-405

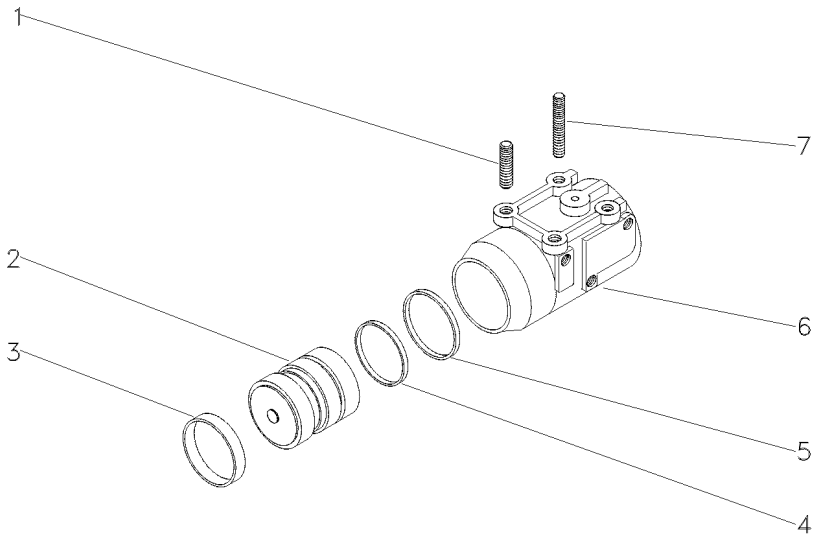

1	1667580M1	**2**	PRISIONEIRO	STUD	ESPARRAGO
2	034604N1	**1**	PISTÃO	PISTON	PISTON
3	034615P1	**1**	ANEL	RING	ARO
4	3412140M1	**1**	ANEL "O"	O RING	JUNTA TORICA
5	3412380M1	**1**	ANEL	RING	ARO
6	516571M3	**1**	CILINDRO	CYLINDER	CILINDRO
7	1481941M2	**2**	PRISIONEIRO	STUD	ESPARRAGO

Levante Hidráulico
Hydraulic Lift
Elevador Hidraulico

Eixo Do Quadrante
Quadrant Shaft
Eje Cuadrante

70-410

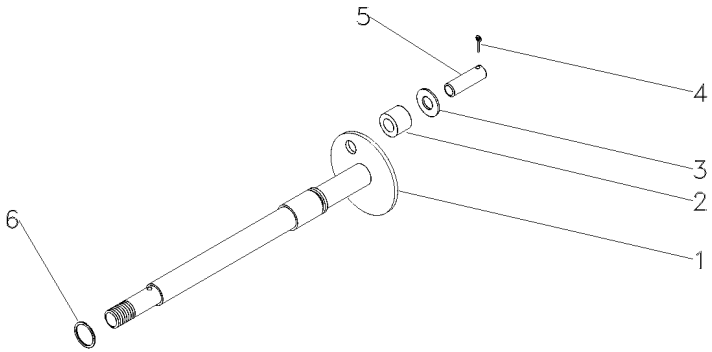

1	3148427M1	**1** ÁRVORE	AXLE	EJE
2	898196M2	**1** ROLETE	ROLLER	RODILLO
3	339588X1	**1** ARRUELA	WASHER	ARANDELA
4	354039X1	**1** CUPILHA	COTTER PIN	PASADOR DOUBLE
5	898194M1	**1** PINO	PIN	PASADOR
6	195561M1	**1** ANEL "O"	O RING	JUNTA TORICA

Tampa Do Levante Hidráulico
Hydraulic Lift Cover
Tapa Levante Hidraulico

70-415

Com Cabine
With Cab
Con Cabina

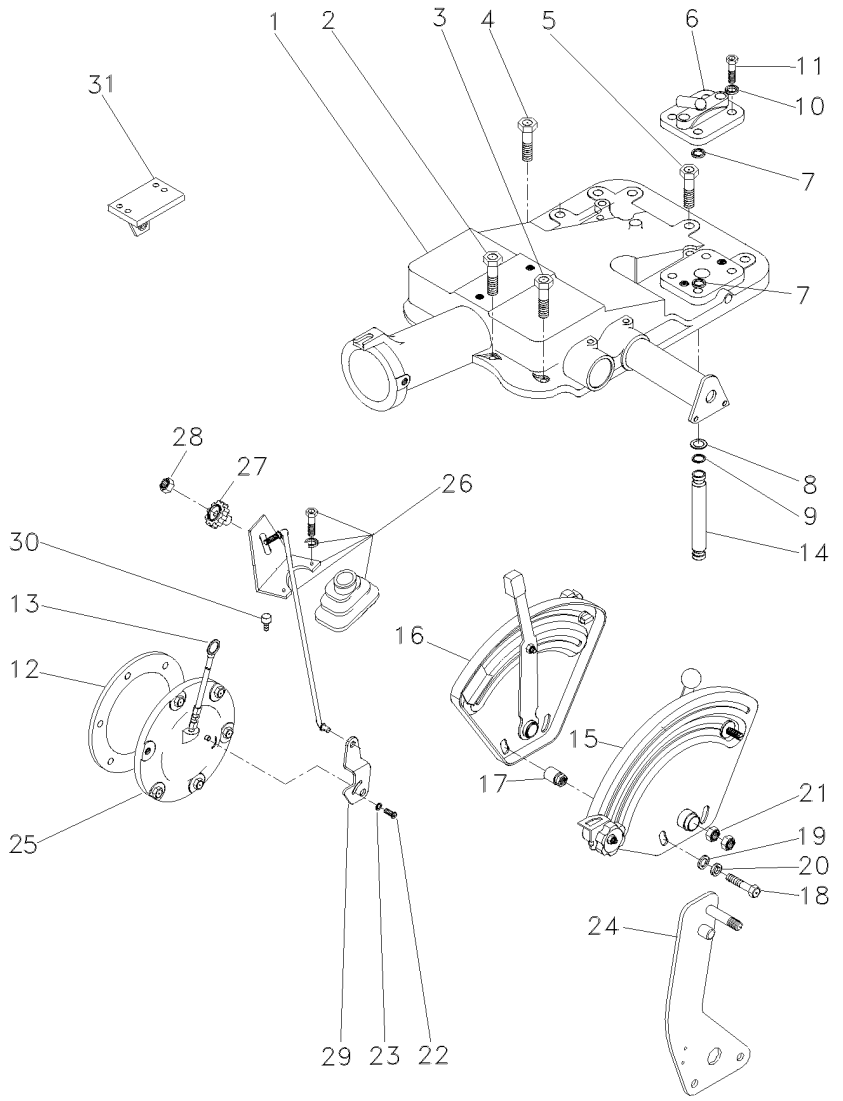

1	6200735M91	👁 70-420 No	**1** CJ. TAMPA	KIT, CAP	JUEGO DE TAPON
1		👁 70-425 No	**1** CJ. TAMPA	KIT, CAP	JUEGO DE TAPON
2	058291P1		**2** PARAFUSO	BOLT	PERNO
3	058292P1		**3** PARAFUSO	SCREW	TORNILLO
4	058289P1		**1** PARAFUSO	BOLT	PERNO
5	058282P1		**2** PARAFUSO	BOLT	PERNO
6	182373M91		**1** TAMPA	COVER	CUBIERTA
7	195562M1		**1** ANEL "O"	O RING	JUNTA TORICA
8	195874M1		**2** ARRUELA	WASHER	ARANDELA
9	195561M1		**2** ANEL "O"	O RING	JUNTA TORICA
10	353432X1		**2** ARRUELA	WASHER	ARANDELA
11	362479X1		**2** PARAFUSO	BOLT	PERNO
12	181217M1		**1** JUNTA	GASKET	EMPAQUETADURA.
13	046115T1		**1** VARETA	ROD	VARILLA
14	3808400M1		**1** TUBO	PIPE	CANO
15	061475N1	👁 70-375 No	**1** CJ. QUADRANTE	KIT, QUADRANT	JUEGO CUADRANTE
16	061474N1	👁 70-370 No	**1** CJ. QUADRANTE	KIT, QUADRANT	JUEGO CUADRANTE
17	067058P1		**2** ESPAÇADOR	SPACER	PIEZA DISTANCIA
18	353537X1		**2** PARAFUSO	BOLT	PERNO
19	353756X1		**2** ARRUELA	WASHER	ARANDELA
20	353434X1		**2** ARRUELA	WASHER	ARANDELA
21	353430X1		**2** PORCA	NUT	TUERCA
22	1869138M1		**1** PARAFUSO	BOLT	PERNO
23	353753X1		**1** ARRUELA	WASHER	ARANDELA
24	070012N1		**1** CJ. ALAVANCA	KIT, LEVER	JUEGO, PALANCA
25	063253N2		**1** CJ. TAMPA	KIT, COVER	JUEGO DE TAPA
26	070011N1	👁 105-170 No	**1** CJ. TIRANTE	KIT, ROD	JUEGO DE BIELAS
27	1860403M1		**1** MANÍPULO	KNOB	POMO
28	353918X1		**1** PORCA	NUT	TUERCA
29	6209491M1		**1** ALAVANCA	LEVER	PALANCA
30	354138X1		**2** PARAFUSO	BOLT	PERNO
31	037591S1	▶	**1** SUPORTE	BRACKET	SOPORTE
31	037592S1	◀	**1** SUPORTE	BRACKET	SOPORTE

Levante Hidráulico **Hydraulic Lift** **Elevador Hidraulico**	**Tampa** **Lift Cover** **Cubierta Elevador**	**70-420**

2500 Kgf
2500 Kgf
2500 Kgf

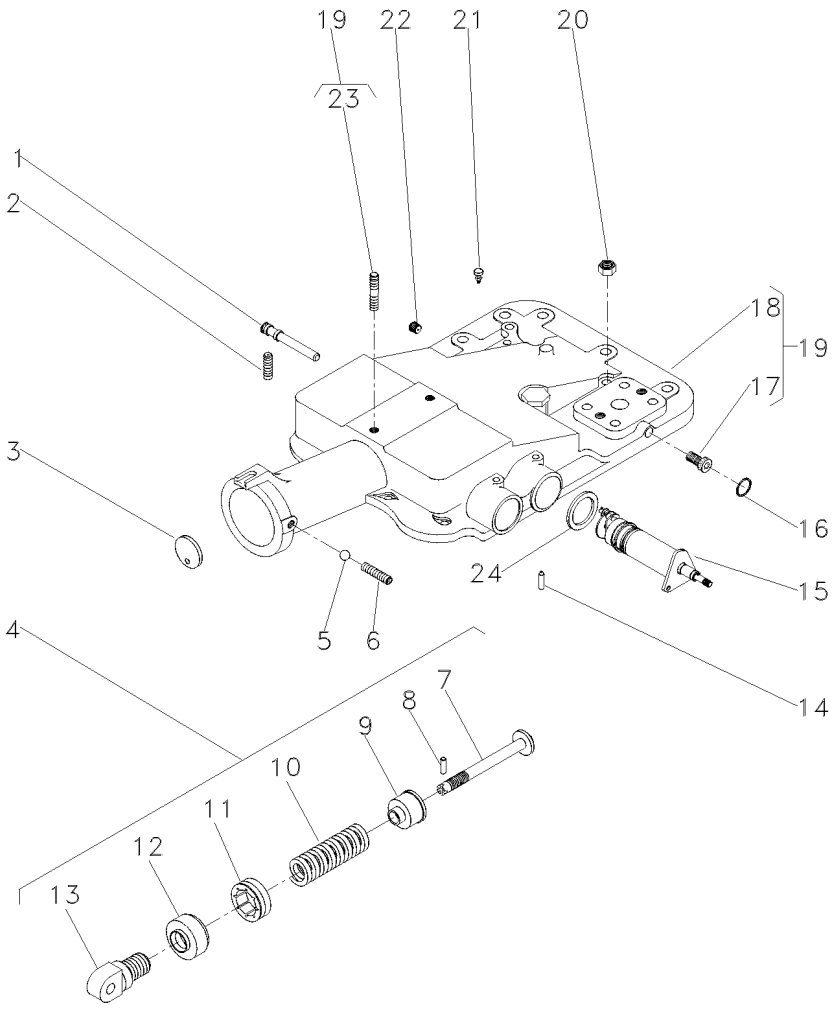

1	180997M2			**1**	EIXO	SHAFT	ARBOL
2	355286X1			**2**	PARAFUSO ALLEN	ALLEN BOLT	TORNILLO ALLEN
3	180981M1			**1**	DISCO	DISC	DISCO
4	2800150M91			**1**	CJ. MOLA	KIT, SPRING	RESORTE JUEGO
5	882451M1			**1**	ESFERA	BALL	BOLA
6	355286X1		5/16X18X5/8	**1**	PARAFUSO ALLEN	ALLEN BOLT	TORNILLO ALLEN
7	886348M2	4		**1**	PINO	PIN	PASADOR
8	1442142X1	4		**1**	PINO	PIN	PASADOR
9	886351M2	4		**1**	ASSENTO	SEAT	ASIENTO
10	182582M1	4		**1**	MOLA	SPRING	RESORTE
11	180979M2	4		**1**	PORCA	NUT	TUERCA
12	180980M2	4		**1**	CAPA	BOOT	PROTECCION
13	1863389M1	4		**1**	ARTICULADOR	HEAD	CULATA
14	1869074M1			**1**	PINO	PIN	PASADOR
15	6200714M91			**1**	CJ. SUPORTE	KIT, BRACKET	JUEGO SOPORTE
16	195562M1		∅ 7/16	**1**	ANEL "O"	O RING	JUNTA TORICA
17	195387M1	19		**2**	BUJÃO	PLUG	TAPON
18	2802511M4	19		**1**	TAMPA	COVER	CUBIERTA
19	2802494M95			**1**	CJ. TAMPA	KIT, COVER	JUEGO DE TAPA
20	377765X1		9/16X18	**2**	PORCA	NUT	TUERCA
21	182099M91			**1**	RESPIRO	BREATHER	RESPIRADERO
22	195387M1			**1**	BUJÃO	PLUG	TAPON
23	3146844M1	19		**1**	PRISIONEIRO	STUD	ESPARRAGO
24	1869075M1			**1**	ARRUELA	WASHER	ARANDELA

Levante Hidráulico **Hydraulic Lift** **Elevador Hidraulico**	**Tampa** **Lift Cover** **Cubierta Elevador**	**70-425**

2500 Kgf
2500 Kgf
2500 Kgf

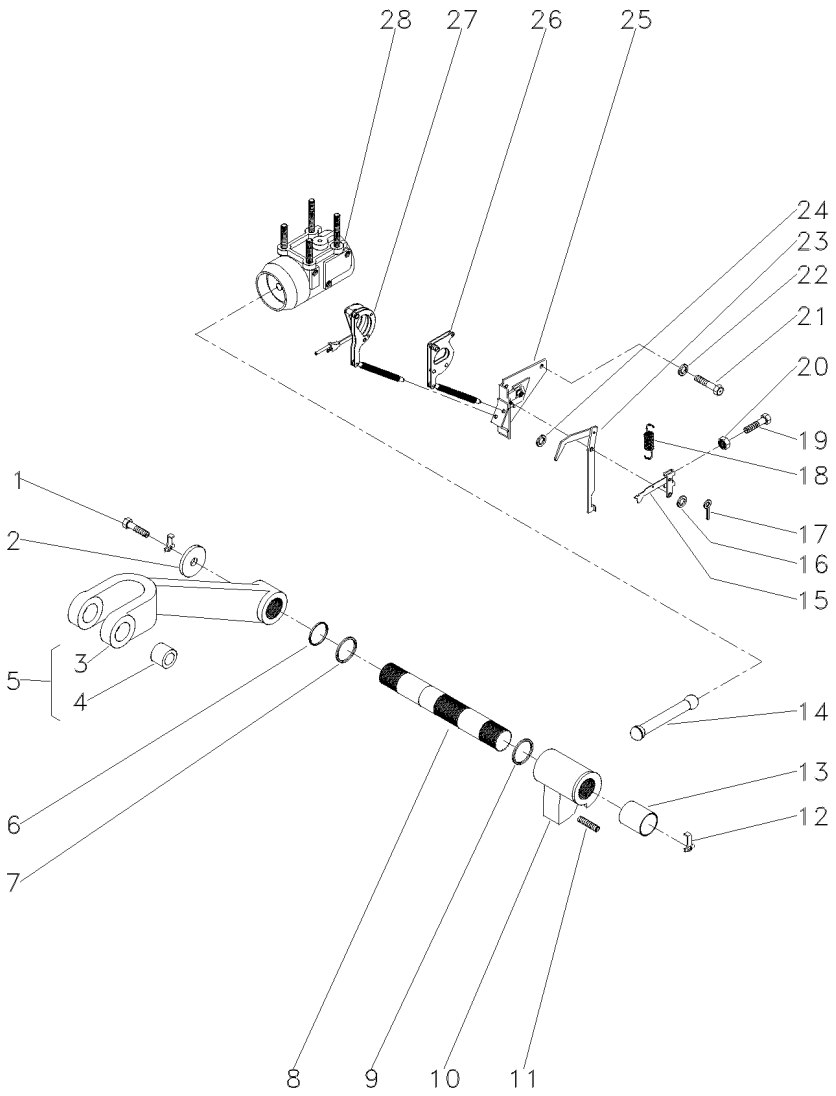

1	353560X1		**2**	PARAFUSO	BOLT	PERNO
2	897580M1		**2**	ARRUELA	WASHER	ARANDELA
3	3408250M1	5	**1**	BRAÇO	ARM	BRAZO
4	885455M1	5	**2**	BUCHA	BUSH	CASQUILLO
5	3408251M91		**2**	CJ. BRAÇO	KIT, ARM	JUEGO DE BRAZO
6	3611557M1		**2**	ANEL "O"	O RING	JUNTA TORICA
7	033928T1		**2**	ANEL "O"	O RING	JUNTA TORICA
8	897567M3		**1**	EIXO	SHAFT	ARBOL
9	2801012M1	⧗ 0.20"	**X**	CALÇO	SHIM	CALCE
9	2801013M1	⧗ 0.40"	**X**	CALÇO	SHIM	CALCE
9	2801014M1	⧗ 0.60"	**X**	CALÇO	SHIM	CALCE
10	886404M2		**1**	BRAÇO	ARM	BRAZO
11	887076M2		**1**	PARAFUSO	BOLT	PERNO
12	897581M3		**2**	PRESILHA	STAPLE	GRAPA
13	3611558M1		**2**	BUCHA	BUSH	CASQUILLO
14	886410M1		**1**	BIELA	CONROD	BIELA
15	1661547M92		**1**	ALAVANCA	LEVER	PALANCA
16	355617X1	3/4X5/16X1/16	**3**	ARRUELA	WASHER	ARANDELA
17	361332X1	1/16 L3/8	**1**	CUPILHA	COTTER PIN	PASADOR DOUBLE
18	898137M1		**1**	MOLA	SPRING	RESORTE
19	2802251M1		**1**	PARAFUSO	BOLT	PERNO
20	354120X1	10X24	**1**	PORCA	NUT	TUERCA
21	353688X1	3/8X16X5/8	**2**	PARAFUSO	BOLT	PERNO
22	390287X1	18,0X10,5X0,9	**2**	ARRUELA	WASHER	ARANDELA
23	1869093M93		**1**	ALAVANCA	LEVER	PALANCA
24	355617X1		**X**	ARRUELA	WASHER	ARANDELA
25	1870190M92	👁 70-335 No	**1**	SUPORTE	SUPPORT	DISPOS.DE SOSTEN
26	1661918M91		**1**	ARTICULAÇÃO	KNUCKLE	CHARNELA
27	1660324M91	👁 70-430 No	**1**	ARTICULAÇÃO	KNUCKLE	CHARNELA
28	034617N1	👁 70-405 No	**1**	CJ. CILINDRO	KIT, CYLINDER	JUEGO DE CILINDR

Tampa Do Levante Hidráulico — **Articulador**
Tampa Do Levante Hidráulico — **Link**
Tapa Levante Hidraulico — **Articulador**

70-430

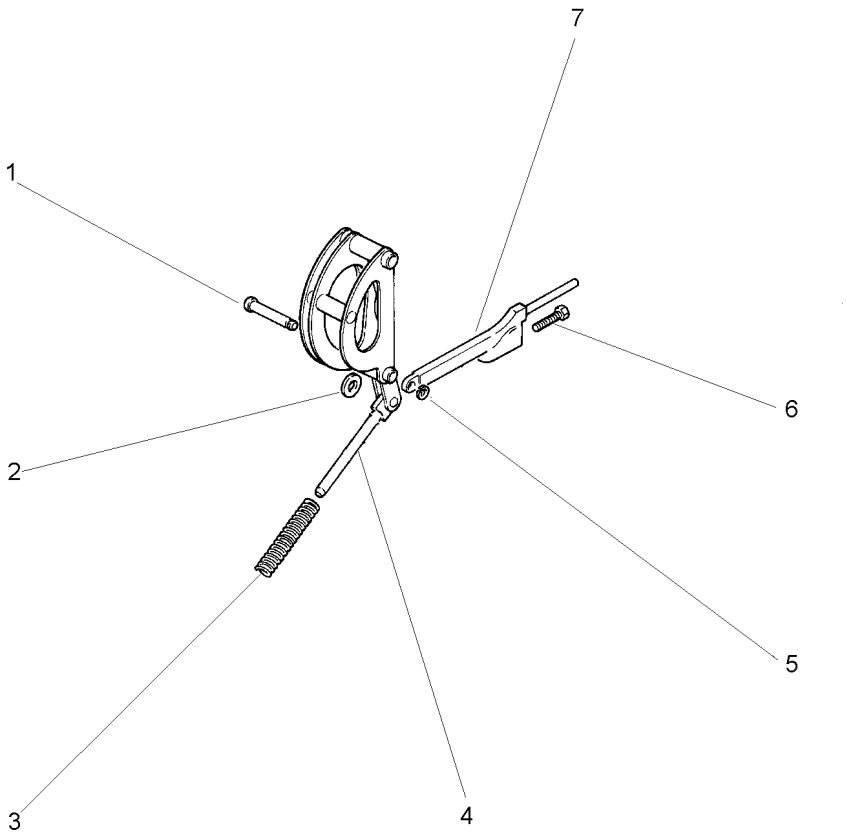

1	180990M1		**1**	PINO	PIN	PASADOR
2	898125M1		**1**	ARRUELA	WASHER	ARANDELA
3	1660323M1		**1**	MOLA	SPRING	RESORTE
4		1660324M91	**1**	ARTICULAÇÃO	KNUCKLE	CHARNELA
4		1660884M91	**1**	ARTICULAÇÃO	KNUCKLE	CHARNELA
5	195575M1		**1**	ANEL	RING	ARO
6	898128M1		**1**	PARAFUSO	BOLT	PERNO
7	898124M1		**1**	HASTE	SPINDLE	MANGUETA

Levante Hidráulico
Hydraulic Lift
Elevador Hidraulico

Suporte Do Quadrante
Quadrant Support
Soporte Cuadrante

70-435

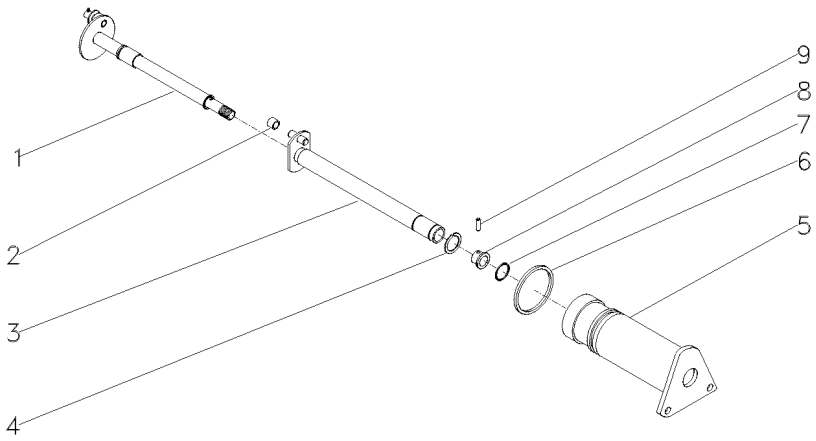

1	1870243M92		**1**	EIXO	SHAFT	ARBOL
2	898189M2		**1**	ROLETE	ROLLER	RODILLO
3	1870219M93		**1**	EIXO	SHAFT	ARBOL
4	358945X1	11/16	**1**	ANEL TRAVA	CIRCLIP	CIRCULITO
5	1870240M1		**1**	SUPORTE	SUPPORT	DISPOS.DE SOSTEN
6	364281X1	17/8	**1**	ANEL "O"	O RING	JUNTA TORICA
7	762026M1	11/16	**1**	ANEL "O"	O RING	JUNTA TORICA
8	1870225M1		**1**	BUCHA	BUSH	CASQUILLO
9	1870244M1		**1**	PINO	PIN	PASADOR

Bomba Hidráulica
Hydraulic Pump
Bomba Hidraulica

70-440

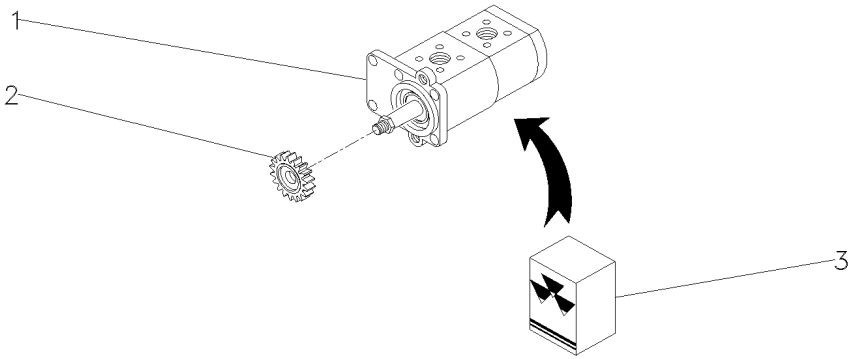

1	052107T1	**1**	BOMBA HIDRÁULICA	HYDRAULIC PUMP	BOMBA HIDRAULICA
2	3412000M1	**1**	ENGRENAGEM	GEAR	ENGRANAJE
3	3603952M91	**1**	JG. REPARO	KIT, REPAIR	JUEGO REPARACION

Bomba Hidráulica Do Levante
Hydraulic Lift Pump
Bomba Hidraulica Elevador

Isyp - Com Tdp
Isyp - With Ipto
Isyp - Con Tdf

70-445

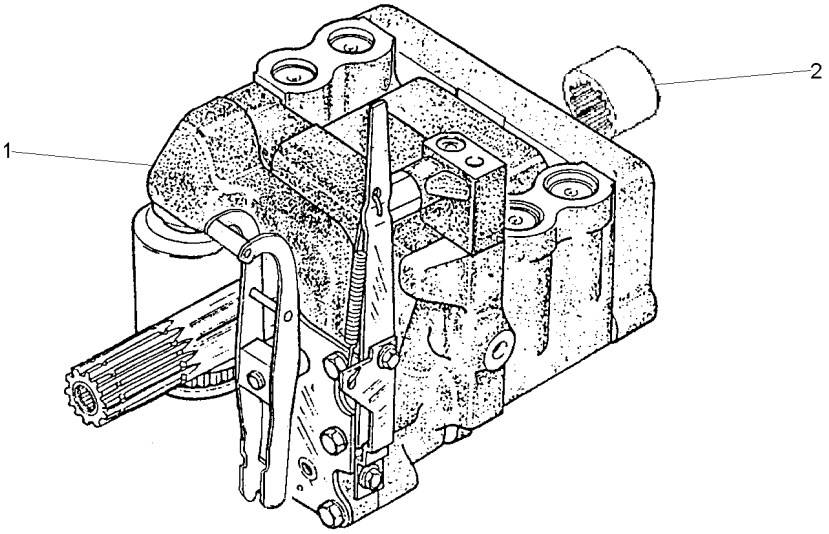

1	3773700M92	UK 70-455 No	**1** CJ. BOMBA	KIT, PUMP	BOMBA JUEGO
2	1868538M4		**1** LUVA	SLEEVE	MANCHA

Bomba Hidráulica
Hydraulic Pump
Bomba Hidraulica

C/Levante - S/Tdp
With Lift - Without Ipto
C/ Levante - S/Tdf

70-450

Sem Tdp
Without Tdp
Sin Tdf

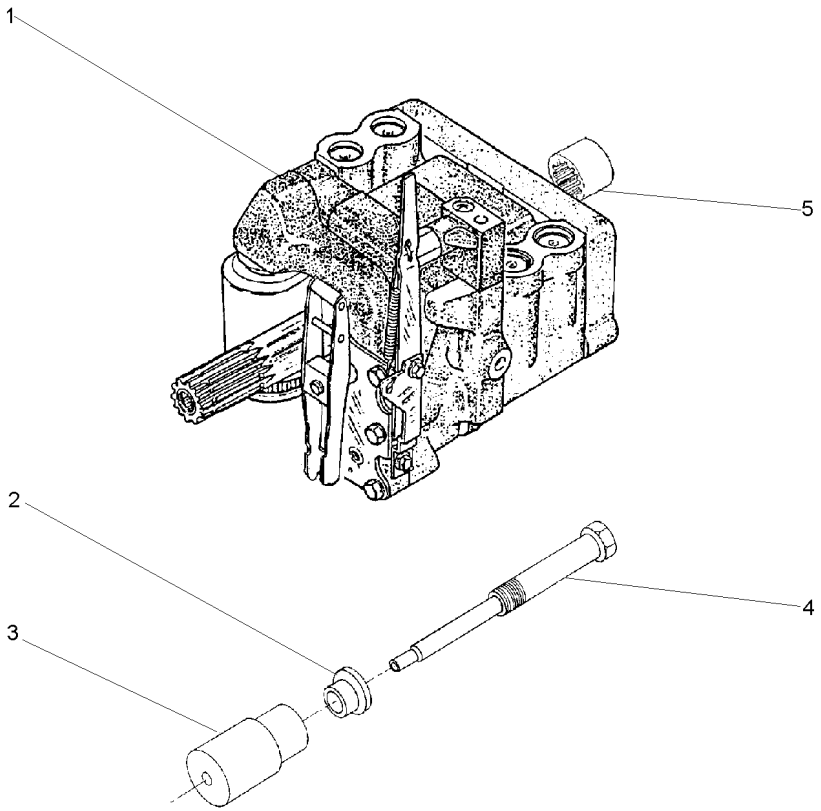

1	3773700M92	70-455 No	**1**	CJ. BOMBA	KIT, PUMP	BOMBA JUEGO
2	532926M1		**1**	ARRUELA	WASHER	ARANDELA
3	532927M1		**1**	SUPORTE	BRACKET	SOPORTE
4	532928M1		**1**	PINO	PIN	PASADOR
5	1868538M4		**1**	LUVA	SLEEVE	MANCHA

Bomba Hidráulica
Hydraulic Pump
Bomba Hidraulica

Coletor E Luva
Collector And Glove
Colecionador Y Guante

70-455

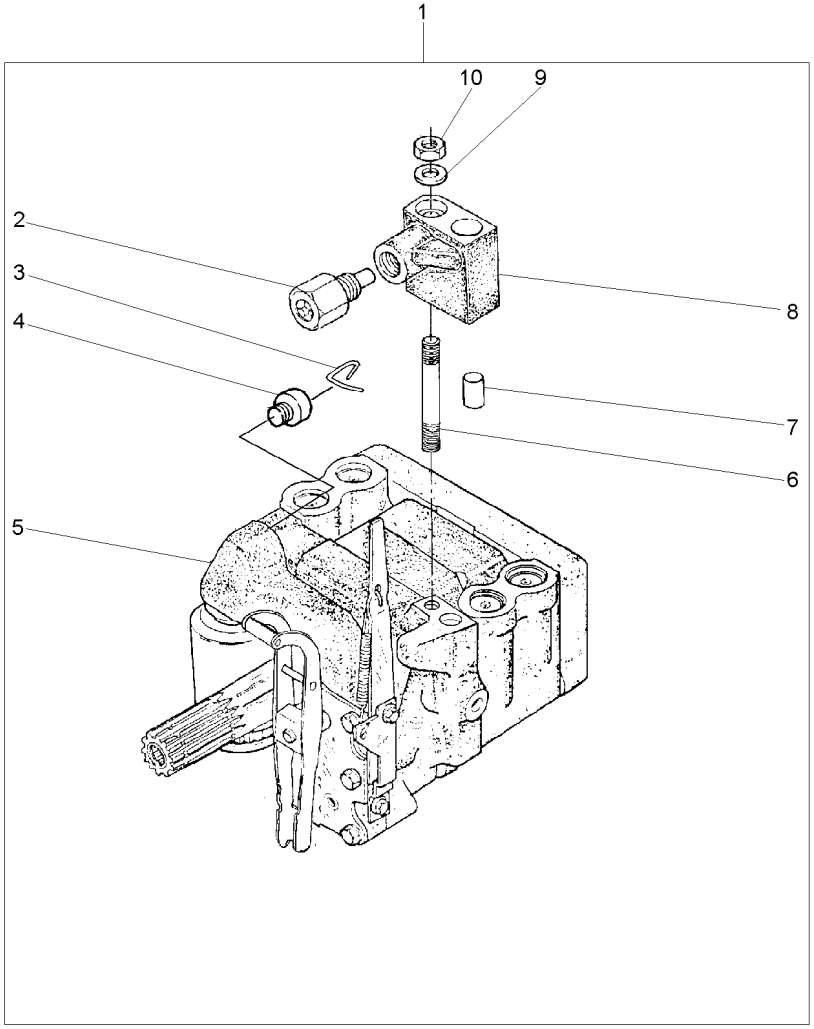

1		3773700M92	**1**	BOMBA	PUMP	BOMBA
2	038639T1	8	**1**	VÁLVULA	VALVE	VALVULA
3	1870819M1	1	**1**	PRESILHA	STAPLE	GRAPA
4	1870820M1	1	**1**	BUJÃO	PLUG	TAPON
5	3773701M92	1 U.K.	**1**	CJ. BOMBA	KIT, PUMP	BOMBA JUEGO
		70-460 No				
6	1694381M1	1	**1**	PRISIONEIRO	STUD	ESPARRAGO
7	377605X1	8	**1**	PINO	PIN	PASADOR
8	3808924M91	1	**1**	COLETOR	COLLECTOR	COLECTOR
9	353756X1	1	**1**	ARRUELA	WASHER	ARANDELA
10	195258M1	1	**1**	PORCA	NUT	TUERCA

Bomba Hidráulica
Hydraulic Pump
Bomba Hidraulica

70-460

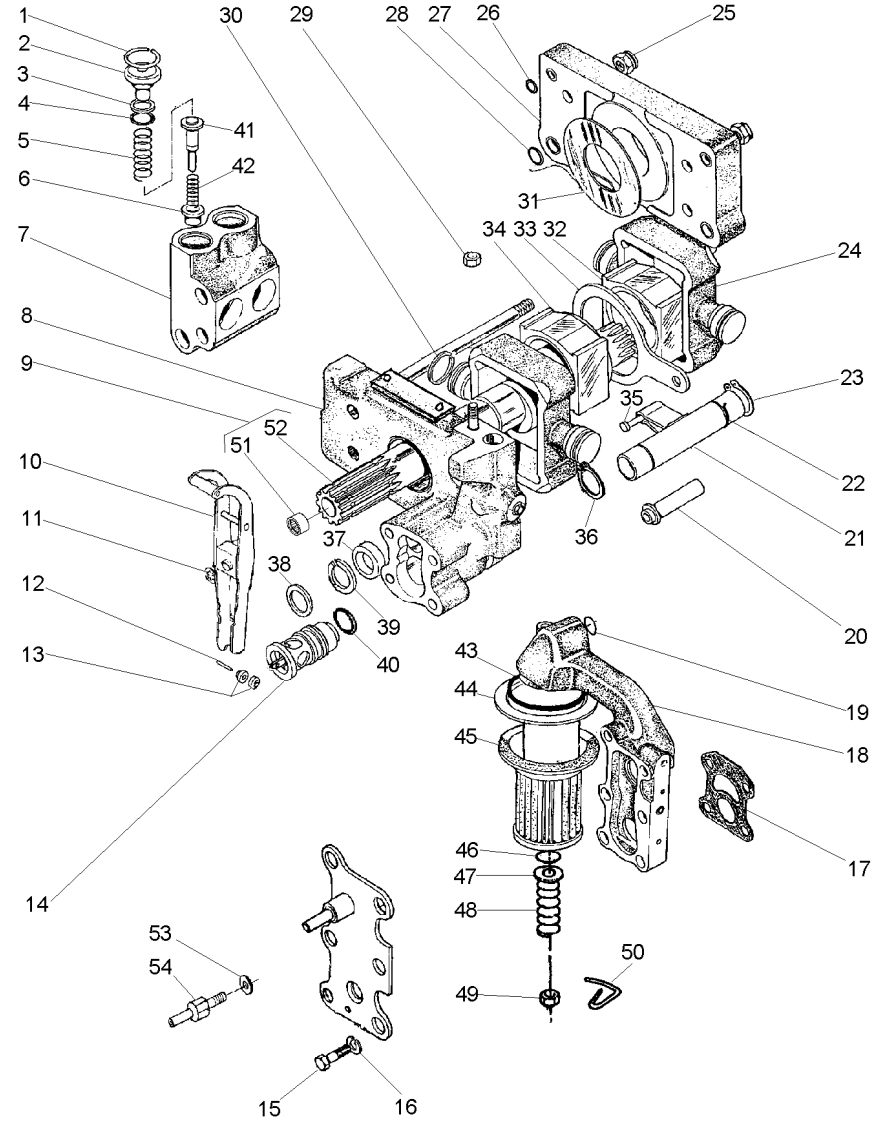

1	1868743M1		4	ANEL TRAVA	CIRCLIP	CIRCULITO
2	1868741M1		4	BUJÃO	PLUG	TAPON
3	1870849M1		4	ARRUELA	WASHER	ARANDELA
4	1868742M1		4	ANEL "O"	O RING	JUNTA TORICA
5	180928M2		4	MOLA	SPRING	RESORTE
6	1660116M1	[A]	4	VÁLVULA	VALVE	VALVULA
7	1868435M3		2	CÂMARA	CHAMBER	CAMARA
8	3808617M91	70-465 No	1	CORPO	BODY	CUERPO
9	1871781M93		1	EIXO	SHAFT	ARBOL
10	3610175M91		1	ALAVANCA	LEVER	PALANCA
11	377493X1		1	ANEL TRAVA	CIRCLIP	CIRCULITO
12	897504M1		1	PINO	PIN	PASADOR
13	897599M1		2	ROLETE	ROLLER	RODILLO
14	3611085M91		1	VÁLVULA	VALVE	VALVULA
15	362403X1		4	PARAFUSO	BOLT	PERNO
16	366719X1		4	ARRUELA	WASHER	ARANDELA
17	1869529M2		1	JUNTA	GASKET	EMPAQUETADURA.
18	3611141M91	70-470 No	1	CARCAÇA	HOUSING	ALOJAMIENTO
19	851134M1		1	ANEL "O"	O RING	JUNTA TORICA
20	1686740M1		1	TUBO	PIPE	CANO
21	1681790M91	70-475 No	1	OSCILADOR	OSCILLATOR	OSCILADOR
22	1671699M1		1	ANEL TRAVA	CIRCLIP	CIRCULITO
23	3000361X1		1	ANEL TRAVA	CIRCLIP	CIRCULITO
24	3148071M1		2	PISTÃO	PISTON	PISTON
25	1871659M1	3/8	2	PORCA	NUT	TUERCA
25	1871660M1		2	PORCA	NUT	TUERCA
26	377494X1		4	ANEL "O"	O RING	JUNTA TORICA
27	1665499M91		1	CORPO	BODY	CUERPO
28	831533M1		4	ANEL "O"	O RING	JUNTA TORICA
29	376448X1	3/8	1	PORCA	NUT	TUERCA
		195258M1				
30	897493M1		4	ANEL	RING	ARO
31	1664589M1		2	ARRUELA	WASHER	ARANDELA
32	180924M2		1	BLOCO	BLOCK	BLOQUE
33	180933M1		1	SEGUIDOR	FOLLOWER	IMPULSOR
34	180925M2		1	BLOCO	BLOCK	BLOQUE
35	831130M1		1	PINO	PIN	PASADOR
36	195946M1		2	ANEL TRAVA	CIRCLIP	CIRCULITO
37	1868486M1		1	ESPAÇADOR	SPACER	PIEZA DISTANCIA
38	377543X1		1	ARRUELA	WASHER	ARANDELA
39	1868485M1		1	ARRUELA	WASHER	ARANDELA
40	377502X1		1	ANEL "O"	O RING	JUNTA TORICA
41	180930M2	[B]	4	VÁLVULA	VALVE	VALVULA
42	180927M2		4	MOLA	SPRING	RESORTE
43	195876M1		1	ANEL "O"	O RING	JUNTA TORICA
44	1671633M1		1	TUBO	PIPE	CANO
45	1870199M92		1	FILTRO	FILTER	FILTRO
46	1007240M1		1	ANEL "O"	O RING	JUNTA TORICA
47	377499X1		1	ARRUELA	WASHER	ARANDELA
48	1868469M1		1	MOLA	SPRING	RESORTE

Bomba Hidráulica
Hydraulic Pump
Bomba Hidraulica

70-460

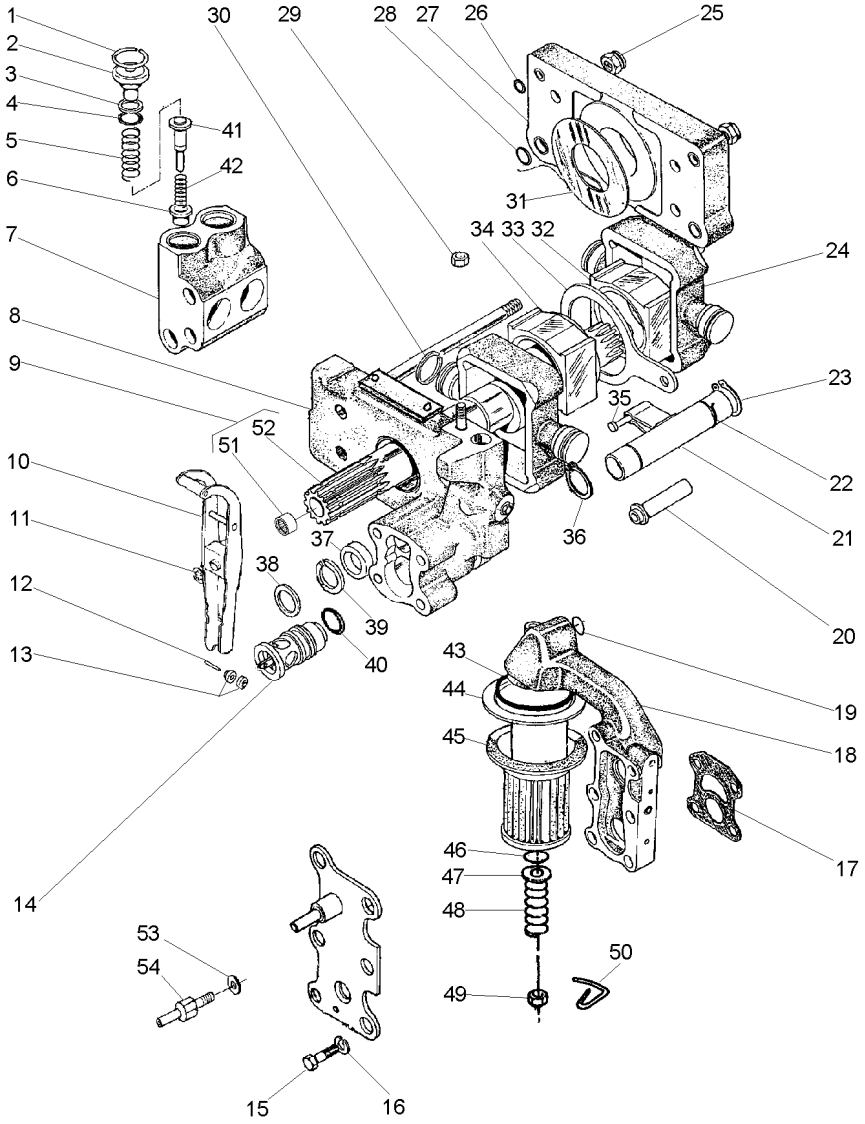

49	375109X1	3/8X16	**1**	PORCA	NUT	TUERCA
50	1870089M1		**1**	PRESILHA	STAPLE	GRAPA
51	1000251M1	9	**1**	ROLAMENTO	BEARING	COJINETE
52	1871782M3	9	**1**	EIXO	SHAFT	ARBOL
53	376719X1		**1**	ARRUELA	WASHER	ARANDELA
54	3610280M1		**1**	PARAFUSO	BOLT	PERNO

[A] ADMISSÃO
INLET
ADMISIÓN

[B] RETORNO
RETURN
RETORNO

Corpo
Body
Cuerpo

70-465

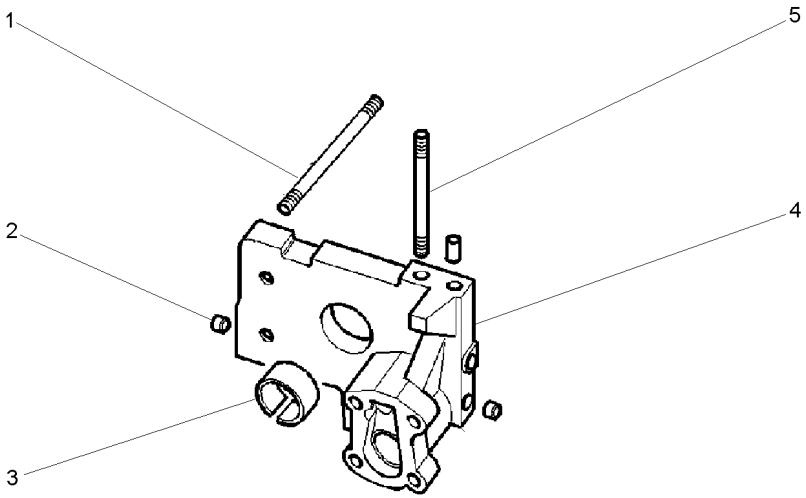

1	377528X1		**4**	PRISIONEIRO	STUD	ESPARRAGO
2	1868431M3		**2**	BUJÃO	PLUG	TAPON
3	1664491M2		**1**	BUCHA	BUSH	CASQUILLO
4		3808617M91	**1**	CORPO	BODY	CUERPO
5	377528X1		**1**	PRISIONEIRO	STUD	ESPARRAGO

Bomba Do Levante Hidráulico
Hydraulic Lift Pump
Bomba Hidraulica Elevador

Suporte Filtro
Strainer Unit
Soporte Filtro

70-470

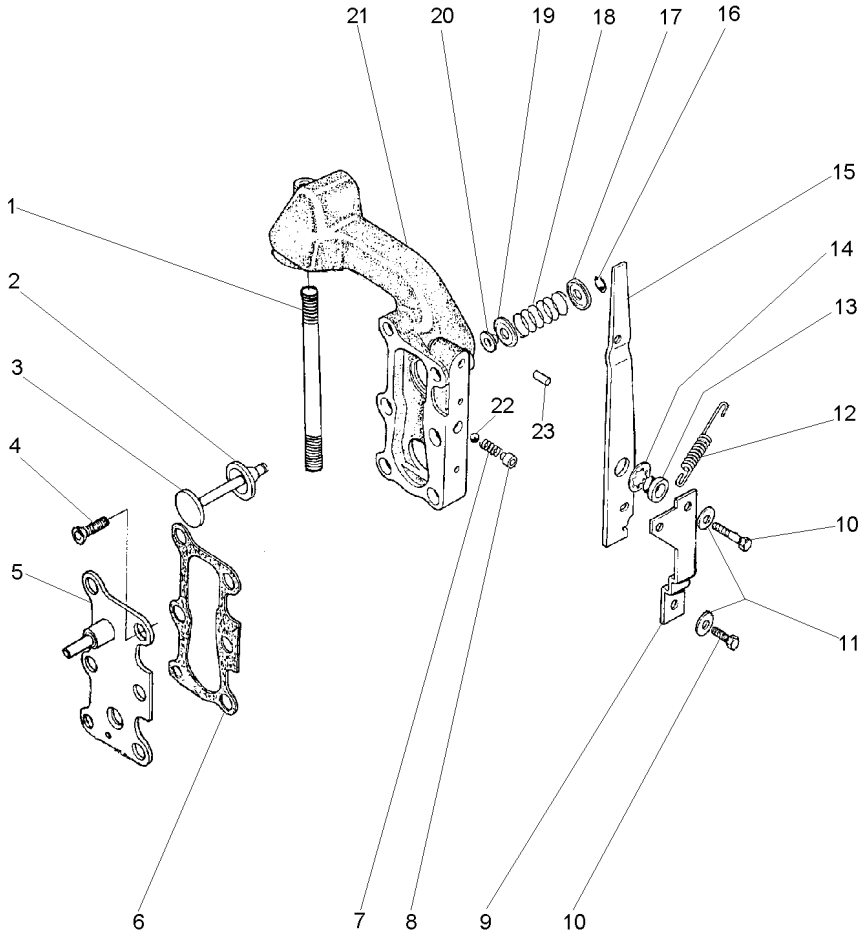

1	377531X1	**1**	PRISIONEIRO	STUD	ESPARRAGO
2	1870810M1	**1**	ANEL "O"	O RING	JUNTA TORICA
3	1870811M1	**1**	VÁLVULA	VALVE	VALVULA
4	358334X1	**2**	PARAFUSO	BOLT	PERNO
5	3599748M91	**1**	TAMPA	COVER	CUBIERTA
6	1868456M1	**2**	JUNTA	GASKET	EMPAQUETADURA.
7	1868452M1	**1**	MOLA	SPRING	RESORTE
8	1868451M2	**1**	BUCHA	BUSH	CASQUILLO
9	1869831M1	**1**	SUPORTE	SUPPORT	DISPOS.DE SOSTEN
10	362352X1	**2**	PARAFUSO	BOLT	PERNO
11	359004X1	**2**	ARRUELA	WASHER	ARANDELA
12	1868454M2	**1**	MOLA	SPRING	RESORTE
13	1868444M1	**1**	BUCHA	BUSH	CASQUILLO
14	377500X1	**1**	ARRUELA	WASHER	ARANDELA
15	1868453M2	**1**	ALAVANCA	LEVER	PALANCA
16	377501X1	**1**	ANEL TRAVA	CIRCLIP	CIRCULITO
17	1868464M1	**1**	ASSENTO	SEAT	ASIENTO
18	1868465M1	**1**	MOLA	SPRING	RESORTE
19	1868460M1	**1**	ASSENTO	SEAT	ASIENTO
20	1868466M1	**1**	RETENTOR	SEAL	RETEN
21	3599949M1	**1**	CARCAÇA	HOUSING	ALOJAMIENTO
22	361023X1	**1**	ESFERA	BALL	BOLA
23	377489X1	**1**	PINO	PIN	PASADOR

Bomba Do Levante Hidráulico
Hydraulic Pump
Bomba Hidralica

Válvula Osciladora
Oscillator Valve
Valvula Osciladora

70-475

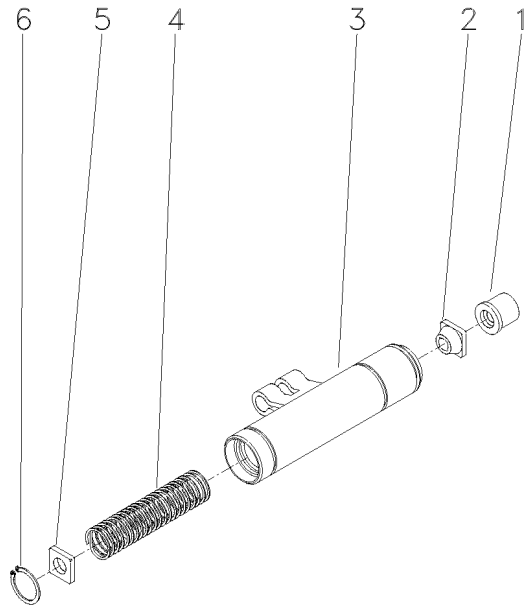

1	1681786M1	**1**	COLAR	COLLAR	COLLAR
2	1862576M2	**1**	GUIA	GUIDE	GUIA
3	1869826M93	**1**	OSCILADOR	OSCILLATOR	OSCILADOR
4	180940M1	**1**	MOLA	SPRING	RESORTE
5	1869830M2	**1**	DISCO	DISC	DISCO
6	1442466X1	**1**	ANEL	RING	ARO

Menu

Símbolos

Controle Remoto **Remote Control** **Control Remoto**	**2 Corpos** **2 Boddys** **2 Cuerpos**	**70-480**	**Com Controle Remoto 2 Corpos, Detente E Reg. Vazão** **With 2 Boddy Remote Control, Detain And Variable F Low** **Con Contr. Remoto 2 Cuerpos, Detenedor Y Reg.Vazió N**

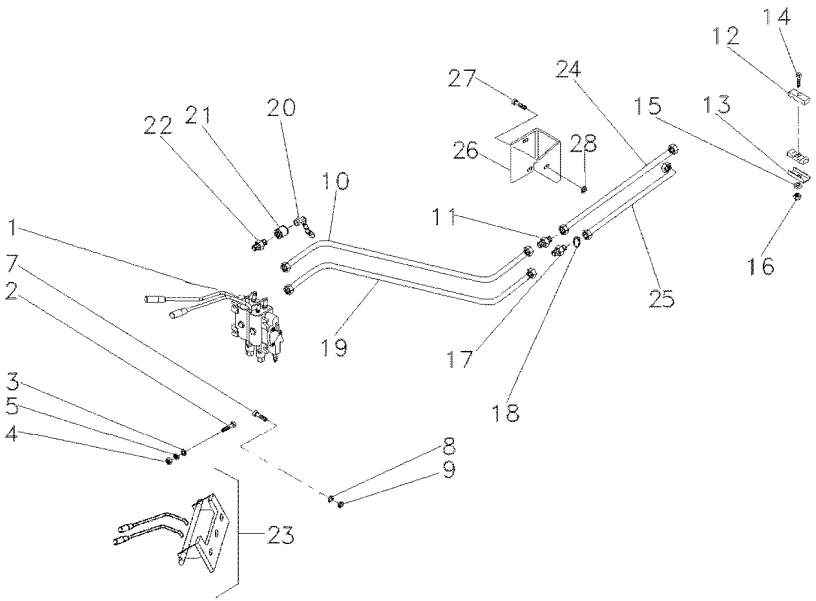

1	072490T1		**1**	CJ. COMANDO	KIT, ACTUATOR	JUEGO ACTUADOR
2	353685X1		**3**	PARAFUSO	BOLT	PERNO
3	829185M1		**6**	ARRUELA	WASHER	ARANDELA
4	355565X1		**3**	PORCA	NUT	TUERCA
5	353446X1		**3**	ARRUELA	WASHER	ARANDELA
7	339451X1		**2**	PARAFUSO	BOLT	PERNO
8	339376X1		**2**	ARRUELA	WASHER	ARANDELA
9	390734X1		**2**	ARRUELA	WASHER	ARANDELA
10	071594P1		**1**	TUBO	PIPE	CANO
11	3412195M91		**1**	CONEXÃO	CONNECTION	CONEXION
12	3585143M1		**2**	BRAÇADEIRA	CLAMP	ABRAZADERA
13	3146897M1		**2**	REFORÇO	REINFORCEMENT	REFUERZO
14	353685X1		**1**	PARAFUSO	BOLT	PERNO
15	353446X1		**1**	ARRUELA	WASHER	ARANDELA
16	355565X1		**1**	PORCA	NUT	TUERCA
17	047154T1		**1**	CONEXÃO	CONNECTION	CONEXION
18	1441115X1		**1**	ANEL "O"	O RING	JUNTA TORICA
19	071595P1		**1**	TUBO RETORNO	LEAK-OFF PIPE	TUBO DE ESCAPE.
20	3611673M1		**4**	TAMPA	COVER	CUBIERTA
21	3772942M1		**4**	VÁLVULA FÊMEA	FEMALE COUPLER	ACOPLADOR HEMBRA
22	3411941M91		**2**	CONEXÃO	CONNECTION	CONEXION
23	6201366M91	70-535 No	**1**	CJ. ALAVANCA	KIT, LEVER	JUEGO, PALANCA
24	070822T1		**1**	MANGUEIRA	HOSE	FLEXIBLE
25	070823T1		**1**	MANGUEIRA	HOSE	FLEXIBLE
26	070849P1		**1**	SUPORTE	CLEVIS	GANCHO SEGURI.
27	339401X1		**1**	PARAFUSO	BOLT	PERNO
28	339376X1		**1**	ARRUELA	WASHER	ARANDELA

Controle Remoto — **2 Corpos**
Remote Control — **2 Boddys**
Control Remoto — **2 Cuerpos**

70-485

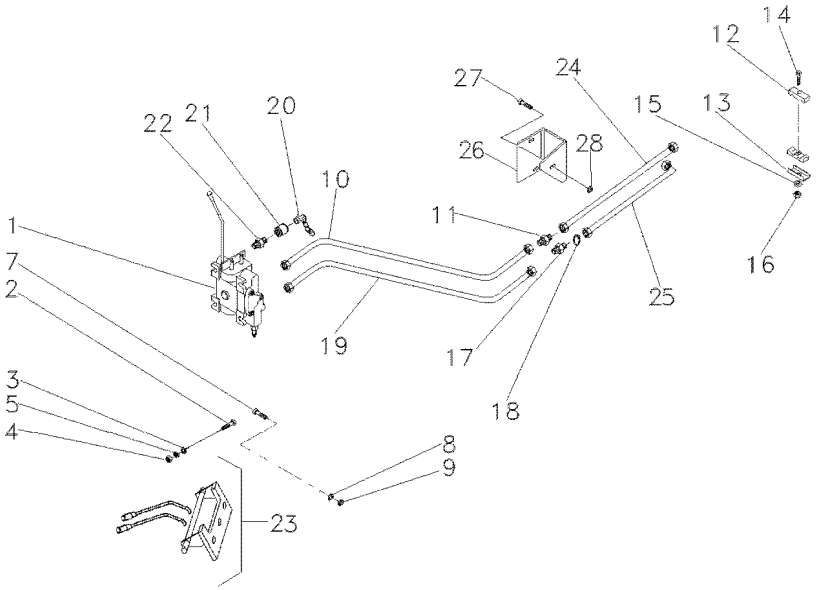

1	072488T1		**1**	CJ. COMANDO	KIT, ACTUATOR	JUEGO ACTUADOR
2	353685X1		**3**	PARAFUSO	BOLT	PERNO
3	829185M1		**6**	ARRUELA	WASHER	ARANDELA
4	355565X1		**3**	PORCA	NUT	TUERCA
5	353446X1		**3**	ARRUELA	WASHER	ARANDELA
6	070809P1		**1**	SUPORTE	BRACKET	SOPORTE
7	339451X1		**2**	PARAFUSO	BOLT	PERNO
8	339376X1		**2**	ARRUELA	WASHER	ARANDELA
9	390734X1		**2**	ARRUELA	WASHER	ARANDELA
10	071594P1		**1**	TUBO	PIPE	CANO
11	3412195M91		**1**	CONEXÃO	CONNECTION	CONEXION
12	3585143M1		**2**	BRAÇADEIRA	CLAMP	ABRAZADERA
13	3146897M1		**2**	REFORÇO	REINFORCEMENT	REFUERZO
14	353685X1		**1**	PARAFUSO	BOLT	PERNO
15	353446X1		**1**	ARRUELA	WASHER	ARANDELA
16	355565X1		**1**	PORCA	NUT	TUERCA
17	047154T1		**1**	CONEXÃO	CONNECTION	CONEXION
18	1441115X1		**1**	ANEL "O"	O RING	JUNTA TORICA
19	071595P1		**1**	TUBO RETORNO	LEAK-OFF PIPE	TUBO DE ESCAPE.
20	3611673M1		**4**	TAMPA	COVER	CUBIERTA
21	3772942M1		**4**	VÁLVULA FÊMEA	FEMALE COUPLER	ACOPLADOR HEMBRA
22	3411941M91		**2**	CONEXÃO	CONNECTION	CONEXION
23	6201366M91	70-535 No [A]	**1**	CJ. ALAVANCA	KIT, LEVER	JUEGO, PALANCA
24	070822T1		**1**	MANGUEIRA	HOSE	FLEXIBLE
25	070823T1		**1**	MANGUEIRA	HOSE	FLEXIBLE
26	070849P1		**1**	SUPORTE	CLEVIS	GANCHO SEGURI.
27	339401X1		**1**	PARAFUSO	BOLT	PERNO
28	339376X1		**1**	ARRUELA	WASHER	ARANDELA

[A] PRESSÃO
PRESSURE
PRESSION

Controle Remoto	1 Corpo
Remote Control	1 Body
Control Remoto	1 Cuerpo

70-490

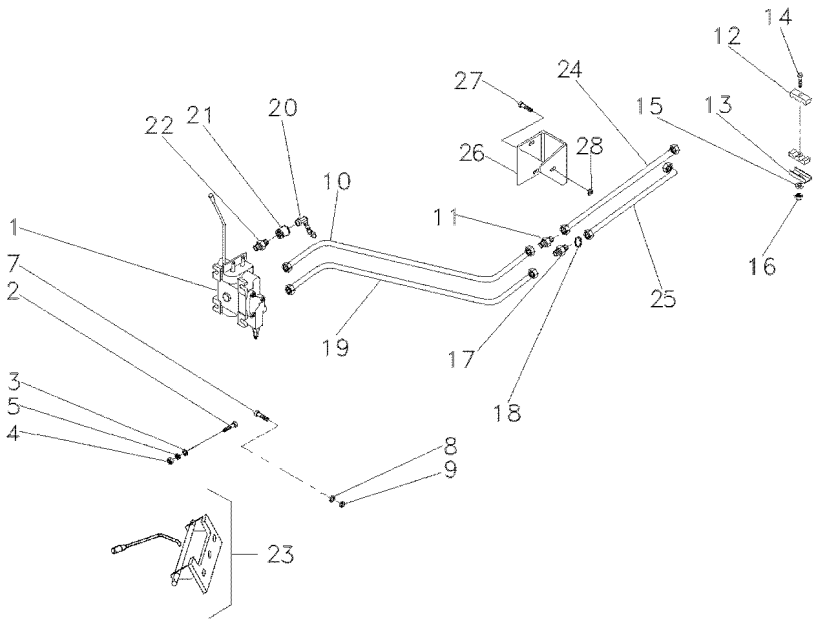

1	072487T1	**1**	CJ. COMANDO	KIT, ACTUATOR	JUEGO ACTUADOR
2	353685X1	**3**	PARAFUSO	BOLT	PERNO
3	829185M1	**6**	ARRUELA	WASHER	ARANDELA
4	355565X1	**3**	PORCA	NUT	TUERCA
5	353446X1	**3**	ARRUELA	WASHER	ARANDELA
7	339451X1	**2**	PARAFUSO	BOLT	PERNO
8	339376X1	**2**	ARRUELA	WASHER	ARANDELA
9	390734X1	**2**	ARRUELA	WASHER	ARANDELA
10	071594P1	**1**	TUBO	PIPE	CANO
11	3412195M91	**1**	CONEXÃO	CONNECTION	CONEXION
12	3585143M1	**2**	BRAÇADEIRA	CLAMP	ABRAZADERA
13	3146897M1	**2**	REFORÇO	REINFORCEMENT	REFUERZO
14	353685X1	**1**	PARAFUSO	BOLT	PERNO
15	353446X1	**1**	ARRUELA	WASHER	ARANDELA
16	355565X1	**1**	PORCA	NUT	TUERCA
17	047154T1	**1**	CONEXÃO	CONNECTION	CONEXION
18	1441115X1	**1**	ANEL "O"	O RING	JUNTA TORICA
19	071595P1	**1**	TUBO RETORNO	LEAK-OFF PIPE	TUBO DE ESCAPE.
20	3611673M1	**2**	TAMPA	COVER	CUBIERTA
21	3772942M1	**2**	VÁLVULA FÊMEA	FEMALE COUPLER	ACOPLADOR HEMBRA
22	3411941M91	**2**	CONEXÃO	CONNECTION	CONEXION
23	6201365M91	**1**	CJ. ALAVANCA	KIT, LEVER	JUEGO, PALANCA
24	070822T1	**1**	MANGUEIRA	HOSE	FLEXIBLE
25	070823T1	**1**	MANGUEIRA	HOSE	FLEXIBLE
26	070849P1	**1**	SUPORTE	CLEVIS	GANCHO SEGURI.
27	339401X1	**1**	PARAFUSO	BOLT	PERNO
28	339376X1	**1**	ARRUELA	WASHER	ARANDELA

70-540 No

Menu

Símbolos

Controle Remoto **Remote Control** **Control Remoto**	**1 Corpo** **1 Boddy** **1 Cuerpo**	**70-495**	**Estreito** **Narrow** **Estrecho**

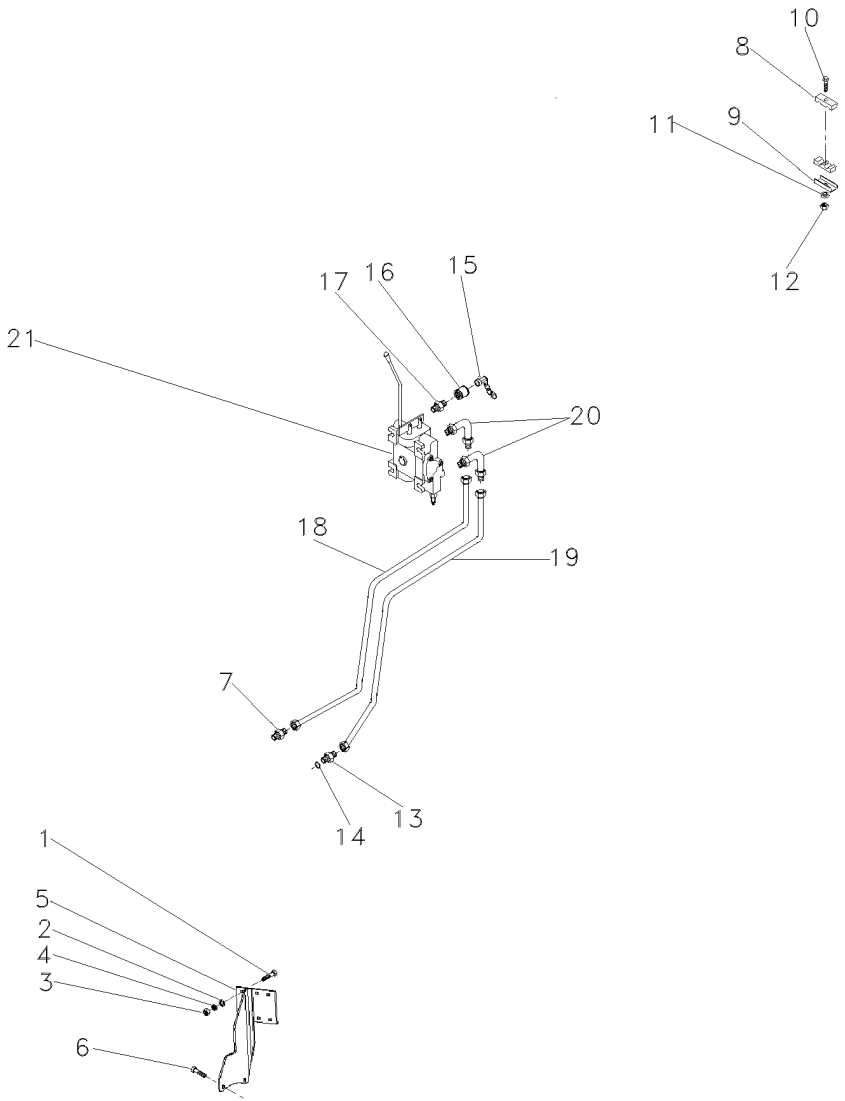

1	353683X1	**3**	PARAFUSO	BOLT	PERNO
2	829185M1	**6**	ARRUELA	WASHER	ARANDELA
3	355565X1	**3**	PORCA	NUT	TUERCA
4	353446X1	**3**	ARRUELA	WASHER	ARANDELA
5	071242S1	**1**	SUPORTE	BRACKET	SOPORTE
6	354651X1	**2**	PARAFUSO	SCREW	TORNILLO
7	3412195M91	**1**	CONEXÃO	CONNECTION	CONEXION
8	3585143M1	**2**	BRAÇADEIRA	CLAMP	ABRAZADERA
9	3146897M1	**2**	REFORÇO	REINFORCEMENT	REFUERZO
10	353685X1	**1**	PARAFUSO	BOLT	PERNO
11	353446X1	**1**	ARRUELA	WASHER	ARANDELA
12	355565X1	**1**	PORCA	NUT	TUERCA
13	047154T1	**1**	CONEXÃO	CONNECTION	CONEXION
14	1441115X1	**1**	ANEL "O"	O RING	JUNTA TORICA
15	3611673M1	**2**	TAMPA	COVER	CUBIERTA
16	3772942M1	**2**	VÁLVULA FÊMEA	FEMALE COUPLER	ACOPLADOR HEMBRA
17	3411941M91	**2**	CONEXÃO	CONNECTION	CONEXION
18	064509P1	**1**	TUBO	PIPE	CANO
19	064510P1	**1**	TUBO	PIPE	CANO
20	3412002M91	**2**	CONEXÃO	CONNECTION	CONEXION
21	064129T1	**1**	CJ. COMANDO	DISTRIBUTOR	DISTRIBUIDOR

Controle Remoto — **1 Corpo**
Remote Control — **1 Body**
Control Remoto — **1 Cuerpo**

70-500

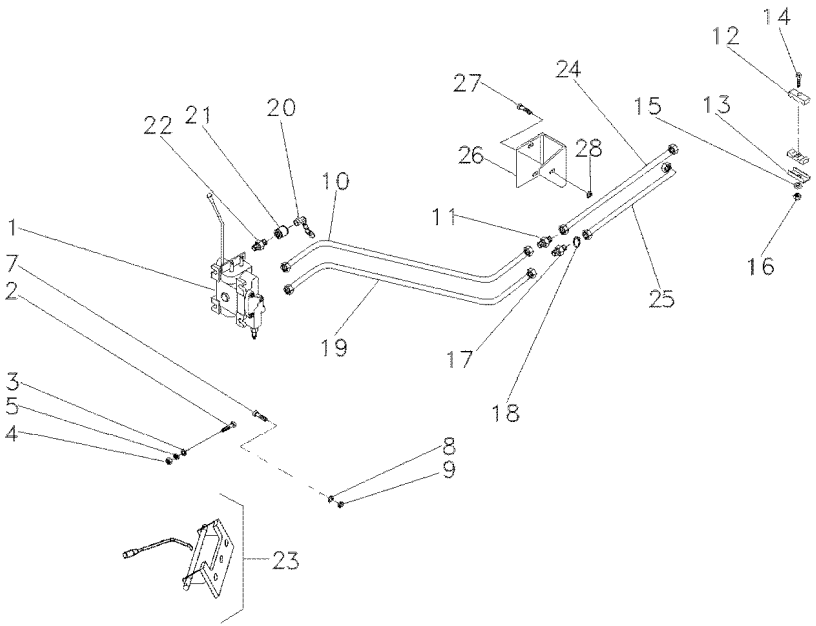

1	072489T1	[A]	**1**	CJ. COMANDO	KIT, ACTUATOR	JUEGO ACTUADOR
2	353685X1		**3**	PARAFUSO	BOLT	PERNO
3	829185M1		**6**	ARRUELA	WASHER	ARANDELA
4	355565X1		**3**	PORCA	NUT	TUERCA
5	353446X1		**3**	ARRUELA	WASHER	ARANDELA
7	339451X1		**2**	PARAFUSO	BOLT	PERNO
8	339376X1		**2**	ARRUELA	WASHER	ARANDELA
9	390734X1		**2**	ARRUELA	WASHER	ARANDELA
10	071594P1		**1**	TUBO	PIPE	CANO
11	3412195M91		**1**	CONEXÃO	CONNECTION	CONEXION
12	3585143M1		**2**	BRAÇADEIRA	CLAMP	ABRAZADERA
13	3146896M1		**2**	BRAÇADEIRA	CLAMP	ABRAZADERA
14	353685X1		**1**	PARAFUSO	BOLT	PERNO
15	353446X1		**1**	ARRUELA	WASHER	ARANDELA
16	355565X1		**1**	PORCA	NUT	TUERCA
17	047154T1		**1**	CONEXÃO	CONNECTION	CONEXION
18	1441115X1		**1**	ANEL "O"	O RING	JUNTA TORICA
19	071595P1		**1**	TUBO RETORNO	LEAK-OFF PIPE	TUBO DE ESCAPE.
20	3611673M1		**2**	TAMPA	COVER	CUBIERTA
21	3772942M1		**2**	VÁLVULA FÊMEA	FEMALE COUPLER	ACOPLADOR HEMBRA
22	3411941M91		**2**	CONEXÃO	CONNECTION	CONEXION
23	6201365M91	70-540 No	**1**	CJ. ALAVANCA	KIT, LEVER	JUEGO, PALANCA
24	070822T1		**1**	MANGUEIRA	HOSE	FLEXIBLE
25	070823T1		**1**	MANGUEIRA	HOSE	FLEXIBLE
26	070849P1		**1**	SUPORTE	CLEVIS	GANCHO SEGURI.
27	339401X1		**1**	PARAFUSO	BOLT	PERNO
28	339376X1		**1**	ARRUELA	WASHER	ARANDELA

[A] SIMPLES COM DETENTE
SIMPLE WITH DETAIN
SIMPLE CON DETENEDOR

Controle Remoto **Remote Control** **Control Remoto**	**1 Corpo** **1 Body** **1 Cuerpo**	**Estreito** **Narrow** **Estrecho**

70-505

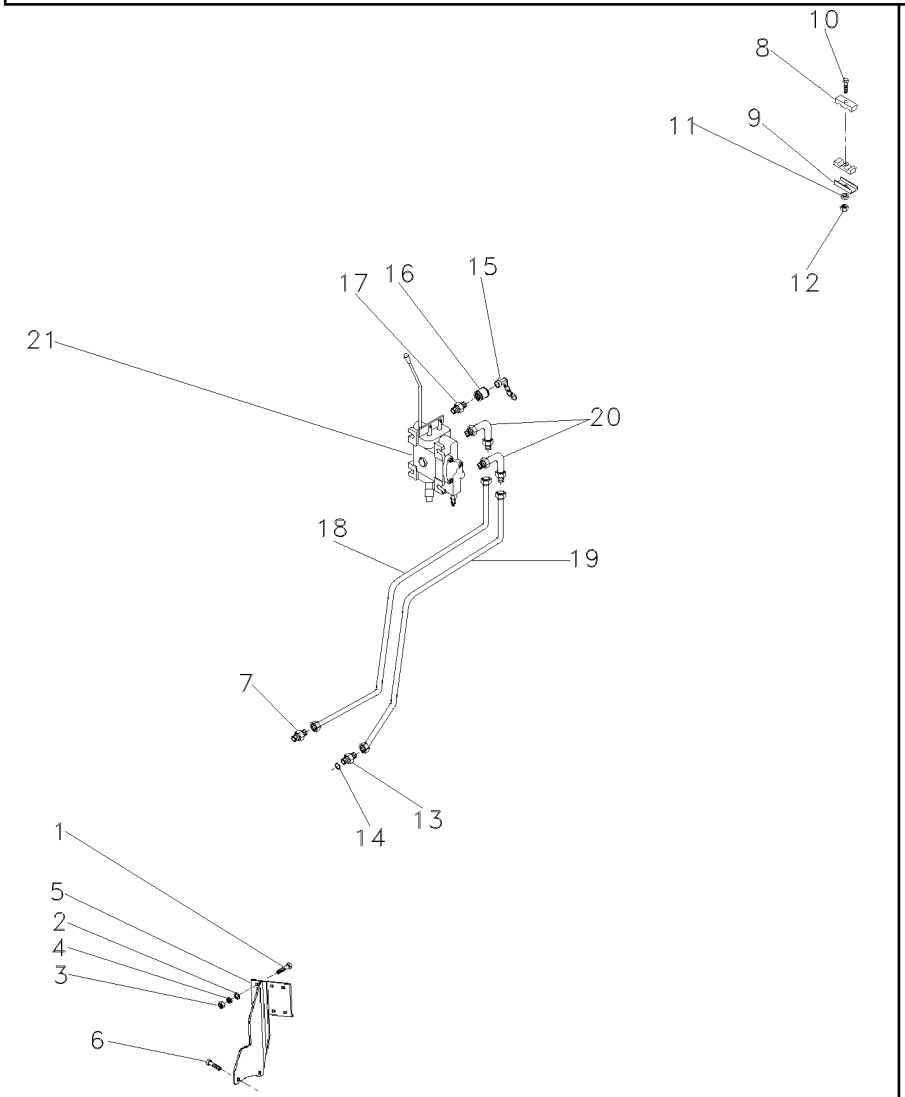

1	353683X1	**3**	PARAFUSO	BOLT	PERNO
2	829185M1	**6**	ARRUELA	WASHER	ARANDELA
3	355565X1	**3**	PORCA	NUT	TUERCA
4	353446X1	**3**	ARRUELA	WASHER	ARANDELA
5	071242S1	**1**	SUPORTE	BRACKET	SOPORTE
6	354651X1	**2**	PARAFUSO	SCREW	TORNILLO
7	3412195M91	**1**	CONEXÃO	CONNECTION	CONEXION
8	3585143M1	**2**	BRAÇADEIRA	CLAMP	ABRAZADERA
9	3146897M1	**2**	REFORÇO	REINFORCEMENT	REFUERZO
10	353685X1	**1**	PARAFUSO	BOLT	PERNO
11	353446X1	**1**	ARRUELA	WASHER	ARANDELA
12	355565X1	**1**	PORCA	NUT	TUERCA
13	047154T1	**1**	CONEXÃO	CONNECTION	CONEXION
14	1441115X1	**1**	ANEL "O"	O RING	JUNTA TORICA
15	3611673M1	**2**	TAMPA	COVER	CUBIERTA
16	3772942M1	**2**	VÁLVULA FÊMEA	FEMALE COUPLER	ACOPLADOR HEMBRA
17	3411941M91	**2**	CONEXÃO	CONNECTION	CONEXION
18	064509P1	**1**	TUBO	PIPE	CANO
19	064510P1	**1**	TUBO	PIPE	CANO
20	3412002M91	**2**	CONEXÃO	CONNECTION	CONEXION
21	064130T1	**1**	CJ. COMANDO	DISTRIBUTOR	DISTRIBUIDOR

Engate	2 Válvulas
Coupler	2 Valves
Acoplador	2 Valvulas

70-510

Controle Remoto 2 Corpos / Com Hydrotronic
With 2 Boddy Remote Control / With Hydrotronic
Con Contr. Remoto 2 Cuerpos / Con Hydrotronic

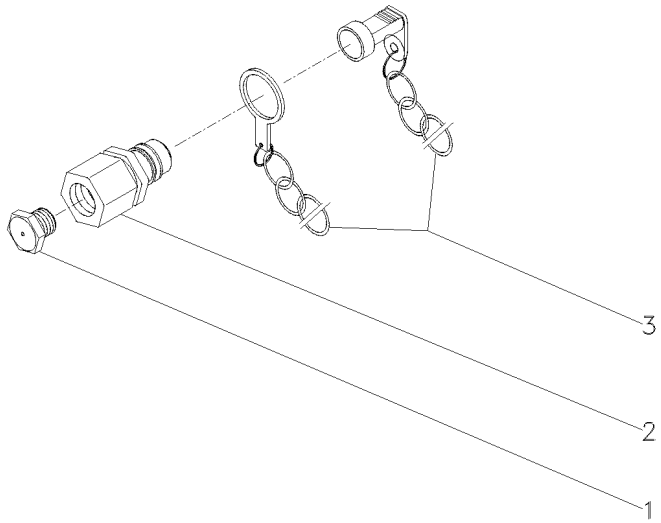

1	3410414M1			
2	3410419M91			
3	2410415M91			
4	BUJÃO	PLUG	TAPON
4	ENGATE	COUPLER	ACOPLADOR
4	PROTETOR	PROTECTOR	PROTECTOR

Engate
Coupler
Acoplador

70-515

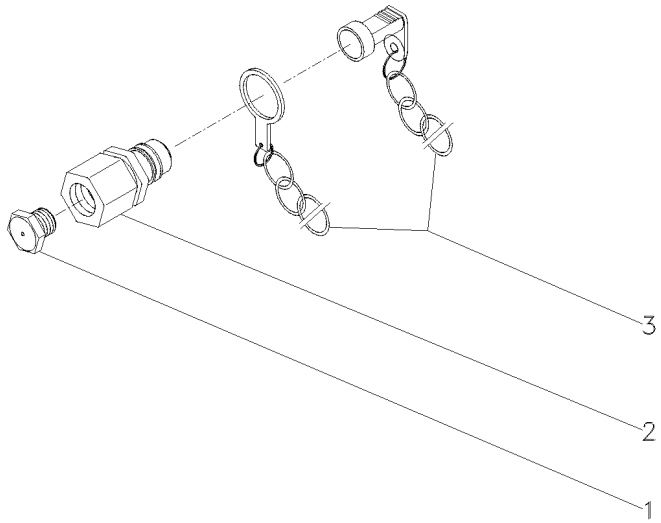

1	3410414M1			
2	3410419M91	**2**	ENGATE	COUPLER	ACOPLADOR
3	2410415M91	**2**	PROTETOR	PROTECTOR	PROTECTOR
		2	BUJÃO	PLUG	TAPON

Alavanca De Controle
Control Levier
Palanca De Controle

70-520

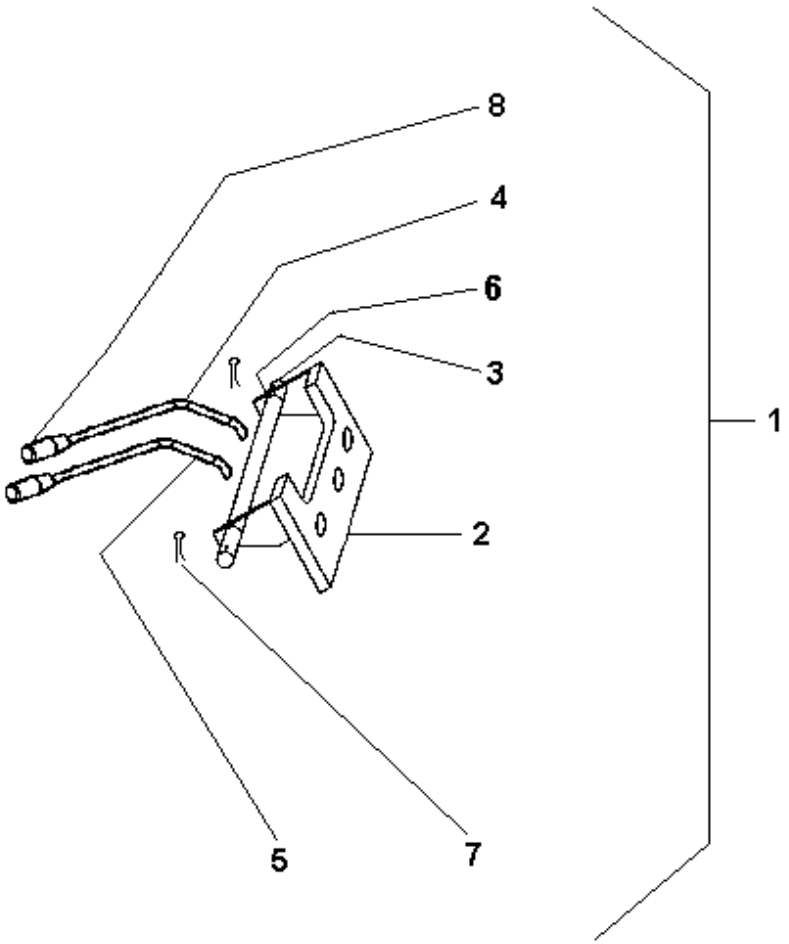

1	072260N1	**1**	CJ. ALAVANCA	KIT, LEVER	JUEGO, PALANCA
2	070591S1	**1**	SUPORTE	BRACKET	SOPORTE
3	070592P1	**1**	PINO	PIN	PASADOR
4	070593S1	**1**	ALAVANCA	LEVER	PALANCA
5	070835S1	**1**	ALAVANCA	LEVER	PALANCA
6	071471P1	**2**	BUCHA	BUSH	CASQUILLO
7	195414M1	**2**	GRAMPO	CRAMP	PASADOR
8	6203802M91	**2**	MANÍPULO	KNOB	POMO

Controle Remoto
Remote Control
Control Remoto

Alavanca
Lever
Palanca

70-525

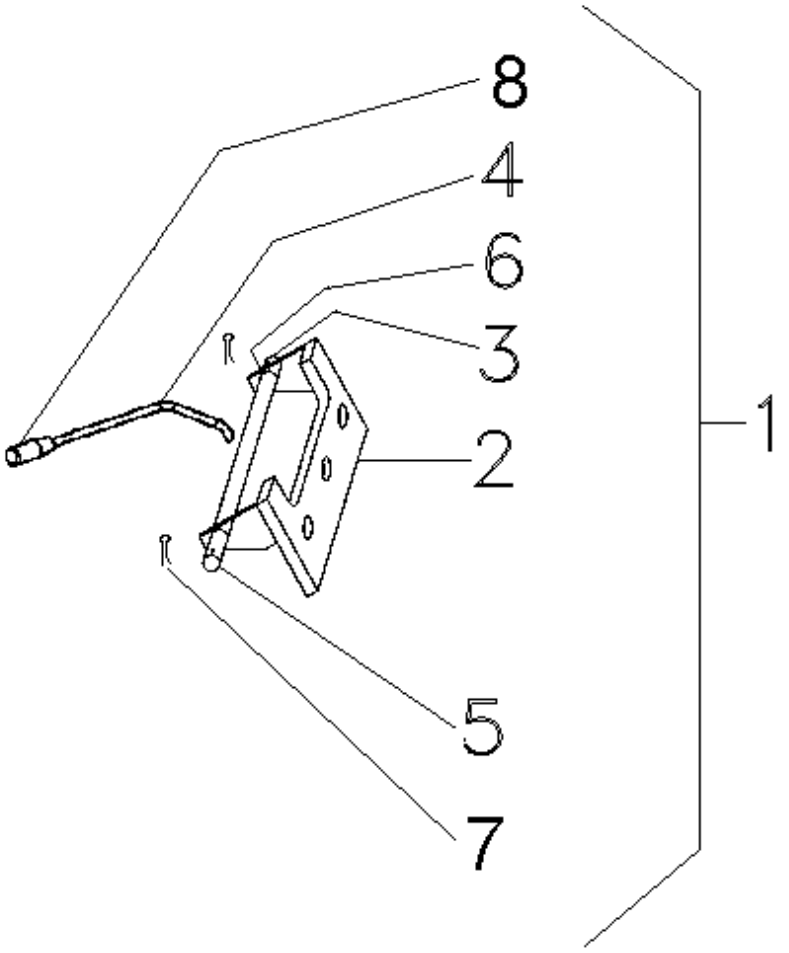

1	072262N1	**1** CJ. ALAVANCA	KIT, LEVER	JUEGO, PALANCA
2	070591S1	**1** SUPORTE	BRACKET	SOPORTE
3	070592P1	**1** PINO	PIN	PASADOR
4	070593S1	**1** ALAVANCA	LEVER	PALANCA
5	070839P1	**1** LUVA	SLEEVE	MANCHA
6	071471P1	**1** BUCHA	BUSH	CASQUILLO
7	354059X1	**2** CONTRAPINO	DOWEL	CENTRAJE
8	6203802M91	**1** MANÍPULO	KNOB	POMO

Cilindro Hidráulico Da Direção
Steering Cylinder
Cilindro Direccion

70-530

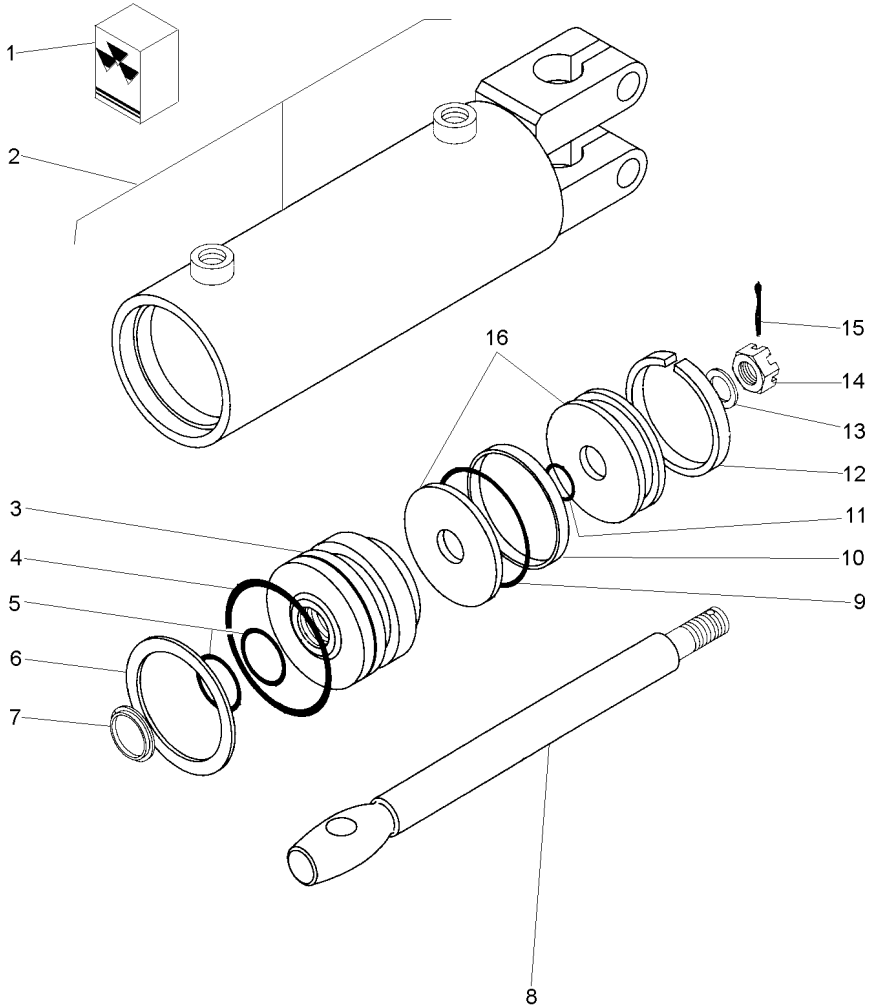

1	2730954M91			**1**	JG. REPARO	KIT, REPAIR	JUEGO REPARACION
2			3148318M91	**1**	CJ. CARCAÇA	HOUSE ASSY	CONJ. CARTER
3	2730952M1	2		**1**	GUIA	GUIDE	GUIA
4		1		**1**	ANEL "O"	O RING	JUNTA TORICA
5		1		**2**	ANEL "O"	O RING	JUNTA TORICA
6	2730385M1	2		**1**	ANEL	RING	ARO
7		1		**1**	ANEL	RING	ARO
8	2730372M1	2		**1**	HASTE CILINDRO	CYLINDER ROD	BIELA DE CILINDR
9		1		**1**	ANEL "O"	O RING	JUNTA TORICA
10		1		**1**	ANEL	RING	ARO
11		1		**1**	ANEL "O"	O RING	JUNTA TORICA
12		1		**1**	ANEL	RING	ARO
13	2730371M1	2		**1**	ARRUELA	WASHER	ARANDELA
14	2730368M1	2		**1**	PORCA	NUT	TUERCA
15	354059X1	2	1X1/8	**1**	CONTRAPINO	DOWEL	CENTRAJE
16	2730951M91	2		**1**	PISTÃO	PISTON	PISTON

Controle Remoto
Remote Control
Control Remoto

Alavanca
Lever
Palanca

70-535

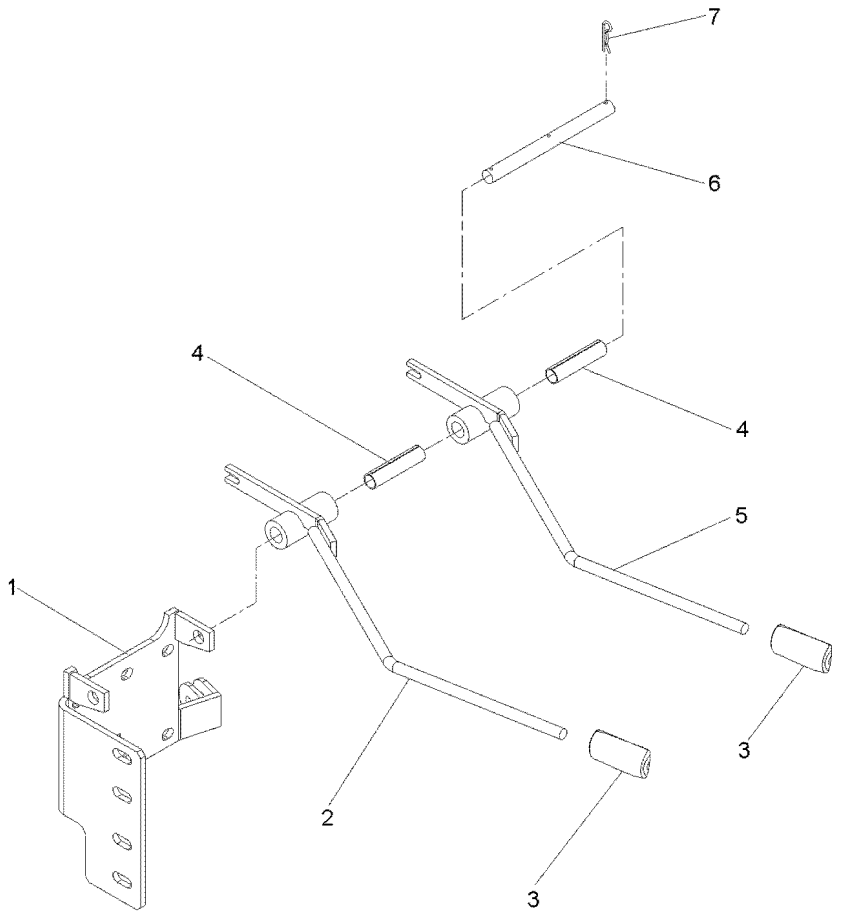

1	6207531M91	**1** SUPORTE	CLEVIS	GANCHO SEGURI.
2	070593S1	**1** ALAVANCA	LEVER	PALANCA
3	6203802M91	**2** MANÍPULO	KNOB	POMO
4	071471P1	**2** BUCHA	BUSH	CASQUILLO
5	070835S1	**1** ALAVANCA	LEVER	PALANCA
6	070592P1	**1** PINO	PIN	PASADOR
7	195414M1	**2** GRAMPO	CRAMP	PASADOR

Controle Remoto
Remote Control
Control Remoto

Alavanca
Lever
Palanca

70-540

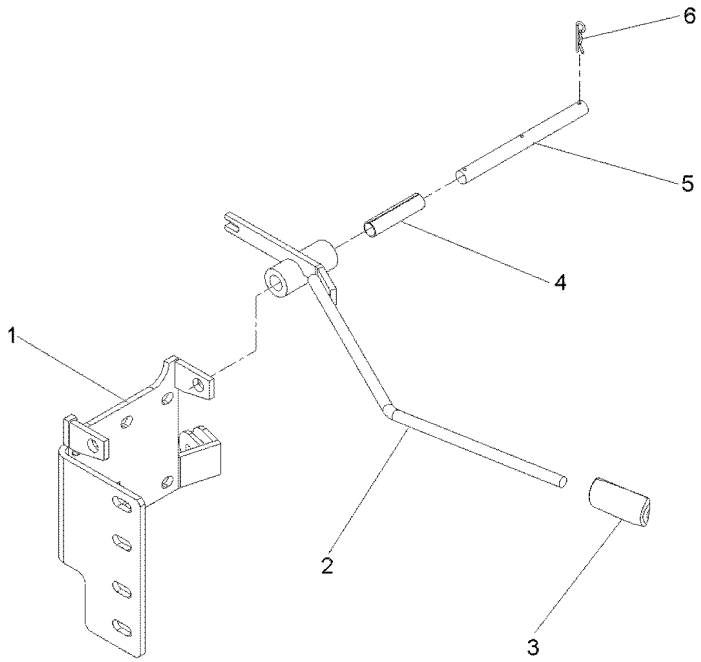

1	6207531M91	**1** SUPORTE	CLEVIS	GANCHO SEGURI.
2	070835S1	**1** ALAVANCA	LEVER	PALANCA
3	6203802M91	**1** MANÍPULO	KNOB	POMO
4	071471P1	**1** BUCHA	BUSH	CASQUILLO
5	070592P1	**1** PINO	PIN	PASADOR
6	195414M1	**3** GRAMPO	CRAMP	PASADOR

Bateria
Battery
Bateria

80-10

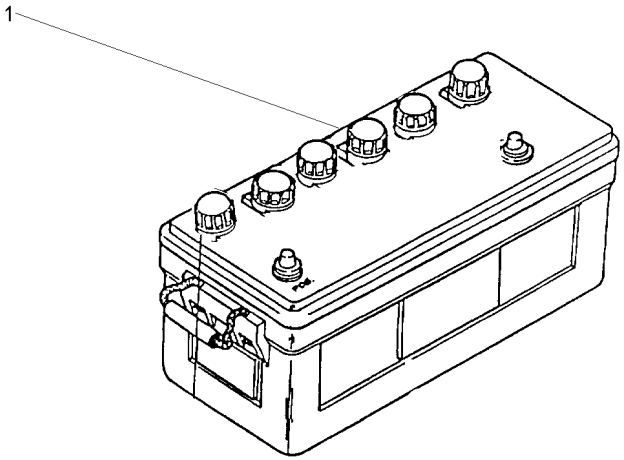

1	487161M93	**1** BATERIA	BATTERY	BATERIA

Bateria	Seca
Battery	Seca
Bateria	Seca

80-15

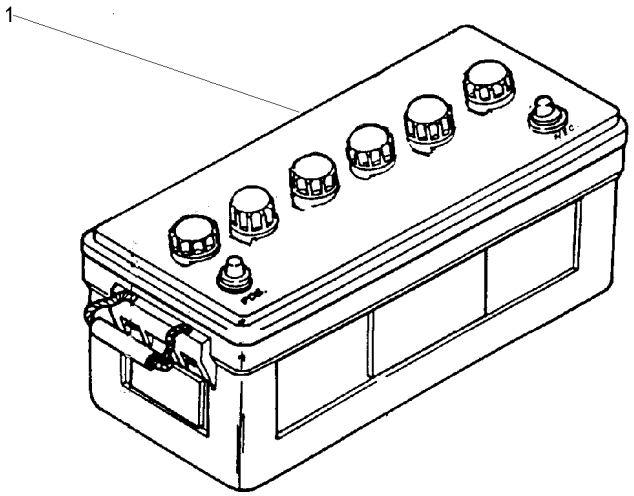

1	487161M93	**1** BATERIA	BATTERY	BATERIA

Bateria
Battery
Bateria

80-20

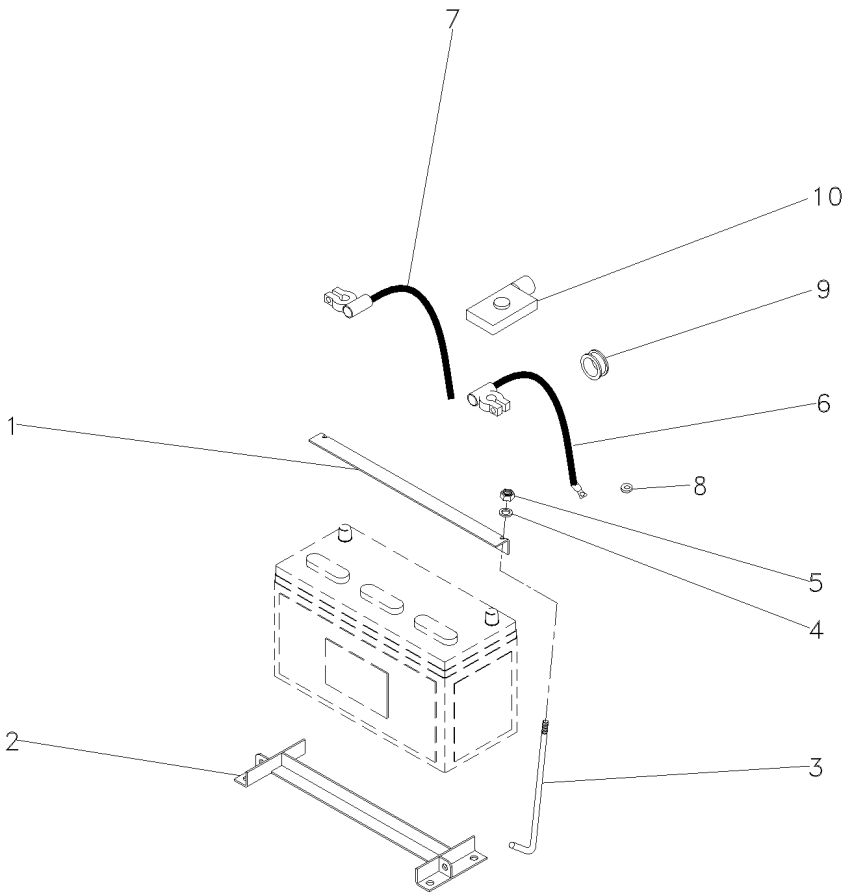

1	027788P2		**1**	FIXADOR	ATTACHMENT	ADITAMENTO
2	060357S1		**1**	SUPORTE	BRACKET	SOPORTE
3	027789P1		**2**	TIRANTE	ROD	VARILLA
4	355617X1		**2**	ARRUELA	WASHER	ARANDELA
5	826760M1		**2**	PORCA	NUT	TUERCA
6	3411541M91	(+)	**1**	CABO	CABLE	CABLE
7	3148351M91	(-)	**1**	CABO	CABLE	CABLE
8	829185M1		**1**	ARRUELA	WASHER	ARANDELA
9	366195X1		**1**	PASSA-FIO	GROMMET	PASACABLE
10	2801383M1		**1**	CAPA	CAP	TAPA

Sistema Elétrico Dianteiro
Front Electric System
Sistema Eléctrico Delantero

80-25

Com Cabine
With Cab
Con Cabina

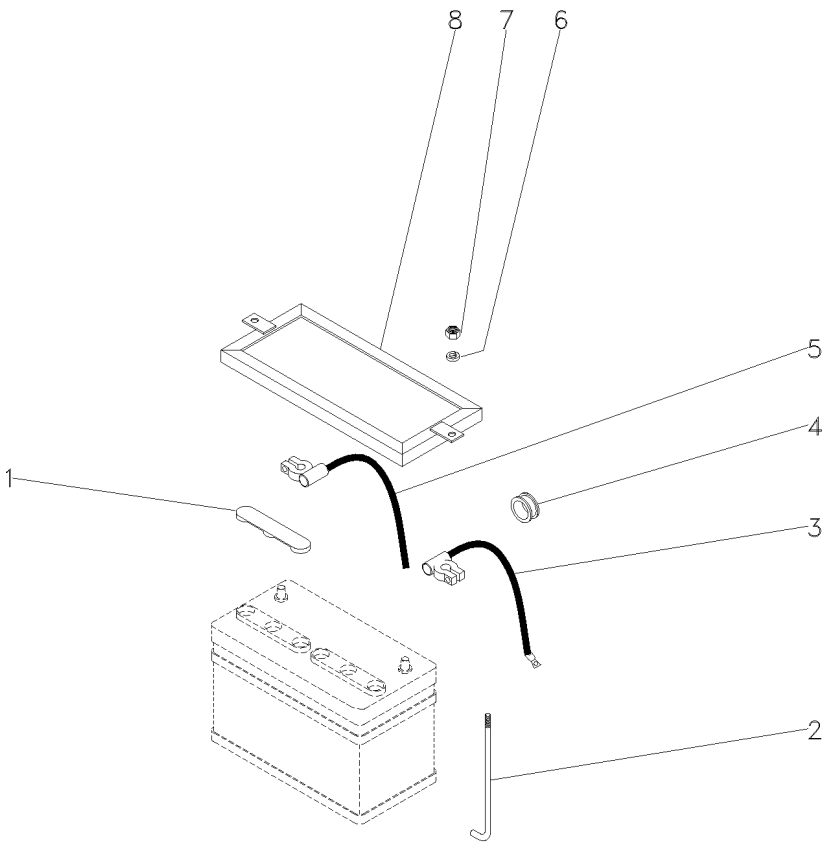

1	2801383M1		**1**	CAPA	CAP	TAPA
2	028345P2		**2**	TIRANTE	ROD	VARILLA
3	069780P1	(+)	**1**	CABO	CABLE	CABLE
4	069786P1		**1**	PASSA-FIO	GROMMET	PASACABLE
5	3148351M91	(-)	**1**	CABO	CABLE	CABLE
6	355617X1		**2**	ARRUELA	WASHER	ARANDELA
7	826760M1		**2**	PORCA	NUT	TUERCA
8	027788P2		**1**	FIXADOR	ATTACHMENT	ADITAMENTO

Painel De Instrumentos
Instrument Panel
Tablero De Instrumentos

80-30

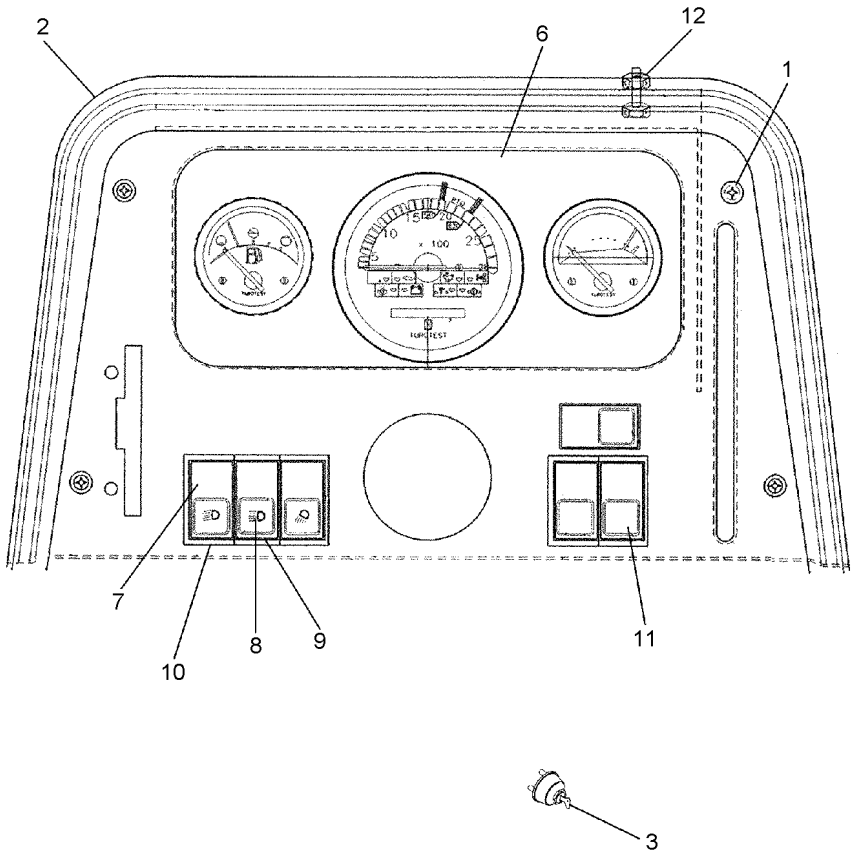

1	355863X1		**4**	PARAFUSO	BOLT	PERNO
2	062778S1		**1**	PAINEL	PANEL	PANEL
3	1874535M3		**1**	INTERRUPTOR	SWITCH	INTERRUPTOR
3	3019881X1		**1**	ARRUELA	WASHER	ARANDELA
3	052437P1		**1**	PORCA	NUT	TUERCA
3	3813361M1		**2**	CHAVE INTERRUPT.	KEY SWITCH	LLAVE INTERRUPT.
6	067264T1		**1**	PAINEL INSTRUM.	INSTRUMENT PANEL	PANEL INSTRUMENT
7	042610T1	[A]	**1**	INTERRUPTOR	SWITCH	INTERRUPTOR
8	042609T1	[B]	**1**	INTERRUPTOR	SWITCH	INTERRUPTOR
9	049173T1		**1**	MOLDURA	MOULDING	BORDON
10	049174T1		**4**	MOLDURA	MOULDING	BORDON
11	042603T1		**1**	TAMPA	COVER	CUBIERTA
12	3408768M1		**4**	PARAFUSO	BOLT	PERNO
12	354120X1		**4**	PORCA	NUT	TUERCA
12	353445X1		**4**	ARRUELA	WASHER	ARANDELA

[A] SINALEIRA / FAROL
LAMP / LANTERN
SENALADORA / FAROL

[B] FAROL ALTO
HIGHT LIGHT
FARO ALTO

Painel De Instrumentos
Instruments Panel
Tablero De Instrumentos

80-35

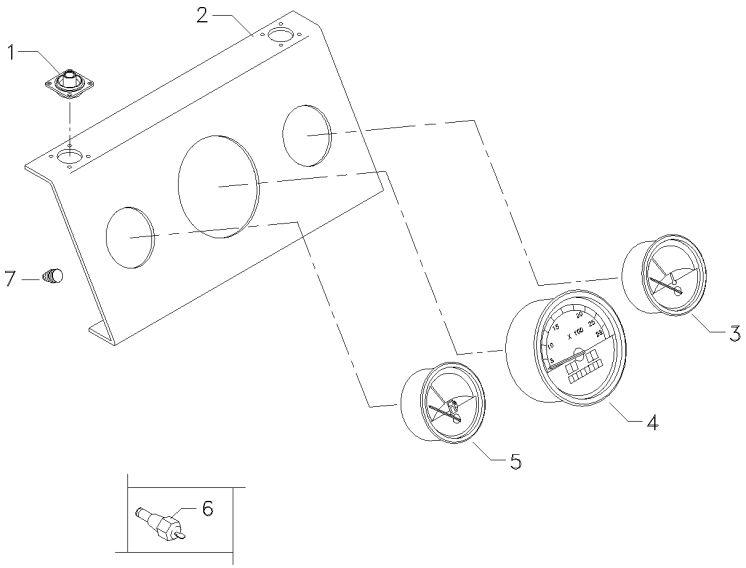

1	3408984M1	**4**	COXIM	MOUNTING	MONTANTE
2	062784R1	**1**	PAINEL	PANEL	PANEL
3	062782R1	**1**	TERMÔMETRO	THERMOMETER	TERMOMETRO
4	067265R1	**1**	TRATÔMETRO	TRACTORMETER	TRACTOMETRO
5	069105R1	**1**	INDICADOR	GAUGE	APARAT INDICADOR
6	3147425M1	**1**	SENSOR	SENDER	EMISOR
7	067268R1	**10**	FIXADOR	ATTACHMENT	ADITAMENTO

Bloco Ótico
Headlamp
Faro

80-40

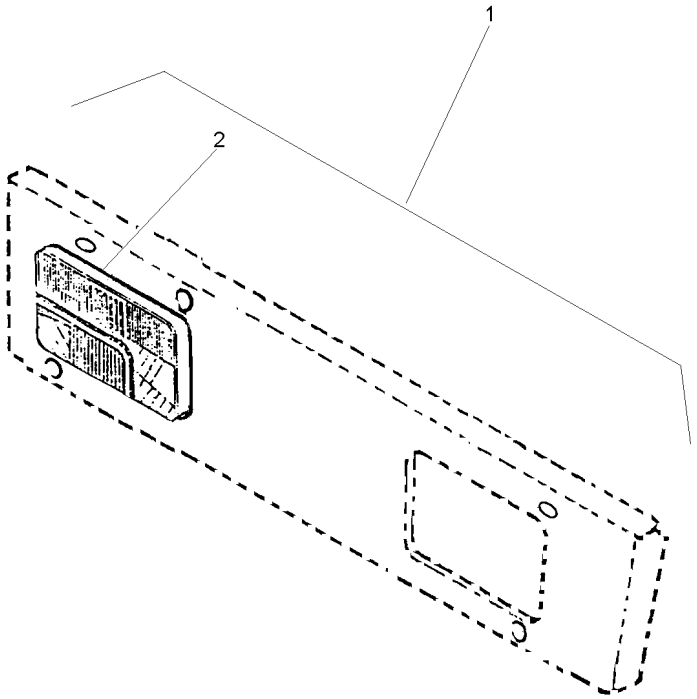

1			022359N1	**1** BLOCO ÓTICO	KIT, LAMP	JUEGO LAMPARA
2	022335N1	1	80-50 No	**2** FAROL DIANTEIRO	FRONT LIGHT	FRONT LIGHT

Bloco Ótico
Headlamp
Bloco Ocular

Foco Lado Esquerdo
Left Hand Light
Foco Lado Izquierdo

80-45

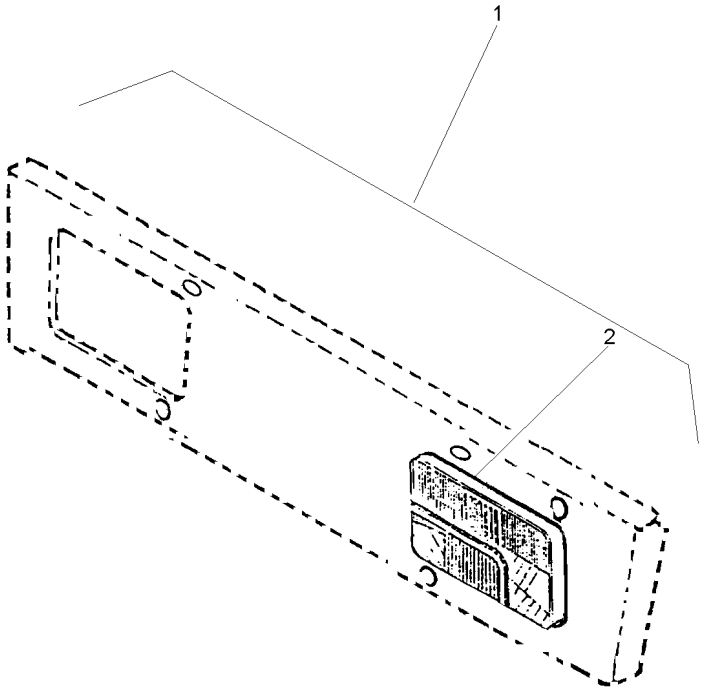

1		022360N1	**1**	BLOCO ÓTICO	KIT, LAMP	JUEGO LAMPARA
2	022336N1	1 80-55 No	**2**	FAROL DIANTEIRO	FRONT LIGHT	FRONT LIGHT

Bloco Ótico
Headlamp
Faro

80-50

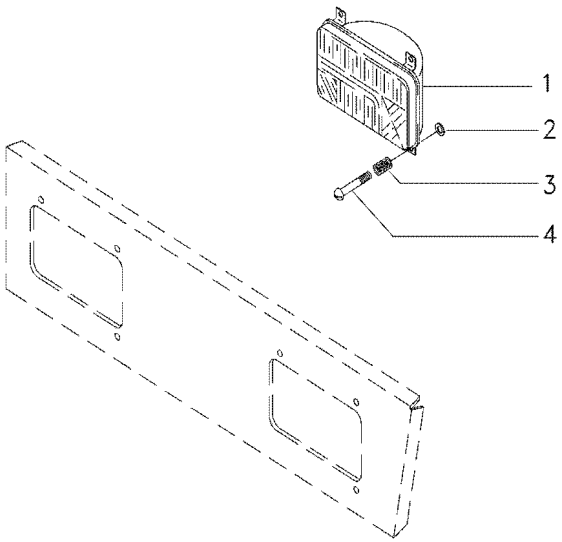

1	3410451M91		**2**	BLOCO ÓTICO	KIT, LAMP	JUEGO LAMPARA
2	963442M1		**6**	ANEL TRAVA	CIRCLIP	CIRCULITO
3	963441M1		**6**	MOLA	SPRING	RESORTE
4	2802112M1	10X32X1.3/8	**6**	PARAFUSO	BOLT	PERNO

Bloco Ótico
Headlamp
Bloco Ocular

80-55

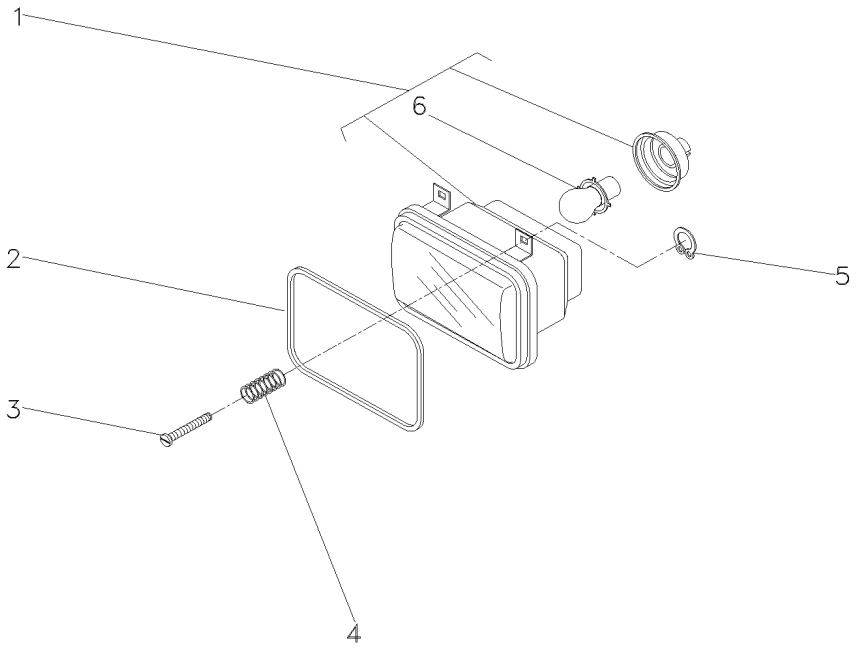

1	3410474M91		**1**	BLOCO ÓTICO	KIT, LAMP	JUEGO LAMPARA
2	3410450M1		**2**	GUARNIÇÃO	FOAM	ESPUMA
3	2802112M1	10x32x1.3/8	**6**	PARAFUSO	BOLT	PERNO
4	963441M1		**6**	MOLA	SPRING	RESORTE
5	963442M1		**6**	ANEL TRAVA	CIRCLIP	CIRCULITO
6	2710838M1	1	**1**	LÂMPADA	BULB	LAMPARA

Sistema Elétrico Dianteiro
Front Electric System
Sistema Electrico Delantero

80-60

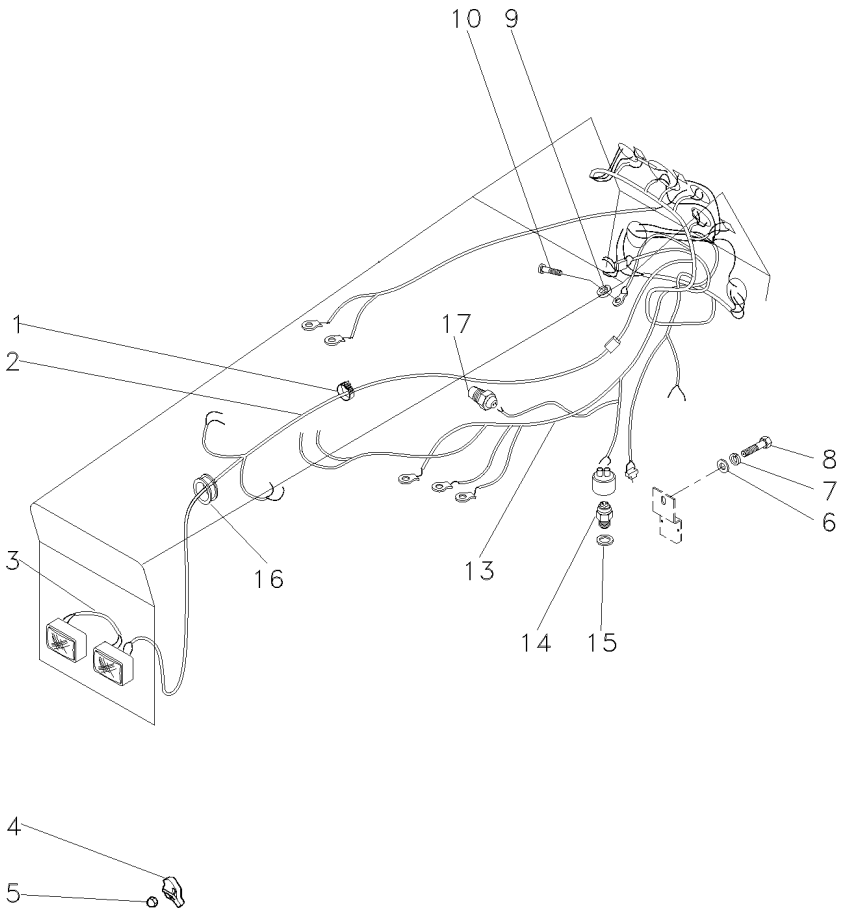

1	3225356M1	**20** BRAÇADEIRA	CLAMP	ABRAZADERA
2	054617T3	**1** CHICOTE	HARNESS	MAZO CABLES
3	052109P2	**1** CHICOTE	HARNESS	MAZO CABLES
4	3786093M1	**1** PROTEÇÃO	GUARD	DEFENSA
5	3786092M1	**1** PORCA	NUT	TUERCA
6	353756X1	**4** ARRUELA	WASHER	ARANDELA
7	353434X1	**4** ARRUELA	WASHER	ARANDELA
8	353691X1	**4** PARAFUSO	BOLT	PERNO
9	353445X1	**3** ARRUELA	WASHER	ARANDELA
10	355125X1	**3** PARAFUSO	BOLT	PERNO
13	067200N2	**1** CHICOTE	HARNESS	MAZO CABLES
14	3761983M91	**1** INTERRUPTOR	SWITCH	INTERRUPTOR
15	181142M1	**1** ARRUELA	WASHER	ARANDELA
16	832882M1	**1** PASSA-FIO	GROMMET	PASACABLE
17	026697T1	**1** SENSOR	SENDER	EMISOR

Sistema Elétrico Dianteiro
Front Electric System
Sistema Eléctrico Delantero

80-65

Com Cabine
With Cab
Con Cabina

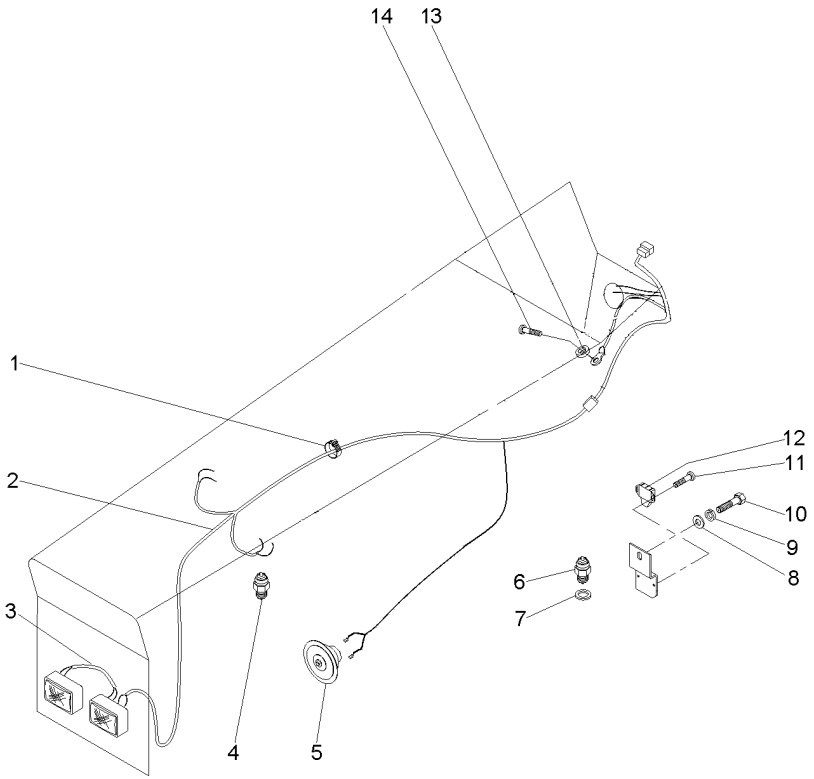

1	3225356M1		**20**	BRAÇADEIRA	CLAMP	ABRAZADERA
2	069782N1		**1**	CHICOTE	HARNESS	MAZO CABLES
3	052109P2		**1**	CHICOTE	HARNESS	MAZO CABLES
4	026697T1	[A]	**1**	SENSOR	SENDER	EMISOR
5	2802862M91		**1**	BUZINA	HORN	BOCINA
6	037171T2		**1**	INTERRUPTOR	SWITCH	INTERRUPTOR
7	181142M1		**1**	ARRUELA	WASHER	ARANDELA
8	353756X1		**1**	ARRUELA	WASHER	ARANDELA
9	353434X1		**1**	ARRUELA	WASHER	ARANDELA
10	353691X1		**1**	PARAFUSO	BOLT	PERNO
11	339665X1		**2**	PARAFUSO	BOLT	PERNO
12	046552T1		**1**	INTERRUPTOR	SWITCH	INTERRUPTOR
13	353445X1		**1**	ARRUELA	WASHER	ARANDELA
14	355125X1		**1**	PARAFUSO	BOLT	PERNO

[A] PRESSÃO DO ÓLEO
OIL PRESSURE
PRESIÓN DE ACEITE

Iluminação Traseira
Lighting Rear
Iluminacion Trasera

80-70

Sem Pisca Alerta E Sem Seta Direcional
Without Hazard Light And Without Turn Light
Sin La Luz De Riesgo Y Sin La Luz Del Giro

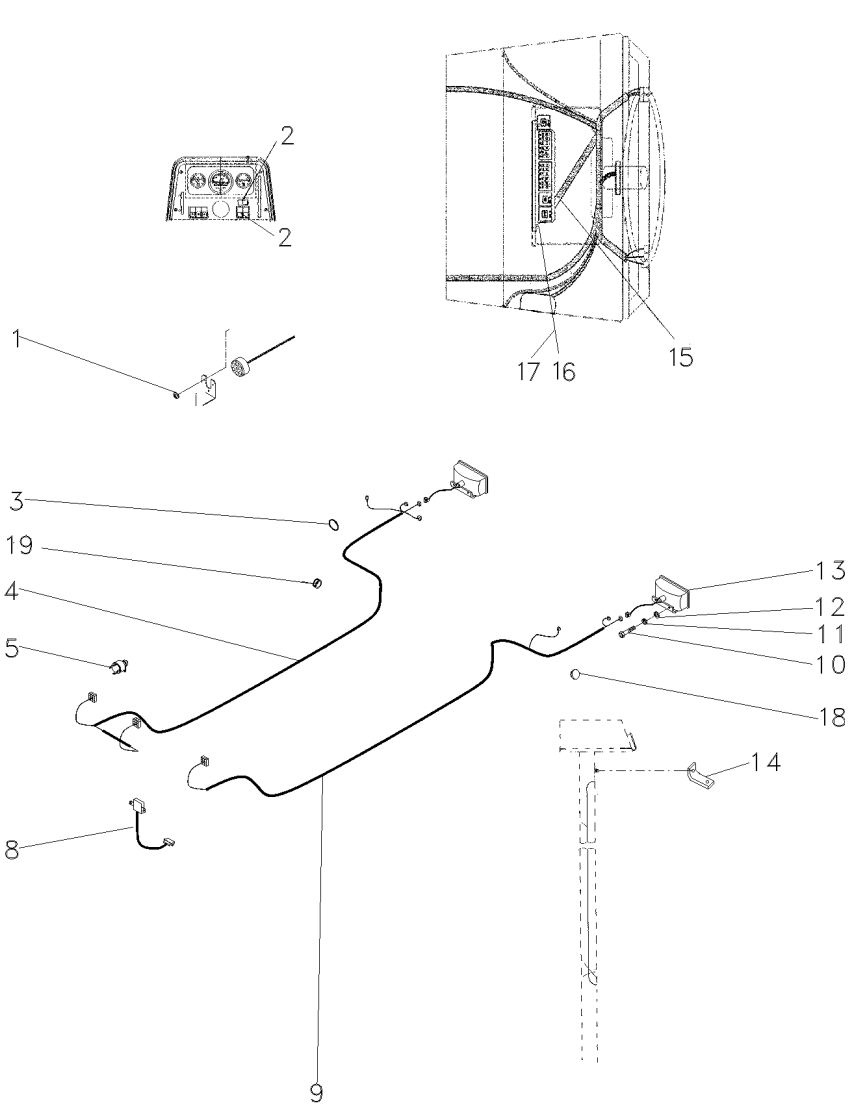

1	3010597X1		**1**	ARRUELA	WASHER	ARANDELA
2	042603T1		**2**	TAMPA	COVER	CUBIERTA
3	3225356M1		**10**	BRAÇADEIRA	CLAMP	ABRAZADERA
4	063343N1		**1**	CHICOTE	HARNESS	MAZO CABLES
5	832882M1		**2**	PASSA-FIO	GROMMET	PASACABLE
8	062297N2	80-110 No	**1**	RELÉ	RELAY	RELE
9	063337T1		**1**	CHICOTE	HARNESS	MAZO CABLES
10	353666X1		**4**	PARAFUSO	BOLT	PERNO
11	353441X1		**4**	ARRUELA	WASHER	ARANDELA
12	3010597X1		**2**	ARRUELA	WASHER	ARANDELA
13	022182T1		**2**	LANTERNA	LAMP	FARO
14	033089P1		**1**	SUPORTE	BRACKET	SOPORTE
15	063265N2	80-135 No	**1**	CJ. CHICOTE	KIT, HARNESS	JUEGO DE ARNES
16	390995X1		**2**	PORCA	NUT	TUERCA
17	390469X1		**2**	ARRUELA	WASHER	ARANDELA
18	2801324M1		**3**	BUJÃO	PLUG	TAPON
19	834096M1		**1**	PASSA-FIO	GROMMET	PASACABLE

Iluminação Traseira
Lighting Rear
Iluminacion Trasera

80-75

Sem Pisca Alerta & Sem Seta Direcional - Estreito
Without Hazard Light And Without Turn Light - Narrow
Sin La Luz De Riesgo Y Sin La Luz Del Giro - Estrecho

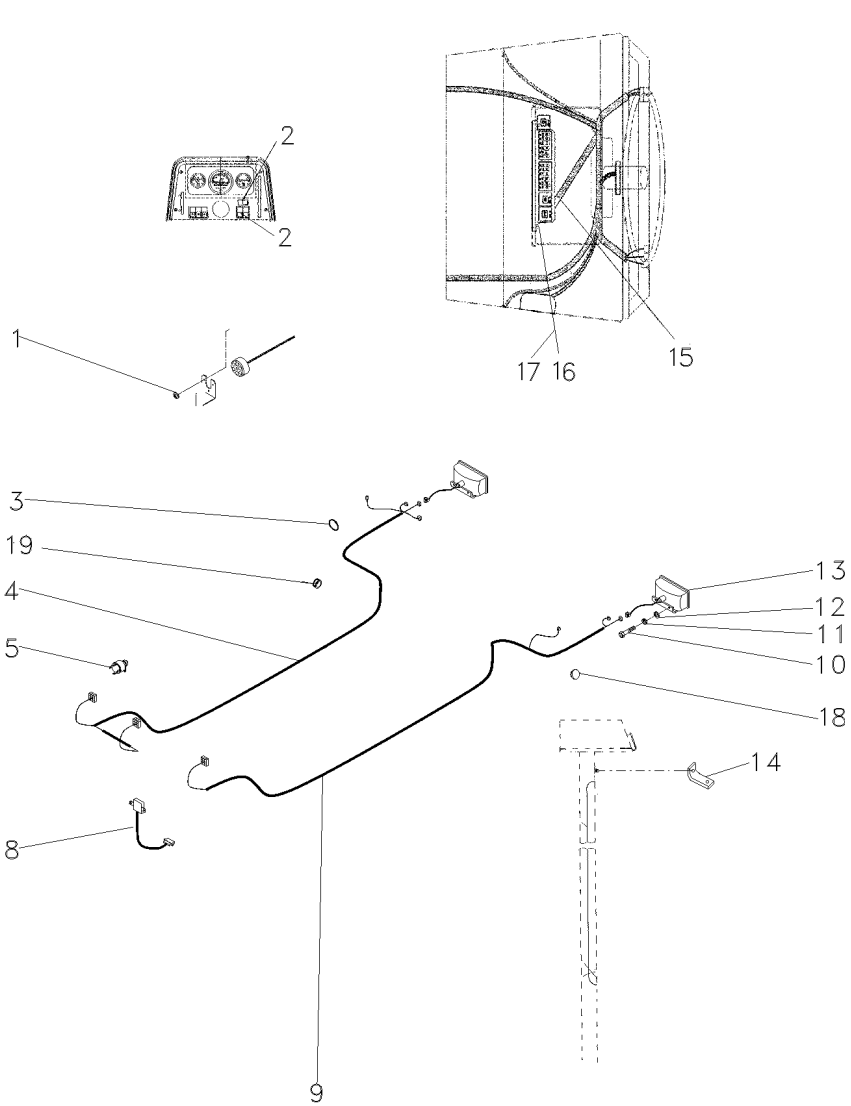

1	3010597X1		**1**	ARRUELA	WASHER	ARANDELA
2	042603T1		**2**	TAMPA	COVER	CUBIERTA
3	3225356M1		**10**	BRAÇADEIRA	CLAMP	ABRAZADERA
4	063343N1		**1**	CHICOTE	HARNESS	MAZO CABLES
5	832882M1		**2**	PASSA-FIO	GROMMET	PASACABLE
8	062297N2	80-110 No	**1**	RELÉ	RELAY	RELE
9	063337T1		**1**	CHICOTE	HARNESS	MAZO CABLES
10	353666X1		**4**	PARAFUSO	BOLT	PERNO
11	353441X1		**4**	ARRUELA	WASHER	ARANDELA
12	3010597X1		**2**	ARRUELA	WASHER	ARANDELA
13	022182T1		**2**	LANTERNA	LAMP	FARO
14	033089P1		**1**	SUPORTE	BRACKET	SOPORTE
15	063265N2	80-135 No	**1**	CJ. CHICOTE	KIT, HARNESS	JUEGO DE ARNES
16	390995X1		**2**	PORCA	NUT	TUERCA
17	390469X1		**2**	ARRUELA	WASHER	ARANDELA
18	2801324M1		**3**	BUJÃO	PLUG	TAPON
19	834096M1		**1**	PASSA-FIO	GROMMET	PASACABLE

Iluminação Traseira
Lighting Rear
Iluminacion Trasera

80-80

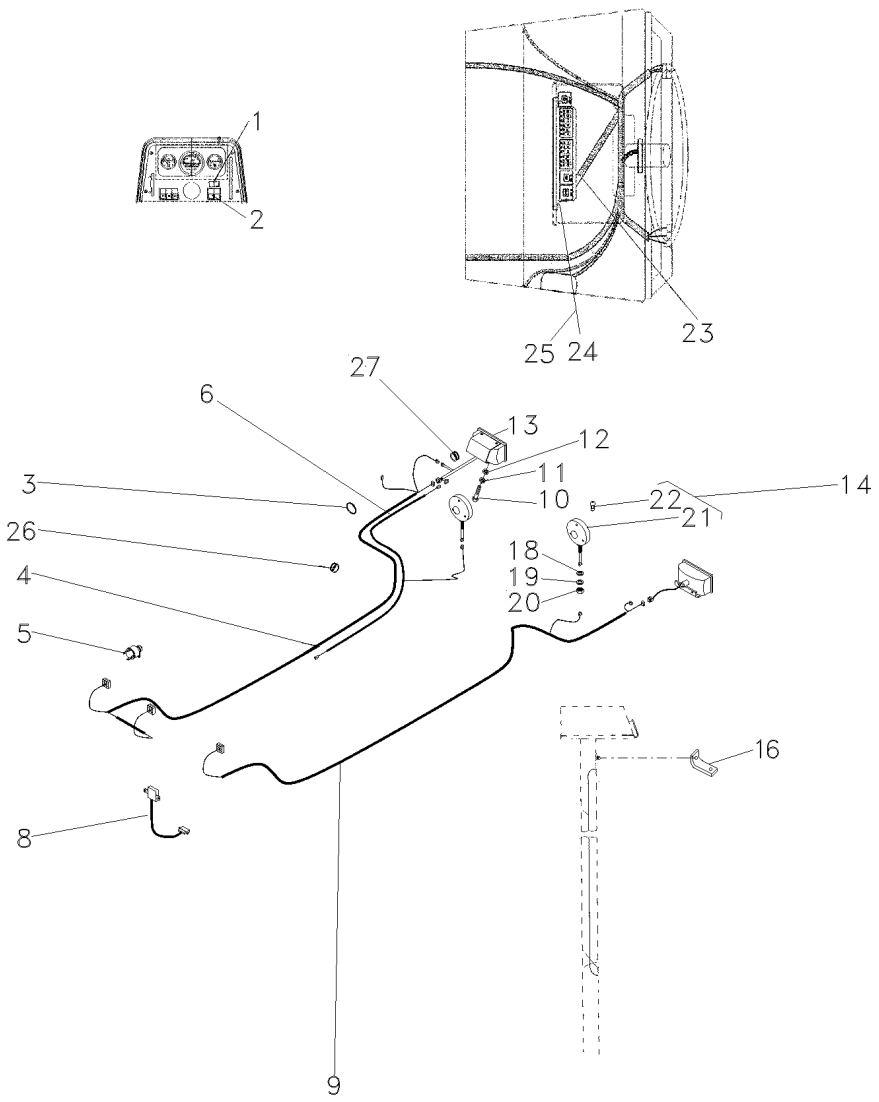

1	042602T1			**1**	INDICADOR	INDICATOR	INDICADOR
2	042604T1			**1**	INTERRUPTOR	SWITCH	INTERRUPTOR
3	3225356M1			**10**	BRAÇADEIRA	CLAMP	ABRAZADERA
4	063343N1			**1**	CHICOTE	HARNESS	MAZO CABLES
5	832882M1			**2**	PASSA-FIO	GROMMET	PASACABLE
6	052591P1			**1**	CHICOTE	HARNESS	MAZO CABLES
8	062297N2	80-110 No		**1**	RELÉ	RELAY	RELE
9	063337T1			**1**	CHICOTE	HARNESS	MAZO CABLES
10	353666X1			**4**	PARAFUSO	BOLT	PERNO
11	353441X1			**4**	ARRUELA	WASHER	ARANDELA
12	3010597X1			**2**	ARRUELA	WASHER	ARANDELA
13	022182T1			**2**	LANTERNA	LAMP	FARO
14	022197T1			**2**	CJ. LANTERNA	LANTERN	LINTERNA
16	033089P1			**1**	SUPORTE	BRACKET	SOPORTE
18	3147503M1			**2**	ARRUELA	WASHER	ARANDELA
19	339763X1			**2**	ARRUELA	WASHER	ARANDELA
20	339054X1			**2**	PORCA	NUT	TUERCA
21		022197T1		**2**	CJ. LANTERNA	LANTERN	LINTERNA
22	2710837M1	14		**1**	LÂMPADA	BULB	LAMPARA
23	063268N1			**1**	CJ. CHICOTE	KIT, HARNESS	JUEGO DE ARNES
24	390995X1			**2**	PORCA	NUT	TUERCA
25	390469X1			**2**	ARRUELA	WASHER	ARANDELA
26	2801324M1			**1**	BUJÃO	PLUG	TAPON
27	834096M1			**1**	PASSA-FIO	GROMMET	PASACABLE

Sistema Elétrico Main Wiring Harness Sistema De Cable Principal	Traseiro Rear Trasera	80-85	Sem Pisca Alerta & Sem Seta Direcional - Estreito Without Hazard Light And Without Turn Light - Narrow Sin La Luz De Riesgo Y Sin La Luz Del Giro - Estrecho

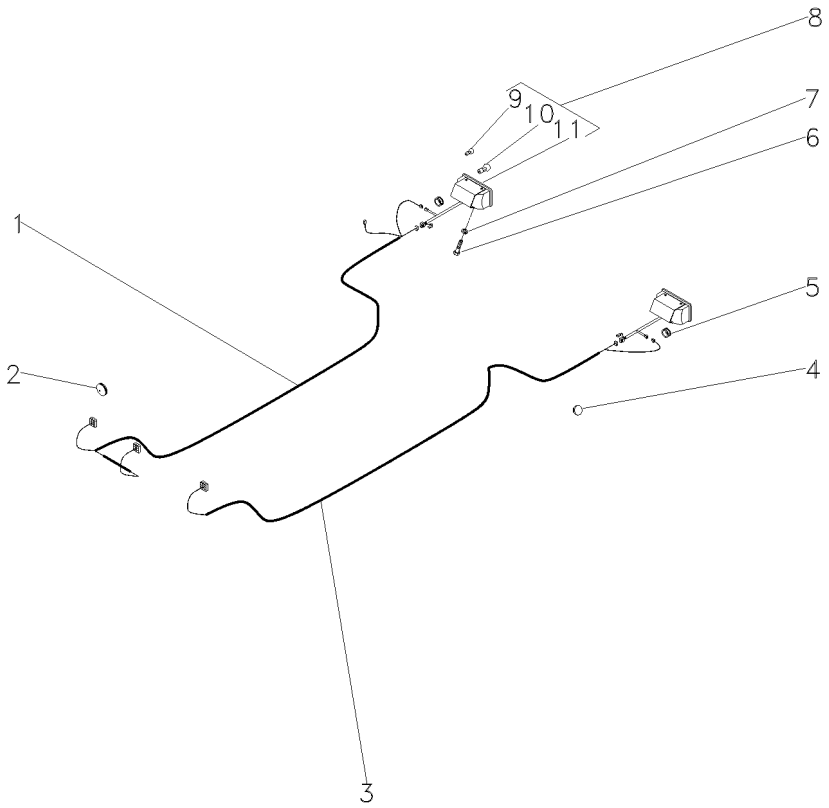

1	052117P1	▶	**1**	CHICOTE	HARNESS	MAZO CABLES
2	3146286M1		**1**	TAMPÃO	PAD	ALMOHADILLA
3	052118P1	◀	**1**	CHICOTE	HARNESS	MAZO CABLES
4	2801324M1		**3**	BUJÃO	PLUG	TAPON
5	832882M1		**2**	PASSA-FIO	GROMMET	PASACABLE
6	353666X1		**4**	PARAFUSO	BOLT	PERNO
7	353441X1		**4**	ARRUELA	WASHER	ARANDELA
8	022182T1		**2**	LANTERNA	LAMP	FARO
9	2801348M1	8	**2**	LÂMPADA	BULB	LAMPARA
10	3175270M1	8	**2**	LÂMPADA	BULB	LAMPARA
11		8	**2**	CJ. LANTERNA	LANTERN	LINTERNA

Sistema Elétrico
Main Wiring Harness
Sistema De Cable Principal

Traseiro
Rear
Trasera

80-90

Estreito
Narrow
Estrecho

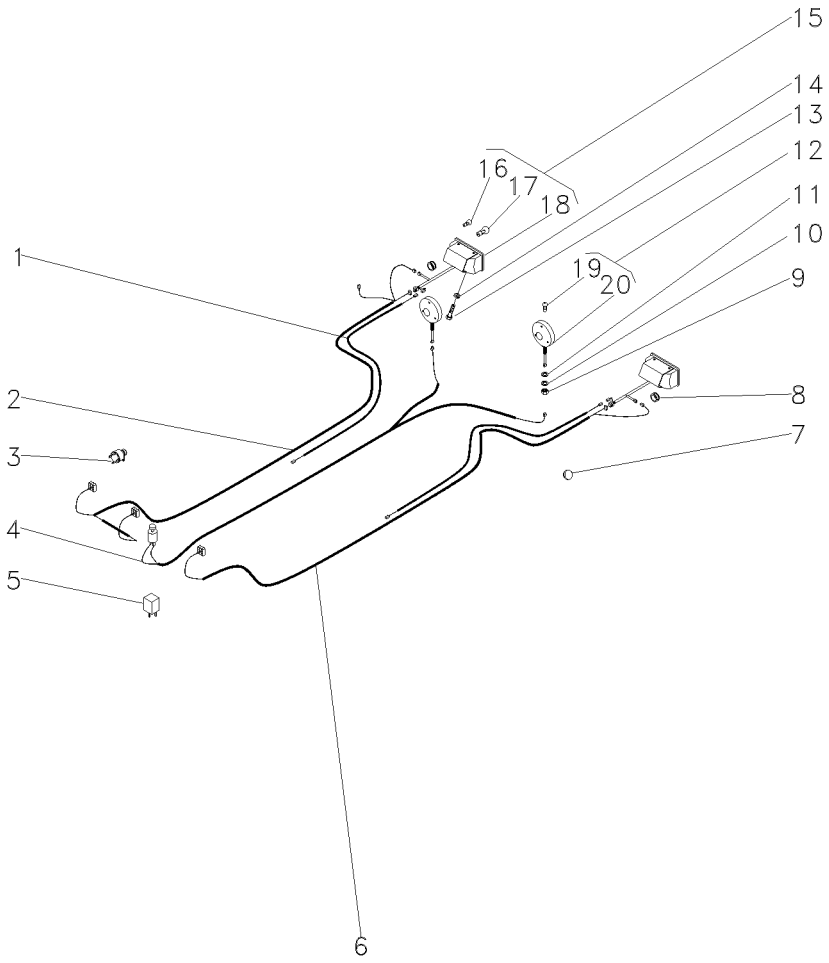

1	052591P1			**2**	CHICOTE	HARNESS	MAZO CABLES
2	052117P1	▶		**1**	CHICOTE	HARNESS	MAZO CABLES
3	3412847M91			**1**	INTERRUPTOR	SWITCH	INTERRUPTOR
4	052123N1			**1**	CHICOTE	HARNESS	MAZO CABLES
5	3412137M1			**1**	RELÉ	RELAY	RELE
6	052118P1	◀		**1**	CHICOTE	HARNESS	MAZO CABLES
7	2801324M1			**1**	BUJÃO	PLUG	TAPON
8	832882M1			**2**	PASSA-FIO	GROMMET	PASACABLE
9	339054X1			**2**	PORCA	NUT	TUERCA
10	339763X1			**2**	ARRUELA	WASHER	ARANDELA
11	3147503M1			**2**	ARRUELA	WASHER	ARANDELA
12	022197T1			**2**	CJ. LANTERNA	LANTERN	LINTERNA
13	353666X1			**4**	PARAFUSO	BOLT	PERNO
14	353441X1			**4**	ARRUELA	WASHER	ARANDELA
15	027127T1			**2**	CJ. LANTERNA	LANTERN	LINTERNA
16	2801348M1	15		**1**	LÂMPADA	BULB	LAMPARA
17	3175270M1	15		**1**	LÂMPADA	BULB	LAMPARA
18			▰ 15	**2**	LANTERNA	LAMP	FARO
19	2710837M1	12		**1**	LÂMPADA	BULB	LAMPARA
20			▰ 12	**1**	LANTERNA	LAMP	FARO

Iluminação Traseira
Lighting Rear
Iluminacion Trasera

80-95

Sem Pisca Alerta E Sem Seta Direcional
Without Hazard Light And Without Turn Light
Sin La Luz De Riesgo Y Sin La Luz Del Giro

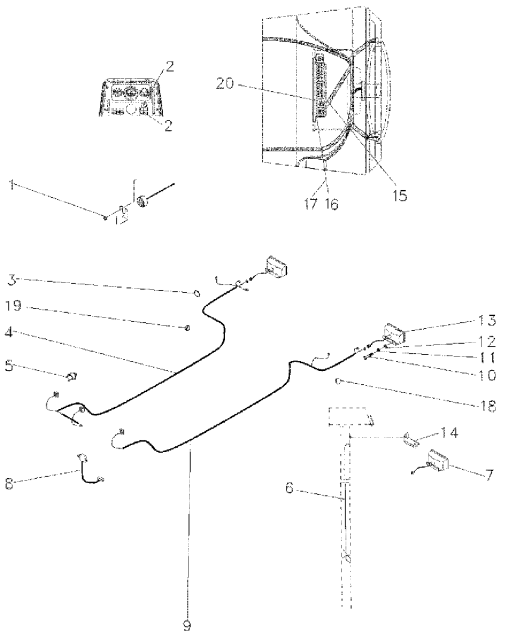

1	3010597X1		**1**	ARRUELA	WASHER	ARANDELA
2	042603T1		**2**	TAMPA	COVER	CUBIERTA
3	3225356M1		**10**	BRAÇADEIRA	CLAMP	ABRAZADERA
4	063343N1	▶	**1**	CHICOTE	HARNESS	MAZO CABLES
5	832882M1		**2**	PASSA-FIO	GROMMET	PASACABLE
6	072849T1	[A]	**1**	CHICOTE	HARNESS	MAZO CABLES
7	024393T1		**2**	FAROL	LIGHT	ALUMBRADO
8	062297N2	👁 80-110 No	**1**	RELÉ	RELAY	RELE
9	063337T1	◀	**1**	CHICOTE	HARNESS	MAZO CABLES
10	353666X1		**4**	PARAFUSO	BOLT	PERNO
11	353441X1		**4**	ARRUELA	WASHER	ARANDELA
12	353441X1		**4**	ARRUELA	WASHER	ARANDELA
13	022182T1		**2**	LANTERNA	LAMP	FARO
14	033089P1		**1**	SUPORTE	BRACKET	SOPORTE
15	063265N2	👁 80-135 No	**1**	CJ. CHICOTE	KIT, HARNESS	JUEGO DE ARNES
16	390995X1		**2**	PORCA	NUT	TUERCA
17	390469X1		**2**	ARRUELA	WASHER	ARANDELA
18	2801324M1		**3**	BUJÃO	PLUG	TAPON
19	834096M1		**1**	PASSA-FIO	GROMMET	PASACABLE
20	065297R1		**1**	CX. FUSÍVEIS	FUSE BOX	CAJA FUSIBLES

[A] FAROL SERVIÇO
SERVING LANTERN
FAROL SERVICIO

Sistema Elétrico Electric System Sistema Eléctrico	Traseiro Rear Trasero	80-100	Com Pisca Alerta E Com Seta Direcional With Hazard Light And With Turn Light Con La Luz De Riesgo Y Con La Luz Del Giro

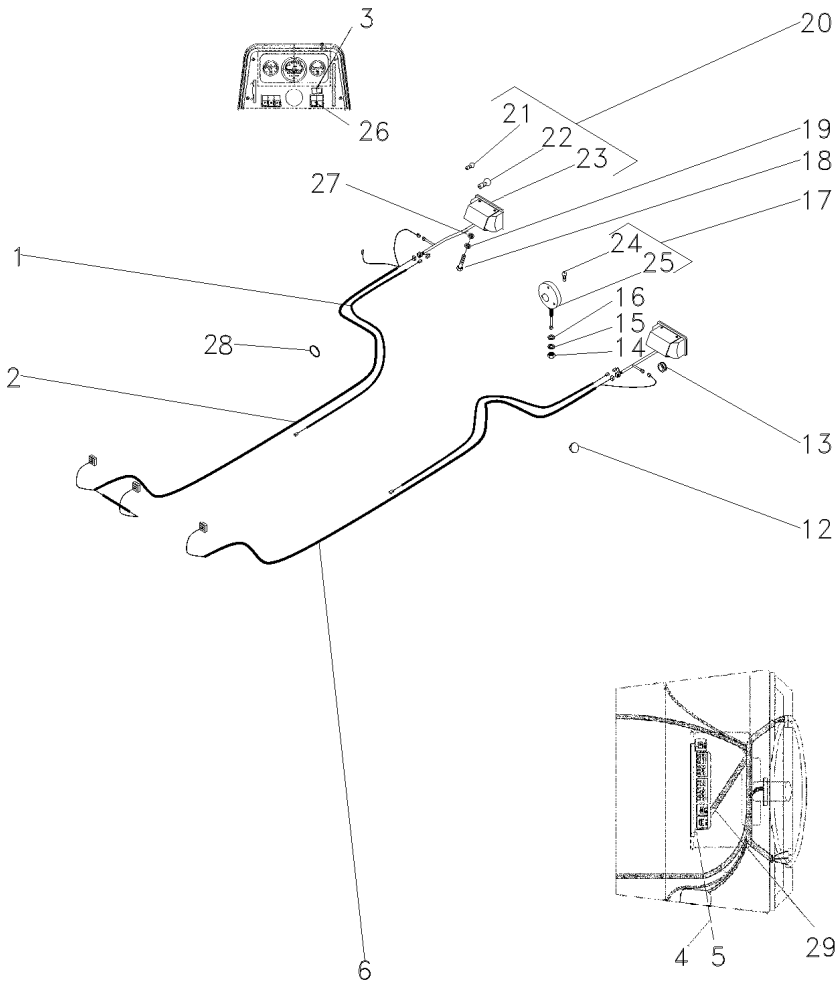

1	052591P1			**2**	CHICOTE	HARNESS	MAZO CABLES
2	063343T1			**1**	CHICOTE	HARNESS	MAZO CABLES
3	042604T1			**1**	INTERRUPTOR	SWITCH	INTERRUPTOR
4	390995X1			**1**	PORCA	NUT	TUERCA
5	390469X1			**1**	ARRUELA	WASHER	ARANDELA
6	063337T1			**1**	CHICOTE	HARNESS	MAZO CABLES
12	2801324M1			**3**	BUJÃO	PLUG	TAPON
13	832882M1			**2**	PASSA-FIO	GROMMET	PASACABLE
14	339054X1	M12x1,75		**2**	PORCA	NUT	TUERCA
15	339763X1			**2**	ARRUELA	WASHER	ARANDELA
16	3147503M1			**2**	ARRUELA	WASHER	ARANDELA
17	022197T1			**2**	CJ. LANTERNA	LANTERN	LINTERNA
18	353666X1	1/4x20x5/8		**4**	PARAFUSO	BOLT	PERNO
19	353441X1			**4**	ARRUELA	WASHER	ARANDELA
20	022182T1			**2**	LANTERNA	LAMP	FARO
21	2801348M1	20		**2**	LÂMPADA	BULB	LAMPARA
22	3175270M1	20		**2**	LÂMPADA	BULB	LAMPARA
23			REF.20	**2**	CJ. LANTERNA	LANTERN	LINTERNA
24	2710837M1	17		**1**	LÂMPADA	BULB	LAMPARA
25			REF.17	**2**	CJ. LANTERNA	LANTERN	LINTERNA
26	042602T1			**1**	INDICADOR	INDICATOR	INDICADOR
27	3010597X1			**2**	ARRUELA	WASHER	ARANDELA
28	3225356M1			**10**	BRAÇADEIRA	CLAMP	ABRAZADERA
29	063268N1			**1**	CJ. CHICOTE	KIT, HARNESS	JUEGO DE ARNES

Instalação Da Buzina
Horn Assy
Instalación Bocina

80-105

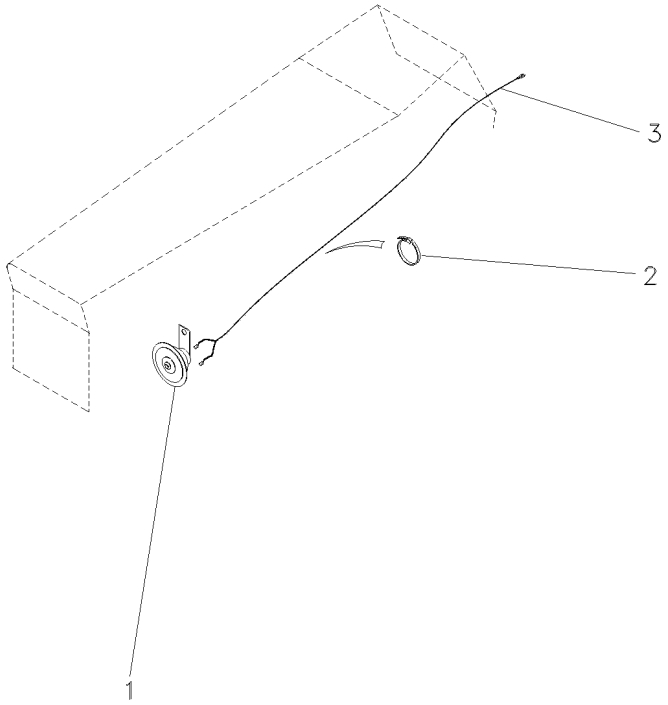

1	2802862M91	**1**	BUZINA	HORN	BOCINA
2	3225536M1	**6**	BRAÇADEIRA	CLAMP	ABRAZADERA
3	063368N1	**1**	CHICOTE	HARNESS	MAZO CABLES

Sistema Elétrico Electrical System Sistema Electrico	Suporte E Relé Do Pisca Bracket And Warning Relay Soporte Y Rele Intermitente	80-110

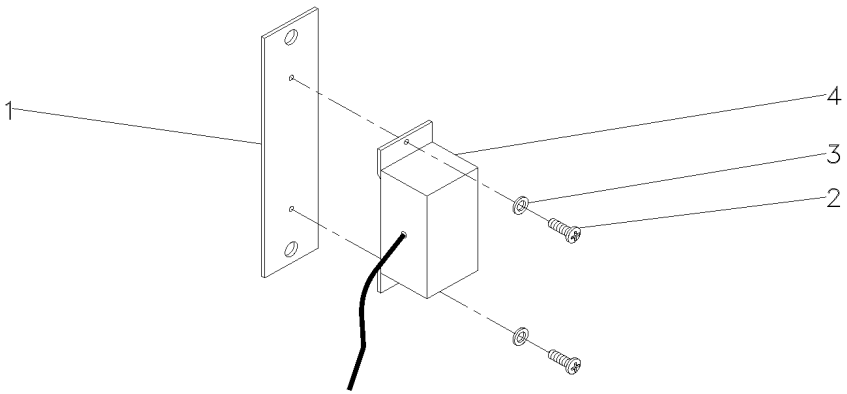

1	062298T1		**1** SUPORTE	BRACKET	SOPORTE
2	3009536X1	M5x0.8	**2** PARAFUSO	BOLT	PERNO
3	390469X1		**2** ARRUELA	WASHER	ARANDELA
4	062299T2		**1** RELÉ	RELAY	RELE

Farol
Head Lamp
Farol

80-115

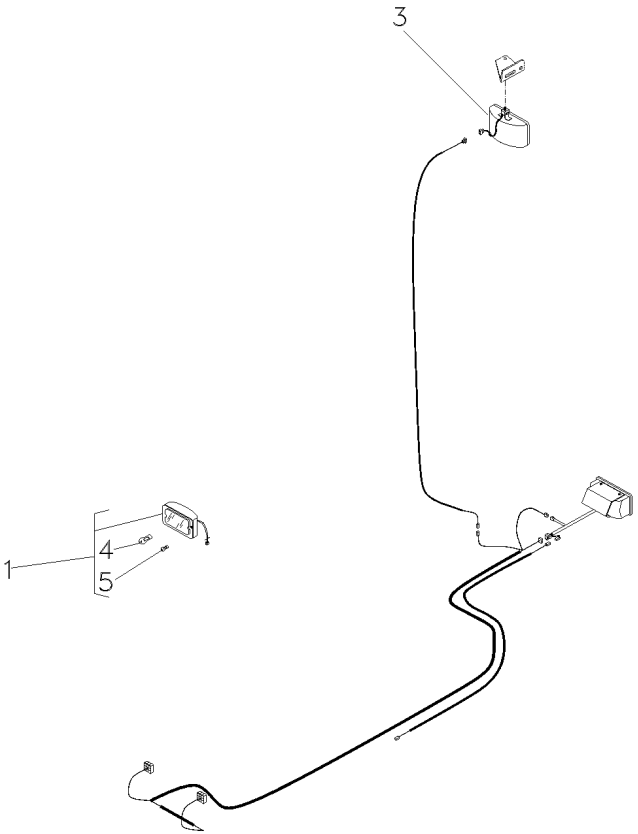

1	022661T1		[A]
3	024393T1		[B]
4	3603706M1	1	
5	2801348M1	1	

[A] FAROL AUXILIAR
AUXILIARY LANTERN
FAROL AUXILIAR

[B] FAROL SERVIÇO
SERVING LANTERN
FAROL SERVICIO

2	FAROL DIANTEIRO	FRONT LIGHT	FRONT LIGHT
1	FAROL	LIGHT	ALUMBRADO
1	LÂMPADA	BULB	LAMPARA
1	LÂMPADA	BULB	LAMPARA

Farol
Head Lamp
Farol

80-120

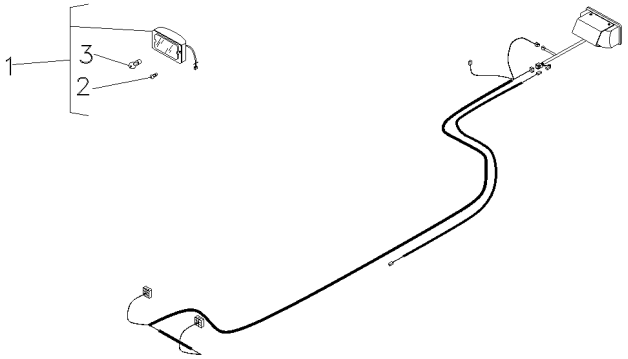

1	022661T1	[A]	**2**	FAROL DIANTEIRO	FRONT LIGHT	FRONT LIGHT
2	2801348M1		**2**	LÂMPADA	BULB	LAMPARA
3	3603706M1	1	**2**	LÂMPADA	BULB	LAMPARA

[A] FAROL AUXILIAR
AUXILIARY LANTERN
FAROL AUXILIAR

Farol De Serviço
Headlamp
Faro

80-125

Montado No Pára-Lama
Mounted In The Fender
Montado En El Guardabarros

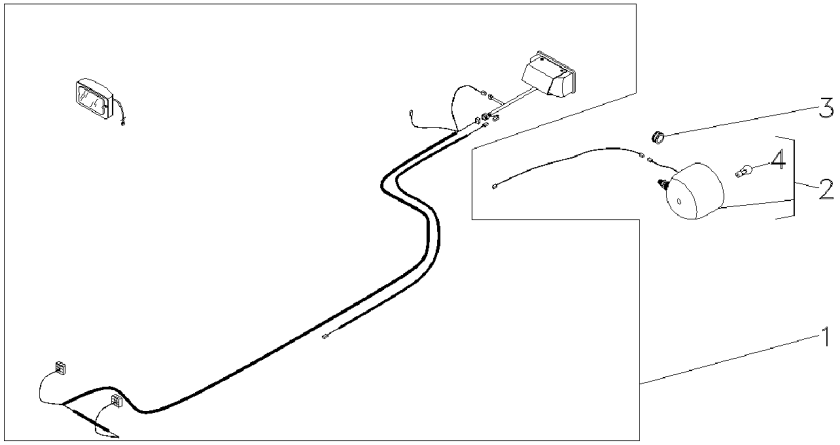

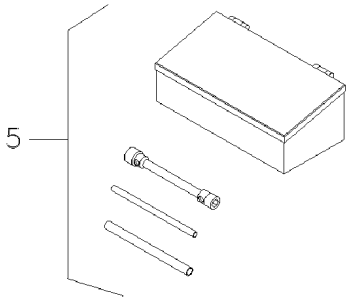

1	049349N1	80-120 No	**1**	FAROL	LIGHT	ALUMBRADO
2	3146342M92		**1**	FAROL	LIGHT	ALUMBRADO
3	834096M1	7/16"	**1**	PASSA-FIO	GROMMET	PASACABLE
4	487387M1	2	**1**	LÂMPADA	BULB	LAMPARA
5	070797N1	140-150 No	**1**	KIT FERRAMENTAS	KIT, TOOL	JGO.HERRAMIENTAS

Farol De Serviço
Headlamp
Faro

80-130

Montado No Pára-Lama
Mounted In The Fender
Montado En El Guardabarros

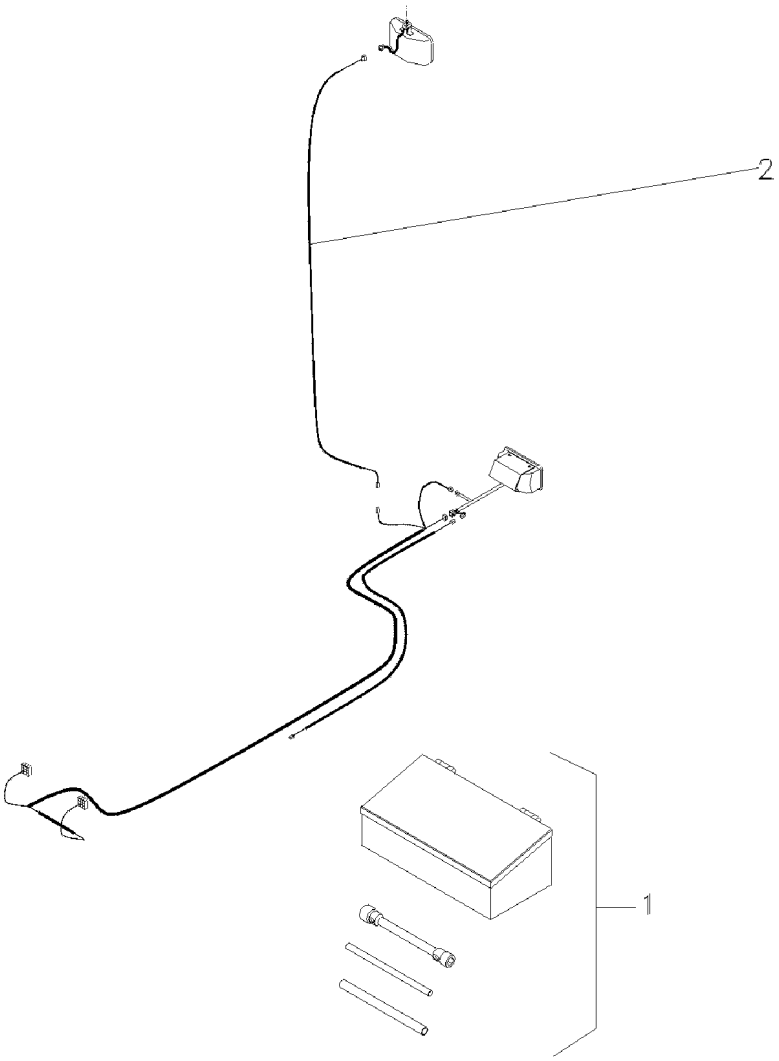

1	049072N1	140-100 No	**1** KIT FERRAMENTAS	KIT, TOOL	JGO.HERRAMIENTAS
2	022836P1		**1** CHICOTE	HARNESS	MAZO CABLES

Cj. Chicote Harness Mazo Cables	Minicapuz Minihood Minicapó	80-135	Sem Pisca Alerta E Sem Seta Direcional Without Hazard Light And Without Turn Light Sin La Luz De Riesgo Y Sin La Luz Del Giro

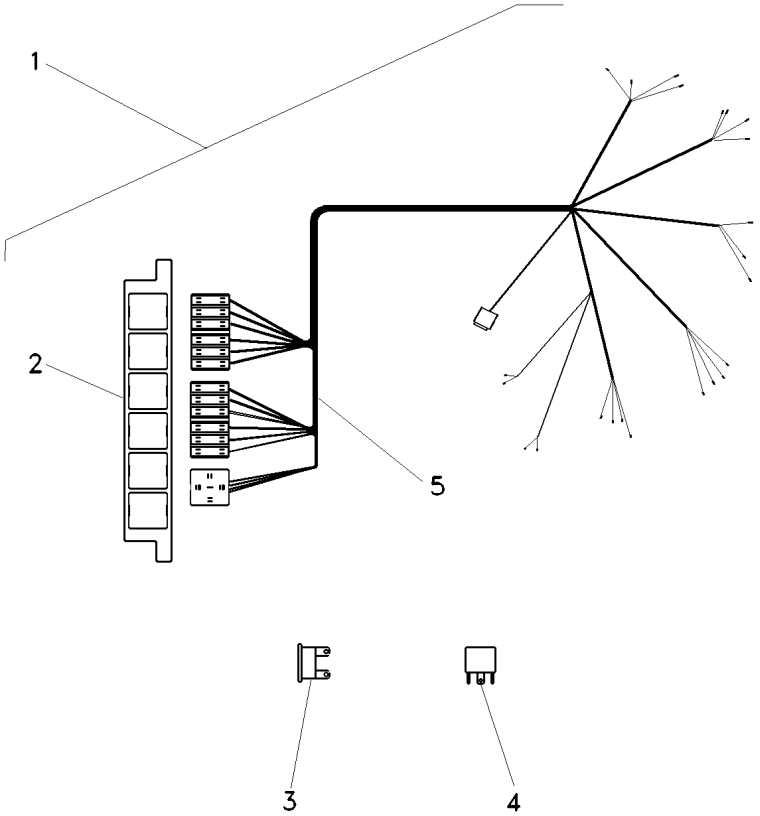

1	063265N2		**1**	CJ. CHICOTE	KIT, HARNESS	JUEGO DE ARNES
2	067279T1		**1**	CX. FUSÍVEIS	FUSE BOX	CAJA FUSIBLES
3	038734T1	5A	**2**	FUSÍVEL	FUSE	FUSIBLE
3	036756T1	10A	**8**	FUSÍVEL	FUSE	FUSIBLE
3	036757T1	15A	**2**	FUSÍVEL	FUSE	FUSIBLE
4	059787T1	[A] 40A	**1**	RELÉ	RELAY	RELE
5		➡ 063265N2	**1**	CHICOTE	HARNESS	MAZO CABLES

[A] FAROL
LIGHTHOUSE
FAROL

Lataria
Bodywork
Carroceria

100-10

Escapamento Vertical
Vertical Exhaust
Descarga Vertical

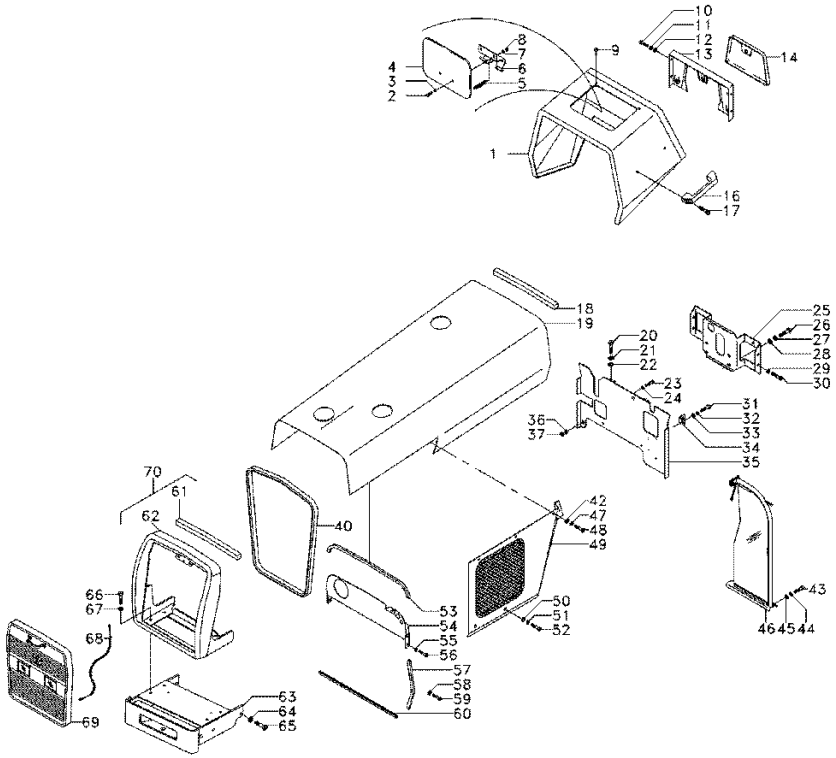

1	067410S1		**1**	MINICAPUZ	MINIHOOD	MINICAPÓ
2	1442175X1		**2**	PARAFUSO	BOLT	PERNO
3	829185M1		**2**	ARRUELA	WASHER	ARANDELA
4	067956S1		**1**	TAMPA	COVER	CUBIERTA
5	1706116M1		**1**	MOLA	SPRING	RESORTE
6	027852S1		**1**	DOBRADIÇA	HINGE	BISAGRA
7	353441X1		**2**	ARRUELA	WASHER	ARANDELA
8	339030X1		**2**	PORCA	NUT	TUERCA
9	490742M1		**5**	AMORTECEDOR	DAMPER	AMORTIGUADOR
10	353666X1		**4**	PARAFUSO	BOLT	PERNO
11	353441X1		**4**	ARRUELA	WASHER	ARANDELA
12	355617X1		**4**	ARRUELA	WASHER	ARANDELA
13	062785S1		**1**	PAINEL	PANEL	PANEL
14	3149352M91		**1**	TAMPA	COVER	CUBIERTA
16	3589241M1		**1**	ALÇA	STRAP	FAJA
17	360826X1		**2**	PARAFUSO	BOLT	PERNO
18	2801689M2		**1**	GUARNIÇÃO	FOAM	ESPUMA
19	067980S1	➡ C002216	**1**	CAPUZ	HOOD	CAPO
19	071019S1	➡ C002216	**1**	CAPUZ	HOOD	CAPO
20	353691X1		**2**	PARAFUSO	BOLT	PERNO
21	353434X1		**2**	ARRUELA	WASHER	ARANDELA
22	353756X1		**2**	ARRUELA	WASHER	ARANDELA
23	353667X1		**2**	PARAFUSO	BOLT	PERNO
24	355617X1		**4**	ARRUELA	WASHER	ARANDELA
25	068122S1		**1**	SUPORTE	BRACKET	SOPORTE
26	353693X1		**4**	PARAFUSO	BOLT	PERNO
27	353434X1		**4**	ARRUELA	WASHER	ARANDELA
28	353756X1		**4**	ARRUELA	WASHER	ARANDELA
29	353434X1		**4**	ARRUELA	WASHER	ARANDELA
30	353688X1		**4**	PARAFUSO	BOLT	PERNO
31	353667X1		**2**	PARAFUSO	BOLT	PERNO
32	355617X1		**2**	ARRUELA	WASHER	ARANDELA
33	353441X1		**2**	ARRUELA	WASHER	ARANDELA
34	026409P1		**2**	SUPORTE	BRACKET	SOPORTE
35	6200896M91		**1**	DEFLETOR	DEFLECTOR	DEFLECTOR
36	353441X1		**2**	ARRUELA	WASHER	ARANDELA
37	355564X1		**2**	PORCA	NUT	TUERCA
40	068305P1		**1**	GALÃO	PAD	CIERRE
42	353446X1		**12**	ARRUELA	WASHER	ARANDELA
43	353667X1		**6**	PARAFUSO	BOLT	PERNO
44	353441X1		**6**	ARRUELA	WASHER	ARANDELA
45	355617X1		**6**	ARRUELA	WASHER	ARANDELA
46	037159N1	▶	**1**	DEFLETOR	DEFLECTOR	DEFLECTOR
		👁 100-45 No				
46	037160N1	◀	**1**	DEFLETOR	DEFLECTOR	DEFLECTOR
47	829185M1		**12**	ARRUELA	WASHER	ARANDELA
48	353676X1	5/16X18X5/8	**10**	PARAFUSO	BOLT	PERNO
48	353679X1	5/16X18X1"	**2**	PARAFUSO	BOLT	PERNO
49	065736S1	◀	**1**	LATERAL	BOARD	TABLERO
49	065737S1	▶	**1**	LATERAL	BOARD	TABLERO

Lataria
Bodywork
Carroceria

100-10

Escapamento Vertical
Vertical Exhaust
Descarga Vertical

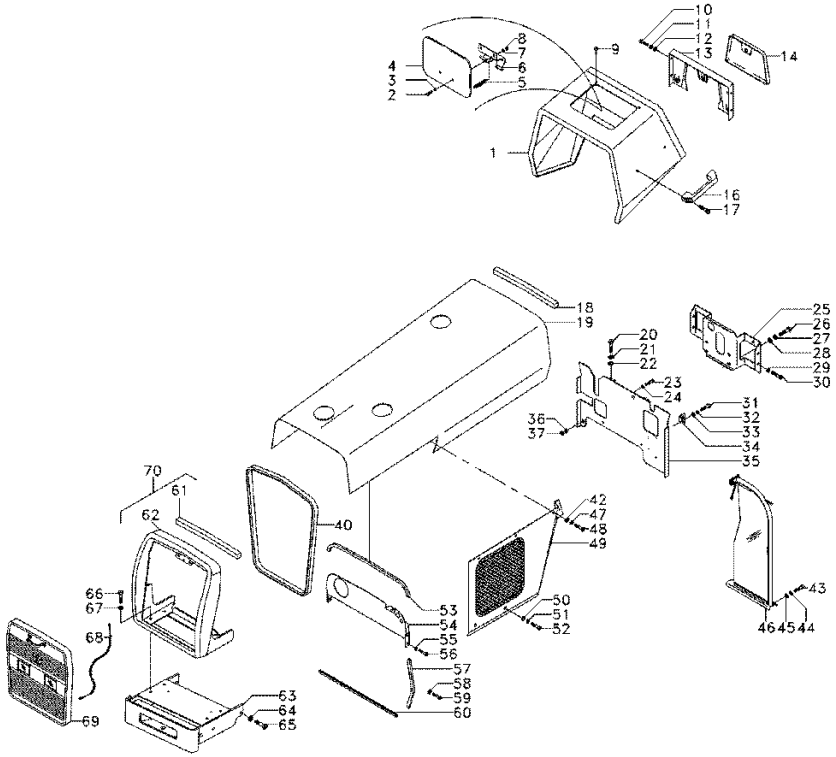

50	829185M1		**4**	ARRUELA	WASHER	ARANDELA
51	353446X1		**4**	ARRUELA	WASHER	ARANDELA
52	353679X1		**4**	PARAFUSO	BOLT	PERNO
53	067979P1		**1**	GALÃO	PAD	CIERRE
54	067679S1		**1**	PAINEL	PANEL	PANEL
55	353446X1		**4**	ARRUELA	WASHER	ARANDELA
56	353677X1		**4**	PARAFUSO	BOLT	PERNO
57	068496P1		**2**	GALÃO	PAD	CIERRE
58	355617X1		**8**	ARRUELA	WASHER	ARANDELA
59	391074X1		**8**	PARAFUSO	BOLT	PERNO
60	068318P1		**2**	GALÃO	PAD	CIERRE
61	068242P1		**1**	GUARNIÇÃO	FOAM	ESPUMA
62	065580S1		**1**	ENVOLTÓRIO	NOSE	NARIZ
63	065586S1		**1**	SUPORTE PESOS	WEIGHT FRAME	BASTIDOR P.PESAS
64	353433X1		**6**	ARRUELA	WASHER	ARANDELA
65	353726X1		**6**	PARAFUSO	BOLT	PERNO
66	354264X1		**4**	PARAFUSO	BOLT	PERNO
67	353434X1		**4**	ARRUELA	WASHER	ARANDELA
68	022625N1		**1**	CABO	CABLE	CABLE
69	068285N1	100-50 No	**1**	GRADE	GRILLE	REJILLA
70	068290N1		**1**	ENVOLTÓRIO	NOSE	NARIZ

Lataria
Bodywork
Carroceria

100-15

4 Rodas Motrizes - Escapamento Vertical
4 Wheels Drive - Vertical Exhaust
4 Ruedas Motriz - Descarga Vertical

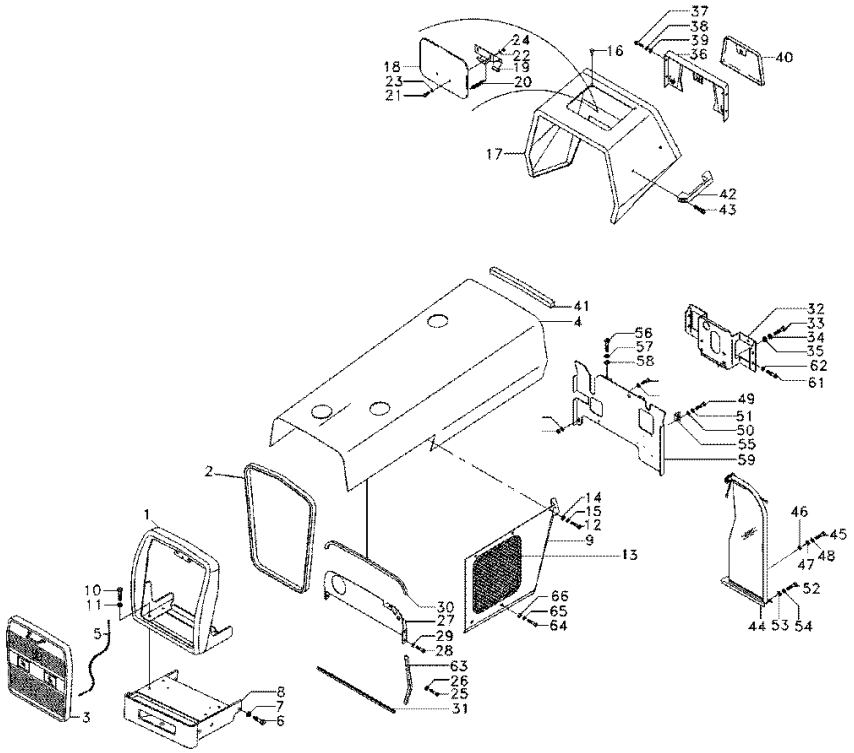

1	068290N1		**1**	ENVOLTÓRIO	NOSE	NARIZ
2	068305P1		**1**	GALÃO	PAD	CIERRE
3	068285N1	👁 100-50 No	**1**	GRADE	GRILLE	REJILLA
4	071019S1		**1**	CAPUZ	HOOD	CAPO
5	022625N1		**1**	CABO	CABLE	CABLE
6	353726X1		**6**	PARAFUSO	BOLT	PERNO
7	353433X1		**6**	ARRUELA	WASHER	ARANDELA
8	065650S1		**1**	SUPORTE PESOS	WEIGHT FRAME	BASTIDOR P.PESAS
9	065736S1	◀	**1**	LATERAL	BOARD	TABLERO
9	065737S1	▶	**1**	LATERAL	BOARD	TABLERO
10	353691X1		**4**	PARAFUSO	BOLT	PERNO
11	353434X1		**4**	ARRUELA	WASHER	ARANDELA
12	353676X1		**10**	PARAFUSO	BOLT	PERNO
13	353679X1		**2**	PARAFUSO	BOLT	PERNO
14	829185M1		**12**	ARRUELA	WASHER	ARANDELA
15	353446X1		**12**	ARRUELA	WASHER	ARANDELA
16	490742M1		**5**	AMORTECEDOR	DAMPER	AMORTIGUADOR
17	067410S1		**1**	MINICAPUZ	MINIHOOD	MINICAPÓ
18	067956S1		**1**	TAMPA	COVER	CUBIERTA
19	027852S1		**1**	DOBRADIÇA	HINGE	BISAGRA
20	1706116M1		**1**	MOLA	SPRING	RESORTE
21	1442175X1		**2**	PARAFUSO	BOLT	PERNO
22	829185M1		**2**	ARRUELA	WASHER	ARANDELA
23	353441X1		**2**	ARRUELA	WASHER	ARANDELA
24	339030X1		**2**	PORCA	NUT	TUERCA
25	391074X1		**8**	PARAFUSO	BOLT	PERNO
26	355617X1		**8**	ARRUELA	WASHER	ARANDELA
27	067679S1		**1**	PAINEL	PANEL	PANEL
28	353677X1		**4**	PARAFUSO	BOLT	PERNO
29	353446X1		**4**	ARRUELA	WASHER	ARANDELA
30	067979P1		**1**	GALÃO	PAD	CIERRE
31	068318P1		**2**	GALÃO	PAD	CIERRE
32	068122S1		**1**	SUPORTE	BRACKET	SOPORTE
33	353693X1		**4**	PARAFUSO	BOLT	PERNO
34	353434X1		**4**	ARRUELA	WASHER	ARANDELA
35	353756X1		**4**	ARRUELA	WASHER	ARANDELA
36	062785S1		**1**	PAINEL	PANEL	PANEL
37	353666X1		**4**	PARAFUSO	BOLT	PERNO
38	353441X1		**4**	ARRUELA	WASHER	ARANDELA
39	355617X1		**4**	ARRUELA	WASHER	ARANDELA
40	3149352M91	👁 100-55 No	**1**	TAMPA	COVER	CUBIERTA
41	2801689M2		**1**	GUARNIÇÃO	FOAM	ESPUMA
42	3589241M1		**1**	ALÇA	STRAP	FAJA
43	360826X1		**2**	PARAFUSO	BOLT	PERNO
44	037159N1	▶ 👁 100-45 No	**1**	DEFLETOR	DEFLECTOR	DEFLECTOR
44	037160N1	◀	**1**	DEFLETOR	DEFLECTOR	DEFLECTOR
45	353667X1		**2**	PARAFUSO	BOLT	PERNO
46	355564X1		**2**	PORCA	NUT	TUERCA
47	355617X1		**4**	ARRUELA	WASHER	ARANDELA

Lataria
Bodywork
Carroceria

100-15

4 Rodas Motrizes - Escapamento Vertical
4 Wheels Drive - Vertical Exhaust
4 Ruedas Motriz - Descarga Vertical

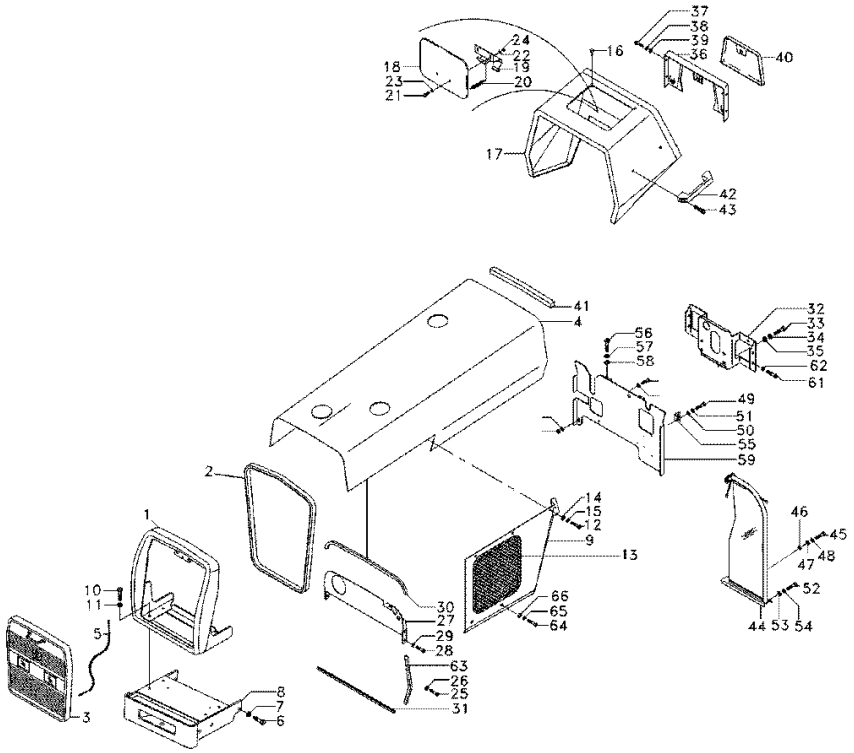

48	353441X1	**2**	ARRUELA	WASHER	ARANDELA
49	353667X1	**2**	PARAFUSO	BOLT	PERNO
50	355617X1	**2**	ARRUELA	WASHER	ARANDELA
51	353441X1	**2**	ARRUELA	WASHER	ARANDELA
52	353667X1	**6**	PARAFUSO	BOLT	PERNO
53	355617X1	**6**	ARRUELA	WASHER	ARANDELA
54	353441X1	**6**	ARRUELA	WASHER	ARANDELA
55	026409P1	**2**	SUPORTE	BRACKET	SOPORTE
56	353691X1	**2**	PARAFUSO	BOLT	PERNO
57	353434X1	**2**	ARRUELA	WASHER	ARANDELA
58	353756X1	**2**	ARRUELA	WASHER	ARANDELA
59	6200896M91	**1**	DEFLETOR	DEFLECTOR	DEFLECTOR
61	353688X1	**4**	PARAFUSO	BOLT	PERNO
62	353434X1	**4**	ARRUELA	WASHER	ARANDELA
63	068496P1	**2**	GALÃO	PAD	CIERRE
64	353679X1	**4**	PARAFUSO	BOLT	PERNO
65	353446X1	**4**	ARRUELA	WASHER	ARANDELA
66	829185M1	**4**	ARRUELA	WASHER	ARANDELA

Lataria
Bodywork
Carroceria

100-20

Estreito
Narrow
Estrecho

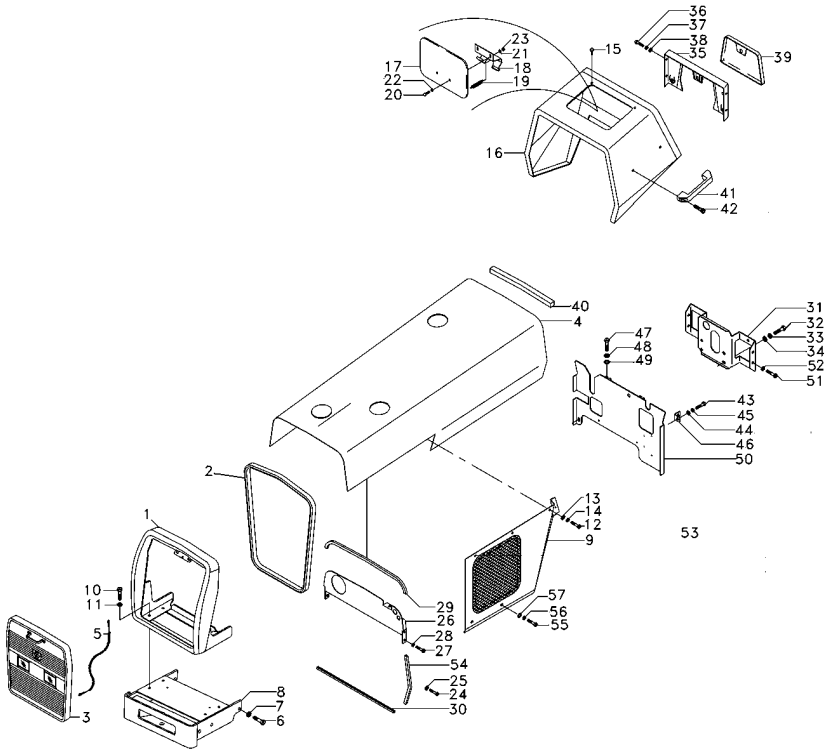

1	068290N1		**1**	ENVOLTÓRIO	NOSE	NARIZ
2	068305P1		**1**	GALÃO	PAD	CIERRE
3	068285N1	100-50 No	**1**	GRADE	GRILLE	REJILLA
4	065741S1		**1**	CAPUZ	HOOD	CAPO
5	022625N1		**1**	CABO	CABLE	CABLE
6	353726X1		**6**	PARAFUSO	BOLT	PERNO
7	353433X1		**6**	ARRUELA	WASHER	ARANDELA
8	065586S1		**1**	SUPORTE PESOS	WEIGHT FRAME	BASTIDOR P.PESAS
9	065736S1	◀	**1**	LATERAL	BOARD	TABLERO
9	065737S1	▶	**1**	LATERAL	BOARD	TABLERO
10	354264X1		**4**	PARAFUSO	BOLT	PERNO
11	353434X1		**4**	ARRUELA	WASHER	ARANDELA
12	353676X1		**12**	PARAFUSO	BOLT	PERNO
13	829185M1		**12**	ARRUELA	WASHER	ARANDELA
14	353446X1		**12**	ARRUELA	WASHER	ARANDELA
15	490742M1		**5**	AMORTECEDOR	DAMPER	AMORTIGUADOR
16	067410S1		**1**	MINICAPUZ	MINIHOOD	MINICAPÓ
17	067956S1		**1**	TAMPA	COVER	CUBIERTA
18	027852S1		**1**	DOBRADIÇA	HINGE	BISAGRA
19	1706116M1		**1**	MOLA	SPRING	RESORTE
20	1442175X1		**2**	PARAFUSO	BOLT	PERNO
21	829185M1		**2**	ARRUELA	WASHER	ARANDELA
22	353441X1		**2**	ARRUELA	WASHER	ARANDELA
23	339030X1		**2**	PORCA	NUT	TUERCA
24	391074X1		**8**	PARAFUSO	BOLT	PERNO
25	355617X1		**8**	ARRUELA	WASHER	ARANDELA
26	067679S1		**1**	PAINEL	PANEL	PANEL
27	353677X1		**4**	PARAFUSO	BOLT	PERNO
28	353446X1		**4**	ARRUELA	WASHER	ARANDELA
29	067979P1		**1**	GALÃO	PAD	CIERRE
30	068318P1		**2**	GALÃO	PAD	CIERRE
31	068122S1		**1**	SUPORTE	BRACKET	SOPORTE
32	353693X1		**4**	PARAFUSO	BOLT	PERNO
33	353434X1		**4**	ARRUELA	WASHER	ARANDELA
34	353756X1		**4**	ARRUELA	WASHER	ARANDELA
35	062785S1		**1**	PAINEL	PANEL	PANEL
36	353666X1		**4**	PARAFUSO	BOLT	PERNO
37	353441X1		**4**	ARRUELA	WASHER	ARANDELA
38	355617X1		**4**	ARRUELA	WASHER	ARANDELA
39	3149352M91	100-55 No	**1**	TAMPA	COVER	CUBIERTA
40	2801689M2		**1**	GUARNIÇÃO	FOAM	ESPUMA
41	3589241M1		**1**	ALÇA	STRAP	FAJA
42	360826X1		**2**	PARAFUSO	BOLT	PERNO
43	353667X1		**2**	PARAFUSO	BOLT	PERNO
44	355617X1		**2**	ARRUELA	WASHER	ARANDELA
45	353441X1		**2**	ARRUELA	WASHER	ARANDELA
46	026409P1		**2**	SUPORTE	BRACKET	SOPORTE
47	353691X1		**2**	PARAFUSO	BOLT	PERNO
48	353434X1		**2**	ARRUELA	WASHER	ARANDELA
49	353756X1		**2**	ARRUELA	WASHER	ARANDELA

Lataria
Bodywork
Carroceria

100-20

Estreito
Narrow
Estrecho

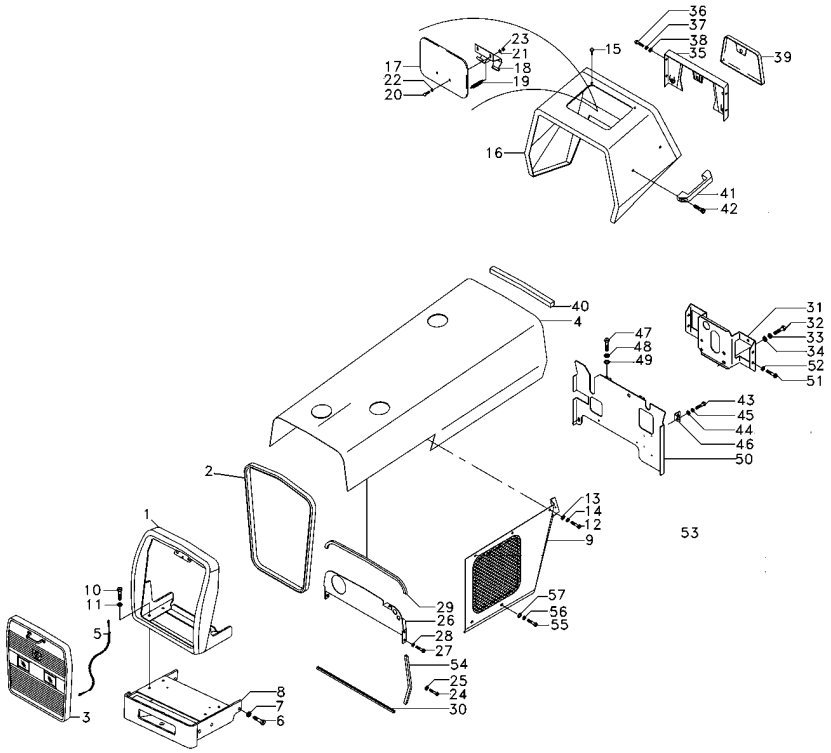

50	6200896M91	**1**	DEFLETOR	DEFLECTOR	DEFLECTOR
51	353688X1	**4**	PARAFUSO	BOLT	PERNO
52	353688X1	**4**	PARAFUSO	BOLT	PERNO
53	353434X1	**4**	ARRUELA	WASHER	ARANDELA
54	068496P1	**2**	GALÃO	PAD	CIERRE
55	353679X1	**4**	PARAFUSO	BOLT	PERNO
56	353446X1	**4**	ARRUELA	WASHER	ARANDELA
57	829185M1	**4**	ARRUELA	WASHER	ARANDELA

Lataria
Bodywork
Carroceria

100-25

Escapamento Horizontal
Horizontal Exhaust
Descarga Horizontal

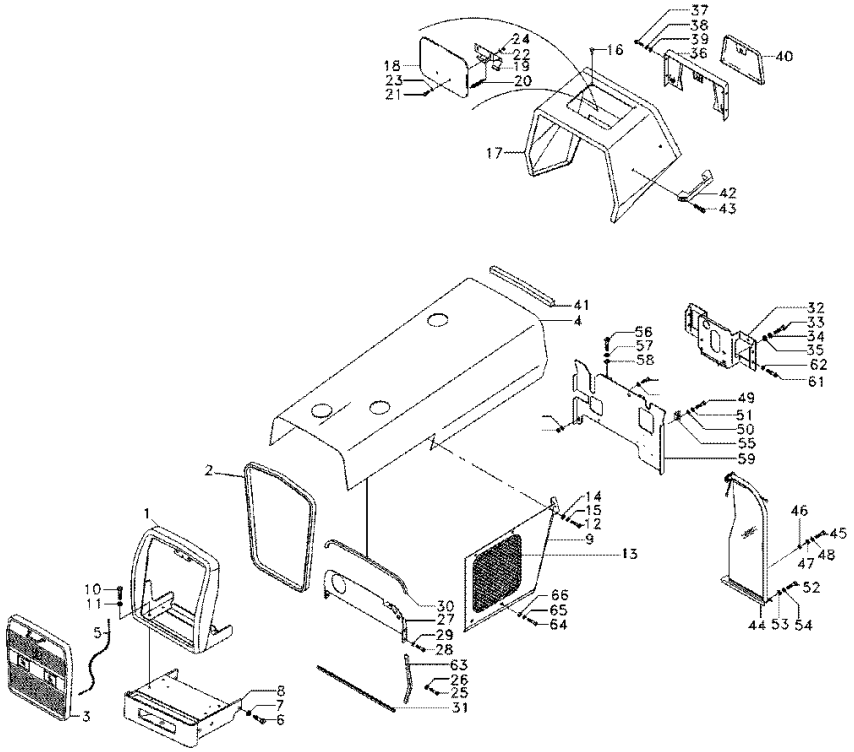

1	068290N1		**1**	ENVOLTÓRIO	NOSE	NARIZ
2	068305P1		**1**	GALÃO	PAD	CIERRE
3	068285N1	100-50 No	**1**	GRADE	GRILLE	REJILLA
4	067980S1	C002216	**1**	CAPUZ	HOOD	CAPO
4	071203S1	C002216	**1**	CAPUZ	HOOD	CAPO
4	067980S1	C001654	**1**	CAPUZ	HOOD	CAPO
4	071203S1	C001654	**1**	CAPUZ	HOOD	CAPO
5	022625N1		**1**	CABO	CABLE	CABLE
6	353726X1		**6**	PARAFUSO	BOLT	PERNO
7	353433X1		**6**	ARRUELA	WASHER	ARANDELA
8	065586S1		**1**	SUPORTE PESOS	WEIGHT FRAME	BASTIDOR P.PESAS
9	065736S1	◀	**1**	LATERAL	BOARD	TABLERO
9	065737S1	▶	**1**	LATERAL	BOARD	TABLERO
10	354264X1		**4**	PARAFUSO	BOLT	PERNO
11	353434X1		**4**	ARRUELA	WASHER	ARANDELA
12	353676X1		**10**	PARAFUSO	BOLT	PERNO
13	353679X1		**2**	PARAFUSO	BOLT	PERNO
14	829185M1		**12**	ARRUELA	WASHER	ARANDELA
15	353446X1		**12**	ARRUELA	WASHER	ARANDELA
16	490742M1		**5**	AMORTECEDOR	DAMPER	AMORTIGUADOR
17	067410S1		**1**	MINICAPUZ	MINIHOOD	MINICAPÓ
18	067956S1		**1**	TAMPA	COVER	CUBIERTA
19	027852S1		**1**	DOBRADIÇA	HINGE	BISAGRA
20	1706116M1		**1**	MOLA	SPRING	RESORTE
21	1442175X1		**2**	PARAFUSO	BOLT	PERNO
22	829185M1		**2**	ARRUELA	WASHER	ARANDELA
23	353441X1		**2**	ARRUELA	WASHER	ARANDELA
24	339030X1		**2**	PORCA	NUT	TUERCA
25	391074X1		**8**	PARAFUSO	BOLT	PERNO
26	355617X1		**8**	ARRUELA	WASHER	ARANDELA
27	067679S1		**1**	PAINEL	PANEL	PANEL
28	353677X1		**4**	PARAFUSO	BOLT	PERNO
29	353446X1		**4**	ARRUELA	WASHER	ARANDELA
30	067979P1		**1**	GALÃO	PAD	CIERRE
31	068318P1		**2**	GALÃO	PAD	CIERRE
32	068122S1		**1**	SUPORTE	BRACKET	SOPORTE
33	353693X1		**4**	PARAFUSO	BOLT	PERNO
34	353434X1		**4**	ARRUELA	WASHER	ARANDELA
35	353756X1		**4**	ARRUELA	WASHER	ARANDELA
36	062785S1		**1**	PAINEL	PANEL	PANEL
37	353666X1		**4**	PARAFUSO	BOLT	PERNO
38	353441X1		**4**	ARRUELA	WASHER	ARANDELA
39	355617X1		**4**	ARRUELA	WASHER	ARANDELA
40	3149352M91	100-55 No	**1**	TAMPA	COVER	CUBIERTA
41	2801689M2		**1**	GUARNIÇÃO	FOAM	ESPUMA
42	3589241M1		**1**	ALÇA	STRAP	FAJA
43	360826X1		**2**	PARAFUSO	BOLT	PERNO
44	037159N1	▶	**1**	DEFLETOR	DEFLECTOR	DEFLECTOR
		100-45 No				
44	037160N1	◀	**1**	DEFLETOR	DEFLECTOR	DEFLECTOR

Lataria
Bodywork
Carroceria

100-25

Escapamento Horizontal
Horizontal Exhaust
Descarga Horizontal

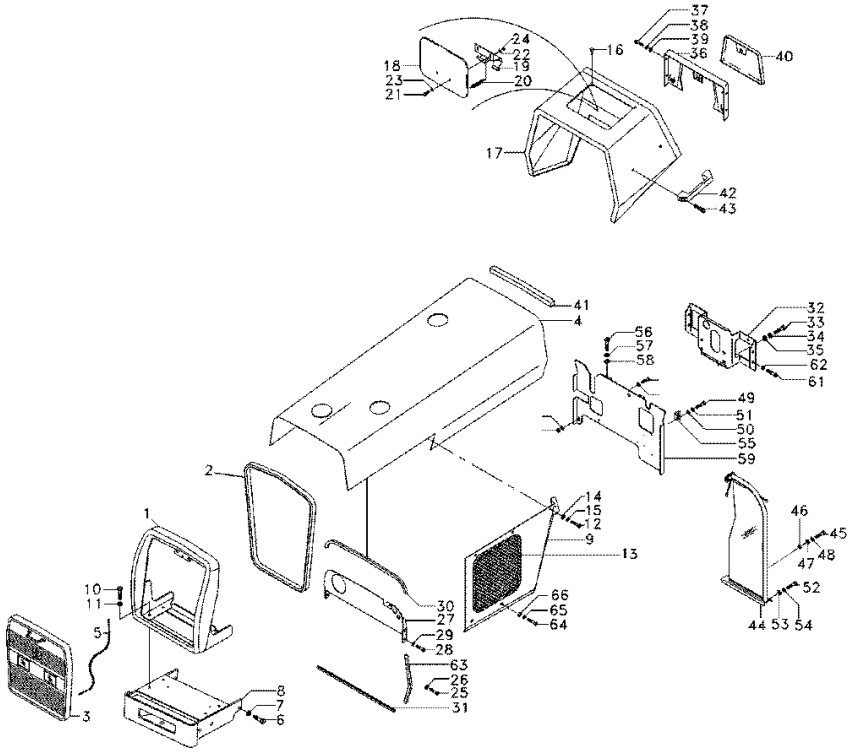

45	353667X1	**2**	PARAFUSO	BOLT	PERNO
46	355564X1	**2**	PORCA	NUT	TUERCA
47	355617X1	**4**	ARRUELA	WASHER	ARANDELA
48	353441X1	**2**	ARRUELA	WASHER	ARANDELA
49	353667X1	**2**	PARAFUSO	BOLT	PERNO
50	355617X1	**2**	ARRUELA	WASHER	ARANDELA
51	353441X1	**2**	ARRUELA	WASHER	ARANDELA
52	353667X1	**6**	PARAFUSO	BOLT	PERNO
53	355617X1	**6**	ARRUELA	WASHER	ARANDELA
54	353441X1	**6**	ARRUELA	WASHER	ARANDELA
55	026409P1	**2**	SUPORTE	BRACKET	SOPORTE
56	353691X1	**2**	PARAFUSO	BOLT	PERNO
57	353434X1	**2**	ARRUELA	WASHER	ARANDELA
58	353756X1	**2**	ARRUELA	WASHER	ARANDELA
59	6200896M91	**1**	DEFLETOR	DEFLECTOR	DEFLECTOR
61	353688X1	**4**	PARAFUSO	BOLT	PERNO
62	353434X1	**4**	ARRUELA	WASHER	ARANDELA
63	068496P1	**2**	GALÃO	PAD	CIERRE
64	353679X1	**4**	PARAFUSO	BOLT	PERNO
65	353446X1	**4**	ARRUELA	WASHER	ARANDELA
66	829185M1	**4**	ARRUELA	WASHER	ARANDELA

Lataria
Bodywork
Carroceria

100-30

Estreito
Narrow
Estrecho

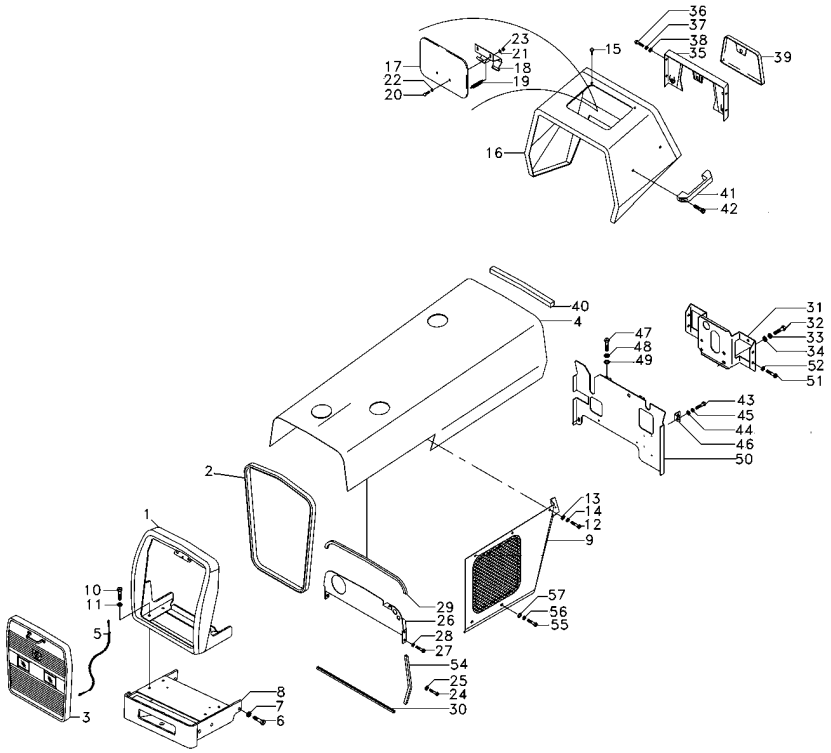

1	068290N1		**1**	ENVOLTÓRIO	NOSE	NARIZ
2	068305P1		**1**	GALÃO	PAD	CIERRE
3	068285N1	👁 100-50 No	**1**	GRADE	GRILLE	REJILLA
4	071203S1		**1**	CAPUZ	HOOD	CAPO
5	022624N1		**1**	CABO	CABLE	CABLE
6	353726X1		**6**	PARAFUSO	BOLT	PERNO
7	353433X1		**6**	ARRUELA	WASHER	ARANDELA
8	065586S1		**1**	SUPORTE PESOS	WEIGHT FRAME	BASTIDOR P.PESAS
9	065736S1	◀	**1**	LATERAL	BOARD	TABLERO
9	065737S1	▶	**1**	LATERAL	BOARD	TABLERO
10	354264X1		**4**	PARAFUSO	BOLT	PERNO
11	353434X1		**4**	ARRUELA	WASHER	ARANDELA
12	353676X1		**12**	PARAFUSO	BOLT	PERNO
13	829185M1		**12**	ARRUELA	WASHER	ARANDELA
14	353446X1		**12**	ARRUELA	WASHER	ARANDELA
15	490742M1		**5**	AMORTECEDOR	DAMPER	AMORTIGUADOR
16	067410S1		**1**	MINICAPUZ	MINIHOOD	MINICAPÓ
17	067956S1		**1**	TAMPA	COVER	CUBIERTA
18	027852S1		**1**	DOBRADIÇA	HINGE	BISAGRA
19	1706116M1		**1**	MOLA	SPRING	RESORTE
20	1442175X1		**2**	PARAFUSO	BOLT	PERNO
21	829185M1		**2**	ARRUELA	WASHER	ARANDELA
22	353441X1		**2**	ARRUELA	WASHER	ARANDELA
23	339030X1		**2**	PORCA	NUT	TUERCA
24	391074X1		**8**	PARAFUSO	BOLT	PERNO
25	355617X1		**8**	ARRUELA	WASHER	ARANDELA
26	067679S1		**1**	PAINEL	PANEL	PANEL
27	353677X1		**4**	PARAFUSO	BOLT	PERNO
28	353446X1		**4**	ARRUELA	WASHER	ARANDELA
29	067979P1		**1**	GALÃO	PAD	CIERRE
30	068318P1		**2**	GALÃO	PAD	CIERRE
31	068122S1		**1**	SUPORTE	BRACKET	SOPORTE
32	353693X1		**4**	PARAFUSO	BOLT	PERNO
33	353434X1		**4**	ARRUELA	WASHER	ARANDELA
34	353756X1		**4**	ARRUELA	WASHER	ARANDELA
35	062785S1		**1**	PAINEL	PANEL	PANEL
36	353666X1		**4**	PARAFUSO	BOLT	PERNO
37	353441X1		**4**	ARRUELA	WASHER	ARANDELA
38	355617X1		**4**	ARRUELA	WASHER	ARANDELA
39	3149352M91	👁 100-55 No	**1**	TAMPA	COVER	CUBIERTA
40	2801689M2		**1**	GUARNIÇÃO	FOAM	ESPUMA
41	3589241M1		**1**	ALÇA	STRAP	FAJA
42	360826X1		**2**	PARAFUSO	BOLT	PERNO
43	353667X1		**2**	PARAFUSO	BOLT	PERNO
44	355617X1		**2**	ARRUELA	WASHER	ARANDELA
45	353441X1		**2**	ARRUELA	WASHER	ARANDELA
46	026409P1		**2**	SUPORTE	BRACKET	SOPORTE
47	353691X1		**2**	PARAFUSO	BOLT	PERNO
48	353434X1		**2**	ARRUELA	WASHER	ARANDELA
49	353756X1		**2**	ARRUELA	WASHER	ARANDELA

Lataria
Bodywork
Carroceria

100-30

Estreito
Narrow
Estrecho

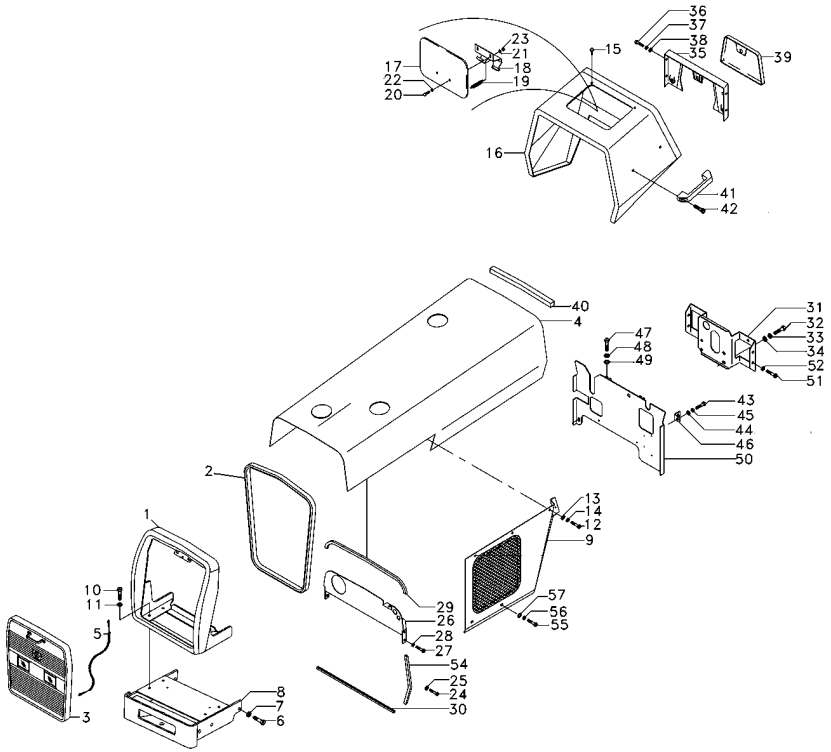

50	6200896M91	**1**	DEFLETOR	DEFLECTOR	DEFLECTOR
51	2801324M1	**1**	BUJÃO	PLUG	TAPON
52	353688X1	**4**	PARAFUSO	BOLT	PERNO
54	068496P1	**2**	GALÃO	PAD	CIERRE
55	353679X1	**4**	PARAFUSO	BOLT	PERNO
56	353446X1	**4**	ARRUELA	WASHER	ARANDELA
57	829185M1	**4**	ARRUELA	WASHER	ARANDELA

Lataria
Bodywork
Carroceria

100-35

2 Rodas Motrizes - Com Cabina
2 Wheels Drive - With Cab
2 Ruedas Motriz - Con Cabina

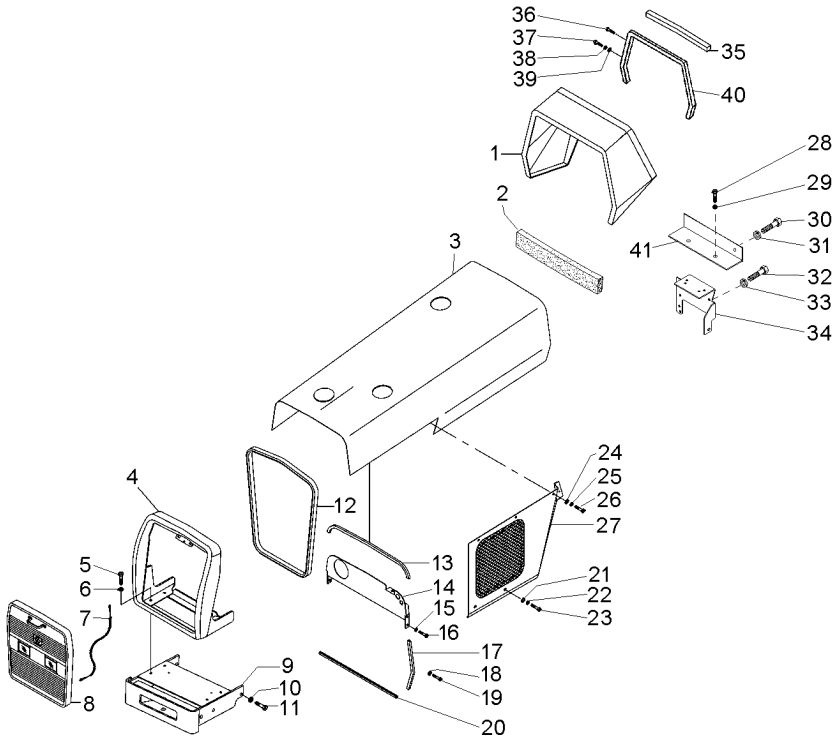

1	069044P1		**1**	MINICAPUZ	MINIHOOD	MINICAPÓ
2	070228P1		**1**	PERFIL	PROFILE	PERFIL
3	069995S1		**1**	CAPUZ	HOOD	CAPO
4	068290N1		**1**	ENVOLTÓRIO	NOSE	NARIZ
5	354264X1		**4**	PARAFUSO	BOLT	PERNO
6	353434X1		**4**	ARRUELA	WASHER	ARANDELA
7	022625N1		**1**	CABO	CABLE	CABLE
8	068285N1	100-50 No	**1**	GRADE	GRILLE	REJILLA
9	6201351M91		**1**	SUPORTE PESOS	WEIGHT FRAME	BASTIDOR P.PESAS
10	353433X1		**6**	ARRUELA	WASHER	ARANDELA
11	353728X1		**6**	PARAFUSO	BOLT	PERNO
12	068305P1		**1**	GALÃO	PAD	CIERRE
13	067979P1		**1**	GALÃO	PAD	CIERRE
14	6201824M91		**1**	CJ. PAINEL	KIT, PANEL	JUEGO DE PANEL
15	353446X1		**4**	ARRUELA	WASHER	ARANDELA
16	353677X1		**4**	PARAFUSO	BOLT	PERNO
17	068496P1		**2**	GALÃO	PAD	CIERRE
18	355617X1		**8**	ARRUELA	WASHER	ARANDELA
19	391074X1		**8**	PARAFUSO	BOLT	PERNO
20	068318P1		**2**	GALÃO	PAD	CIERRE
21	829185M1		**4**	ARRUELA	WASHER	ARANDELA
22	353446X1		**4**	ARRUELA	WASHER	ARANDELA
23	353679X1		**4**	PARAFUSO	BOLT	PERNO
24	353446X1		**6**	ARRUELA	WASHER	ARANDELA
25	829185M1		**6**	ARRUELA	WASHER	ARANDELA
26	353676X1		**6**	PARAFUSO	BOLT	PERNO
27	065736S1	◀	**1**	LATERAL	BOARD	TABLERO
27	065737S1	▶	**1**	LATERAL	BOARD	TABLERO
28	339761X1		**2**	PARAFUSO	BOLT	PERNO
29	339024X1		**2**	ARRUELA	WASHER	ARANDELA
30	353679X1		**2**	PARAFUSO	BOLT	PERNO
31	353446X1		**2**	ARRUELA	WASHER	ARANDELA
32	339081X1		**4**	PARAFUSO	BOLT	PERNO
33	339376X1		**4**	ARRUELA	WASHER	ARANDELA
34	6201621M91		**1**	SUPORTE	BRACKET	SOPORTE
35	070518P1		**1**	GALÃO	PAD	CIERRE
36	355820X1		**4**	PARAFUSO	BOLT	PERNO
37	353679X1		**4**	PARAFUSO	BOLT	PERNO
38	353446X1		**4**	ARRUELA	WASHER	ARANDELA
39	829185M1		**4**	ARRUELA	WASHER	ARANDELA
40	069047S1		**1**	SUPORTE	BRACKET	SOPORTE
41	069048P1		**1**	PERFIL	PROFILE	PERFIL

Lataria
Bodywork
Carroceria

100-40

4 Rodas Motrizes - Com Cabina
4 Wheels Drive - With Cab
4 Ruedas Motriz - Con Cabina

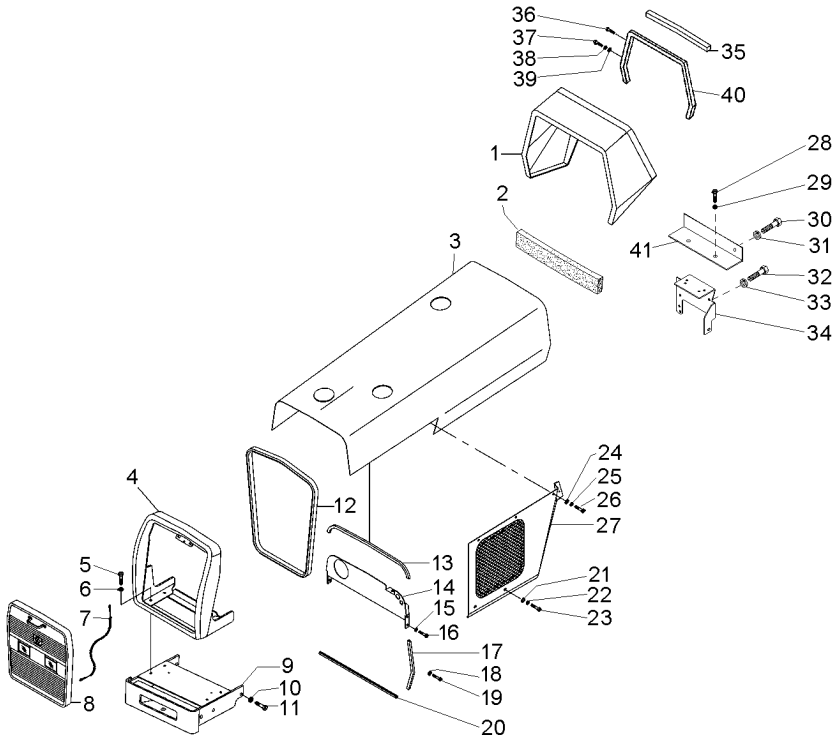

1	069044P1		**1**	MINICAPUZ	MINIHOOD	MINICAPÓ
2	070228P1		**1**	PERFIL	PROFILE	PERFIL
3	069995S1		**1**	CAPUZ	HOOD	CAPO
4	068290N1		**1**	ENVOLTÓRIO	NOSE	NARIZ
5	354264X1		**4**	PARAFUSO	BOLT	PERNO
6	353434X1		**4**	ARRUELA	WASHER	ARANDELA
7	022625N1		**1**	CABO	CABLE	CABLE
8	068285N1	100-50 No	**1**	GRADE	GRILLE	REJILLA
9	065586S1		**1**	SUPORTE PESOS	WEIGHT FRAME	BASTIDOR P.PESAS
10	353433X1		**6**	ARRUELA	WASHER	ARANDELA
11	353728X1		**6**	PARAFUSO	BOLT	PERNO
12	068305P1		**1**	GALÃO	PAD	CIERRE
13	067979P1		**1**	GALÃO	PAD	CIERRE
14	069212S1		**1**	PAINEL	PANEL	PANEL
15	353446X1		**4**	ARRUELA	WASHER	ARANDELA
16	353677X1		**4**	PARAFUSO	BOLT	PERNO
17	068496P1		**2**	GALÃO	PAD	CIERRE
18	355617X1		**8**	ARRUELA	WASHER	ARANDELA
19	391074X1		**8**	PARAFUSO	BOLT	PERNO
20	068318P1		**2**	GALÃO	PAD	CIERRE
21	829185M1		**4**	ARRUELA	WASHER	ARANDELA
22	353446X1		**4**	ARRUELA	WASHER	ARANDELA
23	353679X1		**4**	PARAFUSO	BOLT	PERNO
24	353446X1		**6**	ARRUELA	WASHER	ARANDELA
25	829185M1		**6**	ARRUELA	WASHER	ARANDELA
26	353676X1		**6**	PARAFUSO	BOLT	PERNO
27	065736S1	◀	**1**	LATERAL	BOARD	TABLERO
27	065737S1	▶	**1**	LATERAL	BOARD	TABLERO
28	339761X1		**2**	PARAFUSO	BOLT	PERNO
29	339024X1		**2**	ARRUELA	WASHER	ARANDELA
30	353679X1		**2**	PARAFUSO	BOLT	PERNO
31	353446X1		**2**	ARRUELA	WASHER	ARANDELA
32	339081X1		**4**	PARAFUSO	BOLT	PERNO
33	339376X1		**4**	ARRUELA	WASHER	ARANDELA
34	3771303M92		**1**	SUPORTE	BRACKET	SOPORTE
35	070518P1		**1**	GALÃO	PAD	CIERRE
36	355820X1		**4**	PARAFUSO	BOLT	PERNO
37	353679X1		**4**	PARAFUSO	BOLT	PERNO
38	353446X1		**4**	ARRUELA	WASHER	ARANDELA
39	829185M1		**4**	ARRUELA	WASHER	ARANDELA
40	069047S1		**1**	SUPORTE	BRACKET	SOPORTE
41	069048P1		**1**	PERFIL	PROFILE	PERFIL

Defletor
Deflector
Deflector

100-45

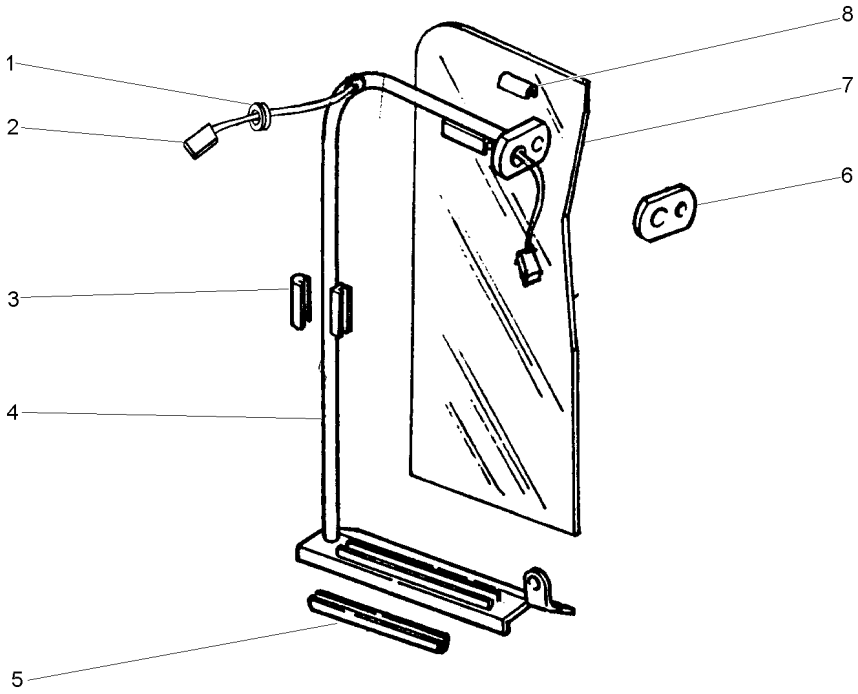

1	033091P1		**1**	PASSA-FIO	GROMMET	PASACABLE
2	027687P1		**1**	CHICOTE	HARNESS	MAZO CABLES
3	026495P1		**1**	GUARNIÇÃO	FOAM	ESPUMA
4	022947S1	▶	**1**	TUBO	PIPE	CANO
4	022949S1	◀	**1**	TUBO	PIPE	CANO
5	026497P1		**1**	GUARNIÇÃO	FOAM	ESPUMA
6	026492P1		**1**	LUVA	SLEEVE	MANCHA
7	022993P1		**1**	DEFLETOR	DEFLECTOR	DEFLECTOR
8	026494P1		**1**	GUARNIÇÃO	FOAM	ESPUMA

Grade Frontal
Front Grille
Rejilla Delantera

100-50

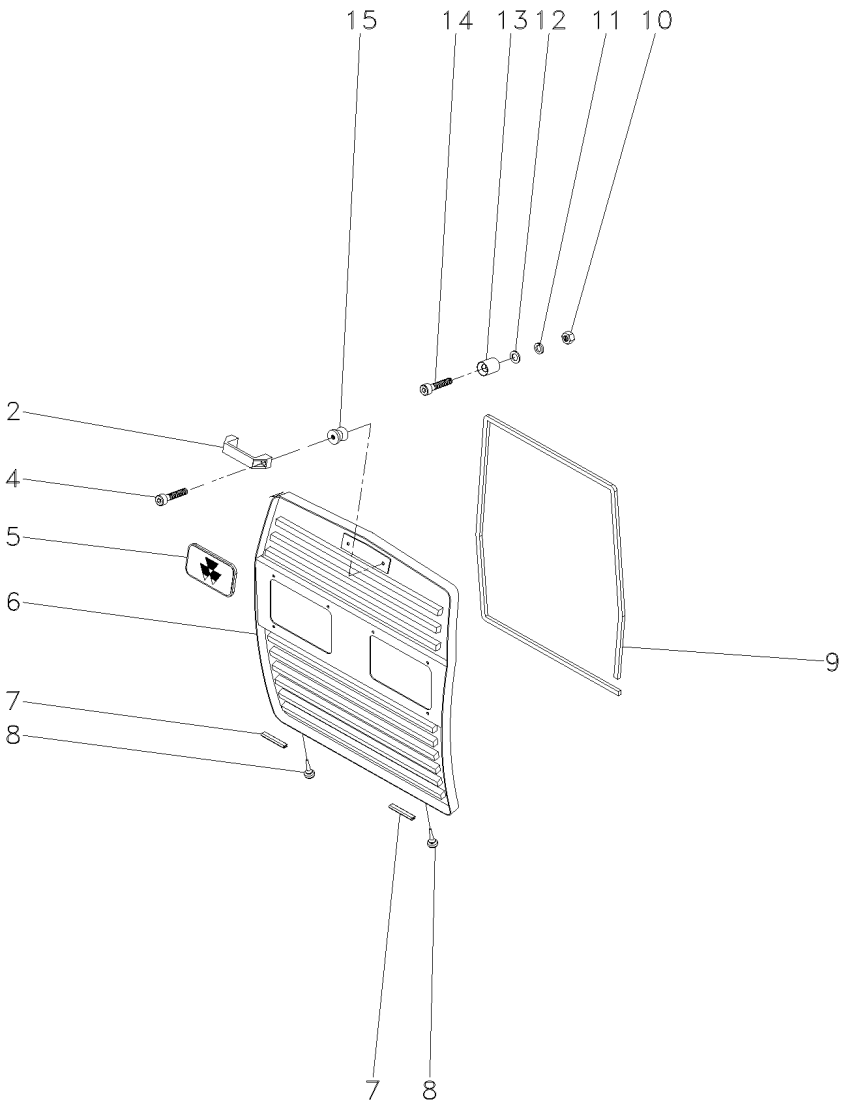

2	6201892M1	**1** ALÇA	STRAP	FAJA
4	3009257X1	**2** PARAFUSO ALLEN	ALLEN BOLT	TORNILLO ALLEN
5	3587203M1	**1** EMBLEMA	EMBLEM	EMBLEMA
6	065635S1	**1** GRADE	GRILLE	REJILLA
7	068502P1	**2** GALÃO	PAD	CIERRE
8	490742M1	**2** AMORTECEDOR	DAMPER	AMORTIGUADOR
9	068242P1	**1** GUARNIÇÃO	FOAM	ESPUMA
10	355565X1	**2** PORCA	NUT	TUERCA
11	353446X1	**2** ARRUELA	WASHER	ARANDELA
12	829185M1	**2** ARRUELA	WASHER	ARANDELA
13	04003413/000	**2** FIXADOR	ATTACHMENT	ADITAMENTO
14	360826X1	**2** PARAFUSO	BOLT	PERNO
15	04003412/000	**2** PINO	PIN	PASADOR

Tampa
Cover
Tapa

100-55

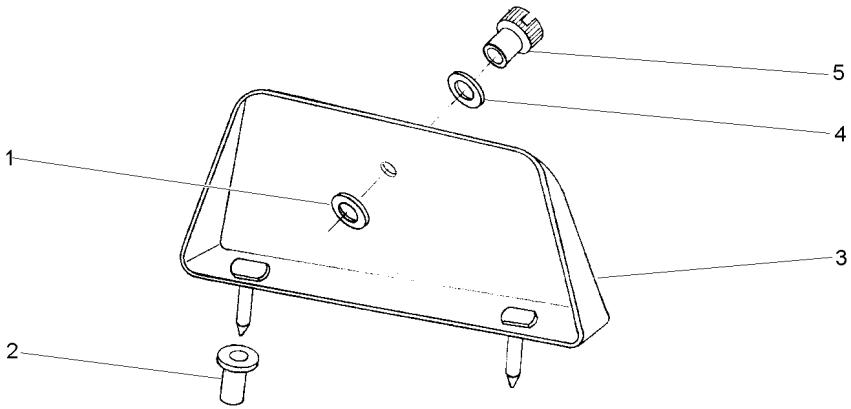

1	829185M1	11/16X3/8X1/16	**1** ARRUELA	WASHER	ARANDELA
2	829251M1		**1** LUVA	SLEEVE	MANCHA
3	3149353M91		**1** TAMPA	COVER	CUBIERTA
4	353756X1	13/16X13/32X1/16	**1** ARRUELA	WASHER	ARANDELA
5	487426M1	1/4X20	**1** PORCA	NUT	TUERCA

Decalcomania
Decal
Calcomania

100-60

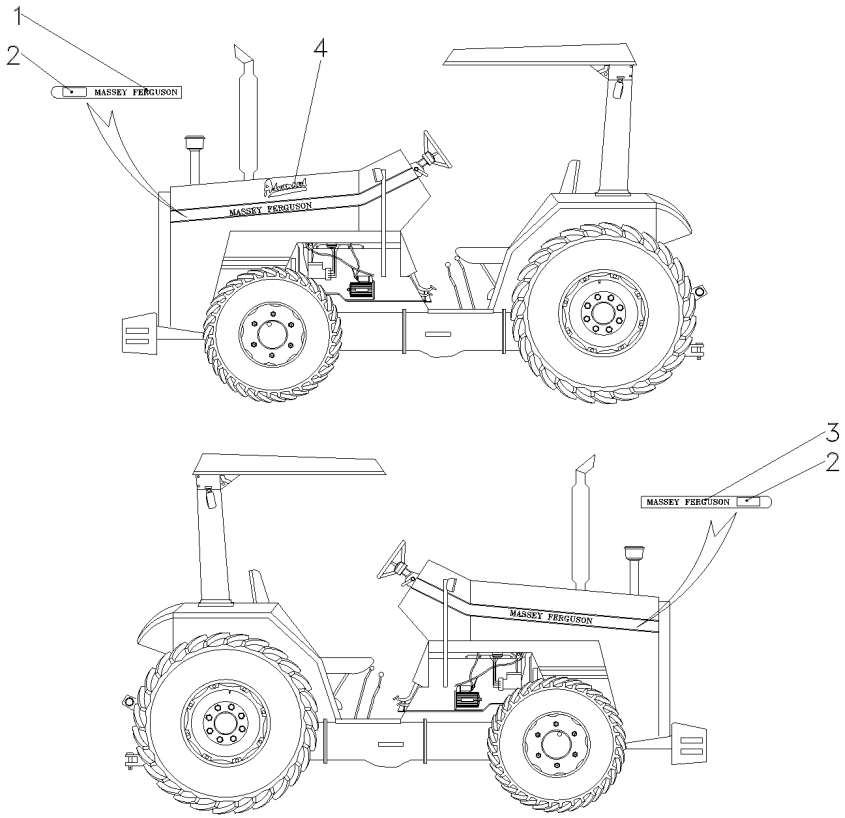

1	069073P1	◀	**1**	DECAL	DECAL CALCOMANIA
2	069084P1		**2**	DECAL	DECAL CALCOMANIA
3	069067P1	▶	**1**	DECAL	DECAL CALCOMANIA
4	068802P1		**1**	DECAL	DECAL CALCOMANIA

Emblemas
Emblems
Emblemas

Português
Portuguese
Portugués

100-65

Sem Hidráulico
Without Hydraulic
Sin Hidraulico

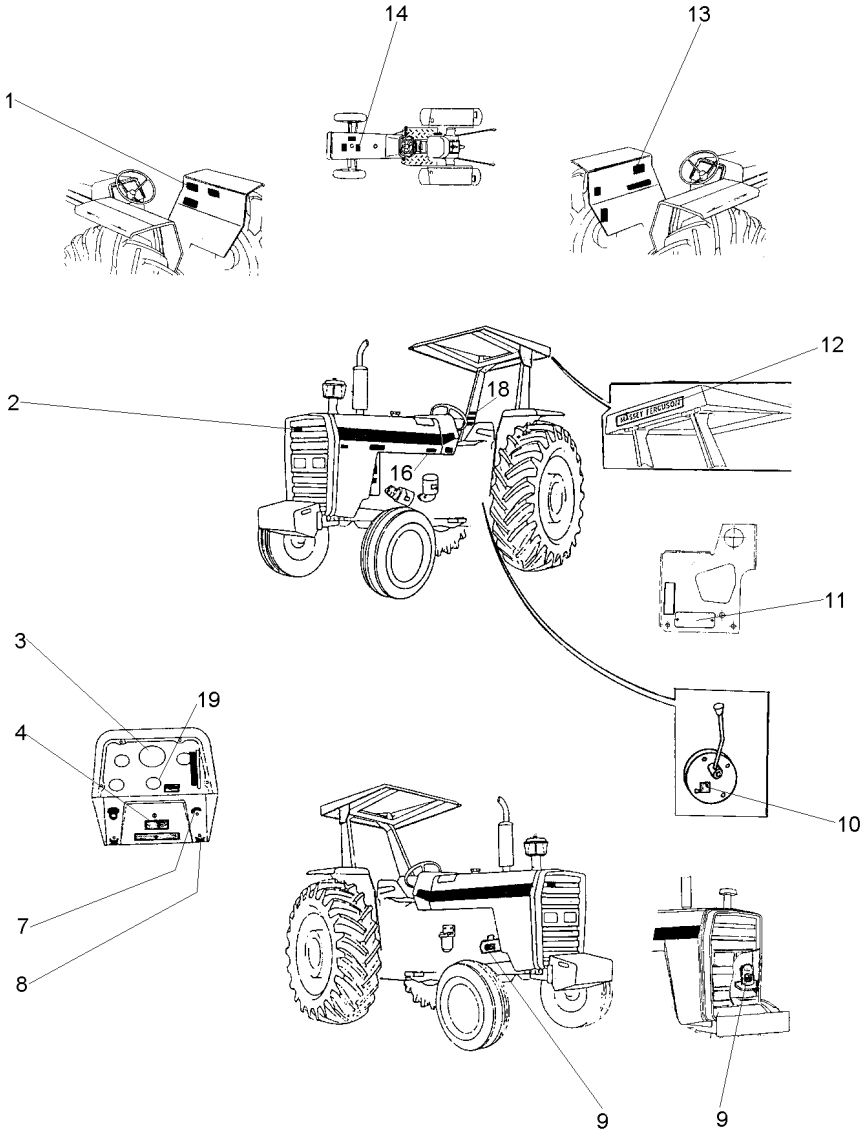

1	049101P1	**1**	DECAL	DECAL	CALCOMANIA
2	3587203M1	**X**	EMBLEMA	EMBLEM	EMBLEMA
3	2800862M1	**1**	DECAL	DECAL	CALCOMANIA
4	3410238M1	**X**	DECAL	DECAL	CALCOMANIA
7	068136P1	**1**	DECAL	DECAL	CALCOMANIA
8	3410245M1	**1**	EMBLEMA	EMBLEM	EMBLEMA
9	3146752M1	**1**	DECAL	DECAL	CALCOMANIA
10	3149896M1	**X**	DECAL	DECAL	CALCOMANIA
11	067210P1	**1**	DECAL	DECAL	CALCOMANIA
12	3149677M1	**X**	DECAL	DECAL	CALCOMANIA
13	022100P2	**1**	DECAL	DECAL	CALCOMANIA
14	3146834M1	**1**	DECAL	DECAL	CALCOMANIA
16	022091P1	**1**	DECAL	DECAL	CALCOMANIA
18	022083P1	**1**	DECAL	DECAL	CALCOMANIA
19	1875315M1	**X**	EMBLEMA	EMBLEM	EMBLEMA

Emblemas
Emblems
Emblemas

100-70

Inglês - Sem Hidráulico
English - Without Hydraulic
Inglés - Sin Hidraulico

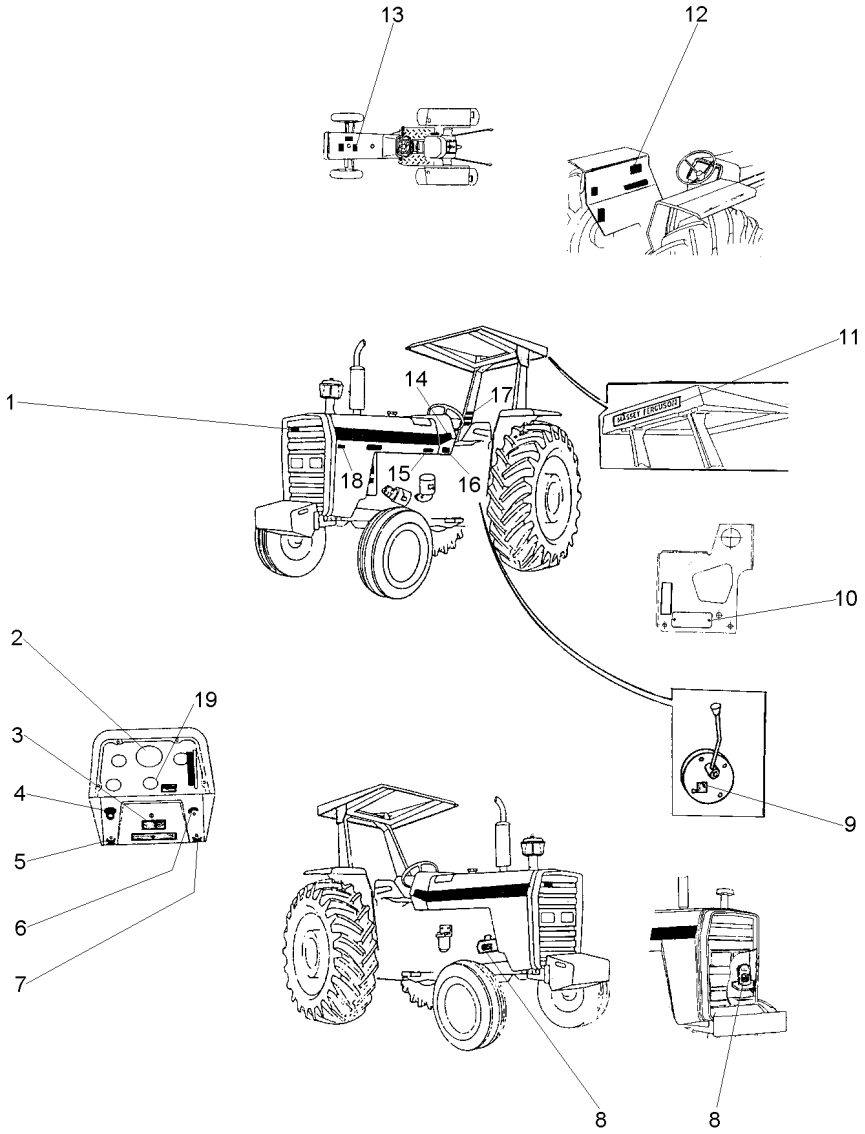

1	3587203M1	**X**	EMBLEMA	EMBLEM	EMBLEMA
2	3411432M1	**1**	DECAL	DECAL	CALCOMANIA
3	3410238M1	**X**	DECAL	DECAL	CALCOMANIA
4	2801186M1	**1**	EMBLEMA	EMBLEM	EMBLEMA
5	3410244M1	**1**	EMBLEMA	EMBLEM	EMBLEMA
6	026694P1	**1**	DECAL	DECAL	CALCOMANIA
7	3410245M1	**1**	EMBLEMA	EMBLEM	EMBLEMA
8	3146754M1	**1**	DECAL	DECAL	CALCOMANIA
9	3149896M1	**X**	DECAL	DECAL	CALCOMANIA
10	036880P1	**1**	PLACA	PLATE	PLATO
10	3410581M1	**2**	REBITE	RIVET	REMACHE
11	3149677M1	**X**	DECAL	DECAL	CALCOMANIA
12	022102P2	**1**	DECAL	DECAL	CALCOMANIA
13	022097P1	**1**	DECAL	DECAL	CALCOMANIA
14	022081P1	**2**	DECAL	DECAL	CALCOMANIA
15	022093P1	**1**	DECAL	DECAL	CALCOMANIA
16	3410581M1	**4**	REBITE	RIVET	REMACHE
16	3697173M1	**1**	PLACA	PLATE	PLATO
17	3595689M1	**1**	DECAL	DECAL	CALCOMANIA
18	022672P1	**1**	DECAL	DECAL	CALCOMANIA
19	1875315M1	**X**	EMBLEMA	EMBLEM	EMBLEMA

Emblemas
Emblems
Emblemas

100-75

Espanhol - Sem Hidráulico
Spanish - Without Hydraulic
Español - Sin Hidraulico

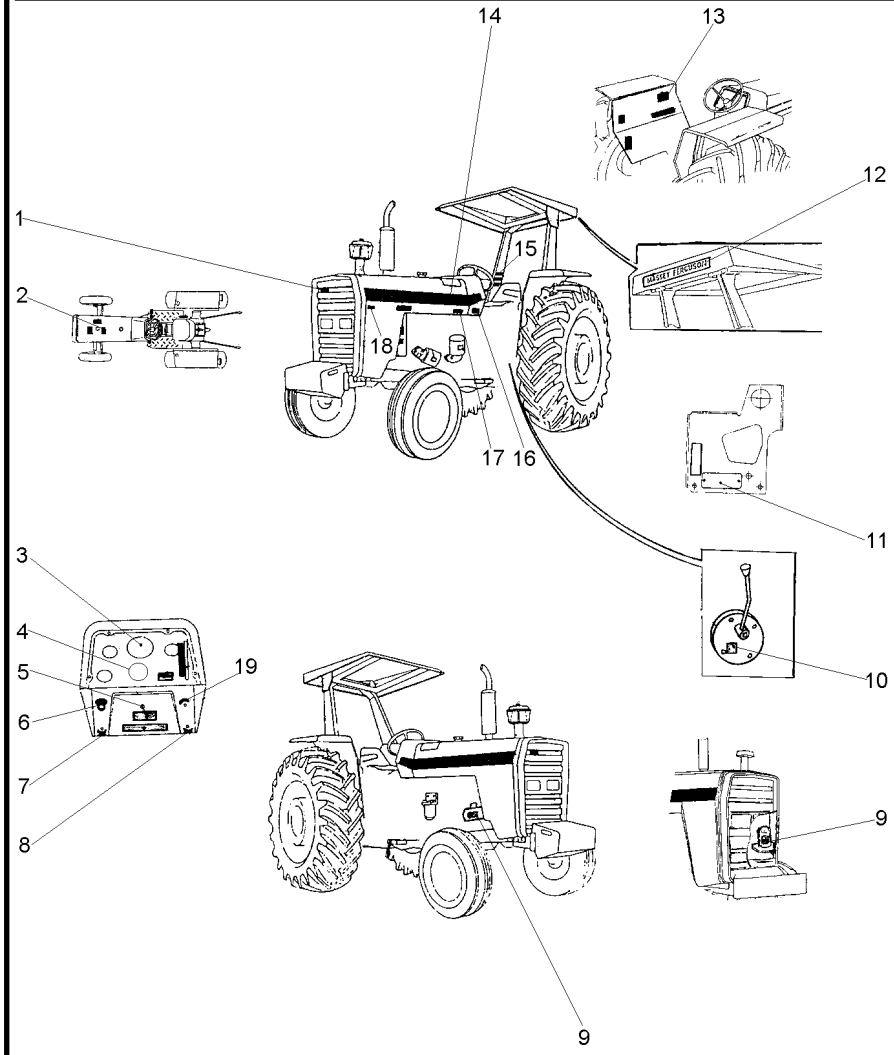

1	3587203M1	X	EMBLEMA	EMBLEM	EMBLEMA
2	022096P1	1	DECAL	DECAL	CALCOMANIA
3	3410241M1	1	DECAL	DECAL	CALCOMANIA
4	1875315M1	X	EMBLEMA	EMBLEM	EMBLEMA
5	3410238M1	X	DECAL	DECAL	CALCOMANIA
6	2801186M1	1	EMBLEMA	EMBLEM	EMBLEMA
7	3410244M1	1	EMBLEMA	EMBLEM	EMBLEMA
8	3410245M1	1	EMBLEMA	EMBLEM	EMBLEMA
9	3146299M1	1	DECAL	DECAL	CALCOMANIA
10	3149896M1	X	DECAL	DECAL	CALCOMANIA
11	036880P1	1	PLACA	PLATE	PLATO
11	3410581M1	2	REBITE	RIVET	REMACHE
12	3149677M1	X	DECAL	DECAL	CALCOMANIA
13	022101P2	1	DECAL	DECAL	CALCOMANIA
14	022081P1	2	DECAL	DECAL	CALCOMANIA
15	022084P1	1	DECAL	DECAL	CALCOMANIA
16	3410581M1	4	REBITE	RIVET	REMACHE
16	3697173M1	1	PLACA	PLATE	PLATO
17	022092P1	1	DECAL	DECAL	CALCOMANIA
18	022672P1	1	DECAL	DECAL	CALCOMANIA
19	026694P1	1	DECAL	DECAL	CALCOMANIA

Emblemas
Emblems
Emblemas

100-80

Francês - Sem Hidráulico
French - Without Hydraulic
Francés - Sin Hidraulico

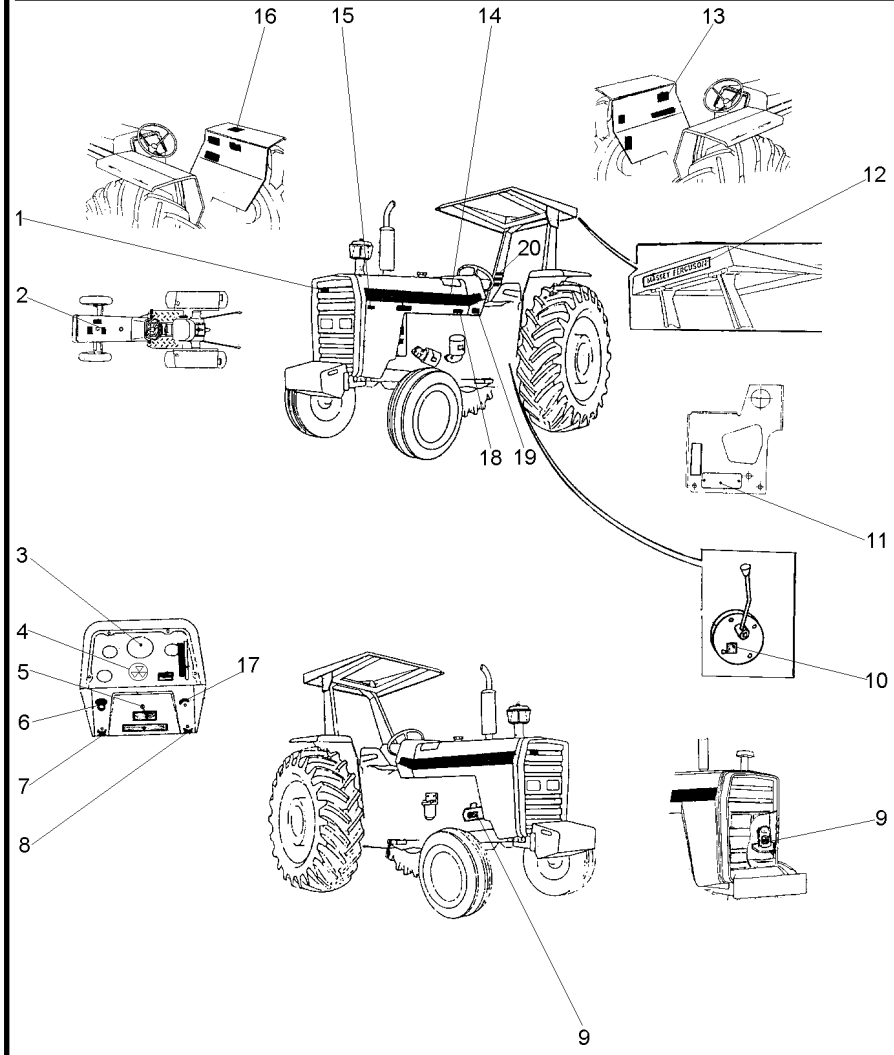

1	3587203M1	**X**	EMBLEMA	EMBLEM	EMBLEMA
2	022098P1	**1**	DECAL	DECAL	CALCOMANIA
3	3408126M1	**1**	DECAL	DECAL	CALCOMANIA
4	1875315M1	**X**	EMBLEMA	EMBLEM	EMBLEMA
5	3410238M1	**X**	DECAL	DECAL	CALCOMANIA
6	2801186M1	**1**	EMBLEMA	EMBLEM	EMBLEMA
7	3410244M1	**1**	EMBLEMA	EMBLEM	EMBLEMA
8	3410245M1	**1**	EMBLEMA	EMBLEM	EMBLEMA
9	3408125M1	**1**	DECAL	DECAL	CALCOMANIA
10	3149896M1	**X**	DECAL	DECAL	CALCOMANIA
11	036880P1	**1**	PLACA	PLATE	PLATO
11	3410581M1	**2**	REBITE	RIVET	REMACHE
12	3149677M1	**X**	DECAL	DECAL	CALCOMANIA
13	022103P2	**1**	DECAL	DECAL	CALCOMANIA
14	022081P1	**2**	DECAL	DECAL	CALCOMANIA
15	022672P1	**1**	DECAL	DECAL	CALCOMANIA
16	049101P1	**1**	DECAL	DECAL	CALCOMANIA
17	026694P1	**1**	DECAL	DECAL	CALCOMANIA
18	022094P1	**1**	DECAL	DECAL	CALCOMANIA
19	3410581M1	**4**	REBITE	RIVET	REMACHE
19	3697173M1	**1**	PLACA	PLATE	PLATO
20	022085P1	**1**	DECAL	DECAL	CALCOMANIA

Decalcomania
Decal
Calcomania

100-85

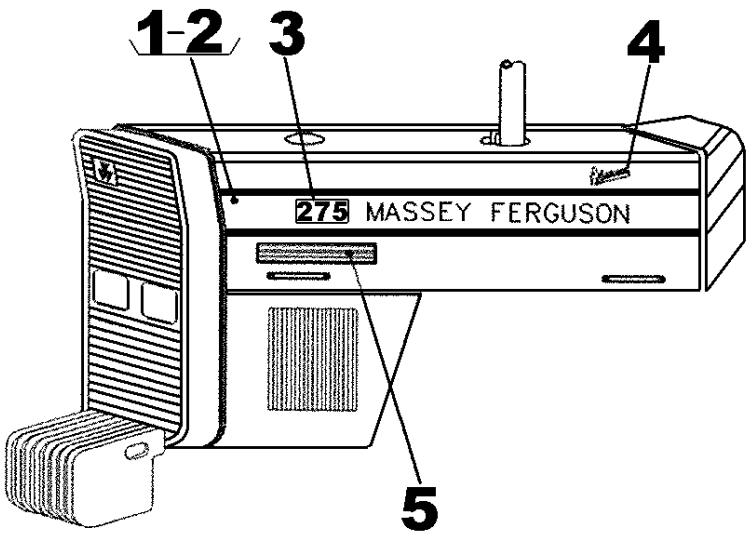

1	069067P1	▶	**1**	DECAL	DECAL	CALCOMANIA
2	069073P1	◀	**1**	DECAL	DECAL	CALCOMANIA
3	069084P1		**2**	DECAL	DECAL	CALCOMANIA
4	068802P1		**1**	DECAL	DECAL	CALCOMANIA
5	073214P1		**2**	DECAL	DECAL	CALCOMANIA

Decalcomania
Decals
Callomanias

100-90

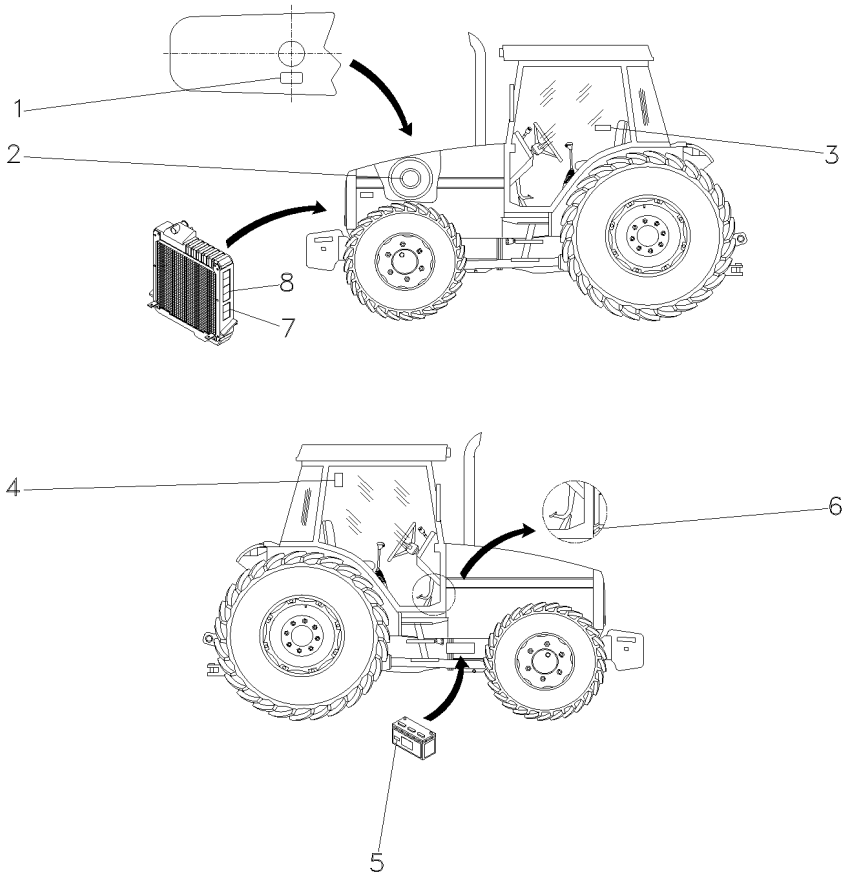

1	3808561M2	**1**	DECAL	DECAL	CALCOMANIA
2	022474P1	**1**	DECAL	DECAL	CALCOMANIA
3	6201352M1	**1**	DECAL	DECAL	CALCOMANIA
4	056387P1	**1**	DECAL	DECAL	CALCOMANIA
5	3810054M1	**1**	DECAL	DECAL	CALCOMANIA
5	065647P1	**1**	DECAL	DECAL	CALCOMANIA
6	022093P1	**1**	DECAL	DECAL	CALCOMANIA
7	3774439M1	**2**	DECAL	DECAL	CALCOMANIA
8	3808554M2	**2**	DECAL	DECAL	CALCOMANIA

Decalcomania
Decals
Callomanias

100-95

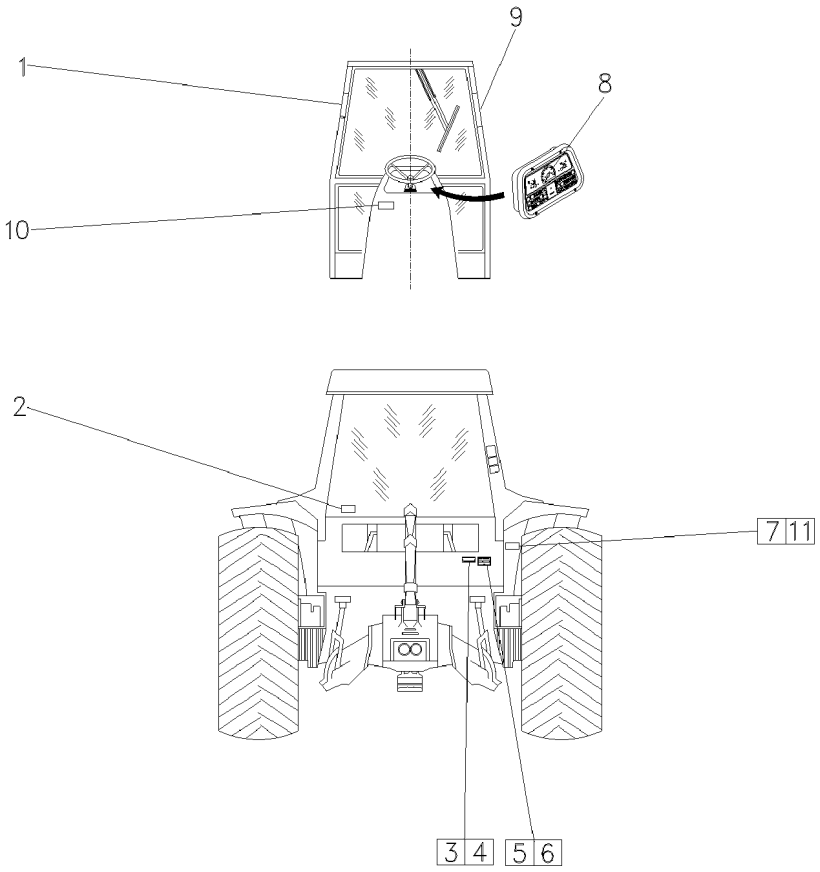

1	3808567M2	**1**	DECAL	DECAL	CALCOMANIA
2	056373P1	**1**	DECAL	DECAL	CALCOMANIA
3	3697173M1	**X**	PLACA	PLATE	PLATO
4	3410581M1	**X**	REBITE	RIVET	REMACHE
5	036880P1	**X**	PLACA	PLATE	PLATO
6	3410581M1	**X**	REBITE	RIVET	REMACHE
7	3808479M2	**1**	DECAL	DECAL	CALCOMANIA
8	3411432M1	**1**	DECAL	DECAL	CALCOMANIA
9	3808550M3	**1**	DECAL	DECAL	CALCOMANIA
10	057903P1	**1**	DECAL	DECAL	CALCOMANIA
11	6200657M1	**1**	DECAL	DECAL	CALCOMANIA

Decalcomania
Decal
Calcomania

100-100

Com Cabine
With Cab
Con Cabina

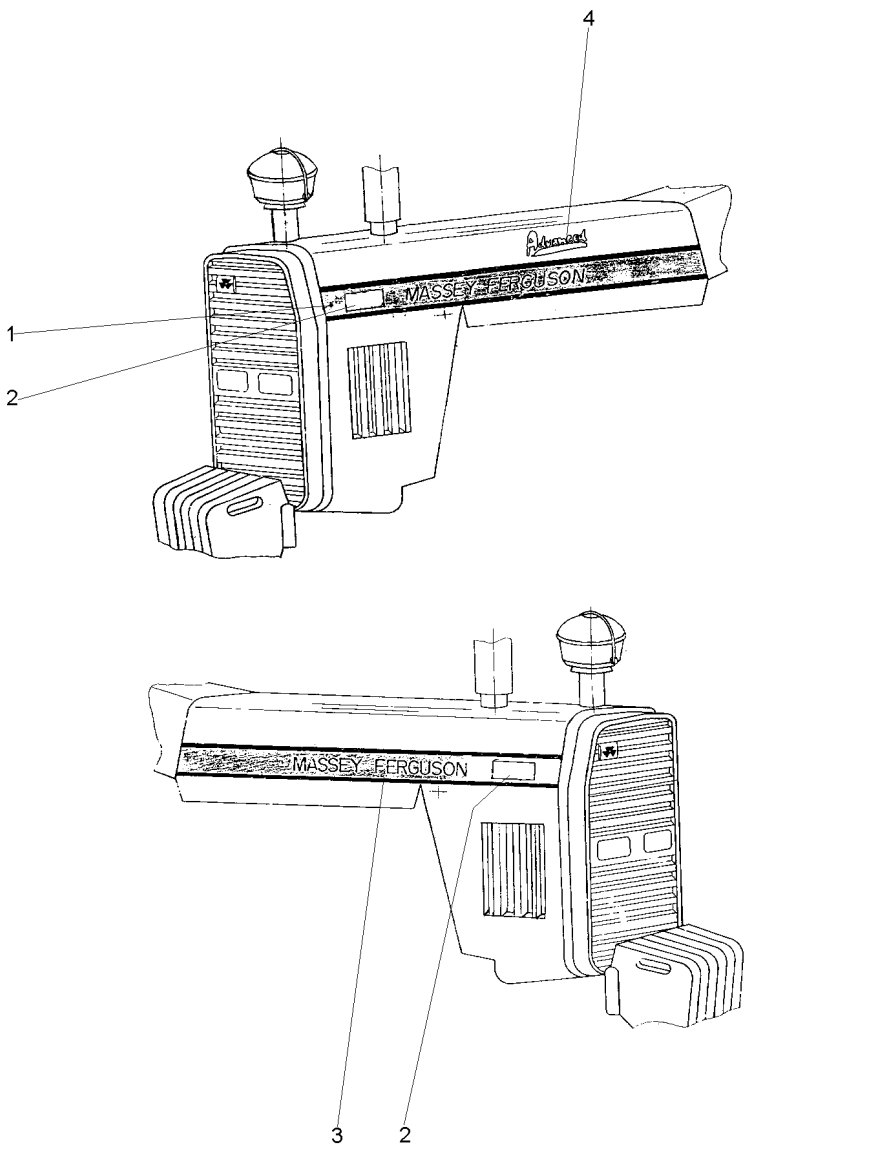

1	069597P1	▶	**1**	DECAL	DECAL CALCOMANIA
2	069084P1		**2**	DECAL	DECAL CALCOMANIA
3	069596P1	◀	**1**	DECAL	DECAL CALCOMANIA
4	068802P1		**1**	DECAL	DECAL CALCOMANIA

Decalcomania
Decals
Callomanias

100-105

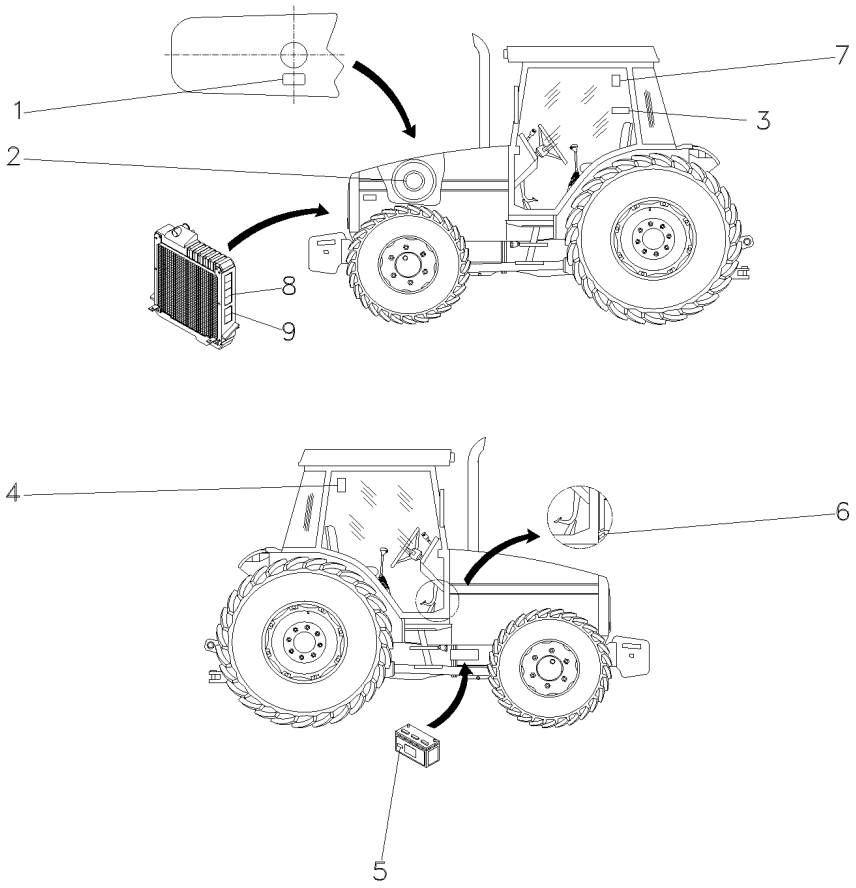

1	3146834M1	**1**	DECAL	DECAL	CALCOMANIA
2	022474P1	**1**	DECAL	DECAL	CALCOMANIA
3	049101P1	**1**	DECAL	DECAL	CALCOMANIA
4	071127P1	**1**	DECAL	DECAL	CALCOMANIA
5	056382P1	**1**	DECAL	DECAL	CALCOMANIA
6	022091P1	**1**	DECAL	DECAL	CALCOMANIA
7	053130P1	**1**	DECAL	DECAL	CALCOMANIA
8	3808554M2	**2**	DECAL	DECAL	CALCOMANIA
9	3808499M2	**2**	DECAL	DECAL	CALCOMANIA

Decalcomania
Decals
Callomanias

100-110

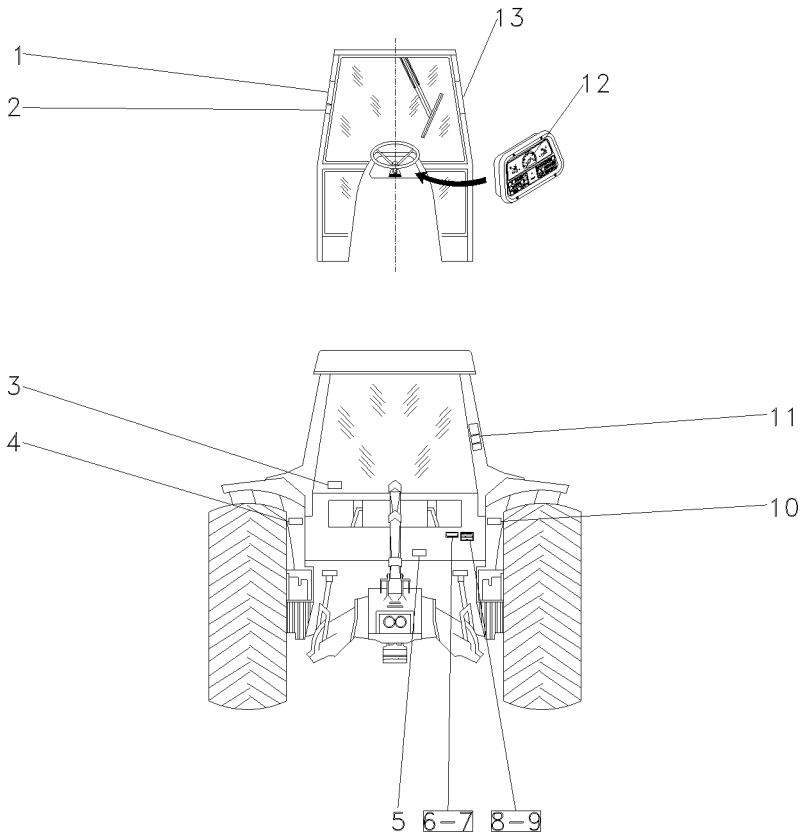

1	3782489M1	**1**	DECAL	DECAL	CALCOMANIA
2	069974P1	**1**	DECAL	DECAL	CALCOMANIA
3	053112P1	**1**	DECAL	DECAL	CALCOMANIA
4	056399P1	**1**	DECAL	DECAL	CALCOMANIA
5	3586819M2	**1**	DECAL	DECAL	CALCOMANIA
6	3697173M1	**X**	PLACA	PLATE	PLATO
7	3410581M1	**X**	REBITE	RIVET	REMACHE
8	036880P1	**X**	PLACA	PLATE	PLATO
9	3410581M1	**X**	REBITE	RIVET	REMACHE
10	056393P1	**1**	DECAL	DECAL	CALCOMANIA
11	022100P2	**1**	DECAL	DECAL	CALCOMANIA
12	2800862M1	**1**	DECAL	DECAL	CALCOMANIA
13	056404P1	**1**	DECAL	DECAL	CALCOMANIA

Escala De Velocidades
Velocity Scale
Escala De Velocidades

100-115

8 Velocidades - Estreito
8 Speed - Narrow
8 Velocidades - Estrecho

1

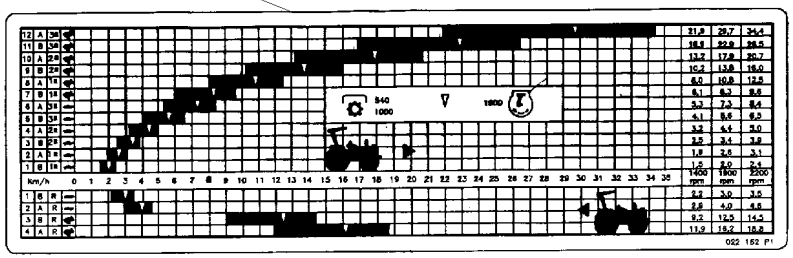

1	3408158M1	**1**	DECAL	DECAL	CALCOMANIA

Escala De Velocidades **Velocity Scale** **Escala De Velocidades**	**8 Velocidades** **8 Speed** **8 Velocidades**	**100-120**	**Usado Com Rodado 14.9x28** **Used With Wheels 14.9x28** **Usado Con Rodaje 14.9x28**

1

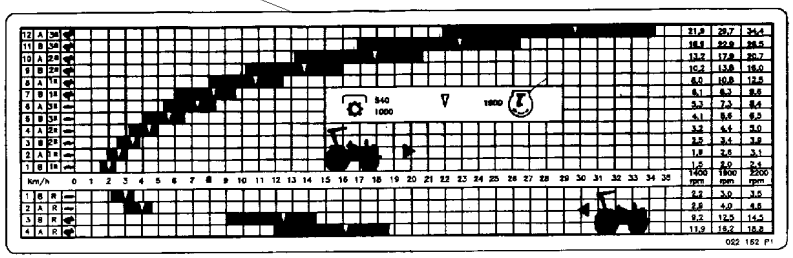

1	022342P1	14.9 X 28 R1 14.9 X 28 R2	**1**	DECAL	DECAL	CALCOMANIA

Escala De Velocidades
Velocity Scale
Escala De Velocidades

100-125

Arabe
Arabic
Árabe

1

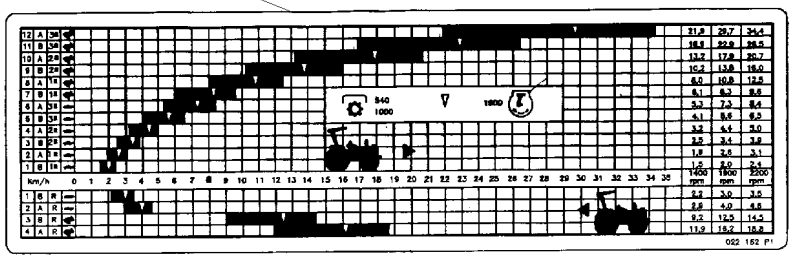

1	022161P1	13.6 X 38 R1 16.9 X30 R1 18.4 X 30 R1 18.4 X 30 R2 23.1 X 26 R2	**1** DECAL	DECAL	CALCOMANIA

Escala De Velocidades
Velocity Scale
Escala De Velocidades

100-130

12 Velocidades - Constant Mesch - Tdp 540 Rpm
12 Speed - Constant Mesch - Pto 540 Rpm
12 Velocidades - Constant Mesch - Tdf 540 Rpm

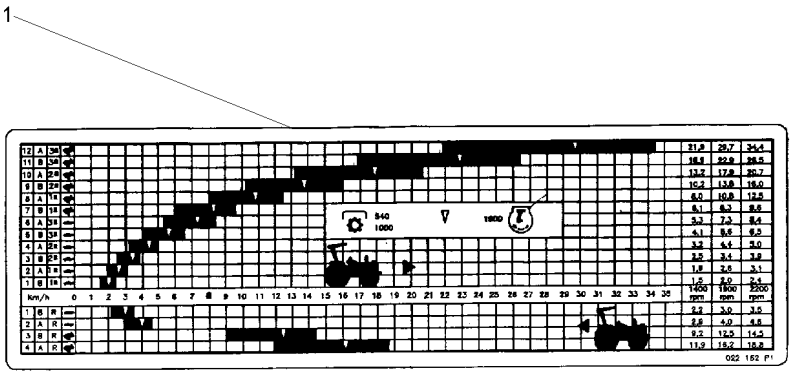

1	022249P1	14.9 X 28 R1 13.6 X 38 R1 18.4 X 30 R1 23.1 X 26 R2	**1**	DECAL	DECAL	CALCOMANIA

Escala De Velocidades
Velocity Scale
Escala De Velocidades

100-135

12 Velocidades Constant Mesch - 540 / 1000 Rpm
12 Speed Constant Mesch - 540 / 1000 Rpm
12 Velocidades Constant Mesch - 540 / 1000 Rpm

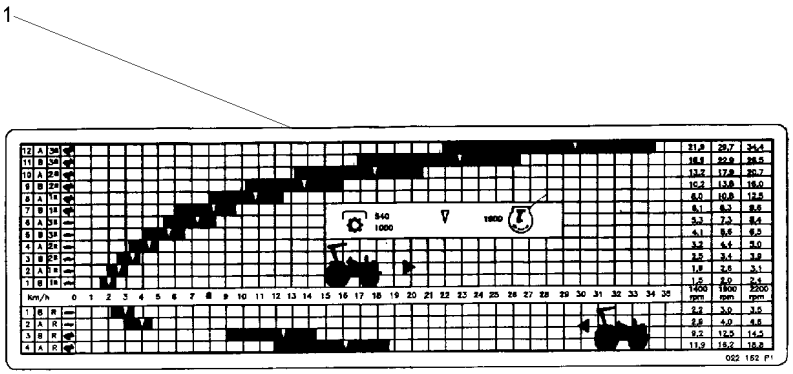

1	022160P1	13.6 X 38 R1 16.9 X 30 R1 18.4 X 30 R1 18.4 X 30 R2	**1** DECAL	DECAL	CALCOMANIA

Escala De Velocidades Velocity Scale Escala De Velocidades	12 Velocidades / Estreito 12 Speeds / Narrow 12 Velocidades / Estrecho	100-140	Constant Mesch - 540 / 1000 Rpm Constant Mesch - 540 / 1000 Rpm Constant Mesch - 540 / 1000 Rpm

1

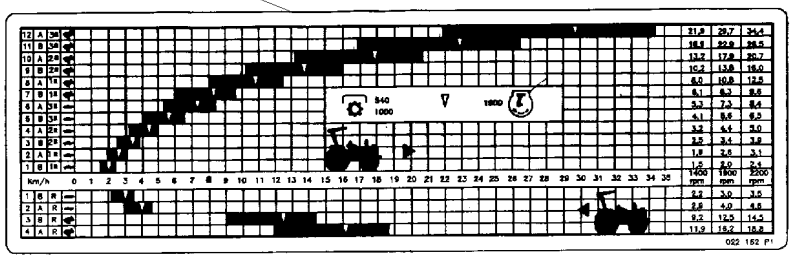

1	022340P1	14.9 X 28 R1	**1** DECAL	DECAL	CALCOMANIA

Escala De Velocidades Velocity Scale Escala De Velocidades	12 Velocidades 12 Speed 12 Velocidades	100-145	Constant Mesch - 540 / 1000 Rpm Constant Mesch - 540 / 1000 Rpm Constant Mesch - 540 / 1000 Rpm

1

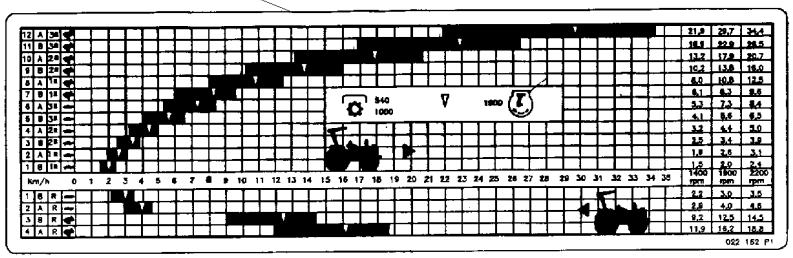

1	022341P1	23.1 X 26 R2	**1** DECAL	DECAL	CALCOMANIA

Escala De Velocidades **Velocity Scale** **Escala De Velocidades**	**12 Velocidades** **12 Speed** **12 Velocidades**	**100-150**	**Sem Tdp** **Without Tdp** **Sin Tdf**

1

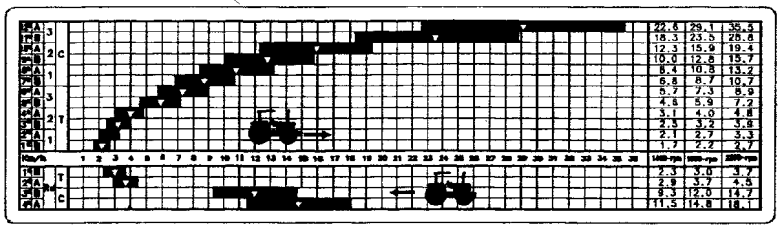

1	049605P1	13.6 X 38 R1 14.9 X 28 R1 14.9 X 28 R2 16.9 X 30 R1 18.4 X 30 R1 18.4 X 30 R2 23.1 X 26 R2	**1** DECAL	DECAL	CALCOMANIA

Escala De Velocidades
Velocity Scale
Escala De Velocidades

100-155

1

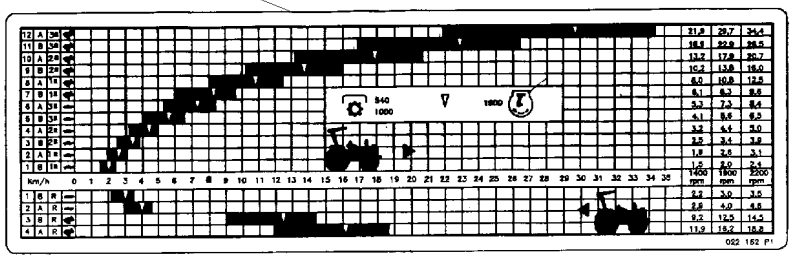

1	037057P1	**1**	DECAL	DECAL	CALCOMANIA

Escala De Velocidades
Velocity Scale
Escala De Velocidades

100-160

Com Redutor De Velocidade
With Creeper
Con Reducción De Velociad

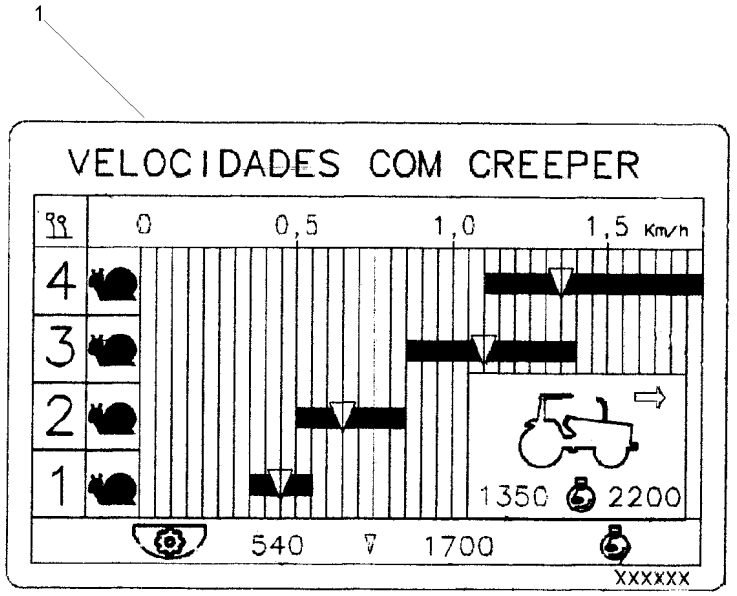

1	054362P1	13.6 X 38 16.9 X 30 18.4 X 30 18.4 X 34	**1** DECAL	DECAL	CALCOMANIA

Escala De Velocidades
Velocity Scale
Escala De Velocidades

100-165

Com Redutor De Velocidade
With Creeper
Con Reducción De Velociad

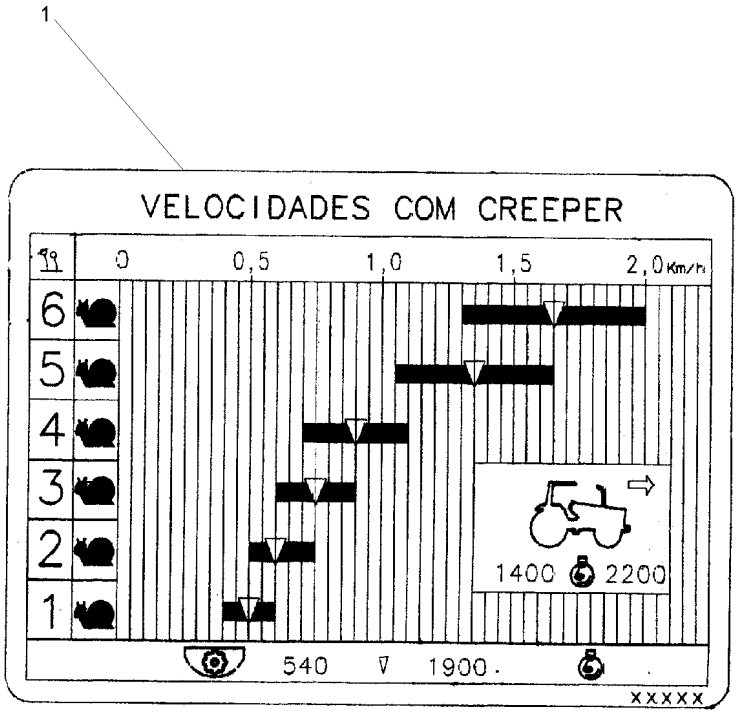

1	054363P1	13.6 X 38 16.9 X 30 18.4 X 30 18.4 X 34	**1** DECAL	DECAL	CALCOMANIA

Acelerador
Throttle
Acelerador

105-10

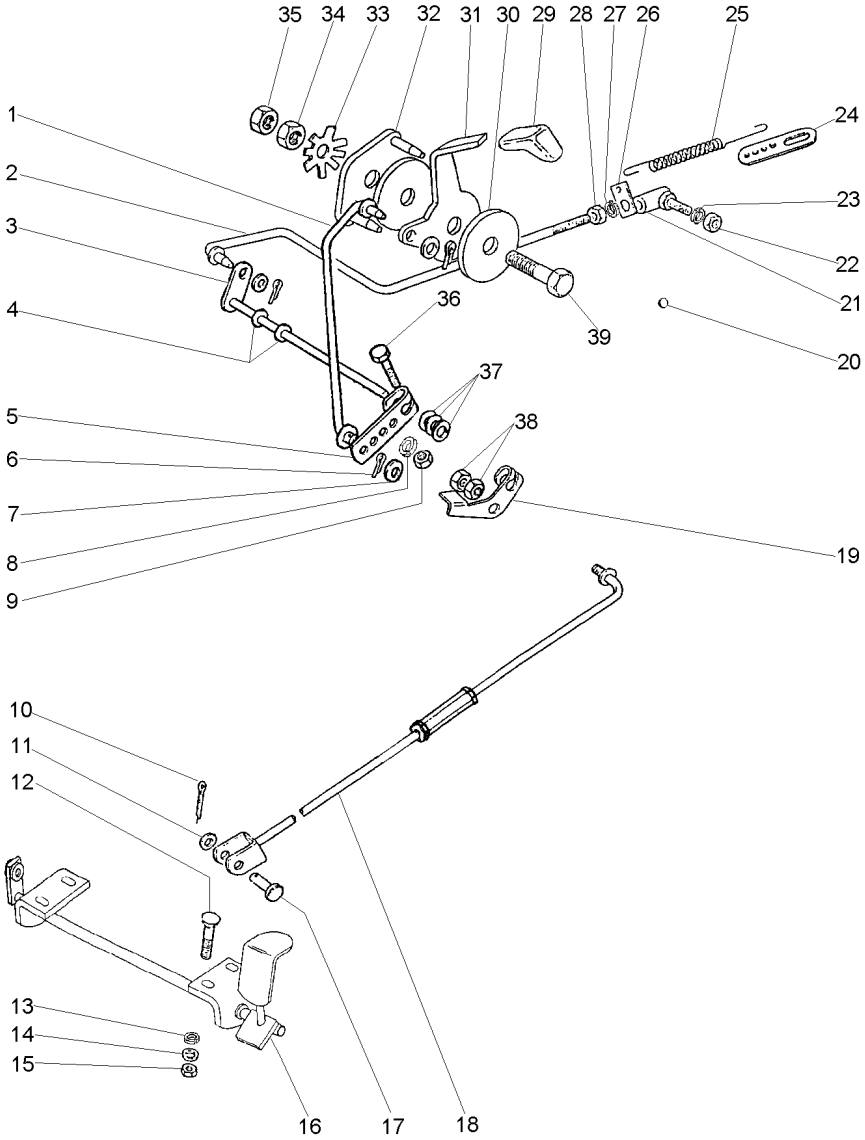

1	3589461M91		**1**	CJ. TIRANTE	KIT, ROD	JUEGO DE BIELAS
2	027579N1		**1**	CJ. TIRANTE	KIT, ROD	JUEGO DE BIELAS
3	1484499M93		**1**	EIXO	SHAFT	ARBOL
4	196010M1		**2**	ARRUELA	WASHER	ARANDELA
5	2800006M1		**1**	ALAVANCA	LEVER	PALANCA
6	354041X1		**3**	CUPILHA	COTTER PIN	PASADOR DOUBLE
7	355617X1		**3**	ARRUELA	WASHER	ARANDELA
8	353441X1		**1**	ARRUELA	WASHER	ARANDELA
9	353918X1		**1**	PORCA	NUT	TUERCA
10	354059X1		**1**	CONTRAPINO	DOWEL	CENTRAJE
11	353756X1		**1**	ARRUELA	WASHER	ARANDELA
12	1442175X1		**4**	PARAFUSO	BOLT	PERNO
13	353441X1		**4**	ARRUELA	WASHER	ARANDELA
14	390971X1		**4**	ARRUELA	WASHER	ARANDELA
15	339030X1		**4**	PORCA	NUT	TUERCA
16	027983S1		**1**	PEDAL	PEDAL	PEDAL
17	832813M1		**1**	PINO	PIN	PASADOR
18	033794N1	105-15 No	**1**	TIRANTE	ROD	VARILLA
19	3146871M2		**1**	ALAVANCA	LEVER	PALANCA
20	2801324M1		**1**	BUJÃO	PLUG	TAPON
21	3589565M91	105-20 No 487077M91	**1**	CONECTOR	CONNECTOR	CONECTOR
22	353918X1		**1**	PORCA	NUT	TUERCA
23	353441X1		**1**	ARRUELA	WASHER	ARANDELA
24	3145926M1		**1**	SUPORTE	BRACKET	SOPORTE
25	893713M1		**1**	MOLA	SPRING	RESORTE
26	3145925M1		**1**	SUPORTE	BRACKET	SOPORTE
27	353441X1		**1**	ARRUELA	WASHER	ARANDELA
28	353918X1		**1**	PORCA	NUT	TUERCA
29	035972P1		**1**	MANÍPULO	KNOB	POMO
30	184149M3		**2**	DISCO	DISC	DISCO
31	050043P1		**1**	ALAVANCA	LEVER	PALANCA
32	2800299M91		**1**	PLACA	PLATE	PLATO
33	184150M2		**1**	MOLA	SPRING	RESORTE
34	353431X1		**1**	PORCA	NUT	TUERCA
35	353430X1		**1**	PORCA	NUT	TUERCA
36	353671X1		**1**	PARAFUSO	BOLT	PERNO
37	353756X1		**3**	ARRUELA	WASHER	ARANDELA
38	375109X1		**2**	PORCA	NUT	TUERCA
39	353540X1		**1**	PARAFUSO	BOLT	PERNO

Tirante
Rod
Varilla

105-15

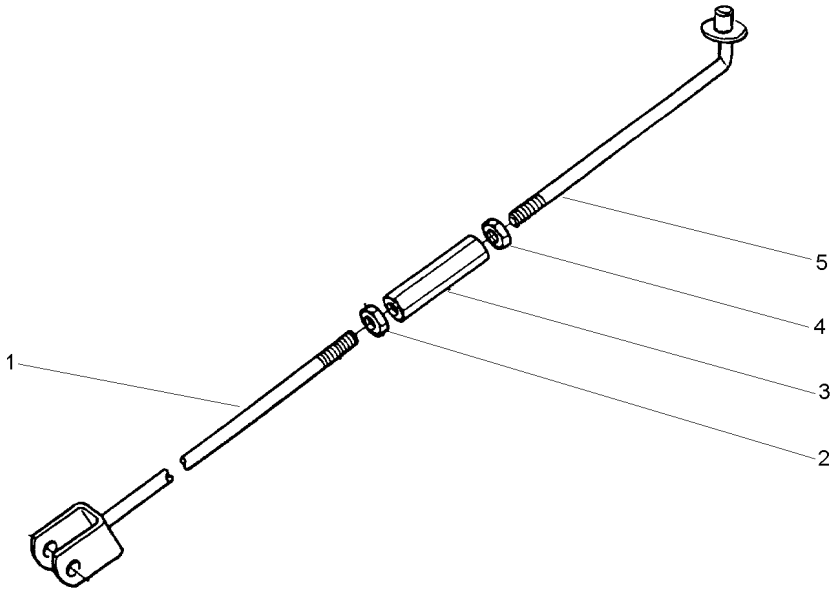

1	033796S1		**1** TIRANTE	ROD	VARILLA
2	3146867M1	3/8X16	**1** PORCA	NUT	TUERCA
3	3146866M1		**1** CONECTOR	CONNECTOR	CONECTOR
4	375109X1	3/8X16	**1** PORCA	NUT	TUERCA
5	022368S1		**1** TIRANTE	ROD	VARILLA

Conector
Ball Joint
Conector

105-20

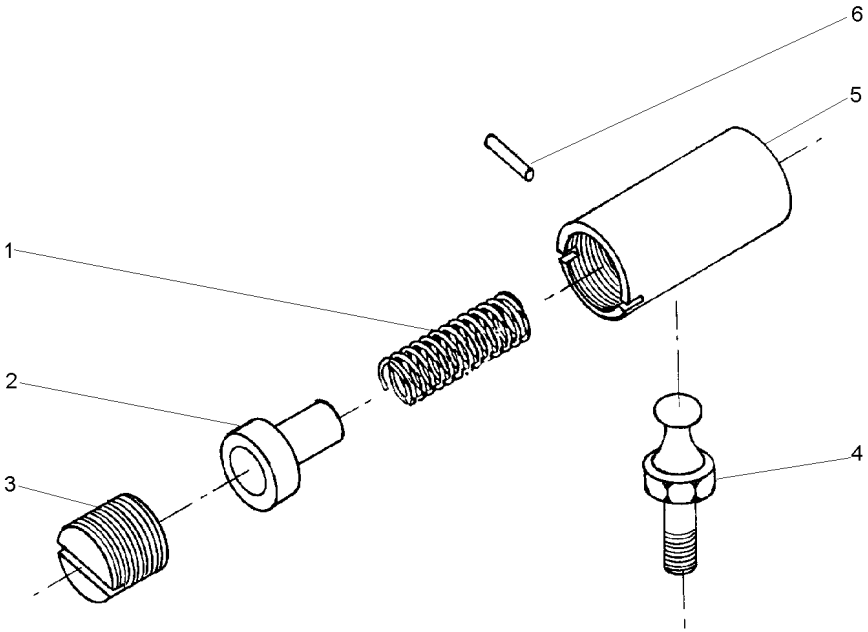

1	487082M1	**1**	MOLA	SPRING	RESORTE
2	487081M1	**1**	ASSENTO	SEAT	ASIENTO
3	3589563M1	**1**	ASSENTO	SEAT	ASIENTO
4	487079M1	**1**	PRISIONEIRO	STUD	ESPARRAGO
5	3589564M1	**1**	CORPO	BODY	CUERPO
6	354039X1	**1**	CUPILHA	COTTER PIN	PASADOR DOUBLE

Controle De Aceleração
Throttle Controls
Controles De Aceleración

105-25

Com Cabine
With Cab
Con Cabina

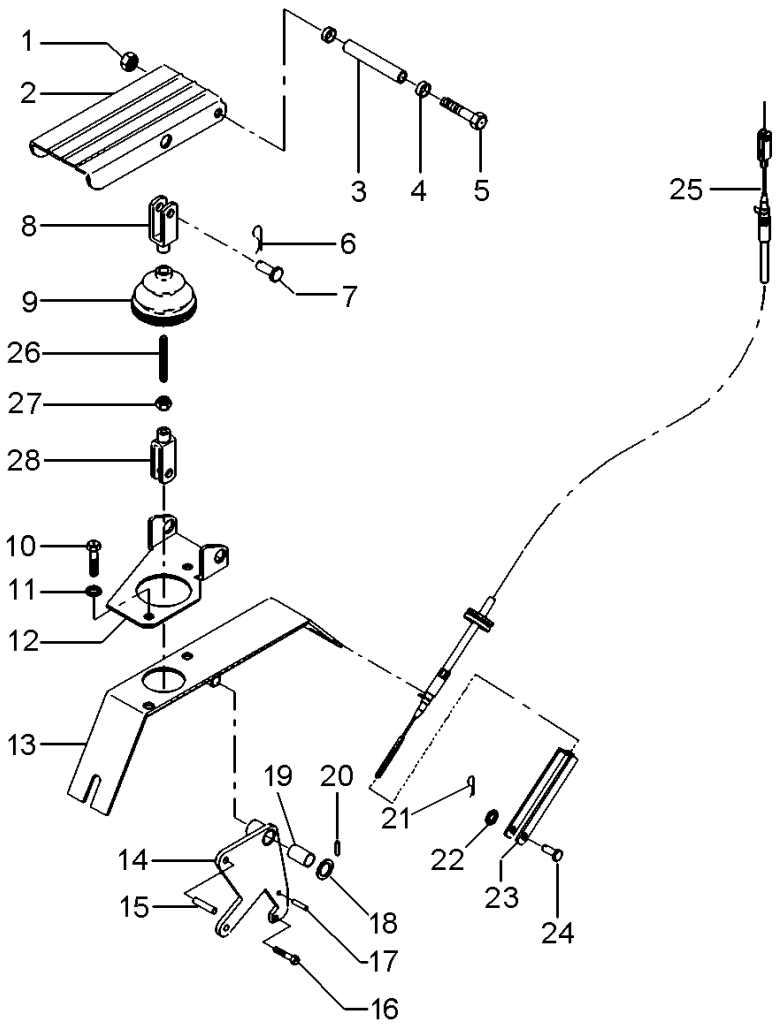

1	1441461X1	**1** PORCA	NUT	TUERCA
2	3712851M91	**1** PEDAL	PEDAL	PEDAL
3	3712867M1	**1** BUCHA	BUSH	CASQUILLO
4	3385913M2	**2** BUCHA	BUSH	CASQUILLO
5	391288X1	**1** PARAFUSO	BOLT	PERNO
6	357145X1	**1** CONTRAPINO	DOWEL	CENTRAJE
7	392235X1	**1** PINO	PIN	PASADOR
8	3009130X1	**1** GARFO	FORK	HORQUILLA
9	3712886M1	**1** COIFA	BELLOWS	FUELLE
10	339124X1	**4** PARAFUSO	BOLT	PERNO
11	339374X1	**2** ARRUELA	WASHER	ARANDELA
11	390972X1	**2** ARRUELA	WASHER	ARANDELA
12	3712852M2	**1** SUPORTE	BRACKET	SOPORTE
13	057702S1	**1** SUPORTE	BRACKET	SOPORTE
14	057706S1	**1** ALAVANCA	LEVER	PALANCA
15	3713042M1	**1** PINO	PIN	PASADOR
16	391883X1	**1** PARAFUSO	BOLT	PERNO
17	339548X1	**1** PINO	PIN	PASADOR
18	1444351X1	**1** ARRUELA	WASHER	ARANDELA
19	3385913M2	**2** BUCHA	BUSH	CASQUILLO
20	1442994X1	**1** PINO	PIN	PASADOR
21	357145X1	**1** CONTRAPINO	DOWEL	CENTRAJE
22	390971X1	**1** ARRUELA	WASHER	ARANDELA
23	3616399M1	**1** GARFO	FORK	HORQUILLA
24	832297M1	**1** PINO	PIN	PASADOR
25	068894T1	**1** CABO	CABLE	CABLE
26	3712866M2	**1** TIRANTE	ROD	VARILLA
27	339030X1	**1** PORCA	NUT	TUERCA
28	392463X1	**1** GARFO	FORK	HORQUILLA

Controle De Aceleração
Throttle Controls
Controles De Aceleración

105-30

Com Cabine
With Cab
Con Cabina

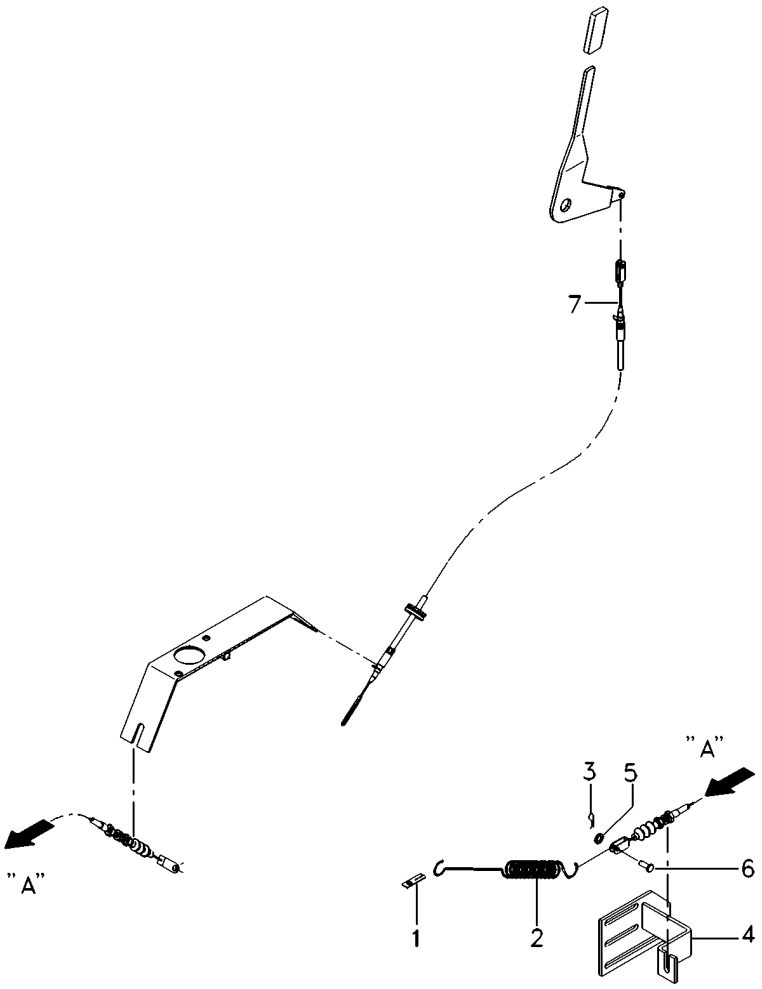

1	3145926M1	**1** SUPORTE	BRACKET	SOPORTE
2	893713M1	**1** MOLA	SPRING	RESORTE
3	1442866X1	**1** CUPILHA	COTTER PIN	PASADOR DOUBLE
4	053734S1	**1** SUPORTE	BRACKET	SOPORTE
5	390971X1	**1** ARRUELA	WASHER	ARANDELA
6	3763357M1	**1** PINO	PIN	PASADOR
7	065711T1	**1** CABO	CABLE	CABLE

Assento
Seat
Asiento

105-35

Com Redutor De Velocidade
With Creeper
Con Reducción De Velociad

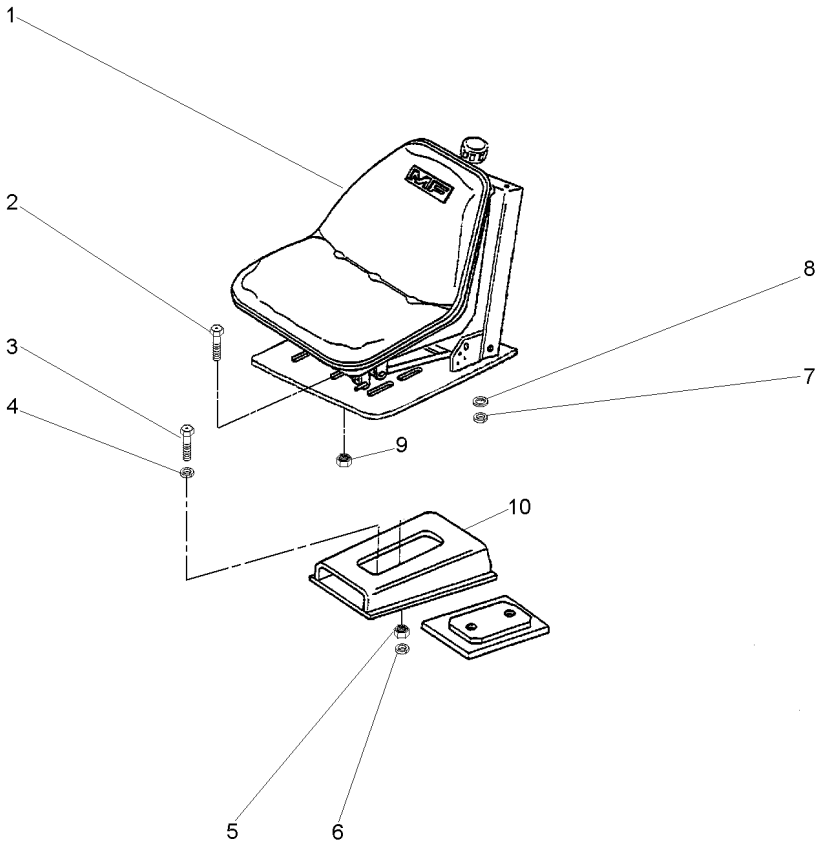

1	059483N1	**1**	CJ. ASSENTO	KIT, SEAT	ASIENTO JUEGO
2	353677X1	**4**	PARAFUSO	BOLT	PERNO
3	353699X1	**1**	PARAFUSO	BOLT	PERNO
4	353432X1	**1**	ARRUELA	WASHER	ARANDELA
5	353426X1	**1**	PORCA	NUT	TUERCA
6	353432X1	**1**	ARRUELA	WASHER	ARANDELA
7	353446X1	**4**	ARRUELA	WASHER	ARANDELA
8	829185M1	**4**	ARRUELA	WASHER	ARANDELA
9	355565X1	**4**	PORCA	NUT	TUERCA

Assento Seat Asiento	S/Apoio Braço & S/Cinto Segurança Without Base & Without Seat Belt Sim Apoyo & Sim Cinturon	105-40	Com Suspensão With Suspension Con Suspensión

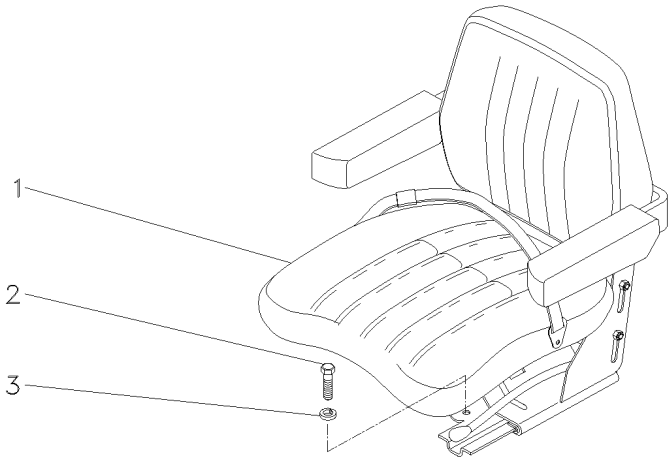

1	059483N1	**1** CJ. ASSENTO	KIT, SEAT	ASIENTO JUEGO
2	339401X1	**4** PARAFUSO	BOLT	PERNO
3	339376X1	**4** ARRUELA	WASHER	ARANDELA

Assento **Seat** **Asiento**	**C/Apoio Braço & C/Cinto Segurança** **With Base & With Seat Belt** **Con Apoyo & Con Cinturon**	**105-45**

Com Suspensão
With Suspension
Con Suspensión

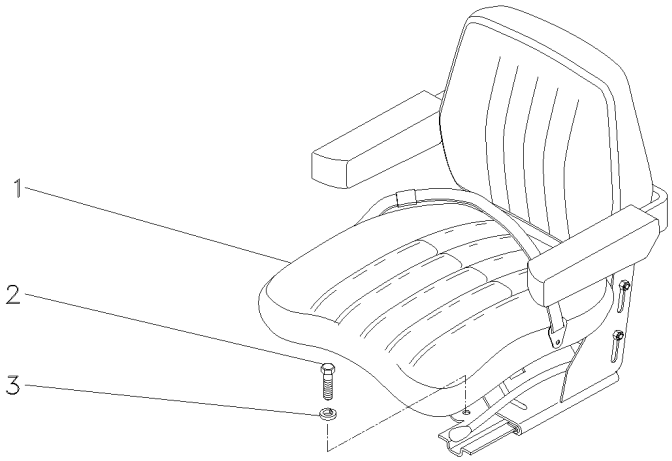

1	059477N1	[A]	**1** ASSENTO	SEAT	ASIENTO
2	339401X1	M10X1,5X25	**4** PARAFUSO	BOLT	PERNO
3	339376X1	18,1X10,1X2,2	**4** ARRUELA	WASHER	ARANDELA

[A] NÃO RETRÁTIL
NO RETRACTOR
NO RETRACTIL

Assento Seat Asiento	S/Apoio Braço & S/Cinto Segurança Without Base & Without Seat Belt Sim Apoyo & Sim Cinturon	105-50	Com Suspensão With Suspension Con Suspensión

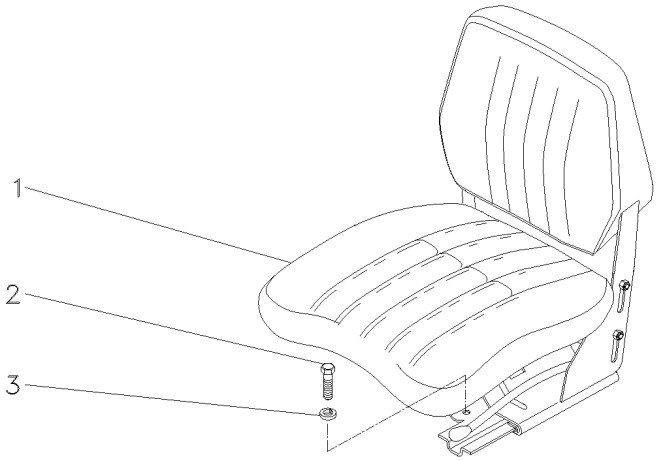

1	069046N1	**1** CJ. ASSENTO	KIT, SEAT	ASIENTO JUEGO
2	339401X1	**4** PARAFUSO	BOLT	PERNO
3	339376X1	**4** ARRUELA	WASHER	ARANDELA

Assento Seat Asiento	C/Apoio Braço & C/Cinto Segurança With Base & With Seat Belt Con Apoyo & Con Cinturon	105-55

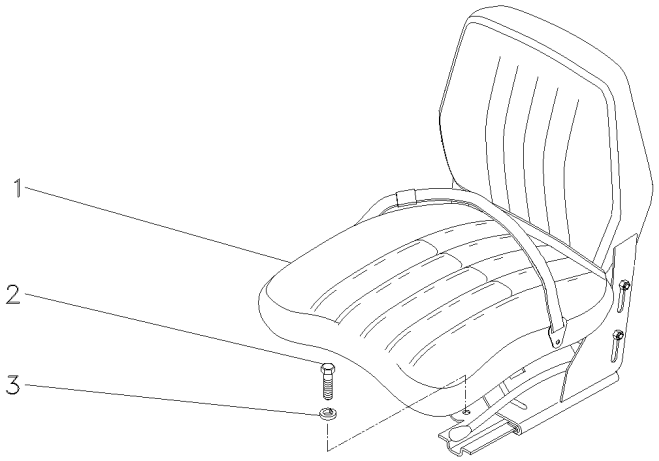

1	069045N1	[A]	**1**	CJ. ASSENTO	KIT, SEAT	ASIENTO JUEGO
2	339401X1		**4**	PARAFUSO	BOLT	PERNO
3	339376X1		**4**	ARRUELA	WASHER	ARANDELA

[A] COM CINTO DE SEGURANÇA RETRÁTIL
WITH SEAT BEALT RETRACTOR
CON CINTURON DE SEGURIDAD RETRACTIL

Assento Seat Asiento	Estreito Narrow Estrecho	105-60	Com Suspensão With Suspension Con Suspensión

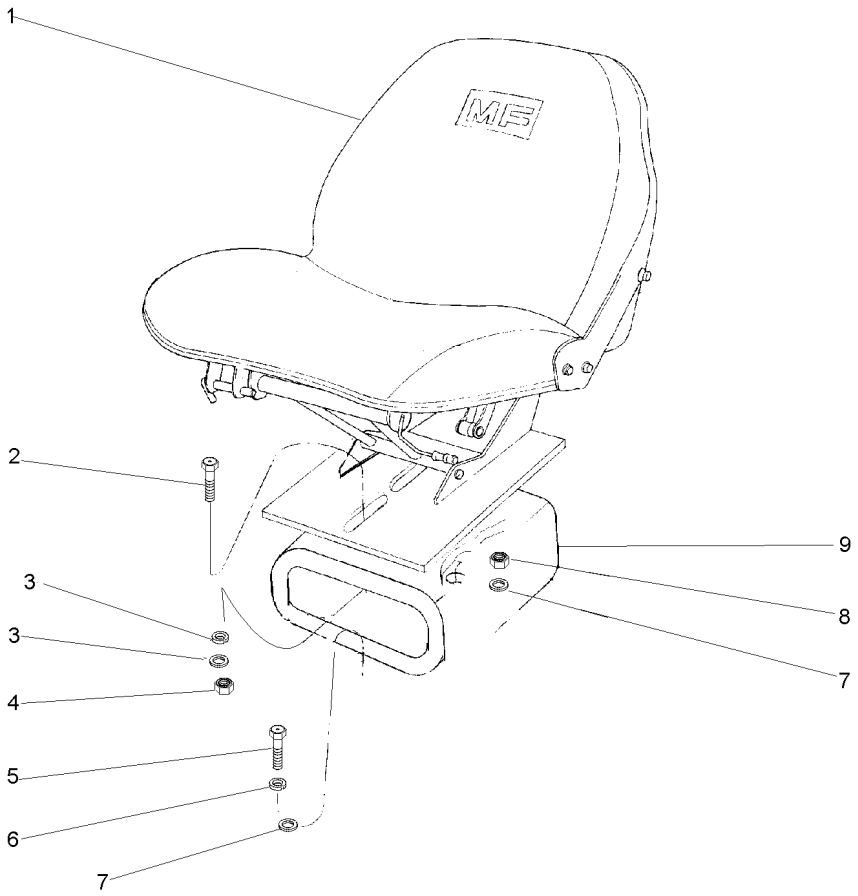

1		059483N1	**1** CJ. ASSENTO	KIT, SEAT	ASIENTO JUEGO
2	353699X1	7/16x20x1.1/8	**1** PARAFUSO	BOLT	PERNO
3	353432X1		**1** ARRUELA	WASHER	ARANDELA
3	355619X1		**4** ARRUELA	WASHER	ARANDELA
4	353426X1	7/16x20	**1** PORCA	NUT	TUERCA
5	339401X1	7/16x14x1.1/8	**4** PARAFUSO	BOLT	PERNO
6	339376X1		**4** ARRUELA	WASHER	ARANDELA
7	355619X1		**1** ARRUELA	WASHER	ARANDELA
7	353432X1		**1** ARRUELA	WASHER	ARANDELA
8	353426X1		**1** PORCA	NUT	TUERCA
9	057787S1	7/16x20	**1** SUPORTE	BRACKET	SOPORTE

Assento
Seat
Asiento

105-65

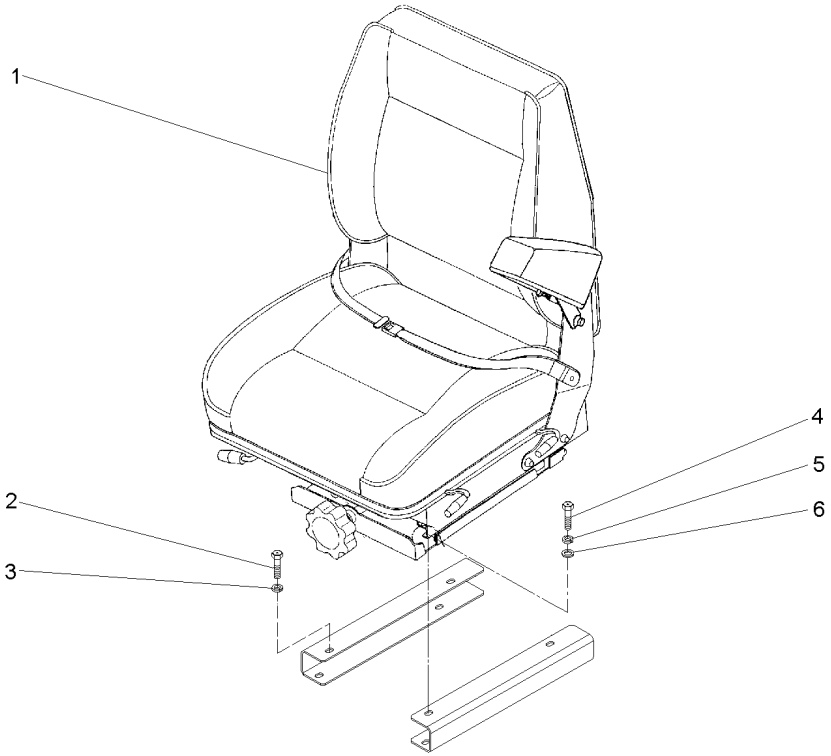

1	059477N1	**1** ASSENTO	SEAT	ASIENTO
2	339402X1	**4** PORCA	NUT	TUERCA
3	339376X1	**4** ARRUELA	WASHER	ARANDELA
4	339761X1	**4** PARAFUSO	BOLT	PERNO
5	339374X1	**4** ARRUELA	WASHER	ARANDELA
6	339024X1	**4** ARRUELA	WASHER	ARANDELA

Direção
Steering
Direccíon

12v - Com Bloqueio
12v - With Lock
12v - Con Bloqueo

105-70

Tratores Com Cabine
Tractors With Cab
Tractores Con Cabina

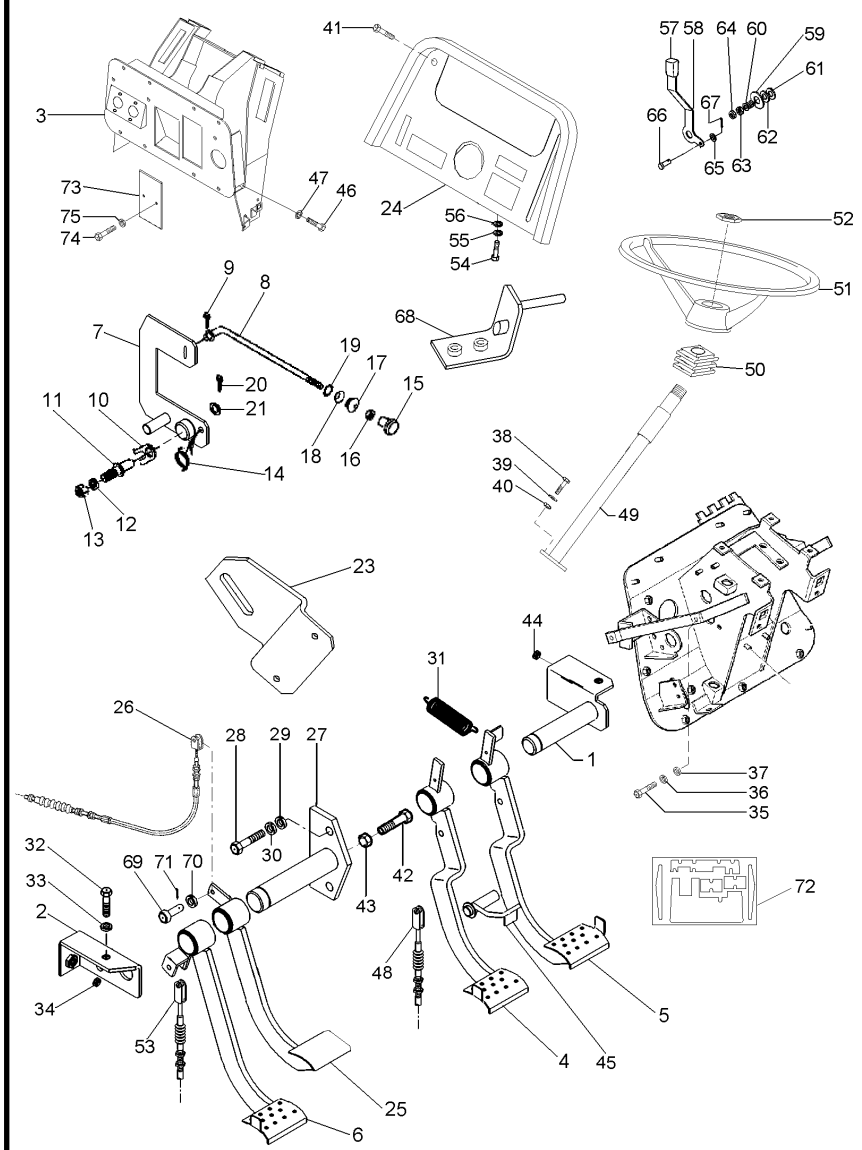

070792N1 EJ14Z013 C027502 E03 (1) 12/05 105-70

1	052872S2		1	EIXO	SHAFT	ARBOL
2	052875S1		2	SUPORTE	BRACKET	SOPORTE
3	063785S1		1	SUPORTE	SUPPORT	DISPOS.DE SOSTEN
4	063789N1	◀	1	PEDAL	PEDAL	PEDAL
5	063791N1	▶	1	PEDAL	PEDAL	PEDAL
6	065987N1	[A]	1	PEDAL	PEDAL	PEDAL
7	068520S1		1	ALAVAN.FREIO MÃO	HAND BRAKE LEVER	HAND BRAKE LEVER
8	068549P1		1	TIRANTE	ROD	VARILLA
9	361332X1		1	CUPILHA	COTTER PIN	PASADOR DOUBLE
10	181150M1		1	TRAVA	LOCK	RETENEDOR
11	3588673M1		1	PINO	PIN	PASADOR
12	339376X1		1	ARRUELA	WASHER	ARANDELA
13	339402X1		1	PORCA	NUT	TUERCA
14	2802224M1		1	MOLA	SPRING	RESORTE
15	487096M1		1	BOTÃO	BUTTON	PULSADOR
16	357515X1		1	PORCA	NUT	TUERCA
17	2801075M1		1	PASSADOR	COTTER	PASADOR ABIERTO
18	2801172M1		1	ARRUELA	WASHER	ARANDELA
19	2801154M1		1	ANEL	RING	ARO
20	354048X1		1	CUPILHA	COTTER PIN	PASADOR DOUBLE
21	391166X1		1	ARRUELA	WASHER	ARANDELA
23	068991P1		1	SUPORTE	SUPPORT	DISPOS.DE SOSTEN
24	062778S1		1	PAINEL	PANEL	PANEL
25	052829N1	[B]	1	PEDAL	PEDAL	PEDAL
26	052481T1	[C]	1	CABO	CABLE	CABLE
27	052868S1		1	EIXO	SHAFT	ARBOL
28	339761X1		2	PARAFUSO	BOLT	PERNO
29	339374X1		2	ARRUELA	WASHER	ARANDELA
30	352438X1		1	ANEL TRAVA	CIRCLIP	CIRCULITO
31	184171M1		2	MOLA	SPRING	RESORTE
32	339761X1		2	PARAFUSO	BOLT	PERNO
33	339374X1		2	ARRUELA	WASHER	ARANDELA
34	1669096M2		X	CALÇO	SHIM	CALCE
35	339761X1		2	PARAFUSO	BOLT	PERNO
36	339374X1		2	ARRUELA	WASHER	ARANDELA
37	339024X1		2	ARRUELA	WASHER	ARANDELA
38	339814X1		2	PARAFUSO	BOLT	PERNO
39	339024X1		2	ARRUELA	WASHER	ARANDELA
40	339402X1		2	PORCA	NUT	TUERCA
41	392440X1		4	PARAFUSO	BOLT	PERNO
42	880009311395		1	PARAFUSO	BOLT	PERNO
43	339402X1		2	PORCA	NUT	TUERCA
44	352438X1		1	ANEL TRAVA	CIRCLIP	CIRCULITO
45	052878S1		1	TRAVA	LOCK	RETENEDOR
46	339761X1		8	PARAFUSO	BOLT	PERNO
47	339374X1		8	ARRUELA	WASHER	ARANDELA
48	065027T1		2	CABO	CABLE	CABLE
49	064187T1		1	COLUNA DIREÇÃO	STEERING COLUMN	COLUMNA DIRECC
50	2801323M1		1	COLAR	COLLAR	COLLAR
51	037891T1		1	VOLANTE DIREÇÃO	STEERING WHEEL	VOLANT DIRECCION

Direção
Steering
Direccíon

12v - Com Bloqueio
12v - With Lock
12v - Con Bloqueo

105-70

Tratores Com Cabine
Tractors With Cab
Tractores Con Cabina

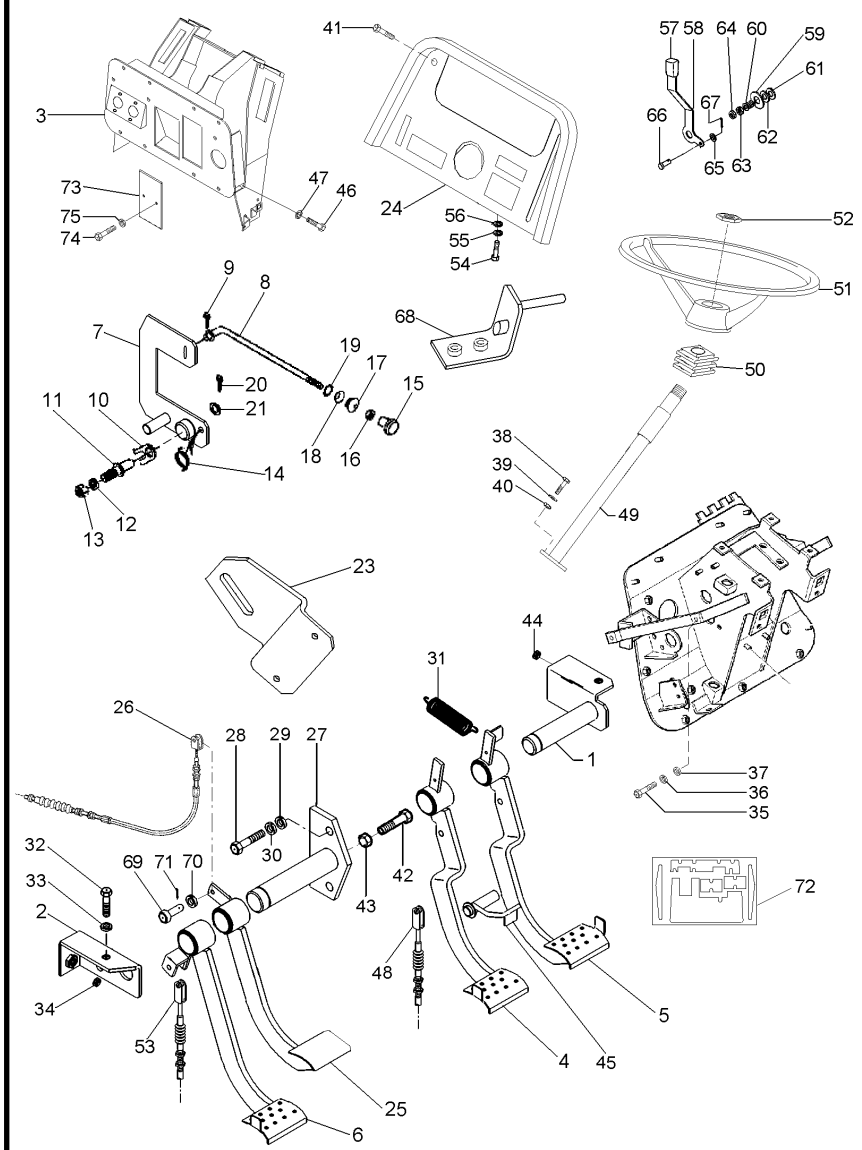

52	061181T1		**1**	EMBLEMA	EMBLEM	EMBLEMA
53	069646T1	[A]	**1**	CABO	CABLE	CABLE
54	339761X1		**2**	PARAFUSO	BOLT	PERNO
55	339374X1		**2**	ARRUELA	WASHER	ARANDELA
56	339024X1		**2**	ARRUELA	WASHER	ARANDELA
57	035972P1		**1**	MANÍPULO	KNOB	POMO
58	068908P1		**1**	ALAVANCA	LEVER	PALANCA
59	044206P1		**1**	ESPAÇADOR	SPACER	PIEZA DISTANCIA
60	037594P1		**1**	MOLA	SPRING	RESORTE
61	490434M1		**2**	ARRUELA	WASHER	ARANDELA
62	353756X1		**1**	ARRUELA	WASHER	ARANDELA
63	353430X1		**1**	PORCA	NUT	TUERCA
64	353431X1		**1**	PORCA	NUT	TUERCA
65	353753X1		**2**	ARRUELA	WASHER	ARANDELA
66	354186X1		**2**	PINO	PIN	PASADOR
67	354041X1		**2**	CUPILHA	COTTER PIN	PASADOR DOUBLE
68	063886S1		**1**	SUPORTE	SUPPORT	DISPOS.DE SOSTEN
69	070063P1		**4**	PINO	PIN	PASADOR
70	353756X1		**4**	ARRUELA	WASHER	ARANDELA
71	354059X1		**4**	CONTRAPINO	DOWEL	CENTRAJE
72	072153N1		**1**	ISOLANTE	INSULATOR	PROD.AISLANTE
73	052828P1		**2**	TAMPA	COVER	CUBIERTA
74	339560X1		**4**	PARAFUSO	BOLT	PERNO
75	339375X1		**4**	ARRUELA	WASHER	ARANDELA

[A] EMBREAGEM
CLUTCH
EMBRAGUE

[B] BLOQUEIO DIFERENCIAL
DIFFERENTIAL LOCK
BLOQUEO DIFERENCIAL

[C] BLOQUEIO
BLOCKAGE
BLOQUEO

Pedais Do Freio E Embreagem
Brake Pedals And Clutch
Pedales De Freno Y Embrague

105-75

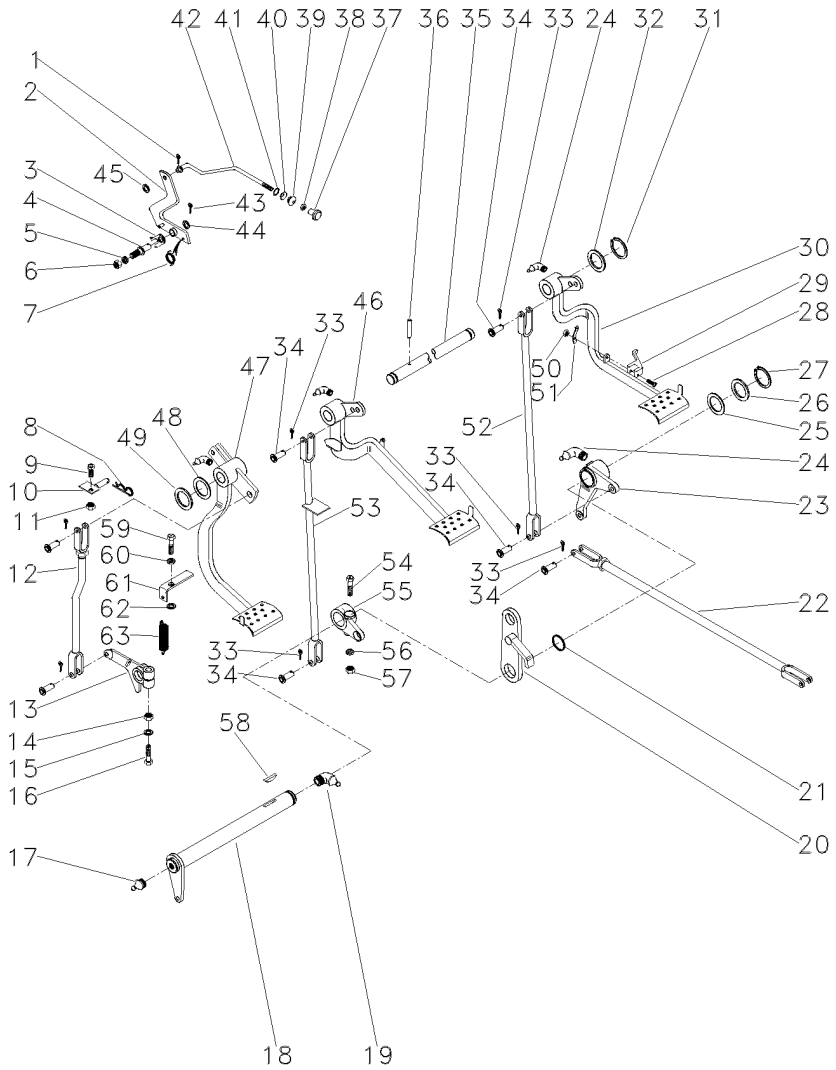

1	361332X1		**1**	CUPILHA	COTTER PIN	PASADOR DOUBLE
2	3589508M91		**1**	ALAVANCA	LEVER	PALANCA
3	181150M1		**1**	TRAVA	LOCK	RETENEDOR
4	3588673M1		**1**	PINO	PIN	PASADOR
5	339376X1		**1**	ARRUELA	WASHER	ARANDELA
6	339402X1		**1**	PORCA	NUT	TUERCA
7	2802224M1		**1**	MOLA	SPRING	RESORTE
8	195708M1		**1**	GRAMPO	CRAMP	PASADOR
9	353540X1		**1**	PARAFUSO	BOLT	PERNO
10	027511S1		**1**	BATENTE	STOP	PARO
11	353430X1		**1**	PORCA	NUT	TUERCA
12	026648N1	105-110 No	**1**	CJ. TIRANTE	KIT, ROD	JUEGO DE BIELAS
13	058425P1		**1**	BRAÇO	ARM	BRAZO
14	353437X1		**1**	PORCA	NUT	TUERCA
15	353439X1		**1**	ARRUELA	WASHER	ARANDELA
16	353888X1		**1**	PARAFUSO	BOLT	PERNO
17	13811X		**1**	GRAXEIRA	GREASER	ENGRASADOR
18	036854S1		**1**	ALAVANCA	LEVER	PALANCA
19	850778M1		**1**	GRAXEIRA	GREASER	ENGRASADOR
20	2800888M91		**1**	SUPORTE	BRACKET	SOPORTE
21	1001489M1		**2**	ANEL "O"	O RING	JUNTA TORICA
22	187661M91	105-160 No	**2**	CJ. TIRANTE	KIT, ROD	JUEGO DE BIELAS
23	2802114M91	▶ 105-140 No	**1**	ALAVANCA	LEVER	PALANCA
24	29951X		**4**	GRAXEIRA	GREASER	ENGRASADOR
25	1482675M1		**X**	CALÇO	SHIM	CALCE
25	1482676M1		**X**	CALÇO	SHIM	CALCE
25	1482677M1		**X**	CALÇO	SHIM	CALCE
26	1482670M1		**3**	ARRUELA	WASHER	ARANDELA
27	339469X1		**1**	ANEL TRAVA	CIRCLIP	CIRCULITO
28	361203X1		**1**	PARAFUSO	BOLT	PERNO
29	3589503M1		**1**	TRAVA	LOCK	RETENEDOR
30	027960N1	▶ 105-145 No	**1**	PEDAL	PEDAL	PEDAL
31	352438X1		**2**	ANEL TRAVA	CIRCLIP	CIRCULITO
32	3145369M1		**2**	ARRUELA	WASHER	ARANDELA
33	354059X1		**10**	CONTRAPINO	DOWEL	CENTRAJE
34	832813M1		**10**	PINO	PIN	PASADOR
35	3589498M1		**1**	EIXO	SHAFT	ARBOL
36	339248X1		**1**	PINO	PIN	PASADOR
37	487096M1		**1**	BOTÃO	BUTTON	PULSADOR
38	357515X1		**1**	PORCA	NUT	TUERCA
39	2801075M1		**1**	PASSADOR	COTTER	PASADOR ABIERTO
40	2801172M1		**1**	ARRUELA	WASHER	ARANDELA
41	2801154M1		**1**	ANEL	RING	ARO
42	3589513M1		**1**	TIRANTE	ROD	VARILLA
43	354048X1		**1**	CUPILHA	COTTER PIN	PASADOR DOUBLE
44	391166X1		**1**	ARRUELA	WASHER	ARANDELA
45	353753X1		**1**	ARRUELA	WASHER	ARANDELA

Pedais Do Freio E Embreagem
Brake Pedals And Clutch
Pedales De Freno Y Embrague

105-75

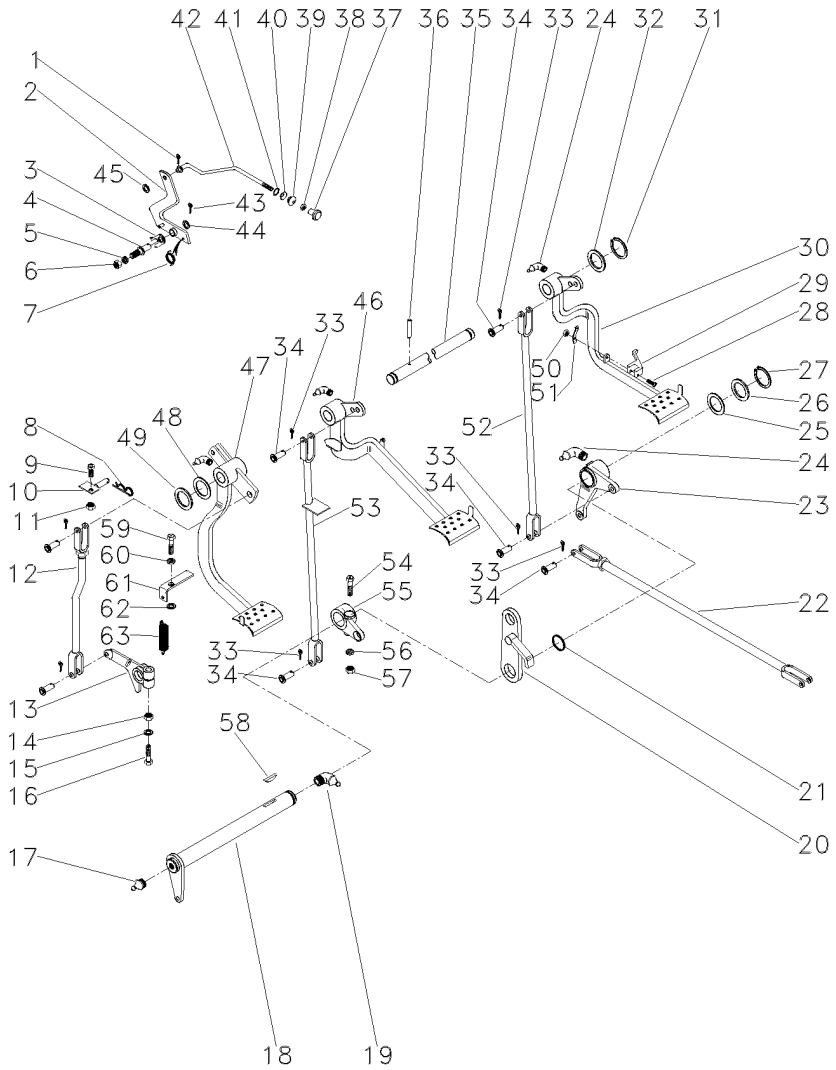

46	027958N2	◀	**1**	PEDAL	PEDAL	PEDAL
		105-125 No				
47	022532N1	105-130 No	**1**	PEDAL	PEDAL	PEDAL
48	1669096M2		**4**	CALÇO	SHIM	CALCE
49	180812M1		**3**	ARRUELA	WASHER	ARANDELA
50	195663M1		**1**	PORCA	NUT	TUERCA
51	181958M1		**1**	MOLA	SPRING	RESORTE
52	022524S1	▶	**1**	TIRANTE	ROD	VARILLA
53	048833S1	◀	**1**	TIRANTE	ROD	VARILLA
54	377563X1		**1**	PARAFUSO	BOLT	PERNO
55	2800894M1	◀	**1**	ALAVANCA	LEVER	PALANCA
56	353432X1		**1**	ARRUELA	WASHER	ARANDELA
57	353426X1		**1**	PORCA	NUT	TUERCA
58	12501X		**1**	CHAVETA	KEY	CLAVE
59	377184X1		**1**	PARAFUSO	BOLT	PERNO
60	353432X1		**1**	ARRUELA	WASHER	ARANDELA
61	022529P1		**1**	SUPORTE	BRACKET	SOPORTE
62	022842P1		**1**	ESPAÇADOR	SPACER	PIEZA DISTANCIA
63	058423P1		**1**	PLACA	PLATE	PLATO

Menu

Símbolos

Pedais Do Freio E Embreagem
Brake Pedals And Clutch
Pedales De Freno Y Embrague

4 Rodas Motrizes
4 Wheels Drive
4 Ruedas Motriz

105-80

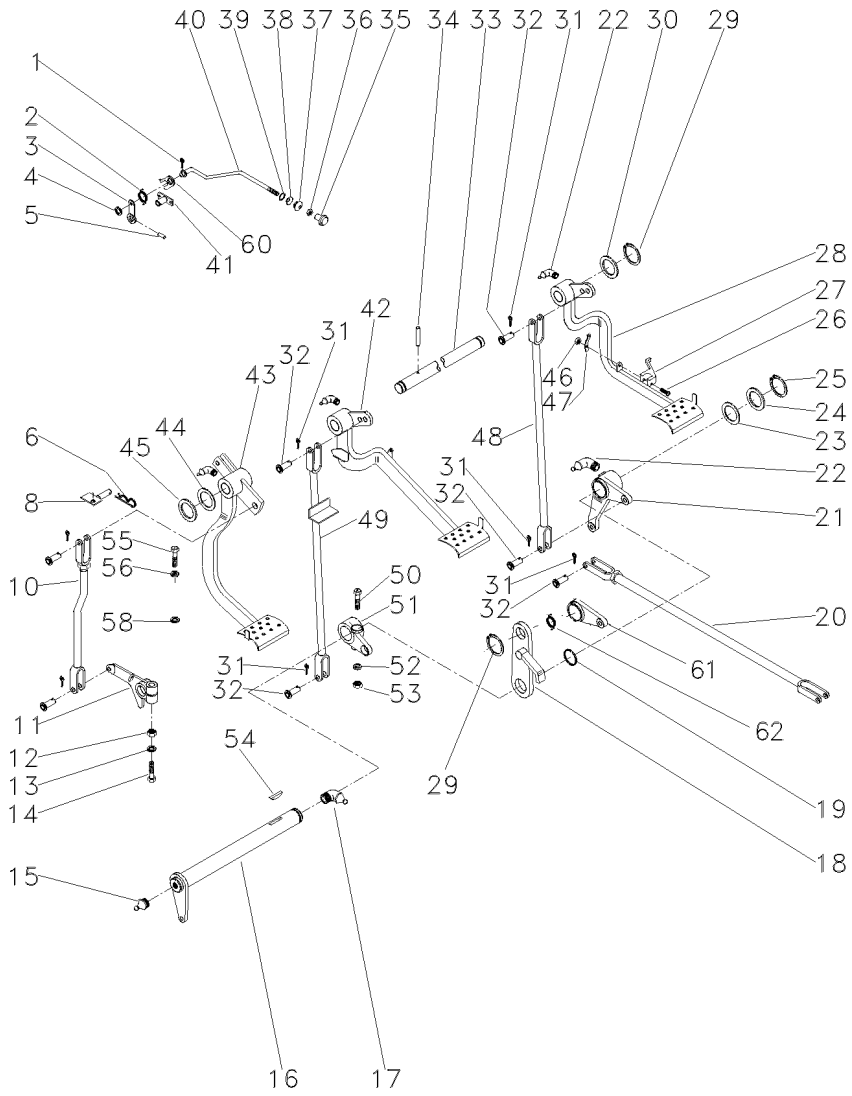

1	361332X1		**1**	CUPILHA	COTTER PIN	PASADOR DOUBLE
2	2802224M1		**1**	MOLA	SPRING	RESORTE
3	027948S1		**1**	ALAVANCA	LEVER	PALANCA
4	353753X1		**1**	ARRUELA	WASHER	ARANDELA
5	375090X1		**1**	CUPILHA	COTTER PIN	PASADOR DOUBLE
6	195708M1		**1**	GRAMPO	CRAMP	PASADOR
8	059043S1		**1**	BATENTE	STOP	PARO
10	026648N1	👁 105-110 No	**1**	CJ. TIRANTE	KIT, ROD	JUEGO DE BIELAS
11	058425P1		**1**	BRAÇO	ARM	BRAZO
12	353437X1	1/2X20	**1**	PORCA	NUT	TUERCA
13	353439X1		**1**	ARRUELA	WASHER	ARANDELA
14	353888X1	1/2x20x2.3/4	**1**	PARAFUSO	BOLT	PERNO
15	13811X		**1**	GRAXEIRA	GREASER	ENGRASADOR
16	036854S1		**1**	ALAVANCA	LEVER	PALANCA
17	850778M1		**1**	GRAXEIRA	GREASER	ENGRASADOR
18	2800888M91		**1**	SUPORTE	BRACKET	SOPORTE
19	1001489M1		**2**	ANEL "O"	O RING	JUNTA TORICA
20	037033N1	👁 105-115 No	**2**	CJ. TIRANTE	KIT, ROD	JUEGO DE BIELAS
21	036857N1	👁 105-120 No ▶	**1**	ALAVANCA	LEVER	PALANCA
22	29951X		**4**	GRAXEIRA	GREASER	ENGRASADOR
23	1482675M1		**X**	CALÇO	SHIM	CALCE
23	1482676M1		**X**	CALÇO	SHIM	CALCE
23	1482677M1		**X**	CALÇO	SHIM	CALCE
24	1482670M1		**3**	ARRUELA	WASHER	ARANDELA
25	339469X1		**1**	ANEL TRAVA	CIRCLIP	CIRCULITO
26	361203X1	5/16x24x1.3/4	**1**	PARAFUSO	BOLT	PERNO
27	3589503M1		**1**	TRAVA	LOCK	RETENEDOR
28	027960N1	👁 105-145 No ▶	**1**	PEDAL	PEDAL	PEDAL
29	352438X1		**2**	ANEL TRAVA	CIRCLIP	CIRCULITO
30	3145369M1		**2**	ARRUELA	WASHER	ARANDELA
31	354059X1		**10**	CONTRAPINO	DOWEL	CENTRAJE
32	832813M1		**10**	PINO	PIN	PASADOR
33	3589498M1		**1**	EIXO	SHAFT	ARBOL
34	339248X1		**1**	PINO	PIN	PASADOR
35	487096M1		**1**	BOTÃO	BUTTON	PULSADOR
36	357515X1	10X32	**1**	PORCA	NUT	TUERCA
37	2801075M1		**1**	PASSADOR	COTTER	PASADOR ABIERTO
38	2801172M1		**1**	ARRUELA	WASHER	ARANDELA
39	2801154M1		**1**	ANEL	RING	ARO
40	3589513M1		**1**	TIRANTE	ROD	VARILLA
41	027951S1		**1**	ARTICULADOR	HEAD	CULATA
42	027958N2	◀ 👁 105-125 No	**1**	PEDAL	PEDAL	PEDAL
43	022532N1	👁 105-130 No	**1**	PEDAL	PEDAL	PEDAL
44	1669096M2		**4**	CALÇO	SHIM	CALCE
45	180812M1		**X**	ARRUELA	WASHER	ARANDELA
46	195663M1	5/16x24	**1**	PORCA	NUT	TUERCA
47	181958M1		**1**	MOLA	SPRING	RESORTE

Pedais Do Freio E Embreagem
Brake Pedals And Clutch
Pedales De Freno Y Embrague

4 Rodas Motrizes
4 Wheels Drive
4 Ruedas Motriz

105-80

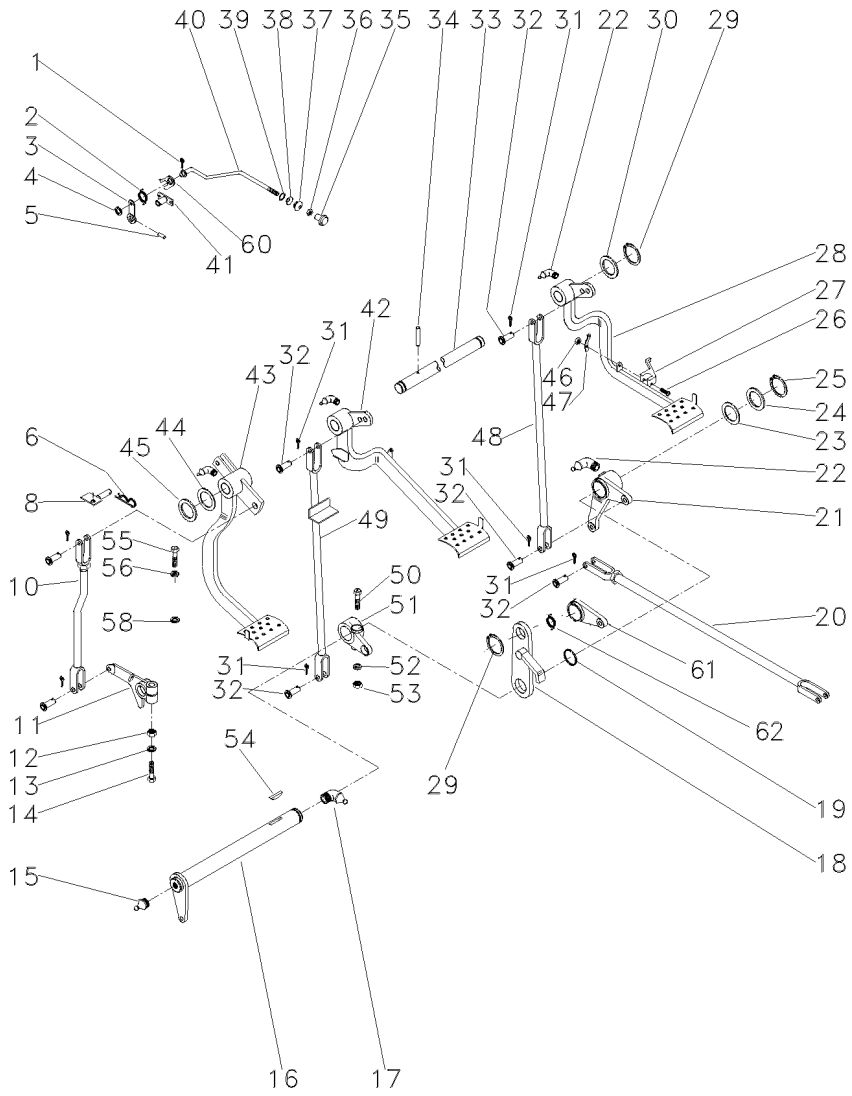

48	022524S1	▶	**1**	TIRANTE	ROD	VARILLA
49	048533S1	◀	**1**	TIRANTE	ROD	VARILLA
50	377563X1	7/16x20x2.3/4	**1**	PARAFUSO	BOLT	PERNO
51	2800894M1		**1**	ALAVANCA	LEVER	PALANCA
52	353432X1		**1**	ARRUELA	WASHER	ARANDELA
53	353426X1	7/16x20	**1**	PORCA	NUT	TUERCA
54	12501X		**1**	CHAVETA	KEY	CLAVE
55	377184X1	7/16x14x1.3/4	**1**	PARAFUSO	BOLT	PERNO
56	353432X1		**1**	ARRUELA	WASHER	ARANDELA
58	022842P1		**1**	ESPAÇADOR	SPACER	PIEZA DISTANCIA
60	181150M1		**1**	TRAVA	LOCK	RETENEDOR
61	058423P1		**1**	PLACA	PLATE	PLATO
62	3700585M1		**1**	MOLA	SPRING	RESORTE

Pedais Do Freio E Embreagem
Brake Pedals And Clutch
Pedales De Freno Y Embrague

105-85

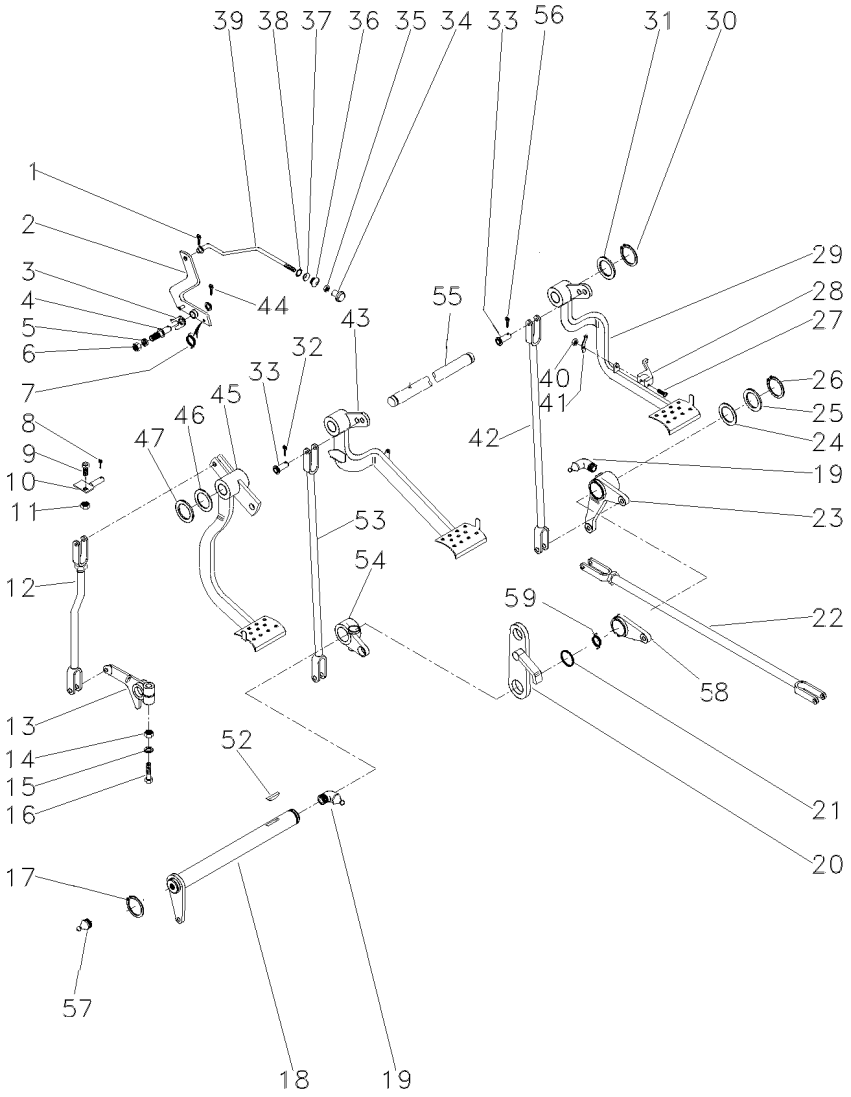

1	361332X1		1	CUPILHA	COTTER PIN	PASADOR DOUBLE
2	3589508M91		1	ALAVANCA	LEVER	PALANCA
3	181150M1		1	TRAVA	LOCK	RETENEDOR
4	3588673M1		1	PINO	PIN	PASADOR
5	339376X1		1	ARRUELA	WASHER	ARANDELA
6	339402X1		1	PORCA	NUT	TUERCA
7	2802224M1		1	MOLA	SPRING	RESORTE
8	195708M1		1	GRAMPO	CRAMP	PASADOR
9	353540X1		1	PARAFUSO	BOLT	PERNO
10	027511S1		1	BATENTE	STOP	PARO
11	353430X1		1	PORCA	NUT	TUERCA
12	026648N1	105-110 No	1	CJ. TIRANTE	KIT, ROD	JUEGO DE BIELAS
13	058425P1		1	BRAÇO	ARM	BRAZO
14	353437X1		1	PORCA	NUT	TUERCA
15	353439X1		1	ARRUELA	WASHER	ARANDELA
16	353888X1		1	PARAFUSO	BOLT	PERNO
17	352438X1		1	ANEL TRAVA	CIRCLIP	CIRCULITO
18	3409161M91		1	ALAVANCA	LEVER	PALANCA
19	29951X1		4	ENGRAXADEIRA	SHOES	ZAPATAS
20	2800888M91		1	SUPORTE	BRACKET	SOPORTE
21	1001489M1		2	ANEL "O"	O RING	JUNTA TORICA
22	3146699M91	105-155 No	2	CJ. TIRANTE	KIT, ROD	JUEGO DE BIELAS
23	2802114M91	105-140 No	1	ALAVANCA	LEVER	PALANCA
24	1482675M1		X	CALÇO	SHIM	CALCE
24	1482677M1		X	CALÇO	SHIM	CALCE
25	1482670M1		3	ARRUELA	WASHER	ARANDELA
26	339469X1		1	ANEL TRAVA	CIRCLIP	CIRCULITO
27	361203X1		1	PARAFUSO	BOLT	PERNO
28	3589503M1		1	TRAVA	LOCK	RETENEDOR
29	027960N1	▶ 105-145 No	1	PEDAL	PEDAL	PEDAL
30	352438X1		2	ANEL TRAVA	CIRCLIP	CIRCULITO
31	3145369M1		2	ARRUELA	WASHER	ARANDELA
32	354059X1		10	CONTRAPINO	DOWEL	CENTRAJE
33	832813M1		10	PINO	PIN	PASADOR
34	487096M1		1	BOTÃO	BUTTON	PULSADOR
35	357515X1		1	PORCA	NUT	TUERCA
36	2801075M1		1	PASSADOR	COTTER	PASADOR ABIERTO
37	2801172M1		1	ARRUELA	WASHER	ARANDELA
38	2801154M1		1	ANEL	RING	ARO
39	027955P1		1	TIRANTE	ROD	VARILLA
40	195663M1		1	PORCA	NUT	TUERCA
41	181958M1		1	MOLA	SPRING	RESORTE
42	022524S1	▶	1	TIRANTE	ROD	VARILLA
43	027958N2	◀ 105-125 No	1	PEDAL	PEDAL	PEDAL
44	354055X1		1	CUPILHA	COTTER PIN	PASADOR DOUBLE
45	022532N2		1	PEDAL	PEDAL	PEDAL
46	1669096M2		4	CALÇO	SHIM	CALCE
47	180812M1		X	ARRUELA	WASHER	ARANDELA

Pedais Do Freio E Embreagem
Brake Pedals And Clutch
Pedales De Freno Y Embrague

105-85

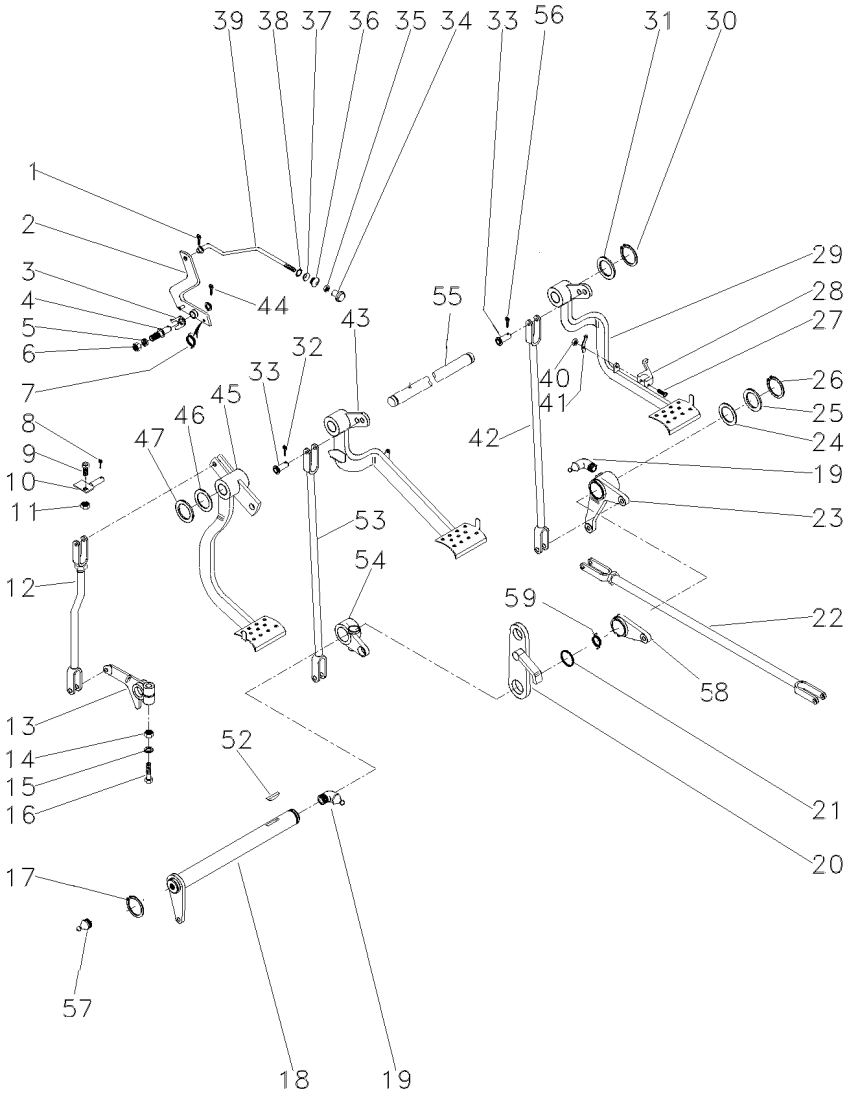

52	12501X		**1**	CHAVETA	KEY	CLAVE
53	048833S1	◀	**1**	TIRANTE	ROD	VARILLA
54	2800894M1	◀	**1**	ALAVANCA	LEVER	PALANCA
55	3589498M1		**1**	EIXO	SHAFT	ARBOL
56	339248X1		**1**	PINO	PIN	PASADOR
57	13811X1		**1**	ENGRAXADEIRA	SHOES	ZAPATAS
58	058423P1		**1**	PLACA	PLATE	PLATO
59	3700585M1		**1**	MOLA	SPRING	RESORTE

Pedais Do Freio E Embreagem
Brake Pedals And Clutch
Pedales De Freno Y Embrague

2 Rodas Motrizes
2 Wheels Drive
2 Ruedas Motriz

105-90

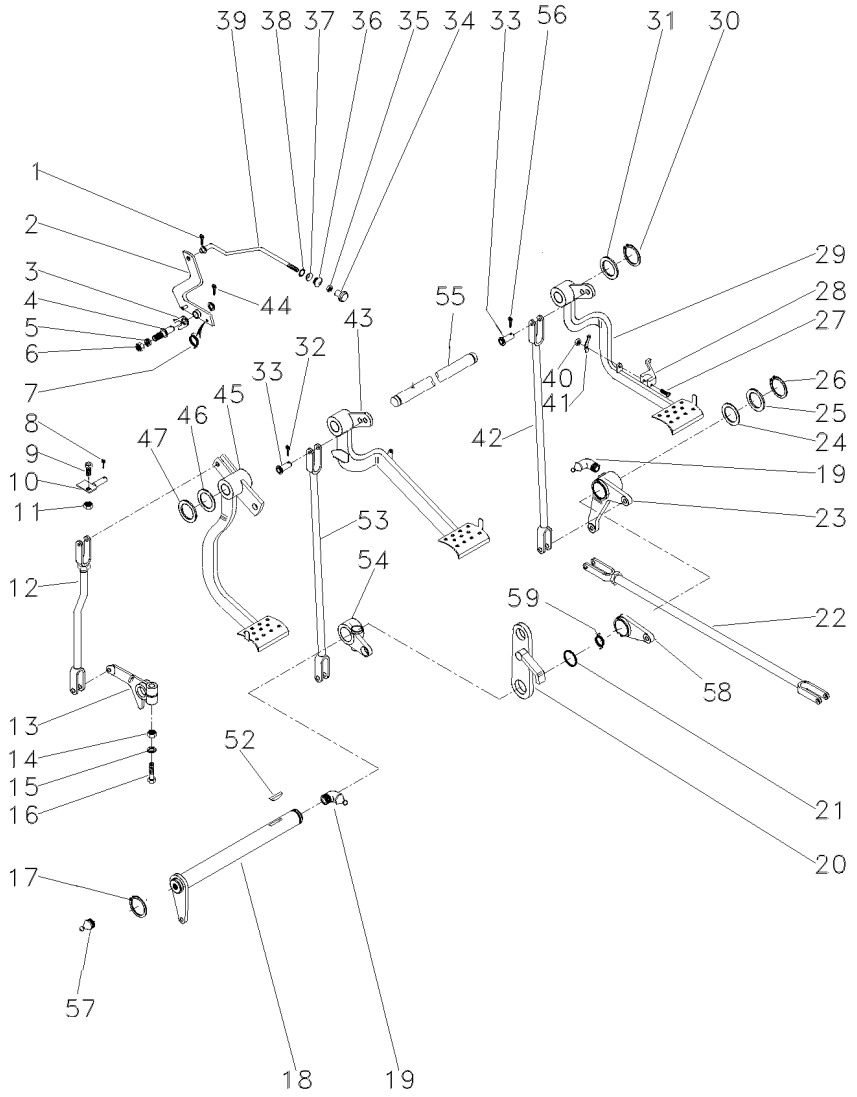

1	361332X1		1	CUPILHA	COTTER PIN	PASADOR DOUBLE
2	027948S1		1	ALAVANCA	LEVER	PALANCA
3	181150M1		1	TRAVA	LOCK	RETENEDOR
4	3588673M1		1	PINO	PIN	PASADOR
5	339376X1		1	ARRUELA	WASHER	ARANDELA
6	339402X1		1	PORCA	NUT	TUERCA
7	2802224M1		1	MOLA	SPRING	RESORTE
8	195708M1		1	GRAMPO	CRAMP	PASADOR
9	353540X1		1	PARAFUSO	BOLT	PERNO
10	027511S1		1	BATENTE	STOP	PARO
11	353430X1		1	PORCA	NUT	TUERCA
12	026648N1	105-110 No	1	CJ. TIRANTE	KIT, ROD	JUEGO DE BIELAS
13	058425P1		1	BRAÇO	ARM	BRAZO
14	353437X1		1	PORCA	NUT	TUERCA
15	353439X1		1	ARRUELA	WASHER	ARANDELA
16	353888X1		1	PARAFUSO	BOLT	PERNO
17	352438X1		1	ANEL TRAVA	CIRCLIP	CIRCULITO
18	3409161M91		1	ALAVANCA	LEVER	PALANCA
19	29951X1		4	ENGRAXADEIRA	SHOES	ZAPATAS
20	2800888M91		1	SUPORTE	BRACKET	SOPORTE
21	1001489M1		2	ANEL "O"	O RING	JUNTA TORICA
22	054364N1	105-135 No	2	CJ. TIRANTE	KIT, ROD	JUEGO DE BIELAS
23	2802114M91	105-140 No	1	ALAVANCA	LEVER	PALANCA
24	1482675M1		X	CALÇO	SHIM	CALCE
24	1482677M1		X	CALÇO	SHIM	CALCE
25	1482670M1		3	ARRUELA	WASHER	ARANDELA
26	339469X1		1	ANEL TRAVA	CIRCLIP	CIRCULITO
27	361203X1		2	PARAFUSO	BOLT	PERNO
28	3589503M1		1	TRAVA	LOCK	RETENEDOR
29	027960N1	▶ 105-145 No	1	PEDAL	PEDAL	PEDAL
30	352438X1		2	ANEL TRAVA	CIRCLIP	CIRCULITO
31	3145369M1		2	ARRUELA	WASHER	ARANDELA
32	354059X1		10	CONTRAPINO	DOWEL	CENTRAJE
33	832813M1		10	PINO	PIN	PASADOR
34	487096M1		1	BOTÃO	BUTTON	PULSADOR
35	357515X1		1	PORCA	NUT	TUERCA
36	2801075M1		1	PASSADOR	COTTER	PASADOR ABIERTO
37	2801172M1		1	ARRUELA	WASHER	ARANDELA
38	2801154M1		1	ANEL	RING	ARO
39	027955P1		1	TIRANTE	ROD	VARILLA
40	195663M1		1	PORCA	NUT	TUERCA
41	181958M1		1	MOLA	SPRING	RESORTE
42	022524S1	▶	1	TIRANTE	ROD	VARILLA
43	027958N2	◀ 105-125 No	1	PEDAL	PEDAL	PEDAL
44	354055X1		1	CUPILHA	COTTER PIN	PASADOR DOUBLE
45	027750N2		1	PEDAL	PEDAL	PEDAL
46	1669096M2		4	CALÇO	SHIM	CALCE
47	180812M1		X	ARRUELA	WASHER	ARANDELA

Pedais Do Freio E Embreagem
Brake Pedals And Clutch
Pedales De Freno Y Embrague

2 Rodas Motrizes
2 Wheels Drive
2 Ruedas Motriz

105-90

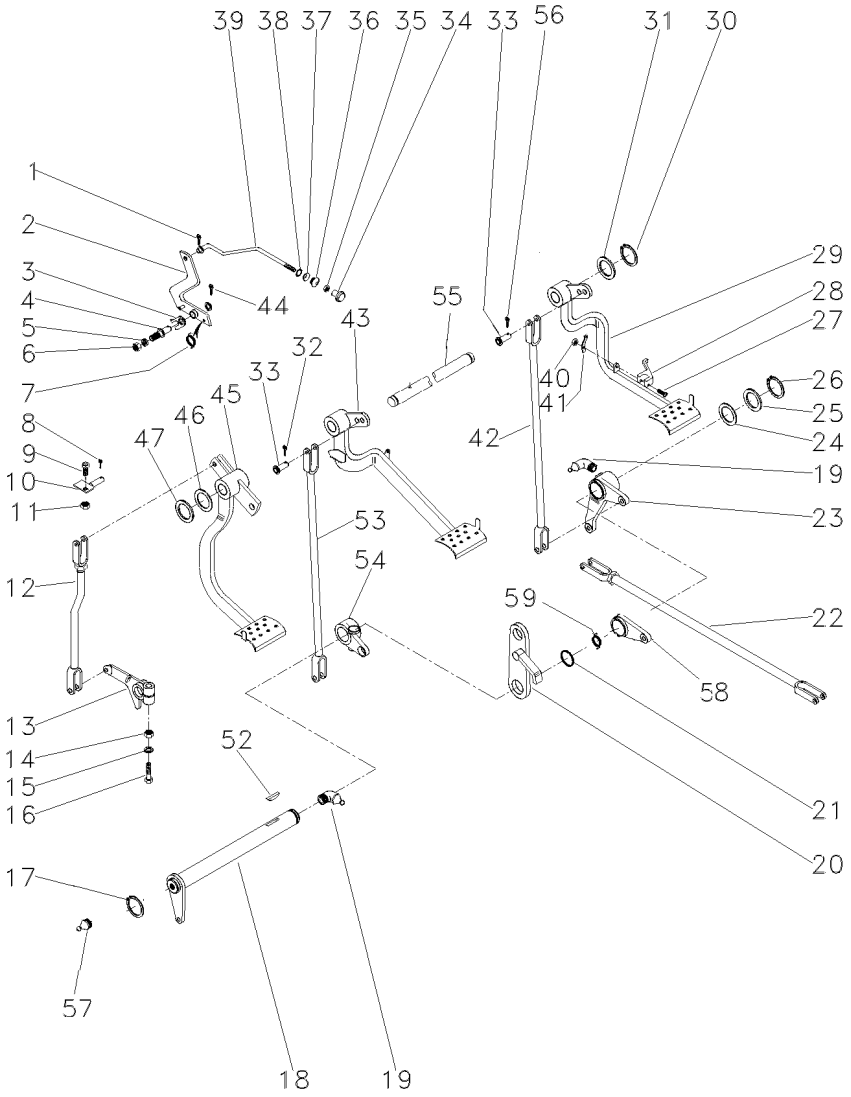

52	12501X		**1**	CHAVETA	KEY	CLAVE
53	048833S1	◀	**1**	TIRANTE	ROD	VARILLA
54	2800894M1	◀	**1**	ALAVANCA	LEVER	PALANCA
55	3589498M1		**1**	EIXO	SHAFT	ARBOL
56	339248X1		**1**	PINO	PIN	PASADOR
57	13811X1		**1**	ENGRAXADEIRA	SHOES	ZAPATAS
58	058423P1		**1**	PLACA	PLATE	PLATO
59	3700585M1		**1**	MOLA	SPRING	RESORTE

Pedais Do Freio E Embreagem
Brake Pedals And Clutch
Pedales De Freno Y Embrague

2 Rodas Motrizes
2 Wheels Drive
2 Ruedas Motriz

105-95

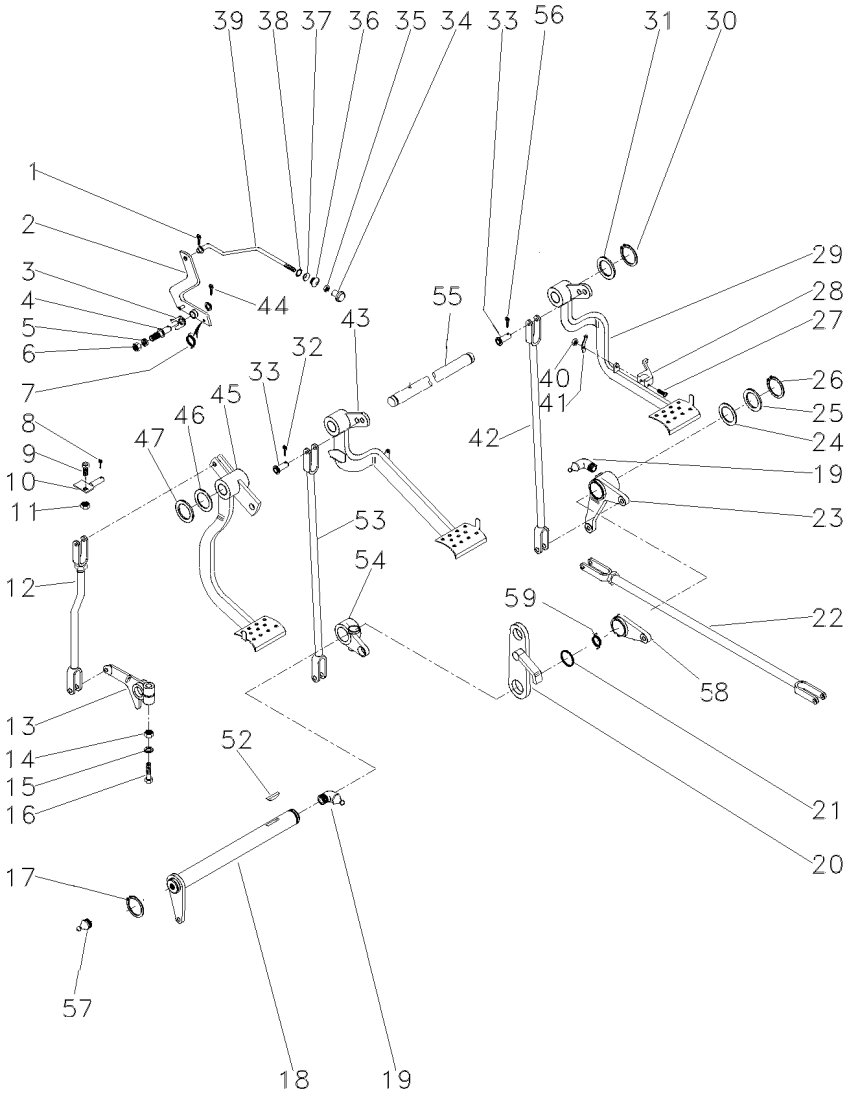

1	361332X1		1	CUPILHA	COTTER PIN	PASADOR DOUBLE
2	027948S1		1	ALAVANCA	LEVER	PALANCA
3	181150M1		1	TRAVA	LOCK	RETENEDOR
4	3588673M1		1	PINO	PIN	PASADOR
5	339376X1		1	ARRUELA	WASHER	ARANDELA
6	339402X1		1	PORCA	NUT	TUERCA
7	2802224M1		1	MOLA	SPRING	RESORTE
8	195708M1		1	GRAMPO	CRAMP	PASADOR
9	353540X1		1	PARAFUSO	BOLT	PERNO
10	027511S1		1	BATENTE	STOP	PARO
11	353430X1		1	PORCA	NUT	TUERCA
12	026648N1	105-110 No	1	CJ. TIRANTE	KIT, ROD	JUEGO DE BIELAS
13	058425P1		1	BRAÇO	ARM	BRAZO
14	353437X1		1	PORCA	NUT	TUERCA
15	353439X1		1	ARRUELA	WASHER	ARANDELA
16	353888X1		1	PARAFUSO	BOLT	PERNO
17	352438X1		1	ANEL TRAVA	CIRCLIP	CIRCULITO
18	3409161M91		1	ALAVANCA	LEVER	PALANCA
19	29951X1		4	ENGRAXADEIRA	SHOES	ZAPATAS
20	2800888M91		1	SUPORTE	BRACKET	SOPORTE
21	1001489M1		2	ANEL "O"	O RING	JUNTA TORICA
22	187661M91	105-160 No	2	CJ. TIRANTE	KIT, ROD	JUEGO DE BIELAS
23	2802114M91	105-140 No	1	ALAVANCA	LEVER	PALANCA
24	1482675M1		X	CALÇO	SHIM	CALCE
24	1482677M1		X	CALÇO	SHIM	CALCE
25	1482670M1		3	ARRUELA	WASHER	ARANDELA
26	339469X1		1	ANEL TRAVA	CIRCLIP	CIRCULITO
27	361203X1		1	PARAFUSO	BOLT	PERNO
28	3589503M1		1	TRAVA	LOCK	RETENEDOR
29	027960N1	▶ 105-145 No	1	PEDAL	PEDAL	PEDAL
30	352438X1		2	ANEL TRAVA	CIRCLIP	CIRCULITO
31	3145369M1		2	ARRUELA	WASHER	ARANDELA
32	354059X1		10	CONTRAPINO	DOWEL	CENTRAJE
33	832813M1		10	PINO	PIN	PASADOR
34	487096M1		1	BOTÃO	BUTTON	PULSADOR
35	357515X1		1	PORCA	NUT	TUERCA
36	2801075M1		1	PASSADOR	COTTER	PASADOR ABIERTO
37	2801172M1		1	ARRUELA	WASHER	ARANDELA
38	2801154M1		1	ANEL	RING	ARO
39	027955P1		1	TIRANTE	ROD	VARILLA
40	195663M1		1	PORCA	NUT	TUERCA
41	181958M1		1	MOLA	SPRING	RESORTE
42	022524S1	▶	1	TIRANTE	ROD	VARILLA
43	027958N2	◀ 105-125 No	1	PEDAL	PEDAL	PEDAL
44	354055X1		1	CUPILHA	COTTER PIN	PASADOR DOUBLE
45	027750N2		1	PEDAL	PEDAL	PEDAL
46	1669096M2		4	CALÇO	SHIM	CALCE
47	180812M1		X	ARRUELA	WASHER	ARANDELA

Pedais Do Freio E Embreagem
Brake Pedals And Clutch
Pedales De Freno Y Embrague

2 Rodas Motrizes
2 Wheels Drive
2 Ruedas Motriz

105-95

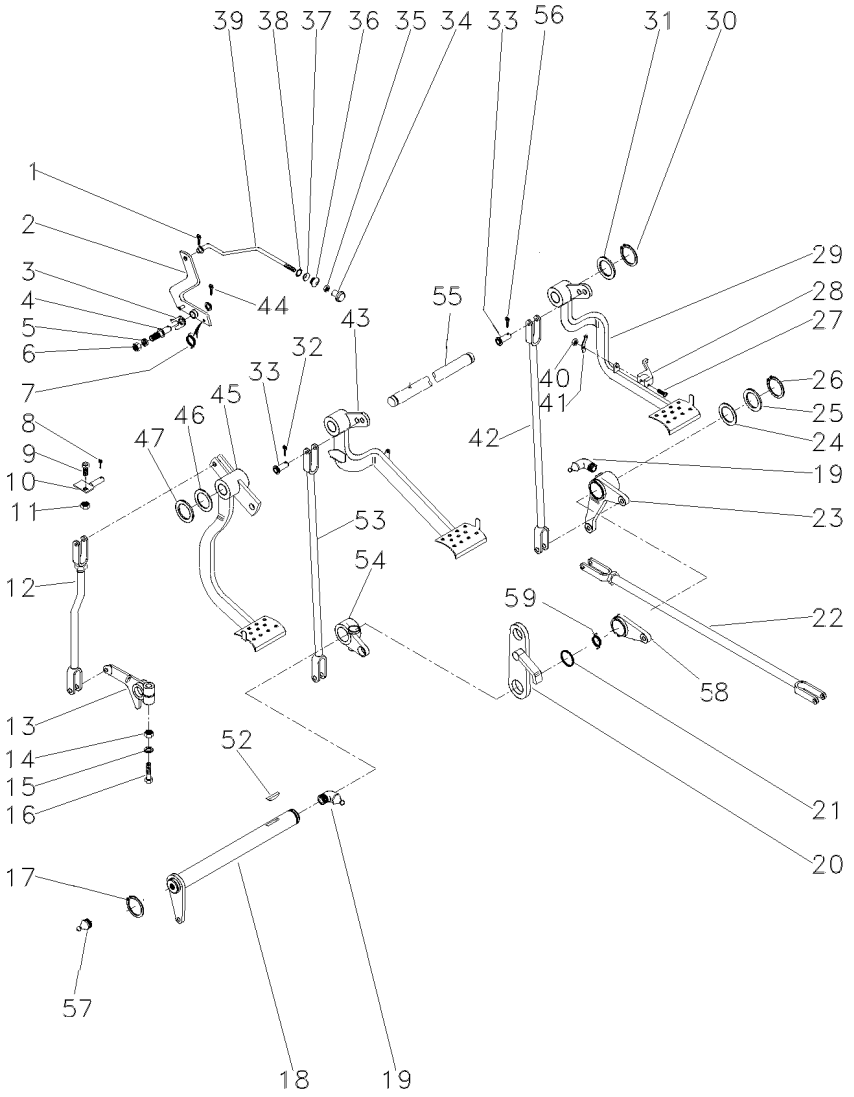

52	12501X		**1**	CHAVETA	KEY	CLAVE
53	048833S1	◀	**1**	TIRANTE	ROD	VARILLA
54	2800894M1	◀	**1**	ALAVANCA	LEVER	PALANCA
55	3589498M1		**1**	EIXO	SHAFT	ARBOL
56	339248X1		**1**	PINO	PIN	PASADOR
57	13811X1		**1**	ENGRAXADEIRA	SHOES	ZAPATAS
58	058423P1		**1**	PLACA	PLATE	PLATO
59	3700585M1		**1**	MOLA	SPRING	RESORTE

Pedais
Pedals
Pedales

105-100

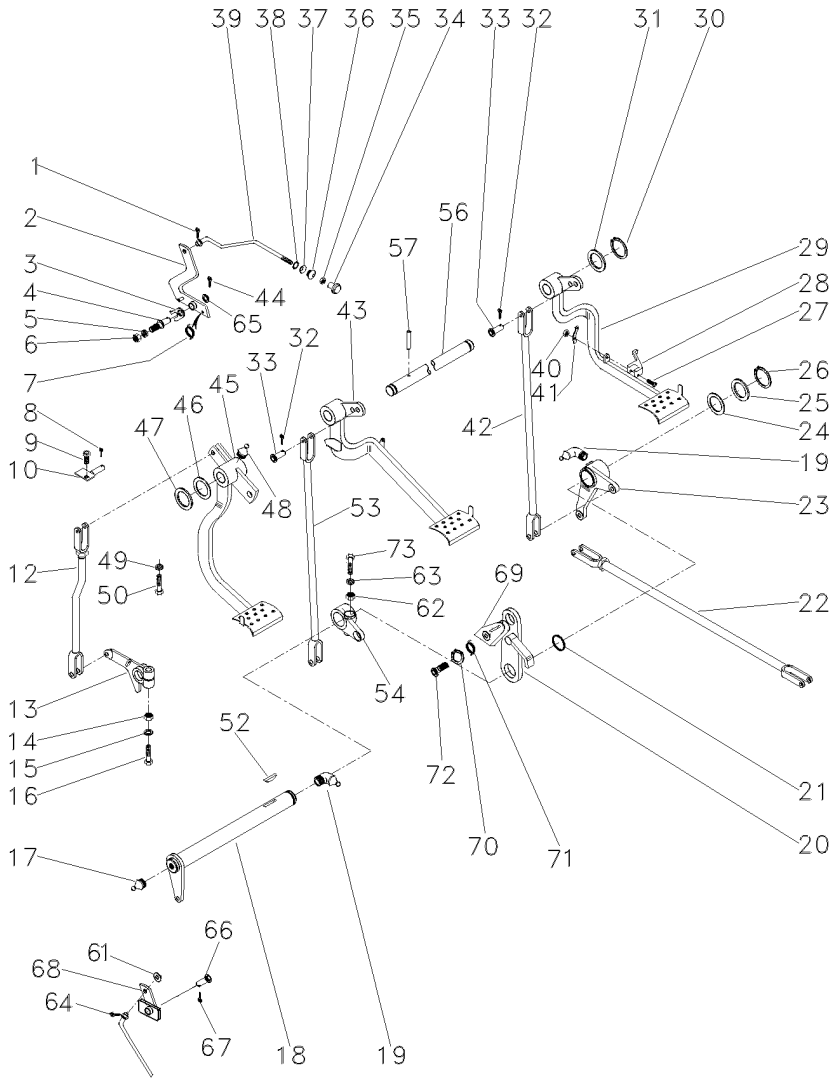

3146018M91AD EE38Z015 C027502 E03 (1) 12/05 105-100

1	361332X1		**1**	CUPILHA	COTTER PIN	PASADOR DOUBLE
2	3589508M91		**1**	ALAVANCA	LEVER	PALANCA
3	181150M1		**1**	TRAVA	LOCK	RETENEDOR
4	3588673M1		**1**	PINO	PIN	PASADOR
5	339376X1		**1**	ARRUELA	WASHER	ARANDELA
6	339402X1		**1**	PORCA	NUT	TUERCA
7	2802224M1		**1**	MOLA	SPRING	RESORTE
8	195708M1		**1**	GRAMPO	CRAMP	PASADOR
9	353540X1		**1**	PARAFUSO	BOLT	PERNO
10	027511S1		**1**	BATENTE	STOP	PARO
12	026648N1	105-110 No	**1**	CJ. TIRANTE	KIT, ROD	JUEGO DE BIELAS
13	058425P1		**1**	BRAÇO	ARM	BRAZO
14	353437X1		**1**	PORCA	NUT	TUERCA
15	353439X1		**1**	ARRUELA	WASHER	ARANDELA
16	353888X1		**1**	PARAFUSO	BOLT	PERNO
17	13811X		**1**	GRAXEIRA	GREASER	ENGRASADOR
18	3409161M91		**1**	ALAVANCA	LEVER	PALANCA
19	850778M1		**1**	GRAXEIRA	GREASER	ENGRASADOR
20	2800888M91		**1**	SUPORTE	BRACKET	SOPORTE
21	1001489M1		**2**	ANEL "O"	O RING	JUNTA TORICA
22	187661M91	105-160 No	**2**	CJ. TIRANTE	KIT, ROD	JUEGO DE BIELAS
23	2802114M91	▶	**1**	ALAVANCA	LEVER	PALANCA
		105-140 No				
24	1482675M1		**X**	CALÇO	SHIM	CALCE
24	1482676M1		**X**	CALÇO	SHIM	CALCE
24	1482677M1		**X**	CALÇO	SHIM	CALCE
25	1482670M1		**3**	ARRUELA	WASHER	ARANDELA
26	339469X1		**1**	ANEL TRAVA	CIRCLIP	CIRCULITO
27	361203X1		**1**	PARAFUSO	BOLT	PERNO
28	3589503M1		**1**	TRAVA	LOCK	RETENEDOR
29	027960N1	▶	**1**	PEDAL	PEDAL	PEDAL
		105-145 No				
30	352438X1		**2**	ANEL TRAVA	CIRCLIP	CIRCULITO
31	3145369M1		**2**	ARRUELA	WASHER	ARANDELA
32	354059X1		**10**	CONTRAPINO	DOWEL	CENTRAJE
33	832813M1		**10**	PINO	PIN	PASADOR
34	487096M1		**1**	BOTÃO	BUTTON	PULSADOR
35	357515X1		**1**	PORCA	NUT	TUERCA
36	2801075M1		**1**	PASSADOR	COTTER	PASADOR ABIERTO
37	2801172M1		**1**	ARRUELA	WASHER	ARANDELA
38	2801154M1		**1**	ANEL	RING	ARO
39	3589513M1		**1**	TIRANTE	ROD	VARILLA
40	195663M1		**1**	PORCA	NUT	TUERCA
41	181958M1		**1**	MOLA	SPRING	RESORTE
42	022524S1	▶	**1**	TIRANTE	ROD	VARILLA
43	027958N2	◀	**1**	PEDAL	PEDAL	PEDAL
		105-125 No				
44	354048X1		**1**	CUPILHA	COTTER PIN	PASADOR DOUBLE
45	027750N2	105-260 No	**1**	PEDAL	PEDAL	PEDAL
46	1669096M2		**4**	CALÇO	SHIM	CALCE

Pedais
Pedals
Pedales

105-100

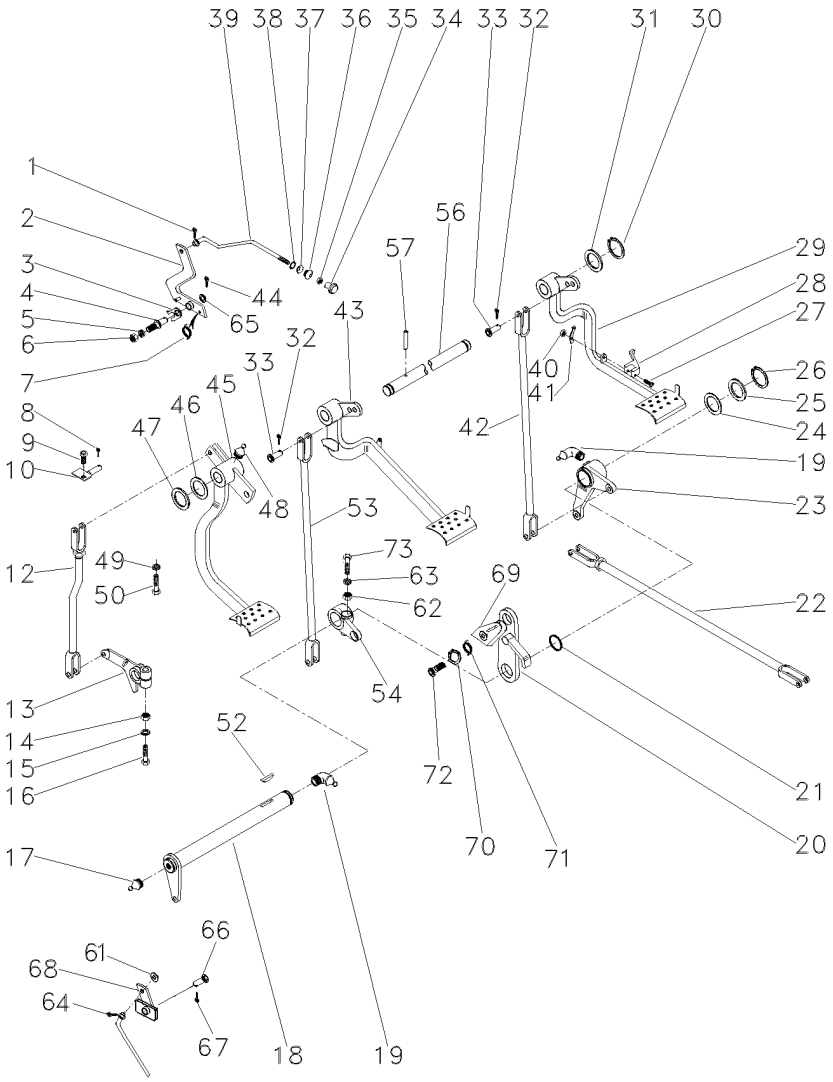

47	180812M1		**X**	ARRUELA	WASHER	ARANDELA
48	29951X		**4**	GRAXEIRA	GREASER	ENGRASADOR
49	353432X1		**1**	ARRUELA	WASHER	ARANDELA
50	377184X1		**1**	PARAFUSO	BOLT	PERNO
52	12501X		**1**	CHAVETA	KEY	CLAVE
53	048833S1	◀	**1**	TIRANTE	ROD	VARILLA
54	2800894M1	◀	**1**	ALAVANCA	LEVER	PALANCA
56	3589498M1		**1**	EIXO	SHAFT	ARBOL
57	339248X1		**1**	PINO	PIN	PASADOR
61	353753X1		**1**	ARRUELA	WASHER	ARANDELA
62	353426X1		**1**	PORCA	NUT	TUERCA
63	353432X1		**1**	ARRUELA	WASHER	ARANDELA
64	361332X1		**1**	CUPILHA	COTTER PIN	PASADOR DOUBLE
65	391166X1		**1**	ARRUELA	WASHER	ARANDELA
66	027951S1		**1**	ARTICULADOR	HEAD	CULATA
67	375090X1		**1**	CUPILHA	COTTER PIN	PASADOR DOUBLE
68	027948S1		**1**	ALAVANCA	LEVER	PALANCA
69	058423P1		**1**	PLACA	PLATE	PLATO
70	352438X1		**1**	ANEL TRAVA	CIRCLIP	CIRCULITO
71	3700585M1		**1**	MOLA	SPRING	RESORTE
72	3145868M1		**1**	PARAFUSO	BOLT	PERNO
73	377563X1		**1**	PARAFUSO	BOLT	PERNO

Menu

Símbolos

Pedais Do Freio E Embreagem
Brake Pedals And Clutch
Pedales De Freno Y Embrague

2 Rodas Motrizes
2 Wheels Drive
2 Ruedas Motriz

105-105

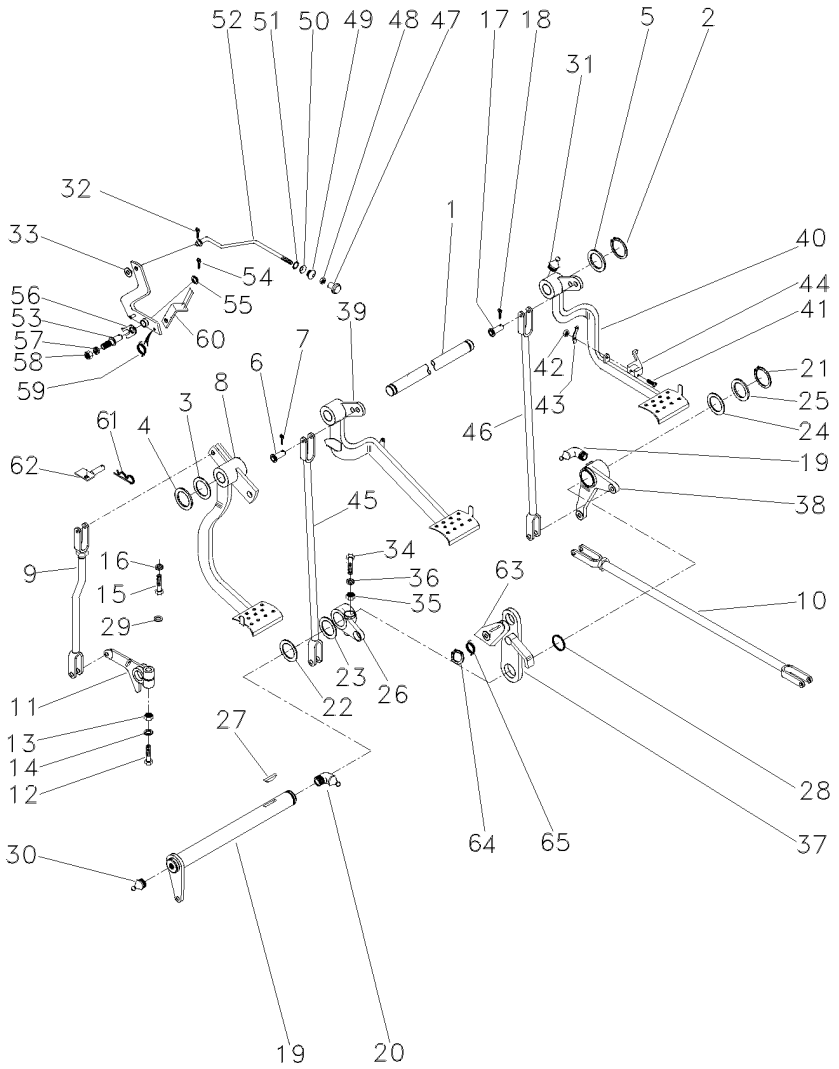

1	3589498M1			1	EIXO	SHAFT	ARBOL
2	352438X1			2	ANEL TRAVA	CIRCLIP	CIRCULITO
3	1669096M2			4	CALÇO	SHIM	CALCE
4	180812M1			X	ARRUELA	WASHER	ARANDELA
5	3145369M1			2	ARRUELA	WASHER	ARANDELA
6	832813M1			3	PINO	PIN	PASADOR
7	354059X1			3	CONTRAPINO	DOWEL	CENTRAJE
8	022532N1	👁	105-130 No	1	PEDAL	PEDAL	PEDAL
9	026648N1	👁	105-110 No	1	CJ. TIRANTE	KIT, ROD	JUEGO DE BIELAS
10	187661M91	👁	105-160 No	2	CJ. TIRANTE	KIT, ROD	JUEGO DE BIELAS
11	058425P1			1	BRAÇO	ARM	BRAZO
12	353888X1			1	PARAFUSO	BOLT	PERNO
13	353437X1			1	PORCA	NUT	TUERCA
14	353439X1			1	ARRUELA	WASHER	ARANDELA
15	377184X1			1	PARAFUSO	BOLT	PERNO
16	353432X1			1	ARRUELA	WASHER	ARANDELA
17	832813M1			7	PINO	PIN	PASADOR
18	354059X1			7	CONTRAPINO	DOWEL	CENTRAJE
19	3409161M91			1	ALAVANCA	LEVER	PALANCA
20	850778M1			1	GRAXEIRA	GREASER	ENGRASADOR
21	339469X1			1	ANEL TRAVA	CIRCLIP	CIRCULITO
22	1482670M1			3	ARRUELA	WASHER	ARANDELA
23	1482675M1			X	CALÇO	SHIM	CALCE
24	1482676M1			X	CALÇO	SHIM	CALCE
25	1482677M1			X	CALÇO	SHIM	CALCE
26	2800894M1			1	ALAVANCA	LEVER	PALANCA
27	12501X			1	CHAVETA	KEY	CLAVE
28	1001489M1			2	ANEL "O"	O RING	JUNTA TORICA
29	022842P1			1	ESPAÇADOR	SPACER	PIEZA DISTANCIA
30	13811X			1	GRAXEIRA	GREASER	ENGRASADOR
31	29951X			4	GRAXEIRA	GREASER	ENGRASADOR
32	361332X1			2	CUPILHA	COTTER PIN	PASADOR DOUBLE
33	353753X1			1	ARRUELA	WASHER	ARANDELA
34	377563X1			1	PARAFUSO	BOLT	PERNO
35	353426X1			1	PORCA	NUT	TUERCA
36	353432X1			1	ARRUELA	WASHER	ARANDELA
37	2800888M91			1	SUPORTE	BRACKET	SOPORTE
38	2802114M91	👁	105-140 No	1	ALAVANCA	LEVER	PALANCA
39	027958N2	👁	105-125 No	1	PEDAL	PEDAL	PEDAL
		◀					
40	027960N1	👁	105-145 No	1	PEDAL	PEDAL	PEDAL
		▶					
41	361203X1			1	PARAFUSO	BOLT	PERNO
42	195663M1			1	PORCA	NUT	TUERCA
43	181958M1			1	MOLA	SPRING	RESORTE
44	3589503M1			1	TRAVA	LOCK	RETENEDOR
45	048833S1			1	TIRANTE	ROD	VARILLA
46	022524S1	▶		1	TIRANTE	ROD	VARILLA
47	487096M1			1	BOTÃO	BUTTON	PULSADOR
48	357515X1			1	PORCA	NUT	TUERCA

Pedais Do Freio E Embreagem
Brake Pedals And Clutch
Pedales De Freno Y Embrague

2 Rodas Motrizes
2 Wheels Drive
2 Ruedas Motriz

105-105

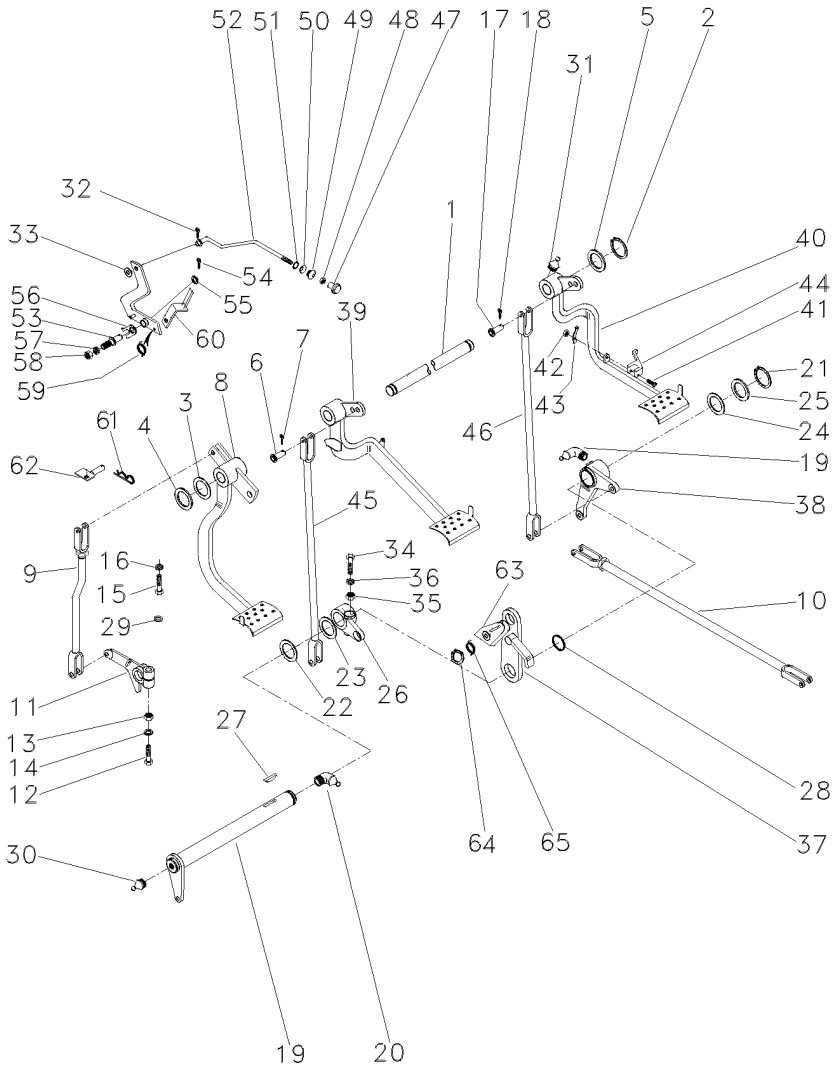

49	2801075M1	**1**	PASSADOR	COTTER	PASADOR ABIERTO
50	2801172M1	**1**	ARRUELA	WASHER	ARANDELA
51	2801154M1	**1**	ANEL	RING	ARO
52	3589513M1	**1**	TIRANTE	ROD	VARILLA
53	3588673M1	**1**	PINO	PIN	PASADOR
54	354048X1	**1**	CUPILHA	COTTER PIN	PASADOR DOUBLE
55	391166X1	**1**	ARRUELA	WASHER	ARANDELA
56	181150M1	**1**	TRAVA	LOCK	RETENEDOR
57	339376X1	**1**	ARRUELA	WASHER	ARANDELA
58	339402X1	**1**	PORCA	NUT	TUERCA
59	2802224M1	**1**	MOLA	SPRING	RESORTE
60	3589508M91	**1**	ALAVANCA	LEVER	PALANCA
61	195708M1	**1**	GRAMPO	CRAMP	PASADOR
62	027511S1	**1**	BATENTE	STOP	PARO
63	058423P1	**1**	PLACA	PLATE	PLATO
64	352438X1	**1**	ANEL TRAVA	CIRCLIP	CIRCULITO
65	3700585M1	**1**	MOLA	SPRING	RESORTE

Tirante Rod Varilla	Embreagem Clutch Embrague	105-110	

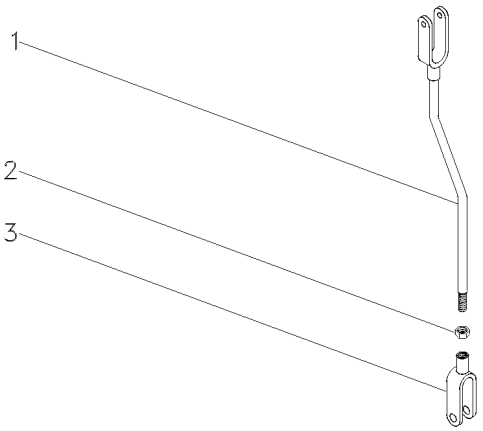

1	026646S1		**1** TIRANTE	ROD	VARILLA
2	353430X1	3/8X24	**1** PORCA	NUT	TUERCA
3	195270M1		**1** GARFO	FORK	HORQUILLA

Tirante Rod Varilla	Freio Brake Freno	105-115	

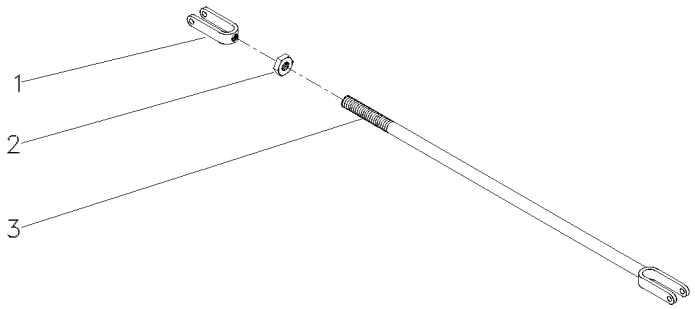

1	195270M1		**1** GARFO	FORK	HORQUILLA
2	353430X1	3/8X24	**1** PORCA	NUT	TUERCA
3	036852S1		**1** TIRANTE	ROD	VARILLA

Alavanca Do Freio
Lever
Palanca

Lado Direito
Right Hand
Lado Derecho

105-120

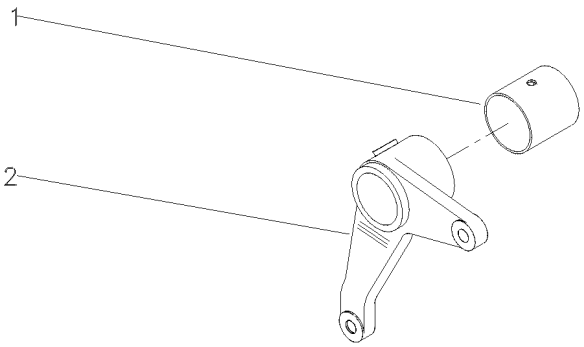

1	195910M1	**1** BUCHA	BUSH	CASQUILLO
2	036858P1	**1** ALAVANCA	LEVER	PALANCA

Pedal Do Freio
Brake Pedal
Pedal De Freno

Lado Esquerdo
Left Hand
Lado Izquierdo

105-125

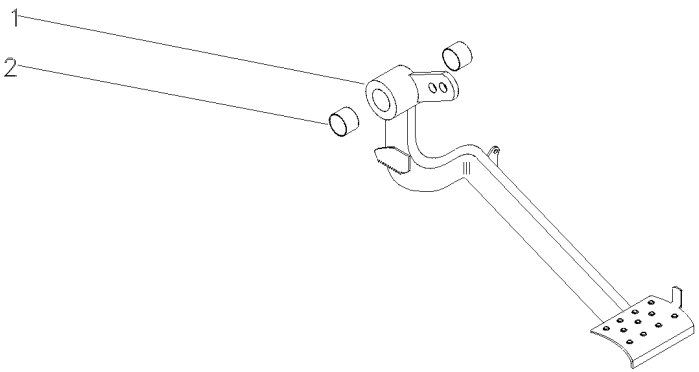

1		027958N2	**1** PEDAL	PEDAL	PEDAL
2	184592M1		**2** BUCHA	BUSH	CASQUILLO

Embreagem	Pedal
Clutch	Pedal
Embrague	Pedal

105-130

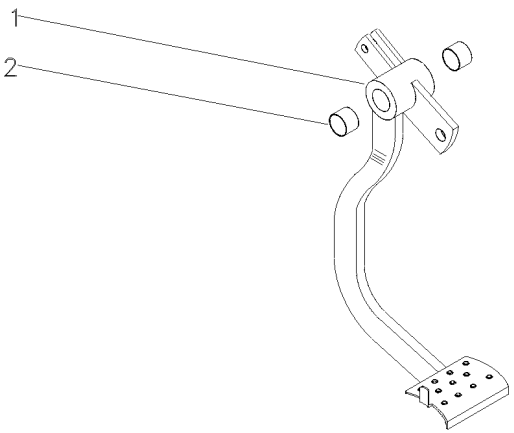

1		022532N1	**1** PEDAL	PEDAL	PEDAL
2	184592M1		**2** BUCHA	BUSH	CASQUILLO

Tirante
Rod
Varilla

105-135

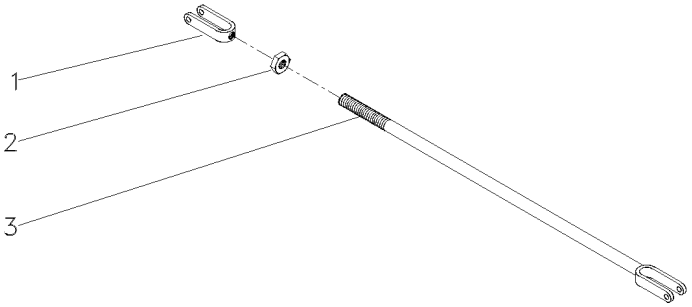

1	195270M1		**1** GARFO	FORK	HORQUILLA
2	353430X1	3/8X24	**2** PORCA	NUT	TUERCA
3	054365S1		**1** TIRANTE	ROD	VARILLA

Alavanca Do Freio
Lever Kit
Juego De Palanca

105-140

Lado Direito
Right Hand
Derecha

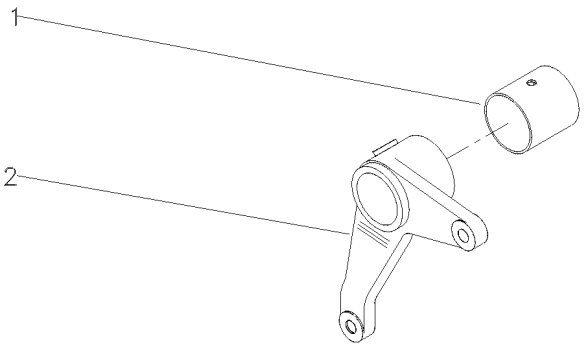

1	195910M1		**1**	BUCHA	BUSH	CASQUILLO
2	2800895M1	▶	**1**	ALAVANCA	LEVER	PALANCA

Pedal De Freio
Brake Pedal
Pedal De Freno

Lado Direito
Right Hand
Lado Derecho

105-145

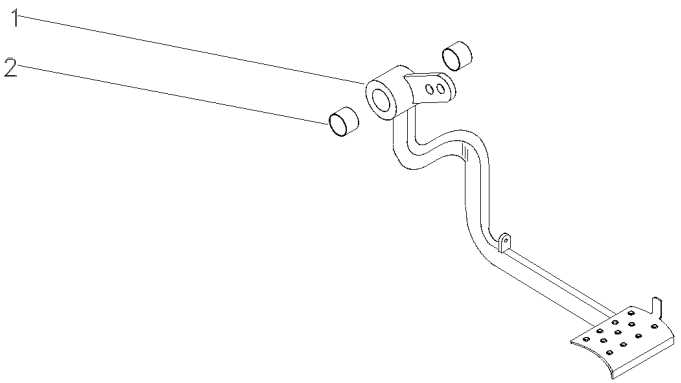

1		027960N1	**1** PEDAL	PEDAL	PEDAL
2	184592M1		**2** BUCHA	BUSH	CASQUILLO

Freio / Brakes / Frenos	Pedal / Pedals / Pedals	105-150

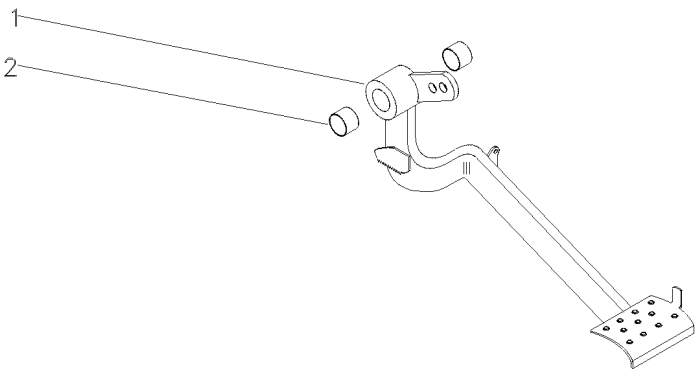

1		027958N1	**1** PEDAL	PEDAL	PEDAL
2	184592M1		**2** BUCHA	BUSH	CASQUILLO

Tirante
Rod
Varilla

105-155

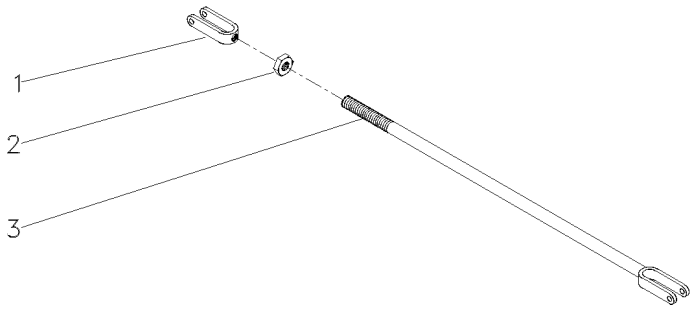

1	195270M1	**1** GARFO	FORK	HORQUILLA
2	353430X1	**1** PORCA	NUT	TUERCA
3	3146704M91	**1** CJ. TIRANTE	KIT, ROD	JUEGO DE BIELAS

Tirante
Rod
Varilla

105-160

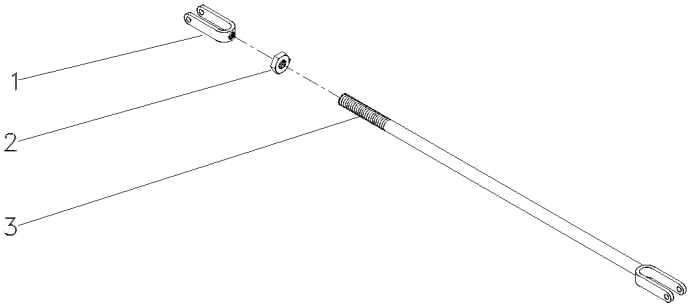

1	195270M1		**1** GARFO	FORK	HORQUILLA
2	353430X1	3/8x24	**1** PORCA	NUT	TUERCA
3	184174M91		**1** TIRANTE	ROD	VARILLA

Alavanca Auxiliar Do Hidráulico
Hydraulic Auxiliary Lever
Palanca Auxiliar Del Hidráulico

105-165

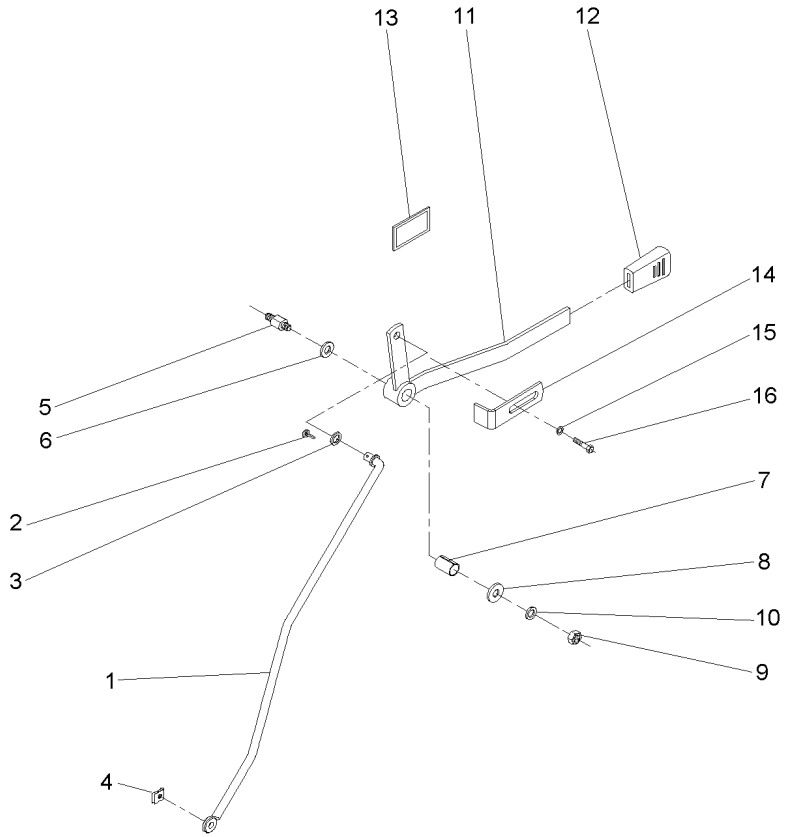

1	059225S1	**1** TIRANTE	ROD	VARILLA
2	354048X1	**1** CUPILHA	COTTER PIN	PASADOR DOUBLE
3	339025X1	**1** ARRUELA	WASHER	ARANDELA
4	354345X1	**1** ANEL TRAVA	CIRCLIP	CIRCULITO
5	3712956M3	**1** EIXO	SHAFT	ARBOL
6	3386514M1	**2** DISCO	DISC	DISCO
7	3713905M1	**1** BUCHA	BUSH	CASQUILLO
8	339024X1	**1** ARRUELA	WASHER	ARANDELA
9	391056X1	**1** PORCA	NUT	TUERCA
10	053733P1	**1** ARRUELA	WASHER	ARANDELA
11	059228S1	**1** ALAVANCA	LEVER	PALANCA
12	035972P1	**1** MANÍPULO	KNOB	POMO
13	061074P1	**1** DECAL	DECAL	CALCOMANIA
14	6203901M1	**1** BATENTE	RETAINER	RETENEDOR
15	339024X1	**1** ARRUELA	WASHER	ARANDELA
16	339123X1	**1** PARAFUSO	BOLT	PERNO

Cj. Tirante
Rod
Varilla

105-170

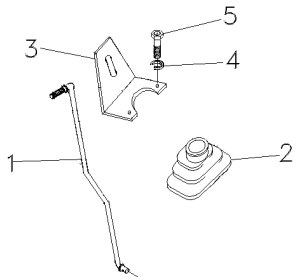

1	068876S1	**1**	TIRANTE	ROD	VARILLA
2	069915P1	**1**	COIFA	BELLOWS	FUELLE
3	070006P1	**1**	SUPORTE	BRACKET	SOPORTE
4	339375X1	**2**	ARRUELA	WASHER	ARANDELA
5	339666X1	**2**	PARAFUSO	BOLT	PERNO

Para-Lama
Mudguard
Guardabarros

105-175

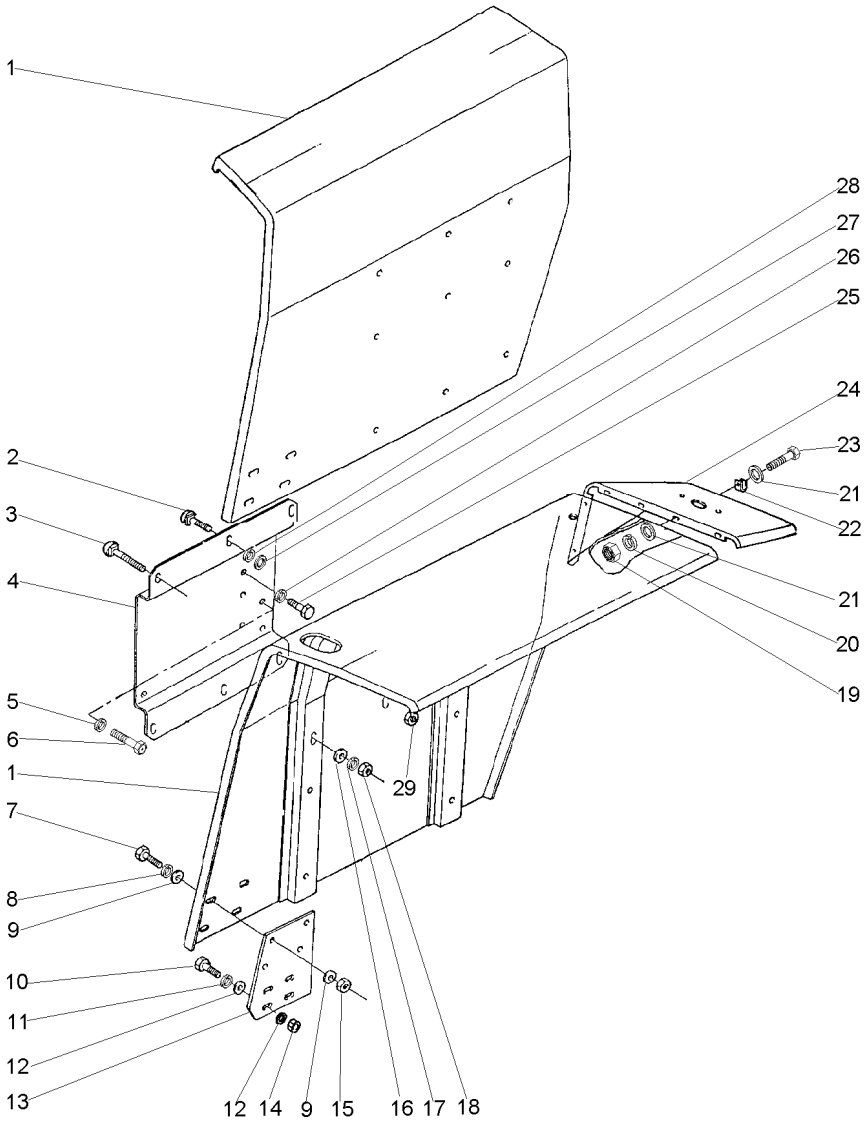

1	022888S1	◀	**1**	PÁRA-LAMA	FENDER	GUARDABARRO
1	022889S1	▶	**1**	PÁRA-LAMA	FENDER	GUARDABARRO
2	353810X1		**4**	PARAFUSO	BOLT	PERNO
3	353816X1		**8**	PARAFUSO	BOLT	PERNO
4	022884S2	◀	**1**	SUPORTE	BRACKET	SOPORTE
4	061203S1	▶	**1**	SUPORTE	BRACKET	SOPORTE
5	339369X1		**2**	ARRUELA	WASHER	ARANDELA
6	391375X1		**2**	PARAFUSO	BOLT	PERNO
7	353677X1		**8**	PARAFUSO	BOLT	PERNO
8	353446X1		**8**	ARRUELA	WASHER	ARANDELA
9	829185M1		**16**	ARRUELA	WASHER	ARANDELA
10	353679X1		**4**	PARAFUSO	BOLT	PERNO
11	353446X1		**4**	ARRUELA	WASHER	ARANDELA
12	829185M1		**8**	ARRUELA	WASHER	ARANDELA
13	071754P1		**2**	EXTENSÃO	EXTENSION	EXTENSION
14	355565X1		**4**	PORCA	NUT	TUERCA
15	355565X1		**8**	PORCA	NUT	TUERCA
16	339534X1		**8**	ARRUELA	WASHER	ARANDELA
17	353434X1		**8**	ARRUELA	WASHER	ARANDELA
18	353431X1		**8**	PORCA	NUT	TUERCA
19	355564X1		**10**	PORCA	NUT	TUERCA
20	353441X1		**10**	ARRUELA	WASHER	ARANDELA
21	355617X1		**20**	ARRUELA	WASHER	ARANDELA
22	506293M1		**2**	PRESILHA	STAPLE	GRAPA
23	353666X1		**10**	PARAFUSO	BOLT	PERNO
24	022886P2	▶	**1**	EXTENSÃO	EXTENSION	EXTENSION
24	022887P2	◀	**1**	EXTENSÃO	EXTENSION	EXTENSION
25	339139X1		**12**	PARAFUSO	BOLT	PERNO
26	339369X1		**12**	ARRUELA	WASHER	ARANDELA
27	339534X1		**4**	ARRUELA	WASHER	ARANDELA
28	353434X1		**4**	ARRUELA	WASHER	ARANDELA
29	353431X1		**4**	PORCA	NUT	TUERCA

Para-Lama
Mudguard
Guardabarros

105-180

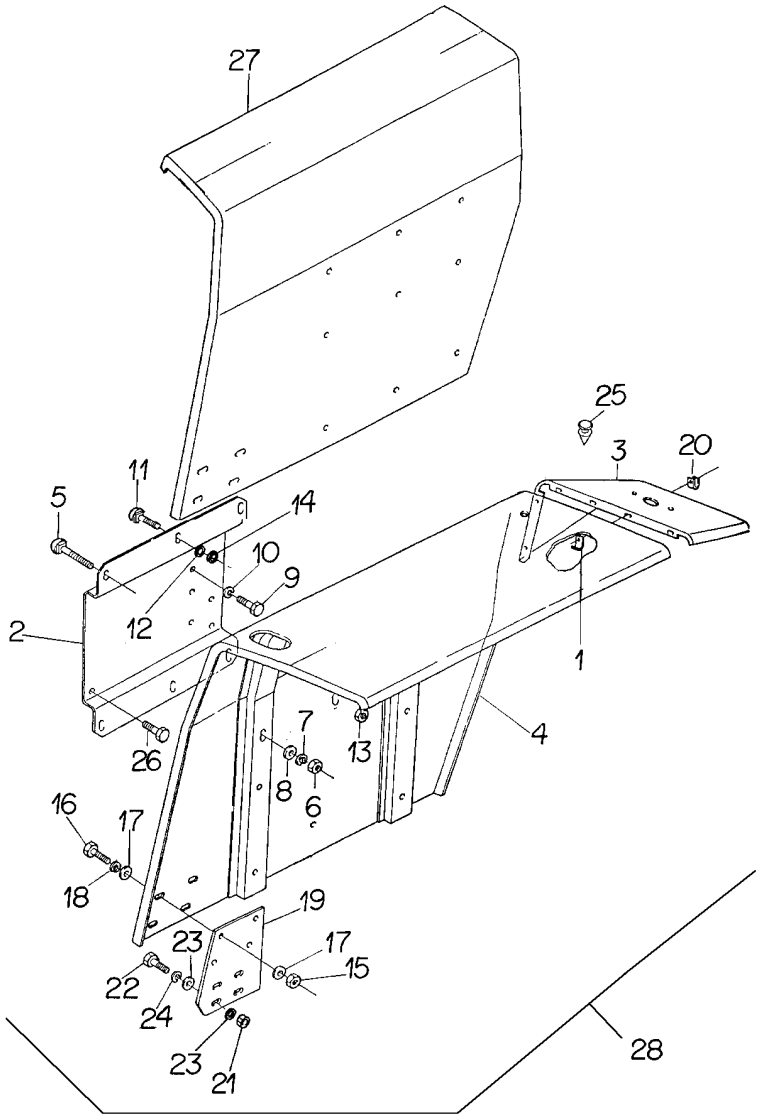

1	022891S1	▶	**1**	PÁRA-LAMA	FENDER	GUARDABARRO
1	022892S1	◀	**1**	PÁRA-LAMA	FENDER	GUARDABARRO
2	353810X1		**4**	PARAFUSO	BOLT	PERNO
3	353816X1		**8**	PARAFUSO	BOLT	PERNO
4	022880S2	◀	**1**	SUPORTE	BRACKET	SOPORTE
4	022881S3	▶	**1**	SUPORTE	SUPPORT	DISPOS.DE SOSTEN
5	353677X1		**8**	PARAFUSO	BOLT	PERNO
6	353446X1		**8**	ARRUELA	WASHER	ARANDELA
7	829185M1		**16**	ARRUELA	WASHER	ARANDELA
8	353679X1		**4**	PARAFUSO	BOLT	PERNO
9	353446X1		**4**	ARRUELA	WASHER	ARANDELA
10	829185M1		**8**	ARRUELA	WASHER	ARANDELA
11	071754P1		**2**	EXTENSÃO	EXTENSION	EXTENSION
12	355565X1		**4**	PORCA	NUT	TUERCA
13	355565X1		**8**	PORCA	NUT	TUERCA
14	339534X1		**8**	ARRUELA	WASHER	ARANDELA
15	353434X1		**8**	ARRUELA	WASHER	ARANDELA
16	353431X1		**8**	PORCA	NUT	TUERCA
17	355564X1		**10**	PORCA	NUT	TUERCA
18	353441X1		**10**	ARRUELA	WASHER	ARANDELA
19	355617X1		**20**	ARRUELA	WASHER	ARANDELA
20	506293M1		**2**	PRESILHA	STAPLE	GRAPA
21	353666X1		**10**	PARAFUSO	BOLT	PERNO
22	022886P2	▶	**1**	EXTENSÃO	EXTENSION	EXTENSION
22	022887P2	◀	**1**	EXTENSÃO	EXTENSION	EXTENSION
23	022894P1		**4**	TAMPÃO	PAD	ALMOHADILLA
24	339139X1		**12**	PARAFUSO	BOLT	PERNO
25	339369X1		**12**	ARRUELA	WASHER	ARANDELA
26	339534X1		**4**	ARRUELA	WASHER	ARANDELA
27	353434X1		**4**	ARRUELA	WASHER	ARANDELA
28	353431X1		**4**	PORCA	NUT	TUERCA

Suporte
Support
Soporte

Paralama
Fender
Guardafangos

105-185

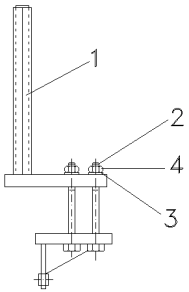

1	063609S1	▶	**1**	SUPORTE	CLEVIS	GANCHO SEGURI.
1	063610S1	◀	**1**	SUPORTE	CLEVIS	GANCHO SEGURI.
2	368547X1		**8**	PARAFUSO	BOLT	PERNO
3	353775X1		**8**	ARRUELA	WASHER	ARANDELA
4	366957X1		**8**	PORCA	NUT	TUERCA

Menu

Símbolos

Para-Lama
Mudguard
Guardabarros

105-190

Estreito
Narrow
Estrecho

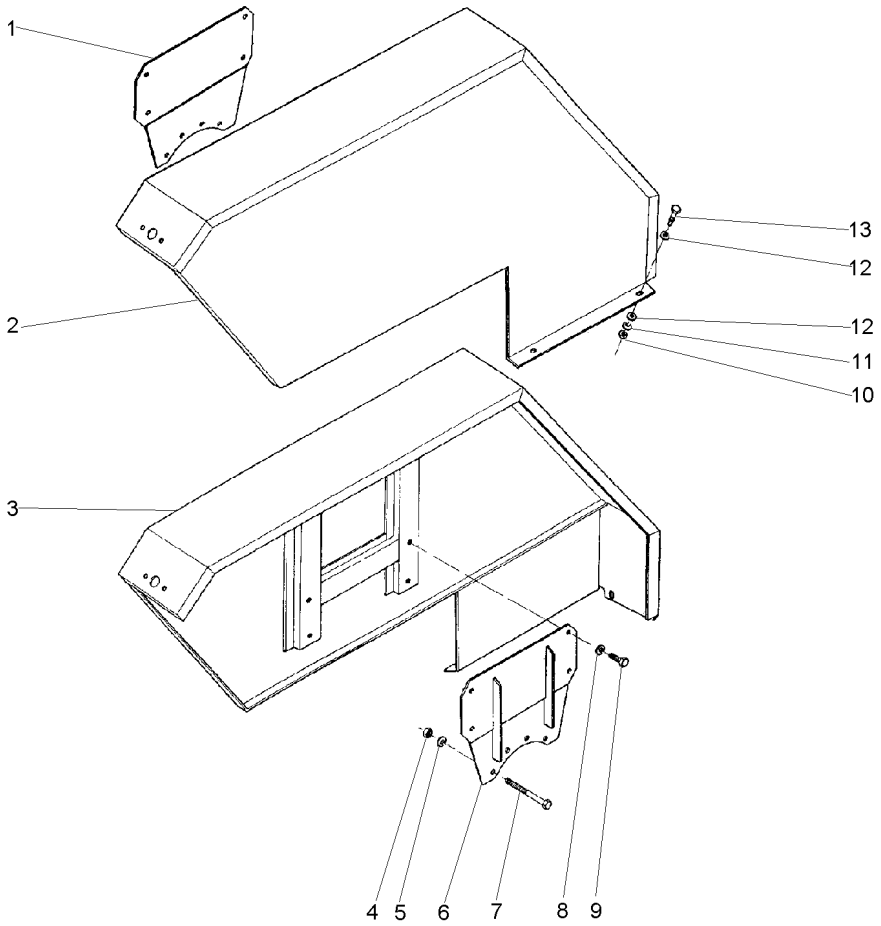

1	068113S1	◀	**1**	SUPORTE	BRACKET	SOPORTE
2	036935S1	◀	**1**	PÁRA-LAMA	FENDER	GUARDABARRO
3	036934S1	▶	**1**	PÁRA-LAMA	FENDER	GUARDABARRO
4	338600X1		**8**	PORCA	NUT	TUERCA
5	353432X1		**8**	ARRUELA	WASHER	ARANDELA
6	068034S1	▶	**1**	SUPORTE	BRACKET	SOPORTE
7	377563X1		**8**	PARAFUSO	BOLT	PERNO
8	353439X1		**8**	ARRUELA	WASHER	ARANDELA
9	353723X1		**8**	PARAFUSO	BOLT	PERNO
10	355565X1		**4**	PORCA	NUT	TUERCA
11	353446X1		**4**	ARRUELA	WASHER	ARANDELA
12	829185M1		**8**	ARRUELA	WASHER	ARANDELA
13	353677X1		**4**	PARAFUSO	BOLT	PERNO

Para-Lama
Mudguard
Guardabarros

105-195

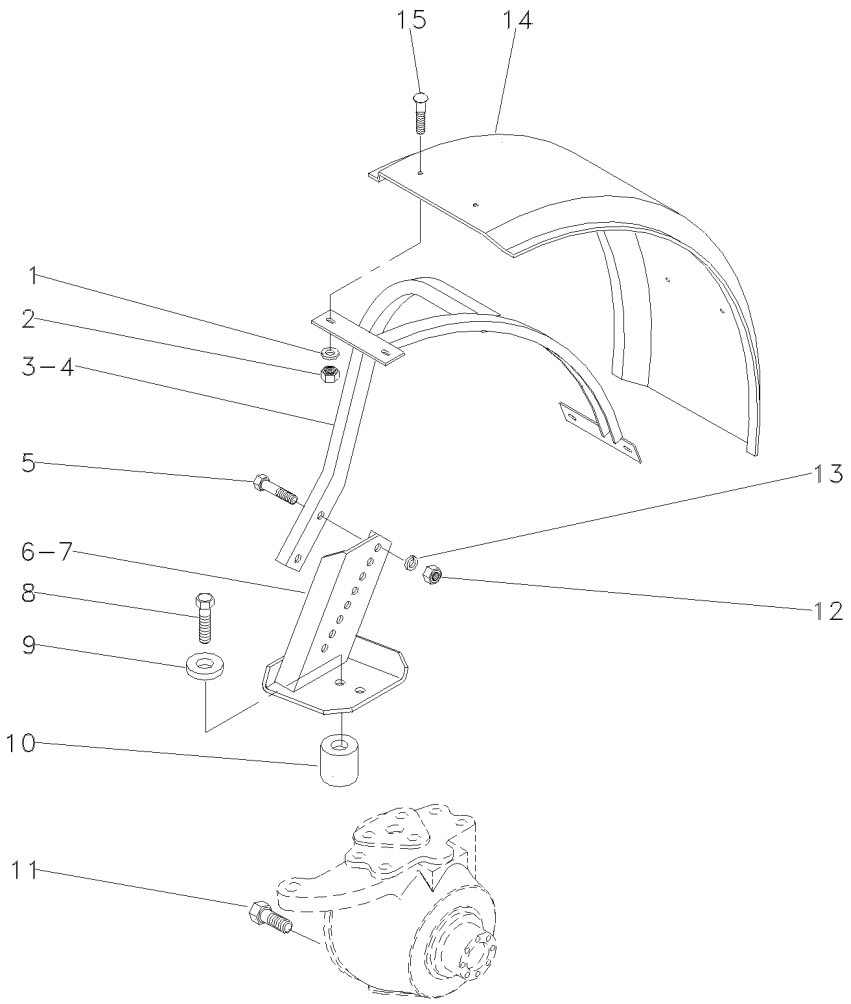

1	339534X1		**8**	ARRUELA	WASHER	ARANDELA
2	353431X1		**8**	PORCA	NUT	TUERCA
3	049311S1	◀	**1**	SUPORTE	BRACKET	SOPORTE
4	049312S1	▶	**1**	SUPORTE	BRACKET	SOPORTE
5	353622X1		**4**	PARAFUSO	BOLT	PERNO
6	049234S1	◀	**1**	SUPORTE	BRACKET	SOPORTE
7	049235S1	▶	**1**	SUPORTE	BRACKET	SOPORTE
8	1442899X1		**6**	PARAFUSO	BOLT	PERNO
9	036269P1		**6**	ESPAÇADOR	SPACER	PIEZA DISTANCIA
10	037201P1		**6**	ESPAÇADOR	SPACER	PIEZA DISTANCIA
11	050143R1		**2**	PARAFUSO	BOLT	PERNO
12	353427X1		**4**	PORCA	NUT	TUERCA
13	353433X1		**4**	ARRUELA	WASHER	ARANDELA
14	046406P1		**2**	PÁRA-LAMA	FENDER	GUARDABARRO
15	353810X1		**8**	PARAFUSO	BOLT	PERNO

Paralama Dianteiro
Front Mudguard
Guardabarros Delantero

105-200

Para Eixo Carraro
For Axle Carraro
Para El Eje Carraro

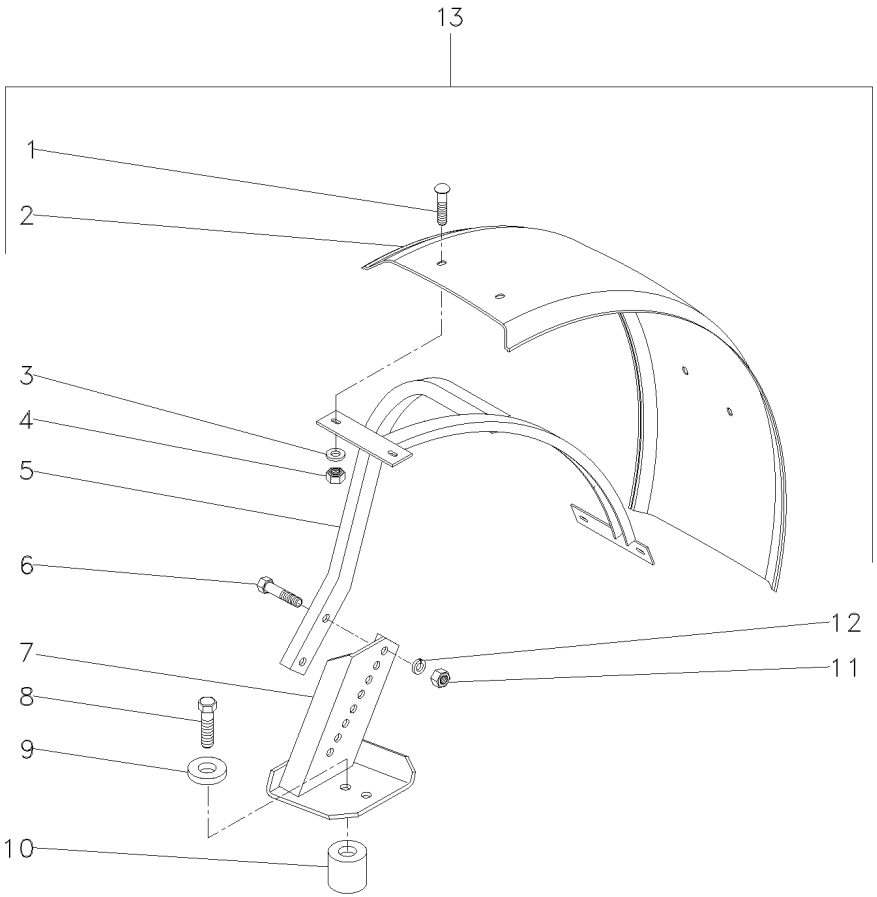

1	353810X1		**8**	PARAFUSO	BOLT	PERNO
2	046406P1		**2**	PÁRA-LAMA	FENDER	GUARDABARRO
3	339534X1		**8**	ARRUELA	WASHER	ARANDELA
4	353431X1		**8**	PORCA	NUT	TUERCA
5	055669S1	◀	**1**	ARMAÇÃO	FRAME	BASTIDOR
5	055670S1	▶	**1**	ARMAÇÃO	FRAME	BASTIDOR
6	353622X1		**4**	PARAFUSO	BOLT	PERNO
7	053070S1	◀	**1**	SUPORTE	BRACKET	SOPORTE
7	053071S1	▶	**1**	SUPORTE	BRACKET	SOPORTE
8	391889X1		**8**	PARAFUSO	BOLT	PERNO
9	024524P1		**8**	ESPAÇADOR	SPACER	PIEZA DISTANCIA
10	041239P1		**8**	ESPAÇADOR	SPACER	PIEZA DISTANCIA
11	353427X1		**4**	PORCA	NUT	TUERCA
12	353433X1		**4**	ARRUELA	WASHER	ARANDELA
13	T0233012		**1**	KIT PÁRA-LAMA	FENDER, KIT	KIT GUARDABARRO

Soleira E Estribo	2rm
Footsteps	2wd
Chapas De Piso	2rm

105-205

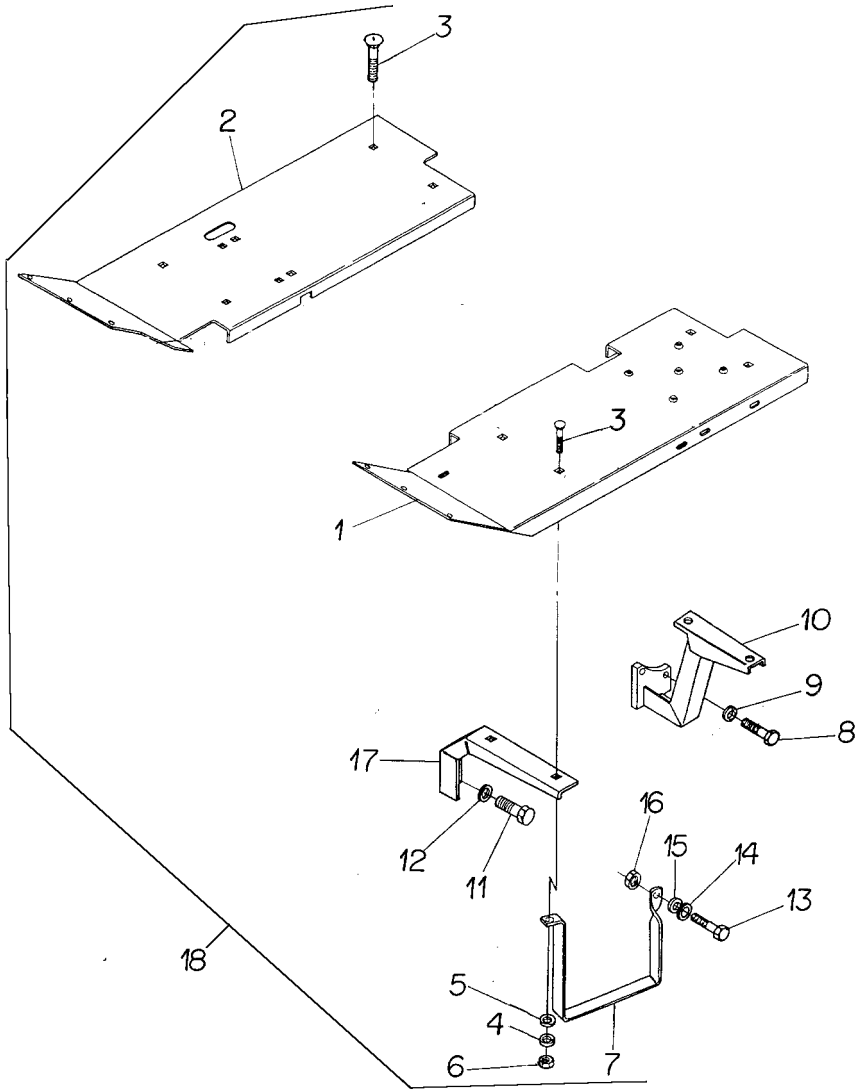

1	027351S1	18 ◀	**1**	SOLEIRA	FOOT REST	REPOSAPIES
2	033590S1	18 ▶	**1**	SOLEIRA	FOOT REST	REPOSAPIES
3	353810X1	18	**8**	PARAFUSO	BOLT	PERNO
4	353434X1	18	**8**	ARRUELA	WASHER	ARANDELA
5	353756X1	18	**7**	ARRUELA	WASHER	ARANDELA
6	353431X1	18	**8**	PORCA	NUT	TUERCA
7	886086M1	18	**1**	DEGRAU	STEP	ESCALON
8	377184X1	18	**4**	PARAFUSO	BOLT	PERNO
9	353432X1	18	**4**	ARRUELA	WASHER	ARANDELA
10	027355S1	18 ◀	**1**	SUPORTE	BRACKET	SOPORTE
10	027356S1	18 ▶	**1**	SUPORTE	BRACKET	SOPORTE
11	353698X1	18	**4**	PARAFUSO	BOLT	PERNO
12	353432X1	18	**4**	ARRUELA	WASHER	ARANDELA
13	353518X1	18	**1**	PARAFUSO	BOLT	PERNO
14	829185M1	18	**1**	ARRUELA	WASHER	ARANDELA
15	353446X1	18	**1**	ARRUELA	WASHER	ARANDELA
16	353916X1	18	**1**	PORCA	NUT	TUERCA
17	027368P1	18	**2**	SUPORTE	BRACKET	SOPORTE
18		027389N1	**1**	CJ. SOLEIRA	FOOTSTEP	CHAPAS DE PISO

Soleira
Footsteps
Chapas De Piso

105-210

2 Rodas Motrizes - Estreito
2 Wheels Drive - Narrow
2 Ruedas Motriz - Estrecho

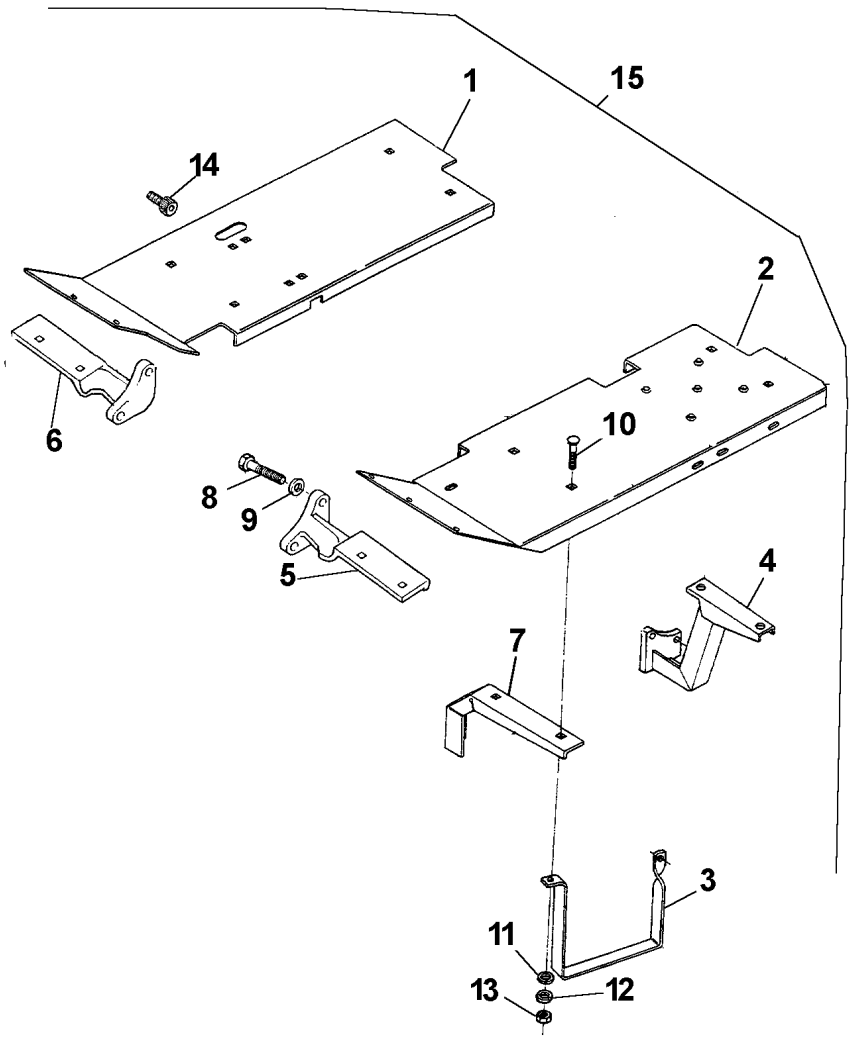

1	037587S1	15 ▶	**1**	SOLEIRA	FOOT REST	REPOSAPIES
2	037589S1	15 ◀	**1**	SOLEIRA	FOOT REST	REPOSAPIES
3	037902P1	15 ▶	**1**	ESTRIBO	FOOT BOARD	ESTRIBO
4	036924S1	15 ▶	**1**	SUPORTE	BRACKET	SOPORTE
4	036925S1	15 ◀	**1**	SUPORTE	BRACKET	SOPORTE
5	2802236M3	15 ◀	**1**	SUPORTE	BRACKET	SOPORTE
6	2802237M3	15 ▶	**1**	SUPORTE	BRACKET	SOPORTE
7	027368P1	15	**2**	SUPORTE	BRACKET	SOPORTE
8	353698X1	15	**4**	PARAFUSO	BOLT	PERNO
9	353432X1	15	**4**	ARRUELA	WASHER	ARANDELA
10	353810X1	15	**6**	PARAFUSO	BOLT	PERNO
11	353756X1	15	**4**	ARRUELA	WASHER	ARANDELA
12	353434X1	15	**6**	ARRUELA	WASHER	ARANDELA
13	353431X1	15	**6**	PORCA	NUT	TUERCA
14	354138X1	15	**1**	PARAFUSO	BOLT	PERNO
15		3411708M91	**1**	CJ. SOLEIRA	FOOTSTEP	CHAPAS DE PISO

Soleira E Estribo
Footsteps
Chapas De Piso

105-215

4 Rodas Motrizes - Tração Central
4 Wheels Drive - Central Traction
4 Ruedas Motriz - Tracción Central

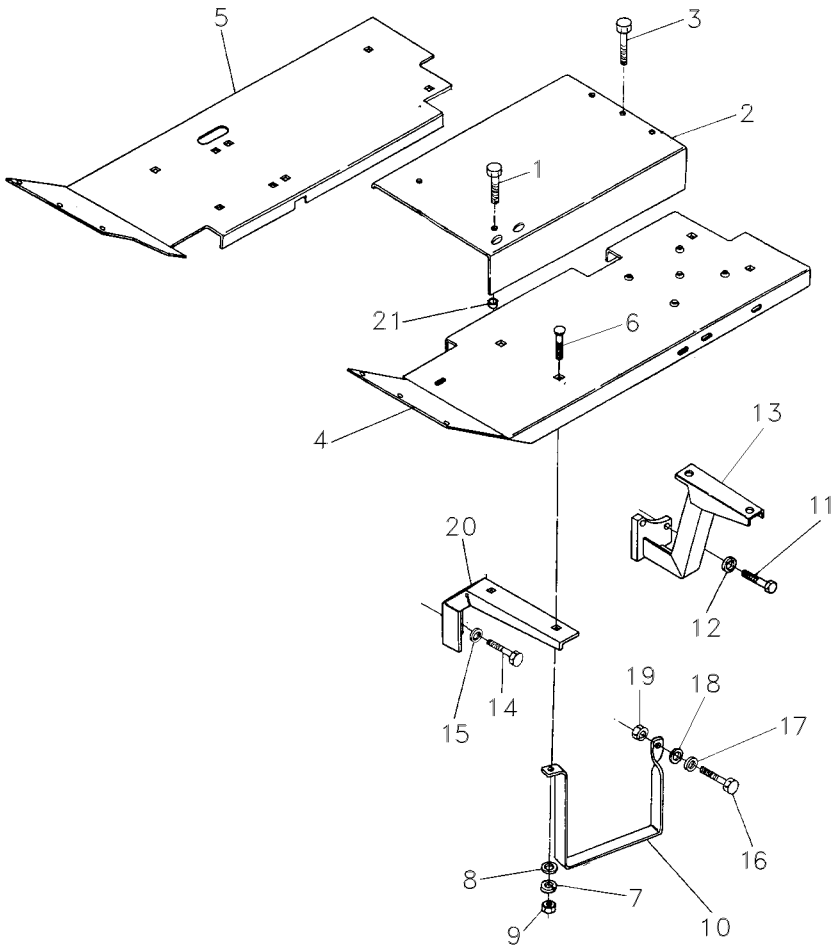

1	377825X1		**2**	PARAFUSO	BOLT	PERNO
2	027349P1		**1**	SOLEIRA	FOOT REST	REPOSAPIES
3	377622X1		**3**	PARAFUSO	BOLT	PERNO
4	027352S1	◀	**1**	SOLEIRA	FOOT REST	REPOSAPIES
5	033591S1	▶	**1**	SOLEIRA	FOOT REST	REPOSAPIES
6	353810X1		**8**	PARAFUSO	BOLT	PERNO
7	353434X1		**8**	ARRUELA	WASHER	ARANDELA
8	353756X1		**7**	ARRUELA	WASHER	ARANDELA
9	353431X1		**8**	PORCA	NUT	TUERCA
10	886086M1		**1**	DEGRAU	STEP	ESCALON
11	377184X1		**4**	PARAFUSO	BOLT	PERNO
12	353432X1		**4**	ARRUELA	WASHER	ARANDELA
13	027355S1		**1**	SUPORTE	BRACKET	SOPORTE
13	027356S1		**1**	SUPORTE	BRACKET	SOPORTE
14	353698X1		**4**	PARAFUSO	BOLT	PERNO
15	353432X1		**4**	ARRUELA	WASHER	ARANDELA
16	353518X1		**1**	PARAFUSO	BOLT	PERNO
17	829185M1		**1**	ARRUELA	WASHER	ARANDELA
18	353446X1		**1**	ARRUELA	WASHER	ARANDELA
19	353916X1		**1**	PORCA	NUT	TUERCA
20	027368P1		**2**	SUPORTE	BRACKET	SOPORTE
21	1869272M1		**3**	ESPAÇADOR	SPACER	PIEZA DISTANCIA

Soleira E Estribo Footsteps Chapas De Piso	Estreito Narrow Estrecho	105-220	Estreito Narrow Estrecho

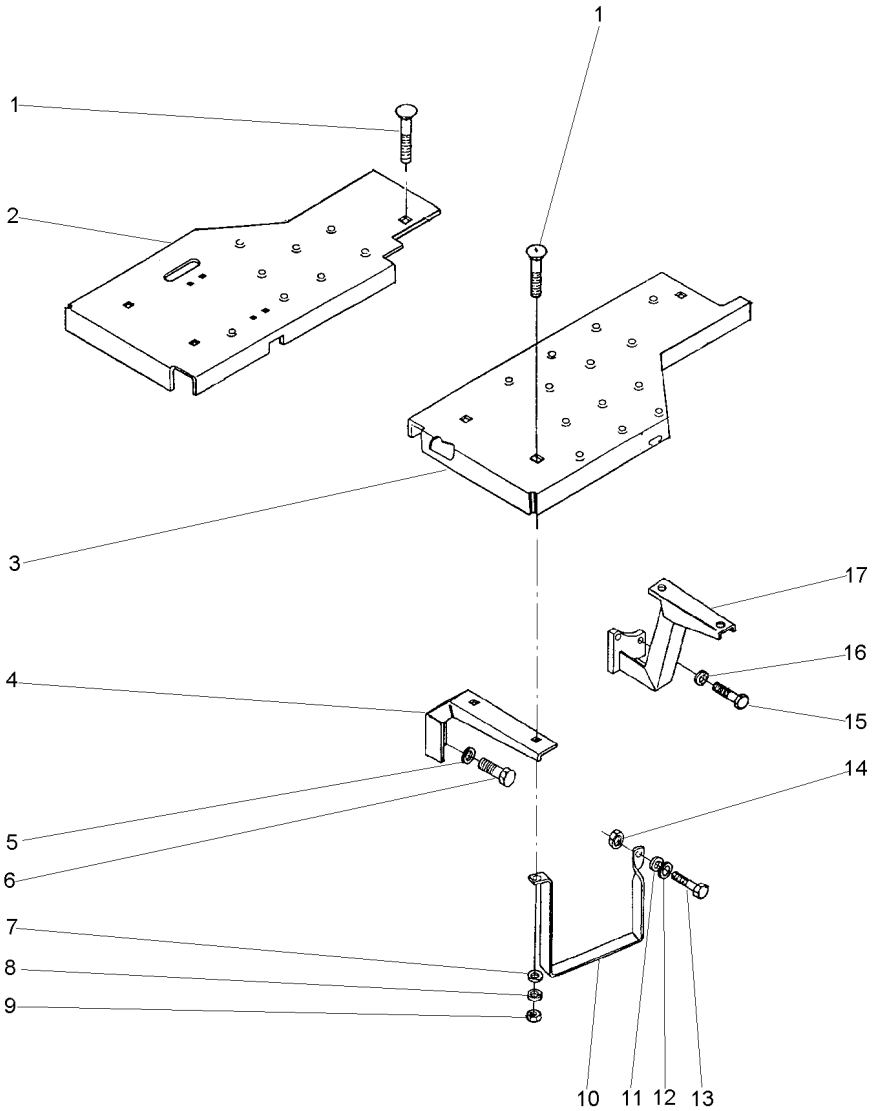

1	353810X1	3/8x24x1.1/4	**9** PARAFUSO	BOLT	PERNO
2	037587S1	▶	**1** SOLEIRA	FOOT REST	REPOSAPIES
3	037589S1	◀	**1** SOLEIRA	FOOT REST	REPOSAPIES
4	027368P1		**2** SUPORTE	BRACKET	SOPORTE
5	353432X1		**4** ARRUELA	WASHER	ARANDELA
6	353698X1	7/16x14x1"	**4** PARAFUSO	BOLT	PERNO
7	353756X1		**8** ARRUELA	WASHER	ARANDELA
8	353434X1		**9** ARRUELA	WASHER	ARANDELA
9	353431X1	3/8x24	**9** PORCA	NUT	TUERCA
10	037902P1		**1** ESTRIBO	FOOT BOARD	ESTRIBO
11	353446X1		**1** ARRUELA	WASHER	ARANDELA
12	829185M1		**1** ARRUELA	WASHER	ARANDELA
13	353517X1	5/16x24x3/4	**1** PARAFUSO	BOLT	PERNO
14	353916X1	5/16x24	**1** PORCA	NUT	TUERCA
15	377184X1	7/16x14x1.3/4	**4** PARAFUSO	BOLT	PERNO
16	353432X1		**4** ARRUELA	WASHER	ARANDELA
17	036924S1	◀	**1** SUPORTE	BRACKET	SOPORTE
17	036925S1	▶	**1** SUPORTE	BRACKET	SOPORTE

Soleira E Estribo	**4rm**	
Footsteps	**4wd**	**105-225**
Chapas De Piso	**4rm**	

Tração Lateral
Side Drive
Traccion Lateral

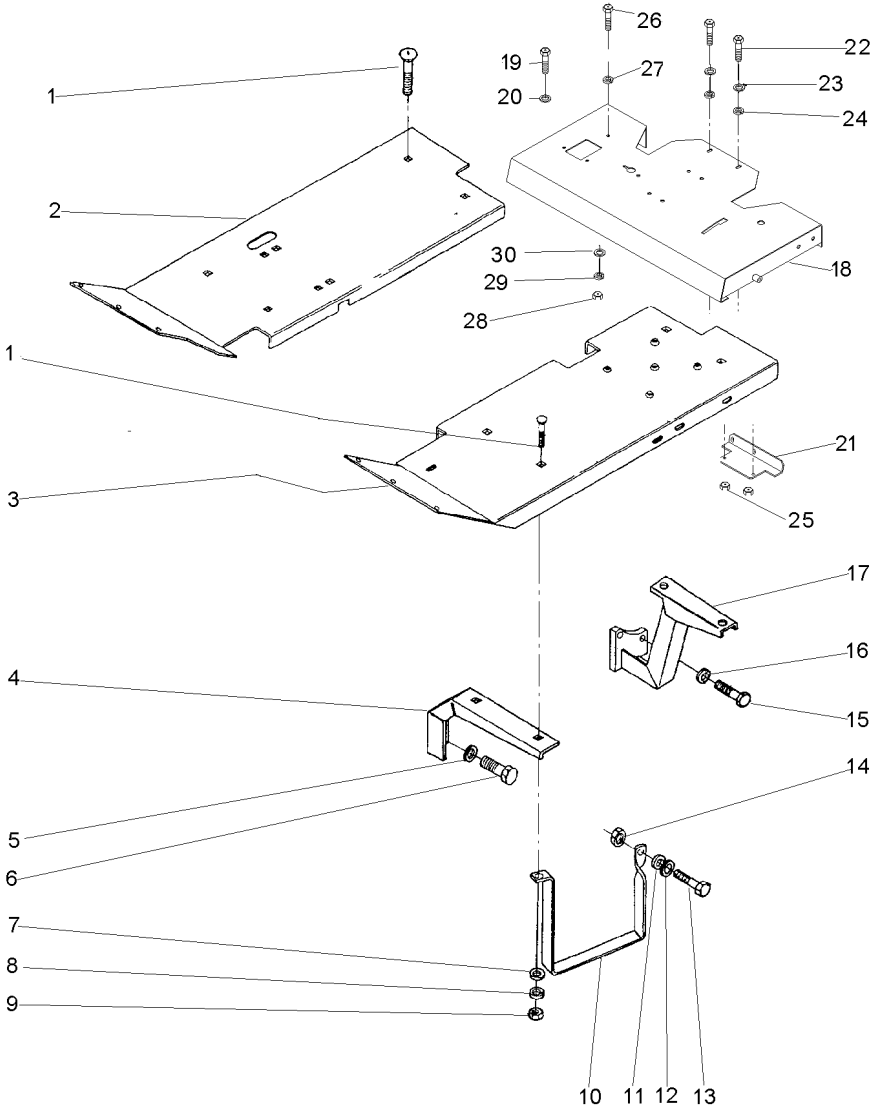

1	353810X1		**8**	PARAFUSO	BOLT	PERNO
2	027349P1	▶	**1**	SOLEIRA	FOOT REST	REPOSAPIES
3	027349P1	◀	**1**	SOLEIRA	FOOT REST	REPOSAPIES
4	027368P1		**2**	SUPORTE	BRACKET	SOPORTE
5	353432X1		**4**	ARRUELA	WASHER	ARANDELA
6	353698X1		**4**	PARAFUSO	BOLT	PERNO
7	353756X1		**7**	ARRUELA	WASHER	ARANDELA
8	353434X1		**8**	ARRUELA	WASHER	ARANDELA
9	353431X1		**8**	PORCA	NUT	TUERCA
10	037902P1		**1**	ESTRIBO	FOOT BOARD	ESTRIBO
11	353446X1		**1**	ARRUELA	WASHER	ARANDELA
12	829185M1		**1**	ARRUELA	WASHER	ARANDELA
13	353517X1		**1**	PARAFUSO	BOLT	PERNO
14	353916X1		**1**	PORCA	NUT	TUERCA
15	377184X1		**4**	PARAFUSO	BOLT	PERNO
16	353432X1		**4**	ARRUELA	WASHER	ARANDELA
17	036863S1	◀	**1**	SUPORTE	BRACKET	SOPORTE
17	036864S1	▶	**1**	SUPORTE	BRACKET	SOPORTE
18	069221S1		**1**	PLATAFORMA	TABLE	MESA
19	339401X1		**4**	PARAFUSO	BOLT	PERNO
20	339376X1		**4**	ARRUELA	WASHER	ARANDELA
21	062960S1		**1**	SUPORTE	CLEVIS	GANCHO SEGURI.
22	339761X1		**2**	PARAFUSO	BOLT	PERNO
23	339024X1		**4**	ARRUELA	WASHER	ARANDELA
24	339374X1		**2**	ARRUELA	WASHER	ARANDELA
25	339169X1		**2**	PORCA	NUT	TUERCA
26	353699X1		**1**	PARAFUSO	BOLT	PERNO
27	353432X1		**1**	ARRUELA	WASHER	ARANDELA
28	353426X1		**1**	PORCA	NUT	TUERCA
29	353432X1		**1**	ARRUELA	WASHER	ARANDELA
30	355619X1		**1**	ARRUELA	WASHER	ARANDELA

Soleira E Estribo
Footsteps
Chapas De Piso

105-230

2 Rm - Estreito - Com Redutor De Velocidade
2 Wd - Narrow - With Creeper
2 Rm - Estrecho - Con Reducción De Velociad

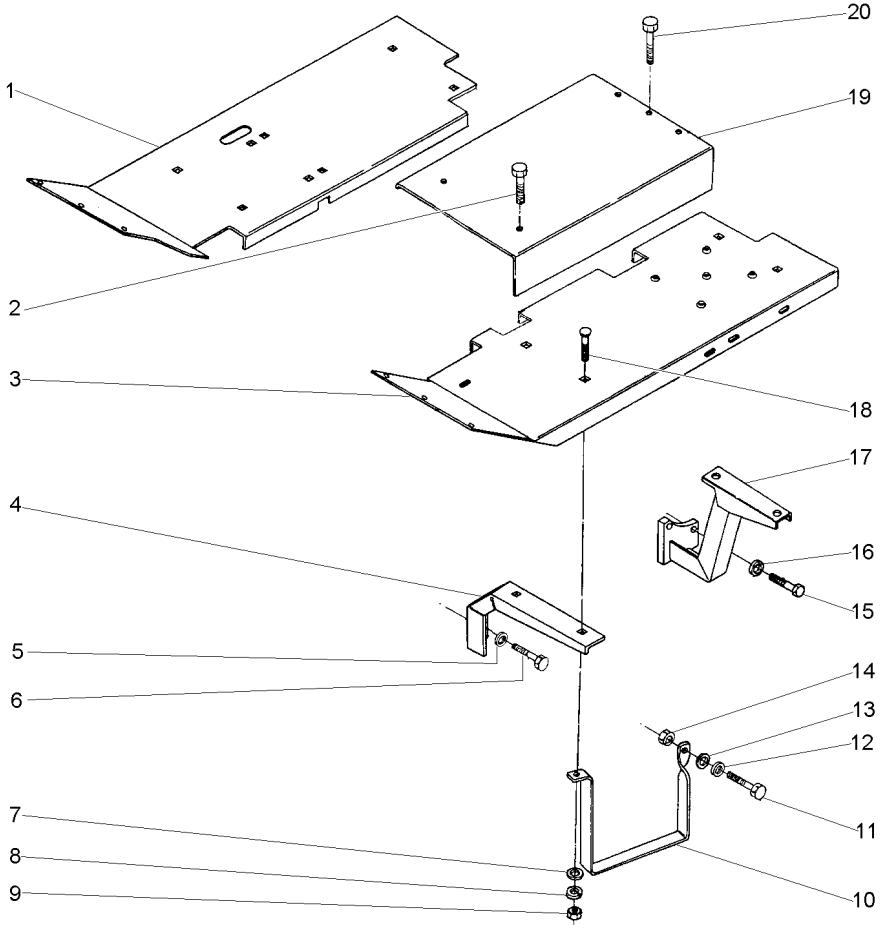

1	033591S1	▶	**1**	SOLEIRA	FOOT REST	REPOSAPIES
2	377825X1		**2**	PARAFUSO	BOLT	PERNO
3	027352S1	◀	**1**	SOLEIRA	FOOT REST	REPOSAPIES
4	027368P1		**2**	SUPORTE	BRACKET	SOPORTE
5	353432X1		**4**	ARRUELA	WASHER	ARANDELA
6	353698X1		**4**	PARAFUSO	BOLT	PERNO
7	353756X1		**7**	ARRUELA	WASHER	ARANDELA
8	353434X1		**8**	ARRUELA	WASHER	ARANDELA
9	353431X1		**8**	PORCA	NUT	TUERCA
10	037902P1		**1**	ESTRIBO	FOOT BOARD	ESTRIBO
11	353518X1		**1**	PARAFUSO	BOLT	PERNO
12	829185M1		**1**	ARRUELA	WASHER	ARANDELA
13	353446X1		**1**	ARRUELA	WASHER	ARANDELA
14	353916X1		**1**	PORCA	NUT	TUERCA
15	377184X1		**4**	PARAFUSO	BOLT	PERNO
16	353432X1		**4**	ARRUELA	WASHER	ARANDELA
17	027355S1	◀	**1**	SUPORTE	BRACKET	SOPORTE
17	027356S1	▶	**1**	SUPORTE	BRACKET	SOPORTE
18	353810X1		**8**	PARAFUSO	BOLT	PERNO
19	027349P1		**1**	SOLEIRA	FOOT REST	REPOSAPIES
20	377622X1		**3**	PARAFUSO	BOLT	PERNO

Soleira
Footstep
Estribos

105-235

Estreito
Narrow
Estrecho

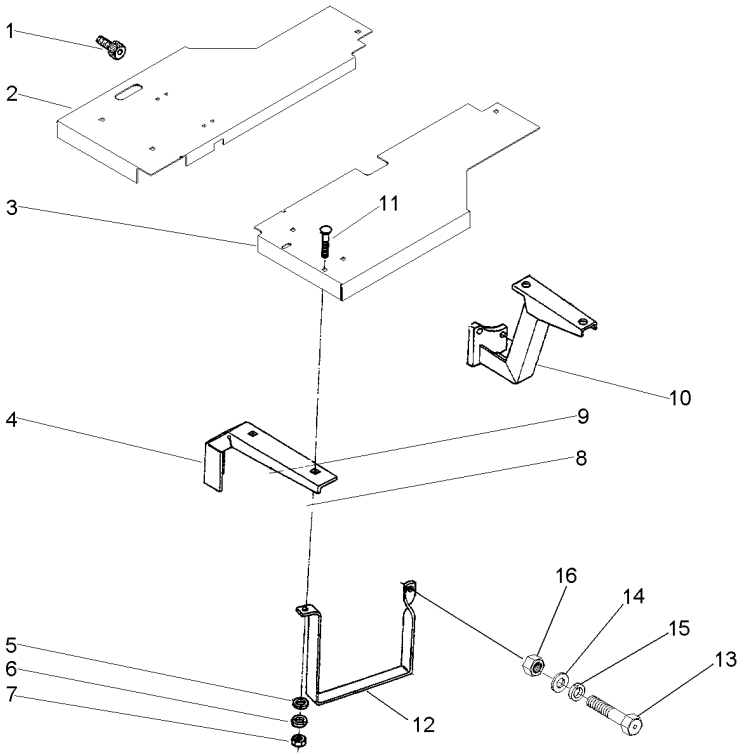

1	354138X1		**1**	PARAFUSO	BOLT	PERNO
2	052834S1	▶	**1**	SOLEIRA	FOOT REST	REPOSAPIES
3	052835S1	◀	**1**	SOLEIRA	FOOT REST	REPOSAPIES
4	027368P1		**2**	SUPORTE	BRACKET	SOPORTE
5	353756X1		**6**	ARRUELA	WASHER	ARANDELA
6	353434X1		**6**	ARRUELA	WASHER	ARANDELA
7	353431X1		**6**	PORCA	NUT	TUERCA
8	353698X1		**4**	PARAFUSO	BOLT	PERNO
9	353432X1		**3**	ARRUELA	WASHER	ARANDELA
10	036925S1	▶	**1**	SUPORTE	BRACKET	SOPORTE
10	036924S1	◀	**1**	SUPORTE	BRACKET	SOPORTE
11	353810X1		**6**	PARAFUSO	BOLT	PERNO
12	037902P1		**1**	ESTRIBO	FOOT BOARD	ESTRIBO
13	353518X1		**1**	PARAFUSO	BOLT	PERNO
14	829185M1		**1**	ARRUELA	WASHER	ARANDELA
15	353446X1		**1**	ARRUELA	WASHER	ARANDELA
16	353916X1		**1**	PORCA	NUT	TUERCA

Estrutura De Proteção
Roll- Over Protective
Estructura De Protecion

105-240

Rígido
Rigid
Rígido

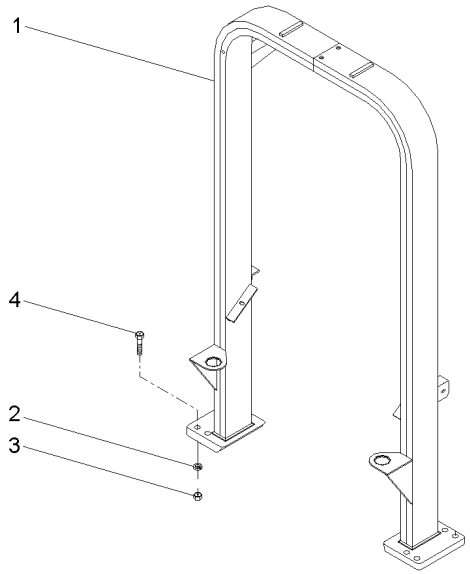

1	062910S1	**1** ESTRUTURA	STRUCTURE	ESTRUCTURA
2	353775X1	**8** ARRUELA	WASHER	ARANDELA
3	366957X1	**8** PORCA	NUT	TUERCA
4	373686X1	**8** PARAFUSO	BOLT	PERNO

Estrutura De Proteção
Roll- Over Protective
Estructura De Protecion

105-245

Basculante
Inclinable
Inclinable

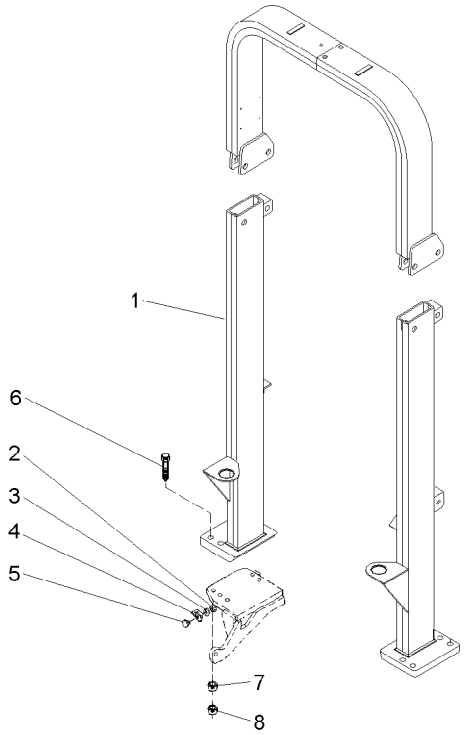

1	063361N1	105-250 No	**1**	ESTRUTURA	STRUCTURE	ESTRUCTURA
2	339030X1		**2**	PORCA	NUT	TUERCA
3	339375X1		**2**	ARRUELA	WASHER	ARANDELA
4	3587343M1	◀	**1**	SUPORTE	BRACKET	SOPORTE
4	3587344M1	▶	**1**	SUPORTE	BRACKET	SOPORTE
5	3587400M91		**2**	REFLETOR	REFLECTOR	CATADIOPTRICO
6	373686X1		**8**	PARAFUSO	BOLT	PERNO
7	353775X1		**8**	ARRUELA	WASHER	ARANDELA
8	366957X1		**8**	PORCA	NUT	TUERCA

Estrutura De Proteção
Roll - Over Protective
Estructura De Protecion

105-250

Basculante
Inclinable
Inclinable

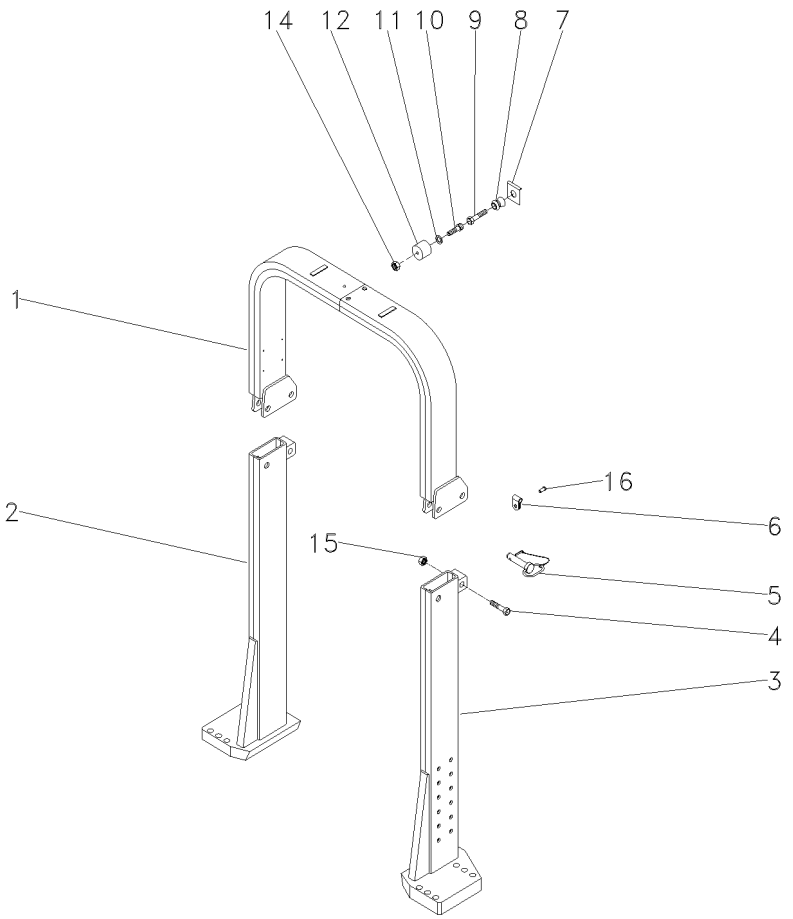

1	063537S1		**1** TUBO	PIPE	CANO
2	063553S1	▶	**1** COLUNA	COLUMN	COLUMNA
3	063554S1	◀	**1** COLUNA	COLUMN	COLUMNA
4	391332X1	M20x2.5x100	**2** PARAFUSO	BOLT	PERNO
5	057930N1		**2** PINO	PIN	PASADOR
6	057931P1		**2** PRESILHA	STAPLE	GRAPA
7	368897X1	5/16x18	**1** PORCA	NUT	TUERCA
8	026638P1		**1** PINO	PIN	PASADOR
9	353681X1	3/8x16x1 1/4	**1** PARAFUSO	BOLT	PERNO
10	360826X1	5/16x18x3/4	**1** PARAFUSO	BOLT	PERNO
11	829185M1	11/16x3/8x1 1/16	**1** ARRUELA	WASHER	ARANDELA
12	026637P1		**1** FIXAÇÃO	FASTENER	CIERRE
14	368897X1	5/16x18	**1** PORCA	NUT	TUERCA
15	1442552X1	M20x2.5	**2** PORCA	NUT	TUERCA
16	2833960M1		**2** REBITE	RIVET	REMACHE

Toldo
Canopy
Toldo

105-255

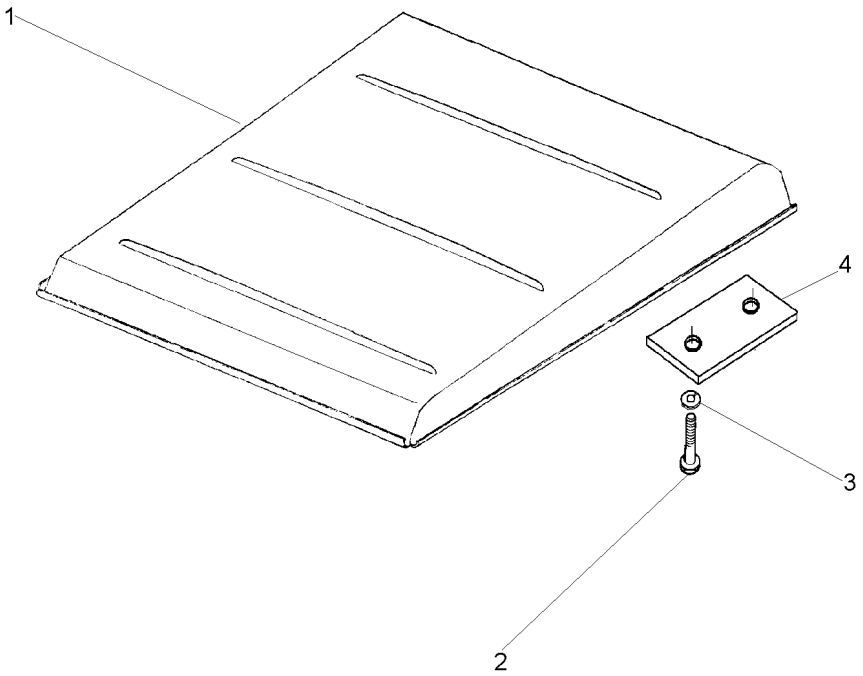

1	047162S1		**1**	TOLDO	CANOPY	DOSEL
2	1441368X1	M12x1,25x45	**4**	PARAFUSO	BOLT	PERNO
3	339369X1		**4**	ARRUELA	WASHER	ARANDELA
4	044808P1		**2**	FIXADOR	ATTACHMENT	ADITAMENTO

Embreagem	Pedal
Clutch	Pedal
Embrague	Pedal

105-260

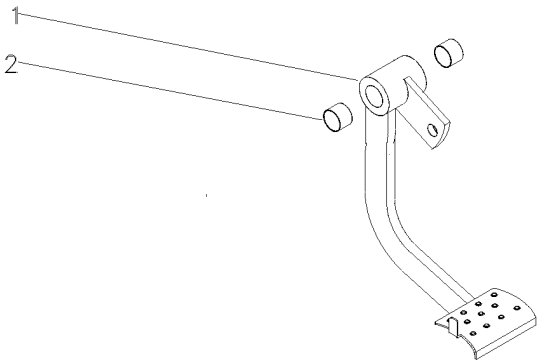

1	027751S2	**1** PEDAL	PEDAL	PEDAL
2	184592M1	**2** BUCHA	BUSH	CASQUILLO

Assento
Seat
Asiento

105-265

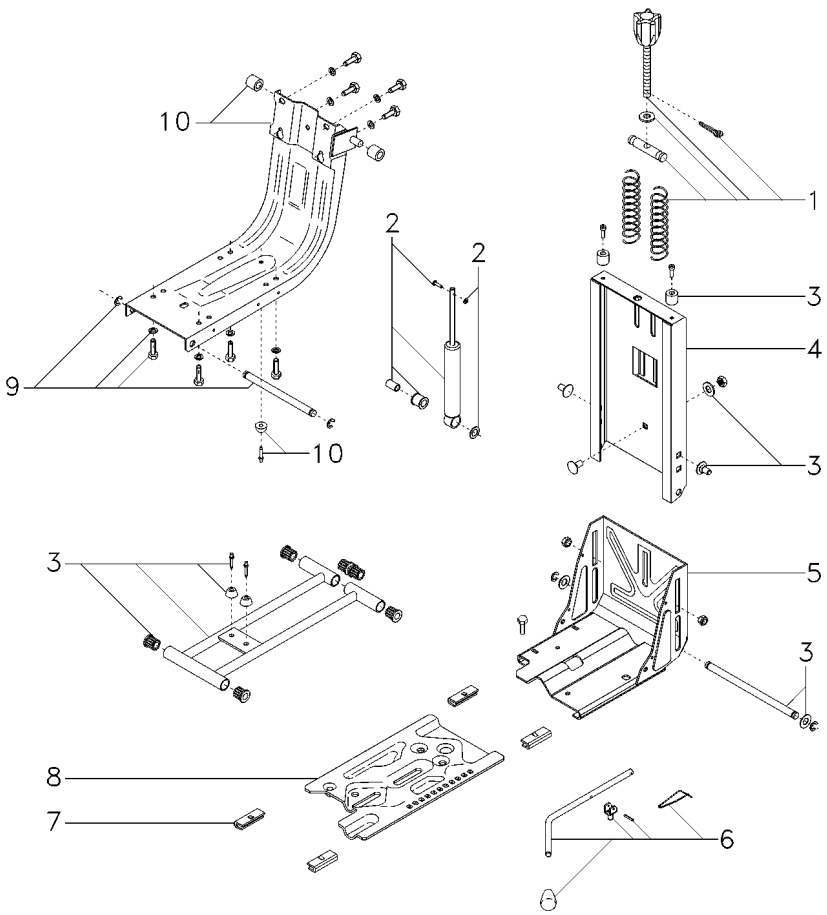

1	6207726M91		**1**	CJ. REGULADOR	KIT, REGULATOR	JUEGO REGULADOR
2	6207728M91		**1**	CJ. AMORTECEDOR	KIT, MOUNTING	JUEGO MONTAJE
3	6207731M91		**1**	CJ. FIXAÇÃO	KIT, CATCH	JUEGO FIJADOR
4	6207734M91		**1**	COLUNA	COLUMN	COLUMNA
5	6207733M91	▲	**1**	CJ. BASE	KIT, BOWL	JUEGO TAZA
6	6207730M91		**1**	CJ. ALAVANCA	KIT, LEVER	JUEGO, PALANCA
7	6207729M91		**1**	JG. SAPATA	KIT, SHOE	JUEGO ZAPATAS
8	6207732M91	▼	**1**	CJ. BASE	KIT, BOWL	JUEGO TAZA
9	6207727M91		**1**	CJ. SUSPENSÃO	KIT, SUSPENSION	JUEGO SUSPENSION
10	6207725M91		**1**	CJ. ESTRUTURA	STRUCTURE	ESTRUCTURA

Assento
Seat
Asiento

105-270

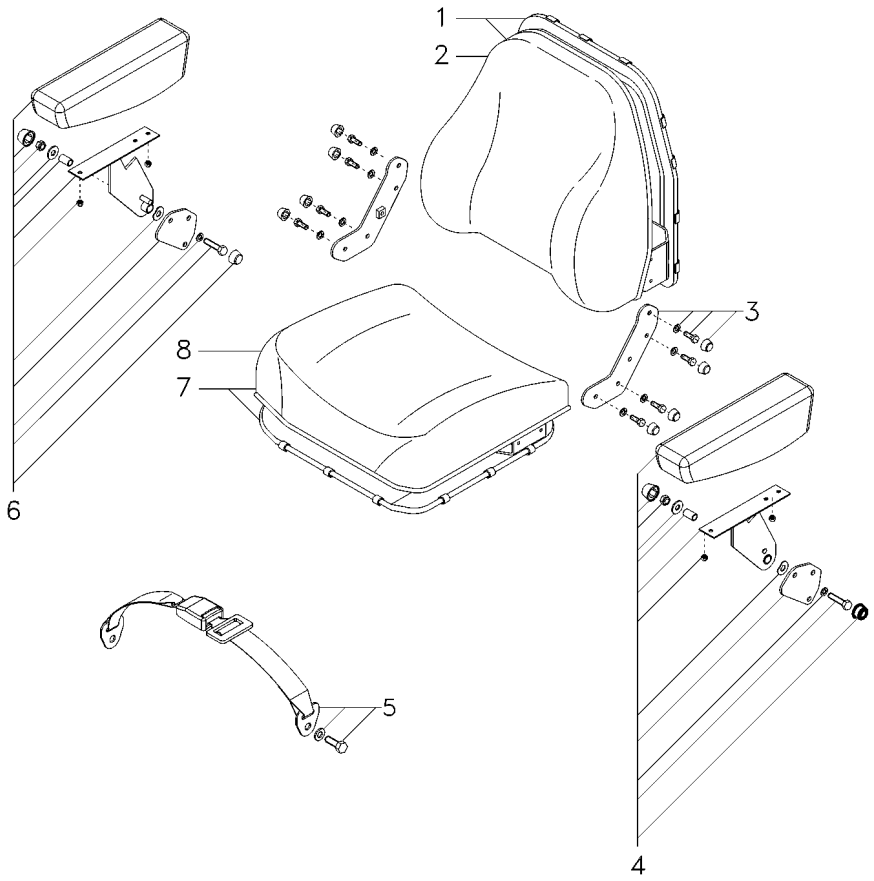

1	6207738M91		**1**	CJ. ENCOSTO	KIT, ABUTMENT	JG. CONTRAFUERTE
2	6207739M91		**1**	ENCOSTO	ABUTMENT	CONTRAFUERTE
3	6207735M91		**1**	CJ. SUPORTE	KIT, BRACKET	JUEGO SOPORTE
4	6207741M91	◄	**1**	CJ. APOIO BRAÇO	KIT, ARMREST	JUEGO APOYABRAZO
5	6207714M91		**1**	CJ. CINTO SEGURA	KIT, SAFETY BELT	JG. CINT. DE SEG
6	6207740M91	►	**1**	CJ. APOIO BRAÇO	KIT, ARMREST	JUEGO APOYABRAZO
7	6207736M91		**1**	CJ. ASSENTO	KIT, SEAT	ASIENTO JUEGO
8	6207737M91		**1**	ASSENTO	SEAT	ASIENTO

Sistema De Calefação Da Cabina
Cab Heating System
Sistema De Calefaccion De Cabina

110-10

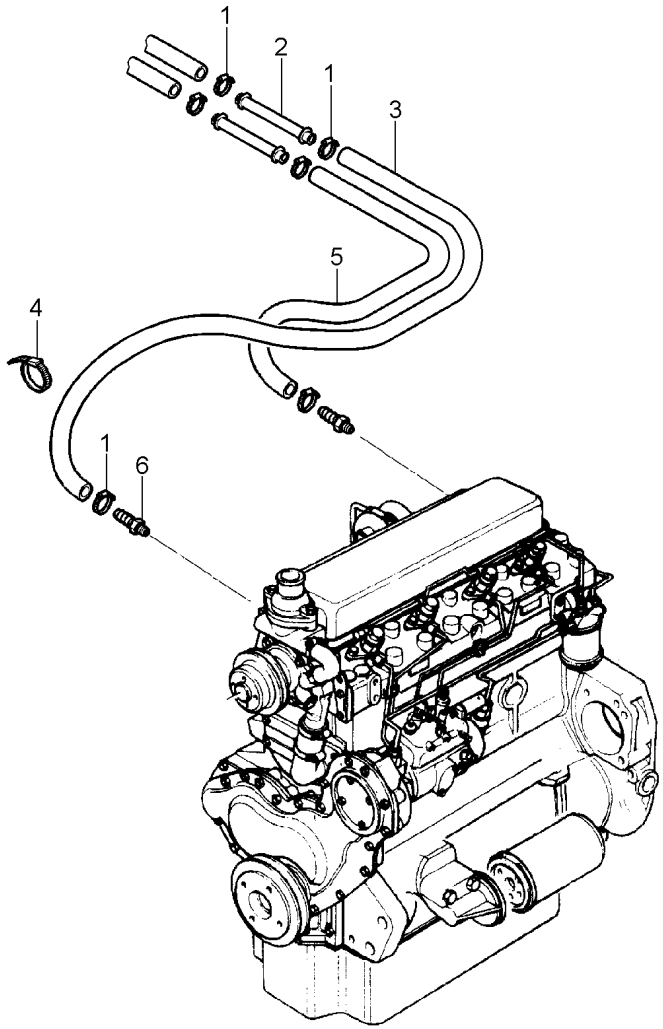

1	3019564X1	**6**	BRAÇADEIRA	CLAMP	ABRAZADERA
2	3713469M1	**2**	TUBO	PIPE	CANO
3	3779739M1	**1**	MANGUEIRA	HOSE	FLEXIBLE
4	3225356M1	**4**	BRAÇADEIRA	CLAMP	ABRAZADERA
5	3779742M1	**1**	MANGUEIRA	HOSE	FLEXIBLE
6	052614P1	**2**	CONEXÃO	CONNECTION	CONEXION

Ar Condicionado
Air Conditioner
Aire Acondionado

Motor
Engine
Motor

110-15

Com Cabine
With Cab
Con Cabina

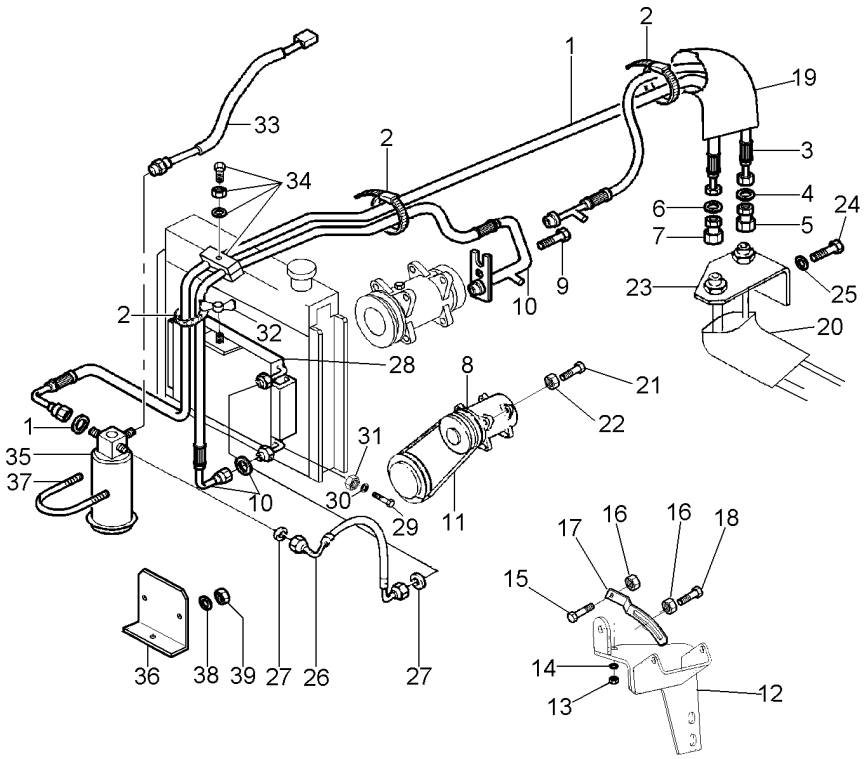

1	068333T1	**1**	MANGUEIRA	HOSE	FLEXIBLE
1	3010471X1	**1**	ANEL "O"	O RING	JUNTA TORICA
2	517587M1	**5**	BRAÇADEIRA	CLAMP	ABRAZADERA
3	068334T1	**1**	MANGUEIRA	HOSE	FLEXIBLE
4	3010474X1	**1**	ANEL "O"	O RING	JUNTA TORICA
5	368543X1	**1**	CONEXÃO	CONNECTION	CONEXION
6	3010502X1	**1**	ANEL "O"	O RING	JUNTA TORICA
7	368524X1	**1**	CONEXÃO	CONNECTION	CONEXION
8	3782613M2	**1**	COMPRESSOR	COMPRESSOR	COMPRESOR
9	358139X1	**1**	PARAFUSO ALLEN	ALLEN BOLT	TORNILLO ALLEN
10	069523T1	**1**	MANGUEIRA	HOSE	FLEXIBLE
10	3010472X1	**1**	ANEL "O"	O RING	JUNTA TORICA
11	487802M2	**1**	CORREIA	BELT	CORREA
12	069936S1	**1**	SUPORTE	BRACKET	SOPORTE
13	353431X1	**1**	PORCA	NUT	TUERCA
14	353434X1	**1**	ARRUELA	WASHER	ARANDELA
15	3009493X1	**1**	PARAFUSO	BOLT	PERNO
16	1441932X1	**2**	PORCA	NUT	TUERCA
17	3619519M3	**1**	TENSOR	TIGHTENER	TENSADOR
18	385375X1	**1**	PARAFUSO	BOLT	PERNO
19	072867P1	**1**	MANGUEIRA	HOSE	FLEXIBLE
20	040368P1	**1**	MANGUEIRA	HOSE	FLEXIBLE
21	3009493X1	**2**	PARAFUSO	BOLT	PERNO
22	1441932X1	**2**	PORCA	NUT	TUERCA
23	072854P1	**1**	SUPORTE	BRACKET	SOPORTE
24	339123X1	**2**	PARAFUSO	BOLT	PERNO
25	339374X1	**2**	ARRUELA	WASHER	ARANDELA
26	069522T1	**1**	MANGUEIRA	HOSE	FLEXIBLE
27	3010471X1	**2**	ANEL "O"	O RING	JUNTA TORICA
28	3784061M1	**1**	CONDENSADOR	CAPACITOR	CAPACITOR
29	339761X1	**2**	PARAFUSO	BOLT	PERNO
30	070232P1	**2**	ESPAÇADOR	SPACER	PIEZA DISTANCIA
31	339169X1	**2**	PORCA	NUT	TUERCA
32	880003150120	**1**	PORCA	NUT	TUERCA
33	3712526M1	**1**	PRESSOSTATO	PRESS	PRENSA
34	3146897M1	**1**	REFORÇO	REINFORCEMENT	REFUERZO
34	3585143M1	**2**	BRAÇADEIRA	CLAMP	ABRAZADERA
34	353679X1	**1**	PARAFUSO	BOLT	PERNO
34	353446X1	**1**	ARRUELA	WASHER	ARANDELA
35	3712495M1	**1**	FILTRO	FILTER	FILTRO
36	069229P1	**1**	SUPORTE	BRACKET	SOPORTE
37	3383977X1	**1**	BRAÇADEIRA	CLAMP	ABRAZADERA
38	390971X1	**2**	ARRUELA	WASHER	ARANDELA
39	339030X1	**2**	PORCA	NUT	TUERCA

Porta
Door
Puerta

110-20

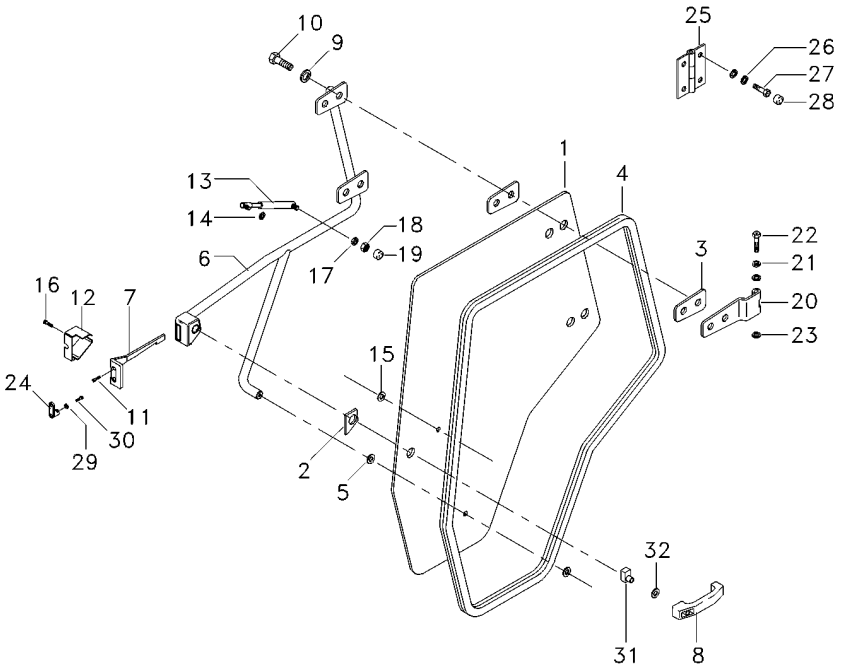

1	066083T1	**1**	VIDRO	GLASS	CRISTAL
2	6200042M1	**1**	JUNTA	JOINT	JUNTA
3	066198T1	**4**	JUNTA	GASKET	EMPAQUETADURA.
4	6211284M1	**1**	GUARNIÇÃO	FOAM	ESPUMA
5	3902365M1	**1**	ARRUELA	WASHER	ARANDELA
6	6204325M91	**1**	MAÇANETA	HANDLE	MANETA
7	3804663M1	**1**	TRINCO	LATCH	CERROJO
8	3902356M91	**1**	MAÇANETA	HANDLE	MANETA
9	390734X1	**12**	ARRUELA	WASHER	ARANDELA
10	3009491X1	**4**	PARAFUSO	BOLT	PERNO
11	3009432X1	**4**	PARAFUSO	BOLT	PERNO
12	3804661M1	**1**	TAMPA	COVER	CUBIERTA
13	6217483M1	**1**	AMORTECEDOR	DAMPER	AMORTIGUADOR
14	391025X1	**1**	ARRUELA	WASHER	ARANDELA
15	3902145M1	**2**	COXIM	MOUNTING	MONTANTE
16	3009431X1	**1**	PARAFUSO	BOLT	PERNO
17	6211360M1	**1**	ARRUELA	WASHER	ARANDELA
18	339169X1	**1**	PORCA	NUT	TUERCA
19	3616277M1	**1**	CAPA	CAP	TAPA
20	6204328M91	**2**	SUPORTE	CLEVIS	GANCHO SEGURI.
21	6211315M1	**4**	ARRUELA	WASHER	ARANDELA
22	6211314M1	**2**	PINO	PIN	PASADOR
23	1440988X1	**2**	ANEL TRAVA	CIRCLIP	CIRCULITO
24	3902372M1	**1**	TRINCO	LATCH	CERROJO
25	066200S1	**2**	DOBRADIÇA	HINGE	BISAGRA
26	1442802X1	**8**	ARRUELA PRESSÃO	PRESSURE WASHER	LAVADOR PRESION
27	3009493X1	**8**	PARAFUSO	BOLT	PERNO
28	3619609M1	**8**	CAPA	CAP	TAPA
29	6207323M1	**2**	ARRUELA	WASHER	ARANDELA
30	6211348M1	**2**	PARAFUSO	BOLT	PERNO
31	6211292M1	**1**	FECHADURA	LOCK	CERRADURA
32	391056X1	**1**	PORCA	NUT	TUERCA

Cabine Trator
Tractor Cab
Cabina Tractor

Janela Traseira
Rear Window
Ventana Trasero

110-25

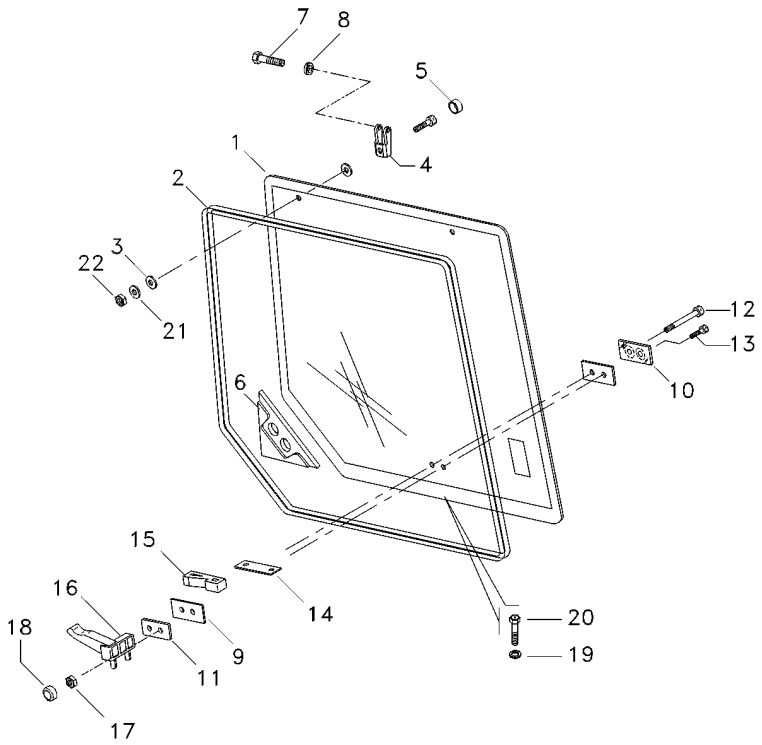

1	6211280M1	**1** VIDRO	GLASS	CRISTAL
2	066103T1	**1** VEDAÇÃO	SEALING	VEDACION
3	3902365M1	**4** ARRUELA	WASHER	ARANDELA
4	3902136M2	**2** GANCHO	HOOK	GANCHO
5	053730N1	**2** PROTEÇÃO	GUARD	DEFENSA
6	3806376M1	**1** VEDADOR	SEAL	RETEN
7	3902137M1	**2** PINO	PIN	PASADOR
8	1440988X1	**2** ANEL TRAVA	CIRCLIP	CIRCULITO
9	6211285M1	**2** CALÇO	SHIM	CALCE
10	6211305M1	**1** CALÇO	SHIM	CALCE
11	3211306M1	**1** CALÇO	SHIM	CALCE
12	1442487X1	**1** PARAFUSO	BOLT	PERNO
13	339814X1	**1** PARAFUSO	BOLT	PERNO
14	6211318M1	**1** CHAPA	PLATE	CHAPA
15	6211307M1	**1** TRAVA	LOCK	RETENEDOR
16	6211290M1	**1** TRAVA	LOCK	RETENEDOR
17	390881X1	**1** PORCA	NUT	TUERCA
18	3619609M1	**2** CAPA	CAP	TAPA
19	6211361M1	**2** ARRUELA	WASHER	ARANDELA
20	3316187M1	**4** PARAFUSO	BOLT	PERNO
21	6211317M1	**2** ARRUELA AJUSTE	ADJUST WASHER	ARRUELA AJUSTE
22	6211355M1	**2** PORCA	NUT	TUERCA

Cabine
Cab
Cabina

110-30

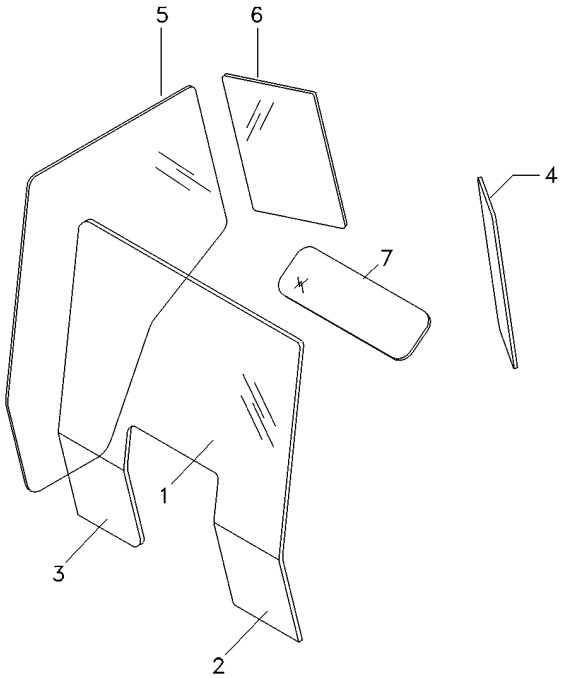

1	066035T1	**1**	VIDRO	GLASS	CRISTAL
2	066051T1	**1**	VIDRO	GLASS	CRISTAL
3	066050T1	**1**	VIDRO	GLASS	CRISTAL
4	066032T1	**1**	VIDRO	GLASS	CRISTAL
5	066033T1	**1**	VIDRO	GLASS	CRISTAL
6	066034T1	**1**	VIDRO	GLASS	CRISTAL
7	066036T1	**1**	VIDRO	GLASS	CRISTAL

Limpador De Parabrisa
Windscreen Wiper
Varillaje De Limpiaparabrisas

110-35

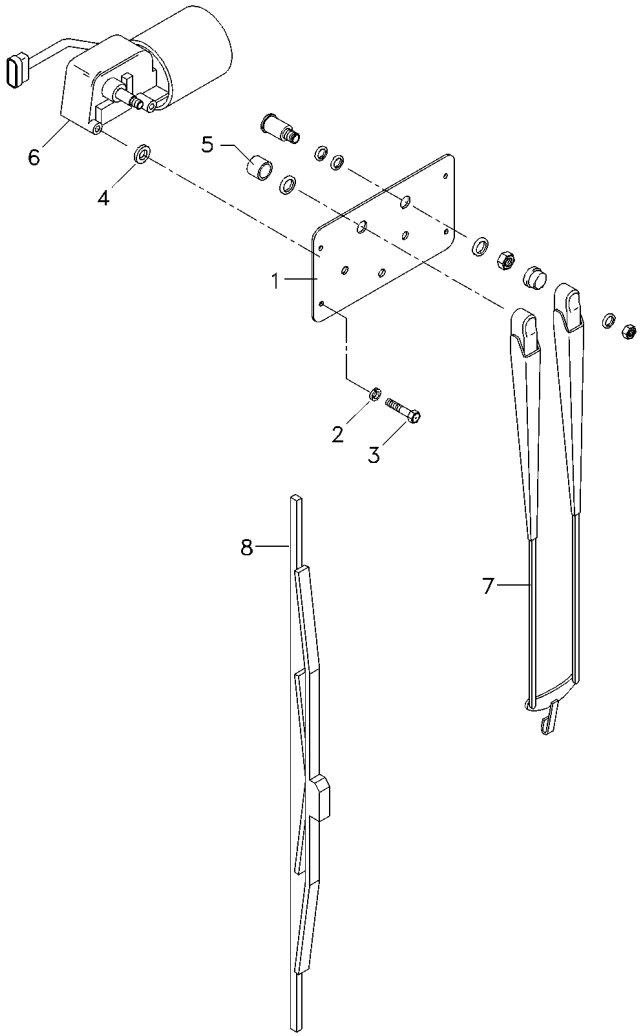

1	066124P1	**1**	TAMPA	COVER	CUBIERTA
2	376718X1	**6**	ARRUELA	WASHER	ARANDELA
3	339666X1	**1**	PARAFUSO	BOLT	PERNO
4	6200073M1	**2**	ESPAÇADOR	SPACER	PIEZA DISTANCIA
5	6200069M1	**1**	BUCHA	BUSH	CASQUILLO
6	066145T1	**1**	MOTOR LIMP.PARAB	WIPER MOTOR	MOTOR L PARABRIS
7	6200046M1	**1**	BRAÇO	ARM	BRAZO
8	6200047M1	**1**	PALHETA	VANE	PALETA

Retrovisor Externo
External Rear-View Mirror
Retrovisor Externo

110-40

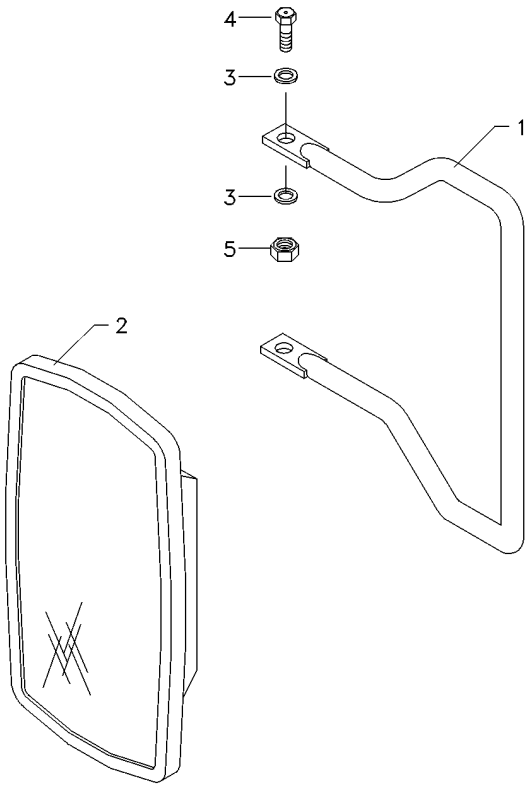

1	066204P1	**1**	SUPORTE ESPELHO	MIRROR ARM ASSY	CJT.BRAZO ESPEJO
2	6200052M1	**1**	ESPELHO	MIRROR	RETROVISOR
3	390972X1	**4**	ARRUELA	WASHER	ARANDELA
4	339123X1	**2**	PARAFUSO	BOLT	PERNO
5	391056X1	**2**	PORCA	NUT	TUERCA

Filtro De Ar
Air Cleaner
Filtro De Aire

110-45

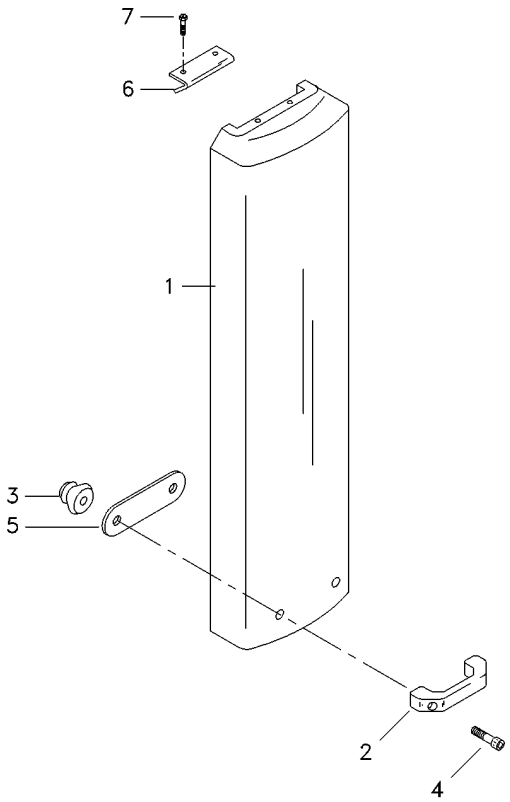

1	62000067M1	**1** SUPORTE FILTRO	FILTER SUPPORT	FILTER SUPPORT
2	6200049M1	**1** ALÇA	STRAP	FAJA
3	6211310M1	**2** FIXADOR	ATTACHMENT	ADITAMENTO
4	6211352M1	**2** PARAFUSO ALLEN	ALLEN BOLT	TORNILLO ALLEN
5	066372P1	**1** REFORÇO	REINFORCEMENT	REFUERZO
6	066373P1	**1** CAPA	CAP	TAPA
7	376820X1	**2** REBITE	RIVET	REMACHE

Filtro De Ar
Air Cleaner
Filtro De Aire

110-50

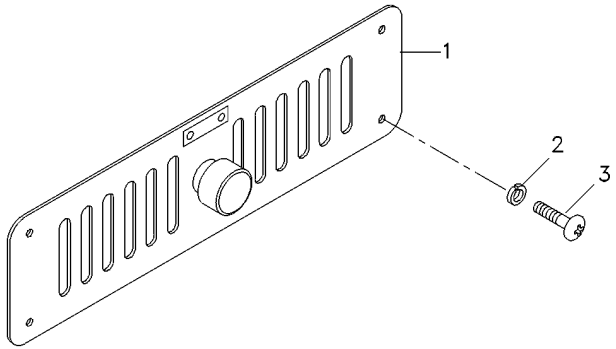

1	6200100M1	**1**	GRADE	GRILLE	REJILLA
2	6207323M1	**4**	ARRUELA	WASHER	ARANDELA
3	6207322M1	**4**	PARAFUSO ALLEN	ALLEN BOLT	TORNILLO ALLEN

Ar Condicionado
Air Conditioner
Aire Acondionado

110-55

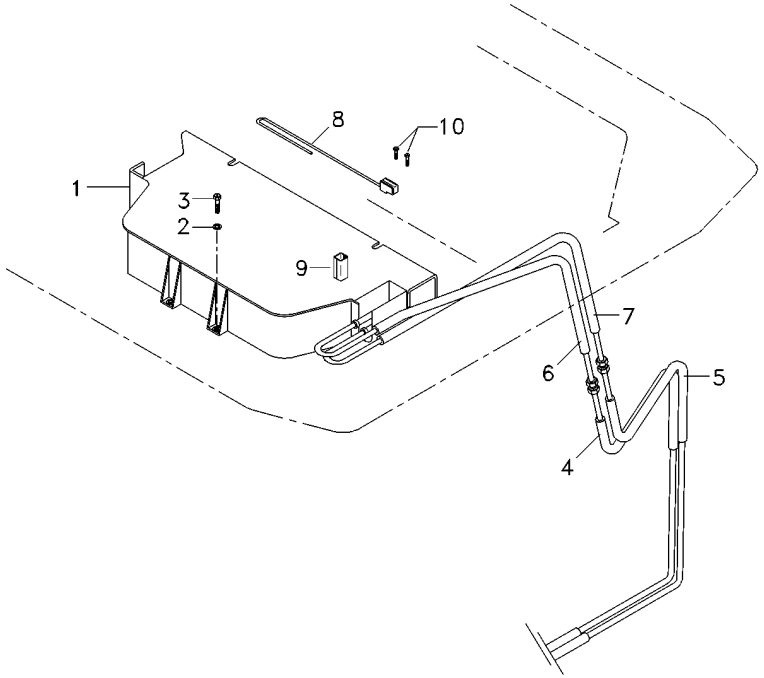

1	6200087M1	110-130 No	**1**	CJ. CONDICIONADO	KIT AIR CONDITI	JUEGO ACON AIRE
2	6211357M1		**4**	ARRUELA	WASHER	ARANDELA
3	391176X1		**4**	PARAFUSO	BOLT	PERNO
4	6203558M1		**1**	MANGUEIRA	HOSE	FLEXIBLE
5	6203559M1		**1**	MANGUEIRA	HOSE	FLEXIBLE
6	6200090M1		**1**	MANGUEIRA	HOSE	FLEXIBLE
7	066399T1		**1**	MANGUEIRA	HOSE	FLEXIBLE
8	6200054M1		**1**	TERMOSTATO	THERMOSTAT	TERMOSTATO
9	6203562M1		**1**	PERFIL	PROFILE	PERFIL
10	880000841278		**2**	PARAFUSO	BOLT	PERNO

Caixa De Ferramentas
Tools Box
Caja De Herramientas

110-60

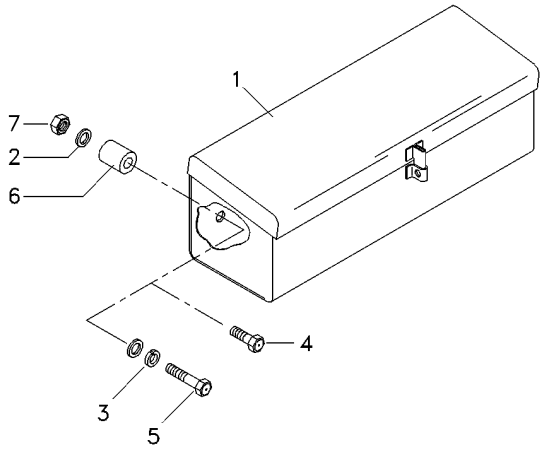

1	3587610M91	**1** CAIXA	BOX	CAJA
2	390972X1	**3** ARRUELA	WASHER	ARANDELA
3	6211360M1	**2** ARRUELA	WASHER	ARANDELA
4	339761X1	**1** PARAFUSO	BOLT	PERNO
5	391982X1	**1** PARAFUSO	BOLT	PERNO
6	066275T1	**1** BUCHA	INSERT	INSERCION
7	339169X1	**1** PORCA	NUT	TUERCA

Para-Lama
Mudguard
Guardabarros

110-65

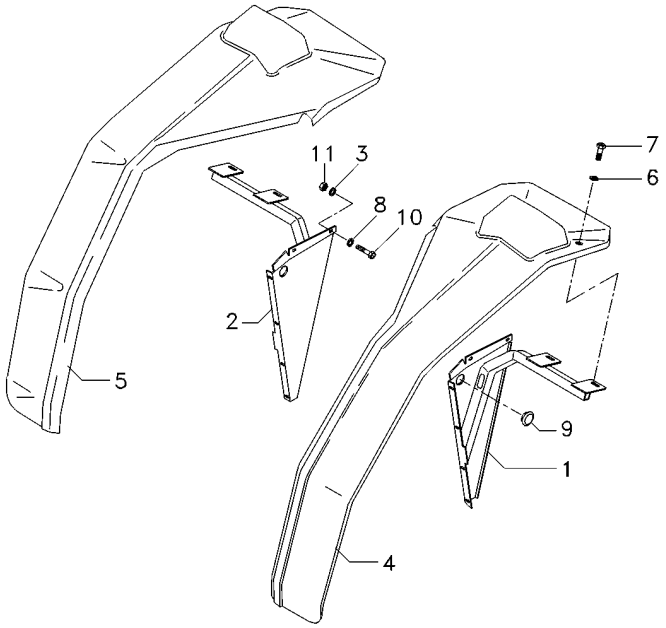

1	6204340M91	**1**	SUPORTE	CLEVIS	GANCHO SEGURI.
2	6204345M91	**1**	SUPORTE	CLEVIS	GANCHO SEGURI.
3	390972X1	**12**	ARRUELA	WASHER	ARANDELA
4	066201T1	**1**	PÁRA-LAMA	FENDER	GUARDABARRO
5	066244T1	**1**	PÁRA-LAMA	FENDER	GUARDABARRO
6	6211356M1	**8**	ARRUELA	WASHER	ARANDELA
7	339761X1	**4**	PARAFUSO	BOLT	PERNO
8	6203540M1	**24**	ARRUELA	WASHER	ARANDELA
9	6211287M1	**4**	PASSA-FIO	GROMMET	PASACABLE
10	339123X1	**4**	PARAFUSO	BOLT	PERNO
11	391056X1	**36**	PORCA	NUT	TUERCA

Revestimento
Cladding
Revestimiento

110-70

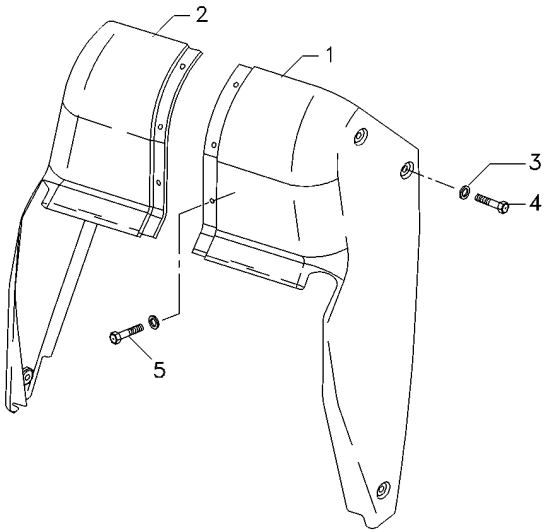

1	066245T1	**1** REVESTIMENTO	MAT	ALFOMBRA
2	066248T1	**1** REVESTIMENTO	MAT	ALFOMBRA
3	6200065M1	**9** ARRUELA	WASHER	ARANDELA
4	6211348M1	**6** PARAFUSO	BOLT	PERNO
5	6211351M1	**3** PARAFUSO	BOLT	PERNO

Fechamento
Stopping
Cerramento

110-75

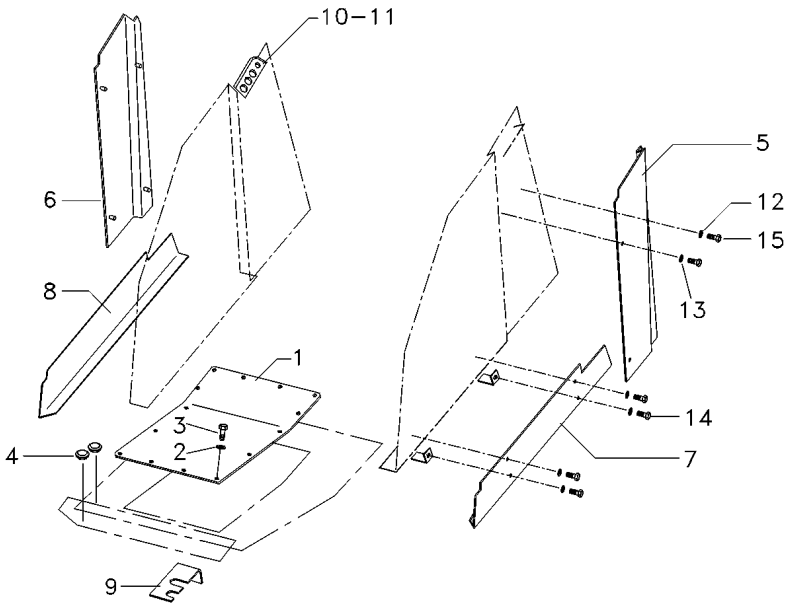

1	6206342M91	**1**	CJ. TAMPA	KIT, CAP	JUEGO DE TAPON
2	6211360M1	**16**	ARRUELA	WASHER	ARANDELA
3	339761X1	**16**	PARAFUSO	BOLT	PERNO
4	066360T1	**2**	TAMPÃO	PAD	ALMOHADILLA
5	066076P1	**1**	FECHAMENTO	COVER	CUBIERTA
6	066077P1	**1**	FECHAMENTO	COVER	CUBIERTA
7	066163P1	**1**	GUARNIÇÃO	FOAM	ESPUMA
8	066164P1	**1**	GUARNIÇÃO	FOAM	ESPUMA
9	053947P1	**1**	SUPORTE	BRACKET	SOPORTE
10	066354T1	**1**	VEDAÇÃO	SEALING	VEDACION
11	066355T1	**1**	VEDAÇÃO	SEALING	VEDACION
12	390971X1	**16**	ARRUELA	WASHER	ARANDELA
13	6211359M1	**8**	ARRUELA	WASHER	ARANDELA
14	391074X1	**4**	PARAFUSO	BOLT	PERNO
15	339666X1	**12**	PARAFUSO	BOLT	PERNO

Dreno
Drain
Dreno

110-80

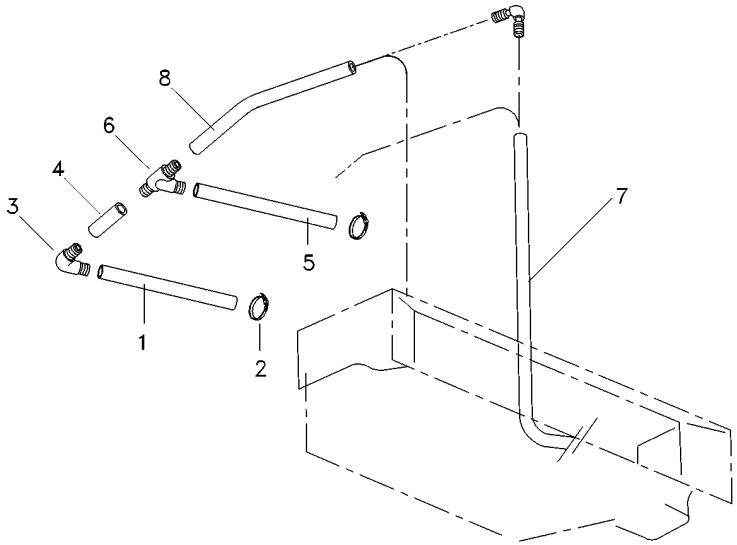

1	6204240M1	**2**	MANGUEIRA	HOSE	FLEXIBLE
2	6200083M1	**4**	BRAÇADEIRA	CLAMP	ABRAZADERA
3	6200093M1	**4**	CONEXÃO	CONNECTION	CONEXION
4	6204241M1	**2**	MANGUEIRA	HOSE	FLEXIBLE
5	6204194M1	**2**	MANGUEIRA	HOSE	FLEXIBLE
6	066402T1	**2**	CONEXÃO "T"	CONNECTION T	CONEXION T
7	6204193M1	**2**	MANGUEIRA	HOSE	FLEXIBLE
8	6204358M1	**2**	MANGUEIRA	HOSE	FLEXIBLE

Tubulação
Plumbing
Tubulación

110-85

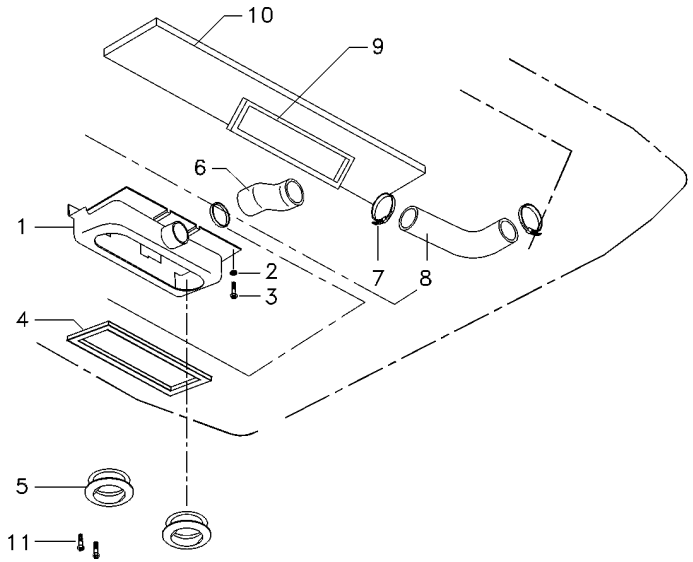

1	066175T1	**1**	CAIXA	BOX	CAJA
2	390469X1	**5**	ARRUELA	WASHER	ARANDELA
3	365920X1	**5**	PARAFUSO	BOLT	PERNO
4	6211282M1	**1**	GUARNIÇÃO	FOAM	ESPUMA
5	6200101M1	**2**	DIFUSOR	BAFFLE	DIFUSOR
6	066421P1	**1**	MANGUEIRA	HOSE	FLEXIBLE
7	6200080M1	**3**	BRAÇADEIRA	CLAMP	ABRAZADERA
8	066422P1	**1**	MANGUEIRA	HOSE	FLEXIBLE
9	066105T1	**1**	GUARNIÇÃO	FOAM	ESPUMA
10	6204255M1	**1**	PROTEÇÃO	GUARD	DEFENSA
11	6211350M1	**6**	PARAFUSO	BOLT	PERNO

Filtro De Ar
Air Cleaner
Filtro De Aire

110-90

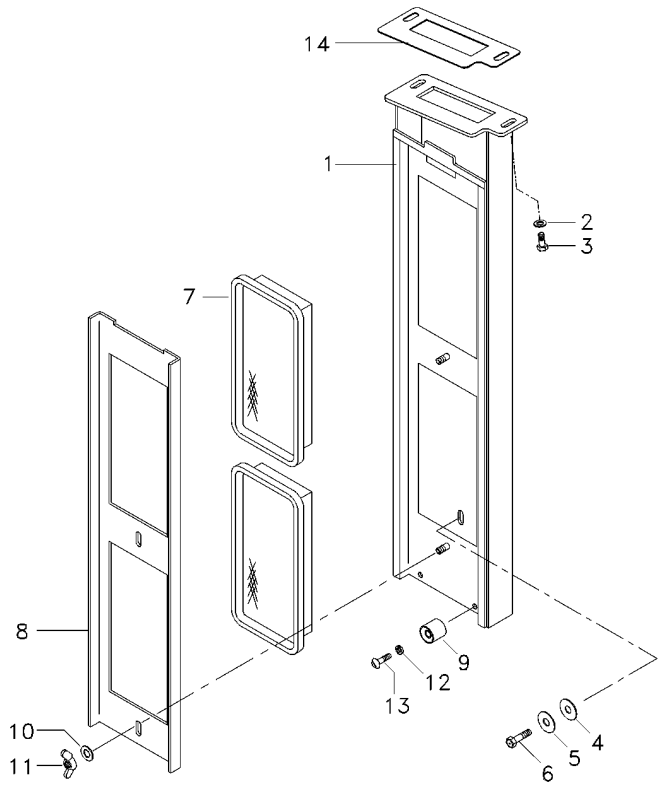

1	066293S1		**1**	CAIXA	BOX	CAJA
2	353441X1		**2**	ARRUELA	WASHER	ARANDELA
3	339666X1		**2**	PARAFUSO	BOLT	PERNO
4	6200043M1		**1**	CALÇO	SHIM	CALCE
5	6211358M1		**1**	ARRUELA	WASHER	ARANDELA
6	339761X1		**1**	PARAFUSO	BOLT	PERNO
7	066294T1		**2**	ELEMENTO DE AR	ELEMENT,AIR FITR	FILTRO AIRE
7	066233T1	[A]	**2**	ELEMENTO DE AR	ELEMENT,AIR FITR	FILTRO AIRE
8	066296P1		**1**	SUPORTE	BRACKET	SOPORTE
9	04003413000		**2**	FIXADOR	ATTACHMENT	ADITAMENTO
10	390972X1		**2**	ARRUELA	WASHER	ARANDELA
11	6211685M1		**2**	PORCA	NUT	TUERCA
12	6207323M1		**2**	ARRUELA	WASHER	ARANDELA
13	6211348M1		**2**	PARAFUSO	BOLT	PERNO
14	6204297M1		**1**	JUNTA	GASKET	EMPAQUETADURA.

[A] ELEMENTO ATIVO PARA FILTRO DE AR
ACTIVE ELEMENT TO AIR FILTER
ELEMENTO ACTIVO PARA FILTRO DE AIRE

Cabine
Cab
Cabina

110-95

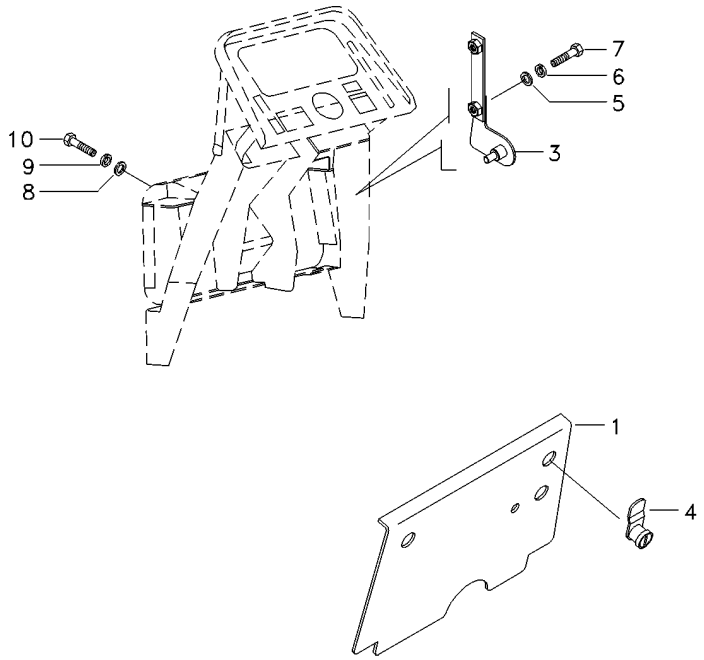

1	066318S1		**1**	TAMPA	COVER	CUBIERTA
3	066323S1	▶	**1**	SUPORTE	BRACKET	SOPORTE
3	066322S1	◀	**1**	SUPORTE	BRACKET	SOPORTE
4	6200081M1		**2**	TRAVA	LOCK	RETENEDOR
5	391038X1		**4**	ARRUELA	WASHER	ARANDELA
6	376718X1		**4**	ARRUELA	WASHER	ARANDELA
7	339666X1		**4**	PARAFUSO	BOLT	PERNO
8	390972X1		**8**	ARRUELA	WASHER	ARANDELA
9	6211360M1		**8**	ARRUELA	WASHER	ARANDELA
10	339123X1		**8**	PARAFUSO	BOLT	PERNO

Reservatório
Container
Deposito

110-100

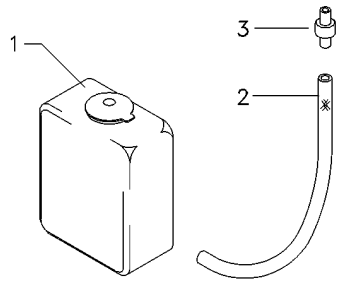

1	6204262M1	**1** RESERVATÓRIO	CONTAINER	CONTENEDOR
2	066419P1	**1** MANGUEIRA	HOSE	FLEXIBLE
3	6204268M1	**1** VÁLVULA	VALVE	VALVULA

Cabine / **Cab** / **Cabina** — **Teto** / **Roof** / **Tejado**

110-105

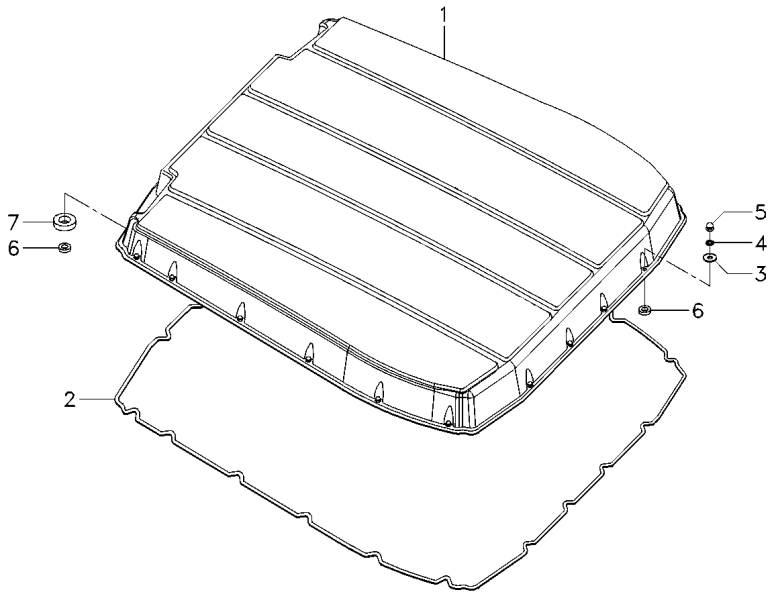

1	066224T1	**1**	TETO	ROOF	TECHO
2	3714883M1	**1**	GUARNIÇÃO	FOAM	ESPUMA
3	6203540M1	**20**	ARRUELA	WASHER	ARANDELA
4	6211360M1	**20**	ARRUELA	WASHER	ARANDELA
5	6211354M1	**20**	PORCA	NUT	TUERCA
6	6211311M1	**22**	ESPAÇADOR	SPACER	PIEZA DISTANCIA
7	6211283M1	**2**	GUARNIÇÃO	FOAM	ESPUMA

Painel De Controle
Control Panel
Tablero De Control

110-110

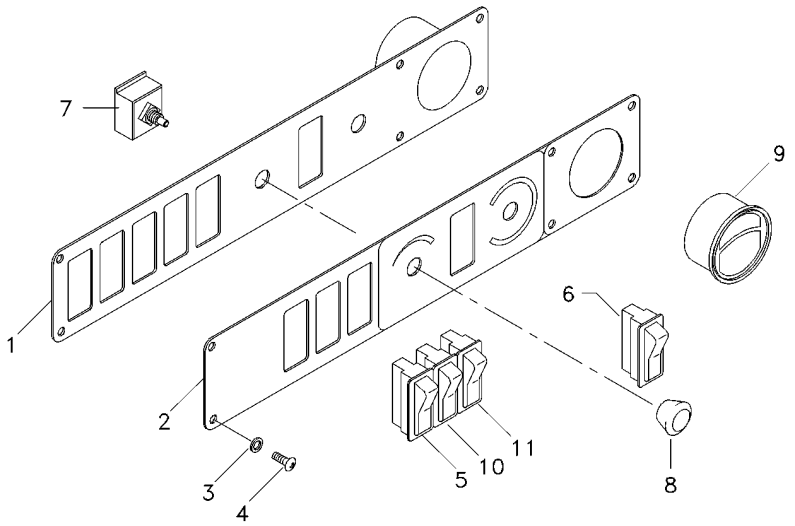

1	066415S1	**1** CHAPA	PLATE	CHAPA
2	6203557M1	**1** ADESIVO	ADHESIVE	ADHESIVO
3	6207323M1	**6** ARRUELA	WASHER	ARANDELA
4	6207322M1	**6** PARAFUSO ALLEN	ALLEN BOLT	TORNILLO ALLEN
5	6204377M1	**1** BOTÃO	BUTTON	PULSADOR
6	6200060M1	**1** BOTÃO	BUTTON	PULSADOR
7	6200056M1	**1** CHAVE INTERRUPT.	KEY SWITCH	LLAVE INTERRUPT.
8	6200055M1	**1** MANÍPULO	KNOB	POMO
9	066367T1	**1** DIFUSOR	BAFFLE	DIFUSOR
10	053173T1	**1** BOTÃO	BUTTON	PULSADOR
11	053176T1	**1** INTERRUPTOR	SWITCH	INTERRUPTOR

Cabine / **Cab** / **Cabina**

Rádio / **Radio** / **Radio**

110-115

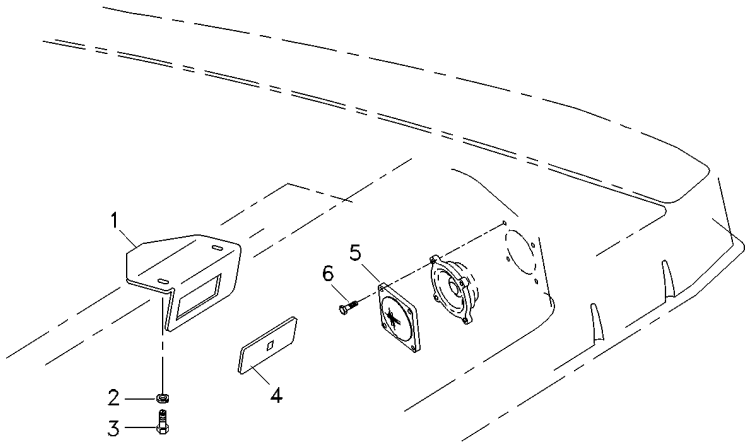

1	066147P1	**1**	SUPORTE	BRACKET	SOPORTE
2	1442802X1	**2**	ARRUELA PRESSÃO	PRESSURE WASHER	LAVADOR PRESION
3	300949X1	**2**	PARAFUSO	SCREW	TORNILLO
4	6203550M1	**1**	TAMPA	COVER	CUBIERTA
5	066075T1	**2**	PROTEÇÃO	GUARD	DEFENSA
6	6204120M1	**8**	PARAFUSO	BOLT	PERNO

Cabine
Cab
Cabina

Revestimento
Cladding
Revestimiento

110-120

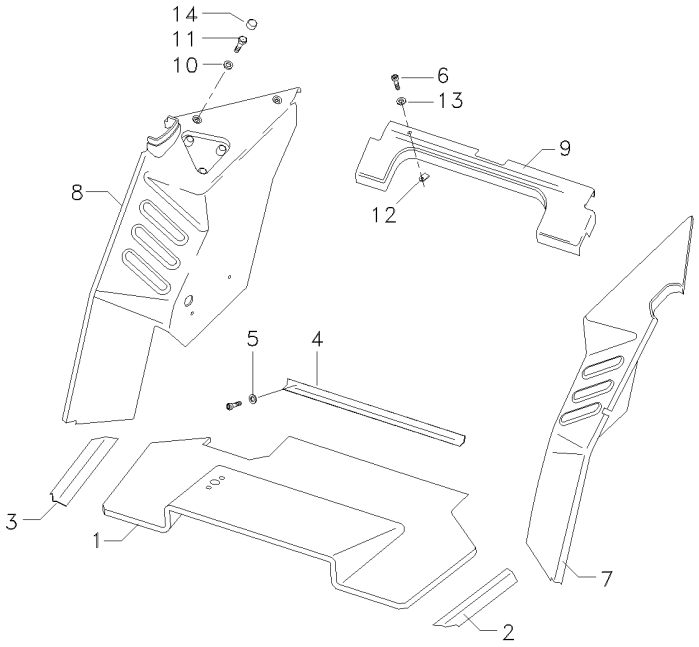

1	066172T1	**1** TAPETE	MATTING	ESTERA
2	066363T1	**1** SOLEIRA	FOOT REST	REPOSAPIES
3	066334T1	**1** SOLEIRA	FOOT REST	REPOSAPIES
4	066362T1	**1** CHAPA	PLATE	CHAPA
5	6207323M1	**9** ARRUELA	WASHER	ARANDELA
6	6211348M1	**29** PARAFUSO	BOLT	PERNO
7	6211299M1	**1** REVESTIMENTO	MAT	ALFOMBRA
8	6211304M1	**1** REVESTIMENTO	MAT	ALFOMBRA
9	066176T1	**1** REVESTIMENTO	LAGGING	REVESTIMIENTO
10	390734X1	**3** ARRUELA	WASHER	ARANDELA
11	3009491X1	**3** PARAFUSO	BOLT	PERNO
12	6200086M1	**20** PRESILHA	STAPLE	GRAPA
13	6200065M1	**20** ARRUELA	WASHER	ARANDELA
14	3619609M1	**3** CAPA	CAP	TAPA

Cabine
Cab
Cabina

Revestimento
Cladding
Revestimiento

110-125

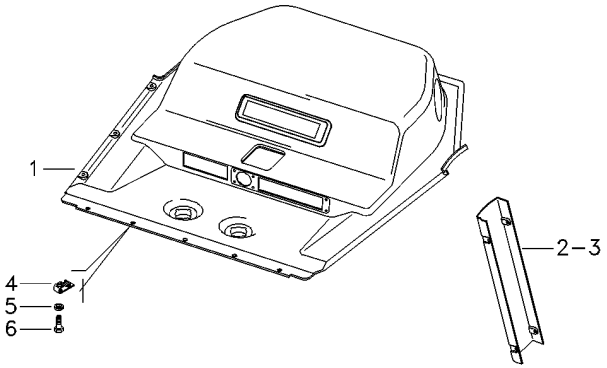

1	6204355M1	**1**	REVESTIMENTO	MAT	ALFOMBRA
2	066179T1	**1**	REVESTIMENTO	MAT	ALFOMBRA
3	066180T1	**1**	REVESTIMENTO	MAT	ALFOMBRA
4	6200086M1	**26**	PRESILHA	STAPLE	GRAPA
5	6200065M1	**26**	ARRUELA	WASHER	ARANDELA
6	6211348M1	**26**	PARAFUSO	BOLT	PERNO

Cabine
Cab
Cabina

Ar Condicionado
Air Conditioner
Aire Acondionado

110-130

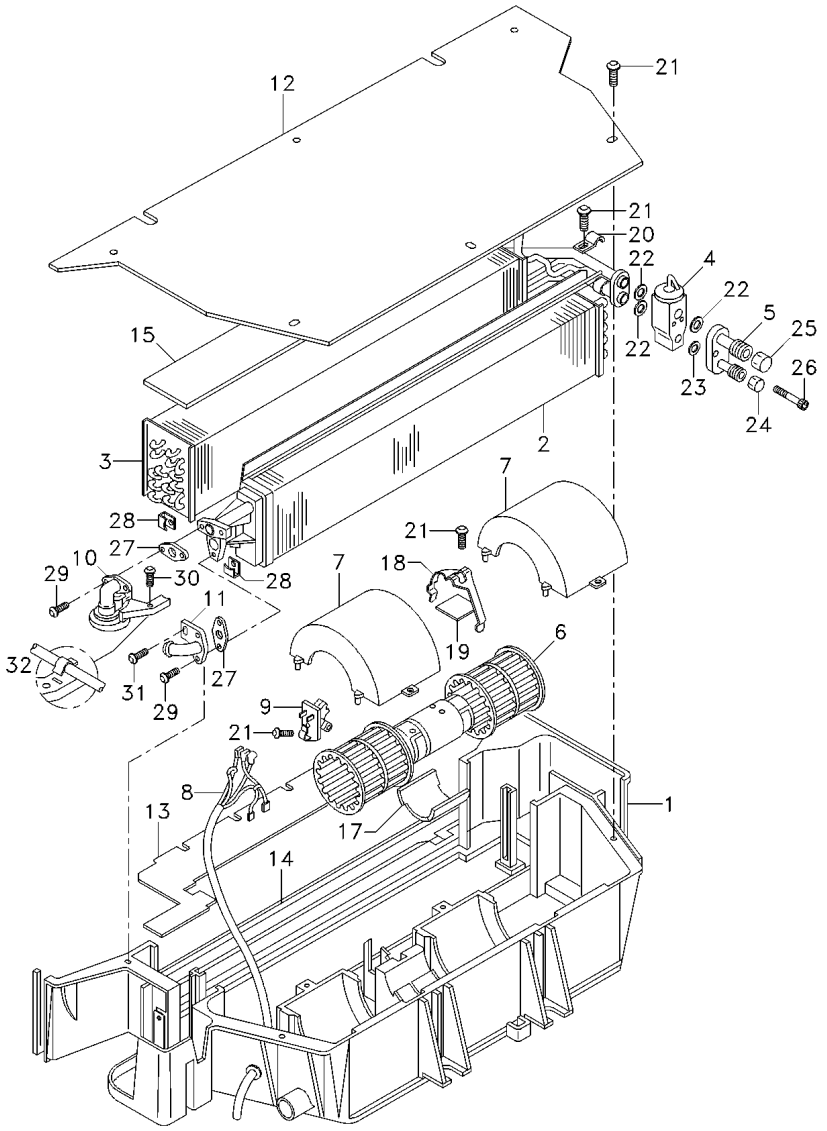

1	6211272M1	**1**	CAIXA	BOX	CAJA
2	3310827M92	**1**	RADIADOR	RADIATOR	RADIADOR
3	3902331M92	**1**	EVAPORADOR	EVAPORATOR	EVAPORADOR
4	3902334M91	**1**	REGULADOR	REGULATOR	REGULADOR
5	6211277M1	**1**	CONEXÃO	CONNECTION	CONEXION
6	3310831M91	**1**	MOTOR	ENGINE	MOTOR
7	3310833M1	**2**	TAMPA	COVER	CUBIERTA
8	3902318M91	**1**	CHICOTE	HARNESS	MAZO CABLES
9	3304510M92	**1**	RESISTOR	RESISTOR	RESISTENCIA
10	6211276M1	**1**	VÁLVULA	VALVE	VALVULA
11	3310946M1	**1**	CONEXÃO	CONNECTION	CONEXION
12	3310839M1	**1**	PLACA	PLATE	PLATO
13	3902329M2	**1**	FECHAMENTO	COVER	CUBIERTA
14	3902322M1	**1**	GUARNIÇÃO	FOAM	ESPUMA
15	3902332M1	**1**	GUARNIÇÃO	FOAM	ESPUMA
17	6211260M1	**1**	CALÇO	SHIM	CALCE
18	3902320M1	**1**	PRESILHA	STAPLE	GRAPA
19	6211274M1	**1**	SUPORTE	CLEVIS	GANCHO SEGURI.
20	6211271M1	**1**	PRESILHA	STAPLE	GRAPA
21	6211343M1	**11**	PARAFUSO	BOLT	PERNO
22	6211346M1	**3**	ANEL "O"	O RING	JUNTA TORICA
23	3902550M1	**1**	ANEL "O"	O RING	JUNTA TORICA
24	6211265M1	**1**	CONEXÃO	CONNECTION	CONEXION
25	6211266M1	**1**	CONEXÃO	CONNECTION	CONEXION
26	880009310258	**2**	PARAFUSO	BOLT	PERNO
27	3902327M1	**2**	JUNTA	GASKET	EMPAQUETADURA.
28	6211268M1	**4**	SUPORTE	CLEVIS	GANCHO SEGURI.
29	3001254X1	**4**	PARAFUSO	BOLT	PERNO
30	6211300M1	**1**	PARAFUSO	BOLT	PERNO
31	6211326M1	**1**	PARAFUSO	BOLT	PERNO
32	6211344M1	**1**	PINO	PIN	PASADOR

Escada
Ladder
Escalera

110-135

Com Cabine
With Cab
Con Cabina

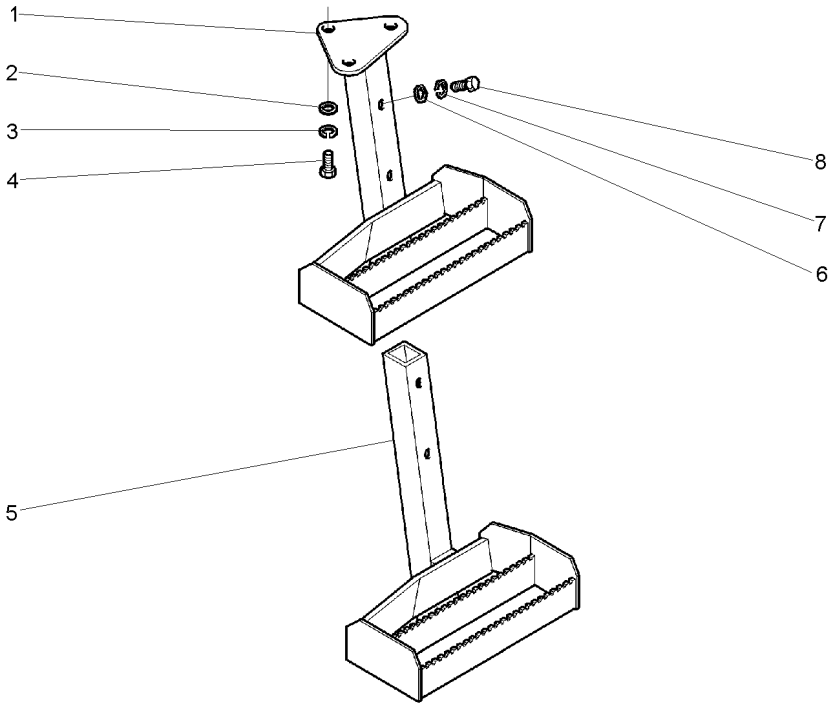

1	065654S1	◀	**1**	ESCADA	LADDER	ESCALERA
2	339025X1		**3**	ARRUELA	WASHER	ARANDELA
3	339376X1		**3**	ARRUELA	WASHER	ARANDELA
4	339451X1		**3**	PARAFUSO	BOLT	PERNO
5	3810624M91	◀	**1**	ESCADA	LADDER	ESCALERA
6	339025X1		**2**	ARRUELA	WASHER	ARANDELA
7	339376X1		**2**	ARRUELA	WASHER	ARANDELA
8	3009491X1		**2**	PARAFUSO	BOLT	PERNO

Rodagem	**6.00 X 16**
Wheels	**6.00 X 16**
Ruedas	**6.00 X 16**

130-10

2 Rodas Motrizes - Estreito
2 Wheels Drive - Narrow
2 Ruedas Motriz - Estrecho

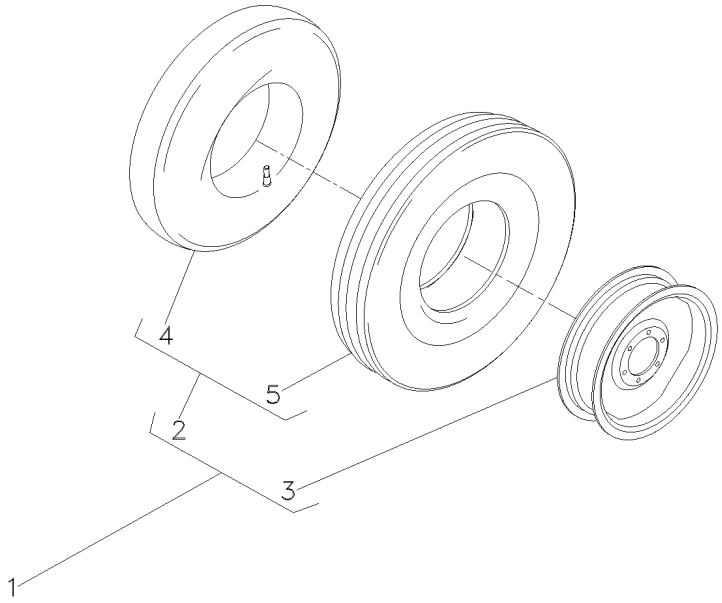

1			3145665M91	**1** RODAGEM	WHEELS	RODAJE
2	3145680M91	1	6.00X16	**2** CJ.PNEU E CÂMARA	TYRE AND TUBE	NEUM.Y.CAMARA
3	488506M91	1		**2** RODA	WHEEL	RUEDA
4	2801455M1	2		**1** CÂMARA	CHAMBER	CAMARA
5	3145681M1	2	6.00X16-6L	**1** PNEU	TYRE	NEUMATICO

Rodas Dianteiras	**7.50-16f2 (6l)**	**Cubo Pequeno**
Front Wheels	**7.50-16f2 (6l)**	**Small Hub**
Ruedas Delanteras	**7.50-16f2 (6l)**	**Cubo Pequeño**

130-15

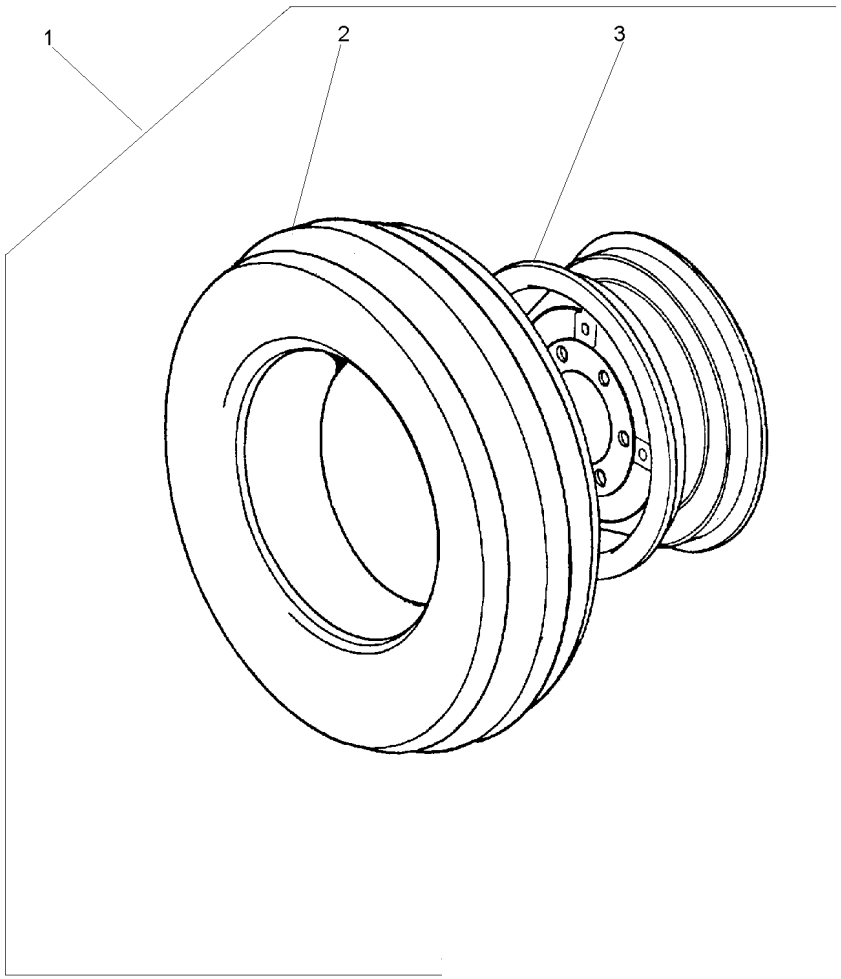

1		2801498M91	**1**	RODAGEM	WHEELS	RODAJE
2	488030M92	1 7.50X16	**1**	CJ.PNEU E CÂMARA	TYRE AND TUBE	NEUM.Y.CAMARA
		130-25 No				
3	488334M91	1	**1**	RODA	WHEEL	RUEDA

Rodas Dianteiras **Front Wheels** **Ruedas Delanteras**	**9.00-16f2 (6l)** **9.00-16f2 (6l)** **9.00-16f2 (6l)**	**130-20**

2 Rodas Motrizes - Cubo Médio
Medium Hub - 2 Wheels Drive
Cubo Medio - 2 Ruedas Motriz

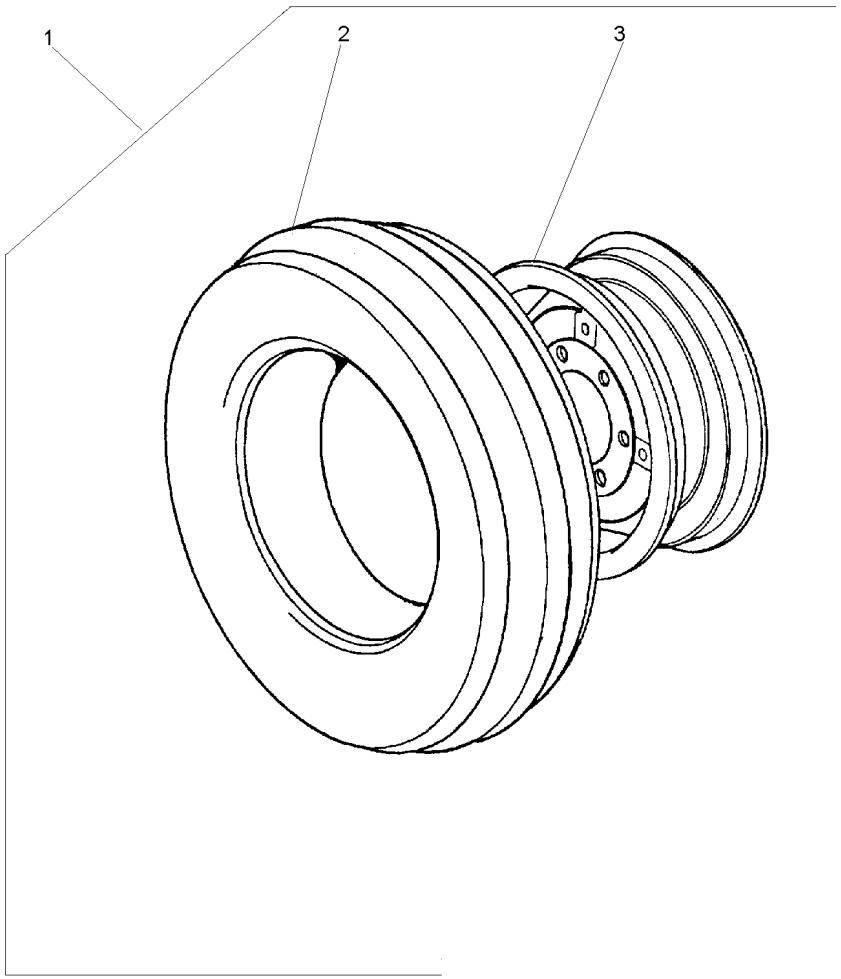

1		3149799M91	**2**	CJ. RODAGEM	WHEELS	RODAJE
2	3146503M91	1 130-30 No	**1**	CJ.PNEU E CÂMARA	TYRE AND TUBE	NEUM.Y.CAMARA
3	489331M91	1 650X16	**1**	ARO	RIM	LLANTA

Pneu & Câmara	**7.50-16f2 (6l)**	**130-25**	**2 Rodas Motrizes**
Tyre & Chamber	**7.50-16f2 (6l)**		**2 Wheels Drive**
Neum & Camara	**7.50-16f2 (6l)**		**2 Ruedas Motriz**

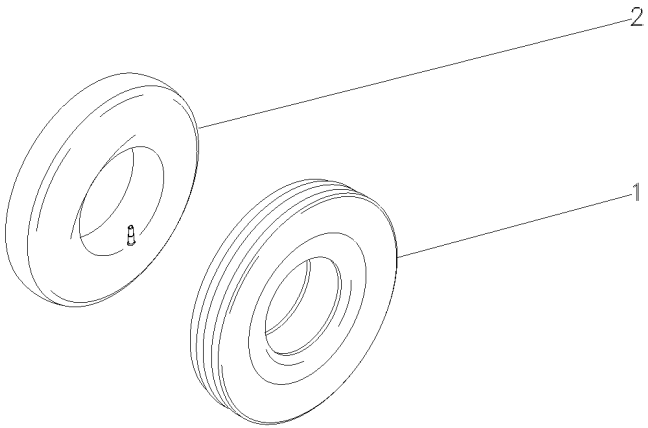

1	3149495M1	7.50X16L8	**1** PNEU	TYRE	NEUMATICO
2	488036M1	7.50X16	**1** CÂMARA	CHAMBER	CAMARA

Pneu & Câmara	**9.00-16f2 (6l)**	**130-30**
Tyre & Chamber	**9.00-16f2 (6l)**	
Neum & Camara	**9.00-16f2 (6l)**	

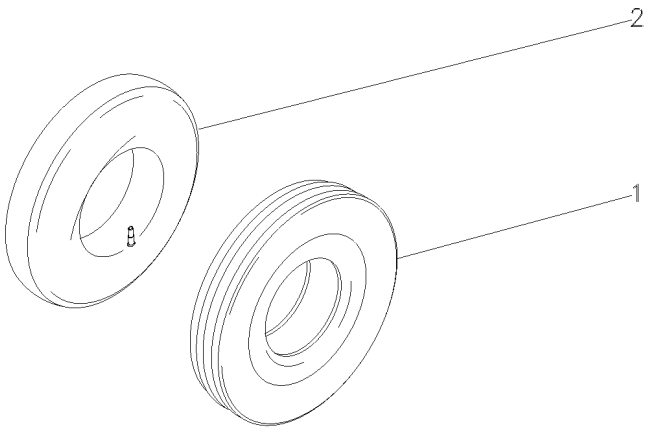

1	3146504M1	9.00X16 10L	**1** PNEU	TYRE	NEUMATICO
2	880481M1	9.00 X 16	**1** CÂMARA	CHAMBER	CAMARA

Rodas Dianteiras	**7.50-16f2 (6l)**	**130-35**
Front Wheels	**7.50-16f2 (6l)**	
Ruedas Delanteras	**7.50-16f2 (6l)**	

2 Rodas Motrizes - Cubo Médio
Medium Hub - 2 Wheels Drive
Cubo Medio - 2 Ruedas Motriz

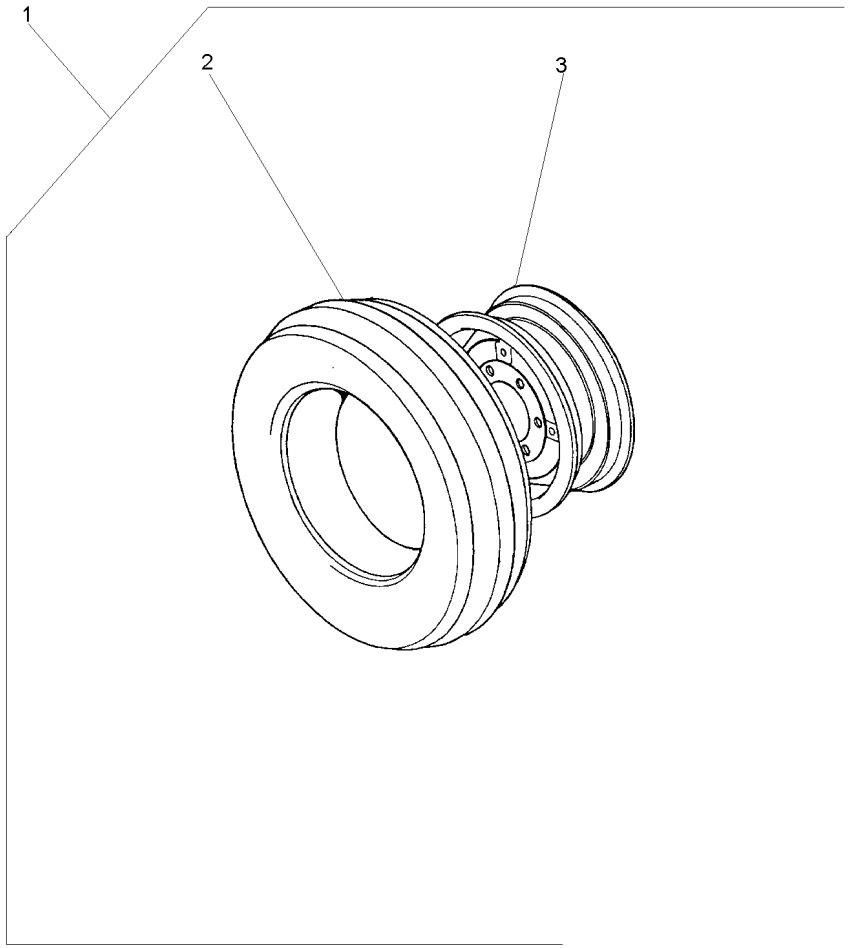

1			3145661M91	**1**	CJ. RODAGEM	WHEELS	RODAJE
2	488030M92	1	130-25 No	**1**	CJ.PNEU E CÂMARA	TYRE AND TUBE	NEUM.Y.CAMARA
3	3147067M91	1		**1**	RODA	WHEEL	RUEDA

Rodas Dianteiras
Front Wheels
Ruedas Delanteras

130-40

4rm - Estreito - 7.00-18r1
4wd - Narrow - 7.00-18r1
4rm - Estrecho - 7.00-18r1

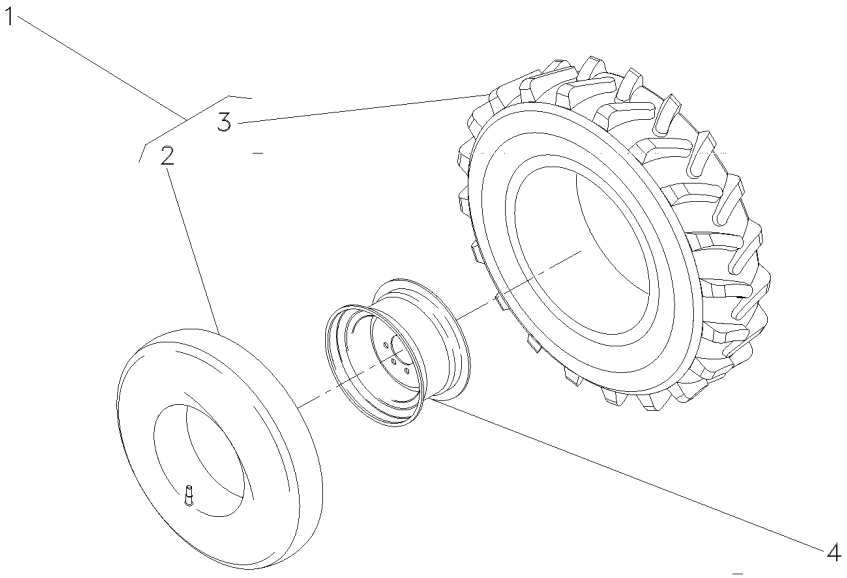

1	036997N1		**2**	CJ.PNEU E CÂMARA	TYRE AND TUBE	NEUM.Y.CAMARA
2	036999P1	1	**2**	CÂMARA	CHAMBER	CAMARA
3	036998P1	1 7.00X18	**2**	PNEU	TYRE	NEUMATICO
4	036938S1		**1**	RODA	WHEEL	RUEDA

Rodagem	**8.00 X 18 R1**
Wheels	**8.00 X 18 R1**
Ruedas	**8.00 X 18 R1**

130-45

4 Rodas Motrizes/Estreito
4 Wheels Drive/Narrow
4 Ruedas Motriz/Estrecho

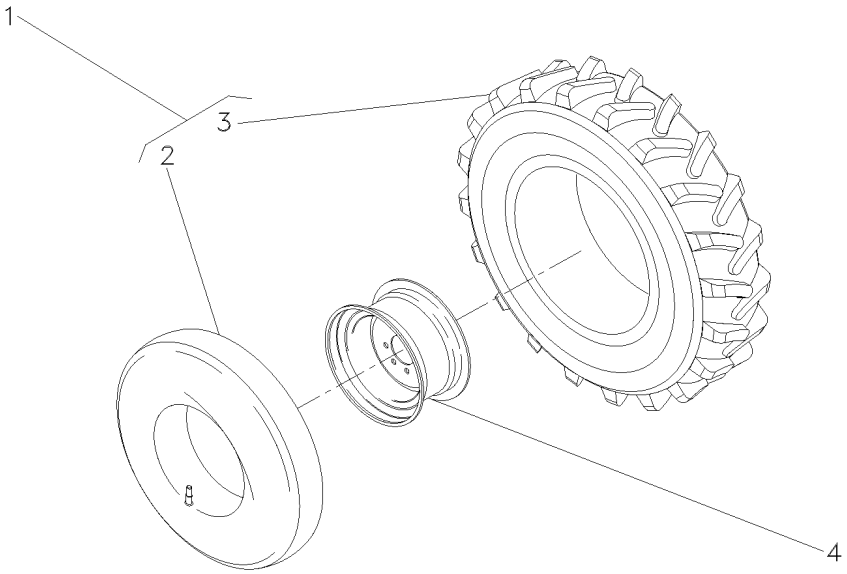

1	036939N1	8.00X18	**2** CJ.PNEU E CÂMARA	TYRE AND TUBE	NEUM.Y.CAMARA
2	036941P1	1	**1** CÂMARA	CHAMBER	CAMARA
3	036940P1	1	**1** PNEU	TYRE	NEUMATICO
4	036938S1		**2** RODA	WHEEL	RUEDA

Rodas Dianteiras	**8.30-24r1 (6l)**	**130-50**	**4 Rodas Motrizes**
Front Wheels	**8.30-24r1 (6l)**		**4 Wheels Drive**
Ruedas Delanteras	**8.30-24r1 (6l)**		**4 Ruedas Motriz**

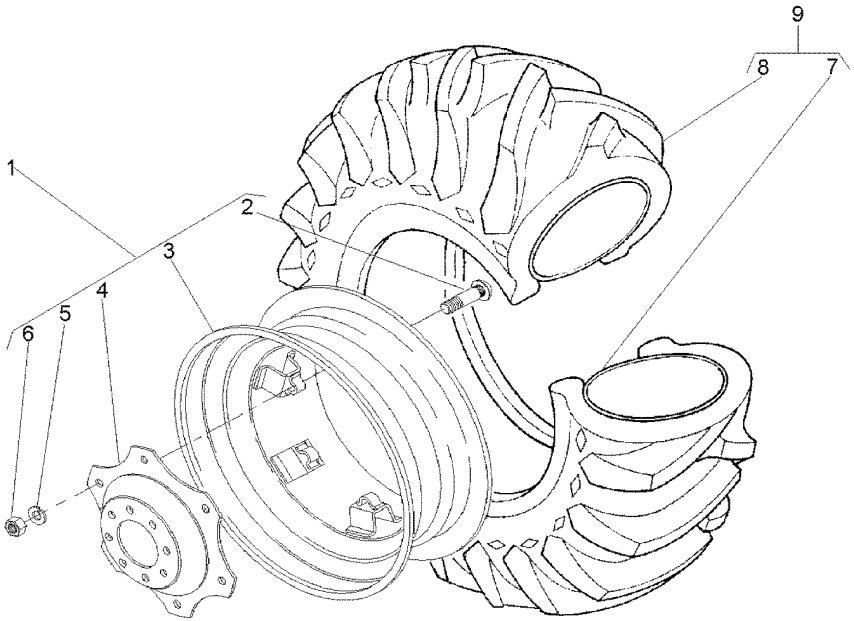

1	037008N1		**1**	RODA	WHEEL	RUEDA
2	3408246M1	1	**6**	PARAFUSO	BOLT	PERNO
3	037009S1	1	**1**	ARO	RIM	LLANTA
4	037010P1	1	**1**	DISCO	DISC	DISCO
5	353774X1	1	**6**	ARRUELA	WASHER	ARANDELA
6	353427X1	1	**6**	PORCA	NUT	TUERCA
7	036996P1	9	**1**	CÂMARA	CHAMBER	CAMARA
8	036995P1	9	**1**	PNEU	TYRE	NEUMATICO
9	036994N1	8.3X24	**1**	CJ.PNEU E CÂMARA	TYRE AND TUBE	NEUM.Y.CAMARA

Rodas Dianteiras **Front Wheels** **Ruedas Delanteras**	**12.4-24 R1 (6l)** **12.4-24 R1 (6l)** **12.4-24 R1 (6l)**	**130-55**	**4 Rodas Motrizes** **4 Wheels Drive** **4 Ruedas Motriz**

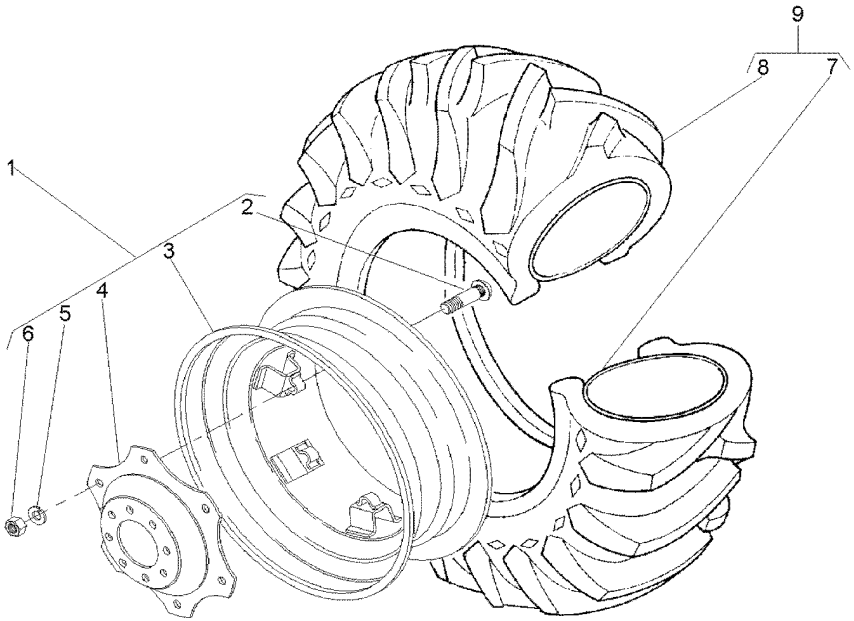

1	3411239M91		**1**	CJ. RODA	KIT, WHEEL	JUEGO DE RUEDA
2	3408246M1	1	**6**	PARAFUSO	BOLT	PERNO
3	3408340M91	1	**1**	ARO	RIM	LLANTA
4	3411240M1	1	**1**	DISCO	DISC	DISCO
5	027646P1	1	**6**	ARRUELA	WASHER	ARANDELA
6	353427X1	1	**6**	PORCA	NUT	TUERCA
7	3408326M1	9	**1**	CÂMARA	CHAMBER	CAMARA
8	3408327M1	9	**1**	PNEU	TYRE	NEUMATICO
9	3408345M91	6L	**1**	CJ.PNEU E CÂMARA	TYRE AND TUBE	NEUM.Y.CAMARA

Rodas Dianteiras **Front Wheels** **Ruedas Delanteras**	**14.9-24r1 (6l)** **14.9-24r1 (6l)** **14.9-24r1 (6l)**	**130-60**	**4 Rodas Motrizes** **4 Wheels Drive** **4 Ruedas Motriz**

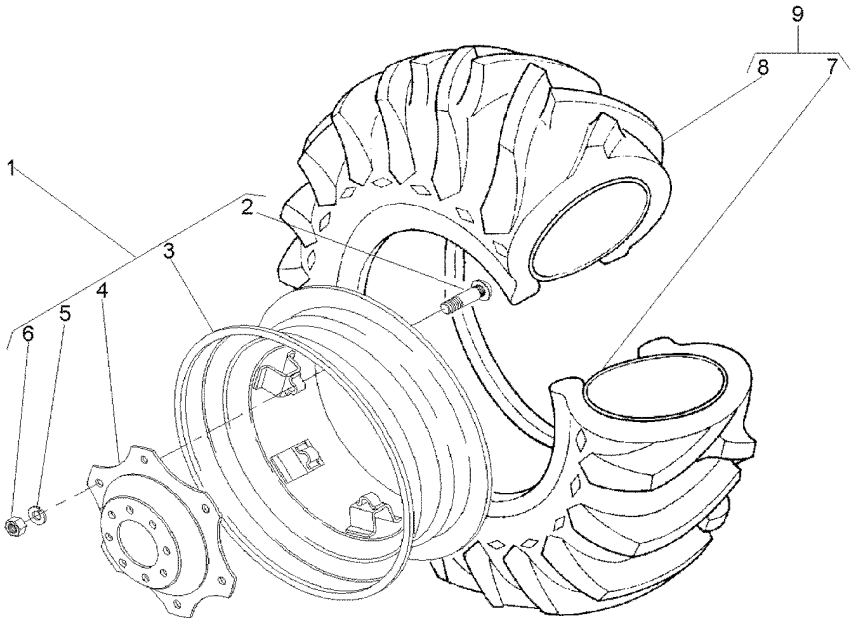

1	3411241M91		**1**	RODA	WHEEL	RUEDA
2	3408246M1	1	**6**	PARAFUSO	BOLT	PERNO
3	487150M92	1	**1**	ARO	RIM	LLANTA
4	3411240M1	1	**1**	DISCO	DISC	DISCO
5	027646P1	1	**8**	ARRUELA	WASHER	ARANDELA
6	353427X1	1	**6**	PORCA	NUT	TUERCA
7	182578M1	9 13X24	**1**	CÂMARA	CHAMBER	CAMARA
8	831521M1	9 14.9/13X24	**1**	PNEU	TYRE	NEUMATICO
9	831522M91		**1**	CJ.PNEU E CÂMARA	TYRE AND TUBE	NEUM.Y.CAMARA

Rodas Traseiras	**12.4 X 28 R1**	**130-65**	**Estreito**
Rear Wheels	**12.4 X 28 R1**		**Narrow**
Ruedas Traseras	**12.4 X 28 R1**		**Estrecho**

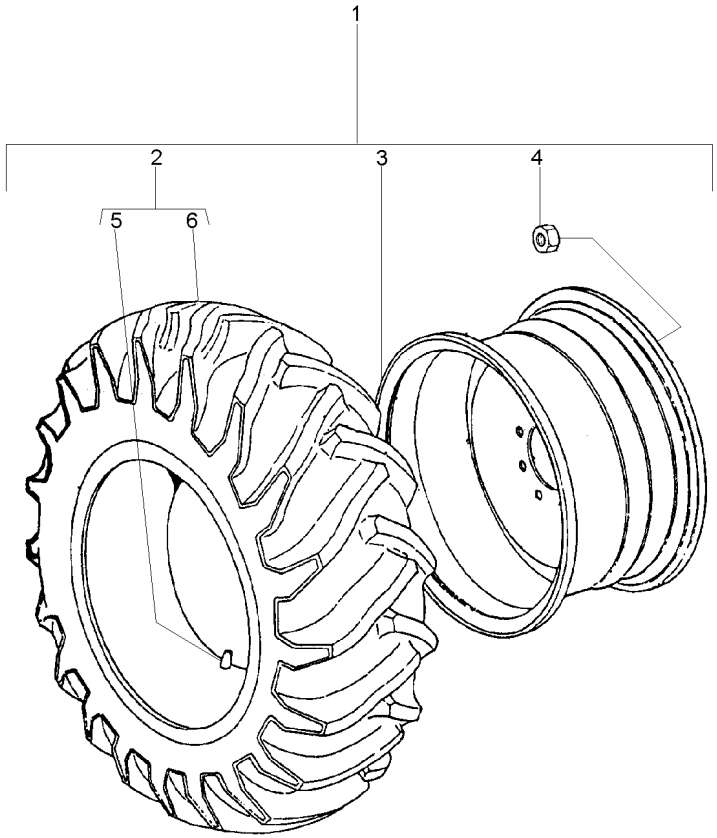

1		3412278M91	**1**	RODAGEM	WHEELS	RODAJE
2	3410293M91	1 6L	**2**	CJ.PNEU E CÂMARA	TYRE AND TUBE	NEUM.Y.CAMARA
3	033916T1	1	**2**	ARO	RIM	LLANTA
4	881162M2	1 5/8x18	**16**	PORCA	NUT	TUERCA
5	180380M1	2	**2**	CÂMARA	CHAMBER	CAMARA
6	3410294M91	2	**2**	PNEU	TYRE	NEUMATICO

Rodas Traseiras	**14.9-28r2 (6l)**
Rear Wheels	**14.9-28r2 (6l)**
Ruedas Traseras	**14.9-28r2 (6l)**

130-70

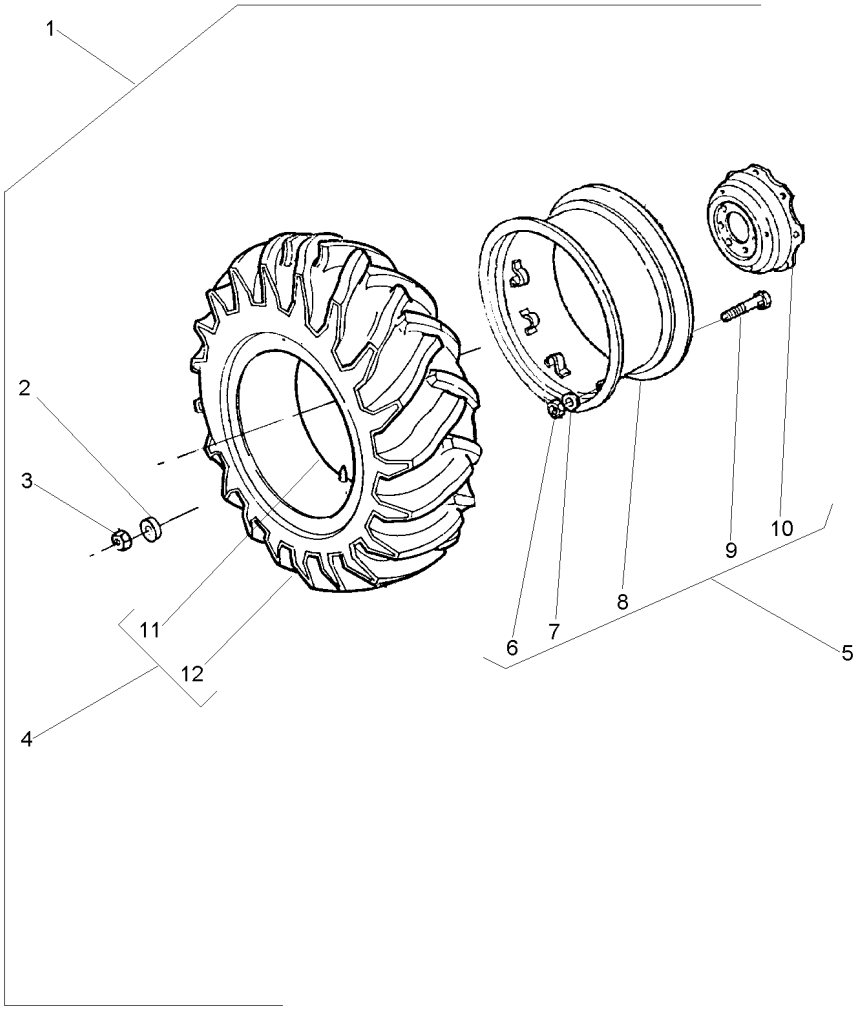

1		026866N1	**1**	RODAGEM	WHEELS	RODAJE
2	3410536M1	1	**16**	ARRUELA	WASHER	ARANDELA
3	847417M1	1	**16**	PORCA	NUT	TUERCA
4	487540M91	1	**1**	CJ.PNEU E CÂMARA	TYRE AND TUBE	NEUM.Y.CAMARA
5	033901T1		**1**	ARO	RIM	LLANTA
6	353427X1	5	**8**	PORCA	NUT	TUERCA
7	027646P1	5	**8**	ARRUELA	WASHER	ARANDELA
8	3408283M91	5	**1**	ARO	RIM	LLANTA
8	487308M91	5	**1**	ARO	RIM	LLANTA
9	3149812M1	5	**8**	PARAFUSO	BOLT	PERNO
10	3149172M1	5	**1**	DISCO	DISC	DISCO
11	828539M1	4	**1**	CÂMARA	CHAMBER	CAMARA
12	487539M1	4	**1**	PNEU	TYRE	NEUMATICO

Rodas Traseiras	**18.4-30r2 (6l)**	**130-75**	**Disco De Chapa/Aro 14"**
Rear Wheels	**18.4-30r2 (6l)**		**Plate Disk/Rim 14"**
Ruedas Traseras	**18.4-30r2 (6l)**		**Disco De Chapa/Llanta 14"**

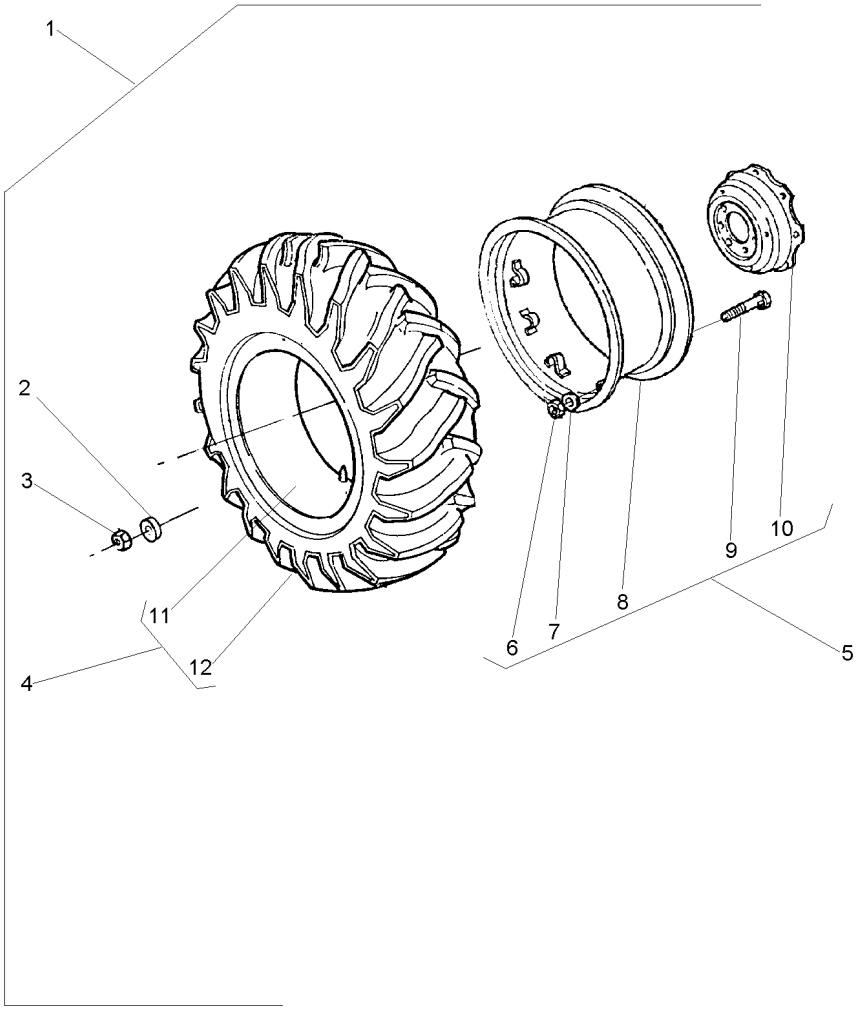

1			3410964M91	**1**	RODAGEM	WHEELS	RODAJE
2	3410536M1	1		**16**	ARRUELA	WASHER	ARANDELA
3	847417M1	1		**16**	PORCA	NUT	TUERCA
4	487870M91	1	6L	**1**	CJ.PNEU E CÂMARA	TYRE AND TUBE	NEUM.Y.CAMARA
5	3149151M92		14X30	**1**	ARO	RIM	LLANTA
6	353427X1	5		**8**	PORCA	NUT	TUERCA
7	3585377M1	5		**8**	ARRUELA	WASHER	ARANDELA
8	882230M92	5		**1**	ARO	RIM	LLANTA
9	3149812M1	5	3149914M1	**8**	PARAFUSO	BOLT	PERNO
10	3587145M1	5		**1**	DISCO	DISC	DISCO
11	487869M1	4		**1**	CÂMARA	CHAMBER	CAMARA
12	487868M1	4		**1**	PNEU	TYRE	NEUMATICO

Rodas Traseiras	**14.9 X 24 R1**	**130-80**	**Estreito**
Rear Wheels	**14.9 X 24 R1**		**Narrow**
Ruedas Traseras	**14.9 X 24 R1**		**Estrecho**

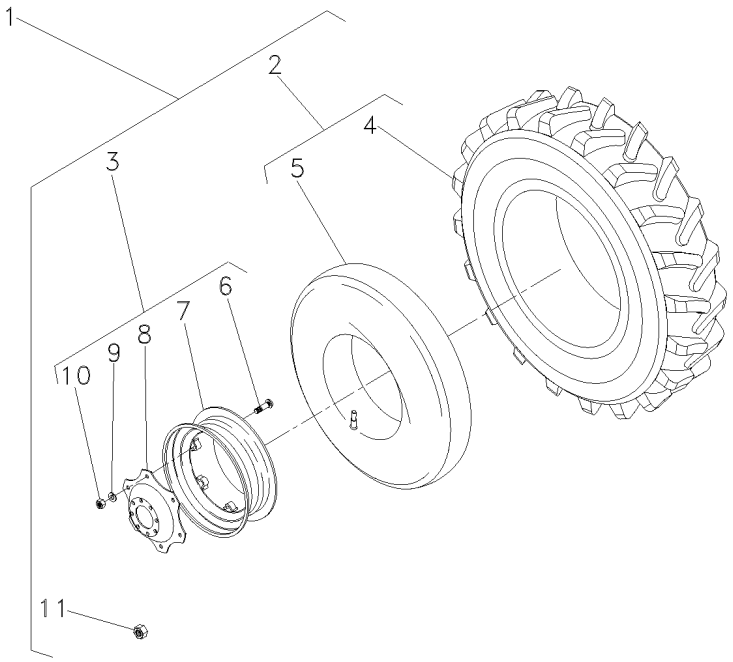

1		3412983M91	**1**	RODAGEM	WHEELS	RODAJE
2	831522M91	1 14.8X24R16L	**2**	CJ.PNEU E CÂMARA	TYRE AND TUBE	NEUM.Y.CAMARA
3	3412980M92	1 11X38	**2**	RODA	WHEEL	RUEDA
4	831521M1	2 5/8x18	**1**	PNEU	TYRE	NEUMATICO
5	182578M1	2 13x24	**1**	CÂMARA	CHAMBER	CAMARA
6	3408246M1	3	**5**	PARAFUSO	BOLT	PERNO
7	487150M92	3	**1**	ARO	RIM	LLANTA
8	3412697M2	3	**1**	DISCO	DISC	DISCO
9	027646P1	3	**8**	ARRUELA	WASHER	ARANDELA
10	353427X1	3	**8**	PORCA	NUT	TUERCA
11	881162M2	1 5/8x18	**16**	PORCA	NUT	TUERCA

Rodas Traseiras	**23.1-26r2 (8l)**	**130-85**
Rear Wheels	**23.1-26r2 (8l)**	
Ruedas Traseras	**23.1-26r2 (8l)**	

Disco De Chapa
Plate Disk
Disco De Chapa

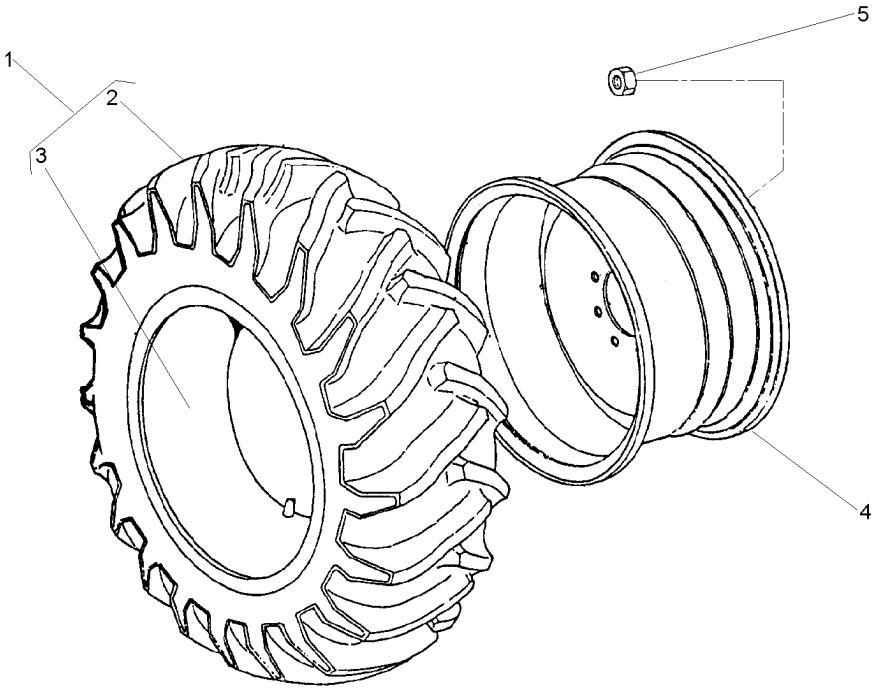

1	490215M91		
2	490216M1	1	
3	490217M1	1	23.1/18X26
4	1481017M92		DW20X26
5	847417M1		
5	3410536M1		

2	CJ.PNEU E CÂMARA	TYRE AND TUBE	NEUM.Y.CAMARA
1	PNEU	TYRE	NEUMATICO
1	CÂMARA	CHAMBER	CAMARA
2	ARO	RIM	LLANTA
16	PORCA	NUT	TUERCA
16	ARRUELA	WASHER	ARANDELA

Rodas Traseiras	**18.4-30 R1 (10l)**	**130-90**	**Disco De Chapa/Aro 14"**
Rear Wheels	**18.4-30 R1 (10l)**		**Plate Disk/Rim 14"**
Ruedas Traseras	**18.4-30 R1 (10l)**		**Disco De Chapa/Llanta 14"**

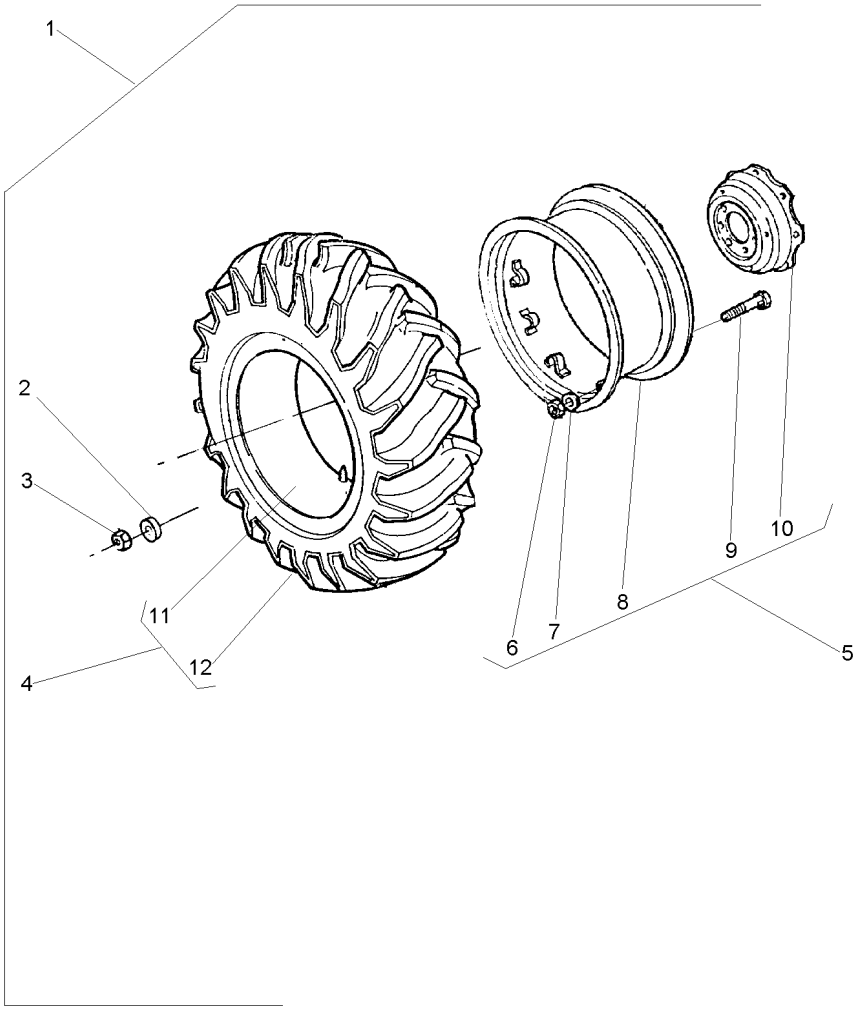

1			3410965M91	**1**	RODAGEM	WHEELS	RODAJE
2	3410536M1	1		**16**	ARRUELA	WASHER	ARANDELA
3	847417M1	1		**16**	PORCA	NUT	TUERCA
4	488092M91	1	10L	**1**	CJ.PNEU E CÂMARA	TYRE AND TUBE	NEUM.Y.CAMARA
5	3149151M92		14X30	**1**	ARO	RIM	LLANTA
6	353427X1	5		**8**	PORCA	NUT	TUERCA
7	3585377M1	5		**8**	ARRUELA	WASHER	ARANDELA
8	882230M92	5		**1**	ARO	RIM	LLANTA
9	3149812M1	5	3149914M1	**8**	PARAFUSO	BOLT	PERNO
10	3587145M1	5		**1**	DISCO	DISC	DISCO
11	487869M1	4		**1**	CÂMARA	CHAMBER	CAMARA
12	487951M1	4	3149493M1	**1**	PNEU	TYRE	NEUMATICO

Rodas Traseiras	**18.4-30 R1 (10l)**	**130-95**	**Pavt/Aro 14"**
Rear Wheels	**18.4-30 R1 (10l)**		**Pavt/Rim 14"**
Ruedas Traseras	**18.4-30 R1 (10l)**		**Pavt/Llanta 14"**

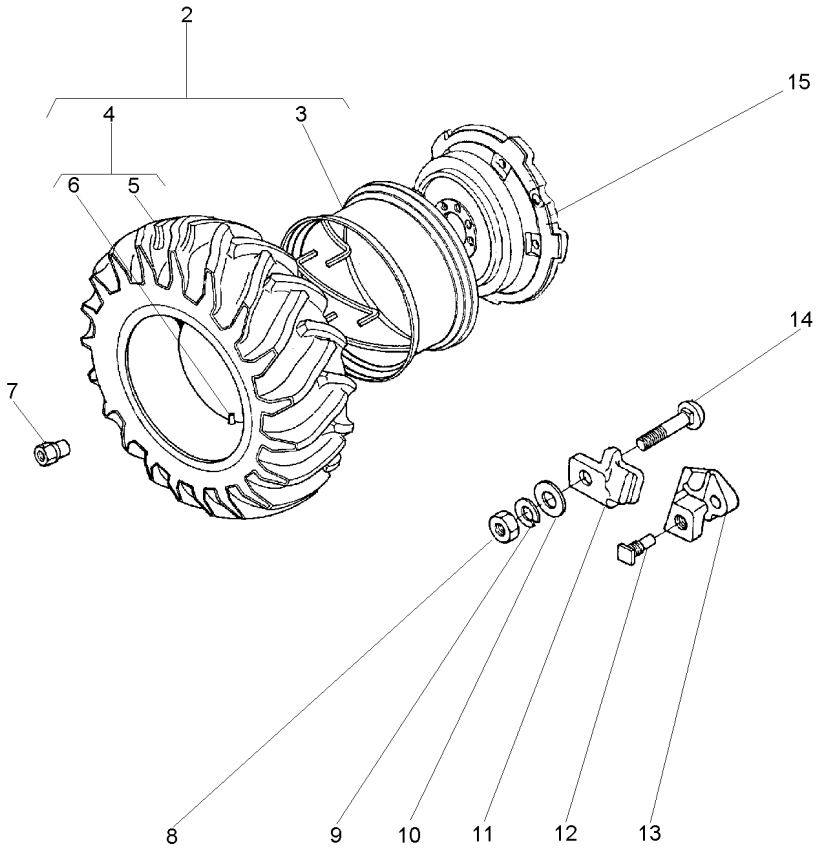

2	1481920M91		
3	897721M91	2	PAVT
4	488092M91	2	3149641M91
5	487951M1	4	3149493M1
6	487869M1	4	
7	1481045M1		
8	1484541M1		
9	353440X1		
10	353775X1		
11	898021M1		
12	1751403M1		
13	898022M2		
14	363296X1		
15	3147093M1		

1	CJ. RODA	KIT, WHEEL	JUEGO DE RUEDA
1	ARO	RIM	LLANTA
1	CJ.PNEU E CÂMARA	TYRE AND TUBE	NEUM.Y.CAMARA
1	PNEU	TYRE	NEUMATICO
1	CÂMARA	CHAMBER	CAMARA
8	PORCA	NUT	TUERCA
5	PORCA	NUT	TUERCA
5	ARRUELA	WASHER	ARANDELA
5	ARRUELA	WASHER	ARANDELA
5	GRAMPO	CRAMP	PASADOR
2	PARAFUSO	BOLT	PERNO
2	LIMITADOR RODA	LIMITATION WHEEL	LIMITATION WHEEL
5	PARAFUSO	BOLT	PERNO
1	DISCO	DISC	DISCO

Rodas Traseiras **Rear Wheels** **Ruedas Traseras**	**18.4-30 R1 (10 L)** **18.4-30 R1 (10 L)** **18.4-30 R1 (10 L)**	**130-100**

Disco De Chapa/Aro 16"
Plate Disk/Rim 16"
Disco De Chapa/Llanta 16"

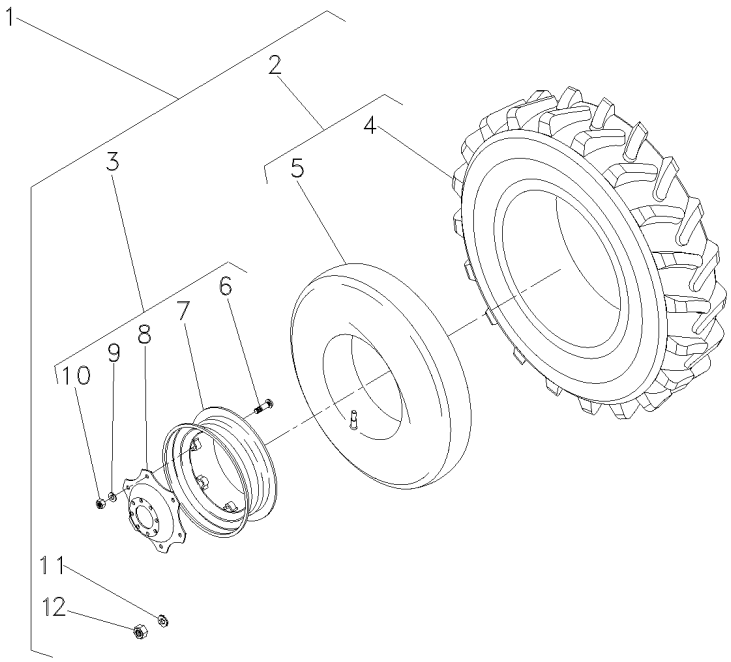

1			3408329M91	**1**	RODAGEM	WHEELS	RODAJE
2	488092M91	1	10L	**2**	CJ.PNEU E CÂMARA	TYRE AND TUBE	NEUM.Y.CAMARA
3	3587146M91	1		**2**	RODA	WHEEL	RUEDA
4	487951M1	2	3149493M1	**2**	PNEU	TYRE	NEUMATICO
5	487869M1	2		**1**	CÂMARA	CHAMBER	CAMARA
6	3149812M1	3		**8**	PARAFUSO	BOLT	PERNO
7	3408526M91	3		**1**	ARO	RIM	LLANTA
8	3587145M1	3		**1**	DISCO	DISC	DISCO
9	027646P1	3		**8**	ARRUELA	WASHER	ARANDELA
10	353427X1	3		**8**	PORCA	NUT	TUERCA
11	3410536M1	1		**16**	ARRUELA	WASHER	ARANDELA
12	847417M1	1		**16**	PORCA	NUT	TUERCA

Rodas Traseiras	**18.4-30r2 (6l)**	**130-105**	**Disco De Chapa/Aro 16"**
Rear Wheels	**18.4-30r2 (6l)**		**Plate Disk/Rim 16"**
Ruedas Traseras	**18.4-30r2 (6l)**		**Disco De Chapa/Llanta 16"**

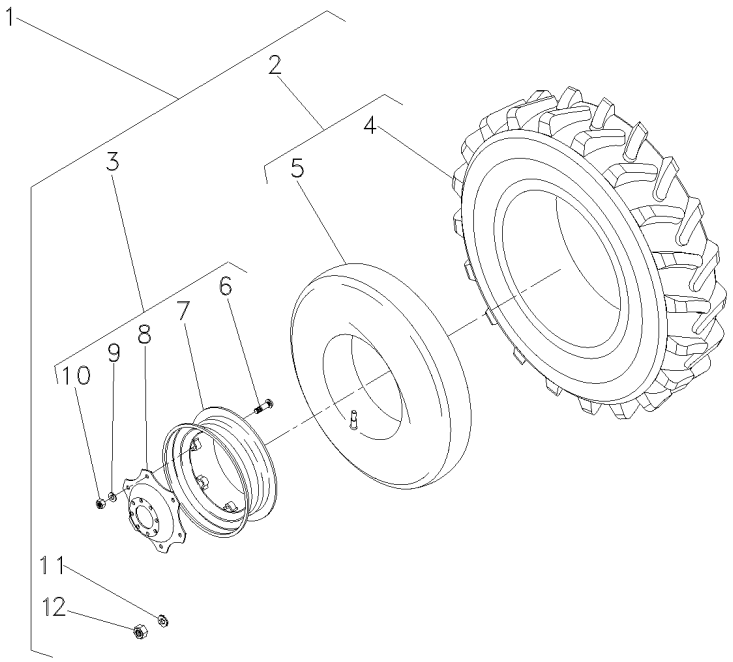

1			3408621M91
2	487870M91	5	6L
3	3587146M91	5	
4	487868M1		
5	487869M1		
6	3149812M1	3	
7	3408526M91	3	
8	3587145M1	3	
9	027646P1	3	
10	353427X1	3	
11	3410536M1	5	
12	847417M1	5	

1	RODAGEM	WHEELS	RODAJE
2	CJ.PNEU E CÂMARA	TYRE AND TUBE	NEUM.Y.CAMARA
2	RODA	WHEEL	RUEDA
2	PNEU	TYRE	NEUMATICO
2	CÂMARA	CHAMBER	CAMARA
8	PARAFUSO	BOLT	PERNO
1	ARO	RIM	LLANTA
1	DISCO	DISC	DISCO
8	ARRUELA	WASHER	ARANDELA
8	PORCA	NUT	TUERCA
16	ARRUELA	WASHER	ARANDELA
16	PORCA	NUT	TUERCA

Rodas Traseiras **Rear Wheels** **Ruedas Traseras**	**18.4-30r1 (6l)** **18.4-30r1 (6l)** **18.4-30r1 (6l)**	**130-110**	**Disco De Chapa/Aro 16"** **Plate Disk/Rim 16"** **Disco De Chapa/Llanta 16"**

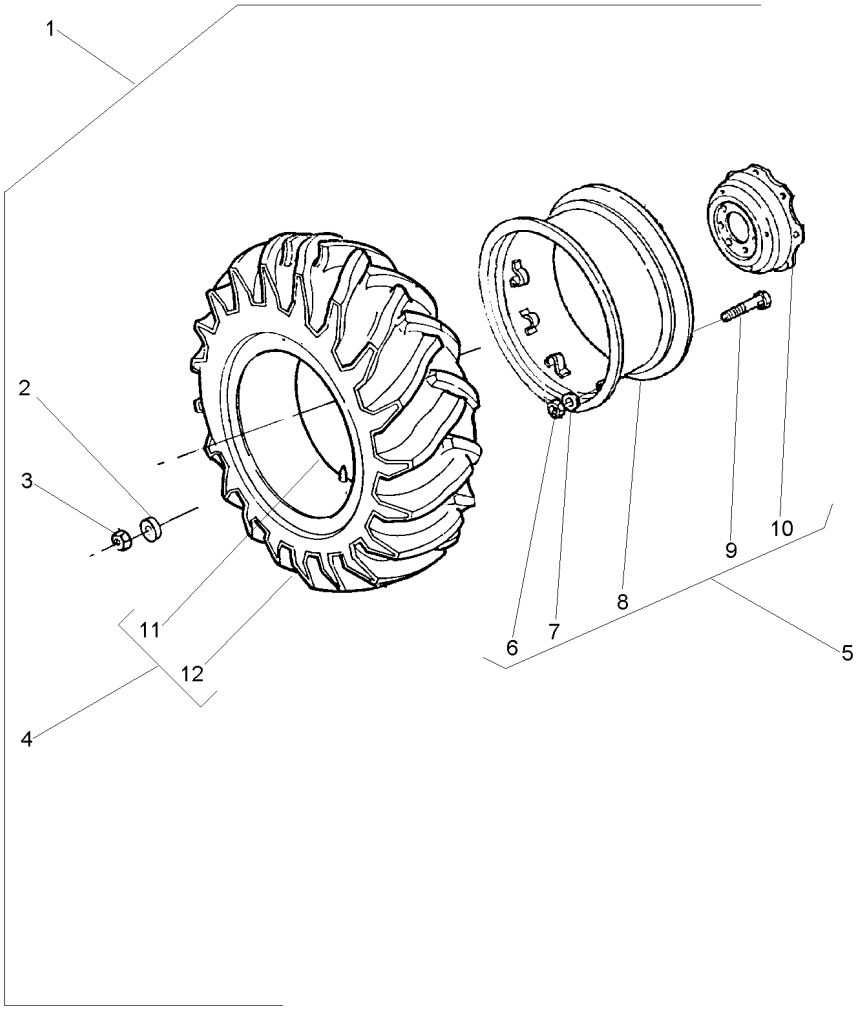

1		3587143M92	**1**	RODAGEM	WHEELS	RODAJE
2	3410536M1	1	**16**	ARRUELA	WASHER	ARANDELA
3	847417M1	1	**16**	PORCA	NUT	TUERCA
4	3587140M91	1	**1**	CJ.PNEU E CÂMARA	TYRE AND TUBE	NEUM.Y.CAMARA
5	3587146M91	16 X 30	**1**	RODA	WHEEL	RUEDA
6	353427X1	5	**8**	PORCA	NUT	TUERCA
7	027646P1	5	**8**	ARRUELA	WASHER	ARANDELA
8	3408526M91	5	**1**	ARO	RIM	LLANTA
9	3149812M1	5	**8**	PARAFUSO	BOLT	PERNO
10	3587145M1	5	**1**	DISCO	DISC	DISCO
11	487869M1	4	**1**	CÂMARA	CHAMBER	CAMARA
12	3587139M1	4	**1**	PNEU	TYRE	NEUMATICO

Rodas Traseiras	**18.4-30r2 (6l)**	**130-115**	**Pavt/Aro 14"**
Rear Wheels	**18.4-30r2 (6l)**		**Pavt/Rim 14"**
Ruedas Traseras	**18.4-30r2 (6l)**		**Pavt/Llanta 14"**

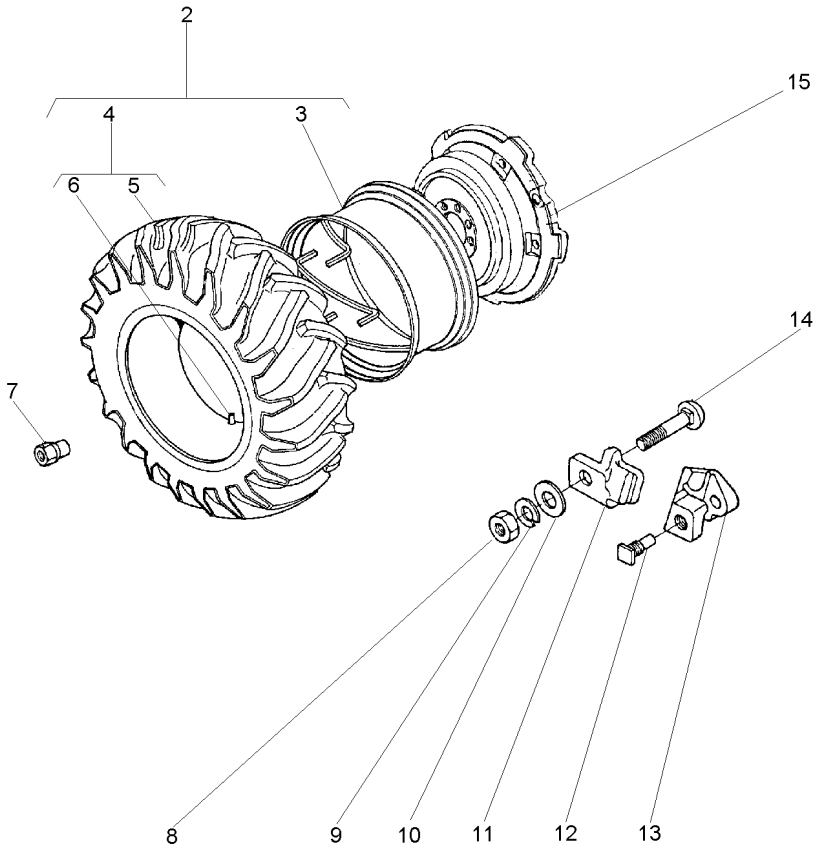

2	1481659M91		**1**	CJ. RODA	KIT, WHEEL	JUEGO DE RUEDA
3	897721M91	2 14X30 PAVT	**1**	ARO	RIM	LLANTA
4	487870M91	2	**1**	CJ.PNEU E CÂMARA	TYRE AND TUBE	NEUM.Y.CAMARA
5	487868M1	4	**1**	PNEU	TYRE	NEUMATICO
6	487869M1	4	**1**	CÂMARA	CHAMBER	CAMARA
7	1481045M1		**8**	PORCA	NUT	TUERCA
8	1484541M1		**5**	PORCA	NUT	TUERCA
9	353440X1		**5**	ARRUELA	WASHER	ARANDELA
10	353775X1		**5**	ARRUELA	WASHER	ARANDELA
11	898021M1		**5**	GRAMPO	CRAMP	PASADOR
12	1751403M1		**2**	PARAFUSO	BOLT	PERNO
13	898022M2		**2**	LIMITADOR RODA	LIMITATION WHEEL	LIMITATION WHEEL
14	363296X1		**5**	PARAFUSO	BOLT	PERNO
15	3147093M1		**1**	DISCO	DISC	DISCO

Rodas Traseiras	**13.6-38r1 (6l)**	**130-120**
Rear Wheels	**13.6-38r1 (6l)**	
Ruedas Traseras	**13.6-38r1 (6l)**	

Disco De Chapa
Plate Disk
Disco De Chapa

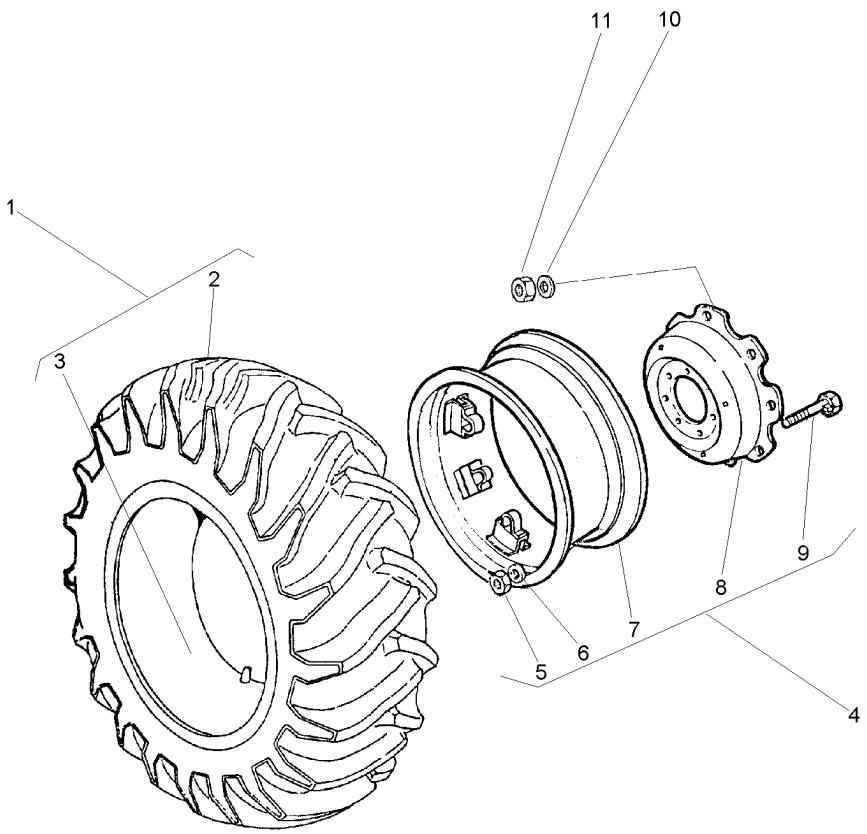

1	488006M91	6L	
2	488007M1	1	
3	488008M1	1	
4	3149148M91	11 X 38	
5	353427X1	4	
6	027646P1	4	
7	488004M91	4	
8	3149172M1	4	
9	3149812M1	4	3149914M1
10	3410536M1		
11	847417M1		

1	CJ.PNEU E CÂMARA	TYRE AND TUBE	NEUM.Y.CAMARA
1	PNEU	TYRE	NEUMATICO
1	CÂMARA	CHAMBER	CAMARA
1	RODA	WHEEL	RUEDA
8	PORCA	NUT	TUERCA
8	ARRUELA	WASHER	ARANDELA
1	ARO	RIM	LLANTA
1	DISCO	DISC	DISCO
8	PARAFUSO	BOLT	PERNO
16	ARRUELA	WASHER	ARANDELA
16	PORCA	NUT	TUERCA

Rodas Traseiras	**16.9-30r1 (6l)**	**130-125**	**Disco De Chapa**
Rear Wheels	**16.9-30r1 (6l)**		**Plate Disk**
Ruedas Traseras	**16.9-30r1 (6l)**		**Disco De Chapa**

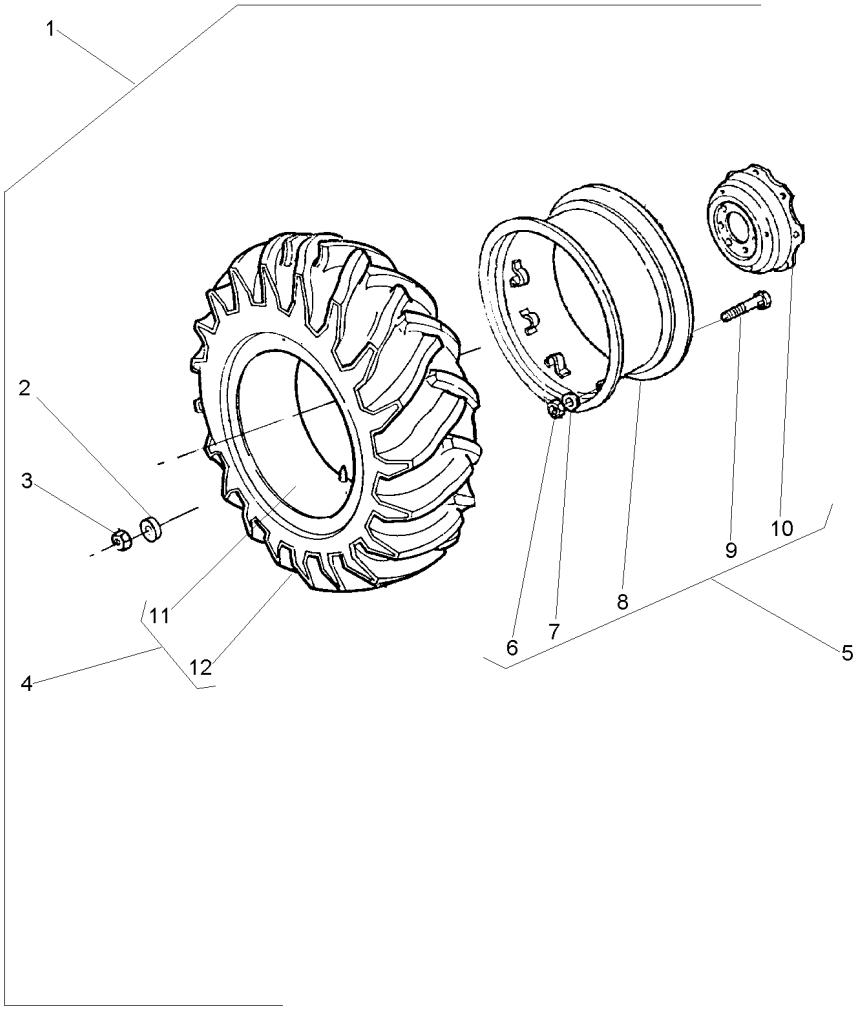

1			027386N1	**1**	RODAGEM	WHEELS	RODAJE
2	3410536M1	1		**16**	ARRUELA	WASHER	ARANDELA
3	847417M1	1		**16**	PORCA	NUT	TUERCA
4	3098141M91	1		**1**	CJ.PNEU E CÂMARA	TYRE AND TUBE	NEUM.Y.CAMARA
5	3149151M92			**1**	ARO	RIM	LLANTA
6	353427X1	5		**8**	PORCA	NUT	TUERCA
7	3585377M1	5		**8**	ARRUELA	WASHER	ARANDELA
8	882230M92	5		**1**	ARO	RIM	LLANTA
9	3149812M1	5	3149914M1	**8**	PARAFUSO	BOLT	PERNO
10	3587145M1	5		**1**	DISCO	DISC	DISCO
11	487869M1	4		**1**	CÂMARA	CHAMBER	CAMARA
12	3098142M1	4		**1**	PNEU	TYRE	NEUMATICO

Rodas Traseiras	**14.9-28r1 (6l)**	**130-130**	**Disco De Chapa**
Rear Wheels	**14.9-28r1 (6l)**		**Plate Disk**
Ruedas Traseras	**14.9-28r1 (6l)**		**Disco De Chapa**

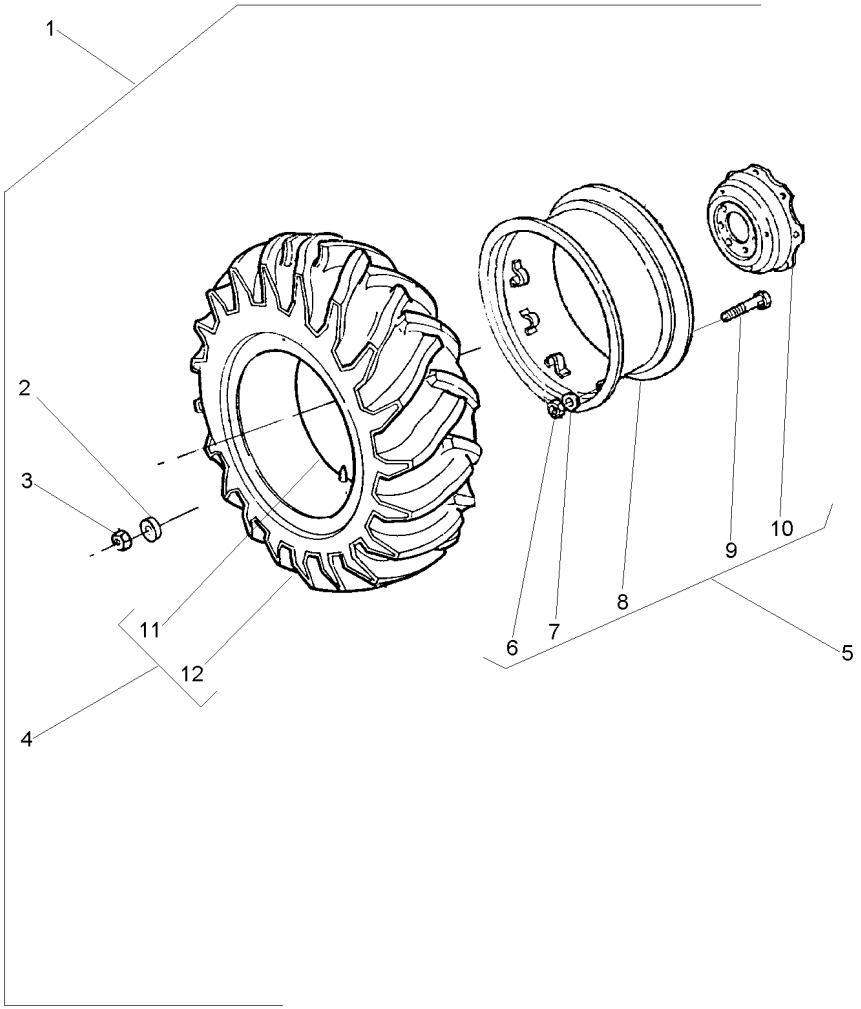

1			3410966M91	**1**	RODAGEM	WHEELS	RODAJE
2	3410536M1	1		**16**	ARRUELA	WASHER	ARANDELA
3	847417M1	1		**16**	PORCA	NUT	TUERCA
4	828537M91	1		**1**	CJ.PNEU E CÂMARA	TYRE AND TUBE	NEUM.Y.CAMARA
5	033901T1			**1**	ARO	RIM	LLANTA
6	353427X1	5		**8**	PORCA	NUT	TUERCA
7	027646P1	5		**8**	ARRUELA	WASHER	ARANDELA
8	3408283M91	5		**1**	ARO	RIM	LLANTA
8	487308M91	5		**1**	ARO	RIM	LLANTA
9	3149812M1	5		**8**	PARAFUSO	BOLT	PERNO
10	3149172M1	5		**1**	DISCO	DISC	DISCO
11	828539M1	4		**1**	CÂMARA	CHAMBER	CAMARA
12	828538M1	4		**1**	PNEU	TYRE	NEUMATICO

Pesos Dianteiros	**8 X 25 Kgf**
Front Wheight	**8 X 25 Kgf**
Pesos Delanteros	**8 X 25 Kgf**

130-135

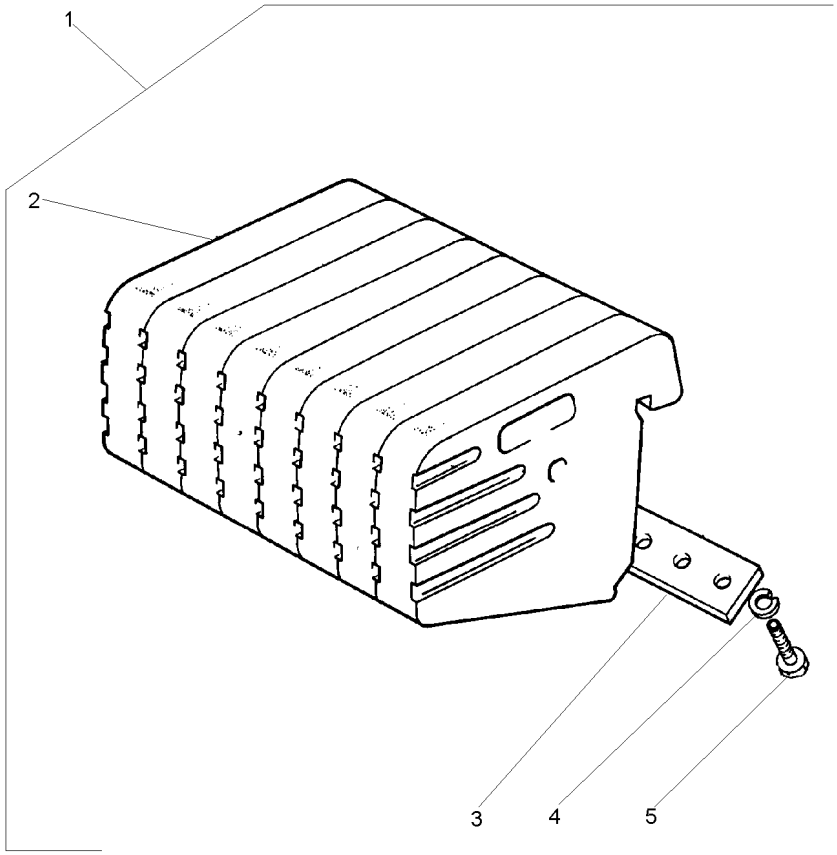

1		2801587M91	**1**	CJ. PESO	WEIGHT	PESA
2	049191P1	1	**8**	PESO	WEIGHT	PESA
3	3148437M1	1	**2**	PLACA	PLATE	PLATO
4	353433X1	1	**8**	ARRUELA	WASHER	ARANDELA
5	353726X1	1 5/8x11x1.1/2	**8**	PARAFUSO	BOLT	PERNO

Pesos Dianteiros	**8 X 35 Kgf**
Front Wheight	**8 X 35 Kgf**
Pesos Delanteros	**8 X 35 Kgf**

130-140

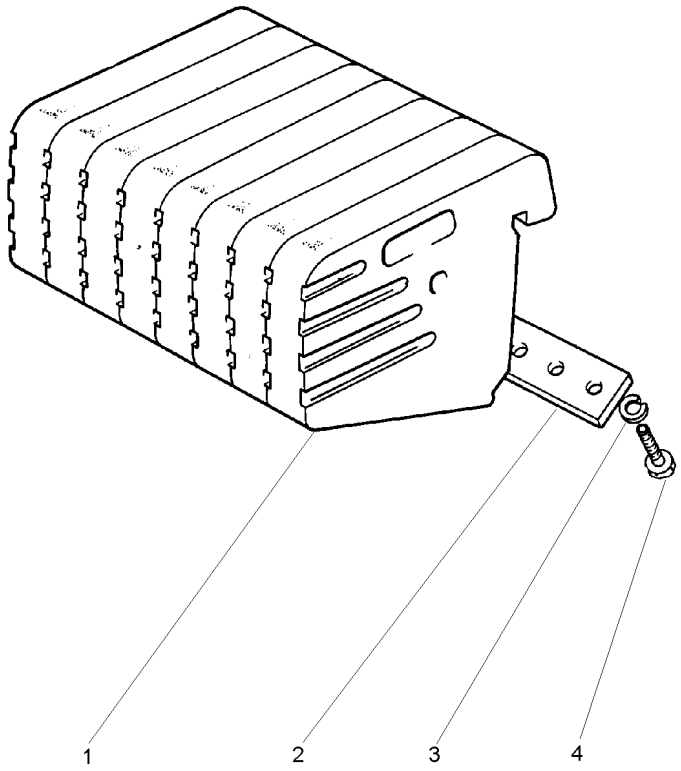

1	049192P1	**8**	PESO	WEIGHT	PESA
2	3148437M1	**2**	PLACA	PLATE	PLATO
3	353433X1	**8**	ARRUELA	WASHER	ARANDELA
4	353726X1	**8**	PARAFUSO	BOLT	PERNO

Peso Da Roda Traseira	**1 + 1 X 40 Kgf**
Rear Wheel Weights	**1 + 1 X 40 Kgf**
Contrapesos De La Roda Trasera	**1 + 1 X 40 Kgf**

130-145

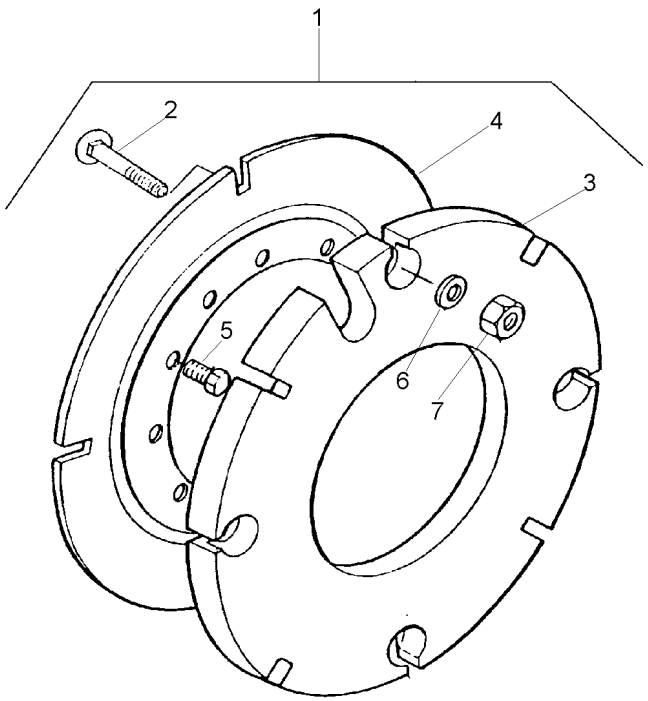

1			027967N1	**1** PESO	WEIGHT	PESA
2	3315210M1	1	M16X2,0X58	**8** PARAFUSO	BOLT	PERNO
3	2801392M2	1	40 kg	**2** CONTRA PESO	COUNTERWEIGHT	CONTRAPESO
4	2801394M2	1		**2** PLACA	PLATE	PLATO
5	353613X1	1	5/8x18x1.3/4	**8** PARAFUSO	BOLT	PERNO
6	3585377M1	1	33.5X17X3.75	**8** ARRUELA	WASHER	ARANDELA
7	880009362160	1	M16	**8** PORCA	NUT	TUERCA

Pesos Traseiro	**2 + 2 X 40 Kg**
Rear Weights	**2 + 2 X 40 Kg**
Contrapesos Traseras	**2 + 2 X 40 Kg**

130-150

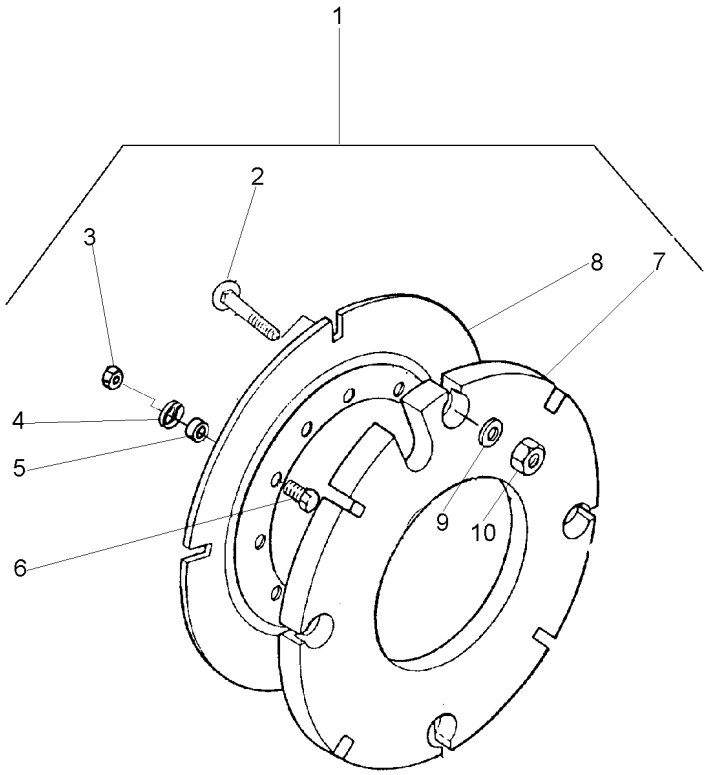

1			3589296M91
2	3315210M1	1	M16X2,0X58
3	353427X1	1	5/8x18
4	3585377M1	1	
5	3589297M1	1	
6	353617X1	1	5/8x18x2.1/4
7	2801392M2	1	
8	2801394M2	1	
9	3585377M1	1	
10	3904660M1	1	M16

1	PESO	WEIGHT	PESA
16	PARAFUSO	BOLT	PERNO
8	PORCA	NUT	TUERCA
8	ARRUELA	WASHER	ARANDELA
8	ESPAÇADOR	SPACER	PIEZA DISTANCIA
8	PARAFUSO	BOLT	PERNO
4	CONTRA PESO	COUNTERWEIGHT	CONTRAPESO
2	PLACA	PLATE	PLATO
16	ARRUELA	WASHER	ARANDELA
16	PORCA	NUT	TUERCA

Peso Da Roda Traseira	**1 + 1 X 52 Kgf**
Rear Wheel Weights	**1 + 1 X 52 Kgf**
Contrapesos De La Roda Trasera	**1 + 1 X 52 Kgf**

130-155

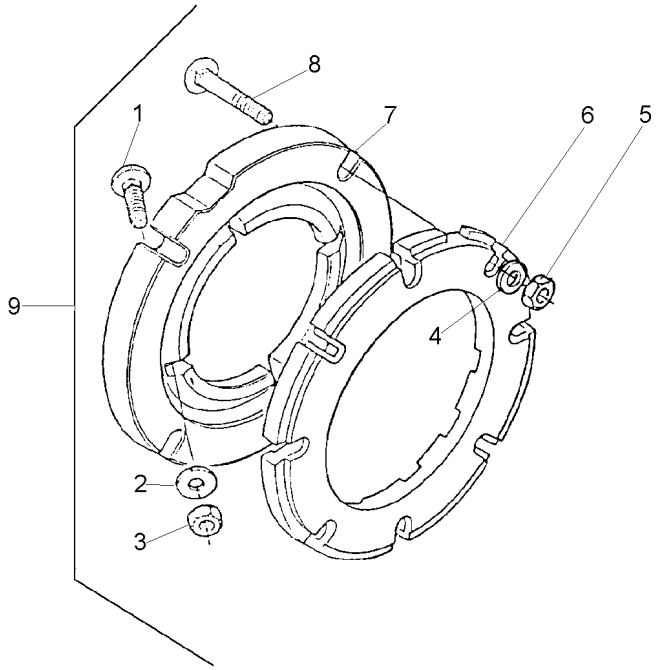

1	353864X1	9	5/8x18x1.3/4	**8**	PARAFUSO	BOLT	PERNO
2	3585377M1	9		**8**	ARRUELA	WASHER	ARANDELA
3	353429X1	9	5/8x18	**8**	PORCA	NUT	TUERCA
4	3585377M1	9		**8**	ARRUELA	WASHER	ARANDELA
5	353429X1	9	5/8x18	**8**	PORCA	NUT	TUERCA
6	2801403M1	9		**2**	PESO	WEIGHT	PESA
7	3149851M1	9		**2**	ADAPTADOR	ADAPTOR	ADAPTADOR
8	353870X1	9	5/8x18x3"	**8**	PARAFUSO	BOLT	PERNO
9			027908N1	**1**	PESO	WEIGHT	PESA

Peso Da Roda Traseira	**2 + 2 X 52 Kgf**
Rear Wheel Weights	**2 + 2 X 52 Kgf**
Contrapesos De La Roda Trasera	**2 + 2 X 52 Kgf**

130-160

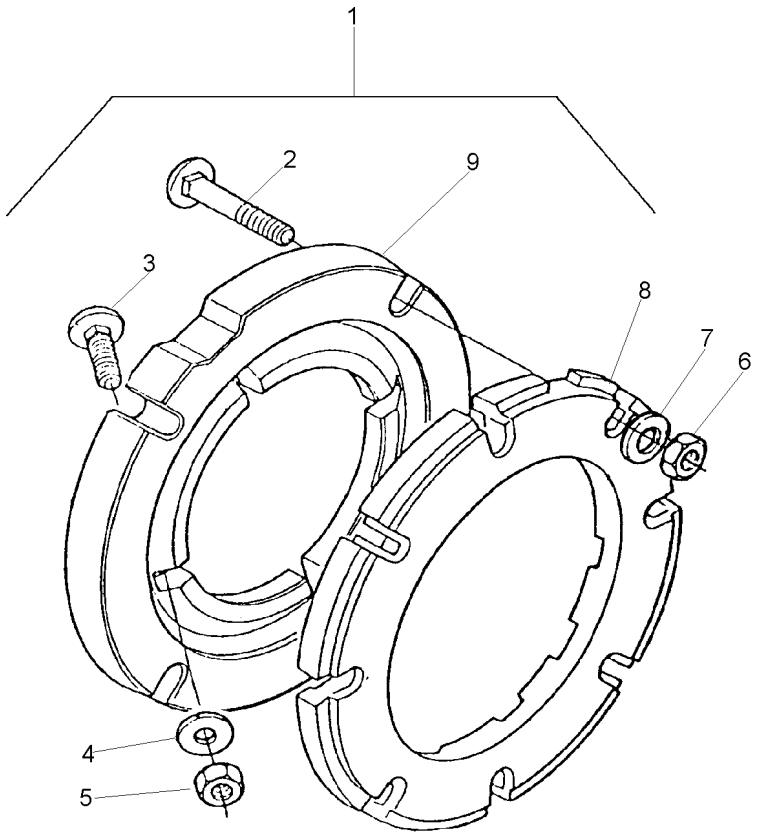

1		3149180M91	**1**	PESO	WEIGHT	PESA
2	353870X1	1 5/8x18x3"	**16**	PARAFUSO	BOLT	PERNO
3	353864X1	1 5/8x18x1.3/4	**8**	PARAFUSO	BOLT	PERNO
4	3585377M1	1 33.5X17X3.75	**16**	ARRUELA	WASHER	ARANDELA
5	353429X1	1 5/8x18	**8**	PORCA	NUT	TUERCA
6	353429X1	1 5/8x18	**16**	PORCA	NUT	TUERCA
7	3585377M1	1 33.5X17X3.75	**16**	ARRUELA	WASHER	ARANDELA
8	2801403M1	1	**4**	PESO	WEIGHT	PESA
9	3149851M1	1	**2**	ADAPTADOR	ADAPTOR	ADAPTADOR

Peso Da Roda Traseira	**2 + 2 X 52 Kgf**
Rear Wheel Weights	**2 + 2 X 52 Kgf**
Contrapesos De La Roda Trasera	**2 + 2 X 52 Kgf**

130-165

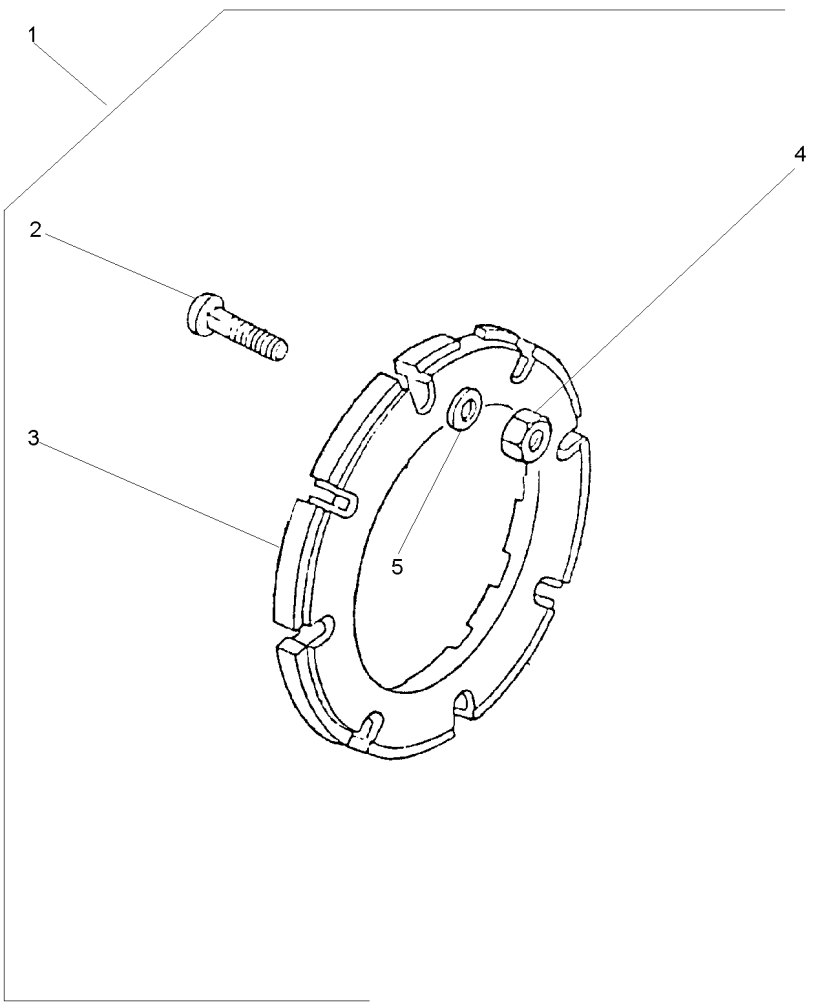

1		3408894M91	**1**	PESO	WEIGHT	PESA
2	353870X1	1 5/8x18x3"	**16**	PARAFUSO	BOLT	PERNO
3	2801403M1	1	**4**	PESO	WEIGHT	PESA
4	353429X1	1 5/8x18	**16**	PORCA	NUT	TUERCA
5	3585377M1	1	**16**	ARRUELA	WASHER	ARANDELA

Peso Da Roda Traseira	**1 + 1 X 72 Kg**	**130-170**
Rear Wheel Weights	**1 + 1 X 72 Kg**	
Contrapesos De La Roda Trasera	**1 + 1 X 72 Kg**	

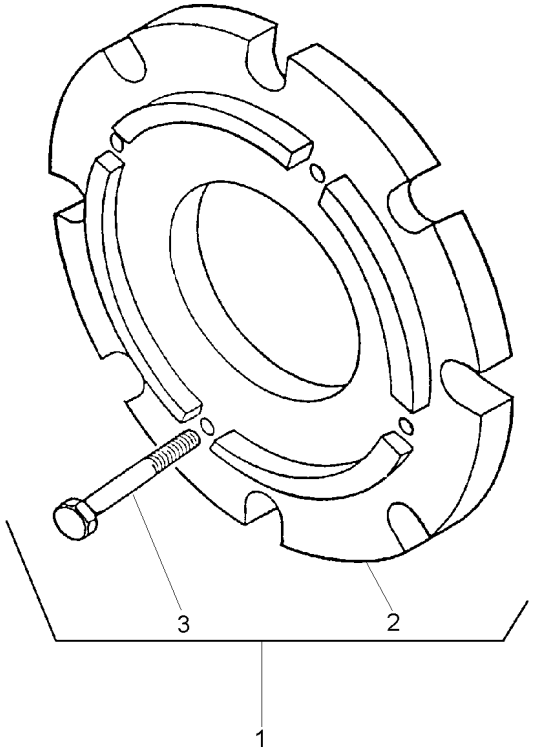

1		3408347M91	**1**	CJ. PESO	WEIGHT	PESA
2	3408287M1	1	**2**	PESO	WEIGHT	PESA
3	354285X1	1	**8**	PARAFUSO	BOLT	PERNO

Polia Tomada De Força
Power Take-Off Pulley
Polea Toma De Potencia

140-10

Nd
Nd
Nd

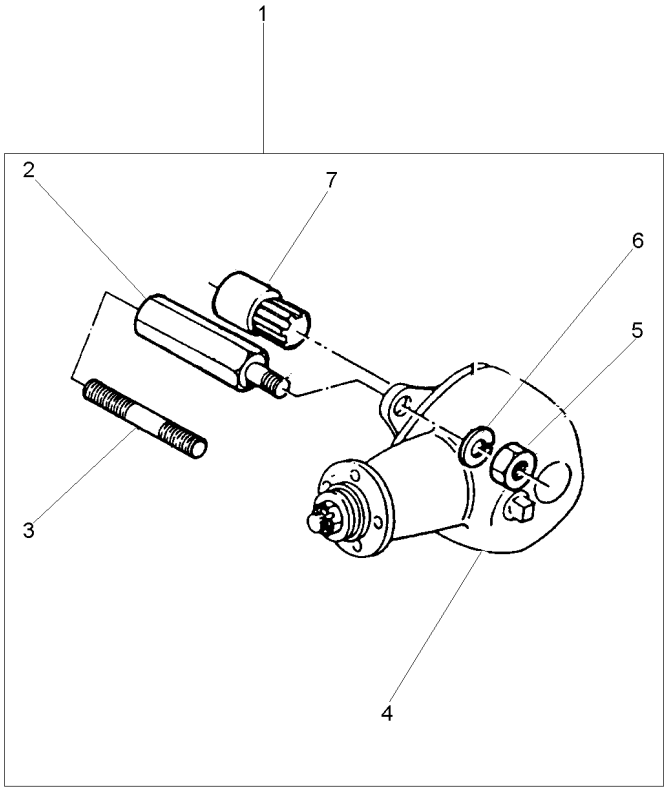

1			[A]	**1** CJ. POLIA	KIT, PULLEY	JUEGO DE POLEA
			2802418M91			
2	2802411M1	1		**4** PRISIONEIRO	STUD	ESPARRAGO
3	1860900M1	1		**4** PRISIONEIRO	STUD	ESPARRAGO
4	2802397M91	1	[B]	**1** CJ. POLIA	KIT, PULLEY	JUEGO DE POLEA
4	487867M91	1	[A]	**1** CJ. POLIA	KIT, PULLEY	JUEGO DE POLEA
			140-20 No			
5	353437X1	1	1/2x20	**4** PORCA	NUT	TUERCA
6	353439X1	1		**4** ARRUELA	WASHER	ARANDELA
7	2802412M91	1		**1** CJ. LUVA	KIT, SLEEVE	JUEGO MANGUITOS

[A] SERVIÇO LEVE
NORMAL DUTY
TIPO NORMALE

[B] SERVIÇO PESADO
HEAVY DUTY
SERVICIO PESADO

Polia Tomada De Força Hd
Power Take-Off Pulley Hd
Polea Toma De Potencia Hd

140-15

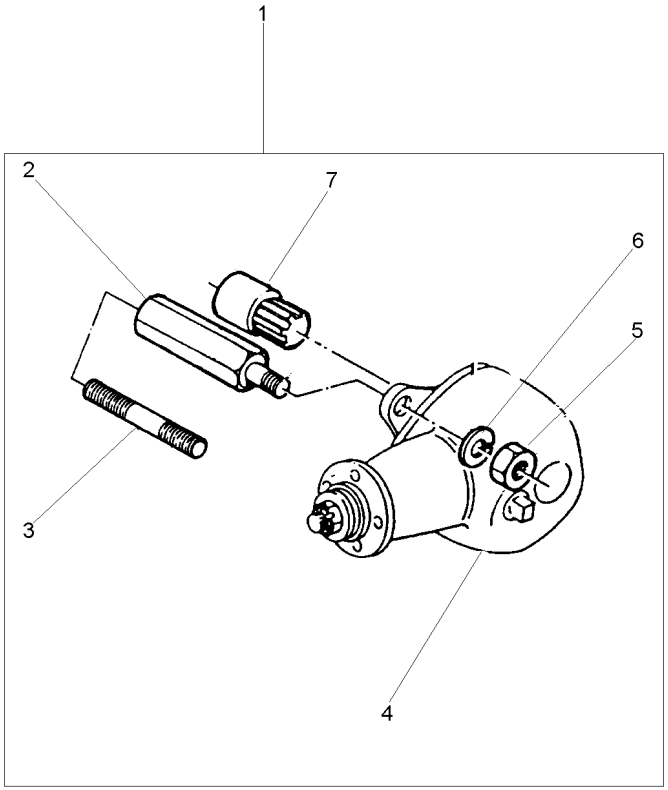

1		2802419M91	**1**	CJ. POLIA	KIT, PULLEY	JUEGO DE POLEA
2	2802411M1	1	**4**	PRISIONEIRO	STUD	ESPARRAGO
3	1860900M1	1	**4**	PRISIONEIRO	STUD	ESPARRAGO
4	2802397M91	1	**1**	CJ. POLIA	KIT, PULLEY	JUEGO DE POLEA
5	353437X1	1 1/2x20	**4**	PORCA	NUT	TUERCA
6	353439X1	1	**4**	ARRUELA	WASHER	ARANDELA
7	2802412M91	1	**1**	CJ. LUVA	KIT, SLEEVE	JUEGO MANGUITOS

Polia
Pulley
Polea

140-20

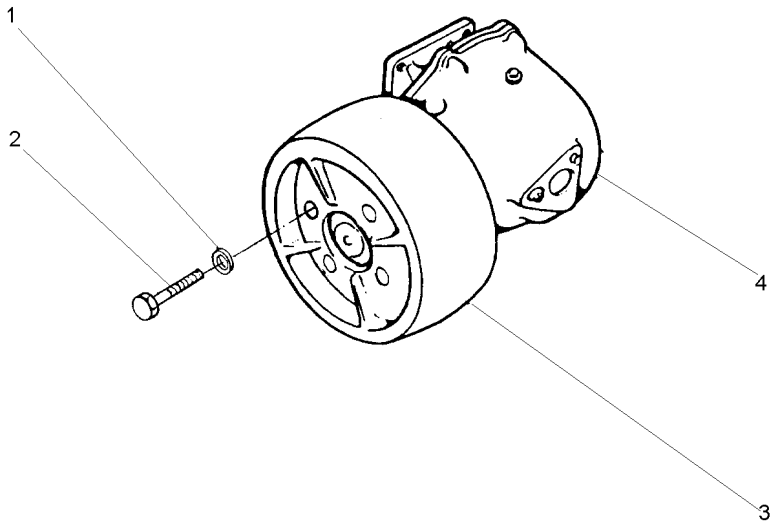

1	353432X1		**4** ARRUELA	WASHER	ARANDELA
2	353560X1	7/16x20x1.1/8	**4** PARAFUSO	BOLT	PERNO
3	180552M1		**1** POLIA	PULLEY	POLEA
4	2800044M91	[B]	**1** CJ. POLIA	KIT, PULLEY	JUEGO DE POLEA
4	487666M94	[A]	**1** CJ. POLIA	KIT, PULLEY	JUEGO DE POLEA

[A] SERVIÇO LEVE
NORMAL DUTY
TIPO NORMALE

[B] SERVIÇO PESADO
HEAVY DUTY
SERVICIO PESADO

Caixa De Redução De Velocidades **Rangebox** **Caja Cambio Gama**	**Redutor De Velocidade** **Creeper** **Reducción De Velocidad**	**140-25**

2 Rodas Motrizes
2 Wheels Drive
2 Ruedas Motriz

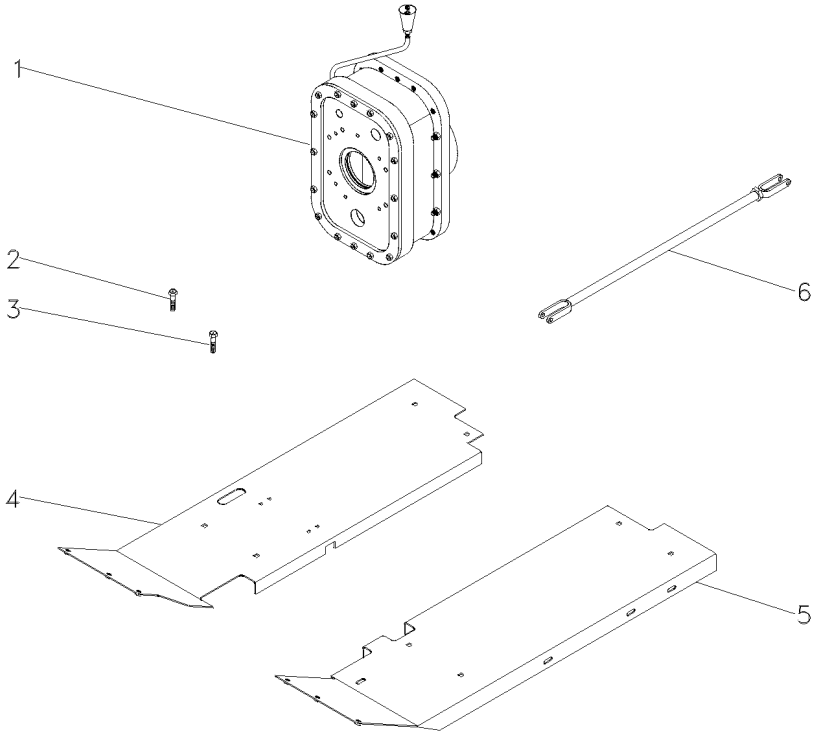

1	3698329M91	140-40 No	**1**	CJ. REDUTOR	KIT, CARRIER	JUEGO PORTADOR
2	377825X1		**2**	PARAFUSO	BOLT	PERNO
3	377622X1		**3**	PARAFUSO	BOLT	PERNO
4	033591S1	▶	**1**	SOLEIRA	FOOT REST	REPOSAPIES
5	027352S1	◀	**1**	SOLEIRA	FOOT REST	REPOSAPIES
6	3146699M91	105-155 No	**2**	CJ. TIRANTE	KIT, ROD	JUEGO DE BIELAS

Caixa De Redução De Velocidades Rangebox Caja Cambio Gama	Redutor De Velocidade Creeper Reducción De Velocidad	140-30

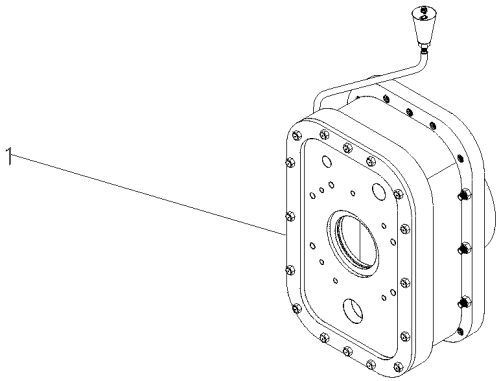

1	055830N1	140-35 No	**1**	CJ. REDUTOR	KIT, CARRIER	JUEGO PORTADOR

Caixa De Redução De Velocidades
Rangebox
Caja Cambio Gama

Redutor De Velocidade
Creeper
Reducción De Velocidad

140-35

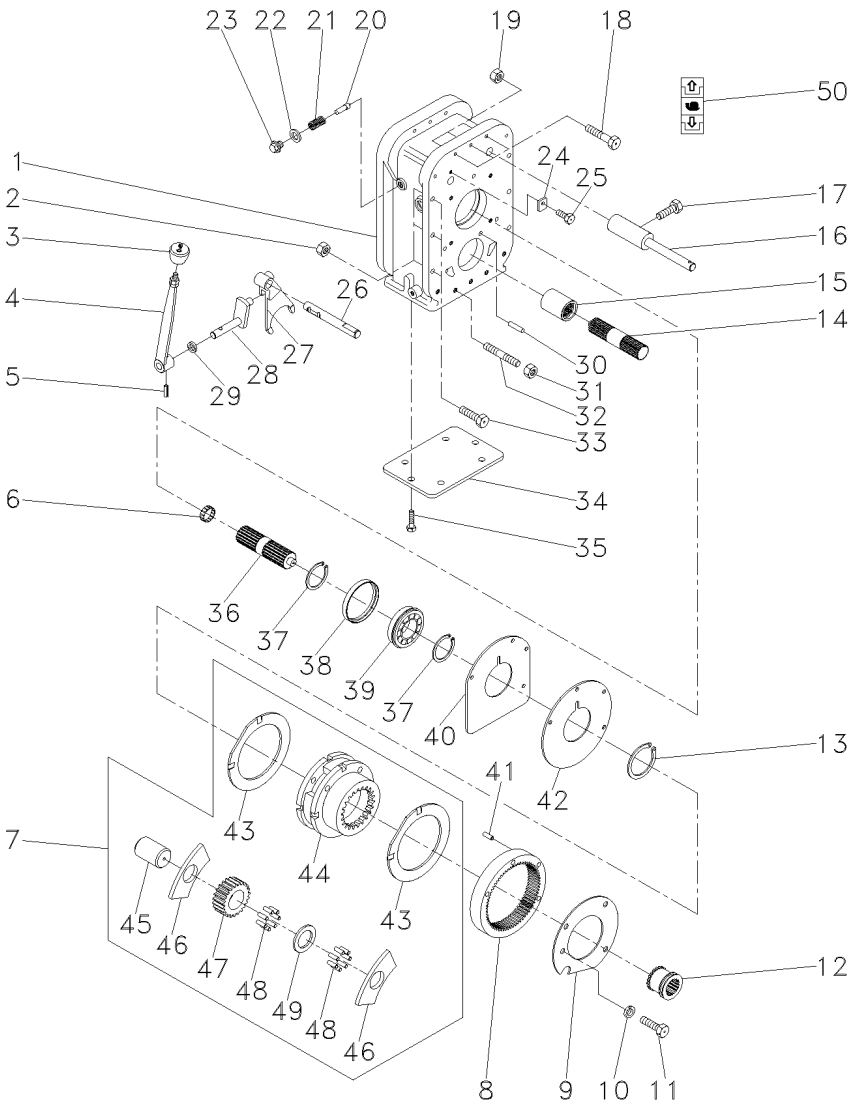

1	055831P1		**1**	CARCAÇA	HOUSING	ALOJAMIENTO
2	3589412M1		**6**	PORCA	NUT	TUERCA
3	3585348M1		**1**	BOTÃO	BUTTON	PULSADOR
4	051650S1		**1**	ALAVANCA	LEVER	PALANCA
5	357659X1		**1**	PINO	PIN	PASADOR
6	195513M1		**1**	ROLAMENTO AGULHA	BEARING NEEDLE	COJINETA AGUJAS
7	518938M92		**1**	CJ. REDUTOR	KIT, CARRIER	JUEGO PORTADOR
8	1865530M1		**1**	COROA	ANNULAR GEAR	ENGRANAJE ANULAR
9	184012M4		**1**	PLACA	PLATE	PLATO
10	353434X1		**3**	ARRUELA	WASHER	ARANDELA
11	362686X1		**4**	PARAFUSO	BOLT	PERNO
12	184770M2		**1**	LUVA	SLEEVE	MANCHA
13	366317X1		**1**	ANEL TRAVA	CIRCLIP	CIRCULITO
14	1868539M1		**1**	EIXO	SHAFT	ARBOL
15	1868538M4		**1**	LUVA	SLEEVE	MANCHA
16	907962M91		**1**	EIXO	SHAFT	ARBOL
17	180002M1		**2**	PARAFUSO	BOLT	PERNO
18	3408222M1		**3**	PARAFUSO	BOLT	PERNO
19	3589412M1		**3**	PORCA	NUT	TUERCA
20	180418M2		**1**	PINO	PIN	PASADOR
21	3585797M1		**1**	MOLA	SPRING	RESORTE
22	3409613M1		**1**	ARRUELA	WASHER	ARANDELA
23	1692580M1		**1**	BUJÃO	PLUG	TAPON
24	051655P1		**1**	TRAVA	LOCK	RETENEDOR
25	339124X1		**1**	PARAFUSO	BOLT	PERNO
26	055833P1		**1**	EIXO	SHAFT	ARBOL
27	055832P1		**1**	GARFO	FORK	HORQUILLA
28	3410533M92		**1**	ALAVANCA	LEVER	PALANCA
29	894307M1		**1**	RETENTOR	OIL SEAL	BUJE RETENACEITE
30	191314P1		**2**	PINO	PIN	PASADOR
31	3589412M1		**7**	PORCA	NUT	TUERCA
32	3589429M1		**7**	PRISIONEIRO	STUD	ESPARRAGO
33	377561X1		**6**	PARAFUSO	BOLT	PERNO
34	039434P1		**1**	TAMPA	COVER	CUBIERTA
35	339139X1		**6**	PARAFUSO	BOLT	PERNO
36	051372P1		**1**	EIXO	SHAFT	ARBOL
37	195363M1		**2**	ANEL TRAVA	CIRCLIP	CIRCULITO
38	051653P1		**1**	BUCHA	BUSH	CASQUILLO
39	3410432M1		**1**	ROLAMENTO	BEARING	COJINETE
40	180403M1		**1**	CALÇO	SHIM	CALCE
41	180409M1		**2**	PINO	PIN	PASADOR
42	180408M2		**1**	PLACA	PLATE	PLATO
43	518414M1	7	**2**	ARRUELA	WASHER	ARANDELA
44	1860308M91	7	**1**	CJ. REDUTOR	KIT, CARRIER	JUEGO PORTADOR
45	518415M1	7	**3**	EIXO	SHAFT	ARBOL
46	516526M1	7	**6**	ARRUELA	WASHER	ARANDELA
47	516509M1	7	**3**	ENGRENAGEM	GEAR	ENGRANAJE
48	834211M1	7	**144**	ROLETE	ROLLER	RODILLO
49	897020M1	7	**3**	ARRUELA	WASHER	ARANDELA
50	6203307M1		**1**	DECAL	DECAL	CALCOMANIA

Caixa De Redução De Velocidades
Rangebox
Caja Cambio Gama

Redutor De Velocidade
Creeper
Reducción De Velocidad

140-40

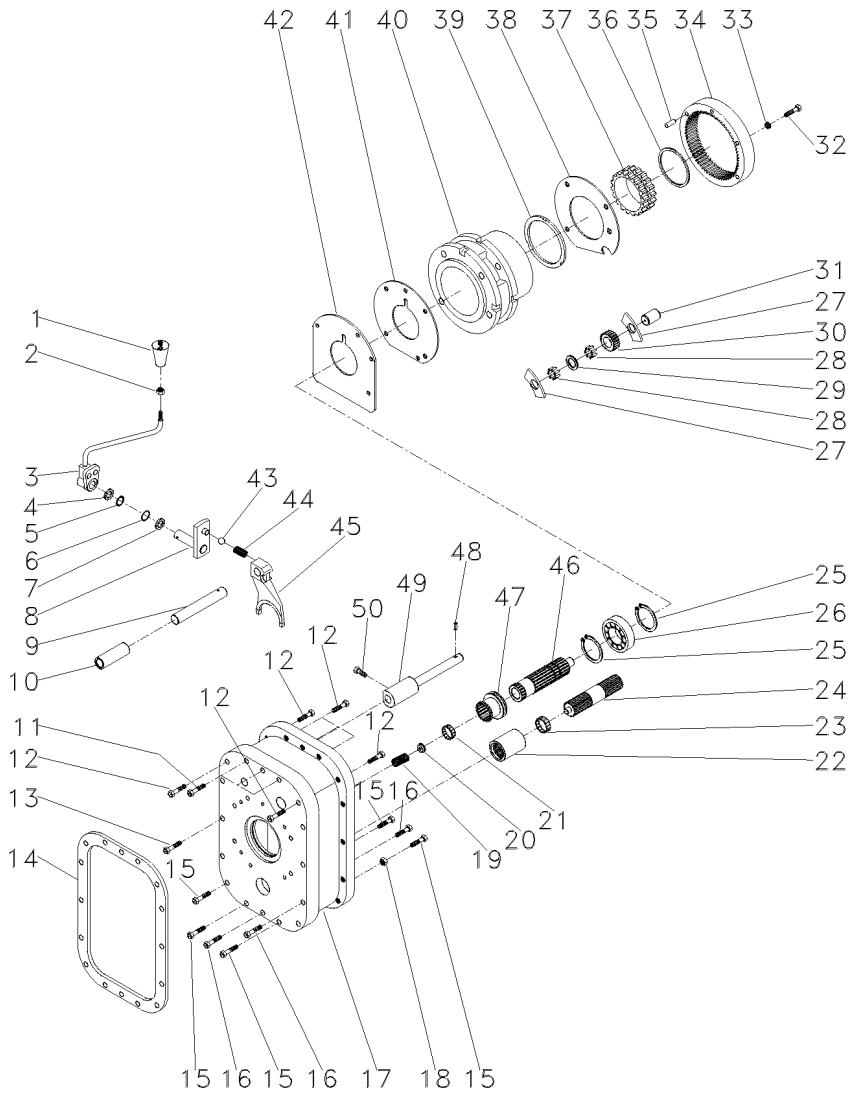

1	052430R1	**1**	MANÍPULO	KNOB	POMO
2	353916X1	**1**	PORCA	NUT	TUERCA
3	052429R1	**1**	ALAVANCA	LEVER	PALANCA
4	966142M1	**1**	ARRUELA	WASHER	ARANDELA
5	1441970X1	**1**	ANEL	RING	ARO
6	832276M1	**1**	ANEL "O"	O RING	JUNTA TORICA
7	961966M1	**1**	ARRUELA	WASHER	ARANDELA
8	907120M91	**1**	INVERSOR	REVERSING DEVICE	INVERSOR
9	052426R1	**1**	PINO	PIN	PASADOR
10	907960M1	**1**	BUCHA	BUSH	CASQUILLO
11	377820X1	**3**	PARAFUSO	BOLT	PERNO
12	377562X1	**7**	PARAFUSO	BOLT	PERNO
13	361538X1	**14**	PARAFUSO	BOLT	PERNO
14	1861986M2	**1**	JUNTA	GASKET	EMPAQUETADURA.
15	377560X1	**5**	PARAFUSO	BOLT	PERNO
16	377557X1	**3**	PARAFUSO	BOLT	PERNO
17	052424R1	**1**	CARCAÇA	HOUSING	ALOJAMIENTO
18	377185X1	**19**	PORCA	NUT	TUERCA
19	886352M1	**1**	MOLA	SPRING	RESORTE
20	886353M1	**1**	ASSENTO	SEAT	ASIENTO
21	195513M1	**1**	ROLAMENTO AGULHA	BEARING NEEDLE	COJINETA AGUJAS
22	1868538M4	**1**	LUVA	SLEEVE	MANCHA
23	195453M1	**1**	ROLAMENTO AGULHA	BEARING NEEDLE	COJINETA AGUJAS
24	1868539M1	**1**	EIXO	SHAFT	ARBOL
25	195363M1	**2**	ANEL TRAVA	CIRCLIP	CIRCULITO
26	907970M1	**1**	ROLAMENTO	BEARING	COJINETE
27	897020M1	**9**	ARRUELA	WASHER	ARANDELA
28	897025M1	**162**	ROLETE	ROLLER	RODILLO
29	184750M2	**6**	ARRUELA	WASHER	ARANDELA
30	897711M1	**3**	ENGRENAGEM	GEAR	ENGRANAJE
31	897019M1	**3**	EIXO	SHAFT	ARBOL
32	362463X1	**4**	PARAFUSO	BOLT	PERNO
33	353432X1	**4**	ARRUELA	WASHER	ARANDELA
34	1671558M1	**1**	COROA	SPROCKET	RUEDA DE CADENA
35	180409M1	**2**	PINO	PIN	PASADOR
36	1860307M1	**1**	ANEL	RING	ARO
37	1860306M3	**1**	ANEL	RING	ARO
38	184012M4	**1**	PLACA	PLATE	PLATO
39	897367M1	**2**	ARRUELA	WASHER	ARANDELA
40	1872507M1	**1**	PORTA ENGRENAGEM	CARRIER	PORTADOR
41	180408M2	**1**	PLACA	PLATE	PLATO
42	184011M1	**1**	CALÇO	SHIM	CALCE
43	052428R1	**1**	ESFERA	BALL	BOLA
44	907130M1	**1**	MOLA	SPRING	RESORTE
45	052425R1	**1**	GARFO	FORK	HORQUILLA
46	052427R1	**1**	EIXO	SHAFT	ARBOL
47	184770M3	**1**	LUVA	SLEEVE	MANCHA
48	180765M1	**2**	PINO	PIN	PASADOR
49	907962M91	**1**	EIXO	SHAFT	ARBOL
50	881144M1	**2**	PARAFUSO	BOLT	PERNO

Kit Da Tdp	**540/1000 Rpm**	**140-45**
Tdp Kit	**540/1000 Rpm**	
Tdp Kit	**540/1000 Rpm**	

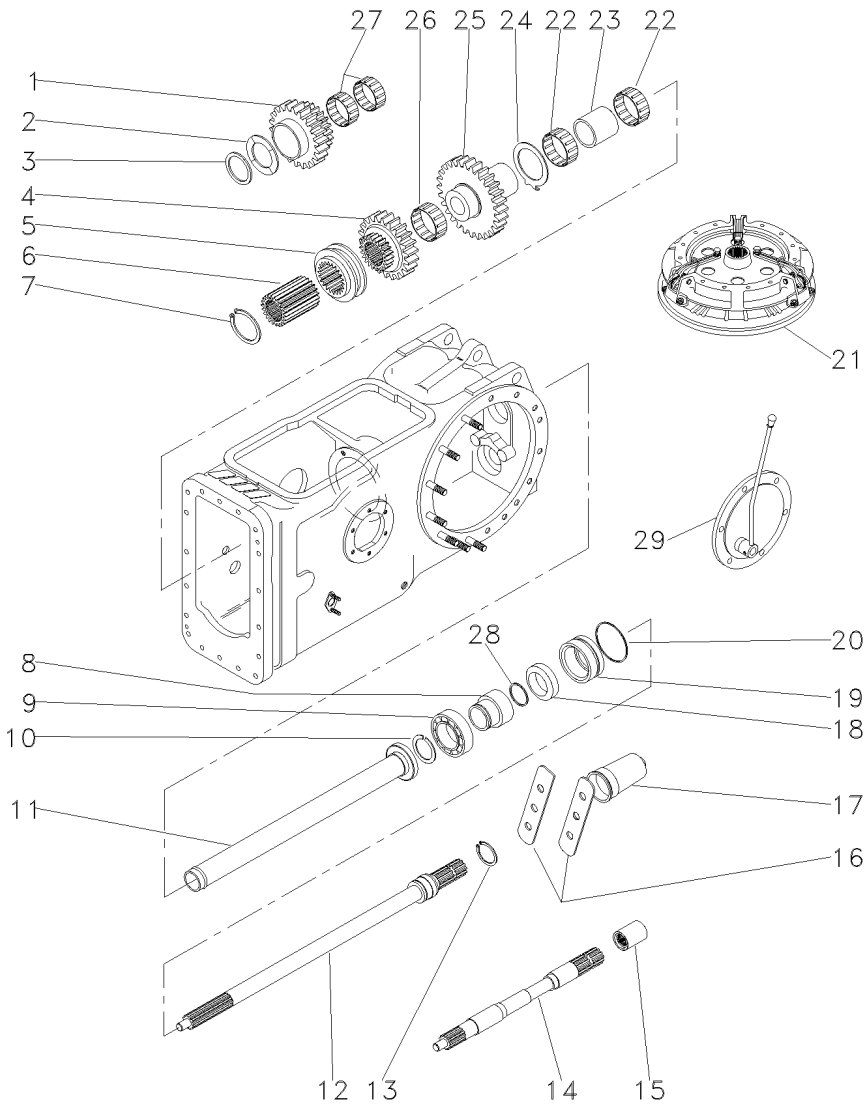

1	1679310M1		**1**	ENGRENAGEM	GEAR	ENGRANAJE
2	532882M1		**1**	ARRUELA	WASHER	ARANDELA
3	339470X1		**1**	ANEL	RING	ARO
4	1660713M1		**1**	ENGRENAGEM	GEAR	ENGRANAJE
5	532889M1		**1**	COLAR	COLLAR	COLLAR
6	532891M1		**1**	CUBO	HUB	CUBO
7	352699X1		**1**	ANEL TRAVA	CIRCLIP	CIRCULITO
8	3598999M1		**1**	LUVA	SLEEVE	MANCHA
9	391162X1		**1**	ROLAMENTO	BEARING	COJINETE
10	831581M2		**1**	ANEL TRAVA	CIRCLIP	CIRCULITO
11	532877M92		**1**	TUBO	PIPE	CANO
12	3599000M1		**1**	EIXO	SHAFT	ARBOL
13	1662726M1		**1**	ANEL TRAVA	CIRCLIP	CIRCULITO
14	028362N1	50-150 No	**1**	CJ. EIXO	KIT, AXLE	JUEGO DE EJE
15	1868538M4		**1**	LUVA	SLEEVE	MANCHA
16	3149348M1		**2**	CHAPA	PLATE	CHAPA
17	035678T1		**1**	TAMPA	COVER	CUBIERTA
18	3611135M1		**1**	RETENTOR	SEAL	RETEN
19	3611134M93	50-155 No	**1**	LUVA	SLEEVE	MANCHA
20	1004633M1		**1**	ANEL "O"	O RING	JUNTA TORICA
21		1868003M91	**1**	EMBREAGEM	CLUTCH	EMBRAGUE
22	831220M1	022199T1	**2**	ROLAMENTO	BEARING	COJINETE
23	532876M2		**1**	ESPAÇADOR	SPACER	PIEZA DISTANCIA
24	1663312M1		**1**	ARRUELA	WASHER	ARANDELA
25	1679306M1		**1**	ENGRENAGEM	GEAR	ENGRANAJE
26	842921M1		**1**	ROLAMENTO	BEARING	COJINETE
27	842922M1		**2**	ROLAMENTO	BEARING	COJINETE
28	3008359X1		**1**	ANEL "O"	O RING	JUNTA TORICA
29		022346N1	**1**	CJ. TAMPA	KIT, CAP	JUEGO DE TAPON

Kit Da Tdp	**540 Rpm**	**140-50**
Tdp Kit	**540 Rpm**	
Tdp Kit	**540 Rpm**	

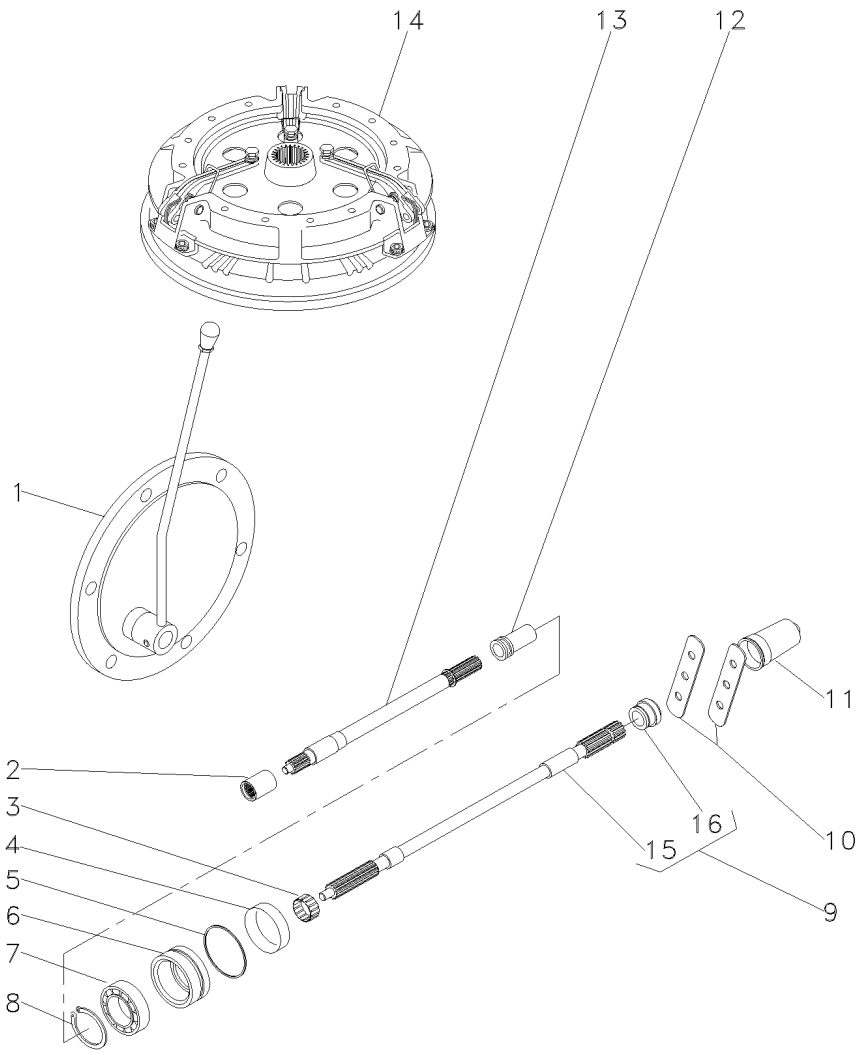

1		3145778M91	**1**	CJ. TAMPA	KIT, CAP	JUEGO DE TAPON
2	1868538M4		**1**	LUVA	SLEEVE	MANCHA
3	195453M1		**1**	ROLAMENTO AGULHA	BEARING NEEDLE	COJINETA AGUJAS
4	3611135M1		**1**	RETENTOR	SEAL	RETEN
5	1004633M1		**1**	ANEL "O"	O RING	JUNTA TORICA
6	3611134M93	50-155 No	**1**	LUVA	SLEEVE	MANCHA
7	391162X1		**1**	ROLAMENTO	BEARING	COJINETE
8	831581M2		**1**	ANEL TRAVA	CIRCLIP	CIRCULITO
9	3599003M92		**1**	EIXO	SHAFT	ARBOL
10	3149348M1		**2**	CHAPA	PLATE	CHAPA
11	035678T1		**1**	TAMPA	COVER	CUBIERTA
12	532898M1		**1**	LUVA	SLEEVE	MANCHA
13	028362N1	50-150 No	**1**	CJ. EIXO	KIT, AXLE	JUEGO DE EJE
14		1868003M91	**1**	EMBREAGEM	CLUTCH	EMBRAGUE
15		9 3599003M92	**1**	EIXO	SHAFT	ARBOL
16	072295P1	9	**1**	COLAR	COLLAR	COLLAR

Kit Sistema Hidráulico Do Levante
Kit Lift Hydraulic System
Kit Sistema De Levante Hidraulico

140-55

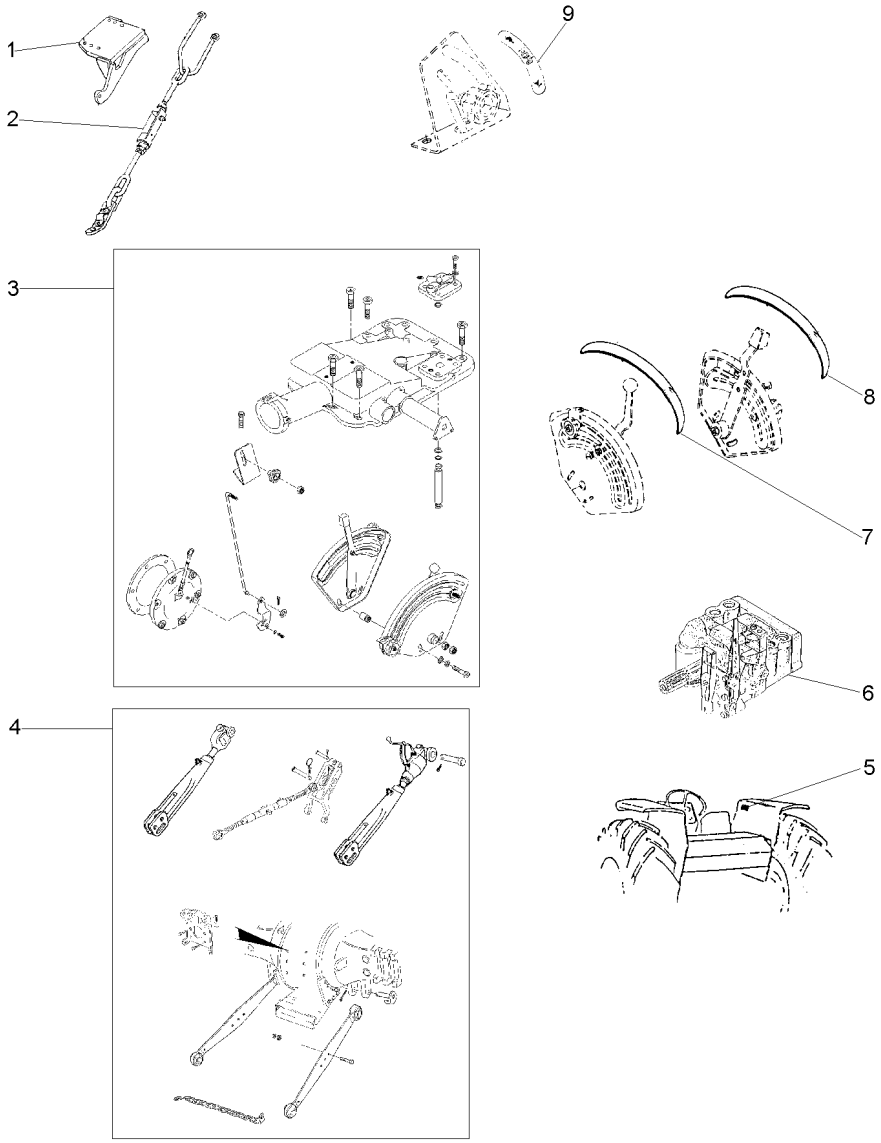

1	037591S1	▶	**1**	SUPORTE	BRACKET	SOPORTE
1	037592S1	◀	**1**	SUPORTE	BRACKET	SOPORTE
2	3146035M91	▶	**1**	ESTABILIZADOR	STABILISER	ESTABILIZADOR
		40-115 No				
2	3146036M91	◀	**1**	ESTABILIZADOR	STABILISER	ESTABILIZADOR
		40-120 No				
3	026943N1		**1**	LEVANTE	LIFT	LEVANTE
4	3147373M91		**1**	BRAÇO	ARM	BRAZO
5	3148171M1		**1**	DECAL	DECAL	CALCOMANIA
6		T0289002	**1**	BOMBA	PUMP	BOMBA
7	022651P3		**1**	DECAL	DECAL	CALCOMANIA
8	022656P2		**1**	DECAL	DECAL	CALCOMANIA
9	3148214M1		**1**	EMBLEMA	EMBLEM	EMBLEMA

Tomada De Óleo Carreta
Kit Oil Pipe
Toma De Aceite

140-60

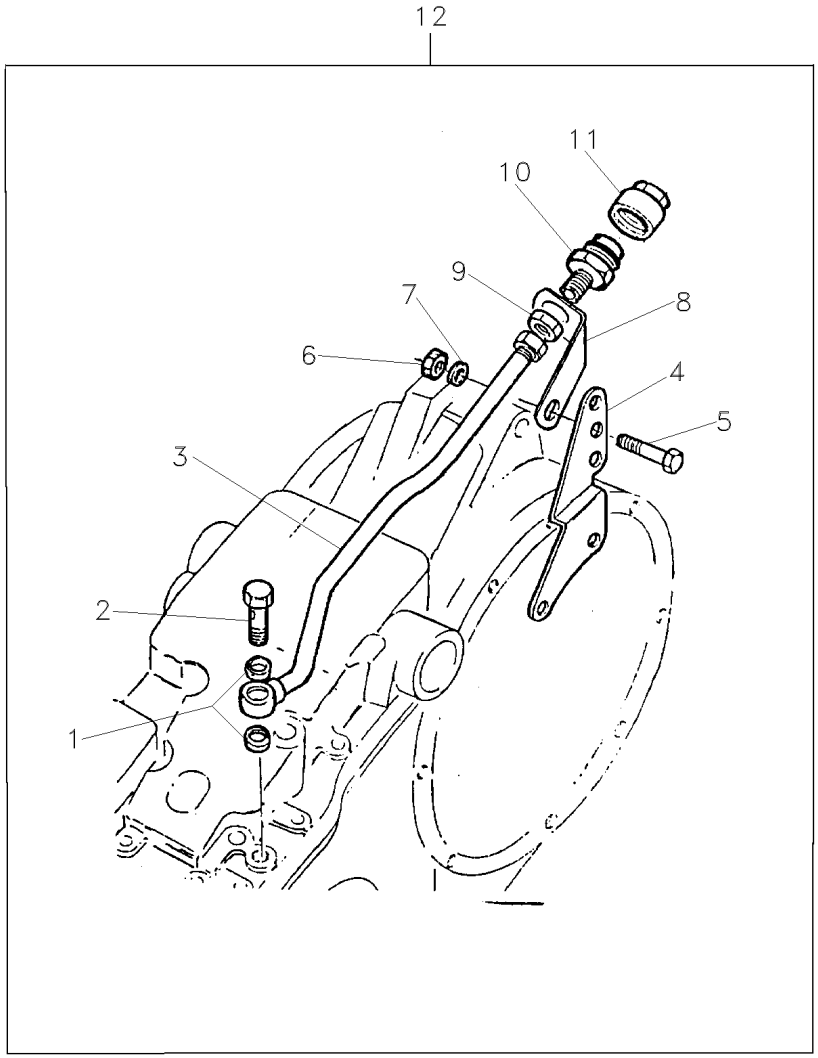

1	826238M1	12	**2**	ARRUELA	WASHER	ARANDELA
2	812561M1	12	**1**	PARAFUSO	BOLT	PERNO
3	872190M92	12	**1**	TUBO	PIPE	CANO
4	888722M1	12	**1**	SUPORTE	BRACKET	SOPORTE
5	353560X1	12 7/16x20x1.1/8	**1**	PARAFUSO	BOLT	PERNO
6	376760X1	12	**1**	PORCA	NUT	TUERCA
7	353757X1	12	**1**	ARRUELA	WASHER	ARANDELA
8	1861989M1	12	**1**	SUPORTE	BRACKET	SOPORTE
9	812560M1	12	**1**	PORCA	NUT	TUERCA
10	646670M91	12	**1**	CONEXÃO	CONNECTION	CONEXION
11	646669M1	12	**1**	TERMINAL	END	EXTREMO
12		➡ 1861988M92	**1**	TOMADA	INTAKE	ENTRADA

Tomada De Luz Da Carreta
Lighting System
Sistema De Iluminación

140-65

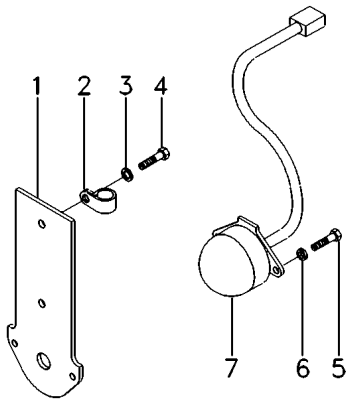

1	3808991M91	[A]	**1**	SUPORTE	BRACKET	SOPORTE
2	1873859M1		**1**	BRAÇADEIRA	CLAMP	ABRAZADERA
3	390744X1		**2**	ARRUELA	WASHER	ARANDELA
4	3009491X1		**2**	PARAFUSO	BOLT	PERNO
5	3007933X1	[A]	**3**	PARAFUSO	BOLT	PERNO
6	339381X1	[A]	**3**	ARRUELA	WASHER	ARANDELA
7	059372T2	[A]	**1**	CONECTOR	CONNECTOR	CONECTOR

[A] ISO
ISO
ISO

Tomada De Luz Da Carreta
Lighting System
Sistema De Iluminación

140-70

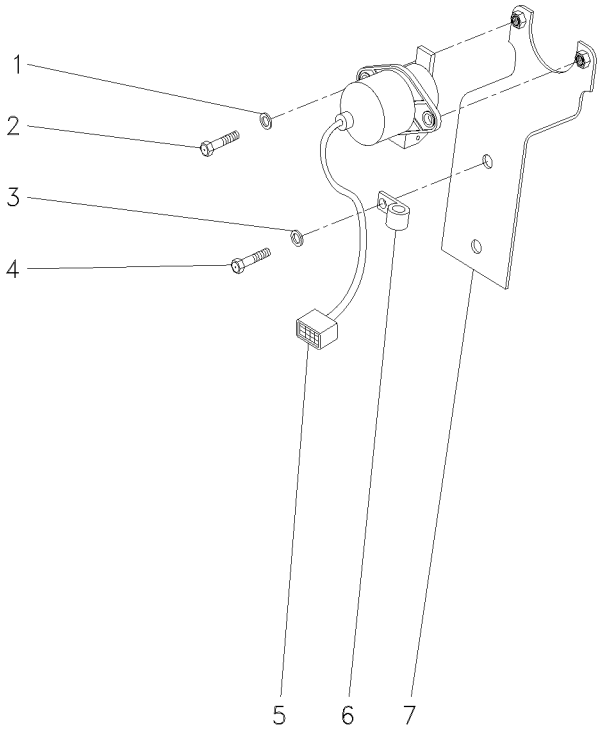

1	390972X1	**2**	ARRUELA	WASHER	ARANDELA
2	339123X1	**2**	PARAFUSO	BOLT	PERNO
3	390744X1	**2**	ARRUELA	WASHER	ARANDELA
4	3009491X1	**2**	PARAFUSO	BOLT	PERNO
5	059373T1	**1**	CONECTOR	CONNECTOR	CONECTOR
6	1873859M1	**1**	BRAÇADEIRA	CLAMP	ABRAZADERA
7	3808990M91	**1**	SUPORTE	BRACKET	SOPORTE

Suporte Iluminação Da Placa
Ilumination Plate Bracket
Soporte Iluminación Placa

140-75

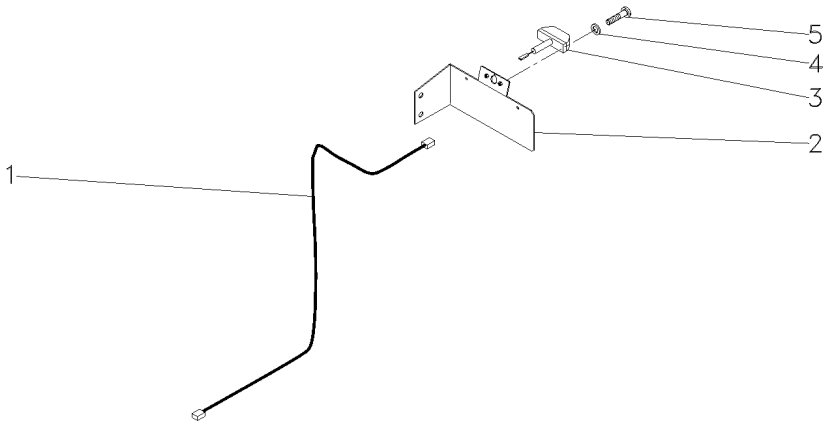

1	022836P1	**1** CHICOTE	HARNESS	MAZO CABLES
2	062987S1	**1** SUPORTE	SUPPORT	DISPOS.DE SOSTEN
3	058340T1	**1** SINALEIRA	SIGNAL	AVISADOR
4	353445X1	**2** ARRUELA	WASHER	ARANDELA
5	355125X1	**2** PARAFUSO	BOLT	PERNO

Suporte Iluminação Da Placa
Ilumination Plate Bracket
Soporte Iluminación Placa

140-80

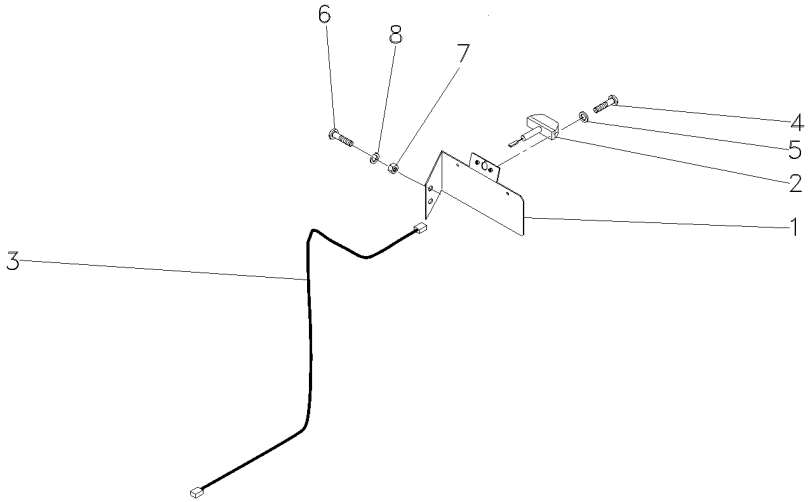

1	064213S1	**1** SUPORTE	SUPPORT	DISPOS.DE SOSTEN
2	058340T1	**1** SINALEIRA	SIGNAL	AVISADOR
3	022836P1	**1** CHICOTE	HARNESS	MAZO CABLES
4	355125X1	**2** PARAFUSO	BOLT	PERNO
5	353445X1	**2** ARRUELA	WASHER	ARANDELA
6	339123X1	**2** PARAFUSO	BOLT	PERNO
7	339169X1	**2** PORCA	NUT	TUERCA
8	339374X1	**2** ARRUELA	WASHER	ARANDELA

Aquecedor De Partida
Starting Heater
Calentador De Partida

140-85

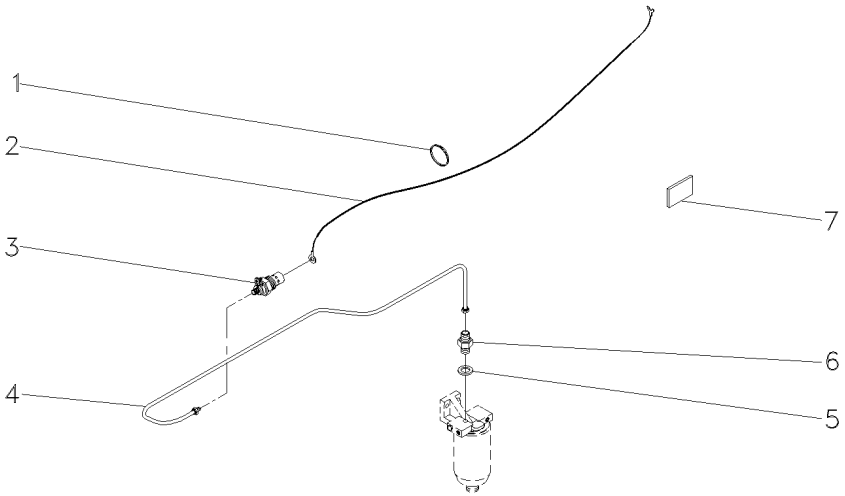

1	3225356M1	**7**	BRAÇADEIRA	CLAMP	ABRAZADERA
2	052110P1	**1**	CHICOTE	HARNESS	MAZO CABLES
3	2802106M1	**1**	VELA AQUECEDORA	INTAKE HEATER	CALENTADOR ADM
4	3587619M91	**1**	CJ. TUBO	TUBE ASSY	CONJ.DE TUBO
5	3147545M1	**1**	ARRUELA	WASHER	ARANDELA
6	1447011M91	**1**	VÁLVULA	VALVE	VALVULA
7	3149938M1	**1**	DECAL	DECAL	CALCOMANIA

Farol De Serviço
Headlamp
Faro

140-90

Montado No Pára-Lama
Mounted In The Fender
Montado En El Guardabarros

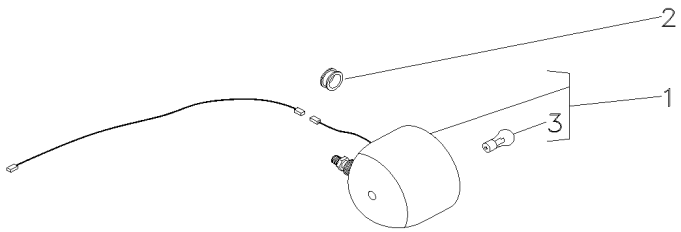

1	3146342M92		**1**	FAROL	LIGHT	ALUMBRADO
2	834096M1		**1**	PASSA-FIO	GROMMET	PASACABLE
3	487387M1	1	**1**	LÂMPADA	BULB	LAMPARA

Farol De Serviço
Headlamp
Faro

140-95

Montado No Rops
Mounted In The Rops
Montado En El Rops

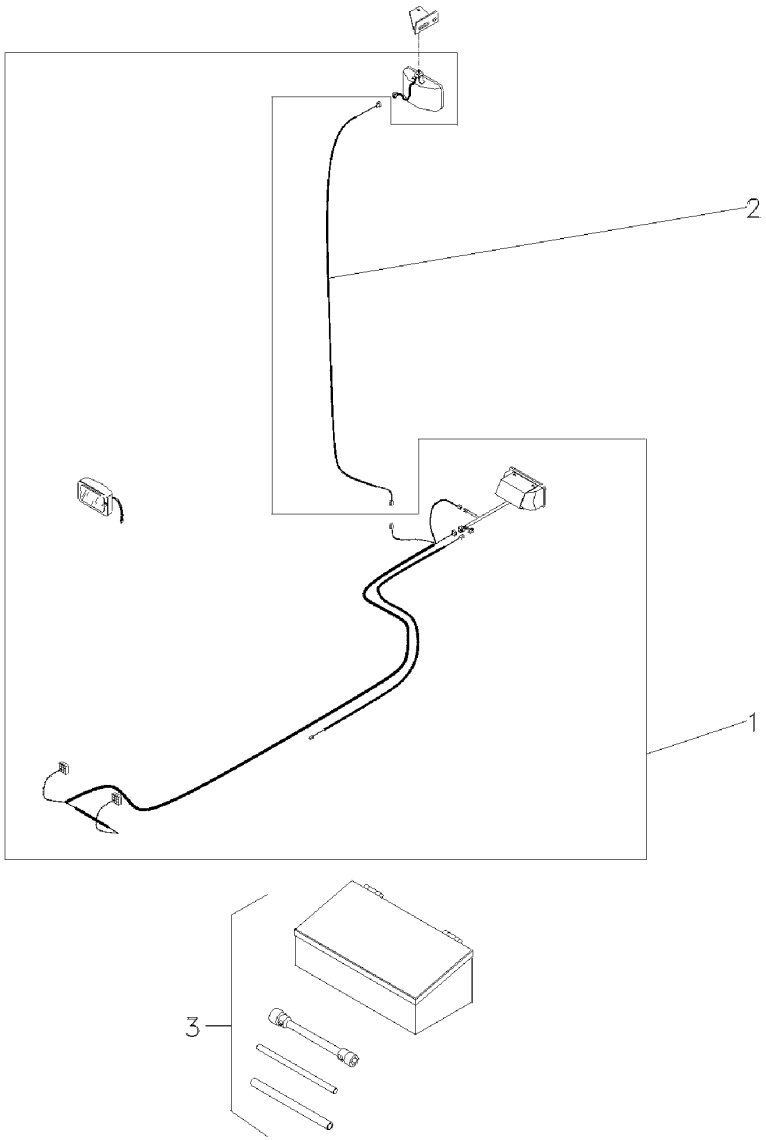

1	049071N1	80-115 No	**1**	FAROL	LIGHT	ALUMBRADO
2	022836P1		**1**	CHICOTE	HARNESS	MAZO CABLES
3	070797N1	140-150 No	**1**	KIT FERRAMENTAS	KIT, TOOL	JGO.HERRAMIENTAS

Kit De Ferramentas
Tools
Herramientas

140-100

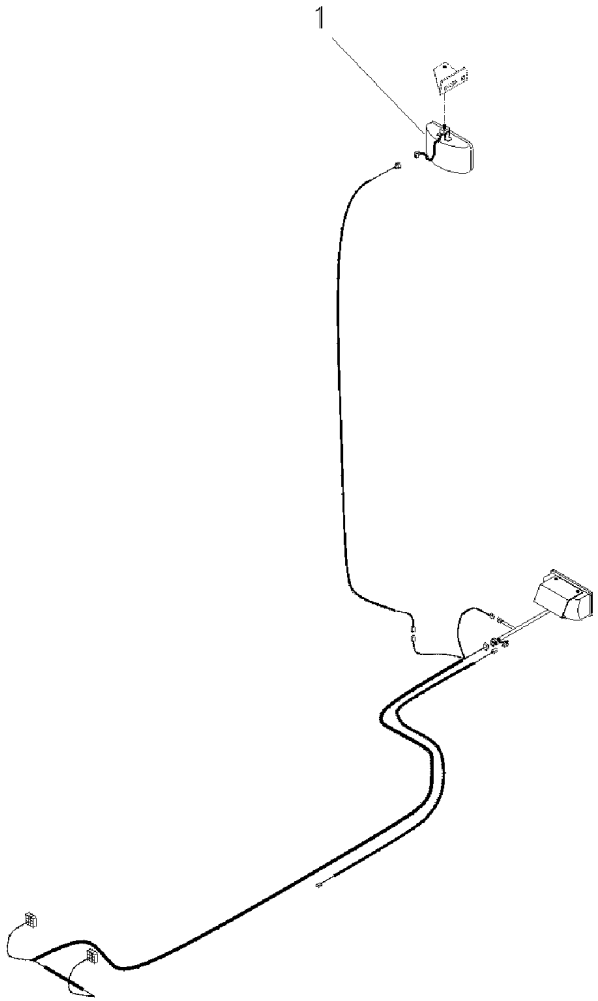

1	024393T1	**1** FAROL	LIGHT	ALUMBRADO

Tomada De Luz Da Carreta
Lighting System
Sistema De Iluminación

140-110

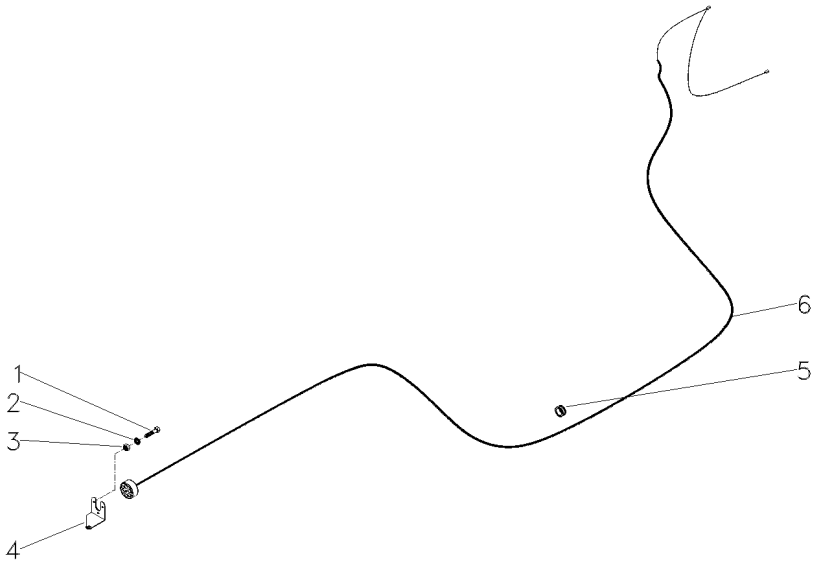

1	3009535X1			
2	3006154X1			
3	339111X1			
4	063706P1			
4	OX19468			
5	3225356M1			
6	052122N3			
3	PARAFUSO	BOLT	PERNO
3	ARRUELA	WASHER	ARANDELA
3	PORCA	NUT	TUERCA
1	SUPORTE	BRACKET	SOPORTE
1	SUPORTE	BRACKET	SOPORTE
1	BRAÇADEIRA	CLAMP	ABRAZADERA
1	CHICOTE	HARNESS	MAZO CABLES

Chaves De Roda
Spanner
Llave Rueda

140-115

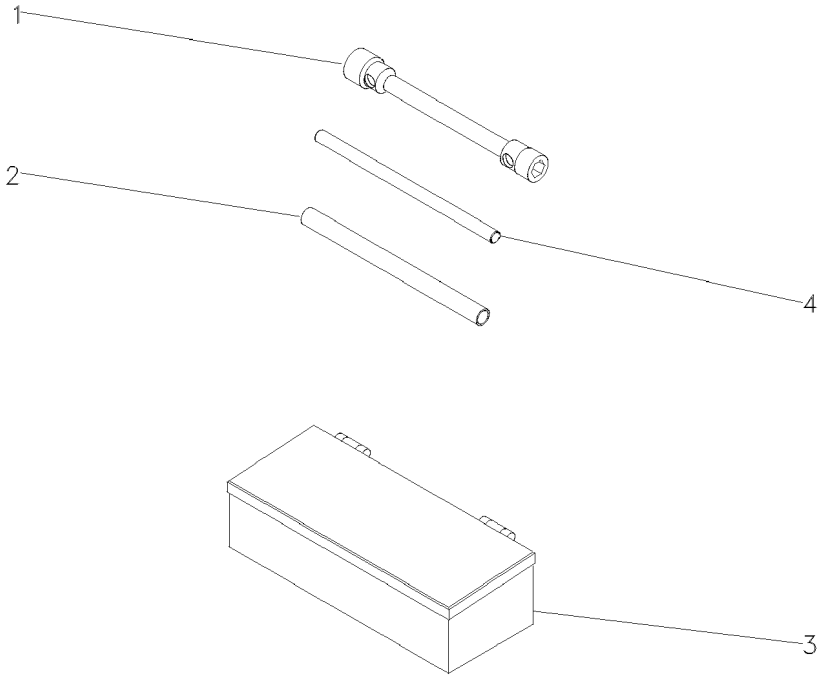

1	876500M1	**1** CHAVE DE BOCA	SPANNER	LLAVE DE RUEDA
2	3149803M1	**1** TUBO	PIPE	CANO
3	070798T1	**1** CAIXA	BOX	CAJA
4	3149804M1	**1** BARRA	BAR	BARRA

Caixa De Ferramentas
Tools Box
Caja De Herramientas

140-120

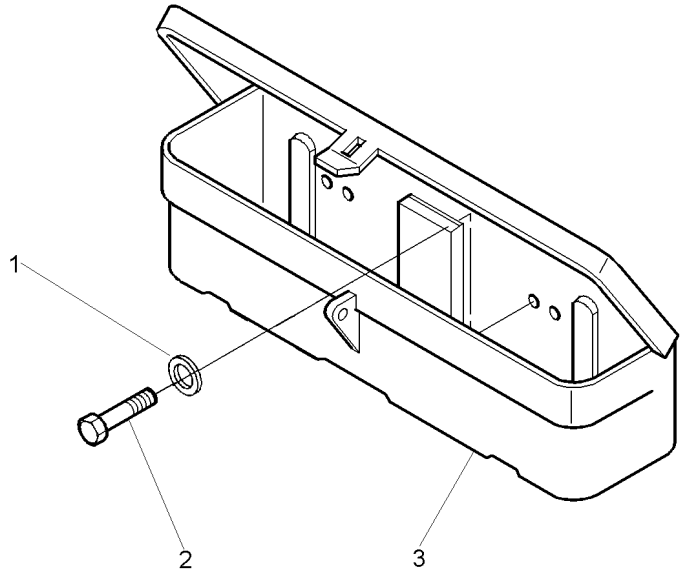

1	353753X1			
2	3019942X1	**2**	ARRUELA	WASHER	ARANDELA
3	1696186M93	**2**	PARAFUSO	BOLT	PERNO
		1	CAIXA	BOX	CAJA

Triângulo De Advertência
Warning Triangle
Triángulo De Advertencia

140-125

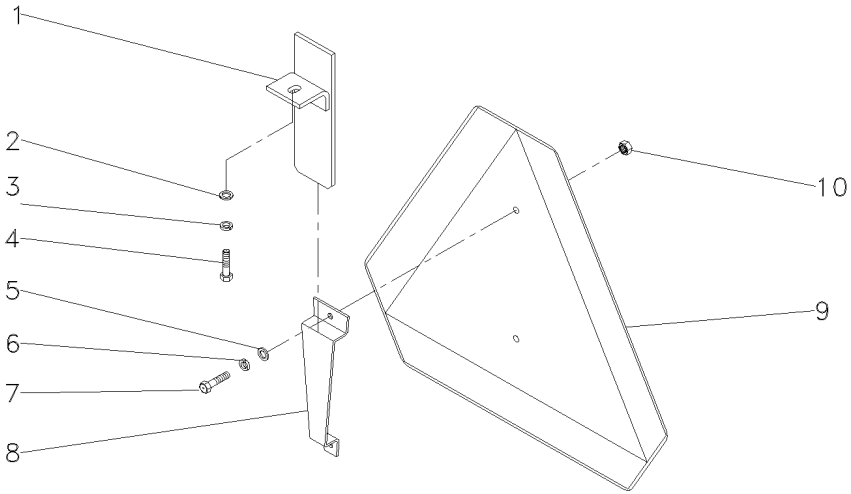

1	059285S1	**1** SUPORTE	BRACKET	SOPORTE
2	339024X1	**1** ARRUELA	WASHER	ARANDELA
3	339374X1	**1** ARRUELA	WASHER	ARANDELA
4	339123X1	**1** PARAFUSO	BOLT	PERNO
5	353753X1	**2** ARRUELA	WASHER	ARANDELA
6	353445X1	**2** ARRUELA	WASHER	ARANDELA
7	355125X1	**2** PARAFUSO	BOLT	PERNO
8	059290P1	**1** SUPORTE	BRACKET	SOPORTE
9	057778P1	**1** TRIÂNGULO	TRIANGLE	TRIANGULO
10	354120X1	**2** PORCA	NUT	TUERCA

Triângulo De Advertência
Warning Triangle
Triángulo De Advertencia

140-130

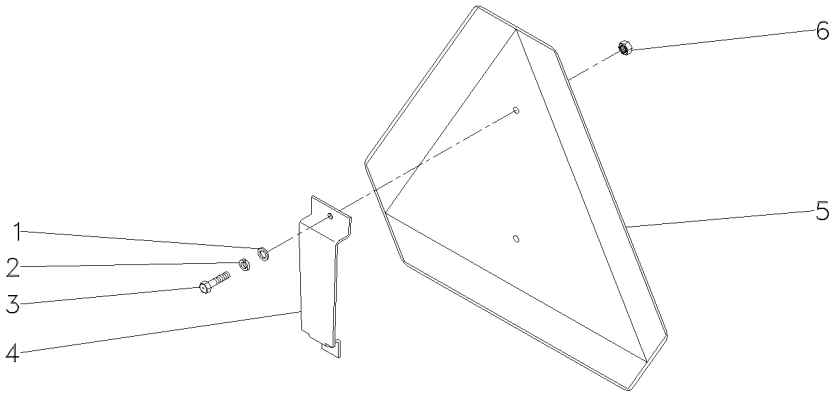

1	353753X1	**2** ARRUELA	WASHER	ARANDELA
2	353445X1	**2** ARRUELA	WASHER	ARANDELA
3	355125X1	**2** PARAFUSO	BOLT	PERNO
4	062989P1	**1** SUPORTE	BRACKET	SOPORTE
5	057778P1	**1** TRIÂNGULO	TRIANGLE	TRIANGULO
6	354120X1	**2** PORCA	NUT	TUERCA

Triângulo De Advertência
Warning Triangle
Triángulo De Advertencia

140-135

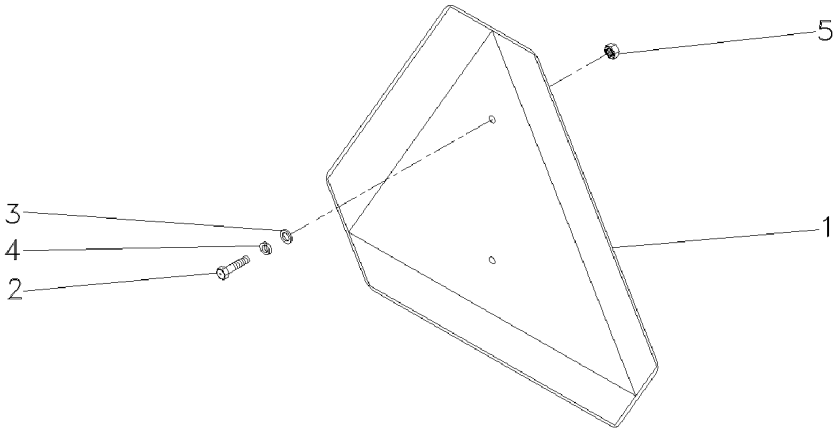

1	057778P1	**1**	TRIÂNGULO	TRIANGLE	TRIANGULO
2	355125X1	**2**	PARAFUSO	BOLT	PERNO
3	353753X1	**2**	ARRUELA	WASHER	ARANDELA
4	353445X1	**2**	ARRUELA	WASHER	ARANDELA
5	354120X1	**2**	PORCA	NUT	TUERCA

Caixa De Ferramentas
Tools Box
Caja De Herramientas

140-140

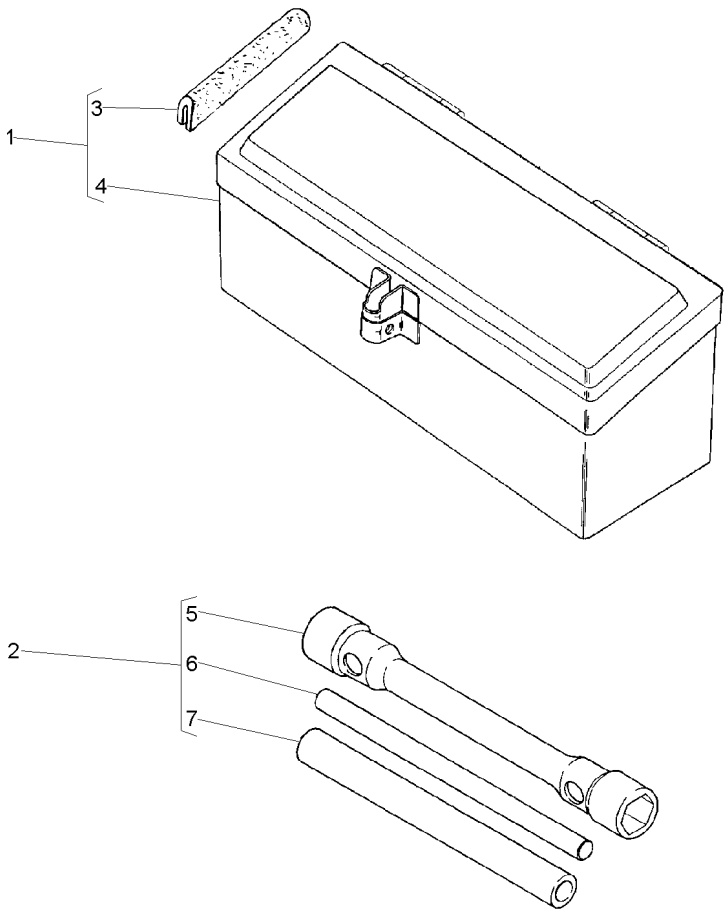

1	027964N1		**1**	CX. FERRAMENTAS	TOOL BOX	CAJA HERRAMIENTA
2	3149635M93		**1**	CHAVE DE RODA	WHEEL KEY	LLAVE DE RUEDA
3	027998P1	1	**2**	GUARNIÇÃO	FOAM	ESPUMA
4	3587610M91	1	**1**	CAIXA	BOX	CAJA
5	3149636M2	2	**1**	CHAVE DE RODA	WHEEL KEY	LLAVE DE RUEDA
6	3149804M1	2	**1**	BARRA	BAR	BARRA
7	3149803M1	2	**1**	TUBO	PIPE	CANO

Caixa De Ferramentas
Tools Box
Caja De Herramientas

140-145

Estreito
Narrow
Estrecho

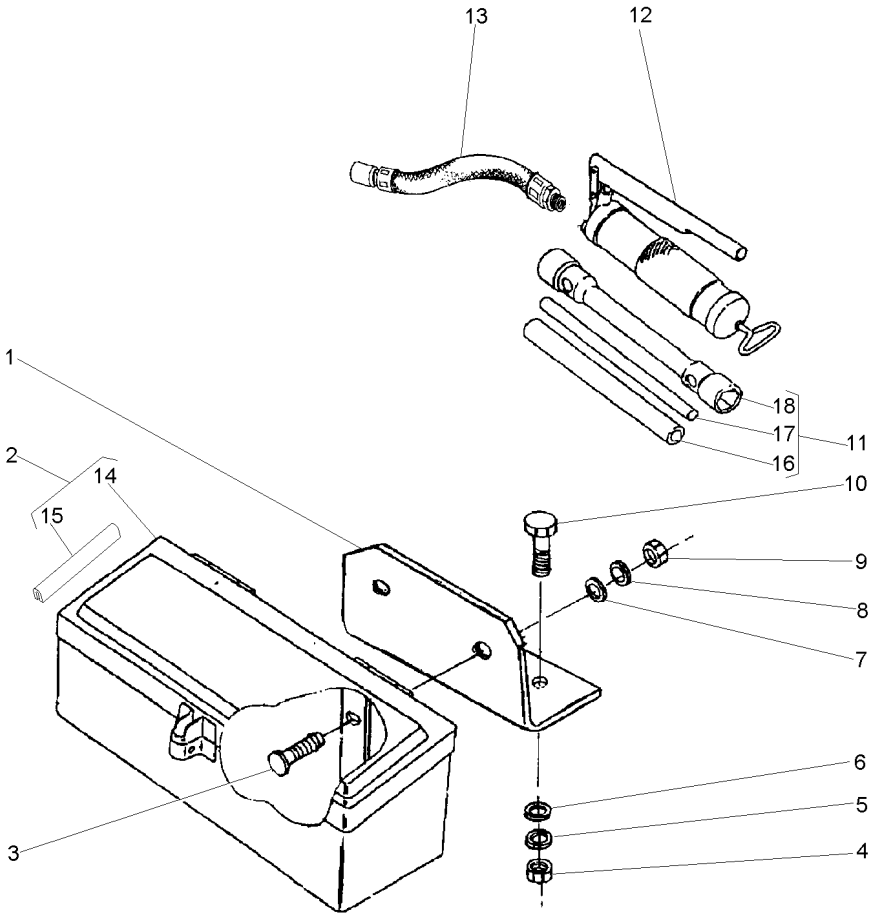

1	036983P1		**1**	SUPORTE	BRACKET	SOPORTE
2	027964N1		**1**	CX. FERRAMENTAS	TOOL BOX	CAJA HERRAMIENTA
3	353810X1	3/8x24x1.1/4	**2**	PARAFUSO	BOLT	PERNO
4	355566X1	3/8x16	**2**	PORCA	NUT	TUERCA
5	353434X1		**2**	ARRUELA	WASHER	ARANDELA
6	353756X1		**2**	ARRUELA	WASHER	ARANDELA
7	339534X1		**2**	ARRUELA	WASHER	ARANDELA
8	353434X1		**2**	ARRUELA	WASHER	ARANDELA
9	339402X1	M10x1,50	**2**	PORCA	NUT	TUERCA
10	353691X1	3/8x16x1"	**2**	PARAFUSO	BOLT	PERNO
11	3149635M93		**1**	CHAVE DE RODA	WHEEL KEY	LLAVE DE RUEDA
12	036335T1		**1**	ENGRAXADEIRA	SHOES	ZAPATAS
13	036336T1		**1**	MANGUEIRA	HOSE	FLEXIBLE
14	3587610M91	2	**1**	CAIXA	BOX	CAJA
15	027988P1	2	**2**	GUARNIÇÃO	FOAM	ESPUMA
16	3149803M1	11	**1**	TUBO	PIPE	CANO
17	3149804M1	11	**1**	BARRA	BAR	BARRA
18	3149636M2	11	**1**	CHAVE DE RODA	WHEEL KEY	LLAVE DE RUEDA

Kit De Ferramentas
Tools
Herramientas

140-150

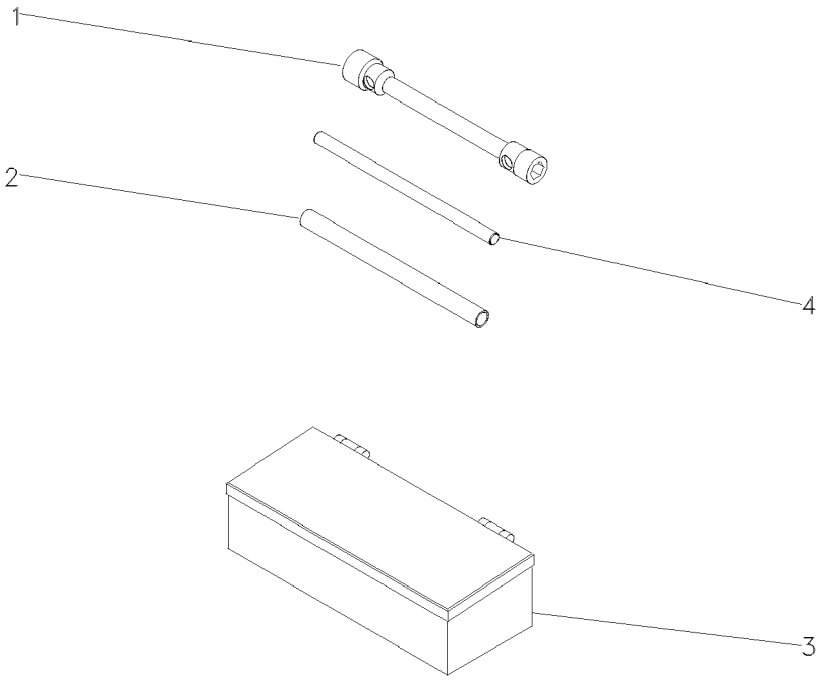

1	876500M1	**1**	CHAVE DE BOCA	SPANNER	LLAVE DE RUEDA
2	3149803M1	**1**	TUBO	PIPE	CANO
3	070798T1	**1**	CAIXA	BOX	CAJA
4	3149804M1	**1**	BARRA	BAR	BARRA

Caixa De Ferramentas
Tools Box
Caja De Herramientas

140-155

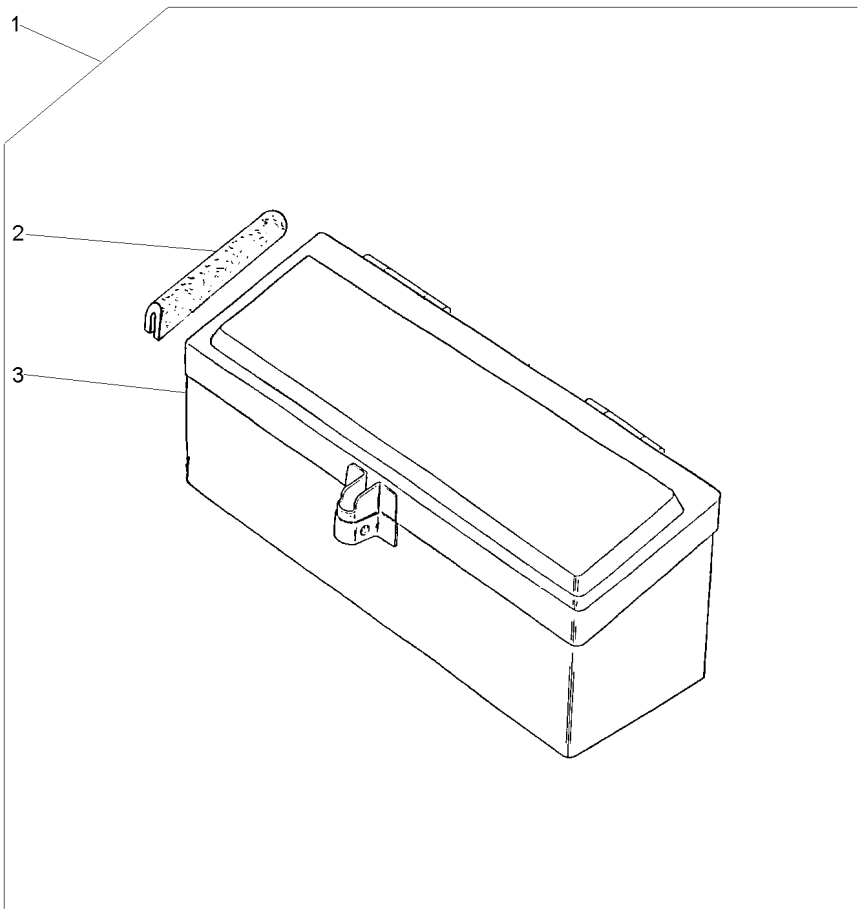

1			027964N1	**1**	CJ. CAIXA	KIT, BOX	JUEGO DE CAJA
2	027998P1	1		**2**	GUARNIÇÃO	FOAM	ESPUMA
3	3587610M91	1		**1**	CAIXA	BOX	CAJA

Caixa De Ferramentas
Tools Box
Caja De Herramientas

140-160

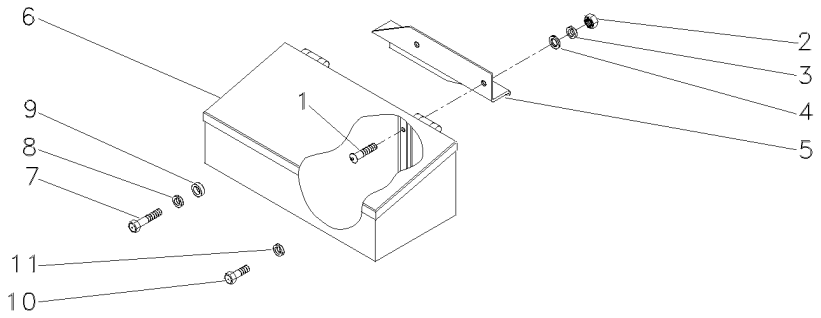

1	390809X1	**2**	PARAFUSO	BOLT	PERNO
2	339402X1	**2**	PORCA	NUT	TUERCA
3	339376X1	**2**	ARRUELA	WASHER	ARANDELA
4	390734X1	**2**	ARRUELA	WASHER	ARANDELA
5	059566P1	**1**	SUPORTE	SUPPORT	DISPOS.DE SOSTEN
6	027964N1	**1**	CX. FERRAMENTAS	TOOL BOX	CAJA HERRAMIENTA
7	3145222M1	**1**	PARAFUSO	BOLT	PERNO
8	353433X1	**1**	ARRUELA	WASHER	ARANDELA
9	037716P1	**1**	ESPAÇADOR	SPACER	PIEZA DISTANCIA
10	354441X1	**1**	PARAFUSO	BOLT	PERNO
11	353433X1	**1**	ARRUELA	WASHER	ARANDELA

Kit De Ferramentas
Tools
Herramientas

140-165

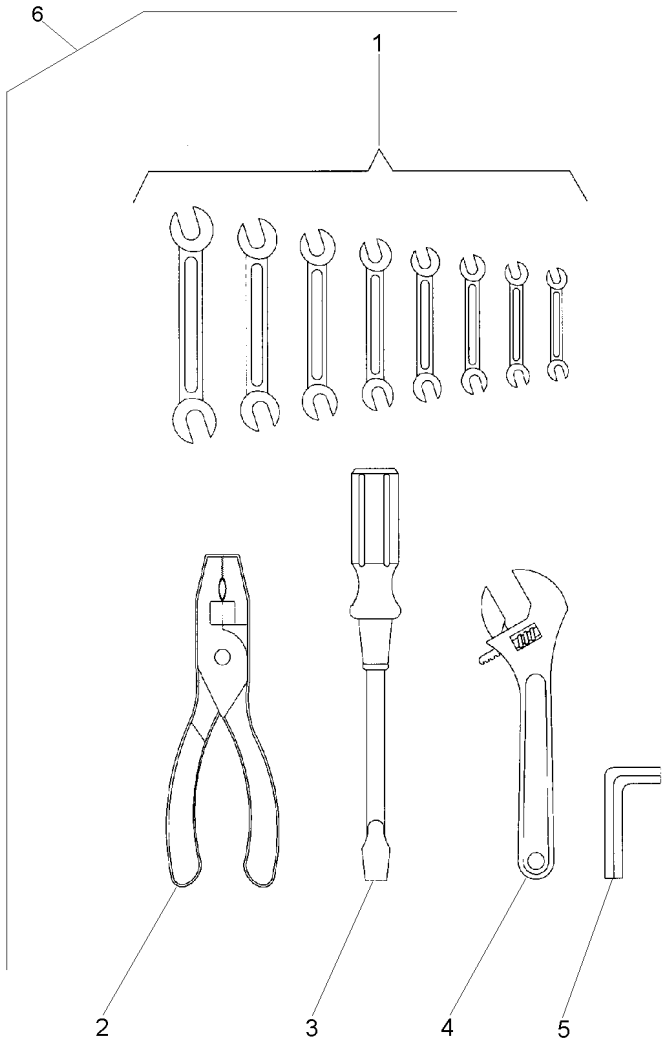

1	3145880M1	6	**1**	CHAVE DE BOCA	SPANNER	LLAVE DE RUEDA
1	3145881M1	6	**1**	CHAVE DE BOCA	SPANNER	LLAVE DE RUEDA
1	3145882M1	6	**1**	CHAVE DE BOCA	SPANNER	LLAVE DE RUEDA
1	3145883M1	6	**1**	CHAVE DE BOCA	SPANNER	LLAVE DE RUEDA
1	3145884M1	6	**1**	CHAVE DE BOCA	SPANNER	LLAVE DE RUEDA
1	3145885M1	6	**1**	CHAVE DE BOCA	SPANNER	LLAVE DE RUEDA
1	3145886M1	6	**1**	CHAVE DE BOCA	SPANNER	LLAVE DE RUEDA
1	3145887M1	6	**1**	CHAVE DE BOCA	SPANNER	LLAVE DE RUEDA
2	3145888M1	6	**1**	ALICATE	PLIERS	PINZAS
3	3145890M1	6	**1**	CHAVE DE FENDA	SCREWDRIVER	DESTORNILLADOR
4	3145889M1	6	**1**	CHAVE DE BOCA	SPANNER	LLAVE DE RUEDA
5	1437379M1	6	**1**	CHAVE ALLEN	ALLEN KEY	LLAVE ALLEN
6		3145959M91	**1**	KIT FERRAMENTAS	KIT, TOOL	JGO.HERRAMIENTAS

Engraxadeira
Greaser
Engrasadera

140-170

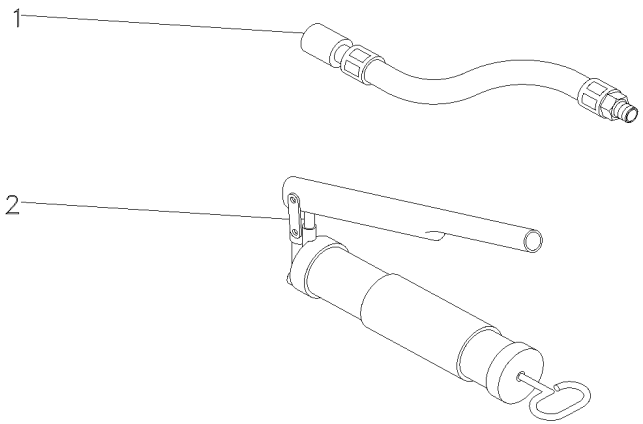

1	036336T1	**1** MANGUEIRA	HOSE	FLEXIBLE
2	036335T1	**1** ENGRAXADEIRA	SHOES	ZAPATAS

Protetor Auricular
Protector
Protetor

140-175

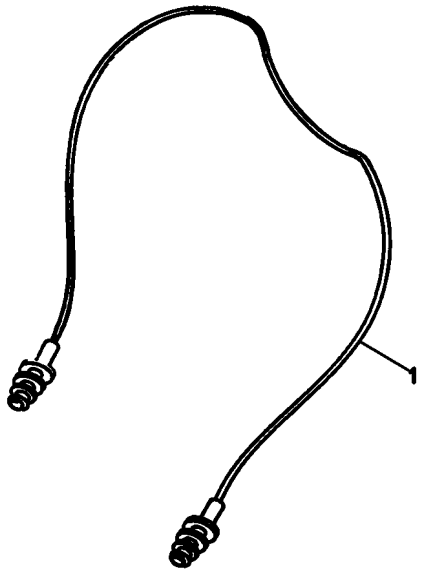

1	T0289054	**1** PROTETOR	PROTECTOR	PROTECTOR

Kit Creeper Epicíclico Leve Com Controle Remoto — **Advanced 2 Rm Sem Espaçador**
Kit Creeper Epicyclic Light With Remot Control — **Advanced 2 Wd Without Spacer**
Kit Creeper Epicicloidal Leve Con Control Remoto — **Advanced 2 Rm Sin Espaciador**

140-180

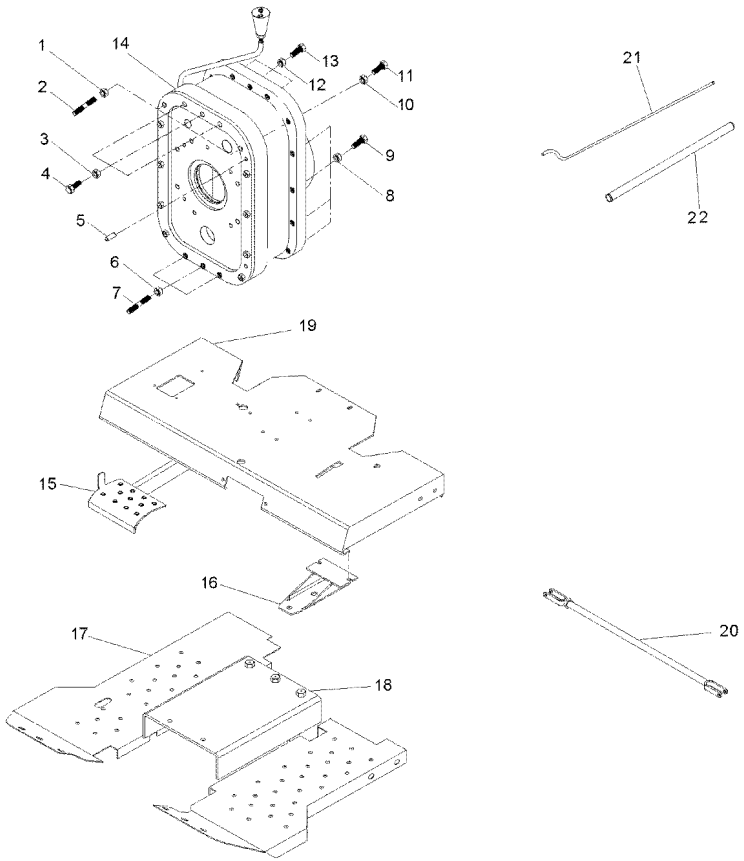

1	069676X1		**2**	PORCA	NUT	TUERCA
2	3589429M1		**2**	PRISIONEIRO	STUD	ESPARRAGO
3	069676X1		**3**	PORCA	NUT	TUERCA
4	3408222M1		**3**	PARAFUSO	BOLT	PERNO
5	191314M1		**2**	PINO	PIN	PASADOR
6	069676X1		**3**	PORCA	NUT	TUERCA
7	3589429M1		**3**	PRISIONEIRO	STUD	ESPARRAGO
8	069676X1		**18**	PORCA	NUT	TUERCA
9	377561X1		**18**	PARAFUSO	BOLT	PERNO
10	069676X1		**2**	PORCA	NUT	TUERCA
11	3589428M1		**2**	PRISIONEIRO	STUD	ESPARRAGO
12	069676X1		**3**	PORCA	NUT	TUERCA
13	377563X1		**3**	PARAFUSO	BOLT	PERNO
14	055830N1		**1**	CJ. REDUTOR	KIT, CARRIER	JUEGO PORTADOR
15	062924S1		**1**	PEDAL	PEDAL	PEDAL
16	062957S1		**1**	SUPORTE	BRACKET	SOPORTE
17	052348S1	◀	**1**	SOLEIRA	FOOT REST	REPOSAPIES
17	033591S1	▶	**1**	SOLEIRA	FOOT REST	REPOSAPIES
18	057785P1		**1**	SOLEIRA	FOOT REST	REPOSAPIES
19	069223S1		**1**	PLATAFORMA	TABLE	MESA
20	3146699M91	[A]	**2**	CJ. TIRANTE	KIT, ROD	JUEGO DE BIELAS
21	058976P1		**1**	TUBO	TUBE	TUBO
22	063323P1		**1**	TUBO	PIPE,OIL	MANGUITO ACEITE

[A] FREIO
BRAKE
FRENO

Kit Creeper Epicíclico Leve Com Controle Remoto — **Advanced 4 Rm Sem Espaçador**
Kit Creeper Epicyclic Light With Remot Control — **Advanced 4 Wd Without Spacer**
Kit Creeper Epicicloidal Leve Con Control Remoto — **Advanced 4 Rm Sin Espaciador**

140-185

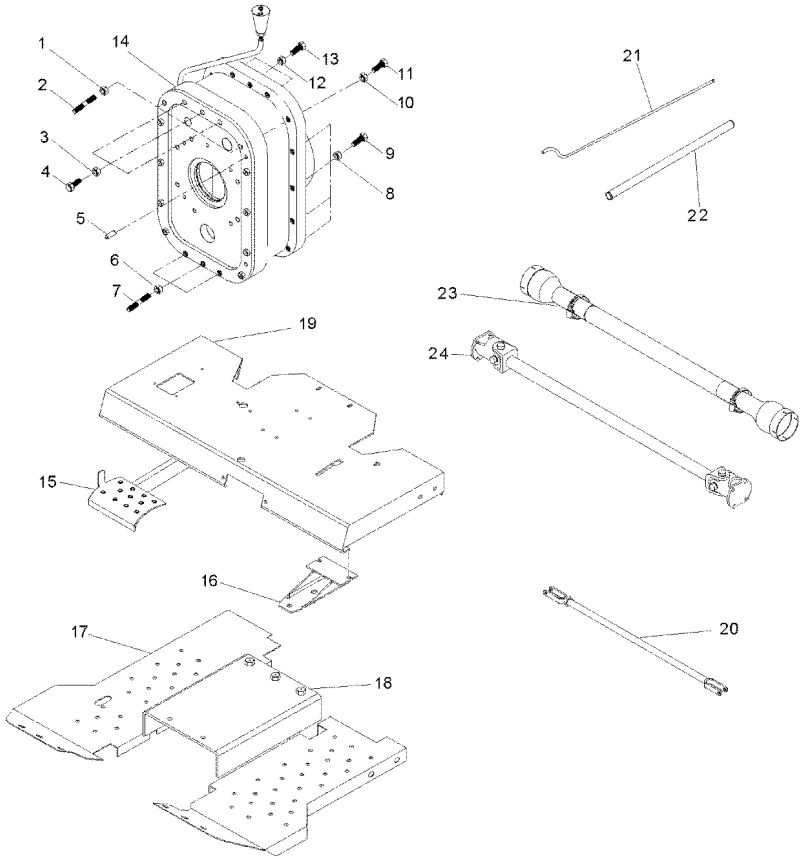

1	069676X1		**2**	PORCA	NUT	TUERCA
2	3589429M1		**2**	PRISIONEIRO	STUD	ESPARRAGO
3	069676X1		**3**	PORCA	NUT	TUERCA
4	3408222M1		**3**	PARAFUSO	BOLT	PERNO
5	191314M1		**2**	PINO	PIN	PASADOR
6	069676X1		**3**	PORCA	NUT	TUERCA
7	3589429M1		**3**	PRISIONEIRO	STUD	ESPARRAGO
8	069676X1		**18**	PORCA	NUT	TUERCA
9	377561X1		**18**	PARAFUSO	BOLT	PERNO
10	069676X1		**2**	PORCA	NUT	TUERCA
11	3589428M1		**2**	PRISIONEIRO	STUD	ESPARRAGO
12	069676X1		**3**	PORCA	NUT	TUERCA
13	377563X1		**3**	PARAFUSO	BOLT	PERNO
14	055830N1		**1**	CJ. REDUTOR	KIT, CARRIER	JUEGO PORTADOR
15	062924S1		**1**	PEDAL	PEDAL	PEDAL
16	062957S1		**1**	SUPORTE	BRACKET	SOPORTE
17	052348S1	◀	**1**	SOLEIRA	FOOT REST	REPOSAPIES
17	033591S1	▶	**1**	SOLEIRA	FOOT REST	REPOSAPIES
18	057785P1		**1**	SOLEIRA	FOOT REST	REPOSAPIES
19	069223S1		**1**	PLATAFORMA	TABLE	MESA
20	054364N1	[A]	**2**	CJ. TIRANTE	KIT, ROD	JUEGO DE BIELAS
21	058976P1		**1**	TUBO	TUBE	TUBO
22	063323P1		**1**	TUBO	PIPE,OIL	MANGUITO ACEITE
23	054361P1		**1**	PROTEÇÃO	GUARD	DEFENSA
24	057380T1		**1**	CJ. EIXO	KIT, AXLE	JUEGO DE EJE

[A] FREIO
BRAKE
FRENO

Kit Creeper Epicíclico Leve Sem Controle Remoto
Kit Creeper Epicyclic Light Without Remot Control
Kit Creeper Epicicloidal Leve Sin Control Remoto

Advanced 2 Rm Sem Espaçador
Advanced 2 Wd Without Spacer
Advanced 2 Rm Sin Espaciador

140-190

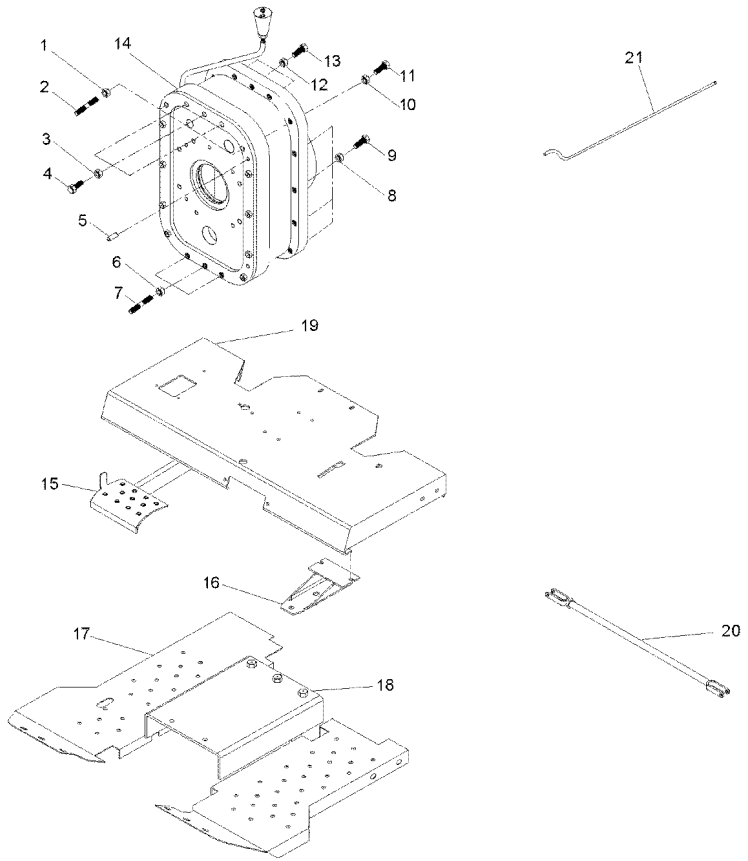

1	069676X1		**2**	PORCA	NUT	TUERCA
2	3589429M1		**2**	PRISIONEIRO	STUD	ESPARRAGO
3	069676X1		**3**	PORCA	NUT	TUERCA
4	3408222M1		**3**	PARAFUSO	BOLT	PERNO
5	191314M1		**2**	PINO	PIN	PASADOR
6	069676X1		**3**	PORCA	NUT	TUERCA
7	3589429M1		**3**	PRISIONEIRO	STUD	ESPARRAGO
8	069676X1		**18**	PORCA	NUT	TUERCA
9	377561X1		**18**	PARAFUSO	BOLT	PERNO
10	069676X1		**2**	PORCA	NUT	TUERCA
11	3589428M1		**2**	PRISIONEIRO	STUD	ESPARRAGO
12	069676X1		**3**	PORCA	NUT	TUERCA
13	377563X1		**3**	PARAFUSO	BOLT	PERNO
14	055830N1		**1**	CJ. REDUTOR	KIT, CARRIER	JUEGO PORTADOR
15	062924S1		**1**	PEDAL	PEDAL	PEDAL
16	062957S1		**1**	SUPORTE	BRACKET	SOPORTE
17	052348S1	◀	**1**	SOLEIRA	FOOT REST	REPOSAPIES
17	033591S1	▶	**1**	SOLEIRA	FOOT REST	REPOSAPIES
18	057785P1		**1**	SOLEIRA	FOOT REST	REPOSAPIES
19	069223S1		**1**	PLATAFORMA	TABLE	MESA
20	054364N1	[A]	**2**	CJ. TIRANTE	KIT, ROD	JUEGO DE BIELAS
21	063325P1		**1**	TUBO	PIPE	CANO
23	054361P1		**1**	PROTEÇÃO	GUARD	DEFENSA
24	057380T1		**1**	CJ. EIXO	KIT, AXLE	JUEGO DE EJE

[A] FREIO
BRAKE
FRENO

Kit Creeper Epicíclico Leve Sem Controle Remoto
Kit Creeper Epicyclic Light Without Remot Control
Kit Creeper Epicicloidal Leve Sin Control Remoto

Advanced 4 Rm Sem Espaçador
Advanced 4 Wd Without Spacer
Advanced 4 Rm Sin Espaciador

140-195

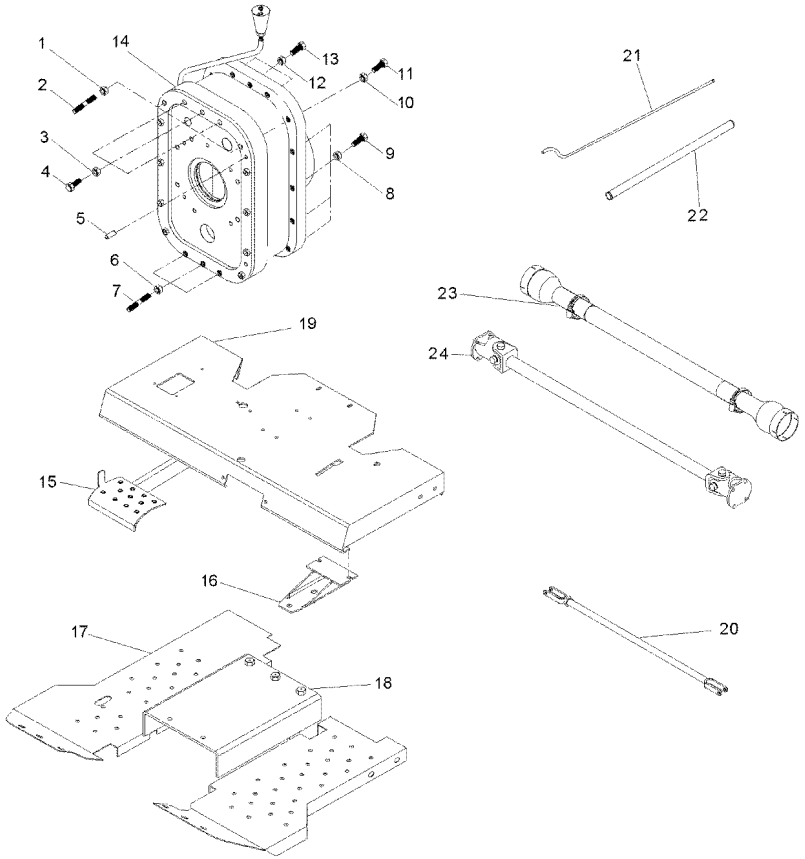

1	069676X1		**2**	PORCA	NUT	TUERCA
2	3589429M1		**2**	PRISIONEIRO	STUD	ESPARRAGO
3	069676X1		**3**	PORCA	NUT	TUERCA
4	3408222M1		**3**	PARAFUSO	BOLT	PERNO
5	191314M1		**2**	PINO	PIN	PASADOR
6	069676X1		**3**	PORCA	NUT	TUERCA
7	3589429M1		**3**	PRISIONEIRO	STUD	ESPARRAGO
8	069676X1		**18**	PORCA	NUT	TUERCA
9	377561X1		**18**	PARAFUSO	BOLT	PERNO
10	069676X1		**2**	PORCA	NUT	TUERCA
11	3589428M1		**2**	PRISIONEIRO	STUD	ESPARRAGO
12	069676X1		**3**	PORCA	NUT	TUERCA
13	377563X1		**3**	PARAFUSO	BOLT	PERNO
14	055830N1		**1**	CJ. REDUTOR	KIT, CARRIER	JUEGO PORTADOR
15	062924S1		**1**	PEDAL	PEDAL	PEDAL
16	062957S1		**1**	SUPORTE	BRACKET	SOPORTE
17	052348S1	◀	**1**	SOLEIRA	FOOT REST	REPOSAPIES
17	033591S1	▶	**1**	SOLEIRA	FOOT REST	REPOSAPIES
18	057785P1		**1**	SOLEIRA	FOOT REST	REPOSAPIES
19	069223S1		**1**	PLATAFORMA	TABLE	MESA
20	054364N1	[A]	**1**	CJ. TIRANTE	KIT, ROD	JUEGO DE BIELAS
21	063325P1		**1**	TUBO	PIPE	CANO
22	063323P1		**1**	TUBO	PIPE,OIL	MANGUITO ACEITE
23	054361P1		**1**	PROTEÇÃO	GUARD	DEFENSA
24	057380T1		**1**	CJ. EIXO	KIT, AXLE	JUEGO DE EJE

[A] FREIO
BRAKE
FRENO

Kit Creeper Epicíclico Leve Com Controle Remoto — **Não Advanced, 2rm E Sem Espaçador**
Kit Creeper Epicyclic Light With Remot Control — **Not Advanced, 2wd Without Spacer**
Kit Creeper Epicicloidal Leve Con Control Remoto — **No Advanced, 2rm Y Sin Espaciado**

140-200

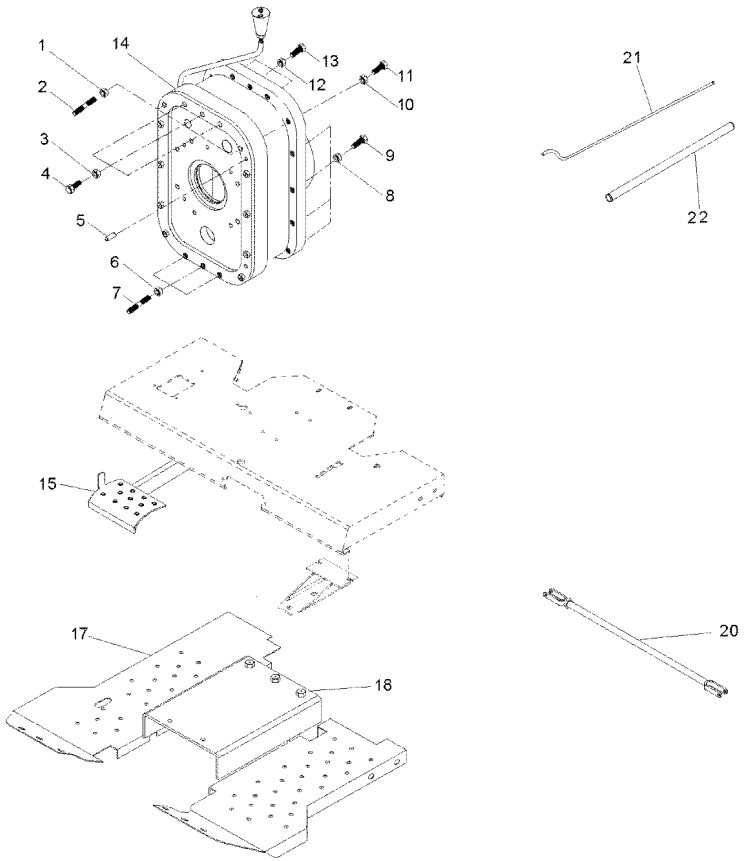

1	069676X1		**2**	PORCA	NUT	TUERCA
2	3589429M1		**2**	PRISIONEIRO	STUD	ESPARRAGO
3	069676X1		**3**	PORCA	NUT	TUERCA
4	3408222M1		**3**	PARAFUSO	BOLT	PERNO
5	191314M1		**2**	PINO	PIN	PASADOR
6	069676X1		**3**	PORCA	NUT	TUERCA
7	3589429M1		**3**	PRISIONEIRO	STUD	ESPARRAGO
8	069676X1		**18**	PORCA	NUT	TUERCA
9	377561X1		**18**	PARAFUSO	BOLT	PERNO
10	069676X1		**2**	PORCA	NUT	TUERCA
11	3589428M1		**2**	PRISIONEIRO	STUD	ESPARRAGO
12	069676X1		**3**	PORCA	NUT	TUERCA
13	377563X1		**3**	PARAFUSO	BOLT	PERNO
14	055830N1		**1**	CJ. REDUTOR	KIT, CARRIER	JUEGO PORTADOR
15	062924S1		**1**	PEDAL	PEDAL	PEDAL
17	052348S1	◀	**1**	SOLEIRA	FOOT REST	REPOSAPIES
17	033591S1	▶	**1**	SOLEIRA	FOOT REST	REPOSAPIES
18	057785P1		**1**	SOLEIRA	FOOT REST	REPOSAPIES
20	3146699M91	[A]	**2**	CJ. TIRANTE	KIT, ROD	JUEGO DE BIELAS
21	058976P1		**1**	TUBO	TUBE	TUBO
22	063323P1		**1**	TUBO	PIPE,OIL	MANGUITO ACEITE

[A] FREIO
BRAKE
FRENO

Kit Creeper Epicíclico Leve Com Controle Remoto — **Não Advanced, 4rm E Sem Espaçador**
Kit Creeper Epicyclic Light With Remot Control — **Not Advanced, 4wd Without Spacer**
Kit Creeper Epicicloidal Leve Con Control Remoto — **No Advanced, 4rm Y Sin Espaciado**

140-205

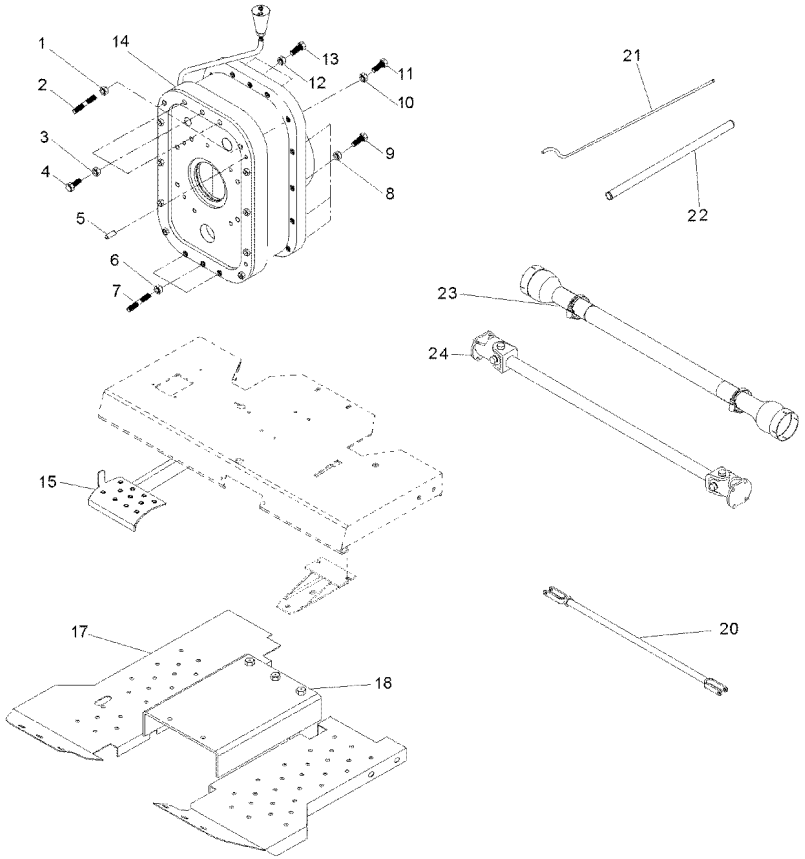

1	069676X1		**2**	PORCA	NUT	TUERCA
2	3589429M1		**2**	PRISIONEIRO	STUD	ESPARRAGO
3	069676X1		**3**	PORCA	NUT	TUERCA
4	3408222M1		**3**	PARAFUSO	BOLT	PERNO
5	191314M1		**2**	PINO	PIN	PASADOR
6	069676X1		**3**	PORCA	NUT	TUERCA
7	3589429M1		**3**	PRISIONEIRO	STUD	ESPARRAGO
8	069676X1		**18**	PORCA	NUT	TUERCA
9	377561X1		**18**	PARAFUSO	BOLT	PERNO
10	069676X1		**2**	PORCA	NUT	TUERCA
11	3589428M1		**2**	PRISIONEIRO	STUD	ESPARRAGO
12	069676X1		**3**	PORCA	NUT	TUERCA
13	377563X1		**3**	PARAFUSO	BOLT	PERNO
14	055830N1		**1**	CJ. REDUTOR	KIT, CARRIER	JUEGO PORTADOR
15	062924S1		**1**	PEDAL	PEDAL	PEDAL
17	052348S1	◀	**1**	SOLEIRA	FOOT REST	REPOSAPIES
17	033591S1	▶	**1**	SOLEIRA	FOOT REST	REPOSAPIES
18	057785P1		**1**	SOLEIRA	FOOT REST	REPOSAPIES
20	054364N1	[A]	**2**	CJ. TIRANTE	KIT, ROD	JUEGO DE BIELAS
21	058976P1		**1**	TUBO	TUBE	TUBO
22	063323P1		**1**	TUBO	PIPE,OIL	MANGUITO ACEITE
23	054361P1		**1**	PROTEÇÃO	GUARD	DEFENSA
24	057380T1		**1**	CJ. EIXO	KIT, AXLE	JUEGO DE EJE

[A] FREIO
BRAKE
FRENO

Kit Creeper Epicíclico Leve Sem Controle Remoto — **Não Advanced, 2rm E Sem Espaçador**
Kit Creeper Epicyclic Light Without Remot Control — **Not Advanced, 2wd Without Spacer**
Kit Creeper Epicicloidal Leve Sin Control Remoto — **No Advanced, 2rm Y Sin Espaciado**

140-210

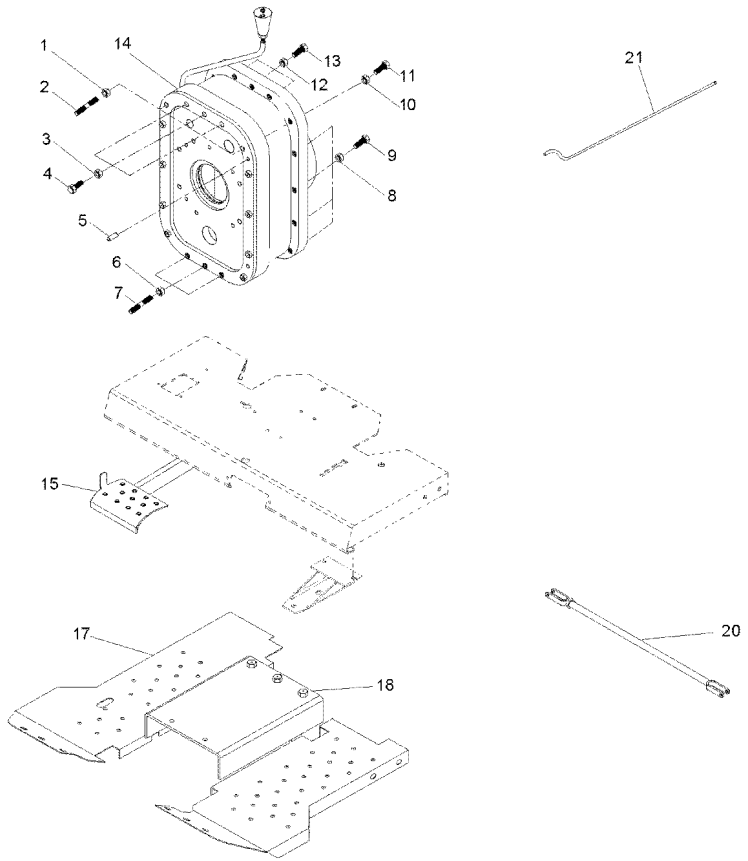

1	069676X1		**2**	PORCA	NUT	TUERCA
2	3589429M1		**2**	PRISIONEIRO	STUD	ESPARRAGO
3	069676X1		**3**	PORCA	NUT	TUERCA
4	3408222M1		**3**	PARAFUSO	BOLT	PERNO
5	191314M1		**2**	PINO	PIN	PASADOR
6	069676X1		**3**	PORCA	NUT	TUERCA
7	3589429M1		**3**	PRISIONEIRO	STUD	ESPARRAGO
8	069676X1		**18**	PORCA	NUT	TUERCA
9	377561X1		**18**	PARAFUSO	BOLT	PERNO
10	069676X1		**2**	PORCA	NUT	TUERCA
11	3589428M1		**2**	PRISIONEIRO	STUD	ESPARRAGO
12	069676X1		**3**	PORCA	NUT	TUERCA
13	377563X1		**3**	PARAFUSO	BOLT	PERNO
14	055830N1		**1**	CJ. REDUTOR	KIT, CARRIER	JUEGO PORTADOR
15	062924S1		**1**	PEDAL	PEDAL	PEDAL
16	062957S1		**1**	SUPORTE	BRACKET	SOPORTE
17	052348S1	◀	**1**	SOLEIRA	FOOT REST	REPOSAPIES
17	033591S1	▶	**1**	SOLEIRA	FOOT REST	REPOSAPIES
18	057785P1		**1**	SOLEIRA	FOOT REST	REPOSAPIES
19	069223S1		**1**	PLATAFORMA	TABLE	MESA
20	054364N1	[A]	**2**	CJ. TIRANTE	KIT, ROD	JUEGO DE BIELAS
21	063325P1		**1**	TUBO	PIPE	CANO
23	054361P1		**1**	PROTEÇÃO	GUARD	DEFENSA
24	057380T1		**1**	CJ. EIXO	KIT, AXLE	JUEGO DE EJE

[A] FREIO
BRAKE
FRENO

Kit Creeper Epicíclico Leve Sem Controle Remoto — **Não Advanced, 4rm E Sem Espaçador**
Kit Creeper Epicyclic Light Without Remot Control — **Not Advanced, 4wd Without Spacer**
Kit Creeper Epicicloidal Leve Sin Control Remoto — **No Advanced, 4rm Y Sin Espaciado**

140-215

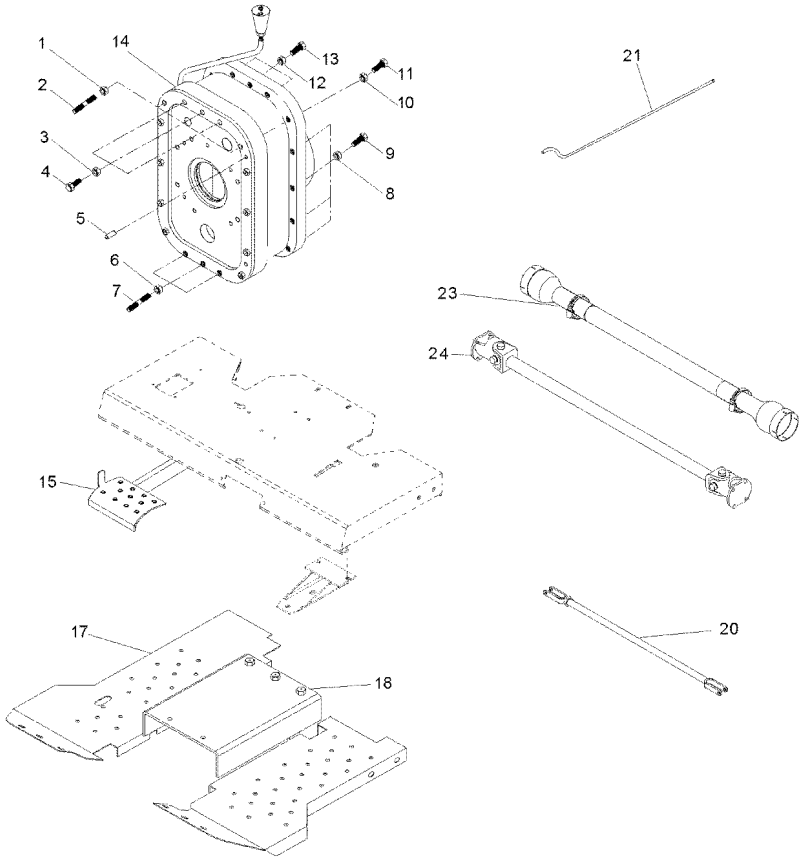

1	069676X1		**2**	PORCA	NUT	TUERCA
2	3589429M1		**2**	PRISIONEIRO	STUD	ESPARRAGO
3	069676X1		**3**	PORCA	NUT	TUERCA
4	3408222M1		**3**	PARAFUSO	BOLT	PERNO
5	191314M1		**2**	PINO	PIN	PASADOR
6	069676X1		**3**	PORCA	NUT	TUERCA
7	3589429M1		**3**	PRISIONEIRO	STUD	ESPARRAGO
8	069676X1		**18**	PORCA	NUT	TUERCA
9	377561X1		**18**	PARAFUSO	BOLT	PERNO
10	069676X1		**2**	PORCA	NUT	TUERCA
11	3589428M1		**2**	PRISIONEIRO	STUD	ESPARRAGO
12	069676X1		**3**	PORCA	NUT	TUERCA
13	377563X1		**3**	PARAFUSO	BOLT	PERNO
14	055830N1		**1**	CJ. REDUTOR	KIT, CARRIER	JUEGO PORTADOR
15	062924S1		**1**	PEDAL	PEDAL	PEDAL
17	052348S1	◀	**1**	SOLEIRA	FOOT REST	REPOSAPIES
17	033591S1	▶	**1**	SOLEIRA	FOOT REST	REPOSAPIES
18	057785P1		**1**	SOLEIRA	FOOT REST	REPOSAPIES
20	054364N1	[A]	**2**	CJ. TIRANTE	KIT, ROD	JUEGO DE BIELAS
21	063325P1		**1**	TUBO	PIPE	CANO
23	054361P1		**1**	PROTEÇÃO	GUARD	DEFENSA
24	057380T1		**1**	CJ. EIXO	KIT, AXLE	JUEGO DE EJE

[A] FREIO
BRAKE
FRENO